DIGITAL PIANO ARIUS

YDP-161/YDP-161C

SERVICE MANUAL



● YDP-161



● YDP-161C

■ **CONTENTS**（目次）

SPECIFICATIONS（総合仕様）.....3/4
PANEL LAYOUT（パネルレイアウト）.....5
DISASSEMBLY PROCEDURE（分解手順）.....6
LSI PIN DESCRIPTION（LSI 端子機能表）.....21
CIRCUIT BOARDS（シート基板図）.....26
TEST PROGRAM（テストプログラム）.....36/40
INITIAL SETTING（出荷時の設定）.....44
BACKING UP DATA AND INITIALIZING THE SETTINGS
（バックアップデータと初期化）.....45/46
DATA BACKUP（データのバックアップ）.....47/51
SYSTEM BOOTING FLOWCHART
（起動フローチャート）.....55/56
PARTS LIST
BLOCK DIAGRAM（ブロックダイアグラム）
CIRCUIT BOARD LAYOUT & WIRING
（ユニットレイアウト & 結線図）
OVERALL CIRCUIT DIAGRAM（総回路図）

CL 001842

YDP-161/YDP-161C: 20100401-オープンプライス

YAMAHA

HAMAMATSU, JAPAN

Copyright (c) Yamaha Corporation. All rights reserved. PDF '10.03

IMPORTANT NOTICE

This manual has been provided for the use of authorized Yamaha Retailers and their service personnel. It has been assumed that basic service procedures inherent to the industry, and more specifically Yamaha Products, are already known and understood by the users, and have therefore not been restated.

WARNING : Failure to follow appropriate service and safety procedures when servicing this product may result in personal injury, destruction of expensive components and failure of the product to perform as specified. For these reasons, we advise all Yamaha product owners that all service required should be performed by an authorized Yamaha Retailer or the appointed service representative.

IMPORTANT : This presentation or sale of this manual to any individual or firm does not constitute authorization certification, recognition of any applicable technical capabilities, or establish a principal-agent relationship of any form.

The data provided is belived to be accurate and applicable to the unit(s) indicated on the cover. The research engineering, and service departments of Yamaha are continually striving to improve Yamaha products. Modifications are, therefore, inevitable and changes in specification are subject to change without notice or obligation to retrofit. Should any discrepancy appear to exist, please contact the distributor's Service Division.

WARNING : Static discharges can destroy expensive components. Discharge any static electricity your body may have accumulated by grounding yourself to the ground bus in the unit (heavy gauge black wires connect to this bus.)

IMPORTANT : Turn the unit OFF during disassembly and parts replacement. Recheck all work before you apply power to the unit.

WARNING: This product contains chemicals known to the State of California to cause cancer, or birth defects or other reproductive harm.

DO NOT PLACE SOLDER, ELECTRICAL/ELECTRONIC OR PLASTIC COMPONENTS IN YOUR MOUTH FOR ANY REASON WHAT SO EVER!

Avoid prolonged, unprotected contact between solder and your skin! When soldering, do not inhale solder fumes or expose eyes to solder/flux vapor!

If you come in contact with solder or components located inside the enclosure of this product, wash your hands before handling food.

IMPORTANT NOTICE FOR THE UNITED KINGDOM

Connecting the Plug and Cord

IMPORTANT. The wires in this mains lead are coloured in accordance with the following code:

BLUE : NEUTRAL
BROWN : LIVE

As the colours of the wires in the mains lead of this apparatus may not correspond with the coloured markings identifying the terminals in your plug proceed as follows:
The wire which is coloured BLUE must be connected to the terminal which is marked with the letter N or coloured BLACK.
The wire which is coloured BROWN must be connected to the terminal which is marked with the letter L or coloured RED.
Making sure that neither core is connected to the earth terminal of the three pin plug.

• This applies only to products distributed by Yamaha-Kemble Music (U.K.) Ltd. (2 wires)

■ WARNING

Components having special characteristics are marked ⚠ and must be replaced with parts having specification equal to those originally installed.

⚠印の部品は、安全を維持するために重要な部品です。交換する場合は、安全のために必ず指定の部品をご使用ください。

■ SAVING DATA（データの保存）



Be sure to perform it

Saved data may be lost due to malfunction or incorrect operation. Save important data to external device such as a computer.



必ず実行

保存したデータは故障や誤操作などのために失われることがあります。大切なデータは、コンピューターに保存してください。

SPECIFICATIONS

Size/Weight	Width		1357mm [53-7/16"]
	Height (with music rest)		815mm [32-1/16"] (969mm [38-1/8"])
	Depth		422mm [16-5/8"]
	Weight		42kg (92 lbs., 10oz)
Control Interface	Keyboard	Number of Keys	88
		Type	GH(Graded Hammer) keyboard
		Touch Sensitivity	Hard/Medium/Soft/Fixed
	Pedal	Number of Pedals	3
		Half Pedal	Yes
		Functions	Damper , Sostenuto, Soft
	Panel	Language	English
Cabine	Key Cover		Sliding
	Music Rest		Yes
Voices	Tone Generation	Tone Generating Technology	AWM Dynamic Stereo Sampling
		Number of Dynamic Levels	3
	Polyphony	Number of Polyphony (Max.)	128
	Preset	Number of Voices	10
Effects	Types	Reverb	Yes
		Damper Resonance	Yes
	Part	Dual	Yes
Songs	Preset	Number of Preset Songs	10 Demo Songs, 50 Piano Preset Songs
	Recording	Number of Songs	1
		Number of Tracks	2
		Data Capacity	One Song 100KB (approx.11,000 notes)
		Recording Function	Yes
	Compatible Data Format	Playback	Standard MIDI File (SMF) Format 0 & 1
		Recording	Standard MIDI File (SMF) Format 0
Functions	Overall Controls	Metronome	Yes
		Tempo Range	32 – 280
		Transpose	-6 – 0 – +6
		Tuning	Yes
Storage and Connectivity	Storage	Internal Memory	User song : One song 100KB Loading song data from a computer : Up to 10 songs; Total maximum size 845KB
	Connectivity	Headphones	×2
		MIDI	IN/OUT
Amplifiers and Speakers	Amplifiers		20W×2
	Speakers		Oval (12 cm × 6 cm) × 2
Accessories			Owner's Manual, 50 greats for the Piano (Music Book), Quick Operation Guide, Bench (included or optional depending on locale), My Yamaha Product User Registration, AC Power Cord

• **Options**

BC-100 Bench
UX16 (USB-MIDI interface)
HPE-150 (Headphones)

■ 総合仕様

サイズ / 重量	幅		1357mm
	高さ ( ) 内は譜面立てを立てた場合		815mm（969mm）
	奥行き		422mm
	質量		42kg
操作子	鍵盤	鍵盤数	88
		鍵盤種	グレードハンマー（GH）鍵盤
		タッチ感度	ハード / ミディアム / ソフト / フィックス
	ペダル	ペダル数	3
		ハーフペダル	○
		ペダル機能	ダンパー、ソステヌート、ソフト
	パネル	言語	英語
本体	鍵盤蓋		スライド式キーカバー
	譜面立て		○
音源 / 音色	音源	音源方式	AWM ダイナミックステレオサンプリング
		ダイナミックステレオサンプリング	3
	発音数	最大同時発音数	128
	プリセット	音色数	10
効果	タイプ	リバーブ	○
		ダンパーレゾナンス	○
	鍵盤パート	デュアル	○
ソング 録音再生	プリセット	内蔵曲数	音色デモ曲 10 曲、ピアノ曲 50 曲
	録音	録音曲数	1
		録音トラック数	2
		データ容量	1 曲 100KB（約 11,000 音符）
	フォーマット形式	再生フォーマット	スタンダード MIDI ファイル（SMF）Format 0&1
		録音フォーマット	スタンダード MIDI ファイル（SMF）Format 0
ファンクション	全体設定	メトロノーム	○
		テンポ	32 ～ 280
		トランスポーズ	－6 ～ 0 ～＋6
		チューニング	○
メモリー	内蔵メモリー		ユーザーソング用：100KB（1 曲）、外部ソング用：最大容量合計 845KB（最大 10 曲）
接続端子	ヘッドフォン		2
	MIDI		IN/OUT
アンプ / スピーカー	アンプ出力		20W × 2
	スピーカー		楕円（12cmx6cm）× 2
定格電源			AC100V、50/60Hz
消費電力			40W
付属品			保証書、取扱説明書、ピアノで弾く名曲 50 選（楽譜集）、 クイックオペレーションガイド、ヘッドフォン、固定イス、 ユーザー登録のご案内、電源コード

• 別売品

ヘッドフォン　HPE-150

USB-MIDI インターフェース　UX16

■ PANEL LAYOUT（パネルレイアウト）

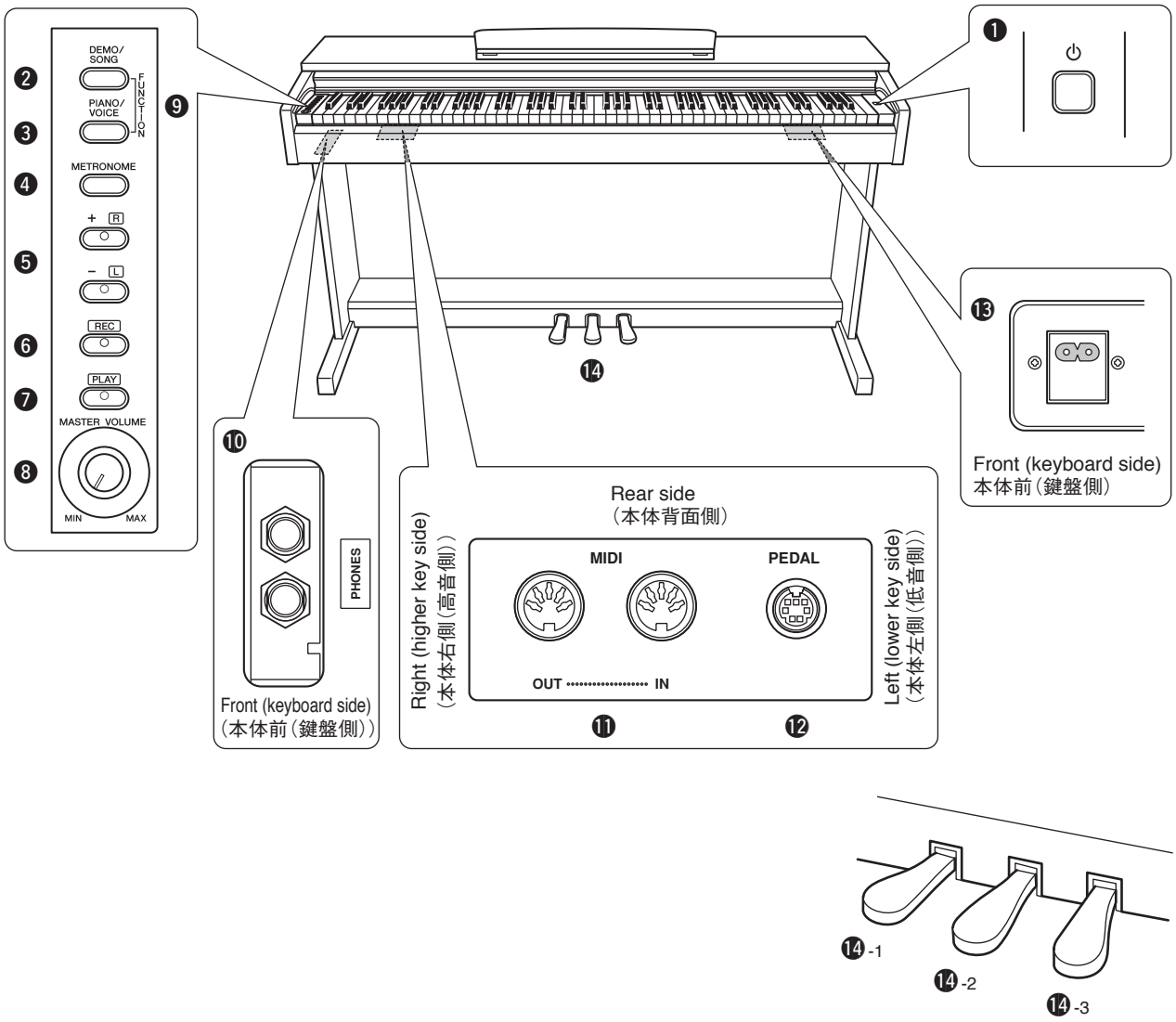

❶ [⏻] switch (POWER switch)
❷ [DEMO/SONG] button
❸ [PIANO/VOICE] button
❹ [METRONOME] button
❺ [+ R], [– L] buttons
❻ [REC] button
❼ [PLAY] button
❽ [MASTER VOLUME] control
❾ [FUNCTION]
❿ [PHONES] jack
⓫ MIDI [IN], [OUT] terminals
⓬ [PEDAL] jack
⓭ [AC IN] jack
⓮ Pedals
⓮-1 Soft (Left) pedal
⓮-2 Sostenuto (Center) pedal
⓮-3 Damper (Right) pedal

❶ [⏻] スイッチ（電源スイッチ）
❷ [DEMO/SONG] ボタン
❸ [PIANO/VOICE] ボタン
❹ [METRONOME] ボタン
❺ [+ R], [– L] ボタン
❻ [REC] ボタン
❼ [PLAY] ボタン
❽ [MASTER VOLUME] つまみ
❾ [FUNCTION]
❿ [PHONES] 端子
⓫ MIDI [IN], [OUT] 端子
⓬ [PEDAL] 端子
⓭ [AC IN] 端子
⓮ ペダル
⓮-1 左のペダル（ソフトペダル）
⓮-2 まん中のペダル（ソステヌートペダル）
⓮-3 右のペダル（ダンパーペダル）

■ DISASSEMBLY PROCEDURE（分解手順）

Caution:

Be sure to attach the removed filament tape just as it was before removal.

1. Assemblies (Exterior Section)

(Time required: About 2 minutes each)

1-1 Each assembly can be removed by removing its fixing screws as listed below.

注意事項：

分解のために剥がしたフィラメントテープは、必ず元どおりに貼ってください。

1. アッセンブリ（外装部）（所要時間：各約 2 分）

1-1 次のネジを外すことにより、アッセンブリを外すことができます。

Assembly	Ref. No.	Screw	QTY	Fig.
HEADPHONE HANGER（ヘッドホンハンガー）	11b	TRUSS HEAD SCREW（小ネジ＋ TRUS）4.0X10 MFZN2B3 (WF00080R)	2	1-1
MUSIC REST ASSEMBLY（譜面板 Ass'y）	S10	BIND HEAD TAPPING SCREW-1（TP # 1＋BIND）3.0X16 MFZN2B3 (WE97120R)	4	1
TOP BOARD ASSEMBLY（屋根 Ass'y）*1	S09	TRUSS HEAD SCREW（小ネジ＋ TRUS）4.0X16 MFZN2B3 (WE97760R)	3	1
MAIN UNIT（メインユニット）*2	5c	BIND HEAD SCREW（小ネジ＋ BIND）6.0X16 MFZN2B3 (WE96940R)	4	1
REAR PANEL（裏板）*3	5bA	TRUSS HEAD SCREW（小ネジ＋ TRUS）4.0X12 MFZN2B3 (WE99770R)	1	1
	5bB	TRUSS HEAD SCREW（小ネジ＋ TRUS）4.0X12 MFZN2B3 (WE99770R)	1	1
	5d	TRUSS HEAD TAPPING SCREW-1（TP # 1＋TRUS）4.0X20 MFZN2B3 (WE96530R)	4	1
SIDE BOARD ASSEMBLY (L)（側板 Ass'y（L））*4	5aA	TRUSS HEAD SCREW（小ネジ＋ TRUS）6.0X20 MFZN2B3 (WF00130R)	2	1
	5bA	TRUSS HEAD SCREW（小ネジ＋ TRUS）4.0X12 MFZN2B3 (WE99770R)	1	1
SIDE BOARD ASSEMBLY (R)（側板 Ass'y（R））*4	5aB	TRUSS HEAD SCREW（小ネジ＋ TRUS）6.0X20 MFZN2B3 (WF00130R)	2	1
	5bB	TRUSS HEAD SCREW（小ネジ＋ TRUS）4.0X12 MFZN2B3 (WE99770R)	1	1
PEDAL BOX ASSEMBLY（ペダル Box Ass'y）*5	5aA	TRUSS HEAD SCREW（小ネジ＋ TRUS）6.0X20 MFZN2B3 (WF00130R)	2	1
	5aB	TRUSS HEAD SCREW（小ネジ＋ TRUS）6.0X20 MFZN2B3 (WF00130R)	2	1
	5d	TRUSS HEAD TAPPING SCREW-1（TP # 1＋TRUS）4.0X20 MFZN2B3 (WE96530R)	4	1

*1 To remove the top board assembly, be sure to close the key cover first. Slide the top board assembly forward and lift it out.

*2 Spread a soft cloth like a blanket on the floor where the main unit is to be placed in advance.
To remove the main unit, be sure to disconnect the AC cord and the PK cable, and remove the headphone hanger first.
(Fig. 1-1, 1-2)
Move the main unit backward, lift it and place it on the cloth gently. For safety, this work should be done by two persons.
(Fig. 1-3)

*3 To remove the rear panel, be sure to disconnect the AC cord and the PK cable first. (Fig. 1-2)

*4 To remove the side board assembly (L) or the side board assembly (R), be sure to disconnect the AC cord and the PK cable, and remove the headphone hanger and the main unit first. (Fig. 1-1, 1-2, 1-3)

*5 To remove the pedal box assembly, be sure to disconnect the AC cord and the PK cable, and remove the headphone hanger, the main unit and the rear panel first. (Fig. 1-1, 1-2, 1-3)

*1 屋根 Ass'y を外すときは、先にスライド蓋を閉じておきます。
屋根 Ass'y を前方へスライドして外します。

*2 あらかじめ、メインユニットを置く場所に毛布などの柔らかい布を敷いておきます。
メインユニットを外すときは、先に電源コードと PK ケーブル、ヘッドホンハンガーを外します。（図 1-1、1-2）
メインユニットを後方へずらした後、持ち上げて布の上に静かに置きます。安全のために、かならず二人で作業をしてください。（図 1-3）

*3 裏板を外すときは、先に電源コードと PK ケーブルを外します。（図 1-2）

*4 側板 Ass'y（L）または側板 Ass'y（R）を外すときは、先に電源コードと PK ケーブル、ヘッドホンハンガー、メインユニットを外します。（図 1-1、1-2、1-3）

*5 ペダル Box Ass'y を外すときは、先に電源コードと PK ケーブル、ヘッドホンハンガー、メインユニット、裏板を外します。
（図 1-1、1-2、1-3）

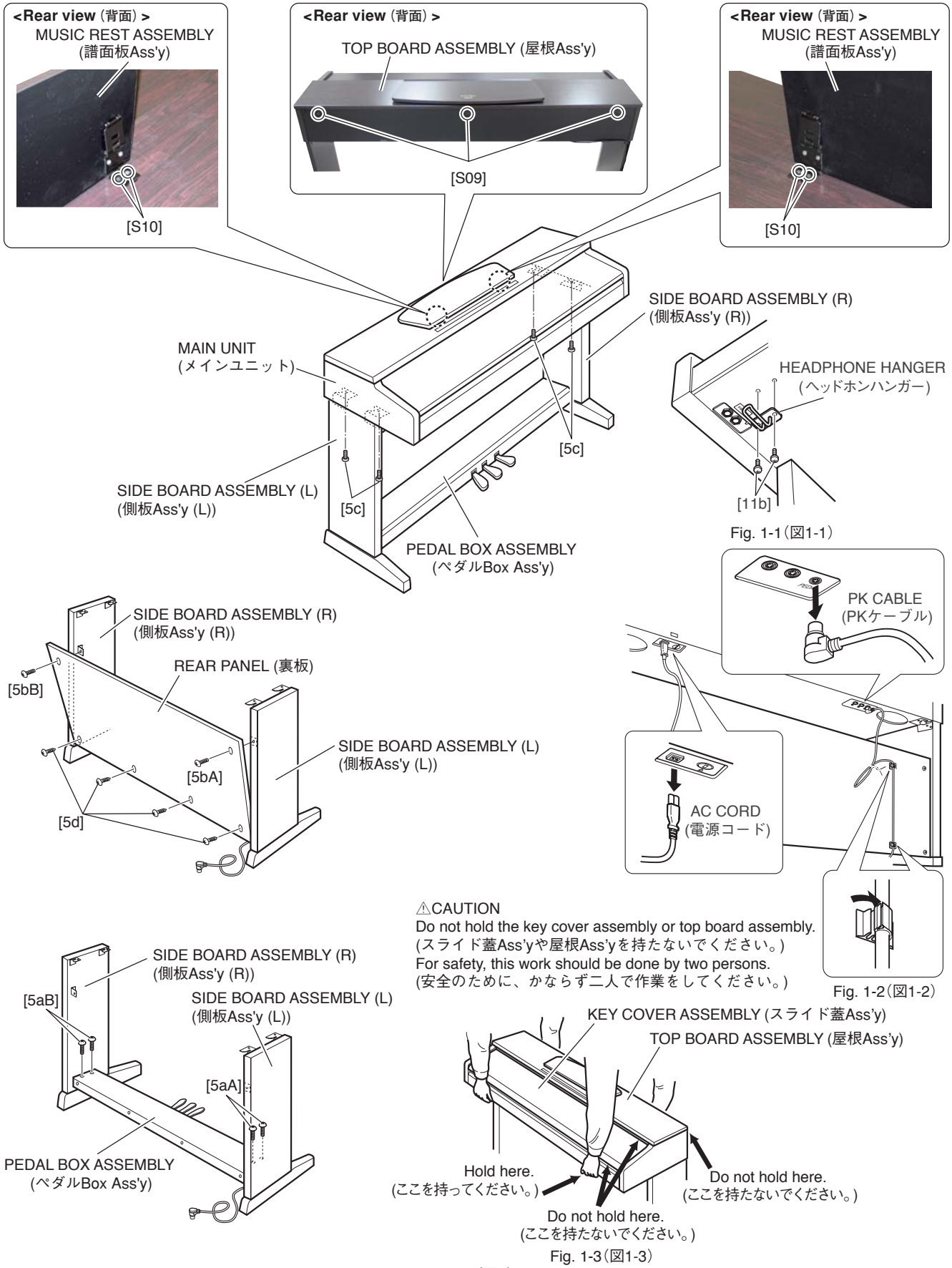

Fig. 1-1 (図1-1)

Fig. 1-2 (図1-2)

Fig. 1-3 (図1-3)

Fig. 1 (図1)

2. Circuit Boards & Assemblies (Main Unit Section)

(Time required: About 2 minutes each)

2-1 Remove the top board assembly. (See procedure 1)

2-2 Each circuit board and assembly can be removed by removing its fixing screws as listed below.

2. 基板とアッセンブリ（メインユニット部）

（所要時間：各約 2 分）

2-1 屋根 Ass'y を外します。(1 項参照)

2-2 次のネジを外すことにより、基板・アッセンブリを外すことができます。

Circuit board and Assembly	Ref. No.	Screw	QTY	Fig.
DM	S12	BIND HEAD TAPPING SCREW-B（B タイト＋BIND）3.0X8 MFZN2W3 (WE774301)	4	2
MAL COVER（MAL カバー）(U model only)	103A	BIND HEAD TAPPING SCREW-1（TP # 1＋BIND）3.5X11 MFZN2W3 (WF831100)	2	2
MAL2	S06A	BIND HEAD TAPPING SCREW-1（TP # 1＋BIND）3.5X20 MFZN2W3 (WE97150R)	6	2
	30	SPACER（スペーサ）(CB040950)	6	2
PS UNIT COVER ASSEMBLY（電源ユニットカバー Ass'y）（U model only）	103B	BIND HEAD TAPPING SCREW-1（TP # 1＋BIND）3.5X11 MFZN2W3 (WF831100)	4	2
	S13A	BIND HEAD TAPPING SCREW-1（TP # 1＋BIND）3.5X11 MFZN2W3 (WF831100)	2	2
PSM ASSEMBLY（PSM Ass'y）	S13A	BIND HEAD TAPPING SCREW-1（TP # 1＋BIND）3.5X11 MFZN2W3 (WF831100)	2	2
	S13B	BIND HEAD TAPPING SCREW-1（TP # 1＋BIND）3.5X11 MFZN2W3 (WF831100)	3	2
D-JACK ASSEMBLY（D ジャック Ass'y）	S13C	BIND HEAD TAPPING SCREW-1（TP # 1＋BIND）3.5X11 MFZN2W3 (WF831100)	4	2
SPEAKER L（スピーカ L）	S07A	TRUSS HEAD TAPPING SCREW-1（TP # 1＋TRUS）4.0X16 MFZN2W3 (WE96570R)	4	2
SPEAKER R（スピーカ R）	S07B	TRUSS HEAD TAPPING SCREW-1（TP # 1＋TRUS）4.0X16 MFZN2W3 (WE96570R)	4	2

<Top view（上面）>

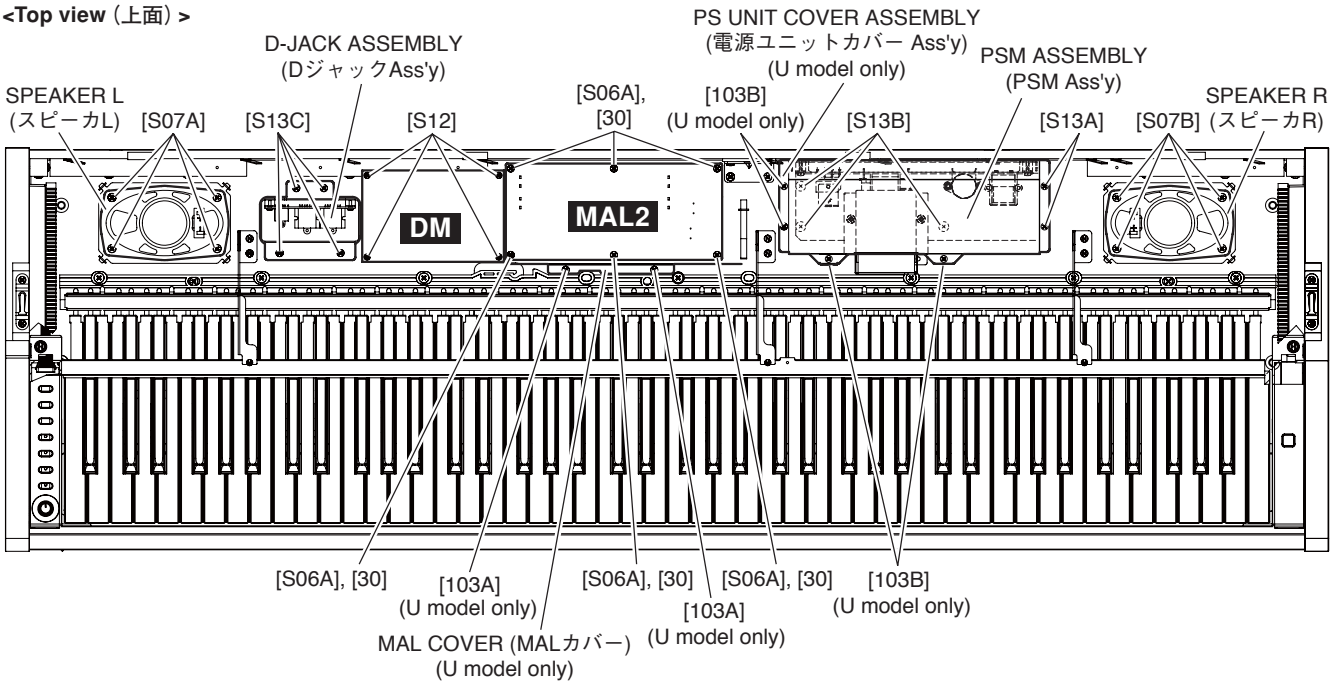

Fig. 2（図2）

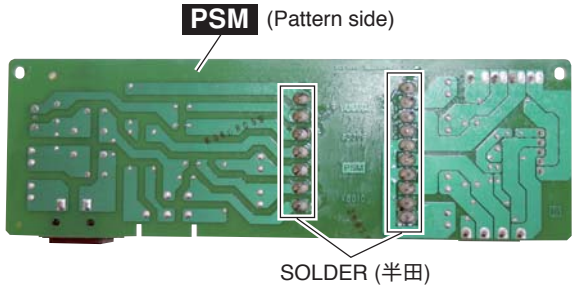

Photo 1（写真1）

3. PSM Circuit Board, Power Transformer
(Time required: About 4 minutes)

3-1 Remove the top board assembly. (See procedure 1)

3-2 Remove the PSM assembly. (See procedure 2)

3-3 Remove the two (2) screws marked [110] and the two (2) hexagonal nuts marked [120]. (Fig. 3) (Export model (Y model), Brazilian model (P model) only)

3-4 Remove the two (2) screws marked [80A], the three (3) screws marked [90] and the two (2) screws marked [100]. The PSM circuit board can then be removed from the AC inlet plate. (Fig. 3)

3-5 **Power Transformer**
Using the soldering iron, remove the seventeen soldered place of the power transformer on the PSM circuit board. The power transformer can then be removed from the PSM circuit board. (Photo 1)

* ***While soldering, be careful not to apply too much heat. It might cause peeling off the land pattern.***

4. DJACK Circuit Board
(Time required: About 2 minutes)

4-1 Remove the top board assembly. (See procedure 1)

4-2 Remove the D-JACK assembly. (See procedure 2)

4-3 Remove the three (3) screws marked [3A] and the two (2) screws marked [4]. The DJACK circuit board can then be removed from the D-JACK angle. (Fig. 4)

3. PSM シート、電源トランス
（所要時間：約 4 分）

3-1 屋根 Ass'y を外します。(1 項参照)

3-2 PSM Ass'y を外します。(2 項参照)

3-3 [80A] のネジ 2 本と [90] のネジ 3 本、[100] のネジ 2 本を外して、AC インレット金具から PSM シートを外します。(図 3)

3-4 **電源トランス**
半田ごてを使用して、電源トランスの半田付け（17 箇所）を取り、PSM シートから電源トランスを外します。(写真 1)

※ **基板ランドを剥がさない様に半田ごての当て過ぎに注意してください。**

4. DJACK シート（所要時間：約 2 分）

4-1 屋根 Ass'y を外します。(1 項参照)

4-2 D ジャック Ass'y を外します。(2 項参照)

4-3 [3A] のネジ 3 本と [4] のネジ 2 本を外して、D ジャック金具から DJACK シートを外します。(図 4)

● **PSM ASSEMBLY** (PSM Ass'y)
<Front view（正面）>

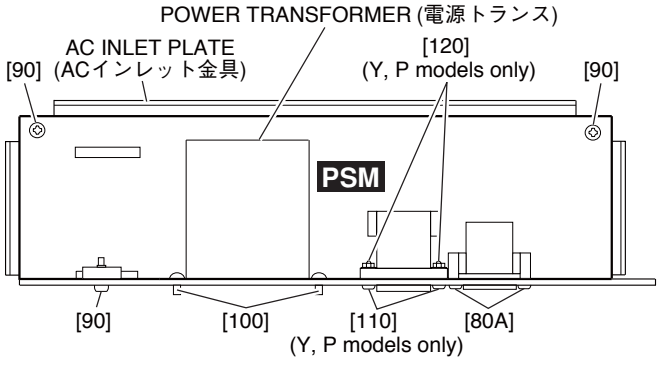

Fig. 3（図3）

● **D-JACK ASSEMBLY** (D ジャック Ass'y)
<Bottom view（下面）>

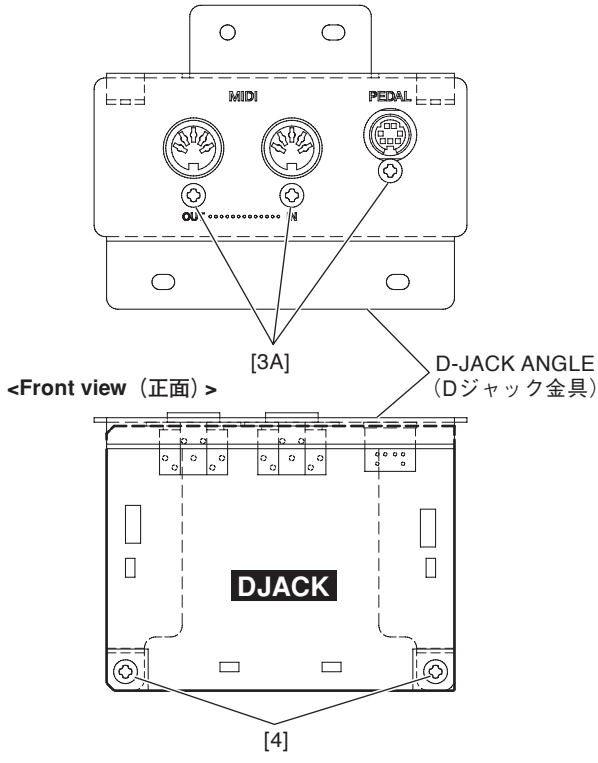

Fig. 4（図4）

5. Key Cover Assembly
(Time required: About 1 minute)

5-1 Close the key cover.
5-2 Remove the top board assembly. (See procedure 1)
5-3 Lift the rear key cover assembly. (Photo 2)
5-4 Lean slightly the key cover assembly so that the guide pin can be removed from the guide rail. (Photo 3)

* ***When removing, be sure not to nake scratches on the side arm.***

* ***When reinstalling the key cover assembly, apply a masking shield tape around the guide rail to prevent from making scratches on the assembly.***

5. スライド蓋 Ass'y（所要時間：約 1 分）

5-1 スライド蓋を閉じます。
5-2 屋根 Ass'y を外します。(1 項参照)
5-3 スライド蓋後部を上に持ち上げます。(写真 2)
5-4 スライド蓋 Ass'y を少し斜めにして、ガイドピンをガイドレールから外します。(写真 3)

※ **腕木に傷をつけないように注意して取り外します。**
※ **組み付けのときには、ガイドレールの周囲にマスキングテープを張り、傷がつかないようにします。**

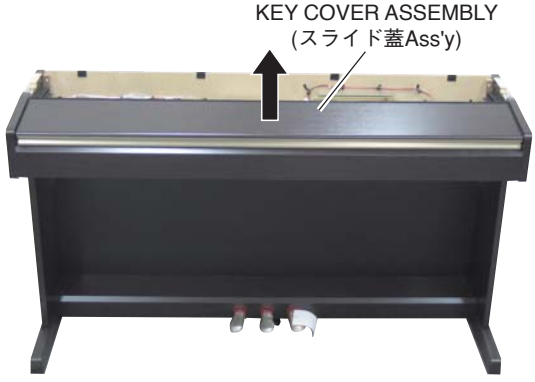

Photo 2（写真2）

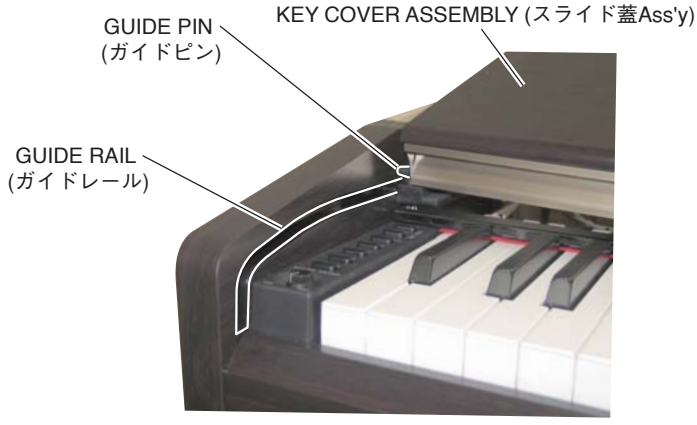

Photo 3（写真3）

6. Rack (L, R)
(Time required: About 2 minutes each)

6-1 Remove the top board assembly. (See procedure 1)
6-2 Remove the key cover assembly. (See procedure 5)
6-3 Remove the three (3) screws marked [S06B]. The rack L can then be removed. (Photo 4)

* ***The left and right rack can then be removed in the same manner.***

6. ラック（L・R）（所要時間：各約 2 分）

6-1 屋根 Ass'y を外します。(1 項参照)
6-2 スライド蓋 Ass'y を外します。(5 項参照)
6-3 [S06B] のネジ 3 本を外して、ラック（L）を外します。(写真 4)

※ **ラック（R）も同様に外すことができます。**

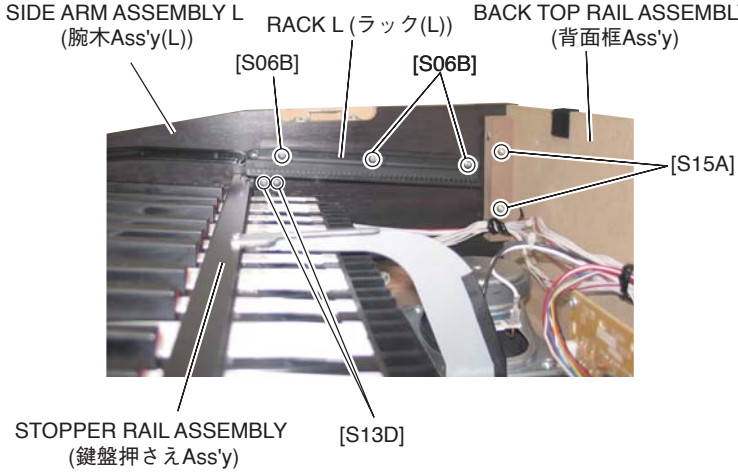

Photo 4（写真4）

7. Stopper Rail Assembly
(Time required: About 4 minutes)

7-1 Remove the top board assembly. (See procedure 1)
7-2 Remove the key cover assembly. (See procedure 5)
7-3 Remove the rack L and R. (See procedure 6)
7-4 Remove the two (2) screws marked [S13D] each from both sides of the assembly. (Photo 4)
7-5 Remove the six (6) screws marked [S13E]. The stopper rail assembly can then be removed. (Fig. 5)

8. Key Block Assembly (L, R)
(Time required: About 4 minutes each)

8-1 Remove the top board assembly. (See procedure 1)
8-2 Remove the key cover assembly. (See procedure 5)
8-3 Remove the rack L and R. (See procedure 6)
8-4 Remove the stopper rail assembly. (See procedure 7)
8-5 Remove the screw marked [S08]. (Fig. 5)
8-6 Slide the key block assembly L backward and lift it out. (Fig. 5)

* ***The left and right key block assembly can then be removed in the same manner.***

7. 鍵盤押さえ Ass'y（所要時間：約 4 分）

7-1 屋根 Ass'y を外します。(1 項参照)
7-2 スライド蓋 Ass'y を外します。(5 項参照)
7-3 ラック（L・R）を外します。(6 項参照)
7-4 [S13D] のネジを左右 2 本ずつ外します。(写真 4)
7-5 [S13E] のネジ 6 本を外して、鍵盤押さえ Ass'y を外します。(図 5)

8. 拍子木 Ass'y（L・R）（所要時間：各約 4 分）

8-1 屋根 Ass'y を外します。(1 項参照)
8-2 スライド蓋 Ass'y を外します。(5 項参照)
8-3 ラック（L・R）を外します。(6 項参照)
8-4 鍵盤押さえ Ass'y を外します。(7 項参照)
8-5 [S08] のネジ 1 本を外します。(図 5)
8-6 拍子木 Ass'y（L）を後方へスライドさせて外します。(図 5)

※ **拍子木 Ass'y（R）も同様に外すことができます。**

<Top view（上面）>

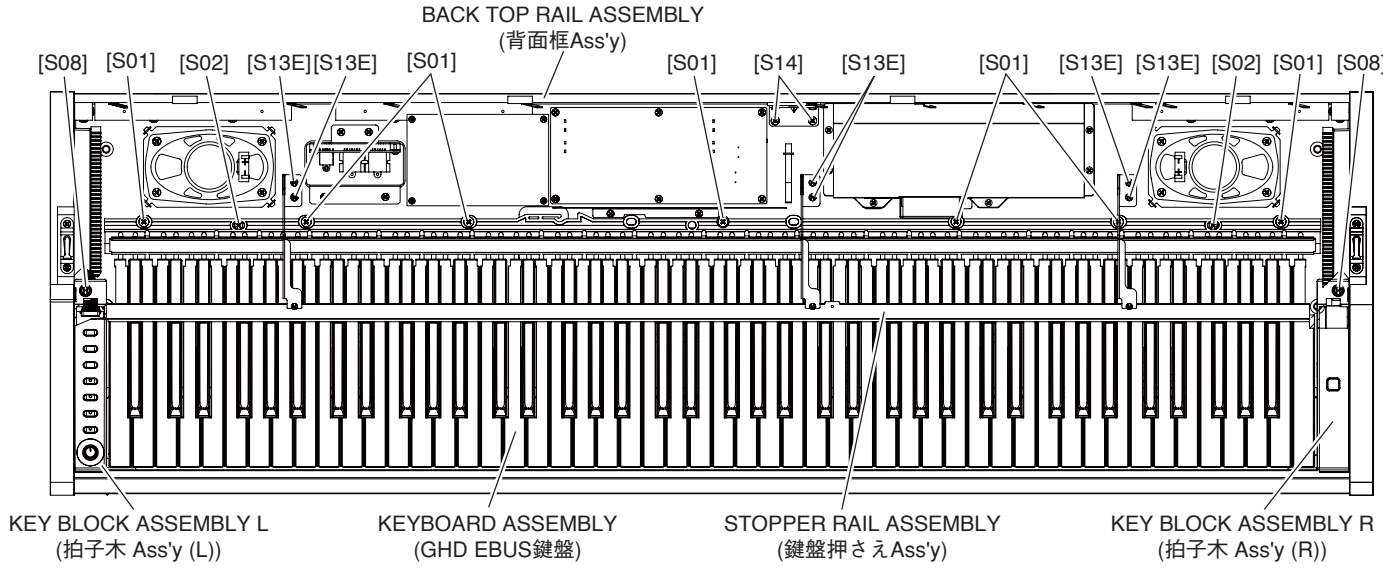

Fig. 5（図5）

9. Keyboard Assembly
(Time required: About 7 minutes)

9-1 Remove the top board assembly. (See procedure 1)
9-2 Remove the PS unit cover assembly and the MAL cover. (See procedure 2) (U model only)
9-3 Remove the key cover assembly. (See procedure 5)
9-4 Remove the rack L and R. (See procedure 6)
9-5 Remove the stopper rail assembly. (See procedure 7)
9-6 Remove the key block assembly L and R. (See procedure 8)
9-7 Remove the seven (7) screws marked [S01] and the two (2) screws marked [S02]. The keyboard assembly can then be removed. (Fig. 5)

10. VR Circuit Board, PN Circuit Board
(Time required: About 6 minutes each)

10-1 Remove the top board assembly. (See procedure 1)
10-2 Remove the key cover assembly. (See procedure 5)
10-3 Remove the rack L and R. (See procedure 6)
10-4 Remove the stopper rail assembly. (See procedure 7)
10-5 Remove the key block assembly L. (See procedure 8)
10-6 **VR Circuit Board**
Remove the three (3) screws marked [9A]. The VR circuit board can then be removed. (Fig. 6)
10-7 **PN Circuit Board**
Remove the six (6) screws marked [9B]. The PN circuit board can then be removed. (Fig. 6)

11. PSW Connector Assembly (Power Switch)
(Time required: About 5 minutes)

11-1 Remove the top board assembly. (See procedure 1)
11-2 Remove the key cover assembly. (See procedure 5)
11-3 Remove the rack L and R. (See procedure 6)
11-4 Remove the stopper rail assembly. (See procedure 7)
11-5 Remove the key block assembly R. (See procedure 8)
11-6 Remove the two (2) screws marked [3B], and pull out the push knob afterwards. The PSW connector assembly (power switch) can then be removed. (Fig. 7)

● KEY BLOCK ASSEMBLY L (拍子木 Ass'y (L))

<Bottom view（下面）>

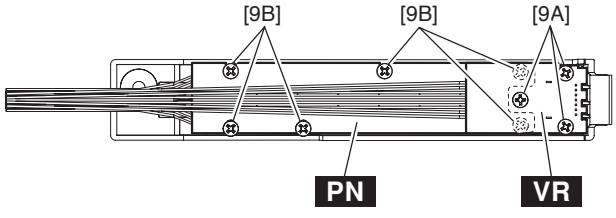

Fig. 6（図6）

9. GHD EBUS 鍵盤（所要時間：約 7 分）
9-1 屋根 Ass'y を外します。(1 項参照)
9-2 スライド蓋 Ass'y を外します。(5 項参照)
9-3 ラック（L・R）を外します。(6 項参照)
9-4 鍵盤押さえ Ass'y を外します。(7 項参照)
9-5 拍子木 Ass'y（L・R）を外します。(8 項参照)
9-6 [S01] のネジ 7 本と [S02] のネジ 2 本を外して、GHD EBUS 鍵盤を外します。(図 5)

10. VR シート、PN シート（所要時間：各約 6 分）
10-1 屋根 Ass'y を外します。(1 項参照)
10-2 スライド蓋 Ass'y を外します。(5 項参照)
10-3 ラック（L・R）を外します。(6 項参照)
10-4 鍵盤押さえ Ass'y を外します。(7 項参照)
10-5 拍子木 Ass'y（L）を外します。(8 項参照)
10-6 **VR シート**
[9A] のネジ 3 本を外して、VR シートを外します。(図 6)
10-7 **PN シート**
[9B] のネジ 6 本を外して、PN シートを外します。(図 6)

11. PSW 束線（電源スイッチ）(所要時間:約 5 分)
11-1 屋根 Ass'y を外します。(1 項参照)
11-2 スライド蓋 Ass'y を外します。(5 項参照)
11-3 ラック（L・R）を外します。(6 項参照)
11-4 鍵盤押さえ Ass'y を外します。(7 項参照)
11-5 拍子木 Ass'y（R）を外します。(8 項参照)
11-6 プッシュツマミと [3B] のネジ 2 本を外して、PSW 束線（電源スイッチ）を外します。(図 7)

● KEY BLOCK ASSEMBLY R (拍子木 Ass'y (R))

<Side view（側面）>

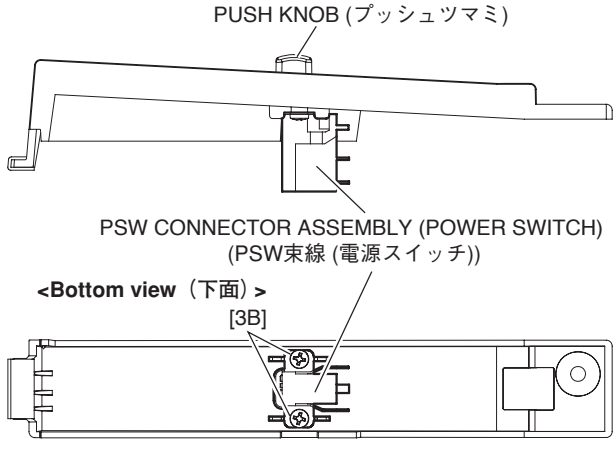

Fig. 7（図7）

12. HP Circuit Board
(Time required: About 5 minutes)

12-1 Remove the top board assembly. (See procedure 1)
12-2 Remove the key cover assembly. (See procedure 5)
12-3 Remove the rack L and R. (See procedure 6)
12-4 Remove the stopper rail assembly. (See procedure 7)
12-5 Remove the key block assembly L.
(See procedure 8)
12-6 Remove the two (2) hexagonal nuts marked [3C] and the screw marked [S13F] on the keybed. The HP circuit board can then be removed. (Fig. 8)

12. HP シート（所要時間：約 5 分）

12-1 屋根 Ass'y を外します。(1 項参照)
12-2 スライド蓋 Ass'y を外します。(5 項参照)
12-3 ラック（L・R）を外します。(6 項参照)
12-4 鍵盤押さえ Ass'y を外します。(7 項参照)
12-5 拍子木 Ass'y（L）を外します。(8 項参照)
12-6 [3C] の特殊ナット 2 個と棚板の [S13F] のネジ 1 本を外して、HP シートを外します。(図 8)

13. PL Circuit Board
(Time required: About 7 minutes)

13-1 Remove the top board assembly. (See procedure 1)
13-2 Remove the PS unit cover assembly and the MAL cover. (See procedure 2) (U model only)
13-3 Remove the key cover assembly. (See procedure 5)
13-4 Remove the rack L and R. (See procedure 6)
13-5 Remove the stopper rail assembly. (See procedure 7)
13-6 Remove the key block assembly L and R.
(See procedure 8)
13-7 Remove the keyboard assembly. (See procedure 9)
13-8 Remove the screw marked [6A]. The PL circuit board can then be removed. (Photo 5)

13. PL シート（所要時間：約 7 分）

13-1 屋根 Ass'y を外します。(1 項参照)
13-2 スライド蓋 Ass'y を外します。(5 項参照)
13-3 ラック（L・R）を外します。(6 項参照)
13-4 鍵盤押さえ Ass'y を外します。(7 項参照)
13-5 拍子木 Ass'y（L・R）を外します。(8 項参照)
13-6 GHD EBUS 鍵盤を外します。(9 項参照)
13-7 [6A] のネジ 1 本を外して、PL シートを外します。(写真 5)

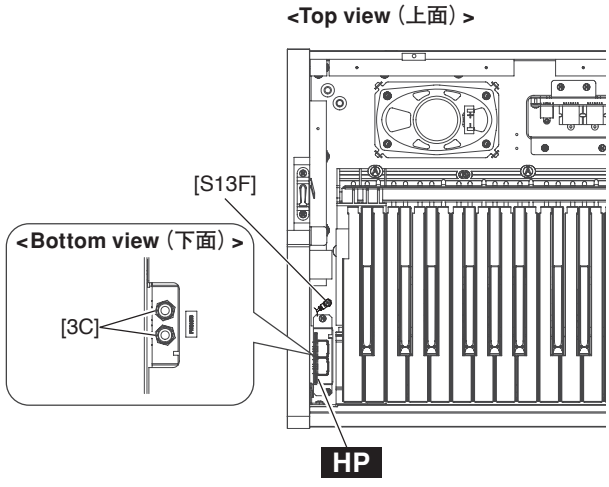

Fig. 8（図8）

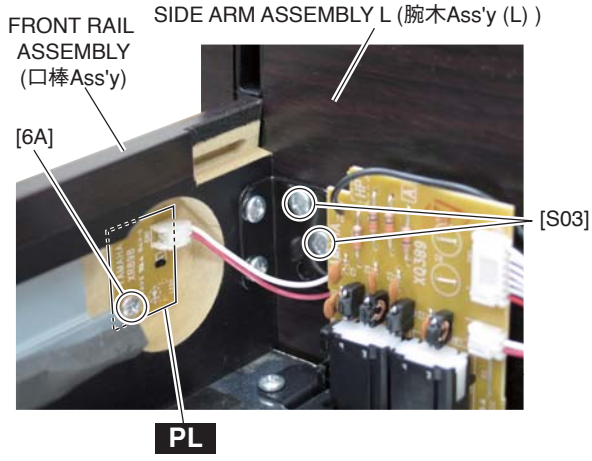

Photo 5（写真5）

14. Back Top Rail Assembly
(Time required: About 3 minutes)

14-1 Remove the top board assembly. (See procedure 1)
14-2 Remove the two (2) screws marked [S15A] each from both sides of the assembly. (Photo 4)
14-3 Remove the two (2) screws marked [S14] and the six (6) screws marked [S15B]. The back top rail assembly can then be removed. (Fig. 5, 9)

14. 背面框 Ass'y（所要時間：約 3 分）

14-1 屋根 Ass'y を外します。(1 項参照)
14-2 [S15A] のネジを左右 2 本ずつ外します。(写真 4)
14-3 [S14] のネジ 2 本と [S15B] のネジ 6 本を外して、背面框 Ass'y を外します。(図 5、9)

15. Front Rail Assembly
(Time required: About 8 minutes)

15-1 Remove the top board assembly. (See procedure 1)
15-2 Remove the PS unit cover assembly and the MAL cover. (See procedure 2) (U model only)
15-3 Remove the key cover assembly. (See procedure 5)
15-4 Remove the rack L and R. (See procedure 6)
15-5 Remove the stopper rail assembly. (See procedure 7)
15-6 Remove the key block assembly L and R. (See procedure 8)
15-7 Remove the keyboard assembly. (See procedure 9)
15-8 Remove the two (2) screws marked [S03] each from both sides of the assembly. (Photo 5, 6)
15-9 Remove the nine (9) screws marked [S15C]. The front rail assembly can then be removed. (Fig. 9)

15. 口棒 Ass'y（所要時間：約 8 分）

15-1 屋根 Ass'y を外します。(1 項参照)
15-2 スライド蓋 Ass'y を外します。(5 項参照)
15-3 ラック（L・R）を外します。(6 項参照)
15-4 鍵盤押さえ Ass'y を外します。(7 項参照)
15-5 拍子木 Ass'y（L・R）を外します。(8 項参照)
15-6 GHD EBUS 鍵盤を外します。(9 項参照)
15-7 [S03] のネジを左右 2 本ずつ外します。(写真 5､6)
15-8 [S15C] のネジ 9 本を外して、口棒 Ass'y を外します。(図 9)

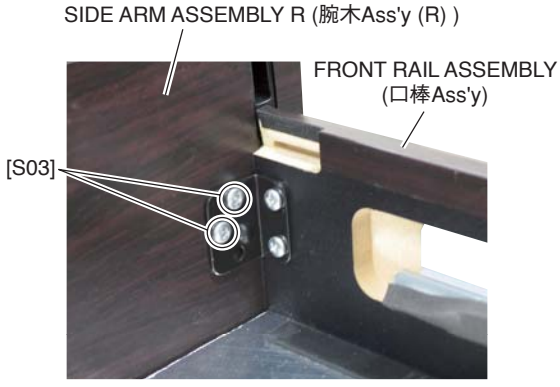

Photo 6（写真6）

16. Side Arm Assembly (L, R)
(Time required: About 8 minutes each)

16-1 Remove the top board assembly. (See procedure 1)
16-2 Remove the PS unit cover assembly and the MAL cover. (See procedure 2) (U model only)
16-3 Remove the key cover assembly. (See procedure 5)
16-4 Remove the rack L and R. (See procedure 6)
16-5 Remove the stopper rail assembly. (See procedure 7)
16-6 Remove the key block assembly L and R. (See procedure 8)
16-7 Remove the keyboard assembly. (See procedure 9)
16-8 Remove the main unit. (See procedure 1)
(Parts removed in Steps 16-1 through 16-7 are component parts of the main unit.)
16-9 Remove the two (2) screws marked [S03] and the two (2) screws marked [S15A]. (Photo 4, 5, 6)
16-10 Remove the two (2) screws marked [S15D]. The side arm assembly L can then be removed. (Fig. 9)

* ***The side arm assembly R can then be removed in the same manner.***

16. 腕木 Ass'y（L・R）（所要時間：各約 8 分）

16-1 屋根 Ass'y を外します。(1 項参照)
16-2 スライド蓋 Ass'y を外します。(5 項参照)
16-3 ラック（L・R）を外します。(6 項参照)
16-4 鍵盤押さえ Ass'y を外します。(7 項参照)
16-5 拍子木 Ass'y（L・R）を外します。(8 項参照)
16-6 GHD EBUS 鍵盤を外します。(9 項参照)
16-7 メインユニットを外します。(1 項参照)
(16-1 ～ 6 で取り外した部品は、メインユニットの構成部品です。)
16-8 [S03] のネジ 2 本と [S15A] のネジ 2 本を外します。(写真 4、5、6)
16-9 [S15D] のネジ 2 本を外して、腕木 Ass'y（L）を外します。(図 9)

※ **腕木 Ass'y（R）も同様に外すことができます。**

17. Stand Base (Time required: About 2 minutes)

17-1 Open the key cover.

17-2 With a soft cloth like a blanket placed on the floor, place the digital piano on its back board gently. (Photo 7)

* ***For safety, this work should be done by two persons.***

17-3 Put thick books or the like under the side board at both sides. (Photo 7)

17-4 Remove the three (3) screws marked [3D]. The left stand base can then be removed. (Photo 7)

* ***The right stand base can then be removed in the same manner.***

17. 妻土台（所要時間：約 2 分）

17-1 スライド蓋を開きます。

17-2 毛布などの柔かい布を床に敷いて、鍵盤側を上にして本体を床に置きます。(写真 7)

※ **安全のために、かならず二人で作業をしてください。**

17-3 厚い本（またはそれに類似するもの）を側板の下側に置きます。(写真 7)

17-4 [3D] のネジ 3 本を外して、妻土台（左側）を外します。(写真 7)

※ **妻土台（右側）も同様に外すことができます。**

<Bottom view（下面）>

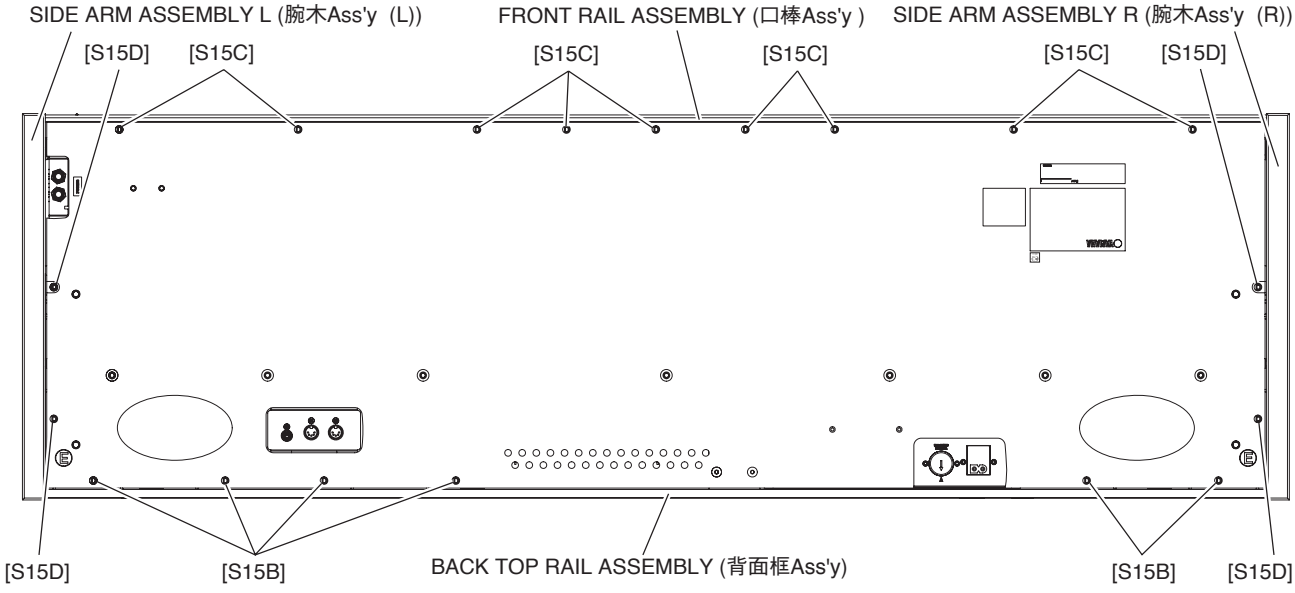

Fig. 9（図9）

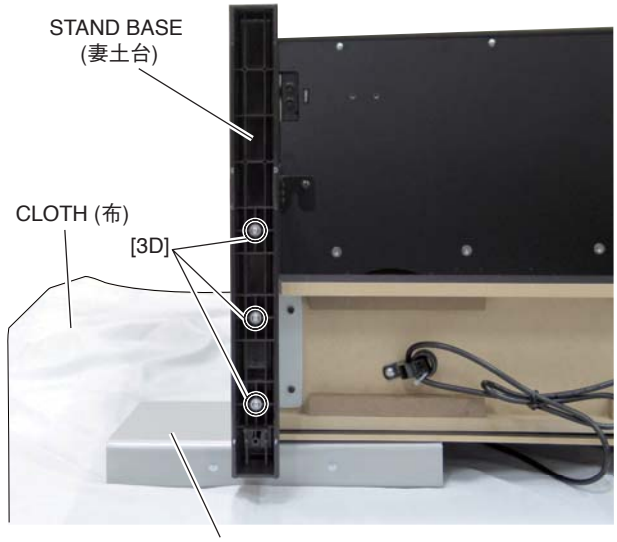

Photo 7（写真7）

18. Pedal Assembly
(Time required: About 2 minutes)

18-1 Disconnect the PK cable. (See procedure 1)

18-2 Open the key cover.

18-3 With a soft cloth like a blanket placed on the floor, place the digital piano on its back board gently.

* ***For safety, this work should be done by two persons.***

18-4 Remove the eight (8) screws marked [6B] and the screw marked [7]. The pedal assembly can then be removed. (Fig. 10)

19. PEDAL Circuit Board
(Time required : About 7 minutes)

19-1 Disconnect the PK cable. (See procedure 1)

19-2 Remove the pedal assembly. (See procedure 18)

19-3 Remove the adjuster. (Fig. 10)

19-4 Remove the three (3) screws marked [80B]. The three (3) pedal guides can then be removed as shown in Fig. 12. (Fig. 11, 12)

19-5 Remove the three (3) screws marked [80C]. (Fig. 11) Push down the pedal (damper) and then draw it forward. The sostenuto and soft padals can then be removed in the same manner. (Fig. 11, 12)

19-6 Remove the two (2) rubber contacts (SOFT, SOSTENUTO) attached to the PEDAL circuit board. (Fig. 13)

19-7 Straighten the four (4) bent frame portions marked [A]. The PEDAL circuit board can then be removed. (Fig. 13)

19-8 Pull out the actuator pedal from the PEDAL circuit board. (Fig. 13)

* ***The actuator pedal is not part of the PEDAL circuit board. Install it to the new circuit board when replacing the PEDAL circuit board.***

18. ペダル Ass'y（所要時間：約 2 分）

18-1 PK ケーブルを外します。(1 項参照)

18-2 スライド蓋を開きます。

18-3 毛布などの柔かい布を床に敷いて、鍵盤側を上にして本体を床に置きます。

※ **安全のために、かならず二人で作業をしてください。**

18-4 [6B] のネジ 8 本と [7] のネジ 1 本を外して、ペダル Ass'y を外します。(図 10)

19. PEDAL シート（所要時間：約 7 分）

19-1 PK ケーブルを外します。(1 項参照)

19-2 ペダル Ass'y を外します。(18 項参照)

19-3 アジャスターを外します。(図 10)

19-4 [80B] のネジ 3 本を外して、図 12 のようにペダルガイド 3 個を外します。(図 11、12)

19-5 [80C] のネジ 3 本を外します。(図 11)
ペダル（ダンパー）を下に押してから、手前に引き出します。ソステヌートペダル、ソフトペダルも同様に外します。(図 11、12)

19-6 PEDAL シートに取り付けられている接点ゴム（ソフト、ソステヌート）2 個を外します。(図 13)

19-7 [A] のフレーム折り曲げ部（4 箇所）をペンチ等で真直ぐに戻して、PEDAL シートを外します。(図 13)

19-8 PEDAL シートより、アクチュエータペダルを引き抜きます。(図 13)

※ **アクチュエータペダルは、PEDAL シートの構成部品ではありません。PEDAL シート交換時には、新しい基板に取り付けてください。**

● PEDAL BOX ASSEMBLY（ペダル Box Ass'y）

<Bottom view（下面）>

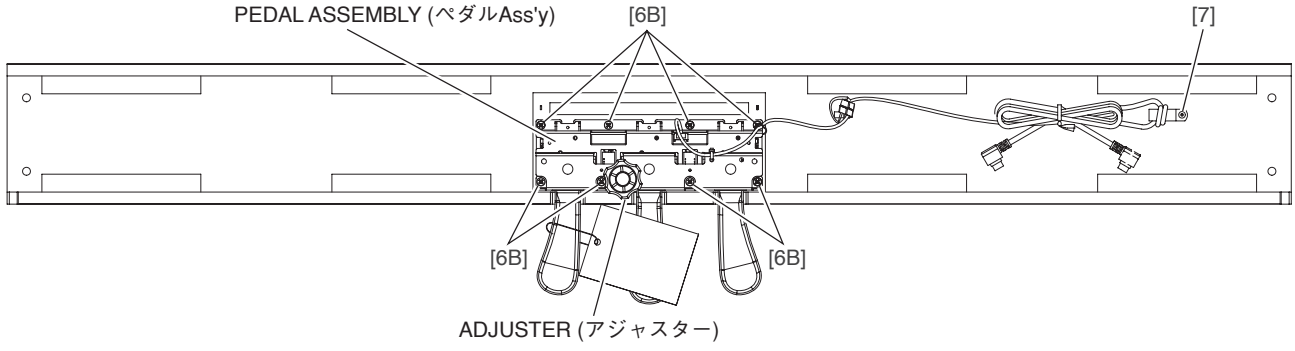

Fig. 10（図10）

● **PEDAL ASSEMBLY**（ペダル Ass'y ）

<Top view（上面）**>**

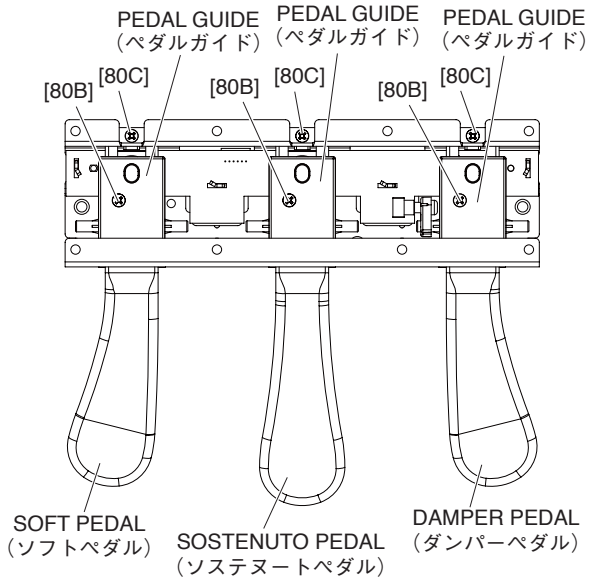

Fig. 11（図11）

<Top view（上面）**>**

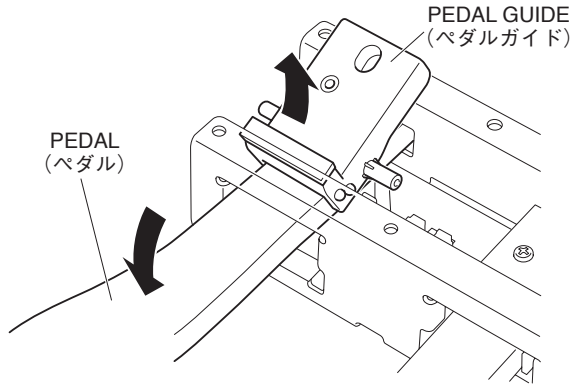

Fig. 12（図12）

<Top view（上面）**>**

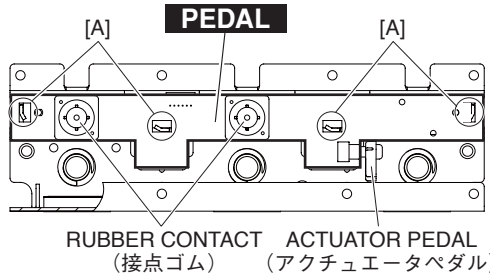

Fig. 13（図13）

20. Disassembling the Keyboard

* ***After inserting a round stick (Rod: TX000670) between the frame and the keys, remove the circuit boards. (Fig. 14)***

20. GHD EBUS 鍵盤の分解

※ シートをはずす前に、接点ゴムを歪ませないように、フレームとハンマーの間に丸棒（ロッド：TX000670）を挿入しておきます。（図 14）

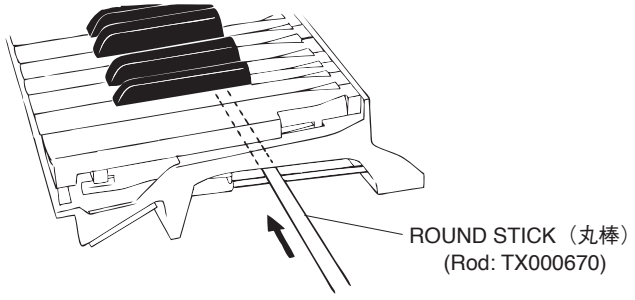

Fig. 14（図14）

20-1 **GHD EBUS L Circuit Board, MK SUB Circuit Board**
Remove the seven (7) screws marked [260A]. The GHD EBUS L and MK SUB circuit boards can then be removed. (Fig. 15, Photo 8)

20-2 **GHD M Circuit Board**
Remove the five (5) screws marked [260B] and the screw marked [262]. The GHD M circuit board can then be removed. (Fig. 15)

20-1 **GHD EBUS L シート、MK SUB シート**
[260A] のネジ 7 本を外して、GHD EBUS L シートと MK SUB シートを外します。（図 15、写真 8）

20-2 **GHD M シート**
[260B] のネジ 5 本と [262] のネジ 1 本を外して、GHD M シートを外します。（図 15）

20-3 **GHD H Circuit Board**

Remove the four (4) screws marked [260C] and the screw marked [262]. The GHD H circuit board can then be removed. (Fig. 15)

* ***Keys can be removed without removing the circuit boards.***

20-3 **GHD H シート**

[260C] のネジ 4 本と [262] のネジ 1 本を外して、GHD H シートを外します。(図 15)

※ **白鍵と黒鍵は、GHD EBUS L シート、GHD M シート、GHD H シートを外さなくても、外すことができます。**

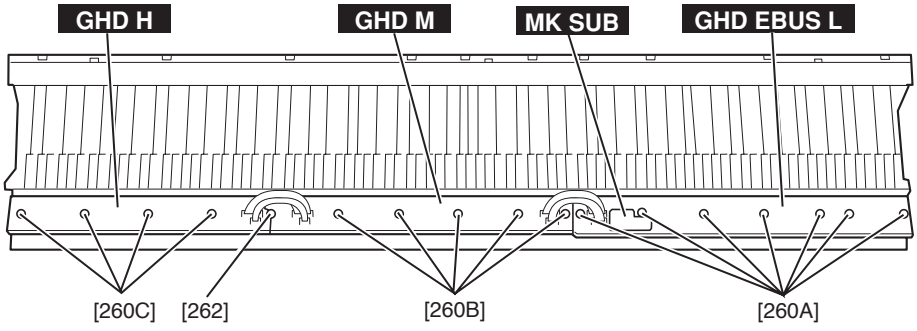

Fig. 15(図15)

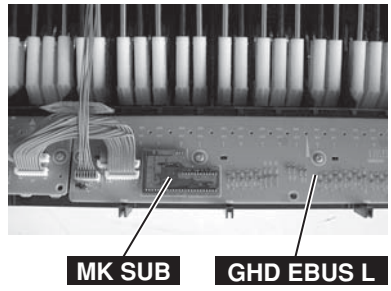

Photo 8(写真8)

20-4 **Rubber Contact**

Remove the GHD circuit board for the involved key. The rubber contacts can then be removed. (Photo 9, 10)

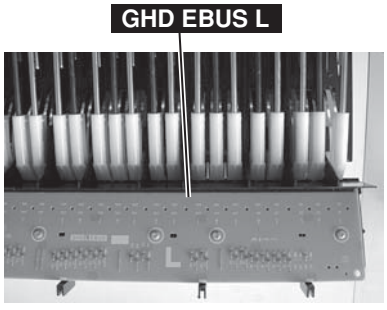

Photo 9(写真9)

20-4 **接点ゴム**

該当する鍵盤の GHD シートを外して、接点ゴムを外します。(写真 9、10)

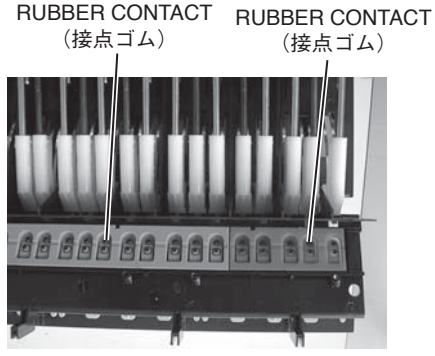

Photo 10(写真10)

20-5 **White key**

In order to release the white key from the stopper, insert a thin plate between the white keys (gap in the direction indicated by the triangle mark, near the fulcrum of the key), press down the stopper marked [B] and move the white key forward. Then the white key being released from the stopper lifts up. (Fig. 16, 17)

* ***Use special care not to move the white key forward so much as to cause damage to the key spring.***

20-6 In this state, move the white key rearward a little. Then the white key can be removed. (Fig. 17)

20-7 **Black key**

The black key can be removed after the white keys on either side have been removed.

20-5 **白鍵**

白鍵をストッパーから外すために、薄い金尺状のものを鍵盤の間に挿入して（三角マークの示す方向側の隙：白鍵盤支点付近)、[B] のストッパーを下げ、白鍵を前方にずらします。外れると白鍵が浮きます。(図 16、17)

※ **このとき、白鍵を前方にずらしすぎてスプリングを傷めないように十分注意して作業をしてください。**

20-6 この状態から、白鍵を後方に少しずらし、白鍵を外します。(図 17)

20-7 **黒鍵**

黒鍵は、両隣の白鍵を外すと、外すことができます。

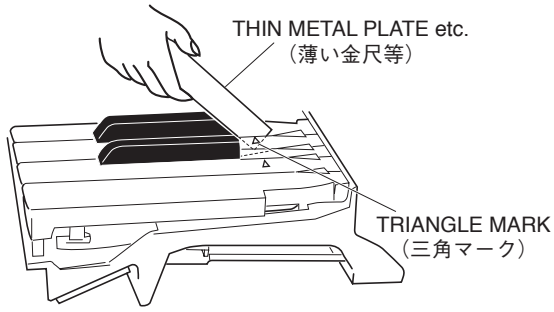

Fig. 16（図16）

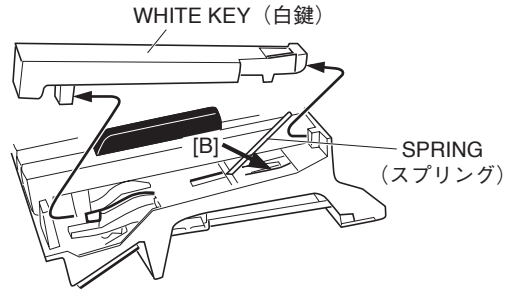

Fig. 17（図17）

20-8 **Hammer, White Key**

After a key has been removed, push a key spring down once to take it out of the hook. (Fig. 18)

Place the keyboard assembly upside-down and peel the stopper (L88_W) away. The hammer of the white key can then be removed. (Fig. 19)

* ***The hammer of the black key can then be removed in the same manner.***

20-8 **ハンマー白鍵**

白鍵を外して、スプリングを一度下に押し込み、フックから取り外します。(図 18)

GHD EBUS 鍵盤を裏側にし、ストッパー（L88_W）をはがしてハンマー白鍵を外します。(図 19)

※ **ハンマー黒鍵もハンマー白鍵と同じようにして外すことができます。**

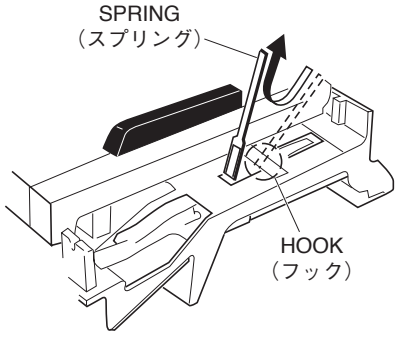

Fig. 18（図18）

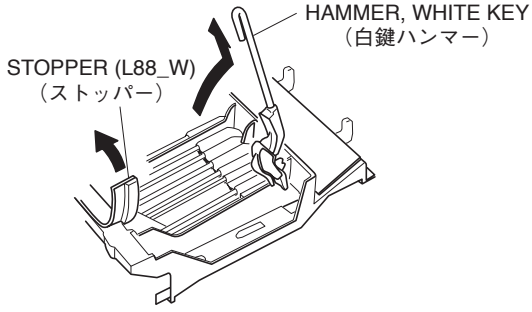

Fig. 19（図19）

21. Assembling the Keyboard

21-1 **Hammer, White Key (Hammer, Black Key)**

Place the keyboard assembly upside-down, insert a hammer assembly into the frame, and put the stopper (L88_W) on. (Fig. 20)

* ***There are four (4) kinds of hammers that differ in weight.***

21. GHD EBUS 鍵盤の組立

21-1 **ハンマー白鍵（ハンマー黒鍵）**

GHD EBUS 鍵盤の裏側より、ハンマー白鍵（黒鍵）をフレームに差し込み、ストッパー（L88_W）を取り付けます。(図 20)

※ **重りの違いにより四種類のハンマーがあります。取り付けの際に気をつけてください。**

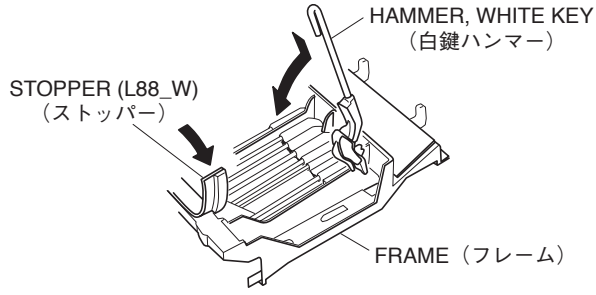

Fig. 20（図20）

21-2 **Spring**

Place the keyboard assembly right side up. Fix key springs on the frame by setting one at each slit and pushing down once on each key spring. (Fig. 21)

* ***Be careful of the direction of the spring. It should be installed with its projecting end facing upward. (Fig. 21-1)***

21-3 **Assembling the White Key (Black Key)**

After a key has been fit to part [D] and key guide, make sure that the spring is fixed to the key and then press down part [C] of the key. (Fig. 22)

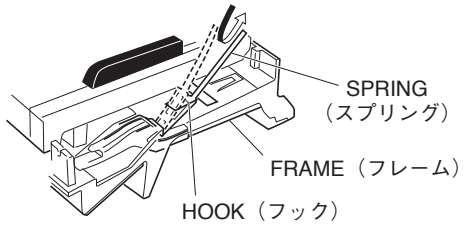

Fig. 21（図21）

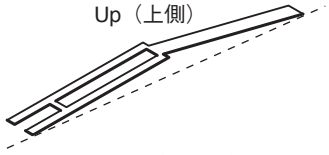

Fig. 21-1（図21-1）

21-4 **GHD EBUS L Circuit Board, MK SUB Circuit Board**

Tighten the seven (7) screws marked [260A] to fix the GHD EBUS L, MK SUB circuit boards. (Fig. 15)

21-5 **GHD M Circuit Board**

Tighten the five (5) screws marked [260B] and the screw marked [262] to fix the GHD M circuit board. (Fig. 15)

21-6 **GHD H Circuit Board**

Tighten the four (4) screws marked [260C] and the screw marked [262] to fix the GHD H circuit board. (Fig. 15)

* ***When installing the circuit boards, set it under hooks to align the triangle marks of the circuit board and projection parts of the frame as shown in figure 23.***

21-2 **スプリング**

GHD EBUS 鍵盤を表側にして、端が二本に分かれているスプリングの先をハンマー白鍵（黒鍵）の切り込みに合わせて、一度下に押し込んでフレームのフックに取り付けます。(図 21)

※ **スプリングの向きに注意してください。スプリングは、図 21-1 のように上側が凸になるように取り付けます。**

21-3 **白鍵（黒鍵）組立**

[D] 部とキーガイドに白鍵（黒鍵）をくわえさせ、鍵盤の支点内側のばね受け部に、スプリングが確実に入っていることを確認したら、[C] 部の上を下方向にゆっくり押し込んで取り付けます。(図 22)

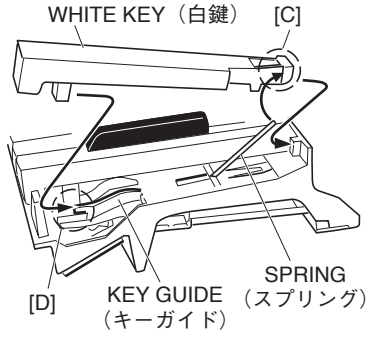

Fig. 22（図22）

21-4 **GHD EBUS L シート、MK SUB シート**

GHD EBUS L シートと MK SUB シートを取り付け、[260A] のネジ 7 本を取り付けます。(図 15)

21-5 **GHD M シート**

GHD M シートを取り付け、[260B] のネジ 5 本と [262] のネジ 1 本を取り付けます。(図 15)

21-6 **GHD H シート**

GHD H シートを取り付け、[260C] のネジ 4 本と [262] のネジ 1 本を取り付けます。(図 15)

※ **GHD M シートと GHD EBUS L シートを取り付ける際は、フレーム裏側にあるフック位置と基板の△マークが一致していることを確認してください。(図 23)**

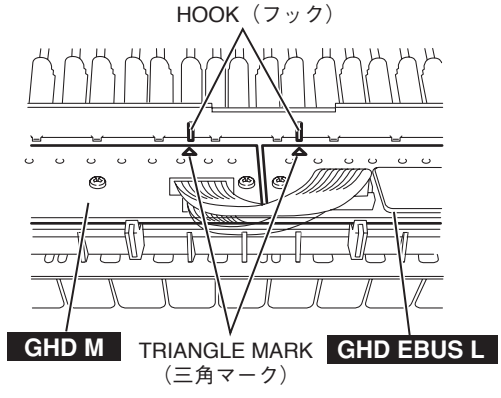

Fig. 23（図23）

■ LSI PIN DESCRIPTION（LSI 端子機能表）

AK4385ET (X6040A01) **DAC** (Digital to Analog Converter) 21
R8A02032BG (X8810A00) **CPU** (SWX02).....22-23
T6TJ3XBG-0001 (X8940A00) **SWP51L** (Tone Generator) 24-25
μ**PD780031AYGK-N04** (X003120R) **E-LKS** 21

● **AK4385ET** (X6040A01) **DAC** (Digital to Analog Converter)

DM: IC301

PIN NO.	NAME	I/O	FUNCTION	PIN NO.	NAME	I/O	FUNCTION
1	MCLK	I	Master Clock	9	AOUTR-	O	Rch Analog out(-)
2	BICK	I	Audio Serial Data Clock	10	AOUTR+	O	Rch Analog out(+)
3	SDTI	I	Audio Serial Date Input	11	AOUTL-	O	Lch Analog out(-)
4	LRCK	I	L/R Clock	12	AOUTL+	O	Lch Analog out(+)
5	PDN	I	Power Down mode	13	Vss	-	Ground
6	CSN	I	Chip Select	14	VDD	-	Power Supply
7	CCLK	I	Control Data Input	15	DZFR	O	Rch Data Zero Input Detect
8	CDTI	I	Control Data Input	16	DZFL	O	Lch Data Zero Input Detect

● μ**PD780031AYGK-N04** (X003120R) **E-LKS**

MK SUB: IC001

PIN NO.	NAME	I/O	FUNCTION	PIN NO.	NAME	I/O	FUNCTION
1	P50/A8	I/O	Port 5 / Higher address bus	33	P10/ANI0	I	Port 1 / A/D converter analog input
2	P51/A9	I/O		34	AV_{REF}	I	A/D converter reference voltage input
3	P52/A10	I/O		35	AV_{DD}	-	Analog power supply
4	P53/A11	I/O		36	$\overline{RESET}$	I	System reset input
5	P54/A12	I/O		37	XT2	-	Subsystem clock oscillation
6	P55/A13	I/O		38	XT1	I	
7	P56/A14	I/O		39	IC	-	Internally connected
8	P57/A15	I/O		40	X2	-	Main system clock oscillation
9	Vss0	-	Ground	41	X1	I	
10	$V_{DD}0$	-	Power supply	42	Vss1	-	Ground
11	P30	I/O	Port 3	43	P00/INTP0	I/O	Port 0 / External interrupt request input
12	P31	I/O		44	P01/INTP1	I/O	
13	P32/SDA0	I/O	Port 3 / Serial data input/output	45	P02/INTP2	I/O	
14	P33/SCL0	I/O	Port 3 / Serial clock input/output	46	P03/INTP3/ADTRG	I/O	Port 0 / External interrupt request input / Trigger signai input
15	P34	I/O	Port 3	47	P70/TI00/TO0	I/O	Port 7 / External count clock input / 16-bit timer/event counter 0 output
16	P35	I/O		48	P71/TI01	I/O	Port 7 / Capture trigger input
17	P36	I/O		49	P72/TI50/TO50	I/O	Port 7 / External count clock input / 8-bit timer/event counter 50 output
18	P20/SI30	I/O	Port 2 / Serial data input	50	P73/TI51/TO51	I/O	Port 7 / External count clock input / 8-bit timer/event counter 51 output
19	P21/SO30	I/O	Port 2 / Serial data output	51	P74/PCL	I/O	Port 7 / Clock output
20	P22/$\overline{SCK30}$	I/O	Port 2 / Serial clock input/output	52	P75/BUZ	I/O	Port 7 / Buzzer output
21	P23RxD0	I/O	Port 2 / Serial data input	53	P64/$\overline{RD}$	I/O	Port 6 / Strobe signal output for reading
22	P24/TxD0	I/O	Port 2 / Serial data output	54	P65/$\overline{WR}$	I/O	Port 6 / Strobe signal output for writing
23	P25/ASCK0	I/O	Port 2 / Serial clock input/output	55	P66/$\overline{WAIT}$	I/O	Port 6 / Wait insertion
24	$V_{DD}1$	-	Power supply	56	P67/ASTB	I/O	Port 6 / Strobe output
25	AVss	-	Ground	57	P40/AD0	I/O	Port 4 / Lower address/data bus
26	P17/ANI7	I	Port 1 / A/D converter analog input	58	P41/AD1	I/O	
27	P16/ANI6	I		59	P42/AD2	I/O	
28	P15/ANI5	I		60	P43/AD3	I/O	
29	P14/ANI4	I		61	P44/AD4	I/O	
30	P13/ANI3	I		62	P45/AD5	I/O	
31	P12/ANI2	I		63	P46/AD6	I/O	
32	P11/ANI1	I		64	A47/AD7	I/O	

● **R8A02032BG** (X8810A00) **CPU** (SWX02)

DM: IC100

PIN NO.	OUTER NO.	NAME	I/O	FUNCTION	PIN NO.	OUTER NO.	NAME	I/O	FUNCTION
1	A1	VSS	-	Ground	80	D20	VSSPLL	-	PLL analog ground
2	A2	AN2	I	ADC analog input 2	81	E1	MD6	I/O	Wave memory data bus 6
3	A3	AN1	I	ADC analog input 1	82	E2	MD7	I/O	Wave memory data bus 7
4	A4	VSS	-	Ground	83	E3	MD8	I/O	Wave memory data bus 8
5	A5	RxD1	I	Serial input 1	84	E4	MD9	I/O	Wave memory data bus 9
6	A6	SCK1	I	External sync. clock input 1	85	E5	VDD	-	Power supply +1.2 V
7	A7	UCLK	I	USB external clock input (48 MHz)	86	E6	VDD	-	
8	A8	VSS	-	Ground	87	E7	VSS	-	Ground
9	A9	FUNC_DM	I/O	USB function data -	88	E8	VCCQ	-	Power supply +3.3 V
10	A10	VSS	-	Ground	89	E9	VSS	-	Ground
11	A11	HOST_DM	I/O	USB host data -	90	E10	VCCQ	-	Power supply +3.3 V
12	A12	POWER_ENB	O	USB voltage enable	91	E11	VCCQ	-	
13	A13	XTAL	O	Crystal oscillator output	92	E12	VSS	-	Ground
14	A14	EXTAL	I	Crystal oscillator input (16.9344 MHz)	93	E13	VCCQ	-	Power supply +3.3 V
15	A15	VSS	-	Ground	94	E14	VSS	-	Ground
16	A16	CS7N/PJ6	O	SH2A-CPU chip select 7	95	E15	VDD	-	Power supply +1.2 V
17	A17	TRSTN	I	JTAG test reset input	96	E16	VDD	-	
18	A18	TDI	I	JTAG test data input	97	E17	D31/PF7	I/O	SH2A-CPU data bus 31
19	A19	TCK	I	JTAG test clock input	98	E18	D30/PF6	I/O	SH2A-CPU data bus 30
20	A20	VCCQ	-	Power supply +3.3 V	99	E19	D29/PF5	I/O	SH2A-CPU data bus 29
21	B1	MD15	I/O	Wave memory data bus 15	100	E20	D28/PF4	I/O	SH2A-CPU data bus 28
22	B2	VSS	-	Ground	101	F1	MD2	I/O	Wave memory data bus 2
23	B3	AN3	I	ADC analog input 3	102	F2	MD3	I/O	Wave memory data bus 3
24	B4	AN0	I	ADC analog input 0	103	F3	MD4	I/O	Wave memory data bus 4
25	B5	VSS	-	Ground	104	F4	MD5	I/O	Wave memory data bus 5
26	B6	TxD1	O	Serial output 1	105	F5	VDD	-	Power supply +1.2 V
27	B7	TxD0	O	Serial output 0	106	F16	VDD	-	
28	B8	VSS	-	Ground	107	F17	D27/PF3	I/O	SH2A-CPU data bus 27
29	B9	FUNC_DP	I/O	USB function data +	108	F18	D26/PF2	I/O	SH2A-CPU data bus 26
30	B10	VSS	-	Ground	109	F19	D25/PF1	I/O	SH2A-CPU data bus 25
31	B11	HOST_DP	I/O	USB host data +	110	F20	D24/PF0	I/O	SH2A-CPU data bus 24
32	B12	SCL	I/O	E bus (I2C) clock input/output (5V compatible)	111	G1	MA2	O	Wave memory address bus 2
33	B13	VSS	-	Ground	112	G2	MA1	O	Wave memory address bus 1
34	B14	VSS	-		113	G3	MD0	I/O	Wave memory data bus 0
35	B15	CS4N/PJ3	O	SH2A-CPU chip select 4	114	G4	MD1	I/O	Wave memory data bus 1
36	B16	TIOC0A/PJ7	O	PWM output	115	G5	VSS	-	Ground
37	B17	TESTN	I	Test input	116	G16	VSS	-	
38	B18	TMS	I	JTAG test mode select input	117	G17	D23/PE7	I/O	SH2A-CPU data bus 23
39	B19	VCCQ	-	Power supply +3.3 V	118	G18	D22/PE6	I/O	SH2A-CPU data bus 22
40	B20	VCCQ	-		119	G19	D21/PE5	I/O	SH2A-CPU data bus 21
41	C1	MD13	I/O	Wave memory data bus 13	120	G20	D20/PE4	I/O	SH2A-CPU data bus 20
42	C2	MD14	I/O	Wave memory data bus 14	121	H1	MA6	O	Wave memory address bus 6
43	C3	VSS	-	Ground	122	H2	MA5	O	Wave memory address bus 5
44	C4	VREFADC	-	ADC reference power supply +3.3 V	123	H3	MA4	O	Wave memory address bus 4
45	C5	VSSADC	-	ADC analog ground	124	H4	MA3	O	Wave memory address bus 3
46	C6	VSS	-	Ground	125	H5	VCCQ	-	Power supply +3.3 V
47	C7	RxD0	I	Serial input 0	126	H16	VCCQ	-	
48	C8	VSS	-	Ground	127	H17	D19/PE3	I/O	SH2A-CPU data bus 19
49	C9	VBUS	I	USB cable connection monitor (5V compatible)	128	H18	D18/PE2	I/O	SH2A-CPU data bus 18
50	C10	VSS	-	Ground	129	H19	VCCQ	-	Power supply +3.3 V
51	C11	OVER_CURRENT_N	I	USB overcurrent detection (5V compatible)	130	H20	VCCQ	-	
52	C12	SDA	I/O	E bus (I2C) data input/output (5V compatible)	131	J1	MA10	O	Wave memory address bus 10
53	C13	CS0N	O	SH2A-CPU chip select 0	132	J2	MA9	O	Wave memory address bus 9
54	C14	CS2N/PJ1	O	SH2A-CPU chip select 2	133	J3	MA8	O	Wave memory address bus 8
55	C15	CS5N/PJ4	O	SH2A-CPU chip select 5	134	J4	MA7	O	Wave memory address bus 7
56	C16	ASEMDN	I	Debug mode configuration	135	J5	VSS	-	Ground
57	C17	TDO	O	JTAG test data output	136	J9	VSS	-	
58	C18	VCCQ	-	Power supply +3.3 V	137	J10	VSS	-	
59	C19	VDDPLL	-	PLL analog power supply +1.2 V	138	J11	VSS	-	
60	C20	VDDPLL	-		139	J12	VSS	-	
61	D1	MD10	I/O	Wave memory data bus 10	140	J16	VSS	-	
62	D2	MD11	I/O	Wave memory data bus 11	141	J17	D17/PE1	I/O	SH2A-CPU data bus 17
63	D3	MD12	I/O	Wave memory data bus 12	142	J18	D16/PE0	I/O	SH2A-CPU data bus 16
64	D4	VSS	-	Ground	143	J19	CKOEN	I	Clock output control for SDRAM
65	D5	VCCADC	-	ADC analog power supply +3.3 V	144	J20	CKIO	O	Clock output for SDRAM
66	D6	VSS	-	Ground	145	K1	MA14	O	Wave memory address bus 14
67	D7	RESN	I	Hardware reset	146	K2	MA13	O	Wave memory address bus 13
68	D8	VCCQ	-	Power supply +3.3 V	147	K3	MA12	O	Wave memory address bus 12
69	D9	PULLUP_ENB	O	USB pull-up enable	148	K4	MA11	O	Wave memory address bus 11
70	D10	VCCQ	-	Power supply +3.3 V	149	K5	VDD	-	Power supply +1.2 V
71	D11	UCTL	I	USB output control	150	K9	VSS	-	Ground
72	D12	EICN	O	E bus reset output	151	K10	VSS	-	
73	D13	CS1N/PJ0	O	SH2A-CPU chip select 1	152	K11	VSS	-	
74	D14	CS3N/PJ2	O	SH2A-CPU chip select 3	153	K12	VSS	-	
75	D15	CS6N/PJ5	O	SH2A-CPU chip select 6	154	K16	VDD	-	Power supply +1.2 V
76	D16	ASEBRKAKN	I/O	Emulator break	155	K17	CKE	O	Clock enable for SDRAM
77	D17	VCCQ	-	Power supply +3.3 V	156	K18	D15	I/O	SH2A-CPU data bus 15
78	D18	VCCQ	-		157	K19	VSS	-	Ground
79	D19	VSSPLL	-	PLL analog ground	158	K20	VSS	-	

PIN NO.	OUTER NO.	NAME	I/O	FUNCTION	PIN NO.	OUTER NO.	NAME	I/O	FUNCTION
159	L1	MA15	O	Wave memory address bus 15	238	U2	PA6	I/O	Parallel port A6
160	L2	MA16	O	Wave memory address bus 16	239	U3	PA7	I/O	Parallel port A7
161	L3	MA17	O	Wave memory address bus 17	240	U4	VCCQ	-	Power supply +3.3 V
162	L4	MA18	O	Wave memory address bus 18	241	U5	ED1/PC1	I/O	External CPU data bus 1
163	L5	VDD	-	Power supply +1.2 V	242	U6	ED5/PC5	I/O	External CPU data bus 5
164	L9	VSS	-	Ground	243	U7	ED9/PD1	I/O	External CPU data bus 9
165	L10	VSS	-		244	U8	ED13/PD5	I/O	External CPU data bus 13
166	L11	VSS	-		245	U9	EA2/PK1	I	External CPU address bus 2
167	L12	VSS	-		246	U10	ECSN	I	External CPU chip select
168	L16	VDD	-	Power supply +1.2 V	247	U11	BCLK	O	Bit clock output
169	L17	D11	I/O	SH2A-CPU data bus 11	248	U12	IRQ0	I	Interrupt input 0
170	L18	D12	I/O	SH2A-CPU data bus 12	249	U13	A25	O	SH2A-CPU address bus 25
171	L19	D13	I/O	SH2A-CPU data bus 13	250	U14	A21	O	SH2A-CPU address bus 21
172	L20	D14	I/O	SH2A-CPU data bus 14	251	U15	A17	O	SH2A-CPU address bus 17
173	M1	MA19	O	Wave memory address bus 19	252	U16	A13	O	SH2A-CPU address bus 13
174	M2	MA20	O	Wave memory address bus 20	253	U17	VCCQ	-	Power supply +3.3 V
175	M3	MA21	O	Wave memory address bus 21	254	U18	A3	O	SH2A-CPU address bus 3
176	M4	MA22	O	Wave memory address bus 22	255	U19	A2	O	SH2A-CPU address bus 2
177	M5	VSS	-	Ground	256	U20	A1	O	SH2A-CPU address bus 1
178	M9	VSS	-		257	V1	PB0	I/O	Parallel port B0
179	M10	VSS	-		258	V2	PB1	I/O	Parallel port B1
180	M11	VSS	-		259	V3	VCCQ	-	Power supply +3.3 V
181	M12	VSS	-		260	V4	PB6	I/O	Parallel port B6
182	M16	VSS	-		261	V5	ED2/PC2	I/O	External CPU data bus 2
183	M17	D7	I/O	SH2A-CPU data bus 7	262	V6	ED6/PC6	I/O	External CPU data bus 6
184	M18	D8	I/O	SH2A-CPU data bus 8	263	V7	ED10/PD2	I/O	External CPU data bus 10
185	M19	D9	I/O	SH2A-CPU data bus 9	264	V8	ED14/PD6	I/O	External CPU data bus 14
186	M20	D10	I/O	SH2A-CPU data bus 10	265	V9	EA3/PK2	I	External CPU address bus 3
187	N1	MA23/PG4	O	Wave memory address bus 23	266	V10	SDI0/PK5	I	Serial audio input 0
188	N2	MA24/PG5	O	Wave memory address bus 24	267	V11	WCLK2/SDO2	O	Word clock output 2/Serial audio output 2
189	N3	MA25/PG6	O	Wave memory address bus 25	268	V12	IRQ1	I	Interrupt input 1
190	N4	MA26/PG7	O	Wave memory address bus 26	269	V13	BW_MD0	I	SH2A-CPU data bus width configuration
191	N5	VCCQ	-	Power supply +3.3 V	270	V14	A22/PH5	O	SH2A-CPU address bus 22
192	N16	VCCQ	-		271	V15	A18	O	SH2A-CPU address bus 18
193	N17	D3	I/O	SH2A-CPU data bus 3	272	V16	A14	O	SH2A-CPU address bus 14
194	N18	D4	I/O	SH2A-CPU data bus 4	273	V17	A10	O	SH2A-CPU address bus 10
195	N19	D5	I/O	SH2A-CPU data bus 5	274	V18	VCCQ	-	Power supply +3.3 V
196	N20	D6	I/O	SH2A-CPU data bus 6	275	V19	A5	O	SH2A-CPU address bus 5
197	P1	MCS3N/PG3	O	Wave memory chip select 3	276	V20	A4	O	SH2A-CPU address bus 4
198	P2	MCS2N/PG2	O	Wave memory chip select 2	277	W1	PB2	I/O	Parallel port B2
199	P3	MCS1N/PG1	O	Wave memory chip select 1	278	W2	VCCQ	-	Power supply +3.3 V
200	P4	MWRN/PG0	O	Wave memory write enable	279	W3	PB4	I/O	Parallel port B4
201	P5	VSS	-	Ground	280	W4	PB7	I/O	Parallel port B7
202	P16	VSS	-		281	W5	ED3/PC3	I/O	External CPU data bus 3
203	P17	RD/WRN	O	SH2A-CPU read/write enable	282	W6	ED7/PC7	I/O	External CPU data bus 7
204	P18	D0	I/O	SH2A-CPU data bus 0	283	W7	ED11/PD3	I/O	External CPU data bus 11
205	P19	D1	I/O	SH2A-CPU data bus 1	284	W8	ED15/PD7	I/O	External CPU data bus 15
206	P20	D2	I/O	SH2A-CPU data bus 2	285	W9	ERDN/PK3	I	External CPU read enable
207	R1	MCS0N	O	Wave memory chip select 0	286	W10	SDI1/PK6	I	Serial audio input 1
208	R2	MRDN	O	Wave memory read enable	287	W11	WCLK	O	Word clock output
209	R3	BTCHG	I	BOOT ROM switching control	288	W12	SYSCLK2	O	Clock output 2
210	R4	PA0	I/O	Parallel port A0	289	W13	WAITN/PK7	I	External wait input
211	R5	VDD	-	Power supply +1.2 V	290	W14	A23/PH6	O	SH2A-CPU address bus 23
212	R16	VDD	-		291	W15	A19	O	SH2A-CPU address bus 19
213	R17	WE3N/DQMUU/PH3	O	Writing byte of D31 - D24/Selecting D31 - D24 in case of SDRAM	292	W16	A15	O	SH2A-CPU address bus 15
214	R18	RASLN	O	RAS output for SDRAM	293	W17	A11	O	SH2A-CPU address bus 11
215	R19	CASLN	O	CAS output for SDRAM	294	W18	A8	O	SH2A-CPU address bus 8
216	R20	RDN	O	SH2A-CPU read enable	295	W19	VCCQ	-	Power supply +3.3 V
217	T1	PA1	I/O	Parallel port A1	296	W20	A6	O	SH2A-CPU address bus 6
218	T2	PA2	I/O	Parallel port A2	297	Y1	VCCQ	-	Power supply +3.3 V
219	T3	PA3	I/O	Parallel port A3	298	Y2	PB3	I/O	Parallel port B3
220	T4	PA4	I/O	Parallel port A4	299	Y3	PB5	I/O	Parallel port B5
221	T5	VDD	-	Power supply +1.2 V	300	Y4	ED0/PC0	I/O	External CPU data bus 0
222	T6	VDD	-		301	Y5	ED4/PC4	I/O	External CPU data bus 4
223	T7	VSS	-	Ground	302	Y6	ED8/PD0	I/O	External CPU data bus 8
224	T8	VCCQ	-	Power supply +3.3 V	303	Y7	ED12/PD4	I/O	External CPU data bus 12
225	T9	VSS	-	Ground	304	Y8	EA1/PK0	I	External CPU address bus 1
226	T10	VCCQ	-	Power supply +3.3 V	305	Y9	EWRN/PK4	I	External CPU write enable
227	T11	VCCQ	-		306	Y10	SDO0	O	Serial audio output 0
228	T12	VSS	-	Ground	307	Y11	SDO1	O	Serial audio output 1
229	T13	VCCQ	-	Power supply +3.3 V	308	Y12	SYSCLK	O	Clock output
230	T14	VSS	-	Ground	309	Y13	SYI	I	Sync. input from external device
231	T15	VDD	-	Power supply +1.2 V	310	Y14	A24/PH7	O	SH2A-CPU address bus 24
232	T16	VDD	-		311	Y15	A20	O	SH2A-CPU address bus 20
233	T17	A0/PH4	O	SH2A-CPU address bus 0	312	Y16	A16	O	SH2A-CPU address bus 16
234	T18	WE0N/DQMLL/PH0	O	Writing byte of D7 - D0/Selecting D7 - D0 in case of SDRAM	313	Y17	A12	O	SH2A-CPU address bus 12
235	T19	WE1N/DQMLU/PH1	O	Writing byte of D15 - D8/Selecting D15 - D8 in case of SDRAM	314	Y18	A9	O	SH2A-CPU address bus 9
236	T20	WE2N/DQMUL/PH2	O	Writing byte of D23 - D16/Selecting D23 - D16 in case of SDRAM	315	Y19	A7	O	SH2A-CPU address bus 7
237	U1	PA5	I/O	Parallel port A5	316	Y20	VCCQ	-	Power supply +3.3 V

● **T6TJ3XBG-0001** (X8940A00) **SWP51L** (Tone Generator)

DM: IC400

PIN NO.	OUTER NO.	NAME	I/O	FUNCTION	PIN NO.	OUTER NO.	NAME	I/O	FUNCTION
1	A1	VSS	-	Ground	98	D20	VDDC	-	Power supply +1.5 V
2	A2	VSS	-		99	D21	VDDC	-	
3	A3	HRD2	I/O	DRAM data bus	100	D22	VSS	-	Ground
4	A4	HRD0	I/O		101	D23	VSS	-	
5	A5	HRD9	I/O		102	D24	CD14	I/O	Data bus of internal register
6	A6	HRD11	I/O		103	D25	CD13	I/O	
7	A7	HRD13	I/O		104	D26	CD12	I/O	
8	A8	HRD15	I/O		105	E1	ACLK	I/O	Clock signal (ABUS)
9	A9	RA1	O	DRAM address bus	106	E2	ADIR	O	Direction signal (ABUS)
10	A10	RA3	O		107	E3	ADAT15	I/O	Data bus (ABUS)
11	A11	RA5	O		108	E4	VSS	-	Ground
12	A12	RA7	O		109	E23	VSS	-	
13	A13	RA9	O		110	E24	CD11	I/O	Data bus of internal register
14	A14	RCLK	O	SDRAM clock signal	111	E25	CD10	I/O	
15	A15	RRAS	O	DRAM row address strobe (RAS signal)	112	E26	CD9	I/O	
16	A16	RWEN	O	DRAM write enable	113	F1	MELI7	I	MEL wave data input
17	A17	LRD8	I/O	DRAM data bus (Lower data)	114	F2	DITo	O	Digital audio output
18	A18	LRD10	I/O		115	F3	AFRM	I/O	Frame signal (ABUS)
19	A19	LRD12	I/O		116	F4	VDDC	-	Power supply +1.5 V
20	A20	LRD14	I/O		117	F23	VDDS	-	Power supply +3.3 V
21	A21	LRD7	I/O		118	F24	CD8	I/O	Data bus of internal register
22	A22	LRD5	I/O		119	F25	CD7	I/O	
23	A23	LRD3	I/O		120	F26	CD6	I/O	
24	A24	LRD1	I/O		121	G1	MELI4	I	MEL wave data input
25	A25	VSS	-	Ground	122	G2	MELI5	I	
26	A26	VSS	-		123	G3	MELI6	I	
27	B1	VSS	-		124	G4	VDDC	-	Power supply +1.5 V
28	B2	VSS	-		125	G23	VDDS	-	Power supply +3.3 V
29	B3	HRD3	I/O	DRAM data bus	126	G24	CD5	I/O	Data bus of internal register
30	B4	HRD1	I/O		127	G25	CD4	I/O	
31	B5	HRD8	I/O		128	G26	CD3	I/O	
32	B6	HRD10	I/O		129	H1	MELI1	I	MEL wave data input
33	B7	HRD12	I/O		130	H2	MELI2	I	
34	B8	HRD14	I/O		131	H3	MELI3	I	
35	B9	RA0	O	DRAM address bus	132	H4	VDDC	-	Power supply +1.5 V
36	B10	RA2	O		133	H23	VDDS	-	Power supply +3.3 V
37	B11	RA4	O		134	H24	CD2	I/O	Data bus of internal register
38	B12	RA6	O		135	H25	CD1	I/O	
39	B13	RA8	O		136	H26	CD0	I/O	
40	B14	RCLKE	O	SDRAM clock enable	137	J1	BCLK	O	Master clock (64 Fs)
41	B15	RCAS	O	DRAM column address strobe (CAS signal)	138	J2	ADLR	O	For ADC word clock
42	B16	RQML	O	MASK signal (SDRAM)	139	J3	MELI0	I	MEL wave data input
43	B17	LRD9	I/O	DRAM data bus (Lower data)	140	J4	VDDC	-	Power supply +1.5 V
44	B18	LRD11	I/O		141	J23	VDDS	-	Power supply +3.3 V
45	B19	LRD13	I/O		142	J24	CA0	I	Address bus of internal register
46	B20	LRD15	I/O		143	J25	CA1	I	
47	B21	LRD6	I/O		144	J26	CA2	I	
48	B22	LRD4	I/O		145	K1	WCLK0	O	For DAC word clock
49	B23	LRD2	I/O		146	K2	CK512	O	Master clock (512 Fs)
50	B24	LRD0	I/O		147	K3	CK128	O	Master clock (256 Fs)
51	B25	VSS	-	Ground	148	K4	VDDC	-	Power supply +1.5 V
52	B26	VSS	-		149	K23	VDDS	-	Power supply +3.3 V
53	C1	HRD5	I/O	DRAM data bus	150	K24	CA3	I	Address bus of internal register
54	C2	HRD4	I/O		151	K25	CA4	I	
55	C3	VSS	-	Ground	152	K26	CA5	I	
56	C4	ADAT13	I/O	Data bus (ABUS)	153	L1	MELO6	O	MEL wave data output
57	C5	ADAT12	I/O		154	L2	MELO7	O	
58	C6	ADAT11	I/O		155	L3	WCLK1	O	For DAC word clock
59	C7	ADAT10	I/O		156	L4	VDDC	-	Power supply +1.5 V
60	C8	ADAT9	I/O		157	L11	VSS	-	Ground
61	C9	ADAT8	I/O		158	L12	VSS	-	
62	C10	ADAT7	I/O		159	L13	VSS	-	
63	C11	RA10	O	DRAM address bus	160	L14	VSS	-	
64	C12	RA11	O		161	L15	VSS	-	
65	C13	RA12	O		162	L16	VSS	-	
66	C14	RA13	O		163	L23	VDDS	-	Power supply +3.3 V
67	C15	RQMH	O	MASK signal (SDRAM)	164	L24	CA6	I	Address bus of internal register
68	C16	RCLKIN	I	SDRAM, DRAM clock input	165	L25	CA7	I	
69	C17	ADAT6	I/O	Data bus (ABUS)	166	L26	CA8	I	
70	C18	ADAT5	I/O		167	M1	MELO3	O	MEL wave data output
71	C19	ADAT4	I/O		168	M2	MELO4	O	
72	C20	ADAT3	I/O		169	M3	MELO5	O	
73	C21	ADAT2	I/O		170	M4	VDDC	-	Power supply +1.5 V
74	C22	ADAT1	I/O		171	M11	VSS	-	Ground
75	C23	ADAT0	I/O		172	M12	VSS	-	
76	C24	VSS	-	Ground	173	M13	VSS	-	
77	C25	VSS	-		174	M14	VSS	-	
78	C26	CD15	I/O	Data bus of internal register	175	M15	VSS	-	
79	D1	HRD7	I/O	DRAM data bus	176	M16	VSS	-	
80	D2	HRD6	I/O		177	M23	VDDS	-	Power supply +3.3 V
81	D3	ADAT14	I/O	Data bus (ABUS)	178	M24	CA9	I	Address bus of internal register
82	D4	VSS	-	Ground	179	M25	CA10	I	
83	D5	VSS	-		180	M26	CA11	I	
84	D6	VDDS	-	Power supply +3.3 V	181	N1	MELO0	O	MEL wave data output
85	D7	VDDS	-		182	N2	MELO1	O	
86	D8	VDDS	-		183	N3	MELO2	O	
87	D9	VDDS	-		184	N4	VDDC	-	Power supply +1.5 V
88	D10	VDDS	-		185	N11	VSS	-	Ground
89	D11	VDDS	-		186	N12	VSS	-	
90	D12	VDDS	-		187	N13	VSS	-	
91	D13	VDDS	-		188	N14	VSS	-	
92	D14	VDDC	-	Power supply +1.5 V	189	N15	VSS	-	
93	D15	VDDC	-		190	N16	VSS	-	
94	D16	VDDC	-		191	N23	PLL_AVS	-	Analog ground (PLL)
95	D17	VDDC	-		192	N24	CA12	I	Address bus of internal register
96	D18	VDDC	-		193	N25	CA13	I	
97	D19	VDDC	-		194	N26	CA14	I	

PIN NO.	OUTER NO.	NAME	I/O	FUNCTION
195	P1	LMD11	I/O	Wave memory data bus (Lower 16 bit)
196	P2	LMD4	I/O	
197	P3	LMD3	I/O	
198	P4	VDDS	-	Power supply +3.3 V
199	P11	VSS	-	Ground
200	P12	VSS	-	
201	P13	VSS	-	
202	P14	VSS	-	
203	P15	VSS	-	
204	P16	VSS	-	
205	P23	PLL_AVD	-	Analog power supply +1.5 V (PLL)
206	P24	CA15	I	Address bus of internal register
207	P25	XI	I	Crystal oscillator input
208	P26	XO	O	Crystal oscillator output
209	R1	LMD12	I/O	Wave memory data bus (Lower 16 bit)
210	R2	LMD10	I/O	
211	R3	LMD5	I/O	
212	R4	VDDS	-	Power supply +3.3 V
213	R11	VSS	-	Ground
214	R12	VSS	-	
215	R13	VSS	-	
216	R14	VSS	-	
217	R15	VSS	-	
218	R16	VSS	-	
219	R23	VDDC	-	Power supply +1.5 V
220	R24	PLL_TSTN	I	Test pin
221	R25	RFCLKi	I	PLL Clock
222	R26	RFCLKo	O	
223	T1	LMD2	I/O	Wave memory data bus (Lower 16 bit)
224	T2	LMD13	I/O	
225	T3	LMD6	I/O	
226	T4	VDDS	-	Power supply +3.3 V
227	T11	VSS	-	Ground
228	T12	VSS	-	
229	T13	VSS	-	
230	T14	VSS	-	
231	T15	VSS	-	
232	T16	VSS	-	
233	T23	VDDC	-	Power supply +1.5 V
234	T24	CSN1	I	Chip select
235	T25	CSN0	I	
236	T26	PLL_BP	I	Test pin
237	U1	LMD9	I/O	Wave memory data bus (Lower 16 bit)
238	U2	LMD14	I/O	
239	U3	LMD1	I/O	
240	U4	VDDS	-	Power supply +3.3 V
241	U23	VDDC	-	Power supply +1.5 V
242	U24	TRST	I	Test pin
243	U25	RDN	I	Read strobe
244	U26	WRN	I	Write strobe
245	V1	LMD7	I/O	Wave memory data bus (Lower 16 bit)
246	V2	LMD8	I/O	
247	V3	LMD15	I/O	
248	V4	VDDS	-	Power supply +3.3 V
249	V23	VDDC	-	Power supply +1.5 V
250	V24	TCK	I	Test pin
251	V25	DREQo	O	DMA request
252	V26	WAITo	O	Hardware wait request
253	W1	LMD0	I/O	Wave memory data bus (Lower 16 bit)
254	W2	LMA30	O	Wave memory address bus (Lower data memory)
255	W3	LMA29	O	
256	W4	VDDS	-	Power supply +3.3 V
257	W23	VDDC	-	Power supply +1.5 V
258	W24	TMS	I	Test pin
259	W25	SLAVE	I	Master/Slave select
260	W26	IRQo	O	Interrupt request
261	Y1	LMA28	O	Wave memory address bus (Lower data memory)
262	Y2	LMA27	O	
263	Y3	LMA26	O	
264	Y4	VDDS	-	Power supply +3.3 V
265	Y23	VDDC	-	Power supply +1.5 V
266	Y24	TDI	I	Test pin
267	Y25	KONTRGi	I	Key on data
268	Y26	ICN	I	Initial clear
269	AA1	LMA25	O	Wave memory address bus (Lower data memory)
270	AA2	LMA0	O	
271	AA3	LMA24	O	
272	AA4	VDDS	-	Power supply +3.3 V
273	AA23	VDDC	-	Power supply +1.5 V
274	AA24	TDO	O	Test pin
275	AA25	EIRQ	O	E bus interrupt request
276	AA26	KONTRGo	O	Key on data
277	AB1	LMA22	O	Wave memory address bus (Lower data memory)
278	AB2	LMA23	O	
279	AB3	LMA21	O	
280	AB4	VSS	-	Ground
281	AB23	VSS	-	
282	AB24	TMODE	I	Test pin
283	AB25	ESDA	I/O	E bus data
284	AB26	EICN	O	E bus initial clear
285	AC1	LMA1	O	Wave memory address bus (Lower data memory)
286	AC2	LMA20	O	
287	AC3	LMA2	O	
288	AC4	VSS	-	Ground
289	AC5	VSS	-	
290	AC6	VDDC	-	Power supply +1.5 V
291	AC7	VDDC	-	
292	AC8	VDDC	-	Power supply +1.5 V
293	AC9	VDDC	-	
294	AC10	VDDC	-	
295	AC11	VDDC	-	
296	AC12	VDDC	-	
297	AC13	VDDC	-	
298	AC14	VDDS	-	Power supply +3.3 V
299	AC15	VDDS	-	
300	AC16	VDDS	-	
301	AC17	VDDS	-	
302	AC18	VDDS	-	
303	AC19	VDDS	-	
304	AC20	VDDS	-	
305	AC21	VDDS	-	
306	AC22	VSS	-	Ground
307	AC23	VSS	-	
308	AC24	TEST1	I	Test pin
309	AC25	SYI	I	Synchronous clock
310	AC26	ESCL	I/O	E bus clock
311	AD1	LMA19	O	Wave memory address bus (Lower data memory)
312	AD2	LMA3	O	
313	AD3	VSS	-	Ground
314	AD4	LMA17	O	Wave memory address bus (Lower data memory)
315	AD5	LMA6	O	
316	AD6	LMA8	O	
317	AD7	LMA13	O	
318	AD8	LMA11	O	
319	AD9	HMD11	I/O	Wave memory data bus (Upper data memory)
320	AD10	HMD12	I/O	
321	AD11	HMD2	I/O	
322	AD12	HMD9	I/O	
323	AD13	HMD7	I/O	
324	AD14	HMA29	O	Wave memory address bus (Upper data memory)
325	AD15	HMA26	O	
326	AD16	HMA24	O	
327	AD17	HMA21	O	
328	AD18	HMA2	O	
329	AD19	HMA18	O	
330	AD20	HMA5	O	
331	AD21	HMA7	O	
332	AD22	HMA14	O	
333	AD23	HMA10	O	
334	AD24	VSS	-	Ground
335	AD25	VSS	-	
336	AD26	SYO	O	Synchronous clock
337	AE1	VSS	-	Ground
338	AE2	VSS	-	
339	AE3	LMA18	O	Wave memory address bus (Lower data memory)
340	AE4	LMA5	O	
341	AE5	LMA7	O	
342	AE6	LMA14	O	
343	AE7	LMA10	O	
344	AE8	MWEN	O	Wave memory write enable
345	AE9	HMD4	I/O	Wave memory data bus (Upper data memory)
346	AE10	HMD10	I/O	
347	AE11	HMD13	I/O	
348	AE12	HMD14	I/O	
349	AE13	HMD8	I/O	
350	AE14	HMA30	O	Wave memory address bus (Upper data memory)
351	AE15	HMA27	O	
352	AE16	HMA0	O	
353	AE17	HMA23	O	
354	AE18	HMA20	O	
355	AE19	HMA3	O	
356	AE20	HMA17	O	
357	AE21	HMA6	O	
358	AE22	HMA8	O	
359	AE23	HMA13	O	
360	AE24	HMA11	O	
361	AE25	VSS	-	Ground
362	AE26	VSS	-	
363	AF1	VSS	-	
364	AF2	VSS	-	
365	AF3	LMA4	O	Wave memory address bus (Lower data memory)
366	AF4	LMA16	O	
367	AF5	LMA15	O	
368	AF6	LMA9	O	
369	AF7	LMA12	O	
370	AF8	MOEN	O	Wave memory output enable
371	AF9	HMD3	I/O	Wave memory data bus (Upper data memory)
372	AF10	HMD5	I/O	
373	AF11	HMD6	I/O	
374	AF12	HMD1	I/O	
375	AF13	HMD15	I/O	
376	AF14	HMD0	I/O	
377	AF15	HMA28	O	Wave memory address bus (Upper data memory)
378	AF16	HMA25	O	
379	AF17	HMA22	O	
380	AF18	HMA1	O	
381	AF19	HMA19	O	
382	AF20	HMA4	O	
383	AF21	HMA16	O	
384	AF22	HMA15	O	
385	AF23	HMA9	O	
386	AF24	HMA12	O	
387	AF25	VSS	-	Ground
388	AF26	VSS	-	

■ CIRCUIT BOARDS（シート基板図）

DJACK Circuit Board (X6372C0) 26
DM Circuit Board (X9116F0)..... 27
GHD EBUS L Circuit Board (XZ138D0) 32
GHD H Circuit Board (X2218A0) 34
GHD M Circuit Board (X2217A0)..... 33
HP Circuit Board (XQ390A0)..... 31
MAL2 Circuit Board (YC388B0) 28/29
MK SUB Circuit Board (XZ142B0) 31
PEDAL Circuit Board (X9561D0) 30
PL Circuit Board (XR898A0) 31
PN Circuit Board (YC015A0) 26
PSM Circuit Board (X8010D0)..... 35
VR Circuit Board (YC015A0) 26

Note: See parts list for details of circuit board component parts.
注： シートの部品詳細はパーツリストをご参照ください。

● DJACK Circuit Board

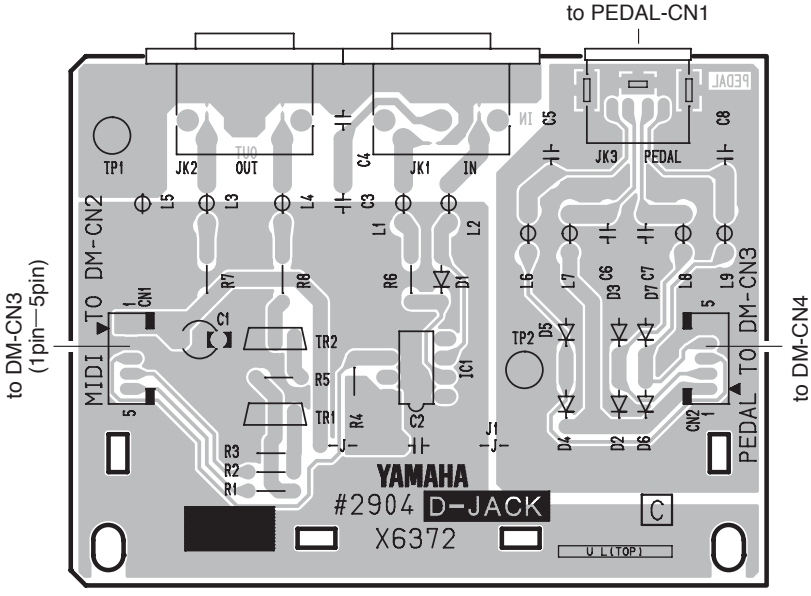

Component side（部品側）

● VR Circuit Board

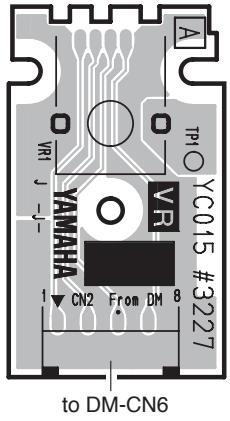

Component side（部品側）

● PN Circuit Board

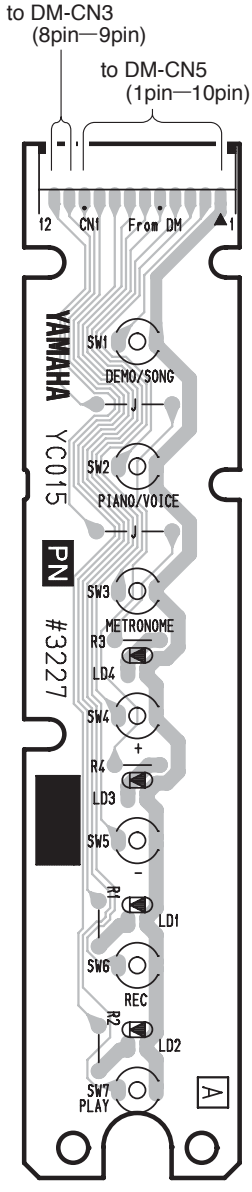

Component side（部品側）

DJACK: 2NA-WE70680 ⚠1
PN, VR: 2NA-WS70860

● DM Circuit Board

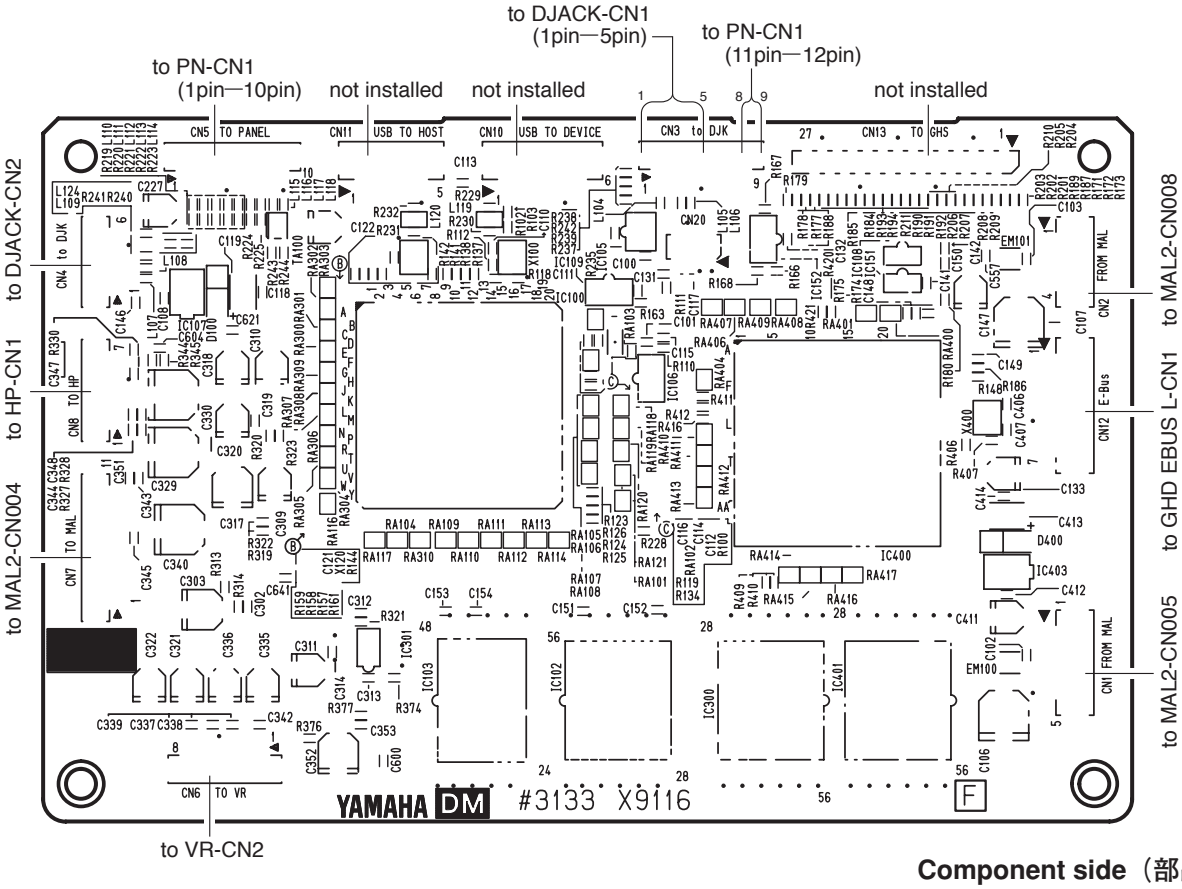

Component side（部品側）

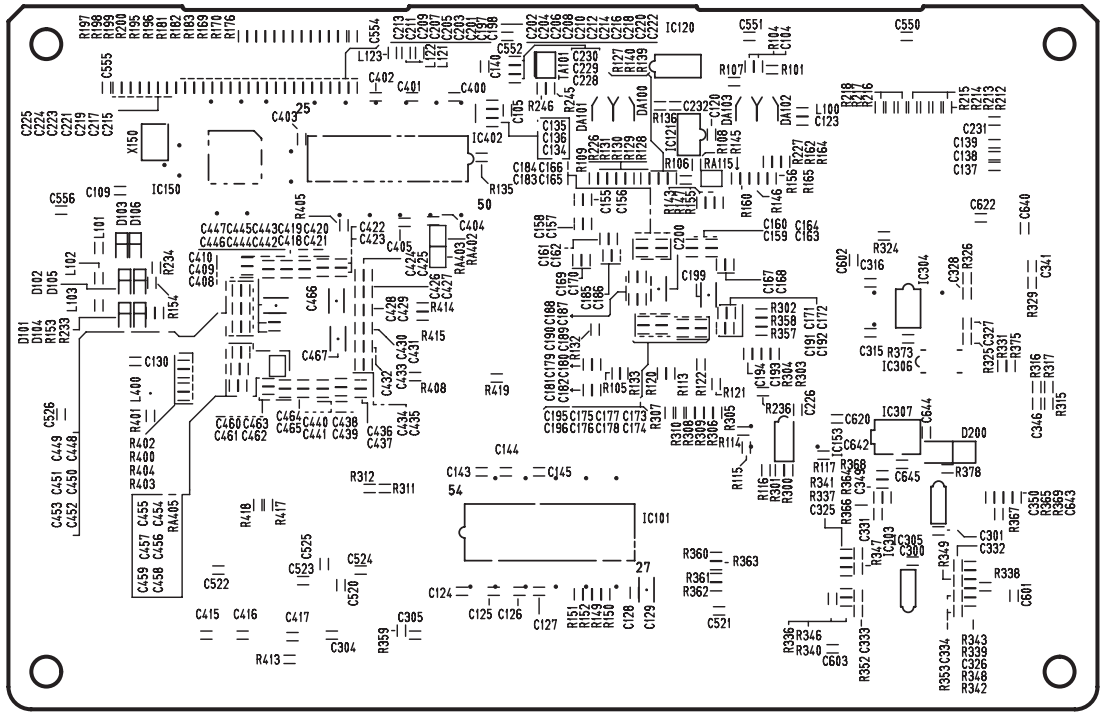

Pattern side（パターン側）

● MAL2 Circuit Board

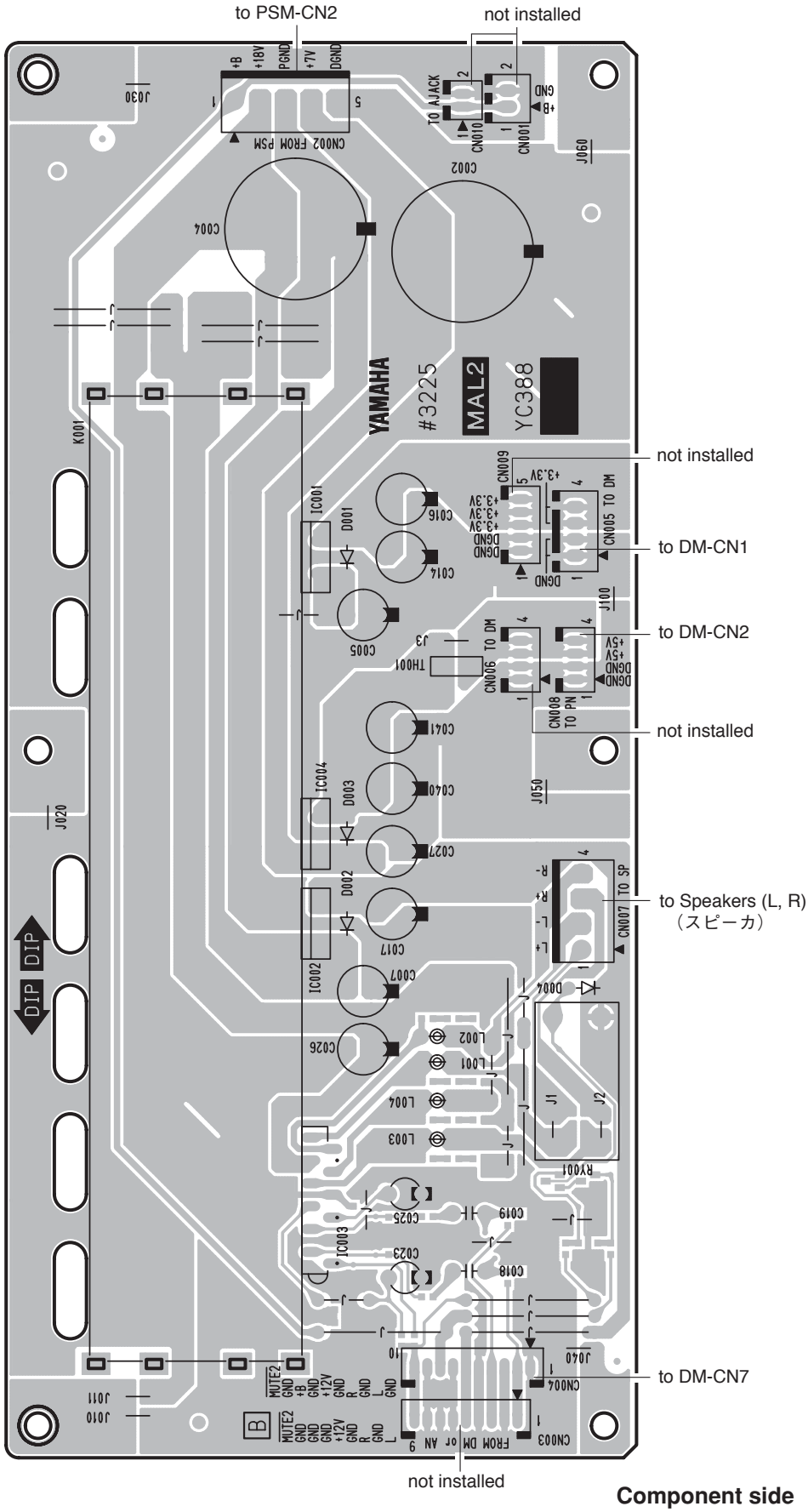

Component side（部品側）

2NA-WU04480 ⚠1

● MAL2 Circuit Board

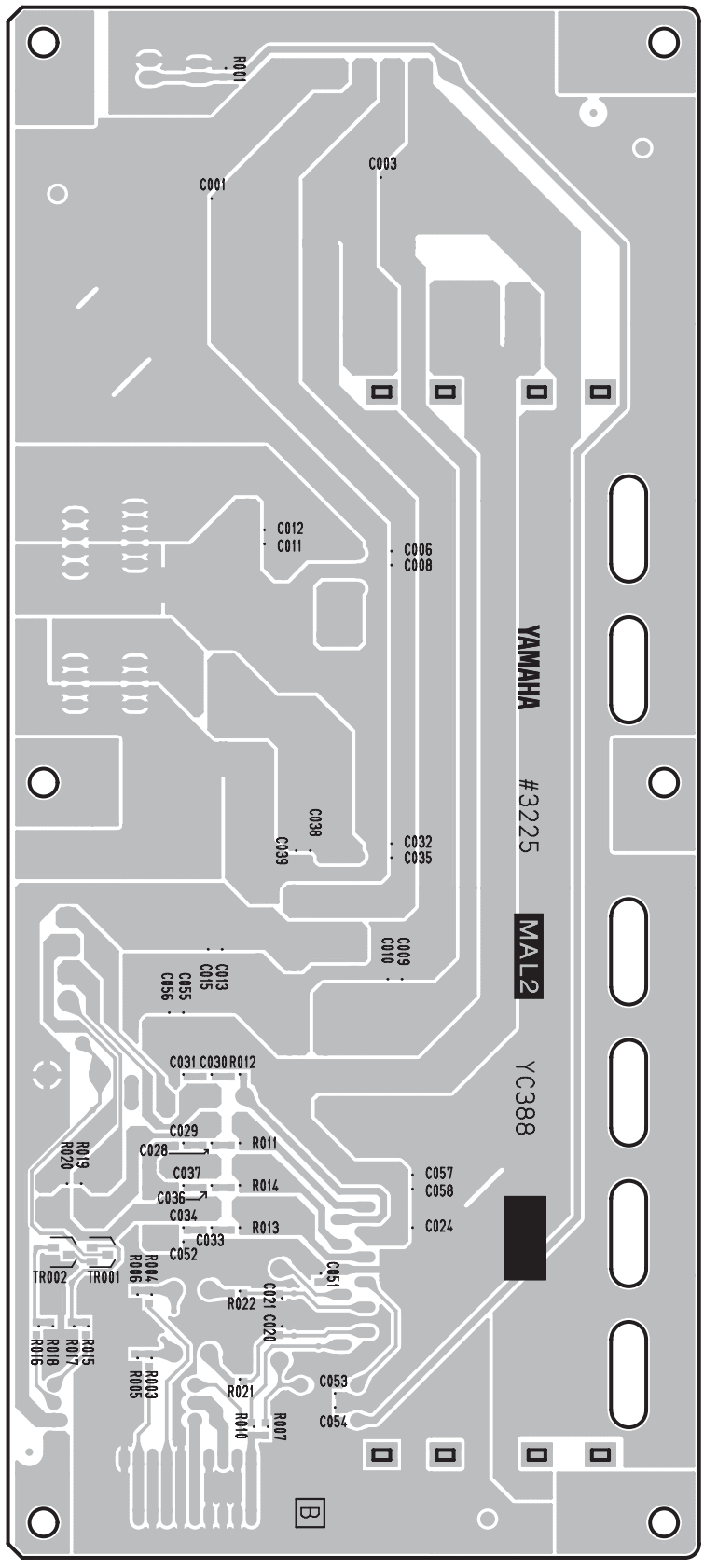

Pattern side（パターン側）

● PEDAL Circuit Board

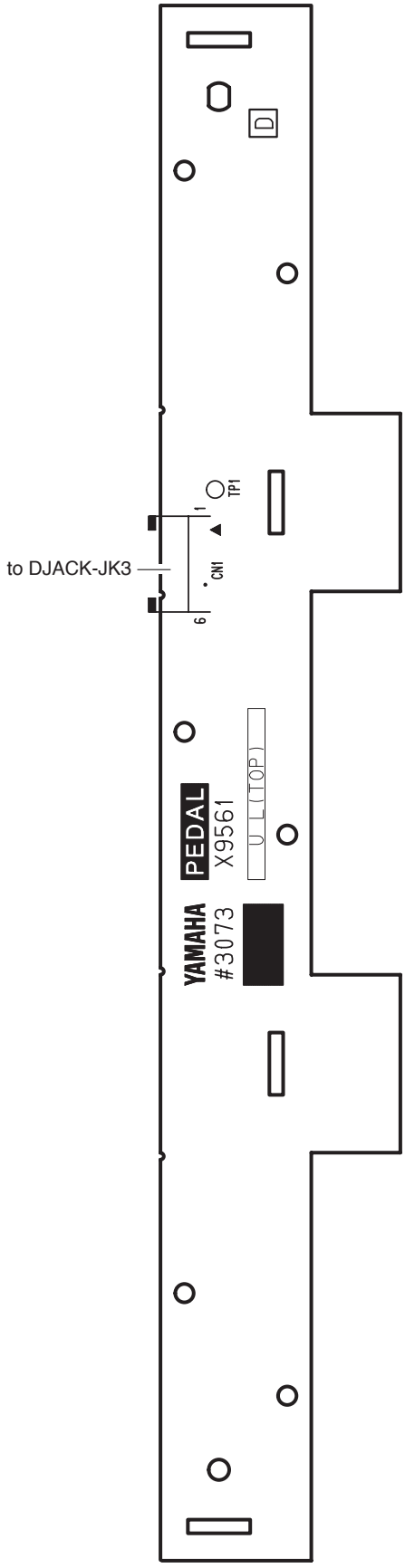

Component side（部品側）

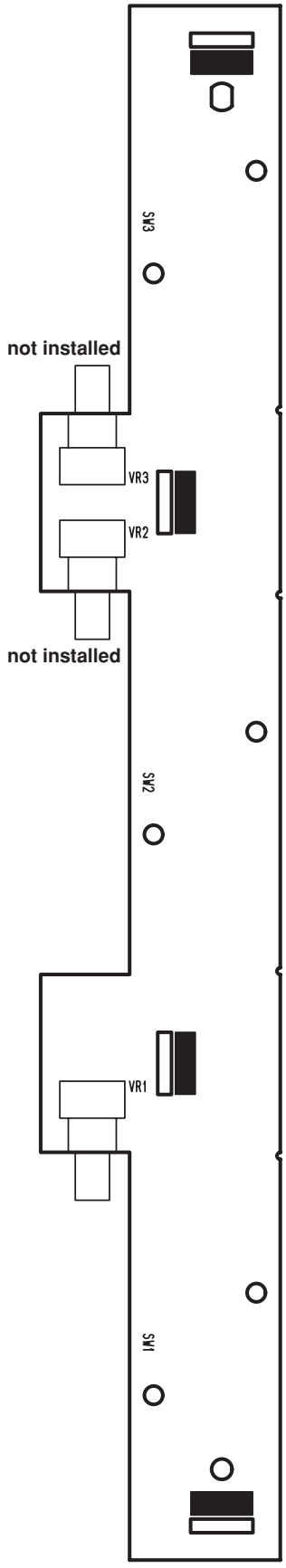

Pattern side（パターン側）

● HP Circuit Board

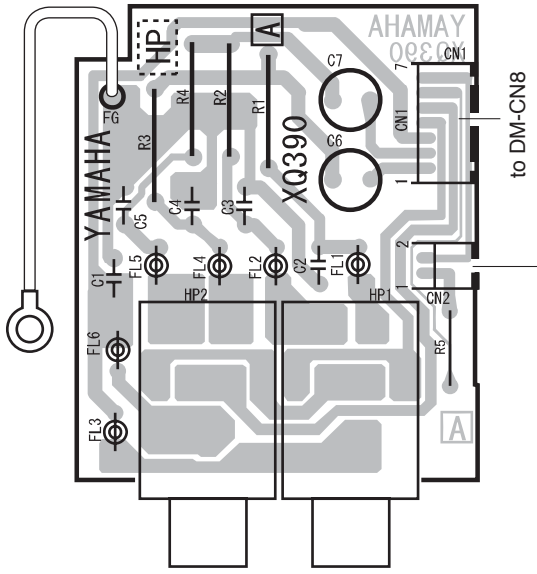

Component side
（部品側）

● PL Circuit Board

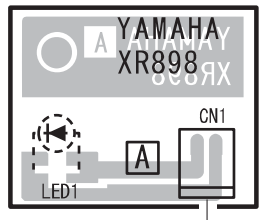

Component side
（部品側）

● MK SUB Circuit Board

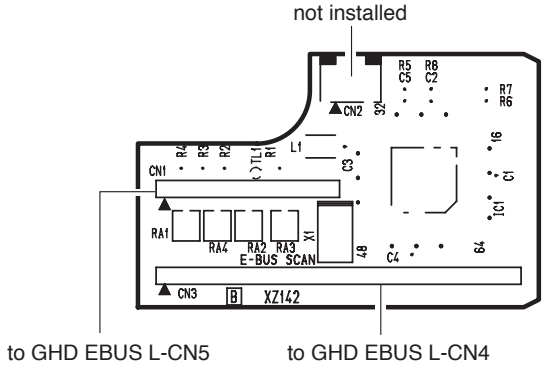

Component side（部品側）

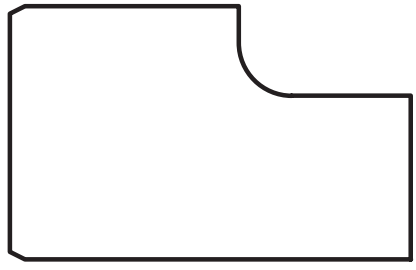

Pattern side（パターン側）

HP: 2NA-V004770 ⚠4
MK SUB: 2NA-V658810
PL: 2NA-VN63740

● GHD EBUS L Circuit Board

Scale: 93/100

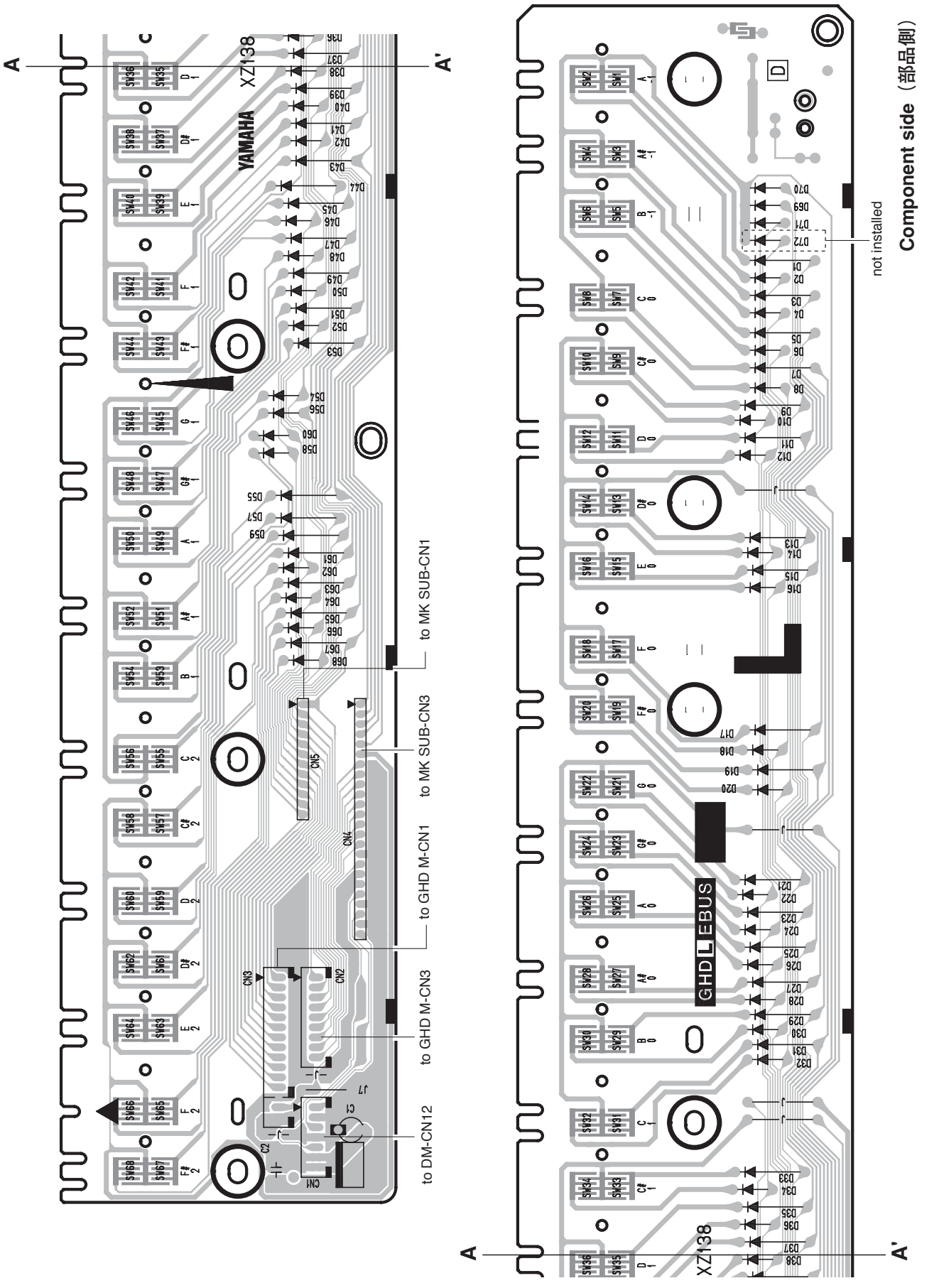

● GHD M Circuit Board

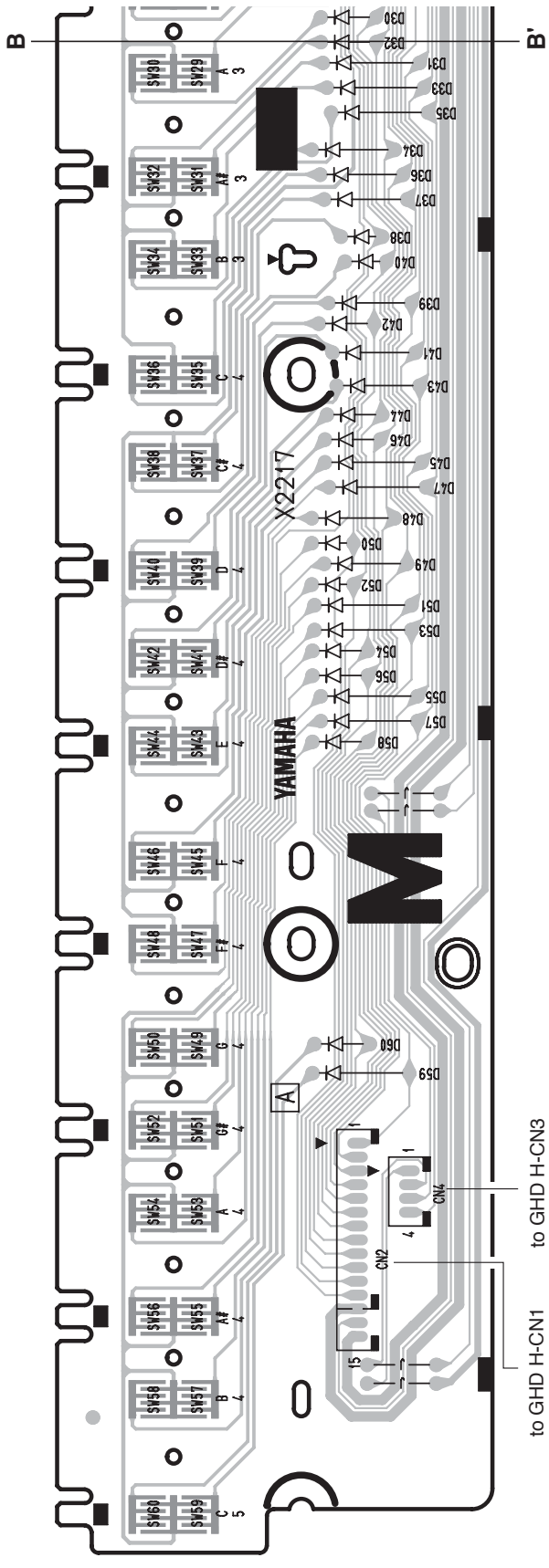

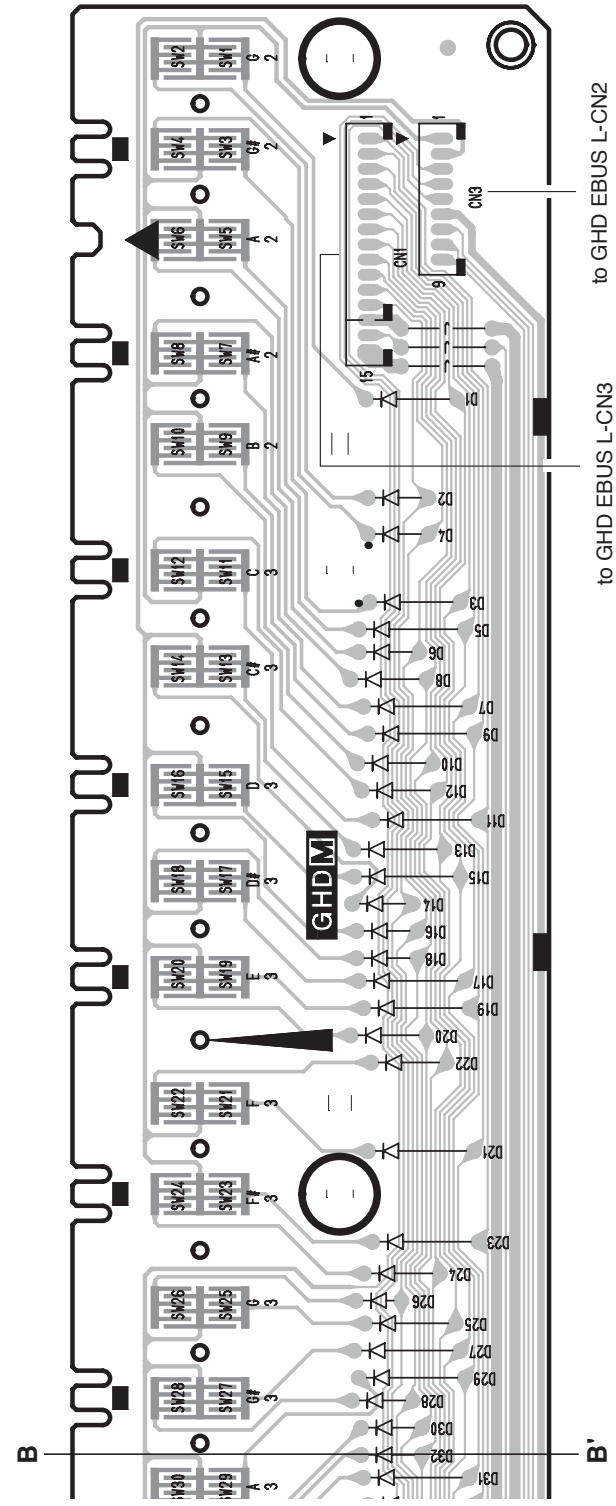

Component side（部品側）

● GHD H Circuit Board

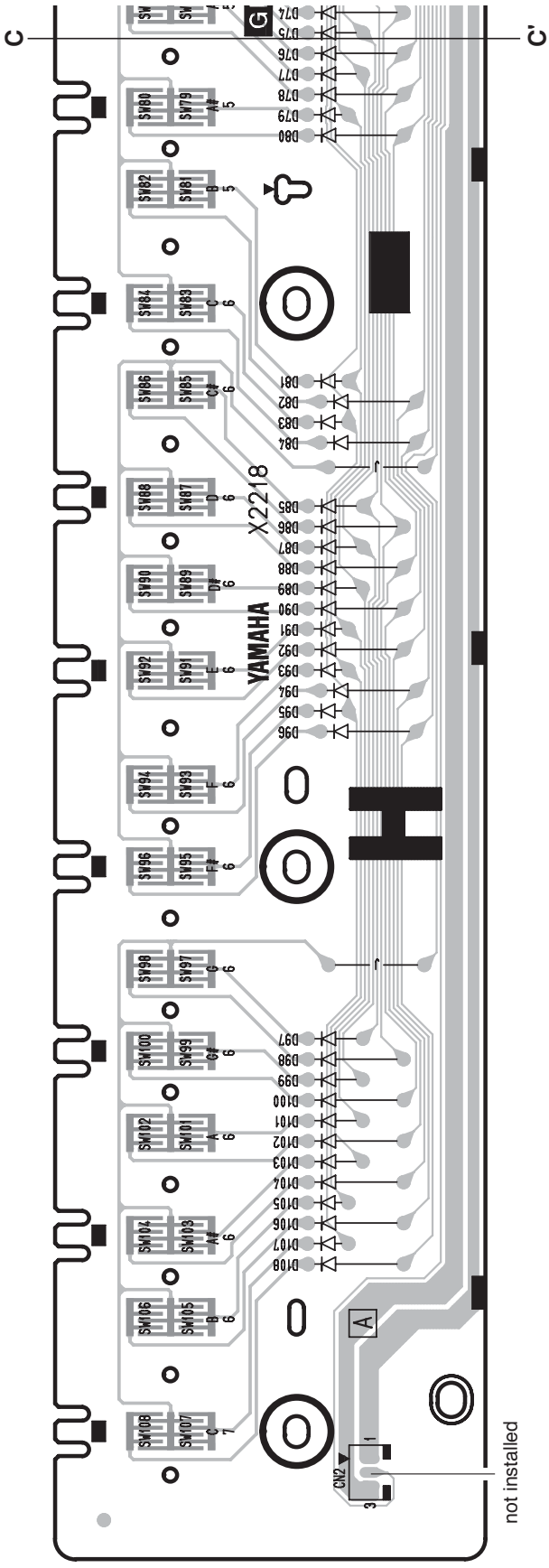

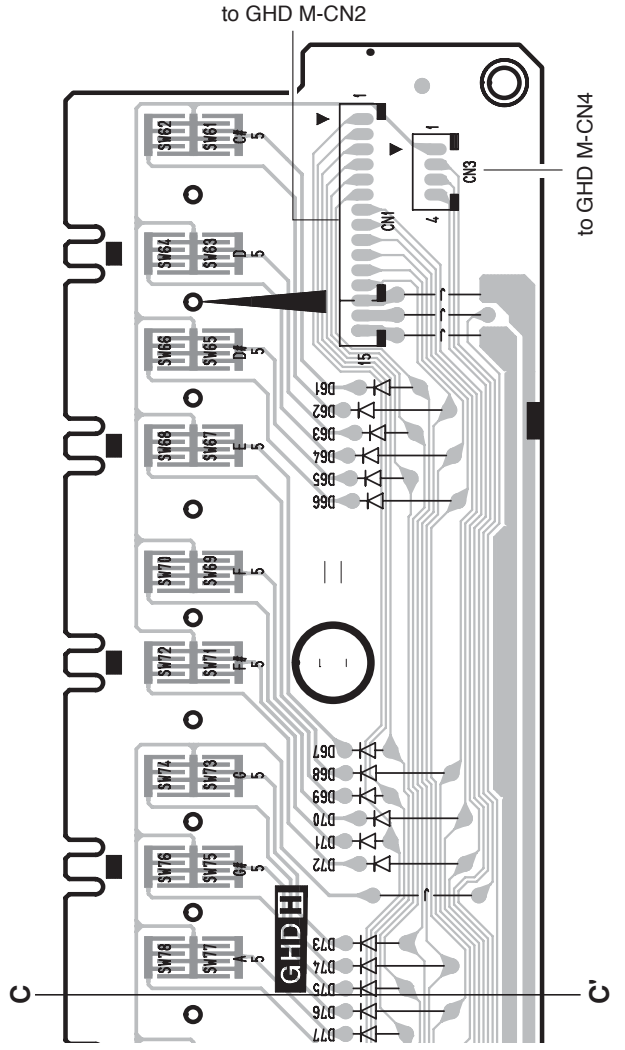

Component side（部品側）

● PSM Circuit Board

Scale: 90/100

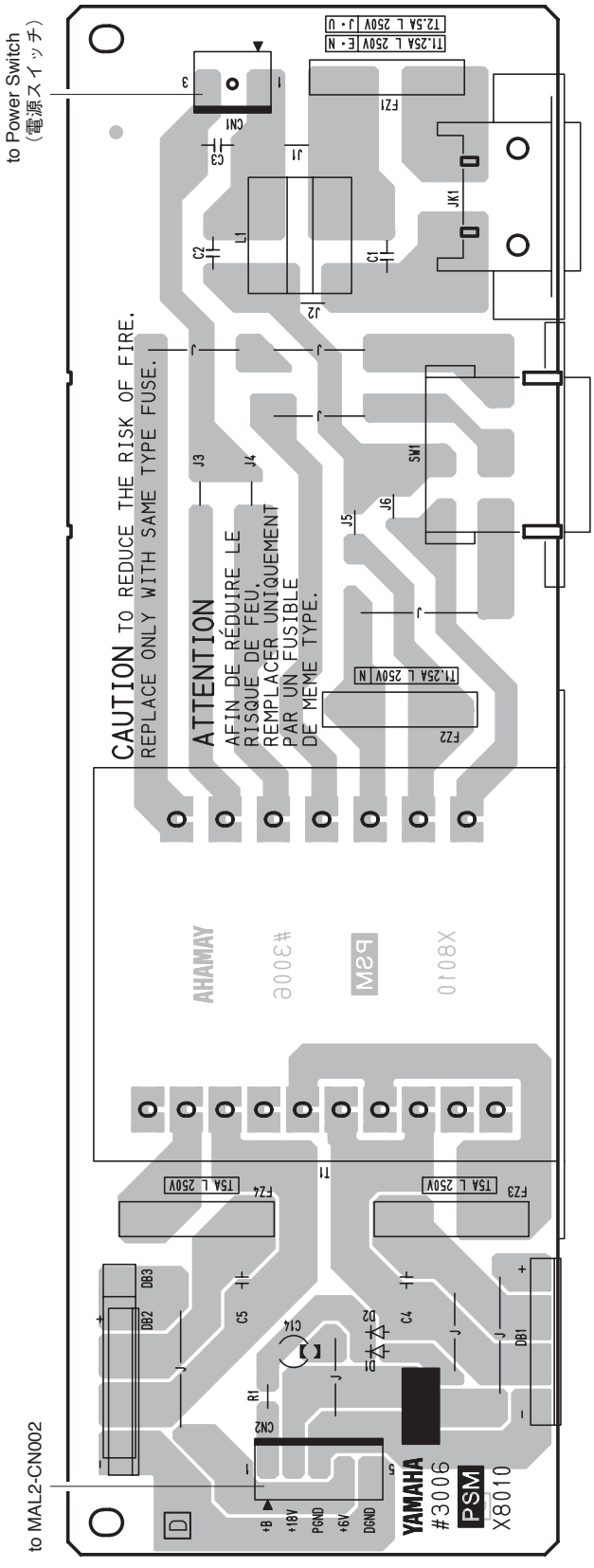

Component side（部品側）

TEST PROGRAM

1 Preparations

- Following items are required for testing. (Input impedance of measuring instrument is more than 1 MΩ.)
  - Level meter (with JIS-C filter)
  - Frequency counter: Below decimal point 3 or more figures measurement is possible.
  - MIDI cable
- Set each control as follows.
  - MASTER VOLUME: Max
  - PEDAL: OFF

Connect the stereo plug to the [PHONES] jack when taking measurements. (33 Ω load)

2 To enter Test Program

Turn on the power with [C#2], [F2] and [G#2] keys pressed and held simultaneously. (Fig. 1)
Once the Test Program is started properly, the sine wave of A3 sounds. To stop the sound, press the [DEMO/SONG] button.

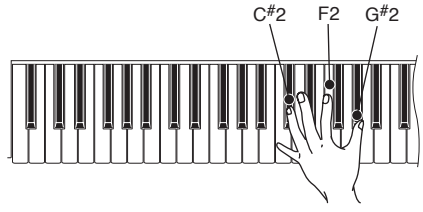

(Fig. 1)

3 To proceed the test

Test items are listed in Table 1.
Press the corresponding key to select and execute each test. (See Fig. 2)
To enter the test item select mode after completing each test item, press the [DEMO/SONG] button.

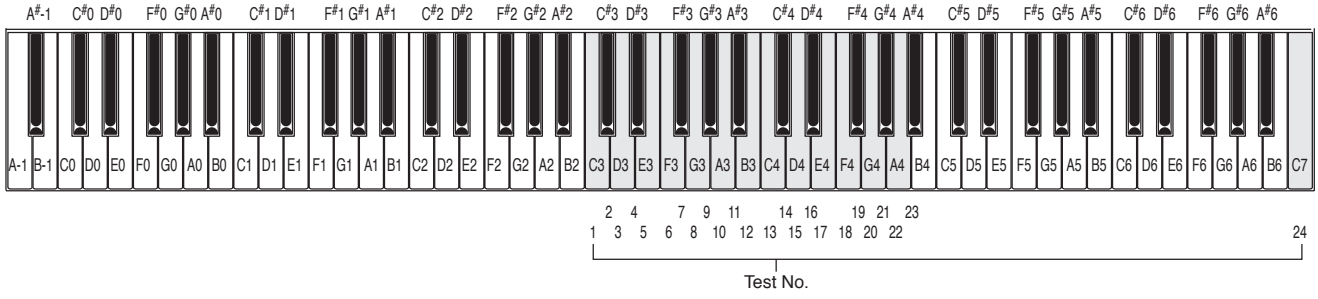

(Fig. 2)

4 Test result

Each test result is indicated by the sound.
When the test result is OK, the sine wave of C4 sounds.
When the test result is NG, the sine wave of C2 sounds.

Table 1 Test items

No.	Key	Item	Test descriptions, judging conditions, etc.
1	C3	ROM version check	To check the Main ROM version using C0-A2 keys. To check the Wave ROM version using C3-A5 keys. Press keys in the specified range and find the key where the sine wave sounds. Check the version by the scale of that key. (See Fig. 3) Press keys C0-A0 to check the integer of the Main ROM version. Press keys C1-A1 to check the first decimal place of the Main ROM version. Press keys C2-A2 to check the second decimal place of the Main ROM version. Press keys C3-A3 to check the integer of the Wave ROM version. Press keys C4-A4 to check the first decimal place of the Wave ROM version. Press keys C5-A5 to check the second decimal place of the Wave ROM version. When the number corresponding to the pressed key agrees with the current version, an OK (sine wave of C4) sound is generated and when disagrees, an NG (sine wave of C2) sound is generated. For the Key-to-number correspondence, refer to Fig. 3. Example) When the current version is Ver.1.00(Main ROM) When the C#0 key is pressed. the sine wave of C4 sounds, indicating 1 for the integer. When the C1 key is pressed, the sine wave of C4 sounds, indicating 0 for the first decimal place. When the C2 key is pressed, the sine wave of C4 sounds, indicating 1 for the second decimal place. In this way, the version 1.00 is confirmed. (The sine wave of C2 sounds when any key other than C#0, C1 and C2 is pressed.)
2	C#3	ROM check 1	To check the ROM checksum connected to the CPU bus (Simplified check). For the OK test result, the sine wave of C4 sounds (for 1 second). For NG, the sine wave of C2 sounds (continuously until any key is pressed).
3	D3	RAM check 1	To check the connection condition of RAM connected to the CPU bus (Simplified check). For the OK test result, the sine wave of C4 sounds (for 1 second). For NG, the sine wave of C2 sounds (continuously until any key is pressed).
4	D#3	Flash ROM check 1	To check erase, write, read functions for specific bank of Flash ROM (Simplified check). For the OK test result, the sine wave of C4 sounds (for 1 second). For NG, the sine wave of C2 sounds (continuously until any key is pressed).
5	E3	Wave ROM check 1	To check the ROM checksum connected to the bus of tone generator LSI (Simplified check). For the OK test result, the sine wave of C4 sounds (for 1 second). For NG, the sine wave of C2 sounds (continuously until any key is pressed).
6	F3	Effect RAM check 1	To check the connection of Effect RAM connected to the bus of tone generator LSI (Simplified check). For the OK test result, the sine wave of C4 sounds (for 1 second). For NG, the sine wave of C2 sounds (continuously until any key is pressed).

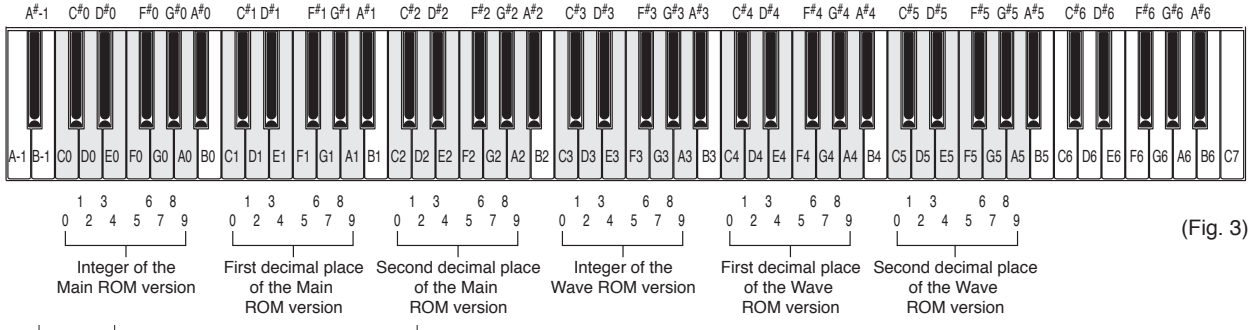

(Fig. 3)

No.	Key	Item	Test descriptions, judging conditions, etc.
7	F#3	TG1 check (Auto Scaling)	The sine wave sounds from the low range in the key range (C2-G4) capable of sounding while the sound production channel of the sound source is changed one after another. (Sounds of 32 channels are repeated twice and then the sounds stop.) Check that no abnormal sound or noise is generated. When a key is pressed after Auto Scaling, the sine wave sounds. (Single sound, priority on first-come) Press the [DEMO/SONG] button to end this test.
8	G3	Pitch check	Check that the sine wave of 441.0 Hz ± 0.2 Hz sounds. (PAN = Center) Connect the frequency counter to the [PHONES] jack for measurement. When the test item is ended with the [DEMO/SONG] button, the sound stops.
9	G#3	Output Level R check	Check that the sine wave of 1 kHz sounds. (PAN = R) Connect the level meter (with JIS-C filter) to the [PHONES] jack for measurement and check that the output level is as follows. PHONES L: -41.5 dBu or less PHONES R: -1.5 dBu ± 2 dB When the test item is ended with the [DEMO/SONG] button, the sound stops.
10	A3	Output Level L check	Check that the sine wave of 1 kHz sounds. (PAN = L) Connect the level meter (with JIS-C filter) to the [PHONES] jack for measurement and check that the output level is as follows. PHONES L: -1.5 dBu ± 2dB PHONES R: -41.5 dBu or less When the test item is ended with the [DEMO/SONG] button, the sound stops.
11	A#3	SW check	Press switches one at a time in the order as in Table 2 (p.39). The sine wave sounds at the scale corresponding to each switch being pressed (Refer to Table 2 in p.39.). Also, when there is an LED corresponding to that switch, the LED lights up while the switch is pressed. Check that all switches are pressed correctly, resulting in OK. Pressing a switch other than specified ones results in NG. When the pressed switch is not detected even though it is actually pressed, no sound is produced and the test results in NG. For the OK test result, the sine wave of C4 sounds (for 1 second). For NG, the sine wave of C2 sounds (continuously until any key is pressed).
12	B3	Lighting of all panel LEDs	All LEDs should light up.
13	C4	Pedal 1 check (Soft pedal)	The sine wave of C3 sounds when the test is started and the sine wave of C4 sounds when the pedal is depressed. When the pedal is released, the sound of the C4 sine wave stops and the test result is OK. For the NG test result, the sine wave sounds continuously (until any key is pressed).
14	C#4	Pedal 2 check (Sostenuto pedal)	The sine wave of C3 sounds when the test is started and the sine wave of C4 sounds when the pedal is depressed. When the pedal is released, the sounding of the C4 sine wave stops and the test result is OK. For the NG test result, the sine wave sounds continuously (until any key is pressed).
15	D4	Pedal 3 check (Damper pedal)	The sine wave of C3 sounds when the test is started and the sine wave of C4 sounds when the pedal is depressed. When the pedal is released, the sound of the C4 sine wave stops and the test result is OK. For the NG test result, the sine wave sounds continuously (until any key is pressed).
16	D#4	MIDI check	Connect the [MIDI IN] terminal and [MIDI OUT] terminal with the MIDI cable and execute the test. For the OK test result, the sine wave of C4 sounds (for 1 second). For NG, the sine wave of C2 sounds (continuously until any key is pressed).
17	E4	Keyboard check by types	To check the type of connected keyboard. Check that the GHD keyboard is connected and result is OK. If a keyboard other than the GHD keyboard is connected, the result is NG. For the OK test result, the sine wave of C4 sounds (for 1 second). For NG, the sine wave of C2 sounds (continuously until any key is pressed).
18	F4	ROM check 2	To check the ROM checksum connected to the CPU bus (Full address). For the OK test result, the sine wave of C4 sounds (for 1 second). For NG, the sine wave of C2 sounds (continuously until any key is pressed).

No.	Key	Item	Test descriptions, judging conditions, etc.
19	F#4	RAM check 2	To check RAM connected to the CPU bus (Full address). For the OK test result, the sine wave of C4 sounds (for 1 second). For NG, the sine wave of C2 sounds (continuously until any key is pressed).
20	G4	Flash ROM check 2	To check erase, write, read functions for erasable banks of Flash ROM. *** Note that execution of this test causes all data in Flash ROM to be erased.** (a) Erase function check Perform the erasing procedure to the entire Flash ROM and check if it is successful. (b) Write function check To check the full address checksum of Flash ROM. *** Be careful not to turn off the power during the write function check.** (c) Final erasure To erase the data written during (b) Write function check. For the OK test result, the sine wave of C4 sounds (for 1 second). For NG, the sine wave of C2 sounds (continuously until any key is pressed). ※ It takes 25 seconds before checking is completed.
21	G#4	Wave ROM check 2	To check the ROM checksum connected to the bus of tone generator LSI (Full address). For the OK test result, the sine wave of C4 sounds (for 1 second). For NG, the sine wave of C2 sounds (continuously until any key is pressed). ※ It takes 10 seconds before checking is completed.
22	A4	Effect RAM check 2	To check the full address checksum of Effect RAM. For the OK test result, the sine wave of C4 sounds (for 1 second). For NG, the sine wave of C2 sounds (continuously until any key is pressed). ※ It takes 10 seconds before checking is completed.
23	A#4	Factory Set	Initialize all the backup areas so as to obtain the factory outgoing setting state. (RAM and Flash) *** Note that all the data will be erased.** For the OK result, the sine wave of C4 sounds (for 1 second). For NG, the sine wave of C2 sounds (continuously until any key is pressed). * In this stage, the flag for initialization is raised only and initialization will be executed when the power is turned on next time. After executing this factory setting, be sure to execute Test No. 24 "Test Mode Exit". Initialization of the memory is actually executed when the program is restarted (RE BOOT). **Once it is started, do not turn off the power until LED flashing comes to an end.**
24	C7	Test Mode Exit	To end the test program and reset to the normal mode (for restarting).

Table 2 Switch test order

Order	Switch name	LED to light up	Note No.
1	DEMO/SONG		C3
2	PIANO/VOICE		D3
3	METRONOME		E3
4	+/R	+/R(Green)	F3
5	–/L	–/L(Green)	G3
6	REC	REC(Red)	A3
7	PLAY	PLAY(Green)	B3

● Inspections of the others

1. MASTER VOLUME

Usually, it judges by feeling inspection, and when there is a doubt, it judges in measured value.
The amount of change should be the following value.

Test program item: Output Level R Check/Output Level L Check
Maximum attenuation: Not less than 70 dBu

2. NOISE

When nothing is pronounced, L and R ch should become below the following value.

PHONES L, R: less than -90 dBu

■ テストプログラム

1　準備

テストを行うためには、以下の測定器、治具が必要です。(測定器の入力インピーダンスは、1 M Ω以上あること。)

・レベルメーター (JIS - C フィルター使用)
・周波数カウンター：小数点以下 3 桁以上測定可能であること。
・MIDI ケーブル

[MASTER VOLUME] を最大にして、ペダルは OFF にしておきます。
測定する場合は、[PHONES] 端子にステレオプラグを挿入します。(33 Ω負荷)

2　テストプログラムの起動

[C#2] と [F2] と [G#2] の鍵盤を同時に押さえながら、パワースイッチを ON にします。(図 1)
テストプログラムが正しく起動されると、A3 のサイン波が発音されます。 [DEMO/SONG] ボタンを押すと、音が止まります。

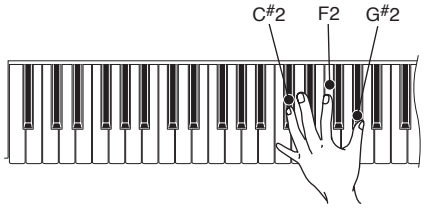

(図 1)

3. テストの進め方

テスト項目の一覧は、表 1 のとおりです。
各テストに対応する鍵盤を押すと、テストが実行されます。(図 2 参照)
また、各テスト項目を終了してテスト項目選択状態にする場合、[DEMO/SONG] ボタンを押します。

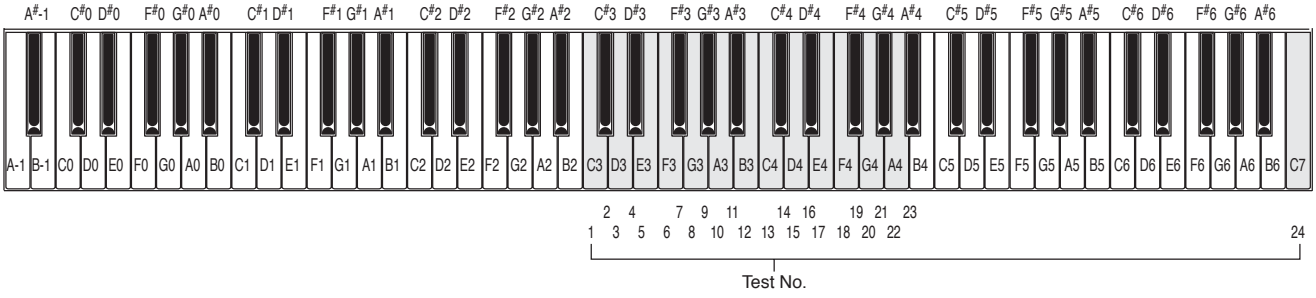

(図 2)

4. テストの結果

テスト結果は、発音で知らせます。
結果が OK の場合は、C4 のサイン波が発音されます。
結果が NG の場合は、C2 のサイン波が発音されます。

表1　テスト項目

No.	鍵盤	項目	テスト内容及び判定条件など
1	C3	ROM バージョン確認	C0 ～ A2 の鍵盤で Main ROM のバージョンを確認します。 C3 ～ A5 の鍵盤で Wave ROM のバージョンを確認します。 指定された範囲の鍵盤を押した時、正弦波が発音される鍵盤の音階でバージョンを確認します。(図 3 参照) 鍵盤 C0 ～ A0 を押して Main ROM のバージョンの整数部を確認します。 鍵盤 C1 ～ A1 を押して Main ROM のバージョンの小数部第 1 位を確認します。 鍵盤 C2 ～ A2 を押して Main ROM のバージョンの小数部第 2 位を確認します。 鍵盤 C3 ～ A3 を押して Wave ROM のバージョンの整数部を確認します。 鍵盤 C4 ～ A4 を押して Wave ROM のバージョンの小数部第 1 位を確認します。 鍵盤 C5 ～ A5 を押して Wave ROM のバージョンの小数部第 2 位を確認します。 押された鍵盤に対応する数字が現在のバージョンと一致する場合は OK 音（C4 正弦波）が、一致しない場合は NG 音（C2 正弦波）が発音されます。 鍵盤と数字の対応は図 3 を参照してください。 例）Ver. 1. 00（Main ROM）の場合 C#0 鍵を押した時に C4 の正弦波が発音され、 C1 鍵を押した時に C4 の正弦波が発音され、 C2 鍵を押した時に C4 の正弦波が発音されます。 3 つの C4 正弦波の発音で 1. 00 が確認できます。 （C#0, C1, C2 以外の鍵盤を押すと C2 の正弦波が発音されます。） 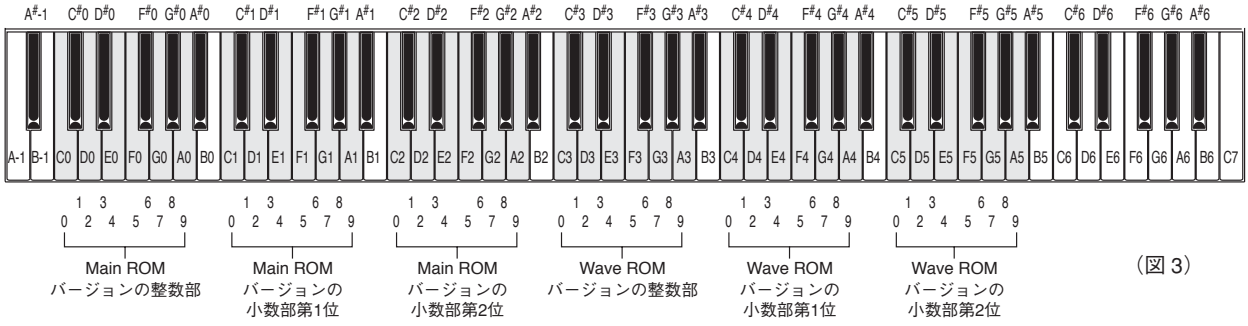 （図 3）
2	C#3	ROM チェック 1	CPU のバスに接続されている ROM のチェックサム検査です。(簡易チェック) OK の場合は、C4 の正弦波が発音されます。(1 秒間、発音します。) NG の場合は、C2 の正弦波が発音されます。(NG の場合は、何らかの鍵盤を押すまで発音は止まりません。)
3	D3	RAM チェック 1	CPU のバスに接続されている RAM の結線検査です。(簡易チェック) OK の場合は、C4 の正弦波が発音されます。(1 秒間、発音します。) NG の場合は、C2 の正弦波が発音されます。(NG の場合は、何らかの鍵盤を押すまで発音は止まりません。)
4	D#3	Flash ROM チェック 1	Flash ROM の特定のバンクに対する消去、書き込み、読み出しの検査です。 (簡易チェック) OK の場合は、C4 の正弦波が発音されます。(1 秒間、発音します。) NG の場合は、C2 の正弦波が発音されます。(NG の場合は、何らかの鍵盤を押すまで発音は止まりません。)
5	E3	Wave ROM チェック 1	音源LSIのバスに接続されているROMのチェックサム検査です。(簡易チェック) OK の場合は、C4 の正弦波が発音されます。(1 秒間、発音します。) NG の場合は、C2 の正弦波が発音されます。(NG の場合は、何らかの鍵盤を押すまで発音は止まりません。)
6	F3	Effect RAM チェック 1	音源 LSI のバスに接続されている Effect RAM の結線検査です。(簡易チェック) OK の場合は、C4 の正弦波が発音されます。(1 秒間、発音します。) NG の場合は、C2 の正弦波が発音されます。(NG の場合は、何らかの鍵盤を押すまで発音は止まりません。)

No.	鍵盤	項目	テスト内容及び判定条件など
7	F#3	音源 1 チェック （Auto Scaling）	音源の発音チャンネルを順番に切り替えながら、発音可能な鍵域（C2 ～ G4）で低域から正弦波が発音されます。（32 ch 分の発音を 2 回繰り返し終了すると発音が止まります。） 異音、ノイズが無いことを確認します。 Auto Scaling 終了後に鍵盤を押すと、正弦波が発音されます。（単音、先着優先） [DEMO/SONG] ボタンを押して終了します。
8	G3	Pitch チェック	441.0 Hz ± 0.2 Hz の正弦波が発音されることを確認します。（PAN = センター） [PHONES] 端子に周波数カウンターを接続して測定します。 [DEMO/SONG] ボタンでテスト項目を終了する際、発音が止まります。
9	G#3	Output Level R チェック	1 kHz の正弦波が発音されることを確認します。（PAN = R） [PHONES] 端子にレベルメーター（JIS-C フィルター使用）を接続して測定し、下記の出力レベルとなっていることを確認します。 PHONES L: -41.5 dBu 以下　　PHONES R: -1.5 dBu ± 2 dB [DEMO/SONG] ボタンでテスト項目を終了する際、発音が止まります。
10	A3	Output Level L チェック	1 kHz の正弦波が発音されることを確認します。（PAN = L） [PHONES] 端子にレベルメーター（JIS-C フィルター使用）を接続して測定し、下記の出力レベルとなっていることを確認します。 PHONES L: -1.5 dBu ± 2 dB　　PHONES R: -41.5 dBu 以下 [DEMO/SONG] ボタンでテスト項目を終了する際、発音が止まります。
11	A#3	SW チェック	表 2（P. 44）の順番に各スイッチを 2 個押ししないように押して行きます。各スイッチを押した時、そのスイッチに対応する音程で（P. 44 の表 2 参照）正弦波が発音されます。また、スイッチに対応する LED がある場合は、スイッチが押されている間 LED が点灯します。 すべてのスイッチが正しく押され、OK となることを確認します。 指定外のスイッチが押された場合は NG となります。 スイッチを実際には押しているが、押されたことが検知されない場合は、発音しないので、NG とします。 OK の場合は、C4 の正弦波が発音されます。（1 秒間、発音します。） NG の場合は、C2 の正弦波が発音されます。（NG の場合は、何らかの鍵盤を押すまで発音は止まりません。）
12	B3	パネル LED 全点灯	すべての LED が点灯します。
13	C4	ペダル 1 チェック （ソフトペダル）	テストに入ると C3 の正弦波が発音され、ペダルを踏むと C4 の正弦波が発音されます。 ペダルを離すと C4 の正弦波の発音が止まり、テスト OK となります。 NG の場合は、正弦波が発音され続けます。（NG の場合は、何らかの鍵盤を押すまで発音は止まりません。）
14	C#4	ペダル 2 チェック （ソステヌートペダル）	テストに入ると C3 の正弦波が発音され、ペダルを踏むと C4 の正弦波が発音されます。 ペダルを離すと C4 の正弦波の発音が止まり、テスト OK となります。 NG の場合は、正弦波が発音され続けます。（NG の場合は、何らかの鍵盤を押すまで発音は止まりません。）
15	D4	ペダル 3 チェック （ダンパーペダル）	テストに入ると C3 の正弦波が発音され、ペダルを踏むと C4 の正弦波が発音されます。 ペダルを離すと C4 の正弦波の発音が止まり、テスト OK となります。 NG の場合は、正弦波が発音され続けます。（NG の場合は、何らかの鍵盤を押すまで発音は止まりません。）
16	D#4	MIDI チェック	[MIDI IN] 端子と [MIDI OUT] 端子を MIDI ケーブルで接続後、テストを実行します。 OK の場合は、C4 の正弦波が発音されます。（1 秒間、発音します。） NG の場合は、C2 の正弦波が発音されます。（NG の場合は、何らかの鍵盤を押すまで発音は止まりません。）

No.	鍵盤	項目	テスト内容及び判定条件など
17	E4	鍵盤種別チェック	接続されている鍵盤種別を判定します。 GHD 鍵盤が接続されていて、OK となることを確認します。 GHD 鍵盤以外の場合は、NG となります。 OK の場合は、C4 の正弦波が発音されます。(1 秒間、発音します。) NG の場合は、C2 の正弦波が発音されます。(NG の場合は、何らかの鍵盤を押すまで発音は止まりません。)
18	F4	ROM チェック 2	CPU のバスに接続されている ROM のチェックサム検査です。(フルアドレス) OK の場合は、C4 の正弦波が発音されます。(1 秒間、発音します。) NG の場合は、C2 の正弦波が発音されます。(NG の場合は、何らかの鍵盤を押すまで発音は止まりません。)
19	F#4	RAM チェック 2	CPU のバスに接続されている RAM の検査です。(フルアドレス) OK の場合は、C4 の正弦波が発音されます。(1 秒間、発音します。) NG の場合は、C2 の正弦波が発音されます。(NG の場合は、何らかの鍵盤を押すまで発音は止まりません。)
20	G4	Flash ROM チェック 2	Flash ROM の削除可能なバンクに対する消去、書き込み、読み出しの検査です。 **※ このテストを実行すると、Flash ROM 内の全データが消去されるので、注意してください。** (a) 消去チェック Flash ROM 全てに対して消去処理を行い､消去されているかチェックします。 (b) 書き込みチェック Flash ROM のフルアドレスチェックサム検査です。 **※書き込みチェック中は、電源を切らないよう気を付けてください。** (c) 最終消去 (b) の項目で書き込んだデータを消去します。 OK の場合は、C4 の正弦波が発音されます。(1 秒間、発音します。) NG の場合は、C2 の正弦波が発音されます。(NG の場合は、何らかの鍵盤を押すまで発音は止まりません。) ※チェック完了まで 25 秒かかります。
21	G#4	Wave ROM チェック 2	音源LSIのバスに接続されているROMのチェックサム検査です。(フルアドレス) OK の場合は、C4 の正弦波が発音されます。(1 秒間、発音します。) NG の場合は、C2 の正弦波が発音されます。(NG の場合は、何らかの鍵盤を押すまで発音は止まりません。) ※チェック完了まで 10 秒かかります。
22	A4	Effect RAM チェック 2	Effect RAM のフルアドレスチェックサム検査です。 OK の場合は、C4 の正弦波が発音されます。(1 秒間、発音します。) NG の場合は、C2 の正弦波が発音されます。(NG の場合は、何らかの鍵盤を押すまで発音は止まりません。) ※チェック完了まで 10 秒かかります。
23	A#4	Factory Set	全てのバックアップ領域を初期化して、工場出荷状態にします。(RAM および Flash) **※全データが消去されるので、注意してください。** OK の場合は、C4 の正弦波が発音されます。(1 秒間、発音します。) NG の場合は、C2 の正弦波が発音されます。(NG の場合は、何らかの鍵盤を押すまで発音は止まりません。) ※ ここでは初期化用のフラグを立てるだけで、実行は次回電源起動時に行われます。この Factory Set を実行した後、必ずテスト No.24 の“Test Mode Exit”を実施してください。再起動(RE BOOT)した時に実際のメモリーの初期化が行われます。**再起動後は、LED の点滅が終わるまで電源を切らないでください。**
24	C7	Test Mode Exit	テストプログラムを終了し、通常モードに戻ります。(再起動します。)

表 2　スイッチテスト順

順番	スイッチ名	点灯させる LED	ノート番号
1	DEMO/SONG		C3
2	PIANO/VOICE		D3
3	METRONOME		E3
4	+/R	+/R(GREEN)	F3
5	–/L	–/L(GREEN)	G3
6	REC	REC(RED)	A3
7	PLAY	PLAY(GREEN)	B3

● その他の検査

1. MASTER VOLUME
   通常は官能試験で判断し、疑義がある場合は測定値にて判定します。
   変化量は下記の値であることを確認します。
   テスト項目：　Output Level R Check/Output Level L Check
   減衰量：　　70 dBu 以上

2. NOISE
   何も発音のないときは、L, R ch 共に以下の値になることを確認します。
   PHONES L, R：　-90 dBu 以下

■ INITIAL SETTING

- POWER SWITCH:　OFF
- MASTER VOLUME:　MIN.
- A setup of the voltage selector of destination Y:　240 V

■ 出荷時の設定

- POWER SWITCH:　OFF
- MASTER VOLUME:　MIN.

BACKING UP DATA AND INITIALIZING THE SETTINGS

Backing up data to flash memory

The following items will be stored in flash memory on this instrument. This data will be kept after you turn off the power to the instrument.

Backup data	Remarks	
Metronome volume	Backup Data (10YDP.BUP)	System Drive
Metronome time signature		
Touch sensitivity		
Tuning		
Recorded performance data (user song)	User Song (USERSONG1.MID)	Flash Memory
Song data once loaded from a computer	Song data (***.MID)	

***: Loaded data name

Initializing the settings

When you initialize the settings, all data, excluding the songs loaded from a computer, will be initialized. (The procedure is different from the “Factory Set” of the “Test Program”.)

If this instrument somehow becomes disabled or malfunctions, turn off the power to the instrument, then perform the initialization procedure.

While holding down the C7 (the highest) key, turn on the power to the instrument.
The data (excluding the data for the songs loaded from a computer) will be initialized.

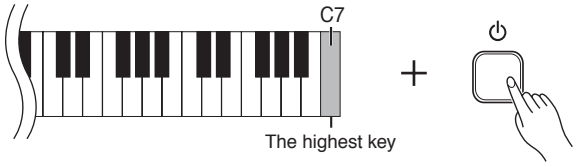

NOTICE

- Do not turn off the power to this instrument while it is initializing the data in its internal memory (that is, while the [REC] and [PLAY] button indicators are flashing).
- Please note that initializing the settings will erase your recorded song (user song).

■ バックアップデータと初期化

フラッシュメモリーへのデータバックアップ

下記の項目は楽器のフラッシュメモリーに保存されます。これらは電源を切っても記憶されています。

バックアップデータ	備　考	
メトロノームの音量	Backup Data (10YDP.BUP)	System Drive
メトロノームの拍子		
タッチ感度		
チューニング		
自分で録音したソング（ユーザーソング）データ	User Song (USERSONG1.MID)	Flash Memory
コンピューターから読み込んだソングデータ	Song data (＊＊＊.MID)	

＊＊＊: 読み込んだデータ名

初期化（イニシャライズ）の方法

この操作をすると、コンピューターから読み込んだソング以外のデータが初期化されます。（テストプログラムの Factory set とは異なります。）

右端の鍵盤（C7）を押しながら電源を入れます。
コンピューターから読み込んだソング以外のデータが初期化されます。

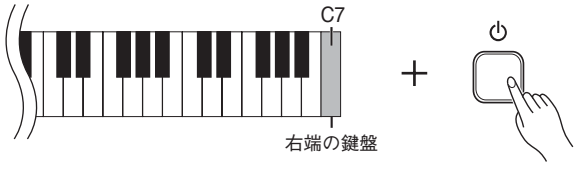

この楽器が、何らかの原因で操作不能になったり、誤動作した場合は、一旦電源を切り、初期化を行なってください。

注記

- 初期化実行中（【REC】と【PLAY】ボタンのランプ点滅中）は電源を切らないでください。
- 初期化を行なうと、自分で録音した曲（ユーザーソング）は消去されますのでご注意ください。

DATA BACKUP

● Data that can be backed up

- User song : USERSONG1.MID
- Back up data : 10YDP.BUP
- Song data (once it has been loaded from the computer)* Data should not be protected against backing up.

PREPARATION

PC (Personal Computer)

UX16

USB-MIDI Driver *1

Musicsoft Downloader (MSD) *1

*1: Obtain these program from Yamaha official website.
(URL>>http://www.yamahapkclub.com)
Install these software in PC beforehand.

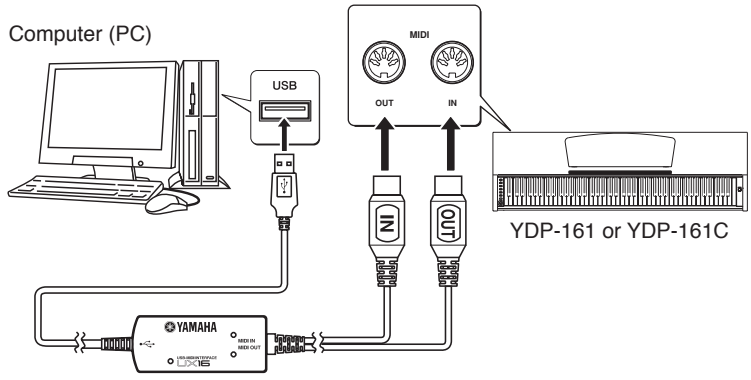

BACKUP PROCEDURE

※ Display screen may differ depending on versions of OS (Windows) or Musicsoft Downloader.

1. Turn off the power of music instrument.
2. Shut down all the application software on the PC.
3. Connect the music instrument to the PC with the USB-MIDI interface (UX16).
4. Turn on the power of music instrument.
5. Click the Control Panel on PC.

Set it clicking 

as shown in the figure below.

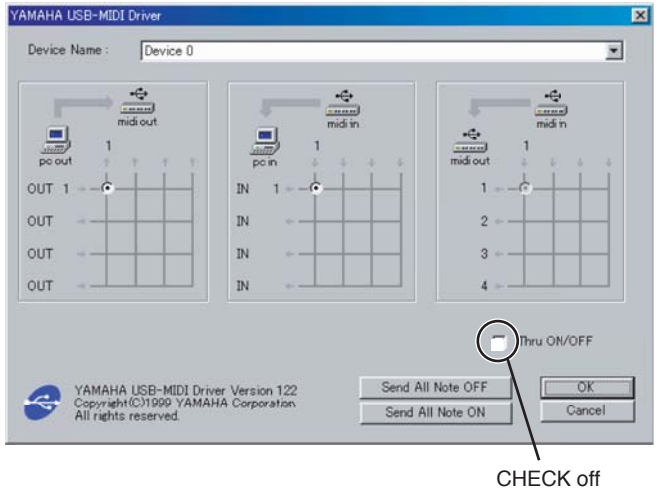

Start up Musicsoft Downloader.

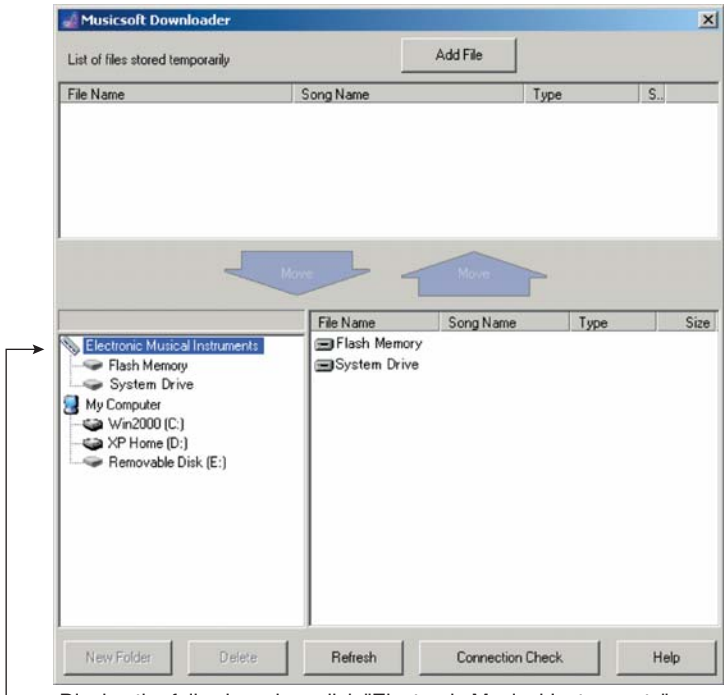

Display the following when click "Electronic Musical Instruments"

Flash Memory
- User song
- Song data

System Drive
- Backup data

*** Refer to Page50 <TROUBLESHOOTING> when the fllowing display appears.**

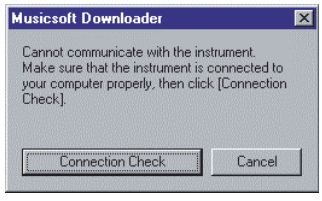

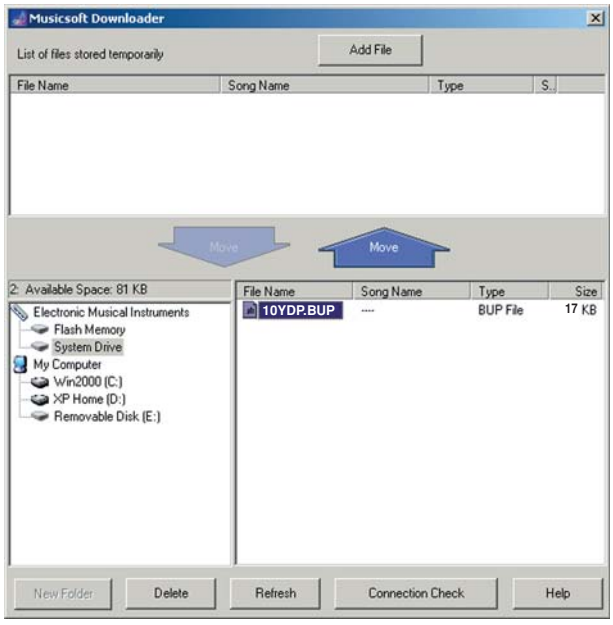

* The name of the file is “10YDP.BUP”.

When System Drive is clicked, data file “10YDP.BUP” is displayed.

If “10YDP.BUP” is clicked, Move becomes active. When you click the Move, the screen in the figure below is display, and then click OK.



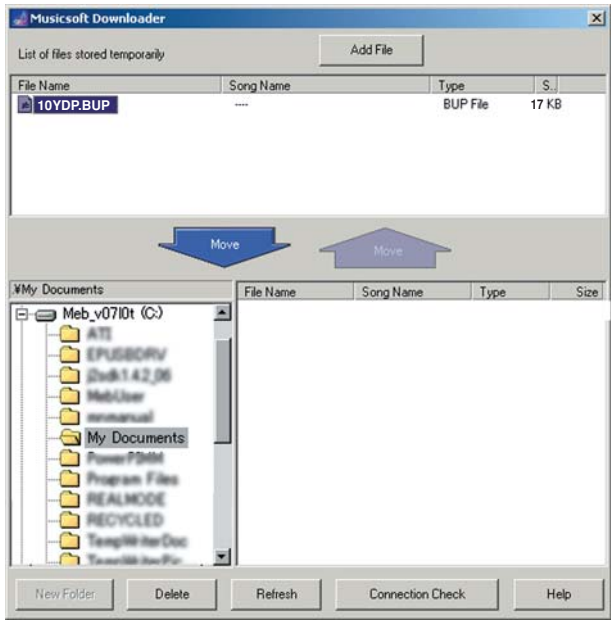

Specifty the place where the backup data is preserved. (Preserve it in “My document” for example.)

If “10YDP.BUP” is clicked, Move becomes active. If Move is clicked, data is preserved in a specified folder.

When the data of Flash Memory is backed up, it is possible to do according to the same procedure.

Moreover, it is possible to do similarly when it returns it based on the backup data. Click OK when the message of the “Overwrite” appears at this time.

<TROUBLESHOOTING>

• Setting the “MIDI IN/OUT”

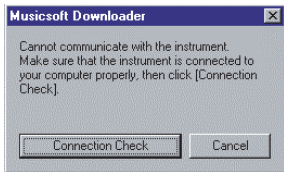

Click Connection Check .

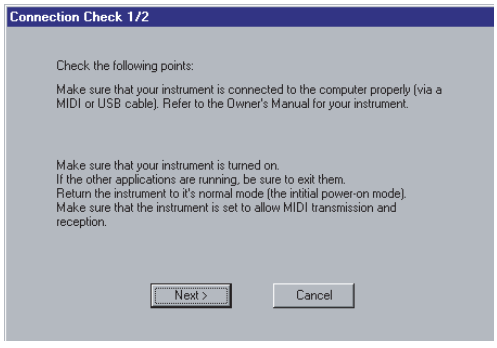

Click Next > .

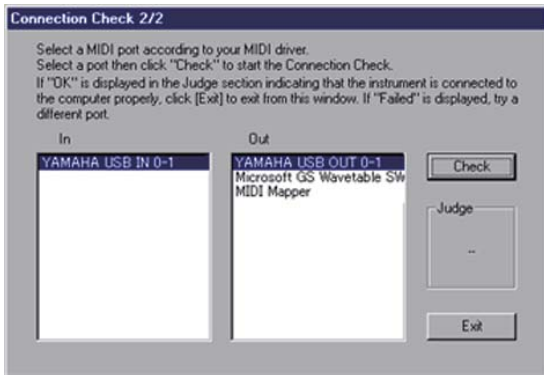

Choose “YAMAHA USB OUT 0-1” and click Check .

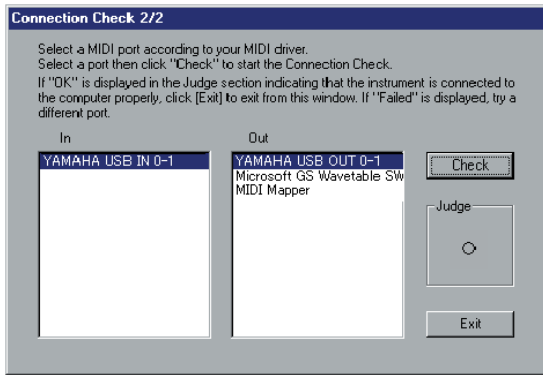

Click Exit , (Because the judgment is ○, it is correctry connected.)

■ データのバックアップ

● バックアップ可能なデータ

- ユーザーソング　　: USERSONG1.MID
- バックアップデータ　: 10YDP.BUP
- コンピューターから読み込んだソング（プロテクトのないもの）

準備

PC（パーソナルコンピューター）
UX16
USB-MIDI ドライバー *1
ミュージックソフトダウンローダー (MSD)*1

*1: ヤマハホームページのダウンロードページから入手してください。
(URL>>http://www.yamahapkclub.com/)
これらのソフトウェアーはあらかじめ PC にインストールしておいてください。

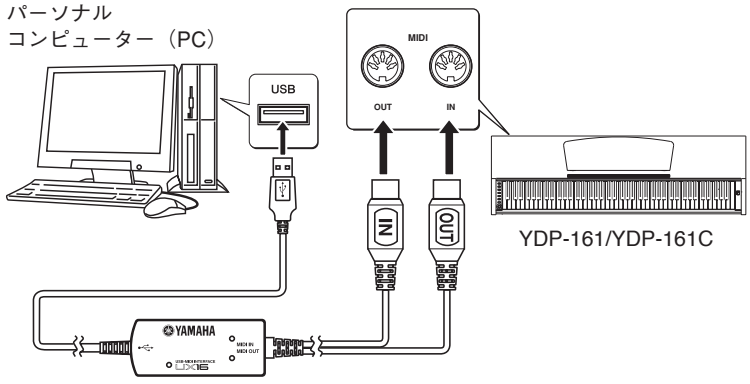

手順

※ OS (Windows) やミュージックソフトダウンローダーのバージョンによって表示画面が異なります。

1. 楽器の電源を切ります。
2. PC 上の全てのアプリケーションソフトを終了します。
3. USB-MIDI インターフェース（UX16）で、PC と楽器を接続します。
4. 楽器の電源を入れます。
5. PC のコントロールパネルを開きます。



をクリックして下図の様に設定します。

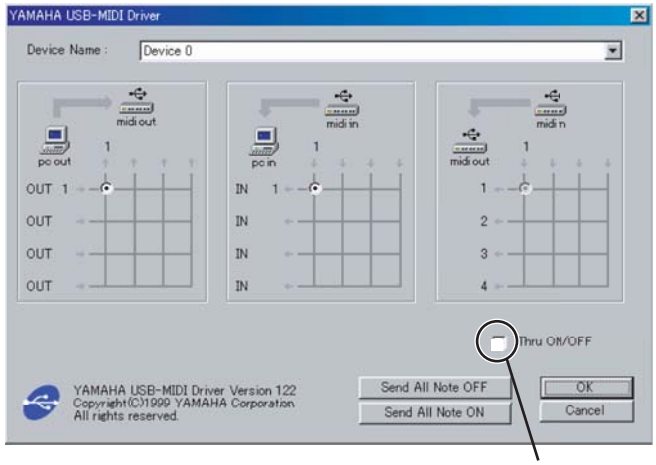

Thru ON/OFFのチェックを外します。

ミュージックソフトダウンローダーを立ち上げます。

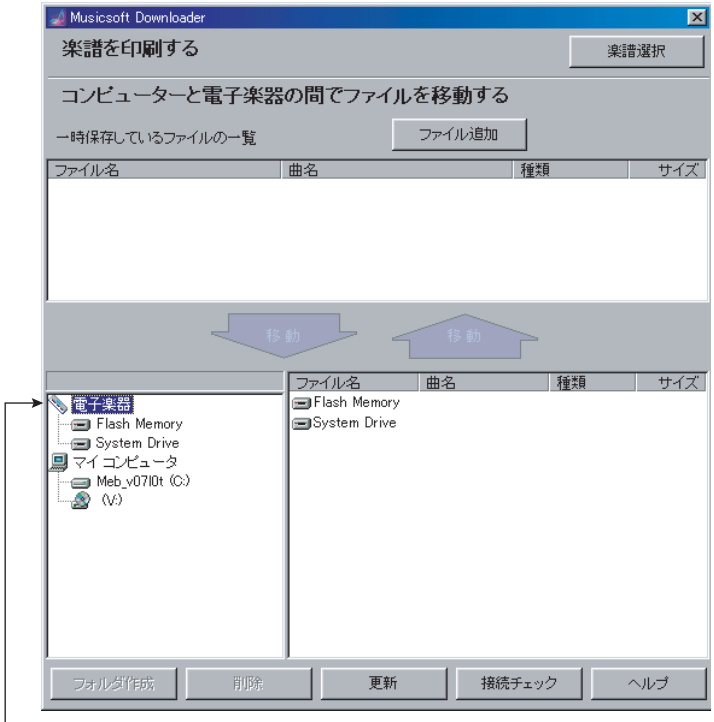

電子楽器をクリックすると下記の表示がされます。

- Flash Memory
  - User song
  - Song data
- System Drive
  - Backup data

* 下図の表示が出た場合は P54 <トラブルシューティング>を参照してください。

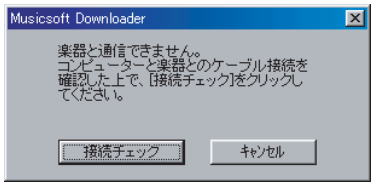

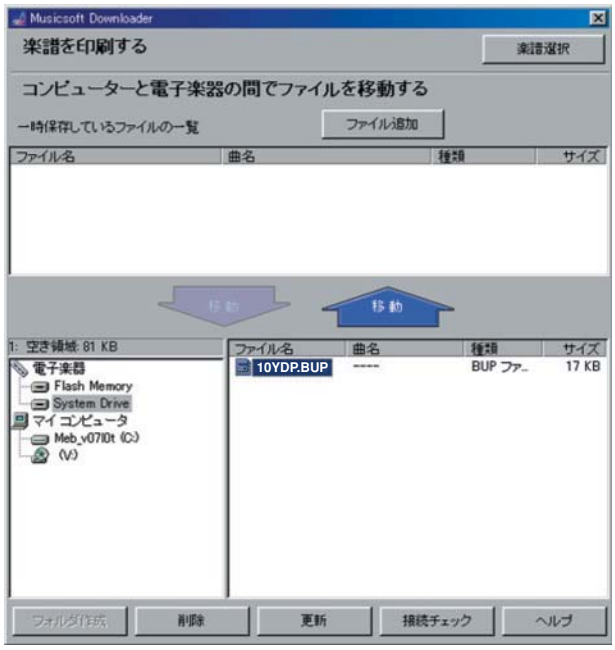

* ファイル名は、“10YDP.BUP”となります。

System Drive をクリックするとデータファイル“10YDP.BUP”が表示されます。

“10YDP.BUP”をクリックすると 

がアクティブになり、

をクリックすると下図の画面が表示されますので 

をクリックします。



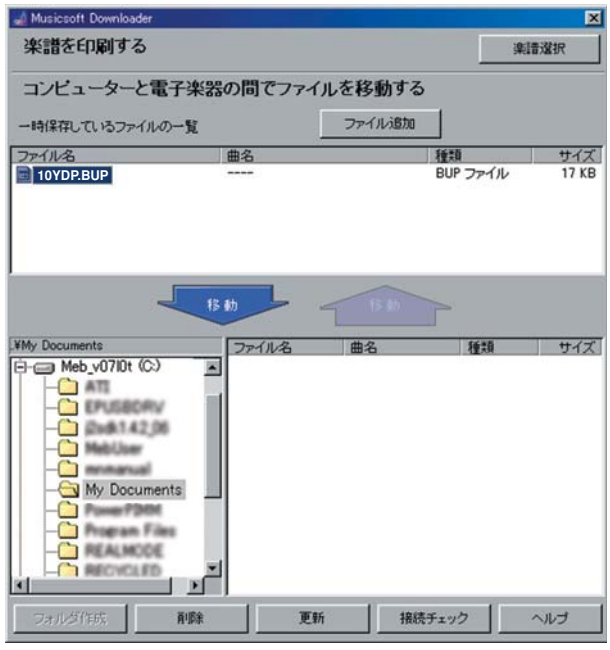

バックアップデータを保存する場所を指定します。（この例の場合は「My Document」に保存します）

“10YDP.BUP”をクリックすると 

が アクティブになり、

をクリックすればデータが指定の場所に保存されます。

Flash Memory のデータをバックアップする場合も同じ手順で行えます。

また、バックアップを元に戻す場合も同様に行えます。そのとき“上書き”のメッセージが出る場合は

OK をクリックしてください。

＜トラブルシューティング＞

· MIDI IN/OUT の設定を行います。

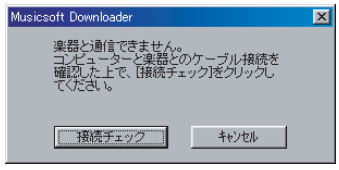

接続チェック をクリックします。

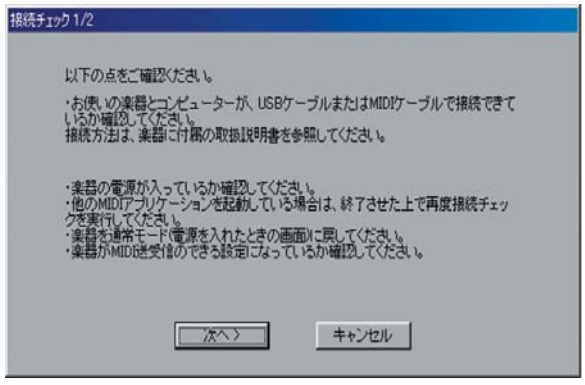

次へ > をクリックします。

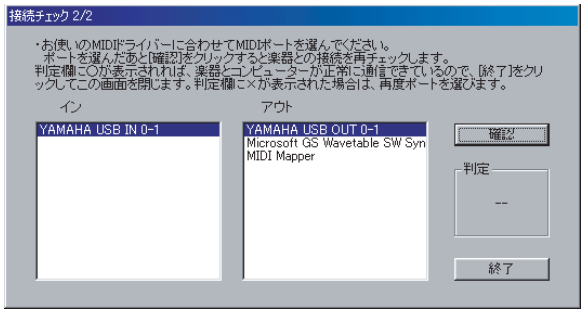

“YAMAHA USB OUT 0–1”を選んで 確認 ボタンをクリックします。

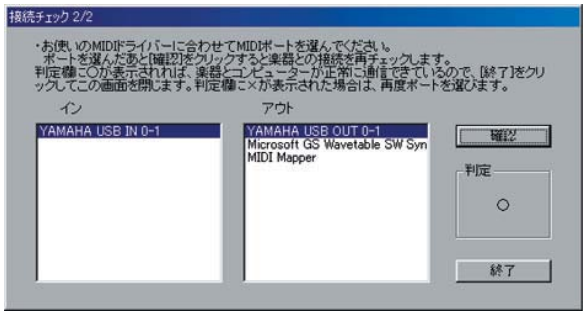

終了 ボタンをクリックします。

（判定が“○”になっていますので正しく接続されています。）

SYSTEM BOOTING FLOWCHART

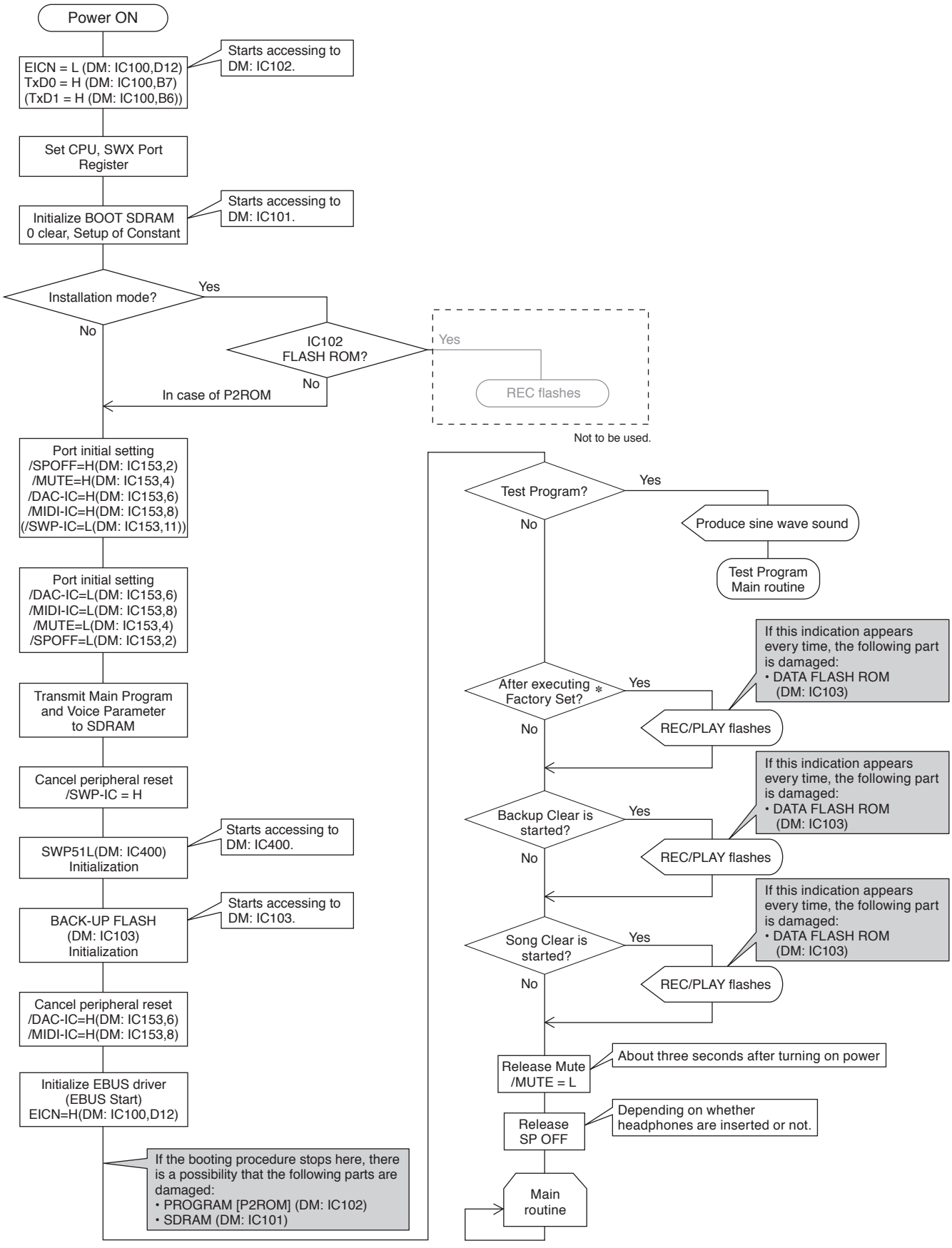

✻ "Factory Set" refers to the condition of turning on the power after executing "Factory Set" in the Test Program.

■起動フローチャート

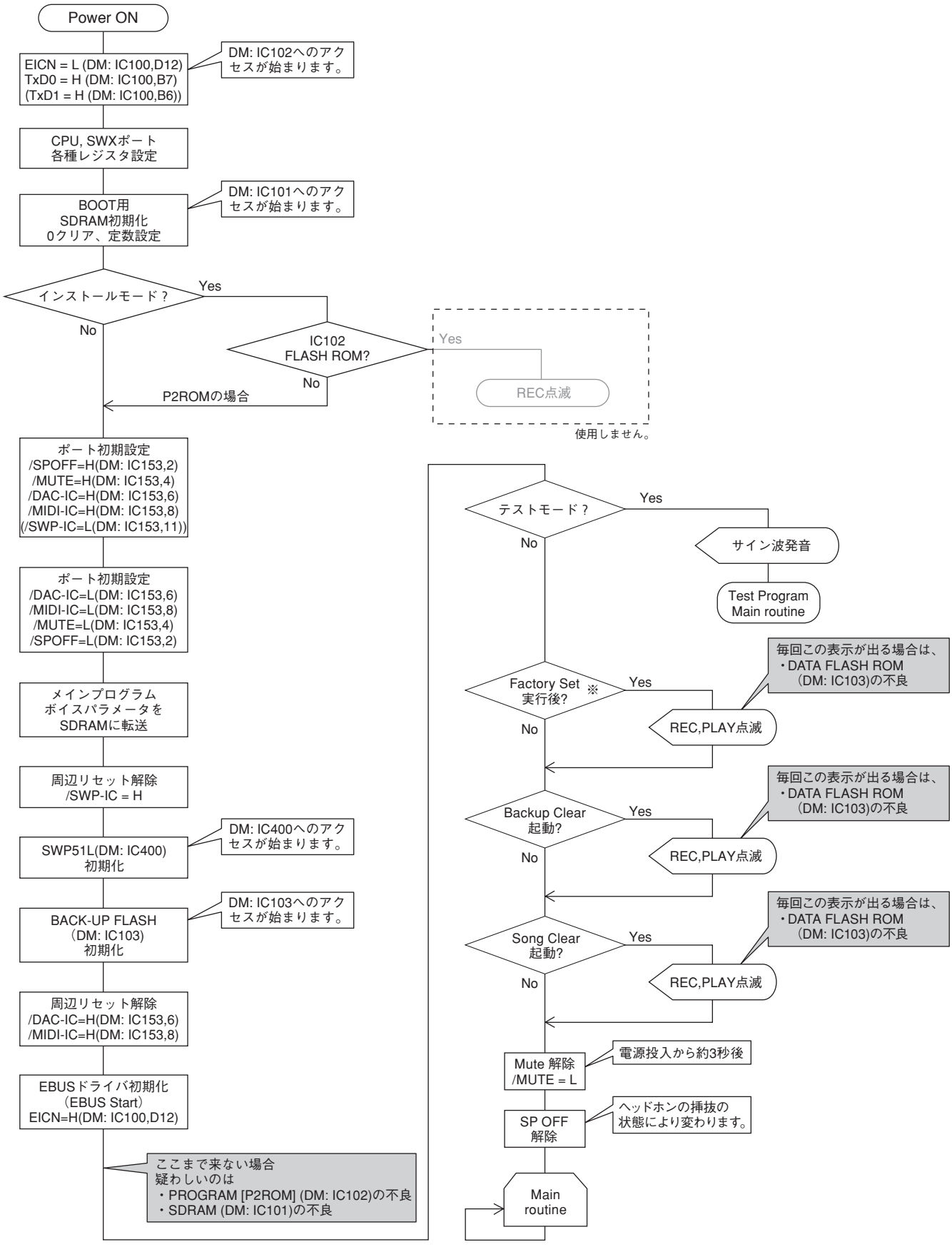

※Factory Set実行後とは、テストプログラムのFactory Set実行後の電源ON時を指します。

DIGITAL PIANO *ARIUS*

YDP-161/YDP-161C

PARTS LIST

■ CONTENTS（目次）

OVERALL ASSEMBLY（総組立） 2
MAIN UNIT（メインユニット） 4
KEYBED UNIT（棚板集成） 8
FRONT RAIL ASSEMBLY（口棒 Ass'y） 9
MUSIC REST ASSEMBLY（譜面板 Ass'y） 10
TOP BOARD ASSEMBLY（屋根 Ass'y） 11
SIDE ARM ASSEMBLY（腕木Ass'y） 12
SIDE BOARD ASSEMBLY（側板Ass'y） 14
KEY COVER ASSEMBLY（スライド蓋 Ass'y） 16
KEY BLOCK ASSEMBLY L（拍子木Ass'y(L)） 17
KEY BLOCK ASSEMBLY R（拍子木Ass'y(R)） ...18
HP JACK ASSEMBLY（HPジャックAss'y） 18
D-JACK ASSEMBLY（DジャックAss'y） 19
PSM ASSEMBLY（PSM Ass'y） 20
PEDAL BOX ASSEMBLY（ペダルBox Ass'y） 21
KEYBOARD ASSEMBLY（GHD EBUS鍵盤） ... 22
PEDAL ASSEMBLY (C)（ペダル Ass'y(C)） 24
BENCH (BC-100DR/BC-100LC)（椅子） 25
ELECTRICAL PARTS（電気部品） 26-36

Notes : DESTINATION ABBREVIATIONS

A : Australian model	M : South African model
B : British model	O : Chinese model
C : Canadian model	Q : South-east Asia model
D : German model	T : Taiwan model
E : European model	U : U.S.A. model
F : French model	V : General export model (110V)
H : North European model	W: General export model (220V)
I : Indonesian model	N,X: General export model
J : Japanese model	Y : Export model
K : Korean model	

■ WARNING

Components having special characteristics are marked ⚠ and must be replaced with parts having specification equal to those originally installed.

⚠ 印の部品は、安全を維持するために重要な部品です。交換する場合は、安全のために必ず指定の部品をご使用ください。

- The numbers “QTY” show quantities for each unit.
- The parts with “--” in “PART NO.” are not available as spare parts.
- This mark “ } ” in the REMARKS column means these parts are interchangeable.
- The second letter of the shaded ( ) part number is O, not zero.
- The second letter of the shaded ( ) part number is I, not one.
- 部品価格ランクは、変更になることがあります。
- QTY 欄に記されている数字は、各ユニット当たりの使用個数です。
- PART NO. が “--” の部品は、サービス用部品として準備されておりません。
- REMARKS 欄の「 } 」マークの部品は、併用部品です。
- 網掛けの付いた PART NO. の２番目の文字は「ゼロ」ではなく、「オー」です。
- 網掛けの付いた PART NO. の２番目の文字は「イチ」ではなく、「アイ」です。

※ Refer to the components marked with the “Y: Export model” in the “PARTS LIST” for components of the Brazilian model as well as those marked with the “BRA” in the “REMARKS” column.

■ OVERALL ASSEMBLY（総組立）

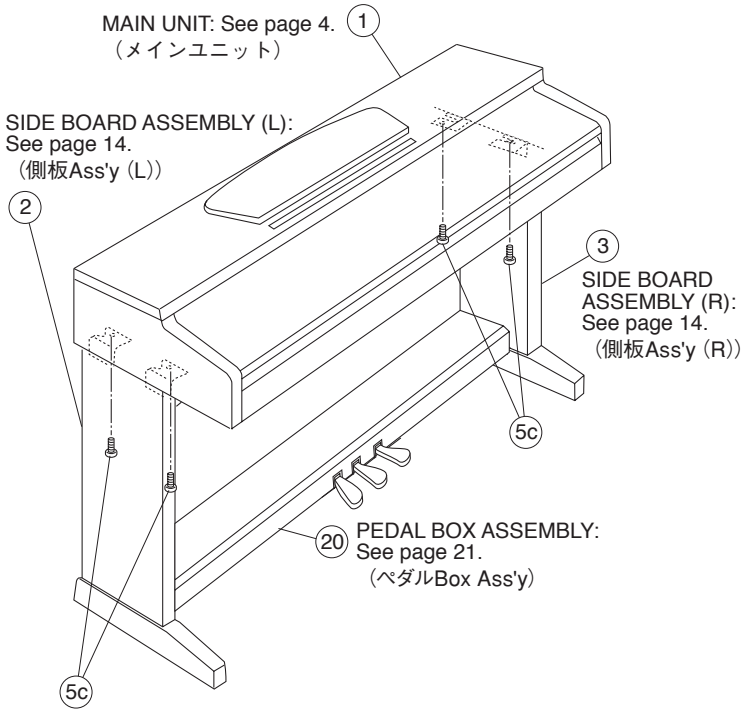

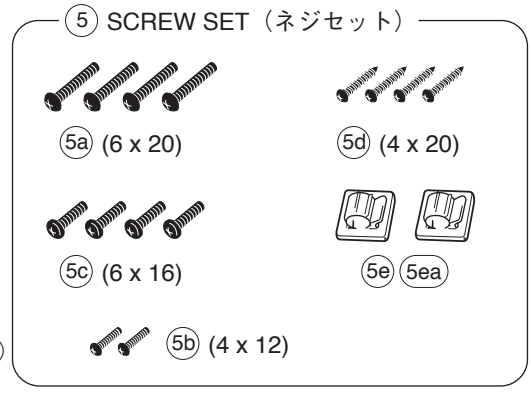



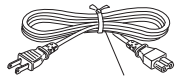

AC CORD SET
（電源コードセット）

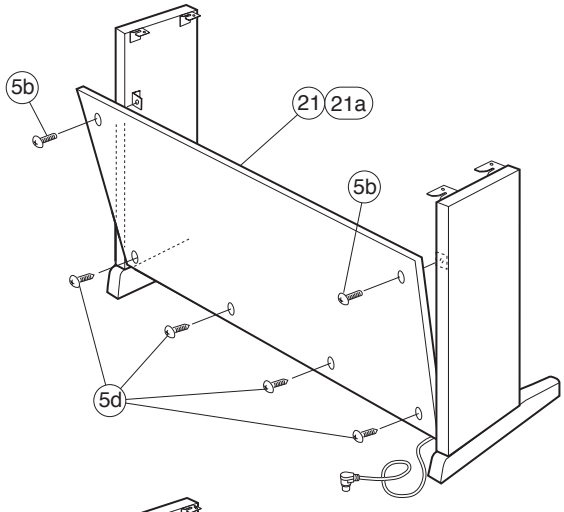

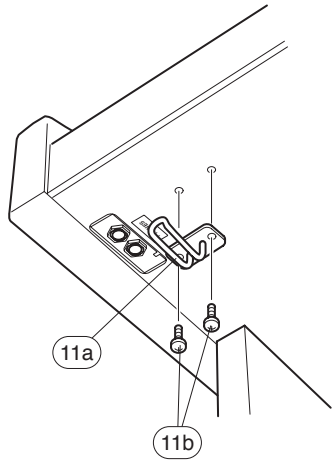

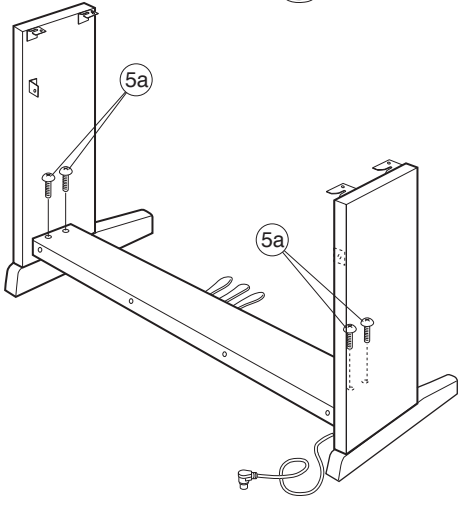

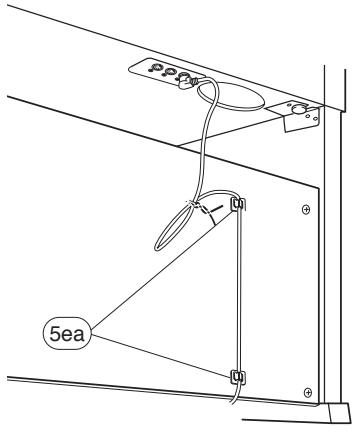

	REF NO.	PART NO.	DESCRIPTION		部品名	REMARKS	QTY	RANK
			OVERALL ASSEMBLY		総組立	YDP-161/YDP-161C		
	1	--	MAIN UNIT		メインユニット	YDP-161 J (WS48880)		
	1	--	MAIN UNIT		メインユニット	YDP-161 U (WS48860)		
	1	--	MAIN UNIT		メインユニット	YDP-161 E,B (WS48870)		
	1	--	MAIN UNIT		メインユニット	YDP-161 K (WS48900)		
	1	--	MAIN UNIT		メインユニット	YDP-161 O (WS48910)		
	1	--	MAIN UNIT		メインユニット	YDP-161 Y (WS48890)		
	1	--	MAIN UNIT		メインユニット	YDP-161C J (WS48940)		
	1	--	MAIN UNIT		メインユニット	YDP-161C U (WS48920)		
	1	--	MAIN UNIT		メインユニット	YDP-161C E,B (WS48930)		
	1	--	MAIN UNIT		メインユニット	YDP-161C K (WS48960)		
	1	--	MAIN UNIT		メインユニット	YDP-161C O (WS48970)		
	1	--	MAIN UNIT		メインユニット	YDP-161C Y (WS48950)		
*	2	**WS484400**	SIDE BOARD ASSEMBLY (L)	LEFT	側板Ａｓｓ’ｙ（Ｌ）	YDP-161		
*	2	**WS484600**	SIDE BOARD ASSEMBLY (L)	LEFT	側板Ａｓｓ’ｙ（Ｌ）	YDP-161C		
*	3	**WS484500**	SIDE BOARD ASSEMBLY (R)	RIGHT	側板Ａｓｓ’ｙ（Ｒ）	YDP-161		
*	3	**WS484700**	SIDE BOARD ASSEMBLY (R)	RIGHT	側板Ａｓｓ’ｙ（Ｒ）	YDP-161C		
	5	**WK544100**	SCREW SET		ネジセット			05
	5	--	SCREW SET		ネジセット	(WK54411)		
	5a	**WF00130R**	TRUSS HEAD SCREW	6.0X20 MFZN2B3	小ネジ＋ＴＲＵＳ		4	01
	5b	**WE99770R**	TRUSS HEAD SCREW	4.0X12 MFZN2B3	小ネジ＋ＴＲＵＳ		2	01
	5c	**WE96940R**	BIND HEAD SCREW	6.0X16 MFZN2B3	小ネジ＋ＢＩＮＤ		4	01
	5d	**WE96530R**	TRUSS HEAD TAPPING SCREW-1	4.0X20 MFZN2B3	ＴＰ＃１＋ＴＲＵＳ		4	01
	5e	**VR41030R**	CORD CLAMP SET	(2pcs 1set)	コードクランプセット			03
	5ea	**VP59210R**	CORD CLAMPER	DKN-5(VHB)	ＮＫクランプ		2	03
	5ea	**WB090800**	CORD CLAMPER	OD-5 PT.IMAI	ＣＳクランプ		2	
	11	**V8740600**	HEADPHONE HANGER SET		ヘッドホンハンガーセット			07
	11	--	HEADPHONE HANGER SET		ヘッドホンハンガーセット	(V874061)		
	11	--	HEADPHONE HANGER SET		ヘッドホンハンガーセット	(V874062)		
	11a	**V897260R**	HEADPHONE HANGER		ヘッドホンハンガー			04
	11b	**WF00080R**	TRUSS HEAD SCREW	4.0X10 MFZN2B3	小ネジ＋ＴＲＵＳ		2	01
	20	--	PEDAL BOX ASSEMBLY		ペダルＢｏｘＡｓｓ’ｙ	YDP-161 (WS50040)		
	20	--	PEDAL BOX ASSEMBLY		ペダルＢｏｘＡｓｓ’ｙ	YDP-161C (WS50050)		
*	21	**WT691700**	REAR PANEL SET BLACK/BLACK		裏板セット	YDP-161		
*	21	**WT691800**	REAR PANEL SET CHERRY/BLACK		裏板セット	YDP-161C		
	21a	--	FELT		フェルト	(WF87070)	2	
			ACCESSORIES		付属品			
⚠		**V2916900**	AC CORD SET	J 2P 7A 2.5m	電源コードセット	J		05
⚠		**V2917000**	AC CORD SET	UC 2P 7A 2.44m	電源コードセット	U		06
⚠		**V2917100**	AC CORD SET	E 2P 2.5m 2.5A	電源コードセット	E,Y		05
⚠		**V3126500**	AC CORD SET	B 2P 2.5m	電源コードセット	B		07
⚠		**WF730100**	AC CORD SET	K 2P 2.5A	電源コードセット	K		07
⚠		**WC90170R**	AC CORD SET	GB 2P 2.5m	電源コードセット	O		05
⚠		**WU795100**	AC CORD SET	BRA 2P 2.5m 2.5A	電源コードセット	BRA		
		V553140R	BENCH	BC-100DR	同梱品セット椅子	YDP-161 J,U,K,O,Y		20
		WN044600	BENCH	BC-100LC	同梱品セット椅子	YDP-161C J,U,K,O,Y		22
		V577100R	HEADPHONE	059711	ヘッドホーン	J		07
⚠		**VK72610R**	AC OUTLET	CCT5902-0701F	変換アダプタ	Y		03
			TOOL		工具			
		TX000670	ROD		ロッド			99

✻: New Parts

RANK: Japan only

■ MAIN UNIT（メインユニット）

● **Rear view**（背面）

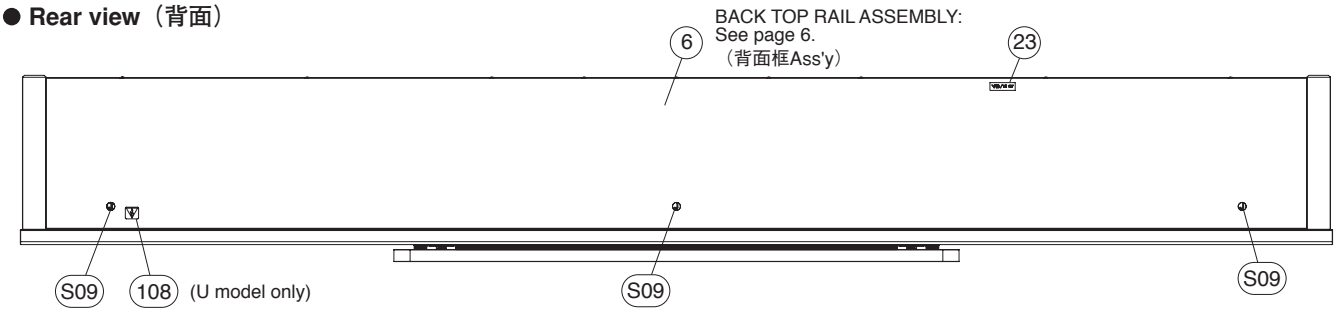

● **Top view 1**（上面 1 ）

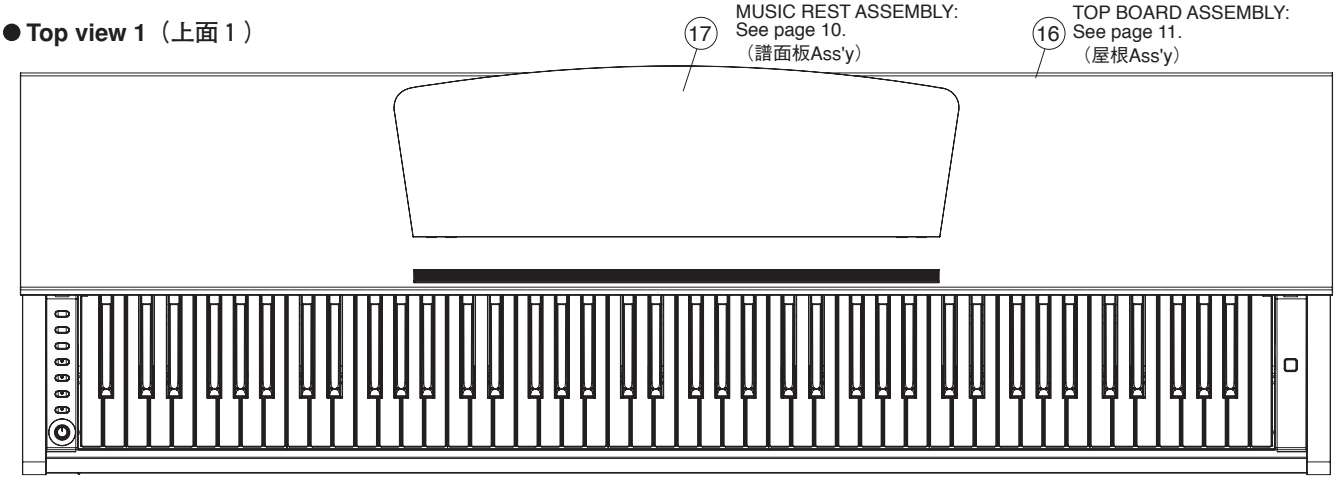

● **Top view 2**（上面 2 ）

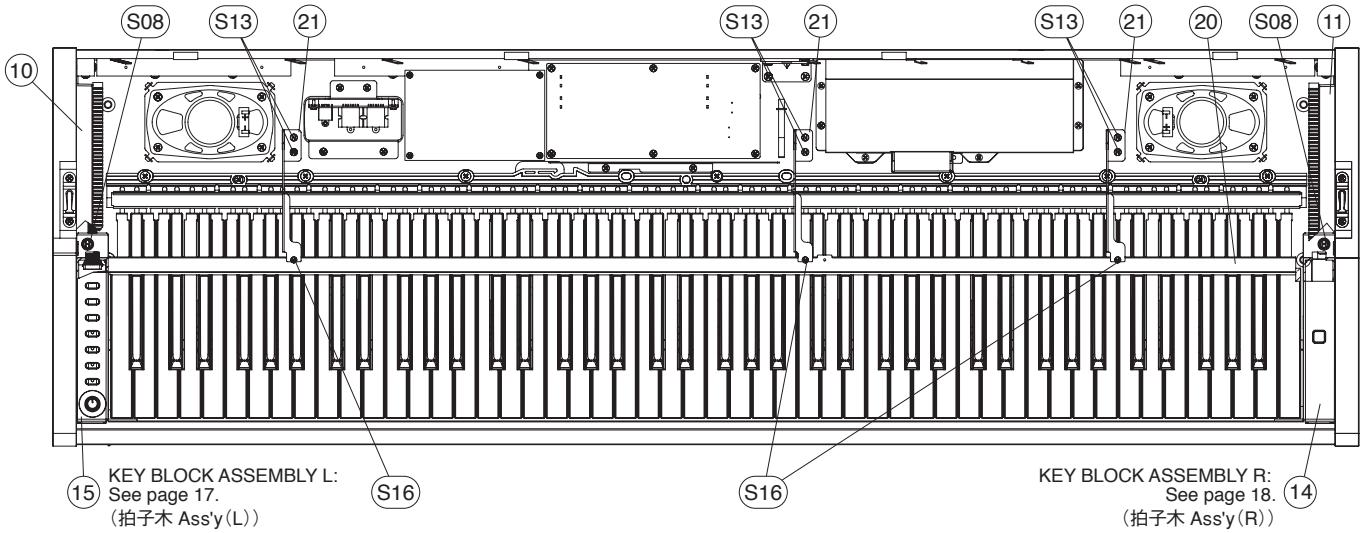

● **Side view 1**（側面1）

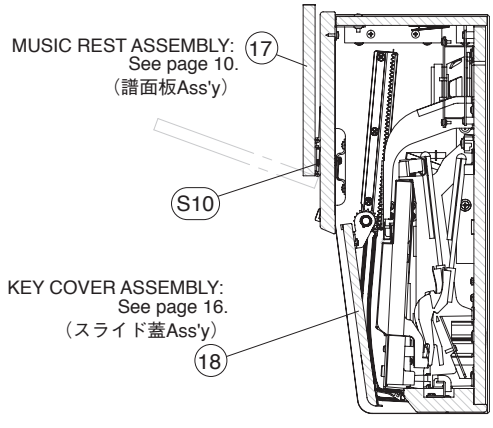

● **Side view 2**（側面2）

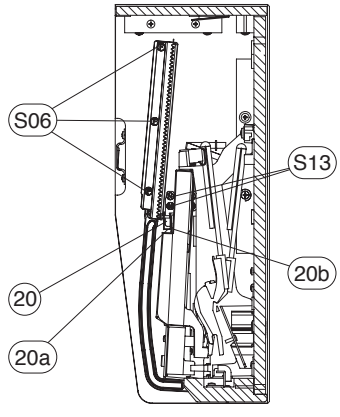

LOCATION（ロケーション）	SYMBOL（記号）
S06	F
S08	H
S09	J
S13	N
S16	M

● **Bottom view**（下面）

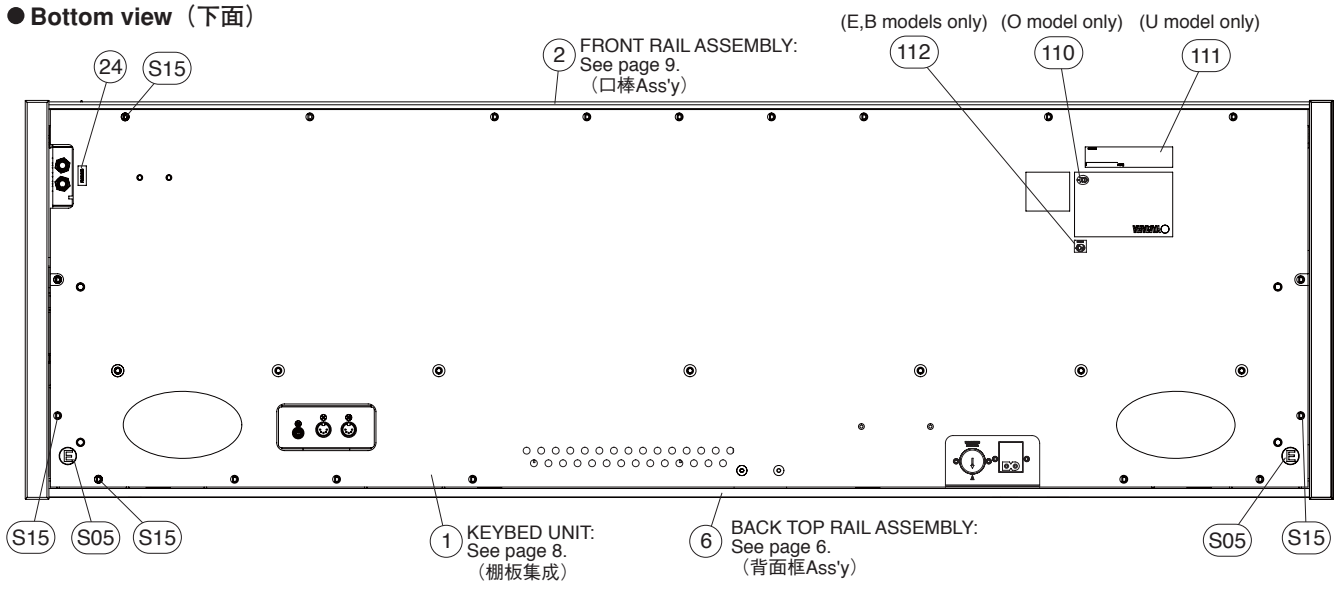

● **Top view 3**（上面 3 ）

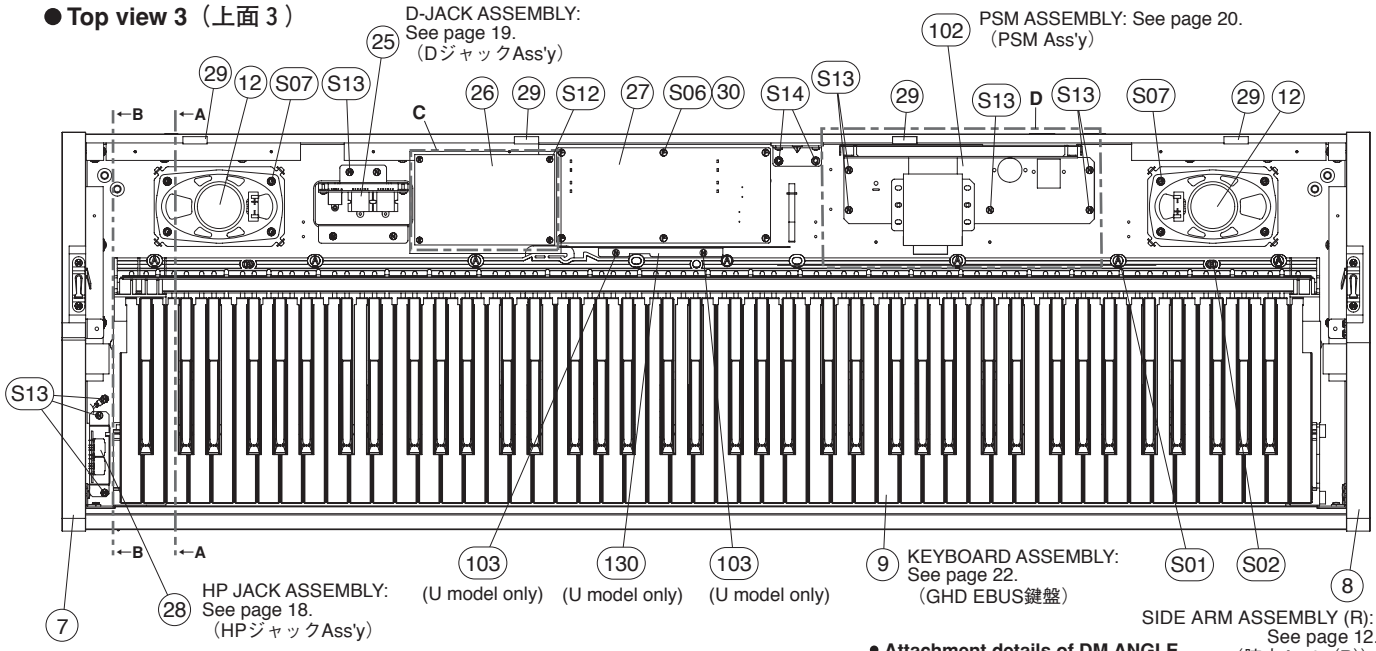

● **Side view 3**（側面3）

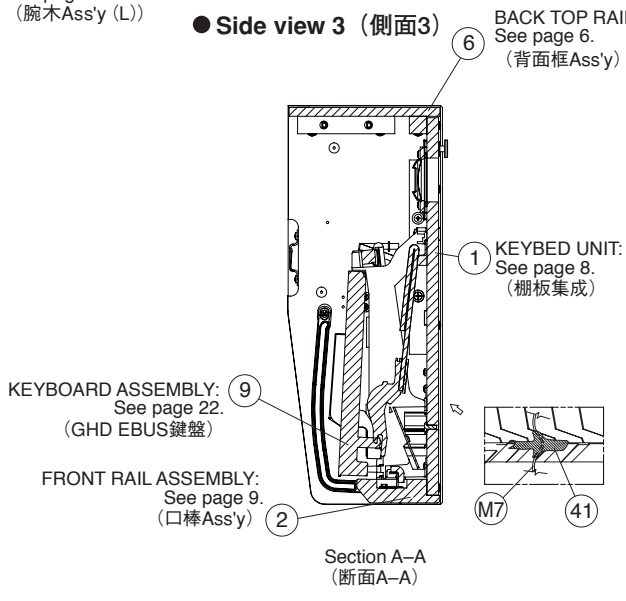

● **Attachment details of DM ANGLE**
（DM金具取付詳細）

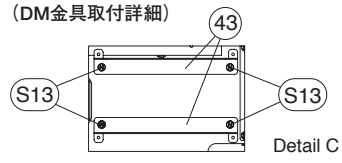

Detail C（詳細C）

● **Attachment details of PS UNIT COVER ASSEMBLY**
（電源ユニットカバーAss'y取付詳細）

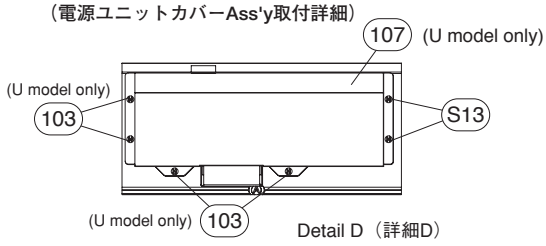

Detail D（詳細D）

LOCATION（ロケーション）	SYMBOL（記号）
S01	A
S02	B
S03	C
S05	E

LOCATION（ロケーション）	SYMBOL（記号）
S06	F
S07	G
S12	R

LOCATION（ロケーション）	SYMBOL（記号）
S13 103	N
S14	Q
S15	D

⑥ BACK TOP RAIL ASSEMBLY（背面框Ass'y）

● **Front view**（正面）

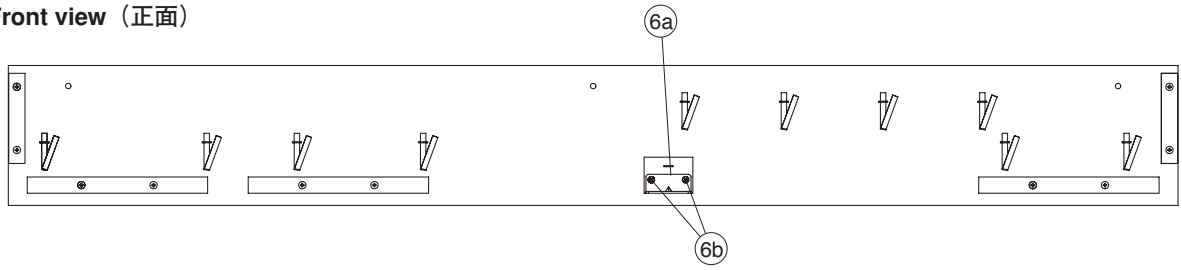

REF NO.	PART NO.	DESCRIPTION		部品名	REMARKS	QTY	RANK
		MAIN UNIT		メインユニット	YDP-161/YDP-161C		
	--	MAIN UNIT		メインユニット	YDP-161 J (WS48880)		
	--	MAIN UNIT		メインユニット	YDP-161 U (WS48860)		
	--	MAIN UNIT		メインユニット	YDP-161 E,B (WS48870)		
	--	MAIN UNIT		メインユニット	YDP-161 K (WS48900)		
	--	MAIN UNIT		メインユニット	YDP-161 O (WS48910)		
	--	MAIN UNIT		メインユニット	YDP-161 Y (WS48890)		
	--	MAIN UNIT		メインユニット	YDP-161C J (WS48940)		
	--	MAIN UNIT		メインユニット	YDP-161C U (WS48920)		
	--	MAIN UNIT		メインユニット	YDP-161C E,B (WS48930)		
	--	MAIN UNIT		メインユニット	YDP-161C K (WS48960)		
	--	MAIN UNIT		メインユニット	YDP-161C O (WS48970)		
	--	MAIN UNIT		メインユニット	YDP-161C Y (WS48950)		
100	--	COMPOSITE COMMON PARTS		共通部品集成	YDP-161 (WS48980)		
100	--	COMPOSITE COMMON PARTS		共通部品集成	YDP-161C (WS48990)		
102	--	PSM ASSEMBLY	J	PSM Ass'y	J (WH64040)		
102	--	PSM ASSEMBLY	U	PSM Ass'y	U (WH64050)		
102	--	PSM ASSEMBLY	E	PSM Ass'y	E,B,K,O (WH64060)		
102	--	PSM ASSEMBLY	N	PSM Ass'y	Y (WH64070)		
103	**WF831100**	BIND HEAD TAPPING SCREW-1	3.5X11 MFZN2W3	TP#1十BIND	U	6	01
107	--	PS UNIT COVER ASSEMBLY		電源ユニットカバーAss'y	U (WU87470)		
108	**V8462100**	GRAPHIC MARK	YMMA	グラフィックマーク	U		
108	**VB951400**	GRAPHIC MARK	UL	グラフィックマーク			03
110	--	LABEL	CCC AV	ラベル	O (WA65000)		
111	--	FORM REGULATION LABEL	U	ホルム規制ラベル	U (WT77110)		
120	--	WH COMMON ASSEMBLY		束線構成	(WS70720)		
130	--	MAL COVER		MALカバー	U (WV19950)		
	--	COMPOSITE COMMON PARTS		共通部品集成	YDP-161 (WS48980)		
	--	COMPOSITE COMMON PARTS		共通部品集成	YDP-161C (WS48990)		
1	--	KEYBED UNIT		棚板集成	(WS53780)		
2	--	FRONT RAIL ASSEMBLY		口棒Ass'y	YDP-161 (WS54370)		
2	--	FRONT RAIL ASSEMBLY		口棒Ass'y	YDP-161C (WS54380)		
* 6	**WS546400**	BACK TOP RAIL ASSEMBLY		背面框Ass'y			
6a	--	ANGLE		アングル	(WM43720)		
6b	**WF831100**	BIND HEAD TAPPING SCREW-1	3.5X11 MFZN2W3	TP#1十BIND		2	01
* 7	**WS565200**	SIDE ARM ASSEMBLY (L)	LEFT	腕木Ass'y（L）	YDP-161		
* 7	**WS565400**	SIDE ARM ASSEMBLY (L)	LEFT	腕木Ass'y（L）	YDP-161C		
* 8	**WS565300**	SIDE ARM ASSEMBLY (R)	RIGHT	腕木Ass'y（R）	YDP-161		
* 8	**WS565500**	SIDE ARM ASSEMBLY (R)	RIGHT	腕木Ass'y（R）	YDP-161C		
9	**V8278502**	KEYBOARD ASSEMBLY	GHD_EBUS A88 K6	GHD_EBUS鍵盤			51
9	--	KEYBOARD ASSEMBLY	GHD_EBUS A88 K6	GHD_EBUS鍵盤	(V827851)		
10	**V851850R**	RACK L	LEFT	ラック成形品（L）			02
11	**V851860R**	RACK R	RIGHT	ラック成形品（R）			02
12	**X9576A00**	LOUD SPEAKER	6cmX13cm 4ohm 10W	スピーカ		2	06
14	--	KEY BLOCK ASSEMBLY R	RIGHT	拍子木Ass'y（R）	(WS57600)		
15	--	KEY BLOCK ASSEMBLY L	LEFT	拍子木Ass'y（L）	(WS56900)		
* 16	**WS520500**	TOP BOARD ASSEMBLY		屋根Ass'y	YDP-161		
* 16	**WS520600**	TOP BOARD ASSEMBLY		屋根Ass'y	YDP-161C		
17	**WS518000**	MUSIC REST ASSEMBLY		譜面板Ass'y	YDP-161		
* 17	**WS518100**	MUSIC REST ASSEMBLY		譜面板Ass'y	YDP-161C		
* 18	**WS583300**	KEY COVER ASSEMBLY		スライド蓋Ass'y	YDP-161		
* 18	**WS583500**	KEY COVER ASSEMBLY		スライド蓋Ass'y	YDP-161C		
20	**WE91610R**	STOPPER RAIL ASSEMBLY		鍵盤押さえAss'y			08
20a	--	FELT		フェルト	(WN43370)		

*: New Parts

RANK: Japan only

	REF NO.	PART NO.	DESCRIPTION		部品名	REMARKS	QTY	RANK
	20b	--	NONWOVEN FABRIC CLOTH	X0.25	不織布	(V862270)	2	
	21	--	ANGLE ASSEMBLY		アングルAss'y	(WN64720)	3	
*	23	**WS482400**	AC IN LABEL		ACINラベル			
	24	--	PHONES LABEL		PHONESラベル	(VS47810)		
	25	**WE916800**	D-JACK ASSEMBLY		DジャックAss'y			
*	26	**WS704600**	CIRCUIT BOARD	DM	DMシート			
*	27	**WU044900**	CIRCUIT BOARD	MAL2	MAL2シート			
	28	--	HP JACK ASSEMBLY		HPジャックAss'y	(WC04600)		
	29	--	FELT	25X25X1 N5000NS	フェルト	(V591600)	4	
	30	**CB040950**	SPACER		スペーサ		6	03
	41	**VP83460R**	FILAMENT TAPE	12X50	粘着テープ		2	01
	43	--	DM ANGLE		DM金具	(WM18000)	2	
	S01	**WF00150R**	PAN HEAD SCREW	5.0X25 MFZN2W3 SW	小ネジ＋PAN		7	01
	S02	**WE97190R**	BIND HEAD TAPPING SCREW-1	4.0X14 MFZN2W3	TP#1＋BIND		2	01
	S03	**WE97070R**	BIND HEAD TAPPING SCREW-1	3.5X16 MFZN2W3	TP#1＋BIND		4	01
	S05	**WF74240R**	GUIDE SCREW	6.0X20. 3-14	ガイドスクリュー		2	02
	S06	**WE97150R**	BIND HEAD TAPPING SCREW-1	3.5X20 MFZN2W3	TP#1＋BIND		12	01
	S07	**WE96570R**	TRUSS HEAD TAPPING SCREW-1	4.0X16 MFZN2W3	TP#1＋TRUS		8	01
	S08	**WE97450R**	BIND HEAD TAPPING SCREW-B	4.0X10 MFZN2W3	Bタイト＋BIND		2	01
	S09	**WE97760R**	TRUSS HEAD SCREW	4.0X16 MFZN2B3	小ネジ＋TRUS		3	01
	S10	**WE97120R**	BIND HEAD TAPPING SCREW-1	3.0X16 MFZN2B3	TP#1＋BIND		4	01
	S12	**WE774301**	BIND HEAD TAPPING SCREW-B	3.0X8 MFZN2W3	Bタイト＋BIND		4	01
	S13	**WF831100**	BIND HEAD TAPPING SCREW-1	3.5X11 MFZN2W3	TP#1＋BIND		26	01
	S14	**WE96870R**	BIND HEAD SCREW	4.0X14 MFZN2W3	小ネジ＋BIND		2	01
	S15	**WE97990R**	TRUSS HEAD TAPPING SCREW-1	3.5X30 MFZN2W3	TP#1＋TRUS		23	01
	S16	**WF02860R**	BIND HEAD TAPPING SCREW-B	3.0X6 MFZN2B3	Bタイト＋BIND		3	01
		--	WH COMMON ASSEMBLY		束線構成	(WS70720)		
	M1	--	CONNECTOR ASSEMBLY	3D XH 4P/PHR-5P	3D束線	(WN56860)		
	M2	--	CONNECTOR ASSEMBLY	PEDAL PHR-5P/ZH 6P	PEDAL束線	(WN66480)		
	M3	--	CONNECTOR ASSEMBLY	PH 4P-250	PH束線	(WE30630)		
	M4	--	CONNECTOR ASSEMBLY	ANALOG PH 10P/ZH 11P	ANALOG束線	(WN56870)		
	M5	--	CONNECTOR ASSEMBLY	VH5P	VH5P束線	(WN56670)		
	M6	--	CONNECTOR ASSEMBLY	SP VH 4P	SP束線	(WN56690)		
	M7	--	CONNECTOR ASSEMBLY	KB 7P-350	KB束線	(WF42610)		
	M8	--	CONNECTOR ASSEMBLY	HP PH 7P/ZH 7P	HP束線	(WM23510)		
	G	**CB06925R**	BINDING TIE	BK-1 (10pcs/pack)	インシュロックタイ			01
	G	--	INSULOK TYTON BLACK	T18R L100 W2.5	インシュロックタイ	(WX11230)		
	H	**CB81751R**	CLIP, WIRE	S-14B-E,S-14	束線止め			03
	I	**CB06925R**	BINDING TIE	BK-1 (10pcs/pack)	インシュロックタイ			01
	I	--	INSULOK TYTON BLACK	T18R L100 W2.5	インシュロックタイ	(WX11230)		
	J	**CB06925R**	BINDING TIE	BK-1 (10pcs/pack)	インシュロックタイ			01
	J	--	INSULOK TYTON BLACK	T18R L100 W2.5	インシュロックタイ	(WX11230)		

*: New Parts

RANK: Japan only

■ KEYBED UNIT（棚板集成）

● **Top view**（上面）

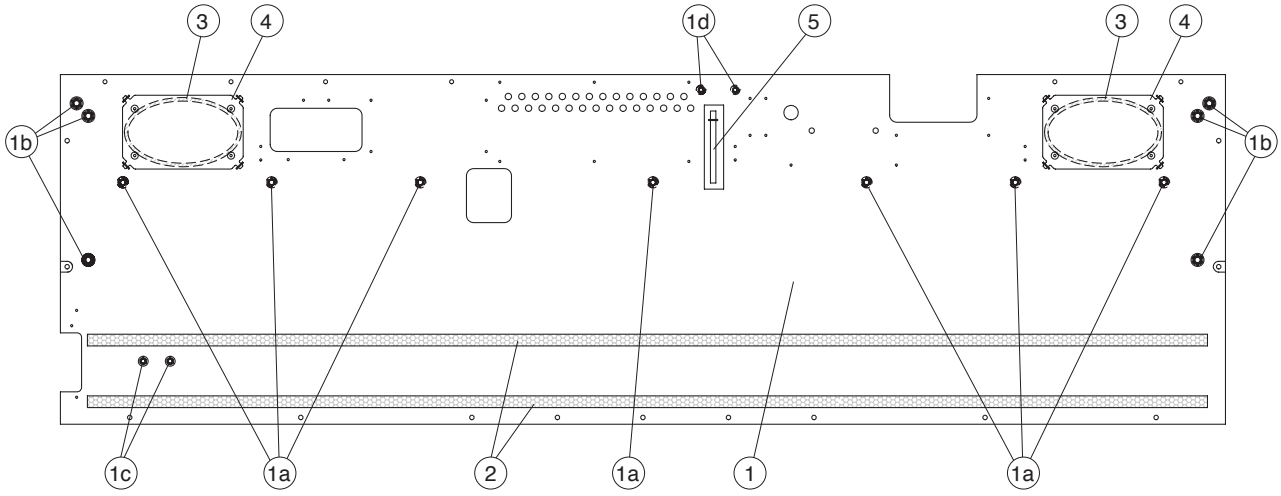

REF NO.	PART NO.	DESCRIPTION		部品名	REMARKS	QTY	RANK
		KEYBED UNIT		棚板集成	YDP-161/YDP-161C		
	--	KEYBED UNIT		棚板集成	(WS53780)		
1	--	KEYBED SUB ASSEMBLY		棚板木部集成	(WS53810)		
1a	**WF73830R**	NUT	B 5.0X12 MFZN2W3	ナットオニメ		7	01
1b	**WF58240R**	NUT	6.0X12.5 B MFZN2W3	ナットオニメ		6	01
1c	**WF56100R**	NUT	4.0X12.5 I	ナットオニメ		2	01
1d	**WF62410R**	NUT	B 4.0X11.5 MFZN2W3	鬼目ナット		2	01
2	**WJ174500**	CUSHION GH BLACK		クッションGH		2	
3	--	CUSHION	PEFU2X4X330TE-PUTS	クッション	(V890430)	2	
4	--	SP GRILLE		SPグリル塗装品	(WF08450)	2	
5	**VU891300**	CORD BINDER BLACK	L=80	ビニタイ黒1.0芯L			03

✻: New Parts

RANK: Japan only

■ FRONT RAIL ASSEMBLY（口棒 Ass'y）

● **Rear view**（背面）

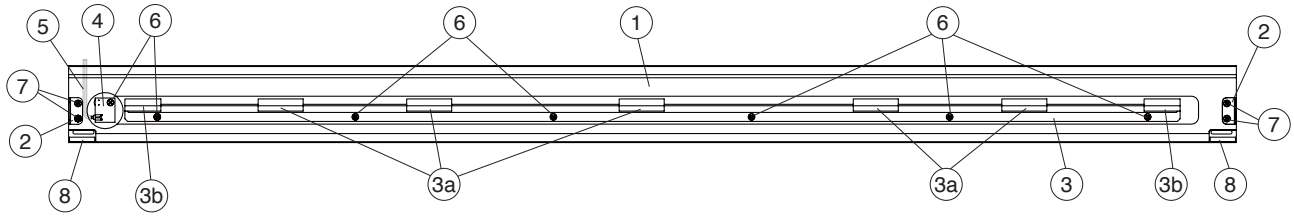

● **Top view**（上面）

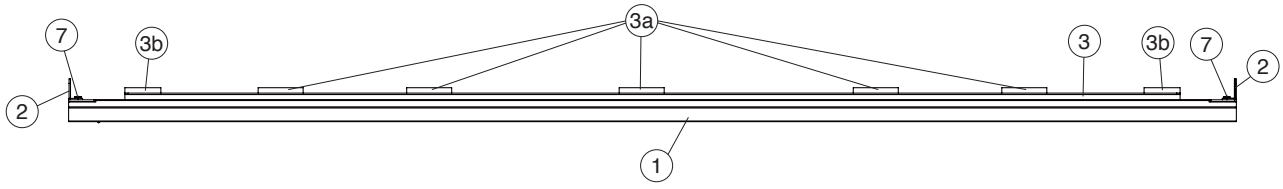

REF NO.	PART NO.	DESCRIPTION		部品名	REMARKS	QTY	RANK
		FRONT RAIL ASSEMBLY		口棒Ass'y	YDP-161/YDP-161C		
	--	FRONT RAIL ASSEMBLY		口棒Ass'y	YDP-161 (WS54370)		
	--	FRONT RAIL ASSEMBLY		口棒Ass'y	YDP-161C (WS54380)		
1	--	FRONT RAIL		口棒	YDP-161 (WS54460)		
1	--	FRONT RAIL		口棒	YDP-161C (WS54470)		
2	**V5263500**	ANGLE (K)	1.6 L	アングル K		2	01
3	--	KEYBOARD RAIL ASSEMBLY		鍵盤前金具Ass'y	(WC70660)		
3a	**V4021000**	KEYBOARD CUSHION L	ON LE-20 T6X50X18	鍵盤クッション L		5	
3b	**V4021100**	KEYBOARD CUSHION S	T6X40X18	鍵盤クッション S		2	
4	**VU65910R**	CIRCUIT BOARD	PL	PLシート			03
5	--	CONNECTOR ASSEMBLY	PH 2P-150	PH束線	(WE30010)		
6	**WF831100**	BIND HEAD TAPPING SCREW-1	3.5X11 MFZN2W3	TP#1十BIND		7	01
7	**WE97070R**	BIND HEAD TAPPING SCREW-1	3.5X16 MFZN2W3	TP#1十BIND		4	01
8	--	NONWOVEN FABRIC CLOTH	26X5X0.5T	不織布	(WN57500)	2	

✻: New Parts

RANK: Japan only

■ MUSIC REST ASSEMBLY（譜面板 Ass'y）

● **Rear view**（背面）

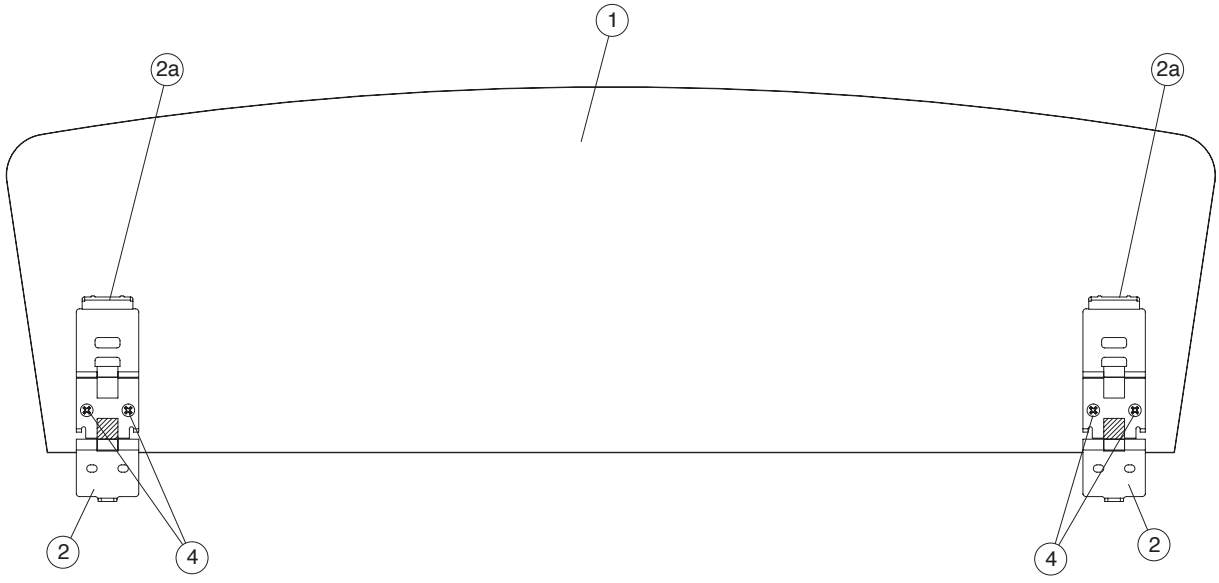

	REF NO.	PART NO.	DESCRIPTION		部品名	REMARKS	QTY	RANK
			MUSIC REST ASSEMBLY		譜面板Ass'y	YDP-161/YDP-161C		
		WS518000	MUSIC REST ASSEMBLY		譜面板Ass'y	YDP-161		
*		**WS518100**	MUSIC REST ASSEMBLY		譜面板Ass'y	YDP-161C		
	1	**--**	MUSIC REST		譜面板印刷品	YDP-161 (WS51840)		
	1	**--**	MUSIC REST		譜面板印刷品	YDP-161C (WS51850)		
*	2	**WU480200**	HINGE ASSEMBLY, MUSIC REST		譜面蝶番Ass'y		2	
	2a	**VV96590R**	HINGE CAP		蝶番キャップ		2	03
	2a	**--**	HINGE CAP		蝶番キャップ	(VV96591)	2	
	4	**WF10940R**	BIND HEAD TAPPING SCREW-1	3.0X10 MFZN2B3	TP#1十BIND		4	01

*: New Parts

RANK: Japan only

■TOP BOARD ASSEMBLY（屋根 Ass'y）

● Top view（上面）

● Side view（側面）

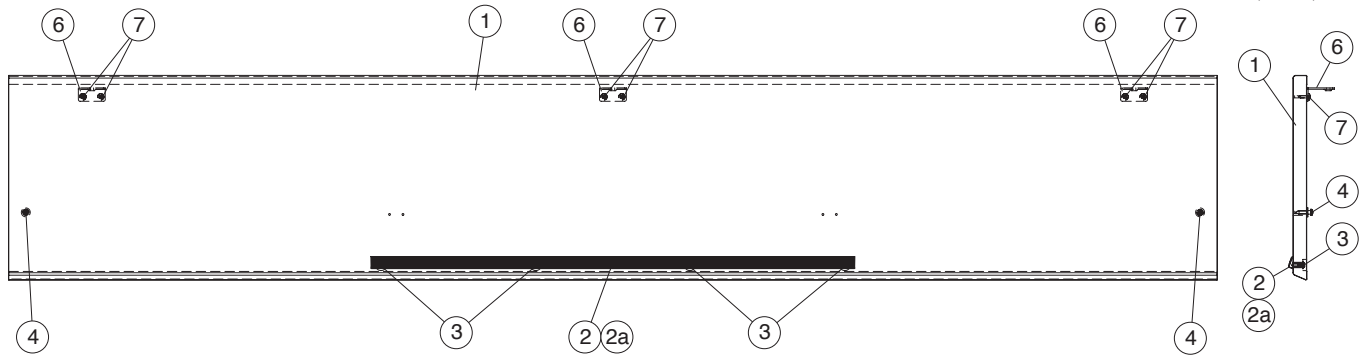

	REF NO.	PART NO.	DESCRIPTION		部品名	REMARKS	QTY	RANK
			TOP BOARD ASSEMBLY		屋根Ａｓｓ’ｙ	YDP-161/YDP-161C		
*		**WS520500**	TOP BOARD ASSEMBLY		屋根Ａｓｓ’ｙ	YDP-161		
*		**WS520600**	TOP BOARD ASSEMBLY		屋根Ａｓｓ’ｙ	YDP-161C		
	1	**--**	TOP BOARD		屋根	YDP-161 (WS52070)		
	1	**--**	TOP BOARD		屋根	YDP-161C (WS52080)		
	2	**V278040R**	STOPPER RAIL MUSIC SCORE		譜面止レールＡｓｓ’ｙ	YDP-161		03
	2	**WM480600**	STOPPER RAIL MUSIC SCORE		譜面止レールＡｓｓ’ｙ	YDP-161C		
	2a	**--**	NONWOVEN FABRIC CLOTH	12X8X0.35	不織布	(V278050)	2	
	3	**WF05460R**	SCREW	2.2X5.8 MFZN2W3	特注ネジ		4	01
	4	**WF85670R**	STRAP SCREW		ショルダースクリュー		2	01
	6	**VQ95830R**	HOLDER, BACK BOARD		裏板取付金具		3	05
	7	**WF831100**	BIND HEAD TAPPING SCREW-1	3.5X11 MFZN2W3	ＴＰ＃１十ＢＩＮＤ		6	01

*: New Parts

RANK: Japan only

■ SIDE ARM ASSEMBLY（腕木 Ass'y）

● **Top view**（上面）

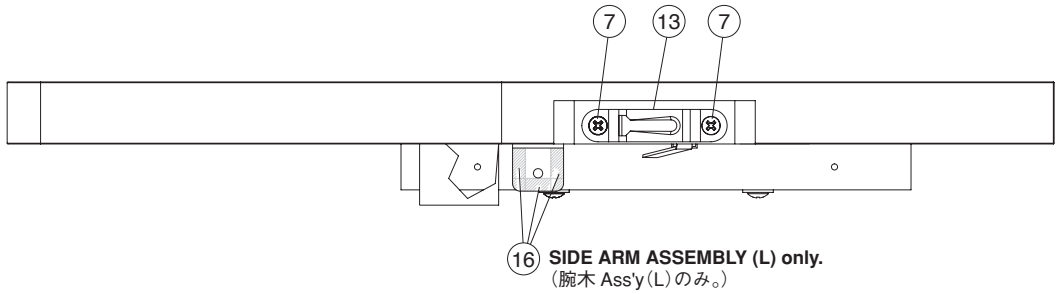

SIDE ARM ASSEMBLY (L) only.
（腕木 Ass'y（L）のみ。）

● **Side view**（側面）

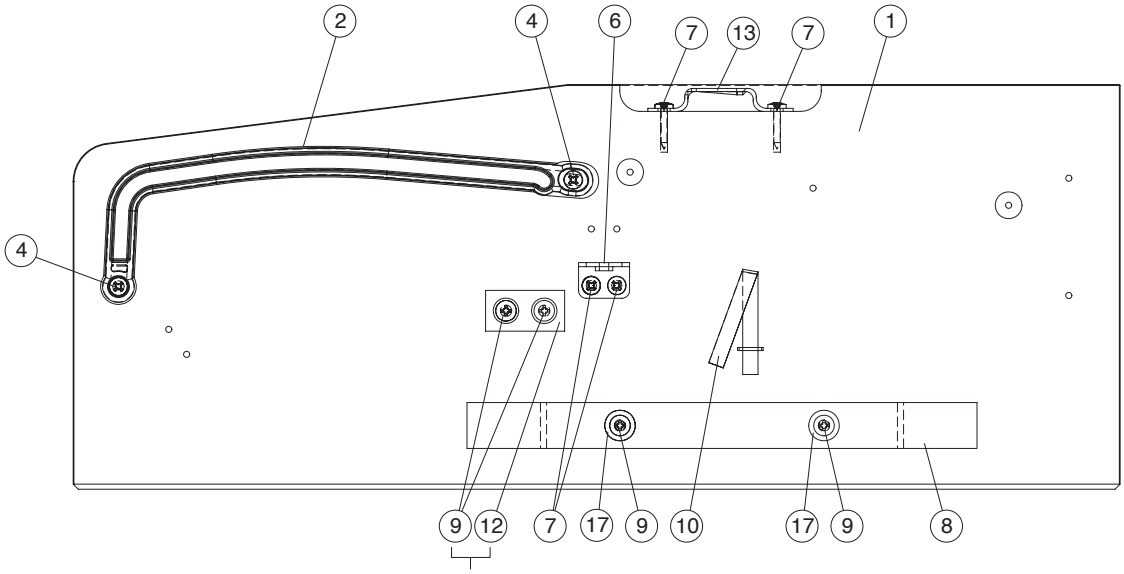

SIDE ARM ASSEMBLY (R) only.
（腕木 Ass'y（R）のみ。）

● **Front view**（正面）

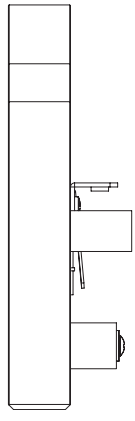

NOTE: This figure shows the left side arm assembly.
注：このイラストは、腕木 Ass' y（L）を表わしています。

● Side Arm Assembly (L)（腕木 Ass'y（L））

	REF NO.	PART NO.	DESCRIPTION		部品名	REMARKS	QTY	RANK
			SIDE ARM ASSEMBLY (L)	LEFT	腕木Ass'y（L）	YDP-161/YDP-161C		
*		**WS565200**	SIDE ARM ASSEMBLY (L)	LEFT	腕木Ass'y（L）	YDP-161		
*		**WS565400**	SIDE ARM ASSEMBLY (L)	LEFT	腕木Ass'y（L）	YDP-161C		
	1	**--**	SIDE ARM (L)	LEFT	腕木（L）	YDP-161 (WS56560)		
	1	**--**	SIDE ARM (L)	LEFT	腕木（L）	YDP-161C (WS56580)		
	2	**--**	GUIDE RAIL (L) BLACK	LEFT	ガイドレール（L）	YDP-161 (V851810)		
	2	**--**	GUIDE RAIL (L)	LEFT	ガイドレール（L）	YDP-161C (WM48230)		
	4	**WF831100**	BIND HEAD TAPPING SCREW-1	3.5X11 MFZN2W3	TP#1十BIND		2	01
	6	**VN887000**	ANGLE BRACKET		受け金具			03
	7	**WE97070R**	BIND HEAD TAPPING SCREW-1	3.5X16 MFZN2W3	TP#1十BIND		4	01
	8	**--**	CLEAT	18X200X18	桟	(WS54720)		
	9	**WE97990R**	TRUSS HEAD TAPPING SCREW-1	3.5X30 MFZN2W3	TP#1十TRUS		2	01
	10	**VU891300**	CORD BINDER BLACK	L=80	ビニタイ黒1.0芯L			03
	13	**WA21830R**	HOLDER, TOP BOARD	1.20	屋根固定金具			01
	16	**--**	ADHESIVE CLOTH-TAPE	10mm	ネンチャクテープ	(WG52560)		
	17	**WF57880R**	FLAT WASHER	4.0X12X1.0 MFZN2W3	平座みがき丸		2	01

✻: New Parts　　RANK: Japan only

● Side Arm Assembly (R)（腕木 Ass'y（R））

	REF NO.	PART NO.	DESCRIPTION		部品名	REMARKS	QTY	RANK
			SIDE ARM ASSEMBLY (R)	RIGHT	腕木Ass'y（R）	YDP-161/YDP-161C		
*		**WS565300**	SIDE ARM ASSEMBLY (R)	RIGHT	腕木Ass'y（R）	YDP-161		
*		**WS565500**	SIDE ARM ASSEMBLY (R)	RIGHT	腕木Ass'y（R）	YDP-161C		
	1	**--**	SIDE ARM (R)	RIGHT	腕木（R）	YDP-161 (WS56570)		
	1	**--**	SIDE ARM (R)	RIGHT	腕木（R）	YDP-161C (WS56590)		
	2	**--**	GUIDE RAIL (R) BLACK	RIGHT	ガイドレール（R）	YDP-161 (V851820)		
	2	**--**	GUIDE RAIL (R)	RIGHT	ガイドレール（R）	YDP-161C (WM48240)		
	4	**WF831100**	BIND HEAD TAPPING SCREW-1	3.5X11 MFZN2W3	TP#1十BIND		2	01
	6	**VN887000**	ANGLE BRACKET		受け金具			03
	7	**WE97070R**	BIND HEAD TAPPING SCREW-1	3.5X16 MFZN2W3	TP#1十BIND		4	01
	8	**--**	CLEAT	18X200X18	桟	(WS54720)		
	9	**WE97990R**	TRUSS HEAD TAPPING SCREW-1	3.5X30 MFZN2W3	TP#1十TRUS		4	01
	10	**VU891300**	CORD BINDER BLACK	L=80	ビニタイ黒1.0芯L			03
	12	**--**	CLEAT (P)		桟（P）	(WF08510)		
	13	**WA21830R**	HOLDER, TOP BOARD	1.20	屋根固定金具			01
	17	**WF57880R**	FLAT WASHER	4.0X12X1.0 MFZN2W3	平座みがき丸		2	01

✻: New Parts　　RANK: Japan only

■ SIDE BOARD ASSEMBLY（側板 Ass'y）

● **Top view**（上面）

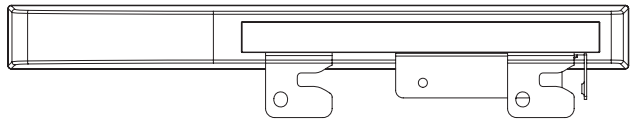

● **Front view**（正面）

● **Side view**（側面）

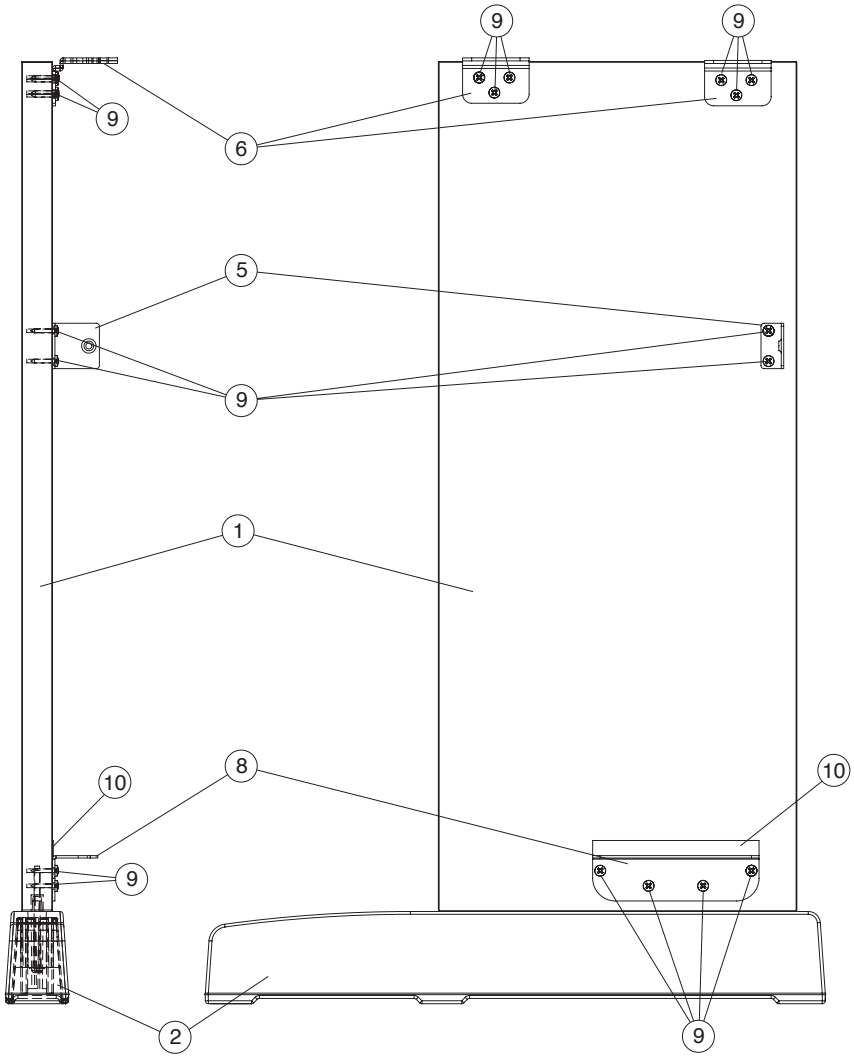

● **Bottom view**（下面）

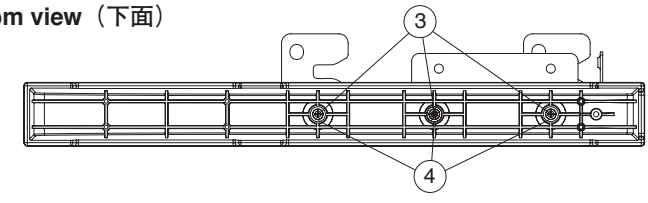

NOTE: This figure shows the left side board assembly.
注：このイラストは、側板 Ass'y（L）を表わしています。

● Side Board Assembly (L)（側板 Ass'y（L））

REF NO.	PART NO.	DESCRIPTION		部品名	REMARKS	QTY	RANK
		SIDE BOARD ASSEMBLY (L)	LEFT	側板Ass'y（L）	YDP-161/YDP-161C		
✻	**WS484400**	SIDE BOARD ASSEMBLY (L)	LEFT	側板Ass'y（L）	YDP-161		
✻	**WS484600**	SIDE BOARD ASSEMBLY (L)	LEFT	側板Ass'y（L）	YDP-161C		
1	**--**	SIDE BOARD (L)	LEFT	側板（L）	YDP-161 (WS49650)		
1	**--**	SIDE BOARD (L)	LEFT	側板（L）	YDP-161C (WS49670)		
2	**WE92300R**	STAND BASE		妻土台	YDP-161		06
2	**WM478600**	STAND BASE		妻土台	YDP-161C		08
3	**WF51420R**	PAN HEAD TAPPING SCREW-1	4.0X65 MFZN2W3	TP#1十PAN		3	01
4	**WF744200**	FLAT WASHER	4.0X10X0.8 MFZN2W3	平座みがき丸		3	01
5	**VQ95830R**	HOLDER, BACK BOARD		裏板取付金具			05
6	**--**	NST ANGLE (L)	LEFT	NST金具L	(WR45660)	2	
8	**V970350R**	ANGLE BRACKET		PB金具			02
9	**WE95510R**	BIND HEAD TAPPING SCREW-1	3.5X16 MFZN2B3	TP#1十BIND		12	01
10	**--**	SPACER	10X110X0.5	スペーサー	(WP08950)		

✻: New Parts　　RANK: Japan only

● Side Board Assembly (R)（側板 Ass'y（R））

REF NO.	PART NO.	DESCRIPTION		部品名	REMARKS	QTY	RANK
		SIDE BOARD ASSEMBLY (R)	RIGHT	側板Ass'y（R）	YDP-161/YDP-161C		
✻	**WS484500**	SIDE BOARD ASSEMBLY (R)	RIGHT	側板Ass'y（R）	YDP-161		
✻	**WS484700**	SIDE BOARD ASSEMBLY (R)	RIGHT	側板Ass'y（R）	YDP-161C		
1	**--**	SIDE BOARD (R)	RIGHT	側板（R）	YDP-161 (WS49660)		
1	**--**	SIDE BOARD (R)	RIGHT	側板（R）	YDP-161C (WS49680)		
2	**WE92300R**	STAND BASE		妻土台	YDP-161		06
2	**WM478600**	STAND BASE		妻土台	YDP-161C		08
3	**WF51420R**	PAN HEAD TAPPING SCREW-1	4.0X65 MFZN2W3	TP#1十PAN		3	01
4	**WF744200**	FLAT WASHER	4.0X10X0.8 MFZN2W3	平座みがき丸		3	01
5	**VQ95830R**	HOLDER, BACK BOARD		裏板取付金具			05
6	**--**	NST ANGLE (R)	RIGHT	NST金具R	(WR45670)	2	
8	**V970350R**	ANGLE BRACKET		PB金具			02
9	**WE95510R**	BIND HEAD TAPPING SCREW-1	3.5X16 MFZN2B3	TP#1十BIND		12	01
10	**--**	SPACER	10X110X0.5	スペーサー	(WP08950)		

✻: New Parts　　RANK: Japan only

■ KEY COVER ASSEMBLY（スライド蓋 Ass'y）

● **Bottom view**（下面）

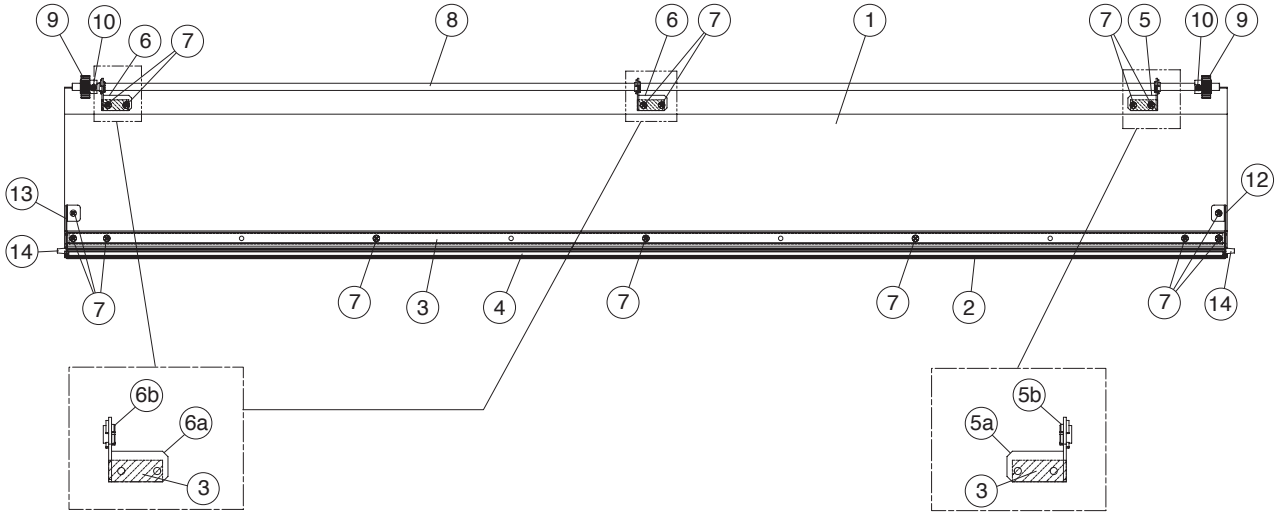

● **Top view**（上面）

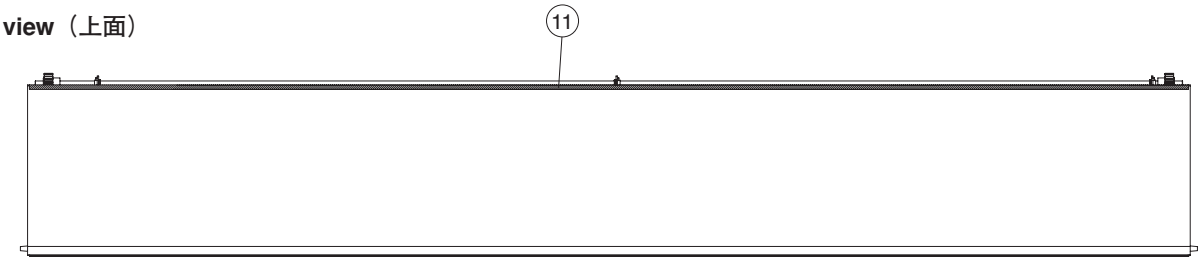

	REF NO.	PART NO.	DESCRIPTION		部品名	REMARKS	QTY	RANK
			KEY COVER ASSEMBLY		スライド蓋Ａｓｓ’ｙ	YDP-161/YDP-161C		
*		**WS583300**	KEY COVER ASSEMBLY		スライド蓋Ａｓｓ’ｙ	YDP-161		
*		**WS583500**	KEY COVER ASSEMBLY		スライド蓋Ａｓｓ’ｙ	YDP-161C		
	1	**--**	KEY COVER		スライド蓋	YDP-161 (WM31560)		
	1	**--**	KEY COVER		スライド蓋	YDP-161C (WM48200)		
	2	**--**	SASH F09 GOLD	FRONT	サッシＦ０９	(WS28150)		
	3	**--**	TAPE	#500 W=12	粘着テープ	(VE36310)		
	4	**--**	SASH CUSHION		サッシクッション	(WS28700)		
	5	**V8901400**	SUPPORTING HOLDER ASSEMBLY L	LEFT	支持金具Ａｓｓ’ｙ（Ｌ）			
	5a	**VV28560R**	HOLDER, ROD L	LEFT	連動棒支持金具Ｌ			03
	5b	**VS368500**	BUSHING BLACK		ブッシュ			03
	6	**V8901500**	SUPPORTING HOLDER ASSEMBLY R	RIGHT	支持金具Ａｓｓ’ｙ（Ｒ）		2	
	6a	**VV28570R**	HOLDER, ROD R	RIGHT	連動棒支持金具Ｒ		2	03
	6b	**VS368500**	BUSHING BLACK		ブッシュ		2	03
	7	**WF74530R**	BIND HEAD TAPPING SCREW-1	3.5X8 MFZN2W3	ＴＰ＃１十ＢＩＮＤ		15	01
	8	**V8517000**	KEY COVER ROD		連動棒			
	9	**V985790R**	SLIDE COVER GEAR	M90S	ピニオンギヤ		2	01
	10	**WE95290R**	BIND HEAD SCREW	3.0X10 MFZN2W3	小ネジ十ＢＩＮＤ		2	01
	11	**--**	FELT	1290X5	フェルト	(WN94060)		
	12	**--**	SASH COVER C (L)	LEFT	サッシカバーＣ（Ｌ）	(WU89340)		
	13	**--**	SASH COVER C (R)	RIGHT	サッシカバーＣ（Ｒ）	(WU89350)		
	14	**WF87560R**	GUIDE PIN	3.0X12 TP #B	ガイドピン		2	01

*: New Parts

RANK: Japan only

■ KEY BLOCK ASSEMBLY L（拍子木 Ass'y (L)）

● Top view（上面）　　● Bottom view（下面）

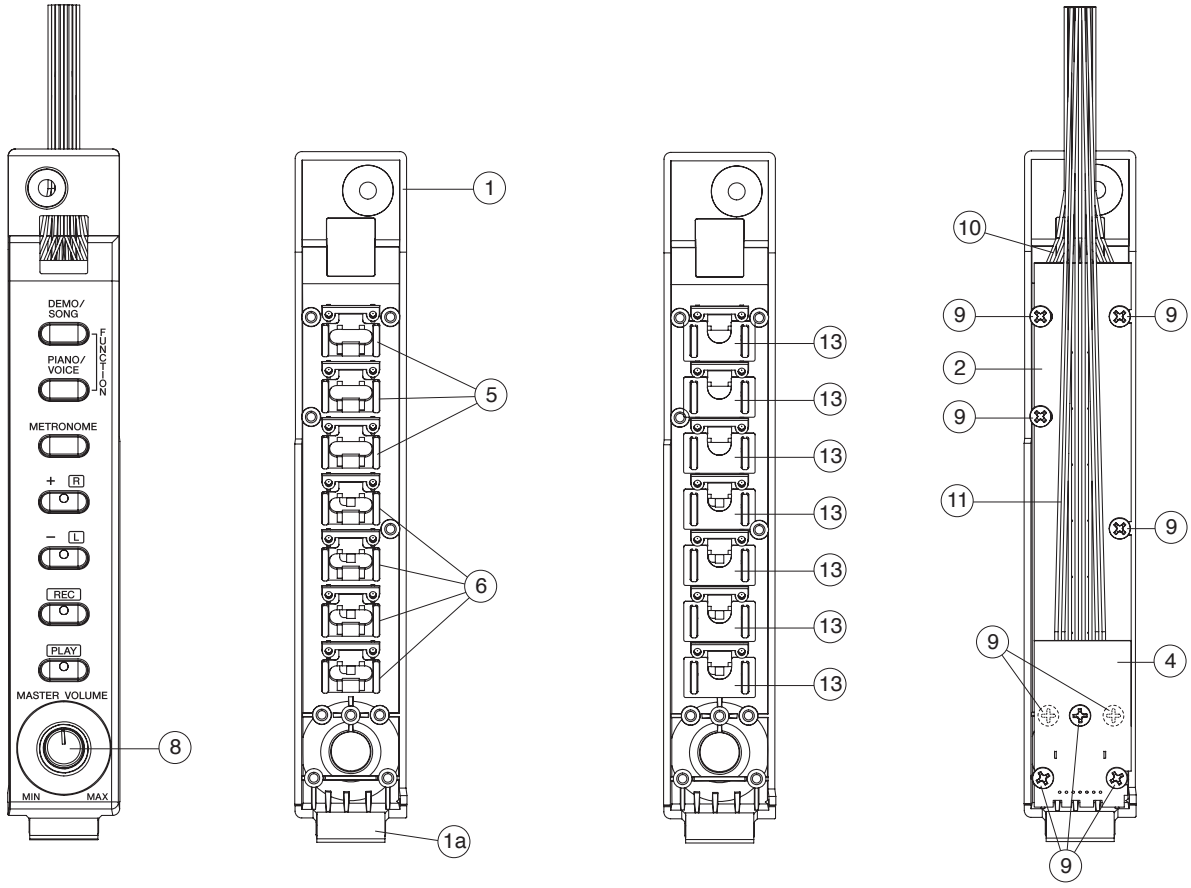

	REF NO.	PART NO.	DESCRIPTION		部品名	REMARKS	QTY	RANK
			KEY BLOCK ASSEMBLY L	LEFT	拍子木Ａｓｓ’ｙ（Ｌ）	YDP-161/YDP-161C		
		--	KEY BLOCK ASSEMBLY L	LEFT	拍子木Ａｓｓ’ｙ（Ｌ）	(WS56900)		
*	1	**WS569300**	KEY BLOCK (L) SUB ASSEMBLY	LEFT	拍子木Ｌサブアッシ’ｙ			
	1a	--	FELT	20X15	フェルト	(WN15920)		
*	2	**WS704700**	CIRCUIT BOARD	PN	ＰＮシート			
*	4	**WS704800**	CIRCUIT BOARD	VR	ＶＲシート			
	5	**WM312700**	BUTTON (B) 1 BLACK		ボタン（Ｂ）１ブラック	DEMO/SONG, PIANO/VOICE, METRONOME	3	01
	6	**WM312600**	BUTTON (B) BLACK		ボタンＢブラック	+/R, –/L, REC, PLAY	4	01
	8	**V230010R**	KNOB VR		ＶＲノブ	MASTER VOLUME		04
	9	**WE774301**	BIND HEAD TAPPING SCREW-B	3.0X8 MFZN2W3	Ｂタイト＋ＢＩＮＤ		9	01
	10	--	CONNECTOR ASSEMBLY	PN-MIDI 5P/9P/10P/12P	ＰＮ－ＭＩＤＩ束線	(WS70690)		
	11	--	CONNECTOR ASSEMBLY	MVR PHR-8P/ZH 8P	ＭＶＲ束線	(WM23390)		
	13	--	NONWOVEN FABRIC CLOTH		不織布	(V926650)	7	

*: New Parts　　RANK: Japan only

■ KEY BLOCK ASSEMBLY R（拍子木 Ass'y (R)）

● **Side view**（側面）

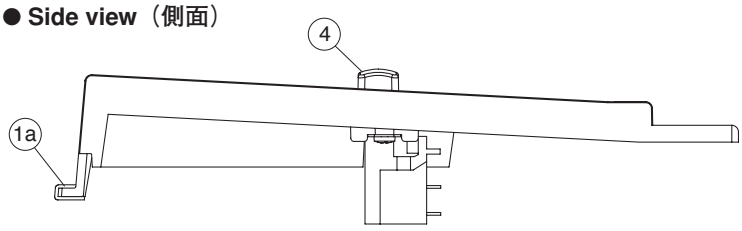

● **Bottom view**（下面）

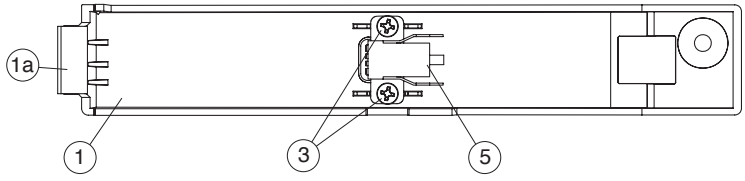

⑤ **PSW CONNECTOR ASSEMBLY**
（PSW 束線）

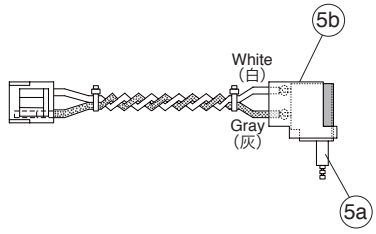

	REF NO.	PART NO.	DESCRIPTION		部品名	REMARKS	QTY	RANK
			KEY BLOCK ASSEMBLY R	RIGHT	拍子木Ａｓｓ’ｙ（Ｒ）	YDP-161/YDP-161C		
		--	KEY BLOCK ASSEMBLY R	RIGHT	拍子木Ａｓｓ’ｙ（Ｒ）	(WS57600)		
*	1	WS576100	KEY BLOCK (R) SUB ASSEMBLY	RIGHT	拍子木Ｒサブ Ａｓｓ’ｙ			
	1a	--	FELT	20X15	フェルト	(WN15920)		
	3	WE774301	BIND HEAD TAPPING SCREW-B	3.0X8 MFZN2W3	Ｂタイト＋ＢＩＮＤ		2	01
	4	VF66340R	PUSH KNOB POWER BLACK		プッシュツマミ	POWER		02
⚠ *	5	WU247900	CONNECTOR ASSEMBLY	PSW VH 3P L=550mm	ＰＳＷ束線	POWER		
⚠	5a	--	POWER SWITCH	SY16-52-4(U99S2)/T	プッシュＳＷ	POWER (V837740)		
	5b	--	COVER, POWER SWITCH IVORY/BLACK		パワースイッチカバー	(V580080)		

✻: New Parts　　RANK: Japan only

■ HP JACK ASSEMBLY（HP ジャック Ass'y）

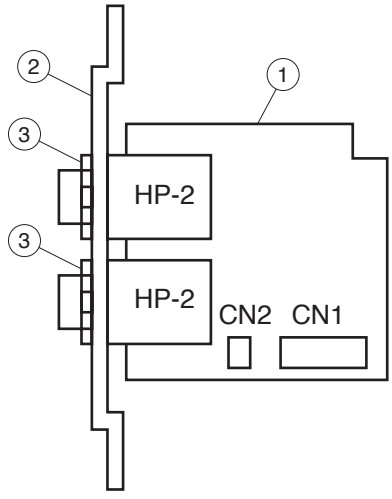

REF NO.	PART NO.	DESCRIPTION		部品名	REMARKS	QTY	RANK
		HP JACK ASSEMBLY		ＨＰジャックＡｓｓ’ｙ	YDP-161/YDP-161C		
	--	HP JACK ASSEMBLY		ＨＰジャックＡｓｓ’ｙ	(WC04600)		
1	WC04590R	CIRCUIT BOARD	HP	ＨＰシート			05
2	VN63180R	HOLDER PHONE JACK		Ｈ．Ｐ取付金具			04
3	WF55990R	HEXAGONAL NUT	M12.0X14X2 P=1.0	ナット特殊		2	01

✻: New Parts　　RANK: Japan only

■ D-JACK ASSEMBLY（D ジャック Ass'y）

● **Bottom view**（下面）

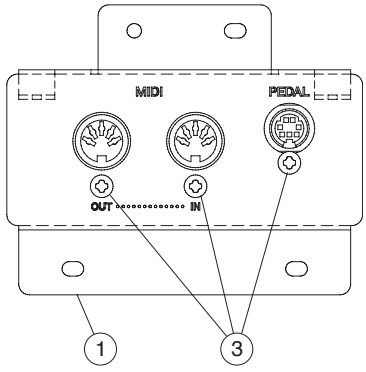

● **Front view**（正面）

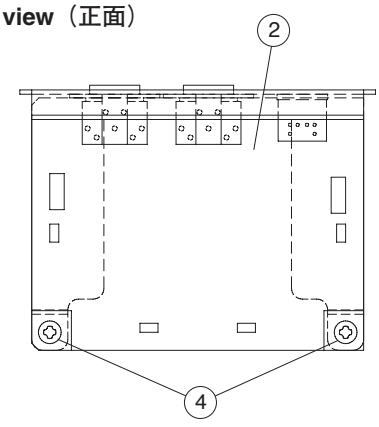

REF NO.	PART NO.	DESCRIPTION		部品名	REMARKS	QTY	RANK
		D-JACK ASSEMBLY		Ｄジャック Ａｓｓ’ｙ	YDP-161/YDP-161C		
	WE916800	D-JACK ASSEMBLY		Ｄジャック Ａｓｓ’ｙ			
1	**--**	D-JACK ANGLE		Ｄジャック金具印刷品	(WE91690)		
2	**--**	CIRCUIT BOARD	DJACK	ＤＪＡＣＫシート	(WE91010)		
3	**WE774301**	BIND HEAD TAPPING SCREW-B	3.0X8 MFZN2W3	Ｂタイト＋ＢＩＮＤ		3	01
4	**WE774301**	BIND HEAD TAPPING SCREW-B	3.0X8 MFZN2W3	Ｂタイト＋ＢＩＮＤ		2	01

✻: New Parts

RANK: Japan only

■ PSM ASSEMBLY（PSM Ass'y）

● **Top view**（上面）

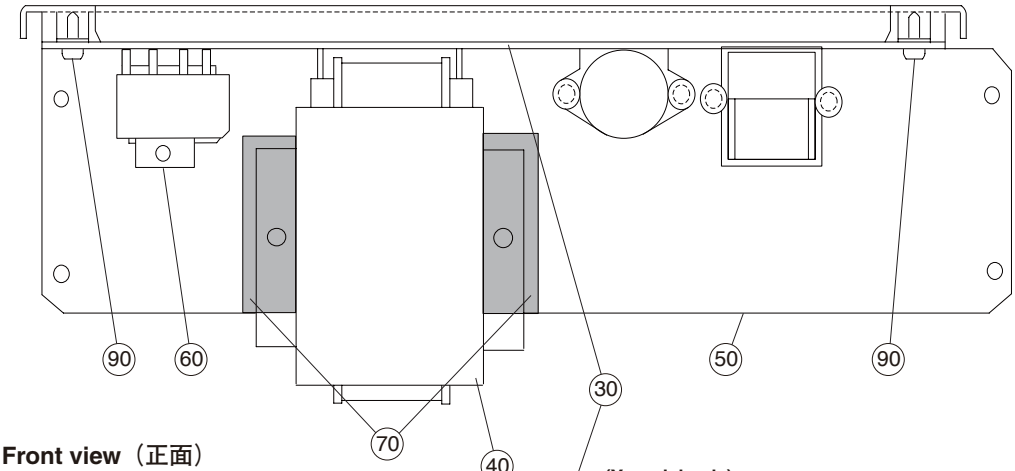

● **Front view**（正面）

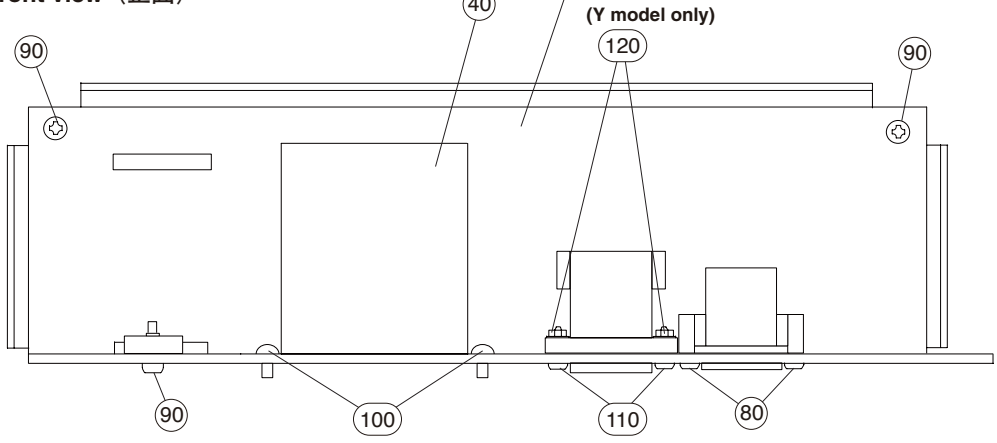

(Y model only)

REF NO.	PART NO.	DESCRIPTION		部品名	REMARKS	QTY	RANK
		PSM ASSEMBLY		PSM Ass'y	YDP-161/YDP-161C		
	--	PSM ASSEMBLY	J	PSM Ass'y	J (WH64040)		
	--	PSM ASSEMBLY	U	PSM Ass'y	U (WH64050)		
	--	PSM ASSEMBLY	E	PSM Ass'y	E,B,K,O (WH64060)		
	--	PSM ASSEMBLY	N	PSM Ass'y	Y (WH64070)		
30	**WH639900**	CIRCUIT BOARD	PSM	PSMシート	J		07
30	**WH640000**	CIRCUIT BOARD	PSM	PSMシート	U		07
30	**WH640100**	CIRCUIT BOARD	PSM	PSMシート	E,B,K,O		07
30	**WH640200**	CIRCUIT BOARD	PSM	PSMシート	Y		09
⚠ 40	**X7994A00**	POWER TRANSFORMER	DENANHOU/UL/CSA	電源トランス	J,U		12
⚠ 40	**X7995A00**	POWER TRANSFORMER	EN60065 E	電源トランス	E,B,K,O		13
⚠ 40	**X7996A00**	POWER TRANSFORMER	IEC60065 E	電源トランス	Y		13
50	**VZ95880R**	PLATE, AC INLET		ACインレット金具	J,U,E,B,K,O		07
50	**VZ95890R**	PANEL, AC INLET		ACインレット金具印刷品	Y		08
60	**VT461100**	HOLDER, TRANSISTOR A		トランジスターホルダーA			03
70	--	NONWOVEN FABRIC CLOTH	34X14XT0.45	不織布	(WD49560)	2	
80	**WE774200**	BIND HEAD TAPPING SCREW-B	3.0X10 MFZN2W3	Bタイト十BIND	J,U,E,B,K,O	2	01
80	**WE972200**	BIND HEAD TAPPING SCREW-B	3.0X10 MFZN2B3	Bタイト十BIND	Y	2	01
90	**WE98740R**	BIND HEAD TAPPING SCREW-B	3.0X12 MFZN2W3	Bタイト十BIND		3	01
100	**WE97450R**	BIND HEAD TAPPING SCREW-B	4.0X10 MFZN2W3	Bタイト十BIND	J,U,E,B,K,O	2	01
100	**WE97230R**	BIND HEAD TAPPING SCREW-B	4.0X10 MFZN2B3	Bタイト十BIND	Y	2	01
110	**WE953000**	BIND HEAD SCREW	3.0X12 MFZN2W3	小ネジ十BIND	Y	2	01
120	**WF55980R**	HEXAGONAL NUT	M3.0 MFZN2W3	ナット 6角フランジ	Y	2	01

✻: New Parts

RANK: Japan only

■ PEDAL BOX ASSEMBLY（ペダル Box Ass'y）

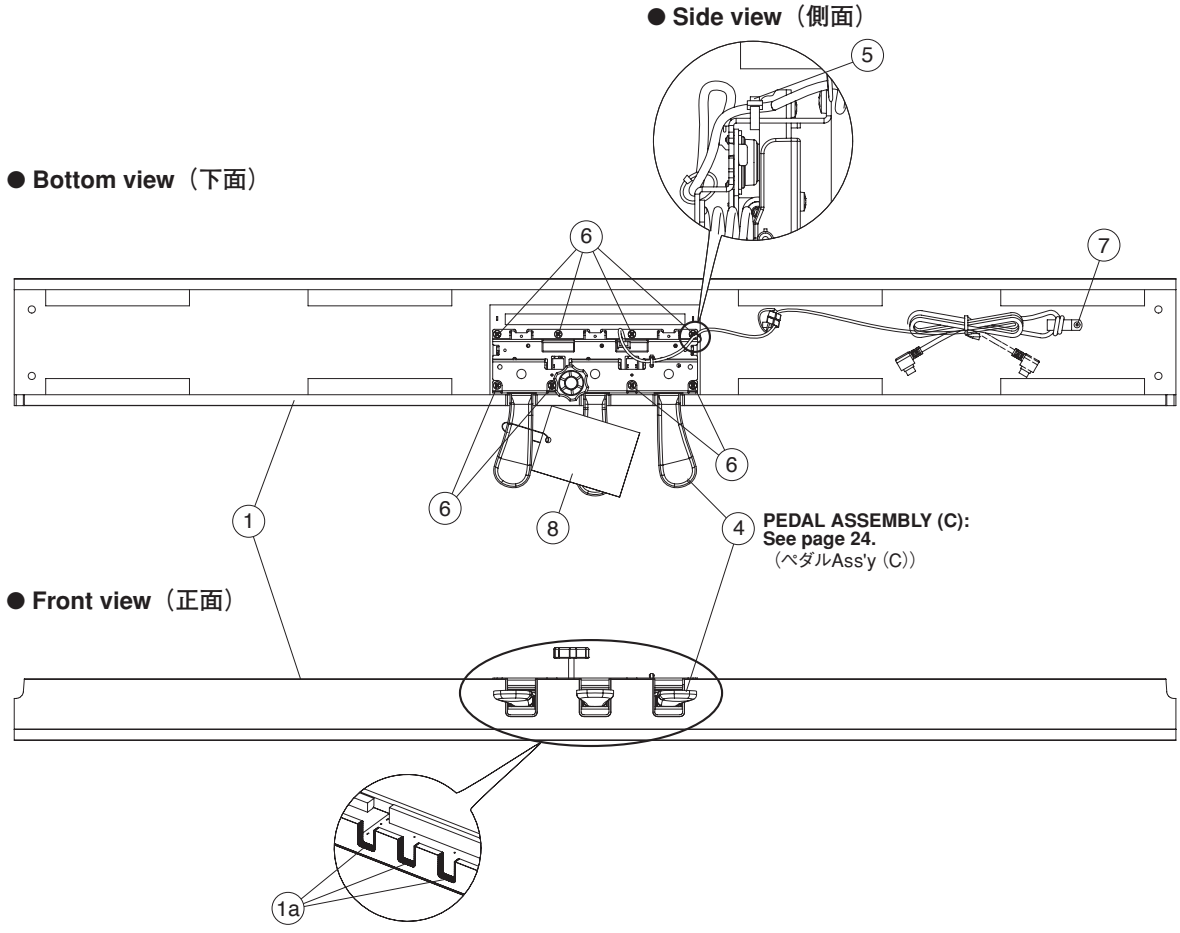

	REF NO.	PART NO.	DESCRIPTION		部品名	REMARKS	QTY	RANK
			PEDAL BOX ASSEMBLY		ペダルＢｏｘＡｓｓ’ｙ	YDP-161/YDP-161C		
		--	PEDAL BOX ASSEMBLY		ペダルＢｏｘＡｓｓ’ｙ	YDP-161 (WS50040)		
		--	PEDAL BOX ASSEMBLY		ペダルＢｏｘＡｓｓ’ｙ	YDP-161C (WS50050)		
*	1	**WS501200**	PEDAL BOX SUB ASSEMBLY		ペダルＢＯＸ木部集成	YDP-161		
*	1	**WS501300**	PEDAL BOX SUB ASSEMBLY		ペダルＢＯＸ木部集成	YDP-161C		
	1a	**VU46430R**	FELT RED	115X12X2	フェルト		3	03
	4	**WR039100**	PEDAL ASSEMBLY	(C)	ペダルＡｓｓ’ｙ（Ｃ）			17
	5	**CB06925R**	BINDING TIE	BK-1 (10pcs/pack)	インシュロックタイ			01
	5	--	INSULOK TYTON BLACK	T18R L100 W2.5	インシュロックタイ	(WX11230)		
	6	**WF744400**	BIND HEAD TAPPING SCREW-1	4.0X20 MFZN2W3	ＴＰ＃１＋ＢＩＮＤ		8	01
	7	**WF745900**	TRUSS HEAD TAPPING SCREW-1	4.0X12 MFZN2W3	ＴＰ＃１＋ＴＲＵＳ			01
	8	**VD966100**	CAUTION LABEL	Clavinova	ペダル注意書			03

*: New Parts

RANK: Japan only

■ KEYBOARD ASSEMBLY（GHD EBUS 鍵盤）

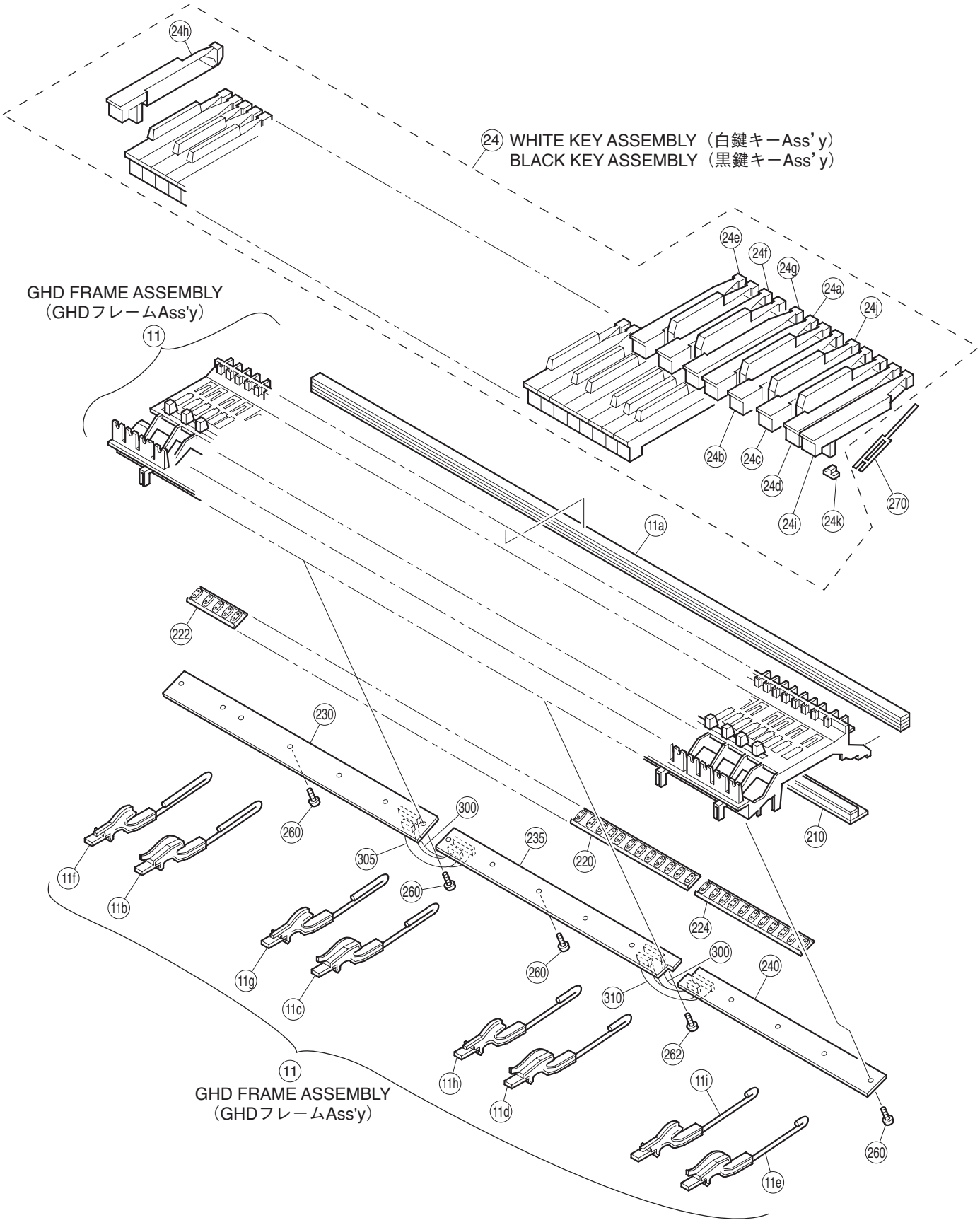

REF NO.	PART NO.	DESCRIPTION		部品名	REMARKS	QTY	RANK
		KEYBOARD ASSEMBLY	GHD_EBUS A88 K6	ＧＨＤ＿ＥＢＵＳ鍵盤	YDP-161/YDP-161C		
	V8278502	KEYBOARD ASSEMBLY	GHD_EBUS A88 K6	ＧＨＤ＿ＥＢＵＳ鍵盤			51
11	**--**	GHD FRAME ASSEMBLY	A88	ＧＨＤフレームＡｓｓ’ｙ	(VZ7054A)		
11a	**VU34210R**	STOPPER	1229X12X14.8T U88	ストッパーＵ８８			09
11b	**VY82850R**	HAMMER ASSEMBLY WHITE	W1 A-1-F1	ドーム用ハンマーＷ１		13	05
11b	**--**	HAMMER ASSEMBLY WHITE	W1 A-1-F1	ドーム用ハンマーＷ１	(VY82852)	13	
11b	**WK462100**	HAMMER ASSEMBLY WHITE	W1 A-1-F1	ドーム用ハンマーＭＶ		13	01
11c	**VY82860R**	HAMMER ASSEMBLY WHITE	W2 G1-E3	ドーム用ハンマーＷ２		13	05
11c	**--**	HAMMER ASSEMBLY WHITE	W2 G1-E3	ドーム用ハンマーＷ２	(VY82862)	13	
11c	**WK462200**	HAMMER ASSEMBLY WHITE	W2 G1-E3	ドーム用ハンマーＭＶ		13	01
11d	**VY82870R**	HAMMER ASSEMBLY WHITE	W3 F3-D5	ドーム用ハンマーＷ３		13	05
11d	**--**	HAMMER ASSEMBLY WHITE	W3 F3-D5	ドーム用ハンマーＷ３	(VY82871)	13	
11d	**WK462400**	HAMMER ASSEMBLY WHITE	W3 F3-D5	ドーム用ハンマーＭＶ		13	01
11e	**VY82880R**	HAMMER ASSEMBLY WHITE	W4 E5-C7	ドーム用ハンマーＷ４		13	05
11e	**--**	HAMMER ASSEMBLY WHITE	W4 E5-C7	ドーム用ハンマーＷ４	(VY82882)	13	
11e	**WK462500**	HAMMER ASSEMBLY WHITE	W4 E5-C7	ドーム用ハンマーＭＶ		13	01
11f	**VY82890R**	HAMMER ASSEMBLY BLACK	B1 A#-1-F#1	ドーム用ハンマーＢ１		9	05
11f	**--**	HAMMER ASSEMBLY BLACK	B1 A#-1-F#1	ドーム用ハンマーＢ１	(VY82891)	9	
11f	**WK462600**	HAMMER ASSEMBLY BLACK	B1 A#-1-F#1	ドーム用ハンマーＭＶ		9	01
11g	**VY82900R**	HAMMER ASSEMBLY BLACK	B2 G#1-D#3	ドーム用ハンマーＢ２		9	05
11g	**--**	HAMMER ASSEMBLY BLACK	B2 G#1-D#3	ドーム用ハンマーＢ２	(VY82901)	9	
11g	**WK462700**	HAMMER ASSEMBLY BLACK	B2 G#1-D#3	ドーム用ハンマーＭＶ		9	01
11h	**VY82910R**	HAMMER ASSEMBLY BLACK	B3 F#3-C#5	ドーム用ハンマーＢ３		9	05
11h	**--**	HAMMER ASSEMBLY BLACK	B3 F#3-C#5	ドーム用ハンマーＢ３	(VY82911)	9	
11h	**WK462800**	HAMMER ASSEMBLY BLACK	B3 F#3-C#5	ドーム用ハンマーＭＶ		9	01
11i	**VY82920R**	HAMMER ASSEMBLY BLACK	B4 D#5-A#6	ドーム用ハンマーＢ４		9	05
11i	**--**	HAMMER ASSEMBLY BLACK	B4 D#5-A#6	ドーム用ハンマーＢ４	(VY82922)	9	
11i	**WK462900**	HAMMER ASSEMBLY BLACK	B4 D#5-A#6	ドーム用ハンマーＭＶ		9	01
24	**--**	W-KEY FGAB KEY ASSEMBLY	FGAB	白鍵ＦＧＡＢキーＡｓｓ’ｙ	(VU4318A)	7	
24	**--**	W-KEY CDE KEY ASSEMBLY	CDE	白鍵ＣＤＥキーＡｓｓ’ｙ	(VU4318B)	7	
24	**--**	W-KEY A'C'B KEY ASSEMBLY	A'C'B	白鍵Ａ’Ｃ’Ｂキーａｓｓ’ｙ	(VU4318C)		
24	**--**	B-KEY KEY ASSEMBLY		黒鍵キーＡｓｓ’ｙ	(VU4318D)	36	
24a	**VU10130R**	WHITE KEY F	F	白鍵Ｆ		7	02
24b	**VU10140R**	WHITE KEY G	G	白鍵Ｇ		7	02
24c	**VU10150R**	WHITE KEY A	A	白鍵Ａ		7	02
24d	**VU10160R**	WHITE KEY B	B	白鍵Ｂ		8	02
24e	**VU10100R**	WHITE KEY C	C	白鍵Ｃ		7	02
24f	**VU10110R**	WHITE KEY D	D	白鍵Ｄ		7	02
24g	**VU10120R**	WHITE KEY E	E	白鍵Ｅ		7	02
24h	**VU10170R**	WHITE KEY A'	A'	白鍵Ａ’			02
24i	**VU10180R**	WHITE KEY C'	C'	白鍵Ｃ’			02
24j	**VU10210R**	BLACK KEY		黒鍵		36	02
24k	**V2211300**	RUBBER 2	GH,GHD,HE	駆動ラバー２		88	03
24k	**WJ027800**	ACTUATE RUBBER, NES	GH,GHD,HE,HED,NWK	駆動ラバーＮＥＳ		88	01
24l	**--**	GREASE BLUE	G-1066Y 16kg	グリス青	(WM49860)		
210	**V7640100**	STOPPER	1239.5X28X10.1T L88 W	ストッパーＬ８８＿Ｗ			07
220	**VY846700**	RUBBER CONTACT	OCTAVE 12KEYS D-C#	シーソードームＤ－Ｃ＃	D0-C#1,D1-C#2,D2-C#3, D3-C#4,D4-C#5,D5-C#6	6	04
222	**VY846800**	RUBBER CONTACT	OCTAVE 5KEYS A-C#	シーソードームＡ－Ｃ＃	A-1-C#0		08
224	**VY846900**	RUBBER CONTACT	OCTAVE 11KEYS D-C	シーソードームＤ－Ｃ	D6-C7		08
230	**V851480R**	CIRCUIT BOARD	GHD EBUS L	ＧＨＤ＿ＥＢＵＳシートＬ			13
230	**--**	CIRCUIT BOARD	GHD EBUS L	ＧＨＤ＿ＥＢＵＳシートＬ	(V851481)		
235	**V852140R**	CIRCUIT BOARD	GHD M	ＧＨＤシートＭ			08
240	**V852150R**	CIRCUIT BOARD	GHD H	ＧＨＤシートＨ			08
260	**WF00100R**	BIND HEAD TAPPING SCREW-P	3.0X10 MFZN2W3	Ｐタイト＋ＢＩＮＤ		16	01
262	**WF76550R**	PW HEAD TAPPING SCREW-P	3.0X10-10 MFZN2W3	Ｐタイト＋ＰＷＨ			01
270	**V2798500**	SPRING R	GH WHITE/BLACK	スプリング Ｒ		88	01
291	**--**	GREASE	G-1006Y	グリス	(V627430)		
296	**--**	GREASE BLUE	G-1066Y 16kg	グリス青	(WM49860)		
300	**V852050R**	CABLE	12P L=106 P=2	ケーブル		2	01
305	**V7766800**	CABLE	9P L=106 P=2	ケーブル			01
310	**V852100R**	CABLE	4P L=106 P=2	ケーブル			01
		TOOL		工具			
	TX000670	ROD		ロッド			99

✻: New Parts

RANK: Japan only

■ PEDAL ASSEMBLY (C)（ペダル Ass'y（C））

● **Top view**（上面）

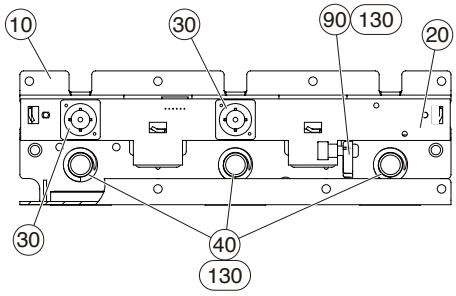

● **Bottom view**（下面）

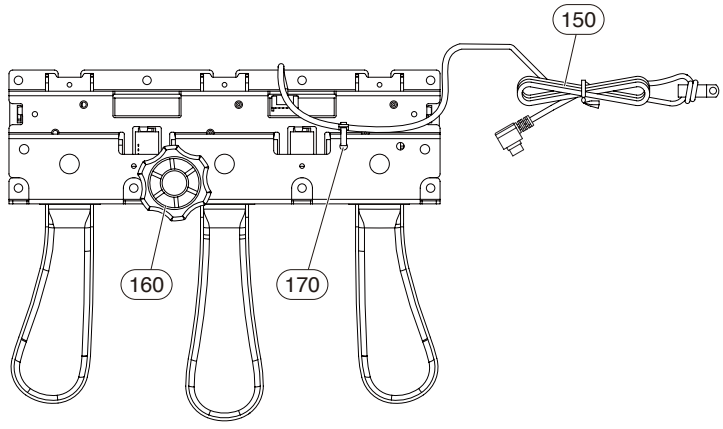

● **Front view**（正面）

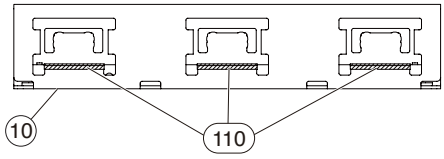

● **Top view**（上面）

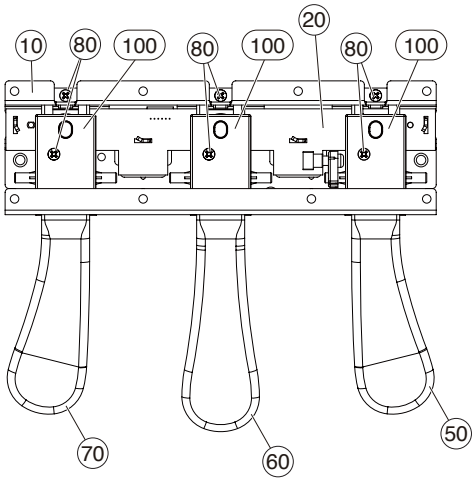

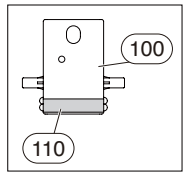

● **Side view**（側面）

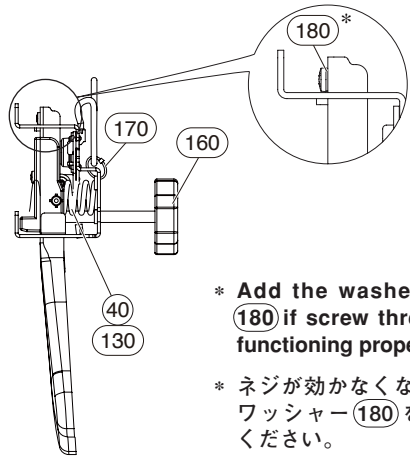

* **Add the washer marked (180) if screw thread stops functioning properly.**

* ネジが効かなくなった際に、ワッシャー(180)を追加してください。

REF NO.	PART NO.	DESCRIPTION		部品名	REMARKS	QTY	RANK
		PEDAL ASSEMBLY	(C)	ペダルＡｓｓ’ｙ（Ｃ）	YDP-161/YDP-161C		
	WR039100	PEDAL ASSEMBLY	(C)	ペダルＡｓｓ’ｙ（Ｃ）			17
10	**--**	PEDAL FRAME		ペダルフレーム	(WS28650)		
20	**WP029200**	CIRCUIT BOARD	PEDAL	ＰＥＤＡＬシート			05
30	**VU456000**	RUBBER CONTACT	PEDAL	接点ゴムドーム		2	03
40	**WP015700**	PEDAL SPRING		ペダルばね		3	01
50	**WR038800**	PEDAL SET (R)	RIGHT	ペダルセット（Ｒ）	DAMPER pedal		06
60	**WR038600**	PEDAL SET (C)	CENTER	ペダルセット（Ｃ）	SOSTENUTO pedal		07
70	**WR038700**	PEDAL SET (L)	LEFT	ペダルセット（Ｌ）	SOFT pedal		06
80	**WE774301**	BIND HEAD TAPPING SCREW-B	3.0X8 MFZN2W3	Ｂタイト＋ＢＩＮＤ		6	01
90	**WP016100**	ACTUATOR PEDAL BLACK		アクチュエータペダル			03
100	**WP016200**	PEDAL GUIDE BLACK		ペダルガイド		3	05
110	**--**	PEDAL FELT		ペダルフェルト	(WP01630)	6	
130	**TX920280**	GREASE	G-31KA 50g	グリース	(VE96850)		10
150	**V0044700**	PK CABLE	PK-LF	ＰＫケーブル－ＬＦ			08
150	**--**	PK CABLE	PK-LF	ＰＫケーブル－ＬＦ	(V004471)		
150	**--**	PK CABLE	PK-LF	ＰＫケーブル－ＬＦ	(V004472)		
* 150	**WT529800**	PK CABLE	PK-LF	ＰＫケーブル－ＬＦ			
160	**WF05450R**	CUSTOM DESIGNED SCREW	40XM6X46 ADJUSTER	アジャスター	Adjuster		03
170	**CB06925R**	BINDING TIE	BK-1 (10pcs/pack)	インシュロックタイ			01
170	**--**	INSULOK TYTON BLACK	T18R L100 W2.5	インシュロックタイ	(WX11230)		
180	**WJ879000**	WASHER	3X6X0.5	ワッシャー			

✻: New Parts

RANK: Japan only

■ BENCH (BC-100DR/BC-100LC)（椅子）

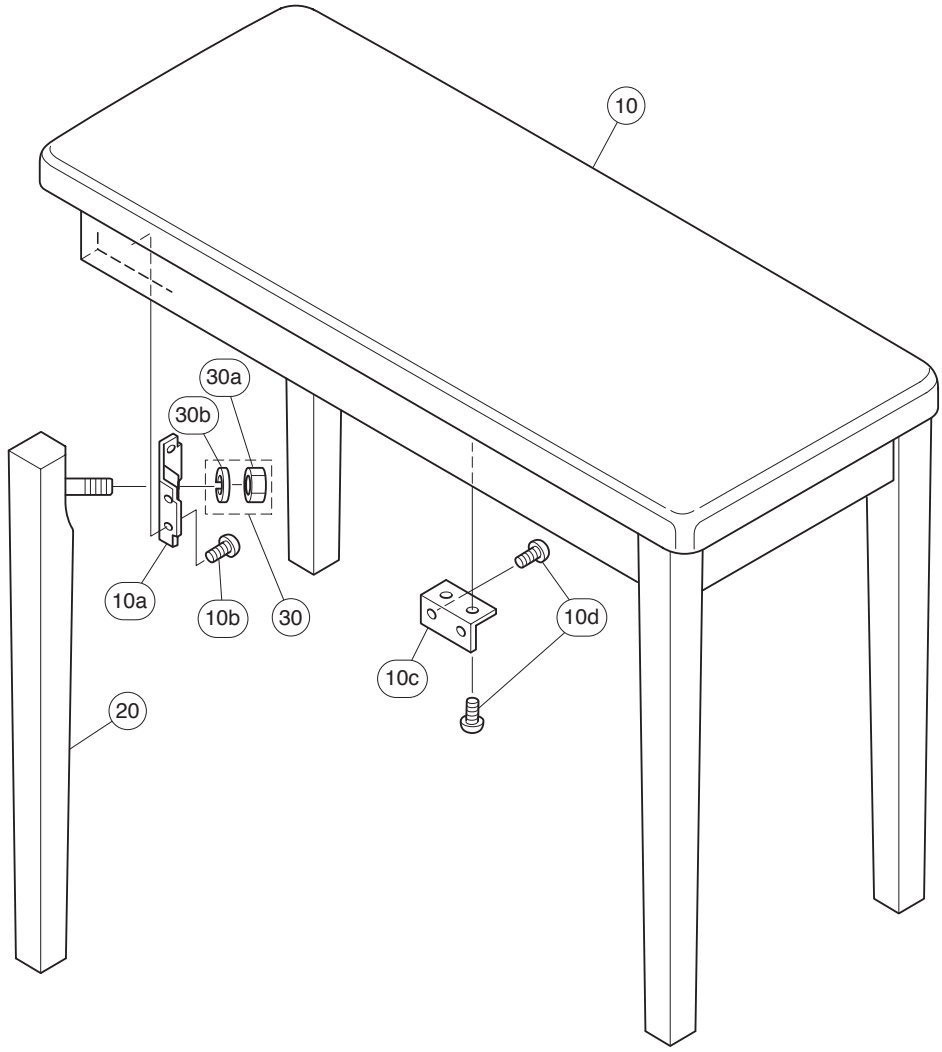

REF NO.	PART NO.	DESCRIPTION		部品名	REMARKS	QTY	RANK
		BENCH	BC-100DR/LC	同梱品セット椅子	YDP-161/YDP-161C		
	V553140R	BENCH	BC-100DR	同梱品セット椅子	YDP-161 J,U,K,O,Y		20
	WN044600	BENCH	BC-100LC	同梱品セット椅子	YDP-161C J,U,K,O,Y		22
A	**--**	BENCH ASSEMBLY	BC-100DR	椅子集成	YDP-161 (V553200)		
A	**--**	BENCH ASSEMBLY	BC-100LC	椅子集成	YDP-161C (WK51100)		
10	**V553290R**	BENCH BOARD ASSEMBLY	DR	座板Ａｓｓ’ｙ	YDP-161		16
10	**WK511200**	BENCH BOARD ASSEMBLY	LC	座板Ａｓｓ’ｙ	YDP-161C		15
10a	**AA01648R**	FLANGE ON STOOL		脚取付隅金具		4	02
10b	**WE97070R**	BIND HEAD TAPPING SCREW-1	3.5X16 MFZN2W3	ＴＰ＃１＋ＢＩＮＤ		16	01
10c	**VC969300**	HOLDER, BENCH BOARD		座板固定金具		4	03
10d	**WE95460R**	BIND HEAD TAPPING SCREW-1	3.5X14 MFZN2W3	ＴＰ＃１＋ＢＩＮＤ		16	01
20	**V817630R**	LEG ASSEMBLY	DR	脚柱集成	YDP-161	4	08
20	**WK511500**	LEG ASSEMBLY	LC	脚柱集成	YDP-161C	4	08
30	**VS53050R**	SCREW SET		ネジセット Ａｓｓ’ｙ			03
30a	**WF74260R**	HEXAGONAL NUT	M10 #1	ナット６角		4	
30b	**WF57760R**	SPRING WASHER	10.0 MFZN2W3 #2	バネ座金		4	01
		ACCESSORY		付属品			
	--	WRENCH		ベンチスパナ	(V688680)		

✻: New Parts

RANK: Japan only

■ ELECTRICAL PARTS（電気部品）

DJACK and DM

	REF NO.	PART NO.	DESCRIPTION		部品名	REMARKS	QTY	RANK
			ELECTRICAL PARTS		電気部品	YDP-161/YDP-161C		
		--	CIRCUIT BOARD	DJACK	DJACKシート	(WE91010)(WE70680)(X6372C0)		
*		WS704600	CIRCUIT BOARD	DM	DMシート	(WS76510)(X9116F0)		
		V851480R	CIRCUIT BOARD	GHD EBUS L	GHD_EBUSシートL	(XZ138D0)		13
		V658820R	CIRCUIT BOARD	MK SUB	MKサブシート	(V658810)(XZ142B0)		10
		V852150R	CIRCUIT BOARD	GHD H	GHDシートH	(X2218A0)		08
		V852140R	CIRCUIT BOARD	GHD M	GHDシートM	(X2217A0)		08
		WC04590R	CIRCUIT BOARD	HP	HPシート	(WC04580)(XQ389A0,XQ390A0)		05
*		WU044900	CIRCUIT BOARD	MAL2	MAL2シート	(WU04480)(YC388B0)		
		WP029200	CIRCUIT BOARD	PEDAL	PEDALシート	(WQ65870)(X9561D0)		05
		VU65910R	CIRCUIT BOARD	PL	PLシート	(VU65900)(XR898A0)		03
*		WS704700	CIRCUIT BOARD	PN	PNシート	(WS70860)(YC015A0)		
*		WS704800	CIRCUIT BOARD	VR	VRシート	(WS70860)(YC015A0)		
		WH639900	CIRCUIT BOARD	PSM	PSMシート	J (WH53650)(X8010D0)		07
		WH640000	CIRCUIT BOARD	PSM	PSMシート	U (WH53660)(X8010D0)		07
		WH640100	CIRCUIT BOARD	PSM	PSMシート	E,B,K,O (WH53670)(X8010D0)		07
		WH640200	CIRCUIT BOARD	PSM	PSMシート	Y (WH53680)(X8010D0)		09
		--	CIRCUIT BOARD	DJACK	DJACKシート	(WE91010)(WE70680)(X6372C0)		
		--	JUMPER WIRE	0.55	ジャンパー線	(VA07890)		
	C0001	UR827220	ELECTROLYTIC CAPACITOR	22.00 10.0V RX TP	ケミコン			01
	C0002	FG64410R	CERAMIC CAPACITOR	0.0100 50V Z RX TP	セラコン（F）			01
	C0004	FG64410R	CERAMIC CAPACITOR	0.0100 50V Z RX TP	セラコン（F）			01
	C0005	FG612100	CERAMIC CAPACITOR	100P 50V K RX TP	セラコンB			01
	C0005	FG65210R	CERAMIC CAPACITOR	100P 50V J RX TP	セラコン（SL）			01
	C0006	FG64410R	CERAMIC CAPACITOR	0.0100 50V Z RX TP	セラコン（F）			01
	C0007	FG612100	CERAMIC CAPACITOR	100P 50V K RX TP	セラコンB			01
	C0007	FG65210R	CERAMIC CAPACITOR	100P 50V J RX TP	セラコン（SL）			01
	C0008	FG612100	CERAMIC CAPACITOR	100P 50V K RX TP	セラコンB			01
	C0008	FG65210R	CERAMIC CAPACITOR	100P 50V J RX TP	セラコン（SL）			01
	CN001	VB39010R	CONNECTOR	PH 5P TE	ベースポスト			01
	CN002	VB39010R	CONNECTOR	PH 5P TE	ベースポスト			01
	D0001	VD631600	DIODE	1SS133,176,HSS104	ダイオード			01
	-0007	VD631600	DIODE	1SS133,176,HSS104	ダイオード			01
	IC001	VD47320R	PHOTO COUPLER	6N137-000E	フォトカプラ			05
	J0001	--	JUMPER WIRE	0.55	ジャンパー線	(VA07890)		
	J0001	--	JUMPER WIRE	0.55	ジャンパー線	(VA07891)		
	JK001	VT20250R	DIN CONNECTOR	JACK 5P YKF51-5066	DINコネクタ	MIDI IN		01
	JK002	VT20250R	DIN CONNECTOR	JACK 5P YKF51-5066	DINコネクタ	MIDI OUT		01
	JK003	V487480R	DIN CONNECTOR	JACK 6P MD-S6130	ミニDINコネクタ	PEDAL		02
	L0001	V763440R	COIL	BD-FL20-03 20uH	コイル20UH			
	-0009	V763440R	COIL	BD-FL20-03 20uH	コイル20UH			
	L0001	VB835000	COIL	FL05RD200AT 20uH	コイル20U			01
	-0009	VB835000	COIL	FL05RD200AT 20uH	コイル20U			01
	L0001	VT27920R	COIL	DX001-20UH 20uH	コイル20U天津			01
	-0009	VT27920R	COIL	DX001-20UH 20uH	コイル20U天津			01
	R0001	HF45722R	CARBON RESISTOR	22.0K 1/4 J AX TP	カーボン抵抗			01
	R0002	HF45722R	CARBON RESISTOR	22.0K 1/4 J AX TP	カーボン抵抗			01
	R0003	HF45710R	CARBON RESISTOR	10.0K 1/4 J AX TP	カーボン抵抗			01
	R0004	HF45610R	CARBON RESISTOR	1.0K 1/4 J AX TP	カーボン抵抗			01
	R0005	HF45615R	CARBON RESISTOR	1.5K 1/4 J AX TP	カーボン抵抗			01
	R0006	HF455220	CARBON RESISTOR	220.0 1/4 J AX TP	カーボン抵抗			01
	-0008	HF455220	CARBON RESISTOR	220.0 1/4 J AX TP	カーボン抵抗			01
	TR001	IC174070	TRANSISTOR	2SC1740S R,S	トランジスタ2SC			01
	TR001	WC292100	TRANSISTOR	KTC3199-Y-AT/P	トランジスタ			01
	TR002	IC174070	TRANSISTOR	2SC1740S R,S	トランジスタ2SC			01
	TR002	WC292100	TRANSISTOR	KTC3199-Y-AT/P	トランジスタ			01
*		WS704600	CIRCUIT BOARD	DM	DMシート	(WS76510)(X9116F0)		
	C105	US634100	CERAMIC CAPACITOR (CHIP)	0.010 16V K RECT.	チップセラ（B）			01
	C109	US634100	CERAMIC CAPACITOR (CHIP)	0.010 16V K RECT.	チップセラ（B）			01
	C123	US634100	CERAMIC CAPACITOR (CHIP)	0.010 16V K RECT.	チップセラ（B）			01
	-128	US634100	CERAMIC CAPACITOR (CHIP)	0.010 16V K RECT.	チップセラ（B）			01
	C129	WG888300	MONOLITHIC CERAMIC CAP.(CHIP)	10.0 6.3V K TP	チップ積層セラコン			01
	C129	WG969400	MONOLITHIC CERAMIC CAP.(CHIP)	10.000 6.3V K KAKU	チップ積層セラコン			01
	C130	US634100	CERAMIC CAPACITOR (CHIP)	0.010 16V K RECT.	チップセラ（B）			01
	C134	US663100	CERAMIC CAPACITOR (CHIP)	1000P 50V K RECT.	チップセラ（B）			01
	-139	US663100	CERAMIC CAPACITOR (CHIP)	1000P 50V K RECT.	チップセラ（B）			01
	C140	US634100	CERAMIC CAPACITOR (CHIP)	0.010 16V K RECT.	チップセラ（B）			01
	C143	US634100	CERAMIC CAPACITOR (CHIP)	0.010 16V K RECT.	チップセラ（B）			01

✻: New Parts

RANK: Japan only

DM

REF NO.	PART NO.	DESCRIPTION		部品名	REMARKS	QTY	RANK
-145	**US634100**	CERAMIC CAPACITOR (CHIP)	0.010 16V K RECT.	チップセラ（B）			01
C155	**US634100**	CERAMIC CAPACITOR (CHIP)	0.010 16V K RECT.	チップセラ（B）			01
C156	**US662470**	CERAMIC CAPACITOR (CHIP)	470P 50V K RECT.	チップセラ（B）			01
C157	**US634100**	CERAMIC CAPACITOR (CHIP)	0.010 16V K RECT.	チップセラ（B）			01
C158	**US662470**	CERAMIC CAPACITOR (CHIP)	470P 50V K RECT.	チップセラ（B）			01
C159	**US634100**	CERAMIC CAPACITOR (CHIP)	0.010 16V K RECT.	チップセラ（B）			01
C160	**US662470**	CERAMIC CAPACITOR (CHIP)	470P 50V K RECT.	チップセラ（B）			01
C161	**US634100**	CERAMIC CAPACITOR (CHIP)	0.010 16V K RECT.	チップセラ（B）			01
C162	**US662470**	CERAMIC CAPACITOR (CHIP)	470P 50V K RECT.	チップセラ（B）			01
C163	**US634100**	CERAMIC CAPACITOR (CHIP)	0.010 16V K RECT.	チップセラ（B）			01
C164	**US662470**	CERAMIC CAPACITOR (CHIP)	470P 50V K RECT.	チップセラ（B）			01
C165	**US634100**	CERAMIC CAPACITOR (CHIP)	0.010 16V K RECT.	チップセラ（B）			01
C166	**US662470**	CERAMIC CAPACITOR (CHIP)	470P 50V K RECT.	チップセラ（B）			01
C167	**US634100**	CERAMIC CAPACITOR (CHIP)	0.010 16V K RECT.	チップセラ（B）			01
C168	**US662470**	CERAMIC CAPACITOR (CHIP)	470P 50V K RECT.	チップセラ（B）			01
C169	**US634100**	CERAMIC CAPACITOR (CHIP)	0.010 16V K RECT.	チップセラ（B）			01
C170	**US662470**	CERAMIC CAPACITOR (CHIP)	470P 50V K RECT.	チップセラ（B）			01
C171	**US634100**	CERAMIC CAPACITOR (CHIP)	0.010 16V K RECT.	チップセラ（B）			01
C172	**US662470**	CERAMIC CAPACITOR (CHIP)	470P 50V K RECT.	チップセラ（B）			01
C173	**US634100**	CERAMIC CAPACITOR (CHIP)	0.010 16V K RECT.	チップセラ（B）			01
C174	**US662470**	CERAMIC CAPACITOR (CHIP)	470P 50V K RECT.	チップセラ（B）			01
C175	**US634100**	CERAMIC CAPACITOR (CHIP)	0.010 16V K RECT.	チップセラ（B）			01
C176	**US662470**	CERAMIC CAPACITOR (CHIP)	470P 50V K RECT.	チップセラ（B）			01
C177	**US634100**	CERAMIC CAPACITOR (CHIP)	0.010 16V K RECT.	チップセラ（B）			01
C178	**US662470**	CERAMIC CAPACITOR (CHIP)	470P 50V K RECT.	チップセラ（B）			01
C179	**US634100**	CERAMIC CAPACITOR (CHIP)	0.010 16V K RECT.	チップセラ（B）			01
C180	**US662470**	CERAMIC CAPACITOR (CHIP)	470P 50V K RECT.	チップセラ（B）			01
C181	**US634100**	CERAMIC CAPACITOR (CHIP)	0.010 16V K RECT.	チップセラ（B）			01
C182	**US662470**	CERAMIC CAPACITOR (CHIP)	470P 50V K RECT.	チップセラ（B）			01
C183	**US634100**	CERAMIC CAPACITOR (CHIP)	0.010 16V K RECT.	チップセラ（B）			01
C184	**US662470**	CERAMIC CAPACITOR (CHIP)	470P 50V K RECT.	チップセラ（B）			01
C185	**US634100**	CERAMIC CAPACITOR (CHIP)	0.010 16V K RECT.	チップセラ（B）			01
C186	**US662470**	CERAMIC CAPACITOR (CHIP)	470P 50V K RECT.	チップセラ（B）			01
C187	**US634100**	CERAMIC CAPACITOR (CHIP)	0.010 16V K RECT.	チップセラ（B）			01
C188	**US662470**	CERAMIC CAPACITOR (CHIP)	470P 50V K RECT.	チップセラ（B）			01
C189	**US634100**	CERAMIC CAPACITOR (CHIP)	0.010 16V K RECT.	チップセラ（B）			01
C190	**US662470**	CERAMIC CAPACITOR (CHIP)	470P 50V K RECT.	チップセラ（B）			01
C191	**US634100**	CERAMIC CAPACITOR (CHIP)	0.010 16V K RECT.	チップセラ（B）			01
C192	**US662470**	CERAMIC CAPACITOR (CHIP)	470P 50V K RECT.	チップセラ（B）			01
C193	**US634100**	CERAMIC CAPACITOR (CHIP)	0.010 16V K RECT.	チップセラ（B）			01
C194	**US662470**	CERAMIC CAPACITOR (CHIP)	470P 50V K RECT.	チップセラ（B）			01
C195	**US634100**	CERAMIC CAPACITOR (CHIP)	0.010 16V K RECT.	チップセラ（B）			01
C196	**US662470**	CERAMIC CAPACITOR (CHIP)	470P 50V K RECT.	チップセラ（B）			01
C199	**WG888300**	MONOLITHIC CERAMIC CAP.(CHIP)	10.0 6.3V K TP	チップ積層セラコン			01
C199	**WG969400**	MONOLITHIC CERAMIC CAP.(CHIP)	10.000 6.3V K KAKU	チップ積層セラコン			01
C200	**WG888300**	MONOLITHIC CERAMIC CAP.(CHIP)	10.0 6.3V K TP	チップ積層セラコン			01
C200	**WG969400**	MONOLITHIC CERAMIC CAP.(CHIP)	10.000 6.3V K KAKU	チップ積層セラコン			01
C226	**US634100**	CERAMIC CAPACITOR (CHIP)	0.010 16V K RECT.	チップセラ（B）			01
C300	**US635100**	CERAMIC CAPACITOR (CHIP)	0.100 16V Z RECT.	チップセラ（F）			01
C301	**US635100**	CERAMIC CAPACITOR (CHIP)	0.100 16V Z RECT.	チップセラ（F）			01
C304	**US634100**	CERAMIC CAPACITOR (CHIP)	0.010 16V K RECT.	チップセラ（B）			01
C305	**US634100**	CERAMIC CAPACITOR (CHIP)	0.010 16V K RECT.	チップセラ（B）			01
C315	**US662100**	CERAMIC CAPACITOR (CHIP)	100P 50V J RECT.	チップセラ（CH）			
C316	**US662100**	CERAMIC CAPACITOR (CHIP)	100P 50V J RECT.	チップセラ（CH）			
C325	**US663100**	CERAMIC CAPACITOR (CHIP)	1000P 50V K RECT.	チップセラ（B）			01
C326	**US663100**	CERAMIC CAPACITOR (CHIP)	1000P 50V K RECT.	チップセラ（B）			01
C327	**US635100**	CERAMIC CAPACITOR (CHIP)	0.100 16V Z RECT.	チップセラ（F）			01
C328	**US635100**	CERAMIC CAPACITOR (CHIP)	0.100 16V Z RECT.	チップセラ（F）			01
C331	**US662470**	CERAMIC CAPACITOR (CHIP)	470P 50V K RECT.	チップセラ（B）			01
-334	**US662470**	CERAMIC CAPACITOR (CHIP)	470P 50V K RECT.	チップセラ（B）			01
C341	**US634100**	CERAMIC CAPACITOR (CHIP)	0.010 16V K RECT.	チップセラ（B）			01
C346	**US662100**	CERAMIC CAPACITOR (CHIP)	100P 50V J RECT.	チップセラ（CH）			
C349	**US661220**	CERAMIC CAPACITOR (CHIP)	22P 50V J RECT.	チップセラ（CH）			
C350	**US661220**	CERAMIC CAPACITOR (CHIP)	22P 50V J RECT.	チップセラ（CH）			
C400	**US634100**	CERAMIC CAPACITOR (CHIP)	0.010 16V K RECT.	チップセラ（B）			01
-405	**US634100**	CERAMIC CAPACITOR (CHIP)	0.010 16V K RECT.	チップセラ（B）			01
C408	**US662470**	CERAMIC CAPACITOR (CHIP)	470P 50V K RECT.	チップセラ（B）			01
C409	**US634100**	CERAMIC CAPACITOR (CHIP)	0.010 16V K RECT.	チップセラ（B）			01
C410	**WG888300**	MONOLITHIC CERAMIC CAP.(CHIP)	10.0 6.3V K TP	チップ積層セラコン			01
C410	**WG969400**	MONOLITHIC CERAMIC CAP.(CHIP)	10.000 6.3V K KAKU	チップ積層セラコン			01

✻: New Parts

RANK: Japan only

DM

REF NO.	PART NO.	DESCRIPTION		部品名	REMARKS	QTY	RANK
C415	**US634100**	CERAMIC CAPACITOR (CHIP)	0.010 16V K RECT.	チップセラ（B）			01
-418	**US634100**	CERAMIC CAPACITOR (CHIP)	0.010 16V K RECT.	チップセラ（B）			01
C419	**US662470**	CERAMIC CAPACITOR (CHIP)	470P 50V K RECT.	チップセラ（B）			01
C420	**US634100**	CERAMIC CAPACITOR (CHIP)	0.010 16V K RECT.	チップセラ（B）			01
C421	**US662470**	CERAMIC CAPACITOR (CHIP)	470P 50V K RECT.	チップセラ（B）			01
C422	**US634100**	CERAMIC CAPACITOR (CHIP)	0.010 16V K RECT.	チップセラ（B）			01
C423	**US662470**	CERAMIC CAPACITOR (CHIP)	470P 50V K RECT.	チップセラ（B）			01
C424	**US634100**	CERAMIC CAPACITOR (CHIP)	0.010 16V K RECT.	チップセラ（B）			01
C425	**US662470**	CERAMIC CAPACITOR (CHIP)	470P 50V K RECT.	チップセラ（B）			01
C426	**US634100**	CERAMIC CAPACITOR (CHIP)	0.010 16V K RECT.	チップセラ（B）			01
C427	**US662470**	CERAMIC CAPACITOR (CHIP)	470P 50V K RECT.	チップセラ（B）			01
C428	**US634100**	CERAMIC CAPACITOR (CHIP)	0.010 16V K RECT.	チップセラ（B）			01
C429	**US662470**	CERAMIC CAPACITOR (CHIP)	470P 50V K RECT.	チップセラ（B）			01
C430	**US634100**	CERAMIC CAPACITOR (CHIP)	0.010 16V K RECT.	チップセラ（B）			01
C431	**US662470**	CERAMIC CAPACITOR (CHIP)	470P 50V K RECT.	チップセラ（B）			01
C432	**US634100**	CERAMIC CAPACITOR (CHIP)	0.010 16V K RECT.	チップセラ（B）			01
C433	**US662470**	CERAMIC CAPACITOR (CHIP)	470P 50V K RECT.	チップセラ（B）			01
C434	**US634100**	CERAMIC CAPACITOR (CHIP)	0.010 16V K RECT.	チップセラ（B）			01
C435	**US662470**	CERAMIC CAPACITOR (CHIP)	470P 50V K RECT.	チップセラ（B）			01
C436	**US634100**	CERAMIC CAPACITOR (CHIP)	0.010 16V K RECT.	チップセラ（B）			01
C437	**US662470**	CERAMIC CAPACITOR (CHIP)	470P 50V K RECT.	チップセラ（B）			01
C438	**US634100**	CERAMIC CAPACITOR (CHIP)	0.010 16V K RECT.	チップセラ（B）			01
C439	**US662470**	CERAMIC CAPACITOR (CHIP)	470P 50V K RECT.	チップセラ（B）			01
C440	**US634100**	CERAMIC CAPACITOR (CHIP)	0.010 16V K RECT.	チップセラ（B）			01
C441	**US662470**	CERAMIC CAPACITOR (CHIP)	470P 50V K RECT.	チップセラ（B）			01
C442	**US634100**	CERAMIC CAPACITOR (CHIP)	0.010 16V K RECT.	チップセラ（B）			01
C443	**US662470**	CERAMIC CAPACITOR (CHIP)	470P 50V K RECT.	チップセラ（B）			01
C444	**US634100**	CERAMIC CAPACITOR (CHIP)	0.010 16V K RECT.	チップセラ（B）			01
C445	**US662470**	CERAMIC CAPACITOR (CHIP)	470P 50V K RECT.	チップセラ（B）			01
C446	**US634100**	CERAMIC CAPACITOR (CHIP)	0.010 16V K RECT.	チップセラ（B）			01
C447	**US662470**	CERAMIC CAPACITOR (CHIP)	470P 50V K RECT.	チップセラ（B）			01
C448	**US634100**	CERAMIC CAPACITOR (CHIP)	0.010 16V K RECT.	チップセラ（B）			01
C449	**US662470**	CERAMIC CAPACITOR (CHIP)	470P 50V K RECT.	チップセラ（B）			01
C450	**US634100**	CERAMIC CAPACITOR (CHIP)	0.010 16V K RECT.	チップセラ（B）			01
C451	**US662470**	CERAMIC CAPACITOR (CHIP)	470P 50V K RECT.	チップセラ（B）			01
C452	**US634100**	CERAMIC CAPACITOR (CHIP)	0.010 16V K RECT.	チップセラ（B）			01
C453	**US662470**	CERAMIC CAPACITOR (CHIP)	470P 50V K RECT.	チップセラ（B）			01
C454	**US634100**	CERAMIC CAPACITOR (CHIP)	0.010 16V K RECT.	チップセラ（B）			01
C455	**US662470**	CERAMIC CAPACITOR (CHIP)	470P 50V K RECT.	チップセラ（B）			01
C456	**US634100**	CERAMIC CAPACITOR (CHIP)	0.010 16V K RECT.	チップセラ（B）			01
C457	**US662470**	CERAMIC CAPACITOR (CHIP)	470P 50V K RECT.	チップセラ（B）			01
C458	**US634100**	CERAMIC CAPACITOR (CHIP)	0.010 16V K RECT.	チップセラ（B）			01
C459	**US662470**	CERAMIC CAPACITOR (CHIP)	470P 50V K RECT.	チップセラ（B）			01
C460	**US634100**	CERAMIC CAPACITOR (CHIP)	0.010 16V K RECT.	チップセラ（B）			01
C461	**US662470**	CERAMIC CAPACITOR (CHIP)	470P 50V K RECT.	チップセラ（B）			01
C462	**US634100**	CERAMIC CAPACITOR (CHIP)	0.010 16V K RECT.	チップセラ（B）			01
C463	**US662470**	CERAMIC CAPACITOR (CHIP)	470P 50V K RECT.	チップセラ（B）			01
C464	**US634100**	CERAMIC CAPACITOR (CHIP)	0.010 16V K RECT.	チップセラ（B）			01
C465	**US662470**	CERAMIC CAPACITOR (CHIP)	470P 50V K RECT.	チップセラ（B）			01
C466	**WG888300**	MONOLITHIC CERAMIC CAP.(CHIP)	10.0 6.3V K TP	チップ積層セラコン			01
C466	**WG969400**	MONOLITHIC CERAMIC CAP.(CHIP)	10.000 6.3V K KAKU	チップ積層セラコン			01
C467	**WG888300**	MONOLITHIC CERAMIC CAP.(CHIP)	10.0 6.3V K TP	チップ積層セラコン			01
C467	**WG969400**	MONOLITHIC CERAMIC CAP.(CHIP)	10.000 6.3V K KAKU	チップ積層セラコン			01
C520	**US635100**	CERAMIC CAPACITOR (CHIP)	0.100 16V Z RECT.	チップセラ（F）			01
-526	**US635100**	CERAMIC CAPACITOR (CHIP)	0.100 16V Z RECT.	チップセラ（F）			01
C550	**US635100**	CERAMIC CAPACITOR (CHIP)	0.100 16V Z RECT.	チップセラ（F）			01
-552	**US635100**	CERAMIC CAPACITOR (CHIP)	0.100 16V Z RECT.	チップセラ（F）			01
C554	**US635100**	CERAMIC CAPACITOR (CHIP)	0.100 16V Z RECT.	チップセラ（F）			01
-556	**US635100**	CERAMIC CAPACITOR (CHIP)	0.100 16V Z RECT.	チップセラ（F）			01
C601	**US635100**	CERAMIC CAPACITOR (CHIP)	0.100 16V Z RECT.	チップセラ（F）			01
-603	**US635100**	CERAMIC CAPACITOR (CHIP)	0.100 16V Z RECT.	チップセラ（F）			01
C620	**US635100**	CERAMIC CAPACITOR (CHIP)	0.100 16V Z RECT.	チップセラ（F）			01
C622	**US635100**	CERAMIC CAPACITOR (CHIP)	0.100 16V Z RECT.	チップセラ（F）			01
C644	**US635100**	CERAMIC CAPACITOR (CHIP)	0.100 16V Z RECT.	チップセラ（F）			01
C645	**US635100**	CERAMIC CAPACITOR (CHIP)	0.100 16V Z RECT.	チップセラ（F）			01
D101	**V959920R**	DIODE	HSU119 TRF-E	チップダイオード			01
-106	**V959920R**	DIODE	HSU119 TRF-E	チップダイオード			01
D101	**VT332900**	DIODE	1SS355 TE-17 TP	ダイオード			01
-106	**VT332900**	DIODE	1SS355 TE-17 TP	ダイオード			01
D200	**VS20110R**	DIODE	D1F60 1A 600V TP	チップダイオード			01

✻: New Parts

RANK: Japan only

DM

REF NO.	PART NO.	DESCRIPTION		部品名	REMARKS	QTY	RANK
IC101	**X2760D00**	IC	K4S641632N-LC75000	IC	SDRAM 64M		
IC101	**XZ414E00**	IC	W9864G6IH-7	IC			04
IC153	**X6688A0R**	IC	SN74LV14APWR	IC	INVERTER		01
IC153	**XV890B0R**	IC	TC74VHC14FT(EL,K)	IC			01
IC303	**X2331A0R**	IC	NJM4580E(TE2)	IC	OP AMP		01
IC305	**X2331A0R**	IC	NJM4580E(TE2)	IC	OP AMP		01
* IC306	**YC159A00**	IC	LA4809M	IC	POWER AMPLIFIER		
IC307	**X8944A00**	IC	R1154H050B-T1-F	IC	REGULATOR +5V		03
IC402	**X2590C00**	IC	W9816G6IH-7	IC	SDRAM 16M		
IC402	**X5217B00**	IC	IS42S16100E-7TL	IC			
L100	**WK139000**	CHIP INDUCTANCE	600 BK1005HM601-T	チップインダクタ			01
-103	**WK139000**	CHIP INDUCTANCE	600 BK1005HM601-T	チップインダクタ			01
L122	**WK139000**	CHIP INDUCTANCE	600 BK1005HM601-T	チップインダクタ			01
L123	**WK139000**	CHIP INDUCTANCE	600 BK1005HM601-T	チップインダクタ			01
L400	**V2747000**	CHIP INDUCTANCE	BLM18PG600SN1	チップインダクタ			
R105	**RD457100**	CARBON RESISTOR (CHIP)	10.0K 63M J RECT.	チップ抵抗			01
R106	**RD457100**	CARBON RESISTOR (CHIP)	10.0K 63M J RECT.	チップ抵抗			01
R109	**RD457100**	CARBON RESISTOR (CHIP)	10.0K 63M J RECT.	チップ抵抗			01
R113	**RD457100**	CARBON RESISTOR (CHIP)	10.0K 63M J RECT.	チップ抵抗			01
R114	**RD454470**	CARBON RESISTOR (CHIP)	47.0 63M J RECT.	チップ抵抗			01
-117	**RD454470**	CARBON RESISTOR (CHIP)	47.0 63M J RECT.	チップ抵抗			01
R120	**RD457100**	CARBON RESISTOR (CHIP)	10.0K 63M J RECT.	チップ抵抗			01
-122	**RD457100**	CARBON RESISTOR (CHIP)	10.0K 63M J RECT.	チップ抵抗			01
R127	**RD454470**	CARBON RESISTOR (CHIP)	47.0 63M J RECT.	チップ抵抗			01
-133	**RD454470**	CARBON RESISTOR (CHIP)	47.0 63M J RECT.	チップ抵抗			01
R145	**RD454470**	CARBON RESISTOR (CHIP)	47.0 63M J RECT.	チップ抵抗			01
R149	**RD45000R**	CARBON RESISTOR (CHIP)	0.00 63M J RECT.	チップ抵抗			01
R151	**RD45000R**	CARBON RESISTOR (CHIP)	0.00 63M J RECT.	チップ抵抗			01
R153	**RD456220**	CARBON RESISTOR (CHIP)	2.2K 63M J RECT.	チップ抵抗			01
R154	**RD456220**	CARBON RESISTOR (CHIP)	2.2K 63M J RECT.	チップ抵抗			01
R155	**RD454470**	CARBON RESISTOR (CHIP)	47.0 63M J RECT.	チップ抵抗			01
R156	**RD457100**	CARBON RESISTOR (CHIP)	10.0K 63M J RECT.	チップ抵抗			01
R160	**RD457100**	CARBON RESISTOR (CHIP)	10.0K 63M J RECT.	チップ抵抗			01
R162	**RD457100**	CARBON RESISTOR (CHIP)	10.0K 63M J RECT.	チップ抵抗			01
R164	**RD457100**	CARBON RESISTOR (CHIP)	10.0K 63M J RECT.	チップ抵抗			01
R212	**RD457100**	CARBON RESISTOR (CHIP)	10.0K 63M J RECT.	チップ抵抗			01
-218	**RD457100**	CARBON RESISTOR (CHIP)	10.0K 63M J RECT.	チップ抵抗			01
R233	**RD456220**	CARBON RESISTOR (CHIP)	2.2K 63M J RECT.	チップ抵抗			01
R234	**RD456220**	CARBON RESISTOR (CHIP)	2.2K 63M J RECT.	チップ抵抗			01
R245	**RD456220**	CARBON RESISTOR (CHIP)	2.2K 63M J RECT.	チップ抵抗			01
R246	**RD456220**	CARBON RESISTOR (CHIP)	2.2K 63M J RECT.	チップ抵抗			01
R300	**RD454470**	CARBON RESISTOR (CHIP)	47.0 63M J RECT.	チップ抵抗			01
R302	**RD454470**	CARBON RESISTOR (CHIP)	47.0 63M J RECT.	チップ抵抗			01
R304	**RD457100**	CARBON RESISTOR (CHIP)	10.0K 63M J RECT.	チップ抵抗			01
R305	**RD454470**	CARBON RESISTOR (CHIP)	47.0 63M J RECT.	チップ抵抗			01
R308	**RD454470**	CARBON RESISTOR (CHIP)	47.0 63M J RECT.	チップ抵抗			01
R311	**RD457100**	CARBON RESISTOR (CHIP)	10.0K 63M J RECT.	チップ抵抗			01
R315	**RD456390**	CARBON RESISTOR (CHIP)	3.9K 63M J RECT.	チップ抵抗			
R316	**RD456270**	CARBON RESISTOR (CHIP)	2.7K 63M J RECT.	チップ抵抗			01
R317	**RD45000R**	CARBON RESISTOR (CHIP)	0.00 63M J RECT.	チップ抵抗			01
R324	**RD457100**	CARBON RESISTOR (CHIP)	10.0K 63M J RECT.	チップ抵抗			01
R325	**RD453220**	CARBON RESISTOR (CHIP)	2.2 63M J RECT.	チップ抵抗			01
R326	**RD453220**	CARBON RESISTOR (CHIP)	2.2 63M J RECT.	チップ抵抗			01
R327	**RD457100**	CARBON RESISTOR (CHIP)	10.0K 63M J RECT.	チップ抵抗			01
R328	**RD457100**	CARBON RESISTOR (CHIP)	10.0K 63M J RECT.	チップ抵抗			01
R329	**RD455100**	CARBON RESISTOR (CHIP)	100.0 63M J RECT.	チップ抵抗			01
R331	**RD455100**	CARBON RESISTOR (CHIP)	100.0 63M J RECT.	チップ抵抗			01
R336	**RD456680**	CARBON RESISTOR (CHIP)	6.8K 63M J RECT.	チップ抵抗			01
-339	**RD456680**	CARBON RESISTOR (CHIP)	6.8K 63M J RECT.	チップ抵抗			01
R340	**RD456330**	CARBON RESISTOR (CHIP)	3.3K 63M J RECT.	チップ抵抗			
-343	**RD456330**	CARBON RESISTOR (CHIP)	3.3K 63M J RECT.	チップ抵抗			
R346	**RD456680**	CARBON RESISTOR (CHIP)	6.8K 63M J RECT.	チップ抵抗			01
-349	**RD456680**	CARBON RESISTOR (CHIP)	6.8K 63M J RECT.	チップ抵抗			01
R352	**RD454470**	CARBON RESISTOR (CHIP)	47.0 63M J RECT.	チップ抵抗			01
R353	**RD454470**	CARBON RESISTOR (CHIP)	47.0 63M J RECT.	チップ抵抗			01
R360	**RD45000R**	CARBON RESISTOR (CHIP)	0.00 63M J RECT.	チップ抵抗			01
-363	**RD45000R**	CARBON RESISTOR (CHIP)	0.00 63M J RECT.	チップ抵抗			01
R364	**RD458150**	CARBON RESISTOR (CHIP)	150.0K 63M J RECT.	チップ抵抗			01
R365	**RD458150**	CARBON RESISTOR (CHIP)	150.0K 63M J RECT.	チップ抵抗			01
R366	**RD45747R**	CARBON RESISTOR (CHIP)	47.0K 63M J RECT.	チップ抵抗			01

*: New Parts

RANK: Japan only

DM

REF NO.	PART NO.	DESCRIPTION		部品名	REMARKS	QTY	RANK
R367	**RD45747R**	CARBON RESISTOR (CHIP)	47.0K 63M J RECT.	チップ抵抗			01
R368	**RD454470**	CARBON RESISTOR (CHIP)	47.0 63M J RECT.	チップ抵抗			01
R369	**RD454470**	CARBON RESISTOR (CHIP)	47.0 63M J RECT.	チップ抵抗			01
R400	**RD456100**	CARBON RESISTOR (CHIP)	1.0K 63M J RECT.	チップ抵抗			01
R401	**RD45522R**	CARBON RESISTOR (CHIP)	220.0 63M J RECT.	チップ抵抗			01
R402	**RD457100**	CARBON RESISTOR (CHIP)	10.0K 63M J RECT.	チップ抵抗			01
-404	**RD457100**	CARBON RESISTOR (CHIP)	10.0K 63M J RECT.	チップ抵抗			01
R405	**RD454470**	CARBON RESISTOR (CHIP)	47.0 63M J RECT.	チップ抵抗			01
R408	**RD454470**	CARBON RESISTOR (CHIP)	47.0 63M J RECT.	チップ抵抗			01
R413	**RD454470**	CARBON RESISTOR (CHIP)	47.0 63M J RECT.	チップ抵抗			01
-415	**RD454470**	CARBON RESISTOR (CHIP)	47.0 63M J RECT.	チップ抵抗			01
R417	**RD457100**	CARBON RESISTOR (CHIP)	10.0K 63M J RECT.	チップ抵抗			01
R419	**RD454470**	CARBON RESISTOR (CHIP)	47.0 63M J RECT.	チップ抵抗			01
RA115	**WH211800**	RESISTOR ARRAY	10K X 4	抵抗アレイ			01
RA402	**WH211800**	RESISTOR ARRAY	10K X 4	抵抗アレイ			01
RA403	**WH211800**	RESISTOR ARRAY	10K X 4	抵抗アレイ			01
RA405	**WH211800**	RESISTOR ARRAY	10K X 4	抵抗アレイ			01
TA101	**WN120200**	DIGITAL TRANSISTOR	KRC657U-RTK/P	デジタルトランジスタ			01
C100	**US634100**	CERAMIC CAPACITOR (CHIP)	0.010 16V K RECT.	チップセラ（B）			01
-103	**US634100**	CERAMIC CAPACITOR (CHIP)	0.010 16V K RECT.	チップセラ（B）			01
C106	**UF03810R**	ELECTROLYTIC CAPACITOR(CHIP)	100 16V	チップケミコン			01
C107	**UF03810R**	ELECTROLYTIC CAPACITOR(CHIP)	100 16V	チップケミコン			01
C108	**US634100**	CERAMIC CAPACITOR (CHIP)	0.010 16V K RECT.	チップセラ（B）			01
C110	**US661100**	CERAMIC CAPACITOR (CHIP)	10P 50V D RECT.	チップセラ（CH）			01
C111	**US661100**	CERAMIC CAPACITOR (CHIP)	10P 50V D RECT.	チップセラ（CH）			01
C112	**WG888300**	MONOLITHIC CERAMIC CAP.(CHIP)	10.0 6.3V K TP	チップ積層セラコン			01
C114	**US662470**	CERAMIC CAPACITOR (CHIP)	470P 50V K RECT.	チップセラ（B）			01
C115	**US663100**	CERAMIC CAPACITOR (CHIP)	1000P 50V K RECT.	チップセラ（B）			01
C116	**US634100**	CERAMIC CAPACITOR (CHIP)	0.010 16V K RECT.	チップセラ（B）			01
C118	**US634100**	CERAMIC CAPACITOR (CHIP)	0.010 16V K RECT.	チップセラ（B）			01
C119	**WK978200**	CAPACITOR	100 4V NOJB107M004	酸化ニオブコンデンサ			
C122	**UF037100**	ELECTROLYTIC CAPACITOR(CHIP)	10 16V	チップケミコン			01
C131	**US634100**	CERAMIC CAPACITOR (CHIP)	0.010 16V K RECT.	チップセラ（B）			01
C133	**UF037100**	ELECTROLYTIC CAPACITOR(CHIP)	10 16V	チップケミコン			01
C142	**US634100**	CERAMIC CAPACITOR (CHIP)	0.010 16V K RECT.	チップセラ（B）			01
C146	**US634100**	CERAMIC CAPACITOR (CHIP)	0.010 16V K RECT.	チップセラ（B）			01
C151	**US634100**	CERAMIC CAPACITOR (CHIP)	0.010 16V K RECT.	チップセラ（B）			01
-154	**US634100**	CERAMIC CAPACITOR (CHIP)	0.010 16V K RECT.	チップセラ（B）			01
C227	**UF037100**	ELECTROLYTIC CAPACITOR(CHIP)	10 16V	チップケミコン			01
C302	**US635100**	CERAMIC CAPACITOR (CHIP)	0.100 16V Z RECT.	チップセラ（F）			01
C303	**UF01747R**	ELECTROLYTIC CAPACITOR(CHIP)	47 6.3V	チップケミコン			01
C309	**UF06610R**	ELECTROLYTIC CAPACITOR(CHIP)	1 50V	チップケミコン			01
C310	**UF06610R**	ELECTROLYTIC CAPACITOR(CHIP)	1 50V	チップケミコン			01
C311	**UF037100**	ELECTROLYTIC CAPACITOR(CHIP)	10 16V	チップケミコン			01
C312	**US634100**	CERAMIC CAPACITOR (CHIP)	0.010 16V K RECT.	チップセラ（B）			01
-314	**US634100**	CERAMIC CAPACITOR (CHIP)	0.010 16V K RECT.	チップセラ（B）			01
C317	**UF03722R**	ELECTROLYTIC CAPACITOR(CHIP)	22 16V	チップケミコン			01
C318	**UF06610R**	ELECTROLYTIC CAPACITOR(CHIP)	1 50V	チップケミコン			01
C319	**US635100**	CERAMIC CAPACITOR (CHIP)	0.100 16V Z RECT.	チップセラ（F）			01
C320	**UF037100**	ELECTROLYTIC CAPACITOR(CHIP)	10 16V	チップケミコン			01
-322	**UF037100**	ELECTROLYTIC CAPACITOR(CHIP)	10 16V	チップケミコン			01
C329	**UF03810R**	ELECTROLYTIC CAPACITOR(CHIP)	100 16V	チップケミコン			01
C330	**UF03810R**	ELECTROLYTIC CAPACITOR(CHIP)	100 16V	チップケミコン			01
C335	**UF037100**	ELECTROLYTIC CAPACITOR(CHIP)	10 16V	チップケミコン			01
C336	**UF037100**	ELECTROLYTIC CAPACITOR(CHIP)	10 16V	チップケミコン			01
C337	**US663100**	CERAMIC CAPACITOR (CHIP)	1000P 50V K RECT.	チップセラ（B）			01
-339	**US663100**	CERAMIC CAPACITOR (CHIP)	1000P 50V K RECT.	チップセラ（B）			01
C340	**UF03810R**	ELECTROLYTIC CAPACITOR(CHIP)	100 16V	チップケミコン			01
C342	**US663100**	CERAMIC CAPACITOR (CHIP)	1000P 50V K RECT.	チップセラ（B）			01
C343	**US662100**	CERAMIC CAPACITOR (CHIP)	100P 50V J RECT.	チップセラ（CH）			
C344	**US663100**	CERAMIC CAPACITOR (CHIP)	1000P 50V K RECT.	チップセラ（B）			01
C345	**US635100**	CERAMIC CAPACITOR (CHIP)	0.100 16V Z RECT.	チップセラ（F）			01
C347	**US634100**	CERAMIC CAPACITOR (CHIP)	0.010 16V K RECT.	チップセラ（B）			01
C348	**US663100**	CERAMIC CAPACITOR (CHIP)	1000P 50V K RECT.	チップセラ（B）			01
C352	**UF01747R**	ELECTROLYTIC CAPACITOR(CHIP)	47 6.3V	チップケミコン			01
C353	**US635100**	CERAMIC CAPACITOR (CHIP)	0.100 16V Z RECT.	チップセラ（F）			01
C406	**US661150**	CERAMIC CAPACITOR (CHIP)	15P 50V J RECT.	チップセラ（CH）			
C407	**US661150**	CERAMIC CAPACITOR (CHIP)	15P 50V J RECT.	チップセラ（CH）			
C411	**UF037100**	ELECTROLYTIC CAPACITOR(CHIP)	10 16V	チップケミコン			01
C412	**US634100**	CERAMIC CAPACITOR (CHIP)	0.010 16V K RECT.	チップセラ（B）			01

✻: New Parts

RANK: Japan only

DM

	REF NO.	PART NO.	DESCRIPTION		部品名	REMARKS	QTY	RANK
	C413	**WK978200**	CAPACITOR	100 4V NOJB107M004	酸化ニオブコンデンサ			
	C414	**US634100**	CERAMIC CAPACITOR (CHIP)	0.010 16V K RECT.	チップセラ（B）			01
	C557	**US635100**	CERAMIC CAPACITOR (CHIP)	0.100 16V Z RECT.	チップセラ（F）			01
	C600	**US635100**	CERAMIC CAPACITOR (CHIP)	0.100 16V Z RECT.	チップセラ（F）			01
	C621	**US635100**	CERAMIC CAPACITOR (CHIP)	0.100 16V Z RECT.	チップセラ（F）			01
	CN1	**VT388600**	CONNECTOR	PH 5P TE	ベース付ポスト			01
	CN2	**VT388500**	CONNECTOR	PH 4P TE	ベース付ポスト			01
	CN3	**WB560400**	CONNECTOR	ZH 9P TE	ベースピン			01
	CN4	**WB560100**	CONNECTOR	ZH 6P TE	ベースピン			01
	CN5	**WB560500**	CONNECTOR	ZH 10P TE	ベースピン			01
	CN6	**WB560300**	CONNECTOR	ZH 8P TE	ベースピン			
	CN7	**WB560600**	CONNECTOR	ZH 11P TE	ベースピン			02
	CN8	**WB560200**	CONNECTOR	ZH 7P TE	ベースピン			01
	CN12	**VT388800**	CONNECTOR	PH 7P TE	ベース付ポスト			
	D100	**VS20110R**	DIODE	D1F60 1A 600V TP	チップダイオード			01
	D400	**VS20110R**	DIODE	D1F60 1A 600V TP	チップダイオード			01
	EM100	**WE05620R**	EMI FILTER (CHIP)	NFM21PC105B1A3D	エミフィルチップ			01
	EM101	**WE05620R**	EMI FILTER (CHIP)	NFM21PC105B1A3D	エミフィルチップ			01
	IC100	**X8810A00**	IC	R8A02032BG	IC	CPU (SWX02)		09
✻	IC102	**YC147100**	IC	MR27T6402L-3B1TNZ0	IC	P2ROM 64M PROGRAM		
	IC103	**X4025D0R**	IC	MX29LV800CBTC-70G	IC	FLASH ROM 8M BACK-UP		05
	IC103	**X3042E00**	IC	MX29LV160DBTI-70G	IC	FLASH ROM 16M BACK-UP		03
	IC103	**X8950B00**	IC	EN29LV160BB-70TIP	IC			
✻	IC103	**X9600B00**	IC	F49L160BA-70TG2N	IC			
	IC105	**X9347A00**	IC	R3112N291A-TR-F	IC	VOLTAGE DETECTOR		01
	IC106	**XY806A0R**	IC	TC7WH14FU(TE12L,F)	IC	INVERTER		02
	IC107	**X9292A00**	IC	R1172H121D-T1-F	IC	REGULATOR +1.2V		01
	IC108	**X8398A00**	IC	TC7SET08FU(T5L,JF)	IC	AND GATE		01
	IC109	**XW948A0R**	IC	TC7WH08FU(TE12L,F)	IC	AND GATE		01
✻	IC300	**YC205100**	IC	MR27T6402L-38KTNZ0	IC	P2ROM 64M WAVE L		
	IC301	**X6040A01**	IC	AK4385ET	IC	DAC		03
	IC400	**X8940A00**	IC	T6TJ3XBG-0001(O)	IC	SWP51L		09
✻	IC401	**YC206100**	IC	MR27T6402L-38LTNZ0	IC	P2ROM 64M WAVE H		
	IC403	**X9293A00**	IC	R1172H151D-T1-F	IC	REGULATOR +1.5V		01
	L104	**WK139000**	CHIP INDUCTANCE	600 BK1005HM601-T	チップインダクタ			01
	-118	**WK139000**	CHIP INDUCTANCE	600 BK1005HM601-T	チップインダクタ			01
	R100	**RD457100**	CARBON RESISTOR (CHIP)	10.0K 63M J RECT.	チップ抵抗			01
	R110	**RD456100**	CARBON RESISTOR (CHIP)	1.0K 63M J RECT.	チップ抵抗			01
	R112	**RD45547R**	CARBON RESISTOR (CHIP)	470.0 63M J RECT.	チップ抵抗			01
	R118	**RD459100**	CARBON RESISTOR (CHIP)	1.0M 63M J RECT.	チップ抵抗			01
	R119	**RD457100**	CARBON RESISTOR (CHIP)	10.0K 63M J RECT.	チップ抵抗			01
	R123	**RD454470**	CARBON RESISTOR (CHIP)	47.0 63M J RECT.	チップ抵抗			01
	-125	**RD454470**	CARBON RESISTOR (CHIP)	47.0 63M J RECT.	チップ抵抗			01
	R126	**RD454220**	CARBON RESISTOR (CHIP)	22.0 63M J RECT.	チップ抵抗			01
	R134	**RD454470**	CARBON RESISTOR (CHIP)	47.0 63M J RECT.	チップ抵抗			01
	R148	**RD454470**	CARBON RESISTOR (CHIP)	47.0 63M J RECT.	チップ抵抗			01
	R157	**RD456100**	CARBON RESISTOR (CHIP)	1.0K 63M J RECT.	チップ抵抗			01
	-159	**RD456100**	CARBON RESISTOR (CHIP)	1.0K 63M J RECT.	チップ抵抗			01
	R161	**RD458470**	CARBON RESISTOR (CHIP)	470.0K 63M J RECT.	チップ抵抗			
	R163	**RD457100**	CARBON RESISTOR (CHIP)	10.0K 63M J RECT.	チップ抵抗			01
	R219	**RD456680**	CARBON RESISTOR (CHIP)	6.8K 63M J RECT.	チップ抵抗			01
	-225	**RD456680**	CARBON RESISTOR (CHIP)	6.8K 63M J RECT.	チップ抵抗			01
	R228	**RD454330**	CARBON RESISTOR (CHIP)	33.0 63M J RECT.	チップ抵抗			01
	R237	**RD458470**	CARBON RESISTOR (CHIP)	470.0K 63M J RECT.	チップ抵抗			
	R243	**RD456220**	CARBON RESISTOR (CHIP)	2.2K 63M J RECT.	チップ抵抗			01
	R244	**RD456220**	CARBON RESISTOR (CHIP)	2.2K 63M J RECT.	チップ抵抗			01
	R313	**RD45612R**	CARBON RESISTOR (CHIP)	1.2K 63M J RECT.	チップ抵抗			01
	R314	**RD45615R**	CARBON RESISTOR (CHIP)	1.5K 63M J RECT.	チップ抵抗			01
	R319	**RD457220**	CARBON RESISTOR (CHIP)	22.0K 63M J RECT.	チップ抵抗			01
	R320	**RD457220**	CARBON RESISTOR (CHIP)	22.0K 63M J RECT.	チップ抵抗			01
	R321	**RD45000R**	CARBON RESISTOR (CHIP)	0.00 63M J RECT.	チップ抵抗			01
	R322	**RD457270**	CARBON RESISTOR (CHIP)	27.0K 63M J RECT.	チップ抵抗			01
	R323	**RD457270**	CARBON RESISTOR (CHIP)	27.0K 63M J RECT.	チップ抵抗			01
	R330	**RD455560**	CARBON RESISTOR (CHIP)	560.0 63M J RECT.	チップ抵抗			
	R374	**RD45000R**	CARBON RESISTOR (CHIP)	0.00 63M J RECT.	チップ抵抗			01
	R376	**RD45612R**	CARBON RESISTOR (CHIP)	1.2K 63M J RECT.	チップ抵抗			01
	R377	**RD45615R**	CARBON RESISTOR (CHIP)	1.5K 63M J RECT.	チップ抵抗			01
	R406	**RD459100**	CARBON RESISTOR (CHIP)	1.0M 63M J RECT.	チップ抵抗			01
	R407	**RD45615R**	CARBON RESISTOR (CHIP)	1.5K 63M J RECT.	チップ抵抗			01
	R409	**RD454470**	CARBON RESISTOR (CHIP)	47.0 63M J RECT.	チップ抵抗			01

✻: New Parts

RANK: Japan only

DM and GHD EBUS L and MK SUB and GHD H and GHD M

REF NO.	PART NO.	DESCRIPTION		部品名	REMARKS	QTY	RANK
-412	**RD454470**	CARBON RESISTOR (CHIP)	47.0 63M J RECT.	チップ抵抗			01
R416	**RD454470**	CARBON RESISTOR (CHIP)	47.0 63M J RECT.	チップ抵抗			01
R420	**RD454470**	CARBON RESISTOR (CHIP)	47.0 63M J RECT.	チップ抵抗			01
R421	**RD454470**	CARBON RESISTOR (CHIP)	47.0 63M J RECT.	チップ抵抗			01
RA101	**WH211800**	RESISTOR ARRAY	10K X 4	抵抗アレイ			01
RA102	**WH211800**	RESISTOR ARRAY	10K X 4	抵抗アレイ			01
RA104	**WH211800**	RESISTOR ARRAY	10K X 4	抵抗アレイ			01
RA105	**WH206200**	RESISTOR ARRAY	47 X 4	抵抗アレイ			01
-114	**WH206200**	RESISTOR ARRAY	47 X 4	抵抗アレイ			01
RA116	**WH206200**	RESISTOR ARRAY	47 X 4	抵抗アレイ			01
RA117	**WH206200**	RESISTOR ARRAY	47 X 4	抵抗アレイ			01
RA118	**WH206600**	RESISTOR ARRAY	68 X 4	抵抗アレイ			01
-121	**WH206600**	RESISTOR ARRAY	68 X 4	抵抗アレイ			01
RA310	**WH211800**	RESISTOR ARRAY	10K X 4	抵抗アレイ			01
RA400	**WH211800**	RESISTOR ARRAY	10K X 4	抵抗アレイ			01
RA401	**WH211800**	RESISTOR ARRAY	10K X 4	抵抗アレイ			01
RA404	**WH211800**	RESISTOR ARRAY	10K X 4	抵抗アレイ			01
RA406	**WH206200**	RESISTOR ARRAY	47 X 4	抵抗アレイ			01
-417	**WH206200**	RESISTOR ARRAY	47 X 4	抵抗アレイ			01
TA100	**WN120200**	DIGITAL TRANSISTOR	KRC657U-RTK/P	デジタルトランジスタ			01
X100	**WM135200**	RESONATOR QUARTZ	16.9344MHz DSX321G	水晶振動子			03
X400	**WM135300**	RESONATOR QUARTZ	11.2896MHz DSX321G	水晶振動子			03
	V851480R	CIRCUIT BOARD	GHD EBUS L	GHD_EBUSシートL	(XZ138D0)		13
	V658820R	CIRCUIT BOARD	MK SUB	MKサブシート	(V658810)(XZ142B0)		10
	--	FELT CLOTH		不織布	(VU45960)		
C1	**UI52747R**	ELECTROLYTIC CAPACITOR	47.00 10.0V	ケミコン			01
C2	**VF611200**	MONOLITHIC CERAMIC CAPACITOR	0.100 50V Z RX TP	積層セラコン			02
CN1	**VB39030R**	CONNECTOR	PH 7P TE	ベースポスト			01
CN2	**VK025300**	WIRE TRAP	52147 9P TE	ワイヤートラップ			01
CN3	**VK02560R**	WIRE TRAP	52147 12P TE	ワイヤートラップ			01
D1	**VB941200**	DIODE	1SS133,1SS176 TE-5	ダイオード			01
-71	**VB941200**	DIODE	1SS133,1SS176 TE-5	ダイオード			01
J	**--**	JUMPER WIRE	0.55	ジャンパー線	(VA07890)		
J	**--**	JUMPER WIRE	0.55	ジャンパー線	(VA07891)		
J7	**--**	JUMPER WIRE	0.55	ジャンパー線	(VA07890)		
J7	**--**	JUMPER WIRE	0.55	ジャンパー線	(VA07891)		
	V658820R	CIRCUIT BOARD	MK SUB	MKサブシート	(V658810)(XZ142B0)		10
C0001	**US135100**	CERAMIC CAPACITOR (CHIP)	0.1000 16V Z RECT.	チップセラ(F)			01
-0004	**US135100**	CERAMIC CAPACITOR (CHIP)	0.1000 16V Z RECT.	チップセラ(F)			01
C0005	**US063100**	CERAMIC CAPACITOR (CHIP)	1000P 50V K RECT.	チップセラ(B)			01
CN001	**V695430R**	TERMINAL	12P GPFA105-1202A0	中継ターミナル			03
CN003	**V695440R**	TERMINAL	24P GPFA105-2402A0	中継ターミナル			03
IC001	**X003120R**	IC	UPD780031AYGK-N04	IC	E-LKS		05
L0001	**VR24370R**	CHIP INDUCTANCE	56U LEM2520 T 560J	巻線チップインダクタ			01
R0001	**RD357100**	CARBON RESISTOR (CHIP)	10.0K 63M J RECT.	チップ抵抗			01
R0005	**RD356100**	CARBON RESISTOR (CHIP)	1.0K 63M J RECT.	チップ抵抗			01
R0006	**RD354470**	CARBON RESISTOR (CHIP)	47.0 63M J RECT.	チップ抵抗			01
-0008	**RD354470**	CARBON RESISTOR (CHIP)	47.0 63M J RECT.	チップ抵抗			01
RA001	**RE047100**	RESISTOR ARRAY	10KX4	抵抗アレイ			01
-004	**RE047100**	RESISTOR ARRAY	10KX4	抵抗アレイ			01
X0001	**V615050R**	CERAMIC RESONATOR	8.38MHz EFOS8384E5	セラミック振動子			01
	V852150R	CIRCUIT BOARD	GHD H	GHDシートH	(X2218A0)		08
	--	FELT CLOTH		不織布	(V852160)		
CN1	**VK02560R**	WIRE TRAP	52147 12P TE	ワイヤートラップ			01
CN3	**VK024800**	WIRE TRAP	52147 4P TE	ワイヤートラップ			01
D61	**VB941200**	DIODE	1SS133,1SS176 TE-5	ダイオード			01
-108	**VB941200**	DIODE	1SS133,1SS176 TE-5	ダイオード			01
J	**--**	JUMPER WIRE	0.55	ジャンパー線	(VA07890)		
J	**--**	JUMPER WIRE	0.55	ジャンパー線	(VA07891)		
	V852140R	CIRCUIT BOARD	GHD M	GHDシートM	(X2217A0)		08
	--	FELT CLOTH		不織布	(V846990)		
CN1	**VK02560R**	WIRE TRAP	52147 12P TE	ワイヤートラップ			01
CN2	**VK02560R**	WIRE TRAP	52147 12P TE	ワイヤートラップ			01
CN3	**VK025300**	WIRE TRAP	52147 9P TE	ワイヤートラップ			01
CN4	**VK024800**	WIRE TRAP	52147 4P TE	ワイヤートラップ			01
D1	**VB941200**	DIODE	1SS133,1SS176 TE-5	ダイオード			01

✻: New Parts

RANK: Japan only

GHD M and HP and MAL2

REF NO.	PART NO.	DESCRIPTION		部品名	REMARKS	QTY	RANK
-60	**VB941200**	DIODE	1SS133,1SS176 TE-5	ダイオード			01
J	--	JUMPER WIRE	0.55	ジャンパー線	(VA07890)		
J	--	JUMPER WIRE	0.55	ジャンパー線	(VA07891)		
	WC04590R	CIRCUIT BOARD	HP	HPシート	(WC04580)(XQ389A0,XQ390A0)		05
C0001	**FG414100**	CERAMIC CAPACITOR	0.01UF 50V K	セラコン B			
-0005	**FG414100**	CERAMIC CAPACITOR	0.01UF 50V K	セラコン B			
C0001	**FG64410R**	CERAMIC CAPACITOR	0.0100 50V Z RX TP	セラコン(F)			01
-0005	**FG64410R**	CERAMIC CAPACITOR	0.0100 50V Z RX TP	セラコン(F)			01
C0006	--	JUMPER WIRE	0.55	ジャンパー線	(VD04170)		
C0007	--	JUMPER WIRE	0.55	ジャンパー線	(VD04170)		
CN001	**VB858600**	CONNECTOR	PH 7P SE	ベーススポスト			01
CN002	**VB858100**	CONNECTOR	PH 2P SE	ベーススポスト			01
FL001	**VB835000**	COIL	FL05RD200AT 20uH	コイル 20U			01
FL001	**VB97110R**	COIL	FL05RD200A 20uH	コイル 20U			01
FL002	**VB835000**	COIL	FL05RD200AT 20uH	コイル 20U			01
FL002	**VB97110R**	COIL	FL05RD200A 20uH	コイル 20U			01
FL003	**V3085000**	CHOKE COIL	R-5C TE 4.0uH	チョークコイル			
FL003	**V3085100**	CHOKE COIL	R-5C 10uH	チョークコイル10U			
FL004	**VB835000**	COIL	FL05RD200AT 20uH	コイル 20U			01
FL004	**VB97110R**	COIL	FL05RD200A 20uH	コイル 20U			01
FL005	**VB835000**	COIL	FL05RD200AT 20uH	コイル 20U			01
FL005	**VB97110R**	COIL	FL05RD200A 20uH	コイル 20U			01
FL006	**V3085000**	CHOKE COIL	R-5C TE 4.0uH	チョークコイル			
FL006	**V3085100**	CHOKE COIL	R-5C 10uH	チョークコイル10U			
HP001	**LB101870**	HEADPHONE JACK	YKB21-5006	ホーンコネクタ	PHONES		03
HP001	**WJ306200**	HEADPHONE JACK	MSJ-064-15A B AG	ホーンコネクタ			
HP002	**LB101870**	HEADPHONE JACK	YKB21-5006	ホーンコネクタ	PHONES		03
HP002	**WJ306200**	HEADPHONE JACK	MSJ-064-15A B AG	ホーンコネクタ			
R0001	**V9295000**	CARBON RESISTOR	33.0 1/2 J YOKOSUT	カーボン抵抗			01
-0004	**V9295000**	CARBON RESISTOR	33.0 1/2 J YOKOSUT	カーボン抵抗			01
R0001	**V9458700**	CARBON RESISTOR	33.0 1/2 J TP	カーボン抵抗			
-0004	**V9458700**	CARBON RESISTOR	33.0 1/2 J TP	カーボン抵抗			
R0005	--	JUMPER WIRE	0.55	ジャンパー線	(VD04170)		
WH001	**VT890700**	EARTH WIRE	1P L=150mm	アース束線 150mm			01
*	**WU044900**	CIRCUIT BOARD	MAL2	MAL2シート	(WU04480)(YC388B0)		
	--	SILICON GREASE	G-746	シリコングリス	(0412125)		
	--	SILICON GREASE	X-113A G746	シリコングリス	(VA79810)		
	V5184100	HOLDER, POWER AMPLIFIER		パワーアンプ固定金具		3	03
	WE98740R	BIND HEAD TAPPING SCREW-B	3.0X12 MFZN2W3	Bタイト十BIND		3	01
C002	**V212620R**	ELECTROLYTIC CAPACITOR	10000 25.0V TATEJI	ケミコン			04
C004	**V212620R**	ELECTROLYTIC CAPACITOR	10000 25.0V TATEJI	ケミコン			04
CN002	**LB93205R**	CONNECTOR	VH 5P TE	ベーススポスト			01
CN004	**VB39060R**	CONNECTOR	PH 10P TE	ベーススポスト			01
CN005	**VL844800**	CONNECTOR	XH 4P TE	ベーススツキポスト			01
CN007	**LB93204R**	CONNECTOR	VH 4P TE	ベーススポスト			01
CN008	**VB39000R**	CONNECTOR	PH 4P TE	ベーススポスト			01
IC001	**X7961A00**	IC	BA33DD0T	IC	REGULATOR +3.3V		03
IC002	**X7974A00**	IC	KIA7809API-U/P	IC	REGULATOR +9V		02
IC003	**YC387A00**	IC	TB2922HQ(O)	IC	POWER AMPLIFIER 20Wx2		
IC004	**X5887A0R**	IC	BA50BC0T	IC	REGULATOR +5V		03
IC004	**X9491A00**	IC	KIA78D05PI-U/P	IC			
K001	--	HEAT SINK		放熱板	(WH45700)		
C001	**US065100**	CERAMIC CAPACITOR (CHIP)	0.100 50V Z RECT.	チップセラ F			01
C001	**US14510R**	CERAMIC CAPACITOR (CHIP)	0.1000 25V Z RECT.	チップセラ(F)			01
C003	**US065100**	CERAMIC CAPACITOR (CHIP)	0.100 50V Z RECT.	チップセラ F			01
C003	**US14510R**	CERAMIC CAPACITOR (CHIP)	0.1000 25V Z RECT.	チップセラ(F)			01
C006	**US065100**	CERAMIC CAPACITOR (CHIP)	0.100 50V Z RECT.	チップセラ F			01
C006	**US14510R**	CERAMIC CAPACITOR (CHIP)	0.1000 25V Z RECT.	チップセラ(F)			01
C010	**US065100**	CERAMIC CAPACITOR (CHIP)	0.100 50V Z RECT.	チップセラ F			01
C010	**US14510R**	CERAMIC CAPACITOR (CHIP)	0.1000 25V Z RECT.	チップセラ(F)			01
C012	**US065100**	CERAMIC CAPACITOR (CHIP)	0.100 50V Z RECT.	チップセラ F			01
C012	**US14510R**	CERAMIC CAPACITOR (CHIP)	0.1000 25V Z RECT.	チップセラ(F)			01
C013	**US065100**	CERAMIC CAPACITOR (CHIP)	0.100 50V Z RECT.	チップセラ F			01
C013	**US14510R**	CERAMIC CAPACITOR (CHIP)	0.1000 25V Z RECT.	チップセラ(F)			01
C020	**US063100**	CERAMIC CAPACITOR (CHIP)	1000P 50V K RECT.	チップセラ(B)			01
C021	**US063100**	CERAMIC CAPACITOR (CHIP)	1000P 50V K RECT.	チップセラ(B)			01
C024	**US065100**	CERAMIC CAPACITOR (CHIP)	0.100 50V Z RECT.	チップセラ F			01
C024	**US14510R**	CERAMIC CAPACITOR (CHIP)	0.1000 25V Z RECT.	チップセラ(F)			01

✻: New Parts

RANK: Japan only

MAL2 and PEDAL and PL and PN/VR

REF NO.	PART NO.	DESCRIPTION		部品名	REMARKS	QTY	RANK
C028	**US065100**	CERAMIC CAPACITOR (CHIP)	0.100 50V Z RECT.	チップセラ F			01
-034	**US065100**	CERAMIC CAPACITOR (CHIP)	0.100 50V Z RECT.	チップセラ F			01
C028	**US14510R**	CERAMIC CAPACITOR (CHIP)	0.1000 25V Z RECT.	チップセラ(F)			01
-034	**US14510R**	CERAMIC CAPACITOR (CHIP)	0.1000 25V Z RECT.	チップセラ(F)			01
C036	**US065100**	CERAMIC CAPACITOR (CHIP)	0.100 50V Z RECT.	チップセラ F			01
C036	**US14510R**	CERAMIC CAPACITOR (CHIP)	0.1000 25V Z RECT.	チップセラ(F)			01
C037	**US065100**	CERAMIC CAPACITOR (CHIP)	0.100 50V Z RECT.	チップセラ F			01
C037	**US14510R**	CERAMIC CAPACITOR (CHIP)	0.1000 25V Z RECT.	チップセラ(F)			01
C039	**US065100**	CERAMIC CAPACITOR (CHIP)	0.100 50V Z RECT.	チップセラ F			01
C039	**US14510R**	CERAMIC CAPACITOR (CHIP)	0.1000 25V Z RECT.	チップセラ(F)			01
C051	**US065100**	CERAMIC CAPACITOR (CHIP)	0.100 50V Z RECT.	チップセラ F			01
C051	**US14510R**	CERAMIC CAPACITOR (CHIP)	0.1000 25V Z RECT.	チップセラ(F)			01
C052	**US065100**	CERAMIC CAPACITOR (CHIP)	0.100 50V Z RECT.	チップセラ F			01
C052	**US14510R**	CERAMIC CAPACITOR (CHIP)	0.1000 25V Z RECT.	チップセラ(F)			01
R001	**RD357100**	CARBON RESISTOR (CHIP)	10.0K 63M J RECT.	チップ抵抗			01
R003	**RD357120**	CARBON RESISTOR (CHIP)	12.0K 63M J RECT.	チップ抵抗			01
R004	**RD357120**	CARBON RESISTOR (CHIP)	12.0K 63M J RECT.	チップ抵抗			01
R005	**RD356560**	CARBON RESISTOR (CHIP)	5.6K 63M J RECT.	チップ抵抗			01
R006	**RD356560**	CARBON RESISTOR (CHIP)	5.6K 63M J RECT.	チップ抵抗			01
R007	**RD35747R**	CARBON RESISTOR (CHIP)	47.0K 63M J RECT.	チップ抵抗			01
R010	**RD356100**	CARBON RESISTOR (CHIP)	1.0K 63M J RECT.	チップ抵抗			01
R011	**RD35410R**	CARBON RESISTOR (CHIP)	10.0 63M J RECT.	チップ抵抗			01
-014	**RD35410R**	CARBON RESISTOR (CHIP)	10.0 63M J RECT.	チップ抵抗			01
R021	**RD350001**	CARBON RESISTOR (CHIP)	0 63M J RECT.	チップ抵抗			01
R022	**RD350001**	CARBON RESISTOR (CHIP)	0 63M J RECT.	チップ抵抗			01
C005	**WF20450R**	ELECTROLYTIC CAPACITOR	220 25.0V TE	ケミコン			01
C007	**WF20450R**	ELECTROLYTIC CAPACITOR	220 25.0V TE	ケミコン			01
C014	**WF20450R**	ELECTROLYTIC CAPACITOR	220 25.0V TE	ケミコン			01
C016	**WF20450R**	ELECTROLYTIC CAPACITOR	220 25.0V TE	ケミコン			01
C017	**WF20450R**	ELECTROLYTIC CAPACITOR	220 25.0V TE	ケミコン			01
C018	**VE326400**	MONOLITHIC POLYESTER F. CAP.	0.22 50V J RX TP	積層マイラーコン			01
C018	**VR168700**	MONOLITHIC POLYESTER F. CAP.	ECQ-V1H224JL3	積層マイラーコン			01
C019	**VE326400**	MONOLITHIC POLYESTER F. CAP.	0.22 50V J RX TP	積層マイラーコン			01
C019	**VR168700**	MONOLITHIC POLYESTER F. CAP.	ECQ-V1H224JL3	積層マイラーコン			01
C023	**VN70120R**	ELECTROLYTIC CAPACITOR	1.00 50.0V RX TP	ケミコン PS			01
C025	**WE66270R**	ELECTROLYTIC CAPACITOR	10 50.0V TP	ケミコン			01
C026	**WF20450R**	ELECTROLYTIC CAPACITOR	220 25.0V TE	ケミコン			01
C027	**WF20450R**	ELECTROLYTIC CAPACITOR	220 25.0V TE	ケミコン			01
C040	**WF20450R**	ELECTROLYTIC CAPACITOR	220 25.0V TE	ケミコン			01
C041	**WF20450R**	ELECTROLYTIC CAPACITOR	220 25.0V TE	ケミコン			01
	--	JUMPER WIRE	0.55	ジャンパー線	(VA07890)		
	--	JUMPER WIRE	0.55	ジャンパー線	(VA07891)		
D001	**VB941200**	DIODE	1SS133,1SS176 TE-5	ダイオード			01
-003	**VB941200**	DIODE	1SS133,1SS176 TE-5	ダイオード			01
D001	**VD631600**	DIODE	1SS133,176,HSS104	ダイオード			01
-003	**VD631600**	DIODE	1SS133,176,HSS104	ダイオード			01
J1	**--**	JUMPER WIRE	0.55	ジャンパー線	(VA07890)		
-3	**--**	JUMPER WIRE	0.55	ジャンパー線	(VA07890)		
J1	**--**	JUMPER WIRE	0.55	ジャンパー線	(VA07891)		
-3	**--**	JUMPER WIRE	0.55	ジャンパー線	(VA07891)		
L001	**--**	JUMPER WIRE	0.55	ジャンパー線	(VA07890)		
-004	**--**	JUMPER WIRE	0.55	ジャンパー線	(VA07890)		
L001	**--**	JUMPER WIRE	0.55	ジャンパー線	(VA07891)		
-004	**--**	JUMPER WIRE	0.55	ジャンパー線	(VA07891)		
	WP029200	CIRCUIT BOARD	PEDAL	PEDALシート	(WQ65870)(X9561D0)		05
CN1	**VB858500**	CONNECTOR	PH 6P SE	ベースポスト			01
VR1	**WN154400**	VR ROTARY	B 10.0K RK09Y11L00	ロータリーVR1連	DAMPER pedal		03
	VU65910R	CIRCUIT BOARD	PL	PLシート	(VU65900)(XR898A0)		03
CN1	**VB858100**	CONNECTOR	PH 2P SE	ベースポスト			01
LED1	**VD18000R**	LED RED	SLZ-190B-03-T2	LED	POWER indicator		01
LED1	**WM285600**	LED RED	HFR223P-BW12	LED			01
*	**WS704700**	CIRCUIT BOARD	PN	PNシート	(WS70860)(YC015A0)		
*	**WS704800**	CIRCUIT BOARD	VR	VRシート	(WS70860)(YC015A0)		
CN001	**VC16650R**	CONNECTOR	PH 12P SE	ベースポスト			01
CN002	**VB858700**	CONNECTOR	PH 8P SE	ベースポスト			01
VR001	**WN501800**	VR DUAL UNIT ROTARY	A 10.0K XVB14111YG	二連ロータリーVR	MASTER VOLUME		02
LD001	**WE864300**	LED RED	SLR-343VCT32	LED	REC		01

*: New Parts

RANK: Japan only

PN/VR and PSM

REF NO.	PART NO.	DESCRIPTION		部品名	REMARKS	QTY	RANK
LD002	**WP377400**	LED GREEN	SLR-343MGT32	LED	PLAY		01
LD003	**WP377400**	LED GREEN	SLR-343MGT32	LED	–/L		01
LD004	**WP377400**	LED GREEN	SLR-343MGT32	LED	+/R		01
SW001	**WG31840R**	TACT SWITCH	SKRGAMD010	タクトSW	DEMO/SONG		01
SW002	**WG31840R**	TACT SWITCH	SKRGAMD010	タクトSW	PIANO/VOICE		01
SW003	**WG31840R**	TACT SWITCH	SKRGAMD010	タクトSW	METRONOME		01
SW004	**WG31840R**	TACT SWITCH	SKRGAMD010	タクトSW	+/R		01
SW005	**WG31840R**	TACT SWITCH	SKRGAMD010	タクトSW	–/L		01
SW006	**WG31840R**	TACT SWITCH	SKRGAMD010	タクトSW	REC		01
SW007	**WG31840R**	TACT SWITCH	SKRGAMD010	タクトSW	PLAY		01
	--	JUMPER WIRE	0.55	ジャンパー線	(VA07890)		
R0001	**HF455220**	CARBON RESISTOR	220.0 1/4 J AX TP	カーボン抵抗			01
R0002	**HF455150**	CARBON RESISTOR	150.0 1/4 J AX TP	カーボン抵抗			01
-0004	**HF455150**	CARBON RESISTOR	150.0 1/4 J AX TP	カーボン抵抗			01
	WH639900	CIRCUIT BOARD	PSM	PSMシート	J (WH53650)(X8010D0)		07
	WH640000	CIRCUIT BOARD	PSM	PSMシート	U (WH53660)(X8010D0)		07
	WH640100	CIRCUIT BOARD	PSM	PSMシート	E,B,K,O (WH53670)(X8010D0)		07
	WH640200	CIRCUIT BOARD	PSM	PSMシート	Y (WH53680)(X8010D0)		09
	--	JUMPER WIRE	0.55	ジャンパー線	(VA07890)		
	--	JUMPER WIRE	0.55	ジャンパー線	(VA07891)		
	VT443500	SUPPORT, PCB	VT44351	三端子用スペーサー	U	2	03
	VT74000R	SUPPORT, PCB	3T-9 T=9	三端子用スペーサー		2	03
⚠ C1	**VY67510R**	CAPACITOR	4700P 250V J.U.C.S	規格認定コンKH			01
⚠ C2	**VY67510R**	CAPACITOR	4700P 250V J.U.C.S	規格認定コンKH			01
⚠ C3	**VY67500R**	CAPACITOR	0.010 250V J.U.C.S	規格認定コンKH			01
C4	**UA354470**	POLYESTER FILM CAPACITOR	0.0470 50V J RX TP	マイラーコン			
C4	**UA654470**	POLYESTER FILM CAPACITOR	0.0470 50V J RX TP	マイラーコン			01
C4	**UA954470**	POLYESTER FILM CAPACITOR	0.0470 50V J RX TP	マイラーコン			01
C5	**UA354470**	POLYESTER FILM CAPACITOR	0.0470 50V J RX TP	マイラーコン			
C5	**UA654470**	POLYESTER FILM CAPACITOR	0.0470 50V J RX TP	マイラーコン			01
C5	**UA954470**	POLYESTER FILM CAPACITOR	0.0470 50V J RX TP	マイラーコン			01
C14	**UR866330**	ELECTROLYTIC CAPACITOR	3.30 50.0V RX TP	ケミコン			01
CN1	**LB93203R**	CONNECTOR	VH 3P TE	ベースポスト			01
CN2	**LB93205R**	CONNECTOR	VH 5P TE	ベースポスト			01
D1	**V7803100**	DIODE	1T4 A0 TE- 52	ダイオード			
D1	**V9362200**	DIODE	1T4 A1 TE- 26	ダイオード			
D1	**WB52060R**	DIODE	10EDB40-TA2B5 TE-5	ダイオード			01
D1	**WD00970R**	DIODE	10EDB40-TA1B2 TE-2	ダイオード			
D2	**V7803100**	DIODE	1T4 A0 TE- 52	ダイオード			
D2	**V9362200**	DIODE	1T4 A1 TE- 26	ダイオード			
D2	**WB52060R**	DIODE	10EDB40-TA2B5 TE-5	ダイオード			01
D2	**WD00970R**	DIODE	10EDB40-TA1B2 TE-2	ダイオード			
⚠ DB1	**VN011300**	DIODE STACK	D3SBA20 4.0A 200V	ダイオードブリッジ			03
⚠ DB1	**WU253200**	DIODE STACK	D3SBA60-7101 2.3A	Diスタック			
⚠ DB3	**VK42180R**	DIODE STACK	D5SBA20 6.0A 200V	Dブリッジ			03
⚠ DB3	**WU253700**	DIODE STACK	D5SBA60-7003 6.0A	Diスタック			
⚠ FS1	**KB000690**	FUSE	T L 2.50A S 250V	ヒューズ250V	J,U,Y		01
⚠ FS1	**KB000680**	FUSE	T L 1.25A S 250V	ヒューズ250V	E,B,K,O		02
⚠ FS2	**KB000680**	FUSE	T L 1.25A S 250V	ヒューズ250V	Y		02
⚠ FS3	**KB000780**	FUSE	T L 5.00A S 250V	ヒューズ250V			02
⚠ FS4	**KB000780**	FUSE	T L 5.00A S 250V	ヒューズ250V			02
FZ1	**WC050700**	FUSE HOLDER	CLIP EYF52BCY	ヒューズクリップ		2	01
FZ1	**WQ778800**	FUSE HOLDER	PIN TP00526-31	ヒューズホルダ		2	01
FZ2	**WC050700**	FUSE HOLDER	CLIP EYF52BCY	ヒューズクリップ	Y	2	01
FZ2	**WQ778800**	FUSE HOLDER	PIN TP00526-31	ヒューズホルダ		2	01
FZ3	**WC050700**	FUSE HOLDER	CLIP EYF52BCY	ヒューズクリップ		2	01
FZ3	**WQ778800**	FUSE HOLDER	PIN TP00526-31	ヒューズホルダ		2	01
FZ4	**WC050700**	FUSE HOLDER	CLIP EYF52BCY	ヒューズクリップ		2	01
FZ4	**WQ778800**	FUSE HOLDER	PIN TP00526-31	ヒューズホルダ		2	01
J3	**--**	JUMPER WIRE	0.55	ジャンパー線	Y (VA07890)		
J3	**--**	JUMPER WIRE	0.55	ジャンパー線	(VA07891)		
J4	**--**	JUMPER WIRE	0.55	ジャンパー線	J,U,E,B,K,O (VA07890)		
J4	**--**	JUMPER WIRE	0.55	ジャンパー線	(VA07891)		
J5	**--**	JUMPER WIRE	0.55	ジャンパー線	J,E,B,K,O (VA07890)		
J5	**--**	JUMPER WIRE	0.55	ジャンパー線	(VA07891)		
J6	**--**	JUMPER WIRE	0.55	ジャンパー線	U (VA07890)		
J6	**--**	JUMPER WIRE	0.55	ジャンパー線	(VA07891)		
⚠ JK1	**VT30810R**	AC INLET	2P CCT9302-0101F	ACインレット 2P	J,E,B,K,O,Y AC IN		02
⚠ JK1	**WH965200**	AC INLET	2P CCT9302-0102	ACインレット 2P			

✻: New Parts

RANK: Japan only

PSM

	REF NO.	PART NO.	DESCRIPTION		部品名	REMARKS	QTY	RANK
⚠	JK1	**VT30820R**	AC INLET	2P CCT9302-0201F	ＡＣインレット　２Ｐ	U AC IN		02
⚠	L1	**VF79090R**	COIL	SU10VD-20010 10uH	コイル　１０Ｕ			03
	R1	**HF45610R**	CARBON RESISTOR	1.0K 1/4 J AX TP	カーボン抵抗			01
⚠	SW1	**VT13960R**	VOLTAGE SELECTOR	M1684-E	電圧切替器	Y VOLTAGE SELECTOR		04
⚠		**X7994A00**	POWER TRANSFORMER	DENANHOU/UL/CSA	電源トランス	J,U		12
⚠		**X7995A00**	POWER TRANSFORMER	EN60065 E	電源トランス	E,B,K,O		13
⚠		**X7996A00**	POWER TRANSFORMER	IEC60065 E	電源トランス	Y		13
⚠	*	**WU247900**	CONNECTOR ASSEMBLY	PSW VH 3P L=550mm	ＰＳＷ束線	POWER		
		X9576A00	LOUD SPEAKER	6cmX13cm 4ohm 10W	スピーカ			06

✻: New Parts

RANK: Japan only

<Page 1>

■ YDP-161/YDP-161C BLOCK DIAGRAM（ブロックダイアグラム）

Circuit diagram notational explanations

(Example)	Page 4 are the page of a circuit diagram.
to DJACK - CN2	N-9 is indicates the location of the counter inter-sheet connector.
<Page 4: N-9>	(The alphabet indicates horizontal direction and the number indicates vertical direction)

回路図表記上の注意

（例）	Page 4 は回路図のページです。[4 ページ]
to DJACK - CN2	N-9は対応するシート間コネクタのあるロケーションを示します。
<Page 4: N-9>	（アルファベットが水平方向、数字が垂直方向）

Note : See parts list for details of circuit board component parts.

注： シートの部品詳細はパーツリストをご参照ください。

■ WARNING

Components having special characteristics are marked ⚠ and must be replaced with parts having specification equal to those originally installed.

■ 安全上の注意

⚠印の部品は、安全を維持するために重要な部品です。
交換する場合は、安全のため必ず指定の部品をご使用ください。

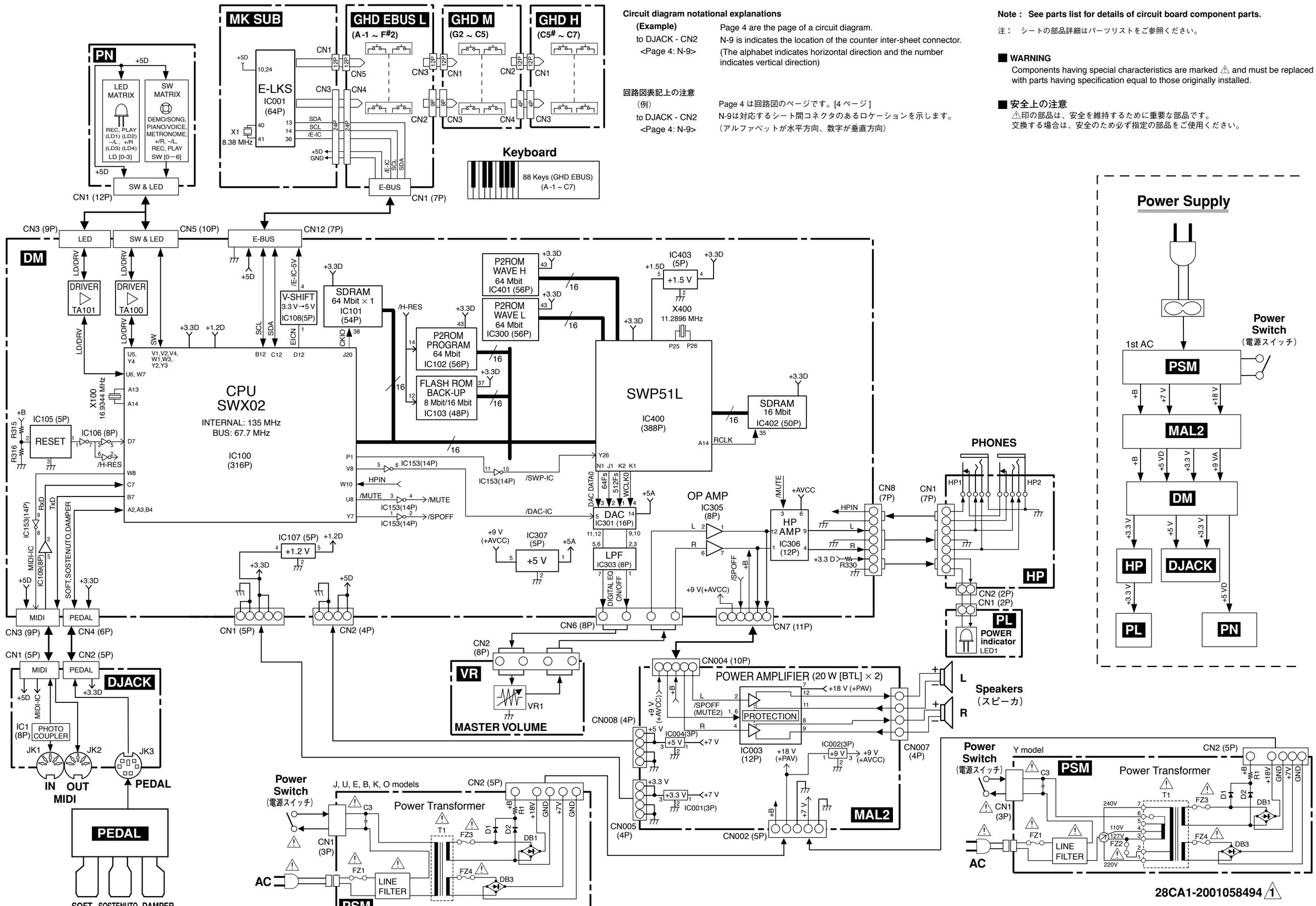

28CA1-2001058494 ⚠1

■ YDP-161/YDP-161C CIRCUIT BOARD LAYOUT & WIRING（ユニットレイアウト & 結線図）

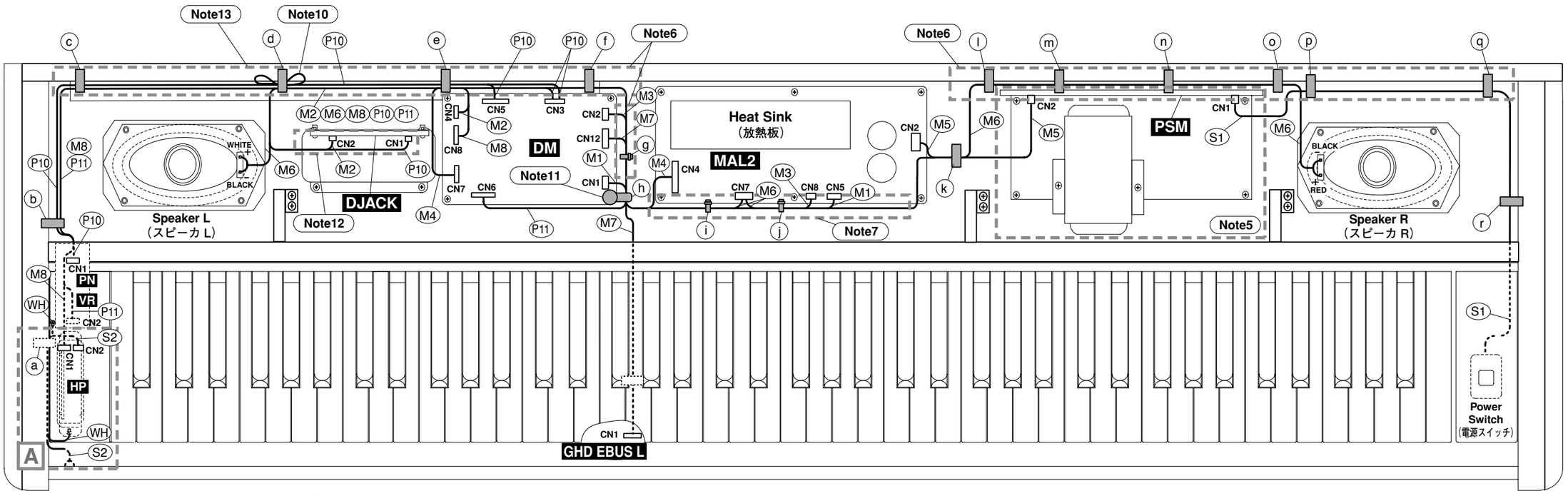

2NC-WS48860-4 ⚠2

Detail A:

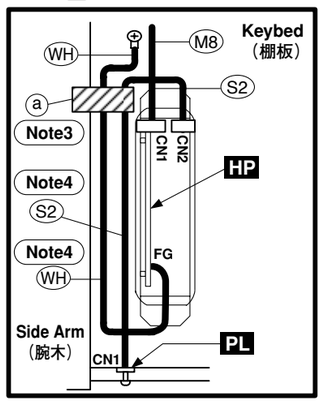

Note3 (side view)

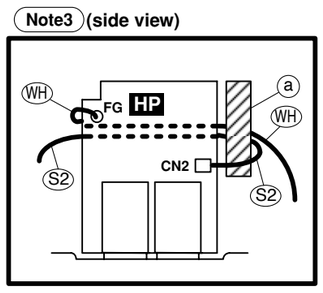

Note 1) The symbol sign of union parts.
: Insulation lock tie
: Filament tape
: Cord binder
: Wire clip

Note 2) Reference for assembly wiring only.
Note 3) (WH) and (S2) are fixed to side arm with filament tape.
Note 4) (WH) and (S2) should be passed on the side of side arm assembly.
Note 5) PS unit cover is used for "U" destination only.
Note 6) Wire harness is careful so that keycover rod may not be touch.
Note 7) Wire harness is careful so that keyboard hammer and heat sink may not be touch.
Note 8) (M6), (M7) and (P10) are carful so that Z angle may not be touch.
Note 9) (P10) and (P11) must not come in contact with keyboard unit.
Note 10) Surplus (P10) is fixed by cord binder with (M2), (M6), (M8) and (P11).
Note 11) Wire clip (h) and DM circuit board are screwed together.
Note 12) Colorful bundled wires is connected with CN1 in DJACK circuit board and red bundled wires is connected with CN2 in DJACK circuit board.
Note 13) When you fix bundled wires by cord binder (c), (d), (e) and (f), fix bundled wires so that a position of bundled wires becomes the height same as metal fittings installing cord binder.

Note 1) 結束部品のシンボル記号
：インシュロックタイ
：フィラメントテープ
：ビニタイ
：束線止め

Note 2) 束線処理のみ参照してください。
Note 3) (WH)(S2)を腕木にフィラメントテープで固定します。
Note 4) (WH)(S2)は、HPシートの腕木側を通るようにしてください。
Note 5) 電源ユニットカバーは、U仕向けのみに使用します。
Note 6) 束線は、連動棒に当たらないように注意してください。
Note 7) 束線は、鍵盤アクションや放熱板に当たらないように注意してください。
Note 8) (M6)(M7)(P10)は、Z金具に当たらないように注意してください。
Note 9) (P10)(P11)が、鍵盤ユニットに接触しないようにしてください。
Note 10) 余った(P10)をビニタイで(M2)(M6)(M8)(P11)と一緒に固定します。
Note 11) 束線止め (h) はDMシートと共締めにします。
Note 12) DJACKシートにおいてカラフルな色の束線をCN1に赤色の束線をCN2に接続します。
Note 13) 束線をビニタイ (c)(d)(e)(f)で固定する時は、束線の位置がビニタイを固定している金具と同じ高さになるようにしてください。

Location No. (ロケーション番号)	Part No. (部品番号)	Connector Assembly (束線名)	Destination (接続先)		Fix Position (固定位置)	Remarks (備考)	
(M1)	(WN56860)	3D	DM-CN1	MAL2-CN5	(h)(i)(j)	5P-4P	
(M2)	(WN66480)	PEDAL	DJACK-CN2	DM-CN4	(d)(e)	5P-6P	
(M3)	(WE30630)	PH	DM-CN2	MAL2-CN8	(g)(h)(i)(j)	4P-4P L=250 mm	
(M4)	(WN56870)	ANALOG	DM-CN7	MAL2-CN4	(e)(f)(g)(h)	11P-10P	
(M5)	(WN56670)	VH5P	MAL2-CN2	PSM-CN2	(k)	5P-5P	
(M6)	(WN56690)	SP	MAL2-CN7	Speaker R （スピーカ R）	(j)(k)(l)(m)(n)(o)	4P	
				Speaker L （スピーカ L）	(d)(e)(f)(g)(h)(i)		
(M7)	(WF42610)	KB	DM-CN12	GHD EBUS L-CN1	(g)(h)	7P-7P L=350 mm	
(M8)	(WM23510)	HP	HP-CN1	DM-CN8	(b)(c)(d)(e)	7P-7P	
(P10)	(WS70690)	PN - MIDI	PN-CN1	DM-CN5	(b)(c)(d)(e)	12P-10P L=790 mm	Key Block Assembly L （拍子木Ass'y L ）
				DM-CN3	(b)(c)(d)(e)	12P-9P L=850 mm	
			DM-CN3	DJACK-CN1	(d)(e)	9P-5P L=420 mm	
(P11)	(WM23390)	MVR	VR-CN2	DM-CN6	(b)(c)(d)(e)(f)(g)(h)	8P-8P	
(S1)	WU247900	PSW	PSM-CN1	Power Switch （電源スイッチ）	(p)(q)(r)	3P L=550 mm	Key Block Assembly R （拍子木Ass'y R ）
(S2)	(WE30010)	PH	PL-CN1	HP-CN2	(a)	2P-2P L=150 mm	Front Rail Assembly （口棒Ass'y ）
(WH)	VT890700	GROUND	HP-FG	Keybed （棚板）	(a)	1P L=150 mm	

The parts that correspond to the number with ( ) are not prepared as service parts.
（部品番号が（ ）で囲まれた部品は、サービス部品としては用意されていません。）

2NC-WS48860-5 ⚠2

YDP-161/YDP-161C

■ YDP-161/YDP-161C OVERALL CIRCUIT DIAGRAM 1/3 (DM 1/3)

DM 1/3

SWX02
Int CLK:135.4752
Bus CLK:67.7376MHz
Boot ROM:CS0

Not installed (Only when using ICE)

Not installed

Not installed

Not installed

<Page 3>

■ YDP-161/YDP-161C OVERALL CIRCUIT DIAGRAM 2/3 (DM 2/3, DM 3/3, HP, MAL2, PL, PN, VR)

DM 2/3

DM 3/3

PN

to DM1/3 - CN5 (1pin–10pin) <Page 2: K-5>

to DM1/3 - CN3 (8pin–8pin) <Page 2: G-8>

28CC1-2001058497

KEY MATRIX

	SW [0]	SW [1]	SW [2]	SW [3]	SW [4]	SW [5]	SW [6]
+5D	PN: SW1 DEMO/SONG	PN: SW2 PIANO/VOICE	PN: SW3 METRONOME	PN: SW4 + [R]	PN: SW5 – [L]	PN: SW6 [REC]	PN: SW7 [PLAY]

LED MATRIX

	LD [0]	LD [1]	LD [2]	LD [3]
+5D	PN: LD1 [REC]	PN: LD2 [PLAY]	PN: LD4 + [R]	PN: LD3 – [L]

VR

28CC1-2001058497

HP

PHONES

28CC1-8811547

Keybed（棚板）

PL

POWER indicator

28CC1-8812287

MAL2

POWER AMPLIFIER 20W x 2

+PAV operating voltage range (+PAV 動作電圧範囲) : 9V–26V

Speakers（スピーカ）

WHITE / BLACK — L

RED / BLACK — R

REGULATOR +9V

Greatest rating (最大定格) : 500mA
Assumption load (想定負荷) : 200mA

REGULATOR +3.3V

Greatest rating (最大定格) : 2.0A
Assumption load (想定負荷) : 1.5A

REGULATOR +5V

Greatest rating (最大定格) : 1.0A
Assumption load (想定負荷) : 0.8A max

to DM1/3 - CN2 <Page 2: B-7>

to DM1/3 - CN1 <Page 2: B-6>

28CC1-2001059590-1

INVERTER

SWX02 1/5

P2ROM 64M WAVE L

Extention is possible to 256Mbit.

DAC

AudioFormat : Left Justified

fc=35kHz Av=-6.18dB

OP AMP

POWER AMPLIFIER

REGULATOR +5V

28CC1-2001025773-2

SWP51L 1/6

SWP51L 2/6

SWP51L 3/6

SWP51L 4/6

SWP51L 5/6

SWP51L 6/6

SDRAM 16M

REGULATOR +1.5V

28CC1-2001025773-3

xxx : Not installed （未実装）

Note : See parts list for details of circuit board component parts.

注 : シートの部品詳細はパーツリストをご参照ください。

■ YDP-161/YDP-161C OVERALL CIRCUIT DIAGRAM 3/3 (DJACK, GHD EBUS L, GHD H, GHD M, MK SUB, PEDAL, PSM)

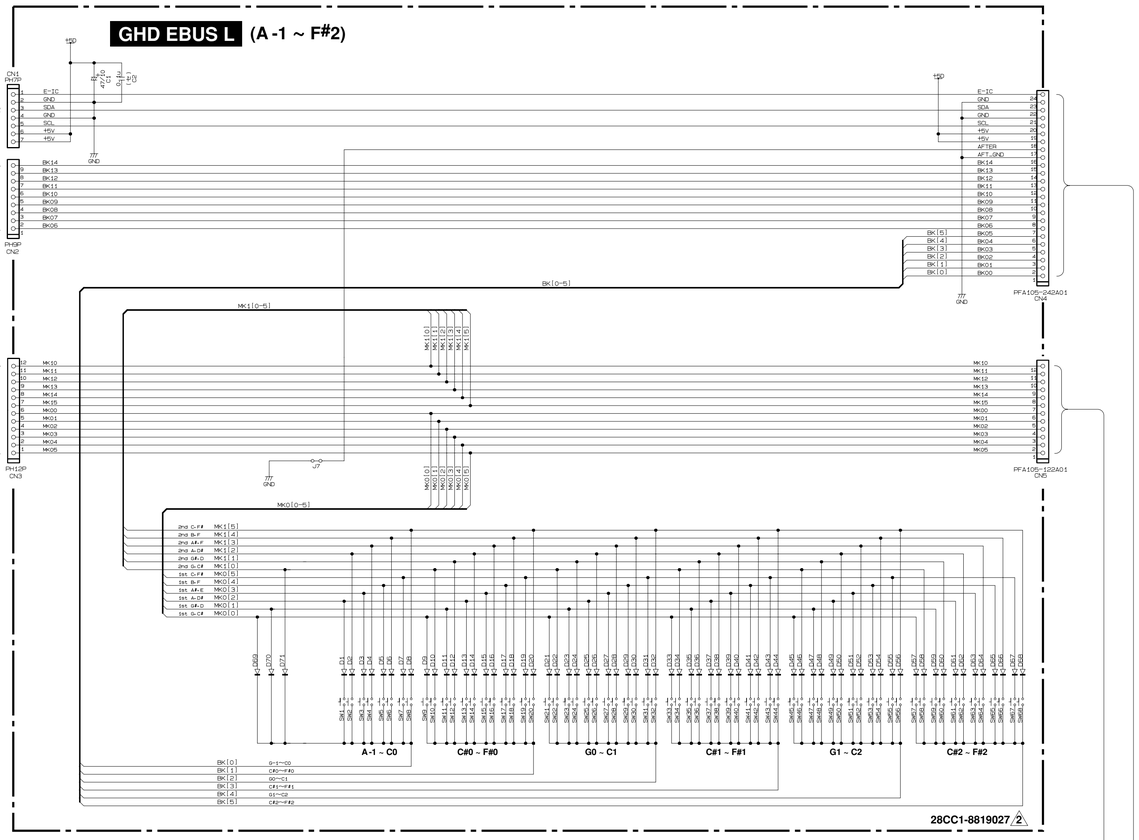

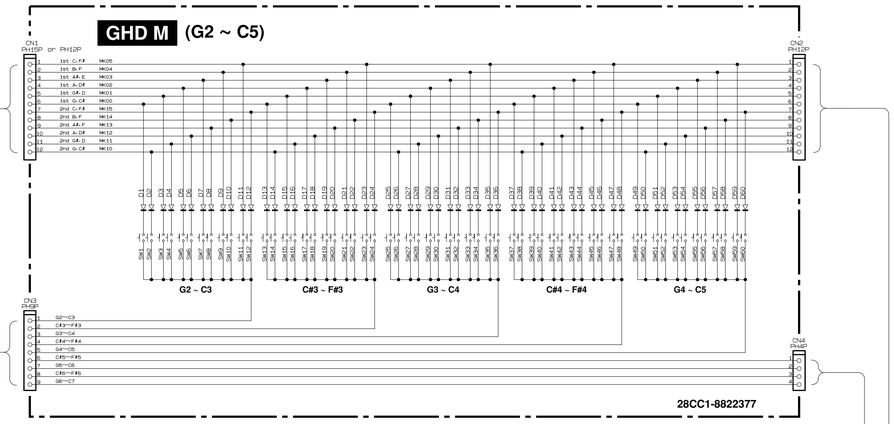

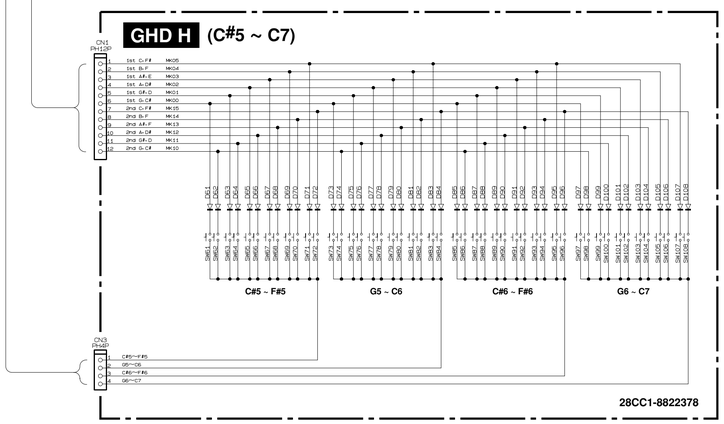

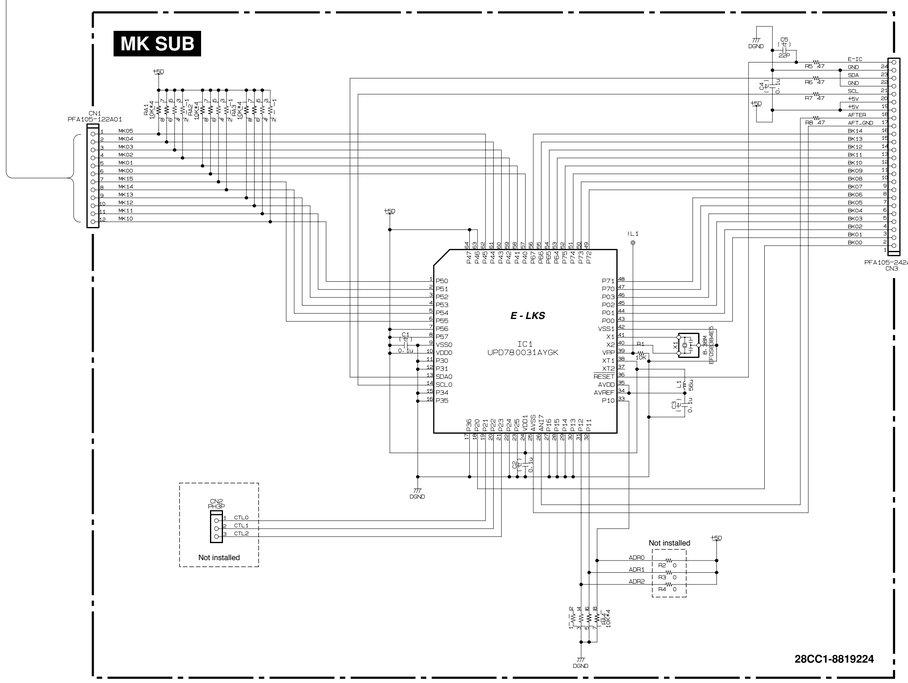

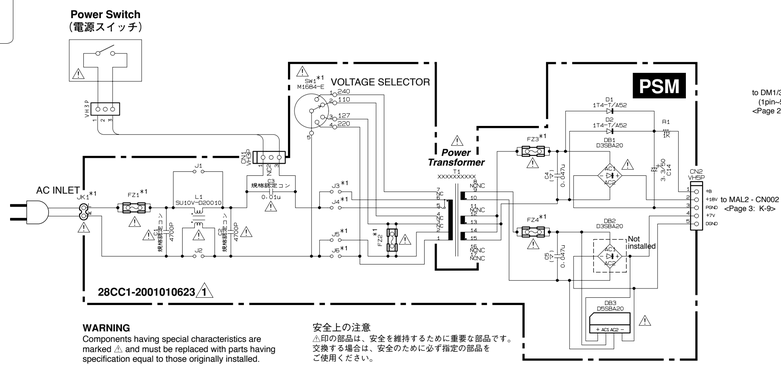

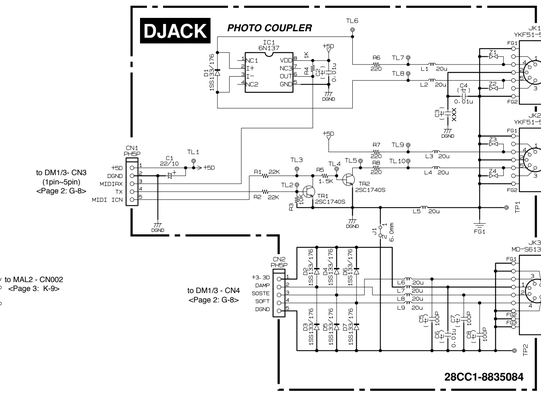

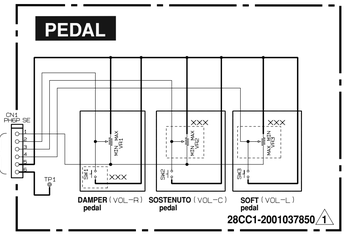

WARNING
Components having special characteristics are marked ⚠ and must be replaced with parts having specification equal to those originally installed.

安全上の注意
⚠印の部品は、安全を維持するために重要な部品です。交換する場合は、安全のために必ず指定の部品をご使用ください。

※1 MODEL SPECIFICATION

DESTINATION	J	U	E, B, K, O	Y
JK1	NONPOLARIZED	POLARIZED	NONPOLARIZED	NONPOLARIZED
SW1	Not installed	Not installed	Not installed	Installed
J3	Not installed	Not installed	Not installed	Installed
J4	Installed	Installed	Installed	Not installed
J5	Installed	Not installed	Installed	Not installed
J6	Not installed	Installed	Not installed	Not installed
FZ1	T2.5AL	T2.5AL	T1.25AL	T2.5AL
FZ2	Not installed	Not installed	Not installed	T1.25AL
FZ3	T5AL	T5AL	T5AL	T5AL
FZ4	T5AL	T5AL	T5AL	T5AL

POWER TRANSFORMER (T1) SPECIFICATION

J, U	E, B, K, O	Y
X7994A00	X7995A00	X7996A00

xxx : Not installed （未実装）

Note : See parts list for details of circuit board component parts.
注 : シートの部品詳細はパーツリストをご参照ください。

YDP-161/YDP-161C