ELECTRIC BASS

TRB1004

SERVICE MANUAL



■ **CONTENTS**（目次）

OVERALL ASSEMBLY（総組立）..... 2
ELECTRICAL PARTS（電気部品）..... 4
CIRCUIT BOARD（シート基板図）..... 6
CIRCUIT DIAGRAM（回路図）..... 7
WIRING（配線図）..... 8
SPECIFICATIONS（総合仕様）..... 9

ECO-PULP
エコパルプ
このサービスマニュアルはエコパルプ（ECF：無塩素系漂白パルプ）を使用しています。
This document is printed on chlorine free (ECF) paper.

EG 011827

YAMAHA
HAMAMATSU, JAPAN

Copyright (c) Yamaha Corporation. All rights reserved. Printed in Japan. '06.06

■ OVERALL ASSEMBLY（総組立）

E17 **Bridge Assembly:**
SUNG-IL TRB-5 Black (QC781600)

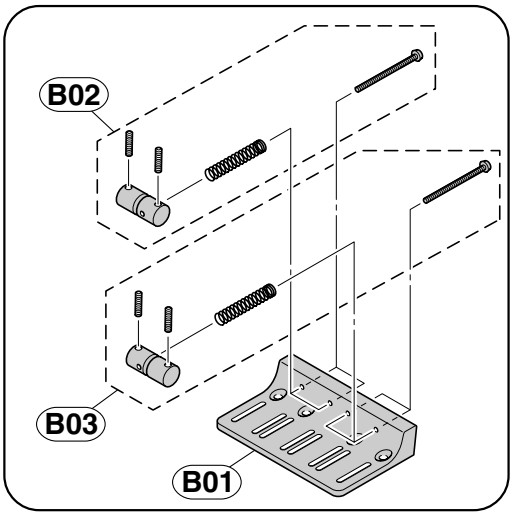

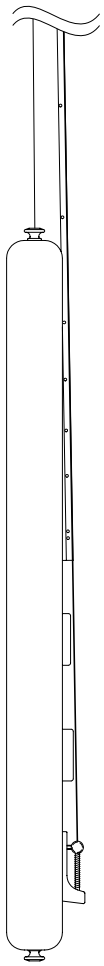

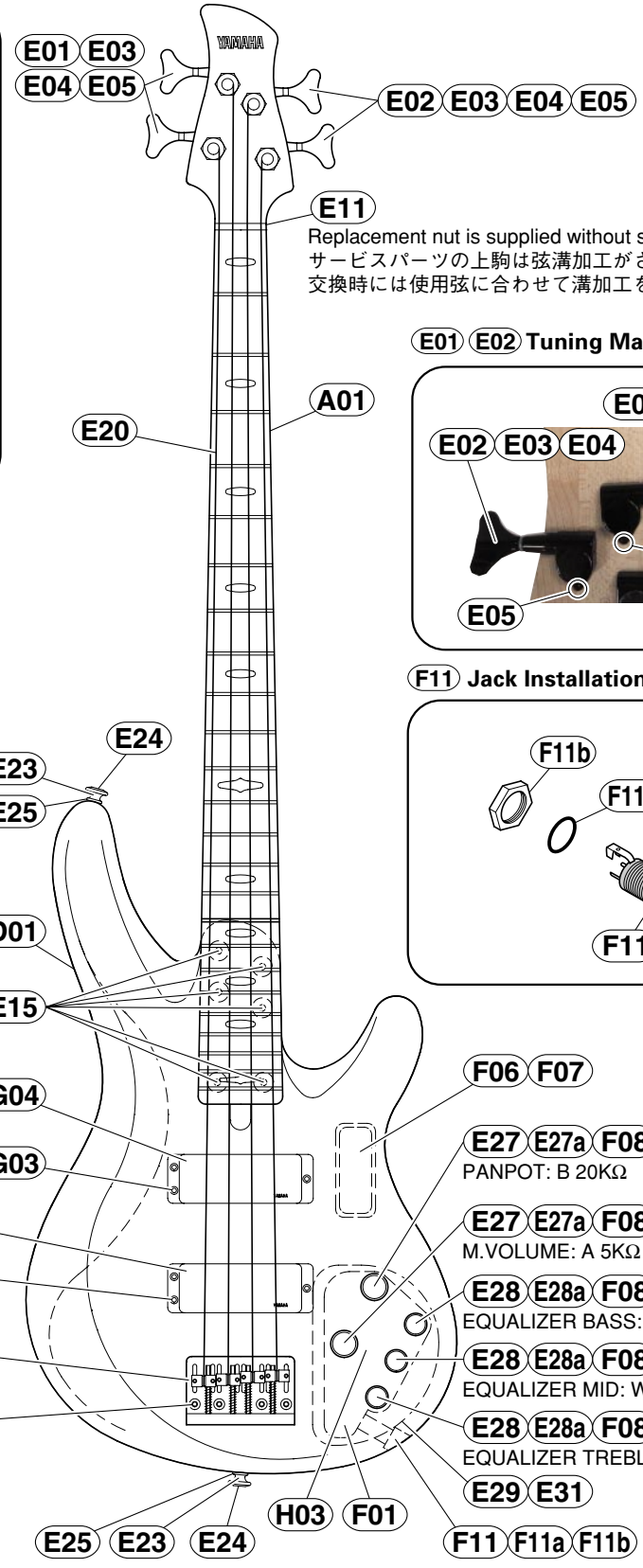

Replacement nut is supplied without string slot.
サービスパーツの上駒は弦溝加工がされていませんので、
交換時には使用弦に合わせて溝加工を行ってください。

E01 E02 **Tuning Machine Assembly**

F11 **Jack Installation**

	REF NO.	PART NO.	DESCRIPTION		部品名	REMARKS	QTY	RANK
			OVERALL ASSEMBLY		総組立	TRB1004		
*	A01	**AAX77900**	Neck Assembly		ネックAss'y	NT		
	D01	--	Body		胴本体			
*	E01	**WH281200**	Tuning Machine Assembly	GB100-D01 Right	糸巻Ass'y(右)	Black Nickel	2	
*	E02	**WH281300**	Tuning Machine Assembly	GB100-D01 Left	糸巻Ass'y(左)	Black Nickel	2	
	E03	--	Bushing	9x15(Black Nickel)	糸巻ブッシュ	with Tuning Machine Ass'y	4	
	E04	--	Spacer	14.3x1.3(BN)	糸巻スペーサー	with Tuning Machine Ass'y	4	
	E05	--	Round Head Wood Screw	2.1x10 (BN)	ネジ	with Tuning Machine Ass'y	4	
*	E11	**WH335400**	Nut	Bone 40mm	上駒			
*	E14	**WH280400**	Neck Joint Bushing	HB009 15x3t	ネックジョイントブッシュ	Black Nickel	6	
*	E15	**WH280500**	Oval Head Wood Screw	5x40	十丸皿木ネジ	Black Nickel	6	
*	E17	**WH311900**	Bridge Assembly	SUNG-IL	ブリッジAss'y	Black Nickel		
*	E18	**WH281500**	Oval Head Wood Screw	3.5x25	十丸皿木ネジ	Black Nickel	4	
	E20	--	Strings	D'Addario EXL170	弦	1set		
*	E23	**WH270200**	Strap Button	AES Type	肩掛バンドピン	Black Nickel	2	
*	E24	**WH280900**	Oval Head Wood Screw	4x30	十丸皿タッピングネジ	Black Nickel	2	
	E25	**VB793700**	Spacer	Felt	スペーサー	Black	2	01
	E27	**QC806800**	Control Knob (Large)	JAYU H-1	ツマミ(大)	M.VOLUME,PANPOT, Black	2	05
	E27a	--	Set Screw	4x5	六角穴付止めネジ	Black	2	
	E28	**QC806900**	Control Knob (Small)	JAYU H-4	ツマミ(小)	BASS,MID,TREBLE, Black	3	05
	E28a	--	Set Screw	3x3	六角穴付止めネジ	Black	3	
	E29	**QC425800**	Back Cover	Electrical	裏カバー(電装部)	Black		08
*	E31	**WH276400**	Oval Head Wood Screw	3x12	十丸皿タッピングネジ	Black Nickel	6	
	F01	**QC558500**	Circuit Board	3-BAND EQ. Control	シート			21
	F06	**QC800100**	Battery Box	SJL CASE (Black)	乾電池ボックス	with Connector		05
*	F07	**WH268000**	Oval Head Wood Screw	2.1x10	十丸皿木ネジ	Black Nickel	2	
	F08	--	Hexagonal Nut		六角ナット	with Volume	5	
	F09	--	Washer		ワッシャー	with Volume	5	
	F10	--	Toothed Lock Washer		歯付ワッシャー	with Volume	5	
	F11	**QC437300**	Output Jack		出力ジャック	with Connector, Nickel		10
	F11a	--	Rubber Ring	12x1.5	ゴムリング	with Output Jack		
	F11b	--	Hexagonal Nut	11x2.4	六角ナット	with Output Jack, Chrome		
	G01	**QC428200**	Pickup Assembly		マイクAss'y	FRONT		21
	G01a	--	Pickup Cover		マイクカバー	Black		
*	G03	**WH267900**	Round Head Wood Screw	2.6x35	十丸木ネジ	Black Nickel	3	
	G04	**QC232300**	Pickup Cushion	Sponge	マイククッション	Black	2	02
	G06	**QC428300**	Pickup Assembly		マイクAss'y	REAR		21
	G06a	--	Pickup Cover		マイクカバー	Black		
*	G08	**WH267900**	Round Head Wood Screw	2.6x35	十丸木ネジ	Black Nickel	3	
	G09	**QC232300**	Pickup Cushion	Sponge	マイククッション	Black	2	02
	H01	--	Accessory Unit		付属品ユニット			
		QC583200	Cord	D	コード	Lead Free		05
		TX900780	Wrench	#1.5	六角レンチ			03
		AA815290	Wrench	#2	六角レンチ			01
		AA821010	Wrench	#4	六角レンチ			01
	H02	--	Battery	006P 9V Dry Cell	乾電池			
	H03	**QC778900**	Instruction Sheet		インストラクションシート			02
*		**WH311900**	Bridge Assembly	SUNG-IL	ブリッジAss'y	Black Nickel		
*	B01	**WH312600**	Bridge Base		ブリッジベース	Black Nickel		
*	B02	**AAX77910**	Bridge Piece Assembly	30mm,3x40,3x12	ブリッジピースAss'y	1,2 Strings Black Nickel	2	
	B02a	--	Bridge Piece		ブリッジピース	1,2 Strings Black Nickel (WH31270)	2	
	B02b	--	Pan Head Screw	3x40	十ナベ小ネジ	1,2 Strings Black Nickel	2	
	B02c	--	Set Screw	3x12	六角穴付止めネジ	1,2 Strings Black Nickel	4	
	B02d	--	Bridge Spring	L=30mm	ブリッジスプリング	1,2 Strings Black Nickel	2	
*	B03	**AAX77920**	Bridge Piece Assembly	25mm,3x40,3x12	ブリッジピースAss'y	3,4 Strings Black Nickel	2	
	B03a	--	Bridge Piece		ブリッジピース	3,4 Strings Black Nickel (WH31270)	2	
	B03b	--	Pan Head Screw	3x40	十ナベ小ネジ	3,4 Strings Black Nickel	2	
	B03c	--	Set Screw	3x12	六角穴付止めネジ	3,4 Strings Black Nickel	4	
	B03d	--	Bridge Spring	L=25mm	ブリッジスプリング	3,4 Strings Black Nickel	2	

*: New Parts

RANK: Japan only

■ ELECTRICAL PARTS（電気部品）

REF NO.	PART NO.	DESCRIPTION		部品名	REMARKS	QTY	RANK
		ELECTRICAL PARTS		電気部品	TRB1004		
	QC558500	Circuit Board	3-BAND EQ. Control	シート	(QC55840)		21
	QC558500	Circuit Board	3-BAND EQ. Control	シート	(QC55840)		21
	QC434900	Hexagonal Nut		六角ナット		5	06
C01	**FP355100**	Tantalum Capacitor	0.1uF/16V	タンタルコンデンサ			02
-04	**FP355100**	Tantalum Capacitor	0.1uF/16V	タンタルコンデンサ			02
C05	**FX804200**	Electrolytic Cap.	22u/16V R3A-16V220	ケミコン			05
C06	**FX804200**	Electrolytic Cap.	22u/16V R3A-16V220	ケミコン			05
C31	**UI137100**	Electrolytic Cap.	10u/16V RC3-16V100	ケミコン			01
C32	**FG444100**	Ceramic Capacitor	0.01uF	セラミックコンデンサ			01
C33	**FX804200**	Electrolytic Cap.	22u/16V R3A-16V220	ケミコン			05
C34	**UI137100**	Electrolytic Cap.	10u/16V RC3-16V100	ケミコン			01
C35	**FG444100**	Ceramic Capacitor	0.01uF	セラミックコンデンサ			01
C36	**UI137100**	Electrolytic Cap.	10u/16V RC3-16V100	ケミコン			01
C37	**FG444100**	Ceramic Capacitor	0.01uF	セラミックコンデンサ			01
C38	**UI137100**	Electrolytic Cap.	10u/16V RC3-16V100	ケミコン			01
C39	**UI166100**	Electrolytic Cap.	1u/50V RC3-50V010M	ケミコン			01
C40	**UI166100**	Electrolytic Cap.	1u/50V RC3-50V010M	ケミコン			01
C41	**FG444100**	Ceramic Capacitor	0.01uF	セラミックコンデンサ			01
C42	**FG444100**	Ceramic Capacitor	0.01uF	セラミックコンデンサ			01
C51	**FG212100**	Ceramic Capacitor	100pF/50V	セラミックコンデンサ			01
C52	**FG212100**	Ceramic Capacitor	100pF/50V	セラミックコンデンサ			01
C53	**FX804200**	Electrolytic Cap.	22u/16V R3A-16V220	ケミコン			05
C61	**UA154180**	Mylar Capacitor	0.018uF	マイラーコンデンサ			01
C62	**UA153680**	Mylar Capacitor	6800pF	マイラーコンデンサ			01
C63	**UI166100**	Electrolytic Cap.	1u/50V RC3-50V010M	ケミコン			01
C71	**FG211470**	Ceramic Capacitor	47pF/50V	セラミックコンデンサ			01
C72	**UA154270**	Mylar Capacitor	0.027uF	マイラーコンデンサ			01
C73	**UA154330**	Mylar Capacitor	0.033uF	マイラーコンデンサ			03
C81	**UA153220**	Mylar Capacitor	2200pF	マイラーコンデンサ			01
C82	**UA153150**	Mylar Capacitor	1500pF	マイラーコンデンサ			01
C83	**FG212100**	Ceramic Capacitor	100pF/50V	セラミックコンデンサ			01
C84	**FG212330**	Ceramic Capacitor	330pF/50V	セラミックコンデンサ			01
C85	**FG212330**	Ceramic Capacitor	330pF/50V	セラミックコンデンサ			01
CN1	**LB918020**	Connector	B2B-XH-A 2P	コネクタ	to FRONT PICKUP		01
CN2	**LB918020**	Connector	B2B-XH-A 2P	コネクタ	to REAR PICKUP		01
CN3	**LB918040**	Connector	B4B-XH-A 4P	コネクタ	to OUTPUT JACK		01
CN4	**LB918020**	Connector	B2B-XH-A 2P	コネクタ	to BATTERY		01
D01	**IX808800**	Diode	E-301	ダイオード			05
-04	**IX808800**	Diode	E-301	ダイオード			05
D05	**QC183900**	Diode	1SR139-100	ダイオード			01
IC1	**IX808770**	IC	OP200GP	IC	OP AMP		12
IC2	**IG070700**	IC	TL062CP	IC	OP AMP		07
IC3	**IG070700**	IC	TL062CP	IC	OP AMP		07
IC4	**IX808780**	IC	TC7662BEPA	IC	REGULATOR		10
* IC4	**AAX78130**	IC	ICL7660SIPA	IC	REGULATOR		10
L01	**GX804490**	Coil	ELEXG101KA 100uH	コイル			04
-04	**GX804490**	Coil	ELEXG101KA 100uH	コイル			04
Q01	**IX808790**	FET	2SK30ATM(O)	FET			04
-04	**IX808790**	FET	2SK30ATM(O)	FET			04
R01	**HF559100**	Carbon Resistor	1M 1/6W J	カーボン抵抗			01
-04	**HF559100**	Carbon Resistor	1M 1/6W J	カーボン抵抗			01
R05	**HF559220**	Carbon Resistor	2.2M 1/6W J	カーボン抵抗			03
-08	**HF559220**	Carbon Resistor	2.2M 1/6W J	カーボン抵抗			03
R09	**HF556680**	Carbon Resistor	6.8K 1/6W J	カーボン抵抗			01
-12	**HF556680**	Carbon Resistor	6.8K 1/6W J	カーボン抵抗			01
R13	**HF557100**	Carbon Resistor	10K 1/6W J	カーボン抵抗			01
R14	**HF557100**	Carbon Resistor	10K 1/6W J	カーボン抵抗			01
R15	**HF556470**	Carbon Resistor	4.7K 1/6W J	カーボン抵抗			01
R16	**HF556470**	Carbon Resistor	4.7K 1/6W J	カーボン抵抗			01
R21	**HF558470**	Carbon Resistor	470K 1/6W J	カーボン抵抗			03
R23	**HF557270**	Carbon Resistor	27K 1/6W J	カーボン抵抗			01
R31	**HF557330**	Carbon Resistor	33K 1/6W J	カーボン抵抗			01
R32	**HF557270**	Carbon Resistor	27K 1/6W J	カーボン抵抗			01
R51	**HF557470**	Carbon Resistor	47K 1/6W J	カーボン抵抗			01
R52	**HF557470**	Carbon Resistor	47K 1/6W J	カーボン抵抗			01
R53	**HF557330**	Carbon Resistor	33K 1/6W J	カーボン抵抗			01
R54	**HF554330**	Carbon Resistor	33 1/6W J	カーボン抵抗			03
R55	**HF557180**	Carbon Resistor	18K 1/6W J	カーボン抵抗			01

*: New Parts

RANK: Japan only

REF NO.	PART NO.	DESCRIPTION		部品名	REMARKS	QTY	RANK
R56	**HF557220**	Carbon Resistor	22K 1/6W J	カーボン抵抗			01
R57	**HF554330**	Carbon Resistor	33 1/6W J	カーボン抵抗			03
R61	**HF557330**	Carbon Resistor	33K 1/6W J	カーボン抵抗			01
R62	**HF557330**	Carbon Resistor	33K 1/6W J	カーボン抵抗			01
R63	**HF557120**	Carbon Resistor	12K 1/6W J	カーボン抵抗			01
R64	**HF557680**	Carbon Resistor	68K 1/6W J	カーボン抵抗			01
R65	**HF557470**	Carbon Resistor	47K 1/6W J	カーボン抵抗			01
R71	**HF554330**	Carbon Resistor	33 1/6W J	カーボン抵抗			03
R72	**HF557220**	Carbon Resistor	22K 1/6W J	カーボン抵抗			01
-75	**HF557220**	Carbon Resistor	22K 1/6W J	カーボン抵抗			01
R76	**HF556100**	Carbon Resistor	1K 1/6W J	カーボン抵抗			01
R81	**HF557330**	Carbon Resistor	33K 1/6W J	カーボン抵抗			01
R82	**HF557470**	Carbon Resistor	47K 1/6W J	カーボン抵抗			01
R83	**HF557100**	Carbon Resistor	10K 1/6W J	カーボン抵抗			01
R84	**HF557100**	Carbon Resistor	10K 1/6W J	カーボン抵抗			01
R85	**HF557220**	Carbon Resistor	22K 1/6W J	カーボン抵抗			01
R86	**HF557100**	Carbon Resistor	10K 1/6W J	カーボン抵抗			01
R87	**HF556330**	Carbon Resistor	3.3K 1/6W J	カーボン抵抗			01
R88	**HF557470**	Carbon Resistor	47K 1/6W J	カーボン抵抗			01
R89	**HF557470**	Carbon Resistor	47K 1/6W J	カーボン抵抗			01
VR1	**AAX14660**	Rotary Variable Resistor	RK14K1240B24 20KB	可変抵抗器	PANPOT		04
VR2	**AAX14670**	Rotary Variable Resistor	RK14K1240A53 5KA	可変抵抗器	M.VOLUME		04
VR3	**AAX14680**	Rotary Variable Resistor	RK14K1240W54 50KW	可変抵抗器	EQUALIZER BASS/MID/TREBLE		04
-5	**AAX14680**	Rotary Variable Resistor	RK14K1240W54 50KW	可変抵抗器			04
VR7	**HX809170**	Trimmer Potentiometer	EVND8AAO BQ3 4.7K	半固定VR	Noise cancel		04
VR8	**HX809170**	Trimmer Potentiometer	EVND8AAO BQ3 4.7K	半固定VR	Noise cancel		04

*: New Parts

RANK: Japan only

■ CIRCUIT BOARD（シート基板図）

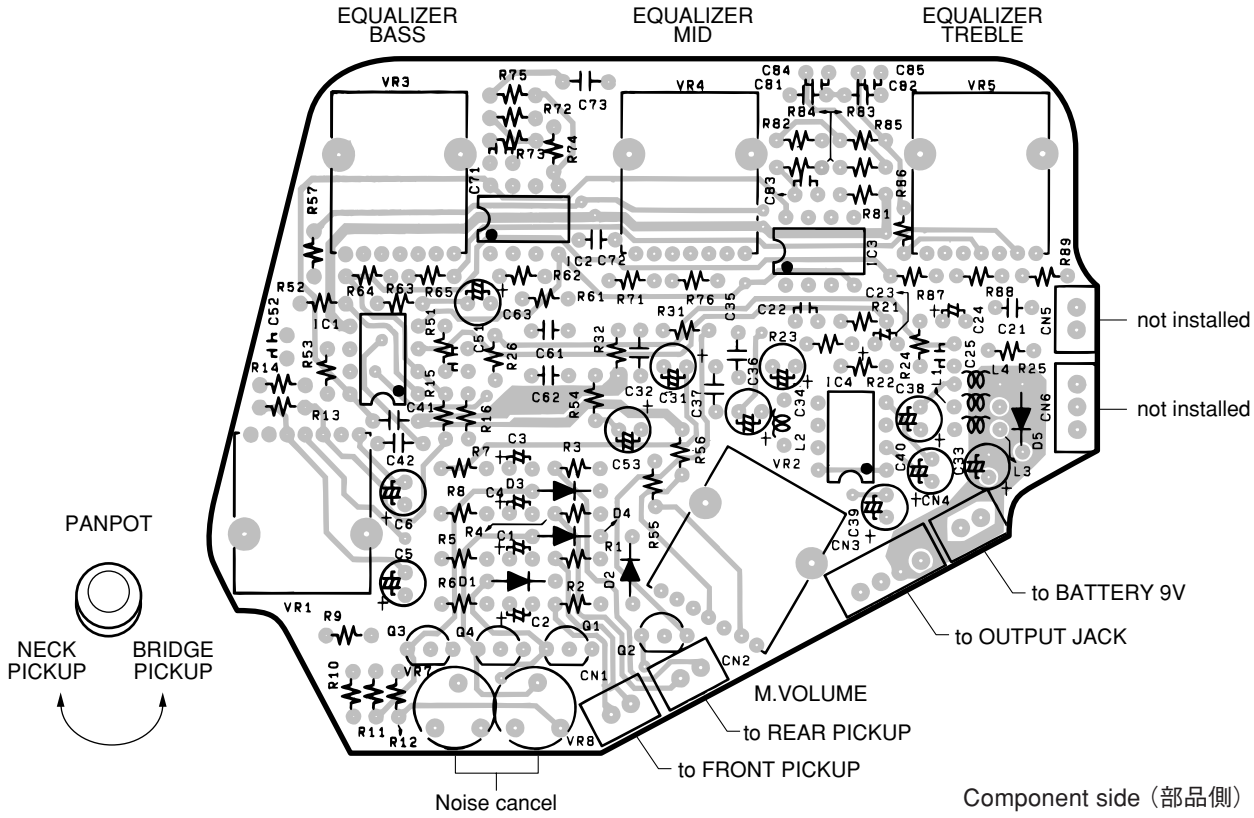

Component side（部品側）

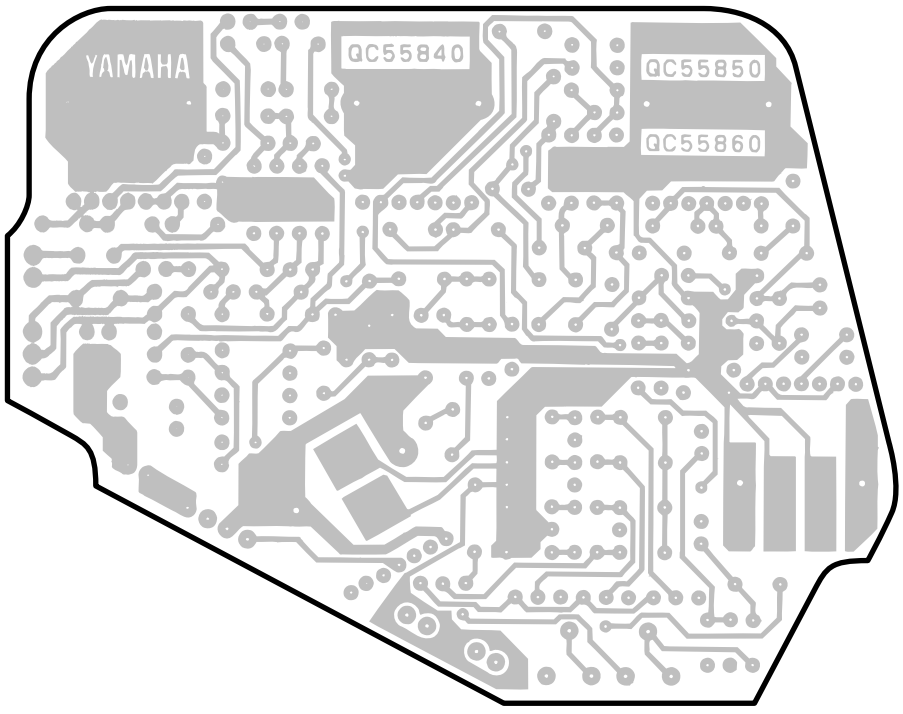

Pattern side（パターン側）

Note: See parts list for details of circuit board component parts.

注:シートの部品詳細はパーツリストをご参照ください。

EPB-QC55840

■ CIRCUITDIAGRM（回路図）

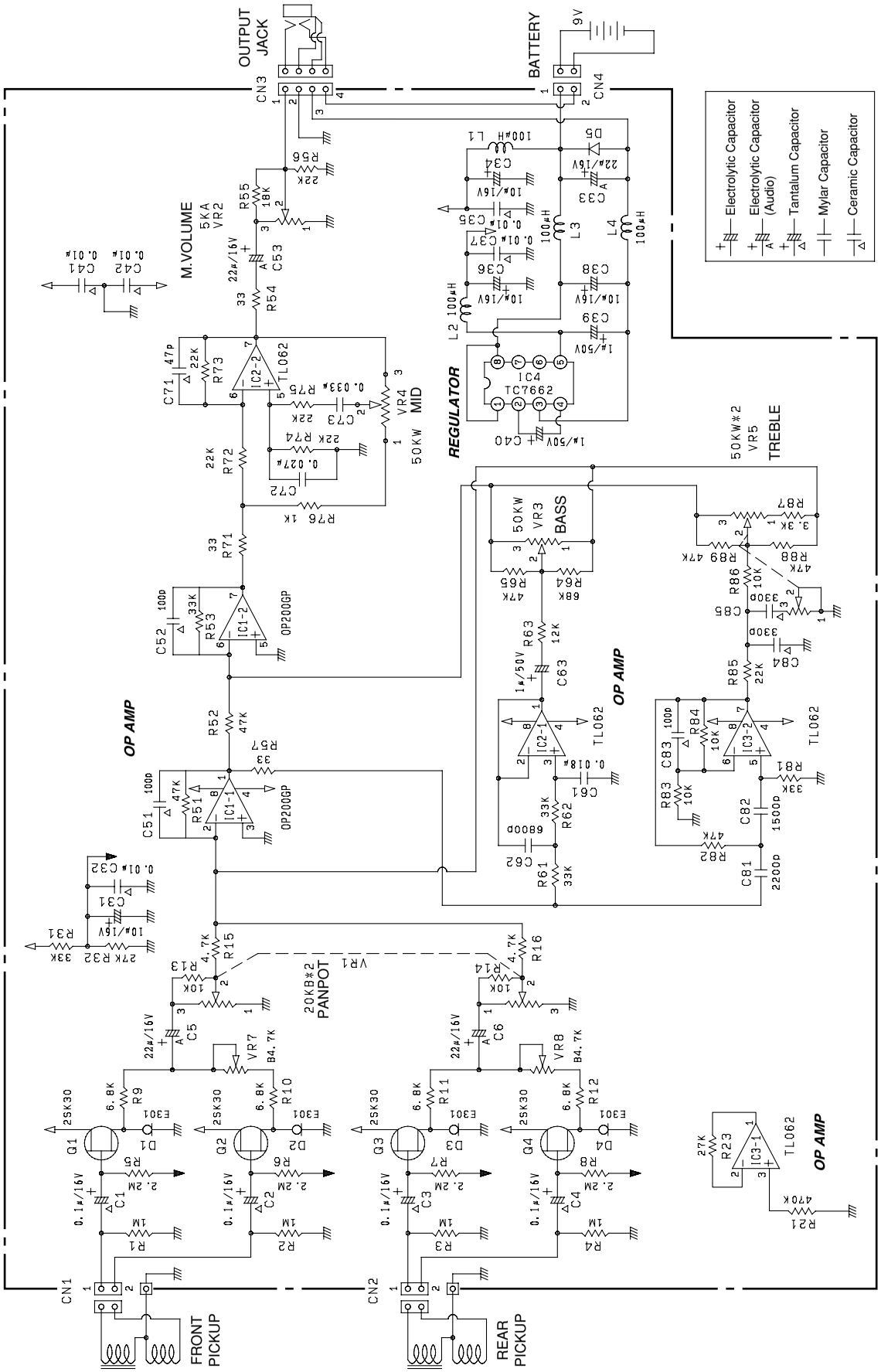

BACC-04

■ WIRING（配線図）

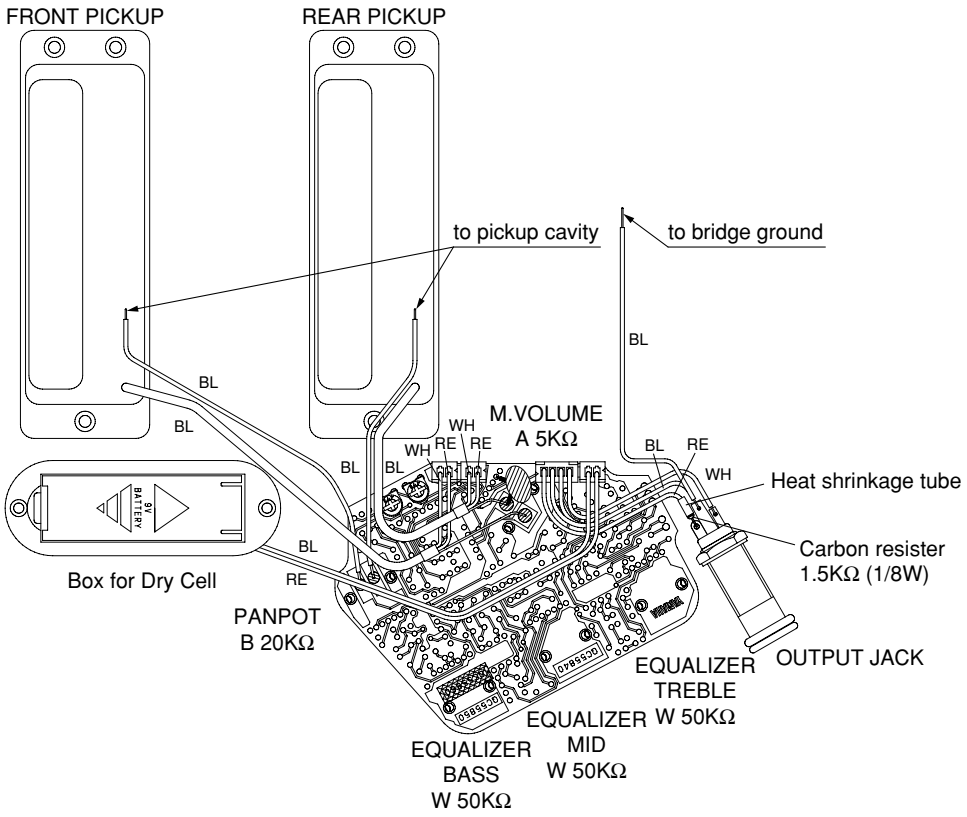
FRONT PICKUP
REAR PICKUP
to pickup cavity
to bridge ground
BL
BL
BL
M.VOLUME
A 5KΩ
WH
RE
RE
WH
BL
BL
RE
WH
Heat shrinkage tube
Carbon resister
1.5KΩ (1/8W)
BL
RE
Box for Dry Cell
PANPOT
B 20KΩ
OUTPUT JACK
EQUALIZER
TREBLE
W 50KΩ
EQUALIZER
MID
W 50KΩ
EQUALIZER
BASS
W 50KΩ

■ SPECIFICATIONS（総合仕様）

STANDARD SPECIFICATIONS

Scale Length ..... 889.0 mm
Body-Neck Construction ..... Bolt On
Length ..... 1153.7 mm
Width ..... 334.5 mm
Net Weight ..... 4.1 kg

COLOR

Body
TBL ..... Translucent Black
TDR ..... Translucent Dark Red
NT ..... Natural
Neck
TBL ..... Translucent Black
TDR ..... Translucent Dark Red
NT ..... Natural

BODY

Material ..... Maple, Alder
Body Depth ..... 41 mm

FINGERBOARD

Material ..... Rosewood
Fingerboard Width ..... 0-F 40.0 mm, 12-F 56.9 mm
No. of Frets 24

NECK

Material ..... Maple
Neck Thickness 1-F 20.7mm, 12-F 25.7mm

PARTS

Hardware ..... Black Nickel
Nut ..... Bone
Bridge ..... SUNG-IL: TRB1004 (Black Nickel)
Strings ..... D'Addario: EXL170

CONTROLS

M.Volume ..... A 5 kΩ x 1
Panpot ..... B 20 kΩ x 1
Equalizer ..... W 50 kΩ x 3 (BASS, MID, TREBLE)

PICKUPS

Front/Rear ..... Double Coil
Magnet
Front/Rear ..... Alnico V

基本仕様

弦長 ..... 889.0 mm
棹接続方法 ..... ボルトオン
全長 ..... 1153.7 mm
全幅 ..... 334.5 mm
質量 ..... 4.1 kg

塗色

胴基本塗色
TBL ..... トランスルーセントブラック
TDR ..... トランスルーセントダークレッド
NT ..... ナチュラル
棹基本塗色
TBL ..... トランスルーセントブラック
TDR ..... トランスルーセントダークレッド
NT ..... ナチュラル

胴

材質 ..... メイプル、アルダー
胴厚 ..... 41 mm

指板

材質 ..... ローズウッド
指板幅 ..... 0-F 40.0 mm、12-F 56.9 mm
フレット 24

棹

材質 ..... メイプル
棹厚 ..... 1-F 20.7 mm、12-F 25.7 mm

部品

メッキ ..... ブラックニッケル
上駒 ..... 牛骨
ブリッジ ..... SUNG-IL：TRB1004（ブラックニッケル）
弦 ..... ダダリオ：EXL170

コントロール

マスターボリューム ..... A 5KΩ×1
パンポット ..... B 20KΩ×1
イコライザー ..... W 50KΩ×3（ベース、ミッド、トレブル）

ピックアップ

フロント／リア ..... ダブルコイル
マグネット
フロント／リア ..... アルニコV

WARNING: CHEMICAL CONTENT NOTICE!

The solder used in the production of this product contains LEAD. In addition, other electrical/electronic and/or plastic (Where applicable) components may also contain traces of chemicals found by the California Health and Welfare Agency (and possibly other entities) to cause cancer and/or birth defects or other reproductive harm.

DO NOT PLACE SOLDER, ELECTRICAL/ELECTRONIC OR PLASTIC COMPONENTS IN YOUR MOUTH FOR ANY REASON WHAT SO EVER!

Avoid prolonged, unprotected contact between solder and your skin! When soldering, do not inhale solder fumes or expose eyes to solder/flux vapor!

If you come in contact with solder or components located inside the enclosure of this product, wash your hands before handling food.

ELECTRIC BASS

TRB1004