PORTABLE PA SYSTEM

STAGEPAS 150M

SERVICE MANUAL



Speaker



Mixer

■ **CONTENTS（目次）**

SPECIFICATIONS（総合仕様）..... 3
PANEL LAYOUT（パネルレイアウト）..... 4
DIMENSIONS（寸法図）..... 4
CIRCUIT BOARD LAYOUT（ユニットレイアウト）..... 5
DISASSEMBLY PROCEDURES（分解手順）..... 6
IC BLOCK DIAGRAM（ICブロック図）..... 15
CIRCUIT BOARDS（シート基板図）..... 16
INSPECTIONS（検査）..... 27
ADJUSTMENT OF AMPLIFIER（アンプユニットの調整）..... 29
PARTS LIST
BLOCK & LEVEL DIAGRAM（ブロック&レベルダイアグラム）
CIRCUIT DIAGRAM（回路図）

PA 011900

20080527-65100

YAMAHA

HAMAMATSU, JAPAN

Copyright (c) Yamaha Corporation. All rights reserved. 08.05

Downloaded from www.Manualslib.com manuals search engine

IMPORTANT NOTICE

This manual has been provided for the use of authorized Yamaha Retailers and their service personnel. It has been assumed that basic service procedures inherent to the industry, and more specifically Yamaha Products, are already known and understood by the users, and have therefore not been restated.

WARNING: Failure to follow appropriate service and safety procedures when servicing this product may result in personal injury, destruction of expensive components and failure of the product to perform as specified. For these reasons, we advise all Yamaha product owners that all service required should be performed by an authorized Yamaha Retailer or the appointed service representative.

IMPORTANT: This presentation or sale of this manual to any individual or firm does not constitute authorization, certification, recognition of any applicable technical capabilities, or establish a principal-agent relationship of any form.

The data provided is believed to be accurate and applicable to the unit(s) indicated on the cover. The research engineering, and service departments of Yamaha are continually striving to improve Yamaha products. Modifications are, therefore, inevitable and changes in specification are subject to change without notice or obligation to retrofit. Should any discrepancy appear to exist, please contact the distributor's Service Division.

WARNING: Static discharges can destroy expensive components. Discharge any static electricity your body may have accumulated by grounding yourself to the ground bus in the unit (heavy gauge black wires connect to this bus).

IMPORTANT: Turn the unit OFF during disassembly and parts replacement. Recheck all work before you apply power to the unit.

WARNING: This product contains chemicals known to the State of California to cause cancer, or birth defects or other reproductive harm.

DO NOT PLACE SOLDER, ELECTRICAL/ELECTRONIC OR PLASTIC COMPONENTS IN YOUR MOUTH FOR ANY REASON WHAT SO EVER!

Avoid prolonged, unprotected contact between solder and your skin! When soldering, do not inhale solder fumes or expose eyes to solder/flux vapor!

If you come in contact with solder or components located inside the enclosure of this product, wash your hands before handling food.

IMPORTANT NOTICE FOR THE UNITED KINGDOM

Connecting the Plug and Cord

WARNING: THIS APPARATUS MUST BE EARTHED
IMPORTANT. The wires in this mains lead are coloured in accordance with the following code:

GREEN-AND-YELLOW:	EARTH
BLUE:	NEUTRAL
BROWN:	LIVE

As the colours of the wires in the mains lead of this apparatus may not correspond with the coloured markings identifying the terminals in your plug, proceed as follows:
The wire which is coloured GREEN and YELLOW must be connected to the terminal in the plug which is marked by the letter E or by the safety earth symbol ⏚ or colored GREEN or colored GREEN and YELLOW.
The wire which is coloured BLUE must be connected to the terminal which is marked with the letter N or coloured BLACK.
The wire which is coloured BROWN must be connected to the terminal which is marked with the letter L or coloured RED.

■ WARNING

Components having special characteristics are marked ⚠ and must be replaced with parts having specification equal to those originally installed.

⚠ 印の部品は、安全を維持するために重要な部品です。交換する場合は、安全のために必ず指定の部品をご使用ください。

Downloaded from www.Manualslib.com manuals search engine

■ SPECIFICATIONS

● General Specifications

Maximum Output Power
150 W (±10 %)/4 Ω @ 10 % THD at 1 kHz (SPEAKER)
≧ 100 W/4 Ω @ 1 % THD at 1 kHz (SPEAKER)

Maximum Output Level
112 dB (1 m)

Frequency Response (Nomimal output level @ 1 kHz)
-3 dB, 0 dB, +1 dB @ 20 Hz–20 kHz
(MUSIC/SPEECH=MUSIC) (ST SUB OUT)
-3 dB, 0 dB, +1 dB @ 80 Hz–20 kHz
(MUSIC/SPEECH=SPEECH) (ST LINK OUT)
-3 dB, 0 dB, +1 dB @ 20 Hz–20 kHz, 1 W Output
(MUSIC/SPEECH=MUSIC, without Speaker EQ)
(SPEAKER)

Total Harmonic Distortion
≦ 0.5 % @ 20 Hz, 1 kHz, 20 kHz +14 dBu GAIN=nominal
(ST SUB OUT, ST LINK OUT)

Hum & Noise
(Equivalent Input Noise, Rs=150 Ω, MIC/LINE=MIC)
≦ -112 dBu (CH1/2)
≦ -65 dBu Residual output noise (SPEAKER)

Crosstalk (1 kHz)
≦ -70 dB between input channels

Power Consumption
20 W

Weight
9.6 kg (Speaker + Powered Mixer)

Stereo Input Channel Equalization
±15 dB
HIGH : 10 kHz shelving
LOW : 100 Hz shelving

● Speaker (300S)

Enclosure
2 way bass-reflex type, Polypropylene, Black

Crossover Frequency
4.0 kHz (LF: 12 dB/oct, HF: 12 dB/oct)

Frequency Range
55 Hz–20 kHz (-10 dB)

Speaker Unit
LF : 8" (20 cm) Cone
HF : 1" (2.54 cm) Compression Driver

■ 総合仕様

●一 般仕様

最大出力
150 W(±10 %)/4 Ω @ 10 % THD at 1 kHz(SPEAKER)
≧ 100 W/4 Ω @ 1 % THD at 1 kHz(SPEAKER)

最大出力音圧レベル
112 dB(軸上 1 m)

周波数特性(ノミナル出力レベル @ 1 kHz)
-3 dB、0 dB、+1 dB @ 20 Hz～20 kHz
(MUSIC／SPEECH＝MUSIC)(ST SUB OUT)
-3 dB、0 dB、+1 dB @ 80 Hz～20 kHz
(MUSIC／SPEECH＝SPEECH)(ST LINK OUT)
-3 dB、0 dB、+1 dB @ 20 Hz～20 kHz、1 W 出力
(MUSIC／SPEECH＝MUSIC、スピーカーEQを除く)
(SPEAKER)

全高調波歪率
≦ 0.5 % @ 20 Hz、1 kHz、20 kHz +14 dBu GAIN＝すべてノミナル(ST SUB OUT、ST LINKOUT)

ハム&ノイズ
(入力換算ノイズ、Rs=150Ω、MIC/LINEスイッチ=MIC)
≦ -112 dBu(CH1／2)
≦ -65 dBu 残留ノイズ(SPEAKER)

クロストーク(1 kHz)
≦ -70 dB 入出力間

消費電力
20 W

質量
9.6 kg(スピーカー十ミキサー)

入力チャンネルイコライザー特性
最大可変幅(±15 dB)
HIGH：10 kHz シェルビングタイプ
LOW ：100 Hz シェルビングタイプ

●スピーカー(300S)

エンクロージャー
2-way バスレフ型、ポリプロピレン、黒

クロスオーバー周波数
4.0 kHz(LF：12 dB/oct、HF：12 dB/oct)

再生周波数帯域
55 Hz～20 kHz(-10 dB)

スピーカーユニット
LF ：8"(20 cm)コーン
HF：1"(2.54 cm)コンプレッションドライバー

Downloaded from www.Manualslib.com manuals search engine

■ PANEL LAYOUT（パネルレイアウト）

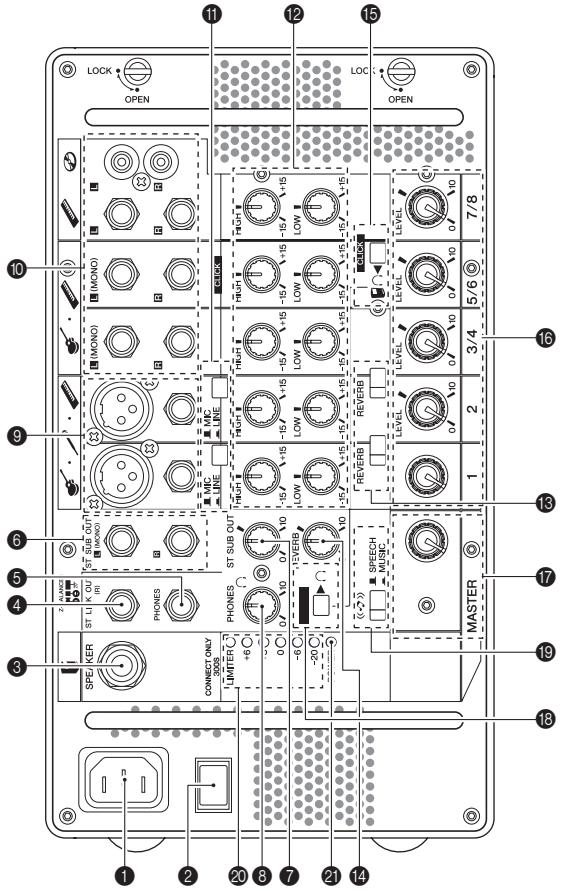

❶ AC IN jack
❷ POWER switch
❸ SPEAKER jack (for included speaker 300S only)
❹ ST LINK OUT R jack
❺ PHONES jack
❻ ST SUB OUT L (MONO) / R jacks
❼ ST SUB OUT control
❽ PHONES control
❾ Channel input jacks (CH 1, 2)
❿ Stereo channel input jacks (CH 3/4, 5/6, 7/8)
⓫ MIC/LINE switch
⓬ Equalizer
⓭ REVERB switch
⓮ REVERB control
⓯ CLICK switch (for headphones/speaker)
⓰ LEVEL control
⓱ MASTER LEVEL Control
⓲ CLICK switch (for headphones)
⓳ SPEECH/MUSIC switch
⓴ LEVEL meter
㉑ POWER indicator

❶ AC IN端子
❷ POWERスイッチ
❸ SPEAKER端子（付属のスピーカー（300S）専用）
❹ ST LINK OUT R端子
❺ PHONES端子
❻ ST SUB OUT L（MONO）/R端子
❼ ST SUB OUTコントロール
❽ PHONESコントロール
❾ チャンネル入力端子（CH 1、2）
❿ ステレオチャンネル入力端子（CH3/4、5/6、7/8）
⓫ MIC/LINEスイッチ
⓬ EQ（イコライザー）
⓭ REVERBスイッチ
⓮ REVERBコントロール
⓯ CLICKスイッチ（ヘッドフォン/スピーカー用）
⓰ LEVELコントロール
⓱ MASTER LEVELコントロール
⓲ CLICKスイッチ（ヘッドフォン用）
⓳ SPEECH/MUSICスイッチ
⓴ LEVELメーター
㉑ POWERインジケーター

■ DIMENSIONS（寸法図）

Speaker
（スピーカー部）

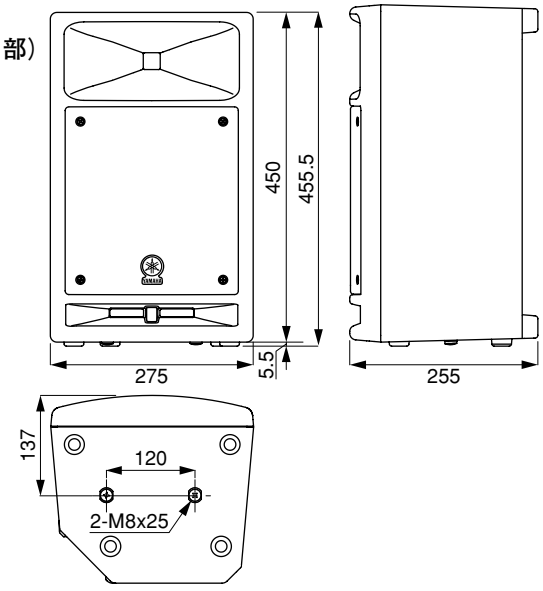

Mixer
（ミキサー部）

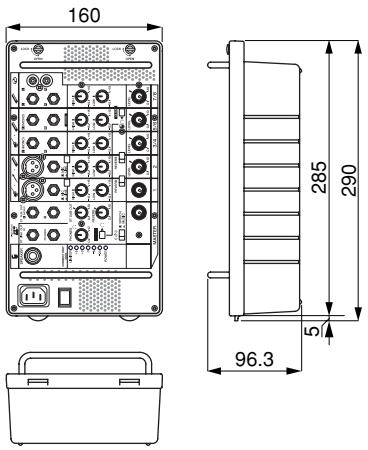

Unit: mm
単位：mm

Downloaded from www.Manualslib.com manuals search engine

■ CIRCUIT BOARD LAYOUT（ユニットレイアウト）

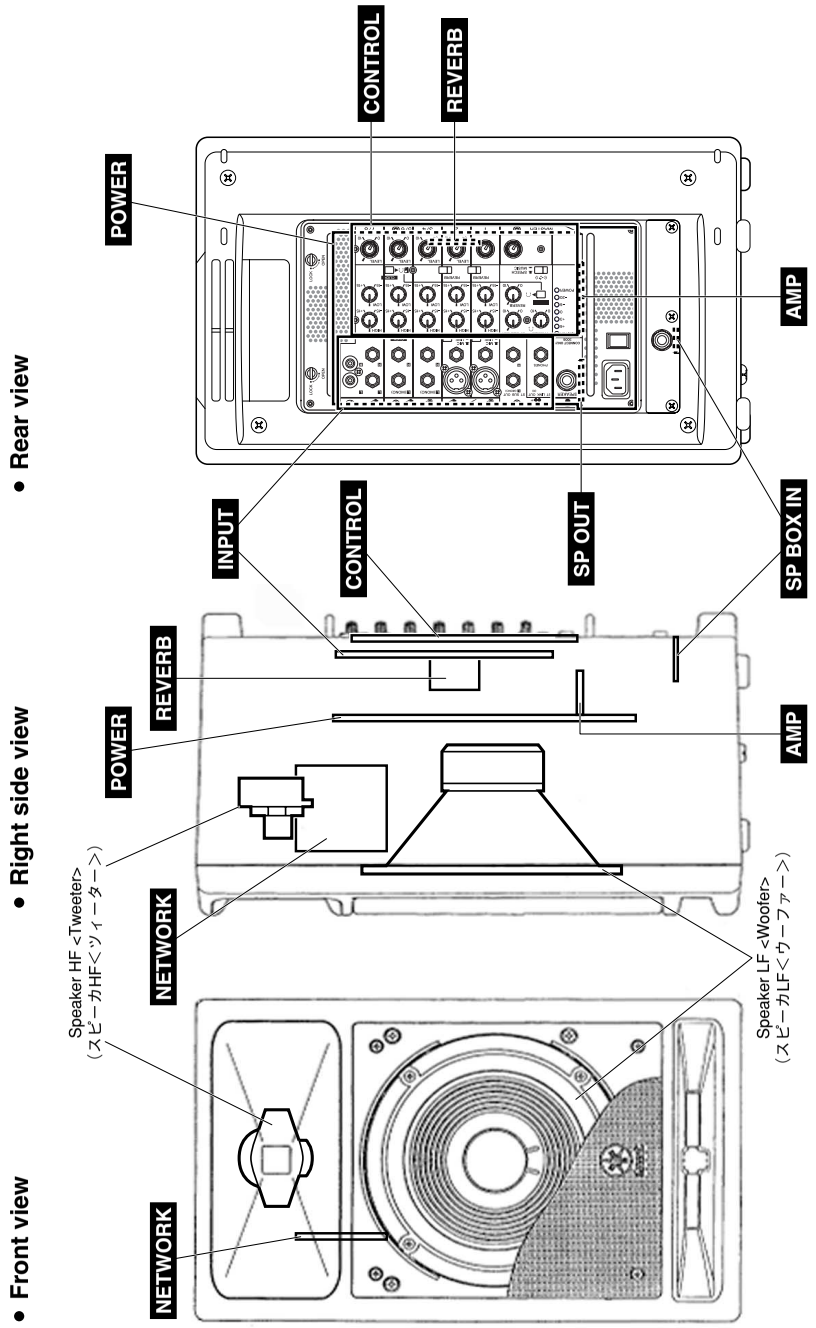

Downloaded from www.Manualslib.com manuals search engine

■ DISASSEMBLY PROCEDURES（分解手順）

1. Front Grille Assembly
(Time required: About 1 minute)

1-1 Remove the four (4) screws marked [120]. The front grille assembly can then be removed. (Fig. 1)

2. Speaker LF (Woofer)
(Time required: About 2 minutes)

2-1 Remove the front grille assembly. (See procedure 1)
2-2 Remove the four (4) screws marked [100]. The speaker LF (woofer) can then be removed. (Fig. 1)
2-3 Remove the wire LF (red/black) attached to the speaker LF (woofer). (Photo. 1)

3. Front Cabinet Unit, Rear Cabinet Unit
(Time required: About 3 minutes)

3-1 Remove the front grille assembly. (See procedure 1)
3-2 Remove the five (5) screws marked [80A] and four (4) screws marked [80B]. The front cabinet unit and rear cabinet un t can then be separated. (Fig. 1, 2)
3-3 Remove the wire LF (red/black) attached to the speaker LF (woofer). (Photo. 1)
3-4 Remove the wire HF (yellow/blue) attached to the speaker HF (tweeter). (Photo. 2)

* **Take care not to open the front cabinet unit and rear cabinet unit too wide or the speaker LF (woofer) terminal and speaker HF (tweeter) terminal may be damaged.**

1. フロントグリルAss'y（所要時間：約1分）

1-1 [120]のネジ4本を外して、フロントグリルAss'yを外します。（図1）

2. スピーカLF（ウーファー）（所要時間：約2分）

2-1 フロントグリルAss'yを外します。（1項参照）
2-2 [100]のネジ4本を外して、スピーカLF（ウーファー）を外します。（図1）
2-3 スピーカLF（ウーファー）に取り付けられている束線LF（赤／黒）を外します。（写真1）

3. フロントキャビネット部、リアキャビネット部（所要時間：約3分）

3-1 フロントグリルAss'yを外します。（1項参照）
3-2 [80A]のネジ5本と[80B]のネジ4本を外して、フロントキャビネット部、リアキャビネット部を別けます。（図1、2）
3-3 スピーカLF（ウーファー）に取り付けられている束線LF（赤／黒）を外します。（写真1）
3-4 スピーカHF（ツィーター）に取り付けられている束線HF（黄／青）を外します。（写真2）

※ **フロントキャビネット部とリアキャビネット部を開きすぎて、スピーカLF（ウーファー）端子、スピーカHF（ツィーター）端子を傷めないように注意してください。**

<Front view>

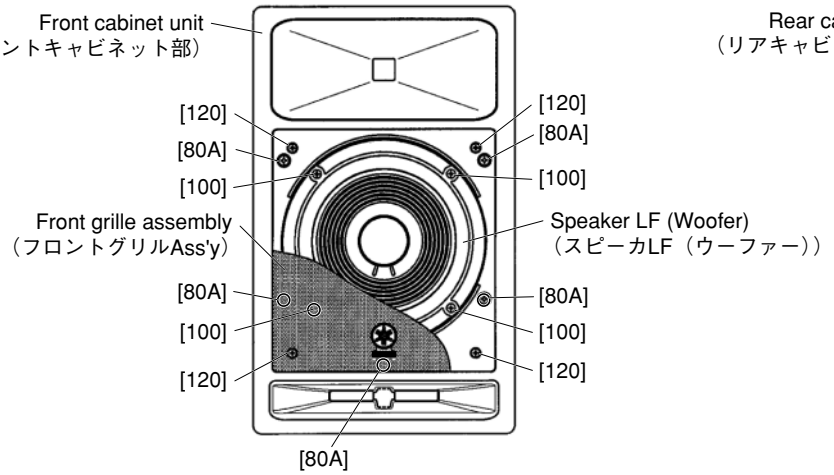

<Rear view>

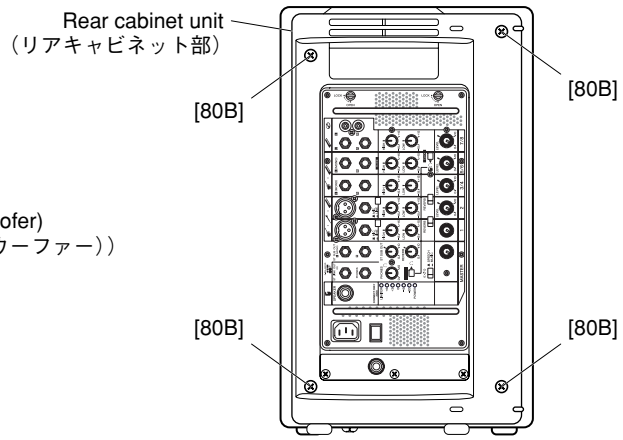

[80A]: BIND HEAD TAPPING SCREW-A 5.0x35 NI-BL (AAX61640)
A タイト＋ BIND
[100]: BIND HEAD TAPPING SCREW-B 4.0x18 NI-BL (AAX61660)
B タイト＋ BIND
[120]: BIND HEAD TAPPING SCREW-B 4.0x10 NI-BL (AAX61680)
B タイト＋ BIND

Fig. 1（図 1）

[80B]: BIND HEAD TAPPING SCREW-A 5.0x35 NI-BL (AAX61640)
A タイト＋ BIND

Fig. 2（図 2）

Downloaded from www.Manualslib.com manuals search engine

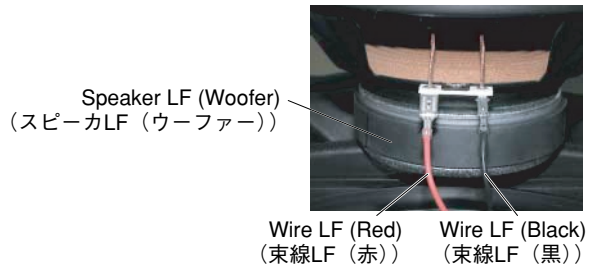

Photo 1（写真 1）

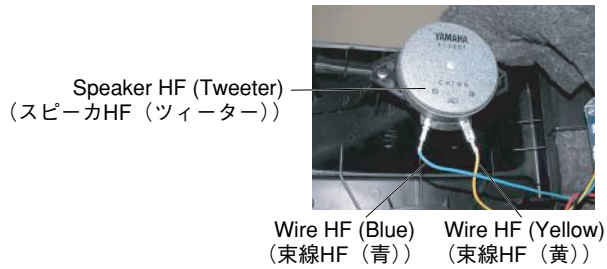

Photo 2（写真 2）

4. Speaker HF (Tweeter)
(Time required: About 4 minutes)

4-1 Remove the front grille assembly. (See procedure 1)
4-2 Separate the front cabinet unit and rear cabinet unit. (See procedure 3)
4-3 Remove the two (2) screws marked [70]. The speaker HF (tweeter) can then be removed from the front cabinet unit. (Fig. 3)

5. Network Assembly, NETWORK Circuit Board
(Time required: About 7 minutes)

5-1 Remove the front grille assembly. (See procedure 1)
5-2 Separate the front cabinet unit and rear cabinet unit. (See procedure 3)
5-3 Remove the four (4) screws marked [13]. The network assembly can then be removed from the rear cabinet unit. (Fig. 4)
5-4 Remove the four (4) screws marked [N40]. The NETWORK circuit board and the network holders C and D can then be separated. (Fig. 4)

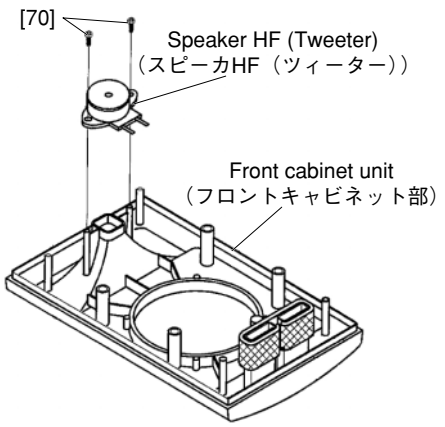

[70]: BIND HEAD TAPPING SCREW-B 4.0x20 NI-BL (AAX61630)
B タイト＋ BIND

Fig. 3（図 3）

4. スピーカHF(ツィーター)(所要時間：約4分)

4-1 フロントグリルAss'yを外します。(1項参照)
4-2 フロントキャビネット部、リアキャビネット部を別けます。(3項参照)
4-3 [70]のネジ2本を外して、フロントキャビネット部からスピーカHF(ツィーター)を外します。(図3)

5. ネットワークAss'y 、NETWORKシート
(所要時間：約7分)

5-1 フロントグリルAss'yを外します。(1項参照)
5-2 フロントキャビネット部、リアキャビネット部を別けます。(3項参照)
5-3 [13]のネジ4本を外して、リアキャビネット部からネットワークAss'yを外します。(図4)
5-4 [N40]のネジ4本を外して、NETWORKシートとネットワーク固定金具C、Dを別けます。(図4)

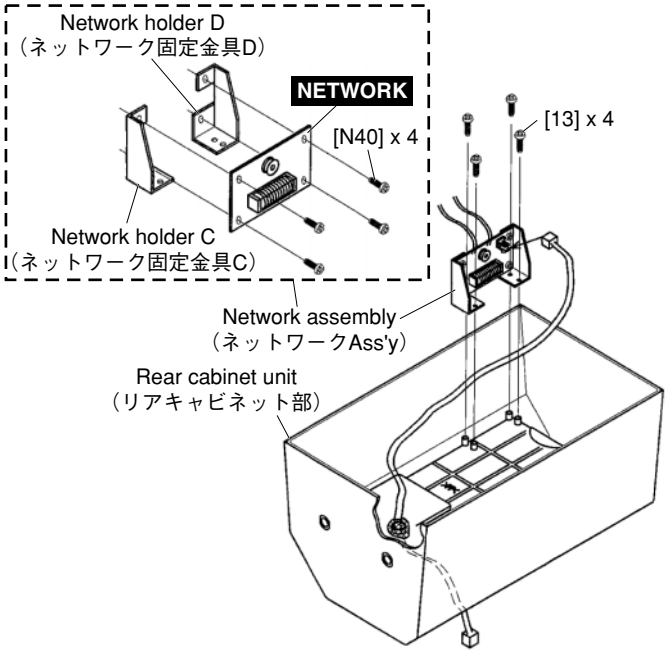

[13]: BIND HEAD TAPPING SCREW-B 3.0x10 NI-BL (AAX61710)
B タイト＋ BIND
[N40]: PAN HEAD TAPPING SCREW-B 3.0x8 CR3 (AAX61700) B タイト＋ PAN

Fig. 4（図 4）

Downloaded from www.Manualslib.com manuals search engine

6. Mixer Assembly (Time required: About 1 minute)

6-1 Rotate the two (2) straight slots on the fastener heads with a coin driver or minus driver until each straight slot is in alinment with the OPEN position.
The mixer assembly can then be removed. (Fig. 5)

6. ミキサーAss'y（所要時間：約1分）

6-1 コインドライバーまたはマイナスドライバーで、ファスナーヘッドのマイナス形溝2箇所をOPENの位置まで回して、ミキサーAss'yを外します。（図5）

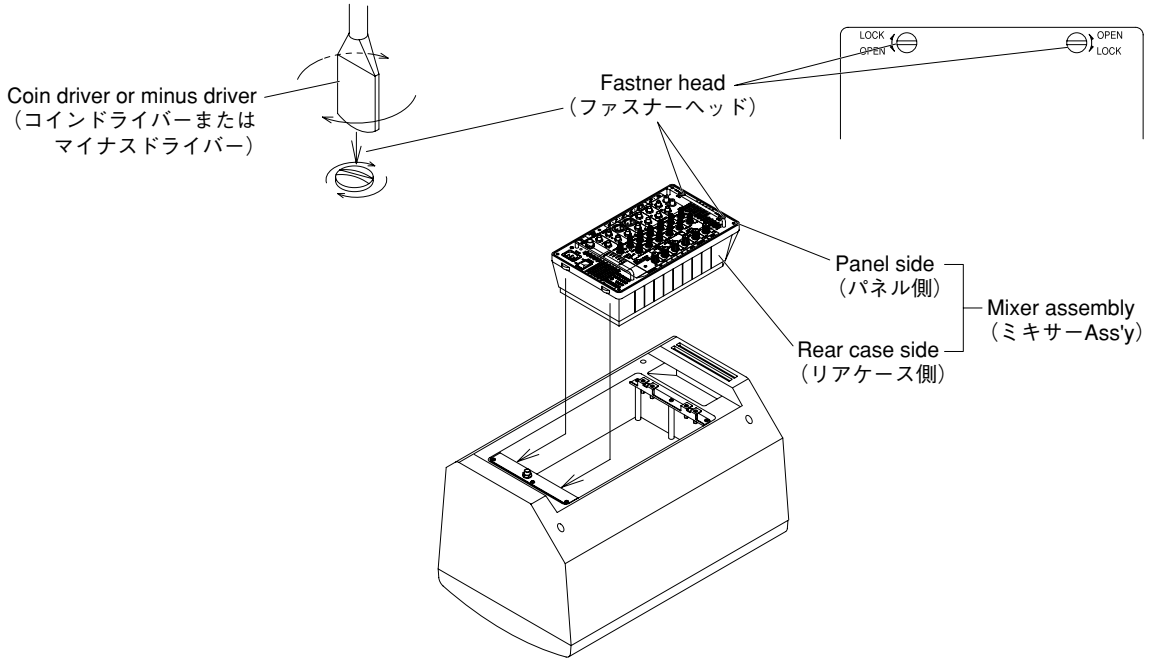

Fig. 5（図5）

7. SP BOX IN Circuit Board (Time required: About 2 minutes)

7-1 Remove the mixer assembly. (See procedure 6)
7-2 Remove the three (3) screws marked [16]. The mount bracket assembly can then be removed together with the SP BOX IN circuit board. (Fig. 6)
7-3 Remove the hexagonal nut marked [140a]. The SP BOX IN circuit board can then be removed from the mount bracket assembly. (Fig. 6)

7. SP BOX INシート（所要時間：約2分）

7-1 ミキサーAss'yを外します。（6項参照）
7-2 [16]のネジ3本を外して、SP BOX INシートと共にマウントブラケットAss'yを外します。（図6）
7-3 [140a]の六角ナット1個を外して、マウントブラケットAss'yからSP BOX INシートを外します。（図6）

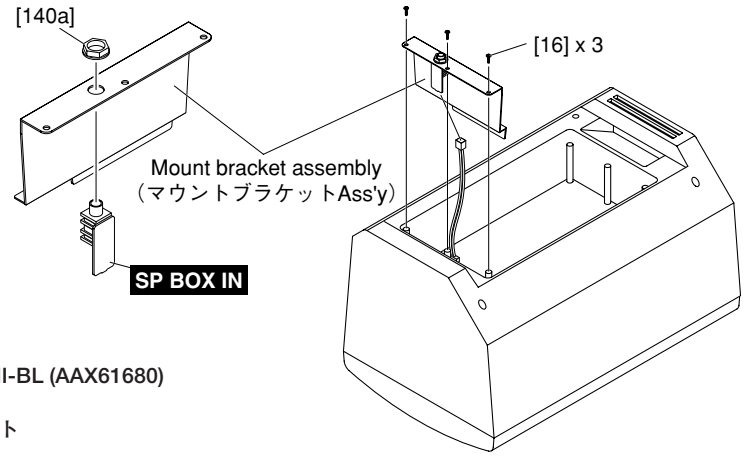

[16]: BIND HEAD TAPPING SCREW-B 4.0x10 NI-BL (AAX61680)
B タイト十 BIND
[140a]: HEXAGONAL NUT M15.0 BL (--) 六角ナット

Fig.6（図6）

Downloaded from www.Manualslib.com manuals search engine

8. Mixer Assembly (Panel Assembly, Rear Case Assembly) (Time required: About 3 minutes)

8-1 Remove the mixer assembly. (See procedure 6)

8-2 Remove the eight (8) screws marked [340], and separate the panel assembly and rear case assembly from the mixer assembly. (Fig. 7) (See the cautions below:)

<Cautions on removing panel assembly and connection>

- *** When removing the panel assembly, take care not to damage the three connector assemblies (connector assembly A, B, C). (Fig. 7)**
- *** When assembling the panel assembly, connect the three connector assemblies (connector assembly A, B, C) in alphabetical order (A -> B -> C). (Fig. 7)**

8. ミキサーAss'y(パネル側、リアケース側)(所要時間：約3分)

8-1 ミキサーAss'yを外します。(6項参照)

8-2 [340]のネジ8本を外して、ミキサーAss'yからパネル側とリアケース側を別けます。(図7)(下記注意事項参照)

〈パネル側の取り外し／接続時の注意〉

※ パネル側を外す時に、3本の束線(束線A、B、C)に注意してください。(図7)

※ パネル側を取り付ける際は、3本の束線(束線A、B、C)をA→B→Cの順に接続します。(図7)

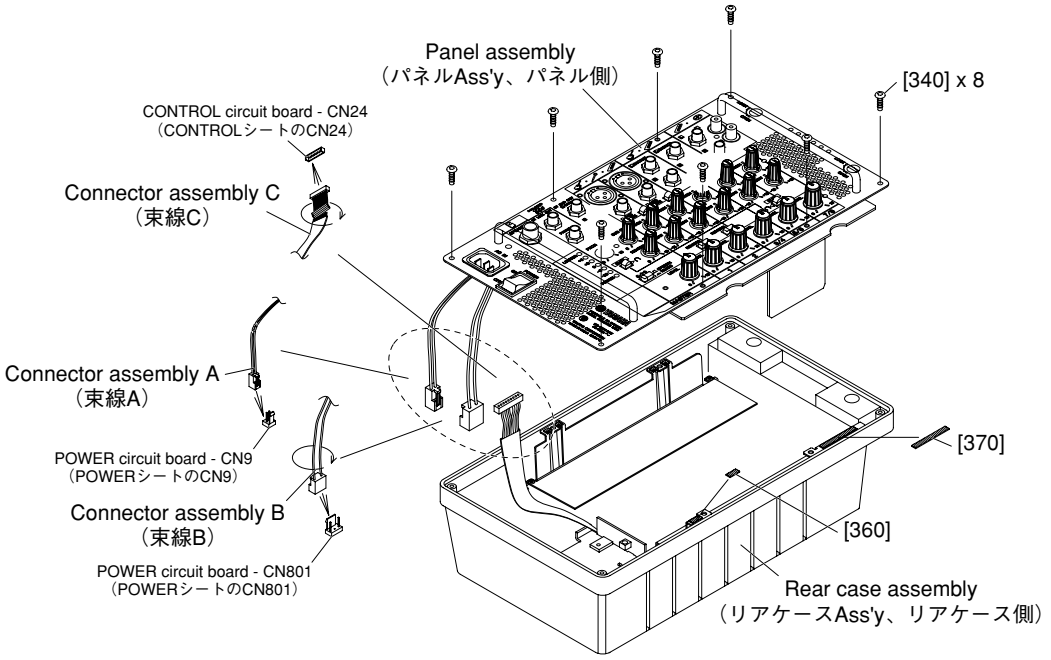

[340]: HEXAGONAL TAPPING SCREW-B 3x8 NI-BL (WP927800)
B タイト六角ネジ

Fig. 7（図 7）

Downloaded from www.Manualslib.com manuals search engine

[Disassembly of Panel Assembly (Mixer Assembly)]

*** Before removing the following parts (in procedure 9 to procedure 13), remove the mixer assembly (see procedure 6), rear case assembly (see procedure 8).**

9. INPUT Circuit Board (Time required: About 6 minutes)

9-1 Remove the twelve (12) hexagonal nuts marked [190a], twelve (12) flat washers marked [190b] and five (5) screws marked [200] from the panel printing side. (Fig. 8)

9-2 Remove the INPUT circuit board from the connectors CN21 and CN26 of the CONTROL circuit board. (Fig. 8)

*** The two (2) push buttons marked [170A] and two (2) push spacers marked [180] are not parts of the INPUT circuit board. When replacing the INPUT circuit board, be sure to remove these parts and attach them to the new INPUT circuit board. (Fig. 9)**

《パネル側（ミキサーAss'y）の分解》

※ 以下の各部品（9項～13項）を取り外す前に、ミキサーAss'y（6項参照）、リアケース側（8項参照）を外しておきます。

9. INPUT シート（所要時間：約6分）

9-1 パネル印刷面から［190a］の六角ナット12個、［190b］のワッシャー12個、［200］のネジ5本を外します。（図8）

9-2 CONTROLシートのCN21、CN26のコネクターからINPUTシートを外します。（図8）

※ ［170A］のプッシュボタン2個と［180］のプッシュスペーサ2個は、INPUTシートの構成部品ではありません。INPUTシートを交換する際には必ずこれらを取り外し、新しいINPUTシートに取り付けてください。（図9）

<Top view> **<Bottom view>**

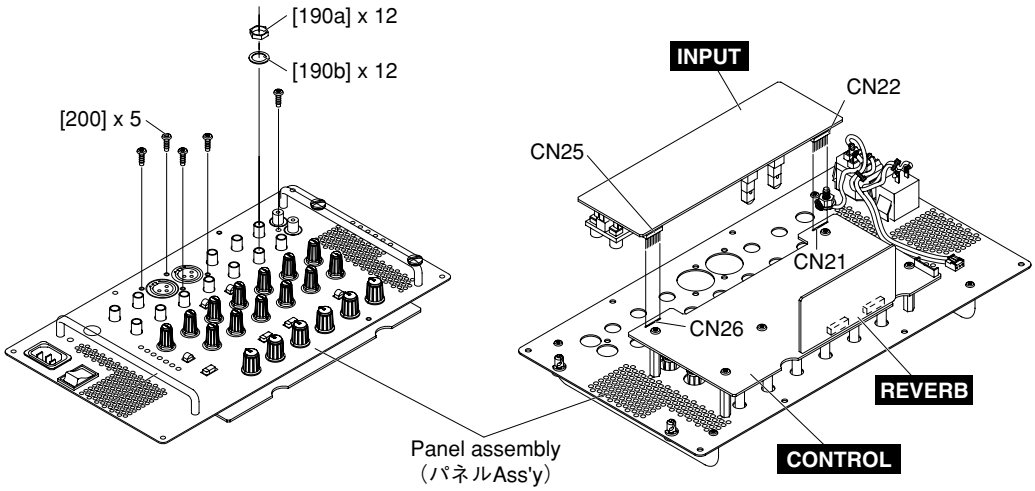

[190a]: HEXAGONAL NUT M11.0 (--) 六角ナット
[190b]: FLAT WASHER M9.2 (--) ワッシャー
[200]: BIND HEAD TAPPING SCREW-B 3.0x10 NI-BL (AAX61710)
B タイト＋ BIND

Fig. 8（図 8）

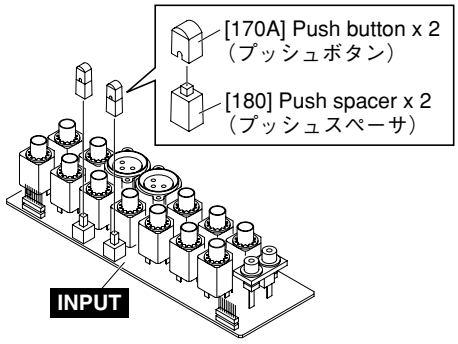

Fig. 9（図 9）

Downloaded from www.Manualslib.com manuals search engine

10. REVERB Circuit Board (Time required: About 4 minutes)

10-1 Remove the REVERB circuit board from the connectors CN27 and CN31 of the CONTROL circuit board. (Fig. 10)

10. REVERBシート（所要時間：約4分）

10-1 CONTROLシートのCN27とCN31のコネクターから、REVERBシートを外します。（図10）

<Bottom view>

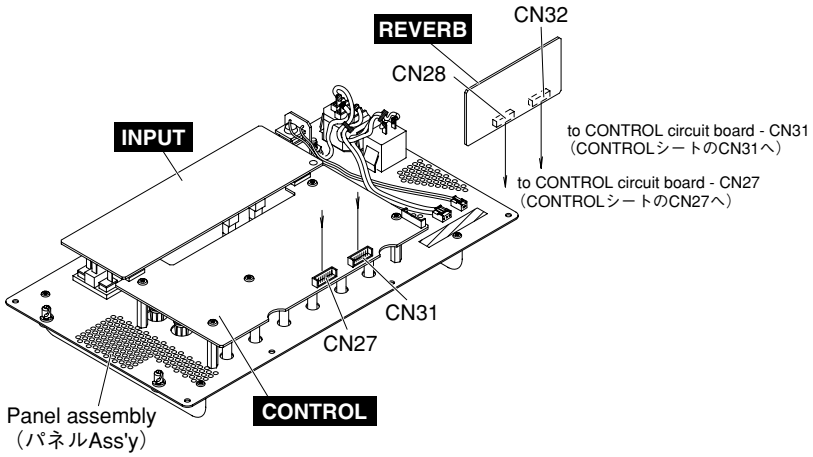

Fig. 10（図10）

11. SP OUT Circuit Board (Time required: About 4 minutes)

11-1 Remove the hexagonal nut marked [220a] from the panel printing side. The SP OUT circuit board can then be removed. (Fig. 11)

11. SP OUTシート（所要時間：約4分）

11-1 パネル印刷面から[220a]の六角ナット1個を外し、SP OUTシートを外します。（図11）

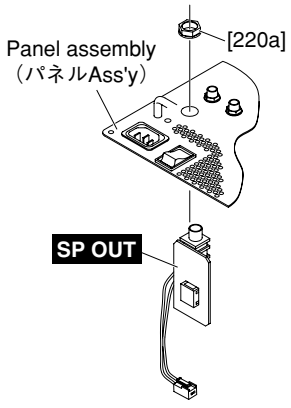

[220a]: HEXAGONAL NUT M15.0 BL (--) 六角ナット

Fig. 11（図11）

Downloaded from www.Manualslib.com manuals search engine

12. CONROL Circuit Board (Time required: About 10 minutes)

12-1 Remove the INPUT circuit board. (See procedure 9)
12-2 Remove the REVERB circuit board. (See procedure 10)
12-3 Remove the five (5) volume knobs (white) marked [130] and the volume knob (red) marked [140] from the panel printing side. (Fig. 12)
12-4 Remove the five (5) screws marked [160]. The CONTROL circuit board can then be removed. (Fig. 12)

* **The following parts are not parts of the CONTROL circuit board. When replacing the CONTROL circuit board, be sure to remove these parts and attach them to the new CONTROL circuit board. (Fig. 13)**

- **[90]: Push buttons 3 pcs.**
- **[100]: Volume knob (S) (white) 1 pc.**
- **[110]: Volume knobs (S) (green) 10 pcs.**
- **[120]: Volume knob (S) (blue) 2 pcs.**
- **[170B]: Push buttons 2 pcs.**

12. CONTROLシート（所要時間：約10分）

12-1 INPUTシートを外します。（9項参照）
12-2 REVERBシートを外します。（10項参照）
12-3 パネル印刷面から［130］のノブVR（白）5個、［140］のノブVR（赤）1個を外します。（図12）
12-4 ［160］のネジ5本を外して、CONTROLシートを外します。（図12）

※ **以下の各部品は、CONTROLシートの構成部品ではありません。CONTROLシートを交換する際には必ずこれらを取り外し、新しいCONTROLシートに取り付けてください。（図13）**

- **・［90］： プッシュボタン 3個**
- **・［100］： ノブVR（S）（白） 1個**
- **・［110］： ノブVR（S）（緑） 10個**
- **・［120］： ノブVR（S）（青） 2個**
- **・［170B］： プッシュボタン 2個**

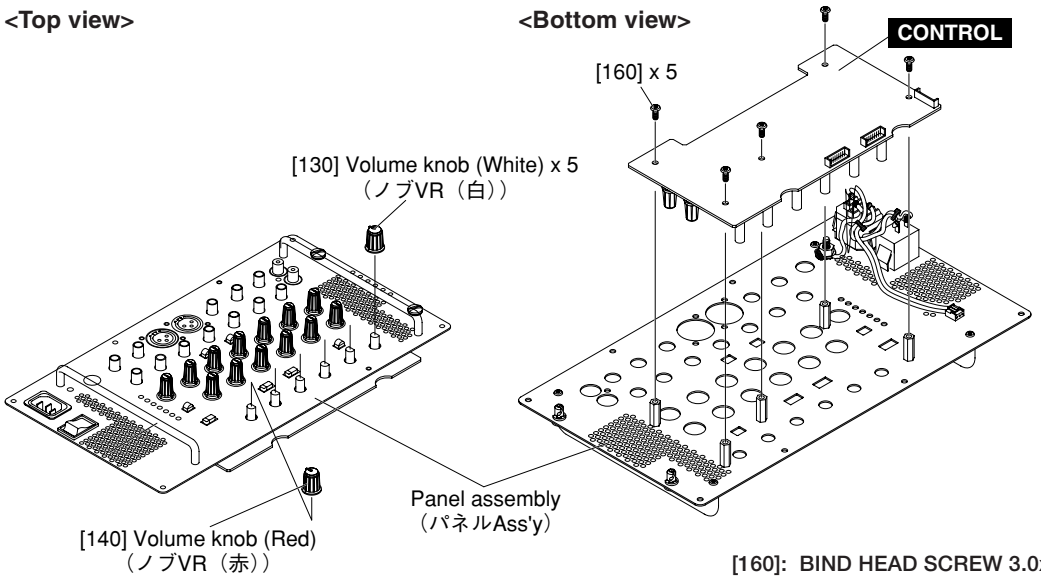

[160]: BIND HEAD SCREW 3.0x8 CR3 (AAX61910) 小ネジ＋ BIND

Fig. 12（図12）

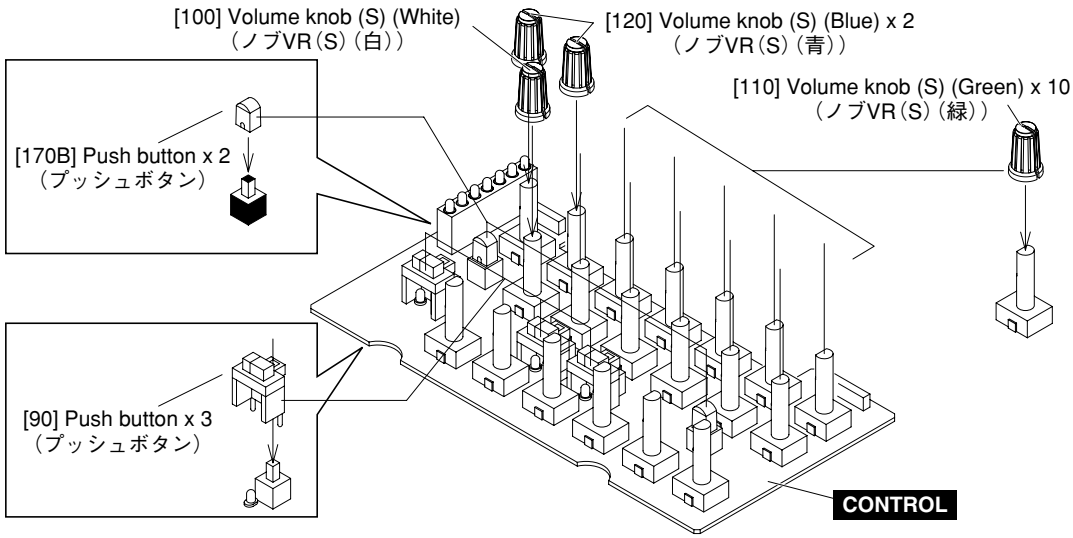

Fig. 13（図13）

Downloaded from www.Manualslib.com manuals search engine

13. Power Switch, AC Inlet (Time required: About 5 minutes)

13-1 Remove the two (2) connector assemblies (connector assembly (1P) and connector assembly (2P)) and earth wire soldered to the power switch and AC inlet. (Fig. 14)
13-2 Remove the power switch by pressing its claws. (Fig. 15)
13-3 Remove the AC inlet by pressing its claws. (Fig. 16)

13. 電源スイッチ、ACインレット(所要時間：約5分)

13-1 電源スイッチとACインレットに半田付けされている束線2本(束線1P、束線2P)とアース線を外します。(図14)
13-2 電源スイッチのツメを押して外します。(図15)
13-3 ACインレットのツメを押して外します。(図16)

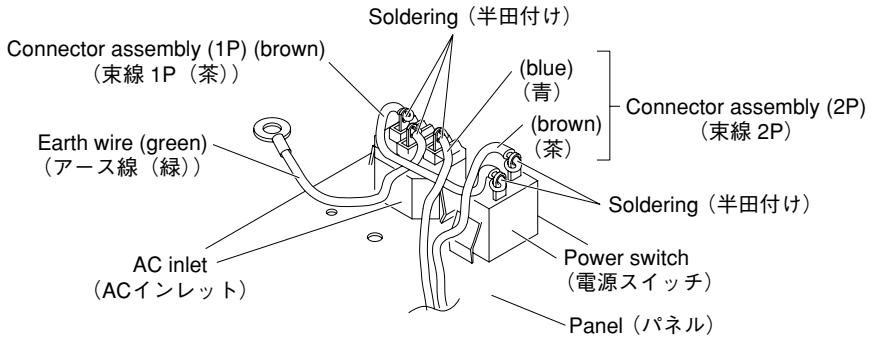

Fig.14（図 14）

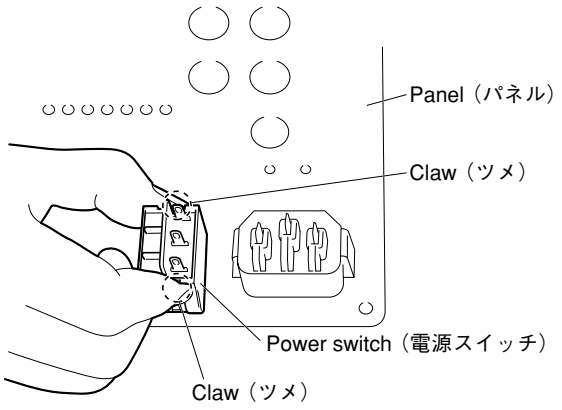

Fig. 15（図 15）

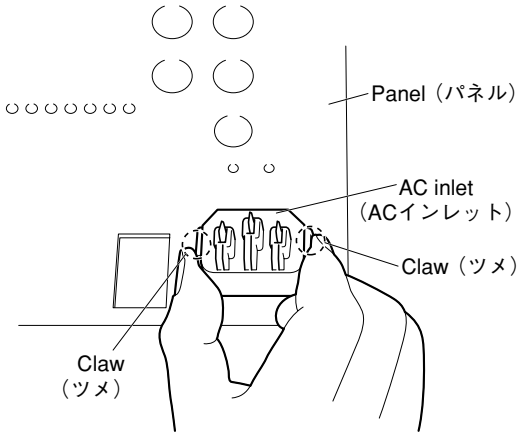

Fig. 16（図 16）

Downloaded from www.Manualslib.com manuals search engine

[Disassembly of Rear Case Assembly (Mixer Assembly)]

* **Before removing the following parts (in procedure 14), remove the mixer assembly (see procedure 6), panel assembly (see procedure 8).**

14. Power Amplifier Unit, POWER Circuit Board (Time required: About 6 minutes)

14-1 Remove the three (3) screws marked [270]. The power amplifier unit can then be removed. (Fig. 17)

14-2 Remove the two (2) screws marked [320]. The insulator C marked [300] can then be removed. (Fig. 18)

14-3 Remove the seven (7) screws marked [260]. The POWER circuit board can then be removed. (Fig. 17)

* The cushion A marked [330] is not a part of the POWER circuit board. When replacing the POWER circuit board, be sure to attach the cushion A to the new POWER circuit board. (Fig. 17)

《リアケース側（ミキサーAss'y）の分解》

※ 以下の各部品（14項）を取り外す前に、ミキサーAss'y（6項参照）、パネル側（8項参照）を外しておきます。

14. パワーアンプユニット、POWERシート（所要時間：約6分）

14-1 [270]のネジ3本を外して、パワーアンプユニットを外します。（図17）

14-2 [320]のネジ2本を外して、[300]の絶縁板Cを外します。（図18）

14-3 [260]のネジ7本を外して、POWERシートを外します。（図17）

※ [330]のクッションAは、POWERシートの構成部品ではありません。POWERシートを交換する際には、必ずクッションAを新しいPOWERシートに取り付けてください。（図17）

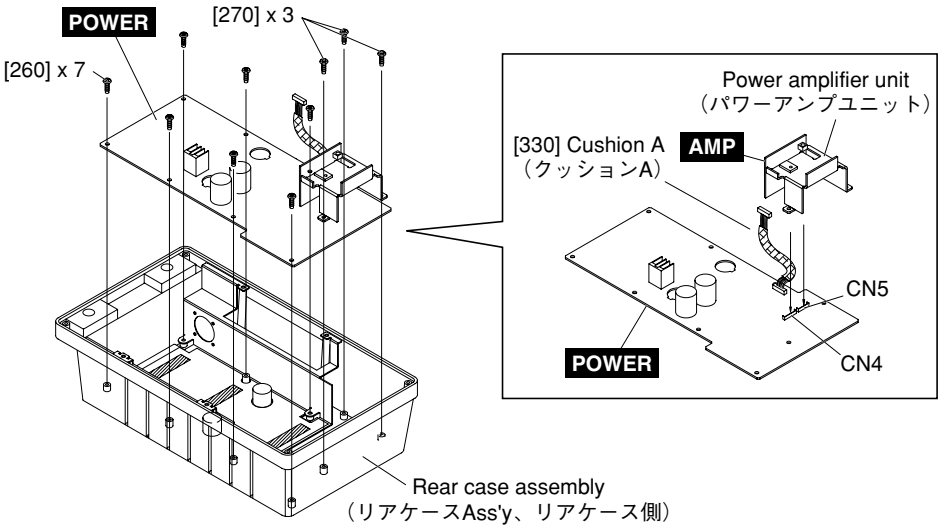

[260]: BIND HEAD TAPPING SCREW-B 3.0x8 CR3 (AAX61980) B タイト＋ BIND
[270]: BIND HEAD TAPPING SCREW-B 3.0x10 NI-BL (AAX61710) B タイト＋ BIND

Fig.17（図 17）

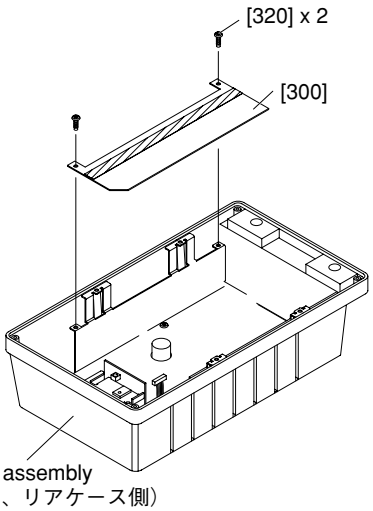

[320]: BIND HEAD TAPPING SCREW-B 3.0x8 CR3 (AAX61980) B タイト＋ BIND

Fig.18（図 18）

Downloaded from www.Manualslib.com manuals search engine

■ IC BLOCK DIAGRAM（ICブロック図）

- **M65850FP** (AAX62760)
  Digital Echo
  REVERB: IC602

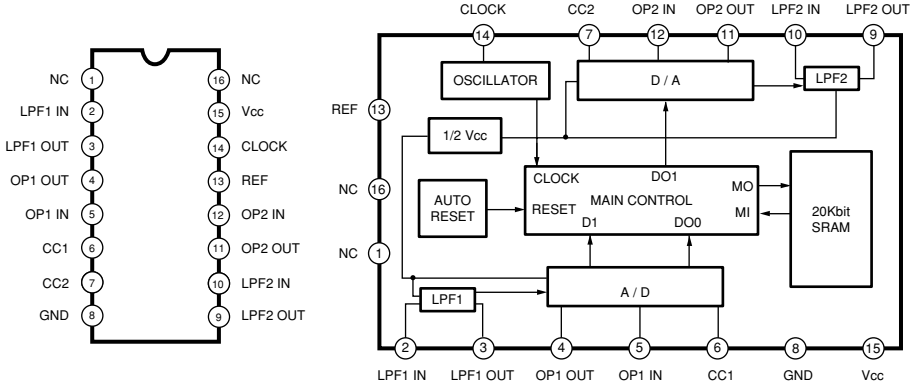

- **LB1407-E LF** (AAX68710)
  AC/DC Voltage Level Meter
  CONTROL: IC604

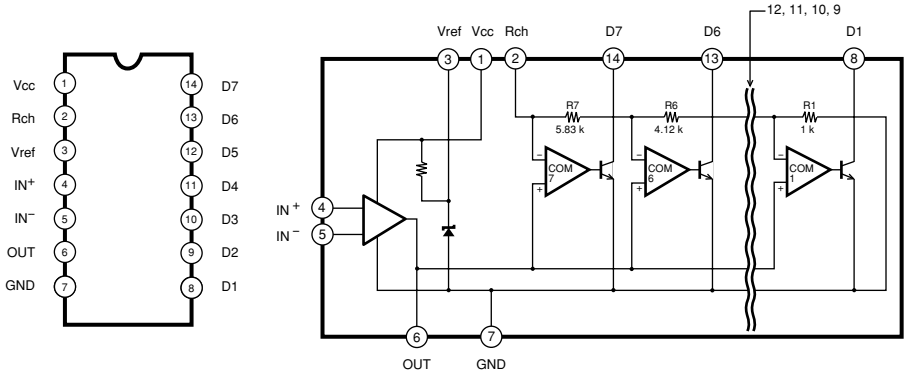

- **NJM2068M-D TE1** (AAX62750)
  Dual Operational Amplifier
  INPUT: IC101, 301, 501, 701
  CONTROL: IC102, 103, 104, 105, 106, 107, 108, 110, 112, 202, 302, 402, 502, 503, 702, 703
  REVERB: IC109, 603

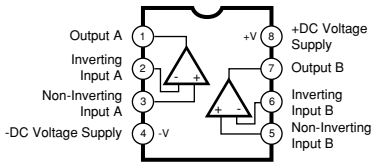

- **NJM4556AM TE1** (X9836A00)
  Dual Operational Amplifier
  CONTROL: IC111

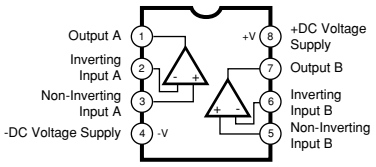

Downloaded from www.Manualslib.com manuals search engine

■ CIRCUIT BOARDS（シート基板図）

CONTENTS（目次）

- AMP Circuit Board (6479-10) 17
- CONTROL Circuit Board (6494-30) 18
- INPUT Circuit Board (6494-30) 20
- NETWORK Circuit Board (5257-10) 21
- POWER Circuit Board (8151-40) 22
- REVERB Circuit Board (6494-30) 16
- SP BOX IN Circuit Board (8151-40) 26
- SP-OUT Circuit Board (8151-40) 26

Note: See parts list for details of circuit board component parts.
注:シートの部品詳細はパーツリストをご参照ください。

- **REVERB Circuit Board**

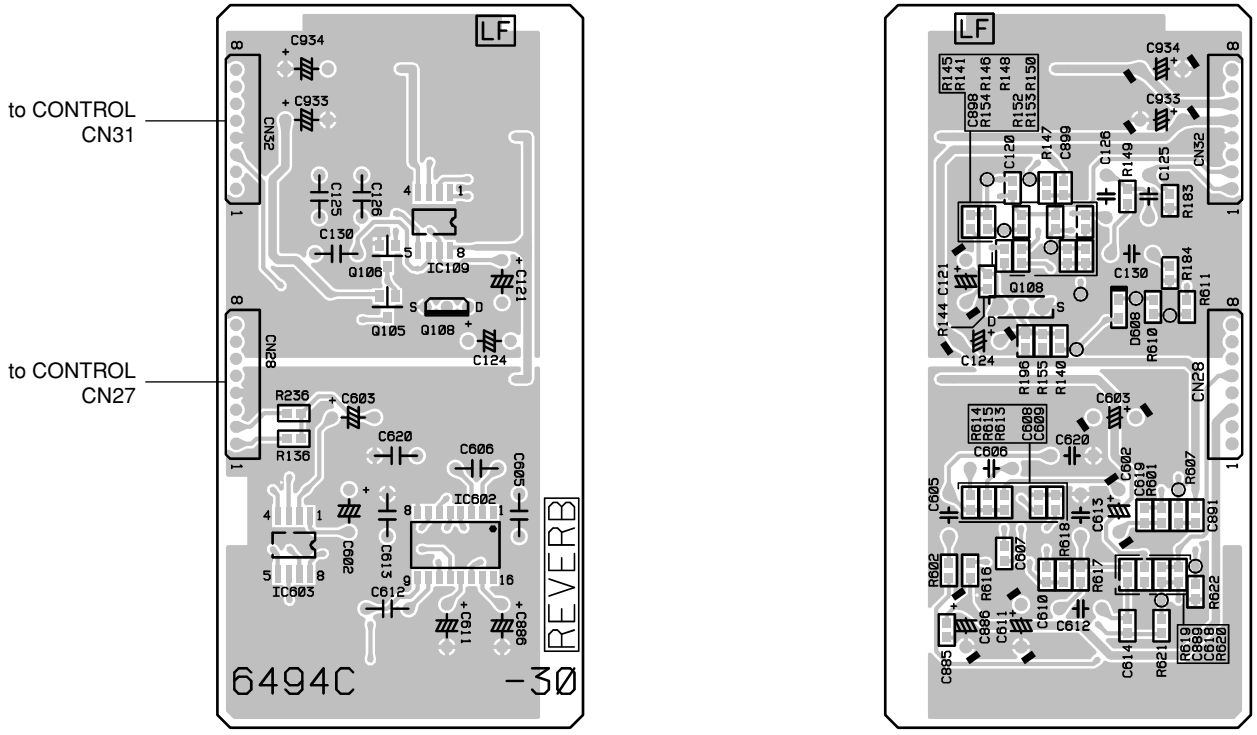

Component side（部品側）

Pattern side（パターン側）

Downloaded from www.Manualslib.com manuals search engine

- **AMP Circuit Board**

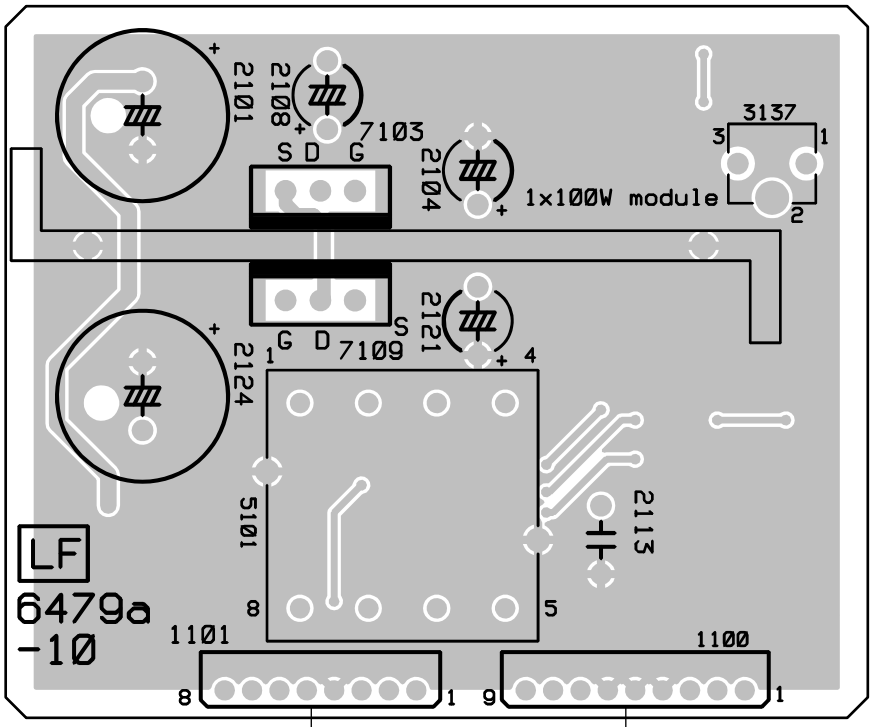

Component side（部品側）

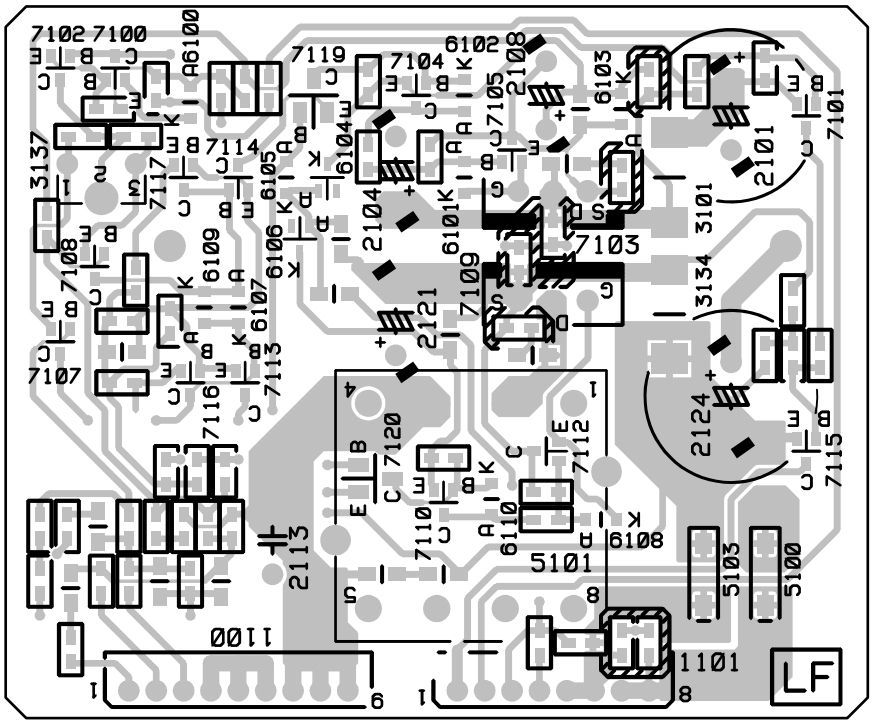

Pattern side（パターン側）

Downloaded from www.Manualslib.com manuals search engine

- **CONTROL Circuit Board**

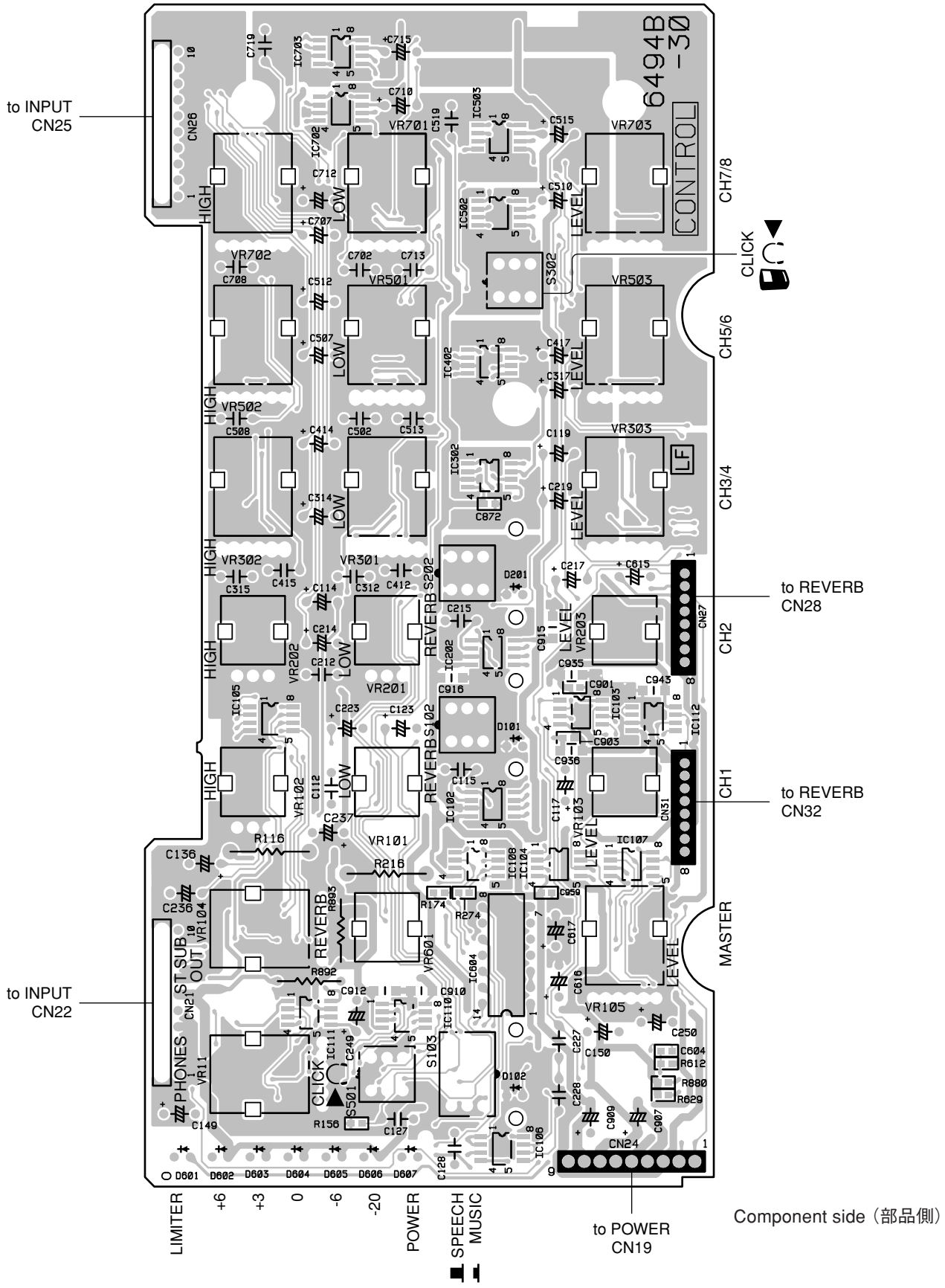

477547

Downloaded from www.Manualslib.com manuals search engine

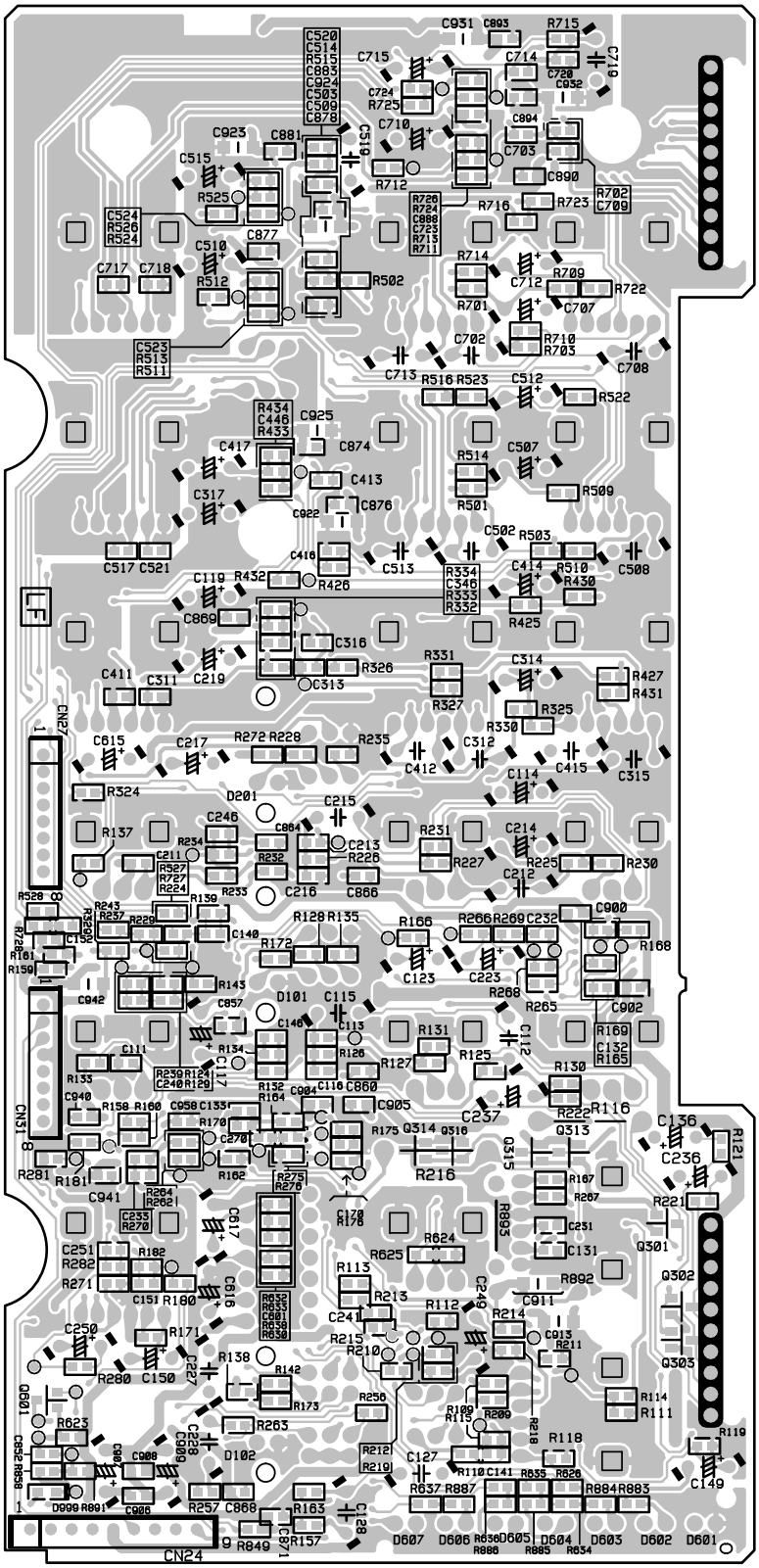

Pattern side（パターン側）

477547

Downloaded from www.Manualslib.com manuals search engine

- **INPUT Circuit Board**

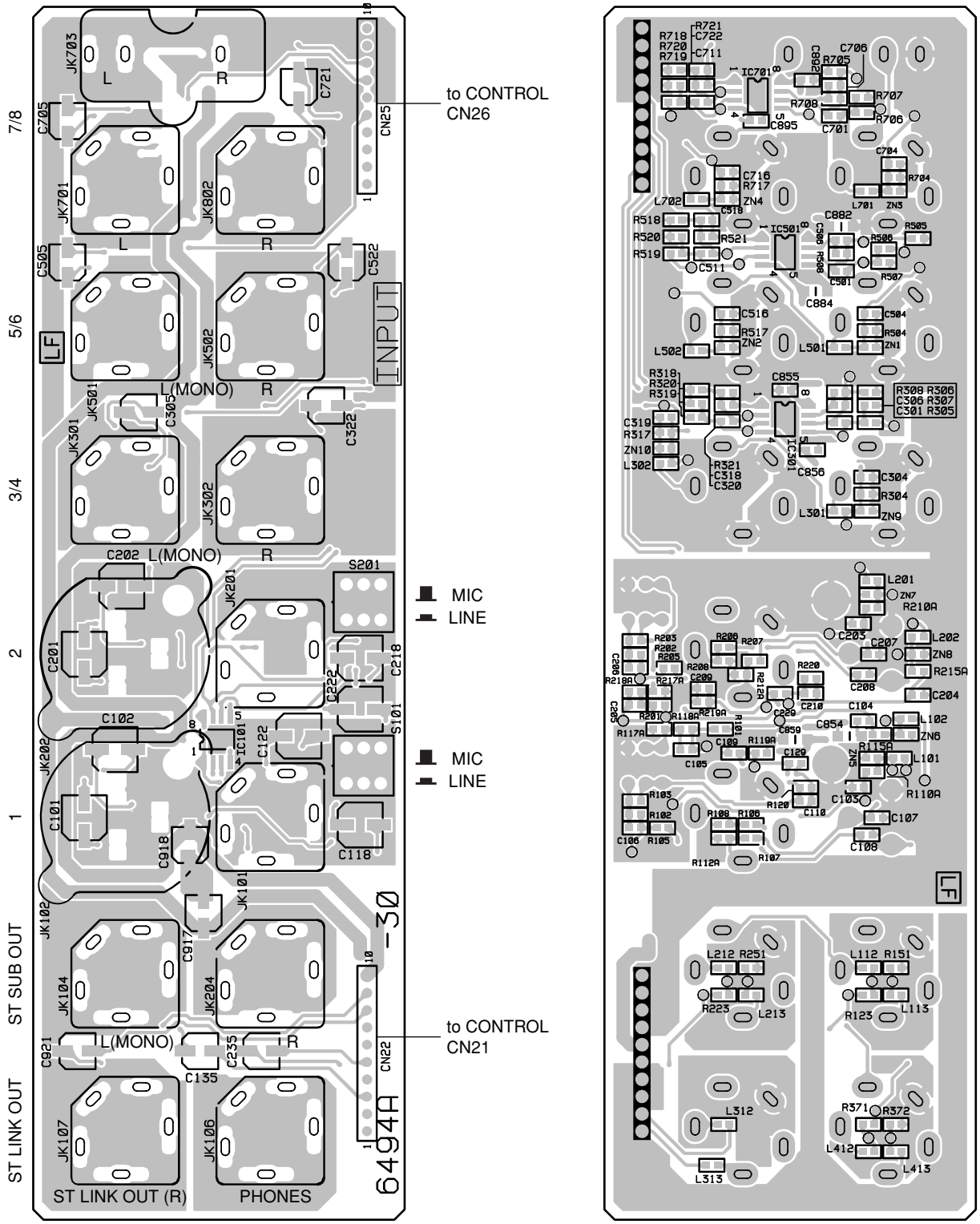

Component side（部品側）

Pattern side（パターン側）

477547

Downloaded from www.Manualslib.com manuals search engine

- **NETWORK Circuit Board**

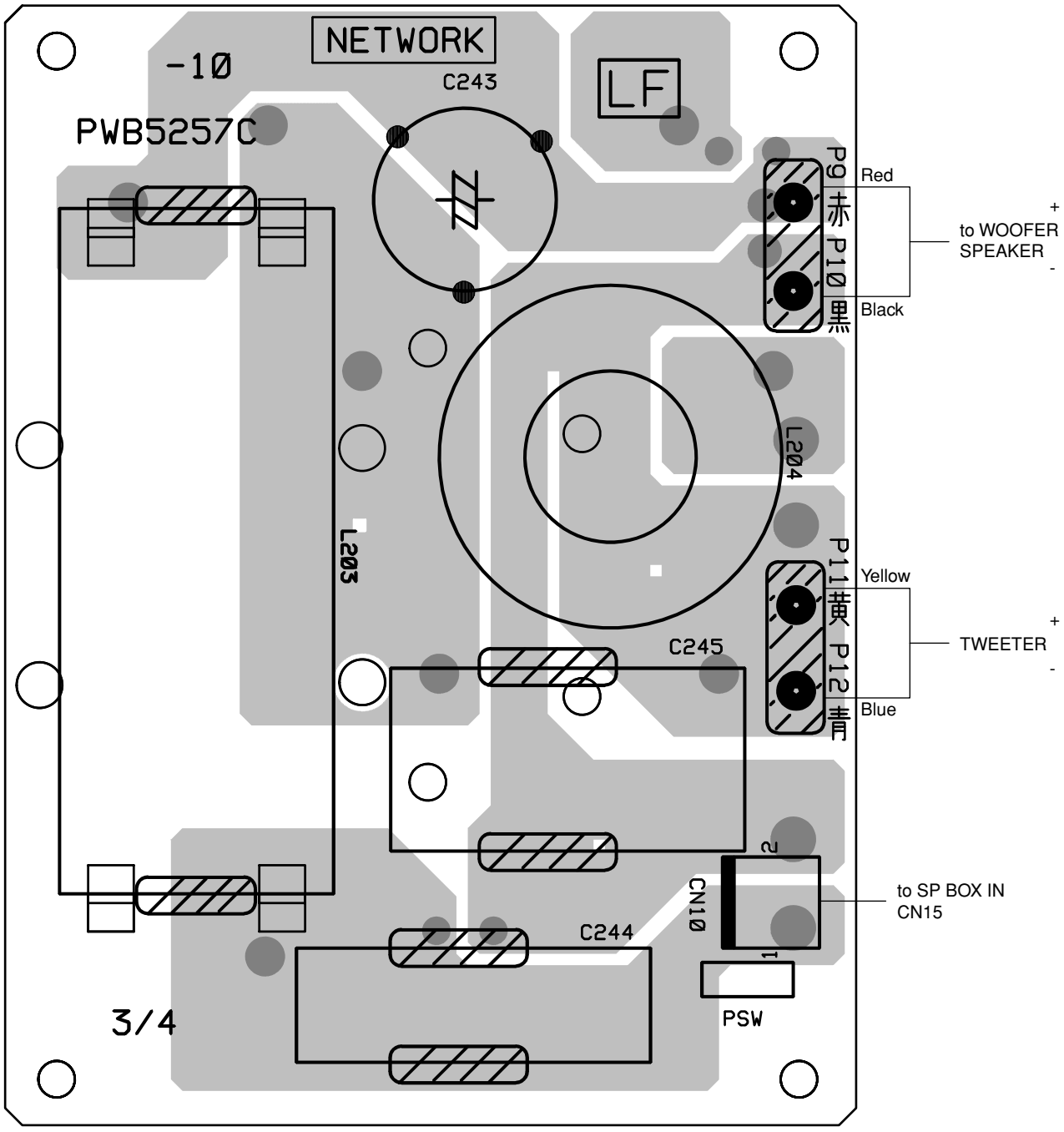

Component side（部品側）

470618

Downloaded from www.Manualslib.com manuals search engine

- **POWER Circuit Board**

Reduction: 4/5

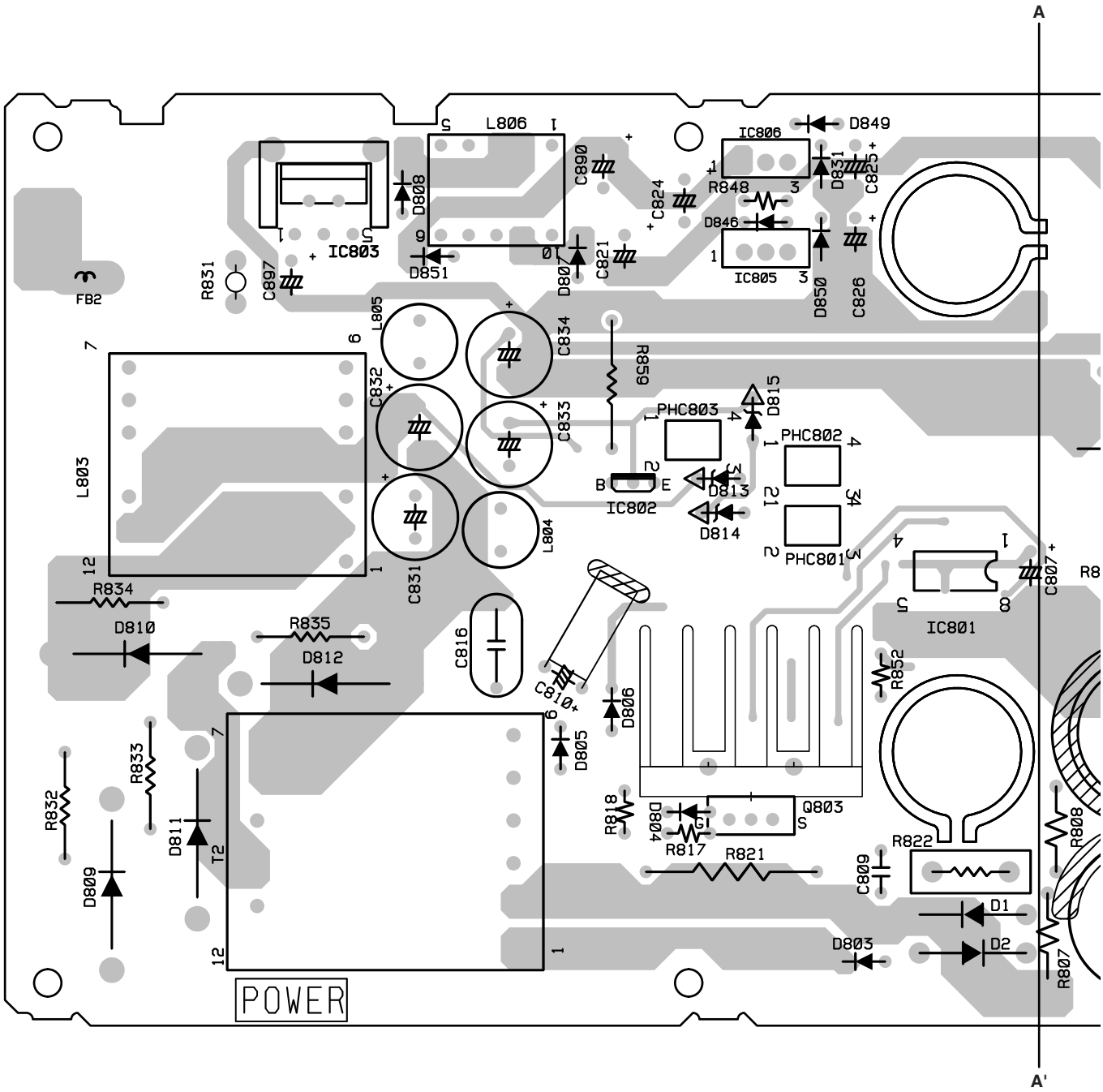

Component side（部品側）

479869

Downloaded from www.Manualslib.com manuals search engine

Reduction: 4/5

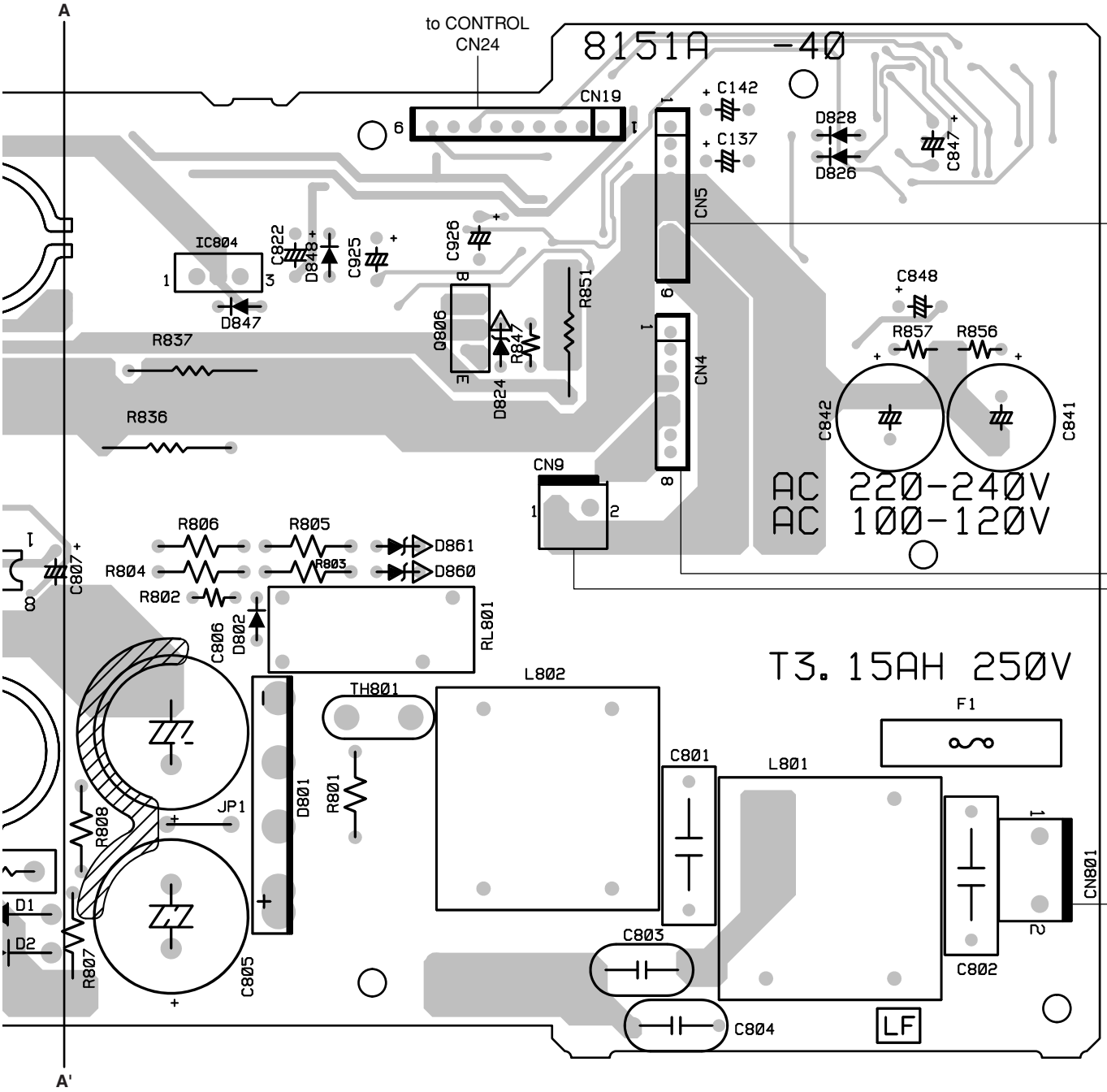

Component side（部品側）

479869

Downloaded from www.Manualslib.com manuals search engine

- **POWER Circuit Board**

Reduction: 4/5

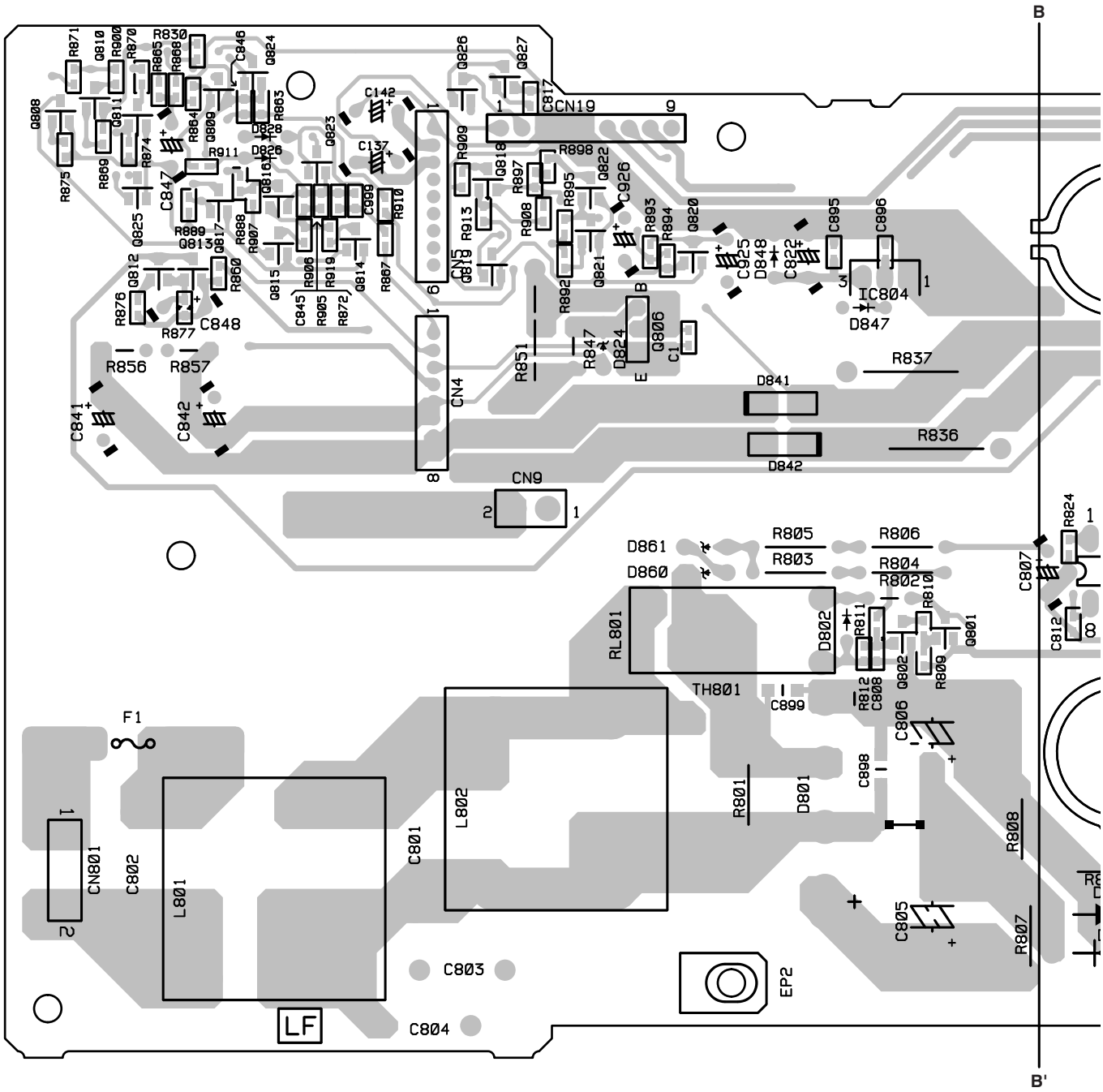

Pattern side（パターン側）

479869

Downloaded from www.Manualslib.com manuals search engine

Reduction: 4/5

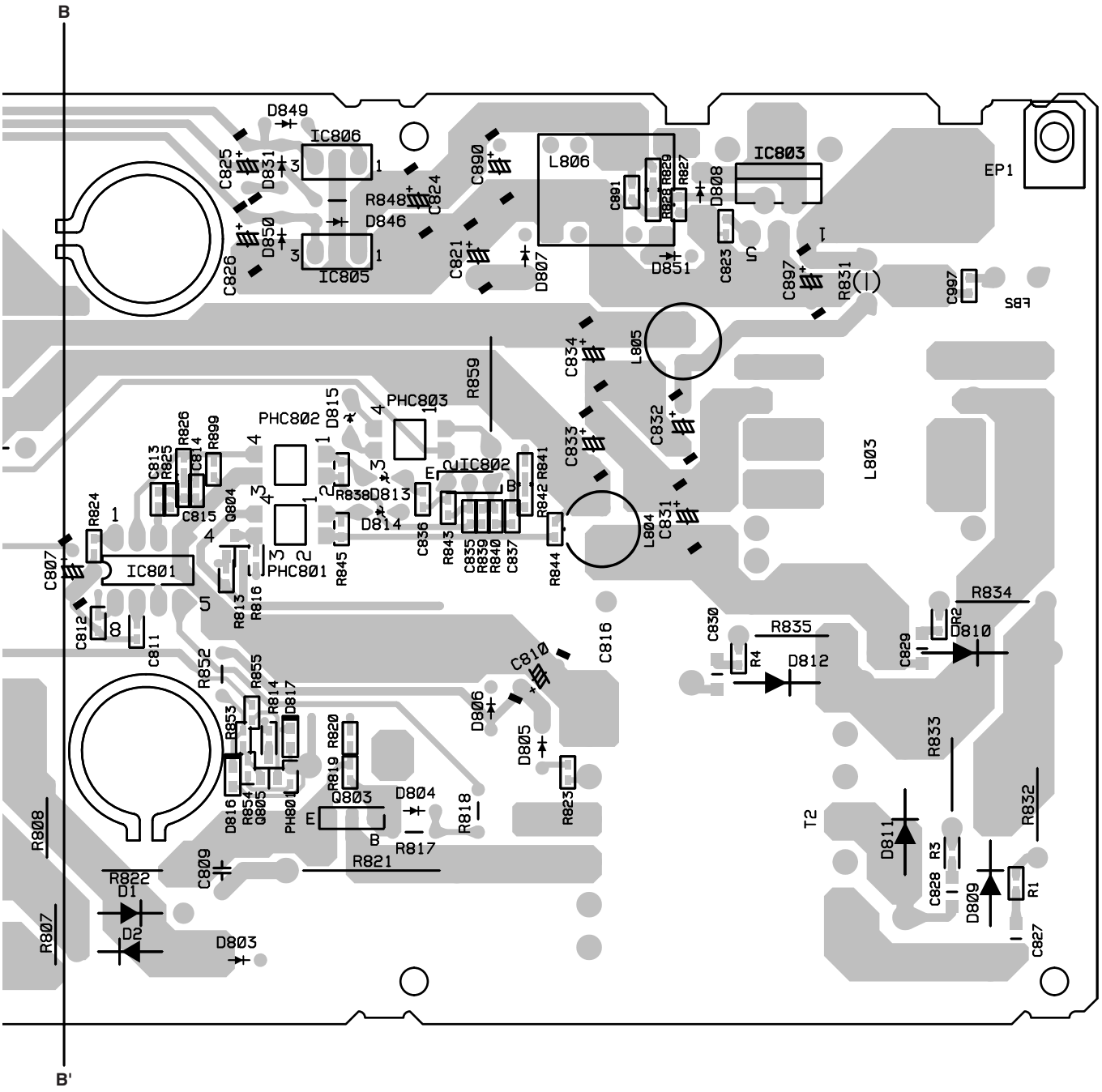

Pattern side（パターン側）

479869

Downloaded from www.Manualslib.com manuals search engine

- **SP BOX IN Circuit Board**

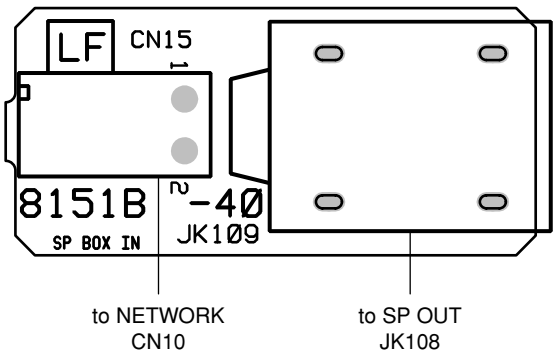

Component side（部品側）

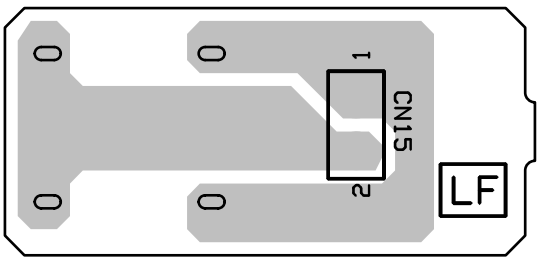

Pattern side（パターン側）

479869

- **SP-OUT Circuit Board**

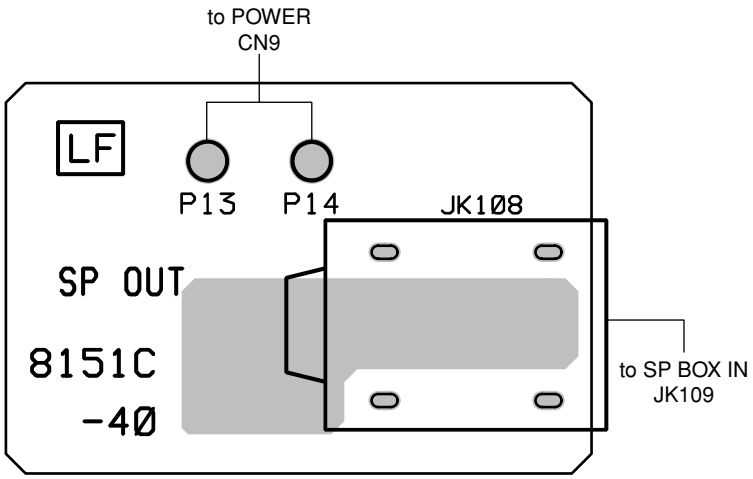

Component side（部品側）

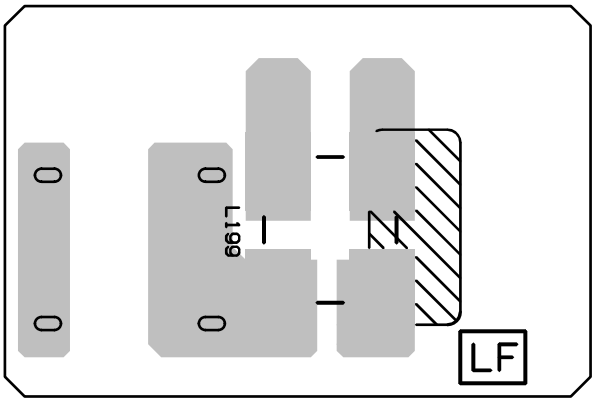

Pattern side（パターン側）

479869

Downloaded from www.Manualslib.com manuals search engine

■ INSPECTIONS（検査）

1. Test Conditions（試験条件）

Measuring Voltag（測定電圧）:	AC 100 V 50/60 Hz (J) AC 120 V 60 Hz (U) AC 230 V 50 Hz (B, E) AC 220 V 60 Hz (K) AC 220 V 50 Hz (O)
Load（負荷）:	SP: 6 Ω, LINK OUT: 10 kΩ
Input（入力）:	1 kHz
MASTER LEVEL VR（マスターレベルVR）:	MAX.
Tone-control VR（トーンコントロールVR）:	HIGH, LOW = All channel Center
REVERB SW（リバーブSW）:	All channel OFF
REVERB level（リバーブレベルVR）:	MIN.
SPEECH/MUSIC SW（スピーチ／ミュージックSW）:	MUSIC
USE MEASUREMENT FILTER:	DIN-Audio
TO SP/PHONES SW:	OFF
TO PHONES SW:	OFF

NOTE:
Use a low pass filter (20 kHz) to measure noise at the SP jack (SP OUT).
（SP端子（SP OUT）でノイズを測定する場合は、ローパスフィルター（20 kHz）を使用してください。）

2. Electric Characteristic（電気特性）

No.	ITEM（項目）	INTPUT CONDITIONS（入力条件）	OUTPUT CONDITIONS（出力条件）		NOMINAL（標準値）	LIMIT（限界値）
1	OUTPUT POWER （定格出力）	INPUT1-SW=LINE INPUT1-LEVEL=NOMINAL	SP OUT: 1 % THD OUTPUT （1 %歪出力） 20-20 kHz FILTER		110 W	>100 W
2	T.H.D. （歪率）	NPUT1-SW=LINE INPUT1-LEVEL=MAX.	SP OUT: 50 W OUTPUT （50 W出力）		1.0 %	<2 %
		INPUT1-SW=LINE INPUT1-LEVEL=MAX.	STEREO SUB OUT: +14 dBu OUTPUT (Load: 10 kΩ)	L, R	0.3 %	<0.5 %
			LINK OUT +14 dBu OUTPUT (Load: 10 kΩ)	R		
3	INPUT SENSITIVITY （入力感度）	INPUT 1, 2 (Each) INPUT=XLR INPUT-SW=MIC INPUT-LEVEL=MAX.	SP OUT: REF: +24 dBu OUTPUT		-58 dBu	-58 dBu ±2 dB
			STEREO SUB OUT: +4 dBu OUTPUT (Load: 10 kΩ)	L, R	-61 dBu	-61 dBu ±2 dB
		INPUT 1, 2 (Each) INPUT=PHONE INPUT-SW=LINE INPUT-LEVEL=MAX.	STEREO SUB OUT: +4 dBu OUTPUT (Load: 10 kΩ)	L, R	-21 dBu	-21 dBu ±2 dB
		INPUT 3/4, 5/6 (Each pair) INPUT=PHONE INPUT-LEVEL=MAX.		L, R	-21 dBu	-21 dBu ±2 dB
		INPUT 7/8 (Each pair) INPUT=PHONE, RCA INPUT-LEVEL=MAX.		L, R	-21 dBu	-21 dBu ±2 dB
		INPUT 1 INPUT=XLR INPUT-SW=MIC INPUT-LEVEL=MAX.	LINE OUT R 0 dBu OUTPUT (Load: 10 kΩ)		-61 dBu	-61 dBu ±2 dB
		INPUT 1 INPUT=XLR INPUT-SW=MIC INPUT-LEVEL=MAX.	PHONES +1 dBu OUTPUT (Load: 40 Ω)	L, R	-61 dBu	-61 dBu ±2 dB

Downloaded from www.Manualslib.com manuals search engine

No.	ITEM （項目）	INTPUT CONDITIONS （入力条件）		OUTPUT CONDITIONS （出力条件）		NOMINAL （標準値）	LIMIT （限界値）
4	FREQUENCY RESPONSE （周波数特性）	INPUT: 1, 2 (Each) INPUT=XLR INPUT-SW=LINE INPUT-LEVEL=MAX.	60 Hz	SP OUT: REF: 1 kHz, 1 W OUTPUT （基準：1 kHz、1 W出力）	L, R	+5.0 dB	+4.0 ±2 dB
			10 kHz			+1.0 dB	0 ±2 dB
		INPUT: 3 and 4, 5 and 6, 7 and 8 (Each pair) INPUT=PHONE, RCA INPUT-LEVEL=MAX.	60 Hz	SP OUT: REF: 1 kHz, 1 W OUTPUT （基準：1 kHz、1 W出力）	L, R	+5.0 dB	+4.0 ±2 dB
			10 kHz			+1.0 dB	0 ±2 dB
5	TONE-CONTROL CHARACTERISTIC （トーンコントロール特性）	INPUT 1, 2, 3, 4, 5, 6, 7, 8 (Each) LOW=MIN. REF: 30 Hz, LOW VR CENTER		REF: 300 mV STEREO SUB OUT （基準：300 mV STEREO SUB OUT出力） (Load: 10 kΩ)		-15.0 dB	-15.0 ±2 dB
		INPUT 1, 2, 3, 4, 5, 6, 7, 8 (Each) LOW=MAX. REF: 30 Hz, LOW VR CENTER				+15.0 dB	+15.0 ±2 dB
		INPUT 1, 2, 3, 4, 5, 6, 7, 8 (Each) HIGH=MIN. REF: 30 kHz, HIGH VR CENTER				-15.0 dB	-15.0 ±2 dB
		INPUT 1, 2, 3, 4, 5, 6, 7, 8 (Each) HIGH=MAX. REF: 30 kHz, HIGH VR CENTER				+15.0 dB	+15.0 ±2 dB
		INPUT1 HIGH, LOW VR CENTER SPEECH/MUSIC=SPEECH REF: 80 Hz, MUSIC MODE				-3.0 dB	-3.0 ±2 dB
6	CROSSTALK （クロストーク）	INPUT 1, 2, 3, 4, 5, 6, 7, 8 to Adjacent INPUT （隣接 CH 間）		SP OUT: REF: 1 kHz, 100 W OUTPUT （基準：1 kHz、100 W出力） (Mesure with 20 kHz LPF AES17)		73 dB	>70 dB
7	SIGNAL TO NOISE RATIO （信号雑音比）	INPUT SHORT （入力短絡） INPUT-SW=LINE		SP OUT: REF: 100 W OUTPUT （基準：100 W出力）	SP OUT	53 dB	>50 dB
					STEREO SUB OUT	95 dB	>90 dB
8	RESIDUAL NOISE （残留雑音）	MASTER-LEVEL=MIN. SW-MIC INPUT=XLR INPUT IMPEDANCE=150 Ω		SP OUT		-53 dBu	<-50 dBu
				SP OUT (Mesure with 20 kHz LPF AES17)		-70 dBu	<-65 dBu
9	TO SP/PHONES SW TO PHONES SW	INPUT5/6 INPUT=PHONE -18 dBu INPUT INPUT-LEVEL=MAX.		SP OUT: Both switches=OFF		+24 dBu	+24 dBu ±2 dB
				SP OUT: Both switches=ON		NO OUTPUT	NO OUTPUT
10	LEVEL METER INDICATION （レベルメーター表示）	INPUT1		SP OUT: REF: LEVEL METER="0" （LEVEL METER"0"が表示）		+15.0 dB	22 dBu ±2 dB
11	POWER CONSUMPTION （消費電力）	INPUT1, 1 kHz, sine wave		SP OUT: REF: 12.5 W OUTPUT		* 30 W	<33 W

(NOTE): 0 dBu=0.775 V

* This value is different from the value of specifications on page 3 because of different measurement condition.
（総合仕様（3ページ）とは測定条件が異なります。）

Downloaded from www.Manualslib.com manuals search engine

3. Over Load Protection（過負荷保護回路動作）

The product shall be set to 12.5 W output on SP OUT.
When + and - of SP OUT short-circuit, the product should stop the output and should blink POWER LED.

（SP OUTに12.5Wを出力させ、SP OUTの＋とーをショートさせた時、SP OUTの出力が無くなり、POWER表示LEDが点滅することを確認します。）

4. Limiter Indication（リミッター表示の確認）

The product shall be set to 32 dBu output on SP OUT.
Then, LIMITER LED (RED) should light on and all LEDs of LEVEL meter should light on.

（SP OUTに32 dBuを出力させた時、LIMITER表示LED（赤色）が点灯し（一瞬でも可）、LEVEL表示LEDが全て点灯することを確認します。）

■ ADJUSTMENT OF AMPLIFIER（アンプユニットの調整）

1. Connect a 6 Ω of dummy resistor to the SPEAKER jack.
2. After turning on the power, wait more than 60 seconds until performance is stabilized.
   Then adjust the trimmer potentiometer to make the voltage across the dummy resistor DC ±3 mV or less.

1. SPEAKER端子に6Ωのダミー抵抗を接続します。
2. 電源ON後、60秒以上経過して動作が安定してから、ダミー抵抗の両端電圧がDC±3 mV以下となるように半固定ボリウムを調整します。

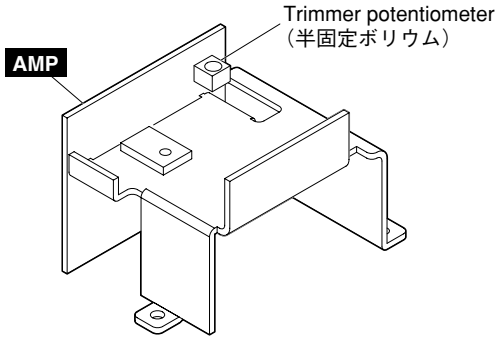

Downloaded from www.Manualslib.com manuals search engine

PORTABLE PA SYSTEM

STAGEPAS 150M

PARTS LIST

■ CONTENTS（目次）

OVERALL ASSEMBLY（総組立）..... 2
MIXER ASSEMBLY（ミキサーAss'y）..... 5
REAR CASE ASSEMBLY（リアケースAss'y）..... 7
ELECTRICAL PARTS（電気部品）..... 9

Notes: DESTINATION ABBREVIATIONS

A :	Australian model	M :	South African model
B :	British model	O :	Chinese model
C :	Canadian model	Q :	South-east Asia model
D :	German model	T :	Taiwan model
E :	European model	U :	U.S.A. model
F :	French model	V :	General export model (110V)
H :	North European model	W:	General export model (220V)
I :	Indonesian model	N,X:	General export model
J :	Japanese model	Y :	Export model
K :	Korean model		

■ WARNING（注意）

Components having special characteristics are marked ⚠ and must be replaced with parts having specification equal to those originally installed.

⚠ 印の部品は、安全を維持するために重要な部品です。交換する場合は、安全のために必ず指定の部品をご使用ください。

- The numbers "QTY" show quantities for each unit.
- The parts with "--" in "PART NO." are not available as spare parts.
- This mark " } " in the REMARKS column means these parts are interchangeable.
- The second letter of the shaded ( ) part number is O, not zero.
- The second letter of the shaded ( ) part number is I, not one.
- 部品価格ランクは、変更になることがあります。
- QTY 欄に記されている数字は、各ユニット当たりの使用個数です。
- PART NO. が"--"の部分は、サービス用部品として準備されておりません。
- REMARKS 欄の「 } 」マークの部品は、併用部品です。
- 網掛けの付いた PART NO. の２番目の文字は「ゼロ」ではなく、「オー」です。
- 網掛けの付いた PART NO. の２番目の文字は「イチ」ではなく、「アイ」です。

Downloaded from www.Manualslib.com manuals search engine

■ OVERALL ASSEMBLY（総組立）

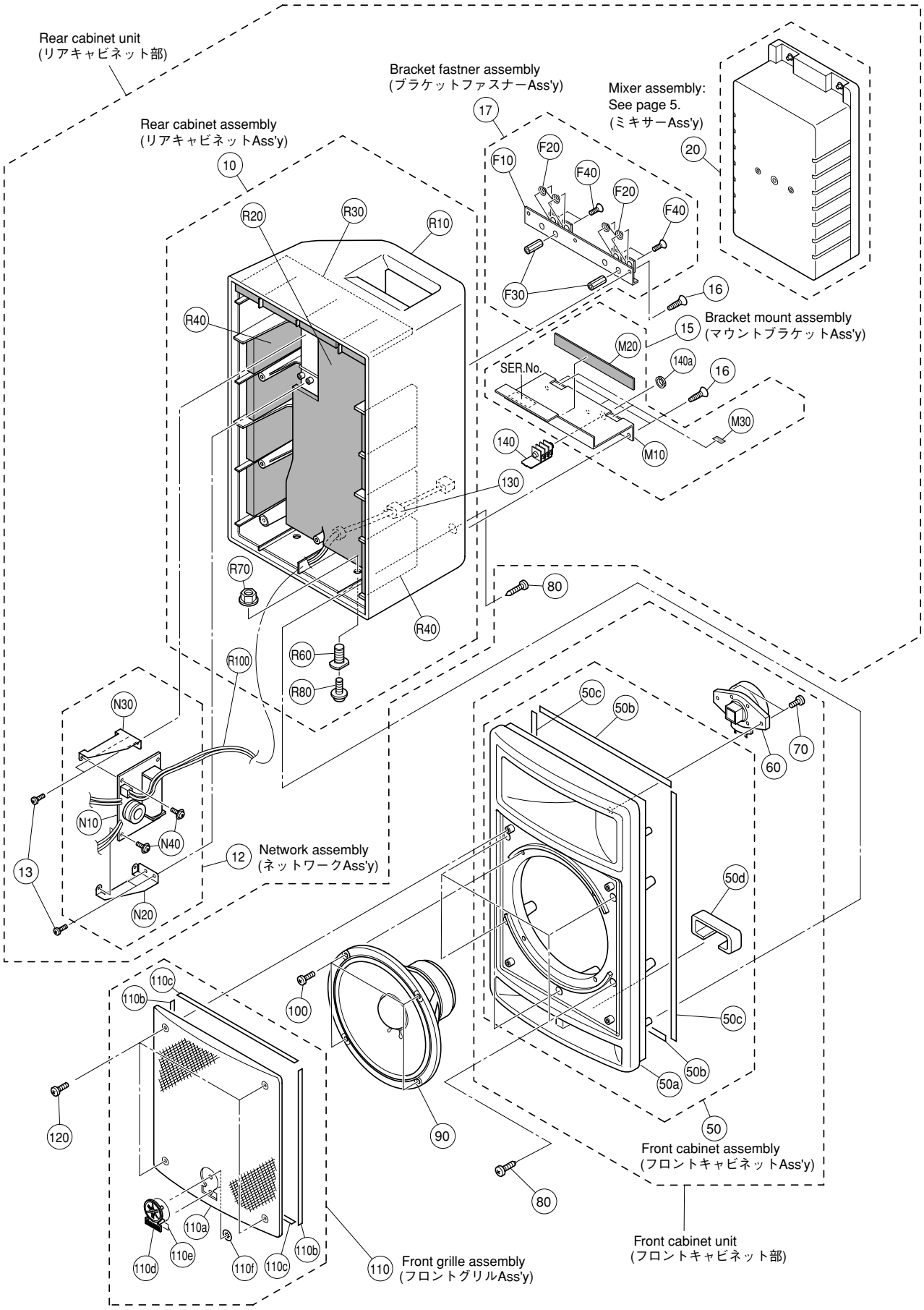

Downloaded from www.Manualslib.com manuals search engine

	REF NO.	PART NO.	DESCRIPTION		部品名	REMARKS		QTY	RANK
		--	OVERALL ASSEMBLY		総組立	STAGEPAS 150M			
		--	OVERALL ASSEMBLY		総組立	J			
		--	OVERALL ASSEMBLY		総組立	U			
		--	OVERALL ASSEMBLY		総組立	E			
		--	OVERALL ASSEMBLY		総組立	B			
		--	OVERALL ASSEMBLY		総組立	O			
		--	OVERALL ASSEMBLY		総組立	K			
	10	**AAX61590**	REAR CABINET ASSEMBLY		リアキャビネットAss'y				
*	12	**WP929400**	NETWORK ASSEMBLY		ネットワークAss'y				
	13	**AAX61710**	BIND HEAD TAPPING SCREW-B	3.0x10 NI-BL	BタイトBIND		410798	4	
	15	**AAX6864R**	BRACKET MOUNT ASSEMBLY		マウントBAss'y	J,E,B,O,K			
	15	**AAX6865R**	BRACKET MOUNT ASSEMBLY		マウントBAss'y	U			
	16	**AAX61680**	BIND HEAD TAPPING SCREW-B	4.0x10 NI-BL	BタイトBIND		410794	6	01
	17	**AAX6866R**	BRACKET FASTNER ASSEMBLY		ブラケットFAss'y				
	20	--	MIXER ASSEMBLY		ミキサーAss'y				
	50	**AAX61610**	FRONT CABINET ASSEMBLY		フロントCAss'y			2	
	50a	**AAX75650**	FRONT CABINET		フロントキャビネット		369176		
	50b	**WP183900**	CUSHION	7.0x265	ガスケット		373196	2	
	50c	**WP183800**	CUSHION	7.0x440	ガスケット		373195	2	
	50d	**WP185400**	DAMPING MATERIAL	FELT DUCT	吸音材		374239		
	60	**AAX61621**	SPEAKER HF		スピーカHF	TWEETER	413587		
	70	**AAX61630**	BIND HEAD TAPPING SCREW-B	4.0x20 NI-BL	BタイトBIND		410796	2	
	80	**AAX61640**	BIND HEAD TAPPING SCREW-A	5.0x35 NI-BL	AタイトBIND		410788	9	01
	90	**AAX61651**	SPEAKER LF		スピーカLF	WOOFER	410403		16
	100	**AAX61660**	BIND HEAD TAPPING SCREW-B	4.0x18 NI-BL	BタイトBIND		410795	4	01
	110	**AAX61670**	FRONT GRILLE ASSEMBLY		フロントグリルAss'y				
	110a	--	FRONT GRILLE		フロントグリル		413125		
	110b	**WP184900**	CUSHION A GRILLE	6.0x245	クッショングリルA		369573	2	
	110c	**WP185000**	CUSHION B GRILLE	6.0x225	クッショングリルB		369576	2	
	110d	**AAX78050**	LOGO BADGE		ロゴバッジ	YAMAHA	369377		03
	110e	**AAX78060**	CUSHION BADGE		クッションバッジ		369669		01
	110f	--	BUSH NUT		ブッシュナット		031814	2	
	120	**AAX61680**	BIND HEAD TAPPING SCREW-B	4.0x10 NI-BL	BタイトBIND		410794	4	01
	130	**AAX31970**	CUSHION BUSH		クッション		331850		
*	140	**WP919500**	CIRCUIT BOARD	SP BOX IN	SP BOX INシート	WITH NUT	470642_3-2		
	140a	--	HEXAGONAL NUT	M15.0 BL	六角ナット				
		AAX61590	REAR CABINET ASSEMBLY		リアキャビネットAss'y				
	R10	**AAX75640**	REAR CABINET		リアキャビネット		411069		
	R20	**WP185100**	DAMPING MATERIAL A	FELT REAR	吸音材A		369668		
	R30	**WP185200**	DAMPING MATERIAL B	FELT TOP	吸音材B		370586		
	R40	**WP185300**	DAMPING MATERIAL C	FELT SIDE	吸音材C		370587	8	
	R60	**AAX61720**	MISC BOLT		特殊ボルト		410784	2	06
	R70	**AAX61730**	FLANGE NUT	M12 CR3	フランジナットM12		410781	2	03
	R80	**AAX61740**	PAN HEAD SCREW	8.0x25 NI-BL	小ネジ十PAN		410789	2	02
	R100	**WP132500**	CONNECTOR ASSEMBLY	SP VH-VH 2P-500	SP束線		407778		
*		**WP929400**	NETWORK ASSEMBLY		ネットワークAss'y				
*	N10	**WP918600**	CIRCUIT BOARD	NETWORK	NETWORKシート		470647-1		
	N20	**WJ328600**	HOLDER C NETWORK		ネットワーク固定金具C		370892		05
	N30	**WJ328700**	HOLDER D NETWORK		ネットワーク固定金具D		370893		05
	N40	**AAX61700**	PAN HEAD TAPPING SCREW-B	3.0x8 CR3 WITH FLANGE	BタイトPAN		410791	4	
		AAX6864R	BRACKET MOUNT ASSEMBLY		マウントBAss'y	J,E,B,O,K			
		AAX6865R	BRACKET MOUNT ASSEMBLY		マウントBAss'y	U			
	M10	--	MOUNT BRACKET		マウントブラケット	J,E,B,O,K	471696		
	M10	--	MOUNT BRACKET		マウントブラケット	U	471697		
	M20	**WP184200**	CUSHION	12x150x2	クッション		416960		
	M30	**WJ329400**	CUSHION	10x20x0.9	クッション		416485	2	01
		AAX6866R	BRACKET FASTNER ASSEMBLY		ブラケットFAss'y				
	F10	**WP185900**	FASTNER BRACKET		ファスナーブラケット		413657		
	F20	**AAX61750**	SPRING		バネ		411059	2	
	F30	**AAX61760**	SPACER	L16	スペーサー		416617	4	
	F40	**AAX61770**	FLAT HEAD SCREW	3.0x8 SC FL NI-BL	小ネジ十FLAT		415242	4	01
			ACCESSORIES		付属品				
⚠		**AAX6858R**	AC CORD	J	電源ケーブル	J	414427		08
⚠		**AAX6859R**	AC CORD	U	電源ケーブル	U	369532		08
⚠		**AAX6860R**	AC CORD	E	電源ケーブル	E,K	444741		08

*: New Parts

RANK: Japan only

Downloaded from www.Manualslib.com manuals search engine

REF NO.	PART NO.	DESCRIPTION		部品名	REMARKS	QTY	RANK
⚠	**AAX6861R**	AC CORD	BS	電源ケーブル	B 444740		12
⚠	**AAX8241R**	AC CORD	O (CHN)	電源ケーブル	O 414426		12
	AAX6862R	SPEAKER CABLE	A1E5-2 LF	スピーカーケーブル	416441	2	
L1	--	LABEL	WEEE	WEEEラベル	E,B 428263		
L2	--	LABEL	GOST-R	GOST-Rラベル	E 471361		
L3	--	LABEL	CCC	CCCラベル	O 482206		
L4	--	LABEL	LIMIT MARK	LIMITラベル	O 460619		
L5	--	LABEL	DATE CODE	DATE CODEラベル	O 460621		

*: New Parts

RANK: Japan only

E model

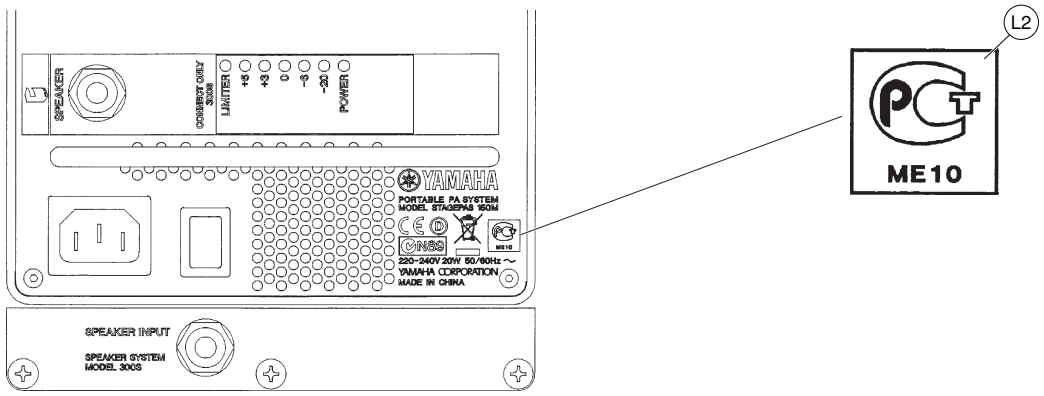

E, B models

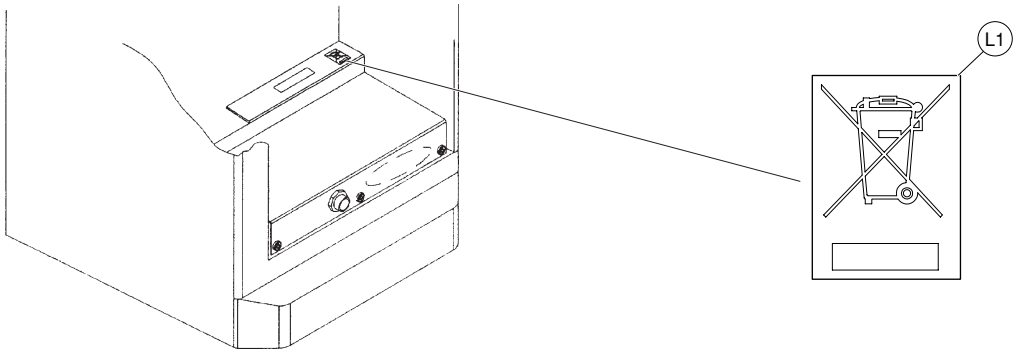

O model

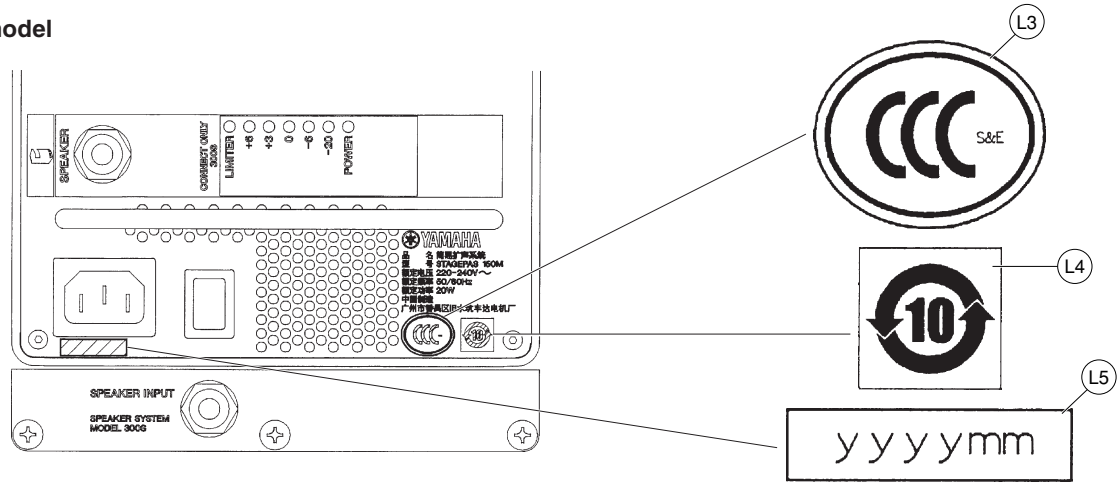

Downloaded from www.Manualslib.com manuals search engine

■ MIXER ASSEMBLY（ミキサーAss'y）

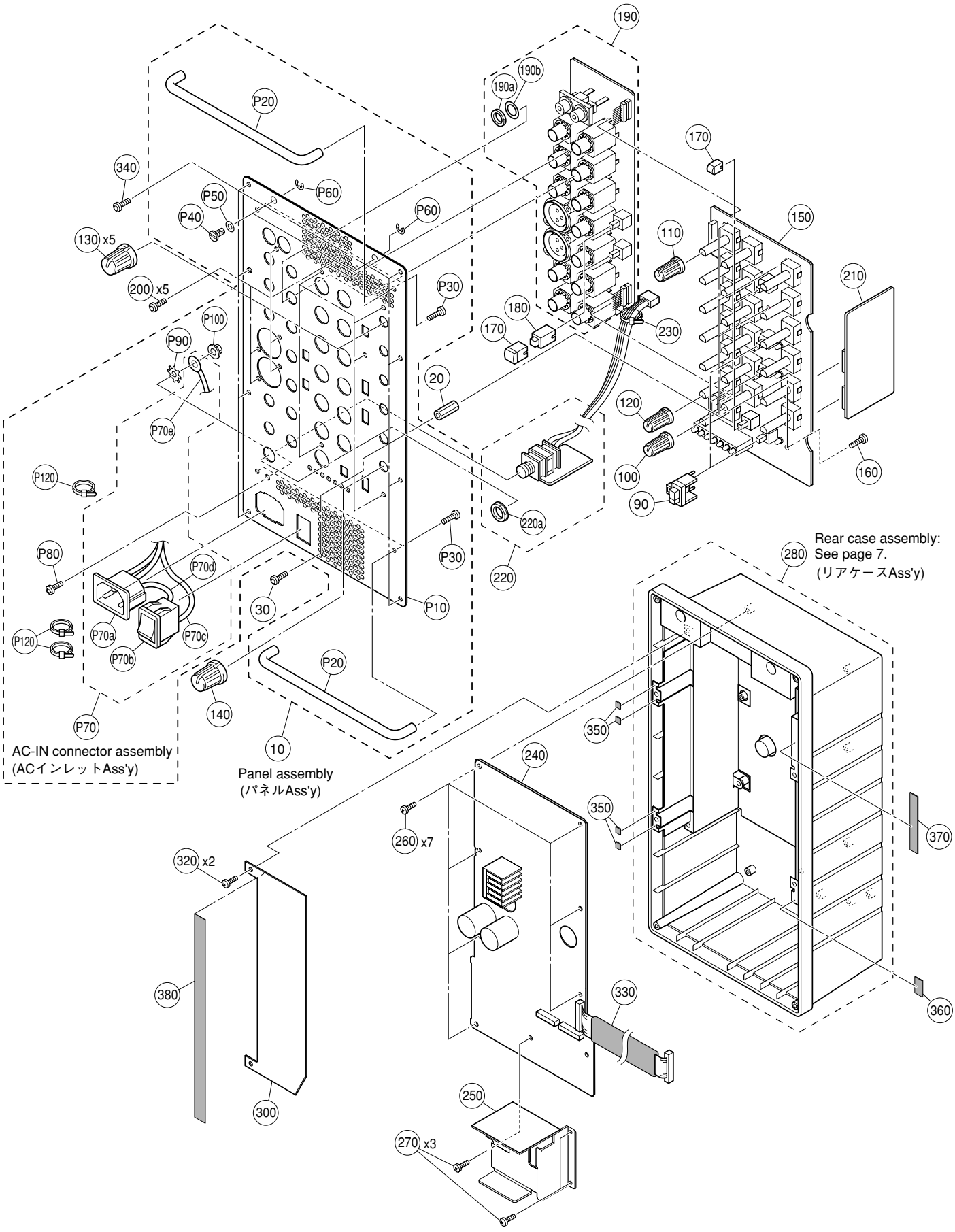

Downloaded from www.Manualslib.com manuals search engine

	REF NO.	PART NO.	DESCRIPTION		部品名	REMARKS		QTY	RANK
			MIXER ASSEMBLY		ミキサーAss'y	STAGEPAS 150M			
		--	MIXER ASSEMBLY		ミキサーAss'y				
	10	--	PANEL ASSEMBLY		パネルAss'y				
	20	**AAX61760**	SPACER	L16	スペーサー		411063	5	
	30	**AAX61840**	HEXAGONAL SCREW	3.0x8 NI-BL	六角ネジ		411066	5	01
	90	**V966470R**	PUSH BUTTON MILKY/D-GRAY		プッシュボタン	SPEECH/MUSIC, REVERB	410350	3	01
	100	**V966520R**	VOLUME KNOB WHITE/GRAY	S	ノブVR(S)白/灰	REVERB	410354		
	110	**V966530R**	VOLUME KNOB GREEN/GRAY	S	ノブVR(S)緑/灰	HIGH,LOW	410355	10	01
	120	**V966540R**	VOLUME KNOB BLUE/GRAY	S	ノブVR(S)青/灰	PHONES,	410356	2	01
	130	**WA00990R**	VOLUME KNOB WHITE/M-GRAY		ノブVR 白/灰	ST SUB OUT LEVEL(CH1,2,3/4,5/6,7/8)	410358	5	
	140	**WA01000R**	VOLUME KNOB RED/M-GRAY		ノブVR 赤/灰	LEVEL (MASTER)	410359		
*	150	**WP918900**	CIRCUIT BOARD	CONTROL	CONTROLシート		470637-1		
	160	**AAX61910**	BIND HEAD SCREW	3.0x8 CR3	小ネジ十BIND		410792	5	
	170	**V966480R**	PUSH BUTTON WHITE/D-GRAY		プッシュボタン 灰/白	MIC/LINE	410353	4	01
	180	**AAX61920**	PUSH SPACER		プッシュスペーサ		411147	2	
*	190	**WP919000**	CIRCUIT BOARD	INPUT	INPUTシート		470637-2		
	190a	--	HEXAGONAL NUT	M11.0	六角ナット			12	
	190b	--	FLAT WASHER	M9.2	ワッシャー			12	
	200	**AAX61710**	BIND HEAD TAPPING SCREW-B	3.0x10 NI-BL	Bタイト十BIND		410798	5	
*	210	**WP919100**	CIRCUIT BOARD	REVERB	REVERBシート		470637-3		
*	220	**WP919600**	CIRCUIT BOARD	SP OUT	SP OUTシート	WITH NUT	470642_3-3		
	220a	--	HEXAGONAL NUT	M15.0 BL	六角ナット				
	230	**AAX6324R**	CORD HOLDER	SKB-1M WH	インシュロックタイ				
⚠ *	240	**WP919300**	CIRCUIT BOARD	POWER	POWERシート	J,U	470642-1		
⚠ *	240	**WP919400**	CIRCUIT BOARD	POWER	POWERシート	B,E,K,O	470643-1		
*	250	**WP919700**	CIRCUIT BOARD	AMP	AMPシート		470636-1		
	260	**AAX61980**	BIND HEAD TAPPING SCREW-B	3.0x8 CR3	Bタイト十BIND		410797	7	
	270	**AAX61710**	BIND HEAD TAPPING SCREW-B	3.0x10 NI-BL	Bタイト十BIND		410798	3	
	280	--	REAR CASE ASSEMBLY		リアケースAss'y		(AAX61990)		
*	300	**WP929100**	INSULATOR C	A1G8A0	絶縁板C		472428		
	320	**AAX61980**	BIND HEAD TAPPING SCREW-B	3.0x8 CR3	Bタイト十BIND		410797	2	
	330	**WP183700**	CUSHION A	40x80x2	クッションA		353341		
*	340	**WP927800**	HEXAGONAL TAPPING SCREW-B	3x8 NI-BL	Bタイト六角ネジ		411067	8	
	350	**WP184300**	CUSHION	7x7	クッション		420287	4	
	360	**WP184400**	CUSHION	7x13	クッション		420288		
	370	**WP184500**	CUSHION	7x46	クッション		420289		
*	380	--	CUSHION	20x170x2	クッション		480689		
		--	PANEL ASSEMBLY		パネルAss'y				
*	P10	**WP929500**	PANEL		パネル	J,U	474068		
*	P10	**WP929600**	PANEL		パネル	B,E	474069		
*	P10	**WP929700**	PANEL		パネル	K	480619		
*	P10	**WP929800**	PANEL		パネル	O	481289		
	P20	**AAX61810**	HANDLE		ハンドル		411057	2	
	P30	**AAX61910**	BIND HEAD SCREW	3.0x8 CR3	小ネジ十BIND		410792	4	
	P40	**WJ492800**	FASTNER HEAD		ファスナーヘッド		413462	2	08
	P50	**WJ492600**	FLAT WASHER	D9.5	ワッシャー		411068	2	01
	P60	**WJ492700**	RET-RING	E4	リング		411064	2	01
*	P70	**WP918400**	AC-IN CONNECTOR ASSEMBLY		ACインレットAss'y				
⚠ *	P70a	**WJ614300**	AC INLET	SS-120-1.0A-4.0A	ACインレット	AC IN	446340		04
⚠ *	P70b	**WP914100**	SWITCH	RF-10030BBG8A1H1	電源SW	POWER ON/OFF	402656		
*	P70c	**WP915500**	CONNECTOR ASSEMBLY	VH 2P3 (110) A1G8	束線2P		472680		
*	P70d	**WP914200**	CONNECTOR ASSEMBLY	PRIx60 A1E5A0	束線1P		407775		
	P70e	--	EARTH WIRE	M4.0 (55) A1G3	アース線		446695		
*	P80	**WP182900**	PIN TORX SCREW	4.0x14 CR3-BL	PIN TORXネジ		451974		
*	P90	**WP183300**	TOOTHED LOCK WASHER B	M4.0 CR3	歯付ワッシャー		416947		
	P100	**AAX61890**	HEXAGONAL NUT	M4.0 CR3	フランジ付き六角ナット		410782		
	P120	--	CORD HOLDER	SKB-1M WH	インシュロックタイ		080558	2	

*: New Parts

RANK: Japan only

Downloaded from www.Manualslib.com manuals search engine

■ REAR CASE ASSEMBLY（リアケースAss'y）

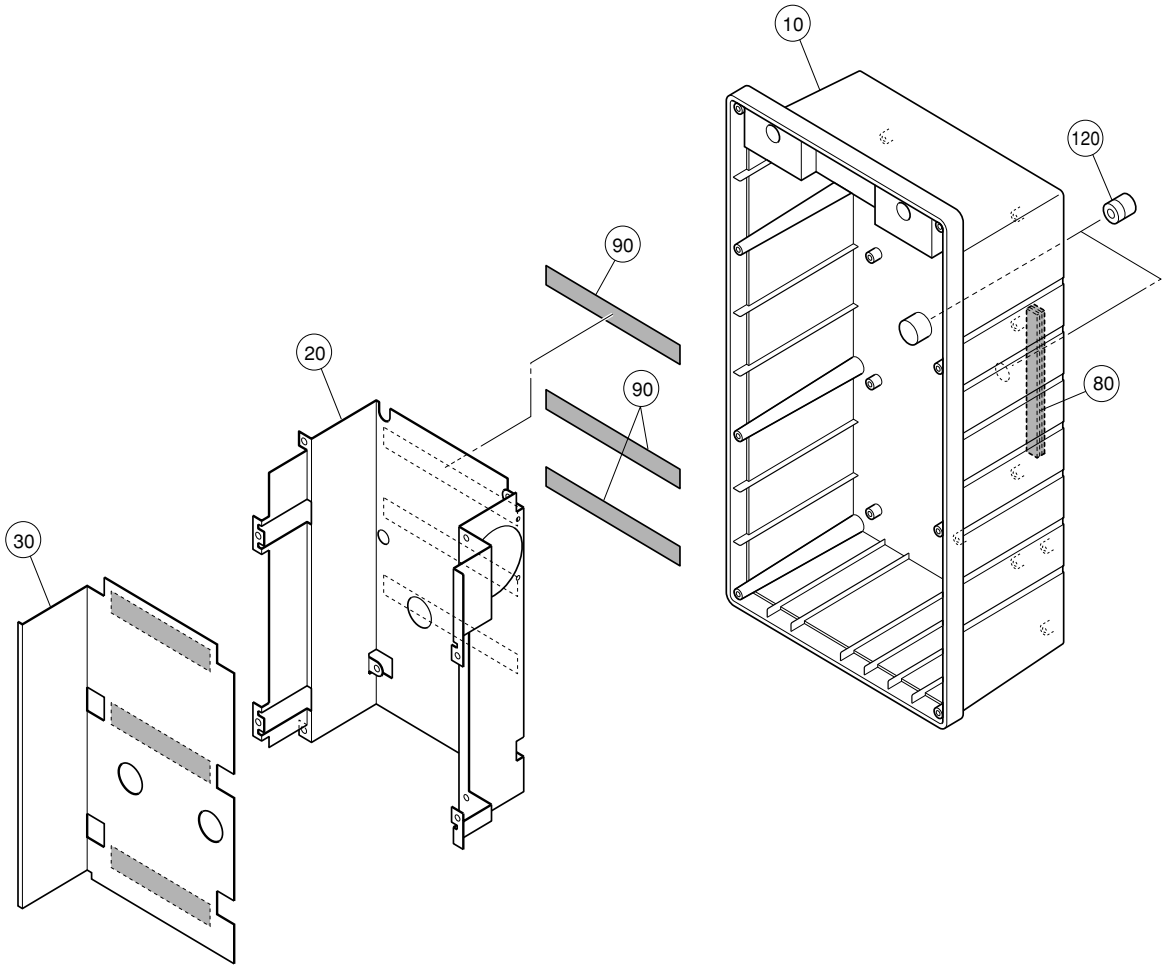

Downloaded from www.Manualslib.com manuals search engine

	REF NO.	PART NO.	DESCRIPTION		部品名	REMARKS		QTY	RANK
			REAR CASE ASSEMBLY		リアケースAss'y	STAGEPAS 150M			
		--	REAR CASE ASSEMBLY		リアケースAss'y				
	10	**WP186000**	REAR CASE		リアケース	J,B,E,K,O	417253		
*	10	**WP930500**	REAR CASE		リアケース	U	414790		
	20	**WP183600**	SHIELD CASE		シールドケース		411065		
	30	**WP184700**	INSULATOR A		絶縁板A		411149		
	80	**WP184100**	CUSHION	8.0x65x2	クッション		412957	3	
	90	**WP184000**	CUSHION	7.0x100x2	クッション		377588	3	
	120	**WP183200**	NUT		ナット		402989	2	

*: New Parts

RANK: Japan only

Downloaded from www.Manualslib.com manuals search engine

■ ELECTRICAL PARTS（電気部品）

	REF NO.	PART NO.	DESCRIPTION		部品名	REMARKS	QTY	RANK
			ELECTRICAL PARTS		電気部品	STAGEPAS 150M		
*		**WP919700**	CIRCUIT BOARD	AMP	AMPシート	470636-1		
*		**WP918900**	CIRCUIT BOARD	CONTROL	CONTROLシート	470637-1		
*		**WP919000**	CIRCUIT BOARD	INPUT	INPUTシート	470637-2		
*		**WP919100**	CIRCUIT BOARD	REVERB	REVERBシート	470637-3		
*		**WP918600**	CIRCUIT BOARD	NETWORK	NETWORKシート	470647-1		
⚠ *		**WP919300**	CIRCUIT BOARD	POWER	POWERシート	J,U 470642-1		
⚠ *		**WP919400**	CIRCUIT BOARD	POWER	POWERシート	B,E,K,O 470643-1		
*		**WP919500**	CIRCUIT BOARD	SP BOX IN	SP BOX INシート	WITH NUT 470642_3-2		
*		**WP919600**	CIRCUIT BOARD	SP-OUT	SP OUTシート	WITH NUT 470642_3-3		
*		**WP919700**	CIRCUIT BOARD	AMP	AMPシート	470636-1		
*		**WP928100**	WASHER PL	M3 CR3	ワッシャー	417384		
*		**WP928200**	WASHER SP	M3 CR3	ワッシャー	417385		
*		**WP928000**	HEXAGONAL NUT		六角ナット	422987		
*		**WP927700**	SCREW BD	M3x12 CR3	ネジ	433391		
*		**WP928500**	HEATSINK		ヒートシンク	470495		
	1100	**WJ593100**	CONNECTOR BASE POST	9P 52418-0910 LF	コネクタ 9P	432421		03
	1101	**WJ593400**	CONNECTOR BASE POST	8P 52418-0810 LF	コネクタ 8P	438405		03
	2100	**WJ592300**	CERAMIC CAPACITOR (CHIP)	0.1uF Z	チップセラコン	431122		01
	2101	**WP042600**	ELECTROLYTIC CAP.	470uF 50V	ケミコン	432522		
	2102	**WJ592300**	CERAMIC CAPACITOR (CHIP)	0.1uF Z	チップセラコン	431122		01
	2103	**AAX6302R**	CERAMIC CAPACITOR (CHIP)	1000pF K	チップセラコン	065501		
	2104	**WJ284400**	ELECTROLYTIC CAP.	22uF 50V	ケミコン	422175		
	2105	**WJ592300**	CERAMIC CAPACITOR (CHIP)	0.1uF Z	チップセラコン	431122		01
	2106	**WJ591500**	CERAMIC CAPACITOR (CHIP)	100pF J	チップセラコン	442682		01
	2107	**AAX6302R**	CERAMIC CAPACITOR (CHIP)	1000pF K	チップセラコン	065501		
	2108	**AAX6350R**	ELECTROLYTIC CAP.	100uF 16V	ケミコン	066700		01
	2109	**WJ592100**	CERAMIC CAPACITOR (CHIP)	0.47uF K	チップセラコン	334335		03
	2110	**WJ591300**	CERAMIC CAPACITOR (CHIP)	330pF J	チップセラコン	420810		01
	2111	**WP064100**	CERAMIC CAPACITOR (CHIP)	3900pF K	チップセラコン	457806		
	2112	**WJ592300**	CERAMIC CAPACITOR (CHIP)	0.1uF Z	チップセラコン	431122		01
	2113	**WN831600**	MYLAR CAPACITOR	0.68uF 50V J	マイラコン	064940		
	2114	**WJ592300**	CERAMIC CAPACITOR (CHIP)	0.1uF Z	チップセラコン	431122		01
	2115	**AAX6302R**	CERAMIC CAPACITOR (CHIP)	1000pF K	チップセラコン	065501		
	2116	**WJ591300**	CERAMIC CAPACITOR (CHIP)	330pF J	チップセラコン	420810		01
	2117	**WJ592100**	CERAMIC CAPACITOR (CHIP)	0.47uF K	チップセラコン	334335		03
	2118	**WP064100**	CERAMIC CAPACITOR (CHIP)	3900pF K	チップセラコン	457806		
	2119	**WJ591500**	CERAMIC CAPACITOR (CHIP)	100pF J	チップセラコン	442682		01
	2120	**WJ592100**	CERAMIC CAPACITOR (CHIP)	0.47uF K	チップセラコン	334335		03
	2121	**WJ284400**	ELECTROLYTIC CAP.	22uF 50V	ケミコン	422175		
	2122	**WJ592300**	CERAMIC CAPACITOR (CHIP)	0.1uF Z	チップセラコン	431122		01
	2123	**AAX6273R**	CERAMIC CAPACITOR (CHIP)	0.01uF 50V K	チップセラコン	368353		
	2124	**WP042600**	ELECTROLYTIC CAP.	470uF 50V	ケミコン	432522		
	2125	**WJ592300**	CERAMIC CAPACITOR (CHIP)	0.1uF Z	チップセラコン	431122		01
	2126	**WJ592300**	CERAMIC CAPACITOR (CHIP)	0.1uF Z	チップセラコン	431122		01
	3100	**AAX6315R**	CARBON RESISTOR (CHIP)	10 J	チップ抵抗	067492		01
	3101	**WP037400**	CARBON RESISTOR (CHIP)	0.056	チップ抵抗	432430		
	3102	**AAX6290R**	CARBON RESISTOR (CHIP)	470 J	チップ抵抗	067544		
	3103	**AAX6312R**	CARBON RESISTOR (CHIP)	1M J	チップ抵抗	067500		
	3104	**AAX6280R**	CARBON RESISTOR (CHIP)	47K J	チップ抵抗	067546		
*	3105	**WP915600**	CARBON RESISTOR (CHIP)	33K J	チップ抵抗	473378		
	3106	**AAX6281R**	CARBON RESISTOR (CHIP)	1K J	チップ抵抗	067495		
	3107	**AAX6280R**	CARBON RESISTOR (CHIP)	47K J	チップ抵抗	067546		
	3108	**WJ600000**	CARBON RESISTOR (CHIP)	10 J	チップ抵抗	067675		01
*	3109	**WP899200**	CARBON RESISTOR (CHIP)	39k J	チップ抵抗	067540		
	3110	**WJ600100**	CARBON RESISTOR (CHIP)	27 J	チップ抵抗	085399		01
	3111	**WJ599700**	CARBON RESISTOR (CHIP)	390 J	チップ抵抗	067538		01
	3112	**AAX6407R**	CARBON RESISTOR (CHIP)	12K J	チップ抵抗	067504		
	3113	**AAX6380R**	CARBON RESISTOR (CHIP)	8.2K J	チップ抵抗	067562		
	3114	**AAX6281R**	CARBON RESISTOR (CHIP)	1K J	チップ抵抗	067495		
	3115	**AAX6410R**	CARBON RESISTOR (CHIP)	1.2K J	チップ抵抗	067503		
	3116	**AAX6310R**	CARBON RESISTOR (CHIP)	1.8K J	チップ抵抗	067514		
	3117	**AAX6281R**	CARBON RESISTOR (CHIP)	1K J	チップ抵抗	067495		
	3118	**AAX6407R**	CARBON RESISTOR (CHIP)	12K J	チップ抵抗	067504		
	3119	**AAX6380R**	CARBON RESISTOR (CHIP)	8.2K J	チップ抵抗	067562		
	3120	**AAX6410R**	CARBON RESISTOR (CHIP)	1.2K J	チップ抵抗	067503		
	3121	**WJ611600**	POSITIVE THERMISTOR	TFPT0805L3901KM T	ポジスタ	432431		07
	3122	**AAX6310R**	CARBON RESISTOR (CHIP)	1.8K J	チップ抵抗	067514		
	3123	**AAX6281R**	CARBON RESISTOR (CHIP)	1K J	チップ抵抗	067495		

*: New Parts

RANK: Japan only

Downloaded from www.Manualslib.com manuals search engine

AMP and CONTROL and INPUT and REVERB

	REF NO.	PART NO.	DESCRIPTION		部品名	REMARKS	QTY	RANK
	3124	**WJ600000**	CARBON RESISTOR (CHIP)	10 J	チップ抵抗	067675		01
	3125	**WJ600100**	CARBON RESISTOR (CHIP)	27 J	チップ抵抗	085399		01
	3126	**WJ599700**	CARBON RESISTOR (CHIP)	390 J	チップ抵抗	067538		01
	3127	**AAX6281R**	CARBON RESISTOR (CHIP)	1K J	チップ抵抗	067495		
	3128	**WJ599500**	CARBON RESISTOR (CHIP)	100 J	チップ抵抗	067493		01
	3129	**AAX6281R**	CARBON RESISTOR (CHIP)	1K J	チップ抵抗	067495		
	3130	**AAX6408R**	CARBON RESISTOR (CHIP)	680 J	チップ抵抗	067557		
	3131	**AAX6317R**	CARBON RESISTOR (CHIP)	560 J	チップ抵抗	067551		
	3132	**AAX6408R**	CARBON RESISTOR (CHIP)	680 J	チップ抵抗	067557		
	3133	**AAX6312R**	CARBON RESISTOR (CHIP)	1M J	チップ抵抗	067500		
	3134	**WP037400**	CARBON RESISTOR (CHIP)	0.056	チップ抵抗	432430		
	3135	**AAX6315R**	CARBON RESISTOR (CHIP)	10 J	チップ抵抗	067492		01
	3136	**WJ606900**	CARBON RESISTOR (CHIP)	15K J	チップ抵抗	067709		01
	3137	**WJ613400**	TRIMMER POTENTIOMETER	100 KVSF639TC101	半固定抵抗	459054		03
	3138	**WJ599500**	CARBON RESISTOR (CHIP)	100 J	チップ抵抗	067493		01
	3139	**WJ599500**	CARBON RESISTOR (CHIP)	100 J	チップ抵抗	067493		01
	3140	**AAX6409R**	CARBON RESISTOR (CHIP)	0.00 J	チップ抵抗	067491		
	3141	**AAX6280R**	CARBON RESISTOR (CHIP)	47K J	チップ抵抗	067546		
	5100	**WJ594100**	COIL	BLM41PG750SN1L T	コイル	432423		03
*	5101	**WP915300**	COIL	FT6041 LF	コイル	471923		
	5102	**WJ594000**	COIL	BLM21PG221SN1D T	コイル	432422		01
	5103	**WJ594100**	COIL	BLM41PG750SN1L T	コイル	432423		03
	6100	**WJ595100**	DIODE	BAS316 T LF	ダイオード	432426		02
	6101	**WJ595100**	DIODE	BAS316 T LF	ダイオード	432426		02
	6102	**WJ595000**	DIODE	1PS76SB10 T LF	ダイオード	432425		02
	6103	**WJ595200**	ZENER DIODE	PDZ-12B T LF	ツェナーダイオード	432427		02
	6104	**WJ595400**	DIODE	1SS370(TE85L F) T	ダイオード	432574		02
	6105	**WJ595300**	ZENER DIODE	PDZ-3.3B T LF	ツェナーダイオード	432428		02
	6106	**WJ595400**	DIODE	1SS370(TE85L F) T	ダイオード	432574		02
	6107	**WJ595000**	DIODE	1PS76SB10 T LF	ダイオード	432425		02
	6108	**WJ595100**	DIODE	BAS316 T LF	ダイオード	432426		02
	6109	**WJ595000**	DIODE	1PS76SB10 T LF	ダイオード	432425		02
	6110	**WJ595000**	DIODE	1PS76SB10 T LF	ダイオード	432425		02
	7100	**WJ613100**	TRANSISTOR	BC856BW T LF	トランジスタ	432438		01
	7101	**WJ612100**	TRANSISTOR	2SA1587-GR(TE85L F	トランジスタ	432433		02
	7102	**WJ613100**	TRANSISTOR	BC856BW T LF	トランジスタ	432438		01
	7103	**WP037500**	FET	STP14NF12FP LF	FET	432432		
	7104	**WJ613200**	TRANSISTOR	BC857CW T LF	トランジスタ	432439		02
	7105	**WJ612200**	TRANSISTOR	2SA1954-B(TE85L F)	トランジスタ	432434		02
	7107	**WJ613100**	TRANSISTOR	BC856BW T LF	トランジスタ	432438		01
	7108	**WJ613100**	TRANSISTOR	BC856BW T LF	トランジスタ	432438		01
	7109	**WP037500**	FET	STP14NF12FP LF	FET	432432		
	7110	**WJ613200**	TRANSISTOR	BC857CW T LF	トランジスタ	432439		02
	7112	**WJ612200**	TRANSISTOR	2SA1954-B(TE85L F)	トランジスタ	432434		02
	7113	**WJ613000**	TRANSISTOR	BC847CW T LF	トランジスタ	432437		02
	7114	**WJ613000**	TRANSISTOR	BC847CW T LF	トランジスタ	432437		02
	7115	**WJ612900**	TRANSISTOR	BC846BW T LF	トランジスタ	432436		02
	7116	**WJ613000**	TRANSISTOR	BC847CW T LF	トランジスタ	432437		02
	7117	**WJ613000**	TRANSISTOR	BC847CW T LF	トランジスタ	432437		02
	7119	**WJ612700**	TRANSISTOR	2SC2713-GR(T5L F T	トランジスタ	432435		02
	7120	**WJ612700**	TRANSISTOR	2SC2713-GR(T5L F T	トランジスタ	432435		02
*		**WP918900**	CIRCUIT BOARD	CONTROL	CONTROLシート	470637-1		
*		**WP919000**	CIRCUIT BOARD	INPUT	INPUTシート	470637-2		
*		**WP919100**	CIRCUIT BOARD	REVERB	REVERBシート	470637-3		
*		**WP929200**	LED HOLDER		LEDホルダー	411148		
	C101	**AAX6293R**	ELECTROLYTIC CAP. (CHIP)	22uF 50V	チップケミコン	412427		
	C102	**AAX6293R**	ELECTROLYTIC CAP. (CHIP)	22uF 50V	チップケミコン	412427		
	C103	**AAX6294R**	CERAMIC CAPACITOR (CHIP)	470pF 50V J	チップセラコン	378052		
	-108	**AAX6294R**	CERAMIC CAPACITOR (CHIP)	470pF 50V J	チップセラコン	378052		
	C109	**AAX6296R**	CERAMIC CAPACITOR (CHIP)	27pF 50V J	チップセラコン	368358		
	C110	**AAX6296R**	CERAMIC CAPACITOR (CHIP)	27pF 50V J	チップセラコン	368358		
	C111	**AAX6300R**	CERAMIC CAPACITOR (CHIP)	100pF 50V J	チップセラコン	065473		
	C112	**AAX6395R**	MYLAR CAPACITOR	0.039uF 50V J	マイラコン	065104		
	C113	**AAX6272R**	CERAMIC CAPACITOR (CHIP)	47pF 50V J	チップセラコン	065490		
	C114	**AAX6336R**	ELECTROLYTIC CAP.	10uF 50V	ケミコン	407785		
	C115	**AAX6396R**	MYLAR CAPACITOR	820pF 50V J	マイラコン	065144		
	C116	**AAX6300R**	CERAMIC CAPACITOR (CHIP)	100pF 50V J	チップセラコン	065473		
	C117	**AAX6336R**	ELECTROLYTIC CAP.	10uF 50V	ケミコン	407785		
	C118	**AAX6297R**	ELECTROLYTIC CAP. (CHIP)	47uF 25V	チップケミコン	412426		

*: New Parts

RANK: Japan only

Downloaded from www.Manualslib.com manuals search engine

CONTROL and INPUT and REVERB

REF NO.	PART NO.	DESCRIPTION		部品名	REMARKS	QTY	RANK
C119	**AAX6336R**	ELECTROLYTIC CAP.	10uF 50V	ケミコン	407785		
C120	**AAX6182R**	CERAMIC CAPACITOR (CHIP)	10pF 50V J	チップセラコン	065472		
C121	**WN832800**	ELECTROLYTIC CAP.	10uF 35V	ケミコン	066770		
C122	**AAX6297R**	ELECTROLYTIC CAP. (CHIP)	47uF 25V	チップケミコン	412426		
C123	**AAX6336R**	ELECTROLYTIC CAP.	10uF 50V	ケミコン	407785		
C124	**WN832800**	ELECTROLYTIC CAP.	10uF 35V	ケミコン	066770		
C125	**AAX11160**	MYLAR CAPACITOR	0.15uF	マイラコン（W＝6）	064914		
C126	**AAX11160**	MYLAR CAPACITOR	0.15uF	マイラコン（W＝6）	064914		
C127	**AAX3452R**	MYLAR CAPACITOR	0.1uF 50V J	マイラコン	064908		03
C128	**AAX3452R**	MYLAR CAPACITOR	0.1uF 50V J	マイラコン	064908		03
C129	**AAX6298R**	CERAMIC CAPACITOR (CHIP)	220pF 50V J	チップセラコン	065484		
C130	**WN831700**	MYLAR CAPACITOR	0.01uF 50V J	マイラコン	065000		
C131	**AAX6300R**	CERAMIC CAPACITOR (CHIP)	100pF 50V J	チップセラコン	065473		
C132	**AAX6272R**	CERAMIC CAPACITOR (CHIP)	47pF 50V J	チップセラコン	065490		
C133	**AAX6298R**	CERAMIC CAPACITOR (CHIP)	220pF 50V J	チップセラコン	065484		
C135	**AAX6299R**	ELECTROLYTIC CAP. (CHIP)	10uF 35V	チップケミコン	412428		
C136	**AAX6397R**	ELECTROLYTIC CAP.	4.7uF 50V	ケミコン	407788		
C140	**AAX6300R**	CERAMIC CAPACITOR (CHIP)	100pF 50V J	チップセラコン	065473		
C141	**AAX6298R**	CERAMIC CAPACITOR (CHIP)	220pF 50V J	チップセラコン	065484		
C146	**AAX6272R**	CERAMIC CAPACITOR (CHIP)	47pF 50V J	チップセラコン	065490		
C149	**AAX6336R**	ELECTROLYTIC CAP.	10uF 50V	ケミコン	407785		
C150	**AAX6336R**	ELECTROLYTIC CAP.	10uF 50V	ケミコン	407785		
C151	**AAX6301R**	CERAMIC CAPACITOR (CHIP)	22pF 50V	チップセラコン	065483		
C152	**AAX6300R**	CERAMIC CAPACITOR (CHIP)	100pF 50V J	チップセラコン	065473		
C170	**AAX6298R**	CERAMIC CAPACITOR (CHIP)	220pF 50V J	チップセラコン	065484		
C201	**AAX6293R**	ELECTROLYTIC CAP. (CHIP)	22uF 50V	チップケミコン	412427		
C202	**AAX6293R**	ELECTROLYTIC CAP. (CHIP)	22uF 50V	チップケミコン	412427		
C203	**AAX6294R**	CERAMIC CAPACITOR (CHIP)	470pF 50V J	チップセラコン	378052		
-208	**AAX6294R**	CERAMIC CAPACITOR (CHIP)	470pF 50V J	チップセラコン	378052		
C209	**AAX6296R**	CERAMIC CAPACITOR (CHIP)	27pF 50V J	チップセラコン	368358		
C210	**AAX6296R**	CERAMIC CAPACITOR (CHIP)	27pF 50V J	チップセラコン	368358		
C211	**AAX6300R**	CERAMIC CAPACITOR (CHIP)	100pF 50V J	チップセラコン	065473		
C212	**AAX6395R**	MYLAR CAPACITOR	0.039uF 50V J	マイラコン	065104		
C213	**AAX6272R**	CERAMIC CAPACITOR (CHIP)	47pF 50V J	チップセラコン	065490		
C214	**AAX6336R**	ELECTROLYTIC CAP.	10uF 50V	ケミコン	407785		
C215	**AAX6396R**	MYLAR CAPACITOR	820pF 50V J	マイラコン	065144		
C216	**AAX6300R**	CERAMIC CAPACITOR (CHIP)	100pF 50V J	チップセラコン	065473		
C217	**AAX6336R**	ELECTROLYTIC CAP.	10uF 50V	ケミコン	407785		
C218	**AAX6297R**	ELECTROLYTIC CAP. (CHIP)	47uF 25V	チップケミコン	412426		
C219	**AAX6336R**	ELECTROLYTIC CAP.	10uF 50V	ケミコン	407785		
C222	**AAX6297R**	ELECTROLYTIC CAP. (CHIP)	47uF 25V	チップケミコン	412426		
C223	**AAX6336R**	ELECTROLYTIC CAP.	10uF 50V	ケミコン	407785		
C227	**AAX3452R**	MYLAR CAPACITOR	0.1uF 50V J	マイラコン	064908		03
C228	**AAX3452R**	MYLAR CAPACITOR	0.1uF 50V J	マイラコン	064908		03
C229	**AAX6298R**	CERAMIC CAPACITOR (CHIP)	220pF 50V J	チップセラコン	065484		
C231	**AAX6300R**	CERAMIC CAPACITOR (CHIP)	100pF 50V J	チップセラコン	065473		
C232	**AAX6272R**	CERAMIC CAPACITOR (CHIP)	47pF 50V J	チップセラコン	065490		
C233	**AAX6298R**	CERAMIC CAPACITOR (CHIP)	220pF 50V J	チップセラコン	065484		
C235	**AAX6299R**	ELECTROLYTIC CAP. (CHIP)	10uF 35V	チップケミコン	412428		
C236	**AAX6397R**	ELECTROLYTIC CAP.	4.7uF 50V	ケミコン	407788		
C237	**AAX6397R**	ELECTROLYTIC CAP.	4.7uF 50V	ケミコン	407788		
C240	**AAX6300R**	CERAMIC CAPACITOR (CHIP)	100pF 50V J	チップセラコン	065473		
C241	**AAX6298R**	CERAMIC CAPACITOR (CHIP)	220pF 50V J	チップセラコン	065484		
C246	**AAX6272R**	CERAMIC CAPACITOR (CHIP)	47pF 50V J	チップセラコン	065490		
C249	**AAX6336R**	ELECTROLYTIC CAP.	10uF 50V	ケミコン	407785		
C250	**AAX6336R**	ELECTROLYTIC CAP.	10uF 50V	ケミコン	407785		
C251	**AAX6301R**	CERAMIC CAPACITOR (CHIP)	22pF 50V	チップセラコン	065483		
C270	**AAX6298R**	CERAMIC CAPACITOR (CHIP)	220pF 50V J	チップセラコン	065484		
C301	**AAX6272R**	CERAMIC CAPACITOR (CHIP)	47pF 50V J	チップセラコン	065490		
C304	**AAX6301R**	CERAMIC CAPACITOR (CHIP)	22pF 50V	チップセラコン	065483		
C305	**AAX6299R**	ELECTROLYTIC CAP. (CHIP)	10uF 35V	チップケミコン	412428		
C306	**AAX6298R**	CERAMIC CAPACITOR (CHIP)	220pF 50V J	チップセラコン	065484		
C311	**AAX6300R**	CERAMIC CAPACITOR (CHIP)	100pF 50V J	チップセラコン	065473		
C312	**AAX6395R**	MYLAR CAPACITOR	0.039uF 50V J	マイラコン	065104		
C313	**AAX6272R**	CERAMIC CAPACITOR (CHIP)	47pF 50V J	チップセラコン	065490		
C314	**AAX6336R**	ELECTROLYTIC CAP.	10uF 50V	ケミコン	407785		
C315	**AAX6396R**	MYLAR CAPACITOR	820pF 50V J	マイラコン	065144		
C316	**AAX6300R**	CERAMIC CAPACITOR (CHIP)	100pF 50V J	チップセラコン	065473		
C317	**AAX6336R**	ELECTROLYTIC CAP.	10uF 50V	ケミコン	407785		
C318	**AAX6298R**	CERAMIC CAPACITOR (CHIP)	220pF 50V J	チップセラコン	065484		

*: New Parts

RANK: Japan only

Downloaded from www.Manualslib.com manuals search engine

CONTROL and INPUT and REVERB

REF NO.	PART NO.	DESCRIPTION		部品名	REMARKS	QTY	RANK
C319	**AAX6301R**	CERAMIC CAPACITOR (CHIP)	22pF 50V	チップセラコン	065483		
C320	**AAX6272R**	CERAMIC CAPACITOR (CHIP)	47pF 50V J	チップセラコン	065490		
C322	**AAX6299R**	ELECTROLYTIC CAP. (CHIP)	10uF 35V	チップケミコン	412428		
C346	**AAX6272R**	CERAMIC CAPACITOR (CHIP)	47pF 50V J	チップセラコン	065490		
C411	**AAX6300R**	CERAMIC CAPACITOR (CHIP)	100pF 50V J	チップセラコン	065473		
C412	**AAX6395R**	MYLAR CAPACITOR	0.039uF 50V J	マイラコン	065104		
C413	**AAX6272R**	CERAMIC CAPACITOR (CHIP)	47pF 50V J	チップセラコン	065490		
C414	**AAX6336R**	ELECTROLYTIC CAP.	10uF 50V	ケミコン	407785		
C415	**AAX6396R**	MYLAR CAPACITOR	820pF 50V J	マイラコン	065144		
C416	**AAX6300R**	CERAMIC CAPACITOR (CHIP)	100pF 50V J	チップセラコン	065473		
C417	**AAX6336R**	ELECTROLYTIC CAP.	10uF 50V	ケミコン	407785		
C446	**AAX6272R**	CERAMIC CAPACITOR (CHIP)	47pF 50V J	チップセラコン	065490		
C501	**AAX6272R**	CERAMIC CAPACITOR (CHIP)	47pF 50V J	チップセラコン	065490		
C502	**AAX6395R**	MYLAR CAPACITOR	0.039uF 50V J	マイラコン	065104		
C503	**AAX6272R**	CERAMIC CAPACITOR (CHIP)	47pF 50V J	チップセラコン	065490		
C504	**AAX6301R**	CERAMIC CAPACITOR (CHIP)	22pF 50V	チップセラコン	065483		
C505	**AAX6299R**	ELECTROLYTIC CAP. (CHIP)	10uF 35V	チップケミコン	412428		
C506	**AAX6298R**	CERAMIC CAPACITOR (CHIP)	220pF 50V J	チップセラコン	065484		
C507	**AAX6336R**	ELECTROLYTIC CAP.	10uF 50V	ケミコン	407785		
C508	**AAX6396R**	MYLAR CAPACITOR	820pF 50V J	マイラコン	065144		
C509	**AAX6300R**	CERAMIC CAPACITOR (CHIP)	100pF 50V J	チップセラコン	065473		
C510	**AAX6336R**	ELECTROLYTIC CAP.	10uF 50V	ケミコン	407785		
C511	**AAX6272R**	CERAMIC CAPACITOR (CHIP)	47pF 50V J	チップセラコン	065490		
C512	**AAX6336R**	ELECTROLYTIC CAP.	10uF 50V	ケミコン	407785		
C513	**AAX6395R**	MYLAR CAPACITOR	0.039uF 50V J	マイラコン	065104		
C514	**AAX6272R**	CERAMIC CAPACITOR (CHIP)	47pF 50V J	チップセラコン	065490		
C515	**AAX6336R**	ELECTROLYTIC CAP.	10uF 50V	ケミコン	407785		
C516	**AAX6301R**	CERAMIC CAPACITOR (CHIP)	22pF 50V	チップセラコン	065483		
C517	**AAX6300R**	CERAMIC CAPACITOR (CHIP)	100pF 50V J	チップセラコン	065473		
C518	**AAX6298R**	CERAMIC CAPACITOR (CHIP)	220pF 50V J	チップセラコン	065484		
C519	**AAX6396R**	MYLAR CAPACITOR	820pF 50V J	マイラコン	065144		
C520	**AAX6300R**	CERAMIC CAPACITOR (CHIP)	100pF 50V J	チップセラコン	065473		
C521	**AAX6300R**	CERAMIC CAPACITOR (CHIP)	100pF 50V J	チップセラコン	065473		
C522	**AAX6299R**	ELECTROLYTIC CAP. (CHIP)	10uF 35V	チップケミコン	412428		
C523	**AAX6272R**	CERAMIC CAPACITOR (CHIP)	47pF 50V J	チップセラコン	065490		
C524	**AAX6272R**	CERAMIC CAPACITOR (CHIP)	47pF 50V J	チップセラコン	065490		
C602	**WN832800**	ELECTROLYTIC CAP.	10uF 35V	ケミコン	066770		
C603	**WN832800**	ELECTROLYTIC CAP.	10uF 35V	ケミコン	066770		
C604	**AAX6271R**	CERAMIC CAPACITOR (CHIP)	1uF 10V K	チップセラコン	374406		
C605	**AAX11160**	MYLAR CAPACITOR	0.15uF	マイラコン（W＝6）	064914		
C606	**WN831900**	MYLAR CAPACITOR	1500pF 50V J	マイラコン	065028		
C607	**WP034600**	CERAMIC CAPACITOR (CHIP)	0.068uF 25V	チップセラコン	377664		
C608	**AAX6271R**	CERAMIC CAPACITOR (CHIP)	1uF 10V K	チップセラコン	374406		
C609	**AAX6271R**	CERAMIC CAPACITOR (CHIP)	1uF 10V K	チップセラコン	374406		
C610	**WP034600**	CERAMIC CAPACITOR (CHIP)	0.068uF 25V	チップセラコン	377664		
C611	**WN832900**	ELECTROLYTIC CAP.	47uF 16V	ケミコン	066820		
C612	**WN831900**	MYLAR CAPACITOR	1500pF 50V J	マイラコン	065028		
C613	**WN832500**	MYLAR CAPACITOR	6800pF 50V J	マイラコン	065137		
C614	**AAX6271R**	CERAMIC CAPACITOR (CHIP)	1uF 10V K	チップセラコン	374406		
C615	**AAX6336R**	ELECTROLYTIC CAP.	10uF 50V	ケミコン	407785		
C616	**AAX6397R**	ELECTROLYTIC CAP.	4.7uF 50V	ケミコン	407788		
C617	**AAX6397R**	ELECTROLYTIC CAP.	4.7uF 50V	ケミコン	407788		
C618	**AAX6272R**	CERAMIC CAPACITOR (CHIP)	47pF 50V J	チップセラコン	065490		
C619	**AAX6298R**	CERAMIC CAPACITOR (CHIP)	220pF 50V J	チップセラコン	065484		
C620	**WN832500**	MYLAR CAPACITOR	6800pF 50V J	マイラコン	065137		
C701	**AAX6272R**	CERAMIC CAPACITOR (CHIP)	47pF 50V J	チップセラコン	065490		
C702	**AAX6395R**	MYLAR CAPACITOR	0.039uF 50V J	マイラコン	065104		
C703	**AAX6272R**	CERAMIC CAPACITOR (CHIP)	47pF 50V J	チップセラコン	065490		
C704	**AAX6301R**	CERAMIC CAPACITOR (CHIP)	22pF 50V	チップセラコン	065483		
C705	**AAX6299R**	ELECTROLYTIC CAP. (CHIP)	10uF 35V	チップケミコン	412428		
C706	**AAX6298R**	CERAMIC CAPACITOR (CHIP)	220pF 50V J	チップセラコン	065484		
C707	**AAX6336R**	ELECTROLYTIC CAP.	10uF 50V	ケミコン	407785		
C708	**AAX6396R**	MYLAR CAPACITOR	820pF 50V J	マイラコン	065144		
C709	**AAX6300R**	CERAMIC CAPACITOR (CHIP)	100pF 50V J	チップセラコン	065473		
C710	**AAX6336R**	ELECTROLYTIC CAP.	10uF 50V	ケミコン	407785		
C711	**AAX6272R**	CERAMIC CAPACITOR (CHIP)	47pF 50V J	チップセラコン	065490		
C712	**AAX6336R**	ELECTROLYTIC CAP.	10uF 50V	ケミコン	407785		
C713	**AAX6395R**	MYLAR CAPACITOR	0.039uF 50V J	マイラコン	065104		
C714	**AAX6272R**	CERAMIC CAPACITOR (CHIP)	47pF 50V J	チップセラコン	065490		
C715	**AAX6336R**	ELECTROLYTIC CAP.	10uF 50V	ケミコン	407785		

*: New Parts

RANK: Japan only

Downloaded from www.Manualslib.com manuals search engine

CONTROL and INPUT and REVERB

REF NO.	PART NO.	DESCRIPTION		部品名	REMARKS	QTY	RANK
C716	**AAX6301R**	CERAMIC CAPACITOR (CHIP)	22pF 50V	チップセラコン	065483		
C717	**AAX6300R**	CERAMIC CAPACITOR (CHIP)	100pF 50V J	チップセラコン	065473		
C718	**AAX6300R**	CERAMIC CAPACITOR (CHIP)	100pF 50V J	チップセラコン	065473		
C719	**AAX6396R**	MYLAR CAPACITOR	820pF 50V J	マイラコン	065144		
C720	**AAX6300R**	CERAMIC CAPACITOR (CHIP)	100pF 50V J	チップセラコン	065473		
C721	**AAX6299R**	ELECTROLYTIC CAP. (CHIP)	10uF 35V	チップケミコン	412428		
C722	**AAX6298R**	CERAMIC CAPACITOR (CHIP)	220pF 50V J	チップセラコン	065484		
C723	**AAX6272R**	CERAMIC CAPACITOR (CHIP)	47pF 50V J	チップセラコン	065490		
C724	**AAX6272R**	CERAMIC CAPACITOR (CHIP)	47pF 50V J	チップセラコン	065490		
C852	**AAX6271R**	CERAMIC CAPACITOR (CHIP)	1uF 10V K	チップセラコン	374406		
C854	**WP064200**	CERAMIC CAPACITOR (CHIP)	4.7uF 25V	チップセラコン	458416		
C855	**AAX6273R**	CERAMIC CAPACITOR (CHIP)	0.01uF 50V K	チップセラコン	368353		
-857	**AAX6273R**	CERAMIC CAPACITOR (CHIP)	0.01uF 50V K	チップセラコン	368353		
C859	**WP064200**	CERAMIC CAPACITOR (CHIP)	4.7uF 25V	チップセラコン	458416		
C860	**AAX6273R**	CERAMIC CAPACITOR (CHIP)	0.01uF 50V K	チップセラコン	368353		
C868	**AAX6273R**	CERAMIC CAPACITOR (CHIP)	0.01uF 50V K	チップセラコン	368353		
C869	**AAX6273R**	CERAMIC CAPACITOR (CHIP)	0.01uF 50V K	チップセラコン	368353		
C871	**AAX6273R**	CERAMIC CAPACITOR (CHIP)	0.01uF 50V K	チップセラコン	368353		
C872	**AAX6273R**	CERAMIC CAPACITOR (CHIP)	0.01uF 50V K	チップセラコン	368353		
C877	**AAX6273R**	CERAMIC CAPACITOR (CHIP)	0.01uF 50V K	チップセラコン	368353		
C878	**AAX6273R**	CERAMIC CAPACITOR (CHIP)	0.01uF 50V K	チップセラコン	368353		
C882	**WP064200**	CERAMIC CAPACITOR (CHIP)	4.7uF 25V	チップセラコン	458416		
C884	**WP064200**	CERAMIC CAPACITOR (CHIP)	4.7uF 25V	チップセラコン	458416		
C885	**AAX6273R**	CERAMIC CAPACITOR (CHIP)	0.01uF 50V K	チップセラコン	368353		
C886	**WN832800**	ELECTROLYTIC CAP.	10uF 35V	ケミコン	066770		
C888	**AAX6273R**	CERAMIC CAPACITOR (CHIP)	0.01uF 50V K	チップセラコン	368353		
-892	**AAX6273R**	CERAMIC CAPACITOR (CHIP)	0.01uF 50V K	チップセラコン	368353		
C895	**AAX6273R**	CERAMIC CAPACITOR (CHIP)	0.01uF 50V K	チップセラコン	368353		
C898	**AAX6273R**	CERAMIC CAPACITOR (CHIP)	0.01uF 50V K	チップセラコン	368353		
-900	**AAX6273R**	CERAMIC CAPACITOR (CHIP)	0.01uF 50V K	チップセラコン	368353		
C902	**AAX6273R**	CERAMIC CAPACITOR (CHIP)	0.01uF 50V K	チップセラコン	368353		
C904	**AAX6273R**	CERAMIC CAPACITOR (CHIP)	0.01uF 50V K	チップセラコン	368353		
-906	**AAX6273R**	CERAMIC CAPACITOR (CHIP)	0.01uF 50V K	チップセラコン	368353		
C907	**AAX6336R**	ELECTROLYTIC CAP.	10uF 50V	ケミコン	407785		
C908	**AAX6273R**	CERAMIC CAPACITOR (CHIP)	0.01uF 50V K	チップセラコン	368353		
C909	**AAX6336R**	ELECTROLYTIC CAP.	10uF 50V	ケミコン	407785		
C910	**WP064200**	CERAMIC CAPACITOR (CHIP)	4.7uF 25V	チップセラコン	458416		
-913	**WP064200**	CERAMIC CAPACITOR (CHIP)	4.7uF 25V	チップセラコン	458416		
C915	**WP064200**	CERAMIC CAPACITOR (CHIP)	4.7uF 25V	チップセラコン	458416		
C916	**WP064200**	CERAMIC CAPACITOR (CHIP)	4.7uF 25V	チップセラコン	458416		
C917	**AAX6299R**	ELECTROLYTIC CAP. (CHIP)	10uF 35V	チップケミコン	412428		
C918	**AAX6299R**	ELECTROLYTIC CAP. (CHIP)	10uF 35V	チップケミコン	412428		
C921	**AAX6299R**	ELECTROLYTIC CAP. (CHIP)	10uF 35V	チップケミコン	412428		
C922	**WP064200**	CERAMIC CAPACITOR (CHIP)	4.7uF 25V	チップセラコン	458416		
-925	**WP064200**	CERAMIC CAPACITOR (CHIP)	4.7uF 25V	チップセラコン	458416		
C931	**WP064200**	CERAMIC CAPACITOR (CHIP)	4.7uF 25V	チップセラコン	458416		
C932	**WP064200**	CERAMIC CAPACITOR (CHIP)	4.7uF 25V	チップセラコン	458416		
C933	**WN832800**	ELECTROLYTIC CAP.	10uF 35V	ケミコン	066770		
C934	**WN832800**	ELECTROLYTIC CAP.	10uF 35V	ケミコン	066770		
C935	**WP064200**	CERAMIC CAPACITOR (CHIP)	4.7uF 25V	チップセラコン	458416		
C936	**WP064200**	CERAMIC CAPACITOR (CHIP)	4.7uF 25V	チップセラコン	458416		
C940	**AAX6273R**	CERAMIC CAPACITOR (CHIP)	0.01uF 50V K	チップセラコン	368353		
C941	**AAX6273R**	CERAMIC CAPACITOR (CHIP)	0.01uF 50V K	チップセラコン	368353		
C942	**WP064200**	CERAMIC CAPACITOR (CHIP)	4.7uF 25V	チップセラコン	458416		
C943	**WP064200**	CERAMIC CAPACITOR (CHIP)	4.7uF 25V	チップセラコン	458416		
C958	**AAX6273R**	CERAMIC CAPACITOR (CHIP)	0.01uF 50V K	チップセラコン	368353		
C959	**AAX6273R**	CERAMIC CAPACITOR (CHIP)	0.01uF 50V K	チップセラコン	368353		
CN21	**AAX6398R**	CONNECTOR BASE POST	10P SHD106-1002A06	コネクタ 10P	411471		04
CN22	**AAX6304R**	CONNECTOR BASE POST	10PPHA102-1002A156	コネクタ 10P	411472		
CN24	**WP027200**	CONNECTOR BASE POST	9P B9B-EH	コネクタ 9P	081549		
CN25	**AAX6304R**	CONNECTOR BASE POST	10P PHA102-1002A156	コネクタ 10P	411472		
CN26	**AAX6398R**	CONNECTOR BASE POST	10P SHD106-1002A06	コネクタ 10P	411471		04
CN27	**WJ593200**	CONNECTOR BASE POST	8P 53290-0880 LF	コネクタ 8P	433464		03
CN28	**WJ593400**	CONNECTOR BASE POST	8P 52418-0810 LF	コネクタ 8P	438405		03
CN31	**WJ593200**	CONNECTOR BASE POST	8P 53290-0880 LF	コネクタ 8P	433464		03
CN32	**WJ593400**	CONNECTOR BASE POST	8P 52418-0810 LF	コネクタ 8P	438405		03
D101	**AAX6400R**	LED GREEN	SEL6410E D LF	LED 緑	REVERB (CH1)	412429		
D102	**WJ598200**	LED ORANGE	SEL6910A D LF	LED 橙	CLICK TO PHONES	446160		03
D201	**AAX6400R**	LED GREEN	SEL6410E D LF	LED 緑	REVERB (CH2)	412429		
D601	**AAX6401R**	LED RED	SEL6210R D LF	LED 赤	LIMITER	411467		

✻: New Parts

RANK: Japan only

Downloaded from www.Manualslib.com manuals search engine

CONTROL and INPUT and REVERB

	REF NO.	PART NO.	DESCRIPTION		部品名	REMARKS		QTY	RANK
	D602	**AAX6402R**	LED YELLOW	SEL6710Y D LF	LED黄	+6	411468		
	D603	**AAX6402R**	LED YELLOW	SEL6710Y D LF	LED黄	+3	411468		
	D604	**AAX6402R**	LED YELLOW	SEL6710Y D LF	LED黄	0	411468		
	D605	**AAX6403R**	LED GREEN	SEL6410G D LF	LED緑	-6	411466		
	D606	**AAX6403R**	LED GREEN	SEL6410G D LF	LED緑	-20	411466		
	D607	**AAX6403R**	LED GREEN	SEL6410G D LF	LED緑	POWER	411466		
	D608	**XX698570**	DIODE (CHIP)	1SS355 TE-17	ダイオード		069444		
	D999	**AAX6409R**	CARBON RESISTOR (CHIP)	0.00 J	チップ抵抗		067491		
	IC101	**AAX6275R**	IC (CHIP)	NJM2068M-D TE1	IC	OP AMP	070170		04
	-110	**AAX6275R**	IC (CHIP)	NJM2068M-D TE1	IC	OP AMP	070170		04
*	IC111	**X9836A00**	IC	NJM4556AM TE1 LF	IC	OP AMP	397599		
	IC112	**AAX6275R**	IC (CHIP)	NJM2068M-D TE1	IC	OP AMP	070170		04
	IC202	**AAX6275R**	IC (CHIP)	NJM2068M-D TE1	IC	OP AMP	070170		04
	IC301	**AAX6275R**	IC (CHIP)	NJM2068M-D TE1	IC	OP AMP	070170		04
	IC302	**AAX6275R**	IC (CHIP)	NJM2068M-D TE1	IC	OP AMP	070170		04
	IC402	**AAX6275R**	IC (CHIP)	NJM2068M-D TE1	IC	OP AMP	070170		04
	IC501	**AAX6275R**	IC (CHIP)	NJM2068M-D TE1	IC	OP AMP	070170		04
	-503	**AAX6275R**	IC (CHIP)	NJM2068M-D TE1	IC	OP AMP	070170		04
	IC602	**AAX6276R**	IC	M65850FP-CF0T T LF	IC	EFFECT	407811		08
	IC603	**AAX6275R**	IC (CHIP)	NJM2068M-D TE1	IC	OP AMP	070170		04
	IC604	**AAX6871R**	IC	LB1407-E LF	IC	METER DRIVE	407812		07
	IC701	**AAX6275R**	IC (CHIP)	NJM2068M-D TE1	IC	OP AMP	070170		04
	IC702	**AAX6275R**	IC (CHIP)	NJM2068M-D TE1	IC	OP AMP	070170		04
	IC703	**AAX6275R**	IC (CHIP)	NJM2068M-D TE1	IC	OP AMP	070170		04
	JK101	**AAX6305R**	PHONE JACK BLACK	MSJ-064-20A LF	ホーンジャック	CH1	407764		04
	JK102	**AAX6306R**	CANNON CONNECTOR	XLR-301J-A LF	キャノンジャック	CH1	407767		06
	JK104	**AAX6305R**	PHONE JACK BLACK	MSJ-064-20A LF	ホーンジャック	ST SUB OUT L	407764		04
	JK106	**AAX6305R**	PHONE JACK BLACK	MSJ-064-20A LF	ホーンジャック	PHONES	407764		04
	JK107	**AAX6305R**	PHONE JACK BLACK	MSJ-064-20A LF	ホーンジャック	ST LINK OUT (R)	407764		04
	JK201	**AAX6305R**	PHONE JACK BLACK	MSJ-064-20A LF	ホーンジャック	CH2	407764		04
	JK202	**AAX6306R**	CANNON CONNECTOR	XLR-301J-A LF	キャノンジャック	CH2	407767		06
	JK204	**AAX6305R**	PHONE JACK BLACK	MSJ-064-20A LF	ホーンジャック	ST SUB OUT R	407764		04
	JK301	**AAX6305R**	PHONE JACK BLACK	MSJ-064-20A LF	ホーンジャック	CH3/4 L	407764		04
	JK302	**AAX6305R**	PHONE JACK BLACK	MSJ-064-20A LF	ホーンジャック	CH3/4 R	407764		04
	JK501	**AAX6305R**	PHONE JACK BLACK	MSJ-064-20A LF	ホーンジャック	CH5/6 L	407764		04
	JK502	**AAX6305R**	PHONE JACK BLACK	MSJ-064-20A LF	ホーンジャック	CH5/6 R	407764		04
	JK701	**AAX6305R**	PHONE JACK BLACK	MSJ-064-20A LF	ホーンジャック	CH7/8 L	407764		04
	JK703	**AAX6307R**	RCA JACK NICKEL	2P MSP-532HV1-21LF	RCAジャック 2P	CH7/8 L,R	407765		03
	JK802	**AAX6305R**	PHONE JACK BLACK	MSJ-064-20A LF	ホーンジャック	CH7/8 R	407764		04
	L101	**WJ594200**	COIL	MMZ1608A152ET T LF	コイル		436042		01
	L102	**WJ594200**	COIL	MMZ1608A152ET T LF	コイル		436042		01
	L112	**WJ594200**	COIL	MMZ1608A152ET T LF	コイル		436042		01
	L113	**WJ594200**	COIL	MMZ1608A152ET T LF	コイル		436042		01
	L201	**WJ594200**	COIL	MMZ1608A152ET T LF	コイル		436042		01
	L202	**WJ594200**	COIL	MMZ1608A152ET T LF	コイル		436042		01
	L212	**WJ594200**	COIL	MMZ1608A152ET T LF	コイル		436042		01
	L213	**WJ594200**	COIL	MMZ1608A152ET T LF	コイル		436042		01
	L301	**WJ594200**	COIL	MMZ1608A152ET T LF	コイル		436042		01
	L302	**WJ594200**	COIL	MMZ1608A152ET T LF	コイル		436042		01
	L312	**WJ594200**	COIL	MMZ1608A152ET T LF	コイル		436042		01
	L313	**WJ594200**	COIL	MMZ1608A152ET T LF	コイル		436042		01
	L412	**WJ594200**	COIL	MMZ1608A152ET T LF	コイル		436042		01
	L413	**WJ594200**	COIL	MMZ1608A152ET T LF	コイル		436042		01
	L501	**WJ594200**	COIL	MMZ1608A152ET T LF	コイル		436042		01
	L502	**WJ594200**	COIL	MMZ1608A152ET T LF	コイル		436042		01
	L701	**WJ594200**	COIL	MMZ1608A152ET T LF	コイル		436042		01
	L702	**WJ594200**	COIL	MMZ1608A152ET T LF	コイル		436042		01
	Q105	**AAX6277R**	TRANSISTOR (CHIP)	KRA102S-RTK/P T LF	トランジスタ		402267		01
	Q106	**AAX45980**	TRANSISTOR (CHIP)	2SC2412K QRS T146	トランジスタ		068775		
	Q108	**AAX6404R**	FET	2SK246 BL (-F)	FET		407813		03
*	Q301	**WP916200**	TRANSISTOR	DTC614TK T146 T LF	トランジスタ		477830		
*	-303	**WP916200**	TRANSISTOR	DTC614TK T146 T LF	トランジスタ		477830		
*	Q313	**WP916200**	TRANSISTOR	DTC614TK T146 T LF	トランジスタ		477830		
*	-316	**WP916200**	TRANSISTOR	DTC614TK T146 T LF	トランジスタ		477830		
	Q601	**AAX45980**	TRANSISTOR (CHIP)	2SC2412K QRS T146	トランジスタ		068775		
	R101	**AAX6310R**	CARBON RESISTOR (CHIP)	1.8K J	チップ抵抗		067514		
	R102	**AAX6311R**	CARBON RESISTOR (CHIP)	3.3K J	チップ抵抗		067531		
	R103	**AAX6312R**	CARBON RESISTOR (CHIP)	1M J	チップ抵抗		067500		
	R105	**AAX6310R**	CARBON RESISTOR (CHIP)	1.8K J	チップ抵抗		067514		
	R106	**AAX6313R**	CARBON RESISTOR (CHIP)	3.9K J	チップ抵抗		067539		

*: New Parts

RANK: Japan only

Downloaded from www.Manualslib.com manuals search engine

CONTROL and INPUT and REVERB

REF NO.	PART NO.	DESCRIPTION		部品名	REMARKS	QTY	RANK
R107	**AAX6313R**	CARBON RESISTOR (CHIP)	3.9K J	チップ抵抗	067539		
R108	**AAX6314R**	CARBON RESISTOR (CHIP)	220K J	チップ抵抗	067521		
R109	**AAX6388R**	CARBON RESISTOR (CHIP)	4.7K J	チップ抵抗	067545		
R110	**AAX6288R**	CARBON RESISTOR (CHIP)	10K J	チップ抵抗	067497		03
R110A	**AAX6315R**	CARBON RESISTOR (CHIP)	10 J	チップ抵抗	067492		01
R111	**AAX6288R**	CARBON RESISTOR (CHIP)	10K J	チップ抵抗	067497		03
R112	**AAX6388R**	CARBON RESISTOR (CHIP)	4.7K J	チップ抵抗	067545		
R112A	**AAX6314R**	CARBON RESISTOR (CHIP)	220K J	チップ抵抗	067521		
R113	**AAX6288R**	CARBON RESISTOR (CHIP)	10K J	チップ抵抗	067497		03
R114	**AAX6316R**	CARBON RESISTOR (CHIP)	120K J	チップ抵抗	067505		
R115	**AAX6288R**	CARBON RESISTOR (CHIP)	10K J	チップ抵抗	067497		03
R115A	**AAX6315R**	CARBON RESISTOR (CHIP)	10 J	チップ抵抗	067492		01
R116	**WP130300**	METAL OXIDE FILM RESISTOR	100 1W	酸化金属増皮膜抵抗	423582		
R117A	**AAX6312R**	CARBON RESISTOR (CHIP)	1M J	チップ抵抗	067500		
R118	**AAX6292R**	CARBON RESISTOR (CHIP)	100K J	チップ抵抗	067499		
R118A	**AAX6311R**	CARBON RESISTOR (CHIP)	3.3K J	チップ抵抗	067531		
R119	**AAX6292R**	CARBON RESISTOR (CHIP)	100K J	チップ抵抗	067499		
R119A	**AAX6316R**	CARBON RESISTOR (CHIP)	120K J	チップ抵抗	067505		
R120	**AAX6316R**	CARBON RESISTOR (CHIP)	120K J	チップ抵抗	067505		
R121	**AAX6281R**	CARBON RESISTOR (CHIP)	1K J	チップ抵抗	067495		
R123	**AAX6409R**	CARBON RESISTOR (CHIP)	0.00 J	チップ抵抗	067491		
R124	**AAX6288R**	CARBON RESISTOR (CHIP)	10K J	チップ抵抗	067497		03
R125	**AAX6288R**	CARBON RESISTOR (CHIP)	10K J	チップ抵抗	067497		03
R126	**AAX6278R**	CARBON RESISTOR (CHIP)	33K J	チップ抵抗	067532		
R127	**AAX6288R**	CARBON RESISTOR (CHIP)	10K J	チップ抵抗	067497		03
R128	**AAX6281R**	CARBON RESISTOR (CHIP)	1K J	チップ抵抗	067495		
R129	**AAX6288R**	CARBON RESISTOR (CHIP)	10K J	チップ抵抗	067497		03
R130	**AAX6388R**	CARBON RESISTOR (CHIP)	4.7K J	チップ抵抗	067545		
R131	**AAX6287R**	CARBON RESISTOR (CHIP)	5.6K J	チップ抵抗	067553		
R132	**AAX6288R**	CARBON RESISTOR (CHIP)	10K J	チップ抵抗	067497		03
R133	**AAX6313R**	CARBON RESISTOR (CHIP)	3.9K J	チップ抵抗	067539		
R134	**AAX6280R**	CARBON RESISTOR (CHIP)	47K J	チップ抵抗	067546		
R135	**AAX6405R**	CARBON RESISTOR (CHIP)	330 J	チップ抵抗	067530		
R136	**AAX6382R**	CARBON RESISTOR (CHIP)	56K J	チップ抵抗	067554		
R137	**AAX6288R**	CARBON RESISTOR (CHIP)	10K J	チップ抵抗	067497		03
R138	**AAX6281R**	CARBON RESISTOR (CHIP)	1K J	チップ抵抗	067495		
R139	**AAX6288R**	CARBON RESISTOR (CHIP)	10K J	チップ抵抗	067497		03
R140	**AAX6279R**	CARBON RESISTOR (CHIP)	1.5K J	チップ抵抗	067508		
R141	**AAX6286R**	CARBON RESISTOR (CHIP)	150K J	チップ抵抗	067511		
R142	**AAX6405R**	CARBON RESISTOR (CHIP)	330 J	チップ抵抗	067530		
R143	**AAX6388R**	CARBON RESISTOR (CHIP)	4.7K J	チップ抵抗	067545		
R144	**AAX6280R**	CARBON RESISTOR (CHIP)	47K J	チップ抵抗	067546		
R145	**AAX6281R**	CARBON RESISTOR (CHIP)	1K J	チップ抵抗	067495		
R146	**AAX6282R**	CARBON RESISTOR (CHIP)	270K J	チップ抵抗	067528		
R147	**AAX6409R**	CARBON RESISTOR (CHIP)	0.00 J	チップ抵抗	067491		
R148	**AAX6278R**	CARBON RESISTOR (CHIP)	33K J	チップ抵抗	067532		
R149	**AAX6287R**	CARBON RESISTOR (CHIP)	5.6K J	チップ抵抗	067553		
R150	**AAX6284R**	CARBON RESISTOR (CHIP)	68K J	チップ抵抗	067559		
R151	**AAX6281R**	CARBON RESISTOR (CHIP)	1K J	チップ抵抗	067495		
R152	**AAX6285R**	CARBON RESISTOR (CHIP)	2.2K J	チップ抵抗	067519		
R154	**AAX6281R**	CARBON RESISTOR (CHIP)	1K J	チップ抵抗	067495		
R155	**AAX6286R**	CARBON RESISTOR (CHIP)	150K J	チップ抵抗	067511		
R156	**AAX6288R**	CARBON RESISTOR (CHIP)	10K J	チップ抵抗	067497		03
R157	**AAX6406R**	CARBON RESISTOR (CHIP)	27K J	チップ抵抗	067527		
R158	**AAX6382R**	CARBON RESISTOR (CHIP)	56K J	チップ抵抗	067554		
R159	**AAX6388R**	CARBON RESISTOR (CHIP)	4.7K J	チップ抵抗	067545		
R160	**AAX6382R**	CARBON RESISTOR (CHIP)	56K J	チップ抵抗	067554		
R161	**AAX6291R**	CARBON RESISTOR (CHIP)	15K J	チップ抵抗	067509		
R162	**AAX6388R**	CARBON RESISTOR (CHIP)	4.7K J	チップ抵抗	067545		
R163	**AAX6291R**	CARBON RESISTOR (CHIP)	15K J	チップ抵抗	067509		
R164	**AAX6288R**	CARBON RESISTOR (CHIP)	10K J	チップ抵抗	067497		03
R165	**AAX6379R**	CARBON RESISTOR (CHIP)	22K J	チップ抵抗	067520		
R166	**AAX6288R**	CARBON RESISTOR (CHIP)	10K J	チップ抵抗	067497		03
R167	**AAX6407R**	CARBON RESISTOR (CHIP)	12K J	チップ抵抗	067504		
R168	**AAX6280R**	CARBON RESISTOR (CHIP)	47K J	チップ抵抗	067546		
R169	**AAX6291R**	CARBON RESISTOR (CHIP)	15K J	チップ抵抗	067509		
R170	**AAX6288R**	CARBON RESISTOR (CHIP)	10K J	チップ抵抗	067497		03
R171	**AAX6292R**	CARBON RESISTOR (CHIP)	100K J	チップ抵抗	067499		
R172	**AAX6281R**	CARBON RESISTOR (CHIP)	1K J	チップ抵抗	067495		
R173	**AAX6281R**	CARBON RESISTOR (CHIP)	1K J	チップ抵抗	067495		

✻: New Parts

RANK: Japan only

Downloaded from www.Manualslib.com manuals search engine

CONTROL and INPUT and REVERB

REF NO.	PART NO.	DESCRIPTION		部品名	REMARKS	QTY	RANK
R174	**AAX6288R**	CARBON RESISTOR (CHIP)	10K J	チップ抵抗	067497		03
R175	**AAX6288R**	CARBON RESISTOR (CHIP)	10K J	チップ抵抗	067497		03
R176	**AAX6388R**	CARBON RESISTOR (CHIP)	4.7K J	チップ抵抗	067545		
R180	**AAX6379R**	CARBON RESISTOR (CHIP)	22K J	チップ抵抗	067520		
R181	**AAX6388R**	CARBON RESISTOR (CHIP)	4.7K J	チップ抵抗	067545		
R182	**AAX6382R**	CARBON RESISTOR (CHIP)	56K J	チップ抵抗	067554		
R183	**AAX6292R**	CARBON RESISTOR (CHIP)	100K J	チップ抵抗	067499		
R184	**AAX6287R**	CARBON RESISTOR (CHIP)	5.6K J	チップ抵抗	067553		
R196	**AAX6286R**	CARBON RESISTOR (CHIP)	150K J	チップ抵抗	067511		
R201	**AAX6310R**	CARBON RESISTOR (CHIP)	1.8K J	チップ抵抗	067514		
R202	**AAX6311R**	CARBON RESISTOR (CHIP)	3.3K J	チップ抵抗	067531		
R203	**AAX6312R**	CARBON RESISTOR (CHIP)	1M J	チップ抵抗	067500		
R205	**AAX6310R**	CARBON RESISTOR (CHIP)	1.8K J	チップ抵抗	067514		
R206	**AAX6313R**	CARBON RESISTOR (CHIP)	3.9K J	チップ抵抗	067539		
R207	**AAX6313R**	CARBON RESISTOR (CHIP)	3.9K J	チップ抵抗	067539		
R208	**AAX6314R**	CARBON RESISTOR (CHIP)	220K J	チップ抵抗	067521		
R209	**AAX6388R**	CARBON RESISTOR (CHIP)	4.7K J	チップ抵抗	067545		
R210	**AAX6288R**	CARBON RESISTOR (CHIP)	10K J	チップ抵抗	067497		03
R210A	**AAX6315R**	CARBON RESISTOR (CHIP)	10 J	チップ抵抗	067492		01
R211	**AAX6288R**	CARBON RESISTOR (CHIP)	10K J	チップ抵抗	067497		03
R212	**AAX6388R**	CARBON RESISTOR (CHIP)	4.7K J	チップ抵抗	067545		
R212A	**AAX6314R**	CARBON RESISTOR (CHIP)	220K J	チップ抵抗	067521		
R213	**AAX6288R**	CARBON RESISTOR (CHIP)	10K J	チップ抵抗	067497		03
R214	**AAX6316R**	CARBON RESISTOR (CHIP)	120K J	チップ抵抗	067505		
R215	**AAX6288R**	CARBON RESISTOR (CHIP)	10K J	チップ抵抗	067497		03
R215A	**AAX6315R**	CARBON RESISTOR (CHIP)	10 J	チップ抵抗	067492		01
R216	**WP130300**	METAL OXIDE FILM RESISTOR	100 1W	酸化金属増皮膜抵抗	423582		
R217A	**AAX6312R**	CARBON RESISTOR (CHIP)	1M J	チップ抵抗	067500		
R218	**AAX6292R**	CARBON RESISTOR (CHIP)	100K J	チップ抵抗	067499		
R218A	**AAX6311R**	CARBON RESISTOR (CHIP)	3.3K J	チップ抵抗	067531		
R219	**AAX6292R**	CARBON RESISTOR (CHIP)	100K J	チップ抵抗	067499		
R219A	**AAX6316R**	CARBON RESISTOR (CHIP)	120K J	チップ抵抗	067505		
R220	**AAX6316R**	CARBON RESISTOR (CHIP)	120K J	チップ抵抗	067505		
R221	**AAX6281R**	CARBON RESISTOR (CHIP)	1K J	チップ抵抗	067495		
R222	**AAX6281R**	CARBON RESISTOR (CHIP)	1K J	チップ抵抗	067495		
R223	**AAX6409R**	CARBON RESISTOR (CHIP)	0.00 J	チップ抵抗	067491		
R224	**AAX6288R**	CARBON RESISTOR (CHIP)	10K J	チップ抵抗	067497		03
R225	**AAX6288R**	CARBON RESISTOR (CHIP)	10K J	チップ抵抗	067497		03
R226	**AAX6278R**	CARBON RESISTOR (CHIP)	33K J	チップ抵抗	067532		
R227	**AAX6288R**	CARBON RESISTOR (CHIP)	10K J	チップ抵抗	067497		03
R228	**AAX6281R**	CARBON RESISTOR (CHIP)	1K J	チップ抵抗	067495		
R229	**AAX6288R**	CARBON RESISTOR (CHIP)	10K J	チップ抵抗	067497		03
R230	**AAX6388R**	CARBON RESISTOR (CHIP)	4.7K J	チップ抵抗	067545		
R231	**AAX6287R**	CARBON RESISTOR (CHIP)	5.6K J	チップ抵抗	067553		
R232	**AAX6288R**	CARBON RESISTOR (CHIP)	10K J	チップ抵抗	067497		03
R233	**AAX6313R**	CARBON RESISTOR (CHIP)	3.9K J	チップ抵抗	067539		
R234	**AAX6280R**	CARBON RESISTOR (CHIP)	47K J	チップ抵抗	067546		
R235	**AAX6405R**	CARBON RESISTOR (CHIP)	330 J	チップ抵抗	067530		
R236	**AAX6382R**	CARBON RESISTOR (CHIP)	56K J	チップ抵抗	067554		
R237	**AAX6288R**	CARBON RESISTOR (CHIP)	10K J	チップ抵抗	067497		03
R239	**AAX6288R**	CARBON RESISTOR (CHIP)	10K J	チップ抵抗	067497		03
R243	**AAX6388R**	CARBON RESISTOR (CHIP)	4.7K J	チップ抵抗	067545		
R251	**AAX6281R**	CARBON RESISTOR (CHIP)	1K J	チップ抵抗	067495		
R256	**AAX6288R**	CARBON RESISTOR (CHIP)	10K J	チップ抵抗	067497		03
R257	**AAX6406R**	CARBON RESISTOR (CHIP)	27K J	チップ抵抗	067527		
R262	**AAX6388R**	CARBON RESISTOR (CHIP)	4.7K J	チップ抵抗	067545		
R263	**AAX6291R**	CARBON RESISTOR (CHIP)	15K J	チップ抵抗	067509		
R264	**AAX6288R**	CARBON RESISTOR (CHIP)	10K J	チップ抵抗	067497		03
R265	**AAX6379R**	CARBON RESISTOR (CHIP)	22K J	チップ抵抗	067520		
R266	**AAX6288R**	CARBON RESISTOR (CHIP)	10K J	チップ抵抗	067497		03
R267	**AAX6407R**	CARBON RESISTOR (CHIP)	12K J	チップ抵抗	067504		
R268	**AAX6280R**	CARBON RESISTOR (CHIP)	47K J	チップ抵抗	067546		
R269	**AAX6291R**	CARBON RESISTOR (CHIP)	15K J	チップ抵抗	067509		
R270	**AAX6288R**	CARBON RESISTOR (CHIP)	10K J	チップ抵抗	067497		03
R271	**AAX6292R**	CARBON RESISTOR (CHIP)	100K J	チップ抵抗	067499		
R272	**AAX6281R**	CARBON RESISTOR (CHIP)	1K J	チップ抵抗	067495		
R274	**AAX6288R**	CARBON RESISTOR (CHIP)	10K J	チップ抵抗	067497		03
R275	**AAX6288R**	CARBON RESISTOR (CHIP)	10K J	チップ抵抗	067497		03
R276	**AAX6388R**	CARBON RESISTOR (CHIP)	4.7K J	チップ抵抗	067545		
R280	**AAX6379R**	CARBON RESISTOR (CHIP)	22K J	チップ抵抗	067520		

*: New Parts

RANK: Japan only

Downloaded from www.Manualslib.com manuals search engine

CONTROL and INPUT and REVERB

REF NO.	PART NO.	DESCRIPTION		部品名	REMARKS	QTY	RANK
R281	**AAX6388R**	CARBON RESISTOR (CHIP)	4.7K J	チップ抵抗	067545		
R282	**AAX6382R**	CARBON RESISTOR (CHIP)	56K J	チップ抵抗	067554		
R304	**AAX6292R**	CARBON RESISTOR (CHIP)	100K J	チップ抵抗	067499		
R305	**AAX6287R**	CARBON RESISTOR (CHIP)	5.6K J	チップ抵抗	067553		
R306	**AAX6280R**	CARBON RESISTOR (CHIP)	47K J	チップ抵抗	067546		
R307	**AAX6388R**	CARBON RESISTOR (CHIP)	4.7K J	チップ抵抗	067545		
R308	**AAX6281R**	CARBON RESISTOR (CHIP)	1K J	チップ抵抗	067495		
R317	**AAX6292R**	CARBON RESISTOR (CHIP)	100K J	チップ抵抗	067499		
R318	**AAX6280R**	CARBON RESISTOR (CHIP)	47K J	チップ抵抗	067546		
R319	**AAX6287R**	CARBON RESISTOR (CHIP)	5.6K J	チップ抵抗	067553		
R320	**AAX6388R**	CARBON RESISTOR (CHIP)	4.7K J	チップ抵抗	067545		
R321	**AAX6281R**	CARBON RESISTOR (CHIP)	1K J	チップ抵抗	067495		
R324	**AAX6288R**	CARBON RESISTOR (CHIP)	10K J	チップ抵抗	067497		03
R325	**AAX6288R**	CARBON RESISTOR (CHIP)	10K J	チップ抵抗	067497		03
R326	**AAX6278R**	CARBON RESISTOR (CHIP)	33K J	チップ抵抗	067532		
R327	**AAX6288R**	CARBON RESISTOR (CHIP)	10K J	チップ抵抗	067497		03
R329	**AAX6288R**	CARBON RESISTOR (CHIP)	10K J	チップ抵抗	067497		03
R330	**AAX6388R**	CARBON RESISTOR (CHIP)	4.7K J	チップ抵抗	067545		
R331	**AAX6287R**	CARBON RESISTOR (CHIP)	5.6K J	チップ抵抗	067553		
R332	**AAX6288R**	CARBON RESISTOR (CHIP)	10K J	チップ抵抗	067497		03
R333	**AAX6313R**	CARBON RESISTOR (CHIP)	3.9K J	チップ抵抗	067539		
R334	**AAX6280R**	CARBON RESISTOR (CHIP)	47K J	チップ抵抗	067546		
R371	**AAX6409R**	CARBON RESISTOR (CHIP)	0.00 J	チップ抵抗	067491		
R372	**AAX6281R**	CARBON RESISTOR (CHIP)	1K J	チップ抵抗	067495		
R425	**AAX6288R**	CARBON RESISTOR (CHIP)	10K J	チップ抵抗	067497		03
R426	**AAX6278R**	CARBON RESISTOR (CHIP)	33K J	チップ抵抗	067532		
R427	**AAX6288R**	CARBON RESISTOR (CHIP)	10K J	チップ抵抗	067497		03
R430	**AAX6388R**	CARBON RESISTOR (CHIP)	4.7K J	チップ抵抗	067545		
R431	**AAX6287R**	CARBON RESISTOR (CHIP)	5.6K J	チップ抵抗	067553		
R432	**AAX6288R**	CARBON RESISTOR (CHIP)	10K J	チップ抵抗	067497		03
R433	**AAX6313R**	CARBON RESISTOR (CHIP)	3.9K J	チップ抵抗	067539		
R434	**AAX6280R**	CARBON RESISTOR (CHIP)	47K J	チップ抵抗	067546		
R501	**AAX6288R**	CARBON RESISTOR (CHIP)	10K J	チップ抵抗	067497		03
R502	**AAX6278R**	CARBON RESISTOR (CHIP)	33K J	チップ抵抗	067532		
R503	**AAX6288R**	CARBON RESISTOR (CHIP)	10K J	チップ抵抗	067497		03
R504	**AAX6292R**	CARBON RESISTOR (CHIP)	100K J	チップ抵抗	067499		
R505	**AAX6280R**	CARBON RESISTOR (CHIP)	47K J	チップ抵抗	067546		
R506	**AAX6287R**	CARBON RESISTOR (CHIP)	5.6K J	チップ抵抗	067553		
R507	**AAX6388R**	CARBON RESISTOR (CHIP)	4.7K J	チップ抵抗	067545		
R508	**AAX6281R**	CARBON RESISTOR (CHIP)	1K J	チップ抵抗	067495		
R509	**AAX6388R**	CARBON RESISTOR (CHIP)	4.7K J	チップ抵抗	067545		
R510	**AAX6287R**	CARBON RESISTOR (CHIP)	5.6K J	チップ抵抗	067553		
R511	**AAX6288R**	CARBON RESISTOR (CHIP)	10K J	チップ抵抗	067497		03
R512	**AAX6313R**	CARBON RESISTOR (CHIP)	3.9K J	チップ抵抗	067539		
R513	**AAX6280R**	CARBON RESISTOR (CHIP)	47K J	チップ抵抗	067546		
R514	**AAX6288R**	CARBON RESISTOR (CHIP)	10K J	チップ抵抗	067497		03
R515	**AAX6278R**	CARBON RESISTOR (CHIP)	33K J	チップ抵抗	067532		
R516	**AAX6288R**	CARBON RESISTOR (CHIP)	10K J	チップ抵抗	067497		03
R517	**AAX6292R**	CARBON RESISTOR (CHIP)	100K J	チップ抵抗	067499		
R518	**AAX6280R**	CARBON RESISTOR (CHIP)	47K J	チップ抵抗	067546		
R519	**AAX6287R**	CARBON RESISTOR (CHIP)	5.6K J	チップ抵抗	067553		
R520	**AAX6388R**	CARBON RESISTOR (CHIP)	4.7K J	チップ抵抗	067545		
R521	**AAX6281R**	CARBON RESISTOR (CHIP)	1K J	チップ抵抗	067495		
R522	**AAX6388R**	CARBON RESISTOR (CHIP)	4.7K J	チップ抵抗	067545		
R523	**AAX6287R**	CARBON RESISTOR (CHIP)	5.6K J	チップ抵抗	067553		
R524	**AAX6288R**	CARBON RESISTOR (CHIP)	10K J	チップ抵抗	067497		03
R525	**AAX6313R**	CARBON RESISTOR (CHIP)	3.9K J	チップ抵抗	067539		
R526	**AAX6280R**	CARBON RESISTOR (CHIP)	47K J	チップ抵抗	067546		
R527	**AAX6288R**	CARBON RESISTOR (CHIP)	10K J	チップ抵抗	067497		03
R528	**AAX6288R**	CARBON RESISTOR (CHIP)	10K J	チップ抵抗	067497		03
R601	**AAX6287R**	CARBON RESISTOR (CHIP)	5.6K J	チップ抵抗	067553		
* R602	**WP899200**	CARBON RESISTOR (CHIP)	39k J	チップ抵抗	067540		
R607	**AAX6287R**	CARBON RESISTOR (CHIP)	5.6K J	チップ抵抗	067553		
R610	**AAX6290R**	CARBON RESISTOR (CHIP)	470 J	チップ抵抗	067544		
R611	**AAX6290R**	CARBON RESISTOR (CHIP)	470 J	チップ抵抗	067544		
R612	**AAX6408R**	CARBON RESISTOR (CHIP)	680 J	チップ抵抗	067557		
R613	**AAX6291R**	CARBON RESISTOR (CHIP)	15K J	チップ抵抗	067509		
R614	**AAX6291R**	CARBON RESISTOR (CHIP)	15K J	チップ抵抗	067509		
R615	**AAX6291R**	CARBON RESISTOR (CHIP)	15K J	チップ抵抗	067509		
R616	**AAX6292R**	CARBON RESISTOR (CHIP)	100K J	チップ抵抗	067499		

*: New Parts

RANK: Japan only

Downloaded from www.Manualslib.com manuals search engine

CONTROL and INPUT and REVERB

REF NO.	PART NO.	DESCRIPTION		部品名	REMARKS	QTY	RANK
R617	**AAX6291R**	CARBON RESISTOR (CHIP)	15K J	チップ抵抗	067509		
R618	**AAX6291R**	CARBON RESISTOR (CHIP)	15K J	チップ抵抗	067509		
R619	**AAX6291R**	CARBON RESISTOR (CHIP)	15K J	チップ抵抗	067509		
R620	**AAX6280R**	CARBON RESISTOR (CHIP)	47K J	チップ抵抗	067546		
R621	**AAX6288R**	CARBON RESISTOR (CHIP)	10K J	チップ抵抗	067497		03
R622	**AAX6288R**	CARBON RESISTOR (CHIP)	10K J	チップ抵抗	067497		03
R623	**AAX6288R**	CARBON RESISTOR (CHIP)	10K J	チップ抵抗	067497		03
R625	**AAX6388R**	CARBON RESISTOR (CHIP)	4.7K J	チップ抵抗	067545		
R626	**AAX6281R**	CARBON RESISTOR (CHIP)	1K J	チップ抵抗	067495		
R629	**AAX6288R**	CARBON RESISTOR (CHIP)	10K J	チップ抵抗	067497		03
R630	**AAX6288R**	CARBON RESISTOR (CHIP)	10K J	チップ抵抗	067497		03
R632	**AAX6291R**	CARBON RESISTOR (CHIP)	15K J	チップ抵抗	067509		
R633	**AAX6316R**	CARBON RESISTOR (CHIP)	120K J	チップ抵抗	067505		
R634	**AAX6281R**	CARBON RESISTOR (CHIP)	1K J	チップ抵抗	067495		
-636	**AAX6281R**	CARBON RESISTOR (CHIP)	1K J	チップ抵抗	067495		
R637	**AAX6281R**	CARBON RESISTOR (CHIP)	1K J	チップ抵抗	067495		
R638	**AAX6288R**	CARBON RESISTOR (CHIP)	10K J	チップ抵抗	067497		03
R701	**AAX6288R**	CARBON RESISTOR (CHIP)	10K J	チップ抵抗	067497		03
R702	**AAX6278R**	CARBON RESISTOR (CHIP)	33K J	チップ抵抗	067532		
R703	**AAX6288R**	CARBON RESISTOR (CHIP)	10K J	チップ抵抗	067497		03
R704	**AAX6292R**	CARBON RESISTOR (CHIP)	100K J	チップ抵抗	067499		
R705	**AAX6280R**	CARBON RESISTOR (CHIP)	47K J	チップ抵抗	067546		
R706	**AAX6287R**	CARBON RESISTOR (CHIP)	5.6K J	チップ抵抗	067553		
R707	**AAX6388R**	CARBON RESISTOR (CHIP)	4.7K J	チップ抵抗	067545		
R708	**AAX6281R**	CARBON RESISTOR (CHIP)	1K J	チップ抵抗	067495		
R709	**AAX6388R**	CARBON RESISTOR (CHIP)	4.7K J	チップ抵抗	067545		
R710	**AAX6287R**	CARBON RESISTOR (CHIP)	5.6K J	チップ抵抗	067553		
R711	**AAX6288R**	CARBON RESISTOR (CHIP)	10K J	チップ抵抗	067497		03
R712	**AAX6313R**	CARBON RESISTOR (CHIP)	3.9K J	チップ抵抗	067539		
R713	**AAX6280R**	CARBON RESISTOR (CHIP)	47K J	チップ抵抗	067546		
R714	**AAX6288R**	CARBON RESISTOR (CHIP)	10K J	チップ抵抗	067497		03
R715	**AAX6278R**	CARBON RESISTOR (CHIP)	33K J	チップ抵抗	067532		
R716	**AAX6288R**	CARBON RESISTOR (CHIP)	10K J	チップ抵抗	067497		03
R717	**AAX6292R**	CARBON RESISTOR (CHIP)	100K J	チップ抵抗	067499		
R718	**AAX6280R**	CARBON RESISTOR (CHIP)	47K J	チップ抵抗	067546		
R719	**AAX6287R**	CARBON RESISTOR (CHIP)	5.6K J	チップ抵抗	067553		
R720	**AAX6388R**	CARBON RESISTOR (CHIP)	4.7K J	チップ抵抗	067545		
R721	**AAX6281R**	CARBON RESISTOR (CHIP)	1K J	チップ抵抗	067495		
R722	**AAX6388R**	CARBON RESISTOR (CHIP)	4.7K J	チップ抵抗	067545		
R723	**AAX6287R**	CARBON RESISTOR (CHIP)	5.6K J	チップ抵抗	067553		
R724	**AAX6288R**	CARBON RESISTOR (CHIP)	10K J	チップ抵抗	067497		03
R725	**AAX6313R**	CARBON RESISTOR (CHIP)	3.9K J	チップ抵抗	067539		
R726	**AAX6280R**	CARBON RESISTOR (CHIP)	47K J	チップ抵抗	067546		
R727	**AAX6288R**	CARBON RESISTOR (CHIP)	10K J	チップ抵抗	067497		03
R728	**AAX6288R**	CARBON RESISTOR (CHIP)	10K J	チップ抵抗	067497		03
R849	**AAX6312R**	CARBON RESISTOR (CHIP)	1M J	チップ抵抗	067500		
R858	**AAX6379R**	CARBON RESISTOR (CHIP)	22K J	チップ抵抗	067520		
R880	**AAX6409R**	CARBON RESISTOR (CHIP)	0.00 J	チップ抵抗	067491		
R883	**AAX6281R**	CARBON RESISTOR (CHIP)	1K J	チップ抵抗	067495		
-887	**AAX6281R**	CARBON RESISTOR (CHIP)	1K J	チップ抵抗	067495		
R891	**AAX6410R**	CARBON RESISTOR (CHIP)	1.2K J	チップ抵抗	067503		
S101	**AAX6318R**	PUSH SWITCH	PS-22E85-L5.2 LF	プッシュスイッチ	MIC/LINE (CH1) 407770		03
S102	**AAX6318R**	PUSH SWITCH	PS-22E85-L5.2 LF	プッシュスイッチ	REVERB (CH1) 407770		03
S103	**AAX6411R**	PUSH SWITCH	PS-42E85L LF	プッシュスイッチ	SPEECH/MUSIC 407769		03
S201	**AAX6318R**	PUSH SWITCH	PS-22E85-L5.2 LF	プッシュスイッチ	MIC/LINE (CH2) 407770		03
S202	**AAX6318R**	PUSH SWITCH	PS-22E85-L5.2 LF	プッシュスイッチ	REVERB (CH2) 407770		03
S302	**AAX6318R**	PUSH SWITCH	PS-22E85-L5.2 LF	プッシュスイッチ	CLICK TO SP/PNONES 407770		03
S501	**AAX6318R**	PUSH SWITCH	PS-22E85-L5.2 LF	プッシュスイッチ	CLICK TO PHONES 407770		03
VR11	**WP103200**	VARIABLE RESISTOR	XV012313YGPV30F1B5	ボリューム	PHONSE 470076		
VR101	**AAX6412R**	ROTARY VARIABLE RESISTOR	1B50KCC 50KB LF	ボリウム	LOW (CH1) 407761		
VR102	**AAX6412R**	ROTARY VARIABLE RESISTOR	1B50KCC 50KB LF	ボリウム	HIGH (CH1) 407761		
VR103	**AAX6413R**	ROTARY VARIABLE RESISTOR	15A20K 20KA LF	ボリウム	LEVEL (CH1) 407760		03
VR104	**WP103200**	VARIABLE RESISTOR	XV012313YGPV30F1B5	ボリューム	ST SUB OUT 470076		
VR105	**AAX6414R**	ROTARY VARIABLE RESISTOR	1B50K 50KBx2 LF	ボリウム	MASTER LEVEL 408703		04
VR201	**AAX6412R**	ROTARY VARIABLE RESISTOR	1B50KCC 50KB LF	ボリウム	LOW (CH2) 407761		
VR202	**AAX6412R**	ROTARY VARIABLE RESISTOR	1B50KCC 50KB LF	ボリウム	HIGH (CH2) 407761		
VR203	**AAX6413R**	ROTARY VARIABLE RESISTOR	15A20K 20KA LF	ボリウム	LEVEL (CH2) 407760		03
VR301	**AAX6416R**	ROTARY VARIABLE RESISTOR	1B50KCC 50KBx2 LF	ボリウム	LOW (CH3/4) 407763		04
VR302	**AAX6416R**	ROTARY VARIABLE RESISTOR	1B50KCC 50KBx2 LF	ボリウム	HIGH (CH3/4) 407763		04
VR303	**AAX6415R**	ROTARY VARIABLE RESISTOR	15A20K 20KAx2 LF	ボリウム	LEVEL (CH3/4) 407762		04

*: New Parts

RANK: Japan only

Downloaded from www.Manualslib.com manuals search engine

CONTROL and INPUT and REVERB and NETWORK and POWER and SP BOX IN and SP OUT

	REF NO.	PART NO.	DESCRIPTION		部品名	REMARKS		QTY	RANK
	VR501	**AAX6416R**	ROTARY VARIABLE RESISTOR	1B50KCC 50KBx2 LF	ボリウム	LOW (CH5/6)	407763		04
	VR502	**AAX6416R**	ROTARY VARIABLE RESISTOR	1B50KCC 50KBx2 LF	ボリウム	HIGH (CH5/6)	407763		04
	VR503	**AAX6415R**	ROTARY VARIABLE RESISTOR	15A20K 20KAx2 LF	ボリウム	LEVEL (CH5/6)	407762		04
	VR601	**AAX6413R**	ROTARY VARIABLE RESISTOR	15A20K 20KA LF	ボリウム	REVERB	407760		03
	VR701	**AAX6416R**	ROTARY VARIABLE RESISTOR	1B50KCC 50KBx2 LF	ボリウム	LOW (CH7/8)	407763		04
	VR702	**AAX6416R**	ROTARY VARIABLE RESISTOR	1B50KCC 50KBx2 LF	ボリウム	HIGH (CH7/8)	407763		04
	VR703	**AAX6415R**	ROTARY VARIABLE RESISTOR	15A20K 20KAx2 LF	ボリウム	LEVEL (CH7/8)	407762		04
	ZN1	**AAX6319R**	VARISTOR	AVR-M1608C270KT2AB	バリスタ		374351		02
	-10	**AAX6319R**	VARISTOR	AVR-M1608C270KT2AB	バリスタ		374351		02
*		**WP918600**	CIRCUIT BOARD	NETWORK	NETWORKシート		470647-1		
		--	CORD HOLDER	SKB-1M WH	インシュロックタイ		080558		
		--	CORD HOLDER	SKB-2M WH	インシュロックタイ		080563		
	C243	**WP123600**	CAPACITOR	6.8u 100V	コンデンサ		422211		
	C244	**WP124300**	CAPACITOR	0.82u 250V	コンデンサ		422246		
	C245	**WP124500**	CAPACITOR	3.9u 250V	コンデンサ		422260		
	CN10	**AAX4369R**	CONNECTOR BASE POST	2P B2P-VH	コネクタ 2P		081661		02
	L203	**WP166700**	COIL	1.2mHÅ@A1E5-1 LF	コイル		414428		
	L204	**WP166800**	COIL	0.3mH A1E5-2 LF	コイル		414429		
*	P9	**WP914600**	CORD ASSEMBLY	SP-WF 205N-SIN A	コードAss'y		436034		
*	P10	**WP914700**	CORD ASSEMBLY	SP-WF 110N-SIN A	コードAss'y		436035		
*	P11	**WP915100**	CORD ASSEMBLY	SP-TW 205N-SIN A	コードAss'y		436036		
*	P12	**WP915200**	CORD ASSEMBLY	SP-TW 110N-SIN A	コードAss'y		436037		
	PSW	**WJ611800**	PROTECTOR SWITCH	RXEF065 LF	ポリスイッチ		446830		05
*		**WP919300**	CIRCUIT BOARD	POWER	POWERシート	J,U	470642-1		
*		**WP919400**	CIRCUIT BOARD	POWER	POWERシート	B,E,K,O	470643-1		
*		**WP919500**	CIRCUIT BOARD	SP BOX IN	SP BOX INシート	WITH NUT	470642_3-2		
*		**WP919600**	CIRCUIT BOARD	SP OUT	SP OUTシート	WITH NUT	470642_3-3		
		AAX6335R	FUSE HOLDER	EYF-52BCY T	ヒューズホルダ		404188	2	
		WP182700	SC PN S-W	M3x12 CR3	ネジ		408158	2	
*		**WP928400**	HEATSINK	A1C7 A-2	ヒートシンク		434646		
*		**WP928600**	HEATSINK	FET A1G8A0	ヒートシンク		471024		
*		**WP916100**	CORD ASSEMBLY	VH2P-SIN A1G8-2	コードAss'y		475185		
	C137	**AAX6336R**	ELECTROLYTIC CAP.	10uF 50V	ケミコン		407785		
	C142	**AAX6336R**	ELECTROLYTIC CAP.	10uF 50V	ケミコン		407785		
⚠ *	C801	**WP913000**	MYLAR CAPACITOR	0.1uF 275V	マイラコン		350238		
⚠ *	C802	**WP913000**	MYLAR CAPACITOR	0.1uF 275V	マイラコン		350238		
⚠	C803	**AAX6344R**	CERAMIC CAPACITOR	1000pF 250V	セラコン	B,E,K,O	360686		
⚠	C803	**WP111400**	CERAMIC CAPACITOR	2200pF	セラコン	J,U	471018		
	C804	**AAX6344R**	CERAMIC CAPACITOR	1000pF 250V	セラコン	B,E,K,O	360686		
	C804	**WP111400**	CERAMIC CAPACITOR	2200pF	セラコン	J,U	471018		
	C805	**WP068300**	ELECTROLYTIC CAP.	220uF 200V	ケミコン		470969		
	C806	**WP068300**	ELECTROLYTIC CAP.	220uF 200V	ケミコン		470969		
	C807	**WP068900**	ELECTROLYTIC CAP.	47uF 35V	ケミコン		470971		
	C810	**WP068900**	ELECTROLYTIC CAP.	47uF 35V	ケミコン		470971		
	C811	**WP062000**	CERAMIC CAPACITOR (CHIP)	0.22uF Z	チップセラコン		443104		
	C812	**WP062000**	CERAMIC CAPACITOR (CHIP)	0.22uF Z	チップセラコン		443104		
	C813	**AAX6929R**	CERAMIC CAPACITOR (CHIP)	2200pF 50V K	チップセラコン		065506		
	C815	**AAX6271R**	CERAMIC CAPACITOR (CHIP)	1uF 10V K	チップセラコン		374406		
⚠	C816	**WP111400**	CERAMIC CAPACITOR	2200pF	セラコン		471018		
	C817	**AAX6302R**	CERAMIC CAPACITOR (CHIP)	1000pF K	チップセラコン		065501		
	C821	**WP069200**	ELECTROLYTIC CAP.	270uF 35V	ケミコン		470972		
	C822	**WJ588900**	ELECTROLYTIC CAP.	47uF 35V	ケミコン		429112		01
	C823	**WP062000**	CERAMIC CAPACITOR (CHIP)	0.22uF Z	チップセラコン		443104		
	C824	**WP069200**	ELECTROLYTIC CAP.	270uF 35V	ケミコン		470972		
	C825	**WJ588900**	ELECTROLYTIC CAP.	47uF 35V	ケミコン		429112		01
	C826	**WJ588900**	ELECTROLYTIC CAP.	47uF 35V	ケミコン		429112		01
	C827	**WP065200**	CERAMIC CAPACITOR (CHIP)	330pF J	チップセラコン		471057		
	-830	**WP065200**	CERAMIC CAPACITOR (CHIP)	330pF J	チップセラコン		471057		
	C831	**WP068700**	ELECTROLYTIC CAP.	220uF 50V	ケミコン		470970		
	-834	**WP068700**	ELECTROLYTIC CAP.	220uF 50V	ケミコン		470970		
	C835	**AAX6273R**	CERAMIC CAPACITOR (CHIP)	0.01uF 50V K	チップセラコン		368353		
	C836	**AAX6273R**	CERAMIC CAPACITOR (CHIP)	0.01uF 50V K	チップセラコン		368353		
	C837	**WJ592200**	CERAMIC CAPACITOR (CHIP)	0.1uF 25V K	チップセラコン		374404		01
	C841	**AAX6341R**	ELECTROLYTIC CAP.	1000uF 50V	ケミコン		407824		06
	C842	**AAX6341R**	ELECTROLYTIC CAP.	1000uF 50V	ケミコン		407824		06
	C845	**AAX6271R**	CERAMIC CAPACITOR (CHIP)	1uF 10V K	チップセラコン		374406		
	C847	**WN832700**	ELECTROLYTIC CAP.	220uF 16V	ケミコン		066715		
	C848	**AAX6350R**	ELECTROLYTIC CAP.	100uF 16V	ケミコン		066700		01

*: New Parts

RANK: Japan only

Downloaded from www.Manualslib.com manuals search engine

POWER and SP BOX IN and SP OUT

	REF NO.	PART NO.	DESCRIPTION		部品名	REMARKS		QTY	RANK
	C890	**WP069200**	ELECTROLYTIC CAP.	270uF 35V	ケミコン		470972		
	C891	**AAX6273R**	CERAMIC CAPACITOR (CHIP)	0.01uF 50V K	チップセラコン		368353		
	C895	**WJ592300**	CERAMIC CAPACITOR (CHIP)	0.1uF Z	チップセラコン		431122		01
	C896	**WJ592300**	CERAMIC CAPACITOR (CHIP)	0.1uF Z	チップセラコン		431122		01
	C897	**AAX6336R**	ELECTROLYTIC CAP.	10uF 50V	ケミコン		407785		
*	C898	**WP914500**	CERAMIC CAPACITOR (CHIP)	0.01uF	チップセラコン		413259		
*	C899	**WP914500**	CERAMIC CAPACITOR (CHIP)	0.01uF	チップセラコン		413259		
	C925	**AAX6340R**	ELECTROLYTIC CAP.	47uF 25V	ケミコン		066731		
	C926	**AAX6340R**	ELECTROLYTIC CAP.	47uF 25V	ケミコン		066731		
	C997	**AAX6273R**	CERAMIC CAPACITOR (CHIP)	0.01uF 50V K	チップセラコン		368353		
	C999	**AAX6273R**	CERAMIC CAPACITOR (CHIP)	0.01uF 50V K	チップセラコン		368353		
	CN4	**WJ593200**	CONNECTOR BASE POST	8P 53290-0880 LF	コネクタ 8P		433464		03
	CN5	**WJ593300**	CONNECTOR BASE POST	9P 53290-0980 LF	コネクタ 9P		434043		03
	CN9	**AAX4369R**	CONNECTOR BASE POST	2P B2P-VH	コネクタ 2P		081661		02
	CN15	**AAX6321R**	CONNECTOR BASE POST	2P S2P-VH	コネクタ 2P		048487		
	CN19	**WP104600**	CORD ASSY	EH-SCN 9Px100 A1E5	コードAss'y		407773		
	CN801	**AAX10590**	CONNECTOR BASE POST	2P B2P3-VH	コネクタ 2P		081855		
*	D1	**WP916300**	ZENER DIODE	P6KE200 LF	ツェナーダイオード		477831		
*	D2	**WP916300**	ZENER DIODE	P6KE200 LF	ツェナーダイオード		477831		
	D801	**WP034900**	DIODE	TS4B05G	ダイオード		408518		
	D802	**AAX4255R**	DIODE	1SS133	ダイオード		069460		01
*	D803	**WP914400**	DIODE	SFR1T6 T	ダイオード		408519		
	D804	**WP043100**	DIODE	SRT14A1 T LF	ダイオード		433550		
	D805	**AAX4255R**	DIODE	1SS133	ダイオード		069460		01
	D806	**AAX4255R**	DIODE	1SS133	ダイオード		069460		01
	D807	**WP121200**	DIODE	HT18G A1 T LF	ダイオード		470122		
	D808	**WP043100**	DIODE	SRT14A1 T LF	ダイオード		433550		
	D809	**WP121500**	DIODE	HER304G T LF	ダイオード		470171		
	-812	**WP121500**	DIODE	HER304G T LF	ダイオード		470171		
	D813	**WN949300**	ZENER DIODE	MTZJ12B T-77	ツェナーダイオード		069170		
	-815	**WN949600**	ZENER DIODE	MTZJ27B T-77	ツェナーダイオード		069228		
*	D816	**WP899300**	ZENER DIODE	UDZS7.5B TE-17	ツェナーダイオード		069029		
*	D817	**WP899000**	ZENER DIODE	UDZS5.6B TE-17	ツェナーダイオード		049039		
	D824	**AAX6360R**	ZENER DIODE	MTZJ10B T-77	ツェナーダイオード		069158		
	D826	**AAX4255R**	DIODE	1SS133	ダイオード		069460		01
	D828	**AAX4255R**	DIODE	1SS133	ダイオード		069460		01
	D831	**AAX4255R**	DIODE	1SS133	ダイオード		069460		01
*	D841	**AAX90620**	DIODE	SX34	ダイオード		479865		
*	D842	**AAX90620**	DIODE	SX34	ダイオード		479865		
	D846	**AAX4255R**	DIODE	1SS133	ダイオード		069460		01
	-851	**AAX4255R**	DIODE	1SS133	ダイオード		069460		01
	D860	**WJ596900**	ZENER DIODE	MTZJ24B T-77	ツェナーダイオード		069220		01
	D861	**WJ596900**	ZENER DIODE	MTZJ24B T-77	ツェナーダイオード		069220		01
	EP1	**XX698880**	LUG TERMINAL	MET37-0001	ラグ端子		075878		
	EP2	**XX698880**	LUG TERMINAL	MET37-0001	ラグ端子		075878		
⚠	F1	**WP069900**	FUSE	250V 3.15A	ヒューズ		471017		
*	IC801	**X9876A00**	IC	FA5510P-D1 LF	IC	SWITCHING CONTROLLER	470973		
*	IC802	**X9889A00**	IC	SL431AM LF	IC	REGULATOR	434028		
*	IC803	**X9877A00**	IC	SI-8008TFE LF	IC	SWITCHING CONTROLLER	470974		
	IC804	**AAX6366R**	IC	KIA7915PI-U/P	IC	REGULATOR -15V	407827		03
	IC805	**AAX6364R**	IC	KIA7815API-U/P	IC	REGULATOR +15V	407826		03
	IC806	**AAX6367R**	IC	KIA78M05PI-U/P	IC	REGULATOR +5V	407828		04
	JK108	**AAX6322R**	PHONE JACK	4P CK-6.35-29A	ホーンジャック	SPEAKER OUT	406710		03
	JK109	**AAX6322R**	PHONE JACK	4P CK-6.35-29A	ホーンジャック	SP BOX IN	406710		03
	JP1	**- -**	WIRE JUMPER IPS-1041-3-PT		ジャンパー線	J,U	413568		
	L199	**AAX6323R**	COIL	ACM1211-102-2PL LF	コイル		413260		
⚠ *	L801	**WP915400**	COIL	CNF24H-A103 LF	コイル		472652		
	L803	**WP167000**	COIL	FT6042 LF	コイル		471019		
	L804	**WP166200**	COIL	PJ8ZT-4R7M LF	コイル		470078		
	L805	**WP166200**	COIL	PJ8ZT-4R7M LF	コイル		470078		
	L806	**WP167100**	COIL	FT6043 LF	コイル		471020		
*	PH801	**WP916000**	THERMISTOR	TPM1S471P115R T	サーミスタ		474907		
⚠	PHC801	**WP125200**	PHOTO COUPLER	K10101D LF	フォトカプラー		470976		
⚠	PHC802	**WP125200**	PHOTO COUPLER	K10101D LF	フォトカプラー		470976		
	PHC803	**WP125200**	PHOTO COUPLER	K10101D LF	フォトカプラー		470976		
*	Q803	**WP915900**	FET	2SK3502-01MR LF	FET		474906		
	Q804	**AAX6371R**	TRANSISTOR (CHIP)	2SA1037AK QRS T146	トランジスタ		068590		
	Q805	**AAX45980**	TRANSISTOR (CHIP)	2SC2412K QRS T146	トランジスタ		068775		

*: New Parts

RANK: Japan only

Downloaded from www.Manualslib.com manuals search engine

POWER and SP BOX IN and SP OUT

	REF NO.	PART NO.	DESCRIPTION		部品名	REMARKS	QTY	RANK
	Q806	**WJ612600**	TRANSISTOR	KTC2026 YGR	トランジスタ	362783		04
	Q808	**AAX45980**	TRANSISTOR (CHIP)	2SC2412K QRS T146	トランジスタ	068775		
	Q809	**AAX45980**	TRANSISTOR (CHIP)	2SC2412K QRS T146	トランジスタ	068775		
	Q810	**AAX6371R**	TRANSISTOR (CHIP)	2SA1037AK QRS T146	トランジスタ	068590		
	Q811	**AAX45980**	TRANSISTOR (CHIP)	2SC2412K QRS T146	トランジスタ	068775		
	-813	**AAX45980**	TRANSISTOR (CHIP)	2SC2412K QRS T146	トランジスタ	068775		
	Q814	**AAX6372R**	TRANSISTOR	KRC102S-RTK/P T LF	トランジスタ	402266		01
	Q815	**AAX6372R**	TRANSISTOR	KRC102S-RTK/P T LF	トランジスタ	402266		01
	Q816	**AAX6371R**	TRANSISTOR (CHIP)	2SA1037AK QRS T146	トランジスタ	068590		
	Q817	**AAX45980**	TRANSISTOR (CHIP)	2SC2412K QRS T146	トランジスタ	068775		
	Q818	**AAX6371R**	TRANSISTOR (CHIP)	2SA1037AK QRS T146	トランジスタ	068590		
	Q819	**AAX45980**	TRANSISTOR (CHIP)	2SC2412K QRS T146	トランジスタ	068775		
	-821	**AAX45980**	TRANSISTOR (CHIP)	2SC2412K QRS T146	トランジスタ	068775		
	Q822	**AAX6372R**	TRANSISTOR	KRC102S-RTK/P T LF	トランジスタ	402266		01
	Q823	**AAX6371R**	TRANSISTOR (CHIP)	2SA1037AK QRS T146	トランジスタ	068590		
	Q824	**AAX45980**	TRANSISTOR (CHIP)	2SC2412K QRS T146	トランジスタ	068775		
	Q825	**AAX45980**	TRANSISTOR (CHIP)	2SC2412K QRS T146	トランジスタ	068775		
*	Q826	**WP899100**	TRANSISTOR	DTA114TKA T146	トランジスタ	055067		
	Q827	**AAX45980**	TRANSISTOR (CHIP)	2SC2412K QRS T146	トランジスタ	068775		
	R1	**AAX6409R**	CARBON RESISTOR (CHIP)	0.00 J	チップ抵抗	067491		
	-4	**AAX6409R**	CARBON RESISTOR (CHIP)	0.00 J	チップ抵抗	067491		
	R801	**WJ599000**	CARBON RESISTOR	680K 1/4W J	カーボン抵抗	079317		01
	R802	**AAX6375R**	CARBON RESISTOR	33 1/4W J	カーボン抵抗	067193		
	R803	**WP071000**	CARBON RESISTOR	100k 1/2W	カーボン抵抗	471023		
	-806	**WP071000**	CARBON RESISTOR	100k 1/2W	カーボン抵抗	471023		
	R807	**WJ599000**	CARBON RESISTOR	680K 1/4W J	カーボン抵抗	079317		01
	R808	**WJ599000**	CARBON RESISTOR	680K 1/4W J	カーボン抵抗	079317		01
	R811	**AAX6409R**	CARBON RESISTOR (CHIP)	0.00 J	チップ抵抗	067491		
	R812	**AAX6409R**	CARBON RESISTOR (CHIP)	0.00 J	チップ抵抗	067491		
	R813	**AAX6281R**	CARBON RESISTOR (CHIP)	1K J	チップ抵抗	067495		
	R814	**AAX6311R**	CARBON RESISTOR (CHIP)	3.3K J	チップ抵抗	067531		
	R816	**AAX6278R**	CARBON RESISTOR (CHIP)	33K J	チップ抵抗	067532		
	R817	**AAX4279R**	CARBON RESISTOR	100 1/6W	カーボン抵抗	067065		01
	R818	**WJ598400**	CARBON RESISTOR	10 1/4W J	カーボン抵抗	067060		01
	R819	**AAX6388R**	CARBON RESISTOR (CHIP)	4.7K J	チップ抵抗	067545		
	R820	**AAX6408R**	CARBON RESISTOR (CHIP)	680 J	チップ抵抗	067557		
	R822	**WP126900**	METAL PLATE RESISTOR	0.1 3W	金属板抵抗	443553		
	R823	**WN843200**	CARBON RESISTOR (CHIP)	2.2 J	チップ抵抗	067523		
	R824	**AAX6280R**	CARBON RESISTOR (CHIP)	47K J	チップ抵抗	067546		
	R825	**AAX6285R**	CARBON RESISTOR (CHIP)	2.2K J	チップ抵抗	067519		
	R826	**AAX6281R**	CARBON RESISTOR (CHIP)	1K J	チップ抵抗	067495		
	R827	**WJ599900**	CARBON RESISTOR (CHIP)	820 J	チップ抵抗	067561		01
	R828	**AAX6407R**	CARBON RESISTOR (CHIP)	12K J	チップ抵抗	067504		
	R829	**AAX6388R**	CARBON RESISTOR (CHIP)	4.7K J	チップ抵抗	067545		
	R830	**AAX6288R**	CARBON RESISTOR (CHIP)	10K J	チップ抵抗	067497		03
	R831	**WN842900**	FLAME PROOF C. RESISTOR	2.2 1/4W(FS)	不燃化カーボン抵抗タテ型	055504		
*	R832	**WP915700**	METAL OXIDE FILM RESISTOR	82 1W	酸化金属増皮膜抵抗	473381		
*	-835	**WP915700**	METAL OXIDE FILM RESISTOR	82 1W	酸化金属増皮膜抵抗	473381		
*	R836	**WP915800**	METAL OXIDE FILM RESISTOR	5.6k 2W	酸化金属増皮膜抵抗	474905		
*	R837	**WP915800**	METAL OXIDE FILM RESISTOR	5.6k 2W	酸化金属増皮膜抵抗	474905		
	R838	**AAX6281R**	CARBON RESISTOR (CHIP)	1K J	チップ抵抗	067495		
	R839	**AAX6285R**	CARBON RESISTOR (CHIP)	2.2K J	チップ抵抗	067519		
	R840	**AAX6409R**	CARBON RESISTOR (CHIP)	0.00 J	チップ抵抗	067491		
	R841	**AAX6407R**	CARBON RESISTOR (CHIP)	12K J	チップ抵抗	067504		
	R842	**AAX6379R**	CARBON RESISTOR (CHIP)	22K J	チップ抵抗	067520		
	R843	**AAX6285R**	CARBON RESISTOR (CHIP)	2.2K J	チップ抵抗	067519		
	R844	**AAX6311R**	CARBON RESISTOR (CHIP)	3.3K J	チップ抵抗	067531		
	R845	**AAX6281R**	CARBON RESISTOR (CHIP)	1K J	チップ抵抗	067495		
	R847	**WN833200**	CARBON RESISTOR	10K 1/6W	カーボン抵抗	067074		
	R848	**AAX4283R**	CARBON RESISTOR	1K 1/6W	カーボン抵抗	067069		01
	R851	**AAX6384R**	METAL OXIDE FILM RESISTOR	560 1W J	サンキン抵抗	068052		
	R852	**AAX4283R**	CARBON RESISTOR	1K 1/6W	カーボン抵抗	067069		01
	R853	**AAX6285R**	CARBON RESISTOR (CHIP)	2.2K J	チップ抵抗	067519		
	R854	**AAX6279R**	CARBON RESISTOR (CHIP)	1.5K J	チップ抵抗	067508		
	R855	**AAX6388R**	CARBON RESISTOR (CHIP)	4.7K J	チップ抵抗	067545		
*	R856	**AAX90630**	CARBON RESISTOR	27k 1/6W	カーボン抵抗	067181		
*	R857	**AAX90630**	CARBON RESISTOR	27k 1/6W	カーボン抵抗	067181		
	R859	**AAX6386R**	METAL OXIDE FILM RESISTOR	2.2K 1W J	サンキン抵抗	068006		
	R860	**AAX6292R**	CARBON RESISTOR (CHIP)	100K J	チップ抵抗	067499		
	R863	**AAX6311R**	CARBON RESISTOR (CHIP)	3.3K J	チップ抵抗	067531		

*: New Parts

RANK: Japan only

Downloaded from www.Manualslib.com manuals search engine

POWER and SP BOX IN and SP OUT

REF NO.	PART NO.	DESCRIPTION		部品名	REMARKS	QTY	RANK
R864	**AAX6292R**	CARBON RESISTOR (CHIP)	100K J	チップ抵抗	067499		
R865	**AAX6406R**	CARBON RESISTOR (CHIP)	27K J	チップ抵抗	067527		
R867	**AAX6312R**	CARBON RESISTOR (CHIP)	1M J	チップ抵抗	067500		
R868	**AAX6379R**	CARBON RESISTOR (CHIP)	22K J	チップ抵抗	067520		
R869	**AAX6281R**	CARBON RESISTOR (CHIP)	1K J	チップ抵抗	067495		
R870	**AAX6288R**	CARBON RESISTOR (CHIP)	10K J	チップ抵抗	067497		03
R871	**AAX6288R**	CARBON RESISTOR (CHIP)	10K J	チップ抵抗	067497		03
R872	**AAX6387R**	CARBON RESISTOR (CHIP)	560K J	チップ抵抗	067555		
R874	**AAX6388R**	CARBON RESISTOR (CHIP)	4.7K J	チップ抵抗	067545		
R875	**AAX6288R**	CARBON RESISTOR (CHIP)	10K J	チップ抵抗	067497		03
R876	**AAX6288R**	CARBON RESISTOR (CHIP)	10K J	チップ抵抗	067497		03
R877	**AAX6379R**	CARBON RESISTOR (CHIP)	22K J	チップ抵抗	067520		
R888	**AAX6288R**	CARBON RESISTOR (CHIP)	10K J	チップ抵抗	067497		03
R889	**AAX6281R**	CARBON RESISTOR (CHIP)	1K J	チップ抵抗	067495		
R892	**AAX6379R**	CARBON RESISTOR (CHIP)	22K J	チップ抵抗	067520		
R893	**AAX6388R**	CARBON RESISTOR (CHIP)	4.7K J	チップ抵抗	067545		
R894	**AAX6379R**	CARBON RESISTOR (CHIP)	22K J	チップ抵抗	067520		
R895	**AAX6388R**	CARBON RESISTOR (CHIP)	4.7K J	チップ抵抗	067545		
R897	**AAX6281R**	CARBON RESISTOR (CHIP)	1K J	チップ抵抗	067495		
R898	**AAX6281R**	CARBON RESISTOR (CHIP)	1K J	チップ抵抗	067495		
R899	**AAX6288R**	CARBON RESISTOR (CHIP)	10K J	チップ抵抗	067497		03
R900	**AAX6388R**	CARBON RESISTOR (CHIP)	4.7K J	チップ抵抗	067545		
R905	**AAX6288R**	CARBON RESISTOR (CHIP)	10K J	チップ抵抗	067497		03
R906	**AAX6288R**	CARBON RESISTOR (CHIP)	10K J	チップ抵抗	067497		03
R907	**AAX6280R**	CARBON RESISTOR (CHIP)	47K J	チップ抵抗	067546		
R908	**AAX6288R**	CARBON RESISTOR (CHIP)	10K J	チップ抵抗	067497		03
R909	**AAX6288R**	CARBON RESISTOR (CHIP)	10K J	チップ抵抗	067497		03
R910	**AAX6286R**	CARBON RESISTOR (CHIP)	150K J	チップ抵抗	067511		
R911	**AAX6288R**	CARBON RESISTOR (CHIP)	10K J	チップ抵抗	067497		03
R913	**AAX6288R**	CARBON RESISTOR (CHIP)	10K J	チップ抵抗	067497		03
R919	**AAX6317R**	CARBON RESISTOR (CHIP)	560 J	チップ抵抗	067551		
⚠ RL801	**WJ607900**	RELAY	SDT-S-112LMR	リレー	055473		05
⚠ * T2	**YA088A00**	POWER TRANSFORMER	A1G8-2 LF	電源トランス	476532		
TH801	**WP109600**	THERMISTOR	SCK13104MIY LF	サーミスタ	471021		
⚠	**AAX6858R**	AC CORD	J	電源ケーブル	J 414427		08
⚠	**AAX6859R**	AC CORD	U	電源ケーブル	U 369532		08
⚠	**AAX6860R**	AC CORD	E	電源ケーブル	E,K 444741		08
⚠	**AAX6861R**	AC CORD	BS	電源ケーブル	B 444740		12
⚠	**AAX8241R**	AC CORD	O (CHN)	電源ケーブル	O 414426		12
⚠ *	**WJ614300**	AC INLET	SS-120-1.0A-4.0A	ACインレット	AC IN 446340		04
⚠ *	**WP914100**	SWITCH	RF-10030BBG8A1H1	電源SW	POWER ON/OFF 402656		

*: New Parts

RANK: Japan only

Downloaded from www.Manualslib.com manuals search engine

PORTABLE PA SYSTEM

STAGEPAS 150M

CIRCUIT DIAGRAM

■ CONTENTS（目次）

BLOCK & LEVEL DIAGRAM（ブロック&レベルダイアグラム）..... 3
CIRCUIT DIAGRAM（回路図）
POWER 1/2 4
POWER 2/2, NETWORK, SP BOX IN, SP OUT 5
INPUT 6
CONTROL 1/2 7
CONTROL 2/2 8
REVERB 9
AMP 10

■ Capacitor（コンデンサー）

⊣⊢	: Electrolytic Capacitor	（ケミカルコンデンサー）
（MY）	: Mylar Capacitor	（マイラーコンデンサー）

■ WARNING（注意）

Components having special characteristics are marked ⚠ and must be replaced with parts having specification equal to those originally installed.

⚠ 印の部品は、安全を維持するために重要な部品です。交換する場合は、安全のために必ず指定の部品をご使用ください。

Downloaded from www.Manualslib.com manuals search engine

■ BLOCK & LEVEL DIAGRAM（ブロック&レベルダイアグラム）

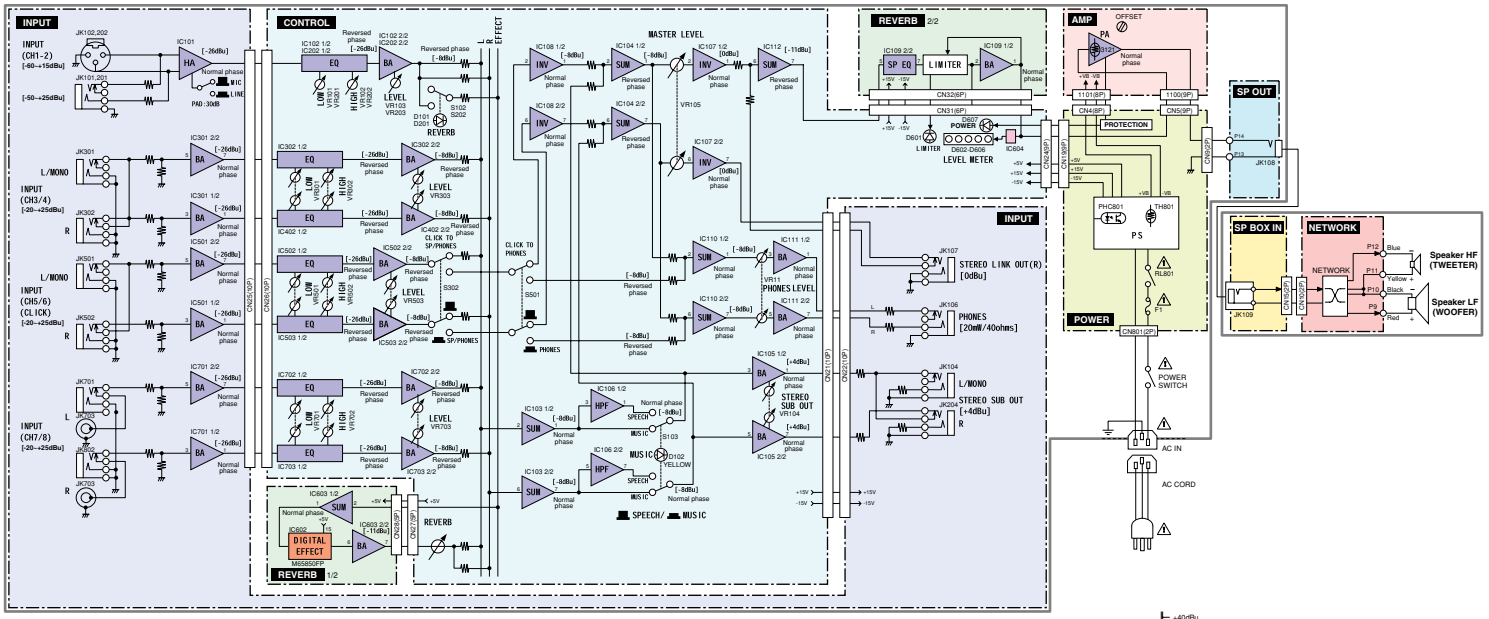

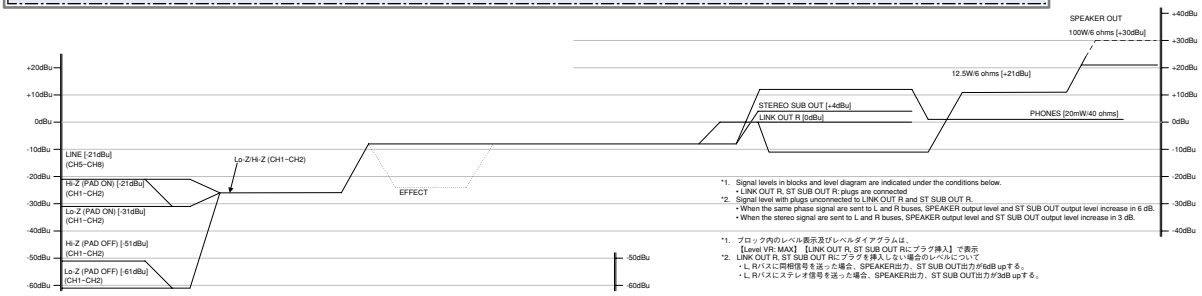

*1. Signal levels in blocks and level diagram are indicated under the conditions below.
• LINK OUT R, ST SUB OUT R: plugs are connected
*2. Signal level with plugs unconnected to LINK OUT R and ST SUB OUT R.
• When the same phase signal are sent to L and R buses, SPEAKER output level and ST SUB OUT output level increase in 6 dB.
• When the stereo signal are sent to L and R buses, SPEAKER output level and ST SUB OUT output level increase in 3 dB.

*1. ブロック内のレベル表示及びレベルダイアグラムは、
【Level VR: MAX】【LINK OUT R, ST SUB OUT Rにプラグ挿入】で表示
*2. LINK OUT R, ST SUB OUT Rにプラグを挿入しない場合のレベルについて
・L R/バスに同相信号を送った場合、SPEAKER出力、ST SUB OUT出力が6dB upする。
・L R/バスにステレオ信号を送った場合、SPEAKER出力、ST SUB OUT出力が3dB upする。

28CA1-xxxxxxx-10

Downloaded from www.Manualslib.com manuals search engine

■ CIRCUIT DIAGRAM 1/7 (POWER 1/2)

POWER 1/2

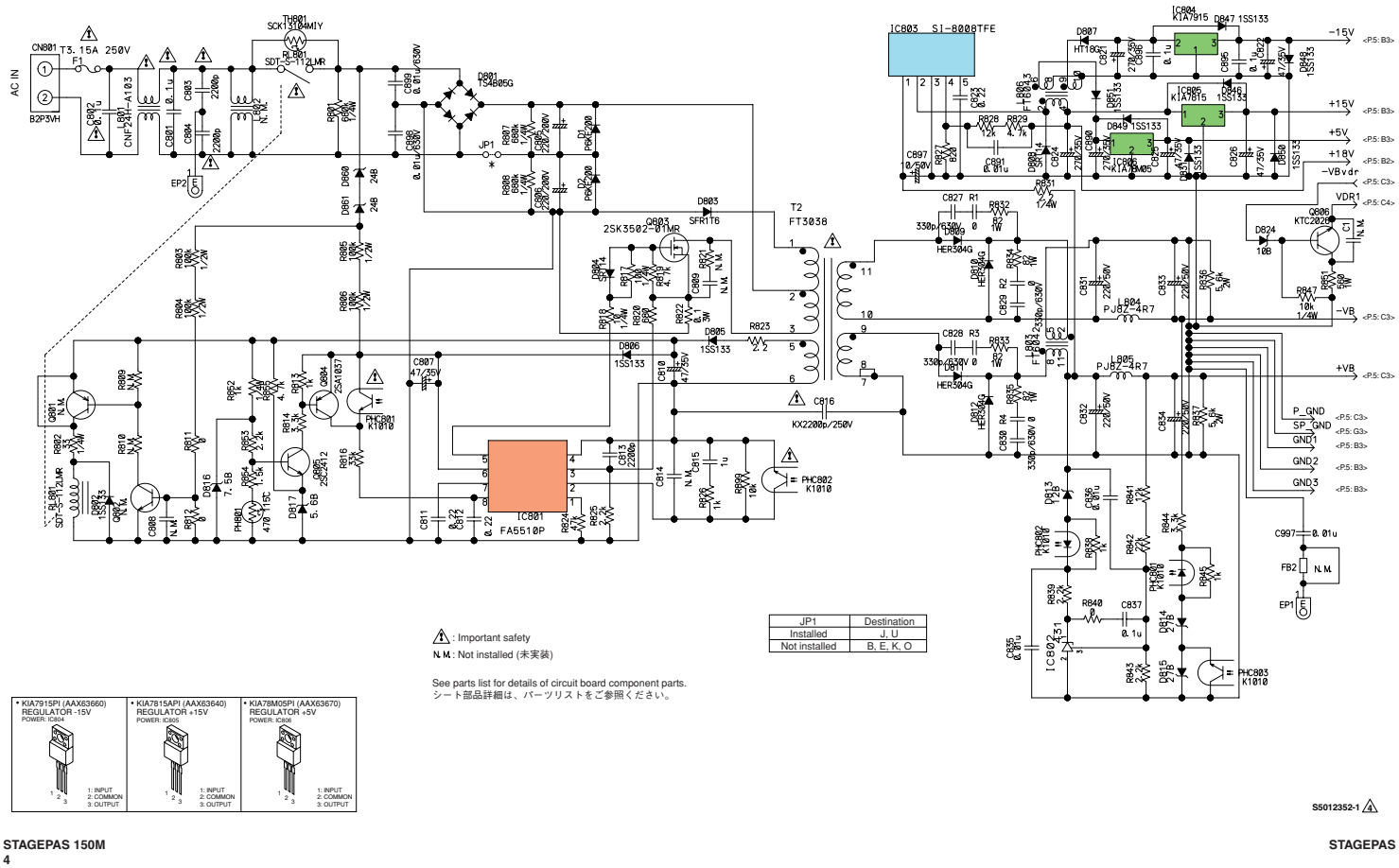

JP1	Destination
Installed	J, U
Not installed	B, E, K, O

⚠ : Important safety
N.M. : Not installed (未実装)

See parts list for details of circuit board component parts.
シート部品詳細は、パーツリストをご参照ください。

SS012352-1 ⚠

Downloaded from www.Manualslib.com manuals search engine

■ CIRCUIT DIAGRAM 2/7 (POWER 2/2, NETWORK, SP BOX IN, SP OUT)

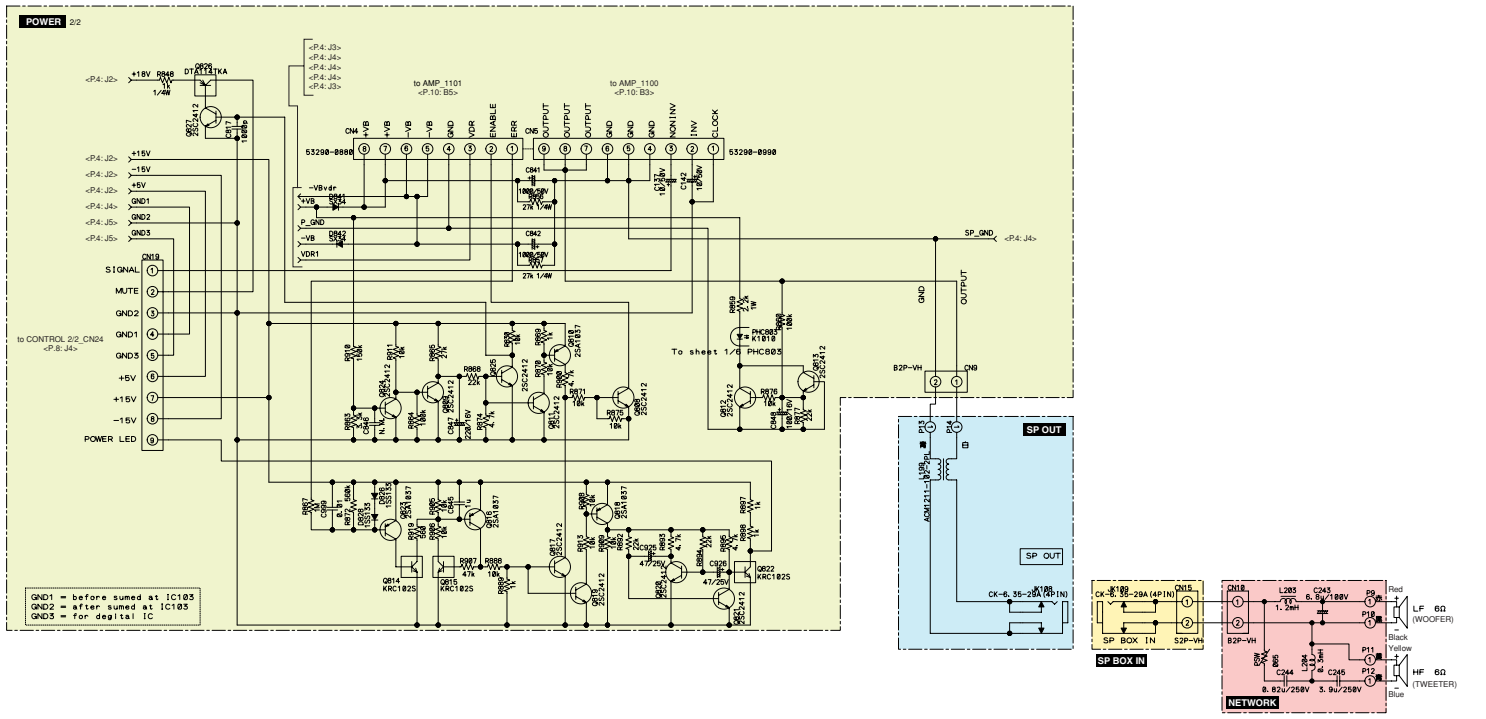

S5012352-2

Downloaded from www.Manualslib.com manuals search engine

■ CIRCUIT DIAGRAM 3/7 (INPUT)

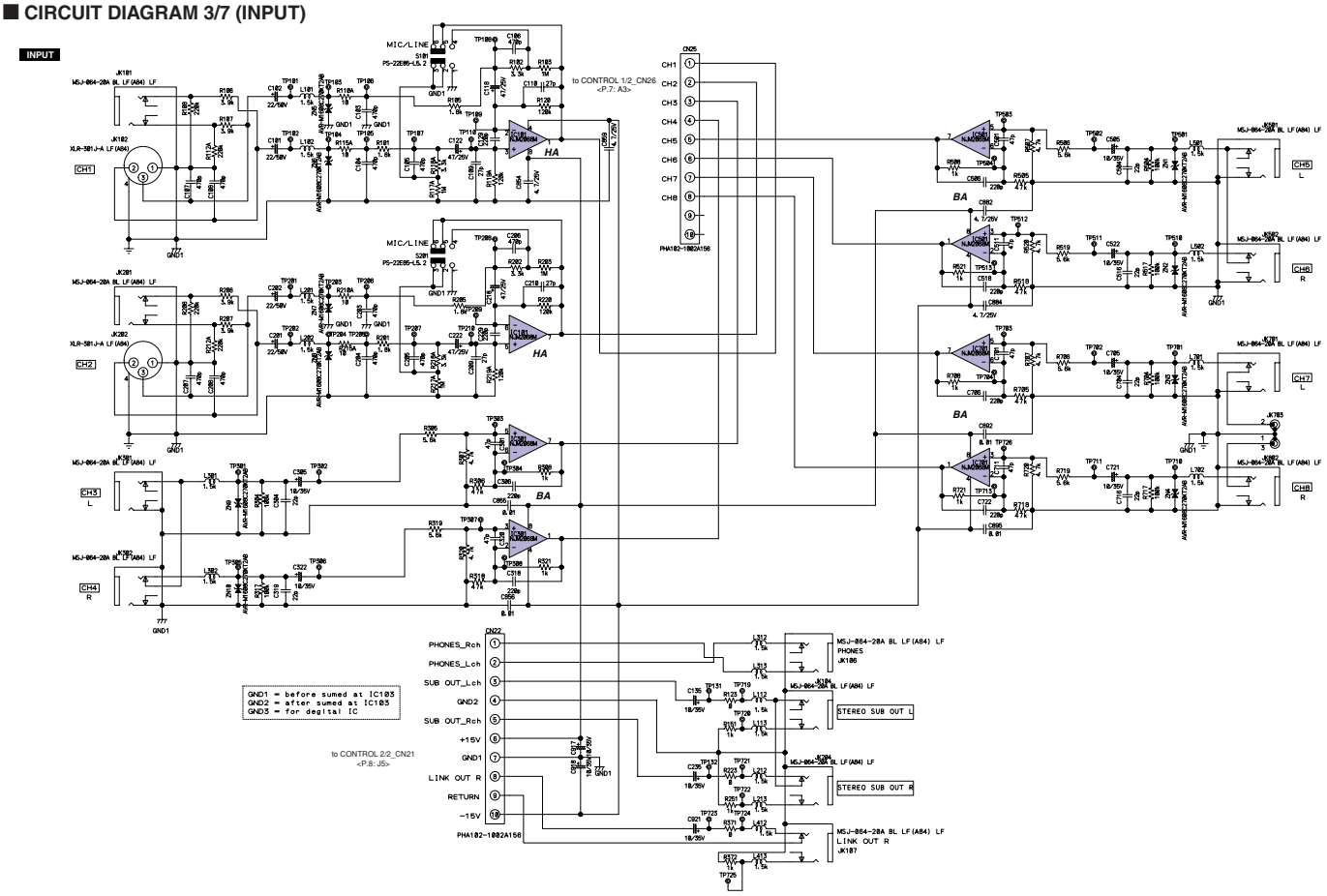

S5012352-3

STAGEPAS 150M

Downloaded from www.Manualslib.com manuals search engine

■ CIRCUIT DIAGRAM 4/7 (CONTROL 1/2)

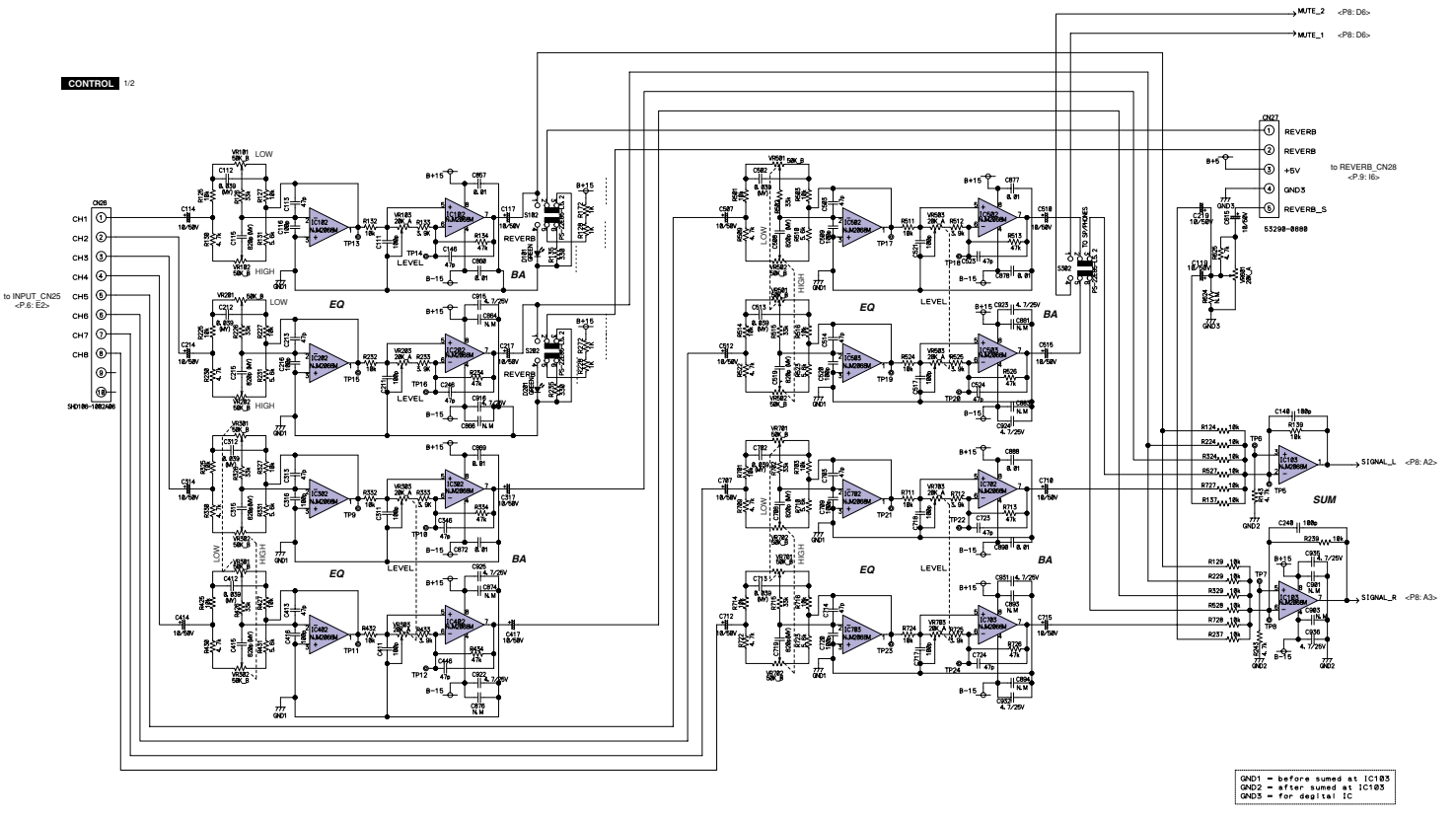

Downloaded from www.Manualslib.com manuals search engine

■ CIRCUIT DIAGRAM 5/7 (CONTROL 2/2)

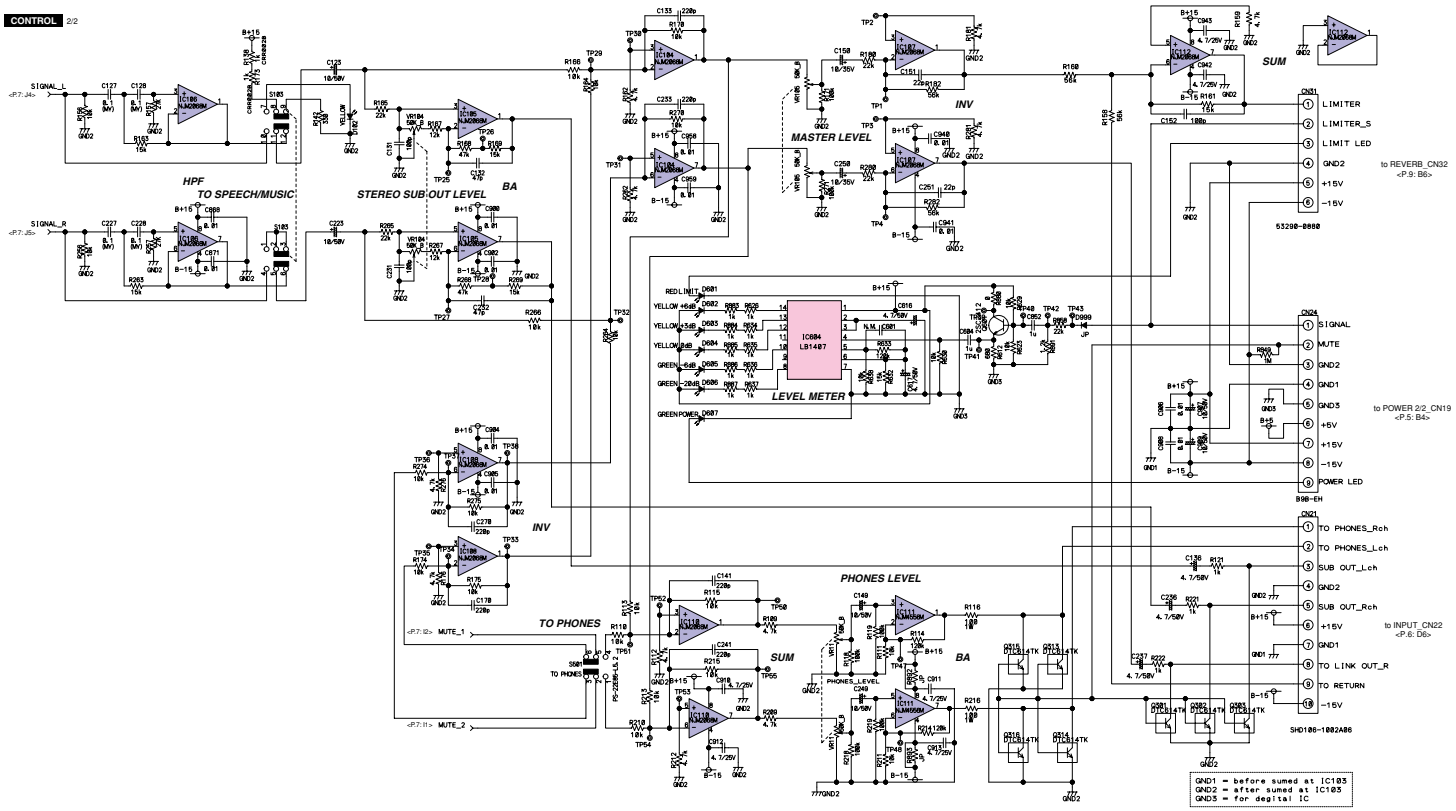

S5012352-5

STAGEPAS 150M

Downloaded from www.Manualslib.com manuals search engine

■ CIRCUIT DIAGRAM 6/7 (REVERB)

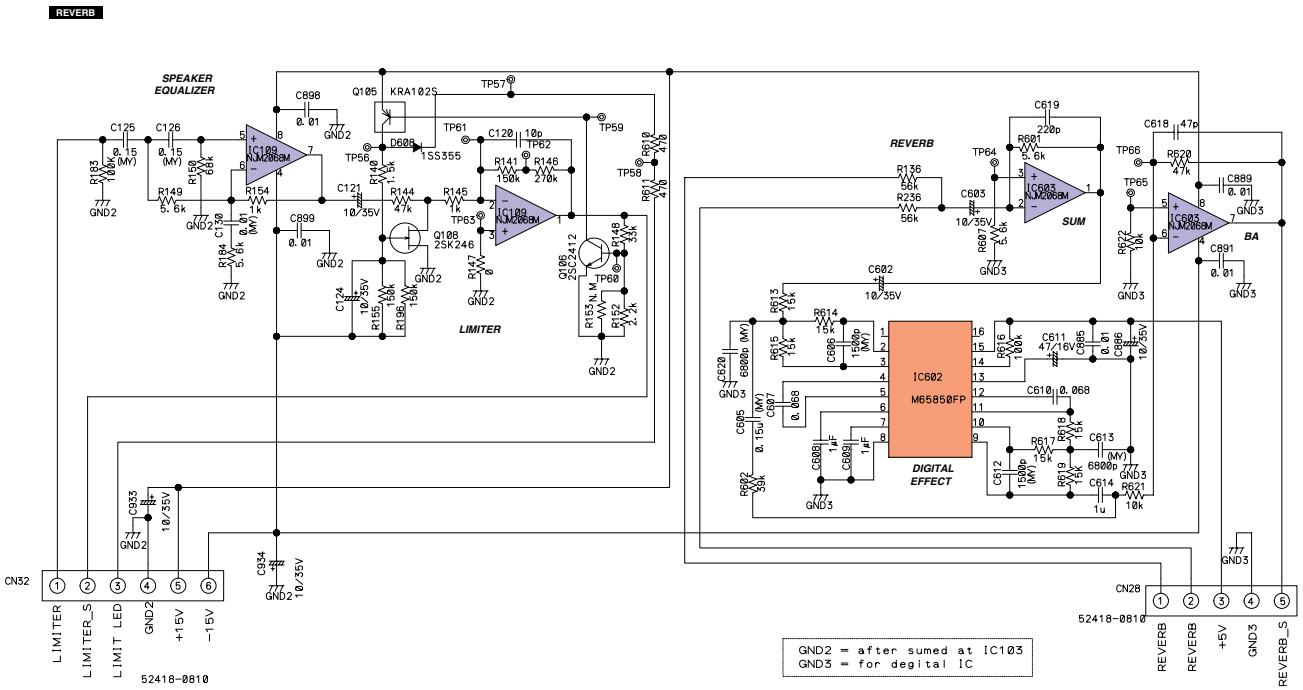

S5012352-6

Downloaded from www.Manualslib.com manuals search engine

■ CIRCUIT DIAGRAM 7/7 (AMP)

AMP

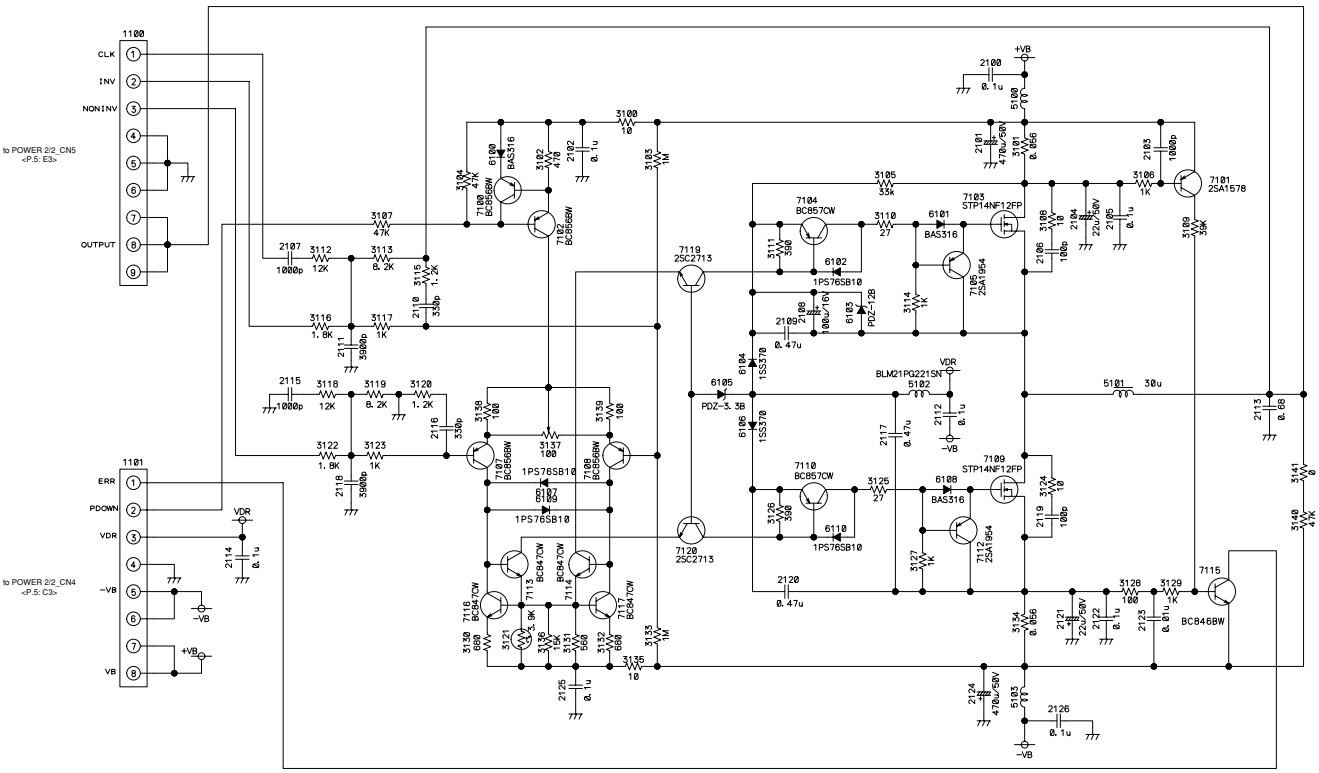

S5012352-7 ⚠4

STAGEPAS 150M

Downloaded from www.Manualslib.com manuals search engine

PORTABLE PA SYSTEM

STAGEPAS 150M

Downloaded from www.Manualslib.com manuals search engine