PORTATONE

PSR-S500

SERVICE MANUAL



■ **CONTENTS（目次）**

SPECIFICATIONS（総合仕様）..... 3/4
BLOCK DIAGRAM（ブロックダイアグラム）..... 5
PANEL LAYOUT（パネルレイアウト）..... 6
CIRCUIT BOARD LAYOUT & WIRING
（ユニットレイアウト及び結線図）..... 8
EXTENSION CABLE FOR SERVICE USE
（サービス用延長ケーブル）..... 9
DISASSEMBLY PROCEDURE（分解手順）..... 10
LSI PIN DESCRIPTION（LSI 端子機能表）..... 17
IC BLOCK DIAGRAM （IC ブロック図）..... 22
CIRCUIT BOARDS（シート基板図）..... 23
TEST PROGRAM（テストプログラム）..... 35/38
INITIALIZATION（初期化）..... 42/43
DATA BACKUP（ユーザーデータのバックアップ）..... 44/48
SYSTEM BOOTING FLOW CHART
（システム起動フローチャート）..... 52/53
MIDI IMPLEMENTATION CHART
（MIDI インプリメンテーションチャート）..... 54
MIDI DATA FORMAT 55
PARTS LIST
OVERALL CIRCUIT DIAGRAM（総回路図）

PK 001769

YAMAHA
HAMAMATSU, JAPAN

Copyright (c) Yamaha Corporation. All rights reserved. KM ⓘ '06.10

IMPORTANT NOTICE

This manual has been provided for the use of authorized Yamaha Retailers and their service personnel. It has been assumed that basic service procedures inherent to the industry, and more specifically Yamaha Products, are already known and understood by the users, and have therefore not been restated.

WARNING: Failure to follow appropriate service and safety procedures when servicing this product may result in personal injury, destruction of expensive components and failure of the product to perform as specified. For these reasons, we advise all Yamaha product owners that all service required should be performed by an authorized Yamaha Retailer or the appointed service representative.

IMPORTANT: This presentation or sale of this manual to any individual or firm does not constitute authorization certification, recognition of any applicable technical capabilities, or establish a principal-agent relationship of any form.

The data provided is believed to be accurate and applicable to the unit(s) indicated on the cover. The research engineering, and service departments of Yamaha are continually striving to improve Yamaha products. Modifications are, therefore, inevitable and changes in specification are subject to change without notice or obligation to retrofit. Should any discrepancy appear to exist, please contact the distributor's Service Division.

WARNING: Static discharges can destroy expensive components. Discharge any static electricity your body may have accumulated by grounding yourself to the ground bus in the unit (heavy gauge black wires connect to this bus.)

IMPORTANT: Turn the unit OFF during disassembly and parts replacement. Recheck all work before you apply power to the unit.

WARNING: CHEMICAL CONTENT NOTICE!

The solder used in the production of this product contains LEAD. In addition, other electrical/electronic and/or plastic (Where applicable) components may also contain traces of chemicals found by the California Health and Welfare Agency (and possibly other entities) to cause cancer and/or birth defects or other reproductive harm.

DO NOT PLACE SOLDER, ELECTRICAL/ELECTRONIC OR PLASTIC COMPONENTS IN YOUR MOUTH FOR ANY REASON WHAT SO EVER!

Avoid prolonged, unprotected contact between solder and your skin! When soldering, do not inhale solder fumes or expose eyes to solder/flux vapor!

If you come in contact with solder or components located inside the enclosure of this product, wash your hands before handling food.

■ WARNING（安全上の注意）

Components having special characteristics are marked ⚠ and must be replaced with parts having specification equal to those originally installed.

⚠ 印の商品は、安全を維持するために重要な部品です。交換する場合は、安全のために必ず指定の部品をご使用ください。

■ SAVING DATA（データの保存）

Saving and backing up your data（作成したデータの保存とバックアップ）



Be sure to perform it（必ず実行）

The panel settings and some other types of data are not retained in memory when you turn off the power to the instrument. Save data you want to keep to the Registration Memory.
Saved data may be lost due to malfunction or incorrect operation.
Save important data to a USB storage device/or other external device such as a computer.

自分で演奏して録音したソングデータやコンピューターから読み込んだデータは故障や誤動作などのために失われることがあります。大切なデータはUSB記憶装置やコンピューター側に保存してください。

Backing up the USB storage device/external media（USB記憶装置のバックアップ）



Be sure to perform it（必ず実行）

To protect against data loss through media damage, we recommend that you save your important data onto two USB storage devices/external media.

保存したUSB記憶装置の万一の事故に備えて、大切なデータは予備のUSB記憶装置にバックアップとして保存されることをおすすめします。

■ SPECIFICATIONS

Keyboards
- 61 Standerd-size keys (C1–C6), with Touch Response.

Display
- 320 x 240 dots LCD display (backlit)

Setup
- STANDBY/ON
- MASTER VOLUME: MIN–MAX
- LCD CONTRAST

Panel Controls
- DEMO, SONG MODE
- SONG-PRESET, SONG-USER, SONG-USB, SONG-SCORE, SONG-LYRICS, SONG-REC
- STYLE CATEGORY, VOICE CATEGORY
- TRANSPOSE [-] [+], METRONOME, TAP TEMPO, TEMPO [-] [+]
- OTS LINK, AUTO FILL IN, ACMP, INTRO [1]–[3], MAIN VARIATION [A]–[D], ENDING/rit. [1]–[3] (REW) (FF), A-B REPEAT (SYNC STOP), PAUSE (SYNC START), START/STOP
- REGIST/TRACK, MEMORY, REGIST BANK [-] [+], REGISTRATION MEMORY [1]–[8], EXIT, CATEGORY [▲] [▼], Dial, [+/YES] [-/NO]
- FUNCTION, MDB, FILE MENU-MENU, FILE MENU-EXECUTE, ONE TOUTCH SETTING [1]–[4], LEFT, DUAL, HARMONY, TOUCH, SUSTAIN, DSP, UPPER OCTAVE [-] [+]

Realtime Control
- Pitch Bend Wheel

Voice
- 283 Panel Voices + 361 XGlite voices + 15 Drum/SFX Kits
- Polyphony: 32
- LEFT
- DUAL

Style
- 150 Preset Styles + 1 User Style File
- Style Control: ACMP ON/OFF, SYNC STOP, SYNC START, START/STOP, INTRO [1]–[3], MAIN VARIATION [A]–[D], ENDING/rit. [1]–[3], AUTO FILL IN
- Fingering: Multi Finger, Full Keyboard
- Style Volume

Music Database
- 500

Registration Memory
- 8 banks x 8 memories
- Regist Clear

Function
- VOLUME: Style Volume, Song Volume
- OVERALL: Tuning, Pitch Bend Range, Split Point, Touch Sensitivity, Chord Fingering
- MAIN VOICE: Volume, Octave, Pan, Reverb Level, Chorus Level, DSP Level, Dry Level
- DUAL VOICE: Volume, Octave, Pan, Reverb Level, Chorus Level, DSP Level, Dry Level
- LEFT VOICE: Volume, Octave, Pan, Reverb Level, Chorus Level, DSP Level, Dry Level
- EFFECT: Reverb Type, Chorus Type, DSP Type, Master EQ Type
- HARMONY: Harmony Type, Harmony Volume
- PC: PC Mode
- MIDI: Local On/Off, External Clock, Keyboard Out, Style Out, Song Out, Initial Setup
- METRONOME: Time Signature Numerator, Time Signature Denominator, Metronome Volume
- SCORE: Quantize, Right-Part, Left-Part
- UTILITY: Demo Cancel
- LANGUAGE: Language

Effects
- Harmony: 26 types
- Reverb: 25 types
- Chorus: 30 types
- DSP: 178 types

Song
- 5 Preset Songs + 5 User Songs + USB Memory
- Song Clear, Track Clear
- Song Volume
- Song Control: A-B REPEAT, PAUSE, REW, FF, START/STOP

Recording
- Song
  - User Song: 5 Songs
  - Recording Tracks: 1, 2, 3, 4, 5, 6, 7, 8, STYLE

MIDI
- Local On/Off
- Initial Setup
- External Clock
- Keyboard Out
- Style Out
- Song Out

Auxiliary jacks
- PHONES/OUTPUT, DC IN 16V, USB TO HOST, USB TO DEVICE, SUSTAIN

Amplifier
- 12W + 12W

Speakers
- 12cm x 2 + 3cm x 2

Power Consumption
- 25W

Power Supply
- Adaptor: Yamaha PA-301 or PA-300 AC power adaptor

Dimensions (W x D x H)
- 946 x 402 x 130 mm (37-1/4" x 15-7/8" x 5-1/8")

Weight
- 7.5kg (16 lbs., 9 oz.)

Supplied Accessories
- Music Rest
- Accessory CD-ROM
- Owner's Manual
- AC Power adaptor (May not be included depending on your particular area.)

Optional Accessories
- Headphones: HPE-150
- Keyboard Stand: L6
- Foot Switch: FC4/FC5

■ 総合仕様

鍵盤
- レギュラーサイズ61鍵
  (C1～C6:タッチレスポンス付き)

ディスプレイ
- 320×240ドットLCD(バックライト付き)

セットアップ
- [電源切/入](STANDBY/ON)スイッチ
- 全体音量(MASTERVOLUME)コントロール：小～大
- コントラスト(CONTRAST)つまみ

パネルコントロール
- [デモ]、[ソングモード]
- ソング[プリセット][ユーザー][USB][譜面][歌詞][録音]
- スタイルカテゴリー、楽器カテゴリー
- トランスポーズ[＋][－]、[メトロノーム]、[タップテンポ]、テンポ[＋][－]
- [OTSリンク]、[自動フィルイン]、[スタイルオン/オフ]、イントロ[I]～[III]、メインバリエーション[A]～[D]、エンディング/rit.[I]～[III] (◀◀)(▶▶)、[A ⇄ B](シンクロストップ)、[▮▮](シンクロスタート)、[スタート/ストップ]
- [レジスト/トラック]、[メモリー]、レジストバンク[＋][－]、レジストレーションメモリー[1]～[8]、[画面戻る]、カテゴリーボタン[▲][▼]、ダイアル、[＋/YES][－/NO]
- [機能]、[ミュージックデータベース]、ファイル操作[メニュー] [実行]、ワンタッチセッティング(OTS)[1]～[4]、[レフト]、[デュアル]、[ハーモニー]、[タッチ]、[サステイン]、[DSP]、オクターブ[＋][－]

リアルタイムコントロール
- ピッチベンドホイール

楽器
- 283パネル音色＋12ドラム/SFXキット＋361XGlite音色(最大同時発音数32)
- デュアルボイス
- レフトボイス

スタイル
- 150プリセット＋1ユーザースタイルファイル
- スタイルコントロール：
  スタイルオン/オフ、シンクロストップ、シンクロスタート、スタート/ストップ、イントロ[I]～[III]、メインバリエーション[A]～[D]、エンディング/rit.[I]～[III]、自動フィルイン
- マルチフィンガリング、フルキーボード
- スタイル音量

ミュージックデータベース
- 500

レジストレーションメモリー
- 8メモリー×8バンク

機能
- 音量：スタイル音量、ソング音量
- オーバーオール：チューニング、ピッチベンドレンジ、スプリットポイント、タッチ感度、コードフィンガリング
- メインボイス：音量、オクターブ、パン、リバーブレベル、コーラスレベル、DSPレベル、ドライレベル
- デュアルボイス：音量、オクターブ、パン、リバーブレベル、コーラスレベル、DSPレベル、ドライレベル
- レフトボイス：音量、オクターブ、パン、リバーブレベル、コーラスレベル、DSPレベル、ドライレベル
- エフェクト：リバーブタイプ、コーラスタイプ、DSPレベル、マスターEQタイプ
- ハーモニー：ハーモニータイプ、ハーモニー音量
- PCモード：PCモード
- MIDI：ローカルオン/オフ、外部クロック、キーボードアウト、スタイルアウト、ソングアウト、イニシャルセットアップ
- メトロノーム：拍子、1拍の長さ、メトロノーム音量
- スコア：クオンタイズ、右手パート、左手パート
- ユーティリティ：デモキャンセル
- 言語：言語切り替え

エフェクト
- リバーブ：25種類
- コーラス：30種類
- ハーモニー：26種類
- DSP：178種類

ソング
- 内蔵ソング5曲＋ユーザーソング5曲＋USBメモリー(別売品)
- ソングクリア、トラッククリア
- ソング音量
- ソングコントロール：
  A-Bリピート、一時停止、巻戻し、早送り、スタート/ストップ

録音
- ソング
  ユーザーソング：5曲
  録音トラック：1、2、3、4、5、6、7、8、スタイル

MIDI
- ローカルオン/オフ、外部クロック、キーボードアウト、スタイルアウト、ソングアウト、イニシャルセットアップ

付属端子
- USBTOHOST、USBTODEVICE、SUSTAIN、PHONES/OUTPUT、DCIN16V

アンプ実用最大出力
- 12W＋12W

スピーカー
- 12cm×2＋3cm×2

電源
- 電源アダプター：PA-300またはPA-301

消費電力
- 25W

寸法(幅×奥×高mm)
- 946×402×130

質量
- 7.5kg

付属品
- 電源アダプター、譜面立て、和文シート、CD-ROM、取扱説明書、保証書

オプション(別売)品
- ヘッドフォン：HPE-150/HPE-30
- フットスイッチ：FC4

■ BLOCK DIAGRAM (ブロックダイアグラム)

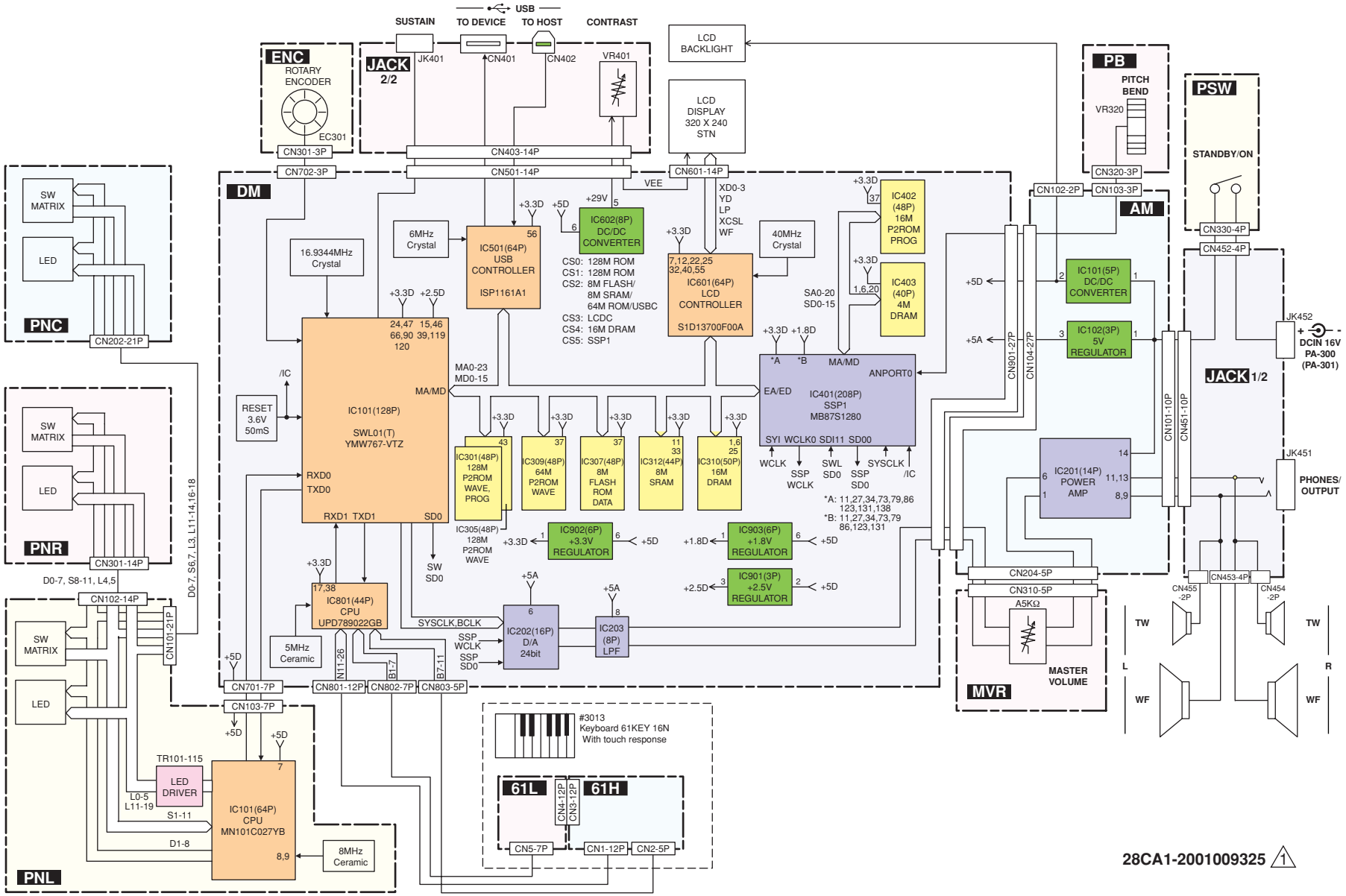

28CA1-2001009325 1

■ PANEL LAYOUT（パネルレイアウト）

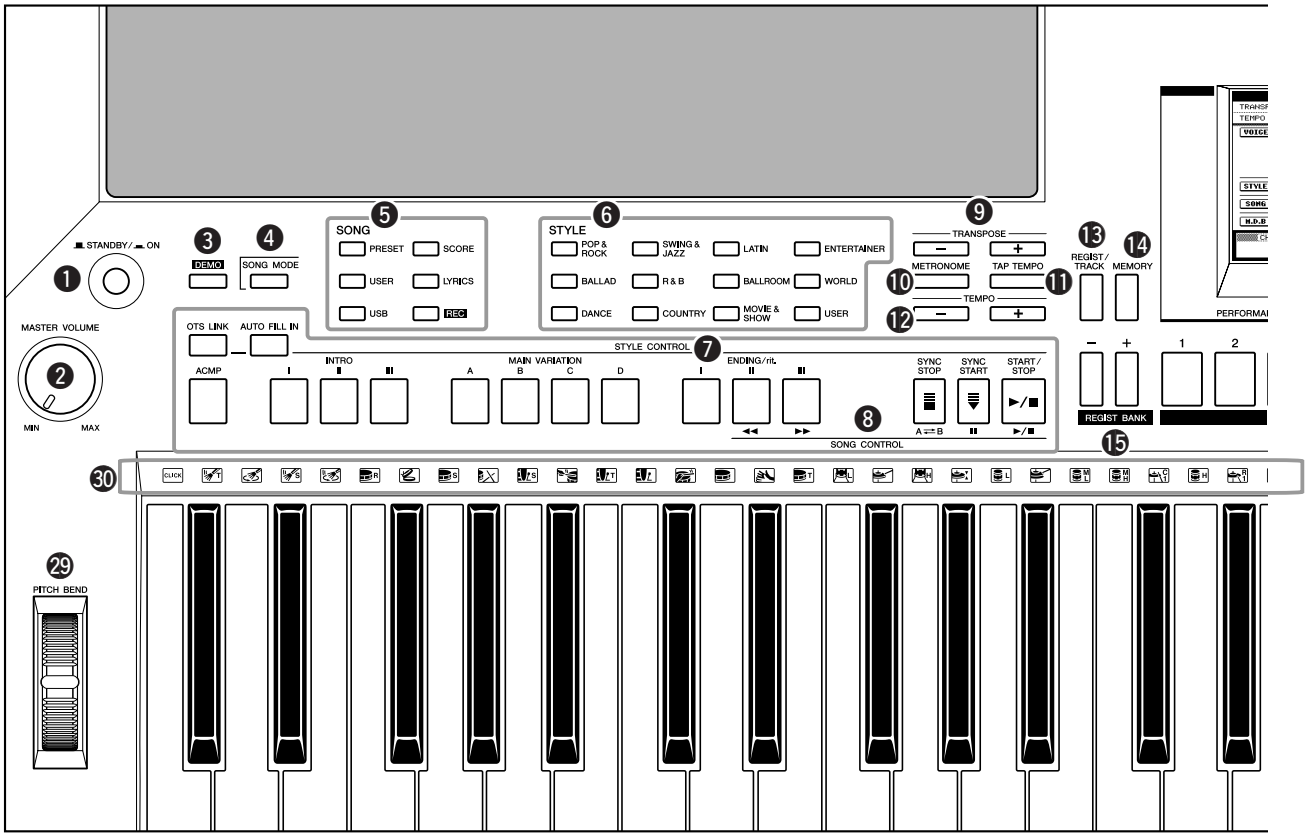

• Front Panel（フロントパネル）

❶ [STANDBY/ON] switch
❷ [MASTER VOLUME] control
❸ [DEMO] button
❹ [SONG MODE] button
❺ SONG
[PRESET], [USER], [USB], [SCOPE]
[LYRICS], [REC] buttons
❻ STYLE
❼ STYLE CONTROL
[OTS LINK], [AUTO FILL IN], [ACMP]
INTRO[I]-[III], MAIN VARIATION [A]-[D]
ENDING/rit. [I]-[III], [SYNC STOP]
[SYNC START], [START/STOP] buttons
❽ SONG CONTROL
[◀◀], [▶▶], [A ⇄ B], [▮▮], [▶ / ■] buttons
❾ TRANSPOSE [+] and [-] buttons
❿ [METRONOME] button
⓫ [TAP TEMPO] button
⓬ TEMPO [+] and [-] buttons
⓭ [REGIST/TRACK] button
⓮ [MEMORY] button
⓯ REGIST BANK [+] and [-] buttons
⓰ REGISTRATION MEMORY [1] - [8] buttons
⓱ DISPLAY
⓲ [EXIT] button

❶ **［電源 切/入］**(STANDBY/ON)**スイッチ**
❷ **［全体音量］**(MASTER VOLUME)**コントロール**
❸ **［デモ］**(DEMO)**ボタン**
❹ **［ソングモード］**(SONG MODE)**ボタン**
❺ **ソング**
［プリセット］(PRESET)、**［ユーザー］**(USER)、[USB]、**［譜面］**(SCOPE)、**［歌詞］**(LYRICS)、**［録音］**(REC)**ボタン**
❻ **スタイル**
❼ **スタイルコントロール**
［OTSリンク］(OTS LINK)、**［自動フィルイン］**(AUTO FILL IN)、**［スタイル オン/オフ］**(ACMP)
イントロ[I]-[III]、**メインバリエーション** [A]-[D]、**エンディング**/rit. [I]-[III]、**［シンクロストップ］**(**SY**NC STOP)、**［シンクロスタート］**(SYNC START)、**［スタート/ストップ］**(START/STOP) **ボタン**
❽ **ソングコントロール**
[◀◀], [▶▶], [A ⇄ B], [▮▮], [▶ / ■]**ボタン**
❾ **トランスポーズ** [+] 、[-]**ボタン**
❿ **［メトロノーム］**(METRONOME)**ボタン**
⓫ **［タップテンポ］**(TAP TEMPO)**ボタン**
⓬ **テンポ** [+]、[-]
⓭ **［レジスト/トラック］**(REGIST/TRACK)**ボタン**
⓮ **［メモリー］**(MEMORY)**ボタン**
⓯ **レジストバンク** [+]、[-]**ボタン**
⓰ **レジストレーションメモリー**[1] - [8]**ボタン**
⓱ **画面**
⓲ **［画面 戻る］**(EXIT)**ボタン**

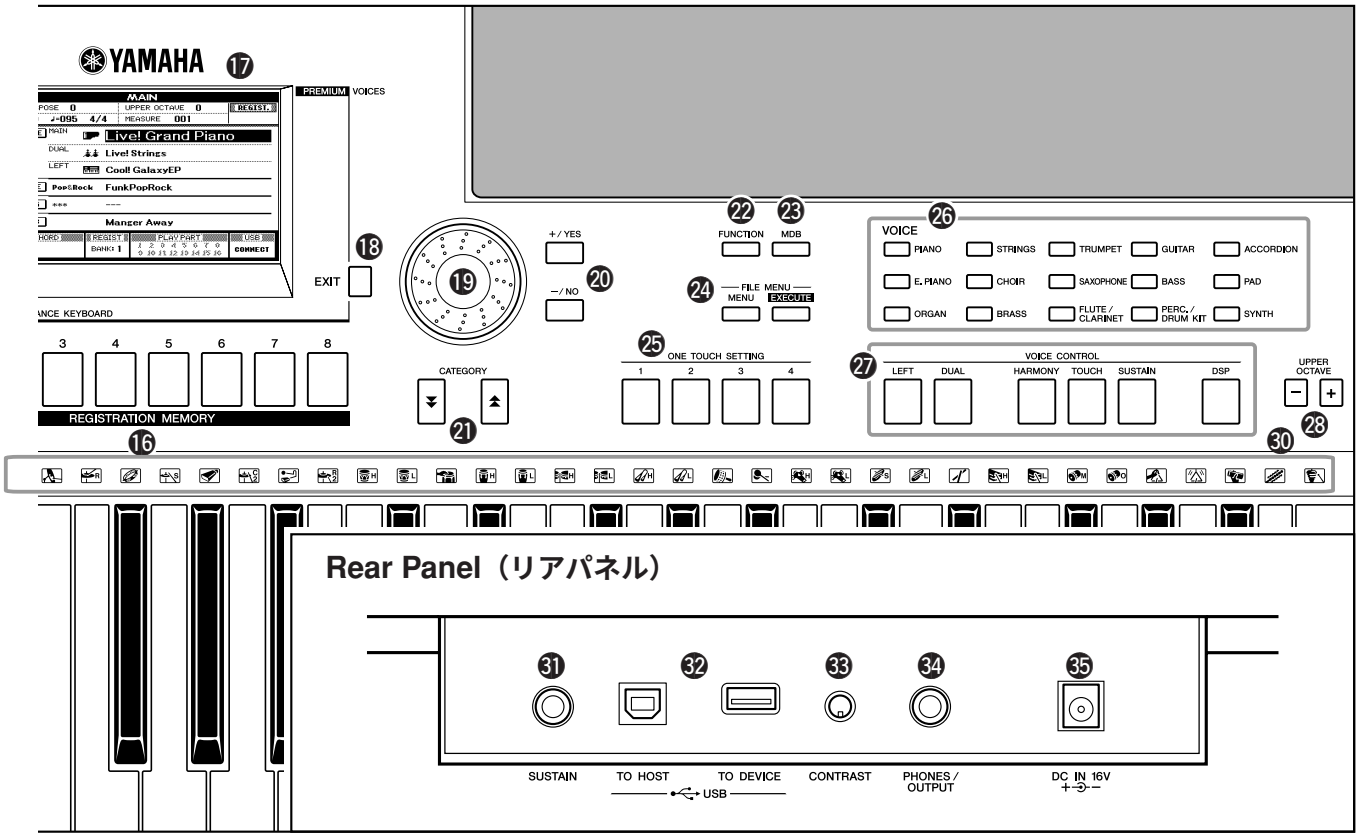

⑲ Dial
⑳ [+/YES] and [-/NO] buttons
㉑ CATEGORY [▲] and [▼] buttons
㉒ [FUNCTION] button
㉓ [MDB] button
㉔ FILE MENU [MENU] and [EXECUTE] buttons
㉕ ONE TOUCH SETTING [1] - [4] buttons
㉖ VOICE
㉗ VOICE CONTROL
[LEFT], [DUAL], [HARMONY], [TOUCH]
[SUSTAIN], [DSP] buttons
㉘ UPPER OCTAVE [+] and [–] buttons
㉙ [PITCH BEND] wheel
㉚ Drum Kit

⑲ **ダイアル**
⑳ [+/YES]、[-/NO]**ボタン**
㉑ **カテゴリーボタン** [▲] 、[▼]
㉒ **［機能］**(FUNCTION)**ボタン**
㉓ **［ミュージックデータベース］**(MDB)**ボタン**
㉔ **ファイル操作［メニュー］**(MENU)、**［実行］**(EXECUTE)**ボタン**
㉕ **ワンタッチセッティング(OTS)** [1] - [4]**ボタン**
㉖ **楽器**
㉗ **ボイスコントロール**
［レフト](LEFT)、［デュアル］(DUAL)、［ハーモニー］(HARMONY)、［タッチ］(TOUCH)、［サスティン］(SUSTAIN)、[DSP]ボタン
㉘ **オクターブ** [+]、[–]**ボタン**
㉙ **［ピッチベンド］**(PITCH BEND)**ホイール**
㉚ **ドラムキット**

• Rear Panel

㉛ SUSTAIN jack
㉜ USB TO HOST and TO DEVICE terminals
㉝ CONTRAST knob
㉞ PHONES/OUTPUT jack
㉟ DC IN 16V jack

• リアパネル

㉛ SUSTAIN **端子**
㉜ USB TO HOST、TO DEVICE**端子**
㉝ CONTRAST**ツマミ**
㉞ PHONES/OUTPUT**端子**
㉟ DC IN 16V**端子**

■ CIRCUIT BOARD LAYOUT & WIRING（ユニットレイアウト及び結線図）

• Upper Case Assembly（上ケース Ass'y）

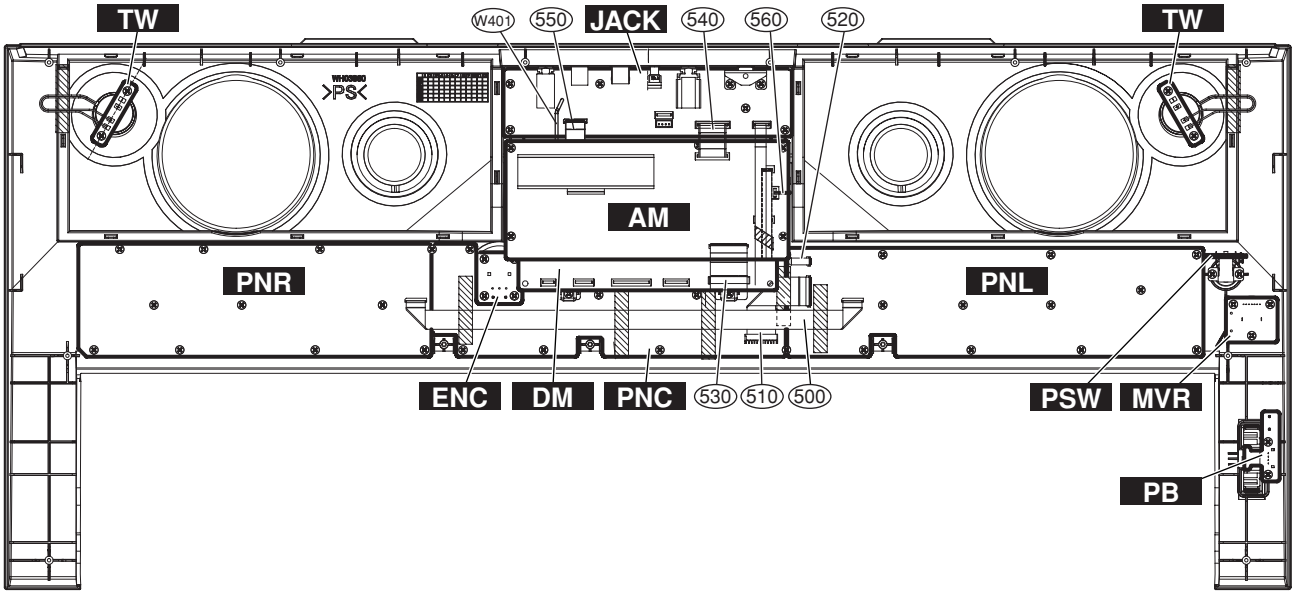

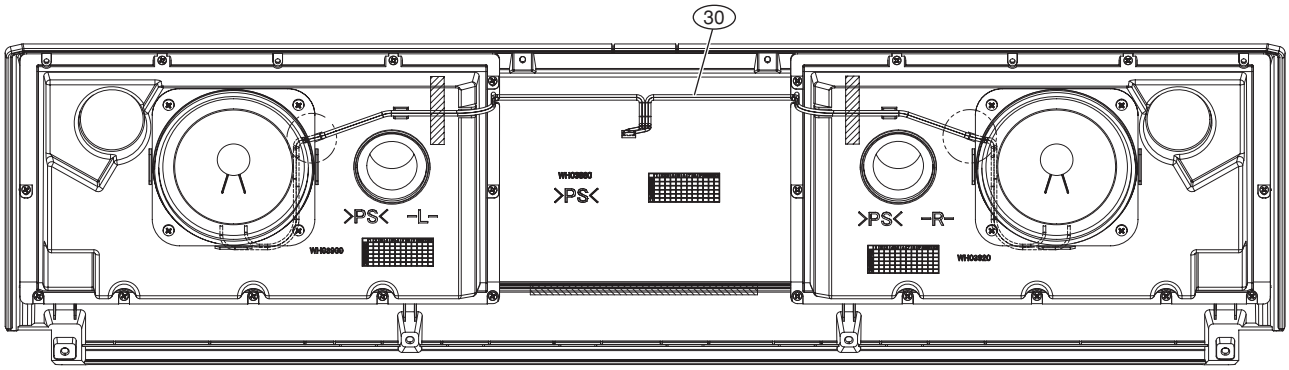

• Lower Key Bed Assembly（下ケース鍵盤 Ass'y）

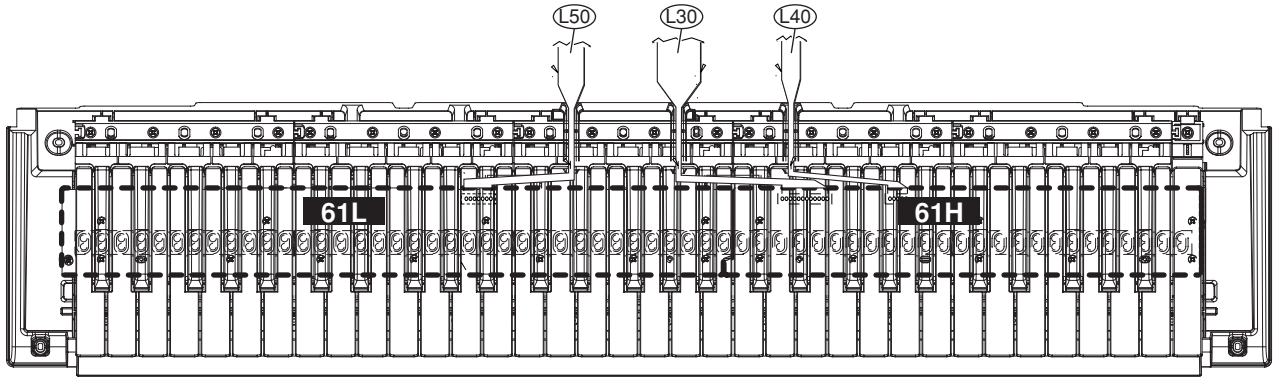

No.	Ref. No.	Part No. (パーツNo.)	Assembly (束線)	Destination (行き先)		Remarks (備考)
1	30	(WH33630)*1	SP	JACK-CN453	SP(WF)	4P
2	500	WJ465900	FFC4	PNL-CN102*2	PNR-CN301*2	14P
3	510	WJ466000	FFC5	PNC-CN202*2	PNL-CN101*2	21P
4	520	WJ465700	FFC2	DM-CN701*2	PNL-CN103*2	7P
5	530	WJ465800	FFC3	DM-CN901*2	AM-CN104*2	27P
6	540	(WJ46010)*1	JKAM	AM-CN101	JACK-CN451	10P
7	550	WJ465600	FFC1	DM-CN501*2	JACK-CN403*2	14P
8	560	WH336400	LCD	AM-CN102	LCD	2P
9	L30	WE138500	MK1	DM-CN801	61H-CN1	12P L=220
10	L40	WE138700	MK2	DM-CN803	61H-CN2	5P L=250
11	L50	WE138800	MK3	DM-CN802	61L-CN5	7P L=190
12	W401	(WJ45910)*1	GND	JACK(Soldered)	FG	L=70

*1: The parts with "( )" in "Part No." are not available as service parts.
***1: 上記束線のうち、部品No.に"( )"がついている部品は、サービス部品として準備されていません。**
*2: Edge mark is adjusted to pin 1 mark(△ mark).
***2: エッジマークを１ピン側（△マーク）に合わせます。**

■ EXTENSION CABLE FOR SERVICE USE（サービス用延長ケーブル）

Check the AM circuit board and the DM circuit board by using the following extension cables.
（AMシートやDMシートは、下記の延長ケーブルを使うとチェックが容易になります。）

1. **JK-AM extension cable（JK-AMシート間の延長ケーブル）**
   V8973600 JUMPER WIRE FVP=2.0C26SB10-400 **（ジャンパーワイヤー FVP=2.0C26SB10-400）**
2. AM-DM extension cable **（AM-DMシート間の延長ケーブル）**
   WG123900 FFC CABLE P-70 **（FFCケーブル P-70 ）**

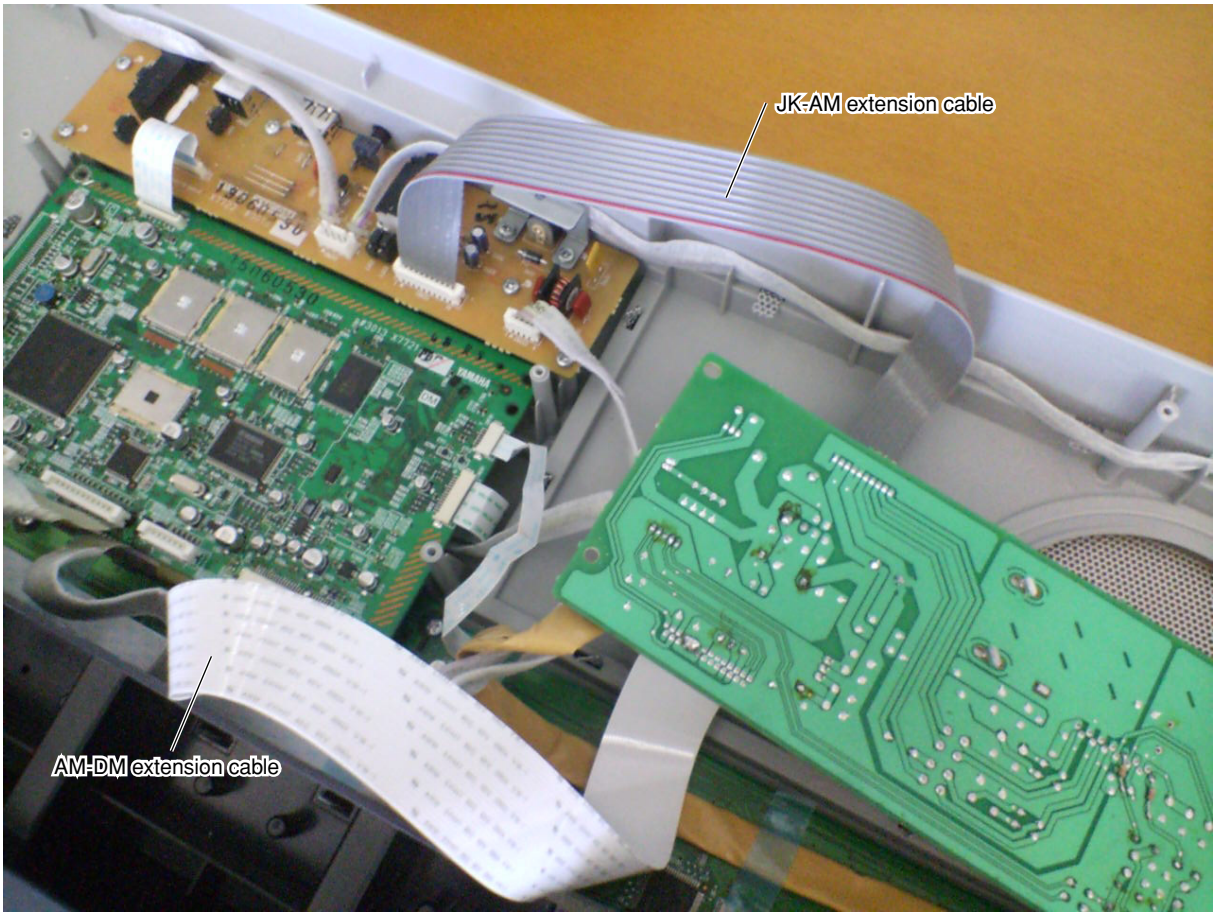

■ DISASSEMBLY PROCEDURE（分解手順）

CAUTION:

- **Be sure to attach the removed filament tape just as it was before removal.**
- **Contacts are visible from the back. Pay attention not to insert and install the cable to the connector inversely. (Fig.1)**

（注意）：

- **一度剥がしたフィラメントテープは、取り外す前と同じように、取り付けてください。**
- **フラットケーブルの接点が裏側から透けて見えます。コネクタにケーブルの表、裏を逆に差し込まないように注意して取り付けてください。（図1）**

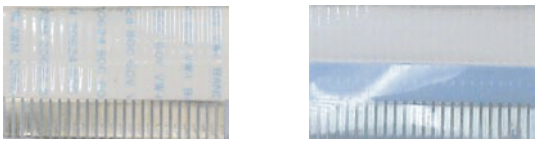

Front Side (Printed Side)
（表面（印刷面））

Back Side
（裏面）

Fig.1（図 1）

1. Lower Case Assembly (Time required: About 2 minutes)

1-1 Remove the six (6) screws marked [80A] , the two (2) screws marked [100A] and the two (2) screws marked [90]. The lower case assembly can then be removed. (Fig.2)

1. 下ケースAss'y（所要時間：約2分）

1-1 [80A]のネジ6本、[100A]のネジ2本、[90]のネジ2本を外し、下ケースAss'yを外します。(図2)

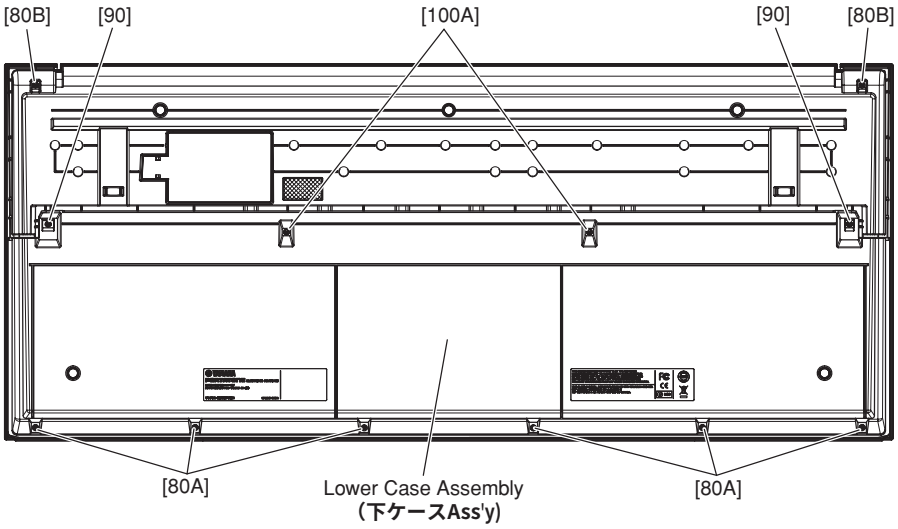

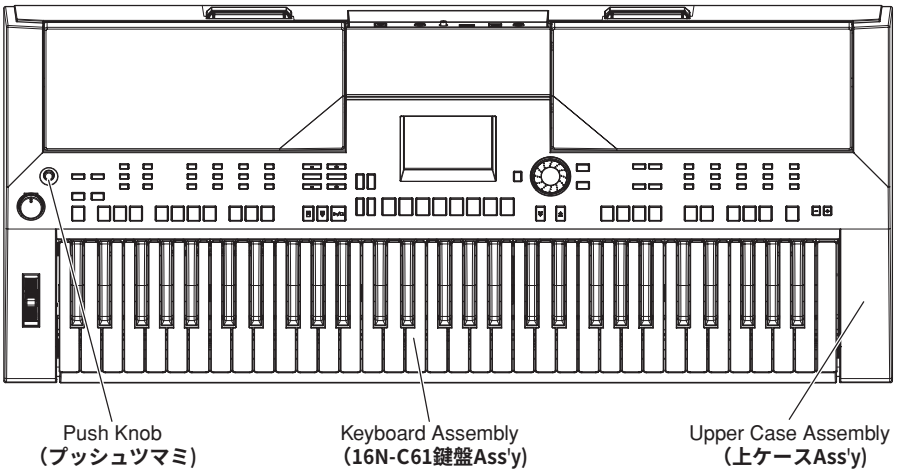

[80]: Bind Head Tapping Screw-B 3.0X12 MFZN2W3 (WE987400) Bタイト＋ＢＩＮＤ
[90]: Bind Head Tapping Screw-B 3.0X20 MFZN2W3 (WF489300) Bタイト＋ＢＩＮＤ
[100A]: Bind Head Tapping Screw-B 3.0X30 MFZN2W3 (WF491000) Bタイト＋ＢＩＮＤ

Fig.2（図 2）

2. JACK Circuit Board (Time required: About 3 minutes)

2-1 Remove the lower case assembly. (See procedure 1.)

2-2 Remove the five (5) screws marked [380A] and the two (2) screws marked [385]. The JACK circuit board can then be removed. (Fig.3)

3. AM Circuit Board (Time required: About 3 minutes)

3-1 Remove the lower case assembly. (See procedure 1.)

3-2 Remove the four (4) screws marked [380B]. The AM circuit board can then be removed. (Fig.3)

2. JACKシート（所要時間：約3分）

2-1 下ケースAss'yを外します。(1項参照)

2-2 [380A]のネジ5本と[385]のネジ2本を外し、JACKシートを外します。(図3)

3. AMシート（所要時間：約3分）

3-1 下ケースAss'yを外します。(1項参照)

3-2 [380B]のネジ4本を外し、AMシートを外します。(図3)

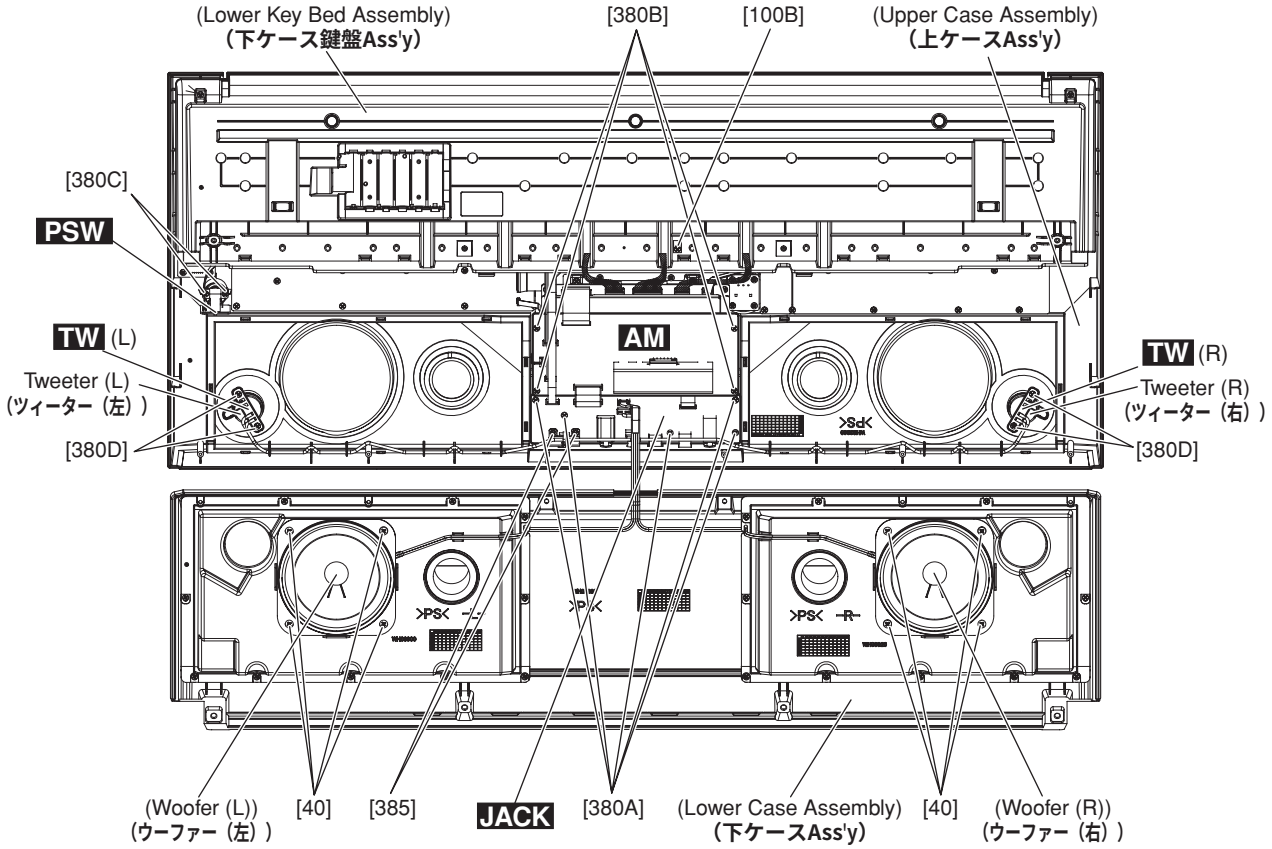

[40]: Bind Head Tapping Screw-B 4.0X12 MFZN2W3 (WE981200) Bタイト＋ＢＩＮＤ
[100B]: Bind Head Tapping Screw-B 3.0X30 MFZN2W3 (WF491000) Bタイト＋ＢＩＮＤ
[380]: Bind Head Tapping Screw-B 3.0X8 MFZN2W3 (WE774300) Bタイト＋ＢＩＮＤ
[385]: Bind Head Tapping Screw-B 3.0X12 MFZN2W3 (WE987400) Bタイト＋ＢＩＮＤ

Fig.3（図3）

4. DM Circuit Board (Time required: About 4 minutes)

4-1 Remove the lower case assembly. (See procedure 1.)
4-2 Remove the AM circuit board. (See procedure 3.)
4-3 Remove the four (4) screws marked [380E]. The DM circuit board can then be removed. (Fig.4)

4. DMシート （所要時間：約4分）

4-1 下ケースAss'yを外します。(1項参照)
4-2 AMシートを外します。(3項参照)
4-3 [380E]のネジ4本を外し、DMシートを外します。(図4)

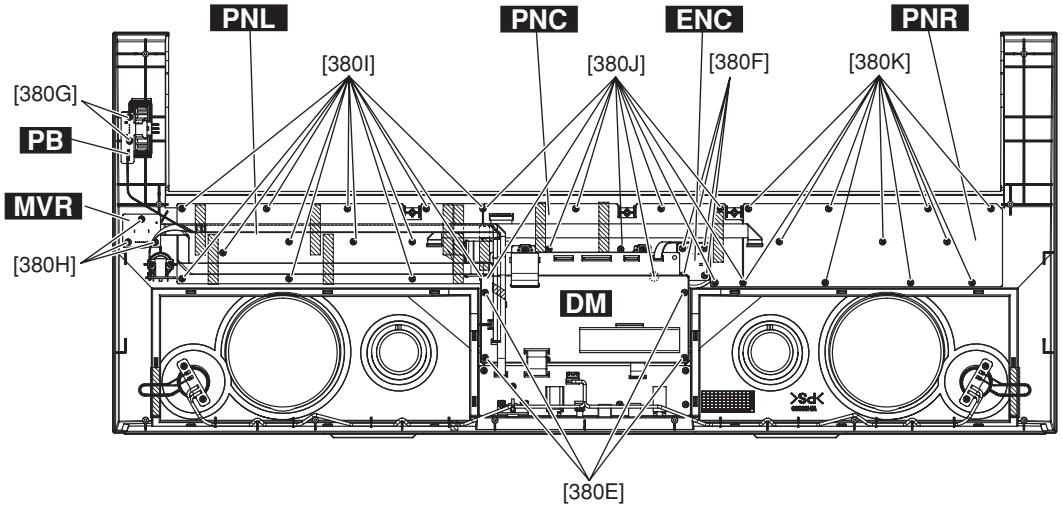

[380]: Bind Head Tapping Screw-B 3.0X8 MFZN2W3 (WE774300) Bタイト＋ＢＩＮＤ
Fig.4 (図 4)

5. LCD Unit (Time required: About 5 minutes)

5-1 Remove the lower case assembly. (See procedure 1.)
5-2 Remove the AM circuit board. (See procedure 3.)
5-3 Remove the DM circuit board. (See procedure 4.)
5-4 Remove the four (4) screws marked [380L]. The LCD unit can then be removed. (Fig. 5)

5. 液晶ユニット （所要時間：約5分）

5-1 下ケースAss'yを外します。(1項参照)
5-2 AMシートを外します。(3項参照)
5-3 DMシートを外します。(4項参照)
5-4 [380L]のネジ4本を外し、液晶ユニットを外します。(図5)

6. ENC Circuit Board (Time required: About 4 minutes)

6-1 Remove the lower case assembly. (See procedure 1.)
6-2 Remove the encoder knob from the control panel. (Fig. 6)
6-3 Remove the four (4) screws marked [380F]. The ENC circuit board can then be removed. (Fig.4)

6. ENCシート （所要時間：約4分）

6-1 下ケースAss'yを外します。(1項参照)
6-2 コントロールパネル面からエンコーダツマミを外します。(図6)
6-3 [380F]のネジ4本を外し、ENCシートを外します。(図4)

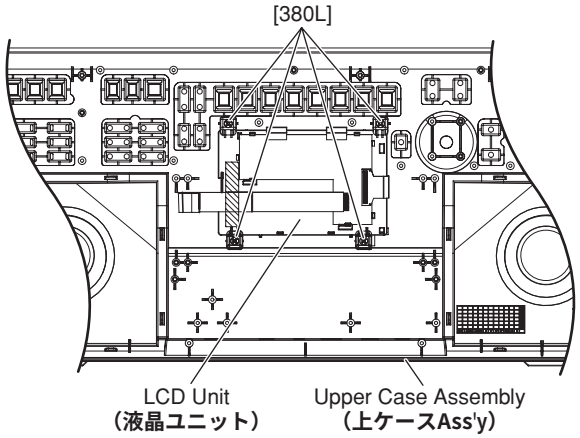

[380L]: Bind Head Tapping Screw-B 3.0X8 MFZN2W3 (WE774300) Bタイト＋ＢＩＮＤ
Fig.5 (図 5)

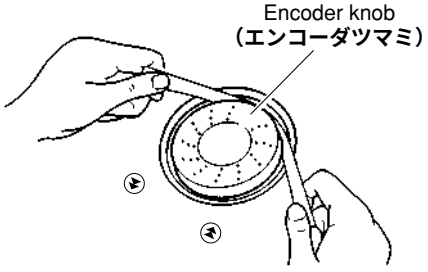

Fig.6 (図 6)

7. PSW Circuit Board (Time required: About 3 minutes)

7-1 Remove the lower case assembly. (See procedure 1.)
7-2 Remove the two (2) screws marked [380C]. The PSW circuit board can then be removed. (Fig.3)
7-3 Pull out the push knob (black) from the PSW circuit board. (Fig.2)

8. TW Circuit Board, Speaker (Tweeter) (Time required: About 3 minutes each)

8-1 Remove the lower case assembly. (See procedure 1.)
8-2 Remove the two (2) screws marked [380D]. The speaker (tweeter) can then be removed. (Fig.3)
* The tweeters L and R can be removed in the same manner.

9. Wheel Assembly, PB, MVR, PNL, PNC, PNR Circuit Boards

9-1 Remove the lower case assembly. (See procedure 1.)
9-2 Remove the two (2) screws marked [80B]. (Fig.2)
9-3 Remove the screw marked [100B]. The 16N keyboard assembly and the lower key bed assembly can then be removed. (Fig.3)

9-4 Wheel Assembly, PB Circuit Board (Time required: About 4 minutes each)

9-4-1 Remove the two (2) screws marked [380G]. The wheel assembly with the PB circuit board can then be removed.
9-4-2 Remove the PB circuit board from the wheel assembly. (Fig. 4)

9-5 MVR Circuit Board (Time required: About 4 minutes)

9-5-1 Remove the volume knob from the control panel. (Fig.7)
9-5-2 Remove the three (3) screws marked [380H]. The MVR circuit board can then be removed. (Fig.4)

9-6 PNL Circuit Board (Time required: About 5 minutes)

9-6-1 Remove the thirteen (13) screws marked [380I]. The PNL circuit board can then be removed. (Fig.4)

7. PSWシート（所要時間：約3分）

7-1 下ケースAss'yを外します。(1項参照)
7-2 [380C]のネジ2本を外し、PSWシートを外します。(図3)
7-3 PSWシートからプッシュツマミ(黒)を外します。(図2)

8. TWシート、スピーカ(ツイーター)（所要時間：各約3分）

8-1 下ケースAss'yを外します。(1項参照)
8-2 [380D]のネジ2本を外し、スピーカ(ツイーター)を外します。(図3)
* 左右のツイーターは、それぞれ同じ方法で外すことができます。

9. ホイールAss'y、PB、MVR、PNL、PNC、PNRシート

9-1 下ケースAss'yを外します。(1項参照)
9-2 [80B]のネジ2本を外します。(図2)
9-3 [100B]のネジ1本を外し、16N鍵盤Ass 'y、下ケース鍵盤Ass'yを外します。(図3)

9-4 ホイールAss'y、PBシート（所要時間：約4分）

9-4-1 [380G]のネジ2本を外し、ホイールAss'yと共にPBシートを外します。(図4)
9-4-2 ホイールAss'yから、PBシートを外します。(図4)

9-5 MVRシート（所要時間：約4分）

9-5-1 コントロールパネル面からボリュームツマミを外します。(図7)
9-5-2 [380H]のネジ3本を外し、MVRシートを外します。(図4)

9-6 PNLシート（所要時間：約5分）

9-6-1 [380I]のネジ13本を外し、PNLシートを外します。(図4)

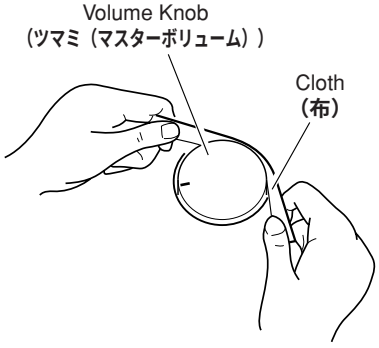

Fig.7 (図 7)

9-7 PNC Circuit Board (Time required: About 6 minutes)

9-7-1 Remove the AM circuit board. (See procedure 3.)
9-7-2 Remove the DM circuit board. (See procedure 4.)
9-7-3 Remove the ten (10) screws marked [380J]. The PNC circuit board can then be removed. (Fig.4)

9-8 PNR Circuit Board (Time required: About 5 minutes)

9-8-1 Remove the eleven (11) screws marked [380K]. The PNR circuit board can then be removed. (Fig.4)

10. Speaker (Woofer) (Time required: About 3 minutes each)

10-1 Remove the lower case assembly. (See procedure 1.)
10-2 Remove the four (4) screws marked [40]. The speaker (woofer) can then be removed. (Fig.3)
* The woofers L and R can be removed in the same manner.

11. Disassembling 16N Keyboard Assembly

11-1 Remove the lower case assembly. (See procedure 1.)
11-2 Remove the two (2) screws marked [80B]. (Fig.2)
11-3 Remove the screw marked [100B]. The 16N keyboard assembly and the lower key bed assembly can then be removed. (Fig.3)

11-4 White Keys and Black Keys

11-4-1 White and black keys for one octave unit are integrated as a set. There are five sets in total.
Only the C6 white key, unlike the other keys, is not integrated in a set. (Fig. 8)
11-4-2 To remove a set, remove the four (4) each screws marked [200A]. The white and black keys in the set can then be removed. (Fig. 8)
When removing, unfasten the two (2) hooks at the back of the black keys upward, and lift the white and black keys while pulling them toward you a little. (Fig.9)
11-4-3 To remove the white key C6, remove the screw marked [200B], unhook as described in Procedure 11-4-2, and pull out toward you. (Fig. 8)

11-5 Rubber Contact

11-5-1 Remove the white and black keys corresponding to the rubber contacts to be removed. (Fig.8, Photo.1)
11-5-2 Remove the rubber contacts. (Fig.8, Photo.1)

11-6 61L Circuit Board (MK-L) (Time required: About 7 minutes)

11-6-1 Remove the white and black keys from C1 to B3. (See Fig.8 and Procedure 11-4.)
11-6-2 Remove the four (4) screws marked [180A] and the eight (8) screws marked [190A]. The 61L circuit board (MK-L) can then be removed. (Fig.8)

9-7 PNCシート （所要時間：約6分）

9-7-1 AMシートを外します。（3項参照）
9-7-2 DMシートを外します。（4項参照）
9-7-3 [380J]のネジ10本を外し、PNCシートを外します。（図4）

9-8 PNRシート （所要時間：約5分）

9-8-1 [380K]のネジ11本を外し、PNRシートを外します。（図4）

10. スピーカ（ウーファー） （所要時間：各約3分）

10-1 下ケースAss'yを外します。（1項参照）
10-2 [40]のネジ4本を外し、スピーカ（ウーファー）を外します。（図3）
* 左右のウーファーは、それぞれ同じ方法で外すことができます。

11. 16N鍵盤Ass'yの分解

11-1 下ケースAss'yを外します。（1項参照）
11-2 [80B]のネジ2本を外します。（図2）
11-3 [100B]のネジ1本を外し、16N鍵盤Ass'y、下ケース鍵盤Ass'yを外します。（図3）

11-4 白鍵、黒鍵

11-4-1 白鍵、黒鍵は、左側から1オクターブ単位のセットになっていて、全部で5セットあります。
C6鍵は、白鍵1個のみです。（図8）
11-4-2 セットのものは、[200A]のネジ4本づつ外してそれぞれ1セット分の白鍵、黒鍵を外します。（図8）
この時、黒鍵の後ろ側にある2つのフックを上方向に外し、白鍵・黒鍵を少し手前に引きながら持ち上げます。（図9）
11-4-3 C6の白鍵は[200B]のネジ1本を外し、11-4-2項のようにフックを外して手前に引きながら外します。（図8）

11-5 接点ゴム

11-5-1 外そうとする接点ゴムに対応した白鍵・黒鍵を外します。（図8、写真1）
11-5-2 それぞれの接点ゴムを外します。（図8、写真1）

11-6 シート61L（MK-L） （所要時間：約7分）

11-6-1 C1～B3の白鍵・黒鍵を外します。（図8、11-4項参照）
11-6-2 [180A]のネジ4本と[190A]のネジ8本を外し、シート61L（MK-L）を外します。（図8）

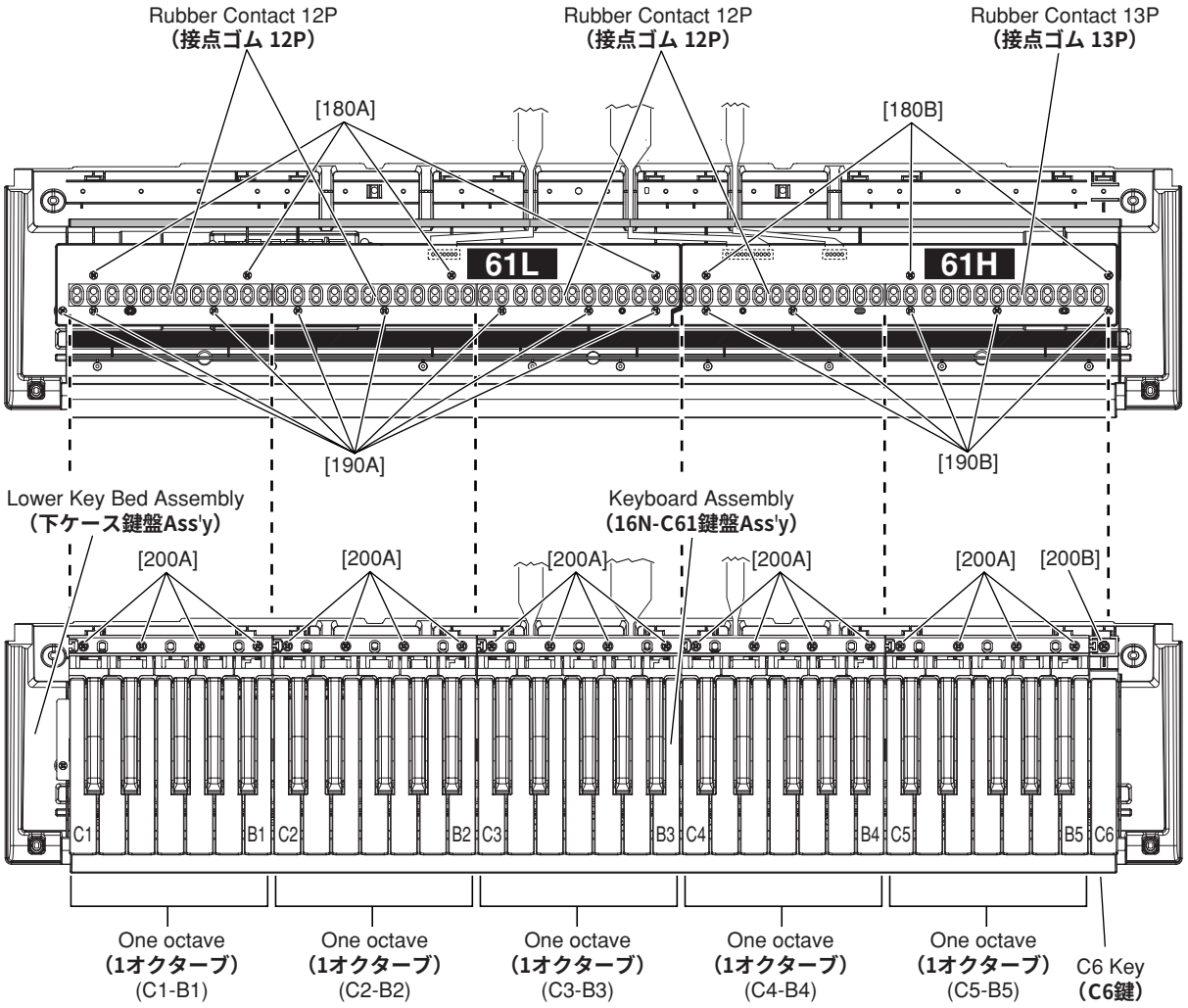

[180]: Bind Head Tapping Screw-B 3.0X8 MFZN2W3 (WE774300) Bタイト＋ＢＩＮＤ
[190]: Bind Head Tapping Screw-P 3.0X12 MFZN2W3 SP (WH899400) Pタイト＋ＢＩＮＤ
[200]: Bind Head Tapping Screw-P 3.0X20 MFZN2W3 (WF492000) Pタイト＋ＢＩＮＤ

Fig.8（図 8）

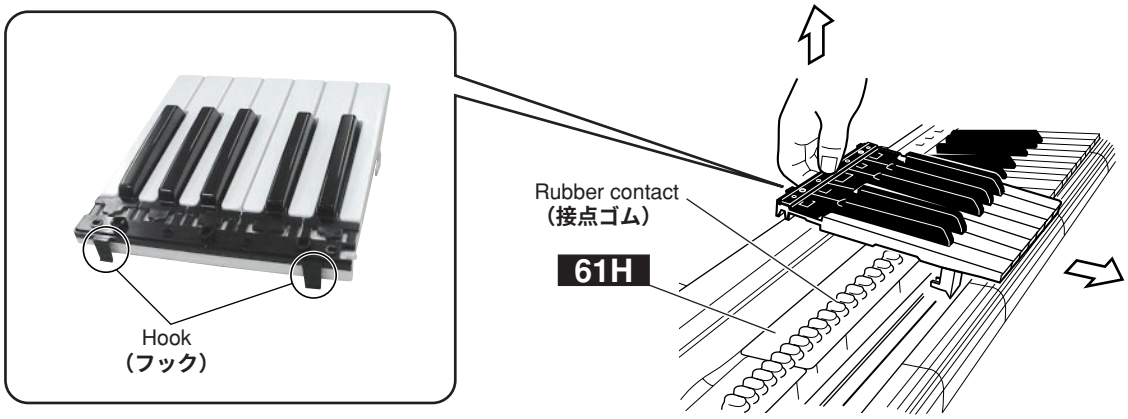

Fig.9（図 9）

* **When installing the 61L circuit board (MK-L), tighten the screws 1 through 12 in numerical order as shown in the figure "61L" in Fig.10. (Fig.10)**

11-7 61H Circuit Board (MK-H) (Time required: About 6 minutes)

11-7-1 Remove the white and black keys from C4 to C6. (See Fig.8 and Procedure 11-4.)

11-7-2 Remove the three (3) screws marked [180B] and the five (5) screws marked [190B]. The 61H circuit board (MK-H) can then be removed. (Fig.8)

* **When installing the 61H circuit board (MK-H), tighten the screws 1 through 8 in numerical order as shown in the figure "61H" in Fig.10. (Fig. 10)**

* **シート61L(MK-L)を取り付ける時は、図10のシート61L図の番号1～12の順にネジを締めて下さい。(図10)**

11-7 シート61H(MK-H) (所要時間：約6分)

11-7-1 C4～C6の白鍵・黒鍵を外します。(図8、11-4項参照)

11-7-2 [180B]のネジ3本と[190B]のネジ5本を外し、シート61H(MK-H)を外します。(図8)

* **シート61H(MK-H)を取り付ける時は、図10のシート61H図の番号1～8の順にネジを締めて下さい。(図10)**

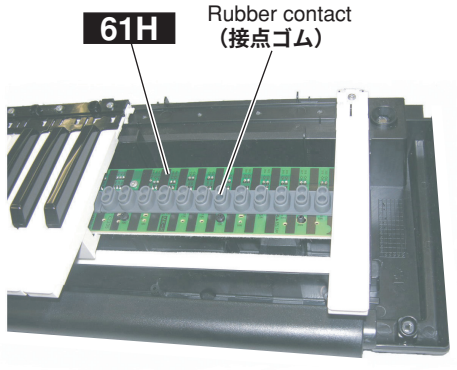

Photo.1 **(写真 1)**

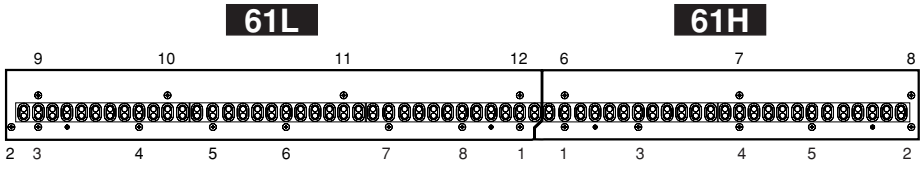

Fig.10 **(図 10)**

■ LSI PIN DESCRIPTION（LSI端子機能表）

CONTENTS（目次）

- **ISP1161A1BD** (X5879A00) **USB CONTOLLER** 17
- **YMW767-VTZ** (X6055A00) **CPU+XG** 18
- **MB87S1280** (X6363A00) **SSP1** 19
- **μPD789022GB-A15-8E** (XZ560100) **CPU** 20
- **MN101C027YB** (XS711200) **CPU** 20
- **PCM1753DBQR** (X7889A00) **DAC** 21
- **S1D13700F01A100** (X5422A00) **LCD CONTROLLER** 21

● ISP1161A1BD (X5879A00) USB CONTROLLER

DM: IC501

PIN NO.	NAME	I/O	FUNCTION	PIN NO.	NAME	I/O	FUNCTION
1	DGND	-	Digital ground	33	NDP_SEL	I	Indicates to the HC
2	D2	I/O	DATA bus	34	EOT	I	EOT input
3	D3	I/O		35	DGND	-	Digital ground
4	D4	I/O		36	D_SUSPEND	O	DC 'suspend' state output
5	D5	I/O		37	D_WAKEUP	I	DC wake-up input
6	D6	I/O		38	/GL	O	GoodLink LED output
7	D7	I/O		39	D_VBUS	I	DC USB input
8	DGND	-	Digital ground	40	H_WAKEUP	I	HC wake-up input
9	D8	I/O	DATA bus	41	CLKOUT	O	Programmable clock out
10	D9	I/O		42	H_SUSPEND	O	HC 'suspend' output
11	D10	I/O		43	XTAL1	I	Crystal input
12	D11	I/O		44	XTAL2	I	Crystal output
13	D12	I/O		45	DGND	-	Digital ground
14	D13	I/O		46	/H_PSW1	O	Power switching control
15	DGND	-	Digital ground	47	/H_PSW2	O	Power switching control
16	D14	I/O	DATA bus	48	D_DM	AI/O	USB D- data line for DC
17	D15	I/O		49	D_DP	AI/O	USB D+ data line for DC
18	DGND	-	Digital ground	50	H_DM1	AI/O	USB D- data line for HC
19	Vhold1	-	Voltage holding pin	51	H_DP1	AI/O	USB D+ data line for HC
20	NC	-	No connection	52	H_DM2	AI/O	USB D- data line for HC
21	/CS	I	Chip select	53	H_DP2	AI/O	USB D+ data line for HC
22	/RD	I	Read strobe	54	/H_OC1	I	Overcurrent sensing input
23	/WR	I	Write strobe	55	/H_OC2	I	Overcurrent sensing input
24	Vhold2	-	Voltage holding pin	56	Vcc	-	Power supply(3.3V)
25	DREQ1	O	HC DMA request	57	AGND	-	Analog ground
26	DREQ2	O	DC DMA request	58	Vreg	-	3.3V regulator output
27	/DACK1	I	HC DMA acknowledge	59	A0	I	Address bus
28	/DACk2	I	DC DMA acknowledge	60	A1	I	Address bus
29	INT1	O	HC interrupt output	61	NC	-	No connection
30	INT2	O	DC interrupt output	62	DGND	-	Digital ground
31	TEST	O	test output	63	D0	I/O	DATA bus
32	/RESET	I	Reset input	64	D1	I/O	

● YMW767-VTZ (X6055A00) CPU+XG

DM: IC101

Pin No.	NAME	I/O	FUNCTION	Pin No.	NAME	I/O	FUNCTION
1	VSS	-	VSS	65	VSS	-	VSS
2	TESTN	I	Input for TEST	66	IOVDD	-	IOVDD +3.3V
3	PLLBPN	I	PLL bypass select	67	LBN/LWRN/PF6	O	External memory lower-byte enable
4	PLLVDD	-	PLLVDD +2.5V	68	UBN/UWRN/PF7	O	External memory upper-byte enable
5	CIN	-	Capacitor terminal for PLL	69	RDN/PF4	O	External memory read enable
6	PLLVSS	-	PLLVSS	70	MD00	I/O	
7	TRSTN	I	JTAG input	71	MD08	I/O	External memory data bus
8	TMS	I		72	MD01	I/O	
9	TCK	I		73	MD09	I/O	
10	TDI	I		74	MD02	I/O	
11	TD0	O	JTAG output	75	MD10	I/O	
12	XI	I	Crystal oscillator	76	MD03	I/O	
13	XO	O	Crystal oscillator	77	VSS	-	VSS
14	VSS	-	VSS	78	MD11	I/O	External memory data bus
15	VDD	-	VDD +2.5V	79	MD04	I/O	
16	ICN	I	Hardware reset	80	MD12	I/O	
17	ECSN	I	CPU I/F chip select	81	MD05	I/O	
18	EWRN/PD5	I	CPU I/F write enable	82	MD13	I/O	
19	ERDN/PD4	I	CPU I/F read enable	83	MD06	I/O	
20	EA3/PD3	I	CPU I/F address bus	84	MD14	I/O	
21	EA2/PD2	I		85	MD07	I/O	
22	EA1/PD1	I		86	MD15	I/O	
23	EA0/PD0	I		87	WRN/PF5	O	External memory write enable
24	IOVDD	-	IOVDD +3.3V	88	VSS	-	VSS
25	ED0/PC0	I/O	CPU I/F data bus	89	VDD	-	VDD +2.5V
26	ED1/PC1	I/O		90	IOVDD	-	IOVDD +3.3V
27	ED2/PC2	I/O		91	MA17	O	External memory address bus
28	ED3/PC3	I/O		92	MA16	O	
29	ED4/PC4	I/O		93	MA15	O	
30	ED5/PC5	I/O		94	MA14	O	
31	ED6/PC6	I/O		95	MA13	O	
32	ED7/PC7	I/O		96	MA12	O	
33	VSS	-	VSS	97	MA11	O	
34	IRQ0N/PH0	I	Interrupt input	98	MA10	O	
35	TxD0	O	Serial output	99	MA09	O	
36	RxD0	I	serial input	100	MA08	O	
37	TxD1/PG2	O	Serial output	101	MA07	O	
38	RxD1/PH1	I	serial input	102	MA06	O	
39	SCLK1/PH2	I	External synchronization clock	103	MA05	O	
40	SD0	O	Serial output	104	VSS	-	VSS
41	SDI/PH3	I	serial input	105	MA04	O	External memory address bus
42	BCLK	O	Bit clock output	106	MA03	O	
43	WCLK/SY0	O	Word clock output	107	MA02	O	
44	SYSCLK/PG3	O	Clock output	108	MA01	O	
45	VSS	-	VSS	109	CS0N/PG0	O	External memory chip select
46	VDD	-	VDD +2.5V	110	MA18	O	External memory address bus
47	IOVDD	-	IOVDD +3.3V	111	MA19	O	
48	PA0	I/O	I/O port	112	MA21/PF1	O	
49	PA1	I/O		113	MA22/PF2	O	
50	PA2	I/O		114	MA20	O	
51	PA3	I/O		115	MA23/PF3	O	External memory address bus
52	PA4	I/O		116	CS1N/PG1	O	External memory chip select
53	PA5	I/O		117	MA00/PF0	O	
54	PA6	I/O		118	VSS	-	VSS
55	PA7	I/O		119	VDD	-	VDD +2.5V
56	VSS	-	VSS	120	IOVDD	-	IOVDD +3.3V
57	PB0	I/O	I/O port	121	CS2N/PE0	O	External memory chip select
58	PB1	I/O		122	CS3N/PE1	O	
59	PB2	I/O		123	CS4N/CASN/PE2	O	
60	PB3	I/O		124	CS5N/PE3	O	
61	PB4	I/O		125	CS50RDN/PE4	O	
62	PB5	I/O		126	CS51WRN/PE5	O	
63	PB6	I/O		127	CS52WRN/PE6	O	
64	PB7/SYI	I/O		128	CS53WRN/RASN/PE7	O	

● **MB87S1280** (X6363A00) **SSP1**

DM:IC401

PIN NO.	NAME	I/O	FUNCTION	PIN NO.	NAME	I/O	FUNCTION
1	WAITN	O	Wait for external CPU	105	MD[7]	I/O	Data bus(ARM,DSP -> memory)
2	IRQN_OUT	O	Output of interrupt information	106	MD[6]	I/O	Data bus(ARM,DSP -> memory)
3	VSS	-	VSS	107	VSS	-	VSS
4	VDDE	-	VDDE +3.3V	108	MD[5]	I/O	
5	SCANSW[4]	O		109	MD[4]	I/O	
6	SCANSW[3]	O		110	MD[3]	I/O	Data bus(ARM,DSP -> memory)
7	SCANSW[2]	O	Scan control	111	MD[2]	I/O	
8	SCANSW[1]	O		112	MD[1]	I/O	
9	SCANSW[0]	O		113	MD[0]	I/O	
10	VSS	-	VSS	114	VDDE	-	VDDE +3.3V
11	VDDI	-	VDD +1.8V	115	MD[15]	I/O	
12	ADVDD	-	ADVDD 3.3V	116	MD[14]	I/O	Data bus(ARM,DSP -> memory)
13	ADVSS	-	ADVSS	117	MD[13]	I/O	
14	VRL	I	reference voltage	118	MD[12]	I/O	
15	VREF	O	reference voltage	119	VSS	-	VSS
16	ANPORT[3]	I		120	MD[11]	I/O	
17	ANPORT[2]	I	ADC analog input	121	MD[10]	I/O	Data bus(ARM,DSP -> memory)
18	ANPORT[1]	I		122	MD[9]	I/O	
19	ANPORT[0]	I		123	VDDI	-	VDDI +1.8V
20	VRH	I	ADC reference voltage	124	MD[8]	I/O	Data bus(ARM,DSP -> memory)
21	VDDE	-	VDDE +3.3V	125	MA[12]	O	
22	IRQN_IN	I	Interrupt input	126	MA[10]	O	Memory addres bus
23	ARMSTOP	I	ARM stop	127	MA[9]	O	
24	VSS	-	VSS	128	MA[8]	O	
25	XI	I	Crystal oscillator(input)	129	VDDE	-	VDDE +3.3V
26	VSS	-	VSS	130	VSS	-	VSS
27	VDDI	-	VDDI +1.8V	131	VDDI	-	VDDI +1.8V
28	XO	I/O	Crystal oscillator(output)	132	MA[7]	O	
29	TESTN	I	Test pin	133	MA[6]	O	
30	VDDE	-	VDDE +3.3V	134	MA[5]	O	
31	PLVDD	-	PLVDD +1.8V	135	MA[13]	O	Memory addres bus
32	PLVSS	-	PLVSS	136	MA[14]	O	
33	PLLBPN	I	Switch of PLL and XI	137	MA[11]	O	
34	VDDI	-	VDDI +1.8V	138	VDDI	-	VDDI +1.8V
35	ACLK	I/O	ABUS clock	139	MA[1]	O	
36	AFRM	I/O	ABUS frame	140	MA[2]	O	Memory addres bus
37	ADIR	O	ABUS directon	141	MA[3]	O	
38	VSS	-	VSS	142	VSS	-	VSS
39	ADAT[0]	I/O		143	MA[4]	O	
40	ADAT[1]	I/O	ABUS data bus	144	MA[18]	O	Memory addres bus
41	ADAT[2]	I/O		145	MA[19]	O	
42	ADAT[3]	I/O		146	MA[17]	O	
43	VDDE	-	VDDE +3.3V	147	VDDE	-	VDDE +3.3V
44	ADAT[4]	I/O		148	MA[16]	O	
45	ADAT[5]	I/O		149	MA[15]	O	Memory addres bus
46	ADAT[6]	I/O	ABUS data bus	150	MA[20]	O	
47	ADAT[7]	I/O		151	CS0N	O	
48	ADAT[8]	I/O		152	CS2N	O	Chip Select
49	ADAT[9]	I/O		153	CS3N	O	
50	VSS	-	VSS	154	VSS	-	VSS
51	ADAT1[0]	I/O		155	CS4N	O	Chip Select
52	ADAT[11]	I/O		156	EA[1]	I	
53	ADAT[12]	I/O	ABUS data bus	157	EA[2]	I	
54	ADAT[13]	I/O		158	EA[3]	I	
55	ADAT[14]	I/O		159	EA[4]	I	
56	ADAT[15]	I/O		160	EA[5]	I	SSP1 Address bus
57	DITO	O	DIT output	161	EA[6]	I	
58	SYSCLK	O	System clock	162	EA[7]	I	
59	SYO	O	External synchronization	163	EA[8]	I	
60	VSS	-	VSS	164	VSS	-	VSS
61	VDDE	-	VDDE +3.3V	165	VDDE	-	VDDE +3.3V
62	BCLK	O	Bit clock of SDI, SDO	166	EA[9]	I	
63	WCLK0	O	Word clock of SDI, SDO	167	EA[10]	I	
64	SDO[0]	O		168	EA[11]	I	
65	SDO[1]	O		169	EA[12]	I	SSP1 Address bus
66	SDO[2]	O		170	EA[13]	I	
67	SDO[3]	O	Serial audio output	171	EA[14]	I	
68	SDO[4]	O		172	ECSN	I	SSP1 chip select
69	SDO[5]	O		173	ERDN	I	SSP1 read
70	SDO[6]	O		174	EWRN	I	SSP1 write
71	SDO[7]	O		175	ED[0]	I/O	SSP1 Address bus
72	VSS	-	VSS	176	VSS	-	VSS
73	VDDI	-	VDDI +1.8V	177	VDDI	-	VDDI +1.8V
74	MUTEN	I	Audio mute	178	ED[1]	I/O	
75	SDI[0]	I		179	ED[2]	I/O	
76	SDI[1]	I	Serial audio input	180	ED[3]	I/O	SSP1 Address bus
77	SDI[2]	I		181	ED[4]	I/O	
78	SDI[3]	I		182	ED[5]	I/O	
79	VDDI	-	VDDI +1.8V	183	VDDI	-	VDDI +1.8V
80	SDI[4]	I		184	ED[6]	I/O	
81	SDI[5]	I	Serial audio input	185	ED[7]	I/O	
82	SDI[6]	I		186	ED[8]	I/O	SSP1 Address bus
83	VDDE	-	VDDE +3.3V	187	ED[9]	I/O	
84	EXCLK	I	External synchronization clock	188	ED[10]	I/O	
85	VSS	-	VSS	189	VSS	-	VSS
86	VDDI	-	VDDI +1.8V	190	VDDI	-	VDDI +1.8V
87	SDI[7]	I		191	ED[11]	I/O	
88	SDI[8]	I		192	ED[12]	I/O	
89	SDI[9]	I	Serial audio input	193	ED[13]	I/O	SSP1 Address bus
90	SDI[10]	I		194	ED[14]	I/O	
91	SDI[11]	I		195	ED[15]	I/O	
92	SYI	I	External synchronization input	196	VDDE	-	VDDE +3.3V
93	VPD	I	Test pin	197	TCK	I	JTAG clock
94	VSS	-	VSS	198	TMS	I	JTAG mode
95	RCLKI	I	SDRAM clock	199	TRST	I	JTAG reset
96	VSS	-	VSS	200	VSS	-	VSS
97	VDDE	-	VDDE +3.3V	201	VDDE	-	VDDE +3.3V
98	RCLK	O	SDRAM clock	202	ICN	I	Initial clear
99	VSS	-	VSS	203	TDI	I	JTAG input
100	RDN	O	External memory read	204	TDO	O	JTAG output
101	WRN	O	External memory write	205	TXD0	O	Serial output 0
102	UBN	O	RAM enable(USB)	206	RXD0	I	Serial input 0
103	LBN	O	RAM enable(LSB)	207	TXD1	O	Serial output 1
104	VDDE	-	VDDE +3.3V	208	RXD1	I	Serial input 1

• μPD789022GB-A15-8E(XZ560100) CPU

DM:IC801

PIN NO.	NAME	I/O	FUNCTION	PIN NO.	NAME	I/O	FUNCTION
1	P12	I/O	Port 1	23	P32/INTP2/CPT2	I/O	Port 3/External interrupt input/Capture edge input
2	P11	I/O		24	P31/INTP1	I/O	Port 3/External interrupt input
3	P10	I/O		25	P30/INTP0	I/O	
4	P47/KR7	I/O	Port 4/Key return signal detection input	26	P22/RXD/SI0	I/O	Port 2/Asynchronous serial interface serial data input/Serial interface serial data input
5	P46/KR6	I/O		27	P21/TXD/SO0	I/O	Port 2/Asynchronous serial interface serial data output/Serial interface serial data output
6	P45/KR5	I/O		28	P20/ASCK//SCK0	I/O	Port 2/Asynchronous serial interface serial clock input/Serial interface serial clock
7	P44/KR4	I/O		29	P07	I/O	Port 0
8	P43/KR3	I/O		30	P06	I/O	
9	P42/KR2	I/O		31	P05	I/O	
10	P41/KR1	I/O		32	P04	I/O	
11	P40/KR0	I/O		33	P03	I/O	
12	NC			34	P02	I/O	
13	IC		Internally connected (N.C.)	35	P01	I/O	
14	X2		Clock	36	P00	I/O	
15	X1	I		37	NC		
16	VSS0		Ground	38	VDD1		Power supply
17	VDD0		Power supply	39	VSS1		Ground
18	/RESET	I	System reset	40	P17	I/O	Port 1
19	P53	I/O	Port 5	41	P16	I/O	
20	P52	I/O		42	P15	I/O	
21	P51/TO2	I/O	Port 5/16-bit timer output	43	P14	I/O	
22	P50/TI0/TO0	I/O	Port 5/External count clock input to 8-bit timer/8-bit timer output	44	P13	I/O	

• MN101C027YB (XS711200) CPU

PNL:IC101

PIN NO.	NAME	I/O	FUNCTION	PIN NO.	NAME	I/O	FUNCTION
1	S1	I	Switch matrix data	33	S12	I	Switch matrix data
2	S2	I		34	S13	I	
3	S3	I		35	S14	I	
4	S4	I		36	TXD	O	MIDI transmit data
5	S5	I		37	S15	I	Switch matrix data
6	VREF+	-	Power supply (+5V, analog)	38	S16	I	
7	VDD	-	Power supply (+5V)	39	S17	I	
8	OSC2	O	Crystal oscillator (8MHz)	40	S18	I	
9	OSC1	I	Crystal oscillator (8MHz)	41	L16	O	LED drive data
10	VSS	-	Ground	42	L17	O	
11	XI	I	Not used	43	L18	O	
12	XO	O	Not used	44	L19	O	
13	MMOD	I	Memory mode select (Grounded)	45	L8	O	
14	RD0	O	Rotary encoder data	46	L9	O	
15	RXD	I	MIDI receive data	47	L10	O	
16	D0	O	LED and switch drive data	48	L11	O	
17	D1	O		49	L12	O	
18	D2	O		50	L13	O	
19	D3	O		51	L14	O	
20	D4	O		52	L15	O	
21	/RST	I	Reset	53	L7	O	LED and switch drive data
22	D5	O	LED and switch drive data	54	L6	O	
23	D6	O		55	L5	O	
24	D7	O		56	L4	O	
25	D8	O		57	L3	O	
26	D9	O		58	L2	O	
27	S6	I	Switch matrix data	59	L1	O	
28	S7	I		60	L0	O	
29	S8	I		61	VREF	-	Grounded
30	S9	I		62	AD0	I	Analog input
31	S10	I		63	AD1	I	Analog input
32	S11	I		64	S0	I	Switch matrix data

● S1D13700F01A100 (X5422A00) LCD CONTROLLER

DM:IC601

PIN NO.	NAME	I/O	FUNCTION	PIN NO.	NAME	I/O	FUNCTION
1	VSS	–	Ground	33	VSS	–	Ground
2	AB12	I	Adorress bus	34	XCD1	O	Drain output
3	AB11	I		35	XCG1	I	Gate input
4	AB10	I		36	RESET#	I	Reset
5	AB9	I		37	SCANEN	I	Test mode set up input
6	AB8	I		38	TESTEN	I	
7	HIOVDD	–	Power supply	39	CLKI	I	Externally sourced system clock
8	AB7	I	Adorress bus	40	COREVDD	–	Power supply
9	AB6	I		41	RD#	I	Read strobe
10	AB5	I		42	WR#	I	Write strobe
11	AB4	I		43	CS#	I	Chip select
12	COREVDD	–	Power supply	44	DB7	I/O	Data bus
13	AB3	I	Adorress bus	45	DB6	I/O	
14	AB2	I		46	DB5	I/O	
15	AB1	I		47	DB4	I/O	
16	AB0	I		48	HIOVDD	–	Power supply
17	VSS	–	Ground	49	DB3	I/O	Data bus
18	FPDAT3	O	Data bus	50	DB2	I/O	
19	FPDAT2	O		51	DB1	I/O	
20	FPDAT1	O		52	DB0	I/O	
21	FPDAT0	O		53	VSS	–	Ground
22	NIOVDD	–	Power supply	54	WAIT#	O	Wait output
23	FPSHIFT	O	Shift clock	55	HIOVDD	–	Power supply
24	XECL	O	X driver enable chain clock	56	CNF0	I	Input pin for S1D 13700 setting
25	COREVDD	–	Power supply	57	CNF1	I	
26	FPLINE	O	Latch pulse	58	CNF2	I	
27	MOD	O	Frame signal	59	CNF3	I	
28	VSS	–	Ground	60	CNF4	I	
29	YSCL	O	Scan shift clock	61	AS#	I	Address strobe
30	FPFRAME	O	Scan start pluse	62	AB15	I	Address bus
31	YDIS	O	LCD power-down output	63	AB14	I	
32	NIOVDD	–	Power supply	64	AB13	I	

● PCM1753DBQR (X7889A00) Digital to Analog Converter

DM: IC202

Pin No.	NAME	I/O	FUNCTION	Pin No.	NAME	I/O	FUNCTION
1	BCK	I	Audio Data Bit Clock Input.	9	AGND	-	Analog Ground
2	DATA	I	Audio Data Digital Input.	10	Vcom	-	Common Voltage Decoupling.
3	LRCK	I	L-Channel and R-Channel Audio Data Latch Enable Input.	11	ZEROR/ZEROA	O	Zero Flag Output for R-Channel/Zero Flag Output for L/R-Channel.
4	DGND	-	Digital Ground	12	ZEROL/NA	O	Zero Flag Output for L-Channel/No Assign.
5	NC	-		13	MD	I	Mode Control Data Input.
6	VCC	-	Analog Power Supply, +5V	14	MC	I	Mode Control Clock Input.
7	VOUTL	O	Analog Output for L-Channel.	15	ML	I	Mode Control Latch Input.
8	VOUTR	O	Analog Output for R-Channel.	16	SCK	I	System Clock Input.

■ IC BLOCK DIAGRAM（IC ブロック図）

● **SN74LV32APWR** (X5647A00)
Quad 2 Input OR
DM:IC304, IC311

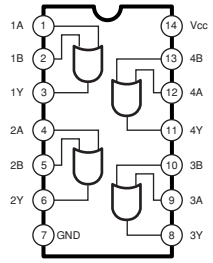

● **NJM4580E(TE2)** (X2331A00)
RC4580IDR (X7419A00)
Dual Operational Amplifier
DM: IC203

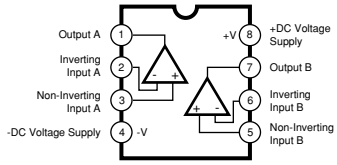

● **SN74LVC138APWR** (X7074A00)
3 to 8 Demultiplexer
DM: IC302

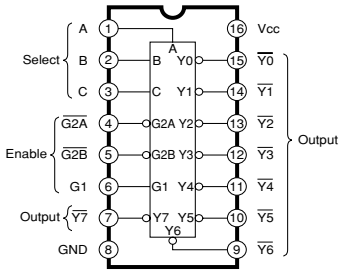

● **SN74AHCT1G08DCKR** (X0158A00)
74V1T08CTR (X7542A00)
Single 2-Input Positive-AND Gate
DM:IC701, IC702

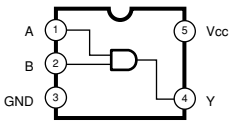

FUNCTION TABLE

INPUTS		OUTPUT
A	B	Y
H	H	H
L	X	L
X	L	L

● **MC34063EBD-TR** (X7371A00)
DC-DC Converter
DM:IC602

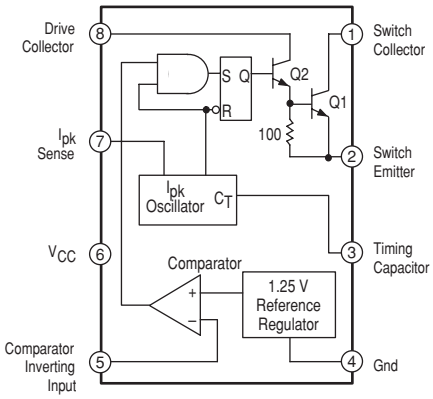

● **R5520H001A** (X7414A00)
USB High Side Switch
DM: IC502

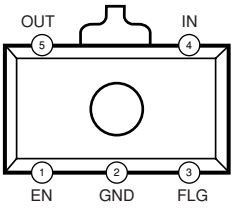

Pin No.	Pin Name	Function
1	EN	Enableb (Input)
2	GND	Ground
3	FLG	Fault Flag (Open-drain Output)
4	IN	Power Supply Input
5	OUT	Switch Output (Switch of the high side switch)

■ CIRCUIT BOARDS（シート基板図）

CONTENTS（目次）

- 61H Circuit Board (X2335C0) 34
- 61L Circuit Board (X2336B0) 34
- AM Circuit Board (X7722C0) 26
- DM Circuit Board (X7721D0) 24
- ENC Circuit Board (X7722C0) 27
- JACK Circuit Board (X7722C0) 27
- MVR Circuit Board (X7722C0) 26
- PB Circuit Board (X7722C0) 26
- PNC Circuit Board (X7978B0) 30
- PNL Circuit Board (X7723D0) 28
- PNR Circuit Board (X7978B0) 32
- PSW Circuit Board (X7722C0) 27
- TW Circuit Board (X7722C0) 27

• DM Circuit Board

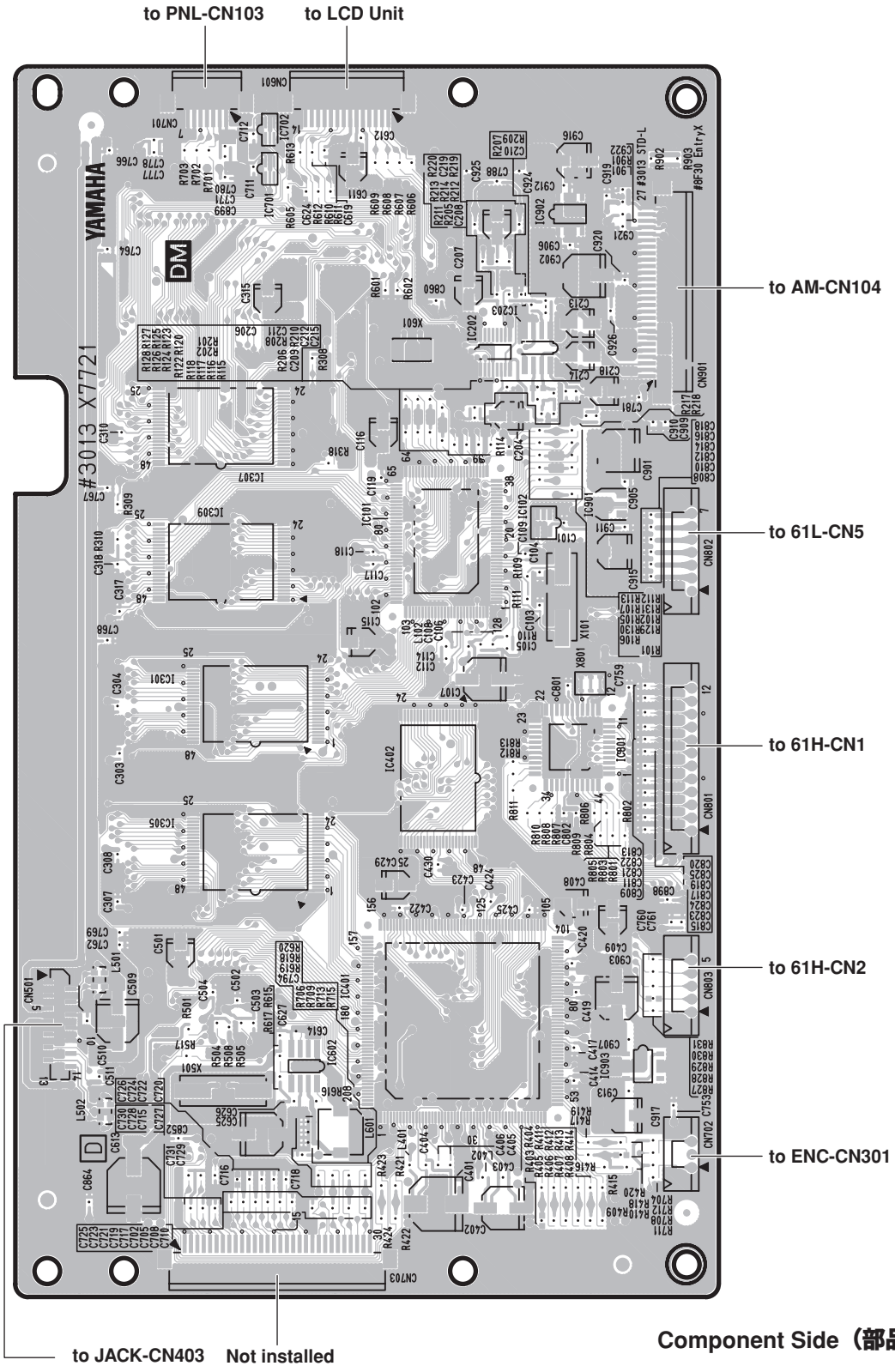

Component Side（部品側）

2NA-WH33370

Note: See parts list for details of circuit board component parts.
注：シートの部品詳細はパーツリストをご参照ください。

• DM Circuit Board

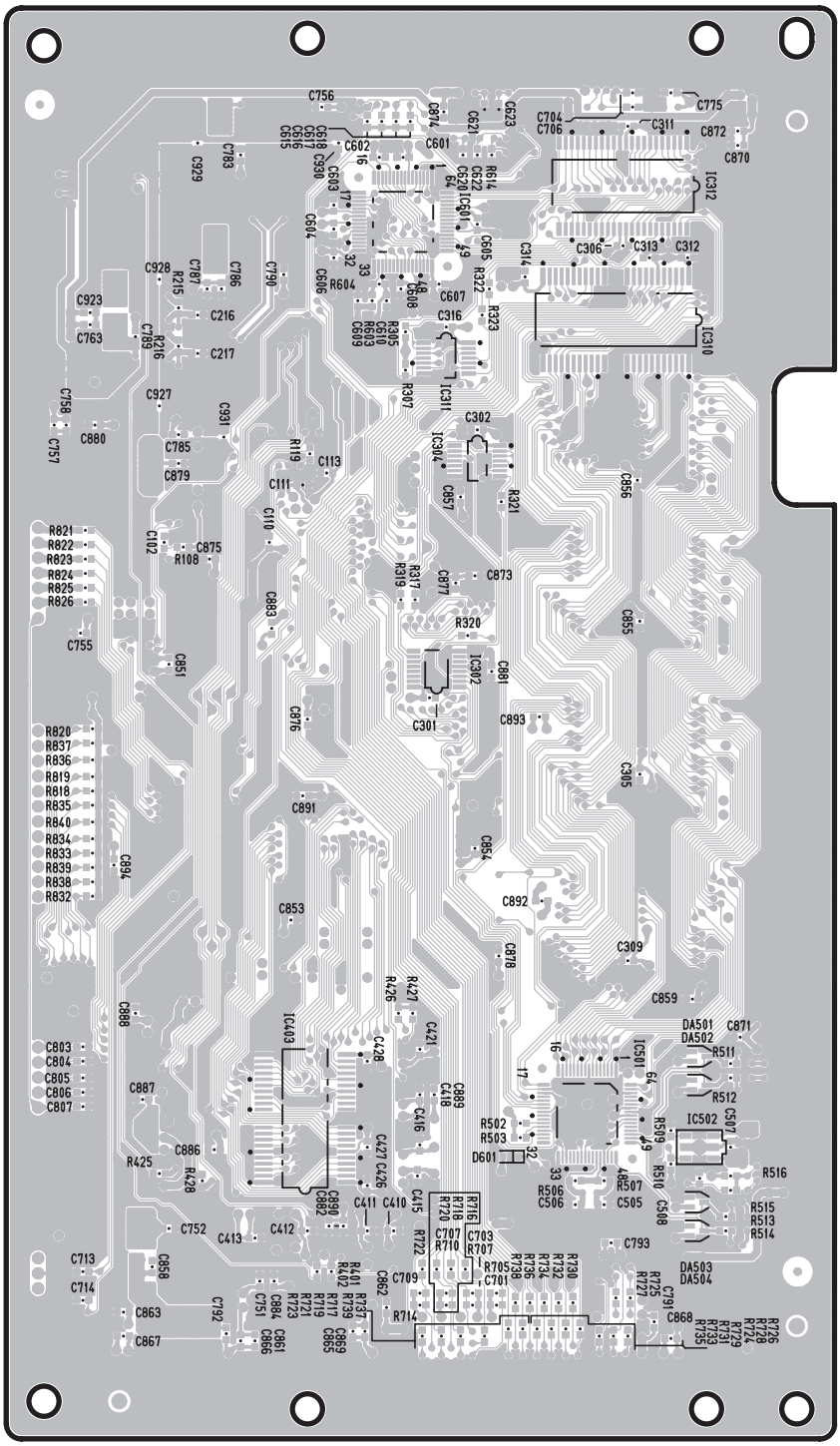

Pattern Side（パターン側）

2NA-WH33370

• AM Circuit Board

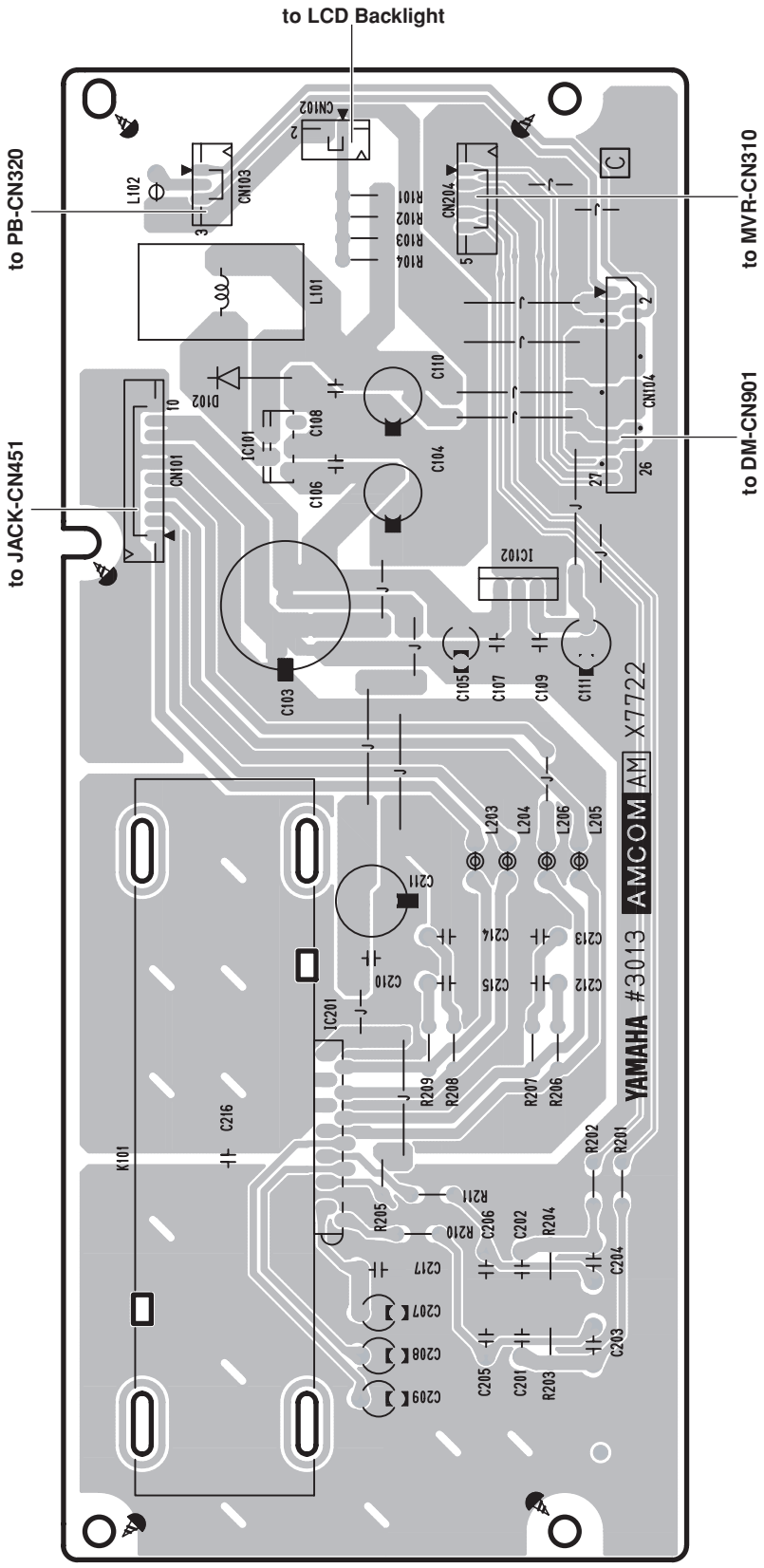

Component Side（部品側）

• MVR Circuit Board

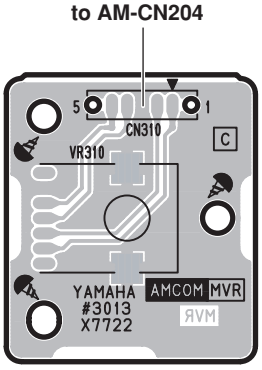

MASTER VOLUME
Component Side（部品側）

• PB Circuit Board

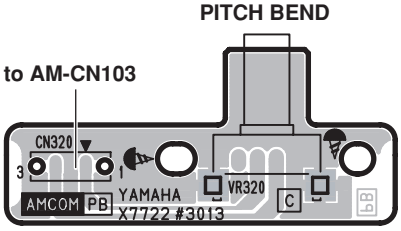

Component Side（部品側）

AM: 2NA-WH33410
MVR: 2NA-WH33410
PB: 2NA-WH33410

Note: See parts list for details of circuit board component parts.
注：シートの部品詳細はパーツリストをご参照ください。

• JACK Circuit Board

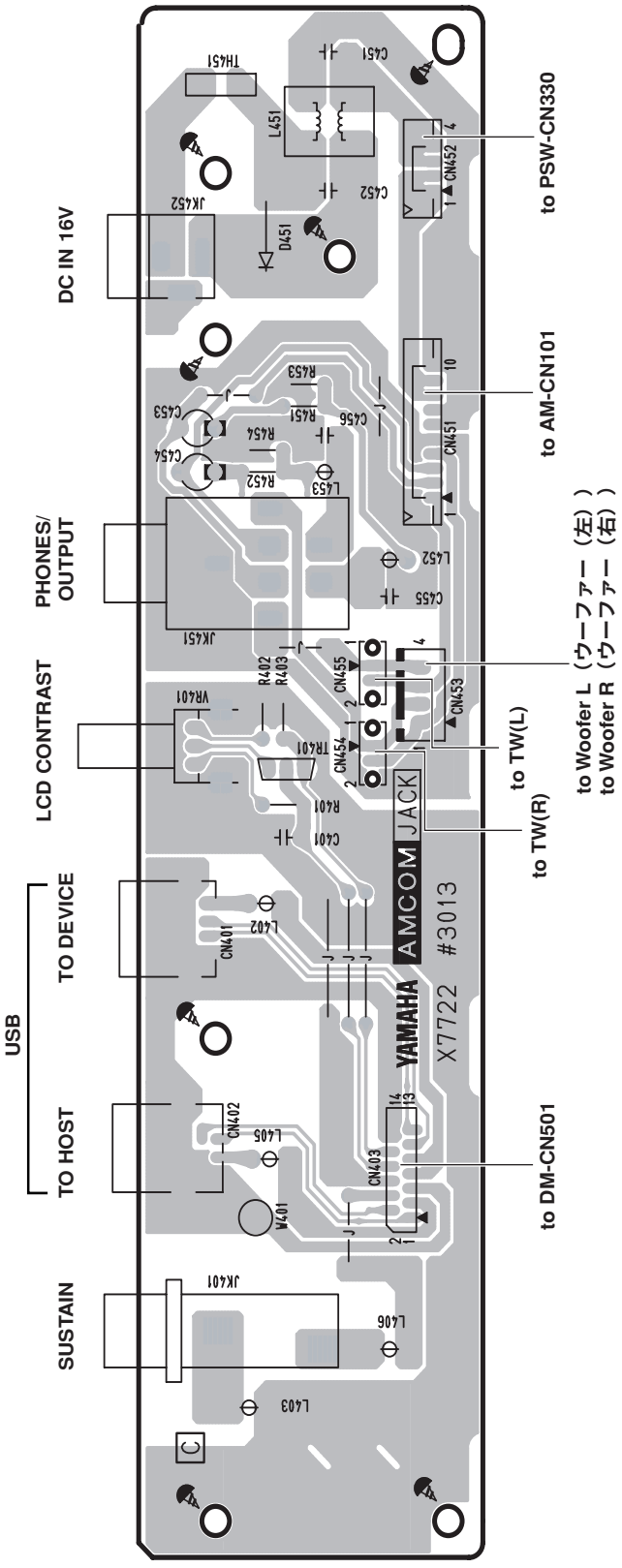

Component Side（部品側）

• PSW Circuit Board

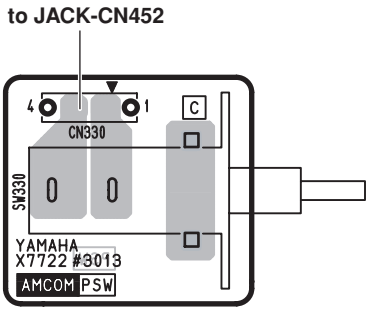

Component Side（部品側）

• ENC Circuit Board

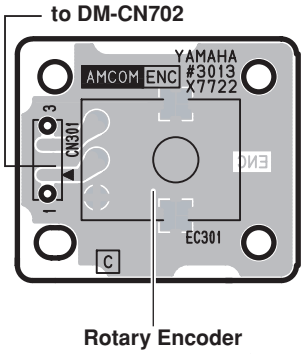

Component Side（部品側）

• TW Circuit Board

TWL: to Tweeter L（ツィーター（左））
TWL: to Tweeter R（ツィーター（右））

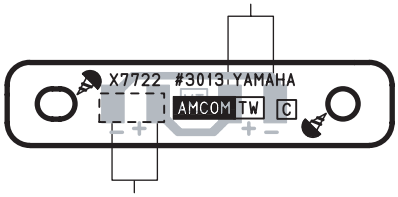

TWL: to JACK-CN455
TWR: to JACK-CN454

Component Side（部品側）

JACK: 2NA-WH33410
PSW: 2NA-WH33410
ENC: 2NA-WH33410
TW: 2NA-WH33410

• PNL Circuit Board

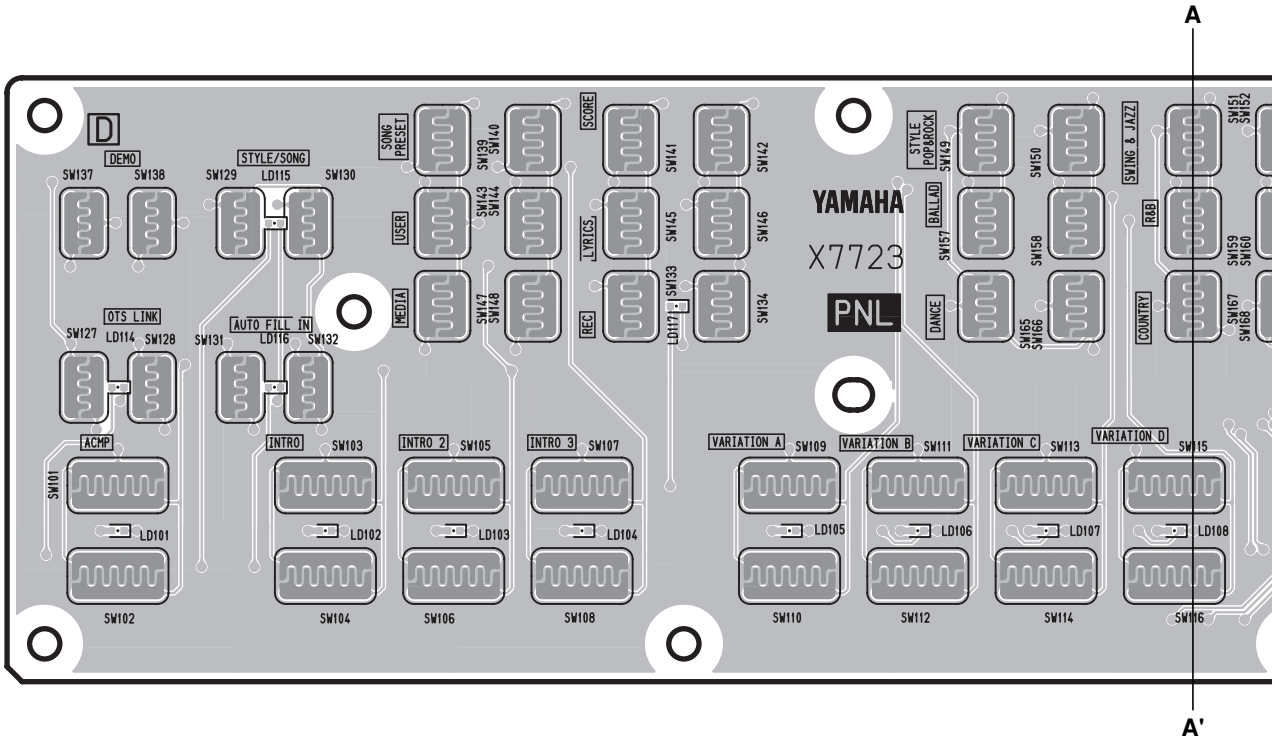

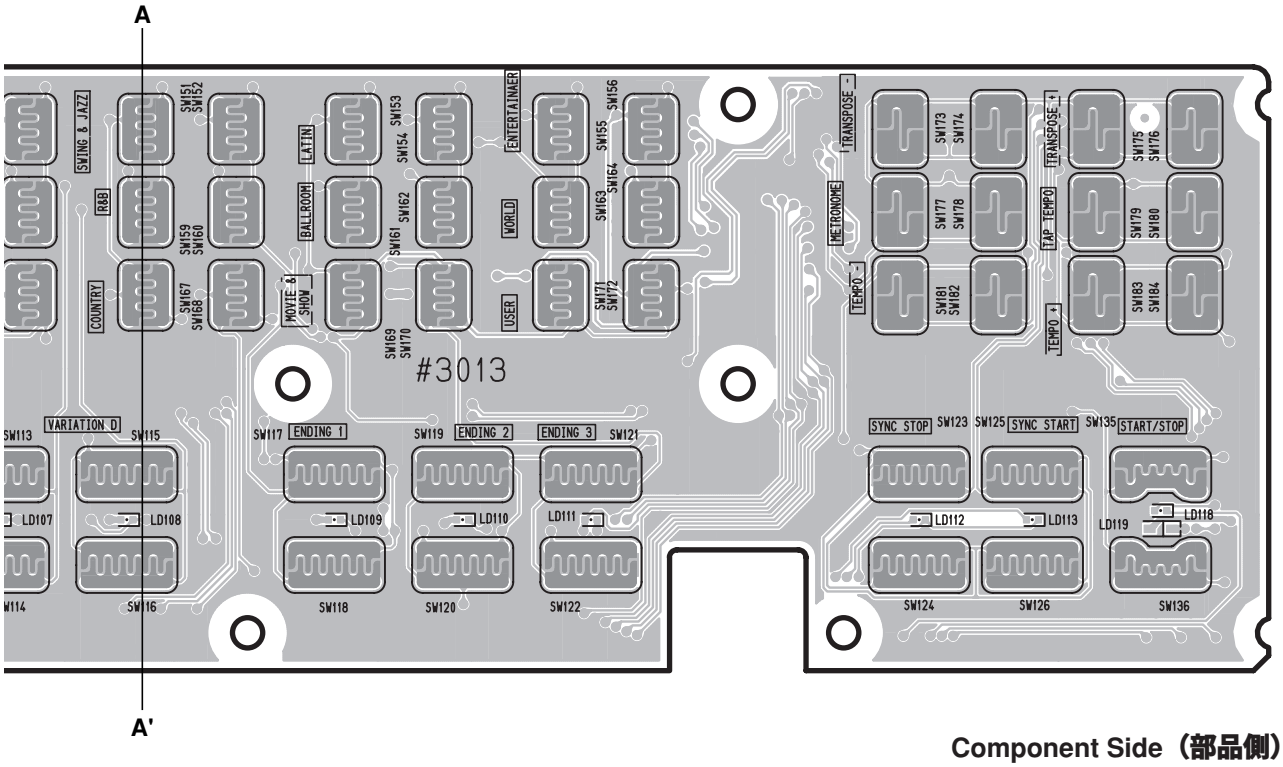

Component Side（部品側）

Note: See parts list for details of circuit board component parts.
注：シートの部品詳細はパーツリストをご参照ください。

2NA-WH33400

•PNL Circuit Board

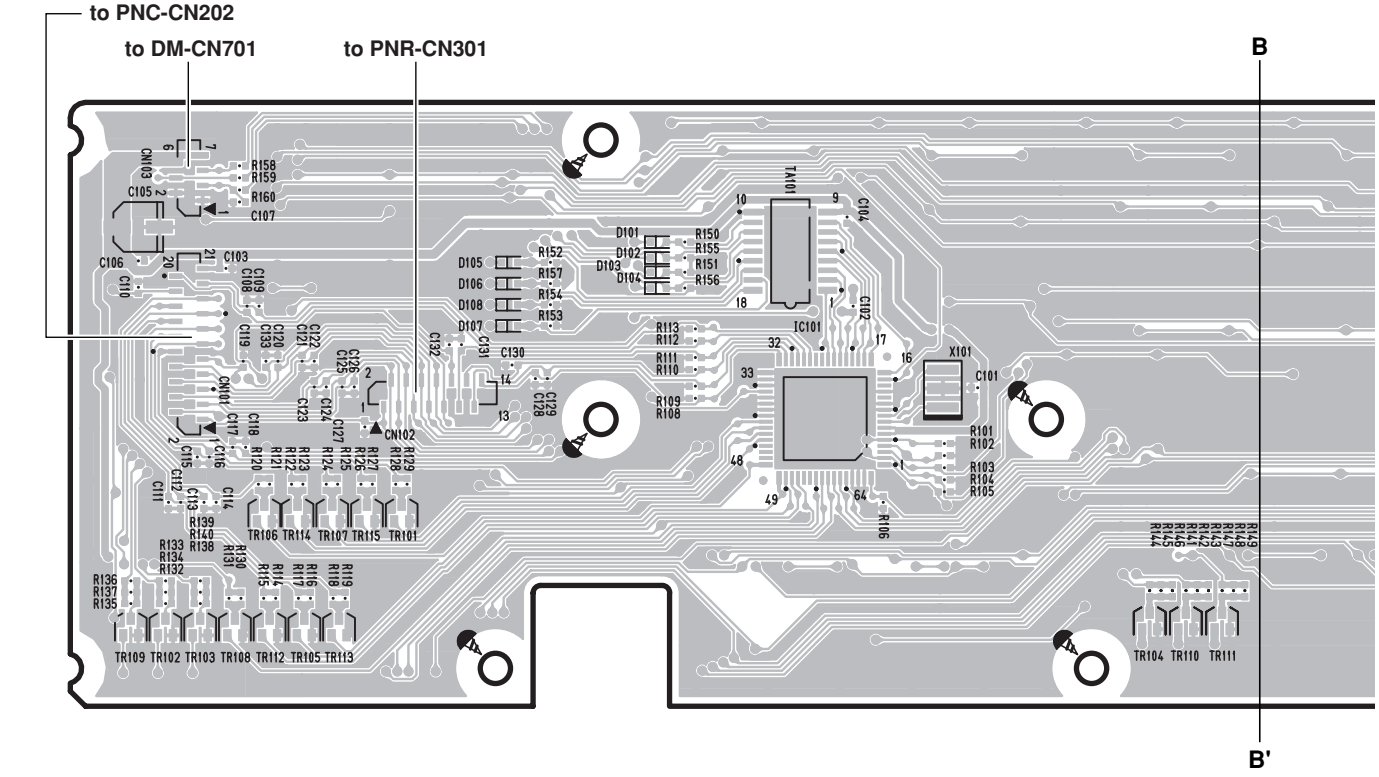

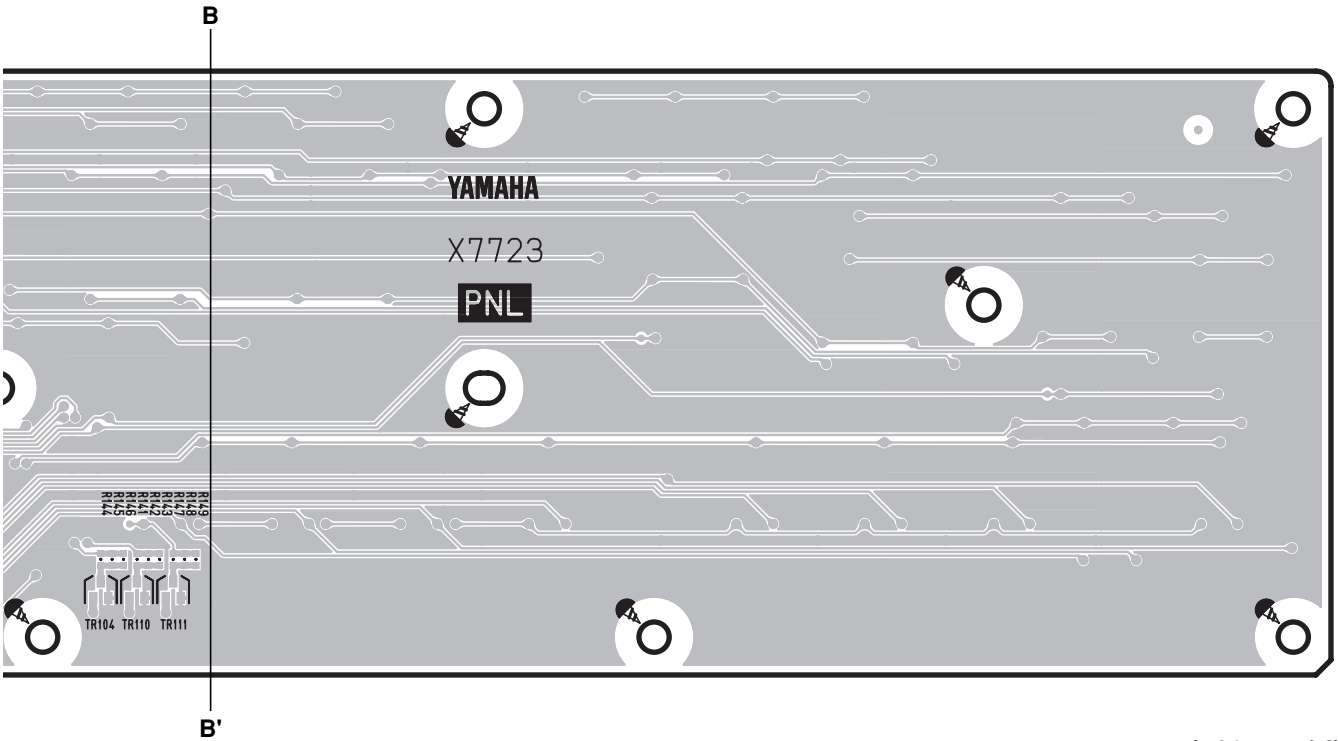

Pattern Side（パターン側）

2NA-WH33400

•PNC Circuit Board

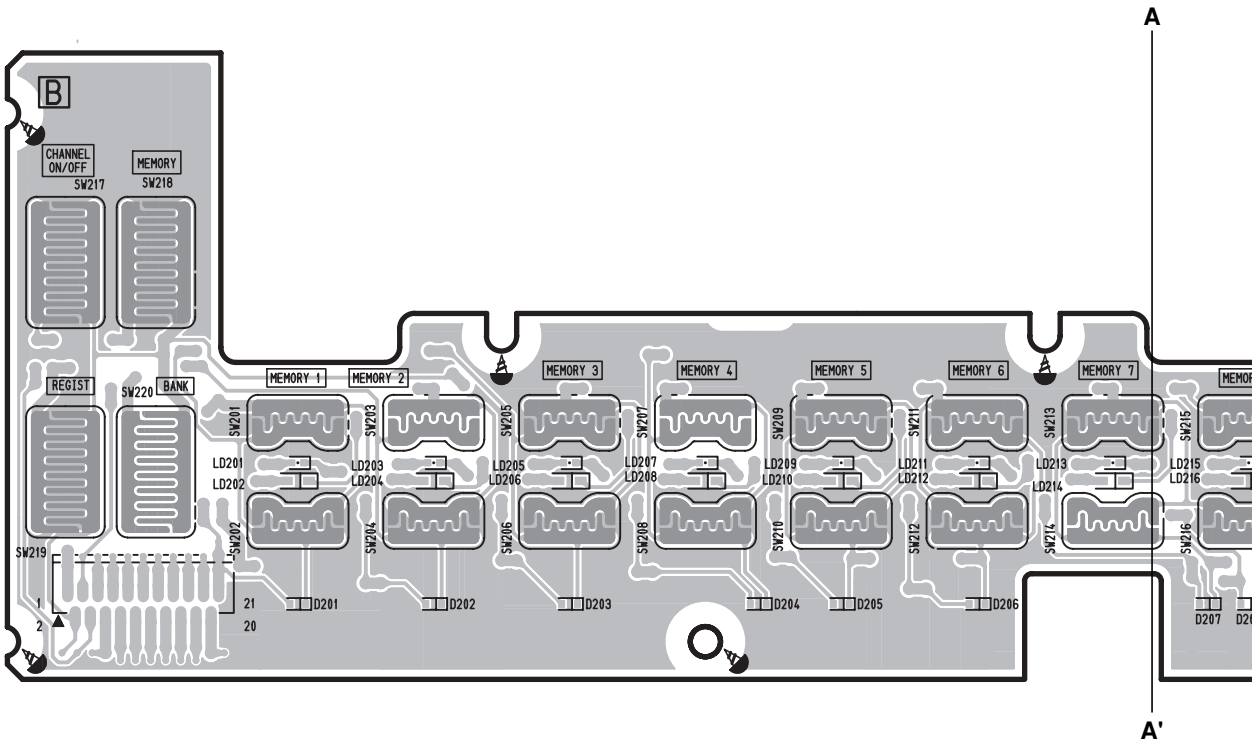

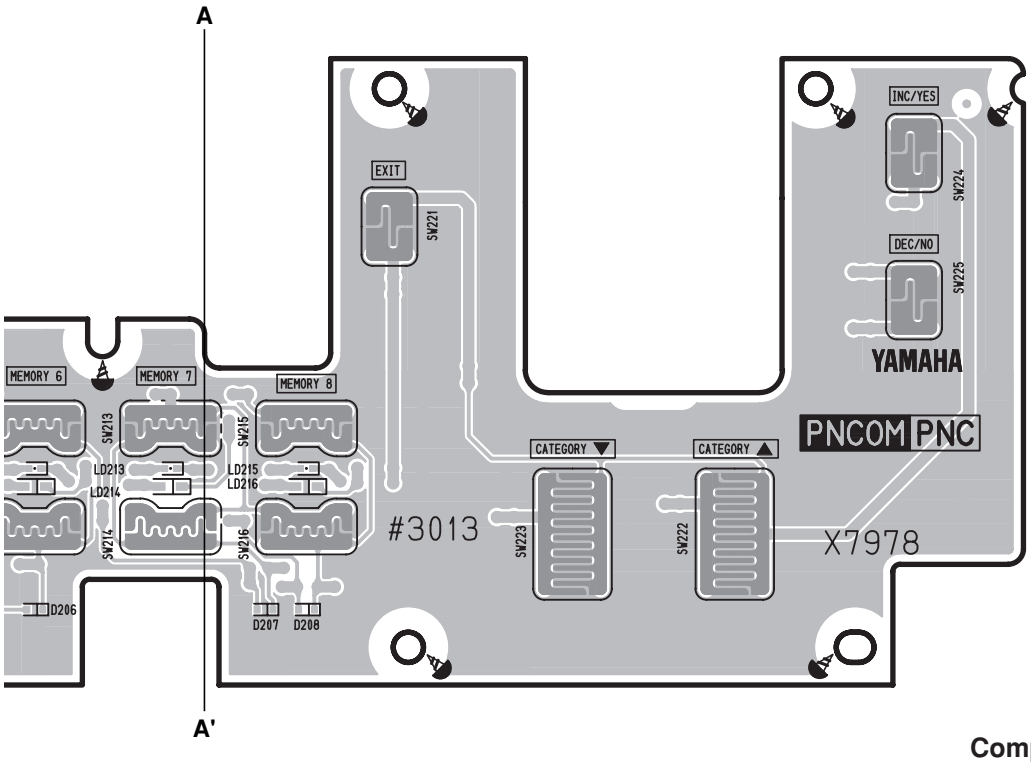

Component Side（部品側）

2NA-WH50940

Note: See parts list for details of circuit board component parts.
注：シートの部品詳細はパーツリストをご参照ください。

• PNC Circuit Board

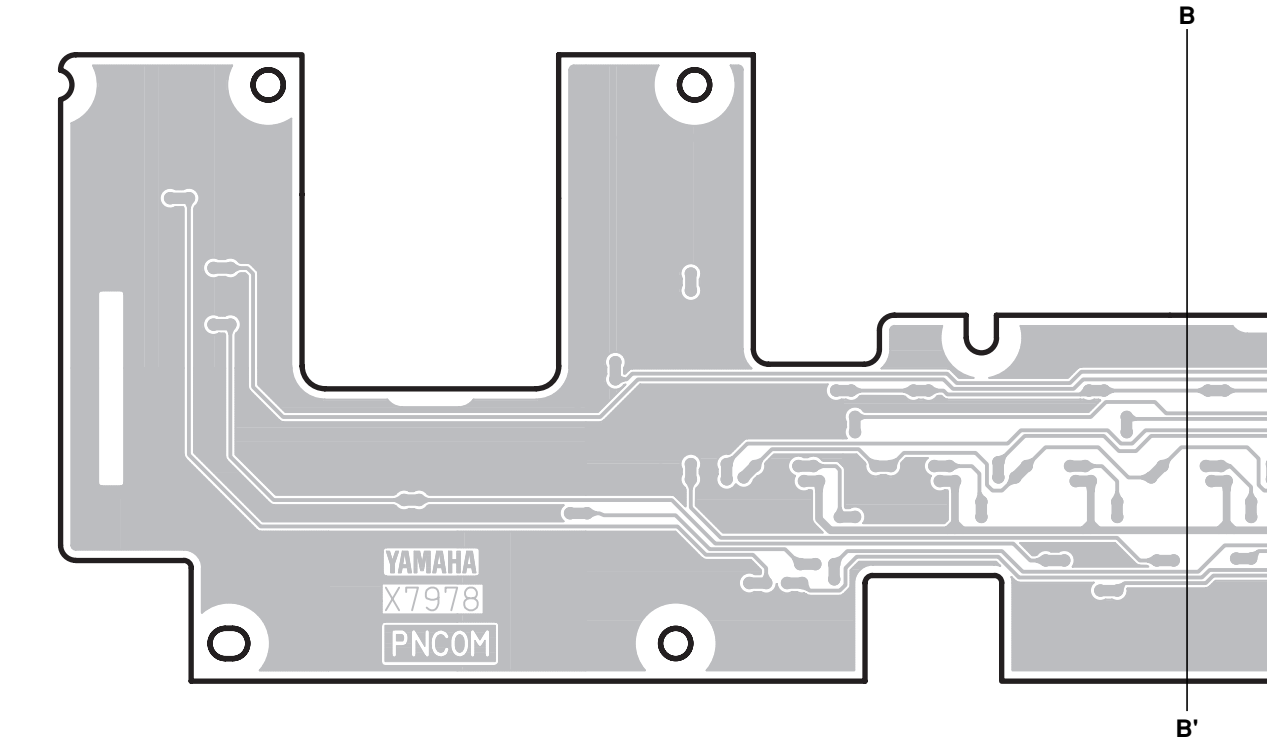

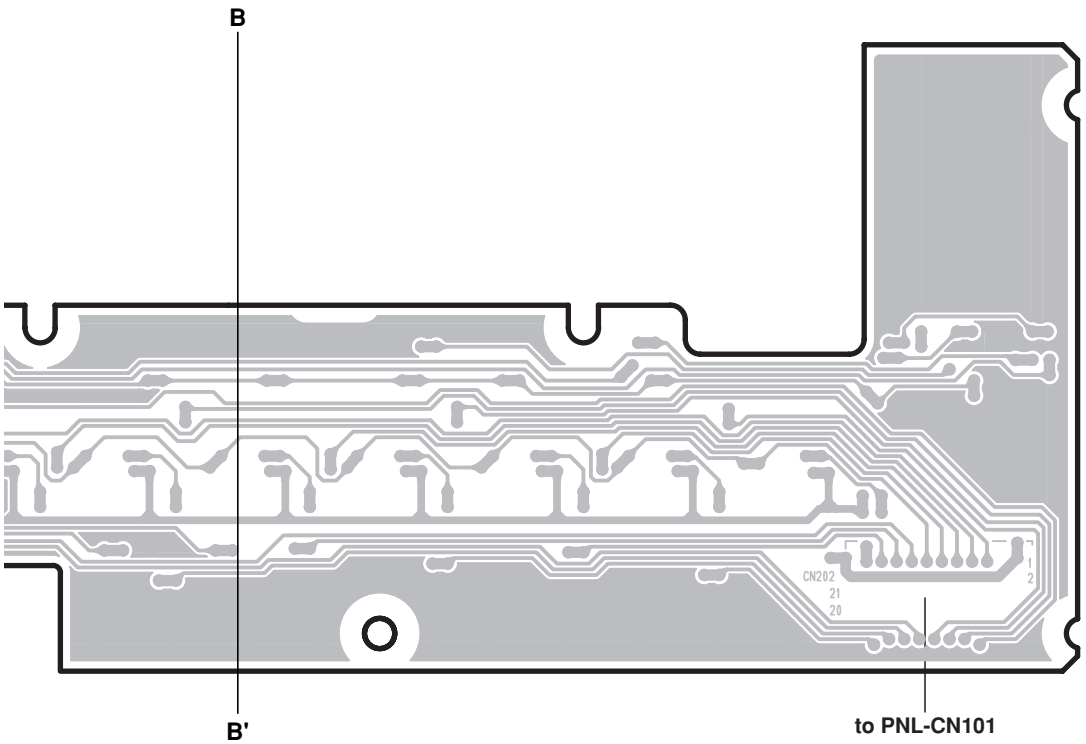

Pattern Side（パターン側）

2NA-WH50940

• PNR Circuit Board

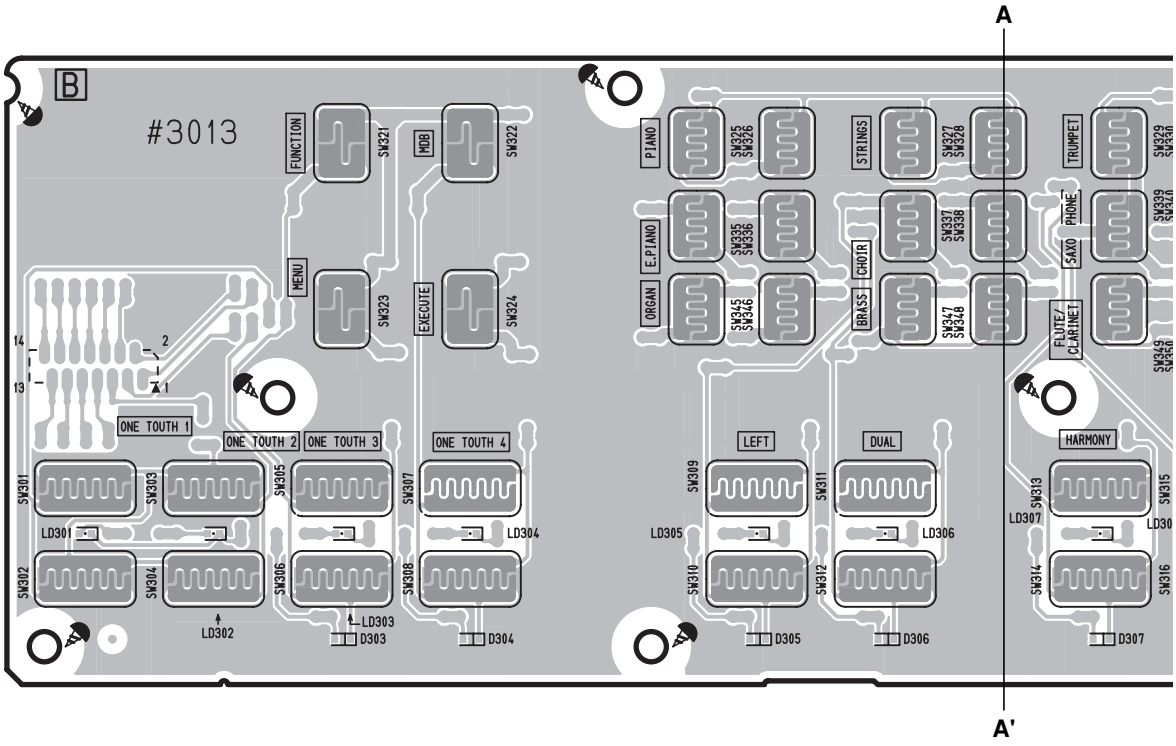

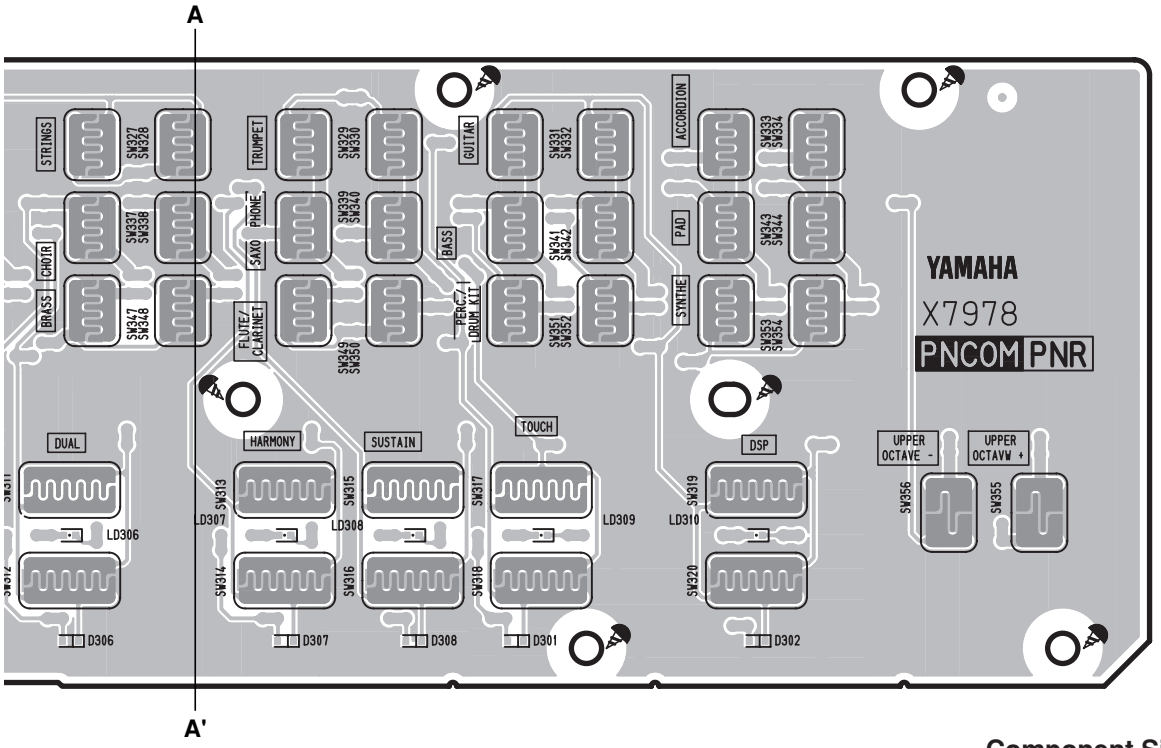

Component Side（部品側）

Note: See parts list for details of circuit board component parts.
注：シートの部品詳細はパーツリストをご参照ください。

2NA-WH50940

• PNR Circuit Board

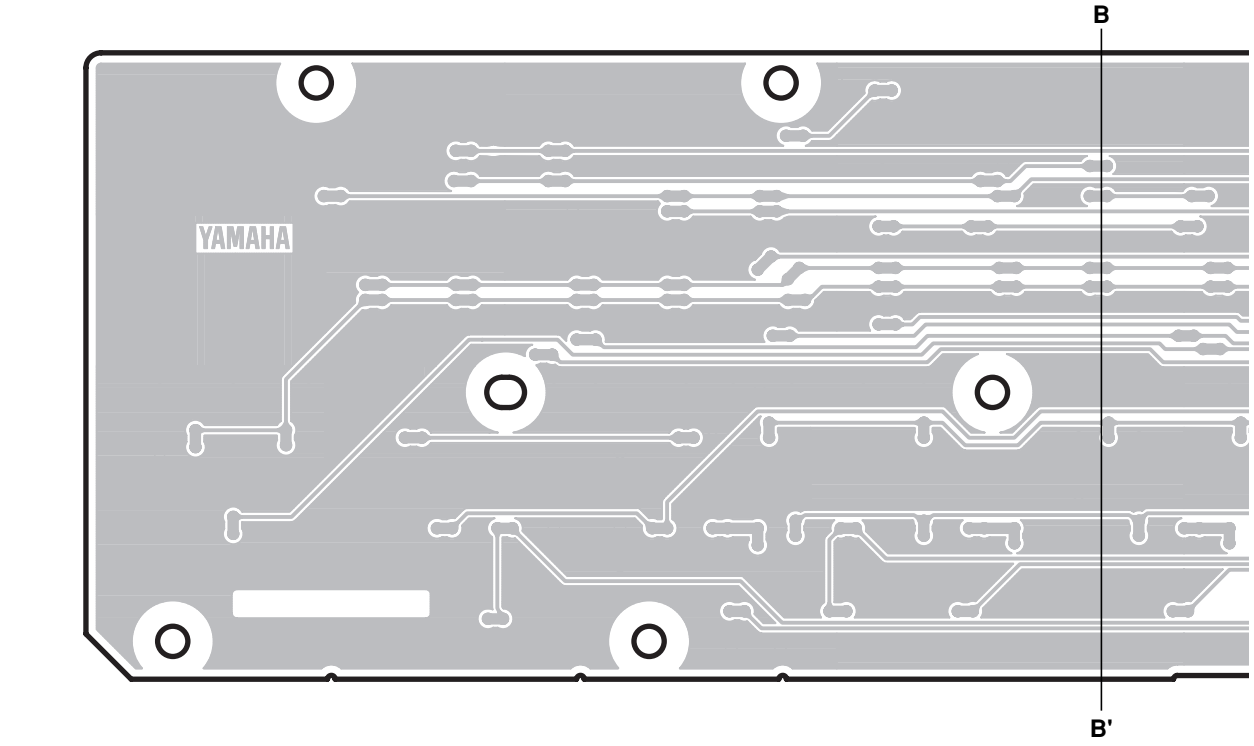

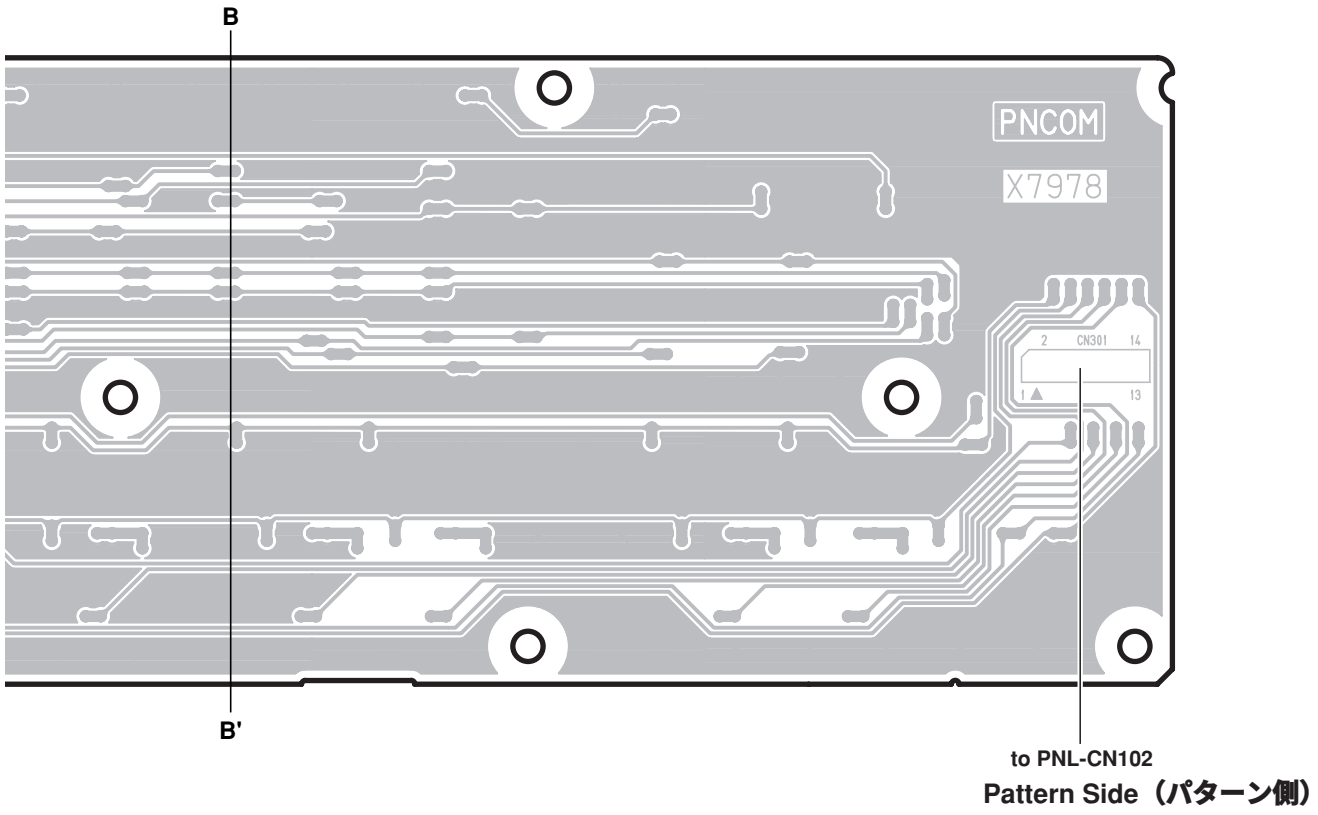

Pattern Side（パターン側）

2NA-WH50940

● 61H Circuit Board

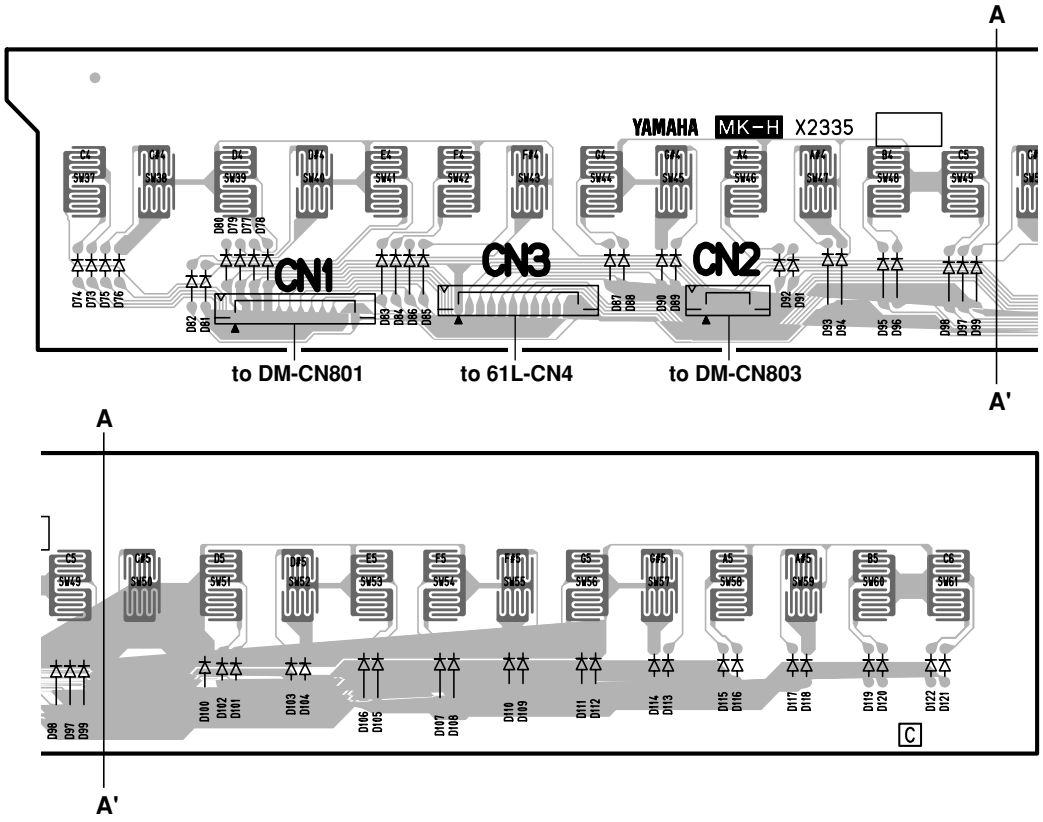

● 61L Circuit Board

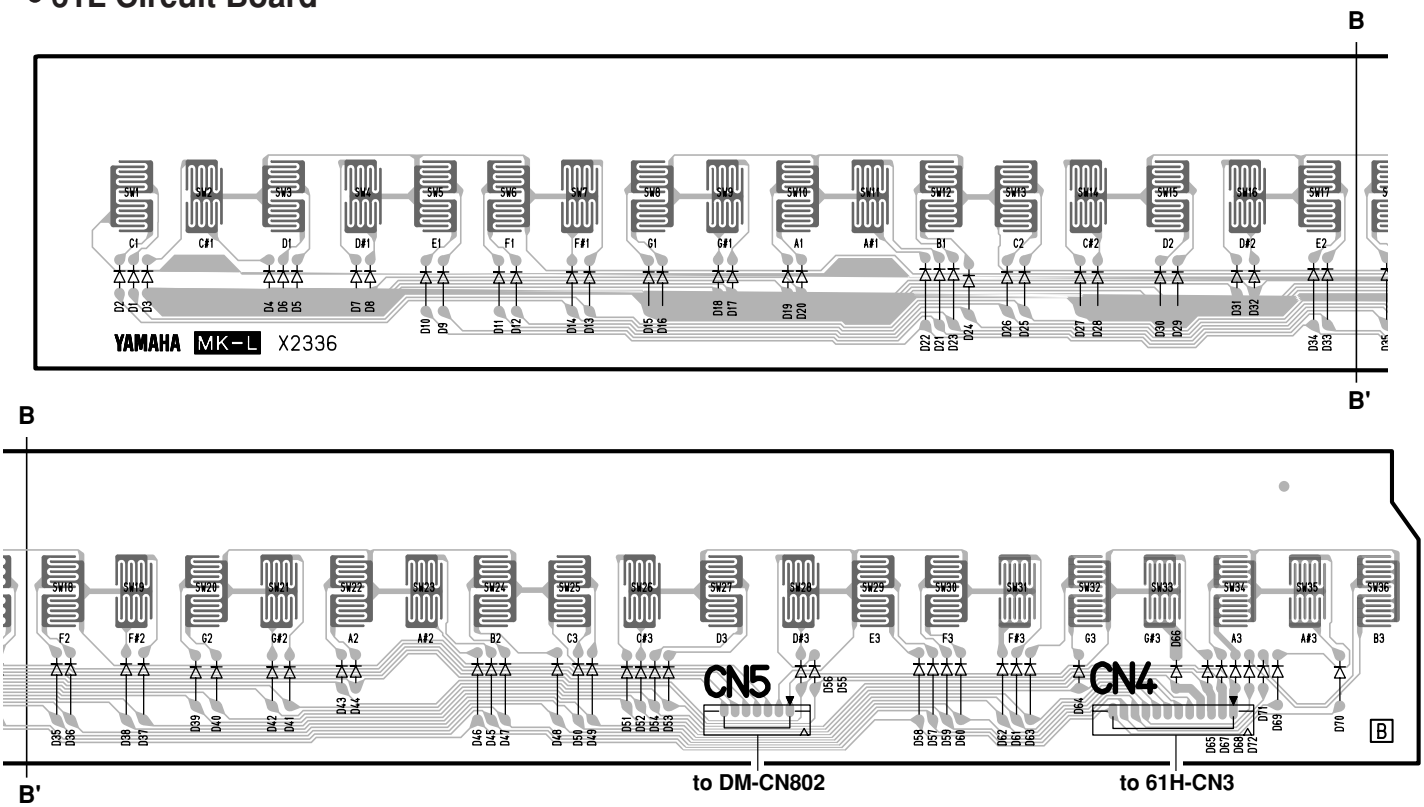

61H: 2NAKB-V869540
61L: 2NAKB-V869520

Note: See parts list for details of circuit board component parts.
注：シートの部品詳細はパーツリストをご参照ください。

■ TEST PROGRAM

*	***If you execute the test No.47(Factory Set), then the user's preset data may be lost. Therefore, back up the user's data in advance.***

A. PREPARATION

1) PA-300 or PA-301(AC adaptor) is used.
2) Measuring instruments: frequency counter, level meter (with JIS-C filter)
   Note: Connect a stereo plug to the [PHONES/OUTPUT] jack at 33 ohms.
3) Jigs: Foot switch (FC-4 or FC-5), USB cable, USB memory, USB-MIDI driver (*1)
   PC (Install a USB-MIDI driver (*1) in PC and finish the THROUGH setup.)

*1 Obtain the USB-MIDI driver from CD-ROM(X7838A00) for PSR-S500 or Yamaha official website.
(URL>>http://www.yamahapkclub.com)

B. HOW TO ENTER THE TEST PROGRAM

While pressing the C2#, F2 and G2# keys, turn the [STANDBY/ON] switch on.

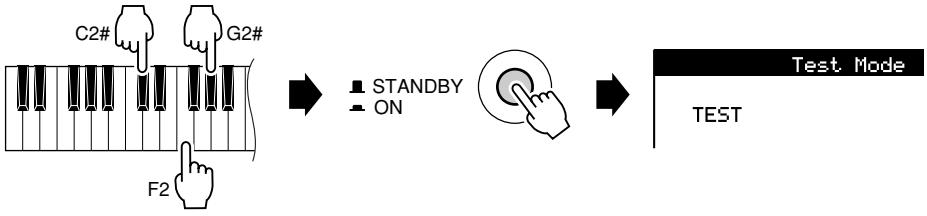

C. TEST PROCEDURE

1) When the test program is started, "TEST" will be displayed on the LCD.
2) Press the [+/YES] or [–/NO] button to select a test program item.
3) Press the [START/STOP] button to execute the test.

* If the test result is OK, or the test item is completed, press the [START/STOP] button again to return to the test item selection display.
  Proceed to the next test by pressing the [-] or [+] button.

* Press the [-] or [+] button of the number buttons to select the next test program item.

* When the test result is OK, an asterisk (∗) is added in front of its item name on display.
  If the test result is NG, press the [DEMO] button or the lowest (leftmost) white key to return to the item selection display.

D. Test Item List

TEST No.	LCD Display	Test Descriptions, Judgment Criteria
--	--	Contrast Check Set the contrast knob to the legible position of LCD. When the contrast knob is turned clockwise (or counterclockwise), the LCD becomes blue (or white).
1	001 Version	Displays versions. (In case of OK:"XXX" Prog/Data/Wave/SSP1, NG:"Err" Prog/Data/Wave/SSP1)
2	002 Rom Chk1	Checks the ROM that is connected to the CPU bus. The test results appear on the LCD. Check that the LCD displays "Prog/Data/Wave/SSP1 OK". (OK:"Prog/Data/Wave/SSP1 OK", NG:"Prog/Data/Wave/SSP1 NG")

D. Test Item List

TEST No.	LCD Display	Test Descriptions, Judgment Criteria
3	003 Ram Chk1	Checks the RAM that is connected to the CPU bus. The test results appear on the LCD. Check that the LCD displays "Main/Sub/SSP1 OK". (OK:"Main/Sub/SSP1 OK", NG:"Main/Sub/SSP1 NG")
6	006 Flash Rom Chk1	Checks the flash ROM that is connected to CPU bus. The check result appears on the LCD. Check that the LCD displays "Flash Ram OK". (OK:"Flash Rom OK", NG:"Flash Rom NG")
7	007 USB Storage Chk	Checks USB. (OK:"USB Storage OK", NG:"USB Storage NG") Connect a USB memory to the [USB TO DEVICE] terminal and execute the test. The test results appear on the LCD. Check that the LCD displays "USB Storage OK".
11	011 TG1 Chk	Outputs the sine wave by changing the channels in sequence from C2 to G4.[32 notes] Check the sound by hearing that there is no noise or abnormal sound. After auto-scaling is finished, individual keys can be played. (If playing two or more keys simultaneously, the first pressed key has priority to make a sound.)
13	013 Pit Chk	Connect the frequency counter to the [PHONES/OUTPUT] jack L or R. Check that the correct signal is produced. (440.14 Hz ± 0.22 Hz)
	--	Volume Decrescence Check Connect the level meter(with a JIS-C filter) to the [PHONES/OUTPUT] jack. (33 ohm load) Set the [MASTER VOLUME] at minimum and check the output level. PHONES L : less than -70.0 dBu PHONES R : -70.0 dBu (dBu=dBm)
14	014 Output R	Connect the level meter (with a JIS-C filter) to the [PHONES/OUTPUT] jack. (33 ohm load) Set the [MASTER VOLUME] at maximum and check the output level (1 kHz sine wave, PAN=R). PHONES L : less than -45.0 dBu PHONES R : -5.5 dBu ± 2 dB
15	015 Output L	Connect the level meter (with a JIS-C filter) to the [PHONES/OUTPUT] jack. (33 ohm load) Set the [MASTER VOLUME] at maximum and check the output level (1 kHz sine wave, PAN=L). PHONES L : -5.5 dBu ± 2 dB PHONES R : less than -45.0 dBu
20	020 SW Chk	Checks the switches on the panel. Press the switches on the LCD as instructed. A pre-assigned note is output when the switch is pressed. A rotary encoder is clockwise set up to UP and is counterclockwise set to DOWN. (See P.41 "Table 1".) The check result appears on the LCD when all the switches are pressed as instructed. Check that "SW OK" is displayed. Also, check that no key stick is existed. (OK:"SW OK", NG:"SW NG", When multiple switches are pressed at the same time:"Over Two")
21	021 All LED Chk	Check that all the LEDs on the panel are on.
22	022 Red LED Chk	Check that all the red LEDs on the panel are on.
23	023 Green LED Chk	Check that all the green LEDs on the panel are on.

TEST No.	LCD Display	Test Descriptions, Judgment Criteria
28	028 LCD On	Check that all LCD dots are on. (The whole screen becomes white.)
29	029 LCD Off	Check that all LCD dots are off. (The whole screen becomes blue.)
31	031 Pedal1 Chk	Connect the foot switch (FC-4 or FC-5) to the [SUSTAIN] jack. Check that the C3 note is output when the [START/STOP] button is pressed while stepping the pedal and the C4 note is output when releasing the pedal. The sound stops when stepping the pedal again. Check that the LCD displays "Pedal1 OK". (OK:"Pedal1 OK", NG:"Pedal1 NG")
33	033 Pitch Bend Chk	Checks the pitch bend wheel. (First, it checks if the center position of the wheel is correct or not.) Check that the C3 note is output when rotating the [PITCH BEND] wheel to minimum and the C4 note is output when rotating it to maximum. (OK:"Pitch Bend OK", NG:"Pitch Bend NG", If the center position of the wheel is not correct:"Pitch Bend C NG")
37	034 MIDI Chk	Checks MIDI and USB. Connect the PC with a USB-MIDI driver installed and the [USB TO HOST] terminal using a USB cable, and execute the test. (As for the PC, install a USB-MIDI driver in the PC and finish the THROUGH setup, in advance.) Check that the C4 note is output and the LCD displays "MIDI OK". (OK:"MIDI OK", NG:"MIDI NG")
41	041 Rom Chk2	Checks the ROM that is connected to the CPU bus. The test result appears on the LCD. Check that the LCD displays "Prog/Data/Wave/SSP1 OK". It takes about 1 minute. (OK:"Prog/Data/Wave/SSP1 OK", NG:"Prog/Data/Wave/SSP1 NG")
42	042 Ram Chk2	Check the RAM that is connected to the CPU bus. The test results appear on the LCD. Check that the LCD displays "Main/Sub/SSP1 OK". It takes about 7 seconds. (OK:"Main/Sub/SSP1 OK", NG:"Main/Sub/SSP1 NG")
45	045 Flash RomChk2	Checks the flash ROM that is connected to CPU bus. The check result appears on the LCD. Check that the LCD displays "Flash Ram OK". It takes about 50 seconds. (OK:"Flash Rom OK", NG:"Flash Rom NG")
47	047 Factory	Set All backup domains are initialized and it changes into a factory-shipments state when executing this test.
48	048 Test Exit	Exit from the test program after executing this test.
--	--	Noise Check (in the normal mode) Connect the level meter(with a JIS-C filter) to the [PHONES/OUTPUT] jack. (33 ohm load) Set the [MASTER VOLUME] at maximum and check that the noise level is within the range below. PHONES L/R : less than -70.0 dBu

* dBu=dBm

* Note: As for the test no.41 - 45, it takes time. If you want to skip them, press the [+/YES] button several times to go to the test no.47 (Factory Set).

■ テストプログラム

※ テストナンバ-47のFactory Setを実行すると、設定したデータが失われます。
事前にユーザーデータをバックアップしておいて下さい。

A. 測定条件

1） ACアダプターはPA-300、PA-301を使用します。
2） 測定器: 周波数カウンター、レベル計（JIS-Cフィルター使用）
注） 特に指示のない限りステレオプラグを用い、33Ω負荷を接続して[PHONES/OUTPUT]端子にて測定します。
3） 治具:フットスイッチ（FC-4またはFC-5)、USBケーブル、USBメモリー、USB-MIDIドライバー（*1）
PC（USB-MIDIドライバー（*1）をインストールし、PC側は[Thru On]に設定しておきます。）

*1 PSR-S500に付属のCD-ROM（X7838A00）又はヤマハホームページのダウンロードページから入手して下さい。
（URL>>http://www.yamahapkclub.com）

B. テストプログラムの起動

C2#とF2とG2#を同時に鍵盤を押さえながら､[電源]スイッチをONにします。

C. テストの進め方

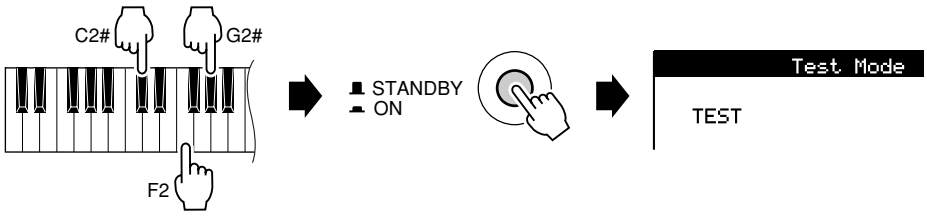

1） テストプログラムが起動されると、LCDに“ TEST" が表示されます。
2） 数字ボタンの[-], [＋]ボタンを押して、テストプログラムの項目を選択します。
3） [START/STOP]ボタンを押して、テストを実行します。

※ 結果がOKの場合は、再度[スタート / ストップ]ボタンを押してテスト項目表示に戻します。
[+/YES]､[–/NO]ボタンを押して、次のテスト項目を選択します。
OKとなったテスト項目は、テスト項目名の前に ” * ” が表示されます。

※ 結果がNGの場合は､[デモ]ボタンまたは鍵盤の最低音（一番左端の白鍵）を押してテスト項目表示に戻します。
[電源]スイッチをOFFにして、テストプログラムを終了します。

D. テスト一覧

テスト No.	LCD 表示	テスト内容及び判定条件
--	--	コントラストボリュームチェック。 LCD の視認しやすい位置にコントラストボリュームを設定します。 右回りで青、左回りで白くなります。
1	001 Version	バージョン表示 ROM（Prog,Data,Wave,SSP1）のバージョンを表示します。 （OK の場合:"XXX" Prog/Data/Wave/SSP1, NG の場合:"Err" Prog/Data/Wave/SSP1）
2	002 Rom Chk1	ROM チェック CPU のバスに接続されている ROM をチェックします。 チェックの結果が LCD に表示されます。 （OK の場合:Prog/Data/Wave/SSP1 OK, NG の場合:Prog/Data/Wave/SSP1 NG）
3	003 Ram Chk1	RAM チェック CPU のバスに接続されている RAM をチェックします。 チェックの結果が LCD に表示されます。 （OK の場合:Main/Sub/SSP1 OK, NG の場合:Main/Sub/SSP1 NG）
6	006 Flash Rom Chk1	Flash ROM チェック CPU のバスに接続されている Flash ROM をチェックします。チェックの結果が LCD に表示されます。 （OK の場合:Flash Rom OK, NG の場合:Flash Rom NG）
7	007 USB Storage Chk	USB チェック　　（OK の場合:USB Storage OK, NG の場合:USB Storage NG） [USB TO DEVICE]端子に USB メモリーを接続してテストを実行します。 チェックの結果が LCD に表示されます。
11	011 TG1 Chk	音源 1 チェック（オートスケール） C2 から G4 までの 32 音を正弦波で発音します。異音、ノイズがないことを確認します。 オートスケーリングが終了すると、鍵盤を弾くことで発音します。（単音、先着優先）
13	013 Pit Chk	ピッチ精度チェック [PHONES/OUTPUT]端子に周波数カウンターを L か R のどちらかに接続します。 正しい信号が出力されていることを確認します。（440.14Hz ± 0.22 Hz）
	--	ボリューム減衰値チェック [PHONES/OUTPUT]端子にレベル計（JIS-C フィルター使用）を接続します。（33 Ω負荷） [全体音量]を最小にします。その時の値が下記の範囲であることを確認します。 L 側: -70.0 dBu 以下 R 側: -70.0 dBu 以下　（dBu = dBm）
14	014 Output R	[PHONES/OUTPUT]端子にレベル計（JIS-C フィルター使用）を接続します。（33 Ω負荷） [全体音量]を最大にして、出力レベルをチェックします。（1 kHz 正弦波、PAN=R） PHONES L: -45.0 dBu 以下　PHONES R: -5.5dBu ± 2dB
15	015 Output L	[PHONES/OUTPUT]端子にレベル計（JIS-C フィルター使用）を接続します。（33 Ω負荷） [全体音量]を最大にして、出力レベルをチェックします。（1 kHz 正弦波、PAN=L） PHONES L: -5.5dBu ± 2dB　PHONES R: -45.0 dBu 以下
20	020 SW Chk	パネルのスイッチチェック LCD に表示されるスイッチを指示通りに ON します。スイッチを ON すると、決められた音程で発音します。ロータリーエンコーダーは時計回りで UP、反時計回りで DOWN します。（P.41 表 1 参照） 全て指示通りに ON にすると、LCD にチェックの結果が表示されます。"SW OK" が表示されることを確認します。 各スイッチが押されている時、キースティックが無いことも確認します。 （途中で中止する場合は、鍵盤の最低音（一番左端の白鍵）を押してテスト項目表示に戻します。） （OK の場合:SW OK, NG の場合:SW NG, 複数 SW 同時押しの場合:Over Two）

テスト No.	LCD 表示	テスト内容及び判定条件
21	021 All LED Chk	パネル LED 全点灯チェック パネルの全ての LED が点灯することを確認します。
22	022 Red LED Chk	パネル赤色 LED 全点灯チェック パネルの全ての赤色 LED が点灯することを確認します。
23	023 Green LED Chk	パネル緑色 LED 全点灯チェック パネルの全ての緑色 LED が点灯することを確認します。
28	028 LCD On	LCD 全点灯チェック LCD の全てのドットが点灯することを確認します。(画面全体が白くなります。)
29	029 LCD Off	LCD 全消灯チェック LCD の全てのドットが消灯することを確認します。(画面全体が青くなります。)
31	031 Pedal1 Chk	[SUSTAIN] 端子にフットスイッチ（FC-4 または FC-5）を接続します。 ペダルチェック テストに入り、ペダルを踏みながら[スタート / ストップ]ボタンを押すと C3 を発音し、ペダルを離すと C4 を発音します。 再びペダルを踏むと音は消えます。LCD に "Pedal1 OK" が表示されることを確認します。 （OK の場合:Pedal1 OK, NG の場合:Pedal1 NG）
33	033 Pitch Bend Chk	ピッチベンドホイールチェック 最初はホイールの中心を検出します。[PITCH BEND]ホイールを手前に回して最小にすると C3 を発音し、奥に回して最大にすると C4 を発音します。 LCD に "Pitch Bend OK" が表示されることを確認します。 （OK の場合:Pitch Bend OK, NG の場合:Pitch Bend NG, 中心位置が検出できない場合:Pitch Bend C NG）
37	034 MIDI Chk	MIDI/USB チェック USB-MIDI ドライバーをインストール済の PC と USB ケーブルで[USB TO HOST]端子に接続してテストを実行します。 （PC には、USB-MIDI ドライバーをインストールし、スルーの設定を済ませてある事。） C4 を発音して LCD に "MIDI OK" が表示されることを確認します。 （OK の場合:MIDI OK, NG の場合:MIDI NG）
41	041 Rom Chk2	ROM チェック CPU のバスに接続されている ROM をチェックします。 チェックの結果が LCD に表示されます。"Prog/Data/Wave/SSP1 OK" が表示されることを確認します。チェックに約 1 分かかります。 （OK の場合:Prog/Data/Wave/SSP1 OK, NG の場合:Prog/Data/Wave/SSP1 NG）
42	042 Ram Chk2	RAM チェック CPU のバスに接続されている RAM をチェックします。 チェックの結果が LCD に表示されます。"Main/Sub/SSP1 OK" が表示されることを確認します。チェックに約 7 秒かかります。 （OK の場合:Main/Sub/SSP1 OK, NG の場合:Main/Sub/SSP1 NG）
45	045 Flash Rom Chk2	Flash ROM チェック チェックの結果が LCD に表示されます。"Flash Rom OK" が表示されることを確認します。チェックに約 50 秒かかります。 （OK の場合:Flash Rom OK, NG の場合:Flash Rom NG）
47	047 Factory Set	テストを実行すると、全てのバックアップ領域を初期化し、工場出荷状態にします。
48	048 Test Exit	実行すると、テストプログラムから抜けて、通常動作になります。
--	--	ノイズレベルチェック（通常モードでのチェック） [PHONES/OUTPUT]端子にレベル計（JIS-C フィルター使用）を接続します。(33 Ω負荷) [全体音量]を最大にして、出力レベルが下記の範囲であることを確認します。 PHONES L/R 側: -70.0 dBu 以下

※ dBu=dBm

※ テスト No.41 ～ 45 については、時間がかかりますので、時間がない場合は[＋ /YES]ボタンを数回押して、テスト No.47 (Factory Set) に進んで下さい。

Table 1（表１）

ORDER（順番）	SWITCH NAME（SW名）	NOTE（ノート番号）
1	DIAL UP	C2
2	DIAL DOWN	C#2
3	DEMO	D2
4	SONG MODE	D#2
5	SONG PRESET	E2
6	SONG SCORE	F2
7	SONG USER	F#2
8	SONG LYRICS	G2
9	SONG USB	G#2
10	SONG REC	A2
11	POP&ROCK	A#2
12	SWING&JAZZ	B2
13	LATIN	C3
14	ENTERTAINER	C#3
15	BALLAD	D3
16	R & B	D#3
17	BALLROOM	E3
18	WORLD	F3
19	DANCE	F#3
20	COUNTRY	G3
21	MOVIE&SHOW	G#3
22	USER	A3
23	TRANSPOSE –	A#3
24	TRANSPOSE +	B3
25	METRONOME	C4
26	TAP TEMPO	C#4
27	TEMPO –	D4
28	TEMPO +	D#4
29	REGIST/TRACK	E4
30	MEMORY	F4
31	EXIT	F#4
32	INC/YES	G4
33	DEC/NO	G#4
34	FUNCTION	A4
35	MDB	A#4
36	MENU	B4
37	EXECUTE	C5
38	PIANO	C#5
39	STRINGS	D5
40	TRUMPET	D#5
41	GUITAR	E5
42	ACCORDION	F5
43	E.PIANO	F#5
44	CHOIR	G5
45	SAXOPHONE	G#5
46	BASS	A5

ORDER（順番）	SWITCH NAME（SW名）	NOTE（ノート番号）
47	PAD	A#5
48	ORGAN	B5
49	BRASS	C2
50	FLUTE	C#2
51	PERCUSSION	D2
52	SYNTH	D#2
53	OTS LINK	E2
54	AUTO FILL IN	F2
55	ACMP	F#2
56	INTRO 1	G2
57	INTRO 2	G#2
58	INTRO 3	A2
59	MAIN A	A#2
60	MAIN B	B2
61	MAIN C	C3
62	MAIN D	C#3
63	ENDING 1	D3
64	ENDING 2	D#3
65	ENDING 3	E3
66	SYNC STOP	F3
67	SYNC START	F#3
68	START/STOP	G3
69	REGIST BANK –	G#3
70	REGIST BANK +	A3
71	REG 1	A#3
72	REG 2	B3
73	REG 3	C4
74	REG 4	C#4
75	REG 5	D4
76	REG 6	D#4
77	REG 7	E4
78	REG 8	F4
79	CATEGORY –	F#4
80	CATEGORY +	G4
81	O. T. S. 1	G#4
82	O. T. S. 2	A4
83	O. T. S. 3	A#4
84	O. T. S. 4	B4
85	LEFT	C5
86	DUAL	C#5
87	HARMONY	D5
88	TOUCH	D#5
89	SUSTAIN	E5
90	DSP	F5
91	UPPER OCT –	F#5
92	UPPER OCT +	G5

■ INITIALIZATION

This function erases all backup data in the instrument's internal memory and restores the initial default settings and data. The following initialization procedures are provided.

Backup Clear

To clear data backed up to the internal memory, simultaneously hold the highest white key on the keyboard and turn the power on by pressing the [STANDBY/ON] switch.
The backed up data will be erased and the default values restored.

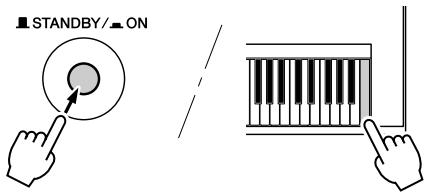

MEMORY Clear

To clear the Song data or Style files that has been transferred to the internal memory from a computer, simultaneously hold the highest white key on the keyboard and the three highest black keys and then turn the power on by pressing the [STANDBY/ON] switch.

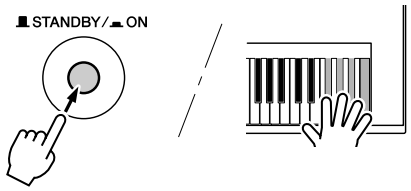

When you execute the Clear operation, song data you have purchased will also be cleared. Be sure to save any data impotant to a computer.

■ 初期化

この楽器の内部メモリーにあるソングデータやバックアップデータを消去し、設定を初期設定（工場出荷時の状態）に戻すことを「初期化」と呼びます。初期化は以下の方法で行なってください。

バックアップクリア

本体のバックアップデータをクリアしたいときは、鍵盤の最高音（白鍵）を押しながら[電源切/入]（STANDBY/ON）スイッチを押して電源を入れると、上記のデータは消去され、楽器は初期設定値に戻ります。

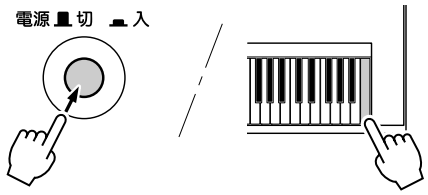

メモリクリア

コンピューターから本体内部メモリーに転送したソングデータやスタイルファイルをクリアしたいときは、鍵盤の最高音（白鍵）と一番高い黒鍵3つを同時に押しながら[電源切/入]（STANDBY/ON）スイッチを押して電源を入れると、上記のデータは消去されます。

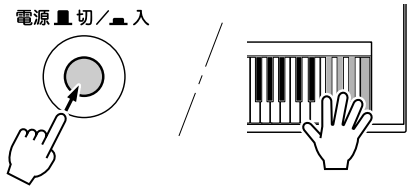

フラッシュクリアすると、購入した有料のソングデータも消去されます。消去したくないデータは、必要に応じてコンピューターに保存して下さい。

■ DATA BACKUP

To backup user data to an external device, use a USB flash memory.
Refer to the following for the data you can backup using it.

* User Songs
* Style Files
* Registration Memory Data
* Auto Fill In On/Off
* Each parameters in the function display:
  Timing, Split point, Touch sensitivity, Style volume, Metronome volume, Demo cancel, Language
  Master EQ type, Chrd fingering

Using USB Flash Memory

1 Connect a USB flash memory to the USB TO DEVICE terminal, being careful to insert it in the proper direction. (Do not try to force an improper connection.)

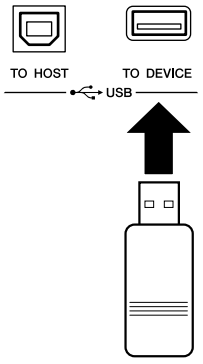

IMPORTANT

- ***Connecting a USB Flash Memory device***
  In order to play songs copied to a USB flash memory from a computer or other device, the songs must be stored either in the USB flash memory's root directory or a first-level/second-level folder in the root directory. Songs stored in these location can be selected and played as USB song. Songs stored in third-level-folders created inside a second-level folder cannot be selected and played by this instrument.

USB flash memory (Root)

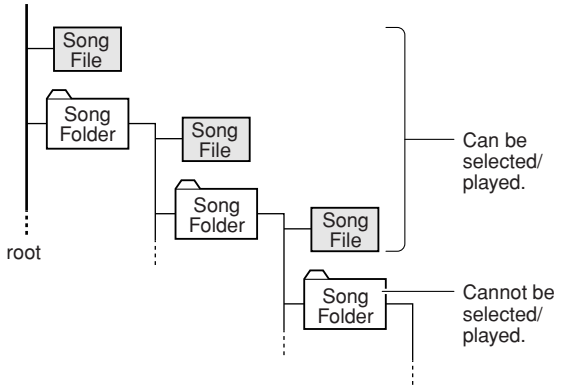

2 Check that the "CONNECT" message is shown in the MAIN display.

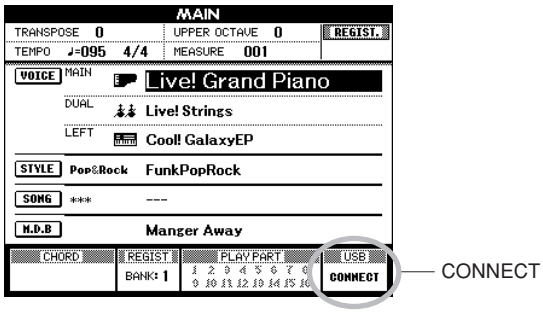

You can go to the FILE CONTROL display from which you can access USB flash memory operations by pressing the [MENU] button from this display.
(Do not press this button now, but only when instructed to in the sections below.)

NOTE

- *No sound will be produced if you play the keyboard while the FILE CONTROL display is showing. Also, in this state only buttons related to file functions will be active.*

NOTE

- *The FILE CONTROL display will not appear in any of the following cases:*
  - *During style or song playback.*
  - *While data is being loaded from a USB flash memory.*

Formatting USB Flash Memory

A new USB flash memory device must be formatted before it can be used by this instrument.

⚠ *CAUTION*

- *If you format a USB flash memory that already contains data, all of the data will be erased. Be careful not to erase important data when using the format function.*

1 After connecting the USB flash memory to be formatted to the instrument's USB TO DEVICE terminal, check that the "CONNECT" message is shown in the MAIN display.

2 Press the FILE MENU [MENU] button.

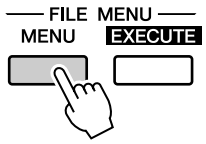

3 Use the CATEGORY [▲▲] and [▼▼] buttons to select the Format item.

The display prompts you for confirmation.

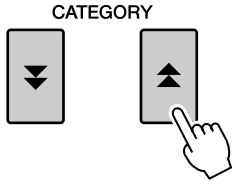

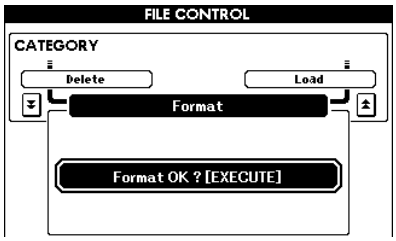

4 Press the [EXECUTE] button and the display prompts you for confirmation.

You can press the [-/NO] button at this point to cancel the operation.

5 Press the [EXECUTE] button again, or the [+/YES] button, and the format operation will begin.

⚠ *CAUTION*

- *Once the format-in-progress message appears in the display, the format operation cannot be canceled. Never turn off the power or remove the USB flash memory device during this operation.*

6 A message appears in the display indicating that the operation is complete.

Press the [EXIT] button to return to the MAIN display.

NOTE

- *If the USB flash memory device has been write-protected, an appropriate message will appear in the display and you will not be able to execute the operation.*

Saving Data

Three types of data are saved to one “User File” by this operation: user song, style file, and registration memory data. When you save a “User File” the style file and registration memory are also saved automatically.

1 Make sure that a appropriately formatted USB flash memory device has been properly connected to the instrument’s USB TO DEVICE terminal, and that a “CONNECT” message is shown in the MAIN display.

2 Press the FILE MENU [MENU] button.

3 Use the CATEGORY [▲▲] and [▼▼] buttons to locate the User File Save item.

A default file name will automatically be created.

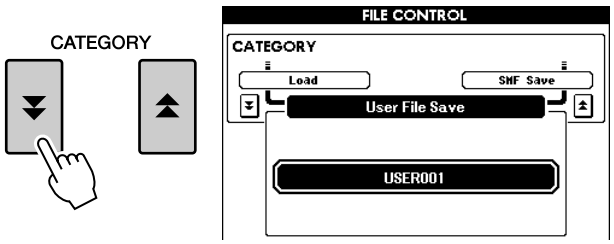

To Overwrite an Existing File

If you want to overwrite a file that already exists on the USB flash memory device, use the dial or the [+/YES] and [-/NO] buttons to select the file, then skip ahead to step 6.

NOTE

- *If the USB flash memory has been write-protected, an appropriate message will appear in the display and you will not be able to execute the operation.*
- *If there is not enough capacity left on the USB flash memory device to save the data, an appropriate message will appear in the display and you will not be able to save the data. Erase unwanted files from the USB flash memory device to make more memory available, or use a different USB device.*

4 Press the [EXECUTE] button. A cursor will appear below the first character in the file name.

5 Change the file name as necessary.

- The [1] button moves the cursor to the left,and the [2] button moves it to the right.
- Use the dial to select a character for the current cursor location.
- The [8] button deletes the character at the cursor location.

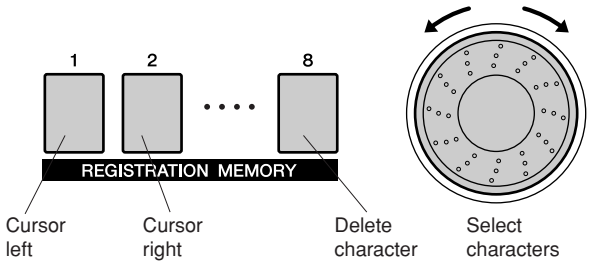

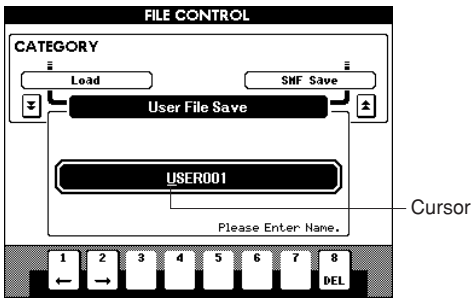

6 Press the [EXECUTE] button. The display prompts you for confirmation.

You can cancel the save operation at this point by pressing the [-/NO] button.

7 Press the [EXECUTE] button again, or the [+/YES] button, and the save operation will begin.

The user song will be stored to the USER FILE folder in the USB flash memory device.

⚠ CAUTION

- ***Once the save-in-progress message appears in the display, the operation cannot be canceled. Never turn off the power or remove the USB flash memory device during this operation.***

8 Press the [EXIT] button to return to the MAIN display.

NOTE

- *If an existing filename is specified the display prompts you for confirmation. Press [EXECUTE] or [+/YES] if it is OK to overwrite the file, or [-/NO] to cancel.*
- *The amount of time it will take to perform the save operation depends on the particular USB flash memory device you are using.*

Loading User Files and Style Files

User files and style file residing on a USB flash memory can be loaded to the instrument.

⚠ *CAUTION*

- ***Save important data to a USB flash memory before loading data that will overwrite it.***

1 With the USB flash memory device containing the file you want to load connected to the USB TO DEVICE connector, check that the "CONNECT" message is shown in the MAIN display.

2 Press the FILE MENU [MENU] button.

3 Use the CATEGORY [▲▲] and [▼▼] buttons to locate the Load item.

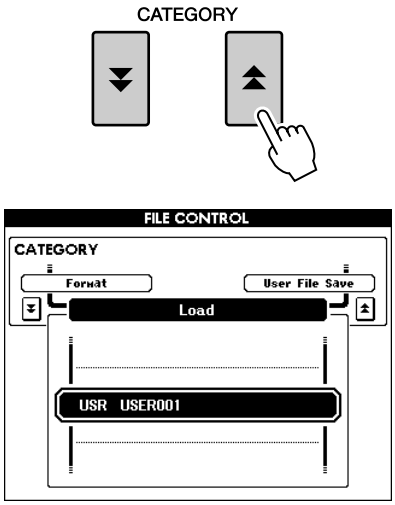

4 Use the dial to select the user file or style file you want to load.

All user files in the USB flash memory device will be displayed first, followed by the style files.

NOTE

- *Style files must be located in the root directory. Style files located within folders will not be recognized.*

5 Press the [EXECUTE] button. The display prompts you for confirmation.

You can cancel the load operation at this point by pressing the [-/NO] button.

6 Press the [EXECUTE] button again, or the [+/YES] button, and the load operation will begin.

⚠ *CAUTION*

- ***Once the load-in-progress message appears in the display, the operation cannot be canceled. Never turn off the power or remove the USB flash memory during this operation.***

7 A message appears in the display indicating that the operation is complete.

Press the [EXIT] button to return to the MAIN display

■ ユーザーデータのバックアップ

ユーザーデータを外部機器へバックアップする際は、USBフラッシュメモリーをご利用下さい。
バックアップ可能なデータについては下記をご参照ください。

- ユーザーソング
- スタイルファイル
- レジストレーションメモリー
- 自動フィルイン オン/オフ
- FUNCTION画面内の各設定：チューニング、スプリットポイント、タッチ感度、スタイル音量、ソング音量、メトロノーム音量、デモキャンセル、言語切り替え、マスターEQタイプ、コードフィンガリング

USBフラッシュメモリーを接続する

1 USBフラッシュメモリーを USB TO DEVICE 端子に、正しい向きで接続してください

USBフラッシュメモリーの向き(上下、前後)を間違えないようご注意ください。

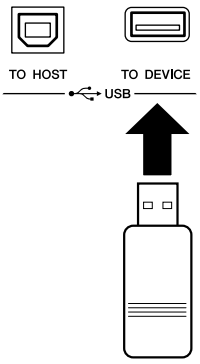

IMPORTANT

・コンピューターなど他の機器からUSBフラッシュメモリーにコピーしたソングを再生したい場合、ルートかルート上のフォルダー、またはルート上のフォルダー内につくったフォルダーの中に保存してください。USBソングとして選択/再生できます。これよりさらに下の階層のフォルダーに保存されたソングは、この楽器では選択/再生できませんのでご注意ください。

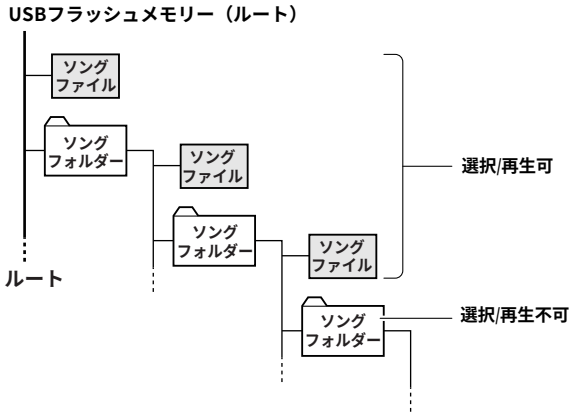

2 MAIN画面右下のUSBアクセス表示に[CONNECT]と表示されているか確認します

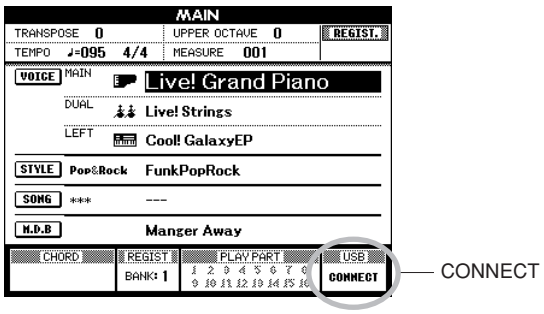

この状態で[メニュー](MENU)ボタンを押すと、USBフラッシュメモリーの操作ができる FILE CONTROL (ファイルコントロール)画面に入ります。ただし、この段階ではまだ押さないでください。

NOTE

・FILE CONTROL画面が表示されているあいだは、鍵盤を弾いても音は鳴りません。またファイル操作に関するボタンしか使用できなくなります。

NOTE

・以下の場合、ファイルコントロール画面は表示されません。
  - スタイルやソングの再生中
  - レッスン中
  - USBフラッシュメモリーの読み込み中

USBフラッシュメモリーのフォーマット

市販のUSBフラッシュメモリーを、この楽器で使用できる状態にすることをフォーマット(初期化)といいます。

・データが入っているUSBフラッシュメモリーをフォーマットすると、中に記録されていたデータはすべて失われてしまいます。大切なデータをフォーマットで消してしまわないようにご注意ください。

1 フォーマットするUSBフラッシュメモリーがUSB TO DEVICE端子に接続された状態で、MAIN 画面右下のUSBアクセス表示に[CONNECT]と表示されているのを確認してください

2 ファイルコントロールの[メニュー](MENU)ボタンを押して、FILE CONTROL 画面の Format の項目を表示させます

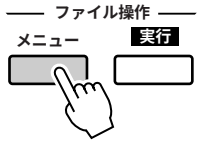

3 カテゴリーボタン[▲▲]、[▼▼]を何度か押して、フォーマットの項目[Format]を表示させます

フォーマットの実行を確認する画面が表示されます。

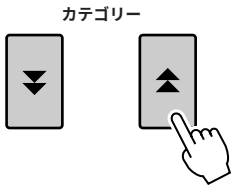

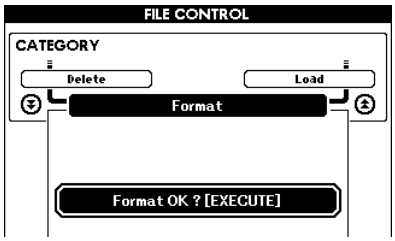

4 [実行](EXECUTE)ボタンを押すと、フォーマットの実行を再確認する表示が表れます

キャンセルする場合は、[−/NO]ボタンを押します。

5 [実行](EXECUTE)ボタン又は［+/YES］ボタンを押すと、フォーマットが実行されます。

・フォーマット実行中はキャンセルできません。絶対に電源を切ったりUSBフラッシュメモリーを抜いたりしないでください。

6 フォーマットが完了すると、メッセージが表示されます

[画面戻る](EXIT)ボタンを押してMAIN画面へ戻ります。

NOTE

・USBフラッシュメモリーにライトプロテクトがかかっている場合はメッセージが表示され、フォーマット操作はできません。

ユーザーファイルを保存する

ここで保存するユーザーファイルとは、ユーザーソング、スタイルファイル、レジストレーションメモリーの3つです。これらは1つのファイルとして保存されます。

1 フォーマット済みのUSBフラッシュメモリーが USB TO DEVICE端子に接続された状態で、MAIN 画面右下のUSBアクセス表示に[CONNECT]と表示されているのを確認してください

2 ファイル操作の[メニュー](MENU)ボタンを押します

3 カテゴリーボタン[▲]、[▼]を何度か押して、ユーザーファイルセーブの項目「User File Save」を表示させます

保存操作によって作成されるファイルの名前が自動的に付けられます。

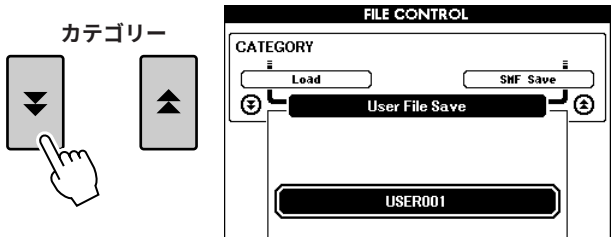

●すでにあるファイルを書き替えるには

すでにUSBフラッシュメモリーにあるユーザーデータファイルに上書きをする(書き替える)場合は、ダイアルや[+]、[−]ボタンでファイルを選び、手順6へ進みます。

NOTE

- USBフラッシュメモリーにライトプロテクトがかかっている場合はメッセージが表示され、保存操作はできません。
- 保存するのに必要なメモリーの空き容量がUSBフラッシュメモリーにない場合はメッセージが表示され、保存操作はできません。不要なファイルを削除するなどして、保存に必要な空き容量を確保してください。

4 [実行](EXECUTE)ボタンを押します。ファイル名の先頭文字の下にカーソルが表示されます

5 必要に応じて、ファイル名を変更します

- レジストレーションメモリー[1]ボタンでカーソルを左、[2]ボタンで右に移動します
- ダイアルで文字を選びます
- レジストレーションメモリー[8]ボタンでカーソル位置の文字を消去します

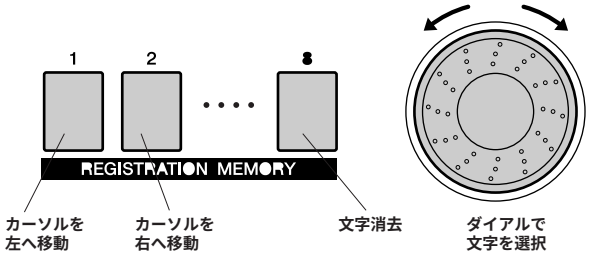

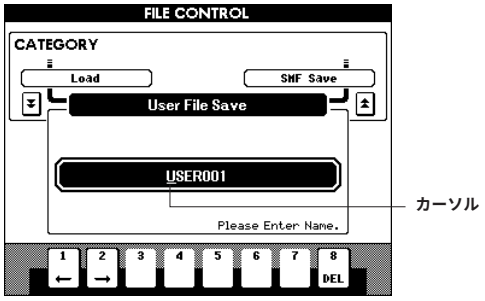

6 [実行](EXECUTE)ボタンを押します。保存の実行を確認する画面が表示されます

キャンセルする場合は[−/NO]ボタンを押します。

7 [実行](EXECUTE)ボタンまたは[+/YES]ボタンを押すと保存が実行されます

ユーザーファイルは、USBフラッシュメモリー内の「USER FILES」フォルダーに保存されます。

- 保存中はキャンセルできません。絶対に電源を切ったりUSBフラッシュメモリーを抜いたりしないでください。

8 保存が完了すると、メッセージが表示されます[画面戻る](EXIT)ボタンを押してMAIN画面へ戻ります。

NOTE

- すでにあるファイル名を選んでいる場合は、上書きを確認するメッセージが表示されます。上書きする場合は[実行](EXECUTE)ボタンまたは[+/YES]ボタンを押します。キャンセルする場合は[−/NO]ボタンを押します。
- USBフラッシュメモリーの状態により、保存にかかる時間が長くなる場合があります。

ユーザーファイルやスタイルファイルを読み込む(ロード)

USBフラッシュメモリー内のユーザーファイルやスタイルファイルを、本体メモリーに読み込みます。

・ユーザーファイルを読み込むと、001～005のユーザーソング、スタイルファイル(ユーザースタイル)、レジストレーションメモリーはすべて上書きされます。スタイルファイルだけを読み込んだ場合は、スタイルファイルだけ上書きされます。大切なデータは読み込み前にUSBフラッシュメモリーに保存しておいて下さい。

1 読み込みたいファイルの入ったUSBフラッシュメモリーが USB TO DEVICE端子に接続された状態で、MAIN 画面右下のUSBアクセス表示に[CONNECT]と表示されているのを確認してください

2 ファイルコントロールの[メニュー](MENU)ボタンを押します

3 カテゴリーボタン[▲▲]、[▼▼]を何度か押してロードの項目「Load」を表示させます

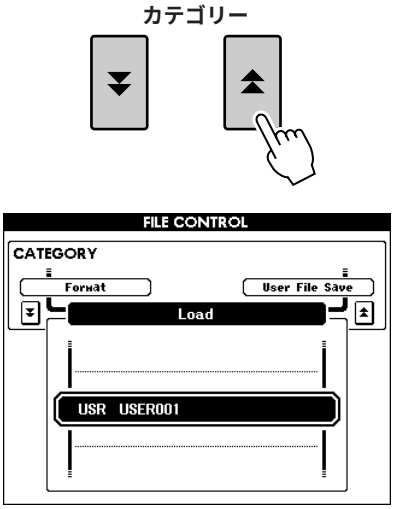

4 ダイアルを回して、読み込みたいユーザーファイルまたはスタイルファイルを選択します

USBフラッシュメモリー内にあるユーザーファイルがすべて表示されると、次にスタイルファイルが表示されます。

NOTE

・スタイルファイルは、USBフラッシュメモリーのルートにある必要があります。フォルダー内にあるスタイルファイルは認識されません。

5 [実行](EXECUTE)ボタンを押します。読み込みの実行を確認する画面が表示されます

キャンセルする場合は[－]ボタンを押します。

6 [実行](EXECUTE)ボタンまたは[＋/YES]ボタンを押すと読み込みが実行されます

・読み込み中はキャンセルできません。絶対に電源を切ったりUSBフラッシュメモリーを抜いたりしないでください。

7 読み込みが完了すると、メッセージが表示されます

[画面戻る](EXIT)ボタンを押してMAIN画面へ戻ります。

■ SYSTEM BOOTING FLOW CHART

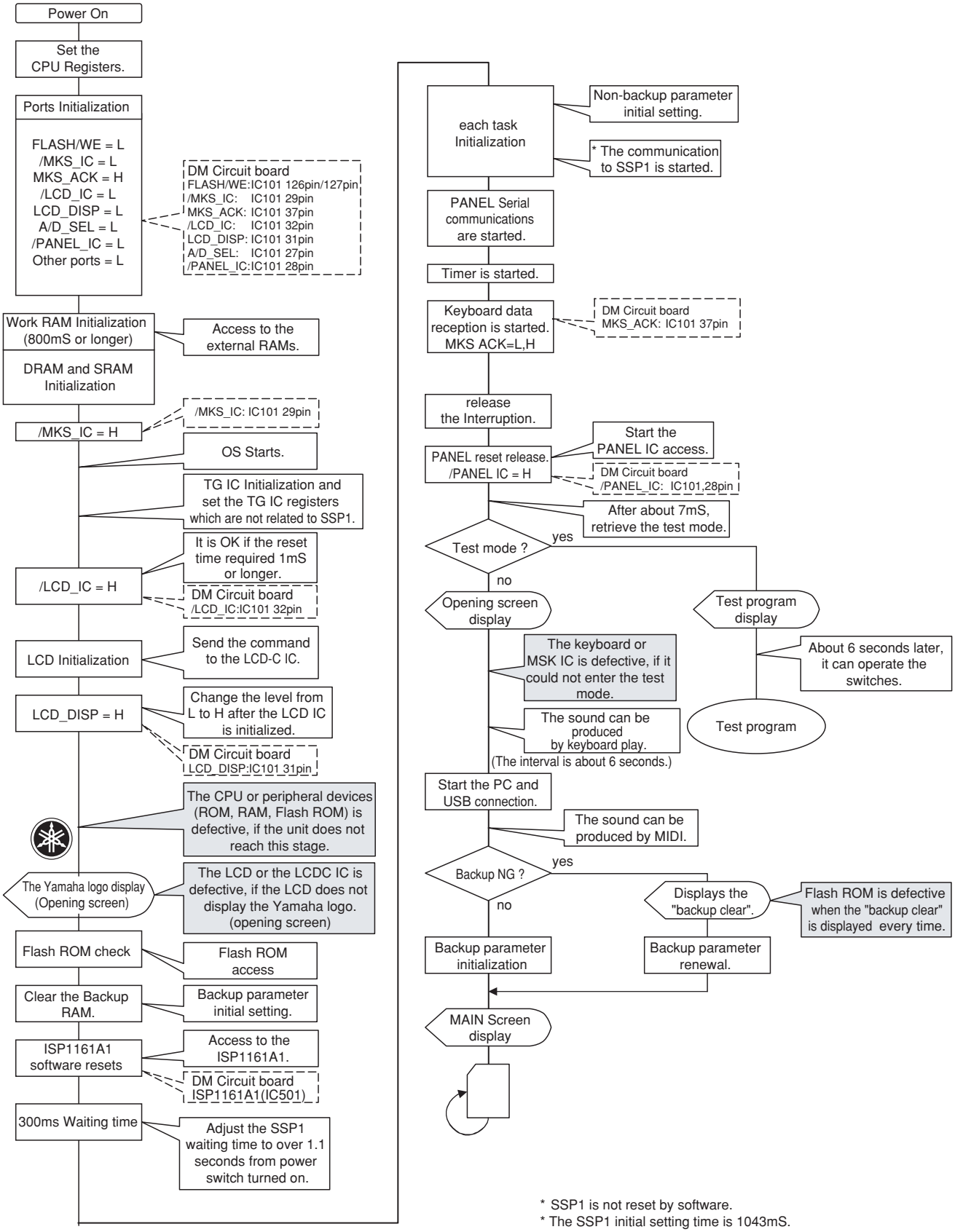

* SSP1 is not reset by software.
* The SSP1 initial setting time is 1043mS.

■ システム起動フローチャート

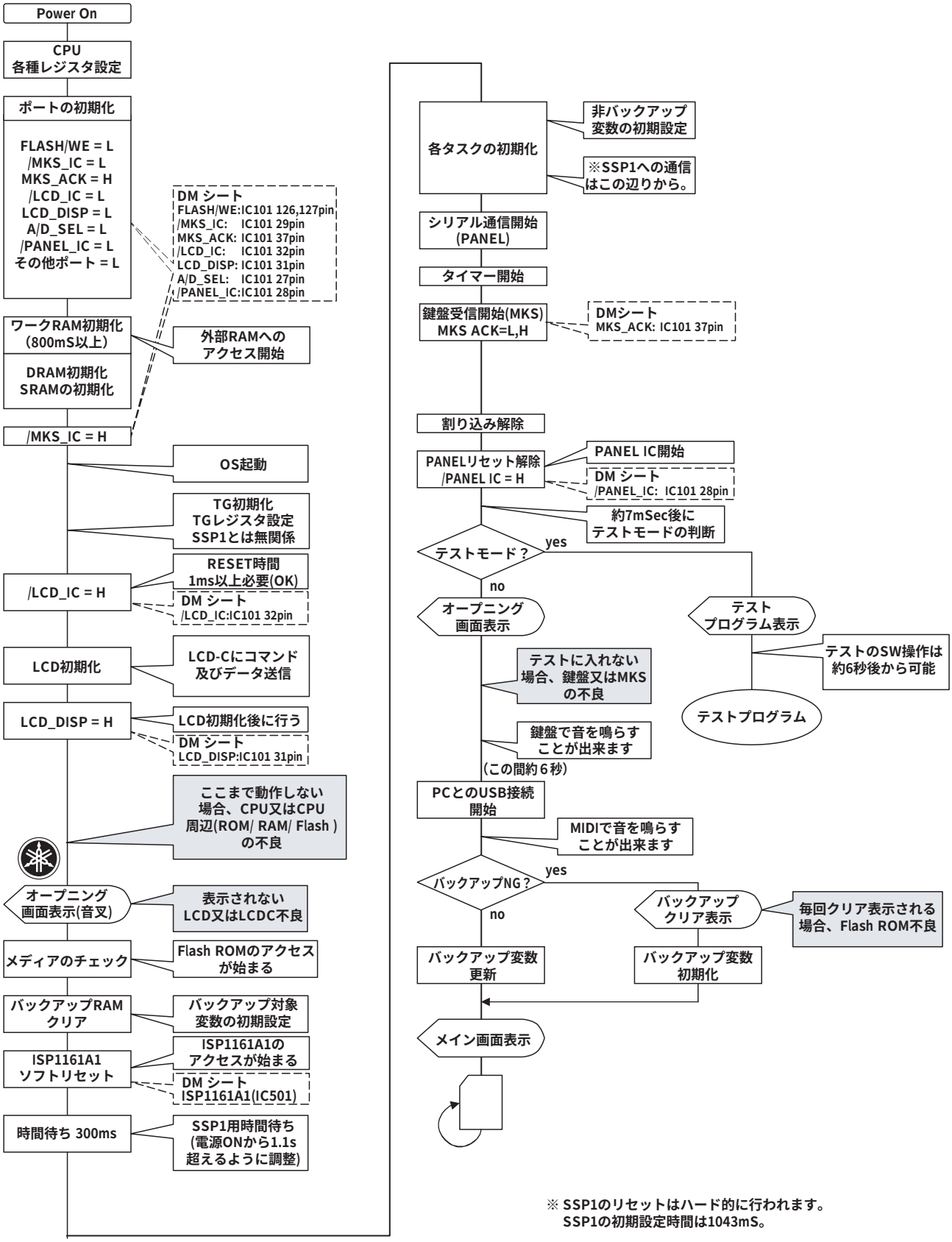

※ SSP1のリセットはハード的に行われます。
SSP1の初期設定時間は1043mS。

■ MIDI IMPLEMENTATION CHART（MIDIインプリメンテーションチャート）

YAMAHA [Portable Keyboard] Date:18-Jul-2006
Model PSR-S500 MIDI Implementation Chart Version:1.0

Function...		Transmitted	Recognized	Remarks
Basic Channel	Default	1 - 16	1 - 16	
	Changed	x	x	
Mode	Default	3	3	
	Messages	x	x	
	Altered	**********	x	
Note Number : True voice		0 - 127	0 - 127	
		**********	0 - 127	
Velocity	Note ON	o 9nH,v=1-127	o 9nH,v=1-127	
	Note OFF	x 9nH,v=0	x	
After Touch	Key's	x	x	
	Ch's	x	x	
Pitch Bend		o 0-24 semi	o 0-24 semi	
Control Change	0,32	o	o	Bank Select
	1,11,84	x *1	o	
	6,38	o	o	Data Entry
	7,10	o	o	
	64	o	o	Sustain
	71	x *1	o	Harmonic Content
	72	o	o	Release Time
	73	x *1	o	Attack Time
	74	x *1	o	Brightness
	91,93,94	o	o	Effect Depth
	96-97	x *1	o	RPN Inc,Dec
	100-101	o	o	RPN LSB,MSB
Prog Change : True #		o 0 - 127	o 0 - 127	
		**********		
System Exclusive		o	o	
Common	: Song Pos.	x	x	
	: Song Sel.	x	x	
	: Tune	x	x	
System Real Time	:Clock	o	o	
	:Commands	o	o	
Aux Mes- sages	:All Sound OFF	x	o(120,126,127)	
	:Reset All Cntrls	x	o(121)	
	:Local ON/OFF	x	o(122)	
	:All Notes OFF	x	o(123-125)	
	:Active Sense	o	o	
	:Reset	x	x	

*1 Refer to MIDI DATA FORMAT.

Mode 1 : OMNI ON , POLY Mode 2 : OMNI ON ,MONO o : Yes
Mode 3 : OMNI OFF, POLY Mode 4 : OMNI OFF,MONO x : No

■ MIDI DATAFORMAT

NOTE:

1 By default (factory settings) the instrument ordinarily functions as a 16-channel multi-timbral tone generator, and incoming data does not affect the panel voices or panel settings. However, the MIDI messages listed below do affect the panel voices, auto accompaniment, and songs.
- *MIDI Master Tuning*
- *System exclusive messages for changing the Reverb Type and Chorus Type.*

2 Messages for these control change numbers cannot be transmitted from the instrument itself. However, they may be transmitted when playing the accompaniment, song or using the Harmony effect.

3 Exclusive

<GM System ON> F0H, 7EH, 7FH, 09H, 01H, F7H
- *This message automatically restores all default settings for the instrument, with the exception of MIDI Master Tuning.*

<MIDI Master Volume> F0H, 7FH, 7FH, 04H, 01H, ll, mm, F7H
- *This message allows the volume of all channels to be changed simultaneously (Universal System Exclusive).*
- *The values of "mm" is used for MIDI Master Volume. (Values for "ll" are ignored.)*

<MIDI Master Tuning> F0H, 43H, 1nH, 27H, 30H, 00H, 00H, mm, ll, cc, F7H
- *This message simultaneously changes the tuning value of all channels.*
- *The values of "mm" and "ll" are used for MIDI Master Tuning.*
- *The default value of "mm" and "ll" are 08H and 00H, respectively. Any values can be used for "n" and "cc".*

<Reverb Type> F0H, 43H, 1nH, 4CH, 02H, 01H, 00H, mmH, llH, F7H
- *mm : Reverb Type MSB*
- *ll : Reverb Type LSB*

Refer to the Effect Type List (Reverbe Types) for details.

<Chorus Type> F0H, 43H, 1nH, 4CH, 02H, 01H, 20H, mmH, llH, F7H
- *mm : Chorus Type MSB*
- *ll : Chorus Type LSB*

Refer to the Effect Type List (Chorus Types) for details.

<DSP Type> F0H, 43H, 1nH, 4CH, 02H, 01H, 40H, mmH, llH, F7H
- *mm : DSP Type MSB*
- *ll : DSP Type LSB*

Refer to the Effect Type List (DSP Types) for details.

4 When the accompaniment is started, an FAH message is transmitted. When accompaniment is stopped, an FCH message is transmitted. When the clock is set to External, both FAH (accompaniment start) and FCH (accompaniment stop) are recognized.

5 Local ON/OFF
<Local ON> Bn, 7A, 7F
<Local OFF> Bn, 7A, 00
Value for "n" is ignored.

Reverb Types

No.	Type	Description	MSB	LSB
1	HALL1	Reverb simulating the acoustics of a hall.	1	0
2	HALL2		1	16
3	HALL3		1	17
4	HALL4		1	18
5	HALL5		1	1
6	HALL M		1	6
7	HALL L		1	7
8	ROOM1	Reverb simulating the acoustics of a room	2	16
9	ROOM2		2	17
10	ROOM3		2	18
11	ROOM4		2	19
12	ROOM5		2	0
13	ROOM6		2	1
14	ROOM7		2	2
15	ROOM S		2	5
16	ROOM M		2	6
17	ROOM L		2	7
18	STAGE1	Reverb suitable for a solo instrument.	3	16
19	STAGE2		3	17
20	STAGE3		3	0
21	STAGE4		3	1
22	PLATE1	Reverb simulating a plate reverb unit.	4	16
23	PLATE2		4	17
24	PLATE3		4	0
25	GM PLATE		4	7
26	NO EFFECT	No effect.	0	0

Chorus Types

No.	Type	Description	MSB	LSB
1	CHORUS1	Conventional chorus program with rich, warm chorusing.	66	17
2	CHORUS2		66	8
3	CHORUS3		66	16
4	CHORUS4		66	1
5	CHORUS5		65	2
6	CHORUS6		65	0
7	CHORUS7		65	1
8	CHORUS8		65	8
9	GM CHORUS1		65	3
10	GM CHORUS2		65	4
11	GM CHORUS3		65	5
12	GM CHORUS4		65	6
13	FB CHORUS		65	7
14	CELESTE1	A 3-phase LFO adds modulation and spaciousness to the sound.	66	0
15	CELESTE2		66	2
16	FLANGER1	Creates a sound reminiscent of a jet airplane.	67	8
17	FLANGER2		67	16
18	FLANGER3		67	17
19	FLANGER4		67	1
20	FLANGER5		67	0
21	GM FLANGER		67	7
22	SYMPHONIC1	Adds more stages to the modulation of Celeste.	68	16
23	SYMPHONIC2		68	0
24	PHASER1	Cyclically modulates the phase to add modulation to the sound.	72	0
25	PHASER2		72	8
26	EP PHASER1		72	17
27	EP PHASER2		72	18
28	EP PHASER3		72	16
29	ENS DETUNE	Chorus effect without modulation, created by adding a slightly pitch-shifted sound.	87	0
30	ROTARY SP5	Simulates a rotary speaker.	66	18
31	NO EFFECT	No effect.	0	0

DSP Types

No.	Type	Description	MSB	LSB
1	HALL1	Reverb simulating the acoustics of a hall.	1	0
2	HALL2		1	16
3	HALL3		1	17
4	HALL4		1	18
5	HALL5		1	1
6	HALL M		1	6
7	HALL L		1	7
8	ROOM1	Reverb simulating the acoustics of a room.	2	16
9	ROOM2		2	17
10	ROOM3		2	18
11	ROOM4		2	19
12	ROOM5		2	0
13	ROOM6		2	1
14	ROOM7		2	2
15	ROOM S		2	5
16	ROOM M		2	6
17	ROOM L		2	7
18	STAGE1	Reverb suitable for a solo instrument.	3	16
19	STAGE2		3	17
20	STAGE3		3	0
21	STAGE4		3	1
22	PLATE1	Reverb simulating a plate reverb unit.	4	16
23	PLATE2		4	17
24	PLATE3		4	0
25	GM PLATE		4	7
26	CHORUS1	Conventional chorus program with rich, warm chorusing.	66	17
27	CHORUS2		66	8
28	CHORUS3		66	16
29	CHORUS4		66	1
30	CHORUS5		65	2
31	CHORUS6		65	0
32	CHORUS7		65	1
33	CHORUS8		65	8
34	GM CHORUS1		65	3
35	GM CHORUS2		65	4
36	GM CHORUS3		65	5
37	GM CHORUS4		65	6
38	FB CHORUS		65	7
39	CELESTE1	A 3-phase LFO adds modulation and spaciousness to the sound.	66	0
40	CELESTE2		66	2

No.	Type	Description	MSB	LSB
41	SYMPHONIC1	Adds more stages to the modulation of Celeste.	68	16
42	SYMPHONIC2		68	0
43	ENS DETUNE	Chorus effect without modulation, created by adding a slightly pitch-shifted sound.	87	0
44	KARAOKE1	Echo for karaoke.	20	0
45	KARAOKE2		20	1
46	KARAOKE3		20	2
47	ER1	This effect isolates only the early reflection components of the reverb.	9	0
48	ER2		9	1
49	GATE REVERB	Simulation of gated reverb.	10	0
50	REVERS GATE	Simulation of gated reverb played back in reverse.	11	0
51	EQ DISCO	Equalizer effect that boosts both high and low frequencies, as is typical in most disco music.	76	16
52	EQ TEL	Equalizer effect that cuts both high and low frequencies, to simulate the sound heard through a telephone receiver.	76	17
53	2BAND EQ	A stereo EQ with adjustable LOW and HIGH. Ideal for drum Parts.	77	0
54	3BAND EQ	A mono EQ with adjustable LOW, MID, and HIGH equalizing.	76	0
55	HM ENHANCE1	Adds new harmonics to the input signal to make the sound stand out.	81	16
56	HM ENHANCE2		81	0
57	ST 3BAND EQ	An EQ which allows equalization of low, mid and high bands.	76	18
58	FLANGER1	Creates a sound reminiscent of a jet airplane.	67	8
59	FLANGER2		67	16
60	FLANGER3		67	17
61	FLANGER4		67	1
62	FLANGER5		67	0
63	GM FLANGER		67	7
64	DYN FLANGER	Dynamically controlled flanger.	110	0
65	DELAY LCR1	Produces three delayed sounds: L, R and C (center).	5	16
66	DELAY LCR2		5	0
67	DELAY LR	Produces two delayed sounds: L and R. Two feedback delays are provided.	6	0
68	ECHO	Two delayed sounds (L and R), and independent feedback delays for L and R.	7	0
69	CROSS DELAY	The feedback of the two delayed sounds is crossed.	8	0
70	DIST HEAVY	Heavy distortion.	73	0
71	ST DIST	Stereo distortion.	73	8
72	COMP+DIST1	Since a Compressor is included in the first stage, steady distortion can be produced regardless of changes in input level.	73	16
73	COMP+DIST2		73	1
74	OVERDRIVE	Adds mild distortion to the sound.	74	0
75	OVERDRIVE2		74	9
76	ST OD	Stereo Overdrive.	74	8
77	DIST HARD	Hard-edge distortion.	75	16
78	DIST HARD2		75	22
79	DIST HARD3		75	25
80	DIST SOFT	Soft, warm distortion.	75	17
81	DIST SOFT2		75	23
82	DIST SOFT3		75	26
83	ST DIST HARD	Hard-edge stereo distortion.	75	18
84	ST DIST SOFT	Soft, warm soft distortion.	75	19
85	V_DIST HARD	Distortion which simulates vintage tube and fuzz sounds.	98	0
86	V_DIST SOFT		98	2
87	AMP SIM1	A simulation of a guitar amp.	75	0
88	AMP SIM2		75	1
89	ST AMP1	Stereo amp simulator.	75	20
90	ST AMP2		75	21
91	ST AMP3		75	8
92	ST AMP4		75	24
93	ST AMP5		75	27
94	DST+DELAY1	Distortion and Delay are connected in series.	95	16
95	DST+DELAY2		95	0
96	OD+DELAY1	Overdrive and Delay are connected in series.	95	17
97	OD+DELAY2		95	1
98	CMP+DST+DLY1	Compressor, Distortion and Delay are connected in series.	96	16
99	CMP+DST+DLY2		96	0
100	CMP+OD+DLY1	Compressor, Overdrive and Delay are connected in series.	96	17
101	CMP+OD+DLY2		96	1
102	V_DST H+DLY	V Distortion and Delay are connected in series.	98	1
103	V_DST S+DLY		98	3
104	MBAND COMP	Multi-band compressor that allows you to adjust the compression effect for individual frequency bands.	105	0
105	COMPRESSOR	Holds down the output level when a specified input level is exceeded. A sense of attack can also be added to the sound.	83	0
106	NOISE GATE	Gates the input when the input signal falls below a specified level.	84	0
107	VCE CANCEL	Attenuates the vocal part of a CD or other source.	85	0
108	AMBIENCE	Blurs the stereo positioning of the sound to add spatial width.	88	0
109	TALKING MOD	Adds a vowel sound to the input signal.	93	0
110	LO-FI	Degrades the audio quality of the input signal.	94	0
111	DYN FILTER	Dynamically controlled filter.	109	0
112	ISOLATOR	Controls the level of a specified frequency band of the input signal.	115	0

No.	Type	Description	MSB	LSB
113	PHASER1	Cyclically modulates the phase to add modulation to the sound.	72	0
114	PHASER2		72	8
115	EP PHASER1		72	17
116	EP PHASER2		72	18
117	EP PHASER3		72	16
118	DYN PHASER		111	0
119	PITCH CHG1	Changes the pitch of the input signal.	80	16
120	PITCH CHG2		80	0
121	PITCH CHG3		80	1
122	ROTARY SP1	Simulates a rotary speaker.	69	16
123	ROTARY SP2		71	17
124	ROTARY SP3		71	18
125	ROTARY SP4		70	17
126	ROTARY SP5		66	18
127	ROTARY SP6		69	0
128	ROTARY SP7		71	22
129	ROTARY SP8		69	17
130	ROTARY SP9		69	18
131	ROTARY SP10		71	23
132	ROTARY SP11		71	24
133	ROTARY SP12		70	20
134	ROTARY SP13		66	19
135	ROTARY SP14		69	19
136	ROTARY SP15		69	20
137	ROTARY SP16		71	25
138	2WAY ROT SP		86	0
139	DST+ROT SP	Distortion and rotary speaker connected in series.	69	1
140	DST+2ROT SP	Distortion and 2-way rotary speaker connected in series.	86	1
141	OD+ROT SP	Overdrive and rotary speaker connected in series.	69	2
142	OD+2ROT SP	Overdrive and 2-way rotary speaker connected in series.	86	2
143	AMP+ROT SP	Amp simulator and rotary speaker connected in series.	69	3
144	AMP+2ROT SP	Amp simulator and 2-way rotary speaker connected in series.	86	3
145	DUAL ROT SP1	Rotary speaker simulation with speed switching.	99	0
146	DUAL ROT SP2		99	1
147	AUTO PAN1	Several panning effects that automatically shift the sound position (left, right, front, back).	71	16
148	AUTO PAN2		71	0
149	EP AUTOPAN		71	21
150	AUTO PAN3		71	1
151	TREMOLO1	Rich Tremolo effect with both volume and pitch modulation.	70	16
152	TREMOLO2		71	19
153	TREMOLO3		70	0
154	EP TREMOLO		70	18
155	GT TREMOLO1		71	20
156	GT TREMOLO2		70	19
157	VIBE VIBRATE	Vibraphone effect.	119	0
158	AUTO WAH1	Cyclically modulates the center frequency of a wah filter.	78	16
159	AUTO WAH2		78	0
160	AT WAH+DST1	The output of an Auto Wah can be distorted by Distortion.	78	17
161	AT WAH+DST2		78	1
162	AT WAH+OD1	The output of an Auto Wah can be distorted by Overdrive.	78	18
163	AT WAH+OD2		78	2
164	TOUCH WAH1	Changes the center frequency of a wah filter according to the input level.	82	0
165	TOUCH WAH2		82	8
166	TOUCH WAH3		82	20
167	TC WAH+DST1	The output of an Touch Wah can be distorted by Distortion.	82	16
168	TC WAH+DST2		82	1
169	TC WAH+OD1	The output of an Touch Wah can be distorted by Overdrive.	82	17
170	TC WAH+OD2		82	2
171	CLAVI TC WAH	Clavinet Touch Wah.	82	18
172	CLAVI TC WAH2		82	21
173	EP TC WAH	EP Touch Wah	82	19
174	EP TC WAH2		82	22
175	WH+DST+DLY1	Wah, Distortion and Delay are connected in series.	97	16
176	WH+DST+DLY2		97	0
177	WH+OD+DLY1	Wah, Overdrive and Delay are connected in series.	97	17
178	WH+OD+DLY2		97	1
179	NO EFFECT	No effect.	0	0

PORTATONE

PSR-S500

PARTS LIST

■ **CONTENTS（目次）**

OVERALL ASSEMBLY **（総組立）** 2
UPPER CASE ASSEMBLY **（上ケース**Ass'y**）** 4
KEYBOARD ASSEMBLY **（GH3 鍵盤** Ass'y **）** 7
LOWER CASE ASSEMBLY **（下ケース**Ass'y**）** 8
ELECTRICAL PARTS **（電気部品）** 10

Note) DESTINATION ABBREVIATIONS

A:	Australian model	O:	Chinese model
B:	British model	Q:	South-east Asia model
C:	Canadian model	T:	Taiwan model
D:	German model	U:	U.S.A. model
E:	European model	V:	General export model (110V)
F:	French model	W:	General export model (220V)
H:	North European model	N,X:	General export model
I:	Indonesian model	Y:	Export model
J:	Japanese model	K:	Korean model
M:	South African model		

■ WARNING

Components having special characteristics are marked ⚠ and must be replaced with parts having specifications equal to those originally installed.

⚠ 印の部品は、安全を維持するために重要な部品です。交換をする場合は、安全のため必ず指定の部品をご使用下さい。

■ The numbers in "QTY" shows quantities for each unit.
■ The parts with "--" in "Part No." are not available as spare parts.
■ The second letter of the shaded ( ) part number is I, not one.
■ The second letter of the shaded ( ) part number is O, not zero.
■ QTY 欄に記されている数字は、各ユニット当たりの使用個数です。
■ 部品 NO. が "--" の部品は、サービス用部品として準備されておりません。
■ 網掛けの付いた PARTS NO. の 2 番目の文字は「イチ」ではなく「アイ」です。
■ 網掛けの付いた PARTS NO. の 2 番目の文字は「ゼロ」ではなく「オー」です。

■ OVERALL ASSEMBLY （総組立）

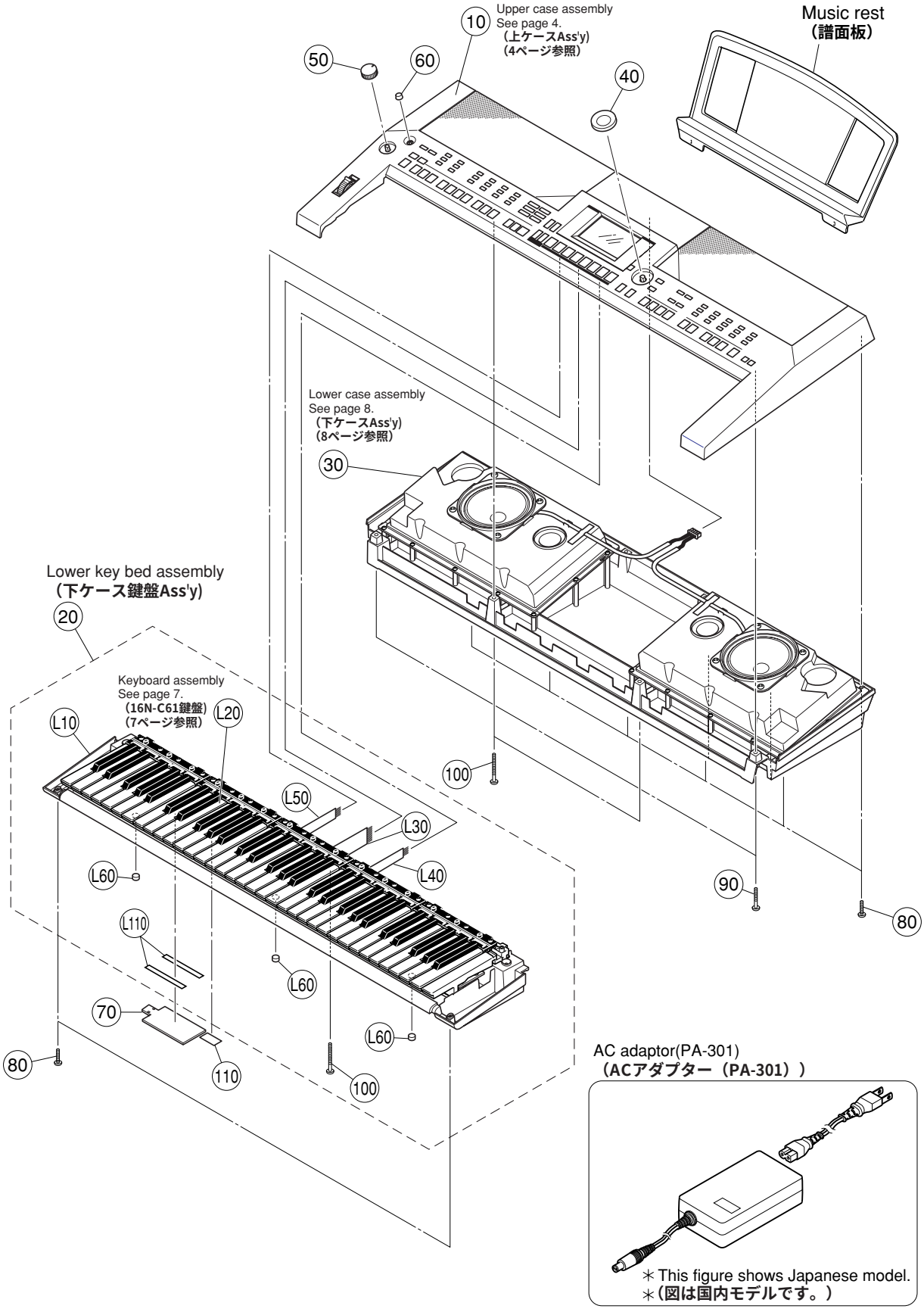

AC adaptor(PA-301)
（ACアダプター（PA-301））

＊This figure shows Japanese model.
＊（図は国内モデルです。）

	REF NO.	PART NO.	DESCRIPTION		部品名	REMARKS	QTY	RANK
			OVERALL ASSEMBLY		総組立	PSR-S500		
		--	Overall Assembly	PT	総組立	(WH03840)		
	10	--	Upper Case Assembly		上ケースAss'y	(WH08850)		
	20	--	Lower Key Bed Assembly		下ケース鍵盤Ass'y	(WH08860)		
	30	--	Lower Case Assembly		下ケースAss'y	(WH08870)		
	40	WG455700	Encoder Knob	BLACK	エンコーダツマミ	DATA Dial		01
	50	VU432400	Knob, V	PSR78	Vツマミ	MASTER VOLUME		01
	60	V7151200	Push Knob	BLACK	プッシュツマミ クロ	STANDBY/ON		01
*	70	WH267700	Battery Cover		バッテリーカバー			
	80	WE987400	Bind Head Tapping Screw-B	3.0X12 MFZN2W3	Bタイト+BIND		8	01
	90	WF489300	Bind Head Tapping Screw-B	3.0X20 MFZN2W3	Bタイト+BIND		2	01
	100	WF491000	Bind Head Tapping Screw-B	3.0X30 MFZN2W3	Bタイト+BIND		3	01
	110	--	Dust Proof Cloth	40X22X0.5	不織布	(WH41460)		
		--	Lower Key Bed Assembly		下ケース鍵盤Ass'y	(WH08860)		
	L10	WD839500	Lower Case F		下ケース成形品(F)			08
	L20	--	Keyboard Assembly	16N C61 P2M	16N-C61-2M	(WE12670)		
	L30	WE138500	Connector Assembly	MK1 12P L=220	MK1束線			01
	L40	WE138700	Connector Assembly	MK2 5P L=250	MK2束線			01
	L50	WE138800	Connector Assembly	MK3 7P L=190	MK3束線			01
	L60	CB043750	Foot	T1.6	ゴム脚		3	01
	L110	--	Nonwoven Fabric Cloth		不織布	(WD89680)	2	
			ACCESSORIES		付属品	PSR-S500		
		WG073800	Music Rest		譜面板			
*		X7838A00	CD-ROM		CD-ROM			
⚠ *		WH943500	AC Adapter	PA-301 E	ACアダプター	E		
⚠ *		WH943400	AC Adapter	PA-301 U	ACアダプター	U,C		
⚠ *		WH943300	AC Adapter	PA-301 J	ACアダプター	J		
⚠ *		WJ049600	AC Adapter	PA-301 CHN	ACアダプター	O		
⚠ *		WH943600	AC Adapter	PA-301 GBR	ACアダプター	B		
*		WH279600	Japanese Guide		和文シート袋入り	J		
*		WH279700	Chinese Guide		中文シート袋入り	O		
			JIGS		工具			
		V8973600	Jumper Wire	FVP=2.0C26SB10-400	ジャンパーワイヤー	JK-AM extension cable for service use	02	
		WG123900	FFC Cable	P-70	FFCケーブル	AM-DM extension cable for service use	01	

* : New Parts **(新規部品)**

RANK : Japan only

■ UPPER CASE ASSEMBLY （上ケース Ass'y）

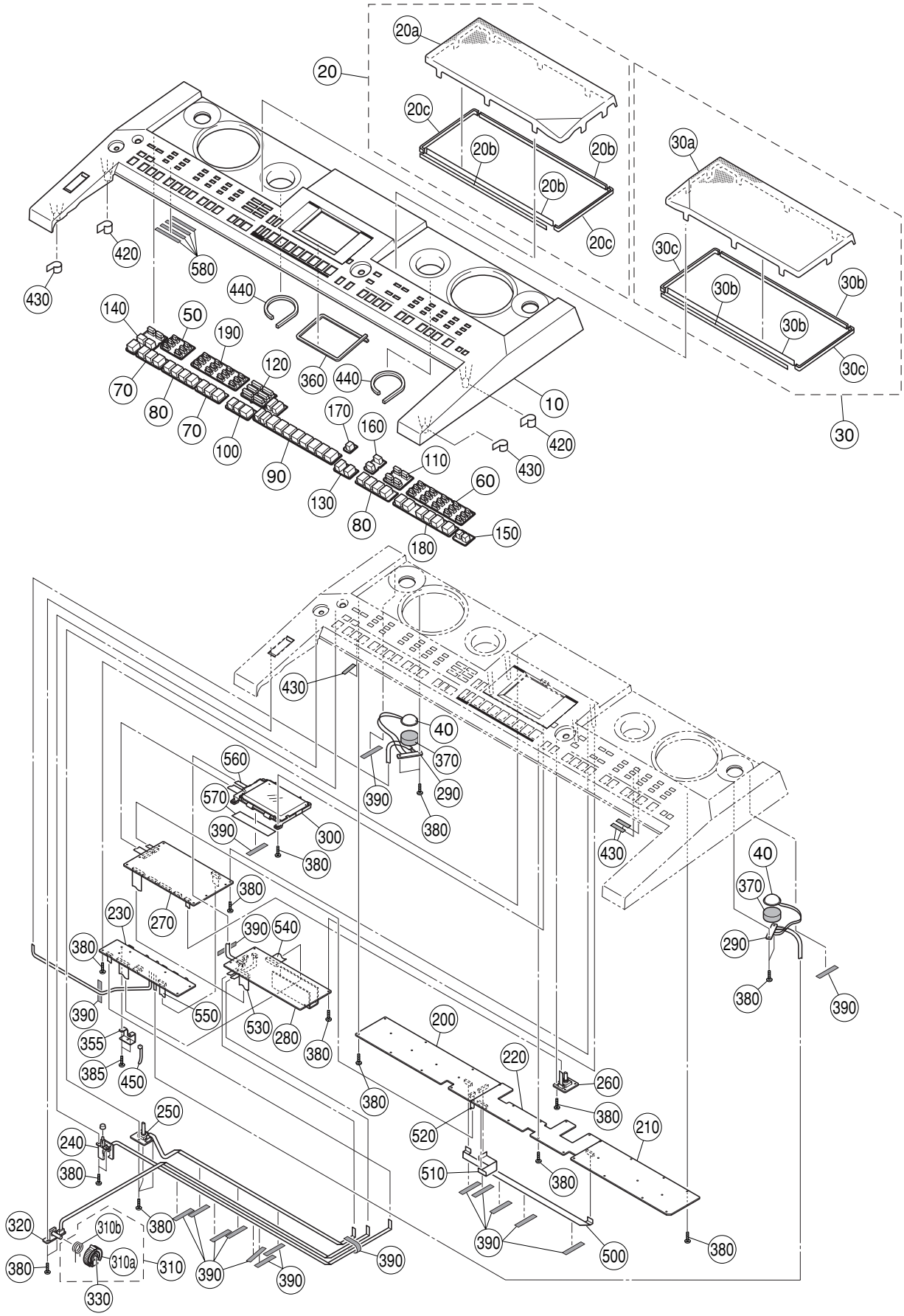

	REF NO.	PART NO.	DESCRIPTION		部品名	REMARKS	QTY	RANK
			UPPER CASE ASSEMBLY		上ケースＡｓｓ’ｙ	PSR-S500		
		--	Upper Case Assembly		上ケースＡｓｓ’ｙ	(WH08850)		
*	10	WH038500	Upper Case		上ケース塗装印刷品			
*	20	WH168200	SP Grille L Assembly	L	ＳＰグリルＬ Ａｓｓ’ｙ			
	20a	--	Speaker Grille L	L	ＳＰグリルＬ塗装品	(WH04340)		
	20b	--	Nonwoven Fabric Cloth	324X6X0.35	不織布ＳＰ－ＧＲＩＬ	(WH28510)	3	
	20c	--	Nonwoven Fabric Cloth	120X6X0.35	不織布ＳＰ－ＧＲＩＬ	(WH28520)	2	
*	30	WH168300	SP Grille R Assembly	R	ＳＰグリルＲ Ａｓｓ’ｙ			
	30a	--	Speaker Grille R	R	ＳＰグリルＲ塗装品	(WH04350)		
	30b	--	Nonwoven Fabric Cloth	324X6X0.35	不織布ＳＰ－ＧＲＩＬ	(WH28510)	3	
	30c	--	Nonwoven Fabric Cloth	120X6X0.35	不織布ＳＰ－ＧＲＩＬ	(WH28520)	2	
	40	X0159A00	Speaker(Tweeter)	3.0cm	スピーカ		2	01
*	50	WH042100	PN Switch	X6	ＰＮスイッチ	SONG(PRESET,SCORE,USER, LYRICS,USB,REC)		
*	60	WH042200	PN Switch	X15	ＰＮスイッチ	VOICE(PIANO,STRINGS,.. ,PERC./DRUM KIT,SYNTH)		
*	70	WH042300	PN Switch	X3	ＰＮスイッチ	INTRO(I,II,III), ENDING/rit.(I,II,III)	2	
*	80	WH042400	PN Switch	X4	ＰＮスイッチ	MAIN VARIATION(A-D), ONE TOUCH SETTING(1-4)	2	
*	90	WH042500	PN Switch	X12	ＰＮスイッチ	REGIST/TRACK MEMORY, REGIST BANK(-,+), REGISTRATION MEMORY(1-8)		
*	100	WH042600	PN Switch	X3	ＰＮスイッチ	SYNC STOP,SYNC START, START/STOP		
*	110	WH042700	PN Switch	X4	ＰＮスイッチ	FUNCTION,MDB, FILE MENU(MENU,EXECUTE)		
*	120	WH042800	PN Switch	X6	ＰＮスイッチ	TRANSPOSE(-,+),METRONOME, TAP TEMPO,TEMPO(-,+)		
*	130	WH042900	PN Switch	X2	ＰＮスイッチ	CATEGORY(UP,DOWN)		
*	140	WH043000	PN Switch	X5	ＰＮスイッチ	DEMO,SONG MODE,OTS LINK, AUTO FILL IN,ACMP		
*	150	WH043100	PN Switch	X2	ＰＮスイッチ	UPPER OCTAVE(-,+)		
*	160	WH043200	PN Switch	X2	ＰＮスイッチ	+/YES,-/NO		
*	170	WH043300	PN Switch	X1	ＰＮスイッチ	EXIT		
*	180	WH333200	PN Switch	X6	ＰＮスイッチ	VOICE CONTROL(LEFT,DUAL, HARMONY,TOUCH,SUSTAIN, DSP)		
*	190	WH333300	PN Switch	X12	ＰＮスイッチ	STYLE(POP&ROCK,BALLAD,.. MOVIE&SHOW,USER)		
*	200	WH334000	Circuit Board	PNL	ＰＮＬシート	(X7723D0)		
*	210	WH333900	Circuit Board	PNR	ＰＮＲシート	(WH50940)(X7978B0)		
*	220	WH333800	Circuit Board	PNC	ＰＮＣシート	(WH50940)(X7978B0)		
*	230	WH334200	Circuit Board	JACK	ＪＡＣＫシート	(WH33410)(X7722C0)		
*	240	WH334600	Circuit Board	PSW	ＰＳＷシート	(WH33410)(X7722C0)		
*	250	WH334400	Circuit Board	MVR	ＭＶＲシート	(WH33410)(X7722C0)		
*	260	WH334500	Circuit Board	ENC	ＥＮＣシート	(WH33410)(X7722C0)		
*	270	WH333700	Circuit Board	DM	ＤＭシート	(X7721D0)		
*	280	WH334300	Circuit Board	AM	ＡＭシート	(WH33410)(X7722C0)		
*	290	WH334800	Circuit Board	TW	ＴＷシート	(WH33410)(X7722C0)	2	
	300	WG299100	LCD Unit	PT	液晶ユニット			20
	310	VY793100	Wheel Assembly	PSR730	ホイールＡｓｓ’ｙ	PITCH BEND		04
	310a	VY750800	Wheel	PSR730	ホイール			03
	310b	VT440100	Spring	PSR620	ホイールバネ			03
*	320	WH334700	Circuit Board	PB	ＰＢシート	(WH33410)(X7722C0)		
	330	VE968500	Grease	G-31KA	グリス			38
	355	--	Angle Bracket, DC Jack		ＤＣジャック金具	(WH35310)		
	360	WD697000	Dust Proof Cloth	PU	防塵フォーム			
	370	WD365700	Sponge	27	スポンジ		2	01
	380	WE774300	Bind Head Tapping Screw-B	3.0X8 MFZN2W3	Ｂタイト＋ＢＩＮＤ		64	01
	385	WE987400	Bind Head Tapping Screw-B	3.0X12 MFZN2W3	Ｂタイト＋ＢＩＮＤ		2	01
	390	VA126100	Adhesive Tape	12X50	粘着テープ		17	01
	420	--	Nonwoven Fabric Cloth		不織布	(WF25440)	2	
	430	--	Nonwoven Fabric Cloth		不織布	(WG81830)	5	
*	440	WH412900	Cushion	150X5X5	クッション		2	
	450	CB069250	Cord Holder	BK-1	インシュロックタイ			01
*	500	WJ465900	Wiring Assembly FFC4	14P	ＦＦＣ束線４			
*	510	WJ466000	Wiring Assembly FFC5		ＦＦＣ束線５			
*	520	WJ465700	Wiring Assembly FFC2		ＦＦＣ束線２			
*	530	WJ465800	Wiring Assembly FFC3	27P	ＦＦＣ束線３			

* : New Parts **(新規部品)**

RANK : Japan only

REF NO.	PART NO.	DESCRIPTION		部品名	REMARKS	QTY	RANK
540	--	Wiring Assembly JKAM	10P	ＪＫＡＭ束線Ａｓｓ’ｙ	(WJ46010)		
* 550	WJ465600	Wiring Assembly FFC1		ＦＦＣ束線１			
* 560	WH336400	Connector Assembly LCD	2P	ＬＣＤ束線			
570	WH219700	Sponge		防振スポンジ			
580	--	Nonwoven Fabric Cloth		不織布	(WJ30440)	4	

* : New Parts **（新規部品）**

RANK : Japan only

■ KEYBOARD ASSEMBLY （16N-C61 鍵盤 Ass'y ）

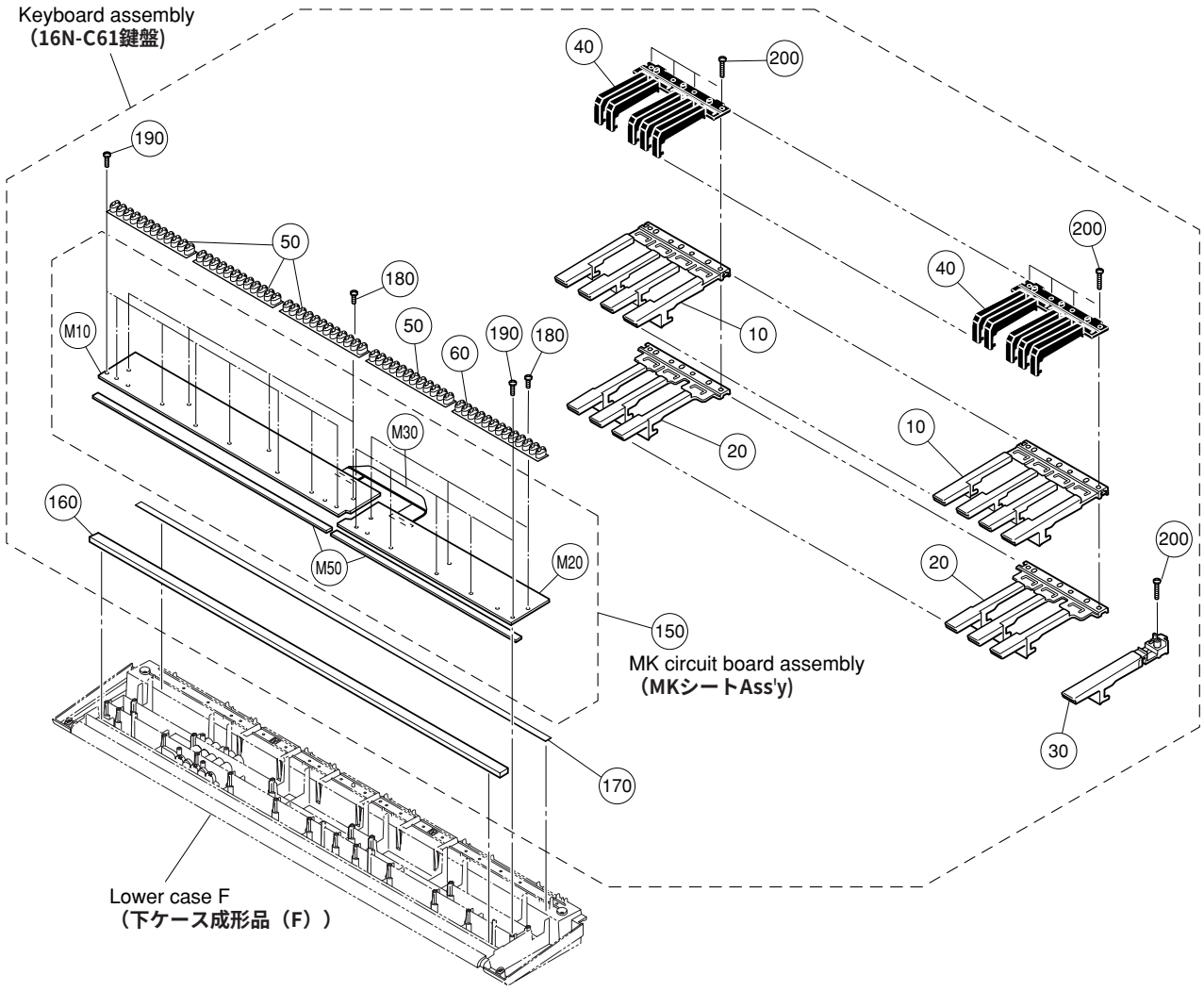

REF NO.	PART NO.	DESCRIPTION		部品名	REMARKS	QTY	RANK
		KEYBOARD ASSEMBLY		１６Ｎ－Ｃ６１鍵盤	PSR-S500		
	--	Keyboard Assembly	16N C61 P2M	１６Ｎ－Ｃ６１－２Ｍ	(WE12670)		
10	V3412600	White Key Assembly	16N C,E,G,B	白鍵ＣＥＧＢ		5	
10	WB125200	White Key Assembly	16N C,E,G,B	白鍵ＣＥＧＢ		5	02
20	V3412700	White Key Assembly	16L D,F,A	白鍵ＤＦＡ		5	
20	WB125300	White Key Assembly	16L D,F,A	白鍵ＤＦＡ		5	02
30	V4760300	White Key	C'	白鍵Ｃ'	C6		02
40	VZ271700	Black Key Assembly	16N	黒鍵		5	06
50	V3413600	Rubber Contact	16N-2M OCT 2M	接点ゴム１６Ｎ２Ｍ	C1-B1,C2-B2,C3-B3,C4-B4	4	04
60	V7477400	Rubber Contact	16N-2M 13K 2M	接点ゴム１６Ｎ２Ｍ	C5-C6		04
150	--	MK Circuit Board Assembly	16N2M C61 P2	ＭＫシートＡｓｓ'ｙ	(V869560)		
160	VZ303000	Felt L	L	フェルトＬ			02
170	VH181400	Rubber Sheet		ゴムシート			01
180	WE774300	Bind Head Tapping Screw-B	3.0X8 MFZN2W3	Ｂタイト＋ＢＩＮＤ		7	01
* 190	WH899400	Bind Head Tapping Screw-P	3.0X12 MFZN2W3 SP	Ｐタイト＋ＢＩＮＤ		13	
200	WF492000	Bind Head Tapping Screw-P	3.0X20 MFZN2W3	Ｐタイト＋ＢＩＮＤ		21	01
	--	MK Circuit Board Assembly	16N2M C61 P2	ＭＫシートＡｓｓ'ｙ	(V869560)		
M10	V8695300	Circuit Board	61L 16N2M C61 P2	シート６１Ｌ	(V869520)(X2336B0)		04
M20	V8695500	Circuit Board	61H 16N2M C61 P2	シート６１Ｈ	(V869540)(X2335C0)		04
M30	V8696200	Connector Assembly	10	中継束線			01
M50	VZ302900	Felt U	U	フェルトＵ			02

* : New Parts （新規部品）

RANK : Japan only

■ LOWER CASE ASSEMBLY （下ケース Ass'y）

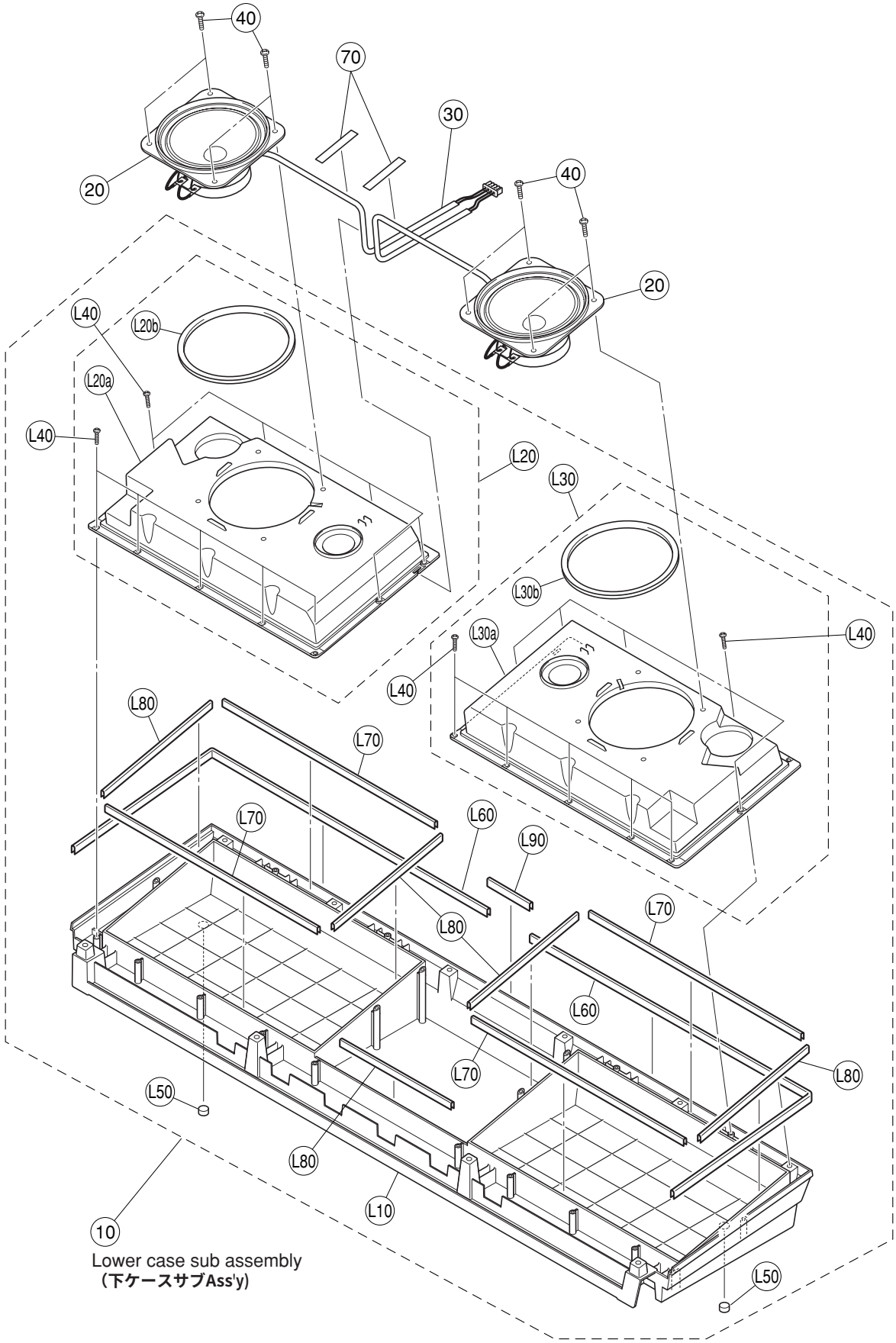

Lower case sub assembly
（下ケースサブAss'y）

	REF NO.	PART NO.	DESCRIPTION		部品名	REMARKS	QTY	RANK
			LOWER CASE ASSEMBLY		下ケースＡｓｓ’ｙ	PSR-S500		
		--	Lower Case Assembly		下ケースＡｓｓ’ｙ	(WH08870)		
*	10	WH088800	Lower Case Sub Assembly		下ケースサブＡｓｓ’ｙ			
*	20	X7842A00	Speaker(Woofer)	12.0cm 8 ohm 10W	スピーカ		2	
	30	--	Connector Assembly	SP	ＳＰ束線Ａｓｓ’ｙ	(WH33630)		
	40	WE981200	Bind Head Tapping Screw-B	4.0X12 MFZN2W3	Ｂタイト＋ＢＩＮＤ		8	01
	70	VA126100	Adhesive Tape	12X50	粘着テープ		2	01
*		WH088800	Lower Case Sub Assembly		下ケースサブＡｓｓ’ｙ			
	L10	--	Lower Case R		下ケース成形品Ｒ	(WH03880)		
	L20	--	Speaker Box L	L	スピーカボックス Ｌ	(WH40670)		
	L20a	--	Speaker Box L	L	ＳＰ－ＢＯＸ Ｌ	(WH03900)		
	L20b	--	Seal Tape SP	395X8X1	シールテープＳＰ	(WG31740)		
	L30	--	Speaker Box R	R	スピーカボックス Ｒ	(WH40680)		
	L30a	--	Speaker Box R	R	ＳＰ－ＢＯＸ Ｒ	(WH03920)		
	L30b	--	Seal Tape SP	395X8X1	シールテープＳＰ	(WG31740)		
	L40	--	Bind Head Tapping Screw-B	3.0X12 MFZN2W3	Ｂタイト＋ＢＩＮＤ	(WE98740)	20	01
	L50	--	Foot	T1.6	ゴム脚	(CB04375)	2	01
	L60	--	Cushion	PE 650X15X1	クッション（ＰＥ）	(WE35790)	2	
	L70	--	Cushion	PE 332X8X1	クッション（ＰＥ）	(WH26500)	4	
	L80	--	Cushion	PE 176X8X1	クッション（ＰＥ）	(WH26510)	5	
	L90	--	Cushion	PE 45X15X1	クッション（ＰＥ）	(WJ16610)		

* : New Parts **（新規部品）**

RANK : Japan only

■ ELECTRICAL PARTS（電気部品）

	REF NO.	PART NO.	DESCRIPTION		部品名	REMARKS	QTY	RANK
			ELECTRICAL PARTS		電気部品	PSR-S500		
*		**WH334300**	Circuit Board	AM	AMシート	(WH33410)(X7722C0)		
*		**WH334500**	Circuit Board	ENC	ENCシート	(WH33410)(X7722C0)		
*		**WH334200**	Circuit Board	JACK	JACKシート	(WH33410)(X7722C0)		
*		**WH334400**	Circuit Board	MVR	MVRシート	(WH33410)(X7722C0)		
*		**WH334700**	Circuit Board	PB	PBシート	(WH33410)(X7722C0)		
*		**WH334600**	Circuit Board	PSW	PSWシート	(WH33410)(X7722C0)		
*		**WH334800**	Circuit Board	TW	TWシート	(WH33410)(X7722C0)	2	
*		**WH333700**	Circuit Board	DM	DMシート	(X7721D0)		
*		**WH334000**	Circuit Board	PNL	PNLシート	(X7723D0)		
*		**WH333900**	Circuit Board	PNR	PNRシート	(WH50940)(X7978B0)		
*		**WH333800**	Circuit Board	PNC	PNCシート	(WH50940)(X7978B0)		
		V8695300	Circuit Board	61L 16N2M C61 P2	シート61L	(V869520)(X2336B0)		04
		V8695500	Circuit Board	61H 16N2M C61 P2	シート61H	(V869540)(X2335C0)		04
*		**WH334300**	Circuit Board	AM	AMシート	(WH33410)(X7722C0)		
*		**WH334500**	Circuit Board	ENC	ENCシート	(WH33410)(X7722C0)		
*		**WH334200**	Circuit Board	JACK	JACKシート	(WH33410)(X7722C0)		
*		**WH334400**	Circuit Board	MVR	MVRシート	(WH33410)(X7722C0)		
*		**WH334700**	Circuit Board	PB	PBシート	(WH33410)(X7722C0)		
*		**WH334600**	Circuit Board	PSW	PSWシート	(WH33410)(X7722C0)		
*		**WH334800**	Circuit Board	TW	TWシート	(WH33410)(X7722C0)	2	
		--	Jumper Wire	0.55 TIN	ジャンパー線	(VA07890)	24	
	10	**WE987400**	Bind Head Tapping Screw-B	3.0X12 MFZN2W3	Bタイト＋BIND		2	01
	C103	**V3773100**	Electrolytic Cap.	4700.0 25.0V FORM.	ケミコン			
	C103	**VK373000**	Electrolytic Cap.	4700 25.0V TATEJI	ケミコン			03
*	C104	**V3324600**	Electrolytic Cap.	220.00 25.0V RX TP	ケミコン			
	C105	**UR867100**	Electrolytic Cap.	10.00 50.0V RX TP	ケミコン			01
	C105	**V3512300**	Electrolytic Cap.	10.00 50.0V TP	ケミコン			
	C106	**VC694800**	Semiconductive Cera. Cap.	0.1000 25V Z TATET	半導体セラコン			01
	C106	**VM902400**	Semiconductive Cera.Cap.	0.1000 25V Z FORM.	半導体セラコン 天津			01
	C107	**VC694800**	Semiconductive Cera. Cap.	0.1000 25V Z TATET	半導体セラコン			01
	C107	**VM902400**	Semiconductive Cera.Cap.	0.1000 25V Z FORM.	半導体セラコン 天津			01
	C108	**VC694800**	Semiconductive Cera. Cap.	0.1000 25V Z TATET	半導体セラコン			01
	C108	**VM902400**	Semiconductive Cera.Cap.	0.1000 25V Z FORM.	半導体セラコン 天津			01
	C109	**VC694800**	Semiconductive Cera. Cap.	0.1000 25V Z TATET	半導体セラコン			01
	C109	**VM902400**	Semiconductive Cera.Cap.	0.1000 25V Z FORM.	半導体セラコン 天津			01
*	C110	**V3324600**	Electrolytic Cap.	220.00 25.0V RX TP	ケミコン			
*	C111	**V3324600**	Electrolytic Cap.	220.00 25.0V RX TP	ケミコン			
	C201	**UA353100**	Mylar Capacitor	1000P 50V J RX TP	マイラーコン			01
	C201	**UA653100**	Mylar Capacitor	1000P 50V J RX TP	マイラーコン			03
	C202	**UA353100**	Mylar Capacitor	1000P 50V J RX TP	マイラーコン			01
	C202	**UA653100**	Mylar Capacitor	1000P 50V J RX TP	マイラーコン			03
	C203	**UA355150**	Mylar Capacitor	0.1500 50V J RX TP	マイラーコン			
	C203	**V5515600**	Mylar Capacitor	0.1500 50V J	マイラーコン			
	C203	**VR168500**	Monolithic Mylar Capacitor	ECQ-V1H154JL3	積層マイラーコン			01
	C204	**UA355150**	Mylar Capacitor	0.1500 50V J RX TP	マイラーコン			
	C204	**V5515600**	Mylar Capacitor	0.1500 50V J	マイラーコン			
	C204	**VR168500**	Monolithic Mylar Capacitor	ECQ-V1H154JL3	積層マイラーコン			01
	C205	**UA352470**	Mylar Capacitor	470P 50V J RX TP	マイラーコン			01
	C205	**UA652470**	Mylar Capacitor	470P 50V J RX TP	マイラーコン			01
	C206	**UA352470**	Mylar Capacitor	470P 50V J RX TP	マイラーコン			01
	C206	**UA652470**	Mylar Capacitor	470P 50V J RX TP	マイラーコン			01
	C207	**UR838100**	Electrolytic Cap.	100.00 16.0V RX TP	ケミコン			01
	C207	**V3508500**	Electrolytic Cap.	100.00 16.0V TP	ケミコン			
	C208	**UR838100**	Electrolytic Cap.	100.00 16.0V RX TP	ケミコン			01
	C208	**V3508500**	Electrolytic Cap.	100.00 16.0V TP	ケミコン			
	C209	**UR867100**	Electrolytic Cap.	10.00 50.0V RX TP	ケミコン			01
	C209	**V3512300**	Electrolytic Cap.	10.00 50.0V TP	ケミコン			
	C210	**VC694800**	Semiconductive Cera. Cap.	0.1000 25V Z TATET	半導体セラコン			01
	C210	**VM902400**	Semiconductive Cera.Cap.	0.1000 25V Z FORM.	半導体セラコン 天津			01
	C211	**UR848470**	Electrolytic Cap.	470.00 25.0V RX TP	ケミコン			01
	C211	**V3510000**	Electrolytic Cap.	470.00 25.0V TP	ケミコン			
	C212	**UA355100**	Mylar Capacitor	0.1000 50V J RX TP	マイラーコン			01
	C212	**V5515400**	Mylar Capacitor	0.1000 50V J	マイラーコン			
	C212	**VR168300**	Monolithic Mylar Capacitor	ECQ-V1H104JL3	積層マイラーコン			01
	C213	**UA355100**	Mylar Capacitor	0.1000 50V J RX TP	マイラーコン			01
	C213	**V5515400**	Mylar Capacitor	0.1000 50V J	マイラーコン			
	C213	**VR168300**	Monolithic Mylar Capacitor	ECQ-V1H104JL3	積層マイラーコン			01
	C214	**UA355100**	Mylar Capacitor	0.1000 50V J RX TP	マイラーコン			01

* : New Parts（新規部品）

RANK : Japan only

REF NO.	PART NO.	DESCRIPTION		部品名	REMARKS	QTY	RANK
C214	V5515400	Mylar Capacitor	0.1000 50V J	マイラーコン			
C214	VR168300	Monolithic Mylar Capacitor	ECQ-V1H104JL3	積層マイラーコン			01
C215	UA355100	Mylar Capacitor	0.1000 50V J RX TP	マイラーコン			01
C215	V5515400	Mylar Capacitor	0.1000 50V J	マイラーコン			
C215	VR168300	Monolithic Mylar Capacitor	ECQ-V1H104JL3	積層マイラーコン			01
C216	VC694800	Semiconductive Cera. Cap.	0.1000 25V Z TATET	半導体セラコン			01
C216	VM902400	Semiconductive Cera.Cap.	0.1000 25V Z FORM.	半導体セラコン 天津			01
C217	UA352470	Mylar Capacitor	470P 50V J RX TP	マイラーコン			01
C217	UA652470	Mylar Capacitor	470P 50V J RX TP	マイラーコン			01
C401	VC694800	Semiconductive Cera. Cap.	0.1000 25V Z TATET	半導体セラコン			01
C401	VM902400	Semiconductive Cera.Cap.	0.1000 25V Z FORM.	半導体セラコン 天津			01
C451	UA354470	Mylar Capacitor	0.0470 50V J RX TP	マイラーコン			
C451	UA654470	Mylar Capacitor	0.0470 50V J RX TP	マイラーコン			01
C452	UA354470	Mylar Capacitor	0.0470 50V J RX TP	マイラーコン			
C452	UA654470	Mylar Capacitor	0.0470 50V J RX TP	マイラーコン			01
C453	UR837330	Electrolytic Cap.	33.00 16.0V RX TP	ケミコン			01
C453	V3508300	Electrolytic Cap.	33.00 16.0V TP	ケミコン			
C454	UR837330	Electrolytic Cap.	33.00 16.0V RX TP	ケミコン			01
C454	V3508300	Electrolytic Cap.	33.00 16.0V TP	ケミコン			
C455	VR025400	Ceramic Capacitor	220P 63V K FORM.	セラコン 2 B			
C456	VR025400	Ceramic Capacitor	220P 63V K FORM.	セラコン 2 B			
CN101	VF728200	Wire Trap	52147 10P TE	ワイヤートラップ			01
CN102	VK024600	Wire Trap	52147 2P TE	ワイヤートラップ			01
CN103	VK024700	Wire Trap	52147 3P TE	ワイヤートラップ			01
CN104	WC338900	FFC Connector	52806 27P TE	FFCコネクタ			
CN204	VK024900	Wire Trap	52147 5P TE	ワイヤートラップ			01
CN301	VI878100	Cable Holder	51048 3P TE	ケーブルホルダー			01
CN301	VZ341600	Cable Holder	51048 3P TE	ケーブルホルダー天津			
CN310	VI878300	Cable Holder	51048 5P TE	ケーブルホルダー			01
CN310	VZ341700	Cable Holder	51048 5P TE	ケーブルホルダー天津			
CN320	VI878100	Cable Holder	51048 3P TE	ケーブルホルダー			01
CN320	VZ341600	Cable Holder	51048 3P TE	ケーブルホルダー天津			
CN330	VI878200	Cable Holder	51048 4P TE	ケーブルホルダー			01
CN330	VY668400	Cable Holder	51048 4P TE	ケーブルホルダー天津			
CN401	WA245700	USB Connector	YKF45 4P SE	USBコネクタ	USB TO DEVICE		02
CN402	V6802600	Jack, USB	USB 4P SE	USBジャック	USB TO HOST		02
CN402	WB106700	Jack, USB	USB 4P TE	USBジャック			
CN403	VV678400	Connector, FFC	52806 14P TE	FFCコネクター			01
CN451	VF728200	Wire Trap	52147 10P TE	ワイヤートラップ			01
CN452	VK024800	Wire Trap	52147 4P TE	ワイヤートラップ			01
CN453	LB918040	Base Post Connector	XH 4P TE	ベースツキポスト			01
CN454	VI878000	Cable Holder	51048 2P TE	ケーブルホルダー			01
CN454	VY668300	Cable Holder	51048 2P TE	ケーブルホルダー天津			
CN455	VI878000	Cable Holder	51048 2P TE	ケーブルホルダー			01
CN455	VY668300	Cable Holder	51048 2P TE	ケーブルホルダー天津			
* D102	WG084500	Diode	RJ43 FORMING	ダイオード			
⚠ D451	V8603100	Diode	2A02G-01 X0 JI	ダイオード			
⚠ D451	VV731400	Diode	2A02-05 X0	ダイオード			01
EC301	VU481300	Encoder	REB161 PVB 15F	16形エンコーダ	DATA Dial		03
IC101	X0548A00	IC	SI-8050S	IC	DC-DC CONVERTER		05
IC102	X5887A00	IC	BA50BC0T	IC	REGULATOR +5V 1.0A		03
IC201	XY209A00	IC	LA4625-E	IC	POWER AMP 13.5W		05
JK401	VC687500	Phone Jack, Black	YKB21-5014	ホーンコネクタ（黒）	SUSTAIN		01
JK401	WE245200	Phone Jack, Black	JY-6314-01-020	ホーンコネクタ（黒）			
JK451	LB101870	Phone Jack	JACK YKB21-5006	ホーンコネクタ	PHONES/OUTPUT		03
JK451	VV943300	Phone Jack	HTJ064-04A	ホーンコネクタ			02
⚠ JK452	V9613600	Connector	HEC0740-010618	電源コネクタ	DC IN 16V		02
K101	--	Heat Sink		放熱板	(WH74610)		
L101	VZ017900	Coil	HP-022J 180U	コイル			05
* L101	WF687800	Coil	ER-045005B TATE	コイル			
* L101	WF688300	Coil	TBC-181M-3A-8026B	コイル			
L102	VB835000	Coil	FL05RD200AT TATETE	コイル 20U			01
L102	VT279200	Coil	DX001-20UH TATEJI	コイル 20U 天津			
L203	GE300670	Ferrite Bead	BL02RN2R1P1A TATET	フェライトビーズ			02
-206	GE300670	Ferrite Bead	BL02RN2R1P1A TATET	フェライトビーズ			02
L402	VB835000	Coil	FL05RD200AT TATETE	コイル 20U			01
L402	VT279200	Coil	DX001-20UH TATEJI	コイル 20U 天津			
L403	VB835000	Coil	FL05RD200AT TATETE	コイル 20U			01
L403	VT279200	Coil	DX001-20UH TATEJI	コイル 20U 天津			
L405	VB835000	Coil	FL05RD200AT TATETE	コイル 20U			01

* : New Parts **（新規部品）**

RANK : Japan only

	REF NO.	PART NO.	DESCRIPTION		部品名	REMARKS	QTY	RANK
	L405	**VT279200**	Coil	DX001-20UH TATEJI	コイル 20U 天津			
	L406	**VB835000**	Coil	FL05RD200AT TATETE	コイル 20U			01
	L406	**VT279200**	Coil	DX001-20UH TATEJI	コイル 20U 天津			
⚠	L451	**V6795600**	Line Filter	BDL40-01	ラインフィルター			
⚠	L451	**VQ884000**	Line Filter	CM08RB01 RX	ラインフィルター			03
	L452	**VB835000**	Coil	FL05RD200AT TATETE	コイル 20U			01
	L452	**VT279200**	Coil	DX001-20UH TATEJI	コイル 20U 天津			
	L453	**VB835000**	Coil	FL05RD200AT TATETE	コイル 20U			01
	L453	**VT279200**	Coil	DX001-20UH TATEJI	コイル 20U 天津			
	R101	**V2548000**	Carbon Resistor	100.0 1/6J 26TP	カーボン抵抗			
	-104	**V2548000**	Carbon Resistor	100.0 1/6J 26TP	カーボン抵抗			
	R201	**V2549900**	Carbon Resistor	3.9K 1/6 J 26TP	カーボン抵抗			
	R202	**V2549900**	Carbon Resistor	3.9K 1/6 J 26TP	カーボン抵抗			
	R203	**V2550600**	Carbon Resistor	15.0K 1/6 J 26TP	カーボン抵抗			
	R204	**V2550600**	Carbon Resistor	15.0K 1/6 J 26TP	カーボン抵抗			
	R205	**V2550900**	Carbon Resistor	27.0K 1/6J 26TP	カーボン抵抗			
	R206	**WD556700**	Flame Proof C. Resistor	2.2 1/4 J TE-26	不燃化カーボン抵抗			01
	-209	**WD556700**	Flame Proof C. Resistor	2.2 1/4 J TE-26	不燃化カーボン抵抗			01
	R210	**V2550000**	Carbon Resistor	4.7K 1/6 J 26TP	カーボン抵抗			
	R211	**V2550000**	Carbon Resistor	4.7K 1/6 J 26TP	カーボン抵抗			
	R401	**V2549500**	Carbon Resistor	1.8K 1/6 J 26TP	カーボン抵抗			
	R402	**V2551000**	Carbon Resistor	33.0K 1/6J 26TP	カーボン抵抗			
	R403	**V2550000**	Carbon Resistor	4.7K 1/6 J 26TP	カーボン抵抗			
	R451	**V2548000**	Carbon Resistor	100.0 1/6J 26TP	カーボン抵抗			
	R452	**V2548000**	Carbon Resistor	100.0 1/6J 26TP	カーボン抵抗			
	R453	**V2547400**	Carbon Resistor	33.0 1/6J 26TP	カーボン抵抗			
	R454	**V2547400**	Carbon Resistor	33.0 1/6J 26TP	カーボン抵抗			
	SW330	**V9661700**	Push Switch	SY16-32-4(U99S2)/T	プッシュ SW	STANDBY/ON		03
	SW330	**VY980400**	Push Switch	SDDLB15700 J,UC,CE	プッシュ SW			03
⚠	TH451	**V8132800**	Fuse	MF-R185-AP	マルチヒューズ			02
⚠	TH451	**VU847300**	Poly Switch	RUEF185 1.85A 30V	ポリスイッチ			03
	TR401	**WH336700**	Transistor	2SC2SC2062STP 1000	トランジスタ			
	VR310	**WC709800**	Rotary Variable Resistor	A 5.0K XV014111YGP	二連ロータリーVR	MASTER VOLUME		02
	VR320	**VZ486300**	Rotary Variable Resistor	B10K EVJ05DF20B14	ロータリー VR	PITCH BEND		03
	VR401	**VV049100**	Rotary Variable Resistor	B 10K RK09K1110	ロータリー VR	CONTRAST		01
	W401	**--**	Wiring Assembly GND	GND	GND 束線	(WJ45910)		
*		**WH333700**	Circuit Board	DM	DM シート	(X7721D0)		
	C101	**US145100**	Ceramic Capacitor-F (chip)	0.1000 25V Z RECT.	チップセラ（F）			01
	C102	**US062100**	Ceramic Capacitor-SL(chip)	100P 50V J RECT.	チップセラ（SL）			01
	C103	**US061220**	Ceramic Capacitor-CH(chip)	22P 50V J RECT.	チップセラ（CH）			01
	C104	**US061220**	Ceramic Capacitor-CH(chip)	22P 50V J RECT.	チップセラ（CH）			01
	C105	**US062220**	Ceramic Capacitor-SL(chip)	220P 50V J RECT.	チップセラ（SL）			01
	C106	**US063470**	Ceramic Capacitor-B (chip)	4700P 50V K RECT.	チップセラ（B）			01
	C107	**WB516000**	Electrolytic Cap. (chip)	100 6.3V	チップケミコン			01
	C108	**US145100**	Ceramic Capacitor-F (chip)	0.1000 25V Z RECT.	チップセラ（F）			01
	-114	**US145100**	Ceramic Capacitor-F (chip)	0.1000 25V Z RECT.	チップセラ（F）			01
	C115	**UF037100**	Electrolytic Cap. (chip)	10 16V	チップケミコン			01
	C116	**UF037100**	Electrolytic Cap. (chip)	10 16V	チップケミコン			01
	C117	**US145100**	Ceramic Capacitor-F (chip)	0.1000 25V Z RECT.	チップセラ（F）			01
	-119	**US145100**	Ceramic Capacitor-F (chip)	0.1000 25V Z RECT.	チップセラ（F）			01
	C204	**UF037100**	Electrolytic Cap. (chip)	10 16V	チップケミコン			01
	C206	**US145100**	Ceramic Capacitor-F (chip)	0.1000 25V Z RECT.	チップセラ（F）			01
	C207	**UF037100**	Electrolytic Cap. (chip)	10 16V	チップケミコン			01
	C208	**US063150**	Ceramic Capacitor-B (chip)	1500P 50V K RECT.	チップセラ（B）			01
	C209	**US063150**	Ceramic Capacitor-B (chip)	1500P 50V K RECT.	チップセラ（B）			01
	C210	**US062470**	Ceramic Capacitor-SL(chip)	470P 50V J RECT.	チップセラ（SL）			01
	C211	**US062470**	Ceramic Capacitor-SL(chip)	470P 50V J RECT.	チップセラ（SL）			01
	C212	**US145100**	Ceramic Capacitor-F (chip)	0.1000 25V Z RECT.	チップセラ（F）			01
	C213	**UF066100**	Electrolytic Cap. (chip)	1 50V	チップケミコン			01
	C214	**UF066100**	Electrolytic Cap. (chip)	1 50V	チップケミコン			01
	C215	**US145100**	Ceramic Capacitor-F (chip)	0.1000 25V Z RECT.	チップセラ（F）			01
	C216	**US062100**	Ceramic Capacitor-SL(chip)	100P 50V J RECT.	チップセラ（SL）			01
	C217	**US062100**	Ceramic Capacitor-SL(chip)	100P 50V J RECT.	チップセラ（SL）			01
	C218	**UF037100**	Electrolytic Cap. (chip)	10 16V	チップケミコン			01
	C219	**UF037100**	Electrolytic Cap. (chip)	10 16V	チップケミコン			01
	C301	**US145100**	Ceramic Capacitor-F (chip)	0.1000 25V Z RECT.	チップセラ（F）			01
	-314	**US145100**	Ceramic Capacitor-F (chip)	0.1000 25V Z RECT.	チップセラ（F）			01
	C315	**UF037100**	Ceramic Capacitor-F (chip)	10 16V	チップケミコン			01
	C316	**US145100**	Electrolytic Cap. (chip)	0.1000 25V Z RECT.	チップセラ（F）			01

* : New Parts **（新規部品）**

RANK : Japan only

REF NO.	PART NO.	DESCRIPTION		部品名	REMARKS	QTY	RANK
-318	**US145100**	Ceramic Capacitor-F (chip)	0.1000 25V Z RECT.	チップセラ（F）			01
C401	**UF118470**	Electrolytic Cap. (chip)	470 6.3V UUR0J4	チップケミコン			01
C402	**UF038100**	Electrolytic Cap. (chip)	100 16V	チップケミコン			01
C403	**US145100**	Ceramic Capacitor-F (chip)	0.1000 25V Z RECT.	チップセラ（F）			01
-406	**US145100**	Ceramic Capacitor-F (chip)	0.1000 25V Z RECT.	チップセラ（F）			01
C408	**UF037100**	Electrolytic Cap. (chip)	10 16V	チップケミコン			01
C409	**UF037100**	Electrolytic Cap. (chip)	10 16V	チップケミコン			01
C410	**US145100**	Ceramic Capacitor-F (chip)	0.1000 25V Z RECT.	チップセラ（F）			01
-428	**US145100**	Ceramic Capacitor-F (chip)	0.1000 25V Z RECT.	チップセラ（F）			01
C429	**UF037100**	Electrolytic Cap. (chip)	10 16V	チップケミコン			01
C430	**US145100**	Ceramic Capacitor-F (chip)	0.1000 25V Z RECT.	チップセラ（F）			01
C501	**UF037100**	Electrolytic Cap. (chip)	10 16V	チップケミコン			01
C502	**US145100**	Ceramic Capacitor-F (chip)	0.1000 25V Z RECT.	チップセラ（F）			01
-504	**US145100**	Ceramic Capacitor-F (chip)	0.1000 25V Z RECT.	チップセラ（F）			01
C505	**US061270**	Ceramic Capacitor-CH(chip)	27P 50V J RECT.	チップセラ（CH）			01
C506	**US061220**	Ceramic Capacitor-CH(chip)	22P 50V J RECT.	チップセラ（CH）			01
C507	**US145100**	Ceramic Capacitor-F (chip)	0.1000 25V Z RECT.	チップセラ（F）			01
C508	**US063100**	Ceramic Capacitor-B (chip)	1000P 50V K RECT.	チップセラ（B）			01
C509	**UF038100**	Electrolytic Cap. (chip)	100 16V	チップケミコン			01
C510	**US145100**	Ceramic Capacitor-F (chip)	0.1000 25V Z RECT.	チップセラ（F）			01
C511	**US145100**	Ceramic Capacitor-F (chip)	0.1000 25V Z RECT.	チップセラ（F）			01
C601	**US145100**	Ceramic Capacitor-F (chip)	0.1000 25V Z RECT.	チップセラ（F）			01
-608	**US145100**	Ceramic Capacitor-F (chip)	0.1000 25V Z RECT.	チップセラ（F）			01
C609	**US060800**	Ceramic Capacitor-CH(chip)	8P 50V D RECT.	チップセラ（CH）			01
C610	**US060800**	Ceramic Capacitor-CH(chip)	8P 50V D RECT.	チップセラ（CH）			01
C611	**UF037100**	Electrolytic Cap. (chip)	10 16V	チップケミコン			01
C612	**US145100**	Ceramic Capacitor-F (chip)	0.1000 25V Z RECT.	チップセラ（F）			01
C613	**UF158100**	Electrolytic Cap. (chip)	100 35V UUR1V1	チップケミコン	}		
C613	**WB291100**	Electrolytic Cap. (chip)	35V EEE1VA101UP	チップケミコン	}		
C614	**US062390**	Ceramic Capacitor-SL(chip)	390P 50V J RECT.	チップセラ（SL）			01
C615	**US062100**	Ceramic Capacitor-SL(chip)	100P 50V J RECT.	チップセラ（SL）			01
-624	**US062100**	Ceramic Capacitor-SL(chip)	100P 50V J RECT.	チップセラ（SL）			01
C625	**UF038100**	Electrolytic Cap. (chip)	100 16V	チップケミコン			01
C626	**US145100**	Ceramic Capacitor-F (chip)	0.1000 25V Z RECT.	チップセラ（F）			01
C627	**US065100**	Ceramic Capacitor-F (chip)	0.100 50V Z RECT.	チップセラ F			
C704	**US062100**	Ceramic Capacitor-SL(chip)	100P 50V J RECT.	チップセラ（SL）			01
C706	**US062100**	Ceramic Capacitor-SL(chip)	100P 50V J RECT.	チップセラ（SL）			01
C711	**US145100**	Ceramic Capacitor-F (chip)	0.1000 25V Z RECT.	チップセラ（F）			01
C712	**US145100**	Ceramic Capacitor-F (chip)	0.1000 25V Z RECT.	チップセラ（F）			01
C713	**US062100**	Ceramic Capacitor-SL(chip)	100P 50V J RECT.	チップセラ（SL）			01
C714	**US062100**	Ceramic Capacitor-SL(chip)	100P 50V J RECT.	チップセラ（SL）			01
C751	**US145100**	Ceramic Capacitor-F (chip)	0.1000 25V Z RECT.	チップセラ（F）			01
-753	**US145100**	Ceramic Capacitor-F (chip)	0.1000 25V Z RECT.	チップセラ（F）			01
C755	**US145100**	Ceramic Capacitor-F (chip)	0.1000 25V Z RECT.	チップセラ（F）			01
-764	**US145100**	Ceramic Capacitor-F (chip)	0.1000 25V Z RECT.	チップセラ（F）			01
C766	**US145100**	Ceramic Capacitor-F (chip)	0.1000 25V Z RECT.	チップセラ（F）			01
-769	**US145100**	Ceramic Capacitor-F (chip)	0.1000 25V Z RECT.	チップセラ（F）			01
C771	**US145100**	Ceramic Capacitor-F (chip)	0.1000 25V Z RECT.	チップセラ（F）			01
C775	**US145100**	Ceramic Capacitor-F (chip)	0.1000 25V Z RECT.	チップセラ（F）			01
C777	**US145100**	Ceramic Capacitor-F (chip)	0.1000 25V Z RECT.	チップセラ（F）			01
C778	**US145100**	Ceramic Capacitor-F (chip)	0.1000 25V Z RECT.	チップセラ（F）			01
C780	**US145100**	Ceramic Capacitor-F (chip)	0.1000 25V Z RECT.	チップセラ（F）			01
C781	**US145100**	Ceramic Capacitor-F (chip)	0.1000 25V Z RECT.	チップセラ（F）			01
C783	**US145100**	Ceramic Capacitor-F (chip)	0.1000 25V Z RECT.	チップセラ（F）			01
C785	**US145100**	Ceramic Capacitor-F (chip)	0.1000 25V Z RECT.	チップセラ（F）			01
-794	**US145100**	Ceramic Capacitor-F (chip)	0.1000 25V Z RECT.	チップセラ（F）			01
C801	**US145100**	Ceramic Capacitor-F (chip)	0.1000 25V Z RECT.	チップセラ（F）			01
C802	**US145100**	Ceramic Capacitor-F (chip)	0.1000 25V Z RECT.	チップセラ（F）			01
C803	**US062100**	Ceramic Capacitor-SL(chip)	100P 50V J RECT.	チップセラ（SL）			01
-825	**US062100**	Ceramic Capacitor-SL(chip)	100P 50V J RECT.	チップセラ（SL）			01
C851	**US145100**	Ceramic Capacitor-F (chip)	0.1000 25V Z RECT.	チップセラ（F）			01
-884	**US145100**	Ceramic Capacitor-F (chip)	0.1000 25V Z RECT.	チップセラ（F）			01
C886	**US145100**	Ceramic Capacitor-F (chip)	0.1000 25V Z RECT.	チップセラ（F）			01
-894	**US145100**	Ceramic Capacitor-F (chip)	0.1000 25V Z RECT.	チップセラ（F）			01
C898	**US145100**	Ceramic Capacitor-F (chip)	0.1000 25V Z RECT.	チップセラ（F）			01
C899	**US145100**	Ceramic Capacitor-F (chip)	0.1000 25V Z RECT.	チップセラ（F）			01
C901	**WB516000**	Electrolytic Cap. (chip)	100 6.3V	チップケミコン			01
C902	**UF038100**	Electrolytic Cap. (chip)	100 16V	チップケミコン			01
C903	**UF038100**	Electrolytic Cap. (chip)	100 16V	チップケミコン			01
C905	**US145100**	Ceramic Capacitor-F (chip)	0.1000 25V Z RECT.	チップセラ（F）			01

* : New Parts **（新規部品）**

RANK : Japan only

REF NO.	PART NO.	DESCRIPTION		部品名	REMARKS	QTY	RANK
-907	**US145100**	Ceramic Capacitor-F (chip)	0.1000 25V Z RECT.	チップセラ（F）			01
C909	**US145100**	Ceramic Capacitor-F (chip)	0.1000 25V Z RECT.	チップセラ（F）			01
-913	**US145100**	Ceramic Capacitor-F (chip)	0.1000 25V Z RECT.	チップセラ（F）			01
C915	**UF057100**	Electrolytic Cap. (chip)	10 35V UWX1V1	チップケミコン			01
-917	**UF057100**	Electrolytic Cap. (chip)	10 35V UWX1V1	チップケミコン			01
C919	**US063100**	Ceramic Capacitor-B (chip)	1000P 50V K RECT.	チップセラ（B）			01
C920	**US145100**	Ceramic Capacitor-F (chip)	0.1000 25V Z RECT.	チップセラ（F）			01
C921	**US145100**	Ceramic Capacitor-F (chip)	0.1000 25V Z RECT.	チップセラ（F）			01
C922	**US062100**	Ceramic Capacitor-SL(chip)	100P 50V J RECT.	チップセラ（SL）			01
C923	**US145100**	Ceramic Capacitor-F (chip)	0.1000 25V Z RECT.	チップセラ（F）			01
-931	**US145100**	Ceramic Capacitor-F (chip)	0.1000 25V Z RECT.	チップセラ（F）			01
CN501	**WC195200**	Connector, FFC/FPC	52808 14P TE	FFC／FPCコネクター			01
CN601	**WA625700**	Connector, FFC	52793 14P SE	FFCコネクター			
CN601	**WF377500**	Connector, FPC	YSF5 14P SE	FPCコネクター			
* CN701	**WA745600**	Connector, FFC	52793 7P SE	FFCコネクター			
* CN701	**WG950800**	Connector, FPC	YSF5 7P SE	FPCコネクター			
CN702	**VK024700**	Wire Trap	52147 3P TE	ワイヤートラップ			01
CN801	**VK025600**	Wire Trap	52147 12P TE	ワイヤートラップ			01
CN802	**VK025100**	Wire Trap	52147 7P TE	ワイヤートラップ			01
CN803	**VK024900**	Wire Trap	52147 5P TE	ワイヤートラップ			01
CN901	**WC336500**	Connector, FFC	52793 27P SE	FFCコネクター			
* CN901	**WF377900**	Connector, FPC	YSF5 27P SE	FPCコネクター			
D601	**V2376600**	Diode	RB500V-40 TAPING	ダイオード			01
DA501	**V9424900**	Diode Array	TE85L	ダイオードアレイ			01
DA501	**WH107100**	Diode Array	MA3Z79300L 0.10 X2	ダイオードアレイ			
DA502	**V9424900**	Diode Array	TE85L	ダイオードアレイ			01
DA502	**WH107100**	Diode Array	MA3Z79300L 0.10 X2	ダイオードアレイ			
DA503	**V9424900**	Diode Array	TE85L	ダイオードアレイ			01
DA503	**WH107100**	Diode Array	MA3Z79300L 0.10 X2	ダイオードアレイ			
DA504	**V9424900**	Diode Array	TE85L	ダイオードアレイ			01
DA504	**WH107100**	Diode Array	MA3Z79300L 0.10 X2	ダイオードアレイ			
IC101	**X6055A00**	IC	YMW767-VTZ	IC	CPU+XG		10
IC102	**X4374A00**	IC	S-80136ANMC-JCVT2G	IC	RESET		01
IC102	**X5888A00**	IC	BD45365G	IC			01
* IC202	**X7889A00**	IC	PCM1753DBQR	IC	DA CONVERTER		
IC203	**X2331A00**	IC	NJM4580E(TE2)OPAMP	IC	OPAMP		01
* IC203	**X7419A00**	IC	RC4580IDR	IC			
* IC301	**X7979100**	IC	MR27T12800L-0M2TN0	IC	P2ROM 128M(PROGRAM)		
IC302	**X7074A00**	IC	SN74LVC138APWR	IC	DECODER		
IC304	**X5647A00**	IC	SN74LV32APWR	IC	OR		01
* IC305	**X7980100**	IC	MR27T12800L-0M3TN0	IC	P2ROM 128M(WAVE)		
IC307	**X4025D00**	IC	MX29LV800CBTC-70G	IC	FLASH ROM 8M		05
IC307	**X7234A00**	IC	S29AL008D70TFI020	IC			05
* IC309	**X7981100**	IC	MR27T6402L-07UTNZ0	IC	P2ROM 64M(WAVE)		
IC310	**X3860A00**	IC	MSM51V18165F-60T3K	IC	DRAM 16M		08
IC310	**X4028A00**	IC	GLT4160L16P-45TC	IC			08
IC311	**X5647A00**	IC	SN74LV32APWR	IC	OR		01
* IC312	**X7888A00**	IC	IS62WV51216BLL-55T	IC	SRAM 8M		
IC401	**X6363A00**	IC	MB87S1280	IC	SSP1		09
* IC402	**X7982100**	IC	MR27V1602F-376TNZ0	IC	P2ROM 16M(PROGRAM)		
IC403	**X2726A00**	IC	GLT440L16P-40TC	IC	DRAM 4M		05
IC403	**X6504A00**	IC	M11L416256SA-35TG	IC			05
IC501	**X5879A00**	IC	ISP1161A1BD_118-PB	IC	USB CONTROLLER		09
IC502	**X7414A00**	IC	R5520H001A-T1-F	IC	USB HIGH SIDE SWITCH		
IC601	**X5422A00**	IC	S1D13700F01A100	IC	LCD CONTROLLER		08
IC602	**X7371A00**	IC	MC34063EBD-TR	IC	DC-DC CONVERTER		
IC701	**X0158A00**	IC	SN74AHCT1G08DCKR	IC	AND		01
IC701	**X7542A00**	IC	74V1T08CTR	IC			
IC702	**X0158A00**	IC	SN74AHCT1G08DCKR	IC	AND		01
IC702	**X7542A00**	IC	74V1T08CTR	IC			
IC801	**XZ560100**	IC	UPD789022GB-A15-8E	IC	CPU		04
IC901	**X3679A00**	IC	RH5RZ25CA-T1-F	IC	REGULATOR +2.5V		03
* IC902	**X7886A00**	IC	R1171S331B	IC	REGULATOR +3.3V		
* IC903	**X7887A00**	IC	R1172S181B	IC	REGULATOR +1.8V		
L102	**VY657200**	Chip Inductance	600 BK1608HM601-T	チップインダクタ			01
* L102	**WG595200**	Chip Inductance	GZ1608D601 1608	チップインダクタ			
L401	**VY657200**	Chip Inductance	600 BK1608HM601-T	チップインダクタ			01
* L401	**WG595200**	Chip Inductance	GZ1608D601 1608	チップインダクタ			
L402	**VY657200**	Chip Inductance	600 BK1608HM601-T	チップインダクタ			01
* L402	**WG595200**	Chip Inductance	GZ1608D601 1608	チップインダクタ			

* : New Parts **（新規部品）**

RANK : Japan only

REF NO.	PART NO.	DESCRIPTION		部品名	REMARKS	QTY	RANK
L501	**WH469300**	Common Mode Coil	DLP31SN121ML2L	コモンモードコイル			
L502	**WH469300**	Common Mode Coil	DLP31SN121ML2L	コモンモードコイル			
L601	**V8589700**	Chip Inductance	330U SLF7045T-331M	チップインダクタ			02
L901	**VY657200**	Chip Inductance	600 BK1608HM601-T	チップインダクタ			01
R101	**RD357470**	Carbon Resistor (chip)	47.0K 63M J RECT.	チップ抵抗			01
R102	**RD357470**	Carbon Resistor (chip)	47.0K 63M J RECT.	チップ抵抗			01
R105	**RD357470**	Carbon Resistor (chip)	47.0K 63M J RECT.	チップ抵抗			01
-107	**RD357470**	Carbon Resistor (chip)	47.0K 63M J RECT.	チップ抵抗			01
R108	**RD357100**	Carbon Resistor (chip)	10.0K 63M J RECT.	チップ抵抗			01
R109	**RD355470**	Carbon Resistor (chip)	470.0 63M J RECT.	チップ抵抗			01
R110	**RD356100**	Carbon Resistor (chip)	1.0K 63M J RECT.	チップ抵抗			01
R111	**RD359100**	Carbon Resistor (chip)	1.0M 63M J RECT.	チップ抵抗			01
R112	**RD357470**	Carbon Resistor (chip)	47.0K 63M J RECT.	チップ抵抗			01
-114	**RD357470**	Carbon Resistor (chip)	47.0K 63M J RECT.	チップ抵抗			01
R115	**RD350000**	Carbon Resistor (chip)	0 63M J RECT.	チップ抵抗			01
R116	**RD355100**	Carbon Resistor (chip)	100.0 63M J RECT.	チップ抵抗			01
R117	**RD355100**	Carbon Resistor (chip)	100.0 63M J RECT.	チップ抵抗			01
R118	**RD350000**	Carbon Resistor (chip)	0 63M J RECT.	チップ抵抗			01
R119	**RD350000**	Carbon Resistor (chip)	0 63M J RECT.	チップ抵抗			01
R120	**RD357470**	Carbon Resistor (chip)	47.0K 63M J RECT.	チップ抵抗			01
R122	**RD357470**	Carbon Resistor (chip)	47.0K 63M J RECT.	チップ抵抗			01
-131	**RD357470**	Carbon Resistor (chip)	47.0K 63M J RECT.	チップ抵抗			01
R201	**RD350000**	Carbon Resistor (chip)	0 63M J RECT.	チップ抵抗			01
R202	**RD350000**	Carbon Resistor (chip)	0 63M J RECT.	チップ抵抗			01
R205	**RD356680**	Carbon Resistor (chip)	6.8K 63M J RECT.	チップ抵抗			01
R206	**RD356680**	Carbon Resistor (chip)	6.8K 63M J RECT.	チップ抵抗			01
R207	**RD356330**	Carbon Resistor (chip)	3.3K 63M J RECT.	チップ抵抗			01
-210	**RD356330**	Carbon Resistor (chip)	3.3K 63M J RECT.	チップ抵抗			01
R212	**RD357330**	Carbon Resistor (chip)	33.0K 63M J RECT.	チップ抵抗			01
R213	**RD357330**	Carbon Resistor (chip)	33.0K 63M J RECT.	チップ抵抗			01
R214	**RD350000**	Carbon Resistor (chip)	0 63M J RECT.	チップ抵抗			01
R215	**RD355100**	Carbon Resistor (chip)	100.0 63M J RECT.	チップ抵抗			01
R216	**RD355100**	Carbon Resistor (chip)	100.0 63M J RECT.	チップ抵抗			01
R217	**RD350000**	Carbon Resistor (chip)	0 63M J RECT.	チップ抵抗			01
R218	**RD350000**	Carbon Resistor (chip)	0 63M J RECT.	チップ抵抗			01
R219	**RD356100**	Carbon Resistor (chip)	1.0K 63M J RECT.	チップ抵抗			01
R220	**RD356100**	Carbon Resistor (chip)	1.0K 63M J RECT.	チップ抵抗			01
R305	**RD357470**	Carbon Resistor (chip)	47.0K 63M J RECT.	チップ抵抗			01
R307	**RD357470**	Carbon Resistor (chip)	47.0K 63M J RECT.	チップ抵抗			01
-310	**RD357470**	Carbon Resistor (chip)	47.0K 63M J RECT.	チップ抵抗			01
R317	**RD355100**	Carbon Resistor (chip)	100.0 63M J RECT.	チップ抵抗			01
-323	**RD355100**	Carbon Resistor (chip)	100.0 63M J RECT.	チップ抵抗			01
R402	**RD350000**	Carbon Resistor (chip)	0 63M J RECT.	チップ抵抗			01
R403	**RD357470**	Carbon Resistor (chip)	47.0K 63M J RECT.	チップ抵抗			01
-424	**RD357470**	Carbon Resistor (chip)	47.0K 63M J RECT.	チップ抵抗			01
R425	**RD355100**	Carbon Resistor (chip)	100.0 63M J RECT.	チップ抵抗			01
R426	**RD357470**	Carbon Resistor (chip)	47.0K 63M J RECT.	チップ抵抗			01
R427	**RD357470**	Carbon Resistor (chip)	47.0K 63M J RECT.	チップ抵抗			01
R428	**RD355100**	Carbon Resistor (chip)	100.0 63M J RECT.	チップ抵抗			01
R501	**RD357100**	Carbon Resistor (chip)	10.0K 63M J RECT.	チップ抵抗			01
-505	**RD357100**	Carbon Resistor (chip)	10.0K 63M J RECT.	チップ抵抗			01
R506	**RD359100**	Carbon Resistor (chip)	1.0M 63M J RECT.	チップ抵抗			01
R507	**RD355680**	Carbon Resistor (chip)	680.0 63M J RECT.	チップ抵抗			01
R508	**RD359100**	Carbon Resistor (chip)	1.0M 63M J RECT.	チップ抵抗			01
R509	**RD357100**	Carbon Resistor (chip)	10.0K 63M J RECT.	チップ抵抗			01
R510	**RD357220**	Carbon Resistor (chip)	22.0K 63M J RECT.	チップ抵抗			01
R511	**RD354270**	Carbon Resistor (chip)	27.0 63M J RECT.	チップ抵抗			01
-514	**RD354270**	Carbon Resistor (chip)	27.0 63M J RECT.	チップ抵抗			01
R515	**RD356100**	Carbon Resistor (chip)	1.0K 63M J RECT.	チップ抵抗			01
R516	**RD357470**	Carbon Resistor (chip)	47.0K 63M J RECT.	チップ抵抗			01
R517	**RD356100**	Carbon Resistor (chip)	1.0K 63M J RECT.	チップ抵抗			01
R601	**RD357470**	Carbon Resistor (chip)	47.0K 63M J RECT.	チップ抵抗			01
R602	**RD357470**	Carbon Resistor (chip)	47.0K 63M J RECT.	チップ抵抗			01
R603	**RD355680**	Carbon Resistor (chip)	680.0 63M J RECT.	チップ抵抗			01
R604	**RD359100**	Carbon Resistor (chip)	1.0M 63M J RECT.	チップ抵抗			01
R605	**RD355100**	Carbon Resistor (chip)	100.0 63M J RECT.	チップ抵抗			01
-613	**RD355100**	Carbon Resistor (chip)	100.0 63M J RECT.	チップ抵抗			01
R614	**RD357470**	Carbon Resistor (chip)	47.0K 63M J RECT.	チップ抵抗			01
R615	**RD357220**	Carbon Resistor (chip)	22.0K 63M J RECT.	チップ抵抗			01
R616	**RD355220**	Carbon Resistor (chip)	220.0 63M J RECT.	チップ抵抗			01

* : New Parts **(新規部品)**

RANK : Japan only

REF NO.	PART NO.	DESCRIPTION		部品名	REMARKS	QTY	RANK
R617	**RD356100**	Carbon Resistor (chip)	1.0K 63M J RECT.	チップ抵抗			01
R618	**RD353100**	Carbon Resistor (chip)	1.0 63M J RECT.	チップ抵抗			01
-620	**RD353100**	Carbon Resistor (chip)	1.0 63M J RECT.	チップ抵抗			01
R701	**RD355100**	Carbon Resistor (chip)	100.0 63M J RECT.	チップ抵抗			01
-703	**RD355100**	Carbon Resistor (chip)	100.0 63M J RECT.	チップ抵抗			01
R704	**RD357470**	Carbon Resistor (chip)	47.0K 63M J RECT.	チップ抵抗			01
R705	**RD357220**	Carbon Resistor (chip)	22.0K 63M J RECT.	チップ抵抗			01
-707	**RD357220**	Carbon Resistor (chip)	22.0K 63M J RECT.	チップ抵抗			01
R708	**RD357470**	Carbon Resistor (chip)	47.0K 63M J RECT.	チップ抵抗			01
R709	**RD357220**	Carbon Resistor (chip)	22.0K 63M J RECT.	チップ抵抗			01
R710	**RD357220**	Carbon Resistor (chip)	22.0K 63M J RECT.	チップ抵抗			01
R711	**RD356100**	Carbon Resistor (chip)	1.0K 63M J RECT.	チップ抵抗			01
R712	**RD356100**	Carbon Resistor (chip)	1.0K 63M J RECT.	チップ抵抗			01
R713	**RD357220**	Carbon Resistor (chip)	22.0K 63M J RECT.	チップ抵抗			01
-715	**RD357220**	Carbon Resistor (chip)	22.0K 63M J RECT.	チップ抵抗			01
R716	**RD356100**	Carbon Resistor (chip)	1.0K 63M J RECT.	チップ抵抗			01
-723	**RD356100**	Carbon Resistor (chip)	1.0K 63M J RECT.	チップ抵抗			01
R801	**RD356100**	Carbon Resistor (chip)	1.0K 63M J RECT.	チップ抵抗			01
-808	**RD356100**	Carbon Resistor (chip)	1.0K 63M J RECT.	チップ抵抗			01
R809	**RD353470**	Carbon Resistor (chip)	4.7 63M J RECT.	チップ抵抗			01
R810	**RD356100**	Carbon Resistor (chip)	1.0K 63M J RECT.	チップ抵抗			01
-813	**RD356100**	Carbon Resistor (chip)	1.0K 63M J RECT.	チップ抵抗			01
R818	**RD357220**	Carbon Resistor (chip)	22.0K 63M J RECT.	チップ抵抗			01
-820	**RD357220**	Carbon Resistor (chip)	22.0K 63M J RECT.	チップ抵抗			01
R821	**RD355100**	Carbon Resistor (chip)	100.0 63M J RECT.	チップ抵抗			01
-831	**RD355100**	Carbon Resistor (chip)	100.0 63M J RECT.	チップ抵抗			01
R832	**RD357220**	Carbon Resistor (chip)	22.0K 63M J RECT.	チップ抵抗			01
-840	**RD357220**	Carbon Resistor (chip)	22.0K 63M J RECT.	チップ抵抗			01
R901	**RD356100**	Carbon Resistor (chip)	1.0K 63M J RECT.	チップ抵抗			01
R902	**RD350000**	Carbon Resistor (chip)	0 63M J RECT.	チップ抵抗			01
X101	**WE194400**	Quartz Crystal Unit	16.9344M HC-49S-SM	水晶振動子			01
X501	**WG138100**	Quartz Crystal Unit	6.0000M HC-49S-SMD	水晶振動子			
* X601	**WH366600**	Quartz Crystal Unit	40M Q22FA365	水晶振動子			
X801	**WA782100**	Ceramic Resonator	5.000M	セラミック振動子			
*	**WH334000**	Circuit Board	PNL	PNLシート	(X7723D0)		
C101	**US145100**	Ceramic Capacitor-F (chip)	0.1000 25V Z RECT.	チップセラ（F）			01
-104	**US145100**	Ceramic Capacitor-F (chip)	0.1000 25V Z RECT.	チップセラ（F）			01
C105	**UF028100**	Electrolytic Cap. (chip)	100 10V	チップケミコン			01
C106	**US145100**	Ceramic Capacitor-F (chip)	0.1000 25V Z RECT.	チップセラ（F）			01
C107	**US062100**	Ceramic Capacitor-SL(chip)	100P 50V J RECT.	チップセラ（SL）			01
-133	**US062100**	Ceramic Capacitor-SL(chip)	100P 50V J RECT.	チップセラ（SL）			01
CN101	**V9335000**	Connector, FFC/FPC	52808 21P TE	FFC／FPCコネクタ			01
CN102	**WC195200**	Connector, FFC/FPC	52808 14P TE	FFC／FPCコネクタ			01
* CN103	**WC194600**	Connector, FFC/FPC	52808 7P TE	FFC／FPCコネクタ			
D101	**VR496500**	Diode	MA111 FLAT TP	ダイオード			
D101	**VT332900**	Diode	1SS355 TE-17 TP	ダイオード			01
D102	**VR496500**	Diode	MA111 FLAT TP	ダイオード			
D102	**VT332900**	Diode	1SS355 TE-17 TP	ダイオード			01
D103	**VR496500**	Diode	MA111 FLAT TP	ダイオード			
D103	**VT332900**	Diode	1SS355 TE-17 TP	ダイオード			01
D104	**VR496500**	Diode	MA111 FLAT TP	ダイオード			
D104	**VT332900**	Diode	1SS355 TE-17 TP	ダイオード			01
D105	**VR496500**	Diode	MA111 FLAT TP	ダイオード			
D105	**VT332900**	Diode	1SS355 TE-17 TP	ダイオード			01
D106	**VR496500**	Diode	MA111 FLAT TP	ダイオード			
D106	**VT332900**	Diode	1SS355 TE-17 TP	ダイオード			01
D107	**VR496500**	Diode	MA111 FLAT TP	ダイオード			
D107	**VT332900**	Diode	1SS355 TE-17 TP	ダイオード			01
D108	**VR496500**	Diode	MA111 FLAT TP	ダイオード			
D108	**VT332900**	Diode	1SS355 TE-17 TP	ダイオード			01
IC101	**XS711200**	IC	MN101C027YB	IC	CPU		06
LD101	**WF300900**	LED (chip)	SML-512DW ORANGE	チップLEDテー	ACMP		01
LD102	**WF300900**	LED (chip)	SML-512DW ORANGE	チップLEDテー	INTRO 1		01
LD103	**WF300900**	LED (chip)	SML-512DW ORANGE	チップLEDテー	INTRO 2		01
LD104	**WF300900**	LED (chip)	SML-512DW ORANGE	チップLEDテー	INTRO 3		01
LD105	**WF300900**	LED (chip)	SML-512DW ORANGE	チップLEDテー	VARIATION A		01
LD106	**WF300900**	LED (chip)	SML-512DW ORANGE	チップLEDテー	VARIATION B		01
LD107	**WF300900**	LED (chip)	SML-512DW ORANGE	チップLEDテー	VARIATION C		01
LD108	**WF300900**	LED (chip)	SML-512DW ORANGE	チップLEDテー	VARIATION D		01

* : New Parts **（新規部品）**

RANK : Japan only

	REF NO.	PART NO.	DESCRIPTION		部品名	REMARKS	QTY	RANK
	LD109	**WF300900**	LED (chip)	SML-512DW ORANGE	チップＬＥＤテー	ENDING 1		01
	LD110	**WF300900**	LED (chip)	SML-512DW ORANGE	チップＬＥＤテー	ENDING 2		01
	LD111	**WF300900**	LED (chip)	SML-512DW ORANGE	チップＬＥＤテー	ENDING 3		01
	LD112	**WF300900**	LED (chip)	SML-512DW ORANGE	チップＬＥＤテー	ENDING 4		01
	LD113	**WF300900**	LED (chip)	SML-512DW ORANGE	チップＬＥＤテー	SYNC START		01
	LD114	**WF300900**	LED (chip)	SML-512DW ORANGE	チップＬＥＤテー	OTS LINK		01
	LD115	**WF300900**	LED (chip)	SML-512DW ORANGE	チップＬＥＤテー	STYLE/SONG		01
	LD116	**WF300900**	LED (chip)	SML-512DW ORANGE	チップＬＥＤテー	AUTO FILL IN		01
	LD117	**WF300900**	LED (chip)	SML-512DW ORANGE	チップＬＥＤテー	REC		01
	LD118	**WF300900**	LED (chip)	SML-512DW ORANGE	チップＬＥＤテー	START/STOP		01
	LD119	**WF301000**	LED (chip)	SML-012PTT86A GREE	チップＬＥＤテー	START/STOP		01
	R101	**RD357100**	Carbon Resistor (chip)	10.0K 63M J RECT.	チップ抵抗			01
	-106	**RD357100**	Carbon Resistor (chip)	10.0K 63M J RECT.	チップ抵抗			01
	R108	**RD357100**	Carbon Resistor (chip)	10.0K 63M J RECT.	チップ抵抗			01
	-113	**RD357100**	Carbon Resistor (chip)	10.0K 63M J RECT.	チップ抵抗			01
	R114	**RD355300**	Carbon Resistor (chip)	300.0 63M J RECT.	チップ抵抗			01
	-131	**RD355300**	Carbon Resistor (chip)	300.0 63M J RECT.	チップ抵抗			01
	R132	**RD355200**	Carbon Resistor (chip)	200.0 63M J RECT.	チップ抵抗			01
	-149	**RD355200**	Carbon Resistor (chip)	200.0 63M J RECT.	チップ抵抗			01
	R150	**RD357470**	Carbon Resistor (chip)	47.0K 63M J RECT.	チップ抵抗			01
	-157	**RD357470**	Carbon Resistor (chip)	47.0K 63M J RECT.	チップ抵抗			01
	R158	**RD355100**	Carbon Resistor (chip)	100.0 63M J RECT.	チップ抵抗			01
	-160	**RD355100**	Carbon Resistor (chip)	100.0 63M J RECT.	チップ抵抗			01
	TA101	**V8566600**	Transistor Array	TD62785FG-(5,EL)	トランジスタアレイ			05
	TR101	**VY677600**	Digital Transistor	DTC123JKA TP	デジタルトランジスタ			01
	-115	**VY677600**	Digital Transistor	DTC123JKA TP	デジタルトランジスタ			01
	X101	**VY681200**	Ceramic Resonator	CSTCC8M00G53-R0	セラミック発振子			01
*		**WH333900**	Circuit Board	PNR	ＰＮＲシート	(WH50940)(X7978B0)		
*		**WH333800**	Circuit Board	PNC	ＰＮＣシート	(WH50940)(X7978B0)		
*	CN202	**WJ097700**	Connector, FFC	52807 21P SE	ＦＦＣコネクター			
	CN301	**VV678400**	Connector, FFC	52806 14P TE	ＦＦＣコネクター			01
	D201	**VR496500**	Diode	MA111 FLAT TP	ダイオード			
	D201	**VT332900**	Diode	1SS355 TE-17 TP	ダイオード			01
	D202	**VR496500**	Diode	MA111 FLAT TP	ダイオード			
	D202	**VT332900**	Diode	1SS355 TE-17 TP	ダイオード			01
	D203	**VR496500**	Diode	MA111 FLAT TP	ダイオード			
	D203	**VT332900**	Diode	1SS355 TE-17 TP	ダイオード			01
	D204	**VR496500**	Diode	MA111 FLAT TP	ダイオード			
	D204	**VT332900**	Diode	1SS355 TE-17 TP	ダイオード			01
	D205	**VR496500**	Diode	MA111 FLAT TP	ダイオード			
	D205	**VT332900**	Diode	1SS355 TE-17 TP	ダイオード			01
	D206	**VR496500**	Diode	MA111 FLAT TP	ダイオード			
	D206	**VT332900**	Diode	1SS355 TE-17 TP	ダイオード			01
	D207	**VR496500**	Diode	MA111 FLAT TP	ダイオード			
	D207	**VT332900**	Diode	1SS355 TE-17 TP	ダイオード			01
	D208	**VR496500**	Diode	MA111 FLAT TP	ダイオード			
	D208	**VT332900**	Diode	1SS355 TE-17 TP	ダイオード			01
	D301	**VR496500**	Diode	MA111 FLAT TP	ダイオード			
	D301	**VT332900**	Diode	1SS355 TE-17 TP	ダイオード			01
	D302	**VR496500**	Diode	MA111 FLAT TP	ダイオード			
	D302	**VT332900**	Diode	1SS355 TE-17 TP	ダイオード			01
	D303	**VR496500**	Diode	MA111 FLAT TP	ダイオード			
	D303	**VT332900**	Diode	1SS355 TE-17 TP	ダイオード			01
	D304	**VR496500**	Diode	MA111 FLAT TP	ダイオード			
	D304	**VT332900**	Diode	1SS355 TE-17 TP	ダイオード			01
	D305	**VR496500**	Diode	MA111 FLAT TP	ダイオード			
	D305	**VT332900**	Diode	1SS355 TE-17 TP	ダイオード			01
	D306	**VR496500**	Diode	MA111 FLAT TP	ダイオード			
	D306	**VT332900**	Diode	1SS355 TE-17 TP	ダイオード			01
	D307	**VR496500**	Diode	MA111 FLAT TP	ダイオード			
	D307	**VT332900**	Diode	1SS355 TE-17 TP	ダイオード			01
	D308	**VR496500**	Diode	MA111 FLAT TP	ダイオード			
	D308	**VT332900**	Diode	1SS355 TE-17 TP	ダイオード			01
	LD201	**WF300900**	LED (chip)	SML-512DW ORANGE	チップＬＥＤテー	MEMORY 1		01
	LD202	**WF301000**	LED (chip)	SML-012PTT86A GREE	チップＬＥＤテー	MEMORY 1		01
	LD203	**WF300900**	LED (chip)	SML-512DW ORANGE	チップＬＥＤテー	MEMORY 2		01
	LD204	**WF301000**	LED (chip)	SML-012PTT86A GREE	チップＬＥＤテー	MEMORY 2		01
	LD205	**WF300900**	LED (chip)	SML-512DW ORANGE	チップＬＥＤテー	MEMORY 3		01
	LD206	**WF301000**	LED (chip)	SML-012PTT86A GREE	チップＬＥＤテー	MEMORY 3		01

* : New Parts **（新規部品）**

RANK : Japan only

REF NO.	PART NO.	DESCRIPTION		部品名	REMARKS	QTY	RANK
LD207	**WF300900**	LED (chip)	SML-512DW ORANGE	チップＬＥＤテー	MEMORY 4		01
LD208	**WF301000**	LED (chip)	SML-012PTT86A GREE	チップＬＥＤテー	MEMORY 4		01
LD209	**WF300900**	LED (chip)	SML-512DW ORANGE	チップＬＥＤテー	MEMORY 5		01
LD210	**WF301000**	LED (chip)	SML-012PTT86A GREE	チップＬＥＤテー	MEMORY 5		01
LD211	**WF300900**	LED (chip)	SML-512DW ORANGE	チップＬＥＤテー	MEMORY 6		01
LD212	**WF301000**	LED (chip)	SML-012PTT86A GREE	チップＬＥＤテー	MEMORY 6		01
LD213	**WF300900**	LED (chip)	SML-512DW ORANGE	チップＬＥＤテー	MEMORY 7		01
LD214	**WF301000**	LED (chip)	SML-012PTT86A GREE	チップＬＥＤテー	MEMORY 7		01
LD215	**WF300900**	LED (chip)	SML-512DW ORANGE	チップＬＥＤテー	MEMORY 8		01
LD216	**WF301000**	LED (chip)	SML-012PTT86A GREE	チップＬＥＤテー	MEMORY 8		01
LD301	**WF300900**	LED (chip)	SML-512DW ORANGE	チップＬＥＤテー	ONE TOUCH 1		01
LD302	**WF300900**	LED (chip)	SML-512DW ORANGE	チップＬＥＤテー	ONE TOUCH 2		01
LD303	**WF300900**	LED (chip)	SML-512DW ORANGE	チップＬＥＤテー	ONE TOUCH 3		01
LD304	**WF300900**	LED (chip)	SML-512DW ORANGE	チップＬＥＤテー	ONE TOUCH 4		01
LD305	**WF300900**	LED (chip)	SML-512DW ORANGE	チップＬＥＤテー	LEFT		01
LD306	**WF300900**	LED (chip)	SML-512DW ORANGE	チップＬＥＤテー	DUAL		01
LD307	**WF300900**	LED (chip)	SML-512DW ORANGE	チップＬＥＤテー	HARMONY		01
LD308	**WF300900**	LED (chip)	SML-512DW ORANGE	チップＬＥＤテー	SUSTAIN		01
LD309	**WF300900**	LED (chip)	SML-512DW ORANGE	チップＬＥＤテー	TOUCH		01
LD310	**WF300900**	LED (chip)	SML-512DW ORANGE	チップＬＥＤテー	DSP		01
	V8695300	Circuit Board	61L 16N2M C61 P2	シート６１Ｌ	(V869520)(X2336B0)		04
10	**VQ769500**	Masking Tape	#2901 W=15	マスキングテープ			
CN04	**VK025600**	Wire Trap	52147 12P TE	ワイヤートラップ			01
CN05	**VK025100**	Wire Trap	52147 7P TE	ワイヤートラップ			01
D001	**VB941200**	Diode	1SS133,1SS176 TE	ダイオード			01
-072	**VB941200**	Diode	1SS133,1SS176 TE	ダイオード			01
	V8695500	Circuit Board	61H 16N2M C61 P2	シート６１Ｈ	(V869540)(X2335C0)		04
10	**VQ769500**	Masking Tape	#2901 W=15	マスキングテープ			
CN01	**VK025600**	Wire Trap	52147 12P TE	ワイヤートラップ			01
CN02	**VK024900**	Wire Trap	52147 5P TE	ワイヤートラップ			01
CN03	**VK025600**	Wire Trap	52147 12P TE	ワイヤートラップ			01
D073	**VB941200**	Diode	1SS133,1SS176 TE	ダイオード			01
-122	**VB941200**	Diode	1SS133,1SS176 TE	ダイオード			01
⚠ *	**WH943500**	AC Adapter	PA-301 E	ＡＣアダプター	E		
⚠ *	**WH943400**	AC Adapter	PA-301 U	ＡＣアダプター	U,C		
⚠ *	**WH943300**	AC Adapter	PA-301 J	ＡＣアダプター	J		
⚠ *	**WJ049600**	AC Adapter	PA-301 CHN	ＡＣアダプター	O		
⚠ *	**WH943600**	AC Adapter	PA-301 GBR	ＡＣアダプター	B		
	X0159A00	Speaker(Tweeter)	3.0cm	スピーカ		2	01
*	**X7842A00**	Speaker(Woofer)	12.0cm 8 ohm 10W	スピーカ		2	
	WG299100	LCD Unit	PT	液晶ユニット			20

* : New Parts **（新規部品）**

RANK : Japan only

■ PSR-S500 OVERALL CIRCUIT DIAGRAM 1/6 (DM 1/3)

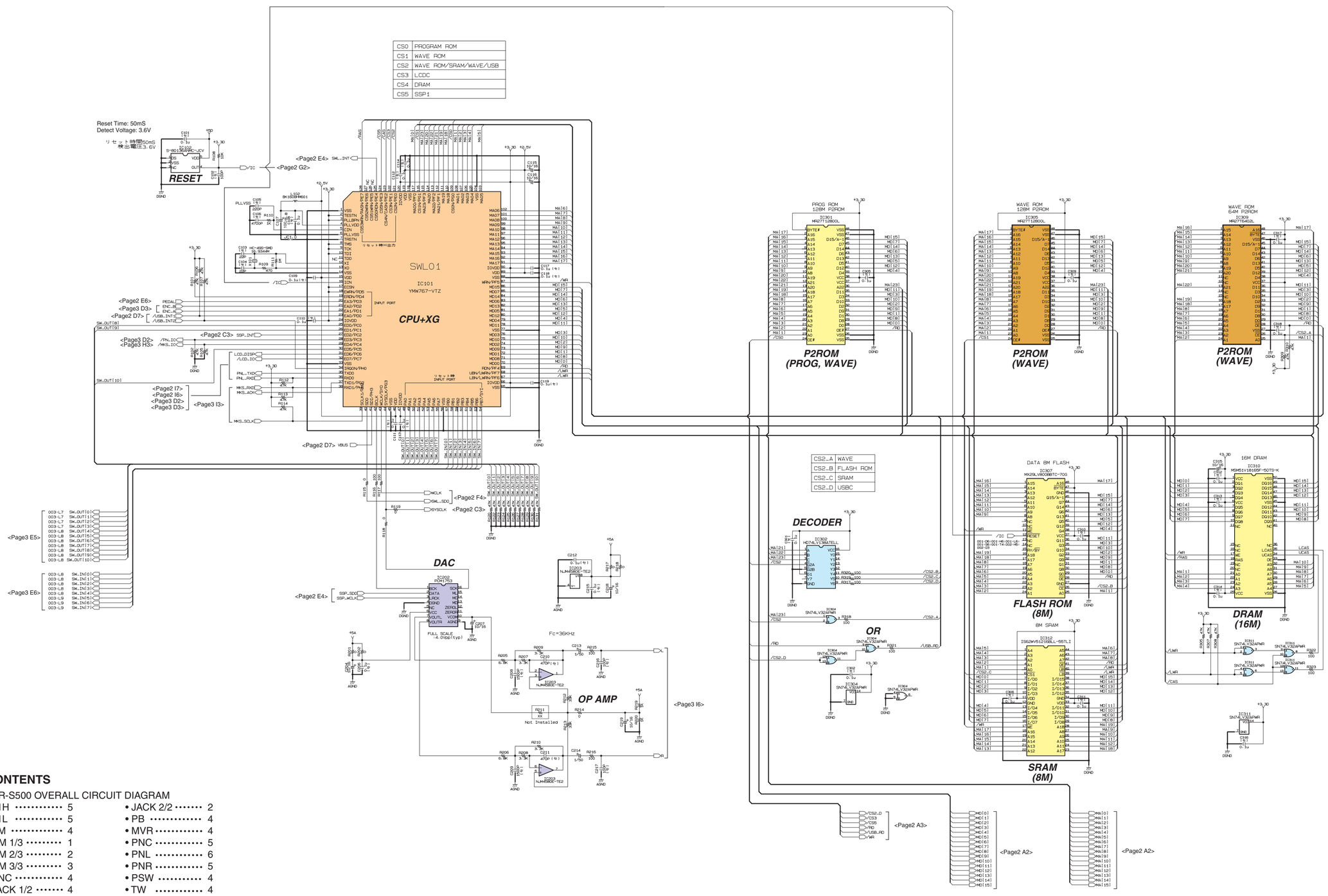

28CC1-2001009318-1 3

■CONTENTS

PSR-S500 OVERALL CIRCUIT DIAGRAM

- 61H ····· 5
- 61L ····· 5
- AM ····· 4
- DM 1/3 ····· 1
- DM 2/3 ····· 2
- DM 3/3 ····· 3
- ENC ····· 4
- JACK 1/2 ····· 4
- JACK 2/2 ····· 2
- PB ····· 4
- MVR ····· 4
- PNC ····· 5
- PNL ····· 6
- PNR ····· 5
- PSW ····· 4
- TW ····· 4

Notation for Circuit Diagrams

1. How to identify inter-sheet connectors.

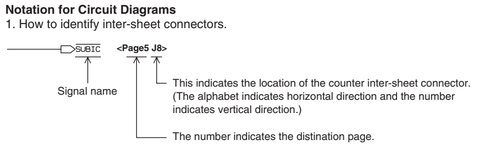

■WARNING

Components having special characteristics are maked ⚠ and must be replaced with parts having specification equal to those originally installed.

⚠ 印の部品は、安全を維持するために重要な部品です。
交換する場合は、安全の為に必ず指定の部品を御使用ください。

（セ）：Ceramic Capacitor（セラミックコンデンサー）

Note: See parts list for details of circuit board component parts.
注：シートの部品詳細はパーツリストを御参照ください。

■ PSR-S500 OVERALL CIRCUIT DIAGRAM 2/6 (DM 2/3, JACK 2/2)

DM 2/3

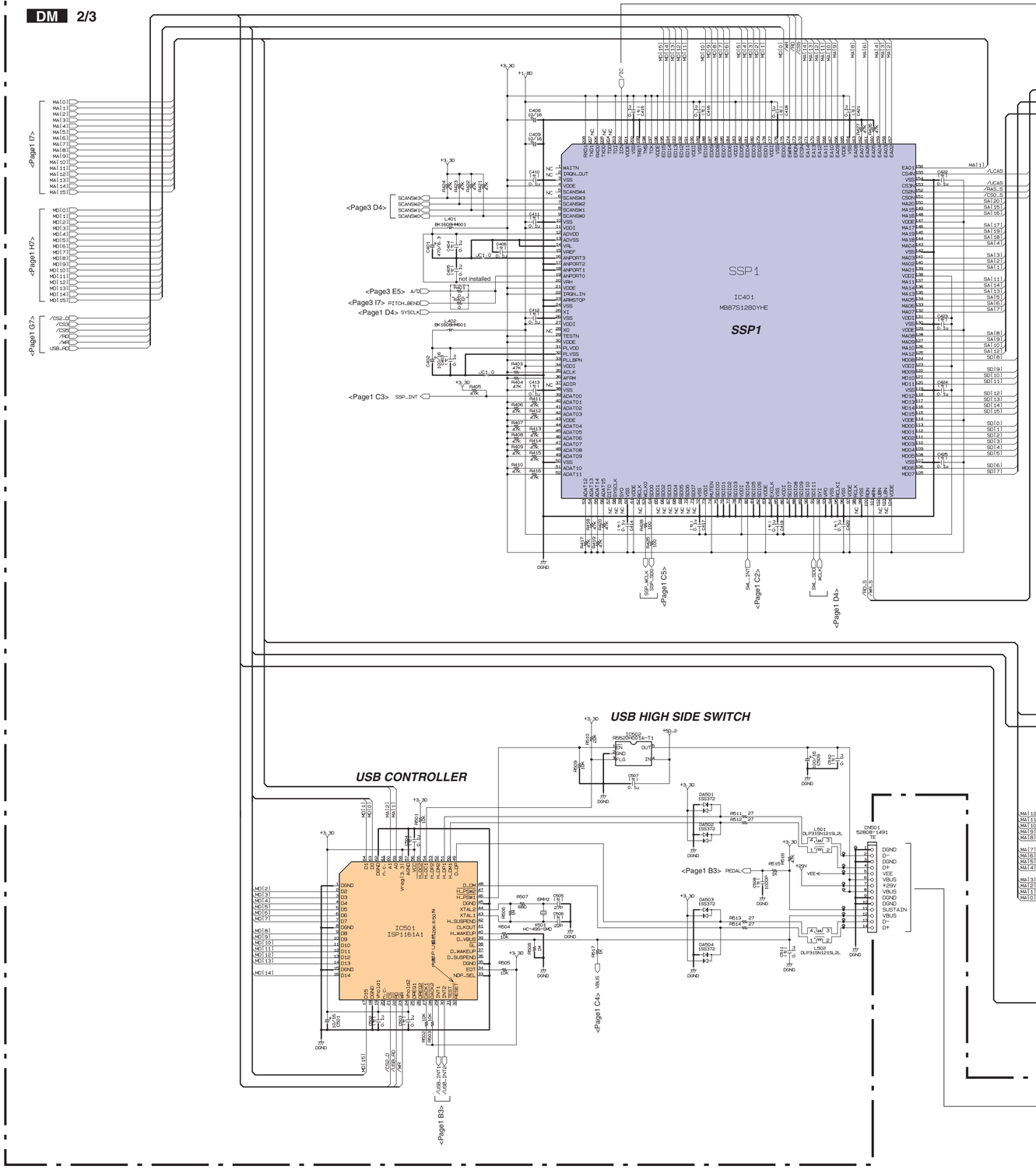

JACK 2/2

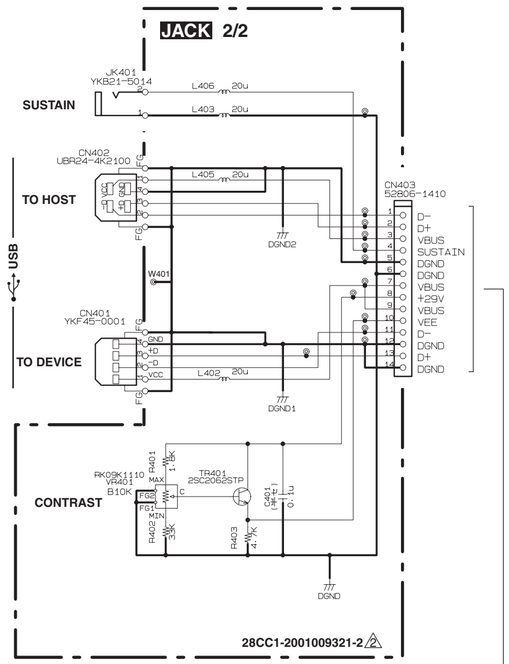

■WARNING
Components having special characteristics are maked ⚠and must be replaced with parts having specification equal to those originally installed.
⚠ 印の部品は、安全を維持するために重要な部品です。
交換する場合は、安全の為に必ず指定の部品を御使用ください。

（半セ）：Monolithic Ceramic Cpacitor（セミコンダクティブセラミックコンデンサー）
（セ）：Ceramic Capacitor（セラミックコンデンサー）

Note: See parts list for details of circuit board component parts.
注：シートの部品詳細はパーツリストを御参照ください。

■ PSR-S500 OVERALL CIRCUIT DIAGRAM 3/6 (DM 3/3)

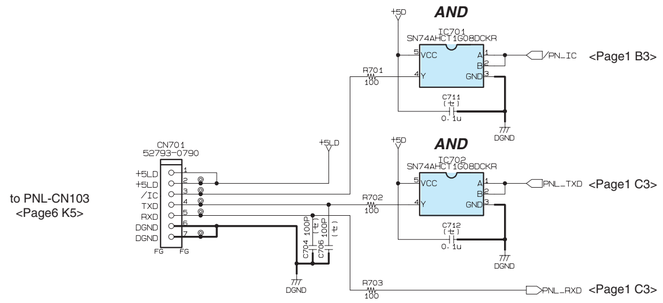

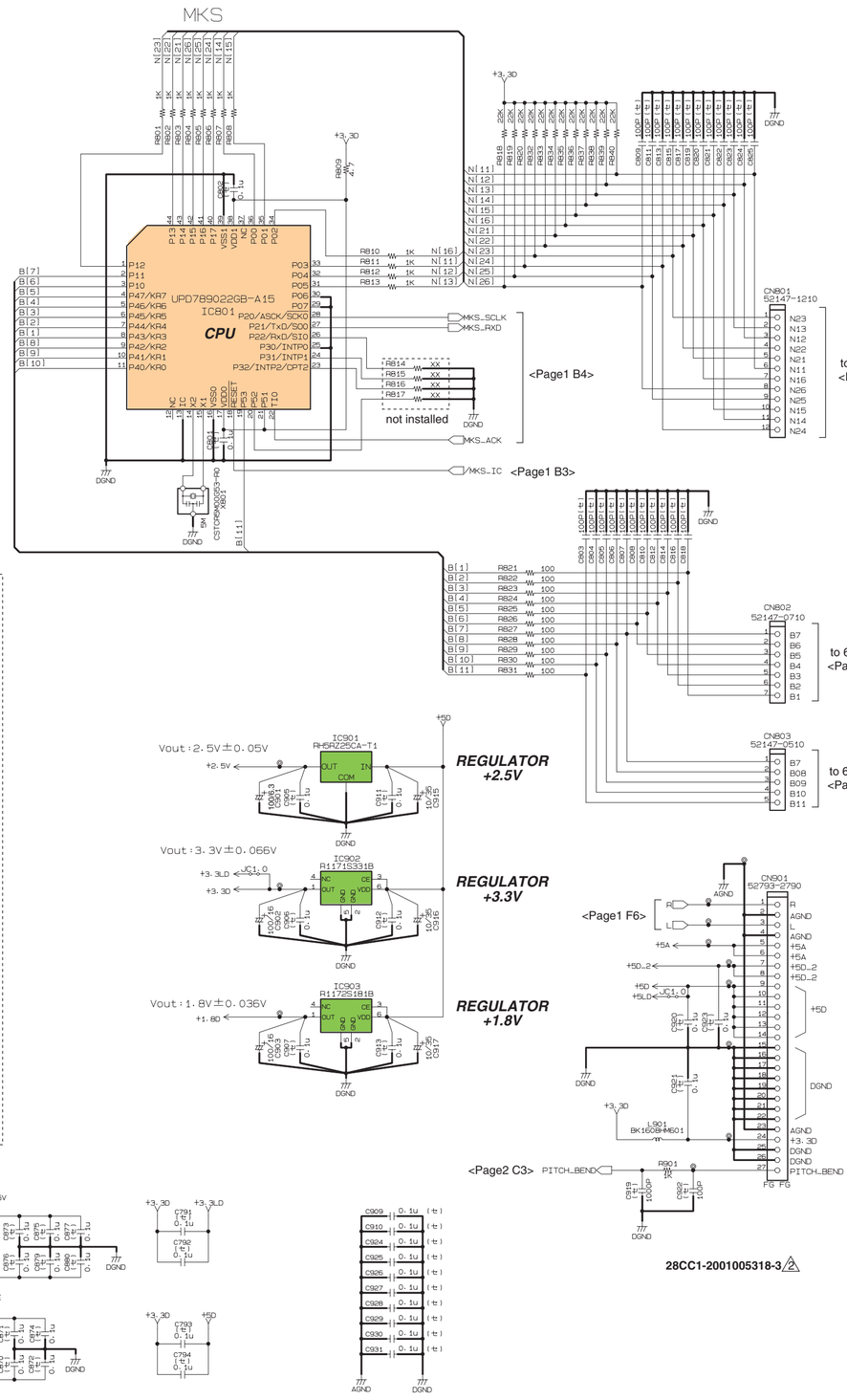

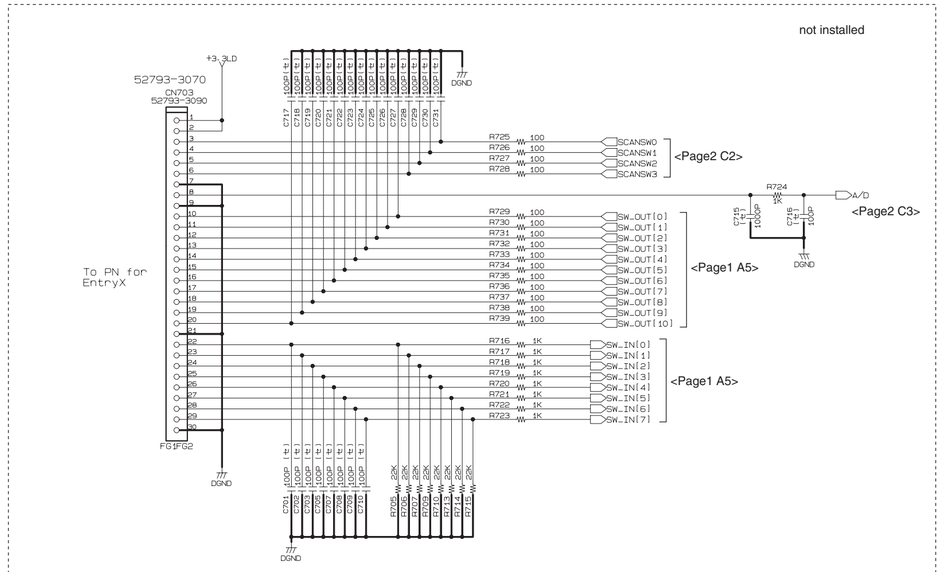

28CC1-2001005318-3 ⚠2

- **RH5RZ25CA-T1-F** (X3679A00)
  REGULATOR +2.5V
  DM:IC901

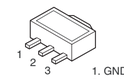

- **R1171S331B** (X7886A00)
  REGULATOR +2.5V
  DM:IC902

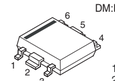

- **R1172S181B** (X7887A00)
  REGULATOR +1.8V
  DM:IC903

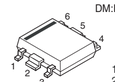

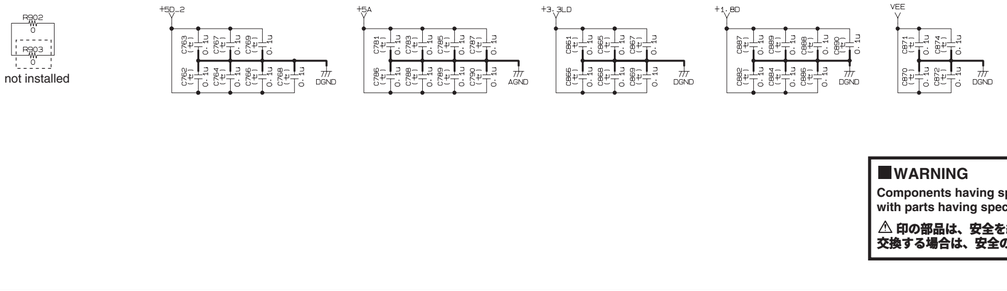

■WARNING

Components having special characteristics are maked ⚠and must be replaced with parts having specification equal to those originally installed.

⚠ 印の部品は、安全を維持するために重要な部品です。
交換する場合は、安全の為に必ず指定の部品を御使用ください。

（セ）：Ceramic Capacitor（セラミックコンデンサー）

Note: See parts list for details of circuit board component parts.
注：シートの部品詳細はパーツリストを御参照ください。

PSR-S500

■ PSR-S500 OVERALL CIRCUIT DIAGRAM 4/6 (AM, ENC, JACK 1/2, MVR, PB, PSW, TW)

MVR

MASTER VOLUME

VR310 XV014111YGPV20F A5K

CN310 51048-0500

28CC1-2001009321-1 /2

AM

POWER AMP

IC201 LA4625

K101

CN204 52147-0510

CN104 52806-2710

CN103 52147-0310

CN102 52147-0210

LCD Back Light

LCD

to DM-CN901 <Page3 J6>

CN101 52147-1010

28CC1-2001009321-1 /2

DC/DC CONVERTER

IC101 SI-8050S(LF1111)

Vout:5±0.2V

REGULATOR +5V

IC102 BA50BC0T

Vout:5±0.1V

JACK 1/2

CN454 51048-0200

CN455 51048-0200

CN453 XH4P

CN451 52147-1010

JK451 HTJ-064-04A

PHONES/ OUTPUT

CN452 52147-0410

L451 BDL40-01

JK452 DJ-0736B-029

DCIN 16V

28CC1-2001009321-1 /2

PB

PITCH BEND

VR320 EVJ-J05DF20B14 B10K

CN320 51048-0300

28CC1-2001009321-1 /2

PSW

CN330 51048-0400

SW330 STANDBY/ON

28CC1-2001009321-1 /2

ENC

CN301 51048-0300

EC301 REB161-PVB-15F

ROTARY ENCODER

to DM-CN702 <Page3 B3>

28CC1-2001009321-1 /2

TW

WF-L — TW — TW-L

28CC1-2001009321-1 /2

WF-R — TW — TW-R

28CC1-2001009321-1 /2

- **BA50BC0T** (X5887A00) REGULATOR +5V AM: IC102

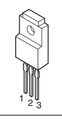

1. INPUT
2. OUTPUT
3. GND

- **SI-8050S(LF1111)** (X0548A00) DC-DC CONVERTER AM:IC101

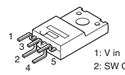

1: V in
2: SW OUT
3: GND
4: V os
5: S.S

■WARNING

Components having special characteristics are maked ⚠ and must be replaced with parts having specification equal to those originally installed.

⚠ 印の部品は、安全を維持するために重要な部品です。
交換する場合は、安全の為に必ず指定の部品を御使用ください。

（マ）：Mylar Capacitor（マイラーコンデンサー）
（セ）：Ceramic Capacitor（セラミックコンデンサー）

Note: See parts list for details of circuit board component parts.
注：シートの部品詳細はパーツリストを御参照ください。

PSR-S500

■ PSR-S500 OVERALL CIRCUIT DIAGRAM 5/6 (PNC, PNR, 61H, 61L)

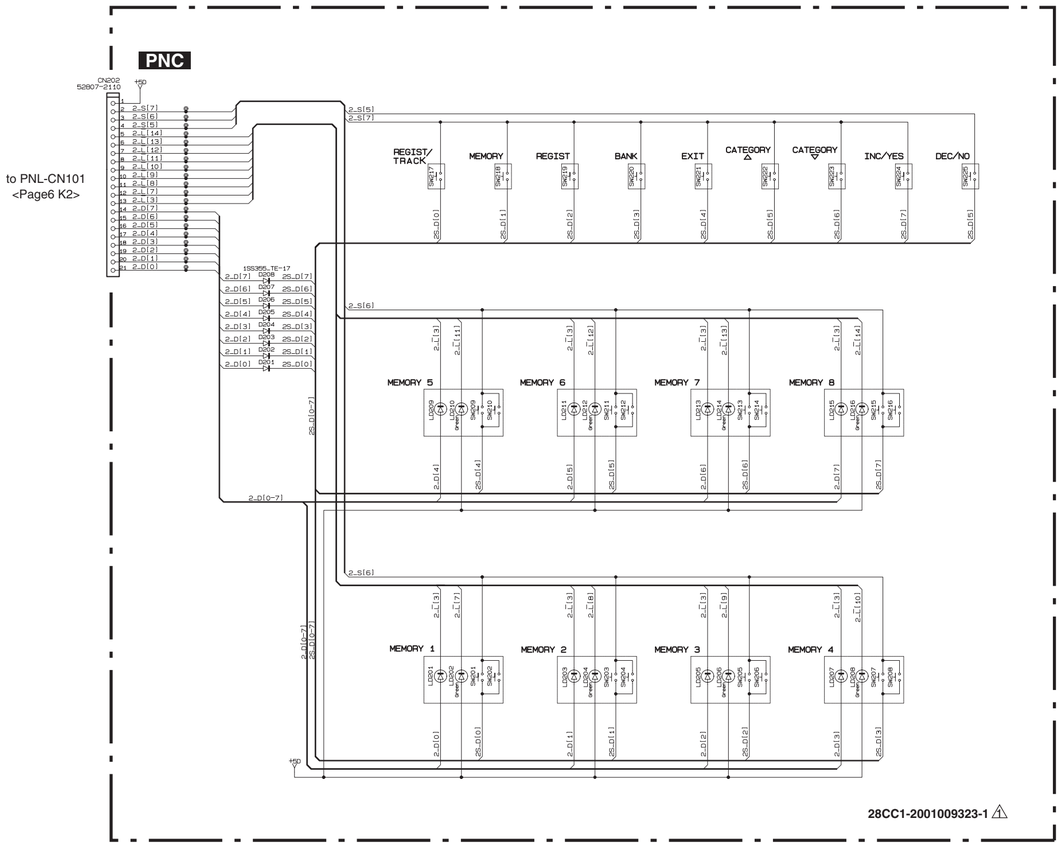

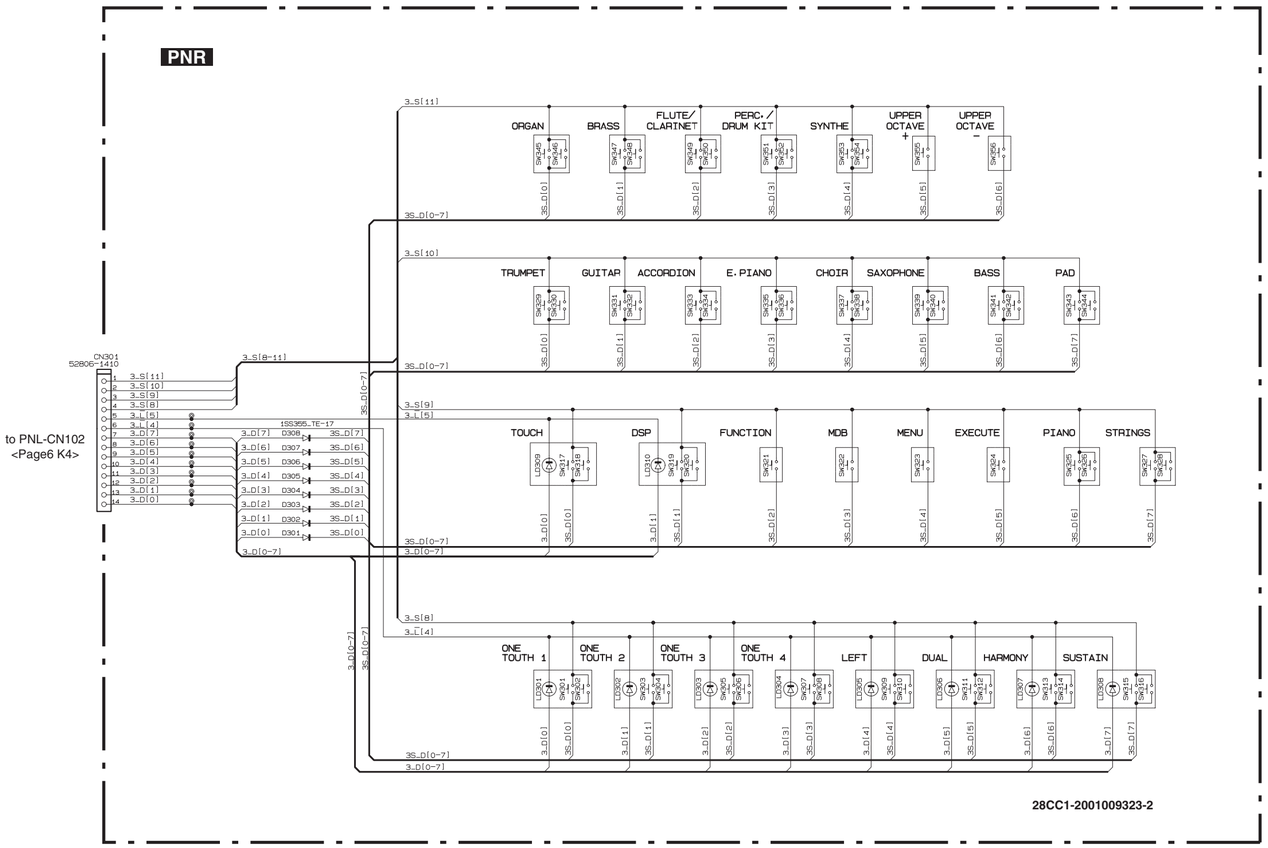

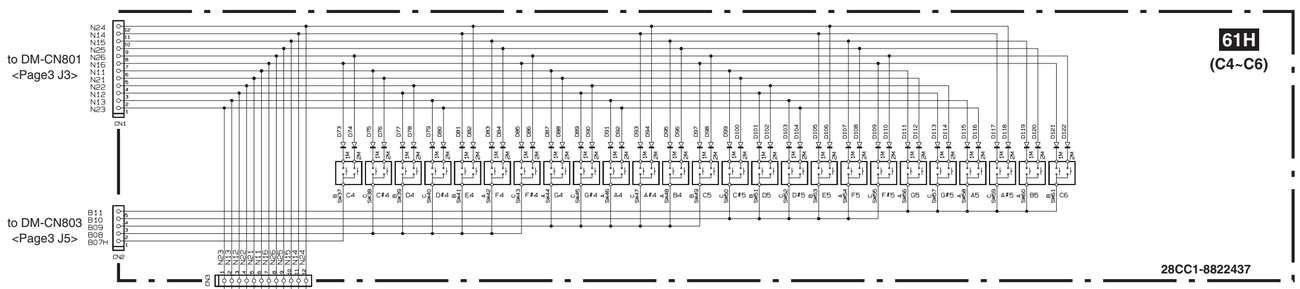

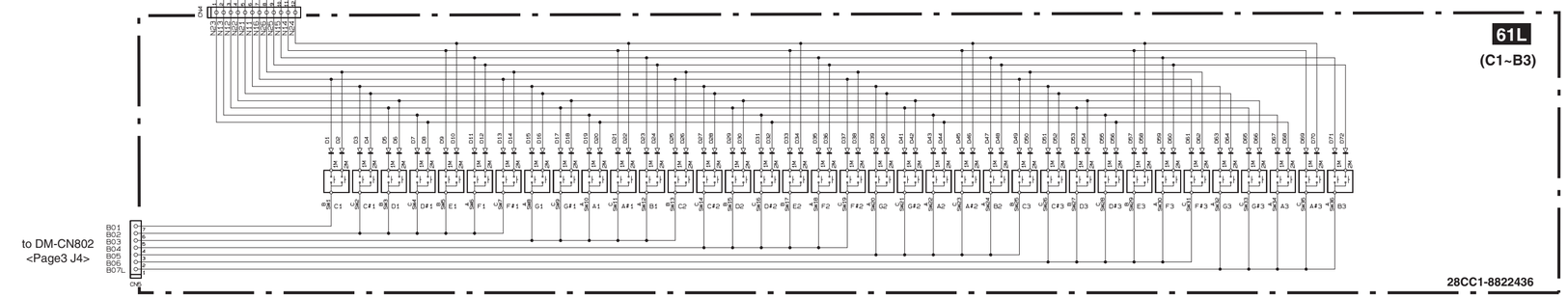

■WARNING

Components having special characteristics are maked ⚠ and must be replaced with parts having specification equal to those originally installed.

⚠ 印の部品は、安全を維持するために重要な部品です。
交換する場合は、安全の為に必ず指定の部品を御使用ください。

Note: See parts list for details of circuit board component parts.
注：シートの部品詳細はパーツリストを御参照ください。

■ PSR-S500 OVERALL CIRCUIT DIAGRAM 6/6 (PNL)

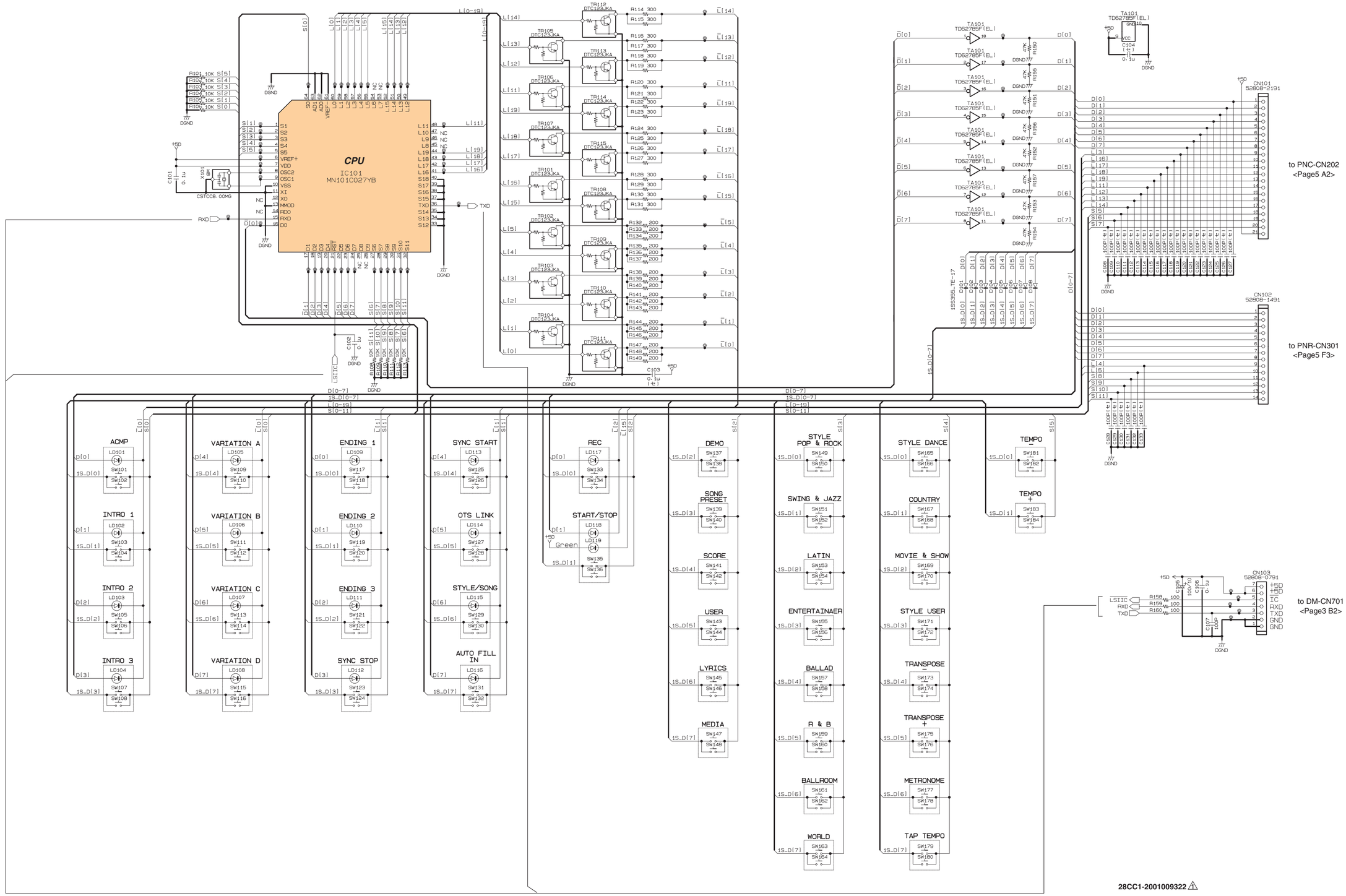

28CC1-2001009322 ⚠

（セ）：Ceramic Capacitor（セラミックコンデンサー）

■WARNING

Components having special characteristics are maked ⚠ and must be replaced with parts having specification equal to those originally installed.

⚠ 印の部品は、安全を維持するために重要な部品です。
交換する場合は、安全の為に必ず指定の部品を御使用ください。

Note: See parts list for details of circuit board component parts.
注：シートの部品群細はパーツリストを御参照ください。

PSR-S500