ELECTRONIC PIANO

PF-500

SERVICE MANUAL



■ CONTENTS（目次）

SPECIFICATIONS（総合仕様）..... 3/4
PANEL LAYOUT（パネルレイアウト）..... 5
DISASSEMBLY PROCEDURE（分解手順）..... 7
LSI PIN DESCRIPTION（LSI端子機能表）..... 20
IC BLOCK DIAGRAM（IC ブロック図）..... 25
CIRCUIT BOARDS（シート基板図）..... 26
TEST PROGRAM（テストプログラム）..... 41/44
FACTORY SET（初期化）..... 48
MIDI IMPLEMENTATION CHART 49
MIDI DATA FORMAT 50
PARTS LIST
OVERALL CIRCUIT DIAGRAM（総回路図）
CIRCUIT BOARD LAYOUT（ユニットレイアウト）
BLOCK DIAGRAM（ブロックダイアグラム）

ECO-PULP エコパルプ
このサービスマニュアルはエコパルプ
（ECF：無塩素系漂白パルプ）を使用しています。

This document is printed on chlorine free (ECF) paper.

PK 001678

20020701-248000

YAMAHA
HAMAMATSU, JAPAN
1.451K-2341 Printed in Japan '02.07

IMPORTANT NOTICE

This manual has been provided for the use of authorized Yamaha Retailers and their service personnel. It has been assumed that basic service procedures inherent to the industry, and more specifically Yamaha Products, are already known and understood by the users, and have therefore not been restated.

WARNING : Failure to follow appropriate service and safety procedures when servicing this product may result in personal injury, destruction of expensive components and failure of the product to perform as specified. For these reasons, we advise all Yamaha product owners that all service required should be performed by an authorized Yamaha Retailer or the appointed service representative.

IMPORTANT : This presentation or sale of this manual to any individual or firm does not constitute authorization, certification, recognition of any applicable technical capabilities, or establish a principal-agent relationship of any form.

The data provided is believed to be accurate and applicable to the unit (s) indicated on the cover. The research engineering, and service departments of Yamaha are continually striving to improve Yamaha products. Modifications are, therefore, inevitable and changes in specification are subject to change without notice or obligation to retrofit. Should any discrepancy appear to exist, please contact the distributor's Service Division.

WARNING : Static discharges can destroy expensive components. Discharge any static electricity your body may have accumulated by grounding yourself to the ground bus in the unit (heavy gauge black wires connect to this bus).

IMPORTANT : Turn the unit OFF during disassembly and parts replacement. Recheck all work before you apply power to the unit.

WARNING : CHEMICAL CONTENT NOTICE !

The solder used in the production of this product contains LEAD. In addition, other electrical/electronic and/or plastic (where applicable) components may also contain traces of chemicals found by the California Health and Welfare Agency (and possibly other entities) to cause cancer and/or birth defects or other reproductive harm.

DO NOT PLACE SOLDER, ELECTRICAL/ELECTRONIC OR PLASTIC COMPONENTS IN YOUR MOUTH FOR ANY REASON WHAT SO EVER!

Avoid prolonged, unprotected contact between solder and your skin! When soldering, do not inhale solder fumes or expose eyes to solder/flux vapor!

If you come in contact with solder or components located inside the enclosure of this product, wash your hands before handling food.

IMPORTANT NOTICE FOR THE UNITED KINGDOM

Connecting the Plug and Cord

IMPORTANT . The wires in this main lead are coloured inaccordance with the following code:

BLUE: NEUTRAL
BROWN: LIVE

As the colours of the wires in the main lead of this apparatus may not correspond with the coloured markings identifying the terminals in your plug, proceed as follows:

The BLUE wire must be connected to the terminal that is marked with the letter N (or coloured BLACK).

The BROWN wire must be connected to the terminal that is marked with the letter L (or coloured RED).

Be certain that neither core is connected to the earth terminal of the three pin plug.

■ WARNING

Components having special characteristics are marked ⚠ and must be replaced with parts having specification equal to those originally installed.

⚠印の部品は、安全を維持するために重要な部品です。交換する場合は、安全のために必ず指定の部品をご使用ください。

■ SPECIFICATIONS

Keyboard	88 keys (A-1–C7)	
Sound Source	AWM Dynamic Stereo Sampling	
Polyphony	max. 128 voices	
Voice Selection	Panel preset for manual performance: 38 voices, XG voices: 480 voices + 12 drum kits	
Effect	Reverb, Chorus, Brilliance, Variation effect, Insertion effect x 3	
Controls	Dual, Split	
Display	LCD	
Recording/Playback	16-track recording/playback, tempo adjustment	
Pedal	Damper, Sostenuto, Soft	
Demo Songs	16 voice demo songs, 50 preset songs	
Jacks/Connectors	MIDI (IN/OUT/THRU), PHONES x 2, AUX IN, AUX OUT(L/L+R,R), AUX OUT (LEVEL FIXED)(L,R), TO HOST, USB, AUX PEDAL	
Main Amplifiers	30W x 2	
Speakers	16cm x 2, 5cm x 2	
Output Impedance	AUX OUT : about 600 Ω (594 Ω) AUX OUT (Fix) : 680 Ω PHONES : 33 Ω	
Dimensions (W x D x H) **(with music stand, pedal unit)**	Main unit	1430mm x 507mm x 145mm [56-5/16" x 19-15/16" x 5-11/16"]
	Main unit with keyboard stand	1430mm x 507mm x 762mm [56-5/16" x 19-15/16" x 30"]
Weight **(with music stand, pedal unit)**	Main unit	61.5 kg, 135lbs., 9oz
	Main unit with keyboard stand	61.5 kg, 135lbs., 9oz
Included Accessories	Pedal Unit, Keyboard Stand, Music Stand, Bench (included or optional depending on locale), Dust Cover (included or optional depending on locale), Owner's Manual, Reference Booklet, CD-ROM	

■ 総合仕様

鍵盤	88 鍵(A-1 ～ C7)
音源	AWM ダイナミックステレオサンプリング
最大同時発音数	128
音色数	手弾き用パネル音色：38 、XG音色：480+12 ドラムキット
効果	リバーブ、コーラス、ブリリアンス、 バリエーションエフェクト、 インサーションエフェクト×3
コントロール	デュアル、スプリット
画面	液晶画面
録音/再生	16 トラック録音/再生、テンポ調節
ペダル	ダンパー、ソステヌート、ソフト
デモ	音色デモ16 曲、内蔵(プリセットソング)50 曲
付属端子	MIDI端子(IN/OUT/THRU)、PHONES端子×2 、AUX IN端子、 AUX OUT(L/L+R,R)端子、AUX OUT(LEVEL FIXED)(L,R)端子、 TO HOST端子、USB 端子、AUX PEDAL端子
メインアンプ	30W ×2
スピーカー	16cm × 2 、5cm × 2
定格電源	100V
消費電力	60W
寸法[間口×奥行き×高さ] (譜面立て、ペダルユニットを除く) [ ]内はスタンドを取り付けた場合	1430mm ×507mm ×145mm [1430mm ×507mm ×762mm]
質量(譜面立て、ペダルユニットを除く) [ ]内はスタンドを取り付けた場合	30kg [42kg]
付属品	イス、ペダルユニット、スタンド、譜面立て、ダストカバー、 ピアノで弾く名曲 50 選(楽譜集)、取扱説明書、保証書、 アクセサリーCD-ROM

■ PANEL LAYOUT（パネルレイアウト）

Top panel

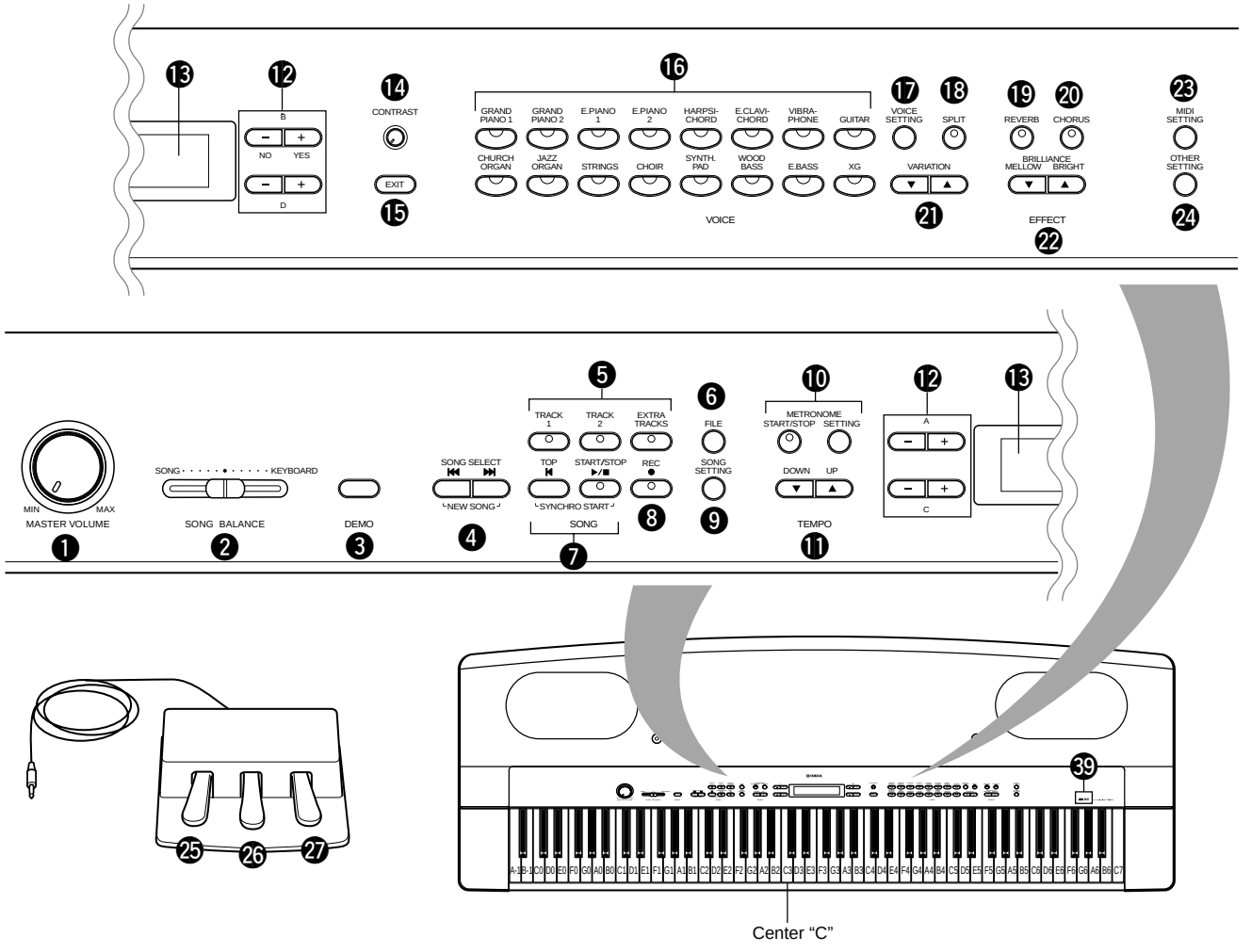

❶ [MASTER VOLUME] knob
❷ [SONG BALANCE] knob
❸ [DEMO] button
❹ SONG SELECT [⏮] [⏭] buttons
❺ [TRACK1] [TRACK2] [EXTRA TRACKS] buttons
❻ [FILE] button
❼ SONG [TOP]/[START/STOP] buttons
❽ [REC] button
❾ [SONG SETTING] button
❿ METRONOME [START/STOP]/[SETTING] buttons
⓫ TEMPO [DOWN] [UP] buttons
⓬ LCD buttons
A [–] [+]/B [– (NO)] [+ (YES)]/C [–] [+]/D [–] [+]
⓭ LCD screen
⓮ [CONTRAST] knob

❶【MASTER VOLUME】つまみ
❷【SONG BALANCE】つまみ
❸【DEMO】ボタン
❹ SONG SELECT【⏮】【⏭】ボタン
❺【TRACK1】【TRACK2】【EXTRA TRACKS】ボタン
❻【FILE】ボタン
❼ SONG【TOP】/【START/STOP】ボタン
❽【REC】ボタン
❾【SONG SETTING】ボタン
❿ METRONOME【START/STOP】/【SETTING】ボタン
⓫ TEMPO【DOWN】【UP】ボタン
⓬ 画面ボタン
A【－】【＋】/B【－（NO）】【＋（YES）】/C【－】【＋】/D【－】【＋】
⓭ 画面
⓮【CONTRAST】つまみ

⓯ [EXIT] button
⓰ Voice group buttons
⓱ [VOICE SETTING] button
⓲ [SPLIT] button
⓳ [REVERB] button
⓴ [CHORUS] button
㉑ VARIATION [▼] [▲] buttons
㉒ BRILLIANCE [MELLOW] [BRIGHT] buttons
㉓ [MIDI SETTING] button
㉔ [OTHER SETTING] button
㉕ Soft pedal
㉖ Sostenuto pedal
㉗ Damper pedal

⓯【EXIT】ボタン
⓰ 音色グループボタン
⓱【VOICE SETTING】ボタン
⓲【SPLIT】ボタン
⓳【REVERB】ボタン
⓴【CHORUS】ボタン
㉑ VARIATION【▼】【▲】ボタン
㉒ BRILLIANCE【MELLOW】【BRIGHT】ボタン
㉓【MIDI SETTING】ボタン
㉔【OTHER SETTING】ボタン
㉕ 左のペダル（ソフトペダル）
㉖ まん中のペダル（ソステヌートペダル）
㉗ 右のペダル（ダンパーペダル）

Connectors (Left side panel)

端子パネル（左サイドパネル）

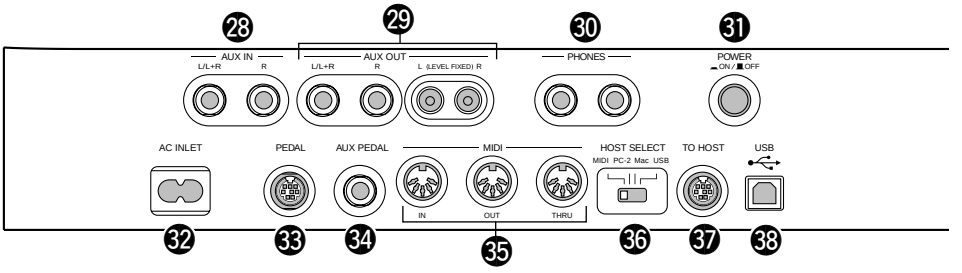

㉘ AUX IN [L/L+R] [R] jacks
㉙ AUX OUT [L/L+R] [R]/ (LEVEL FIXED) [L] [R] jacks
㉚ [PHONES] jacks
㉛ [POWER] switch
㉜ [AC INLET] connector
㉝ [PEDAL] connector
㉞ [AUX PEDAL] jack
㉟ MIDI [IN] [OUT] [THRU] connectors
㊱ [HOST SELECT] switch
㊲ [TO HOST] connector
㊳ [USB] connector

㉘ AUX IN【L/L+R】【R】端子
㉙ AUX OUT【L/L+R】【R】/ (LEVEL FIXED)【L】【R】端子
㉚【PHONES】端子
㉛【POWER】スイッチ
㉜【AC INLET】端子
㉝【PEDAL】端子
㉞【AUX PEDAL】端子
㉟ MIDI【IN】【OUT】【THRU】端子
㊱【HOST SELECT】スイッチ
㊲【TO HOST】端子
㊳【USB】端子

■ DISASSEMBLY PROCEDURE（分解手順）

This unit can be disassembled whether the stand supplied as an accessory is installed or not.

本機は、付属のスタンドの脱着と関係なく分解可能です。

1. Top Board Assembly

(Time required : About 3 minutes)

1-1. Remove the music rest assembly.

1-2 Remove the four (4) screws marked [180A]. (Fig. 1)

1-3 Open the top board assembly. (Fig. 1-1)

1. 屋根Ass'y（所要時間:約3分）

1-1 譜面板を外します。

1-2 [180A]のネジ4本を外します。(図1)

1-3 屋根Ass'yを開けます。(図1-1)

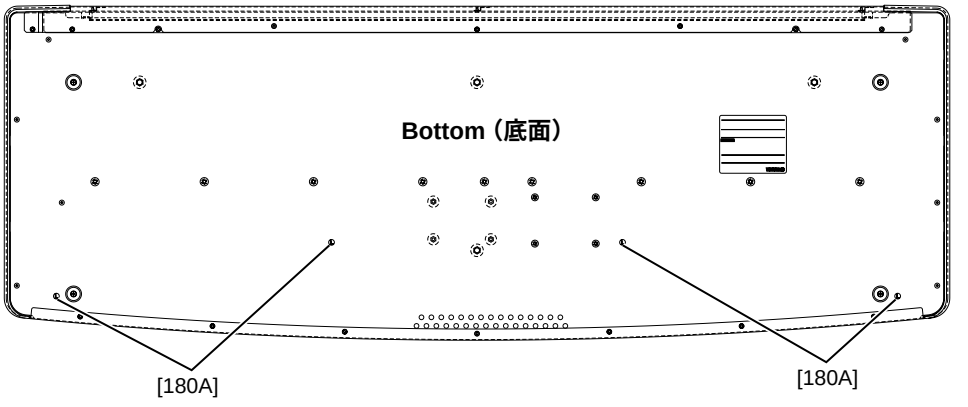

[180A]: Truss Head Screw 4.0x16 MFZN2BL (V6207400) ＋トラス小ネジ

(Fig. 1) **（図1）**

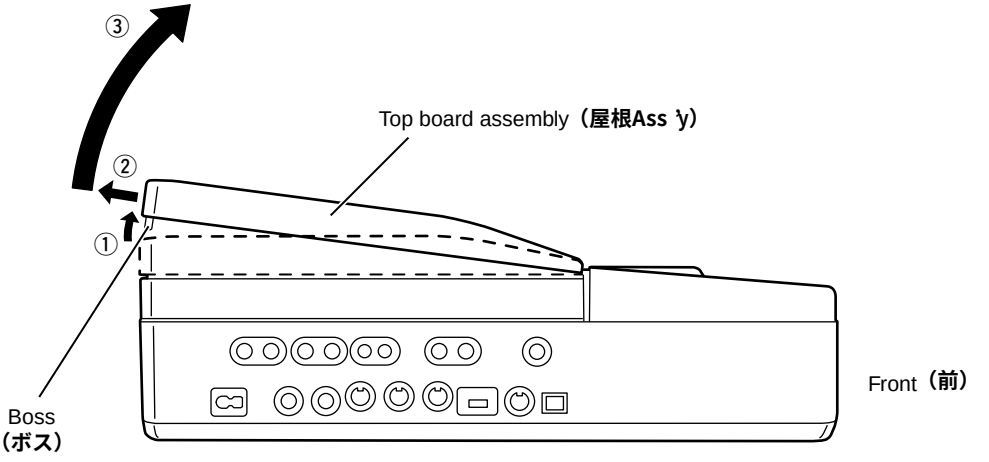

(Fig. 1-1) **（図1-1）**

① Remove the boss by lifting the rear of the top board about 20mm.

② Move the top board rearward.

③ Open the top board toward the front.

① 屋根Ass'yの後部を20mm程持ち上げて、ボスを外します。

② 屋根Ass'yを後方へずらします。

③ 屋根Ass'yを前方へ開けます。

1-4 Remove the stay existing inside of the rear panel and set it up. (Fig. 1-2)
1-5 Spread a soft cloth or the like over the keyboard in advance so that the top board assembly can be placed on it.
1-6 Release the stay while holding the U-shaped holder of the top board assembly. (Fig. 1-2)
1-7 Gradually turn over the top board assembly until it lies on the cloth spread over the keyboard. (Fig. 1-3)

1-4 内部背面に取り付けられている付属ステーを外して、固定します。(図1-2)
1-5 屋根Ass'yを鍵盤上に置くためにあらかじめ柔らかい布等を敷いておきます。
1-6 屋根Ass'yのU字金具(A)を持って、ステーを外します。(図1-2)
1-7 屋根Ass'yをゆっくりと鍵盤上へ裏返して置きます。(図1-3)

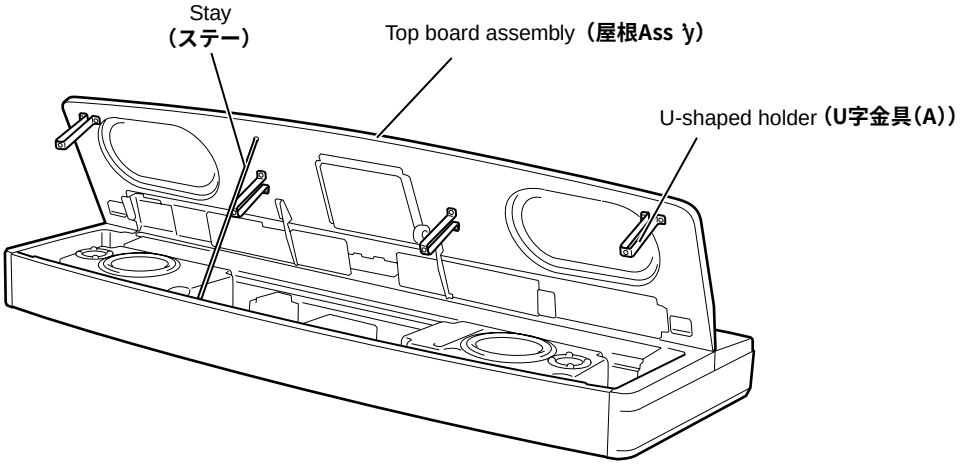

(Fig. 1-2) **(図1-2)**

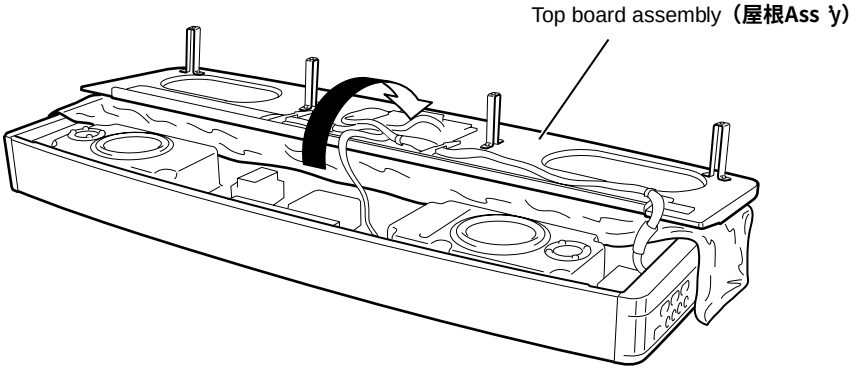

(Fig. 1-3) **(図1-3)**

2. Circuit Boards & Assemblies (Top Board Assembly)
(Time required : About 7 minutes each)

2-1 Turn over the top board assembly toward the front. (See procedure 1)

2-2 Each circuit board and assembly can be removed by removing its fixing screws as listed below.

2. 基板、アッセンブリ（屋根Ａｓｓｙ部）
（所要時間：各約7分）

2-1 屋根Ass yを前方へ裏返します。(1項参照)

2-2 次のネジを外すことにより、各基板・アッセンブリを外すことができます。

Circuit board and Assembly	Ref. No.	Screw		QTY	Fig.
DM	170A	Bind Head Tapping Screw-B 3.0x6 MFZN2Y (EP600130)	＋バインドBタイト	12	2
PNL		Slide Knob	スライドツマミ	1	
	180B	Bind Head Tapping Screw-1 3.5x12 MFZN2Y (EP030240)	＋バインドTP1種	2	2
	190A	Bind Head Tapping Screw-B 3.0x8 MFZN2Y (EP600250)	＋バインドBタイト	1	2
	P270A	Bind Head Tapping Screw-B 3.0x8 MFZN2Y (EP600250)	＋バインドBタイト	13	2
PNR	180C	Bind Head Tapping Screw-1 3.5x12 MFZN2Y (EP030240)	＋バインドTP1種	2	2
	190B	Bind Head Tapping Screw-B 3.0x8 MFZN2Y (EP600250)	＋バインドBタイト	1	2
	P270B	Bind Head Tapping Screw-B 3.0x8 MFZN2Y (EP600250)	＋バインドBタイト	16	2
LCD Assembly	P270C	Bind Head Tapping Screw-B 3.0x8 MFZN2Y (EP600250)	＋バインドBタイト	3	2
MV2		Knob	Vツマミ	1	
	P270D	Bind Head Tapping Screw-B 3.0x8 MFZN2Y (EP600250)	＋バインドBタイト	3	2

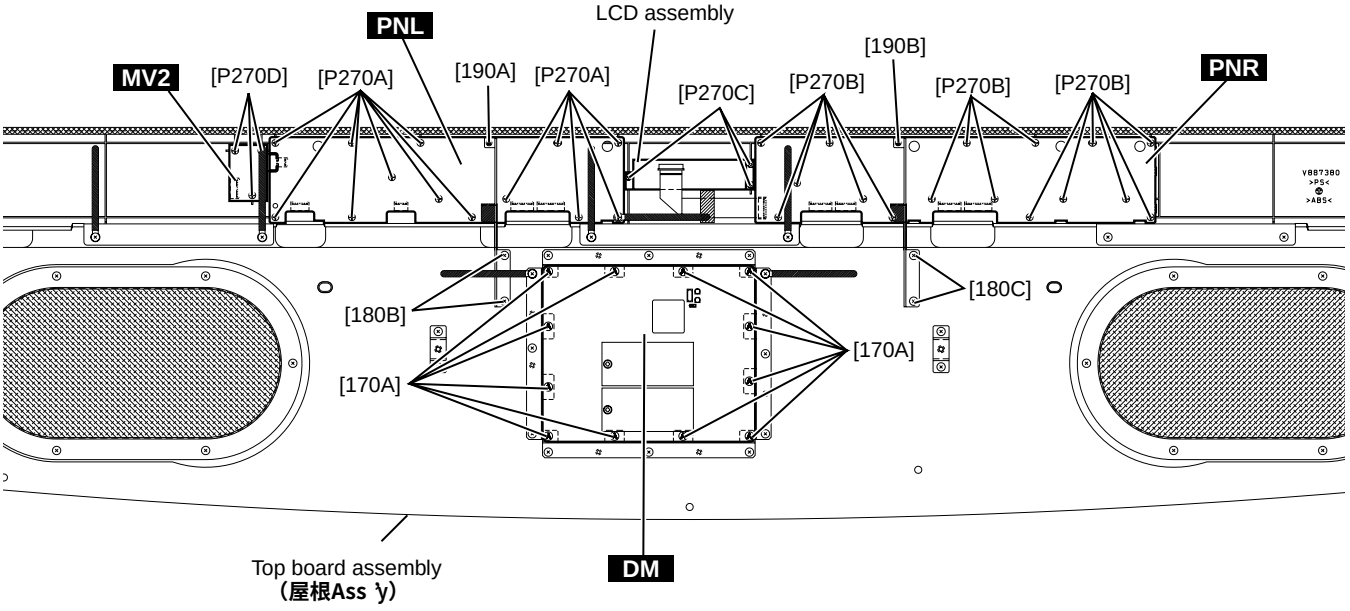

(Fig. 2) **（図2）**

3. Circuit Boards & Assemblies (Main Unit)

(Time required : About 6 minutes each)

3-1 Open the top board assembly. (See procedure 1-1 to 1-4)

3-2 Each circuit board and assembly can be removed by removing its fixing screws as listed below.

3. 基板、アッセンブリ（メインユニット部）

（所要時間：各約6分）

3-1 屋根Ass 'yを開けます。(1-1～1-4項参照)

3-2 次のネジを外すことにより、各基板・アッセンブリを外すことができます。

Circuit board and Assembly	Ref. No.	Screw		QTY	Fig.
Speaker Box Assembly (L/R)	120	Truss Head Tapping Screw-1 3.5x16 MFZN2Y (EN630030)	＋トラスTP1種	6	3
Speaker (Woofer) （ウーハー）	130A	Bind Head Tapping Screw-B 4.0x12 MFZN2BL (VR138400)	＋バインドBタイト	4	3
Speaker (Tweeter) （ツィータ）	130B	Bind Head Tapping Screw-B 4.0x12 MFZN2BL (VR138400)	＋バインドBタイト	4	3
NET1	170B	Bind Head Tapping Screw-1 3.5x20 MFZN2Y (EP030470)	＋バインドTP1種	4	3
MA Cover (U model only)	350A	Bind Head Tapping Screw-1 3.5x12 MFZN2Y (EP030240)	＋バインドTP1種	4	3
MA60 Assembly	350B	Bind Head Tapping Screw-1 3.5x12 MFZN2Y (EP030240)	＋バインドTP1種	4	3
FU Cover (U model only)	350C	Bind Head Tapping Screw-1 3.5x12 MFZN2Y (EP030240)	＋バインドTP1種	4	3
FU60P (Except N model)	230A	Bind Head Screw 3.0x8 MFZN2Y (VD976600)	＋バインド小ネジ	4	3
Cover (N model only)	230B	Bind Head Screw 3.0x8 MFZN2Y (VD976600)	＋バインド小ネジ	1	3
	350D	Bind Head Tapping Screw-1 3.5x12 MFZN2Y (EP030240)	＋バインドTP1種	3	3
FU (N model only)	230C	Bind Head Screw 3.0x8 MFZN2Y (VD976600)	＋バインド小ネジ	3	3
VSEL Plate Assembly (N model only)	350E	Bind Head Tapping Screw-1 3.5x12 MFZN2Y (EP030240)	＋バインドTP1種	2	3
Power Transformer (電源トランス)	210	Bind Head Screw 4.0x12 MFZN2Y (EG340030)	＋バインド小ネジ	4	3

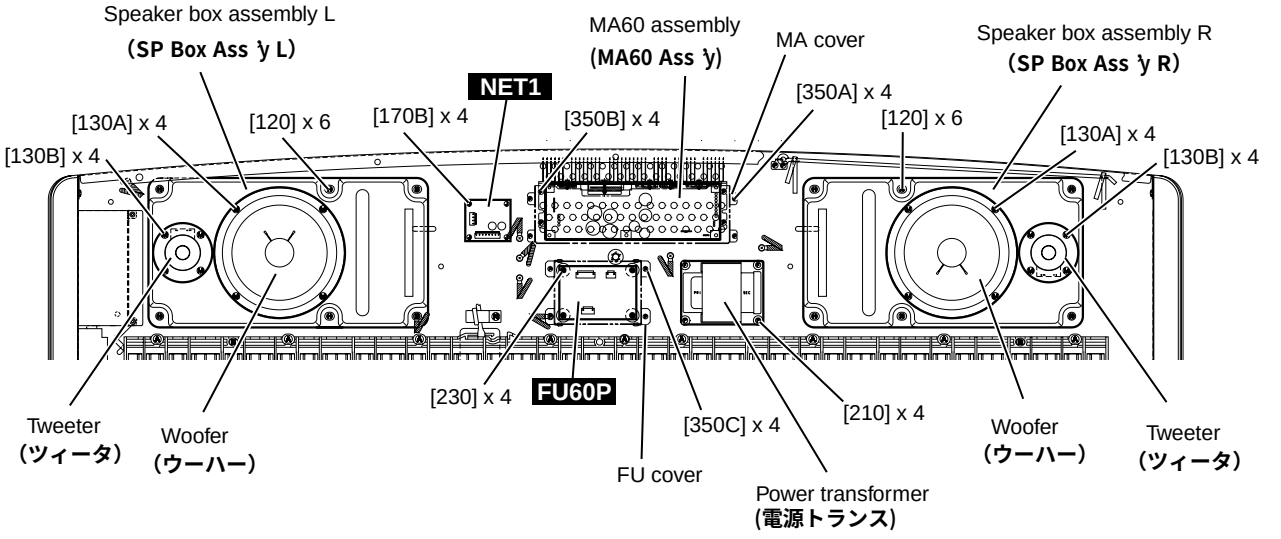

N model

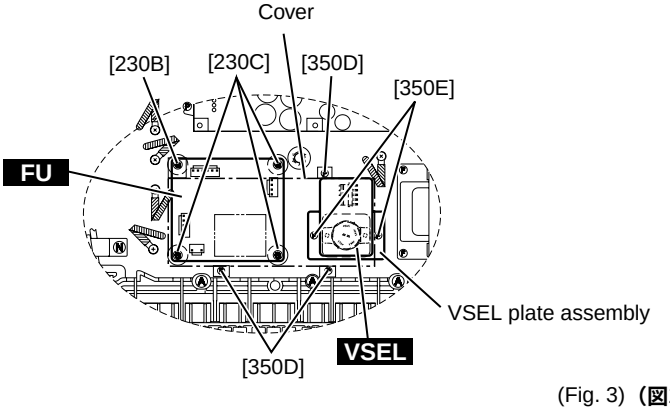

(Fig. 3)（図3）

4. MA60 Circuit Board

(Time required : About 9 minutes)

4-1 Open the top board assembly. (See procedure 1-1 to 1-4)

4-2 Remove the MA60 assembly. (See procedure 3)

4-3 Remove the five (5) screws marked [1], the four (4) screws marked [2] and the screw marked [3]. The MA60 circuit board can then be removed. (Fig. 4)

4. ＭＡ６０シート（所要時間:約9分）

4-1 屋根Ass 'yを開けます。(1-1～1-4項参照)

4-2 MA60 Ass 'yを外します。(3項参照)

4-3 [1]のネジ5本、[2]のネジ4本、[3]のネジ1本を外し、MA60シートを外します。(図4)

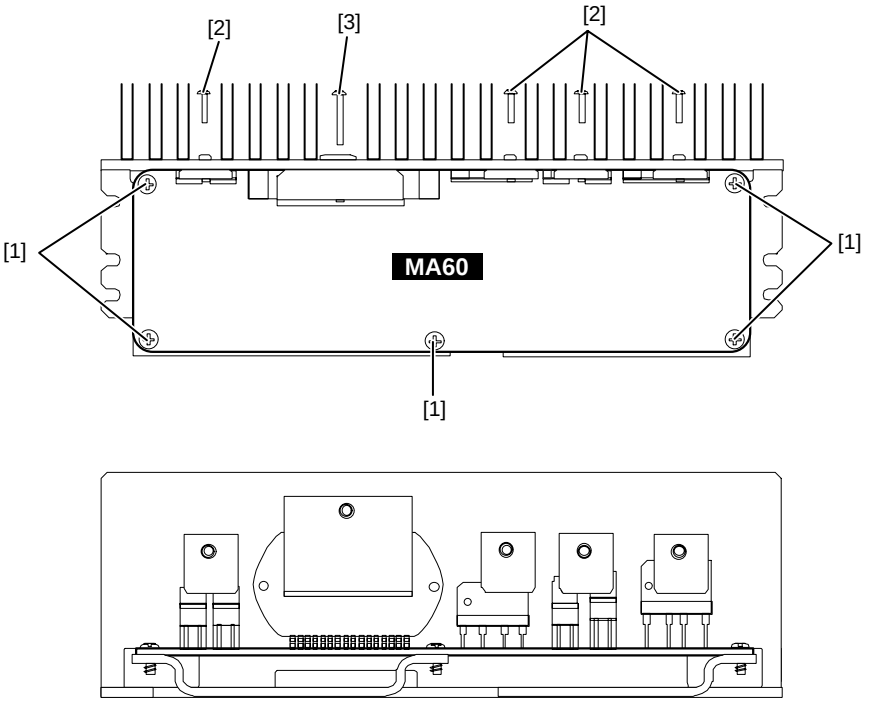

[1]: Bind Head Tapping Screw-B 4.0x8 MFZN2Y (EP640410) **＋バインドBタイト**

[2]: Bind Head Tapping Screw-B 3.0x10 MFZN2Y (EP600220) **＋バインドBタイト**

[3]: Bind Head Tapping Screw-B 3.0x16 MFZN2Y (EP600390) **＋バインドBタイト**

(Fig. 4) **(図4)**

5. VSEL Circuit Board (N model only)

(Time required : About 5 minutes)

5-1 Open the top board assembly. (See procedure 1-1 to 1-4)

5-2 Remove the VSEL plate assembly. (See procedure 3)

5-3 Remove the two (2) screws marked [500c] and the two (2) nuts marked [500d]. The VSEL plate can then be removed from the VSEL circuit board. (Fig. 5)

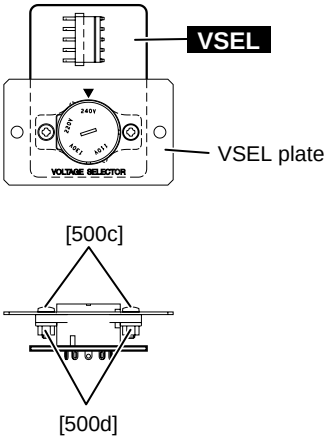

[500c]: Bind Head Screw 3.0x10 MFZN2BL (EG330380)

[500d]: Hexagonal Nut 3.0 MFZN2Y (VA211900)

(Fig. 5) **(図5)**

6. Side Cover Assembly L

(Time required : About 5 minutes)

6-1 Turn over the top board assembly toward the front. (See procedure 1)

6-2 Remove the four (4) screws marked [180D] and the screw marked [130C]. The side cover assembly L can then be removed. (Fig. 6)

7. Side Cover Assembly R

(Time required : About 8 minutes)

7-1 Turn over the top board assembly toward the front. (See procedure 1)

7-2 Remove the speaker box assembly R. (See procedure 3)

7-3 Remove the four (4) screws marked [180E] and the two (2) screws marked [130D]. The side cover assembly R can then be removed. (Fig. 6)

8. Back Top Board

(Time required : About 10 minutes)

8-1 Turn over the top board assembly toward the front. (See procedure 1)

8-2 Remove the speaker box assembly R. (See procedure 3)

8-3 Remove the screw marked [130C] and the two (2) screws marked [130D]. (Fig. 6)

8-4 Remove the seven (7) screws marked [110]. The back top board can then be removed. (Fig. 6)

6. 腕木Ass'y L（所要時間:約5分）

6-1 屋根Ass'yを前方へ裏返します。(1項参照)

6-4 [180D]のネジ4本と[360A]のネジ1本を外し、腕木Ass'y Lを外します。(図6)

7. 腕木Ass'y R（所要時間:約8分）

7-1 屋根Ass'yを前方へ裏返します。(1項参照)

7-2 SP Box Ass'y Rを外します。(3項参照)

7-3 [180E]のネジ4本と[360B]のネジ2本を外し、腕木Ass'y Rを外します。(図6)

8. 背面框（所要時間:約10分）

8-1 屋根Ass'yを前方へ裏返します。(1項参照)

8-2 SP Box Ass'y Rを外します。(3項参照)

8-3 [360A]のネジ1本と[360B]のネジ2本を外します。(図6)

8-4 [110]のネジ7本を外し、背面框を外します。(図6)

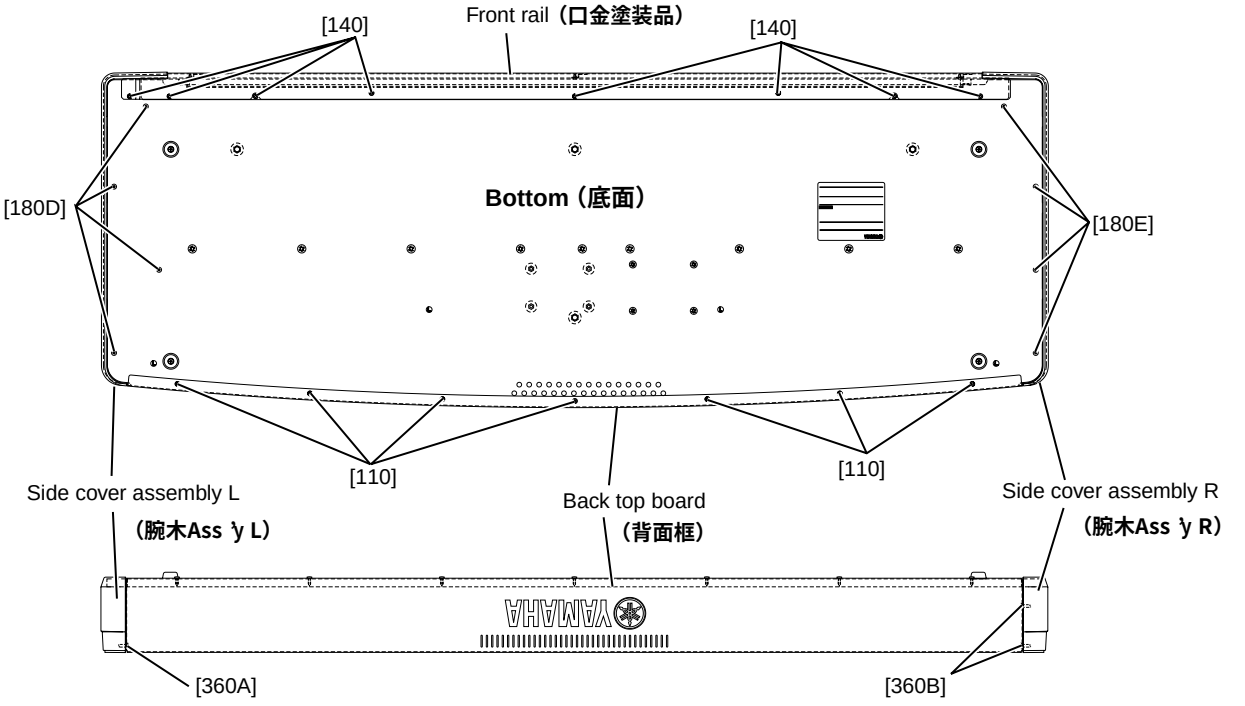

[180]: Truss Head Screw 4.0x16 MFZN2BL (V6207400) ＋トラス小ネジ
[360]: Bind Head Tapping Screw-B 4.0x12 MFZN2Y (VA914400) ＋バインドBタイト
[110]: Bind Head Tapping Screw-1 3.5x12 MFZN2BL (EP030340) ＋バインドTP1種
[140]: Bind Head Tapping Screw-1 3.5x14 MFZN2BL (EP030250) ＋バインドTP1種

(Fig. 6) （図6）

9. Front Rail

(Time required : About 15 minutes)

9-1 Turn over the top board assembly toward the front. (See procedure 1)
9-2 Remove the speaker box assembly R. (See procedure 3)
9-3 Remove the side cover assembly L. (See procedure 6)
9-4 Remove the side cover assembly R. (See procedure 7)
9-5 Spread a soft cloth or the like in advance so that the top board assembly can be placed on it.
9-6 Return the top board assembly toward the rear. (Fig. 7)
9-7 Remove the eight (8) screws marked [140]. The front rail can then be removed. (Fig. 6)

9. 口金塗装品（所要時間:約15分）

9-1 屋根Ass'yを前方へ裏返します。(1項参照)
9-2 SP Box Ass'y Rを外します。(3項参照)
9-3 腕木Ass'y Lを外します。(6項参照)
9-4 腕木Ass'y Rを外します。(7項参照)
9-5 屋根Ass'yを後方に置くためにあらかじめ柔らかい布等を敷いておきます。
9-6 屋根Ass'yを後方へ戻します。(図7)
9-7 [140]のネジ8本を外し、口金塗装品を外します。(図6)

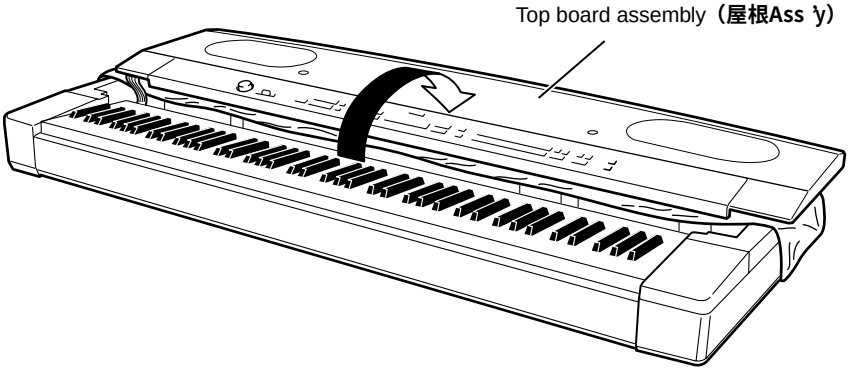

(Fig. 7)（図7）

10. Jack Assembly

(Time required : About 7 minutes)

10-1 Turn over the top board assembly toward the front. (See procedure 1)
10-2 Remove the side cover assembly L. (See procedure 6)
10-3 Remove the four (4) screws marked [50A] and the two (2) screws marked [70]. The jack assembly can then be removed. (Fig. 8)

10. ジャックAss'y（所要時間:約7分）

10-1 屋根Ass'yを前方へ裏返します。(1項参照)
10-2 腕木Ass'y Lを外します。(6項参照)
10-3 [50A]のネジ4本と[70]のネジ2本を外し、ジャックAss'yを外します。(図8)

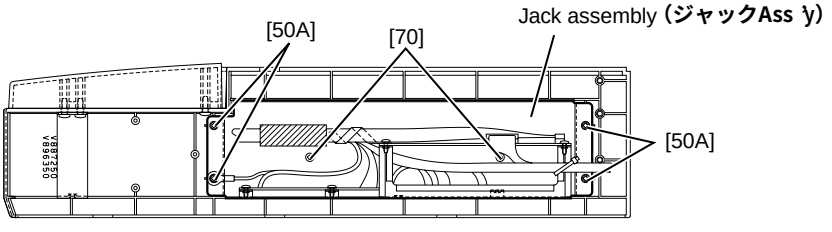

[50A]: Bind Head Tapping Screw-B 4.0x12 MFZN2Y (VA914400) ＋バインドBタイト
[70]: Bind Head Tapping Screw-B 4.0x8 MFZN2Y (EP640410) ＋バインドBタイト

(Fig. 8)（図8）

11. Circuit Boards & Assemblies (Jack Assembly)

(Time required : About 12 minutes each)

11-1 Turn over the top board assembly toward the front. (See procedure 1)

11-2 Remove the side cover assembly L. (See procedure 6)

11-3 Remove the jack assembly. (See procedure 10)

11-4 Each circuit board and assembly can be removed by removing its fixing screws as listed below.

11. 基板、アッセンブリ（ジャックAss 'y部）

（所要時間：各約12分）

11-1 屋根Ass 'yを前方へ裏返します。(1項参照)

11-2 腕木Ass 'y Lを外します。(6項参照)

11-3 ジャックAss 'yを外します。(10項参照)

11-4 次のネジを外すことにより、各基板・アッセンブリを外すことができます。

Circuit board and Assembly	Ref. No.	Screw		QTY	Fig.
AJK	J260A	Bind Head Tapping Screw-B 3.0x8 MFZN2BL (EP600190)	＋バインドBタイト	2	9
	J280	Bind Head Tapping Screw-B 3.0x10 MFZN2Y (EP600220)	＋バインドBタイト	1	9
	J50A	U-shaped Holder	U字金具	4	9
HP	J260B	Bind Head Tapping Screw-B 3.0x8 MFZN2BL (EP600190)	＋バインドBタイト	1	9
	J250	Hexagonal Nut 12.0 14x2 MFZN2BL (VB508600)	特殊六角ナット	2	9
Power Switch Assembly**(PSW束線)**	J260C	Bind Head Tapping Screw-B 3.0x8 MFZN2BL (EP600190)	＋バインドBタイト	2	9
INLET	J260D	Bind Head Tapping Screw-B 3.0x8 MFZN2BL (EP600190)	＋バインドBタイト	2	9
	J70	Cover	UL保護カバー	1	9
AC Cover (U model only)	J260E	Bind Head Tapping Screw-B 3.0x8 MFZN2BL (EP600190)	＋バインドBタイト	2	9
DJK	J260F	Bind Head Tapping Screw-B 3.0x8 MFZN2BL (EP600190)	＋バインドBタイト	7	9
	J50B	U-shaped Holder	U字金具	1	9

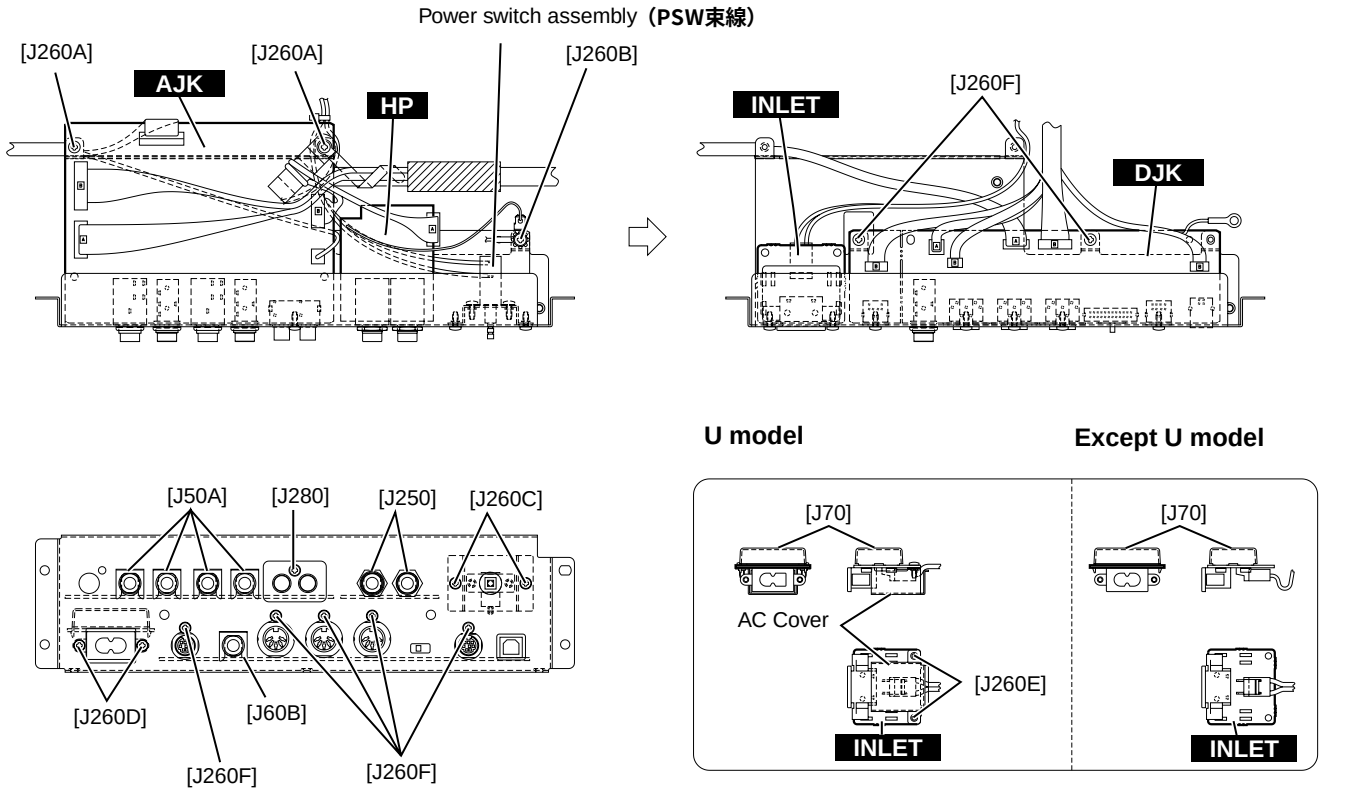

(Fig. 9)（図9）

12. Keyboard Assembly

(Time required : About 15 minutes)

12-1 Turn over the top board assembly toward the front. (See procedure 1)

12-2 Remove the speaker box assembly R. (See procedure 3)

12-3 Remove the side cover assembly L. (See procedure 6)

12-4 Remove the side cover assembly R. (See procedure 7)

12-5 Return the top board assembly toward the rear. (Fig. 7)

12-6 Remove the nine (9) screws marked [150], the two (2) screws marked [160] and the screw marked [190]. The keyboard assembly can then be removed. (Fig. 10)

12. GHD EBUS鍵盤Ass'y（所要時間:約15分）

12-1 屋根Ass'yを前方へ裏返します。(1項参照)

12-2 SP Box Ass'y Rを外します。(3項参照)

12-3 腕木Ass'y Lを外します。(6項参照)

12-4 腕木Ass'y Rを外します。(7項参照)

12-5 屋根Ass'yを後方へ戻します。(図7)

12-6 [150]のネジ9本と[160]のネジ2本と[190]のネジ1本を外し、奥に少しずらしてから鍵盤Ass'yを外します。(図10)

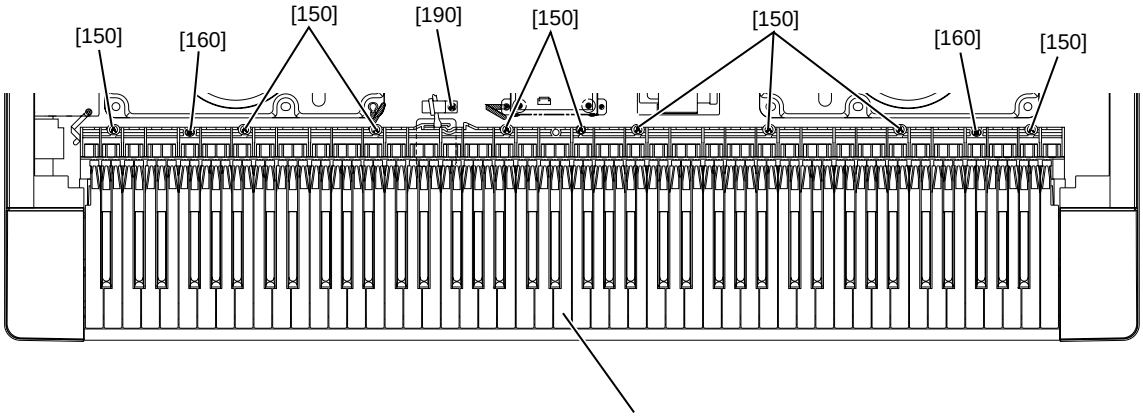

[150]: Pan Head Screw PW5.0x25 MFZN2Y (VV040700) ＋ナベ小ネジ
[160]: Bind Head Tapping Screw-1 4.0x14 MFZN2Y (EP040230) ＋バインドTP1種
[190]: Truss Head Tapping Screw-1 3.5x14 MFZN2Y (EN630230) ＋トラスTP1種

(Fig. 10) **（図10）**

13. Disassembling the Keyboard

*** After inserting a round stick (Rod:TX000670) between the frame and the keys, remove the circuit boards. (Fig. 11)**

13. GHD EBUS鍵盤の分解

※ シートをはずす前に、接点ゴムを歪ませないように、フレームとハンマーの間に丸棒(ロッド:TX000670)を挿入しておきます。(図11)

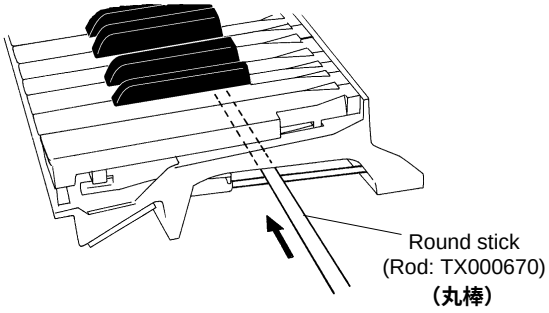

(Fig. 11) **（図11）**

13-1 GHD EBUS L, MK SUB Circuit Board

Remove the seven (7) screws marked [260A]. The GHD EBUS L and MK SUB circuit boards can then be removed. (Fig. 12 and photo 1)

13-2 GHD M Circuit Board

Remove the five (5) screws marked [260B] and the screw marked [262]. The GHD M circuit board can then be removed. (Fig. 12)

13-3 GHD H Circuit Board

Remove the four (4) screws marked [260C] and the screw marked [262]. The GHD H circuit board can then be removed. (Fig. 12)

*** Keys can be removed without removing the circuit boards.**

*** After removing the GHD EBUS L, GHD M and GHD H circuit boards, and the rubbers can then be removed.**

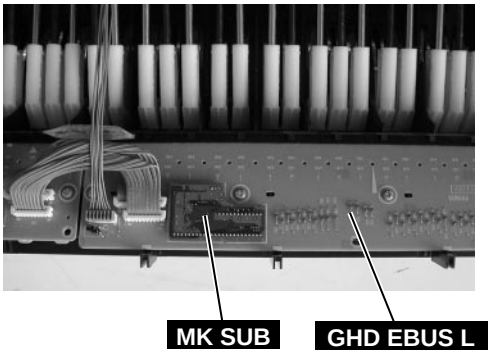

(Photo 1) **(写真1)**

13-1 GHD EBUS L, MK SUBシート

[260A]のネジ7本を外し、GHD EBUS L, MK SUBシートを外します。(図12、写真1)

13-2 GHD Mシート

[260B]のネジ5本と[262]のネジ1本を外し、GHD Mシートを外します。(図12)

13-3 GHD Hシート

[260C]のネジ4本と[262]のネジ1本を外し、GHD Hシートを外します。(図12)

※ **白鍵と黒鍵は、GHD EBUS Lシート、GHD Mシート、GHD Hシートを外さなくても、外すことができます。**

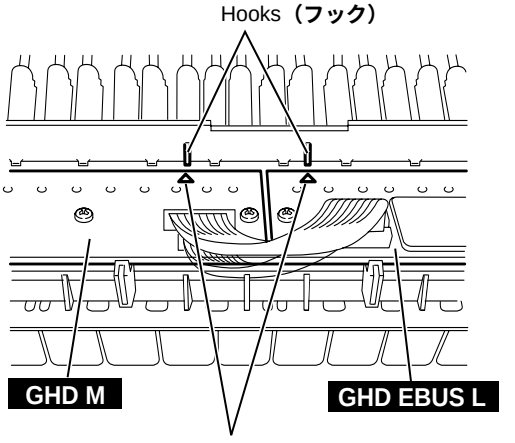

(Fig. 12-1) **(図12-1)**

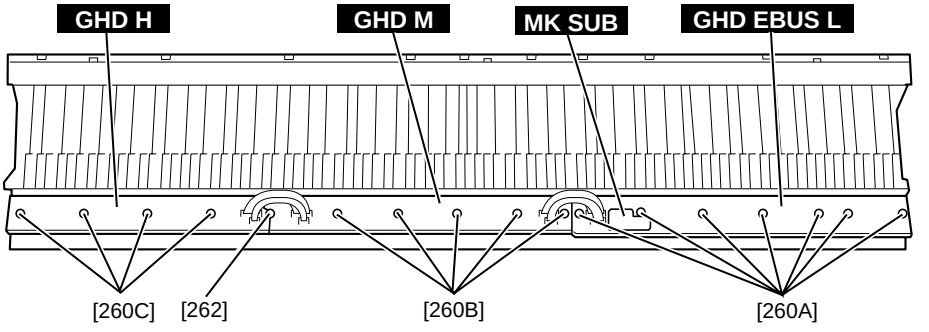

[260]: Bind Head Tapping Screw-P 3.0x10 MFZN2 (VT413400) **＋バインドPタイト**

[262]: PW Head Tapping Screw-P 3.0x10-10 MFC2BL (V8833200) **＋PWHPタイト**

(Fig. 12) **(図12)**

13-4 White key

Insert a thin plate between the white keys, near the triangle mark around the fulcrum of the key, and press down the stopper marked [A] to remove the key.
(Fig. 13, Fig. 14)

*** Take care not to damage the key spring when removing a key.**

*** A black key can be removed after the white keys on either side have been removed.**

13-4 白鍵

薄い金尺状のものを鍵盤の間に挿入して(白鍵盤支点付近の三角マークの示す方向側の隙間)[A]のストッパーを下げ、白鍵を前方に少しずらして、持ち上げて外します。(図13、図14)

※ **このとき、白鍵を前方にずらしすぎてスプリングを傷めないように十分注意して作業をしてください。**

※ **黒鍵は、両隣の白鍵を外すと、外すことができます。**

13-5 Hammer, White Key

After a key has been removed, push a key spring down once to take it out of the hook. (Fig. 15)

Place the keyboard assembly upside-down and peel the stopper away. The hammer of the white key can then be removed. (Fig. 16)

* **The hammer of the black key can then be removed in the same manner.**

13-6 Rubber contact

Remove the GHD circuit board for the involved key. The rubber contacts can then be removed. (Photo 2, 3)

13-5 ハンマー白鍵

白鍵を外し、スプリングを一度下に押し込み、フックから取り外します。(図15)

GHD EBUS鍵盤を裏側にし、ストッパー(L88_W)をはがしてハンマー白鍵を外します。(図16)

※ **ハンマー黒鍵もハンマー白鍵と同じようにして外すことができます。**

13-6 接点ゴム

該当する鍵盤のGHDシートを外して、接点ゴムを外します。(写真2、3)

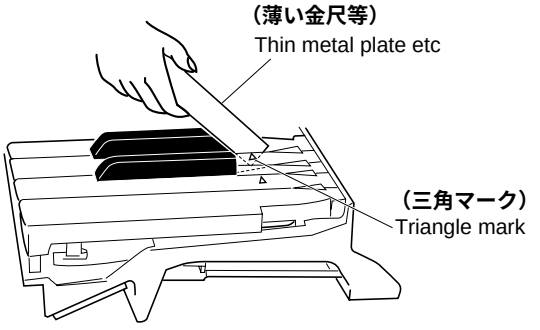

(Fig. 13) **(図13)**

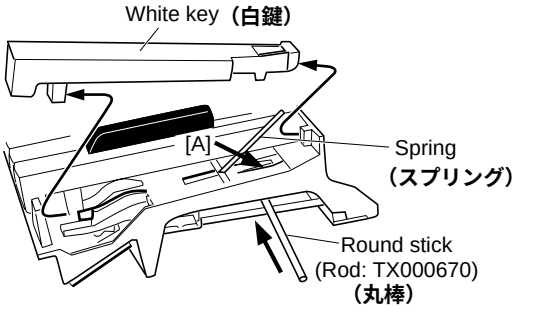

(Fig. 14) **(図14)**

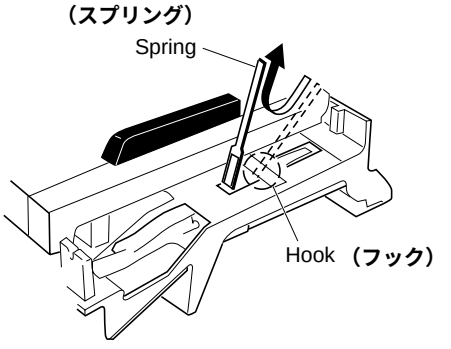

(Fig. 15) **(図15)**

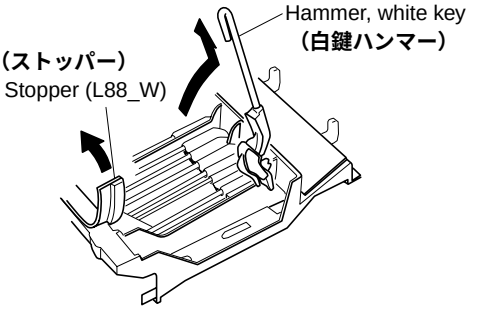

(Fig. 16) **(図16)**

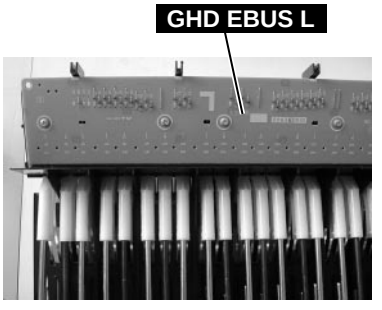

(Photo 2) **(写真2)**

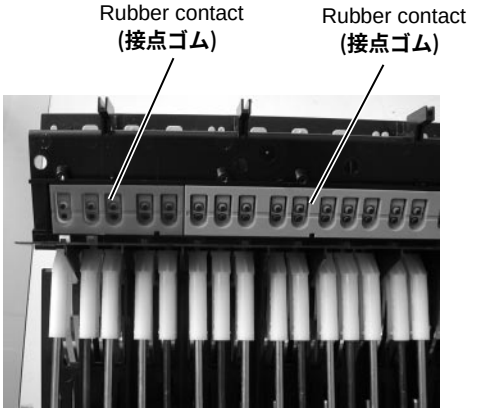

(Photo 3) **(写真3)**

14. Assembling the Keyboard

14-1 Hammer, White Key (Hammer, Black Key)

Place the keyboard assembly upside-down, insert a hammer assembly into the frame, and put the stopper (L88_W) on. (Fig. 17)

* **There are four (4) kinds of hammers that differ in weight.**

14-2 Spring

Place the keyboard assembly rightside up. Fix key springs on the frame by setting one at each slit and pushing down once on each key spring. (Fig. 18)

* **Be careful of the direction of the spring.**

14-3 White Key (Black Key)

After a key has been fit to part [C] and key guide, make sure that the spring is fixed to the key and then press down part [B] of the key. (Fig. 19)

14. GHD EBUS鍵盤の組立

14-1 ハンマー白鍵(ハンマー黒鍵)

GHD EBUS鍵盤の裏側より、ハンマー白鍵(黒鍵)をフレームに差し込み、ストッパー(L88_W)を取り付けます。(図17)

※ **重りの違いにより四種類のハンマーがあります。取り付けの際に気をつけてください。**

14-2 スプリング

GHD EBUS鍵盤を表側にして、端が二本に分かれているスプリングの先をハンマー白鍵(黒鍵)の切り込みに合わせて、一度下に押し込んでフレームのフックに取り付けます。(図18)

※ **スプリングの向きに注意してください。**

14-3 白鍵(黒鍵)

[C]部とキーガイドに白鍵(黒鍵)を加えさせ、鍵盤の支点内側のばね受け部に、スプリングが確実に入っていることを確認したら、[B]部の上を下方向にゆっくり押し込んで取り付けます。(図19)

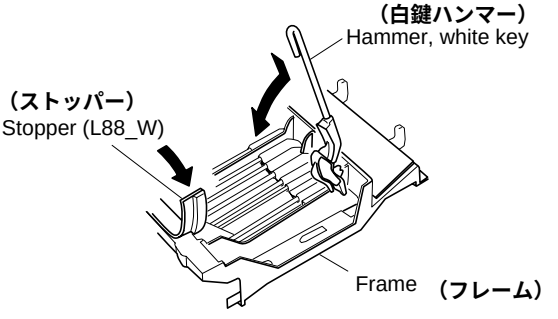

(Fig. 17) **(図17)**

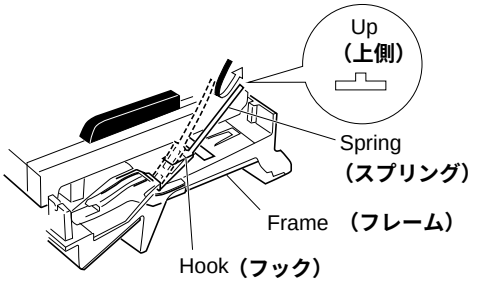

(Fig. 18) **(図18)**

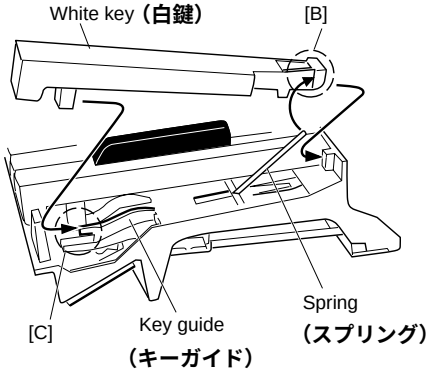

(Fig. 19) **(図19)**

14-4 GHD EBUS L, MK SUB Circuit Board

Tighten the seven (7) screws marked [260A] to fix the GHD EBUS L, MK SUB circuit boards. (Fig. 12)

14-5 GHD M Circuit Board

Tighten the five (5) screws marked [260B] and the screw marked [262] to fix the GHD M circuit board. (Fig. 12)

44-6 GHD H Circuit Board

Tighten the four (4) screws marked [260C] and the screw marked [262] to fix the GHD H circuit board. (Fig. 12)

* **Install the circuit boards in the keyboard assembly so that the hooks hold it as shown in figure 12-1.**

14-4 GHD EBUS L, MK SUBシート

GHD EBUS LシートとMK SUBシートを取り付け、[260A]のネジ7本を取り付けます。(図12)

14-5 GHD Mシート

GHD Mシートを取り付け、[260B]のネジ5本と[262]のネジ1本を取り付けます。(図12)

14-6 GHD Hシート

GHD Hシートを取り付け、[260C]のネジ4本と[262]のネジ1本を取り付けます。(図12)

※ **GHD M/GHD EBUS L基板シートを取り付ける際は、フレーム裏側にあるフックと基板の△マークがあっていることを確認してください。(図12-1)**

15. Disassembling the Pedal Unit

(Time required : About 5 minutes)

15-1 Remove the ten (10) screws marked [50C]. The pedal cover assembly can then be removed. (Fig. 20)

15-2 Remove the two (2) screws marked [90]. The pedal angle assembly can then be removed. (Fig. 20)

15-3 Remove the two (2) screws marked [50D]. The pedal front cover can then be removed. (Fig. 20)

15-4 Remove the ten (10) screws marked [50E]. The pedal assembly can then be removed. (Fig. 20)

15. ペダルユニットの分解(所要時間:約5分)

15-1 [50C]のネジ10本を外し、ペダルカバーAss 'yを外します。(図20)

15-2 [90]のネジ2本を外し、ペダル金具Ass 'yを外します。(図20)

15-3 [50D]のネジ2本を外し、ペダル前カバーを外します。(図20)

15-4 [50E]のネジ10本を外し、ペダルAss 'y (P)を外します。(図20)

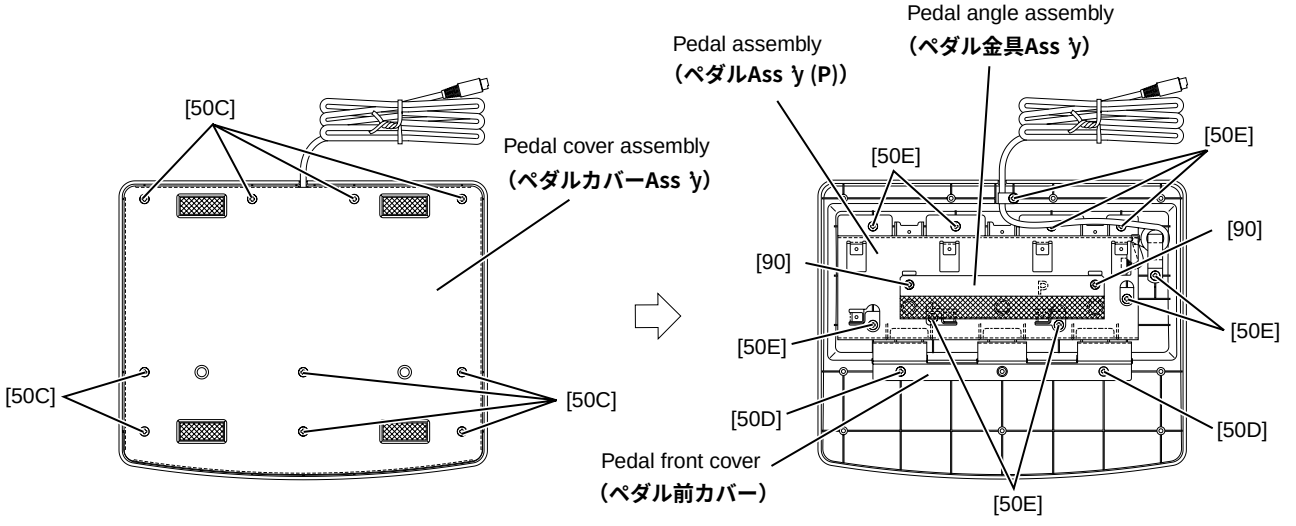

[50]: Bind Head Tapping Screw-B 4.0x12 MFZN2BL (VR138400) **+バインドBタイト**

[90]: Bind Head Tapping Screw-B 4.0x8 MFZN2Y (EP640410) **+バインドBタイト**

(Fig. 20) **(図20)**

■ LSI PIN DESCRIPTION（LSI端子機能表）

HD6417709SHF200 (X2687A00) **CPU** (SH3) 21

M66291GP (X2156A00) **USB Controller** 24

PCM1730E-1/2K (X2077A00) **DAC** (Digital to Analog Converter) 24

T8F02TB-0102 (X0060A00) **SWP50** (Tone Generator) 22

μ**PD780031AYGK-N01-9ET** (XZ916100) **LED DRIVER/SWITCH SCAN E-PNS2a** 20

μ**PD780031AYGK-N02** (X0031100) **LKS** 20

● μPD780031AYGK-N01-9ET (XZ916100) LED DRIVER/SWITCH SCAN E-PNS2a

PNL: IC010

μPD780031AYGK-N02 (X0031100) LKS

MK SUB: IC001

PIN NO.	NAME	I/O	FUNCTION	PIN NO.	NAME	I/O	FUNCTION
1	P50/A8	I/O	Port 5 / Higher address bus	33	P10/ANI0	I	Port 1 / A/D converter analog input
2	P51/A9	I/O		34	AV_{REF}	I	A/D converter reference voltage input
3	P51/A10	I/O		35	AV_{DD}	-	Analog power supply
4	P53/A11	I/O		36	$\overline{RESET}$	I	System reset input
5	P54/A12	I/O		37	XT2	-	Subsystem clock oscillation
6	P55/A13	I/O		38	XT1	I	
7	P56/A14	I/O		39	IC	-	Internally connected
8	P57/A15	I/O		40	X2	-	Main system clock oscillation
9	Vss0	-	Ground	41	X1	I	
10	$V_{DD}0$	-	Power supply	42	Vss1	-	Ground
11	P30	I/O	Port 3	43	P00/INTP0	I/O	Port 0 / External interrupt request input
12	P31	I/O		44	P01/INTP1	I/O	
13	P32/SDA0	I/O	Port 3 / Serial data input/output	45	P02/INTP2	I/O	
14	P33/SCL0	I/O	Port 3 / Serial clock input/output	46	P03/INTP3/ADTRG	I/O	Port 0 / External interrupt request input / Trigger signai input
15	P34	I/O	Port 3	47	P70/TI00/TO0	I/O	Port 7 / External count clock input / 16-bit timer/event counter 0 output
16	P35	I/O		48	P71/TI01	I/O	Port 7 / Capture trigger input
17	P36	I/O		49	P72/TI50/TO50	I/O	Port 7 / External count clock input / 8-bit timer/event counter 50 output
18	P20/SI30	I/O	Port 2 / Serial data input	50	P73/TI51/TO51	I/O	Port 7 / External count clock input / 8-bit timer/event counter 51 output
19	P21/$\overline{SO30}$	I/O	Port 2 / Serial data output	51	P74/PCL	I/O	Port 7 / Clock output
20	P22/$\overline{SCK30}$	I/O	Port 2 / Serial clock input/output	52	P75/BUZ	I/O	Port 7 / Buzzer output
21	P23RxD0	I/O	Port 2 / Serial data input	53	P64/$\overline{RD}$	I/O	Port 6 / Strobe signal output for reading
22	P24/TxD0	I/O	Port 2 / Serial data output	54	P65/$\overline{WR}$	I/O	Port 6 / Strobe signal output for writing
23	P25/ASCK0	I/O	Port 2 / Serial clock input/output	55	P66/$\overline{WAIT}$	I/O	Port 6 / Wait insertion
24	$V_{DD}1$	-	Power supply	56	P67/ASTB	I/O	Port 6 / Strobe output
25	AVss	-	Ground	57	P40/AD0	I/O	Port 4 / Lower address/data bus
26	P17/ANI7	I	Port 1 / A/D converter analog input	58	P41/AD1	I/O	
27	P16/ANI6	I		59	P42/AD2	I/O	
28	P15/ANI5	I		60	P43/AD3	I/O	
29	P14/ANI4	I		61	P44/AD4	I/O	
30	P13/ANI3	I		62	P45/AD5	I/O	
31	P12/ANI2	I		63	P46/AD6	I/O	
32	P11/ANI1	I		64	A47/AD7	I/O	

● **HD6417709SHF200** (X2687A00) **CPU** (SH3)

DM: IC014

PIN NO.	NAME	I/O	FUNCTION	PIN NO.	NAME	I/O	FUNCTION
1	MD1	I	Mode control	105	CKE/PTK5	I/O	CK enable / Port K
2	MD2	I		106	RAS3L/PTJ0	I/O	RAS address bus / Port J
3	Vcc(RTC)	-	Power supply +1.8 V	107	PTJ1	I/O	Port J
4	XTAL2	O	Crystal oscillator	108	CASL/PTJ2	I/O	CAS address bus / Port J
5	EXTAL2	I		109	VssQ	-	Ground
6	Vss(RTC)	-	Ground	110	CASU/PTJ3	I/O	CAS address bus / Port J
7	NMI	I	Non-maskable interrupt request	111	VccQ	-	Power supply +3.3 V
8	IRQ0/IRL0/PTH0	I	Interrupt request / Port H	112	PTJ4	I/O	Port J
9	IRQ1/IRL1/PTH1	I		113	PTJ5	I/O	
10	IRQ2/IRL2/PTH2	I		114	DACK0/PTD5	I/O	DMA acknowledge / Port D
11	IRQ3/IRL3/PTH3	I		115	DACK1/PTD7	I/O	
12	IRQ4/PTH4	I		116	PTE6	I/O	Port E
13	D31/PTB7	I/O	Data bus / Port B	117	PTE3	I/O	
14	D30/PTB6	I/O		118	RAS3U/PTE2	I/O	RAS address bus / Port E
15	D29/PTB5	I/O		119	PTE1	I/O	Port E
16	D28/PTB4	I/O		120	TDO/PTE0	I/O	Test data / Port E
17	D27/PTB3	I/O		121	BACK	O	Bus acknowledge
18	D26/PTB2	I/O		122	BREQ	I	Bus request
19	VssQ	-	Ground	123	WAIT	I	Hardware wait request
20	D25/PTB1	I/O	Data bus / Port B	124	RESETM	I	Manual reset
21	VccQ	-	Power supply +3.3 V	125	ADTRG/PTH5	I	Analog trigger / Port H
22	D24/PTB0	I/O	Data bus / Port B	126	IOIS16/PTG7	I	Write protect / Port G
23	D23/PTA7	I/O	Data bus / Port A	127	ASEMD0/PTG6	I	ASE mode / Port G
24	D22/PTA6	I/O		128	ASEBRKAK/PTG5	I/O	ASE break acknowledge / Port G
25	D21/PTA5	I/O		129	PTG4/CKIO2	I/O	Port G / Clock output
26	D20/PTA4	I/O		130	AUDATA3/PTG3	I/O	AUD data / Port G
27	Vss	-	Ground	131	AUDATA2/PTG2	I/O	
28	D19/PTA3	I/O	Data bus / Port A	132	Vss	-	Ground
29	Vcc	-	Power supply +1.8 V	133	AUDATA1/PTG1	I/O	AUD data / Port G
30	D18/PTA2	I/O	Data bus / Port A	134	Vcc	-	Power supply +1.8 V
31	D17/PTA1	I/O		135	AUDATA0/PTG0	I/O	AUD data / Port G
32	D16/PTA0	I/O		136	TRST/PTF7/PINT15	I	Test reset / Port F / Port interruption
33	VssQ	-	Ground	137	TMS/PTF6/PINT14	I	Test mode switch / Port F / Port interruption
34	D15	I/O	Data bus	138	TDI/PTF5/PINT13	I	Test data / Port F / Port interruption
35	VccQ	-	Power supply +3.3 V	139	TCK/PTF4/PINT12	I	Test clock / Port F / Port interruption
36	D14	I/O	Data bus	140	IRLS3/PTF3/PINT11	I	Interrupt request / Port F / Port interruption
37	D13	I/O		141	IRL2/PTF2/PINT10	I	
38	D12	I/O		142	IRLS1/PTF1/PINT9	I	
39	D11	I/O		143	IRLS0/PTF0/PINT8	I	
40	D10	I/O		144	MD0	I	Mode control
41	D9	I/O		145	Vcc(PLL1)	-	Power supply +1.8 V
42	D8	I/O		146	CAP1	-	Capacitor
43	D7	I/O		147	Vss(PLL1)	-	Ground
44	D6	I/O		148	Vss(PLL2)	-	Ground
45	VssQ	-	Ground	149	CAP2	-	Capacitor
46	D5	I/O	Data bus	150	VCC(PLL2)	-	Power supply +1.8 V
47	VccQ	-	Power supply +3.3 V	151	AUDCK/PTH6	I	AUD clock / Port H
48	D4	I/O	Data bus	152	Vss	-	Ground
49	D3	I/O		153	Vss	-	
50	D2	I/O		154	Vcc	-	Power supply +1.8 V
51	D1	I/O		155	XTAL1	O	Crystal oscillator
52	D0	I/O		156	EXTAL1	I	
53	A0	O	Address bus	157	STATUS0/PTJ6	I/O	Processor status / Port J
54	A1	O		158	STATUS1/PTJ7	I/O	
55	A2	O		159	TCLK/PTH7	I/O	Timer clock / Port H
56	A3	O		160	/IRQOUT	O	Interrupt request output
57	VssQ	-	Ground	161	VssQ	-	Ground
58	A4	O	Address bus	162	CKIO	I/O	System clock input / output
59	VccQ	-	Power supply +3.3 V	163	VccQ	-	Power supply +3.3 V
60	A5	O	Address bus	164	TXD0/SCPT0	O	Data transmission / SCI port
61	A6	O		165	SCK0/SCPT1	I/O	Serial clock / SCI port
62	A7	O		166	TXD1/SCPT2	O	Data transmission / SCI port
63	A8	O		167	SCK1/SCPT3	I/O	Serial clock / SCI port
64	A9	O		168	TXD2/SCPT4	O	Data transmission / SCI port
65	A10	O		169	SCK2/SCPT5	I/O	Serial clock / SCI port
66	A11	O		170	RTS2/SCPT6	I/O	Transmit request / SCI port
67	A12	O		171	RXD0/SCPT0	I	Data reception / SCI port
68	A13	O		172	RXD1/SCPT2	I	
69	VssQ	-	Ground	173	Vss	-	Ground
70	A14	O	Address bus	174	RXD2/SCPT4	I	Data reception / SCI port
71	VccQ	-	Power supply +3.3 V	175	Vcc	-	Power supply +1.8 V
72	A15	O	Address bus	176	CTS2/IRQ5/SCPT7	I	Transmit clear / Interrupt request / SCI port
73	A16	O		177	MCS7/PTC7/PINT	I/O	Mask ROM chip select / Port C / Port interruption
74	A17	O		178	7	I/O	
75	A18	O		179	MCS6/PTC6/PINT	I/O	
76	A19	O		180	6	I/O	
77	A20	O		181	MCS5/PTC5/PINT	-	Ground
78	A21	O		182	5	I/O	Standby mode Interrupt request output / Port D
79	Vss	-	Ground	183	MCS4/PTC4/PINT	-	Power supply +3.3 V
80	A22	O	Address bus	184	4	I/O	Reset output / Port D
81	Vcc	-	Power supply +1.8 V	185	VssQ	I/O	Mask ROM chip select / Port C / Port interruption
82	A23	O	Address bus	186	WAKEUP/PTD3	I/O	
83	VssQ	-	Ground	187	VccQ	I/O	
84	A24	O	Address bus	188	RESETOUT/PTD2	I/O	
85	VccQ	-	Power supply +3.3 V	189	MCS3/PTC3/PINT	I/O	DMA acknowledge / Port D
86	A25	O	Address bus	190	3	I/O	
87	BS/PTK4	I/O	Bus cycle / Port K	191	MCS2/PTC2/PINT	I	DMA request / Port D
88	RD	O	Read strobe	192	2	I	
89	WE0/DQMLL	O	Select signal (D7-D0) / D QM (SDRAM)	193	MCS1/PTC1/PINT	I	Power on reset
90	WE1/DQMLU/WE	O	Select signal (D15-D8) / D QM (SDRAM) / Write enable	194	1	I	Chip active
91	WE2/DQMUL/ICIORD/PTK6	I/O	Select signal (D23-D16) / D QM (SDRAM) / I/O read / Port K	195	MCS0/PTC0/PINT	I	Mode control
92	WE3/DQMUU/ISIOWR/PTK7	I/O	Select signal (D31-D24) / D QM (SDRAM) / I/O write / Port K	196	0	I	
93	RD/WR	O	Read / Write	197	DRAK0/PTD1	I	
94	AUDSYNC/PTE7	I/O	AUD cycle / Port E	198	DRAK1/PTD0	-	Analog ground
95	VssQ	-	Ground	199	DREQ0/PTD4	I	Analog input / Port L
96	CS0/MCS0	O	Chip select / Mask ROM chip select	200	DREQ1/PTD6	I	
97	VccQ	-	Power supply +3.3V	201	RESETP	I	
98	CS2/PTK0	I/O	Chip select / Port K	202	CA	I	
99	CS3/PTK1	I/O		203	MD3	I	
100	CS4/PTK2	I/O		204	MD4	I	
101	CS5/CE1A/PTK3	I/O	Chip select / Chip enable / Port K	205	MD5	-	Analog power supply +3.3 V
102	CS6/CE1B	O	Chip select / Chip enable	206	AVss	I/O	Analog input / Analog output / Port L
103	CE2A/PTE4	I/O	Chip enable / Port E	207	AN0/PTL0	I/O	
104	CE2B/PTE5	I/O		208	AN1/PTL1	-	Analog ground

● **T8F02TB-0102** (X0060A00) **SWP50** (Tone Generator)

DM: IC012

PIN NO.	OUTER NO.	NAME	I/O	FUNCTION	PIN NO.	OUTER NO.	NAME	I/O	FUNCTION
1	E5	VSS2	-	Ground	106	E22	VSS2	-	Ground
2	D4	VDDC	-	Power supply +1.5 V	107	D23	VDDC	-	Power supply +1.5 V
3	C3	CD15	I/O	Data bus of internal register	108	C24	HMA15	O	Wave memory address bus
4	B2	CD13	I/O		109	B25	HMA16	O	
5	A1	CD14	I/O		110	A26	HMA22	O	
6	D5	CD6	I/O		111	E23	HMA25	O	
7	E6	CD2	I/O		112	F22	VDDS	-	Power supply +3 V
8	C4	CD9	I/O		113	D24	HMA27	O	Wave memory address bus
9	B3	CD11	I/O		114	C25	HMA0	O	
10	A2	CD12	I/O		115	B26	HMA23	O	
11	A3	CD10	I/O		116	C26	HMA24	O	
12	D6	CD1	I/O		117	F23	VDDS	-	Power supply +3 V
13	E7	VSS	-	Ground	118	G22	HMA26	O	Wave memory address bus
14	C5	CD5	I/O	Data bus of unternal register	119	E24	HMA30	O	
15	B4	CD8	I/O		120	D25	HMA28	O	
16	A4	CD7	I/O		121	D26	HMA29	O	
17	D7	VSS2	-	Ground	122	G23	LMA17	O	Wave memory address bus (Lower data memory)
18	C6	CD0	I/O	Data bus of unternal register	123	F24	LMA19	O	
19	E8	VSS	-	Ground	124	H22	VSS	-	Ground
20	D8	VDDS	-	Power supply +3 V	125	H23	VDDS	-	Power supply +3 V
21	B5	CD4	I/O	Data bus of internal register	126	E25	LMA20	O	Wave memory address bus (Lower data memory)
22	A5	CD3	I/O		127	E26	LMA21	O	
23	C7	CA2	I	Address bus of internal regisuter	128	G24	LMA9	O	
24	B6	CA0	I		129	F25	LMA18	O	
25	E9	CA8	I		130	J22	LMA12	O	
26	D9	CA9	I		131	J23	LMA4	O	
27	C8	CA5	I		132	H24	LMA6	O	
28	A6	CA1	I		133	F26	LMA8	O	
29	B7	CA3	I		134	G25	LMA7	O	
30	A7	CA4	I		135	G26	LMA10	O	
31	E10	VSS2	-	Ground	136	K22	VSS2	-	Ground
32	D10	VDDC	-	Power supply +1.5 V	137	K23	VDDC	-	Power supply +1.5 V
33	C9	CA10	I	Address bus of internal regisuter	138	J24	LMA13	O	Wave memory address bus (Lower data memory)
34	B8	CA6	I		139	H25	LMA11	O	
35	A8	CA7	I		140	H26	LMA5	O	
36	B9	CA11	I		141	J25	LMA3	O	
37	E11	CA14	I		142	L22	LMA16	O	
38	D11	CA15	I		143	L23	LMA0	O	
39	C10	CA13	I		144	K24	LMA2	O	
40	A9	CA12	I		145	J26	LMA14	O	
41	B10	CSN0	I	Chip select	146	K25	LMA15	O	
42	A10	CSN1	I		147	K26	LMA1	O	
43	E12	VSS	-	Ground	148	M22	VSS	-	Ground
44	D12	VDDS	-	Power supply +3 V	149	M23	VDDS	-	Power supply +3 V
45	C11	WRN	I	Write strobe	150	L24	LMA22	O	Wave memory address bus (Lower data memory)
46	B11	RDN	I	Read strobe	151	L25	LMA23	O	
47	A11	WAIT0	O	Hardware wait request	152	L26	LMA24	O	
48	C12	IRQ0	O	Interrupt request	153	M24	LMA27	O	
49	B12	DREQ0	O		154	M25	LMA28	O	
50	E13	TCK	I	Test pin	155	N22	LMA25	O	
51	D13	TRST	I		156	N23	LMA26	O	
52	C13	VSS	-	Ground	157	N24	LMA30	O	
53	A12	XO	O	Crystal osc. output	158	M26	LMA29	O	
54	B13	XI	I	Crystal osc. input	159	N25	MOEN	O	Wave memory output enable
55	A13	VDDS	-	Power supply +3 V	160	N26	MWEN	O	Wave memory write enable
56	A14	SLAVE	I	Master/Slave select	161	P26	LMD15	I/O	Wave memory data bus (Lower 16 bit)
57	E14	TMS	I	Test pin	162	P22	VSS	-	Ground
58	D14	TDO	O		163	P23	VDDS	-	Power supply +3 V
59	C14	ICN	I	Initial clear	164	P24	LMD13	I/O	Wave memory data bus (Lower 16 bit)
60	B14	RFCLK0	O	PLL Clock	165	P25	LMD14	I/O	
61	B15	PLL_TSTN	I	Power supply	166	R25	LMD11	I/O	
62	C15	PLL_BP	I		167	R24	LMD10	I/O	
63	D15	VDDS	-	Power supply +3 V	168	R23	VDDS	-	Power supply +3 V
64	E15	VSS	-	Ground	169	R22	VSS	-	Ground
65	A15	RFCLK1	I	PLL Clock	170	R26	LMD12	I/O	Wave memory data bus (Lower 16 bit)
66	A16	VDDC	-	Power supply +1.5 V	171	T26	LMD9	I/O	
67	B16	TMODE	I	Test pin	172	T25	LMD8	I/O	
68	C16	PLL_AVD	-	Power supply (PLL)	173	T24	LMD7	I/O	
69	D16	NC	-	Not used	174	T23	VSS2	-	Ground
70	E16	NC	-	Not used	175	T22	VSS	-	Ground
71	A17	PLL_AVS	-	Power supply (PLL)	176	U26	LMD6	I/O	Wave memory data bus (Lower 16 bit)
72	B17	TEST1	I	Test pin	177	U25	LMD5	I/O	
73	A18	VSS	-	Ground	178	V26	LMD3	I/O	
74	C17	SY1	I	Sync. clock	179	U24	LMD4	I/O	
75	D17	VDDC	-	Power supply +1.5 V	180	U23	VDDC	-	Power supply +3 V
76	E17	VSS2	-	Ground	181	U22	VSS2	-	Ground
77	B18	KONTRG0	O	Key on data	182	V25	LMD2	I/O	Wave memory data bus (Lower 16 bit)
78	A19	KONTRG1	I		183	W26	LMD0	I/O	
79	C18	CK512	O		184	V24	LMD1	I/O	
80	B19	CK128	O	Master clock (256 Fs)	185	W25	DCSL0	O	
81	D18	BCLK	O	Master clock (64 Fs)	186	V23	VDDS	-	Power supply +3 V
82	E18	SY0	O	Sync. clock	187	V22	VDDC	-	Power supply +1.5 V
83	C19	HMA20	O	Wave memory address bus	188	W24	DCSL1	O	
84	A20	HMA21	O		189	Y26	DQML3	O	MASK signal
85	B20	HMA19	O		190	Y25	DQML1	O	
86	C20	HMA18	O		191	Y24	DMAL14	O	Address bus (DIMM, SDRAM)
87	D19	VDDS	-	Power supply +1.5 V	192	W23	VDDS	-	Power supply +3 V
88	E19	VSS	-	Ground	193	W22	VSS	-	Ground
89	A21	HMA9	O	Wave memory address bus	194	AA26	DMAL13	O	Address bus (DIMM, SDRAM)
90	B21	HMA7	O		195	AA25	DMAL12	O	
91	A22	HMA6	O		196	AB26	DMAL9	O	
92	D20	HMA8	O		197	Y23	VSS	-	Ground
93	C21	HMA10	O		198	AA24	DMAL11	O	Address bus (DIMM, SDRAM)
94	E20	HMA17	O		199	Y22	VSS	-	Ground
95	D21	VDDS	-	Power supply +1.5 V	200	AA23	DMAL10	O	Address bus (DIMM, SDRAM)
96	B22	HMA11	O	Wave memory address bus	201	AB25	DMAL8	O	
97	A23	HMA4	O		202	AC26	DMAL6	O	
98	C22	HMA5	O		203	AB24	DMAL7	O	
99	B23	HMA13	O		204	AC25	DMAL5	O	
100	E21	VSS	-	Ground	205	AA22	VSS2	-	Ground
101	D22	HMA12	O	Wave memory address bus	206	AB23	VSS	-	Ground
102	C23	HMA3	O		207	AC24	DMAL4	O	Address bus (DIMM, SDRAM)
103	A24	HMA14	O		208	AD26	DMAL3	O	
104	B24	HMA2	O		209	AD25	DMAL2	O	
105	A25	HMA1	O		210	AE26	DMAL0	O	

PIN NO.	OUTER NO.	NAME	I/O	FUNCTION	PIN NO.	OUTER NO.	NAME	I/O	FUNCTION
211	AB22	VSS2	-	Ground	316	AB5	VSS2	-	Ground
212	AC23	VDDC	-	Power supply +1.5 V	317	AC4	VDDC	-	Power supply +1.5 V
213	AD24	DMAL1	O	Address bus (DIMM, SDRAM)	318	AD3	MELI6	I	MEL wave data input
214	AE25	DCSL2	O		319	AE2	MELI7	I	
215	AF26	DRAS0	O		320	AF1	ADLR	O	Power supply +3 V
216	AC22	DCAS0	O		321	AB4	DITO	O	
217	AB21	VDDS	-	Power supply +3 V	322	AA5	VSS	-	Ground
218	AD23	DCLKIN	I		323	AC3	AFRM	I/O	
219	AE24	DQML2	O	MASK signal	324	AD2	ACLK	I/O	
220	AF25	DCSL3	O		325	AE1	ADIR	O	
221	AF24	DQML0	O	MASK signal	326	AD1	ADAT0	I/O	Data bus (ABUS)
222	AC21	VDDS	-	Power supply +3 V	327	AA4	VDDS	-	Power supply +3 V
223	AB20	VSS	-	Ground	328	Y5	ADAT9	I/O	
224	AD22	DWEN0	O		329	AB3	ADAT3	I/O	
225	AE23	DCLK0	O		330	AC2	ADAT1	I/O	Data bus (ABUS)
226	AF23	DCLK1	O		331	AC1	ADAT2	I/O	
227	AC20	DCLKE	O		332	Y4	ADAT10	I/O	
228	AD21	HMD13	I/O	Wave memory data bus (Upper data memory)	333	AA3	ADAT6	I/O	
229	AB19	VSS	-	Ground	334	W5	VSS	-	Ground
230	AC19	VDDS	-	Power supply +3 V	335	W4	VDDS	-	Power supply +3 V
231	AE22	HMD15	I/O		336	AB2	ADAT4	I/O	
232	AF22	HMD14	I/O	Wave memory data bus (Upper data memory)	337	AB1	ADAT5	I/O	
233	AD20	HMD10	I/O		338	Y3	ADAT11	I/O	
234	AE21	HMD12	I/O		339	AA2	ADAT7	I/O	
235	AB18	VDDC	-	Power supply +1.5 V	340	V5	ADAT14	I/O	Data bus (ABUS)
236	AC18	VDDS	-	Power supply +3 V	341	V4	ADAT15	I/O	
237	AD19	HMD7	I/O		342	W3	ADAT13	I/O	
238	AF21	HMD11	I/O	Wave memory data bus (Upper data memory)	343	AA1	ADAT8	I/O	
239	AE20	HMD9	I/O		344	Y2	ADAT12	I/O	
240	AF20	HMD8	I/O		345	Y1	TDI	I	
241	AB17	VSS2	-	Ground	346	U5	VSS2	-	Ground
242	AC17	VDDC	-	Power supply +1.5 V	347	U4	VDDC	-	Power supply +1.5 V
243	AD18	HMD4	I/O		348	V3	HRD13	I/O	
244	AE19	HMD6	I/O	Wave memory data bus (Upper data memory)	349	W2	HRD15	I/O	
245	AF19	HMD5	I/O		350	W1	HRD14	I/O	
246	AE18	HMD3	I/O		351	V2	HRD12	I/O	
247	AB16	VSS	-	Ground	352	T5	HRD7	I/O	DRAM data bus
248	AC16	VSS2	-	Ground	353	T4	HRD6	I/O	
249	AD17	HMD1	I/O		354	U3	HRD10	I/O	
250	AF18	HMD2	I/O	Wave memory data bus (Upper data memory)	355	V1	HRD11	I/O	
251	AE17	HMD0	I/O		356	U2	HRD9	I/O	
252	AF17	DCSH0	O		357	U1	HRD8	I/O	
253	AB15	VSS	-	Ground	358	R5	VSS	-	Ground
254	AC15	VDDS	-	Power supply +3 V	359	R4	VDDS	-	Power supply +3 V
255	AD16	DCSH1	O		360	T3	HRD5	I/O	
256	AE16	DQMH3	O	MASK signal	361	T2	HRD4	I/O	
257	AF16	DQMH1	O		362	T1	HRD3	I/O	DRAM data bus
258	AD15	DMAH14	O	Address bus (DIMM, SDRAM)	363	R3	HRD2	I/O	
259	AE15	DMAH13	O		364	R2	HRD1	I/O	
260	AB14	VSS	-	Ground	365	P5	VDDS	-	Power supply +3 V
261	AC14	VSS2	-	Ground	366	P4	HRD0	I/O	DRAM data bus
262	AD14	DMAH11	O		367	P3	RWEN	O	DRAM write enable
263	AF15	DMAH12	O		368	R1	RQML	O	
264	AE14	DMAH10	O	Address bus (DIMM, SDRAM)	369	P2	RCAS	O	DRAM column address strobe (RAS signal)
265	AF14	DMAH9	O		370	P1	RRAS	O	DRAM row address strobe (RAS signal)
266	AF13	DMAH8	O		371	N1	RA13	O	DRAM address bus
267	AB13	VDDS	-	Power supply +3 V	372	N5	VDDS	-	Power supply +3 V
268	AC13	VDDS	-	Power supply +3 V	373	N4	VDDS	-	Power supply +3 V
269	AD13	DMAH6	O		374	N3	RA10	O	
270	AE13	DMAH7	O	Address bus (DIMM, SDRAM)	375	N2	RA12	O	DRAM address bus
271	AE12	DMAH4	O		376	M2	RA1	O	
272	AD12	DMAH3	O		377	M3	RA2	O	
273	AC12	VDDS	-	Power supply +1.5 V	378	M4	VDDS	-	Power supply +3 V
274	AB12	VSS	-	Ground	379	M5	VSS	-	Ground
275	AF12	DMAH5	O		380	M1	RA0	O	
276	AF11	DMAH2	O	Address bus (DIMM, SDRAM)	381	L1	RA3	O	DRAM address bus
277	AE11	DMAH1	O		382	L2	RA4	O	
278	AD11	DMAH0	O		383	L3	RA5	O	
279	AC11	VSS	-	Ground	384	L4	VSS2	-	Ground
280	AB11	VSS	-	Ground	385	L5	VSS	-	Ground
281	AF10	DRAS1	O		386	K1	RA6	O	
282	AE10	DCSH2	O		387	K2	RA7	O	DRAM address bus
283	AF9	DQMH2	O	MASK signal	388	J1	RA9	O	
284	AD10	DCSH3	O		389	K3	RA8	O	
285	AC10	VDDC	-	Power supply +1.5 V	390	K4	VDDC	-	Power supply +1.5 V
286	AB10	VSS2	-	Ground	391	K5	VSS2	-	Ground
287	AE9	DQMH0	O	MASK signal	392	J2	RA11	O	DRAM address bus
288	AF8	DWEN1	O		393	H1	RCLK	O	
289	AD9	DCAS1	O		394	J3	RCLKE	O	
290	AE8	DCLK2	O		395	H2	RCLKIN	I	
291	AC9	VDDS	-	Power supply +3 V	396	J4	VDDS	-	Power supply +3 V
292	AB9	VDDC	-	Power supply +1.5 V	397	J5	VDDC	-	Power supply +1.5 V
293	AD8	DCLK3	O		398	H3	RQMH	O	
294	AF7	MELO0	O		399	G1	LRD15	I/O	
295	AE7	MELO1	O	MEL wave data output	400	G2	LRD14	I/O	DRAM data bus (Lower data)
296	AD7	MELO2	O		401	G3	LRD13	I/O	
297	AC8	VDDS	-		402	H4	VDDS	-	Power supply +3 V
298	AB8	VSS	-	Ground	403	H5	VSS	-	Ground
299	AF6	MELO3	O		404	F1	LRD12	I/O	
300	AE6	MELO4	O		405	F2	LRD11	I/O	DRAM data bus (Lower data)
301	AF5	MELO5	O	MEL wave data output	406	E1	LRD8	I/O	
302	AC7	MELO6	O		407	G4	VDDS	-	Ground
303	AD6	MELO7	O		408	F3	LRD10	I/O	DRAM data bus (Lower data)
304	AB7	WCLK0	O	For DAC LR clock	409	G5	VDDS	-	Ground
305	AC6	WCLK1	O		410	F4	LRD9	I/O	
306	AE5	EIRQ	O		411	E2	LRD7	I/O	
307	AF4	EICN	O		412	D1	LRD5	I/O	DRAM data bus (Lower data)
308	AD5	ESDA	I/O		413	E3	LRD6	I/O	
309	AE4	ESCL	I/O		414	D2	LRD4	I/O	
310	AB6	MELI0	I		415	F5	VSS2	-	Ground
311	AC5	MELI1	I		416	E4	VSS	-	Ground
312	AD4	MELI2	I	MEL wave data input	417	D3	LRD3	I/O	
303	AF3	MELI3	I		418	C1	LRD2	I/O	DRAM data bus (Lower data)
314	AE3	MELI4	I		419	C2	LRD1	I/O	
315	AF2	MELI5	I		420	B1	LRD0	I/O	

● M66291GP (X2156A00) USB Controller

DM: IC002

PIN NO.	NAME	I/O	FUNCTION	PIN NO.	NAME	I/O	FUNCTION
1	Core Vcc		Core power supply	25	D2	I/O	Data bus
2	GND		Ground	26	D3	I/O	
3	D-	I/O	USB data (-)	27	D4	I/O	
4	D+	I/O	USB data (+)	28	D5	I/O	
5	Vbus	I	V bus input	29	D6	I/O	
6	Tr ON	O	Tr ON output	30	D7	I/O	
7	TEST	I	TEST input	31	D8/P0	I/O	
8	/Dack1	I	DMA reception signal 1	32	D9/P1	I/O	
9	/Dreq1	O	DMA request 1	33	D10/P2	I/O	
10	/TC1	I	TC input	34	D11/P3	I/O	
11	/INT1//SOF	O	Interrupt 1/SOF output	35	IOVcc		I/O power supply
12	IOVcc		I/O power supply	36	GND		Ground
13	Xout	O	Output for oscillation	37	D12/P4	I/O	Data bus
14	Xin	I	Input for oscillation	38	D13/P5	I/O	
15	GND		Ground	39	D14/P6	I/O	
16	Core Vcc		Core power supply	40	D15/A0	I/O	
17	A1	I	Address bus	41	/HWR//BYTE	I	Highlight strobe/bus width select
18	A2	I		42	/INT0	O	Interrupt 0
19	A3	I		43	/RD	I	Read strobe
20	A4	I		44	/LWR	I	Low write strobe
21	A5	I		45	/CS	I	Chip select
22	A6	I		46	/RST	I	Reset signal
23	D0	I/O	Data bus	47	/Dreq0	O	DMA request 0
24	D1	I/O		48	/Dack0	I	DMA reception signal 0

● PCM1730E-1/2K (X2077A00) DAC (Digital to Analog Converter)

DM: IC029

PIN NO.	NAME	I/O	FUNCTION	PIN NO.	NAME	I/O	FUNCTION
1	/RST	I	Reset	15	MUTE	I	Analog output mute control
2	ZEROL	O	Zero flag for L-channel	16	IOUTR-	O	R-channel analog current output -
3	ZEROR	O	Zero flag for R-channel	17	IOUTR+	O	R-channel analog current output +
4	LRCK	I	Left and right clock	18	AGND1	-	Analog ground
5	DATA	I	Serial audio data input	19	VCOM1	-	Internal bias de-coupling pin
6	BCK	I	Bit clock input	20	VCOM2	-	Common voltage for I/V
7	SCKI	I	System clock input	21	IREF	-	Output current reference bias pin
8	DGND	-	Digital ground	22	VCOM3	-	Internal bias de-coupling pin
9	VDD	-	Digital supply, +3.3V	23	VCC1	-	Analog supply, +5 V
10	DEPMP0	I	De-emphasis control	24	VCC2	-	Analog supply, +5 V
11	DEMP1	I		25	IOUTL+	O	L-channel analog current output +
12	FMT0	I	Audio data format select	26	IOUTL-	O	L-channel analog current output -
13	FMT1	I		27	AGND2	I	Analog ground
14	FMT2	I		28	VCC3	I	Analog power supply, +5 V

■ IC BLOCK DIAGRAM（IC ブロック図）

● **TC74VHC14FT** (XV890A00)
Hex Inverter
DM: IC006

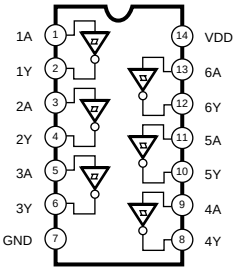

● **TC74VHC32FT** (XY945A00)
Quad 2 Input OR
DM: IC007

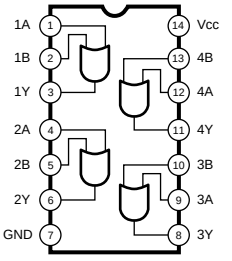

● **TC74VHCT245AFT** (XT744A00)
Octal 3-State Bus Transceiver
DM: IC009, 010

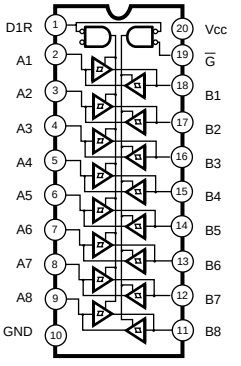

● **SN75C1168NSR** (XU073A00)
Line Driver / Receiver
DJK: IC002

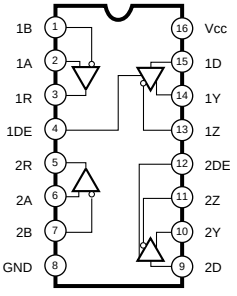

● **SC7SU04FEL** (XI348A00)
TC7SU04F (XY447A00)
Inverter Gate
DJK: IC001

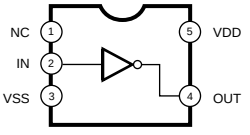

● **TC7WH32FU(TE12L)** (XY364A00)
Dual 2 Input OR Gate
DM: IC013

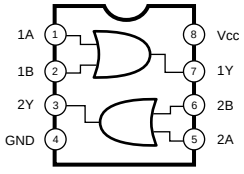

● **M5229FP** (XY487A00)
7 Band Graphic Equalizer
AJK: IC300, 400

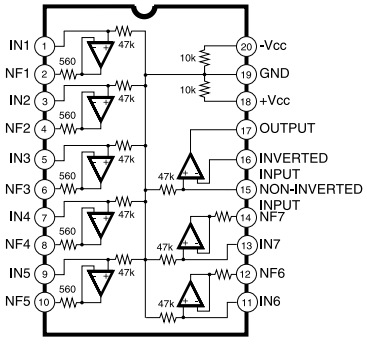

● **LA6517M-TE-R** (XT131A00)
Dual Low Voltage Power Amplifier
AJK: IC200

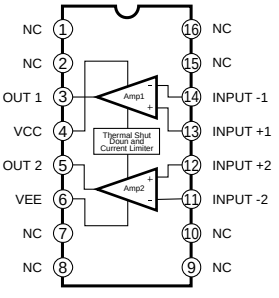

● **µPC4570G2** (XF291A00)
Dual Operational Amplifier
DM: IC033-35
AJK: IC100
PNL: IC073

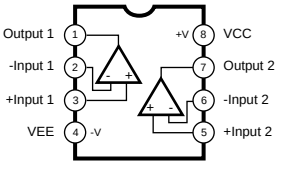

■ CIRCUIT BOARDS（シート基板図）

AJK (X2246B0) 27
DJK (X2245C0) 30
DM (XZ592H0) 28/29
FU (XV921C0) 36
FU60P (XQ670B0) 35
GHD EBUS L (XZ138D0) 38
GHD H (X2218A0) 40
GHD M (X2217A0) 39
HP (XQ390A0) 34
INLET (X2506B0) 36
MA60 (XQ393E0) 31
MK SUB (XZ142B0) 37
MV2 (X2244B0) 34
NET1 (XT123B0) 31
PEDAL (SW) (X0193A0) 37
PNL (X2243D0) 32/33
PNR (X2244B0) 34/35
VSEL (XW375C0) 36
WML (X2248A0) 26
WMH (X2248A0) 26

Note : See parts list for details of circuit board conponent parts.
（注：シートの部品詳細は、パーツリストをご参照ください。）

- WML Circuit Board
- WMH Circuit Board

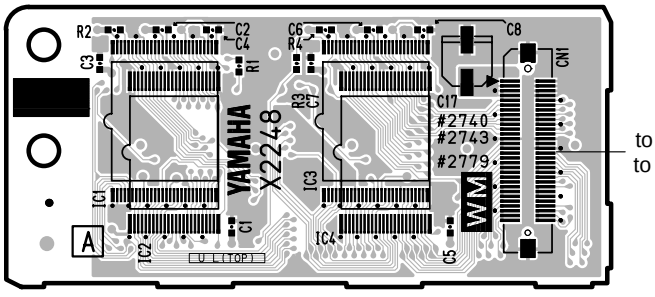

Component side
（部品側）

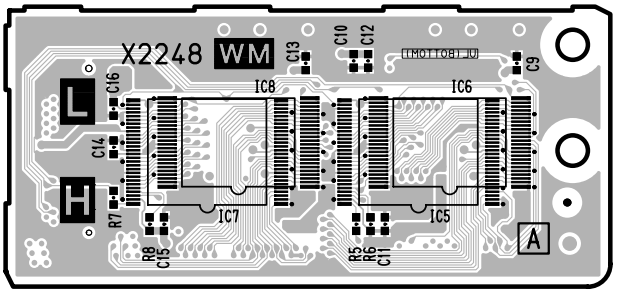

Pattern side
（パターン側）

2NA-V856300

● AJK Circuit Board

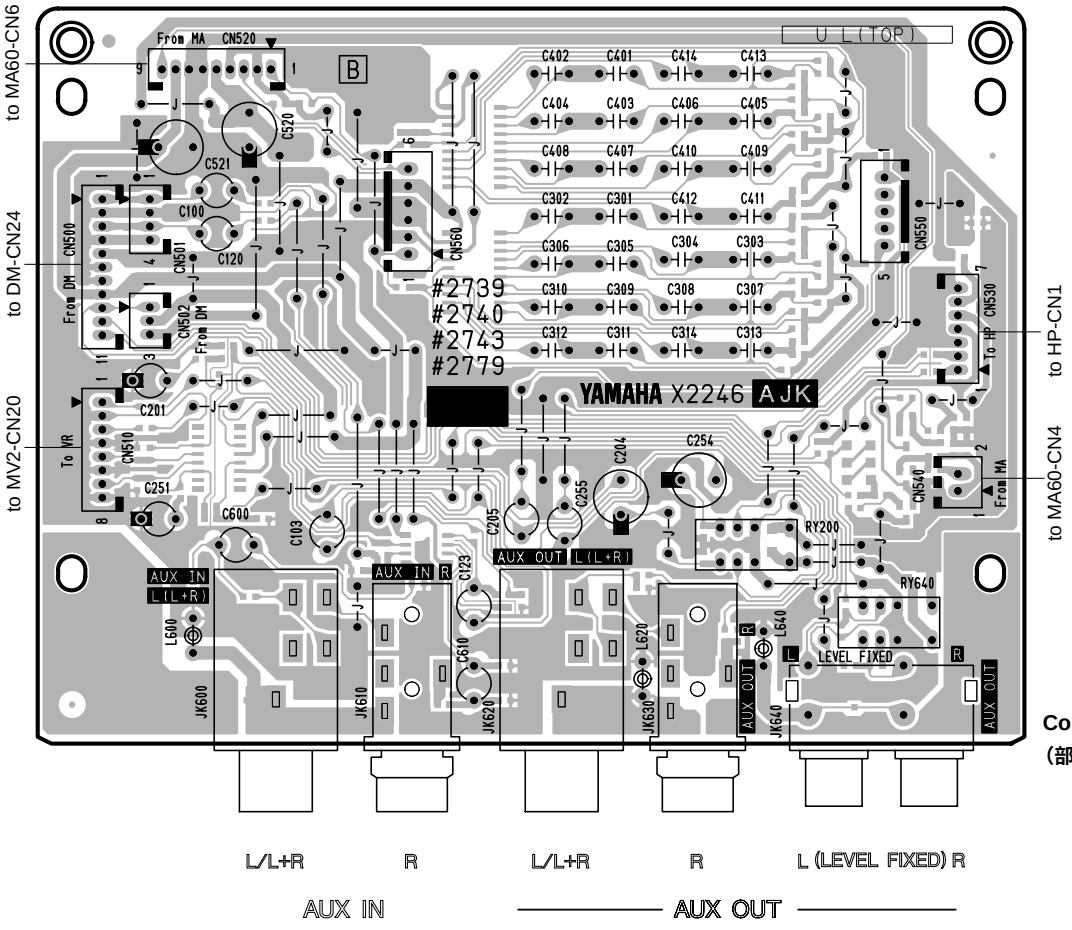

Component side
（部品側）

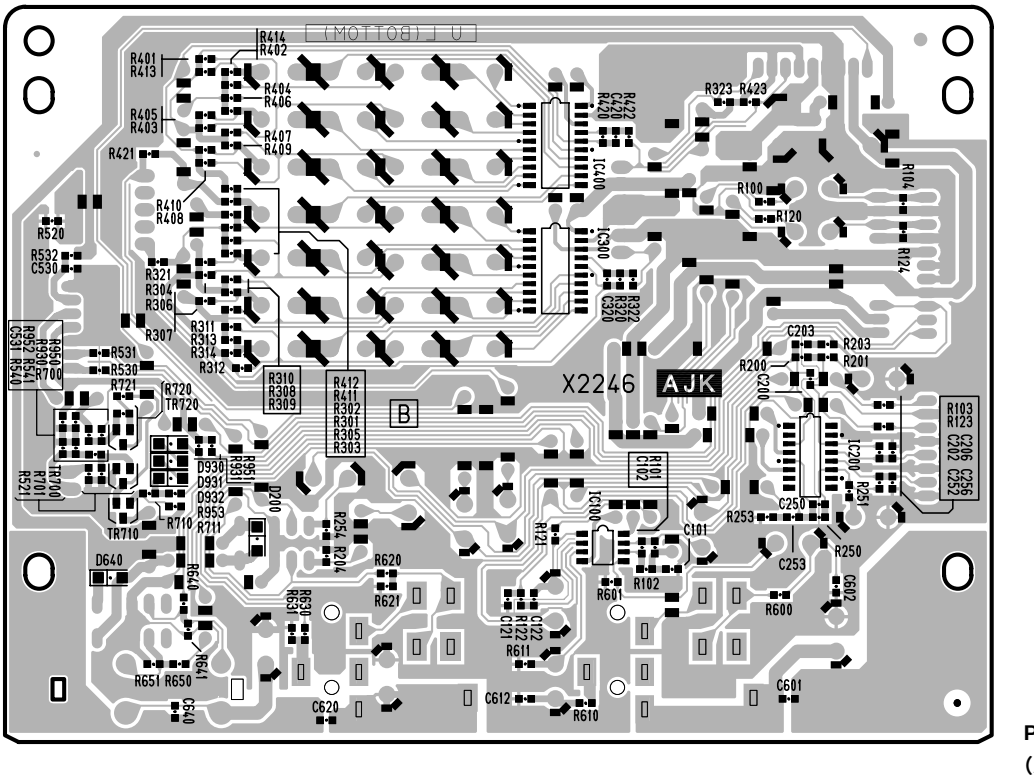

Pattern side
（パターン側）

● DM Circuit Board

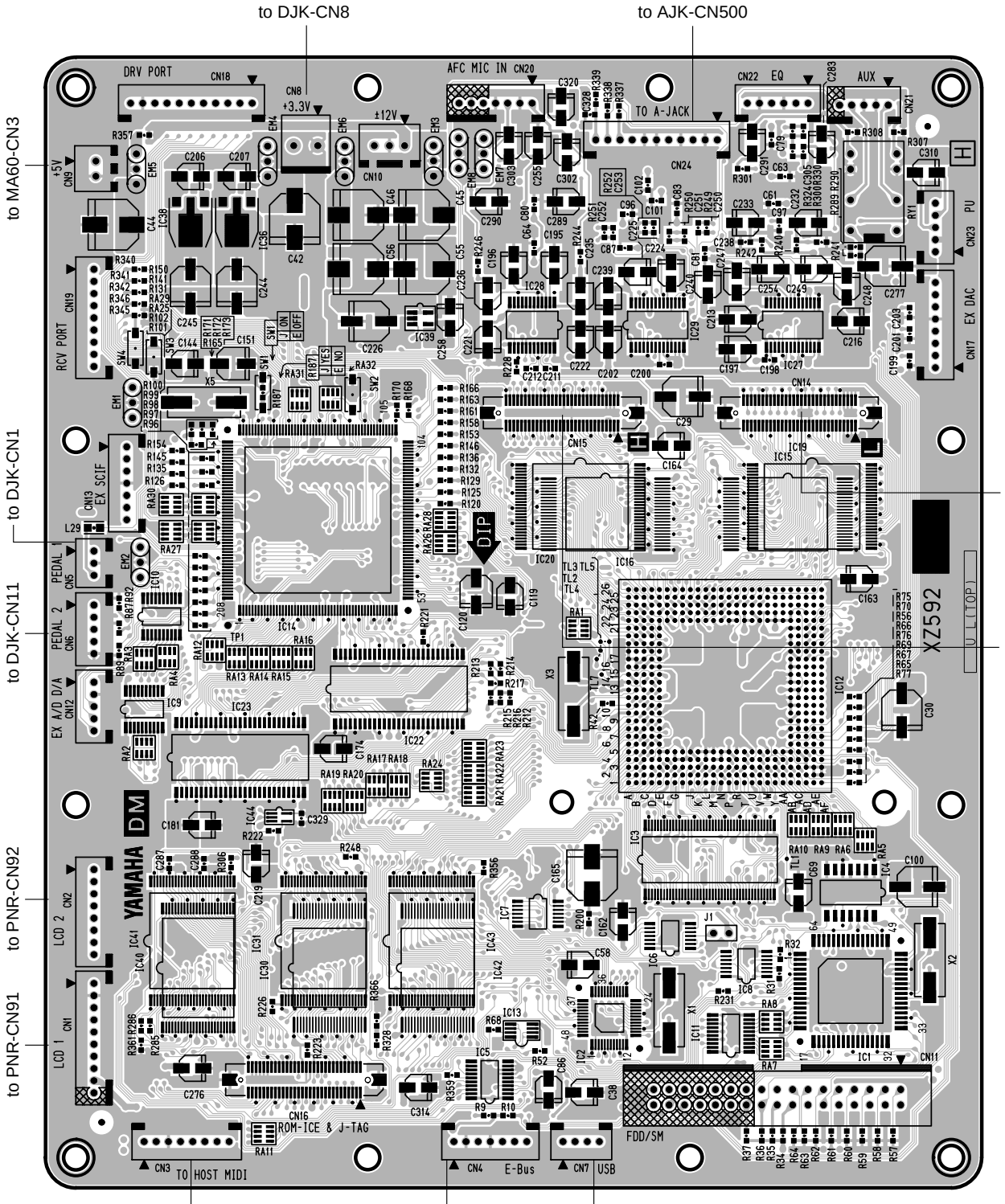

● DM Circuit Board

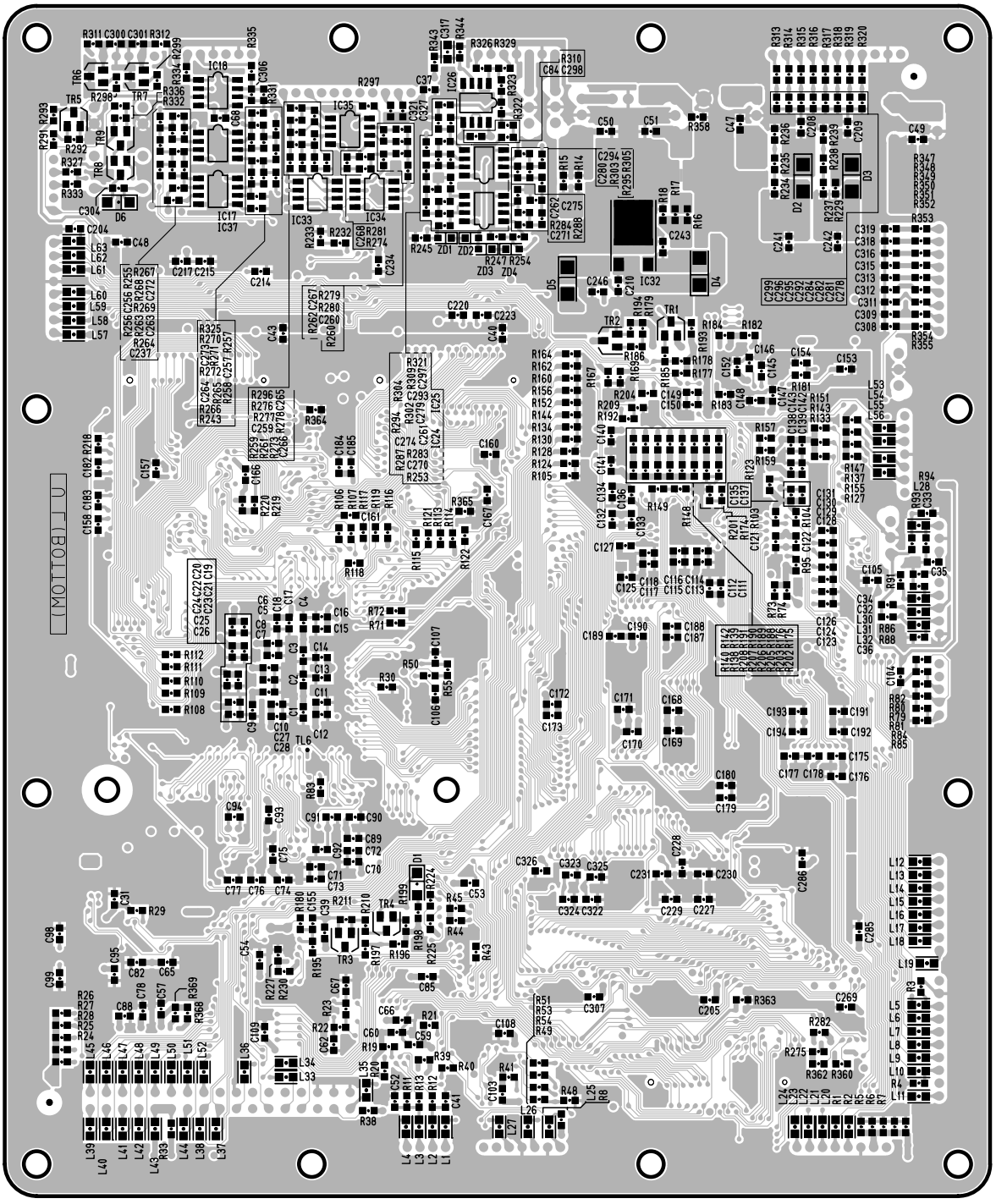

Pattern side
（パターン側）

2NA-V755310 2

● DJK Circuit Board

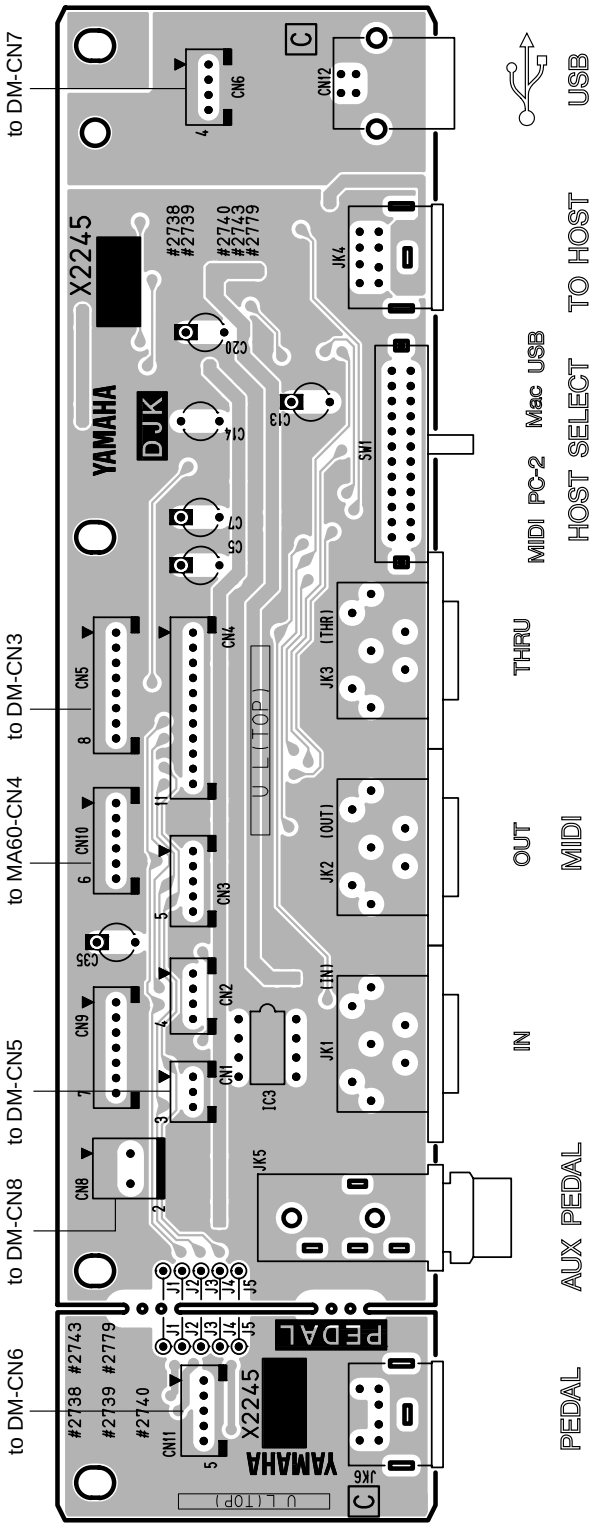

Component side
（部品側）

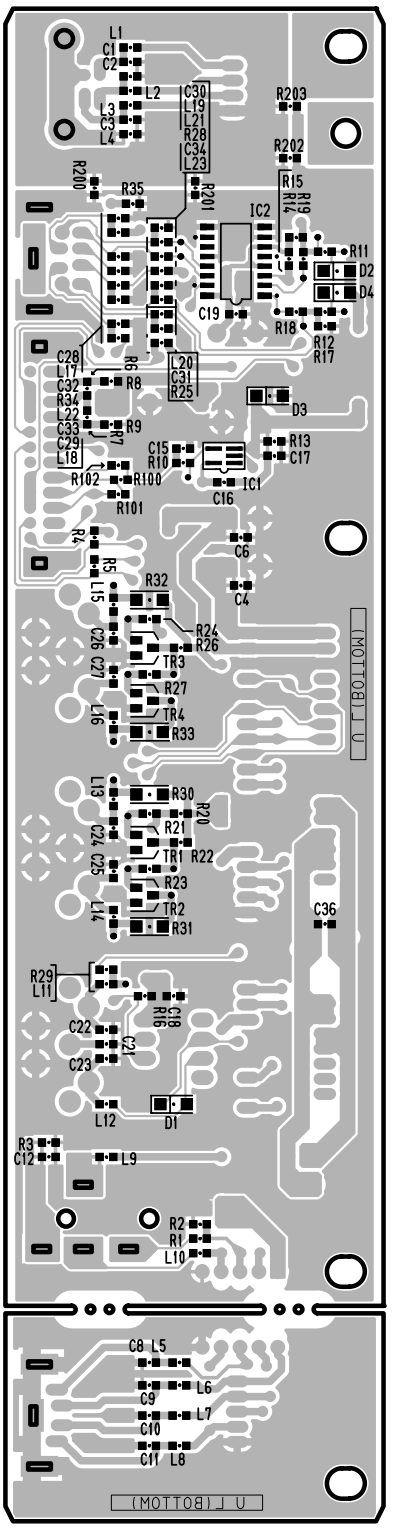

Pattern side
（パターン側）

DJK: 2NA-V849640 2

● MA60 Circuit Board

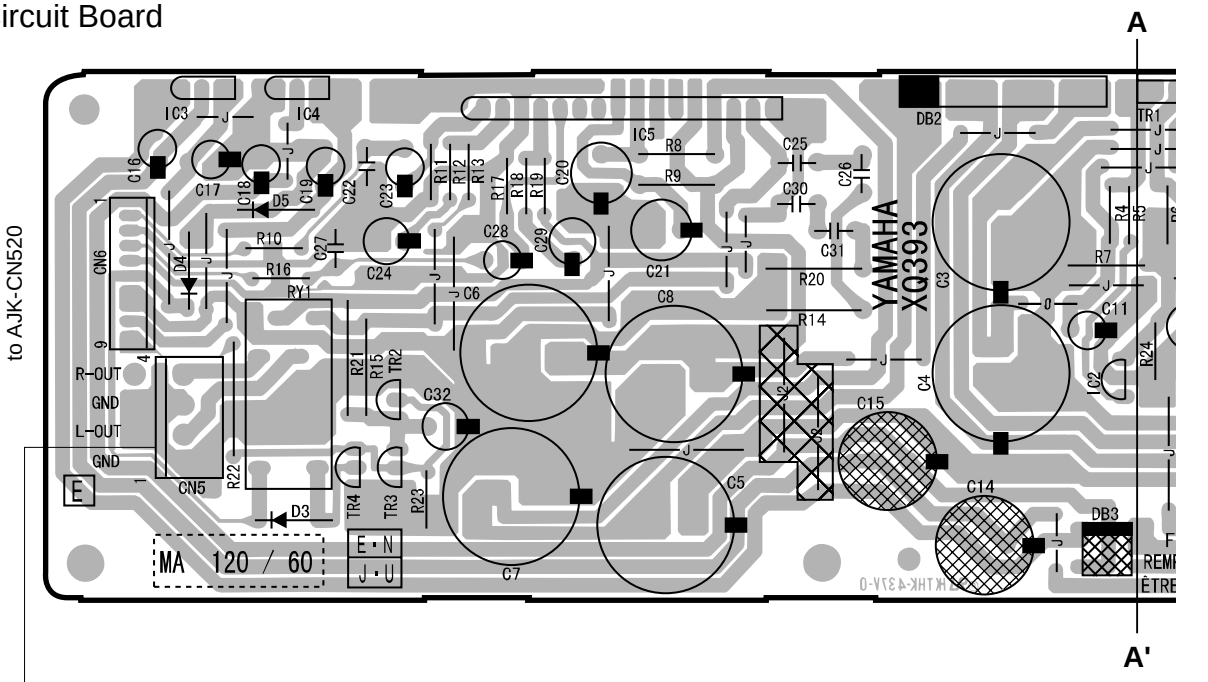

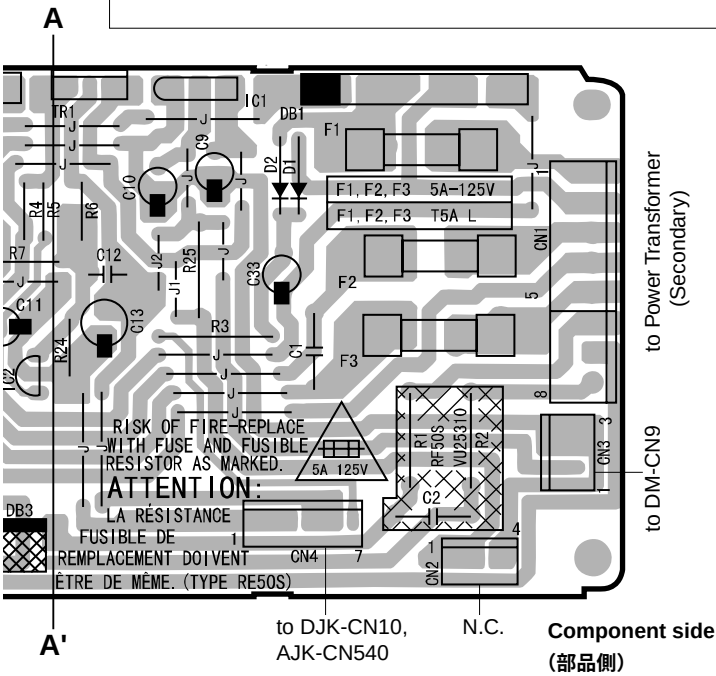

● NET1 Circuit Board

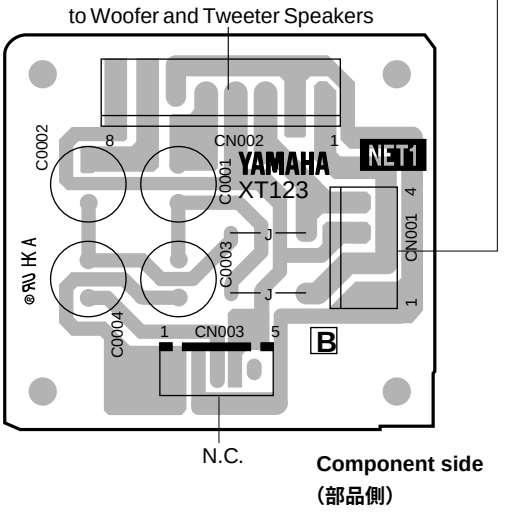

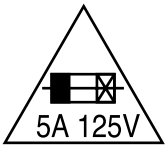

CAUTION: REPLACE WITH SAME TYPE 5A 125V FUSE.

ATTENTION: UTILISER UN FUSIBLE DE RECHANGE DE MÉME TYPE DE 5A 125V.

NOTE : The symbol (▬▮) shows Slow operating fuse.

MA60: 2NA-VT14340 ⚠3

NET1: 2NA-VY64290 ⚠1

● PNL Circuit Board

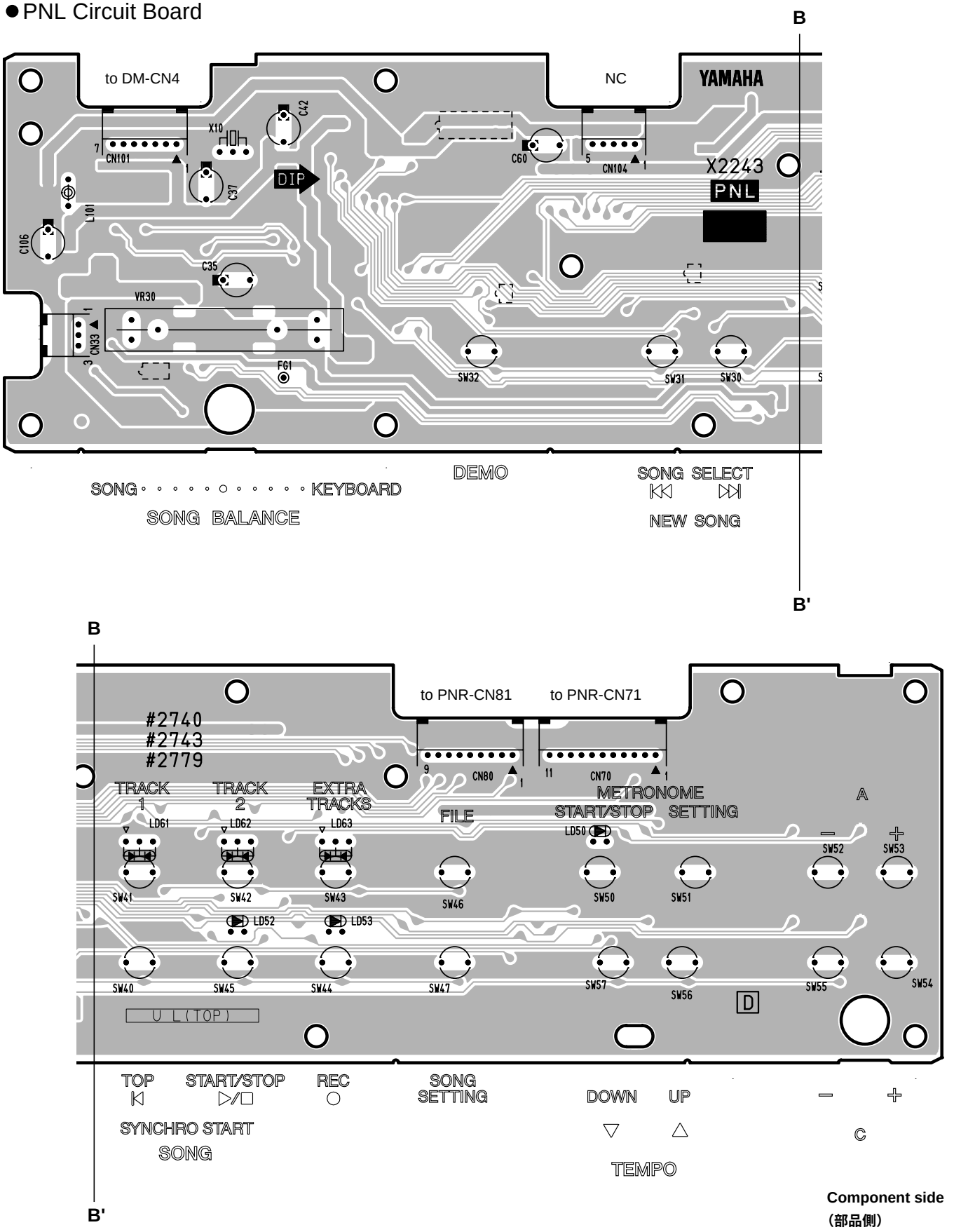

Component side
（部品側）

2NA-V845480 1

● PNL Circuit Board

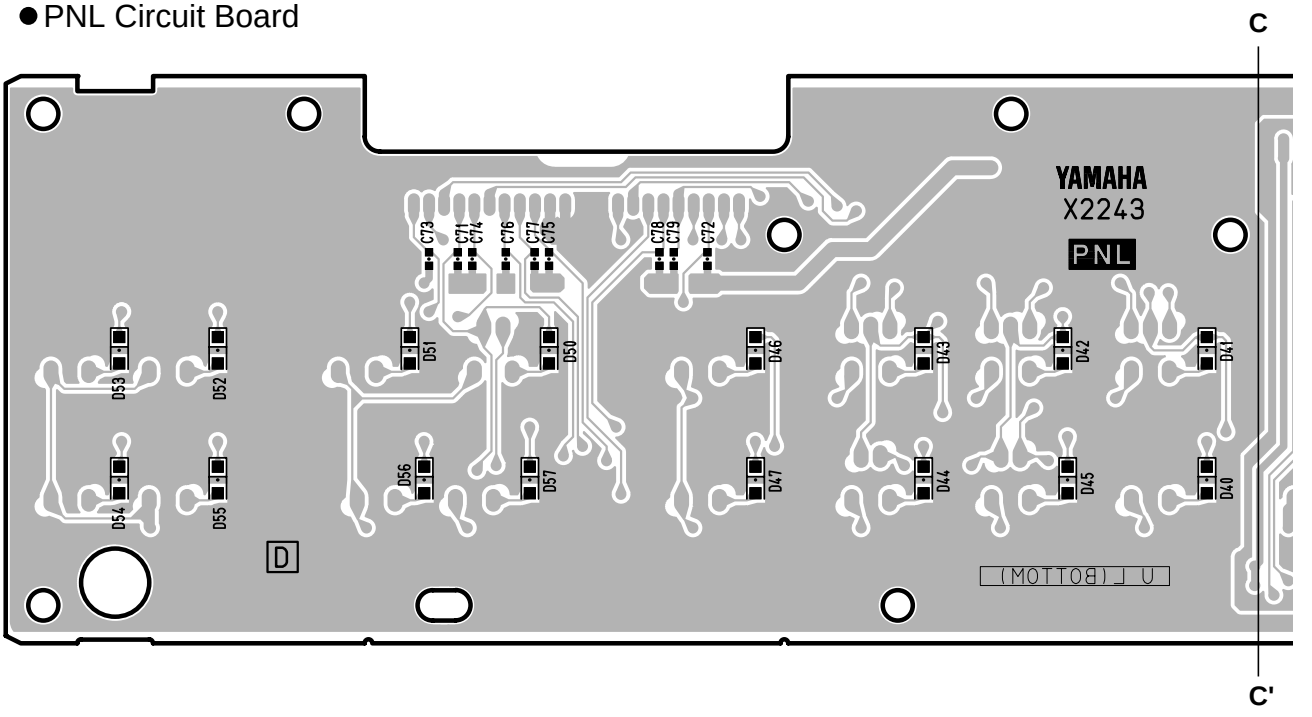

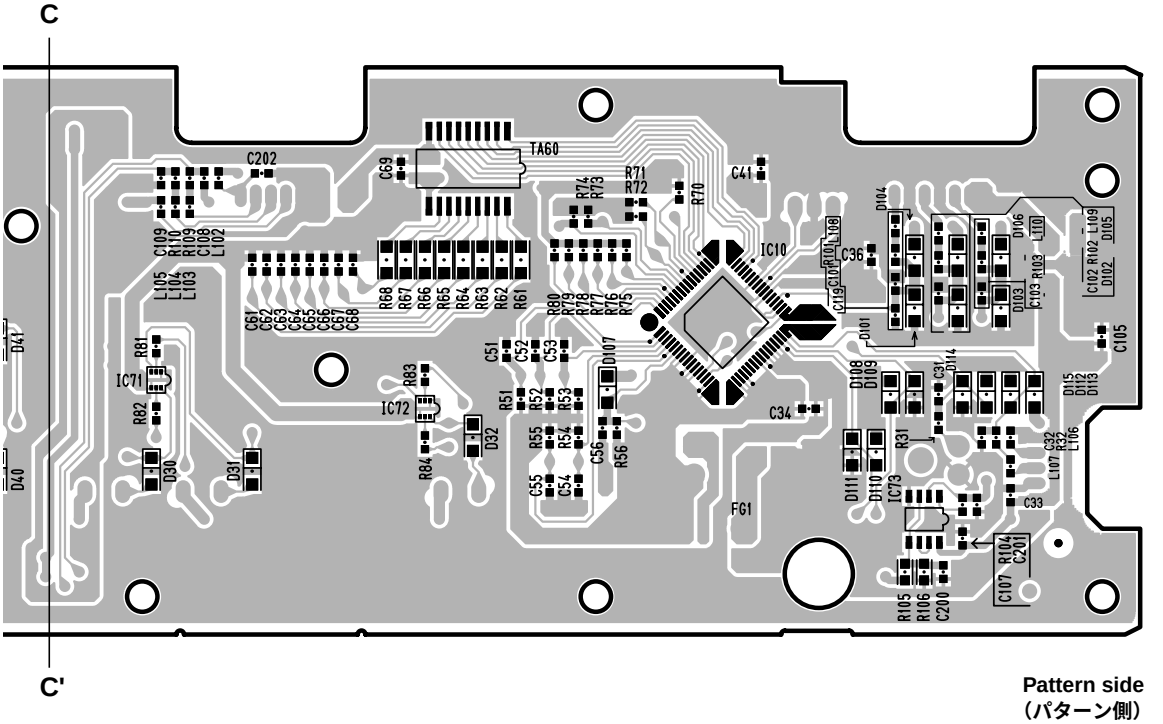

Pattern side
（パターン側）

2NA-V845480 1

● PNR Circuit Board

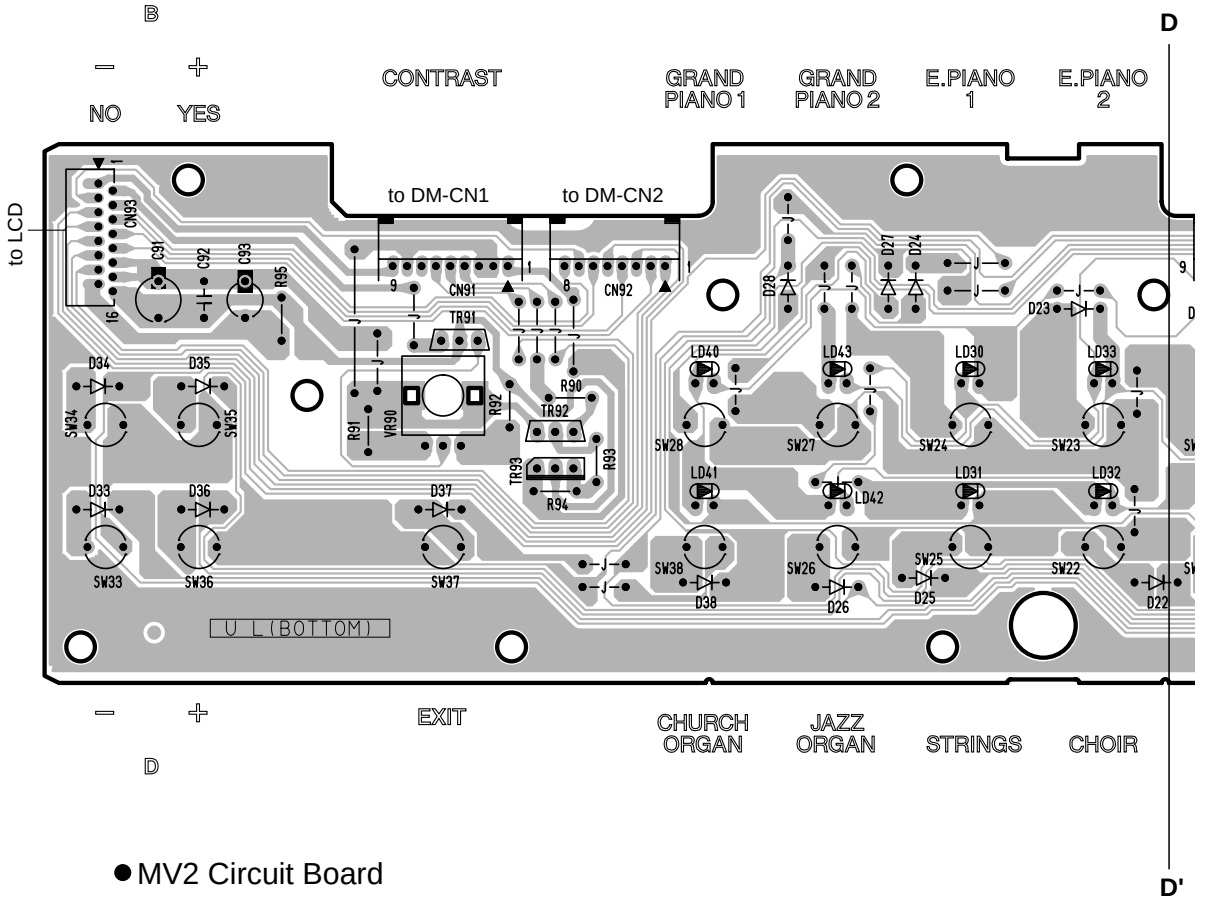

● MV2 Circuit Board

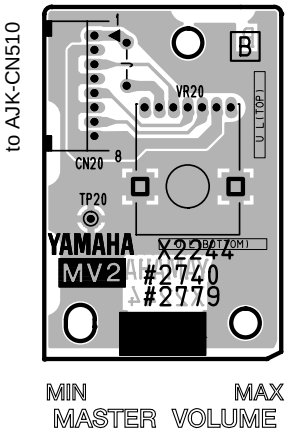

Component side
(部品側)

● HP Circuit Board

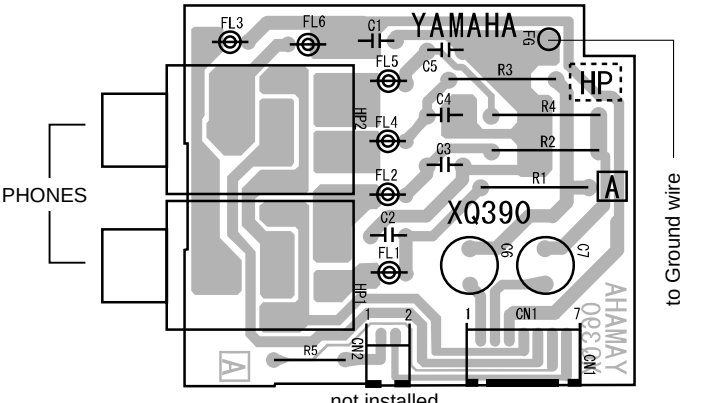

Component side
(部品側)

PNR: 2NA-V845520 △1
MV2: 2NA-V845520 △1
HP: 2NA-V004770 △4

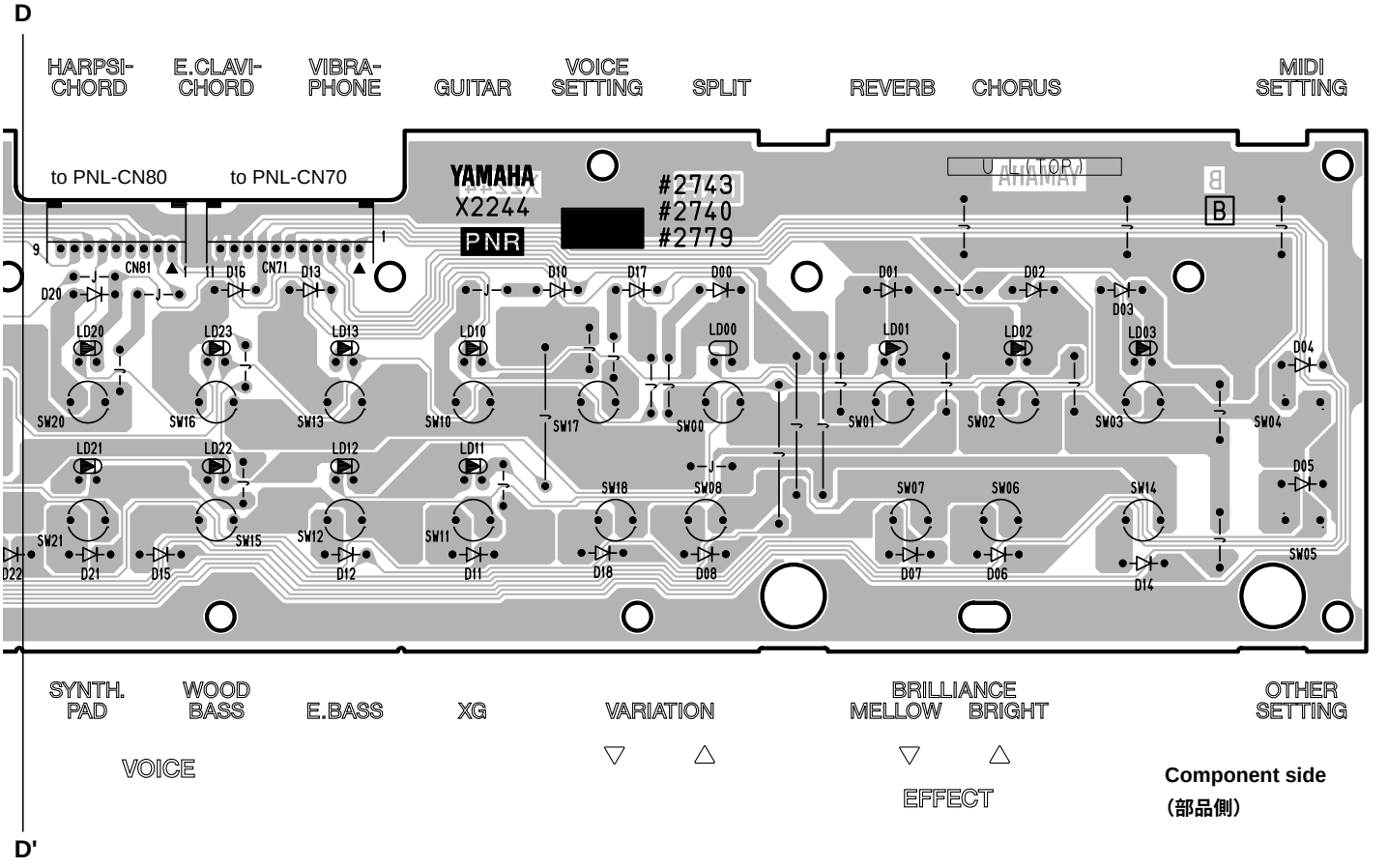

Component side
（部品側）

● FU60P Circuit Board (Except N model)

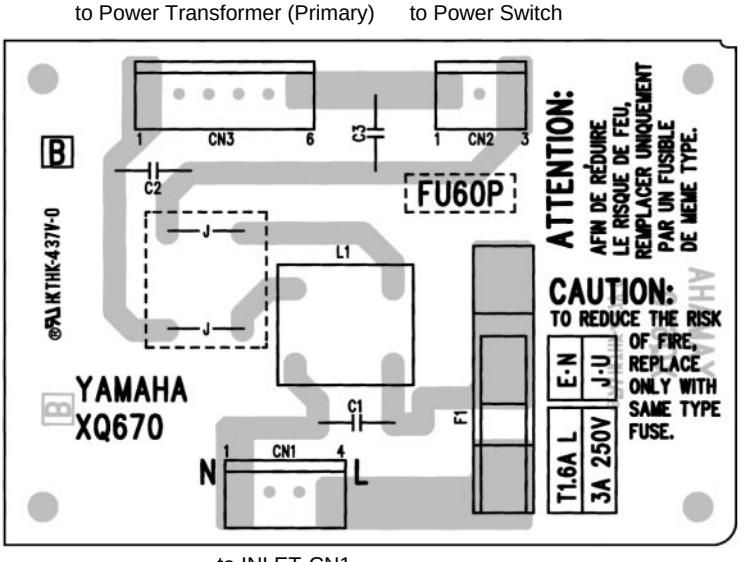

Component side
（部品側）

PNR: 2NA-V845520 ⚠1

FU60P: 2NA-VT45890

● FU Circuit Board (N model only)

∗ : The display side of No.6 pin of CN4 is No.1 pin.
（CN4 の 6 ピン表示側が 1 ピンになります。）

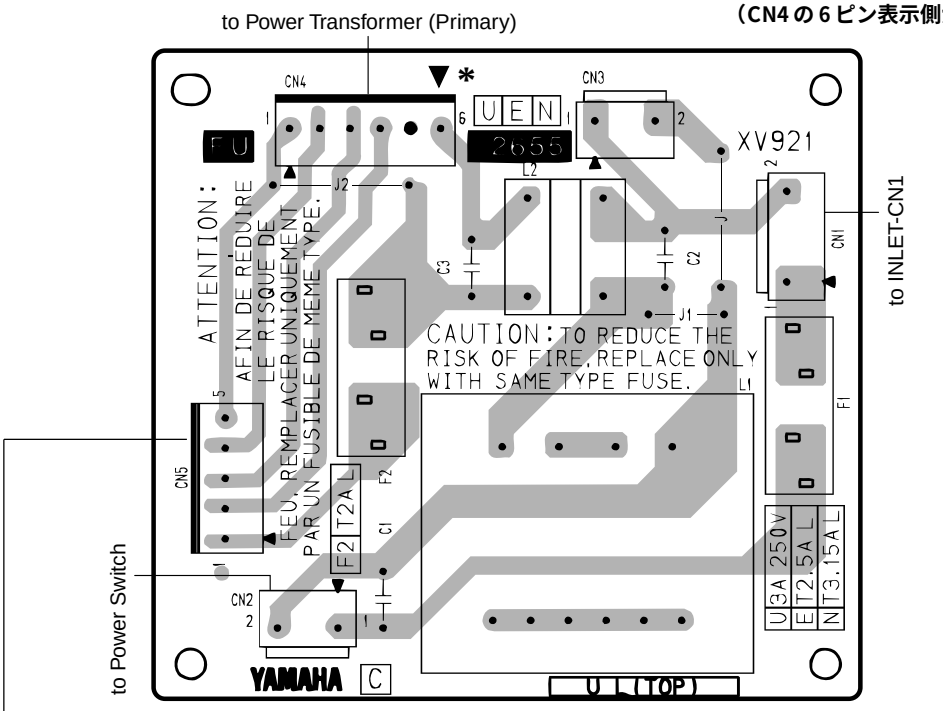

Component side
（部品側）

● VSEL Circuit Board (N model only)

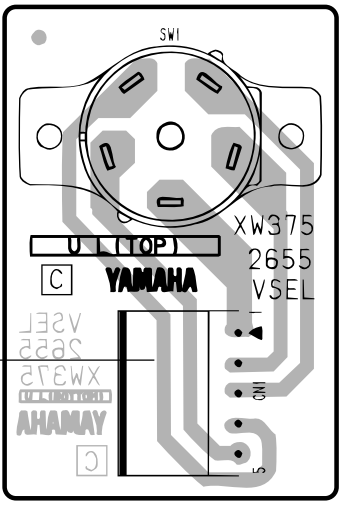

VOLTAGE SELECTOR

Component side
（部品側）

● INLET Circuit Board

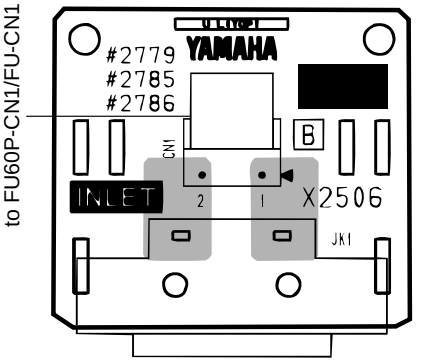

AC INLET

Component side
（部品側）

FU: 2NA-V417500 △3
VSEL: 2NA-V427220 △2
INLET: 2NA-V881550

● PEDAL (SW) Circuit Board

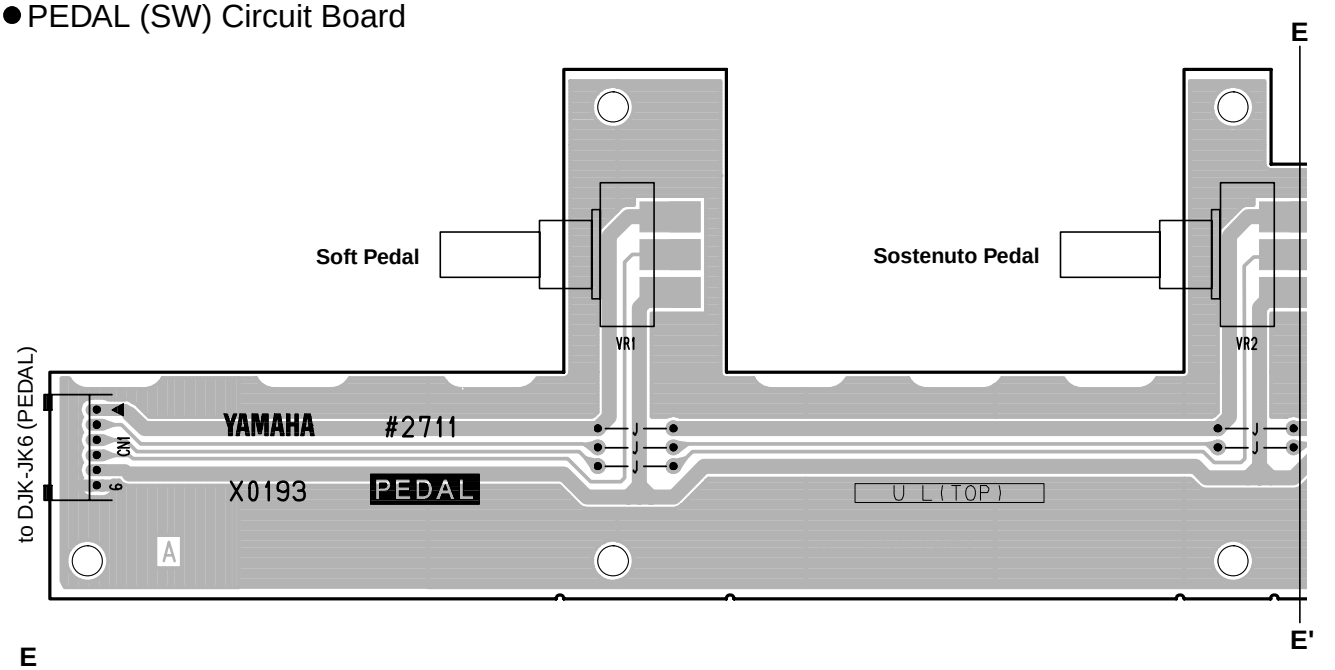

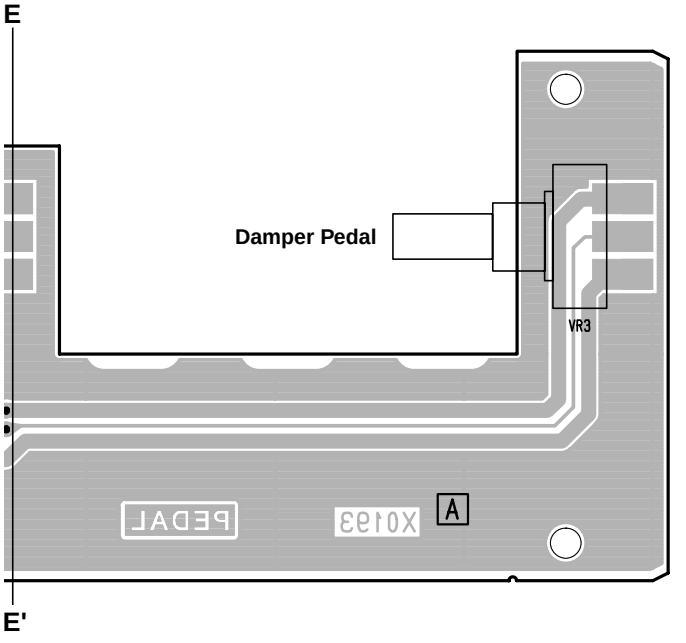

Component side
（部品側）

● MK SUB Circuit Board

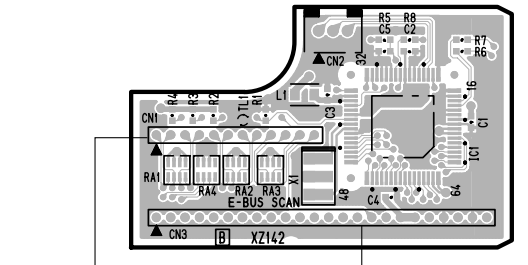

Component side
（部品側）

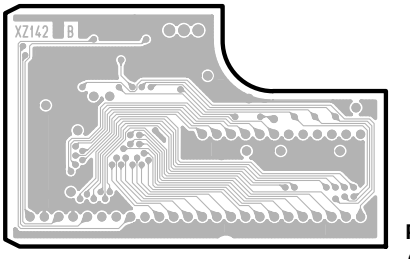

Pattern side
（パターン側）

PEDAL (SW): 2NA-V767550
MK SUB: V658820

● GHD EBUS L Circuit Board

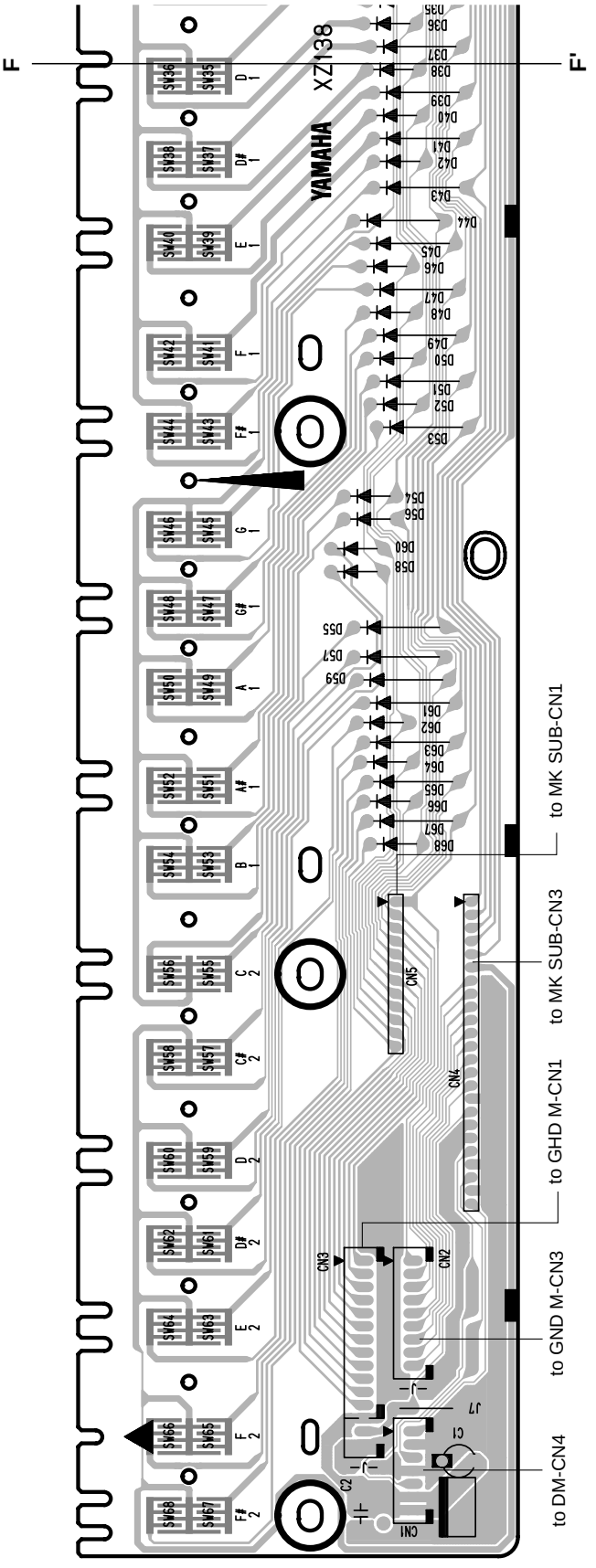

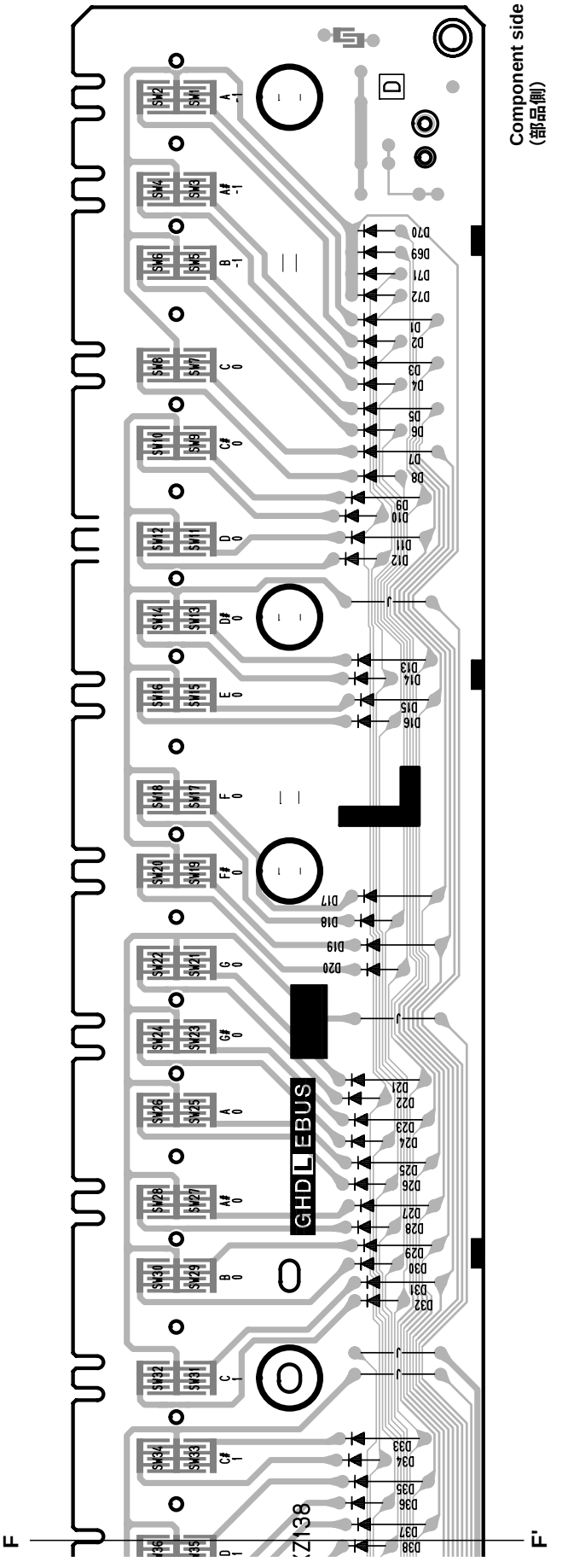

V851480

● GHD M Circuit Board

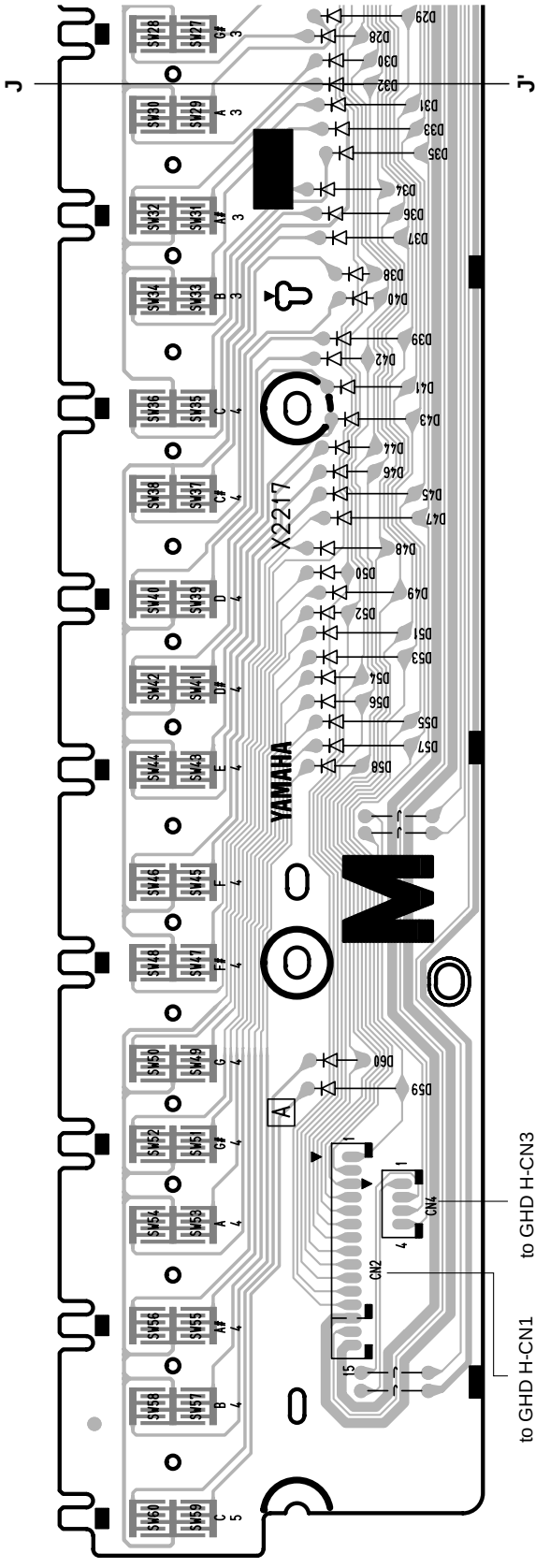

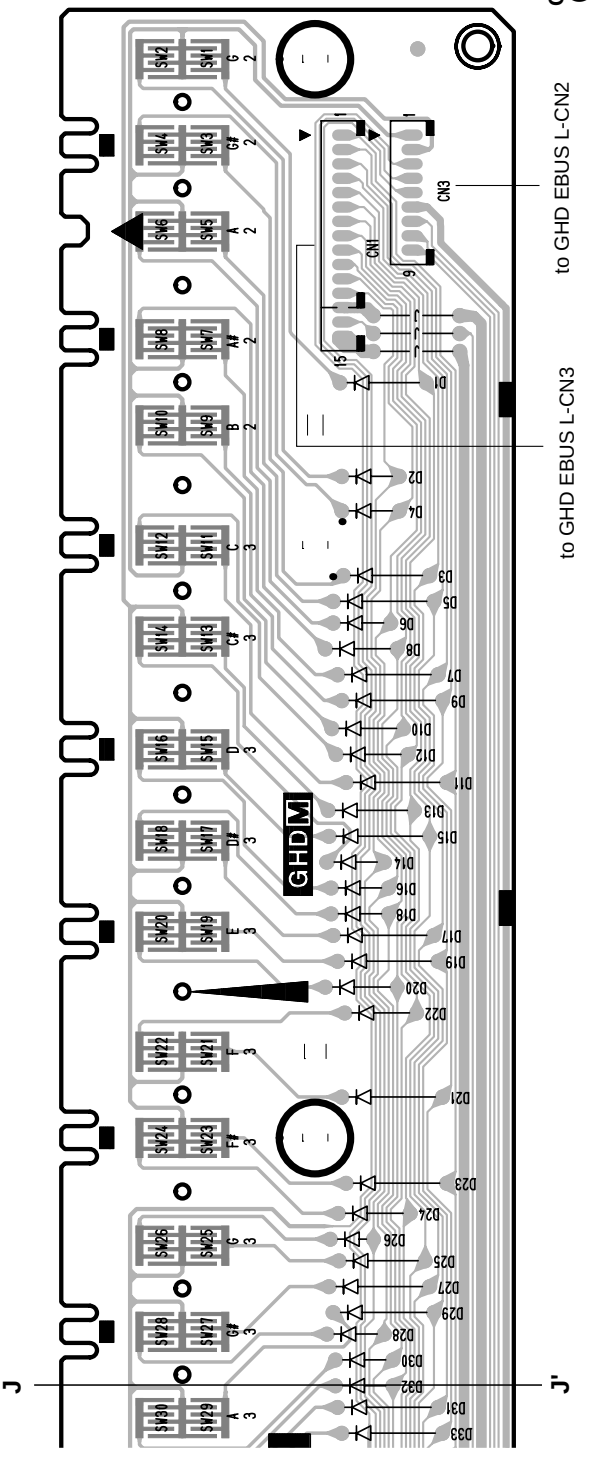

2NAK8-V852140

● GHD H Circuit Board

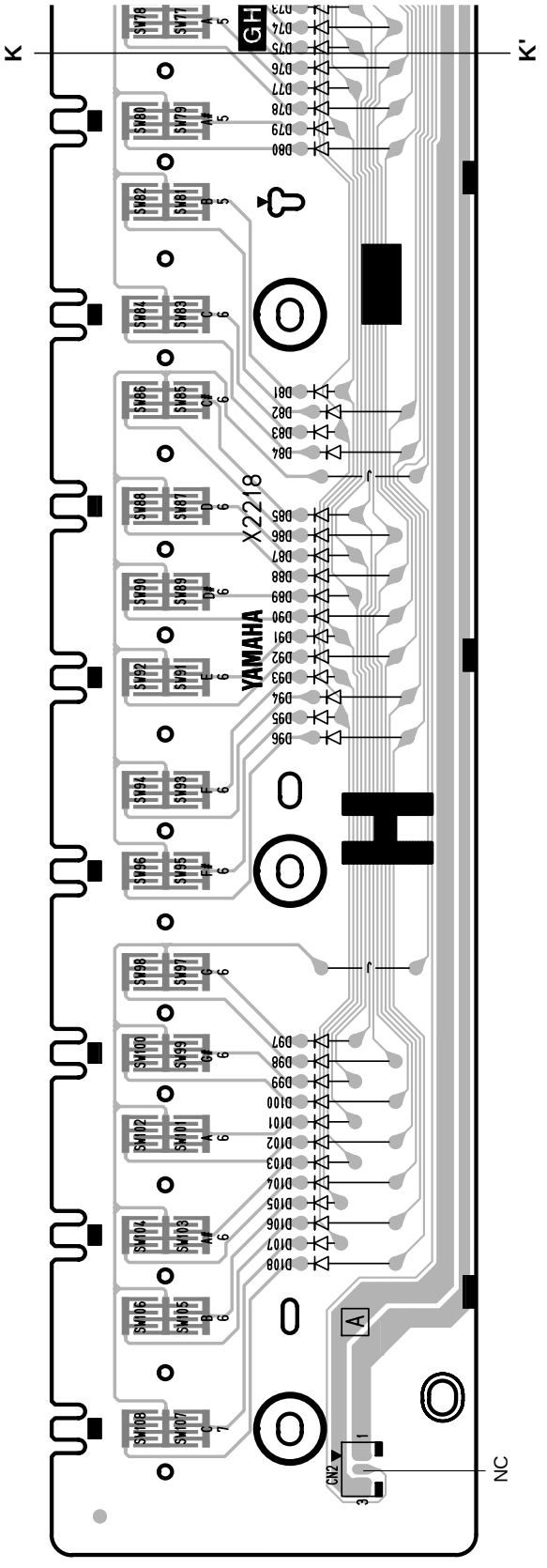

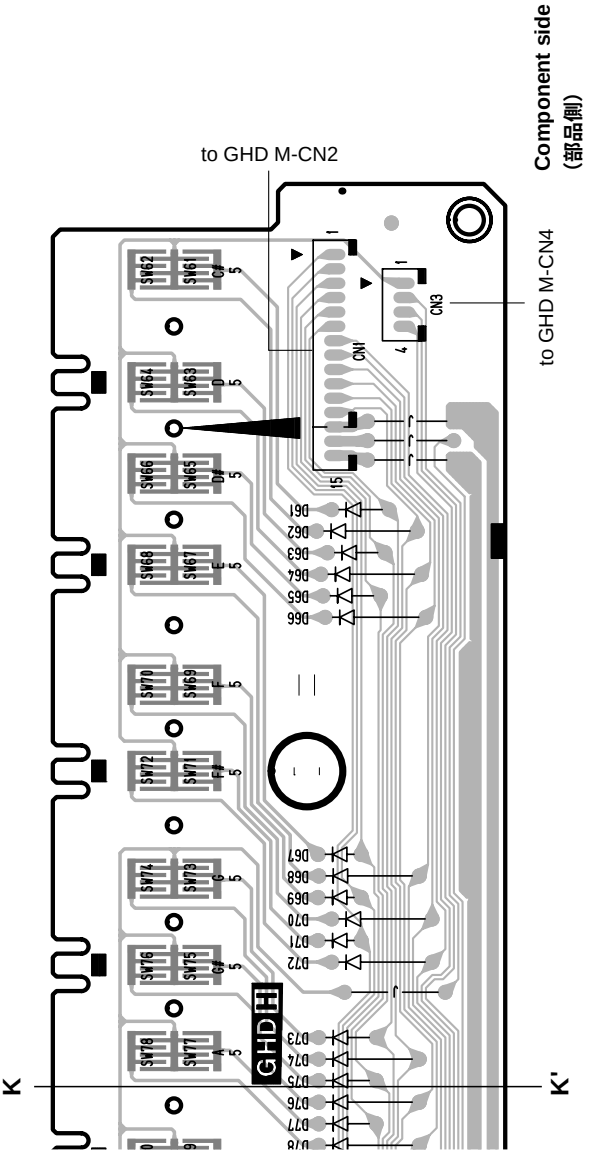

2NAK8-V852150

■ TEST PROGRAM

1. Preparation

1) Measuring instruments: Frequency counter, level meter (with JIS-C filter)
Note) [PHONES] jack: 33Ω load, [AUX OUT] jack: 10kΩ load
2) Jigs: Foot volume (FC-7), MIDI cable, USB cable, PC (Personal computer)

2. How to enter the Test Program

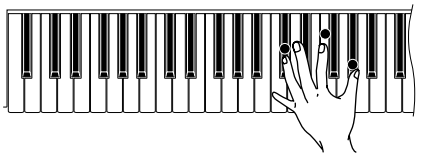

While pressing the [C#2], [F2] and [G#2] keys, turn on the [POWER] switch.

3. Proceeding through the Test Program

When the test program is activated, the sign “TEST PF-500” appears on the LCD display.
Select the test program item by pressing the [UP] or [DOWN] button of [TEMPO].
Press the [START/STOP] button of [METRONOME] to execute testing.

When the test result is OK, press the [START/STOP] button of [METRONOME] to return to the screen of test items for selection. Select the next test item by pressing the [UP] or [DOWN] button of [TEMPO]. When the test result is OK, an asterisk (*) is added in front of its item name on display.

When the test result is NG, press the [DEMO] button to return to the screen of test items for selection and then turn off the [POWER] switch to end the test program.

4. Test program list

No.	LCD	Test Function and Judgment criteria
1	001: Main Version	Displays the Main ROM version. The ROM (Program) version is displayed.
2	002: Wave Version	Displays the Wave ROM version. The Wave ROM version is displayed.
3	003: Main Rom Chk1	Checks ROMs that are connected to the CPU bus. Outputs the C4 sine wave when the check result is OK and “Main Rom Chk1 OK” is displayed on the LCD display.
4	004: Main Ram Chk1	Checks RAMs that are connected to the CPU bus. Outputs the C4 sine wave when the check result is OK and “Main Ram Chk1 OK” is displayed on the LCD display.
5	005: FlashRom Chk1	Checks Flash Memories that are connected to the CPU bus. Outputs the C4 sine wave when the check result is OK and “Flash Chk1 OK” is displayed on the LCD display.
6	006: WaveRom Chk1	Checks Wave ROMs. Outputs the C4 sine wave when the check result is OK and “WaveRom Chk1 OK” is displayed on the LCD display.
8	008: EffectRam Chk	Checks the effect RAM. Outputs the sine wave (C4) when the check result is OK and displays “effectRam Chk OK” is displayed on the LCD display.
9	009: TG Chk	Checks the Sound Source (Autoscale). Sequentially outputs the sine wave by changing the tone of the sound source from the low keys (from C2 to G4). Check by hearing that the produced sound is free from noise and abnormal sound.
10	010: Pitch Chk	Checks the pitch. Connect the frequency counter to the [PHONES] jack. Outputs the sine wave at 440.5 ± 0.2Hz (PAN = Center) when the test is executed.

No.	LCD	Test Function and Judgment criteria
11	011: Output R	Checks the R channel output. Connect the level meter (with a JIS-C filter) to each output terminal. Set the [MASTER VOLUME] at the MAX. position and check the output level of the R channel. (1kHz sine wave, PAN = R) PHONES L: -37.0dBm or less　PHONES R: +2.0dBm ± 2dB AUX OUT L/L+R: -49.5dBm or less　AUX OUT R: -1.5dBm ± 2dB AUX OUT (LEVEL FIXED)L: -49.0dBm or less　AUX OUT (LEVEL FIXED)R: -2.0dBm ± 2dB
12	012: Output L	Checks the L channel output. Connect the level meter (with a JIS-C filter) to each terminal. Set the [MASTER VOLUME] at the MAX. position and check the output level of the L channel. (1kHz sine wave, PAN = R) PHONES L: +2.0dBm ± 2dB　PHONES R: -37.0dBm or less AUX OUT L/L+R: -1.5dBm ± 2dB　AUX OUT R: -49.5dBm or less AUX OUT (LEVEL FIXED)L: -2.0dBm ± 2dB　AUX OUT (LEVEL FIXED)R: -49.0dBm or less
13	013: EQ Low	Checks the EQ-LOW frequency.　Measured value: - 3.0 dBm +/-2 dB Outputs the sine wave at about 65.4 Hz (C1). (PAN=Center)
14	014: EQ Mid	Checks the EQ-MID frequency.　Measured value: - 7.0 dBm +/-2 dB Outputs the sine wave at about 523 Hz (C4). (PAN=Center)
15	015: EQ High	Checks the EQ-HIGH frequency.　Measured value: - 5.0 dBm +/-2 dB Outputs the sine wave at about 4186 Hz (C7). (PAN=Center)
		Measurement terminal MA60-CN6 1 pin : L ch 3 pin : R ch 2, 4 pin : GND
16	016: D/A Noise	This test item is included in the factory inspection.
17	017: SW, LED Chk	Checks the switches on the panel and LED. Press the switches as their names are indicated on the LCD. When each switch is pressed, its pre-assigned note is output. (See Table 1 on p. 47.) When the switch with LED is pressed, that LED will light up at the same time. Upon completion of checking all switches, “SW. LED Chk OK” is displayed on the LCD display.
18	018: All LED On	Check that all LEDs light up.
19	019: Red LED On	Check that all red LEDs light up.
20	020: Green LED On	Check that all green LEDs light up.
21	021: All LCD On	Check that all LCD dots light up.
22	022: All LCD Off	Check that all LCD dots go off.
23	023: SoftPedal Chk	Checks the soft pedal. Check that the C3 note is output when the test is executed and the soft pedal is depressed and the C4 note is output when it is released. For the check result, check that “Soft Test OK” is displayed on the LCD display.
24	024: SostenutoPedalChk	Checks the sostenute pedal. Check that the C3 note is output when the test is executed and the sostenute pedal is depressed and the C4 note is output when it is released. For the check result, check that “Sostenute Test OK” is displayed on the LCD display.
25	025: DamperPedalChk	Checks the damper pedal. Check that the C3 note is output when the damper pedal is depressed and the C4 note is output when it is released. For the check result, check that “Damper Test OK” is displayed on the LCD display.
26	026: ExpPedalChk	Connect the foot volume (FC-7) to the [AUX PEDAL] jack. Check that the C3 note is output when the pedal is depressed fully to the back (DOWN) and the C4 note is output when it is depressed fully to the front (UP). For the check result, check that “Aux Pedal OK” is displayed on the LCD display.

No.	LCD	Test Function and Judgment criteria
27	027: Song Balance Chk	Checks the song balance. When the [SONG BALANCE] control is set to the “SONG” position, the C3 note is output and “SONG BAL MIN” is displayed on the LCD display, when it is set to the “KEYBOARD” position, the G3 note is output and “SONG BAL MAX” is displayed and when it is set back to the “CENTER” position, the C4 note is output and the check result is displayed on the LCD display. Check that “SONG BAL OK” is displayed.
29	029: Midi Chk	After connecting the [MIDI in] jack and the [MIDI OUT] jack with a MIDI cable, execute the test. (Keep the [HOST SELECT] switch at the MIDI position.) Then the C4 tone is output and the check result is displayed on the LCD display. Check that “Midi Chk OK” is displayed.
30	030: To Host Chk	Short-circuit between pins 3 and 5, pins 6 and 8 of the [TO HOST] terminal and execute the test. Change the [HOST SELECT] switch position according to the LCD indication and check that the following tone is output at each postiion. (C3 at USB, C4 at PC-2 and C5 at MAC). For the check result, check that “To Host Chk OK” is displayed on the LCD display.
31	031: USB Chk	Checks the USB jack. Connect the [USB] jack and the personal computer with a USB cable. Set the [HOST SELECT] switch to the USB position and execute the test. For the check result, check that the C4 tone is output and “USB Chk OK” is displayed. (Set to the Thru On position on the computer side.)
32	032: Keyboard Type Chk	Checks the keyboard type. When the test is executed, the C4 tone is output and check result is displayed on the LCD display. Check that “KeyType OK (GHD)” is displayed.
37	037: Main Rom Chk2	Checks all the ROMs that are connected to the CPU bus. Outputs the C4 sine wave when the check result is OK and “Main Rom Chk2 OK” is displayed on the LCD display.
38	038: Main Ram Chk2	Checks all the RAMs that are connected to the CPU bus. Outputs the C4 sine wave when the check result is OK and “Main Ram Chk2 OK” is displayed on the LCD display.
39	039: Flash Rom Chk2	Checks all the flash memories that are connected to the CPU bus. Outputs the C4 sine wave when the check result is OK and “Flash Chk2 OK” is displayed on the LCD display. It takes about 50 seconds.
40	040: WaveRom Chk2	Checks the WAVE ROMs. Outputs the C4 sine wave when the check result is OK and “Wave Rom Chk2 OK” is displayed on the LCD display. It takes about 20 seconds.
41	041: EffectRam Chk2	Checks the Effect ROMs. Outputs the C4 sine wave when the check result is OK and “Effect Ram Chk2 OK” is displayed on the LCD display. It takes about 5 seconds.
42	042: Factory Set	When this test is executed, the factory preset data will be set in the Flash ROMs when the power is turned on the next time. Check that “Factory Set OK” is displayed on the LCD display. It takes about 15 seconds.
43	043: Test Exit	When the test is executed, the test program will exit and the play mode will be set.

* 0 dBm = 0.775 V

■ テストプログラム

1. 準備

1) 測定器: 周波数カウンター、レベルメーター(JIS-C フィルター使用)
注) [PHONES] 端子: 33 Ω負荷、[AUX OUT] 端子: 10 kΩ負荷
2) 治具: フットボリューム(F C-7)、MIDI ケーブル、USBケーブル、PC(パーソナルコンピューター)

2. テストプログラムの起動

[C2#] と[F2] と[G2#] の鍵盤を同時に押さえながら、[POWER] スイッチを ON にします。

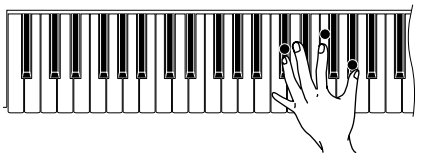

3. テストの進め方

テストプログラムが起動されると、LCD に“ TEST PF-500 ”と表示されます。
[TEMPO] の [UP]、[DOWN] ボタンを押して、テストプログラムの項目を選択します。
[METRONOME] の [START/STOP] ボタンを押して、テストを実行します。

結果が OK の場合は、再度 [METRONOME] の [START/STOP] ボタンを押して項目選択表示に戻します。
[TEMPO] の [UP]、[DOWN] ボタンを押して、次のテスト項目を選択します。
テスト結果が OK だった項目には、項目名の先頭に“ ＊ ”(アスタリスク)が表示されます。

テスト結果が NG の場合は、[DEMO] ボタンを押して、項目選択表示に戻します。
その後、[POWER] スイッチを OFF にして、テストプログラムを終了します。

4. テスト一覧

No.	LCD 表示	テスト内容及び判定条件など
1	**001: Main Version**	Main ROM のバージョン表示 ROM (Program) のバージョンを表示します。
2	**002: Wave Version**	Wave ROM のバージョン表示 Wave ROM のバージョンを表示します。
3	**003: Main Rom Chk1**	CPU のバスに接続されている ROM をチェックします。 チェックの結果が OK の場合は、C4 の正弦波を発音して、LCD に“ Main Rom Chk1 OK ”が表示されます。
4	**004: Main Ram Chk1**	CPU のバスに接続されている RAM をチェックします。 チェックの結果が OK の場合は、C4 の正弦波を発音して、LCD に“ Main Ram Chk1 OK ”が表示されます。
5	**005: FlashRom Chk1**	CPU のバスに接続されているフラッシュメモリをチェックします。 チェックの結果が OK の場合は、C4 の正弦波を発音して、LCD に“ Flash Chk1 OK ”が表示されます。
6	**006: WaveRom Chk1**	WAVE ROM をチェックします。 チェックの結果が OK の場合は、C4 の正弦波を発音して、LCD に“ WaveRom Chk1 OK ”が表示されます。
8	**008: EffectRam Chk**	エフェクト用 RAM をチェックします。 チェックの結果が OK の場合は、C4 の正弦波を発音して、LCD に“ EffectRam Chk OK ”が表示されます。
9	**009: TG Chk**	音源 チェック（オートスケール） 音源の音色を順番に切り替えながら、正弦波を低音から順次発音します。(C2 から G4 まで）異音、ノイズが無いことを確認します。
10	**010: Pitch Chk**	ピッチチェック：[PHONES] 端子に周波数カウンターを接続します。 テストを実行すると正弦波（ 440.5 ± 0.2 Hz ）を発音します。(PAN= センター)

No.	LCD 表示	テスト内容及び判定条件など	
11	**011: Output R**	R チャンネル出力チェック 各出力端子にレベルメーター（JIS- C フィルター使用）を接続します。 [MASTER VOLUME] を最大にして、R チャンネルの出力レベルをチェックします。 （1 kHz 正弦波 , PAN = R ） **PHONES L: – 37.0 dBm 以下　PHONES R: + 3.0 dBm ± 2 dB** **AUX OUT L/L+R: – 49.5 dBm 以下　AUX OUT R: - 0.5 dBm ± 2 dB** **AUX OUT (LEVEL FIXED) L: – 49.0 dBm 以下　AUX OUT (LEVEL FIXED) R: - 1.0 dBm ± 2 dB**	
12	**012: Output L**	L チャンネル出力チェック 各出力端子にレベルメーター（JIS-C フィルター使用）を接続します。 [MASTER VOLUME] を最大にして、L チャンネルの出力レベルをチェックします。 （1 kHz 正弦波 , PAN = R ） **PHONES L: + 3.0 dBm ± 2 dB　PHONES R: – 37.0 dBm 以下** **AUX OUT L/L+R: - 0.5 dBm ± 2 dB　AUX OUT R: – 49.5 dBm 以下** **AUX OUT (LEVEL FIXED) L: - 1.0 dBm ± 2 dB　AUX OUT (LEVEL FIXED) R: – 49.0 dBm 以下**	
13	**013: EQ Low**	EQ – LOW 周波数チェック　測定値: - 3.0 dBm ±2 dB 65.4 Hz （ C1 ）の正弦波を PAN= センターで出力します。	測定端子 MA60-CN6 1 pin : L ch 3 pin : R ch 2, 4 pin : GND
14	**014: EQ Mid**	EQ – MID 周波数チェック　測定値: - 7.0 dBm ±2 dB 523 Hz （ C4 ）の正弦波を PAN= センターで出力します。	
15	**015: EQ High**	EQ – HIGH 周波数チェック　測定値: - 5.0 dBm ±2 dB 4186 Hz （ C7 ）の正弦波を PAN= センターで出力します。	
16	**016: D/A Noise**	押鍵発音時､ビット落ちノイズ等が無いことを確認します。	
17	**017: SW, LED Chk**	パネルスイッチ、LED チェック LCD に表示されるスイッチ名を見てそのスイッチを順に ON すると、それぞれ決められた音程で発音します。（P. 47 の表 1 参照）また、LED のあるスイッチの場合は、LED も点灯します。 すべてのスイッチを押し終えると、LCD に “ SW,LED Chk OK ” と表示されます。	
18	**018: All LED On**	すべての LED が点灯することを確認します。	
19	**019: Red LED On**	すべての赤色 LED が点灯することを確認します。	
20	**020: Green LED On**	すべての緑色 LED が点灯することを確認します。	
21	**021: All LCD On**	すべての LCD ドットが点灯することを確認します。	
22	**022: All LCD Off**	すべての LCD ドットが消灯することを確認します。	
23	**023: SoftPedal Chk**	ソフトペダルチェック テストを実行して、ソフトペダルを踏むと C3 を発音し、離すと C4 を発音することを確認します。チェックの結果が LCD に表示されます。“ Soft Test OK ” が表示されることを確認します。	
24	**024: SostenutoPedalChk**	ソステヌートペダルチェック テストを実行して、ソステヌートペダルを踏むと C3 を発音し、離すと C4 を発音することを確認します。チェックの結果が LCD に表示されます。“ Sostenuto Test OK ” が表示されることを確認します。	
25	**025: DamperPedalChk**	ダンパーペダルチェック テストを実行し、ダンパーペダルを踏むと C3 を発音し、離すと C4 を発音することを確認します。チェックの結果が LCD に表示されます。“ Damper Test OK ” が表示されることを確認します。	
26	**026: ExpPedalChk (Aux Pedal)**	[AUX PEDAL] 端子にフットボリューム（ FC-7 ）を接続します。 ペダルを奥までいっぱいに踏む（ DOWN ）と C3 を発音し、手前いっぱいに踏む（UP ）と C4 を発音することを確認します。チェックの結果が LCD に表示されます。“ Aux Pedal OK ” が表示されることを確認します。	

No.	LCD 表示	テスト内容及び判定条件など
27	027: Song Balance Chk	ソングバランスチェック [SONG BALANCE] つまみを“ SONG ”側にすると C3 を発音し、LCD に“ SONG BAL MIN ”が表示されます。“ KEYBOARD ”側にすると G3 を発音し、LCD に“ SONG BAL MAX ”が表示されます。“ CENTER ”側に戻すと C4 を発音し、チェックの結果が LCD に表示されます。“ SONG BAL OK ”が表示されることを確認します。
29	029: Midi Chk	[MIDI IN] 端子と[MIDI OUT] 端子を MIDI ケーブルで接続した後、テストを実行します。([HOST SELECT] スイッチは、MIDI にセットしておきます。) C4 を発音し、チェックの結果が LCD に表示されます。“ Midi Chk OK ”が表示されることを確認します。
30	030: To Host Chk	[TO HOST] 端子の 3 ピンと 5 ピン、6 ピンと 8 ピンをショートし、テストを実行します。LCD に表示される指示に従って[HOST SELECT] スイッチを切り替え、各発音を確認します(USB は C3 、PC-2 は C4 、MAC は C5)。 チェックの結果が LCD に表示されます。“ To Host Chk OK ”が表示されることを確認します。
31	031: USB Chk	USB 端子チェック [USB] 端子とパーソナルコンピューターをUSB ケーブルで接続し、[HOST SELECT] スイッチを USB にセットしておきます。テストを実行すると、チェックの結果が LCD に表示されます。C4 を発音して、“ USB Chk OK ”が表示されることを確認します。(コンピューター側は Thru On にしておきます。)
32	032: Keyboard Type Chk	鍵盤種類をチェック テストを実行すると、C4 を発音して、チェックの結果が LCD に表示されます。 “ KeyType OK (GHD) ”が表示されることを確認します。
37	037: Main Rom Chk2	CPU のバスに接続されているすべての ROM をチェックします。 チェックの結果が OK の場合は、C4 の正弦波を発音して、“ Main Rom Chk2 OK ”が表示されることを確認します。
38	038: Main Ram Chk2	CPU のバスに接続されているすべての RAM をチェックします。 チェックの結果が OK の場合は、C4 の正弦波を発音して、“ Main Ram Chk2 OK ”が表示されることを確認します。
39	039: Flash Rom Chk2	CPU のバスに接続されているすべてのフラッシュメモリをチェックします。 チェックの結果が OK の場合は、C4 の正弦波を発音して、“ Flash Chk2 OK ”が表示されることを確認します。約 50 秒かかります。
40	040: WaveRom Chk2	WAVE ROM をチェックします。 チェックの結果が OK の場合は、C4 の正弦波を発音して、“ WaveRom Chk2 OK ”が表示されることを確認します。約 20 秒かかります。
41	041: EffectRam Chk2	Effect RAM をチェックします。 チェックの結果が OK の場合は、C4 の正弦波を発音して、“ EffectRam Chk2 OK ”が表示されることを確認します。約 5 秒かかります。
42	042: Factory Set	テストを実行すると、次回電源投入時 Flash ROM に工場出荷状態のデータをセットします。LCD に“ Factory Set OK ”と表示されることを確認します。約 15 秒かかります。
43	043: Test Exit	テストを実行すると、テストプログラムから抜けて、プレイモードになります。

※ 0 dBm = 0.775 V

Table 1（表1）

Order	Switch Name	Order	Switch Name
1	DEMO	**26**	GRAND PIANO2
2	SONG SELECT ⏮	**27**	E.PIANO1
3	SONG SELECT ⏭	**28**	E.PIANO2
4	SONG TRACK 1	**29**	HARPSICHORD
5	SONG TRACK 2	**30**	E.CLAVICHORD
6	SONG EXTRA TRACKS	**31**	VIBRAPHONE
7	SONG TOP	**32**	GUITAR
8	SONG START/STOP	**33**	CHURCH ORGAN
9	SONG REC	**34**	JAZZ ORGAN
10	FILE	**35**	STRINGS
11	SONG SETTING	**36**	CHOIR
12	METRONOME START/STOP	**37**	SYNTH. PAD
13	METRONOME SETTING	**38**	WOOD BASS
14	TEMPO DOWN	**39**	E. BASS
15	TEMPO UP	**40**	XG
16	LCD A -	**41**	VOICE SETTING
17	LCD A +	**42**	SPLIT
18	LCD C -	**43**	REVERB
19	LCD C +	**44**	CHORUS
20	LCD B -	**45**	VARIATION DOWN ▼
21	LCD B +	**46**	VARIATION UP ▲
22	LCD D -	**47**	BRILLIANCE MELLOW
23	LCD D +	**48**	BRILLIANCE BRIGHT
24	EXIT	**49**	MIDI SETTING
25	GRAND PIANO1	**50**	OTHER SETTING

■ FACTORY SET（初期化）

Restoring the normal (default) settings [FactorySet]

You can reset the PF-500 to its normal (factory default) settings.
- The CharacterCode parameter setting in the File menu does not change.
- The MemoryBackUp parameter setting (On/Off) (left column) is reset to the normal setting.
- You can specify whether the memory songs are erased or kept.

Procedure

Press the [OTHER SETTING] button repeatedly as required to access the “FactorySet” menu.

基本設定に戻す［FactorySet］

PF- 500 を、基本設定（工場出荷時の状態＝初めて電源を入れたときの状態）に戻すことができます。
・【FILE】操作の［CharacterCode］の設定は変わりません。
・［MemoryBackUp］のOn/Off設定も基本設定に戻ります。
・本体メモリーに保存した［MemorySong］については、消去するかしないかを選択できます。

操作

【OTHER SETTING】ボタンを必要な回数押して、［FactorySet］の画面を出します。

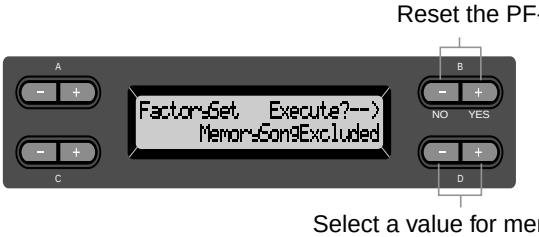

Selecting for “MemorySong”:

MemorySongExcluded ..... Memory songs are kept.
MemorySongIncluded ..... Memory songs are erased.

MemorySongについての選択：

MemorySongExcluded ..... 消去しない
MemorySongIncluded ..... 消去する

Other method for restoring the normal settings

Press and hold down the white key on the right end (C7) and press the [POWER] switch to turn on the power to the PF-500. In this case, the Memory songs saved in the storage memory are not erased.
If you wish to erase Memory songs at this time, press and hold down the right-most white key (C7) and black key (B♭6) and press the [POWER] switch to turn on the power to the PF-500.

基本設定に戻す他の方法

右端の白鍵（C7 ）を押したまま電源をON（【POWER】を押す）にしても、基本設定に戻すことができます。この場合、本体メモリーに保存した［MemorySong］は消去されません。
［MemorySong］も同時に消去したい場合は、右端の白鍵（C7 ）と右端の黒鍵（B♭6 ）を押したまま電源をON（【POWER】を押す）にします。

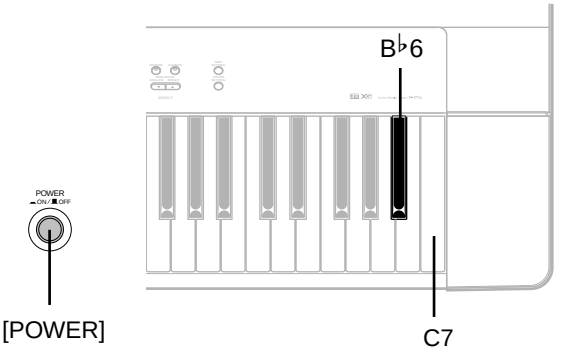

■ MIDI IMPLEMENTATION CHART

YAMAHA [Electronic Piano] MIDI Implementation Chart Date : 1 March 2002
Model: PF-500 Version : 1.0

Function		Transmitted	Recognized	Remarks
Basic	Default	1–16	1–16	
Channel	Changed	1–16	1–16	
Mode	Default	3	3	
	Messages	x	x	
	Altered	**********	x	
Note		0–127	0–127	
Number:	True voice	**********	0–127	
Velocity	Note ON	o 9nH , v = 1–127	o 9nH , v = 1–127	
	Note OFF	x 9nH , v = 0	x	
After Touch	Key's	x	x	
	Ch's	x	o	
Pitch Bend		o	o0–24 semi	
Control	0, 32	o	o	Bank Select
Change	1	x	o	Modulation
	5	x	o	Portament Time
	7, 10, 11	o	o	
	6, 38	o	o	Data Entry
	64, 66, 67	o	o	
	65	x	o	Portament
	71 , 74	o	o	Sound Controller
	72 , 73	x	o	Sound Controller
	84	x	o	Portament Control
	91, 93	o	o	Effect Depth
	94	x	o	Effect Depth
	96–97	x	o	RPN Inc,Dec
	98–99	x	o	NRPN LSB,MSB
	100–101	o	o	RPN LSB,MSB
	120	x	o	All Sound Off
Prog		o 0–127	o 0–127	
Change:	True #	**********		
System Exclusive		o	o	
Common :	Song Pos.	x	x	
:	Song Sel.	x	x	
:	Tune	x	x	
System :	Clock	o	x	
Real Time :	Commands	o	o	
Aux :	Local ON/OF	x	x	
:	All Notes OFF	x	o	
Messages :	Active Sense	o	o	
:	Reset	x	x	
Notes:				

Mode 1 : OMNI ON , POLY Mode 2 : OMNI ON ,MONO o : Yes
Mode 3 : OMNI OFF, POLY Mode 4 : OMNI OFF,MONO x : No

■ MIDI DATA FORMAT

Many MIDI messages listed in the MIDI Data Format are expressed in decimal numbers, binary numbers and hexadecimal numbers. Hexadecimal numbers may include the letter “H” as a suffix.
Also, “n” can freely be defined as any whole number. To enter data/values, refer to the table below.

decimal	hexadecimal	binary
0	00	0000 0000
1	01	0000 0001
2	02	0000 0010
3	03	0000 0011
4	04	0000 0100
5	05	0000 0101
6	06	0000 0110
7	07	0000 0111
8	08	0000 1000
9	09	0000 1001
10	0A	0000 1010
11	0B	0000 1011
12	0C	0000 1100
13	0D	0000 1101
14	0E	0000 1110
15	0F	0000 1111
16	10	0001 0000
17	11	0001 0001
18	12	0001 0010
19	13	0001 0011
20	14	0001 0100
21	15	0001 0101
22	16	0001 0110
23	17	0001 0111
24	18	0001 1000
25	19	0001 1001
26	1A	0001 1010
27	1B	0001 1011
28	1C	0001 1100
29	1D	0001 1101
30	1E	0001 1110
31	1F	0001 1111

decimal	hexadecimal	binary
32	20	0010 0000
33	21	0010 0001
34	22	0010 0010
35	23	0010 0011
36	24	0010 0100
37	25	0010 0101
38	26	0010 0110
39	27	0010 0111
40	28	0010 1000
41	29	0010 1001
42	2A	0010 1010
43	2B	0010 1011
44	2C	0010 1100
45	2D	0010 1101
46	2E	0010 1110
47	2F	0010 1111
48	30	0011 0000
49	31	0011 0001
50	32	0011 0010
51	33	0011 0011
52	34	0011 0100
53	35	0011 0101
54	36	0011 0110
55	37	0011 0111
56	38	0011 1000
57	39	0011 1001
58	3A	0011 1010
59	3B	0011 1011
60	3C	0011 1100
61	3D	0011 1101
62	3E	0011 1110
63	3F	0011 1111

decimal	hexadecimal	binary
64	40	0100 0000
65	41	0100 0001
66	42	0100 0010
67	43	0100 0011
68	44	0100 0100
69	45	0100 0101
70	46	0100 0110
71	47	0100 0111
72	48	0100 1000
73	49	0100 1001
74	4A	0100 1010
75	4B	0100 1011
76	4C	0100 1100
77	4D	0100 1101
78	4E	0100 1110
79	4F	0100 1111
80	50	0101 0000
81	51	0101 0001
82	52	0101 0010
83	53	0101 0011
84	54	0101 0100
85	55	0101 0101
86	56	0101 0110
87	57	0101 0111
88	58	0101 1000
89	59	0101 1001
90	5A	0101 1010
91	5B	0101 1011
92	5C	0101 1100
93	5D	0101 1101
94	5E	0101 1110
95	5F	0101 1111

decimal	hexadecimal	binary
96	60	0110 0000
97	61	0110 0001
98	62	0110 0010
99	63	0110 0011
100	64	0110 0100
101	65	0110 0101
102	66	0110 0110
103	67	0110 0111
104	68	0110 1000
105	69	0110 1001
106	6A	0110 1010
107	6B	0110 1011
108	6C	0110 1100
109	6D	0110 1101
110	6E	0110 1110
111	6F	0110 1111
112	70	0111 0000
113	71	0111 0001
114	72	0111 0010
115	73	0111 0011
116	74	0111 0100
117	75	0111 0101
118	76	0111 0110
119	77	0111 0111
120	78	0111 1000
121	79	0111 1001
122	7A	0111 1010
123	7B	0111 1011
124	7C	0111 1100
125	7D	0111 1101
126	7E	0111 1110
127	7F	0111 1111

- Except the table above, for example 144-159(decimal)/9nH/1001 0000-1001 1111(binary) denotes the Note On Message for each channel (1-16). 176-191/BnH/1011 0000-1011 1111 denotes the Control Change Message for each channel (1-16). 192-207/CnH/1100 0000-1100 1111 denotes the Program Change Message for each channel (1-16). 240/FOH/1111 0000 denotes the start of a System Exclusive Message. 247/F7H/1111 0111 denotes the end of a System Exclusive Message.
- aaH (hexidecimal)/0aaaaaaa (binary) denotes the data address. The address contains High, Mid, and Low.
- bbH/0bbbbbbb denotes the byte count.
- ccH/0ccccccc denotes the check sum.
- ddH/0ddddddd denotes the data/value.

MIDI CHANNEL MESSAGE (1)

○: available

MIDI Events	Status byte		1st Data byte			2nd Data byte			MIDI Reception (respond/ignore)			MIDI Transmission (generated data)			PLAY		REC
	Status		Data	(HEX)	Parameter	Data	(HEX)	Parameter	Song	Main Layer Left Left-Layer	Keyboard	Panel (main generation method)	Song	Midi	PLAY	REW	Recorded from panel
Key Off	8nH	(n:Channel Number)	kk		Key no. (0–127)	vv		Velocity(0–127)	○	○	○	×	○	×	○	×	×
Key On	9nH	(n:Channel Number)	kk		Key no. (0–127)	vv		Key On :vv=1–127 Key Off :vv=0	○	○	○	○ (Keyboard)	○	×	○	×	○
Control Change	BnH		0	(00H)	Bank Select MSB	0 64 126 127	(00H) (40H) (7EH) (7FH)	Normal SFX voice SFX kit Drum kit	○	○	×	○ (Voice)	○	×	○	○	○
			1	(01H)	Modulation	0–127	(00H...7FH)	Data	○	○	○ (All manually played parts)	×	○	×	○	○	×
			5	(05H)	Portamento Time	0–127	(00H...7FH)	Data	○	○	○ (All manually played parts)	×	○	×	○	○	×
			6	(06H)	Data Entry MSB	0–127	(00H...7FH)	Data	○	○	○ (All manually played parts)	○ (Voice Setting)	○	×	○	○	○
			7	(07H)	Main Volume	0–127	(00H...7FH)	Data	○	○	○ (All manually played parts)	○ (Voice Setting)	○	×	○	○	○
			10	(0AH)	Panpot	0–127	(00H...7FH)	L64	○	○	○ (All manually played parts)	○ (Voice Setting)	○	×	○	○	○
			11	(0BH)	Expression	0–127	(00H...7FH)	Data	○	○	○ (All manually played parts)	○ (Pedal)	○	×	○	○	○
			32	(20H)	Bank Select LSB	0–127	(00H...7FH)	Data	○	○	×	○ (Voice)	○	×	○	○	○
			38	(26H)	Data Entry LSB	0–127	(00H...7FH)	Data	○	○	○ (All manually played parts)	○ (Voice Setting)	○	×	○	×	○
			64	(40H)	Sustain(Damper)	0–127	(00H...7FH)	Data	○	○	○ (All manually played parts)	○ (Pedal)	○	×	○	○	○
			65	(41H)	Portamento	0–127	(00H...7FH)	0...63, 64...127 (OFF, ON)	○	○	○ (All manually played parts)	×	○	×	○	○	×
			66	(42H)	Sostenuto	0–127	(00H...7FH)	0...63, 64...127 (OFF, ON)	○	○	○ (All manually played parts)	○ (Pedal)	○	×	○	○	○
			67	(43H)	Soft Pedal	0–127	(00H...7FH)	0...63, 64...127 (OFF, ON)	○	○	○ (All manually played parts)	○ (Pedal)	○	×	○	○	○
			71	(47H)	Harmonic Content	0–127	(00H...7FH)	-64...0...+63	○	○	○ (All manually played parts)	○ (Voice Setting)	○	×	○	○	○
			72	(48H)	Release Time	0–127	(00H...7FH)	-64...0...+63	○	○	○ (All manually played parts)	×	○	×	○	○	×
			73	(49H)	Attack Time	0–127	(00H...7FH)	-64...0...+63	○	○	○ (All manually played parts)	×	○	×	○	○	×
			74	(4AH)	Brightness	0–127	(00H...7FH)	-64...0...+63	○	○	○ (All manually played parts)	○ (Voice Setting)	○	×	○	○	○
			84	(54H)	Portamento Control	0–127	(00H...7FH)	Key no. (0–127)	○	○	×	×	○	×	○	×	×
			91	(5BH)	Effect1 Depth (Reverb Send Level)	0–127	(00H...7FH)	Data	○	○	○ (All manually played parts)	○ (Voice Setting)	○	×	○	○	○
			93	(5DH)	Effect3 Depth (Chorus Send Level)	0–127	(00H...7FH)	Data	○	○	○ (All manually played parts)	○ (Voice Setting)	○	×	○	○	○
			94	(5EH)	Effect4 Depth (Variation Send Level)	0–127	(00H...7FH)	Data	○	○	○ (All manually played parts)	×	○	×	○	○	×
			96	(60H)	RPN Increment	–	–	*	○	○	×	×	○	×	○	×	×
			97	(61H)	RPN Decrement	–	–	*	○	○	×	×	○	×	○	×	×
			98	(62H)	NRPN LSB	0–127	(00H...7FH)	Data	○	○	×	×	○	×	○	○	×
			99	(63H)	NRPN MSB	0–127	(00H...7FH)	Data	○	○	×	×	○	×	○	○	×
			100	(64H)	RPN LSB	0–127	(00H...7FH)	Data	○	○	○ (All manually played parts)	○ (Voice Setting)	○	×	○	○	○
			101	(65H)	RPN MSB	0–127	(00H...7FH)	Data	○	○	○ (All manually played parts)	○ (Voice Setting)	○	×	○	○	○
Mode Message	BnH	(n:Channel Number)	120	(78H)	All Sound Off	0	(00H)	Data	○	○	○ (All manually played parts)	×	○	×	○	×	×
			121	(79H)	Reset All Controllers	0	(00H)	Data	○	×	×	×	○	×	○	×	×
			123	(7BH)	All Note Off	0	(00H)	Data	○	○	○ (All manually played parts)	×	○	×	○	×	×
			124	(7CH)	Omni Off	0	(00H)	Data	○	×	×	×	×	×	×	×	×
			125	(7DH)	Omni On	0	(00H)	Data	○	×	×	×	×	×	×	×	×
			126	(7EH)	Mono	0–16	(00H...10H)	Data	○	×	×	×	○	×	○	×	×
			127	(7FH)	Poly	0	(00H)	Data	○	×	×	×	○	×	○	×	×
Program Change	CnH	(n:Channel Number)	pp	(00H...7FH)	Voice number (0–127)	–	–	–	○	○	×	○ (Voice)	○	×	○	○	○
Channel After Touch	DnH	(n:Channel Number)	vv	(00H...7FH)	Data	–	–	–	○	○	○ (All manually played parts)	×	○	×	○	×	×
Polyphonic After Touch	AnH	(n:Channel Number)	kk	(00H...7FH)	Key no. (0–127)	vv	(00H...7FH)	Data	○	×	×	×	○	×	○	×	×
Pitch Bend Change	EnH	(n:Channel Number)	cc	(00H...7FH)	LSB	dd	(00H...7FH)	MSB	○	○	○ (All manually played parts)	○ (Pedal)	○	×	○	○	○
Realtime Message	F8H	MIDI Clock	–		–	–		–	×			○			—	—	×
	FAH	Start	–		–	–		–	○			○			—	—	×
	FBH	Continue	–		–	–		–	×			×			—	—	×
	FCH	Stop	–		–	–		–	○			○			—	—	×
	FEH	Active Sens	–		–	–		–	○			○			—	—	×
	FFH	System Reset	–		–	–		–	×			×			—	—	×

* The data byte is ignored.

MIDI CHANNEL MESSAGE (2)

Parameters controlled by NRPN (Non-Registered Parameter Numbers)

NRPN		Data Entry		Parameter	Data Range	MIDI Reception (respond/ignore)			MIDI Transmission (generated data)			PLAY		REC
MSB	LSB	MSB	LSB			Song	Main Layer Left Left-Layer	Keyboard	Panel (main generation method)	Song	Midi	PLAY	REW	Recorded from panel
01H	08H	mmH	--	Vibrato Rate	mm : 00H-40H-7FH (-64...0...+63)	○	○	×	×	○	×	○	○	×
01H	09H	mmH	--	Vibrato Depth	mm : 00H-40H-7FH (-64...0...+63)	○	○	×	×	○	×	○	○	×
01H	0AH	mmH	--	Vibrato Delay	mm : 00H-40H-7FH (-64...0...+63)	○	○	×	×	○	×	○	○	×
01H	20H	mmH	--	Low Pass Filter Cutoff Frequency	mm : 00H-40H-7FH (-64...0...+63)	○	×	×	×	○	×	○	○	×
01H	21H	mmH	--	Low Pass Filter Resonance	mm : 00H-40H-7FH (-64...0...+63)	○	×	×	×	○	×	○	○	×
01H	30H	mmH	--	EQ BASS	mm : 00H-40H-7FH (-64...0...+63)	○	×	×	×	○	×	○	○	×
01H	31H	mmH	--	EQ TREBLE	mm : 00H-40H-7FH (-64...0...+63)	○	×	×	×	○	×	○	○	×
01H	34H	mmH	--	EQ BASS Frequency	mm : 04H-28H (32...2.0k [Hz])	○	×	×	×	○	×	○	○	×
01H	35H	mmH	--	EQ TREBLE Frequency	mm : 1CH-3AH (500...16.0k [Hz])	○	×	×	×	○	×	○	○	×
01H	63H	mmH	--	EG Attack Time	mm : 00H-40H-7FH (-64...0...+63)	○	×	×	×	○	×	○	○	×
01H	64H	mmH	--	EG Decay Time	mm : 00H-40H-7FH (-64...0...+63)	○	○	×	×	○	×	○	○	×
01H	66H	mmH	--	EG Release	mm : 00H-40H-7FH (-64...0...+63)	○	×	×	×	○	×	○	○	×
14H	rrH	mmH	--	Drum Low Pass Filter Cutoff Frequency	rr : drum instrument note number mm : 00H-40H-7FH (-64...0...+63)	○	×	×	×	○	×	○	×	×
15H	rrH	mmH	--	Drum Low Pass Filter Resonance	rr : drum instrument note number mm : 00H-40H-7FH (-64...0...+63)	○	×	×	×	○	×	○	×	×
16H	rrH	mmH	--	Drum EG Attack Rate	rr : drum instrument note number mm : 00H-40H-7FH (-64...0...+63)	○	×	×	×	○	×	○	×	×
17H	rrH	mmH	--	Drum EG Decay Rate	rr : drum instrument note number mm : 00H-40H-7FH (-64...0...+63)	○	×	×	×	○	×	○	×	×
18H	rrH	mmH	--	Drum Pitch Coarse	rr : drum instrument note number mm : 00H-40H-7FH (-64...0...+63)	○	×	×	×	○	×	○	×	×
19H	rrH	mmH	--	Drum Pitch Fine	rr : drum instrument note number mm : 00H-40H-7FH (-64...0...+63)	○	×	×	×	○	×	○	×	×
1AH	rrH	mmH	--	Drum Level	rr : drum instrument note number mm : 00H-7FH (0...127)	○	×	×	×	○	×	○	×	×
1CH	rrH	mmH	--	Drum Pan	rr : drum instrument note number mm : 00H, 01H-40H-7FH (RND, L63...C...R63)	○	×	×	×	○	×	○	×	×
1DH	rrH	mmH	--	Drum Reverb Send Level	rr : drum instrument note number mm : 00H-7FH (0...127)	○	×	×	×	○	×	○	×	×
1EH	rrH	mmH	--	Drum Chorus Send Level	rr : drum instrument note number mm : 00H-7FH (0...127)	○	×	×	×	○	×	○	×	×
1FH	rrH	mmH	--	Drum Variation Send Level	rr : drum instrument note number mm : 00H-7FH (0...127) (Variation Connection = SYSTEM) mm : 00H, 01H-7FH (OFF, ON) (Variation Connection = INSERTION)	○	×	×	×	○	×	○	×	×

NRPN MSB: 14H-1FH (for drums) message is accepted as long as the channel is set with a drum voice.
Data Entry LSB: Ignored.

Parameters controlled by RPN (Registered Parameter Numbers)

NRPN		Data Entry		Parameter	Data Range	MIDI Reception (respond/ignore)			MIDI Transmission (generated data)			PLAY		REC
MSB	LSB	MSB	LSB			Song	Main Layer Left Left-Layer	Keyboard	Panel (main generation method)	Song	Midi	PLAY	REW	Recorded from panel
00H	00H	mmH	--	Pitch Bend Sensitivity	mm : 00H-18H (0...+24 [semitones])	○	○	○ (All manually played parts)	○ (Other Setting)	○	×	○	○	○
00H	01H	mmH	llH	Fine Tune	mm ll : 00H 00H -100 [cent] ... mm ll : 40H 00H 0 [cent] ... mm ll : 7FH 7FH 100 [cent]	○	○	○ (All manually played parts)	○ (Voice Setting)	○	×	○	○	○
00H	02H	mmH	--	Coarse Tune	mm : 28H-40H-58H (-24...0...+24 [semitones])	○	○	○ (All manually played parts)	×	○	×	○	○	×
7FH	7FH	--	--	Null	–	○	○	○ (All manually played parts)	×	○	×	○	×	×

MIDI PARAMETER CHANGE TABLE

* Not Received when Receive Parameter SysEx is set to off.
* Not transmitted when Transmit Parameter SysEx is set to on.

MIDI Parameter Change table (XG SYSTEM) ◯: available

Address (H)			Size (H)	Data (H)	Parameter	Description	XG Default (H)	MIDI Reception (effective or not for each part)			MIDI Transmission (generated data)			PLAY		REC
								Song	Main Layer Left Left-Layer	Keyboard	Panel (main generation method)	Song	Midi	PLAY	REW	Recorded from panel
00	00	00 01 02 03	4	00-0F 00-0F 00-0F 00-0F	MASTER TUNE	-102.4...0...+102.3 [cent] 1st bit3-0 → bit15-12 2nd bit3-0 → bit11-8 3rd bit3-0 → bit7-4 4th bit3-0 → bit3-0	* Panel setting value	○			×	○	×	○	×	×
		04	1	00-7F	MASTER VOLUME	0...127	7F	○	×	×	×	○	×	○	○	×
		05	1	00-7F	MASTER ATTENUATOR	0...127	00	×	×	×	×	×	×	×	×	×
		06	1	28-58	TRANSPOSE	-24...0...+24 [semitones]	40	○	×	×	×	○	×	○	○	×
		7D	1	N	DRUM SETUP RESET	N:Drum setup number	–	○	×	×	×	○	×	○	×	×
		7E	1	00	XG SYSTEM ON	00=XG system ON	–	○	×	×	×	○	×	○	×	○
		7F	1	00	ALL PARAMETER RESET	00=ON	–	○	×	×	×	○	×	○	×	×

TOTAL SIZE 07

MIDI Parameter Change table (SYSTEM INFORMATION)

Address (H)			Size (H)	Data (H)	Parameter	Description	MIDI Reception (effective or not for each part)			MIDI Transmission (generated data)			PLAY		REC
							Song	Main Layer Left Left-Layer	Keyboard	Panel (main generation method)	Song	Midi	PLAY	REW	Recorded from panel
01	00	00 ... 0D	E	20-7F ... 20-7F	Model Name 1 ... Model Name 14	32...127(ASCII CHARACTER) ... 32...127(ASCII CHARACTER)	–	–	–	×	×	○	×	×	×
		0E	1		NOT USED										
		0F	1		NOT USED										

TOTAL SIZE 10

Transmitted in response to Dump Request. Not received.

MIDI Parameter Change table (EFFECT1)

Address (H)			Size (H)	Data (H)	Parameter	Description	XG Default (H)	MIDI Reception (effective or not for each part)			MIDI Transmission (generated data)			PLAY		REC
								Song	Main Layer Left Left-Layer	Keyboard	Panel (main generation method)	Song	Midi	PLAY	REW	Recorded from panel
02	01	00	2	00-7F 00-7F	REVERB TYPE MSB REVERB TYPE LSB	Refer to Effect Parameter List "	01(=HALL1) 00	○			○(Voice Setting)	○	×	○	○	○
		02	1	00-7F	REVERB PARAMETER 1	"	Depends on Reverb Type	○ (* Depends on Reverb Type)			×	○	×	○	○	×
		03	1	00-7F	REVERB PARAMETER 2	"	Depends on Reverb Type	○ (* Depends on Reverb Type)			×	○	×	○	○	×
		04	1	00-7F	REVERB PARAMETER 3	"	Depends on Reverb Type	○ (* Depends on Reverb Type)			×	○	×	○	○	×
		05	1	00-7F	REVERB PARAMETER 4	"	Depends on Reverb Type	○ (* Depends on Reverb Type)			×	○	×	○	○	×
		06	1	00-7F	REVERB PARAMETER 5	"	Depends on Reverb Type	○ (* Depends on Reverb Type)			×	○	×	○	○	×
		07	1	00-7F	REVERB PARAMETER 6	"	Depends on Reverb Type	○ (* Depends on Reverb Type)			×	○	×	○	○	×
		08	1	00-7F	REVERB PARAMETER 7	"	Depends on Reverb Type	○ (* Depends on Reverb Type)			×	○	×	○	○	×
		09	1	00-7F	REVERB PARAMETER 8	"	Depends on Reverb Type	○ (* Depends on Reverb Type)			×	○	×	○	○	×
		0A	1	00-7F	REVERB PARAMETER 9	"	Depends on Reverb Type	○ (* Depends on Reverb Type)			×	○	×	○	○	×
		0B	1	00-7F	REVERB PARAMETER 10	"	Depends on Reverb Type	○ (* Depends on Reverb Type)			×	○	×	○	○	×
		0C	1	00-7F	REVERB RETURN	-∞dB...0dB...+6dB(0...96...127)	40	○			×	○	×	○	○	×
		0D	1	01-7F	REVERB PAN	L63...C...R63	40	○			×	○	×	○	○	×

TOTAL SIZE 0E

02	01	10	1	00-7F	REVERB PARAMETER 11	Refer to Effect Parameter List	Depends on Reverb Type	○ (* Depends on Reverb Type)			×	○	×	○	○	×
		11	1	00-7F	REVERB PARAMETER 12	"	Depends on Reverb Type	○ (* Depends on Reverb Type)			×	○	×	○	○	×
		12	1	00-7F	REVERB PARAMETER 13	"	Depends on Reverb Type	○ (* Depends on Reverb Type)			×	○	×	○	○	×
		13	1	00-7F	REVERB PARAMETER 14	"	Depends on Reverb Type	○ (* Depends on Reverb Type)			×	○	×	○	○	×
		14	1	00-7F	REVERB PARAMETER 15	"	Depends on Reverb Type	○ (* Depends on Reverb Type)			×	○	×	○	○	×
		15	1	00-7F	REVERB PARAMETER 16	"	Depends on Reverb Type	○ (* Depends on Reverb Type)			×	○	×	○	○	×

TOTAL SIZE 06

Address (H)			Size (H)	Data (H)	Parameter	Description	XG Default (H)	MIDI Reception (effective or not for each part)			MIDI Transmission (generated data)			PLAY		REC
								Song	Main Layer Left Left-Layer	Keyboard	Panel (main generation method)	Song	Midi	PLAY	REW	Recorded from panel
02	01	20	2	00-7F 00-7F	CHORUS TYPE MSB CHORUS TYPE LSB	Refer to Effect Parameter List "	41(=CHORUS1) 00	○			○ (Voice Setting)	○	×	○	○	○
		22	1	00-7F	CHORUS PARAMETER 1	"	Depends on Chorus Type	○ (* Depends on Chorus Type)			×	○	×	○	○	×
		23	1	00-7F	CHORUS PARAMETER 2	"	Depends on Chorus Type	○ (* Depends on Chorus Type)			×	○	×	○	○	×
		24	1	00-7F	CHORUS PARAMETER 3	"	Depends on Chorus Type	○ (* Depends on Chorus Type)			×	○	×	○	○	×
		25	1	00-7F	CHORUS PARAMETER 4	"	Depends on Chorus Type	○ (* Depends on Chorus Type)			×	○	×	○	○	×
		26	1	00-7F	CHORUS PARAMETER 5	"	Depends on Chorus Type	○ (* Depends on Chorus Type)			×	○	×	○	○	×
		27	1	00-7F	CHORUS PARAMETER 6	"	Depends on Chorus Type	○ (* Depends on Chorus Type)			×	○	×	○	○	×
		28	1	00-7F	CHORUS PARAMETER 7	"	Depends on Chorus Type	○ (* Depends on Chorus Type)			×	○	×	○	○	×
		29	1	00-7F	CHORUS PARAMETER 8	"	Depends on Chorus Type	○ (* Depends on Chorus Type)			×	○	×	○	○	×
		2A	1	00-7F	CHORUS PARAMETER 9	"	Depends on Chorus Type	○ (* Depends on Chorus Type)			×	○	×	○	○	×
		2B	1	00-7F	CHORUS PARAMETER 10	"	Depends on Chorus Type	○ (* Depends on Chorus Type)			×	○	×	○	○	×
		2C	1	00-7F	CHORUS RETURN	-∞dB...0dB...+6dB(0...96...127)	40	○			×	○	×	○	○	×
		2D	1	01-7F	CHORUS PAN	L63...C...R63	40	○			×	○	×	○	○	×
		2E	1	00-7F	SEND CHORUS TO REVERB	-∞dB...0dB...+6dB(0...96...127)	00	○			×	○	×	○	○	×

TOTAL SIZE 0F

02	01	30	1	00-7F	CHORUS PARAMETER 11	Refer to Effect Parameter List	Depends on Chorus Type	○ (* Depends on Chorus Type)			×	○	×	○	○	×
		31	1	00-7F	CHORUS PARAMETER 12	"	Depends on Chorus Type	○ (* Depends on Chorus Type)			×	○	×	○	○	×
		32	1	00-7F	CHORUS PARAMETER 13	"	Depends on Chorus Type	○(* Depends on Chorus Type)			×	○	×	○	○	×
		33	1	00-7F	CHORUS PARAMETER 14	"	Depends on Chorus Type	○ (* Depends on Chorus Type)			×	○	×	○	○	×
		34	1	00-7F	CHORUS PARAMETER 15	"	Depends on Chorus Type	○ (* Depends on Chorus Type)			×	○	×	○	○	×
		35	1	00-7F	CHORUS PARAMETER 16	"	Depends on Chorus Type	○ (* Depends on Chorus Type)			×	○	×	○	○	×

TOTAL SIZE 06

Address (H)			Size (H)	Data (H)	Parameter	Description	XG Default (H)	MIDI Reception (effective or not for each part)			MIDI Transmission (generated data)			PLAY		REC
								Song	Main Layer Left Left-Layer	Keyboard	Panel (main generation method)	Song	Midi	PLAY	REW	Recorded from panel
02	01	40	2	00-7F	VARIATION TYPE MSB	Refer to Effect Parameter List	05(=DELAY L,C,R)		○		×	○	×	○	○	×
				00-7F	VARIATION TYPE LSB	"	00									
		42	2	00-7F	VARIATION PARAMETER 1 MSB	"	Depends on Variation Type		○ (* Depends on Variation Type)		×	○	×	○	○	×
				00-7F	VARIATION PARAMETER 1 LSB	"										
		44	2	00-7F	VARIATION PARAMETER 2 MSB	"	Depends on Variation Type		○ (* Depends on Variation Type)		×	○	×	○	○	×
				00-7F	VARIATION PARAMETER 2 LSB	"										
		46	2	00-7F	VARIATION PARAMETER 3 MSB	"	Depends on Variation Type		○ (* Depends on Variation Type)		×	○	×	○	○	×
				00-7F	VARIATION PARAMETER 3 LSB	"										
		48	2	00-7F	VARIATION PARAMETER 4 MSB	"	Depends on Variation Type		○ (* Depends on Variation Type)		×	○	×	○	○	×
				00-7F	VARIATION PARAMETER 4 LSB	"										
		4A	2	00-7F	VARIATION PARAMETER 5 MSB	"	Depends on Variation Type		○ (* Depends on Variation Type)		×	○	×	○	○	×
				00-7F	VARIATION PARAMETER 5 LSB	"										
		4C	2	00-7F	VARIATION PARAMETER 6 MSB	"	Depends on Variation Type		○ (* Depends on Variation Type)		×	○	×	○	○	×
				00-7F	VARIATION PARAMETER 6 LSB	"										
		4E	2	00-7F	VARIATION PARAMETER 7 MSB	"	Depends on Variation Type		○ (* Depends on Variation Type)		×	○	×	○	○	×
				00-7F	VARIATION PARAMETER 7 LSB	"										
		50	2	00-7F	VARIATION PARAMETER 8 MSB	"	Depends on Variation Type		○ (* Depends on Variation Type)		×	○	×	○	○	×
				00-7F	VARIATION PARAMETER 8 LSB	"										
		52	2	00-7F	VARIATION PARAMETER 9 MSB	"	Depends on Variation Type		○ (* Depends on Variation Type)		×	○	×	○	○	×
				00-7F	VARIATION PARAMETER 9 LSB	"										
		54	2	00-7F	VARIATION PARAMETER 10 MSB	"	Depends on Variation Type		○ (* Depends on Variation Type)		×	○	×	○	○	×
				00-7F	VARIATION PARAMETER 10 LSB	"										
		56	1	00-7F	VARIATION RETURN	-∞dB...0dB...+6dB(0...96...127)	40		○		×	○	×	○	○	×
		57	1	01-7F	VARIATION PAN	L63...C...R63	40		○		×	○	×	○	○	×
		58	1	00-7F	SEND VARIATION TO REVERB	-∞dB...0dB...+6dB(0...96...127)	00		○		×	○	×	○	○	×
		59	1	00-7F	SEND VARIATION TO CHORUS	-∞dB...0dB...+6dB(0...96...127)	00		○		×	○	×	○	○	×
		5A	1	00-01	VARIATION CONNECTION	INSERTION, SYSTEM	00		○		×	○	×	○	○	×
		5B	1	00-7F	VARIATION PART NUMBER	Reception: Part1...16(0...15) Transmission: Part1...16(0...15) AD(64) OFF(127)	7F		○		×	○	×	○	○	×
		5C	1	00-7F	MW VARIATION CONTROL DEPTH	-64...0...+63	40		○		×	○	×	○	○	×
		5D	1	00-7F	BEND VARIATION CONTROL DEPTH	-64...0...+63	40		○		×	○	×	○	○	×
		5E	1	00-7F	CAT VARIATION CONTROL DEPTH	-64...0...+63	40		○		×	○	×	○	○	×
		5F	1	00-7F	AC1 VARIATION CONTROL DEPTH	-64...0...+63	40		○		×	○	×	○	○	×
		60	1	00-7F	AC2 VARIATION CONTROL DEPTH	-64...0...+63	40		○		×	○	×	○	○	×

TOTAL SIZE 21

02	01	70	1	00-7F	VARIATION PARAMETER 11	Refer to Effect Parameter List	Depends on Variation Type		○ (* Depends on Variation Type)		×	○	×	○	○	×
		71	1	00-7F	VARIATION PARAMETER 12	"	Depends on Variation Type		○ (* Depends on Variation Type)		×	○	×	○	○	×
		72	1	00-7F	VARIATION PARAMETER 13	"	Depends on Variation Type		○ (* Depends on Variation Type)		×	○	×	○	○	×
		73	1	00-7F	VARIATION PARAMETER 14	"	Depends on Variation Type		○ (* Depends on Variation Type)		×	○	×	○	○	×
		74	1	00-7F	VARIATION PARAMETER 15	"	Depends on Variation Type		○ (* Depends on Variation Type)		×	○	×	○	○	×
		75	1	00-7F	VARIATION PARAMETER 16	"	Depends on Variation Type		○ (* Depends on Variation Type)		×	○	×	○	○	×

TOTAL SIZE 06

MIDI Parameter Change table (EFFECT2)

Address (H)			Size (H)	Data (H)	Parameter	Description	MIDI Reception (effective or not for each part)			MIDI Transmission (generated data)			PLAY		REC
							Song	Main Layer Left Left-Layer	Keyboard	Panel (main generation method)	Song	Midi	PLAY	REW	Recorded from panel
03	n	00	2	00-7F 00-7F	INSERTION EFFECT TYPE MSB INSERTION EFFECT TYPE LSB	Refer to Effect Parameter List "	○			○ (Voice Setting)	○	×	○	○	○
		02	1	00-7F	INSERTION EFFECT PARAMETER 1	"	○ (* Depends on Insertion Type)			○ (Voice Setting)	○	×	○	○	○
		03	1	00-7F	INSERTION EFFECT PARAMETER 2	"	○ (* Depends on Insertion Type)			×	○	×	○	○	×
		04	1	00-7F	INSERTION EFFECT PARAMETER 3	"	○ (* Depends on Insertion Type)			○ (Voice Setting)	○	×	○	○	○
		05	1	00-7F	INSERTION EFFECT PARAMETER 4	"	○ (* Depends on Insertion Type)			×	○	×	○	○	×
		06	1	00-7F	INSERTION EFFECT PARAMETER 5	"	○ (* Depends on Insertion Type)			×	○	×	○	○	×
		07	1	00-7F	INSERTION EFFECT PARAMETER 6	"	○ (* Depends on Insertion Type)			×	○	×	○	○	×
		08	1	00-7F	INSERTION EFFECT PARAMETER 7	"	○ (* Depends on Insertion Type)			×	○	×	○	○	×
		09	1	00-7F	INSERTION EFFECT PARAMETER 8	"	○ (* Depends on Insertion Type)			×	○	×	○	○	×
		0A	1	00-7F	INSERTION EFFECT PARAMETER 9	"	○ (* Depends on Insertion Type)			×	○	×	○	○	×
		0B	1	00-7F	INSERTION EFFECT PARAMETER 10	"	○ (* Depends on Insertion Type)			○ (Voice Setting)	○	×	○	○	○
		0C	1	00-7F	INSERTION EFFECT PART NUMBER	Reception: Part1...16(0...15) Transmission: Part1...16(0...15) AD(64) OFF(127)	○			○ (Voice)	○	×	○	○	○
		0D	1	00-7F	MW INSERTION CONTROL DEPTH	-64...0...+63	○			×	○	×	○	○	×
		0E	1	00-7F	BEND INSERTION CONTROL DEPTH	-64...0...+63	○			×	○	×	○	○	×
		0F	1	00-7F	CAT INSERTION CONTROL DEPTH	-64...0...+63	○			×	○	×	○	○	×
		10	1	00-7F	AC1 INSERTION CONTROL DEPTH	-64...0...+63	○			×	○	×	○	○	×
		11	1	00-7F	AC2 INSERTION CONTROL DEPTH	-64...0...+63	○			×	○	×	○	○	×
TOTAL SIZE			12												
		20	1	00-7F	INSERTION EFFECT PARAMETER 11	Refer to Effect Parameter List	○ (* Depends on Insertion Type)			×	○	×	○	○	×
		21	1	00-7F	INSERTION EFFECT PARAMETER 12	"	○ (* Depends on Insertion Type)			×	○	×	○	○	×
		22	1	00-7F	INSERTION EFFECT PARAMETER 13	"	○ (* Depends on Insertion Type)			×	○	×	○	○	×
		23	1	00-7F	INSERTION EFFECT PARAMETER 14	"	○ (* Depends on Insertion Type)			×	○	×	○	○	×
		24	1	00-7F	INSERTION EFFECT PARAMETER 15	"	○ (* Depends on Insertion Type)			×	○	×	○	○	×
		25	1	00-7F	INSERTION EFFECT PARAMETER 16	"	○ (* Depends on Insertion Type)			○ (Voice Setting)	○	×	○	○	○
TOTAL SIZE			6												
		30	2	00-7F 00-7F	INSERTION EFFECT PARAMETER 1 MSB INSERTION EFFECT PARAMETER 1 LSB	Refer to Effect Parameter List "	○ (* Depends on Insertion Type)			×	○	×	○	○	×
		32	2	00-7F 00-7F	INSERTION EFFECT PARAMETER 2 MSB INSERTION EFFECT PARAMETER 2 LSB	" "	○ (* Depends on Insertion Type)			×	○	×	○	○	×
		34	2	00-7F 00-7F	INSERTION EFFECT PARAMETER 3 MSB INSERTION EFFECT PARAMETER 3 LSB	" "	○ (* Depends on Insertion Type)			×	○	×	○	○	×
		36	2	00-7F 00-7F	INSERTION EFFECT PARAMETER 4 MSB INSERTION EFFECT PARAMETER 4 LSB	" "	○ (* Depends on Insertion Type)			×	○	×	○	○	×
		38	2	00-7F 00-7F	INSERTION EFFECT PARAMETER 5 MSB INSERTION EFFECT PARAMETER 5 LSB	" "	○ (* Depends on Insertion Type)			×	○	×	○	○	×
		3A	2	00-7F 00-7F	INSERTION EFFECT PARAMETER 6 MSB INSERTION EFFECT PARAMETER 6 LSB	" "	○ (* Depends on Insertion Type)			×	○	×	○	○	×
		3C	2	00-7F 00-7F	INSERTION EFFECT PARAMETER 7 MSB INSERTION EFFECT PARAMETER 7 LSB	" "	○ (* Depends on Insertion Type)			×	○	×	○	○	×
		3E	2	00-7F 00-7F	INSERTION EFFECT PARAMETER 8 MSB INSERTION EFFECT PARAMETER 8 LSB	" "	○ (* Depends on Insertion Type)			×	○	×	○	○	×
		40	2	00-7F 00-7F	INSERTION EFFECT PARAMETER 9 MSB INSERTION EFFECT PARAMETER 9 LSB	" "	○ (* Depends on Insertion Type)			×	○	×	○	○	×
		42	2	00-7F 00-7F	INSERTION EFFECT PARAMETER 10 MSB INSERTION EFFECT PARAMETER 10 LSB	" "	○(* Depends on Insertion Type)			○(Voice Setting)	○	×	○	○	○
TOTAL SIZE			14												

The EFFECT2 Parameter cannot be reset to its factory setting with XG SYSTEM ON.

The second byte of the address is considered as an Insertion effect number.
n : insertion effect number

For effect types that do not require MSB, the Parameters for Address 02-0B will be received and the Parameters for Address 30-42 will not be received.
For effect types that require MSB, the Parameters for Address 30-42 will be received and the Parameters for Address 02-0B will not be received.
When Bulk Dumps that include Effect Type data are transmitted, the Parameters for Address 02-0B will always be transmitted. But, effects that require MSB, when the bulk dump is received the Parameters for Address 02-0B will not be received.

MIDI Parameter Change table (MULTI PART)

Address (H)			Size (H)	Data (H)	Parameter	Description	XG Default (H)	MIDI Reception (effective or not for each part)			MIDI Transmission (generated data)			PLAY		REC
								Song	Main Layer Left Left-Layer	Keyboard	Panel (main generation method)	Song	Midi	PLAY	REW	Recorded from panel
08	nn	00	1	00-20	NOT USED			×	×	×	×	×	×	×	×	×
		01	1	00-7F	BANK SELECT MSB	0...127	part10=7F, other parts=00	○	○	×	×	○	×	○	○	×
		02	1	00-7F	BANK SELECT LSB	0...127	00	○	○	×	×	○	×	○	○	×
		03	1	00-7F	PROGRAM NUMBER	1...128	00	○	○	×	×	○	×	○	○	×
		04	1	00-0F,7F	Rcv CHANNEL	1...16,OFF	Part No.	○	×	×	×	○	×	○	×	×
		05	1	00-01	MONO/POLY MODE	MONO, POLY	01	○	×	×	×	○	×	○	×	×
		06	1	00-02	SAME NOTE NUMBER KEY ON ASSIGN	SINGLE, MULTI, INST(for Drum)	01	○	×	×	×	○	×	○	×	×
		07	1	00-03	PART MODE	NORMAL, DRUM, DRUMS1...2	part10=02, other parts=00	○	×	×	○ (Drum Voice)	○	×	○	×	○
		08	1	28-58	NOTE SHIFT	-24...0...+24 [semitones]	40	○	○	×	×	○	×	○	○	×
		09 0A	2	00-0F 00-0F	DETUNE	-12.8...0...+12.7 [Hz] 1st bit3-0 → bit7-4 2nd bit3-0 → bit3-0	08 00	○	○	×	×	○	×	○	×	×
		0B	1	00-7F	VOLUME	0...127	64	○	○	×	×	○	×	○	○	×
		0C	1	00-7F	VELOCITY SENSE DEPTH	0...127	40	○	○	×	○(Voice Setting)	○	×	○	○	○
		0D	1	00-7F	VELOCITY SENSE OFFSET	0...127	40	○	○	×	○(Voice Setting)	○	×	○	○	○
		0E	1	00-7F	PAN	RND,L63...C...R63	40	○	○	×	×	○	×	○	○	×
		0F	1	00-7F	NOTE LIMIT LOW	C-2...G8	00	○	○	×	×	○	×	○	×	×
		10	1	00-7F	NOTE LIMIT HIGH	C-2...G8	7F	○	○	×	×	○	×	○	×	×
		11	1	00-7F	DRY LEVEL	0...127	7F	○	○	×	×	○	×	○	○	×
		12	1	00-7F	CHORUS SEND	0...127	00	○	○	×	×	○	×	○	○	×
		13	1	00-7F	REVERB SEND	0...127	28	○	○	×	×	○	×	○	○	×
		14	1	00-7F	VARIATION SEND	0...127	00	○	○	×	×	○	×	○	○	×
		15	1	00-7F	VIBRATO RATE	-64...0...+63	40	○	○	×	×	○	×	○	○	×
		16	1	00-7F	VIBRATO DEPTH	-64...0...+63	40	○	○	×	×	○	×	○	○	×
		17	1	00-7F	VIBRATO DELAY	-64...0...+63	40	○	○	×	×	○	×	○	○	×
		18	1	00-7F	FILTER CUTOFF FREQUENCY	-64...0...+63	40	○	○	×	×	○	×	○	○	×
		19	1	00-7F	FILTER RESONANCE	-64...0...+63	40	○	○	×	×	○	×	○	○	×
		1A	1	00-7F	EG ATTACK TIME	-64...0...+63	40	○	○	×	×	○	×	○	○	×
		1B	1	00-7F	EG DECAY TIME	-64...0...+63	40	○	○	×	×	○	×	○	○	×
		1C	1	00-7F	EG RELEASE TIME	-64...0...+63	40	○	○	×	×	○	×	○	○	×
		1D	1	28-58	MW PITCH CONTROL	-24...0...+24 [semitones]	40	○	○	×	×	○	×	○	×	×
		1E	1	00-7F	MW LOW PASS FILTER CONTROL	-9600...0...+9450 [cent]	40	○	○	×	×	○	×	○	×	×
		1F	1	00-7F	MW AMPLITUDE CONTROL	-100...0...+100 [%]	40	○	○	×	×	○	×	○	×	×
		20	1	00-7F	MW LFO PMOD DEPTH	0...127	0A	○	○	×	×	○	×	○	×	×
		21	1	00-7F	MW LFO FMOD DEPTH	0...127	00	○	○	×	×	○	×	○	×	×
		22	1	00-7F	MW LFO AMOD DEPTH	0...127	00	○	○	×	×	○	×	○	×	×
		23	1	28-58	BEND PITCH CONTROL	-24...0...+24 [semitones]	42	○	○	×	×	○	×	○	×	×
		24	1	00-7F	BEND LOW PASS FILTER CONTROL	-9600...0...+9450 [cent]	40	○	○	×	×	○	×	○	×	×
		25	1	00-7F	BEND AMPLITUDE CONTROL	-100...0...+100 [%]	40	○	○	×	×	○	×	○	×	×
		26	1	00-7F	BEND LFO PMOD DEPTH	0...127	00	○	○	×	×	○	×	○	×	×
		27	1	00-7F	BEND LFO FMOD DEPTH	0...127	00	○	○	×	×	○	×	○	×	×
		28	1	00-7F	BEND LFO AMOD DEPTH	0...127	00	○	○	×	×	○	×	○	×	×
TOTAL SIZE			29													
		30	1	00-01	Rcv PITCH BEND	OFF, ON	01	○	×	×	×	○	×	○	×	×
		31	1	00-01	Rcv CH AFTER TOUCH(CAT)	OFF, ON	01	○	×	×	×	○	×	○	×	×
		32	1	00-01	Rcv PROGRAM CHANGE	OFF, ON	01	○	×	×	×	○	×	○	×	×
		33	1	00-01	Rcv CONTROL CHANGE	OFF, ON	01	○	×	×	×	○	×	○	×	×
		34	1	00-01	Rcv POLY AFTER TOUCH(PAT)	OFF, ON	01	○	×	×	×	○	×	○	×	×
		35	1	00-01	Rcv NOTE MESSAGE	OFF, ON	01	○	×	×	×	○	×	○	×	×
		36	1	00-01	Rcv RPN	OFF, ON	01	○	×	×	×	○	×	○	×	×
		37	1	00-01	Rcv NRPN	OFF, ON	XGmode=01, GMmode=00	○	×	×	×	○	×	○	×	×
		38	1	00-01	Rcv MODULATION	OFF, ON	01	○	×	×	×	○	×	○	×	×
		39	1	00-01	Rcv VOLUME	OFF, ON	01	○	×	×	×	○	×	○	×	×
		3A	1	00-01	Rcv PAN	OFF, ON	01	○	×	×	×	○	×	○	×	×
		3B	1	00-01	Rcv EXPRESSION	OFF, ON	01	○	×	×	×	○	×	○	×	×
		3C	1	00-01	Rcv HOLD1	OFF, ON	01	○	×	×	×	○	×	○	×	×
		3D	1	00-01	Rcv PORTAMENTO	OFF, ON	01	○	×	×	×	○	×	○	×	×
		3E	1	00-01	Rcv SOSTENUTO	OFF, ON	01	○	×	×	×	○	×	○	×	×
		3F	1	00-01	Rcv SOFT PEDAL	OFF, ON	01	○	×	×	×	○	×	○	×	×
		40	1	00-01	Rcv BANK SELECT	OFF, ON	01	○	×	×	×	○	×	○	×	×
		41	1	00-7F	SCALE TUNING C	-63...0...+63 [cent]	40	○	○	×	○ (Other Setting)	○	×	○	×	○
		42	1	00-7F	SCALE TUNING C#	-63...0...+63 [cent]	40	○	○	×	○ (Other Setting)	○	×	○	×	○
		43	1	00-7F	SCALE TUNING D	-63...0...+63 [cent]	40	○	○	×	○ (Other Setting)	○	×	○	×	○
		44	1	00-7F	SCALE TUNING D#	-63...0...+63 [cent]	40	○	○	×	○ (Other Setting)	○	×	○	×	○
		45	1	00-7F	SCALE TUNING E	-63...0...+63 [cent]	40	○	○	×	○ (Other Setting)	○	×	○	×	○
		46	1	00-7F	SCALE TUNING F	-63...0...+63 [cent]	40	○	○	×	○ (Other Setting)	○	×	○	×	○
		47	1	00-7F	SCALE TUNING F#	-63...0...+63 [cent]	40	○	○	×	○ (Other Setting)	○	×	○	×	○
		48	1	00-7F	SCALE TUNING G	-63...0...+63 [cent]	40	○	○	×	○ (Other Setting)	○	×	○	×	○
		49	1	00-7F	SCALE TUNING G#	-63...0...+63 [cent]	40	○	○	×	○ (Other Setting)	○	×	○	×	○
		4A	1	00-7F	SCALE TUNING A	-63...0...+63 [cent]	40	○	○	×	○ (Other Setting)	○	×	○	×	○
		4B	1	00-7F	SCALE TUNING A#	-63...0...+63 [cent]	40	○	○	×	○ (Other Setting)	○	×	○	×	○
		4C	1	00-7F	SCALE TUNING B	-63...0...+63 [cent]	40	○	○	×	○ (Other Setting)	○	×	○	×	○
		4D	1	28-58	CAT PITCH CONTROL	-24...0...+24 [semitones]	40	○	○	×	×	○	×	○	×	×
		4E	1	00-7F	CAT LOW PASS FILTER CONTROL	-9600...0...+9450 [cent]	40	○	○	×	×	○	×	○	×	×
		4F	1	00-7F	CAT AMPLITUDE CONTROL	-100...0...+100 [%]	40	○	○	×	×	○	×	○	×	×
		50	1	00-7F	CAT LFO PMOD DEPTH	0...127	00	○	○	×	×	○	×	○	×	×
		51	1	00-7F	CAT LFO FMOD DEPTH	0...127	00	○	○	×	×	○	×	○	×	×
		52	1	00-7F	CAT LFO AMOD DEPTH	0...127	00	○	○	×	×	○	×	○	×	×
		53	1	28-58	PAT PITCH CONTROL	-24...0...+24 [semitones]	40	○	×	×	×	○	×	○	×	×
		54	1	00-7F	PAT LOW PASS FILTER CONTROL	-9600...0...+9450 [cent]	40	○	×	×	×	○	×	○	×	×

Address (H)			Size (H)	Data (H)	Parameter	Description	XG Default (H)	MIDI Reception (effective or not for each part)			MIDI Transmission (generated data)			PLAY		REC
								Song	Main Layer Left Left-Layer	Keyboard	Panel (main generation method)	Song	Midi	PLAY	REW	Recorded from panel
		55	1	00-7F	PAT AMPLITUDE CONTROL	-100...0...+100 [%]	40	○	×	×	×	○	×	○	×	×
		56	1	00-7F	PAT LFO PMOD DEPTH	0...127	00	○	×	×	×	○	×	○	×	×
		57	1	00-7F	PAT LFO FMOD DEPTH	0...127	00	○	×	×	×	○	×	○	×	×
		58	1	00-7F	PAT LFO AMOD DEPTH	0...127	00	○	×	×	×	○	×	○	×	×
		59	1	00-5F	AC1 CONTROLLER NUMBER	0...95	10	○	×	×	×	○	×	○	×	×
		5A	1	28-58	AC1 PITCH CONTROL	-24...0...+24 [semitones]	40	○	×	×	×	○	×	○	×	×
		5B	1	00-7F	AC1 LOW PASS FILTER CONTROL	-9600...0...+9450 [cent]	40	○	×	×	×	○	×	○	×	×
		5C	1	00-7F	AC1 AMPLITUDE CONTROL	-100...0...+100 [%]	40	○	×	×	×	○	×	○	×	×
		5D	1	00-7F	AC1 LFO PMOD DEPTH	0...127	00	○	×	×	×	○	×	○	×	×
		5E	1	00-7F	AC1 LFO FMOD DEPTH	0...127	00	○	×	×	×	○	×	○	×	×
		5F	1	00-7F	AC1 LFO AMOD DEPTH	0...127	00	○	×	×	×	○	×	○	×	×
		60	1	00-5F	AC2 CONTROLLER NUMBER	0...95	11	○	×	×	×	○	×	○	×	×
		61	1	28-58	AC2 PITCH CONTROL	-24...0...+24 [semitones]	40	○	×	×	×	○	×	○	×	×
		62	1	00-7F	AC2 LOW PASS FILTER CONTROL	-9600...0...+9450 [cent]	40	○	×	×	×	○	×	○	×	×
		63	1	00-7F	AC2 AMPLITUDE CONTROL	-100...0...+100 [%]	40	○	×	×	×	○	×	○	×	×
		64	1	00-7F	AC2 LFO PMOD DEPTH	0...127	00	○	×	×	×	○	×	○	×	×
		65	1	00-7F	AC2 LFO FMOD DEPTH	0...127	00	○	×	×	×	○	×	○	×	×
		66	1	00-7F	AC2 LFO AMOD DEPTH	0...127	00	○	×	×	×	○	×	○	×	×
		67	1	00-01	PORTAMENTO SWITCH	OFF, ON	00	○	○	×	×	○	×	○	○	×
		68	1	00-7F	PORTAMENTO TIME	0...127	00	○	○	×	×	○	×	○	○	×
		69	1	00-7F	PITCH EG INITIAL LEVEL	-64...0...+63	40	○	×	×	×	○	×	○	×	×
		6A	1	00-7F	PITCH EG ATTACK TIME	-64...0...+63	40	○	×	×	×	○	×	○	×	×
		6B	1	00-7F	PITCH EG RELEASE LEVEL	-64...0...+63	40	○	×	×	×	○	×	○	×	×
		6C	1	00-7F	PITCH EG RELEASE TIME	-64...0...+63	40	○	×	×	×	○	×	○	×	×
		6D	1	01-7F	VELOCITY LIMIT LOW	1...127	01	○	×	×	×	○	×	○	×	×
		6E	1	01-7F	VELOCITY LIMIT HIGH	1...127	7F	○	×	×	×	○	×	○	×	×
TOTAL SIZE			3F													
		70	1		NOT USED		–	–	–	–	–	–	–	–	–	–
		71	1		NOT USED		–	–	–	–	–	–	–	–	–	–
		72	1	00-7F	EQ BASS GAIN	-12dB...+12dB	40	○	○	×	○ (Voice Setting)	○	×	○	○	○
		73	1	00-7F	EQ TREBLE GAIN	-12dB...+12dB	40	○	○	×	○ (Voice Setting)	○	×	○	○	○
TOTAL SIZE			04													
		74	1		NOT USED		–	–	–	–	–	–	–	–	–	–
		75	1		NOT USED		–	–	–	–	–	–	–	–	–	–
		76	1	04-28	EQ BASS FREQUENCY	32...2.0k [Hz]	0C	○	○	×	○ (Voice Setting)	○	×	○	○	○
		77	1	1C-3A	EQ TREBLE FREQUENCY	500...16.0k [Hz]	36	○	○	×	○ (Voice Setting)	○	×	○	○	○
		78	1		NOT USED		–	–	–	–	–	–	–	–	–	–
		79	1		NOT USED		–	–	–	–	–	–	–	–	–	–
		7A	1		NOT USED		–	–	–	–	–	–	–	–	–	–
		7B	1		NOT USED		–	–	–	–	–	–	–	–	–	–
		7C	1		NOT USED		–	–	–	–	–	–	–	–	–	–
		7D	1		NOT USED		–	–	–	–	–	–	–	–	–	–
		7E	1		NOT USED		–	–	–	–	–	–	–	–	–	–
		7F	1		NOT USED		–	–	–	–	–	–	–	–	–	–
TOTAL SIZE			0C													

nn = PART NUMBER

If there is a Drum Voice assigned to the part, the following parameters are ineffective.

- BANK SELECT LSB
- MONO/POLY MODE
- SCALE TUNING
- PORTAMENTO
- PITCH EG
- FILTER MODULATION DEPTH (FMOD DEPTH)
- AMPLITUDE MODULATION DEPTH (AMOD DEPTH)

MIDI Parameter Change table (DRUM SETUP)

Address (H)			Size (H)	Data (H)	Parameter	Description	XG Default (H)	MIDI Reception (effective or not for each part)			MIDI Transmission (generated data)			PLAY		REC
								Song	Main Layer Left Left-Layer	Keyboard	Panel (main generation method)	Song	Midi	PLAY	REW	Recorded from panel
3n	rr	00	1	00-7F	PITCH COARSE	-64...0...+63	40	○	×	×	×	○	×	○	×	×
		01	1	00-7F	PITCH FINE	-64...0...+63 [cent]	40	○	×	×	×	○	×	○	×	×
		02	1	00-7F	LEVEL	0...127	Depends on the note	○	×	×	×	○	×	○	×	×
		03	1	00-7F	ALTERNATE GROUP	OFF, 1...127	Depends on the note	○	×	×	×	○	×	○	×	×
		04	1	00-7F	PAN	RND, L63...C...R63	Depends on the note	○	×	×	×	○	×	○	×	×
		05	1	00-7F	REVERB SEND	0...127	Depends on the note	○	×	×	×	○	×	○	×	×
		06	1	00-7F	CHORUS SEND	0...127	Depends on the note	○	×	×	×	○	×	○	×	×
		07	1	00-7F	VARIATION SEND	0...127	7F	○	×	×	×	○	×	○	×	×
		08	1	00-01	KEY ASSIGN	SINGLE, MULTI	00	○	×	×	×	○	×	○	×	×
		09	1	00-01	Rcv NOTE OFF	OFF, ON	Depends on the note	○	×	×	×	○	×	○	×	×
		0A	1	00-01	Rcv NOTE ON	OFF, ON	01	○	×	×	×	○	×	○	×	×
		0B	1	00-7F	LOW PASS FILTER CUTOFF FREQUENCY	-64...0...+63	40	○	×	×	×	○	×	○	×	×
		0C	1	00-7F	LOW PASS FILTER RESONANCE	-64...0...+63	40	○	×	×	×	○	×	○	×	×
		0D	1	00-7F	EG ATTACK RATE	-64...0...+63	40	○	×	×	×	○	×	○	×	×
		0E	1	00-7F	EG DECAY1 RATE	-64...0...+63	40	○	×	×	×	○	×	○	×	×
		0F	1	00-7F	EG DECAY2 RATE	-64...0...+63	40	○	×	×	×	○	×	○	×	×
TOTAL SIZE			10													
		20	1	00-7F	EQ BASS GAIN	-12...+12 [dB]	40	○	×	×	×	○	×	○	×	×
		21	1	00-7F	EQ TREBLE GAIN	-12...+12 [dB]	40	○	×	×	×	○	×	○	×	×
		22	1		NOT USED		–	–	–	–	–	–	–	–	–	–
		23	1		NOT USED		–	–	–	–	–	–	–	–	–	–
		24	1	04-28	EQ BASS FREQUENCY	32...2.0k [Hz]	0C	○	×	×	×	○	×	○	×	×
		25	1	1C-3A	EQ TREBLE FREQUENCY	500...16.0k [Hz]	36	○	×	×	×	○	×	○	×	×
		26	1		NOT USED		–	–	–	–	–	–	–	–	–	–
		27	1		NOT USED		–	–	–	–	–	–	–	–	–	–
		28	1		NOT USED		–	–	–	–	–	–	–	–	–	–
		29	1		NOT USED		–	–	–	–	–	–	–	–	–	–
		2A	1		NOT USED		–	–	–	–	–	–	–	–	–	–
		2B	1		NOT USED		–	–	–	–	–	–	–	–	–	–
		2C	1		NOT USED		–	–	–	–	–	–	–	–	–	–
		2D	1		NOT USED		–	–	–	–	–	–	–	–	–	–
TOTAL SIZE			0E													

n: Drum Setup Number (0-1)
rr: note number (0D-5B)
In the following cases, the PF-500 will initialize all Drum Setups.
XG SYSTEM ON received
GM SYSTEM ON received
DRUM SETUP RESET received (only when in XG mode)

- When a part to which a Drum Setup is assigned receives a program change, the assigned Drum Setup will be initialized.
  If the same Drum Setup is assigned to two or more parts, changes in Drum Setup parameters (including program changes) will apply to all parts to which it is assigned.

System Exclusive Messages (1)

* Not Received when Receive Parameter SysEx is set to off.
* Not transmitted when Transmit Parameter SysEx is set to on.

System Exclusive Messages (Universal Realtime messages)

○: available

MIDI Event	Data Format		MIDI Reception (effective or not for each part)			MIDI Reception (affecting the panel)	MIDI Transmission (generated data)			PLAY		REC
			Song	Main Layer Left Left-Layer	Keyboard		Panel (main generation method)	Song	Midi	PLAY	REW	Recorded from panel
Master Volume	F0 7F XN 04 01 SS TT F7		○	×	×	×	×	× (Output as XG Master Volume)	×	○	○	×
	11110000	F0 = Exclusive status										
	01111111	7F = Universal Real Time										
	0xxxnnnn	XN = When N is received N=0-F,whichever is received. X=ignored										
	00000100	04 = Sub-ID #1=Device Control Message										
	00000001	01 = Sub-ID #2=Master Volume										
	0sssssss	SS = Volume LSB										
	0ttttttt	TT = Volume MSB										
	11110111	F7 = End of Exclusive										

System Exclusive Messages (Universal Non Realtime messages)

MIDI Event	Data Format		MIDI Reception (effective or not for each part)			MIDI Reception (affecting the panel)	MIDI Transmission (generated data)			PLAY		REC
			Song	Main Layer Left Left-Layer	Keyboard		Panel (main generation method)	Song	Midi	PLAY	REW	Recorded from panel
GM1 System On	F0 7E XN 09 01 F7		○	×	×	○ (Voice Setting Reverb Type Chorus Type)	×	○	×	○	×	○
	11110000	F0 = Exclusive status										
	01111110	7E = Universal Non-Real Time										
	0xxxnnnn	XN = When N is received N=0-F,whichever is received. X=ignored										
	00001001	09 = Sub-ID #1=General MIDI Message										
	00000001	01 = Sub-ID #2=General MIDI On										
	11110111	F7 = End of Exclusive										

System Exclusive Messages (2)

* Not received when the Receive Parameter SysEx is set to off.
* Not transmitted when the Transmit Parameter SysEx is set to on.

System Exclusive Messages (Preset voice)

MIDI Event	Data Format	MIDI Reception (effective or not for each part)			MIDI Reception (affecting the panel)	MIDI Transmission (generated data)		
		Song	Main Layer Left Left-Layer	Keyboard		Panel (main generation method)	Song	Midi
String Resonance Depth	F0 43 73 01 50 11 0n 02 dd F7 11110000 F0 = Exclusive status 01000011 43 = YAMAHA ID 01110011 73 = Clavinova ID 00000001 01 = Model ID (Clavinova common ID) 01010000 50 = SubID 00010001 11 = SubID 0000nnnn 0n = Channel (00–0F) 00000010 02 = SubID(String Resonance Depth) 0ddddddd dd = Depth(00–48) 11110111 F7 = End of Exclusive	○	○	×	○ (Other Setting)	○ (Other Setting)	○	×
Sustain Sample Depth	F0 43 73 01 50 11 0n 03 dd F7 11110000 F0 = Exclusive status 01000011 43 = YAMAHA ID 01110011 73 = Clavinova ID 00000001 01 = Model ID (Clavinova common ID) 01010000 50 = SubID 00010001 11 = SubID 0000nnnn 0n = Channel (00–0F) 00000011 03 = SubID(Sustain Sample Depth) 0ddddddd dd = Depth(00–48) 11110111 F7 = End of Exclusive	○	○	×	○ (Other Setting)	○ (Other Setting)	○	×
Key Off Sampling Depth	F0 43 73 01 50 11 0n 04 dd F7 11110000 F0 = Exclusive status 01000011 43 = YAMAHA ID 01110011 73 = Clavinova ID 00000001 01 = Model ID (Clavinova common ID) 01010000 50 = SubID 00010001 11 = SubID 0000nnnn 0n = Channel (00–0F) 00000100 04 = SubID(Key Off Sampling Depth) 0ddddddd dd = Depth(00–50) 11110111 F7 = End of Exclusive	○	○	×	○ (Other Setting)	○ (Other Setting)	○	×
Soft Pedal Depth	F0 43 73 01 50 11 0n 05 dd F7 11110000 F0 = Exclusive status 01000011 43 = YAMAHA ID 01110011 73 = Clavinova ID 00000001 01 = Model ID (Clavinova common ID) 01010000 50 = SubID 00010001 11 = SubID 0000nnnn 0n = Channel (00–0F) 00000101 05 = SubID(Soft Pedal Depth) 0ddddddd dd = Depth(00–7F) 11110111 F7 = End of Exclusive	○	○	×	○ (Other Setting)	○ (Other Setting)	○	×

* For each Depth value, the reset value is 40H = voice parameter.

System Exclusive Messages (Others)

MIDI Event	Data Format	MIDI Reception (effective or not for each part)			MIDI Reception (affecting the panel)	MIDI Transmission (generated data)		
		Song	Main Layer Left Left-Layer	Keyboard		Panel (main generation method)	Song	Midi
MIDI Master Tuning	F0 43 1n 27 30 00 00 mm ll cc F7 11110000 F0 = Exclusive status 01000011 43 = YAMAHA ID 0001nnnn 1n n= always 0(when transmit), n=0-F(when receive) 00100111 27 = Model ID of TG100 00110000 30 = Address High 00000000 00 = Address Mid 00000000 00 = Address Low 0000mmmm 0m = Master Tune MSB 0000llll 0l = Master Tune LSB 0ccccccc cc = don't care 11110111 F7 = End of Exclusive		○		○ (Other Setting)	×	○	×

ELECTRONIC PIANO

PF-500

PARTS LIST

■ CONTENTS（目次）

OVERALL ASSEMBLY（総組立）.....2
MAIN UNIT（メインユニット）.....4
MA60 ASSEMBLY（MA60 Ass'y）.....7
TOP BOARD ASSEMBLY（屋根Ass'y）.....8
SIDE COVER ASSEMBLY L（腕木Ass'y L）.....10
KEYBOARD ASSEMBLY（GHD EBUS鍵盤）.....12
PEDAL UNIT（ペダルユニット）.....14
BENCH (BC-7)（椅子(BC-7)）.....16
ELECTRICAL PARTS（電気部品）.....17 – 33

Notes : DESTINATION ABBREVIATIONS

A : Australian model	M : South African model
B : British model	O : Chinese model
C : Canadian model	Q : South-east Asia model
D : German model	T : Taiwan model
E : European model	U : U.S.A. model
F : French model	V : General export model (110V)
H : North European model	W: General export model (220V)
I : Indonesian model	N,X: General export model
J : Japanese model	Y : Export model

■ WARNING

Components having special characteristics are marked ⚠ and must be replaced with parts having specification equal to those originally installed.

⚠ 印の部品は、安全を維持するために重要な部品です。交換する場合は、安全のために必ず指定の部品をご使用ください。

- The numbers “QTY” show quantities for each unit.
- The parts with “--” in “**PART NO.**” are not available as spare parts.
- This mark “ } ” in the REMARKS column means these parts are interchangeable.
- The second letter of the shaded ( ) part number is O, not zero.
- The second letter of the shaded ( ) part number is I, not one.
- **部品価格ランクは、変更になることがあります。**
- **QTY欄に記されている数字は、各ユニット当たりの使用個数です。**
- **PART NO.が “ -- ” の部品は、サービス用部品として準備されておりません。**
- **REMARKS欄の「 } 」マークの部品は、併用部品です。**
- **網掛けの付いたPART NO. の2番目の文字は「ゼロ」ではなく「オー」です。**
- **網掛けの付いたPART NO. の2番目の文字は「イチ」ではなく、「アイ」です。**

■ OVERALL ASSEMBLY（総組立）

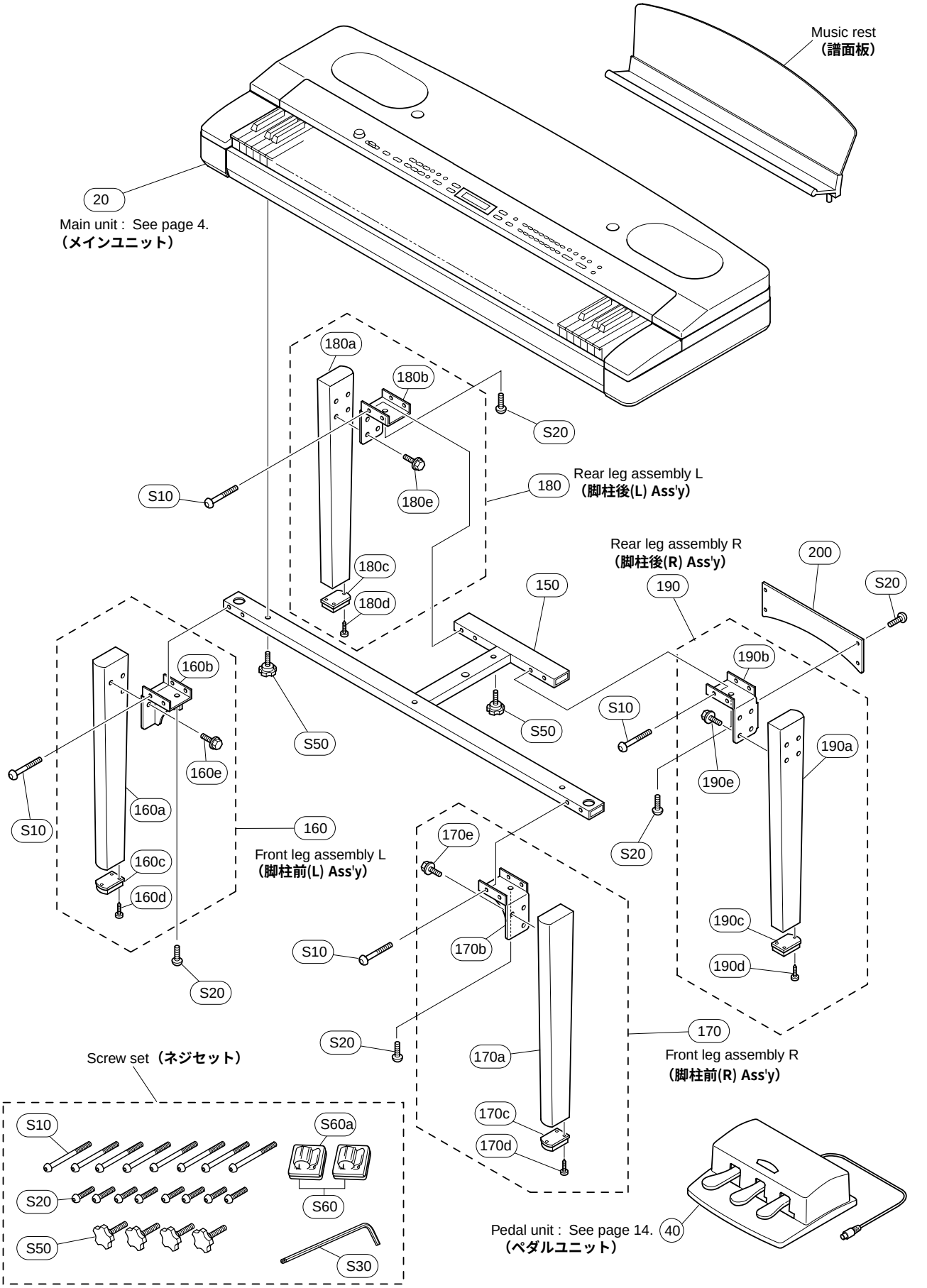

	REF NO.	PART NO.	DESCRIPTION		部品名	REMARKS	QTY	RANK
			OVERALL ASSEMBLY		総組立	PF-500		
	20	--	Main Unit		総組立（メインユニット）	J (V886530)		
	20	--	Main Unit		総組立（メインユニット）	U (V886540)		
	20	--	Main Unit		総組立（メインユニット）	E,B (V886550)		
	20	--	Main Unit		総組立（メインユニット）	N (V886570)		
	40	--	Pedal Unit with Plastic Bag		ペダルユニット袋入り	(V886590)		
*	150	**V9445500**	Stand Base		スタンドベース			
*	160	**V9104000**	Front Leg Assembly L	LEFT	脚柱前（L）Ass'y			
	160a	--	Front Leg L	LEFT	脚柱L塗装品	(V897000)		
	160b	--	Front Leg Angle L	LEFT	脚金具前L	(V908470)		
	160c	**V7063700**	Leg Cap Black		脚キャップ成型品			02
	160d	**EP030480**	Bind Head Tapping Screw-1	3.5X25 MFZN2BL	＋バインドＴＰ１種		3	01
	160e	**V7676400**	Hexagonal Nut	8.0X40 MFZN2BL	六角フランジ付ＴＰ１種		3	01
*	170	**V9104100**	Front Leg Assembly R	RIGHT	脚柱前（R）Ass'y			
	170a	--	Front Leg R	RIGHT	脚柱R塗装品	(V897010)		
	170b	--	Front Leg Angle R	RIGHT	脚金具前R	(V908480)		
	170c	**V7063700**	Leg Cap Black		脚キャップ成型品			02
	170d	**EP030480**	Bind Head Tapping Screw-1	3.5X25 MFZN2BL	＋バインドＴＰ１種		3	01
	170e	**V7676400**	Hexagonal Nut	8.0X40 MFZN2BL	六角フランジ付ＴＰ１種		3	01
*	180	**V9104200**	Rear Leg Assembly L	LEFT	脚柱後（L）Ass'y			
	180a	--	Rear Leg L	LEFT	脚柱L塗装品	(V897000)		
	180b	--	Rear Leg Angle L	LEFT	脚金具後L	(V908490)		
	180c	**V7063700**	Leg Cap Black		脚キャップ成型品			02
	180d	**EP030480**	Bind Head Tapping Screw-1	3.5X25 MFZN2BL	＋バインドＴＰ１種		3	01
	180e	**V7676400**	Hexagonal Nut	8.0X40 MFZN2BL	六角フランジ付ＴＰ１種		4	01
*	190	**V9104300**	Rear Leg Assembly R	RIGHT	脚柱後（R）Ass'y			
	190a	--	Rear Leg R	RIGHT	脚柱R塗装品	(V897010)		
	190b	--	Rear Leg Angle R	RIGHT	脚金具後R	(V908500)		
	190c	**V7063700**	Leg Cap Black		脚キャップ成型品			02
	190d	**EP030480**	Bind Head Tapping Screw-1	3.5X25 MFZN2BL	＋バインドＴＰ１種		3	01
	190e	**V7676400**	Hexagonal Nut	8.0X40 MFZN2BL	六角フランジ付ＴＰ１種		4	01
*	200	**V9085100**	Plate		プレート			
			ACCESSORIES		付属品			
		V8464700	Music Rest		譜面板袋入り			15
⚠		**V2916900**	AC Cord	J 2P 7A 2.5m	電源コードセット	J		05
⚠		**VT015800**	AC Cord	UC 2P 7A 2.44m	電源コードセット	U		06
⚠		**VT015900**	AC Cord	E 2P 2.5A 2.5m	電源コードセット	E,N		05
⚠		**VT016000**	AC Cord	B 2P 2.5m	電源コードセット	B		08
*		**V9429300**	Cover Set		カバーセット	J,N		
*		**X2611B00**	CD-ROM	74min 12cm	ＣＤ－ＲＯＭ 国内	J		
*		**X2568B00**	CD-ROM	74min 12cm	ＣＤ－ＲＯＭ	U,E,B,N		
		--	Bench	BC-7	同梱品セット椅子	J (VF98170)		
		--	Bench	BC-7	同梱品セット椅子	N (VF98180)		
⚠		**VK726100**	Connector	CCT5902	電源コネクタ	N		03
*		**V9665900**	Screw Set		ネジセット			
*		**WA129100**	Front Toe Set		フロントトウセット	U		
*		**V9665900**	Screw Set		ネジセット			
*	S10	**V9106100**	Cap Screw	6.0X65 MFZN2BL	六角穴付ボタンボルト		8	
*	S20	**V9106200**	Cap Screw	6.0X20 MFZN2BL	六角穴付ボタンボルト		8	
*	S30	**V9106600**	Hex. Wrench	4mm	六角棒スパナ４ミリ			
*	S50	**V9104800**	Bolt		ノブボルト		4	
	S60	--	Cord Clamp Set		コードクランプセット	(V963880)		
	S60a	**VB818900**	Cord Clamp Black	AC-13 UL94V-2	アジャストクランプ		2	02
			JIGS		工具			
		TX000670	Rod		ロッド			99

*: New Parts

RANK: Japan only

■ MAIN UNIT（メインユニット）

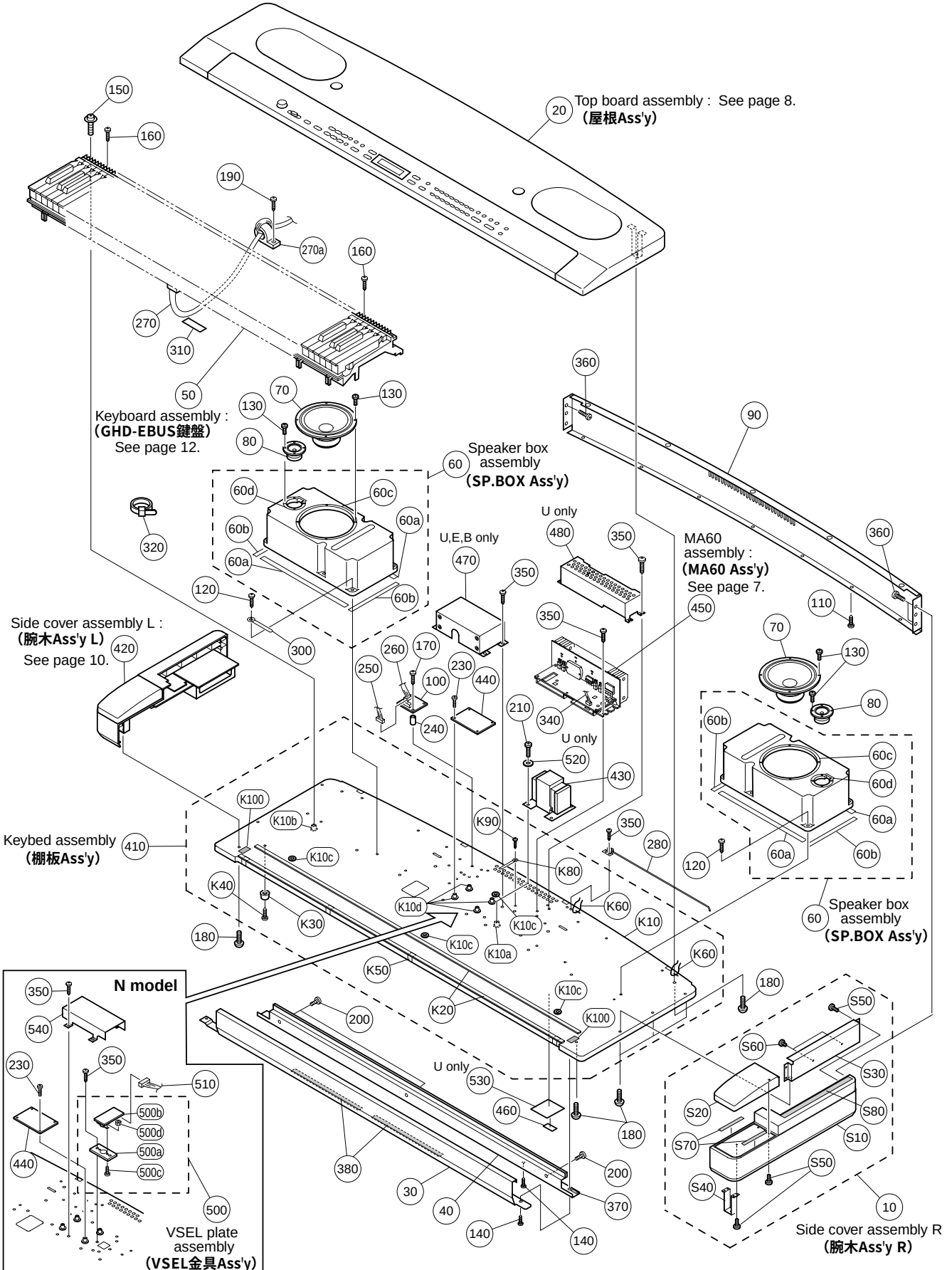

	REF NO.	PART NO.	DESCRIPTION		部品名	REMARKS		QTY	RANK
			MAIN UNIT		総組立（メインユニット）	PF-500			
		--	Main Unit		総組立（メインユニット）	J	(V886530)		
		--	Main Unit		総組立（メインユニット）	U	(V886540)		
		--	Main Unit		総組立（メインユニット）	E,B	(V886550)		
		--	Main Unit		総組立（メインユニット）	N	(V886570)		
	A	--	Composite Common Parts		共通部品構成		(V905110)		
	320	**CB069250**	Cord Holder	BK-1	インシュロックタイ	J,U,E,B		3	01
	320	**CB069250**	Cord Holder	BK-1	インシュロックタイ	N		4	01
	350	**EP030240**	Bind Head Tapping Screw-1	3.5X12 MFZN2Y	＋バインドＴＰ１種	J		6	01
	350	**EP030240**	Bind Head Tapping Screw-1	3.5X12 MFZN2Y	＋バインドＴＰ１種	U		14	01
	350	**EP030240**	Bind Head Tapping Screw-1	3.5X12 MFZN2Y	＋バインドＴＰ１種	E,B		10	01
	350	**EP030240**	Bind Head Tapping Screw-1	3.5X12 MFZN2Y	＋バインドＴＰ１種	N		11	01
*	410	**V8867100**	Keybed Assembly		棚板Ａｓｓ’ｙ	J,U,E,B			
*	410	**V9054300**	Keybed Assembly	(N)	棚板Ａｓｓ’ｙ（Ｎ）	N			
	420	--	Side Cover Assembly L	LEFT	腕木Ａｓｓ’ｙ Ｌ	J,E,B,N	(V886770)		
	420	--	Side Cover Assembly L	LEFT U	腕木Ａｓｓ’ｙ Ｌ Ｕ	U	(V887840)		
⚠	430	**XQ429B00**	Power Transformer	GA-60J	電源トランス	J			12
⚠	430	**XQ430C00**	Power Transformer	29WP243 UL/CSA	電源トランス	U			11
⚠	430	**XQ431B00**	Power Transformer	GA-60 E EN60065	電源トランス	E,B			12
⚠	430	**XQ432B00**	Power Transformer	GA-60 N	電源トランス	N			14
	440	**VT458600**	Circuit Board	FU60P	ＦＵ６０Ｐシート	J,U			09
	440	**VT458700**	Circuit Board	FU60P	ＦＵ６０Ｐシート	E,B			09
*	440	**V9150400**	Circuit Board	FU	ＦＵシート	N			
*	450	**V8816200**	MA60 Assembly		ＭＡ６０Ａｓｓ’ｙ	J,U			
*	450	**V8816300**	MA60 Assembly		ＭＡ６０Ａｓｓ’ｙ	E,B,N			
	460	--	Name Plate		銘板	J	(V905490)		
	460	--	Name Plate		銘板	U	(V905500)		
	460	--	Name Plate		銘板（承認前）	E,B	(V905510)		
	460	--	Name Plate		銘板	N	(V905530)		
	470	**V2269700**	Cover, FU		ＦＵカバー	U,E,B			08
	480	**VT475700**	Cover, MA	SECC-T1 T0.8	ＭＡカバー	U			07
	500	--	VSEL Plate Assembly	VOLTAGE SELECTOR	ＶＳＥＬ金具Ａｓｓ’ｙ	N	(V904130)		
*	500a	**V9079300**	VSEL Plate		ＶＳＥＬ金具印刷品	N			
*	500b	**V9199900**	circuit Board	VSEL	ＶＳＥＬシート	N			
	500c	**EG330380**	Bind Head Screw	3.0X10 MFZN2BL	＋バインド小ネジ	N		2	01
	500d	**VA211900**	Hexagonal Nut	3.0 MFZN2Y	フランジ付六角ナット	N		2	01
	510	--	Connector Assembly	VSEL VH 5P L=160	ＶＳＥＬ束線	N	(V921970)		
	520	**VK287600**	Flat Washer	4.0X12X1.0 MFZN2Y	平座金みがき丸	U		4	01
	530	**VA039300**	Label		ラベル	U			03
	540	--	Cover		カバー	N	(V999680)		
		--	Composite Common Parts		共通部品構成		(V905110)		
	10	--	Side Cover Assembly R	RIGHT	腕木Ａｓｓ’ｙ Ｒ		(V886780)		
	20	--	Top Board Assembly		屋根Ａｓｓ’ｙ		(V886720)		
*	30	**V9392500**	Front Rail		口金塗装品				
	40	**VV606200**	Keyboard Holder		鍵盤前金具Ａｓｓ’ｙ				10
	50	**V8278500**	Keyboard Assembly	GHD_EBUS A88 K6	ＧＨＤ＿ＥＢＵＳ鍵盤				
*	60	**V8867400**	Speaker Box Assembly		ＳＰ．ＢＯＸ Ａｓｓ’ｙ			2	
	60a	--	Cushion	352X10XT1	クッション（ＰＥ）		(V887140)	2	
	60b	--	Cushion	190X10XT1	クッション（ＰＥ）		(V887150)	2	
	60c	--	Cushion	460X10XT1	クッション（ＰＥ）		(V887160)		
	60d	--	Cushion	180X10XT1	クッション（ＰＥ）		(V887170)		
*	70	**XV747B00**	Speaker	16.0cm 8 ohm 60W	スピーカ	WOOFER		2	
	80	**XL455A00**	Speaker	5.0cm 16 ohm 60W	スピーカ	TWEETER		2	07
*	90	**V8867600**	Back Top Board		背面框印刷品				
	100	**V2403300**	Circuit Board	NET1	ＮＥＴ１シート				05
	110	**EP030340**	Bind Head Tapping Screw-1	3.5X12 MFZN2BL	＋バインドＴＰ１種			7	01
	120	**EN630030**	Truss Head Tapping Screw-1	3.5X16 MFZN2Y	＋トラスＴＰ １種			12	01
	130	**VR138400**	Bind Head Tapping Screw-B	4.0X12 MFZN2BL	＋バインドＢタイト			16	01
	140	**EP030250**	Bind Head Tapping Screw-1	3.5X14 MFZN2BL	＋バインドＴＰ１種			8	01
	150	**VV040700**	Pan Head Screw	PW B 5.0X25 MFZN2Y	＋ナベ小ネジ			9	01
	160	**EP040230**	Bind Head Tapping Screw-1	4.0X14 MFZN2Y	＋バインドＴＰ１種			2	01
	170	**EP030470**	Bind Head Tapping Screw-1	3.5X20 MFZN2Y	＋バインドＴＰ１種			4	01
	180	**V6207400**	Truss Head Screw	4.0X16 MFZN2BL	＋トラス小ネジ			12	01
	190	**EN630230**	Truss Head Tapping Screw-1	3.5X14 MFZN2Y	＋トラスＴＰ １種				01
	200	**EP600130**	Bind Head Tapping Screw-B	3.0X6 MFZN2Y	＋バインドＢタイト			3	
	210	**EG340030**	Bind Head Screw	4.0X12 MFZN2Y	＋バインド小ネジ			4	
	230	**VD976600**	Bind Head Screw	3.0X8 MFZN2Y	＋バインド小ネジ			4	01
	240	**CB040950**	Spacer		スペーサ			4	03
	250	--	Connector Assembly	SP VH 8P L=850	ＳＰ束線		(V921920)		

*: New Parts

RANK: Japan only

	REF NO.	PART NO.	DESCRIPTION		部品名	REMARKS	QTY	RANK
	260	--	Connector Assembly	NW VH 4P L=130	NW束線	(V921910)		
	270	--	Connector Assembly	EBUS KRD 7P L=1310	EBUS束線	(V921890)		
	270a	VD947800	Data Line Filter	ESD-R-25D-B	データラインフィルター			05
*	280	V9041400	Stay		ステー			
	300	CB817510	Cord Binder	S-14B	束線止め			03
	310	VP834600	Adhesive Tape	12X50	粘着テープ		3	02
	340	--	Connector Assembly	5D XH 3P/2P L=900	5D電源束線	(V921880)		
	360	VA914400	Bind Head Tapping Screw-B	4.0X12 MFZN2Y	＋バインドBタイト		3	01
	370	--	Adhesive Tape	ECT #590S W=15	綿粘着テープ	(ZL35000)		
	380	--	Nonwoven Fabric Cloth	250X15 t=0.35	不織布	(WA04060)	2	
*		V8867100	Keybed Assembly		棚板Ass'y	J,U,E,B		
*		V9054300	Keybed Assembly	(N)	棚板Ass'y(N)	N		
	K10	--	Keybed Assembly		棚板木部集成	J,U,E,B	(V886790)	
	K10	--	Keybed Assembly	(N)	棚板木部集成(N)	N	(V904600)	
	K10a	ET200070	Nut	B 4.0X9.5 MFZN2Y	鬼目ナット		4	01
*	K10b	VG074800	Nut	B 5.0X10 MFZN2Y	鬼目ナット		9	
*	K10c	VD238700	Nut	B 8.0X13.5 MFZN2BL	鬼目ナット		4	
	K10d	VB936500	Nut	MFZN2Y	シート鬼目ナット		4	01
	K20	--	Cushion Black	GH	クッションGH	(VZ75050)	2	
	K30	V8082800	Foot	OK-24	ゴム脚		4	03
	K40	EP040250	Bind Head Tapping Screw-1	4.0X16 MFZN2BL	＋バインドTP1種		4	01
	K50	--	Electrical Adhesive Tape	TC-A40E 25X20M	導電性粘着テープ	(V409520)		
	K60	--	Cord Holder Black	L80	ビニタイ黒0.8芯L80	(VN43020)	2	
	K80	CB817510	Cord Binder	S-14B	束線止め		7	03
	K90	EP030240	Bind Head Tapping Screw-1	3.5X12 MFZN2Y	＋バインドTP1種		7	01
	K100	--	Adhesive Tape	15X20	綿粘着テープ	(V243840)	2	
		--	Side Cover Assembly R	RIGHT	腕木Ass'y R	(V886780)		
*	S10	V8869300	Side Cover R	RIGHT	腕木塗装品 R			
*	S20	V8869400	Upper Side Cover R	RIGHT	腕木カバーR塗装品			
	S30	--	Angle, Arm	RIGHT	腕木金具 R	(V886950)		
	S40	--	U-shaped Holder	(B)	U字金具(B)	(V886860)		
	S50	VA914400	Bind Head Tapping Screw-B	4.0X12 MFZN2Y	＋バインドBタイト		10	01
	S60	EP640410	Bind Head Tapping Screw-B	4.0X8 MFZN2Y	＋バインドBタイト		2	01
	S70	--	Nonwoven Fabric Cloth		不織布	(V509140)	2	
	S80	--	Nonwoven Fabric Cloth	250X15X0.35	不織布	(WA04060)		

*: New Parts

RANK: Japan only

■ MA60 ASSEMBLY (MA60 Ass'y)

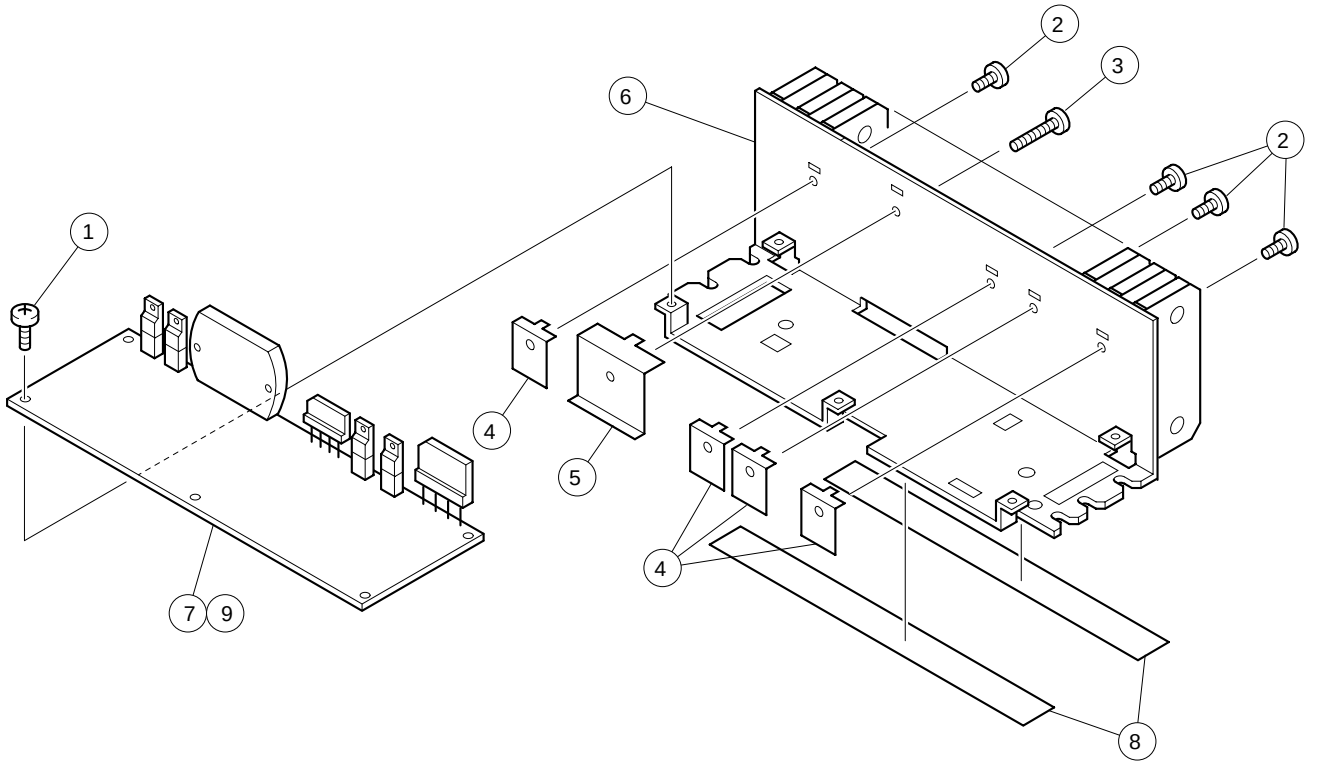

	REF NO.	PART NO.	DESCRIPTION		部品名	REMARKS	QTY	RANK
			MA60 ASSEMBLY		MA60Ass'y	PF-500		
*		**V8816200**	MA60 Assembly		MA60Ass'y	J,U		
*		**V8816300**	MA60 Assembly		MA60Ass'y	E,B,N		
	1	**EP640410**	Bind Head Tapping Screw-B	4.0X8 MFZN2Y	+バインドBタイト		5	01
	2	**EP600220**	Bind Head Tapping Screw-B	3.0X10 MFZN2Y	+バインドBタイト		4	01
	3	**EP600390**	Bind Head Tapping Screw-B	3.0X16 MFZN2Y	+バインドBタイト			01
	4	**VT461100**	Transistor Holder	A	トランジスターホルダーA		4	03
	5	**VT461200**	Transistor Holder	B	トランジスターホルダーB			03
	6	**VT444300**	Heat Sink		放熱器			11
	7	--	Circuit Board	MA60	MA60シート	J,U (V881660)		
	7	--	Circuit Board	MA60	MA60シート	E,B,N (V881670)		
	8	**VT745800**	Vibration-proof Tape	10X180XT0.25	防振テープ		2	
	9	--	Silicon Grease	X-113A G746	シリコングリス	(VA79810)		

※: New Parts

RANK: Japan only

■ TOP BOARD ASSEMBLY（屋根Ass'y）

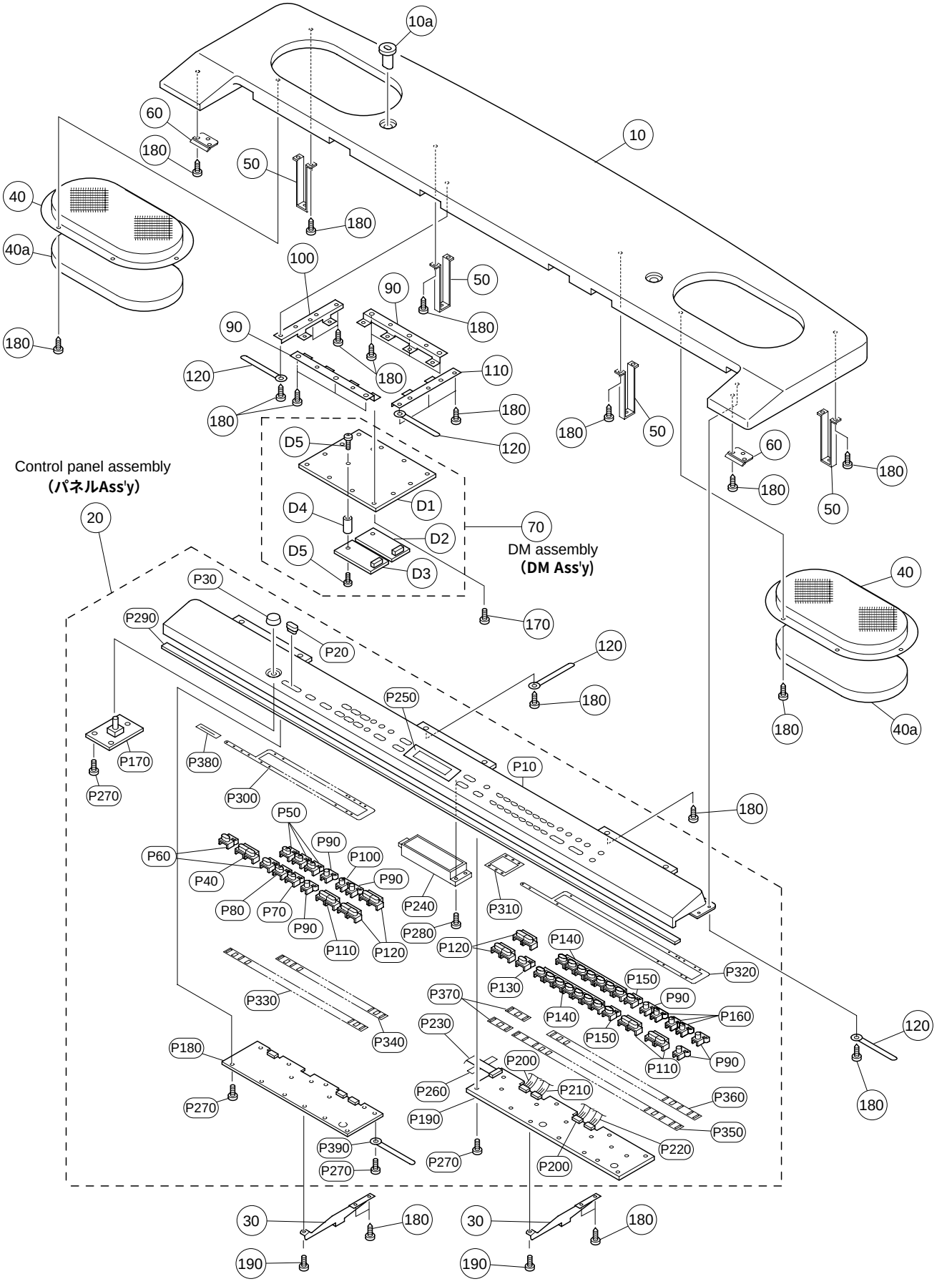

	REF NO.	PART NO.	DESCRIPTION		部品名	REMARKS	QTY	RANK
		--	TOP BOARD ASSEMBLY		屋根Ａｓｓ’ｙ	PF-500 (V886720)		
*	10	**V8868100**	Top Board Assembly		屋根集成			
	10a	**VF179400**	Bushing Black		譜面板ブッシュ		2	01
	20	--	Control Panel Assembly		パネルＡｓｓ’ｙ	(V886820)		
	30	--	Panel Stay Assembly		パネル金具Ａｓｓ’ｙ	(V886830)	2	
*	40	**V8868400**	Speaker Grille Assembly		ＳＰグリルＡｓｓ’ｙ		2	
	40a	--	Nonwoven Fabric Cloth		不織布	(V887400)		
	50	--	U-shaped Holder	(A)	Ｕ字金具（Ａ）	(V886850)	4	
	60	--	Top Board Stay		屋根金具	(V886870)	2	
	70	--	DM Assembly		ＤＭ Ａｓｓ’ｙ	(V882630)		
	90	--	Holder, DM		ＤＭ固定金具	(V787780)	2	
	100	--	Holder, DM L	LEFT	ＤＭ固定金具（Ｌ）	(V787790)		
	110	--	Holder, DM R	RIGHT	ＤＭ固定金具（Ｒ）	(V787800)		
	120	**CB817510**	Cord Binder	S-14B	束線止め		7	03
	170	**EP600130**	Bind Head Tapping Screw-B	3.0X6 MFZN2Y	＋バインドＢタイト		12	1
	180	**EP030240**	Bind Head Tapping Screw-1	3.5X12 MFZN2Y	＋バインドＴＰ１種		52	01
	190	**EP600250**	Bind Head Tapping Screw-B	3.0X8 MFZN2Y	＋バインドＢタイト		2	01
		--	Control Panel Assembly		パネルＡｓｓ’ｙ	(V886820)		
*	P10	**V8869600**	Control Panel		パネル印刷品			
	P20	**V8085100**	Slide Knob		ツマミ（スライド）	SONG BALANCE		01
	P30	**VU432400**	Knob Black		Ｖツマミ	MASTER VOLUME		01
	P40	**V8064400**	Button Gray	A1 x2	ボタン（Ａ）１	SONG SELECT <SONG>		
	P50	**V8065500**	Button Dark Gray	B1 LENS	ボタン（Ｂ）１レンズつき	TRACK1/2,EX.TRACKS <SONG>	3	05
	P60	**V8065100**	Button Dark Gray	B1	ボタン（Ｂ）１	DEMO, TOP<SONG>	2	04
	P70	**V8670200**	Button Dark Gray	B LENS (RED)	ボタンＢダルレッドレンズ	REC <SONG>		
	P80	**V8670300**	Button Green	B LENS (GREEN)	ボタンＢダルグリーンレン	START/STOP <SONG>		
	P90	**V8066000**	Button Dark Gray	D1	ボタン（Ｄ）１	FILE,SONG SETTING <SONG> METRONOME SETTING <TEMPO> VOICE SETTING <VOICE>	6	04
	P100	**V8671400**	Button Green	D LENS (GREEN)	ボタンＤダルグリーンレン	MIDI SETTING,OTHER SETTIN METRONOME START/STOP<TEMP		
	P110	**V8064900**	Button Gray	A1 x2	ボタン（Ａ）１印刷品	DOWN/UP<TEMPO>,VARIATION,	3	05
	P120	**V8671200**	Button Gray	A1b x2	ボタン（Ａ）１ｂ印刷品	BRILLIANCE MELLOW/BRIGHT A,B,C,D (-/+)	4	
	P130	**V8670700**	Button Gray	B1a x1	ボタン（Ｂ）１ａ印刷品	EXIT		
	P140	**V8065800**	Button Dark Gray	C1 x7	ボタン（Ｃ）１	<VOICE> buttons	2	06
	P150	**V8465000**	Button Dark Gray	E	ボタン（Ｅ）	GUITAR,XG <VOICE>	2	
	P160	**V8066100**	Button Dark Gray	D1	ボタン（Ｄ）１レンズつき	SPLIT <VOICE>, REVERB,CHORUS <EFFECT>	3	05
	P170	**V8562800**	Circuit Board	MV2	ＭＶ２シート			
	P180	**V8455100**	Circuit Board	PNL	ＰＮＬシート			
	P190	**V8502800**	Circuit Board	PNR	ＰＮＲシート			
	P200	--	Connector Assembly	KRD-KRD 9P-400	ＫＲＤ－ＫＲＤ束線	(VK10990)	2	
	P210	**VK109800**	Connector Assembly	KRD-KRD 8P-400	ＫＲＤ－ＫＲＤ束線			03
	P220	**VK110000**	Connector Assembly	KRD-KRD 11P-400	ＫＲＤ－ＫＲＤ束線			06
	P230	**V9384800**	FFC Cable	16P 110mm	ＦＦＣケーブル	LCD-PNR(CN93)		
	P240	**V8811300**	LCD	SCLCMDYAMS0049	液晶ディスプレイ			14
	P250	**V4937300**	LCD Cover		ＬＣＤカバー			05
	P260	**VP834600**	Adhesive Tape	12X50	粘着テープ			02
	P270	**EP600250**	Bind Head Tapping Screw-B	3.0X8 MFZN2Y	＋バインドＢタイト		32	01
	P280	**VD791000**	Bind Head Tapping Screw-B	2.6X10 MFZN2Y	＋バインドＢタイト		3	01
	P290	**VU638700**	Felt	MK	フェルト			05
	P300	--	Nonwoven Fabric Cloth	A	不織布Ａ	(V913550)		
	P310	--	Nonwoven Fabric Cloth	B	不織布Ｂ	(V913560)		
	P320	--	Nonwoven Fabric Cloth	C	不織布Ｃ	(V913570)		
	P330	--	Nonwoven Fabric Cloth	D	不織布Ｄ	(V913590)		
	P340	--	Nonwoven Fabric Cloth	E	不織布Ｅ	(V913600)		
	P350	--	Nonwoven Fabric Cloth	F	不織布Ｆ	(V913620)		
	P360	--	Nonwoven Fabric Cloth	G	不織布Ｇ	(V913630)		
	P370	--	Nonwoven Fabric Cloth	H	不織布Ｈ	(V860690)	2	
	P380	**V5911300**	Dust Proof Cloth	54X10X0.25	防塵クロス			01
	P390	**CB817510**	Cord Binder	S-14B	束線止め			03
		--	DM Assembly		ＤＭ Ａｓｓ’ｙ	(V882630)		
*	D1	**V8814800**	Circuit Board	DM	ＤＭシート			
	D2	**V8544400**	Circuit Board	WML	ＷＭＬシート			
	D3	**V8544500**	Circuit Board	WMH	ＷＭＨシート			
	D4	**V8868000**	Spacer		スペーサー		2	01
	D5	**EG330040**	Bind Head Screw	3.0X6 MFZN2Y	＋バインド小ネジ		4	01

※: New Parts

RANK: Japan only

■ SIDE COVER ASSEMBLY L（腕木Ass'y L）

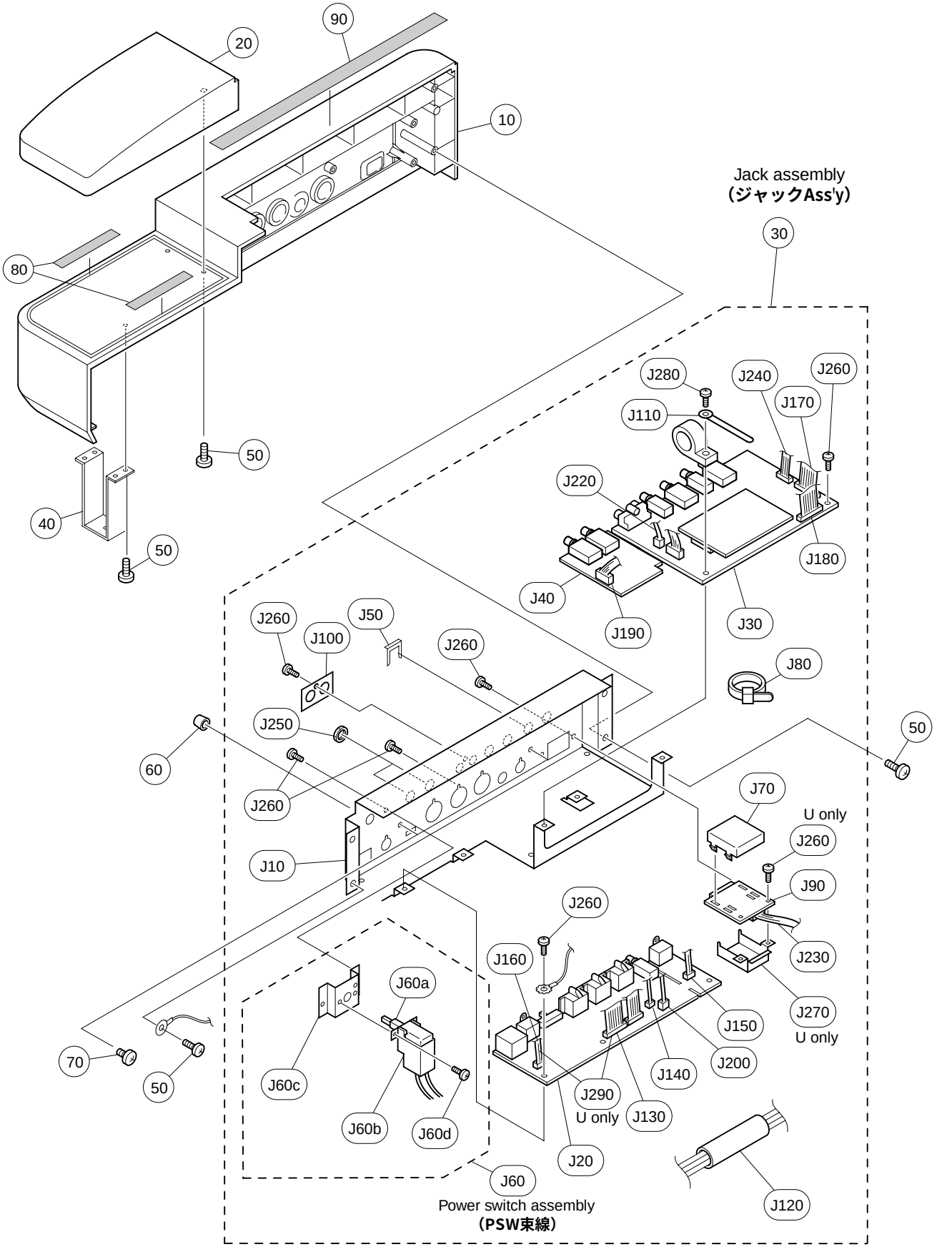

	REF NO.	PART NO.	DESCRIPTION		部品名	REMARKS		QTY	RANK
			SIDE COVER ASSEMBLY L	LEFT	腕木Ａｓｓ’ｙ　Ｌ	PF-500			
		--	Side Cover Assembly L	LEFT	腕木Ａｓｓ’ｙ　Ｌ	J,E,B,N	(V886770)		
		--	Side Cover Assembly L	LEFT U	腕木Ａｓｓ’ｙ　Ｌ　Ｕ	U	(V887840)		
*	10	**V8868800**	Side Cover L	LEFT	腕木印刷品　Ｌ				
*	20	**V8869200**	Upper Side Cover L	LEFT	腕木カバーＬ塗装品				
	30	--	Jack Assembly		ＪＡＣＫＡｓｓ’ｙ	J,E,B,N	(V886900)		
	30	--	Jack Assembly	U	ＪＡＣＫＡｓｓ’ｙ　Ｕ	U	(V886750)		
	40	--	U-shaped Holder	(B)	Ｕ字金具（Ｂ）		(V886860)		
	50	**VA914400**	Bind Head Tapping Screw-B	4.0X12 MFZN2Y	＋バインドＢタイト			10	01
	60	**VQ218800**	Push Knob Red		プッシュツマミ	POWER ON/OFF			03
	70	**EP640410**	Bind Head Tapping Screw-B	4.0X8 MFZN2Y	＋バインドＢタイト			2	01
	80	--	Nonwoven Fabric Cloth		不織布		(V509140)	2	
	90	--	Nonwoven Fabric Cloth	250X15X0.35	不織布		(WA04060)		
		--	Jack Assembly		ＪＡＣＫＡｓｓ’ｙ	J,E,B,N	(V886900)		
		--	Jack Assembly	U	ＪＡＣＫＡｓｓ’ｙ　Ｕ	U	(V886750)		
*	J10	**V9097600**	Jack Holder Assembly		ＪＡＣＫ金具Ａｓｓ’ｙ				
*	J20	**V9432400**	Circuit Board	DJK	ＤＪＫシート				
*	J30	**V8815000**	Circuit Board	AJK	ＡＪＫシート				
	J40	**V8781900**	Circuit Board	HP	ＨＰシート				
	J50	**LB301910**	U-shaped Holder	HLJ0999-01-480	Ｕ字金具			5	01
*	J60	**V9219300**	Power Switch Assembly	PSW VH 3P L=850	ＰＳＷ束線				
⚠	J60a	**VC843500**	Push Switch	SDDLB1216A J.U.C.S	プッシュＳＷ	POWER ON/OFF			03
	J60b	**V5800800**	Switch Cover		パワースイッチカバー				01
	J60c	--	Switch Bracket		スイッチ金具		(V887210)		
	J60d	**EP600190**	Bind Head Tapping Screw-B	3.0X8 MFZN2BL	＋バインドＢタイト			2	01
	J70	--	Cover	PS7000ACL	ＵＬ保護カバー		(VU08710)		
	J80	**CB069250**	Cord Holder	BK-1	インシュロックタイ			2	01
*	J90	**V8815600**	Circuit Board	INELT	ＩＮＬＥＴシート	J,E,B,N			
*	J90	**V8874900**	Circuit Board	INLET	ＩＮＬＥＴシート	U			
	J100	**V4686900**	Jack Cover		ジャックカバー				01
	J110	**CB817510**	Cord Binder	S-14B	束線止め				03
*	J120	**V9854400**	Cushion	100X80X3.0	クッション（ＰＵＲ）				
	J130	--	Connector Assembly	KRD-KRD 8P-850	ＫＲＤ－ＫＲＤ束線	J,E,B,N	(VK12280)		
	J140	--	Connector Assembly	KRD-KRD 3P-950	ＫＲＤ－ＫＲＤ束線		(VK12530)		
	J150	--	Connector Assembly	KRD-KRD 5P-950	ＫＲＤ－ＫＲＤ束線		(VK12550)		
	J160	--	Connector Assembly	USB	ＵＳＢ束線	J,E,B,N	(V938860)		
	J170	--	Connector Assembly	KRD-KRD 11P-1250	ＫＲＤ－ＫＲＤ束線		(V977900)		
	J180	--	Connector Assembly	KRD-KRD 9P-650	ＫＲＤ－ＫＲＤ束線		(VK11690)		
	J190	--	Connector Assembly	HP	ＫＲＤ－ＫＲＤ束線		(V988630)		
	J200	--	Connector Assembly	3D VH 2P L=1050	３Ｄ中継束線		(V921870)		
	J220	--	Connector Assembly	3DB PH7P/XH2P 1050	３ＤＢ電源束線		(V921900)		
	J230	--	Connector Assembly	INLET VH3P/4P L830	ＩＮＬＥＴ束線		(V921940)		
	J240	--	Connector Assembly	VOL	ＶＯＬ束線		(V921950)		
	J250	**VB508600**	Hexagonal Nut	12.0 14X2 MFZN2BL	特種六角ナット			2	01
	J260	**EP600190**	Bind Head Tapping Screw-B	3.0X8 MFZN2BL	＋バインドＢタイト	J,E,B,N		14	01
	J260	**EP600190**	Bind Head Tapping Screw-B	3.0X8 MFZN2BL	＋バインドＢタイト	U		16	01
	J270	--	Cover, AC		ＡＣカバー	U	(V896290)		
	J280	**EP600220**	Bind Head Tapping Screw-B	3.0X10 MFZN2Y	＋バインドＢタイト				01
	J290	--	Connector Assembly	M-U	Ｍ－Ｕ束線Ａｓｓ’ｙ	U	(V921960)		

*: New Parts

RANK: Japan only

■ KEYBOARD ASSEMBLY（GHD EBUS鍵盘）

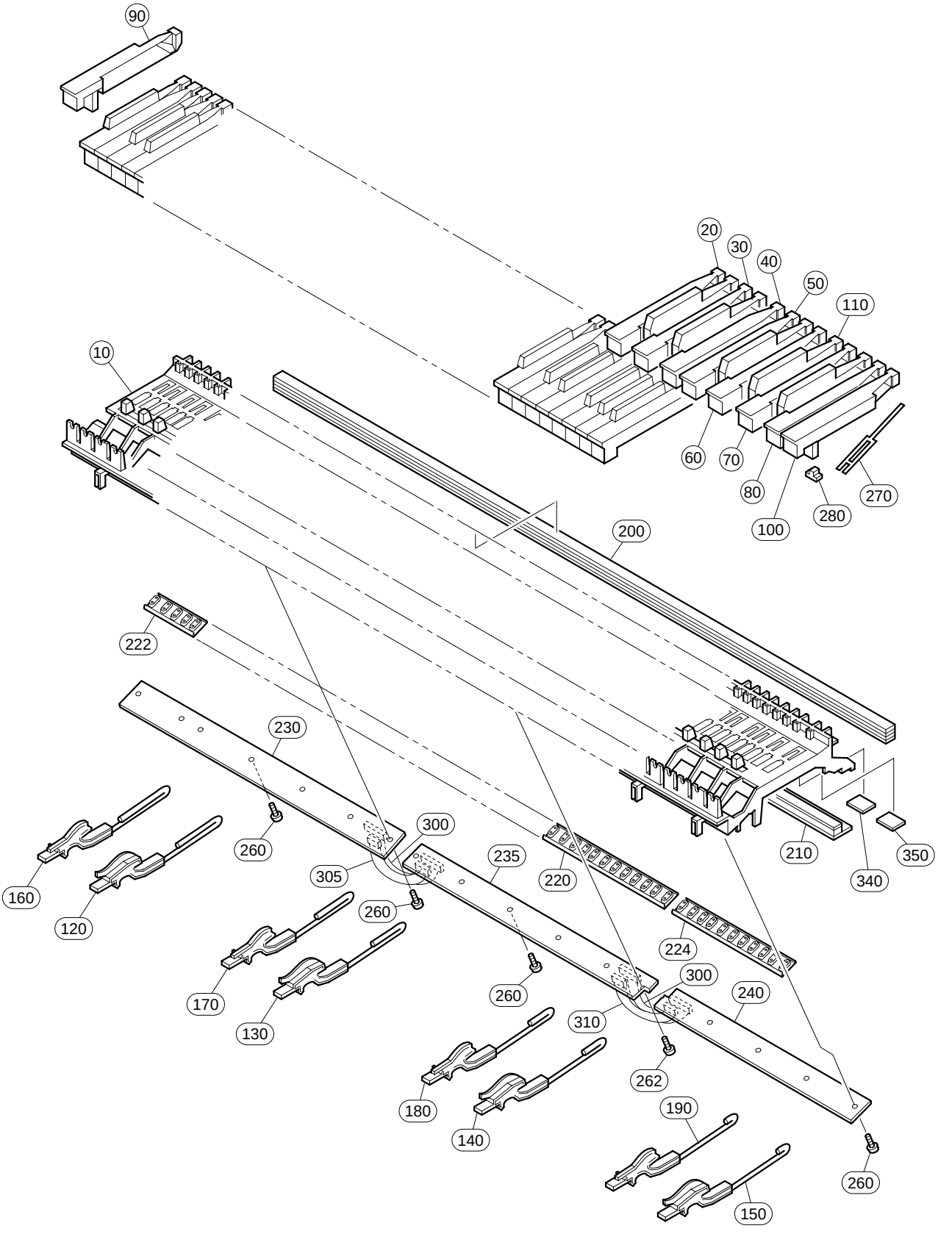

REF NO.	PART NO.	DESCRIPTION		部品名	REMARKS	QTY	RANK
	V8278500	KEYBOARD ASSEMBLY	GHD_EBUS A88 K6	**GHD_EBUS鍵盤**	PF-500		
10	**--**	MK Frame		**フレーム88アウトサート**	(VU42210)		
20	**VU101000**	White Key	C	**白鍵C**		7	05
30	**VU101100**	White Key	D	**白鍵D**		7	05
40	**VU101200**	White Key	E	**白鍵E**		7	05
50	**VU101300**	White Key	F	**白鍵F**		7	05
60	**VU101400**	White Key	G	**白鍵G**		7	05
70	**VU101500**	White Key	A	**白鍵A**		7	05
80	**VU101600**	White Key	B	**白鍵B**		8	05
90	**VU101700**	White Key	A'	**白鍵A'**			05
100	**VU101800**	White Key	C'	**白鍵C'**			05
110	**VU102100**	Black Key		**黒鍵**		36	05
120	**VY828500**	Hammer Assembly, White Key	W1 A1-F1	**ドーム用ハンマーW1**		13	05
130	**VY828600**	Hammer Assembly, White Key	W2 G3-E3	**ドーム用ハンマーW2**		13	05
140	**VY828700**	Hammer Assembly, White Key	W3 F3-D5	**ドーム用ハンマーW3**		13	05
150	**VY828800**	Hammer Assembly, White Key	W4 E5-C7	**ドーム用ハンマーW4**		13	05
160	**VY828900**	Hammer Assembly, Black Key	B1 A#1-F#1	**ドーム用ハンマーB1**		9	05
170	**VY829000**	Hammer Assembly, Black Key	B2 G#1-D#3	**ドーム用ハンマーB2**		9	05
180	**VY829100**	Hammer Assembly, Black Key	B3 F#3-C#5	**ドーム用ハンマーB3**		9	05
190	**VY829200**	Hammer Assembly, Black Key	B4 D#5-A#6	**ドーム用ハンマーB4**		9	05
200	**VU342100**	Stopper Felt	1229X12X14.8T U88	**ストッパーU88**			09
210	**V7640100**	Stopper Felt	1239.5X28X10.1T	**ストッパーL88_W**			07
220	**VY846700**	Rubber Contact	OCTAVE 12KEYS D-C#	**シーソードームD－C#**		6	08
222	**VY846800**	Rubber Contact	OCTAVE 5KEYS A-C#	**シーソードームA－C#**	A-1~C0#		08
224	**VY846900**	Rubber Contact	OCTAVE 11KEYS D-C	**シーソードームD－C**	D6~C7		08
230	**V8514800**	Circuit Board	GHD_EBUS L	**GHD_EBUSシートL**			
235	**V8521400**	Circuit Board	GHD M	**GHDシートM**			
240	**V8521500**	Circuit Board	GHD H	**GHDシートH**			
260	**VT413400**	Bind Head Tapping Screw-P	3.0X10 MFZN2	**＋バインドPタイト**		16	01
262	**V8833200**	PW Head Tapping Screw-P	3X10-10 MFC2BL	**＋PWHPタイト**			
270	**VZ417900**	Spring	R WHITE/BLACK	**スプリングR**		88	03
270	**V2798500**	Spring	R WHITE/BLACK	**スプリングR**		88	
280	**VU237500**	Rubber		**駆動ラバー**		88	03
280	**V2211300**	Rubber	2	**駆動ラバー2**		88	03
290	**--**	Grease	G-1006Y	**グリス**	(V627430)		
300	**--**	Cable	12P L=106 P=2	**ケーブル**	(V852050)	2	
305	**--**	Cable	9P L=106 P=2	**ケーブル**	(V776680)		
310	**--**	Cable	4P L=106 P=2	**ケーブル**	(V852100)		
340	**VV467900**	Stopper Support	A 35.5X20	**ストッパーサポートA**		7	03
350	**VV468100**	Stopper Support	B 24X20	**ストッパーサポートB**		12	03
		JIGS		**工具**			
	TX000670	Rod		**ロッド**			99

※: New Parts

RANK: Japan only

■ PEDAL UNIT（ペダルユニット）

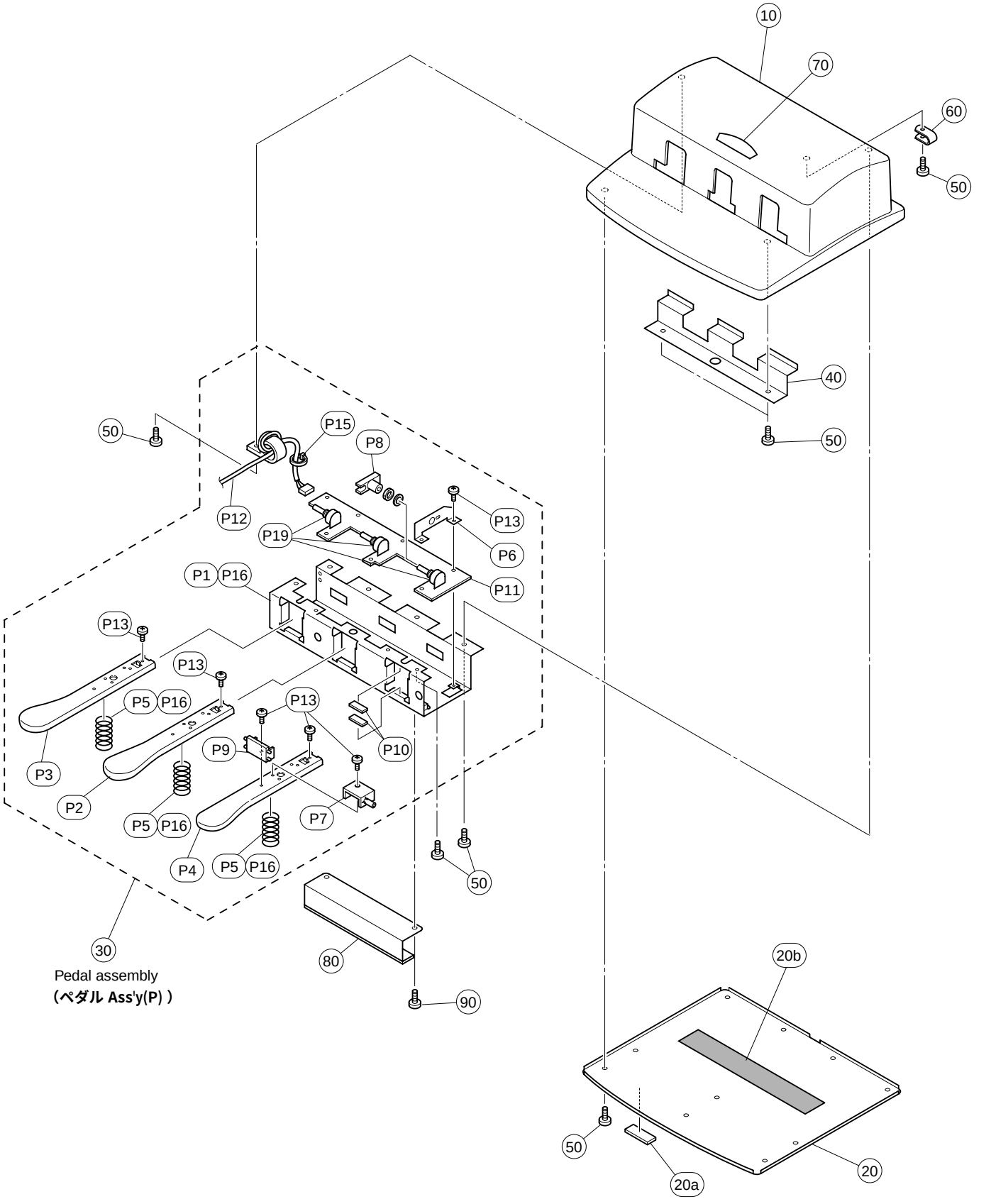

	REF NO.	PART NO.	DESCRIPTION		部品名	REMARKS	QTY	RANK
			PEDAL UNIT		ペダルユニット	PF-500		
		--	Pedal Unit with Plastic Bag		ペダルユニット袋入り	(V886590)		
		--	Pedal Unit		ペダルユニット	(V887440)		
*	10	V8875000	Pedal Box Black		ペダルBOX			
*	20	V9432200	Pedal Cover Assembly		ペダルカバーAss'y			
*	20a	V8876600	Foot Black	SJ-5808	ゴム脚		4	
	20b	--	Nonwoven Fabric Cloth	210X30 t=0.35	不織布	(WA05120)		
*	30	V9039700	Pedal Assembly	(P)	ペダルAss'y(P)			
*	40	V9036300	Pedal Front Cover		ペダル前カバー			
	50	VR138400	Bind Head Tapping Screw-B	4.0X12 MFZN2BL	+バインドBタイト		22	01
	60	CB065520	Nylon Clamp	NK-3N	ナイロンクランプ			01
	70	V7660600	Emblem	YAMAHA	エンブレム			
	80	--	Pedal Angle Assembly		ペダル金具Ass'y	(V983660)		
	90	EP640410	Bind Head Tapping Screw-B	4.0X8 MFZN2Y	+バインドBタイト		2	01
*		V9039700	PEDAL ASSEMBLY	(P)	ペダルAss'y(P)			
*	P01	V9612200	Pedal Frame		ペダルフレーム			
	P02	VU362000	Pedal Piece C	CENTER	ペダル本体セット(C)			08
	P03	VU362100	Pedal Piece L	LEFT	ペダル本体セット(L)			08
	P04	VU362200	Pedal Piece R	RIGHT	ペダル本体セット(R)			08
	P05	VP348100	Pedal Spring	CLP-124	ペダルバネ		3	03
	P06	V7598000	Angle Bracket	3VR	VRアングル		3	
	P07	VV475800	Holder, VR	PEDAL	VRボス		3	03
	P08	VV476000	Actuator, VR	PEDAL	VRアクチュエータ		3	03
	P09	VU339800	Shutter	PEDAL	シャッター		3	03
	P10	VU346500	Felt Black		フェルトPA		6	03
	P11	V7675600	Circuit Board	PEDAL (SW)	PEDALシート			07
*	P12	V9039600	Connector Assembly	PK-LF	PK-LFケーブル			
	P13	EP600190	Bind Head Tapping Screw-B	3.0X8 MFZN2BL	+バインドBタイト		16	01
	P15	CB069250	Cord Holder	BK-1	インシュロックタイ			01
	P16	TX920280	Grease	G-31KA 50g	グリス			10
	P19	HS412520	Rotary Variable Resistor	RK16Y11L0001A	ロータリーVR1連	Pedal volume	3	05

*: New Parts

RANK: Japan only

■ BENCH (BC-7) （椅子（BC-7））

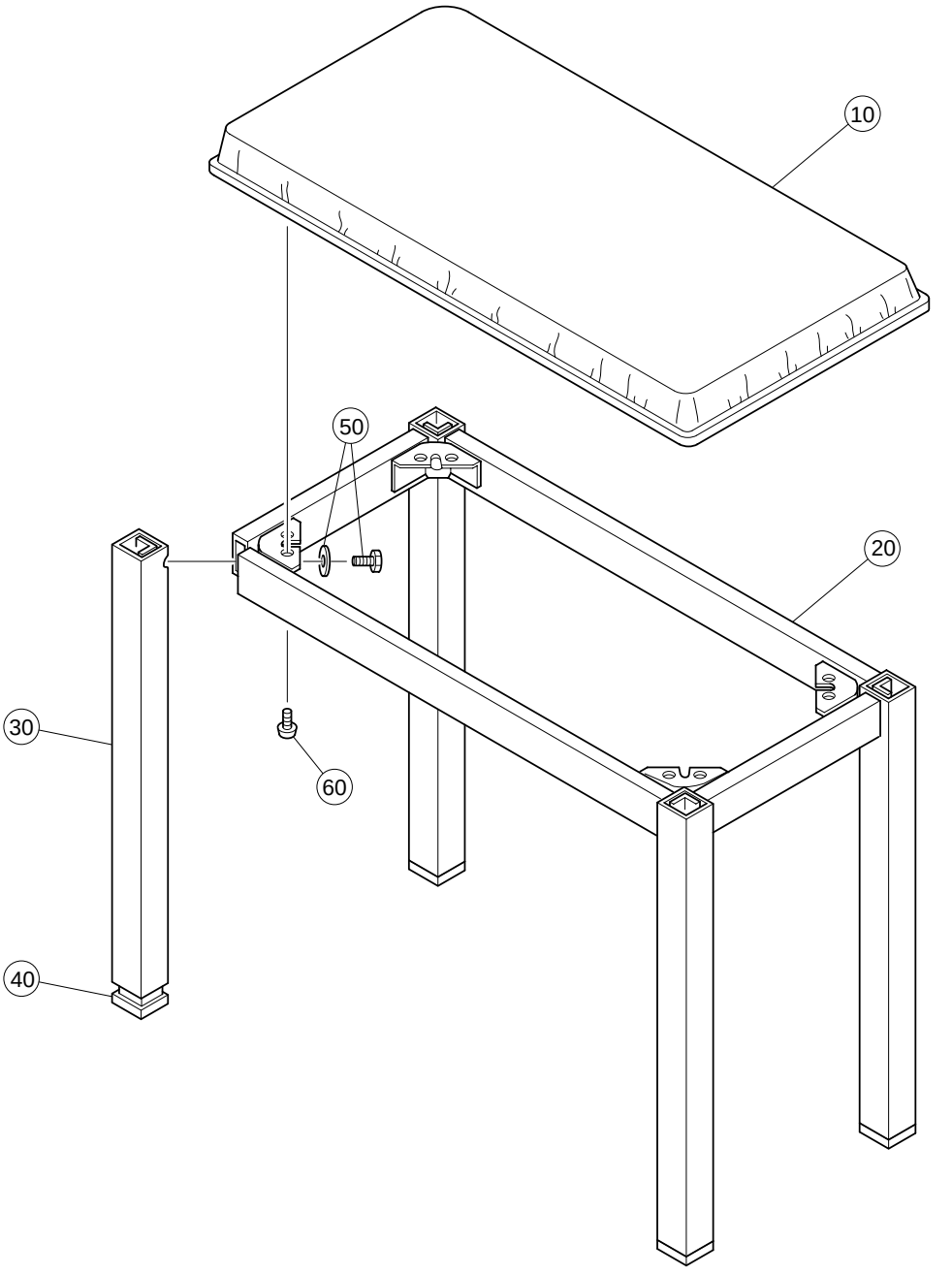

REF NO.	PART NO.	DESCRIPTION		部品名	REMARKS	QTY	RANK
		BENCH	BC-7	同梱品セット椅子	PF-500		
	--	Bench	BC-7	同梱品セット椅子	J (VF98170)		
	--	Bench	BC-7	同梱品セット椅子	N (VF98180)		
10	**NX003280**	Bench Board Assembly		座板Ａｓｓ’ｙ	J		
10	**NX003320**	Bench Board Assembly		座板Ａｓｓ’ｙ	N		
20	**AX000190**	Bench Frame Assembly		座枠Ａｓｓ’ｙ			14
30	**AX000200**	Leg Pipe Assembly		脚パイプＡｓｓ’ｙ		4	05
40	**CX002990**	Leg Cap		脚キャップ		4	03
50	**EX000410**	Hexagonal Nut + SP Washer		バネ座金六角ナット		4	01
60	**EJ350206**	Pan Head Tapping Screw	5.0X20 FCM3BL	ナベタッピンッグネジ		8	01

✻: New Parts

RANK: Japan only

■ ELECTRICAL PARTS （電気部品）

	REF NO.	PART NO.	DESCRIPTION		部品名	REMARKS	QTY	RANK
			ELECTRICAL PARTS		電気部品	PF-500		
*		**V8815000**	Circuit Board	AJK	AJKシート	(V881490)(X2246B0)		
*		**V9432400**	Circuit Board	DJK	DJKシート	(V849640)(X2245C0)		
*		**V8814800**	Circuit Board	DM	DMシート	(XZ592H0)		
		VT458600	Circuit Board	FU60P	FU60Pシート	J,U (XQ670B0)		09
		VT458700	Circuit Board	FU60P	FU60Pシート	E,B (XQ670B0)		09
*		**V9150400**	Circuit Board	FU	FUシート	N (V915030)(XV921C0)		
		V8514800	Circuit Board	GHD_EBUS L	GHD_EBUSシートL	(XZ138D0)		
		V6588200	Circuit Board	MK SUB	MKサブシート	(XZ142B0)		10
		V8521500	Circuit Board	GHD H	GHDシートH	(X2218A0)		
		V8521400	Circuit Board	GHD M	GHDシートM	(X2217A0)		
		V8781900	Circuit Board	HP	HPシート	(XQ389A0,XQ390A0)		
*		**V8815600**	Circuit Board	INELT	INLETシート	J,E,B,N (V881550)(X2506B0)		
*		**V8874900**	Circuit Board	INLET	INLETシート	U (V887480)(X2506B0)		
		--	Circuit Board	MA60	MA60シート	J,U (V881660)(XQ778F0)		
		--	Circuit Board	MA60	MA60シート	E,B,N (V881670)(XQ778F0)		
		V2403300	Circuit Board	NET1	NET1シート	(XT123B0)		05
		V7675600	Circuit Board	PEDAL (SW)	PEDALシート	(X0193A0)		07
		V8455100	Circuit Board	PNL	PNLシート	(X2243D0)		
		V8502800	Circuit Board	PNR	PNRシート	(V850270)(X2244B0)		
		V8562800	Circuit Board	MV2	MV2シート	(V850270)(X2244B0)		
*		**V9199900**	circuit Board	VSEL	VSELシート	N (V919980)(XW375C0)		
		V8544500	Circuit Board	WMH	WMHシート	(X2248A0)		
		V8544400	Circuit Board	WML	WMLシート	(X2248A0)		
*		**V8815000**	Circuit Board	AJK	AJKシート	(V881490)(X2246B0)		
		--	Jumper Wire	0.55	ジャンパー線	(VA07890)		
	C0100	**UN866220**	Electrolytic Cap.-BP	2.20 50.0V	BPケミコン			01
	C0101	**US063330**	Ceramic Capacitor-B (chip)	3300P 50V K	チップセラ（B）			01
	C0102	**US062470**	Ceramic Capacitor-SL(chip)	470P 50V J	チップセラ（SL）			01
	C0103	**UN866470**	Electrolytic Cap.-BP	4.70 50.0V	BPケミコン			01
	C0120	**UN866220**	Electrolytic Cap.-BP	2.20 50.0V	BPケミコン			01
	C0121	**US063330**	Ceramic Capacitor-B (chip)	3300P 50V K	チップセラ（B）			01
	C0122	**US062470**	Ceramic Capacitor-SL(chip)	470P 50V J	チップセラ（SL）			01
	C0123	**UN866470**	Electrolytic Cap.-BP	4.70 50.0V	BPケミコン			01
	C0200	**US062150**	Ceramic Capacitor-SL(chip)	150P 50V J	チップセラ（SL）			01
	C0201	**UR866470**	Electrolytic Cap.	4.70 50.0V	ケミコン			01
	C0202	**US062100**	Ceramic Capacitor-SL(chip)	100P 50V J	チップセラ（SL）			01
	C0203	**US145100**	Ceramic Capacitor-F (chip)	0.1000 25V Z	チップセラ（F）			01
	C0204	**UR848220**	Electrolytic Cap.	220.00 25.0V	ケミコン			01
	C0205	**UN866470**	Electrolytic Cap.-BP	4.70 50.0V	BPケミコン			01
	C0206	**US063100**	Ceramic Capacitor-B (chip)	1000P 50V K	チップセラ（B）			01
	C0250	**US062150**	Ceramic Capacitor-SL(chip)	150P 50V J	チップセラ（SL）			01
	C0251	**UR866470**	Electrolytic Cap.	4.70 50.0V	ケミコン			01
	C0252	**US062100**	Ceramic Capacitor-SL(chip)	100P 50V J	チップセラ（SL）			01
	C0253	**US145100**	Ceramic Capacitor-F (chip)	0.1000 25V Z	チップセラ（F）			01
	C0254	**UR848220**	Electrolytic Cap.	220.00 25.0V	ケミコン			01
	C0255	**UN866470**	Electrolytic Cap.-BP	4.70 50.0V	BPケミコン			01
	C0256	**US063100**	Ceramic Capacitor-B (chip)	1000P 50V K	チップセラ（B）			01
	C0301	**VR169100**	Polyester Multlay Cap.	ECQ-V1H394JL3	積層マイラーコン			01
	C0302	**VR169100**	Polyester Multlay Cap.	ECQ-V1H394JL3	積層マイラーコン			01
	C0303	**VR168700**	Polyester Multlay Cap.	ECQ-V1H224JL3	積層マイラーコン			01
	C0304	**VR168400**	Polyester Multlay Cap.	ECQ-V1H124JL3	積層マイラーコン			01
	C0305	**UA354180**	Polyester Film Capacitor	0.0180 50V J	マイラーコン			01
	C0306	**UA354680**	Polyester Film Capacitor	0.0680 50V J	マイラーコン			01
	C0307	**UA354220**	Polyester Film Capacitor	0.0220 50V J	マイラーコン			
	C0308	**UA354270**	Polyester Film Capacitor	0.0270 50V J	マイラーコン			01
	C0309	**UA353220**	Polyester Film Capacitor	2200P 50V J	マイラーコン			01
	C0310	**UA354390**	Polyester Film Capacitor	0.0390 50V J	マイラーコン			01
	C0311	**UA353680**	Polyester Film Capacitor	6800P 50V J	マイラーコン			01
	C0312	**UA353100**	Polyester Film Capacitor	1000P 50V J	マイラーコン			01
	C0313	**UA354150**	Polyester Film Capacitor	0.0150 50V J	マイラーコン			
	C0314	**UA353680**	Polyester Film Capacitor	6800P 50V J	マイラーコン			01
	C0320	**US062470**	Ceramic Capacitor-SL(chip)	470P 50V J	チップセラ（SL）			01
	C0320	**US062560**	Ceramic Capacitor-SL(chip)	560P 50V J	チップセラ（SL）			01
	C0401	**VR169100**	Polyester Multlay Cap.	ECQ-V1H394JL3	積層マイラーコン			01
	C0402	**VR169100**	Polyester Multlay Cap.	ECQ-V1H394JL3	積層マイラーコン			01
	C0403	**VR168700**	Polyester Multlay Cap.	ECQ-V1H224JL3	積層マイラーコン			01
	C0404	**VR168400**	Polyester Multlay Cap.	ECQ-V1H124JL3	積層マイラーコン			01
	C0405	**UA354180**	Polyester Film Capacitor	0.0180 50V J	マイラーコン			01

*: New Parts

RANK: Japan only

REF NO.	PART NO.	DESCRIPTION		部品名	REMARKS	QTY	RANK
C0406	**UA354680**	Polyester Film Capacitor	0.0680 50V J	マイラーコン			01
C0407	**UA354220**	Polyester Film Capacitor	0.0220 50V J	マイラーコン			
C0408	**UA354270**	Polyester Film Capacitor	0.0270 50V J	マイラーコン			01
C0409	**UA353220**	Polyester Film Capacitor	2200P 50V J	マイラーコン			01
C0410	**UA354390**	Polyester Film Capacitor	0.0390 50V J	マイラーコン			01
C0411	**UA353680**	Polyester Film Capacitor	6800P 50V J	マイラーコン			01
C0412	**UA353100**	Polyester Film Capacitor	1000P 50V J	マイラーコン			01
C0413	**UA354150**	Polyester Film Capacitor	0.0150 50V J	マイラーコン			
C0414	**UA353680**	Polyester Film Capacitor	6800P 50V J	マイラーコン			01
C0420	**US062470**	Ceramic Capacitor-SL(chip)	470P 50V J	チップセラ（SL）			01
C0420	**US062560**	Ceramic Capacitor-SL(chip)	560P 50V J	チップセラ（SL）			01
C0520	**UR848220**	Electrolytic Cap.	220.00 25.0V	ケミコン			01
C0521	**UR848220**	Electrolytic Cap.	220.00 25.0V	ケミコン			01
C0530	**US064100**	Ceramic Capacitor-B (chip)	0.0100 50V K	チップセラ（B）			01
C0531	**US064100**	Ceramic Capacitor-B (chip)	0.0100 50V K	チップセラ（B）			01
C0600	**UN866470**	Electrolytic Cap.-BP	4.70 50.0V	BPケミコン			01
C0601	**US063100**	Ceramic Capacitor-B (chip)	1000P 50V K	チップセラ（B）			01
C0602	**US063680**	Ceramic Capacitor-B (chip)	6800P 50V K	チップセラ（B）			01
C0610	**UN866470**	Electrolytic Cap.-BP	4.70 50.0V	BPケミコン			01
C0612	**US063680**	Ceramic Capacitor-B (chip)	6800P 50V K	チップセラ（B）			01
C0620	**US063100**	Ceramic Capacitor-B (chip)	1000P 50V K	チップセラ（B）			01
C0640	**US063100**	Ceramic Capacitor-B (chip)	1000P 50V K	チップセラ（B）			01
CN500	**VB390700**	Connector Base Post	PH 11P TE	コネクタベースポスト			01
CN510	**VB390400**	Connector Base Post	PH 8P TE	コネクタベースポスト			01
CN520	**VB390500**	Connector Base Post	PH 9P TE	コネクタベースポスト			03
CN530	**VB390300**	Connector Base Post	PH 7P TE	コネクタベースポスト			01
CN540	**LB918020**	Base Post Connector	XH 2P TE	ベースツキポスト			01
D0200	**VB493900**	Diode	MA221	ダイオード			01
D0200	**VV925900**	Diode	RLS-73 TE-11	ダイオード			01
D0640	**VB493900**	Diode	MA221	ダイオード			01
D0640	**VV925900**	Diode	RLS-73 TE-11	ダイオード			01
IC100	**XF291A00**	IC	UPC4570G2	IC	OP AMP		03
IC200	**XT131A00**	IC	LA6517M-TE-R	IC	OP AMP		04
IC300	**XY487A00**	IC	M5229FP	IC	EQUALIZER		03
IC400	**XY487A00**	IC	M5229FP	IC	EQUALIZER		03
JK600	**VL080500**	Phone Jack	YKB21-5076	ホーンジャック	AUX IN (L/L+R)		02
JK610	**VS115400**	Phone Jack Black	LGR4609-7000	ホーンコネクタ（黒）	AUX IN (R)		01
JK620	**VL080500**	Phone Jack	YKB21-5076	ホーンジャック	AUX OUT (L/L+R)		02
JK630	**VS115400**	Phone Jack Black	LGR4609-7000	ホーンコネクタ（黒）	AUX OUT (R)		01
JK640	**VP599300**	Pin Jack	2P YKC21-3120	ピンジャック 2P	AUX OUT (LEVEL FIX. L/R)		02
L0600	**GE300670**	Ferrite Bead	BL02RN2-R62T4	フェライトビーズ			02
L0620	**GE300670**	Ferrite Bead	BL02RN2-R62T4	フェライトビーズ			02
L0640	**GE300670**	Ferrite Bead	BL02RN2-R62T4	フェライトビーズ			02
R0100	**RD357100**	Carbon Resistor (chip)	10.0K 63M J	チップ抵抗			01
R0101	**RD357100**	Carbon Resistor (chip)	10.0K 63M J	チップ抵抗			01
R0102	**RD356330**	Carbon Resistor (chip)	3.3K 63M J	チップ抵抗			01
R0103	**RD355100**	Carbon Resistor (chip)	100.0 63M J	チップ抵抗			01
R0104	**RD357330**	Carbon Resistor (chip)	33.0K 63M J	チップ抵抗			01
R0120	**RD357100**	Carbon Resistor (chip)	10.0K 63M J	チップ抵抗			01
R0121	**RD357100**	Carbon Resistor (chip)	10.0K 63M J	チップ抵抗			01
R0122	**RD356330**	Carbon Resistor (chip)	3.3K 63M J	チップ抵抗			01
R0123	**RD355100**	Carbon Resistor (chip)	100.0 63M J	チップ抵抗			01
R0124	**RD357330**	Carbon Resistor (chip)	33.0K 63M J	チップ抵抗			01
R0200	**RD357100**	Carbon Resistor (chip)	10.0K 63M J	チップ抵抗			01
R0201	**RD356470**	Carbon Resistor (chip)	4.7K 63M J	チップ抵抗			01
R0203	**RD354330**	Carbon Resistor (chip)	33.0 63M J	チップ抵抗			01
R0204	**RD356100**	Carbon Resistor (chip)	1.0K 63M J	チップ抵抗			01
R0250	**RD357100**	Carbon Resistor (chip)	10.0K 63M J	チップ抵抗			01
R0251	**RD356470**	Carbon Resistor (chip)	4.7K 63M J	チップ抵抗			01
R0253	**RD354330**	Carbon Resistor (chip)	33.0 63M J	チップ抵抗			01
R0254	**RD356100**	Carbon Resistor (chip)	1.0K 63M J	チップ抵抗			01
R0301	**RD357180**	Carbon Resistor (chip)	18.0K 63M J	チップ抵抗			01
R0302	**RD356390**	Carbon Resistor (chip)	3.9K 63M J	チップ抵抗			01
R0303	**RD356120**	Carbon Resistor (chip)	1.2K 63M J	チップ抵抗			01
R0304	**RD357220**	Carbon Resistor (chip)	22.0K 63M J	チップ抵抗			01
R0305	**RD356150**	Carbon Resistor (chip)	1.5K 63M J	チップ抵抗			01
R0306	**RD357220**	Carbon Resistor (chip)	22.0K 63M J	チップ抵抗			01
R0307	**RD356120**	Carbon Resistor (chip)	1.2K 63M J	チップ抵抗			01
R0308	**RD357180**	Carbon Resistor (chip)	18.0K 63M J	チップ抵抗			01
R0309	**RD356150**	Carbon Resistor (chip)	1.5K 63M J	チップ抵抗			01

✻: New Parts

RANK: Japan only

REF NO.	PART NO.	DESCRIPTION		部品名	REMARKS	QTY	RANK
R0310	**RD357220**	Carbon Resistor (chip)	22.0K 63M J	チップ抵抗			01
R0311	**RD357220**	Carbon Resistor (chip)	22.0K 63M J	チップ抵抗			01
R0312	**RD355390**	Carbon Resistor (chip)	390.0 63M J	チップ抵抗			01
R0313	**RD357100**	Carbon Resistor (chip)	10.0K 63M J	チップ抵抗			01
R0314	**RD356820**	Carbon Resistor (chip)	8.2K 63M J	チップ抵抗			01
R0320	**RD356470**	Carbon Resistor (chip)	4.7K 63M J	チップ抵抗			01
R0321	**RD356470**	Carbon Resistor (chip)	4.7K 63M J	チップ抵抗			01
R0322	**RD356680**	Carbon Resistor (chip)	6.8K 63M J	チップ抵抗			01
R0323	**RD356270**	Carbon Resistor (chip)	2.7K 63M J	チップ抵抗			01
R0401	**RD357180**	Carbon Resistor (chip)	18.0K 63M J	チップ抵抗			01
R0402	**RD356390**	Carbon Resistor (chip)	3.9K 63M J	チップ抵抗			01
R0403	**RD356120**	Carbon Resistor (chip)	1.2K 63M J	チップ抵抗			01
R0404	**RD357220**	Carbon Resistor (chip)	22.0K 63M J	チップ抵抗			01
R0405	**RD356150**	Carbon Resistor (chip)	1.5K 63M J	チップ抵抗			01
R0406	**RD357220**	Carbon Resistor (chip)	22.0K 63M J	チップ抵抗			01
R0407	**RD356120**	Carbon Resistor (chip)	1.2K 63M J	チップ抵抗			01
R0408	**RD357180**	Carbon Resistor (chip)	18.0K 63M J	チップ抵抗			01
R0409	**RD356150**	Carbon Resistor (chip)	1.5K 63M J	チップ抵抗			01
R0410	**RD357220**	Carbon Resistor (chip)	22.0K 63M J	チップ抵抗			01
R0411	**RD357220**	Carbon Resistor (chip)	22.0K 63M J	チップ抵抗			01
R0412	**RD355390**	Carbon Resistor (chip)	390.0 63M J	チップ抵抗			01
R0413	**RD357100**	Carbon Resistor (chip)	10.0K 63M J	チップ抵抗			01
R0414	**RD356820**	Carbon Resistor (chip)	8.2K 63M J	チップ抵抗			01
R0420	**RD356470**	Carbon Resistor (chip)	4.7K 63M J	チップ抵抗			01
R0421	**RD356470**	Carbon Resistor (chip)	4.7K 63M J	チップ抵抗			01
R0422	**RD356680**	Carbon Resistor (chip)	6.8K 63M J	チップ抵抗			01
R0423	**RD356270**	Carbon Resistor (chip)	2.7K 63M J	チップ抵抗			01
R0521	**RD350000**	Carbon Resistor (chip)	0 63M J	チップ抵抗			01
R0530	**RD350000**	Carbon Resistor (chip)	0 63M J	チップ抵抗			01
R0531	**RD350000**	Carbon Resistor (chip)	0 63M J	チップ抵抗			01
R0532	**RD356470**	Carbon Resistor (chip)	4.7K 63M J	チップ抵抗			01
R0540	**RD357100**	Carbon Resistor (chip)	10.0K 63M J	チップ抵抗			01
R0600	**RD356560**	Carbon Resistor (chip)	5.6K 63M J	チップ抵抗			01
R0601	**RD356560**	Carbon Resistor (chip)	5.6K 63M J	チップ抵抗			01
R0610	**RD356560**	Carbon Resistor (chip)	5.6K 63M J	チップ抵抗			01
R0611	**RD356560**	Carbon Resistor (chip)	5.6K 63M J	チップ抵抗			01
R0620	**RD356180**	Carbon Resistor (chip)	1.8K 63M J	チップ抵抗			01
R0621	**RD356100**	Carbon Resistor (chip)	1.0K 63M J	チップ抵抗			01
R0630	**RD356180**	Carbon Resistor (chip)	1.8K 63M J	チップ抵抗			01
R0631	**RD356100**	Carbon Resistor (chip)	1.0K 63M J	チップ抵抗			01
R0640	**RD355680**	Carbon Resistor (chip)	680.0 63M J	チップ抵抗			01
R0650	**RD355680**	Carbon Resistor (chip)	680.0 63M J	チップ抵抗			01
R0700	**RD356680**	Carbon Resistor (chip)	6.8K 63M J	チップ抵抗			01
R0701	**RD357470**	Carbon Resistor (chip)	47.0K 63M J	チップ抵抗			01
R0710	**RD356100**	Carbon Resistor (chip)	1.0K 63M J	チップ抵抗			01
R0711	**RD357220**	Carbon Resistor (chip)	22.0K 63M J	チップ抵抗			01
R0720	**RD357330**	Carbon Resistor (chip)	33.0K 63M J	チップ抵抗			01
R0721	**RD357330**	Carbon Resistor (chip)	33.0K 63M J	チップ抵抗			01
R0950	**RD350000**	Carbon Resistor (chip)	0 63M J	チップ抵抗			01
-0953	**RD350000**	Carbon Resistor (chip)	0 63M J	チップ抵抗			01
RY200	**V8245600**	Relay	DC ATX203 12V	リレー			04
RY200	**V8616500**	Relay	DC G6S-2 12V	リレー 12V			
RY640	**V8245600**	Relay	DC ATX203 12V	リレー			04
RY640	**V8616500**	Relay	DC G6S-2 12V	リレー 12V			
TR700	**VV556400**	Transistor	2SC2412K Q,R,S	トランジスタ			01
TR700	**V4767500**	Transistor	2SD601A-(TX) Q	トランジスタ			01
TR710	**VV556400**	Transistor	2SC2412K Q,R,S	トランジスタ			01
TR710	**V4767500**	Transistor	2SD601A-(TX) Q	トランジスタ			01
TR720	**VJ927200**	Transistor	2SA1162 O,Y	トランジスタ			01
TR720	**VQ395600**	Transistor	2SA1052 B,C	トランジスタ			01
*	**V9432400**	Circuit Board	DJK	DJKシート	(V849640)(X2245C0)		
C0004	**US064100**	Ceramic Capacitor-B (chip)	0.0100 50V K	チップセラ（B）			01
C0005	**UR838100**	Electrolytic Cap.	100.00 16.0V	ケミコン			01
C0006	**US064100**	Ceramic Capacitor-B (chip)	0.0100 50V K	チップセラ（B）			01
C0007	**UR838100**	Electrolytic Cap.	100.00 16.0V	ケミコン			01
C0009	**US064100**	Ceramic Capacitor-B (chip)	0.0100 50V K	チップセラ（B）			01
C0012	**US064100**	Ceramic Capacitor-B (chip)	0.0100 50V K	チップセラ（B）			01
C0013	**UR837100**	Electrolytic Cap.	10.00 16.0V	ケミコン			01
C0014	**UN817470**	Electrolytic Cap.-BP	47.00 6.3V	BPケミコン			01

※: New Parts

RANK: Japan only

REF NO.	PART NO.	DESCRIPTION		部品名	REMARKS	QTY	RANK
C0016	**US064100**	Ceramic Capacitor-B (chip)	0.0100 50V K	チップセラ（B）			01
C0017	**US135100**	Ceramic Capacitor-F (chip)	0.1000 16V Z	チップセラ（F）			01
C0018	**US064100**	Ceramic Capacitor-B (chip)	0.0100 50V K	チップセラ（B）			01
C0019	**US064100**	Ceramic Capacitor-B (chip)	0.0100 50V K	チップセラ（B）			01
C0020	**UR837100**	Electrolytic Cap.	10.00 16.0V	ケミコン			01
C0021	**US064100**	Ceramic Capacitor-B (chip)	0.0100 50V K	チップセラ（B）			01
C0035	**UR838100**	Electrolytic Cap.	100.00 16.0V	ケミコン			01
C0036	**US064100**	Ceramic Capacitor-B (chip)	0.0100 50V K	チップセラ（B）			01
CN001	**VB389900**	Connector Base Post	PH 3P TE	コネクタベースポスト			01
CN005	**VB390400**	Connector Base Post	PH 8P TE	コネクタベースポスト			01
CN006	**VB390000**	Connector Base Post	PH 4P TE	コネクタベースポスト			01
CN008	**LB932020**	Base Post Connector	VH 2P TE	ベースポスト			01
CN010	**VB390200**	Connector Base Post	PH 6P TE	コネクタベースポスト			01
CN011	**VB390100**	Connector Base Post	PH 5P TE	コネクタベースポスト			01
CN012	**V3671200**	USB Jack	USB 4P TE	USBジャック	USB		03
CN012	**V6802600**	USB Jack	USB 4P SE	USBジャック			02
D0001	**VB493900**	Diode	MA221	ダイオード			01
-0004	**VB493900**	Diode	MA221	ダイオード			01
D0001	**VV925900**	Diode	RLS-73 TE-11	ダイオード			01
-0004	**VV925900**	Diode	RLS-73 TE-11	ダイオード			01
IC001	**XI348A00**	IC	SC7SU04FEL	IC	INVERTER		01
IC001	**XY447A00**	IC	TC7SU04F	IC			01
IC002	**XU073A00**	IC	SN75C1168NSR	IC	LINE DRIVER/RECEIVER		05
IC003	**VD473200**	Photo Coupler	6N137	フォトカプラ			05
JK001	**VT202500**	DIN Connector	5P YKF51-50	DINコネクタ	MIDI IN		01
JK002	**VT202500**	DIN Connector	5P YKF51-50	DINコネクタ	MIDI OUT		01
JK003	**VT202500**	DIN Connector	5P YKF51-50	DINコネクタ	MIDI THRU		01
JK004	**VV269500**	DIN Connector	8P MD-S813	複合コネクタ	TO HOST		03
JK005	**VS115400**	Phone Jack Black	LGR4609-7000	ホーンコネクタ（黒）	AUX PEDAL		01
JK006	**V4874800**	DIN Connector	6P MD-S613	複合コネクタ	PEDAL		02
L0001	**RD350000**	Carbon Resistor (chip)	0 63M J	チップ抵抗			01
-0004	**RD350000**	Carbon Resistor (chip)	0 63M J	チップ抵抗			01
L0005	**VY657200**	Chip Inductance	600 BK1608HM601	チップインダクタ			01
L0006	**RD350000**	Carbon Resistor (chip)	0 63M J	チップ抵抗			01
L0007	**VY657200**	Chip Inductance	600 BK1608HM601	チップインダクタ			01
-0023	**VY657200**	Chip Inductance	600 BK1608HM601	チップインダクタ			01
R0001	**RD355220**	Carbon Resistor (chip)	220.0 63M J	チップ抵抗			01
R0002	**RD357100**	Carbon Resistor (chip)	10.0K 63M J	チップ抵抗			01
R0003	**RD356100**	Carbon Resistor (chip)	1.0K 63M J	チップ抵抗			01
R0006	**RD357100**	Carbon Resistor (chip)	10.0K 63M J	チップ抵抗			01
-0009	**RD357100**	Carbon Resistor (chip)	10.0K 63M J	チップ抵抗			01
R0010	**RD350000**	Carbon Resistor (chip)	0 63M J	チップ抵抗			01
R0011	**RD355100**	Carbon Resistor (chip)	100.0 63M J	チップ抵抗			01
R0012	**RD355100**	Carbon Resistor (chip)	100.0 63M J	チップ抵抗			01
R0013	**RD356100**	Carbon Resistor (chip)	1.0K 63M J	チップ抵抗			01
R0014	**RD357100**	Carbon Resistor (chip)	10.0K 63M J	チップ抵抗			01
R0015	**RD357100**	Carbon Resistor (chip)	10.0K 63M J	チップ抵抗			01
R0016	**RD356100**	Carbon Resistor (chip)	1.0K 63M J	チップ抵抗			01
R0017	**RD357100**	Carbon Resistor (chip)	10.0K 63M J	チップ抵抗			01
R0018	**RD355220**	Carbon Resistor (chip)	220.0 63M J	チップ抵抗			01
R0019	**RD355220**	Carbon Resistor (chip)	220.0 63M J	チップ抵抗			01
R0020	**RD357100**	Carbon Resistor (chip)	10.0K 63M J	チップ抵抗			01
R0021	**RD357220**	Carbon Resistor (chip)	22.0K 63M J	チップ抵抗			01
R0022	**RD357220**	Carbon Resistor (chip)	22.0K 63M J	チップ抵抗			01
R0023	**RD356150**	Carbon Resistor (chip)	1.5K 63M J	チップ抵抗			01
R0024	**RD357100**	Carbon Resistor (chip)	10.0K 63M J	チップ抵抗			01
R0025	**RD357100**	Carbon Resistor (chip)	10.0K 63M J	チップ抵抗			01
R0026	**RD357220**	Carbon Resistor (chip)	22.0K 63M J	チップ抵抗			01
R0027	**RD356150**	Carbon Resistor (chip)	1.5K 63M J	チップ抵抗			01
R0028	**RD357100**	Carbon Resistor (chip)	10.0K 63M J	チップ抵抗			01
R0029	**RD355220**	Carbon Resistor (chip)	220.0 63M J	チップ抵抗			01
R0030	**RD154470**	Carbon Resistor (chip)	47.0 1/4 J	チップ抵抗			01
-0033	**RD154470**	Carbon Resistor (chip)	47.0 1/4 J	チップ抵抗			01
R0034	**RD350000**	Carbon Resistor (chip)	0 63M J	チップ抵抗			01
R0035	**RD350000**	Carbon Resistor (chip)	0 63M J	チップ抵抗			01
R0100	**RD350000**	Carbon Resistor (chip)	0 63M J	チップ抵抗			01
R0200	**RD350000**	Carbon Resistor (chip)	0 63M J	チップ抵抗			01
-0203	**RD350000**	Carbon Resistor (chip)	0 63M J	チップ抵抗			01
SW001	**VQ665200**	Slide Switch	SSSF144-S06N-0	スライドSW	HOST SELECT		03
TR001	**VV556400**	Transistor	2SC2412K Q,R,S	トランジスタ			01

✻: New Parts

RANK: Japan only

REF NO.	PART NO.	DESCRIPTION		部品名	REMARKS	QTY	RANK
-004	**VV556400**	Transistor	2SC2412K Q,R,S	トランジスタ			01
TR001	**V4767500**	Transistor	2SD601A-(TX) Q,	トランジスタ			01
-004	**V4767500**	Transistor	2SD601A-(TX) Q,	トランジスタ			01
*	**V8814800**	Circuit Board	DM	DMシート	(XZ592H0)		
C0001	**US064100**	Ceramic Capacitor-B (chip)	0.0100 50V K	チップセラ（B）			01
C0002	**US062470**	Ceramic Capacitor-SL(chip)	470P 50V J	チップセラ（SL）			01
C0003	**US064100**	Ceramic Capacitor-B (chip)	0.0100 50V K	チップセラ（B）			01
C0004	**US062470**	Ceramic Capacitor-SL(chip)	470P 50V J	チップセラ（SL）			01
C0005	**US064100**	Ceramic Capacitor-B (chip)	0.0100 50V K	チップセラ（B）			01
C0006	**US062470**	Ceramic Capacitor-SL(chip)	470P 50V J	チップセラ（SL）			01
C0007	**US064100**	Ceramic Capacitor-B (chip)	0.0100 50V K	チップセラ（B）			01
C0008	**US062470**	Ceramic Capacitor-SL(chip)	470P 50V J	チップセラ（SL）			01
C0009	**US064100**	Ceramic Capacitor-B (chip)	0.0100 50V K	チップセラ（B）			01
C0010	**US062470**	Ceramic Capacitor-SL(chip)	470P 50V J	チップセラ（SL）			01
C0011	**US064100**	Ceramic Capacitor-B (chip)	0.0100 50V K	チップセラ（B）			01
C0012	**US062470**	Ceramic Capacitor-SL(chip)	470P 50V J	チップセラ（SL）			01
C0013	**US064100**	Ceramic Capacitor-B (chip)	0.0100 50V K	チップセラ（B）			01
C0014	**US062470**	Ceramic Capacitor-SL(chip)	470P 50V J	チップセラ（SL）			01
C0015	**US064100**	Ceramic Capacitor-B (chip)	0.0100 50V K	チップセラ（B）			01
C0016	**US062470**	Ceramic Capacitor-SL(chip)	470P 50V J	チップセラ（SL）			01
C0017	**US064100**	Ceramic Capacitor-B (chip)	0.0100 50V K	チップセラ（B）			01
C0018	**US062470**	Ceramic Capacitor-SL(chip)	470P 50V J	チップセラ（SL）			01
C0019	**US064100**	Ceramic Capacitor-B (chip)	0.0100 50V K	チップセラ（B）			01
C0020	**US062470**	Ceramic Capacitor-SL(chip)	470P 50V J	チップセラ（SL）			01
C0021	**US064100**	Ceramic Capacitor-B (chip)	0.0100 50V K	チップセラ（B）			01
C0022	**US062470**	Ceramic Capacitor-SL(chip)	470P 50V J	チップセラ（SL）			01
C0023	**US064100**	Ceramic Capacitor-B (chip)	0.0100 50V K	チップセラ（B）			01
C0024	**US062470**	Ceramic Capacitor-SL(chip)	470P 50V J	チップセラ（SL）			01
C0025	**US064100**	Ceramic Capacitor-B (chip)	0.0100 50V K	チップセラ（B）			01
C0026	**US062470**	Ceramic Capacitor-SL(chip)	470P 50V J	チップセラ（SL）			01
C0027	**US064100**	Ceramic Capacitor-B (chip)	0.0100 50V K	チップセラ（B）			01
C0028	**US062470**	Ceramic Capacitor-SL(chip)	470P 50V J	チップセラ（SL）			01
C0029	**UF018100**	Electrolytic Cap. (chip)	100 6.3V	チップケミコン			01
C0030	**UF018100**	Electrolytic Cap. (chip)	100 6.3V	チップケミコン			01
C0032	**US062100**	Ceramic Capacitor-SL(chip)	100P 50V J	チップセラ（SL）			01
-0036	**US062100**	Ceramic Capacitor-SL(chip)	100P 50V J	チップセラ（SL）			01
C0037	**US135100**	Ceramic Capacitor-F (chip)	0.1000 16V Z	チップセラ（F）			01
C0038	**UF037100**	Electrolytic Cap. (chip)	10 16V	チップケミコン			01
C0039	**US135100**	Ceramic Capacitor-F (chip)	0.1000 16V Z	チップセラ（F）			01
C0040	**US135100**	Ceramic Capacitor-F (chip)	0.1000 16V Z	チップセラ（F）			01
C0042	**UF118220**	Electrolytic Cap. (chip)	220 6.3V UUR0J2	チップケミコン			01
C0043	**US135100**	Ceramic Capacitor-F (chip)	0.1000 16V Z	チップセラ（F）			01
C0044	**UF118220**	Electrolytic Cap. (chip)	220 6.3V UUR0J2	チップケミコン			01
C0045	**UF138220**	Electrolytic Cap. (chip)	220 16V UUR1C2	チップケミコン			01
C0046	**UF138220**	Electrolytic Cap. (chip)	220 16V UUR1C2	チップケミコン			01
C0047	**US135100**	Ceramic Capacitor-F (chip)	0.1000 16V Z	チップセラ（F）			01
-0051	**US135100**	Ceramic Capacitor-F (chip)	0.1000 16V Z	チップセラ（F）			01
C0053	**US135100**	Ceramic Capacitor-F (chip)	0.1000 16V Z	チップセラ（F）			01
C0055	**UF138220**	Electrolytic Cap. (chip)	220 16V UUR1C2	チップケミコン			01
C0056	**UF138220**	Electrolytic Cap. (chip)	220 16V UUR1C2	チップケミコン			01
C0058	**UF037100**	Electrolytic Cap. (chip)	10 16V	チップケミコン			01
C0059	**US064100**	Ceramic Capacitor-B (chip)	0.0100 50V K	チップセラ（B）			01
C0060	**US064100**	Ceramic Capacitor-B (chip)	0.0100 50V K	チップセラ（B）			01
C0062	**US061270**	Ceramic Capacitor-CH(chip)	27P 50V J	チップセラ（CH）			01
C0066	**US064100**	Ceramic Capacitor-B (chip)	0.0100 50V K	チップセラ（B）			01
C0067	**US061270**	Ceramic Capacitor-CH(chip)	27P 50V J	チップセラ（CH）			01
C0069	**UF037100**	Electrolytic Cap. (chip)	10 16V	チップケミコン			01
C0070	**US064100**	Ceramic Capacitor-B (chip)	0.0100 50V K	チップセラ（B）			01
C0071	**US062470**	Ceramic Capacitor-SL(chip)	470P 50V J	チップセラ（SL）			01
C0072	**US064100**	Ceramic Capacitor-B (chip)	0.0100 50V K	チップセラ（B）			01
C0073	**US062470**	Ceramic Capacitor-SL(chip)	470P 50V J	チップセラ（SL）			01
C0074	**US064100**	Ceramic Capacitor-B (chip)	0.0100 50V K	チップセラ（B）			01
C0075	**US062470**	Ceramic Capacitor-SL(chip)	470P 50V J	チップセラ（SL）			01
C0076	**US064100**	Ceramic Capacitor-B (chip)	0.0100 50V K	チップセラ（B）			01
C0077	**US062470**	Ceramic Capacitor-SL(chip)	470P 50V J	チップセラ（SL）			01
C0081	**US135100**	Ceramic Capacitor-F (chip)	0.1000 16V Z	チップセラ（F）			01
C0083	**US135100**	Ceramic Capacitor-F (chip)	0.1000 16V Z	チップセラ（F）			01
C0085	**US064100**	Ceramic Capacitor-B (chip)	0.0100 50V K	チップセラ（B）			01
C0086	**UF037100**	Electrolytic Cap. (chip)	10 16V	チップケミコン			01

※: New Parts

RANK: Japan only

REF NO.	PART NO.	DESCRIPTION		部品名	REMARKS	QTY	RANK
C0087	**US135100**	Ceramic Capacitor-F (chip)	0.1000 16V Z	チップセラ（F）			01
C0089	**US064100**	Ceramic Capacitor-B (chip)	0.0100 50V K	チップセラ（B）			01
C0090	**US062470**	Ceramic Capacitor-SL(chip)	470P 50V J	チップセラ（SL）			01
C0091	**US064100**	Ceramic Capacitor-B (chip)	0.0100 50V K	チップセラ（B）			01
C0092	**US062470**	Ceramic Capacitor-SL(chip)	470P 50V J	チップセラ（SL）			01
C0093	**US064100**	Ceramic Capacitor-B (chip)	0.0100 50V K	チップセラ（B）			01
C0094	**US062470**	Ceramic Capacitor-SL(chip)	470P 50V J	チップセラ（SL）			01
C0096	**US135100**	Ceramic Capacitor-F (chip)	0.1000 16V Z	チップセラ（F）			01
C0101	**US135100**	Ceramic Capacitor-F (chip)	0.1000 16V Z	チップセラ（F）			01
C0102	**US135100**	Ceramic Capacitor-F (chip)	0.1000 16V Z	チップセラ（F）			01
C0104	**US135100**	Ceramic Capacitor-F (chip)	0.1000 16V Z	チップセラ（F）			01
C0105	**US135100**	Ceramic Capacitor-F (chip)	0.1000 16V Z	チップセラ（F）			01
C0106	**US061330**	Ceramic Capacitor-CH(chip)	33P 50V J	チップセラ（CH）			01
C0107	**US061330**	Ceramic Capacitor-CH(chip)	33P 50V J	チップセラ（CH）			01
C0108	**US135100**	Ceramic Capacitor-F (chip)	0.1000 16V Z	チップセラ（F）			01
C0111	**US062470**	Ceramic Capacitor-SL(chip)	470P 50V J	チップセラ（SL）			01
C0112	**US064100**	Ceramic Capacitor-B (chip)	0.0100 50V K	チップセラ（B）			01
C0113	**US062470**	Ceramic Capacitor-SL(chip)	470P 50V J	チップセラ（SL）			01
C0114	**US064100**	Ceramic Capacitor-B (chip)	0.0100 50V K	チップセラ（B）			01
C0115	**US062470**	Ceramic Capacitor-SL(chip)	470P 50V J	チップセラ（SL）			01
C0116	**US064100**	Ceramic Capacitor-B (chip)	0.0100 50V K	チップセラ（B）			01
C0117	**US062470**	Ceramic Capacitor-SL(chip)	470P 50V J	チップセラ（SL）			01
C0118	**US064100**	Ceramic Capacitor-B (chip)	0.0100 50V K	チップセラ（B）			01
C0119	**UF037100**	Electrolytic Cap. (chip)	10 16V	チップケミコン			01
C0120	**UF008100**	Electrolytic Cap. (chip)	100 4V	チップケミコン			01
C0121	**US062470**	Ceramic Capacitor-SL(chip)	470P 50V J	チップセラ（SL）			01
C0122	**US064100**	Ceramic Capacitor-B (chip)	0.0100 50V K	チップセラ（B）			01
C0123	**RD350000**	Carbon Resistor (chip)	0 63M J	チップ抵抗			01
C0124	**RD350000**	Carbon Resistor (chip)	0 63M J	チップ抵抗			01
C0125	**US062470**	Ceramic Capacitor-SL(chip)	470P 50V J	チップセラ（SL）			01
C0126	**RD350000**	Carbon Resistor (chip)	0 63M J	チップ抵抗			01
C0127	**US064100**	Ceramic Capacitor-B (chip)	0.0100 50V K	チップセラ（B）			01
C0128	**US135100**	Ceramic Capacitor-F (chip)	0.1000 16V Z	チップセラ（F）			01
-0131	**US135100**	Ceramic Capacitor-F (chip)	0.1000 16V Z	チップセラ（F）			01
C0132	**US062470**	Ceramic Capacitor-SL(chip)	470P 50V J	チップセラ（SL）			01
C0133	**US064100**	Ceramic Capacitor-B (chip)	0.0100 50V K	チップセラ（B）			01
C0134	**US062470**	Ceramic Capacitor-SL(chip)	470P 50V J	チップセラ（SL）			01
C0135	**US062470**	Ceramic Capacitor-SL(chip)	470P 50V J	チップセラ（SL）			01
C0136	**US064100**	Ceramic Capacitor-B (chip)	0.0100 50V K	チップセラ（B）			01
C0137	**US064100**	Ceramic Capacitor-B (chip)	0.0100 50V K	チップセラ（B）			01
C0138	**US062470**	Ceramic Capacitor-SL(chip)	470P 50V J	チップセラ（SL）			01
C0139	**US064100**	Ceramic Capacitor-B (chip)	0.0100 50V K	チップセラ（B）			01
C0140	**US062470**	Ceramic Capacitor-SL(chip)	470P 50V J	チップセラ（SL）			01
C0141	**US064100**	Ceramic Capacitor-B (chip)	0.0100 50V K	チップセラ（B）			01
C0142	**US064100**	Ceramic Capacitor-B (chip)	0.0100 50V K	チップセラ（B）			01
C0143	**US062470**	Ceramic Capacitor-SL(chip)	470P 50V J	チップセラ（SL）			01
C0144	**UF037100**	Electrolytic Cap. (chip)	10 16V	チップケミコン			01
C0145	**US062470**	Ceramic Capacitor-SL(chip)	470P 50V J	チップセラ（SL）			01
C0146	**US062470**	Ceramic Capacitor-SL(chip)	470P 50V J	チップセラ（SL）			01
C0147	**US064100**	Ceramic Capacitor-B (chip)	0.0100 50V K	チップセラ（B）			01
C0148	**US062470**	Ceramic Capacitor-SL(chip)	470P 50V J	チップセラ（SL）			01
C0149	**US062470**	Ceramic Capacitor-SL(chip)	470P 50V J	チップセラ（SL）			01
C0150	**US064100**	Ceramic Capacitor-B (chip)	0.0100 50V K	チップセラ（B）			01
C0151	**UF008100**	Electrolytic Cap. (chip)	100 4V	チップケミコン			01
C0152	**US064100**	Ceramic Capacitor-B (chip)	0.0100 50V K	チップセラ（B）			01
C0153	**US060300**	Ceramic Capacitor-CJ(chip)	3P 50V C	チップセラ（CJ）			01
C0154	**US061100**	Ceramic Capacitor-CH(chip)	10P 50V D	チップセラ（CH）			01
C0155	**US063100**	Ceramic Capacitor-B (chip)	1000P 50V K	チップセラ（B）			01
C0162	**UF046470**	Electrolytic Cap. (chip)	4.7 25V	チップケミコン			01
C0165	**UF118220**	Electrolytic Cap. (chip)	220 6.3V UUR0J2	チップケミコン			01
C0168	**US064100**	Ceramic Capacitor-B (chip)	0.0100 50V K	チップセラ（B）			01
C0169	**US062470**	Ceramic Capacitor-SL(chip)	470P 50V J	チップセラ（SL）			01
C0170	**US064100**	Ceramic Capacitor-B (chip)	0.0100 50V K	チップセラ（B）			01
C0171	**US062470**	Ceramic Capacitor-SL(chip)	470P 50V J	チップセラ（SL）			01
C0172	**US062470**	Ceramic Capacitor-SL(chip)	470P 50V J	チップセラ（SL）			01
C0173	**US064100**	Ceramic Capacitor-B (chip)	0.0100 50V K	チップセラ（B）			01
C0174	**UF037100**	Electrolytic Cap. (chip)	10 16V	チップケミコン			01
C0175	**US064100**	Ceramic Capacitor-B (chip)	0.0100 50V K	チップセラ（B）			01
C0176	**US062470**	Ceramic Capacitor-SL(chip)	470P 50V J	チップセラ（SL）			01
C0177	**US064100**	Ceramic Capacitor-B (chip)	0.0100 50V K	チップセラ（B）			01

※: New Parts

RANK: Japan only

REF NO.	PART NO.	DESCRIPTION		部品名	REMARKS	QTY	RANK
C0178	**US062470**	Ceramic Capacitor-SL(chip)	470P 50V J	チップセラ（SL）			01
C0179	**US062470**	Ceramic Capacitor-SL(chip)	470P 50V J	チップセラ（SL）			01
C0180	**US064100**	Ceramic Capacitor-B (chip)	0.0100 50V K	チップセラ（B）			01
C0181	**UF037100**	Electrolytic Cap. (chip)	10 16V	チップケミコン			01
C0187	**US064100**	Ceramic Capacitor-B (chip)	0.0100 50V K	チップセラ（B）			01
C0188	**US062470**	Ceramic Capacitor-SL(chip)	470P 50V J	チップセラ（SL）			01
C0189	**US064100**	Ceramic Capacitor-B (chip)	0.0100 50V K	チップセラ（B）			01
C0190	**US062470**	Ceramic Capacitor-SL(chip)	470P 50V J	チップセラ（SL）			01
C0191	**US064100**	Ceramic Capacitor-B (chip)	0.0100 50V K	チップセラ（B）			01
C0192	**US062470**	Ceramic Capacitor-SL(chip)	470P 50V J	チップセラ（SL）			01
C0193	**US064100**	Ceramic Capacitor-B (chip)	0.0100 50V K	チップセラ（B）			01
C0194	**US062470**	Ceramic Capacitor-SL(chip)	470P 50V J	チップセラ（SL）			01
C0200	**US135100**	Ceramic Capacitor-F (chip)	0.1000 16V Z	チップセラ（F）			01
C0202	**UF037100**	Electrolytic Cap. (chip)	10 16V	チップケミコン			01
C0205	**US064100**	Ceramic Capacitor-B (chip)	0.0100 50V K	チップセラ（B）			01
C0206	**UF037100**	Electrolytic Cap. (chip)	10 16V	チップケミコン			01
C0207	**UF037100**	Electrolytic Cap. (chip)	10 16V	チップケミコン			01
C0208	**US135100**	Ceramic Capacitor-F (chip)	0.1000 16V Z	チップセラ（F）			01
-0210	**US135100**	Ceramic Capacitor-F (chip)	0.1000 16V Z	チップセラ（F）			01
C0219	**UF037100**	Electrolytic Cap. (chip)	10 16V	チップケミコン			01
C0224	**UF037100**	Electrolytic Cap. (chip)	10 16V	チップケミコン			01
C0225	**UF037100**	Electrolytic Cap. (chip)	10 16V	チップケミコン			01
C0226	**UF018100**	Electrolytic Cap. (chip)	100 6.3V	チップケミコン			01
C0230	**US064100**	Ceramic Capacitor-B (chip)	0.0100 50V K	チップセラ（B）			01
C0231	**US064100**	Ceramic Capacitor-B (chip)	0.0100 50V K	チップセラ（B）			01
C0234	**US135100**	Ceramic Capacitor-F (chip)	0.1000 16V Z	チップセラ（F）			01
C0239	**UF037100**	Electrolytic Cap. (chip)	10 16V	チップケミコン			01
C0240	**UF037100**	Electrolytic Cap. (chip)	10 16V	チップケミコン			01
C0241	**US135100**	Ceramic Capacitor-F (chip)	0.1000 16V Z	チップセラ（F）			01
-0243	**US135100**	Ceramic Capacitor-F (chip)	0.1000 16V Z	チップセラ（F）			01
C0244	**UF018100**	Electrolytic Cap. (chip)	100 6.3V	チップケミコン			01
C0245	**UF008220**	Electrolytic Cap. (chip)	220 4V	チップケミコン			
C0246	**US064100**	Ceramic Capacitor-B (chip)	0.0100 50V K	チップセラ（B）			01
C0250	**US063220**	Ceramic Capacitor-B (chip)	2200P 50V K	チップセラ（B）			01
-0253	**US063220**	Ceramic Capacitor-B (chip)	2200P 50V K	チップセラ（B）			01
C0258	**UF046470**	Electrolytic Cap. (chip)	4.7 25V	チップケミコン			01
C0259	**US063820**	Ceramic Capacitor-B (chip)	8200P 50V K	チップセラ（B）			01
C0260	**US063820**	Ceramic Capacitor-B (chip)	8200P 50V K	チップセラ（B）			01
C0265	**US063180**	Ceramic Capacitor-B (chip)	1800P 50V K	チップセラ（B）			01
-0268	**US063180**	Ceramic Capacitor-B (chip)	1800P 50V K	チップセラ（B）			01
C0276	**UF037100**	Electrolytic Cap. (chip)	10 16V	チップケミコン			01
C0285	**US064100**	Ceramic Capacitor-B (chip)	0.0100 50V K	チップセラ（B）			01
C0286	**US064100**	Ceramic Capacitor-B (chip)	0.0100 50V K	チップセラ（B）			01
C0315	**RD350000**	Carbon Resistor (chip)	0 63M J	チップ抵抗			01
C0321	**US064100**	Ceramic Capacitor-B (chip)	0.0100 50V K	チップセラ（B）			01
C0327	**US064100**	Ceramic Capacitor-B (chip)	0.0100 50V K	チップセラ（B）			01
C0328	**US064100**	Ceramic Capacitor-B (chip)	0.0100 50V K	チップセラ（B）			01
CN001	**VB390500**	Connector Base Post	PH 9P TE	コネクタベースポスト			03
CN002	**VB390400**	Connector Base Post	PH 8P TE	コネクタベースポスト			01
CN003	**VB390400**	Connector Base Post	PH 8P TE	コネクタベースポスト			01
CN004	**VB390300**	Connector Base Post	PH 7P TE	コネクタベースポスト			01
CN005	**VB389900**	Connector Base Post	PH 3P TE	コネクタベースポスト			01
CN006	**VB390100**	Connector Base Post	PH 5P TE	コネクタベースポスト			01
CN007	**VB390000**	Connector Base Post	PH 4P TE	コネクタベースポスト			01
CN008	**LB932020**	Base Post Connector	VH 2P TE	ベースポスト			01
CN009	**LB918020**	Base Post Connector	XH 2P TE	ベースツキポスト			01
CN014	**V8389000**	Connector	55091 60P TE	基板用コネクタ			04
CN015	**V8389000**	Connector	55091 60P TE	基板用コネクタ			04
CN024	**VB390700**	Connector Base Post	PH 11P TE	コネクタベースポスト			01
D0001	**VV925900**	Diode	RLS-73 TE-11	ダイオード			01
D0002	**VS201100**	Diode	D1F60	ダイオード			01
-0005	**VS201100**	Diode	D1F60	ダイオード			01
EM001	**VD542700**	LC Filter	DSS6NF31C223Q93A	LCフィルターEMI			01
EM002	**VD542700**	LC Filter	DSS6NF31C223Q93A	LCフィルターEMI			01
EM004	**VD542700**	LC Filter	DSS6NF31C223Q93A	LCフィルターEMI			01
EM005	**VD542700**	LC Filter	DSS6NF31C223Q93A	LCフィルターEMI			01
EM007	**VD542700**	LC Filter	DSS6NF31C223Q93A	LCフィルターEMI			01
EM008	**VD542700**	LC Filter	DSS6NF31C223Q93A	LCフィルターEMI			01
IC002	**X2156A00**	IC	M66291GP	IC	USB CONTROLLER		
IC003	**X0176A00**	IC	W986432DH-7	IC	SDRAM 64M		15

✻: New Parts

RANK: Japan only

REF NO.	PART NO.	DESCRIPTION		部品名	REMARKS	QTY	RANK
IC003	**X0493A00**	IC	K4S643232E-TC60000	I C			
IC006	**XV890A00**	IC	TC74VHC14FT	I C	INVERTER		02
IC007	**XY945A00**	IC	TC74VHC32FT	I C	OR		01
IC009	**XT744A00**	IC	TC74VHCT245AFT	I C	TRANSCEIVER		07
IC010	**XT744A00**	IC	TC74VHCT245AFT	I C	TRANSCEIVER		07
IC012	**X0060A00**	IC	T8F02TB-0102	I C	SWP50		15
IC013	**XY364A00**	IC	TC7WH32FU(TE12L)	I C	OR		01
IC014	**X2687A00**	IC	HD6417709SHF200B	I C	CPU		
IC022	**XZ414B00**	IC	W986416DH-7	I C	DRAM 64M		
IC022	**X2760A00**	IC	K4S641632F-TC75	I C			
IC023	**XZ414B00**	IC	W986416DH-7	I C	DRAM 64M		
IC023	**X2760A00**	IC	K4S641632F-TC75	I C			
IC029	**X2077A00**	IC	PCM1730E-1/2K	I C	DAC		
* IC030	**X2885200**	IC	MX23L6410TC-12	I C	MASK ROM 64M MAIN		
IC032	**XV492A00**	IC	UPC2905T-E1	I C	REGULATOR +5V		03
IC032	**XW674A00**	IC	NJM7805DL1A(TE1)	I C			02
IC033	**XF291A00**	IC	UPC4570G2	I C	OP AMP		03
-035	**XF291A00**	IC	UPC4570G2	I C	OP AMP		03
IC036	**X0609A00**	IC	LMS8117AMP-ADJ	I C	REGULATOR		03
IC038	**X0609A00**	IC	LMS8117AMP-ADJ	I C	REGULATOR		03
IC039	**XZ642A00**	IC	TAR5S33	I C	REGULATOR +3.3V		
IC040	**XZ216A00**	IC	MBM29LV160BE90TN-K	I C	FLASH ROM 16M		12
L0001	**V8901200**	Chip Solid Inductance	BLM21PG221SN1D	チップソリッドインダクタ			01
L0002	**RD250000**	Carbon Resistor (chip)	0.0 0.0 J	チップ抵抗			01
L0003	**RD250000**	Carbon Resistor (chip)	0.0 0.0 J	チップ抵抗			01
L0004	**V8901200**	Chip Solid Inductance	BLM21PG221SN1D	チップソリッドインダクタ			01
L0005	**VR579900**	Chip Inductance	BK2125HS601-T	チップインダクタ			01
-0009	**VR579900**	Chip Inductance	BK2125HS601-T	チップインダクタ			01
L0012	**VR579900**	Chip Inductance	BK2125HS601-T	チップインダクタ			01
-0032	**VR579900**	Chip Inductance	BK2125HS601-T	チップインダクタ			01
R0003	**RD350000**	Carbon Resistor (chip)	0 63M J	チップ抵抗			01
R0004	**RD350000**	Carbon Resistor (chip)	0 63M J	チップ抵抗			01
R0005	**RD354330**	Carbon Resistor (chip)	33.0 63M J	チップ抵抗			01
-0007	**RD354330**	Carbon Resistor (chip)	33.0 63M J	チップ抵抗			01
R0008	**RD357100**	Carbon Resistor (chip)	10.0K 63M J	チップ抵抗			01
R0009	**RD356100**	Carbon Resistor (chip)	1.0K 63M J	チップ抵抗			01
R0010	**RD356100**	Carbon Resistor (chip)	1.0K 63M J	チップ抵抗			01
R0011	**RD356150**	Carbon Resistor (chip)	1.5K 63M J	チップ抵抗			01
R0012	**RD354270**	Carbon Resistor (chip)	27.0 63M J	チップ抵抗			01
-0017	**RD354270**	Carbon Resistor (chip)	27.0 63M J	チップ抵抗			01
R0019	**RD357100**	Carbon Resistor (chip)	10.0K 63M J	チップ抵抗			01
-0021	**RD357100**	Carbon Resistor (chip)	10.0K 63M J	チップ抵抗			01
R0022	**RD356120**	Carbon Resistor (chip)	1.2K 63M J	チップ抵抗			01
R0023	**RD359100**	Carbon Resistor (chip)	1.0M 63M J	チップ抵抗			01
R0030	**RD357100**	Carbon Resistor (chip)	10.0K 63M J	チップ抵抗			01
R0042	**V2747000**	Chip Inductance	BLM18PG600SN1	チップインダクタ			
R0043	**RD354680**	Carbon Resistor (chip)	68.0 63M J	チップ抵抗			01
R0044	**RD354680**	Carbon Resistor (chip)	68.0 63M J	チップ抵抗			01
R0050	**RD359100**	Carbon Resistor (chip)	1.0M 63M J	チップ抵抗			01
R0052	**RD354680**	Carbon Resistor (chip)	68.0 63M J	チップ抵抗			01
R0055	**RD355560**	Carbon Resistor (chip)	560.0 63M J	チップ抵抗			01
R0065	**RD357100**	Carbon Resistor (chip)	10.0K 63M J	チップ抵抗			01
R0066	**RD354680**	Carbon Resistor (chip)	68.0 63M J	チップ抵抗			01
R0067	**RD357100**	Carbon Resistor (chip)	10.0K 63M J	チップ抵抗			01
R0069	**RD354680**	Carbon Resistor (chip)	68.0 63M J	チップ抵抗			01
R0070	**RD357100**	Carbon Resistor (chip)	10.0K 63M J	チップ抵抗			01
R0071	**RD354680**	Carbon Resistor (chip)	68.0 63M J	チップ抵抗			01
R0072	**RD354680**	Carbon Resistor (chip)	68.0 63M J	チップ抵抗			01
R0073	**RD357100**	Carbon Resistor (chip)	10.0K 63M J	チップ抵抗			01
R0074	**RD357100**	Carbon Resistor (chip)	10.0K 63M J	チップ抵抗			01
R0076	**RD354680**	Carbon Resistor (chip)	68.0 63M J	チップ抵抗			01
R0083	**RD354680**	Carbon Resistor (chip)	68.0 63M J	チップ抵抗			01
R0087	**RD358470**	Carbon Resistor (chip)	470.0K 63M J	チップ抵抗			01
R0089	**RD358470**	Carbon Resistor (chip)	470.0K 63M J	チップ抵抗			01
R0092	**RD358470**	Carbon Resistor (chip)	470.0K 63M J	チップ抵抗			01
R0093	**RD358470**	Carbon Resistor (chip)	470.0K 63M J	チップ抵抗			01
R0095	**RD358470**	Carbon Resistor (chip)	470.0K 63M J	チップ抵抗			01
R0099	**RD356100**	Carbon Resistor (chip)	1.0K 63M J	チップ抵抗			01
-0102	**RD356100**	Carbon Resistor (chip)	1.0K 63M J	チップ抵抗			01
R0103	**RD357100**	Carbon Resistor (chip)	10.0K 63M J	チップ抵抗			01

✻: New Parts

RANK: Japan only

REF NO.	PART NO.	DESCRIPTION		部品名	REMARKS	QTY	RANK
-0105	**RD357100**	Carbon Resistor (chip)	10.0K 63M J	チップ抵抗			01
R0106	**RD350000**	Carbon Resistor (chip)	0 63M J	チップ抵抗			01
-0119	**RD350000**	Carbon Resistor (chip)	0 63M J	チップ抵抗			01
R0121	**RD354680**	Carbon Resistor (chip)	68.0 63M J	チップ抵抗			01
R0122	**RD354680**	Carbon Resistor (chip)	68.0 63M J	チップ抵抗			01
R0123	**RD357100**	Carbon Resistor (chip)	10.0K 63M J	チップ抵抗			01
R0128	**RD357100**	Carbon Resistor (chip)	10.0K 63M J	チップ抵抗			01
R0129	**RD354680**	Carbon Resistor (chip)	68.0 63M J	チップ抵抗			01
R0130	**RD357100**	Carbon Resistor (chip)	10.0K 63M J	チップ抵抗			01
R0131	**RD354680**	Carbon Resistor (chip)	68.0 63M J	チップ抵抗			01
R0132	**RD354680**	Carbon Resistor (chip)	68.0 63M J	チップ抵抗			01
R0133	**RD357100**	Carbon Resistor (chip)	10.0K 63M J	チップ抵抗			01
R0134	**RD357100**	Carbon Resistor (chip)	10.0K 63M J	チップ抵抗			01
R0136	**RD354680**	Carbon Resistor (chip)	68.0 63M J	チップ抵抗			01
R0138	**RD357100**	Carbon Resistor (chip)	10.0K 63M J	チップ抵抗			01
R0139	**RD354680**	Carbon Resistor (chip)	68.0 63M J	チップ抵抗			01
R0140	**RD357100**	Carbon Resistor (chip)	10.0K 63M J	チップ抵抗			01
R0141	**RD356100**	Carbon Resistor (chip)	1.0K 63M J	チップ抵抗			01
R0142	**RD354680**	Carbon Resistor (chip)	68.0 63M J	チップ抵抗			01
R0143	**RD357470**	Carbon Resistor (chip)	47.0K 63M J	チップ抵抗			01
R0144	**RD357100**	Carbon Resistor (chip)	10.0K 63M J	チップ抵抗			01
R0146	**RD354680**	Carbon Resistor (chip)	68.0 63M J	チップ抵抗			01
R0148	**RD357100**	Carbon Resistor (chip)	10.0K 63M J	チップ抵抗			01
R0149	**RD354680**	Carbon Resistor (chip)	68.0 63M J	チップ抵抗			01
R0150	**RD354680**	Carbon Resistor (chip)	68.0 63M J	チップ抵抗			01
R0151	**RD357100**	Carbon Resistor (chip)	10.0K 63M J	チップ抵抗			01
R0152	**RD357100**	Carbon Resistor (chip)	10.0K 63M J	チップ抵抗			01
R0153	**RD354680**	Carbon Resistor (chip)	68.0 63M J	チップ抵抗			01
R0156	**RD357100**	Carbon Resistor (chip)	10.0K 63M J	チップ抵抗			01
R0157	**RD354560**	Carbon Resistor (chip)	56.0 63M J	チップ抵抗			01
R0158	**RD354680**	Carbon Resistor (chip)	68.0 63M J	チップ抵抗			01
R0159	**RD357100**	Carbon Resistor (chip)	10.0K 63M J	チップ抵抗			01
R0160	**RD357100**	Carbon Resistor (chip)	10.0K 63M J	チップ抵抗			01
R0161	**RD354680**	Carbon Resistor (chip)	68.0 63M J	チップ抵抗			01
R0162	**RD357100**	Carbon Resistor (chip)	10.0K 63M J	チップ抵抗			01
R0163	**RD354680**	Carbon Resistor (chip)	68.0 63M J	チップ抵抗			01
R0164	**RD357100**	Carbon Resistor (chip)	10.0K 63M J	チップ抵抗			01
R0165	**RD354680**	Carbon Resistor (chip)	68.0 63M J	チップ抵抗			01
R0166	**RD354680**	Carbon Resistor (chip)	68.0 63M J	チップ抵抗			01
R0167	**RD357100**	Carbon Resistor (chip)	10.0K 63M J	チップ抵抗			01
R0168	**RD354680**	Carbon Resistor (chip)	68.0 63M J	チップ抵抗			01
R0169	**RD357100**	Carbon Resistor (chip)	10.0K 63M J	チップ抵抗			01
R0170	**RD354680**	Carbon Resistor (chip)	68.0 63M J	チップ抵抗			01
R0171	**RD357100**	Carbon Resistor (chip)	10.0K 63M J	チップ抵抗			01
R0173	**RD357100**	Carbon Resistor (chip)	10.0K 63M J	チップ抵抗			01
R0174	**RD355100**	Carbon Resistor (chip)	100.0 63M J	チップ抵抗			01
-0176	**RD355100**	Carbon Resistor (chip)	100.0 63M J	チップ抵抗			01
R0177	**RD355220**	Carbon Resistor (chip)	220.0 63M J	チップ抵抗			01
R0178	**RD357100**	Carbon Resistor (chip)	10.0K 63M J	チップ抵抗			01
R0179	**RD357100**	Carbon Resistor (chip)	10.0K 63M J	チップ抵抗			01
R0180	**RD358470**	Carbon Resistor (chip)	470.0K 63M J	チップ抵抗			01
R0181	**RD355330**	Carbon Resistor (chip)	330.0 63M J	チップ抵抗			01
R0182	**RD357100**	Carbon Resistor (chip)	10.0K 63M J	チップ抵抗			01
R0183	**RD358470**	Carbon Resistor (chip)	470.0K 63M J	チップ抵抗			01
R0184	**RD357100**	Carbon Resistor (chip)	10.0K 63M J	チップ抵抗			01
R0185	**RD356100**	Carbon Resistor (chip)	1.0K 63M J	チップ抵抗			01
R0186	**RD356100**	Carbon Resistor (chip)	1.0K 63M J	チップ抵抗			01
R0189	**RD354680**	Carbon Resistor (chip)	68.0 63M J	チップ抵抗			01
-0192	**RD354680**	Carbon Resistor (chip)	68.0 63M J	チップ抵抗			01
R0193	**RD356100**	Carbon Resistor (chip)	1.0K 63M J	チップ抵抗			01
R0194	**RD357100**	Carbon Resistor (chip)	10.0K 63M J	チップ抵抗			01
R0195	**RD357220**	Carbon Resistor (chip)	22.0K 63M J	チップ抵抗			01
R0196	**RD358120**	Carbon Resistor (chip)	120.0K 63M J	チップ抵抗			01
R0197	**RD355100**	Carbon Resistor (chip)	100.0 63M J	チップ抵抗			01
R0198	**RD355100**	Carbon Resistor (chip)	100.0 63M J	チップ抵抗			01
R0199	**RD356100**	Carbon Resistor (chip)	1.0K 63M J	チップ抵抗			01
R0200	**RD359100**	Carbon Resistor (chip)	1.0M 63M J	チップ抵抗			01
R0201	**RD357100**	Carbon Resistor (chip)	10.0K 63M J	チップ抵抗			01
-0204	**RD357100**	Carbon Resistor (chip)	10.0K 63M J	チップ抵抗			01
R0206	**RD357100**	Carbon Resistor (chip)	10.0K 63M J	チップ抵抗			01

※: New Parts

RANK: Japan only

	REF NO.	PART NO.	DESCRIPTION		部品名	REMARKS	QTY	RANK
	-0211	**RD357100**	Carbon Resistor (chip)	10.0K 63M J	チップ抵抗			01
	R0216	**RD350000**	Carbon Resistor (chip)	0 63M J	チップ抵抗			01
	R0217	**RD350000**	Carbon Resistor (chip)	0 63M J	チップ抵抗			01
	R0223	**RD357100**	Carbon Resistor (chip)	10.0K 63M J	チップ抵抗			01
	R0224	**RD350000**	Carbon Resistor (chip)	0 63M J	チップ抵抗			01
	R0226	**RD350000**	Carbon Resistor (chip)	0 63M J	チップ抵抗			01
	R0230	**RD354680**	Carbon Resistor (chip)	68.0 63M J	チップ抵抗			01
	R0232	**RD356100**	Carbon Resistor (chip)	1.0K 63M J	チップ抵抗			01
	R0233	**RD357150**	Carbon Resistor (chip)	15.0K 63M J	チップ抵抗			01
	R0234	**RD356820**	Carbon Resistor (chip)	8.2K 63M J	チップ抵抗			01
	R0235	**RD355220**	Carbon Resistor (chip)	220.0 63M J	チップ抵抗			01
	R0236	**RD356120**	Carbon Resistor (chip)	1.2K 63M J	チップ抵抗			01
	R0237	**RD356470**	Carbon Resistor (chip)	4.7K 63M J	チップ抵抗			01
	R0238	**RD356100**	Carbon Resistor (chip)	1.0K 63M J	チップ抵抗			01
	R0239	**RD356270**	Carbon Resistor (chip)	2.7K 63M J	チップ抵抗			01
	R0249	**RD356180**	Carbon Resistor (chip)	1.8K 63M J	チップ抵抗			01
	-0252	**RD356180**	Carbon Resistor (chip)	1.8K 63M J	チップ抵抗			01
	R0259	**RD356220**	Carbon Resistor (chip)	2.2K 63M J	チップ抵抗			01
	-0262	**RD356220**	Carbon Resistor (chip)	2.2K 63M J	チップ抵抗			01
	R0273	**RD356220**	Carbon Resistor (chip)	2.2K 63M J	チップ抵抗			01
	R0274	**RD356220**	Carbon Resistor (chip)	2.2K 63M J	チップ抵抗			01
	R0276	**RD356220**	Carbon Resistor (chip)	2.2K 63M J	チップ抵抗			01
	R0277	**RD355390**	Carbon Resistor (chip)	390.0 63M J	チップ抵抗			01
	R0278	**RD355390**	Carbon Resistor (chip)	390.0 63M J	チップ抵抗			01
	R0279	**RD356220**	Carbon Resistor (chip)	2.2K 63M J	チップ抵抗			01
	R0280	**RD355390**	Carbon Resistor (chip)	390.0 63M J	チップ抵抗			01
	R0281	**RD355390**	Carbon Resistor (chip)	390.0 63M J	チップ抵抗			01
	R0285	**RD350000**	Carbon Resistor (chip)	0 63M J	チップ抵抗			01
	R0296	**RD355100**	Carbon Resistor (chip)	100.0 63M J	チップ抵抗			01
	R0297	**RD355100**	Carbon Resistor (chip)	100.0 63M J	チップ抵抗			01
	R0337	**RD355100**	Carbon Resistor (chip)	100.0 63M J	チップ抵抗			01
	-0339	**RD355100**	Carbon Resistor (chip)	100.0 63M J	チップ抵抗			01
	RA001	**RE047100**	Resistor Array	10KX4	抵抗アレイ			01
	RA002	**RE044680**	Resistor Array	68X4	抵抗アレイ			01
	-004	**RE044680**	Resistor Array	68X4	抵抗アレイ			01
	RA005	**RE047100**	Resistor Array	10KX4	抵抗アレイ			01
	RA006	**RE047100**	Resistor Array	10KX4	抵抗アレイ			01
	RA009	**RE047100**	Resistor Array	10KX4	抵抗アレイ			01
	RA010	**RE047100**	Resistor Array	10KX4	抵抗アレイ			01
	RA012	**RE047100**	Resistor Array	10KX4	抵抗アレイ			01
	RA013	**RE044680**	Resistor Array	68X4	抵抗アレイ			01
	-026	**RE044680**	Resistor Array	68X4	抵抗アレイ			01
	RA027	**RE047100**	Resistor Array	10KX4	抵抗アレイ			01
	RA028	**RE044680**	Resistor Array	68X4	抵抗アレイ			01
	RA029	**RE044680**	Resistor Array	68X4	抵抗アレイ			01
	RA030	**RE047100**	Resistor Array	10KX4	抵抗アレイ			01
	RA032	**RE047100**	Resistor Array	10KX4	抵抗アレイ			01
	SW001	**V3026900**	Jumper Wire	CHS-01 TA1	ジャンパーSW			02
	TR001	**VV925400**	Transistor (chip)	2SC2712 GR	チップトランジスタ			01
	-003	**VV925400**	Transistor (chip)	2SC2712 GR	チップトランジスタ			01
	TR004	**VJ927200**	Transistor	2SA1162 O,Y	トランジスタ			01
	X0001	**V4093500**	Quartz Crystal Unit	6MHz SMD-49	水晶振動子			03
	X0003	**VP864800**	Quartz Crystal Unit	11.2896MHz SMD-49	水晶振動子			04
	X0005	**VP864900**	Quartz Crystal Unit	16MHz SMD-49	水晶振動子			04
		VT458600	Circuit Board	FU60P	FU60Pシート	J,U (XQ670B0)		09
		VT458700	Circuit Board	FU60P	FU60Pシート	E,B (XQ670B0)		09
		LB201530	Fuse Holder	PC-FH1	ヒューズホルダ		2	01
		--	Jumper Wire	0.55	ジャンパー線	(VD04170)		
⚠	C0001	**V7682800**	Capacitor	0.010 VA1 J.U.C.S	規格認定コンKH			01
⚠	C0002	**V7683000**	Capacitor	4700P 250V J.U.C.S	規格認定コンKH			01
⚠	C0003	**V7683000**	Capacitor	4700P 250V J.U.C.S	規格認定コンKH			01
	CN001	**LB932030**	Base Post Connector	VH 3P TE	ベースポスト			01
	CN002	**LB932040**	Base Post Connector	VH 4P TE	ベースポスト			01
	CN003	**LB932060**	Base Post Connector	VH 6P TE	ベースポスト			01
⚠	F0001	**KB003590**	Fuse	3.00A JU 250V	ヒューズ250V	J,U		01
⚠	F0001	**KB003060**	Fuse	1.60A S 250V	ヒューズ250V	E,B		01
⚠	L0003	**VF790900**	Coil	SU10V-D20010 10uH	コイル10U			03
*		**V9150400**	Circuit Board	FU	FUシート	N (V915030)(XV921C0)		

*: New Parts

RANK: Japan only

	REF NO.	PART NO.	DESCRIPTION		部品名	REMARKS	QTY	RANK
		LB201530	Fuse Holder	PC-FH1	ヒューズホルダ		2	01
⚠	C1	**VY675000**	Capacitor	0.010 250V J.U.C.S	規格認定コン KH			01
⚠	C2	**VY675100**	Capacitor	4700P 250V J.U.C.S	規格認定コン KH			01
⚠	C3	**VY675100**	Capacitor	4700P 250V J.U.C.S	規格認定コン KH			01
	CN1	**VT807100**	Base Post Connector	VH B2P4 2P TE	ベースポスト			01
	CN2	**VG879900**	Base Post Connector	VA 2P TE	ベースツキポスト			01
	CN4	**LB932060**	Base Post Connector	VH 6P TE	ベースポスト			01
	CN5	**LB932050**	Base Post Connector	VH 5P TE	ベースポスト			01
⚠	F1	**KB003090**	Fuse	3.15A S	ヒューズ			01
	F2	**--**	Jumper Wire	0.55	ジャンパー線	(VD04170)		
	J1	**--**	Jumper Wire	0.55	ジャンパー線	(VD04170)		
⚠	L2	**VF790900**	Coil	SU10V-D20010 10uH	コイル 10U			03
		V8514800	Circuit Board	GHD_EBUS L	GHD_EBUSシートL	(XZ138D0)		
		V6588200	Circuit Board	MK SUB	MKサブシート			10
		--	Nonwoven Fabric Cloth		不織布	(VU45960)		
		VB390300	Connector Base Post	PH 7P TE	コネクタベースポスト			01
		VK025300	Wire Trap	52147 9P TE	ワイヤートラップ			01
		VK025600	Wire Trap	52147 12P TE	ワイヤートラップ			01
		VB941200	Diode	1SS133,1SS176	ダイオード			01
	C	**UI527470**	Electrolytic Cap.	47.00 10.0V	ケミコン			01
	C2	**VF611200**	Monolithic Ceramic Cap.	0.100 50V Z	積層セラコン			02
	J	**--**	Jumper Wire	0.55	ジャンパー線	(VA07890)		
	J7	**--**	Jumper Wire	0.55	ジャンパー線	(VA07890)		
		V6588200	Circuit Board	MK SUB	MKサブシート	(XZ142B0)		10
	C0001	**US135100**	Ceramic Capacitor-F (chip)	0.1000 16V Z	チップセラ(F)			01
	C0002	**US135100**	Ceramic Capacitor-F (chip)	0.1000 16V Z	チップセラ(F)			01
	C0003	**US135100**	Ceramic Capacitor-F (chip)	0.1000 16V Z	チップセラ(F)			01
	C0004	**US135100**	Ceramic Capacitor-F (chip)	0.1000 16V Z	チップセラ(F)			01
	C0005	**US063100**	Ceramic Capacitor-B (chip)	1000P 50V K	チップセラ(B)			01
	CN001	**V6954300**	Connector	12P PFA105-122A01	中継ターミナル			03
	CN003	**V6954400**	Connector	24P PFA105-242A01	中継ターミナル			03
	IC001	**X0031100**	IC	UPD780031AYGK-N02	IC	LKS		05
	L0001	**VR243700**	Chip Inductance	56U LEM2520 T 560J	巻線チップインダクタ			01
	R0001	**RD357100**	Carbon Resistor (chip)	10.0K 63M J	チップ抵抗			01
	R0005	**RD356100**	Carbon Resistor (chip)	1.0K 63M J	チップ抵抗			01
	R0006	**RD354470**	Carbon Resistor (chip)	47.0 63M J	チップ抵抗			01
	R0007	**RD354470**	Carbon Resistor (chip)	47.0 63M J	チップ抵抗			01
	R0008	**RD354470**	Carbon Resistor (chip)	47.0 63M J	チップ抵抗			01
	RA001	**RE047100**	Resistor Array	10KX4	抵抗アレイ			01
	-004	**RE047100**	Resistor Array	10KX4	抵抗アレイ			01
	X0001	**V6150500**	Ceramic Resonator	8.38MHz EFOS8384E5	セラミック振動子			01
		V8521500	Circuit Board	GHD H	GHDシートH	(X2218A0)		
		--	Nonwoven Fabric Cloth		不織布	(V852160)		
		VK024800	Wire Trap	52147 4P TE	ワイヤートラップ			01
		VK025600	Wire Trap	52147 12P TE	ワイヤートラップ			01
		VB941200	Diode	1SS133,1SS176	ダイオード			01
	J	**--**	Jumper Wire	0.55	ジャンパー線	(VA07890)		
		V8521400	Circuit Board	GHD M	GHDシートM	(X2217A0)		
		--	Nonwoven Fabric Cloth		不織布	(V846990)		
		VK024800	Wire Trap	52147 4P TE	ワイヤートラップ			01
		VK025300	Wire Trap	52147 9P TE	ワイヤートラップ			01
		VK025600	Wire Trap	52147 12P TE	ワイヤートラップ			01
		VK025600	Wire Trap	52147 12P TE	ワイヤートラップ			01
		VB941200	Diode	1SS133,1SS176	ダイオード			01
	J	**--**	Jumper Wire	0.55	ジャンパー線	(VA07890)		
		V8781900	Circuit Board	HP	HPシート	(XQ389A0,XQ390A0)		
	C0001	**FG644100**	Ceramic Capacitor-F	0.0100 50V Z	セラコン(F)			01
	-0005	**FG644100**	Ceramic Capacitor-F	0.0100 50V Z	セラコン(F)			01
	C0006	**--**	Jumper Wire	0.55	ジャンパー線	(VD04170)		
	C0007	**--**	Jumper Wire	0.55	ジャンパー線	(VD04170)		
	CN001	**VB858600**	Connector Base Post	PH 7P SE	コネクタベースポスト			01
	CN002	**VB858100**	Connector Base Post	PH 2P SE	コネクタベースポスト			01
	FL001	**VB835000**	Coil	FL5R200QNT 20uH	コイル 20U			01
	-006	**VB835000**	Coil	FL5R200QNT 20uH	コイル 20U			01
	FL001	**VB971100**	Coil	FL5R200QN 20uH	コイル 20U			01

※: New Parts

RANK: Japan only

	REF NO.	PART NO.	DESCRIPTION		部品名	REMARKS	QTY	RANK
	-006	**VB971100**	Coil	FL5R200QN 20uH	コイル 20U	J		01
	HP001	**LB101870**	Phone Jack	YKB21-5006	ホーンコネクタ	PHONES		03
	HP002	**LB101870**	Phone Jack	YKB21-5006	ホーンコネクタ	PHONES		03
*	R0001	**V9295000**	Carbon Resistor	33.0 1/2 J	カーボン抵抗			
*	-0004	**V9295000**	Carbon Resistor	33.0 1/2 J	カーボン抵抗			
	R0005	**--**	Jumper Wire	0.55	ジャンパー線	(VD04170)		
	WH001	**VT890700**	Earth Wire	150mm	アース束線 150mm			01
*		**V8815600**	Circuit Board	INELT	INLETシート	J,E,B,N (X2506B0)		
*		**V8874900**	Circuit Board	INLET	INLETシート	U (X2506B0)		
*	CN1	**VP245700**	Base Post Connector	VA 2P SE	ベースツキポスト			
⚠	JK1	**VZ070900**	AC Inlet	CCT2302-0381	ACインレット 2P	J,E,B,N		02
⚠	JK1	**VZ071000**	AC Inlet	CCT2302-0382	AC インレット 2P	U		02
		--	Circuit Board	MA60	MA60シート	J,U (V881660)(XQ778F0)		
		--	Circuit Board	MA60	MA60シート	E,B,N (V881670)(XQ778F0)		
		VT443500	Support, PCB	T=8	三端子用スペーサー			03
		VT740000	Support, PCB	3T-9 T=9	三端子用スペーサー		3	03
		VJ834500	Insulation Sheet	#1000	放熱シート（パワー）			03
		--	Jumper Wire	0.55	ジャンパー線	(VD04170)		
	C0001	**VA302600**	Ceramic Capacitor-E	0.0100 500V P	セラコン（E）			01
	C0003	**VU642700**	Electrolytic Cap.	4700 16.0V	ケミコン			03
	C0003	**V0069900**	Electrolytic Cap.	4700 16.0V	ケミコン			
	C0004	**VU642700**	Electrolytic Cap.	4700 16.0V	ケミコン			03
	C0004	**V0069900**	Electrolytic Cap.	4700 16.0V	ケミコン			
	C0005	**VL232400**	Electrolytic Cap.	3300 35.0V	ケミコン			04
	-0008	**VL232400**	Electrolytic Cap.	3300 35.0V	ケミコン			04
	C0009	**VN701200**	Electrolytic Cap.	1.00 50.0V	ケミコンPR			01
	-0011	**VN701200**	Electrolytic Cap.	1.00 50.0V	ケミコンPR			01
	C0012	**FG613100**	Ceramic Capacitor-B	1000P 50V K	セラコン（B）			01
*	C0013	**VJ762900**	Electrolytic Cap.	100.00 16.0V	ケミコンPR			
	C0016	**VN701200**	Electrolytic Cap.	1.00 50.0V	ケミコンPR			01
	C0017	**VC694800**	Semiconductive Cera. Cap.	0.1000 25V Z	半導体セラコン			01
	C0018	**VN701200**	Electrolytic Cap.	1.00 50.0V	ケミコンPR			01
	C0019	**VN701200**	Electrolytic Cap.	1.00 50.0V	ケミコンPR			01
	C0020	**VY715600**	Electrolytic Cap.	100.00 50.0V	ケミコン			
	C0021	**VY715600**	Electrolytic Cap.	100.00 50.0V	ケミコン			
	C0022	**FG613100**	Ceramic Capacitor-B	1000P 50V K	セラコン（B）			01
	C0023	**VN701200**	Electrolytic Cap.	1.00 50.0V	ケミコンPR			01
*	C0024	**VJ762900**	Electrolytic Cap.	100.00 16.0V	ケミコンPR			
	C0025	**VC694800**	Semiconductive Cera. Cap.	0.1000 25V Z	半導体セラコン			01
	C0026	**VC694800**	Semiconductive Cera. Cap.	0.1000 25V Z	半導体セラコン			01
	C0027	**FG613100**	Ceramic Capacitor-B	1000P 50V K	セラコン（B）			01
	C0028	**VN701200**	Electrolytic Cap.	1.00 50.0V	ケミコンPR			01
*	C0029	**VJ762900**	Electrolytic Cap.	100.00 16.0V	ケミコンPR			
	C0030	**VC694800**	Semiconductive Cera. Cap.	0.1000 25V Z	半導体セラコン			01
	C0031	**VC694800**	Semiconductive Cera. Cap.	0.1000 25V Z	半導体セラコン			01
*	C0032	**VJ762900**	Electrolytic Cap.	100.00 16.0V	ケミコンPR			
*	C0033	**VN701400**	Electrolytic Cap.	3.30 50.0V	ケミコンPR			
	CN001	**LB932050**	Base Post Connector	VH 5P TE	ベースポスト			01
	CN003	**LB918030**	Base Post Connector	XH 3P TE	ベースツキポスト			01
	CN004	**VB390300**	Connector Base Post	PH 7P TE	コネクタベースポスト			01
	CN005	**LB932040**	Base Post Connector	VH 4P TE	ベースポスト			01
	CN006	**VB390500**	Connector Base Post	PH 9P TE	コネクタベースポスト			03
	D0001	**VB481900**	Diode	11ES4	ダイオード			01
	-0005	**VB481900**	Diode	11ES4	ダイオード			01
⚠	DB001	**VK421800**	Diode Stack	D5SBA20 6.0A 200V	ダイオードスタック			03
⚠	DB002	**VQ111500**	Diode Stack	D3SBA20-4103 4.0A	ダイオードスタック			03
⚠	F0001	**KB003630**	Fuse	5.00A JU 125V	ヒューズ 125V	J,U		01
⚠	-0003	**KB003630**	Fuse	5.00A JU 125V	ヒューズ 125V	J,U		01
⚠	F0001	**KB003240**	Fuse	5.00A S 250V	ヒューズ 250V	E,B,N		01
⚠	-0003	**KB003240**	Fuse	5.00A S 250V	ヒューズ 250V	E,B,N		01
	FUHOL	**VP206500**	Fuse Holder	EYF-52BC	ヒューズホルダ		6	01
	IC001	**XQ437A00**	IC	SI-3051N	IC	REGULATOR +5V		03
	IC002	**XQ667A00**	IC	M5237L	IC	REGULATOR +5V		02
	IC003	**XJ602A00**	IC	NJM78M12FA	IC	REGULATOR +12V 0.5A		02
	IC004	**XD343A00**	IC	NJM79M12FA	IC	REGULATOR -12V		03
	IC005	**XL972A00**	IC	STK401-040	IC	POWER AMP.		08
	J0003	**--**	Jumper Wire	0.55	ジャンパー線	(VD04170)		
	J0004	**--**	Jumper Wire	0.55	ジャンパー線	(VD04170)		

*: New Parts

RANK: Japan only

REF NO.	PART NO.	DESCRIPTION		部品名	REMARKS	QTY	RANK
R0003	**HF756100**	Carbon Resistor	1.0K 1/4 J	カーボン抵抗			01
R0004	**HF755220**	Carbon Resistor	220.0 1/4 J	カーボン抵抗			01
R0005	**HF754560**	Carbon Resistor	56.0 1/4 J	カーボン抵抗			01
R0006	**HF756560**	Carbon Resistor	5.6K 1/4 J	カーボン抵抗			01
R0007	**HF756330**	Carbon Resistor	3.3K 1/4 J	カーボン抵抗			01
R0008	**HW095100**	Fuse Resistor	100.0 1/4 J	ヒューズ抵抗			01
R0009	**HW095100**	Fuse Resistor	100.0 1/4 J	ヒューズ抵抗			01
R0010	**HF755560**	Carbon Resistor	560.0 1/4 J	カーボン抵抗			01
R0011	**HF757100**	Carbon Resistor	10.0K 1/4 J	カーボン抵抗			01
R0012	**HF755560**	Carbon Resistor	560.0 1/4 J	カーボン抵抗			01
R0013	**HF757100**	Carbon Resistor	10.0K 1/4 J	カーボン抵抗			01
R0014	**VC742500**	Metal Oxide Film Resistor	10.0 1W J	酸化金属被膜抵抗			01
R0015	**HF757100**	Carbon Resistor	10.0K 1/4 J	カーボン抵抗			01
R0016	**HF755560**	Carbon Resistor	560.0 1/4 J	カーボン抵抗			01
R0017	**HF757100**	Carbon Resistor	10.0K 1/4 J	カーボン抵抗			01
R0018	**HF755560**	Carbon Resistor	560.0 1/4 J	カーボン抵抗			01
R0019	**HF757100**	Carbon Resistor	10.0K 1/4 J	カーボン抵抗			01
R0020	**VC742500**	Metal Oxide Film Resistor	10.0 1W J	酸化金属被膜抵抗			01
R0021	**HF757100**	Carbon Resistor	10.0K 1/4 J	カーボン抵抗			01
R0022	**HF756330**	Carbon Resistor	3.3K 1/4 J	カーボン抵抗			01
R0023	**HF756330**	Carbon Resistor	3.3K 1/4 J	カーボン抵抗			01
RY001	**VK881200**	Relay	DC G5Z-2A-YA 12V	リレー 12V			04
TR001	**VJ828100**	Transistor	2SA1451A-O/Y O.Y	トランジスタ			04
TR002	**IC1815M0**	Transistor	2SC1815 Y,GR	トランジスタ			01
-004	**IC1815M0**	Transistor	2SC1815 Y,GR	トランジスタ			01
	V2403300	Circuit Board	NET1	NET1シート	(XT123B0)		05
	--	Jumper Wire	0.55	ジャンパー線	(VD04170)		
C0001	**VS677200**	Electrolytic Cap.-BP	1.50UF 63.0V	BPケミコン			01
C0002	**VS677200**	Electrolytic Cap.-BP	1.50UF 63.0V	BPケミコン			01
CN001	**LB932040**	Base Post Connector	VH 4P TE	ベースポスト			01
CN002	**LB932080**	Base Post Connector	VH 8P TE	ベースポスト			01
	V7675600	Circuit Board	PEDAL (SW)	PEDALシート	(X0193A0)		07
CN001	**VB858500**	Connector Base Post	PH 6P SE	コネクタベースポスト			01
J	--	Jumper Wire	0.55	ジャンパー線	(VD04170)		
	V8455100	Circuit Board	PNL	PNLシート	(X2243D0)		
C0031	**US064100**	Ceramic Capacitor-B (chip)	0.0100 50V K	チップセラ（B）			01
C0032	**RD350000**	Carbon Resistor (chip)	0 63M J	チップ抵抗			01
C0034	**US064100**	Ceramic Capacitor-B (chip)	0.0100 50V K	チップセラ（B）			01
C0035	**UM378100**	Electrolytic Cap.	100.00 10.0V	ケミコン			01
C0036	**US064100**	Ceramic Capacitor-B (chip)	0.0100 50V K	チップセラ（B）			01
C0037	**UM378100**	Electrolytic Cap.	100.00 10.0V	ケミコン			01
C0041	**US064100**	Ceramic Capacitor-B (chip)	0.0100 50V K	チップセラ（B）			01
C0042	**UM378100**	Electrolytic Cap.	100.00 10.0V	ケミコン			01
C0051	**US062470**	Ceramic Capacitor-SL(chip)	470P 50V J	チップセラ（SL）			01
-0056	**US062470**	Ceramic Capacitor-SL(chip)	470P 50V J	チップセラ（SL）			01
C0060	**VV020100**	Electrolytic Cap.	220.00 10.0V	ケミコン			01
C0061	**US062470**	Ceramic Capacitor-SL(chip)	470P 50V J	チップセラ（SL）			01
-0068	**US062470**	Ceramic Capacitor-SL(chip)	470P 50V J	チップセラ（SL）			01
C0069	**US064100**	Ceramic Capacitor-B (chip)	0.0100 50V K	チップセラ（B）			01
C0071	**RD358470**	Carbon Resistor (chip)	470.0K 63M J	チップ抵抗			01
-0074	**RD358470**	Carbon Resistor (chip)	470.0K 63M J	チップ抵抗			01
C0102	**US061680**	Ceramic Capacitor-SL(chip)	68P 50V J	チップセラ（SL）			01
C0103	**US061680**	Ceramic Capacitor-SL(chip)	68P 50V J	チップセラ（SL）			01
C0105	**US064100**	Ceramic Capacitor-B (chip)	0.0100 50V K	チップセラ（B）			01
C0106	**VV020100**	Electrolytic Cap.	220.00 10.0V	ケミコン			01
C0107	**US064100**	Ceramic Capacitor-B (chip)	0.0100 50V K	チップセラ（B）			01
C0108	**RD350000**	Carbon Resistor (chip)	0 63M J	チップ抵抗			01
C0109	**RD350000**	Carbon Resistor (chip)	0 63M J	チップ抵抗			01
C0119	**US063100**	Ceramic Capacitor-B (chip)	1000P 50V K	チップセラ（B）			01
C0200	**US064100**	Ceramic Capacitor-B (chip)	0.0100 50V K	チップセラ（B）			01
C0201	**US064100**	Ceramic Capacitor-B (chip)	0.0100 50V K	チップセラ（B）			01
CN070	**VB389600**	Connector Base Post	PH 11P SE	コネクタベースポスト			01
CN080	**VB858800**	Connector Base Post	PH 9P SE	コネクタベースポスト			01
CN101	**VB858600**	Connector Base Post	PH 7P SE	コネクタベースポスト			01
D0030	**VB493900**	Diode	MA221	ダイオード			01
-0032	**VB493900**	Diode	MA221	ダイオード			01
D0040	**VB493900**	Diode	MA221	ダイオード			01

※: New Parts

RANK: Japan only

REF NO.	PART NO.	DESCRIPTION		部品名	REMARKS	QTY	RANK
-0047	**VB493900**	Diode	MA221	ダイオード			01
D0050	**VB493900**	Diode	MA221	ダイオード			01
-0057	**VB493900**	Diode	MA221	ダイオード			01
D0101	**VB493900**	Diode	MA221	ダイオード			01
-0107	**VB493900**	Diode	MA221	ダイオード			01
D0114	**VB493900**	Diode	MA221	ダイオード			01
D0115	**VB493900**	Diode	MA221	ダイオード			01
IC010	**XZ916100**	IC	UPD780031AYGK-N01	IC	LED DRIVER/SWITCH SCAN.		05
IC071	**V8074800**	FET	MCH6616-TL	FET			02
IC072	**V8074800**	FET	MCH6616-TL	FET			02
IC073	**XF291A00**	IC	UPC4570G2	IC	OP AMP		03
L0101	**GE901870**	Coil	SN3-205B 10uH	コイル 10U			03
L0108	**VY657200**	Chip Inductance	600 BK1608HM601	チップインダクタ			01
-0110	**VY657200**	Chip Inductance	600 BK1608HM601	チップインダクタ			01
LD050	**VU067800**	LED	SEL6210S-TP5	LED	METRONOME START/STOP<TEMPO>		01
LD052	**VU067800**	LED	SEL6210S-TP5	LED	START/STOP <SONG>		01
LD053	**VU067800**	LED	SEL6210S-TP5	LED	REC <SONG>		01
LD061	**V8066800**	LED Green/Red	SML72423CTP15	LED2色	TRACK 1 <SONG>		01
LD062	**V8066800**	LED Green/Red	SML72423CTP15	LED2色	TRACK 2 <SONG>		01
LD063	**V8066800**	LED Green/Red	SML72423CTP15	LED2色	EXTRA TRACKS <SONG>		01
R0031	**RD356100**	Carbon Resistor (chip)	1.0K 63M J	チップ抵抗			01
R0051	**RD357100**	Carbon Resistor (chip)	10.0K 63M J	チップ抵抗			01
-0056	**RD357100**	Carbon Resistor (chip)	10.0K 63M J	チップ抵抗			01
R0061	**RD155100**	Carbon Resistor (chip)	100.0 1/4 J	チップ抵抗			01
-0066	**RD155100**	Carbon Resistor (chip)	100.0 1/4 J	チップ抵抗			01
R0067	**RD154470**	Carbon Resistor (chip)	47.0 1/4 J	チップ抵抗			01
R0068	**RD155100**	Carbon Resistor (chip)	100.0 1/4 J	チップ抵抗			01
R0070	**RD357100**	Carbon Resistor (chip)	10.0K 63M J	チップ抵抗			01
-0080	**RD357100**	Carbon Resistor (chip)	10.0K 63M J	チップ抵抗			01
R0081	**RD354470**	Carbon Resistor (chip)	47.0 63M J	チップ抵抗			01
-0084	**RD354470**	Carbon Resistor (chip)	47.0 63M J	チップ抵抗			01
R0101	**RD356100**	Carbon Resistor (chip)	1.0K 63M J	チップ抵抗			01
R0102	**RD354470**	Carbon Resistor (chip)	47.0 63M J	チップ抵抗			01
R0103	**RD354470**	Carbon Resistor (chip)	47.0 63M J	チップ抵抗			01
R0104	**RD355100**	Carbon Resistor (chip)	100.0 63M J	チップ抵抗			01
R0105	**VI197400**	Metal Film Resistor (chip)	10.0K 1/10 D	チップ金被抵抗			01
R0106	**VI197400**	Metal Film Resistor (chip)	10.0K 1/10 D	チップ金被抵抗			01
SW030	**VV439800**	Tact Switch	SKQNAJ	タクトSW	SONG SELECT >>		01
SW030	**V8889300**	Push Switch	EVQ 11Y 07K	プッシュSW			01
SW031	**VV439800**	Tact Switch	SKQNAJ	タクトSW	SONG SELECT <<		01
SW031	**V8889300**	Push Switch	EVQ 11Y 07K	プッシュSW			01
SW032	**VV439800**	Tact Switch	SKQNAJ	タクトSW	DEMO <SONG>		01
SW032	**V8889300**	Push Switch	EVQ 11Y 07K	プッシュSW			01
SW040	**VV439800**	Tact Switch	SKQNAJ	タクトSW	TOP <SONG>		01
SW040	**V8889300**	Push Switch	EVQ 11Y 07K	プッシュSW			01
SW041	**VV439800**	Tact Switch	SKQNAJ	タクトSW	TRACK 1 <SONG>		01
SW041	**V8889300**	Push Switch	EVQ 11Y 07K	プッシュSW			01
SW042	**VV439800**	Tact Switch	SKQNAJ	タクトSW	TRACK 2 <SONG>		01
SW042	**V8889300**	Push Switch	EVQ 11Y 07K	プッシュSW			01
SW043	**VV439800**	Tact Switch	SKQNAJ	タクトSW	EXTRA TRACKS <SONG>		01
SW043	**V8889300**	Push Switch	EVQ 11Y 07K	プッシュSW			01
SW044	**VV439800**	Tact Switch	SKQNAJ	タクトSW	REC <SONG>		01
SW044	**V8889300**	Push Switch	EVQ 11Y 07K	プッシュSW			01
SW045	**VV439800**	Tact Switch	SKQNAJ	タクトSW	START/STOP <SONG>		01
SW045	**V8889300**	Push Switch	EVQ 11Y 07K	プッシュSW			01
SW046	**VV439800**	Tact Switch	SKQNAJ	タクトSW	FILE		01
SW046	**V8889300**	Push Switch	EVQ 11Y 07K	プッシュSW			01
SW047	**VV439800**	Tact Switch	SKQNAJ	タクトSW	SONG SETTING		01
SW047	**V8889300**	Push Switch	EVQ 11Y 07K	プッシュSW			01
SW050	**VV439800**	Tact Switch	SKQNAJ	タクトSW	METRONOME START/STOP<TEMPO>		01
SW050	**V8889300**	Push Switch	EVQ 11Y 07K	プッシュSW			01
SW051	**VV439800**	Tact Switch	SKQNAJ	タクトSW	METRONOME SETTING <TEMPO>		01
SW051	**V8889300**	Push Switch	EVQ 11Y 07K	プッシュSW			01
SW052	**VV439800**	Tact Switch	SKQNAJ	タクトSW	A(-)		01
SW052	**V8889300**	Push Switch	EVQ 11Y 07K	プッシュSW			01
SW053	**VV439800**	Tact Switch	SKQNAJ	タクトSW	A(+)		01
SW053	**V8889300**	Push Switch	EVQ 11Y 07K	プッシュSW			01
SW054	**VV439800**	Tact Switch	SKQNAJ	タクトSW	C(+)		01
SW054	**V8889300**	Push Switch	EVQ 11Y 07K	プッシュSW			01
SW055	**VV439800**	Tact Switch	SKQNAJ	タクトSW	C(-)		01

✻: New Parts

RANK: Japan only

REF NO.	PART NO.	DESCRIPTION		部品名	REMARKS	QTY	RANK
SW055	**V8889300**	Push Switch	EVQ 11Y 07K	プッシュSW			01
SW056	**VV439800**	Tact Switch	SKQNAJ	タクトSW	UP <TEMPO>		01
SW056	**V8889300**	Push Switch	EVQ 11Y 07K	プッシュSW			01
SW057	**VV439800**	Tact Switch	SKQNAJ	タクトSW	DOWN <TEMPO>		01
SW057	**V8889300**	Push Switch	EVQ 11Y 07K	プッシュSW			01
TA060	**VT943400**	Transistor Array	TD62785F(TP1)	トランジスタアレイ			04
VR030	**V8576200**	Slide Variable Resistor	B10.0K RS30111D9	スライドVR	SONG BALANCE		03
X0010	**V6091100**	Ceramic Resonator	8.38M EFOMC8384T4	セラミック発振子			01
	V8502800	Circuit Board	PNR	PNRシート	(V850270)(X2244B0)		
	V8562800	Circuit Board	MV2	MV2シート	(V850270)(X2244B0)		
	--	Jumper Wire	0.55	ジャンパー線	(VD04170)		
C0091	**UM378100**	Electrolytic Cap.	100.00 10.0V	ケミコン			01
C0092	**VC694800**	Semiconductive Cera. Cap.	0.1000 25V Z	半導体セラコン			01
CN020	**VB858700**	Connector Base Post	PH 8P SE	コネクタベースポスト			01
CN071	**VB389600**	Connector Base Post	PH 11P SE	コネクタベースポスト			01
CN081	**VB858800**	Connector Base Post	PH 9P SE	コネクタベースポスト			01
CN091	**VB858800**	Connector Base Post	PH 9P SE	コネクタベースポスト			01
CN092	**VB858700**	Connector Base Post	PH 8P SE	コネクタベースポスト			01
CN093	**V5492000**	FFC Connector	52807 16P SE	FFCコネクタ			01
D0000	**VB941200**	Diode	1SS133,1SS176	ダイオード			01
-0002	**VB941200**	Diode	1SS133,1SS176	ダイオード			01
D0000	**VD631600**	Diode	1SS133,176,HSS104	ダイオード			01
-0002	**VD631600**	Diode	1SS133,176,HSS104	ダイオード			01
D0004	**VB941200**	Diode	1SS133,1SS176	ダイオード			01
-0008	**VB941200**	Diode	1SS133,1SS176	ダイオード			01
D0004	**VD631600**	Diode	1SS133,176,HSS104	ダイオード			01
-0008	**VD631600**	Diode	1SS133,176,HSS104	ダイオード			01
D0010	**VB941200**	Diode	1SS133,1SS176	ダイオード			01
-0013	**VB941200**	Diode	1SS133,1SS176	ダイオード			01
D0010	**VD631600**	Diode	1SS133,176,HSS104	ダイオード			01
-0013	**VD631600**	Diode	1SS133,176,HSS104	ダイオード			01
D0015	**VB941200**	Diode	1SS133,1SS176	ダイオード			01
-0018	**VB941200**	Diode	1SS133,1SS176	ダイオード			01
D0015	**VD631600**	Diode	1SS133,176,HSS104	ダイオード			01
-0018	**VD631600**	Diode	1SS133,176,HSS104	ダイオード			01
D0020	**VB941200**	Diode	1SS133,1SS176	ダイオード			01
-0028	**VB941200**	Diode	1SS133,1SS176	ダイオード			01
D0020	**VD631600**	Diode	1SS133,176,HSS104	ダイオード			01
-0028	**VD631600**	Diode	1SS133,176,HSS104	ダイオード			01
D0033	**VB941200**	Diode	1SS133,1SS176	ダイオード			01
-0038	**VB941200**	Diode	1SS133,1SS176	ダイオード			01
D0033	**VD631600**	Diode	1SS133,176,HSS104	ダイオード			01
-0038	**VD631600**	Diode	1SS133,176,HSS104	ダイオード			01
LD000	**VU067800**	LED	SEL6210S-TP5	LED	SPLIT <VOICE>		01
LD001	**VU067800**	LED	SEL6210S-TP5	LED	REVERB <EFFECT>		01
LD002	**VU067800**	LED	SEL6210S-TP5	LED	CHORUS <EFFECT>		01
LD010	**VU067800**	LED	SEL6210S-TP5	LED	GUITAR <VOICE>		01
LD011	**VU067800**	LED	SEL6210S-TP5	LED	XG <VOICE>		01
LD012	**VU067800**	LED	SEL6210S-TP5	LED	E.BASS <VOICE>		01
LD013	**VU067800**	LED	SEL6210S-TP5	LED	VIBRAPHONE <VOICE>		01
LD020	**VU067800**	LED	SEL6210S-TP5	LED	HARPSICHORD <VOICE>		01
LD021	**VU067800**	LED	SEL6210S-TP5	LED	SYNTH.PAD <VOICE>		01
LD022	**VU067800**	LED	SEL6210S-TP5	LED	WOOD BASS <VOICE>		01
LD023	**VU067800**	LED	SEL6210S-TP5	LED	E.CLAVI-CHORD <VOICE>		01
LD030	**VU067800**	LED	SEL6210S-TP5	LED	E.PIANO 1 <VOICE>		01
LD031	**VU067800**	LED	SEL6210S-TP5	LED	STRINGS <VOICE>		01
LD032	**VU067800**	LED	SEL6210S-TP5	LED	CHOIR <VOICE>		01
LD033	**VU067800**	LED	SEL6210S-TP5	LED	E.PIANO 2 <VOICE>		01
LD040	**VU067800**	LED	SEL6210S-TP5	LED	GRAND PIANO 1 <VOICE>		01
LD041	**VU067800**	LED	SEL6210S-TP5	LED	CHURCH ORGAN <VOICE>		01
LD042	**VU067800**	LED	SEL6210S-TP5	LED	JAZZ ORGAN <VOICE>		01
LD043	**VU067800**	LED	SEL6210S-TP5	LED	GRAND PIANO 2 <VOICE>		01
R0090	**HF756100**	Carbon Resistor	1.0K 1/4 J	カーボン抵抗			01
R0091	**HF756820**	Carbon Resistor	8.2K 1/4 J	カーボン抵抗			01
R0092	**HF757270**	Carbon Resistor	27.0K 1/4 J	カーボン抵抗			01
R0093	**HF756100**	Carbon Resistor	1.0K 1/4 J	カーボン抵抗			01
R0094	**HF757270**	Carbon Resistor	27.0K 1/4 J	カーボン抵抗			01
R0095	**HF756100**	Carbon Resistor	1.0K 1/4 J	カーボン抵抗			01
SW000	**VV439800**	Tact Switch	SKQNAJ	タクトSW	SPLIT <VOICE>		01

✻: New Parts

RANK: Japan only

REF NO.	PART NO.	DESCRIPTION		部品名	REMARKS	QTY	RANK
SW000	V8889300	Push Switch	EVQ 11Y 07K	プッシュSW			01
SW001	VV439800	Tact Switch	SKQNAJ	タクトSW	REVERB <EFFECT>		01
SW001	V8889300	Push Switch	EVQ 11Y 07K	プッシュSW			01
SW002	VV439800	Tact Switch	SKQNAJ	タクトSW	CHORUS <EFFECT>		01
SW002	V8889300	Push Switch	EVQ 11Y 07K	プッシュSW			01
SW004	VV439800	Tact Switch	SKQNAJ	タクトSW	MIDI SETTING		01
SW004	V8889300	Push Switch	EVQ 11Y 07K	プッシュSW			01
SW005	VV439800	Tact Switch	SKQNAJ	タクトSW	OTHER SETTING		01
SW005	V8889300	Push Switch	EVQ 11Y 07K	プッシュSW			01
SW006	VV439800	Tact Switch	SKQNAJ	タクトSW	BRILLIANCE BRIGHT<EFFECT>	01	
SW006	V8889300	Push Switch	EVQ 11Y 07K	プッシュSW			01
SW007	VV439800	Tact Switch	SKQNAJ	タクトSW	BRILLIANCE MELLOW<EFFECT>		01
SW007	V8889300	Push Switch	EVQ 11Y 07K	プッシュSW			01
SW008	VV439800	Tact Switch	SKQNAJ	タクトSW	VARIATION (Up) <VOICE>		01
SW008	V8889300	Push Switch	EVQ 11Y 07K	プッシュSW			01
SW010	VV439800	Tact Switch	SKQNAJ	タクトSW	GUITAR <VOICE>		01
SW010	V8889300	Push Switch	EVQ 11Y 07K	プッシュSW			01
SW011	VV439800	Tact Switch	SKQNAJ	タクトSW	XG <VOICE>		01
SW011	V8889300	Push Switch	EVQ 11Y 07K	プッシュSW			01
SW012	VV439800	Tact Switch	SKQNAJ	タクトSW	E.BASS <VOICE>		01
SW012	V8889300	Push Switch	EVQ 11Y 07K	プッシュSW			01
SW013	VV439800	Tact Switch	SKQNAJ	タクトSW	VIBRAPHONE <VOICE>		01
SW013	V8889300	Push Switch	EVQ 11Y 07K	プッシュSW			01
SW015	VV439800	Tact Switch	SKQNAJ	タクトSW	WOOD BASS <VOICE>		01
SW015	V8889300	Push Switch	EVQ 11Y 07K	プッシュSW			01
SW016	VV439800	Tact Switch	SKQNAJ	タクトSW	E.CLAVI-CHORD <VOICE>		01
SW016	V8889300	Push Switch	EVQ 11Y 07K	プッシュSW			01
SW017	VV439800	Tact Switch	SKQNAJ	タクトSW	VOICE SETTING <VOICE>		01
SW017	V8889300	Push Switch	EVQ 11Y 07K	プッシュSW			01
SW018	VV439800	Tact Switch	SKQNAJ	タクトSW	VARIATION (Down) <VOICE>		01
SW018	V8889300	Push Switch	EVQ 11Y 07K	プッシュSW			01
SW020	VV439800	Tact Switch	SKQNAJ	タクトSW	HARPSICHORD <VOICE>		01
SW020	V8889300	Push Switch	EVQ 11Y 07K	プッシュSW			01
SW021	VV439800	Tact Switch	SKQNAJ	タクトSW	SYNTH.PAD <VOICE>		01
SW021	V8889300	Push Switch	EVQ 11Y 07K	プッシュSW			01
SW022	VV439800	Tact Switch	SKQNAJ	タクトSW	CHOIR <VOICE>		01
SW022	V8889300	Push Switch	EVQ 11Y 07K	プッシュSW			01
SW023	VV439800	Tact Switch	SKQNAJ	タクトSW	E.PIANO 2 <VOICE>		01
SW023	V8889300	Push Switch	EVQ 11Y 07K	プッシュSW			01
SW024	VV439800	Tact Switch	SKQNAJ	タクトSW	E.PIANO 1 <VOICE>		01
SW024	V8889300	Push Switch	EVQ 11Y 07K	プッシュSW			01
SW025	VV439800	Tact Switch	SKQNAJ	タクトSW	STRINGS <VOICE>		01
SW025	V8889300	Push Switch	EVQ 11Y 07K	プッシュSW			01
SW026	VV439800	Tact Switch	SKQNAJ	タクトSW	JAZZ ORGAN <VOICE>		01
SW026	V8889300	Push Switch	EVQ 11Y 07K	プッシュSW			01
SW027	VV439800	Tact Switch	SKQNAJ	タクトSW	GRAND PIANO 2 <VOICE>		01
SW027	V8889300	Push Switch	EVQ 11Y 07K	プッシュSW			01
SW028	VV439800	Tact Switch	SKQNAJ	タクトSW	GRAND PIANO 1 <VOICE>		01
SW028	V8889300	Push Switch	EVQ 11Y 07K	プッシュSW			01
SW033	VV439800	Tact Switch	SKQNAJ	タクトSW	D(-)		01
SW033	V8889300	Push Switch	EVQ 11Y 07K	プッシュSW			01
SW034	VV439800	Tact Switch	SKQNAJ	タクトSW	B(-)		01
SW034	V8889300	Push Switch	EVQ 11Y 07K	プッシュSW			01
SW035	VV439800	Tact Switch	SKQNAJ	タクトSW	B(+)		01
SW035	V8889300	Push Switch	EVQ 11Y 07K	プッシュSW			01
SW036	VV439800	Tact Switch	SKQNAJ	タクトSW	D(+)		01
SW036	V8889300	Push Switch	EVQ 11Y 07K	プッシュSW			01
SW037	VV439800	Tact Switch	SKQNAJ	タクトSW	EXIT		01
SW037	V8889300	Push Switch	EVQ 11Y 07K	プッシュSW			01
SW038	VV439800	Tact Switch	SKQNAJ	タクトSW	CHURCH ORGAN <VOICE>		01
SW038	V8889300	Push Switch	EVQ 11Y 07K	プッシュSW			01
TR091	IC174020	Transistor	2SC1740S R,S	トランジスタ			01
TR092	IC174020	Transistor	2SC1740S R,S	トランジスタ			01
TR093	VP872600	Transistor	2SA1708 S,T	トランジスタ			01
VR020	V8590000	Rotary Variable Resistor	B 10.0K XV0141GN	二連ロータリーVR	MASTER VOLUME		02
VR090	VS368200	Rotary Variable Resistor	B10K RK09K1130BN7A	ロータリーVR 1連	CONTRAST		01
*	V9199900	circuit Board	VSEL	VSELシート	N (V919980)(XW375C0)		
CN001	LB933050	Base Post Connector	VH 5P SE	ベースポスト			01
⚠ SW1	LB202280	Voltage Selector	HXW0131-01-910	電圧切替器			03

✻: New Parts

RANK: Japan only

	REF NO.	PART NO.	DESCRIPTION		部品名	REMARKS	QTY	RANK
		V8544500	Circuit Board	WMH	**ＷＭＨシート**	(X2248A0)		
	C0001	**US064100**	Ceramic Capacitor-B (chip)	0.0100 50V K	**チップセラ（Ｂ）**			01
	C0002	**US064100**	Ceramic Capacitor-B (chip)	0.0100 50V K	**チップセラ（Ｂ）**			01
	C0003	**US135100**	Ceramic Capacitor-F (chip)	0.1000 16V Z	**チップセラ（Ｆ）**			01
	C0004	**US135100**	Ceramic Capacitor-F (chip)	0.1000 16V Z	**チップセラ（Ｆ）**			01
	C0005	**US064100**	Ceramic Capacitor-B (chip)	0.0100 50V K	**チップセラ（Ｂ）**			01
	C0006	**US064100**	Ceramic Capacitor-B (chip)	0.0100 50V K	**チップセラ（Ｂ）**			01
	C0007	**US135100**	Ceramic Capacitor-F (chip)	0.1000 16V Z	**チップセラ（Ｆ）**			01
	C0008	**US135100**	Ceramic Capacitor-F (chip)	0.1000 16V Z	**チップセラ（Ｆ）**			01
	C0017	**UF018100**	Electrolytic Cap. (chip)	100 6.3V	**チップケミコン**			01
	CN001	**V8389100**	Connector	52901 60P TE	**基板用コネクタ**			05
	IC002	**X2563100**	IC		**Ｉ　　Ｃ**	ROM 128M WAVE-H1		
	IC004	**X2543100**	IC		**Ｉ　　Ｃ**	ROM 64M WAVE-H2		
		V8544400	Circuit Board	WML	**ＷＭＬシート**	(X2248A0)		
	C0001	**US064100**	Ceramic Capacitor-B (chip)	0.0100 50V K	**チップセラ（Ｂ）**			01
	C0002	**US064100**	Ceramic Capacitor-B (chip)	0.0100 50V K	**チップセラ（Ｂ）**			01
	C0003	**US135100**	Ceramic Capacitor-F (chip)	0.1000 16V Z	**チップセラ（Ｆ）**			01
	C0004	**US135100**	Ceramic Capacitor-F (chip)	0.1000 16V Z	**チップセラ（Ｆ）**			01
	C0005	**US064100**	Ceramic Capacitor-B (chip)	0.0100 50V K	**チップセラ（Ｂ）**			01
	C0006	**US064100**	Ceramic Capacitor-B (chip)	0.0100 50V K	**チップセラ（Ｂ）**			01
	C0007	**US135100**	Ceramic Capacitor-F (chip)	0.1000 16V Z	**チップセラ（Ｆ）**			01
	C0008	**US135100**	Ceramic Capacitor-F (chip)	0.1000 16V Z	**チップセラ（Ｆ）**			01
	C0017	**UF018100**	Electrolytic Cap. (chip)	100 6.3V	**チップケミコン**			01
	CN001	**V8389100**	Connector	52901 60P TE	**基板用コネクタ**			05
	IC002	**X2561100**	IC		**Ｉ　　Ｃ**	ROM 128M WAVE-L1		
	IC004	**X2541100**	IC		**Ｉ　　Ｃ**	ROM 64M WAVE-L2		
⚠		**XQ429B00**	Power Transformer	GA-60J	**電源トランス**	J		12
⚠		**XQ430C00**	Power Transformer	29WP243 UL/CSA	**電源トランス**	U		11
⚠		**XQ431B00**	Power Transformer	GA-60 E EN60065	**電源トランス**	E,B		12
⚠		**XQ432B00**	Power Transformer	GA-60 N	**電源トランス**	N		14
*		**XV747B00**	Speaker	16.0cm 8 ohm 60W	**スピーカ**	WOOFER	2	
		XL455A00	Speaker	5.0cm 16 ohm 60W	**スピーカ**	TWEETER	2	07
⚠		**VC843500**	Push Switch	SDDLB1216A J.U.C.S	**プッシュＳＷ**	POWER ON/OFF		03
		V8811300	LCD	SCLCMDYAMS0049	**液晶ディスプレイ**			14
		HS412520	Rotary Variable Resistor	RK16Y11L0001A	**ロータリーＶＲ１連**	Pedal volume	3	05

※: New Parts

RANK: Japan only

■ PF-500 OVERALL CIRCUIT DIAGRAM 1/4 (DM)

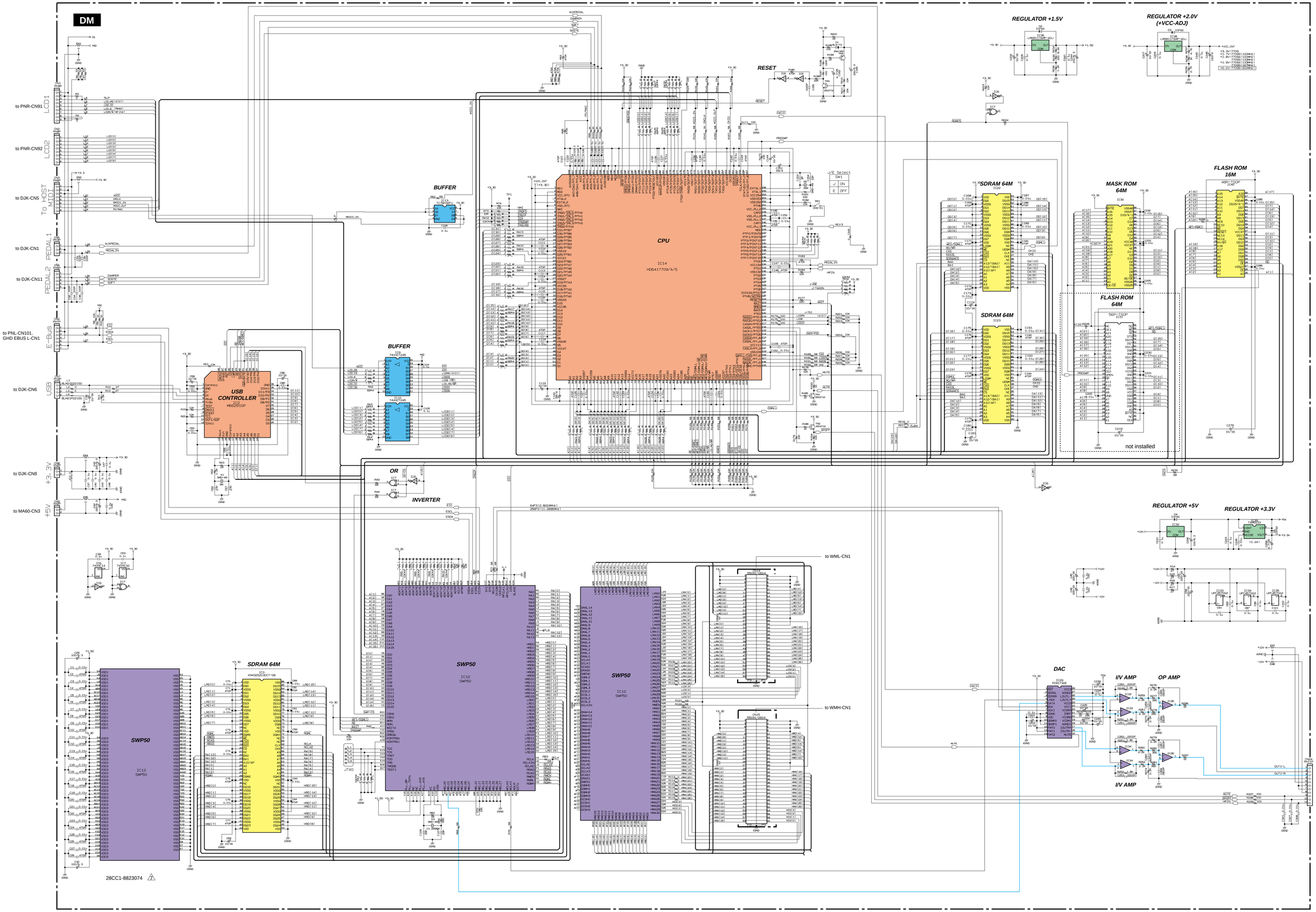

Note : See parts list for details of circuit board component parts. （注：シートの部品詳細はパーツリストをご参照ください。）

■ PF-500 OVERALL CIRCUIT DIAGRAM 2/4 (GHD EBUS L, MK SUB, GHD M, GHD H, WML, WMH)

GHD EBUS L (A-1 ~ F2#)

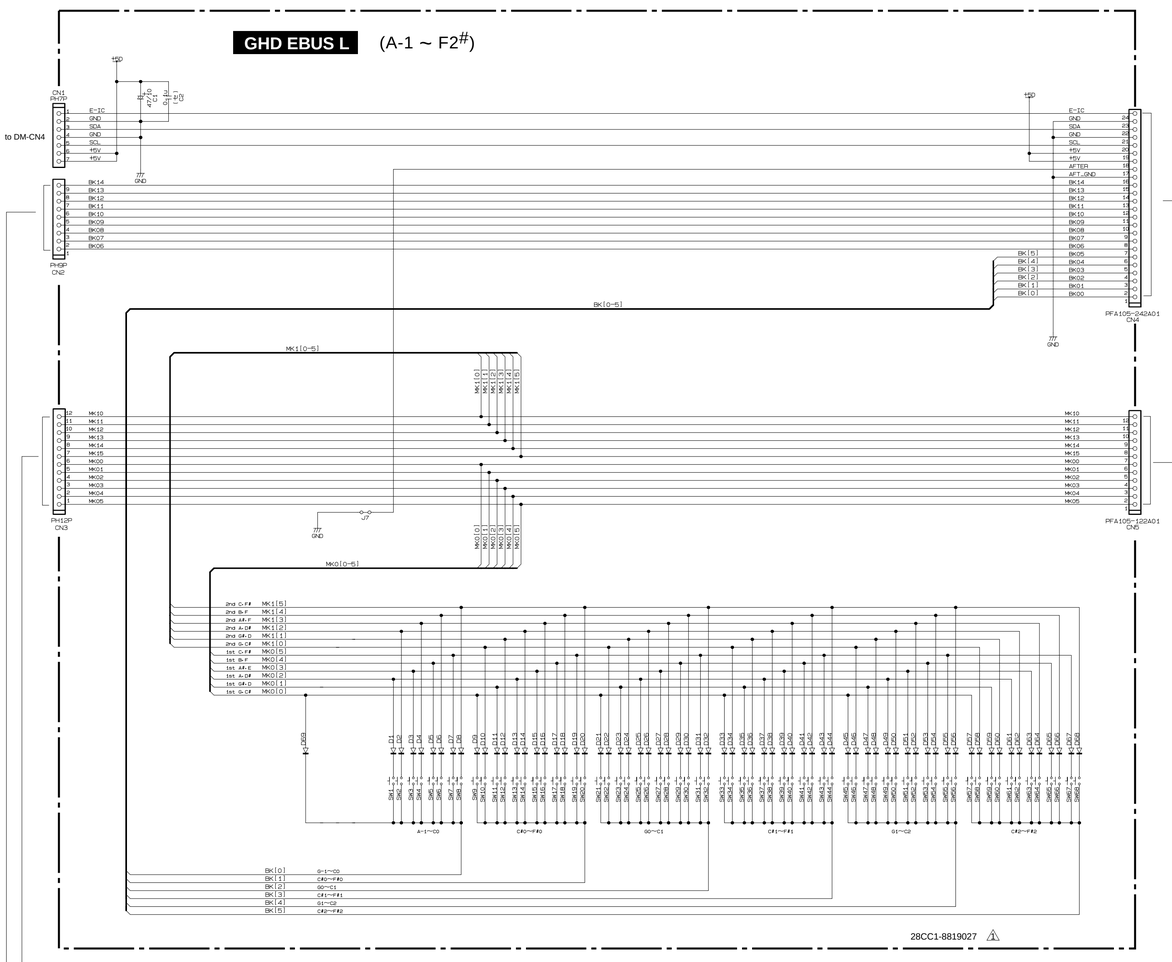

28CC1-8819027 ⚠

MK SUB

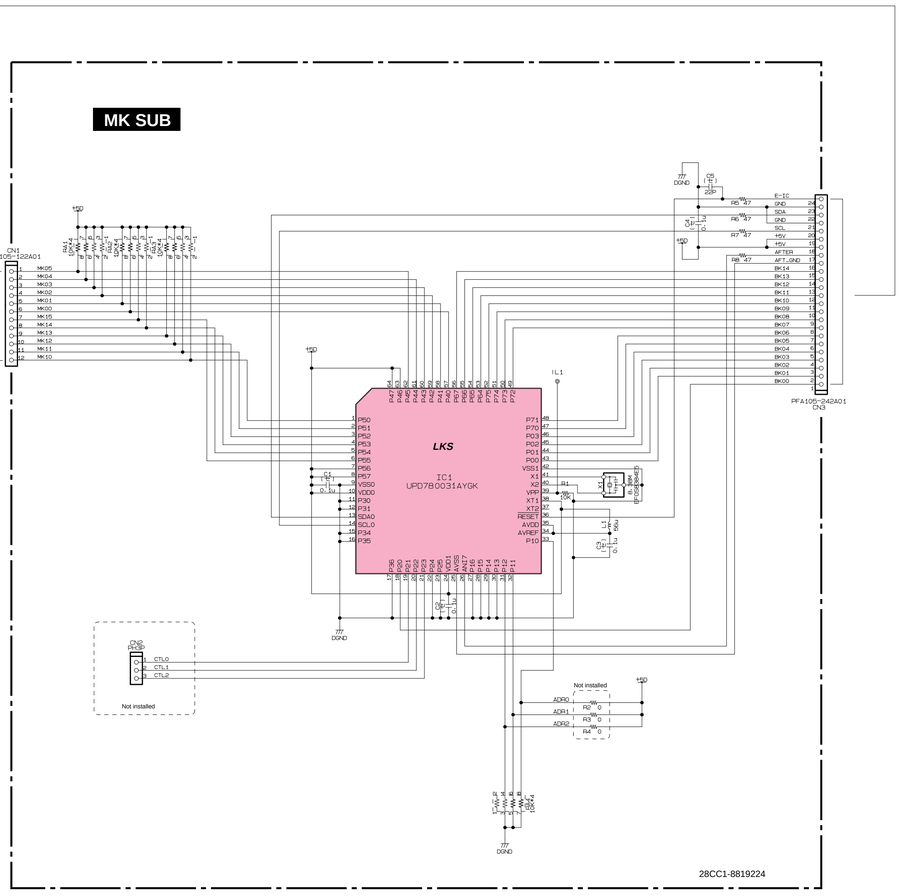

28CC1-8819224

GHD M (G2 ~ C5)

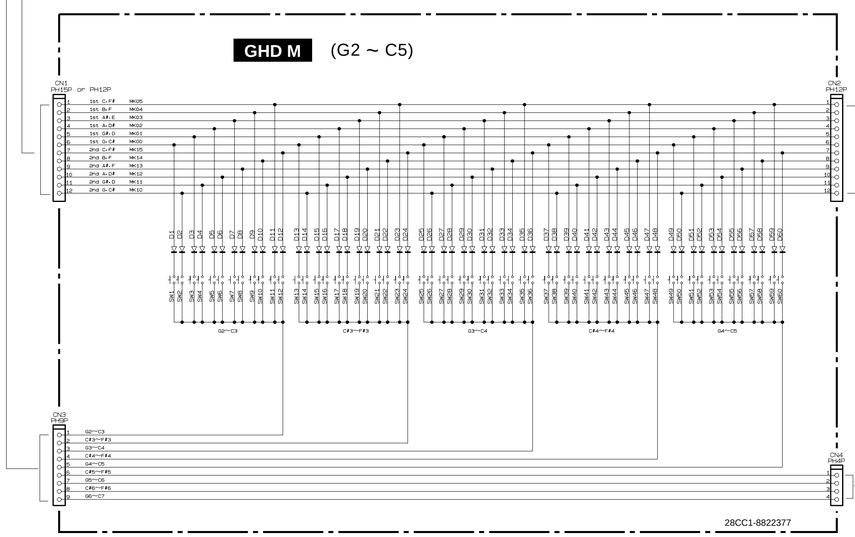

28CC1-8822377

GHD H (C5# ~ C7)

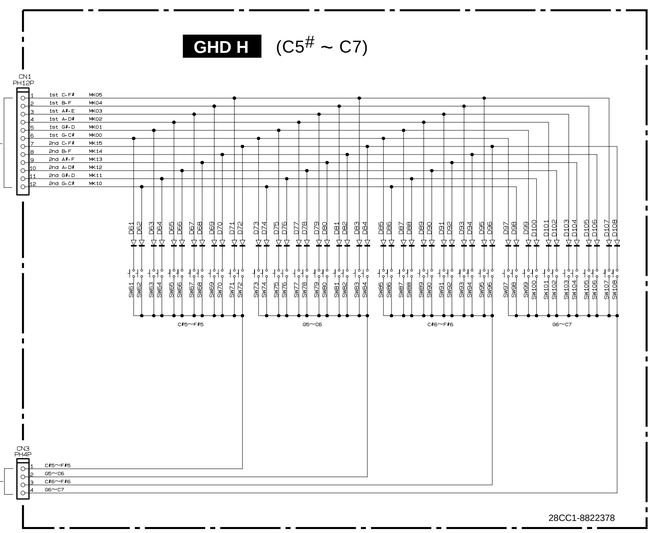

28CC1-8822378

WML, WMH

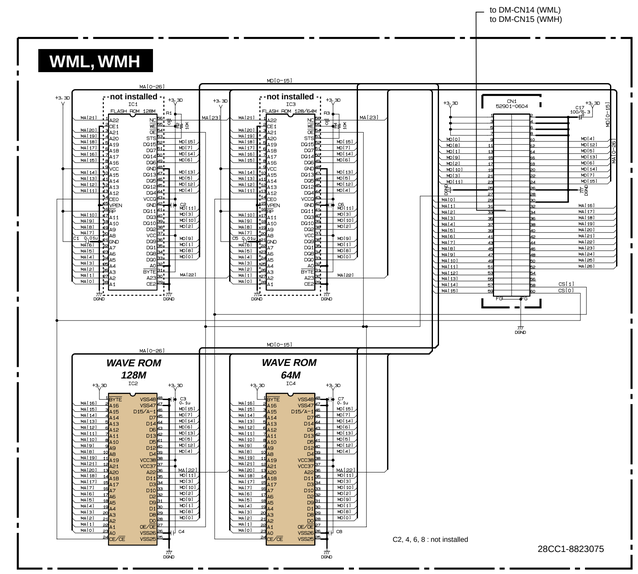

28CC1-8823075

（セ）: Ceramic Capacitor （セラコン）

Note : See parts list for details of circuit board component parts. （注：シートの部品詳細はパーツリストをご参照ください。）

■ PF-500 OVERALL CIRCUIT DIAGRAM 3/4 (PNL, PNR, MV2, DJK, PEDAL (SW), AJK, HP)

PNR

LCD

to DM-CN1

to DM-CN2

CONTRAST

GRAND PIANO 1 / GRAND PIANO 2 / E.PIANO 1 / E.PIANO 2 / HARPSI-CHORD / E.CLAVI-CHORD / VIBRA-PHONE / GUITAR / VOICE SETTING / SPLIT / REVERB / CHORUS

B - / B + / D - / D + / EXIT / CHURCH ORGAN / JAZZ ORGAN / STRINGS / CHOIR / WOOD BASS / SYNTH. PAD / E.BASS / XG / VARIATION / BRILLIANCE / MIDI SETTING / OTHER SETTING

28CC1-8823155 ⚠1

PNL

TRACK 1 / TRACK 2 / EXTRA TRACKS / FILE / METRONOME START/STOP / METRONOME SETTING / A - / A +

SONG SELECT / SONG SELECT / DEMO

TOP / START/STOP / REC / SONG SETTING / TEMPO DOWN / TEMPO UP / C - / C +

SYNCHRO START

	D0	D1	D2	D3	D4	D5	D6	D7	D8
S0	SW00	SW01	SW02		SW04	SW05	SW06	SW07	SW08
S1	SW10	SW11	SW12	SW13		SW15	SW16	SW17	SW18
S2	SW20	SW21	SW22	SW23	SW24	SW25	SW26	SW27	SW28
S3	SW30	SW31	SW32		SW34	SW35	SW36	SW37	SW38
S4	SW40	SW41	SW42	SW43	SW44	SW45	SW46	SW47	
S5	SW50	SW51	SW52	SW53	SW54	SW55	SW56	SW57	

	D0	D1	D2	D3
L5	LD00	LD01	LD02	
L6	LD10	LD11	LD12	LD13
L7	LD20	LD21	LD22	LD23
L8	LD30	LD31	LD32	LD33
L9	LD40	LD41	LD42	LD43
L10	LD50		LD52	LD53
L11		LD61-R	LD62-R	LD63-R
L12		LD71-G	LD72-G	LD73-G

IC10 UPD78D031AYGK-NO1-E-PNS2a

TMS0 TD62786FNF-TP1

TC74HC595AFN

EEPROM 24C64

to DM-CN4

28CC1-8823155 ⚠1

AJK

AUX IN L/L+R

AUX IN R

to DM-CN24

EQUALIZER

OP AMP

NC

to MA60-CN6

AUX OUT L (LEVEL FIXED) AUX OUT R

POWER AMP

SPEAKER CONTROL

RELAY DRIVE

AUX OUT L/L+R

AUX OUT R

to MA60-CN4

28CC1-8822670 ⚠2

MV2

MASTER VOLUME

28CC1-8823155 ⚠1

HP

PHONES

N.C.

28CC1-8811547

DJK

USB

to DM-CN8

to MA60-CN4

PHOTO COUPLER

to DM-CN7

not installed

IN / OUT / THRU — MIDI

HOST SELECT

Select SW

to DM-CN3

to DM-CN5

AUX PEDAL

INVERTER

LINE TRANSCEIVER

TO HOST

28CC1-8822661 ⚠3

PEDAL (SW)

to DM-CN6

PEDAL

SOFT / SOSTENUTO / DAMPER

28CC1-8820116

SOFT pedal / SOSTENUTO pedal / DAMPER pedal

(セ) : Ceramic Capacitor （セラコン）

(半セ) : Semiconductive Ceramic Capacitor （半導体セラコン）

Note : See parts list for details of circuit board component parts. （注：シートの部品詳細はパーツリストをご参照ください。）

■ PF-500 OVERALL CIRCUIT DIAGRAM 4/4 (FU60P, FU, INLET, VSEL, MA60, NET1)

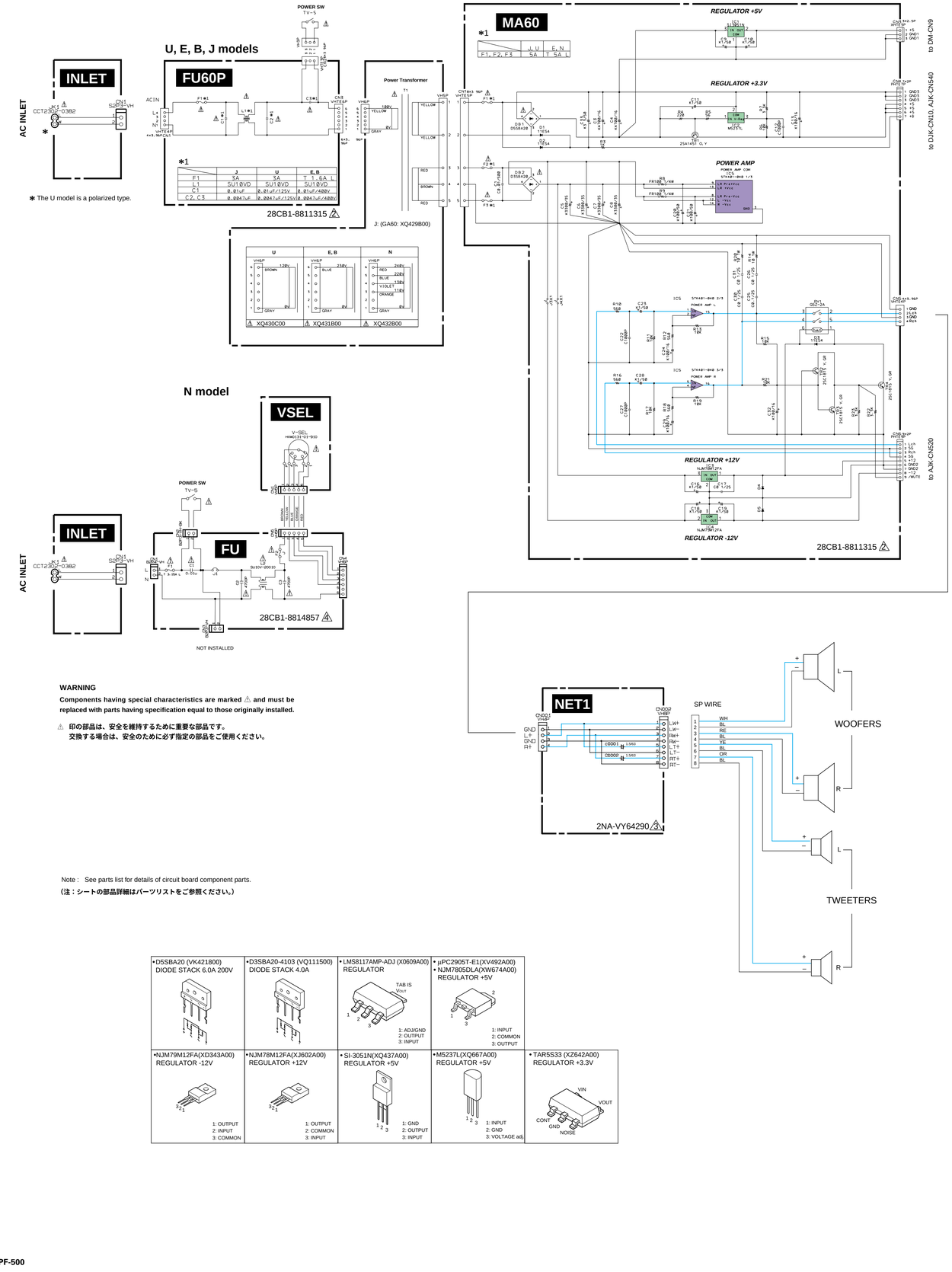

WARNING

Components having special characteristics are marked ⚠ and must be replaced with parts having specification equal to those originally installed.

⚠ **印の部品は、安全を維持するために重要な部品です。**
交換する場合は、安全のために必ず指定の部品をご使用ください。

Note : See parts list for details of circuit board component parts.
（注：シートの部品詳細はパーツリストをご参照ください。）

■ PF-500 CIRCUIT BOARD LAYOUT

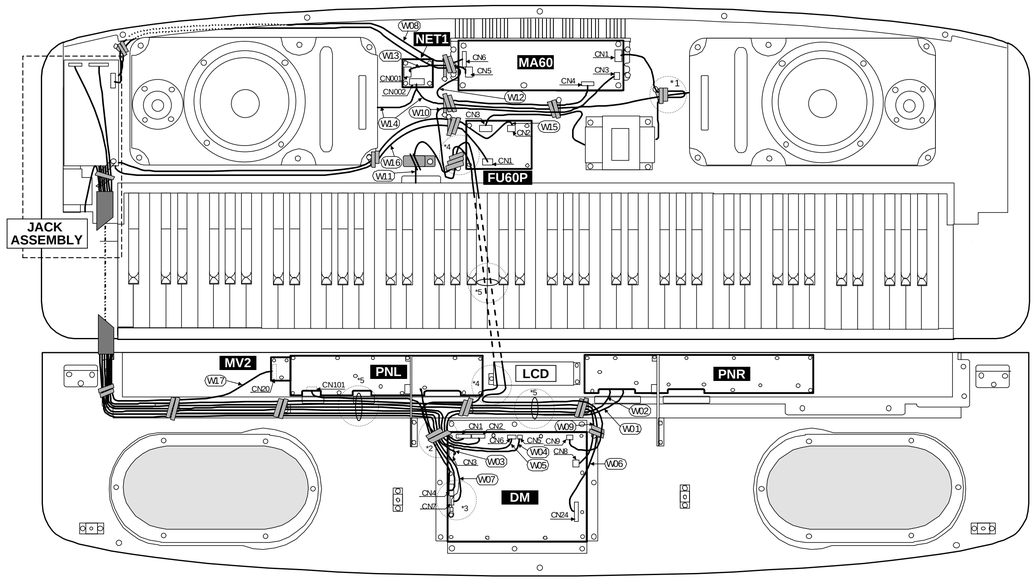

Cable assembly figure according to destination.
仕向別束線組込図

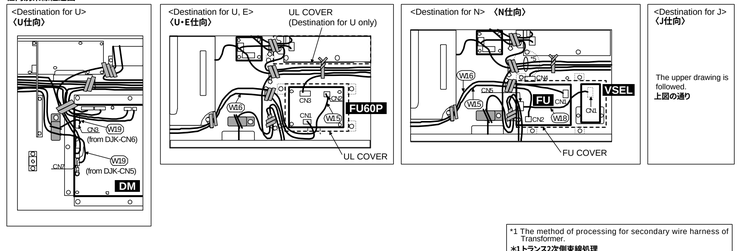

SP Wire Harness connection assembly figure.
SP束線組込図

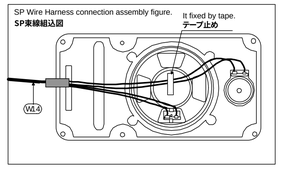

Connection Direction. 接続方向	
A	B

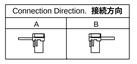

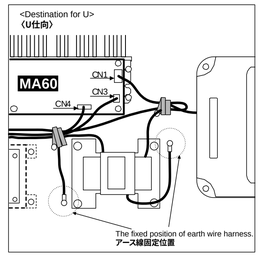

*1 The method of processing for secondary wire harness of Transformer.
＊1 トランス2次側束線処理
It bends, as shown in a figure, and it bundles with SP wire harness.
図のように折り曲げ、SP束線と束ねます。
W14
The wire harness of Transformer.
トランス2次側束線

*2 The processing method of W07.
＊2 W07束線処理
As shown in a figure, remainder of wire harness is bundled here.
図のように束線の余りをここでまとめます。

*3 The processing method of W06.
＊3 W06束線処理
CN7
CN6
Lug terminal
ラグ端子
As shown in a figure, lug terminal is bent at about 45°
ラグ端子を約45 程度曲げるます。

*4 Direction specification of wire harness clamp.
＊4 束線止め方向指定
Turn a wire harness clamp in the direction sshown in the figure. (It is common to all Destinations.)
図に示した方向へ束線止めを向けるます。（全仕様共通）

*5 The processing method of two or more wire harness.
＊5 束線結束処理
Wire harness are connected about center with GALLEX PRECISION.
ほぼ中央をインシュロックタイで止めます。

Location ロケーション	Part No. 部品番号	Part Name 名称		Pin No. CN ピン数	Origin Of Connection 接続元 Name 名称	Origin Of Connection 接続元 Connection Direction 接続方向	Connection Place 接続先 Name 名称	Connection Place 接続先 Connection Direction 接続方向	Note 備考
W01	VK10990	KRD-KRD Wire Harness	**KRD-KRD束線**	9	PNR-CN91	Connected 接続済	DM-CN1	A	
W02	VK10980	KRD-KRD Wire Harness	**KRD-KRD束線**	8	PNR-CN92	↑	DM-CN2	↑	
W03	VK12280	KRD-KRD Wire Harness	**KRD-KRD束線**	8	DJK-CN5	↑	DM-CN3	↑	
W04	VK12530	KRD-KRD Wire Harness	**KRD-KRD束線**	3	DJK-CN1	↑	DM-CN5	↑	
W05	VK12550	KRD-KRD Wire Harness	**KRD-KRD束線**	5	PEDAL-CN11	↑	DM-CN6	↑	
W06	V977900	KRD-KRD Wire Harness	**KRD-KRD束線**	11	AJK-CN500	↑	DM-CN24	B	A lug terminal is screwed. **ラグ端子をネジ止めする。**
W07	V938860	USB Wire Harness	**USB束線**	4	DJK-CN6	↑	DM-CN7	-	If certainly fixes so that it cannot touch to a heat tink. **放熱板へ触れないよう確実に固定すること。**
W08	VK12290	KRD-KRD Wire Harness	**KRD-KRD束線**	9	AJK-CN520	↑	MA60-CN6	A	
W09	V921870	3D Network Wire Harness	**3D中継束線**	2	DJK-CN8	-	DM-CN8	-	
W10	V921880	SD Power Supply Wire Harness	**SD電源束線**	3–2	MA60-CN3	-	DM-CN9	-	
W11	V921890	EBUS Wire Harness	**EBUS束線**	7	GHD88	Connected 接続済	DM-CN4→PNL-CN101	A	
W12	V921900	3DB Power Supply Wire Harness	**3DB電源束線**	(6+2)–7	AJK-CN540+DJK-CN10	↑	MA60-CN4	-	If certainly fixes so that it cannot touch to a heat tink. **放熱板へ触れないよう確実に固定すること。**
W13	V921910	NW Wire Harness	**NW束線**	4	MA60-CN5	-	NET1-CN1	-	
W14	V921920	SP Wire Harness	**SP束線**	8	NW-CN2	-	Speaker L,R (+/-)	-	
W15	V921930	PSW Wire Harness	**PSW束線**	3	Push Switch	-	FU60P, FU-CN2	-	If certainly fixes so that it cannot touch to the hammer of the keyboard. **鍵盤のハンマーへ触れないよう確実に固定すること。**
W16	V921940	INLET Wire Harness	**INLET束線**	3–4	INLET-CN1	-	FU60P, FU-CN1	-	↑
W17	V921950	VOL Wire Harness	**VOL束線**	8	AJK-CN510	Connected 接続済	MV2-CN20	-	
W18	V921970	VSEL Wire Harness	**VSEL束線**	5	VSEL-CN1	-	FU-CN5	-	
W19	V921960	U–M Wire Harness Assembly	**U–M束線Assy**	8/4	DJK-CN5/CN6	Connected 接続済	DM-CN3/CN7	A/-	A lug terminal is screwed. **ラグ端子をネジ止めする。**

2NC-V886530 ⚠4

■ PF-500 BLOCK DIAGRAM