DIGITAL PIANO

P-95B/P-95S

SERVICE MANUAL

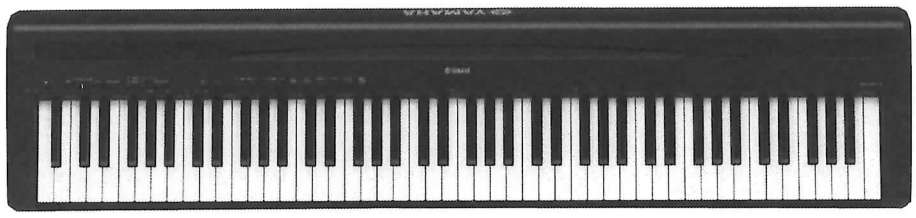

P-95B



P-95S

The **P-95B/P-95S** service manual provides only the differences as compared with the **P-85/P-85S**. Refer to the **P-85/P-85S** service manual (**CL 001792**) and this service manual when servicing this unit.

P-95B/P-95S のサービスマニュアルは、P-85/P-85S と異なる部分のみを掲載しています。P-95B/P-95S の点検・修理に関しては、本サービスマニュアルと共に必ず P-85/P-85S (CL 001792) のサービスマニュアルをご用意ください。

CL 001847

YAMAHA

HAMAMATSU, JAPAN

Copyright (c) Yamaha Corporation. All rights reserved. PDF ㊎ D&H '10.04

IMPORTANT NOTICE

This manual has been provided for the use of authorized Yamaha Retailers and their service personnel. It has been assumed that basic service procedures inherent to the industry, and more specifically Yamaha Products, are already known and understood by the users, and have therefore not been restated.

WARNING : Failure to follow appropriate service and safety procedures when servicing this product may result in personal injury, destruction of expensive components and failure of the product to perform as specified. For these reasons, we advise all Yamaha product owners that all service required should be performed by an authorized Yamaha Retailer or the appointed service representative.

IMPORTANT : This presentation or sale of this manual to any individual or firm does not constitute authorization certification, recognition of any applicable technical capabilities, or establish a principal-agent relationship of any form.

The data provided is belived to be accurate and applicable to the unit(s) indicated on the cover. The research engineering, and service departments of Yamaha are continually striving to improve Yamaha products. Modifications are, therefore, inevitable and changes in specification are subject to change without notice or obligation to retrofit. Should any discrepancy appear to exist, please contact the distributor's Service Division.

WARNING : Static discharges can destroy expensive components. Discharge any static electricity your body may have accumulated by grounding yourself to the ground bus in the unit (heavy gauge black wires connect to this bus.)

IMPORTANT : Turn the unit OFF during disassembly and parts replacement. Recheck all work before you apply power to the unit.

WARNING: This product contains chemicals known to the State of California to cause cancer, or birth defects or other reproductive harm.

DO NOT PLACE SOLDER, ELECTRICAL/ELECTRONIC OR PLASTIC COMPONENTS IN YOUR MOUTH FOR ANY REASON WHAT SO EVER!

Avoid prolonged, unprotected contact between solder and your skin! When soldering, do not inhale solder fumes or expose eyes to solder/flux vapor!

If you come in contact with solder or components located inside the enclosure of this product, wash your hands before handling food.

IMPORTANT NOTICE FOR THE UNITED KINGDOM

Connecting the Plug and Cord

IMPORTANT. The wires in this mains lead are coloured in accordance with the following code:

BLUE : NEUTRAL
BROWN : LIVE

As the colours of the wires in the mains lead of this apparatus may not correspond with the coloured makings identifying the terminals in your plug proceed as follows:
The wire which is coloured BLUE must be connected to the terminal which is marked with the letter N or coloured BLACK.
The wire which is coloured BROWN must be connected to the terminal which is marked with the letter L or coloured RED.
Making sure that neither core is connected to the earth terminal of the three pin plug.

• This applies only to products distributed by Yamaha-Kemble Music (U.K.) Ltd. (2 wires)

■ WARNING

Components having special characteristics are marked ⚠ and must be replaced with parts having specification equal to those originally installed.

⚠印の部品は、安全を維持するために重要な部品です。交換する場合は、安全のために必ず指定の部品をご使用ください。

SPECIFICATIONS

Size/Weight	Dimensions	Width	1,326mm (52-3/16")
		Height	151.5mm (5-15/16")
		Depth	295mm (11-5/8")
	Weight		12.0kg (26 lbs., 7 oz.)
Control Interface	Keyboard	Number of Keys	88
		Type	Graded Hammer Standard (GHS) Keyboard
		Touch Sensitivity	Hard/Medium/Soft/Fixed
	Panel	Language	English
Voices	Tone Generation	Tone Generating Technology	AWM Stereo Sampling
	Polyphony	Number of Polyphony (Max.)	64
	Preset	Number of Voices	10
Effects	Types	Reverb	Yes
	Functions	Dual	Yes
Songs	Preset/Demo	Number of Preset Songs	50
	Recording	Number of Songs	1
		Number of Tracks	1
		Data Capacity	65KB (ca. 11,000 notes)
		Recording Function	Yes
	Data Format	Playback	Original Format
		Recording	Original Format
Functions	Overall Controls	Metronome	Yes
		Tempo Range	32–280
		Transpose	-6 to 0, 0 to +6
		Tuning	Yes
Storage and Connectivity	Connectivity	DC IN	12V
		Headphones	x 2
		Sustain Pedal*	Yes
		Pedal Unit*	Yes
		MIDI	IN/OUT
Amplifiers and Speakers	Amplifiers		6W x 2
	Speakers		(12cm x 6cm) x 2
Power Supply	Power Supply		AC Power Adaptor PA-150 or an equivalent recommended by Yamaha
Included Accessories			AC Power Adaptor, Footswitch, Music Rest

* When an optional FC3 Foot Pedal or an optional LP-5A Pedal Unit is connected, the half pedal effect can be used.

■ 総合仕様

サイズ/質量	寸法	幅	1326mm
		高さ	151.5mm
		奥行き	295mm
	質量		12.0kg
操作子	鍵盤	鍵盤数	88
		鍵盤種	グレードハンマースタンダード(GHS)鍵盤
		タッチ感度	ハード/ミディアム/ソフト/フィックス
	パネル	言語	英語
音源/音色	音源	音源方式	AWMステレオサンプリング
	発音数	最大同時発音数	64
	プリセット	音色数	10
効果	タイプ	リバーブ	○
	ファンクション	デュアル	○
録音再生	録音	録音曲数	1
		録音トラック数	1
		データ容量	65KB(約11,000音符)
		録音機能	○
	再生フォーマット		オリジナルフォーマット
	録音フォーマット		オリジナルフォーマット
ファンクション	デモ/ヘルプ	デモ	10音色デモ+50プリセットピアノ曲
	全体設定	メトロノーム	○
		テンポ	○
		トランスポーズ	○
		チューニング	○
メモリー /接続端子	接続端子	DC IN	12V
		ヘッドフォン	ヘッドフォン端子(標準)×2
		サステインペダル	○ (別売FC3使用時ハーフペダル対応可)
		ペダルユニット	○ (別売LP-5A* 使用時ハーフペダル対応可)
		MIDI	○(IN/OUT)
アンプ/スピーカー	アンプ出力		6W×2
	スピーカー		楕円(12cm×6cm)×2
電源部	電源		電源アダプター PA-150Aまたはヤマハ推奨の同等品
	消費電力		23W
付属品			電源アダプター (PA-150Aまたはヤマハ推奨の同等品)、フットスイッチ、譜面立て

* 別売のペダルユニットLP-5A接続時は、ソステヌート、ソフト機能を使用できます。

■ PANEL LAYOUT（パネルレイアウト）

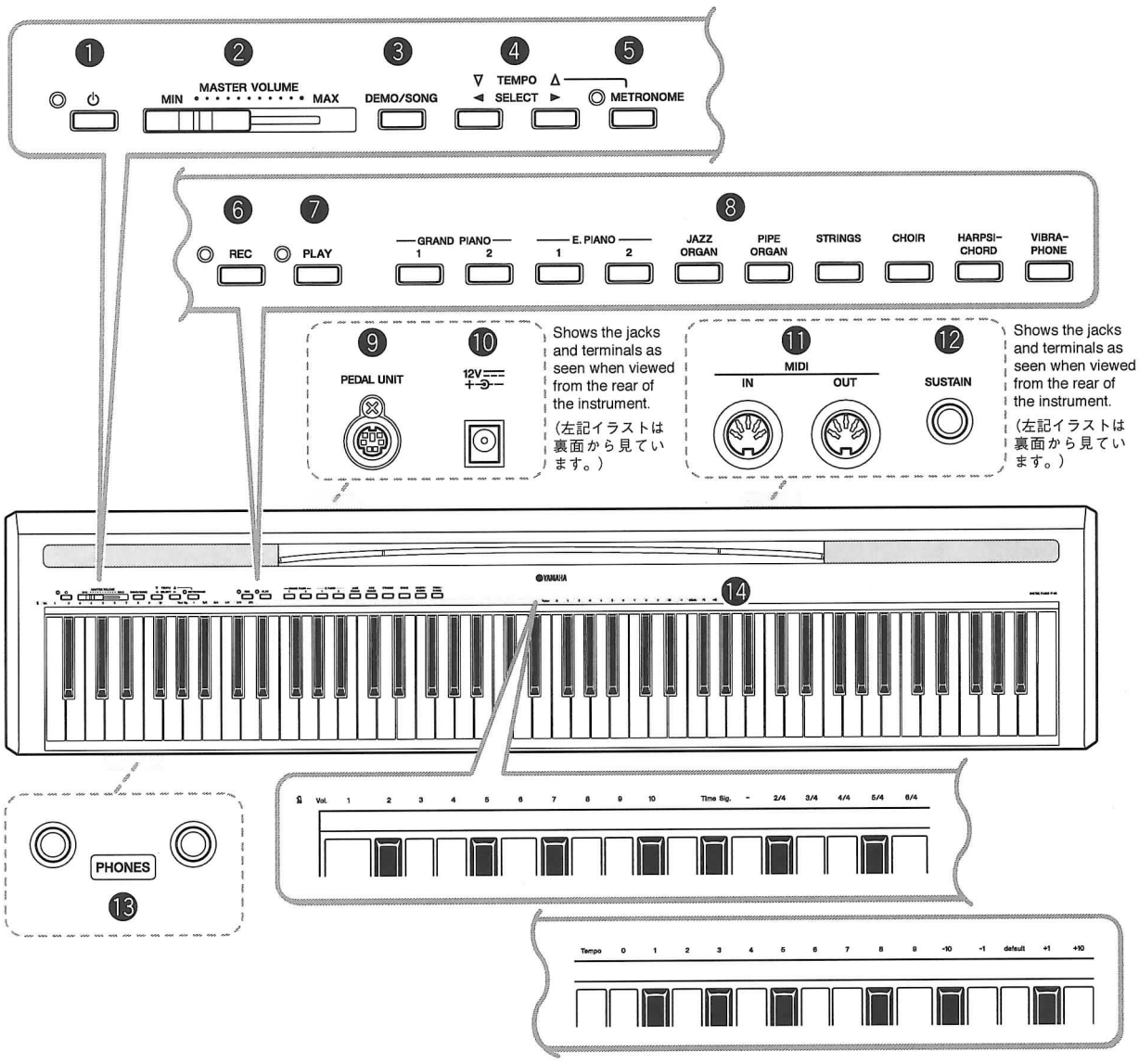

❶ [⏻] (Standby/On) switch
❷ [MASTER VOLUME] slider
❸ [DEMO/SONG button
❹ TEMPO [△] [▽] buttons/SELECT [◀] [▶]
❺ [METRONOME] button
❻ [REC] button
❼ [PLAY] button
❽ VOICE buttons
❾ [PEDAL UNIT] jack
❿ DC IN jack
⓫ MIDI [IN] [OUT] terminals
⓬ [SUSTAIN] jack
⓭ [PHONES] jack
⓮ Metronome indication

❶ [⏻] 電源スイッチ
❷ [MASTER VOLUME] スライダー
❸ [DEMO/SONG] ボタン
❹ TEMPO [△] [▽] ボタン / SELECT [◀] [▶] ボタン
❺ [METRONOME] ボタン
❻ [REC] ボタン
❼ [PLAY] 端子
❽ 音色ボタン
❾ [PEDAL UNIT] 端子
❿ DC IN 端子
⓫ MIDI [IN] [OUT] 端子
⓬ [SUSTAIN] 端子
⓭ [PHONES] 端子
⓮ メトロノーム設定

■ START-UP SEQUENCE

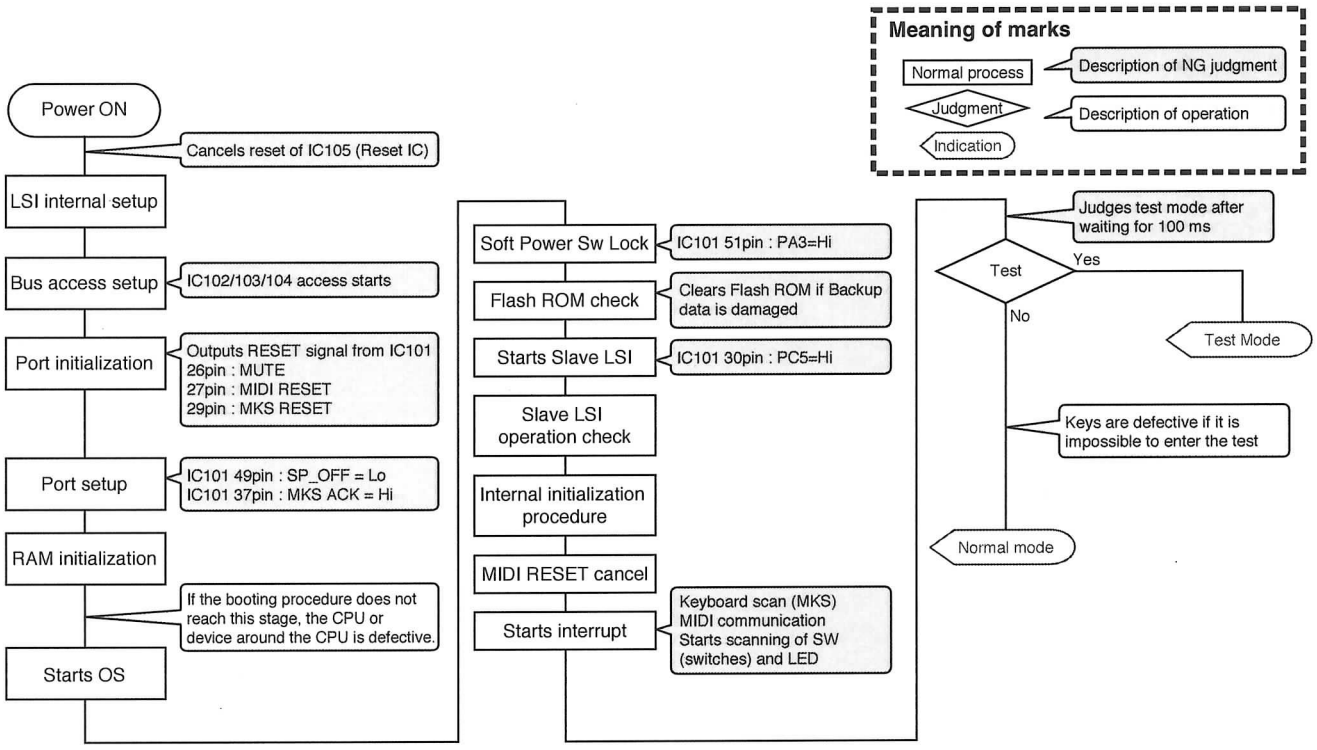

■ 起動シーケンス

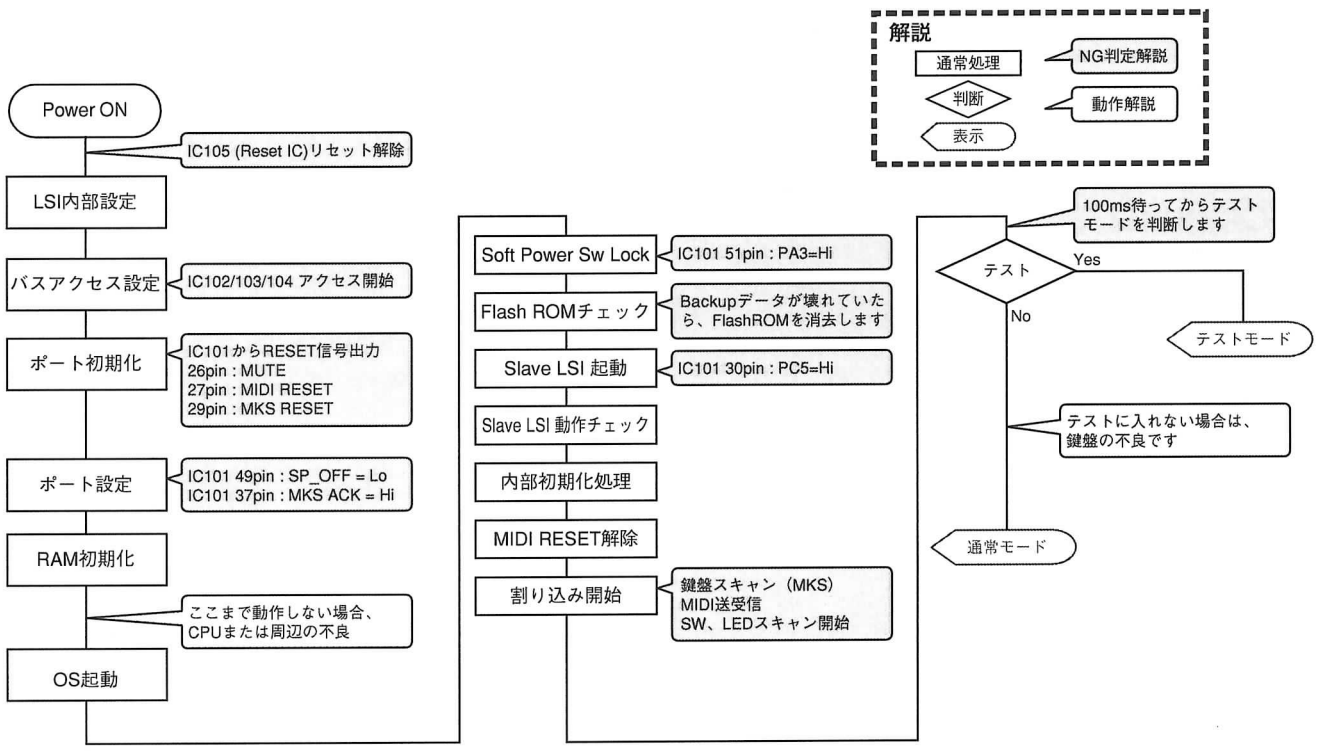

DIGITAL PIANO

P-95B/P-95S

PARTS LIST

■ **CONTENTS（目次）**

OVERALL ASSEMBLY（総組立）.....2
KEYBOARD ASSEMBLY（GHL 鍵盤黒シボ E）.....5
FOOT PEDAL（ペダル総組立）.....7
ELECTRICAL PARTS（電気部品）.....8-14

OPTION（オプション）
L-85/L-85S KEYBOARD STAND（L-85/L-85S キーボードスタンド）.....15
LP-7A/LP-5A OVERALL ASSEMBLY（LP-7A/LP-5A 総組立）.....17

Notes : DESTINATION ABBREVIATIONS

A : Australian model	M : South African model
B : British model	O : Chinese model
C : Canadian model	Q : South-east Asia model
D : German model	T : Taiwan model
E : European model	U : U.S.A. model
F : French model	V : General export model (110V)
H : North European model	W: General export model (220V)
I : Indonesian model	N,X: General export model
J : Japanese model	Y : Export model
K : Korean model	

■ WARNING

Components having special characteristics are marked ⚠ and must be replaced with parts having specification equal to those originally installed.

⚠ 印の部品は、安全を維持するために重要な部品です。交換する場合は、安全のために必ず指定の部品をご使用ください。

- The numbers “QTY” show quantities for each unit.
- The parts with “--” in “PART NO.” are not available as spare parts.
- This mark “ } ” in the REMARKS column means these parts are interchangeable.
- The second letter of the shaded ( ) part number is O, not zero.
- The second letter of the shaded ( ) part number is I, not one.
- 部品価格ランクは、変更になることがあります。
- QTY 欄に記されている数字は、各ユニット当たりの使用個数です。
- PART NO. が “--” の部品は、サービス用部品として準備されておりません。
- REMARKS 欄の「 } 」マークの部品は、併用部品です。
- 網掛けの付いた PART NO. の 2 番目の文字は「ゼロ」ではなく、「オー」です。
- 網掛けの付いた PART NO. の 2 番目の文字は「イチ」ではなく、「アイ」です。

■ OVERALL ASSEMBLY（総組立）

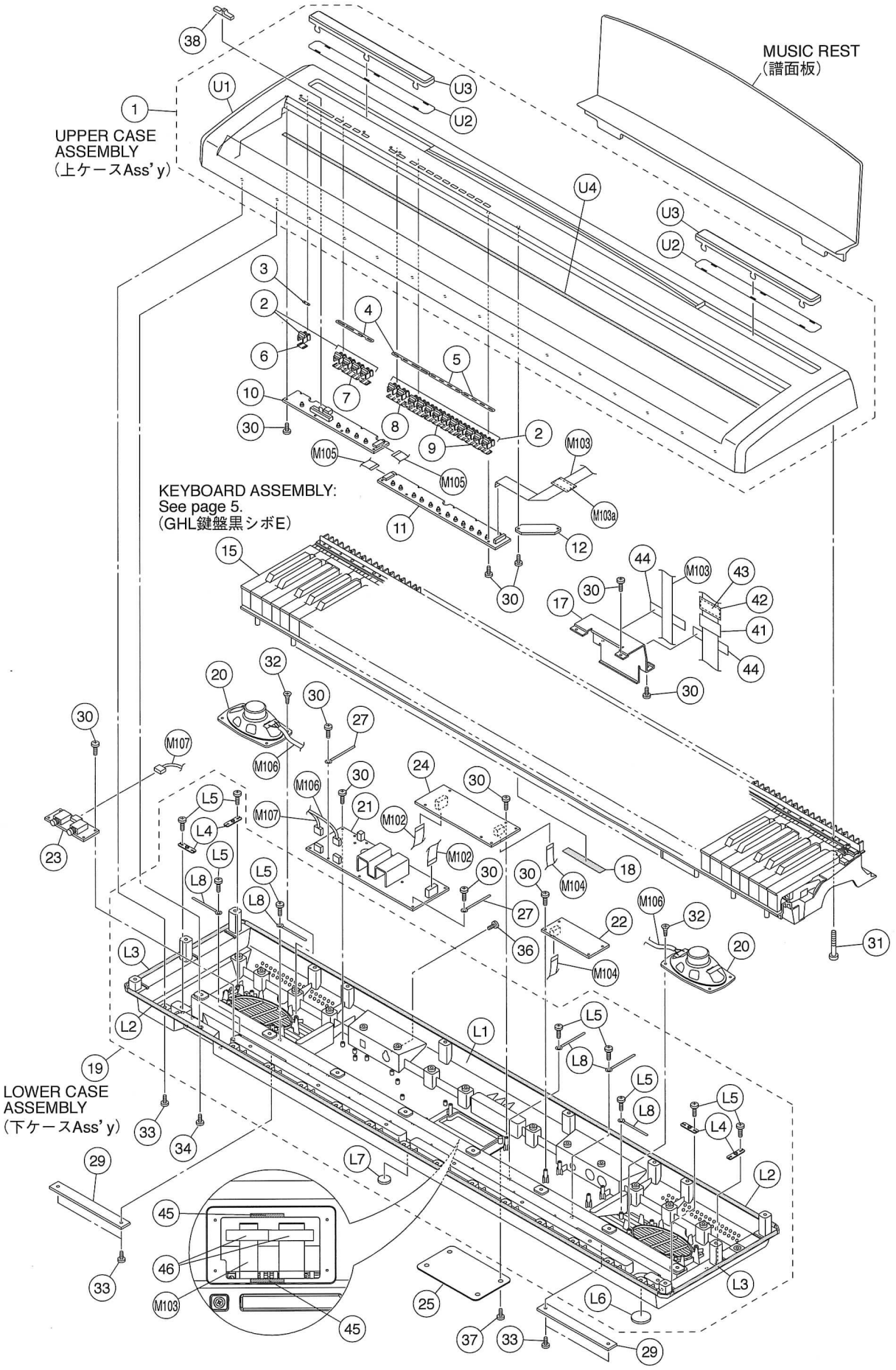

	REF NO.	PART NO.	DESCRIPTION		部品名	REMARKS	QTY	RANK
			OVERALL ASSEMBLY		総組立	P-95B/P-95S		
		--	OVERALL ASSEMBLY		総組立	P-95B (WT79680)		
		--	OVERALL ASSEMBLY		総組立	P-95S (WT79690)		
*	1	**WT797700**	UPPER CASE ASSEMBLY		上ケースAss'y	P-95B		
*	1	**WT797800**	UPPER CASE ASSEMBLY		上ケースAss'y	P-95S		
	2	**WC60570R**	BUTTON A		ボタン(A)	P-95B	17	01
	2	**WF223500**	BUTTON A LIGHT GRAY		ボタン(A)	P-95S	17	01
	3	--	NONWOVEN FABRIC CLOTH		不織布	(WG65540)		
	4	--	NONWOVEN FABRIC CLOTH	89X8X0.35	不織布	(WK59720)	2	
	5	--	NONWOVEN FABRIC CLOTH	78X8X0.35	不織布	(WK59730)	2	
	6	--	NONWOVEN FABRIC CLOTH		不織布	(WF13690)		
	7	--	NONWOVEN FABRIC CLOTH	84X12.5X0.35	不織布	(WK59740)		
	8	--	NONWOVEN FABRIC CLOTH	89.5X12.5X0.35	不織布	(WK59750)		
	9	--	NONWOVEN FABRIC CLOTH	77.5X12.5X0.35	不織布	(WK59760)	2	
	10	**WK351500**	CIRCUIT BOARD	PN1	PN1シート			07
	11	**WK351600**	CIRCUIT BOARD	PN2	PN2シート			07
	12	**WK490100**	CIRCUIT BOARD	PNSD	PNSDシート			03
*	15	**WT856100**	KEYBOARD ASSEMBLY	A88 K6	GHL鍵盤黒シボE			
	17	--	FFC HOLDER	1.2	FFCホルダー	(WK56570)		
	18	--	CUSION		クッション	(WK58090)		
	19	**WK659700**	LOWER CASE ASSEMBLY		下ケースAss'y			13
*	20	**YC039A00**	LOUD SPEAKER	6X12cm 4ohm 10W	スピーカ		2	
	21	**WK351200**	CIRCUIT BOARD	AM	AMシート			12
	22	**WK351300**	CIRCUIT BOARD	JK	JKシート			07
	23	**WK351400**	CIRCUIT BOARD	HP	HPシート			03
*	24	**WT933500**	CIRCUIT BOARD	DM	DMシート			
	25	--	FFC COVER		FFCカバー	(WK57430)		
	27	**CB829850**	CORD HOLDER	S-34B-E	束線止め		2	03
	29	--	BOTTOM PLATE		下板金	(WS61500)	2	
	30	**WE774301**	BIND HEAD TAPPING SCREW-B	3.0X8 MFZN2W3	Bタイト+BIND		47	01
	31	**WF47340R**	BIND HEAD TAPPING SCREW-B	3.0X25 MFZN2W3	Bタイト+BIND		8	01
	32	**WJ030500**	FLAT HEAD TAPPING SCREW-B	4.0X10 MFZN2W3	Bタイト+FLAT		8	01
	33	**WF15410R**	BIND HEAD TAPPING SCREW-B	4.0X16 MFZN2W3	Bタイト+BIND		61	01
	34	**WE99840R**	BIND HEAD TAPPING SCREW-B	4.0X16 MFZN2B3	Bタイト+BIND			01
	36	**WE983600**	BIND HEAD SCREW	3.0X8 MFZN2B3	小ネジ+BIND			01
	37	**WE774400**	BIND HEAD TAPPING SCREW-B	3.0X8 MFZN2B3	Bタイト+BIND		4	01
	38	**WC44630R**	SLIDE KNOB		スライドツマミ	P-95B		01
	38	**WF224600**	SLIDE KNOB LIGHT GRAY		スライドツマミ	P-95S		02
	40	--	CABLE ASSEMBLY	MAIN	束線構成メイン	(WK91830)		
	41	**WK767800**	SPONGE1		防振スポンジ1			01
	42	**WK768000**	SPONGE3		防振スポンジ3			01
	43	**WJ450000**	FERRITE CORE	K1FF36.0X12.0X3.5X	フェライトコア			01
	44	--	FILAMENT TAPE	12mmX50mm	フィラメントテープ	(WG47940)	2	
	45	--	NONWOVEN FABRIC CLOTH	30X7	不織布	(WN40700)	2	
	46	--	FILAMENT TAPE		フィラメントテープ	(WN45520)	2	
*		**WT797700**	UPPER CASE ASSEMBLY		上ケースAss'y	P-95B		
*		**WT797800**	UPPER CASE ASSEMBLY		上ケースAss'y	P-95S		
	U1	--	UPPER CASE		上ケース印刷品	P-95B (WT79790)		
	U1	--	UPPER CASE		上ケース印刷品	P-95S (WT79800)		
	U2	--	NONWOVEN FABRIC CLOTH	288X30	不織布	(WK56600)	2	
	U3	--	SP GRILLE		SPグリル塗装品	P-95B (WK58100)	2	
	U3	--	SP GRILLE		SPグリル塗装品	P-95S (WK56070)	2	
	U4	**WF438000**	FELT		フェルト			02
		WK659700	LOWER CASE ASSEMBLY		下ケースAss'y			13
	L1	--	LOWER CASE		下ケース塗装品	(WN40690)		
	L2	--	CUSHION (PE)	PEFU 1272X15	クッション(PE)	(WF12950)	2	
	L3	--	CUSHION (PE)	PEFU 265X15	クッション(PE)	(WK58080)	2	
	L4	**VI104400**	LEG HOLDER CH		脚取り付け金具天津製		4	
	L5	**WE774301**	BIND HEAD TAPPING SCREW-B	3.0X8 MFZN2W3	Bタイト+BIND		13	01
	L6	**V928180R**	FOOT	T1.6	ゴム脚		4	01
	L7	**CB043753**	RUBBER FOOT BLACK	T1.6	ゴム脚			05
	L8	**CB829850**	CORD HOLDER	S-34B-E	束線止め		5	03
		--	CABLE ASSEMBLY	MAIN	束線構成メイン	(WK91830)		
	M102	**WK749400**	CONNECTOR ASSEMBLY	FFC2 25P	FFC束線2			04
	M103	**WK749500**	CONNECTOR ASSEMBLY	FFC3 22P	FFC束線3			05
	M103a	**WJ450000**	FERRITE CORE	K1FF36.0X12.0X3.5X0.8	フェライトコア			01
	M104	**WK749600**	CONNECTOR ASSEMBLY	FFC4 7P	FFC束線4			01

*: New Parts

RANK: Japan only

	REF NO.	PART NO.	DESCRIPTION		部品名	REMARKS	QTY	RANK
	M105	**WK749700**	CONNECTOR ASSEMBLY	FFC5 16P	F F C 束線 5			01
	M106	--	CONNECTOR ASSEMBLY	SP XH4P	S P 束線	(WK57110)		
	M107	--	CONNECTOR ASSEMBLY	HP PHR-6 6P	H P 束線	(WK57160)		
			ACCESSORIES		付属品			
		WF15680R	MUSIC REST SET		譜面板セット			05
*		**WT733000**	FOOT PEDAL		ペダル総組立			
⚠		**WR526800**	AC ADAPTOR	PA-150A J	AC アダプター	J		
⚠		**WK014700**	AC ADAPTOR	PA-150U U	AC アダプター	U		08
⚠		**WR527000**	AC ADAPTOR	PA-150A E	AC アダプター	E		10
⚠		**WR527100**	AC ADAPTOR	PA-150A B	AC アダプター	B		
⚠		**WR527200**	AC ADAPTOR	PA-150A CHN	AC アダプター	O		

*: New Parts

RANK: Japan only

■ KEYBOARD ASSEMBLY（GHL 鍵盤黒シボ E）

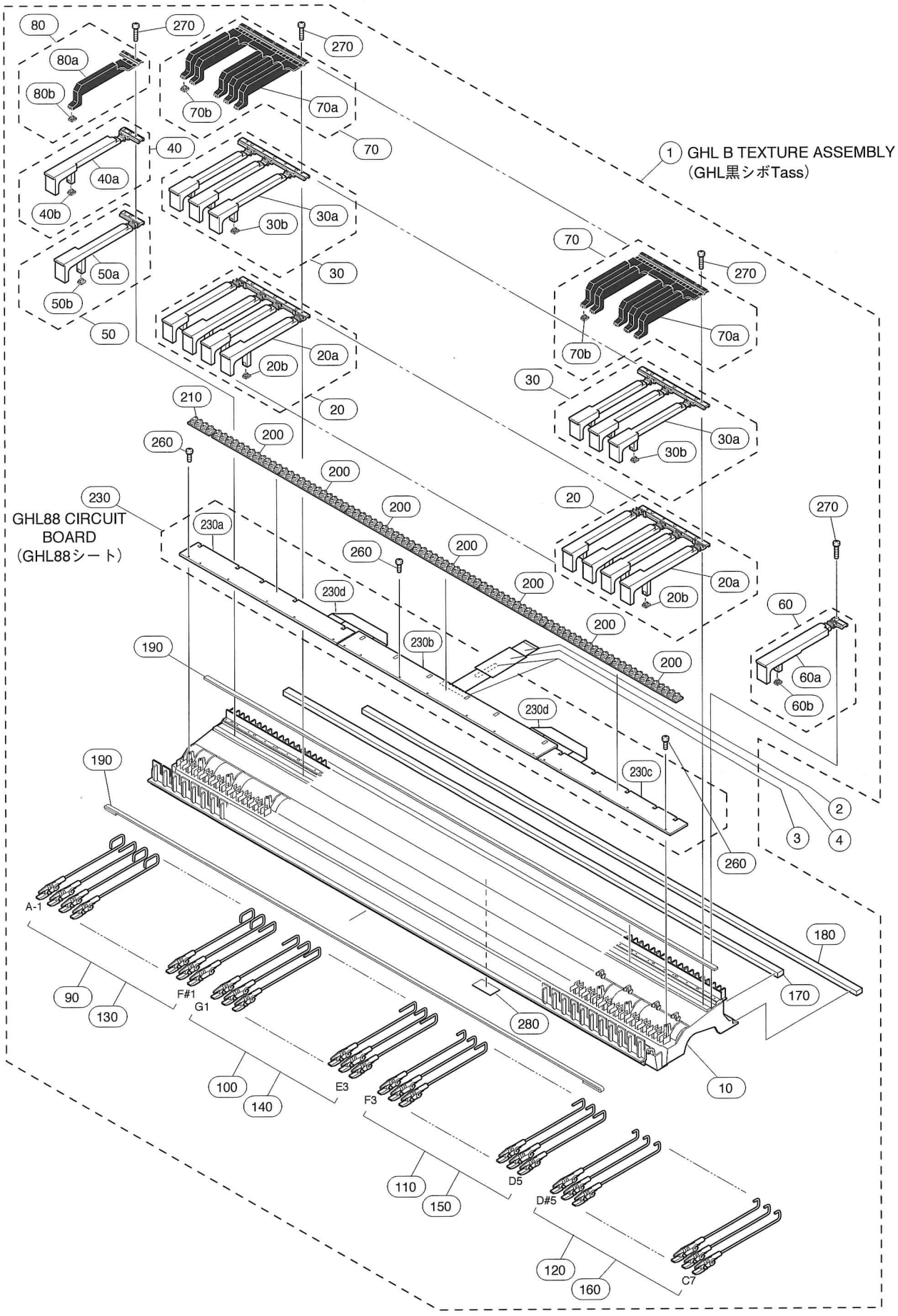

REF NO.	PART NO.	DESCRIPTION		部品名	REMARKS	QTY	RANK
		KEYBOARD ASSEMBLY		ＧＨＬ鍵盤黒シボＥ	P-95B/P-95S		
*	**WT856100**	KEYBOARD ASSEMBLY	A88 K6	ＧＨＬ鍵盤黒シボＥ			
1	**--**	GHL B TEXTURE ASSEMBLY	A88 K6	ＧＨＬ黒シボＴａｓｓ	(WT87670)		
2	**WK443800**	CABLE	20624 P=1.0 27P	カードー電線			05
3	**--**	FILAMENT TAPE	12mmX50mm	フィラメントテープ	(WG47940)		
4	**--**	SPONGE2		防振スポンジ２	(WK76790)		
	--	GHL B TEXTURE ASSEMBLY	A88 K6	ＧＨＬ黒シボＴａｓｓ	(WT87670)		
10	**--**	KEYBOARD FRAME	A88	フレーム８８改	(WJ02700)		
20	**WJ029600**	WHITE KEY ASSEMBLY	CEGB	ＣＥＧＢ白鍵Ａｓｓ’ｙ改		7	04
20a	**WJ027300**	WHITE KEY	CEGB	白鍵ＣＥＧＢ改			03
20a	**WN208300**	WHITE KEY	GHL CEGB	白鍵ＣＥＧＢ改２			
20b	**WG43760R**	ACTUATE RUBBER	GHL	駆動ラバー		4	01
20b	**WN742300**	ACTUATE RUBBER	GHL	駆動ラバー		4	01
30	**WJ029700**	WHITE KEY ASSEMBLY	DFA	ＤＦＡ白鍵Ａｓｓ’ｙ改		7	03
30a	**WJ027400**	WHITE KEY	DFA	白鍵ＤＦＡ改			03
30a	**WN208400**	WHITE KEY	GHL DFA	白鍵ＤＦＡ改２			
30b	**WG43760R**	ACTUATE RUBBER	GHL	駆動ラバー		3	01
30b	**WN742300**	ACTUATE RUBBER	GHL	駆動ラバー		3	01
40	**WJ029900**	WHITE KEY ASSEMBLY	A	Ａ白鍵Ａｓｓ’ｙ改			02
40a	**WJ027500**	WHITE KEY	A	白鍵Ａ改			01
40a	**WN208600**	WHITE KEY	GHL A	白鍵Ａ改２			
40b	**WG43760R**	ACTUATE RUBBER	GHL	駆動ラバー			01
40b	**WN742300**	ACTUATE RUBBER	GHL	駆動ラバー			01
50	**WJ030000**	WHITE KEY ASSEMBLY	B	Ｂ白鍵Ａｓｓ’ｙ改			02
50a	**WJ027600**	WHITE KEY	B	白鍵Ｂ改			01
50a	**WN208700**	WHITE KEY	GHL B	白鍵Ｂ改２			
50b	**WG43760R**	ACTUATE RUBBER	GHL	駆動ラバー			01
50b	**WN742300**	ACTUATE RUBBER	GHL	駆動ラバー			01
60	**WJ030100**	WHITE KEY ASSEMBLY	C	Ｃ白鍵Ａｓｓ’ｙ改			02
60a	**WJ027700**	WHITE KEY	C	白鍵Ｃ改			02
60a	**WN208800**	WHITE KEY	GHL C	白鍵Ｃ改２			
60b	**WG43760R**	ACTUATE RUBBER	GHL	駆動ラバー			01
60b	**WN742300**	ACTUATE RUBBER	GHL	駆動ラバー			01
70	**WN045200**	B KEY TEXTURE		黒鍵シボＡｓｓ’ｙ		7	05
70a	**--**	BLACK KEY TEXTURE		黒鍵シボ	(WM81240)		
70b	**WG43760R**	ACTUATE RUBBER	GHL	駆動ラバー		5	01
70b	**WN742300**	ACTUATE RUBBER	GHL	駆動ラバー		5	01
80	**WN045300**	A# B KEY TEXTUR	A#	Ａ#黒鍵シボＡｓｓ’ｙ			03
80a	**--**	BLACK KEY TEXTURE A#	A#	黒鍵シボＡ#	(WN04510)		
80b	**WG43760R**	ACTUATE RUBBER	GHL	駆動ラバー			01
90	**WF15140R**	HAMMER ASSEMBLY, WHITE KEY	W1 A-1-F1	ハンマーＷ１		13	02
100	**WF15150R**	HAMMER ASSEMBLY, WHITE KEY	W2 G1-E3	ハンマーＷ２		13	02
110	**WF15160R**	HAMMER ASSEMBLY, WHITE KEY	W3 F3-D5	ハンマーＷ３		13	02
120	**WF15170R**	HAMMER ASSEMBLY, WHITE KEY	W4 E5-C7	ハンマーＷ４		13	02
130	**WF15180R**	HAMMER ASSEMBLY, BLACK KEY	B1 A#-1-F#1	ハンマーＢ１		9	02
140	**WF15190R**	HAMMER ASSEMBLY, BLACK KEY	B2 G#1-D#3	ハンマーＢ２		9	02
150	**WF15200R**	HAMMER ASSEMBLY, BLACK KEY	B3 F#3-C#5	ハンマーＢ３		9	02
160	**WF15210R**	HAMMER ASSEMBLY, BLACK KEY	B4 D#5-A#6	ハンマーＢ４		9	02
170	**WF21200R**	STOPPER	U88	ストッパーＵ８８			07
180	**WK688700**	STOPPER	L88	ストッパーＬ８８			07
190	**WF211900**	LIMIT STOPPER	88	リミットストッパー		2	02
200	**WF212202**	RUBBER CONTACT	GHL OCT 2M	接点ゴムＯＣＴ	C#0-C1,C#1-C2,C#2-C3,C#3-C4 C#4-C5,C#5-C6,C#6-C7	7	05
210	**WF212402**	RUBBER CONTACT	GHL A-C 2M	接点ゴムＡ－Ｃ	A-1-C0		05
230	**WG317500**	CIRCUIT BOARD	GHL88	ＧＨＬ８８シート			
230a	**WF21250R**	CIRCUIT BOARD	GHL88L	ＧＨＬ８８シートＬ			13
230b	**WF21260R**	CIRCUIT BOARD	GHL88M	ＧＨＬ８８シートＭ			13
230c	**WF21280R**	CIRCUIT BOARD	GHL88H	ＧＨＬ８８シートＨ			12
230d	**WF212900**	CONNECTOR ASSEMBLY	17P	中継束線		2	03
260	**WF267300**	BIND HEAD TAPPING SCREW-P	2.6X8 MFZN2W3	Ｐタイト＋ＢＩＮＤ		18	01
270	**WE97300R**	BIND HEAD TAPPING SCREW-P	3.0X16 MFZN2W3	Ｐタイト＋ＢＩＮＤ		31	01
280	**--**	SPONGE	GHS	防振スポンジ ＧＨＳ	(WH71130)		
290	**--**	GRISE	G-1030Y	グリス	(WC77150)		
290	**WM498600**	GRISE_BLUE	G-1066Y 16KG	グリス青			23

*: New Parts

RANK: Japan only

• HAMMER ASSEMBLY, WHITE KEY （ハンマー（白鍵））

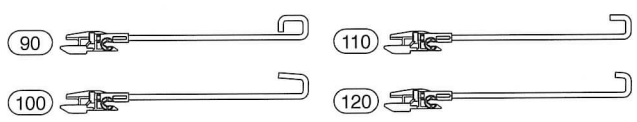

• HAMMER ASSEMBLY, BLACK KEY （ハンマー（黒鍵））

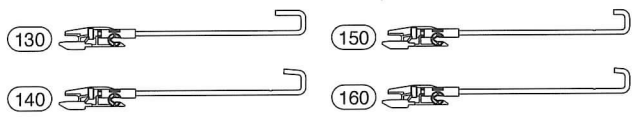

■ FOOT PEDAL（フットペダル）

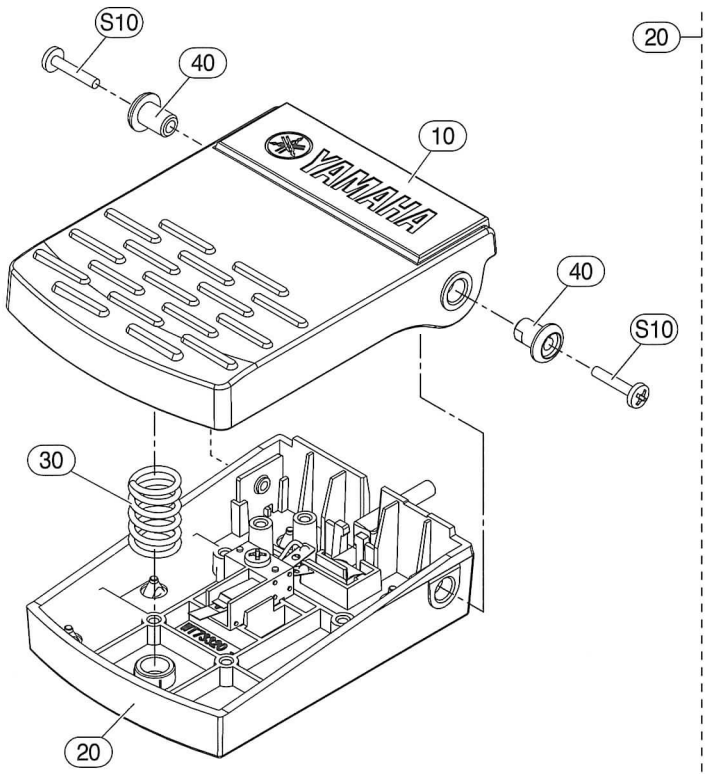

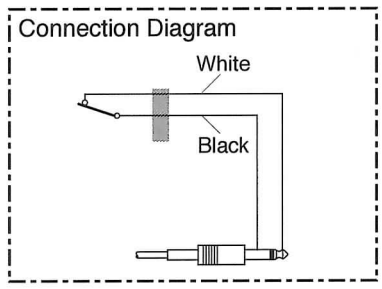

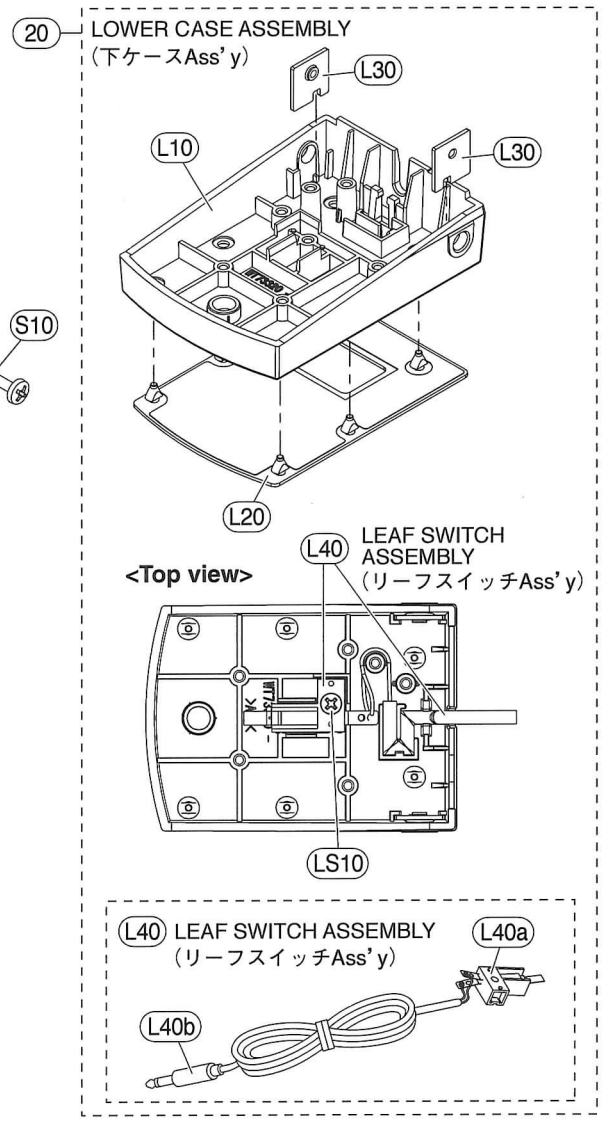

	REF NO.	PART NO.	DESCRIPTION		部品名	REMARKS	QTY	RANK
			FOOT PEDAL		ペダル総組立	P-95B/P-95S		
*		**WT733000**	FOOT PEDAL		ペダル総組立			
	10	--	UPPER CASE ASSEMBLY		上ケースAss'y	(WT75570)		
	20	--	LOWER CASE ASSEMBLY		下ケースAss'y	(WT75580)		
*	30	**WT977800**	PEDAL SPRING	CHROME PLATING(3	ペダルばね			
	40	--	SHAFT BUSH		回転軸ブッシュ	(WT97820)	2	
	S10	**WF303500**	BIND HEAD SCREW	3.0X14 MFZN2B3	小ネジ＋BIND		2	
		--	LOWER CASE ASSEMBLY		下ケースAss'y	(WT75580)		
	L10	--	LOWER CASE		下ケース	(WT33200)		
	L20	--	RUBBER SHEET ASSEMBLY		ゴム底Ass'y	(WU00640)		
	L30	--	FIXED ANGLE		固定金具	(WT97800)	2	
*	L40	**WT978100**	LEAF SWITCH ASSEMBLY		リーフスイッチAss'y			
	L40a	**WK233100**	LEAF SWITCH	LSB-1140AU	リーフスイッチ			05
	L40b	--	WIRE ASSEMBLY		ケーブル加工品	(WU01670)		
*	LS10	**WR901300**	BIND HEAD TAPPING SCREW-B	3.0X14 MFZN2W3	Bタイト＋BIND			01

*: New Parts

RANK: Japan only

■ ELECTRICAL PARTS（電気部品）

AM/HP/JK/PN1/PN2/PNSD

REF NO.	PART NO.	DESCRIPTION		部品名	REMARKS	QTY	RANK
		ELECTRICAL PARTS		電気部品	P-95B/P-95S		
	WK351200	CIRCUIT BOARD	AM	AMシート	(WK35110)(X8828B0)		12
	WK351400	CIRCUIT BOARD	HP	HPシート	(WK35110)(X8828B0)		03
	WK351300	CIRCUIT BOARD	JK	JKシート	(WK35110)(X8828B0)		07
	WK351500	CIRCUIT BOARD	PN1	PN1シート	(WK35110)(X8828B0)		07
	WK351600	CIRCUIT BOARD	PN2	PN2シート	(WK35110)(X8828B0)		07
	WK490100	CIRCUIT BOARD	PNSD	PNSDシート	(WK35110)(X8828B0)		03
*	**WT933500**	CIRCUIT BOARD	DM	DMシート	(WT93340)(X8827B0)		
	WF21250R	CIRCUIT BOARD	GHL88L	GHL88シートL	(WF46230)(X6244D0)		13
	WF21260R	CIRCUIT BOARD	GHL88M	GHL88シートM	(WF46240)(X6245G0)		13
	WF21280R	CIRCUIT BOARD	GHL88H	GHL88シートH	(WF46250)(X6246D0)		12
	WK351200	CIRCUIT BOARD	AM	AMシート	(WK35110)(X8828B0)		12
	WK351400	CIRCUIT BOARD	HP	HPシート	(WK35110)(X8828B0)		03
	WK351300	CIRCUIT BOARD	JK	JKシート	(WK35110)(X8828B0)		07
	WK351500	CIRCUIT BOARD	PN1	PN1シート	(WK35110)(X8828B0)		07
	WK351600	CIRCUIT BOARD	PN2	PN2シート	(WK35110)(X8828B0)		07
	WK490100	CIRCUIT BOARD	PNSD	PNSDシート	(WK35110)(X8828B0)		03
30	--	SILICON GREASE	G-746	シリコングリス	(0412125)		
30	--	SILICON GREASE	X-113A G746	シリコングリス	(VA79810)		
40	--	JUMPER WIRE	0.55	ジャンパー線	(VA07890)	58	
50	**WE774301**	BIND HEAD TAPPING SCREW-B	3.0X8 MFZN2W3	Bタイト＋BIND		3	01
C101	**UA353470**	POLYESTER FILM CAPACITOR	4700P 50V J RX TP	マイラーコン			01
C101	**UA653470**	POLYESTER FILM CAPACITOR	4700P 50V J RX TP	マイラーコン			01
C103	**UA354820**	POLYESTER FILM CAPACITOR	0.082 50V J RX TP	マイラーコン			01
C103	**UA654820**	POLYESTER FILM CAPACITOR	0.0820 50V J RX TP	マイラーコン			01
C103	**VE325900**	MONOLITHIC POLYESTER F. CAP.	0.082 50V J RX TP	積層マイラーコン			01
C104	**VR168300**	MONOLITHIC POLYESTER F. CAP.	ECQ-V1H104JL3	積層マイラーコン			01
C107	**FG61247R**	CERAMIC CAPACITOR	470P 50V K RX TP	セラコン（B）			01
C108	**UR847470**	ELECTROLYTIC CAPACITOR	47.00 25.0V RX TP	ケミコン			01
C108	**V3509600**	ELECTROLYTIC CAPACITOR	47.00 25.0V TP	ケミコン			01
C109	**UA35310R**	POLYESTER FILM CAPACITOR	1000P 50V J RX TP	マイラーコン			01
C110	**VE327200**	MONOLITHIC POLYESTER F. CAP.	1.0 50V J RX TP	積層マイラーコン			02
C111	**UA352470**	POLYESTER FILM CAPACITOR	470P 50V J RX TP	マイラーコン			01
C112	**UR838100**	ELECTROLYTIC CAPACITOR	100.00 16.0V RX TP	ケミコン			01
C113	**UR837330**	ELECTROLYTIC CAPACITOR	33.00 16.0V RX TP	ケミコン			01
C114	**UR866470**	ELECTROLYTIC CAPACITOR	4.70 50.0V RX TP	ケミコン			01
C115	**VC69480R**	SEMICONDUCTOR CERAMIC CAP.	0.1000 25V Z	半導体セラコン			01
C116	**UR867100**	ELECTROLYTIC CAPACITOR	10.00 50.0V RX TP	ケミコン			01
C117	**UR847470**	ELECTROLYTIC CAPACITOR	47.00 25.0V RX TP	ケミコン			01
C117	**V3509600**	ELECTROLYTIC CAPACITOR	47.00 25.0V TP	ケミコン			01
C119	**VC69480R**	SEMICONDUCTOR CERAMIC CAP.	0.1000 25V Z	半導体セラコン			01
-121	**VC69480R**	SEMICONDUCTOR CERAMIC CAP.	0.1000 25V Z	半導体セラコン			01
C122	**UR847470**	ELECTROLYTIC CAPACITOR	47.00 25.0V RX TP	ケミコン			01
C122	**V3509600**	ELECTROLYTIC CAPACITOR	47.00 25.0V TP	ケミコン			01
C201	**UA353470**	POLYESTER FILM CAPACITOR	4700P 50V J RX TP	マイラーコン			01
C201	**UA653470**	POLYESTER FILM CAPACITOR	4700P 50V J RX TP	マイラーコン			01
C203	**UA354820**	POLYESTER FILM CAPACITOR	0.082 50V J RX TP	マイラーコン			01
C203	**UA654820**	POLYESTER FILM CAPACITOR	0.0820 50V J RX TP	マイラーコン			01
C203	**VE325900**	MONOLITHIC POLYESTER F. CAP.	0.082 50V J RX TP	積層マイラーコン			01
C204	**VR168300**	MONOLITHIC POLYESTER F. CAP.	ECQ-V1H104JL3	積層マイラーコン			01
C207	**FG61247R**	CERAMIC CAPACITOR	470P 50V K RX TP	セラコン（B）			01
C208	**UR847470**	ELECTROLYTIC CAPACITOR	47.00 25.0V RX TP	ケミコン			01
C208	**V3509600**	ELECTROLYTIC CAPACITOR	47.00 25.0V TP	ケミコン			01
C209	**UA35310R**	POLYESTER FILM CAPACITOR	1000P 50V J RX TP	マイラーコン			01
C210	**VE327200**	MONOLITHIC POLYESTER F. CAP.	1.0 50V J RX TP	積層マイラーコン			02
C211	**UA352470**	POLYESTER FILM CAPACITOR	470P 50V J RX TP	マイラーコン			01
C212	**VR168300**	MONOLITHIC POLYESTER F. CAP.	ECQ-V1H104JL3	積層マイラーコン			01
-215	**VR168300**	MONOLITHIC POLYESTER F. CAP.	ECQ-V1H104JL3	積層マイラーコン			01
C216	**UR838100**	ELECTROLYTIC CAPACITOR	100.00 16.0V RX TP	ケミコン			01
C217	**UR838100**	ELECTROLYTIC CAPACITOR	100.00 16.0V RX TP	ケミコン			01
C301	**VC69480R**	SEMICONDUCTOR CERAMIC CAP.	0.1000 25V Z	半導体セラコン			01
C302	**FG64410R**	CERAMIC CAPACITOR	0.0100 50V Z RX TP	セラコン（F）			01
C311	**FG612100**	CERAMIC CAPACITOR	100P 50V K RX TP	セラコン B			01
-314	**FG612100**	CERAMIC CAPACITOR	100P 50V K RX TP	セラコン B			01
C402	**FG64410R**	CERAMIC CAPACITOR	0.0100 50V Z RX TP	セラコン（F）			01
C403	**FG64410R**	CERAMIC CAPACITOR	0.0100 50V Z RX TP	セラコン（F）			01
C404	**UR838100**	ELECTROLYTIC CAPACITOR	100.00 16.0V RX TP	ケミコン			01
C405	**VC69480R**	SEMICONDUCTOR CERAMIC CAP.	0.1000 25V Z	半導体セラコン			01
C406	**VC69480R**	SEMICONDUCTOR CERAMIC CAP.	0.1000 25V Z	半導体セラコン			01

*: New Parts

RANK: Japan only

AM/HP/JK/PN1/PN2/PNSD

	REF NO.	PART NO.	DESCRIPTION		部品名	REMARKS	QTY	RANK
	C407	**UR867100**	ELECTROLYTIC CAPACITOR	10.00 50.0V RX TP	ケミコン			01
	C408	**UR838100**	ELECTROLYTIC CAPACITOR	100.00 16.0V RX TP	ケミコン			01
	C409	**VC69480R**	SEMICONDUCTOR CERAMIC CAP.	0.1000 25V Z	半導体セラコン			01
	C410	**VC69480R**	SEMICONDUCTOR CERAMIC CAP.	0.1000 25V Z	半導体セラコン			01
	C411	**UR867100**	ELECTROLYTIC CAPACITOR	10.00 50.0V RX TP	ケミコン			01
	C412	**VK373000**	ELECTROLYTIC CAPACITOR	4700 25.0V	ケミコン			03
	C413	**VC69480R**	SEMICONDUCTOR CERAMIC CAP.	0.1000 25V Z	半導体セラコン			01
	-416	**VC69480R**	SEMICONDUCTOR CERAMIC CAP.	0.1000 25V Z	半導体セラコン			01
	C417	**UR749220**	ELECTROLYTIC CAPACITOR	2200 25.0V FORM.	ケミコン			03
	C501	**FG613100**	CERAMIC CAPACITOR	1000P 50V K RX TP	セラコン(B)			01
	-504	**FG613100**	CERAMIC CAPACITOR	1000P 50V K RX TP	セラコン(B)			01
	C603	**FG64410R**	CERAMIC CAPACITOR	0.0100 50V Z RX TP	セラコン(F)			01
	C604	**VR02620R**	CERAMIC CAPACITOR	1000P 63V K FORM.	セラコン2B 天津製			
	C701	**UM416100**	ELECTROLYTIC CAPACITOR	1.00 50.0V RX TP	ケミコン			01
	C702	**UM416100**	ELECTROLYTIC CAPACITOR	1.00 50.0V RX TP	ケミコン			01
	C703	**UM397470**	ELECTROLYTIC CAPACITOR	47.00 16.0V RX TP	ケミコン			01
	C704	**VC69480R**	SEMICONDUCTOR CERAMIC CAP.	0.1000 25V Z	半導体セラコン			01
	C705	**FG613100**	CERAMIC CAPACITOR	1000P 50V K RX TP	セラコン(B)			01
	C706	**FG613100**	CERAMIC CAPACITOR	1000P 50V K RX TP	セラコン(B)			01
	CN101	**WC36510R**	CONNECTOR	52806 25P TE	FFCコネクタ			01
	CN102	**LB918040**	CONNECTOR	XH 4P TE	ベースツキポスト			01
	CN103	**VB390200**	CONNECTOR	PH 6P TE	ベースポスト			01
	CN301	**WA745700**	CONNECTOR	52806 7P TE	FFCコネクタ			01
	CN501	**VB858500**	CONNECTOR	PH 6P SE	ベースポスト			01
	CN701	**V5492000**	CONNECTOR	52807 16P SE	FFCコネクタ			01
	CN703	**V5492000**	CONNECTOR	52807 16P SE	FFCコネクタ			01
	CN704	**WK743400**	CONNECTOR	52807 22P SE	FFCコネクタ			02
	D201	**V860310R**	DIODE	2A02G-01 X0 JI	ダイオード			
	D201	**VV73140R**	DIODE	2A02-05 X0	ダイオード			01
	D301	**VD631600**	DIODE	1SS133,176,HSS104	ダイオード			01
	D401	**V860310R**	DIODE	2A02G-01 X0 JI	ダイオード			
	D401	**VV73140R**	DIODE	2A02-05 X0	ダイオード			01
	D402	**VD631600**	DIODE	1SS133,176,HSS104	ダイオード			01
	D602	**VD631600**	DIODE	1SS133,176,HSS104	ダイオード			01
	D603	**VD631600**	DIODE	1SS133,176,HSS104	ダイオード			01
	D701	**VD631600**	DIODE	1SS133,176,HSS104	ダイオード			01
	-704	**VD631600**	DIODE	1SS133,176,HSS104	ダイオード			01
	HS101	**--**	HEAT SINK	#3048	放熱板	(WJ14570)		
	IC102	**XM651A0R**	IC	NJM4580D-D	IC	OP AMP		02
	IC103	**XM651A0R**	IC	NJM4580D-D	IC	OP AMP		02
	IC105	**XY209A0R**	IC	LA4625-E	IC	POWER AMP.6W+6W		05
	IC301	**WA64520R**	PHOTO COUPLER	PC900V0NSZX	フォトカプラ			04
	IC401	**X7252A00**	IC	UPC2905AHF-AZ	IC	REGULATOR +5V		
	IC401	**XJ607A00**	IC	NJM7805FA	IC			02
	IC402	**XA507A00**	IC	AN78N05	IC	REGULATOR +5V		02
*	IC402	**YA627A00**	IC	KIA78M05T-U/PH	IC			
	IC701	**XM651A0R**	IC	NJM4580D-D	IC	OP AMP		02
	J301	**--**	JUMPER WIRE	0.55	ジャンパー線	(VA07890)		
	J403	**--**	JUMPER WIRE	0.55	ジャンパー線	(VA07890)		
	J404	**--**	JUMPER WIRE	0.55	ジャンパー線	(VA07890)		
	JK301	**VJ10720R**	CONNECTOR	JACK 5P YKF51-5050N	DINコネクタ	MIDI IN		01
	JK301	**VZ085800**	CONNECTOR	JACK 5P HDC-052S-01	DINコネクタ			01
	JK302	**VJ10720R**	CONNECTOR	JACK 5P YKF51-5050N	DINコネクタ	MIDI OUT		01
	JK302	**VZ085800**	CONNECTOR	JACK 5P HDC-052S-01	DINコネクタ			01
	JK303	**V487480R**	CONNECTOR	DINJACK 6P MD-S6130	ミニDINコネクタ	PEDAL UNIT		02
⚠	JK401	**LB302260**	CONNECTOR	HEC0470-01-630	電源コネクタ	DC IN		02
⚠	JK401	**V655760R**	CONNECTOR	HTJ-020-05AZ	電源コネクタ			04
	JK501	**LB101870**	CONNECTOR	JACK YKB21-5006	ホーンコネクタ	PHONES		03
	JK502	**LB101870**	CONNECTOR	JACK YKB21-5006	ホーンコネクタ	PHONES		03
	JK601	**VM57600R**	CONNECTOR	JACK YKB21-5074	ホーンコネクタ(黒)	SUSTAIN		02
	L303	**VT27920R**	COIL	FL5R200QN DX001-20uH	コイル 200U 天津			01
	-306	**VT27920R**	COIL	FL5R200QN DX001-20uH	コイル 200U 天津			01
	L311	**VT27920R**	COIL	FL5R200QN DX001-20uH	コイル 200U 天津			01
	-314	**VT27920R**	COIL	FL5R200QN DX001-20uH	コイル 200U 天津			01
⚠	L401	**V679560R**	LINE FILTER	BDL40-01	ラインフィルター			
⚠	L401	**VQ88400R**	COIL	CM08RB01 RX	ラインフィルター			03
	L501	**VT27920R**	COIL	FL5R200QN DX001-20uH	コイル 200U 天津			01
	-504	**VT27920R**	COIL	FL5R200QN DX001-20uH	コイル 200U 天津			01
	L601	**VT27920R**	COIL	FL5R200QN DX001-20uH	コイル 200U 天津			01
	L602	**VT27920R**	COIL	FL5R200QN DX001-20uH	コイル 200U 天津			01

*: New Parts

RANK: Japan only

AM/HP/JK/PN1/PN2/PNSD

REF NO.	PART NO.	DESCRIPTION		部品名	REMARKS	QTY	RANK
LD701	**WJ948500**	LED RED	GB-F164HR3D/T93	LED	⏻ STANDBY/ON		
LD702	**WJ948500**	LED RED	GB-F164HR3D/T93	LED	METRONOME		
LD703	**WJ948500**	LED RED	GB-F164HR3D/T93	LED	REC		
LD704	**WK740100**	LED GREEN	GB-F164GD/T93	LED	PLAY		01
R101	**HF45510R**	CARBON RESISTOR	100.0 1/4 J AX TP	カーボン抵抗			01
R102	**HF457470**	CARBON RESISTOR	47.0K 1/4 J AX TP	カーボン抵抗			01
R104	**HF456330**	CARBON RESISTOR	3.3K 1/4 J AX TP	カーボン抵抗			01
R105	**HF45612R**	CARBON RESISTOR	1.2K 1/4 J AX TP	カーボン抵抗			01
R106	**HF45718R**	CARBON RESISTOR	18.0K 1/4 J AX TP	カーボン抵抗			01
R109	**HF457470**	CARBON RESISTOR	47.0K 1/4 J AX TP	カーボン抵抗			01
R110	**HF457470**	CARBON RESISTOR	47.0K 1/4 J AX TP	カーボン抵抗			01
R111	**HF45556R**	CARBON RESISTOR	560.0 1/4 J AX TP	カーボン抵抗			01
R112	**HF455220**	CARBON RESISTOR	220.0 1/4 J AX TP	カーボン抵抗			01
R113	**HF455220**	CARBON RESISTOR	220.0 1/4 J AX TP	カーボン抵抗			01
R114	**HF456330**	CARBON RESISTOR	3.3K 1/4 J AX TP	カーボン抵抗			01
R115	**--**	JUMPER WIRE	0.55	ジャンパー線	(VA07890)		
R117	**HF45610R**	CARBON RESISTOR	1.0K 1/4 J AX TP	カーボン抵抗			01
R118	**HF45547R**	CARBON RESISTOR	470.0 1/4 J AX TP	カーボン抵抗			01
R119	**HF45710R**	CARBON RESISTOR	10.0K 1/4 J AX TP	カーボン抵抗			01
R120	**HF456820**	CARBON RESISTOR	8.2K 1/4 J AX TP	カーボン抵抗			01
R122	**HF456470**	CARBON RESISTOR	4.7K 1/4 J AX TP	カーボン抵抗			01
R201	**HF45510R**	CARBON RESISTOR	100.0 1/4 J AX TP	カーボン抵抗			01
R202	**HF457470**	CARBON RESISTOR	47.0K 1/4 J AX TP	カーボン抵抗			01
R204	**HF456330**	CARBON RESISTOR	3.3K 1/4 J AX TP	カーボン抵抗			01
R205	**HF45612R**	CARBON RESISTOR	1.2K 1/4 J AX TP	カーボン抵抗			01
R206	**HF45718R**	CARBON RESISTOR	18.0K 1/4 J AX TP	カーボン抵抗			01
R209	**HF457470**	CARBON RESISTOR	47.0K 1/4 J AX TP	カーボン抵抗			01
R210	**HF457470**	CARBON RESISTOR	47.0K 1/4 J AX TP	カーボン抵抗			01
R211	**HF45556R**	CARBON RESISTOR	560.0 1/4 J AX TP	カーボン抵抗			01
R214	**HF456330**	CARBON RESISTOR	3.3K 1/4 J AX TP	カーボン抵抗			01
R215	**--**	JUMPER WIRE	0.55	ジャンパー線	(VA07890)		
R217	**HF45610R**	CARBON RESISTOR	1.0K 1/4 J AX TP	カーボン抵抗			01
R218	**HF45547R**	CARBON RESISTOR	470.0 1/4 J AX TP	カーボン抵抗			01
R219	**WD55670R**	FLAME PROOF CARBON RESISTOR	2.2 1/4 J TE-26	不燃化カーボン抵抗			01
-222	**WD55670R**	FLAME PROOF CARBON RESISTOR	2.2 1/4 J TE-26	不燃化カーボン抵抗			01
R225	**HF45622R**	CARBON RESISTOR	2.2K 1/4 J AX TP	カーボン抵抗			01
R226	**HF457470**	CARBON RESISTOR	47.0K 1/4 J AX TP	カーボン抵抗			01
R301	**HF45610R**	CARBON RESISTOR	1.0K 1/4 J AX TP	カーボン抵抗			01
R302	**HF45722R**	CARBON RESISTOR	22.0K 1/4 J AX TP	カーボン抵抗			01
R303	**HF45722R**	CARBON RESISTOR	22.0K 1/4 J AX TP	カーボン抵抗			01
R304	**HF455220**	CARBON RESISTOR	220.0 1/4 J AX TP	カーボン抵抗			01
R305	**HF454470**	CARBON RESISTOR	47.0 1/4 J AX TP	カーボン抵抗			01
R306	**HF454470**	CARBON RESISTOR	47.0 1/4 J AX TP	カーボン抵抗			01
R401	**HF45712R**	CARBON RESISTOR	12.0K 1/4 J AX TP	カーボン抵抗			01
R402	**HF457470**	CARBON RESISTOR	47.0K 1/4 J AX TP	カーボン抵抗			01
R403	**HF456560**	CARBON RESISTOR	5.6K 1/4 J AX TP	カーボン抵抗			01
R404	**HF456560**	CARBON RESISTOR	5.6K 1/4 J AX TP	カーボン抵抗			01
R405	**HF45718R**	CARBON RESISTOR	18.0K 1/4 J AX TP	カーボン抵抗			01
R501	**HF45468R**	CARBON RESISTOR	68.0 1/4 J AX TP	カーボン抵抗			01
-508	**HF45468R**	CARBON RESISTOR	68.0 1/4 J AX TP	カーボン抵抗			01
R607	**HF45510R**	CARBON RESISTOR	100.0 1/4 J AX TP	カーボン抵抗			01
R608	**HF45610R**	CARBON RESISTOR	1.0K 1/4 J AX TP	カーボン抵抗			01
R701	**HF45722R**	CARBON RESISTOR	22.0K 1/4 J AX TP	カーボン抵抗			01
R702	**HF45722R**	CARBON RESISTOR	22.0K 1/4 J AX TP	カーボン抵抗			01
R703	**HF456820**	CARBON RESISTOR	8.2K 1/4 J AX TP	カーボン抵抗			01
R704	**HF45710R**	CARBON RESISTOR	10.0K 1/4 J AX TP	カーボン抵抗			01
R705	**HF45610R**	CARBON RESISTOR	1.0K 1/4 J AX TP	カーボン抵抗			01
R706	**HF45610R**	CARBON RESISTOR	1.0K 1/4 J AX TP	カーボン抵抗			01
R707	**HF45556R**	CARBON RESISTOR	560.0 1/4 J AX TP	カーボン抵抗			01
R710	**--**	JUMPER WIRE	0.55	ジャンパー線	(VA07890)		
R711	**--**	JUMPER WIRE	0.55	ジャンパー線	(VA07890)		
R4506	**HF457470**	CARBON RESISTOR	47.0K 1/4 J AX TP	カーボン抵抗			01
RY201	**VU685600**	RELAY	DC NA-5W-K	リレー			06
RY201	**WK625500**	RELAY	DC ATX206	リレー			04
SW701	**WG31840R**	TACT SWITCH	SKRGAMD010	タクトSW	⏻ (Standby/On)		01
SW702	**WG31840R**	TACT SWITCH	SKRGAMD010	タクトSW	DEMO/SONG		01
SW703	**WG31840R**	TACT SWITCH	SKRGAMD010	タクトSW	TEMPO▽/SELECT◄		01
SW704	**WG31840R**	TACT SWITCH	SKRGAMD010	タクトSW	TEMPO△/SELECT►		01
SW705	**WG31840R**	TACT SWITCH	SKRGAMD010	タクトSW	METRONOME		01
SW706	**WG31840R**	TACT SWITCH	SKRGAMD010	タクトSW	GRAND PIANO 1		01

✻: New Parts

RANK: Japan only

AM/HP/JK/PN1/PN2/PNSD and DM

	REF NO.	PART NO.	DESCRIPTION		部品名	REMARKS	QTY	RANK
	SW707	**WG31840R**	TACT SWITCH	SKRGAMD010	タクトSW	GRAND PIANO 2		01
	SW708	**WG31840R**	TACT SWITCH	SKRGAMD010	タクトSW	E. PIANO 1		01
	SW709	**WG31840R**	TACT SWITCH	SKRGAMD010	タクトSW	E. PIANO 2		01
	SW710	**WG31840R**	TACT SWITCH	SKRGAMD010	タクトSW	JAZZ ORGAN		01
	SW711	**WG31840R**	TACT SWITCH	SKRGAMD010	タクトSW	PIPE ORGAN		01
	SW712	**WG31840R**	TACT SWITCH	SKRGAMD010	タクトSW	STRINGS		01
	SW713	**WG31840R**	TACT SWITCH	SKRGAMD010	タクトSW	CHOIR		01
	SW714	**WG31840R**	TACT SWITCH	SKRGAMD010	タクトSW	HARPSICHORD		01
	SW715	**WG31840R**	TACT SWITCH	SKRGAMD010	タクトSW	VIBRAPHONE		01
	SW716	**WG31840R**	TACT SWITCH	SKRGAMD010	タクトSW	REC		01
	SW717	**WG31840R**	TACT SWITCH	SKRGAMD010	タクトSW	PLAY		01
⚠	TH401	**V8132900**	FUSE	MF-R250-AP-10	マルチヒューズ			03
⚠	TH401	**VV45800R**	PROTECTOR SWITCH	RUEF250 2.50A 30V	ポリスイッチ			03
	TR201	**IC174020**	TRANSISTOR	2SC1740S R,S TP	トランジスタ 2SC			01
	TR201	**IC174070**	TRANSISTOR	2SC1740S R,S	トランジスタ 2SC			01
	TR201	**WH336700**	TRANSISTOR	2SC2062STP 10000 T	トランジスタ 2SC			01
	TR301	**IC174070**	TRANSISTOR	2SC1740S R,S	トランジスタ 2SC			01
	TR301	**WC292100**	TRANSISTOR	KTC3199-Y-AT/P	トランジスタ			01
	TR302	**IC174070**	TRANSISTOR	2SC1740S R,S	トランジスタ 2SC			01
	TR302	**WC292100**	TRANSISTOR	KTC3199-Y-AT/P	トランジスタ			01
	TR401	**WD92690R**	TRANSISTOR	2SB1342	トランジスタ 2SB			02
	TR402	**IC174070**	TRANSISTOR	2SC1740S R,S	トランジスタ 2SC			01
	TR402	**WC292100**	TRANSISTOR	KTC3199-Y-AT/P	トランジスタ			01
	VR701	**VK369000**	SLIDE POT.	A 10.0K RS30112A900QB	二連スライドVR	MASTER VOLUME		03
*		**WT933500**	CIRCUIT BOARD	DM	DMシート	(WT93340)(X8827B0)		
	C101	**US064100**	CERAMIC CAPACITOR (CHIP)	0.0100 50V K RECT.	チップセラ(B)			01
	C102	**WG251600**	CERAMIC CAPACITOR (CHIP)	4.7 6.3V K RECT.	チップセラ			01
	C103	**US064100**	CERAMIC CAPACITOR (CHIP)	0.0100 50V K RECT.	チップセラ(B)			01
	C104	**US064100**	CERAMIC CAPACITOR (CHIP)	0.0100 50V K RECT.	チップセラ(B)			01
	C105	**WG251600**	CERAMIC CAPACITOR (CHIP)	4.7 6.3V K RECT.	チップセラ			01
	C106	**US064100**	CERAMIC CAPACITOR (CHIP)	0.0100 50V K RECT.	チップセラ(B)			01
	C107	**US064100**	CERAMIC CAPACITOR (CHIP)	0.0100 50V K RECT.	チップセラ(B)			01
	C108	**WG251600**	CERAMIC CAPACITOR (CHIP)	4.7 6.3V K RECT.	チップセラ			01
	C109	**US064100**	CERAMIC CAPACITOR (CHIP)	0.0100 50V K RECT.	チップセラ(B)			01
	-111	**US064100**	CERAMIC CAPACITOR (CHIP)	0.0100 50V K RECT.	チップセラ(B)			01
	C112	**WG251600**	CERAMIC CAPACITOR (CHIP)	4.7 6.3V K RECT.	チップセラ			01
	C113	**US064100**	CERAMIC CAPACITOR (CHIP)	0.0100 50V K RECT.	チップセラ(B)			01
	C114	**US064100**	CERAMIC CAPACITOR (CHIP)	0.0100 50V K RECT.	チップセラ(B)			01
	C115	**US062470**	CERAMIC CAPACITOR (CHIP)	470P 50V J RECT.	チップセラ(SL)			01
	C116	**US064100**	CERAMIC CAPACITOR (CHIP)	0.0100 50V K RECT.	チップセラ(B)			01
	C117	**US064100**	CERAMIC CAPACITOR (CHIP)	0.0100 50V K RECT.	チップセラ(B)			01
	C118	**US062100**	CERAMIC CAPACITOR (CHIP)	100P 50V J RECT.	チップセラ(SL)			01
	C119	**US035100**	CERAMIC CAPACITOR (CHIP)	0.1000 16V K RECT.	チップセラ(B)			01
	C120	**US064100**	CERAMIC CAPACITOR (CHIP)	0.0100 50V K RECT.	チップセラ(B)			01
	-122	**US064100**	CERAMIC CAPACITOR (CHIP)	0.0100 50V K RECT.	チップセラ(B)			01
	C123	**WE773800**	MONOLITHIC CERAMIC CAP. (CHIP)	1.000 10V B RECT.	チップ積層セラコン			01
	C124	**US035100**	CERAMIC CAPACITOR (CHIP)	0.1000 16V K RECT.	チップセラ(B)			01
	C125	**US035100**	CERAMIC CAPACITOR (CHIP)	0.1000 16V K RECT.	チップセラ(B)			01
	C143	**WE773800**	MONOLITHIC CERAMIC CAP. (CHIP)	1.000 10V B RECT.	チップ積層セラコン			01
	C201	**US064100**	CERAMIC CAPACITOR (CHIP)	0.0100 50V K RECT.	チップセラ(B)			01
	C202	**WG251600**	CERAMIC CAPACITOR (CHIP)	4.7 6.3V K RECT.	チップセラ			01
	C203	**US064100**	CERAMIC CAPACITOR (CHIP)	0.0100 50V K RECT.	チップセラ(B)			01
	C204	**US064100**	CERAMIC CAPACITOR (CHIP)	0.0100 50V K RECT.	チップセラ(B)			01
	C205	**WG251600**	CERAMIC CAPACITOR (CHIP)	4.7 6.3V K RECT.	チップセラ			01
	C206	**US064100**	CERAMIC CAPACITOR (CHIP)	0.0100 50V K RECT.	チップセラ(B)			01
	C207	**US064100**	CERAMIC CAPACITOR (CHIP)	0.0100 50V K RECT.	チップセラ(B)			01
	C208	**WG251600**	CERAMIC CAPACITOR (CHIP)	4.7 6.3V K RECT.	チップセラ			01
	C209	**US064100**	CERAMIC CAPACITOR (CHIP)	0.0100 50V K RECT.	チップセラ(B)			01
	-211	**US064100**	CERAMIC CAPACITOR (CHIP)	0.0100 50V K RECT.	チップセラ(B)			01
	C212	**WG251600**	CERAMIC CAPACITOR (CHIP)	4.7 6.3V K RECT.	チップセラ			01
	C213	**US064100**	CERAMIC CAPACITOR (CHIP)	0.0100 50V K RECT.	チップセラ(B)			01
	C214	**US064100**	CERAMIC CAPACITOR (CHIP)	0.0100 50V K RECT.	チップセラ(B)			01
	C215	**US035100**	CERAMIC CAPACITOR (CHIP)	0.1000 16V K RECT.	チップセラ(B)			01
	-218	**US035100**	CERAMIC CAPACITOR (CHIP)	0.1000 16V K RECT.	チップセラ(B)			01
	C301	**WG251600**	CERAMIC CAPACITOR (CHIP)	4.7 6.3V K RECT.	チップセラ			01
	C302	**WG251600**	CERAMIC CAPACITOR (CHIP)	4.7 6.3V K RECT.	チップセラ			01
	C303	**US035100**	CERAMIC CAPACITOR (CHIP)	0.1000 16V K RECT.	チップセラ(B)			01
	C304	**US035100**	CERAMIC CAPACITOR (CHIP)	0.1000 16V K RECT.	チップセラ(B)			01
	C307	**US062100**	CERAMIC CAPACITOR (CHIP)	100P 50V J RECT.	チップセラ(SL)			01

*: New Parts

RANK: Japan only

DM

REF NO.	PART NO.	DESCRIPTION		部品名	REMARKS	QTY	RANK
-318	**US062100**	CERAMIC CAPACITOR (CHIP)	100P 50V J RECT.	チップセラ（SL）			01
C319	**US062470**	CERAMIC CAPACITOR (CHIP)	470P 50V J RECT.	チップセラ（SL）			01
-333	**US062470**	CERAMIC CAPACITOR (CHIP)	470P 50V J RECT.	チップセラ（SL）			01
C334	**US035100**	CERAMIC CAPACITOR (CHIP)	0.1000 16V K RECT.	チップセラ（B）			01
-337	**US035100**	CERAMIC CAPACITOR (CHIP)	0.1000 16V K RECT.	チップセラ（B）			01
C401	**WG251600**	CERAMIC CAPACITOR (CHIP)	4.7 6.3V K RECT.	チップセラ			01
C402	**US035100**	CERAMIC CAPACITOR (CHIP)	0.1000 16V K RECT.	チップセラ（B）			01
C403	**US035100**	CERAMIC CAPACITOR (CHIP)	0.1000 16V K RECT.	チップセラ（B）			01
C405	**US064100**	CERAMIC CAPACITOR (CHIP)	0.0100 50V K RECT.	チップセラ（B）			01
C406	**US063270**	CERAMIC CAPACITOR (CHIP)	2700P 50V K RECT.	チップセラ（B）			01
C407	**US063270**	CERAMIC CAPACITOR (CHIP)	2700P 50V K RECT.	チップセラ（B）			01
C408	**UF04647R**	ELECTROLYTIC CAPACITOR (CHIP)	4.7 25V	チップケミコン			01
C410	**US064100**	CERAMIC CAPACITOR (CHIP)	0.0100 50V K RECT.	チップセラ（B）			01
C411	**US063270**	CERAMIC CAPACITOR (CHIP)	2700P 50V K RECT.	チップセラ（B）			01
C412	**US063270**	CERAMIC CAPACITOR (CHIP)	2700P 50V K RECT.	チップセラ（B）			01
C413	**UF04647R**	ELECTROLYTIC CAPACITOR (CHIP)	4.7 25V	チップケミコン			01
C415	**UF02810R**	ELECTROLYTIC CAPACITOR (CHIP)	100 10V	チップケミコン			01
C417	**WG251600**	CERAMIC CAPACITOR (CHIP)	4.7 6.3V K RECT.	チップセラ			01
C418	**WG251600**	CERAMIC CAPACITOR (CHIP)	4.7 6.3V K RECT.	チップセラ			01
C431	**US064100**	CERAMIC CAPACITOR (CHIP)	0.0100 50V K RECT.	チップセラ（B）			01
-434	**US064100**	CERAMIC CAPACITOR (CHIP)	0.0100 50V K RECT.	チップセラ（B）			01
C438	**US035100**	CERAMIC CAPACITOR (CHIP)	0.1000 16V K RECT.	チップセラ（B）			01
-443	**US035100**	CERAMIC CAPACITOR (CHIP)	0.1000 16V K RECT.	チップセラ（B）			01
C445	**US035100**	CERAMIC CAPACITOR (CHIP)	0.1000 16V K RECT.	チップセラ（B）			01
C446	**US035100**	CERAMIC CAPACITOR (CHIP)	0.1000 16V K RECT.	チップセラ（B）			01
C510	**WF62160R**	CAPACITOR	10 16V EEEFK1C100R	チップケミコン			
C512	**US035100**	CERAMIC CAPACITOR (CHIP)	0.1000 16V K RECT.	チップセラ（B）			01
C513	**US035100**	CERAMIC CAPACITOR (CHIP)	0.1000 16V K RECT.	チップセラ（B）			01
C515	**WF62160R**	CAPACITOR	10 16V EEEFK1C100R	チップケミコン			
C516	**US035100**	CERAMIC CAPACITOR (CHIP)	0.1000 16V K RECT.	チップセラ（B）			01
C517	**US035100**	CERAMIC CAPACITOR (CHIP)	0.1000 16V K RECT.	チップセラ（B）			01
C518	**UF03810R**	ELECTROLYTIC CAPACITOR (CHIP)	100 16V	チップケミコン			01
C520	**US063100**	CERAMIC CAPACITOR (CHIP)	1000P 50V K RECT.	チップセラ（B）			01
C521	**US063100**	CERAMIC CAPACITOR (CHIP)	1000P 50V K RECT.	チップセラ（B）			01
C523	**US063100**	CERAMIC CAPACITOR (CHIP)	1000P 50V K RECT.	チップセラ（B）			01
C524	**US064100**	CERAMIC CAPACITOR (CHIP)	0.0100 50V K RECT.	チップセラ（B）			01
C525	**US064100**	CERAMIC CAPACITOR (CHIP)	0.0100 50V K RECT.	チップセラ（B）			01
C526	**US035100**	CERAMIC CAPACITOR (CHIP)	0.1000 16V K RECT.	チップセラ（B）			01
C527	**US063470**	CERAMIC CAPACITOR (CHIP)	4700P 50V K RECT.	チップセラ（B）			01
C528	**US063100**	CERAMIC CAPACITOR (CHIP)	1000P 50V K RECT.	チップセラ（B）			01
C529	**US062100**	CERAMIC CAPACITOR (CHIP)	100P 50V J RECT.	チップセラ（SL）			01
C530	**US035100**	CERAMIC CAPACITOR (CHIP)	0.1000 16V K RECT.	チップセラ（B）			01
C531	**US062100**	CERAMIC CAPACITOR (CHIP)	100P 50V J RECT.	チップセラ（SL）			01
C532	**US035100**	CERAMIC CAPACITOR (CHIP)	0.1000 16V K RECT.	チップセラ（B）			01
C540	**US062100**	CERAMIC CAPACITOR (CHIP)	100P 50V J RECT.	チップセラ（SL）			01
-543	**US062100**	CERAMIC CAPACITOR (CHIP)	100P 50V J RECT.	チップセラ（SL）			01
C544	**US064100**	CERAMIC CAPACITOR (CHIP)	0.0100 50V K RECT.	チップセラ（B）			01
C545	**US064100**	CERAMIC CAPACITOR (CHIP)	0.0100 50V K RECT.	チップセラ（B）			01
C625	**US063100**	CERAMIC CAPACITOR (CHIP)	1000P 50V K RECT.	チップセラ（B）			01
C626	**US035100**	CERAMIC CAPACITOR (CHIP)	0.1000 16V K RECT.	チップセラ（B）			01
C627	**US062470**	CERAMIC CAPACITOR (CHIP)	470P 50V J RECT.	チップセラ（SL）			01
-629	**US062470**	CERAMIC CAPACITOR (CHIP)	470P 50V J RECT.	チップセラ（SL）			01
C630	**US064100**	CERAMIC CAPACITOR (CHIP)	0.0100 50V K RECT.	チップセラ（B）			01
C632	**US064100**	CERAMIC CAPACITOR (CHIP)	0.0100 50V K RECT.	チップセラ（B）			01
-634	**US064100**	CERAMIC CAPACITOR (CHIP)	0.0100 50V K RECT.	チップセラ（B）			01
C635	**US063100**	CERAMIC CAPACITOR (CHIP)	1000P 50V K RECT.	チップセラ（B）			01
C636	**US062100**	CERAMIC CAPACITOR (CHIP)	100P 50V J RECT.	チップセラ（SL）			01
-639	**US062100**	CERAMIC CAPACITOR (CHIP)	100P 50V J RECT.	チップセラ（SL）			01
C640	**US063100**	CERAMIC CAPACITOR (CHIP)	1000P 50V K RECT.	チップセラ（B）			01
C641	**US063100**	CERAMIC CAPACITOR (CHIP)	1000P 50V K RECT.	チップセラ（B）			01
C642	**US062100**	CERAMIC CAPACITOR (CHIP)	100P 50V J RECT.	チップセラ（SL）			01
C643	**US035100**	CERAMIC CAPACITOR (CHIP)	0.1000 16V K RECT.	チップセラ（B）			01
C645	**US062100**	CERAMIC CAPACITOR (CHIP)	100P 50V J RECT.	チップセラ（SL）			01
C646	**US062100**	CERAMIC CAPACITOR (CHIP)	100P 50V J RECT.	チップセラ（SL）			01
C647	**US035100**	CERAMIC CAPACITOR (CHIP)	0.1000 16V K RECT.	チップセラ（B）			01
C648	**US062100**	CERAMIC CAPACITOR (CHIP)	100P 50V J RECT.	チップセラ（SL）			01
C649	**US062100**	CERAMIC CAPACITOR (CHIP)	100P 50V J RECT.	チップセラ（SL）			01
C650	**US062470**	CERAMIC CAPACITOR (CHIP)	470P 50V J RECT.	チップセラ（SL）			01
CN301	**WC199700**	CONNECTOR	52808 27P TE	FFC／FPCコネク			03
CN501	**V956070R**	CONNECTOR	52808 25P TE	FFC／FPCコネク			02

✻: New Parts

RANK: Japan only

DM

	REF NO.	PART NO.	DESCRIPTION		部品名	REMARKS	QTY	RANK
	CN601	**WC194600**	CONNECTOR	52808 7P TE	FFC／FPCコネタ			
	CN602	**V9560600**	CONNECTOR	52808 22P TE	FFC／FPCコネク			02
	D501	**VT332900**	DIODE	1SS355 TE-17 TP	ダイオード			01
	-509	**VT332900**	DIODE	1SS355 TE-17 TP	ダイオード			01
	IC101	**X6055A0R**	IC	YMW767-VTZ	IC	CPU (SWL01T)		07
*	IC102	**YC357100**	IC	MR27T6402L-3BBTNZ0	IC	FLASH ROM PROG./WAVE		
	IC103	**X7130A0R**	IC	MX29LV400CBTC-70G	IC	FLASH ROM 4M		04
	IC104	**X2725A0R**	IC	MSM51V4265E-60T3-K	IC	DRAM 4M		05
	IC104	**X6504B00**	IC	M11L416256SA-35TG	IC			06
	IC105	**X4374A0R**	IC	S-80136ANMC-JCVT2G	IC	SYSTEM RESET		01
	IC105	**X5888A0R**	IC	BD45365G	IC			01
	IC106	**X5647A00**	IC	SN74LV32APWR	IC	OR		01
	IC107	**X6905A00**	IC	ADC084S021CIMM	IC	ADC		04
	IC201	**X6055A0R**	IC	YMW767-VTZ	IC	CPU (SWL01T)		07
*	IC202	**YC358100**	IC	MR27T3202L-2APTNZ0	IC	FLASH ROM PROG./WAVE		
	IC301	**XZ56010R**	IC	UPD789022GB-A15-8E	IC	CPU (MKS)		05
	IC302	**X0158A01**	IC	SN74AHCT1G08DCKR	IC	AND GATE		01
	IC302	**X7542A00**	IC	74V1T08CTR	IC			
	IC302	**X8398A00**	IC	TC7SET08FU(T5L,JF)	IC			01
	IC303	**X0158A01**	IC	SN74AHCT1G08DCKR	IC	AND GATE		01
	IC303	**X7542A00**	IC	74V1T08CTR	IC			
	IC303	**X8398A00**	IC	TC7SET08FU(T5L,JF)	IC			01
	IC401	**X6040A01**	IC	AK4385ET	IC	DAC		03
	IC402	**X2331A0R**	IC	NJM4580E(TE2)	IC	OP AMP		01
	IC501	**X5889A0R**	IC	BA33BC0FP	IC	REGULATOR +3.3V		03
	IC502	**X3679A0R**	IC	RH5RZ25CA-T1-F	IC	REGULATOR +2.5V		03
	R101	**RD35433R**	CARBON RESISTOR (CHIP)	33.0 63M J RECT.	チップ抵抗			01
	R102	**RD35433R**	CARBON RESISTOR (CHIP)	33.0 63M J RECT.	チップ抵抗			01
	R103	**RD35747R**	CARBON RESISTOR (CHIP)	47.0K 63M J RECT.	チップ抵抗			01
	R104	**RD354470**	CARBON RESISTOR (CHIP)	47.0 63M J RECT.	チップ抵抗			01
	-112	**RD354470**	CARBON RESISTOR (CHIP)	47.0 63M J RECT.	チップ抵抗			01
	R113	**RD35747R**	CARBON RESISTOR (CHIP)	47.0K 63M J RECT.	チップ抵抗			01
	R114	**RD354470**	CARBON RESISTOR (CHIP)	47.0 63M J RECT.	チップ抵抗			01
	-117	**RD354470**	CARBON RESISTOR (CHIP)	47.0 63M J RECT.	チップ抵抗			01
	R122	**RD354470**	CARBON RESISTOR (CHIP)	47.0 63M J RECT.	チップ抵抗			01
	-125	**RD354470**	CARBON RESISTOR (CHIP)	47.0 63M J RECT.	チップ抵抗			01
	R126	**RD357100**	CARBON RESISTOR (CHIP)	10.0K 63M J RECT.	チップ抵抗			01
	R131	**RD357100**	CARBON RESISTOR (CHIP)	10.0K 63M J RECT.	チップ抵抗			01
	R132	**RD357100**	CARBON RESISTOR (CHIP)	10.0K 63M J RECT.	チップ抵抗			01
	R133	**RD354470**	CARBON RESISTOR (CHIP)	47.0 63M J RECT.	チップ抵抗			01
	R134	**RD354470**	CARBON RESISTOR (CHIP)	47.0 63M J RECT.	チップ抵抗			01
	R140	**RD357100**	CARBON RESISTOR (CHIP)	10.0K 63M J RECT.	チップ抵抗			01
	-143	**RD357100**	CARBON RESISTOR (CHIP)	10.0K 63M J RECT.	チップ抵抗			01
	R145	**RD35747R**	CARBON RESISTOR (CHIP)	47.0K 63M J RECT.	チップ抵抗			01
	-148	**RD35747R**	CARBON RESISTOR (CHIP)	47.0K 63M J RECT.	チップ抵抗			01
	R160	**RD355100**	CARBON RESISTOR (CHIP)	100.0 63M J RECT.	チップ抵抗			01
	R201	**RD35747R**	CARBON RESISTOR (CHIP)	47.0K 63M J RECT.	チップ抵抗			01
	R202	**RD354470**	CARBON RESISTOR (CHIP)	47.0 63M J RECT.	チップ抵抗			01
	-205	**RD354470**	CARBON RESISTOR (CHIP)	47.0 63M J RECT.	チップ抵抗			01
	R212	**RD35747R**	CARBON RESISTOR (CHIP)	47.0K 63M J RECT.	チップ抵抗			01
	R213	**RD350001**	CARBON RESISTOR (CHIP)	0 63M J RECT.	チップ抵抗			01
	R214	**RD357100**	CARBON RESISTOR (CHIP)	10.0K 63M J RECT.	チップ抵抗			01
	R323	**RD355100**	CARBON RESISTOR (CHIP)	100.0 63M J RECT.	チップ抵抗			01
	-326	**RD355100**	CARBON RESISTOR (CHIP)	100.0 63M J RECT.	チップ抵抗			01
	R342	**RD355220**	CARBON RESISTOR (CHIP)	220.0 63M J RECT.	チップ抵抗			01
	R343	**RD355220**	CARBON RESISTOR (CHIP)	220.0 63M J RECT.	チップ抵抗			01
	R347	**RD35747R**	CARBON RESISTOR (CHIP)	47.0K 63M J RECT.	チップ抵抗			01
	R401	**RD356470**	CARBON RESISTOR (CHIP)	4.7K 63M J RECT.	チップ抵抗			01
	R402	**RD356470**	CARBON RESISTOR (CHIP)	4.7K 63M J RECT.	チップ抵抗			01
	R403	**RD356220**	CARBON RESISTOR (CHIP)	2.2K 63M J RECT.	チップ抵抗			01
	R404	**RD35518R**	CARBON RESISTOR (CHIP)	180.0 63M J RECT.	チップ抵抗			01
	R405	**RD35518R**	CARBON RESISTOR (CHIP)	180.0 63M J RECT.	チップ抵抗			01
	R406	**RD356220**	CARBON RESISTOR (CHIP)	2.2K 63M J RECT.	チップ抵抗			01
	R407	**RD350001**	CARBON RESISTOR (CHIP)	0 63M J RECT.	チップ抵抗			01
	R408	**RD356470**	CARBON RESISTOR (CHIP)	4.7K 63M J RECT.	チップ抵抗			01
	R409	**RD356470**	CARBON RESISTOR (CHIP)	4.7K 63M J RECT.	チップ抵抗			01
	R410	**RD356220**	CARBON RESISTOR (CHIP)	2.2K 63M J RECT.	チップ抵抗			01
	R411	**RD35518R**	CARBON RESISTOR (CHIP)	180.0 63M J RECT.	チップ抵抗			01
	R412	**RD35518R**	CARBON RESISTOR (CHIP)	180.0 63M J RECT.	チップ抵抗			01
	R413	**RD356220**	CARBON RESISTOR (CHIP)	2.2K 63M J RECT.	チップ抵抗			01

*: New Parts

RANK: Japan only

DM and GHL88L and GHL88M and GHL88H

REF NO.	PART NO.	DESCRIPTION		部品名	REMARKS	QTY	RANK
R414	**RD350001**	CARBON RESISTOR (CHIP)	0 63M J RECT.	チップ抵抗			01
R415	**RD356120**	CARBON RESISTOR (CHIP)	1.2K 63M J RECT.	チップ抵抗			01
R416	**RD356150**	CARBON RESISTOR (CHIP)	1.5K 63M J RECT.	チップ抵抗			01
R417	**RD350001**	CARBON RESISTOR (CHIP)	0 63M J RECT.	チップ抵抗			01
R510	**RD35747R**	CARBON RESISTOR (CHIP)	47.0K 63M J RECT.	チップ抵抗			01
R512	**RD35747R**	CARBON RESISTOR (CHIP)	47.0K 63M J RECT.	チップ抵抗			01
R513	**RD354470**	CARBON RESISTOR (CHIP)	47.0 63M J RECT.	チップ抵抗			01
R515	**RD355560**	CARBON RESISTOR (CHIP)	560.0 63M J RECT.	チップ抵抗			01
-518	**RD355560**	CARBON RESISTOR (CHIP)	560.0 63M J RECT.	チップ抵抗			01
R519	**RD35747R**	CARBON RESISTOR (CHIP)	47.0K 63M J RECT.	チップ抵抗			01
R520	**RD355220**	CARBON RESISTOR (CHIP)	220.0 63M J RECT.	チップ抵抗			01
R521	**RD357100**	CARBON RESISTOR (CHIP)	10.0K 63M J RECT.	チップ抵抗			01
R522	**RD354470**	CARBON RESISTOR (CHIP)	47.0 63M J RECT.	チップ抵抗			01
R631	**RD355390**	CARBON RESISTOR (CHIP)	390.0 63M J RECT.	チップ抵抗			01
-633	**RD355390**	CARBON RESISTOR (CHIP)	390.0 63M J RECT.	チップ抵抗			01
R635	**RD35747R**	CARBON RESISTOR (CHIP)	47.0K 63M J RECT.	チップ抵抗			01
R636	**RD354470**	CARBON RESISTOR (CHIP)	47.0 63M J RECT.	チップ抵抗			01
R637	**RD35747R**	CARBON RESISTOR (CHIP)	47.0K 63M J RECT.	チップ抵抗			01
R645	**RD356100**	CARBON RESISTOR (CHIP)	1.0K 63M J RECT.	チップ抵抗			01
-649	**RD356100**	CARBON RESISTOR (CHIP)	1.0K 63M J RECT.	チップ抵抗			01
R650	**RD35747R**	CARBON RESISTOR (CHIP)	47.0K 63M J RECT.	チップ抵抗			01
-654	**RD35747R**	CARBON RESISTOR (CHIP)	47.0K 63M J RECT.	チップ抵抗			01
R655	**RD358100**	CARBON RESISTOR (CHIP)	100.0K 63M J RECT.	チップ抵抗			01
RA101	**WG890700**	RESISTOR ARRAY	1608X4 47 J	チップ抵抗アレイ			01
-110	**WG890700**	RESISTOR ARRAY	1608X4 47 J	チップ抵抗アレイ			01
RA301	**WG891500**	RESISTOR ARRAY	1608X4 100 J	チップ抵抗アレイ			
-303	**WG891500**	RESISTOR ARRAY	1608X4 100 J	チップ抵抗アレイ			
RA304	**WG893900**	RESISTOR ARRAY	1608X4 1.0K J	チップ抵抗アレイ			
RA305	**WG897100**	RESISTOR ARRAY	1608X4 22K J	チップ抵抗アレイ			
RA306	**WG893900**	RESISTOR ARRAY	1608X4 1.0K J	チップ抵抗アレイ			
RA307	**WG893900**	RESISTOR ARRAY	1608X4 1.0K J	チップ抵抗アレイ			
RA308	**WG897100**	RESISTOR ARRAY	1608X4 22K J	チップ抵抗アレイ			
RA309	**WG897100**	RESISTOR ARRAY	1608X4 22K J	チップ抵抗アレイ			
TR501	**VV556400**	TRANSISTOR	2SC2412K Q,R,S TP	トランジスタ			01
TR601	**WB10730R**	TRANSISTOR (ARRAY)	IMH10A T110	トランジスタアレイ			05
-603	**WB10730R**	TRANSISTOR (ARRAY)	IMH10A T110	トランジスタアレイ			05
X101	**WF529100**	QUARTZ CRYSTAL UNIT	33.8688MHz 9D6A03386	水晶発振器			
X101	**WG31690R**	QUARTZ CRYSTAL	33.8688MHz JFCO-33.8	水晶発振器			04
X301	**WA78210R**	CERAMIC RESONATOR 5M	5.000MHz	セラミック振動子			
ZD1	**VU172200**	ZENER DIODE	UDZS6.8BTE-17 6.8V	ツェナーダイオード			01
	WF21250R	CIRCUIT BOARD	GHL88L	GHL88シートL	(WF46230)(X6244D0)		13
CN1	**WA61950R**	CONNECTOR	52151 17P SE	ワイヤートラップ			01
D1	**VB941200**	DIODE	1SS133,1SS176 TE	ダイオード			01
D1	**WP977700**	DIODE	HSS4148TA-E Q TE	ダイオード			
D5	**VB941200**	DIODE	1SS133,1SS176 TE	ダイオード			01
-60	**VB941200**	DIODE	1SS133,1SS176 TE	ダイオード			01
D5	**WP977700**	DIODE	HSS4148TA-E Q TE	ダイオード			
-60	**WP977700**	DIODE	HSS4148TA-E Q TE	ダイオード			
	WF21260R	CIRCUIT BOARD	GHL88M	GHL88シートM	(WF46240)(X6245G0)		13
CN1	**WA61950R**	CONNECTOR	52151 17P SE	ワイヤートラップ			01
CN2	**WG01190R**	CONNECTOR	52807 27P SE	FFCコネクタ			
CN3	**WA61950R**	CONNECTOR	52151 17P SE	ワイヤートラップ			01
D1	**VB941200**	DIODE	1SS133,1SS176 TE	ダイオード			01
-72	**VB941200**	DIODE	1SS133,1SS176 TE	ダイオード			01
D1	**WP977700**	DIODE	HSS4148TA-E Q TE	ダイオード			
-72	**WP977700**	DIODE	HSS4148TA-E Q TE	ダイオード			
	WF21280R	CIRCUIT BOARD	GHL88H	GHL88シートH	(WF46250)(X6246D0)		12
CN1	**WA61950R**	CONNECTOR	52151 17P SE	ワイヤートラップ			01
D1	**VB941200**	DIODE	1SS133,1SS176 TE	ダイオード			01
-48	**VB941200**	DIODE	1SS133,1SS176 TE	ダイオード			01
D1	**WP977700**	DIODE	HSS4148TA-E Q TE	ダイオード			
-48	**WP977700**	DIODE	HSS4148TA-E Q TE	ダイオード			
*	**YC039A00**	LOUD SPEAKER	6X12cm 4ohm 10W	スピーカ		2	
	WK233100	LEAF SWITCH	LSB-1140AU	リーフスイッチ			05

*: New Parts

RANK: Japan only

■ L-85/L-85S KEYBOARD STAND（L-85/L-85S キーボードスタンド）

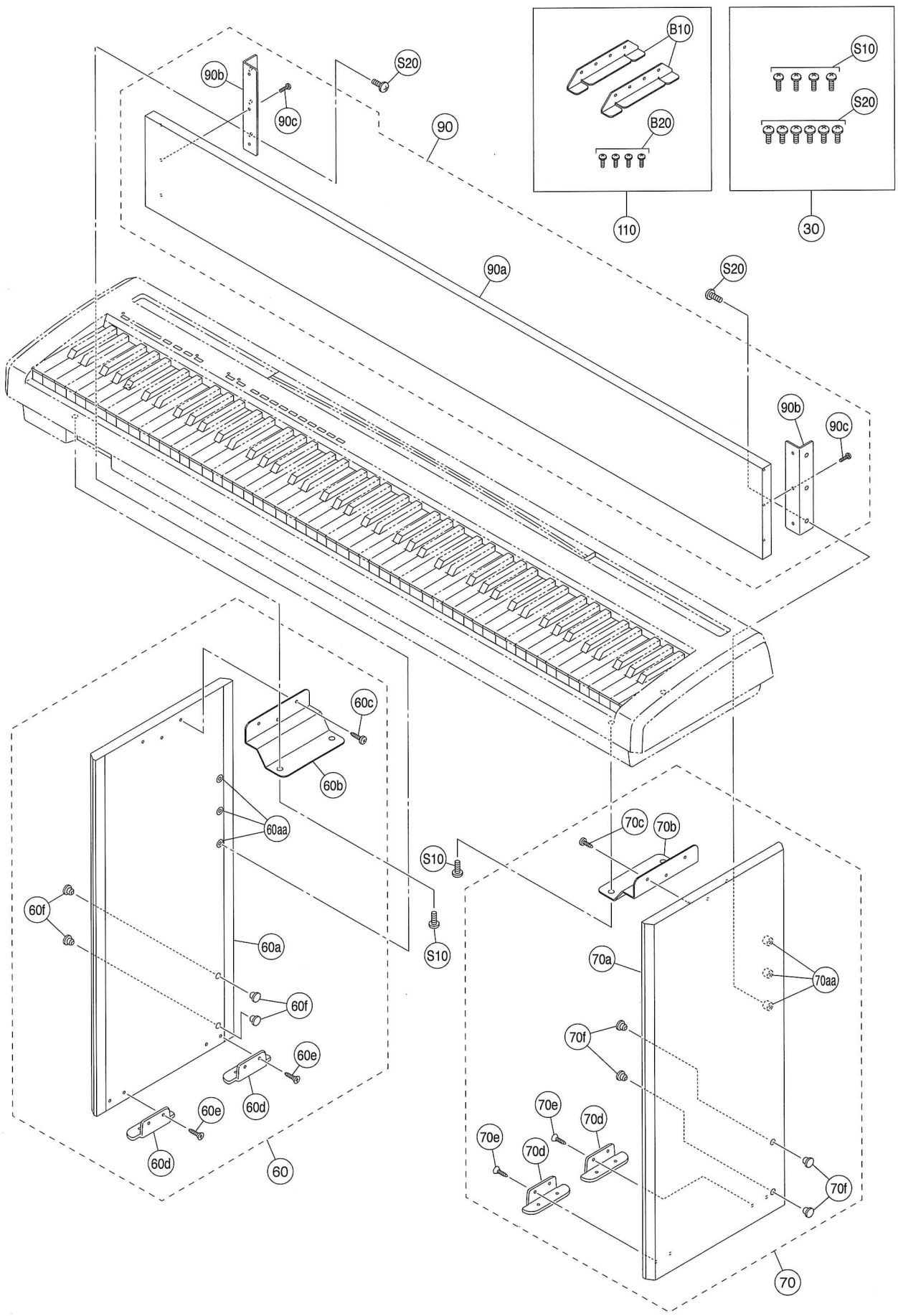

	REF NO.	PART NO.	DESCRIPTION		部品名	REMARKS		QTY	RANK
			KEYBOARD STAND		キーボードスタンド	L-85/L-85S			
		--	Keyboard Stand		キーボードスタンド	L-85	(WK29290)		
		--	Keyboard Stand		キーボードスタンド	L-85S	(WK29350)		
*	30	**WK879900**	Screw Set		ネジセット				
*	60	**WK879500**	Side Board Assembly L	LEFT	側板Ass'y L	L-85			
*	60	**WK879300**	Side Board Assembly L	LEFT	側板Ass'y L	L-85S			
	60a	--	Side Board Wood Assembly L	LEFT	側板木部集成 L	L-85	(WK66440)		
	60a	--	Side Board Wood Assembly L	LEFT	側板木部集成 L	L-85S	(WK66420)		
	60aa	--	Nut	6.0X13 S	ナット__オニメ		(WF62710)	3	01
	60b	--	Holder, Stand		スタンド金具		(WK65370)		
	60c	--	Bind Head Tapping Screw-1	3.5X16 MFZN2B3	TP#1十BIND		(WE95510)	3	01
*	60d	**WK846300**	Foot		滑り座			2	
	60e	--	Flat Head Tapping Screw-1	3.5X16 MFZN2B3	TP#1十FLAT		(WE96390)	4	01
*	60f	**WK844500**	Cap Black		キャップブラック	L-85		4	
*	60f	**WK844400**	Cap Gray		キャップグレー	L-85S		4	
*	70	**WK879600**	Side Board Assembly R	RIGHT	側板Ass'y R	L-85			
*	70	**WK879400**	Side Board Assembly R	RIGHT	側板Ass'y R	L-85S			
	70a	--	Side Board Wood Assembly R	RIGHT	側板木部集成 R	L-85	(WK66450)		
	70a	--	Side Board Wood Assembly R	RIGHT	側板木部集成 R	L-85S	(WK66430)		
	70aa	--	Nut	6.0X13 S	ナット__オニメ		(WF62710)	3	01
	70b	--	Holder, Stand		スタンド金具		(WK65370)		
	70c	--	Bind Head Tapping Screw-1	3.5X16 MFZN2B3	TP#1十BIND		(WE95510)	3	01
*	70d	**WK846300**	Foot		滑り座			2	
	70e	--	Flat Head Tapping Screw-1	3.5X16 MFZN2B3	TP#1十FLAT		(WE96390)	4	01
*	70f	**WK844500**	Cap Black		キャップブラック	L-85		4	
*	70f	**WK844400**	Cap Gray		キャップグレー	L-85S		4	
*	90	**WK879700**	Back Top Board Assembly		スタンド框Ass'y				
	90a	--	Back Top Board Wood Assembly		スタンド框木部集成		(WK66460)		
	90b	--	Holder, Back Top Board		スタンド框金具		(WK65300)	2	
	90c	**WE955100**	Bind Head Tapping Screw-1	3.5X16 MFZN2B3	TP#1十BIND			6	01
*	110	**WK904300**	Back Toe Set		バックトゥセット				
*		**WK879900**	Screw Set		ネジセット				
	S10	**WF610400**	Truss Head Screw	5.0X16 MFZN2B3	小ネジ十TRUS			4	01
	S20	**WE987700**	Bind Head Screw	6.0X14 MFZN2B3	小ネジ十BIND			6	01
		--	Back Toe Set		バックトゥセット	(WK90430)		2	
*	B10	**WM206500**	Back Toe Assembly		バックトゥAss'y			4	
	B20	**WE965000**	Truss Head Tapping Screw-1	3.5X16 MFZN2B3	TP#1十TRUS				01

*: New Parts

RANK: Japan only

■ LP-7A/LP-5A OVERALL ASSEMBLY（LP-7A/LP-5A 総組立）

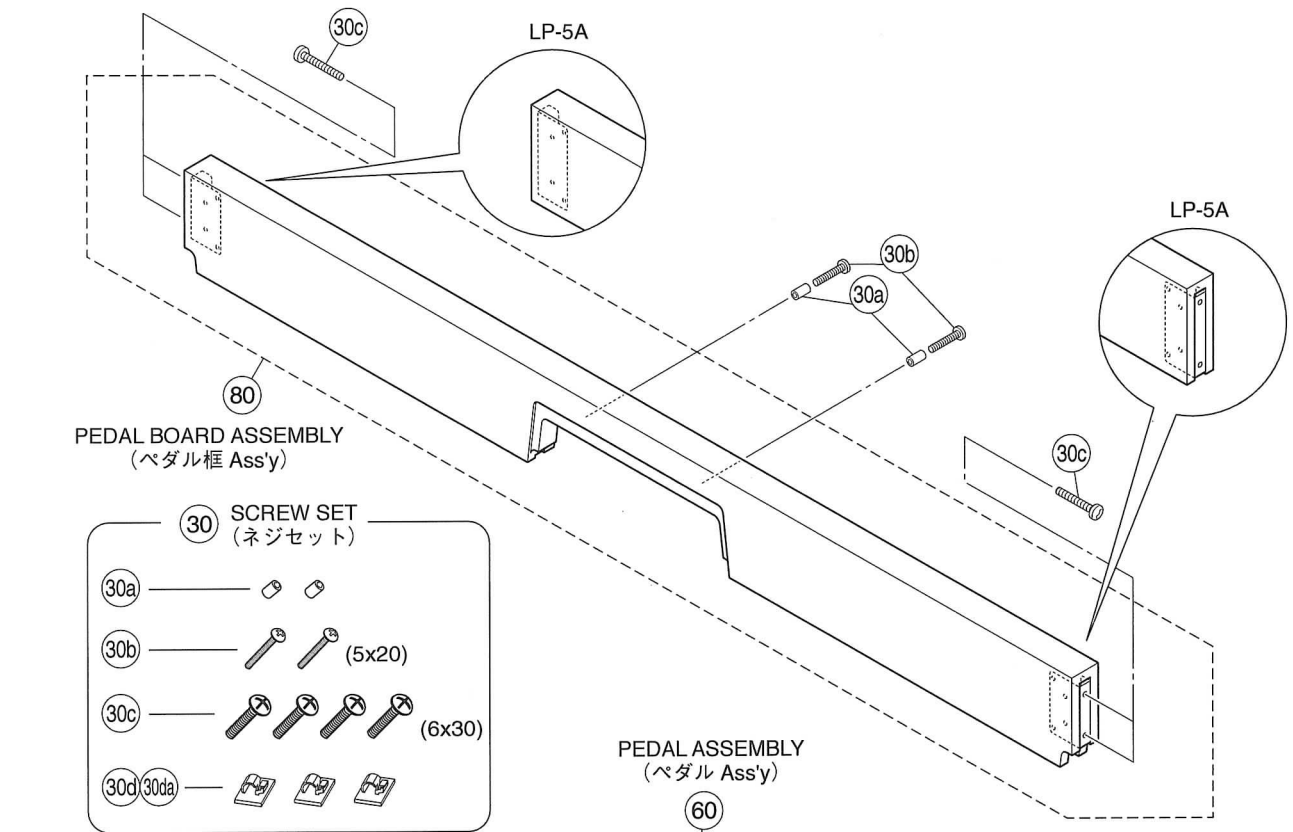

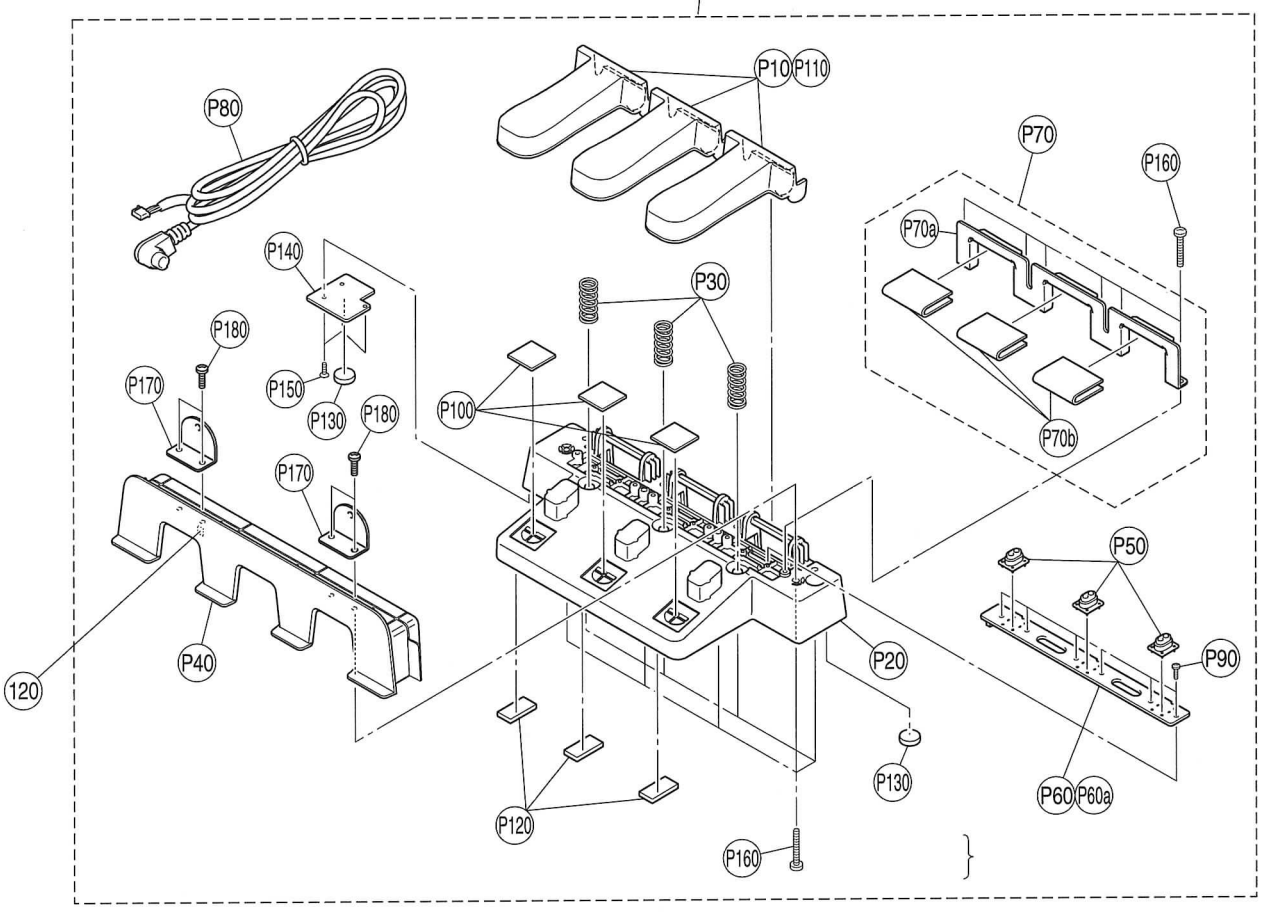

	REF NO.	PART NO.	DESCRIPTION		部品名	REMARKS	QTY	RANK
			OVERALL ASSEMBLY		総組立			
*	30	**WQ613000**	SCREW SET	CL	ネジセット			
	30a	--	SPACER	5X12	スペーサー	(WQ53260)	2	
	30b	--	TRUS HEAD MACHINE SCREW	5.0X20 MFZN2B3	小ネジ＋TRUS	(WP09720)	2	
	30c	--	TRUS HEAD MACHINE SCREW	6.0X30 MFZN2B3	小ネジ＋TRUS	(WF74230)	4	
	30d	--	CORD CLAMP SET	CL	コードクランプセット	(WK89080)		
	30da	**VP59210R**	CORD CLAMPER DKN-5B(VHB)	DKN-5(VHB)	NKクランプ	} 3	3	03
	30da	**WB090800**	CORD CLAMPER	OD-5	CSクランプ	} 3		
*	60	**WQ705900**	PEDAL ASSEMBLY		ペダルAss'y			
*	80	**WQ616900**	PEDAL BOARD ASSEMBLY		ペダル框Ass'y	LA-5A		
	120	**WK535800**	E LIMIT MARK		環保期限マークラベル			
*		**WQ705900**	PEDAL ASSEMBLY		ペダルAss'y			
	P10	**WJ568500**	PEDAL		ペダル本体		3	
	P20	--	LOWER PEDAL CASE		ペダルケース下	(WJ56870)		
	P30	--	PEDAL SPRING		ペダルスプリング	(WJ64640)	3	
	P40	--	UPPER PEDAL CASE		ペダルケース上	(WQ47860)		
	P50	**WJ568800**	RUBBER CONTACT	2 DOMES	ラバーコンタクト		3	07
	P60	**WJ983300**	CIRCUIT BOARD	PEDAL	PEDALシート	(X8369C0)		
	P60a	**VB39010R**	CONNECTOR	KP PH 5P TE	ベースポスト			01
	P70	--	STOPPER STAY ASSEMBLY		ストッパーステーAss'y	(WJ86730)		
	P70a	--	STOPPER STAY		ストッパーステー	(WJ64630)		
	P70b	**WJ867400**	STOPPER FELT		ストッパーフェルト		3	01
	P80	**WJ961900**	PK CABLE		PKケーブル			12
	P90	**WE774301**	BIND HEAD TAPPING SCREW-B	3.0X8 MFZN2W3	Bタイト＋BIND		6	
	P100	**WM142600**	ARTIFICIAL LEATHER	24 24 BLACK	人工皮革		3	01
	P110	--	GREASE DRY	FL-78A	ハナール	(VU95710)		
	P120	--	RUBBER FOOT		ペダルゴム脚	(WJ96240)	3	
	P130	--	RUBBER FOOT REAR		ペダルゴム脚後	(WJ96250)	2	
	P140	--	PEDAL COVER PLATE		ペダル蓋金具	(WK04350)		
	P150	**WF026000**	FLAT HEAD TAPPING SCREW-B	3.0X8 MFZN2W3	Bタイト＋FLAT		3	01
	P160	**WK720200**	BIND HEAD TAPPING SCREW-B	4.0X25 MFZN2W3	Bタイト＋BIND		14	01
	P170	--	PEDAL ANGLE	2.0 L MFZN2W3	ペダルアングル	(WP08600)	2	
	P180	**WE98120R**	BIND HEAD TAPPING SCREW-B	4.0X12 MFZN2W3	Bタイト＋BIND		4	01

*: New Parts

RANK: Japan only