MIXING CONSOLE

MG10/2

SERVICE MANUAL

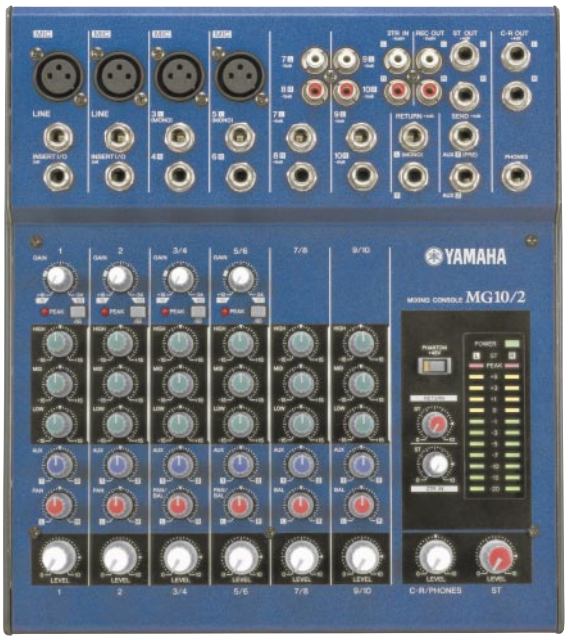

A manufacture number should use this manual with goods of 9 or more figures.
（本マニュアルは、製造番号が9桁以上の商品でご使用ください。）
The example of a manufacture number.
（製造番号例）
JCLJ01001
UCCLJ01001
CHNCL01001
9-11 figures
（9～11桁）

The service manual of PA 011679 should be used for the goods whose manufacture number is 7 figures.
（製造番号が7桁の商品は、PA 011679 のサービスマニュアルをご使用ください。）
The example of a manufacture number.
（製造番号例）
LK01001
7 figures
（7桁）

■ **CONTENTS**（目次）

SPECIFICATIONS（総合仕様）..... 3/5
DIMENSIONS（寸法図）..... 7
PANEL LAYOUT（パネルレイアウト）..... 8
CIRCUIT BOARD LAYOUT & WIRING
（ユニットレイアウト＆結線図）..... 11
DISASSEMBLY PROCEDURE（分解手順）..... 12
IC BLOCK DIAGRAM（IC ブロック図）..... 14
CIRCUIT BOARD（シート基板図）..... 15
INSPECTIONS（検査）..... 17/21
PARTS LIST
BLOCK DIAGRAM & LEVEL DIAGRAM
（ブロックダイアグラム＆レベルダイアグラム）
OVERALL CIRCUIT DIAGRAM（総回路図）

PA 011780
200306-14800

YAMAHA
HAMAMATSU, JAPAN

Copyright (c) Yamaha Corporation. All rights reserved. PDF-K344 '05.08

IMPORTANT NOTICE

This manual has been provided for the use of authorized Yamaha Retailers and their service personnel. It has been assumed that basic service procedures inherent to the industry, and more specifically Yamaha Products, are already known and understood by the users, and have therefore not been restated.

WARNING : Failure to follow appropriate service and safety procedures when servicing this product may result in personal injury, destruction of expensive components and failure of the product to perform as specified. For these reasons, we advise all Yamaha product owners that all service required should be performed by an authorized Yamaha Retailer or the appointed service representative.

IMPORTANT : This presentation or sale of this manual to any individual or firm does not constitute authorization, certification, recognition of any applicable technical capabilities, or establish a principal-agent relationship of any form.

The data provided is believed to be accurate and applicable to the unit (s) indicated on the cover. The research engineering, and service departments of Yamaha are continually striving to improve Yamaha products. Modifications are, therefore, inevitable and changes in specification are subject to change without notice or obligation to retrofit. Should any discrepancy appear to exist, please contact the distributor's Service Division.

WARNING : Static discharges can destroy expensive components. Discharge any static electricity your body may have accumulated by grounding yourself to the ground bus in the unit (heavy gauge black wires connect to this bus).

IMPORTANT : Turn the unit OFF during disassembly and parts replacement. Recheck all work before you apply power to the unit.

WARNING: CHEMICAL CONTENT NOTICE!

The solder used in the production of this product contains LEAD. In addition, other electrical/electronic and/or plastic (Where applicable) components may also contain traces of chemicals found by the California Health and Welfare Agency (and possibly other entities) to cause cancer and/or birth defects or other reproductive harm.

DO NOT PLACE SOLDER, ELECTRICAL/ELECTRONIC OR PLASTIC COMPONENTS IN YOUR MOUTH FOR ANY REASON WHAT SO EVER!

Avoid prolonged, unprotected contact between solder and your skin! When soldering, do not inhale solder fumes or expose eyes to solder/flux vapor!

If you come in contact with solder or components located inside the enclosure of this product, wash your hands before handling food.

IMPORTANT NOTICE FOR THE UNITED KINGDOM

Connecting the Plug and Cord

IMPORTANT. The wires in this mains lead are coloured in accordance with the following code:

BLUE : NEUTRAL
BROWN : LIVE

As the colours of the wires in the mains lead of this apparatus may not correspond with the coloured markings identifying the terminals in your plug proceed as follows:
The wire which is coloured BLUE must be connected to the terminal which is marked with the letter N or coloured BLACK.
The wire which is coloured BROWN must be connected to the terminal which is marked with the letter L or coloured RED.
Making sure that neither core is connected to the earth terminal of the three pin plug.

■ WARNING

Components having special characteristics are marked ⚠ and must be replaced with parts having specification equal to those originally installed.

⚠印の部品は、安全を維持するために重要な部品です。交換する場合は、安全のために必ず指定の部品をご使用ください。

■ SPECIFICATIONS

■ General Specifications

Frequency Characteristics (ST OUT)	20 Hz-20 kHz +1 dB, -3 dB @+4 dBu, 10 kΩ (with gain control at maximum level)	
Total Harmonic Distortion (ST OUT)	0.1 % (THD+N) @+14 dBu, 20 Hz-20 kHz, 10 kΩ (with gain control at maximum level) (CHs 1 and 2)	
Hum and Noise [1]	-128 dBu	Equivalent input noise (CHs 1 and 2)
	-100 dBu	Residual output noise (ST OUT)
	-87 dBu (91 dB S/N)	ST, Master fader at nominal level and all Ch at minimum level.
	-85 dBu (89 dB S/N)	All channel mix controls at minimum level.
	-64 dBu (68 dB S/N)	ST, Master fader and one Ch fader at nominal level. (CHs 1 and 2)
Maximum Voltage Gain [2]	60 dB CH MIC INPUT → CH INSERT OUT 76 dB CH MIC INPUT → ST OUT 64.2 dB CH MIC INPUT → REC OUT 70 dB CH MIC INPUT → AUX SEND1 (PRE) 76 dB CH MIC INPUT → AUX SEND2 (POST) 76 dB ST CH MIC INPUT → ST OUT 50 dB ST CH LINE INPUT → ST OUT 41 dB ST CH LINE INPUT → AUX SEND1 (PRE) 47 dB ST CH LINE INPUT → AUX SEND2 (POST) 26 dB ST CH INPUT → ST OUT 12 dB AUX RETURN → ST OUT 23.8 dB 2TR INPUT → ST OUT	
Monaural/Stereo Input Gain Control	44 dB variable	
Monaural/Stereo High Pass Filter	80 Hz 12 dB/octave	
Crosstalk (1 kHz)	-70 dB between input channels -70 dB between input/output channels (CHs 1 to 6)	
Monaural/Stereo Input Channel Equalization: Max. Variation [3]	+/-15 dB HIGH 10 kHz shelving MID 2.5 kHz peaking LOW 100 Hz shelving	
Monaural/Stereo Input Peak Indicator	On each channel: red indicator lights if post-EQ signal (on ST channels, if either post-EQ signal or post-mic-amp signal) comes within 3 dB of the clipping level.	
Level Meters	Two 12-point LED meters [Stereo (L, R)] Peak point: red indicator +5, +3, +1, and 0 points: yellow indicators -1, -3, -5, -7, -10, -15, -20: green indicators	
Phantom +48 VDC Power (Balanced input)	Supplied when Phantom +48 V switch is ON.	
Included Accessory	Power adaptor (PA-10)	
Option	Microphone-stand adaptor (BMS-10A)	
Power Supply	USA and Canada:	120 V AC, 60 Hz
	Europe:	230 V AC, 50 Hz
	Australia:	240 V AC, 50 Hz
	Korea:	220 V AC, 60 Hz
	China:	220 V AC, 50 Hz
Power Consumption	19 W	
Max. Dimensions (W x H x D)	251 x 65 x 290.5 mm	
Weight	1.8 kg	

Where 0 dBu = 0.775V and 0 dBV = 1 V

[1] Measured with 12.7 kHz, -6 dB/oct. low pass filter (equivalent to 20 kHz, -∞ filter). (CH MIC INPUT to ST, AUX, EFFECT SEND)

[2] Turning PAN/BAL to left or right.

[3] Shelving turnover/rolloff frequency: 3 dB before maximum cut or boost.

■ Input Specifications

Input Connector	Gain	Input Impedance	Appropriate Impedance	Sensitivity*	Rated Level	Max. Before Clipping	Connector Specifications
MIC INPUT (CH 1-2)	–60	3 kΩ	50–600 Ω mic	–72 dBu (0.195 mV)	–60 dBu (0.775 mV)	–40 dBu (7.75 mV)	XLR-3-31 type (balanced)
	–16			–28 dBu (30.9 mV)	–16 dBu (123 mV)	+4 dBu (1.23 V)	
LINE INPUT (CH 1, 2)	–34	10 kΩ	600 Ω line	–46 dBu (3.88 mV)	–34 dBu (15.5 mV)	–14 dBu (155 mV)	Phone jack (TRS) (balanced [T: hot; R: cold; S: ground])
	+10			–2 dBu (0.616 V)	+10 dBu (2.45 V)	+30 dBu (24.5 V)	
ST CH MIC INPUT (CH3/CH4/CH5/CH6)	–60	3 kΩ	50–600 Ω mic	–72 dBu (0.195 mV)	–60 dBu (0.775 mV)	–40 dBu (7.75 mV)	XLR-3-31 type (balanced)
	–16			–28 dBu (30.9 mV)	–16 dBu (123 mV)	–10 dBu (245 mV)	
ST CH LINE INPUT (CH3(L)/CH4(R), CH5(L)/CH6(R))	–34	10 kΩ	600 Ω line	–46 dBu (3.88 mV)	–34 dBu (15.5 mV)	–14 dBu (155 mV)	Phone jack (unbalanced)
	+10			–2 dBu (0.616 V)	+10 dBu (2.45 V)	+30 dBu (24.5 V)	
ST CH INPUT (CH7(L)/CH8(R), CH9(L)/CH10(R))		10 kΩ	600 Ω line	–22 dBu (61.6 mV)	–10 dBu (245 mV)	+10 dBu (2.45 V)	Phone jack (unbalanced); RCA pin jack
CH INSERT IN (CH 1, 2)		10 kΩ	600 Ω line	–20 dBu (77.5 mV)	0 dBu (0.775 V)	+20 dBu (7.75 V)	Phone jack (TRS) (unbalanced [T: out; R: in; S: ground])
AUX RETURN (L, R)		10 kΩ	600 Ω line	–12 dBu (195 mV)	+4 dBu (1.23 V)	+24 dBu (12.3 V)	Phone jack (TRS) (unbalanced [T: hot; S: ground])
2TR IN (L, R)		10 kΩ	600 Ω line	–26 dBV (50.1 mV)	–10 dBV (316 mV)	+10 dBV (3.16 V)	RCA pin jack

Where 0 dBu = 0.775V and 0 dBV = 1 V

* Input sensitivity: the lowest level that will produce the nominal output level when the unit is set to maximum gain.

■ Output Specifications

Output Connectors	Output Impedance	Appropriate Impedance	Rated Level	Max. Before Clipping	Connector Specifications
ST OUT (L, R)	150 Ω	10 kΩ line	+4 dBu (1.23 V)	+20 dBu (7.75 V)	Phone jack (TRS) (impedance balanced [T: hot; R: cold; S: ground])
AUX SEND (1, 2)	150 Ω	10 kΩ line	+4 dBu (1.23 V)	+20 dBu (7.75 V)	Phone jack (TRS) (impedance balanced [T: hot; R: cold; S: ground])
CH INSERT OUT (CH 1, 2)	150 Ω	10 kΩ line	0 dBu (0.775 V)	+20 dBu (7.75 V)	Phone jack (TRS) (unbalanced [T: out; R: in; S: ground])
REC OUT (L, R)	600 Ω	10 kΩ line	–10 dBV (316 mV)	+10 dBV (3.16 V)	RCA pin jack
C-R OUT (L, R)	150 Ω	10 kΩ line	+4 dBu (1.23 V)	+20 dBu (7.75 V)	Phone jack (TRS) (impedance balanced [T: hot; R: cold; S: ground])
PHONES	100 Ω	40 Ω phone	3 mW	75 mW	Stereo phone jack

Where 0 dBu = 0.775V and 0 dBV = 1 V

■ 総合仕様

■ 一般仕様

周波数特性（ST OUT）	20 Hz～20 kHz +1 dB、-3 dB @+4 dBu（*）、10 kΩ（GAIN コントロール＝最大レベル）	
全高調波歪率（ST OUT）	0.1 %（THD+N）@+14 dBu, 20 Hz～20 kHz 、10 kΩ（GAIN コントロール＝最大レベル）（CH1 、2）	
ハム& ノイズ *1	-128 dBu	入力換算ノイズ（CH1、2）
	-100 dBu	残留ノイズ（ST OUT）
	-87 dBu (91 dB S/N)	ST マスターコントロール＝ノミナル 全チャンネルコントロール＝最小レベル
	-85 dBu (89 dB S/N)	全チャンネルミックスコントロール＝最小レベル
	-64 dBu (68 dB S/N)	ST マスターコントロール＆1チャンネルコントロール＝ノミナル（CH1 、2）
最大電圧ゲイン *2	60 dB CH MIC INPUT → CH INSERT OUT 76 dB CH MIC INPUT → ST OUT 64.2 dB CH MIC INPUT → REC OUT 70 dB CH MIC INPUT → AUX SEND1 (PRE) 76 dB CH MIC INPUT → AUX SEND2 (POST) 76 dB ST CH MIC INPUT → ST OUT 50 dB ST CH LINE INPUT → ST OUT 41 dB ST CH LINE INPUT → AUX SEND1 (PRE) 47 dB ST CH LINE INPUT → AUX SEND2 (POST) 26 dB ST CH INPUT → ST OUT 12 dB AUX RETURN → ST OUT 23.8 dB 2TR INPUT → ST OUT	
モノラル、ステレオインプットゲインコントロール	44 dB 可変	
モノラル、ステレオハイパスフィルター	80 Hz 12 dB/octave	
クロストーク(1 kHz)	-70 dB 入力チャンネル間 -70 dB 入出力チャンネル間 (CH1～6)	
モノラル、ステレオ入力チャンネルイコライザー特性最大可変幅 *3	+/-15 dB HIGH 10 kHz シェルビングタイプ MID 2.5 kHz ピーキングタイプ LOW 100 Hz シェルビングタイプ	
モノラル、ステレオインプットピークインジケーター	各チャンネル、イコライザー（およびMIC アンプ：ST CH ）の後段において、どちらか一方の信号レベルがクリッピングの手前3 dBに達すると赤く点灯	
レベルメーター	12 ポイントLED ×2［ステレオ（L 、R ）］ ピーク時：赤のインジケーター +5、+3、+1、0：黄のインジケーター -1、-3、-5、-7、-10、-15、-20：緑のインジケーター	
ファンタム電源 +48 VDC（バランス入力）	PHANTOM +48 V スイッチ＝ON で供給	
付属品	電源アダプター (PA-10)	
オプション	マイクスタンドアダプター（BMS-10A ）	
電源	100 V AC 50/60 Hz	
消費電力	19 W	
最大外形寸法（W ×H ×D）	251 × 65 × 290.5 mm	
質量	1.8 kg	

* 0 dBu = 0.775 V、0 dBV = 1 V とする

*1 Rs = 150 ohms
@12.7 kHz、-6 dB/oct.のローパスフィルターにて測定
（@20 kHz、-∞dB/oct.フィルターに相当）
（CH MIC INPUT to ST 、AUX 、EFFECT SEND）

*2 PAN/BAL 左か右へ回す

*3 シェルビングタイプのターンオーバー/ロールオフ周波数：最大可変幅に対し3 dB下がったポイント

■ 入力仕様

入力端子名称	ゲイン	入力インピーダンス	適合インピーダンス	感度*1	規定レベル	最大ノンクリップレベル	端子仕様
MIC INPUT (CH1-2)	–60	3 kΩ	50 ～ 600 Ω マイク	–72 dBu (0.195 mV)	–60 dBu (0.775 mV)	–40 dBu (7.75 mV)	XLR-3-31 タイプ (バランス型)
	–16			–28 dBu (30.9 mV)	–16 dBu (123 mV)	+4 dBu (1.23 V)	
LINE INPUT (CH1、2)	–34	10 kΩ	600 Ω ライン	–46 dBu (3.88 mV)	–34 dBu (15.5 mV)	–14 dBu (155 mV)	フォーンジャック (TRS) (バランス型 [T：ホット、R: コールド、S：グラウンド])
	+10			–2 dBu (0.616 V)	+10 dBu (2.45 V)	+30 dBu (24.5 V)	
ST CH MIC INPUT (CH3/CH4/CH5/CH6)	–60	3 kΩ	50 ～ 600 Ω マイク	–72 dBu (0.195 mV)	–60 dBu (0.775 mV)	–40 dBu (7.75 mV)	XLR-3-31 タイプ (バランス型)
	–16			–28 dBu (30.9 mV)	–16 dBu (123 mV)	–10 dBu (245 mV)	
ST CH LINE INPUT (CH3(L)/CH4(R)、CH5(L)/CH6(R))	–34	10 kΩ	600 Ω ライン	–46 dBu (3.88 mV)	–34 dBu (15.5 mV)	–14 dBu (155 mV)	フォーンジャック (アンバランス型)
	+10			–2 dBu (0.616 V)	+10 dBu (2.45 V)	+30 dBu (24.5 V)	
ST CH INPUT (CH7(L)/CH8(R)、CH9(L)/CH10(R))		10 kΩ	600 Ω ライン	–22 dBu (61.6 mV)	–10 dBu (245 mV)	+10 dBu (2.45 V)	フォーンジャック (アンバランス型)、RCA ピンジャック
CH INSERT IN (CH1、2)		10 kΩ	600 Ω ライン	–20 dBu (77.5 mV)	0 dBu (0.775 V)	+20 dBu (7.75 V)	フォーンジャック (TRS) (アンバランス型 [T：アウト、R：イン、S：グラウンド])
AUX RETURN (L、R)		10 kΩ	600 Ω ライン	–12 dBu (195 mV)	+4 dBu (1.23 V)	+24 dBu (12.3 V)	フォーンジャック (TRS) (アンバランス型 [T: ホット、S: グラウンド])
2TR IN (L、R)		10 kΩ	600 Ω ライン	–26 dBV (50.1 mV)	–10 dBV (316 mV)	+10 dBV (3.16 V)	RCA ピンジャック

＊ 0 dBu = 0.775 V、0 dBV = 1 V とする

*1 入力感度：最大ゲイン測定時に定格出力が得られる最小レベル

■ 出力仕様

出力端子名称	出力インピーダンス	適合インピーダンス	規定レベル	最大ノンクリップレベル	端子仕様
ST OUT (L、R)	150 Ω	10 kΩ ライン	+4 dBu（1.23 V）	+20 dBu（7.75 V）	フォーンジャック（TRS）(インピーダンスバランス型 [T：ホット、R: コールド、S: グラウンド])
AUX SEND (1、2)	150 Ω	10 kΩ ライン	+4 dBu（1.23 V）	+20 dBu（7.75 V）	フォーンジャック（TRS）(インピーダンスバランス型 [T：ホット、R: コールド、S: グラウンド])
CH INSERT OUT (CH1、2)	150 Ω	10 kΩ ライン	0 dBu（0.775 V）	+20 dBu（7.75 V）	フォーンジャック（TRS）(アンバランス型 [T: アウト、R：イン、S: グラウンド])
REC OUT (L、R)	600 Ω	10 kΩ ライン	–10 dBV（316 mV）	+10 dBV（3.16 V）	RCA ピンジャック
C-R OUT (L、R)	150 Ω	10 kΩ ライン	+4 dBu（1.23 V）	+20 dBu（7.75 V）	フォーンジャック（TRS）(インピーダンスバランス型 [T：ホット、R: コールド、S: グラウンド])
PHONES	100 Ω	40 Ω フォーン	3 mW	75 mW	ステレオフォーンジャック

＊ 0 dBu = 0.775 V、0 dBV = 1 V とする

■ DIMENSIONS（寸法図）

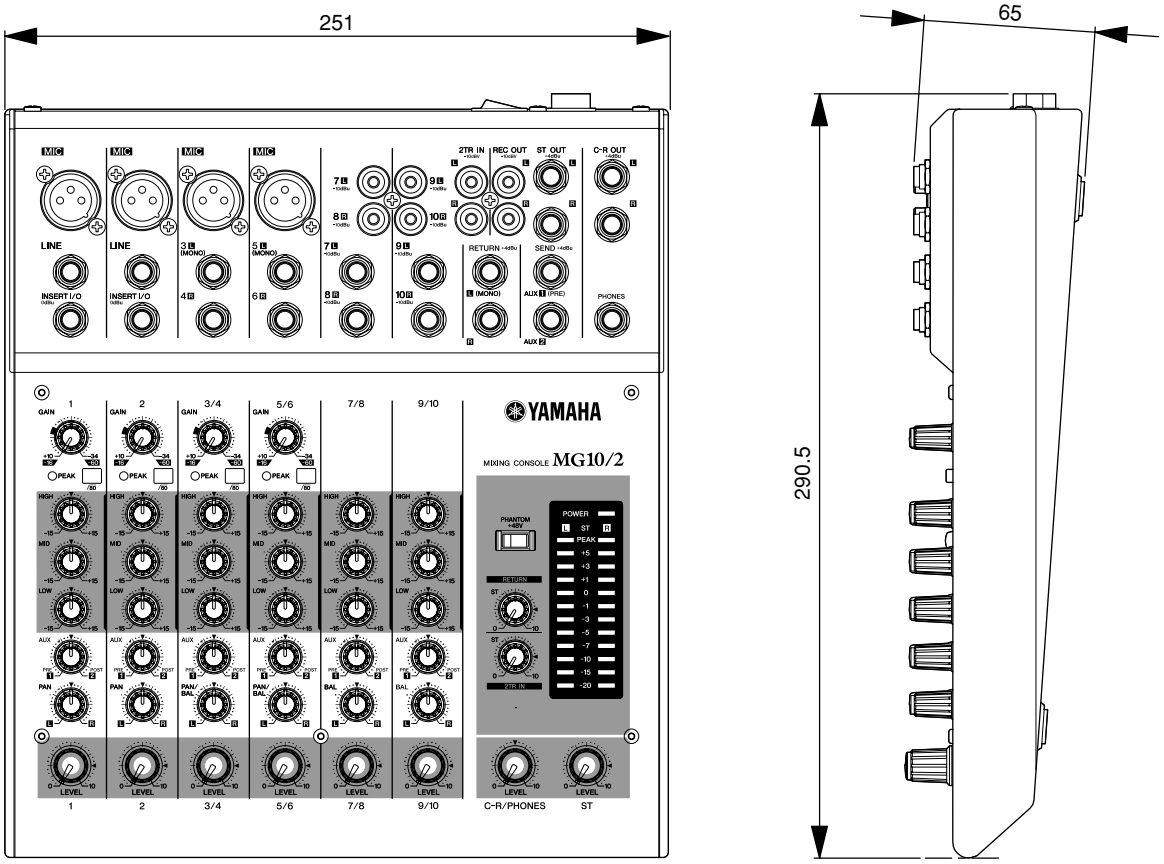

Units: mm
（単位）

■ PANEL LAYOUT（パネルレイアウト）

●Channel Control Section（チャンネルコントロール部）

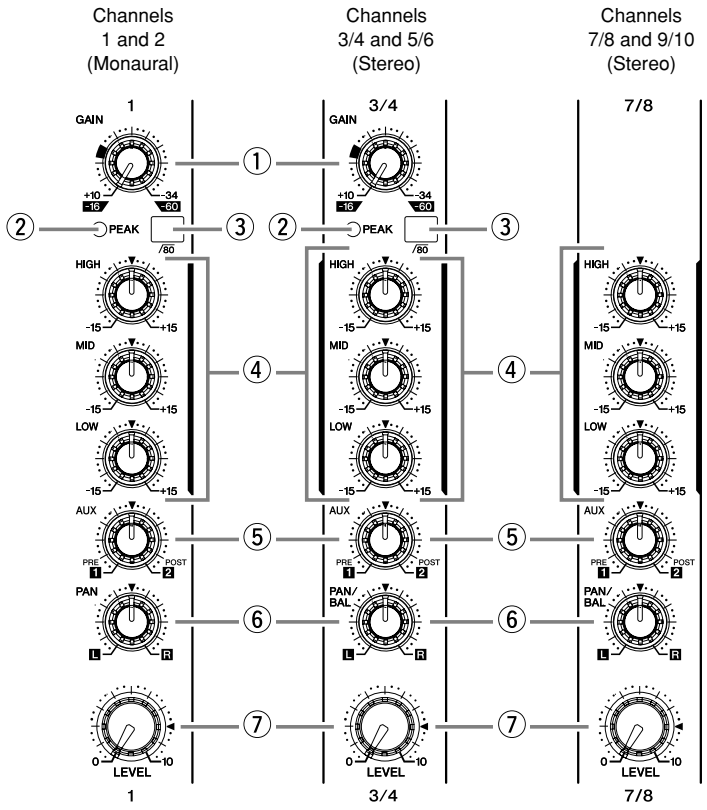

① [GAIN] Control
② [PEAK] Indicator
③ [/80] Switch (High Pass Filter)
④ Equalizer ([HIGH], [MID], and [LOW])
⑤ [AUX] Controls
⑥ [PAN] Control (CHs 1 and 2)
[PAN/BAL] Control (CHs 3/4 and 5/6)
[BAL] Control (CHs 7/8 and 9/10)
⑦ Channel Fader

① [GAIN] コントロール
② [PEAK] インジケーター
③ [/80]（ハイパスフィルター）スイッチ
④ イコライザー（[HIGH] 、[MID] 、[LOW]）
⑤ [AUX] コントロール
⑥ [PAN] コントロール（CH 1、2）
[PAN/BAL] コントロール（CH 3/4、5/6）
[BAL] コントロール（CH 7/8、9/10）
⑦ チャンネルコントロール

●Master Control Section（マスターコントロール部）

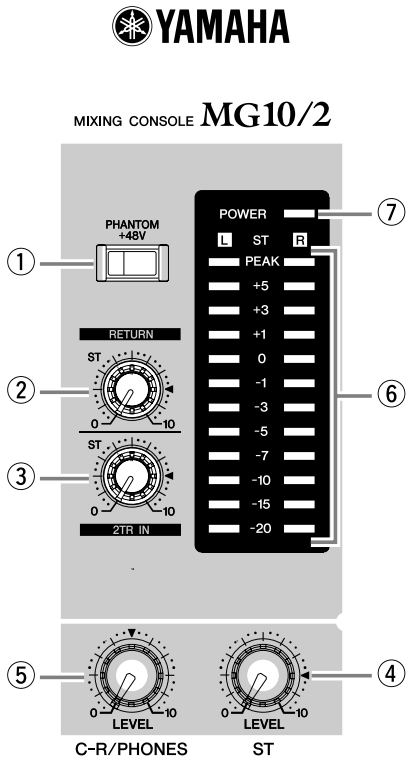

① [PHANTOM +48 V] Switch
② [RETURN] Control
③ [2TR IN] Control
④ [ST] Master Fader
⑤ [C-R/PHONES] Control
⑥ Level Meter
⑦ [POWER] Indicator

① [PHANTOM +48 V] スイッチ
② [RETURN] コントロール
③ [2TR IN] コントロール
④ [ST] マスターコントロール
⑤ [C－R/PHONES] コントロール
⑥ レベルメーター
⑦ [POWER] インジケーター

● **Input/Output Section**（入出力部）

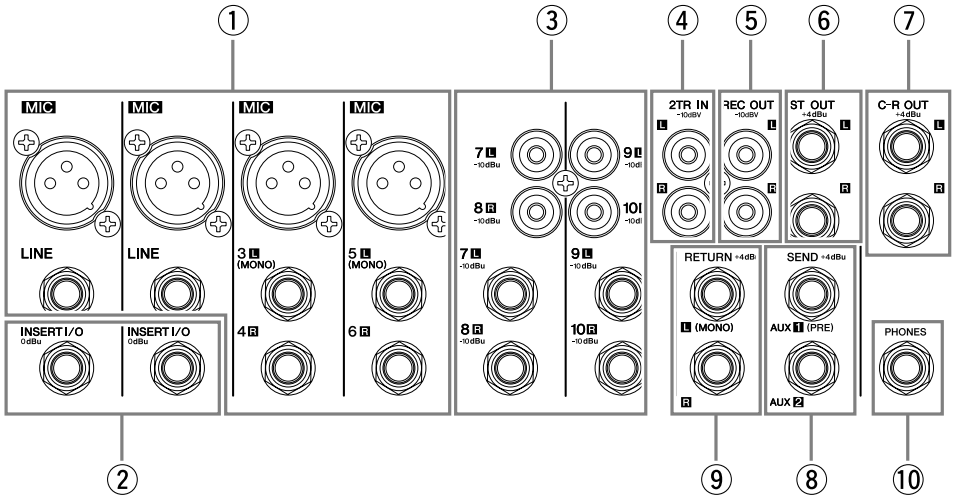

① **Channel Input Jacks (CHs 1, 2, 3/4, 5/6)**
② **[INSERT I/O] Jacks (CHs 1, 2)**
③ **Channel Input Jacks (CHs 7/8, 9/10)**
④ **[2TR IN] Jacks**
⑤ **[REC OUT] (L, R) Jacks**
⑥ **[ST OUT] (L, R) Jacks**
⑦ **[C-R OUT] Jacks**
⑧ **[SEND] Jacks**
⑨ **[RETURN] L (MONO), R Jacks**
⑩ **[PHONES] Jack**

① チャンネル INPUT 端子（CH 1、2、3/4、5/6）
② [INSERT I/O] 端子（CH 1、2）
③ チャンネル INPUT 端子（CH 7/8、9/10）
④ [2TR IN] 端子
⑤ [REC OUT] （L、R）端子
⑥ [ST OUT] （L、R）端子
⑦ [C－R OUT] 端子
⑧ [SEND] 端子
⑨ [RETURN] L（MONO）、R 端子
⑩ [PHONES] 端子

● **Rear Section**（リア部）

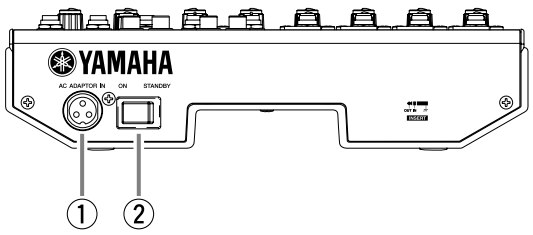

① **[AC ADAPTOR IN] Connector**
② **POWER Switch**

① [AC ADAPTOR IN] 端子
② 電源スイッチ

Connector Polarities

MIC INPUT	Pin 1: Ground Pin 2: Hot (+) Pin 3: Cold (–)	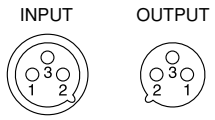
LINE INPUT (monaural channels), ST OUT, C-R OUT, AUX1, AUX2*	Tip: Hot (+) Ring: Cold (–) Sleeve: Ground	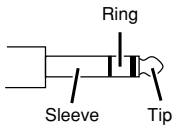
INSERT I/O	Tip: Output Ring: Input Sleeve: Ground	
PHONES	Tip: L Ring: R Sleeve: Ground	
RETURN, LINE INPUT (stereo channels)	Tip: Hot Sleeve: Ground	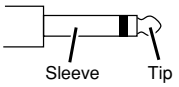

* These jacks will also accept connection to monaural phone plugs. If you use monaural plugs, the connection will be unbalanced.

端子接続の極性

MIC INPUT	ピン 1：グラウンド ピン 2：ホット（+） ピン 3：コールド（–）	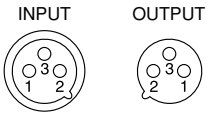
LINE INPUT（モノラルチャンネル）、 ST OUT、C-R OUT AUX 1、AUX 2 *	チップ：ホット（+） リング：コールド（–） スリーブ：グラウンド	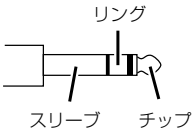
INSERT I/O	チップ：Output リング：Input スリーブ：グラウンド	
PHONES	チップ：L リング：R スリーブ：グラウンド	
RETURN LINE INPUT （ステレオチャンネル）	チップ：ホット スリーブ：グラウンド	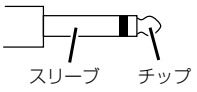

＊ これらの端子に、モノラルタイプのフォーン端子を使用することもできます。その場合は、アンバランスになります。

■ CIRCUIT BOARD LAYOUT & WIRING（ユニットレイアウト & 結線図）

• Rear view

• Top view

• Right side view

MAIN

● Power switch and AC connector wiring
（電源スイッチとACコネクタの結線）

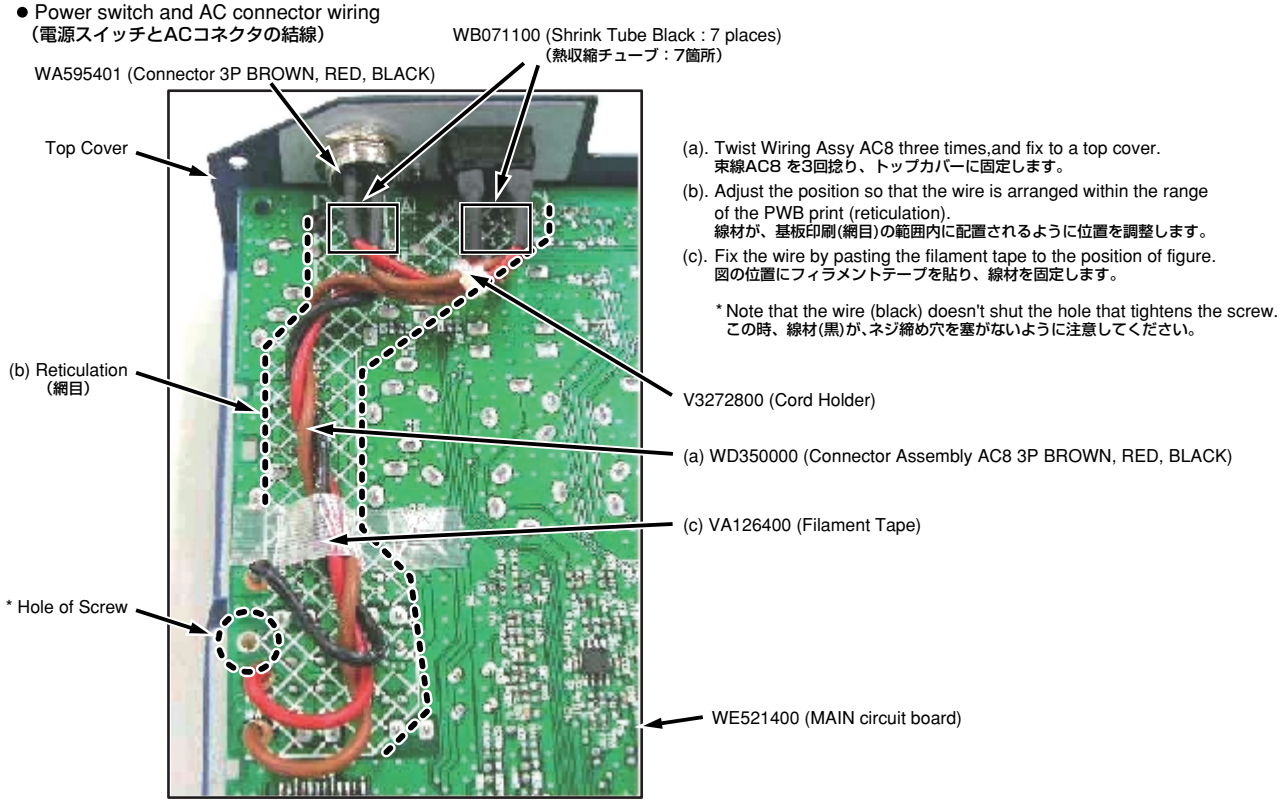

■ DISASSEMBLY PROCEDURE（分解手順）

1. Bottom Case (Time required: About 1 minute)

1-1 Remove the five (5) screws marked [250] and the two (2) screws marked [260]. The bottom case can then be removed. (Fig. 1)

1. ボトムケース（所要時間：約1 分）

1-1 [250] のネジ5 本と[260] のネジ2 本を外し、ボトムケースを外します。（図1 ）

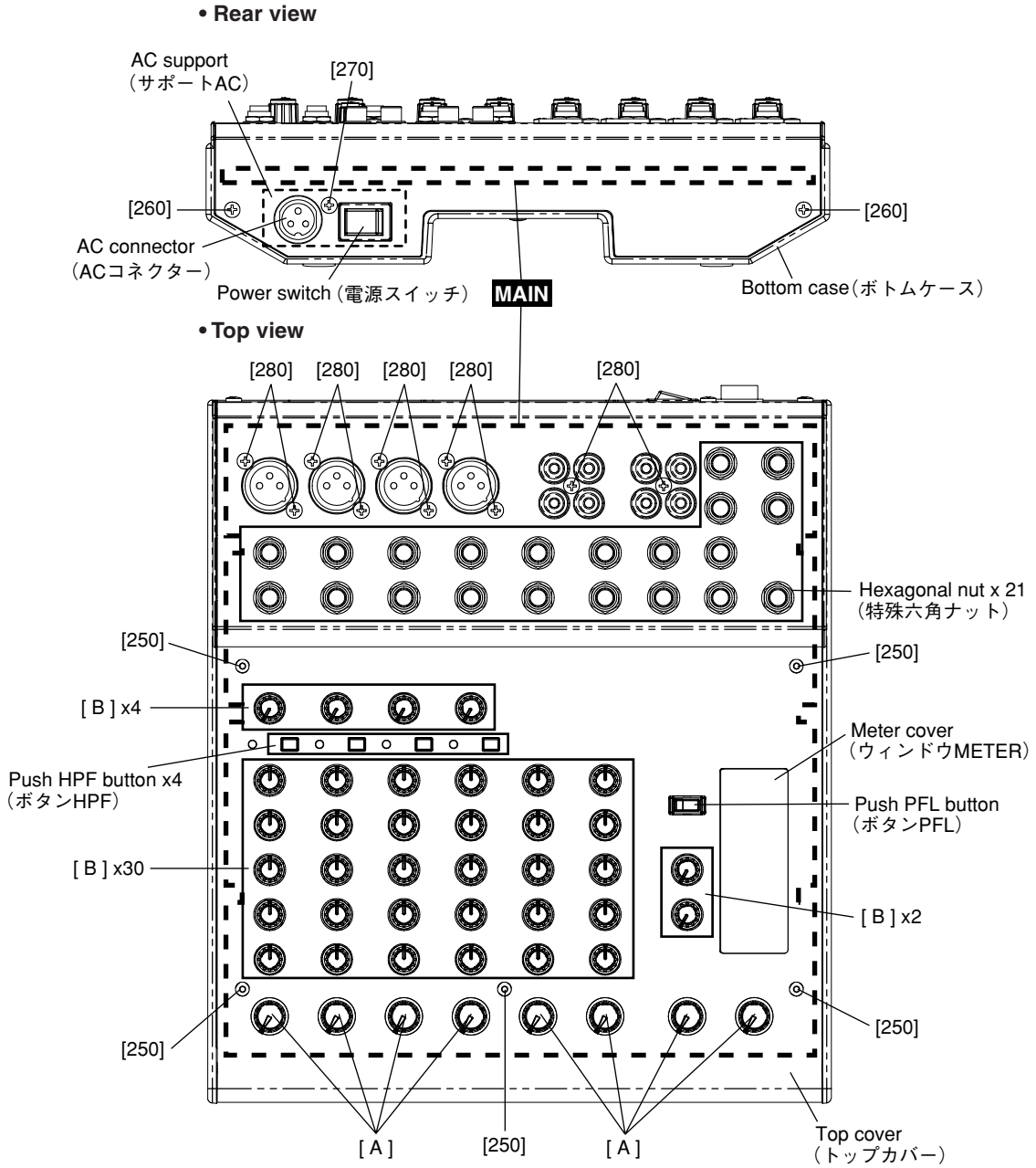

[250]: Hex. Socket Screw-P（Pタイト6角孔付き）3X25 MFZN2B3 (WF419200)
[260]: Bind Head Tapping Screw-B（Bタイト十BIND）3.0X8 MFZN2B3 (WE774400)
[270]: Bind Head Tapping Screw-S（Sタイト十BIND）3.0X6 MFZN2B3 (WE877800)
[280]: Bonding Tapping Screw-B（Bタイト十BOND）3.0X10 MFZN2B3 (WE878000)

Fig .1 (図1)

2. AC Support (Time required: About 2 minutes)

2-1 Remove the bottom case. (See procedure 1.)

2-2 Remove the screw marked [270]. The AC support can then be removed. (Fig. 1, Photo. 1)

3. MAIN Circuit Board

(Time required: About 8 minutes)

3-1 Remove the bottom case. (See procedure 1.)

3-2 Remove the AC support. (See procedure 2.)

3-3 Remove the ten (10) screws marked [280], the twenty-one (21) hexagonal nuts and the eight (8) level knobs marked [A]. The MAIN circuit board can then be removed. (Fig. 1)

✻ **The knobs, buttons and meter cover on the MAIN circuit board are not components of the circuit board. When replacing the MAIN circuit board, be sure to remove these parts according to the following procedure.**

3-4 Remove the thirty-six (36) volume knobs marked [B], the four (4) push HPF buttons and the push PFL button from the MAIN circuit board. (Fig. 1)

3-5 Remove the meter cover from the MAIN circuit board. (Fig. 1)

4. Power Switch and AC Connector

(Time required: About 2 minutes each)

4-1 Remove the bottom case. (See procedure 1.)

4-2 Remove the AC support. (See procedure 2.)

4-3 Remove the power switch by bending its claw from the AC support. (Photo. 2)

4-4 Remove the hexagonal nut and the flat washer. The AC connector can then be removed from the AC support. (Photo. 2)

2. サポートAC（所要時間：約2 分）

2-1 ボトムケースを外します。(1 項参照)

2-2 [270] のネジ1 本を外し、サポートAC を外します。(図1 、写真1)

3. MAIN シート（所要時間：約8 分）

3-1 ボトムケースを外します。(1 項参照)

3-2 サポートAC を外します。(2 項参照)

3-3 [280] のネジ10 本と特殊六角ナット21 個、[A] のノブ(LEVEL) 8 個を外し、MAIN シートを外します。(図1)

※ **MAIN シート上のノブ、ボタン、ウィンドウMETER は、シートの構成部品ではありません。MAIN シートを交換する際は、以下の手順でこれらの部品を取り外してください。**

3-4 MAIN シートから[B] のノブ(VR)36 個とボタン(HPF) 4 個、ボタン(PFL)1 個を外します。(図1)

3-5 MAIN シートからウィンドウMETER を外します。(図1)

4. 電源スイッチとAC コネクター（所要時間：各約2 分）

4-1 ボトムケースを外します。(1 項参照)

4-2 サポートAC を外します。(2 項参照)

4-3 電源スイッチのツメを曲げて、サポートAC から電源スイッチを外します。(写真2)

4-4 特殊六角ナット1 個と平ワッシャー1 個を外して、サポートAC からAC コネクターを外します。(写真2)



Photo.1 (写真1)

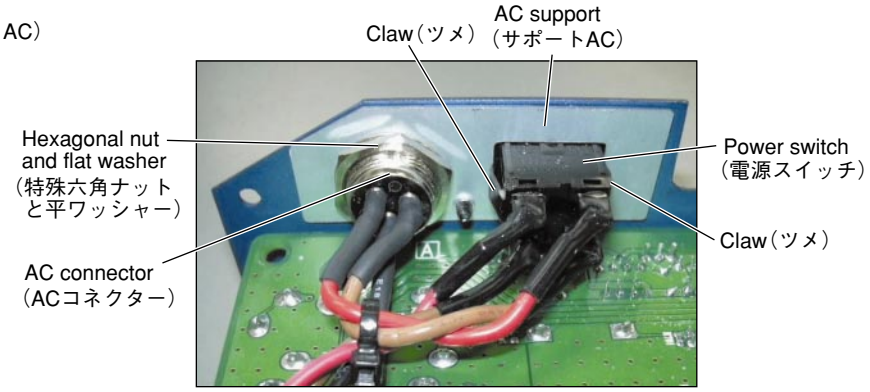

Photo.2 (写真2)

■ IC BLOCK DIAGRAM（IC ブロック図）

- **NJM2068M-D (TE2)** (X3505A00)
  MAIN: IC202, 302, 303, 402, 403, 501, 502, 601, 602, 701, 702, 802
- **NJM4558M (TE1)** (X5676A00)
  MAIN: IC103, 304, 404, 503, 603
  Dual Operational Amplifier

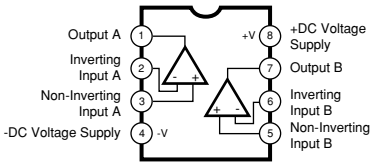

- **NJM4580ED** (XT157A00)
  MAIN: IC101, 201, 301, 401, 801, 804
  Dual Operational Amplifier

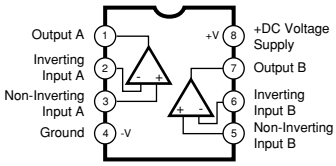

- **NJM4556AL** (XP844A00)
  MAIN: IC806
  Dual Operational Amplifier

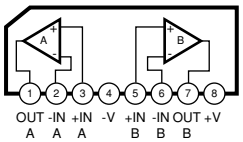

- **LB1412M** (X5838A00)
  MAIN: IC803, 805
  LED Driver

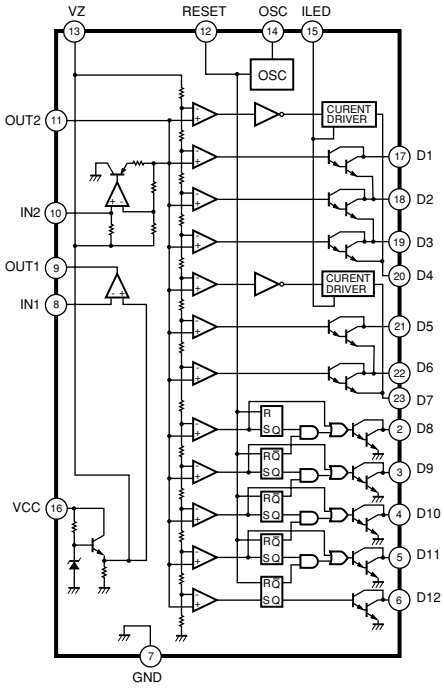

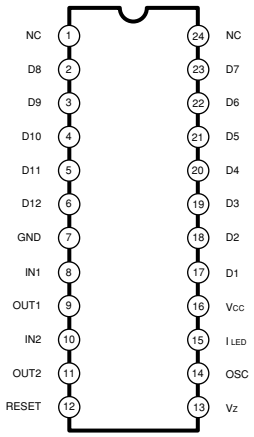

■ CIRCUIT BOARD（シート基板図）

• MAIN Circuit Board

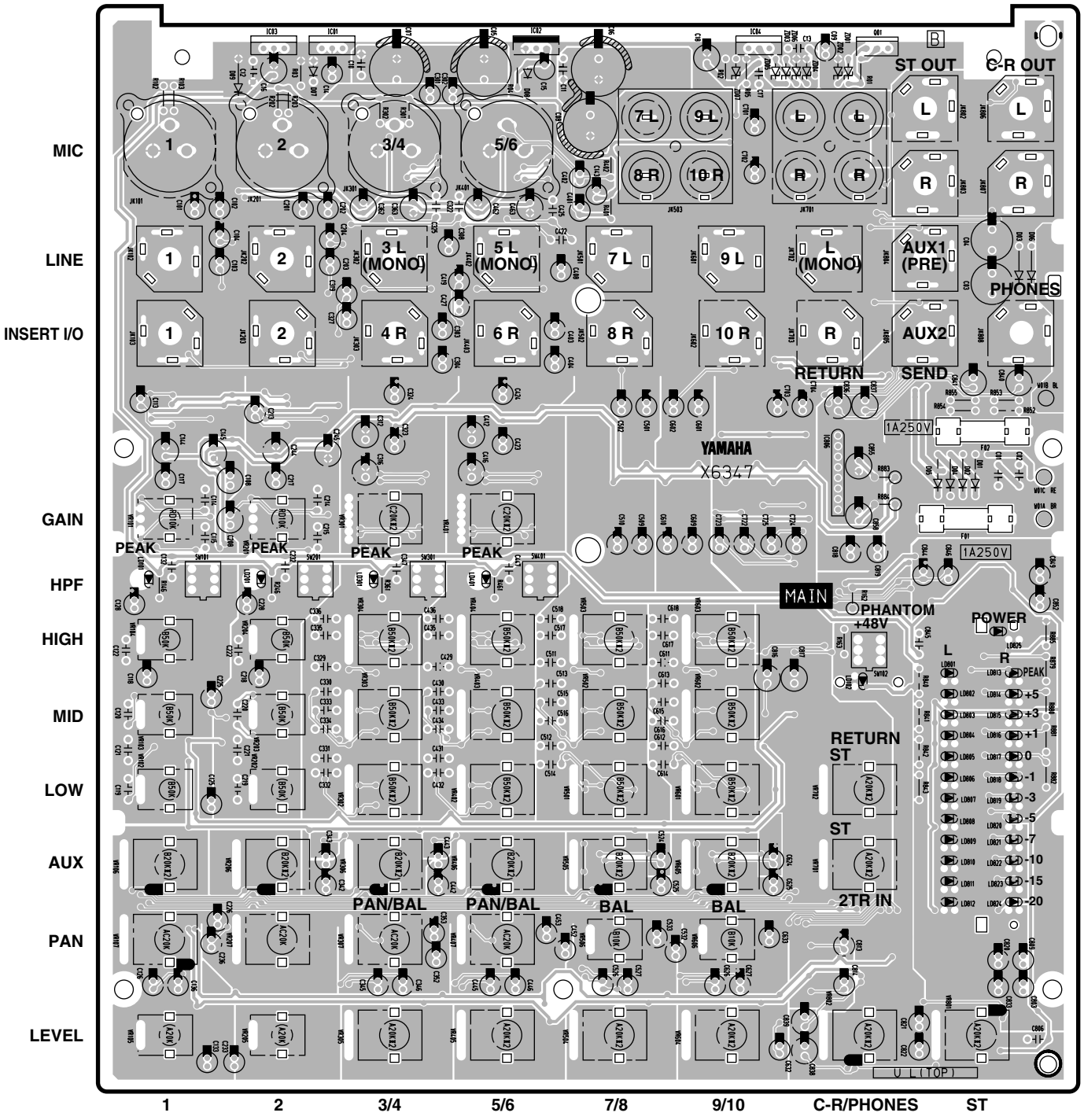

Component side（部品側）

Note: See parts list for details of circuit board component parts.
注：シートの部品詳細はパーツリストをご参照ください。

2NA-WE52140

• MAIN Circuit Board

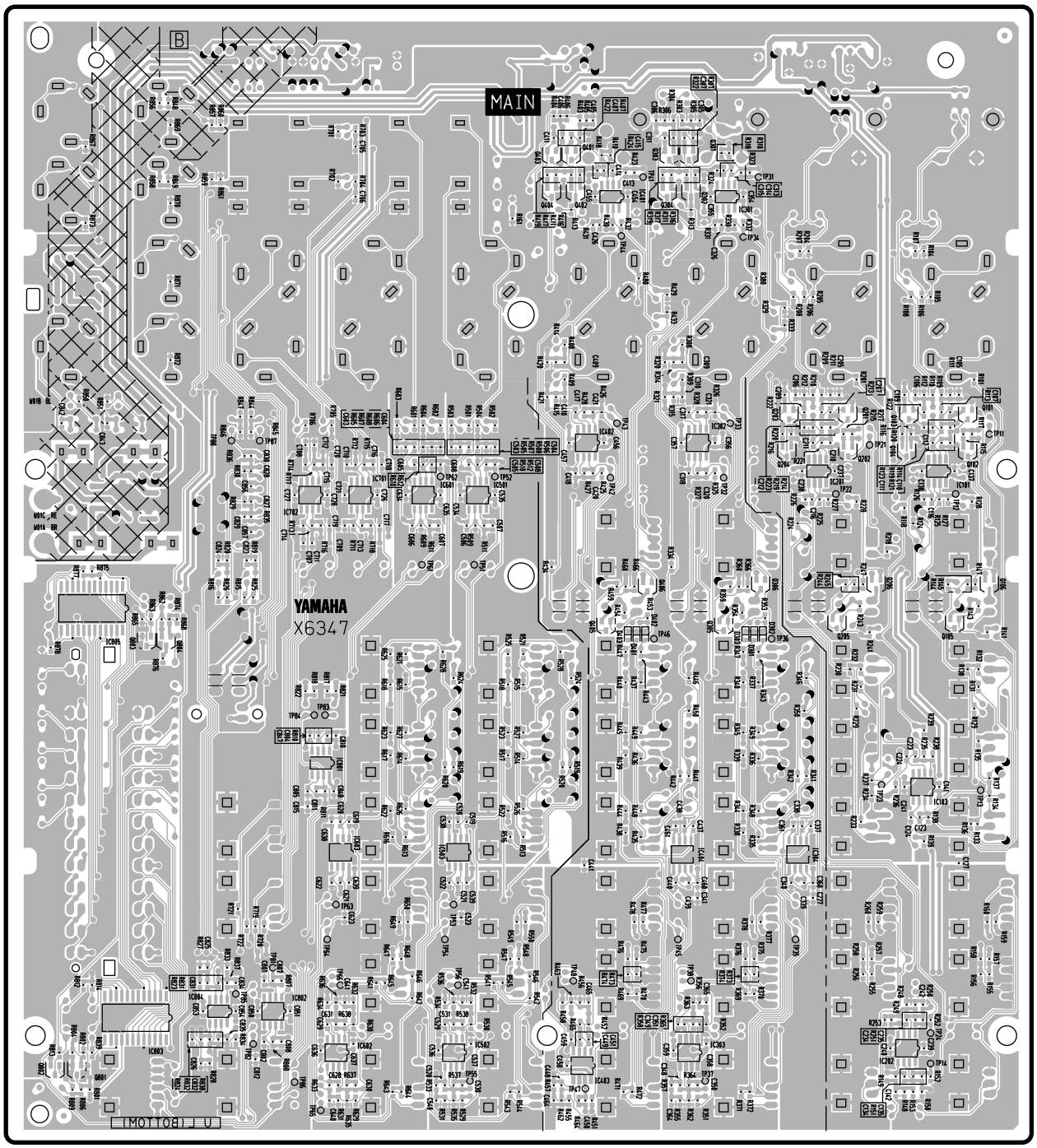

Pattern side（パターン側）

2NA-WE52140

■ INSPECTIONS

1. Measurement conditions

1-1. Environment

Normal temperature (10 to 35C)
Normal humidity (45 to 85%)

1-2. Power Source

The voltage is within +/-10%.
AC Adaptor (PA-10) shall be used.
WC703600 (H,W:230V) or WC703500 (U,V:120V), WC703700 (B:230V), WC703800 (K:220V), WC703900 (A:240V), WC711000 (O:220V)

2. Electric characteristics

2-1. Preparation

The load resistances for each output terminals are as follows,

PHONES (L/ R):	40 ohms
Others:	10 kohms

2-2. Unless otherwise specified, the operation elements shall be set as follows,

- **CH (1-2) INPUT**

GAIN control	MAX(-60dBu)
/80 switch	OFF
EQ (HIGH, MID, LOW) level control	CENTER
AUX level control	PRE(turned counterclockwise fully)
PAN control	L(turned counterclockwise fully)
CH LEVEL VR	MAX

- **ST CH (3/4, 5/6)**

GAIN control	MIC:MAX(-60dBu)
/80 switch	OFF
EQ (HIGH, MID, LOW) level control	CENTER
AUX level control	PRE(turned counterclockwise fully)
PAN/BAL control	L(turned counterclockwise fully)
CH LEVEL VR	MAX

- **ST CH (7/8, 9/10)**

EQ (HIGH, MID, LOW) level control	CENTER
AUX level control	PRE(turned counterclockwise fully)
BAL control	L(turned counterclockwise fully)
CH LEVEL VR	MAX

- **MASTER control**

RETURN to ST level control	MAX
2TR IN to ST level control	MAX
C-R/PHONES level control	MAX
ST Master VR	MAX

- **Others**

PHANTOM switch	OFF

2-3. Unless otherwise specified, the input signal shall be 1kHz sine wave.

2-4. The input signal impedance shall be 150 ohms.

2-5. Indicator Inspection

POWER LED shall light when the unit is turned on.

2-6. Gain

The output levels shall be within the range specified in the Table 2.6.1 to 2.6.6.

Table 2.6.1 CH INPUT(1, 2) [dBu]

	INPUT	INPUT Level	Gain	ST L OUT	ST R OUT	AUX1	AUX2	C-R OUT L	C-R OUT R
①	Mic	-72	Max	0 +/-2 *1	0 +/-2 *1	-1 +/-2	+5 +/-2 *2	+16 +/-2 *1	+16 +/-2 *1
		-28	Min	+1 +/-2 *1	–	–	–	–	–
	Line	-46	Max	0 +/-2 *1	–	–	–	–	–

*1 Measure with the PAN control set at the center position. For others, turn the PAN control counterclockwise fully for the ST L and turn it clockwise fully for the ST R.
*2 Measure with the AUX Level control set at the POST (turn the AUX Level control clockwise fully) position.
✻ The deference in the level between channels shall be 2dB or less.

Table 2.6.2 [dBu]

INPUT	INPUT Level	Gain	INSERT OUT 1,2	REC OUT L	REC OUT R
Mic 1, 2	-72	Max	-12 +/-2	–	–
CH INSERT IN 1	0	Unspecified	–	+4.2 +/-2	+4.2 +/-2
CH INSERT IN 2	0	Unspecified	–	+4.2 +/-2	–

Table 2.6.3 Input Terminal STEREO IN [dBu]

	INPUT	INPUT CH	INPUT Level	Gain	ST L OUT	ST R OUT	AUX1	AUX2
		Mic	-72	Max	0 +/-2 *1	0 +/-2 *1	+1 +/-2	+7 +/-2 *2
②			-28	Min	+1 +/-2 *1	–	–	–
③	PHONE JACK	3,5L	-46	Max	+1 +/-2 *1	–	+1 +/-2	+7 +/-2 *2
④		4,6R			–	+1 +/-2 *1	-5 +/-2	+1 +/-2 *2

Table 2.6.4 Input Terminal STEREO IN [dBu]

	INPUT	INPUT CH	INPUT Level	ST L OUT	ST R OUT	AUX1	AUX2
⑤	PHONE JACK	7L,9L	-22	+4 +/-2	–	-2 +/-2	+4 +/-2 *2
⑥		8R,10R		–	+4 +/-2		
⑦	PIN JACK	7L,9L		+4 +/-2	–	–	–
⑧		8R,10R		–	+4 +/-2	–	–

Table 2.6.5 Input Terminal RETERN L,R [dBu]

	INPUT	INPUT Level	ST L OUT	ST R OUT
⑨	L/MONO	-8	+4 +/-2	+4 +/-2
⑩	R		–	+4 +/-2

Table 2.6.6 Input Terminal 2TR IN L,R [dBu]

	INPUT	INPUT Level	ST L OUT	ST R OUT	C-R OUT L	C-R OUT R	PHONES L	PHONES R
⑪	L	-35.8	-12 +/-2	–	+4 +/-2	–	-7.5 +/-2	–
⑫	R		–	-12 +/-2	–	+4 +/-2	–	-7.5 +/-2

2-7. Frequency Characteristics

In the signal routes of the Table 2.6.1 to 2.6.6 indicated with ① to ⑫, the 20Hz and 20kHz frequency response of each output shall be within the range of 0 dB +1/ -2.5 dB compared to the 1kHz (0dB).

✻ The 20Hz level when the GAIN volume is Max shall be within the range of 0 dB +1.0/ -4.5 dB compared to the 1kHz (0dB).

✻ In the route ①, check every OUT when the signal is fed to CH1, and check only the ST L OUT when the signal is fed to CH2 and other channels.

✻ In the route ④, check only the ST L OUT and the ST R OUT.

2-8. HPF

In the state of the Table 2.6.1 and 2.6.2, feeding 80 Hz -36dBu signal, and setting the GAIN to MIN, the STEREO L OUT level obtained when the /80 switch is set to ON shall be within the range of -3dB +/-2dB compared to the level obtained when the switch is set to OFF.

2-9. Channel Equalizer Characteristics

In the state checked in 2-2. above, check the output level obtained at ST L OUT in the case of CH INPUT and ST CH INPUT L and at ST R OUT in the case of ST CH INPUT R when LO, HI and MID of INPUT are moved respectively.

Its level of each frequency shall be within the range specified in the table 2.9.1 compared to the output level obtained when the EQ gain control is center click position.

If it is without the range, search the frequency, within the range of +/-20%, of that the level is within the range of Table 2.9.1.

Table 2.9.1 [dB]

EQ control	EQ GAIN	Applied frequency	Variation width
HI	MAX	10kHz	+12 +/-2
	MIN		-12 +/-2
MID	MAX	2.5kHz	+15 +/-2
	MIN		-15 +/-2
LO	MAX	100Hz	+12 +/-2
	MIN		-12 +/-2

2-10. Crosstalk

Setting the VR to the nominal position, and turning the PAN control (PAN/BAL or BAL control in the case of ST CH INPUT) counterclockwise fully, the level of the leakage to ST R OUT shall be -50dBu or less when the output level of ST L OUT is +20dBu.

Also turning the PAN (PAN/BAL, BAL) control clockwise fully, the level of the leakage to ST L OUT shall be -50dBu or less when the output level of ST R OUT is +20dBu.

In measuring the CH7 to CH10, the level of the leakage to ST OUT shall be -34dBu or less.

2-11. PEAK LED light-up level

Each LED shall light-up within the range specified in the table 2.11.1 when a signal is fed to the MIC input.

Table 2.11.1 [dBu]

INPUT	PEAK LED
MIC	-43 +/-2

2-12. Meter LED lighting check

PEAK LED lights up, when ST output level reaches +17.5 +/-2dBu.

0 LED lights up, when ST output level reaches +4 +/-2dBu.

Operate the MASTER VR and check that LED light up in order from “-20” to “PEAK”.

2-13. Distortion Factor

In the signal routes of the Table 2.6.1 to 2.6.6 indicated with ① to ⑫ (except ③, ④), set the VR of INPUT and MASTER to the Nominal Position, and set the GAIN to the position specified in the Table (except PHONES).

Then, feeding each 20Hz, 1kHz and 20kHz signal, the distortion shall be less than 0.1%, when the output signal level is +14dBu.

At the C-R OUT (L/ R), setting the Level Control to the 12 o’clock position, feeding each 20Hz, 1kHz and 20kHz signal, the distortion shall be less than 0.2%, when the output signal level is +3dBu.

- ✻ In the route ①, check every OUT when the signal is fed to CH1, and check only the ST L OUT when the signal is fed to CH2 and other channels.
- ✻ In the route ②, turning the PAN/BAL control to L fully, the distortion shall be less than 0.1%, when the ST L OUT signal level is +4dBu.

2-14. Maximum Output

In the state 2-2., the distortion factor shall be less than 1% when the output level is +20dBu at ST L OUT, ST R OUT, AUX1 OUT, AUX2 OUT and C-R OUT.

The distortion factor shall be less than 1% when the output level is +7.5dBu at PHONES (L/R).

In measuring the ST L OUT, the ST R OUT, set the PAN or PAN/BAL, BAL Control to L or R fully respectively.

In measuring the C-R OUT and PHONES, set the C-R/PHONE Control to MAX.

2-15. Equivalent Input Noise

In the state 2-2., connect between the CH INPUT MIC terminals (2pin-Hot and 3pin-Cold) with 150 ohms, the noise level obtained at ST L OUT shall be less than -51.5dBu.

If it is over than -51.5dBu, calculate the input converted noise level (= noise level - channel gain) and it shall be less than -127.5dBu.

Connect between the ST INPUT MIC terminals (2pin-Hot and 3pin-Cold) with 150 ohms, the noise level obtained at ST L OUT shall be less than -47.5dBu.

If it is over than -47.5dBu, calculate the input converted noise level (= noise level - channel gain) and it shall be less than -124dBu.

(Noise is measured with a 12.7kHz -6dB/octave low pass filter.)

2-16. Residual Noise

In the state 2-2., set the Level Control of all input CH to MIN.

Then when the MASTER VR set to the MAX or MIN position, the noise level shall be less than the level specified in the Table 2.16.1.

✻ When measuring the AUX OUT, set the all CH AUX Level control to CENTER.

✻ When measuring the C-R OUT and the PHONES, set the ST VR to MIN.

(Noise is measured with a 12.7kHz -6dB/octave low pass filter.)

Table 2.16.1 [dBu]

VR	STEREO OUT	AUX OUT	C-R OUT
MAX	-81.0	-85.0	-87.0
MIN	-100.0	–	-93.0

2-17. PHANTOM

Connect a 10 kΩ load resistance between the pin 1 and 2 of the MIC and short-circuit between the pin 2 and 3.

Turn on the PHANTOM switch (LED shall light) and the voltage between pin 1 and 2 shall be within +35 +/-3V.

■ 検査

1. 測定条件

1-1. 環境

常温(10～35℃)
常湿(45～85%)

1-2. 電源電圧

電源電圧の ±10%以内
AC アダプター(PA-10)を使用します。 WC703400(J:100V)

2. 電気的特性

2-1. 準備

各出力端子の負荷抵抗は下記の通りです。
・PHONES (L, R)： 40 Ω
・その他出力： 10 kΩ

2-2. 特に指定の無い場合、ツマミ類は以下のように設定してください。

・CH (1-2) INPUT	
GAIN control	MAX(-60dBu)
/80 switch	OFF
EQ (HIGH, MID, LOW) level control	CENTER
AUX level control	PRE(左廻し切り)
PAN control	L(左廻し切り)
CH LEVEL VR	MAX
・ST CH (3/4, 5/6)	
GAIN control	MIC:MAX(-60dBu)
/80 switch	OFF
EQ (HIGH, MID, LOW) level control	CENTER
AUX level control	PRE(左廻し切り)
PAN/BAL control	L(左廻し切り)
CH LEVEL VR	MAX
・ST CH (7/8, 9/10)	
EQ (HIGH, MID, LOW) level control	CENTER
AUX level control	PRE(左廻し切り)
BAL control	L(左廻し切り)
CH LEVEL VR	MAX
・MASTER control	
RETURN to ST level control	MAX
2TR IN to ST level control	MAX
C-R/PHONES level control	MAX
ST Master VR	MAX
・Others	
PHANTOM switch	OFF

2-3. 特に指定の無い場合、入力信号は1kHz 正弦波を使用します。

2-4. 信号源インピーダンスは150Ωとします。

2-5. インジケーターの検査

電源投入時、POWER LED が点灯することを確認します。

2-6. 利得

2-2. の状態で各出力端子には［表2.6.1〜2.6.6］の範囲内の出力レベルが得られることを確認します。

表 2.6.1 CH INPUT(1, 2) ［dBu］

	INPUT	INPUT Level	Gain	ST L OUT	ST R OUT	AUX1	AUX2	C-R OUT L	C-R OUT R
①	Mic	-72	Max	0 +/-2 *1	0 +/-2 *1	-1 +/-2	+5 +/-2 *2	+16 +/-2 *1	+16 +/-2 *1
		-28	Min	+1 +/-2 *1	–	–	–	–	–
	Line	-46	Max	0 +/-2 *1	–	–	–	–	–

*1 PAN control をセンターで測定します。
それ以外はST L の場合はPAN control をL へ、ST R の場合はPAN control をR へ回しきります。

*2 AUX Level control をPOST (VR を右回りに完全に回した状態)で測定します。

※ チャンネル間レベル差は、2dB 以下であることを確認します。

表 2.6.2 ［dBu］

INPUT	INPUT Level	Gain	INSERT OUT 1,2	REC OUT L	REC OUT R
Mic 1, 2	-72	Max	-12 +/-2	–	–
CH INSERT IN 1	0	Unspecified	–	+4.2 +/-2	+4.2 +/-2
CH INSERT IN 2	0	Unspecified	–	+4.2 +/-2	–

表 2.6.3 Input Terminal STEREO IN ［dBu］

	INPUT	INPUT CH	INPUT Level	Gain	ST L OUT	ST R OUT	AUX1	AUX2
		Mic	-72	Max	0 +/-2 *1	0 +/-2 *1	+1 +/-2	+7 +/-2 *2
②			-28	Min	+1 +/-2 *1	–	–	–
③	PHONE JACK	3,5L	-46	Max	+1 +/-2 *1	–	+1 +/-2	+7 +/-2 *2
④		4,6R			–	+1 +/-2 *1	-5 +/-2	+1 +/-2 *2

表 2.6.4 Input Terminal STEREO IN ［dBu］

	INPUT	INPUT CH	INPUT Level	ST L OUT	ST R OUT	AUX1	AUX2
⑤	PHONE JACK	7L,9L	-22	+4 +/-2	–	-2 +/-2	+4 +/-2 *2
⑥		8R,10R		–	+4 +/-2		
⑦	PIN JACK	7L,9L		+4 +/-2	–	–	–
⑧		8R,10R		–	+4 +/-2	–	–

表 2.6.5 Input Terminal RETERN L,R ［dBu］

	INPUT	INPUT Level	ST L OUT	ST R OUT
⑨	L/MONO	-8	+4 +/-2	+4 +/-2
⑩	R		–	+4 +/-2

表 2.6.6 Input Terminal 2TR IN L,R ［dBu］

	INPUT	INPUT Level	ST L OUT	ST R OUT	C-R OUT L	C-R OUT R	PHONES L	PHONES R
⑪	L	-35.8	-12 +/-2	–	+4 +/-2	–	-7.5 +/-2	–
⑫	R		–	-12 +/-2	–	+4 +/-2	–	-7.5 +/-2

2-7. 周波数特性

表2.6.1〜6 の ①〜⑫ のついた系統において、印加信号周波数を20Hz·20kHz とした時、各出力端子の出力レベルは1kHz を基準として、+1.0dB，-2.5dB の範囲内にあることを確認します。

※GAIN VR MAX の時の20Hz のみ、+1.0dB，-4.5dB とします。

※① の系統は、CH.1 のみ全部のOUT で確認し、CH.2 以降はST L OUT のみ確認します。

※④ の系統は、ST L OUT, ST R OUT のみ確認します。

2-8. HPF

表2.6.1 、表2.6.2 の状態で入力レベル -36dBu 、Gain をMIN として入力信号を80Hz とし、/80 switch をON にしたとき、STEREO L OUT の出力レベルはOFF 時のレベルを基準として -3 ±2dB の範囲内であることを確認します。

2-9. チャンネルEQ 変化特性

2-2. の状態で、INPUT のLO, MID, HI をそれぞれ動かした時、CH INPUT 及びST CH INPUT L はST L OUT で、ST CH INPUT R はST R OUT で得られる各周波数における出力レベルは、EQ gain control センタークリック位置の出力レベルを基準として［表2.9.1］の範囲内であることを確認します。

指定周波数において範囲内の出力レベルが得られない場合は、印加周波数を指定周波数の ±20%の範囲で変化させ、［表2.9.1］の変化幅が得られることを確認します。

表 2.9.1 ［dB］

EQ control	EQ GAIN	Applied frequency	Variation width
HI	MAX	10kHz	+12 +/-2
	MIN		-12 +/-2
MID	MAX	2.5kHz	+15 +/-2
	MIN		-15 +/-2
LO	MAX	100Hz	+12 +/-2
	MIN		-12 +/-2

2-10. チャンネルセパレーション

VR はNominal Position にし、PAN control（ST CH INPUT では PAN/BAL 又はBAL control ）を反時計方向にまわしきり、ST L OUT の 出力レベルを+20dBu とした時、ST R OUT への漏れレベルは -50dBu 以下であることを確認します。

また、PAN（PAN/BAL , BAL ）controlを時計方向にまわしきり、ST R OUT の出力レベルを+20dBu とした時、ST L OUT への漏れレベル は -50dBu 以下であることを確認します。

CH7 からCH10 測定時、ST OUT への漏れレベルは -34dBu 以下であることを確認します。

2-11. ピークLED 点灯レベル

2-2. の状態でCH INPUT 、ST INPUT のMIC へ信号を印加した時、LED が点灯するレベルは［表2.11.1］の範囲内であることを確認します。

表 2.11.1 ［dBu］

INPUT	PEAK LED
MIC	-43 +/-2

2-12. メーターLED 点灯確認

ST OUT が17.5 ±2dBu の時、Meter Peak LED が点灯します。

ST OUT が4 ±2dBu の時、METER 0 LED が点灯します。

MASTER VR 操作により -20 からPeak LED まで順に点灯することを確認します。

2-13. 歪み

表2.6.1～6 の ①～⑫ 印のついた系統において(③, ④ を除く)、20Hz, 1kHz, 20kHz の入力に対してINPUT 及びMASTER の各VR をNominal Position とし、Gain は表に従い設定し(PHONES を除く)、各出力端子に+14dBu の出力が得られた 時の歪率は0.1% 以下であること確認します。

また、C-R OUT(L, R)はLevel Control を12 時の方向をNominal Position とし、この状態で+3dBu の出力が得られた時 の歪率は0.2% 以下であること確認します。

※① の系統は、CH.1 のみ全部のOUT で確認し、CH.2 以降はST L OUT のみ確認します。

※② の系統は、PAN/BAL Control をL に回しきり、ST L OUT に+4dBu の出力が得られた時の歪率は0.1% 以下である 確認します。

2-14. 最大出力

2-2. の状態でST L OUT, ST R OUT, AUX1 OUT, AUX2 OUT, C-R OUT に+20dBu 歪率1% 以下の出力が得られることを確認します。

PHONES (L, R) に+7.5dBu 歪率1% 以下の出力が得られることを確認します。

ST L OUT, ST R OUT 測定時は、PAN またはPAN/BAL, BAL control をそれぞれL, R に回しきってください。

C-R OUT, PHONE 測定時は、C-R/PHONE control をMAX にしてください。

2-15. 入力換算雑音

2-2. の状態で、CH INPUT MIC 入力端子(2pin-Hot と3pin-Cold)を150 Ω で短絡した時、ST L OUT で得られるノイズレベルは -51.5dBu 以下であることを確認します。

ノイズレベルが -51.5dBu 以上の場合は、入力換算でのノイズレベルを求めそれが -127.5dBu 以下であれば良いです。

ST INPUT MIC 入力端子(2pin-Hot と3pin-Cold)を150Ω で短絡した時、ST L OUT で得られるノイズレベルは -47.5dBu 以下であることを確認します。

ノイズレベルが -47.5dBu 以上の場合は、入力換算でのノイズレベルを求めそれが -123.5dBu 以下であれば良いです。

(ノイズ測定時は、12.7kHz・-6dB/octave ローパスフィルターを使用します。)

2-16. 残留雑音

2-2. の状態で全てのINPUT 部のCH VR をMIN にします。

この時、MASTER 部のVR を最大·最小にした時のノイズレベルは [表2.16.1] のレベル以下であることを確認します。

※AUX を測定する時は、全てのCH AUX Level control はCENTER にしてください。

※C-R OUT 及びPHONES を測定する時は、ST VR はMIN にしてください。

(ノイズ測定時は、12.7kHz・-6dB/octave ローパスフィルターを使用します。)

表 2.16.1 [dBu]

VR	STEREO OUT	AUX OUT	C-R OUT
MAX	-81.0	-85.0	-87.0
MIN	-100.0	–	-93.0

2-17. PHANTOM

MIC 入力コネクタのピン① - ② 間に負荷抵抗10 kΩ (1W 以上) を接続し、ピン② - ③ 間を短絡します。

PHANTOM switch をON にした時、LED が点灯し負荷抵抗両端に+35 ±3V の電圧が得られることを確認します。

MIXING CONSOLE

MG10/2

PARTS LIST

■ CONTENTS（目次）

OVERALL ASSEMBLY（総組立） 2
ELECTRICAL PARTS（電気部品） 4-18

Notes : DESTINATION ABBREVIATIONS

A : Australian model	M : South African model
B : British model	O : Chinese model
C : Canadian model	Q : South-east Asia model
D : German model	T : Taiwan model
E : European model	U : U.S.A. model
F : French model	V : General export model (110V)
H : North European model	W: General export model (220)
I : Indonesian model	N,X: General export model
J : Japanese model	Y : Export model
K : Korean model	

■ WARNING

Components having special characteristics are marked ⚠ and must be replaced with parts having specification equal to those originally installed.

⚠ 印の部品は、安全を維持するために重要な部品です。交換する場合は、安全のために必ず指定の部品をご使用ください。

- The numbers “QTY” show quantities for each unit.
- The parts with “--” in “PART NO.” are not available as spare parts.
- This mark “ } ” in the REMARKS column means these parts are interchangeable.
- The second letter of the shaded ( ) part number is O, not zero.
- The second letter of the shaded ( ) part number is I, not one.
- 部品価格ランクは、変更になることがあります。
- QTY欄に記されている数字は、各ユニット当たりの使用個数です。
- PART NO.が“--”の部分は、サービス用部品として準備されておりません。
- REMARKS欄の「 } 」マークの部品は、併用部品です。
- 網掛けの付いたPART NO. の2番目の文字は「ゼロ」ではなく、「オー」です。
- 網掛けの付いたPART NO. の2番目の文字は「イチ」ではなく、「アイ」です。

■ OVERALL ASSEMBLY（総組立）

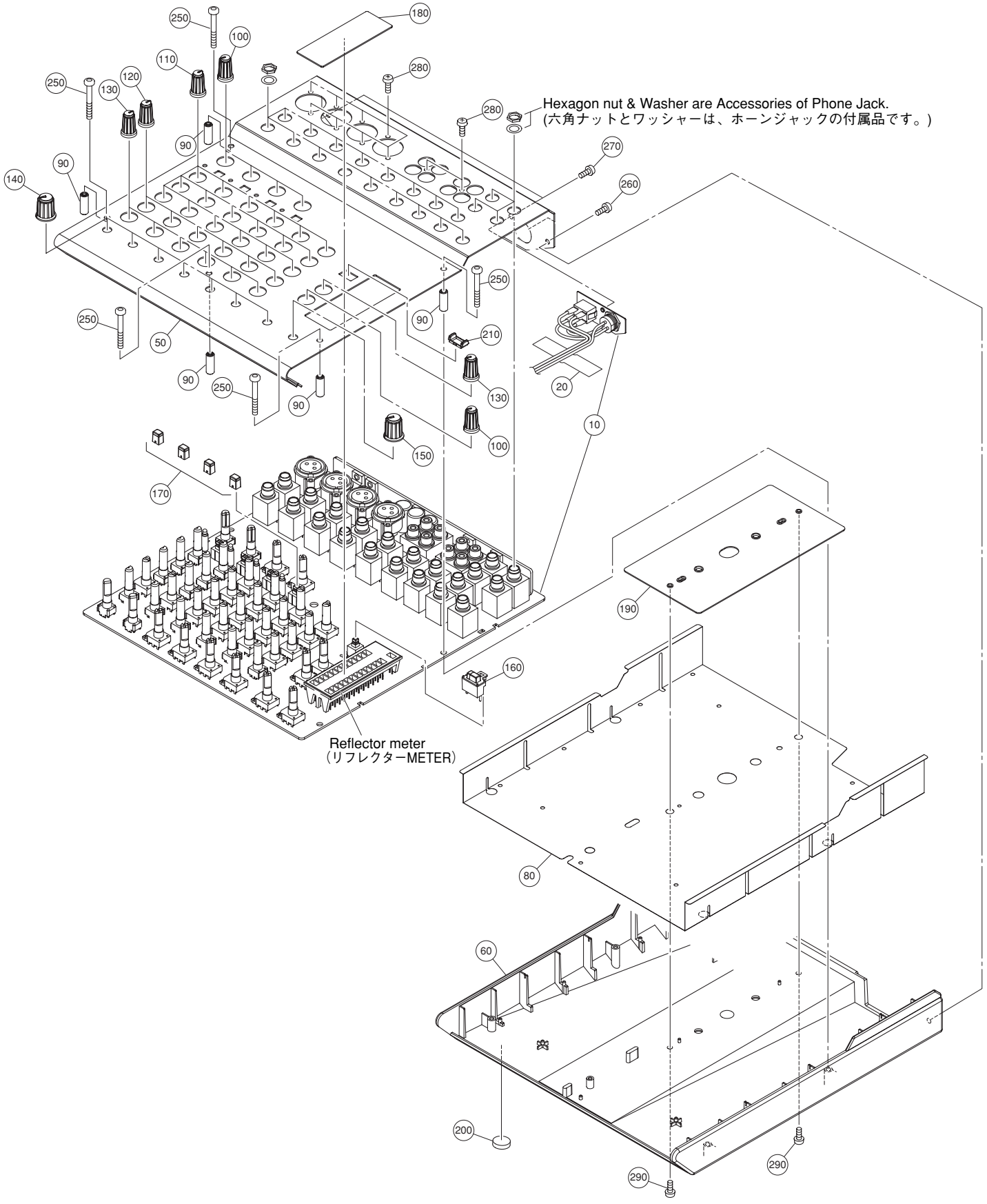

	REF NO.	PART NO.	DESCRIPTION		部品名	REMARKS	QTY	RANK
		--	OVERALL ASSEMBLY		総組立	MG10/2 (WE71530)		
*	10	**WE521400**	Circuit Board	MAIN	シートMAIN			
	20	**VA126400**	Filament Tape	12x50	粘着テープ			03
*	50	**WE718500**	Top Cover		トップカバー印刷上り			
	60	**WD799900**	Bottom Case		ボトムケース塗装上り			06
*	80	**WE807000**	Shield Sheet		シートシールド			
	90	**WD237400**	Spacer, MIX		スペーサーMIX		5	
	100	**V9665200**	Volume Knob White/Gray	S	ノブVR(S)	GAIN,2TR IN(ST)	5	01
	110	**V9665300**	Volume Knob Green/Gray	S	ノブVR(S)	HIGH,MID,LOW	18	01
	120	**V9665400**	Volume Knob Blue/Gray	S	ノブVR(S)	AUX	6	01
	130	**V9665500**	Volume Knob Red/Gray	S	ノブVR(S)	PAN,PAN/BAL,BAL,RETURN(ST)	7	01
	140	**WA009900**	Level Knob White/M-Gray		ノブLEVEL	LEVEL(1-9/10,C-R/PHONES)	7	01
	150	**WA010000**	Level Knob Red/M-Gray		ノブLEVEL	LEVEL(ST)		01
	160	**V9664700**	Push Button Milky/D-Gray	PFL	ボタンPFL	PHANTOM +48V		01
	170	**V9664800**	Push Button White/D-Gray	HPF	ボタンHPF	/80	4	01
	180	**WD233300**	Meter Cover		ウインドウMETER印刷	Meter		01
	190	--	Support Stand		サポートスタンド	(WD23750)		
	200	**WD232900**	Foot		レッグ		4	02
	210	**WD233200**	Switch Guard	PFL	ガードPFL			
*	250	**WF419200**	Hex.Socket Screw-P	3x25 MFZN2B3	Pタイト6角孔付き		5	
	260	**WE774400**	Bind Head Tapping Screw-B	3x8 MFZN2B3	Bタイト十BIND		2	01
	270	**WE877800**	Bind Head Tapping Screw-S	3x6 MFZN2B3	Sタイト十BIND			01
*	280	**WE878000**	Bonding Tapping Screw-B	3x10 MFZN2B3	Bタイト十BOND		10	
	290	**WE877800**	Bind Head Tapping Screw-S	3x6 MFZN2B3	Sタイト十BIND		2	01
			ACCESSORIES		付属品			
⚠		**WC703400**	AC Adaptor	PA-10 J	ACアダプター	J		08
⚠		**WC703500**	AC Adaptor	PA-10 U	ACアダプター	U,V		08
⚠		**WC703600**	AC Adaptor	PA-10 H	ACアダプター	H,W		09
⚠		**WC703700**	AC Adaptor	PA-10 B	ACアダプター	B		09
⚠		**WC703800**	AC Adaptor	PA-10 K	ACアダプター	K		08
⚠		**WC703900**	AC Adaptor	PA-10 A	ACアダプター	A		08
⚠		**WC711000**	AC Adaptor	PA-10 CHN	ACアダプター	O		09

*: New Parts

RANK: Japan only

AC Adaptor (PA-10)

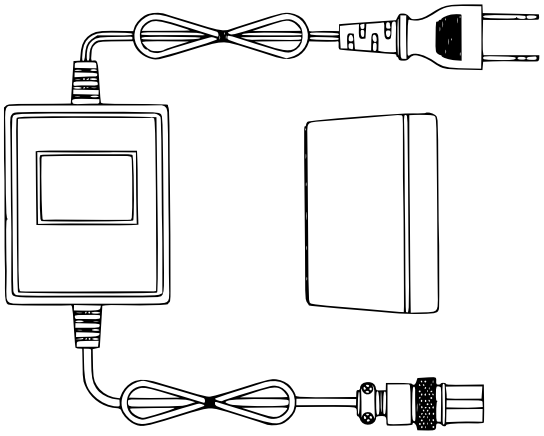

OUTPUT : AC19V X 2 0.62A

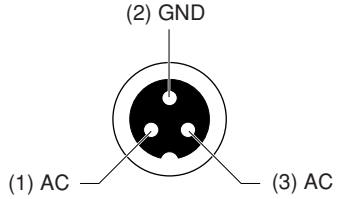

■ ELECTRICAL PARTS（電気部品）

	REF NO.	PART NO.	DESCRIPTION		部品名	REMARKS	QTY	RANK
			ELECTRICAL PARTS		電気部品	MG10/2		
*		**WE521400**	Circuit Board	MAIN	シートMAIN	(X6347B0)		
*		**WE521400**	Circuit Board	MAIN	シートMAIN	(X6347B0)		
	10	**- -**	Heat Sink		ヒートシンク8	(WC28620)		
	60	**WE774300**	Bind Head Tapping Screw-B	3x8 MFZN2W3	Bタイト十BIND		7	01
	70	**WD232600**	Meter Reflector White		リフレクタMETER			
	80	**WD232700**	Spacer		スペーサLED		4	01
	90	**- -**	Silicone Grease	G-746	シリコングリス	(0412125)		
*	C01	**WF305700**	Ceramic Capacitor	4700P 1KV Z	セラコン（E）			
*	C02	**WF305700**	Ceramic Capacitor	4700P 1KV Z	セラコン（E）			
	C03	**V9728700**	Electrolytic Cap.	100 100V	ケミコン			01
	C04	**V9728700**	Electrolytic Cap.	100 100V	ケミコン			01
	C05	**V9726900**	Electrolytic Cap.	1000 35V	ケミコン			01
	-08	**V9726900**	Electrolytic Cap.	1000 35V	ケミコン			01
	C09	**V9728500**	Electrolytic Cap.	4.7 100V	ケミコン			01
	C10	**VF611200**	Monolithic Ceramic Cap.	0.1 50V Z	積層セラコン			02
	-13	**VF611200**	Monolithic Ceramic Cap.	0.1 50V Z	積層セラコン			02
	C14	**V9726600**	Electrolytic Cap.	47 25V	ケミコン			01
	C15	**V9726600**	Electrolytic Cap.	47 25V	ケミコン			01
	C16	**V9726400**	Electrolytic Cap.	100 16V	ケミコン			01
	C17	**VF611200**	Monolithic Ceramic Cap.	0.1 50V Z	積層セラコン			02
	C18	**V9728300**	Electrolytic Cap.	47 63V	ケミコン			01
	C101	**V9729000**	Electrolytic Cap.	10 50V	ケミコン			01
	C102	**V9729000**	Electrolytic Cap.	10 50V	ケミコン			01
	C103	**V9726500**	Electrolytic Cap.	10 25V	ケミコン			01
	C104	**V9726500**	Electrolytic Cap.	10 25V	ケミコン			01
	C105	**US062470**	Ceramic Capacitor-SL(chip)	470P 50V J	チップセラ（SL）			01
	-107	**US062470**	Ceramic Capacitor-SL(chip)	470P 50V J	チップセラ（SL）			01
	C108	**V9726200**	Electrolytic Cap.	470 6.3V	ケミコン			01
	C109	**US062470**	Ceramic Capacitor-SL(chip)	470P 50V J	チップセラ（SL）			01
	C110	**US061330**	Ceramic Capacitor-CH(chip)	33P 50V J	チップセラ（CH）			01
	C111	**US062100**	Ceramic Capacitor-SL(chip)	100P 50V J	チップセラ（SL）			01
	C112	**US061330**	Ceramic Capacitor-CH(chip)	33P 50V J	チップセラ（CH）			01
	C113	**V9726500**	Electrolytic Cap.	10 25V	ケミコン			01
	C114	**UA654820**	Mylar Capacitor	0.082 50V J	マイラーコン			01
	C115	**UA654820**	Mylar Capacitor	0.082 50V J	マイラーコン			01
	C116	**US062100**	Ceramic Capacitor-SL(chip)	100P 50V J	チップセラ（SL）			01
	C117	**V9726500**	Electrolytic Cap.	10 25V	ケミコン			01
	C118	**V9726500**	Electrolytic Cap.	10 25V	ケミコン			01
	C119	**UA654150**	Mylar Capacitor	0.015 50V J	マイラーコン			01
	C120	**UA654100**	Mylar Capacitor	0.01 50V J	マイラーコン			01
	C121	**UA654120**	Mylar Capacitor	0.012 50V J	マイラーコン			01
	C122	**UA653390**	Mylar Capacitor	3900P 50V J	マイラーコン			01
	C123	**US061270**	Ceramic Capacitor-CH(chip)	27P 50V J	チップセラ（CH）			01
	C124	**US062100**	Ceramic Capacitor-SL(chip)	100P 50V J	チップセラ（SL）			01
	C125	**V9726600**	Electrolytic Cap.	47 25V	ケミコン			01
	C126	**V9726600**	Electrolytic Cap.	47 25V	ケミコン			01
	C127	**US063100**	Ceramic Capacitor-B(chip)	1000P 50V K	チップセラ（B）			01
	C128	**V9727600**	Electrolytic Cap.	4.7 50V	ケミコン			01
	C132	**UA654470**	Mylar Capacitor	0.047 50V J	マイラーコン			01
	C133	**V9726500**	Electrolytic Cap.	10 25V	ケミコン			01
	C134	**US062100**	Ceramic Capacitor-SL(chip)	100P 50V J	チップセラ（SL）			01
	C135	**US061470**	Ceramic Capacitor-CH(chip)	47P 50V J	チップセラ（CH）			01
	C136	**V9726600**	Electrolytic Cap.	47 25V	ケミコン			01
	C137	**US064100**	Ceramic Capacitor-B(chip)	0.01 50V K	チップセラ（B）			01
	C138	**US064100**	Ceramic Capacitor-B(chip)	0.01 50V K	チップセラ（B）			01
	C141	**US064100**	Ceramic Capacitor-B(chip)	0.01 50V K	チップセラ（B）			01
	C142	**US062100**	Ceramic Capacitor-SL(chip)	100P 50V J	チップセラ（SL）			01
	C143	**V9728200**	Electrolytic Cap.	10 63V	ケミコン			01
	C144	**V9726400**	Electrolytic Cap.	100 16V	ケミコン			01
	C145	**V9726400**	Electrolytic Cap.	100 16V	ケミコン			01
	C201	**V9729000**	Electrolytic Cap.	10 50V	ケミコン			01
	C202	**V9729000**	Electrolytic Cap.	10 50V	ケミコン			01
	C203	**V9726500**	Electrolytic Cap.	10 25V	ケミコン			01
	C204	**V9726500**	Electrolytic Cap.	10 25V	ケミコン			01
	C205	**US062470**	Ceramic Capacitor-SL(chip)	470P 50V J	チップセラ（SL）			01
	-207	**US062470**	Ceramic Capacitor-SL(chip)	470P 50V J	チップセラ（SL）			01
	C208	**V9726200**	Electrolytic Cap.	470 6.3V	ケミコン			01
	C209	**US062470**	Ceramic Capacitor-SL(chip)	470P 50V J	チップセラ（SL）			01

*: New Parts

RANK: Japan only

REF NO.	PART NO.	DESCRIPTION		部品名	REMARKS	QTY	RANK
C210	**US061330**	Ceramic Capacitor-CH(chip)	33P 50V J	チップセラ（CH）			01
C211	**US062100**	Ceramic Capacitor-SL(chip)	100P 50V J	チップセラ（SL）			01
C212	**US061330**	Ceramic Capacitor-CH(chip)	33P 50V J	チップセラ（CH）			01
C213	**V9726500**	Electrolytic Cap.	10 25V	ケミコン			01
C214	**UA654820**	Mylar Capacitor	0.082 50V J	マイラーコン			01
C215	**UA654820**	Mylar Capacitor	0.082 50V J	マイラーコン			01
C216	**US062100**	Ceramic Capacitor-SL(chip)	100P 50V J	チップセラ（SL）			01
C217	**V9726500**	Electrolytic Cap.	10 25V	ケミコン			01
C218	**V9726500**	Electrolytic Cap.	10 25V	ケミコン			01
C219	**UA654150**	Mylar Capacitor	0.015 50V J	マイラーコン			01
C220	**UA654100**	Mylar Capacitor	0.01 50V J	マイラーコン			01
C221	**UA654120**	Mylar Capacitor	0.012 50V J	マイラーコン			01
C222	**UA653390**	Mylar Capacitor	3900P 50V J	マイラーコン			01
C223	**US061270**	Ceramic Capacitor-CH(chip)	27P 50V J	チップセラ（CH）			01
C224	**US062100**	Ceramic Capacitor-SL(chip)	100P 50V J	チップセラ（SL）			01
C225	**V9726600**	Electrolytic Cap.	47 25V	ケミコン			01
C226	**V9726600**	Electrolytic Cap.	47 25V	ケミコン			01
C227	**US063100**	Ceramic Capacitor-B(chip)	1000P 50V K	チップセラ（B）			01
C228	**V9727600**	Electrolytic Cap.	4.7 50V	ケミコン			01
C232	**UA654470**	Mylar Capacitor	0.047 50V J	マイラーコン			01
C233	**V9726500**	Electrolytic Cap.	10 25V	ケミコン			01
C234	**US062100**	Ceramic Capacitor-SL(chip)	100P 50V J	チップセラ（SL）			01
C235	**US061470**	Ceramic Capacitor-CH(chip)	47P 50V J	チップセラ（CH）			01
C236	**V9726600**	Electrolytic Cap.	47 25V	ケミコン			01
C237	**US064100**	Ceramic Capacitor-B(chip)	0.01 50V K	チップセラ（B）			01
-241	**US064100**	Ceramic Capacitor-B(chip)	0.01 50V K	チップセラ（B）			01
C242	**US062100**	Ceramic Capacitor-SL(chip)	100P 50V J	チップセラ（SL）			01
C244	**V9726400**	Electrolytic Cap.	100 16V	ケミコン			01
C245	**V9726400**	Electrolytic Cap.	100 16V	ケミコン			01
C301	**V9729000**	Electrolytic Cap.	10 50V	ケミコン			01
C302	**V9729000**	Electrolytic Cap.	10 50V	ケミコン			01
C303	**V9726500**	Electrolytic Cap.	10 25V	ケミコン			01
C304	**V9726500**	Electrolytic Cap.	10 25V	ケミコン			01
C305	**US062470**	Ceramic Capacitor-SL(chip)	470P 50V J	チップセラ（SL）			01
-307	**US062470**	Ceramic Capacitor-SL(chip)	470P 50V J	チップセラ（SL）			01
C308	**V9726600**	Electrolytic Cap.	47 25V	ケミコン			01
C309	**US062100**	Ceramic Capacitor-SL(chip)	100P 50V J	チップセラ（SL）			01
C310	**US062100**	Ceramic Capacitor-SL(chip)	100P 50V J	チップセラ（SL）			01
C311	**US062470**	Ceramic Capacitor-SL(chip)	470P 50V J	チップセラ（SL）			01
C312	**V9726200**	Electrolytic Cap.	470 6.3V	ケミコン			01
C313	**US062100**	Ceramic Capacitor-SL(chip)	100P 50V J	チップセラ（SL）			01
-315	**US062100**	Ceramic Capacitor-SL(chip)	100P 50V J	チップセラ（SL）			01
C316	**V9726200**	Electrolytic Cap.	470 6.3V	ケミコン			01
C317	**US062100**	Ceramic Capacitor-SL(chip)	100P 50V J	チップセラ（SL）			01
C318	**US062100**	Ceramic Capacitor-SL(chip)	100P 50V J	チップセラ（SL）			01
C319	**V9726500**	Electrolytic Cap.	10 25V	ケミコン			01
C320	**US061470**	Ceramic Capacitor-CH(chip)	47P 50V J	チップセラ（CH）			01
C321	**US061470**	Ceramic Capacitor-CH(chip)	47P 50V J	チップセラ（CH）			01
C322	**UA654820**	Mylar Capacitor	0.082 50V J	マイラーコン			01
C323	**V9726500**	Electrolytic Cap.	10 25V	ケミコン			01
C324	**V9726500**	Electrolytic Cap.	10 25V	ケミコン			01
C325	**UA654820**	Mylar Capacitor	0.082 50V J	マイラーコン			01
C326	**US062100**	Ceramic Capacitor-SL(chip)	100P 50V J	チップセラ（SL）			01
C327	**V9726500**	Electrolytic Cap.	10 25V	ケミコン			01
C329	**UA654120**	Mylar Capacitor	0.012 50V J	マイラーコン			01
C330	**UA654100**	Mylar Capacitor	0.01 50V J	マイラーコン			01
C331	**UA654150**	Mylar Capacitor	0.015 50V J	マイラーコン			01
C332	**UA654150**	Mylar Capacitor	0.015 50V J	マイラーコン			01
C333	**UA654100**	Mylar Capacitor	0.01 50V J	マイラーコン			01
C334	**UA654120**	Mylar Capacitor	0.012 50V J	マイラーコン			01
C335	**UA653390**	Mylar Capacitor	3900P 50V J	マイラーコン			01
C336	**UA653390**	Mylar Capacitor	3900P 50V J	マイラーコン			01
C337	**US061270**	Ceramic Capacitor-CH(chip)	27P 50V J	チップセラ（CH）			01
C338	**US062100**	Ceramic Capacitor-SL(chip)	100P 50V J	チップセラ（SL）			01
C339	**US061270**	Ceramic Capacitor-CH(chip)	27P 50V J	チップセラ（CH）			01
C340	**US062100**	Ceramic Capacitor-SL(chip)	100P 50V J	チップセラ（SL）			01
C341	**US063100**	Ceramic Capacitor-B(chip)	1000P 50V K	チップセラ（B）			01
C342	**V9726600**	Electrolytic Cap.	47 25V	ケミコン			01
C343	**V9726600**	Electrolytic Cap.	47 25V	ケミコン			01
C345	**V9726500**	Electrolytic Cap.	10 25V	ケミコン			01

*: New Parts

RANK: Japan only

REF NO.	PART NO.	DESCRIPTION		部品名	REMARKS	QTY	RANK
C346	**V9726500**	Electrolytic Cap.	10 25V	ケミコン			01
C347	**UA654470**	Mylar Capacitor	0.047 50V J	マイラーコン			01
C348	**US062100**	Ceramic Capacitor-SL(chip)	100P 50V J	チップセラ（SL）			01
C349	**US062100**	Ceramic Capacitor-SL(chip)	100P 50V J	チップセラ（SL）			01
C350	**US061470**	Ceramic Capacitor-CH(chip)	47P 50V J	チップセラ（CH）			01
C351	**US061470**	Ceramic Capacitor-CH(chip)	47P 50V J	チップセラ（CH）			01
C352	**V9726600**	Electrolytic Cap.	47 25V	ケミコン			01
C353	**V9726600**	Electrolytic Cap.	47 25V	ケミコン			01
C354	**US064100**	Ceramic Capacitor-B(chip)	0.01 50V K	チップセラ（B）			01
-361	**US064100**	Ceramic Capacitor-B(chip)	0.01 50V K	チップセラ（B）			01
C362	**V9726400**	Electrolytic Cap.	100 16V	ケミコン			01
C363	**V9726400**	Electrolytic Cap.	100 16V	ケミコン			01
C364	**US062100**	Ceramic Capacitor-SL(chip)	100P 50V J	チップセラ（SL）			01
C365	**US062100**	Ceramic Capacitor-SL(chip)	100P 50V J	チップセラ（SL）			01
C401	**V9729000**	Electrolytic Cap.	10 50V	ケミコン			01
C402	**V9729000**	Electrolytic Cap.	10 50V	ケミコン			01
C403	**V9726500**	Electrolytic Cap.	10 25V	ケミコン			01
C404	**V9726500**	Electrolytic Cap.	10 25V	ケミコン			01
C405	**US062470**	Ceramic Capacitor-SL(chip)	470P 50V J	チップセラ（SL）			01
-407	**US062470**	Ceramic Capacitor-SL(chip)	470P 50V J	チップセラ（SL）			01
C408	**V9726600**	Electrolytic Cap.	47 25V	ケミコン			01
C409	**US062100**	Ceramic Capacitor-SL(chip)	100P 50V J	チップセラ（SL）			01
C410	**US062100**	Ceramic Capacitor-SL(chip)	100P 50V J	チップセラ（SL）			01
C411	**US062470**	Ceramic Capacitor-SL(chip)	470P 50V J	チップセラ（SL）			01
C412	**V9726200**	Electrolytic Cap.	470 6.3V	ケミコン			01
C413	**US062100**	Ceramic Capacitor-SL(chip)	100P 50V J	チップセラ（SL）			01
-415	**US062100**	Ceramic Capacitor-SL(chip)	100P 50V J	チップセラ（SL）			01
C416	**V9726200**	Electrolytic Cap.	470 6.3V	ケミコン			01
C417	**US062100**	Ceramic Capacitor-SL(chip)	100P 50V J	チップセラ（SL）			01
C418	**US062100**	Ceramic Capacitor-SL(chip)	100P 50V J	チップセラ（SL）			01
C419	**V9726500**	Electrolytic Cap.	10 25V	ケミコン			01
C420	**US061470**	Ceramic Capacitor-CH(chip)	47P 50V J	チップセラ（CH）			01
C421	**US061470**	Ceramic Capacitor-CH(chip)	47P 50V J	チップセラ（CH）			01
C422	**UA654820**	Mylar Capacitor	0.082 50V J	マイラーコン			01
C423	**V9726500**	Electrolytic Cap.	10 25V	ケミコン			01
C424	**V9726500**	Electrolytic Cap.	10 25V	ケミコン			01
C425	**UA654820**	Mylar Capacitor	0.082 50V J	マイラーコン			01
C426	**US062100**	Ceramic Capacitor-SL(chip)	100P 50V J	チップセラ（SL）			01
C427	**V9726500**	Electrolytic Cap.	10 25V	ケミコン			01
C429	**UA654120**	Mylar Capacitor	0.012 50V J	マイラーコン			01
C430	**UA654100**	Mylar Capacitor	0.01 50V J	マイラーコン			01
C431	**UA654150**	Mylar Capacitor	0.015 50V J	マイラーコン			01
C432	**UA654150**	Mylar Capacitor	0.015 50V J	マイラーコン			01
C433	**UA654100**	Mylar Capacitor	0.01 50V J	マイラーコン			01
C434	**UA654120**	Mylar Capacitor	0.012 50V J	マイラーコン			01
C435	**UA653390**	Mylar Capacitor	3900P 50V J	マイラーコン			01
C436	**UA653390**	Mylar Capacitor	3900P 50V J	マイラーコン			01
C437	**US061270**	Ceramic Capacitor-CH(chip)	27P 50V J	チップセラ（CH）			01
C438	**US062100**	Ceramic Capacitor-SL(chip)	100P 50V J	チップセラ（SL）			01
C439	**US061270**	Ceramic Capacitor-CH(chip)	27P 50V J	チップセラ（CH）			01
C440	**US062100**	Ceramic Capacitor-SL(chip)	100P 50V J	チップセラ（SL）			01
C441	**US063100**	Ceramic Capacitor-B(chip)	1000P 50V K	チップセラ（B）			01
C442	**V9726600**	Electrolytic Cap.	47 25V	ケミコン			01
C443	**V9726600**	Electrolytic Cap.	47 25V	ケミコン			01
C445	**V9726500**	Electrolytic Cap.	10 25V	ケミコン			01
C446	**V9726500**	Electrolytic Cap.	10 25V	ケミコン			01
C447	**UA654470**	Mylar Capacitor	0.047 50V J	マイラーコン			01
C448	**US062100**	Ceramic Capacitor-SL(chip)	100P 50V J	チップセラ（SL）			01
C449	**US062100**	Ceramic Capacitor-SL(chip)	100P 50V J	チップセラ（SL）			01
C450	**US061470**	Ceramic Capacitor-CH(chip)	47P 50V J	チップセラ（CH）			01
C451	**US061470**	Ceramic Capacitor-CH(chip)	47P 50V J	チップセラ（CH）			01
C452	**V9726600**	Electrolytic Cap.	47 25V	ケミコン			01
C453	**V9726600**	Electrolytic Cap.	47 25V	ケミコン			01
C454	**US064100**	Ceramic Capacitor-B(chip)	0.01 50V K	チップセラ（B）			01
-461	**US064100**	Ceramic Capacitor-B(chip)	0.01 50V K	チップセラ（B）			01
C462	**V9726400**	Electrolytic Cap.	100 16V	ケミコン			01
C463	**V9726400**	Electrolytic Cap.	100 16V	ケミコン			01
C464	**US062100**	Ceramic Capacitor-SL(chip)	100P 50V J	チップセラ（SL）			01
C465	**US062100**	Ceramic Capacitor-SL(chip)	100P 50V J	チップセラ（SL）			01
C501	**V9726500**	Electrolytic Cap.	10 25V	ケミコン			01

*: New Parts

RANK: Japan only

REF NO.	PART NO.	DESCRIPTION		部品名	REMARKS	QTY	RANK
C502	**V9726500**	Electrolytic Cap.	10 25V	ケミコン			01
C503	**US062100**	Ceramic Capacitor-SL(chip)	100P 50V J	チップセラ（SL）			01
-506	**US062100**	Ceramic Capacitor-SL(chip)	100P 50V J	チップセラ（SL）			01
C507	**US061470**	Ceramic Capacitor-CH(chip)	47P 50V J	チップセラ（CH）			01
C508	**US061470**	Ceramic Capacitor-CH(chip)	47P 50V J	チップセラ（CH）			01
C509	**V9726500**	Electrolytic Cap.	10 25V	ケミコン			01
C510	**V9726500**	Electrolytic Cap.	10 25V	ケミコン			01
C511	**UA654120**	Mylar Capacitor	0.012 50V J	マイラーコン			01
C512	**UA654150**	Mylar Capacitor	0.015 50V J	マイラーコン			01
C513	**UA654100**	Mylar Capacitor	0.01 50V J	マイラーコン			01
C514	**UA654150**	Mylar Capacitor	0.015 50V J	マイラーコン			01
C515	**UA654100**	Mylar Capacitor	0.01 50V J	マイラーコン			01
C516	**UA654120**	Mylar Capacitor	0.012 50V J	マイラーコン			01
C517	**UA653390**	Mylar Capacitor	3900P 50V J	マイラーコン			01
C518	**UA653390**	Mylar Capacitor	3900P 50V J	マイラーコン			01
C519	**US061270**	Ceramic Capacitor-CH(chip)	27P 50V J	チップセラ（CH）			01
C520	**US062100**	Ceramic Capacitor-SL(chip)	100P 50V J	チップセラ（SL）			01
C521	**US061270**	Ceramic Capacitor-CH(chip)	27P 50V J	チップセラ（CH）			01
C522	**US062100**	Ceramic Capacitor-SL(chip)	100P 50V J	チップセラ（SL）			01
C523	**US063100**	Ceramic Capacitor-B(chip)	1000P 50V K	チップセラ（B）			01
C524	**V9726600**	Electrolytic Cap.	47 25V	ケミコン			01
C525	**V9726600**	Electrolytic Cap.	47 25V	ケミコン			01
C526	**V9726500**	Electrolytic Cap.	10 25V	ケミコン			01
C527	**V9726500**	Electrolytic Cap.	10 25V	ケミコン			01
C528	**US062100**	Ceramic Capacitor-SL(chip)	100P 50V J	チップセラ（SL）			01
C529	**US062100**	Ceramic Capacitor-SL(chip)	100P 50V J	チップセラ（SL）			01
C530	**US061470**	Ceramic Capacitor-CH(chip)	47P 50V J	チップセラ（CH）			01
C531	**US061470**	Ceramic Capacitor-CH(chip)	47P 50V J	チップセラ（CH）			01
C532	**V9726600**	Electrolytic Cap.	47 25V	ケミコン			01
C533	**V9726600**	Electrolytic Cap.	47 25V	ケミコン			01
C534	**US064100**	Ceramic Capacitor-B(chip)	0.01 50V K	チップセラ（B）			01
-539	**US064100**	Ceramic Capacitor-B(chip)	0.01 50V K	チップセラ（B）			01
C540	**US062100**	Ceramic Capacitor-SL(chip)	100P 50V J	チップセラ（SL）			01
C541	**US062100**	Ceramic Capacitor-SL(chip)	100P 50V J	チップセラ（SL）			01
C601	**V9726500**	Electrolytic Cap.	10 25V	ケミコン			01
C602	**V9726500**	Electrolytic Cap.	10 25V	ケミコン			01
C603	**US062100**	Ceramic Capacitor-SL(chip)	100P 50V J	チップセラ（SL）			01
-606	**US062100**	Ceramic Capacitor-SL(chip)	100P 50V J	チップセラ（SL）			01
C607	**US061470**	Ceramic Capacitor-CH(chip)	47P 50V J	チップセラ（CH）			01
C608	**US061470**	Ceramic Capacitor-CH(chip)	47P 50V J	チップセラ（CH）			01
C609	**V9726500**	Electrolytic Cap.	10 25V	ケミコン			01
C610	**V9726500**	Electrolytic Cap.	10 25V	ケミコン			01
C611	**UA654120**	Mylar Capacitor	0.012 50V J	マイラーコン			01
C612	**UA654150**	Mylar Capacitor	0.015 50V J	マイラーコン			01
C613	**UA654100**	Mylar Capacitor	0.01 50V J	マイラーコン			01
C614	**UA654150**	Mylar Capacitor	0.015 50V J	マイラーコン			01
C615	**UA654100**	Mylar Capacitor	0.01 50V J	マイラーコン			01
C616	**UA654120**	Mylar Capacitor	0.012 50V J	マイラーコン			01
C617	**UA653390**	Mylar Capacitor	3900P 50V J	マイラーコン			01
C618	**UA653390**	Mylar Capacitor	3900P 50V J	マイラーコン			01
C619	**US061270**	Ceramic Capacitor-CH(chip)	27P 50V J	チップセラ（CH）			01
C620	**US062100**	Ceramic Capacitor-SL(chip)	100P 50V J	チップセラ（SL）			01
C621	**US061270**	Ceramic Capacitor-CH(chip)	27P 50V J	チップセラ（CH）			01
C622	**US062100**	Ceramic Capacitor-SL(chip)	100P 50V J	チップセラ（SL）			01
C623	**US063100**	Ceramic Capacitor-B(chip)	1000P 50V K	チップセラ（B）			01
C624	**V9726600**	Electrolytic Cap.	47 25V	ケミコン			01
C625	**V9726600**	Electrolytic Cap.	47 25V	ケミコン			01
C626	**V9726500**	Electrolytic Cap.	10 25V	ケミコン			01
C627	**V9726500**	Electrolytic Cap.	10 25V	ケミコン			01
C628	**US062100**	Ceramic Capacitor-SL(chip)	100P 50V J	チップセラ（SL）			01
C629	**US062100**	Ceramic Capacitor-SL(chip)	100P 50V J	チップセラ（SL）			01
C630	**US061470**	Ceramic Capacitor-CH(chip)	47P 50V J	チップセラ（CH）			01
C631	**US061470**	Ceramic Capacitor-CH(chip)	47P 50V J	チップセラ（CH）			01
C632	**V9726600**	Electrolytic Cap.	47 25V	ケミコン			01
C633	**V9726600**	Electrolytic Cap.	47 25V	ケミコン			01
C634	**US064100**	Ceramic Capacitor-B(chip)	0.01 50V K	チップセラ（B）			01
-639	**US064100**	Ceramic Capacitor-B(chip)	0.01 50V K	チップセラ（B）			01
C640	**US062100**	Ceramic Capacitor-SL(chip)	100P 50V J	チップセラ（SL）			01
C641	**US062100**	Ceramic Capacitor-SL(chip)	100P 50V J	チップセラ（SL）			01
C701	**V9726500**	Electrolytic Cap.	10 25V	ケミコン			01

*: New Parts

RANK: Japan only

REF NO.	PART NO.	DESCRIPTION		部品名	REMARKS	QTY	RANK
-704	**V9726500**	Electrolytic Cap.	10 25V	ケミコン			01
C705	**US062100**	Ceramic Capacitor-SL(chip)	100P 50V J	チップセラ（SL）			01
-708	**US062100**	Ceramic Capacitor-SL(chip)	100P 50V J	チップセラ（SL）			01
C709	**US062220**	Ceramic Capacitor-SL(chip)	220P 50V	チップセラ（SL）			01
-712	**US062220**	Ceramic Capacitor-SL(chip)	220P 50V	チップセラ（SL）			01
C713	**US061220**	Ceramic Capacitor-CH(chip)	22P 50V J	チップセラ（CH）			01
C714	**US062100**	Ceramic Capacitor-SL(chip)	100P 50V J	チップセラ（SL）			01
C715	**US062100**	Ceramic Capacitor-SL(chip)	100P 50V J	チップセラ（SL）			01
C716	**US061220**	Ceramic Capacitor-CH(chip)	22P 50V J	チップセラ（CH）			01
C717	**US063100**	Ceramic Capacitor-B(chip)	1000P 50V K	チップセラ（B）			01
-720	**US063100**	Ceramic Capacitor-B(chip)	1000P 50V K	チップセラ（B）			01
C721	**US064100**	Ceramic Capacitor-B(chip)	0.01 50V K	チップセラ（B）			01
C722	**V9726500**	Electrolytic Cap.	10 25V	ケミコン			01
C723	**V9726500**	Electrolytic Cap.	10 25V	ケミコン			01
C724	**V9726600**	Electrolytic Cap.	47 25V	ケミコン			01
C725	**V9726600**	Electrolytic Cap.	47 25V	ケミコン			01
C726	**US064100**	Ceramic Capacitor-B(chip)	0.01 50V K	チップセラ（B）			01
-728	**US064100**	Ceramic Capacitor-B(chip)	0.01 50V K	チップセラ（B）			01
C801	**US062220**	Ceramic Capacitor-SL(chip)	220P 50V	チップセラ（SL）			01
C802	**US062220**	Ceramic Capacitor-SL(chip)	220P 50V	チップセラ（SL）			01
C803	**V9727600**	Electrolytic Cap.	4.7 50V	ケミコン			01
C804	**US062220**	Ceramic Capacitor-SL(chip)	220P 50V	チップセラ（SL）			01
C805	**US062220**	Ceramic Capacitor-SL(chip)	220P 50V	チップセラ（SL）			01
C806	**UA654470**	Mylar Capacitor	0.047 50V J	マイラーコン			01
C807	**US061180**	Ceramic Capacitor-CH(chip)	18P 50V J	チップセラ（CH）			01
C808	**US061180**	Ceramic Capacitor-CH(chip)	18P 50V J	チップセラ（CH）			01
C809	**V9727600**	Electrolytic Cap.	4.7 50.0V	ケミコン			01
C810	**US061100**	Ceramic Capacitor-CH(chip)	10P 50V D	チップセラ（CH）			01
C811	**US061100**	Ceramic Capacitor-CH(chip)	10P 50V D	チップセラ（CH）			01
C812	**US063100**	Ceramic Capacitor-B(chip)	1000P 50V K	チップセラ（B）			01
C813	**V9726600**	Electrolytic Cap.	47 25V	ケミコン			01
C814	**V9726600**	Electrolytic Cap.	47 25V	ケミコン			01
C815	**US063100**	Ceramic Capacitor-B(chip)	1000P 50V K	チップセラ（B）			01
C816	**V9726400**	Electrolytic Cap.	100 16V	ケミコン			01
C817	**V9726400**	Electrolytic Cap.	100 16V	ケミコン			01
C818	**V9726500**	Electrolytic Cap.	10 25V	ケミコン			01
C819	**V9726500**	Electrolytic Cap.	10 25V	ケミコン			01
C820	**V9727500**	Electrolytic Cap.	1.0 50V	ケミコン			01
C821	**V9726500**	Electrolytic Cap.	10 25V	ケミコン			01
C822	**V9726500**	Electrolytic Cap.	10 25V	ケミコン			01
C823	**US062100**	Ceramic Capacitor-SL(chip)	100P 50V J	チップセラ（SL）			01
-828	**US062100**	Ceramic Capacitor-SL(chip)	100P 50V J	チップセラ（SL）			01
C829	**US061330**	Ceramic Capacitor-CH(chip)	33P 50V J	チップセラ（CH）			01
C830	**US061330**	Ceramic Capacitor-CH(chip)	33P 50V J	チップセラ（CH）			01
C831	**US062100**	Ceramic Capacitor-SL(chip)	100P 50V J	チップセラ（SL）			01
C832	**US062100**	Ceramic Capacitor-SL(chip)	100P 50V J	チップセラ（SL）			01
C833	**V9727600**	Electrolytic Cap.	4.7 50V	ケミコン			01
C834	**US061680**	Ceramic Capacitor-SL(chip)	68P 50V J	チップセラ（SL）			01
C835	**US061680**	Ceramic Capacitor-SL(chip)	68P 50V J	チップセラ（SL）			01
C836	**V9726400**	Electrolytic Cap.	100 16V	ケミコン			01
-841	**V9726400**	Electrolytic Cap.	100 16V	ケミコン			01
C842	**US063100**	Ceramic Capacitor-B(chip)	1000P 50V K	チップセラ（B）			01
C843	**US063100**	Ceramic Capacitor-B(chip)	1000P 50V K	チップセラ（B）			01
C844	**V9727600**	Electrolytic Cap.	4.7 50V	ケミコン			01
C845	**UA654470**	Mylar Capacitor	0.047 50V J	マイラーコン			01
C846	**V9727600**	Electrolytic Cap.	4.7 50V	ケミコン			01
C847	**US064100**	Ceramic Capacitor-B(chip)	0.01 50V K	チップセラ（B）			01
C848	**US064100**	Ceramic Capacitor-B(chip)	0.01 50V K	チップセラ（B）			01
C849	**V9727500**	Electrolytic Cap.	1.0 50V	ケミコン			01
C850	**US064100**	Ceramic Capacitor-B(chip)	0.01 50V K	チップセラ（B）			01
C851	**US064100**	Ceramic Capacitor-B(chip)	0.01 50V K	チップセラ（B）			01
C852	**V9727600**	Electrolytic Cap.	4.7 50V	ケミコン			01
C853	**US064100**	Ceramic Capacitor-B(chip)	0.01 50V K	チップセラ（B）			01
C854	**US064100**	Ceramic Capacitor-B(chip)	0.01 50V K	チップセラ（B）			01
C855	**V9726400**	Electrolytic Cap.	100 16V	ケミコン			01
C856	**US064100**	Ceramic Capacitor-B(chip)	0.01 50V K	チップセラ（B）			01
C857	**US064100**	Ceramic Capacitor-B(chip)	0.01 50V K	チップセラ（B）			01
C858	**V9726400**	Electrolytic Cap.	100 16V	ケミコン			01
D01	**WD543900**	Diode	1N4004 DO-41	ダイオード			
-06	**WD543900**	Diode	1N4004 DO-41	ダイオード			

*: New Parts

RANK: Japan only

REF NO.	PART NO.	DESCRIPTION		部品名	REMARKS	QTY	RANK
D07	**VN771700**	Diode	D1NS4	ダイオード			01
D08	**VN771700**	Diode	D1NS4	ダイオード			01
D09	**WD543900**	Diode	1N4004 DO-41	ダイオード			
D301	**VT332900**	Diode	1SS355 TE-17	ダイオード			01
-303	**VT332900**	Diode	1SS355 TE-17	ダイオード			01
D401	**VT332900**	Diode	1SS355 TE-17	ダイオード			01
-403	**VT332900**	Diode	1SS355 TE-17	ダイオード			01
F01	**VU801500**	Fuse Holder	PIN WL-210A	ヒューズホルダ		2	01
F02	**VU801500**	Fuse Holder	PIN WL-210A	ヒューズホルダ		2	01
⚠ F1	**KB001770**	Fuse	T 1.00AL/250V S	ヒューズ			02
⚠ F2	**KB001770**	Fuse	T 1.00AL/250V S	ヒューズ			02
IC01	**X4930A00**	IC	KIA7815API	IC	REGULATOR +15V		02
IC02	**X4931A00**	IC	KIA7915PI	IC	REGULATOR -15V		02
IC03	**X4153A00**	IC	KIA7812API	IC	REGULATOR +12V		
IC04	**X4928A00**	IC	KIA7805API/P	IC	REGULATOR +5V		02
IC101	**XT157A00**	IC	NJM4580ED	IC	OP AMP		02
IC103	**X5676A00**	IC	NJM4558M-TE1	IC	OP AMP		01
IC201	**XT157A00**	IC	NJM4580ED	IC	OP AMP		02
IC202	**X3505A00**	IC	NJM2068M-D(TE2)	IC	OP AMP		02
IC301	**XT157A00**	IC	NJM4580ED	IC	OP AMP		02
IC302	**X3505A00**	IC	NJM2068M-D(TE2)	IC	OP AMP		02
IC303	**X3505A00**	IC	NJM2068M-D(TE2)	IC	OP AMP		02
IC304	**X5676A00**	IC	NJM4558M-TE1	IC	OP AMP		01
IC401	**XT157A00**	IC	NJM4580ED	IC	OP AMP		02
IC402	**X3505A00**	IC	NJM2068M-D(TE2)	IC	OP AMP		02
IC403	**X3505A00**	IC	NJM2068M-D(TE2)	IC	OP AMP		02
IC404	**X5676A00**	IC	NJM4558M-TE1	IC	OP AMP		01
IC501	**X3505A00**	IC	NJM2068M-D(TE2)	IC	OP AMP		02
IC502	**X3505A00**	IC	NJM2068M-D(TE2)	IC	OP AMP		02
IC503	**X5676A00**	IC	NJM4558M-TE1	IC	OP AMP		01
IC601	**X3505A00**	IC	NJM2068M-D(TE2)	IC	OP AMP		02
IC602	**X3505A00**	IC	NJM2068M-D(TE2)	IC	OP AMP		02
IC603	**X5676A00**	IC	NJM4558M-TE1	IC	OP AMP		01
IC701	**X3505A00**	IC	NJM2068M-D(TE2)	IC	OP AMP		02
IC702	**X3505A00**	IC	NJM2068M-D(TE2)	IC	OP AMP		02
IC801	**XT157A00**	IC	NJM4580ED	IC	OP AMP		02
IC802	**X3505A00**	IC	NJM2068M-D(TE2)	IC	OP AMP		02
IC803	**X5838A00**	IC	LB1412M-TRM-E	IC	LED DRIVER		05
IC804	**XT157A00**	IC	NJM4580ED	IC	OP AMP		02
IC805	**X5838A00**	IC	LB1412M-TRM-E	IC	LED DRIVER		05
IC806	**XP844A00**	IC	NJM4556AL	IC	OP AMP		02
JK101	**V9812900**	Cannon Connector	JACK XLR-301J-A	キャノンコネクタ	MIC 1		03
JK102	**V9812600**	Phone Jack	ST MSJ-064-20B B	ホーンコネクタ	LINE 1		01
JK103	**V9812600**	Phone Jack	ST MSJ-064-20B B	ホーンコネクタ	INSERT I/O 1		01
JK201	**V9812900**	Cannon Connector	JACK XLR-301J-A	キャノンコネクタ	MIC 2		03
JK202	**V9812600**	Phone Jack	ST MSJ-064-20B B	ホーンコネクタ	LINE 2		01
JK203	**V9812600**	Phone Jack	ST MSJ-064-20B B	ホーンコネクタ	INSERT I/O 2		01
JK301	**V9812900**	Cannon Connector	JACK XLR-301J-A	キャノンコネクタ	MIC 3/4		03
JK302	**V9812600**	Phone Jack	ST MSJ-064-20B B	ホーンコネクタ	3/L(MONO)		01
JK303	**V9812600**	Phone Jack	ST MSJ-064-20B B	ホーンコネクタ	4/R		01
JK401	**V9812900**	Cannon Connector	JACK XLR-301J-A	キャノンコネクタ	MIC 5/6		03
JK402	**V9812600**	Phone Jack	ST MSJ-064-20B B	ホーンコネクタ	5/L(MONO)		01
JK403	**V9812600**	Phone Jack	ST MSJ-064-20B B	ホーンコネクタ	6/R		01
JK501	**V9812600**	Phone Jack	ST MSJ-064-20B B	ホーンコネクタ	7/L		01
JK502	**V9812600**	Phone Jack	ST MSJ-064-20B B	ホーンコネクタ	8/R		01
JK503	**V9812800**	Pin Connector	MSP-247H1-01 NI	ピンコネクタ 4 P	7/L,8/R,9/L,10/R		02
JK601	**V9812600**	Phone Jack	ST MSJ-064-20B B	ホーンコネクタ	9/L		01
JK602	**V9812600**	Phone Jack	ST MSJ-064-20B B	ホーンコネクタ	10/R		01
JK701	**V9812800**	Pin Connector	MSP-247H1-01 NI	ピンコネクタ 4 P	2TR IN L/R,REC OUT L/R		02
JK702	**V9812600**	Phone Jack	ST MSJ-064-20B B	ホーンコネクタ	RETURN L(MONO)		01
JK703	**V9812600**	Phone Jack	ST MSJ-064-20B B	ホーンコネクタ	RETURN R		01
JK802	**V9812600**	Phone Jack	ST MSJ-064-20B B	ホーンコネクタ	ST OUT L		01
JK803	**V9812600**	Phone Jack	ST MSJ-064-20B B	ホーンコネクタ	ST OUT R		01
JK804	**V9812600**	Phone Jack	ST MSJ-064-20B B	ホーンコネクタ	SEND AUX 1(PRE)		01
JK805	**V9812600**	Phone Jack	ST MSJ-064-20B B	ホーンコネクタ	SEND AUX 2		01
JK806	**V9812600**	Phone Jack	ST MSJ-064-20B B	ホーンコネクタ	C-R OUT L		01
JK807	**V9812600**	Phone Jack	ST MSJ-064-20B B	ホーンコネクタ	C-R OUT R		01
JK808	**V9812600**	Phone Jack	ST MSJ-064-20B B	ホーンコネクタ	PHONES		01
LD101	**V9790400**	LED Red	HFR203PJ-3-00	LED	PEAK 1		01
LD102	**V9790600**	LED Red	HFR203TP-1-00	LED	PHANTOM +48V		01

*: New Parts

RANK: Japan only

REF NO.	PART NO.	DESCRIPTION		部品名	REMARKS	QTY	RANK
LD201	**V9790400**	LED Red	HFR203PJ-3-00	L E D	PEAK 2		01
LD301	**V9790400**	LED Red	HFR203PJ-3-00	L E D	PEAK 3/4		01
LD401	**V9790400**	LED Red	HFR203PJ-3-00	L E D	PEAK 5/6		01
LD801	**V9790600**	LED Red	HFR203TP-1-00	L E D	L PEAK		01
LD802	**V9790800**	LED Yellow	HFY103TP-1-00	L E D	L +5		01
LD803	**V9790800**	LED Yellow	HFY103TP-1-00	L E D	L +3		01
LD804	**V9790800**	LED Yellow	HFY103TP-1-00	L E D	L +1		01
LD805	**V9790800**	LED Yellow	HFY103TP-1-00	L E D	L 0		01
LD806	**V9790900**	LED Green	HFG203TP-1-00	L E D	L -1		01
LD807	**V9790900**	LED Green	HFG203TP-1-00	L E D	L -3		01
LD808	**V9790900**	LED Green	HFG203TP-1-00	L E D	L -5		01
LD809	**V9790900**	LED Green	HFG203TP-1-00	L E D	L -7		01
LD810	**V9790900**	LED Green	HFG203TP-1-00	L E D	L -10		01
LD811	**V9790900**	LED Green	HFG203TP-1-00	L E D	L -15		01
LD812	**V9790900**	LED Green	HFG203TP-1-00	L E D	L -20		01
LD813	**V9790600**	LED Red	HFR203TP-1-00	L E D	R PEAK		01
LD814	**V9790800**	LED Yellow	HFY103TP-1-00	L E D	R +5		01
LD815	**V9790800**	LED Yellow	HFY103TP-1-00	L E D	R +3		01
LD816	**V9790800**	LED Yellow	HFY103TP-1-00	L E D	R +1		01
LD817	**V9790800**	LED Yellow	HFY103TP-1-00	L E D	R 0		01
LD818	**V9790900**	LED Green	HFG203TP-1-00	L E D	R -1		01
LD819	**V9790900**	LED Green	HFG203TP-1-00	L E D	R -3		01
LD820	**V9790900**	LED Green	HFG203TP-1-00	L E D	R -5		01
LD821	**V9790900**	LED Green	HFG203TP-1-00	L E D	R -7		01
LD822	**V9790900**	LED Green	HFG203TP-1-00	L E D	R -10		01
LD823	**V9790900**	LED Green	HFG203TP-1-00	L E D	R -15		01
LD824	**V9790900**	LED Green	HFG203TP-1-00	L E D	R -20		01
LD825	**V9790900**	LED Green	HFG203TP-1-00	L E D	POWER		01
Q01	**VQ547300**	Transistor	2SC4793 (HFE) ST	トランジスタ			03
Q101	**V7421700**	Transistor	2SC3324 GR,BL TP	トランジスタ			01
Q102	**VV556400**	Transistor	2SC2412K Q,R,S	トランジスタ			01
Q102	**WC529400**	Transistor	KTC3875S-Y,GR-RTK/	トランジスタ			
Q103	**V7421700**	Transistor	2SC3324 GR,BL TP	トランジスタ			01
Q104	**VV556400**	Transistor	2SC2412K Q,R,S	トランジスタ			01
Q104	**WC529400**	Transistor	KTC3875S-Y,GR-RTK/	トランジスタ			
Q105	**VV556400**	Transistor	2SC2412K Q,R,S	トランジスタ			01
Q105	**WC529400**	Transistor	KTC3875S-Y,GR-RTK/	トランジスタ			
Q106	**VV556500**	Transistor	2SA1037AK Q,R,S	トランジスタ			01
Q106	**WC529500**	Transistor	KTA1504S-Y,GR-RTK/	トランジスタ			
Q201	**V7421700**	Transistor	2SC3324 GR,BL TP	トランジスタ			01
Q202	**VV556400**	Transistor	2SC2412K Q,R,S	トランジスタ			01
Q202	**WC529400**	Transistor	KTC3875S-Y,GR-RTK/	トランジスタ			
Q203	**V7421700**	Transistor	2SC3324 GR,BL TP	トランジスタ			01
Q204	**VV556400**	Transistor	2SC2412K Q,R,S	トランジスタ			01
Q204	**WC529400**	Transistor	KTC3875S-Y,GR-RTK/	トランジスタ			
Q205	**VV556400**	Transistor	2SC2412K Q,R,S	トランジスタ			01
Q205	**WC529400**	Transistor	KTC3875S-Y,GR-RTK/	トランジスタ			
Q206	**VV556500**	Transistor	2SA1037AK Q,R,S	トランジスタ			01
Q206	**WC529500**	Transistor	KTA1504S-Y,GR-RTK/	トランジスタ			
Q301	**V7421700**	Transistor	2SC3324 GR,BL TP	トランジスタ			01
Q302	**VV556400**	Transistor	2SC2412K Q,R,S	トランジスタ			01
Q302	**WC529400**	Transistor	KTC3875S-Y,GR-RTK/	トランジスタ			
Q303	**V7421700**	Transistor	2SC3324 GR,BL TP	トランジスタ			01
Q304	**VV556400**	Transistor	2SC2412K Q,R,S	トランジスタ			01
Q304	**WC529400**	Transistor	KTC3875S-Y,GR-RTK/	トランジスタ			
Q305	**VV556400**	Transistor	2SC2412K Q,R,S	トランジスタ			01
Q305	**WC529400**	Transistor	KTC3875S-Y,GR-RTK/	トランジスタ			
Q306	**VV556500**	Transistor	2SA1037AK Q,R,S	トランジスタ			01
Q306	**WC529500**	Transistor	KTA1504S-Y,GR-RTK/	トランジスタ			
Q401	**V7421700**	Transistor	2SC3324 GR,BL TP	トランジスタ			01
Q402	**VV556400**	Transistor	2SC2412K Q,R,S	トランジスタ			01
Q402	**WC529400**	Transistor	KTC3875S-Y,GR-RTK/	トランジスタ			
Q403	**V7421700**	Transistor	2SC3324 GR,BL TP	トランジスタ			01
Q404	**VV556400**	Transistor	2SC2412K Q,R,S	トランジスタ			01
Q404	**WC529400**	Transistor	KTC3875S-Y,GR-RTK/	トランジスタ			
Q405	**VV556400**	Transistor	2SC2412K Q,R,S	トランジスタ			01
Q405	**WC529400**	Transistor	KTC3875S-Y,GR-RTK/	トランジスタ			
Q406	**VV556500**	Transistor	2SA1037AK Q,R,S	トランジスタ			01
Q406	**WC529500**	Transistor	KTA1504S-Y,GR-RTK/	トランジスタ			
Q801	**VV556400**	Transistor	2SC2412K Q,R,S	トランジスタ			01

*: New Parts

RANK: Japan only

REF NO.	PART NO.	DESCRIPTION		部品名	REMARKS	QTY	RANK
Q801	**WC529400**	Transistor	KTC3875S-Y,GR-RTK/	トランジスタ			
Q802	**VV556500**	Transistor	2SA1037AK Q,R,S	トランジスタ			01
Q802	**WC529500**	Transistor	KTA1504S-Y,GR-RTK/	トランジスタ			
Q803	**VV556400**	Transistor	2SC2412K Q,R,S	トランジスタ			01
Q803	**WC529400**	Transistor	KTC3875S-Y,GR-RTK/	トランジスタ			
Q804	**VV556500**	Transistor	2SA1037AK Q,R,S	トランジスタ			01
Q804	**WC529500**	Transistor	KTA1504S-Y,GR-RTK/	トランジスタ			
R01	**HF457100**	Carbon Resistor	10K 1/4W J	カーボン抵抗			01
R02	**HF457220**	Carbon Resistor	22K 1/4W J	カーボン抵抗			01
R03	**HF457100**	Carbon Resistor	10K 1/4W J	カーボン抵抗			01
R04	**HF457100**	Carbon Resistor	10K 1/4W J	カーボン抵抗			01
R05	**HF457150**	Carbon Resistor	15K 1/4W J	カーボン抵抗			01
R101	**RD355330**	Carbon Resistor (chip)	330 1/16W J	チップ抵抗			01
R102	**HB026680**	Metal Film Resistor	6.8K 1/4W F	金属被膜抵抗			01
R103	**HB026680**	Metal Film Resistor	6.8K 1/4W F	金属被膜抵抗			01
R104	**RD358100**	Carbon Resistor (chip)	100K 1/16W J	チップ抵抗			01
R105	**RD358100**	Carbon Resistor (chip)	100K 1/16W J	チップ抵抗			01
R106	**RF357330**	Carbon Resistor (chip)	33K 1/16W D	チップ抵抗			01
R107	**RF357330**	Carbon Resistor (chip)	33K 1/16W D	チップ抵抗			01
R108	**RF356470**	Carbon Resistor (chip)	4.7K 1/16W D	チップ抵抗			01
R109	**RD354100**	Carbon Resistor (chip)	10 1/16W J	チップ抵抗			01
R110	**RD354100**	Carbon Resistor (chip)	10 1/16W J	チップ抵抗			01
R111	**RF357470**	Carbon Resistor (chip)	47K 1/16W D	チップ抵抗			01
R112	**RF357470**	Carbon Resistor (chip)	47K 1/16W D	チップ抵抗			01
R113	**RD354100**	Carbon Resistor (chip)	10 1/16W J	チップ抵抗			01
R114	**RF356220**	Carbon Resistor (chip)	2.2K 1/16W D	チップ抵抗			01
R115	**RF356390**	Carbon Resistor (chip)	3.9K 1/16W D	チップ抵抗			01
R116	**RF357100**	Carbon Resistor (chip)	10K 1/16W D	チップ抵抗			01
R117	**RF357100**	Carbon Resistor (chip)	10K 1/16W D	チップ抵抗			01
R118	**RF354270**	Carbon Resistor (chip)	27 1/16W D	チップ抵抗			01
R119	**RF356220**	Carbon Resistor (chip)	2.2K 1/16W D	チップ抵抗			01
R120	**RF356390**	Carbon Resistor (chip)	3.9K 1/16W D	チップ抵抗			01
R121	**RF357330**	Carbon Resistor (chip)	33K 1/16W D	チップ抵抗			01
R122	**RD354100**	Carbon Resistor (chip)	10 1/16W J	チップ抵抗			01
R123	**RF357330**	Carbon Resistor (chip)	33K 1/16W D	チップ抵抗			01
R124	**RD358220**	Carbon Resistor (chip)	220K 1/16W J	チップ抵抗			01
R125	**RD357160**	Carbon Resistor (chip)	16K 1/16W J	チップ抵抗			01
R126	**RD357330**	Carbon Resistor (chip)	33K 1/16W J	チップ抵抗			01
R127	**RD354100**	Carbon Resistor (chip)	10 1/16W J	チップ抵抗			01
R128	**RD358220**	Carbon Resistor (chip)	220K 1/16W J	チップ抵抗			01
R129	**RD358220**	Carbon Resistor (chip)	220K 1/16W J	チップ抵抗			01
R130	**RD357100**	Carbon Resistor (chip)	10K 1/16W J	チップ抵抗			01
R131	**RD355680**	Carbon Resistor (chip)	680 1/16W J	チップ抵抗			01
R132	**RD356270**	Carbon Resistor (chip)	2.7K 1/16W J	チップ抵抗			01
R133	**RD357100**	Carbon Resistor (chip)	10K 1/16W J	チップ抵抗			01
R134	**RD357100**	Carbon Resistor (chip)	10K 1/16W J	チップ抵抗			01
R135	**RD355680**	Carbon Resistor (chip)	680 1/16W J	チップ抵抗			01
R136	**RD356270**	Carbon Resistor (chip)	2.7K 1/16W J	チップ抵抗			01
R137	**RD356270**	Carbon Resistor (chip)	2.7K 1/16W J	チップ抵抗			01
R138	**RD354100**	Carbon Resistor (chip)	10 1/16W J	チップ抵抗			01
R139	**RD357470**	Carbon Resistor (chip)	47K 1/16W J	チップ抵抗			01
R141	**RD358100**	Carbon Resistor (chip)	100K 1/16W J	チップ抵抗			01
R143	**RD356820**	Carbon Resistor (chip)	8.2K 1/16W J	チップ抵抗			01
R144	**RD358100**	Carbon Resistor (chip)	100K 1/16W J	チップ抵抗			01
R145	**RD356470**	Carbon Resistor (chip)	4.7K 1/16W J	チップ抵抗			01
R146	**HF456330**	Carbon Resistor	3.3K 1/4W J	カーボン抵抗			01
R147	**RD358100**	Carbon Resistor (chip)	100K 1/16W J	チップ抵抗			01
R148	**RD357180**	Carbon Resistor (chip)	18K 1/16W J	チップ抵抗			01
R149	**RD355220**	Carbon Resistor (chip)	220 1/16W J	チップ抵抗			01
R150	**RD357180**	Carbon Resistor (chip)	18K 1/16W J	チップ抵抗			01
R151	**RD357180**	Carbon Resistor (chip)	18K 1/16W J	チップ抵抗			01
R152	**RD354100**	Carbon Resistor (chip)	10 1/16W J	チップ抵抗			01
R153	**RD355220**	Carbon Resistor (chip)	220 1/16W J	チップ抵抗			01
R155	**RD357180**	Carbon Resistor (chip)	18K 1/16W J	チップ抵抗			01
R156	**RD357180**	Carbon Resistor (chip)	18K 1/16W J	チップ抵抗			01
R157	**RD357470**	Carbon Resistor (chip)	47K 1/16W J	チップ抵抗			01
R158	**RD357470**	Carbon Resistor (chip)	47K 1/16W J	チップ抵抗			01
R159	**RD357240**	Carbon Resistor (chip)	24K 1/16W J	チップ抵抗			01
R160	**RD357240**	Carbon Resistor (chip)	24K 1/16W J	チップ抵抗			01
R161	**RD358100**	Carbon Resistor (chip)	100K 1/16W J	チップ抵抗			01

*: New Parts

RANK: Japan only

REF NO.	PART NO.	DESCRIPTION		部品名	REMARKS	QTY	RANK
R162	**HV755100**	Flame Proof C.Resistor	100 1/4W J	不燃化カーボン抵抗			01
R163	**HF456270**	Carbon Resistor	2.7K 1/4W J	カーボン抵抗			01
R201	**RD355330**	Carbon Resistor (chip)	330 1/16W J	チップ抵抗			01
R202	**HB026680**	Metal Film Resistor	6.8K 1/4W F	金属被膜抵抗			01
R203	**HB026680**	Metal Film Resistor	6.8K 1/4W F	金属被膜抵抗			01
R204	**RD358100**	Carbon Resistor (chip)	100K 1/16W J	チップ抵抗			01
R205	**RD358100**	Carbon Resistor (chip)	100K 1/16W J	チップ抵抗			01
R206	**RF357330**	Carbon Resistor (chip)	33K 1/16W D	チップ抵抗			01
R207	**RF357330**	Carbon Resistor (chip)	33K 1/16W D	チップ抵抗			01
R208	**RF356470**	Carbon Resistor (chip)	4.7K 1/16W D	チップ抵抗			01
R209	**RD354100**	Carbon Resistor (chip)	10 1/16W J	チップ抵抗			01
R210	**RD354100**	Carbon Resistor (chip)	10 1/16W J	チップ抵抗			01
R211	**RF357470**	Carbon Resistor (chip)	47K 1/16W D	チップ抵抗			01
R212	**RF357470**	Carbon Resistor (chip)	47K 1/16W D	チップ抵抗			01
R213	**RD354100**	Carbon Resistor (chip)	10 1/16W J	チップ抵抗			01
R214	**RF356220**	Carbon Resistor (chip)	2.2K 1/16W D	チップ抵抗			01
R215	**RF356390**	Carbon Resistor (chip)	3.9K 1/16W D	チップ抵抗			01
R216	**RF357100**	Carbon Resistor (chip)	10K 1/16W D	チップ抵抗			01
R217	**RF357100**	Carbon Resistor (chip)	10K 1/16W D	チップ抵抗			01
R218	**RF354270**	Carbon Resistor (chip)	27 1/16W D	チップ抵抗			01
R219	**RF356220**	Carbon Resistor (chip)	2.2K 1/16W D	チップ抵抗			01
R220	**RF356390**	Carbon Resistor (chip)	3.9K 1/16W D	チップ抵抗			01
R221	**RF357330**	Carbon Resistor (chip)	33K 1/16W D	チップ抵抗			01
R222	**RD354100**	Carbon Resistor (chip)	10 1/16W J	チップ抵抗			01
R223	**RF357330**	Carbon Resistor (chip)	33K 1/16W D	チップ抵抗			01
R224	**RD358220**	Carbon Resistor (chip)	220K 1/16W J	チップ抵抗			01
R225	**RD357160**	Carbon Resistor (chip)	16K 1/16W J	チップ抵抗			01
R226	**RD357330**	Carbon Resistor (chip)	33K 1/16W J	チップ抵抗			01
R227	**RD354100**	Carbon Resistor (chip)	10 1/16W J	チップ抵抗			01
R228	**RD358220**	Carbon Resistor (chip)	220K 1/16W J	チップ抵抗			01
R229	**RD358220**	Carbon Resistor (chip)	220K 1/16W J	チップ抵抗			01
R230	**RD357100**	Carbon Resistor (chip)	10K 1/16W J	チップ抵抗			01
R231	**RD355680**	Carbon Resistor (chip)	680 1/16W J	チップ抵抗			01
R232	**RD356270**	Carbon Resistor (chip)	2.7K 1/16W J	チップ抵抗			01
R233	**RD357100**	Carbon Resistor (chip)	10K 1/16W J	チップ抵抗			01
R234	**RD357100**	Carbon Resistor (chip)	10K 1/16W J	チップ抵抗			01
R235	**RD355680**	Carbon Resistor (chip)	680 1/16W J	チップ抵抗			01
R236	**RD356270**	Carbon Resistor (chip)	2.7K 1/16W J	チップ抵抗			01
R237	**RD356270**	Carbon Resistor (chip)	2.7K 1/16W J	チップ抵抗			01
R238	**RD354100**	Carbon Resistor (chip)	10 1/16W J	チップ抵抗			01
R239	**RD357470**	Carbon Resistor (chip)	47K 1/16W J	チップ抵抗			01
R241	**RD358100**	Carbon Resistor (chip)	100K 1/16W J	チップ抵抗			01
R243	**RD356820**	Carbon Resistor (chip)	8.2K 1/16W J	チップ抵抗			01
R244	**RD358100**	Carbon Resistor (chip)	100K 1/16W J	チップ抵抗			01
R245	**RD356470**	Carbon Resistor (chip)	4.7K 1/16W J	チップ抵抗			01
R246	**HF456330**	Carbon Resistor	3.3K 1/4W J	カーボン抵抗			01
R247	**RD358100**	Carbon Resistor (chip)	100K 1/16W J	チップ抵抗			01
R248	**RD357180**	Carbon Resistor (chip)	18K 1/16W J	チップ抵抗			01
R249	**RD355220**	Carbon Resistor (chip)	220 1/16W J	チップ抵抗			01
R250	**RD357180**	Carbon Resistor (chip)	18K 1/16W J	チップ抵抗			01
R251	**RD357180**	Carbon Resistor (chip)	18K 1/16W J	チップ抵抗			01
R252	**RD354100**	Carbon Resistor (chip)	10 1/16W J	チップ抵抗			01
R253	**RD355220**	Carbon Resistor (chip)	220 1/16W J	チップ抵抗			01
R255	**RD357180**	Carbon Resistor (chip)	18K 1/16W J	チップ抵抗			01
R256	**RD357180**	Carbon Resistor (chip)	18K 1/16W J	チップ抵抗			01
R257	**RD357470**	Carbon Resistor (chip)	47K 1/16W J	チップ抵抗			01
R258	**RD357470**	Carbon Resistor (chip)	47K 1/16W J	チップ抵抗			01
R259	**RD357240**	Carbon Resistor (chip)	24K 1/16W J	チップ抵抗			01
R260	**RD357240**	Carbon Resistor (chip)	24K 1/16W J	チップ抵抗			01
R301	**HB026680**	Metal Film Resistor	6.8K 1/4W F	金属被膜抵抗			01
R302	**HB026680**	Metal Film Resistor	6.8K 1/4W F	金属被膜抵抗			01
R303	**RD354100**	Carbon Resistor (chip)	10 1/16W J	チップ抵抗			01
R304	**RD354100**	Carbon Resistor (chip)	10 1/16W J	チップ抵抗			01
R305	**RF357470**	Carbon Resistor (chip)	47K 1/16W D	チップ抵抗			01
R306	**RF357470**	Carbon Resistor (chip)	47K 1/16W D	チップ抵抗			01
R307	**RD354100**	Carbon Resistor (chip)	10 1/16W J	チップ抵抗			01
R308	**RD357100**	Carbon Resistor (chip)	10K 1/16W J	チップ抵抗			01
R309	**RD357100**	Carbon Resistor (chip)	10K 1/16W J	チップ抵抗			01
R310	**RF356220**	Carbon Resistor (chip)	2.2K 1/16W D	チップ抵抗			01
R311	**RF356390**	Carbon Resistor (chip)	3.9K 1/16W D	チップ抵抗			01

*: New Parts

RANK: Japan only

REF NO.	PART NO.	DESCRIPTION		部品名	REMARKS	QTY	RANK
R313	**RF355360**	Carbon Resistor (chip)	360 1/16W D	チップ抵抗			
R314	**RD356220**	Carbon Resistor (chip)	2.2K 1/16W J	チップ抵抗			01
R315	**RD356220**	Carbon Resistor (chip)	2.2K 1/16W J	チップ抵抗			01
R316	**RF357100**	Carbon Resistor (chip)	10K 1/16W J	チップ抵抗			01
R317	**RF357100**	Carbon Resistor (chip)	10K 1/16W J	チップ抵抗			01
R318	**RF356220**	Carbon Resistor (chip)	2.2K 1/16W D	チップ抵抗			01
R319	**RF356390**	Carbon Resistor (chip)	3.9K 1/16W D	チップ抵抗			01
R320	**RD355220**	Carbon Resistor (chip)	220 1/16W J	チップ抵抗			01
R321	**RD355220**	Carbon Resistor (chip)	220 1/16W J	チップ抵抗			01
R322	**RD354100**	Carbon Resistor (chip)	10 1/16W J	チップ抵抗			01
R323	**RF356620**	Carbon Resistor (chip)	6.2K 1/16W D	チップ抵抗			
R324	**RF356620**	Carbon Resistor (chip)	6.2K 1/16W D	チップ抵抗			
R325	**RD354470**	Carbon Resistor (chip)	47 1/16W J	チップ抵抗			01
R326	**RD354470**	Carbon Resistor (chip)	47 1/16W J	チップ抵抗			01
R327	**RD357150**	Carbon Resistor (chip)	15K 1/16W J	チップ抵抗			01
R328	**RD357150**	Carbon Resistor (chip)	15K 1/16W J	チップ抵抗			01
R329	**RD358220**	Carbon Resistor (chip)	220K 1/16W J	チップ抵抗			01
R330	**RD357160**	Carbon Resistor (chip)	16K 1/16W J	チップ抵抗			01
R331	**RD357330**	Carbon Resistor (chip)	33K 1/16W J	チップ抵抗			01
R332	**RD354100**	Carbon Resistor (chip)	10 1/16W J	チップ抵抗			01
R333	**RD358220**	Carbon Resistor (chip)	220K 1/16W J	チップ抵抗			01
R334	**RD358220**	Carbon Resistor (chip)	220K 1/16W J	チップ抵抗			01
R335	**RD357100**	Carbon Resistor (chip)	10K 1/16W J	チップ抵抗			01
R336	**RD355680**	Carbon Resistor (chip)	680 1/16W J	チップ抵抗			01
R337	**RD356270**	Carbon Resistor (chip)	2.7K 1/16W J	チップ抵抗			01
R338	**RD357100**	Carbon Resistor (chip)	10K 1/16W J	チップ抵抗			01
R339	**RD355680**	Carbon Resistor (chip)	680 1/16W J	チップ抵抗			01
R340	**RD356270**	Carbon Resistor (chip)	2.7K 1/16W J	チップ抵抗			01
R341	**RD357100**	Carbon Resistor (chip)	10K 1/16W J	チップ抵抗			01
R342	**RD357100**	Carbon Resistor (chip)	10K 1/16W J	チップ抵抗			01
R343	**RD356270**	Carbon Resistor (chip)	2.7K 1/16W J	チップ抵抗			01
R344	**RD357100**	Carbon Resistor (chip)	10K 1/16W J	チップ抵抗			01
R345	**RD355680**	Carbon Resistor (chip)	680 1/16W J	チップ抵抗			01
R346	**RD356270**	Carbon Resistor (chip)	2.7K 1/16W J	チップ抵抗			01
R347	**RD356270**	Carbon Resistor (chip)	2.7K 1/16W J	チップ抵抗			01
R348	**RD357100**	Carbon Resistor (chip)	10K 1/16W J	チップ抵抗			01
R349	**RD355680**	Carbon Resistor (chip)	680 1/16W J	チップ抵抗			01
R350	**RD356270**	Carbon Resistor (chip)	2.7K 1/16W J	チップ抵抗			01
R351	**RD355220**	Carbon Resistor (chip)	220 1/16W J	チップ抵抗			01
R352	**RD355220**	Carbon Resistor (chip)	220 1/16W J	チップ抵抗			01
R353	**RD358100**	Carbon Resistor (chip)	100K 1/16W J	チップ抵抗			01
R354	**RD357100**	Carbon Resistor (chip)	10K 1/16W J	チップ抵抗			01
R355	**RD357180**	Carbon Resistor (chip)	18K 1/16W J	チップ抵抗			01
R356	**RD357180**	Carbon Resistor (chip)	18K 1/16W J	チップ抵抗			01
R357	**RD355220**	Carbon Resistor (chip)	220 1/16W J	チップ抵抗			01
R358	**RD355220**	Carbon Resistor (chip)	220 1/16W J	チップ抵抗			01
R359	**RD358100**	Carbon Resistor (chip)	100K 1/16W J	チップ抵抗			01
R360	**RD356470**	Carbon Resistor (chip)	4.7K 1/16W J	チップ抵抗			01
R361	**HF456330**	Carbon Resistor	3.3K 1/4W J	カーボン抵抗			01
R362	**RD357180**	Carbon Resistor (chip)	18K 1/16W J	チップ抵抗			01
-365	**RD357180**	Carbon Resistor (chip)	18K 1/16W J	チップ抵抗			01
R366	**RD358100**	Carbon Resistor (chip)	100K 1/16W J	チップ抵抗			01
R369	**RD356470**	Carbon Resistor (chip)	4.7K 1/16W J	チップ抵抗			01
-372	**RD356470**	Carbon Resistor (chip)	4.7K 1/16W J	チップ抵抗			01
R373	**RD357180**	Carbon Resistor (chip)	18K 1/16W J	チップ抵抗			01
R374	**RD357180**	Carbon Resistor (chip)	18K 1/16W J	チップ抵抗			01
R375	**RD357470**	Carbon Resistor (chip)	47K 1/16W J	チップ抵抗			01
R376	**RD357470**	Carbon Resistor (chip)	47K 1/16W J	チップ抵抗			01
R377	**RD357150**	Carbon Resistor (chip)	15K 1/16W J	チップ抵抗			01
R378	**RD357150**	Carbon Resistor (chip)	15K 1/16W J	チップ抵抗			01
R380	**RD356390**	Carbon Resistor (chip)	3.9K 1/16W J	チップ抵抗			01
R401	**HB026680**	Metal Film Resistor	6.8K 1/4W F	金属被膜抵抗			01
R402	**HB026680**	Metal Film Resistor	6.8K 1/4W F	金属被膜抵抗			01
R403	**RD354100**	Carbon Resistor (chip)	10 1/16W J	チップ抵抗			01
R404	**RD354100**	Carbon Resistor (chip)	10 1/16W J	チップ抵抗			01
R405	**RF357470**	Carbon Resistor (chip)	47K 1/16W D	チップ抵抗			01
R406	**RF357470**	Carbon Resistor (chip)	47K 1/16W D	チップ抵抗			01
R407	**RD354100**	Carbon Resistor (chip)	10 1/16W J	チップ抵抗			01
R408	**RD357100**	Carbon Resistor (chip)	10K 1/16W J	チップ抵抗			01
R409	**RD357100**	Carbon Resistor (chip)	10K 1/16W J	チップ抵抗			01

*: New Parts

RANK: Japan only

REF NO.	PART NO.	DESCRIPTION		部品名	REMARKS	QTY	RANK
R410	**RF356220**	Carbon Resistor (chip)	2.2K 1/16W D	チップ抵抗			01
R411	**RF356390**	Carbon Resistor (chip)	3.9K 1/16W D	チップ抵抗			01
R413	**RF355360**	Carbon Resistor (chip)	360 1/16W D	チップ抵抗			
R414	**RD356220**	Carbon Resistor (chip)	2.2K 1/16W J	チップ抵抗			01
R415	**RD356220**	Carbon Resistor (chip)	2.2K 1/16W J	チップ抵抗			01
R416	**RF357100**	Carbon Resistor (chip)	10K 1/16W D	チップ抵抗			01
R417	**RF357100**	Carbon Resistor (chip)	10K 1/16W D	チップ抵抗			01
R418	**RF356220**	Carbon Resistor (chip)	2.2K 1/16W D	チップ抵抗			01
R419	**RF356390**	Carbon Resistor (chip)	3.9K 1/16W D	チップ抵抗			01
R420	**RD355220**	Carbon Resistor (chip)	220 1/16W J	チップ抵抗			01
R421	**RD355220**	Carbon Resistor (chip)	220 1/16W J	チップ抵抗			01
R422	**RD354100**	Carbon Resistor (chip)	10 1/16W J	チップ抵抗			01
R423	**RF356620**	Carbon Resistor (chip)	6.2K 1/16W D	チップ抵抗			
R424	**RF356620**	Carbon Resistor (chip)	6.2K 1/16W D	チップ抵抗			
R425	**RD354470**	Carbon Resistor (chip)	47 1/16W J	チップ抵抗			01
R426	**RD354470**	Carbon Resistor (chip)	47 1/16W J	チップ抵抗			01
R427	**RD357150**	Carbon Resistor (chip)	15K 1/16W J	チップ抵抗			01
R428	**RD357150**	Carbon Resistor (chip)	15K 1/16W J	チップ抵抗			01
R429	**RD358220**	Carbon Resistor (chip)	220K 1/16W J	チップ抵抗			01
R430	**RD357160**	Carbon Resistor (chip)	16K 1/16W J	チップ抵抗			01
R431	**RD357330**	Carbon Resistor (chip)	33K 1/16W J	チップ抵抗			01
R432	**RD354100**	Carbon Resistor (chip)	10 1/16W J	チップ抵抗			01
R433	**RD358220**	Carbon Resistor (chip)	220K 1/16W J	チップ抵抗			01
R434	**RD358220**	Carbon Resistor (chip)	220K 1/16W J	チップ抵抗			01
R435	**RD357100**	Carbon Resistor (chip)	10K 1/16W J	チップ抵抗			01
R436	**RD355680**	Carbon Resistor (chip)	680 1/16W J	チップ抵抗			01
R437	**RD356270**	Carbon Resistor (chip)	2.7K 1/16W J	チップ抵抗			01
R438	**RD357100**	Carbon Resistor (chip)	10K 1/16W J	チップ抵抗			01
R439	**RD355680**	Carbon Resistor (chip)	680 1/16W J	チップ抵抗			01
R440	**RD356270**	Carbon Resistor (chip)	2.7K 1/16W J	チップ抵抗			01
R441	**RD357100**	Carbon Resistor (chip)	10K 1/16W J	チップ抵抗			01
R442	**RD357100**	Carbon Resistor (chip)	10K 1/16W J	チップ抵抗			01
R443	**RD356270**	Carbon Resistor (chip)	2.7K 1/16W J	チップ抵抗			01
R444	**RD357100**	Carbon Resistor (chip)	10K 1/16W J	チップ抵抗			01
R445	**RD355680**	Carbon Resistor (chip)	680 1/16W J	チップ抵抗			01
R446	**RD356270**	Carbon Resistor (chip)	2.7K 1/16W J	チップ抵抗			01
R447	**RD356270**	Carbon Resistor (chip)	2.7K 1/16W J	チップ抵抗			01
R448	**RD357100**	Carbon Resistor (chip)	10K 1/16W J	チップ抵抗			01
R449	**RD355680**	Carbon Resistor (chip)	680 1/16W J	チップ抵抗			01
R450	**RD356270**	Carbon Resistor (chip)	2.7K 1/16W J	チップ抵抗			01
R451	**RD355220**	Carbon Resistor (chip)	220 1/16W J	チップ抵抗			01
R452	**RD355220**	Carbon Resistor (chip)	220 1/16W J	チップ抵抗			01
R453	**RD358100**	Carbon Resistor (chip)	100K 1/16W J	チップ抵抗			01
R454	**RD357100**	Carbon Resistor (chip)	10K 1/16W J	チップ抵抗			01
R455	**RD357180**	Carbon Resistor (chip)	18K 1/16W J	チップ抵抗			01
R456	**RD357180**	Carbon Resistor (chip)	18K 1/16W J	チップ抵抗			01
R457	**RD355220**	Carbon Resistor (chip)	220 1/16W J	チップ抵抗			01
R458	**RD355220**	Carbon Resistor (chip)	220 1/16W J	チップ抵抗			01
R459	**RD358100**	Carbon Resistor (chip)	100K 1/16W J	チップ抵抗			01
R460	**RD356470**	Carbon Resistor (chip)	4.7K 1/16W J	チップ抵抗			01
R461	**HF456330**	Carbon Resistor	3.3K 1/4W J	カーボン抵抗			01
R462	**RD357180**	Carbon Resistor (chip)	18K 1/16W J	チップ抵抗			01
-465	**RD357180**	Carbon Resistor (chip)	18K 1/16W J	チップ抵抗			01
R466	**RD358100**	Carbon Resistor (chip)	100K 1/16W J	チップ抵抗			01
R469	**RD356470**	Carbon Resistor (chip)	4.7K 1/16W J	チップ抵抗			01
-472	**RD356470**	Carbon Resistor (chip)	4.7K 1/16W J	チップ抵抗			01
R473	**RD357180**	Carbon Resistor (chip)	18K 1/16W J	チップ抵抗			01
R474	**RD357180**	Carbon Resistor (chip)	18K 1/16W J	チップ抵抗			01
R475	**RD357470**	Carbon Resistor (chip)	47K 1/16W J	チップ抵抗			01
R476	**RD357470**	Carbon Resistor (chip)	47K 1/16W J	チップ抵抗			01
R477	**RD357150**	Carbon Resistor (chip)	15K 1/16W J	チップ抵抗			01
R478	**RD357150**	Carbon Resistor (chip)	15K 1/16W J	チップ抵抗			01
R480	**RD356390**	Carbon Resistor (chip)	3.9K 1/16W J	チップ抵抗			01
R501	**RD358220**	Carbon Resistor (chip)	220K 1/16W J	チップ抵抗			01
R502	**RD358220**	Carbon Resistor (chip)	220K 1/16W J	チップ抵抗			01
R503	**RD355220**	Carbon Resistor (chip)	220 1/16W J	チップ抵抗			01
R504	**RD355220**	Carbon Resistor (chip)	220 1/16W J	チップ抵抗			01
R505	**RD357180**	Carbon Resistor (chip)	18K 1/16W J	チップ抵抗			01
R506	**RD357180**	Carbon Resistor (chip)	18K 1/16W J	チップ抵抗			01
R507	**RD355220**	Carbon Resistor (chip)	220 1/16W J	チップ抵抗			01

*: New Parts

RANK: Japan only

REF NO.	PART NO.	DESCRIPTION		部品名	REMARKS	QTY	RANK
R508	**RD355220**	Carbon Resistor (chip)	220 1/16W J	チップ抵抗			01
R509	**RD356820**	Carbon Resistor (chip)	8.2K 1/16W J	チップ抵抗			01
R510	**RD356820**	Carbon Resistor (chip)	8.2K 1/16W J	チップ抵抗			01
R511	**RD357180**	Carbon Resistor (chip)	18K 1/16W J	チップ抵抗			01
R512	**RD357180**	Carbon Resistor (chip)	18K 1/16W J	チップ抵抗			01
R513	**RD357100**	Carbon Resistor (chip)	10K 1/16W J	チップ抵抗			01
R514	**RD355680**	Carbon Resistor (chip)	680 1/16W J	チップ抵抗			01
R515	**RD356270**	Carbon Resistor (chip)	2.7K 1/16W J	チップ抵抗			01
R516	**RD357100**	Carbon Resistor (chip)	10K 1/16W J	チップ抵抗			01
R517	**RD355680**	Carbon Resistor (chip)	680 1/16W J	チップ抵抗			01
R518	**RD356270**	Carbon Resistor (chip)	2.7K 1/16W J	チップ抵抗			01
R519	**RD357100**	Carbon Resistor (chip)	10K 1/16W J	チップ抵抗			01
R520	**RD357100**	Carbon Resistor (chip)	10K 1/16W J	チップ抵抗			01
R521	**RD356270**	Carbon Resistor (chip)	2.7K 1/16W J	チップ抵抗			01
R522	**RD357100**	Carbon Resistor (chip)	10K 1/16W J	チップ抵抗			01
R523	**RD355680**	Carbon Resistor (chip)	680 1/16W J	チップ抵抗			01
R524	**RD356270**	Carbon Resistor (chip)	2.7K 1/16W J	チップ抵抗			01
R525	**RD356270**	Carbon Resistor (chip)	2.7K 1/16W J	チップ抵抗			01
R526	**RD357100**	Carbon Resistor (chip)	10K 1/16W J	チップ抵抗			01
R527	**RD355680**	Carbon Resistor (chip)	680 1/16W J	チップ抵抗			01
R528	**RD356270**	Carbon Resistor (chip)	2.7K 1/16W J	チップ抵抗			01
R529	**RD355220**	Carbon Resistor (chip)	220 1/16W J	チップ抵抗			01
R530	**RD355220**	Carbon Resistor (chip)	220 1/16W J	チップ抵抗			01
R531	**RD357180**	Carbon Resistor (chip)	18K 1/16W J	チップ抵抗			01
R532	**RD357180**	Carbon Resistor (chip)	18K 1/16W J	チップ抵抗			01
R533	**RD355220**	Carbon Resistor (chip)	220 1/16W J	チップ抵抗			01
R534	**RD355220**	Carbon Resistor (chip)	220 1/16W J	チップ抵抗			01
R535	**RD357180**	Carbon Resistor (chip)	18K 1/16W J	チップ抵抗			01
-538	**RD357180**	Carbon Resistor (chip)	18K 1/16W J	チップ抵抗			01
R541	**RD356470**	Carbon Resistor (chip)	4.7K 1/16W J	チップ抵抗			01
-544	**RD356470**	Carbon Resistor (chip)	4.7K 1/16W J	チップ抵抗			01
R545	**RD357100**	Carbon Resistor (chip)	10K 1/16W J	チップ抵抗			01
R546	**RD357100**	Carbon Resistor (chip)	10K 1/16W J	チップ抵抗			01
R547	**RD357180**	Carbon Resistor (chip)	18K 1/16W J	チップ抵抗			01
R548	**RD357180**	Carbon Resistor (chip)	18K 1/16W J	チップ抵抗			01
R549	**RD357110**	Carbon Resistor (chip)	11K 1/16W J	チップ抵抗			01
R550	**RD357110**	Carbon Resistor (chip)	11K 1/16W J	チップ抵抗			01
R601	**RD358220**	Carbon Resistor (chip)	220K 1/16W J	チップ抵抗			01
R602	**RD358220**	Carbon Resistor (chip)	220K 1/16W J	チップ抵抗			01
R603	**RD355220**	Carbon Resistor (chip)	220 1/16W J	チップ抵抗			01
R604	**RD355220**	Carbon Resistor (chip)	220 1/16W J	チップ抵抗			01
R605	**RD357180**	Carbon Resistor (chip)	18K 1/16W J	チップ抵抗			01
R606	**RD357180**	Carbon Resistor (chip)	18K 1/16W J	チップ抵抗			01
R607	**RD355220**	Carbon Resistor (chip)	220 1/16W J	チップ抵抗			01
R608	**RD355220**	Carbon Resistor (chip)	220 1/16W J	チップ抵抗			01
R609	**RD356820**	Carbon Resistor (chip)	8.2K 1/16W J	チップ抵抗			01
R610	**RD356820**	Carbon Resistor (chip)	8.2K 1/16W J	チップ抵抗			01
R611	**RD357180**	Carbon Resistor (chip)	18K 1/16W J	チップ抵抗			01
R612	**RD357180**	Carbon Resistor (chip)	18K 1/16W J	チップ抵抗			01
R613	**RD357100**	Carbon Resistor (chip)	10K 1/16W J	チップ抵抗			01
R614	**RD355680**	Carbon Resistor (chip)	680 1/16W J	チップ抵抗			01
R615	**RD356270**	Carbon Resistor (chip)	2.7K 1/16W J	チップ抵抗			01
R616	**RD357100**	Carbon Resistor (chip)	10K 1/16W J	チップ抵抗			01
R617	**RD355680**	Carbon Resistor (chip)	680 1/16W J	チップ抵抗			01
R618	**RD356270**	Carbon Resistor (chip)	2.7K 1/16W J	チップ抵抗			01
R619	**RD357100**	Carbon Resistor (chip)	10K 1/16W J	チップ抵抗			01
R620	**RD357100**	Carbon Resistor (chip)	10K 1/16W J	チップ抵抗			01
R621	**RD356270**	Carbon Resistor (chip)	2.7K 1/16W J	チップ抵抗			01
R622	**RD357100**	Carbon Resistor (chip)	10K 1/16W J	チップ抵抗			01
R623	**RD355680**	Carbon Resistor (chip)	680 1/16W J	チップ抵抗			01
R624	**RD356270**	Carbon Resistor (chip)	2.7K 1/16W J	チップ抵抗			01
R625	**RD356270**	Carbon Resistor (chip)	2.7K 1/16W J	チップ抵抗			01
R626	**RD357100**	Carbon Resistor (chip)	10K 1/16W J	チップ抵抗			01
R627	**RD355680**	Carbon Resistor (chip)	680 1/16W J	チップ抵抗			01
R628	**RD356270**	Carbon Resistor (chip)	2.7K 1/16W J	チップ抵抗			01
R629	**RD355220**	Carbon Resistor (chip)	220 1/16W J	チップ抵抗			01
R630	**RD355220**	Carbon Resistor (chip)	220 1/16W J	チップ抵抗			01
R631	**RD357180**	Carbon Resistor (chip)	18K 1/16W J	チップ抵抗			01
R632	**RD357180**	Carbon Resistor (chip)	18K 1/16W J	チップ抵抗			01
R633	**RD355220**	Carbon Resistor (chip)	220 1/16W J	チップ抵抗			01

*: New Parts

RANK: Japan only

REF NO.	PART NO.	DESCRIPTION		部品名	REMARKS	QTY	RANK
R634	**RD355220**	Carbon Resistor (chip)	220 1/16W J	チップ抵抗			01
R635	**RD357180**	Carbon Resistor (chip)	18K 1/16W J	チップ抵抗			01
-638	**RD357180**	Carbon Resistor (chip)	18K 1/16W J	チップ抵抗			01
R641	**RD356470**	Carbon Resistor (chip)	4.7K 1/16W J	チップ抵抗			01
-644	**RD356470**	Carbon Resistor (chip)	4.7K 1/16W J	チップ抵抗			01
R645	**RD357100**	Carbon Resistor (chip)	10K 1/16W J	チップ抵抗			01
R646	**RD357100**	Carbon Resistor (chip)	10K 1/16W J	チップ抵抗			01
R647	**RD357180**	Carbon Resistor (chip)	18K 1/16W J	チップ抵抗			01
R648	**RD357180**	Carbon Resistor (chip)	18K 1/16W J	チップ抵抗			01
R649	**RD357110**	Carbon Resistor (chip)	11K 1/16W J	チップ抵抗			01
R650	**RD357110**	Carbon Resistor (chip)	11K 1/16W J	チップ抵抗			01
R701	**RD358220**	Carbon Resistor (chip)	220K 1/16W J	チップ抵抗			01
R702	**RD358220**	Carbon Resistor (chip)	220K 1/16W J	チップ抵抗			01
R703	**RD355220**	Carbon Resistor (chip)	220 1/16W J	チップ抵抗			01
-706	**RD355220**	Carbon Resistor (chip)	220 1/16W J	チップ抵抗			01
R711	**RD357150**	Carbon Resistor (chip)	15K 1/16W J	チップ抵抗			01
R712	**RD357150**	Carbon Resistor (chip)	15K 1/16W J	チップ抵抗			01
R713	**RD357130**	Carbon Resistor (chip)	13K 1/16W J	チップ抵抗			01
R714	**RD357130**	Carbon Resistor (chip)	13K 1/16W J	チップ抵抗			01
R715	**RD357360**	Carbon Resistor (chip)	36K 1/16W J	チップ抵抗			01
R716	**RD356820**	Carbon Resistor (chip)	8.2K 1/16W J	チップ抵抗			01
R717	**RD356820**	Carbon Resistor (chip)	8.2K 1/16W J	チップ抵抗			01
R718	**RD357360**	Carbon Resistor (chip)	36K 1/16W J	チップ抵抗			01
R719	**RD357200**	Carbon Resistor (chip)	20K 1/16W J	チップ抵抗			01
R720	**RD357200**	Carbon Resistor (chip)	20K 1/16W J	チップ抵抗			01
R721	**RD357220**	Carbon Resistor (chip)	22K 1/16W J	チップ抵抗			01
R722	**RD357220**	Carbon Resistor (chip)	22K 1/16W J	チップ抵抗			01
R801	**RD358100**	Carbon Resistor (chip)	100K 1/16W J	チップ抵抗			01
R802	**RD358120**	Carbon Resistor (chip)	120K 1/16W J	チップ抵抗			01
R804	**RD357100**	Carbon Resistor (chip)	10K 1/16W J	チップ抵抗			01
R806	**RD356470**	Carbon Resistor (chip)	4.7K 1/16W J	チップ抵抗			01
R807	**RD357470**	Carbon Resistor (chip)	47K 1/16W J	チップ抵抗			01
R808	**RD357470**	Carbon Resistor (chip)	47K 1/16W J	チップ抵抗			01
R809	**RD358100**	Carbon Resistor (chip)	100K 1/16W J	チップ抵抗			01
R810	**RD357910**	Carbon Resistor (chip)	91K 1/16W J	チップ抵抗			01
R811	**RD357910**	Carbon Resistor (chip)	91K 1/16W J	チップ抵抗			01
R812	**RD358150**	Carbon Resistor (chip)	150K 1/16W J	チップ抵抗			01
R813	**RD356150**	Carbon Resistor (chip)	1.5K 1/16W J	チップ抵抗			01
R814	**RD357470**	Carbon Resistor (chip)	47K 1/16W J	チップ抵抗			01
R815	**RD355220**	Carbon Resistor (chip)	220 1/16W J	チップ抵抗			01
R816	**RD355220**	Carbon Resistor (chip)	220 1/16W J	チップ抵抗			01
R817	**RD358100**	Carbon Resistor (chip)	100K 1/16W J	チップ抵抗			01
R818	**RD358100**	Carbon Resistor (chip)	100K 1/16W J	チップ抵抗			01
R819	**RD357180**	Carbon Resistor (chip)	18K 1/16W J	チップ抵抗			01
R820	**RD357180**	Carbon Resistor (chip)	18K 1/16W J	チップ抵抗			01
R821	**RD354750**	Carbon Resistor (chip)	75 1/16W J	チップ抵抗			01
R822	**RD354750**	Carbon Resistor (chip)	75 1/16W J	チップ抵抗			01
R823	**RD355220**	Carbon Resistor (chip)	220 1/16W J	チップ抵抗			01
-826	**RD355220**	Carbon Resistor (chip)	220 1/16W J	チップ抵抗			01
R827	**RD357180**	Carbon Resistor (chip)	18K 1/16W J	チップ抵抗			01
R828	**RD357180**	Carbon Resistor (chip)	18K 1/16W J	チップ抵抗			01
R829	**RD356470**	Carbon Resistor (chip)	4.7K 1/16W J	チップ抵抗			01
R830	**RD356470**	Carbon Resistor (chip)	4.7K 1/16W J	チップ抵抗			01
R831	**RD355220**	Carbon Resistor (chip)	220 1/16W J	チップ抵抗			01
R832	**RD355220**	Carbon Resistor (chip)	220 1/16W J	チップ抵抗			01
R833	**RD356470**	Carbon Resistor (chip)	4.7K 1/16W J	チップ抵抗			01
R834	**RD356470**	Carbon Resistor (chip)	4.7K 1/16W J	チップ抵抗			01
R835	**RD357240**	Carbon Resistor (chip)	24K 1/16W J	チップ抵抗			01
R836	**RD357240**	Carbon Resistor (chip)	24K 1/16W J	チップ抵抗			01
R837	**RD357100**	Carbon Resistor (chip)	10K 1/16W J	チップ抵抗			01
R838	**RD357100**	Carbon Resistor (chip)	10K 1/16W J	チップ抵抗			01
R839	**RD356470**	Carbon Resistor (chip)	4.7K 1/16W J	チップ抵抗			01
R840	**HF456150**	Carbon Resistor	1.5K 1/4W J	カーボン抵抗			01
-843	**HF456150**	Carbon Resistor	1.5K 1/4W J	カーボン抵抗			01
R844	**RD354750**	Carbon Resistor (chip)	75 1/16W J	チップ抵抗			01
R845	**RD358100**	Carbon Resistor (chip)	100K 1/16W J	チップ抵抗			01
R846	**RD358100**	Carbon Resistor (chip)	100K 1/16W J	チップ抵抗			01
R847	**RD354750**	Carbon Resistor (chip)	75 1/16W J	チップ抵抗			01
R848	**RD358100**	Carbon Resistor (chip)	100K 1/16W J	チップ抵抗			01
-851	**RD358100**	Carbon Resistor (chip)	100K 1/16W J	チップ抵抗			01

*: New Parts

RANK: Japan only

REF NO.	PART NO.	DESCRIPTION		部品名	REMARKS	QTY	RANK
R852	**HF455220**	Carbon Resistor	220 1/4W J	カーボン抵抗			01
-855	**HF455220**	Carbon Resistor	220 1/4W J	カーボン抵抗			01
R856	**RD354750**	Carbon Resistor (chip)	75 1/16W J	チップ抵抗			01
R857	**RD356220**	Carbon Resistor (chip)	2.2K 1/16W J	チップ抵抗			01
R858	**RD354750**	Carbon Resistor (chip)	75 1/16W J	チップ抵抗			01
R859	**RD356220**	Carbon Resistor (chip)	2.2K 1/16W J	チップ抵抗			01
R860	**RD355820**	Carbon Resistor (chip)	820 1/16W J	チップ抵抗			01
R861	**RD355820**	Carbon Resistor (chip)	820 1/16W J	チップ抵抗			01
R862	**RD358100**	Carbon Resistor (chip)	100K 1/16W J	チップ抵抗			01
R863	**RD358120**	Carbon Resistor (chip)	120K 1/16W J	チップ抵抗			01
R865	**RD357100**	Carbon Resistor (chip)	10K 1/16W J	チップ抵抗			01
R867	**RD354750**	Carbon Resistor (chip)	75 1/16W J	チップ抵抗			01
R868	**RD356470**	Carbon Resistor (chip)	4.7K 1/16W J	チップ抵抗			01
R869	**RD354750**	Carbon Resistor (chip)	75 1/16W J	チップ抵抗			01
-873	**RD354750**	Carbon Resistor (chip)	75 1/16W J	チップ抵抗			01
R874	**RD358100**	Carbon Resistor (chip)	100K 1/16W J	チップ抵抗			01
R875	**RD358150**	Carbon Resistor (chip)	150K 1/16W J	チップ抵抗			01
R876	**RD356150**	Carbon Resistor (chip)	1.5K 1/16W J	チップ抵抗			01
R877	**RD357470**	Carbon Resistor (chip)	47K 1/16W J	チップ抵抗			01
R878	**RD356470**	Carbon Resistor (chip)	4.7K 1/16W J	チップ抵抗			01
R879	**HF456150**	Carbon Resistor	1.5K 1/4W J	カーボン抵抗			01
-882	**HF456150**	Carbon Resistor	1.5K 1/4W J	カーボン抵抗			01
R883	**HV754100**	Flame Proof C.Resistor	10 1/4W J	不燃化カーボン抵抗			01
R884	**HV754100**	Flame Proof C.Resistor	10 1/4W J	不燃化カーボン抵抗			01
R885	**HF456220**	Carbon Resistor	2.2K 1/4W J	カーボン抵抗			01
SW101	**V9683600**	Push Switch	PS-22E85L52	プッシュ S W	HPF 1		01
SW102	**V9683600**	Push Switch	PS-22E85L52	プッシュ S W	PHANTOM +48V		01
SW201	**V9683600**	Push Switch	PS-22E85L52	プッシュ S W	HPF 2		01
SW301	**V9683600**	Push Switch	PS-22E85L52	プッシュ S W	HPF 3/4		01
SW401	**V9683600**	Push Switch	PS-22E85L52	プッシュ S W	HPF 5/6		01
VR101	**V9790500**	Rotary Variable Resistor	RD 10K XV09213Y	ロータリー V R	GAIN 1		03
VR102	**V8264700**	Rotary Variable Resistor	B 50K XV09213P	ロータリー V R	LOW 1		03
VR103	**V8264700**	Rotary Variable Resistor	B 50K XV09213P	ロータリー V R	MID 1		03
VR104	**V8264700**	Rotary Variable Resistor	B 50K XV09213P	ロータリー V R	HIGH 1		03
VR105	**V8264600**	Rotary Variable Resistor	A 20K XV09213P	ロータリー V R	LEVEL 1		03
VR106	**V9791500**	Rotary Variable Resistor	XV012313 1Z2Z20K	2連ロータリー V R	AUX 1		04
VR107	**V9886100**	Rotary Variable Resistor	XV012313Y15A15C20K	2連ロータリー V R	PAN 1		04
VR201	**V9790500**	Rotary Variable Resistor	RD 10K XV09213Y	ロータリー V R	GAIN 2		03
VR202	**V8264700**	Rotary Variable Resistor	B 50K XV09213P	ロータリー V R	LOW 2		03
VR203	**V8264700**	Rotary Variable Resistor	B 50K XV09213P	ロータリー V R	MID 2		03
VR204	**V8264700**	Rotary Variable Resistor	B 50K XV09213P	ロータリー V R	HIGH 2		03
VR205	**V8264600**	Rotary Variable Resistor	A 20K XV09213P	ロータリー V R	LEVEL 2		03
VR206	**V9791500**	Rotary Variable Resistor	XV012313 1Z2Z20K	2連ロータリー V R	AUX 2		04
VR207	**V9886100**	Rotary Variable Resistor	XV012313Y15A15C20K	2連ロータリー V R	PAN 2		04
VR301	**V9791100**	Rotary Variable Resistor	C 20K XV012313	2連ロータリー V R	GAIN 3/4		04
VR302	**V9791200**	Rotary Variable Resistor	XV012313YGPV 1B50K	2連ロータリー V R	LOW 3/4		04
VR303	**V9791200**	Rotary Variable Resistor	XV012313YGPV 1B50K	2連ロータリー V R	MID 3/4		04
VR304	**V9791200**	Rotary Variable Resistor	XV012313YGPV 1B50K	2連ロータリー V R	HIGH 3/4		04
VR305	**V8265100**	Rotary Variable Resistor	A 20K XV012313	2連ロータリー V R	LEVEL 3/4		04
VR306	**V9791500**	Rotary Variable Resistor	XV012313 1Z2Z20K	2連ロータリー V R	AUX 3/4		04
VR307	**V9886100**	Rotary Variable Resistor	XV012313Y15A15C20K	2連ロータリー V R	PAN/BAL 3/4		04
VR401	**V9791100**	Rotary Variable Resistor	C 20K XV012313	2連ロータリー V R	GAIN 5/6		04
VR402	**V9791200**	Rotary Variable Resistor	XV012313Y 1B50K	2連ロータリー V R	LOW 5/6		04
VR403	**V9791200**	Rotary Variable Resistor	XV012313Y 1B50K	2連ロータリー V R	MID 5/6		04
VR404	**V9791200**	Rotary Variable Resistor	XV012313Y 1B50K	2連ロータリー V R	HIGH 5/6		04
VR405	**V8265100**	Rotary Variable Resistor	A 20K XV012313	2連ロータリー V R	LEVEL 5/6		04
VR406	**V9791500**	Rotary Variable Resistor	XV012313 1Z2Z20K	2連ロータリー V R	AUX 5/6		04
VR407	**V9886100**	Rotary Variable Resistor	XV012313Y 15A15C20	2連ロータリー V R	PAN/BAL 5/6		04
VR501	**V9791200**	Rotary Variable Resistor	XV012313YGPV 1B50K	2連ロータリー V R	LOW 7/8		04
VR502	**V9791200**	Rotary Variable Resistor	XV012313YGPV 1B50K	2連ロータリー V R	MID 7/8		04
VR503	**V9791200**	Rotary Variable Resistor	XV012313YGPV 1B50K	2連ロータリー V R	HIGH 7/8		04
VR504	**V8265100**	Rotary Variable Resistor	A 20K XV012313	2連ロータリー V R	LEVEL 7/8		04
VR505	**V9791500**	Rotary Variable Resistor	XV012313 1Z2Z20K	2連ロータリー V R	AUX 7/8		04
VR506	**V8265000**	Rotary Variable Resistor	B 10K XV09213YNP	ロータリー V R	BAL 7/8		01
VR601	**V9791200**	Rotary Variable Resistor	XV012313YGPV 1B50K	2連ロータリー V R	LOW 9/10		04
VR602	**V9791200**	Rotary Variable Resistor	XV012313YGPV 1B50K	2連ロータリー V R	MID 9/10		04
VR603	**V9791200**	Rotary Variable Resistor	XV012313YGPV 1B50K	2連ロータリー V R	HIGH 9/10		04
VR604	**V8265100**	Rotary Variable Resistor	A 20K XV012313	2連ロータリー V R	LEVEL 9/10		04
VR605	**V9791500**	Rotary Variable Resistor	XV012313 1Z2Z20K	2連ロータリー V R	AUX 9/10		04
VR606	**V8265000**	Rotary Variable Resistor	B 10K XV09213YNP	ロータリー V R	BAL 9/10		01

*: New Parts

RANK: Japan only

REF NO.	PART NO.	DESCRIPTION		部品名	REMARKS	QTY	RANK
VR701	**V8265100**	Rotary Variable Resistor	A 20K XV012313	2連ロータリーVR	2TR IN ST		04
VR702	**V8265100**	Rotary Variable Resistor	A 20K XV012313	2連ロータリーVR	RETURN ST		04
VR801	**V8265100**	Rotary Variable Resistor	A 20K XV012313	2連ロータリーVR	LEVEL ST		04
VR802	**V8265100**	Rotary Variable Resistor	A 20K XV012313	2連ロータリーVR	LEVEL C-R/PHONES		04
⚠ *	W01	**WD350000**	Connector Assembly	AC8	束線		
⚠	W01a	**V2422400**	Power Switch	SDDJE3-A-2 U C S	シーソーSW	ON/STANDBY		07
⚠	W01b	**WA595401**	Connector	SCMI405MOS3N000	コネクタ	AC ADAPTOR IN		04
	W01c	**- -**	Support, AC		サポートAC	(WD23500)		
	W01d	**WB071100**	Shrink Tube Black	600V M5.0	熱収縮チューブ			
	W01e	**V3272800**	Cord Holder	T18R TYTIN CO.	インシュロックタイ			
	ZD01	**VG442900**	Zener Diode	MTZ J 27B 27V	ツェナーダイオード			01
	ZD02	**VG443700**	Zener Diode	MTZ J 33B 33V	ツェナーダイオード			01
	ZD03	**VG441100**	Zener Diode	MTZ J 16B 16V	ツェナーダイオード			01
	ZD04	**VG442900**	Zener Diode	MTZ J 27B 27V	ツェナーダイオード			01
	ZD07	**VG438900**	Zener Diode	MTZ J 8.2B 8.2V	ツェナーダイオード			01

*: New Parts

RANK: Japan only

MIXING CONSOLE

MG10/2

CIRCUIT DIAGRAM

■ CONTENTS（目次）

BLOCK DIAGRAM & LEVEL DIAGRAM
（ブロック図＆レベルダイアグラム）..... 3
OVERALL CIRCUIT DIAGRAM（総回路図）
MAIN 4-7

Notation for Circuit Diagrams（回路図表記上の注意）

1. How to identify inter-sheet connectors（シート間コネクタの読み方について）

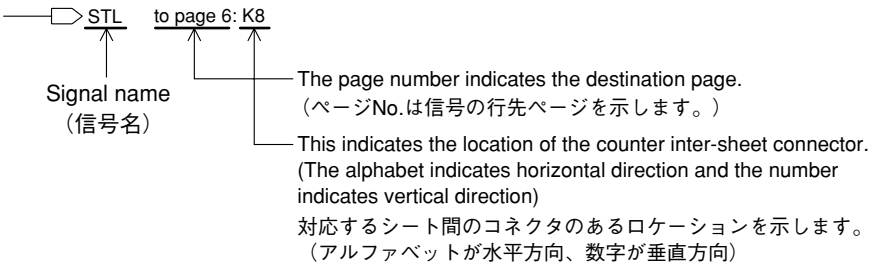

Note: See parts list for details of circuit board component parts.

注：シートの部品詳細はパーツリストをご参照ください。

■ BLOCK DIAGRAM & LEVEL DIAGRAM

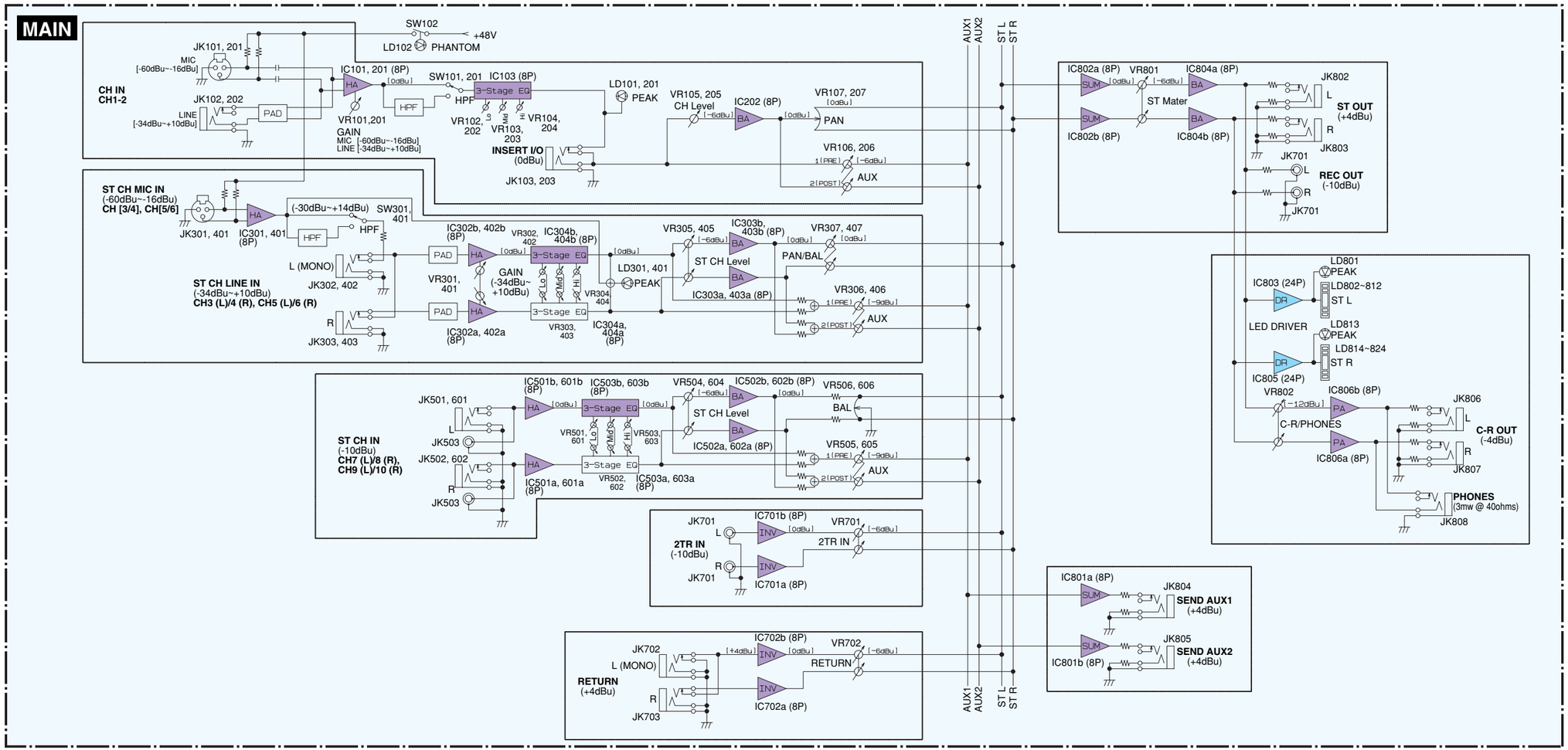

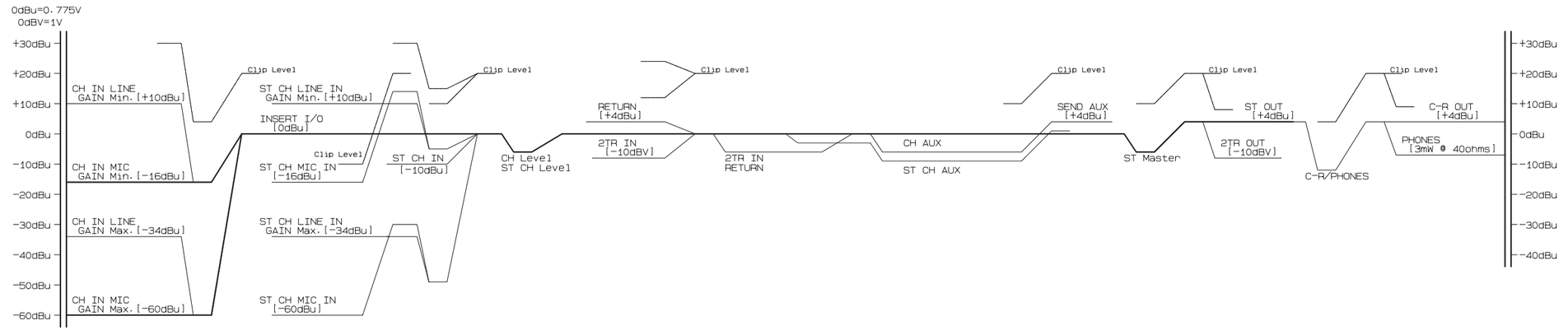

■ OVERALL CIRCUIT DIAGRAM 1/4 (MAIN)

MG10/2

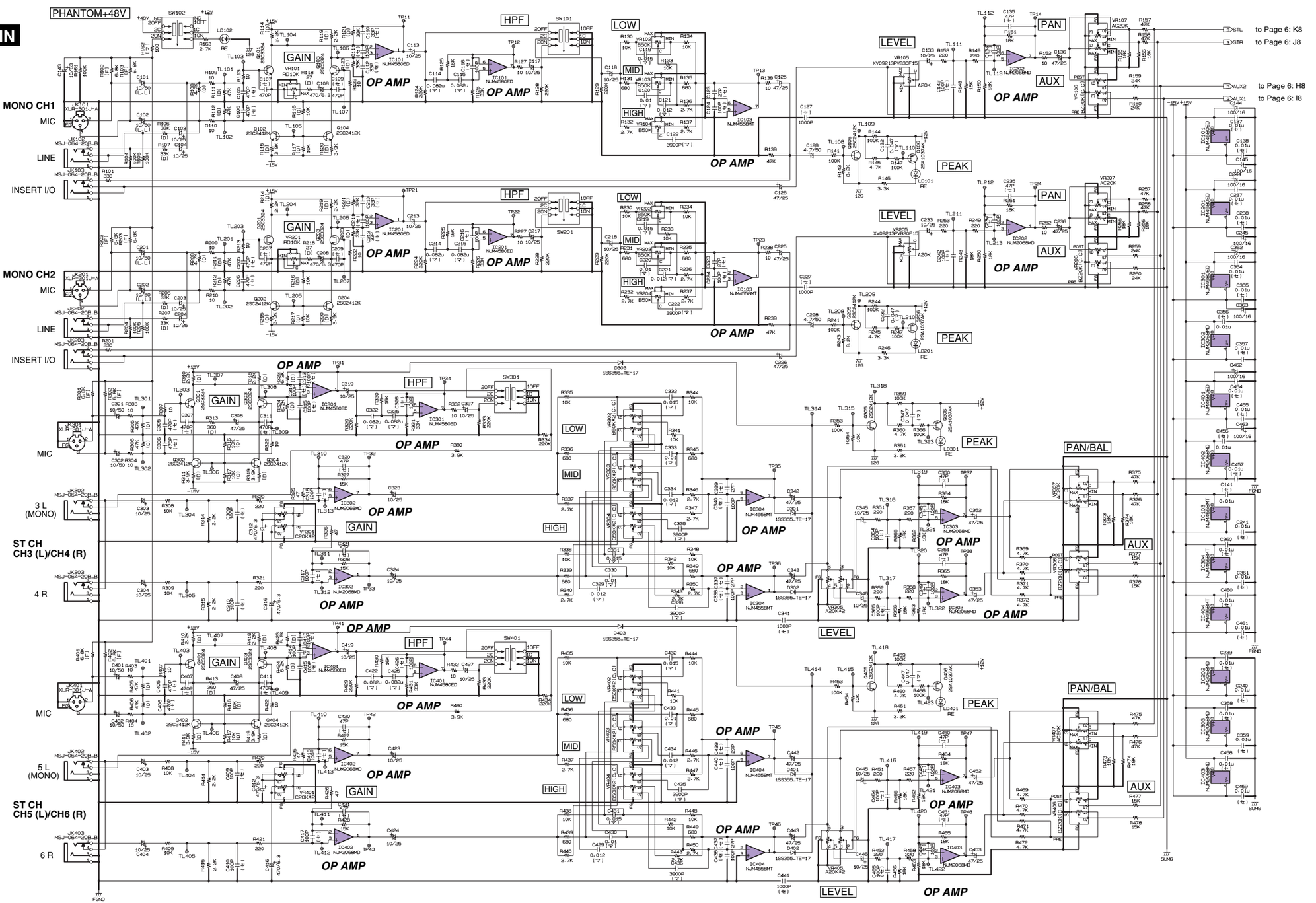

28CC1-8834987-1

(L・L) : **Low Leakage Current Electrolytic Capacitor** (低漏れ電流電解コンデンサー)
(セ) : **Ceramic Capacitor** (セラミックコンデンサー)
(マ) : **Mylar Capacitor** (マイラーコンデンサー)
(D) : **Metal Film Resistor (chip)** (チップ金属被膜抵抗)
(F) : **Metal Film Resistor** (金属被膜抵抗)
(フ) : **Flame proof C. Resistor** (不燃化カーボン抵抗)

■ OVERALL CIRCUIT DIAGRAM 2/4 (MAIN)

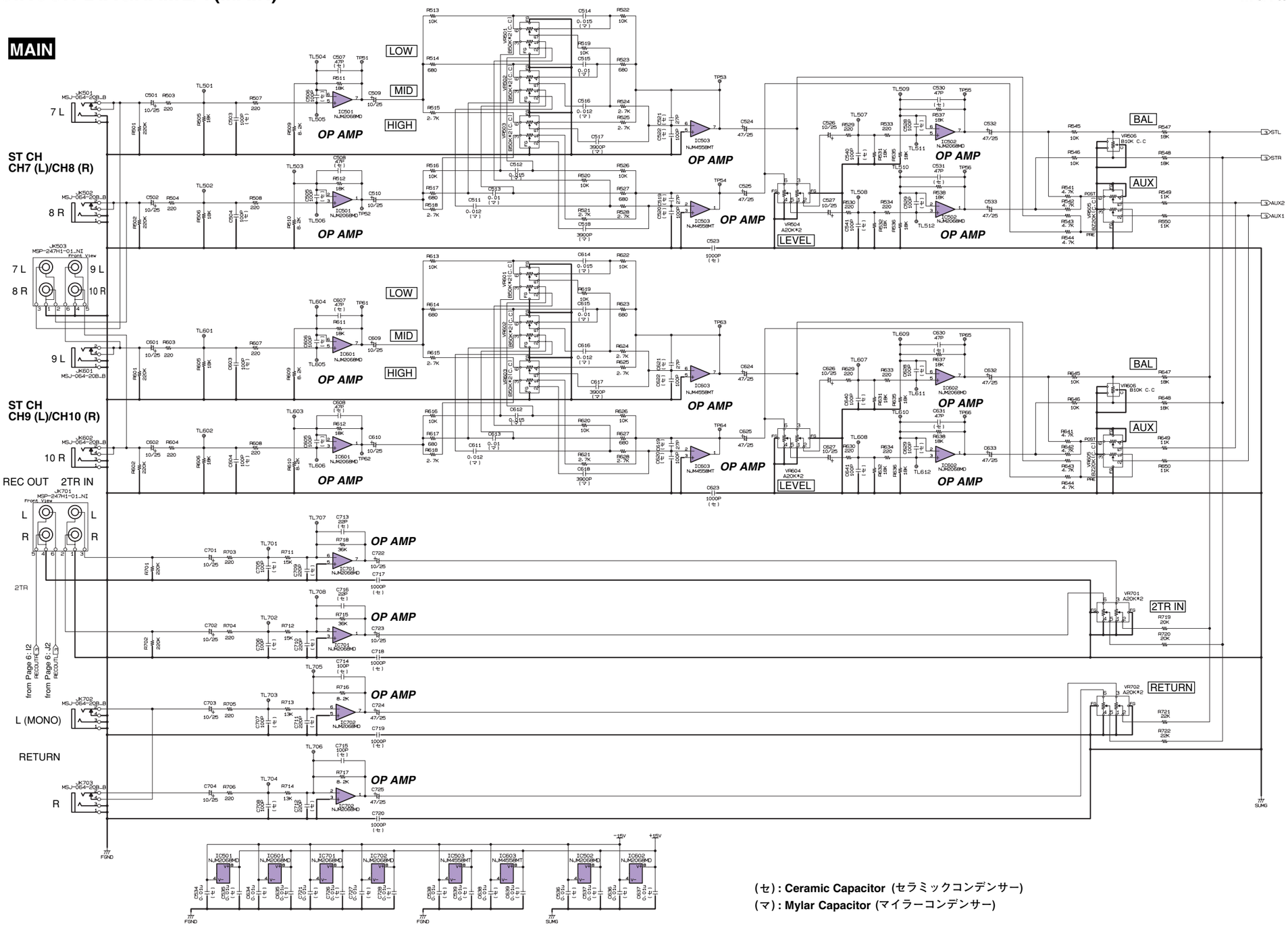

(セ) : **Ceramic Capacitor** (セラミックコンデンサー)
(マ) : **Mylar Capacitor** (マイラーコンデンサー)

■ OVERALL CIRCUIT DIAGRAM 3/4 (MAIN)

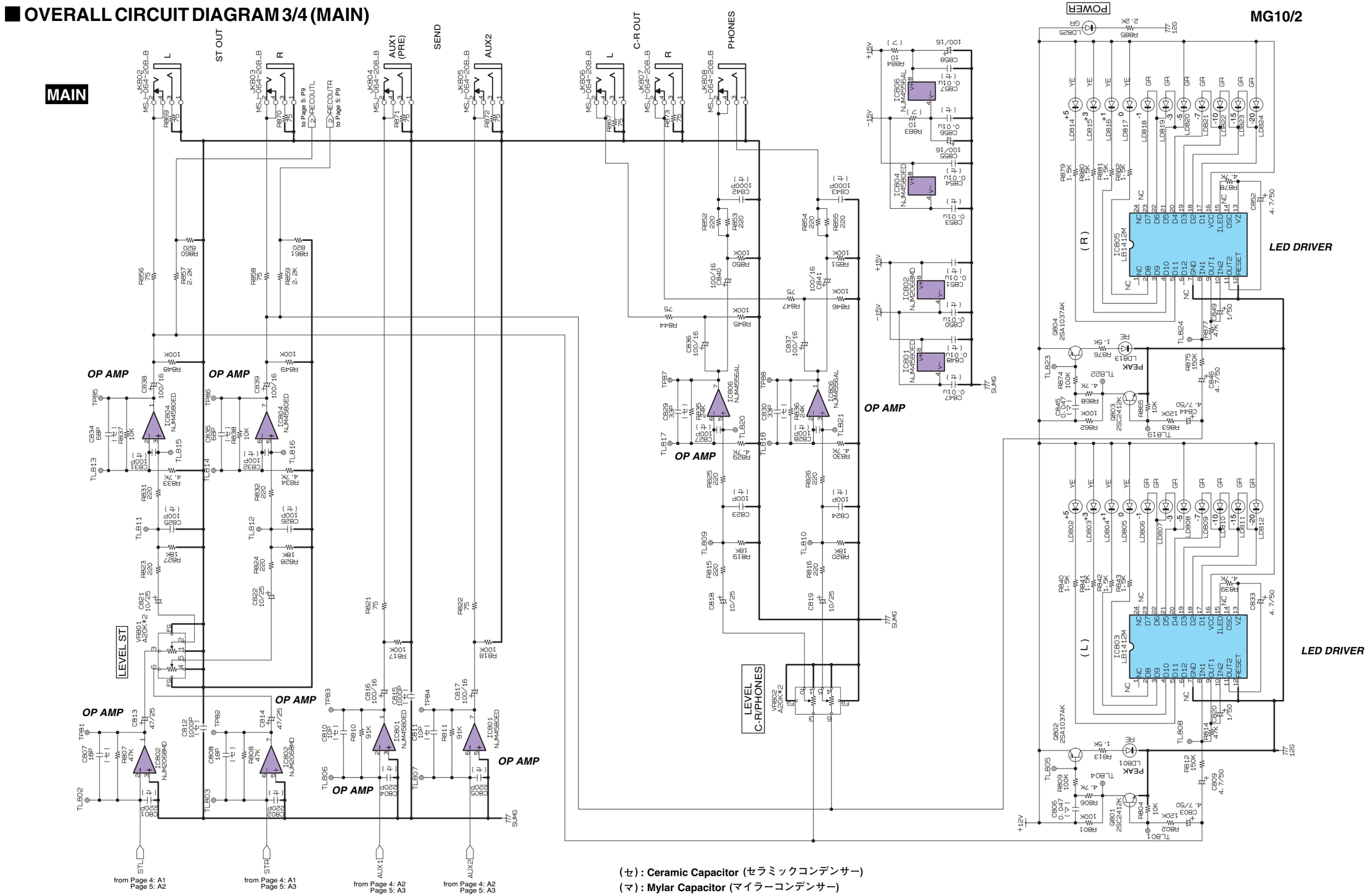

(セ) : Ceramic Capacitor (セラミックコンデンサー)
(マ) : Mylar Capacitor (マイラーコンデンサー)
(フ) : Flame proof C. Resistor (不燃化カーボン抵抗)

28CC1-8834987-3

■ OVERALL CIRCUIT DIAGRAM 4/4 (MAIN)

MG10/2

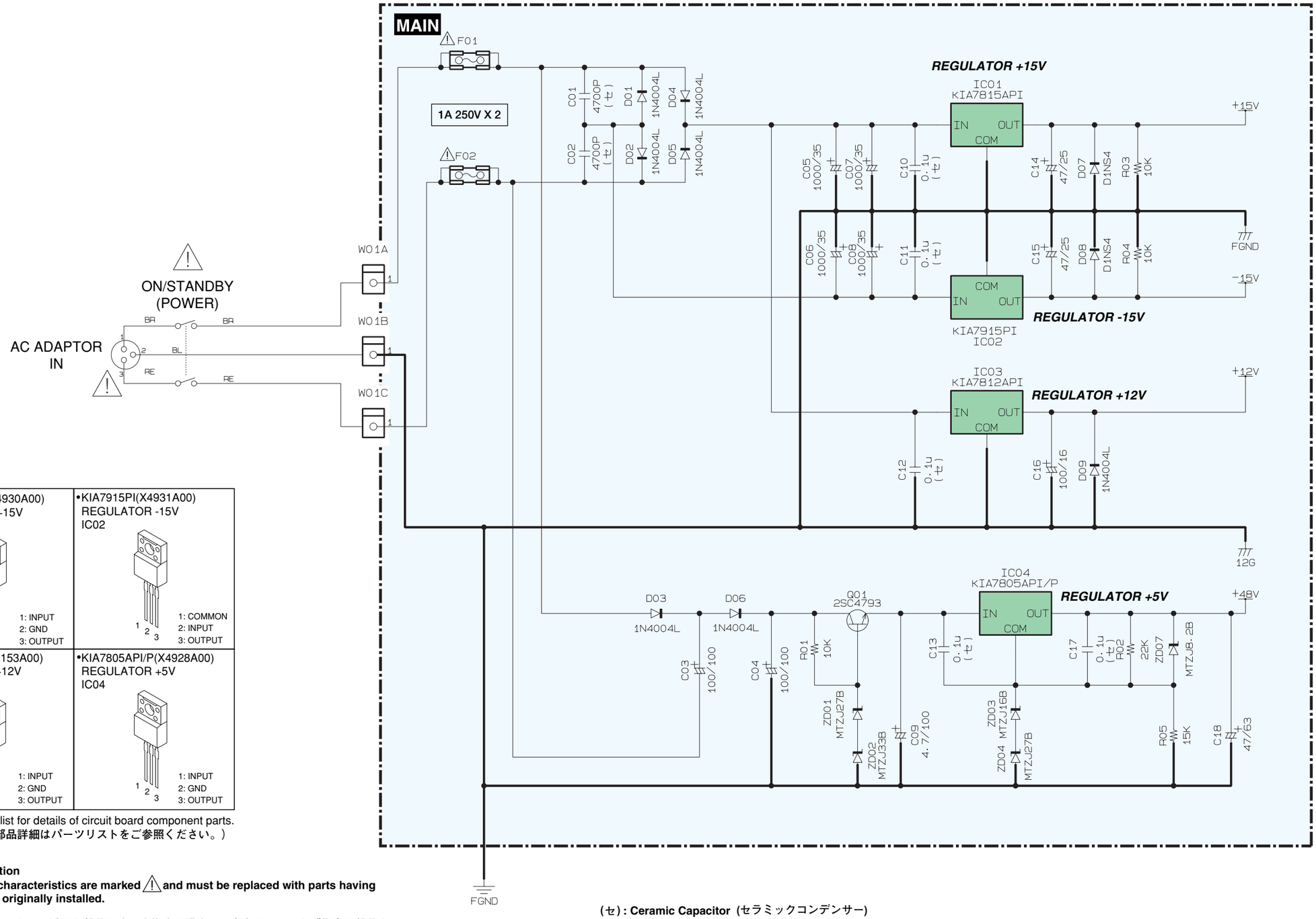

•KIA7815API(X4930A00) REGULATOR +15V IC01 1: INPUT 2: GND 3: OUTPUT	•KIA7915PI(X4931A00) REGULATOR -15V IC02 1: COMMON 2: INPUT 3: OUTPUT
•KIA7812API(X4153A00) REGULATOR +12V IC03 1: INPUT 2: GND 3: OUTPUT	•KIA7805API/P(X4928A00) REGULATOR +5V IC04 1: INPUT 2: GND 3: OUTPUT

Note : See parts list for details of circuit board component parts.
（注：シートの部品詳細はパーツリストをご参照ください。）

(セ) : Ceramic Capacitor (セラミックコンデンサー)

■ **TO SERVICE PERSONNEL**

Critical Components Information

Components having special characteristics are marked ⚠ and must be replaced with parts having specifications equal to those originally installed.

⚠ 印の部品は、安全を維持するために重要な部品です。交換する場合は、安全のために必ず指定の部品をご使用ください。