HOME THEATER SOUND SYSTEM DVX-S200

DVR-S200/NX-P200

SERVICE MANUAL

The DVX-S200 is composed of the DVR-S200 and the NX-P200.

DVX-S200 は DVR-S200 と NX-P200 で構成されています。

IMPORTANT NOTICE

This manual has been provided for the use of authorized YAMAHA Retailers and their service personnel.
It has been assumed that basic service procedures inherent to the industry, and more specifically YAMAHA Products, are already known and understood by the users, and have therefore not been restated.

WARNING: Failure to follow appropriate service and safety procedures when servicing this product may result in personal injury, destruction of expensive components, and failure of the product to perform as specified. For these reasons, we advise all YAMAHA product owners that any service required should be performed by an authorized YAMAHA Retailer or the appointed service representative.

IMPORTANT: The presentation or sale of this manual to any individual or firm does not constitute authorization, certification or recognition of any applicable technical capabilities, or establish a principle-agent relationship of any form.

The data provided is believed to be accurate and applicable to the unit(s) indicated on the cover. The research, engineering, and service departments of YAMAHA are continually striving to improve YAMAHA products. Modifications are, therefore, inevitable and specifications are subject to change without notice or obligation to retrofit. Should any discrepancy appear to exist, please contact the distributor's Service Division.

WARNING: Static discharges can destroy expensive components. Discharge any static electricity your body may have accumulated by grounding yourself to the ground buss in the unit (heavy gauge black wires connect to this buss).

IMPORTANT: Turn the unit OFF during disassembly and part replacement. Recheck all work before you apply power to the unit.

■ CONTENTS

TO SERVICE PERSONNEL 2–4
PREVENTION OF ELECTRO STATIC DISCHARGE 4
LOCALE MANAGEMENT INFORMATION 5
SYSTEM COMPOSITION / システム構成 5
FRONT PANELS 6–7
REMOTE CONTROL PANELS 7
REAR PANELS 8–9
SPECIFICATIONS / 参考仕様 10–13
INTERNAL VIEW 14
DVR-S200 DISASSEMBLY PROCEDURES /
DVR-S200分解手順 15–19
NX-SW200 DISASSEMBLY PROCEDURES /
NX-SW200分解手順 20–21
DVR-S200 D-AMP MODULE TROUBLESHOOTING /
DVR-S200 D-アンプモジュールの故障診断 22
DVR-S200 ADJUSTMENT / DVR-S200調整 22
DVR-S200 SELF DIAGNOSIS FUNCTION (DIAG) /
DVR-S200自己診断機能（ダイアグ） 23–45
DVR-S200 DVD DIAG MODE /
DVR-S200 DVDダイアグモード 46
DISPLAY DATA 47
IC DATA 48–57
DVR-S200 BLOCK DIAGRAM 58–60
DVR-S200 PRINTED CIRCUIT BOARD 61–70
NX-SW200 PRINTED CIRCUIT BOARD 71
DVR-S200 SCHEMATIC DIAGRAM 72–87
NX-SW200 SCHEMATIC DIAGRAM 88
PARTS LIST 89–107
REMOTE CONTROL 108

このサービスマニュアルは、エコマーク認定の再生紙を使用しています。
This Service Manual uses recycled paper.

100871

Copyright 2004 YAMAHA CORPORATION□
This manual is copyrighted by YAMAHA and may not be copied or □
redistributed either in print or electronically without permission.□

YAMAHA
YAMAHA CORPORATION
P.O.Box 1, Hamamatsu, Japan

■ TO SERVICE PERSONNEL

1. Critical Components Information
   Components having special characteristics are marked ⚠ and must be replaced with parts having specifications equal to those originally installed.
2. Leakage Current Measurement (For 120V Models Only)
   When service has been completed, it is imperative to verify that all exposed conductive surfaces are properly insulated from supply circuits.

- Meter impedance should be equivalent to 1500 ohm shunted by 0.15μF.

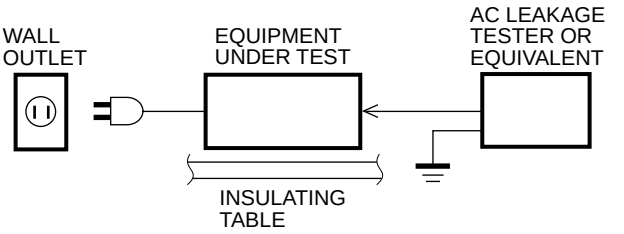

- Leakage current must not exceed 0.5mA.
- Be sure to test for leakage with the AC plug in both polarities.



“CAUTION”
“NX-SW200 F1 : FOR CONTINUED PROTECTION AGAINST RISK OF FIRE, REPLACE ONLY WITH SAME TYPE 2.0A, 125V FUSE.”

CAUTION
NX-SW200 F1 : REPLACE WITH SAME TYPE 2.0A, 125V FUSE.

ATTENTION
NX-SW200 F1 : UTILISER UN FUSIBLE DE RECHANGE DE MEME TYPE DE 2.0A, 125V.

WARNING: CHEMICAL CONTENT NOTICE!

The solder used in the production of this product contains LEAD. In addition, other electrical/electronic and/or plastic (where applicable) components may also contain traces of chemicals found by the California Health and Welfare Agency (and possibly other entities) to cause cancer and/or birth defects or other reproductive harm.

DO NOT PLACE SOLDER, ELECTRICAL/ELECTRONIC OR PLASTIC COMPONENTS IN YOUR MOUTH FOR ANY REASON WHATSOEVER!

Avoid prolonged, unprotected contact between solder and your skin! When soldering, do not inhale solder fumes or expose eyes to solder/flux vapor!

If you come in contact with solder or components located inside the enclosure of this product, wash your hands before handling food.

About lead-free solder / 無鉛ハンダについて

The foil side of MAIN P.C.B., FL P.C.B. and SUB P.C.B. used for the DVR-S200 are soldered with lead-free soldering material which is an alloy of Sn+Ag+Cu (tin + silver + copper). For the soldering points other than the above, lead solder is used.

Among some types of lead-free solder currently available, it is recommended to use one of the following types for the repair work.

- Sn + Ag + Cu (tin + silver + copper)
- Sn + Cu (tin + copper)
- Sn + Zn + Bi (tin + zinc + bismuth)

Caution:

1. As the melting point temperature of the lead-free solder is about 30°C to 40°C (50°F to 70°F) higher than that of the lead solder, be sure to use a soldering iron suitable to each solder.
2. If lead solder must be used, be sure to remove lead-free solder from each terminal section of the parts to be replaced and from the area around it completely before soldering, or make sure that the lead-free solder and lead solder melt together fully.

DVR-S200に使用されているMAIN基板、FL基板およびSUB基板のハンダ面のハンダ付けには、Sn+Ag+Cu（錫+銀+銅）の合金である無鉛ハンダが使用されています。
なお、上記以外のハンダ付けには鉛入りハンダが使用されています。

無鉛ハンダにはいくつかの種類がありますが、修理時には下記のような無鉛ハンダの使用を推奨します。

- Sn+Ag+Cu （錫＋銀＋銅）
- Sn+Cu （錫＋銅）
- Sn+Zn+Bi （錫＋亜鉛＋ビスマス）

注意：

1. 無鉛ハンダの融点温度は通常の鉛入りハンダに比べ30～40 ℃程度高くなっていますので、それぞれのハンダに合ったハンダごてをご使用ください。
2. 鉛入りハンダを使わざるを得ない場合は、あらかじめ交換する部品端子部やその周辺部の無鉛ハンダをすべて取り除くか、あるいは無鉛ハンダと鉛入りハンダが十分に溶けた状態となるようにハンダ付けしてください。

WARNING: Laser Safety

This product contains a laser beam component. This component may emit invisible, as well as visible radiation, which may cause eye damage. To protect your eyes and skin from laser radiation, the following precautions must be used during servicing of the unit.

1) When testing and/or repairing any component within the product, keep your eyes and skin more than 30 cm away from the laser pick-up unit at all times. Do not stare at the laser beam at any time.

2) Do not attempt to readjust, disassemble or repair the laser pick-up, unless noted elsewhere in this manual.

3) CAUTION : Use of controls, adjustments or performance of procedures other than those specified herein may result in hazardous radiation exposure.

警告：レーザーの安全対策

本機はレーザー光線を放射する部品を搭載しています。この部品が放射するレーザー光線は目に損傷を起こします。このレーザー光線から目及び肌を保護するために、本機の修理作業中は下記の注意を厳守してください。

1）テスト時または修理時､目及び肌を光ピックアップから30cm以上離してください｡いかなる場合もレーザー光線を見つめないでください。

2）光ピックアップの再調整及び分解はしないでください。

3）このマニュアル上で指定されている以外の制御､調整､手順はレーザー光線を照射される結果を招く恐れがあります。

Laser Emitting conditions:

1) When the Top Cover is removed, and the STANDBY/ON SW is turned to the "ON" position, the laser component will emit a beam for several seconds to detect if a disc is present. During this time (5-10 sec.) the laser may radiate through the lens of the laser pick-up unit. Do not attempt any servicing during this period! If no disc is detected, the laser will stop emitting the beam. When a disc is loaded, you will not be exposed to any laser emissions.

2) The laser power level can be adjusted with the VR on the pick-up PWB, however, this level has been set by the factory prior to shipping from the factory. Do not adjust this laser level control unless instruction is provided elsewhere in this manual. Adjustment of this control can increase the laser emission level from the device.

レーザー放射条件

1）トップカバーを取り外しSTANDBY/ONスイッチをONにすると、ディスク検知のため5～10秒間、光ピックアップからレーザー光線が放射されます｡この間､修理はしないでください。
ディスクが検知されなければ､レーザー光線の放射は停止します｡ディスクがセットされている場合､ディスクで遮られるのでレーザー光線は修理担当者に届きません。

2）レーザーパワーレベルは光ピックアップ基板上のVRにより調整可能ですが､工場出荷前に調整セット済みなので、このVRは廻さないでください。このVRを廻すと装置からのレーザー光線の放射レベルが上がる恐れがあります。

Laser Diode Properties

Type:	Semiconductor laser GaAlAs
Wave length:	650 nm (DVD) 790 nm (VCD/CD)
Output Power:	1.45 mW (DVD) 1.31 mW (VCD/CD)
Beam divergence:	60 degree

レーザー

タイプ	半導体レーザー GaAlAs
波長	650 nm (DVD) 790 nm (VCD/CD)
出力	1.45 mW (DVD) 1.31 mW (VCD/CD)
ビーム広がり	60 度

VARO! : AVATTAESSA JA SUOJALUKITUS OHITETTAESSA OLET ALTTIINA NÄKYMÄTTÖMÄLLE LASER-SÄTEILYLLE. ÄLÄ KATSO SÄTEESEEN.

VARNING! : OSYNLIG LASERSTRÅLNING NÄR DENNA DEL ÄR ÖPPNAD OCH SPÄRREN ÄR URKOPPLAD. BETRAKTA EJ STRÅLEN.

WARNING

The use of optical instruments with this product will increase eye hazard.

Repair handling should take place as much as possible with a disc loaded inside the player.

U, C, R, K, A, G, B, L models

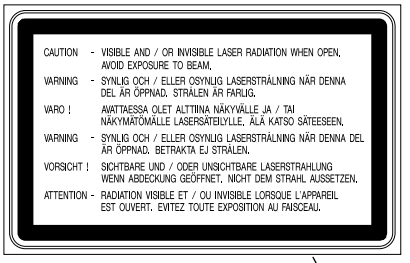

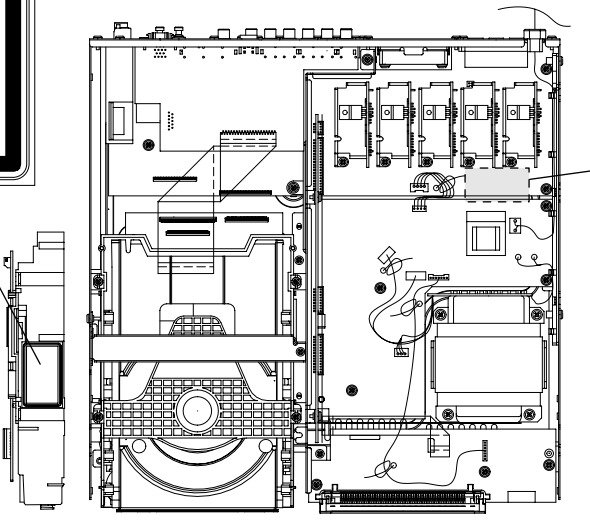

U, C, R, K, A, G, B, L models



The label is put on the bottom side of the unit.

■ PREVENTION OF ELECTRO STATIC DISCHARGE

The laser diode in the traverse unit (optical pickup) may be damaged due to static electricity from clothes or the human body. Use caution to prevent electrostatic damage when servicing or handling the laser diode.

1. Grounding for electrostatic damage prevention

Some devices, such as the DVD player, use an optical pickup (laser diode) that will be damaged by static electricity in the working environment. Only attempt service after ensuring that all grounding procedures have been completed.

1. Worktable grounding
   Put a grounded conductive material (sheet) or iron sheet on the area where the optical pickup is placed.

2. Human body grounding
   Use an anti-static wrist strap to discharge the static electricity from your body.

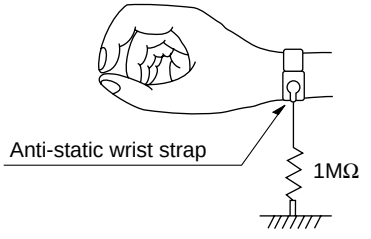

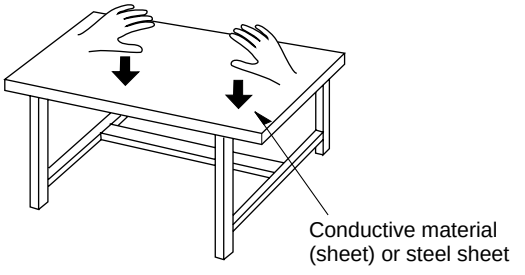

2. Handling of the optical pickup

1. To prevent damage to the optical pickup replacement parts during transportation and before installation, both ends of the laser diode are short-circuited. After installing the new part, remove the short circuit according to the correct procedure in this service manual.
2. Do not use a tester to check the laser diode in the optical pickup. The power supply in the tester will damage the laser diode.

3. Handling Precautions for the Traverse Unit (Optical Pickup)

1. Handle the traverse unit (optical pickup) gently, as it is an extremely high-precision assembly.
2. The flexible cable lines may break if an excessive force is applied to it. Use caution when handling the cable.
3. The semi-fixed resistor for laser power adjustment should not be adjusted. Do not turn the resistor.

■ LOCALE MANAGEMENT INFORMATION

Locale Management Information : This DVD player is designed and manufactured to respond to the Locale Management Information that is recorded on a DVD disc. If the Locale number described on the DVD disc does not correspond to the Locale number of this DVD player, this DVD player cannot play this disc.

This product incorporates copyright protection technology that is protected by method claims of certain U.S. patents and other intellectual property rights owned by Macrovision Corporation and other rights owners. Use of this copyright protection technology must be authorized by Macrovision Corporation, and is intended for home and other limited viewing uses only unless otherwise authorized by Macrovision Corporation. Reverse engineering or disassembly is prohibited.

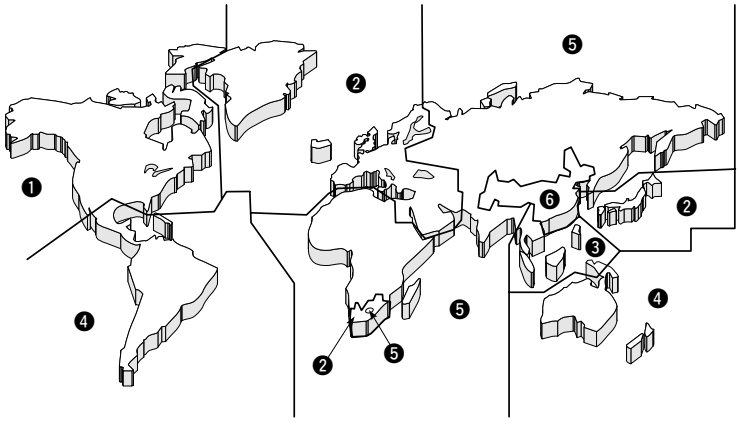

■ SYSTEM COMPOSITION / システム構成

The DVX-S200 is composed of the DVR-S200 and the NX-P200.

DVR-S200

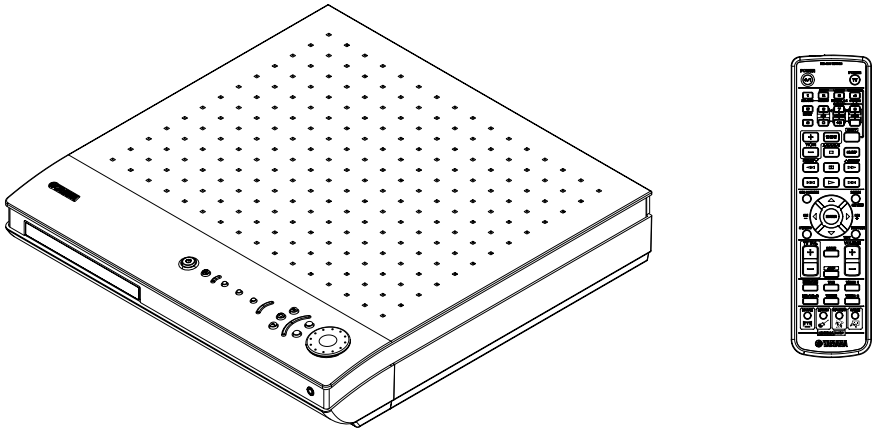

NX-P200

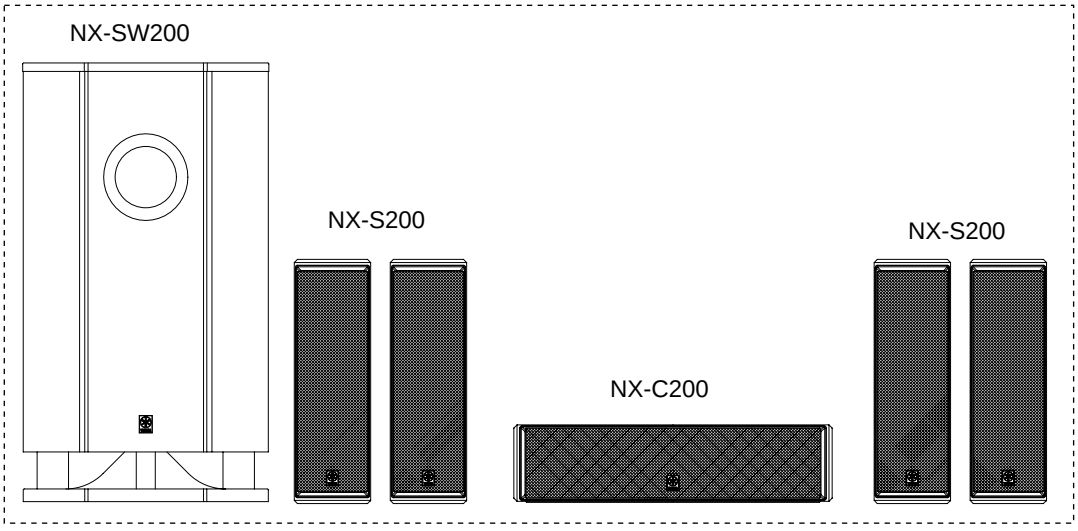

■ FRONT PANELS

▼ DVR-S200

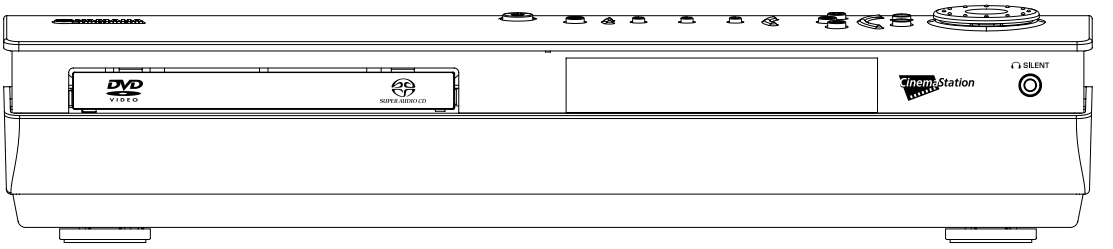

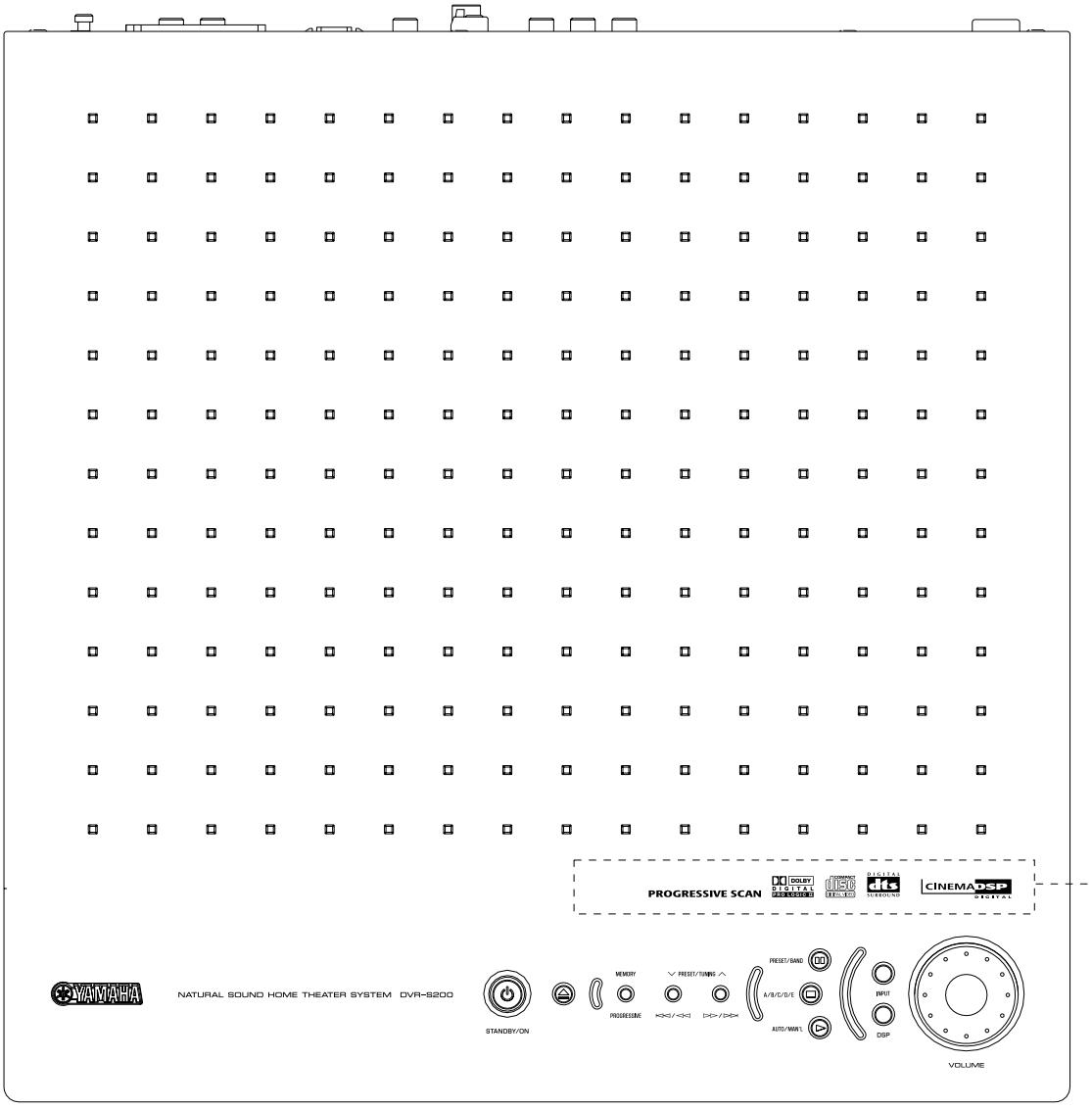

U, C, R, K, A, L models

PROGRESSIVE SCAN

B, G models

J model

PROGRESSIVE SCAN

▼ NX-SW200

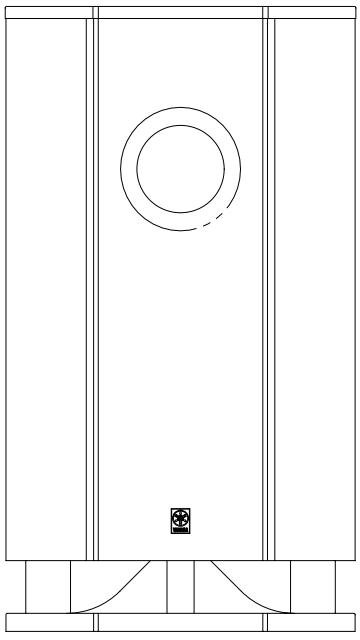

▼ NX-C200

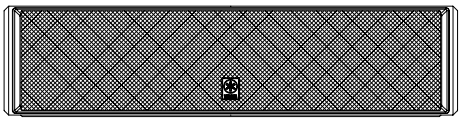

▼ NX-S200

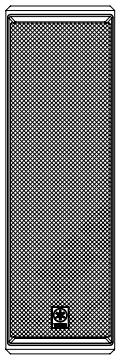

■ REMOTE CONTROL PANELS

▼ J model

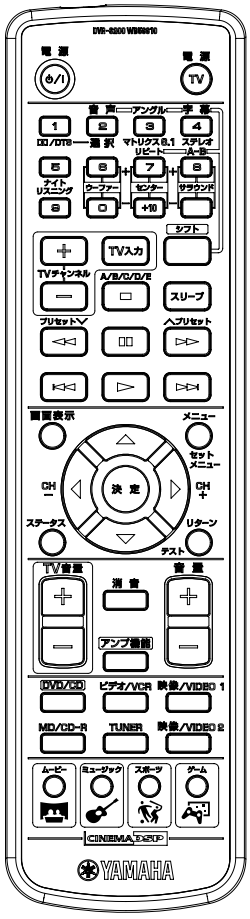

▼ U, C, R, K, A, L models

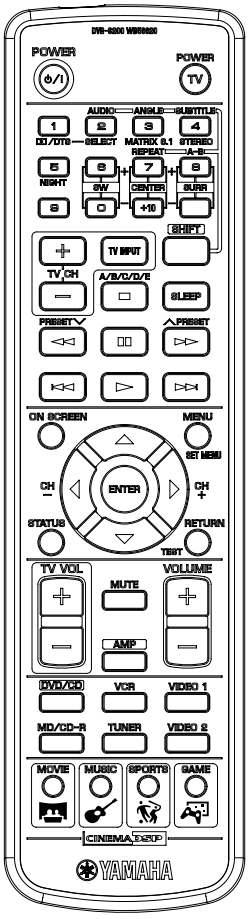

▼ B, G models

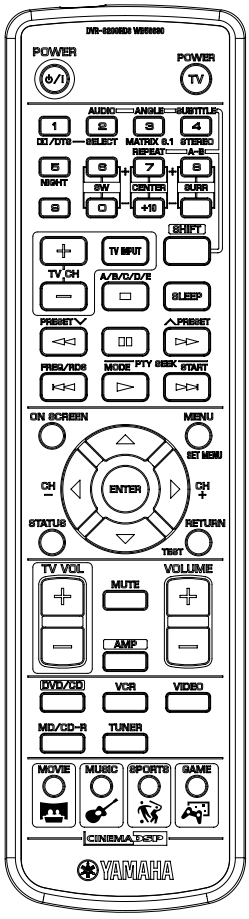

■ REAR PANELS

▼ DVR-S200 (U, C, R, K, A, L models)

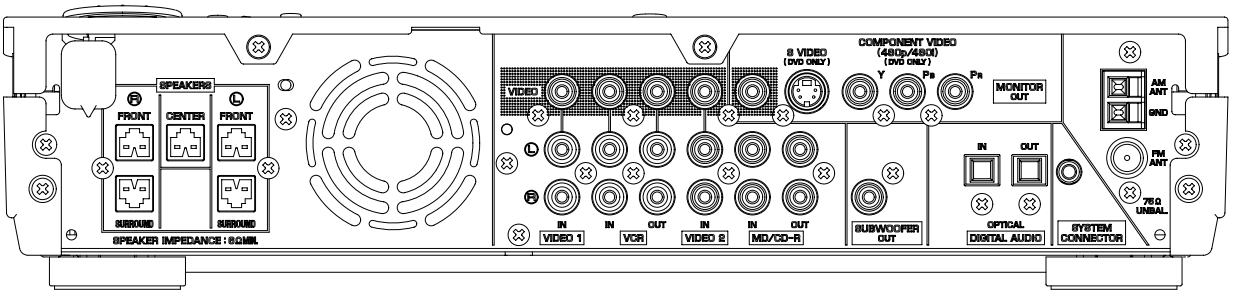

▼ DVR-S200 (B, G models)

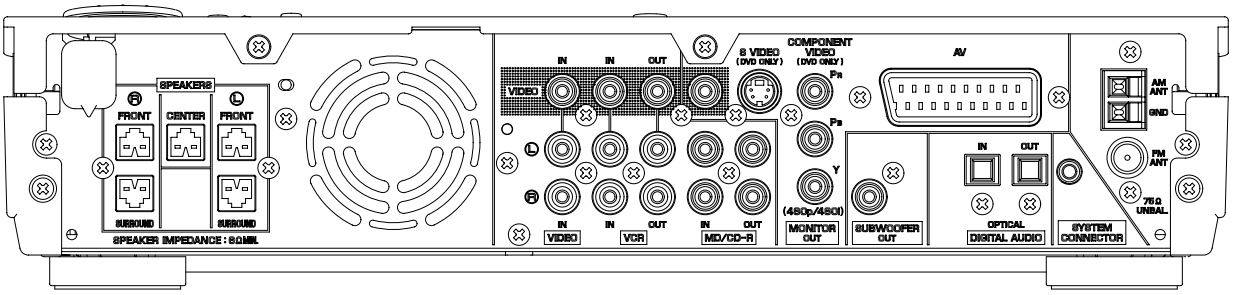

▼ DVR-S200 (J model)

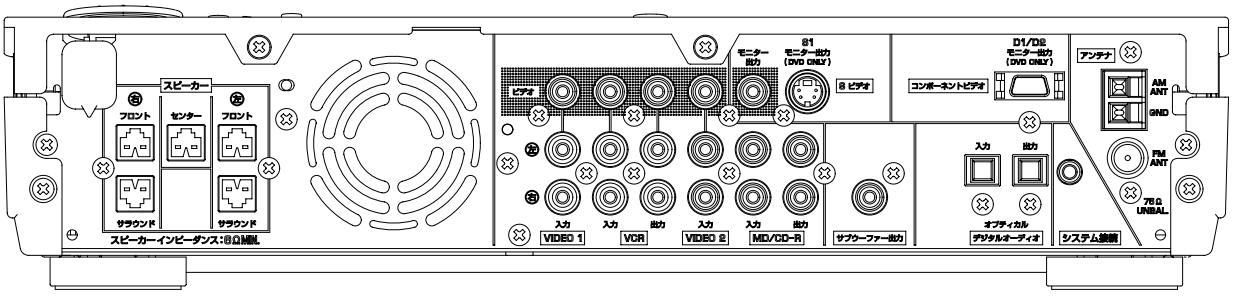

▼ NX-S200

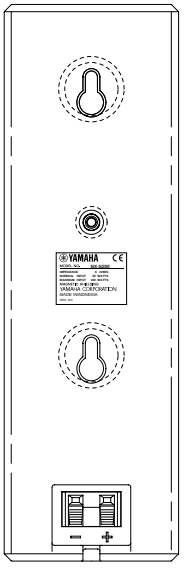

▼ NX-C200

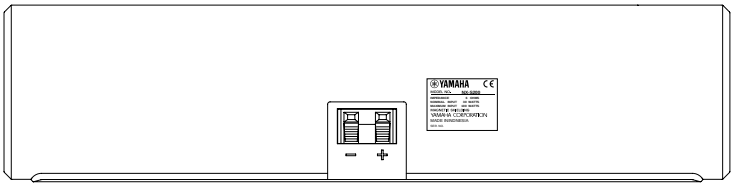

▼ NX-SW200 (U, C models)

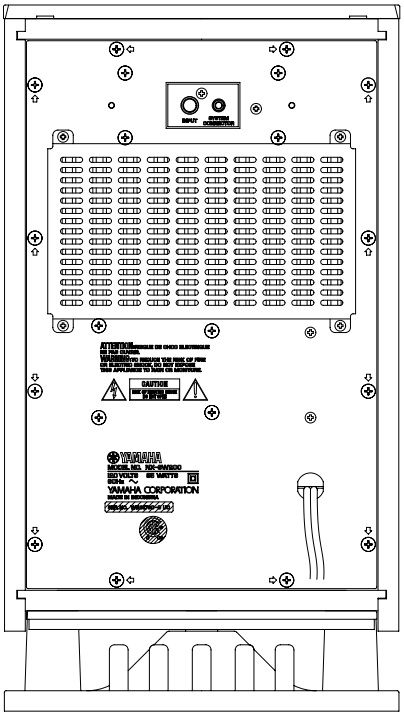

▼ NX-SW200 (R, L models)

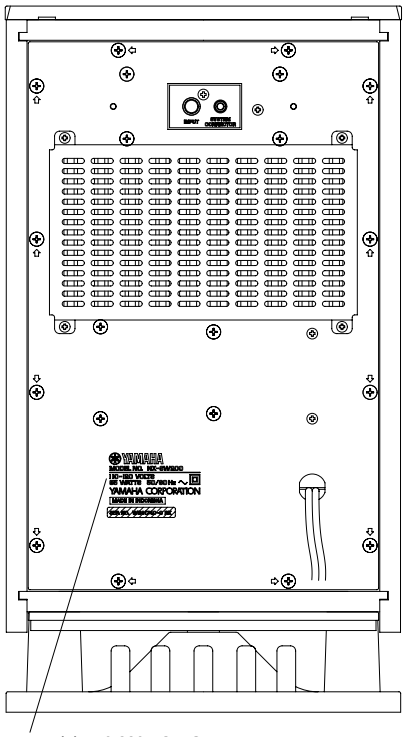

R model: 110-220 VOLTS
L model: 220-240 VOLTS

▼ NX-SW200 (B, G models)

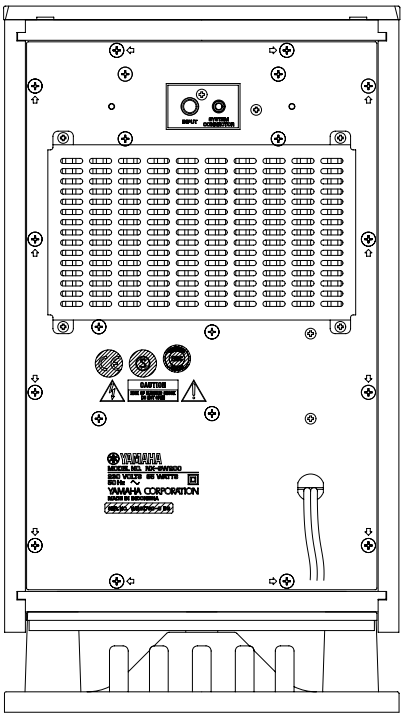

▼ NX-SW200 (K model)

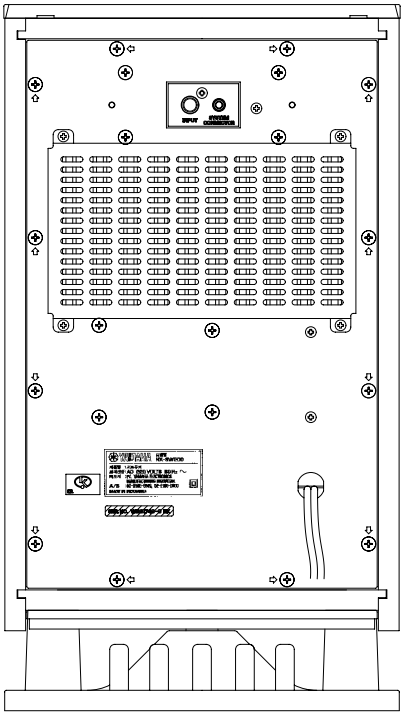

▼ NX-SW200 (A model)

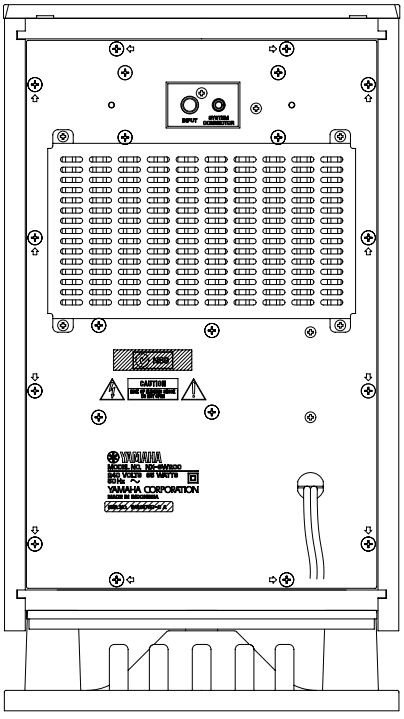

▼ NX-SW200 (J model)

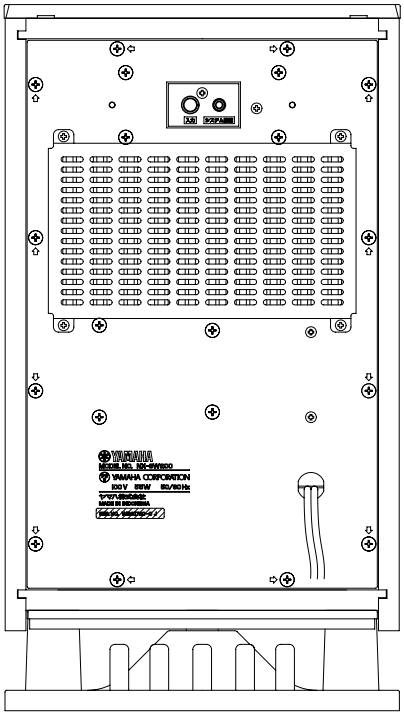

■ SPECIFICATIONS / 参考仕様

DVR-S200

INPUT OUTPUT SECTION / 入出力

Input / **入力端子**

- AUDIO (Analog)
  - B, G models 3
    VCR, VIDEO1, MD/CD-R
  - U, C, R, K, A, L, J models 4
    VCR, VIDEO1, VIDEO2, MD/CD-R
- AUDIO (Optical) 1
  MD/CD-R
- VIDEO (Composite)
  - B, G models 2
    VCR, VIDEO1
  - U, C, R, K, A, L, J models 3
    VCR, VIDEO1, VIDEO2

Output / **出力端子**

- SPEAKER OUT ..... 5 ch
- REC OUT
  - AUDIO (Analog) 2
    VCR, MD/CD-R
  - AUDIO (Optical) 1
    MD/CD-R
  - VIDEO (Composite) 1
    VCR
- MONITOR OUT
  - VIDEO (Composite) 1
  - S-VIDEO (DVD only) 1
  - VIDEO-COMPONENT (Except for J)(DVD only) .. 1
- SCART Terminal (B, G only) 1
- D Terminal (J only)(DVD only) 1
- SUBWOOFER PRE OUT 1

PHONES OUT / **ヘッドホーン出力** ..... Stereo Mini Jack

SYSTEM CONNECTOR / **システム接続**
..... Monoral Mini Jack

AMPLIFIER SECTION / オーディオ部

Maximum Power (EIAJ) / **実用最大出力**
1 kHz, 10% THD, 6 Ω ..... 100 W/ch

Input Sensitivity/Impedance / **入力感度/インピーダンス**
VCR, VIDEO1, (VIDEO2), MD/CD-R ..... 200 mV/47 kΩ

Maximum Input Signal (1kHz, 0.5 % THD) / **最大許容入力**
VCR, VIDEO1, (VIDEO2), MD/CD-R ..... 2.2 V

Output Level/Impedance / **出力電圧/インピーダンス**
(when 1 kHz, 200 mV is input)
REC OUT ..... 200 mV/1.2 kΩ
SUB WOOFER PRE OUT (50Hz) 4V
HEADPHONE ..... 220 mV/100 Ω

Frequency Response / **周波数特性**
SP OUT (FRONT L/R) (20 Hz to 40 kHz) .... 0/-3 dB

Signal to Noise Ratio (IHF-A Network) / **S/N比**
SP OUT (FRONT L/R)(Input shorted, 200mV) ..... 95 dB

VIDEO SECTION (VCR, VIDEO1, (VIDEO2)) / ビデオ部

Video Signal Type / **ビデオ信号方式** ..... NTSC/PAL

Video Signal Level / **ビデオ信号**
Video ..... 1 Vp-p/75 Ω
S-Video
Y ..... 1 Vp-p/75 Ω
C ..... 0.286 Vp-p/75 Ω

Maximum Input Level / **最大許容入力**
VCR, VIDEO1, (VIDEO2) ..... 1.5 Vp-p

Signal to Noise Ratio / **S/N比**
Monitor Out ..... 50 dB

Frequency Response / **周波数帯域**
Monitor Out (5 Hz to 10 MHz)
Video ..... 0/-3 dB
S-Video ..... 0/-3 dB

TUNER SECTION / チューナー部

FM Tuning Range / **FM受信周波数範囲**
U, C models ..... 87.5 to 107.9 MHz
R, L models ..... 87.5 to 108.0/87.50 to 108.00 MHz
K, A, B, G models ..... 87.50 to 108.00 MHz
J model ..... 76.0 to 90.0 MHz

AM Tuning Range / **AM受信周波数範囲**
U, C models ..... 530 to 1710 kHz
R, L models ..... 530 to 1710/531 to 1611 kHz
K, A, B, G, J models ..... 531 to 1611 kHz

DVD SECTION / DVD部

Output Level / **出力レベル**
REC OUT
DVD/VIDEO, CD/CD-DA (1 kHz, 0 dB) ..... 2 ± 0.3 V

Signal to Noise Ratio / **S/N比**
REC OUT
DVD/VIDEO, CD/CD-DA (Weighted) ..... 100 dB

Dynamic Range / **ダイナミックレンジ**
REC OUT
DVD 48 kHz, 24 bit ..... 90 dB
CD-DA/VIDEO, CD ..... 90 dB

Harmonic Distortion + Noise / **歪率 + ノイズ**
REC OUT
DVD/VIDEO, CD/CD-DA ..... 0.03 %

Frequency Response / **周波数特性**
PRE OUT
CD-DA/VIDEO, CD ..... 10 Hz to 20 kHz
DVD 48 kHz Sampling ..... 10 Hz to 22 kHz
DVD 96 kHz Sampling ..... 10 Hz to 44 kHz

Video Output / **映像信号出力** ..... 1 Vp-p/75 Ω

Y Output/S-Video Output / **Y出力/S映像出力** ..... 1 Vp-p/75 Ω

C Output/S-Video Output / **C出力/S映像出力**

NTSC ..... 0.286 Vp-p/75 Ω

PAL ..... 0.3 Vp-p/75 Ω

Y Output/Component Video Output / **Y出力/コンポーネント出力**

..... 1.0 Vp-p/75 Ω

Pb Output/Component Video Output / **Pb出力/コンポーネント出力**

..... 0.7 Vp-p/75 Ω

Pr Output/Component Video Output / **Pr出力/コンポーネント出力**

..... 0.7 Vp-p/75 Ω

RGB SCART Output / **RGB SCART出力**

B, G models ..... 0.7 Vp-p/75 Ω

GENERAL / 総合

Power Supply / **電源電圧**

U, C models ..... AC 120 V, 60 Hz

R model ..... AC 110–120 V, 50/60 Hz

K model ..... AC 220 V, 60 Hz

A model ..... AC 240 V, 50 Hz

G, B models ..... AC 230 V, 50 Hz

L model ..... AC 220–240 V, 50/60 Hz

J model ..... AC 100 V, 50/60 Hz

Power Consumption / **消費電力**

J model ..... 140 W

U, C, R, K, A, B, G, L models ..... 130 W

Standby Power Consumption / **待機時消費電力**

U, C, K, A, B, G, J models ..... 0.35 W

R, L models ..... 0.5 W

Dimensions (W x H x D) / **寸法(幅×高さ×奥行き)**

..... 360 x 80 x 370.2 mm

(14-3/16" x 3-1/8" x 14-9/16")

Weight / **質量** ..... 6.5 kg (14 lbs 5 oz)

Accessories / **付属品** ..... Remote Control x 1

Battery (size "UM-3", "R06") x 2

Indoor FM antenna x 1

AM loop antenna x 1

Video Pin Cable (1.5m) x 1

Speaker Cable (Front, Center: 5 m) x 3

Speaker Cable (Surround: 15 m) x 2

* Specifications subject to change without notice.

U ..... USA model
C ..... Canadian model
R ..... General model
K ..... Korean model
A ..... Australian model
B ..... British model
G ..... European model
L ..... Singapore model
J ..... Japanese model

DIMENSIONS / 寸法図

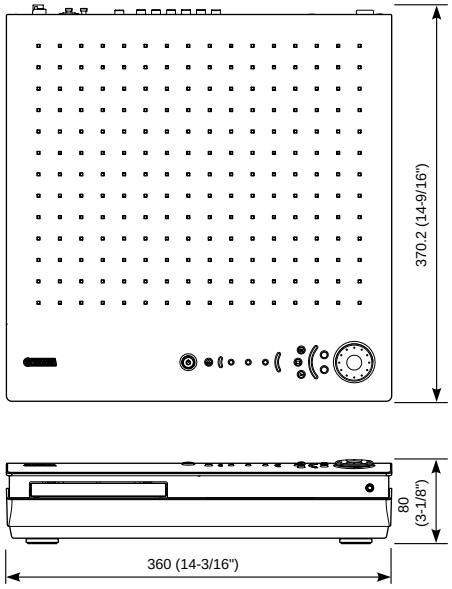

Unit : mm (inch)

Manufactured under license from Dolby Laboratories.
"Dolby", "Pro Logic" and the double-D symbol are trademarks of Dolby Laboratories.
ドルビーラボラトリーズからの実施権により製造されています。「ドルビー」、「PRO LOGIC 」およびダブル D 記号 ◻◻ は、ドルビーラボラトリーズの商標です。

"DTS" and "DTS Digital Surround" are registered trademarks of Digital Theater Systems, Inc.
DTS およびDTS デジタルサラウンドはデジタルシアターシステムズの登録商標です。

AAC ロゴマークはドルビーラボラトリーズの登録商標です。

"SILENT CINEMA"is a trademark of YAMAHA CORPORATION.
「サイレントシアター／SILENT THEATER 」はヤマハ株式会社の登録商標です。

NX-P200

● NX-S200

Type / 型式	2-way Acoustic Suspension Magnetic Shielding Type
Driver / スピーカーユニット	
Tweeter	2.5 cm (1”) Balanced Dome Magnetic Shielding Type
Woofer	5 cm (2”) Cone x 2 Magnetic Shielding Type
Frequency Response / 再生周波数帯域	100 Hz to 40 kHz
Impedance / インピーダンス	6 Ω
Nominal Input / 許容入力	30 W
Maximum Input / 最大入力	100 W
Sensitivity / 出力音圧レベル	85 dB/2.83 V/m
Crossover Frequency / クロスオーバー周波数	7 kHz
Input Terminal / 入力端子	Push Type
Dimensions (W x H x D) / 寸法(幅×高さ×奥行き)	72 mm x 230 mm x 81 mm (2-13/16” x 9-1/16” x 3-3/16”)
Weight / 質量	1.0 kg (2 lbs. 3 oz.)
Finish / 仕上げ	Silver
Accessories / 付属品	Nonskid Pads x 16 Mounting Bracket x 4, Screws x 4
Appropriate Speaker Stand / 適応スピーカースタンド	SPS-200
Appropriate Speaker Bracket / 適応ブラケット	SPM-8S
Speaker Bracket Accessory Screw Size	M4 x 12

* Specifications subject to change without notice.

● NX-C200

Type / 型式	2-way Acoustic Suspension Magnetic Shielding Type
Driver / スピーカーユニット	
Tweeter	2.5 cm (1”) Balanced Dome Magnetic Shielding Type
Woofer	5 cm (2”) Cone x 2 Magnetic Shielding Type
Frequency Response / 再生周波数帯域	100 Hz to 40 kHz
Impedance / インピーダンス	6 Ω
Nominal Input / 許容入力	30 W
Maximum Input / 最大入力	100 W
Sensitivity / 出力音圧レベル	85 dB/2.83 V/m
Crossover Frequency / クロスオーバー周波数	7 kHz
Input Terminal / 入力端子	Push Type
Dimensions (W x H x D) / 寸法(幅×高さ×奥行き)	300 mm x 72 mm x 81 mm (11-13/16” x 2-13/16” x 3-3/16”)
Weight / 質量	1.1 kg (2 lbs. 6 oz.)
Finish / 仕上げ	Silver
Accessories / 付属品	Fasteners x 2

* Specifications subject to change without notice.

● **NX-S200**

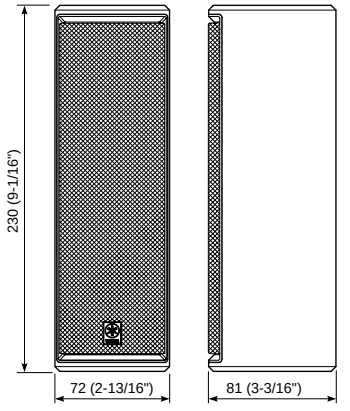

Unit : mm (inch)

● **NX-C200**

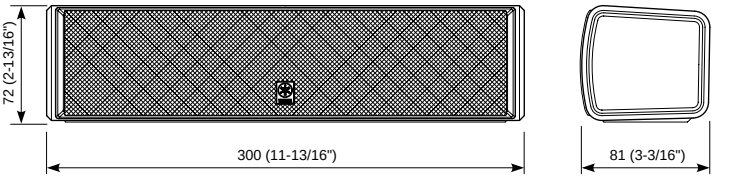

Unit : mm (inch)

● NX-SW200

Type / 型式	Advanced Yamaha Active Servo Technology
Output Power / 出力	100 W (100 Hz, 5 Ω, 10 % THD)
Dynamic Power / ダイナミックパワー	140 W, 5 Ω
Input Impedance / 入力インピーダンス	INPUT (PJ): 12 kΩ
Frequency Response / 再生周波数帯域	30 Hz to 200 Hz
Driver / スピーカーユニット	20 cm (8") Cone Magnetic Shielding Type
Input Section / 入力部	
INPUT	RCA Pin Jack
SYSTEM CONNECTOR	Mono Mini Jack
Power Supply / 電源	
U, C models	AC 120 V, 60 Hz
R model	AC 110-120 V, 50/60 Hz
K model	AC 220 V, 60 Hz
A model	AC 240 V, 50 Hz
B, G models	AC 230 V, 50 Hz
L model	AC 220-240 V, 50/60 Hz
J model	AC 100 V, 50/60 Hz
Power Consumption / 消費電力	
U, C, A, B, G, R, K, L models	85 W
J model	55 W
Dimensions (W x H x D) / 寸法(幅×高さ×奥行き)	232 mm x 415 mm x 388 mm (9-1/8" x 16-5/16" x 15-1/4")
Weight / 質量	9.6 kg (21 lbs. 2 oz.)
Finish / 仕上げ	Silver
Accessories / 付属品	Subwoofer Cable (5m) x 1 System Control Cable (5m) x 1 Nonskid Pads x 4

* Specifications subject to change without notice.

U ..... USA model
C ..... Canadian model
R ..... General model
K ..... Korean model
A ..... Australian model
B ..... British model
G ..... European model
L ..... Singapore model
J ..... Japanese model

● **NX-SW200**

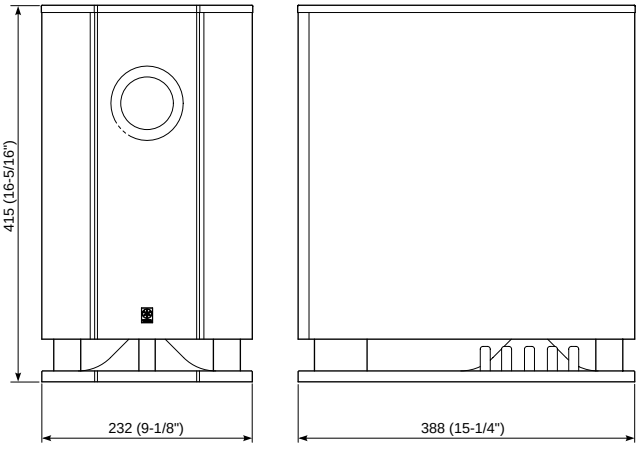

Unit : mm (inch)

■ INTERNAL VIEW

▼ DVR-S200

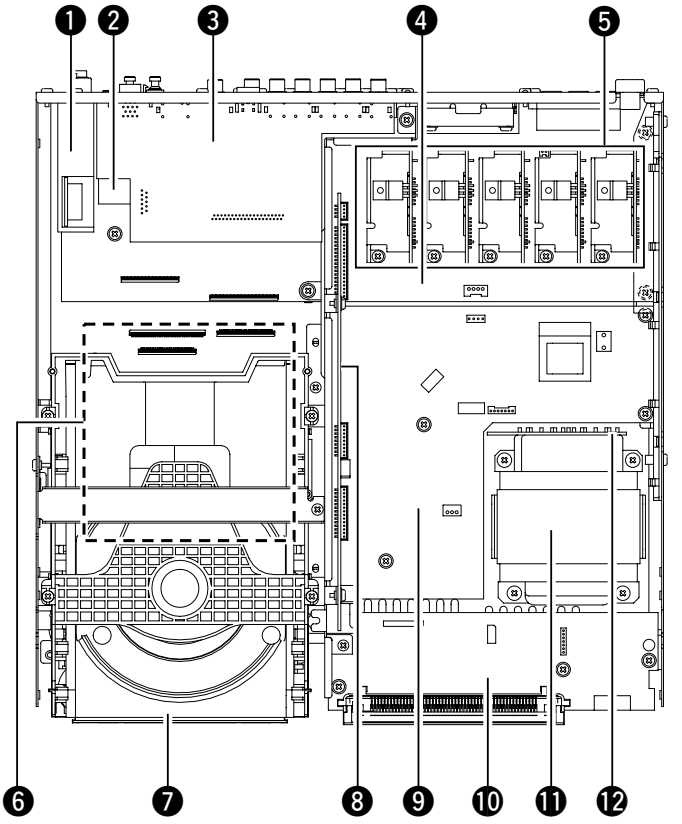

❶ AM/FM TUNER
❷ MAIN (2) P.C.B.
❸ U, C, R, K, A, L, J models: MAIN (3) P.C.B.
B, G models: MAIN (4) P.C.B.
❹ MAIN (1) P.C.B.
❺ D-AMP MODULE
❻ DIGITAL P.C.B.
❼ DVD MECHANISM
❽ SUB (3) P.C.B.
❾ SUB (1) P.C.B.
❿ FL P.C.B.
⓫ POWER TRANSFORMER
⓬ SUB (2) P.C.B.

▼ NX-SW200

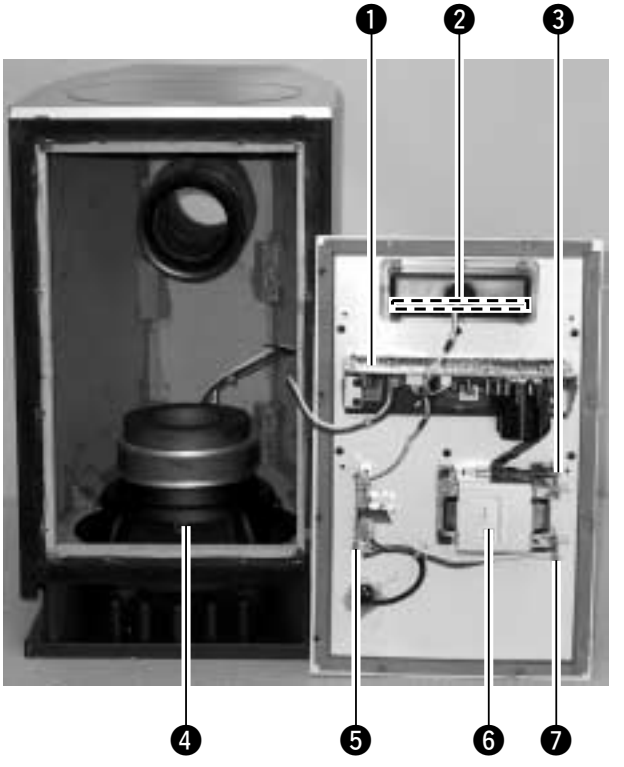

❶ MAIN (1) P.C.B.
❷ MAIN (3) P.C.B.
❸ MAIN (6) P.C.B.
❹ DRIVER
❺ MAIN (2) P.C.B.
❻ POWER TRANSFORMER
❼ MAIN (7) P.C.B.

■ DVR-S200 DISASSEMBLY PROCEDURES / DVR-S200分解手順

(Remove parts in disassembly order as numbered.)

(番号順に部品を取り外してください。)

1. Removal of Side Cover L/R

a. Remove 1 screw (①) in Fig. 1.
b. Lift the Side Cover L at the rear and move it rear-ward slantingly.
c. Remove 1 screw (②) in Fig. 1.
d. Lift the Side Cover R at the rear and move it rear-ward slantingly.

1. サイドカバーL/Rの外し方

a. ①のネジ1 本を外します。(Fig. 1)
b. サイドカバーLを後方へスライドさせ取り外します。
c. ②のネジ1 本を外します。(Fig. 1)
d. サイドカバーRを後方へスライドさせ取り外します。

2. Removal of Bottom Cover

a. Remove 2 screws (③) in Fig. 2.
b. Spread soft cloth and place this unit upside down on it.
c. Remove 4 screws (④) in Fig. 2.
d. Release 1 hook and remove the Bottom Cover toward the Front Panel side in Fig. 2.

2. ボトムカバーの外し方

a. ③のネジ2 本を外します。(Fig. 2)
b. 柔らかい布を敷いた上に、本機を上下反転して置きます。(Fig. 2)
c. ④のネジ4 本を外します。(Fig. 2)
d. フック1 ヶ所を外し、ボトムカバーをフロントパネル側に外します。(Fig. 2)

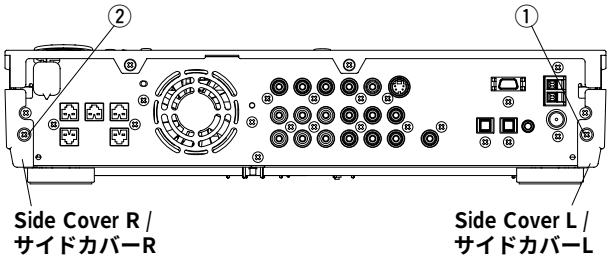

Fig. 1

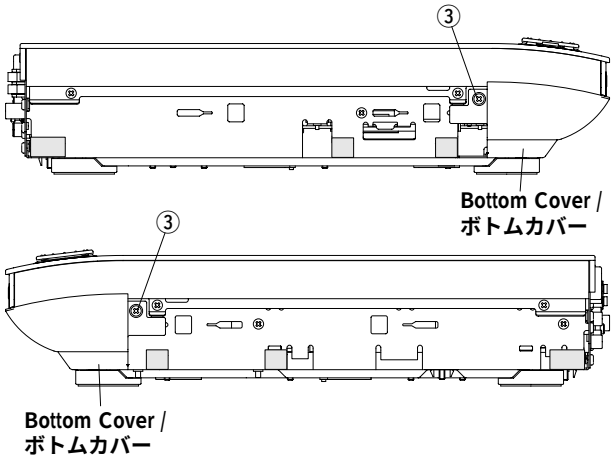

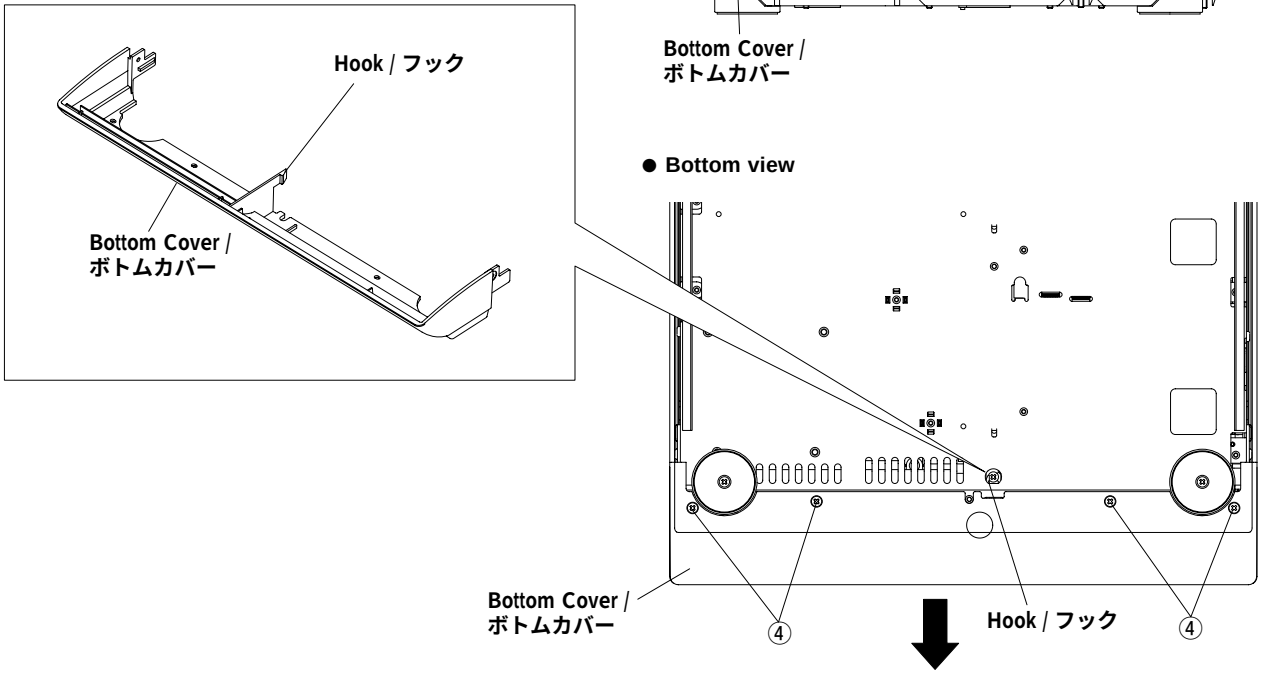

Fig. 2

● **HOW TO MANUALLY EJECT THE TRAY**

a. Remove the Side Cover L/R.
b. Remove the Bottom Cover.
c. Move the slider in the direction indicated.
d. Gently pull the tray out.

● **手動でトレーを開く方法**

a. サイドカバーL/Rを外します。
b. ボトムカバーを外します。
c. スライダーを矢印の方向に動かします。
d. トレーをそっと引き出します。

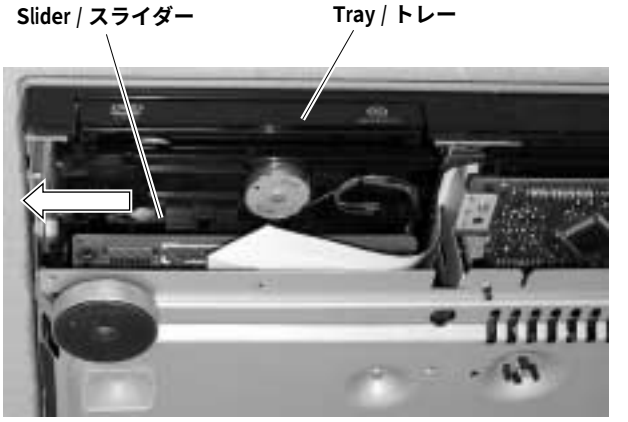

3. Removal of Top Unit

a. Remove 1 screw (⑤) in Fig. 3.
b. Turn this unit again to set it upside up.
c. Remove 6 screws (⑥) and 2 screws (⑦) in Fig. 4.
d. Disconnect the connector CB943 in Fig. 4.
e. Remove the Top Unit.

3. トップユニットの外し方

a. ⑤のネジ1本を外します。(Fig. 3)
b. 再び、本機を上下反転して置きます。
c. ⑥のネジ6本、⑦のネジ2本を外します。(Fig. 4)
d. コネクターCB943を外します。(Fig. 4)
e. トップユニットを外します。

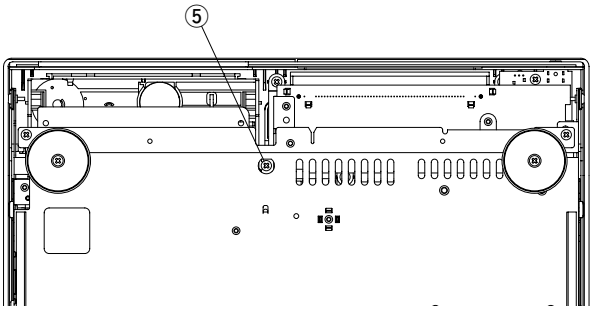

Fig. 3

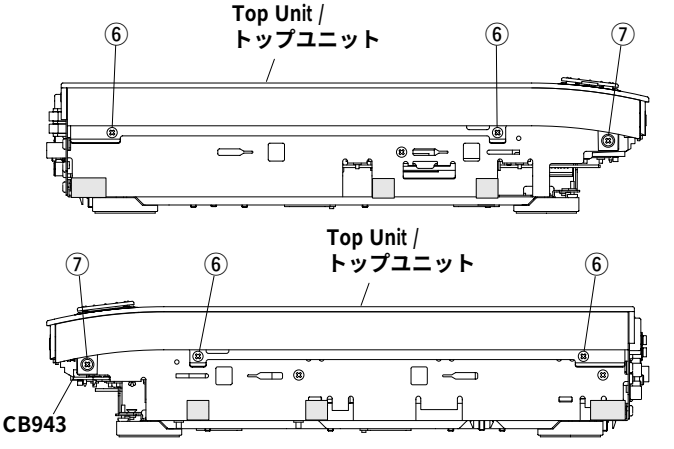

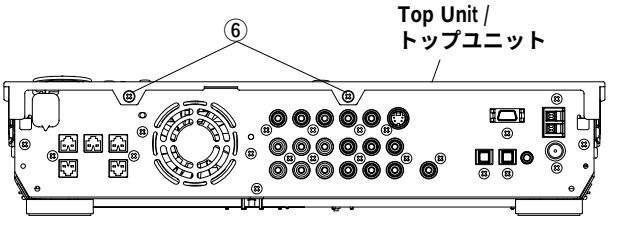

Fig. 4

4. Removal of DVD Mechanism

a. Remove 2 screws (⑧) and then remove the Top Frame in Fig. 5.

b. Remove 4 screws (⑨) and then remove the DVD Mechanism in Fig. 5.

c. Disconnect the connectors CB302 and CB307 in Fig. 5.

4．DVDメカニズムの外し方

a. ⑧のネジ2本を外し、トップフレームを外します。(Fig. 5)

b. ⑨のネジ4本を外し、DVDメカニズムを外します。(Fig. 5)

c. コネクターCB302、CB307を外します。(Fig. 5)

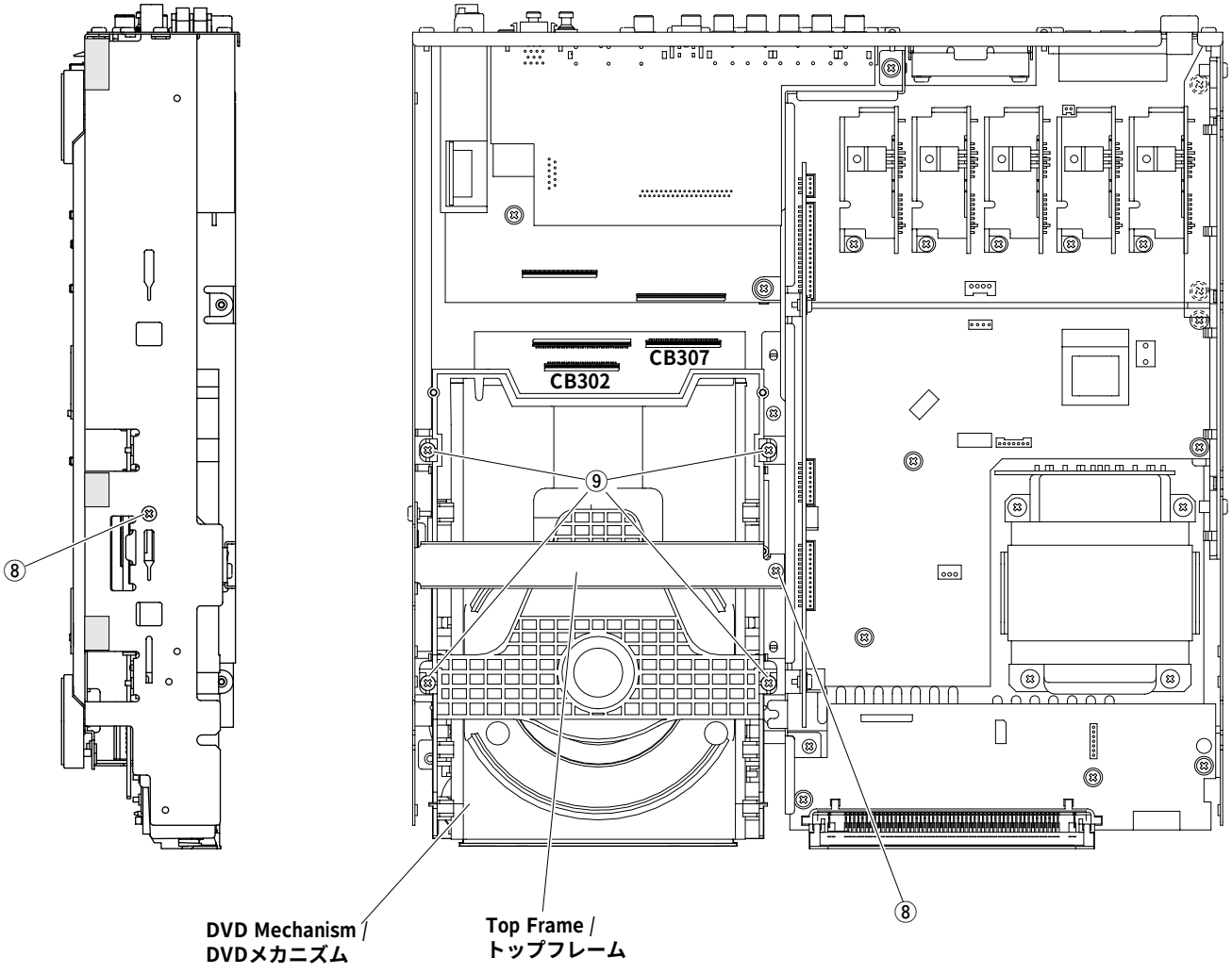

Fig. 5

5. Removal of DIGITAL P.C.B.

a. Disconnect the connectors CB305, CB103, CB106, CB366 and CB941 in Fig. 6.

b. Remove 4 screws (⑩) and then remove the DIGITAL P.C.B. in Fig. 6.

Note :
When the DIGITAL P.C.B. has been removed from the main chassis, the ground connection becomes open. Connect the ground of the DIGITAL P.C.B. (G301, G303) to the chassis by using a lead wire.

6. Removal of D-Amp Module

Remove 5 screws (⑪) and then remove the D-Amp Modules in Fig. 6.

7. Removal of FL P.C.B.

a. Disconnect the connectors CB644 and CB945 in Fig. 6.

b. Remove 3 screws (⑫) and 1 push rivet (⑬) and then remove the FL P.C.B. in Fig. 6.

5. DIGITAL P.C.B.の外し方

a. コネクターCB305、CB103、CB106、CB366、CB941を外します。(Fig. 6)

b. ⑩のネジ4本を外し、DIGITAL P.C.B.を外します。(Fig. 6)

注意
シャーシからDIGITAL P.C.B.を外した場合、アースが浮いて動作しませんので、DIGITAL P.C.B. (G301, G303)のアースをリード線等にてシャーシに接続してください。

6. D-アンプモジュールの外し方

⑪のネジ5本を外し、D-アンプモジュールを外します。(Fig. 6)

7. FL P.C.B.の外し方

a. コネクターCB944、CB945を外します。(Fig. 6)

b. ⑫のネジ3本、⑬のプッシュリベット1本を外し、FL P.C.B.を外します。(Fig. 6)

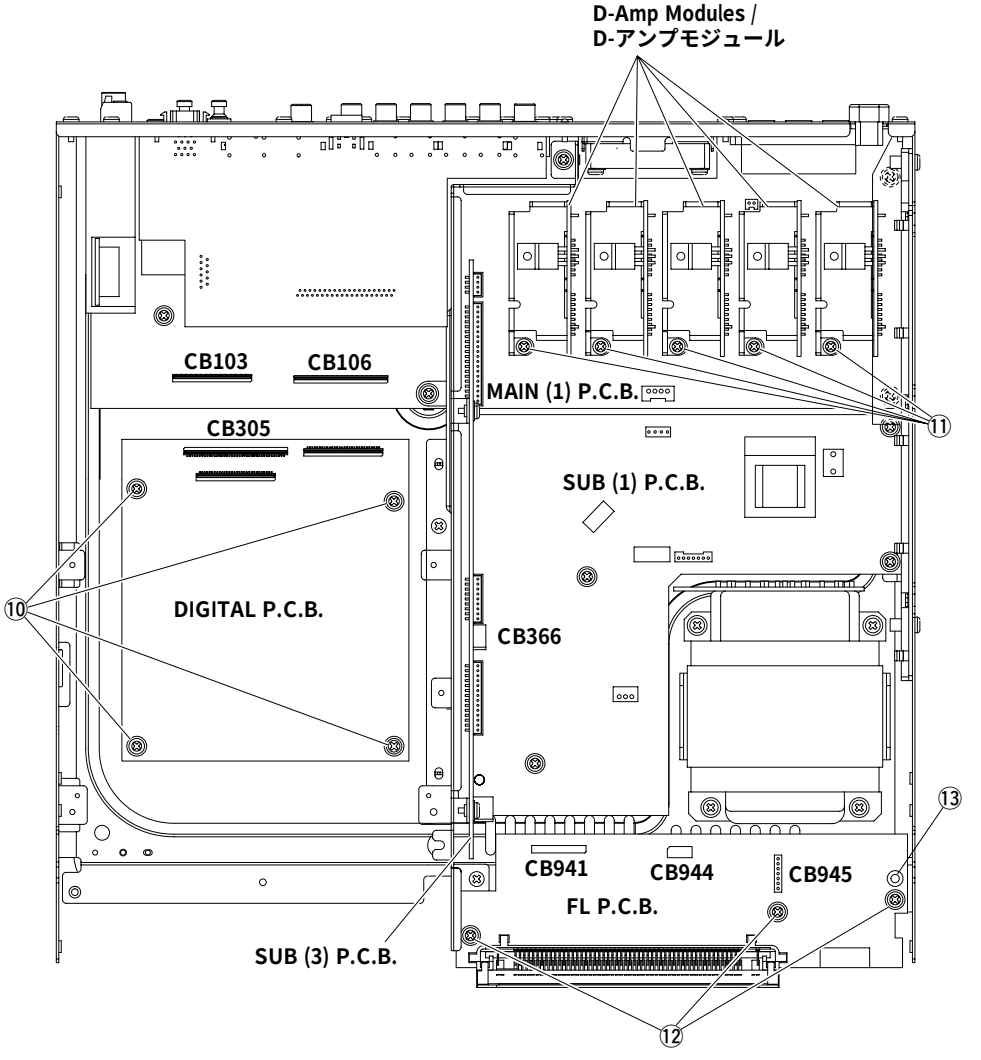

Fig. 6

8. Removal of SUB (3) & SUB (1) P.C.B.

a. Remove 2 screws (⑭) in Fig. 7.
b. Remove 2 screws (⑮) and 2 screws (⑯) and then remove the Shield in Fig. 7.
c. Remove the SUB (3) P.C.B. in Fig. 7.
d. Remove 2 screws (⑰) and 2 screws (⑱) in Fig. 7.
e. Disconnect the connectors CB3, CB4, CB6, CB7, CB8, CB101 and CB118 in Fig. 7.
f. Remove the SUB (1) P.C.B. in Fig. 7.

Note :
When the SUB (1) P.C.B. has been removed from the main chassis, the ground connection becomes open. Connect the ground of the SUB (1) P.C.B. (G3) to the chassis by using a lead wire.

8. SUB (3) & SUB (1) P.C.B.の外し方

a. ⑭のネジ2本を外します。(Fig. 7)
b. ⑮のネジ2本、⑯のネジ2本を外し、シールドを外します。(Fig. 7)
c. SUB (3) P.C.B.を外します。(Fig. 7)
d. ⑰のネジ2本、⑱のネジ2本を外します。(Fig. 7)
e. コネクターCB3、CB4、CB6、CB7、CB8、CB101、CB118を外します。(Fig. 7)
f. SUB (1) P.C.B.を外します。(Fig. 7)

注意
シャーシからSUB (1) P.C.B.を外した場合、アースが浮いて動作しませんので、SUB (1) P.C.B. (G3)のアースをリード線等にてシャーシに接続してください。

9. Removal of MAIN P.C.B.

a. Remove 2 screws (⑲) and then remove the Power Cable Support in Fig. 7.
b. Remove 1 screw (⑳) and 2 screws (㉑) in Fig. 7.
c. Remove 3 screws (㉒) in Fig. 7.
d. Remove the MAIN P.C.B. with the Rear Panel attached to it in Fig. 7.

9. MAIN P.C.B.の外し方

a. ⑲のネジ2本を外し、パワーコードサポートを外します。(Fig. 7)
b. ⑳のネジ1本、㉑のネジ2本を外します。(Fig. 7)
c. ㉒のネジ3本を外します。(Fig. 7)
d. リアパネルが付いた状態でMAIN P.C.B.を外します。(Fig. 7)

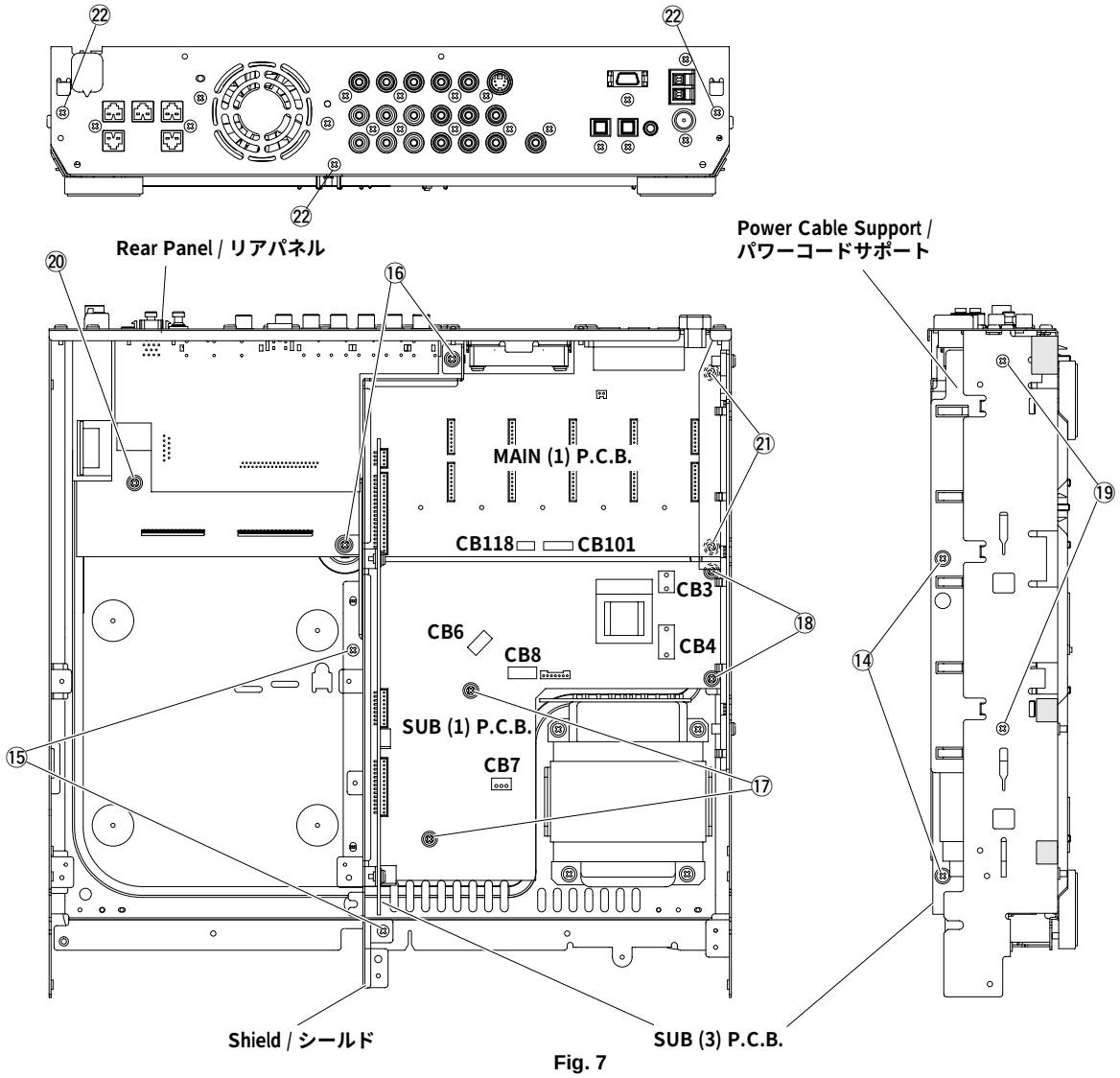

Fig. 7

■ NX-SW200 DISASSEMBLY PROCEDURES / NX-SW200分解手順

(Remove parts in disassembly order as numbered.)

(番号順に部品を取り外してください。)

1. Removal of Driver

a. Remove 3 screws (①) and then remove the Base. (Fig. 1)

b. Remove 4 screws (②) and then remove the Driver. (Fig. 1)

c. Disconnect the connector connected to the terminal of the Driver.

2. Removal of Rear Panel

Remove 12 screws (③) in Fig. 2.

* ***Arrow marks (⇒) are printed to identify the screws to be removed.***

* ***When assembling the Rear Panel, check to ensure that the packing is not damaged so as to prevent air leakage from occurring.***

1. スピーカーユニットの外し方

a. ①のネジ3本を外し、ベースを取り外します。(Fig.1)

b. ②のネジ4本を外し、スピーカーユニットを取り外します。(Fig.1)

c. スピーカーユニットの端子に接続されているコネクターを外します。

2. リアパネルの外し方

③のネジ12本を外し、リアパネルを取り出します。(Fig. 2)

＊ 取り外すネジの箇所には矢印（マーク）が印刷されています。

＊ 組み立ての際は、パッキングの損傷など無いことを確認し、エアー漏れが発生しないように組み立ててください。

● **Bottom view**

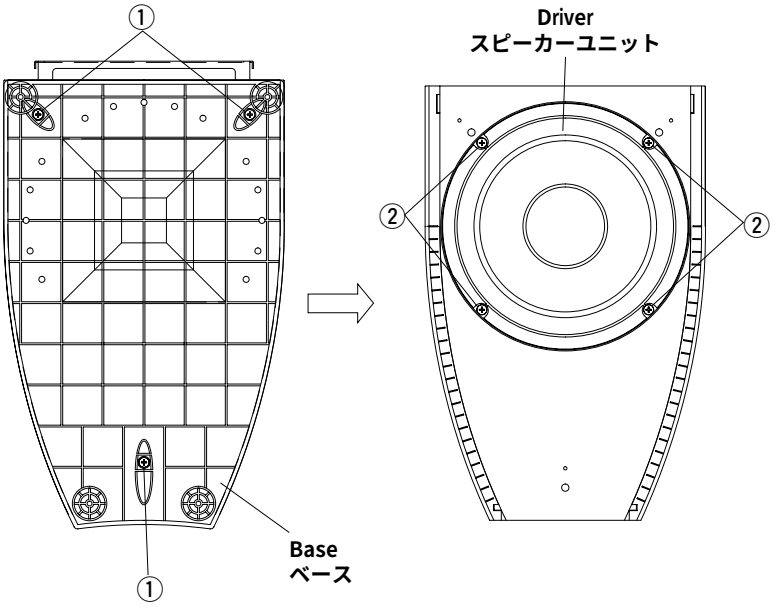

Fig. 1

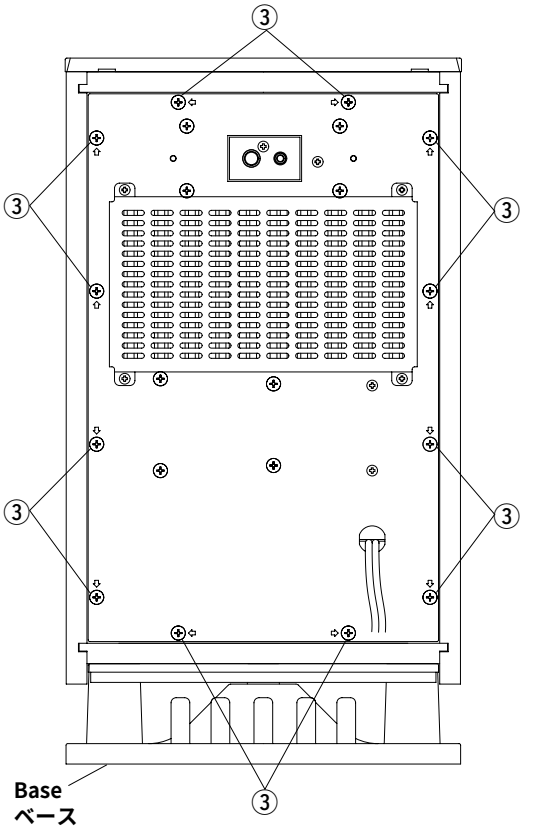

Fig. 2

When checking the P.C.B.:

Turn on the power to NX-SW200 according to the following procedure.

a. Short between the terminals of RY2 (relay).
b. Connect the power cable to the AC power outlet.

P.C.B.動作チェックをする場合

下記の方法により NX-SW200 に電源を投入します。

a. RY2(リレー)の端子間をショートします。
b. 電源コードを AC 電源コンセントに接続します。

MAIN (2) P. C. B.

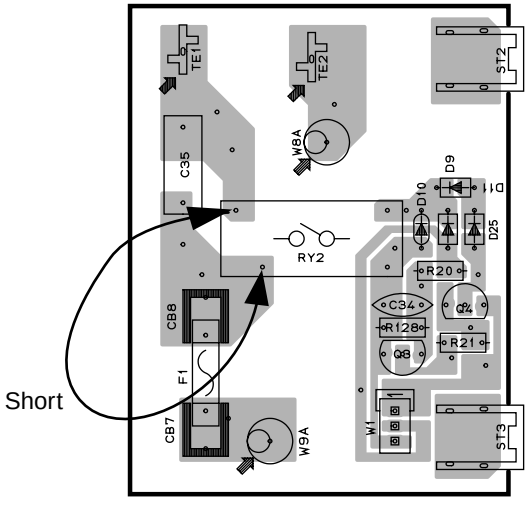

Short between these terminals for the P.C.B. check.

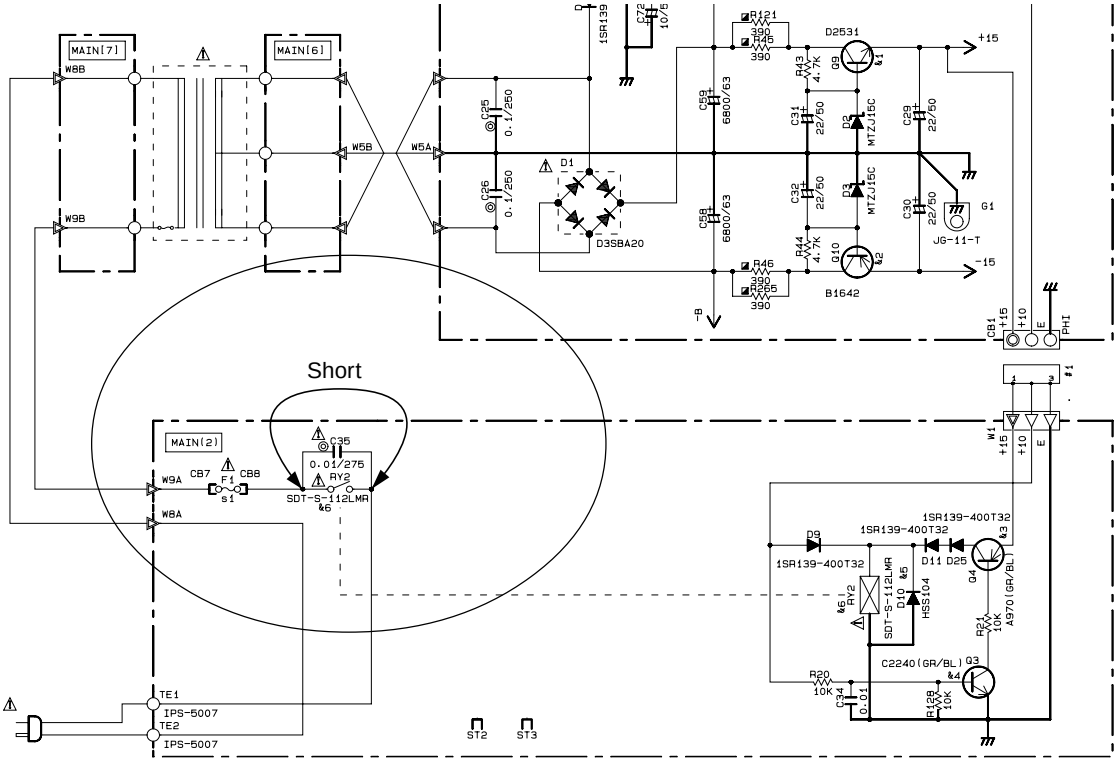

■ DVR-S200 D-AMP MODULE TROUBLESHOOTING / DVR-S200 D-アンプモジュールの故障診断

When there is a possibility of the D-Amp Module being defective, use the following procedure to determine whether or not it is defective.

Step 1

With the power turned off, remove one D-Amp Module and then turn on the power to the main unit.
If the protection function still works, turn off the power, remove another D-Amp Module and then turn on the power to the main unit. Repeat this procedure until the protection function stops working.

Step 2

When the protection function has stopped working, install the removed D-Amp Modules one by one to the main unit and then turn on the power.
If the protection function does not work, the D-Amp Module installed then can be judged as normal.
If the protection function works, on the other hand, the D-Amp Module installed then can be judged as defective.
Repeat this procedure to check all the removed D-Amp Modules.

Caution

Note that there is a rare case where two or more D-Amp Modules are defective.

D-アンプモジュールの故障が疑われる場合、下記の方法により各D-アンプモジュールの故障の有無を判定します。

Step 1

電源OFF状態でD-アンプモジュール1個を取り外した後、本機の電源をONします。
まだプロテクションが動作する場合、電源をOFFし、更にD-アンプモジュール1個を取り外した後、本機の電源をONします。プロテクションが動作しなくなるまでこれを続けます。

Step 2

プロテクションが動作しなくなったら、取り外したD-アンプモジュールを1個ずつ本機に取り付け電源をONします。
プロテクションが動作しない場合、その取り付けたD-アンプモジュールは正常と判断できます。
プロテクションが動作する場合、その取り付けたD-アンプモジュールは故障していると判断できます。
この方法により取り外した全てのD-アンプモジュールの故障の有無を判定します。

注意

稀に2個以上のD-アンプモジュールが故障している場合があるので注意が必要です。

■ DVR-S200 ADJUSTMENT / DVR-S200調整

■ Condition

- Start adjustment 5 sec or more after the power is turned on.
- Headphones are not plugged in.
- No input signal.

■ DC Offset Adjustment

Adjust the potentiometer on each D-Amp Module so that the DC voltage becomes 0 ± 10 mV at each speaker output.

■ 条件

- 電源を入れてから5秒間以上経過後に調整を始めます。
- ヘッドホンは差し込みません。
- 無信号

■ DC オフセット調整

各スピーカー出力端子のDC電圧が0 ± 10 mVになるように、各D-アンプモジュールの半固定VRを調整します。

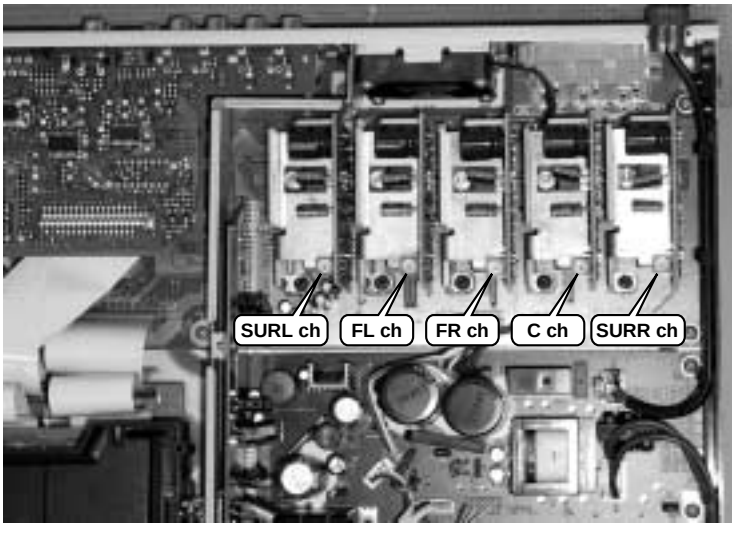

■ DVR-S200 SELF DIAGNOSIS FUNCTION (DIAG) / DVR-S200自己診断機能(ダイアグ)

This product has a built-in self diagnosis function (DIAG) to facilitate inspection, measurement and determination of a faulty item, if any. There are 14 DIAG menu items, each having sub-menu items.
Listed in the table below are menu items and sub-menu items. (Start-up and operation of DIAG menu are executed by using the main unit.)

本機には、検査、測定、不良個所の発見を目的にした自己診断機能(ダイアグ)があります。
ダイアグメニューは14個あり、そのそれぞれにサブメニューがあります。
下表はメニュー一覧です。
(ダイアグのメニュー操作は本体で行います。)

No.	DIAG menu	Sub-menu
1	DSP THROUGH	1. ANALOG BYPASS
		2. YSS 0dB
		3. YSS Front 0dB
		4. YSS FULL BIT
		5. YSS FULL BIT F
2	RAM THROUGH	RAM 0dB
3	PRO LOGIC /	1. PRO LOGIC I
		2. PRO LOGIC II
4	SPEAKERS SET	1. MAIN: SMALL 0dB
		2. CENTER: NONE
		3. LFE/BASS: MAIN
		4. Front Mix: 5ch
5	MARGIN CHECK	1. MAIN 12 dB margin
		2. MAIN 18 dB margin
6	DISPLAY CHECK	1. VFD CHECK (Initial display / **初期表示)**
		2. VFD DISP OFF (All segments OFF / **全セグメント消灯)**
		3. VFD DISP ALL (All segments ON 100% / **全セグメント点灯 100%)**
		4. VFD DIMMER (All segments ON 50% / **全セグメント点灯 50%)**
		5. CHECKED PATTERN (ON in lattice / **格子状点灯)**
7	MANUAL TEST	1. TEST ALL
		2. TEST FRONT L
		3. TEST CENTER
		4. TEST FRONT R
		5. TEST SUR. R
		6. TEST SUR. L
		7. TEST LFE
8	FACTORY PRESET	1. PRESET INHIBITED (memory initialization inhibited / **メモリーの初期化禁止)**
		2. PRESET RESERVED (memory initialized / **メモリーの初期化)**
9	AD DATA CHECK /FAN TEST	1. PS (protection)
		2. PANEL KEY
		3. FAN OUT/THM
		4. FAN DRIVE TEST: HIGH
		5. FAN DRIVE TEST: MID
		6. FAN DRIVE TEST: LOW
10	IF STATUS	1. INSIDE STATUS 1
		2. INSIDE STATUS 2
		3. INSIDE STATUS 3
		4. CHANNEL STATUS 1
		5. CHANNEL STATUS 2
		6. CHANNEL STATUS 3
		7. CHANNEL STATUS 4
		8. CHANNEL STATUS 5

No.	DIAG menu	Sub-menu
		9. BSI (YSS) 1
		10. BSI (YSS) 2
		11. BSI (YSS) 3
		12. BSI (YSS) 4
		13. BSI (CS) 1
		14. BSI (CS) 2
		15. BSI (CS) 3
		16. BSI (CS) 4
		17. BSI (CS) 5
		18. YSS938-1
		19. YSS938-2
		20. YSS938-3
		21. CS49329
		22. Mute Trigger
11	DSP RAM CHECK	1. YSS938 BUS CHECK
		2. PLD/CS BUS CHECK
12	SOFT SWITCH	1. SW MODE: PCB/SOFT
		2. MODEL SETTING
		3. TUNER DESTINATION
		4. TUNER EXIST
		5. RDS EXIST
		6. VIDEO FORMAT
13	ROM VERSION/CHECK SUM/ PORT	1. VERSION
		2. CHECK SUM ALL
		3. PORT
		4. AAC PORT
14	ROM CORRECTION/ CHECK SUM	1. SOFT DATE
		2. ROM CORRECTION: EXIST/NOT
		3. ROM CORRECTION CHECK SUM DISP
		4. ROM CORRECTION REMOCON RECEIVE
		5. REMOCON CODE DISP
		6. Protection History
		7. UCD CLOCK LOW/HIGH
		8. ASPECT Lo/Mid/Hi

● Starting DIAG

While pressing the “A/B/C/D/E” key on the main unit, press the “STANDBY/ON” key until the FL display lights up. Within 4 seconds after that, press the “PRESET/BAND” key to start the DIAG function.

● ダイアグの起動

本体の“ A/B/C/D/E ”キーを押しながら“ STANDBY/ON ”キーを押し、表示点灯後4秒以内に“ PRESET/BAND ”キーを押すとダイアグが起動します。

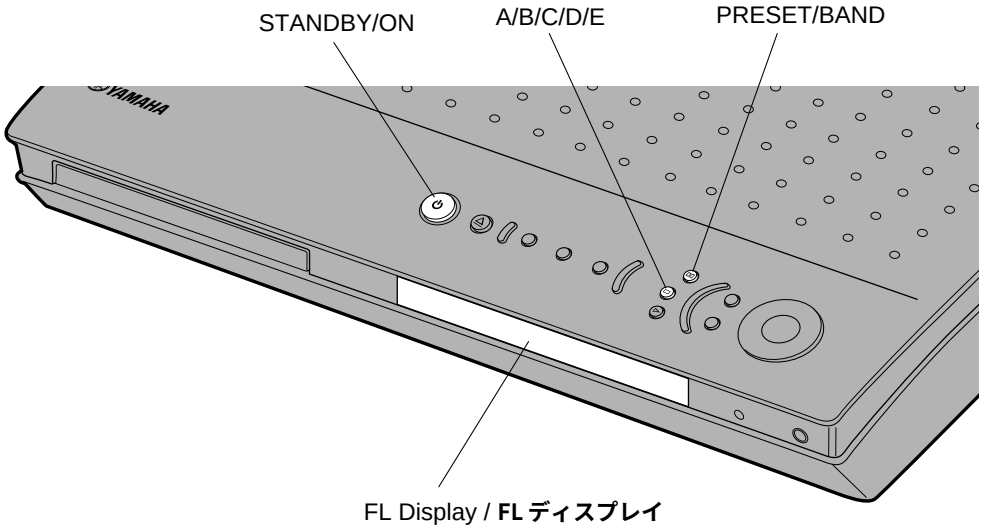

FL Display / **FL ディスプレイ**

**** In the DIAG mode, all the protection functions other than the excess current detect function are canceled, and the "SLEEP" segment of the FL display of the main unit flashes. Please note, therefore, that no protection function works even when a dangerous situation occurs while using the DIAG mode.***

※ ダイアグモードでは過電流検出以外のプロテクション動作が解除されます。
このモードでは本体 FL ディスプレイの “ SLEEP ” が点滅します。
以 後、ダイアグ中、危険な状態でもプロテクション動作が働きませんので注意してください。

● Canceling DIAG

1 Before canceling DIAG, execute setting for PRESET of DIAG menu No.8 (Memory initialization inhibited or Memory initialized).

**** In order to keep the user memory stored, be sure to select PRESET INHIBITED (Memory initialization inhibited). Protection history will remain in memory.***

2 Turn off the power by pressing the “STANDBY/ON” key of the main unit.

● ダイアグの解除

1 ダイアグを解除する前に、ダイアグメニュー No. 8 の FACTORY PRESET （メモリーの初期化禁止 / またはメモリーの初期化）の設定をします。

※ ユーザーメモリーを保持したい場合は、必ず PRESET INHIBITED（メモリー初期化禁止）を選択してください。

2 本体の “ STANDBY/ON ” キーを押し、パワーオフにします。

● Display provided when DIAG started

On the FL display of the main unit, an opening message (including the version and the protection history) appears for a few seconds followed by the diagnostic menu display of ANALOG BYPAS.

● ダイアグ起動時の表示

本体FLディスプレイには、オープニング(プロテクション履歴／バージョン)が表示され、数秒後にダイアグメニュー表示(ANALOG BYPAS)となります。

When there is no history of protection function:

プロテクション履歴が無い場合:

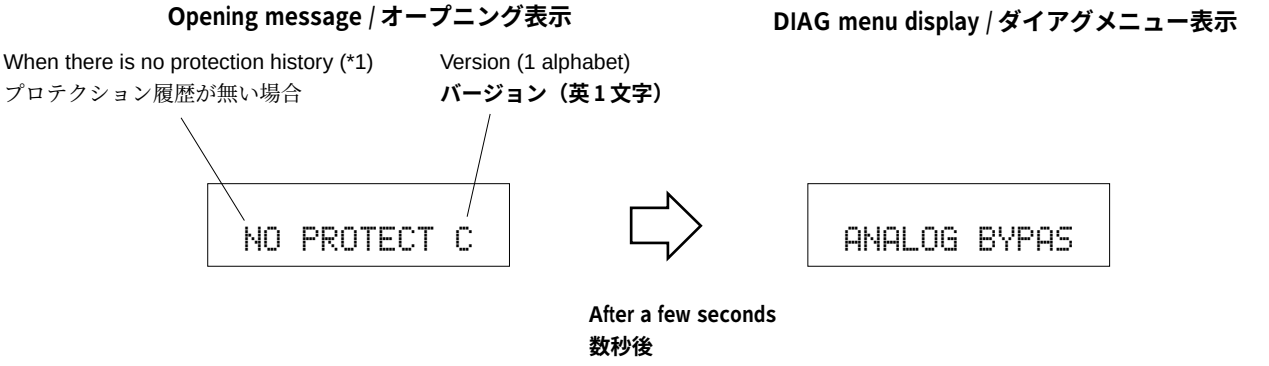

When there is a history of protection function:

The FL display appears as shown below depending on the type of the protection function.

プロテクション履歴がある場合:

プロテクションの種類によって下記の表示が現れます。

The protection function worked due to excessive current through the amplifier. Causes could be a short at the speaker terminal or a defect in the amplifier.

I PROTECT C

スピーカーをショートさせた時などが原因で、プロテクションが働いたことを示します。

The protection function worked due to a DC voltage appearing at the speaker terminal. A cause could be a defect in the amplifier.

DC PROTECT C

アンプの故障でスピーカーに直流電圧が掛かるなどが原因で、プロテクションが働いたことを示します。

The protection function worked due to an AC overload. A cause could be a shorted secondary wire of the transformer.

AC PROTECT C

トランスの二次巻き線がショートしたときなどが原因で、プロテクションが働いたことを示します。

The protection function worked due to the temperature limit being exceeded. Causes could be poor ventillation or a defect related to the thermal sensor.

TMP PRT:000 C

温度制限を越えた原因で、プロテクションが働いたことを示します。

The protection function worked due to a defect or overload in the power supply (but not related to the DVD). If the power is turned on with the abnormality unsolved, the protection function works in about 1 second to turn off the power.



電源(DVD関連以外)による原因で、プロテクションが働いたことを示します。異常状態のままパワーオンすると、約1秒後にプロテクションが掛かり、電源が切れます。

The protection function worked due to a defect or overload in the DVD power supply. If the power is turned on with the abnormality unsolved, the protection function works in about 1 second to turn off the power.



電源(DVD関連)による原因で、プロテクションが働いたことを示します。異常状態のままパワーオンすると、約1秒後にプロテクションが掛かり、電源が切れます。

TMP PRT, PS PRT and PS2 PRT displays include the abnormal A/D value in %. Concerning this value, refer to DIAG menu No.9 AD DATA CHECK described on page 38.

TMP PRT表示、PS PRT表示、PS2 PRT表示には、異常状態のA/D値を%表示します。
この値に関しては、後述のダイアグメニューNo. 9 AD DATA CHECK(38ページ)を参照してください。

● History of protection function

When the protection function has worked, its history is stored in memory with a backup. Even if no abnormality is noted while servicing the unit, an abnormality which has occurred previously can be defined as long as the backup data has been stored.
The history of the protection function is cleared when DIAG is cancelled by selecting PRESET RESERVED (Memory initialized) of DIAG menu No.8 or by selecting Prt His < DEL (Protection history deletion reserved) of sub-menu 6 of DIAG menu No.14 and the backup data is erased.

● プロテクションの履歴

**プロテクションが働いた場合、履歴をバックアップして記憶しています。サービスのときに異常が認められなくても、バックアップが残っていれば、お客様のところで起きた異常を区別できます。
ダイアグメニュー No.8 で PRESET RESERVED（メモリーの初期化）を選んでダイアグを解除した場合、またはダイアグメニューNo.14のサブメニュー 6 で Prt Hist <DEL（プロテクション履歴削除の予約）を選んでダイアグ解除した場合、またはバックアップが消えた場合に、プロテクションの履歴はクリアされます。**

● Display during menu operation

During the DIAG operation, the function at work is indicated on the FL indicator. The contents displayed during the function operation are shown for each step.

● メニュー動作中の表示

ダイアグ中、本体の FL ディスプレイに動作中の機能が表示されます。機能動作中の表示内容については、後述の機能詳細で記述します。

● Operation procedure of DIAG menu and SUB-MENU

There are 14 MENU items and some SUB-MENU items as well.

DIAG menu selection
Main unit: PRESET TUNING ∨(forward)/∧(reverse) key

SUB-MENU selection
Main unit: DSP (forward) key

● ダイアグメニューとサブメニューの操作

ダイアグにはNo.1～14のメニューがあり、さらにいくつかのサブメニューがあります。

ダイアグメニューの選択
本体　：PRESET TUNING ∨(順送り)/∧(逆送り)キー

サブメニューの選択
本体　：DSP(順送り)キー

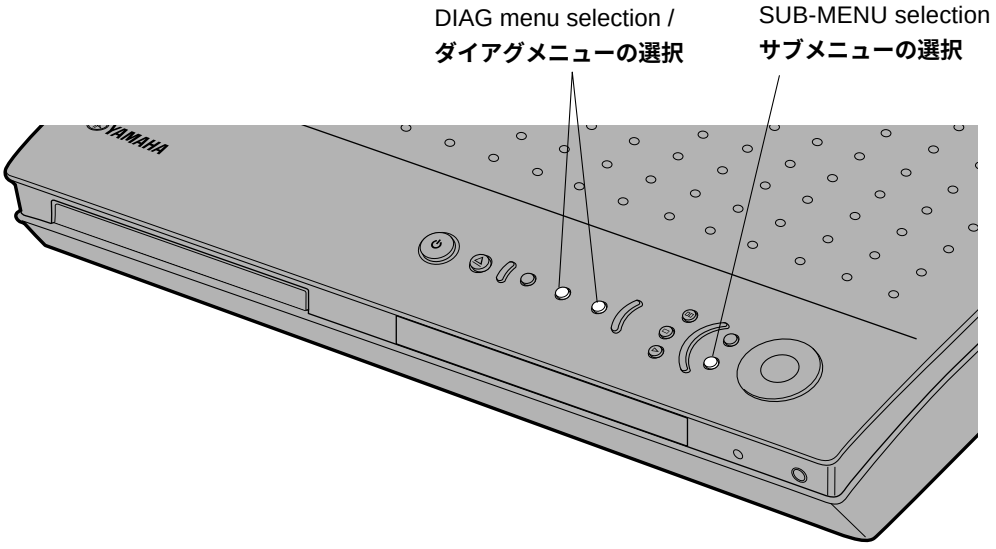

● Functions available during DIAG

In addition to the DIAG menu, the functions listed below are available:

- Input selection
- Center/Surround/Sub-woofer level adjustment
- Muting
- Power on/off operation
- Master volume

**** Functions related to the tuner and the set menu are not available.***

**** It is possible to confirm Menu No.10 "IF STATUS" while keeping the signal process (operation status) of each DIAG menu by using the INPUT MODE key of the main unit.***

● ダイアグ中の機能

ダイアグメニューの他に以下の機能が動作します。
・インプット切り換え
・センター／サラウンド／サブウーファーレベル調整
・ミューティング
・パワーオン・オフ操作
・マスターボリューム

＊チューナー関連、セットメニュー関連は機能しません。

＊本体INPUTモードキーにより、各ダイアグメニューの信号処理(動作状態)を維持したままメニューNo．10 " IF STATUS "の確認ができます。

● Initial settings used to start DIAG function

The following initial settings are used when starting the DIAG function:
(When the DIAG function is canceled, the settings before starting DIAG will be restored.)

- Input: VIDEO 1 (U, C, R, K, A, L) or VIDEO (B, G)
- Master volume: 56 (-40dB)
- Effect level: 0dB
- Audio mute: OFF
- Speaker settings: LARGE /BASS OUT = BOTH
- DIAG menu: ANALOG BYPASS

● ダイアグ開始時の初期設定

ダイアグ開始時の初期設定は、下記の設定になります。また、これらの設定は、ダイアグ解除時にはダイアグ開始前の状態に戻ります。

・インプット　：VIDEO 1
・マスターボリューム　：56 (-40dB)
・エフェクトレベル　：0dB
・オーディオミュート　：オフ
・スピーカー設定　：LARGE / BASS OUT = BOTH
・ダイアグメニュー　：ANALOG BYPASS

Details of DIAG menu

With full-bit output specified in some modes, it is possible to execute 0dBFS output without head margin in each channel.

1. DSP THROUGH

Main DSP of YSS938 is selected for MAIN L/R output.

ANALOG BYPASS

- The signal for L/R is output as it is without passing through the DSP section.

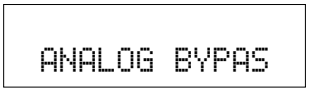

Input level	Volume	SPEAKERS OUT (1KHz)			SUBWOOFER
		FRONT L/R	CENTER	SURROUND L/R	(50 Hz)
Both ch, -20 dBm	-10 dB (90)	+20.5 dBm	- ∞	- ∞	- ∞

YSS 0dB

- The signal is output including the head margin.
  Head margin:
  Main L/R: 0dBFS, Center: 0dBFS,
  RL/RR: -12dBFS, SWFR: Add L/R signal at -20dBFS.

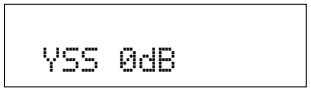

Input level	Volume	SPEAKERS OUT (1KHz)			SUBWOOFER
		FRONT L/R	CENTER	SURROUND L/R	(50 Hz)
Both ch, -20 dBm	-10 dB (90)	+20.5 dBm	+20.2 dBm	+20.0 dBm	+5.0 dBm

YSS Front 0dB

- The front CH signal including the head margin is output at the main CH.
  Head margin:
  Main L/R: 0dBFS, Center: 0dBFS,
  RL/RR: -12dBFS, SWFR: Add L/R signal at -20dBFS.



Input level	Volume	SPEAKERS OUT (1KHz)			SUBWOOFER
		FRONT L/R	CENTER	SURROUND L/R	(50 Hz)
Both ch, -20 dBm	-10 dB (90)	+20.5 dBm	- ∞	- ∞	- ∞

ダイアグメニュー詳細

一部のモードでフルビット指定することで、各チャンネルのヘッドマージンを廃して 0dBFS 出力することが可能です。

1. DSP THROUGH

MAIN L/R 出力には YSS938 の Main DSP が選択されます。

ANALOG BYPASS

・L/R は、DSP 部を通らずにそのまま出力されます。

YSS 0dB

・ヘッドマージンを含んで出力されます。
ヘッドマージン：
Main L/R: 0dBFS 、Center: 0dBFS 、
RL/RR: －12dBFS、SWFR: L/R を－20dBfs にて加算

YSS Front 0dB

・ヘッドマージンを含んでフロント CH をメイン CH に出力されます。
ヘッドマージン：
Main L/R: 0dBFS 、Center: 0dBFS 、
RL/RR: －12dBFS、SWFR: L/R を－20dBfs にて加算

YSS FULL BIT

- The signal is output in digital full bit without including the head margin. The SWFR signal is output but not in digital full bit.

YSS FULL BIT

・ヘッドマージンを含まず、デジタルフルビットで出力されます。SWFR は出力されますが、デジタルフルビットではありません。

YSS FULL BIT

Input level	Volume	SPEAKERS OUT (1KHz)			SUBWOOFER
		FRONT L/R	CENTER	SURROUND L/R	(50 Hz)
Both ch, -20 dBm	-10 dB (90)	+20.5 dBm	+20.2 dBm	+20.0 dBm	+5.0 dBm

YSS FULL BIT F

- The front CH signal is output in digital full bit at the main CH.

YSS FULL BIT F

・フロントCHがメインCHに、デジタルフルビットで出力されます。

FULL BIT F

Input level	Volume	SPEAKERS OUT (1KHz)			SUBWOOFER
		FRONT L/R	CENTER	SURROUND L/R	(50 Hz)
Both ch, -20 dBm	-10 dB (90)	+20.5 dBm	- ∞	- ∞	- ∞

DSP THROUGH
YSS (Analog)

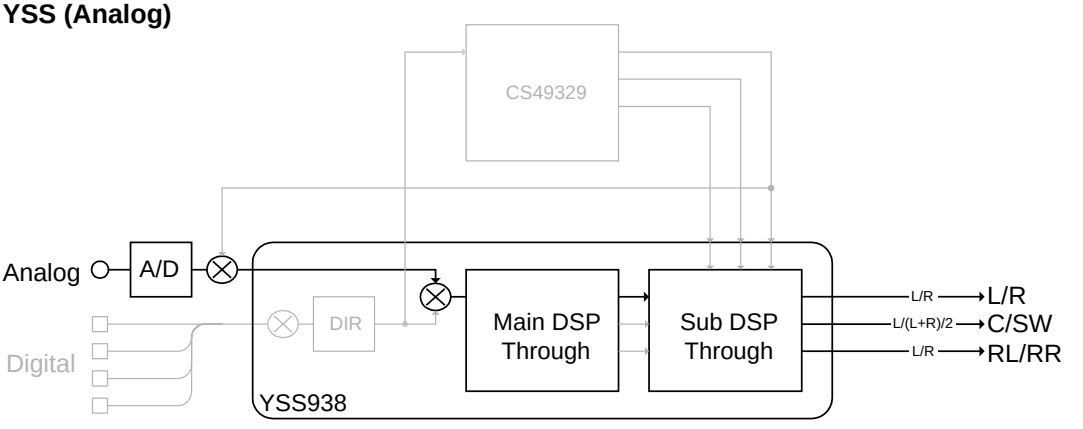

(Shaded items not used in this example)

2. RAM THROUGH

This function is for YSS938 only.
Only the CT signal is output through the Sub DSP – DRAM.

RAM 0dB

2. RAM THROUGH

YSS938 のみの動作です。
CT のみが Sub DSP ― DRAM 経由で出力されます。

RAM 0dB

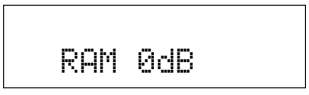

Input level	Volume	SPEAKERS OUT (1KHz)			SUBWOOFER
		FRONT L/R	CENTER	SURROUND L/R	(50 Hz)
Both ch, -20 dBm	-10 dB (90)	- ∞	+20.2 dBm	- ∞	- ∞

RAM THROUGH
(Auto)

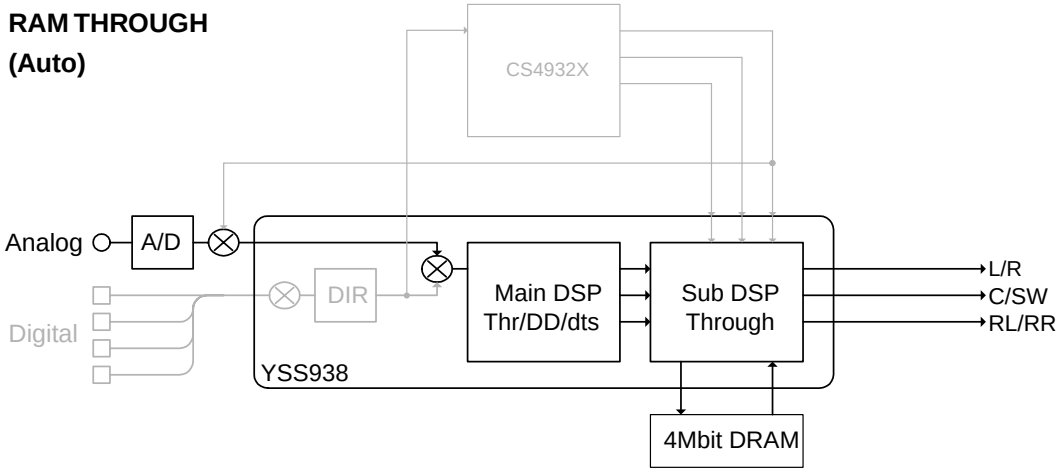

(Shaded items not used in this example)

3. PRO LOGIC

The L/C/R/RL/RR signals undergo the Pro-Logic processing and C/RL/RR signals are output through Sub DSP-DRAM. Main DSP is selected for MAIN L/R output.
Using the sub-menu, it is possible to select PRO LOGIC I, II (Movie). The Auto Input Balance function is always off.
When the Dolby Digital Multi input is used, the function is the same as in the Dolby Digital Normal mode.
The LFE signal is not output when decoding in the PRO LOGIC I, II mode.

3. PRO LOGIC

L/C/R/RL/RR は YSS938 によりプロロジック処理され、C/RL/RR は Sub DSP‐DRAM 経由で出力されます。MAIN L/R 出力には Main DSP が選択されます。
サブメニューで PRO LOGIC I、II（Movie）を選択可能です。常時 Auto Input Balance off です。

AAC 入力時は CS49329 でデコード後、L/R はプロロジック処理されます。（J model のみ）

Dolby Digital Multi 入力時は、通常の Dolby Digital Normal と同じ動作をします。
PRO LOGIC I、II デコード時は、LFE は出力されません。

PRO LOGIC I

PRO LOGIC I

PRO LOGIC I

Input level	Volume	SPEAKERS OUT (1KHz)			SUBWOOFER
		FRONT L/R	CENTER	SURROUND L/R	(50 Hz)
Each ch, -20 dBm	-10 dB (90)	+20.5 dBm	- ∞	- ∞	- ∞
Both ch, -20 dBm	-10 dB (90)	- ∞	+23.0 dBm	- ∞	- ∞

PRO LOGIC II

PRO LOGIC II

PRO LOGIC II

Input level	Volume	SPEAKERS OUT (1KHz)			SUBWOOFER
		FRONT L/R	CENTER	SURROUND L/R	(50 Hz)
Each ch, -20 dBm	-10 dB (90)	+17.5 dBm	- ∞	- ∞	- ∞
Both ch, -20 dBm	-10 dB (90)	- ∞	+23.0 dBm	- ∞	- ∞

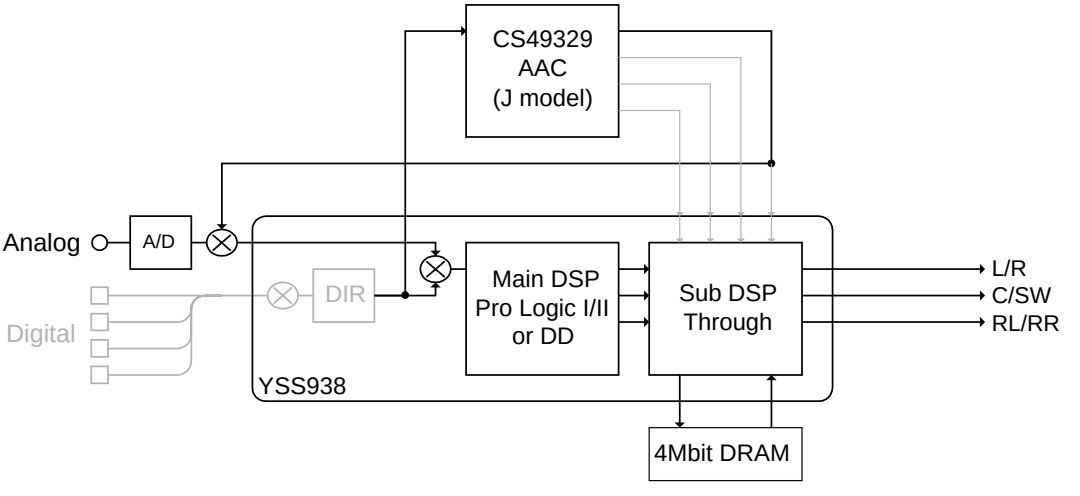

(Shaded items not used in this example)

4. SPEAKERS SET

The input signal is automatically identified and switched in the priority order of dts →DOLBY DIGITAL → AAC → PCM AUDIO → Analog (A/D) according to the signal detection.
The signals output from the DSP block are the same as 1. DSP THROUGH: YSS 0dB.

4. SPEAKERS SET

入力は信号検出によって、dts →DOLBY DIGITAL → AAC → PCM AUDIO →アナログ(A/D)の優先順で自動判別切り換えされます。
DSP部からは、No. 1 DSP THROUGHのYSS 0dBと同様の信号が出力されます。

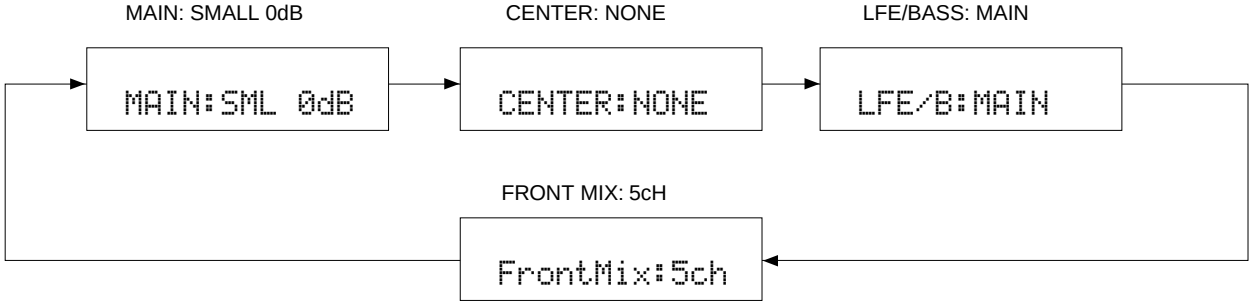

The analog switch settings for each sub-menu are as shown in the table below.

各サブメニューにおけるアナログスイッチの設定は以下の通りです。

	Sub-menu	CENTER SP	REAR SP	MAIN SP	MAIN LEVEL	LFE/BASS
1	MAIN: SMALL 0dB	LARGE	LARGE	SMALL	0dB	SWFR
2	CENTER: NONE	NONE	LARGE	LARGE	0dB	BOTH
3	LFE/BASS: MAIN	SMALL	SMALL	LARGE	0dB	MAIN
4	FRONT MIX: 5cH	LARGE	LARGE	LARGE	0dB	BOTH

LARGE: This mode is used with a speaker with high bass reproduction performance (a large unit). Full bandwidth signals are output.

SMALL: This mode is used with a speaker with low bass reproduction performance (a small unit). The signals of 90Hz or less are mixed into the channel specified by LFE/BASS.

NONE: This mode is used with no center speaker. The center content is reduced by 3dB and distributed to MAIN L/R.

LARGE： 低音再生能力の高い(ユニットの大きい)スピーカーを使用するモードです。全帯域が出力されます。

SMALL： 低音再生能力の低い(ユニットの小さい)スピーカーを使用するモードです。90Hz 以下が LFE/BASS で指定したチャンネルにミックスされます。

NONE： スピーカーを使用しないモードです。センター成分は - 3dB されて、MAIN L/R に振り分けられます。

	Sub-menu	Input level	Volume	SPEAKERS OUT (1KHz)			SUBWOOFER (50 Hz)
				FRONT L/R	CENTER	SURROUND L/R	
1	MAIN: SMALL 0dB	1kHz, Both ch, -20 dBm	-10 dB (90)	+20.5 dBm	- ∞	- ∞	- ∞
2	CENTER: NONE	1kHz, Both ch, -20 dBm	-10 dB (90)	- ∞	+20.2 dBm	- ∞	- ∞
3	LFE/BASS: MAIN	50Hz, Both ch, -20 dBm	-10 dB (90)	- ∞	- ∞	- ∞	- ∞
4	FRONT MIX: 5cH	1kHz, Both ch, -20 dBm	-10 dB (90)	+20.5 dBm	- ∞	- ∞	- ∞

5. MARGIN CHECK

The signal is output including the head margin.

5. MARGIN CHECK

ヘッドマージンを含んで出力されます。

MAIN 12dB MARGIN

MAIN 12dB MARGIN

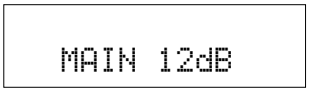

Input level	Volume	SPEAKERS OUT (1KHz)			SUBWOOFER
		FRONT L/R	CENTER	SURROUND L/R	(50 Hz)
1kHz, Both ch, -20 dBm	-10 dB (90)	+8.5 dBm	- ∞	- ∞	- ∞

MAIN 18dB MARGIN

MAIN 18dB MARGIN

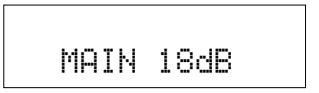

Input level	Volume	SPEAKERS OUT (1KHz)			SUBWOOFER
		FRONT L/R	CENTER	SURROUND L/R	(50 Hz)
1kHz, Both ch, -20 dBm	-10 dB (90)	+2.2 dBm	- ∞	- ∞	- ∞

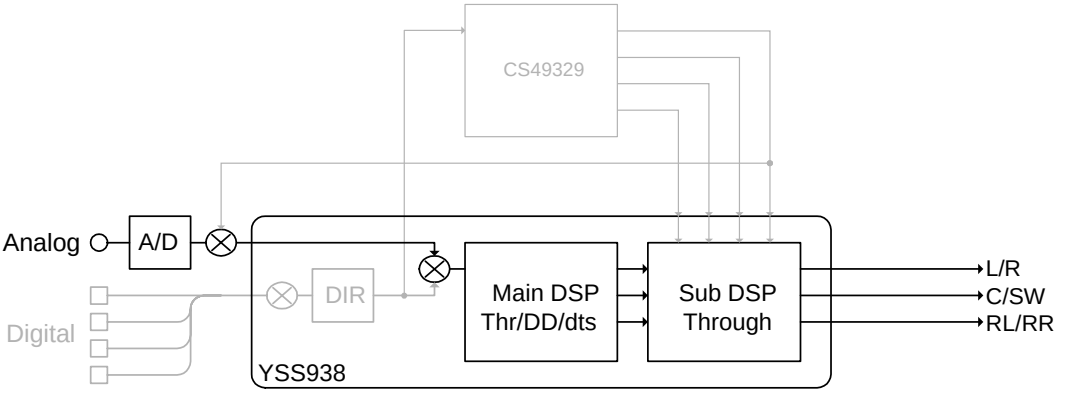

(Shaded items not used in this example)

6. DISPLAY CHECK

This program is used to check the FL display section. The display condition varies as shown below according to the sub-menu operation. The signals are processed using EFFECT OFF (The L/R signal is output using ANALOG MAIN BYPASS.)

6. DISPLAY CHECK

FL 表示部のチェックプログラムです。サブメニュー操作により、表示状態が以下のように変わります。
信号処理はEFFECT OFF（ANALOG MAIN BYPASSでL/Rを出力）です。

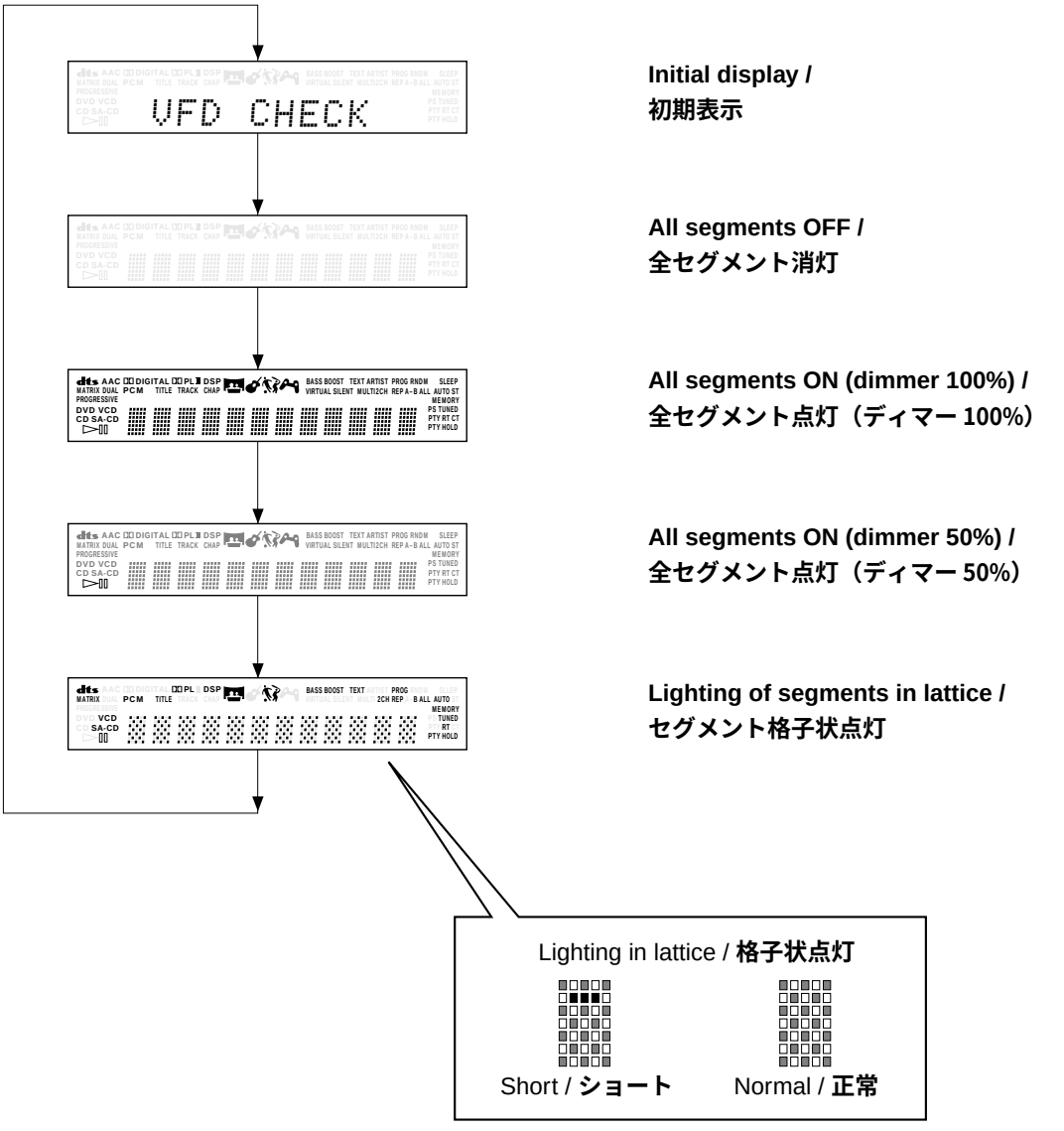

Segment conditions of the FL driver and the FL tube are checked by turning ON and OFF all segments. Next, the operation of the FL driver is checked by using the dimmer control. Then a short between segments next to each other is checked by turning ON and OFF all segments alternately (in lattice). (In the above example, the segments in the second row from the top are shorted.)

全セグメント消灯・全セグメント点灯によりFLドライバー、FL管のセグメントの不良を確認します。
次に、ディマーコントロールによってFLドライバーの動作チェックを行います。
さらに全セグメントを交互（格子状）に点灯/消灯することで、隣り合うセグメントのショートをチェックします。

7. MANUAL TEST

The noise generator built into the DSP outputs the test noise through the channels specified by the sub-menu.
The noise frequency for LFE is 35 to 250 Hz. Other than that, the center frequency is 800Hz.

CAUTION:
When the input is DVD/CD, no test noise is output.

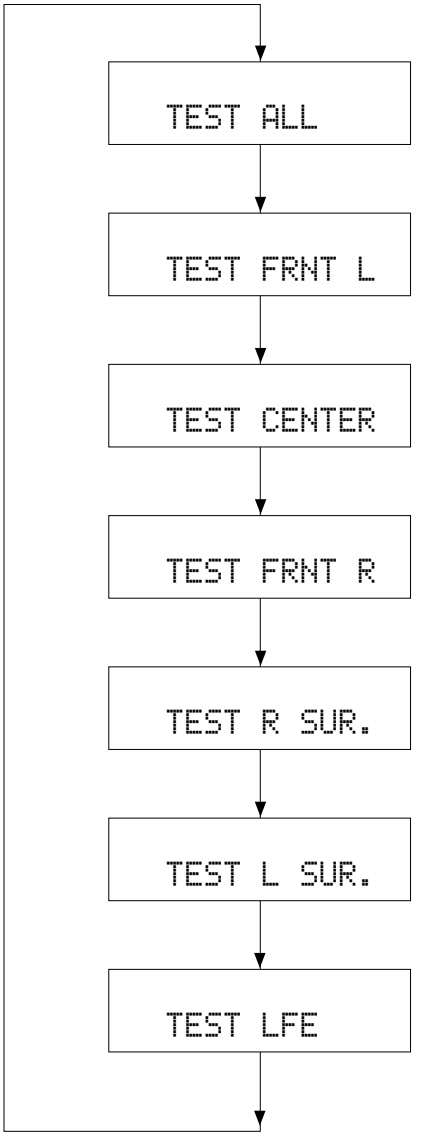

7. MANUAL TEST

DSP 内蔵のノイズ発生回路によって、サブメニューで指定したチャンネルへテストノイズを出力します。
LFE用のノイズ周波数は35 ～250Hz 、それ以外は中心周波数 800Hz となります。

注意：Input が DVD/CD の場合、テストノイズは出力されません。

TEST ALL

Noise is output from all channels except SUB WOOFER.
SUB WOOFER 以外の全チャンネルからノイズを出力

TEST FRONT L

Noise is output from the FRONT L channel.
FRONT L チャンネルからノイズを出力

TEST CENTER

Noise is output from the CENTER channel.
CENTER チャンネルからノイズを出力

TEST FRONT R

Noise is output from the FRONT R channel.
FRONT R チャンネルからノイズを出力

TEST R SURROUND

Noise is output from the SURROUND R channel.
SURROUND R チャンネルからノイズを出力

TEST L SURROUND

Noise is output from the SURROUND L channel.
SURROUND L チャンネルからノイズを出力

TEST LFE

Noise is output from the SUB WOOFER channel.
SUB WOOFER チャンネルからノイズを出力

8. FACTORY PRESET

This menu is used to reserve and inhibit initialization of the back-up RAM. The signals are processed using EFFECT OFF. (The L/R signal is output using ANALOG MAIN BY-PASS.)

8. FACTORY PRESET

バックアップ用RAM（音場プログラムのパラメーターやセットメニュー内容等）の初期化を予約/禁止します。
信号処理はEFFECT OFF と同じです（ANALOG MAIN BY-PASSで、L/Rを出力）。

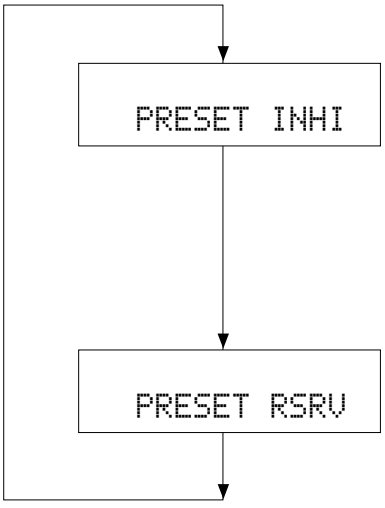

PRESET INHIBIT (Initialization inhibited) / PRESET INHIBIT（初期化禁止）

RAM initialization is not executed. Select this sub-menu to protect the values set by the user.

Note: The protection history will not be erased using PRESET INHIBIT.

RAM の初期化は行われません。ユーザーの設定値を保護するときは、こちらを選択してください。

PRESET RESERVED (Initialization reserved) / PRESET RESERVED（初期化予約）

Initialization of the back-up RAM is reserved. (Actually, initialization is executed the next time that the power is turned on.) Select this sub-menu to reset to the original factory settings or to reset the RAM. Use PRESET RESERVED to erase the protection history.

バックアップ RAM の初期化が予約されます。（実際に初期化されるのは、次回の電源投入時です。）工場出荷時やRAMをリセットしたいときは、こちらを選択してください。

CAUTION: Before setting to the PRESET RESERVED, write down the existing preset memory content of the Tuner in a table as shown below. (This is because setting to the PRESET RESERVED will cause the user memory content to be erased.)

注意：PRESET RESERVED を選んで初期化をする前に、チューナーのユーザーメモリー内容を下表に書き写してください。（初期化をすると、ユーザーメモリーの内容は消えてしまいます。）

Preset group	P1	P2	P3	P4	P5	P6	P7	P8
A								
B								
C								
D								
E								

● PRESET STATIONS / プリセット局

STATION		FM FACTORY PRESET DATA (MHz)			STATION		AM FACTORY PRESET DATA (kHz)	
PAGE	NO.	U, C	R, K, L, G, B, A	J	PAGE	NO.	U, C, R, L	A, K, G, B, J
A/C/E	1	87.5	87.50	76.0	B/D	1	630	630
	2	90.1	90.10	83.0		2	1080	1080
	3	95.1	95.10	84.0		3	1440	1440
	4	98.1	98.10	86.0		4	530	531
	5	107.9	108.00	90.0		5	1710	1611
	6	88.1	88.10	78.0		6	900	900
	7	106.1	106.10	88.0		7	1350	1350
	8	107.9	108.00	82.1		8	1400	1404

9. AD DATA CHECK/FAN TEST

This menu is used to display the A/D conversion value of the terminals which detect the panel keys of the main unit and protection functions in % using the sub-menu. During signal processing, the condition before execution is maintained.
When K0 menu is selected, keys become non-operable due to detection of the values of all keys.
However, it is possible to advance to the next sub-menu by turning the VOLUME of the main unit. When using this function, note that turning the VOLUME more than 2 clicks will cause the volume value to change.
The figures in the diagram are given as reference only.

PS/PS2 (protection detection)

PS: Value of power supply voltage protection other than DVD (Normal value: 30 to 54)

P2: Value of power supply voltage protection related to DVD (Normal value: 76 to 99)

This is displayed only when the input is DVD/CD.

If PS or P2 is out of the normal value range, the protection function works to turn off the power after 1 second.

K0 (Panel key of main unit)

A/D of the key fails to function properly when the standard value is deviated. In this case, check the constant of partial pressure resistor, solder condition, etc. Refer to table 1.

9. AD DATA CHECK/FAN TEST

本体パネルキー、プロテクションなどを検出している端子のA/D変換の値を、サブメニューで%表示します。信号処理は実行前の状態を維持します。
K0のメニューにすると、全キーの値を検出するためキー操作はできなくなりますが、本体のVOLUMEを回すことにより、次のサブメニューに進めることができます。このとき2クリック以上回すと、ボリューム値が変化するので注意してください。
※図中の数値は参考例です。

PS/PS2（プロテクションの検出）

PS: DVD以外の電源電圧プロテクションの値（正常値30 ～54 ）

P2: DVD関連の電源電圧プロテクションの値（正常値76 ～99 ）

Input が DVD/CD の場合にのみ表示されます。

PS、P2は正常値を外れるとプロテクションが働き、電源オフされます。

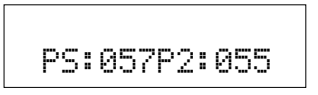

K0（本体パネルキー）

キーのA/Dは基準値から外れると、正常な動きをしません。Table 1 をご覧になり、各キーの分圧抵抗の定数、ハンダ不良等の確認をしてください。

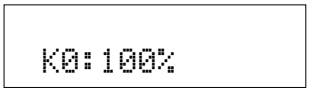

[Table 1]

Display (%)	K0
0 - 5	STOP
6 - 15	SKIP/SEARCH -
16 - 25	SKIP/SEARCH +
26 - 35	PAUSE
36 - 45	DSP
46 - 55	INPUT
56 - 65	PLAY
66 - 75	PROGRESSIVE
76 - 85	OPEN

TH/Fa (temperature detection/fan drive level)

TH: 500% display of the voltage based on the temperature detected value. Reference voltage : 5V (Normal value: 1 to 257)

Fa: Current fan drive level on the left and the past fan drive history on the right.

TH/Fa（温度検出/ファン駆動レベル）

TH: 温度検出値で電圧の500 %表示、基準電圧は5V（正常値1 ～257）

Fa: 左側は現在のファン駆動レベル、右側は過去のファン駆動履歴

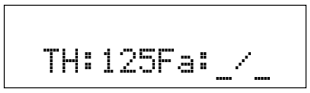

FAN DRIVE TEST
HIGH

FAN DRIVE TEST（ファン駆動テスト）
HIGH ：ファン駆動強

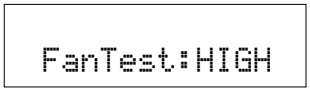

FAN DRIVE TEST
MID

FAN DRIVE TEST（ファン駆動テスト）
MID ：ファン駆動中

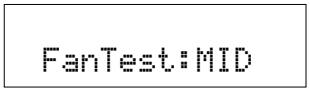

FAN DRIVE TEST
LOW

FAN DRIVE TEST（ファン駆動テスト）
LOW ：ファン駆動弱

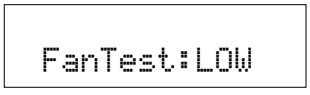

10. IF STATUS (Input function status)

Using the sub-menu, the status data is displayed one after another in the hexadecimal notation.
During signal processing, the status before execution of this menu is maintained.

**** Numeric values in the figure example are for reference.***

10. IF STATUS

サブメニュー操作により、以下のステータス情報を順次16進数で表示します。信号処理は、本メニュー実行前の状態を維持します。

※図中の数値は参考例です。

IS1 (Internal status):
Indicates the status information of the microprocessor.

IS 1 （内部ステータス）:
マイコンのステータス情報を表示します。

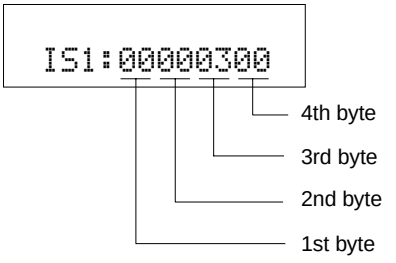

<1st byte>
Digital input/output setting value
Upper 4 bits: REC OUT selected /
lower 4 bits: INPUT selected

Value	Choice	Preset name
0	NONE	
1	NONE	
2	DIGITAL	DVD/CD
3	OPT	MD/CD-R
4	NONE	
6	NONE	
8	NONE	
9	NONE	

＜第 1 バイト＞
デジタル入出力設定値
上位 4bit REC OUT 選択 /
下位 4bit INPUT 選択

<2nd byte>
Fs information of reproduction signal

＜第 2 バイト＞
再生信号の Fs 情報

Display	00	01	02	03	04	05	06	0A	0B	0C	0D
Fs (kHz)	Analog	32	44.1	48	64	88.2	96	Unknown NRM	Unknown DBL	Unknown QUAD	Not defined

<3rd byte>
Audio code mode information of reproduction signal

＜第 3 バイト＞
再生信号のオーディオコードモード情報

Display	00	01	02	03	04	05	06	07	08	09	0A	0B	0C	0D
Audio Code	MULTI MONO	1+1	1/0	2/0	3/0	2/1	3/1	2/2	3/2	2/3	3/3	OVER 6.1	MULTI PCE	Unknown

<4th byte>
Format information of reproduction signal

＜第 4 バイト＞
再生信号のフォーマット情報

Display	Signal format
00	Analog (Unlock)
01	Incorrect digital (*1)
10	PCM Audio
20	Digital Data
21	IEC1937 Data
22	None PCM
23	Unknown
50	dts

Display	Signal format
51	Red dts
54	dts-ES MATRIX
58	dts-ES DISCRETE
5C	dts-ES (Both flag)
60	AAC
C0	Dolby Digital
C1	D.D. Karaoke
C4	D.D.6.1 (D.D.EX)

(*1): Analog processing used for digital reproduction is not possible because of a commercial bit or 4-ch audio reason.

(*1): 業務用ビットや 4ch オーディオなどの理由で、デジタル再生できずアナログ処理されます。

IS2-3 (Internal status): (Not used in this model)

IS2- 3 (内部ステータス):（使用しません）

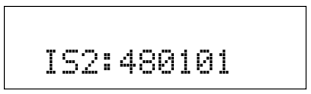

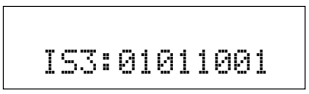

CS1-5: Indicates channel status information of the input signal (IEC60958). (Not used in this model)

CS 1- 5: 入力信号のIEC60958 チャンネルステータス情報を表示します。（使用しません）

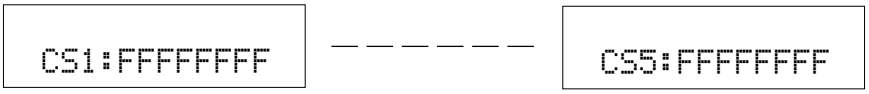

BY1-4: Indicates information of the bit stream included in the DOLBY DIGITAL signal. (Not used in this model)

BY1- 4: DOLBY DIGITAL 信号に含まれるビットストリームインフォメーション情報を表示します。（使用しません）

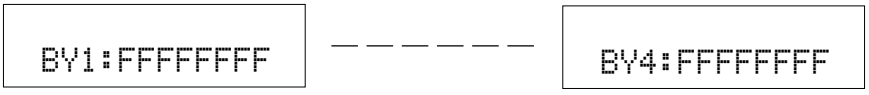

BC1-5: Indicates information of the bit stream included in the dts signal. (Not used in this model)

BC1- 5: dts 信号に含まれるビットストリームインフォメーション情報を表示します。（使用しません）

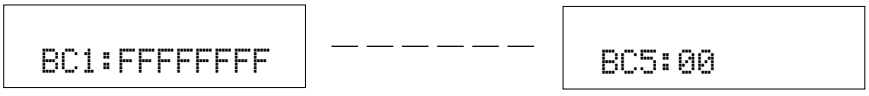

YS1-3: Indicates device status information of YSS938 (IC303). (Not used in this model)

The numeric value in the figure is an example for reference.

YS1- 3: YSS938（IC303）のデバイスステータス情報を表示します。（使用しません）

※図中数値は参考例です。

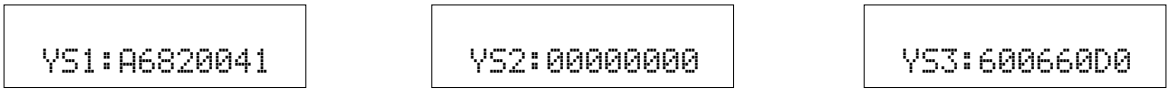

CS: CS49329 Unsolicited Messages
(AUTODETECT_RESPONSE)
(Not used in this model)

CS: CS49329 Unsolicited Messages
(AUTODETECT_RESPONSE)
（使用しません）

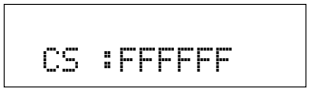

MTT: Mute Trigger (Not used in this model)

MTT: Mute Trigger（使用しません）

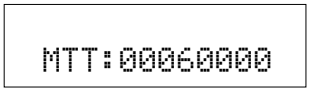

11. DSP RAM CHECK

This menu is used to self-diagnose whether or not the bus connection for the YSS938 and the external RAM is made properly.
During signal processing, the status before execution of this menu is maintained.
The address bus and the data bus are checked and the connection condition is displayed.
When no error is detected, "NoEr" appears on display.

11. DSP RAM CHECK

YSS938と外付けRAMとのバス接続の正否を自己診断します。
信号処理は、このメニューを実行する前の状態を維持します。
アドレスバス、データバスのチェックを行い、接続正否を表示します。
エラーが検出されなかった場合は、“ NoEr ”と表示されます。

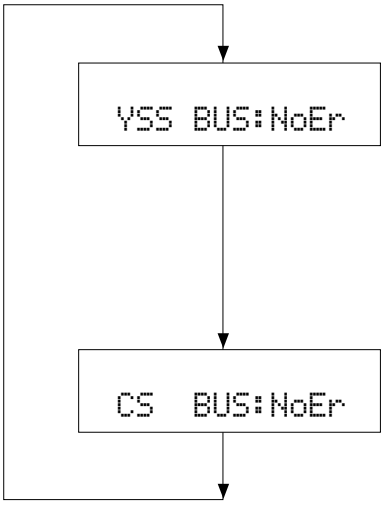

YSS938 BUS CHECK

Display	Description
WAIT	Bus is being checked.
NoEr	No error detected.
DATA	Data bus shorted or open.
RSCS	/RAS or /CAS shorted, or open.
ADDR	Address bus shorted or open.

PLD/SRAM BUS CHECK

Display	Description
WAIT	Bus is being checked.
NoEr	No error detected.
EDxx	Data bus shorted or open. (xx: 00-07)
EAxx	Address bus shorted or open. (xx: 00-0E)

12. SOFT SW

This menu is used to confirm the function settings on P.C.B..

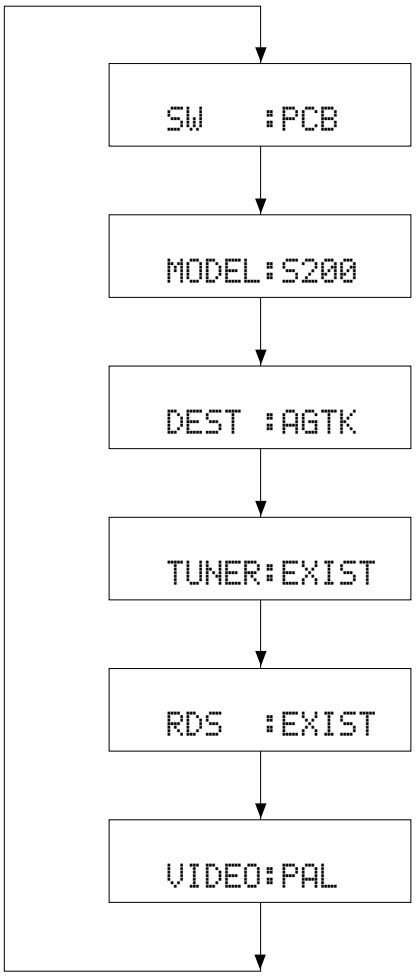

12. SOFT SW

P.C.B. 上の機能設定を確認する機能です。

SW MODE:
Select PCB. Do not select SOFT.
PCB を選択してください。SOFT には設定しないでください。

MODEL SETTING:
Select S200. Do not select S120.
S200 を選択してください。S120 には設定しないでください。

TUNER DESTINATION:
J, UC, AGTK or RL can be confirmed.
J、UC、AGTK、RL のいずれかを確認できます。

TUNER:
NOT or EXIST can be confirmed.
NOT または EXIST を確認できます。

RDS:
NOT or EXIST can be confirmed.
NOT または EXIST を確認できます。

VIDEO FORMAT:
NTSC or PAL can be confirmed.
NTSC または PAL を確認できます。

13. MICROPROCESSOR INFORMATION

The version, checksum and the port specified by the microprocessor are displayed. The signal is processed using EFFECT OFF. The checksum is obtained by adding the data at every 8 bits for each program area and expressing the result as a 4-figure hexadecimal data.

13. マイコン情報

サブメニューは 4 つあります。
プログラムのバージョン、チェックサム、マイコンの指定ポートを表示します。
信号はエフェクト OFF です。チェックサムは、プログラムエリア別にデータを8 ビットごとに加算していき、4 桁の16進データで現したものです。

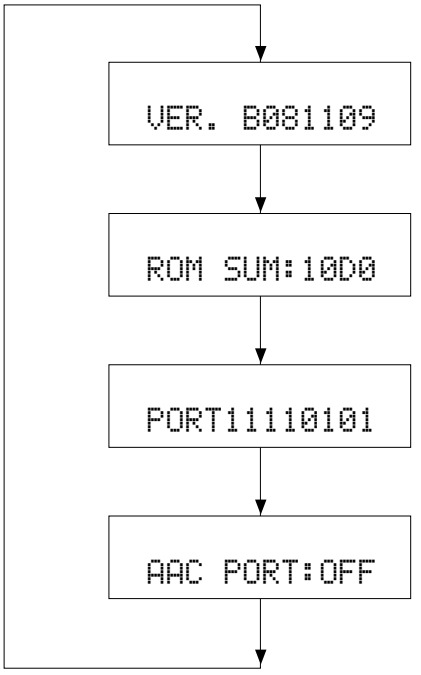

Version / バージョン情報

Release 1 digit / Main version 2 digit / DSP version 2 digit / DVD version 2 digit

Checksum / チェックサム表示

A: All area

Check of port setting for judging microprocessor function
マイコンの機能判定用ポート設定確認

Display of AAC function detection port state
AAC 機能検出ポート状態表示

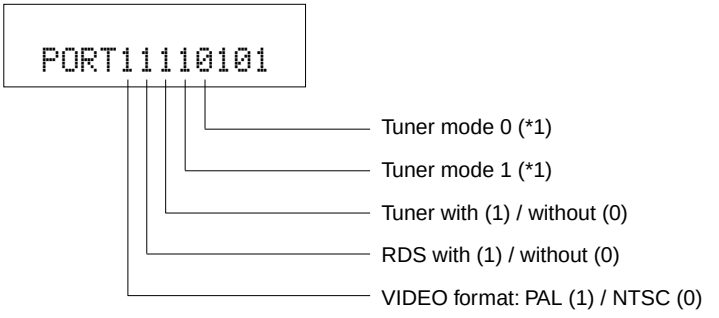

*1 (Tuner mode)

Tuner mode 1	Tuner mode 0	Tuner frequency
0	0	AM: 531-1611kHz/9kHz FM: 76.0-90.0MHz/100kHz
1	0	AM: 531-1611kHz/9kHz FM: 87.50-108.00MHz/50kHz
0	1	AM: 530-1710kHz/10kHz FM: 87.5-107.9MHz/200kHz
1	1	AM: 531-1611kHz/9kHz FM: 87.50-108.00MHz/50kHz

14. Other Information

14. その他の情報

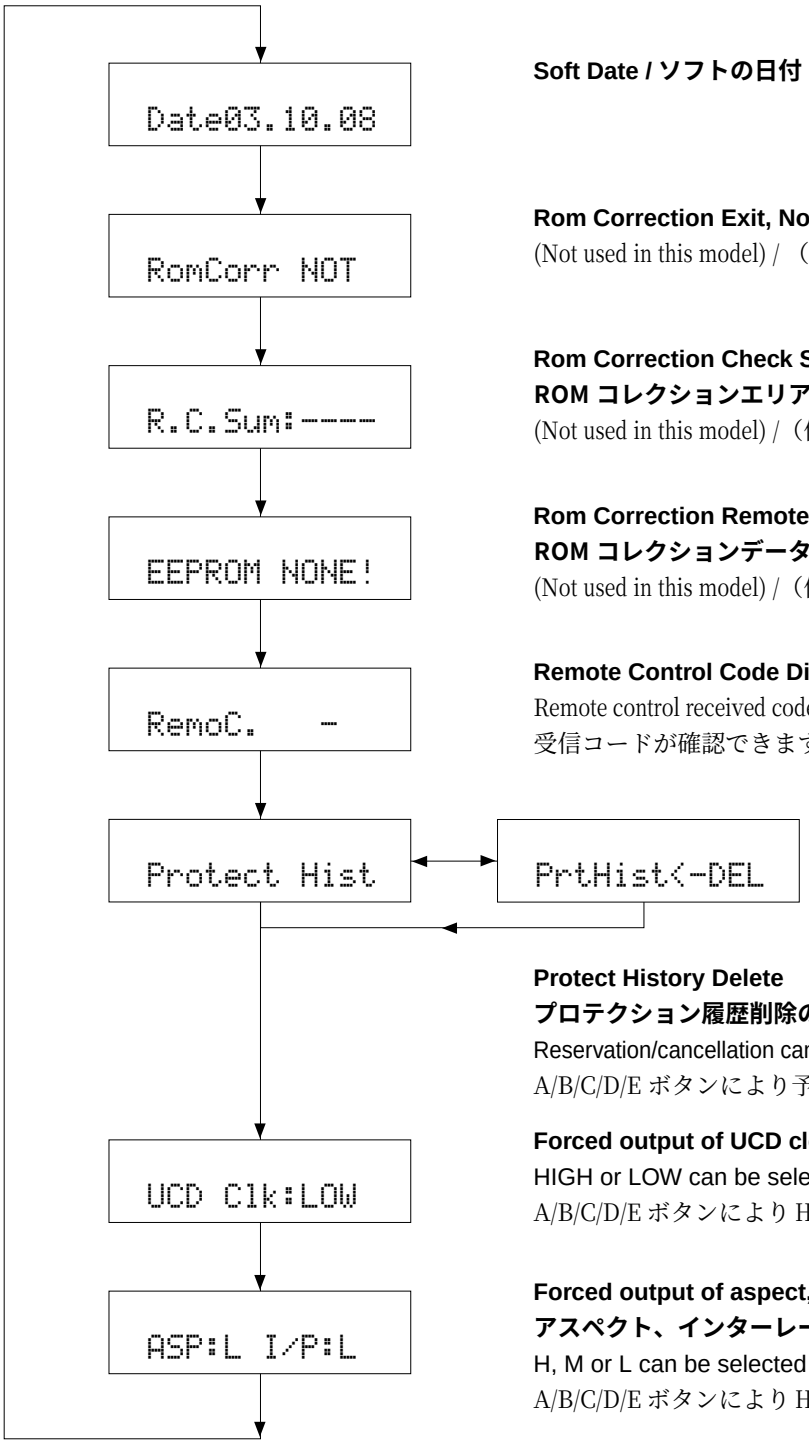

Soft Date / ソフトの日付

Rom Correction Exit, Not / ROM コレクションデータの有無
(Not used in this model) /（使用しません）

Rom Correction Check Sum Display /
ROM コレクションエリアのチェックサム
(Not used in this model) /（使用しません）

Rom Correction Remote Control Receive
ROM コレクションデータのリモコン受信
(Not used in this model) /（使用しません）

Remote Control Code Display / リモコン受信コード表示
Remote control received code can be checked. (See page 108) / リモコン受信コードが確認できます。（108 ページ参照）

Protect History Delete
プロテクション履歴削除の予約 / 解除
Reservation/cancellation can be selected by pressing A/B/C/D/E button.
A/B/C/D/E ボタンにより予約・解除が選択できます。

Forced output of UCD clock / UCD クロックの強制出力
HIGH or LOW can be selected by using the A/B/C/D/E key.
A/B/C/D/E ボタンにより HIGH/LOW の切り替えができます。

Forced output of aspect, interlace/progressive port
アスペクト、インターレース／プロレッシブポートの強制出力
H, M or L can be selected by using the A/B/C/D/E key.
A/B/C/D/E ボタンにより H/M/L の切り替えができます。

■ DVR-S200 DVD DIAG MODE / DVR-S200 DVDダイアグモード

It is possible to have the sub-CPU version, checksum and version matrix displayed by using the DVD DIAG mode.

● Operation procedure

Perform operation by using the keys on the main unit while watching the FL display of the main unit.

1 Press the "STANDBY/ON" key while pressing the "A/B/C/D/E" key, and the display lights up. Then within 4 seconds, press the "PROGRESSIVE" key, and the DIAG function is activated and "DVD Diag Mode" appears on the display.
The communication between the sub-CPU and DVD module starts and when it is completed in 15 to 16 seconds, "Ver. Disp" is displayed.

2 Press the "AUTO/MAN'L" key, and the sub-CPU version is displayed.
Example: subM=V0.350C

3 Press the "PRESET/TUNING ∧" key, and the checksum is displayed.
Example: CSum=0x5215

4 Press the "PRESET/TUNING ∧" key again, and the version matrix is displayed.
Example: VMtx=202096

DVDダイアグモードを使って、サブCPUのバージョン・チェックサム及びバージョンマトリックスを表示することができます。

● 操作方法

本体FLディスプレイを見ながら、本体キーを使って操作します。

1 “A/B/C/D/E”キーを押しながら“STANDBY/ON”キーを押し、表示点灯後4秒以内に“PROGRESSIVE”キーを押すとDVDダイアグが起動し「DVD Diag Mode」を表示します。

サブCPUとDVDモジュールが通信を開始し、15～16秒後に通信が完了すると「Ver. Disp」を表示します。

2 “AUTO/MAN’L”キーを押すとサブCPUのバージョンを表示します。
例：SubM=V0.350C

3 “PRESET/TUNING ∧”キーを押すとチェックサムを表示します。
例：CSum=0x5215

4 もう一度“PRESET/TUNING ∧”キーを押すとVersion Matrixを表示します。
例：VMtx=202096

Destination 仕向け	1st figure 1桁目	2nd figure 2桁目	3rd figure 3桁目	4th figure 4桁目	5th figure 5桁目	6th figure 6桁目
U	1	0	0	0	9	6
G (B)	2	1	1	1	8	6
J	2	0	2	0	9	6
K	3	0	2	0	9	6
L	3	1	2	0	9	6
R	3	0	2	0	9	6
A	4	1	1	1	9	6

5 Press the "A/B/C/D/E" key, and "Ver. Disp" is displayed again.

6 To cancel the DVD DIAG function, press the "STANDBY/ON" key of the main unit and turn off the power.

5 “A/B/C/D/E”キーを押すと「Ver. Disp」表示に戻ります。

6 DVDダイアグ解除
本体の“STANDBY/ON”キーを押し、電源をオフします。

■ DISPLAY DATA

V941 : 14-BT-80GNKF (WB452200)

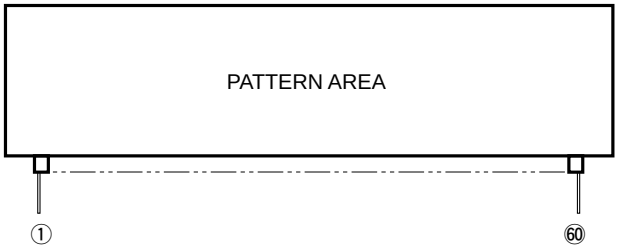

● PIN CONNECTION

Pin No.	1	2	3	4	5	6	7	8	9	10	11	12	13	14	15	16	17	18	19	20	21	22	23	24	25	26	27	28	29	30
Connection	F1	NX	NP	NP	1G	2G	3G	4G	5G	6G	7G	8G	9G	10G	11G	12G	13G	14G	NX	NX	NX	P35	P34	P33	P32	P31	P30	P29	P28	P27

Pin No.	31	32	33	34	35	36	37	38	39	40	41	42	43	44	45	46	47	48	49	50	51	52	53	54	55	56	57	58	59	60
Connection	P26	P25	P24	P23	P22	P21	P20	P19	P18	P17	P16	P15	P14	P13	P12	P11	P10	P9	P8	P7	P6	P5	P4	P3	P2	P1	NP	NP	NX	F2

Note 1) F1, F2 ..... Filament
2) NP ..... No Pin
3) NX ..... No extend pin
4) P1~P35 ..... Datum Line
5) 1G~14G ..... Grid

● GRID ASSIGNMENT

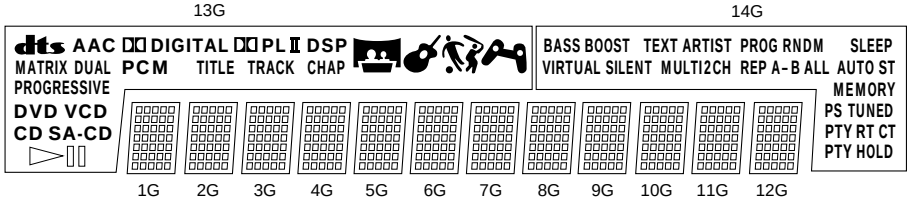

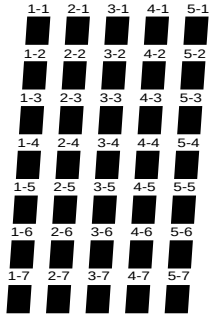

(1G~12G)



(13G)

● ANODE CONNECTION

	1G ~ 12G	13G	14G
P1	1-1	S1	SLEEP
P2	2-1	S2	AUTO
P3	3-1	S3	ST
P4	4-1	S4	MEMORY
P5	5-1	CHAP	PS
P6	1-2	DSP	TUNED
P7	2-2	TRACK	PTY
P8	3-2	DD PL	RT
P9	4-2	II	CT
P10	5-2	TITLE	PTY HOLD
P11	1-3	DD DIGITAL	VIRTUAL
P12	2-3	PCM	BASS BOOST
P13	3-3	AAC	SILENT
P14	4-3	dts	TEXT
P15	5-3	DUAL	MULTI
P16	1-4	MATRIX	2CH
P17	2-4	PROGRESSIVE	ARTIST
P18	3-4	VCD	REP
P19	4-4	DVD	A-
P20	5-4	SA-CD	B
P21	1-5	CD	ALL
P22	2-5	□□	PROG
P23	3-5	▷	RNDM
P24	4-5	–	–
P25	5-5	–	–
P26	1-6	–	–
P27	2-6	–	–
P28	3-6	–	–
P29	4-6	–	–
P30	5-6	–	–
P31	1-7	–	–
P32	2-7	–	–
P33	3-7	–	–
P34	4-7	–	–
P35	5-7	–	–

■ IC DATA

IC308 : M30624FGAFP (DIGITAL P.C.B.)
Main CPU

No.	Name	Port	I/O	Function
1	P96	SOUT4	OUT	Electronic Volume IC DATA (Serial I/O-4)
2	P95	CLK4	OUT	Electronic Volume IC CLOCK (Serial I/O-4)
3	P94	DA1	D-A OUT	FAN D-A OUT (FAN) [0 ~ VCC]
4	P93	DA0	OUT	DAC (CS4382) CONTROL CS OUT [L: DATA Transfer]
5	P92	SOUT3	S-OUT	[SDM] YSS938 DATA OUT (Serial I/O-3)
6	P91	SIN3	S-IN	[SDD] YSS938 DATA IN (Serial I/O-3)
7	P90	CLK3	S-CLK	[SCK] YSS938 CLK OUT (Serial I/O-3)
8	BYTE	-	-	Connect to VSS (GND)
9	CNVSS	-	-	Connect to VSS (GND) via Resistor (5.1k-ohms) [For flash writing: Vcc]
10	P87	CMOS	OUT	DAC (CS4382) CONTROL CLOCK OUT
11	P86	CMOS	OUT	DAC (CS4382) CONTROL DATA OUT
12	/RESET	-	-	RESET [L: RESET]
13	XOUT	-	-	16MHz OUT (with built-in feedback resistor)
14	VSS	-	-	GND
15	XIN	-	-	16MHz IN (with built-in feedback resistor)
16	VCC	-	-	Power supply, +5V
17	P85	/NMI	IN	Connect to Vcc via Resistor (10 k-ohms) (NMI function unused)
18	P84	/INT2	INT-IN	Digital AMP I Protect (ERR) [H: Error]
19	P83	/INT1	INT-IN	[INT938] YSS938 IPINT/MUTE/DIR
20	P82	/INT0	IN	Communication with DVD sub-microprocesseor / READY IN (Pull-down resistor required) [L:READY]
21	P81	TA4IN	IN	DC Protect (DC_PRT) [L: when in abnormal state]
22	P80	TA4OUT	T-OUT	Digital AMP CLOCK OUT (380KHz/421KHz) [L: Self-excited, Pulse: Separately excited]
23	P77	TA3IN	IN	HEAD PHONE Detect (Pull-up resistor required) [H: being used]
24	P76	TA3OUT	OUT	Sub-microprocessor 8MHz OUT
25	P75	TA2IN	OUT	Digital AMP Enable OUT [L: Stop, H: Operation]
26	P74	TA2OUT	OUT	[/ICD] YSS938 /DA /AD /CODEC /DEM OUT
27	P73	/CTS2	OUT	[CSY] YSS938 CE OUT
28	P72	CLK2	S-CLK	CLK for communication with DVD sub-microprocessor (Serial I/O-2)
29	P71	RXD2	S-IN	RxD for communication with DVD sub-microprocessor (Serial I/O-2)
30	P70	TXD2	S-OUT	TxD for communication with DVD sub-microprocessor [Pull-up resistor N-OD required] (Serial I/O-2)
31	P67	TXD1	S-OUT	(DATA OUT to EEPROM)/DATA OUT to Flash Writer (Serial I/O-1)
32	P66	RXD1	S-IN	(DATA IN from EEPROM)/DATA IN from Flash Writer (Serial I/O-1)
33	P65	CLK1	S-CLK	(CLK OUT to EEPROM)/CLK IN from Flash Writer (Serial I/O-1)
34	P64	/CTS1	OUT	TUNER MUTE/Busy OUT to Flash Writer
35	P63	TXD0	S-OUT	FL Driver TxD (FL_TXD) (Serial I/O-0)
36	P62	RXD0	IN	CS-DSP INT
37	P61	CLK0	S-CLK	FL Driver CLOCK OUT (FL_CLK) (Serial I/O-0)
38	P60	/CTS0	OUT	IRQ OUT for communication with DVD sub-microprocessor [H: Request]
39	P57	CLKOUT	OUT	[CSR] CS493x TxD
40	P56	ALE	IN	[CST] CS493x RxD
41	P55	/HOLD	IN	Connect to VSS (GND) via Resistor (10 k-orhms) (For Flash Writing: L)
42	P54	/HLDA	OUT	[CSC] CS493x CLOCK OUT
43	P53	BCLK	OUT	[/CSCS] CS493x CS OUT
44	P52	/RD	OUT	[/ICCS] CS493x RESET OUT
45	P51	/WRH	OUT	[/CSPLD] DIG EXTERNAL IC CE OUT (when using PLD)
46	P50	/WRL	IN	Connect to Vcc via Resistor (10 k-orhms) [L when resetting : Sub-microprocessor 8MHz OUT at power OFF] (For Flash Writing: H)
47	P47	/CS3	OUT	DVD sub-microprocessor reset (Pull-down resistor required) [L: Reset]
48	P46	/CS2	OUT	(CS OUT to EEPROM) (Pull-down resistor required) [H: DATA Transfer]
49	P45	/CS1	OUT	Power Relay Output (POW-RY) [H: ON]
50	P44	/CS0	OUT	FL Driver RESET (Light OFF) OUT (FL-ON)
51	P43	CMOS	OUT	PLL/RDS IC TxD (PLL/RDS_TXD)
52	P42	-	IN	PLL IC RxD IN (TU_Dat_o)
53	P41	CMOS	OUT	PLL/RDS IC CLOCK (PLL/RDS_CLK)
54	P40	CMOS	OUT	FL Driver CE OUT (FL-CE) [L: Address, H: Data]
55	P37	CMOS	OUT	(Pull-down resistor required)
56	P36	CMOS	OUT	(Pull-down resistor required)
57	P35	-	IN	TUNER STATION IN (STATION) (Pull-up resistor required) [L: Station provided]
58	P34	CMOS	OUT	VMUTE 1
59	P33	CMOS	OUT	PLL/RDS IC Chip Enable OUT (PLL/RDS_CE) [L: Address, H: Data]

IC308 : M30624FGAFP (DIGITAL P.C.B.)
Main CPU

No.	Name	Port	I/O	Function
60	P32	-	IN	RDS IC RxD (RDS_RXD) (Pull-up resistor required)
61	P31	CMOS	OUT	VMUTE 2
62	VCC	-	-	Power supply, +5V
63	P30	CMOS	OUT	(Pull-down resistor required)
64	VSS	-	-	GND
65	P27	CMOS	OUT	Aspect Select WIDE 2
66	P26	CMOS	OUT	Aspect Select WIDE 1
67	P25	CMOS	OUT	(Pull-down resistor required)
68	P24	CMOS	OUT	VIDEO Selector D
69	P23	CMOS	OUT	VIDEO Selector C
70	P22	CMOS	OUT	VIDEO Selector B
71	P21	CMOS	OUT	VIDEO Selector A
72	P20	CMOS	OUT	BLK OUT [L: RGB]
73	P17	/INT5	INT-IN	Remote Control IN (REMOTE)
74	P16	/INT4	INT-IN	Standby SW IN [H: ON]
75	P15	/INT3	INT-IN	Power Down DETECT INT IN [L: POWER DOWN]
76	P14	CMOS	OUT	Full MUTE (+ HP Muting available) OUT (Not used) [L: MUTE]
77	P13	CMOS	OUT	Sub-woofer Mute OUT [L: MUTE]
78	P12	CMOS	OUT	4053_3
79	P11	CMOS	OUT	4053_2
80	P10	CMOS	OUT	4053_1
81	P07	CMOS	OUT	Input Select/Electronic Volume IC CLOCK (BD3842FS/BD3815KS 2-wire serial) (CKBD)
82	P06	CMOS	OUT	Input Select/Electronic Volume IC DATA (BD3842FS/BD3815KS 2-wire serial) (DTBD)
83	P05	CMOS	OUT	HP MUTE OUT [L: MUTE]
84	P04	-	IN	Rotary Encoder B (ROT-2) (Pull-up resistor required)
85	P03	-	IN	Rotary Encoder A (ROT-1) (Pull-up resistor required)
86	P02	CMOS	OUT	Electronic Volume IC Chip Enable OUT
87	P01	CMOS	OUT	Electronic Volume IC DC Bias Initialize (Reset) OUT
88	P00	CMOS	OUT	DAC (CS4382) Reset OUT [L: Reset]
89	P107	AN7	A-D IN	Destination Select Input [0 ~ VREF]
90	P106	AN6	IN	TUNER STEREO Detect IN (Pull-up resistor required)
91	P105	AN5	A-D IN	(Pull-up at 100 k-ohms) [0 ~ VREF]
92	P104	AN4	A-D IN	Key AD Input 0 (KEY0) [0 ~ VREF]
93	P103	AN3	A-D IN	Temperature Detect (Thermistor) IN (for driving FAN) [0 ~ VREF]
94	P102	AN2	A-D IN	Power Voltage Detect 1 (V Protect) IN (V1-PRT) [0 ~ VREF]
95	P101	AN1	IN	AC Power Voltage Detect (AC Protect) IN (AC-PRT) [H: when in abnormal state]
96	AVSS	-	-	Connect to VSS (GND)
97	P100	AN0	OUT	Power Voltage Detect 2 (V2 Protect) IN (V2-PRT) [0 ~ VREF]
98	VREF	-	-	A-D, D-A Reference Voltage Input [~ VCC]
99	AVCC	-	-	Connect to VCC Terminal (+5V)
100	P97	SIN4	IN	(Used as Design Test Port) (Pull-down resistor required)

● KEY INPUT (A-D) PULL UP RESISTOR 10kΩ

Ω	0	+1.2k	+1.2k	+1.8k	+2.7k	+3.3k	+4.7k	+8.2k	+18k	+47k
V	**0 ~ 0.25**	**~ 0.75**	**~ 1.25**	**~ 1.75**	**~ 2.25**	**~ 2.75**	**~ 3.25**	**~ 3.75**	**~ 4.25**	**~ 4.75**
KEY 0 (92pin)	STOP A/B/C/D/E	SKIP/SEARCH - PRESET/TUNING -	SKIP/SEARCH + PRESET/TUNING +	PAUSE PRESET/BAND	DSP +	INPUT +	PLAY AUTO/MAN'L	PROGRESSIVE MEMORY	OPEN	NO KEY

● TUNER MARKET & DVD REGION SELECT IN (89 pin, A-D) PULL UP RESISTOR 10kΩ

Ω	4.3k	6.8k	10k	15k	24k	39k	91k	∞ (pull-up only)
V	**1.25 ~ 1.75**	**~ 2.25**	**~ 2.75**	**~ 3.25**	**~ 3.75**	**~ 4.25**	**~ 4.75**	**4.75 ~ 5**
Market	T	K	L (9K/50K) (10K/100K)	R (9K/50K) (10K/100K)	A	U, C	B, G	J
Region	6	3	3	3	4	1	2	2

IC307 : M38517FP (DIGITAL P.C.B.)
SUB CPU

No.	Name	Port	I/O	Function	
1	VCC	-	-	Power supply, +5V	
2	VREF	-	-	A-D, D-A Reference Voltage Input	[~ VCC]
3	AVSS	-	-	Connect to Vss (GND)	
4	P44	INT3	OUT		(Pull-down resistor required)
5	P43	INT2	OUT		(Pull-down resistor required)
6	P42	INT1	INT-IN	Interrupt Request from Main Microprocessor	[H: IRQ]
7	P41	INT0	IN	Connect to Vcc (+5V) via Resistor (10 k-ohms)	[For Flash Writing: Vcc]
8	P40	CMOS	OUT		(Pull-down resistor required)
9	P27	/RDY1	OUT	BUSY OUT to Flash Writer	
10	P26	SCLK1	S-CLK	CLK IN from Flash Writer	(Serial I/O-1)
11	P25	TxD1	S-OUT	DATA OUT to Flash Writer	(Serial I/O-1)
12	P24	RxD1	S-IN	DATA IN from Flash Writer	(Serial I/O-1)
13	P23	SCL1	N-OUT	IIC SCL (Communication with DVD Module)	[Pull-up resistor required] (Serial I/O-I2C)
14	P22	SDA1	N-OUT	IIC SDA (Communication with DVD Module)	[Pull-up resistor required] (Serial I/O-I2C)
15	CNVSS	-	-	Connect to Vss (GND) via Resistor (5.1 k-ohms)	[For Flash Writing: Vcc]
16	P21	CMOS	OUT		(Pull-down resistor required)
17	P20	CMOS	OUT		(Pull-down resistor required)
18	/RESET	-	-	RESET (Test land required)	[L: RESET]
19	XIN	-	-	8MHz IN	(with built-in feedback resistor)
20	XOUT	-	-	8MHz OUT	(with built-in feedback resistor)
21	VSS	-	-	GND	
22	P17	CMOS	IN/OUT	General purpose I/O P17	(Pull-down resistor required)
23	P16	CMOS	IN/OUT	General purpose I/O P16	(Pull-down resistor required)
24	P15	CMOS	IN/OUT	General purpose I/O P15	(Pull-down resistor required)
25	P14	CMOS	IN/OUT	General purpose I/O P14	(Pull-down resistor required)
26	P13	CMOS	IN/OUT	General purpose I/O P13	(Pull-down resistor required)
27	P12	CMOS	IN/OUT	General purpose I/O P12	(Pull-down resistor required)
28	P11	CMOS	IN/OUT	General purpose I/O P11	(Pull-down resistor required)
29	P10	CMOS	IN/OUT	General purpose I/O P10	(Pull-down resistor required)
30	P07	CMOS	OUT	DVD Unit Power Supply 3 OUT	[H: ON]
31	P06	CMOS	OUT	DVD Unit Power Supply 2 OUT	[H: ON]
32	P05	CMOS	OUT	DVD Unit Power Supply 1 OUT	(Pull-down resistor required)
33	P04	CMOS	OUT		(Pull-down resistor required)
34	P03	SRDY2	OUT	RDY OUT to Main Microprocessor	(Serial I/O-2)
35	P02	SCLK2	S-CLK	CLK IN from Main Microprocessor	(Serial I/O-2)
36	P01	SOUT2	S-OUT	DATA OUT to Main Microprocessor	(Serial I/O-2)
37	P00	SIN2	S-IN	DATA IN from Main Microprocessor	(Serial I/O-2)
38	P34	CMOS	OUT		(Pull-down resistor required)
39	P33	CMOS	OUT		(Pull-down resistor required)
40	P32	CMOS	OUT		(Pull-down resistor required)
41	P31	CMOS	OUT		(Pull-down resistor required)
42	P30	AN0	A-D IN	Key AD Input for TEST	[0 ~ VREF]

IC303 : YSS938 (DIGITAL P.C.B.)

DSP

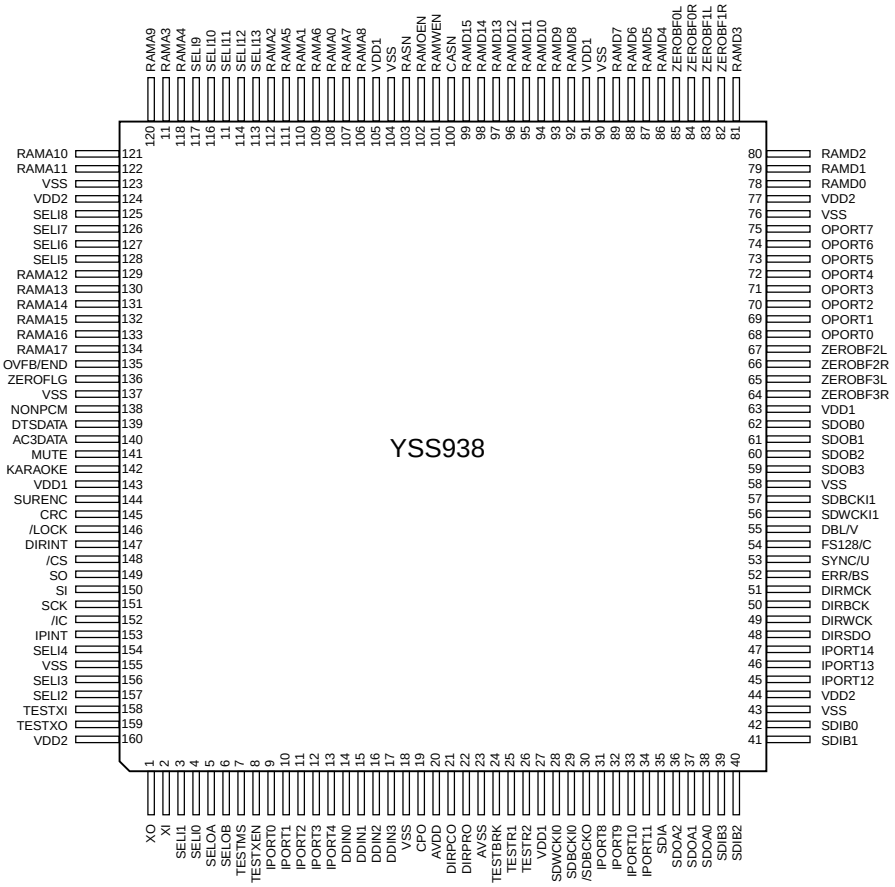

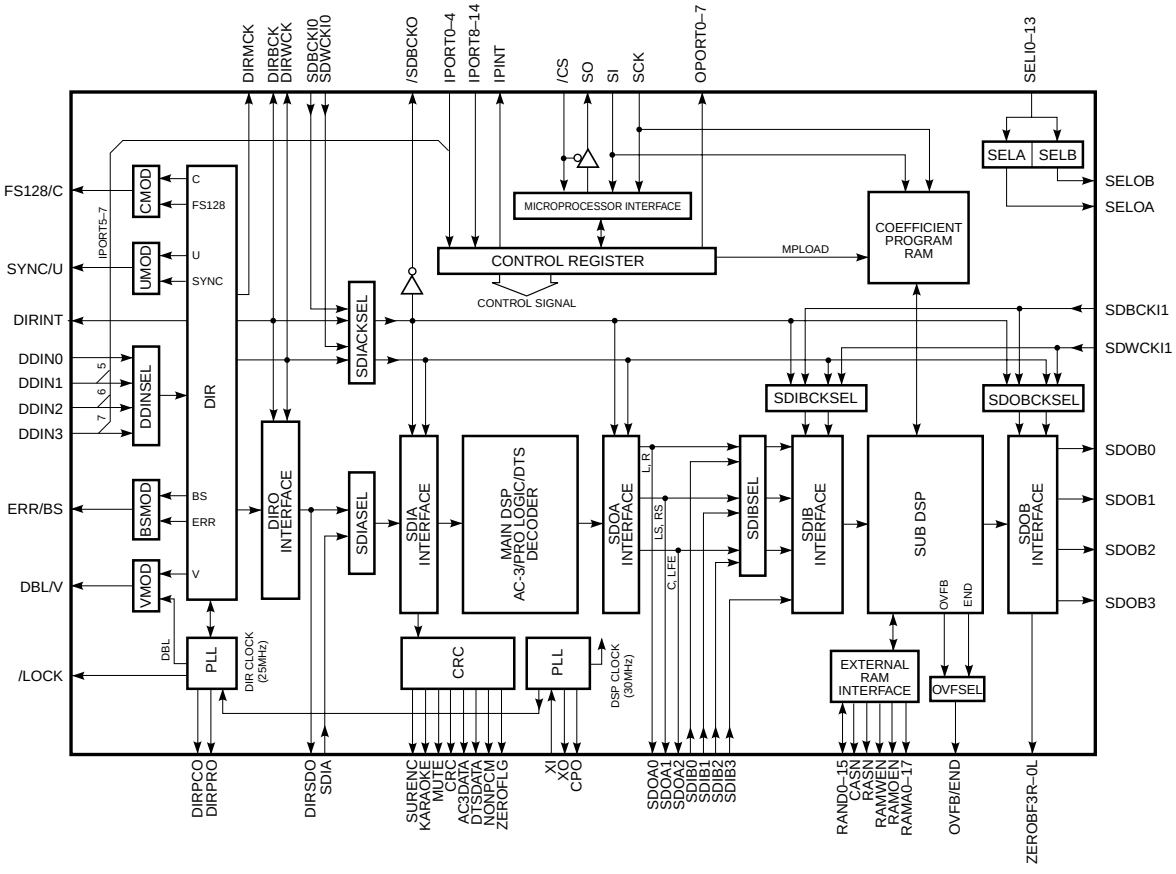

IC303 : YSS938 (DIGITAL P.C.B.)

DSP

No.	Name	I/O	Function	
1	XO	O	Crystal oscillator connecting terminal	
2	XI	I	Crystal oscillator connecting terminal (24.576MHz)	
3	SELI1	I+	Built-in selector input 1 (Unconnected)	
4	SELI0	I+	Built-in selector input 0	(GND)
5	SELOA	O+	Built-in selector output A	(ISEL)
6	SELOB	O+	Built-in selector output B	(RSEL)
7	TESTMS	I+	Test terminal (unconnected)	
8	TESTXEN	I+	Test terminal (unconnected)	
9	IPORT0	I+	General purpose input terminal	(Pull down)
10	IPORT1	I+	General purpose input terminal	(GND)
11	IPORT2	I+	General purpose input terminal	(GND)
12	IPORT3	I+	General purpose input terminal	(GND)
13	IPORT4	I+	General purpose input terminal	(GND)
14	DDIN0	Is	DIR: Digital audio interface data input terminal 0	(ISEL)
15	DDIN1	Is	DIR: Digital audio interface data input terminal 1/General purpose input terminal	(Pull down)
16	DDIN2	Is	DIR: Digital audio interface data input terminal 2/General purpose input terminal	(Pull down)
17	DDIN3	Is	DIR: Digital audio interface data input terminal 3/General purpose input terminal	(Pull down)
18	VSS		Ground terminal	
19	CPO	A	PLL filter connecting terminal	
20	AVDD		+3.3V power terminal (for DIR)	
21	DIRPCO	A	DIR: PLL filter connecting terminal	
22	DIRPRO	A	DIR: PLL filter connecting terminal	
23	AVSS		Ground terminal (for DIR)	
24	TESTBRK	I+	Test terminal (Unconnected)	
25	TESTR1	I+	PLL initialization signal input terminal for DSP	(/ICD)
26	TESTR2	I+	Test terminal (Unconnected)	
27	VDD1		+3.3V power terminal (for terminal section)	
28	SDWCKI0	I+	Word clock input terminal for SDIA, SDOA, SDIB, SDOB interface (Unconnected)	
29	SDBCKI0	I+	Bit clock input terminal for SDIA, SDOA, SDIB, SDOB interface (Unconnected)	
30	/SDBCK0	O	DIRBCK or SDBCKI0 invert clock output terminal (Unconnected)	
31	IPORT8	I+	IPINT general purpose input terminal	
32	IPORT9	I+	IPINT general purpose input terminal	
33	IPORT10	I+	IPINT general purpose input terminal	(NONPCM)
34	IPORT11	I+	IPINT general purpose input terminal	(NONPCM)
35	SDIA	I	AC-3/DTS bit stream (or PCM) data input terminal to Main DSP	
36	SDOA2	O	PCM output terminal from Main DSP (C/LFE output) (Unconnected)	
37	SDOA1	O	PCM output terminal from Main DSP (LS/RS output) (Unconnected)	
38	SDOA0	O	PCM output terminal from Main DSP (L/R output) (Unconnected)	
39	SDIB3	I+	PCM input terminal 3 to Sub DSP	
40	SDIB2	I+	PCM input terminal 2 to Sub DSP	
41	SDIB1	I+	PCM input terminal 1 to Sub DSP	
42	SDIB0	I+	PCM input terminal 0 to Sub DSP	
43	VSS		Ground terminal	
44	VDD2		+2.5V power terminal (for internal circuit)	
45	IPORT12	I+	IPINT general purpose input terminal	(MUTE)
46	IPORT13	I+	IPINT general purpose input terminal	(DIRINT)
47	IPORT14	I+	IPINT general purpose input terminal (Unconnected)	
48	DIRSDO	O	AC-3/DTS bit stream (or PCM) data output terminal from DIR	
49	DIRWCK	O	DIR: Serial data word clock (fs) output terminal	(WCK)
50	DIRBCK	O	DIR: Serial data bit clock (64fs) output terminal	(BCK)
51	DIRMCK	O	DIR: Serial data master clock (256fs or 128fs) output terminal	(MCK)
52	ERR/BS	O	DIR: Data error detect output/block start output terminal (Unconnected)	
53	SYNC/U	O	DIR: Serial data synchronous timing output/user data output terminal (Unconnected)	
54	FS128/C	O	DIR: Serial data master clock 128fs output/channel status output terminal (Unconnected)	
55	DBL/V	O	DIR: Double rate clock output/validity flag output terminal (Unconnected)	

IC303 : YSS938 (DIGITAL P.C.B.)

DSP

No.	Name	I/O	Function	
56	SDWCKI1	I+	Word clock input terminal for SDIB, SDOB interface (Unconnected)	
57	SDBCKI1	I+	Bit clock input terminal for SDIB, SDOB interface (Unconnected)	
58	VSS		Ground terminal	
59	SDOB3	O	PCM output terminal from Sub DSP	
60	SDOB2	O	PCM output terminal from Sub DSP	
61	SDOB1	O	PCM output terminal from Sub DSP	
62	SDOB0	O	PCM output terminal from Sub DSP	
63	VDD1		+3.3V power terminal (for terminal section)	
64	ZEROBF3R	O+	SDOB3 Rch zero flag output terminal (Unconnected)	
65	ZEROBF3L	O+	SDOB3 Lch zero flag output terminal (Unconnected)	
66	ZEROBF2R	O+	SDOB2 Rch zero flag output terminal (Unconnected)	
67	ZEROBF2L	O+	SDOB2 Lch zero flag output terminal (Unconnected)	
68	OPORT0	O	General purpose output terminal (Unconnected)	
69	OPORT1	O	General purpose output terminal (Unconnected)	
70	OPORT2	O	General purpose output terminal	(/ICDA)
71	OPORT3	O	General purpose output terminal (Unconnected)	
72	OPORT4	O	General purpose output terminal	(/ICAD)
73	OPORT5	O	General purpose output terminal	(CLKSEL)
74	OPORT6	O	General purpose output terminal	(MEMACS)
75	OPORT7	O	General purpose output terminal (Unconnected)	
76	VSS		Ground terminal	
77	VDD2		+2.5V power terminal (for internal circuit)	
78	RAMD0	I+/O	Sub DSP: External memory data terminal 0	
79	RAMD1	I+/O	Sub DSP: External memory data terminal 1	
80	RAMD2	I+/O	Sub DSP: External memory data terminal 2	
81	RAMD3	I+/O	Sub DSP: External memory data terminal 3	
82	ZEROBF1R	O+	SDOB1 Rch zero flag output terminal (Unconnected)	
83	ZEROBF1L	O+	SDOB1 Lch zero flag output terminal (Unconnected)	
84	ZEROBF0R	O+	SDOB0 Rch zero flag output terminal (Unconnected)	
85	ZEROBF0L	O+	SDOB0 Lch zero flag output terminal (Unconnected)	
86	RAMD4	I+/O	Sub DSP: External memory data terminal 4	
87	RAMD5	I+/O	Sub DSP: External memory data terminal 5	
88	RAMD6	I+/O	Sub DSP: External memory data terminal 6	
89	RAMD7	I+/O	Sub DSP: External memory data terminal 7	
90	VSS		Ground terminal	
91	VDD1		+3.3V power terminal (for terminal section)	
92	RAMD8	I+/O	Sub DSP: External memory data terminal 8	
93	RAMD9	I+/O	Sub DSP: External memory data terminal 9	
94	RAMD10	I+/O	Sub DSP: External memory data terminal 10	
95	RAMD11	I+/O	Sub DSP: External memory data terminal 11	
96	RAMD12	I+/O	Sub DSP: External memory data terminal 12	
97	RAMD13	I+/O	Sub DSP: External memory data terminal 13	
98	RAMD14	I+/O	Sub DSP: External memory data terminal 14	
99	RAMD15	I+/O	Sub DSP: External memory data terminal 15	
100	CASN	O	Sub DSP: Column address strobe output terminal for external DRAM	
101	RAMWEN	O	Sub DSP: Write enable terminal for external memory	
102	RAMOEN	O	Sub DSP: Output enable terminal for external memory	
103	RASN	O	Sub DSP: Low address strobe output terminal for external DRAM	
104	VSS		Ground terminal	
105	VDD1		+3.3V power terminal (for terminal section)	
106	RAMA8	O	Sub DSP: External memory address terminal 8	
107	RAMA7	O	Sub DSP: External memory address terminal 7	
108	RAMA0	O	Sub DSP: External memory address terminal 0	
109	RAMA6	O	Sub DSP: External memory address terminal 6	
110	RAMA1	O	Sub DSP: External memory address terminal 1	

IC303 : YSS938 (DIGITAL P.C.B.)

DSP

No.	Name	I/O	Function	
111	RAMA5	O	Sub DSP: External memory address terminal 5	
112	RAMA2	O	Sub DSP: External memory address terminal 2	
113	SELI13	I+	Built-in selector input 13 (Unconnected)	
114	SELI12	I+	Built-in selector input 12 (Unconnected)	
115	SELI11	I+	Built-in selector input 11 (Unconnected)	
116	SELI10	I+	Built-in selector input 10 (Unconnected)	
117	SELI9	I+	Built-in selector input 9 (Unconnected)	
118	RAMA4	O	Sub DSP: External memory address terminal 4	
119	RAMA3	O	Sub DSP: External memory address terminal 3	
120	RAMA9	O	Sub DSP: External memory address terminal 9 (Unconnected)	
121	RAMA10	O	Sub DSP: External memory address terminal 10 (Unconnected)	
122	RAMA11	O	Sub DSP: External memory address terminal 11 (Unconnected)	
123	VSS		Ground terminal	
124	VDD2		+2.5V power terminal (for internal circuit)	
125	SELI8	I+	Built-in selector input 8 (Unconnected)	
126	SELI7	I+	Built-in selector input 7	(GND)
127	SELI6	I+	Built-in selector input 6 (Unconnected)	
128	SELI5	I+	Built-in selector input 5 (Unconnected)	
129	RAMA12	O	Sub DSP: External memory address terminal 12 (Unconnected)	
130	RAMA13	O	Sub DSP: External memory address terminal 13 (Unconnected)	
131	RAMA14	O	Sub DSP: External memory address terminal 14 (Unconnected)	
132	RAMA15	O	Sub DSP: External memory address terminal 15 (Unconnected)	
133	RAMA16	O	Sub DSP: External memory address terminal 16 (Unconnected)	
134	RAMA17	O	Sub DSP: External memory address terminal 17 (Unconnected)	
135	OVFB/END	O	Sub DSP: Overflow/program end detect terminal (Unconnected)	
136	ZEROFLG	O	Main DSP: Zero flag output terminal (Unconnected)	
137	VSS		Ground terminal	
138	NONPCM	O	Main DSP: Non-PCM data detect terminal	
139	DTSDATA	O	Main DSP: DTS data detect terminal (Unconnected)	
140	AC3DATA	O	Main DSP: AC3 data detect terminal (Unconnected)	
141	MUTE	O	Main DSP: Auto mute detect terminal	(MUTE)
142	KARAOKE	O	Main DSP: AC3 KARAOKE data detect terminal (Unconnected)	
143	VDD1		+3.3V power terminal (for terminal section)	
144	SURENC	O	Main DSP: AC-3 2/0 mode Dolby surround encode input detect terminal (Unconnected)	
145	CRC	O	Main DSP: AC3 CRC error detect terminal (Unconnected)	
146	/LOCK	O	DIR: PLL lock detect terminal (Unconnected)	
147	DIRINT	O	DIR: Interrupt output terminal	
148	/CS	Is	Microprocessor interface chip select input terminal	(CSY)
149	SO	Ot	Microprocessor interface data output terminal	
150	SI	Is	Microprocessor interface data input terminal	(SDM)
151	SCK	Is	Microprocessor interface clock input terminal	(YSSCK)
152	/IC	Is	Initial clear input terminal	(/ICD)
153	IPINT	O+	Interrupt output terminal by IPORT 8-14	
154	SELI4	I+	Built-in selector input 4 (Unconnected)	
155	VSS		Ground terminal	
156	SELI3	I+	Built-in selector input 3	(OPTA)
157	SELI2	I+	Built-in selector input 2	(SPDIF)
158	TESTXI	I	Test terminal (should be always connected to VSS)	
159	TESTXO	O	Test terminal (Unconnected)	
160	VDD2		+2.5V power terminal (for internal circuit)	

Is: Schmidt trigger input terminal

I+: Input terminal with pull-up resistor

O: digital output terminal

Ot: Tri-state digital output terminal

A: Analog terminal

IC302 : XC9572XL-10Q100C (DIGITAL P.C.B.) .....J only
PLD

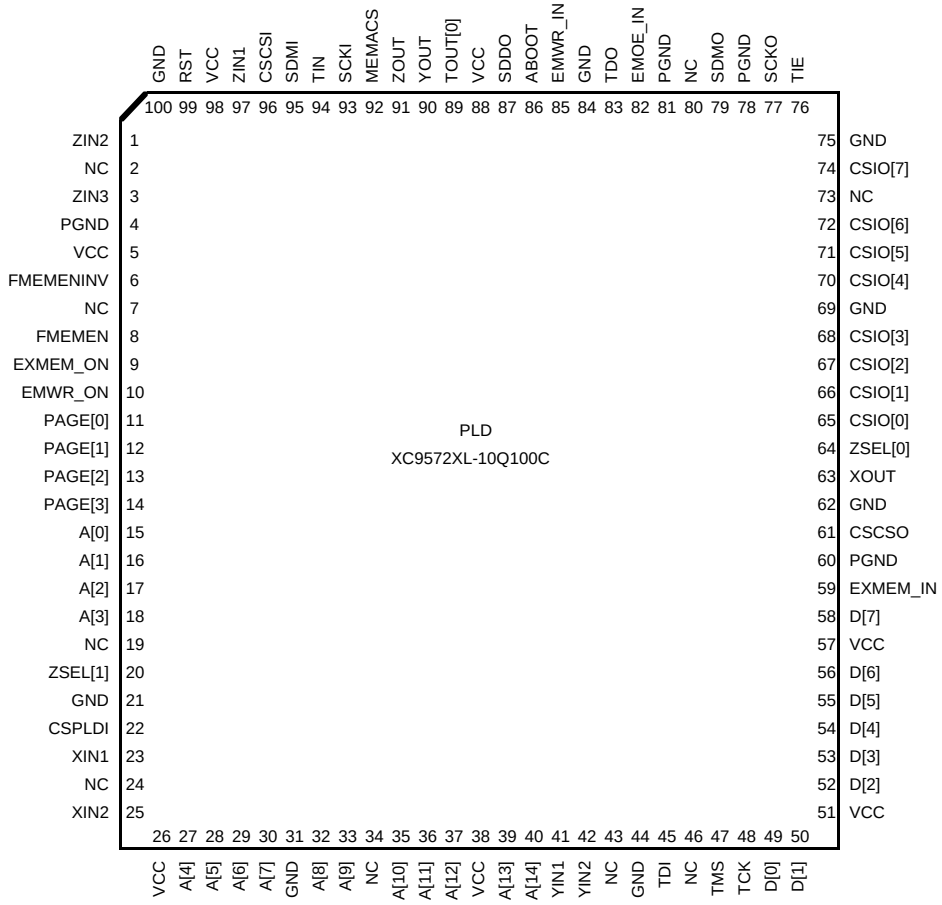

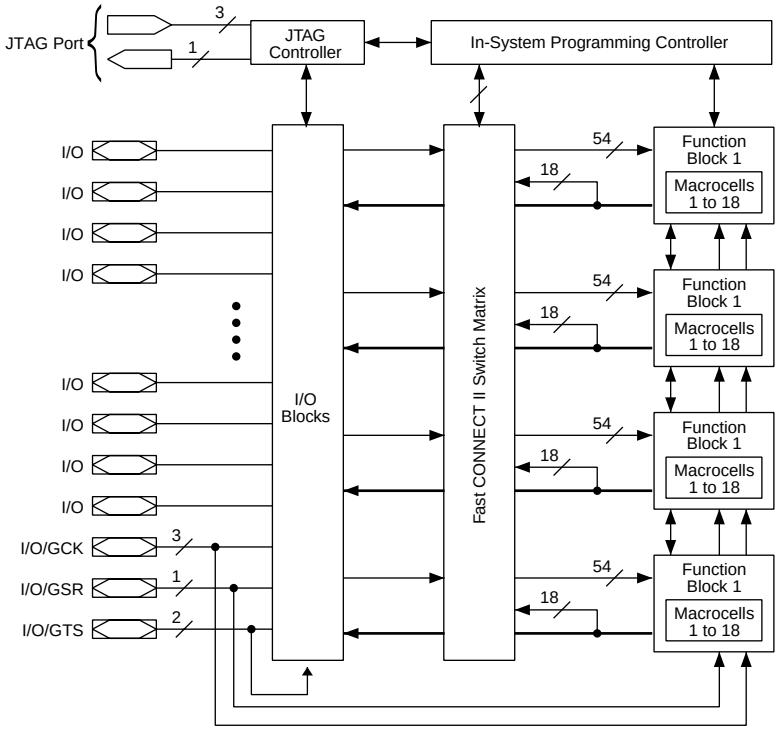

IC302 : XC9572XL-10Q100C (DIGITAL P.C.B.) ..... J only

PLD

NO.	端子名	信号線名称	I/O	機　　能
1	ZIN2		IN	MAIN DAC “ SDATA ” 用 セレクタ入力端子：AUDATA0　（GND）
2	N.C.			N.C.
3	ZIN3		IN	MAIN DAC “ SDATA ” 用 セレクタ入力端子：SDOA0　（GND）
4	PGND			電源　(0V)
5	VCC			電源　(+3.3V)
6	FMEMENINV	FMEINV	OUT	SRAM チップセレクト
7	N.C.			N.C.
8	FMEMEN		OUT	Flash Memory チップセレクト　（未接続）
9	EXMEM_ON	/EMOE	OUT	外部メモリ用　Output Enable 出力
10	EMWR_ON	/EMWE	OUT	外部メモリ用　Write Enable 出力
11	PAGE[0]		OUT	Flash Memory Page Select（上位アドレスバスに接続）　（未接続）
12	PAGE[1]		OUT	Flash Memory Page Select（上位アドレスバスに接続）　（未接続）
13	PAGE[2]		OUT	Flash Memory Page Select（上位アドレスバスに接続）　（未接続）
14	PAGE[3]		OUT	Flash Memory Page Select（上位アドレスバスに接続）　（未接続）
15	A[0]	EMA[0]	OUT	外部メモリアクセス用アドレスバス
16	A[1]	EMA[1]	OUT	外部メモリアクセス用アドレスバス
17	A[2]	EMA[2]	OUT	外部メモリアクセス用アドレスバス
18	A[3]	EMA[3]	OUT	外部メモリアクセス用アドレスバス
19	N.C.			N.C.
20	ZSEL[1]		IN	MAIN DAC “ SDATA ” 用 セレクタ制御信号入力端子　（未接続） 00：zout = GND　　10：zout = AUDAT0 01：zout = SDOB3　11：zout = SDOA0
21	GND			電源　(0V)
22	CSPLDI	/CSPLD	IN	PLD 用チップセレクト　（Low アクティブ）
23	XIN1	SDAO	IN	YSS938 “ SDIB0 ” 用　セレクタ入力端子：SDAO(ADC 出力信号）
24	N.C.			N.C.
25	XIN2	SDIB0	IN	YSS938 “ SDIB0 ” 用　セレクタ入力端子：AUDATA0(tout 出力）
26	VCC			電源　(+3.3V)
27	A[4]	EMA[4]	OUT	外部メモリアクセス用アドレスバス
28	A[5]	EMA[5]	OUT	外部メモリアクセス用アドレスバス
29	A[6]	EMA[6]	OUT	外部メモリアクセス用アドレスバス
30	A[7]	EMA[7]	OUT	外部メモリアクセス用アドレスバス
31	GND			電源　(0V)
32	A[8]	EMA[8]	OUT	外部メモリアクセス用アドレスバス
33	A[9]	EMA[9]	OUT	外部メモリアクセス用アドレスバス
34	N.C.			N.C.
35	A[10]	EMA[10]	OUT	外部メモリアクセス用アドレスバス
36	A[11]	EMA[11]	OUT	外部メモリアクセス用アドレスバス
37	A[12]	EMA[12]	OUT	外部メモリアクセス用アドレスバス
38	VCC			電源　(+3.3V)
39	A[13]	EMA[13]	OUT	外部メモリアクセス用アドレスバス
40	A[14]	EMA[14]	OUT	外部メモリアクセス用アドレスバス
41	YIN1	DIRSDO	IN	CS49329 “ SDATAN ” 用 セレクタ入力端子：DIRSDO
42	YIN2	SDOA0	IN	CS49329 “ SDATAN ” 用 セレクタ入力端子：SDOA0
43	N.C.			N.C.
44	GND			電源　(0V)
45	TDI			Test Data In
46	N.C.			N.C.
47	TMS			Test Mode Select
48	TCK			Test Clock
49	D[0]	EMD[0]	I/O	外部メモリアクセス用 Data バス
50	D[1]	EMD[1]	I/O	外部メモリアクセス用 Data バス
51	VCC			電源　(+3.3V)
52	D[2]	EMD[2]	I/O	外部メモリアクセス用 Data バス
53	D[3]	EMD[3]	I/O	外部メモリアクセス用 Data バス

IC302：XC9572XL-10Q100C (DIGITAL P.C.B.) ..... J only

PLD

NO.	端子名	信号線名称	I/O	機　　能
54	D[4]	EMD[4]	I/O	外部メモリアクセス用 Data バス
55	D[5]	EMD[5]	I/O	外部メモリアクセス用 Data バス
56	D[6]	EMD[6]	I/O	外部メモリアクセス用 Data バス
57	VCC			電源　(+3.3V)
58	D[7]	EMD[7]	I/O	外部メモリアクセス用 Data バス
59	EXMEM_IN	/EXM2	IN	External Memory OUT Enable from CS49329
60	PGND			電源　(0V)
61	CSCSO	/CSCS3	OUT	CS49329 用チップセレクト出力（cscsi のスルー）
62	GND			電源　(0V)
63	XOUT	SDIA	OUT	YSS938 “ SDIA ” 用　セレクタ出力端子
64	ZSEL[0]		IN	MAIN DAC “ SDATA ” 用 セレクタ制御信号入力端子　（未接続） 00：zout = GND 01：zout = SDOB3
65	CSIO[0]	GPIO[0]	I/O	CS49329 GPIO バス
66	CSIO[1]	GPIO[1]	I/O	CS49329 GPIO バス
67	CSIO[2]	GPIO[2]	I/O	CS49329 GPIO バス
68	CSIO[3]	GPIO[3]	I/O	CS49329 GPIO バス
69	GND			電源　(0V)
70	CSIO[4]	GPIO[4]	I/O	CS49329 GPIO バス
71	CSIO[5]	GPIO[5]	I/O	CS49329 GPIO バス
72	CSIO[6]	GPIO[6]	I/O	CS49329 GPIO バス
73	N.C.			N.C.
74	CSIO[7]	GPIO[7]	I/O	CS49329 GPIO バス
75	GND			電源　(0V)
76	PGND			電源　(0V)
77	SCKO	SCKCL	OUT	DSP デバイス(CS49329/YSS938)への Serial Clock 出力
78	PGND			電源　(0V)
79	SDMO	SDMIN	OUT	DSP デバイス(CS49329/YSS938)への Serial Data 出力
80	N.C.			N.C.
81	PGND			電源　(0V)
82	EMOE_IN	/EMOE2	IN	External Memory Enable(latch clock) from CS49329
83	TDO			Test Data Out
84	GND			電源　(0V)
85	EMWR_IN	/EMWE2	IN	EXternal Memory Write Enable from CS49329
86	ABOOT		OUT	CS49329　Auto Boot 用出力（Low or Hi-z 出力）　（未接続）
87	SDDO	SDDO	OUT	PLD からマイコンへの　Serial Data 出力。　Read Data 送信時以外は Hi-Z
88	VCC			電源　(+3.3V)
89	TOUT[0]	/CSRST	OUT	CS49329 “ RESET ” のスルー出力端子。
90	YOUT		OUT	CS49329 “ SDATAN ” 用 セレクタ出力端子　（未接続）
91	ZOUT		OUT	MAIN DAC “ SDATA ” 用 セレクタ出力端子　（未接続）
92	MEMACS	MEMACS	IN	マイコンシリアルのモード切替え信号入力（H：マイコン serial をメモリアクセスに使用）
93	SCKI	CSC	IN	マイコンからの Serial Clock 入力
94	TIN	/ICCS	IN	CS49329 “ RESET ” の入力端子。信号は、スルーで tout 端子から出力される。
95	SDMI	SDM	IN	マイコンからの Serial Data 入力
96	CSCSI	/CSCS	IN	CS49329 用チップセレクト信号入力
97	ZIN1		IN	MAIN DAC “ SDATA ” 用 セレクタ入力端子　（GND）
98	VCC			電源　(+3.3V)
99	RST	/ICD	IN	PLD システムリセット（Low →リセット）
100	GND			電源　(0V)

■ DVR-S200 BLOCK DIAGRAM (1/3) / ブロックダイアグラム

DVD Module

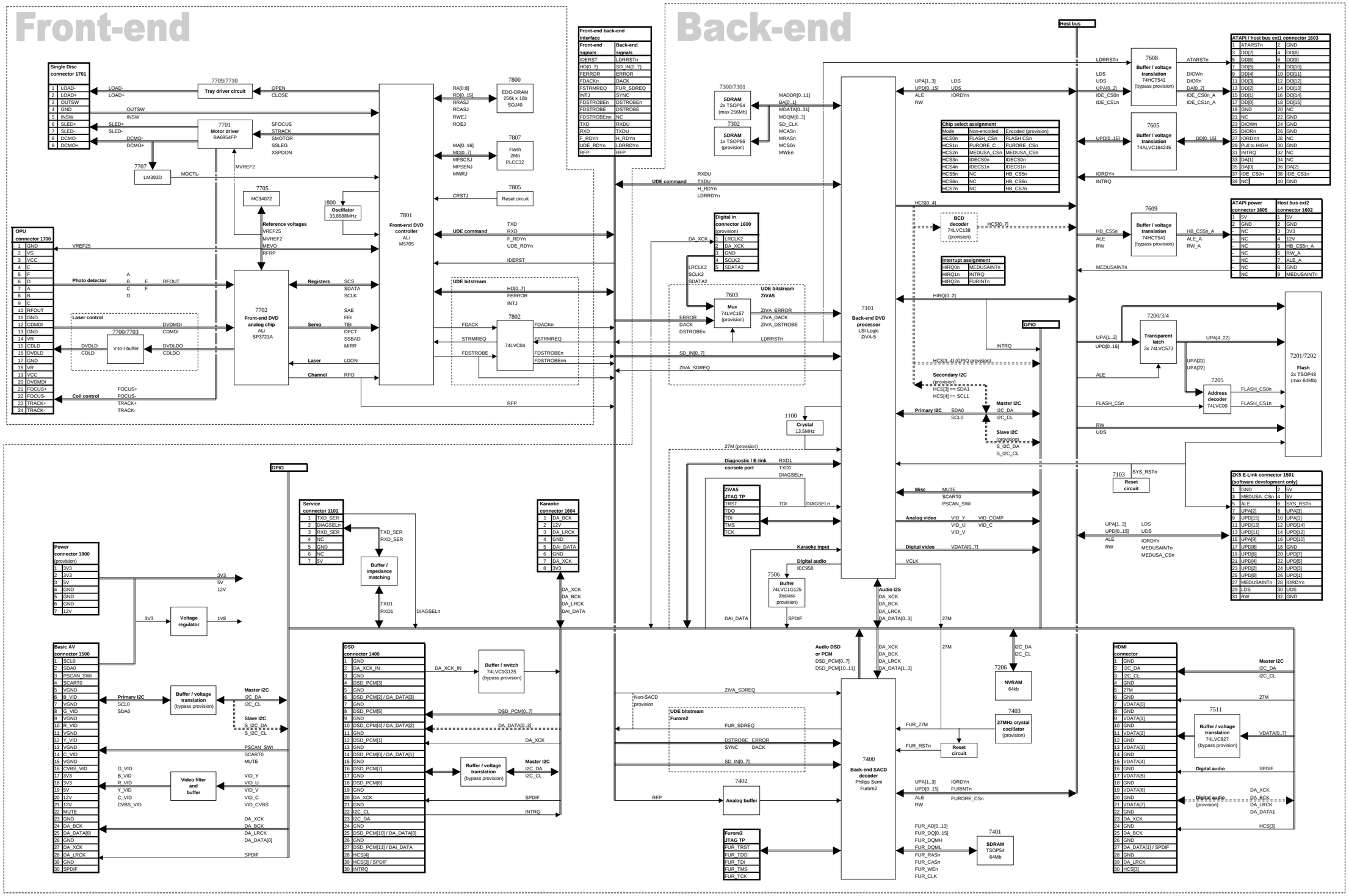

■ DVR-S200 BLOCK DIAGRAM (2/3) / ブロックダイアグラム

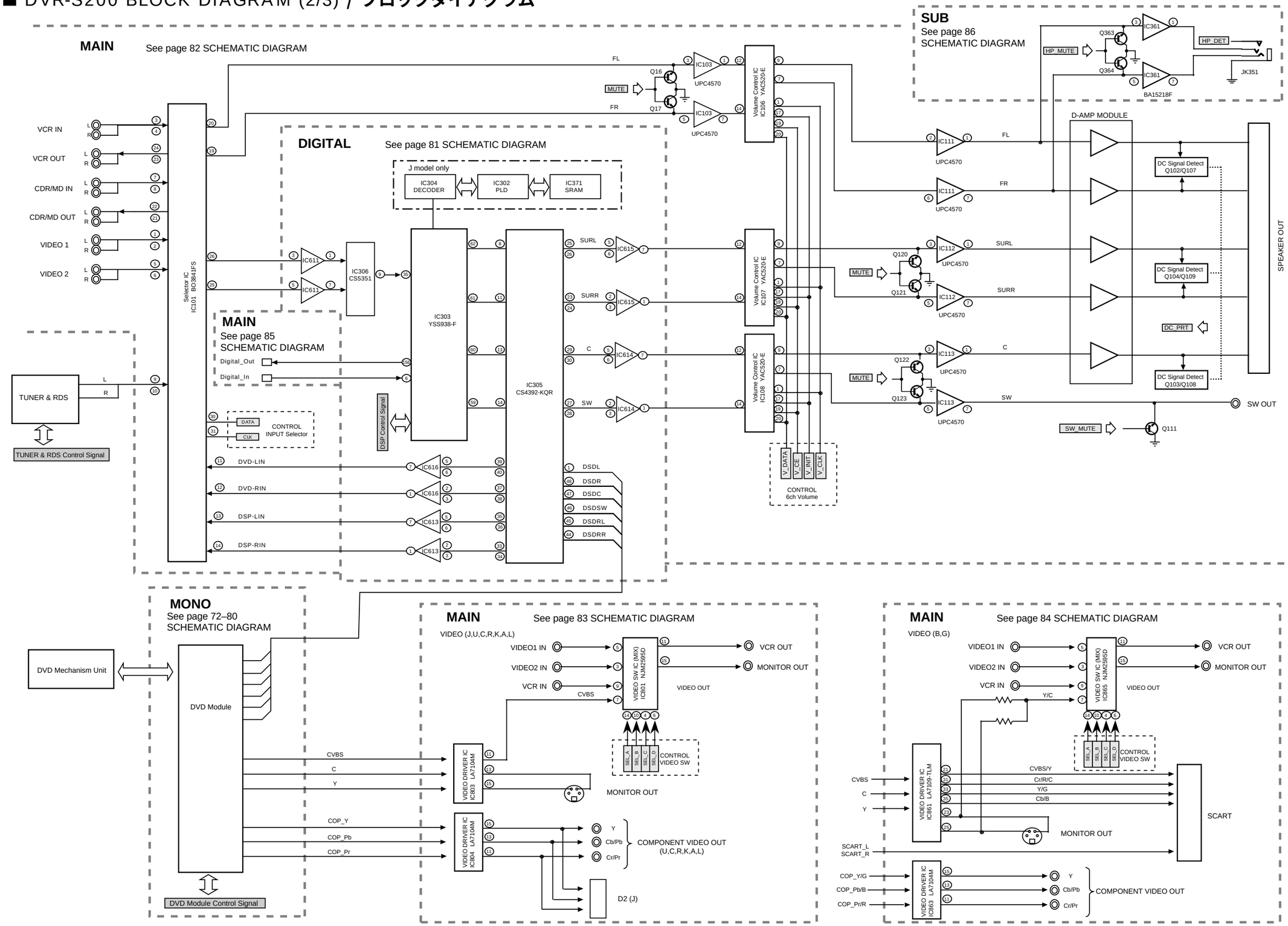

■ DVR-S200 BLOCK DIAGRAM (3/3) / ブロックダイアグラム

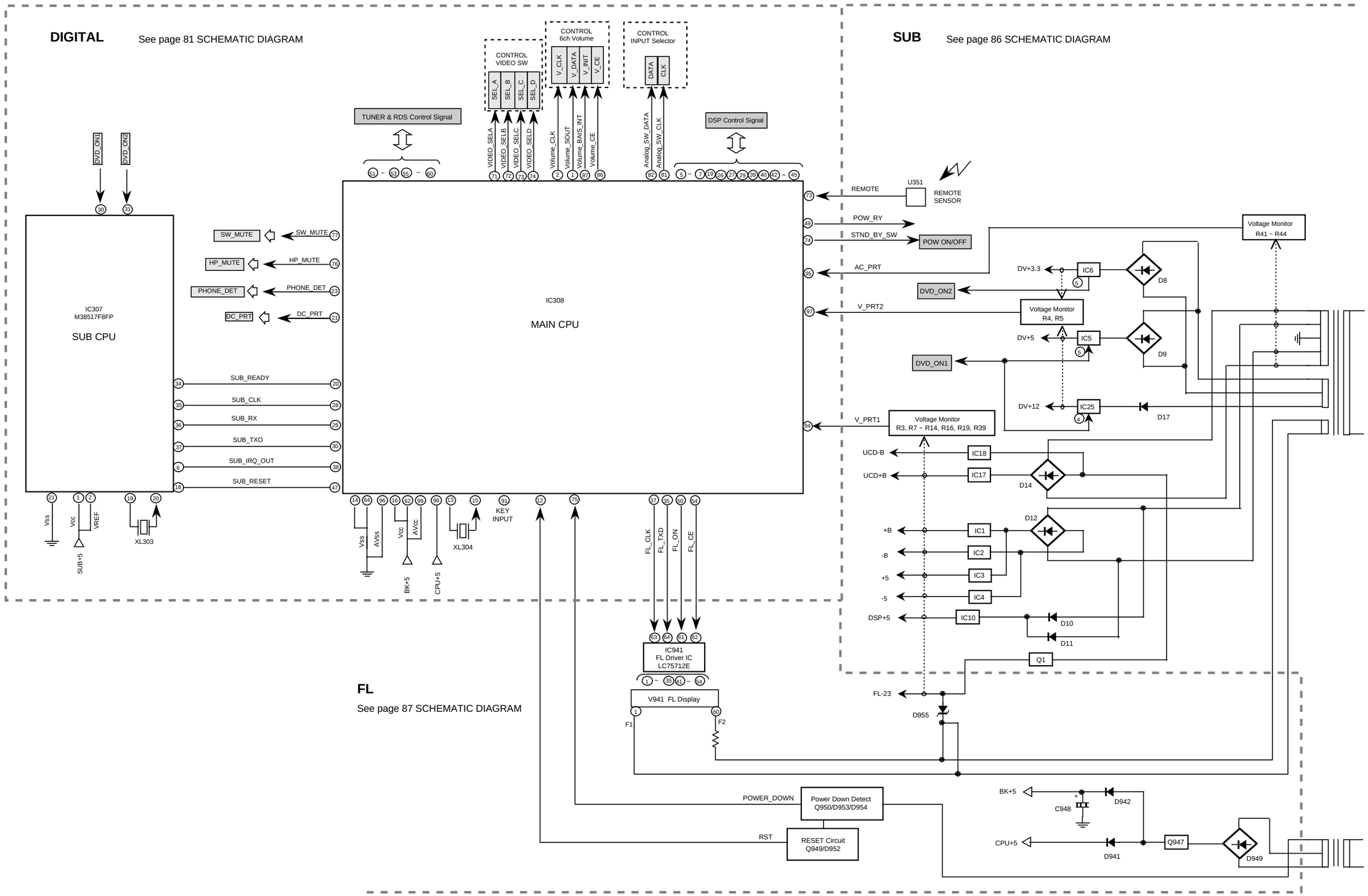

■ DVR-S200 PRINTED CIRCUIT BOARD

FOR INFORMATION ONLY (NO SERVICE PARTS WILL BE AVAILABLE)

DVR-S200

MONO Board Testpoint View

The first digit of a component indicates the component type.

1xxx : Connector	3xxx : Resistor	5xxx : Coil	7xxx : IC, Transistor, FET
2xxx : Capacitor	4xxx : SMD jumper	6xxx : Diode	9xxx : Wire jumper

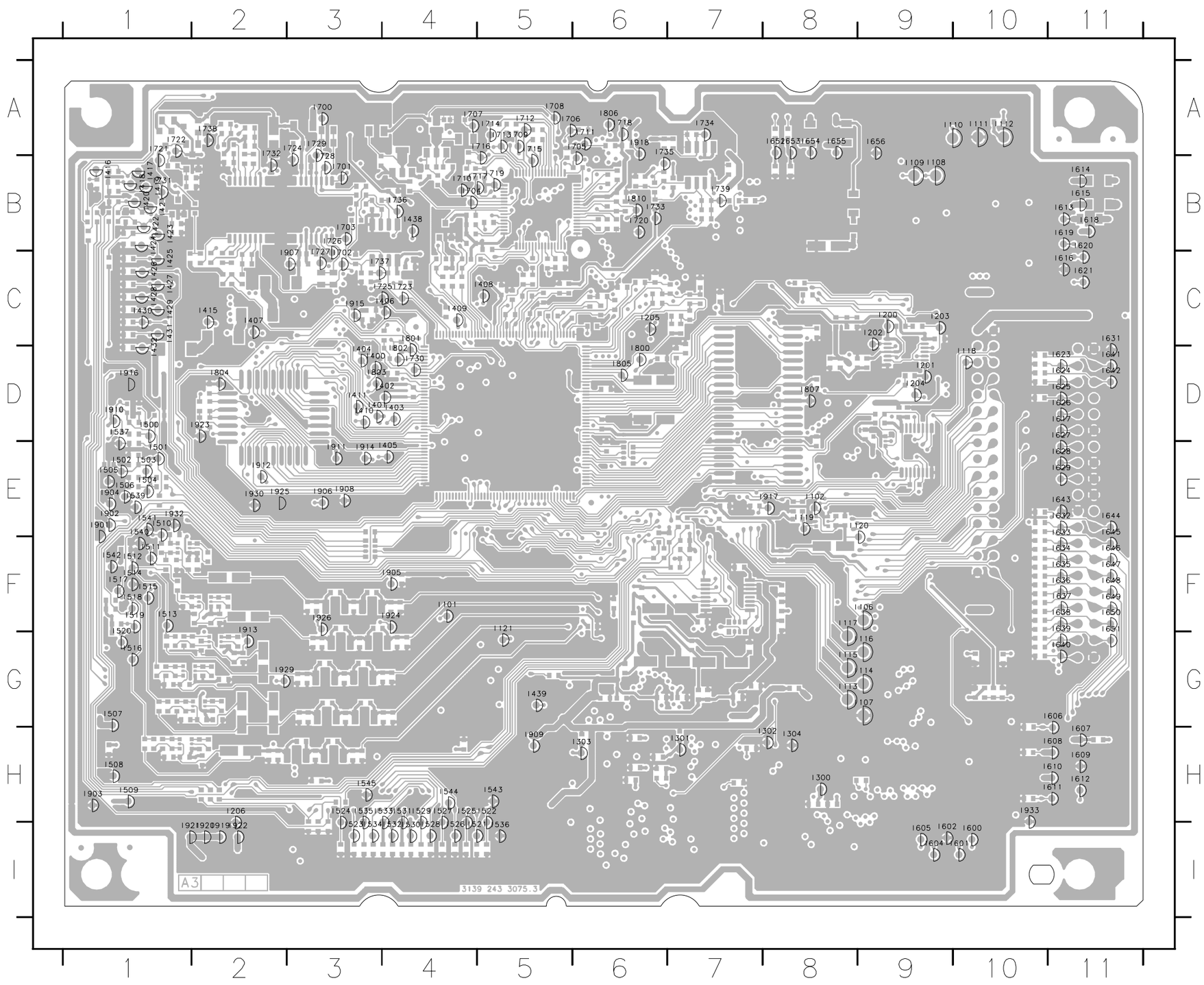

I101	F4	I520	G1	I703	B3		
I102	E8	I521	I5	I704	B4		
I106	F9	I522	I4	I705	A6		
I107	G9	I523	I3	I706	A5		
I108	B9	I524	I3	I707	A4		
I109	B9	I525	I4	I708	A5		
I110	A9	I526	I4	I709	A5		
I111	A10	I527	I4	I710	B4		
I112	A10	I528	I4	I711	B6		
I113	G8	I529	I4	I712	A5		
I114	G9	I530	I4	I713	A5		
I115	G8	I531	I4	I714	A5		
I116	G9	I532	I4	I715	B5		
I117	G8	I533	I3	I716	B5		
I118	D10	I534	I3	I717	B5		
I119	E8	I535	I3	I718	A6		
I120	F9	I536	I5	I719	B5		
I121	C5	I537	E1	I720	B6		
I200	C9	I539	E1	I721	B1		
I201	D9	I540	E1	I722	A1		
I202	C9	I541	F1	I723	C4		
I203	C9	I542	F1	I724	B3		
I204	D9	I543	H5	I725	C4		
I205	C6	I544	H4	I726	C3		
I206	I2	I545	H3	I727	C3		
I300	H8	I600	I10	I728	B3		
I301	H7	I601	I10	I729	B3		
I302	H8	I602	I9	I730	D4		
I303	H6	I604	I9	I731	B1		
I304	H8	I605	I9	I732	B2		
I400	D3	I606	H11	I733	B6		
I401	D3	I607	H11	I734	A7		
I402	D3	I608	H11	I735	B6		
I403	D4	I609	H11	I736	B4		
I404	D3	I610	H11	I737	C3		
I405	E4	I611	H11	I738	A2		
I406	C4	I612	H11	I739	B7		
I407	C2	I613	B11	I800	D6		
I408	C5	I614	B11	I801	D4		
I409	C4	I615	B11	I802	D4		
I410	D3	I616	C11	I803	D4		
I411	D3	I617	D11	I804	D2		
I415	C2	I618	B11	I805	D6		
I416	B1	I619	B11	I806	A6		
I417	B1	I620	C11	I807	D8		
I418	B1	I621	C11	I810	B6		
I419	B1	I623	D11	I901	F1		
I420	B1	I624	D11	I902	E1		
I421	B1	I625	D11	I903	H1		
I422	B1	I626	D11	I904	E1		
I423	B1	I627	E11	I905	F4		
I424	B1	I628	E11	I906	E3		
I425	C1	I629	E11	I907	C3		
I426	C1	I631	D11	I908	E3		
I427	C1	I632	E11	I909	H5		
I428	C1	I633	F11	I910	D1		
I429	C1	I634	F11	I911	E3		
I430	C1	I635	F11	I912	E2		
I431	C1	I636	F11	I913	G2		
I432	D1	I637	F11	I914	E3		
I438	B4	I638	F11	I915	C3		
I439	C5	I639	G11	I916	D1		
I500	D1	I640	G11	I917	E8		
I501	E1	I641	D11	I918	A6		
I502	E1	I642	D11	I919	I2		
I503	E1	I643	E11	I920	I2		
I504	E1	I644	E11	I921	I1		
I505	E1	I645	F11	I922	I2		
I506	E1	I646	F11	I923	D2		
I507	G1	I647	F11	I924	F4		
I508	H1	I648	F11	I925	E2		
I509	H1	I649	F11	I926	F3		
I510	E1	I650	F11	I929	G2		
I511	F1	I651	G11	I930	E2		
I512	F1	I652	A8	I932	E1		
I513	F1	I653	A8	I933	I10		
I514	F1	I654	A8				
I515	F1	I655	A8				
I516	G1	I656	A9				
I517	F1	I700	A3				
I518	F1	I701	B3				
I519	F1	I702	C3				

■ DVR-S200 PRINTED CIRCUIT BOARD

DVR-S200

FOR INFORMATION ONLY (NO SERVICE PARTS WILL BE AVAILABLE)

The first digit of a component indicates the component type.

1xxx : Connector 3xxx : Resistor 5xxx : Coil 7xxx : IC, Transistor, FET
2xxx : Capacitor 4xxx : SMD jumper 6xxx : Diode 9xxx : Wire jumper

MONO Board Top View

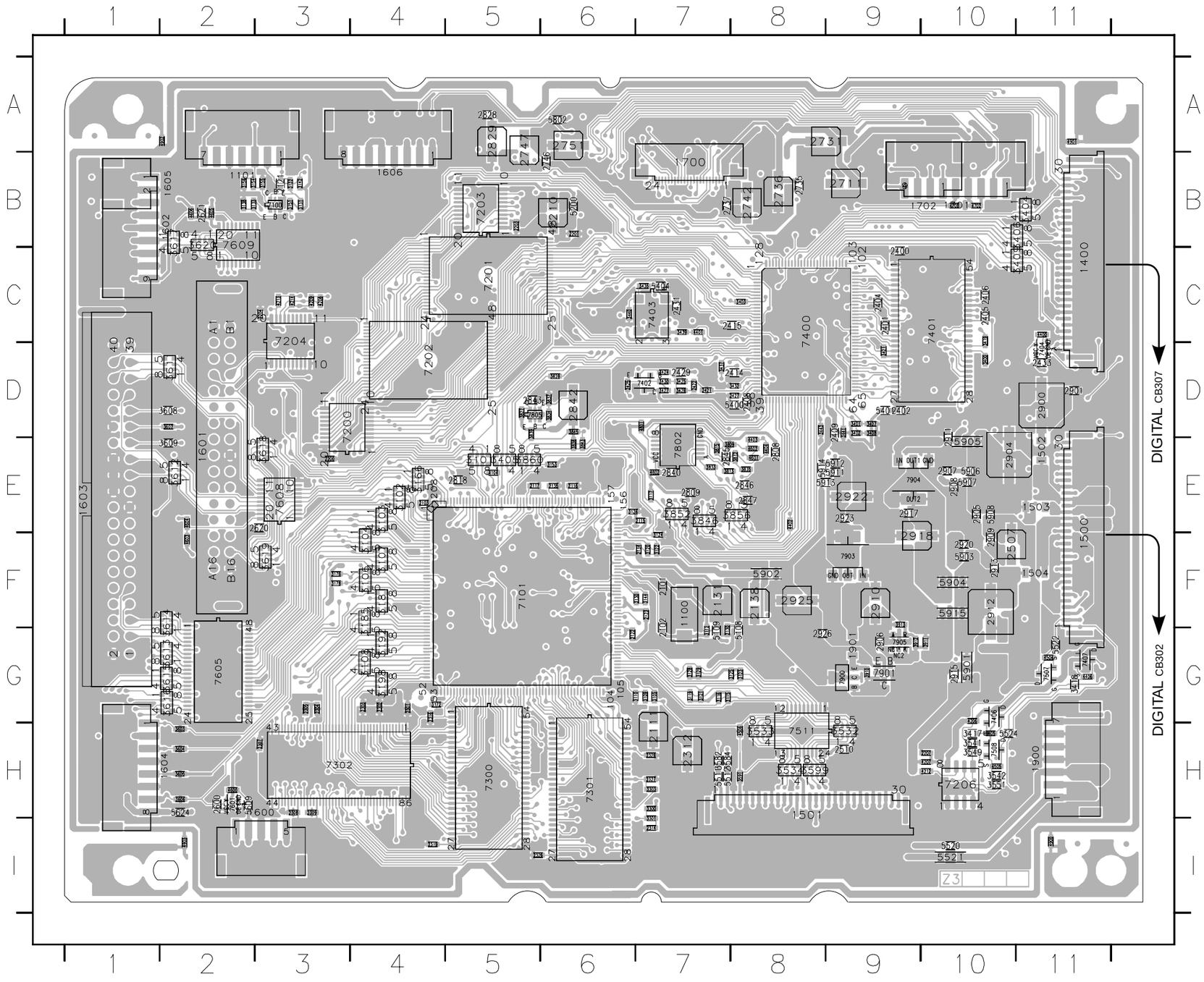

1100	F7	2746	B6	3401	D9	4214	C3	7901	G9		
1101	B2	2747	A5	3402	D9	4400	C11	7903	F9		
1400	C11	2751	A6	3403	C8	4401	C7	7904	E9		
1500	F11	2808	E8	3404	B11	4402	E8	7905	G9		
1501	H8	2809	E7	3405	E5	4403	E8				
1502	E11	2818	E5	3406	B11	4404	E8				
1503	F11	2828	A5	3407	D9	4405	H10				
1504	F11	2829	A5	3408	D9	4406	G11				
1600	H3	2840	E7	3409	C11	4504	G11				
1602	B2	2842	D6	3417	H10	4505	H10				
1604	H2	2843	D5	3418	G11	4506	H8				
1605	B2	2845	E7	3419	C10	4600	H2				
1606	B4	2846	E8	3421	D9	4601	E8				
1700	B7	2847	E8	3424	D7	4602	E8				
1701	B10	2900	D11	3425	D7	4603	F2				
1702	B10	2901	D11	3427	D7	4604	E2				
1900	H11	2904	E10	3428	D7	4605	B2				
1901	G9	2905	E10	3430	D7	4606	B2				
2101	F7	2906	G9	3432	D8	4702	B10				
2102	G7	2907	E10	3435	C7	4703	B10				
2103	E4	2908	E10	3437	D7	4801	D7				
2111	H7	2909	E10	3439	C7	4802	E7				
2115	F7	2910	F9	3440	C6	4900	I11				
2116	E6	2911	D10	3441	D9	4901	A11				
2117	E5	2912	F10	3443	D8	4902	A2				
2121	B3	2913	F10	3532	H9	4903	I2				
2122	G6	2915	G10	3533	H8	5108	G8				
2123	F7	2917	E9	3534	H8	5109	G7				
2130	G7	2918	F9	3541	H10	5200	B6				
2131	F7	2920	F10	3542	H10	5400	D8				
2134	F7	2922	F9	3549	H10	5401	D9				
2135	E6	2923	F8	3551	H10	5404	C7				
2138	F8	2925	F8	3582	H7	5511	H7				
2200	E3	2926	G8	3584	H7	5512	H7				
2201	B6	3101	E5	3591	H8	5520	I10				
2203	B5	3102	E4	3599	H8	5521	I10				
2204	C3	3103	E4	3603	H2	5522	G11				
2207	H10	3104	F4	3604	H2	5524	H10				
2210	B6	3105	G7	3605	H2	5609	H2				
2301	G4	3106	F4	3606	H2	5624	H2				
2302	G4	3107	F4	3607	D2	5802	A6				
2303	G4	3108	G4	3608	D2	5901	G10				
2304	G3	3109	G7	3609	E2	5902	F8				
2305	G3	3110	G7	3611	D2	5903	F10				
2307	H3	3112	G7	3612	E2	5904	F10				
2308	H3	3115	G7	3613	G2	5905	E10				
2309	H3	3116	G7	3614	F2	5906	E10				
2312	H7	3117	E7	3615	G2	5907	E10				
2314	I7	3119	G7	3616	G2	5908	E10				
2316	G4	3120	F7	3617	B2	5911	E9				
2319	I4	3121	G7	3618	E3	5912	E9				
2326	I5	3122	F7	3619	F3	5913	E8				
2327	H7	3123	G8	3620	B2	5914	E8				
2328	H7	3124	F7	3809	E7	5915	F10				
2400	C9	3125	G8	3812	E8	7100	B3				
2401	C9	3126	E6	3813	E7	7101	E5				
2402	D9	3128	G7	3815	E7	7200	D3				
2404	C9	3129	G7	3827	D5	7201	C5				
2405	C10	3130	F7	3828	D6	7202	D4				
2406	C10	3131	B3	3833	E7	7203	B5				
2408	D8	3132	B3	3834	D6	7204	C3				
2409	D9	3133	B2	3835	E8	7206	H10				
2414	D8	3138	B2	3837	D6	7300	H5				
2415	C8	3142	F3	3838	E6	7301	H6				
2421	D7	3144	F7	3839	D5	7302	H3				
2422	D7	3151	B3	3843	E6	7400	C8				
2425	D6	3153	E6	3845	D6	7401	C10				
2427	D8	3154	B2	3846	E7	7402	D7				
2429	D7	3155	B3	3852	E7	7403	C7				
2431	C7	3156	B2	3856	E8	7404	D11				
2433	D11	3166	F4	3860	E5	7406	G10				
2507	F10	3172	G4	3910	G9	7407	G11				
2510	H9	3176	F3	3911	G10	7507	G11				
2600	H2	3178	F3	3912	G9	7508	H10				
2620	E3	3181	F4	3913	F9	7511	H8				
2621	B2	3185	F4	4104	E5	7601	H2				
2711	B9	3192	G4	4206	G10	7605	G2				
2731	A9	3198	G4	4207	H10	7608	E3				
2735	B8	3300	H7	4208	C3	7609	B2				
2736	B8	3301	I7	4209	C3	7802	E7				
2737	B7	3303	H7	4212	H10	7805	D5				
2742	B8	3400	D10	4213	C3	7900	G9				

■ DVR-S200 PRINTED CIRCUIT BOARD

DVR-S200

FOR INFORMATION ONLY (NO SERVICE PARTS WILL BE AVAILABLE)

The first digit of a component indicates the component type.

1xxx : Connector	3xxx : Resistor	5xxx : Coil	7xxx : IC, Transistor, FET
2xxx : Capacitor	4xxx : SMD jumper	6xxx : Diode	9xxx : Wire jumper

MONO Board Bottom View

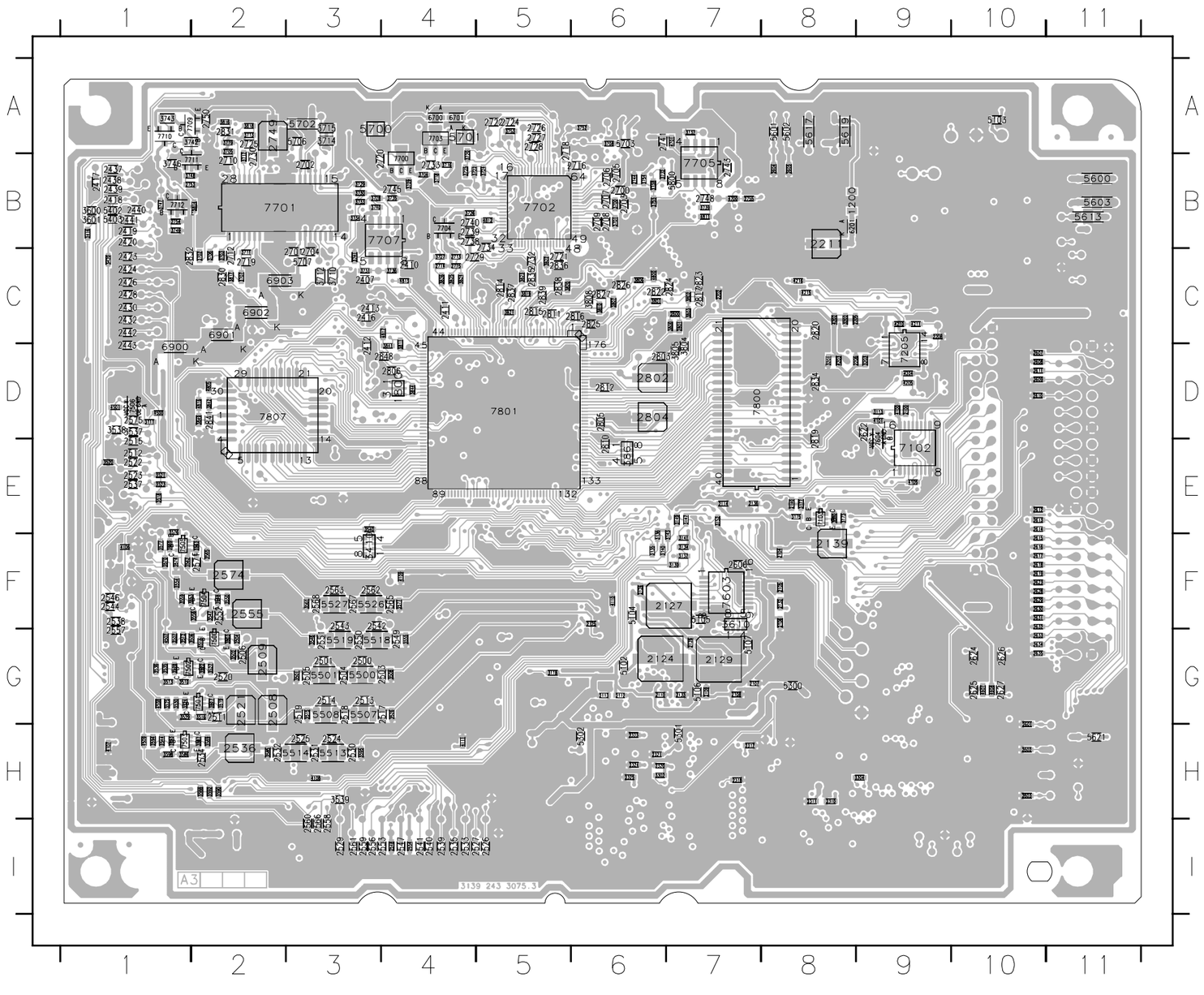

1200	B8	2525	H3	2705	B6	3143	F7	3610	F7	4106	F1	7506	D1		
1800	D4	2526	I5	2706	B6	3147	E7	3700	B6	4107	H1	7603	F7		
2100	D9	2527	I4	2707	B6	3149	E7	3701	B6	4108	H3	7604	E9		
2104	F8	2529	I3	2708	B6	3152	E7	3702	C2	4109	F4	7700	B4		
2105	F8	2530	H3	2709	B6	3173	E8	3703	C2	4110	F6	7701	B2		
2106	F8	2531	H3	2710	B2	3175	E8	3704	B4	4111	H4	7702	B5		
2107	G7	2532	H2	2712	C2	3177	E8	3705	A2	4202	C8	7703	A4		
2108	G7	2533	I4	2713	C4	3180	E8	3706	C2	4203	D8	7704	B4		
2109	G7	2534	H2	2714	C4	3201	D8	3707	C2	4204	D9	7705	B7		
2110	G6	2535	I4	2715	C4	3202	C8	3708	A6	4205	D9	7707	B4		
2112	G6	2536	H2	2716	B6	3203	D9	3709	B4	4210	C9	7709	A1		
2113	G6	2537	E1	2718	A5	3302	H6	3710	C3	4211	C9	7710	A1		
2114	E7	2538	F1	2719	C2	3304	H9	3711	C2	4215	C8	7711	B2		
2124	G6	2539	I4	2720	B3	3410	F3	3712	C3	4216	C8	7712	B1		
2125	F6	2540	I4	2721	C5	3416	B1	3713	A2	4500	D1	7800	D7		
2126	F6	2541	I4	2722	A5	3420	C1	3714	A3	4501	D1	7801	D5		
2127	F7	2542	F3	2724	A5	3501	G3	3715	A3	4507	G1	7807	D2		
2128	G7	2543	F3	2725	A2	3502	G2	3716	B4	4508	G1				
2129	G7	2544	F1	2726	A5	3503	G2	3717	B2	4509	H1				
2132	F8	2546	F1	2727	A5	3504	G2	3718	B4	4607	G10				
2133	G7	2547	I4	2728	A5	3506	G2	3719	A2	4608	G10				
2136	E7	2548	I4	2729	C4	3507	G1	3720	B4	4700	B7				
2139	F8	2549	G4	2730	B2	3508	G4	3722	B4	4701	A7				
2140	E8	2550	G3	2732	C5	3510	G1	3724	B5	4800	C6				
2202	C7	2551	G3	2733	B4	3511	G2	3725	B4	4805	D2				
2205	C8	2552	F2	2734	B5	3512	G1	3726	B4	4811	B7				
2206	D8	2553	I4	2738	B4	3513	G1	3727	C4	4812	B5				
2208	C9	2554	I4	2739	B4	3515	G3	3728	B3	4813	C4				
2211	B8	2555	F2	2740	B4	3516	G2	3729	B3	4816	D2				
2310	H8	2556	I3	2741	A6	3517	G2	3730	B3	4817	C4				
2311	H8	2557	G1	2743	B7	3518	F1	3731	C3	5102	G6				
2317	H7	2558	I3	2744	B6	3519	G2	3732	B6	5103	A10				
2318	H7	2559	I3	2745	B4	3520	F1	3733	B3	5104	F6				
2320	H6	2560	I3	2748	B7	3521	F1	3734	B3	5105	F7				
2321	H6	2561	I3	2749	A2	3522	G2	3735	B4	5106	G7				
2323	H6	2562	F3	2750	A2	3523	F1	3736	C4	5107	G7				
2324	H6	2563	F3	2753	B1	3524	G1	3737	A7	5300	G8				
2325	H6	2565	F4	2754	B1	3525	G1	3738	B6	5301	H7				
2407	C3	2566	I3	2755	B7	3526	G4	3739	B7	5302	H6				
2410	C4	2567	F3	2800	C7	3527	G2	3740	B3	5402	B1				
2411	C4	2568	F3	2801	C7	3528	G1	3741	C3	5403	B1				
2412	D3	2571	F2	2802	D6	3529	G1	3742	A2	5500	G3				
2413	C3	2574	F2	2803	D6	3530	G1	3743	A1	5501	G3				
2416	C3	2575	D1	2804	D6	3535	G1	3746	B1	5507	G3				
2417	F1	2601	H10	2805	D6	3536	G1	3747	B1	5508	G3				
2418	F1	2602	H10	2806	D4	3537	D1	3748	B1	5513	H3				
2419	F1	2603	H10	2810	E6	3538	D1	3749	B1	5514	H3				
2420	F1	2604	B8	2811	C5	3539	H3	3752	A6	5518	G3				
2423	F1	2605	B8	2812	D6	3540	E3	3753	A5	5519	G3				
2424	F1	2606	F7	2814	C5	3544	H1	3754	B6	5526	F3				
2426	F1	2607	D10	2815	C5	3546	G3	3755	B6	5527	F3				
2428	F1	2608	D10	2816	C6	3547	F2	3800	C7	5600	B11				
2430	F1	2609	D10	2817	C7	3548	F2	3801	C6	5601	A8				
2432	F1	2610	D10	2819	E8	3550	F2	3802	C7	5602	A8				
2437	F1	2611	D10	2820	C8	3553	F1	3803	C7	5603	B11				
2438	F1	2612	E10	2822	C6	3554	F1	3804	D7	5613	B11				
2439	F1	2613	E10	2823	C7	3555	G4	3805	D7	5617	A8				
2440	F1	2614	E10	2824	C7	3558	F2	3806	C6	5619	A8				
2441	F1	2615	E10	2825	C6	3559	F1	3807	C6	5621	H11				
2442	F1	2616	E10	2826	C6	3561	F3	3808	C6	5700	A3				
2443	D1	2617	E10	2827	C6	3562	F1	3810	C6	5701	A4				
2500	G3	2618	E10	2830	C2	3563	F2	3811	D4	5702	A3				
2501	G3	2619	E10	2831	A2	3565	F2	3814	B2	5703	A6				
2503	G3	2622	D9	2832	C1	3569	F1	3816	A2	5706	A3				
2504	G3	2623	E10	2834	D8	3570	F1	3817	C2	5707	C3				
2505	G3	2624	C10	2835	C5	3571	F4	3818	A2	5800	B7				
2506	G3	2625	C10	2836	C5	3574	F1	3819	C5	6201	B8				
2508	G3	2626	C10	2837	C5	3576	F1	3820	C5	6700	A4				
2509	G3	2627	C10	2838	C5	3577	F1	3821	C5	6701	A4				
2511	G3	2628	E10	2839	C5	3585	H2	3822	C5	6900	D1				
2512	G3	2629	E10	2841	D2	3586	H1	3823	C5	6901	C2				
2513	G3	2630	E10	2848	D4	3587	H2	3824	C4	6902	C2				
2514	G3	2631	E10	3111	D1	3588	H2	3825	C4	6903	C2				
2515	G3	2632	E10	3113	D9	3589	H2	3826	C4	7102	E9				
2517	G4	2633	C10	3118	C5	3590	H2	3841	D4	7103	E8				
2518	G3	2634	C10	3134	F7	3591	H1	3842	D2	7205	D9				
2519	G3	2635	C10	3135	F6	3593	H1	3844	D4	7500	C2				
2520	G3	2700	B6	3136	F6	3594	H1	3848	D2	7501	G2				
2521	G3	2701	C3	3139	F7	3595	H3	3861	E6	7502	G1				
2522	F1	2702	B6	3139	F7	3598	H1	4100	D9	7503	H1				
2523	F1	2703	B6	3140	F6	3600	B1	4105	E9	7504	F2				
2524	H3	2704	C3	3141	F7	3601	B1	4105	E9	7505	F1				

■ DVR-S200 PRINTED CIRCUIT BOARD (Foil side)

DVR-S200

DIGITAL P.C.B. (Lead Type Device)

MONO 1400 / MAIN (3) CB803 or MAIN (4) CB872 / MONO 1500

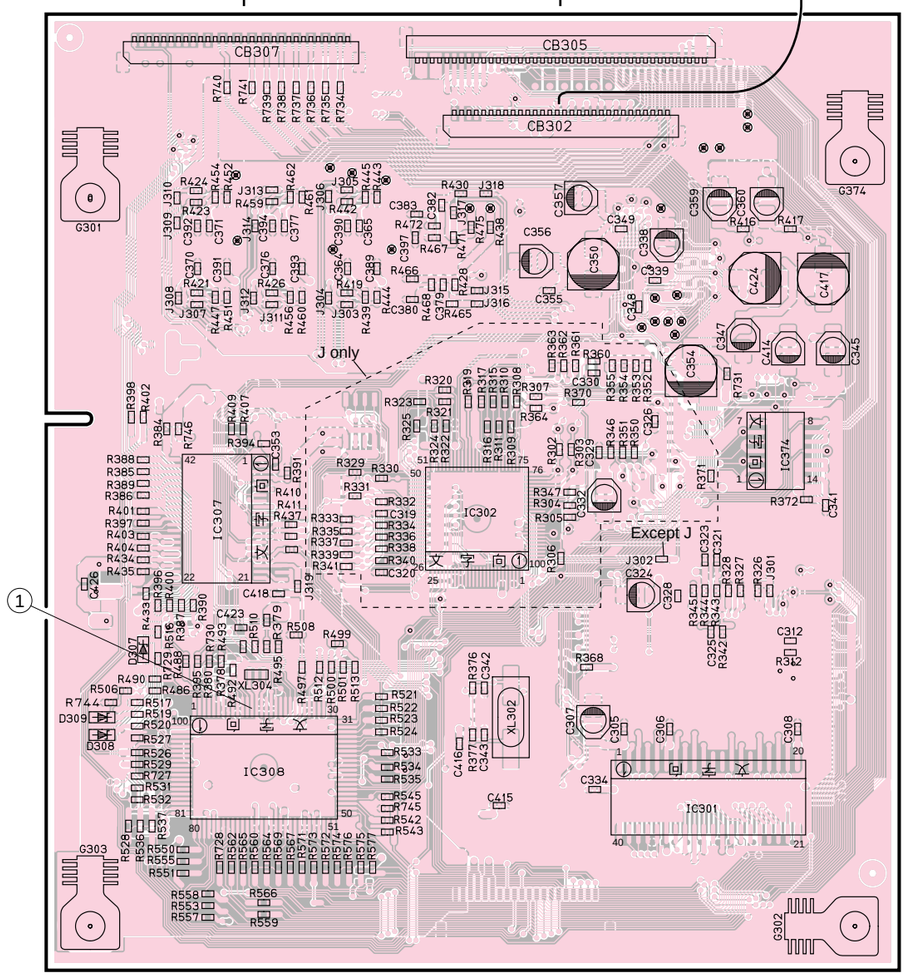

DIGITAL P.C.B. (Surface Mount Device)

MAIN (1) CB106 / MAIN (1) CB103

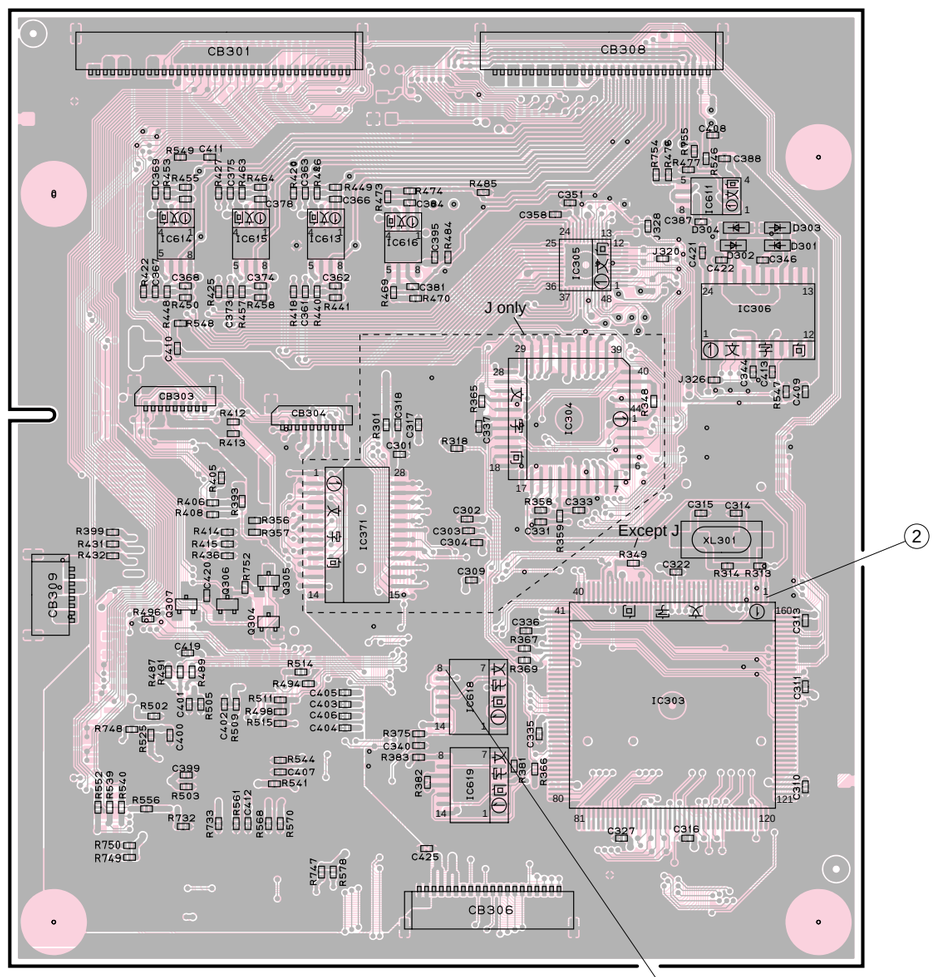

SUB (3) CB366

FL CB941

Point ① (Pin 13 of IC308)

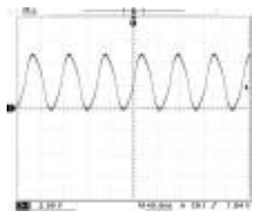

Point ② (Pin 1 of IC303)

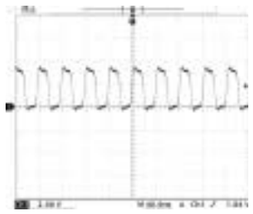

Point ③ (Pin 8 of IC618)

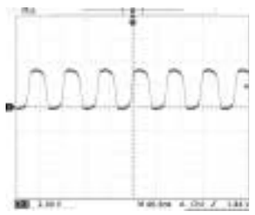

NOTE)
The DIGITAL P.C.B. actually has a four-layer pattern structure (part face pattern, internal pattern 1, internal pattern 2 and solder face pattern) but it is shown as "part face pattern + solder face pattern" in this diagram.

NOTE)
DIGITAL P.C.B.は、4層パターン構造（部品面パターン、内層1パターン、内層2パターン、ハンダ面パターン）ですが、本図のDIGITAL P.C.B.は、部品面パターン＋ハンダ面パターンを表記しております。

■ DVR-S200 PRINTED CIRCUIT BOARD (Foil side)

DVR-S200

FL P.C.B. (Lead Type Device)

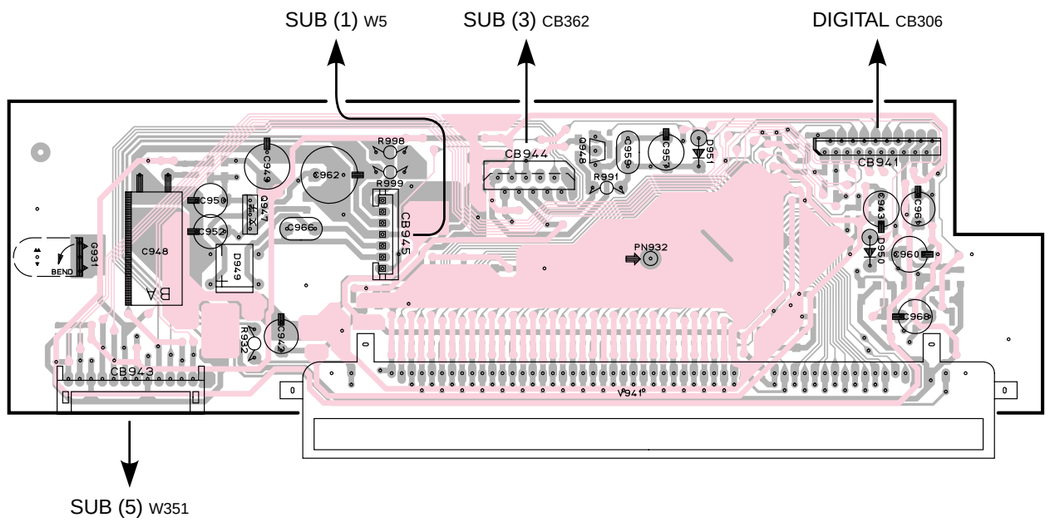

FL P.C.B. (Surface Mount Device)

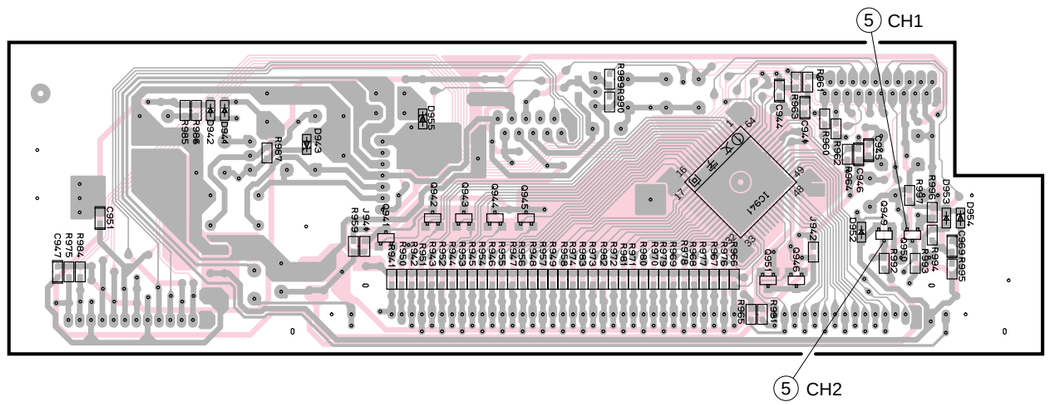

Point ⑤
CH 1 : Emitter of Q950
CH 2 : Colector of Q949

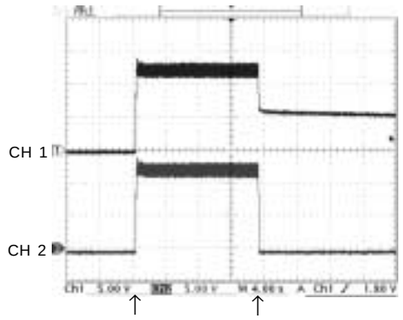

■ DVR-S200 PRINTED CIRCUIT BOARD (Foil side)

DVR-S200

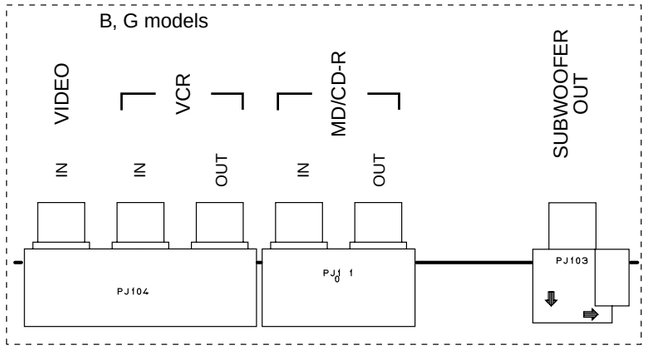

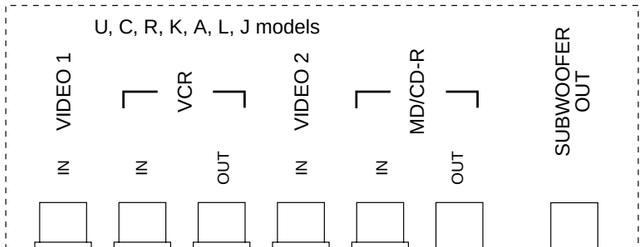

MAIN (1) P.C.B. (Lead Type Device)

■ DVR-S200 PRINTED CIRCUIT BOARD (Foil side)

DVR-S200

MAIN (2) P.C.B.
(Lead Type Device)

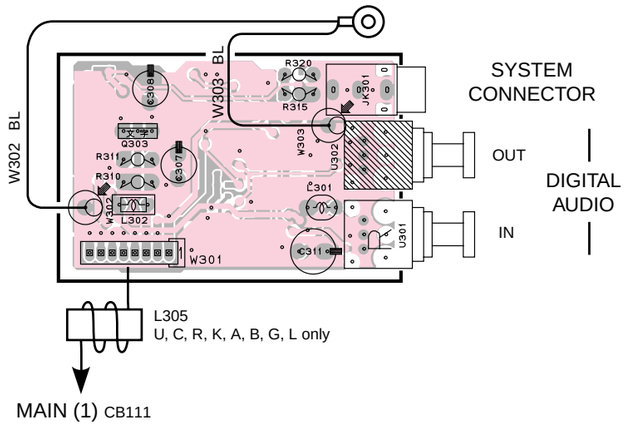

MAIN (2) P.C.B.
(Surface Mount Device)

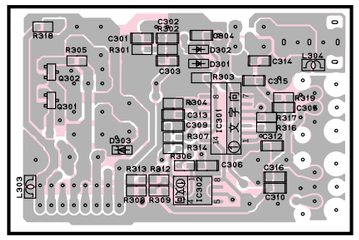

MAIN (1) P.C.B. (Surface Mount Device)

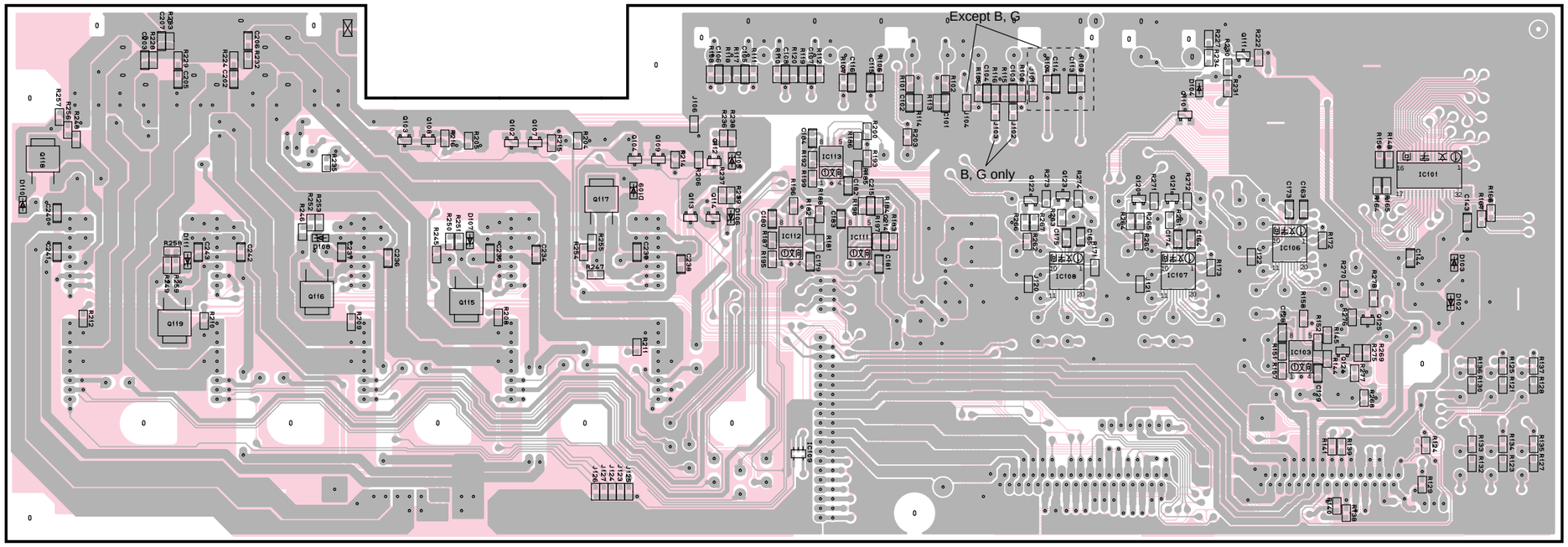

■ DVR-S200 PRINTED CIRCUIT BOARD (Foil side)

DVR-S200

● U, C, R, K, A, L, J models

MAIN (3) P.C.B. (Lead Type Device)

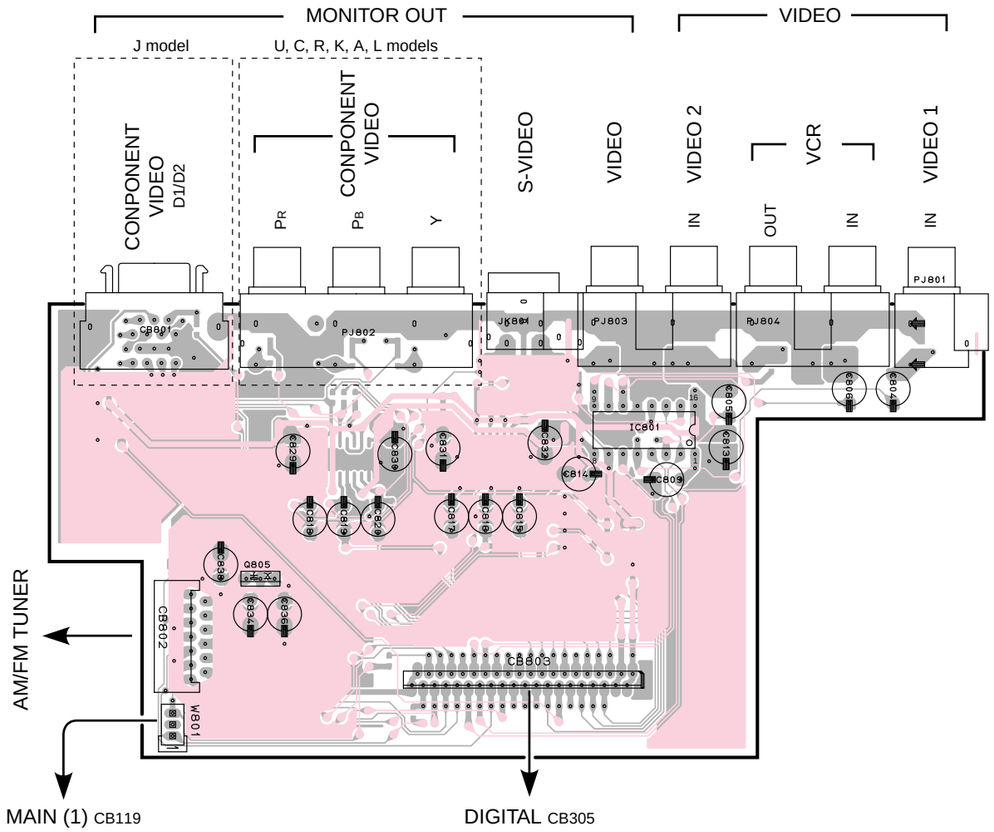

MAIN (3) P.C.B. (Surface Mount Device)

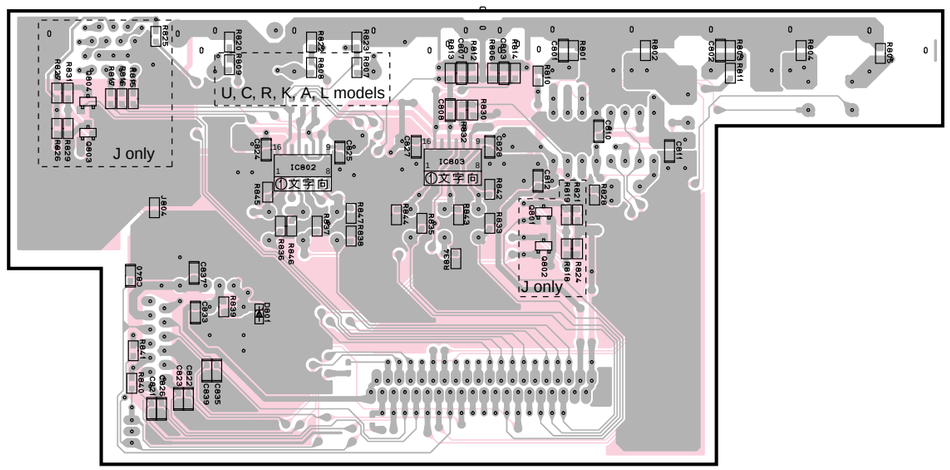

● B, G models

MAIN (4) P.C.B. (Lead Type Device)

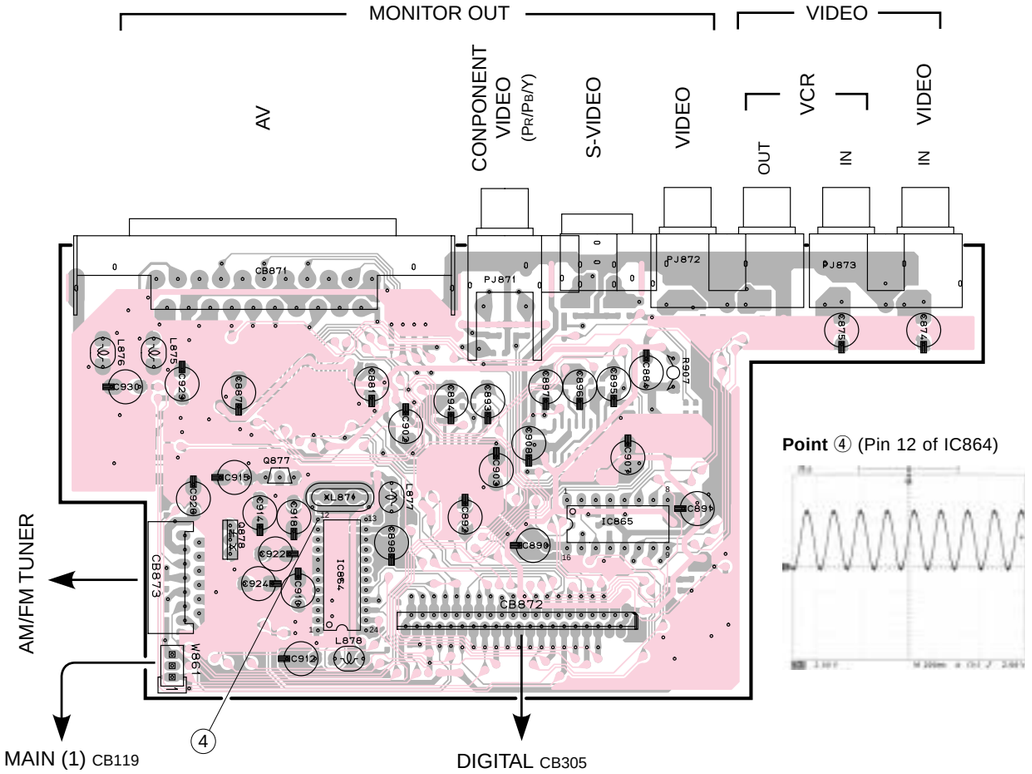

Point ④ (Pin 12 of IC864)

MAIN (4) P.C.B. (Surface Mount Device)

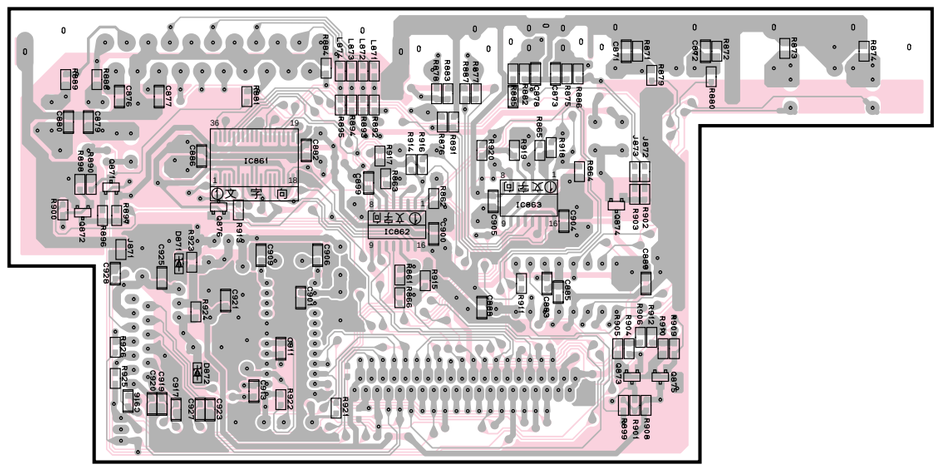

■ DVR-S200 PRINTED CIRCUIT BOARD (Foil side)

DVR-S200

SUB (1) P.C.B. (Lead Type Device)

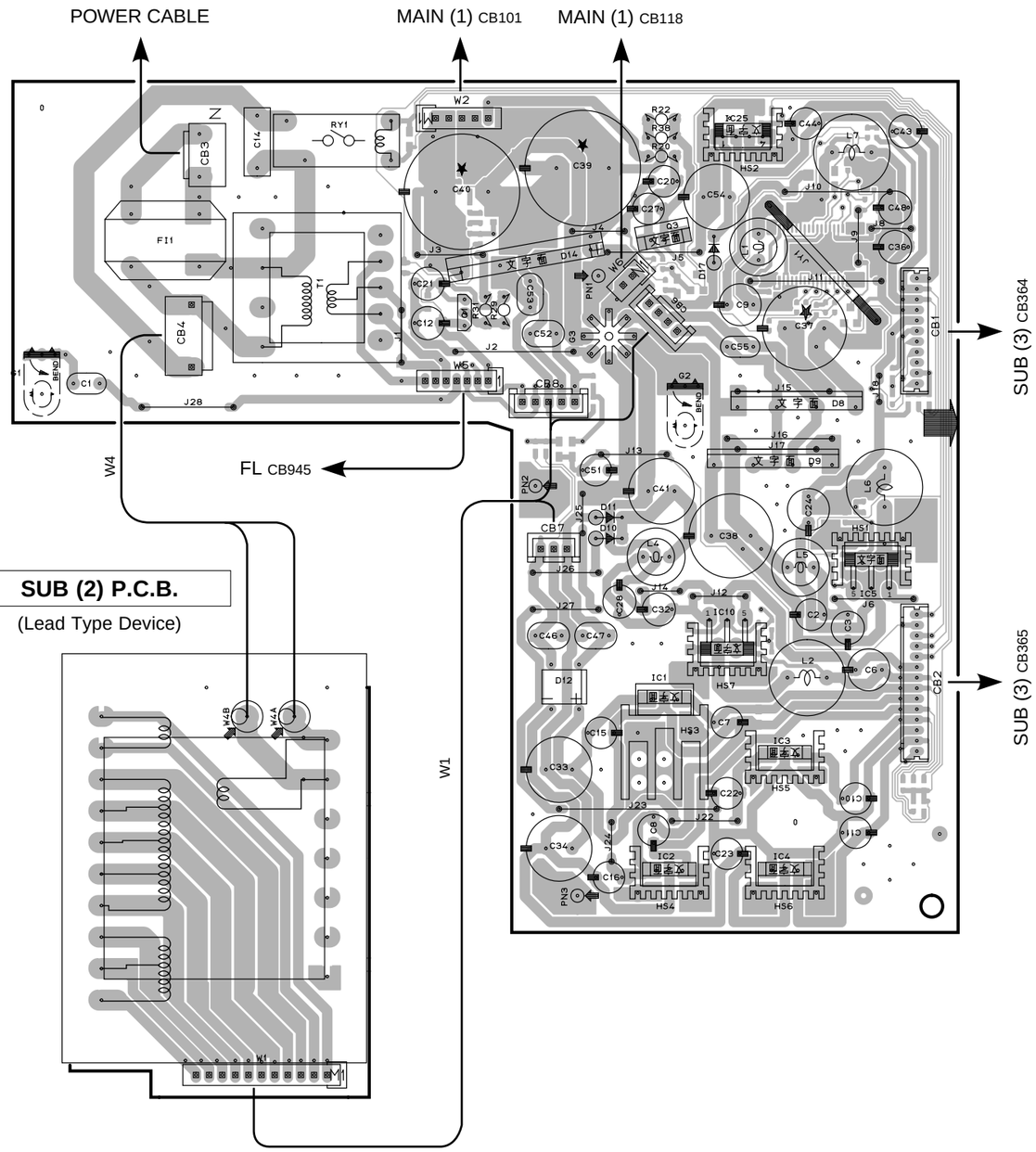

SUB (2) P.C.B.

(Lead Type Device)

SUB (1) P.C.B. (Surface Mount Device)

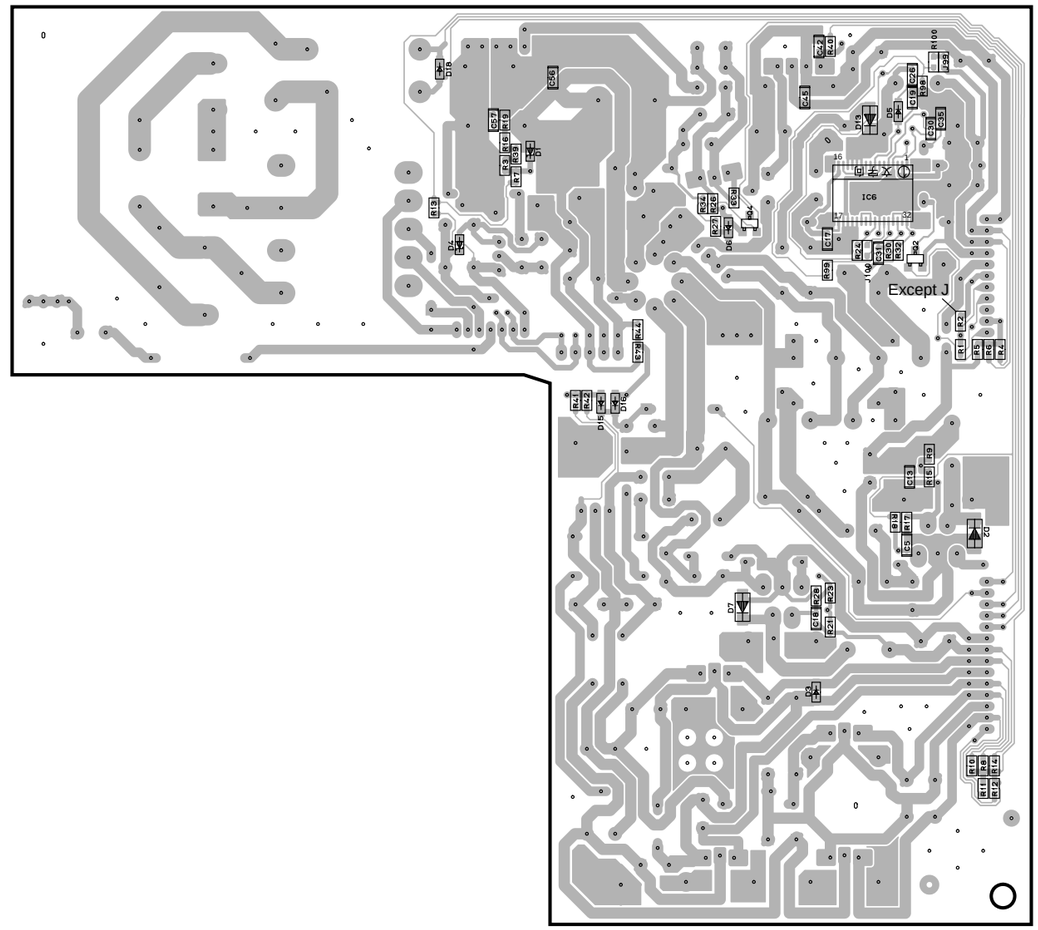

■ DVR-S200 PRINTED CIRCUIT BOARD (Foil side)

DVR-S200

SUB (3) P.C.B.
(Lead Type Device)

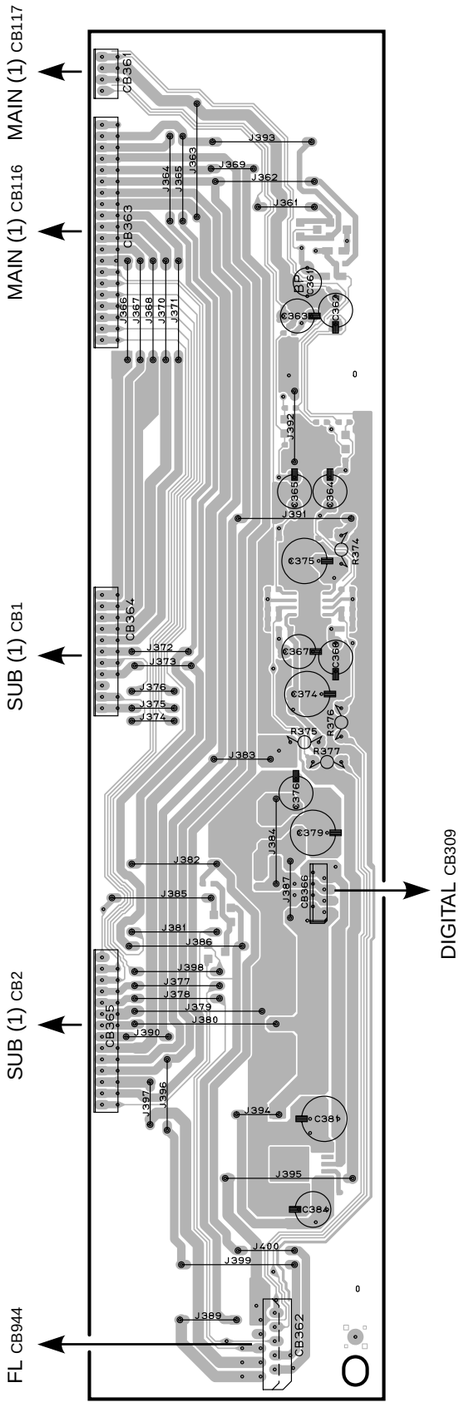

SUB (3) P.C.B.
(Surface Mount Device)

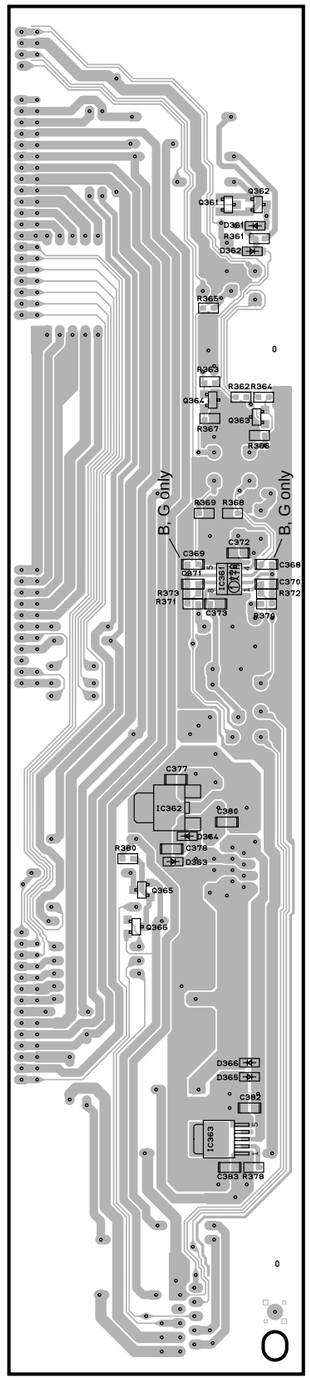

SUB (5) P.C.B.
(Lead Type Device)

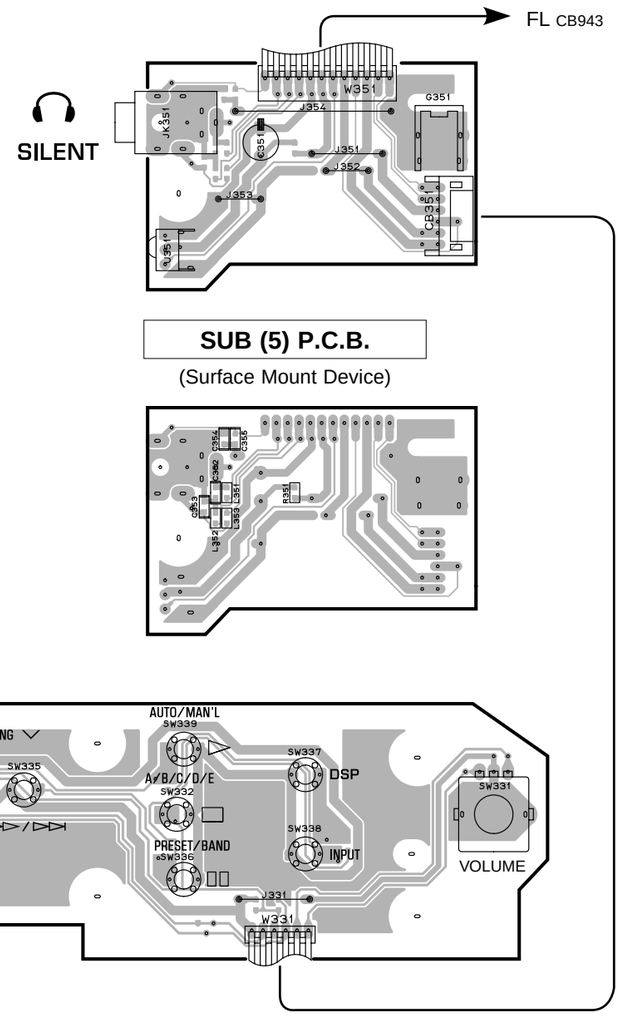

■ NX-SW200 PRINTED CIRCUIT BOARD (Foil side)

■ DVR-S200 SCHEMATIC DIAGRAM (MONO 1/9)

FOR INFORMATION ONLY (NO SERVICE PARTS WILL BE AVAILABLE)

The first digit of a component indicates the component type.

1xxx : Connector	3xxx : Resistor	5xxx : Coil	7xxx : IC, Transistor, FET
2xxx : Capacitor	4xxx : SMD jumper	6xxx : Diode	9xxx : Wire jumper

* Components having special characteristics are marked ⚠ and must be replaced with parts having specifications equal to those originally installed.
* Schematic diagram is subject to change without notice.

M 1 DVD DECODER

REF. NO.	HOST DRIVE		CRYSTAL		CLOCK SPEED			
	HIGH	LOW	27MHz	13.5MHz	108MHz	121.5MHz	135.0MHz	148.5MHz
3120	ON	OFF	X	X	X	X	X	X
3126	X	X	ON	OFF	X	X	X	X
3117	X	X	X	X	OFF	OFF	OFF	OFF
3124	X	X	X	X	ON	ON	OFF	OFF
3122	X	X	X	X	ON	OFF	ON	OFF

Pin #	LOR	Boot up state
187	Chip_mode_sel2	HIGH
162	Chip_mode_sel1	HIGH
164	Chip_mode_sel0	LOW
156	Bypass_sel1	LOW

7101
ZiVA5

TO/FROM M2 M6 — ZIVA HOST
TO/FROM M3 — ZIVA_SDRAM

1100	B8	3173	H4
1101	H1	3175	H5
2100	E3	3176	I8
2101	A8	3177	H5
2102	A8	3178	I8
2103	C12	3180	H4
2104	C12	3181-A	I9
2105	C13	3181-B	I9
2106	C13	3181-C	I9
2107	C13	3181-D	I9
2108	C13	3185-A	I9
2109	C14	3185-B	I9
2110	C14	3185-C	I9
2111	C14	3185-D	I9
2112	C13	3192-A	I9
2113	C13	3192-B	I9
2114	C13	3192-C	I10
2115	C14	3192-D	I10
2116	C14	3198-A	I10
2117	C14	3198-B	I10
2121	G1	3198-C	I10
2122	D13	3198-D	I10
2123	D13	4100	D2
2124	D13	4101	D2
2125	D14	4104	E3
2126	F13	4105	E3
2127	F13	4106	D14
2128	G13	4107	E14
2129	G13	4108	E14
2130	G13	4109	E14
2131	H13	4110	E14
2132	I13	4111	E14
2133	I13	5102	D14
2134	I14	5103	I1
2135	I14	5104	F14
2136	I13	5105	F14
2138	I14	5106	F14
2139	H4	5107	G14
2140	H5	5108	G14
3101-A	D2	5109	H14
3101-B	D2	7100-A	G2
3101-C	D2	7100-B	I2
3101-D	D2	7101	E8
3102-A	I7	7102	E2
3102-B	I7	7103-A	H3
3102-C	I7	7103-B	H5
3102-D	I7	I101	I14
3103-A	I7	I102	I5
3103-B	I7	I106	G4
3103-C	I7	I107	G4
3103-D	I7	I108	H1
3104-A	I7	I109	I1
3104-B	I8	I110	I1
3104-C	I8	I111	I1
3104-D	I8	I112	I1
3105	B7	I113	F4
3106-A	I8	I114	F4
3106-B	I8	I115	F4
3106-C	I8	I116	F4
3106-D	I8	I117	G4
3107-A	I8	I118	H5
3107-B	I8	I119	H5
3107-C	I8	I120	H4
3107-D	I8	I121	B8
3108-A	I10		
3108-B	I10		
3108-C	I10		
3108-D	I10		
3109	C11		
3110	C11		
3111	B6		
3112	B8		
3113	D2		
3115	B10		
3116	B10		
3117	B5		
3118	B9		
3119	B10		
3120	B5		
3121	B10		
3122	B5		
3123	B10		
3124	B5		
3125	B10		
3126	B5		
3128	B10		
3129	B10		
3130	B8		
3131	F2		
3132	G2		
3133	G2		
3134	C5		
3135	C5		
3136	C5		
3137	C5		
3138	G2		
3139	C5		
3140	D5		
3141	D5		
3142	H1		
3143	D5		
3144	B8		
3147	E5		
3149	E5		
3151	H2		
3152	E5		
3153	E5		
3154	I2		
3155	I2		
3156	I1		
3166-A	G5		
3166-B	G5		
3166-C	G5		
3172	I10		

DVR-S200 SCHEMATIC DIAGRAM (MONO 2/9)

FOR INFORMATION ONLY (NO SERVICE PARTS WILL BE AVAILABLE)

The first digit of a component indicates the component type.

1xxx : Connector	3xxx : Resistor	5xxx : Coil	7xxx : IC, Transistor, FET
2xxx : Capacitor	4xxx : SMD jumper	6xxx : Diode	9xxx : Wire jumper

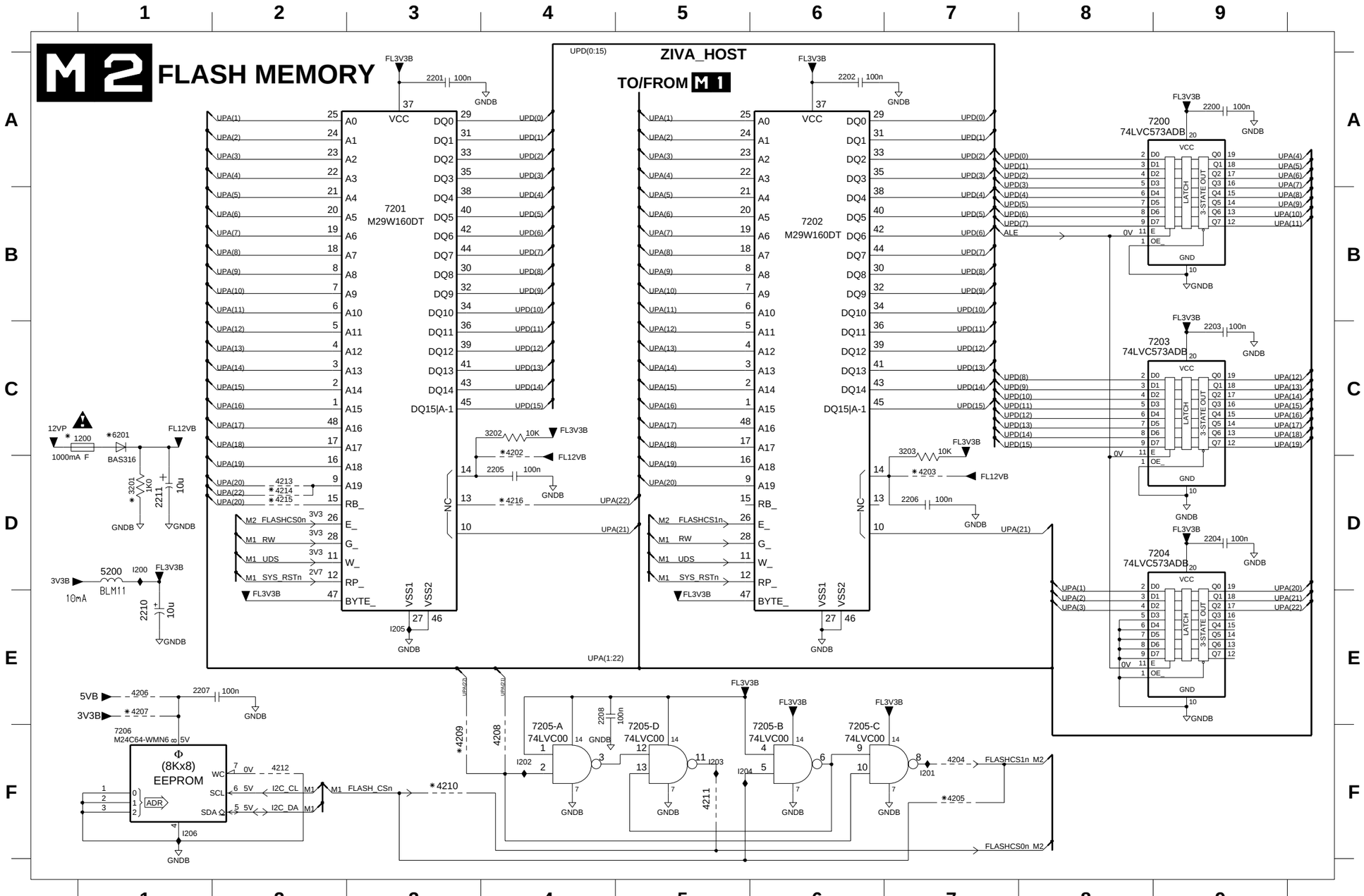

FLASH TYPE	16Mbits A(0:19)	32Mbits A(0:20)	64Mbits A(0:21)
ST	M29W160	M29W320	M29W641
MACRONIX	MX29LV160	MX29LV320	
Light	M29KW016E	M29KW032E	M29KW064E

JUMPER CONFIGURATION

JUMPER	1 X 16Mb	1 X 32Mb	1 X 64Mb	1X64Mb_LIGHT	2 X 16Mb	32Mb + 16Mb
4202	OFF	OFF	OFF	ON	OFF	OFF
4203	OFF	OFF	OFF	ON	OFF	OFF
4204	OFF	OFF	OFF	OFF	ON	ON
4205	OFF	OFF	OFF	OFF	OFF	OFF
4208	OFF	OFF	OFF	OFF	ON	OFF
4209	OFF	OFF	OFF	OFF	OFF	ON
4210	ON	ON	ON	ON	OFF	OFF
4211	OFF	OFF	OFF	OFF	ON	ON
4213	ON	ON	OFF	ON	ON	ON
4214	OFF	OFF	ON	OFF	OFF	OFF
4215	OFF	OFF	ON	OFF	OFF	OFF
4216	OFF	OFF	OFF	ON	OFF	OFF

FLASH CS

FLASH_CSn	UPA21/UPA22	FLASH_CS0n	FLASH_CS1n
1	x	1	1
0	0	0	1
0	1	1	0

* Components having special characteristics are marked ⚠ and must be replaced with parts having specifications equal to those originally installed.

* Schematic diagram is subject to change without notice.

1200 C1
2200 A9
2201 A3
2202 A6
2203 C9
2204 D9
2205 D4
2206 D7
2207 E1
2208 E4
2210 E1
2211 D1
3201 D1
3202 C4
3203 C7
4202 C4
4203 D7
4204 F7
4205 F7
4206 E1
4207 E1
4208 F4
4209 F3
4210 F3
4211 F5
4212 F2
4213 D2
4214 D2
4215 D2
4216 D4
5200 D1
6201 C1
7200 A8
7201 B3
7202 B6
7203 C8
7204 D8
7205-A F4
7205-B F6
7205-C F6
7205-D F5
7206 F1
I200 D1
I201 F7
I202 F4
I203 F5
I204 F5
I205 E3
I206 F1

■ DVR-S200 SCHEMATIC DIAGRAM (MONO 3/9)

FOR INFORMATION ONLY (NO SERVICE PARTS WILL BE AVAILABLE)

The first digit of a component indicates the component type.

1xxx : Connector 3xxx : Resistor 5xxx : Coil 7xxx : IC, Transistor, FET
2xxx : Capacitor 4xxx : SMD jumper 6xxx : Diode 9xxx : Wire jumper

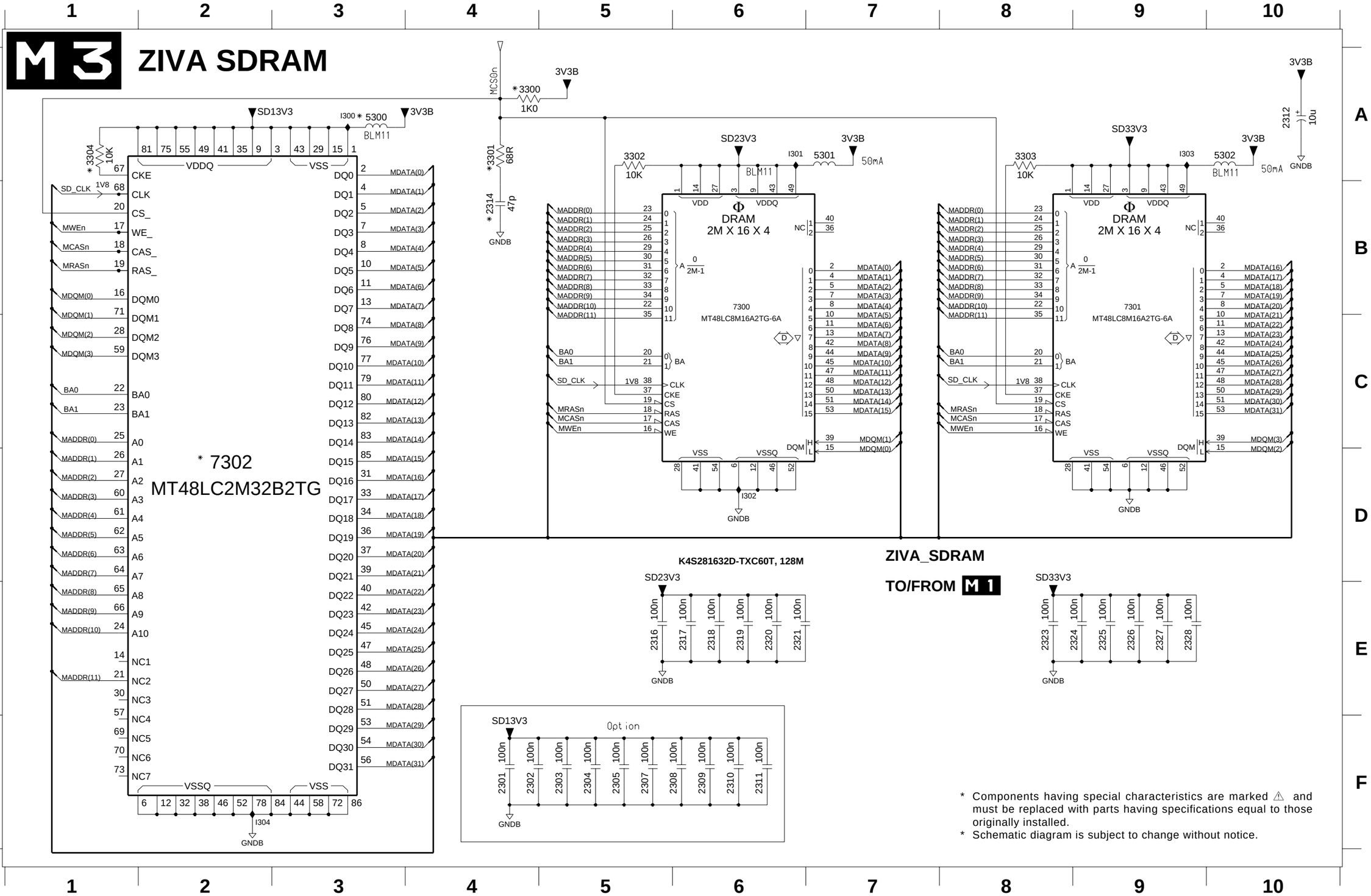

* Components having special characteristics are marked ⚠ and must be replaced with parts having specifications equal to those originally installed.
* Schematic diagram is subject to change without notice.

2301 F4
2302 F4
2303 F5
2304 F5
2305 F5
2307 F5
2308 F6
2309 F6
2310 F6
2311 F6
2312 A10
2314 B4
2316 E5
2317 E6
2318 E6
2319 E6
2320 E6
2321 E6
2323 E8
2324 E9
2325 E9
2326 E9
2327 E9
2328 E9
3300 A4
3301 A4
3302 A5
3303 A8
3304 A1
5300 A3
5301 A7
5302 A10
7300 B6
7301 B9
7302 D2
I300 A3
I301 A6
I302 D6
I303 A9
I304 F2

DVR-S200 SCHEMATIC DIAGRAM (MONO 4/9)

FOR INFORMATION ONLY (NO SERVICE PARTS WILL BE AVAILABLE)

The first digit of a component indicates the component type.

1xxx : Connector	3xxx : Resistor	5xxx : Coil	7xxx : IC, Transistor, FET
2xxx : Capacitor	4xxx : SMD jumper	6xxx : Diode	9xxx : Wire jumper

M4 FURORE AND SACD INTERFACE

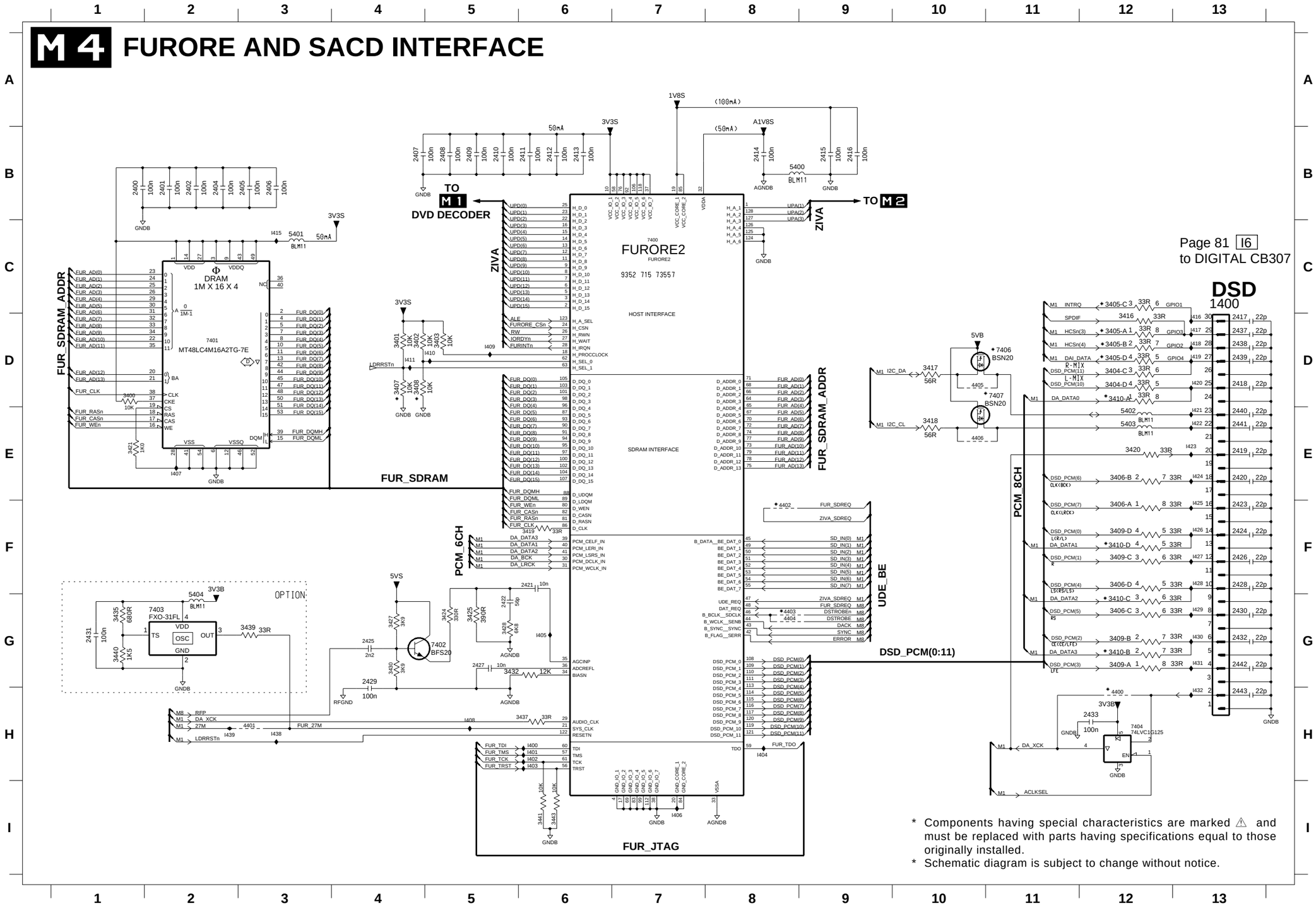

* Components having special characteristics are marked ⚠ and must be replaced with parts having specifications equal to those originally installed.

* Schematic diagram is subject to change without notice.

| | | |

■ DVR-S200 SCHEMATIC DIAGRAM (MONO 5/9)

FOR INFORMATION ONLY (NO SERVICE PARTS WILL BE AVAILABLE)

The first digit of a component indicates the component type.

1xxx : Connector 3xxx : Resistor 5xxx : Coil 7xxx : IC, Transistor, FET
2xxx : Capacitor 4xxx : SMD jumper 6xxx : Diode 9xxx : Wire jumper

M5 VIDEO FILTER - A/V I/F

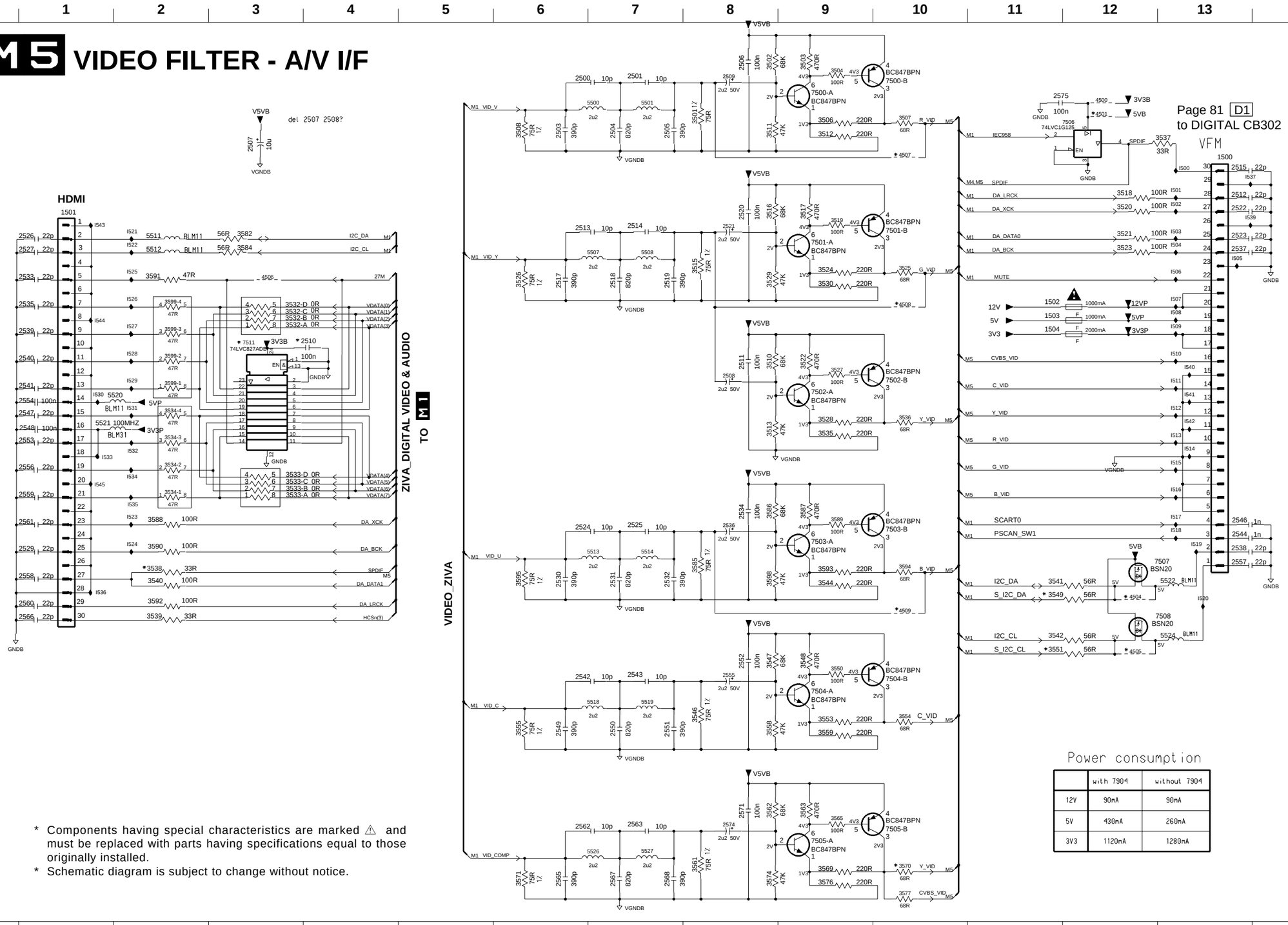

* Components having special characteristics are marked ⚠ and must be replaced with parts having specifications equal to those originally installed.
* Schematic diagram is subject to change without notice.

Power consumption

	with 7904	without 7904
12V	90mA	90mA
5V	430mA	260mA
3V3	1120mA	1280mA

1500 B13 1501 B1 1502 C11 1503 C11 1504 D11 2500 A6 2501 A7 2503 A6 2504 A7 2505 A7 2506 A8 2507 B3 2508 D8 2509 A8 2510 D4 2511 D8 2512 B13 2513 B6 2514 B7 2515 B13 2517 C6 2518 C7 2519 C7 2520 B8 2521 B8 2522 B13 2523 C13 2524 F6 2525 F7 2526 C1 2527 C1 2529 F1 2530 F6 2531 F7 2532 F7 2533 C1 2535 C1 2536 F8 2537 C13 2538 F13 2539 D1 2540 D1 2541 D1 2542 G6 2543 G7 2544 F13 2546 E13 2547 D1 2548 E1 2549 H6 2550 H7 2551 H7 2552 G8 2553 E1 2554 D1 2555 G8 2556 E1 2557 F13 2558 F1 2559 E1 2560 F1 2561 F1 2562 I6 2563 I7 2565 I6 2566 G1 2567 I7 2568 I7 2571 I8 2574 I8 2575 A11 3501 A8 3502 A8 3503 A9 3504 A9 3506 A9 3507 A10 3508 A6 3510 D8 3511 A8 3512 A9 3513 E8 3515 C8 3516 B8 3517 B9 3518 B12 3519 B9 3520 B12 3521 C12 3522 D9 3523 C12 3524 C9 3525 C10 3526 C6 3527 D9 3528 D9 3529 C8 3530 C9 3532-A C3 3532-B C3 3532-C C3 3532-D C3 3533-A E3 3533-B E3 3533-C E3 3533-D E3 3534-1 E2 3534-2 E2 3534-3 E2 3534-4 D2 3535 E9
3536 D10 3537 B13 3538 F2 3539 G2 3540 F2 3541 F11 3542 G11 3544 F9 3546 H8 3547 G8 3548 G9 3549 F11 3550 G9 3551 G11 3553 H9 3554 H10 3555 H6 3558 H8 3559 H9 3561 I8 3562 I8 3563 I9 3565 I9 3569 I9 3570 I10 3571 I6 3574 I8 3576 I9 3577 I10 3582 C3 3584 C3 3585 F8 3586 E8 3587 E9 3588 F2 3589 F9 3590 F2 3591 C2 3592 F2 3593 F9 3594 F10 3595 F6 3598 F8 3599-1 D2 3599-2 D2 3599-3 D2 3599-4 C2 4500 A12 4501 A12 4504 F12 4505 G12 4506 C3 4507 B10 4508 C10 4509 F10 5500 A7 5501 A7 5507 C7 5508 C7 5511 C2 5512 C2 5513 F7 5514 F7 5518 G7 5519 G7 5520 D2 5521 E1 5522 F13 5524 G13 5526 I7 5527 I7 7500-A A9 7500-B A10 7501-A C9 7501-B B10 7502-A D9 7502-B D10 7503-A F9 7503-B F10 7504-A G9 7504-B G10 7505-A I9 7505-B I10 7506 A12 7507 F13 7508 G13 7511 D3 I500 B13 I501 B13 I502 B13 I503 B13 I504 C13 I505 C13 I506 C13 I507 C13 I508 C13 I509 C13 I510 D13 I511 D13 I512 D13 I513 E13 I514 E13 I515 E13 I516 E13 I517 E13 I518 F13 I519 F13 I520 F13 I521 C2 I522 B2 I523 E2 I524 F2

■ DVR-S200 SCHEMATIC DIAGRAM (MONO 6/9)

FOR INFORMATION ONLY (NO SERVICE PARTS WILL BE AVAILABLE)

The first digit of a component indicates the component type.

1xxx : Connector	3xxx : Resistor	5xxx : Coil	7xxx : IC, Transistor, FET
2xxx : Capacitor	4xxx : SMD jumper	6xxx : Diode	9xxx : Wire jumper

M6 DIGITAL INPUT - HOST I/F - ATAPI I/F - E-LINK

* Components having special characteristics are marked ⚠ and must be replaced with parts having specifications equal to those originally installed.
* Schematic diagram is subject to change without notice.

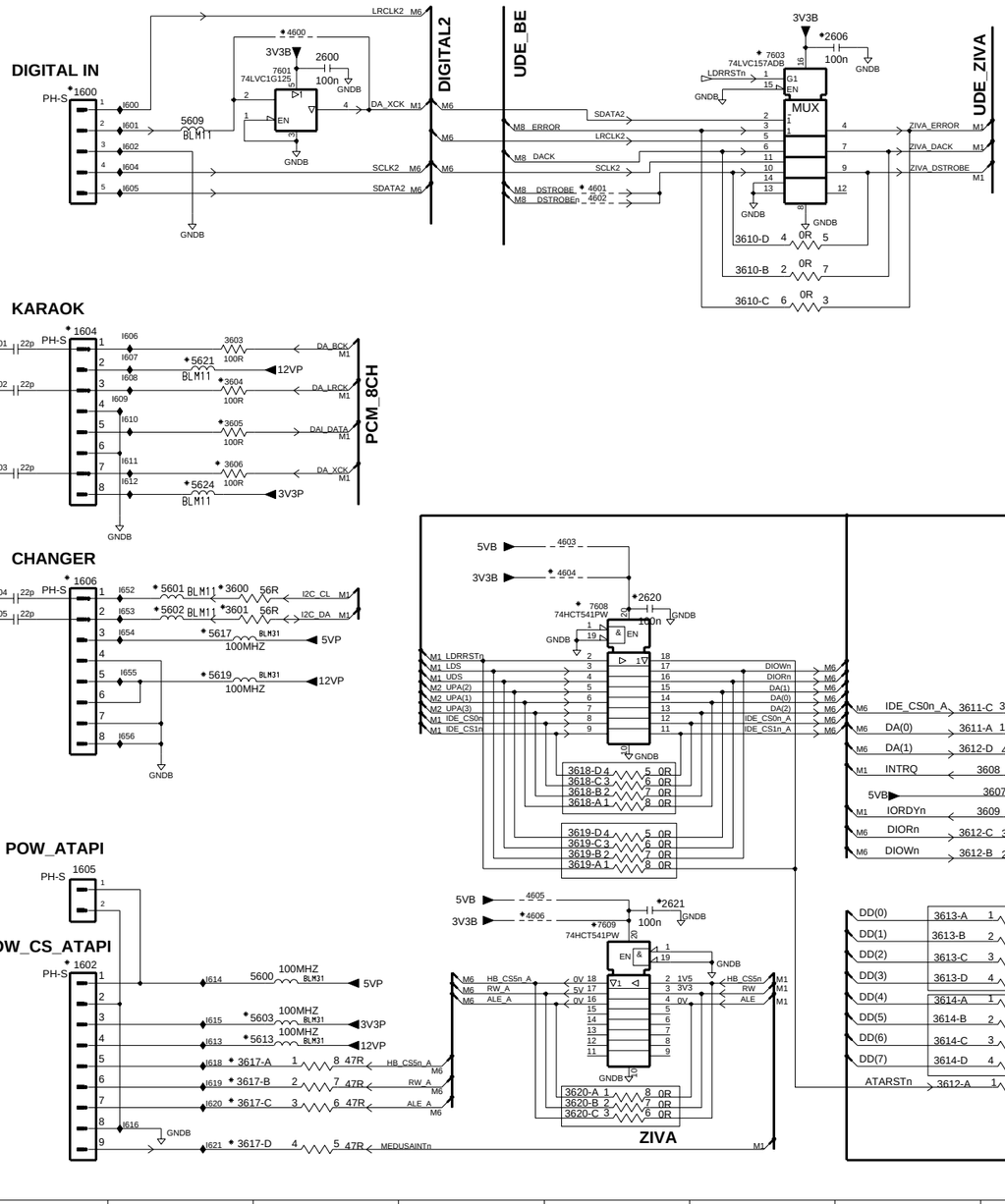

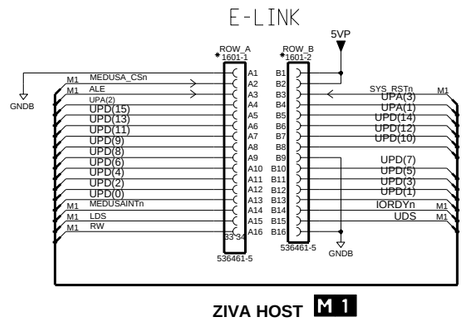

1600 B1	5621 D2
1601-1 C11	5624 E2
1601-2 C11	7601 B3
1602 H1	7603 B6
1603 F9	7604 E12
1604 D1	7605 G12
1605 G1	7608 F5
1606 E1	7609 H5
2600 B3	I600 B2
2601 D1	I601 B2
2602 D1	I602 B2
2603 E1	I604 C2
2604 F1	I605 C2
2605 F1	I606 D2
2606 B7	I607 D2
2607 F9	I608 D2
2608 F8	I609 D2
2609 F8	I610 D2
2610 G8	I611 E2
2611 G9	I612 E2
2612 H9	I613 I2
2613 H8	I614 H2
2614 H9	I615 H2
2615 H8	I616 I2
2616 H9	I617 G8
2617 H8	I618 I2
2618 H9	I619 I2
2619 H8	I620 I2
2620 F5	I621 I2
2621 H5	I623 F8
2622 E12	I624 F8
2623 H9	I625 G8
2624 G11	I626 G8
2625 G12	I627 G8
2626 G13	I628 G8
2627 G13	I629 G8
2628 H8	I631 H8
2629 H9	I632 H8
2630 H8	I633 H8
2631 I9	I634 H8
2632 I8	I635 H8
2633 I9	I636 H8
2634 I8	I637 H8
2635 I8	I638 I8
3600 F2	I639 I8
3601 F2	I640 I8
3603 D2	I641 F9
3604 D2	I642 F9
3605 D2	I643 G9
3606 E2	I644 H9
3607 G8	I645 H9
3608 G8	I646 H9
3609 G8	I647 H9
3610-B C6	I648 H9
3610-C D6	I649 H9
3610-D C6	I650 I9
3611-A G7	I651 I9
3611-B F10	I652 F2
3611-C F7	I653 F2
3611-D F10	I654 F2
3612-A I7	I655 F2
3612-B G7	I656 G2
3612-C G7	
3612-D G7	
3613-A H7	
3613-B H7	
3613-C H7	
3613-D H7	
3614-A H7	
3614-B I7	
3614-C I7	
3614-D I7	
3615-A H9	
3615-B H10	
3615-C H9	
3615-D H9	
3616-A H9	
3616-B H10	
3616-C I9	
3616-D I9	
3617-A I3	
3617-B I3	
3617-C I3	
3617-D I3	
3618-A G5	
3618-B G5	
3618-C G5	
3618-D G5	
3619-A G5	
3619-B G5	
3619-C G5	
3619-D G5	
3620-A I5	
3620-B I5	
3620-C I5	
4600 B3	
4601 C5	
4602 C5	
4603 E5	
4604 E5	
4605 H4	
4606 H4	
4607 G13	
4608 G13	
5600 H3	
5601 F2	
5602 F2	
5603 H3	
5609 B2	
5613 I3	
5617 F2	
5619 F2	

DVR-S200 SCHEMATIC DIAGRAM (MONO 7/9)

FOR INFORMATION ONLY (NO SERVICE PARTS WILL BE AVAILABLE)

The first digit of a component indicates the component type.

1xxx : Connector 3xxx : Resistor 5xxx : Coil 7xxx : IC, Transistor, FET
2xxx : Capacitor 4xxx : SMD jumper 6xxx : Diode 9xxx : Wire jumper

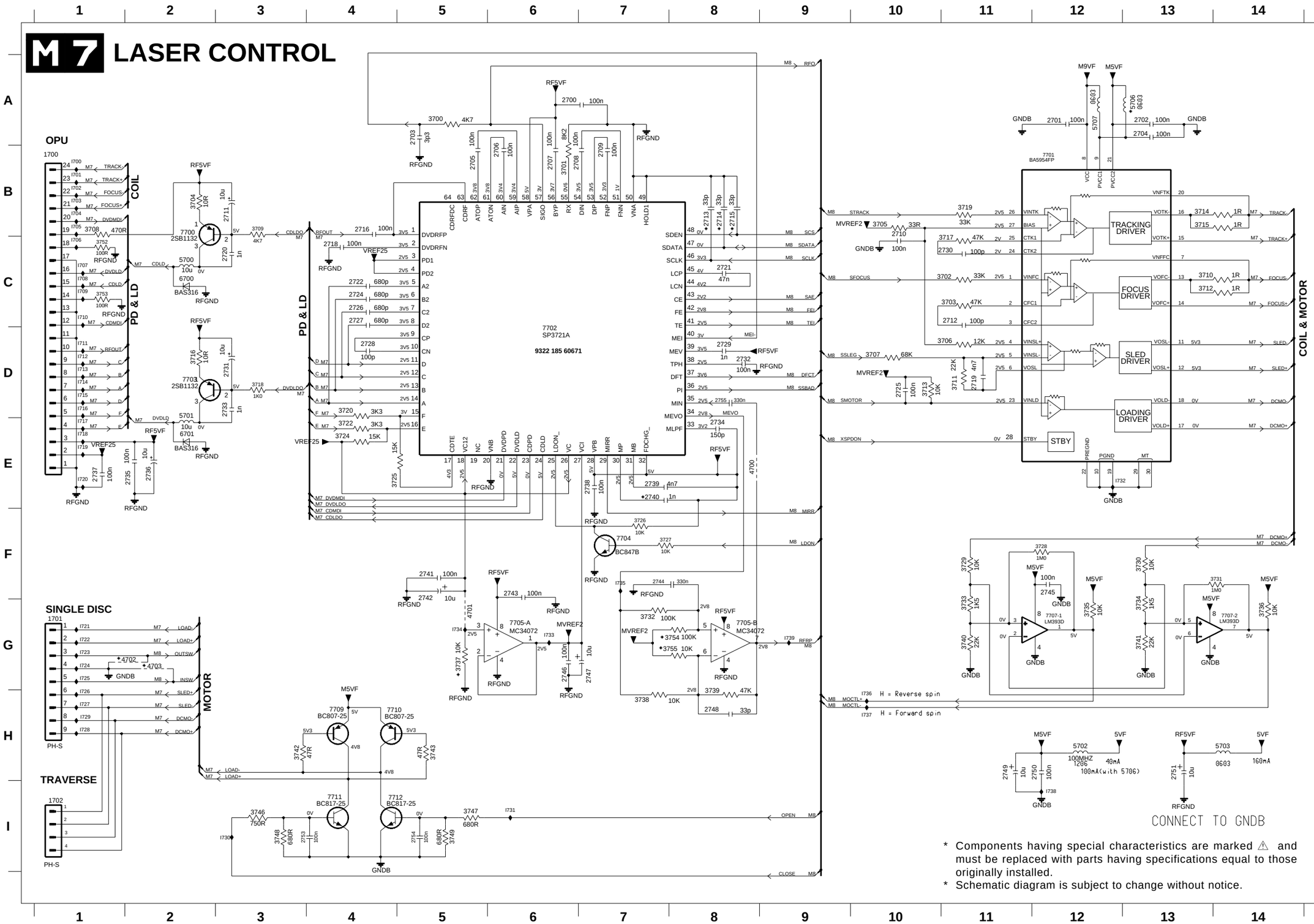

* Components having special characteristics are marked ⚠ and must be replaced with parts having specifications equal to those originally installed.

* Schematic diagram is subject to change without notice.

1700 B1
1701 G1
1702 I1
2700 A6
2701 A12
2702 A13
2703 A5
2704 A13
2705 B5
2706 B6
2707 B6
2708 B6
2709 B7
2710 B10
2711 B3
2712 C11
2713 B8
2714 B8
2715 B8
2716 B4
2718 C4
2719 D11
2720 C3
2721 C8
2722 C4
2724 C4
2725 D10
2726 C4
2727 C4
2728 D4
2729 D8
2730 C11
2731 D3
2732 D8
2733 D3
2734 E8
2735 E2
2736 E2
2737 E1
2738 E7
2739 E7
2740 E7
2741 F5
2742 G5
2743 F6
2744 F7
2745 F12
2746 G6
2747 G7
2748 H8
2749 H11
2750 H12
2751 H13
2753 I3
2754 I5
2755 D8
3700 A5
3701 B6
3702 C11
3703 C11
3704 B2
3705 B10
3706 D11
3707 D10
3708 B1
3709 B3
3710 C13
3711 D11
3712 C13
3713 D10
3714 B13
3715 B13
3716 D2
3717 C11
3718 D3
3719 B11
3720 D4
3722 E4
3724 E4
3725 E4
3726 F7
3727 F7
3728 F12
3729 F11
3730 F13
3731 F14
3732 G7
3733 G11
3734 G13
3735 G12
3736 G14
3737 G5
3738 H7
3739 H8
3740 G11
3741 G13
3742 H3
3743 H5
3746 I3
3747 I5
3748 I3
3749 I5
3752 C1
3753 C1
3754 G8
3755 G8
4700 E8
4701 G5
4702 G2
4703 G2
5700 C2
5701 D2
5702 H12
5703 H14
5706 A13
5707 A12
6700 C2
6701 E2
7700 B2
7701 B12
7702 D6
7703 D2
7704 F7
7705-A G6
7705-B G8
7707-1 G12
7707-2 G14
7709 H4
7710 H5
7711 I4
7712 I5
I700 B1
I701 B1
I702 B1
I703 B1
I704 B1
I705 B1
I706 C1
I707 C1
I708 C1
I709 C1
I710 C1
I711 D1
I712 D1
I713 D1
I714 D1
I715 D1
I716 D1
I717 E1
I718 E1
I719 E1
I720 E1
I721 G1
I722 G1
I723 G1
I724 G1
I725 G1
I726 H1
I727 H1
I728 H1
I729 H1
I730 I3
I731 I6
I732 E12
I733 G6
I734 G5
I735 F7
I736 H10
I737 H10
I738 I12
I739 G9

DVR-S200 SCHEMATIC DIAGRAM (MONO 8/9)

FOR INFORMATION ONLY (NO SERVICE PARTS WILL BE AVAILABLE)

The first digit of a component indicates the component type.

1xxx : Connector	3xxx : Resistor	5xxx : Coil	7xxx : IC, Transistor, FET
2xxx : Capacitor	4xxx : SMD jumper	6xxx : Diode	9xxx : Wire jumper

M8 FRONT END CONTROLLER

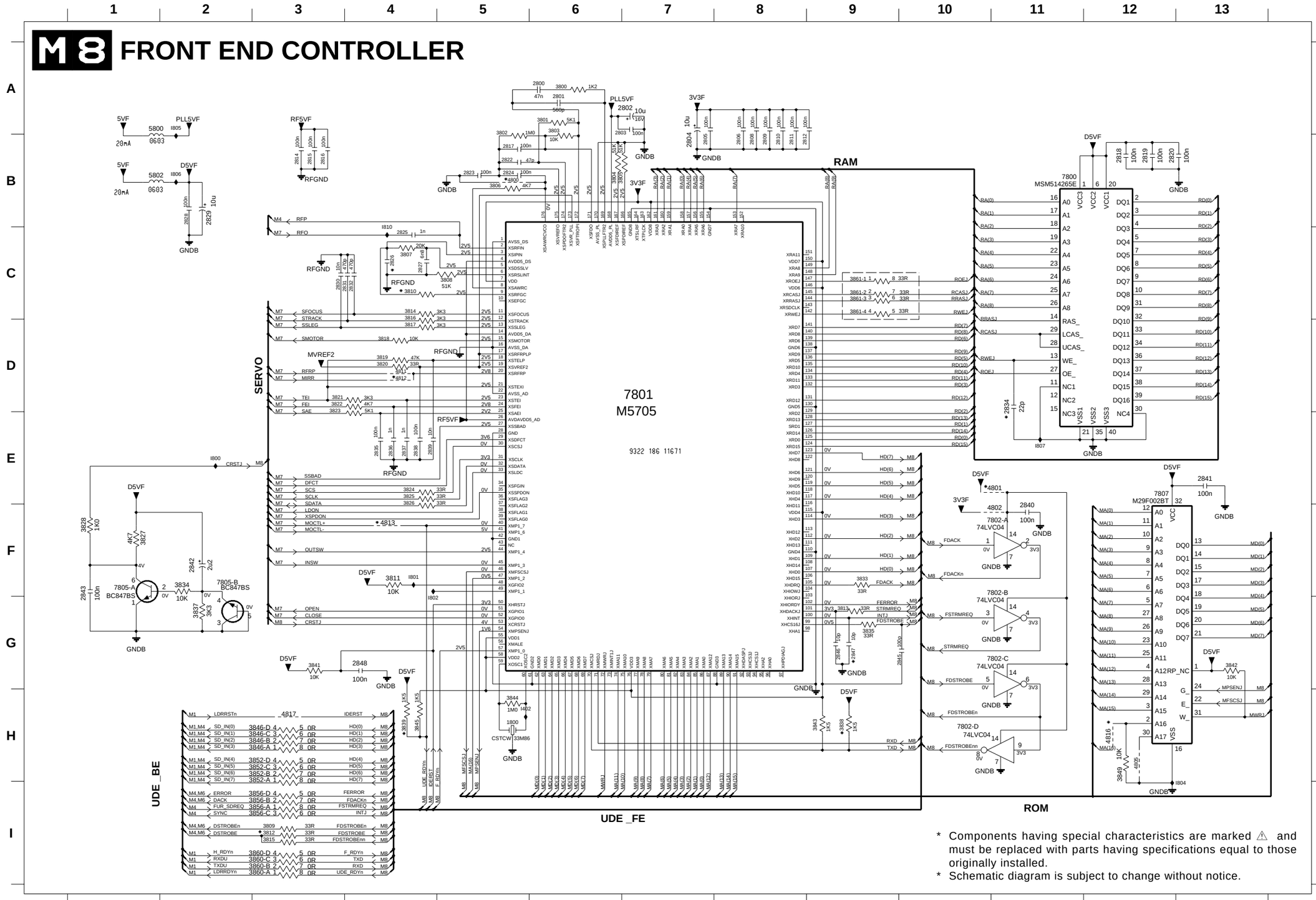

1800 H5
2800 A6
2801 A6
2802 A7
2803 A6
2804 B7
2805 B7
2806 B8
2808 B8
2809 B8
2810 B8
2811 B8
2812 B8
2814 B3
2815 B3
2816 B3
2817 B5
2818 B12
2819 B12
2820 B12
2822 B5
2823 B5
2824 B5
2825 C4
2826 C4
2827 C4
2828 B2
2829 B2
2830 C3
2831 C4
2832 C4
2834 D11
2835 E4
2836 E4
2837 E4
2838 E4
2839 E4
2840 F11
2841 E13
2842 F2
2843 F1
2845 G10
2846 G9
2847 G9
2848 G4
3800 A6
3801 A6
3802 B5
3803 A6
3804 B6
3805 B6
3806 B5
3807 C4
3808 C5
3809 I3
3810 C4
3811 F4
3812 I3
3813 G9
3814 C4
3815 I3
3816 D4
3817 D4
3818 D4
3819 D4
3820 D4
3821 D3
3822 D3
3823 E3
3824 E4
3825 E4
3826 F4
3827 F1
3828 F1
3833 F9
3834 F2
3839 G9
3837 G2
3838 H9
3839 H4
3841 G3
3842 G13
3843 H9
3844 H5
3845 H4
3846-A H3
3846-B H3
3846-C H3
3846-D H3
3849 H12
3852-A I3
3852-B H3
3852-C H3
3852-D H3
3856-A I3
3856-B I3
3856-C I3
3856-D I3
3860-A I3
3860-B I3
3860-C I3
3860-D I3
3861-1 C9
3861-2 C9
3861-3 C9
3861-4 C9
4800 B5
4801 E11
4802 F11
4805 H12
4811 D4
4812 D4
4813 F4
4816 H12
4817 H3
5800 A1
5802 B1
7800 B11
7801 D7
7802-A F10
7802-B F10
7802-C G10
7802-D H10
7805-A F1
7805-B F2
7807 E12
I402 H5
I800 E2
I801 F4
I802 G4
I804 I13
I805 A2
I806 B2
I807 E11
I810 B4

■ DVR-S200 SCHEMATIC DIAGRAM (MONO 9/9)

FOR INFORMATION ONLY (NO SERVICE PARTS WILL BE AVAILABLE)

The first digit of a component indicates the component type.

1xxx : Connector	3xxx : Resistor	5xxx : Coil	7xxx : IC, Transistor, FET
2xxx : Capacitor	4xxx : SMD jumper	6xxx : Diode	9xxx : Wire jumper

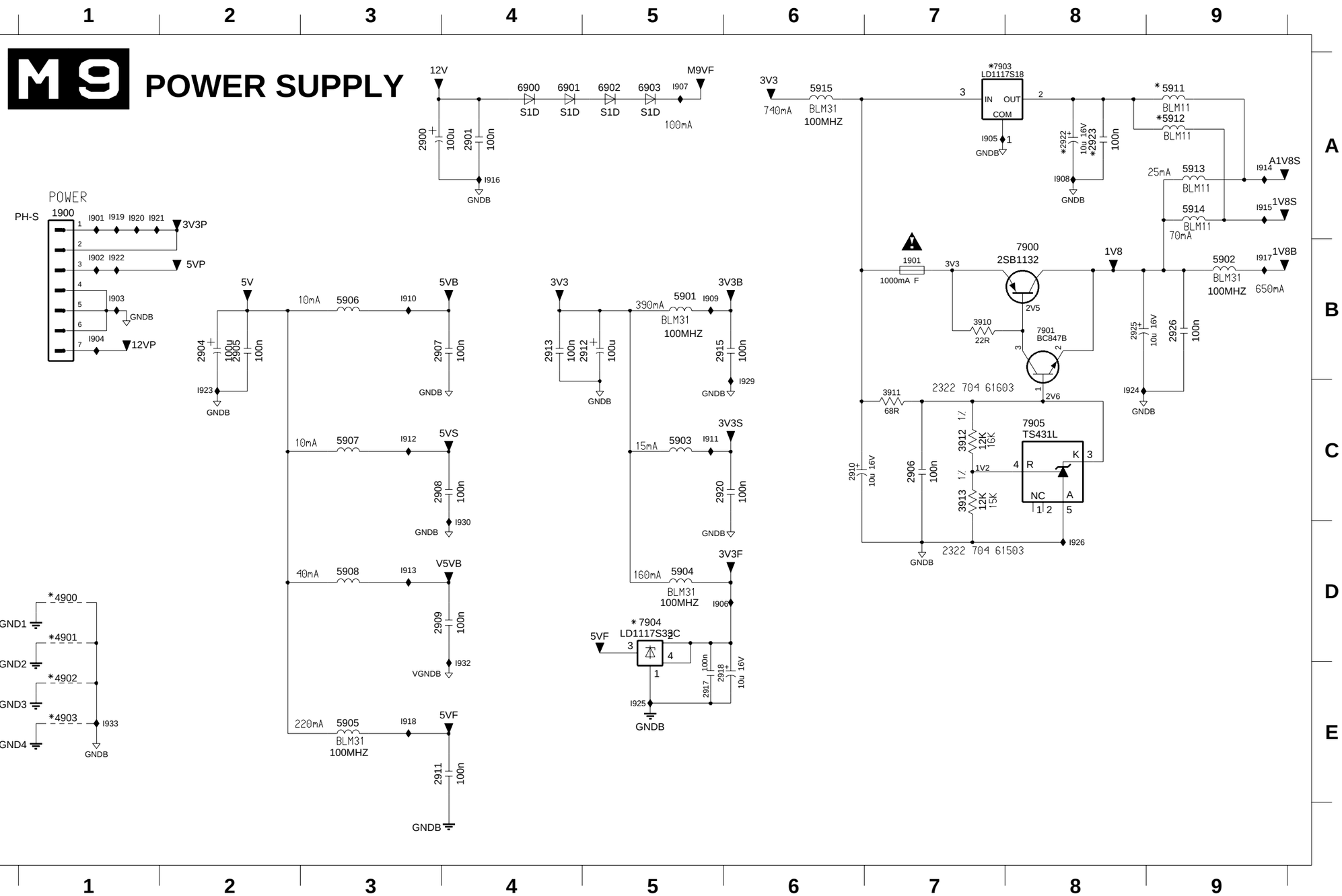

1900 A1	I920 A1
1901 B7	I921 A1
2900 A3	I922 B1
2901 A4	I923 C2
2904 B2	I924 C8
2905 B2	I925 E5
2906 C7	I926 D8
2907 B3	I929 C6
2908 C3	I930 D4
2909 D3	I932 E4
2910 C6	I933 E1
2911 E3	
2912 B5	
2913 B4	
2915 B5	
2917 E5	
2918 E6	
2920 C5	
2922 A8	
2923 A8	
2925 B8	
2926 B9	
3910 B7	
3911 C7	
3912 C7	
3913 C7	
4900 D1	
4901 D1	
4902 E1	
4903 E1	
5901 B5	
5902 B9	
5903 C5	
5904 D5	
5905 E3	
5906 B3	
5907 C3	
5908 D3	
5911 A9	
5912 A9	
5913 A9	
5914 A9	
5915 A6	
6900 A4	
6901 A4	
6902 A5	
6903 A5	
7900 B8	
7901 B8	
7903 A7	
7904 D5	
7905 C8	
I901 A1	
I902 B1	
I903 B1	
I904 B1	
I905 A7	
I906 D5	
I907 A5	
I908 A8	
I909 B5	
I910 B3	
I911 C5	
I912 C3	
I913 D3	
I914 A9	
I915 A9	
I916 A4	
I917 B9	
I918 E3	
I919 A1	

* Components having special characteristics are marked ⚠ and must be replaced with parts having specifications equal to those originally installed.

* Schematic diagram is subject to change without notice.

■ DVR-S200 SCHEMATIC DIAGRAM (DIGITAL)

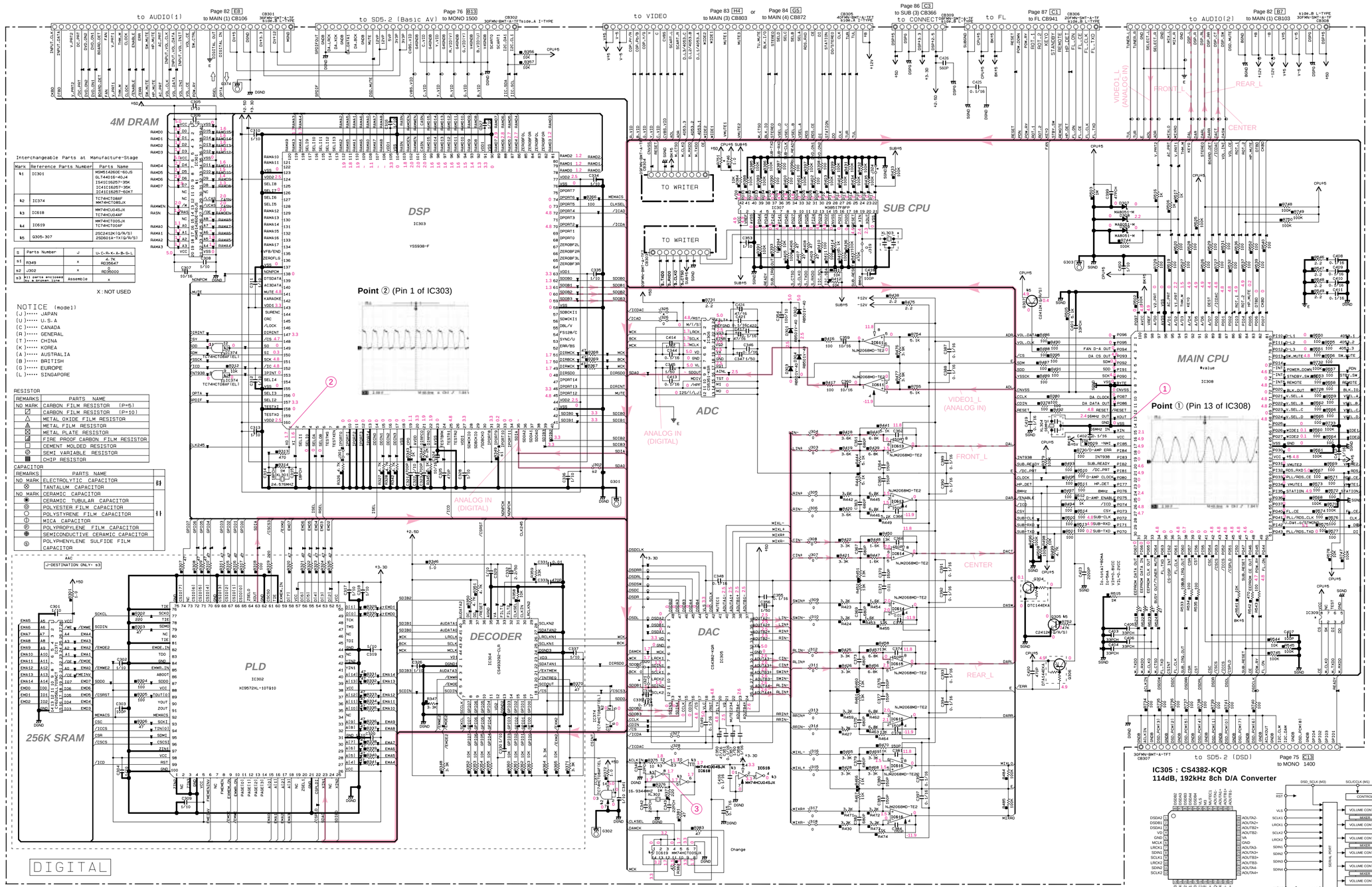

Interchangeable Parts at Manufacture-Stage

Mark	Reference Parts Number	Parts Name
k1	IC301	MSM514260E-60JS GL7461E-4DJ4 IS41C16257-35K IC41C16257-35K IC41C16257-60KT
k2	IC374	TC74HCT08AF MM74HCT08AJX
k3	IC618	MM74HCU04SJX TC74HCU04AF
k4	IC619	MM74HCT00SJX TC74HCT00AF
k5	G305-307	2SC2412K(Q/R/S) 2SD601A-TX(Q/R/S)

S	Parts Number	J
s1	R349	x R036647
s2	J302	x R035000
s3	All parts enclosed by a broken line	Assemble

X : NOT USED

NOTICE (model)
(J)····· JAPAN
(U)····· U.S.A
(C)····· CANADA
(A)····· GENERAL
(T)····· CHINA
(K)····· KOREA
(A)····· AUSTRALIA
(B)····· BRITISH
(G)····· EUROPE
(L)····· SINGAPORE

RESISTOR

REMARKS	PARTS NAME
NO MARK	CARBON FILM RESISTOR (P=5)
⊠	CARBON FILM RESISTOR (P=10)
△	METAL OXIDE FILM RESISTOR
▲	METAL FILM RESISTOR
⊠	METAL PLATE RESISTOR
▤	FIRE PROOF CARBON FILM RESISTOR
□	CEMENT MOLDED RESISTOR
⊘	SEMI VARIABLE RESISTOR
■	CHIP RESISTOR

CAPACITOR

REMARKS	PARTS NAME
NO MARK	ELECTROLYTIC CAPACITOR
⊗	TANTALUM CAPACITOR
NO MARK	CERAMIC CAPACITOR
◉	CERAMIC TUBULAR CAPACITOR
◎	POLYESTER FILM CAPACITOR
◇	POLYSTYRENE FILM CAPACITOR
Ⓜ	MICA CAPACITOR
Ⓟ	POLYPROPYLENE FILM CAPACITOR
◉	SEMICONDUCTIVE CERAMIC CAPACITOR
Ⓢ	POLYPHENYLENE SULFIDE FILM CAPACITOR

IC619 : MM74HCT00SJX
Quad 2 Input NAND

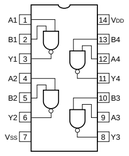

IC618 : MM74HCU04SJX
Hex Inverters

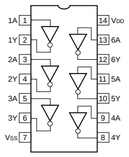

IC374 : TC74HCT08AF (EL)
Quad 2 Input AND

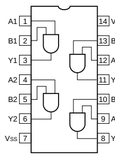

IC611, 613~616 : NJM2068MD-TE2
Dual OP-Amp

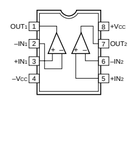

IC371 : CY62256LL-70SNCT
Static RAM

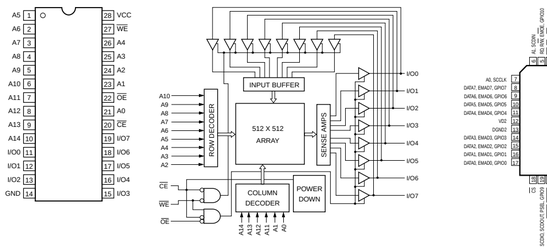

IC304 : CS493292-CLR
Audio Decoder

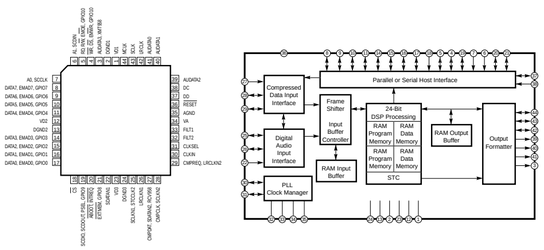

IC301 : MSM514260E-60JS
4Mbit DRAM

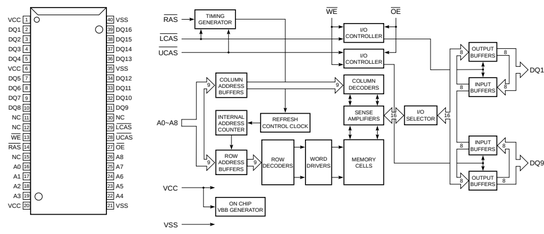

IC305 : CS4382-KQR
114dB, 192kHz 8ch D/A Converter

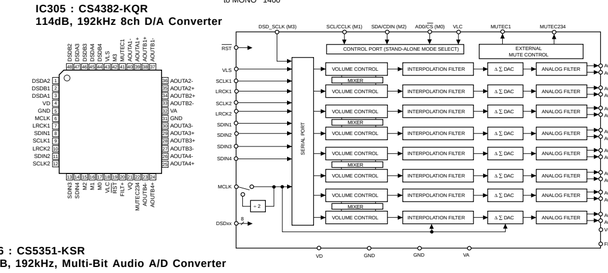

IC306 : CS5351-KSR
108dB, 192kHz, Multi-Bit Audio A/D Converter

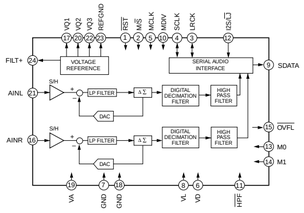

** All voltages are measured with a 10MΩ/V DC electronic volt meter.*
** Components having special characteristics are marked ⚠ and must be replaced with parts having specifications equal to those originally installed.*
** Schematic diagram is subject to change without notice.*

■ DVR-S200 SCHEMATIC DIAGRAM (MAIN 1/4)

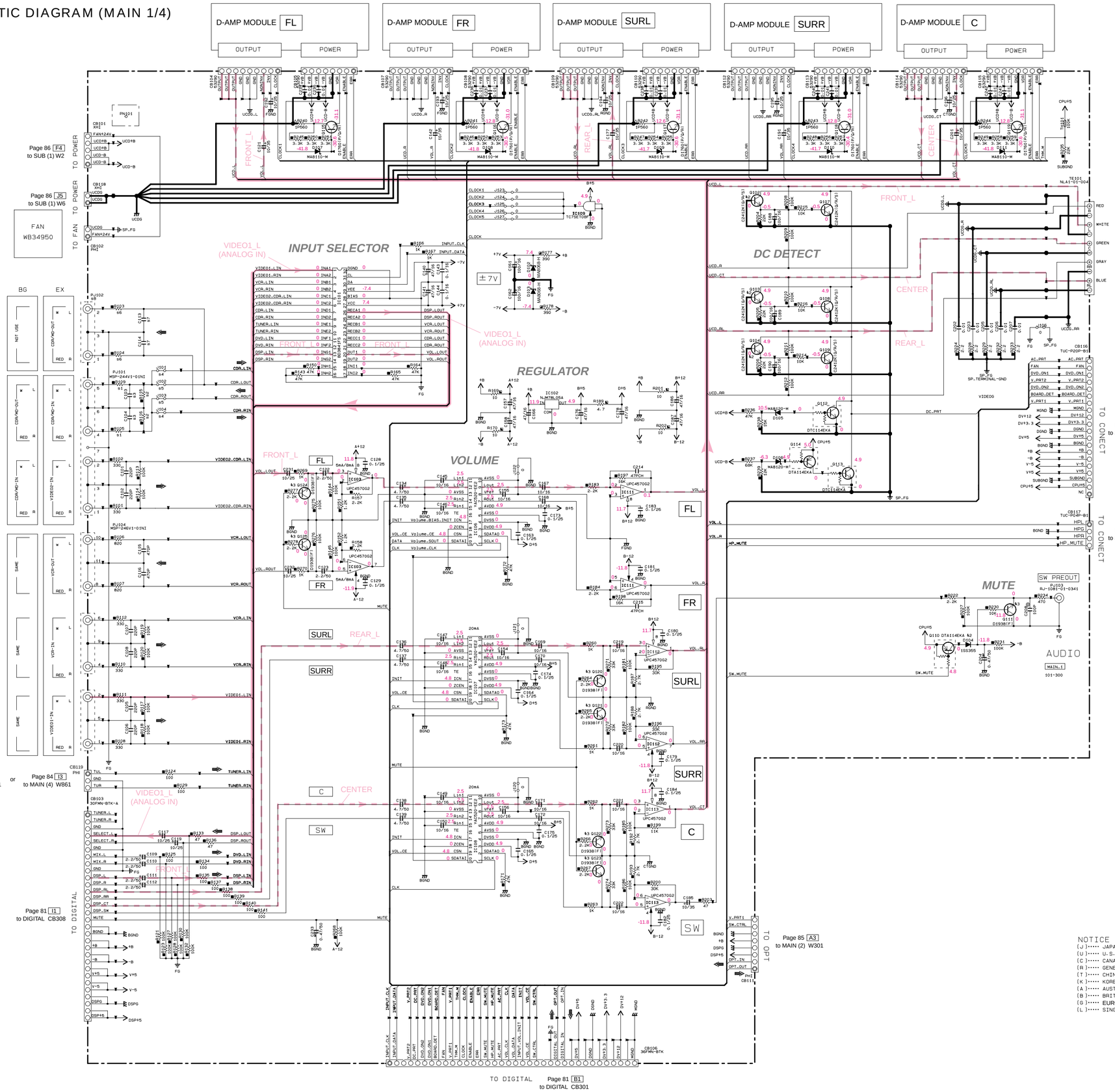

IC101 : BD3841FS
9ch Function Switch

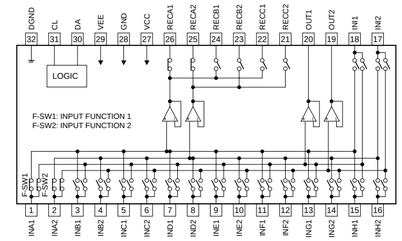

IC103, 111–113 : μPC4570G2
Dual OP-Amp

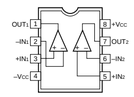

IC109 : TS7ST08F
AND

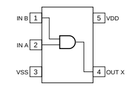

IC106–108 : YAC520-EE2
Stereo Digital Volume Controller

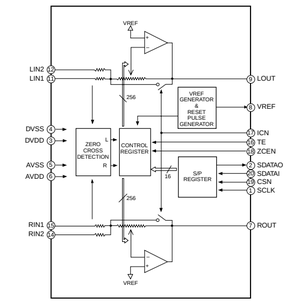

Interchangeable Parts at Manufacture-Stage

Mark	Reference Parts Number	Parts Name
&1		
&2	D104	1SS355 MA111
&3	Q111·120-125	2SD1938(F) 2SC3326(A/B)

S		J	UCRKAL	BG	notes
1	R105 R109	RD35582	RD35582	RD35533	820/330
2	R115 R116	RD35810	RD35810	X	100K
3	C103 C104	US06222	US06222	US06247	220P/470P
4	J101 J104	RD35000	RD35000	X	CDR/MD-IN
5	J102 J103	X	X	RD35000	CDR/MD-OUT
6	R103 R104	RD35582	RD35582	X	820
7	C113 C114	US06247	US06247	X	470P
8	PJ102	V850220	V850220	X	MSP-242V3-01N1
9					
10					
11					
12					
13					
14					
15					
16					

X : NOT USED

RESISTOR

REMARKS	PARTS NAME
NO MARK	CARBON FILM RESISTOR (P=5)
⊘	CARBON FILM RESISTOR (P=10)
△	METAL OXIDE FILM RESISTOR
◬	METAL FILM RESISTOR
⊠	METAL PLATE RESISTOR
◪	FIRE PROOF CARBON FILM RESISTOR
□	CEMENT MOLDED RESISTOR
⊘	SEMI VARIABLE RESISTOR
■	CHIP RESISTOR

NOTICE (model)
(J)····· JAPAN
(U)····· U.S.A
(C)····· CANADA
(R)····· GENERAL
(T)····· CHINA
(K)····· KOREA
(A)····· AUSTRALIA
(B)····· BRITISH
(G)····· EUROPE
(L)····· SINGAPORE

CAPACITOR

REMARKS	PARTS NAME
NO MARK	ELECTROLYTIC CAPACITOR
⊗	TANTALUM CAPACITOR
NO MARK	CERAMIC CAPACITOR
◉	CERAMIC TUBULAR CAPACITOR
◎	POLYESTER FILM CAPACITOR
○	POLYSTYRENE FILM CAPACITOR
ⓘ	MICA CAPACITOR
ⓟ	POLYPROPYLENE FILM CAPACITOR
●	SEMICONDUCTIVE CERAMIC CAPACITOR

* All voltages are measured with a 10MΩ/V DC electronic volt meter.
* Components having special characteristics are marked ⚠ and must be replaced with parts having specifications equal to those originally installed.
* Schematic diagram is subject to change without notice.

■ DVR-S200 SCHEMATIC DIAGRAM (MAIN 2/4)

A	B	C	D	MONITOR	VCR_OUT
H	L	–	L	VCR	MUTE
H	H	–	L	DVD	DVD
H	H	L	H	VIDEO1	VIDEO1
H	H	H	H	VIDEO2	VIDEO2
L	L	–	–	MUTE	MUTE

TUNER PACK

J	WB42390
UCRKL	WB42400
A	WB42410

S		J	UCRKAL	notes
1	CB801	V768410	X	D1
2	RB15 RB16 RB17	RD35475	X	75
3	RB18 RB19 RB26 RB27	RD35722	X	22K
4	RB21 RB24 RB29 RB31	RD35622	X	2.2K
5	QB03 QB04	VV65550	X	DTC124EKA
6	RB25	RD35710	X	10K
7	QB01 QB02	VV65540	X	DTC114EKA
8	RB12	RD35822	RD35710	220K/10K
9	PJB02	X	V622270	RJ-1086-06-0331
10	RB07 RB08 RB09	X	RD35475	75

X : NOT USED

IC801 : NJM2595D
Video Switch

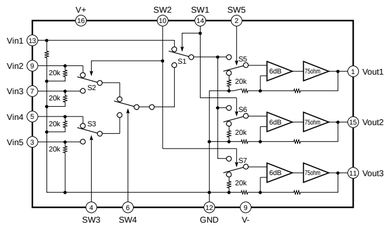

IC802 : LA7104M
75Ω Video Driver

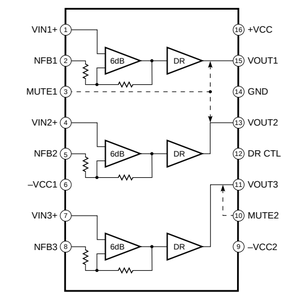

IC803 : LA7108M
75Ω Video Driver

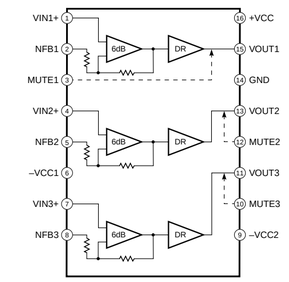

CAPACITOR

REMARKS	PARTS NAME	
NO MARK	ELECTROLYTIC CAPACITOR	⫫
⊗	TANTALUM CAPACITOR	
NO MARK	CERAMIC CAPACITOR	⫪
◉	CERAMIC TUBULAR CAPACITOR	
ⓔ	POLYESTER FILM CAPACITOR	
○	POLYSTYRENE FILM CAPACITOR	
Ⓘ	MICA CAPACITOR	
Ⓟ	POLYPROPYLENE FILM CAPACITOR	
◉	SEMICONDUCTIVE CERAMIC CAPACITOR	

NOTICE (model)
(J)····· JAPAN
(U)····· U.S.A
(C)····· CANADA
(R)····· GENERAL
(T)····· CHINA
(K)····· KOREA
(A)····· AUSTRALIA
(B)····· BRITISH
(G)····· EUROPE
(L)····· SINGAPORE

RESISTOR

REMARKS	PARTS NAME
NO MARK	CARBON FILM RESISTOR (P=5)
⊘	CARBON FILM RESISTOR (P=10)
△	METAL OXIDE FILM RESISTOR
⚠	METAL FILM RESISTOR
⊠	METAL PLATE RESISTOR
▨	FIRE PROOF CARBON FILM RESISTOR
□	CEMENT MOLDED RESISTOR
⊘	SEMI VARIABLE RESISTOR
■	CHIP RESISTOR

** All voltages are measured with a 10MΩ/V DC electronic volt meter.*
** Components having special characteristics are marked ⚠ and must be replaced with parts having specifications equal to those originally installed.*
** Schematic diagram is subject to change without notice.*

■ DVR-S200 SCHEMATIC DIAGRAM (MAIN 3/4)

SELA	SELB	SELC	SELD	SCRAT	MONTOR	VCR
H	L	L	L	VCR	VCR	MUTE
H	H	L	L	DVD	DVD	DVD
H	H	L	H	VIDEO	VIDEO	VIDEO
L	L	L	–	MUTE	MUTE	MUTE

IC864 : LC72722PM
RDS decoder

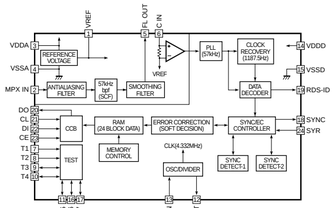

IC865 : NJM2595D
Video Switch

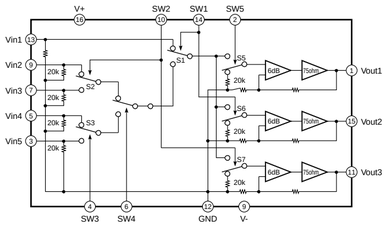

IC861 : LA7109
75Ω Video Driver

IC863 : LA7104M
75Ω Video Driver

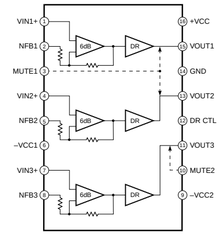

IC862 : TC74HC4053AF (EL)
Analog Multiplexers/Demultiplexers

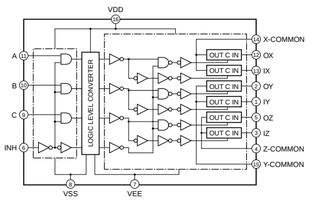

CONTROL INPUTS				"ON" CHANNEL
INHIBIT (Pin 6)	C (Pin 9)	B (Pin 10)	A (Pin 11)	GK (Pin 12), GY (Pin 2), GZ (Pin 5)
L	L	L	L	GX, GY, GZ
L	L	L	H	GX, GY, IZ
L	L	H	L	GX, IY, GZ
L	L	H	H	GX, IY, IZ
L	H	L	L	GX, GY, IZ
L	H	L	H	GX, IY, IZ
L	H	H	L	GX, IY, IZ
L	H	H	H	GX, IY, IZ
H	*	*	*	NOTE

* : Don't Care

Point ④ (Pin 12 of IC864)

Interchangeable Parts at Manufacture-Stage

Mark	Reference Parts Number	Parts Name
&21	Q871	2SA1037AK[Q/R/S] 2SA1235A[E/F]

RESISTOR

REMARKS	PARTS NAME
NO MARK	CARBON FILM RESISTOR (P=5)
◪	CARBON FILM RESISTOR (P=10)
△	METAL OXIDE FILM RESISTOR
◬	METAL FILM RESISTOR
⊠	METAL PLATE RESISTOR
◪	FIRE PROOF CARBON FILM RESISTOR
□	CEMENT MOLDED RESISTOR
⊘	SEMI VARIABLE RESISTOR
■	CHIP RESISTOR

CAPACITOR

REMARKS	PARTS NAME	
NO MARK	ELECTROLYTIC CAPACITOR	⫴
⊗	TANTALUM CAPACITOR	
NO MARK	CERAMIC CAPACITOR	⫦
◉	CERAMIC TUBULAR CAPACITOR	
◎	POLYESTER FILM CAPACITOR	
○	POLYSTYRENE FILM CAPACITOR	
Ⓘ	MICA CAPACITOR	
Ⓟ	POLYPROPYLENE FILM CAPACITOR	
◉	SEMICONDUCTIVE CERAMIC CAPACITOR	

NOTICE (model)
(J)····· JAPAN
(U)····· U.S.A
(C)····· CANADA
(R)····· GENERAL
(T)····· CHINA
(K)····· KOREA
(A)····· AUSTRALIA
(B)····· BRITISH
(G)····· EUROPE
(L)····· SINGAPORE

Page 82 B6 to MAIN (1) CB119
Page 81 F1 to DIGITAL CB305
TO DIGITAL

* All voltages are measured with a 10MΩ/V DC electronic volt meter.
* Components having special characteristics are marked ⚠ and must be replaced with parts having specifications equal to those originally installed.
* Schematic diagram is subject to change without notice.

■ DVR-S200 SCHEMATIC DIAGRAM (MAIN 4/4)

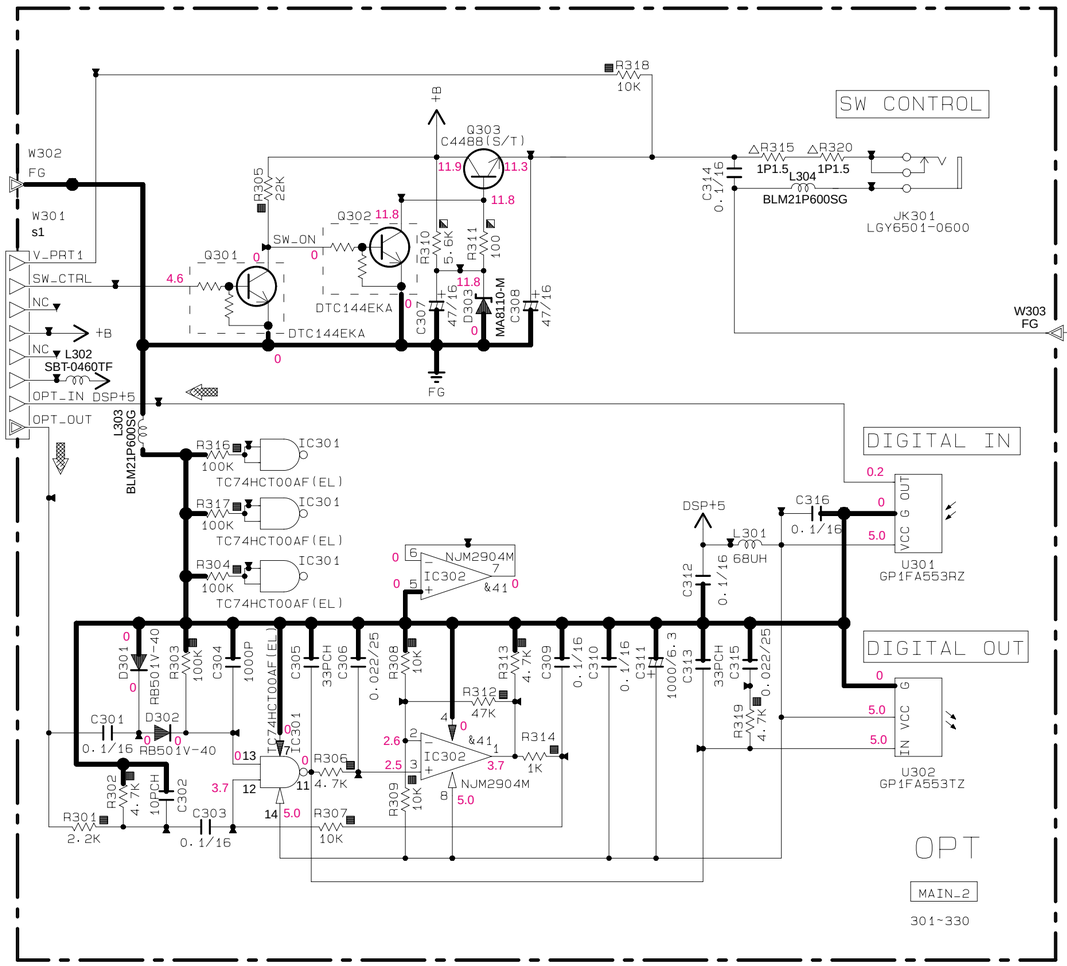

Interchangeable Parts at Manufacture-Stage

Mark	Reference Parts Number	Parts Name
&41	IC302	NJM2904M NJM2904G

	Reference No	J	U, C, R, K, A, B, G, L
s1	W301	MB10807	MB10818

NOTICE (model)

(J)····· JAPAN
(U)····· U.S.A
(C)····· CANADA
(R)····· GENERAL
(T)····· CHINA
(K)····· KOREA
(A)····· AUSTRALIA
(B)····· BRITISH
(G)····· EUROPE
(L)····· SINGAPORE

RESISTOR

REMARKS	PARTS NAME
NO MARK	CARBON FILM RESISTOR (P=5)
⊠	CARBON FILM RESISTOR (P=10)
△	METAL OXIDE FILM RESISTOR
◬	METAL FILM RESISTOR
⊠	METAL PLATE RESISTOR
▨	FIRE PROOF CARBON FILM RESISTOR
□	CEMENT MOLDED RESISTOR
⊘	SEMI VARIABLE RESISTOR
▤	CHIP RESISTOR

CAPACITOR

REMARKS	PARTS NAME	
NO MARK	ELECTROLYTIC CAPACITOR	⫻
⊗	TANTALUM CAPACITOR	
NO MARK	CERAMIC CAPACITOR	⫼
◉	CERAMIC TUBULAR CAPACITOR	
◎	POLYESTER FILM CAPACITOR	
○	POLYSTYRENE FILM CAPACITOR	
ⓘ	MICA CAPACITOR	
Ⓟ	POLYPROPYLENE FILM CAPACITOR	
▥	SEMICONDUCTIVE CERAMIC CAPACITOR	

IC301 : TC74HCT00AF (EL)
Quad 2 Input NAND

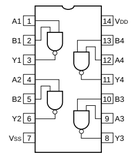

IC302 : NJM2904M
Dual OP-Amp

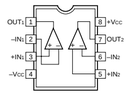

** All voltages are measured with a 10MΩ/V DC electronic volt meter.*
** Components having special characteristics are marked ⚠ and must be replaced with parts having specifications equal to those originally installed.*
** Schematic diagram is subject to change without notice.*

■ DVR-S200 SCHEMATIC DIAGRAM (SUB)

S		J	UC	R	K	A	BG	L		notes
1	T1	X2490	X2491	X4434	X2948	X2493	X2494	X2948		SUB_TRANS
2	R2	X	RD35739	RD35715	RD35668	RD35724	RD35791	RD35710		BOARD DET
3	C368 C369	——	——	——	——	——	——	US06147	——	47PCH
4	FI1	WC36210	WB75460	WC36210	WC36210	WC36210	WC36210	WC36210		

X : NOT USED

Interchangeable Parts at Manufacture-Stage

Mark	Reference Parts Number	Parts Name
k1	IC2	NJM79M12FA AN7912F
k2	RY1	SDT-S-112LMR2 DLS12D1-01W1
k3	D5-6-15-16-18-361-366	1SS355 MA111
k4	Q1	2SA1674(R-S) 2SB1237(Q/R)
k5	IC4	NJM79M05FA AN7905F
k6	IC3	NJM78M05FA AN7805F
k8	Q4	2SC2412K(Q/R/S) 2SD601A-(TX)(Q/R/S
k9	Q363-Q364	2SD1938(F) 2SC3265(A/B)

Page 82 J4 to MAIN (1) CB117
Page 81 G1 to DIGITAL CB309
Page 82 J3 to MAIN (1) CB116
Page 87 E1 to FL CB943
Page 87 J4 to FL CB945
Page 82 B2 to MAIN (1) CB101
Page 82 B2 to MAIN (1) CB118

TO AUDIO · TO FL · TO DIGITAL · TO POWER · TO CONECT · TO TRANS(1) · TO TRANS(2) · TO TRANS(3) · TO KEY · TO HP · TO TRANCE · TO CB6 · TO CB7 · TO CB8 · TO CB4

DSP+3.3 · DSP+2.5 · DVD+3.3V · DVD+5 · DVD+12 · FAN+24V · UCD ±40V · Analog±12 · Video±5 · DSP+5 · FL-23

CONECT — SUB_3 — 361-399

HP — SUB_5 — 351-360

KEY — SUB_4 — 331-350

POWER — SUB_1 — 001-100

TRANCE — SUB_2 — 1-10

AC4.0V · AC29.5V · AC64.5V · AC4.7V

NOTICE (model)

- (J)····· JAPAN
- (U)····· U.S.A
- (C)····· CANADA
- (R)····· GENERAL
- (T)····· CHINA
- (K)····· KOREA
- (A)····· AUSTRALIA
- (B)····· BRITISH
- (G)····· EUROPE
- (L)····· SINGAPORE

RESISTOR

REMARKS	PARTS NAME
NO MARK	CARBON FILM RESISTOR (P=5)
☑	CARBON FILM RESISTOR (P=10)
△	METAL OXIDE FILM RESISTOR
⚠	METAL FILM RESISTOR
☒	METAL PLATE RESISTOR
◪	FIRE PROOF CARBON FILM RESISTOR
□	CEMENT MOLDED RESISTOR
⊘	SEMI VARIABLE RESISTOR
■	CHIP RESISTOR

CAPACITOR

REMARKS	PARTS NAME
NO MARK	ELECTROLYTIC CAPACITOR
⊘	TANTALUM CAPACITOR
NO MARK	CERAMIC CAPACITOR
◉	CERAMIC TUBULAR CAPACITOR
◎	POLYESTER FILM CAPACITOR
○	POLYSTYRENE FILM CAPACITOR
Ⓜ	MICA CAPACITOR
Ⓟ	POLYPROPYLENE FILM CAPACITOR
◉	SEMICONDUCTIVE CERAMIC CAPACITOR

IC6 : MD1421N
DC/DC Converter

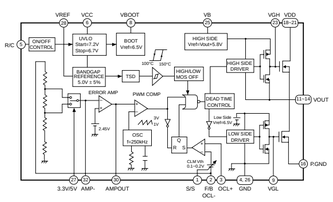

IC5, 10 : PQ1CG21H2F
Voltage Regulator

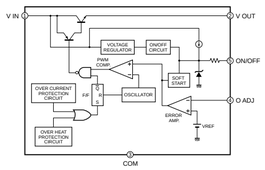

IC25 : PQ12RF1
Voltage Regulator

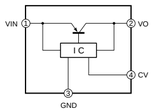

IC363 : PQ025EZ5MZP
Voltage Regulator

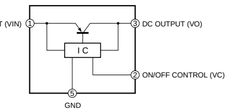

IC361 : BA15218F
Dual OP-Amp

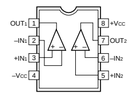

** All voltages are measured with a 10MΩ/V DC electronic volt meter.*
** Components having special characteristics are marked ⚠ and must be replaced with parts having specifications equal to those originally installed.*
** Schematic diagram is subject to change without notice.*

■ DVR-S200 SCHEMATIC DIAGRAM (FL)

Interchangeable Parts at Manufacture-Stage

Mark	Reference Parts Number	Parts Name
&1	Q950	2SA1037AK(Q/R/S) 2SA1235A(E/F)
&2	Q948	2SC1740S(R/S) 2SC2603(E/F) 2SC3311A(R/Q/S)
&3	D952, 953	1SS355 MA111

NOTICE (model)
(J)····· JAPAN
(U)····· U.S.A
(C)····· CANADA
(R)····· GENERAL
(T)····· CHINA
(K)····· KOREA
(A)····· AUSTRALIA
(B)····· BRITISH
(G)····· EUROPE
(L)····· SINGAPORE

RESISTOR

REMARKS	PARTS NAME
NO MARK	CARBON FILM RESISTOR (P=5)
◪	CARBON FILM RESISTOR (P=10)
△	METAL OXIDE FILM RESISTOR
◬	METAL FILM RESISTOR
⊠	METAL PLATE RESISTOR
◪	FIRE PROOF CARBON FILM RESISTOR
□	CEMENT MOLDED RESISTOR
⊘	SEMI VARIABLE RESISTOR
■	CHIP RESISTOR

CAPACITOR

REMARKS	PARTS NAME	
NO MARK	ELECTROLYTIC CAPACITOR	⫷
⊗	TANTALUM CAPACITOR	
NO MARK	CERAMIC CAPACITOR	⫸
◉	CERAMIC TUBULAR CAPACITOR	
◎	POLYESTER FILM CAPACITOR	
○	POLYSTYRENE FILM CAPACITOR	
◍	MICA CAPACITOR	
Ⓟ	POLYPROPYLENE FILM CAPACITOR	
◉	SEMICONDUCTIVE CERAMIC CAPACITOR	

IC941 : LC75712E
FL Display Driver

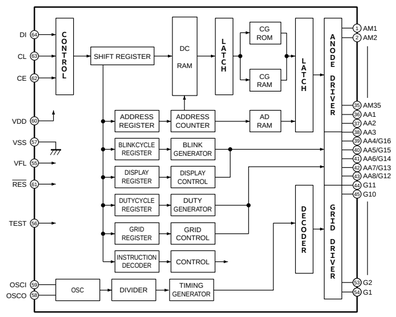

** All voltages are measured with a 10MΩ/V DC electronic volt meter.*
** Components having special characteristics are marked ⚠ and must be replaced with parts having specifications equal to those originally installed.*
** Schematic diagram is subject to change without notice.*

■ NX-SW200 SCHEMATIC DIAGRAM

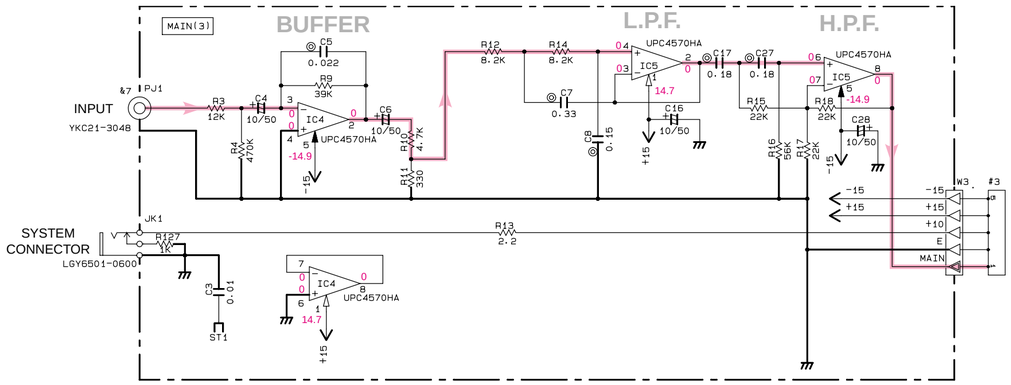

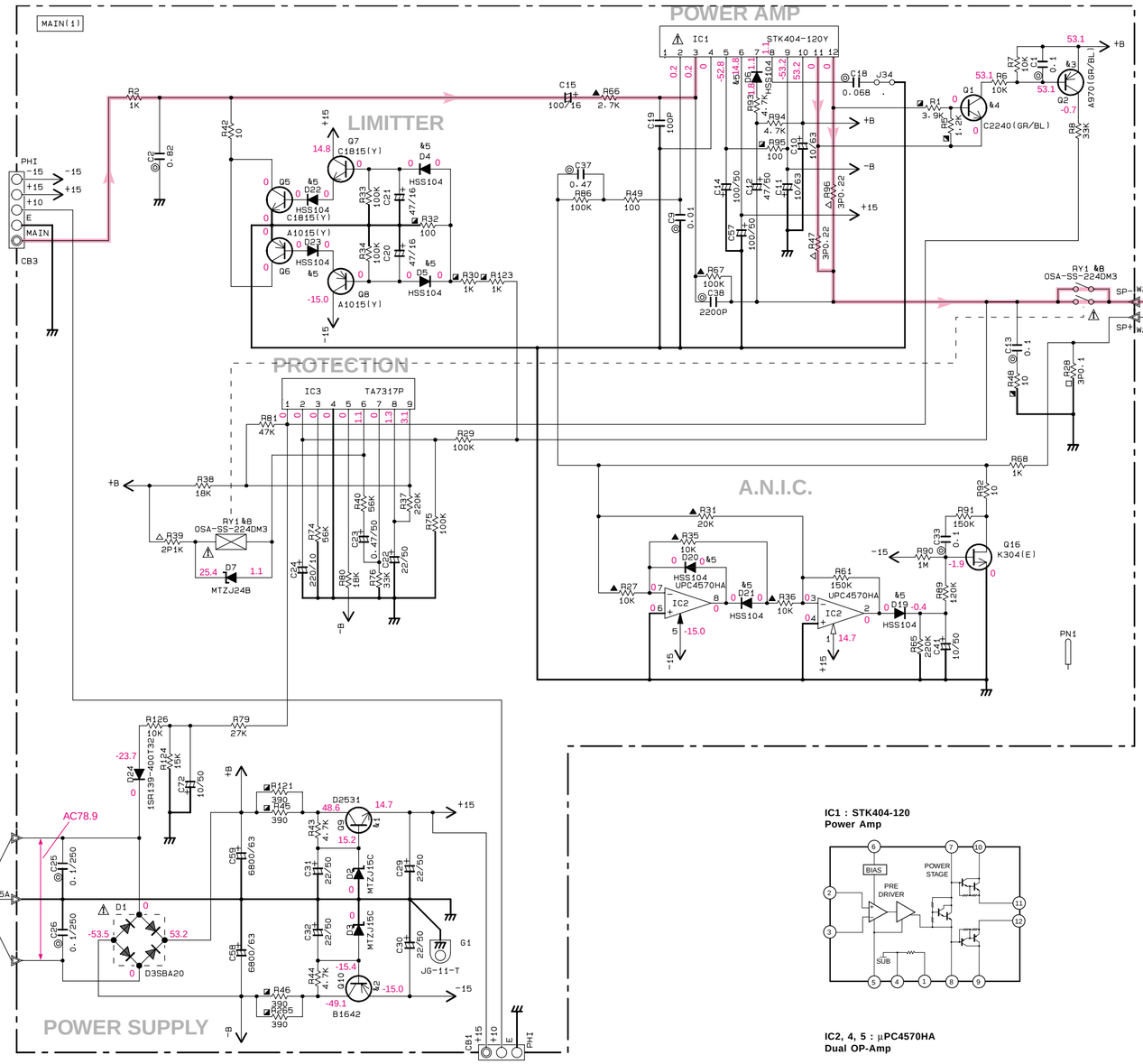

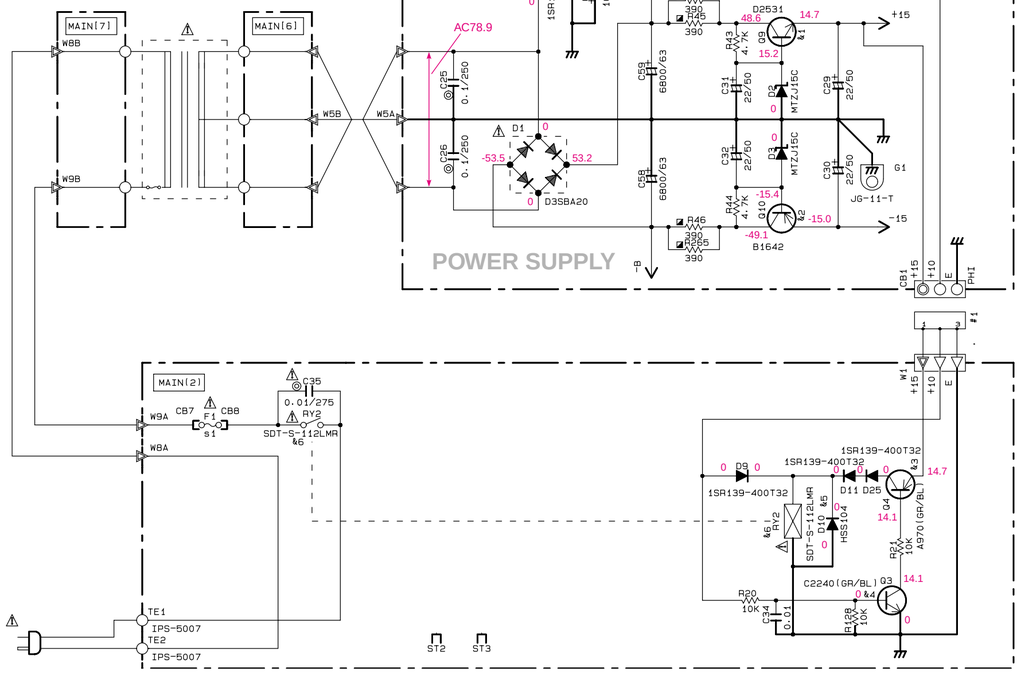

Interchangeable Parts at Manufacture-Stage

Mark	Reference Parts Number	Parts Name
&1	Q9	2SD2531 2SD1913[R/S]
&2	Q10	2SB1642 2SB1274[R/S]
&3	Q2.4	2SA970[GR/BL] 2SA1207[S/T]
&4	Q1.3	2SC2240[GR/BL] 2SC2909[S/T]
&5	D4~6.10.19~23	1SS133 1SS176 HSS104
&6	RY2	SDT-S-112LMR DG12D1-0[M]-II ALKS321
&7	PJ1	YKC21-304B RJ-1080-01-0300A
&8	RY1	OSA-SS-224DM3 DG24D2-0S[M] ALA2F24

NOTICE (model)
(J)····· JAPAN
(U)····· U.S.A
(C)····· CANADA
(R)····· GENERAL
(T)····· CHINA
(K)····· KOREA
(A)····· AUSTRALIA
(B)····· BRITISH
(G)····· EUROPE
(L)····· SINGAPORE

CAPACITOR

REMARKS	PARTS NAME
NO MARK	ELECTROLYTIC CAPACITOR
⊗	TANTALUM CAPACITOR
NO MARK	CERAMIC CAPACITOR
◉	CERAMIC TUBULAR CAPACITOR
◎	POLYESTER FILM CAPACITOR
○	POLYSTYRENE FILM CAPACITOR
ⓘ	MICA CAPACITOR
Ⓟ	POLYPROPYLENE FILM CAPACITOR
◍	SEMICONDUCTIVE CERAMIC CAPACITOR
Ⓢ	POLYPHENYLENE SULFIDE FILM CAPACITOR

RESISTOR

REMARKS	PARTS NAME
NO MARK	CARBON FILM RESISTOR (P=5)
⊠	CARBON FILM RESISTOR (P=10)
△	METAL OXIDE FILM RESISTOR
◬	METAL FILM RESISTOR
⊠	METAL PLATE RESISTOR
▨	FIRE PROOF CARBON FILM RESISTOR
□	CEMENT MOLDED RESISTOR
⊘	SEMI VARIABLE RESISTOR
■	CHIP RESISTOR

	LOCATION	DESTINATION		
		J.U.C.R	K.A.B.G.L	
s1	F1	2A125V	T1AL250V	
s2				
s3				
s4				
s5				
s6				
s7				
s8				
s9				

POWER TRANSFORMER

DESTINATION	PART NUMMBER
J	X4732
U.C	X4733
R	X4734
K	X4735
A.L	X4736
B.G	X4737

IC1 : STK404-120
Power Amp

IC2, 4, 5 : μPC4570HA
Dual OP-Amp

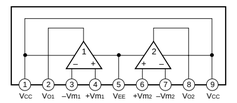

IC3 : TA7317P
Protector

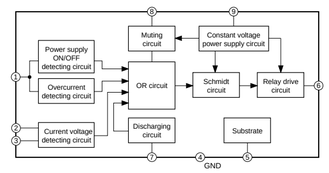

* *All voltages are measured with a 10MΩ/V DC electronic volt meter.*
* *Components having special characteristics are marked ⚠ and must be replaced with parts having specifications equal to those originally installed.*
* *Schematic diagram is subject to change without notice.*

PARTS LIST

■ ELECTRICAL PARTS

■ WARNING

- Components having special characteristics are marked ⚠ and must be replaced with parts having specifications equal to those originally installed.

- ⚠印のある部分は、安全確保部品を示しています。部品の交換が必要な場合、パーツリストに記載されている部品を使用してください。

ABBREVIATIONS IN THIS LIST ARE AS FOLLOWS :

C.A.EL.CHP	:	CHIP ALUMI. ELECTROLYTIC CAP
C.CE	:	CERAMIC CAP
C.CE.ARRAY	:	CERAMIC CAP ARRAY
C.CE.CHP	:	CHIP CERAMIC CAP
C.CE.ML	:	MULTILAYER CERAMIC CAP
C.CE.M.CHP	:	CHIP MULTILAYER CERAMIC CAP
C.CE.SAFTY	:	RECOGNIZED CERAMIC CAP
C.CE.TUBLR	:	CERAMIC TUBULAR CAP
C.CE.SMI	:	SEMI CONDUCTIVE CERAMIC CAP
C.EL	:	ELECTROLYTIC CAP
C.MICA	:	MICA CAP
C.ML.FLM	:	MULTILAYER FILM CAP
C.MP	:	METALLIZED PAPER CAP
C.MYLAR	:	MYLAR FILM CAP
C.MYLAR.ML	:	MULTILAYER MYLAR FILM CAP
C.PAPER	:	PAPER CAPACITOR
C.PLS	:	POLYSTYRENE FILM CAP
C.POL	:	POLYESTER FILM CAP
C.POLY	:	POLYETHYLENE FILM CAP
C.PP	:	POLYPROPYLENE FILM CAP
C.TNTL	:	TANTALUM CAP
C.TNTL.CHP	:	CHIP TANTALUM CAP
C.TRIM	:	TRIMMER CAP
CN	:	CONNECTOR
CN.BS.PIN	:	CONNECTOR, BASE PIN
CN.CANNON	:	CONNECTOR, CANNON
CN.DIN	:	CONNECTOR, DIN
CN.FLAT	:	CONNECTOR, FLAT CABLE
CN.POST	:	CONNECTOR, BASE POST
COIL.MX.AM	:	COIL, AM MIX
COIL.AT.FM	:	COIL, FM ANTENNA
COIL.DT.FM	:	COIL, FM DETECT
COIL.MX.FM	:	COIL, FM MIX
COIL.OUTPT	:	OUTPUT COIL
DIOD.ARRAY	:	DIODE ARRAY
DIODE.BRG	:	DIODE BRIDGE
DIODE.CHP	:	CHIP DIODE
DIODE.SHOT	:	SCHOTTKY BARRIER DIODE
DIODE.VAR	:	VARACTOR DIODE
DIOD.Z.CHP	:	CHIP ZENER DIODE
DIODE.ZENR	:	ZENER DIODE
DSCR.CE	:	CERAMIC DISCRIMINATOR
FER.BEAD	:	FERRITE BEADS
FER.CORE	:	FERRITE CORE
FET.CHP	:	CHIP FET
FL.DSPLY	:	FLUORESCENT DISPLAY
FLTR.CE	:	CERAMIC FILTER
FLTR.COMB	:	COMB FILTER MODULE
FLTR.LC.RF	:	LC FILTER ,EMI
GND.MTL	:	GROUND PLATE
GND.TERM	:	GROUND TERMINAL
HOLDER.FUS	:	FUSE HOLDER
IC.PRTCT	:	IC PROTECTOR
JUMPER.CN	:	JUMPER CONNECTOR
JUMPER.TST	:	JUMPER, TEST POINT
L.DTCT	:	LIGHT DETECTING MODULE
L.EMIT	:	LIGHT EMITTING MODULE
LED.DSPLY	:	LED DISPLAY
LED.INFRD	:	LED, INFRARED
MODUL.RF	:	MODULATOR, RF
PHOT.CPL	:	PHOTO COUPLER
PHOT.INTR	:	PHOTO INTERRUPTER
PHOT.RFLCT	:	PHOTO REFLECTOR
PIN.TEST	:	PIN, TEST POINT
PLST.RIVET	:	PLASTIC RIVET
R.ARRAY	:	RESISTOR ARRAY
R.CAR	:	CARBON RESISTOR
R.CAR.CHP	:	CHIP RESISTOR
R.CAR.FP	:	FLAME PROOF CARBON RESISTOR
R.FUS	:	FUSABLE RESISTOR
R.MTL.CHP	:	CHIP METAL FILM RESISTOR
R.MTL.FLM	:	METAL FILM RESISTOR
R.MTL.OXD	:	METAL OXIDE FILM RESISTOR
R.MTL.PLAT	:	METAL PLATE RESISTOR
RSNR.CE	:	CERAMIC RESONATOR
RSNR.CRYS	:	CRYSTAL RESONATOR
R.TW.CEM	:	TWIN CEMENT FIXED RESISTOR
R.WW	:	WIRE WOUND RESISTOR
SCR.BND.HD	:	BIND HEAD B-TITE SCREW
SCR.BW.HD	:	BW HEAD TAPPING SCREW
SCR.CUP	:	CUP TITE SCREW
SCR.TERM	:	SCREW TERMINAL
SCR.TR	:	SCREW, TRANSISTOR
SUPRT.PCB	:	SUPPORT, P.C.B.
SURG.PRTCT	:	SURGE PROTECTOR
SW.TACT	:	TACT SWITCH
SW.LEAF	:	LEAF SWITCH
SW.LEVER	:	LEVER SWITCH
SW.MICRO	:	MICRO SWITCH
SW.PUSH	:	PUSH SWITCH
SW.RT.ENC	:	ROTARY ENCODER
SW.RT.MTR	:	ROTARY SWITCH WITH MOTOR
SW.RT	:	ROTARY SWITCH
SW.SLIDE	:	SLIDE SWITCH
TERM.SP	:	SPEAKER TERMINAL
TERM.WRAP	:	WRAPPING TERMINAL
THRMST.CHP	:	CHIP THERMISTOR
TR.CHP	:	CHIP TRANSISTOR
TR.DGT	:	DIGITAL TRANSISTOR
TR.DGT.CHP	:	CHIP DIGITAL TRANSISTOR
TRANS	:	TRANSFORMER
TRANS.PULS	:	PULSE TRANSFORMER
TRANS.PWR	:	POWER TRANSFORMER ASS'y
TUNER.AM	:	TUNER PACK, AM
TUNER.FM	:	TUNER PACK, FM
TUNER.PK	:	FRONT-END TUNER PACK
VR	:	ROTARY POTENTIOMETER
VR.MTR	:	POTENTIOMETER WITH MOTOR
VR.SW	:	POTENTIOMETER WITH ROTARY SW
VR.SLIDE	:	SLIDE POTENTIOMETER
VR.TRIM	:	TRIMMER POTENTIOMETER

DVR-S200 P.C.B. DIGITAL

	Ref. No.	PART NO.	Description		Remarks	Markets	部品名	Rank
*		WC002600	P.C.B.	DIGITAL		J	ＰＣＢ　デジタル	
*		WC002700	P.C.B.	DIGITAL		UCRKABGL	ＰＣＢ　デジタル	
*	CB301	WA903600	CN	36P SE FMN			ＦＭＮコネクター	
*	CB302	WC198000	CN	30P TE FMN			ＦＭＮコネクター	
*	CB303	WC195900	CN	9P TE FMN			ＦＭＮコネクター	
*	CB304	WC195900	CN	9P TE FMN			ＦＭＮコネクター	
*	CB305	WC199000	CN	40P TE FMN			ＦＭＮコネクター	
*	CB306	WA902000	CN	20P SE FMN			ＦＭＮコネクター	
*	CB307	WC198000	CN	30P TE FMN			ＦＭＮコネクター	
*	CB308	WA903000	CN	30P SE FMN			ＦＭＮコネクター	
*	CB309	WA900800	CN	8P SE FMN			ＦＭＮコネクター	
	D301	VV220700	DIODE.SHOT	RB501V-40			ショットキーダイオード	01
	D302	VV220700	DIODE.SHOT	RB501V-40			ショットキーダイオード	01
	D303	VV220700	DIODE.SHOT	RB501V-40			ショットキーダイオード	01
	D304	VV220700	DIODE.SHOT	RB501V-40			ショットキーダイオード	01
	D307	VU992600	DIODE.ZENR	MA8051-M 5.1V			ツェナーダイオード	01
	D308	VU992600	DIODE.ZENR	MA8051-M 5.1V			ツェナーダイオード	01
	D309	VU992600	DIODE.ZENR	MA8051-M 5.1V			ツェナーダイオード	01
	G301	WB438000	TERM.GND	M4 SD00433-21			アース端子	
	G302	WB438000	TERM.GND	M4 SD00433-21			アース端子	
	G303	WB438000	TERM.GND	M4 SD00433-21			アース端子	
	G374	WB438000	TERM.GND	M4 SD00433-21			アース端子	
	IC301	XV077B00	IC	MSM514260E-60JS			メモリＩＣ　４Ｍ	07
	IC302	X4075B00	IC	XC9572XL-10Q100C		J	ＩＣ	07
	IC303	X0238B00	IC	YSS938			ＩＣ	13
	IC304	X3473A00	IC	CS493292-CLR		J	ＩＣ	15
	IC305	X2828A00	IC	CS4382-KQR			ＩＣ	08
*	IC306	X3782A00	IC	CS5351-KSR			ＩＣ	06
*	IC307	X4425A00	IC.CPU	M38517F8FP	EPROM WRITTEN		書込済ＥＰＲＯＭ	
*	IC308	X4766A00	IC.CPU	M30624FGFP	EPROM WRITTEN		書込済ＥＰＲＯＭ	
	IC371	XW433A00	IC	CY62256LL-70SNCT		J	メモリＩＣ２５６Ｋ	05
	IC374	XZ012A00	IC	TC74HCT08AF(EL)			ロジックＩＣ　ＳＯＰ	01
	IC611	X3505A00	IC	NJM2068MD-TE2			アンプＩＣ　ＳＯＰ	02
	IC613	X3505A00	IC	NJM2068MD-TE2			アンプＩＣ　ＳＯＰ	02
	IC614	X3505A00	IC	NJM2068MD-TE2			アンプＩＣ　ＳＯＰ	02
	IC615	X3505A00	IC	NJM2068MD-TE2			アンプＩＣ　ＳＯＰ	02
	IC616	X3505A00	IC	NJM2068MD-TE2			アンプＩＣ　ＳＯＰ	02
	IC618	XY070A00	IC	MM74HCU04SJX INVER			ロジックＩＣ　ＳＯＰ	01
*	IC619	XY119A00	IC	MM74HCT00SJX NAND			ロジックＩＣ　ＳＯＰ	01
	Q304	VV655700	TR.DGT	DTC144EKA			デジタルトランジスタ	01
	Q305	VV556400	TR	2SC2412K Q,R,S			トランジスタ	01
	Q306	VV655300	TR.DGT	DTA144EKA			デジタルトランジスタ	01
	Q307	VV556400	TR	2SC2412K Q,R,S			トランジスタ	01
	XL301	V3625700	RSNR.CRYS	24.576MHz			水晶振動子	03
*	XL302	WB872100	RSNR.CRYS	16.9344M SMD-49			水晶振動子	
*	XL304	WB440500	RSNR.CE	CSTCE16M0V53-R0			セラミック発振子	01

＊New Parts (新規部品)

Note) Those parts marked with "#" are not included in the P.C.B. ass'y. (マーク＃の部品は、基板に含まれません)

DVR-S200 P.C.B. MAIN

	Ref. No.	PART NO.	Description	Remarks	Markets	部品名	Rank
*		WC001600	P.C.B. MAIN		J	ＰＣＢ　メイン	
*		WC001700	P.C.B. MAIN		UCRKAL	ＰＣＢ　メイン	
*		WC001800	P.C.B. MAIN		BG	ＰＣＢ　メイン	
	CB101	LB918050	CN.BS.PIN 5P			ベース付ポスト	01
	CB102	VB389800	CN.BS.PIN 2P			ベースピン	01
*	CB103	WA545900	CN 30P TE FMN			ＦＦＣ／ＦＰＣコネクタ	01
	CB104	VQ963000	CN.BS.PIN 9P			ウエハー	01
	CB105	VQ962900	CN.BS.PIN 8P			ウエハー	01
*	CB106	V7543200	CN.BS.PIN 36P TE FMN			ＦＦＣコネクター	02
	CB107	VQ963000	CN.BS.PIN 9P			ウエハー	01
	CB108	VQ962900	CN.BS.PIN 8P			ウエハー	01
	CB109	VQ963000	CN.BS.PIN 9P			ウエハー	01
	CB110	VQ962900	CN.BS.PIN 8P			ウエハー	01
	CB111	VB390400	CN.BS.PIN 8P			ベースピン	01
	CB112	VQ963000	CN.BS.PIN 9P			ウエハー	01
	CB113	VQ962900	CN.BS.PIN 8P			ウエハー	01
	CB114	VQ963000	CN.BS.PIN 9P			ウエハー	01
	CB115	VQ962900	CN.BS.PIN 8P			ウエハー	01
*	CB116	V7827000	CN 20P TE TUC SERIES			コネクタープラグ	01
	CB117	V7825400	CN 4P TE TUC SERIES			コネクタープラグ	01
	CB118	LB918020	CN.BS.PIN 2P			ベース付ポスト	01
	CB119	VB389900	CN.BS.PIN 3P TE			ウエハー	01
	CB801	V7684100	CN 14P SE YKF SERIES		J	Ｄ端子コネクター	
	CB802	VQ044600	CN.BS.PIN 13P		JUCRKAL	ＦＦＣコネクター	01
*	CB803	WB497000	CN.BS.PIN 40P TE FMN		JUCRKAL	ＦＦＣコネクター	
*	CB871	WB497100	CN 21P YKF41-5044		BG	ＲＧＢコネクタ	
*	CB872	WB497000	CN.BS.PIN 40P TE FMN		BG	ＦＦＣコネクター	
	CB873	VQ044600	CN.BS.PIN 13P		BG	ＦＦＣコネクター	01
	C109	UM416220	C.EL 2.2uF 50V			ケミコン	01
	C110	UM416220	C.EL 2.2uF 50V			ケミコン	01
	C111	UM416220	C.EL 2.2uF 50V			ケミコン	01
	C112	UM416220	C.EL 2.2uF 50V			ケミコン	01
	C117	UM407100	C.EL 10uF 50V			ケミコン	01
	C119	UM407100	C.EL 10uF 50V			ケミコン	01
	C121	UR857100	C.EL 10uF 35V			ケミコン	01
	C122	UM416220	C.EL 2.2uF 50V			ケミコン	01
	C123	UM416220	C.EL 2.2uF 50V			ケミコン	01
	C134	UM416470	C.EL 4.7uF 50V			ケミコン	01
	C135	UM416470	C.EL 4.7uF 50V			ケミコン	01
	C136	UM416470	C.EL 4.7uF 50V			ケミコン	01
	C137	UM416470	C.EL 4.7uF 50V			ケミコン	01
	C138	UM416470	C.EL 4.7uF 50V			ケミコン	01
	C139	UM416470	C.EL 4.7uF 50V			ケミコン	01
	C140	UM397470	C.EL 47uF 16V			ケミコン	01
	C141	UM397470	C.EL 47uF 16V			ケミコン	01
	C142	UR857100	C.EL 10uF 35V			ケミコン	01
	C145	UM397100	C.EL 10uF 16V			ケミコン	01
	C146	UM397100	C.EL 10uF 16V			ケミコン	01
	C147	UM397100	C.EL 10uF 16V			ケミコン	01
	C148	UM397100	C.EL 10uF 16V			ケミコン	01
	C149	UM397100	C.EL 10uF 16V			ケミコン	01
	C150	UM397100	C.EL 10uF 16V			ケミコン	01
	C154	UM397100	C.EL 10uF 16V			ケミコン	01

＊New Parts (新規部品)

Note) Those parts marked with "#" are not included in the P.C.B. ass'y. (マーク＃の部品は、基板に含まれません)

DVR-S200 P.C.B. MAIN

Ref. No.	PART NO.	Description			Remarks	Markets	部品名	Rank
C155	UM397100	C.EL	10uF	16V			ケミコン	01
C156	UM397100	C.EL	10uF	16V			ケミコン	01
C157	UM397470	C.EL	47uF	16V			ケミコン	01
C158	UM397470	C.EL	47uF	16V			ケミコン	01
C161	UM398100	C.EL	100uF	16V			ケミコン	01
C162	UM398100	C.EL	100uF	16V			ケミコン	01
C166	UR837470	C.EL	47uF	16V			ケミコン	01
C167	UM397100	C.EL	10uF	16V			ケミコン	01
C168	UM397100	C.EL	10uF	16V			ケミコン	01
C169	UM397100	C.EL	10uF	16V			ケミコン	01
C170	UM397100	C.EL	10uF	16V			ケミコン	01
C171	UM397100	C.EL	10uF	16V			ケミコン	01
C172	UM397100	C.EL	10uF	16V			ケミコン	01
C176	UR837470	C.EL	47uF	16V			ケミコン	01
C177	UR857100	C.EL	10uF	35V			ケミコン	01
C178	UR837470	C.EL	47uF	16V			ケミコン	01
C185	UR857100	C.EL	10uF	35V			ケミコン	01
C186	UR837470	C.EL	47uF	16V			ケミコン	01
C187	UR837470	C.EL	47uF	16V			ケミコン	01
C188	UR838100	C.EL	100uF	16V			ケミコン	01
C189	UR838100	C.EL	100uF	16V			ケミコン	01
C190	UR838100	C.EL	100uF	16V			ケミコン	01
C191	UR857100	C.EL	10uF	35V			ケミコン	01
C192	UM407100	C.EL	10uF	50V			ケミコン	01
C193	UM407100	C.EL	10uF	50V			ケミコン	01
C194	UM407100	C.EL	10uF	50V			ケミコン	01
C195	UM407100	C.EL	10uF	50V			ケミコン	01
C196	UM407100	C.EL	10uF	50V			ケミコン	01
C201	UR857100	C.EL	10uF	35V			ケミコン	01
C204	UN865470	C.EL	0.47uF	50V			ＢＰケミコン	01
C208	UA652100	C.MYLAR	100pF	50V			マイラーコン	01
C219	UM397100	C.EL	10uF	16V			ケミコン	01
C220	UM397100	C.EL	10uF	16V			ケミコン	01
C221	UM397100	C.EL	10uF	16V			ケミコン	01
C222	UM397100	C.EL	10uF	16V			ケミコン	01
C231	UM407100	C.EL	10uF	50V			ケミコン	01
C232	UM407100	C.EL	10uF	50V			ケミコン	01
C233	UN865470	C.EL	0.47uF	50V			ＢＰケミコン	01
C307	UM397470	C.EL	47uF	16V			ケミコン	01
C308	UM397470	C.EL	47uF	16V			ケミコン	01
C311	UR819100	C.EL	1000uF	6.3V			ケミコン	01
C804	UR837100	C.EL	10uF	16V		JUCRKAL	ケミコン	01
C805	UR837100	C.EL	10uF	16V		JUCRKAL	ケミコン	01
C806	UR837100	C.EL	10uF	16V		JUCRKAL	ケミコン	01
C809	UR837100	C.EL	10uF	16V		JUCRKAL	ケミコン	01
C813	UR837470	C.EL	47uF	16V		JUCRKAL	ケミコン	01
C814	UR837470	C.EL	47uF	16V		JUCRKAL	ケミコン	01
C815	UR857100	C.EL	10uF	35V		JUCRKAL	ケミコン	01
C816	UR857100	C.EL	10uF	35V		JUCRKAL	ケミコン	01
C817	UR857100	C.EL	10uF	35V		JUCRKAL	ケミコン	01
C818	UR728470	C.EL	470uF	10V		JUCRKAL	ケミコン	01
C819	UR857100	C.EL	10uF	35V		JUCRKAL	ケミコン	01
C820	UR857100	C.EL	10uF	35V		JUCRKAL	ケミコン	01

＊New Parts (新規部品)

Note) Those parts marked with "#" are not included in the P.C.B. ass'y. (マーク＃の部品は、基板に含まれません)

DVR-S200 P.C.B. MAIN

	Ref. No.	PART NO.	Description		Remarks	Markets	部品名	Rank
	C829	UR837470	C.EL	47uF 16V		JUCRKAL	ケミコン	01
	C830	UR837470	C.EL	47uF 16V		JUCRKAL	ケミコン	01
	C831	UR837470	C.EL	47uF 16V		JUCRKAL	ケミコン	01
	C832	UR837470	C.EL	47uF 16V		JUCRKAL	ケミコン	01
	C834	UR847330	C.EL	33uF 25V		JUCRKAL	ケミコン	01
	C836	UR866220	C.EL	2.2uF 50V		JUCRKAL	ケミコン	01
	C838	UR847330	C.EL	33uF 25V		JUCRKAL	ケミコン	01
	C874	UR837100	C.EL	10uF 16V		BG	ケミコン	01
	C875	UR837100	C.EL	10uF 16V		BG	ケミコン	01
	C881	UR837470	C.EL	47uF 16V		BG	ケミコン	01
	C884	UR817470	C.EL	47uF 6.3V		BG	ケミコン	01
	C887	UR837470	C.EL	47uF 16V		BG	ケミコン	01
	C890	UR837470	C.EL	47uF 16V		BG	ケミコン	01
	C891	UR837470	C.EL	47uF 16V		BG	ケミコン	01
	C892	UR857100	C.EL	10uF 35V		BG	ケミコン	01
	C893	UR857100	C.EL	10uF 35V		BG	ケミコン	01
	C894	UR857100	C.EL	10uF 35V		BG	ケミコン	01
	C895	UR728470	C.EL	470uF 10V		BG	ケミコン	01
	C896	UR857100	C.EL	10uF 35V		BG	ケミコン	01
	C897	UR857100	C.EL	10uF 35V		BG	ケミコン	01
	C898	UR837470	C.EL	47uF 16V		BG	ケミコン	01
	C902	UR837470	C.EL	47uF 16V		BG	ケミコン	01
	C903	UR837470	C.EL	47uF 16V		BG	ケミコン	01
	C907	UR837470	C.EL	47uF 16V		BG	ケミコン	01
	C908	UR837470	C.EL	47uF 16V		BG	ケミコン	01
	C910	UR837470	C.EL	47uF 16V		BG	ケミコン	01
	C912	UR837470	C.EL	47uF 16V		BG	ケミコン	01
	C914	UR847330	C.EL	33uF 25V		BG	ケミコン	01
	C915	UR866220	C.EL	2.2uF 50V		BG	ケミコン	01
	C918	UR847330	C.EL	33uF 25V		BG	ケミコン	01
	C922	UR847330	C.EL	33uF 25V		BG	ケミコン	01
	C924	UR866220	C.EL	2.2uF 50V		BG	ケミコン	01
	C926	UR847330	C.EL	33uF 25V		BG	ケミコン	01
	C929	UR837100	C.EL	10uF 16V			ケミコン	
	C930	UR837100	C.EL	10uF 16V			ケミコン	
	D102	VU993900	DIODE.ZENR	MA8068-L 7.0V			ツェナーダイオード	
	D103	VU993900	DIODE.ZENR	MA8068-L 7.0V			ツェナーダイオード	
	D104	VT332900	DIODE	1SS355			ダイオード	01
	D105	VU996200	DIODE.ZENR	MA8120-M 12.0V			ツェナーダイオード	01
	D106	VU996200	DIODE.ZENR	MA8120-M 12.0V			ツェナーダイオード	01
*	D107	VU995800	DIODE.ZENR	MA8110-M 11.0V			ツェナーダイオード	
*	D108	VU995800	DIODE.ZENR	MA8110-M 11.0V			ツェナーダイオード	
*	D109	VU995800	DIODE.ZENR	MA8110-M 11.0V			ツェナーダイオード	
*	D110	VU995800	DIODE.ZENR	MA8110-M 11.0V			ツェナーダイオード	
*	D111	VU995800	DIODE.ZENR	MA8110-M 11.0V			ツェナーダイオード	
	D301	VV220700	DIODE.SHOT	RB501V-40			ショットキーダイオード	01
	D302	VV220700	DIODE.SHOT	RB501V-40			ショットキーダイオード	01
	D303	VU995800	DIODE.ZENR	MA8110-M 11.0V			ツェナーダイオード	01
⚠	D801	VU995000	DIODE.ZENR	MA8091-M 9.1V		JUCRKAL	ツェナーダイオード	
⚠	D871	VU993000	DIODE.ZENR	MA8056-M 5.6V		BG	ツェナーダイオード	01
⚠	D872	VU995000	DIODE.ZENR	MA8091-M 9.1V		BG	ツェナーダイオード	
	IC101	X3547A00	IC	BD3841FS			ＩＣ	
	IC102	XJ757A00	IC	NJM78L05A-T3			ＩＣ	01

＊New Parts (新規部品)

Note) Those parts marked with "#" are not included in the P.C.B. ass'y. (マーク＃の部品は、基板に含まれません)

DVR-S200 P.C.B. MAIN

	Ref. No.	PART NO.	Description	Remarks	Markets	部品名	Rank
	IC103	XF291A00	IC uPC4570G2			ＩＣ	03
	IC106	XZ545A00	IC YAC520-EE2			ＩＣ	04
	IC107	XZ545A00	IC YAC520-EE2			ＩＣ	04
	IC108	XZ545A00	IC YAC520-EE2			ＩＣ	04
	IC109	X3905A00	IC TS7ST08F AND			ロジックＩＣ	01
	IC111	XF291A00	IC uPC4570G2			ＩＣ	03
	IC112	XF291A00	IC uPC4570G2			ＩＣ	03
	IC113	XF291A00	IC uPC4570G2			ＩＣ	03
	IC301	XY120A00	IC TC74HCT00AF(EL) NA			ロジックＩＣ　ＳＯＰ	01
	IC302	XR038A00	IC NJM2904M OP AMP			ＩＣ	01
	IC801	X2875A00	IC NJM2595D		JUCRKAL	ＩＣ	05
	IC802	XZ177A00	IC LA7104M VIDEO AMP		JUCRKAL	アンプＩＣ　ＳＯＰ	04
	IC803	XW911A00	IC LA7108M VIDEO AMP		JUCRKAL	アンプＩＣ	04
	IC861	XY443A00	IC LA7109 6CH		BG	アンプＩＣ　ＳＯＰ	05
	IC862	XY879A00	IC TC74HC4053AF(EL)		BG	ロジックＩＣ　ＳＯＰ	03
	IC863	XZ177A00	IC LA7104M VIDEO AMP		BG	アンプＩＣ　ＳＯＰ	04
	IC864	XY534A00	IC LC72722		BG	ＲＤＳデコーダＩＣ	06
	IC865	X2875A00	IC NJM2595D		BG	ＩＣ	05
	JK301	VJ726800	JACK.MNI			モノラルミニジャック	01
	JK801	VS867300	CN.DIN 4P YKF51-5501		JUCRKAL	ＤＩＮコネクタ	03
	JK871	VS867300	CN.DIN 4P YKF51-5501		BG	ＤＩＮコネクタ	03
	L305	Vi491100	FER.CORE BP53RB190120080M		UCRKABGL	フェライトコア	
	PJ101	V7046700	JACK.PIN 4P MSP-244V1-01NI			ピンジャック	
	PJ102	V8502200	JACK.PIN 2P MSP-242V3-01NI		JUCRKAL	ピンジャック	02
	PJ103	VV306800	JACK.PIN 1P			ピンジャック	02
	PJ104	V7046800	JACK.PIN 6P MSP-246V1-01NI			ピンジャック	
	PJ801	V2773400	JACK.PIN 1P		JUCRKAL	ピンジャック	02
	PJ802	V6222700	JACK.PIN 3P		UCRKAL	ピンジャック	03
	PJ803	VV325000	JACK.PIN 2P		JUCRKAL	ピンジャック	03
	PJ804	VV325000	JACK.PIN 2P		JUCRKAL	ピンジャック	03
*	PJ871	WB385300	JACK.PIN 3P YKC21-4195N		BG	ピンジャック	
	PJ872	VV325000	JACK.PIN 2P		BG	ピンジャック	03
	PJ873	VV325000	JACK.PIN 2P		BG	ピンジャック	03
	Q102	VV556400	TR 2SC2412K Q,R,S			トランジスタ	01
	Q103	VV556400	TR 2SC2412K Q,R,S			トランジスタ	01
	Q104	VV556400	TR 2SC2412K Q,R,S			トランジスタ	01
	Q107	VV556400	TR 2SC2412K Q,R,S			トランジスタ	01
	Q108	VV556400	TR 2SC2412K Q,R,S			トランジスタ	01
	Q109	VV556400	TR 2SC2412K Q,R,S			トランジスタ	01
	Q110	VV655000	TR.DGT DTA114EKA			デジタルトランジスタ	01
	Q111	VZ725900	TR 2SD1938F S,T			トランジスタ	
	Q112	VV655400	TR.DGT DTC114EKA			デジタルトランジスタ	01
	Q113	VV655400	TR.DGT DTC114EKA			デジタルトランジスタ	01
	Q114	VV655000	TR.DGT DTA114EKA			デジタルトランジスタ	01
	Q115	Vi334100	TR 2SD1760 F5 P,Q,R			トランジスタ	01
	Q116	Vi334100	TR 2SD1760 F5 P,Q,R			トランジスタ	01
	Q117	Vi334100	TR 2SD1760 F5 P,Q,R			トランジスタ	01
	Q118	Vi334100	TR 2SD1760 F5 P,Q,R			トランジスタ	01
	Q119	Vi334100	TR 2SD1760 F5 P,Q,R			トランジスタ	01
	Q120	VZ725900	TR 2SD1938F S,T			トランジスタ	
	Q121	VZ725900	TR 2SD1938F S,T			トランジスタ	
	Q122	VZ725900	TR 2SD1938F S,T			トランジスタ	
	Q123	VZ725900	TR 2SD1938F S,T			トランジスタ	

＊New Parts (新規部品)

Note) Those parts marked with "#" are not included in the P.C.B. ass'y. (マーク＃の部品は、基板に含まれません)

DVR-S200 P.C.B. MAIN & SUB

	Ref. No.	PART NO.	Description		Remarks	Markets	部品名	Rank
	Q124	VZ725900	TR	2SD1938F S,T			トランジスタ	
	Q125	VZ725900	TR	2SD1938F S,T			トランジスタ	
	Q301	VV655700	TR.DGT	DTC144EKA			デジタルトランジスタ	01
	Q302	VV655700	TR.DGT	DTC144EKA			デジタルトランジスタ	01
	Q303	VP872700	TR	2SC4488 S,T			トランジスタ	01
	Q801	VV655400	TR.DGT	DTC114EKA		J	デジタルトランジスタ	01
	Q802	VV655400	TR.DGT	DTC114EKA		J	デジタルトランジスタ	01
	Q803	VV655500	TR.DGT	DTC124EKA		J	デジタルトランジスタ	01
	Q804	VV655500	TR.DGT	DTC124EKA		J	デジタルトランジスタ	01
⚠	Q805	VP872700	TR	2SC4488 S,T		JUCRKAL	トランジスタ	01
	Q871	VV556500	TR	2SA1037K Q,R,S		BG	トランジスタ	01
	Q872	VV556400	TR	2SC2412K Q,R,S		BG	トランジスタ	01
	Q873	VV556400	TR	2SC2412K Q,R,S		BG	トランジスタ	01
	Q874	VV556400	TR	2SC2412K Q,R,S		BG	トランジスタ	01
	Q875	VV556400	TR	2SC2412K Q,R,S		BG	トランジスタ	01
	Q876	VV655700	TR.DGT	DTC144EKA		BG	デジタルトランジスタ	01
⚠	Q877	VC218900	TR	2SC3330 R,S,T		BG	トランジスタ	01
⚠	Q878	VP872700	TR	2SC4488 S,T		BG	トランジスタ	01
	R169	HV754100	R.CAR.FP	10Ω 1/4W			不燃化カーボン抵抗	01
	R170	HV754100	R.CAR.FP	10Ω 1/4W			不燃化カーボン抵抗	01
	R177	HV755390	R.CAR.FP	390Ω 1/4W			不燃化カーボン抵抗	01
	R178	HV755390	R.CAR.FP	390Ω 1/4W			不燃化カーボン抵抗	01
	R189	HV753470	R.CAR.FP	4.7Ω 1/4W			不燃化カーボン抵抗	01
	R201	HV754100	R.CAR.FP	10Ω 1/4W			不燃化カーボン抵抗	01
	R202	HV754100	R.CAR.FP	10Ω 1/4W			不燃化カーボン抵抗	01
	R240	VP940900	R.MTL.OXD	560Ω 1W			酸化金属被膜抵抗	
	R241	VP940900	R.MTL.OXD	560Ω 1W			酸化金属被膜抵抗	
	R242	VP940900	R.MTL.OXD	560Ω 1W			酸化金属被膜抵抗	
	R243	VP940900	R.MTL.OXD	560Ω 1W			酸化金属被膜抵抗	
	R244	VP940900	R.MTL.OXD	560Ω 1W			酸化金属被膜抵抗	
	R310	HV756560	R.CAR.FP	5.6KΩ 1/4W			不燃化カーボン抵抗	01
	R311	HV755100	R.CAR.FP	100Ω 1/4W			不燃化カーボン抵抗	01
	R315	WB784200	R.MTL.OXD	1.5Ω 1W			金属被膜抵抗	01
	R320	WB784200	R.MTL.OXD	1.5Ω 1W			金属被膜抵抗	01
	R907	HV755220	R.CAR.FP	220Ω 1/4W			不燃化カーボン抵抗	01
*	TE101	WB244100	TERM.SP	NLA1-01-004			スピーカー端子	
*	TH101	WC310100	THRMST	NTSA0WF104FN6A0			温度検知用サーミスタ	
*	U301	WB001400	CN.PHOT.SN	1P GP1FA553RZ			光ファイバ受信器	
*	U302	WB001600	CN.PHOT.SN	1P GP1FA553TZ			光ファイバリンク	
	XL871	V3930900	RSNR.CRYS	4.332MHz		BG	水晶振動子	05
*		WC001900	P.C.B.	SUB		J	ＰＣＢ集成　サブ	
*		WC002000	P.C.B.	SUB		UC	ＰＣＢ集成　サブ	
*		WC002100	P.C.B.	SUB		R	ＰＣＢ集成　サブ	
*		WC002200	P.C.B.	SUB		K	ＰＣＢ集成　サブ	
*		WC002300	P.C.B.	SUB		A	ＰＣＢ集成　サブ	
*		WC002400	P.C.B.	SUB		BG	ＰＣＢ集成　サブ	
*		WC002500	P.C.B.	SUB		L	ＰＣＢ集成　サブ	
	CB1	V7826100	CN	11P TE TUC SERIES			コネクタープラグ	01
	CB2	V7826400	CN	14P TE TUC SERIES			コネクタープラグ	
	CB3	VG879900	CN.BS.PIN	2P			ベースピン	01

＊New Parts (新規部品)

Note) Those parts marked with "#" are not included in the P.C.B. ass'y. (マーク＃の部品は、基板に含まれません)

DVR-S200 P.C.B. SUB

	Ref. No.	PART NO.	Description	Remarks	Markets	部品名	Rank
	CB4	VT807100	CN.BS.PIN 2P			ベースポスト	01
	CB6	LB918040	CN.BS.PIN 4P			ベース付ポスト	01
	CB7	VL844700	CN.BS.PIN 3P			ベース付ポスト	01
	CB8	LB918050	CN.BS.PIN 5P			ベース付ポスト	01
	CB351	VB858500	CN.BS.PIN 6P			ベースピン	01
	CB361	V7827100	SOCKET 4P TE TUC SERIES			コネクターソケット	
	CB362	VM688900	CN.BS.PIN 10P			ＦＦＣコネクター	01
*	CB363	V7828700	SOCKET 20P SE TUC SERIES			コネクターソケット	01
	CB364	V7827800	SOCKET 11P SE TUC SERIES			コネクターソケット	
	CB365	V7828100	SOCKET 14P TE TUC SERIES			コネクターソケット	
*	CB366	V6217800	CN.BS.PIN 8P TE FMN			ＦＦＣコネクター	01
	C1	UA654100	C.MYLAR 0.01uF 50V			マイラーコン	01
	C2	UR838100	C.EL 100uF 16V			ケミコン	01
	C3	VR193400	C.OS 10uF 25V			ＯＳコン	03
	C6	UR819100	C.EL 1000uF 6.3V			ケミコン	01
	C7	UR838100	C.EL 100uF 16V			ケミコン	01
	C8	UR838100	C.EL 100uF 16V			ケミコン	01
	C9	UR838330	C.EL 330uF 16V			ケミコン	01
	C10	UR838100	C.EL 100uF 16V			ケミコン	01
	C11	UR838100	C.EL 100uF 16V			ケミコン	01
	C12	UR867470	C.EL 47uF 50V			ケミコン	01
⚠	C14	V6185300	C.CE.SAFTY 0.01uF 275V			規格認定コン	
	C15	UR847100	C.EL 10uF 25V			ケミコン	01
	C16	UR847100	C.EL 10uF 25V			ケミコン	01
	C20	UR847470	C.EL 47uF 25V			ケミコン	01
	C21	UR867470	C.EL 47uF 50V			ケミコン	01
	C22	UR847100	C.EL 10uF 25V			ケミコン	01
	C23	UR847100	C.EL 10uF 25V			ケミコン	01
	C24	UR819100	C.EL 1000uF 6.3V			ケミコン	01
	C27	UR867220	C.EL 22uF 50V			ケミコン	01
	C28	VR193400	C.OS 10uF 25V			ＯＳコン	03
	C32	UR848100	C.EL 100uF 25V			ケミコン	01
	C33	UR749220	C.EL 2200uF 25V			ケミコン	03
	C34	UR749220	C.EL 2200uF 25V			ケミコン	03
	C36	UR818470	C.EL 470uF 6.3V			ケミコン	01
	C37	UR739680	C.EL 6800uF 16V			ケミコン	
	C38	UR739470	C.EL 4700uF 16V			ケミコン	02
	C39	VV205900	C.EL 6800uF 50V			ケミコン	07
	C40	VV205900	C.EL 6800uF 50V			ケミコン	07
	C41	UR749220	C.EL 2200uF 25V			ケミコン	03
	C43	V7409000	C.EL 180uF 16V			ケミコン	02
	C44	UR838100	C.EL 100uF 16V			ケミコン	01
	C46	UA654470	C.MYLAR 0.047uF 50V			マイラーコン	01
	C47	UA654470	C.MYLAR 0.047uF 50V			マイラーコン	01
	C48	UR818330	C.EL 330uF 6.3V			ケミコン	01
	C51	UR837330	C.EL 33uF 16V			ケミコン	01
	C52	VT898000	C.POL 0.1uF 100V			マイラーコン	01
	C53	VT898000	C.POL 0.1uF 100V			マイラーコン	01
	C54	UR749220	C.EL 2200uF 25V			ケミコン	03
	C55	VR168300	C.MYLAR.ML ECQ-V1H104JL3			積層マイラーコン	01
	C351	UM388100	C.EL 100uF 10V			ケミコン	01
	C361	UN865470	C.EL 0.47uF 50V			ＢＰケミコン	01
	C362	UR857100	C.EL 10uF 35V			ケミコン	01

＊New Parts (新規部品)

Note) Those parts marked with "#" are not included in the P.C.B. ass'y. (マーク＃の部品は、基板に含まれません)

DVR-S200 P.C.B. SUB

	Ref. No.	PART NO.	Description		Remarks	Markets	部品名	Rank
	C363	UR857100	C.EL	10uF 35V			ケミコン	01
	C364	UR837100	C.EL	10uF 16V			ケミコン	01
	C365	UR837100	C.EL	10uF 16V			ケミコン	01
	C366	UR838100	C.EL	100uF 16V			ケミコン	01
	C367	UR838100	C.EL	100uF 16V			ケミコン	01
	C374	UR838470	C.EL	470uF 16V			ケミコン	01
	C375	UR838470	C.EL	470uF 16V			ケミコン	01
	C376	UR818100	C.EL	100uF 6.3V			ケミコン	01
	C379	UM388330	C.EL	330uF 6.3V			ケミコン	01
	C381	UR819100	C.EL	1000uF 6.3V			ケミコン	01
	C384	UR818470	C.EL	470uF 6.3V			ケミコン	01
	D1	VU996200	DIODE.ZENR	MA8120-M 12.0V			ツェナーダイオード	01
	D2	V6267600	DIODE	RB051L-40			ダイオード	01
	D3	VV220700	DIODE.SHOT	RB501V-40			ショットキーダイオード	01
	D4	VU998600	DIODE.ZENR	MA8220-L 21.3V			ツェナーダイオード	
	D5	VT332900	DIODE	1SS355			ダイオード	01
	D6	VT332900	DIODE	1SS355			ダイオード	01
	D7	V6267600	DIODE	RB051L-40			ダイオード	01
⚠	D8	V6855600	DIODE.BRG	D4SBS4-4101 4A			ダイオードブリッジ	03
⚠	D9	V6855600	DIODE.BRG	D4SBS4-4101 4A			ダイオードブリッジ	03
⚠	D10	VV307700	DIODE	1N4002S			ダイオード	01
⚠	D11	VV307700	DIODE	1N4002S			ダイオード	01
⚠	D12	VR253700	DIODE.BRG	S1NB20 1A 200V			ＤＩブリッジ Ｘ４	02
	D13	V6267600	DIODE	RB051L-40			ダイオード	01
⚠	D14	VQ111400	DIODE.BRG	D5SBA20-4001 6A			ダイオードブリッジ	03
	D15	VT332900	DIODE	1SS355			ダイオード	01
	D16	VT332900	DIODE	1SS355			ダイオード	01
⚠	D17	VV307700	DIODE	1N4002S			ダイオード	01
	D18	VT332900	DIODE	1SS355			ダイオード	01
	D361	VT332900	DIODE	1SS355			ダイオード	01
	D362	VT332900	DIODE	1SS355			ダイオード	01
	D363	VT332900	DIODE	1SS355			ダイオード	01
	D364	VT332900	DIODE	1SS355			ダイオード	01
	D365	VT332900	DIODE	1SS355			ダイオード	01
	D366	VT332900	DIODE	1SS355			ダイオード	01
⚠*	Fi1	WB754600	FLTR	ELF15N030A		UC	ラインフィルター	
⚠*	Fi1	WC362100	FLTR	ELF15N050A		JRKABGL	ラインフィルター	
	G3	V5995800	PLATE.GND				アースプレート	
	G351	V4040500	SCR.TERM	M3			スクリュー／ターミナル	01
⚠	IC1	XJ608A00	IC	NJM7812FA			ＩＣ	02
⚠	IC2	XD343A00	IC	NJM79M12FA			ＩＣ	03
⚠	IC3	XJ604A00	IC	NJM78M05FA			ＩＣ	02
⚠	IC4	XE436A00	IC	NJM79M05FA			ＩＣ	03
⚠	IC5	XY455A00	IC	PQ1CG21H2F SW			電源ＩＣ ＳＩＬ	04
⚠	IC6	X3121A00	IC	MD1422N DC/DC			電源ＩＣ	05
⚠	IC10	XY455A00	IC	PQ1CG21H2F SW			電源ＩＣ ＳＩＬ	04
⚠*	IC25	XH526A00	IC	PQ12RF1			アンプＩＣ	03
	IC361	XS377A00	IC	BA15218F OP AMP			アンプＩＣ	01
	IC362	XU965A00	IC	uPC29M33T-E1 3.3V			電源ＩＣ	03
	IC363	XZ003A00	IC	PQ025EZ5MZP 2.5V			電源ＩＣ ＱＦＰ	03
*	JK351	WB071300	JACK.MNI	LGS6516-0100			ミニジャック	03
⚠	Q1	VG805300	TR	2SA1674 R,S			トランジスタ	01
	Q2	VV655700	TR.DGT	DTC144EKA			デジタルトランジスタ	01

＊New Parts (新規部品)

Note) Those parts marked with "#" are not included in the P.C.B. ass'y. (マーク＃の部品は、基板に含まれません)

DVR-S200 P.C.B. SUB

	Ref. No.	PART NO.	Description		Remarks	Markets	部品名	Rank
⚠	Q3	VR510800	TR	2SD2396 J,K			トランジスタ	01
	Q4	VV556400	TR	2SC2412K Q,R,S			トランジスタ	01
	Q361	VV655000	TR.DGT	DTA114EKA			デジタルトランジスタ	01
	Q362	VV655000	TR.DGT	DTA114EKA			デジタルトランジスタ	01
	Q363	VZ725900	TR	2SD1938F S,T			トランジスタ	
	Q364	VZ725900	TR	2SD1938F S,T			トランジスタ	
	Q365	VV655400	TR.DGT	DTC114EKA			デジタルトランジスタ	01
	Q366	VV655400	TR.DGT	DTC114EKA			デジタルトランジスタ	01
	R20	HV753220	R.CAR.FP	2.2Ω 1/4W			不燃化カーボン抵抗	01
⚠	R22	VP941000	R.MTL.OXD	680Ω 1W			酸化金属被膜抵抗	01
	R29	HV756220	R.CAR.FP	2.2KΩ 1/4W			不燃化カーボン抵抗	01
⚠	R31	VP940600	R.MTL.OXD	220Ω 1W			酸化金属被膜抵抗	01
⚠	R38	VP941000	R.MTL.OXD	680Ω 1W			酸化金属被膜抵抗	01
	R374	HV755100	R.CAR.FP	100Ω 1/4W			不燃化カーボン抵抗	01
	R375	HV755100	R.CAR.FP	100Ω 1/4W			不燃化カーボン抵抗	01
	R376	HV755100	R.CAR.FP	100Ω 1/4W			不燃化カーボン抵抗	01
	R377	HV755100	R.CAR.FP	100Ω 1/4W			不燃化カーボン抵抗	01
⚠	RY1	V6017400	RELAY	DC SDT-S-112LMR2			リレー １２Ｖ	04
	SW331	WA876500	SW.RT.ENC	EVEGC3F2024B			ロータリーエンコーダ	
	SW332	VV020300	SW.TACT	SKQNAA			タクトＳＷ	01
	SW333	VV020300	SW.TACT	SKQNAA			タクトＳＷ	01
	SW334	VV020300	SW.TACT	SKQNAA			タクトＳＷ	01
	SW335	VV020300	SW.TACT	SKQNAA			タクトＳＷ	01
	SW336	VV020300	SW.TACT	SKQNAA			タクトＳＷ	01
	SW337	VV020300	SW.TACT	SKQNAA			タクトＳＷ	01
	SW338	VV020300	SW.TACT	SKQNAA			タクトＳＷ	01
	SW339	VV020300	SW.TACT	SKQNAA			タクトＳＷ	01
	SW340	VV020300	SW.TACT	SKQNAA			タクトＳＷ	01
	SW341	VV020300	SW.TACT	SKQNAA			タクトＳＷ	01
⚠	T1	X2490A00	TRANS.PWR			J	サブトランス	05
⚠*	T1	X2491A00	TRANS.PWR			UC	サブトランス	
⚠*	T1	X2493A00	TRANS.PWR			A	サブトランス	
⚠*	T1	X2494A00	TRANS.PWR			BG	サブトランス	
⚠*	T1	X2948A00	TRANS.PWR			KL	サブトランス	
⚠*	T1	X4434A00	TRANS			R	サブトランス	
*	U351	WB437900	L.DTCT	GP1UD281YK			リモコン受光ユニット	
		EP600530	SCR.BND.HD	3x8 MFZN2BL			バインドＳタイトネジ	01

＊New Parts (新規部品)

Note) Those parts marked with "#" are not included in the P.C.B. ass'y. (マーク＃の部品は、基板に含まれません)

DVR-S200 P.C.B. FL

	Ref. No.	PART NO.	Description		Remarks	Markets	部品名	Rank
*		WC002800	P.C.B.	FL			ＰＣＢ　ＦＬ	
	CB941	V7667200	CN.BS.PIN	20P TE			ＦＦＣコネクター	
*	CB943	VC166500	CN.BS.PIN	12P			コネクタベースポスト	01
	CB944	VM688900	CN.BS.PIN	10P			ＦＦＣコネクター	01
	CB945	VB390300	CN.BS.PIN	7P			ベースピン	01
	C942	UR818100	C.EL	100uF 6.3V			ケミコン	01
	C943	UM388100	C.EL	100uF 10V			ケミコン	01
	C948	VR357400	C.EL	4700uF 5.5V			バックアップケミコン	02
	C949	UR819100	C.EL	1000uF 6.3V			ケミコン	01
	C950	UM407100	C.EL	10uF 50V			ケミコン	01
	C952	UM416220	C.EL	2.2uF 50V			ケミコン	01
	C957	UR848100	C.EL	100uF 25V			ケミコン	01
	C959	VR168300	C.MYLAR.ML	ECQ-V1H104JL3			積層マイラーコン	01
	C960	UM407220	C.EL	22uF 25V			ケミコン	01
	C961	UM406470	C.EL	4.7uF 50V			ケミコン	01
	C962	UR839100	C.EL	1000uF 16V			ケミコン	01
	C966	UA654100	C.MYLAR	0.01uF 50V			マイラーコン	01
	C968	UM416100	C.EL	1uF 50V			ケミコン	01
	D941	VV833200	DIODE	1SS380			ダイオード	01
	D942	VV833200	DIODE	1SS380			ダイオード	01
	D943	VU993500	DIODE.ZENR	MA8062-H 6.4V			ツェナーダイオード	01
⚠	D949	VR253700	DIODE.BRG	S1NB20 1A 200V			ＤＩブリッジ　Ｘ４	02
⚠	D950	VV307700	DIODE	1N4002S			ダイオード	01
⚠	D951	VV307700	DIODE	1N4002S			ダイオード	01
	D952	VT332900	DIODE	1SS355			ダイオード	01
	D953	VT332900	DIODE	1SS355			ダイオード	01
	D954	VU993400	DIODE.ZENR	MA8062-M 6.2V			ツェナーダイオード	01
	D955	VU992600	DIODE.ZENR	MA8051-M 5.1V			ツェナーダイオード	01
	IC941	XV160A00	IC	LC75712E FLD			ロジックＩＣ　フラット	07
	Q941	VV556400	TR	2SC2412K Q,R,S			トランジスタ	01
	Q942	VV556400	TR	2SC2412K Q,R,S			トランジスタ	01
	Q943	VV556400	TR	2SC2412K Q,R,S			トランジスタ	01
	Q944	VV556400	TR	2SC2412K Q,R,S			トランジスタ	01
	Q945	VV556400	TR	2SC2412K Q,R,S			トランジスタ	01
	Q946	VV556400	TR	2SC2412K Q,R,S			トランジスタ	01
	Q947	VP872700	TR	2SC4488 S,T			トランジスタ	01
	Q948	iC174020	TR	2SC1740S R,S			トランジスタ	01
	Q949	VV655700	TR.DGT	DTC144EKA			デジタルトランジスタ	01
	Q950	VV556500	TR	2SA1037K Q,R,S			トランジスタ	01
	Q951	VV556400	TR	2SC2412K Q,R,S			トランジスタ	01
	R932	HV753220	R.CAR.FP	2.2Ω 1/4W			不燃化カーボン抵抗	01
	R991	HV754680	R.CAR.FP	68Ω 1/4W			不燃化カーボン抵抗	01
	R998	HV755100	R.CAR.FP	100Ω 1/4W			不燃化カーボン抵抗	01
	R999	HV755100	R.CAR.FP	100Ω 1/4W			不燃化カーボン抵抗	01
	V941	WB452200	FL.DSPLY	14-BT-80GNKF			螢光表示管	
		WB552400	SHEET				シート／ＦＬ	

＊New Parts (新規部品)

Note) Those parts marked with "#" are not included in the P.C.B. ass'y. (マーク＃の部品は、基板に含まれません)

CHIP CAPACITORS

	Ref. No.	PART NO.	Description		Remarks	Markets	部品名	Rank
*		UF028100	C.EL.CHP	100uF 10V			チップケミコン	01
		UF037100	C.EL.CHP	10uF 16V			チップケミコン	01
		UF037470	C.EL.CHP	47uF 16V			チップケミコン	01
		UF066100	C.EL.CHP	1uF 50V			チップケミコン	01
		UF066220	C.EL.CHP	2.2uF 50V			チップケミコン	01
		US034470	C.CE.M.CHP	0.047uF 16V			チップセラコン	01
		US035100	C.CE.M.CHP	0.1uF 16V			チップセラコン	01
		US044220	C.CE.M.CHP	0.022uF 25V			チップセラコン	01
		US061100	C.CE.M.CHP	10pF 50V			チップセラコン	01
		US061180	C.CE.CHP	18pF 50V			チップセラコン	01
		US061220	C.CE.M.CHP	22pF 50V			チップセラコン	01
		US061270	C.CE.M.CHP	27pF 50V			チップセラコン	01
		US061330	C.CE.M.CHP	33pF 50V			チップセラコン	01
		US061470	C.CE.M.CHP	47pF 50V			チップセラコン	01
		US062100	C.CE.M.CHP	100pF 50V			チップセラコン	01
		US062150	C.CE.CHP	150pF 50V			チップセラコン	01
		US062220	C.CE.CHP	220pF 50V			チップセラコン	01
		US062330	C.CE.M.CHP	330pF 50V			チップセラコン	01
		US062470	C.CE.M.CHP	470pF 50V			チップセラコン	01
		US062680	C.CE.M.CHP	680pF 50V			チップセラコン	01
		US063100	C.CE.M.CHP	1000pF 50V			チップセラコン	01
		US063220	C.CE.M.CHP	2200pF 50V			チップセラコン	01
		US063470	C.CE.CHP	4700pF 50V			チップセラコン	01
		US064100	C.CE.M.CHP	0.01uF 50V			チップセラコン	01
		US126100	C.CE.CHP	1uF 10V			チップセラ　F	01
		US135100	C.CE.CHP	0.1uF 16V			チップセラコン	01
		US135330	C.CE.CHP	0.33uF 16V			チップセラ（F）	01
		US145100	C.CE.CHP	0.1uF 25V			チップセラ（F）	01

＊New Parts (新規部品)

Note) Those parts marked with "#" are not included in the P.C.B. ass'y. (マーク＃の部品は、基板に含まれません)

CHIP RESISTORS

Ref. No.	PART NO.	Description		Remarks	Markets	部品名	Rank
	RD350000	R.CHP	0Ω 1/16W			チップ抵抗	01
	RD353100	R.CHP	1Ω 1/16W			チップ抵抗	01
	RD353220	R.CHP	2.2Ω 1/16W			チップ抵抗	01
	RD353470	R.CHP	4.7Ω 1/16W			チップ抵抗	01
	RD354100	R.CHP	10Ω 1/16W			チップ抵抗	01
	RD354330	R.CHP	33Ω 1/16W			チップ抵抗	01
	RD354470	R.CHP	47Ω 1/16W			チップ抵抗	01
	RD354750	R.CHP	75Ω 1/16W			チップ抵抗	01
	RD355100	R.CHP	100Ω 1/16W			チップ抵抗	01
	RD355220	R.CHP	220Ω 1/16W			チップ抵抗	01
	RD355330	R.CHP	330Ω 1/16W			チップ抵抗	01
	RD355470	R.CHP	470Ω 1/16W			チップ抵抗	01
	RD355820	R.CHP	820Ω 1/16W			チップ抵抗	01
	RD356100	R.CHP	1KΩ 1/16W			チップ抵抗	01
	RD356120	R.CHP	1.2KΩ 1/16W			チップ抵抗	01
	RD356150	R.CHP	1.5KΩ 1/16W			チップ抵抗	01
	RD356160	R.CHP	1.6KΩ 1/16W			チップ抵抗	01
	RD356180	R.CHP	1.8KΩ 1/16W			チップ抵抗	01
	RD356200	R.CHP	2KΩ 1/16W			チップ抵抗	01
	RD356220	R.CHP	2.2KΩ 1/16W			チップ抵抗	01
	RD356270	R.CHP	2.7KΩ 1/16W			チップ抵抗	01
	RD356330	R.CHP	3.3KΩ 1/16W			チップ抵抗	01
	RD356360	R.CHP	3.6KΩ 1/16W			チップ抵抗	01
	RD356390	R.CHP	3.9KΩ 1/16W			チップ抵抗	01
	RD356470	R.CHP	4.7KΩ 1/16W			チップ抵抗	01
	RD356510	R.CHP	5.1KΩ 1/16W			チップ抵抗	01
	RD356560	R.CHP	5.6KΩ 1/16W			チップ抵抗	01
	RD356680	R.CHP	6.8KΩ 1/16W			チップ抵抗	01
	RD356820	R.CHP	8.2KΩ 1/16W			チップ抵抗	01
	RD356910	R.CHP	9.1KΩ 1/16W			チップ抵抗	01
	RD357100	R.CHP	10KΩ 1/16W			チップ抵抗	01
	RD357110	R.CHP	11KΩ 1/16W			チップ抵抗	01
	RD357120	R.CHP	12KΩ 1/16W			チップ抵抗	01
	RD357130	R.CHP	13KΩ 1/16W			チップ抵抗	01
	RD357150	R.CHP	15KΩ 1/16W			チップ抵抗	01
	RD357160	R.CHP	16KΩ 1/16W			チップ抵抗	01
	RD357180	R.CHP	18KΩ 1/16W			チップ抵抗	01
	RD357220	R.CHP	22KΩ 1/16W			チップ抵抗	01
	RD357240	R.CHP	24KΩ 1/16W			チップ抵抗	01
	RD357270	R.CHP	27KΩ 1/16W			チップ抵抗	01
	RD357330	R.CHP	33KΩ 1/16W			チップ抵抗	01
	RD357390	R.CHP	39KΩ 1/16W			チップ抵抗	01
	RD357470	R.CHP	47KΩ 1/16W			チップ抵抗	01
	RD357680	R.CHP	68KΩ 1/16W			チップ抵抗	01
	RD357820	R.CHP	82KΩ 1/16W			チップ抵抗	01
	RD357910	R.CHP	91KΩ 1/16W			チップ抵抗	01
	RD358100	R.CHP	100KΩ 1/16W			チップ抵抗	01
	RD358220	R.CHP	220KΩ 1/16W			チップ抵抗	01
	RD358470	R.CHP	470KΩ 1/16W			チップ抵抗	01
	RD359100	R.CHP	1MΩ 1/16W			チップ抵抗	01
	RF456470	R.CHP	4.7KΩ 1/16W			チップ抵抗	
	RF456820	R.CHP	8.2KΩ 1/16W			チップ抵抗	
	RF457100	R.CHP	10KΩ 1/16W			チップ抵抗	
	RF457180	R.CHP	18KΩ 1/16W			チップ抵抗	

＊New Parts (新規部品)

Note) Those parts marked with "#" are not included in the P.C.B. ass'y. (マーク＃の部品は、基板に含まれません)

NX-SW200 MAIN P.C.B.

	Ref. No.	PART NO.	Description		Remarks	Markets	部品名	Rank
*		WB910900	P.C.B.	MAIN		JUCR	ＰＣＢ　ＭＡＩＮ	
*		WB911000	P.C.B.	MAIN		KABGL	ＰＣＢ　ＭＡＩＮ	
	CB1	VB389900	CN.BS.PIN	3P			ベースピン	01
	CB3	VB390100	CN.BS.PIN	5P			ベースピン	01
	CB7	VP206500	HOLDER.FUS	EYF-52BCT			ヒューズホルダー	01
	CB8	VP206500	HOLDER.FUS	EYF-52BCT			ヒューズホルダー	01
	C1	UA655100	C.MYLAR	0.1uF 50V			マイラーコン	01
	C2	UA655820	C.MYLAR	0.82uF 50V			マイラーコン	01
	C3	FG644100	C.CE	0.01uF 50V			セラコン	01
	C4	UR867100	C.EL	10uF 50V			ケミコン	01
	C5	UA654220	C.MYLAR	0.022uF 50V			マイラーコン	01
	C6	UR867100	C.EL	10uF 50V			ケミコン	01
	C7	UA655330	C.MYLAR	0.33uF 50V			マイラーコン	01
	C8	UA655150	C.MYLAR	0.15uF 50V			マイラーコン	01
	C9	UA654100	C.MYLAR	0.01uF 50V			マイラーコン	01
	C10	UR877100	C.EL	10uF 63V			ケミコン	01
	C11	UR877100	C.EL	10uF 63V			ケミコン	01
	C12	UR867470	C.EL	47uF 50V			ケミコン	01
	C13	UA655100	C.MYLAR	0.1uF 50V			マイラーコン	01
	C14	UR868100	C.EL	100uF 50V			ケミコン	01
	C15	UR838100	C.EL	100uF 16V			ケミコン	01
	C16	UR867100	C.EL	10uF 50V			ケミコン	01
	C17	UA655180	C.MYLAR	0.18uF 50V			マイラーコン	01
	C18	UA654680	C.MYLAR	0.068uF 50V			マイラーコン	02
	C19	FG652100	C.CE	100pF 50V			セラコン	01
	C20	UR837470	C.EL	47uF 16V			ケミコン	01
	C21	UR837470	C.EL	47uF 16V			ケミコン	01
	C22	UR867220	C.EL	22uF 50V			ケミコン	01
	C23	UR865470	C.EL	0.47uF 50V			ケミコン	01
	C24	UR828220	C.EL	220uF 10V			ケミコン	01
	C25	WB540200	C.POL.MTL	0.1uF ECQE2104KF3			メタライズドポリコン	
	C26	WB540200	C.POL.MTL	0.1uF ECQE2104KF3			メタライズドポリコン	
	C27	UA655180	C.MYLAR	0.18uF 50V			マイラーコン	01
	C28	UR867100	C.EL	10uF 50V			ケミコン	01
	C29	UR867220	C.EL	22uF 50V			ケミコン	01
	C30	UR867220	C.EL	22uF 50V			ケミコン	01
	C31	UR867220	C.EL	22uF 50V			ケミコン	01
	C32	UR867220	C.EL	22uF 50V			ケミコン	01
	C33	UA655100	C.MYLAR	0.1uF 50V			マイラーコン	01
	C34	FG644100	C.CE	0.01uF 50V			セラコン	01
⚠	C35	V6185300	C.CE.SAFTY	0.01uF 275V			規格認定コン	
	C37	UA655470	C.MYLAR	0.47uF 50V			マイラーコン	01
	C38	UA653220	C.MYLAR	2200pF 50V			マイラーコン	01
	C41	UR867100	C.EL	10uF 50V			ケミコン	01
	C57	UR868100	C.EL	100uF 50V			ケミコン	01
	C58	V7093400	C.EL	6800uF 63V			ケミコン	
	C59	V7093400	C.EL	6800uF 63V			ケミコン	
	C72	UR867100	C.EL	10uF 50V			ケミコン	01
⚠	D1	VN011300	DIODE.BRG	D3SBA20 4A 200V			ダイオード	03
	D2	VG440900	DIODE.ZENR	MTZJ15C 15V			ツェナーダイオード	01
	D3	VG440900	DIODE.ZENR	MTZJ15C 15V			ツェナーダイオード	01
	D4	VD631600	DIODE	1SS133,176			ダイオード	01
	D5	VD631600	DIODE	1SS133,176			ダイオード	01

＊New Parts (新規部品)

Note) Those parts marked with "#" are not included in the P.C.B. ass'y. (マーク＃の部品は、基板に含まれません)

NX-SW200 P.C.B. MAIN

	Ref. No.	PART NO.	Description		Remarks	Markets	部品名	Rank
	D6	VD631600	DIODE	1SS133,176			ダイオード	01
	D7	VG442500	DIODE.ZENR	MTZJ24B 24V			ツェナーダイオード	01
	D9	VU264100	DIODE	1SR139-400			ダイオード	01
	D10	VD631600	DIODE	1SS133,176			ダイオード	01
	D11	VU264100	DIODE	1SR139-400			ダイオード	01
	D19	VD631600	DIODE	1SS133,176			ダイオード	01
	D20	VD631600	DIODE	1SS133,176			ダイオード	01
	D21	VD631600	DIODE	1SS133,176			ダイオード	01
	D22	VD631600	DIODE	1SS133,176			ダイオード	01
	D23	VD631600	DIODE	1SS133,176			ダイオード	01
	D24	VU264100	DIODE	1SR139-400			ダイオード	01
	D25	VU264100	DIODE	1SR139-400			ダイオード	01
⚠	F1	VS822500	FUSE	2A 125V		JUCR	ヒユーズ	02
⚠	F1	KB001770	FUSE	T1.0A 250V		KABGL	ヒユーズ	02
	G1	V7235100	CN.GND	JG-11-T			接地端子	
⚠	IC1	X3830A00	IC	STK404-120 120W			アンプＩＣ　ＳＩＰ	
	IC2	XB247A00	IC	uPC4570HA			ＩＣ	02
	IC3	X3369A00	IC	TA7317P			ＩＣ	04
	IC4	XB247A00	IC	uPC4570HA			ＩＣ	02
	IC5	XB247A00	IC	uPC4570HA			ＩＣ	02
	JK1	VJ726800	JACK.MNI				モノラルミニジャック	01
	PJ1	VL552600	JACK.PIN	1P			ピンジャック	01
*	PN1	WB543700	PIN	WB54370 L=70 #18			スタイルピン	
	Q1	iC224030	TR	2SC2240 GR,BL			トランジスタ	01
	Q2	iA097030	TR	2SA970 GR,BL			トランジスタ	01
	Q3	iC224030	TR	2SC2240 GR,BL			トランジスタ	01
	Q4	iA097030	TR	2SA970 GR,BL			トランジスタ	01
	Q5	iC1815I0	TR	2SC1815 Y			トランジスタ	01
	Q6	iA1015I0	TR	2SA1015 Y			トランジスタ	01
	Q7	iC1815I0	TR	2SC1815 Y			トランジスタ	01
	Q8	iA1015I0	TR	2SA1015 Y			トランジスタ	01
	Q9	V6896700	TR	2SD2531			トランジスタ	03
	Q10	V6896500	TR	2SB1642			トランジスタ	04
	Q16	V3028000	FET	2SK304 E			ＦＥＴ	01
	R1	HV756390	R.CAR.FP	3.9KΩ 1/4W			不燃化カーボン抵抗	01
	R5	HV756120	R.CAR.FP	1.2KΩ 1/4W			不燃化カーボン抵抗	01
	R27	HB027100	R.MTL.FLM	10KΩ 1/4W			金属被膜抵抗	
	R28	V6022600	R.WW	0.1Ω 3W			セメント抵抗	
	R30	HV756100	R.CAR.FP	1KΩ 1/4W			不燃化カーボン抵抗	01
	R31	HB027200	R.MTL.FLM	20KΩ 1/4W			金属被膜抵抗	
	R32	HV755100	R.CAR.FP	100Ω 1/4W			不燃化カーボン抵抗	01
	R35	HB027100	R.MTL.FLM	10KΩ 1/4W			金属被膜抵抗	
	R36	HB027100	R.MTL.FLM	10KΩ 1/4W			金属被膜抵抗	
*	R39	VC761400	R.MTL.OXD	1KΩ 2W			酸化金属被膜抵抗	01
	R45	HV755390	R.CAR.FP	390Ω 1/4W			不燃化カーボン抵抗	01
	R46	HV755390	R.CAR.FP	390Ω 1/4W			不燃化カーボン抵抗	01
	R47	VZ092500	R.MTL.OXD	0.22Ω 3W			酸化金属被膜抵抗	01
	R48	HV754100	R.CAR.FP	10Ω 1/4W			不燃化カーボン抵抗	01
	R66	HB026270	R.MTL.FLM	2.7KΩ 1/4W			金属被膜抵抗	01
	R67	HB028100	R.MTL.FLM	100KΩ 1/4W			金属被膜抵抗	
	R95	HV755100	R.CAR.FP	100Ω 1/4W			不燃化カーボン抵抗	01
	R96	VZ092500	R.MTL.OXD	0.22Ω 3W			酸化金属被膜抵抗	01
	R121	HV755390	R.CAR.FP	390Ω 1/4W			不燃化カーボン抵抗	01

＊New Parts (新規部品)

Note) Those parts marked with "#" are not included in the P.C.B. ass'y. **(マーク＃の部品は、基板に含まれません)**

NX-SW200 P.C.B. MAIN

	Ref. No.	PART NO.	Description		Remarks	Markets	部品名	Rank
	R123	HV756100	R.CAR.FP	1KΩ 1/4W			不燃化カーボン抵抗	01
	R265	HV755390	R.CAR.FP	390Ω 1/4W			不燃化カーボン抵抗	01
⚠	RY1	VU161600	RELAY	DC 0SA-SS-224DM3			リレー　２４Ｖ	05
⚠	RY2	V2712300	RELAY	DC SDT-S-112LMR			リレー　１２Ｖ	05
	ST1	V4040500	SCR.TERM	M3			スクリュー／ターミナル	01
	ST2	V4040500	SCR.TERM	M3			スクリュー／ターミナル	01
	ST3	V4040500	SCR.TERM	M3			スクリュー／ターミナル	01
	TE1	VT658100	TERM.WRAP	352-TX119			ラッピング端子	01
	TE2	VT658100	TERM.WRAP	352-TX119			ラッピング端子	01
		V5995800	PLATE.GND				アースプレート	

＊New Parts (新規部品)

Note) Those parts marked with "#" are not included in the P.C.B. ass'y. **(マーク＃の部品は、基板に含まれません)**

■ DVR-S200 EXPLODED VIEW

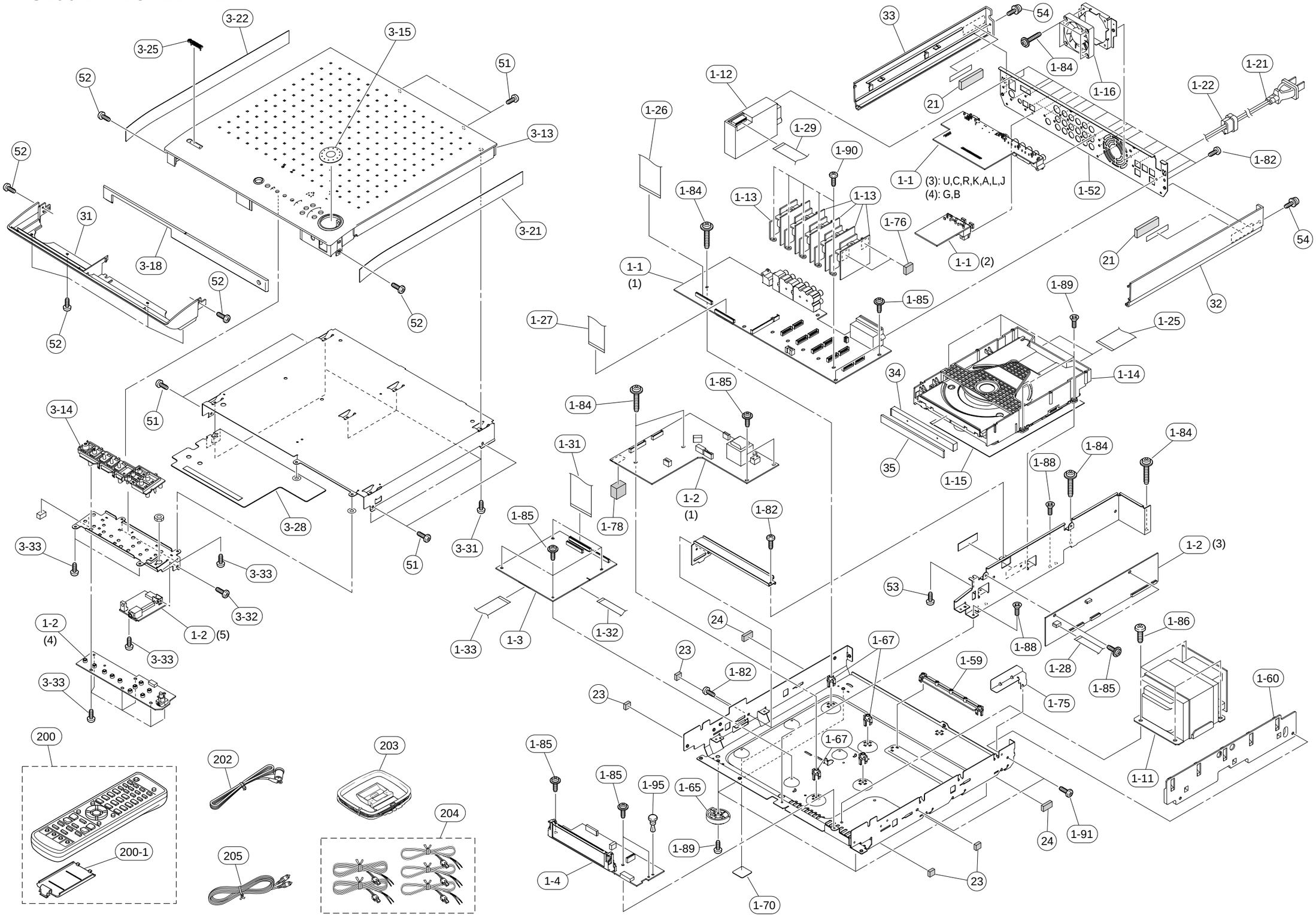

■ DVR-S200 MECHANICAL PARTS

	Ref. No.	PART NO.	Description		Remarks	Markets	部品名	Rank
*	1-1	WC001600	P.C.B. ASS'Y	MAIN		J	ＰＣＢ　メイン	
*	1-1	WC001700	P.C.B. ASS'Y	MAIN		UCRKAL	ＰＣＢ　メイン	
*	1-1	WC001800	P.C.B. ASS'Y	MAIN		BG	ＰＣＢ　メイン	
*	1-2	WC001900	P.C.B. ASS'Y	SUB		J	ＰＣＢ集成　サブ	
*	1-2	WC002000	P.C.B. ASS'Y	SUB		UC	ＰＣＢ集成　サブ	
*	1-2	WC002100	P.C.B. ASS'Y	SUB		R	ＰＣＢ集成　サブ	
*	1-2	WC002200	P.C.B. ASS'Y	SUB		K	ＰＣＢ集成　サブ	
*	1-2	WC002300	P.C.B. ASS'Y	SUB		A	ＰＣＢ集成　サブ	
*	1-2	WC002400	P.C.B. ASS'Y	SUB		BG	ＰＣＢ集成　サブ	
*	1-2	WC002500	P.C.B. ASS'Y	SUB		L	ＰＣＢ集成　サブ	
*	1-3	WC002600	P.C.B. ASS'Y	DIGITAL		J	ＰＣＢ　デジタル	
*	1-3	WC002700	P.C.B. ASS'Y	DIGITAL		UCRKABGL	ＰＣＢ　デジタル	
*	1-4	WC002800	P.C.B. ASS'Y	FL			ＰＣＢ　ＦＬ	
⚠*	1-11	X4427A00	POWER TRANSFORMER			J	電源トランス	
⚠*	1-11	X4428A00	POWER TRANSFORMER			UC	電源トランス	
⚠*	1-11	X4429A00	POWER TRANSFORMER			R	電源トランス	
⚠*	1-11	X4989A00	POWER TRANSFORMER			K	電源トランス	
⚠*	1-11	X4990A00	POWER TRANSFORMER			A	電源トランス	
⚠*	1-11	X4991A00	POWER TRANSFORMER			BG	電源トランス	
⚠*	1-11	X4992A00	POWER TRANSFORMER			L	電源トランス	
	1-12	WB423900	AM/FM TUNER	ENG04705Q		J	ＡＭ／ＦＭ　チューナー	
*	1-12	WB424000	AM/FM TUNER	ENG06709Q		UCRKL	ＡＭ／ＦＭ　チューナー	
*	1-12	WB424100	AM/FM TUNER	ENG07711Q		ABG	ＡＭ／ＦＭ　チューナー	
*	1-13	WB877000	D-AMP MODULE	UCD100W AMP MODULE			Ｄーアンプモジュール	
*	1-14	AAX53160	DVD MECHANISM	A97HL Actima	3139 248 71801		ＤＶＤメカニズム	
*	1-15	AAX53170	MONO BOARD	SD5.2 PSA 4FL	3139 248 82523		モノボード	
*	1-16	WB349500	DC FAN MOTOR	DC D05X-24TM			ＤＣファンモーター	
⚠	1-21	V2723100	POWER CABLE	1.8m		J	電源コード	07
⚠*	1-21	V9293500	POWER CABLE	2m		UC	電源コード	
⚠	1-21	VN363200	POWER CABLE	2m		R	電源コード	04
⚠*	1-21	V8013000	POWER CABLE	2m		K	電源コード	
⚠	1-21	V2296800	POWER CABLE	2m		A	電源コード	
⚠	1-21	VV437300	POWER CABLE	2m		B	電源コード	08
⚠*	1-21	V9293600	POWER CABLE	2m		GL	電源コード	
	1-22	V2438700	CORD STOPPER	10P1			コードストッパー	02
*	1-25	WC259000	FLEXIBLE FLAT CABLE	30P 100mm P=1.0			カード電線	
*	1-26	WB927500	FLEXIBLE FLAT CABLE	30P 80mm P=1.0			カード電線	
*	1-27	WB927600	FLEXIBLE FLAT CABLE	36P 80mm P=1.0			カード電線	
*	1-28	MF110100	FLEXIBLE FLAT CABLE	10P 100mm P=1.25			カード電線　Ｃ＆Ｃ	01
*	1-29	MF113060	FLEXIBLE FLAT CABLE	13P 60mm P=1.25			カード電線　Ｃ＆Ｃ	
*	1-31	WB927700	FLEXIBLE FLAT CABLE	40P 140mm P=1.0			カード電線	
*	1-32	MFA08120	FLEXIBLE FLAT CABLE	8P 120mm P=1.0			カード電線	
*	1-33	MFA20250	FLEXIBLE FLAT CABLE	20P 250mm P=1.0			カード電線	
*	1-52	WB550800	REAR PANEL			J	リアパネル	
*	1-52	WB551000	REAR PANEL			UCRKAL	リアパネル	
*	1-52	WB550900	REAR PANEL			BG	リアパネル	
	1-59	WB526200	SUPPORT/UCD				サポート／ＵＣＤ	
	1-60	WB526300	SUPPORT/POWER-CODE				サポート／コード	
*	1-65	WB551200	LEG ASS'Y				レッグＡＳＳＹ	
	1-67	VR264400	SPACER	H8			スペーサー	01
	1-70	WC293700	SHEET/SCREW-MASK				シート／スクリュウ	
	1-73	WC365300	CUSHION	2/12 /12			クッション	
*	1-75	WC889400	SHEET/SHIELD-UCD				シート／シールドーＵＣＤ	

＊New Parts (新規部品)

	Ref. No.	PART NO.	Description			Remarks	Markets	部品名	Rank
	1-76	V7741200	LEG					レッグ	
	1-78	V2879500	SPACER PCB-M					スペーサーＰＣＢ－Ｍ	
	1-82	VN413300	BIND HEAD BONDING B-T. SCREW	3x8	MFZN2BL			ボンディングＢタイトネジ	01
	1-84	VT669400	PW HEAD B-TIGHT SCREW	3x15-8	MFC2			ＰＷヘッドＢタイトネジ	01
	1-85	VH365800	PW HEAD B-TIGHT SCREW	3x6-8	MFC2			ＰＷヘッドＢタイトネジ	01
	1-86	V2728500	BIND HEAD S-TIGHT SCREW	4x7	MFZN2BL			バインドＳタイトネジ	01
	1-88	VF378100	FLAT HEAD S-TIGHT SCREW	3x6	MFZN2Y			皿Ｓタイトネジ	01
	1-89	EP600790	FLAT HEAD B-TIGHT SCREW	3x8	MFZN2BL			皿Ｂタイトネジ	01
	1-90	EP600910	BIND HEAD P-TIGHT SCREW	3x10	MFC2BL			バインドＰタイトネジ	01
	1-91	EP630220	BIND HEAD P-TIGHT SCREW	3x8	MFZN2BL			バインドＰタイトネジ	01
	1-95	VQ368500	PUSH RIVET	P3545-B				プッシュリベット	01
*	3-13	WB524200	TOP PANEL				J	トップパネル	
*	3-13	WB524400	TOP PANEL				UCRKAL	トップパネル	
*	3-13	WB524300	TOP PANEL				BG	トップパネル	
*	3-14	WB525500	BUTTON/OPE					ボタン／ＯＰＥ	
*	3-15	WB525700	VOLUME KNOB/D35			SI		ボリュウムノブ／Ｄ３５	
*	3-18	WB526800	WINDOW PANEL, LID					ウインドウ	09
*	3-21	WB525200	SIDE/SHEET R					サイドシート　Ｒ	
*	3-22	WB525400	SIDE/SHEET L					サイドシート　Ｌ	
*	3-25	WC034800	EMBLEM	SI		SI		エンブレム	
*	3-28	WC537300	SHEET/SHIELD TOP					シート／シールドトップ	
	3-31	EP600290	BIND HEAD P-TIGHT SCREW	3x6	MFZN2Y			バインドＰタイトネジ	01
	3-32	VN413300	BIND HEAD BONDING B-T. SCREW	3x8	MFZN2BL			ボンディングＢタイトネジ	01
	3-33	EP630220	BIND HEAD P-TIGHT SCREW	3x8	MFZN2BL			バインドＰタイトネジ	01
*	21	WC618900	FRAME/SIDE					フレーム／サイド	
	23	VT745100	CUSHION/2	12x12				クッション／２	
	24	V5881000	DAMPER	2x15x20				ダンパー	
*	31	WB524500	BOTTOM COVER					ボトムカバー	
*	32	WB524700	SIDE COVER R			SI		サイドカバーＲ	
*	33	WB524900	SIDE COVER L			SI		サイドカバーＬ	
*	34	WB526000	LID, HOLDER					リッド／ホルダー	
*	35	WB527000	LID WINDOW					リッドウインドウ	05
	51	VN413300	BIND HEAD BONDING B-T. SCREW	3x8	MFZN2BL			ボンディングＢタイトネジ	01
	52	EP600250	BIND HEAD B-TIGHT SCREW	3x8	MFZN2Y			バインドＢタイトネジ	01
	53	EP600910	BIND HEAD P-TIGHT SCREW	3x10	MFC2BL			バインドＰタイトネジ	01
	54	VH741100	BIND HEAD B-TIGHT SCREW	3x10 SP	MFZN2BL	with WASHER		バインドＢタイトネジ	01
			ACCESSORIES					付属品	
*	200	WB566100	REMOTE CONTROL	RRC4001-1505E		RRC4001-1505E	J	リモコン	
*	200	WB566200	REMOTE CONTROL	RRC4001-1501E		RRC4001-1501E	UCRKAL	リモコン	
*	200	WB566300	REMOTE CONTROL	RRC4001-1502E		RRC4001-1502E	BG	リモコン	
*	200-1	AAX51940	BATTERY COVER	103RRS-141-04L		103RRS-141-04L		電池蓋	
	202	V6267000	INDOOR FM ANTENNA	1.4m 1pc			JUCRKL	ＦＭ簡易アンテナ	03
	202	VQ147100	INDOOR FM ANTENNA	1.4m 1pc			ABG	ＦＭ簡易アンテナ	02
	203	WC192200	ANTENNA, AM LOOP	3083-100-0Y01				ＡＭループアンテナ	
*	204	WC017100	SPEAKER CABLE KIT	15m 2pcs, 5m 3pcs				スピーカーコードキット	
	205	V6508900	VIDEO PIN CABLE	1P 1.5m YE-YE 1pc				ビデオ用ピンケーブル	03
			BATTERY	SUM-3N				乾電池	

＊New Parts (新規部品)

■ NX-P200 EXPLODED VIEW

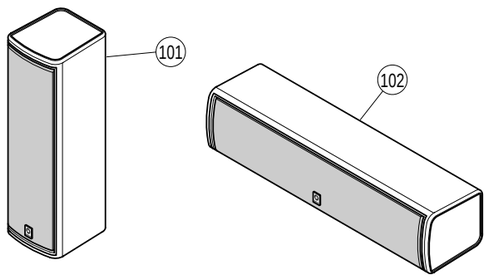

NX-S200 & NX-C200 requires replacement as a unit.
Individual replacement parts will not be supplied.

NX-S200 と NX-C200はユニット交換です。

■ NX-P200 MECHANICAL PARTS

	Ref. No.	PART NO.	Description		Remarks	Markets	部品名	Rank
*	1	WB930700	CABINET ASS'Y			JUCRKABL	キャビネットＡＳＳＹ	
*	1	WC515000	CABINET ASS'Y			G	キャビネットＡＳＳＹ	
*	2	X4939A00	DRIVER, WOOFER	20cm 6Ω	JA2170		スピーカーユニット	
*	3-1	WB910900	P.C.B. ASS'Y	MAIN		JUCR	ＰＣＢ　ＭＡＩＮ	
*	3-1	WB911000	P.C.B. ASS'Y	MAIN		KABGL	ＰＣＢ　ＭＡＩＮ	
⚠*	3-2	X4732A00	POWER TRANSFORMER			J	電源トランス	
⚠*	3-2	X4733A00	POWER TRANSFORMER			UC	電源トランス	
⚠*	3-2	X4734A00	POWER TRANSFORMER			R	電源トランス	
⚠*	3-2	X4735A00	POWER TRANSFORMER			K	電源トランス	
⚠*	3-2	X4736A00	POWER TRANSFORMER			AL	電源トランス	
⚠*	3-2	X4737A00	POWER TRANSFORMER			BG	電源トランス	
⚠	3-3	V6893000	POWER CABLE	2m		J	電源コード	06
⚠	3-3	V2689600	POWER CABLE	2m		UC	電源コード	05
⚠*	3-3	WA507100	POWER CABLE	2m		R	電源コード	
⚠*	3-3	V8012900	POWER CABLE	2m		K	電源コード	
⚠*	3-3	V6792800	POWER CABLE	2m		A	電源コード	
⚠*	3-3	V6977100	POWER CABLE	2m		B	電源コード	
⚠*	3-3	V6893100	POWER CABLE	2m		GL	電源コード	
	3-4	CB072750	CORD STOPPER	SR-4N-4			コードストッパー	01
	3-5	CB069250	BINDING TIE	BK-1			束線止め	01
*	3-11	WB817200	REAR PANEL			J	リアパネル	
*	3-11	WB817300	REAR PANEL			UC	リアパネル	
*	3-11	WB817400	REAR PANEL			RK	リアパネル	
*	3-11	WB817500	REAR PANEL			A	リアパネル	
*	3-11	WB817600	REAR PANEL			BG	リアパネル	
*	3-11	WB902700	REAR PANEL			L	リアパネル	
	3-16	WB930900	PACKING				パッキン	
	3-18	WB817100	COVER				カバー	
*	3-19	WB931500	PACKING				パッキン	
*	3-20	WB931600	PACKING				パッキン	
	3-21	V5984900	BUSH, B				ブッシュ　Ｂ	01
*	3-22	WB854600	REAR COVER				リアカバー	
	3-31	V6655200	BIND HEAD S-TIGHT SCREW	4x8 MFZN2BL			＋バインドＳタイト	
	3-32	EP600190	BIND HEAD B-TIGHT SCREW	3x8 MFZN2BL			バインドＢタイトネジ	01
	3-33	WB090900	SCREW	SP 3x18 MFZN2BL			スクリュー・Ｔｒ	
	3-34	EP630660	BIND HEAD P-TIGHT SCREW	3x10 MFZN2BL			バインドＰタイトネジ	01
	3-35	VT669300	PW HEAD B-TIGHT SCREW	3x8-8 MFC2			ＰＷヘッドＢタイトネジ	01
	3-36	VC082800	BIND HEAD BONDING SCREW	3x6 MFC2BL			ボンディング小ネジ	01
	3-37	VA847600	BIND HEAD P-TIGHT SCREW	4x12 MFZN2BL			バインドＰタイトネジ	01
*	6	WB816800	FRONT PANEL				フロントパネル	
	7	V6307900	EMBLEM				エンブレム	02
*	8	WB816900	TOP PANEL				トップパネル	
*	9	WB817000	BASE				ベース	
*	11	WB910200	PACKING				パッキン　Ｃ	
*	12	WC330900	PACKING				パッキン　Ｆ	
	20	EP040070	BIND HEAD TAPPING SCREW	4x20 MFZN2BL			バインドＴＰネジ	01
	21	VF573000	BIND HEAD TAPPING SCREW	4x25 MFZN2BL			バインドＴＰネジ	01
*	22	VM839600	BIND HEAD P-TIGHT SCREW	4x16 MFZN2Y			＋バインドＰタイト	01
*	101	WB906400	SATELLITE SPEAKER UNIT	NX-S200	SI	J	サテライトＳＰユニット	
*	101	WC009500	SATELLITE SPEAKER UNIT	NX-S200	SI	UCKABG	サテライトＳＰユニット	
*	101	WB906500	SATELLITE SPEAKER UNIT	NX-S200	SI	RL	サテライトＳＰユニット	
*	102	WB906600	CENTER SPEAKER UNIT	NX-C200	SI	JUCKABG	センターＳＰユニット	
*	102	WB906700	CENTER SPEAKER UNIT	NX-C200	SI	RL	センターＳＰユニット	

＊New Parts (新規部品)

	Ref. No.	PART NO.	Description		Remarks	Markets	部品名	Rank
			ACCESSORIES				付属品	
*	201	WB918300	SYSTEM CONTROL CABLE	1P 5m BLACK 1pc			システム接続ケーブル	
*	202	WB918400	SUBWOOFER CABLE	1P 5m BLACK 1pc			サブウーハーケーブル	
*	203	WB873100	MOUNTING BRACKET				取付金具	
*	204	V5046000	BIND HEAD SCREW	4x10 MFZN2BL			＋バインド小ネジ	01
*	205	WC352300	NON SKID PAD	M25 t3 4pcs/set	for SUB WOOFER		滑止パッド	
*	206	WB931700	NON SKID PAD	M12 t2 4pcs/set	for SURROUND SP		滑止パッド	
	207	Vi923000	FASTENER	SJ-3541	for CENTER SP		固定テープ	03
	208	Vi923100	FASTENER	SJ-3542	for CENTER SP		固定テープ	03

＊New Parts (新規部品)

REMOTE CONTROL

▼ J model

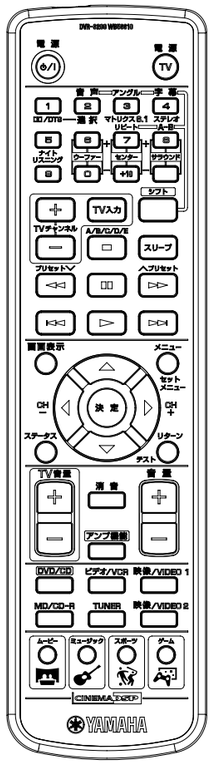

▼ U, C, R, A, K, L models

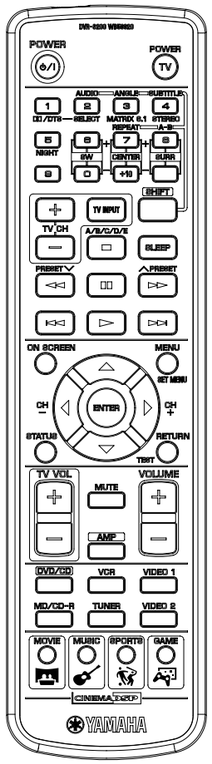

▼ B, G models

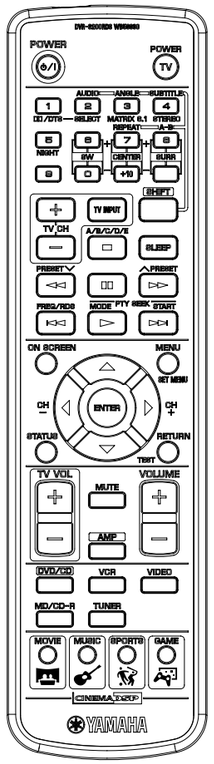

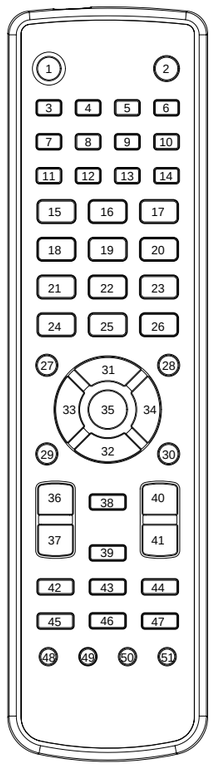

Key No.	Function	CODE					
		TUNER	DVD	SHIFT (DVD)	AMP	MD	CD-R
1	POWER	78-0F	78-0F	78-0F	78-0F	78-0F	78-0F
2	TV POWER	TV (Preset) Code Transmit					
3	1	78-11	7C-94	–	78-99	79-85	7F-91
4	2	78-12	7C-95	7C-AD	78-9A	79-86	7F-92
5	3	78-13	7C-96	7C-AE	78-90	79-87	7F-93
6	4	78-14	7C-97	7C-AA	78-50	79-88	7F-94
7	5	78-15	7C-98	7C-E2	78-8A	79-89	7F-95
8	6	78-16	7C-99	7C-A1	78-4C	79-8A	7F-96
9	7	78-17	7C-9A	7C-A3	78-86	79-8B	7F-97
10	8	78-18	7C-9B	7C-A4	78-88	79-8C	7F-98
11	9	–	7C-9C	–	–	79-8D	7F-99
12	0	–	7C-93	–	78-4D	79-8E	7F-90
13	+10	–	–	–	78-87	79-8F	7F-9A
14	SURROUND	–	–	–	78-89	–	–
15	TV CH +	TV (Preset) Code Transmit					
16	TV INPUT	TV (Preset) Code Transmit					
17	SHIFT (CODE SET)	–	–	–	–	–	–
18	TV CH –	TV (Preset) Code Transmit					
19	STOP	78-1D	7C-85	7C-85	–	79-AA	7F-84
20	SLEEP	78-4F	78-4F	78-4F	78-4F	78-4F	78-4F
21	SEARCH – (REW)	78-1C	7C-86	7C-86	–	79-AC	7F-88
22	PAUSE	–	7C-83	7C-83	–	79-A9	7F-83
23	SEARCH + (FF)	78-1B	7C-87	7C-87	–	79-AD	7F-89
24	SKIP –	78-81	7C-B9	7C-B9	–	79-AB	7F-86
25	PLAY	78-82	7C-82	7C-82	–	79-A8	7F-82
26	SKIP +	78-83	7C-BA	7C-BA	–	79-AE	7F-87
27	ON SCREEN	–	7C-A6	7C-A6	–	–	–
28	MENU	–	7C-B2	7C-B2	78-9D	–	–
29	STATUS	–	7C-A7	7C-A7	–	–	–
30	RETURN	–	7C-B7	7C-B7	78-5F	–	–
31	UP	–	7C-B4	7C-B4	78-8E	–	–
32	DOWN	–	7C-B3	7C-B3	78-8F	–	–
33	LEFT	–	7C-B5	7C-B5	78-9F	–	–
34	RIGHT	–	7C-B6	7C-B6	78-9E	–	–
35	OK	–	7C-B8	7C-B8	–	–	–
36	TV VOLUME +	TV (Preset) Code Transmit					
37	TV VOLUME –	TV (Preset) Code Transmit					
38	MUTE	78-9C	78-9C	78-9C	78-9C	78-9C	78-9C
39	AMP	–	–	–	–	–	–
40	VOLUME UP	78-1E	78-1E	78-1E	78-1E	78-1E	78-1E
41	VOLUME DOWN	78-1F	78-1F	78-1F	78-1F	78-1F	78-1F
42	DVD/CD	78-4A	78-4A	78-4A	78-4A	78-4A	78-4A
43	VCR	78-49	78-49	78-49	78-49	78-49	78-49
44	VIDEO1	78-DF	78-DF	78-DF	78-DF	78-DF	78-DF
45	MD/CDR	78-D0	78-D0	78-D0	78-D0	78-D0	78-D0
46	TUNER	78-4B	78-4B	78-4B	78-4B	78-4B	78-4B
47	VIDEO2	78-DE	78-DE	78-DE	78-DE	78-DE	78-DE
48	MOVIE	78-D9	78-D9	78-D9	78-D9	78-D9	78-D9
49	MUSIC	78-DA	78-DA	78-DA	78-DA	78-DA	78-DA
50	SPORTS	78-DB	78-DB	78-DB	78-DB	78-DB	78-DB
51	GAME	78-DC	78-DC	78-DC	78-DC	78-DC	78-DC

■ SCHEMATIC DIAGRAM

