DIGITAL PIANO *PortableGrand*

DGX-630/YPG-635

SERVICE MANUAL



DGX-630



YPG-635

■ **CONTENTS（目次）**

SPECIFICATIONS（総合仕様）..... 3/4
BLOCK DIAGRAM（ブロックダイアグラム）..... 5
PANEL LAYOUT（パネルレイアウト）..... 6/8
CIRCUIT BOARD LAYOUT & WIRING
（ユニットレイアウト＆結線図）..... 10
DISASSEMBLY PROCEDURE（分解手順）..... 12
LSI PIN DESCRIPTION（LSI 端子機能表）..... 23
IC BLOCK DIAGRAM （IC ブロック図）..... 27
CIRCUIT BOARDS（シート基板図）..... 28
TEST PROGRAM（テストプログラム）..... 39/43
INITIALIZATION（初期化）..... 48/49
USER DATA BACKUP（ユーザーデータのバックアップ）.... 50/55
MIDI IMPLEMENTATION CHART
（MIDI インプリメンテーションチャート）..... 60
MIDI DATA FORMAT 61
PARTS LIST
OVERALL CIRCUIT DIAGRAM（総回路図）

As for an optional LP-7 pedal unit, refer to the LP-7 service manual (CL 001803).

オプションの Pedal Unit LP-7 は、サービスマニュアル CL 001803 をご覧下さい。

CL 001802

YAMAHA
HAMAMATSU, JAPAN

Copyright (c) Yamaha Corporation. All rights reserved. KM ⓘ '08.04

IMPORTANT NOTICE

This manual has been provided for the use of authorized Yamaha Retailers and their service personnel. It has been assumed that basic service procedures inherent to the industry, and more specifically Yamaha Products, are already known and understood by the users, and have therefore not been restated.

WARNING: Failure to follow appropriate service and safety procedures when servicing this product may result in personal injury, destruction of expensive components and failure of the product to perform as specified. For these reasons, we advise all Yamaha product owners that all service required should be performed by an authorized Yamaha Retailer or the appointed service representative.

IMPORTANT: This presentation or sale of this manual to any individual or firm does not constitute authorization certification, recognition of any applicable technical capabilities, or establish a principal-agent relationship of any form.

The data provided is believed to be accurate and applicable to the unit(s) indicated on the cover. The research engineering, and service departments of Yamaha are continually striving to improve Yamaha products. Modifications are, therefore, inevitable and changes in specification are subject to change without notice or obligation to retrofit. Should any discrepancy appear to exist, please contact the distributor's Service Division.

WARNING: Static discharges can destroy expensive components. Discharge any static electricity your body may have accumulated by grounding yourself to the ground bus in the unit (heavy gauge black wires connect to this bus.)

IMPORTANT: Turn the unit OFF during disassembly and parts replacement. Recheck all work before you apply power to the unit.

WARNING: This product contains chemicals known to the State of California to cause cancer, or birth defects or other reproductive harm.

DO NOT PLACE SOLDER, ELECTRICAL/ELECTRONIC OR PLASTIC COMPONENTS IN YOUR MOUTH FOR ANY REASON WHAT SO EVER!

Avoid prolonged, unprotected contact between solder and your skin! When soldering, do not inhale solder fumes or expose eyes to solder/ flux vapor!

If you come in contact with solder or components located inside the enclosure of this product, wash your hands before handling food.

■ WARNING（安全上の注意）

Components having special characteristics are marked ⚠ and must be replaced with parts having specification equal to those originally installed.

⚠ 印の商品は、安全を維持するために重要な部品です。交換する場合は、安全のために必ず指定の部品をご使用ください。

■ SAVING DATA（データの保存）

Saving and backing up your data（作成したデータの保存とバックアップ）



Be sure to perform it（必ず実行）

The panel settings and some other types of data are not retained in memory when you turn off the power to the instrument. Save data you want to keep to the Registration Memory.
Saved data may be lost due to malfunction or incorrect operation.
Save important data to a USB storage device/or other external device such as a computer.

自分で演奏して録音したソングデータやコンピューターから読み込んだデータは故障や誤動作などのために失われることがあります。大切なデータはUSB記憶装置やコンピューター側に保存してください。

Backing up the USB storage device/external media（USB記憶装置のバックアップ）



Be sure to perform it（必ず実行）

To protect against data loss through media damage, we recommend that you save your important data onto two USB storage devices/external media.

保存したUSB記憶装置の万一の事故に備えて、大切なデータは予備のUSB記憶装置にバックアップとして保存されることをおすすめします。

■ SPECIFICATIONS

Keyboards
- 88 Graded Hammer Standard keys (A-1−C7), with Touch Response.

Display
- 320 x 240 dots LCD display (backlit)

Setup
- STANDBY/ON
- MASTER VOLUME: MIN−MAX
- LCD CONTRAST

Panel Controls
- SONG, VOICE, STYLE, EASY SONG ARRANGER, P.A.T. ON/OFF, LESSON L, LESSON R, LESSON START, METRONOME ON/OFF, PORTABLE GRAND, DEMO, FUNCTION, MUSIC DATABASE, HARMONY ON/OFF, DUAL ON/OFF, SPLIT ON/OFF, TEMPO/TAP, [0]-[9], [+], [-], CATEGORY, Dial, REPEAT & LEARN (ACMP ON/OFF), A-B REPEAT (INTRO/ENDING/rit.), PAUSE (SYNC START), START/STOP, REW (MAIN/AUTO FILL), FF (SYNC STOP), REGIST MEMORY ([MEMORY/BANK], [1], [2]), SONG MEMORY (REC, [1]-[5], [A]), File Control [MENU], File Control [EXECUTE], [EXIT], [LYRICS], [SCORE], DSP ON/OFF

Realtime Control
- Pitch Bend Wheel

Voice
- 130 panel voices + 12 drum/SFX kits + 361 XGlite voices
- Polyphony: 64
- DUAL
- SPLIT

Style
- 160 Preset Styles + External files
- Style Control: ACMP ON/OFF, SYNC STOP, SYNC START, START/STOP, INTRO/ENDING/rit., MAIN/AUTO FILL
- Fingering: Multi Finger, Full Keyboard
- Style Volume

Music Database
- 300 + External files

Education Feature
- Dictionary
- Lesson 1-3, Repeat & Learn

Registration Memory
- 8 banks x 2 types

Function
- VOLUME: Style Volume, Song Volume
- OVERALL: Tuning, Transpose, Split Point, Touch Sensitivity, Pitch Bend Range, Chord Fingering
- MAIN VOICE: Volume, Octave, Pan, Reverb Level, Chorus Level, DSP Level
- DUAL VOICE: Volume, Octave, Pan, Reverb Level, Chorus Level, DSP Level
- SPLIT VOICE: Volume, Octave, Pan, Reverb Level, Chorus Level
- EFFECT: Reverb Type, Chorus Type, Master EQ Type, Sustain, DSP Type
- HARMONY: Harmony Type, Harmony Volume
- Performance assistant technology: Performance assistant technology Type
- PC: PC Mode
- MIDI: Local On/Off, External Clock, Initial Send, Keyboard Out, Style Out, Song Out
- METRONOME: Time Signature Numerator, Time Signature Denominator, Metronome Volume, Bell
- SCORE: Quantize
- LESSON: Lesson Track (R), Lesson Track (L), Grade
- UTILITY: Demo Cancel, Language

Effects
- Reverb: 29 types
- Chorus: 24 types
- DSP: 182 types
- Harmony: 26 types

Song
- 30 Preset Songs + 5 User Songs + Accessory CD-ROM Songs (70)
- Song Clear, Track Clear
- Song Volume
- Song Control: REPEAT & LEARN, A-B REPEAT, PAUSE, REW, FF, START/STOP

Performance assistant technology
- Chord, Chord/Free, Melody, Chord/Melody

Recording
- Song
  User Song: 5 Songs
  Recording Tracks: 1, 2, 3, 4, 5, STYLE

MIDI
- Local On/Off
- Initial Send
- External Clock
- Keyboard Out
- Style Out
- Song Out

Auxiliary jacks
- PHONES/OUTPUT, DC IN 12V, USB TO HOST, USB TO DEVICE, SUSTAIN, PEDAL UNIT

Amplier
- 6W + 6W

Speakers
- 12cm x 2 + 3cm x 2

Power Consumption
- 22W

Power Supply
- Adaptor: PA-5D or an equivalent recommended by Yamaha

Dimensions (W x D x H)
- 1,398 x 457 x 153 mm (55-1/16" x 18" x 6")
  with keyboard stand:
  1,405 x 485 x 773 mm (55-1/3" x 19-1/8" x 30-3/8")

Weight
- 18.0kg (39 lbs. 11 oz.)
  with keyboard stand: 25.5kg (56 lbs. 3 oz.)

Supplied Accessories
- Music Rest
- Accessory CD-ROM
- Keyboard Stand
- Owner's Manual
- Footswitch FC5
- AC Power adaptor (May not be included depending on your particular area.)

Optional Accessories
- Headphones: HPE-150
- Pedal Unit: LP-7

■ 総合仕様

鍵盤
- グレードハンマースタンダード88鍵
(A-1～C7:タッチレスポンス付き)

ディスプレイ
- 320×240ドットLCD(バックライト付き)

セットアップ
- [電源 切/入](STANDBY/ON)スイッチ
- 全体音量(MASTER VOLUME)コントロール：小～大
- LCDコントラスト(LCD CONTRAST)調整

パネルコントロール
- [ハーモニー オン/オフ]、[デュアル オン/オフ]、[スプリット オン/オフ]、[デモ]、レッスン[スタート]、レッスン[L]、レッスン[R]、[パフォーマンスアシスタント オン/オフ]、[機能]、[ミュージックデータベース]、[メトロノームオン/オフ]、[グランドピアノ]、[ソング]、[イージーソング アレンジャー]、[スタイル]、[楽器]、ダイアル、カテゴリー[▲]/[▼]、[0]～[9]、[+]、[−]、[くり返し練習]/[スタイル オン/オフ]、[A-Bリピート]/[イントロ/エンディング/rit.]、[一時停止]/[シンクロスタート]、[巻戻し]/[メイン/フィルイン]、[早送り]/[シンクロストップ]、[スタート/ストップ]、[テンポ/タップ]、レジストレーション メモリー([メモリー/バンク]、[1]、[2])、ソングメモリー ([録音]、[1]～[5]、[A])、ファイルコントロール[メニュー]、ファイルコントロール[実行]、[画面 戻る]、[歌詞]、[譜面]、[DSP オン/オフ]

リアルタイムコントロール
- ピッチベンドホイール

楽器
- 130パネル音色＋ 12ドラム/SFXキット＋ 361 XGlite音色 (最大同時発音数64)
- デュアルボイス
- スプリットボイス

スタイル
- 160プリセット ＋ 外部ファイル
- スタイルコントロール：
スタイル オン/オフ、シンクロストップ、シンクロスタート、スタート/ストップ、イントロ/エンディング/リタルダンド、メイン/フィルイン
- マルチフィンガリング、フルキーボード
- スタイル音量

ミュージックデータベース
- 300 ＋ 外部ファイル

レッスン機能
- コード辞書
- レッスン 1～3、くり返し練習

レジストレーションメモリー
- 8バンク×2

機能
- ボリューム　：スタイル音量、ソング音量
- オーバーオール：トランスポーズ、チューニング、ピッチベンドレンジ、スプリットポイント、タッチ感度、コードフィンガリング
- メインボイス　：音量、オクターブ、パン、リバーブレベル、コーラスレベル、DSPレベル
- デュアルボイス：音量、オクターブ、パン、リバーブレベル、コーラスレベル、DSPレベル
- スプリットボイス：音量、オクターブ、パン、リバーブレベル、コーラスレベル
- エフェクト　：リバーブタイプ、コーラスタイプ、マスターEQタイプ、パネルサステイン、DSPタイプ
- ハーモニー　：ハーモニータイプ、ハーモニー音量
- パフォーマンスアシスタントテクノロジー：パフォーマンスアシスタントテクノロジータイプ
- PC　：PCモード
- MIDI　：ローカル オン/オフ、外部クロック、イニシャルセンド、キーボードアウト、スタイルアウト、ソングアウト
- メトロノーム　：拍子、1拍の長さ、メトロノーム音量、ベル
- スコア　：クオンタイズ
- レッスン　：レッスントラックR、レッスントラックL、採点オン/オフ
- ユーティリティ：デモキャンセル、表示言語

エフェクト
- リバーブ　：29種類
- コーラス　：24種類
- ハーモニー：26種類
- DSP　：182種類

ソング
- 内蔵ソング30曲＋ユーザーソング5曲＋付属CD-ROM(70曲)
- ソングクリア、トラッククリア
- ソング音量
- ソングコントロール：
くり返し練習、A-Bリピート、一時停止、巻戻し、早送り、スタート/ストップ

パフォーマンスアシスタント
- コード、コード/フリー、メロディー、コード/メロディー

録音
- ソング
ユーザーソング：5 曲
録音トラック　：1、 2、 3、 4、 5、 スタイル

MIDI
- ローカルオン/オフ、イニシャルセンド、外部クロック、キーボードアウト、スタイルアウト、ソングアウト

付属端子
- USB TO HOST、USB TO DEVICE、SUSTAIN、PHONES/OUTPUT、DC IN 12V、PEDAL UNIT

アンプ実用最大出力
- 6W＋6W

スピーカー
- 12cm×2＋3cm×2

電源
- 電源アダプター：PA-5Dまたはヤマハ推奨の同等品

消費電力
- 28W

寸法(幅×奥×高mm)
- 1,398×457×153
1,405×485×773 (キーボードスタンド取り付け時)

質量
- 18.0kg
25.5kg (キーボードスタンド取り付け時)

付属品
- 電源アダプター (PA-5Dまたはヤマハ推奨の同等品)、譜面立て、和文シート、CD-ROM、取扱説明書、保証書、フットスイッチ FC5、キーボードスタンド

オプション(別売)品
- ヘッドフォン　：HPE-150/HPE-30
- フットスイッチ：FC4
- ペダルユニット：LP-7

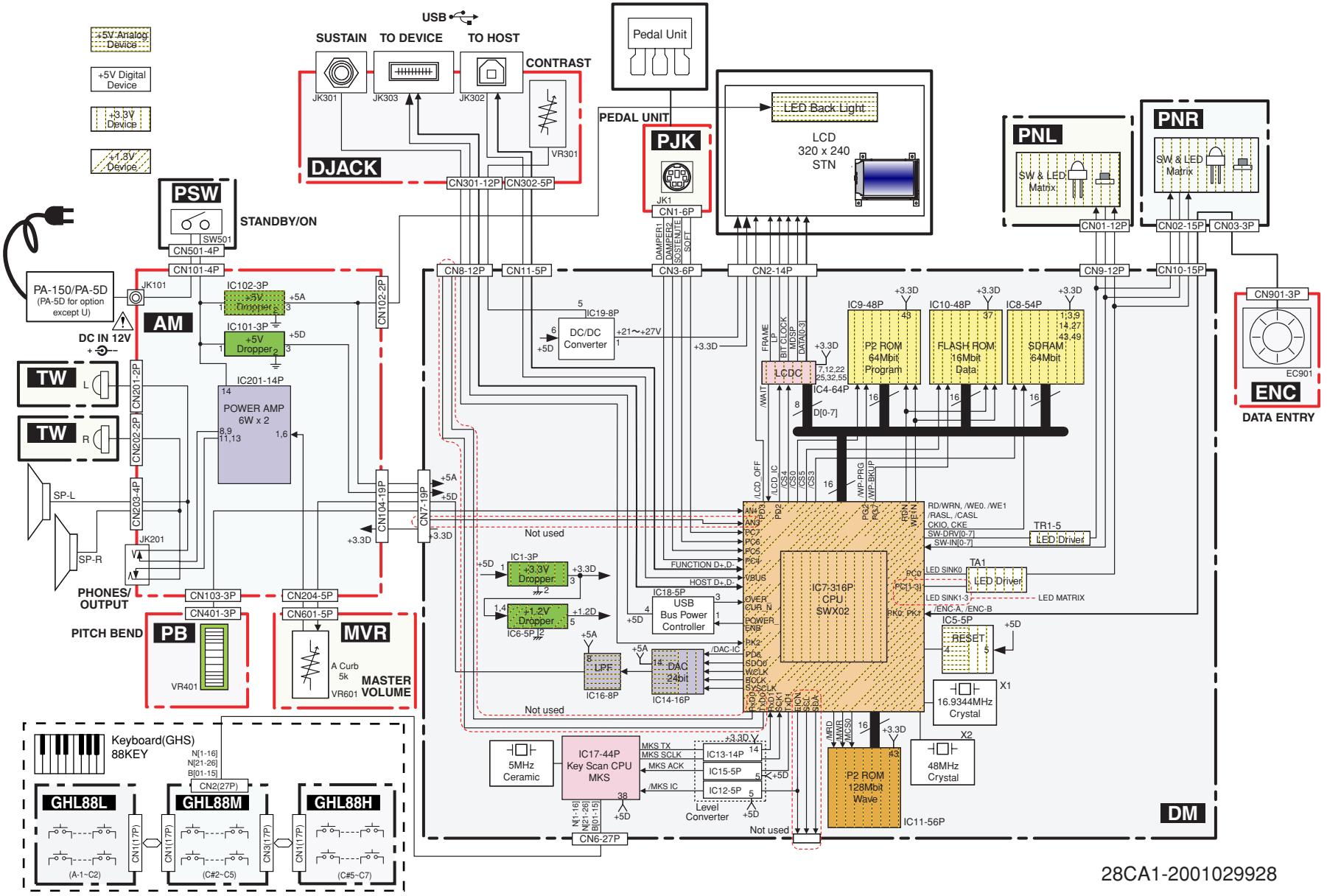

28CA1-2001029928

■ PANEL LAYOUT

• Front Panel

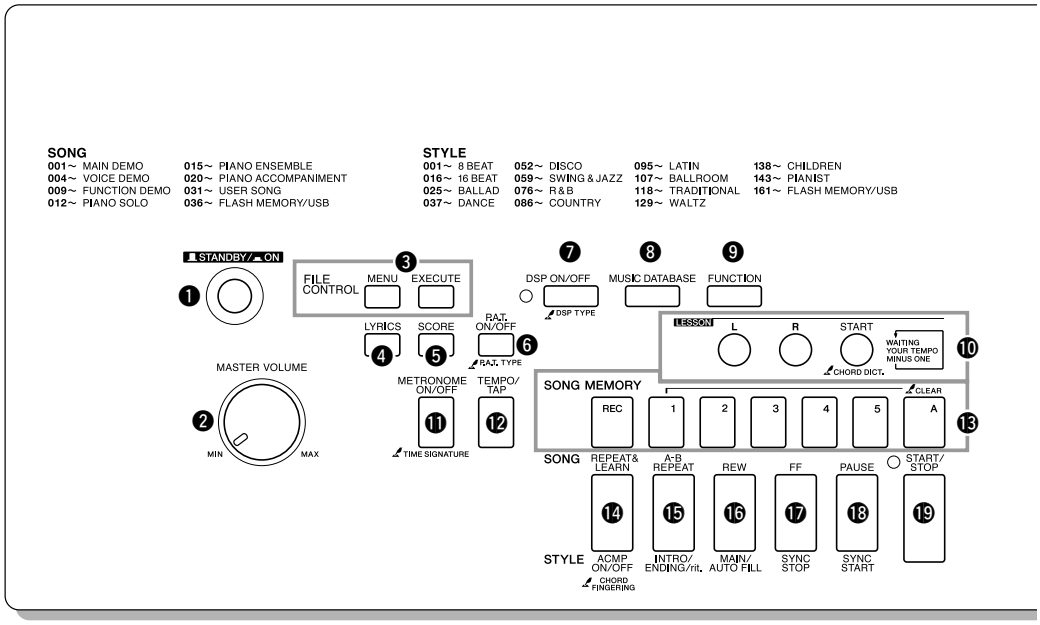

• Front Panel

❶ [STANDBY/ON] switch
❷ [MASTER VOLUME] control
❸ FILE CONTROL [MENU], [EXECUTE] buttons
❹ [LYRICS] button
❺ [SCORE] button
❻ [P.A.T. ON/OFF] button
❼ [DSP ON/OFF] button
❽ [MUSIC DATABASE] button
❾ [FUNCTION] button
❿ LESSON [L], [R], [START] buttons
⓫ [METRONOME ON/OFF] button
⓬ [TEMPO/TAP] button
⓭ SONG MEMORY [REC], [1] [5], [A] buttons
⓮ [REPEAT & LEARN]/[ACMP ON/OFF] button
⓯ [A-B REPEAT]/[INTRO/ENDING/rit.] button
⓰ [REW]/[MAIN/AUTO FILL] button
⓱ [FF]/[SYNC STOP] button
⓲ [PAUSE]/[SYNC START] button
⓳ [START/STOP] button
⓴ [SONG] button
㉑ [EASY SONG ARRANGER] button
㉒ [STYLE] button
㉓ [VOICE] button
㉔ Dial
㉕ CATEGORY [▲] and [▼] buttons
㉖ Number buttons [0] - [9], [+] and [-] buttons
㉗ [DEMO] button
㉘ [EXIT] button
㉙ REGIST MEMORY
[MEMORY/BANK], [1], [2] buttons
㉚ [PORTABLE GRAND] button
㉛ [SPLIT ON/OFF] button
㉜ [DUAL ON/OFF] button
㉝ [HARMONY ON/OFF] button
㉞ [PITCH BEND] wheel
㉟ Drum Kit

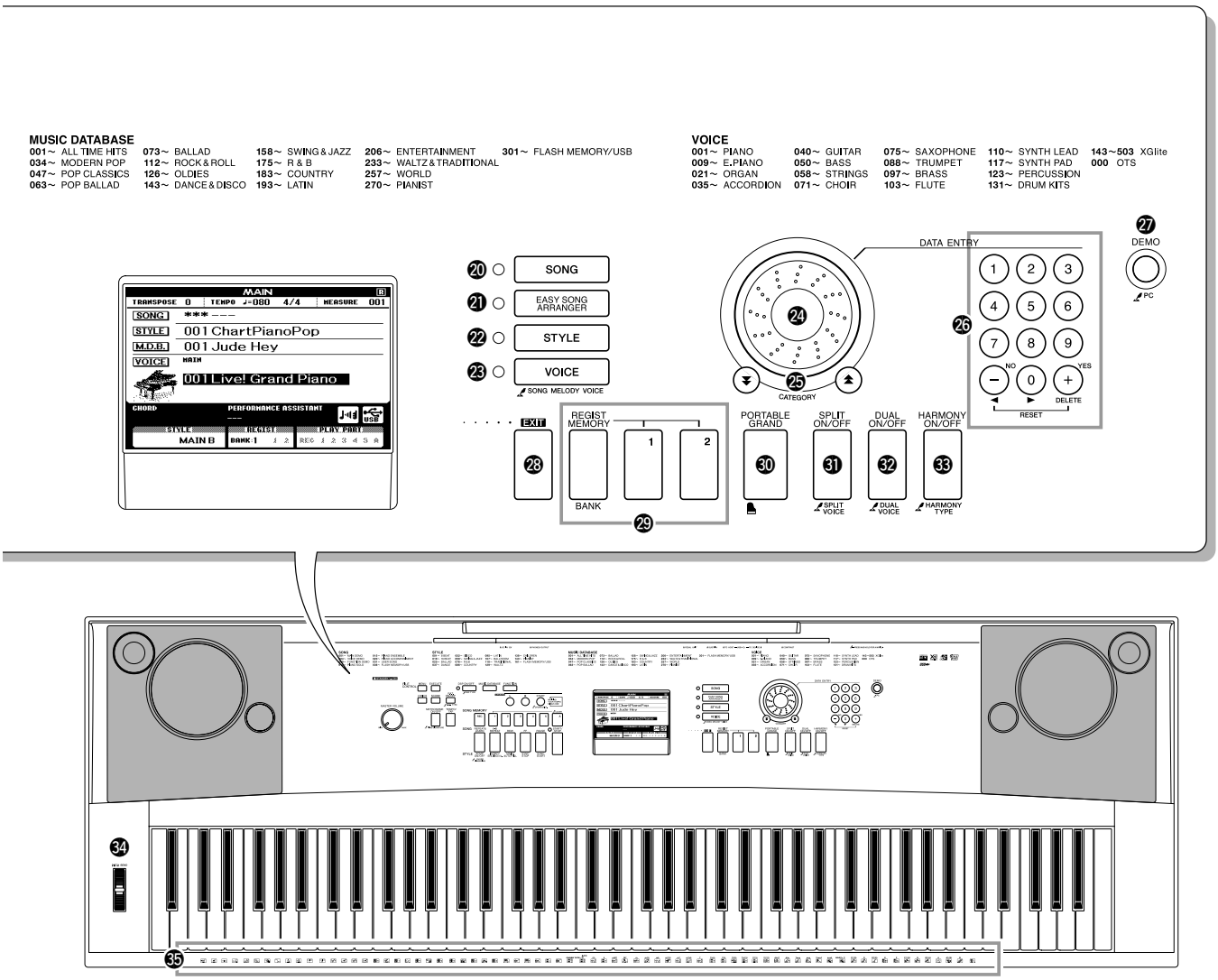

• Rear Panel

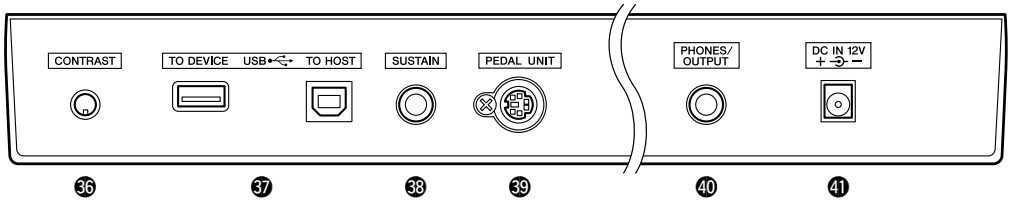

• Rear Panel

㊱ CONTRAST knob
㊲ USB TO DEVICE terminal
USB TO HOST terminal
㊳ SUSTAIN jack
㊴ PEDAL UNIT jack
㊵ PHONES/OUTPUT jack
㊶ DC IN 12V jack

■ パネルレイアウト

•フロントパネル

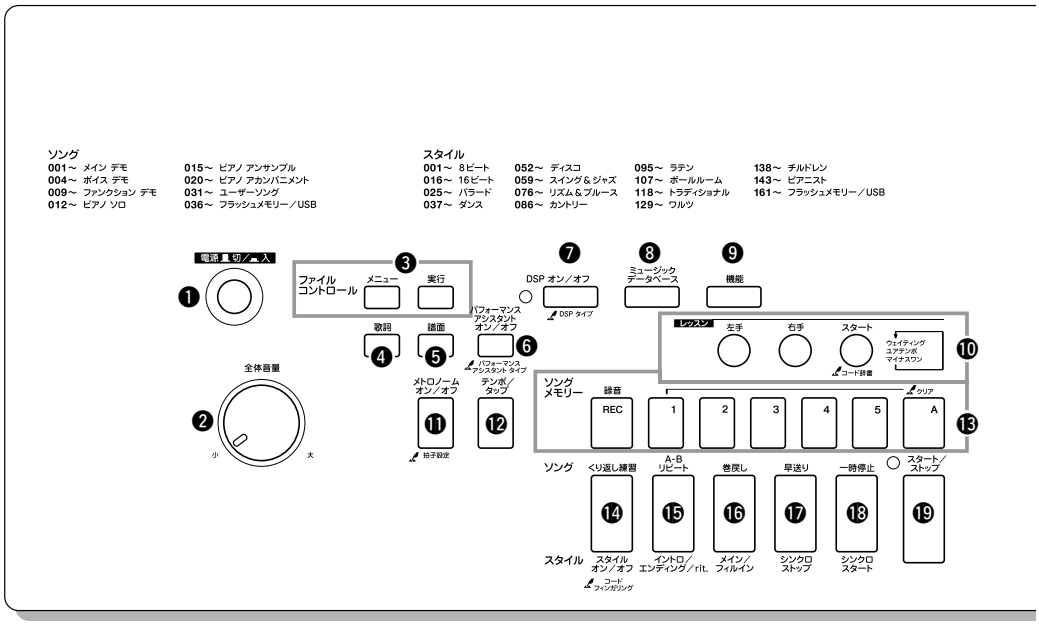

•フロントパネル

❶ [電源 切 / 入] (STANDBY/ON)
❷ [全体音量] (MASTER VOLUME)コントロール
❸ ファイルコントロール [メニュー](MENU)-
[実行] (EXECUTE) ボタン
❹ [歌詞] (LYRICS) ボタン
❺ [譜面] (SCORE) ボタン
❻ [パフォーマンスアシスタント オン/オフ]
(P.A.T.ON/OFF) ボタン
❼ [DSP オン/オフ] (DSP ON/OFF) ボタン
❽ [ミュージックデータベース]
(MUSIC DATABASE)ボタン
❾ [機能] (FUNCTION)ボタン
❿ レッスン [左手] (L)、[右手] (R)、
[スタート] (START) ボタン
⓫ [メトロノーム オン/オフ]
(METRONOME ON/OFF) ボタン
⓬ [テンポ/タップ] (TEMPO/TAP)ボタン
⓭ ソングメモリー [録音] (REC)、[1]～[5]、[A] ボタン
⓮ [くり返し練習] (REPEAT & LEARN)/
[スタイル オン/オフ] (ACMP ON/OFF) ボタン
⓯ [A-Bリピート] (A-B REPEAT)/
[イントロ/エンディング/rit.]
(INTRO/ENDING/rit.) ボタン
⓰ [巻戻し] (REW)/
[メイン/フィルイン] (MAIN/AUTO FILL) ボタン
⓱ [早送り] (FF)/
[シンクロストップ] (SYNC STOP) ボタン
⓲ [一時停止] (PAUSE)/
[シンクロスタート] (SYNC START)ボタン
⓳ [スタート/ストップ](START/STOP)ボタン
⓴ [ソング](SONG) ボタン
㉑ [イージー ソング アレンジャー]
(EASY SONG ARRANGER)ボタン
㉒ [スタイル] (STYLE) ボタン
㉓ [楽器] (VOICE) ボタン
㉔ ダイアル
㉕ カテゴリーボタン [▲]、[▼]
㉖ [0]～[9] ボタン、
[+] ボタン、[−] ボタン
㉗ [デモ] (DEMO) ボタン
㉘ [画面 戻る] (EXIT) ボタン
㉙ レジストレーションメモリー
[メモリー/バンク] (MEMORY/BANK)
[1]、[2] ボタン
㉚ [グランドピアノ] (PORTABLE GRAND) ボタン
㉛ [スプリット オン/オフ] (SPLIT ON/OFF) ボタン
㉜ [デュアル オン/オフ] (DUAL ON/OFF) ボタン
㉝ [ハーモニー オン/オフ] (HARMONY ON/OFF) ボタン
㉞ [ピッチベンド] (PITCH BEND) ホイール
㉟ ドラムキット

ミュージックデータベース

001～ オールタイムヒット　034～ モダンポップ　047～ ポップクラシック　063～ ポップバラード
073～ バラード　112～ ロックンロール　126～ オールディーズ　143～ ダンス&ディスコ
158～ スイング & ジャズ　175～ リズム & ブルース　183～ カントリー　193～ ラテン
206～ エンターテイメント　233～ ワルツ&トラディショナル　257～ ワールド　270～ ピアニスト
301～ フラッシュメモリー／USB

楽器

001～ ピアノ　009～ エレピ　021～ オルガン　035～ アコーディオン
040～ ギター　050～ ベース　058～ ストリングス　071～ コーラス
075～ サックス　088～ トランペット　097～ ブラス　103～ フルート
110～ シンセリード　117～ シンセパッド　123～ パーカッション　131～ ドラムキット
143～503 XGlite　000 OTS

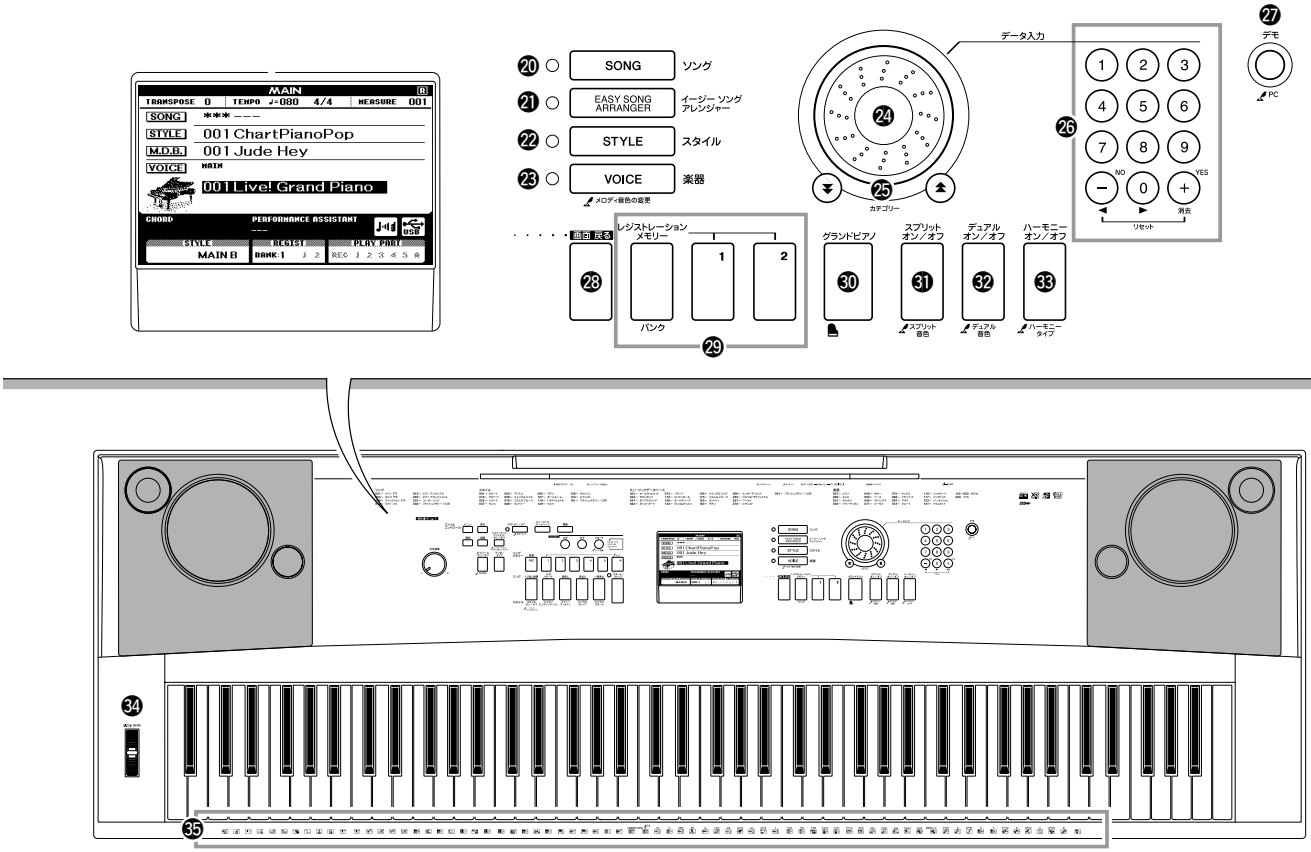

•リアパネル

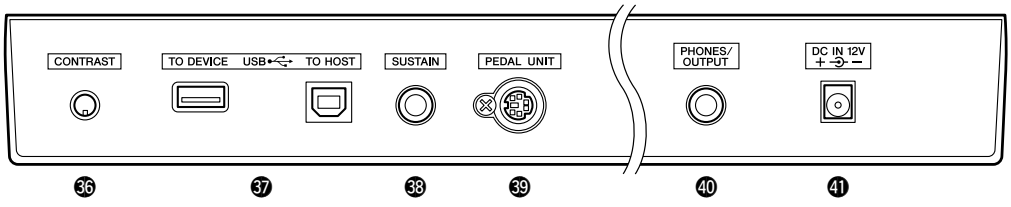

•リアパネル

36 CONTRAST ツマミ
37 USB TO DEVICE 端子
USB TO HOST 端子
38 SUSTAIN 端子
39 PEDAL UNIT 端子
40 PHONES/OUTPUT 端子
41 DC IN 12V 端子

■ CIRCUIT BOARD LAYOUT & WIRING（ユニットレイアウト＆結線図）

• Upper case（上ケース側）

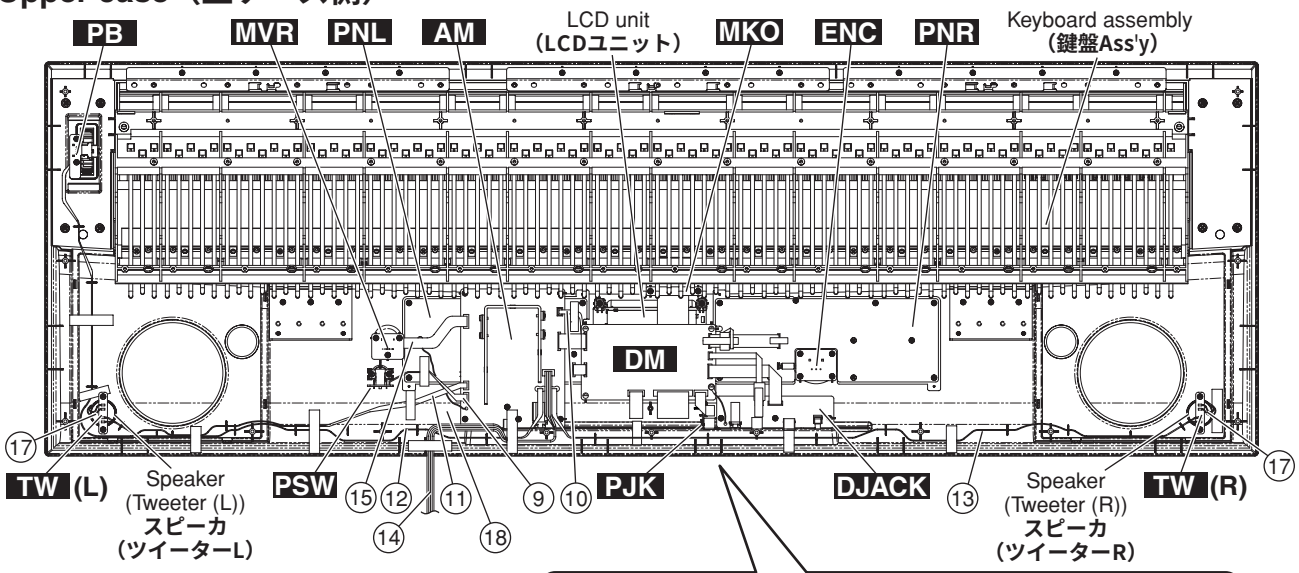

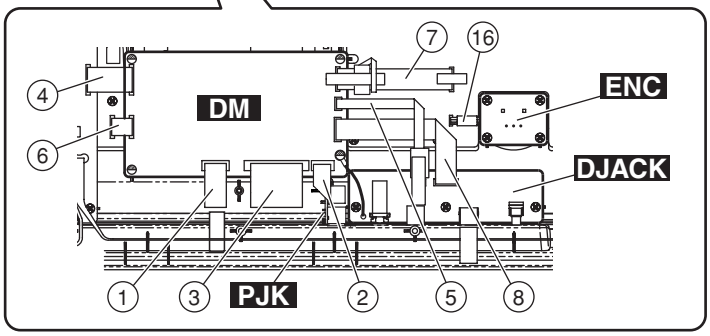

• Lower case（下ケース側）

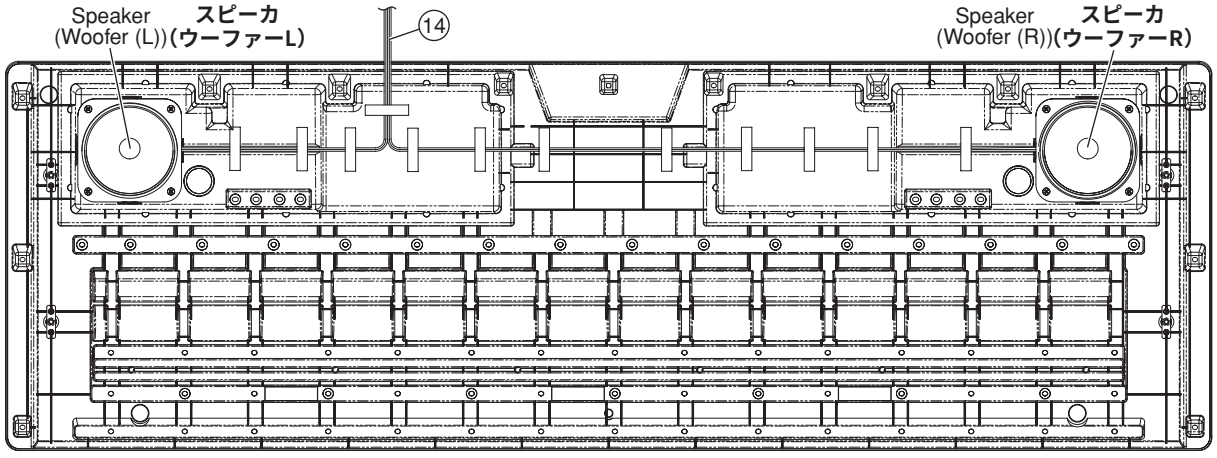

• Keyboard assembly（鍵盤Ass'y）
< Top view > < 上から見た図 >

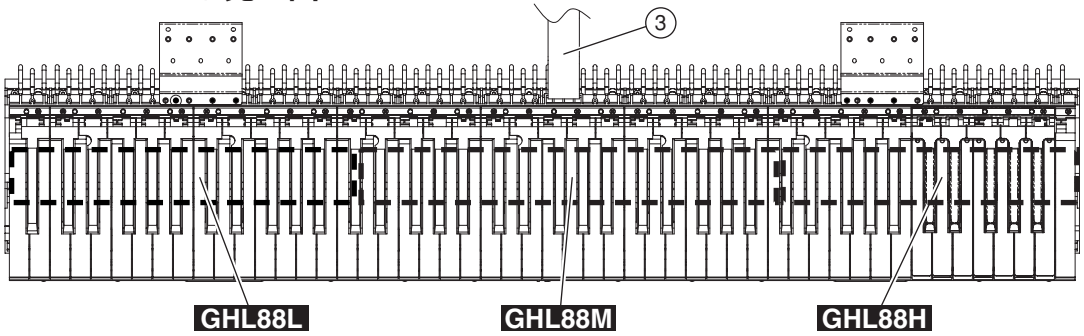

No.	Location	Part No.	Connector Assembly	Destination						Remarks
①	--	--	Flexible flat cable	DM-CN2	*1	*4	LCD Unit	*11	*4	14P
②	270	WN143700	Flexible flat cable	DM-CN3	*1	*4	PJK-CN1	*1	*4	6P
③	470	MFA27350 WG318100	Flexible flat cable	DM-CN6	*1	*4	GHL88M-CN2	*1	*4	27P
④	260	WG317900	Flexible flat cable	DM-CN7	*1	*4	AM-CN104	*1	*4	19P
⑤	245	WN827900	Flexible flat cable	DM-CN8	*1	*4	DJACK-CN301	*1	*4	12P
⑥	230	WG317600	Flexible flat cable	DM-CN9	*1	*4	PNL-CN01	*1	*4	12P
⑦	250	WH413600	Flexible flat cable	DM-CN10	*1	*4	PNR-CN02	*1	*4	15P
⑧	240	WP070500	Flexible flat cable	DM-CN11	*1	*4	DJACK-CN302	*1	*4	5P
⑨	WH501	(WG45930)	PSW	AM-CN101	*1	*5	PSW-CN501	*2	*5	4P
⑩	290	WB092100	BL	AM-CN102	*1	*5	LCD Unit	*3	*6	2P
⑪	WH401	(WG46060)	PB	AM-CN103	*1	*5	PB-CN401	*2	*5	3P
⑫	WH201	(WG46040)	TWL	AM-CN201	*2	*5	TW (L)	*3	*6	2P
⑬	WH202	(WG46050)	TWR	AM-CN202	*2	*5	TW (R)	*3	*6	2P
⑭	30	(WG45880)	SP2	AM-CN203	*1	*8	Speaker Lch Speaker Rch	*3 *3	*9 *10	4P
⑮	WH601	(WG46070)	MVR	AM-CN204	*1	*5	MVR-CN601	*2	*5	5P
⑯	WH901	(WB09270)	ENC	PNR-CN03	*1	*5	ENC-CN901	*2	*5	3P
⑰	--	--	--	Tweeter (X0156A0R)	*11	--	TW (L) TW (R)	*3	*10	2P
⑱	EP1	(WH67360)	GND	AM-EP1	*2	--	PNL (Screw Hole)	--	--	1P

* The parts with "( )" in "Part No." are not available as spare parts.
* 1 : Installation
* 2 : Dip soldering
* 3 : Manual soldering
* 4 : The conductor of a cable and the point of contact of a connector are untited.
* 5 : Edge mark is adjusted to Pin 1 (△) side.
* 6 : Edge mark is connected to + side.
* 7 : Edge mark is connected to + terminal.
* 8 : White wire is adjusted to Pin 1 (△) side.
* 9 : White wire is connected to + terminal.
* 10 : Red wire is connected to + terminal.
* 11 : Connected

Caution: Be sure to attach the removed filament tape just as it was before removal.

*** 上記束線のうち、部品番号に "( )" がついている部品は、サービス部品として準備されていません。**
*** 1 : 差し込み**
*** 2 : ディップ**
*** 3 : 手半田**
*** 4 : 電線の導体とコネクタの接点を合わせます。**
*** 5 : エッジマークが 1 ピン (△) 側です。**
*** 6 : エッジマークが ＋ 側です。**
*** 7 : エッジマークが＋端子です。**
*** 8 : 白線が 1 ピン (△) 側です。**
*** 9 : 白色線材が＋端子です。**
*** 10 : 赤色線材が＋端子です。**
*** 11 : 接続済です。**

注意：一度剥がしたフィラメントテープは取り外す前と同じように、取り付けて下さい。

■ DISASSEMBLY PROCEDURE（分解手順）

Caution:	注意:
1) Flat cable's contacts are visible from the back. Pay attention not to insert and install the cable to the connector inversely. (Fig.1)	1) フラットケーブルの接点が裏面から透けて見えます。コネクタにケーブルの表、裏を逆に挿し込まないように注意して取り付けてください。（図1）
2) Be sure to attach the removed filament tape just as it was before removal.	2) 一度剥がしたフィラメントテープは、取り外す前と同じように、取り付けてください。

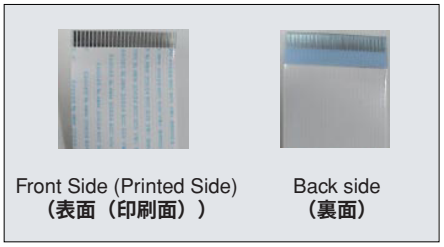

Fig.1（図 1）

1. Lower Case Assembly (Time required: About 17 minutes)

1-1 Remove the twenty (20) screws marked [510A].
The bottom boards L and R can then be removed. (Fig.2)

1-2 Remove the thirty six (36) screws marked [500] and the forty six (46) screws marked [510B].
The lower case assembly can then be removed. (Fig.3)

1. 下ケースAss'y（所要時間: 約17分）

1-1 [510A]のネジ20本を外して、底板（左）と底板（右）を外します。（図2）

1-2 [500]のネジ36本と[510B]のネジ46本を外して、下ケースAss'yを外します。（図3）

<Bottom View> <下から見た図 >

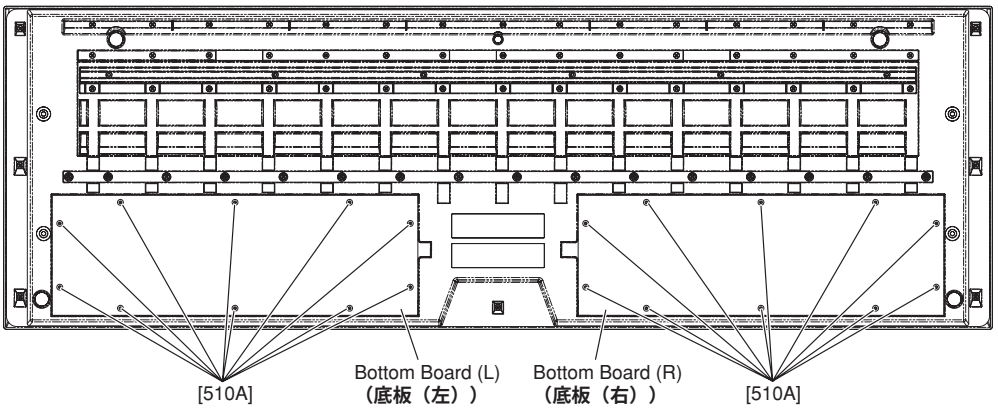

[510]: BIND HEAD TAPPING SCREW-B 4.0X16 MFZN2W3 (WF15410R) Bタイト＋ＢＩＮＤ

Fig.2（図 2）

<Bottom View> <下から見た図 >

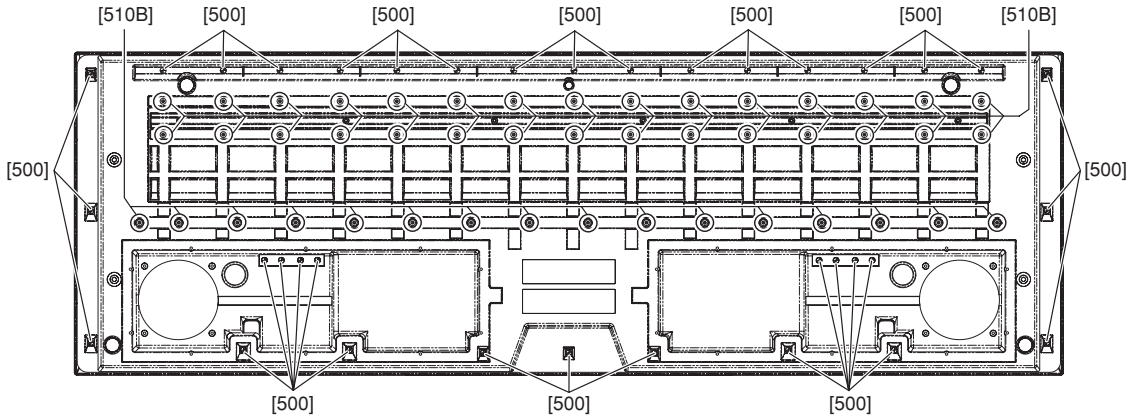

[500]: BIND HEAD TAPPING SCREW-B 4.0X12 MFZN2W3 (WE98120R) Bタイト＋ＢＩＮＤ
[510]: BIND HEAD TAPPING SCREW-B 4.0X16 MFZN2W3 (WF15410R) Bタイト＋ＢＩＮＤ

Fig.3（図 3）

2. DM Circuit Board (Time required: About 18 minutes)

2-1 Remove the lower case assembly. (See procedure 1.)

2-2 Remove the four (4) screws marked [480A].
The DM circuit board can then be removed. (Fig.4)

* ***As for the screw marked [480A] at the position of A, it is tightened together with a GND terminal. (Fig.4)***

2. DMシート（所要時間: 約18分）

2-1 下ケースAss'yを外します。(1項参照)

2-2 [480A]のネジ4本を外して、DMシートを外します。(図4)

※ **Aの位置の[480A]のネジ1本は、アース端子と共締めされています。（図4）**

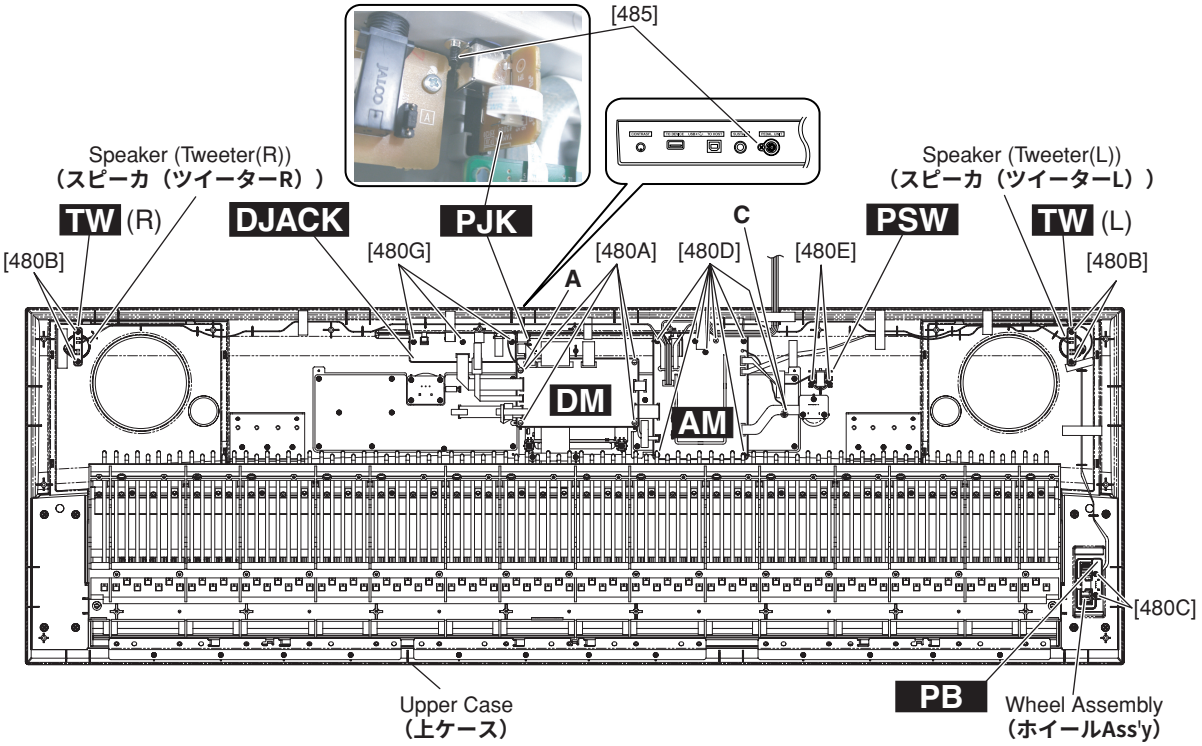

Fig.4（図4）

3. TW Circuit Board, Speaker (Tweeter) (Time required: About 18 minutes.)

3-1 Remove the lower case assembly. (See procedure 1.)

3-2 Remove the two (2) screws marked [480B].
The TW circuit board and speaker (tweeter) can then be removed. (Fig.4)

* ***The left and right speakers (tweeters) can be removed in the same way.***

3. TWシート、スピーカ（ツイーター）（所要時間: 約18分）

3-1 下ケースAss'yを外します。(1項参照)

3-2 [480B]のネジ2本を外して、TWシートとスピーカ(ツイーター)を外します。(図4)

※ **左右のスピーカ（ツイーター）は同様な方法で外すことができます。**

4. PB Circuit Board, Wheel Assembly (Time required: About 18 minutes)

4-1 Remove the lower case assembly. (See procedure 1.)

4-2 Remove the two (2) screws marked [480C].
The PB circuit board and the wheel assembly can then be removed. (Fig.4)

* ***Make sure to mount the wheel assembly on the volume shaft of the PB circuit board by firmly inserting it into the shaft.***

4. PBシート、ホイールAss'y（所要時間: 約18分）

4-1 下ケースAss'yを外します。(1項参照)

4-2 [480C]のネジ2本を外して、PBシートとホイールAss'yを外します。(図4)

※ **ホイールAss'yがPBシートのボリュームシャフトへ確実に挿入されている事を確認した後、取り付けを行ってください。**

5. AM Circuit Board (Time required: About 19 minutes)

5-1 Remove the lower case assembly. (See procedure 1.)
5-2 Remove the eight (8) screws marked [480D].
The AM circuit board can then be removed. (Fig.4)
* ***As for the screw marked [480D] at the position of C, it is tightened together with a GND wire. (Fig.4)***

6. PSW Circuit Board (Time required: About 18 minutes)

6-1 Remove the lower case assembly. (See procedure 1.)
6-2 Remove the two (2) screws marked [480E].
The PSW circuit board can then be removed. (Fig.4)

7. DJACK Circuit Board (Time required: About 18 minutes)

7-1. Remove the lower case assembly. (See procedure 1.)
7-2. Remove the three (3) screws marked [480G] and the screw marked [480A] at the position of A.
The DJACK circuit board can then be removed. (Fig.4)
* ***As for the screw marked [480A] at the position of A, it is tightened together with a GND wire. (Fig.4)***

8. PJK Circuit Board (Time required: About 18 minutes)

8-1. Remove the lower case assembly. (See procedure 1.)
8-2. Remove the screw marked [485].
The PJK circuit board can then be removed. (Fig.4)

9. ENC Circuit Board (Time required: About 18 minutes)

9-1 Remove the lower case assembly. (See procedure 1.)
9-2 Remove the encoder knob from the control panel. (Fig.5)
9-3 Remove the four (4) screws marked [480H].
The ENC circuit board can then be removed. (Fig.6)

5. AMシート（所要時間: 約19分）

5-1 下ケースAss'yを外します。（1項参照）
5-2 [480D]のネジ8本を外して、AMシートを外します。（図4）
※ **Cの位置の[480D]のネジ1本は、アース端子と共締めされています。（図4）**

6. PSWシート（所要時間: 約18分）

6-1 下ケースAss'yを外します。（1項参照）
6-2 [480E]のネジ2本を外して、PSWシートを外します。（図4）

7. DJACKシート（所要時間: 約18分）

7-1 下ケースAss'yを外します。（1項参照）
7-2 [480G]のネジ3本とAの位置の[480A]のネジ1本を外して、DJACKシートを外します。（図4）
※ **Aの位置の[480A]のネジ1本は、アース端子と共締めされています。（図4）**

8. PJKシート（所要時間: 約18分）

8-1 下ケースAss'yを外します。（1項参照）
8-2 [485]のネジ1本を外して、PJKシートを外します。（図4）

9. ENCシート（所要時間: 約18分）

9-1 下ケースAss'yを外します。（1項参照）
9-2 コントロールパネル面からエンコーダツマミを外します。（図5）
9-3 [480H]のネジ4本を外して、ENCシートを外します。（図6）

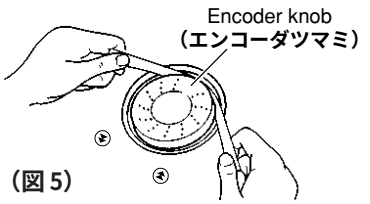

Fig.5（図 5）

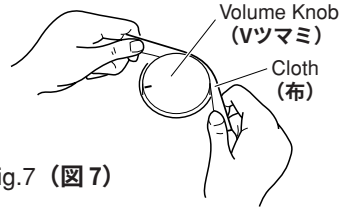

Fig.7（図 7）

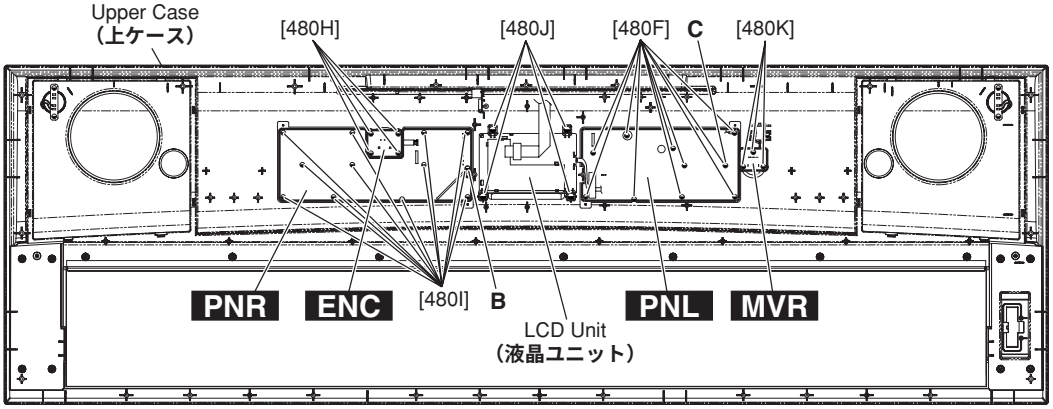

[480]: BIND HEAD TAPPING SCREW-B 3.0X8 MFZN2W3 (WE774300) **Bタイト＋BIND**
Fig.6（図 6）

10. PNR Circuit Board (Time required: About 19 minutes)

10-1 Remove the lower case assembly. (See procedure 1.)
10-2 Remove the twelve (12) screws marked [480I].
The PNR circuit board can then be removed. (Fig.6)
* ***As for the screw marked [480I] at the position of B, it is tightened together with a wire clip. (Fig.6)***

11. MVR Circuit Board (Time required: About 18 minutes)

11-1 Remove the lower case assembly. (See procedure 1.)
11-2 Remove the volume knob from the control panel. (Fig.7)
11-3 Remove the three (3) screws marked [480K].
The MVR circuit board can then be removed. (Fig.6)

12. PNL Circuit Board (Time required: About 20 minutes)

12-1 Remove the lower case assembly. (See procedure 1.)
12-2 Remove the AM circuit board. (See procedure 5.)
12-3 Remove the ten (10) screws marked [480F].
The PNL circuit board can then be removed. (Fig.6)
* ***As for the screw marked [480F] at the position of C, it is tightened together with a GND terminal. (Fig.6)***

13. LCD Unit (Time required: About 19 minutes)

13-1 Remove the lower case assembly. (See procedure 1.)
13-2 Remove the DM circuit board. (See procedure 2.)
13-2 Remove the four (4) screws marked [480J].
The LCD unit can then be removed. (Fig.6)

14. Speaker (Woofer) (Time required: About 18 minutes)

14-1 Remove the lower case assembly. (See procedure 1.)
14-2 Remove the four (4) screws marked [40].
The speaker (woofer) can then be removed. (Fig.8)
* ***The left and right speakers (woofers) can be removed in the same way.***

10 PNRシート（所要時間: 約19分）

10-1 下ケースAss'yを外します。（1項参照）
10-2 [480I]のネジ12本を外して、PNRシートを外します。（図6）
※ **Bの位置の[480I]のネジ1本は、束線止めと共締めされています。（図6）**

11. MVRシート（所要時間: 約18分）

11-1 下ケースAss'yを外します。（1項参照）
11-2 コントロールパネル面からボリュームツマミを外します。（図7）
11-3 [480K]のネジ3本を外して、MVRシートを外します。（図6）

12. PNLシート（所要時間: 約20分）

12-1 下ケースAss'yを外します。（1項参照）
12-2 AMシートを外します。（5項参照）
12-3 [480F]のネジ10本を外して、PNLシートを外します。（図6）
※ **Cの位置の[480F]のネジ1本は、アース端子と共締めされています。（図6）**

13. 液晶ユニット（所要時間: 約19分）

13-1 下ケースAss'yを外します。（1項参照）
13-2 DMシートを外します。（2項参照）
13-3 [480J]のネジ4本を外して、液晶ユニットを外します。（図6）

14. スピーカ（ウーファー）（所要時間: 約18分）

14-1 下ケースAss'yを外します。（1項参照）
14-2 [40]のネジ4本を外して、スピーカ（ウーファー）を外します。（図8）
※ **左右のスピーカ（ウーファー）は同様な方法で外すことができます。**

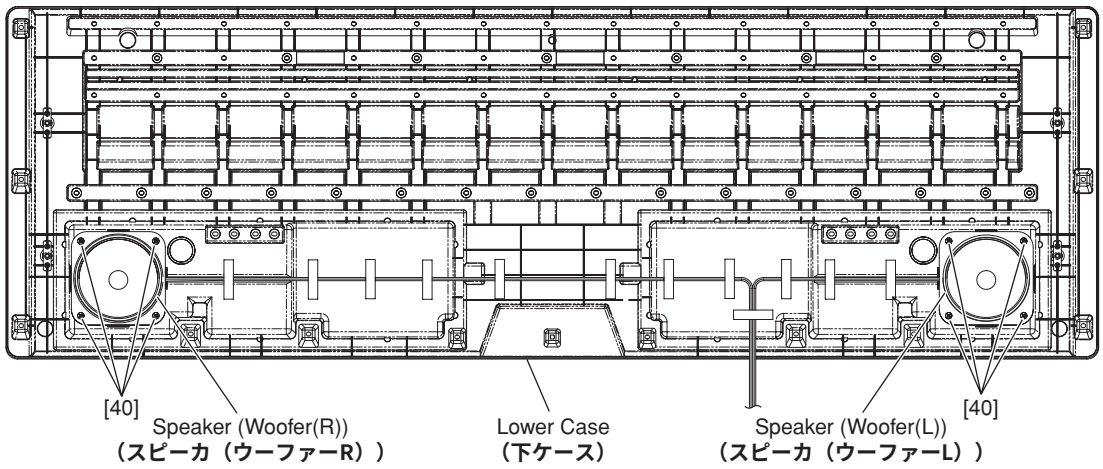

[40]: BIND HEAD TAPPING SCREW-B 4.0X12 MFZN2W3 (WE98120R) **Bタイト＋ＢＩＮＤ**

Fig.8（**図 8**）

15. Keyboard Assembly (Time required: About 22 minutes)

15-1 Remove the lower case assembly. (See procedure 1.)

15-2 Remove the six (6) screws marked [480L], the twelve (12) screws marked [480M] and the eight (8) screws marked [560]. The keyboard assembly can then be removed from the upper case assembly. (Fig.9)

15. GHL鍵盤Ass'y（所要時間: 約22分）

15-1 下ケースAss'yを外します。(1項参照)

15-2 [480L]のネジ6本と[480M]のネジ12本と[560]のネジ8本を外して、上ケースからGHL鍵盤Ass'yを外します。(図9)

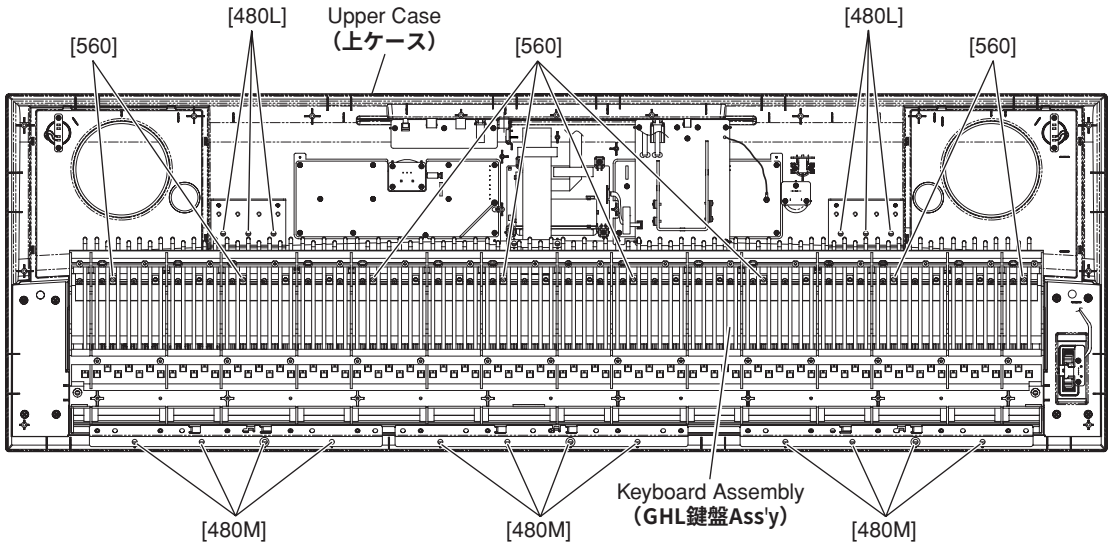

[480]: BIND HEAD TAPPING SCREW-B 3.0X8 MFZN2W3 (WE774300) **Bタイト＋ＢＩＮＤ**
[560]: BIND HEAD TAPPING SCREW-B 3.0X20 MFZN2W3 (WF48930R) **Bタイト＋ＢＩＮＤ**

Fig.9**（図 9）**

16. Disassembling the Keyboard Assembly

16-1 **White key assembly and black key assembly**

Remove the four (4) screws marked [270A] fixing a black key assembly and two (2) white key assemblies for one octave (C-B).

To remove the black and white key assemblies for one octave, grip and lift the both end lugs of white key, and then slide the black and white key assemblies towards you. (Fig.10, Fig.11)

16. GHL鍵盤Ass'yの分解

16-1 **白鍵Ass'y、黒鍵Ass'y**

各オクターブ（C～B）の白鍵Ass'y（2個）と黒鍵Ass'y（1個）を止めている[270A]のネジ4本を外します。

そして、白鍵Ass'y、黒鍵Ass'yの白鍵のツメ部分2ヶ所を持ち上げてから、手前にスライドさせて一緒に取り外します。(図10,図11)

<Top view> <上から見た図 >

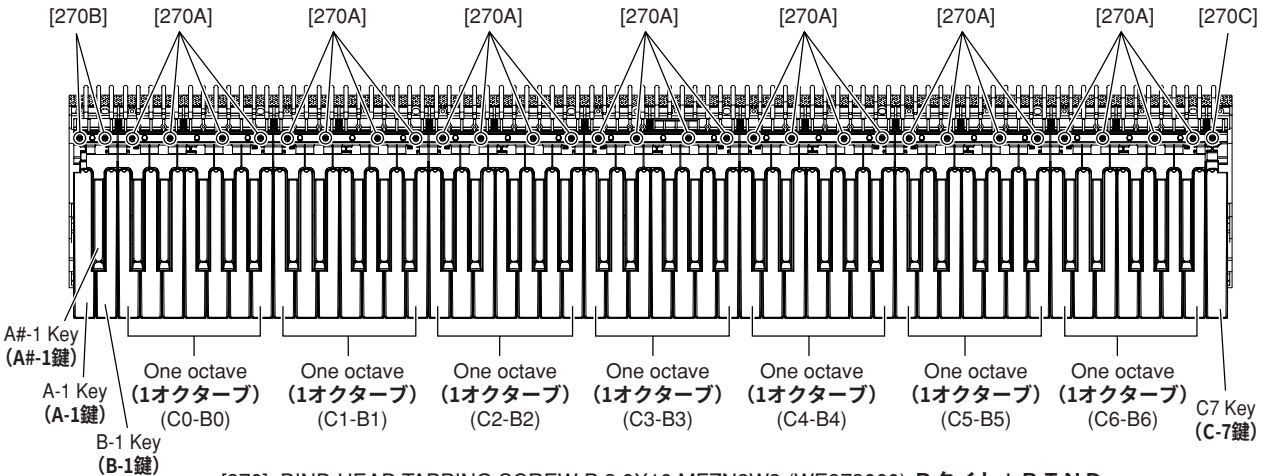

[270]: BIND HEAD TAPPING SCREW-P 3.0X16 MFZN2W3 (WE973000) **Pタイト＋ＢＩＮＤ**

Fig.10**（図 10）**

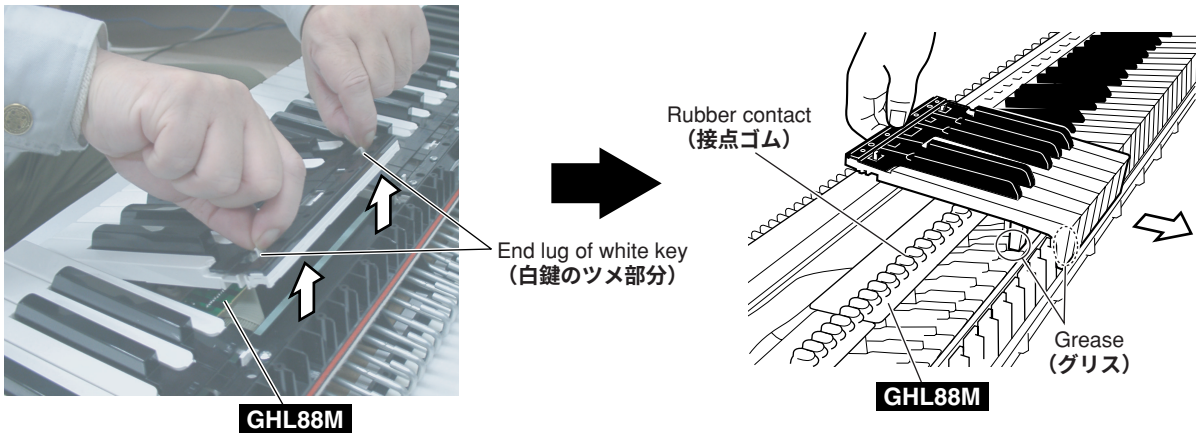

Fig.11（図 11）

16-2 When removing white keys numbered as A-1 and B-1 key and black key numbered as A#-1, remove two (2) screws marked [270B] and then lift the back of the keys and slide the black and white keys towards you. (Fig.10)

16-3 When removing the C7 key, remove a screw marked [270C] and then lift the back of C7 key and slide it towards you. (Fig.10)

* ***When removing white key assembly and black key assembly, be careful not to allow grease to attach to the circuit board and rubber contacts, etc. (Fig.11)***

16-2 白鍵A-1、B-1鍵と黒鍵A#-1は、[270B]のネジ2本を外し、A-1、A#-1、B-1鍵の後方を持ち上げてから、手前にスライドさせて取り外します。（図10）

16-3 C7鍵は、[270C]のネジ1本を外し、C7鍵の後方を持ち上げてから、手前にスライドさせて取り外します。（図10）

※ **白鍵Ass'y、黒鍵Ass'yの取り外しの際、グリスが基板や接点ゴム等に付かないように注意してください。（図11）**

16-4 **Actuate Rubber**

Remove the actuate rubber. (Fig.12)

16-4 **駆動ラバー**

白鍵（黒鍵）の駆動ラバーを外します。（図12）

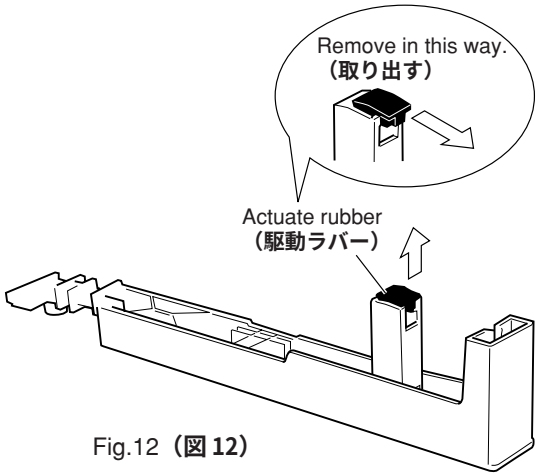

Fig.12（図 12）

16-5 **Rubber Contact**

Remove the black and white key assemblies for two octaves related to the subject rubber contact.
The rubber contact can then be removed. (Fig.13, Fig.14)

* ***Note that the rubber contact has a specific installation direction.***

* ***One rubber contact fits for C#-C (for C-B keys).***

16-5 **接点ゴム**

該当する接点ゴムの2オクターブ分の白鍵Ass'y、黒鍵Ass'yを外して、接点ゴムを外します。（図13,図14）

※ **接点ゴムには、向きがあります。**

※ **接点ゴムは、C#～Cの一連です。（キーはC～B）**

<Top view> <上から見た図 >

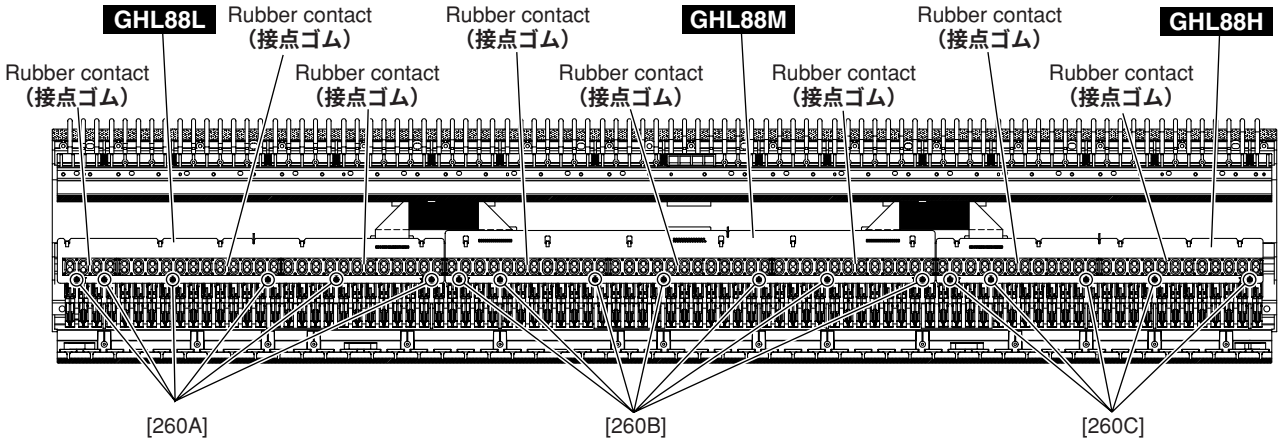

[260]: BIND HEAD P-TIGHT SCREW 2.6X8 MFZN2W3 (WF267300) **Ｐタイト＋ＢＩＮＤ**

Fig.13 **（図 13）**

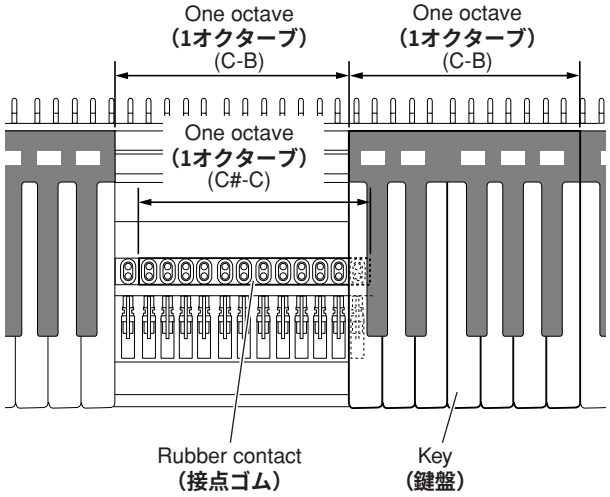

To remove the rubber contact for one octave, keys for 2 octaves need to be removed.
（1オクターブ分の接点ゴムを外すのに、2オクターブ分の鍵盤を外します。）

Fig.14 **（図 14）**

16-6 **GHL88L Circuit Board**

Remove the black and white key assemblies (A1-B2). (See procedure 16-1.)
Remove the six (6) screws marked [260A]. The GHL88L circuit board can then be removed. (Fig.13)

16-7 **GHL88M Circuit Board**

Remove the black and white key assemblies (C1-B5). (See procedure 16-1.)
Remove the seven (7) screws marked [260B]. The GHL88M circuit board can then be removed. (Fig.13)
Detach the filament tape and disconnect the FFC cable. (Fig.15)

16-6 **GHL88Lシート**

A-1～B2までの白鍵Ass'y、黒鍵Ass'yを外します。
（16-1項参照）
[260A]のネジ6本を外して、GHL88Lシートを外します。
（図13）

16-7 **GHL88Mシート**

C1～B5までの白鍵Ass'y、黒鍵Ass'yを外します。
（16-1項参照）
[260B]のネジ7本を外して、GHL88Mシートを外します。
（図13）
フィラメントテープをはがして、FFCケーブルを抜き取ります。
（図15）

16-8 **GHL88H Circuit Board**

Remove the black and white key assemblies (C5-C7). (See procedure 16-1.)

Remove the five (5) screws marked [260C]. The GHL88H circuit board can then be removed. (Fig.13)

16-8 **GHL88Hシート**

C5～C7までの白鍵Ass'y、黒鍵Ass'yを外します。（16-1項参照）

[260C]のネジ5本を外して、GHL88Hシートを外します。（図13）

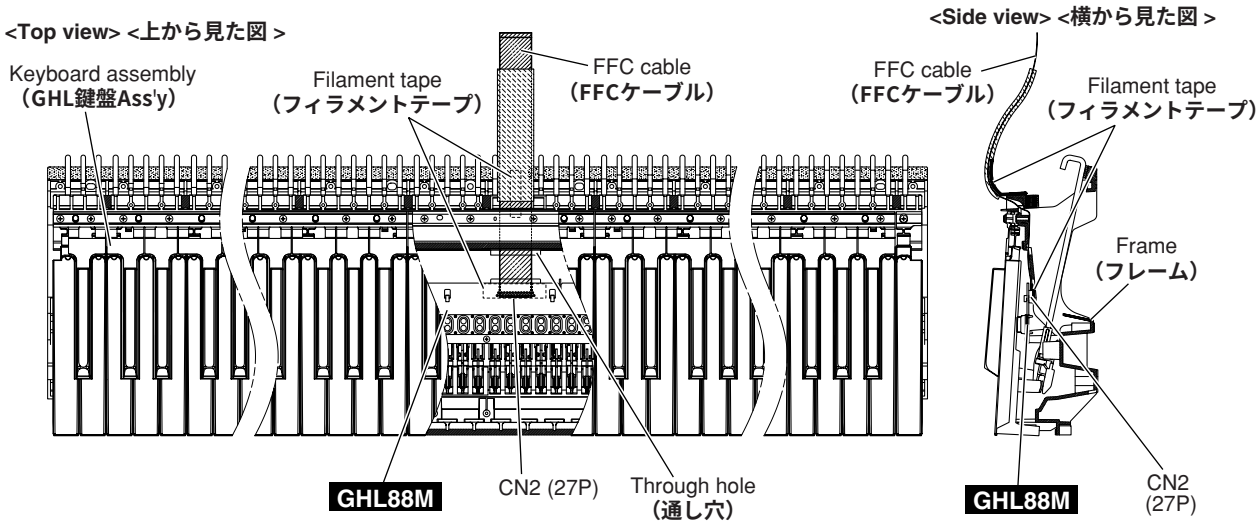

Fig.15（図 15）

16-9 **Hammer (White Key), (Black Key)**

Remove the black and white key assemblies for the related keys.

With the key frame placed upside down, push the hammer forward from the rear, then a click sound is heard and the hammer bearing section can be removed from the hammer axis of the key frame.

Take out the hammer sideways. (Fig.16, Fig.17)

* ***When removing the hammer, take care not to cause damage to the hammer bearing and its claw.***

16-9 **ハンマー（白鍵）、（黒鍵）**

該当する白鍵Ass'y、黒鍵Ass'yを外します。

鍵盤フレームを裏側にして、後方からハンマーを前に押すと、「カチッ」と音がして鍵盤フレームのハンマー軸からハンマーの軸受け部が外れます。

ハンマーを横にして取り出します。(Fig.16, Fig.17)

※ **ハンマーを外すとき、ハンマーの軸受け爪や軸受け部を傷めないように注意して作業してください。**

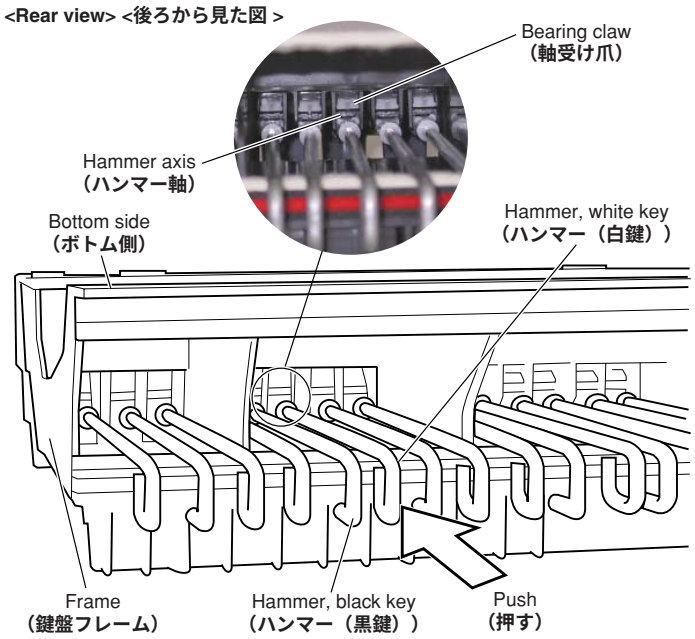

Fig.16（図 16）

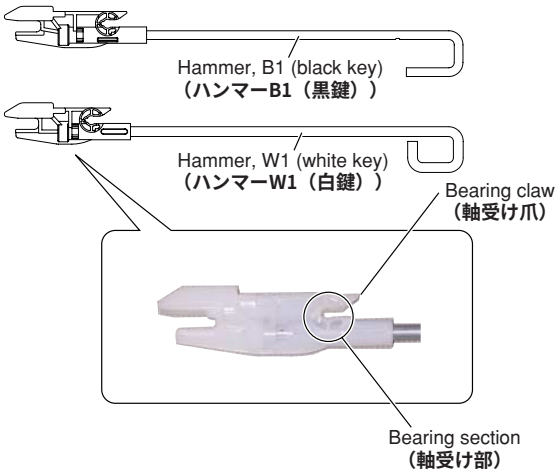

Fig.17（図 17）

17. Assembling the Keyboard Assembly

17-1 **Hammer (White Key),(Black Key)**

After applying grease to the bearing section of the hammer, bring the hammer (white key)(black key) sideways from the rear, fit its bearing section to the hammer axis of the key frame and pull it forward until a click sound is heard. (Fig.18)

* ***There are 8 hammer types differing in weight. Be sure to check the type of the hammer for correct installation. (Table 1)***

17. GHL鍵盤Ass'yの組立

17-1 **ハンマー（白鍵）、（黒鍵）**

ハンマー軸部にグリス塗布後、後方からハンマー（白鍵）、（黒鍵）を横にして入れて、ハンマーの軸受け部を鍵盤フレームのハンマー軸にはめ込み、「カチッ」と音がするまでハンマーを手前に引いて取り付けます。（図18）

※ **重りの違いにより8種類のハンマーがあります。種類に注意して取り付けてください。（表１参照）**

Part Name（名称）		Range for Applicable Tone Name（適用音色名範囲）
White Key（白鍵）	Hammer, W1（ハンマーW1）	A-1 - F1
	Hammer, W2（ハンマーW2）	G1 - E3
	Hammer, W3（ハンマーW3）	F3 - D5
	Hammer, W4（ハンマーW4）	E5 - C7
Black Key（黒鍵）	Hammer, B1（ハンマーB1）	A#-1 - F#1
	Hammer, B2（ハンマーB2）	G#1 - D#3
	Hammer, B3（ハンマーB3）	F#3 - C#5
	Hammer, B4（ハンマーB4）	D#5 - A#6

Table 1（表 1）

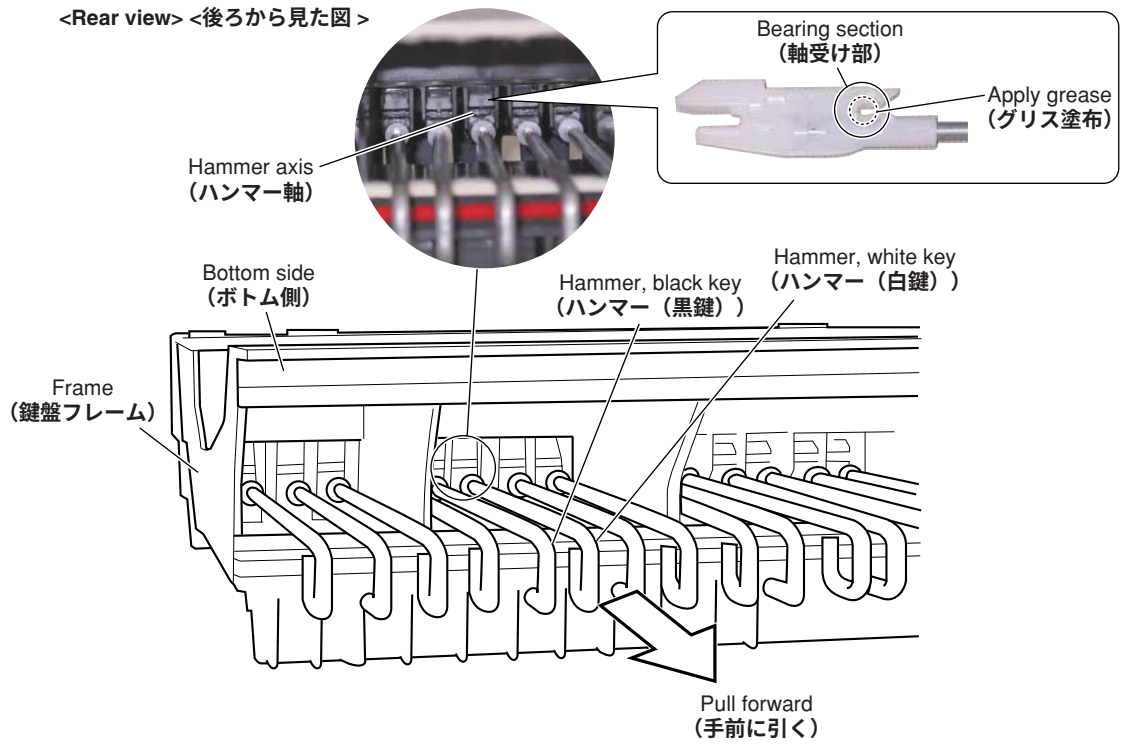

Fig.18（図 18）

17-2 **GHL88L Circuit Board**

Tighten the six (6) screws marked [260A] to fix the GHL88L circuit boards. (Fig.13)

17-3 **GHL88M Circuit Board**

Connect the FFC cable to CN2 of the GHL88M circuit board, attach the filament tape. (Fig.15)
Pass the end of the cable into the through hole in the frame and pull it out from its outlet. (Fig.15)
Tighten the seven (7) screws marked [260B] to fix the GHL88M circuit board. (Fig.13)

17-4 **GHL88H Circuit Board**

Tighten the five (5) screws marked [260C] to fix the GHL88H circuit board. (Fig.13)

17-5 **Rubber Contact**

Note that the rubber contact has s specific installation direction. Be careful not to install it in the wrong direction.

* ***A triangle mark (△) on the rubber contact must face the front. (Fig.19)***

To prevent looseness of the rubber contact, fit it securely in place using a clip or similar object. (Fig.20)

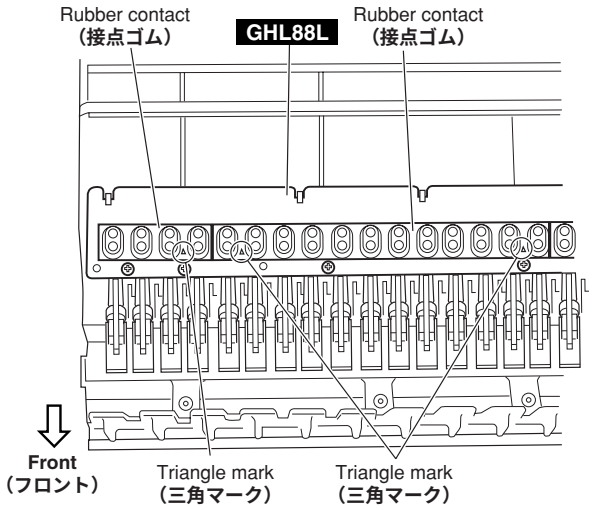

Fig.19（**図 19**）

17-6 **Actuate Rubber**

After applying grease to top and bottom faces of the actuate rubber, fit it to the white key(black key). (Fig.21)

17-2 **GHL88Lシート**

GHL88Lシートを取り付け、[260A]のネジ6本で固定します。（図13）

17-3 **GHL88Mシート**

FFCケーブルをGHL88MシートのCN2に差し込み、フィラメントテープを貼り付けます。（図15）
ケーブルの先をフレームの通し穴に通して、抜き口から引き出します。（図15）
GHL88Mシートを取り付け、[260B]のネジ7本で固定します。（図13）

17-4 **GHL88Hシート**

GHL88Hシートを取り付け、[260C]のネジ5本で固定します。（図13）

17-5 **接点ゴム**

接点ゴムには、取り付けの向きが決まっています。接点ゴムを逆に取り付けないように注意してください。

※ **接点ゴムの三角マーク（△）がフロント側になることを確認します。（図19）**

接点ゴムの浮きがないように、クリップ等で接点ゴムを基板にはめ込みます。（図20）

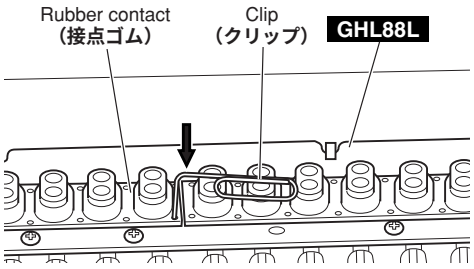

Fig.20（**図 20**）

17-6 **駆動ラバー**

駆動ラバーの上下にグリスを塗布後、白鍵（黒鍵）に駆動ラバーをはめ込みます。（図21）

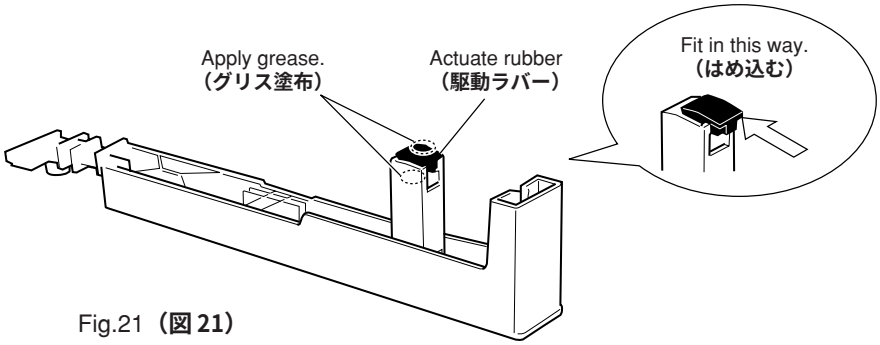

Fig.21（**図 21**）

17-7 **White key assembly and black key assembly**

After applying grease to the key guide, install the white key assembly/black key assembly.

At this time, check to make sure that the key guide of the key frame and inside slit at the front of white key as well as the contact arm of the hammer and actuate rubber of the white key assembly/black key assembly are installed properly. (Fig.22)

Use the four (4) screws marked [270A] to fix 1 octave white key assembly/black key assembly. (Fig.10)

17-7 **白鍵Ass'y、黒鍵Ass'y**

キーガイドにグリス塗布後、白鍵Ass'y、黒鍵Ass'yを取り付けます。

この時、鍵盤フレームのキーガイドと白鍵前部の内側スリット、ハンマーの接点アームと白鍵Ass'y、黒鍵Ass'yの駆動ラバーがはめ込まれていることを確認してください。(図22)

1オクターブの白鍵Ass'y、黒鍵Ass'yは、[270A]のネジ4本で固定します。(図10)

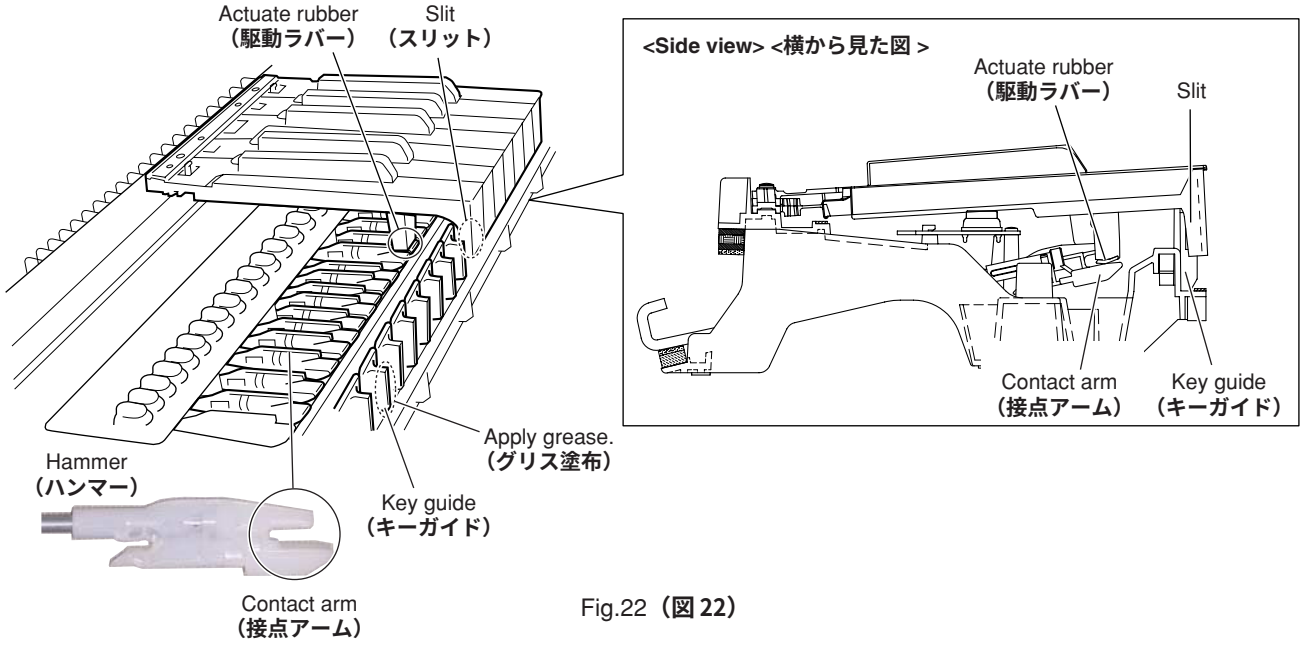

Fig.22（図 22）

17-8 Use the two (2) screws marked [270B] to fix the A-1 to B-1 keys. (Fig.10)

17-9 Use a screw marked [270C] to fix the C7 key. (Fig.10)

17-8 A-1～B-1鍵は、[270B]のネジ2本で固定します。(図10)

17-9 C7鍵は、[270C]のネジ1本で固定します。(図10)

■ LSI PIN DESCRIPTION（LSI端子機能表）

CONTENTS（目次）

- **AK4385ET** (X6040A01) **DAC** 26
- **R8A02032BG** (X8810A00) **CPU (SWX02)** 24
- **S1D13700F01A100** (X5422A00) **LCD CONTROLLER** 23
- **UPD789022GB-A15-8E** (XZ56010R) **CPU (MKS)** 23

● **UPD789022GB-A15-8E** (XZ56010R) **CPU** (MKS)

DM: IC17

PIN NO.	NAME	I/O	FUNCTION	PIN NO.	NAME	I/O	FUNCTION
1	P12	I/O	Port 1	23	P32/INTP2/CPT2	I/O	Port 3/External interrupt input/Capture edge input
2	P11	I/O		24	P31/INTP1	I/O	Port 3/External interrupt input
3	P10	I/O		25	P30/INTP0	I/O	
4	P47/KR7	I/O	Port 4/Key return signal detection input	26	P22/RXD/SI0	I/O	Port 2/Asynchronous serial interface serial data input/Serial interface serial data input
5	P46/KR6	I/O		27	P21/TXD/SO0	I/O	Port 2/Asynchronous serial interface serial data output/Serial interface serial data output
6	P45/KR5	I/O		28	P20/ASCK//SCK0	I/O	Port 2/Asynchronous serial interface serial clock input/Serial interface serial clock
7	P44/KR4	I/O		29	P07	I/O	Port 0
8	P43/KR3	I/O		30	P06	I/O	
9	P42/KR2	I/O		31	P05	I/O	
10	P41/KR1	I/O		32	P04	I/O	
11	P40/KR0	I/O		33	P03	I/O	
12	NC			34	P02	I/O	
13	IC		Internally connected (N.C.)	35	P01	I/O	
14	X2		Clock	36	P00	I/O	
15	X1	I		37	NC		
16	VSS0		Ground	38	VDD1		Power supply
17	VDD0		Power supply	39	VSS1		Ground
18	/RESET	I	System reset	40	P17	I/O	Port 1
19	P53	I/O	Port 5	41	P16	I/O	
20	P52	I/O		42	P15	I/O	
21	P51/TO2	I/O	Port 5/16-bit timer output	43	P14	I/O	
22	P50/TI0/TO0	I/O	Port 5/External count clock input to 8-bit timer/8-bit timer output	44	P13	I/O	

● **S1D13700F01A100** (X5422A00) **LCD CONTROLLER**

DM: IC4

PIN NO.	NAME	I/O	FUNCTION	PIN NO.	NAME	I/O	FUNCTION
1	VSS		Ground	33	VSS		Ground
2	AB12	I	Address bus	34	XCD1	O	Drain output
3	AB11	I		35	XCG1	I	Gate input
4	AB10	I		36	RESET#	I	Reset
5	AB9	I		37	SCANEN	I	Test mode set up input
6	AB8	I		38	TESTEN	I	
7	HIOVDD		Power supply	39	CLKI	I	Externally sourced system clock
8	AB7	I	Address bus	40	COREVDD		Power supply
9	AB6	I		41	RD#	I	Read strobe
10	AB5	I		42	WR#	I	Write strobe
11	AB4	I		43	CS#	I	Chip select
12	COREVDD		Power supply	44	DB7	I/O	Data bus
13	AB3	I	Address bus	45	DB6	I/O	
14	AB2	I		46	DB5	I/O	
15	AB1	I		47	DB4	I/O	
16	AB0	I		48	HIOVDD		Power supply
17	VSS		Ground	49	DB3	I/O	Data bus
18	FPDAT3	O	Data bus	50	DB2	I/O	
19	FPDAT2	O		51	DB1	I/O	
20	FPDAT1	O		52	DB0	I/O	
21	FPDAT0	O		53	VSS		Ground
22	NIOVDD		Power supply	54	WAIT#	O	Wait output
23	FPSHIFT	O	Shift clock	55	HIOVDD		Power supply
24	XECL	O	X driver enable chain clock	56	CNF0	I	Input pin for S1D 13700 setting
25	COREVDD		Power supply	57	CNF1	I	
26	FPLINE	O	Latch pulse	58	CNF2	I	
27	MOD	O	Frame signal	59	CNF3	I	
28	VSS		Ground	60	CNF4	I	
29	YSCL	O	Scan shift clock	61	AS#	I	Address strobe
30	FPFRAME	O	Scan start pulse	62	AB15	I	Address bus
31	YDIS	O	LCD power-down output	63	AB14	I	
32	NIOVDD		Power supply	64	AB13	I	

● **R8A02032BG** (X8810A00) **CPU** (SWX02)

DM: IC7

PIN NO.	OUTER NO.	NAME	I/O	FUNCTION	PIN NO.	OUTER NO.	NAME	I/O	FUNCTION
1	A1	VSS	-	Ground	80	D20	VSSPLL	-	PLL analog ground
2	A2	AN2	I	ADC analog input 2	81	E1	MD6	I/O	Wave memory data bus 6
3	A3	AN1	I	ADC analog input 1	82	E2	MD7	I/O	Wave memory data bus 7
4	A4	VSS	-	Ground	83	E3	MD8	I/O	Wave memory data bus 8
5	A5	RxD1	I	Serial input 1	84	E4	MD9	I/O	Wave memory data bus 9
6	A6	SCK1	I	External sync. clock input 1	85	E5	VDD	-	Power supply +1.2 V
7	A7	UCLK	I	USB external clock input (48 MHz)	86	E6	VDD	-	
8	A8	VSS	-	Ground	87	E7	VSS	-	Ground
9	A9	FUNC_DM	I/O	USB function data -	88	E8	VCCQ	-	Power supply +3.3 V
10	A10	VSS	-	Ground	89	E9	VSS	-	Ground
11	A11	HOST_DM	I/O	USB host data -	90	E10	VCCQ	-	Power supply +3.3 V
12	A12	POWER_ENB	O	USB voltage enable	91	E11	VCCQ	-	
13	A13	XTAL	O	Crystal oscillator output	92	E12	VSS	-	Ground
14	A14	EXTAL	I	Crystal oscillator input (16.9344 MHz)	93	E13	VCCQ	-	Power supply +3.3 V
15	A15	VSS	-	Ground	94	E14	VSS	-	Ground
16	A16	CS7N/PJ6	O	SH2A-CPU chip select 7	95	E15	VDD	-	Power supply +1.2 V
17	A17	TRSTN	I	JTAG test reset input	96	E16	VDD	-	
18	A18	TDI	I	JTAG test data input	97	E17	D31/PF7	I/O	SH2A-CPU data bus 31
19	A19	TCK	I	JTAG test clock input	98	E18	D30/PF6	I/O	SH2A-CPU data bus 30
20	A20	VCCQ	-	Power supply +3.3 V	99	E19	D29/PF5	I/O	SH2A-CPU data bus 29
21	B1	MD15	I/O	Wave memory data bus 15	100	E20	D28/PF4	I/O	SH2A-CPU data bus 28
22	B2	VSS	-	Ground	101	F1	MD2	I/O	Wave memory data bus 2
23	B3	AN3	I	ADC analog input 3	102	F2	MD3	I/O	Wave memory data bus 3
24	B4	AN0	I	ADC analog input 0	103	F3	MD4	I/O	Wave memory data bus 4
25	B5	VSS	-	Ground	104	F4	MD5	I/O	Wave memory data bus 5
26	B6	TxD1	O	Serial output 1	105	F5	VDD	-	Power supply +1.2 V
27	B7	TxD0	O	Serial output 0	106	F16	VDD	-	
28	B8	VSS	-	Ground	107	F17	D27/PF3	I/O	SH2A-CPU data bus 27
29	B9	FUNC_DP	I/O	USB function data +	108	F18	D26/PF2	I/O	SH2A-CPU data bus 26
30	B10	VSS	-	Ground	109	F19	D25/PF1	I/O	SH2A-CPU data bus 25
31	B11	HOST_DP	I/O	USB host data +	110	F20	D24/PF0	I/O	SH2A-CPU data bus 24
32	B12	SCL	I/O	E bus (I2C) clock input/output (5V compatible)	111	G1	MA2	O	Wave memory address bus 2
33	B13	VSS	-	Ground	112	G2	MA1	O	Wave memory address bus 1
34	B14	VSS	-		113	G3	MD0	I/O	Wave memory data bus 0
35	B15	CS4N/PJ3	O	SH2A-CPU chip select 4	114	G4	MD1	I/O	Wave memory data bus 1
36	B16	TIOC0A/PJ7	O	PWM output	115	G5	VSS	-	Ground
37	B17	TESTN	I	Test input	116	G16	VSS	-	
38	B18	TMS	I	JTAG test mode select input	117	G17	D23/PE7	I/O	SH2A-CPU data bus 23
39	B19	VCCQ	-	Power supply +3.3 V	118	G18	D22/PE6	I/O	SH2A-CPU data bus 22
40	B20	VCCQ	-		119	G19	D21/PE5	I/O	SH2A-CPU data bus 21
41	C1	MD13	I/O	Wave memory data bus 13	120	G20	D20/PE4	I/O	SH2A-CPU data bus 20
42	C2	MD14	I/O	Wave memory data bus 14	121	H1	MA6	O	Wave memory address bus 6
43	C3	VSS	-	Ground	122	H2	MA5	O	Wave memory address bus 5
44	C4	VREFADC	-	ADC reference power supply +3.3 V	123	H3	MA4	O	Wave memory address bus 4
45	C5	VSSADC	-	ADC analog ground	124	H4	MA3	O	Wave memory address bus 3
46	C6	VSS	-	Ground	125	H5	VCCQ	-	Power supply +3.3 V
47	C7	RxD0	I	Serial input 0	126	H16	VCCQ	-	
48	C8	VSS	-	Ground	127	H17	D19/PE3	I/O	SH2A-CPU data bus 19
49	C9	VBUS	I	USB cable connection monitor (5V compatible)	128	H18	D18/PE2	I/O	SH2A-CPU data bus 18
50	C10	VSS	-	Ground	129	H19	VCCQ	-	Power supply +3.3 V
51	C11	OVER_CURRENT_N	I	USB overcurrent detection (5V compatible)	130	H20	VCCQ	-	
52	C12	SDA	I/O	E bus (I2C) data input/output (5V compatible)	131	J1	MA10	O	Wave memory address bus 10
53	C13	CS0N	O	SH2A-CPU chip select 0	132	J2	MA9	O	Wave memory address bus 9
54	C14	CS2N/PJ1	O	SH2A-CPU chip select 2	133	J3	MA8	O	Wave memory address bus 8
55	C15	CS5N/PJ4	O	SH2A-CPU chip select 5	134	J4	MA7	O	Wave memory address bus 7
56	C16	ASEMDN	I	Debug mode configuration	135	J5	VSS	-	Ground
57	C17	TDO	O	JTAG test data output	136	J9	VSS	-	
58	C18	VCCQ	-	Power supply +3.3 V	137	J10	VSS	-	
59	C19	VDDPLL	-	PLL analog power supply +1.2 V	138	J11	VSS	-	
60	C20	VDDPLL	-		139	J12	VSS	-	
61	D1	MD10	I/O	Wave memory data bus 10	140	J16	VSS	-	
62	D2	MD11	I/O	Wave memory data bus 11	141	J17	D17/PE1	I/O	SH2A-CPU data bus 17
63	D3	MD12	I/O	Wave memory data bus 12	142	J18	D16/PE0	I/O	SH2A-CPU data bus 16
64	D4	VSS	-	Ground	143	J19	CKOEN	I	Clock output control for SDRAM
65	D5	VCCADC	-	ADC analog power supply +3.3 V	144	J20	CKIO	O	Clock output for SDRAM
66	D6	VSS	-	Ground	145	K1	MA14	O	Wave memory address bus 14
67	D7	RESN	I	Hardware reset	146	K2	MA13	O	Wave memory address bus 13
68	D8	VCCQ	-	Power supply +3.3 V	147	K3	MA12	O	Wave memory address bus 12
69	D9	PULLUP_ENB	O	USB pull-up enable	148	K4	MA11	O	Wave memory address bus 11
70	D10	VCCQ	-	Power supply +3.3 V	149	K5	VDD	-	Power supply +1.2 V
71	D11	UCTL	I	USB output control	150	K9	VSS	-	Ground
72	D12	EICN	O	E bus reset output	151	K10	VSS	-	
73	D13	CS1N/PJ0	O	SH2A-CPU chip select 1	152	K11	VSS	-	
74	D14	CS3N/PJ2	O	SH2A-CPU chip select 3	153	K12	VSS	-	
75	D15	CS6N/PJ5	O	SH2A-CPU chip select 6	154	K16	VDD	-	Power supply +1.2 V
76	D16	ASEBRKAKN	I/O	Emulator break	155	K17	CKE	O	Clock enable for SDRAM
77	D17	VCCQ	-	Power supply +3.3 V	156	K18	D15	I/O	SH2A-CPU data bus 15
78	D18	VCCQ	-		157	K19	VSS	-	Ground
79	D19	VSSPLL	-	PLL analog ground	158	K20	VSS	-	

PIN NO.	OUTER NO.	NAME	I/O	FUNCTION	PIN NO.	OUTER NO.	NAME	I/O	FUNCTION
159	L1	MA15	O	Wave memory address bus 15	238	U2	PA6	I/O	Parallel port A6
160	L2	MA16	O	Wave memory address bus 16	239	U3	PA7	I/O	Parallel port A7
161	L3	MA17	O	Wave memory address bus 17	240	U4	VCCQ	-	Power supply +3.3 V
162	L4	MA18	O	Wave memory address bus 18	241	U5	ED1/PC1	I/O	External CPU data bus 1
163	L5	VDD	-	Power supply +1.2 V	242	U6	ED5/PC5	I/O	External CPU data bus 5
164	L9	VSS	-	Ground	243	U7	ED9/PD1	I/O	External CPU data bus 9
165	L10	VSS	-		244	U8	ED13/PD5	I/O	External CPU data bus 13
166	L11	VSS	-		245	U9	EA2/PK1	I	External CPU address bus 2
167	L12	VSS	-		246	U10	ECSN	I	External CPU chip select
168	L16	VDD	-	Power supply +1.2 V	247	U11	BCLK	O	Bit clock output
169	L17	D11	I/O	SH2A-CPU data bus 11	248	U12	IRQ0	I	Interrupt input 0
170	L18	D12	I/O	SH2A-CPU data bus 12	249	U13	A25	O	SH2A-CPU address bus 25
171	L19	D13	I/O	SH2A-CPU data bus 13	250	U14	A21	O	SH2A-CPU address bus 21
172	L20	D14	I/O	SH2A-CPU data bus 14	251	U15	A17	O	SH2A-CPU address bus 17
173	M1	MA19	O	Wave memory address bus 19	252	U16	A13	O	SH2A-CPU address bus 13
174	M2	MA20	O	Wave memory address bus 20	253	U17	VCCQ	-	Power supply +3.3 V
175	M3	MA21	O	Wave memory address bus 21	254	U18	A3	O	SH2A-CPU address bus 3
176	M4	MA22	O	Wave memory address bus 22	255	U19	A2	O	SH2A-CPU address bus 2
177	M5	VSS	-	Ground	256	U20	A1	O	SH2A-CPU address bus 1
178	M9	VSS	-		257	V1	PB0	I/O	Parallel port B0
179	M10	VSS	-		258	V2	PB1	I/O	Parallel port B1
180	M11	VSS	-		259	V3	VCCQ	-	Power supply +3.3 V
181	M12	VSS	-		260	V4	PB6	I/O	Parallel port B6
182	M16	VSS	-		261	V5	ED2/PC2	I/O	External CPU data bus 2
183	M17	D7	I/O	SH2A-CPU data bus 7	262	V6	ED6/PC6	I/O	External CPU data bus 6
184	M18	D8	I/O	SH2A-CPU data bus 8	263	V7	ED10/PD2	I/O	External CPU data bus 10
185	M19	D9	I/O	SH2A-CPU data bus 9	264	V8	ED14/PD6	I/O	External CPU data bus 14
186	M20	D10	I/O	SH2A-CPU data bus 10	265	V9	EA3/PK2	I	External CPU address bus 3
187	N1	MA23/PG4	O	Wave memory address bus 23	266	V10	SDI0/PK5	I	Serial audio input 0
188	N2	MA24/PG5	O	Wave memory address bus 24	267	V11	WCLK2/SDO2	O	Word clock output 2/Serial audio output 2
189	N3	MA25/PG6	O	Wave memory address bus 25	268	V12	IRQ1	I	Interrupt input 1
190	N4	MA26/PG7	O	Wave memory address bus 26	269	V13	BW_MD0	I	SH2A-CPU data bus width configuration
191	N5	VCCQ	-	Power supply +3.3 V	270	V14	A22/PH5	O	SH2A-CPU address bus 22
192	N16	VCCQ	-		271	V15	A18	O	SH2A-CPU address bus 18
193	N17	D3	I/O	SH2A-CPU data bus 3	272	V16	A14	O	SH2A-CPU address bus 14
194	N18	D4	I/O	SH2A-CPU data bus 4	273	V17	A10	O	SH2A-CPU address bus 10
195	N19	D5	I/O	SH2A-CPU data bus 5	274	V18	VCCQ	-	Power supply +3.3 V
196	N20	D6	I/O	SH2A-CPU data bus 6	275	V19	A5	O	SH2A-CPU address bus 5
197	P1	MCS3N/PG3	O	Wave memory chip select 3	276	V20	A4	O	SH2A-CPU address bus 4
198	P2	MCS2N/PG2	O	Wave memory chip select 2	277	W1	PB2	I/O	Parallel port B2
199	P3	MCS1N/PG1	O	Wave memory chip select 1	278	W2	VCCQ	-	Power supply +3.3 V
200	P4	MWRN/PG0	O	Wave memory write enable	279	W3	PB4	I/O	Parallel port B4
201	P5	VSS	-	Ground	280	W4	PB7	I/O	Parallel port B7
202	P16	VSS	-		281	W5	ED3/PC3	I/O	External CPU data bus 3
203	P17	RD/WRN	O	SH2A-CPU read/write enable	282	W6	ED7/PC7	I/O	External CPU data bus 7
204	P18	D0	I/O	SH2A-CPU data bus 0	283	W7	ED11/PD3	I/O	External CPU data bus 11
205	P19	D1	I/O	SH2A-CPU data bus 1	284	W8	ED15/PD7	I/O	External CPU data bus 15
206	P20	D2	I/O	SH2A-CPU data bus 2	285	W9	ERDN/PK3	I	External CPU read enable
207	R1	MCS0N	O	Wave memory chip select 0	286	W10	SDI1/PK6	I	Serial audio input 1
208	R2	MRDN	O	Wave memory read enable	287	W11	WCLK	O	Word clock output
209	R3	BTCHG	I	BOOT ROM switching control	288	W12	SYSCLK2	O	Clock output 2
210	R4	PA0	I/O	Parallel port A0	289	W13	WAITN/PK7	I	External wait input
211	R5	VDD	-	Power supply +1.2 V	290	W14	A23/PH6	O	SH2A-CPU address bus 23
212	R16	VDD	-		291	W15	A19	O	SH2A-CPU address bus 19
213	R17	WE3N/DQMUU/PH3	O	Writing byte of D31 - D24/Selecting D31 - D24 in case of SDRAM	292	W16	A15	O	SH2A-CPU address bus 15
214	R18	RASLN	O	RAS output for SDRAM	293	W17	A11	O	SH2A-CPU address bus 11
215	R19	CASLN	O	CAS output for SDRAM	294	W18	A8	O	SH2A-CPU address bus 8
216	R20	RDN	O	SH2A-CPU read enable	295	W19	VCCQ	-	Power supply +3.3 V
217	T1	PA1	I/O	Parallel port A1	296	W20	A6	O	SH2A-CPU address bus 6
218	T2	PA2	I/O	Parallel port A2	297	Y1	VCCQ	-	Power supply +3.3 V
219	T3	PA3	I/O	Parallel port A3	298	Y2	PB3	I/O	Parallel port B3
220	T4	PA4	I/O	Parallel port A4	299	Y3	PB5	I/O	Parallel port B5
221	T5	VDD	-	Power supply +1.2 V	300	Y4	ED0/PC0	I/O	External CPU data bus 0
222	T6	VDD	-		301	Y5	ED4/PC4	I/O	External CPU data bus 4
223	T7	VSS	-	Ground	302	Y6	ED8/PD0	I/O	External CPU data bus 8
224	T8	VCCQ	-	Power supply +3.3 V	303	Y7	ED12/PD4	I/O	External CPU data bus 12
225	T9	VSS	-	Ground	304	Y8	EA1/PK0	I	External CPU address bus 1
226	T10	VCCQ	-	Power supply +3.3 V	305	Y9	EWRN/PK4	I	External CPU write enable
227	T11	VCCQ	-		306	Y10	SDO0	O	Serial audio output 0
228	T12	VSS	-	Ground	307	Y11	SDO1	O	Serial audio output 1
229	T13	VCCQ	-	Power supply +3.3 V	308	Y12	SYSCLK	O	Clock output
230	T14	VSS	-	Ground	309	Y13	SYI	I	Sync. input from external device
231	T15	VDD	-	Power supply +1.2 V	310	Y14	A24/PH7	O	SH2A-CPU address bus 24
232	T16	VDD	-		311	Y15	A20	O	SH2A-CPU address bus 20
233	T17	A0/PH4	O	SH2A-CPU address bus 0	312	Y16	A16	O	SH2A-CPU address bus 16
234	T18	WE0N/DQMLL/PH0	O	Writing byte of D7 - D0/Selecting D7 - D0 in case of SDRAM	313	Y17	A12	O	SH2A-CPU address bus 12
235	T19	WE1N/DQMLU/PH1	O	Writing byte of D15 - D8/Selecting D15 - D8 in case of SDRAM	314	Y18	A9	O	SH2A-CPU address bus 9
236	T20	WE2N/DQMUL/PH2	O	Writing byte of D23 - D16/Selecting D23 - D16 in case of SDRAM	315	Y19	A7	O	SH2A-CPU address bus 7
237	U1	PA5	I/O	Parallel port A5	316	Y20	VCCQ	-	Power supply +3.3 V

● **AK4385ET** (X6040A01) **DAC** (Digital to Analog Converter)

DM: IC14

PIN NO.	NAME	I/O	FUNCTION	PIN NO.	NAME	I/O	FUNCTION
1	MCLK	I	Master Clock	9	AOUTR-	O	Rch Analog out(-)
2	BICK	I	Audio Serial Data Clock	10	AOUTR+	O	Rch Analog out(+)
3	SDTI	I	Audio Serial Date Input	11	AOUTL-	O	Lch Analog out(-)
4	LRCK	I	L/R Clock	12	AOUTL+	O	Lch Analog out(+)
5	PDN	I	Power Down mode	13	Vss	-	Ground
6	CSN	I	Chip Select	14	VDD	-	Power Supply
7	CCLK	I	Control Data Input	15	DZFR	O	Rch Data Zero Input Detect
8	CDTI	I	Control Data Input	16	DZFL	O	Lch Data Zero Input Detect

■ IC BLOCK DIAGRAM（IC ブロック図）

● **SN74LV08APWR** (X4463A00)
Quad 2 Input AND
DM: IC13

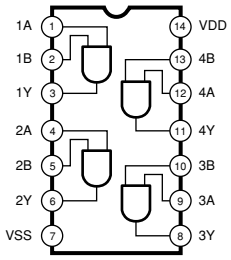

● **SN74LV14APWR** (X6688A0R)
Hex Inverter
DM: IC20

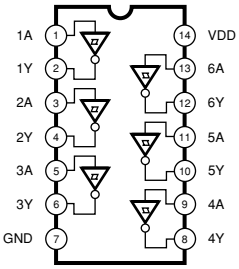

● **SN74AHCT1G08DCKR** (X0158A0R)
Single 2-Input Positive-AND Gate
DM: IC12,15

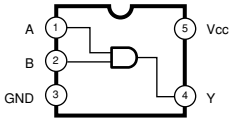

FUNCTION TABLE

INPUTS		OUTPUT
A	B	Y
H	H	H
L	X	L
X	L	L

● **NJM4580E(TE2)** (X2331A0R)
Dual Operational Amplifier
DM: IC16

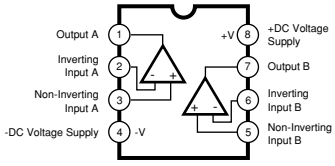

● **R5520H001B-T1-F** (X7569A00)
USB High-Side Power Switch
DM: IC18

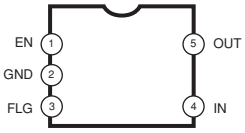

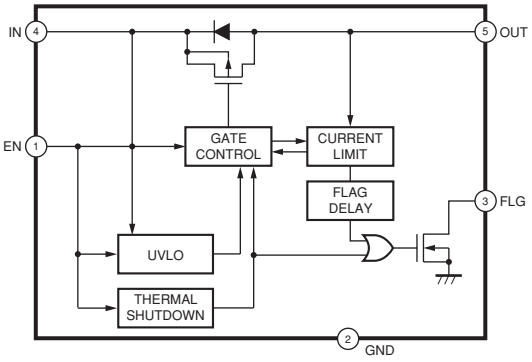

● **MC34063EBD-TR** (X7371A00)
DC-DC Converter
DM: IC19

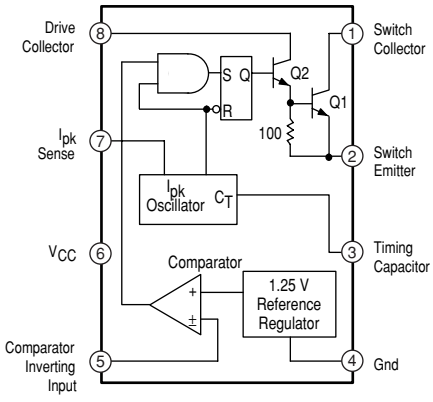

● **LA4625** (XY209A0R)
Power Amplifier 13.5W
AM: IC201

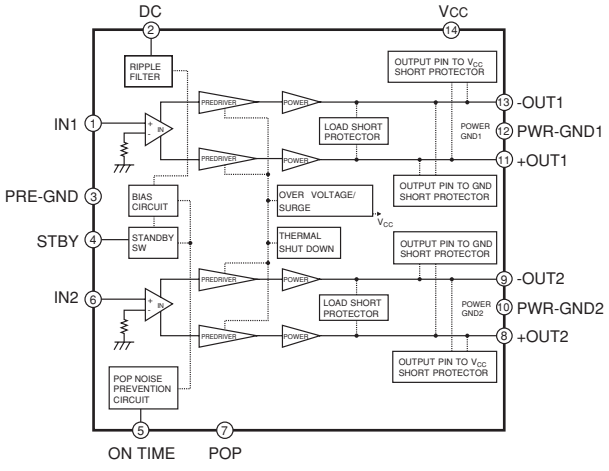

■ CIRCUIT BOARDS（シート基板図）

CONTENTS（目次）

- AM Circuit Board (X9121D0) 30
- DJACK Circuit Board (X9121D0) 30
- DM Circuit Board (X9119D0) 29
- ENC Circuit Board (X9121D0) 31
- GHL88H Circuit Board (X6246D0) 38
- GHL88L Circuit Board (X6244D0) 36
- GHL88M Circuit Board (X6245G0) 37
- MKO Circuit Board (X9121D0) 31
- MVR Circuit Board (X9121D0) 31
- PB Circuit Board (X9121D0) 31
- PJK Circuit Board (X9789B0) 31
- PNL Circuit Board (X7137D0) 32
- PNR Circuit Board (X7137D0) 34
- PSW Circuit Board (X9121D0) 31
- TW Circuit Board (X9121D0) 31

Note: See parts list for details of circuit board component parts.
注：シートの部品詳細はパーツリストをご参照ください。

• DM Circuit Board

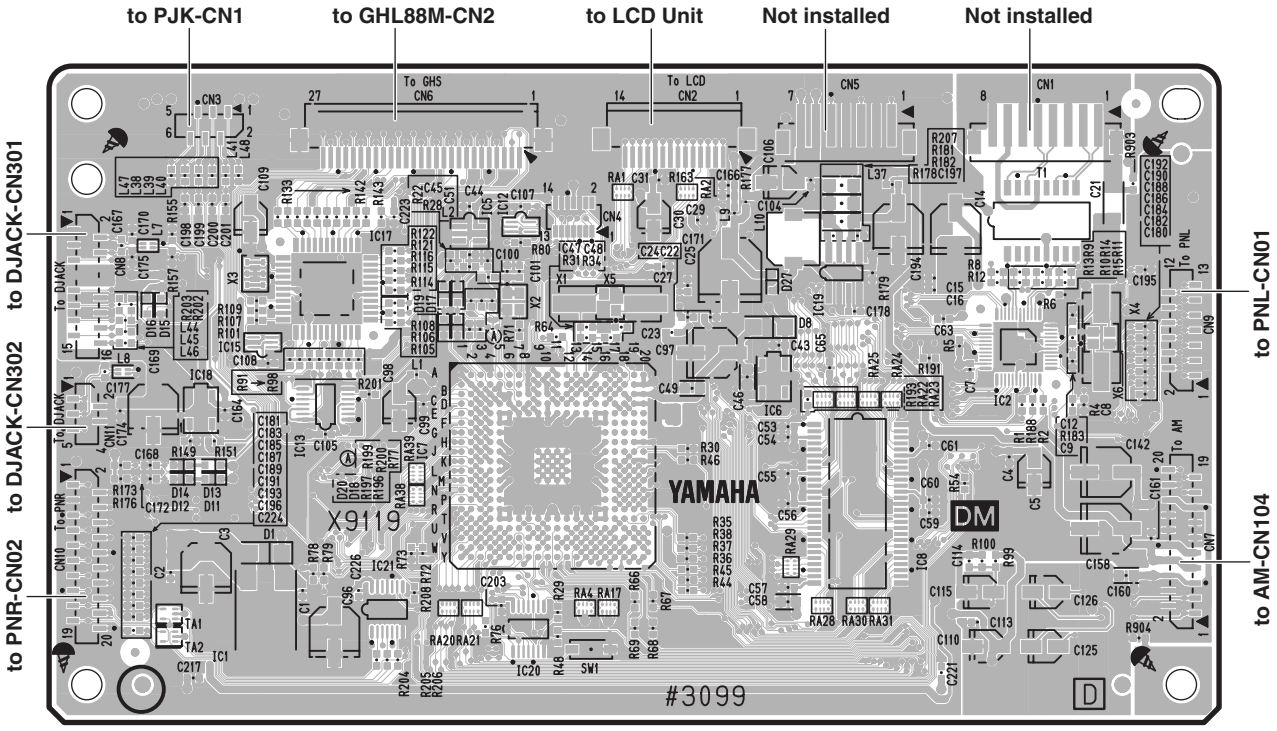

Component Side（部品側）

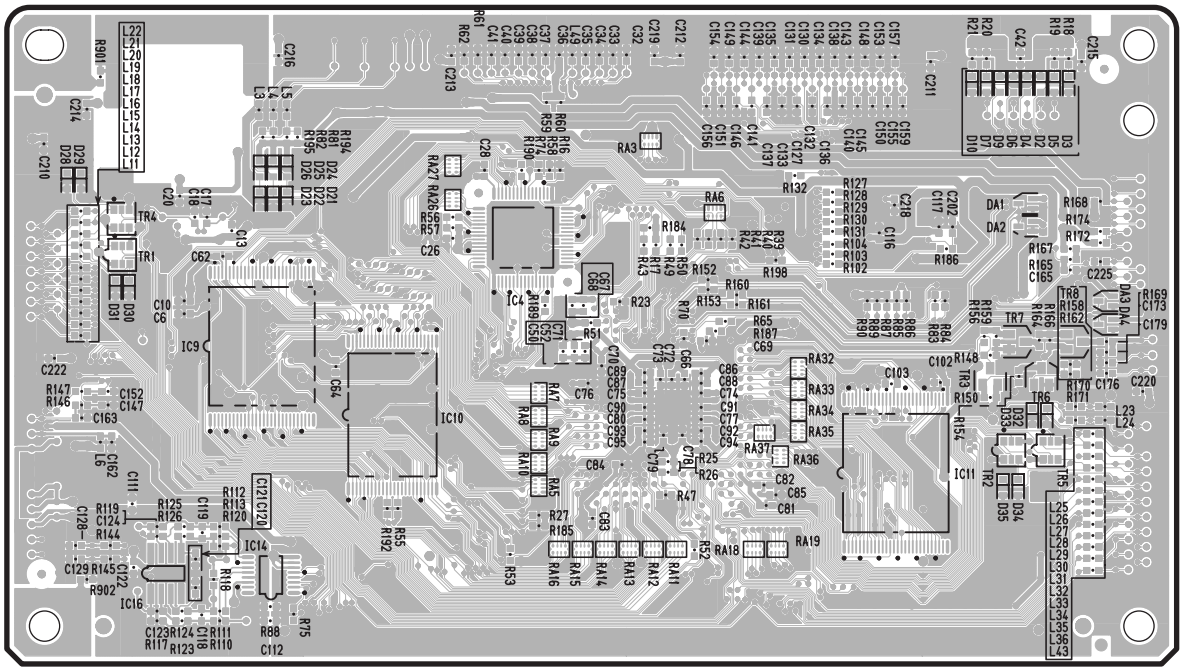

Pattern Side（パターン側）

• AM Circuit Board

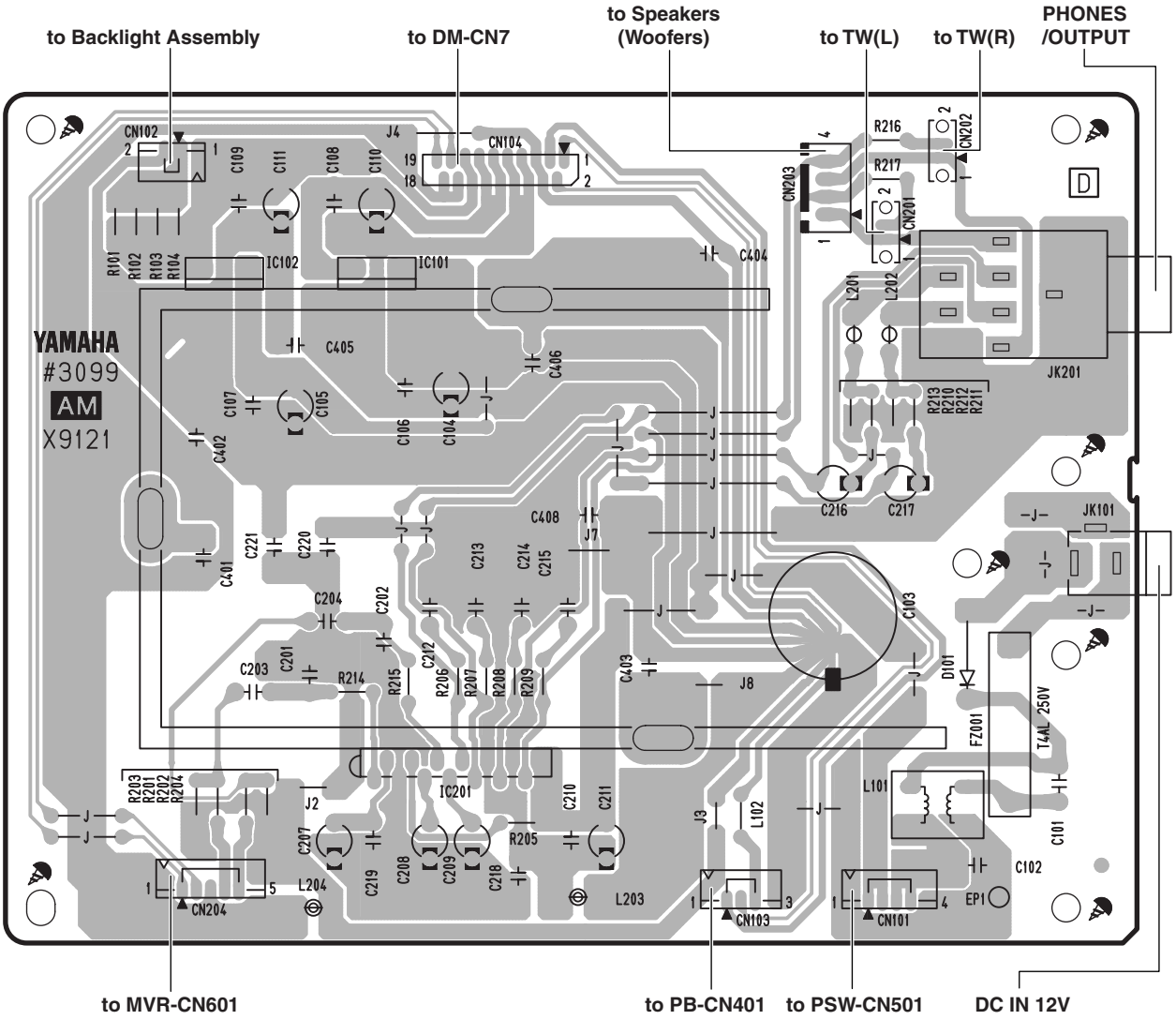

Component Side（部品側）

• DJACK Circuit Board

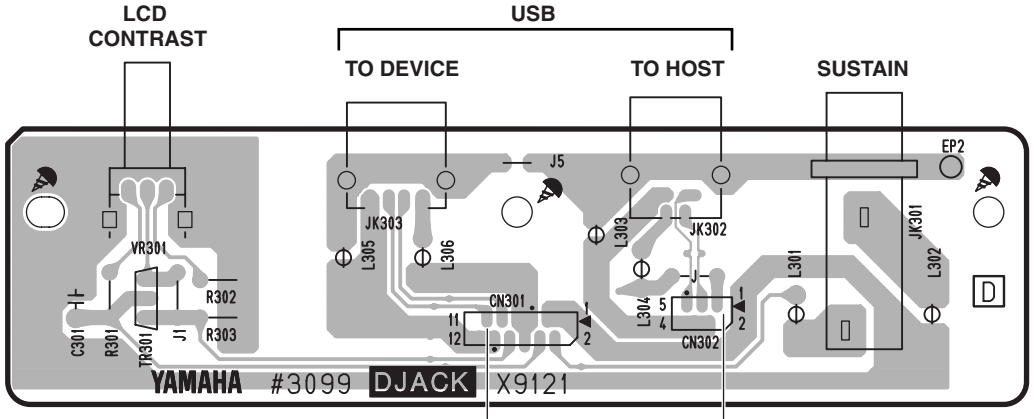

Component Side（部品側）

AM : 2NA-WK92550
DJACK : 2NA-WK92550

• ENC Circuit Board

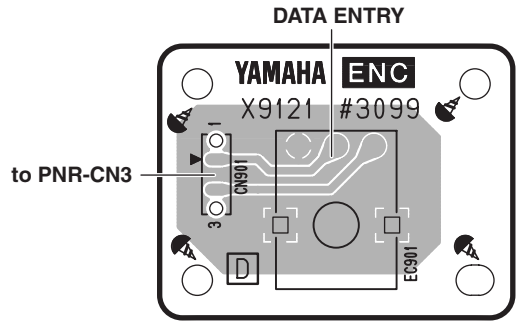

Component Side（部品側）

• MVR Circuit Board

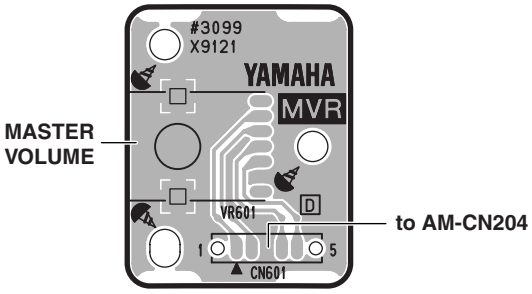

Component Side（部品側）

• PSW Circuit Board

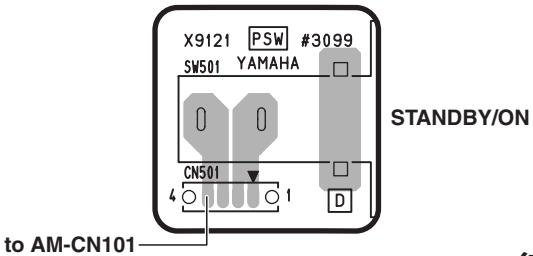

Component Side（部品側）

• PB Circuit Board

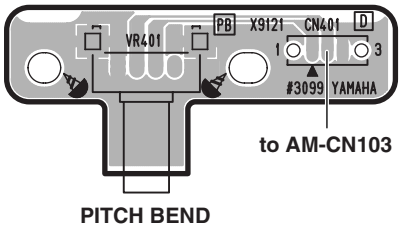

Component Side（部品側）

• TW (L) Circuit Board

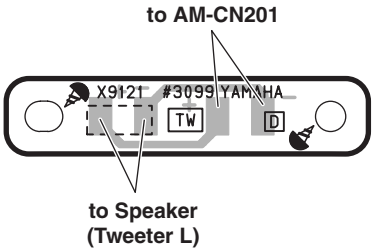

Component Side（部品側）

• TW (R) Circuit Board

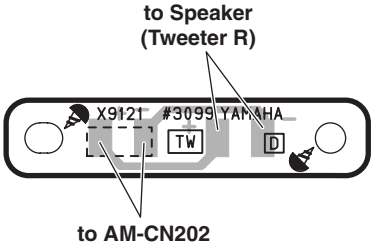

Component Side（部品側）

• MKO Circuit Board

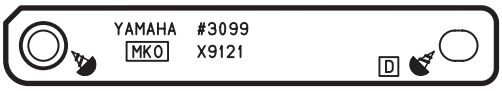

NOTE: MKO circuit board is used as a connector assembly holder.
注: MKOシートはコネクタAss'y用ホルダーとして使用します。

Component Side（部品側）

• PJK Circuit Board

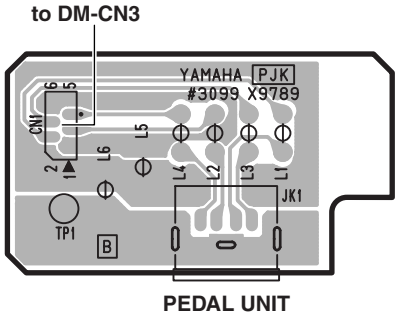

Component Side（部品側）

ENC : 2NA-WK92550
PSW : 2NA-WK92550
TW : 2NA-WK92550
PJK : 2NA-WN83920
MVR : 2NA-WK92550
PB : 2NA-WK92550
MKO : 2NA-WK92550

• PNL Circuit Board

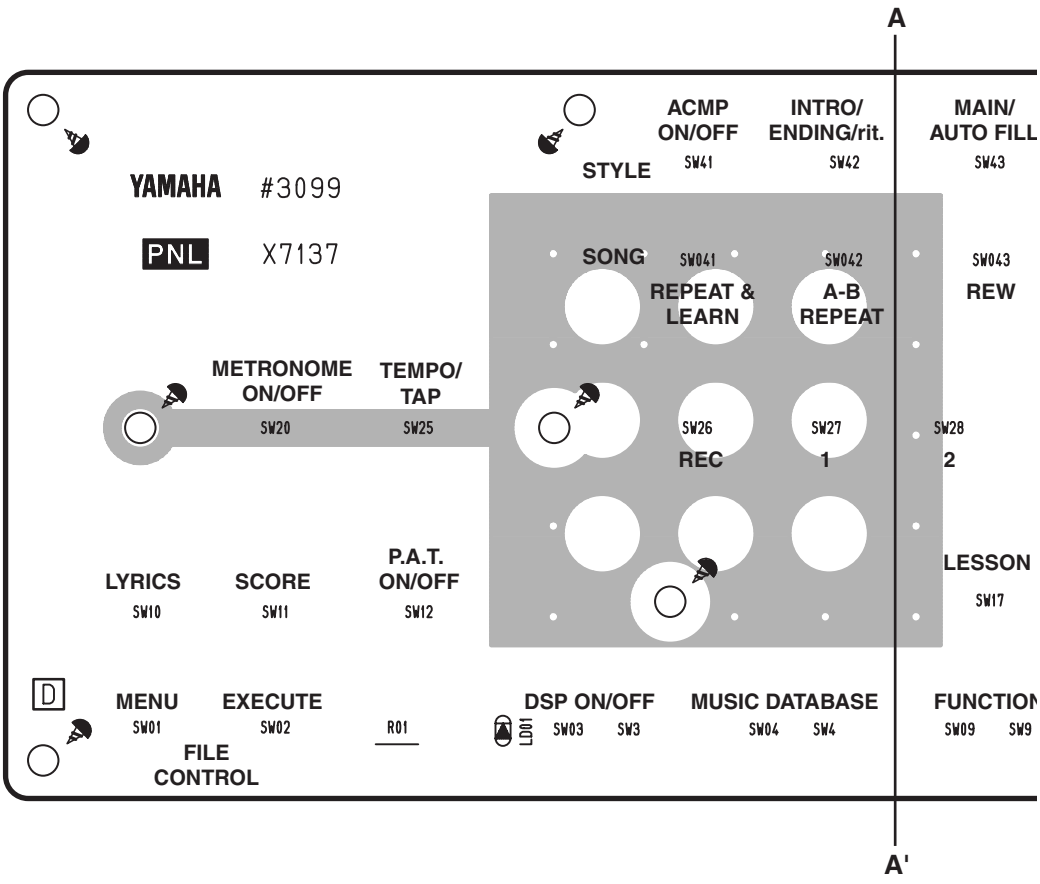

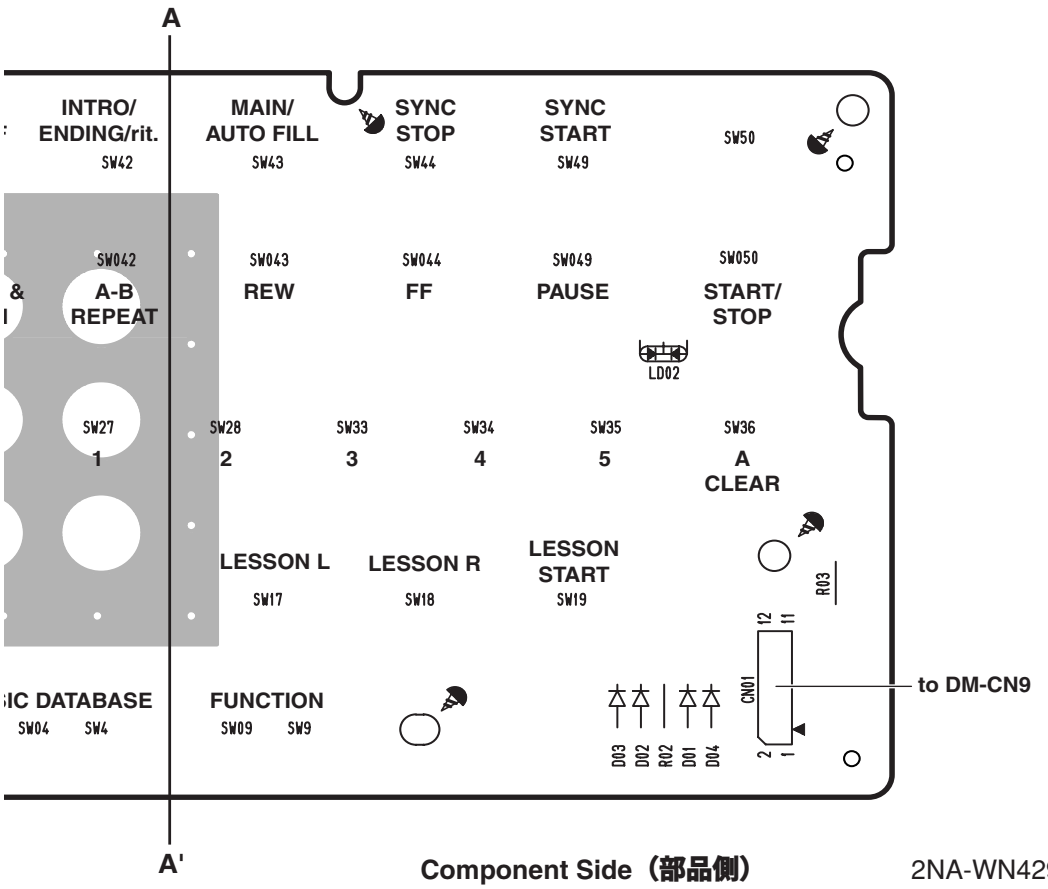

Component Side（部品側） 2NA-WN42910

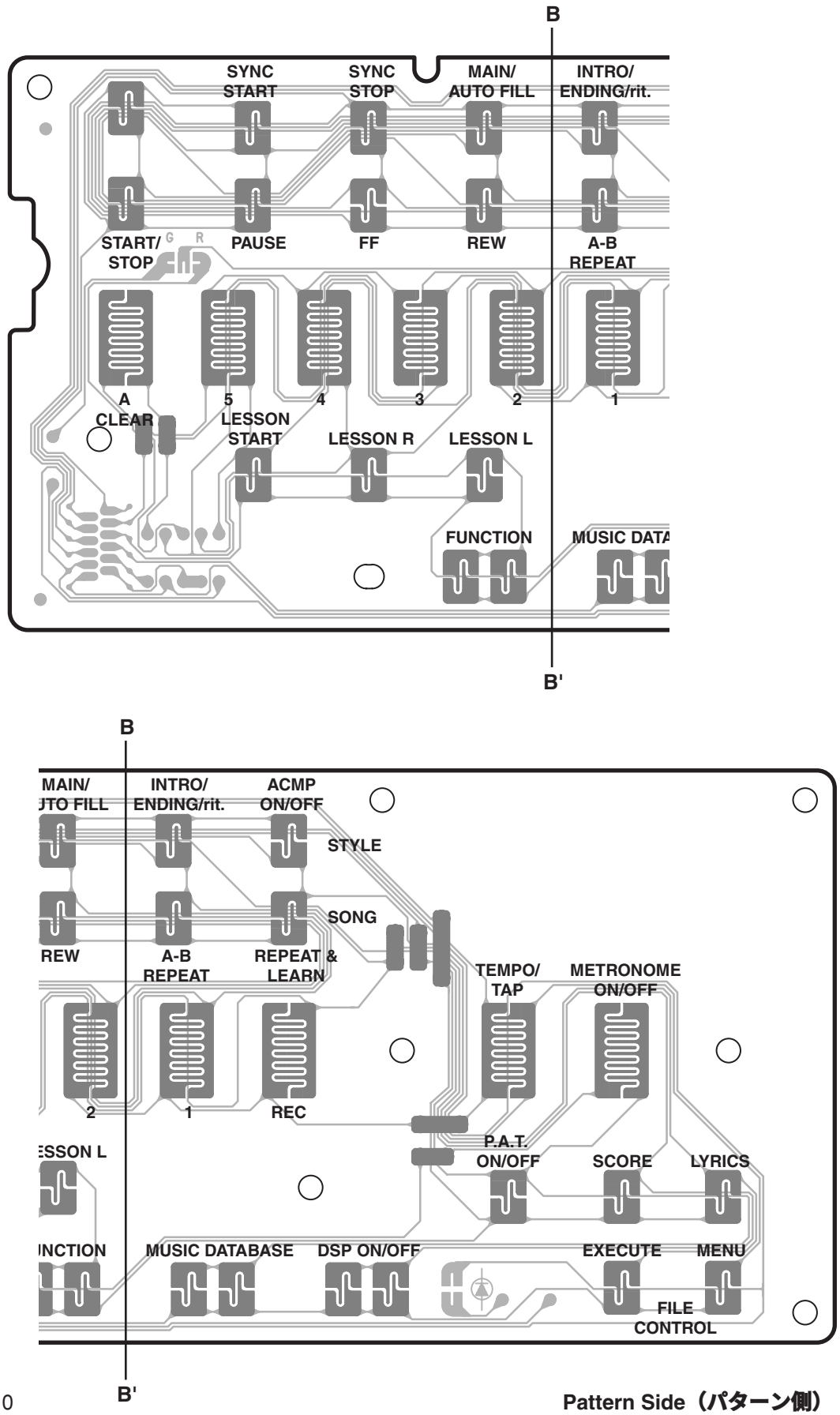

2NA-WN42910

Pattern Side（パターン側）

• PNR Circuit Board

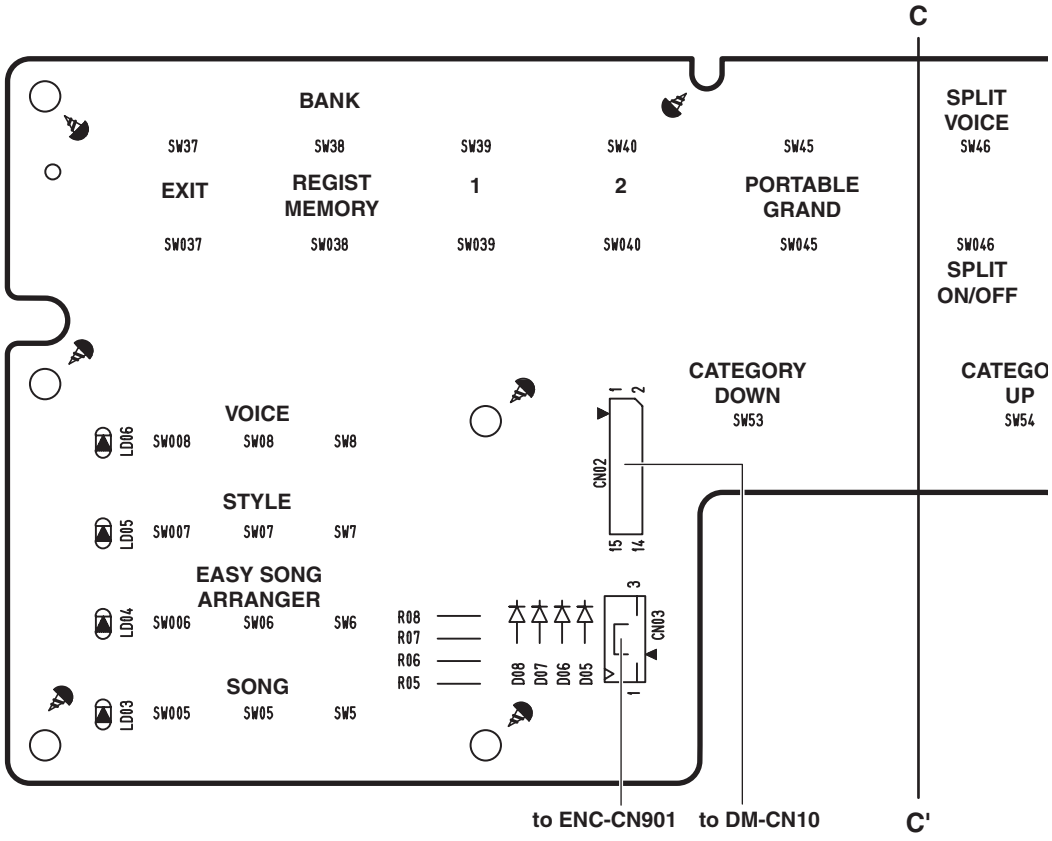

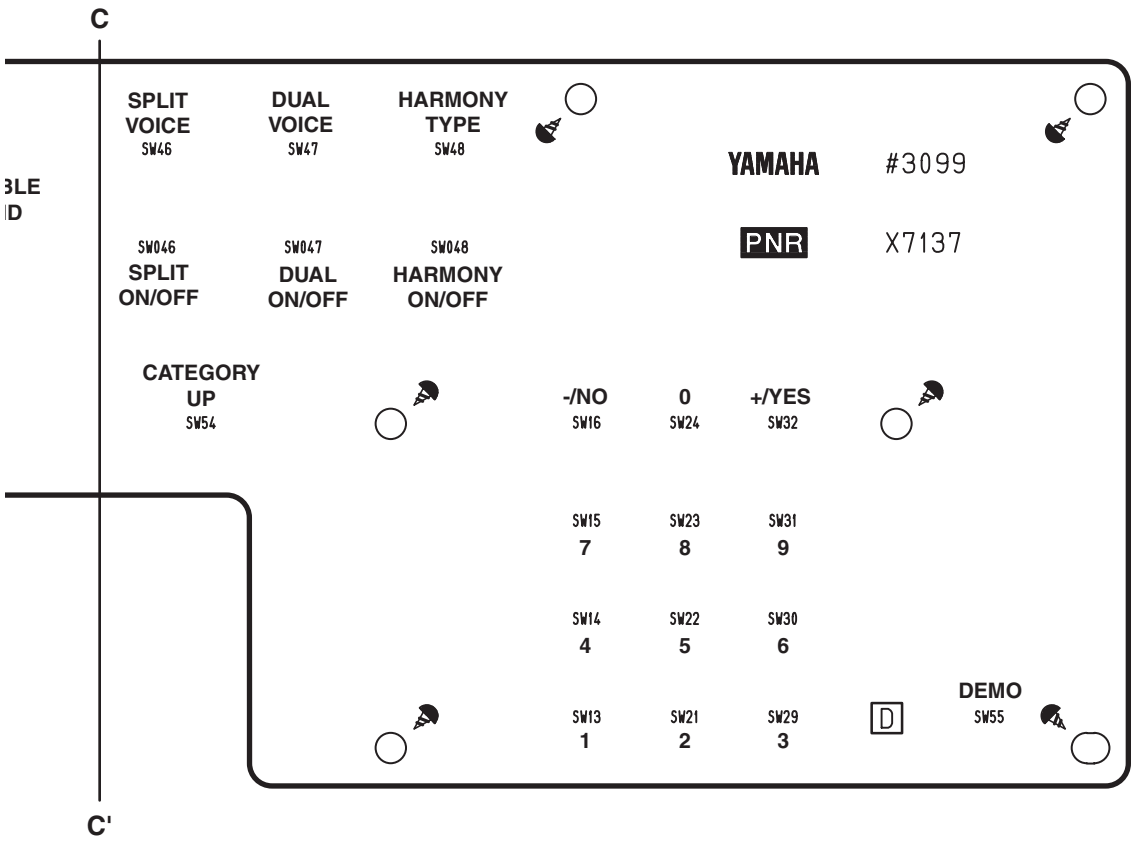

Component Side（部品側） 2NA-WN42910

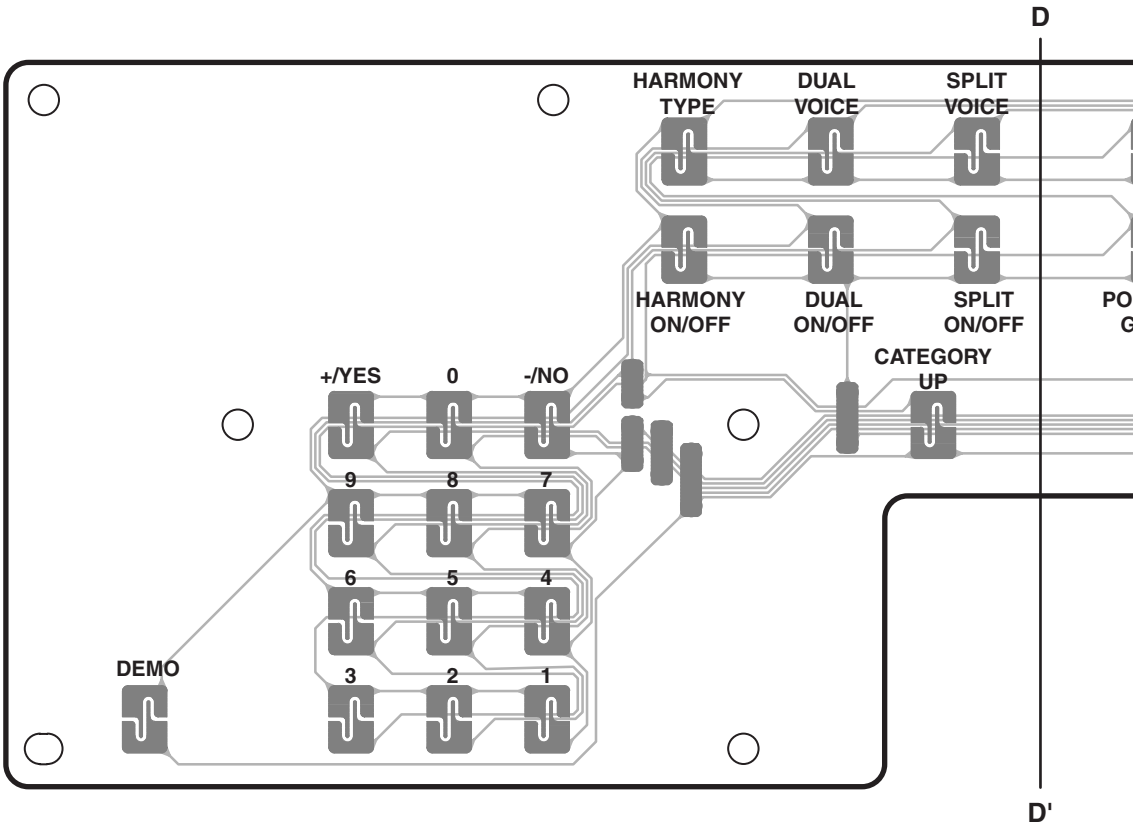

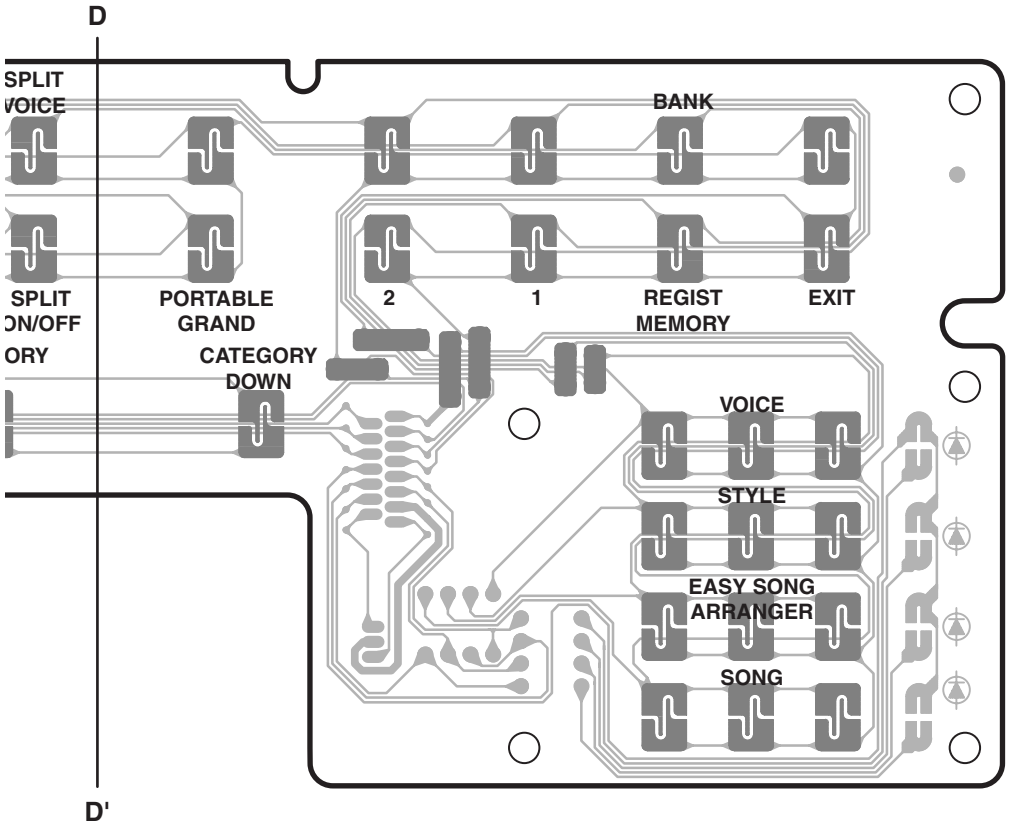

2NA-WN42910

Pattern Side（パターン側）

• GHL88L Circuit Board

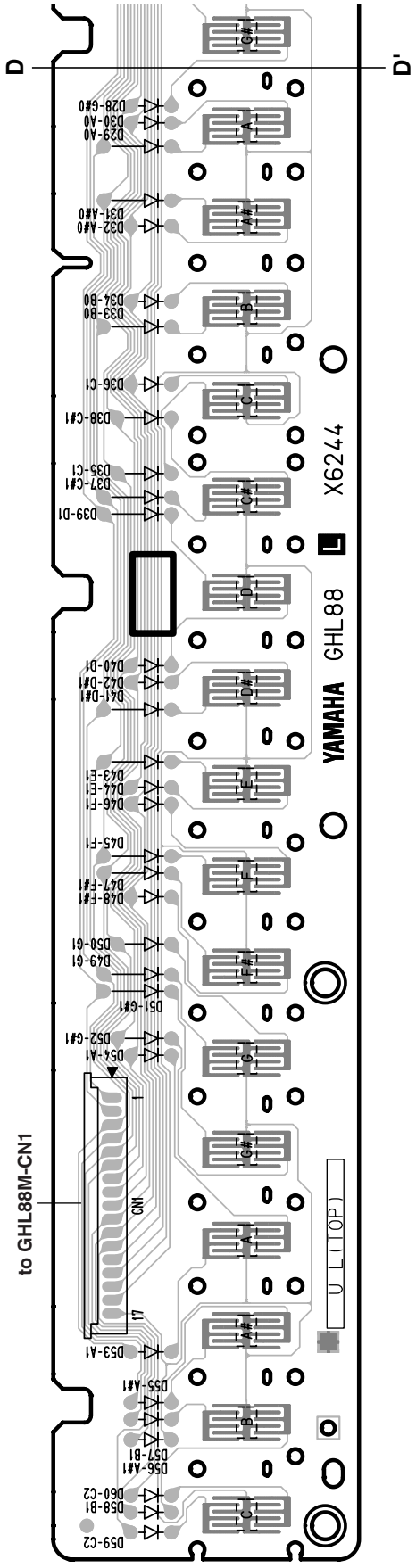

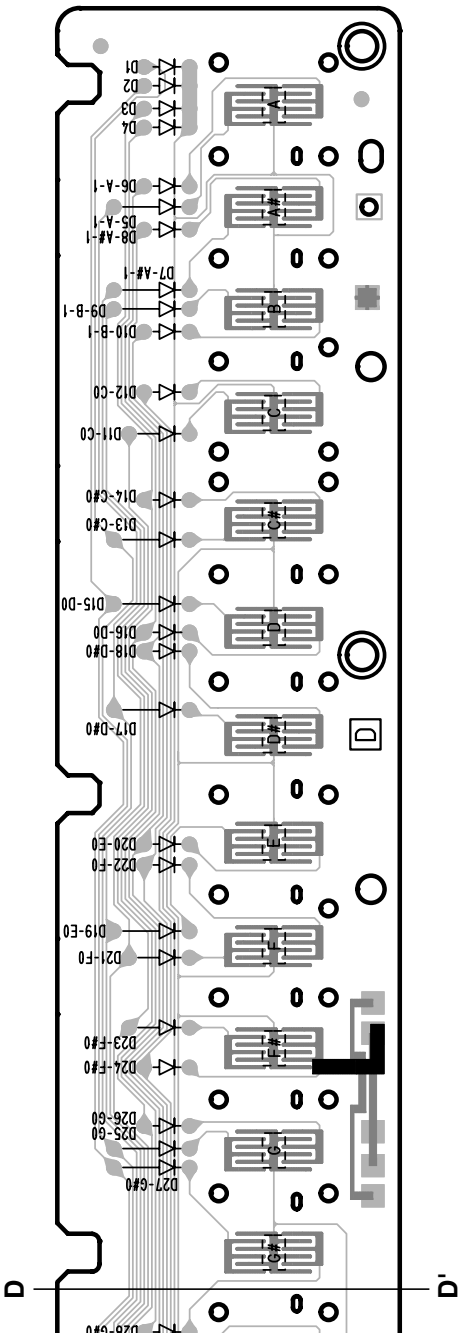

Component Side（部品側）

• GHL88M Circuit Board

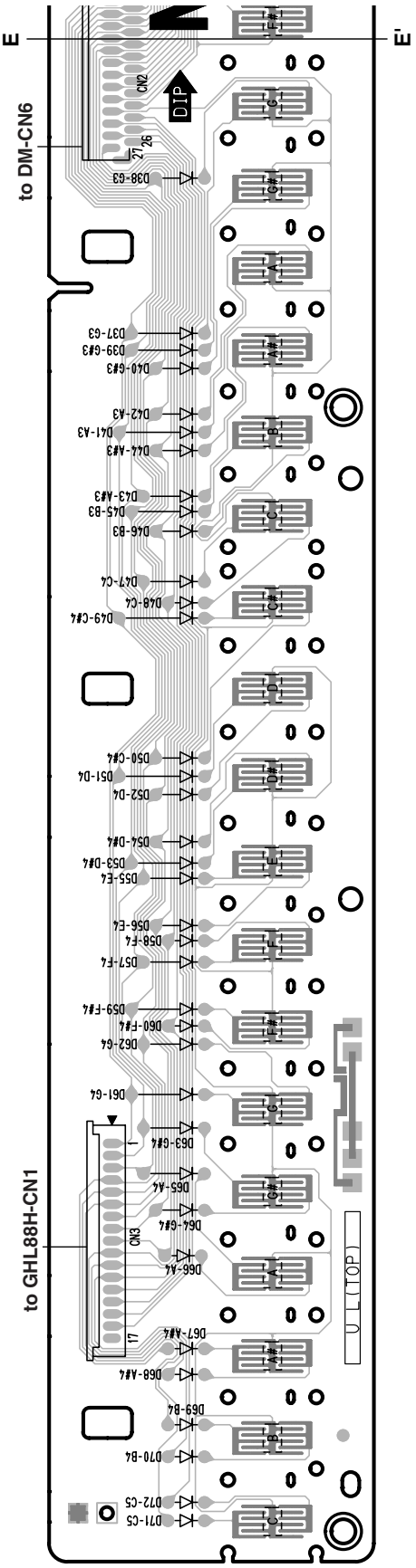

2NAK8-WF46240 2

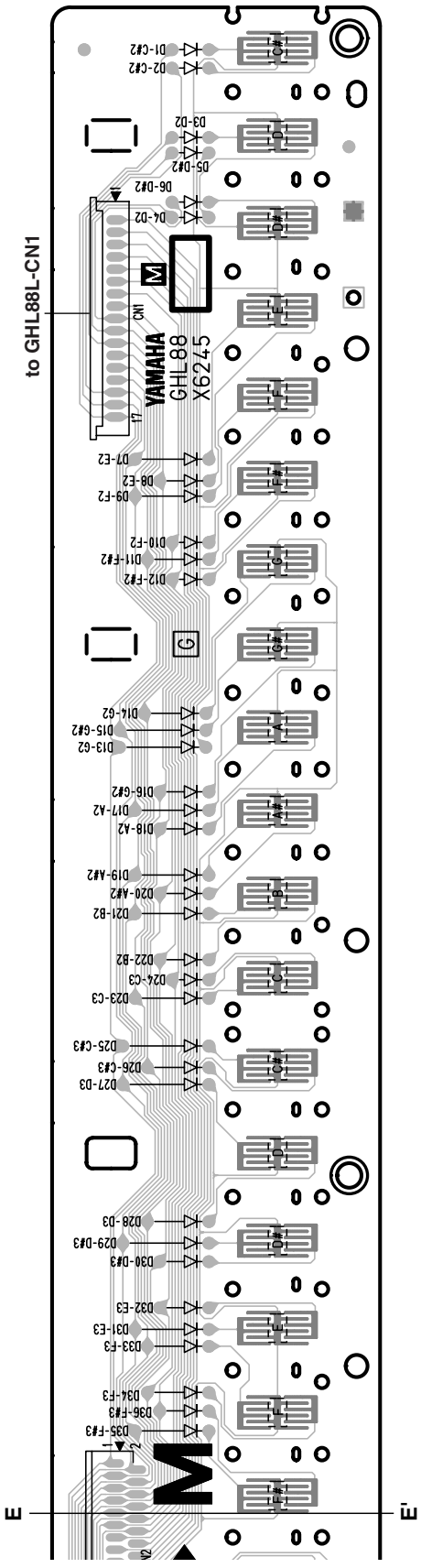

Component Side（部品側）

• GHL88H Circuit Board

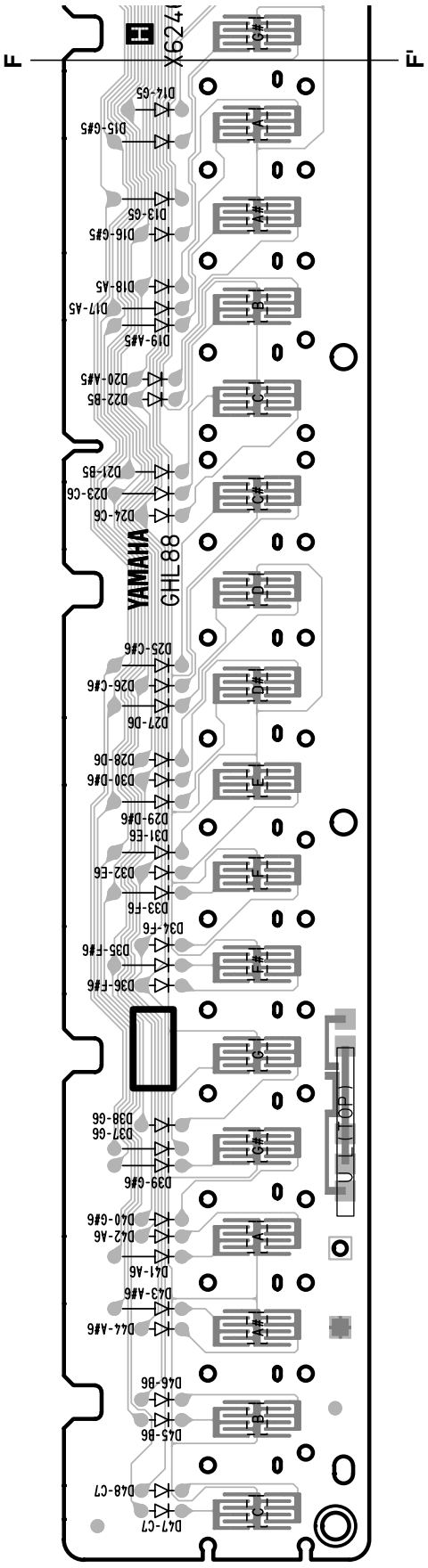

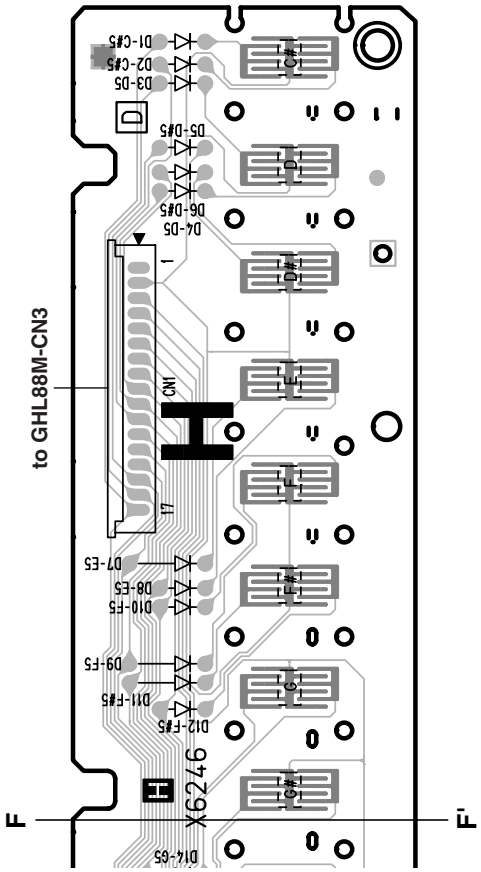

Component Side（部品側）

■ TEST PROGRAM

*	***If you execute the test No.49(Factory Set), then the user's preset data may be lost. Therefore, back up the user's data in advance.***

A. PREPARATION

1) PA-5D, PA-51 or PA-150 (AC adaptor) is used.
2) Measuring device: Frequency counter, which can detect thousandth value or more, Level meter (with JIS-C filter), Oscilloscope
   Note: Use a stereo plug and connect a load resistor of 33Ω to the [PHONES/OUTPUT] jack for measurement unless otherwise specified. Input impedance of the measuring device should be 1 MΩ or more.
3) Jigs: Pedal unit (LP-7), Foot switch (FC-4 or FC-5), USB cable, USB flash memory, USB-MIDI driver (*1)
   PC (Install a USB-MIDI driver(*1) in PC and finish the THROUGH setup.)

*1 Obtain the USB-MIDI driver from CD-ROM(X9318A00) for DGX-630/YPG-635 or Yamaha official website. (URL>>http://www.yamahapkclub.com)

B. HOW TO ENTER THE TEST PROGRAM

While pressing the C2#, F2 and G2# keys, turn the [STANDBY/ON] switch on.

DGX-630/YPG-635

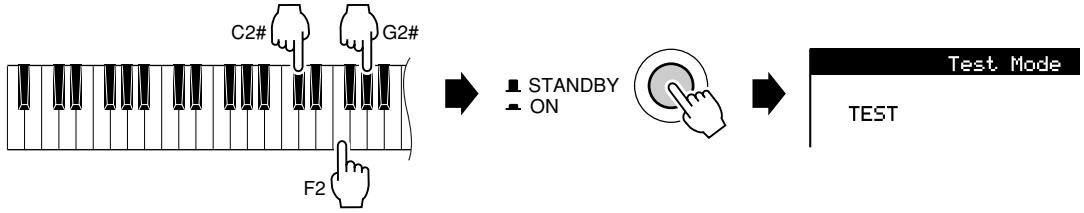

C. TEST PROCEDURE

1) When the test program is started, "TEST" will be displayed on the LCD.
2) Press the [-] or [+] button of the number buttons to select a test program item.
3) Press the [START/STOP] button to execute the test.

* If the test result is OK, or the test item is completed, press the [START/STOP] button again to return to the test item selection display.

* Press the [-] or [+] button of the number buttons to select the next test program item.

* When the test result is OK, an asterisk (*) is added in front of its item name on display.
  If the test result is NG, press the [DEMO] button or the lowest (leftmost) white key to return to the item selection display. Turn the power off to finish the test program.

D. TEST PROGRAM LIST

(dBu= dBm)

TEST No.	LCD Display	Test Descriptions, Judging Criteria
--	--	Contrast Check Set the contrast knob to the legible position of LCD. When the contrast knob is turned clockwise (or counterclockwise), the LCD becomes blue (or white).
1	001 Version	Displays ROM(Program) and ROM(Wave) versions. (In case of OK:"XXX" Prog / "XXX" Wave, NG:"Err" Prog / "Err" Wave)

TEST No.	LCD Display	Test Descriptions, Judging Criteria
2	002 Rom Chk1	Checks the ROM that is connected to the CPU bus. (OK:"Rom OK", NG:"Rom NG") The test result appears on the LCD. Make sure that "Rom OK" is displayed on the LCD.
3	003 Ram Chk1	Checks the RAM that is connected to the CPU bus. (OK:"Ram OK", NG:"Ram NG") The test result appears on the LCD. Make sure that "Ram OK" is displayed on the LCD.
4	004 Flash Rom Chk1	Checks the flash ROM that is connected to CPU bus. The test result appears on the LCD. Make sure that "Flash Ram OK" is displayed on the LCD. (OK:"Flash Rom OK", NG:"Flash Rom NG")
5	005 Wave Rom Chk1	Checks the wave ROM that is connected to the CPU bus. The test result appears on the LCD. Make sure that "Wave Rom OK" is displayed on the LCD. (OK:"Wave Rom OK", NG:"Wave Rom NG")
7	007 TG1 Chk	Outputs the sine wave by changing the channels in sequence from C2 to G4 (32 notes) twice. Check that there is no noise or abnormal sound. After auto-scaling is finished, individual keys can be played. (If playing two or more keys simultaneously, the first pressed key has priority to make a sound.)
8	008 Pit Chk	Connect the frequency counter to the [PHONES/OUTPUT] terminal. (L or R) Sets PAN to Center and produces a signal at 441.0 Hz +/- 0.2 Hz. Check that the correct signal is produced.
9	009 Output R	Connect the level meter (with a JIS-C filter) to the [PHONES/OUTPUT] terminal. (33Ω load) Set the [MASTER VOLUME] at maximum and check the output level (1 kHz sine wave, PAN=R). PHONES L : less than -45.0 dBu PHONES R : -1.0 dBu +/- 2 dB
10	010 Output L	Connect the level meter (with a JIS-C filter) to the [PHONES/OUTPUT] terminal. (33Ω load) Set the [MASTER VOLUME] at maximum and check the output level (1 kHz sine wave, PAN=L). PHONES L : -1.0 dBu +/- 2 dB PHONES R : less than -45.0 dBu
18	018 SW Chk	Checks the switches on the panel. Press the switches on the LCD as instructed. A pre-assigned note is output when the switch is pressed. A rotary encoder is clockwise set up to UP and is counterclockwise set to DOWN. (See P.47 "Table 1".) The check result appears on the LCD when all the switches are pressed as instructed. Make sure that "SW OK" is displayed. Also, check that no key stick is existed. (To stop the switch test on the way, or to finish the switch test, and return to the test selection display, press the lowest (leftmost) white key.) (OK:"SW OK", NG:"SW NG", When multiple switches are pressed at the same time:"Over Two")
19	019 All LED Chk	Check that all the LEDs on the panel are on.
20	020 Red LED Chk	Check that all the red LEDs on the panel are on.
21	021 Green LED Chk	Check that all the green LEDs on the panel are on.
22	022 LCD On	Check that all LCD dots are on. (The whole screen becomes white.)
23	023 LCD Off	Check that all LCD dots are off. (The whole screen becomes blue.)

TEST No.	LCD Display	Test Descriptions, Judging Criteria
26	026 Pedal1 Chk	Checks the soft pedal (left pedal). Connect the pedal unit (LP-7 etc.) to the [PEDAL UNIT] terminal. Execute this test. The C3 note is output and “Pedal1 ON” is displayed on the LCD. Press the pedal. The C4 note is output and “Pedal1 OFF” is displayed. Release the pedal. The C4 sound stops. Make sure that “Pedal1 OK” is displayed. (OK:”Pedal1 OK”, NG:”Pedal1 NG”)
27	027 Pedal2 Chk	Checks the sostenuto pedal (center pedal). Connect the pedal unit (LP-7 etc.) to the [PEDAL UNIT] terminal. Execute this test. The C3 note is output and “Pedal2 ON” is displayed on the LCD. Press the pedal. The C4 note is output and “Pedal2 OFF” is displayed. Release the pedal. The C4 note stops. Make sure that “Pedal2 OK” is displayed. (OK:”Pedal2 OK”, NG:”Pedal2 NG”)
28	028 Pedal3 Chk	Checks the damper pedal (right pedal). Connect the pedal unit (LP-7 etc.) to the [PEDAL UNIT] terminal. Execute this test. The C3 note is output and “Pedal3 Half” is displayed on the LCD. Press the pedal until the half position. The G4 note is output and “Pedal3 ON” is displayed. Press the pedal fully. The sine wave of C4 sounds and “Pedal3 OFF” is displayed. Release the pedal. The C4 note stops. Make sure that “Pedal3 OK” is displayed. (OK:”Pedal3 OK”, NG:”Pedal3 NG”)
29	029 Pedal4 Chk	Checks the pedal4. Connect the foot pedal (FC-4 or FC-5) to the [SUSTAIN] terminal. Execute this test. The C3 note is output. Press the pedal. The C4 note is output. Release the pedal. The C4 note stops. Make sure that “Pedal4 OK” is displayed. (OK:”Pedal4 OK”, NG:”Pedal4 NG”)
30	030 Pitch Bend Chk	Checks the pitch bend wheel. First, it checks if the center position of the wheel is correct or not. The C3 note is output when rotating the [PITCH BEND] wheel to minimum and The C4 note is output when rotating it to maximum. Make sure that “Pitch Bend OK” is displayed on the LCD. (OK:”Pitch Bend OK”, NG:”Pitch Bend NG”, If the center position of the wheel is not correct:”Center NG”)
32	032 MIDI Chk	Checks MIDI and USB. Connect the PC with a USB-MIDI driver installed and the [TO HOST] terminal using a USB cable, and execute the test. (As for the PC, install a USB-MIDI driver in the PC and finish the THROUGH setup, in advance.) Make sure that the C4 note is output and “MIDI OK” is displayed on the LCD. (OK:”MIDI OK”, NG:”MIDI NG”)
33	033 USB Connect Chk	Checks the USB connection. 1. Execute this test. “USB Connect1--” is displayed on the LCD. Connect the [TO DEVICE] and [TO HOST] terminals using a USB cable. Make sure that the LCD display changes to “USB Connect2--”. 2. Remove the USB cable from the [TO DEVICE] terminal, and insert a USB flash memory into the [TO DEVICE] terminal. Make sure the C4 note is output and “USB Connect OK” is displayed on the LCD. (OK:”USB Connect OK”, NG:”USB Connect NG”)
34	034 USB Storage Chk	Checks USB. Connect a USB flash memory to the [TO DEVICE] terminal, and execute the test. Make sure that “USB Storage OK” is displayed on the LCD. (OK:”USB Storage OK”, NG:”USB Storage NG”)

TEST No.	LCD Display	Test Descriptions, Judging Criteria
44	044 Rom Chk2	Checks the ROM that is connected to the CPU bus. The test result appears on the LCD. Make sure that “Rom OK” is displayed on the LCD. It takes about 3 seconds. (OK:”Rom OK”, NG:”Rom NG”)
45	045 Ram Chk2	Check the RAM that is connected to the CPU bus. The test result appears on the LCD. Make sure that “Ram OK” is displayed on the LCD. (OK:”Ram OK”, NG:”Ram NG”)
46	046 Flash RomChk2	Checks the flash ROM that is connected to CPU bus. The test result appears on the LCD. Make sure that “Flash Ram OK” is displayed on the LCD. It takes about 30 seconds. (OK:”Flash Rom OK”, NG:”Flash Rom NG”)
47	047 Wave RomChk2	Checks the wave ROM that is connected to CPU bus. The test result appears on the LCD. Make sure that “Wave Rom OK” is displayed on the LCD. It takes about 40 seconds. (OK:”Wave Rom OK”, NG:”Wave Rom NG”)
49	049 Factory Set	All backup domains are initialized and it changes into a factory-shipments state when executing this test. It takes about 2 seconds.
50	050 Test Exit	Execute this to leave the test mode and change to the play mode.
--	--	Noise Level Check (in the normal mode) Connect the level meter(with a JIS-C filter) to the [PHONES/OUTPUT] jack. (33Ω load) Set the [MASTER VOLUME] at maximum and check that the noise level is within the range below. PHONES L/R : less than -74.0 dBu

■ テストプログラム

*** テストナンバー49のFactory Setを実行すると、設定したデータが失われます。**
事前にユーザーデータをバックアップしておいて下さい。

A. 測定条件

1）ACアダプターはPA-5D,PD-51又はPA-150を使用。
2）測定器: 周波数カウンター（小数点以下3桁以上測定可能なもの）、レベルメーター（JIS-Cフィルター使用）、
　　オシロスコープ
注）特に指示のない限りステレオプラグを用い、[PHONES/OUTPUT]端子に33Ω負荷抵抗を接続して測定します。
　　測定器の入力インピーダンスは1MΩ以上であること。
3）治具:ペダルユニット（LP-7）、フットスイッチ（FC-4またはFC-5）、USBケーブル、USBメモリー、
USB-MIDIドライバー（*1）、
PC（USB-MIDIドライバー（*1）をインストールし、スルーの設定を済ませておきます。）

*1 DGX-630に付属のCD-ROM（X9318A00）又はヤマハホームページのダウンロードページから入手して下さい。
（URL>>http://www.yamahapkclub.com）

B. テストプログラムの起動

鍵盤のC2#とF2とG2#を同時に押さえながら、[電源]スイッチをONにします。

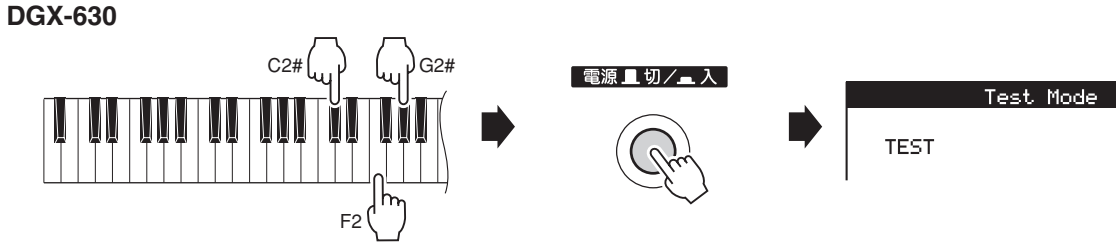

C. テストの進め方

1）テストプログラムが起動されると、LCDに“ TEST ”が表示されます。
2）数字ボタンの[–], [＋]ボタンを押して、テストプログラムの項目を選択します。
3）[START/STOP]ボタンを押して、テストを実行します。

* 結果がOK、またはテスト項目終了の場合は、再度[START/STOP]ボタンを押してテスト項目表示に戻します。

* 数字ボタンの[–]、[＋]ボタンを押して、次のテスト項目を選択します。

* テスト結果がOKの項目には、テスト項目名の前に*が表示されます。
結果がNGの場合は、[DEMO]ボタンまたは鍵盤の最低音（一番左端の白鍵）を押してテスト項目表示に戻します。
[電源]スイッチをOFFにして、テストプログラムを終了します。

D. テスト一覧

（dBu=dBm）

テストNo.	LCD表示	テスト内容及び判定条件
--	--	コントラストボリュームチェック LCDの視認しやすい位置にコントラストボリュームを設定します。 右回りで青、左回りで白くなります。
1	001 Version	バージョン表示 ROM（Program）、ROM（Wave）のバージョンを表示します。 （OKの場合: ”XXX ” Prog / ”XXX ” Wave、NGの場合: ”Err ” Prog / ”Err ” Wave）

テスト No.	LCD 表示	テスト内容及び判定条件
2	002 Rom Chk1	ROM チェック 1　　CPU のバスに接続されている ROM をチェックします。 チェックの結果が LCD に表示されます。 （OK の場合: Rom OK、NG の場合: Rom NG）
3	003 Ram Chk1	RAM チェック 1　　CPU のバスに接続されている RAM をチェックします。 チェックの結果が LCD に表示されます。 （OK の場合: Ram OK、NG の場合: Ram NG）
4	004 Flash Rom Chk1	Flash ROM1 チェック　　CPU のバスに接続されている Flash ROM をチェックします。 チェックの結果が LCD に表示されます。 （OK の場合: Flash Rom OK、NG の場合: Flash Rom NG）
5	005 Wave Rom Chk1	Wave ROM1 チェック　　CPU のバスに接続されている Wave ROM をチェックします。 チェックの結果が LCD に表示されます。 （OK の場合: Wave Rom OK、NG の場合: Wave Rom NG）
7	007 TG1 Chk	音源 1 チェック（オートスケール） C2 から G4 までの 32 音を正弦波で 2 回繰り返して発音します。 異音、ノイズがないことを確認します。 オートスケーリングが終了すると、鍵盤を弾くことで発音します。（単音、先着優先）
8	008 Pit Chk	ピッチ精度チェック [PHONES/OUTPUT]端子に周波数カウンターを接続します。（L か R のどちらか） ピッチ（441.0Hz ± 0.2 Hz）チェック。（PAN= センター） 正しい信号が出力されていることを確認します。
9	009 Output R	[PHONES/OUTPUT]端子にレベル計（JIS-C フィルター使用）を接続します。（33 Ω負荷） [全体音量]を最大にして、出力レベルをチェックします。（1 kHz 正弦波、PAN=R） PHONES L: -45.0 dBu 以下　PHONES R: -1.0 dBu ± 2dB
10	010 Output L	[PHONES/OUTPUT]端子にレベル計（JIS-C フィルター使用）を接続します。（33 Ω負荷） [全体音量]を最大にして、出力レベルをチェックします。（1 kHz 正弦波、PAN=L） PHONES L: -1.0 dBu ± 2dB　PHONES R: -45.0 dBu 以下
18	018 SW Chk	パネルのスイッチチェック LCD に表示されるスイッチを指示通りに ON します。スイッチを ON すると、決められた音程で発音します。 ロータリーエンコーダーは時計回りで UP、反時計回りで DOWN します。 （P.47 表 1 参照） 全て指示通りに ON にすると、LCD にチェックの結果が表示されます。"SW OK" が表示されることを確認します。 各スイッチが押されている時、キースティック（引っ掛かり等の動作不良）が無いことを確認します。 （途中で中止する場合やスイッチチェック終了時は、鍵盤の最低音（一番左端の白鍵）を押してテスト項目表示に戻します。） （OK の場合: SW OK、NG の場合: SW NG、複数 SW 同時押しの場合: Over Two）
19	019 All LED Chk	パネル LED 全点灯チェック パネルの全ての LED が点灯することを確認します。
20	020 Red LED Chk	パネル赤色 LED 全点灯チェック パネルの全ての赤色 LED が点灯することを確認します。
21	021 Green LED Chk	パネル緑色 LED 全点灯チェック パネルの全ての緑色 LED が点灯することを確認します。
22	022 LCD On	LCD 全点灯チェック LCD の全てのドットが点灯することを確認します。 （画面全体が白くなります。）
23	023 LCD Off	LCD 全消灯チェック LCD の全てのドットが消灯することを確認します。 （画面全体が青くなります。）

テスト No.	LCD 表示	テスト内容及び判定条件
26	026 Pedal1 Chk	ソフトペダルチェック（左側のペダル） [PEDAL UNIT] 端子にペダルユニット（LP-7 等）を接続します。 ペダルチェック テストに入ると C3 で発音し "Pedal1 ON" の表示が出ます。 ペダルを踏むと C4 を発音し "Pedal1 OFF" の表示が出ます。 ペダルを離すと音が消えます。LCD に "Pedal1 OK" が表示されることを確認します。 （OK の場合: Pedal1 OK、NG の場合: Pedal1 NG）
27	027 Pedal2 Chk	ソステヌートペダルチェック（中央のペダル） [PEDAL UNIT] 端子にペダルユニット（LP-7 等）を接続します。 ペダルチェック テストに入ると C3 で発音し "Pedal2 ON" の表示が出ます。 ペダルを踏むと C4 を発音し "Pedal2 OFF" の表示が出ます。 ペダルを離すと音が消えます。LCD に "Pedal2 OK" が表示されることを確認します。 （OK の場合: Pedal2 OK、NG の場合: Pedal2 NG）
28	028 Pedal3 Chk	ダンパーペダルチェック（右側のペダル） [PEDAL UNIT] 端子にペダルユニット（LP-7 等）を接続します。 ペダルチェック テストに入ると C3 で発音し "Pedal3 Half" の表示が出ます。 ペダルを半分踏むと G4 音で発音し "Pedal3 ON" の表示が出ます。 ペダルを最後まで踏込むと、C4 で発音し "Pedal3 OFF" の表示が出ます。 ペダルを離すと音が消えます。LCD に "Pedal3 OK" が表示されることを確認します。 （OK の場合: Pedal3 OK、NG の場合: Pedal3 NG）
29	029 Pedal4 Chk	ペダル 4 チェック [SUSTAIN] 端子にフットスイッチ（FC-4 または FC-5）を接続します。 ペダルチェック テストに入ると C3 で発音し、ペダルを踏む(ON)と C4 を発音します。 ペダルを離す(OFF)と音は消えます。LCD に "Pedal4 OK" が表示されることを確認します。 （OK の場合: Pedal4 OK、NG の場合: Pedal4 NG）
30	030 Pitch Bend Chk	ピッチベンドホイールチェック 最初はホイールの中心を検出します。 [PITCH BEND]ホイールを手前に回して最小にすると C3 を発音し、奥に回して最大にすると C4 を発音します。LCD に "Pitch Bend OK" が表示されることを確認します。 （OK の場合: Pitch Bend OK、NG の場合: Pitch Bend NG, 中心位置が検出できない場合: Center NG）
32	032 MIDI Chk	MIDI/USB チェック USB-MIDI ドライバーをインストール済の PC と USB ケーブルで[USB TO HOST]端子に接続してテストを実行します。 （PC には、USB-MIDI ドライバーをインストールし、スルーの設定を済ませてある事。） C4 を発音して LCD に "MIDI OK" が表示されることを確認します。 （OK の場合: MIDI OK、NG の場合: MIDI NG）
33	033 USB Connect Chk	USB 接続チェック 1. テストを実行すると "USB Connect1" の表示が出ます。 [TO DEVICE] 端子と[TO HOST] 端子を USB ケーブルでループ接続します。 表示が "USB Connect2" に変化することを確認します。 2. USB ケーブルを[TO DEVICE] 端子から外し、USB フラッシュメモリーを接続します。 C4 を発音して LCD に "USB Connect OK" が表示されることを確認します。 （OK の場合: USB Connect OK、NG の場合: USB Connect NG）
34	034 USB Storage Chk	USB チェック [TO DEVICE] 端子に USB フラッシュメモリーを接続して、テストを実行します。 LCD に "USB Storage OK" が表示されることを確認します。 （OK の場合: USB Storage OK、NG の場合: USB Storage NG）

テスト No.	LCD 表示	テスト内容及び判定条件
44	044 Rom Chk2	ROM チェック 2　　CPU のバスに接続されている ROM をチェックします。 チェックの結果が LCD に表示されます。"Rom OK" が表示されることを確認します。 チェックに約 3 秒かかります。 （OK の場合: Rom OK、NG の場合:Rom NG）
45	045 Ram Chk2	RAM チェック 2　　CPU のバスに接続されている RAM をチェックします。 チェックの結果が LCD に表示されます。"Ram OK" が表示されることを確認します。 （OK の場合: Ram OK、NG の場合: Ram NG）
46	046 Flash Rom Chk2	Flash ROM チェック 2　　CPU のバスに接続されている Flash ROM をチェックします。 チェックの結果が LCD に表示されます。"Flash Rom OK" が表示されることを確認します。 チェックに約 30 秒かかります。 （OK の場合: Flash Rom OK、NG の場合: Flash Rom NG）
47	047 Wave Rom Chk2	Wave ROM チェック 2 CPU のバスに接続されている Wave ROM をチェックします。 チェックの結果が LCD に表示されます。"Wave Rom OK" が表示されることを確認します。チェックに約 40 秒かかります。 （OK の場合: Wave Rom OK、NG の場合: Wave Rom NG）
49	049 Factory Set	テストを実行すると、全てのバックアップ領域を初期化し、工場出荷状態にします。 約 2 秒かかります。
50	050 Test Exit	実行すると、テストプログラムから抜けて、通常動作になります。
--	--	ノイズレベルチェック（通常モードでのチェック） [PHONES/OUTPUT]端子にレベル計（JIS-C フィルター使用）を接続します。（33 Ω負荷） [全体音量]を最大にして、出力レベルが下記の範囲であることを確認します。 PHONES L/R 側: -74.0 dBu 以下

Table 1（図１）

Order 順番	Switch Name SW名	LCD Display 表示	Note No. ノート番号
1	DIAL UP	Dial Up	C2
2	DIAL DOWN	Dial Down	C#2
3	FILE MENU	File Menu	D2
4	FILE EXCUTE	File Excute	D#2
5	DSP	DSP	E2
6	Music Data Base	MusicDataBase	F2
7	FUNCTION	Function	F#2
8	LYRICS	Lyrics	G2
9	SCORE	Score	G#2
10	P.A.T.	P.A.T.	A2
11	LESSON L	Lesson L	A#2
12	LESSON R	Lesson R	B2
13	LESSON START	Lesson Start	C3
14	METRONOME	Metronome	C#3
15	TEMPO/TAP	Tempo/TAP	D3
16	SONG REC	SONG REC	D#3
17	SONG 1	SONG 1	E3
18	SONG 2	SONG 2	F3
19	SONG 3	SONG 3	F#3
20	SONG 4	SONG 4	G3
21	SONG 5	SONG 5	G#3
22	SONG A	SONG A	A3
23	ACMP	ACMP	A#3
24	INTRO/ENDING	Intro	B3
25	MAIN/AUTO FILL	Main/Fill	C4
26	SYNC STOP	Sync Stop	C#4
27	SYNC START	Sync Start	D4
28	START/STOP	Start/Stop	D#4
29	SONG	Song	E4
30	EASY SONG ARRANGER	EasySongArrange	F4
31	STYLE	Style	F#4
32	VOICE	Voice	G4
33	CATEGORY −	Category −	G#4
34	CATEGORY +	Category +	A4
35	TENKEY 1	Tenkey 1	A#4
36	TENKEY 2	Tenkey 2	B4
37	TENKEY 3	Tenkey 3	C5
38	TENKEY 4	Tenkey 4	C#5
39	TENKEY 5	Tenkey 5	D5
40	TENKEY 6	Tenkey 6	D#5
41	TENKEY 7	Tenkey 7	E5
42	TENKEY 8	Tenkey 8	F5
43	TENKEY 9	Tenkey 9	F#5
44	TENKEY −	Tenkey −	G5
45	TENKEY 0	Tenkey 0	G#5
46	TENKEY +	Tenkey +	A5
47	EXIT	Exit	A#5
48	BANK/MEMORY	Memory	B5
49	REGIST 1	Regist 1	C6
50	REGIST 2	Regist 2	C#6
51	PORTABLE GRAND	Portable Grand	D6
52	SPLIT	Split	D#6
53	DUAL	Dual	E6
54	HARMONY	Harmony	F6
55	DEMO	Demo	F#6

■ INITIALIZATION

This function erases all backup data in the instrument's flash memory and restores the initial default settings. The following initialization procedures are provided.

Backup Clear

To clear data backed up to the internal flash memory—panel user setting, registration memory—turn the power on by pressing the [STANDBY/ON] switch while holding the highest white key on the keyboard. The backed up data will be erased and the default values restored.

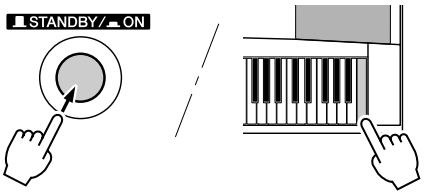

Flash Clear

To clear User Songs as well as Song, Style, and Music Database files that have been transferred to the internal flash memory from a computer, turn the power on by pressing the [STANDBY/ON] switch while simultaneously holding the highest white key on the keyboard and the three highest black keys.

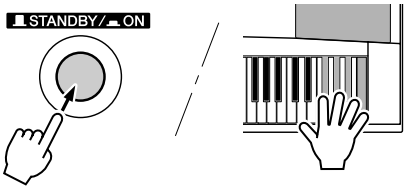

When you execute the Flash Clear operation, data you have purchased will also be cleared. Be sure to save data you want to keep to a computer.

■ 初期化

この楽器のフラッシュメモリーにあるソングデータやバックアップデータを消去し、設定を初期設定（工場出荷時の状態）に戻すことを「初期化」と呼びます。初期化は以下の方法で行なってください。

バックアップクリア

本体のレジストレーションメモリーとFUNCTION画面内の各設定をクリアしたいときは、鍵盤の最高音(白鍵)を押しながら[電源切/入] (STANDBY/ON)スイッチを押して電源を入れると、上記のデータは消去され、楽器は初期設定値に戻ります。

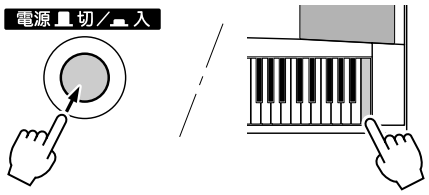

フラッシュクリア

ユーザーソングや、コンピューターから本体フラッシュメモリーに転送したソング、スタイル、ミュージックデータベースをクリアしたいときは、鍵盤の最高音(白鍵)と一番高い黒鍵3つを同時に押しながら[電源切/入](STANDBY/ON)スイッチを押して電源を入れると、上記のデータは消去されます。

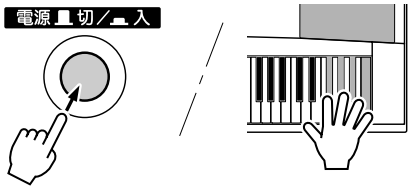

> ⚠ フラッシュクリアすると、購入した有料のソングデータも消去されます。消去したくないデータは、必要に応じてコンピューターに保存して下さい。

■ USER DATA BACKUP

To backup user data to an external device, use a USB flash memory.
Refer to the following for the data you can backup using it.

- User Files (Registration Memory Data)
- User Songs

Connecting a USB Flash Memory

1 Connect a USB flash memory to the USB TO DEVICE terminal, being careful to insert it with the proper orientation.

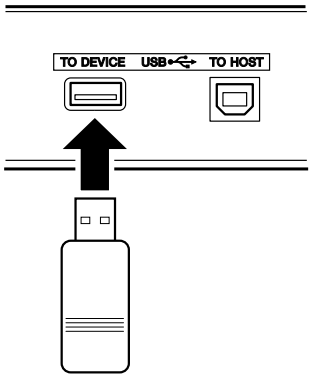

A message (information or confirmation dialog) sometimes appears on the display to facilitate operation.

2 Check that the file control icon is shown in the MAIN display.

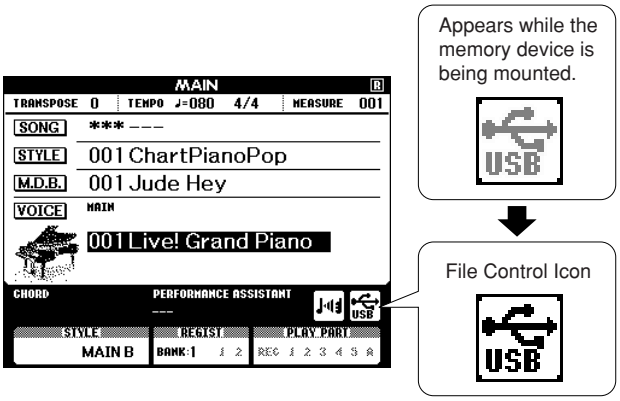

You can go to the FILE CONTROL display from which you can access file operations by pressing the [MENU] button from this display. (Do not press this button now, but only when instructed to in the sections below.)

- Formatting USB Flash Memory
- Saving User Files (Registration Memory) to USB Flash Memory
- Saveing a User Song to USB Flash Memory
- Loading Files from a USB Flash Memory

NOTE

• No sound will be produced if you play the keyboard while the FILE CONTROL display is showing. Also, in this state only buttons related to file functions will be active.

NOTE

• The FILE CONTROL display will not appear in any of the following cases:

- *During style or song playback.*
- *During a lesson.*
- *While data is being loaded from a USB flash memory.*

Formatting USB Flash Memory

New USB flash memory must be formatted before they can be used by this instrument.

⚠ ***CAUTION***

- ***If you format a USB flash memory that already contains data, all of the data will be erased. Be careful not to erase important data when using the format function.***

1 After connecting the USB flash memory to be formatted to the instrument's USB TO DEVICE terminal, check that the icon is showing in the MAIN display.



2 Press the FILE CONTROL [MENU] button.

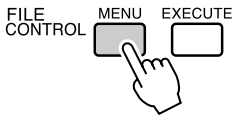

3 Use the CATEGORY [▲▲] and [▼▼] buttons to select the Format item.

The display prompts you for confirmation.

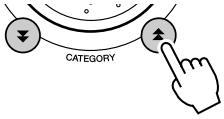

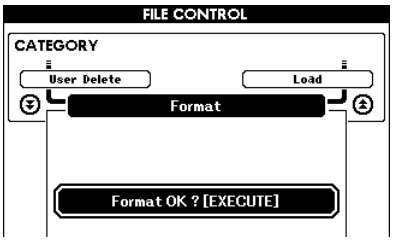

4 Press the [EXECUTE] button and the display prompts you for conrmation.

You can press the [-] button at this point to cancel the operation.

5 Press the [EXECUTE] button again, or the [+] button, and the format operation will begin.

⚠ ***CAUTION***

- *Once the format-in-progress message appears on the display the format operation cannot be canceled. Never turn off the power or remove the USB flash memory during this operation.*

6 A message will appear on the display to inform you that the operation has finished.

Press the [EXIT] button to return to the MAIN display.

NOTE

- *If the USB flash memory has been write-protected, an appropriate message will appear on the display and you will not be able to execute the operation.*

Saving User Files (Registration Memory) to USB Flash Memory

This operation saves a "User File" containing the registration memory data to a USB flash memory device. The User File name will have a ".usr" extension which will not appear in the instrument's display.

1 Make sure that a properly formatted USB flash memory has been properly connected to the instrument's USB TO DEVICE terminal, and that the icon is showing in the MAIN display.

2 Press the FILE CONTROL [MENU] button.

3 Use the CATEGORY [▲▲] and [▼▼] buttons to locate the Regist Save item.

A default file name will automatically be created.

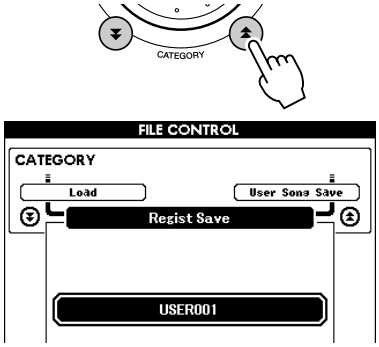

● To Overwrite an Existing File

If you want to overwrite a file that already exists on the USB flash memory, use the dial or the [+] and [-] buttons to select the file, then skip ahead to step 6.

NOTE

- *Up to 100 user files can be saved to a single USB flash memory.*
- *If the USB flash memory has been write-protected, an appropriate message will appear on the display and you will not be able to execute the operation.*
- *If there is not enough capacity left on the USB flash memory to save the data an appropriate message will appear on the display and you will not be able to save the data. Erase unwanted files from the USB flash memory to make more memory available, or use a different USB flash memory.*

4 Press the [EXECUTE] button. A cursor will appear below the first character in the file name.

5 Change the file name as necessary.

- The [-] button moves the cursor to the left, and the [0] button moves it to the right.
- Use the dial to select a character for the current cursor location.
- The [+] button deletes the character at the cursor location.

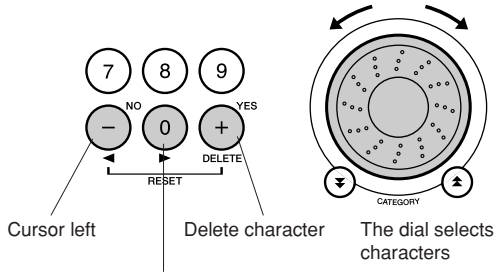

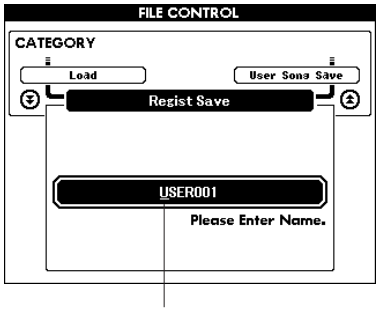

6 Press the [EXECUTE] button. The display prompts you for confirmation.

You can cancel the save operation at this point by pressing the [-] button.

7 Press the [EXECUTE] button again, or the [+] button, and the save operation will begin.

The user song will be stored to the USER FILE folder in the USB flash memory.

⚠ *CAUTION*

- ***Once the save-in-progress message appears on the display the operation cannot be canceled. Never turn off the power or remove the USB flash memory during this operation.***

8 A message will appear on the display to inform you that the operation has finished.

Press the [EXIT] button to return to the MAIN display.

NOTE

- *If an existing filename is specified the display prompts you for confirmation. Press [EXECUTE] or [+] if it is OK to overwrite the file, or [-] to cancel.*
- *The amount of time it will take to perform the save operation will depend on the condition of the USB flash memory.*

Saving a User Song to USB Flash Memory

This operation saves a user song (song numbers 031-035) to USB flash memory.

1 Make sure that a properly formatted USB flash memory has been properly connected to the instrument's USB TO DEVICE terminal, and that the icon is showing in the MAIN display.

2 Press the FILE CONTROL [MENU] button.

3 Use the CATEGORY [▲▲] and [▼▼] buttons to locate the User Song Save item.

The SOURCE FILE–a user song name–will be highlighted.

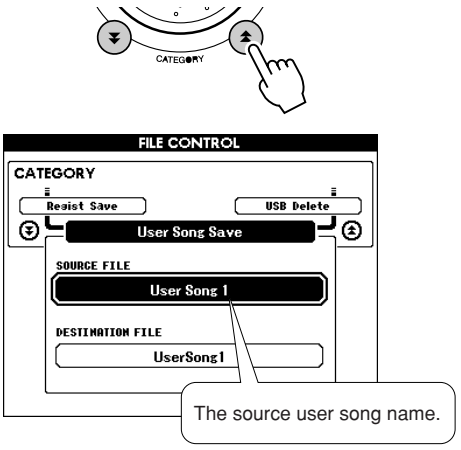

4 Select the source user song.

You can press the [+] and [-] buttons simultaneously to select the first user song.

5 Press the [EXECUTE] button.

The DESTINATION SONG will be highlighted, and a default name will automatically be created.

> **● To Overwrite an Existing File**
>
> If you want to overwrite a file that already exists on the USB flash memory, use the dial or the [+] and [-] buttons to select the file, then skip ahead to step 7.

6 Press the [EXECUTE] button.

A cursor will appear below the first character in the file name.

7 Change the file name as necessary.

Refer to "Saving User Files (Registration Memory) to USB Flash Memory" for filename entry.

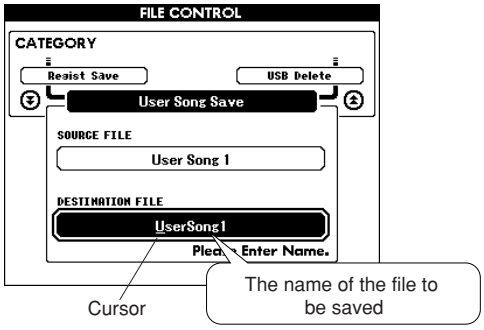

8 Press the [EXECUTE] button. The display prompts you for confirmation.

You can cancel the save operation at this point by pressing the [-] button.

9 Press the [EXECUTE] button again, or the [+] button, and the save operation will begin.

The user song will be stored to the USER FILE folder in the USB flash memory.

⚠ CAUTION

- ***Once the save-in-progress message appears on the display the operation cannot be canceled. Never turn off the power or remove the USB flash memory during this operation.***

10 A message will appear on the display to inform you that the operation has finished.

Press the [EXIT] button to return to the MAIN display.

NOTE

- *If an existing filename is specified the display prompts you for confirmation. Press [EXECUTE] or [+] if it is OK to overwrite the file, or [-] to cancel.*
- *The amount of time it will take to perform the save operation will depend on the condition of the USB flash memory.*

Loading Files from a USB Flash Memory

User files as well as Style, Song, and Music Database files residing on a USB flash memory can be loaded into the instrument.

⚠ ***CAUTION***

- ***If you load a User File registration memory data will be overwritten by the newly loaded data. Save important data to a USB flash memory before loading data that will overwrite it.***

1 With the USB flash memory containing the file you want to load connected to the USB TO DEVICE connector, check that the File Control icon is shown in the MAIN display.



2 Press the FILE CONTROL [MENU] button.

3 Use the CATEGORY [▲▲] and [▼▼] buttons to locate the Load item.

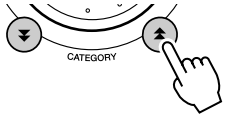

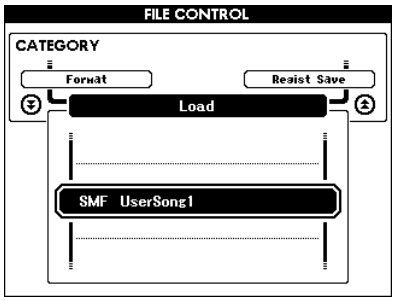

4 Use the dial to select the file you want to load.

All user files in the USB flash memory will be displayed first, followed by the style files, song files and music database files.
Files must be located in the "User Files" folder in the USB flash memory. Files located outside of that folder will not be recognized.

5 Press the [EXECUTE] button. The display prompts you for confirmation.

You can cancel the load operation at this point by pressing the [-] button.

6 Press the [EXECUTE] button again, or the [+] button, and the load operation will begin.

⚠ ***CAUTION***

- ***Once the load-in-progress message appears on the display the operation cannot be canceled. Never turn off the power or remove the USB flash memory during this operation.***

7 A message will appear on the display to inform you that the operation has finished.

Press the [EXIT] button to return to the MAIN display.

■ ユーザーデータのバックアップ

ユーザーデータを外部機器へバックアップする際は、USBフラッシュメモリーを利用して下さい。
バックアップ可能なユーザーデータについては下記を参照してください。

・ユーザーファイル（レジストレーションメモリー）
・ユーザーソング

USBフラッシュメモリーを接続する

1 USBフラッシュメモリーを USB TO DEVICE 端子に、正しい向きで接続してください

USBフラッシュメモリーの向き(上下、前後)を間違えないよう注意してください。

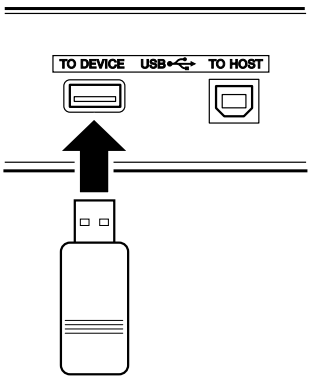

2 MAIN画面にファイルコントロールアイコンが表示されているか確認します

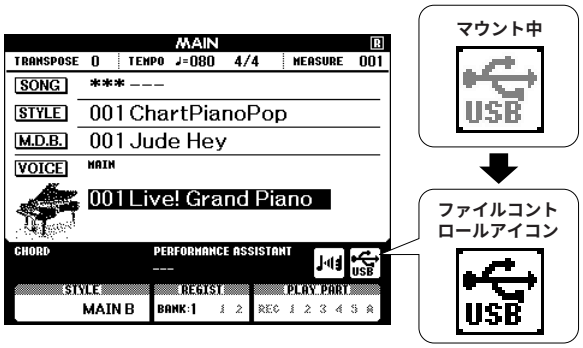

この状態で[メニュー](MENU)ボタンを押すと、USBフラッシュメモリーの操作ができるFILE CONTROL(ファイルコントロール)画面に入ります。これ以降の操作は以下のページを確認してから操作してください。

・USBフラッシュメモリーフォーマット
・ユーザーファイル（レジストレーションメモリー）をUSBフラッシュメモリーに保存する
・ユーザーソングをUSBフラッシュメモリーに保存する
・USBフラッシュメモリーからファイルを読み込む（ロード）

操作中、操作をスムーズに導くために、画面にメッセージが表示されることがあります。

NOTE

・FILE CONTROL画面が表示されているあいだは、鍵盤を弾いても音は鳴りません。またファイル操作に関するボタンしか使用できなくなります。

NOTE

・以下の場合、ファイルコントロール画面は表示されません。
  ・スタイルやソングの再生中
  ・レッスン中
  ・USBフラッシュメモリーの読み込み中

USBフラッシュメモリーのフォーマット

市販のUSBフラッシュメモリーを、この楽器で使用できる状態にすることをフォーマット(初期化)といいます。

・データが入っているUSBフラッシュメモリーをフォーマットすると、中に記録されていたデータはすべて失われてしまいます。大切なデータをフォーマットで消してしまわないように注意してください。

1 フォーマットするUSBフラッシュメモリーがUSB TO DEVICE端子に接続された状態で、MAIN 画面のファイルコントロールアイコンが表示されているのを確認してください



2 ファイルコントロールの[メニュー](MENU)ボタンを押して、FILE CONTROL 画面の Format の項目を表示させます

フォーマットの実行を確認する画面が表示されます。

NOTE

・手順2でLoadの項目に入った場合は、カテゴリーボタン [▲]、[▼]を何度か押してFormatの項目を表示させてください。

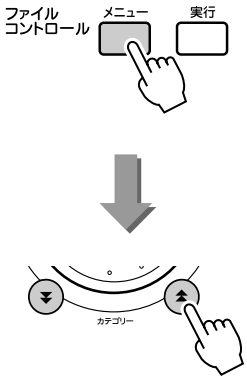

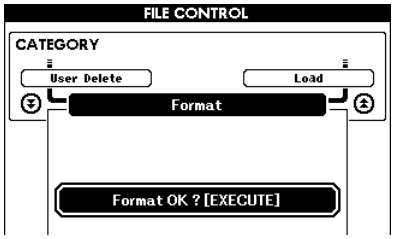

3 [実行] (EXECUTE)ボタンを押すと、フォーマットの実行を再確認する表示が表れます

キャンセルする場合は[－]ボタンを押します。

4 [実行] (EXECUTE)ボタンまたは[＋]ボタンを押すと、フォーマットが実行されます

・フォーマット実行中はキャンセルできません。絶対に電源を切ったりUSBフラッシュメモリーを抜いたりしないでください。

5 フォーマットが完了すると、メッセージが表示されます

[画面戻る](EXIT)ボタンを押してMAIN画面へ戻ります。

NOTE

・USBフラッシュメモリーにライトプロテクトがかかっている場合はメッセージが表示され、フォーマット操作はできません。

ユーザーファイル (レジストレーションメモリー) をUSBフラッシュメモリーに保存する

レジストレーションメモリーを “ ユーザーファイル ” として、USBフラッシュメモリーに保存します。このファイルの拡張子は.usrです。(楽器本体に拡張子は表示されません)

1 フォーマット済みのUSBフラッシュメモリーが USB TO DEVICE端子に接続された状態で、MAIN 画面のファイルコントロールアイコンが表示されているのを確認してください

2 ファイルコントロールの[メニュー] (MENU)ボタンを押します

3 カテゴリーボタン[▲]、[▼]を何度か押して、「Regist Save」を表示させます

保存操作によって作成されるファイルの名前が自動的に付けられます。

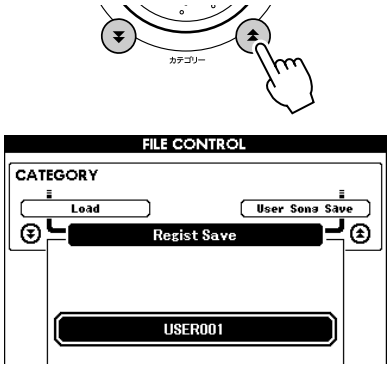

●すでにあるファイルを書き替えるには

すでにUSBフラッシュメモリーにあるユーザーファイルに上書きをする(書き替える)場合は、ダイアルや[+]、[−]ボタンでファイルを選び、手順6へ進みます。

NOTE

・USBフラッシュメモリーにライトプロテクトがかかっている場合はメッセージが表示され、保存操作はできません。

・保存するのに必要なメモリーの空き容量がUSBフラッシュメモリーにない場合はメッセージが表示され、保存操作はできません。不要なファイルを削除するなどして、保存に必要な空き容量を確保してください。

4 [実行] (EXECUTE)ボタンを押します。ファイル名の先頭文字の下にカーソルが表示されます

5 必要に応じて、ファイル名を変更します

- [−]ボタンでカーソルを左、[0]ボタンで右に移動します
- ダイアルで文字を選びます
- [+]ボタンでカーソル位置の文字を消去します

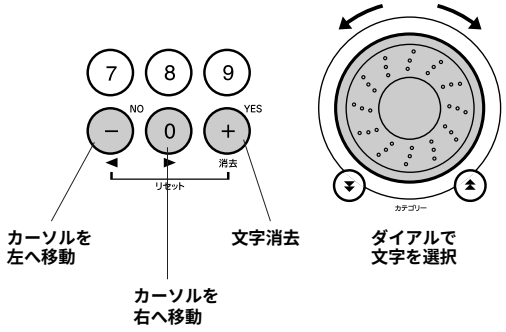

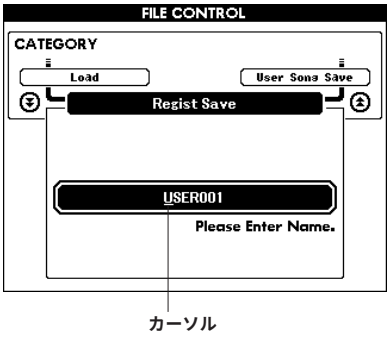

6 [実行] (EXECUTE)ボタンを押します。保存の実行を確認する画面が表示されます

キャンセルする場合は[−]ボタンを押します。

7 [実行] (EXECUTE)ボタンまたは[+]ボタンを押すと保存が実行されます

ユーザーファイルは、USBフラッシュメモリー内の「USER FILES」フォルダーに保存されます。

・保存中はキャンセルできません。絶対に電源を切ったりUSBフラッシュメモリーを抜いたりしないでください。

8 保存が完了すると、メッセージが表示されます

[画面戻る](EXIT)ボタンを押してMAIN画面へ戻ります。

NOTE

・すでにあるファイル名を選んでいる場合は、上書きを確認するメッセージが表示されます。上書きする場合は [実行] (EXECUTE)ボタンまたは[+]ボタンを押します。キャンセルする場合は[−]ボタンを押します。

・USBフラッシュメモリーの状態により、保存にかかる時間が長くなる場合があります。

ユーザーソングをUSBフラッシュメモリーに保存する

ユーザーソング(ソング番号031～035)をUSBフラッシュメモリーに保存します。

1 フォーマット済みのUSBフラッシュメモリーがUSB TO DEVICE端子に入った状態で、MAIN画面のファイルコントロールアイコンが表示されているのを確認してください

2 ファイルコントロールの[メニュー](MENU)ボタンを押します

3 カテゴリーボタン[▲]、[▼]を何度か押して「User Song Save」を表示させます

SOURCE FILEの欄が反転し、ユーザーソング名が表示されています。

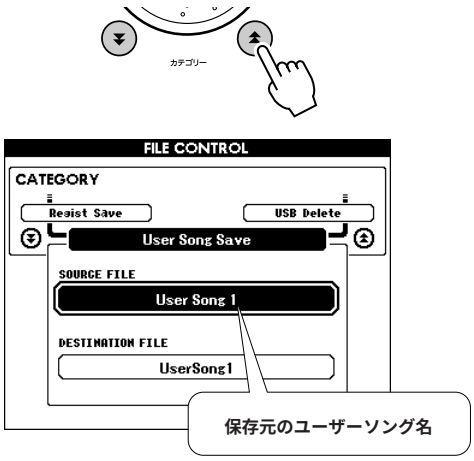

4 ダイアルを回して保存元のユーザーソングを選びます

[＋]ボタンと[－]ボタンを同時に押すと、先頭のユーザーソングが表示されます。

5 [実行] (EXECUTE)ボタンを押します

保存されるファイル名(自動設定)が表示されています。

> **●すでにあるファイルを書き替えるには**
> すでにUSBフラッシュメモリーにあるソングファイルに上書きをする(書き替える)場合は、ダイアルや[＋]、[－]ボタンでファイルを選び、手順7へ進みます。

6 [実行] (EXECUTE)ボタンを押します。ファイル名の先頭文字の下にカーソルが表示されます

7 必要に応じて、ファイル名を変更します

(変更方法は、『ユーザーファイル（レジストレーションメモリー）をUSBフラッシュメモリーに保存する』の手順4、5を参照)

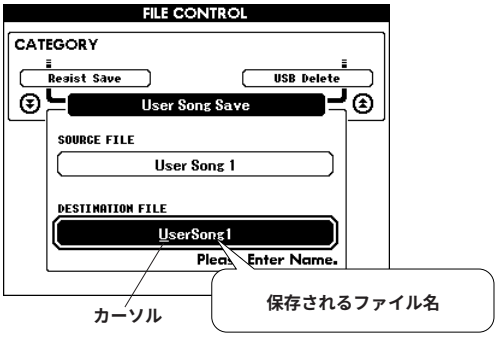

8 [実行] (EXECUTE)ボタンを押します。保存の実行を確認する画面が表示されます

キャンセルする場合は[－]ボタンを押します。

9 [実行] (EXECUTE)ボタンまたは[＋]ボタンを押すと保存が実行されます

ユーザーソングは、USBフラッシュメモリー内の「USER FILES」フォルダーに保存されます。

・保存中はキャンセルできません。絶対に電源を切ったりUSBフラッシュメモリーを抜いたりしないでください。

10 保存が完了すると、メッセージが表示されます

[画面 戻る] (EXIT)ボタンを押してMAIN画面へ戻ります。

NOTE

・すでにあるファイル名を選んでいる場合は、上書きを確認するメッセージが表示されます。上書きする場合は[実行] (EXECUTE)ボタンまたは[＋]ボタンを押します。キャンセルする場合は[－]ボタンを押します。

・USBフラッシュメモリーの状態により、保存にかかる時間が長くなる場合があります。

USBフラッシュメモリーからファイルを読み込む (ロード)

USBフラッシュメモリー内のユーザーファイルやスタイルファイル、ソングファイル、ミュージックデータベースファイルを、本体メモリーに読み込みます。

・ユーザーファイルを読み込むと、レジストレーションメモリーはすべて上書きされます。大切なデータは読み込み前にUSBフラッシュメモリーに保存しておきましょう。

1 読み込みたいファイルの入ったUSBフラッシュメモリーが USB TO DEVICE端子に接続された状態で、MAIN 画面のファイルコントロールアイコンが表示されているのを確認してください



2 ファイルコントロールの[メニュー] (MENU)ボタンを押します

3 カテゴリーボタン[▲]、[▼]を何度か押してロードの項目「Load」を表示させます

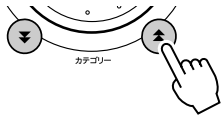

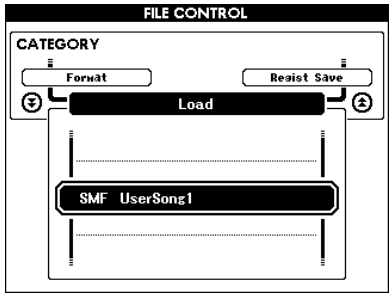

4 ダイアルを回して、読み込みたいファイルを選択します

ファイルはユーザーファイル、ソング、スタイル、ミュージックデータベースの順番に表示されます。読み込みたいファイルは、USBフラッシュメモリーの「USER FILES」フォルダー内にある必要があります。フォルダー外にあるファイルは認識されません。

5 [実行] (EXECUTE)ボタンを押します。読み込みの実行を確認する画面が表示されます

キャンセルする場合は[−]ボタンを押します。

6 [実行] (EXECUTE)ボタンまたは[+]ボタンを押すと読み込みが実行されます

・読み込み中はキャンセルできません。絶対に電源を切ったりUSBフラッシュメモリーを抜いたりしないでください。

7 読み込みが完了すると、メッセージが表示されます

[画面戻る] (EXIT)ボタンを押してMAIN画面へ戻ります。

■ MIDI IMPLEMENTATION CHART（MIDIインプリメンテーションチャート）

YAMAHA [Portable Grand] Date:14-MAY-2007
Model DGX-630/ YPG-635 MIDI Implementation Chart Version:1.0

Function...		Transmitted		Recognized	Remarks
Basic Channel	Default	1 - 16		1 - 16	
	Changed	x		x	
Mode	Default	3		3	
	Messages	x		x	
	Altered	**********		x	
Note Number :	True voice	0 - 127 **********		0 - 127 0 - 127	
Velocity	Note ON	o 9nH,v=1-127		o 9nH,v=1-127	
	Note OFF	x 9nH,v=0		x	
After Touch	Key's	x		x	
	Ch's	x		x	
Pitch Bend		o 0-24 semi		o 0-24 semi	
Control Change	0,32	o		o	Bank Select
	1,11,84	x	*1	o	
	6,38	o		o	Data Entry
	7,10	o		o	
	64,66,67	o		o	Pedal
	71	x	*1	o	Harmonic Content
	72	o		o	Release Time
	73	x	*1	o	Attack Time
	74	x	*1	o	Brightness
	91,93,94	o		o	Effect Depth
	96-97	x	*1	o	RPN Inc,Dec
	100-101	o		o	RPN LSB,MSB
Prog Change :	True #	o 0 - 127 **********		o 0 - 127	
System Exclusive		o		o	
Common	: Song Pos.	x		x	
	: Song Sel.	x		x	
	: Tune	x		x	
System Real Time	: Clock	o		o	
	: Commands	o		o	
Aux	:All Sound OFF	x		o(120,126,127)	
	:Reset All Cntrls	x		o(121)	
	:Local ON/OFF	x		o(122)	
	:All Notes OFF	x		o(123-125)	
Mes- sages	:Active Sense	o		o	
	:Reset	x		x	

*1 Refer to #2 on MIDI Data Format.

Mode 1 : OMNI ON , POLY Mode 2 : OMNI ON ,MONO o : Yes
Mode 3 : OMNI OFF, POLY Mode 4 : OMNI OFF,MONO x : No

■ MIDI DATA FORMAT

NOTE:

1 By default (factory settings) the instrument ordinarily functions as a 16-channel multi-timbral tone generator, and incoming data does not affect the panel voices or panel settings. However, the MIDI messages listed below do affect the panel voices, auto accompaniment, and songs.
- *MIDI Master Tuning*
- *System exclusive messages for changing the Reverb Type, Chorus Type and DSP Type.*

2 Messages for these control change numbers cannot be transmitted from the instrument itself. However, they may be transmitted when playing the accompaniment, song or using the Harmony effect.

3 Exclusive

<GM System ON> F0H, 7EH, 7FH, 09H, 01H, F7H
- *This message automatically restores all default settings for the instrument, with the exception of MIDI Master Tuning.*

<MIDI Master Volume> F0H, 7FH, 7FH, 04H, 01H, ll, mm, F7H
- *This message allows the volume of all channels to be changed simultaneously (Universal System Exclusive).*
- *The values of "mm" is used for MIDI Master Volume. (Values for "ll" are ignored.)*

<XG Master Tuning> F0H, 43H, 1nH, 4CH, 00H, 00H, 00H, ddH, ddH, ddH, F7H
- *This message simultaneously changes the tuning value of all channels.*
- *The values of "dd" are used for XG Master Tuning.*
- *The default value of "dd" are 00H, 04H, 00H, 00H, respectively.*

<Reverb Type> F0H, 43H, 1nH, 4CH, 02H, 01H, 00H, mmH, llH, F7H
- *mm : Reverb Type MSB*
- *ll : Reverb Type LSB*

Refer to the Effect Type List for details.

<Chorus Type> F0H, 43H, 1nH, 4CH, 02H, 01H, 20H, mmH, llH, F7H
- *mm : Chorus Type MSB*
- *ll : Chorus Type LSB*

Refer to the Effect Type List for details.

<DSP Type> F0H, 43H, 1nH, 4CH, 02H, 01H, 40H, mmH, llH, F7H
- *mm : DSP Type MSB*
- *ll : DSP Type LSB*

Refer to the Effect Type List for details.

4 When the accompaniment is started, an FAH message is transmitted. When accompaniment is stopped, an FCH message is transmitted. When the clock is set to External, both FAH (accompaniment start) and FCH (accompaniment stop) are recognized.

5 Local ON/OFF

<Local ON> Bn, 7A, 7F
<Local OFF> Bn, 7A, 00
Value for "n" is ignored.

DIGITAL PIANO *PortableGrand*

DGX-630/YPG-635

PARTS LIST

■ **CONTENTS（目次）**

OVERALL ASSEMBLY **（総組立）** 2
STAND ASSEMBLY**（スタンド** Ass'y**）** 5
LOWER CASE ASSEMBLY**（下ケース** Ass'y**）** 6
KEYBOARD ASSEMBLY（GHL **鍵盤束線付**C**）** 8
ELECTRICAL PARTS**（電気部品）** 10

Note) DESTINATION ABBREVIATIONS

A:	Australian model	O:	Chinese model
B:	British model	Q:	South-east Asia model
C:	Canadian model	T:	Taiwan model
D:	German model	U:	U.S.A. model
E:	European model	V:	General export model (110V)
F:	French model	W:	General export model (220V)
H:	North European model	N,X:	General export model
I:	Indonesian model	Y:	Export model
J:	Japanese model	K:	Korean model
M:	South African model		

■ WARNING

Components having special characteristics are marked ⚠ and must be replaced with parts having specifications equal to those originally installed.

⚠印の部品は、安全を維持するために重要な部品です。交換をする場合は、安全のため必ず指定の部品をご使用下さい。

■ The numbers in "QTY" shows quantities for each unit.
■ The parts with "--" in "Part No." are not available as spare parts.
■ The second letter of the shaded ( ) part number is I, not one.
■ The second letter of the shaded ( ) part number is O, not zero.
■ QTY 欄に記されている数字は、各ユニット当たりの使用個数です。
■ 部品 NO. が "--" の部品は、サービス用部品として準備されておりません。
■ 網掛けの付いた PARTS NO. の２番目の文字は「イチ」ではなく「アイ」です。
■ 網掛けの付いた PARTS NO. の２番目の文字は「ゼロ」ではなく「オー」です。

■ OVERALL ASSEMBLY （総組立）

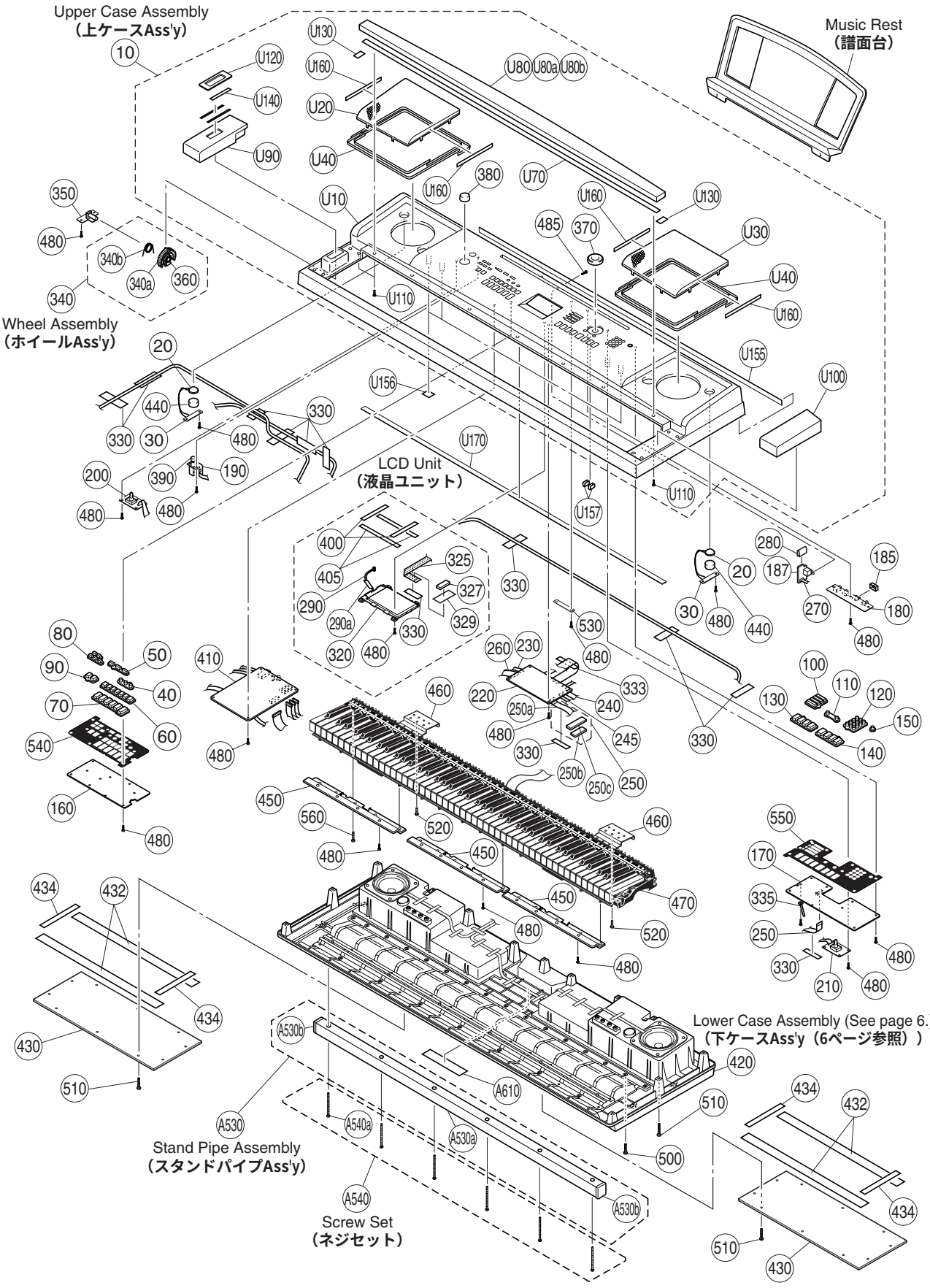

	REF NO.	PART NO.	DESCRIPTION		部品名	REMARKS	QTY	RANK
			OVERALL ASSEMBLY		総組立	DGX-630/YPG-635		
		--	OVERALL ASSEMBLY	CL E	総組立	DGX-630 (WM92140) U,C,E,B,O,Y		
		--	OVERALL ASSEMBLY	J(VOC)	総組立	DGX-630 J (WP12180)		
		--	OVERALL ASSEMBLY	CL E	総組立	YPG-635 J,U,C,B (WM92150)		
*	10	**WM920100**	UPPER CASE ASSEMBLY	E	上ケースAss'y	DGX-630 U,C,E,B,O,Y		
*	10	**WP121600**	UPPER CASE ASSEMBLY	J(VOC)	上ケースAss'y	DGX-630 J		
*	10	**WM925800**	UPPER CASE ASSEMBLY	E	上ケースAss'y	YPG-635		
	20	**X0159A0R**	SPEAKER	3.0cm	スピーカ	Tweeter	2	01
*	30	**WN146400**	CIRCUIT BOARD	TW	TWシート		2	
	40	**WF834800**	PN SWITCH	x3	PNスイッチ	LESSON L,R,START		01
	50	**WF834900**	PN SWITCH	x3	PNスイッチ	DSP ON/OFF,FUNCTION, MUSIC DATABASE		01
	60	**WM460100**	PANEL SWITCH	x7 BLACK-WHITE	PNスイッチ印刷品	SONG MEMORY(REC,1-4,A)		
	70	**WF835100**	PN SWITCH	x6 DOME	PNスイッチ	STYLE,SONG(REPEAT&LEARN, ...,START/STOP)		03
	80	**WF835200**	PN SWITCH	x5 DOME	PNスイッチ	MENU,EXECUTE,LYRICS, SCORE,P.A.T.ON/OFF		02
	90	**WM459500**	PANEL SWITCH	x2 DARK GRAY	PNスイッチ	METRONOME ON/OFF, TEMPO/TAP		
	100	**WG287500**	PN SWITCH	x4 DOME	PNスイッチ印刷品	SONG,EASY SONG ARRANGER, STYLE,VOICE		03
	110	**WG287700**	PN SWITCH	x2 DOME	PNスイッチ印刷品	CATEGORY(Up,Down)		01
	120	**WG287100**	PN SWITCH	x12 DOME	PNスイッチ印刷品	0-9,-/NO,+/YES		03
	130	**WG287800**	PN SWITCH	x4 DOME	PNスイッチ印刷品	EXIT,REGIST MEMORY 1,2, BANK		03
	140	**WM460000**	PANEL SWITCH	x4 BLACK	PNスイッチ	PORTABLE GRAND, SPLIT ON/OFF,DUAL ON/OFF, HARMONY ON/OFF		
	150	**WG283500**	PN SWITCH	x1	PNスイッチ	DEMO		01
*	160	**WN429200**	CIRCUIT BOARD	PNL	PNLシート			
*	170	**WN429300**	CIRCUIT BOARD	PNR	PNRシート			
*	180	**WN145900**	CIRCUIT BOARD	DJACK	DJACKシート			
	185	--	NONWOVEN FABRIC CLOTH	125 2.5 WHITE	不織布	(WP54360)		
*	187	**WN839300**	CIRCUIT BOARD	PJK	PJKシート			
*	190	**WN146100**	CIRCUIT BOARD	PSW	PSWシート			
*	200	**WN146200**	CIRCUIT BOARD	MVR	MVRシート			
*	210	**WN146300**	CIRCUIT BOARD	ENC	ENCシート			
*	220	**WM290800**	CIRCUIT BOARD	DM	DMシート			
	230	**WG317600**	FLEXIBLE FLAT CABLE	20624 BNCD-P=1.0-K	カード電線			01
*	240	**WP070500**	WIRING ASSEMBLY FFC	WITH SPONGE AND LF	FFC Ass'y			
*	245	**WN827900**	FFC CABLE	12P 120mm P=1.0	FFCケーブル			
	250	**WH413600**	CABLE ASSEMBLY 3 20624	WITH SPONGE	カード電線Assy3			
	250a	**WG317800**	FLEXIBLE FLAT CABLE	20624 BNCD-P=1.0-K	カード電線			01
	250b	**WH376400**	FERRITE CORE	FSRC222090RX000T	フェライトコア			
*	250c	**WH413700**	SPONGE12		防振スポンジ12		2	
	260	**WG317900**	FLEXIBLE FLAT CABLE	20624 BNCD-P=1.0-K	カード電線			01
*	270	**WN143700**	FFC CABLE	6P 60mm P=1.0	FFCケーブル			
	280	--	NONWOVEN FABRIC CLOTH	25X25X0.5	不織布	(WM47370)		
	290	**WB092100**	CONNECTOR ASSEMBLY	BL 2P P=2.0	BL束線			01
	290a	**WB097800**	SPONGE 1	SPONGE 1	防振スポンジ1		2	
*	320	**WN744800**	LCD UNIT	221-3093-0933	液晶ユニット			
*	325	**WN969700**	SPONGE		防振スポンジ			
	327	--	FERRITE CORE	FSRC222120RX000T	フェライトコア	(WH41680)		
	329	--	ADHESSIVE TAPE	#500 25X35	両面粘着テープ	(WP10900)		
	330	**VA126101**	FILAMENT TAPE	12X50	粘着テープ		18	01
	330	--	PET TAPE	MY7# 12X50	PETテープ	(WB79380)	18	
	333	--	PET TAPE	MY7# 12X70	PETテープ	(WB79390)		
	335	**CB81751R**	CLIP, WIRE	S-14B-E,S-14	束線止め			03
	340	**VY79310R**	WHEEL ASSEMBLY		ホイールAss'y			04
	340a	**VY75080R**	WHEEL		ホイール	PITCH BEND		03
	340a	--	WHEEL		WHEEL	(VY75081)		
	340b	**VT44010R**	SPRING		ホイールバネ			03
*	350	**WN146000**	CIRCUIT BOARD	PB	PBシート			
	360	**VE968501**	GREASE	G31KA (1KG)	グリス			38
	370	**WG455700**	ENCODER KNOB	BLACK	エンコーダツマミ	DATA ENTRY		01
	380	**VU43240R**	KNOB,V		Vツマミ	MASTER VOLUME		01
	390	**V715120R**	PUSH KNOB BLACK		プッシュツマミクロ	STANDBY/ON		01
	400	--	CUSHION(PE)	80X8X2	クッション(PE)	(WH39010)	2	
	405	--	CUSHION(PE)	125X8X2	クッション(PE)	(WH39020)	2	

* : New Parts **(新規部品)**

RANK : Japan only

	REF NO.	PART NO.	DESCRIPTION		部品名	REMARKS	QTY	RANK
*	410	**WN145800**	CIRCUIT BOARD	AM	ＡＭシート			
	420	**--**	LOWER CASE ASSEMBLY		下ケースＡｓｓ’ｙ	(WF83940)		
*	430	**WN630200**	BOTTOM BOARD	CL	底板	YPG-635, DGX-630 U,C,E,B,O,Y	2	
*	430	**WP121700**	BOTTOM BOARD	J(VOC)	底板	DGX-630 J	2	
	432	**--**	CUSHION(PE)	515X35X1	クッション（ＰＥ）	(WH22010)	4	
	434	**--**	CUSHION(PE)	118.5X15X1	クッション（ＰＥ）	(WH22000)	4	
	440	**WD365700**	SPONGE	27	スポンジ		2	01
	450	**--**	FRONT RAIL		口棒レール	(WF83650)	3	
	460	**--**	GHL ANGLE		ＧＨＬアングル	(WF83660)	2	
	470	**WG707301**	KEYBOARD ASSEMBLY	A88 K6 W/CABLE	ＧＨＬ鍵盤束線付Ｃ			
	480	**WE774300**	BIND HEAD TAPPING SCREW-B	3.0X8 MFZN2W3	Ｂタイト＋ＢＩＮＤ		77	01
	485	**WE983600**	BIND HEAD SCREW	3.0X8 MFZN2B3	小ネジ＋ＢＩＮＤ			01
	500	**WE98120R**	BIND HEAD TAPPING SCREW-B	4.0X12 MFZN2W3	Ｂタイト＋ＢＩＮＤ		36	01
	510	**WF15410R**	BIND HEAD TAPPING SCREW-B	4.0X16 MFZN2W3	Ｂタイト＋ＢＩＮＤ		66	01
	520	**WE987300**	FLAT HEAD TAPPING SCREW-B	3.0X12 MFZN2B3	Ｂタイト＋ＦＬＡＴ		6	01
*	530	**WN146500**	CIRCUIT BOARD	MKO	ＭＫＯシート			
	540	**WG301100**	DAMPER SHEET L		防振シート Ｌ			
	550	**WG301200**	DAMPER SHEET R		防振シート Ｒ			
	560	**WF48930R**	BIND HEAD TAPPING SCREW-B	3.0X20 MFZN2W3	Ｂタイト＋ＢＩＮＤ		8	01
			UPPER CASE ASSEMBLY		上ケースＡｓｓ’ｙ	DGX-630/YPG-635		
*		**WM920100**	UPPER CASE ASSEMBLY		上ケースＡｓｓ’ｙ	DGX-630 U,C,E,B,O,Y		
*		**WP121600**	UPPER CASE ASSEMBLY	J(VOC)	上ケースＡｓｓ’ｙ	DGX-630 J		
*		**WM925800**	UPPER CASE ASSEMBLY		上ケースＡｓｓ’ｙ	YPG-635		
	U10	**--**	UPPER CASE		上ケース塗装印刷品	DGX-630 (WM92000)		
	U10	**--**	UPPER CASE		上ケース塗装印刷品	YPG-635 (WM92570)		
	U20	**WG297400**	SPEAKER GRILLE	LEFT	ＳＰグリルＬ塗装品			07
	U30	**WG297500**	SPEAKER GRILLE	RIGHT	ＳＰグリルＲ塗装品			07
	U40	**WH198300**	NONWOVEN FABRIC CLOTH	460X6X0.35	不織布ＳＰ－ＧＲＩＬ		8	01
	U70	**WG297300**	FELT	88KEY	フェルト			03
*	U80	**WM919800**	KEYBOARD HOLDER ASSEMBLY		鍵盤押さえＡｓｓ’ｙ	YPG-635, DGX-630 U,C,E,B,O,Y		
*	U80	**WP121300**	KEYBOARD HOLDER ASSEMBLY	J(VOC)	鍵盤押さえＡｓｓ’ｙ	DGX-630 J		
	U80a	**--**	KEYBOARD HOLDER	12 1228.4 53.6	鍵盤押さえ板	YPG-635 (WF83690) DGX-630 U,C,E,B,O,Y		
	U80a	**--**	KEYBOARD HOLDER	12 1228.4 53.6	鍵盤押さえ板	DGX-630 J (WH79650)		
	U80b	**--**	YAMAHA INLET	YAMAHA	ＹＡＭＡＨＡインレット	(WH63090)		
	U90	**WF837000**	KEY BLOCK L	LEFT 33 189 72	拍子木 Ｌ	YPG-635, DGX-630 U,C,E,B,O,Y		08
	U90	**WH796000**	KEY BLOCK L	LEFT 33 189 72	拍子木 Ｌ	DGX-630 J		07
	U100	**WF837100**	KEY BLOCK R	RIGHT 33 189 72	拍子木 Ｒ	YPG-635, DGX-630 U,C,E,B,O,Y		08
	U100	**WH796100**	KEY BLOCK R	RIGHT 33 189 72	拍子木 Ｒ	DGX-630 J		08
	U110	**WE97080R**	BIND HEAD TAPPING SCREW1	3.5X10 MFZN2W3	ＴＰ＃１＋ＢＩＮＤ		15	01
	U120	**--**	PB ESCUTCHEON ASSEMBLY		ＰＢエスカ Ａｓｓ’ｙ	(WG33280)		
	U130	**--**	EGDE CLOTH	30X10X0.35	エッジクロス	(WH19840)	2	
	U140	**--**	EGDE CLOTH	70X7X0.35	エッジクロス	(WH21990)		
	U155	**--**	CUSHION(PE)	1200 10 1	クッション（ＰＥ）	(WH70440)		
	U156	**--**	NONWOVEN FABRIC CLOTH	13X13X0.5	不織布	(V771140)	4	
	U157	**--**	NONWOVEN FABRIC CLOTH	10X7X0.35	不織布	(WN91440)	2	
	U160	**--**	CUSHION(PE)	115X13X1	クッション（ＰＥ）	(WH44420)	4	
	U170	**--**	NONWOVEN FABRIC CLOTH	0.35 BLACK	不織布	(WN30400)		
			ACCESSORIES		付属品	DGX-630/YPG-635		
		WG073800	MUSIC REST		譜面板			
		X9318A00	CD-ROM		ＣＤ－ＲＯＭ			
		--	FOOT PEDAL	FC-5	フットペダル	(VJ07000)		
⚠		**V8029000**	AC ADAPTOR	PA-5D J	ＡＣアダプター	DGX-630 J		99
⚠		**WK014700**	AC ADAPTOR	PA-150U U	ＡＣアダプター	DGX-630/YPG-635 U,C		08
⚠		**V802920R**	AC ADAPTER	PA-5D E	ＡＣアダプター	DGX-630 E, YPG-635 E,B		08
⚠		**V802930R**	AC ADAPTOR	PA-5D GBR	ＡＣアダプター	DGX-630 B		
⚠		**WF32490R**	AC ADAPTER	PA-5D CHN	ＡＣアダプター	DGX-630 O		08
*		**WM920600**	JAPANESE GUIDE SHEET		和文シート袋入り	DGX-630 J		
*		**WM920700**	CHINESE GUIDE SHEET		中文シート袋入り	DGX-630 O		
	A530	**WG889000**	STAND PIPE ASSEMBLY		スタンドパイプＡｓｓ’ｙ			12
	A530a	**--**	STAND PIPE		スタンドパイプ	(WG88890)		
	A530b	**--**	CAP	CAP J3020	キャップ	(WG90120)	2	
	A540	**WG903600**	SCREW SET, FOR STAND PIPE		ネジセット			
*	A540a	**WG901300**	BIND HEAD TAPPING SCREW-B	4.0X45 MFZN2B3	Ｂタイト＋ＢＩＮＤ		6	
	A610	**WG319700**	NONWOVEN FABRIC CLOTH	128X31X0.5	不織布			

＊: New Parts **（新規部品）**

RANK : Japan only

■ STAND ASSEMBLY （スタンド Ass'y ）

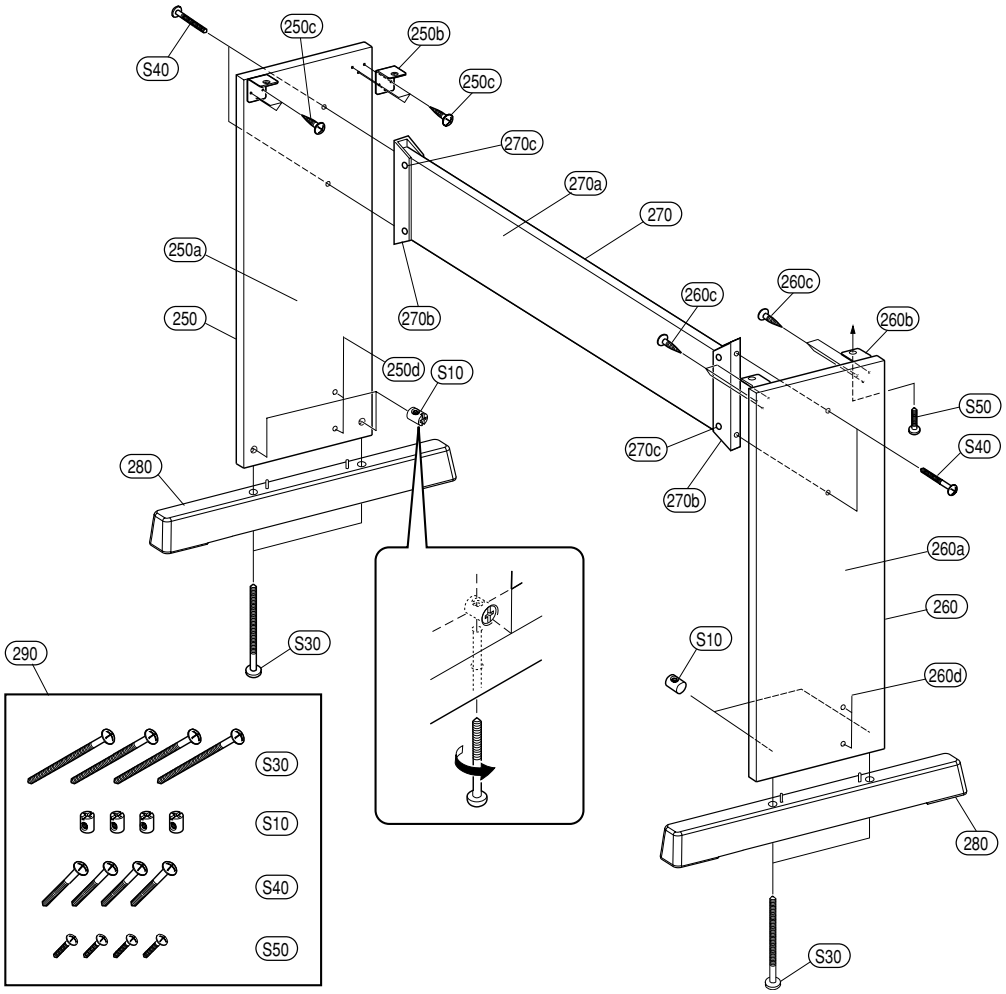

	REF NO.	PART NO.	DESCRIPTION		部品名	REMARKS	QTY	RANK
			STAND ASSEMBLY		スタンドAss'y	DGX-630/YPG-635		
*	250	**WM920800**	SIDE BOARD ASSEMBLY L	LEFT	側板 Ass'y L	U,C,E,B,O,Y		
*	250	**WP120800**	SIDE BOARD ASSEMBLY L	LEFT J(VOC)	側板 Ass'y L	J		
	250a	**--**	SIDE BOARD L	LEFT	側板 L	U,C,E,B,O,Y (WM92020)		
	250a	**--**	SIDE BOARD L	LEFT J(VOC)	側板 L	J (WP12100)		
	250b	**V8390100**	ANGLE BRACKET	ST 2.0 L MFZN2B	ST.アングル		2	02
	250c	**WE97070R**	BIND HEAD TAPPING SCREW-1	3.5X16 MFZN2W3	TP#1+BIND		6	01
*	250d	**WN455700**	CAP GRAY		キャップ グレー		4	
*	260	**WM920900**	SIDE BOARD ASSEMBLY R	RIGHT	側板 Ass'y R	U,C,E,B,O,Y		
*	260	**WP120900**	SIDE BOARD ASSEMBLY R	RIGHT J(VOC)	側板 Ass'y R	J		
	260a	**--**	SIDE BOARD R	RIGHT	側板 R	U,C,E,B,O,Y (WM92030)		
	260a	**--**	SIDE BOARD R	RIGHT J(VOC)	側板 R	J (WP12110)		
	260b	**V8390100**	ANGLE BRACKET	ST 2.0 L MFZN2B	ST.アングル		2	02
	260c	**WE97070R**	BIND HEAD TAPPING SCREW-1	3.5X16 MFZN2W3	TP#1+BIND		6	01
*	260d	**WN455700**	CAP GRAY		キャップ グレー		4	
	270	**WH795600**	STAND RAIL ASSEMBLY		框 Ass'y	DGX-630		13
	270	**WG295100**	STAND RAIL ASSEMBLY		框 Ass'y	YPG-635		13
*	270a	**WH796200**	STAND RAIL		スタンド框	DGX-630		
*	270a	**WG295200**	STAND RAIL		スタンド框	YPG-635		
	270b	**WA69480R**	ANGLE BRACKET		框補強金具		2	
	270c	**WE97070R**	BIND HEAD TAPPING SCREW-1	3.5X16 MFZN2W3	TP#1+BIND		8	01
*	280	**WM927700**	STAND BASE		妻土台袋入		2	
	290	**WN055000**	SCREW SET		ネジセット			
		WN055000	SCREW SET		ネジセット			
	S10	**WF55910R**	JOINT CONNECTOR	6.0X13	ナット 特殊		4	01
	S30	**WF49230R**	TRUSS HEAD SCREW	6.0X70 MFZN2B3	特注ネジ+TRUS		4	01
	S40	**WH287000**	TRUSS HEAD SCREW	6.0X30 MFZN2B3	特注ネジ+TRUS		4	01
	S50	**WF49240R**	TRUSS HEAD SCREW	5.0X16 MFZN2W3	小ネジ+TRUS		4	01

＊: New Parts **（新規部品）**

RANK : Japan only

■ LOWER CASE ASSEMBLY （下ケース Ass'y）

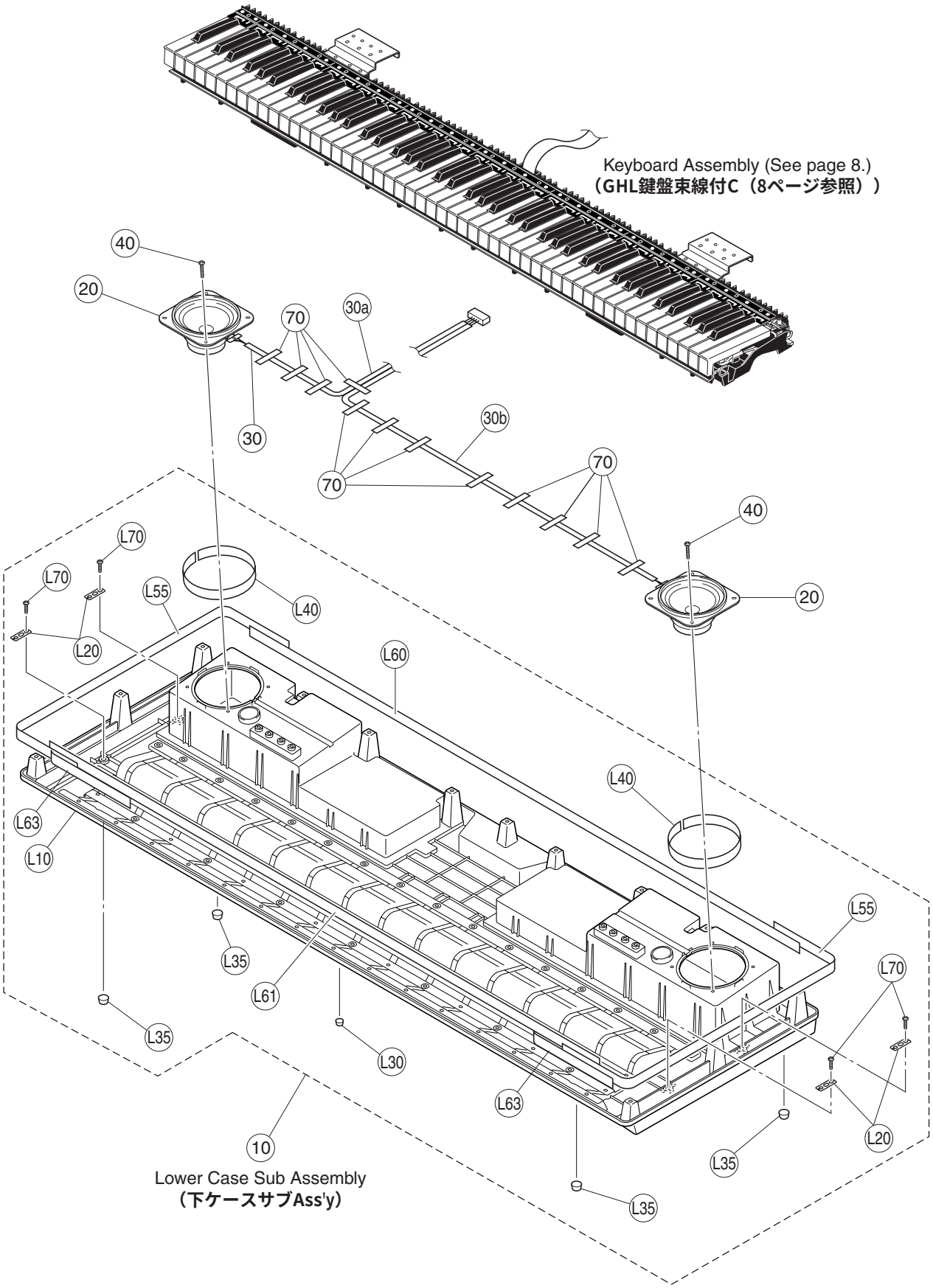

REF NO.	PART NO.	DESCRIPTION		部品名	REMARKS	QTY	RANK
		LOWER CASE ASSEMBLY		下ケースAss'y	DGX-630/YPG-635		
	--	LOWER CASE ASSEMBLY		下ケースAss'y	(WF83940)		
10	WF839500	LOWER CASE SUB ASSEMBLY		下ケースサブAss'y			15
20	X7430A00	SPEAKER	12.0cm 4 ohm 10W	スピーカー	Woofer	2	07
30	--	CONNECTOR ASSEMBLY	SP2	SP2束線Ass'y	(WG45880)		
30a	--	SPONGE8		防振スポンジ8	(WG46020)	2	
30b	--	SPONGE9		防振スポンジ9	(WG46030)	2	
40	WE98120R	BIND HEAD TAPPING SCREW-B	4.0X12 MFZN2W3	Bタイト+BIND		8	01
70	VA126101	FILAMENT TAPE	12X50	粘着テープ		12	01
70	--	PET TAPE	MY7# 12X50	PETテープ	(WB79380)	12	
	WF839500	LOWER CASE SUB ASSEMBLY		下ケースサブAss'y			15
L10	--	LOWER CASE		下ケース成型品	(WF83410)		
L20	VI104400	LEG HOLDER CH		脚取り付け金具天津製		4	
L30	CB043752	RUBBER INSULATOR MP-1	T1.6	ゴム脚			
L35	V928180R	FOOT	T1.6	ゴム脚		4	01
L40	--	SEALING TAPE SP	395X8X1	シールテープSP	(WG31740)	2	
L55	--	CUSHION(PE)	700X20X1	クッション(PE)	(WH19450)	2	
L60	--	CUSHION(PE)	1200X20X2	クッション(PE)	(WH19440)		
L61	--	CUSHION(PE)	1200 20 1	クッション(PE)	(WH70450)		
L63	--	CUSHION(PE)	163X20X2	クッション(PE)	(WH39000)	4	
L70	WE774300	BIND HEAD TAPPING SCREW-B	3.0X8 MFZN2W3	Bタイト+BIND		8	01

＊: New Parts **(新規部品)**

RANK : Japan only

■ KEYBOARD ASSEMBLY （GHL 鍵盤束線付 C ）

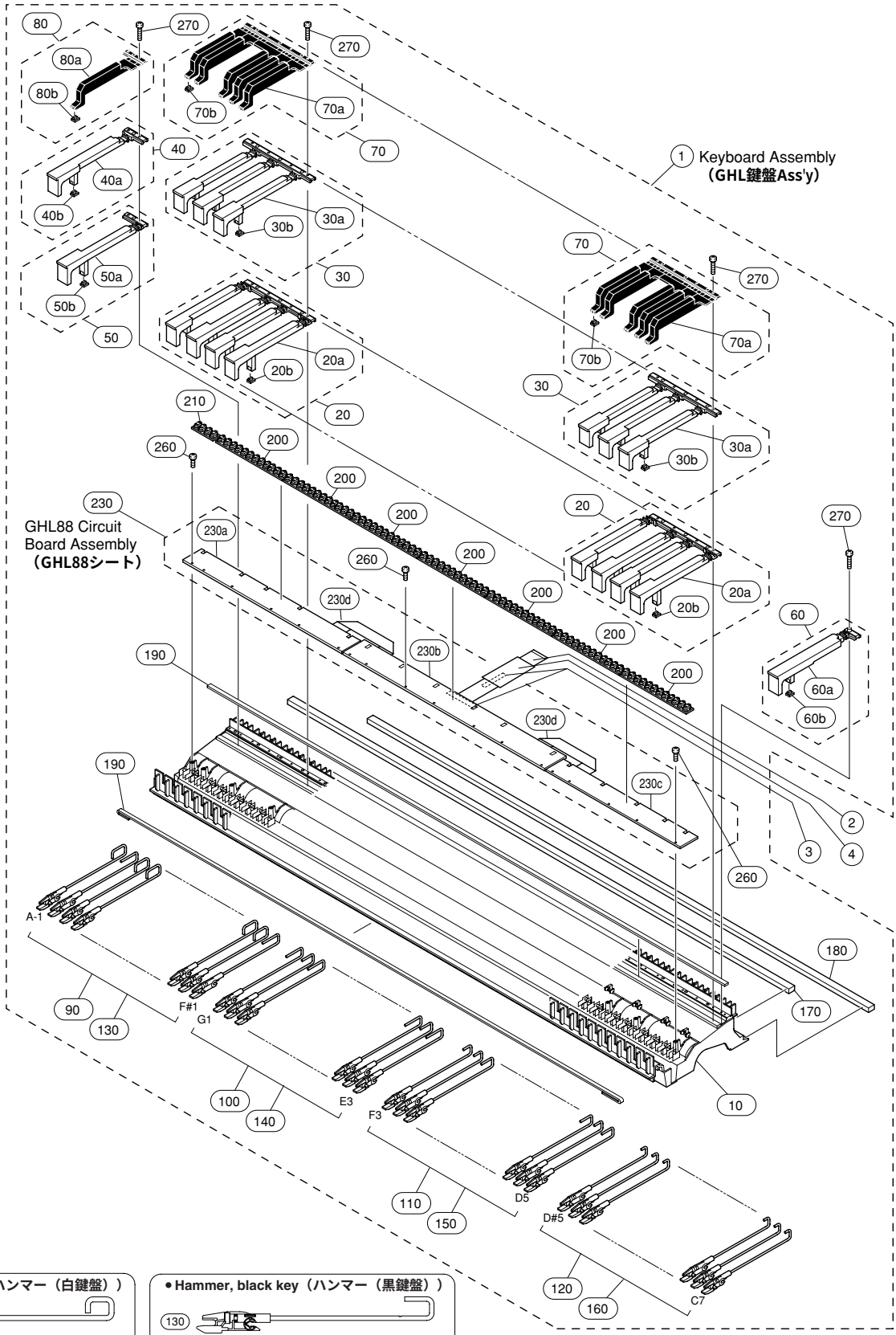

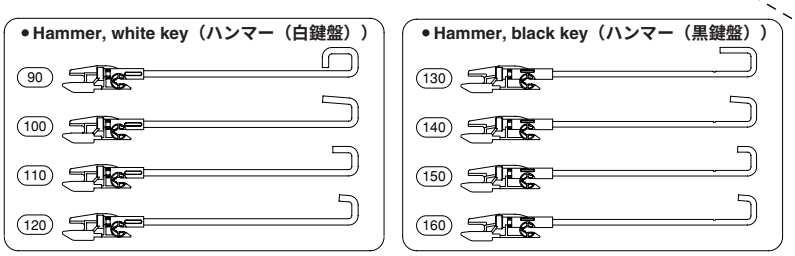

REF NO.	PART NO.	DESCRIPTION		部品名	REMARKS	QTY	RANK
		KEYBOARD ASSEMBLY		GHL鍵盤束線付C	DGX-630/YPG-635		
	WG707301	KEYBOARD ASSEMBLY	GHL A88 K6 W/CABLE	GHL鍵盤束線付C			
1	**WF153800**	KEYBOARD ASSEMBLY GHL(GHS)	GHL(GHS) A88 K6	GHL鍵盤Ass'y			
* 2	**MFA27350**	FLEXIBLE FLAT CABLE	27P 350mm P=1.0	カードー電線			
2	**WG318100**	FLEXIBLE FLAT CABLE	20624 BNCD-P=1.0-K	カードー電線			03
3	**--**	FILAMENT TAPE	12mmX50mm	フィラメントテープ	(WG47940)	2	
4	**--**	SPONGE13		防振スポンジ13	(WK89530)		
	WF153800	KEYBOARD ASSEMBLY	GHL(GHS) A88 K6	GHL鍵盤Ass'y			
10	**--**	KEYBOARD FRAME	A88	フレーム88改	(WJ02700)		
20	**WJ029600**	WHITE KEY ASSEMBLY		CEGB白鍵ASY改		7	04
20a	**WJ027300**	WHITE KEYS	CEGB	白鍵CEGB改			
20a	**--**	WHITE KEY	GHL CEGB	白鍵CEGB改2	(WN20830)		
20b	**WG43760R**	ACTUATE RUBBER	GHL	駆動ラバー		4	01
20b	**WN742300**	ACTUATE RUBBER	GHL	駆動ラバー		4	
30	**WJ029700**	WHITE KEY ASSEMBLY		DFA白鍵ASSY改		7	03
30a	**WJ027400**	WHITE KEYS	DFA	白鍵DFA改			
30a	**--**	WHITE KEY	GHL DFA	白鍵DFA改2	(WN20840)		
30b	**WG43760R**	ACTUATE RUBBER	GHL	駆動ラバー		3	01
30b	**WN742300**	ACTUATE RUBBER	GHL	駆動ラバー		3	
40	**WJ029900**	WHITE KEY ASSEMBLY		A白鍵ASSY改			02
40a	**WJ027500**	WHITE KEY	A	白鍵A改			
40a	**--**	WHITE KEY	GHL A	白鍵A改2	(WN20860)		
40b	**WG43760R**	ACTUATE RUBBER	GHL	駆動ラバー			01
40b	**WN742300**	ACTUATE RUBBER	GHL	駆動ラバー			
50	**WJ030000**	WHITE KEY ASSEMBLY		B白鍵ASSY改			02
50a	**WJ027600**	WHITE KEY	B	白鍵B改			
50a	**--**	WHITE KEY	GHL B	白鍵B改2	(WN20870)		
50b	**WG43760R**	ACTUATE RUBBER	GHL	駆動ラバー			01
50b	**WN742300**	ACTUATE RUBBER	GHL	駆動ラバー			
60	**WJ030100**	WHITE KEY ASSEMBLY		C白鍵ASSY改			02
60a	**WJ027700**	WHITE KEY	C	白鍵C改			
60a	**--**	WHITE KEY	GHL C	白鍵C改2	(WN20880)		
60b	**WG43760R**	ACTUATE RUBBER	GHL	駆動ラバー			01
60b	**WN742300**	ACTUATE RUBBER	GHL	駆動ラバー			
70	**WG49160R**	BLACK KEY ASSEMBLY		黒鍵Ass'y		7	01
70a	**WF164500**	BLACK KEY		黒鍵			
70b	**WG43760R**	ACTUATE RUBBER	GHL	駆動ラバー		5	01
70b	**WN742300**	ACTUATE RUBBER	GHL	駆動ラバー			
80	**WG49170R**	BLACK KEY ASSEMBLY	A#	A#黒鍵Ass'y			01
80a	**WF164600**	BLACK KEY	A#	黒鍵A#			
80b	**WG43760R**	ACTUATE RUBBER	GHL	駆動ラバー			01
80b	**WN742300**	ACTUATE RUBBER	GHL	駆動ラバー			
90	**WF15140R**	HAMMER ASSEMBLY, WHITE	W1	ハンマーW1		13	02
100	**WF15150R**	HAMMER ASSEMBLY, WHITE	W2	ハンマーW2		13	02
110	**WF15160R**	HAMMER ASSEMBLY, WHITE	W3	ハンマーW3		13	02
120	**WF15170R**	HAMMER ASSEMBLY, WHITE	W4	ハンマーW4		13	02
130	**WF15180R**	HAMMER ASSEMBLY, WHITE	B1	ハンマーB1		9	02
140	**WF15190R**	HAMMER ASSEMBLY, WHITE	B2	ハンマーB2		9	02
150	**WF15200R**	HAMMER ASSEMBLY, WHITE	B3	ハンマーB3		9	02
160	**WF15210R**	HAMMER ASSEMBLY, WHITE	B4	ハンマーB4		9	02
170	**WF21200R**	STOPPER U88		ストッパーU88			07
180	**WK688701**	STOPPER L88		ストッパーL88			
190	**WF211900**	LIMIT STOPPER	88	リミットストッパー		2	
200	**WF212202**	RUBBER CONTACT	GHL OCT 2M	接点ゴムOCT	C#0-C1,C#1-C2,C#2-C3,C#3-C4, C#4-C5,C#5-C6,C#6-C7	7	
210	**WF21240R**	RUBBER CONTACT	GHL A-C 2M	接点ゴムA－C	A-1-C0		05
230	**--**	CIRCUIT BOARD	GHL88	GHL88シート	(WG31750)		
230a	**WF21250R**	CIRCUIT BOARD	GHL88L	GHL88シートL			13
230b	**WF21260R**	CIRCUIT BOARD	GHL88M	GHL88シートM			13
230c	**WF21280R**	CIRCUIT BOARD	GHL88H	GHL88シートH			12
230d	**WF212900**	CONNECTOR ASSEMBLY	17P	中継束線		2	
260	**WF267300**	BIND HEAD TAPPING SCREW-P	2.6X8 MFZN2W3	Pタイト＋BIND		18	01
270	**WE973000**	BIND HEAD TAPPING SCREW-P	3.0X16 MFZN2W3	Pタイト＋BIND		31	
280	**--**	SPONGE GHS		防振スポンジ GHS	(WH71130)		
290	**--**	GREASE	G-1030Y	グリス	(WC77150)		
290	**--**	GREASE BLUE	G-1066Y 16KG	グリス青	(WM49860)		

＊: New Parts **（新規部品）**

RANK : Japan only

■ ELECTRICAL PARTS（電気部品） AM, DJACK, ENC, MKO, MVR, PB, PSW, TW

	REF NO.	PART NO.	DESCRIPTION		部品名	REMARKS	QTY	RANK
			ELECTRICAL PARTS		電気部品	DGX-630/YPG-635		
*		**WN145800**	CIRCUIT BOARD	AM	AMシート	(WK92550)(X9121D0)		
*		**WN145900**	CIRCUIT BOARD	DJACK	DJACKシート	(WK92550)(X9121D0)		
*		**WN146300**	CIRCUIT BOARD	ENC	ENCシート	(WK92550)(X9121D0)		
*		**WN146500**	CIRCUIT BOARD	MKO	MKOシート	(WK92550)(X9121D0)		
*		**WN146200**	CIRCUIT BOARD	MVR	MVRシート	(WK92550)(X9121D0)		
*		**WN146000**	CIRCUIT BOARD	PB	PBシート	(WK92550)(X9121D0)		
*		**WN146100**	CIRCUIT BOARD	PSW	PSWシート	(WK92550)(X9121D0)		
*		**WN146400**	CIRCUIT BOARD	TW	TWシート	(WK92550)(X9121D0)		
*		**WM290800**	CIRCUIT BOARD	DM	DMシート	(WK92560)(X9119D0)		
		WF21280R	CIRCUIT BOARD	GHL88H	GHL88シートH	(WF46250)(X6246D0)		12
		WF21250R	CIRCUIT BOARD	GHL88L	GHL88シートL	(WF46230)(X6244D0)		13
		WF21260R	CIRCUIT BOARD	GHL88M	GHL88シートM	(WF46240)(X6245G0)		13
*		**WN839300**	CIRCUIT BOARD	PJK	PJKシート	(WN83920)(X9789B0)		
*		**WN429200**	CIRCUIT BOARD	PNL	PNLシート	(WN42910)(X7137D0)		
*		**WN429300**	CIRCUIT BOARD	PNR	PNRシート	(WN42910)(X7137D0)		
*		**WN145800**	CIRCUIT BOARD	AM	AMシート	(WK92550)(X9121D0)		
*		**WN145900**	CIRCUIT BOARD	DJACK	DJACKシート	(WK92550)(X9121D0)		
*		**WN146300**	CIRCUIT BOARD	ENC	ENCシート	(WK92550)(X9121D0)		
*		**WN146500**	CIRCUIT BOARD	MKO	MKOシート	(WK92550)(X9121D0)		
*		**WN146200**	CIRCUIT BOARD	MVR	MVRシート	(WK92550)(X9121D0)		
*		**WN146000**	CIRCUIT BOARD	PB	PBシート	(WK92550)(X9121D0)		
*		**WN146100**	CIRCUIT BOARD	PSW	PSWシート	(WK92550)(X9121D0)		
*		**WN146400**	CIRCUIT BOARD	TW	TWシート	(WK92550)(X9121D0)		
	10	**WE774300**	BIND HEAD TAPPING SCREW-B	3.0X8 MFZN2W3	Bタイト＋BIND		4	01
	20	**--**	SILICON GREASE	G-746	シリコングリス	(0412125)		
	20	**--**	SILICON GREASE	X-113A G746	シリコングリス	(VA79810)		
	30	**--**	NONWOVEN FABRIC CLOTH	35X4X0.35	不織布	(V472450)	2	
	40	**WH219600**	NONWOVEN FABRIC CLOTH	50X3X0.35	不織布		2	
	70	**--**	JUMPER CABLE	0.55 TIN	ジャンパー線	(VA07890)	20	
	C101	**UA354470**	MYLAR CAP.	0.0470 50V J RX TP	マイラーコン			
	C102	**UA354470**	MYLAR CAP.	0.0470 50V J RX TP	マイラーコン			
	C101	**UA654470**	MYLAR FILM CAP 50V(J)	0.0470 50V J RX TP	マイラーコン			
	C102	**UA654470**	MYLAR FILM CAP 50V(J)	0.0470 50V J RX TP	マイラーコン			
	C103	**UR749680**	ELECTROLYTIC CAP.	6800 25.0V FORM.	ケミコン			
	C103	**V3773200**	ELECTROLYTIC CAP.	6800.0 25.0V FORM.	ケミコン			
	C104	**UR867100**	ELECTROLYTIC CAP.	10.00 50.0V RX TP	ケミコン			
	C105	**UR867100**	ELECTROLYTIC CAP.	10.00 50.0V RX TP	ケミコン			
	C104	**V3512300**	ELECTROLYTIC CAP.	10.00 50.0V TP	ケミコン			
	C105	**V3512300**	ELECTROLYTIC CAP.	10.00 50.0V TP	ケミコン			
	C106	**VC69480R**	CEAMIC CAPACITOR	0.1000 25V Z T	半導体セラコン			01
	C106	**VM902400**	SEMICONDUCTIVECERA. CAP.	0.1000 25V Z FORM.	半導体セラコン 天津			01
	-109	**VC69480R**	CEAMIC CAPACITOR	0.1000 25V Z T	半導体セラコン			01
	-109	**VM902400**	SEMICONDUCTIVECERA. CAP.	0.1000 25V Z FORM.	半導体セラコン 天津			01
	C110	**WF40500R**	ELECTROLYTIC CAP.	100.00 10.0V T	ケミコン			
	C111	**WF40500R**	ELECTROLYTIC CAP.	100.00 10.0V T	ケミコン			
	C110	**WF448900**	ELECTROLYTIC CAP.	100.00 10.0V T	ケミコン			
	C111	**WF448900**	ELECTROLYTIC CAP.	100.00 10.0V T	ケミコン			
	C201	**FG613100**	CERAMIC CAP.(B)	1000P 50V K RX TP	セラコン（B）			
	C202	**FG613100**	CERAMIC CAP.(B)	1000P 50V K RX TP	セラコン（B）			
	C201	**VR02620R**	CERAMIC CAPACITOR-2B	1000P 63V K FORM.	セラコン2B 天津製			
	C202	**VR02620R**	CERAMIC CAPACITOR-2B	1000P 63V K FORM.	セラコン2B 天津製			
	C203	**V5515100**	MYLAR CAPACITOR	0.0560 50V J	マイラーコン			
	C204	**V5515100**	MYLAR CAPACITOR	0.0560 50V J	マイラーコン			
	C203	**VE325700**	MULTILAYER MAYLAR CAP	0.056 50V J RX TP	積層マイラーコン			
	C204	**VE325700**	MULTILAYER MAYLAR CAP	0.056 50V J RX TP	積層マイラーコン			
	C207	**UR838100**	ELECTROLYTIC CAP.	100.00 16.0V RX TP	ケミコン			
	C207	**V350850R**	ELECTROLYTIC CAP.	100.00 16.0V TP	ケミコン			
	C208	**UR866100**	ELECTROLYTIC CAP.	1.00 50.0V RX TP	ケミコン			
	C208	**V351190R**	ELECTROLYTIC CAP.	1.00 50.0V TP	ケミコン			
	C209	**UR867100**	ELECTROLYTIC CAP.	10.00 50.0V RX TP	ケミコン			
	C209	**V3512300**	ELECTROLYTIC CAP.	10.00 50.0V TP	ケミコン			
	C210	**VC69480R**	CEAMIC CAPACITOR	0.1000 25V Z T	半導体セラコン			01
	C210	**VM902400**	SEMICONDUCTIVECERA. CAP.	0.1000 25V Z FORM.	半導体セラコン 天津			01
	C211	**UR867100**	ELECTROLYTIC CAP.	10.00 50.0V RX TP	ケミコン			
	C211	**V3512300**	ELECTROLYTIC CAP.	10.00 50.0V TP	ケミコン			
	C212	**UA355100**	MYLAR CAPACITOR	0.1000 50V J RX TP	マイラーコン			
	C212	**V5515400**	MYLAR CAPACITOR	0.1000 50V J	マイラーコン			
	C212	**VR168300**	POLYESTER MULTLAY CAP.	ECQ-V1H104JL3	積層マイラーコン			

＊: New Parts（新規部品）

RANK : Japan only

AM, DJACK, ENC, MKO, MVR, PB, PSW, TW

REF NO.	PART NO.	DESCRIPTION		部品名	REMARKS	QTY	RANK
-215	**UA355100**	MYLAR CAPACITOR	0.1000 50V J RX TP	マイラーコン			
-215	**V5515400**	MYLAR CAPACITOR	0.1000 50V J	マイラーコン			
-215	**VR168300**	POLYESTER MULTLAY CAP.	ECQ-V1H104JL3	積層マイラーコン			
C216	**UR837330**	ELECTROLYTIC CAP.	33.00 16.0V RX TP	ケミコン			
C217	**UR837330**	ELECTROLYTIC CAP.	33.00 16.0V RX TP	ケミコン			
C216	**V3508300**	ELECTROLYTIC CAP.	33.00 16.0V TP	ケミコン			
C217	**V3508300**	ELECTROLYTIC CAP.	33.00 16.0V TP	ケミコン			
C218	**VC69480R**	CEAMIC CAPACITOR	0.1000 25V Z T	半導体セラコン			01
-221	**VC69480R**	CEAMIC CAPACITOR	0.1000 25V Z T	半導体セラコン			01
C218	**VM902400**	SEMICONDUCTIVECERA. CAP.	0.1000 25V Z FORM.	半導体セラコン 天津			01
-221	**VM902400**	SEMICONDUCTIVECERA. CAP.	0.1000 25V Z FORM.	半導体セラコン 天津			01
C401	**VQ17570R**	CERAMIC CAPACITOR-2	0.01 63V Z FORMING	セラコン 天津製 2			
-406	**VQ17570R**	CERAMIC CAPACITOR-2	0.01 63V Z FORMING	セラコン 天津製 2			
C408	**VQ17570R**	CERAMIC CAPACITOR-2	0.01 63V Z FORMING	セラコン 天津製 2			
CN101	**VK024800**	BASE PIN	52147 4P TE	ワイヤートラップ			
CN102	**VK024600**	CONNECTOR, BASE PIN	52147 2P TE	ワイヤートラップ			
CN103	**VK024700**	BASE PIN	52147 3P TE	ワイヤートラップ			
CN104	**WD36990R**	CONNECTOR, FFC	52806-1910 19PIN	FFCコネクタ			01
CN201	**VI878000**	BASE PIN	51048 2P TE	ケーブルホルダー			
CN202	**VI878000**	BASE PIN	51048 2P TE	ケーブルホルダー			
CN201	**VY66830R**	CABLE HOLDER	51048 2P TE	ケーブルホルダー天津			
CN202	**VY66830R**	CABLE HOLDER	51048 2P TE	ケーブルホルダー天津			
CN203	**LB918040**	BASE PIN I-TYPE	XH 4P TE	ベースツキポスト			
CN204	**VK024900**	BASE PIN	52147 5P TE	ワイヤートラップ			
CN301	**V492820R**	CONNECTOR , FFC	52806-1210 12P TE	FFCコネクター			01
CN302	**WA780300**	FFC CONNECTOR	52806 5P TE	FFCコネクタ			
CN401	**VI878100**	BASE PIN	51048 3P TE	ケーブルホルダー			
CN401	**VZ34160R**	CABLE HOLDER	51048 3P TE	ケーブルホルダー天津			
CN501	**VI878200**	CABLE HOLDER	51048 4P TE	ケーブルホルダー			
CN501	**VY668400**	CABLE HOLDER	51048 4P TE	ケーブルホルダー天津			
CN601	**VI878300**	BASE PIN	51048 5P TE	ケーブルホルダー			
CN601	**VZ34170R**	CABLE HOLDER	51048 5P TE	ケーブルホルダー天津			
CN901	**VI878100**	BASE PIN	51048 3P TE	ケーブルホルダー			
CN901	**VZ34160R**	CABLE HOLDER	51048 3P TE	ケーブルホルダー天津			
⚠ D101	**V860310R**	DIODE	2A02G-01 X0 JI	ダイオード			
⚠ D101	**VV73140R**	DIODE	2A02-05 X0	ダイオード			01
EC901	**VU48130R**	ENCODER	REB161(9X5)PVB15FH	16形エンコーダ	DATA ENTRY		03
EP1	**--**	WIRING ASSEMBLY GND	GND	GND束線	(WH67360)		
EP2	**--**	WIRING ASSEMBLY GND	GND UL1007 AWG20	GND束線	(WH67350)		
⚠ FZ001	**WD15800R**	FUSE	TSD 4A 250V (P)	ヒューズ250V			
HS001	**--**	HEAT SINK		放熱板	(WG29940)		
IC101	**X7252A00**	IC	UPC2905AHF-AZ +5V	IC	REGULATOR +5V		
IC101	**XJ607A00**	IC	NJM7805FA 5V	IC			02
IC102	**X5887A0R**	IC	BA50BC0T +5V 1.0A	IC	REGULATOR +5V 1.0A		03
IC201	**XY209A0R**	IC	LA4625-E 13.5W	IC	POWER AMP 13.5W		05
J2	**--**	JUMPER CABLE	0.55 TIN	ジャンパー線	(VA07890)		
J5	**--**	JUMPER CABLE	0.55 TIN	ジャンパー線	(VA07890)		
⚠ JK101	**LB302260**	DC JACK	HEC0470-01-630	電源コネクタ	DC IN 12V		02
⚠ JK101	**V655760R**	CONNECTOR	HTJ-020-05AZ	電源コネクタ			
JK201	**LB101870**	HEADPHONE	JACK YKB21-5006	ホーンコネクタ	PHONES/OUTPUT		03
JK201	**VV943300**	PHONE JACK JACK	HTJ064-04A	ホーンコネクタ			02
JK301	**VC68750R**	PHONE BL	JACK YKB21-5014	ホーンコネクタ（黒）	SUSTAIN		01
JK301	**WE24520R**	PHONE JACK	JY-6314-01-020	ホーンコネクタ（黒）			
JK302	**V6802600**	JACK	USB 4P SE	USBジャック	USB TO HOST		02
JK302	**V901600R**	USB CONNECTOR	YKF45-0021N 4P SE	USBコネクタ B			02
JK303	**WA245700**	USB CONNECTOR	YKF45 4P SE	USBコネクタ	USB TO DEVICE		02
JK303	**WH382500**	USB CONNECTOR	UAR27 4P SE	USBコネクタ			
⚠ L101	**V679560R**	LINE FILTER	BDL40-01	ラインフィルター			
⚠ L101	**VQ88400R**	COIL	CM08RB01 RX	ラインフィルター			03
L102	**--**	JUMPER CABLE	0.55 TIN	ジャンパー線	(VA07890)		
L201	**VB835000**	COIL 20U	FL05RD200AT	コイル 20U			01
L202	**VB835000**	COIL 20U	FL05RD200AT	コイル 20U			01
L201	**VT27920R**	COIL	DX001-20UH	コイル 20U 天津			
L202	**VT27920R**	COIL	DX001-20UH	コイル 20U 天津			
L203	**--**	JUMPER CABLE	0.55 TIN	ジャンパー線	(VA07890)		
L204	**GE300670**	FERRIT	BL02RN2R1P1A T	フェライトビーズ			02
L301	**VB835000**	COIL 20U	FL05RD200AT	コイル 20U			01
L301	**VT27920R**	COIL	DX001-20UH	コイル 20U 天津			
L302	**VB835000**	COIL 20U	FL05RD200AT	コイル 20U			01
L302	**VT27920R**	COIL	DX001-20UH	コイル 20U 天津			

＊: New Parts **（新規部品）**

RANK : Japan only

AM, DJACK, ENC, MKO, MVR, PB, PSW, TW, DM

	REF NO.	PART NO.	DESCRIPTION		部品名	REMARKS	QTY	RANK
	L304	**VB835000**	COIL 20U	FL05RD200AT	コイル 20U			01
	L304	**VT27920R**	COIL	DX001-20UH	コイル 20U 天津			
	L306	**VB835000**	COIL 20U	FL05RD200AT	コイル 20U			01
	L306	**VT27920R**	COIL	DX001-20UH	コイル 20U 天津			
	R101	**HF45510R**	CARBON RES.	100.0 1/4 J AX TP	カーボン抵抗			01
	R101	**V254800R**	CARBON RESISTOR	100.0 1/6J 26TP	カーボン抵抗			
	-104	**HF45510R**	CARBON RES.	100.0 1/4 J AX TP	カーボン抵抗			01
	-104	**V254800R**	CARBON RESISTOR	100.0 1/6J 26TP	カーボン抵抗			
	R201	**HF456390**	CARBON RES.	3.9K 1/4 J AX TP	カーボン抵抗			
	R201	**V2549900**	CARBON RESISTOR	3.9K 1/6 J 26TP	カーボン抵抗			
	-204	**HF456390**	CARBON RES.	3.9K 1/4 J AX TP	カーボン抵抗			
	-204	**V2549900**	CARBON RESISTOR	3.9K 1/6 J 26TP	カーボン抵抗			
	R205	**HF45727R**	CARBON RES.	27.0K 1/4 J AX TP	カーボン抵抗			01
	R205	**V2550900**	CARBON RESISTOR	27.0K 1/6J 26TP	カーボン抵抗			
	R206	**WD55670R**	RES FLAME PROOF	2.2 1/4 J TE-26	不燃化カーボン抵抗			01
	-209	**WD55670R**	RES FLAME PROOF	2.2 1/4 J TE-26	不燃化カーボン抵抗			01
	R210	**HF45468R**	CARBON RES.	68.0 1/4 J AX TP	カーボン抵抗			01
	R211	**HF45468R**	CARBON RES.	68.0 1/4 J AX TP	カーボン抵抗			01
	R210	**V2547800**	CARBON RESISTOR	68.0 1/6J 26TP	カーボン抵抗			
	R211	**V2547800**	CARBON RESISTOR	68.0 1/6J 26TP	カーボン抵抗			
	R212	**HF455330**	CARBON RES.	330.0 1/4 J AX TP	カーボン抵抗			
	R213	**HF455330**	CARBON RES.	330.0 1/4 J AX TP	カーボン抵抗			
	R212	**V254860R**	CARBON RESISTOR	330.0 1/6J 26TP	カーボン抵抗			
	R213	**V254860R**	CARBON RESISTOR	330.0 1/6J 26TP	カーボン抵抗			
	R214	**HF456470**	CARBON RES.	4.7K 1/4 J AX TP	カーボン抵抗			01
	R215	**HF456470**	CARBON RES.	4.7K 1/4 J AX TP	カーボン抵抗			01
	R214	**V255000R**	CARBON RESISTOR	4.7K 1/6 J 26TP	カーボン抵抗			
	R215	**V255000R**	CARBON RESISTOR	4.7K 1/6 J 26TP	カーボン抵抗			
	R216	**HF454100**	CARBON RES.	10.0 1/4 J AX TP	カーボン抵抗			
	R217	**HF454100**	CARBON RES.	10.0 1/4 J AX TP	カーボン抵抗			
*	R216	**V2546800**	RES CARBON FILM	10.0 1/6J 26TP	カーボン抵抗			
*	R217	**V2546800**	RES CARBON FILM	10.0 1/6J 26TP	カーボン抵抗			
	R301	**HF456180**	CARBON RES.	1.8K 1/4 J AX TP	カーボン抵抗			
	R301	**V2549500**	CARBON RESISTOR	1.8K 1/6 J 26TP	カーボン抵抗			
	R302	**HF457330**	CARBON RES.	33.0K 1/4 J AX TP	カーボン抵抗			
	R302	**V2551000**	CARBON RESISTOR	33.0K 1/6J 26TP	カーボン抵抗			
	R303	**HF456470**	CARBON RES.	4.7K 1/4 J AX TP	カーボン抵抗			01
	R303	**V255000R**	CARBON RESISTOR	4.7K 1/6 J 26TP	カーボン抵抗			
	SW501	**V9661700**	PUSH SWITCH	SY16-32-4(U99S2)/T	プッシュSW	STANDBY/ON		
	SW501	**VY98040R**	PUSH SWITCH	SDDLB15700 J,UC,CE	プッシュSW			03
	TR301	**WH336700**	TRANSISTOR	2SC2062STP 10000 T	トランジスタ 2SC			
	TR301	**WH376600**	TRANSISTOR	2SC982TM(TPE2,F)	トランジスタ 2SC			
	VR301	**VV04910R**	ROTARY VARIABLE RESISTOR	B 10K RK09K1110	ロータリーVR	CONTRAST		01
	VR401	**VZ48630R**	ROTARY VARIABLE RESISTOR	B10K EVJ05DF20B14	ロータリーVR	PITCH BEND		
	VR601	**WC70980R**	ROTARY VARIABLE RESISTOR	A 5.0K XV014111YGP	二連ロータリーVR	MASTER VOLUME		02
	WH201	**--**	CONNECTOR ASSEMBLY	TWL 2P	TWL束線	(WG46040)		
	WH202	**--**	CONNECTOR ASSEMBLY	TWR 2P	TWR束線	(WG46050)		
	WH401	**--**	CONNECTOR ASSEMBLY	PB 3P	PB束線	(WG46060)		
	WH501	**--**	WIRE HARNESS	PSW 4P	PSW線材	(WG45930)		
	WH601	**--**	CONNECTOR ASSEMBLY	MVR 5P	MVR束線	(WG46070)		
	WH901	**--**	CONNECTOR ASSEMBLY	ENC 3P	ENC束線	(WB09270)		
*		**WM290800**	CIRCUIT BOARD	DM	DMシート	(WK92560)(X9119D0)		
	C1	**US14510R**	CERAMIC CAPACITOR-F (CHIP)	0.1000 25V Z RECT.	チップセラ(F)			01
	C2	**US14510R**	CERAMIC CAPACITOR-F (CHIP)	0.1000 25V Z RECT.	チップセラ(F)			01
	C3	**UF03810R**	ELECTROLYTIC CAP.(CHIP)	100 16V	チップケミコン			01
	C22	**US14510R**	CERAMIC CAPACITOR-F (CHIP)	0.1000 25V Z RECT.	チップセラ(F)			01
	-29	**US14510R**	CERAMIC CAPACITOR-F (CHIP)	0.1000 25V Z RECT.	チップセラ(F)			01
	C30	**UF037100**	ELECTROLYTIC CAP.(CHIP)	10 16V	チップケミコン			
	C31	**US14510R**	CERAMIC CAPACITOR-F (CHIP)	0.1000 25V Z RECT.	チップセラ(F)			01
	C32	**US062100**	CHIP MULTILAYER CERAMIC	100P 50V J RECT.	チップセラ(SL)			
	-41	**US062100**	CHIP MULTILAYER CERAMIC	100P 50V J RECT.	チップセラ(SL)			
	C42	**US064100**	CHIP MULTILAYER CERAMIC	0.0100 50V K RECT.	チップセラ(B)			
	C43	**US064100**	CHIP MULTILAYER CERAMIC	0.0100 50V K RECT.	チップセラ(B)			
	C44	**US14510R**	CERAMIC CAPACITOR-F (CHIP)	0.1000 25V Z RECT.	チップセラ(F)			01
	C45	**US062100**	CHIP MULTILAYER CERAMIC	100P 50V J RECT.	チップセラ(SL)			
	C46	**WG888300**	CHIP MULTILAYER CERAMIC	10.0 6.3V K TP	チップ積層セラコン			01
	C47	**US061220**	CHIP MULTILAYER CERAMIC	22P 50V J RECT.	チップセラ(CH)			
	C48	**US061220**	CHIP MULTILAYER CERAMIC	22P 50V J RECT.	チップセラ(CH)			
	C49	**WG888300**	CHIP MULTILAYER CERAMIC	10.0 6.3V K TP	チップ積層セラコン			01

＊: New Parts **(新規部品)**

RANK : Japan only

DM

REF NO.	PART NO.	DESCRIPTION		部品名	REMARKS	QTY	RANK
C50	**US062470**	CHIP MULTILAYER CERAMIC	470P 50V J RECT.	チップセラ（SL）			01
C51	**US063100**	CHIP MULTILAYER CERAMIC	1000P 50V K RECT.	チップセラ（B）			
C52	**US064100**	CHIP MULTILAYER CERAMIC	0.0100 50V K RECT.	チップセラ（B）			
-57	**US064100**	CHIP MULTILAYER CERAMIC	0.0100 50V K RECT.	チップセラ（B）			
C58	**WG888300**	CHIP MULTILAYER CERAMIC	10.0 6.3V K TP	チップ積層セラコン			01
C59	**US064100**	CHIP MULTILAYER CERAMIC	0.0100 50V K RECT.	チップセラ（B）			
-66	**US064100**	CHIP MULTILAYER CERAMIC	0.0100 50V K RECT.	チップセラ（B）			
C67	**US062470**	CHIP MULTILAYER CERAMIC	470P 50V J RECT.	チップセラ（SL）			01
C68	**US064100**	CHIP MULTILAYER CERAMIC	0.0100 50V K RECT.	チップセラ（B）			
C69	**US062470**	CHIP MULTILAYER CERAMIC	470P 50V J RECT.	チップセラ（SL）			01
C70	**US064100**	CHIP MULTILAYER CERAMIC	0.0100 50V K RECT.	チップセラ（B）			
C71	**US062470**	CHIP MULTILAYER CERAMIC	470P 50V J RECT.	チップセラ（SL）			01
C72	**US064100**	CHIP MULTILAYER CERAMIC	0.0100 50V K RECT.	チップセラ（B）			
C73	**US062470**	CHIP MULTILAYER CERAMIC	470P 50V J RECT.	チップセラ（SL）			01
C74	**US064100**	CHIP MULTILAYER CERAMIC	0.0100 50V K RECT.	チップセラ（B）			
C75	**US062470**	CHIP MULTILAYER CERAMIC	470P 50V J RECT.	チップセラ（SL）			01
C76	**US064100**	CHIP MULTILAYER CERAMIC	0.0100 50V K RECT.	チップセラ（B）			
C77	**US062470**	CHIP MULTILAYER CERAMIC	470P 50V J RECT.	チップセラ（SL）			01
C78	**US064100**	CHIP MULTILAYER CERAMIC	0.0100 50V K RECT.	チップセラ（B）			
C79	**US062470**	CHIP MULTILAYER CERAMIC	470P 50V J RECT.	チップセラ（SL）			01
C80	**US064100**	CHIP MULTILAYER CERAMIC	0.0100 50V K RECT.	チップセラ（B）			
C81	**US062470**	CHIP MULTILAYER CERAMIC	470P 50V J RECT.	チップセラ（SL）			01
C82	**US064100**	CHIP MULTILAYER CERAMIC	0.0100 50V K RECT.	チップセラ（B）			
C83	**US062470**	CHIP MULTILAYER CERAMIC	470P 50V J RECT.	チップセラ（SL）			01
C84	**US064100**	CHIP MULTILAYER CERAMIC	0.0100 50V K RECT.	チップセラ（B）			
C85	**US062470**	CHIP MULTILAYER CERAMIC	470P 50V J RECT.	チップセラ（SL）			01
C86	**US064100**	CHIP MULTILAYER CERAMIC	0.0100 50V K RECT.	チップセラ（B）			
C87	**US062470**	CHIP MULTILAYER CERAMIC	470P 50V J RECT.	チップセラ（SL）			01
C88	**US064100**	CHIP MULTILAYER CERAMIC	0.0100 50V K RECT.	チップセラ（B）			
C89	**US062470**	CHIP MULTILAYER CERAMIC	470P 50V J RECT.	チップセラ（SL）			01
C90	**US064100**	CHIP MULTILAYER CERAMIC	0.0100 50V K RECT.	チップセラ（B）			
C91	**US062470**	CHIP MULTILAYER CERAMIC	470P 50V J RECT.	チップセラ（SL）			01
C92	**US064100**	CHIP MULTILAYER CERAMIC	0.0100 50V K RECT.	チップセラ（B）			
C93	**US062470**	CHIP MULTILAYER CERAMIC	470P 50V J RECT.	チップセラ（SL）			01
C94	**US064100**	CHIP MULTILAYER CERAMIC	0.0100 50V K RECT.	チップセラ（B）			
C95	**US062470**	CHIP MULTILAYER CERAMIC	470P 50V J RECT.	チップセラ（SL）			01
C96	**UF03810R**	ELECTROLYTIC CAP.(CHIP)	100 16V	チップケミコン			01
C97	**UF03810R**	ELECTROLYTIC CAP.(CHIP)	100 16V	チップケミコン			01
C98	**UF037100**	ELECTROLYTIC CAP.(CHIP)	10 16V	チップケミコン			
C99	**US064100**	CHIP MULTILAYER CERAMIC	0.0100 50V K RECT.	チップセラ（B）			
C100	**US064100**	CHIP MULTILAYER CERAMIC	0.0100 50V K RECT.	チップセラ（B）			
C101	**US062470**	CHIP MULTILAYER CERAMIC	470P 50V J RECT.	チップセラ（SL）			01
C102	**US064100**	CHIP MULTILAYER CERAMIC	0.0100 50V K RECT.	チップセラ（B）			
C103	**US064100**	CHIP MULTILAYER CERAMIC	0.0100 50V K RECT.	チップセラ（B）			
C105	**US064100**	CHIP MULTILAYER CERAMIC	0.0100 50V K RECT.	チップセラ（B）			
C107	**US064100**	CHIP MULTILAYER CERAMIC	0.0100 50V K RECT.	チップセラ（B）			
C108	**US064100**	CHIP MULTILAYER CERAMIC	0.0100 50V K RECT.	チップセラ（B）			
C109	**UF037100**	ELECTROLYTIC CAP.(CHIP)	10 16V	チップケミコン			
C110	**UF037100**	ELECTROLYTIC CAP.(CHIP)	10 16V	チップケミコン			
C111	**US064100**	CHIP MULTILAYER CERAMIC	0.0100 50V K RECT.	チップセラ（B）			
-113	**US064100**	CHIP MULTILAYER CERAMIC	0.0100 50V K RECT.	チップセラ（B）			
C114	**US14510R**	CERAMIC CAPACITOR-F (CHIP)	0.1000 25V Z RECT.	チップセラ（F）			01
C115	**UF037100**	ELECTROLYTIC CAP.(CHIP)	10 16V	チップケミコン			
C116	**US064100**	CHIP MULTILAYER CERAMIC	0.0100 50V K RECT.	チップセラ（B）			
-119	**US064100**	CHIP MULTILAYER CERAMIC	0.0100 50V K RECT.	チップセラ（B）			
C120	**US063270**	CERAMIC CAPACITOR-B (CHIP)	2700P 50V K RECT.	チップセラ（B）			
C121	**US063270**	CERAMIC CAPACITOR-B (CHIP)	2700P 50V K RECT.	チップセラ（B）			
C122	**US14510R**	CERAMIC CAPACITOR-F (CHIP)	0.1000 25V Z RECT.	チップセラ（F）			01
C123	**US063270**	CERAMIC CAPACITOR-B (CHIP)	2700P 50V K RECT.	チップセラ（B）			
C124	**US063270**	CERAMIC CAPACITOR-B (CHIP)	2700P 50V K RECT.	チップセラ（B）			
C125	**UF06610R**	ELECTROLYTIC CAP.(CHIP)	1 50V	チップケミコン			01
C126	**UF06610R**	ELECTROLYTIC CAP.(CHIP)	1 50V	チップケミコン			01
C127	**US062100**	CHIP MULTILAYER CERAMIC	100P 50V J RECT.	チップセラ（SL）			
-141	**US062100**	CHIP MULTILAYER CERAMIC	100P 50V J RECT.	チップセラ（SL）			
C142	**UF03810R**	ELECTROLYTIC CAP.(CHIP)	100 16V	チップケミコン			01
C143	**US062100**	CHIP MULTILAYER CERAMIC	100P 50V J RECT.	チップセラ（SL）			
-146	**US062100**	CHIP MULTILAYER CERAMIC	100P 50V J RECT.	チップセラ（SL）			
C147	**US063100**	CHIP MULTILAYER CERAMIC	1000P 50V K RECT.	チップセラ（B）			
C148	**US062100**	CHIP MULTILAYER CERAMIC	100P 50V J RECT.	チップセラ（SL）			
-151	**US062100**	CHIP MULTILAYER CERAMIC	100P 50V J RECT.	チップセラ（SL）			

＊: New Parts **（新規部品）**

RANK : Japan only

DM

REF NO.	PART NO.	DESCRIPTION		部品名	REMARKS	QTY	RANK
C153	**US062100**	CHIP MULTILAYER CERAMIC	100P 50V J RECT.	チップセラ（SL）			
-157	**US062100**	CHIP MULTILAYER CERAMIC	100P 50V J RECT.	チップセラ（SL）			
C158	**UF03810R**	ELECTROLYTIC CAP.(CHIP)	100 16V	チップケミコン			01
C159	**US062100**	CHIP MULTILAYER CERAMIC	100P 50V J RECT.	チップセラ（SL）			
C160	**WG888300**	CHIP MULTILAYER CERAMIC	10.0 6.3V K TP	チップ積層セラコン			01
C161	**US14510R**	CERAMIC CAPACITOR-F (CHIP)	0.1000 25V Z RECT.	チップセラ（F）			01
C164	**US14510R**	CERAMIC CAPACITOR-F (CHIP)	0.1000 25V Z RECT.	チップセラ（F）			01
C165	**US063100**	CHIP MULTILAYER CERAMIC	1000P 50V K RECT.	チップセラ（B）			
C166	**US063100**	CHIP MULTILAYER CERAMIC	1000P 50V K RECT.	チップセラ（B）			
C167	**US06127R**	CHIP MULTILAYER CERAMIC	27P 50V J RECT.	チップセラ（CH）			01
C168	**US062100**	CHIP MULTILAYER CERAMIC	100P 50V J RECT.	チップセラ（SL）			
C169	**UF03810R**	ELECTROLYTIC CAP.(CHIP)	100 16V	チップケミコン			01
C170	**US06127R**	CHIP MULTILAYER CERAMIC	27P 50V J RECT.	チップセラ（CH）			01
C171	**UF15810R**	ELECTROLYTIC CAP. (CHIP)	100 35V	チップケミコン			
C171	**WB29110R**	ELECTROLYTIC CAP(CHIP)	100 35V EEE1VA101UP	チップケミコン			
C172	**US062100**	CHIP MULTILAYER CERAMIC	100P 50V J RECT.	チップセラ（SL）			
C173	**US06127R**	CHIP MULTILAYER CERAMIC	27P 50V J RECT.	チップセラ（CH）			01
C174	**US14510R**	CERAMIC CAPACITOR-F (CHIP)	0.1000 25V Z RECT.	チップセラ（F）			01
C175	**US06127R**	CHIP MULTILAYER CERAMIC	27P 50V J RECT.	チップセラ（CH）			01
C176	**US14510R**	CERAMIC CAPACITOR-F (CHIP)	0.1000 25V Z RECT.	チップセラ（F）			01
C177	**US06127R**	CHIP MULTILAYER CERAMIC	27P 50V J RECT.	チップセラ（CH）			01
C178	**US062390**	CERAMIC CAPACITOR-SL	390P 50V J RECT.	チップセラ（SL）			
C179	**US06127R**	CHIP MULTILAYER CERAMIC	27P 50V J RECT.	チップセラ（CH）			01
C180	**US061470**	CHIP MULTILAYER CERAMIC	47P 50V J RECT.	チップセラ（CH）			
-193	**US061470**	CHIP MULTILAYER CERAMIC	47P 50V J RECT.	チップセラ（CH）			
C194	**UF03810R**	ELECTROLYTIC CAP.(CHIP)	100 16V	チップケミコン			01
C197	**US063100**	CHIP MULTILAYER CERAMIC	1000P 50V K RECT.	チップセラ（B）			
C198	**US062100**	CHIP MULTILAYER CERAMIC	100P 50V J RECT.	チップセラ（SL）			
-202	**US062100**	CHIP MULTILAYER CERAMIC	100P 50V J RECT.	チップセラ（SL）			
C203	**US064100**	CHIP MULTILAYER CERAMIC	0.0100 50V K RECT.	チップセラ（B）			
C210	**US064100**	CHIP MULTILAYER CERAMIC	0.0100 50V K RECT.	チップセラ（B）			
-223	**US064100**	CHIP MULTILAYER CERAMIC	0.0100 50V K RECT.	チップセラ（B）			
* CN2	**WK843000**	CONNECTR FFC/FPC	52852 14P SE	FFCコネクター			
CN3	**WC194500**	CONNECTOR, FFC/FPC	52808 6P TE	FFC／FPCコネク			
CN6	**WG468500**	CONNECTOR , FFC	52852 27P SE	FFCコネクター			
CN7	**WC19940R**	CONNECTOR, FFC/FPC	52808 19P TE	FFC／FPCコネク			01
CN8	**WC19500R**	CONNECTOR, FFC/FPC	52808 12P TE	FFC／FPCコネク			01
CN9	**WC19500R**	CONNECTOR, FFC/FPC	52808 12P TE	FFC／FPCコネク			01
* CN10	**WC195300**	CONNECTR FFC/FPC	52808 15P TE	FFC／FPCコネ			
CN11	**WC194400**	CONNECTR FFC/FPC	52808 5P TE	FFC／FPCコネク			
D2	**VT332900**	DIODE	1SS355 TE-17	ダイオード			
D2	**WG139300**	DIODE	KDS4148U-RTK/P	ダイオード			
-7	**VT332900**	DIODE	1SS355 TE-17	ダイオード			
-7	**WG139300**	DIODE	KDS4148U-RTK/P	ダイオード			
D9	**VT332900**	DIODE	1SS355 TE-17	ダイオード			
D9	**WG139300**	DIODE	KDS4148U-RTK/P	ダイオード			
-18	**VT332900**	DIODE	1SS355 TE-17 TP	ダイオード			
-18	**WG139300**	DIODE	KDS4148U-RTK/P	ダイオード			
D27	**V2376600**	DIODE	RB500V-40	ショットキダイオード			
D28	**VT332900**	DIODE TIP ISS355	1SS355 TE-17 TP	ダイオード			
D28	**WG139300**	DIODE	KDS4148U-RTK/P TE-	ダイオード			
-35	**VT332900**	DIODE TIP ISS355	1SS355 TE-17 TP	ダイオード			
-35	**WG139300**	DIODE	KDS4148U-RTK/P TE-	ダイオード			
DA1	**V9424900**	DIODE ARRAY	1SS372	ダイオードアレイ			01
DA1	**WH107100**	DIODE ARRAY	MA3Z79300L 0.10	ダイオードアレイ			
-4	**V9424900**	DIODE ARRAY	1SS372 TE85L	ダイオードアレイ			01
-4	**WH107100**	DIODE ARRAY	MA3Z79300L 0.10	ダイオードアレイ			
IC1	**X5889A0R**	IC	BA33BC0FP 3.3V	IC	REGULATOR +3.3V		03
IC4	**X5422A00**	IC	S1D13700F01A100	IC	LCD CONTROLLER		08
IC5	**X4374A0R**	IC	S-80136ANMC-JCVT2G	IC	RESET		01
IC5	**X5888A0R**	IC	BD45365G	IC			01
* IC6	**X9292A00**	IC	R1172H121D-T1-F	IC	REGULATOR +1.2V		
* IC7	**X8810A00**	IC	R8A02032BG	IC	CPU (SWX02)		
IC8	**X2760C00**	IC	K4S641632K-UC75000	IC			07
IC8	**X5665B00**	IC	M12L64164A-7TG	IC	SDRAM 64M		07
* IC8	**X7753B00**	IC	IS42S16400D-7TL	IC			
IC8	**XZ414D00**	IC	W9864G6GH-7	IC			
* IC9	**X9462100**	IC	MR27T6402L-2ERTNZ0	IC	P2ROM 64M (PROGRAM)		
IC10	**X3042D00**	IC	MX29LV160CBTC-70G	IC			
IC10	**X7248A00**	IC	S29AL016D70TFI020	IC	FLASH ROM 16M		

* : New Parts **（新規部品）**

RANK : Japan only

DM

	REF NO.	PART NO.	DESCRIPTION		部品名	REMARKS	QTY	RANK
*	IC10	**X8950A00**	IC	EN29LV160AB-70TCP	IC			
*	IC11	**X9463100**	IC	MR27V12852L-0B5TA0	IC	P2ROM 128M (WAVE)		
	IC12	**X0158A0R**	IC	SN74AHCT1G08DCKR	IC	AND		
	IC13	**X4463A00**	IC	SN74LV08APWR	IC	AND		01
	IC14	**X6040A01**	IC	AK4385ET	IC	D/A CONVERTER		03
	IC15	**X0158A0R**	IC	SN74AHCT1G08DCKR	IC	AND		
	IC16	**X2331A0R**	IC	NJM4580E(TE2)	IC	OPAMP		01
	IC17	**XZ56010R**	IC	UPD789022GB-A15-8E	IC	CPU (MKS)		
	IC18	**X7569A00**	IC	R5520H001B-T1-F	IC	USB HIGH SIDE SWITCH		03
	IC19	**X7371A00**	IC	MC34063EBD-TR	IC	DC-DC CONVERTER		03
	IC20	**X6688A0R**	IC	SN74LV14APWR INV	IC	INVERTER		01
	L1	**VY65720R**	CHIP INDUCTANCE	600 BK1608HM601-T	チップインダクタ			01
	L2	**VY65720R**	CHIP INDUCTANCE	600 BK1608HM601-T	チップインダクタ			01
	L1	**WG595200**	CHIP INDUCTANCE	GZ1608D601 1608	チップインダクタ			
	L2	**WG595200**	CHIP INDUCTANCE	GZ1608D601 1608	チップインダクタ			
	L6	**VY65720R**	CHIP INDUCTANCE	600 BK1608HM601-T	チップインダクタ			01
	L6	**WG595200**	CHIP INDUCTANCE	GZ1608D601 1608	チップインダクタ			
	L7	**WE863900**	COIL INDUCTANCE CHIP	DLP11SN900HL2L 1	コモンモードコイル			
	L8	**WE863900**	COIL INDUCTANCE CHIP	DLP11SN900HL2L 1	コモンモードコイル			
	L9	**VY65720R**	CHIP INDUCTANCE	600 BK1608HM601-T	チップインダクタ			01
	L9	**WG595200**	CHIP INDUCTANCE	GZ1608D601 1608	チップインダクタ			
	L10	**V858970R**	CHOKE COIL	330U SLF7045T-331M	チップインダクタ			02
	L11	**VY65720R**	CHIP INDUCTANCE	600 BK1608HM601-T	チップインダクタ			01
	L11	**WG595200**	CHIP INDUCTANCE	GZ1608D601 1608	チップインダクタ			
	-21	**VY65720R**	CHIP INDUCTANCE	600 BK1608HM601-T	チップインダクタ			01
	-21	**WG595200**	CHIP INDUCTANCE	GZ1608D601 1608	チップインダクタ			
	L23	**VY65720R**	CHIP INDUCTANCE	600 BK1608HM601-T	チップインダクタ			01
	L23	**WG595200**	CHIP INDUCTANCE	GZ1608D601 1608	チップインダクタ			
	-35	**VY65720R**	CHIP INDUCTANCE	600 BK1608HM601-T	チップインダクタ			01
	-35	**WG595200**	CHIP INDUCTANCE	GZ1608D601 1608	チップインダクタ			
	L37	**VY65720R**	CHIP INDUCTANCE	600 BK1608HM601-T	チップインダクタ			01
	L37	**WG595200**	CHIP INDUCTANCE	GZ1608D601 1608	チップインダクタ			
	-41	**VY65720R**	CHIP INDUCTANCE	600 BK1608HM601-T	チップインダクタ			01
	-41	**WG595200**	CHIP INDUCTANCE	GZ1608D601 1608	チップインダクタ			
	L47	**VY65720R**	CHIP INDUCTANCE	600 BK1608HM601-T	チップインダクタ			01
	L47	**WG595200**	CHIP INDUCTANCE	GZ1608D601 1608	チップインダクタ			
	-49	**VY65720R**	CHIP INDUCTANCE	600 BK1608HM601-T	チップインダクタ			01
	-49	**WG595200**	CHIP INDUCTANCE	GZ1608D601 1608	チップインダクタ			
	R16	**RD35747R**	CARBON RESISTOR (CHIP)	47.0K 63M J RECT.	チップ抵抗			01
	R18	**RD357100**	CARBON RESISTOR (CHIP)	10.0K 63M J RECT.	チップ抵抗			01
	-22	**RD357100**	CARBON RESISTOR (CHIP)	10.0K 63M J RECT.	チップ抵抗			01
	R25	**RD357100**	CARBON RESISTOR (CHIP)	10.0K 63M J RECT.	チップ抵抗			01
	-27	**RD357100**	CARBON RESISTOR (CHIP)	10.0K 63M J RECT.	チップ抵抗			01
	R28	**RD350001**	CSRBON RESISTOR (CHIP)	0.0 0 63M J RECT.	チップ抵抗			01
	R29	**RD354470**	CARBON RESISTOR (CHIP)	47.0 63M J RECT.	チップ抵抗			
	R30	**RD357100**	CARBON RESISTOR (CHIP)	10.0K 63M J RECT.	チップ抵抗			01
	R31	**RD350001**	CSRBON RESISTOR (CHIP)	0.0 0 63M J RECT.	チップ抵抗			01
	R34	**RD359100**	CARBON RESISTOR (CHIP)	1.0M 63M J RECT.	チップ抵抗			
	R35	**RD354470**	CARBON RESISTOR (CHIP)	47.0 63M J RECT.	チップ抵抗			
	-42	**RD354470**	CARBON RESISTOR (CHIP)	47.0 63M J RECT.	チップ抵抗			
	R44	**RD354680**	CARBON RESISTOR	68.0 63M J RECT.	チップ抵抗			
	R45	**RD354680**	CARBON RESISTOR	68.0 63M J RECT.	チップ抵抗			
	R46	**RD35527R**	CARBON RESISTOR	270.0 63M J RECT.	チップ抵抗			01
	R47	**RD356100**	CARBON RESISTOR (CHIP)	1.0K 63M J RECT.	チップ抵抗			01
	R48	**RD355100**	CARBON RESISTOR (CHIP)	100.0 63M J RECT.	チップ抵抗			
	R49	**RD354470**	CARBON RESISTOR (CHIP)	47.0 63M J RECT.	チップ抵抗			
	R50	**RD354470**	CARBON RESISTOR (CHIP)	47.0 63M J RECT.	チップ抵抗			
	R51	**RD357100**	CARBON RESISTOR (CHIP)	10.0K 63M J RECT.	チップ抵抗			01
	R53	**RD354680**	CARBON RESISTOR	68.0 63M J RECT.	チップ抵抗			
	R54	**RD350001**	CSRBON RESISTOR (CHIP)	0.0 0 63M J RECT.	チップ抵抗			01
	R55	**RD350001**	CSRBON RESISTOR (CHIP)	0.0 0 63M J RECT.	チップ抵抗			01
	R56	**RD355100**	CARBON RESISTOR (CHIP)	100.0 63M J RECT.	チップ抵抗			
	R57	**RD356100**	CARBON RESISTOR (CHIP)	1.0K 63M J RECT.	チップ抵抗			01
	R58	**RD357100**	CARBON RESISTOR (CHIP)	10.0K 63M J RECT.	チップ抵抗			01
	R60	**RD350001**	CSRBON RESISTOR (CHIP)	0.0 0 63M J RECT.	チップ抵抗			01
	R61	**RD355100**	CARBON RESISTOR (CHIP)	100.0 63M J RECT.	チップ抵抗			
	R62	**RD355100**	CARBON RESISTOR (CHIP)	100.0 63M J RECT.	チップ抵抗			
	R64	**RD355220**	CARBON RESISTOR (CHIP)	220.0 63M J RECT.	チップ抵抗			
	R65	**RD354470**	CARBON RESISTOR (CHIP)	47.0 63M J RECT.	チップ抵抗			
	R66	**RD355150**	CARBON RESISTOR (CHIP)	150.0 63M J RECT.	チップ抵抗			

＊: New Parts **（新規部品）**

RANK : Japan only

DM

REF NO.	PART NO.	DESCRIPTION		部品名	REMARKS	QTY	RANK
R67	**RD354470**	CARBON RESISTOR (CHIP)	47.0 63M J RECT.	チップ抵抗			
R68	**RD355150**	CARBON RESISTOR (CHIP)	150.0 63M J RECT.	チップ抵抗			
R69	**RD355150**	CARBON RESISTOR (CHIP)	150.0 63M J RECT.	チップ抵抗			
R70	**RD355100**	CARBON RESISTOR (CHIP)	100.0 63M J RECT.	チップ抵抗			
R71	**RD355100**	CARBON RESISTOR (CHIP)	100.0 63M J RECT.	チップ抵抗			
R73	**RD357100**	CARBON RESISTOR (CHIP)	10.0K 63M J RECT.	チップ抵抗			01
R74	**RD35422R**	CARBON RESISTOR (CHIP)	22.0 63M J RECT.	チップ抵抗			01
R75	**RD355100**	CARBON RESISTOR (CHIP)	100.0 63M J RECT.	チップ抵抗			
R77	**RD357100**	CARBON RESISTOR (CHIP)	10.0K 63M J RECT.	チップ抵抗			01
R78	**RD357100**	CARBON RESISTOR (CHIP)	10.0K 63M J RECT.	チップ抵抗			01
R80	**RD354470**	CARBON RESISTOR (CHIP)	47.0 63M J RECT.	チップ抵抗			
R81	**RD356220**	CARBON RESISTOR (CHIP)	2.2K 63M J RECT.	チップ抵抗			01
R82	**RD356220**	CARBON RESISTOR (CHIP)	2.2K 63M J RECT.	チップ抵抗			01
R83	**RD355100**	CARBON RESISTOR (CHIP)	100.0 63M J RECT.	チップ抵抗			
R84	**RD355100**	CARBON RESISTOR (CHIP)	100.0 63M J RECT.	チップ抵抗			
R85	**RD357100**	CARBON RESISTOR (CHIP)	10.0K 63M J RECT.	チップ抵抗			01
R86	**RD357100**	CARBON RESISTOR (CHIP)	10.0K 63M J RECT.	チップ抵抗			01
R87	**RD357220**	CARBON RESISTOR (CHIP)	22.0K 63M J RECT.	チップ抵抗			01
R89	**RD357220**	CARBON RESISTOR (CHIP)	22.0K 63M J RECT.	チップ抵抗			01
R90	**RD357220**	CARBON RESISTOR (CHIP)	22.0K 63M J RECT.	チップ抵抗			01
R91	**RD355100**	CARBON RESISTOR (CHIP)	100.0 63M J RECT.	チップ抵抗			
-95	**RD355100**	CARBON RESISTOR (CHIP)	100.0 63M J RECT.	チップ抵抗			
R96	**RD356100**	CARBON RESISTOR (CHIP)	1.0K 63M J RECT.	チップ抵抗			01
-98	**RD356100**	CARBON RESISTOR (CHIP)	1.0K 63M J RECT.	チップ抵抗			01
R99	**RD356120**	CHIP RESISTOR	1.2K 63M J RECT.	チップ抵抗			
R100	**RD356150**	CARBON RESISTOR (CHIP)	1.5K 63M J RECT.	チップ抵抗			
R101	**RD355150**	CARBON RESISTOR (CHIP)	150.0 63M J RECT.	チップ抵抗			
R102	**RD357220**	CARBON RESISTOR (CHIP)	22.0K 63M J RECT.	チップ抵抗			01
-104	**RD357220**	CARBON RESISTOR (CHIP)	22.0K 63M J RECT.	チップ抵抗			01
R105	**RD356100**	CARBON RESISTOR (CHIP)	1.0K 63M J RECT.	チップ抵抗			01
R106	**RD356100**	CARBON RESISTOR (CHIP)	1.0K 63M J RECT.	チップ抵抗			01
R107	**RD355100**	CARBON RESISTOR (CHIP)	100.0 63M J RECT.	チップ抵抗			
R108	**RD356100**	CARBON RESISTOR (CHIP)	1.0K 63M J RECT.	チップ抵抗			01
R109	**RD355100**	CARBON RESISTOR (CHIP)	100.0 63M J RECT.	チップ抵抗			
R110	**RD356470**	CARBON RESISTOR (CHIP)	4.7K 63M J RECT.	チップ抵抗			
-113	**RD356470**	CARBON RESISTOR (CHIP)	4.7K 63M J RECT.	チップ抵抗			
R114	**RD356100**	CARBON RESISTOR (CHIP)	1.0K 63M J RECT.	チップ抵抗			01
-116	**RD356100**	CARBON RESISTOR (CHIP)	1.0K 63M J RECT.	チップ抵抗			01
R117	**RD356220**	CARBON RESISTOR (CHIP)	2.2K 63M J RECT.	チップ抵抗			01
-120	**RD356220**	CARBON RESISTOR (CHIP)	2.2K 63M J RECT.	チップ抵抗			01
R121	**RD356100**	CARBON RESISTOR (CHIP)	1.0K 63M J RECT.	チップ抵抗			01
R122	**RD356100**	CARBON RESISTOR (CHIP)	1.0K 63M J RECT.	チップ抵抗			01
R123	**RD35518R**	CARBON RESISTOR	180.0 63M J RECT.	チップ抵抗			01
-126	**RD35518R**	CARBON RESISTOR	180.0 63M J RECT.	チップ抵抗			01
R127	**RD357220**	CARBON RESISTOR (CHIP)	22.0K 63M J RECT.	チップ抵抗			01
-132	**RD357220**	CARBON RESISTOR (CHIP)	22.0K 63M J RECT.	チップ抵抗			01
R133	**RD355100**	CARBON RESISTOR (CHIP)	100.0 63M J RECT.	チップ抵抗			
-142	**RD355100**	CARBON RESISTOR (CHIP)	100.0 63M J RECT.	チップ抵抗			
R143	**RD356100**	CARBON RESISTOR (CHIP)	1.0K 63M J RECT.	チップ抵抗			01
R144	**RD355100**	CARBON RESISTOR (CHIP)	100.0 63M J RECT.	チップ抵抗			
R145	**RD355100**	CARBON RESISTOR (CHIP)	100.0 63M J RECT.	チップ抵抗			
R146	**RD356100**	CARBON RESISTOR (CHIP)	1.0K 63M J RECT.	チップ抵抗			01
R148	**RD357100**	CARBON RESISTOR (CHIP)	10.0K 63M J RECT.	チップ抵抗			01
R149	**RD357100**	CARBON RESISTOR (CHIP)	10.0K 63M J RECT.	チップ抵抗			01
R150	**RD35747R**	CARBON RESISTOR (CHIP)	47.0K 63M J RECT.	チップ抵抗			01
R151	**RD357220**	CARBON RESISTOR (CHIP)	22.0K 63M J RECT.	チップ抵抗			01
R152	**RD35422R**	CARBON RESISTOR (CHIP)	22.0 63M J RECT.	チップ抵抗			01
R153	**RD35422R**	CARBON RESISTOR (CHIP)	22.0 63M J RECT.	チップ抵抗			01
R154	**RD357100**	CARBON RESISTOR (CHIP)	10.0K 63M J RECT.	チップ抵抗			01
R155	**RD357150**	CARBON RESISTOR (CHIP)	15.0K 63M J RECT.	チップ抵抗			
R156	**RD356100**	CARBON RESISTOR (CHIP)	1.0K 63M J RECT.	チップ抵抗			01
R157	**RD357150**	CARBON RESISTOR (CHIP)	15.0K 63M J RECT.	チップ抵抗			
R158	**RD35627R**	CARBON RESISTOR	2.7K 63M J RECT.	チップ抵抗			01
R159	**RD356120**	CHIP RESISTOR	1.2K 63M J RECT.	チップ抵抗			
R160	**RD35422R**	CARBON RESISTOR (CHIP)	22.0 63M J RECT.	チップ抵抗			01
R161	**RD35422R**	CARBON RESISTOR (CHIP)	22.0 63M J RECT.	チップ抵抗			01
R162	**RD356220**	CARBON RESISTOR (CHIP)	2.2K 63M J RECT.	チップ抵抗			01
R164	**RD357100**	CARBON RESISTOR (CHIP)	10.0K 63M J RECT.	チップ抵抗			01
R165	**RD356100**	CARBON RESISTOR (CHIP)	1.0K 63M J RECT.	チップ抵抗			01
R166	**RD35747R**	CARBON RESISTOR (CHIP)	47.0K 63M J RECT.	チップ抵抗			01

＊: New Parts **(新規部品)**

RANK : Japan only

DM, GHL88H, GHL88L, GHL88M

REF NO.	PART NO.	DESCRIPTION		部品名	REMARKS	QTY	RANK
R167	**RD35747R**	CARBON RESISTOR (CHIP)	47.0K 63M J RECT.	チップ抵抗			01
R169	**RD356150**	CARBON RESISTOR (CHIP)	1.5K 63M J RECT.	チップ抵抗			
R170	**RD356100**	CARBON RESISTOR (CHIP)	1.0K 63M J RECT.	チップ抵抗			01
R171	**RD356100**	CARBON RESISTOR (CHIP)	1.0K 63M J RECT.	チップ抵抗			01
R173	**RD35747R**	CARBON RESISTOR (CHIP)	47.0K 63M J RECT.	チップ抵抗			01
R174	**RD350001**	CSRBON RESISTOR (CHIP)	0.0 0 63M J RECT.	チップ抵抗			01
R176	**RD35747R**	CARBON RESISTOR (CHIP)	47.0K 63M J RECT.	チップ抵抗			01
R177	**RF457220**	CHIP CARBON FILM RESISTOR	22.0K D RECT.	チップ抵抗			
R178	**RD355220**	CARBON RESISTOR (CHIP)	220.0 63M J RECT.	チップ抵抗			
R179	**RF456100**	CARBON FILM RES.	1.0K D RECT.	チップ抵抗			
R181	**RD15310R**	CARBON RESISTOR (CHIP)	1.0 1/4 J TP	チップ抵抗			01
R182	**RD15310R**	CARBON RESISTOR (CHIP)	1.0 1/4 J TP	チップ抵抗			01
R184	**RD357100**	CARBON RESISTOR (CHIP)	10.0K 63M J RECT.	チップ抵抗			01
R185	**RD357100**	CARBON RESISTOR (CHIP)	10.0K 63M J RECT.	チップ抵抗			01
R186	**RD356100**	CARBON RESISTOR (CHIP)	1.0K 63M J RECT.	チップ抵抗			01
R187	**RD357100**	CARBON RESISTOR (CHIP)	10.0K 63M J RECT.	チップ抵抗			01
R189	**RD35422R**	CARBON RESISTOR (CHIP)	22.0 63M J RECT.	チップ抵抗			01
-191	**RD35422R**	CARBON RESISTOR (CHIP)	22.0 63M J RECT.	チップ抵抗			01
R192	**RD354680**	CARBON RESISTOR	68.0 63M J RECT.	チップ抵抗			
R193	**RD354680**	CARBON RESISTOR	68.0 63M J RECT.	チップ抵抗			
R194	**RD356220**	CARBON RESISTOR (CHIP)	2.2K 63M J RECT.	チップ抵抗			01
R195	**RD356220**	CARBON RESISTOR (CHIP)	2.2K 63M J RECT.	チップ抵抗			01
R196	**RD357100**	CARBON RESISTOR (CHIP)	10.0K 63M J RECT.	チップ抵抗			01
-198	**RD357100**	CARBON RESISTOR (CHIP)	10.0K 63M J RECT.	チップ抵抗			01
R202	**RD357100**	CARBON RESISTOR (CHIP)	10.0K 63M J RECT.	チップ抵抗			01
R207	**RD15310R**	CARBON RESISTOR (CHIP)	1.0 1/4 J TP	チップ抵抗			01
* RA1	**WH207000**	RESISTOR ARRAY	100 X 4	抵抗アレイ			
* RA2	**WH207000**	RESISTOR ARRAY	100 X 4	抵抗アレイ			
RA4	**WH211800**	RESISTOR ARRAY	10K X 4	抵抗アレイ			
-6	**WH211800**	RESISTOR ARRAY	10K X 4	抵抗アレイ			
RA7	**WH206600**	RESISTOR ARRAY	68 X 4	抵抗アレイ			01
-16	**WH206600**	RESISTOR ARRAY	68 X 4	抵抗アレイ			01
RA17	**WH211800**	RESISTOR ARRAY	10K X 4	抵抗アレイ			
RA18	**WH209400**	RESISTOR ARRAY	1.0K X 4	抵抗アレイ			
RA19	**WH209400**	RESISTOR ARRAY	1.0K X 4	抵抗アレイ			
RA20	**WH214200**	RESISTOR ARRAY	100K X 4	抵抗アレイ			01
RA21	**WH214200**	RESISTOR ARRAY	100K X 4	抵抗アレイ			01
RA22	**WH206200**	RESISTOR ARRAY	47 X 4	抵抗アレイ			01
-27	**WH206200**	RESISTOR ARRAY	47 X 4	抵抗アレイ			01
RA28	**WH205400**	RESISTOR ARRAY	22 X 4	抵抗アレイ			01
-31	**WH205400**	RESISTOR ARRAY	22 X 4	抵抗アレイ			01
RA32	**WH206200**	RESISTOR ARRAY	47 X 4	抵抗アレイ			01
-39	**WH206200**	RESISTOR ARRAY	47 X 4	抵抗アレイ			01
TA1	**WC66850R**	DIGITAL TRANSISTOR	UMG5N	デジタルトランジスタ			01
TR1	**WB12320R**	TRANSISTOR ARRAY	IMB10A T110	トランジスタアレイ			05
TR2	**WB12320R**	TRANSISTOR ARRAY	IMB10A T110	トランジスタアレイ			05
TR3	**VV556500**	TRANSISTOR	2SA1037AK-T146 Q,R,S	トランジスタ 2SA			
TR4	**WB12320R**	TRANSISTOR ARRAY	IMB10A T110	トランジスタアレイ			05
TR5	**WB12320R**	TRANSISTOR ARRAY	IMB10A T110	トランジスタアレイ			05
TR6	**VV556400**	TRANSISTOR	2SC2412K Q,R,S TP	トランジスタ 2SC			
TR7	**VV556400**	TRANSISTOR	2SC2412K Q,R,S TP	トランジスタ 2SC			
TR8	**VV556500**	TRANSISTOR	2SA1037AK-T146 Q,R,S	トランジスタ 2SA			
X1	**WE19440R**	QUARTZ CRYSTAL UNIT	16.9344M HC-49S-SM	水晶振動子			01
X2	**WH521200**	QUARTZ CRYSTAL UNIT	SG-310SCF 48MHZ	水晶振動器			04
X3	**WA78210R**	CERAMIC RESONATOR	5M CSTCR5M00G53-R0	セラミック振動子			
	WF21280R	CIRCUIT BOARD	GHL88H	GHL88シートH	(WF46250)(X6246D0)		12
CN1	**WA61950R**	WIRE TRAP	52151 17P SE	ワイヤートラップ			01
D1	**VB941200**	DIODE	1SS133,1SS176 TE	ダイオード			
-48	**VB941200**	DIODE	1SS133,1SS176 TE	ダイオード			
	WF21250R	CIRCUIT BOARD	GHL88L	GHL88シートL	(WF46230)(X6244D0)		13
CN1	**WA61950R**	WIRE TRAP	52151 17P SE	ワイヤートラップ			01
D1	**VB941200**	DIODE	1SS133,1SS176 TE	ダイオード			
D5	**VB941200**	DIODE	1SS133,1SS176 TE	ダイオード			
-60	**VB941200**	DIODE	1SS133,1SS176 TE	ダイオード			
	WF21260R	CIRCUIT BOARD	GHL88M	GHL88シートM	(WF46240)(X6245G0)		13
CN1	**WA61950R**	WIRE TRAP	52151 17P SE	ワイヤートラップ			01
CN2	**WG01190R**	FFC CONNECTOR	52807SHIRI-ZU 27P	FFCコネクタ			

* : New Parts **(新規部品)**

RANK : Japan only

GHL88M, PJK, PNL, PNR

	REF NO.	PART NO.	DESCRIPTION		部品名	REMARKS	QTY	RANK
	CN3	**WA61950R**	WIRE TRAP	52151 17P SE	ワイヤートラップ			01
	D1	**VB941200**	DIODE	1SS133,1SS176 TE	ダイオード			
	-72	**VB941200**	DIODE	1SS133,1SS176 TE	ダイオード			
*		**WN839300**	CIRCUIT BOARD	PJK	PJKシート	(WN83920)(X9789B0)		
*	CN1	**WK843700**	FFC CONNECTOR	52806 6P TE	FFCコネクター			
	JK1	**V487480R**	CONNECTOR 6P	DINJATSUKU6P MD-S6	ミニDINコネクタ	PEDAL UNIT		
	L1	**VB835000**	COIL 20U FL5R200QNT	FL05RD200AT TATETE	コイル 20U			01
	L1	**VT27920R**	COIL FL5R200QN 20UH	DX001-20UH TATEJI	コイル 20U 天津			
	-6	**VB835000**	COIL 20U FL5R200QNT	FL05RD200AT TATETE	コイル 20U			01
	-6	**VT27920R**	COIL FL5R200QN 20UH	DX001-20UH TATEJI	コイル 20U 天津			
*		**WN429200**	CIRCUIT BOARD	PNL	PNLシート	(WN42910)(X7137D0)		
*		**WN429300**	CIRCUIT BOARD	PNR	PNRシート	(WN42910)(X7137D0)		
	CN01	**V492820R**	CONNECTOR , FFC	52806-1210 12P TE	FFCコネクター			01
	CN02	**WG033600**	FFC CONNECTOR	52806 15P TE	FFCコネクタ			
	CN03	**VK024700**	BASE PIN	52147 3P TE	ワイヤートラップ			
	D01	**VB941200**	DIODE	1SS133,1SS176 TE	ダイオード			
	D01	**VV43780R**	DIODE	1N4148(DO-34)	ダイオード 天津製			01
	-08	**VB941200**	DIODE	1SS133,1SS176 TE	ダイオード			
	-08	**VV43780R**	DIODE	1N4148(DO-34)	ダイオード 天津製			01
	LD01	**WG913000**	LED	BL-B6141K-FP7 RED	LED	DSP ON/OFF		01
	LD02	**WG913200**	LED	BL-BEG201-LC22-21-	2色LED	START/STOP		01
	LD03	**WG913000**	LED	BL-B6141K-FP7 RED	LED	SONG		01
	LD04	**WG913000**	LED	BL-B6141K-FP7 RED	LED	EASY SONG ARRANGER		01
	LD05	**WG913000**	LED	BL-B6141K-FP7 RED	LED	STYLE		01
	LD06	**WG913000**	LED	BL-B6141K-FP7 RED	LED	VOICE		01
	R01	**HF455150**	CARBON RES.	150.0 1/4 J AX TP	カーボン抵抗			
	R01	**V2548200**	CARBON RESISTOR	150.0 1/6J 26TP	カーボン抵抗			01
	R02	**HF454270**	CARBON RES.	27.0 1/4 J AX TP	カーボン抵抗			01
	R02	**V2547300**	CARBON RESISTOR	27.0 1/6J 26TP	カーボン抵抗			
	R03	**HF45418R**	CARBON RES.	18.0 1/4 J AX TP	カーボン抵抗			01
	R03	**V2547100**	CARBON RESISTOR	18.0 1/6J 26TP	カーボン抵抗			
	R05	**HF455150**	CARBON RES.	150.0 1/4 J AX TP	カーボン抵抗			
	R05	**V2548200**	CARBON RESISTOR	150.0 1/6J 26TP	カーボン抵抗			01
	-08	**HF455150**	CARBON RES.	150.0 1/4 J AX TP	カーボン抵抗			
	-08	**V2548200**	CARBON RESISTOR	150.0 1/6J 26TP	カーボン抵抗			01
		X0159A0R	SPEAKER	3.0cm	スピーカ	Tweeter	2	01
		X7430A00	SPEAKER	12.0cm 4 ohm 10W	スピーカー	Woofer	2	07
*		**WN744800**	LCD UNIT	221-3093-0933	液晶ユニット			
⚠		**V8029000**	AC ADAPTOR	PA-5D J	ACアダプター	DGX-630 J		99
⚠		**WK014700**	AC ADAPTOR	PA-150U U	ACアダプター	DGX-630/YPG-635 U,C		08
⚠		**V802920R**	AC ADAPTER	PA-5D E	ACアダプター	DGX-630 E, YPG-635 E,B		08
⚠		**V802930R**	AC ADAPTOR	PA-5D GBR	ACアダプター	DGX-630 B		
⚠		**WF32490R**	AC ADAPTER	PA-5D CHN	ACアダプター	DGX-630 O		08

＊: New Parts（新規部品）

RANK : Japan only

<Page1>

■ DGX-630/YPG-635 OVERALL CIRCUIT DIAGRAM 1/2 (AM, DJACK, DM, MVR, PB, PJK, PSW, TW)

■ CONTENTS

- AM 1
- DJACK 1
- DM 1
- ENC 2
- GHL88H 2
- GHL88L 2
- GHL88M 2
- MVR 1
- PB 1
- PJK 1
- PNL 2
- PNR 2
- PSW 1
- TW 1

DM

REGULATOR +1.2V

REGULATOR +3.3V

LCD CONTROLLER

CPU (SWX02)

SDRAM 64M

P2ROM 64M (PROGRAM)

FLASH ROM 16M

RESET

INVERTER

AND

CPU

USB HIGH SIDE SWITCH

DAC

OP AMP

P2ROM 128M(WAVE)

DC/DC CONVERTER

PJK

Pedal Unit

LCD UNIT

BACK LIGHT

TW -L

TW -R

Tweeter-L

Tweeter-R

MVR

MASTER VOLUME

AM

POWER AMP

SP-L

SP-R

PHONES/ OUTPUT

STANDBY/ON

PSW

DC IN 12V

REGULATOR +5V

PITCH BEND

PB

DJACK

SUSTAIN

TO HOST

USB

TO DEVICE

CONTRAST

to PNL-CN01 <Page2 H6>

to PNR-CN02 <Page2 H9>

to GHL88M-CN2 <Page2 I4>

to B5

to B10

from C4

from C5

from C9

from H8

to G8

to G3

to H3

to F4,C10

to F5

to F3

to B4

to C4

to G5

to F4

to B3

to C3

to B2

to F2

to G2

to C2

to B1

to C1

to F1

to G1

to H1

to H2

to G4

■ DGX-630/YPG-635 OVERALL CIRCUIT DIAGRAM 2/2 (ENC, GHL88H, GHL88L, GHL88M, PNL, PNR)

GHL88L

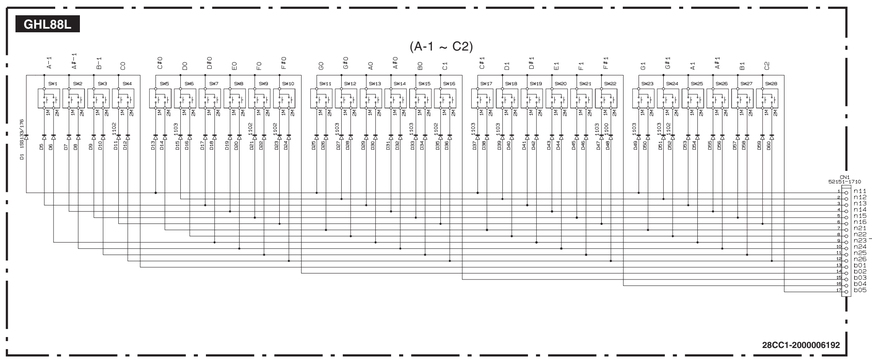

GHL88M

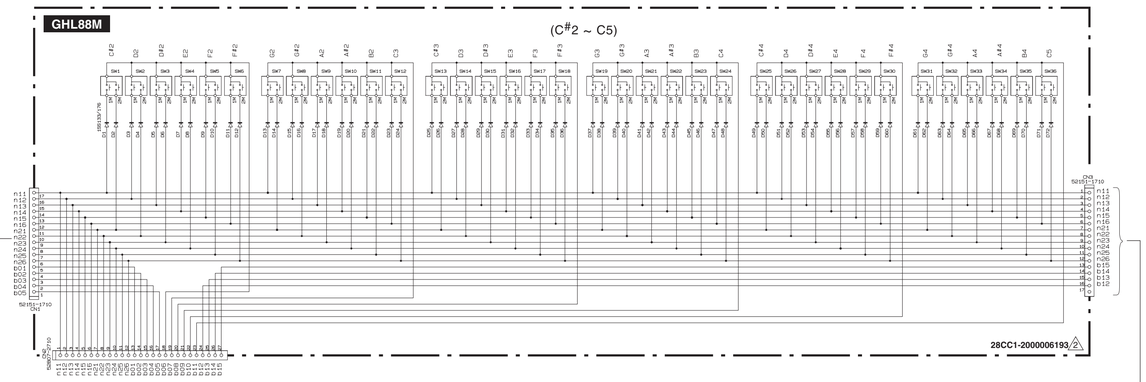

to DM-CN6
<Page1 F8>

GHL88H

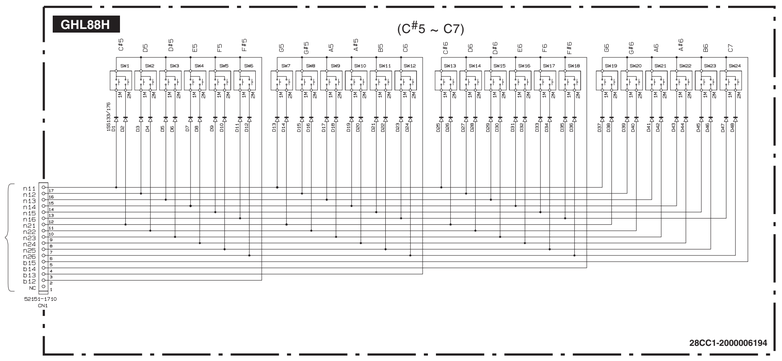

PNL

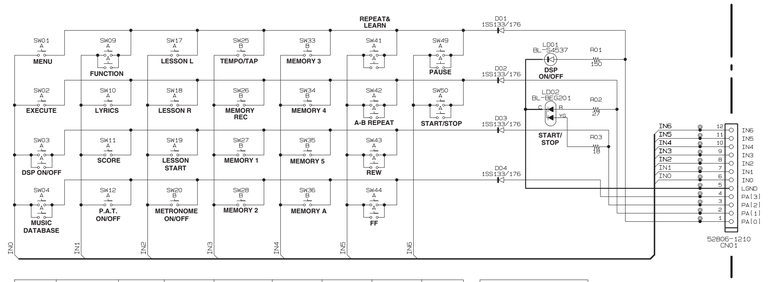

	IN[0]	IN[1]	IN[2]	IN[3]	IN[4]	IN[5]	IN[6]	IN[7]
PA[0]	SW01 FILE CONTROL MENU	SW09 FUNCTION	SW17 LESSON L	SW25 TEMPO/TAP	SW33 SONG MEMORY 3	SW41 REPEAT & LEARN	SW49 PAUSE	
PA[1]	SW02 FILE CONTROL EXECUTE	SW10 LYRICS	SW18 LESSON R	SW26 SONG MEMORY REC	SW34 SONG MEMORY 4	SW42 A-B REPEAT	SW50 START /STOP	
PA[2]	SW03 DSP ON/OFF	SW11 SCORE	SW19 LESSON START	SW27 SONG MEMORY 1	SW35 SONG MEMORY 5	SW43 REW		
PA[3]	SW04 MUSIC DATABASE	SW12 P.A.T. ON/OFF ACMP	SW20 METRONOME ON/OFF	SW28 SONG MEMORY 2	SW36 SONG MEMORY A	SW44 FF		

LED
LD01 DSP ON/OFF (RED)
LD02 STRAT/STOP (RED)
LD02 STRAT/STOP (GREEN)

PNR

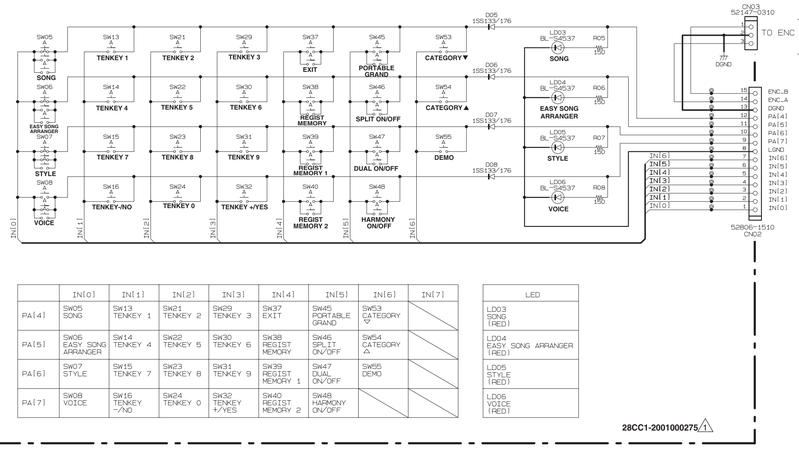

	IN[0]	IN[1]	IN[2]	IN[3]	IN[4]	IN[5]	IN[6]	IN[7]
PA[4]	SW05 SONG	SW13 TENKEY 1	SW21 TENKEY 2	SW29 TENKEY 3	SW37 EXIT	SW45 PORTABLE GRAND	SW53 CATEGORY ▽	
PA[5]	SW06 EASY SONG ARRANGER	SW14 TENKEY 4	SW22 TENKEY 5	SW30 TENKEY 6	SW38 REGIST MEMORY	SW46 SPLIT ON/OFF	SW54 CATEGORY △	
PA[6]	SW07 STYLE	SW15 TENKEY 7	SW23 TENKEY 8	SW31 TENKEY 9	SW39 REGIST MEMORY 1	SW47 DUAL ON/OFF	SW55 DEMO	
PA[7]	SW08 VOICE	SW16 TENKEY -/NO	SW24 TENKEY 0	SW32 TENKEY +/YES	SW40 REGIST MEMORY 2	SW48 HARMONY ON/OFF		

LED
LD03 SONG (RED)
LD04 EASY SONG ARRANGER (RED)
LD05 STYLE (RED)
LD06 VOICE (RED)

to DM-CN10
<Page1 I8>

ENC

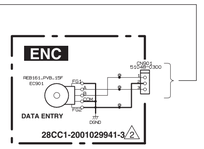

Notation for Circuit Diagrams
1. How to identify inter-sheet connectors.

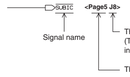

■WARNING
Components having special characteristics are marked⚠and must be replaced with parts having specification equal to those originally installed.
⚠ 印の部品は、安全を維持するために重要な部品です。
交換する場合は、安全の為に必ず指定の部品を御使用ください。

Note: See Parts list for details of circuit board component parts.
注）シートの部品詳細はパーツリストを御参照ください。