PortableGrand™

DGX-305/DGX-505

SERVICE MANUAL

• **OPTION** LW-16 Keyboard Stand



DGX-305



DGX-505

■ **CONTENTS（目次）**

SPECIFICATIONS（総合仕様） 3/4
PANEL LAYOUT（パネルレイアウト） 5
DGX-305 CIRCUIT BOARD LAYOUT &WIRING 7
（ユニットレイアウト＆結線図）
DGX-505 CIRCUIT BOARD LAYOUT &WIRING 9
（ユニットレイアウト＆結線図）
BLOCK DIAGRAM（ブロックダイアグラム） 11
DGX-305 DISASSEMBLY PROCEDURE（分解手順） 12
DGX-505 DISASSEMBLY PROCEDURE（分解手順） 19
LSI PIN DESCRIPTION（LSI端子機能表） 26
IC BLOCK DIAGRAM（ICブロック図） 29
CIRCUIT BOARDS（シート基板図） 30
TEST PROGRAM（テストプログラム） 45/47
INITIALIZATION（初期化） 50
USER DATA BACKUP（ユーザーデータのバックアップ） 51/56
SYSTEM BOOTING FLOWCHART 61/62
（起動フローチャート）
MIDI IMPLEMENTATION CHART 63
PARTS LIST
OVERALL CIRCUIT DIAGRAM（総回路図）

PK 001720

DGX-305 20040601-63000
DGX-505 20040601-88000
LW-16 20040601- 9000

YAMAHA
HAMAMATSU, JAPAN

Copyright (c) Yamaha Corporation. All rights reserved. PDF- K7062 '04.06

IMPORTANT NOTICE

This manual has been provided for the use of authorized Yamaha Retailers and their service personnel. It has been assumed that basic service procedures inherent to the industry, and more specifically Yamaha Products, are already known and understood by the users, and have therefore not been restated.

WARNING : Failure to follow appropriate service and safety procedures when servicing this product may result in personal injury, destruction of expensive components and failure of the product to perform as specified. For these reasons, we advise all Yamaha product owners that all service required should be performed by an authorized Yamaha Retailer or the appointed service representative.

IMPORTANT : This presentation or sale of this manual to any individual or firm does not constitute authorization certification, recognition of any applicable technical capabilities, or establish a principal-agent relationship of any form.

The data provided is belived to be accurate and applicable to the unit(s) indicated on the cover. The research engineering, and service departments of Yamaha are continually striving to improve Yamaha products. Modifications are, therefore, inevitable and changes in specification are subject to change without notice or obligation to retrofit. Should any discrepancy appear to exist, please contact the distributor's Service Division.

WARNING : Static discharges can destroy expensive components. Discharge any static electricity your body may have accumulated by grounding yourself to the ground bus in the unit (heavy gauge black wires connect to this bus.)

IMPORTANT : Turn the unit OFF during disassembly and parts replacement. Recheck all work before you apply power to the unit.

WARNING: CHEMICAL CONTENT NOTICE!

The solder used in the production of this product contains LEAD. In addition, other electrical/electronic and/or plastic (Where applicable) components may also contain traces of chemicals found by the California Health and Welfare Agency (and possibly other entities) to cause cancer and/or birth defects or other reproductive harm.

DO NOT PLACE SOLDER, ELECTRICAL/ELECTRONIC OR PLASTIC COMPONENTS IN YOUR MOUTH FOR ANY REASON WHAT SO EVER!

Avoid prolonged, unprotected contact between solder and your skin! When soldering, do not inhale solder fumes or expose eyes to solder/flux vapor!

If you come in contact with solder or components located inside the enclosure of this product, wash your hands before handling food.

■ WARNING

Components having special characteristics are marked ⚠ and must be replaced with parts having specification equal to those originally installed.

⚠ 印の商品は、安全を維持するために重要な部品です。交換する場合は、安全のために必ず指定の部品をご使用ください。

■ SAVING DATA

Saving and backing up your data



The panel settings and some other types of data will be lost if the power is turned off before they are saved. Be sure to save data you want to keep to the internal Flash Memory before turning off the power. Saved data may be lost due to malfunction or incorrect operation. Save important data to a SmartMedia Card.

Backing up the external media



To protect against data loss through media damage, we recommend that you save your important data onto two SmartMedia.

■ データの保存

作成したデータの保存とバックアップ



パネル設定など一部のデータは、保存しないで電源を切ると消えてしまいます。保存しておきたいデータは内部のフラッシュメモリーに保存してください。また、保存したデータは故障や誤操作などのために失われることがあります。大切なデータは、スマートメディア(別売)に保存してください。

スマートメディア / 外部メディアのバックアップ



保存したスマートメディアの万一の事故に備えて、大切なデータは予備のスマートメディアにバックアップとして保存されることをおすすめします。

SPECIFICATIONS

Keyboards
- DGX-305:76-key box type (E0 – G6), with Touch Response.
- DGX-505:88-key light-weighted box type (A1 – C7), with Touch Response.

Display
- 320 x 240 dots backlit graphic LCD

Setup
- STANDBY/ON
- MASTER VOLUME: MIN - MAX
- LCD CONTRAST Control

Panel Controls
- SONG, VOICE, STYLE, EASY SONG ARRANGER, FILE CONTROL, EXECUTE, PERFORMANCE ASSISTANT, PC, LESSON L/R, LESSON MODE, LESSON REPEAT & LEARN, METRONOME, PORTABLE GRAND, LYRICS, SCORE, EXIT, DEMO, FUNCTION, TOUCH, HARMONY, DUAL, SPLIT, TEMPO/TAP, [0] – [9], [+], [–], CATEGORY, Dial, ACMP ON/OFF, SYNC STOP, SYNC START, START/STOP, INTRO/ENDING/rit., MAIN/AUTO FILL, REGIST. MEMORY ([●] (MEMORY/BANK), [1], [2]), SONG MEMORY (REC, [1] – [5], [A])

Realtime Control
- Pitch Bend Wheel

Voice
- 121 panel voices + 12 drum kits + 359 XGlite voices + 2 XGlite optional voices
- Polyphony: 32
- DUAL
- SPLIT

Style
- 135 Preset Styles + 1 User Style file
- Style Control: ACMP ON/OFF, SYNC STOP, SYNC START, START/STOP, INTRO/ENDING/rit., MAIN/AUTO FILL
- Fingering: Multi fingering
- Style Volume

Card Slot
- 3.3V SmartMedia™

Education Feature
- Dictionary
- Lesson 1-3, Lesson Repeat & Learn

Registration Memory
- 8 banks x 2 types

Function
- VOLUME: Style Volume, Song Volume
- OVERALL: Tuning, Transpose, Split Point, Touch Sensitivity, Pitch Bend Range
- MAIN VOICE: Volume, Octave, Pan, Reverb Send Level, Chorus Send Level
- DUAL VOICE: Volume, Octave, Pan, Reverb Send Level, Chorus Send Level
- SPLIT VOICE: Volume, Octave, Pan, Reverb Send Level, Chorus Send Level
- EFFECT: Reverb Type, Chorus Type, Panel Sustain
- HARMONY: Harmony Type, Harmony Volume
- PC: PC1/PC2/Off
- MIDI: Local On/Off, External Clock, Initial Setup Send, Keyboard Out, Style Out, Song Out, Bulk Send
- METRONOME: Time Signature, Metronome Volume
- SCORE: Quantize
- LESSON: Lesson Track (R), Lesson Track (L), Grade
- UTILITY: Media Select, Demo Cancel
- LANGUAGE: Language Select (English/Japanese)

Effects
- Reverb: 9 types
- Chorus: 4 types
- Harmony: 26 types

Song
- 30 Preset Songs + 5 User Songs + Accessory CD-ROM Songs (70)
- Song Clear, Track Clear
- Song Volume

Performance assistant technology
- Chord Type/Melody Type

Recording
- Song
  User Song: 5 Songs
  Recording Tracks: 1, 2, 3, 4, 5, STYLE

MIDI
- Local On/Off
- Initial Setup Send
- External Clock
- Keyboard Out
- Style Out
- Song Out
- Bulk Send

Auxiliary jacks
- PHONES/OUTPUT, DC IN 12V, USB, SUSTAIN

Amplifier
- 6W + 6W

Speakers
- 12cm x 2 + 3cm x 2

Power Consumption (when using PA-5D power adaptor)
- 22W

Power Supply
- Adaptor: Yamaha PA-5D AC power adaptor
- Batteries: Six “D” size, R20P (LR20) or equivalent batteries

Dimensions (W x D x H)
- DGX-305: 1,178 x 412 x 173 mm (46-3/8" x 16-1/4" x 6-3/4")
- DGX-505: 1,376 x 431 x 173 mm (54-1/8" x 17" x 6-3/4")
  * with keyboard stand: 1,376 x 485 x 804 mm (54-1/8" x 19-1/8" x 31-2/3")

Weight
- DGX-305: 9.2kg (20 lbs. 5 oz.) (not including batteries)
- DGX-505: 13.5kg (29 lbs. 12 oz.) (not including batteries)
- Keyboard Stand (DGX-505 only): 7.5kg (16 lbs. 9 oz.)

Supplied Accessories
- Music Rest
- Accessory CD-ROM
- Owner’s Manual
- Foot Switch (DGX-505 only)
- Keyboard Stand (DGX-505 only)

Optional Accessories
- AC Power Adaptor: PA-5D/PA-5C
- Footswitch: FC4/FC5
- Keyboard Stand: LW-15/LW-16 (DGX-305 only)

* The DGX-505 additionally comes supplied with an FC5 foot switch and keyboard stand.

■ 総合仕様

鍵盤
- DGX-305 ボックスタイプ76鍵 (E0～G6: タッチレスポンス付き)
- DGX-505 ライトウェイト付きボックスタイプ88鍵 (A-1～C7: タッチレスポンス付き)

ディスプレイ
- 320×240ドットLCD(バックライト付き)

セットアップ
- [電源切/入] (STANDBY/ON)スイッチ
- 全体音量(MASTER VOLUME)コントロール: 小～大
- LCDコントラスト(LCD CONTRAST)調整

パネルコントロール
- [タッチレスポンス] (TOUCH)、[ハーモニー] (HARMONY)、[デュアル] (DUAL)、[スプリット] (SPLIT)、[DEMO]、[LESSON MODE]、[LESSON L/R]、[LESSON REPEAT&LEARN]、[PERFORMANCE ASSISTANT]、[FUNCTION]、[PC]、[METRONOME]、[PORTABLE GRAND]、[歌詞] (LYRICS)、[譜面] (SCORE)、[画面戻る] (EXIT)、[SONG]、[EASY SONG ARRANGER]、[STYLE]、[VOICE]、[ファイルコントロール] (FILE CONTROL)、[実行] (EXECUTE)、ダイアル、カテゴリー[▲]/[▼]、[0]～[9]、[+]、[−]、[スタイルオン/オフ] (ACMP ON/OFF)/[**A** ⇄ **B**]、[シンクロストップ] (SYNC STOP)、[シンクロスタート] (SYNC START)/[❙❙]、[イントロ/エンディング/rit.] (INTRO/ENDING/rit.)/[◀◀]、[メイン/フィルイン] (MAIN/AUTO FILL)/[▶▶]、[スタート/ストップ] (START/STOP)/[▶/■]、[テンポ/タップ] (TEMPO/TAP)、レジストレーションメモリー(REGIST.MEMORY)([●] (MEMORY/BANK)、[1]、[2])、ソングメモリー(SONG MEMORY)([REC]、[1]～[5]、[A])

リアルタイムコントロール
ピッチベンドホイール

楽器
- 121パネル音色＋12ドラムキット＋359 X Glite音色＋2 X Gliteオプション音色 (最大同時発音数32)
- デュアルボイス
- スプリットボイス

スタイル
- 135プリセット＋1ユーザースタイルファイル
- スタイルコントロール: スタイルオン/オフ、シンクロストップ、シンクロスタート、スタート/ストップ、イントロ/エンディング/リタルダンド、メイン/フィルイン
- マルチフィンガリング
- スタイル音量

カードスロット
- 3.3Vスマートメディア対応

レッスン機能
- コードディクショナリー
- レッスン1 ～3、くり返し練習

レジストレーションメモリー
- 8 バンク×2

機能
- ボリューム :スタイル音量、ソング音量
- オーバーオール :トランスポーズ、チューニング、ピッチベンドレンジ、スプリットポイント、タッチ感度
- メインボイス :音量、オクターブ、パン、リバーブセンドレベル、コーラスセンドレベル
- デュアルボイス :音量、オクターブ、パン、リバーブセンドレベル、コーラスセンドレベル
- スプリットボイス:音量、オクターブ、パン、リバーブセンドレベル、コーラスセンドレベル
- エフェクト :リバーブタイプ、コーラスタイプ、パネルサステイン
- ハーモニー :ハーモニータイプ、ハーモニー音量
- PC モード :PC1/PC2/off
- MIDI :ローカルオン/オフ、外部クロック、イニシャルセットアップセンド、キーボードアウト、スタイルアウト、ソングアウト、バルクセンド
- メトロノーム :拍子、メトロノーム音量
- スコア :クオンタイズ
- レッスン :レッスントラックR、レッスントラックL、採点オン/オフ
- ユーティリティ :メディアセレクト、デモキャンセル
- 言語: 言語切り替え(日本語、英語)

エフェクト
- リバーブ :9種類
- コーラス :4種類
- ハーモニー :26種類

ソング
- プリセットソング30曲＋ユーザーソング5曲＋付属CD-ROM(70曲)
- ソングクリア、トラッククリア
- ソング音量

パフォーマンスアシスタント
- コードタイプ/メロディタイプ

録音
- ソング
  ユーザーソング :5曲
  録音トラック :1、2、3、4、5、スタイル

MIDI
ローカルオン/オフ、イニシャルセットアップセンド、外部クロック、キーボードアウト、スタイルアウト、ソングアウト、バルクセンド

付属端子
- USB、SUSTAIN、PHONES/OUTPUT、DC IN 12V

アンプ実用最大出力
- 6W＋6W

スピーカー
- 12cm×2＋3cm×2

電源
- アダプター :PA-5D
- 電池 :単1 乾電池(1.5V)×6

電池寿命
- マンガン電池で約7時間

消費電力
- 電源アダプターPA-5D使用時:28W

寸法(幅×奥×高mm)
- DGX-305: 1,178×412×173
- DGX-505: 1,376×431×173
(キーボードスタンド取り付け時):1,376×485×804

質量
- DGX-305:9.2kg (乾電池含まず)
- DGX-505:13.5kg (乾電池含まず)
- キーボードスタンド(DGX-505のみ):7.5kg

付属品
- 電源アダプターPA-5D、譜面立て、和文シート、アクセサリーCD-ROM、取扱説明書、保証書、キーボードスタンド*、フットスイッチFC5*
(*はDGX-505のみに付属します。)

オプション(別売)品
- キーボードスタンド:LW-16(DGX-305のみ)
- ヘッドフォン:HPE-150/HPE-30
- フットスイッチ:FC4/FC5

■ PANEL LAYOUT（パネルレイアウト）

• Front Panel

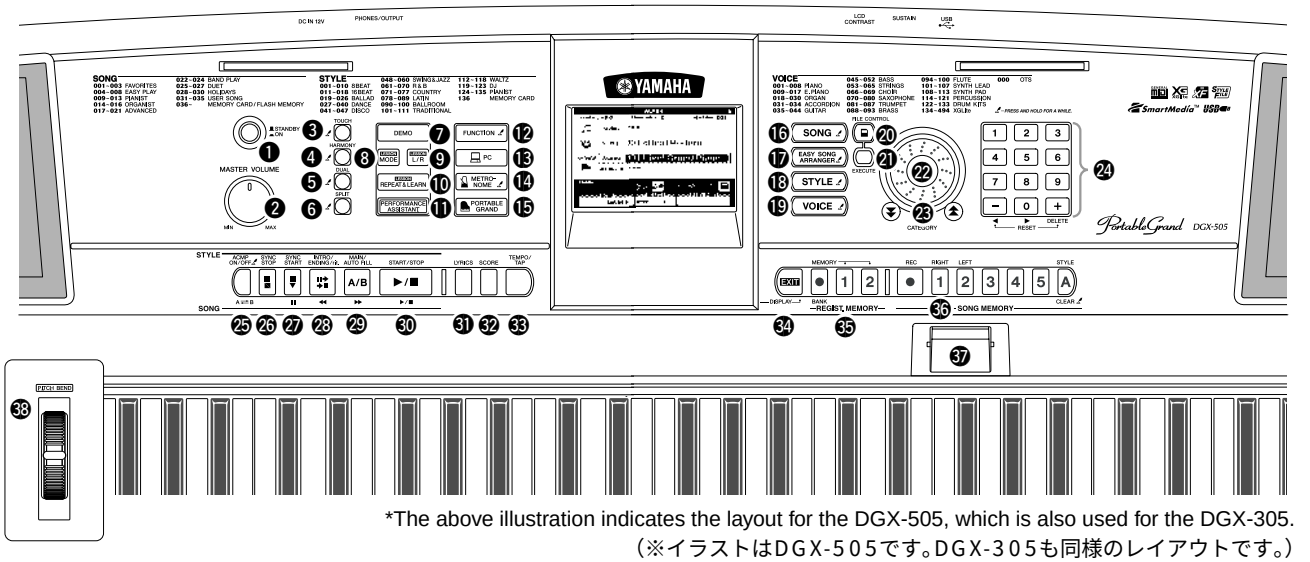

*The above illustration indicates the layout for the DGX-505, which is also used for the DGX-305.
（※イラストはDGX-505です。DGX-305も同様のレイアウトです。）

❶ **[STANDBY/ON] switch** **([電源切/入] スイッチ)**
❷ **[MASTER VOLUME] control** **([全体音量] コントロール)**
❸ **[TOUCH] button** **([タッチレスポンス] ボタン)**
❹ **[HARMONY] button** **([ハーモニー] ボタン)**
❺ **[DUAL] button** **([デュアル] ボタン)**
❻ **[SPLIT] button** **([スプリット] ボタン)**
❼ **[DEMO] button** **([DEMO] ボタン)**
❽ **[LESSON MODE] button** **([LESSON MODE] ボタン)**
❾ **[LESSON L/R] button** **([LESSON L/R] ボタン)**
❿ **[LESSON REPEAT & LEARN] button** **([LESSON REPEAT＆LEARN] ボタン)**
⓫ **[PERFORMANCE ASSISTANT] button** **([PERFORMANCE ASSISTANT] ボタン)**
⓬ **[FUNCTION] button** **([FUNCTION] ボタン)**
⓭ **[PC] button** **([PC] ボタン)**
⓮ **[METRONOME] button** **([METRONOME] ボタン)**
⓯ **[PORTABLE GRAND] button** **([PORTABLE GRAND] ボタン)**
⓰ **[SONG] button** **([SONG] ボタン)**
⓱ **[EASY SONG ARRANGER] button** **([EASY SONG ARRANGER] ボタン)**
⓲ **[STYLE] button** **([STYLE] ボタン)**
⓳ **[VOICE] button** **([VOICE] ボタン)**
⓴ **[FILE CONTROL] button** **([ファイルコントロール] ボタン)**
㉑ **[EXECUTE] button** **([実行] ボタン)**
㉒ **Dial** **(ダイアル)**
㉓ **CATEGORY buttons [▲], [▼]** **([カテゴリーボタン[▲]、[▼])**
㉔ **Number buttons [0] – [9], [+] and [-] buttons** **([0] ～[9] ボタン、[＋] ボタン、[－] ボタン)**
㉕ **[ACMP ON/OFF] / [A ⇄ B] button** **([スタイルオン/オフ]/[A ⇄ B] (ABリピート) ボタン)**
㉖ **[SYNC STOP] button** **([シンクロストップ] ボタン)**
㉗ **[SYNC START] / [❙❙] button** **([シンクロスタート]/[❙❙] (一時停止) ボタン)**
㉘ **[INTRO/ENDING/rit.] / [◀◀] button** **([イントロ/エンディング/rit.]/[◀◀] (巻戻し)ボタン)**
㉙ **[MAIN/AUTO FILL] / [▶▶] button** **([メイン/フィルイン]/[▶▶] (早送り)ボタン)**
㉚ **[START/STOP] / [▶ / ■] button** **([スタート/ストップ]/[▶ / ■] ボタン)**

㉛ [LYRICS] button	[歌詞] ボタン
㉜ [SCORE] button	[譜面] ボタン
㉝ [TEMPO/TAP] button	[テンポ/タップ] ボタン
㉞ [EXIT] button	[画面戻る] ボタン
㉟ REGIST. MEMORY [●] (MEMORY/BANK), [1], [2] buttons	レジストレーションメモリー[●] (メモリー/バンク)、[1]、[2] ボタン
㊱ SONG MEMORY [REC], [1] – [5], [A] buttons	ソングメモリー[録音] (REC)、[1]～[5]、[A] ボタン
㊲ Card Slot (for SmartMedia)	カードスロット
㊳ [PITCH BEND] wheel	[ピッチベンド] ホイール

• Rear Panel

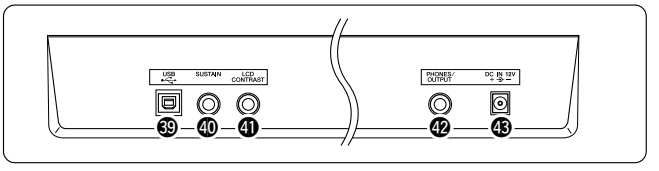

㊴ USB terminal	USB端子
㊵ SUSTAIN jack	SUSTAIN端子
㊶ [LCD CONTRAST] knob	LCD CONTRASTツマミ
㊷ PHONES/OUTPUT jack	PHONES/OUTPUT端子
㊸ DC IN 12V jack	DC IN 12V端子

■ DGX-305 CIRCUIT BOARD LAYOUT & WIRING （ユニットレイアウト & 結線図）

• Upper case side（上ケース側）

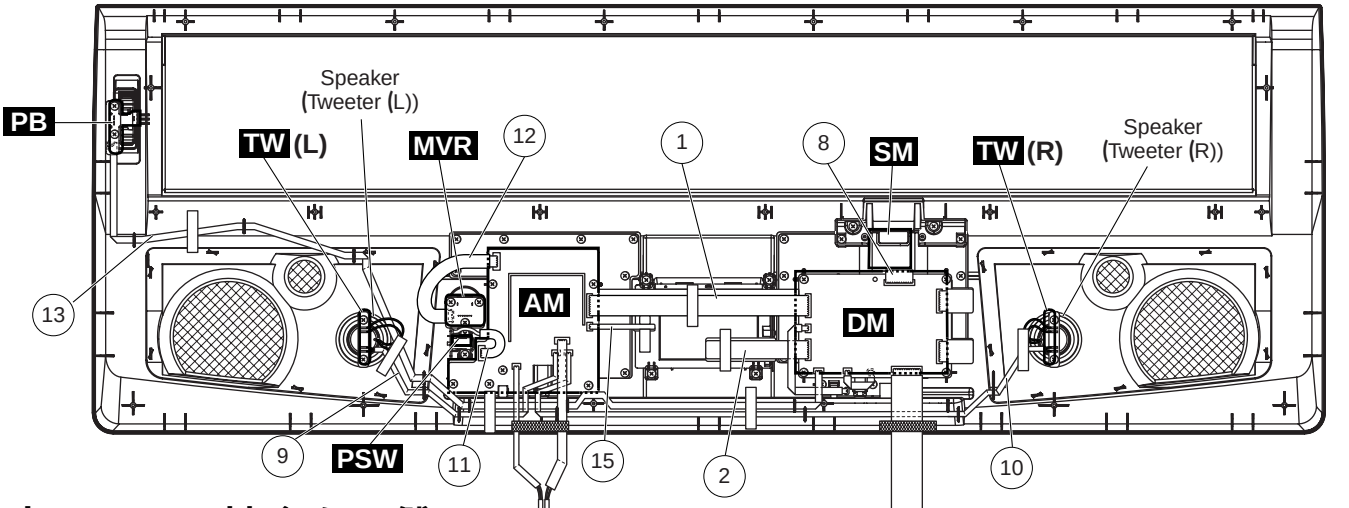

• Lower case side（下ケース側）

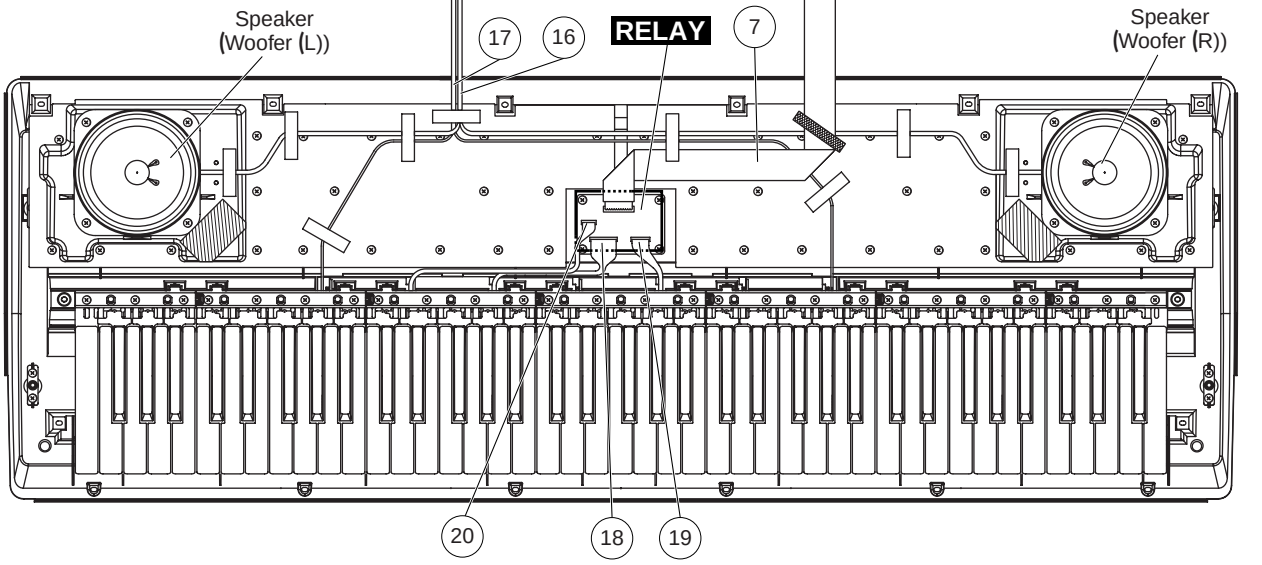

• Upper case side（上ケース側）

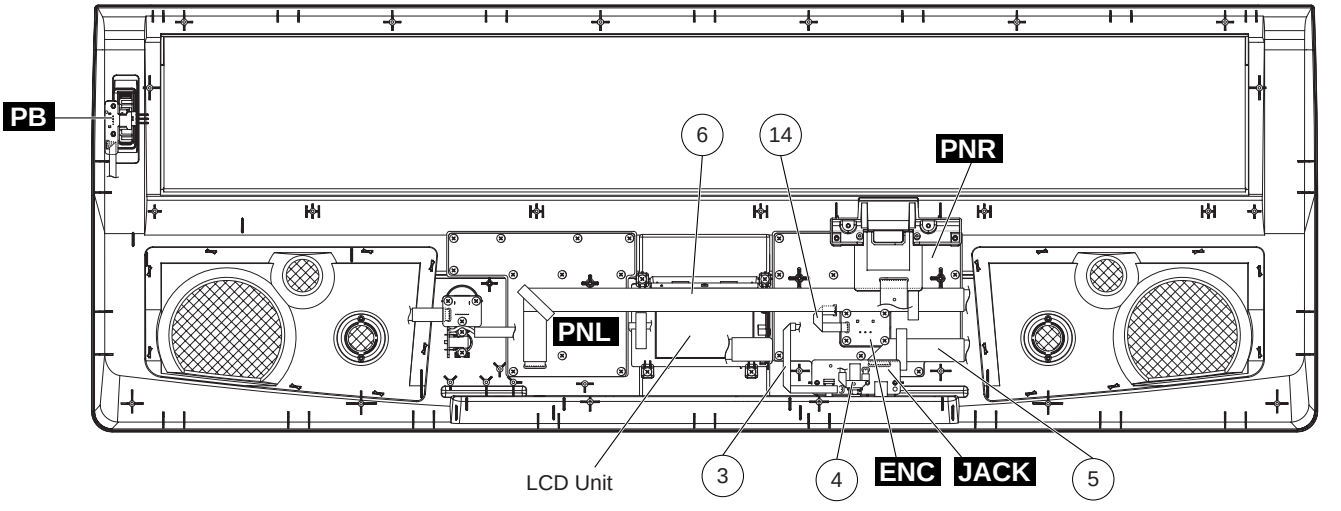

• Lower case side (下ケース側)

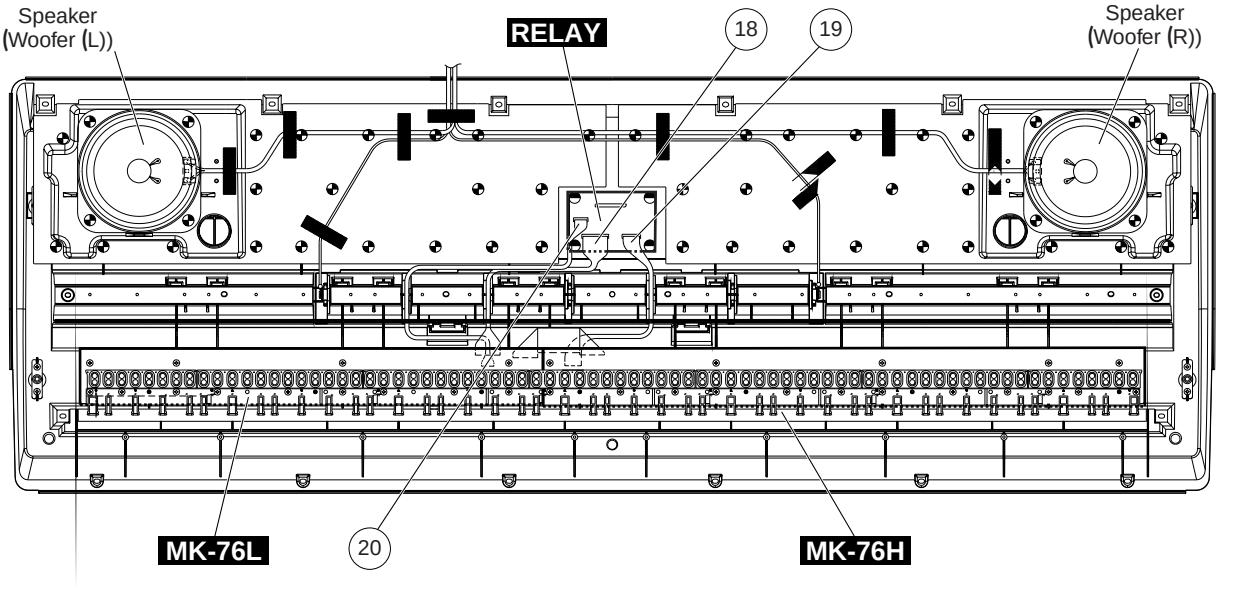

No.	Location	Part No.	Connector Assembly		Destination					Remarks	
①	520	WB105000	Flexible flat cable	DM-CN101	*1	*4	AM-CN104	*1	*4	18P	
②	L10	--	Flexible flat cable	DM-CN201	*1	*4	LCD	*11	*4	14P	(WA81580)
③	530	WD367500	Flexible flat cable	DM-CN202	*1	*4	JACK-CN802	*1	*4	4P	
④	540	WD367600	Flexible flat cable	DM-CN301	*1	*4	JACK-CN801	*1	*4	5P	
⑤	510	WD367800	Flexible flat cable	DM-CN601	*1	*4	PNR-CN06	*1	*4	16P	
⑥	500	WD367700	Flexible flat cable	DM-CN602	*1	*4	PNL-CN01	*1	*4	14P	
⑦	560	WD367900	Flexible flat cable	DM-CN701	*1	*4	RELAY-CN01	*1	*4	27P	
⑧	550	WC536500	Flexible flat cable	DM-CN801	*1	*4	SM-CN1	*1	*4	26P	
⑨	WH201	--	TWL2	AM-CN201	*2	*5	TW(L)	*3	*6	2P	(WC70050)
⑩	WH202	--	TWR2	AM-CN202	*2	*5	TW(R)	*3	*6	2P	(WC70060)
⑪	WH501	--	PSW	AM-CN102	*1	*5	PSW-CN501	*2	*5	4P	(WB09330)
⑫	WH601	--	MVR	AM-CN205	*1	*5	MVR-CN601	*2	*5	5P	(WC61640)
⑬	WH111	--	PB2	DM-CN302	*1	*5	PB-CN111	*2	*5	3P	(WC70040)
⑭	WH901	--	ENC	PNR-CN07	*1	*5	ENC-CN901	*2	*5	3P	(WB09270)
⑮	L40	--	BL	AM-CN103	*1	*5	LCD-Backlight	*3	*7	2P	(WC94790)
⑯	220	--	SP	AM-CN203	*1	*8	Speaker	*3	L : *9 R : *10	4P	(WD13620)
⑰	130	--	BAT	AM-CN101	*1	*9	Battery	*3	Red (+) Black (–)	2P	(V880710)
⑱	30	--	MK76-A	RELAY-CN02	*1	*5	MK-76L-CN4	*1	*5	12P	(V873940)
⑲	40	--	MK76-B	RELAY-CN72	*1	*5	MK-76H-CN1	*1	*5	8P	(V873950)
⑳	50	--	MK76-C	RELAY-CN71	*1	*5	MK-76L-CN5	*1	*5	6P	(V873960)

*** The parts with "--" in "Part No." are not available as spare parts.**
(* 上記束線のうち、部品番号に"--"がついている部品は、サービス部品として準備されていません。)
*** 1 : Installation (差し込み)**
*** 2 : Dip soldering (ディップ)**
*** 3 : Manual soldering (手半田)**
*** 4 : The conductor of a cable and the point of contact of a connector are untited.(電線の導体とコネクタの接点を合わせます。)**
*** 5 : Edge mark is adjusted to Pin 1 (△) side.(エッジマークが１ピン(△)側です。)**
*** 6 : Edge mark is connected to + side.(エッジマークが＋側です。)**
*** 7 : Edge mark is connected to + terminal.(エッジマークが＋端子です。)**
*** 8 : White wire is adjusted to Pin 1 (△) side.(白色線材が1ピン(△)側です。)**
*** 9 : White wire is connected to + terminal.(白色線材が＋端子です。)**
*** 10 : Red wire is connected to + terminal.(赤色線材が＋端子です。)**
*** 11 : Connected (接続済み)**

Caution: Be sure to attach the removed filament tape just as it was before removal.
(注意：一度剥がしたフィラメントテープは、取り外す前と同じように、取り付けてください。)

■ DGX-505 CIRCUIT BOARD LAYOUT & WIRING
（ユニットレイアウト＆結線図）

• **Upper case side（上ケース側）**

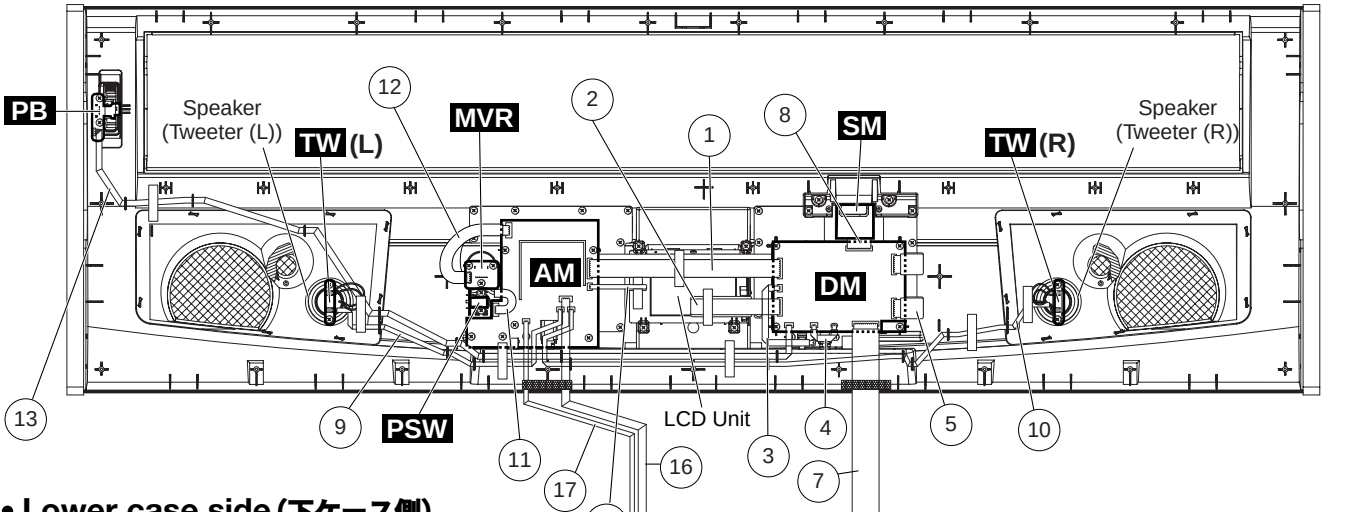

• **Lower case side（下ケース側）**

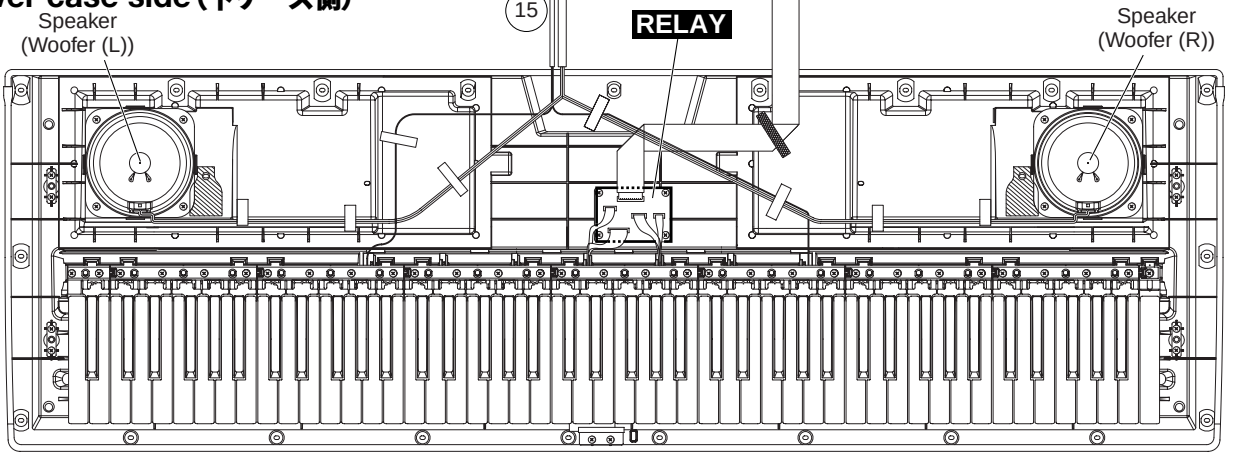

• **Upper case side（上ケース側）**

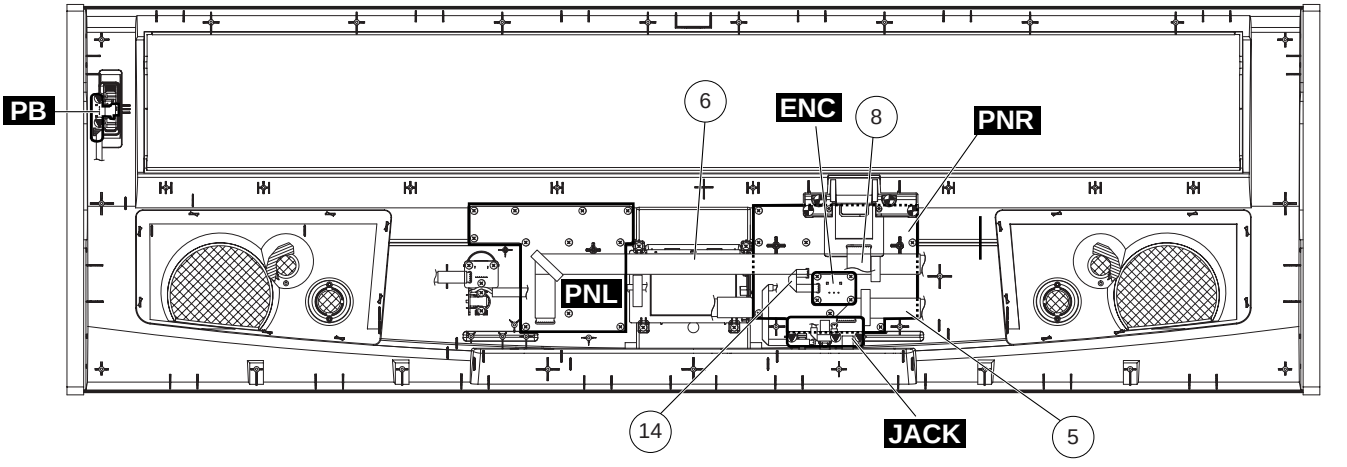

• Lower case side (下ケース側)

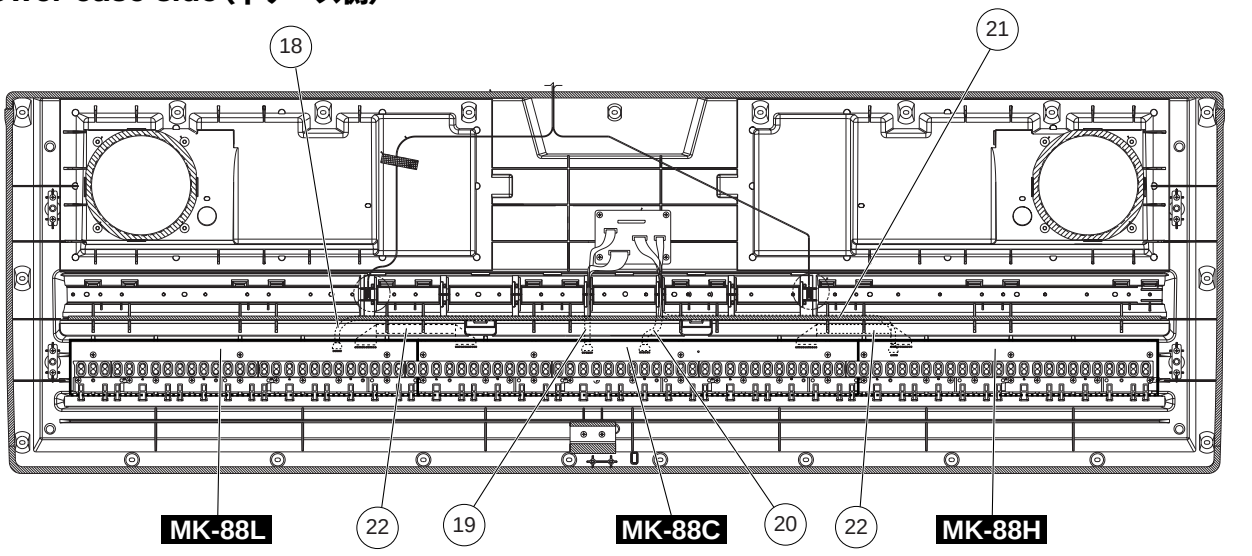

No.	Location	Part No.	Connector Assembly	Destination						Remarks	
①	520	WB105000	Flexible flat cable	DM-CN101	*1	*4	AM-CN104	*1	*4	18P	
②	L10	--	Flexible flat cable	DM-CN201	*1	*4	LCD	*11	*4	14P	(WA81580)
③	530	WD367500	Flexible flat cable	DM-CN202	*1	*4	JACK-CN802	*1	*4	4P	
④	540	WD367600	Flexible flat cable	DM-CN301	*1	*4	JACK-CN801	*1	*4	5P	
⑤	510	WD367800	Flexible flat cable	DM-CN601	*1	*4	PNR-CN06	*1	*4	16P	
⑥	500	WD367700	Flexible flat cable	DM-CN602	*1	*4	PNL-CN01	*1	*4	14P	
⑦	560	WD367900	Flexible flat cable	DM-CN701	*1	*4	RELAY-CN01	*1	*4	27P	
⑧	550	WC536500	Flexible flat cable	DM-CN801	*1	*4	SM-CN1	*1	*4	26P	
⑨	WH201	--	TWL1	AM-CN201	*2	*5	TW(L)	*3	*6	2P	(WC54110)
⑩	WH202	--	TWR1	AM-CN202	*2	*5	TW(R)	*3	*6	2P	(WC54120)
⑪	WH501	--	PSW	AM-CN102	*1	*5	PSW-CN501	*2	*5	4P	(WB09330)
⑫	WH601	--	MVR	AM-CN205	*1	*5	MVR-CN601	*2	*5	5P	(WC61640)
⑬	WH111	--	PB1	DM-CN302	*1	*5	PB-CN111	*2	*5	3P	(WC54090)
⑭	WH901	--	ENC	PNR-CN07	*1	*5	ENC-CN901	*2	*5	3P	(WB09270)
⑮	L40	--	BL	AM-CN103	*1	*5	LCD-Backlight	*3	*7	2P	(WC94790)
⑯	160	--	SP	AM-CN203	*1	*8	Speaker	*3	L : *9 R : *10	4P	(WD36280)
⑰	90	--	BAT	AM-CN101	*1	*10	Battery	*3	Red (+) Black (–)	2P	(V880710)
⑱	M9	--	88-L	RELAY-CN81	*1	*5	MK-88L	*1	*5	5P	(WC53430)
⑲	M8	--	88C-N	RELAY-CN02	*1	*5	MK-88C	*1	*5	12P	(WC53470)
⑳	M7	--	88C-B	RELAY-CN82	*1	*5	MK-88C	*1	*5	6P	(WC53450)
㉑	M6	--	88H	RELAY-CN83	*1	*5	MK-88H	*1	*5	4P	(WC53410)
㉒	M5	--	MK	MK-88C	*1	*5	MK-88L	*1	*5	12P	(V763930)
				MK-88C	*1	*5	MK-88H	*1	*5		

*** The parts with "--" in "Part No." are not available as spare parts.**
(* 上記束線のうち、部品番号に"--"がついている部品は、サービス部品として準備されていません。)
*** 1 : Installation (差し込み)**
*** 2 : Dip soldering (ディップ)**
*** 3 : Manual soldering (手半田)**
*** 4 : The conductor of a cable and the point of contact of a connector are untited. (電線の導体とコネクタの接点を合わせます。)**
*** 5 : Edge mark is adjusted to Pin 1 (△) side. (エッジマークが１ピン(△)側です。)**
*** 6 : Edge mark is connected to + side. (エッジマークが＋側です。)**
*** 7 : Edge mark is connected to + terminal. (エッジマークが＋端子です。)**
*** 8 : White wire is adjusted to Pin 1 (△) side. (白色線材が1ピン(△)側です。)**
*** 9 : White wire is connected to + terminal. (白色線材が＋端子です。)**
***10: Red wire is connected to + terminal. (赤色線材が＋端子です。)**
***11: Connected (接続済み)**

Caution: Be sure to attach the removed filament tape just as it was before removal.
(注意:一度剥がしたフィラメントテープは、取り外す前と同じように、取り付けてください。)

■ BLOCK DIAGRAM (ブロックダイアグラム)

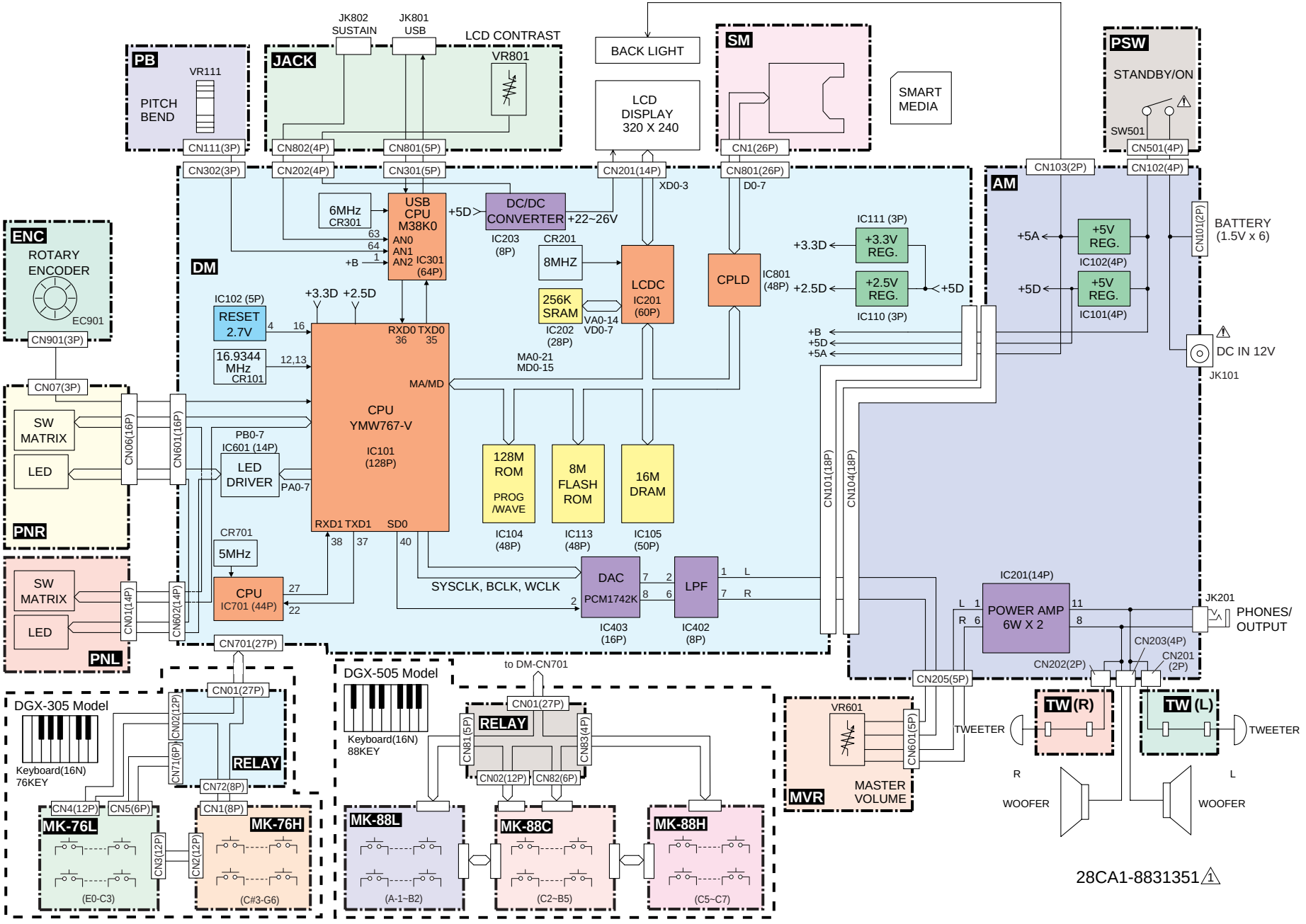

■ DGX-305 DISASSEMBLY PROCEDURE(分解手順)

Caution: 1) Flat cable's contacts are visible from the back. Pay attention not to insert and install the cable to the connector inversely.(Photo.1)
2) Be sure to attach the removed filament tape just as it was before removal.

注意： 1) フラットケーブルの接点が裏面から透けて見えます。コネクタにケーブルの表、裏を逆に挿し込まないように注意して取り付けてください。(写真1)
2) 一度剥がしたフィラメントテープは、取り外す前と同じように、取り付けてください。

1. Lower Case Assembly
(Time required: About 3 minutes)

1-1. Remove the battery cover assembly. (Fig. 1)
1-2. Remove the sixteen (16) screws marked [380A] and the five (5) screws marked [390]. The lower case assembly can then be removed. (Fig. 2)
*Make sure to tighten the screws marked [380A] first when assembling.

2. Spring Terminal

A. Spring Terminal (+) and (-)

2-1. Remove the Lower case assembly. (See procedure 1)
2-2. Remove the battery harness soldered to the spring terminal (+) and (-).(Fig. 2)
2-3. Remove the hooks (two at each place) and pull out the spring terminal (+) and (-). (Fig. 3)(Fig. 4)

B. Spring Terminal

2-1. Remove the Lower case assembly. (See procedure 1)
2-2. Remove spring terminal hooks (two at each place) and pull out the spring terminal. (Fig. 4).

1. 下ケース Ass'y (所要時間：約3分)

1-1 バッテリーカバー Ass'y を外します。(図1)
1-2 [380A]のネジ16本と[390]のネジ5本を外して、下ケース Ass'y を外します。(図2)
※ 組み立て時は[A]のネジを最初に締めてください。(図1)

2. 接点バネ（+）、（−）と接点バネの外し方

A. 接点バネ（+）と（−）

2-1. 下ケース Ass'y を外します。(1項参照)
2-2. 接点バネ（+）、接点バネ（−）に半田付けされている BATTERY 線材を外します。(図2)
2-3. フック（各2箇所）を外し、接点バネ（+）、接点バネ（−）を引き出します。（図3）（図4）

B. 接点バネ

2-1. 下ケース Ass'y を外します。(1項参照)
2-2. フック（各2箇所）を外し、接点バネを引き出します。（図4）

〈Bottom View〉

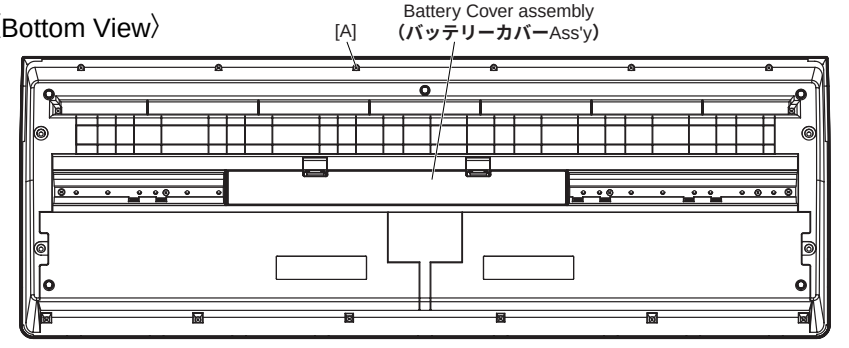

Fig.1(図1)

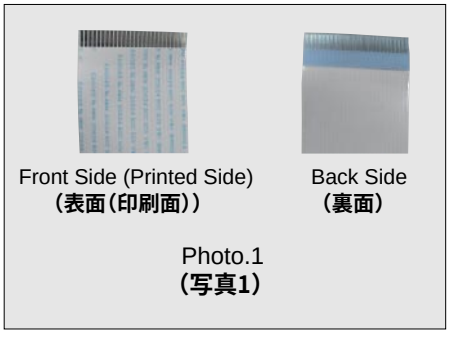

Photo.1
(写真1)

〈Bottom View〉

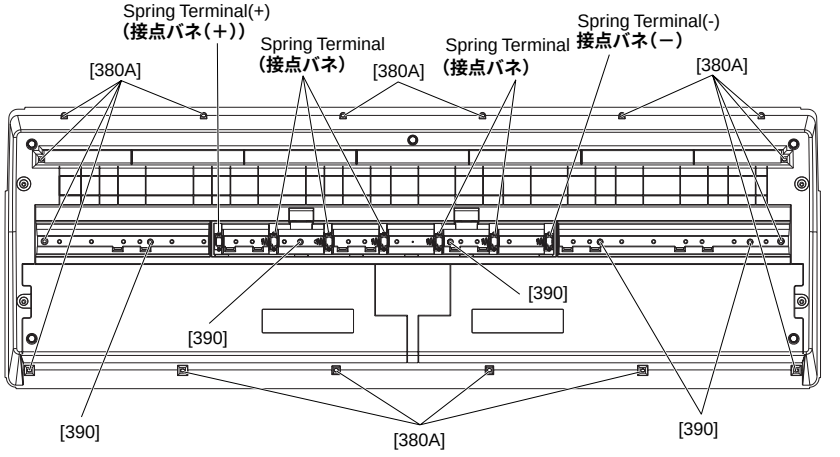

[380]: Bind Head Tapping Screw-B (+バインドBタイト) 3.0x12 MFZN2Y (VE683000)
[390]: Bind Head Tapping Screw-B (+バインドBタイト) 3.0x30 MFZN2Y (V7213700)

Fig.2(図2)

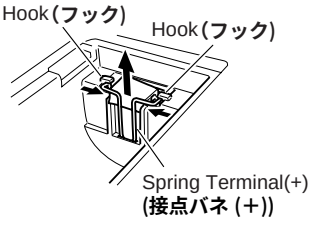

Fig.3 (図3)

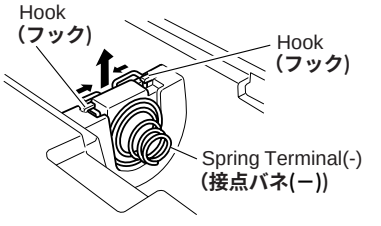

Fig.4 (図4)

3. DM Circuit Board
(Time required: About 4 minutes)

3-1. Remove the lower case assembly. (See procedure 1.)

3-2. Remove the four (4) screws marked [180A]. The DM circuit board can then be removed. (Fig. 5)

4. TW Circuit Board, Speaker (Tweeter)
(Time required: About 3 min.)

4-1. Remove the lower case assembly. (See procedure 1.)

4-2. Remove the two (2) screws marked [180B]. The TW circuit board and speaker (tweeter) can then be removed. (Fig. 5)
*The left and right speakers (tweeters) can be removed in the same way.

5. PB Circuit Board, Wheel Assembly
(Time required: About 3 minutes)

5-1. Remove the lower case assembly. (See procedure 1.)

5-2. Remove the two (2) screws marked [180C]. The PB circuit board and the wheel assembly can then be removed. (Fig. 5)
*Make sure to mount the wheel assembly on the volume shaft of the PB circuit board by firmly inserting it into the shaft.

〈Bottom View〉

3. DM シート(所要時間：約4分)

3-1 下ケース Ass'y を外します。(1項参照)

3-2 [180A]のネジ4本を外して、DMシートを外します。(図5)

4. TW シート、スピーカ（ツイーター）(所要時間：約3分)

4-1 下ケース Ass'y を外します。(1項参照)

4-2 [180B]のネジ2本を外して、TWシートとスピーカ（ツイーター）を外します。(図5)

※左右のスピーカ（ツイーター）は同様に外すことができます。

5. PB シート、ホイール Ass'y (所要時間：約3分)

5-1 下ケース Ass'y を外します。(1項参照)

5-2 [180C]のネジ2本を外して、PBシートとホイール Ass'y を外します。(図5)

※ホイール Ass'y が PB シートのボリュームシャフトへ確実に挿入されている事を確認した後、取付を行ってください。

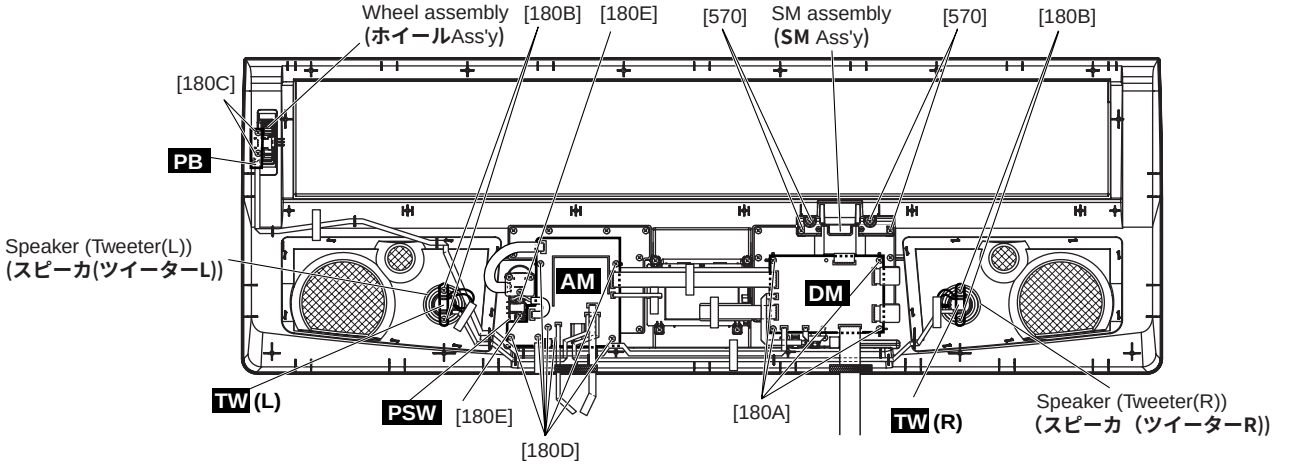

[180]: Bind Head Tapping Screw-B (＋バインドBタイト) 3.0x8 MFZN2Y (EP600250)
[570]: Bind Head Tapping Screw-B (＋バインドBタイト) 3.0x10 MFZN2Y (EP600220)

Fig.5(図5)

6. AM Circuit Board
(Time required: About 4 minutes)

6-1. Remove the lower case assembly. (See procedure 1.)

6-2. Remove the seven (7) screws marked [180D]. The AM circuit board can then be removed. (Fig. 5)

7. SM Circuit Board
(Time required: About 4 minutes)

7-1. Remove the lower case assembly. (See procedure 1.)

7-2. Remove the four (4) screws marked [570]. The SM assembly can then be removed. (Fig. 5)

7-3. Remove the two (2) screws marked [270c]. The SM circuit board can then be removed. (Fig. 6)

8. PSW Circuit Board
(Time required: About 3 minutes)

8-1. Remove the lower case assembly. (See procedure 1.)

8-2. Remove the two (2) screws marked [180E]. The PSW circuit board can then be removed. (Fig. 5)

6. AM シート (所要時間：約 4 分)

6-1 下ケース Ass'y を外します。(1 項参照)

6-2 [180D]のネジ7本を外して、AMシートを外します。(図 5)

7. SM シート (所要時間：約 4 分)

7-1 下ケース Ass'y を外します。(1 項参照)

7-2 [570]のネジ 4 本を外して、SM Ass'y を外します。(図 5)

7-3 [270c]のネジ2本を外して、SM シートを外します。(図 6)

8. PSW シート (所要時間：約 3 分)

8-1 下ケース Ass'y を外します。(1 項参照)

8-2 [180E]のネジ 2 本を外して、PSW シートを外します。(図 5)

〈Bottom View〉

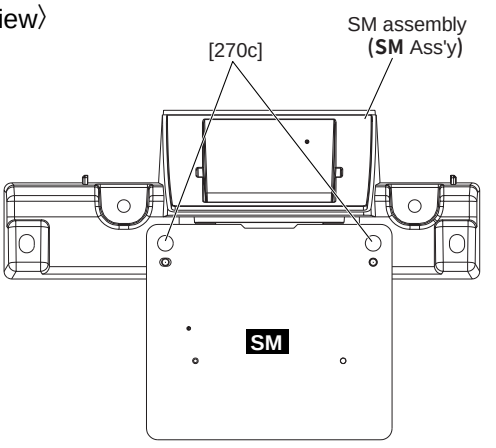

[270c]: Bind Head Tapping Screw-B（＋バインドBタイト）3.0x8 MFZN2BL (EP600190)

Fig.6**(図6)**

9. PNL Circuit Board
(Time required: About 6 minutes)

9-1. Remove the lower case assembly. (See procedure 1.)

9-2. Remove the AM circuit board. (See procedure 6.)

9-3 Remove the eleven (11) screws marked [180F]. The PNL circuit board can then be removed. (Fig. 7)

10. JACK Circuit Board
(Time required: About 4 minutes)

10-1. Remove the lower case assembly. (See procedure 1.)

10-2. Remove the DM circuit board. (See procedure 3.)

10-3. Remove the three (3) screws marked [180G]. The JACK circuit board can then be removed. (Fig. 8)

9. PNL シート (所要時間：約 6 分)

9-1 下ケース Ass'y を外します。(1 項参照)

9-2 AM シートを外します。(6 項参照)

9-3 [180F]のネジ 11 本を外して、PNL シートを外します。(図 7)

10. JACK シート (所要時間：約 4 分)

10-1 下ケース Ass'y を外します。(1 項参照)

10-2 DM シートを外します。(3 項参照)

10-3 [180G]のネジ 3 本を外して、JACK シートを外します。(図 8)

〈Bottom View〉

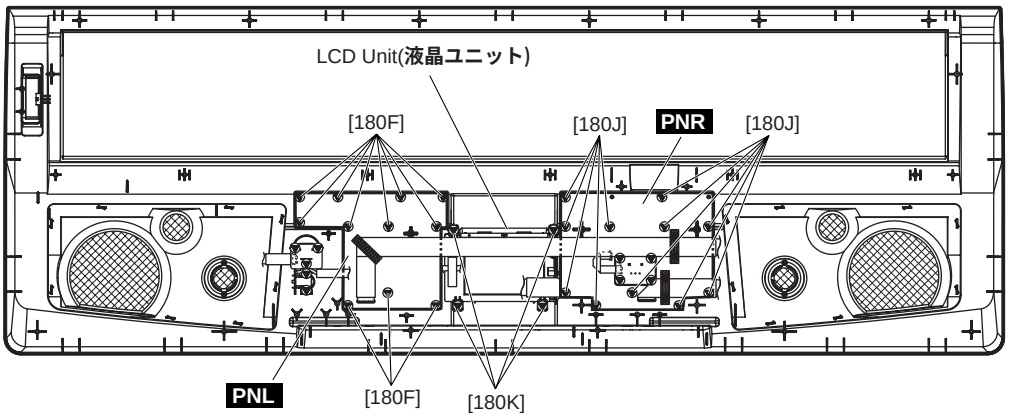

[180]: Bind Head Tapping Screw-B（＋バインドBタイト）3.0x8 MFZN2Y (EP600250)

Fig.7（図7）

11. ENC Circuit Board
(Time required: About 5 minutes)

11-1. Remove the lower case assembly. (See procedure 1.)
11-2. Remove the DM circuit board. (See procedure 3.)
11-3. Remove the encoder knob from the control panel side. (Fig. 9)
11-4. Remove the four (4) screws marked [180H]. The ENC circuit board can then be removed. (Fig. 8)

12. PNR Circuit Board
(Time required: About 7 minutes)

12-1. Remove the lower case assembly. (See procedure 1.)
12-2. Remove the DM circuit board. (See procedure 3.)
12-3. Remove the JACK circuit board. (See procedure 10.)
12-4. Remove the ENC circuit board. (See procedure 11.)
12-5. Remove the SM assembly. (See procedure 7.)
12-6. Remove the eleven (11) screws marked [180J]. The PNR circuit board can then be removed. (Fig. 7)

11. ENC シート (所要時間：約5分)

11-1 下ケース Ass'y を外します。(1項参照)
11-2 DM シートを外します。(3項参照)
11-3 コントロールパネル面からエンコーダツマミを外します。(図9)
11-4 [180H]のネジ4本を外して、ENC シートを外します。(図8)

12. PNR シート (所要時間：約7分)

12-1 下ケース Ass'y を外します。(1項参照)
12-2 DM シートを外します。(3項参照)
12-3 JACK シートを外します。(10項参照)
12-4 ENC シートを外します。(11項参照)
12-5 SM Ass'y を外します。(7項参照)
12-6 [180J]のネジ11本を外して、PNR シートを外します。(図7)

〈Bottom View〉

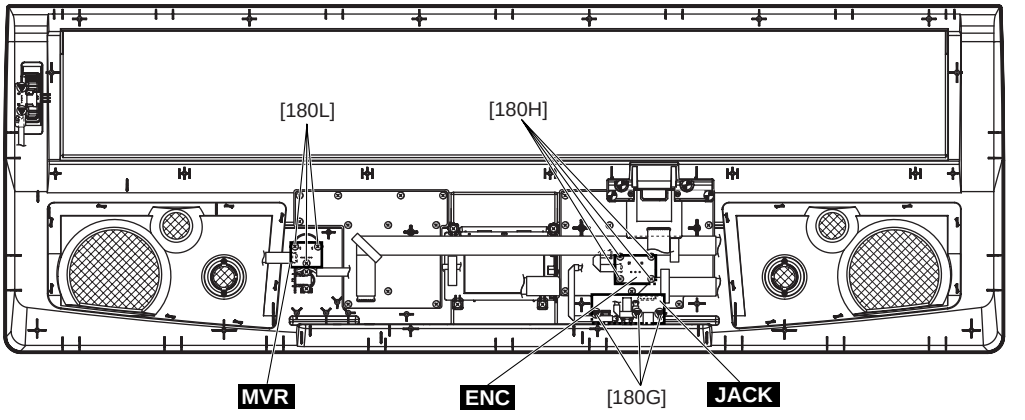

[180]: Bind Head Tapping Screw-B（＋バインドBタイト）3.0x8 MFZN2Y (EP600250)

Fig.8（図8）

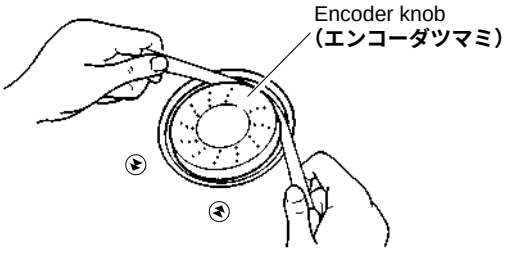

Fig.9 **（図9）**

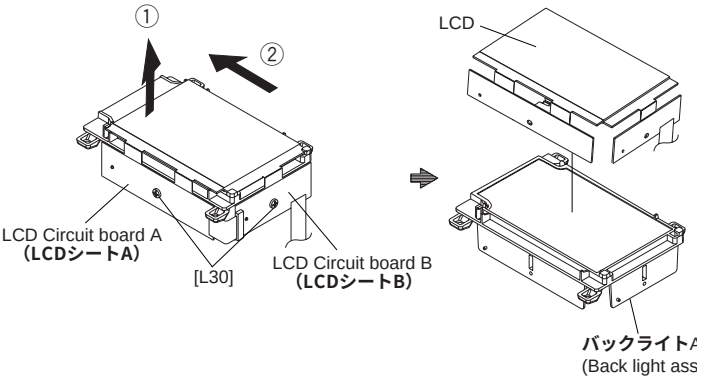

[L30]: Bind Head Tapping Screw-B（＋バインドBタイト）3.0x8 MFZN2Y (EP600250)

Fig.10**（図10）**

13. LCD Unit, LCD, Back Light Assembly
(Time required: About 4 minutes)

13-1. Remove the lower case assembly. (See procedure 1.)
13-2. Remove the four screws marked [180K]. The LCD unit can then be removed. (Fig. 7)
13-3. Remove the two (2) screws marked [L30]. The LCD circuit boards A and B from LCD Unit can then be removed. (Fig. 10)
13-4. Pick the LCD up as shown by the arrow (1), then slide it toward the direction shown by the arrow (2) in order to remove the LCD from the back light assembly. (Fig. 10)

14. MVR Circuit Board
(Time required: About 4 minutes)

14-1. Remove the lower case assembly. (See procedure 1.)
14-2. Remove the volume knob from the control panel side. (Fig. 11)
14-3. Remove the three (3) screws marked [180L]. The MVR circuit board can then be removed. (Fig. 8)

15. Speaker (Woofer)
(Time required: About 4 minutes)

15-1. Remove the lower case assembly. (See procedure 1.)
15-2. Remove the four (4) screws marked [200A]. The speaker (woofer) can then be removed. (Fig. 12)
*The left and right speakers (woofers) can be removed in the same way.

16. RELAY Circuit Board
(Time required: About 4 minutes)

16-1. Remove the lower case assembly. (See procedure 1.)
16-2. Remove the four (4) screws marked [70]. The RELAY circuit board can then be removed. (Fig. 12)

13. 液晶ユニット、LCD、バックライト Ass'y (所要時間：約4分)

13-1 下ケース Ass'y を外します。(1項参照)
13-2 [180K]のネジ4本を外して、液晶ユニットを外します。(図7)
13-3 [L30]のネジ2本を外して、液晶ユニットから LCD シート A、B を外します。(図10)
13-4 LCD 部を①の方向に持ち上げ、次に②の方向に動かして、LCD とバックライト Ass'y を離します。(図10)

14. MVR シート (所要時間：約4分)

14-1 下ケース Ass'y を外します。(1項参照)
14-2 コントロールパネル面からボリュームツマミを外します。（図11）
14-3 [180L]のネジ3本を外して、MVR シート を外します。(図8)

15. スピーカ（ウーファー）(所要時間：約4分)

15-1 下ケース Ass'y を外します。(1項参照)
15-2 [200A]のネジ4本を外して、スピーカ（ウーファー）を外します。(図12)
※左右のスピーカ（ウーファー）は同様に外すことができます。

16. RELAY シート (所要時間：約4分)

16-1 下ケース Ass'y を外します。(1項参照)
16-2 [70]のネジ4本を外して、RELAY シートを外します。(図12)

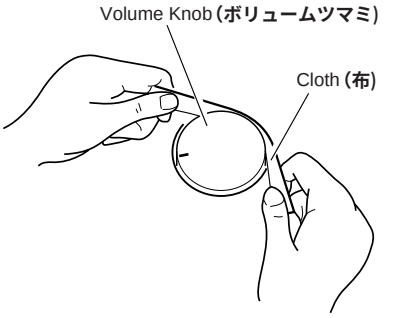

Fig.11(図11)

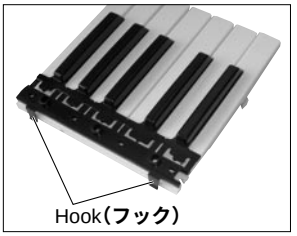

Photo.2 (写真2)

〈Top View〉

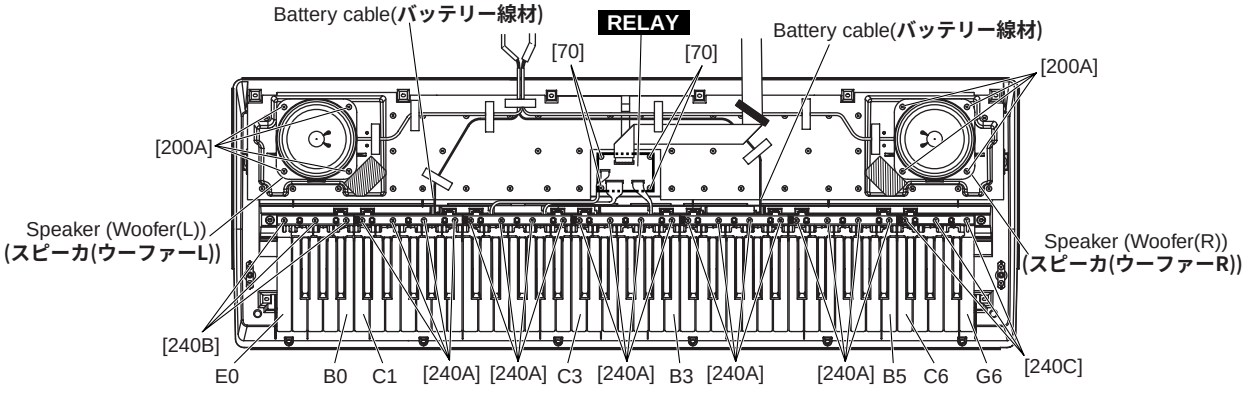

[70]: Bind Head Tapping Screw-B (＋バインドBタイト) 3.0x8 MFZN2Y (EP600250)
[200]: Bind Head Tapping Screw-B (＋バインドBタイト) 4.0x10 MFZN2Y (EP640130)
[240]: Bind Head Tapping Screw-P (＋バインドPタイト) 3.0x20 MFZN2Y (EP600680)
[240]: Bind Head Tapping Screw-P (＋バインドPタイト) 3.0x20 MFZN2 (VT069800)

Fig.12 (図12)

17. White and Black Keys

17-1. Remove the lower case assembly. (See procedure 1.)

17-2. For the C1-B5 white/black keys, remove the four (4) screws marked [240A] fixing the keys for each octave (C through B), then remove these keys for one (1) octave. (Fig. 12) At that time, push hooks on the black keys to lift the rear part, then pull and slide the keys toward you to remove it. (Photo 2)

17-3. Remove the three (3) screws marked [240B] for the E0-B0 white/black keys and the three (3) screws marked [240C] for the C6-G6 white/black keys, push hooks on the black keys to lift the rear part, and then pull and slide these white/black keys toward you to remove it. (Fig. 9)

17. 白鍵、黒鍵

17-1 下ケース Ass'y を外します。(1 項参照)

17-2 C1～B5 鍵を外す場合、各オクターブ（C～B）の白鍵と黒鍵を止めている[240A]のネジ 4 本を外して、1オクターブ分の白鍵／黒鍵を外します。(図12) このとき、黒鍵のツメを押して後部を持ち上げてから、手前にスライドさせて取り外して下さい。(写真 2)

17-3 E0～B0 鍵の場合は[240B]のネジ 3 本、C6～G6 鍵の場合は[240C]のネジ3本を外し、黒鍵のツメを押して後部を持ち上げてから、手前にスライドさせて、白鍵／黒鍵を取り外します。(図 9)

18. MK-76H Circuit Board, MK-76L Circuit Board (Time required: About 8 minutes for each)

18-1. Remove the lower case assembly. (See procedure 1.)

18-2. Remove the E0-B3 white/black keys. (See procedure 17.) Remove the fourteen (14) screws marked [220A]. The MK-76L circuit board and key guide can then be removed. (Fig. 13)

18-3. Remove the C3-G6 white/black keys. (See procedure 17.)Remove the seventeen (17) screws marked [220B]. The MK-76H circuit board and key guide can then be removed. (Fig. 13)

18. MK-76H シート、MK-76L シート
(所要時間：約 8 分)

18-1 下ケース Ass'y を外します。(1 項参照)

18-2 E0からB3までの白鍵／黒鍵を外します。(17項参照) [220A]のネジ14本を外して、MK-76Lシートとキーガイドを外します。(図 13)

18-3 C3からG6までの白鍵／黒鍵を外します。(17項参照) [220B]のネジ17本を外して、MK-76Hシートとキーガイドを外します。(図 13)

〈Top View〉

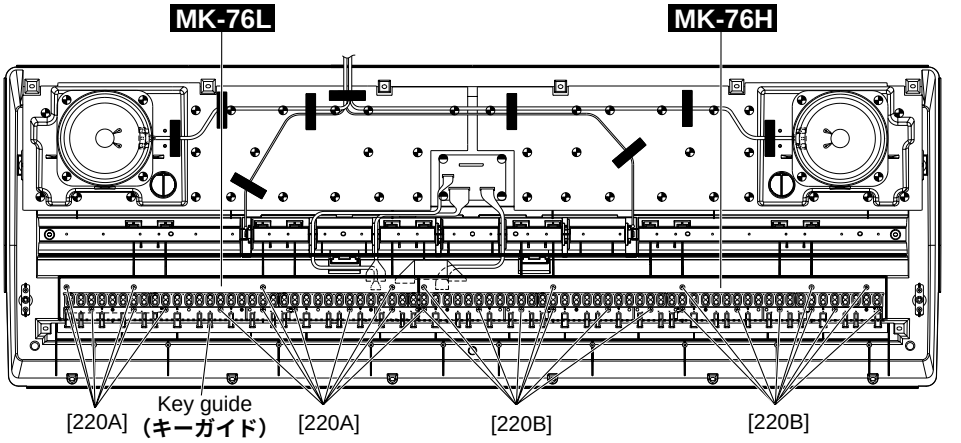

[220]: Bind Head Tapping Screw-B（＋バインドBタイト）3.0x10 MFZN2Y (EP600220)

Fig.13 **(図13)**

19. Rubber Contact

19-1. Remove the lower case assembly. (See procedure 1.)

19-2. Remove the keyboard assembly corresponding to the rubber contact to be removed. (See procedure 17.)

19-3. Remove the rubber contact. (Photo 3)

19. 接点ゴム

19-1 下ケース Ass'y を外します。(1 項参照)

19-2 外そうとする接点ゴムに対応した鍵盤Ass'yを外します。(17 項参照)

19-3 接点ゴムを外します。(写真 3)

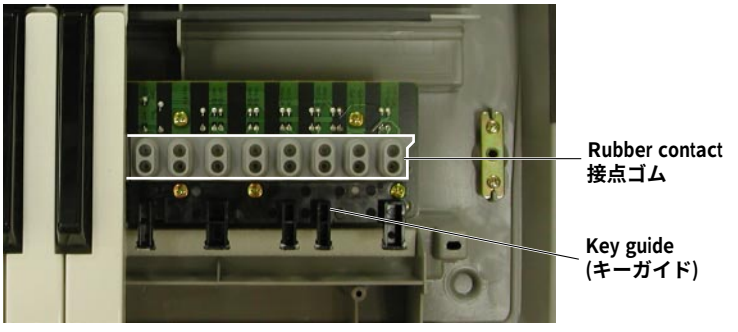

Photo.3 **(写真3)**

■ DGX-505 DISASSEMBLY PROCEDURE（分解手順）

Caution: 1) Flat cable's contacts are visible from the back. Pay attention not to insert and install the cable to the connector inversely.(Photo.1)
2) Be sure to attach the removed filament tape just as it was before removal.

注意： 1）フラットケーブルの接点が裏面から透けて見えます。コネクタにケーブルの表、裏を逆に挿し込まないように注意して取り付けてください。（写真1）
2）一度剥がしたフィラメントテープは、取り外す前と同じように、取り付けてください。

1. Lower Case Assembly
(Time required: About 9 minutes)

1-1. Remove the battery cover assembly. (Fig. 1)
1-2. Remove the twenty-four (24) screws marked [450]. The bottom plates L and R can then be removed. (Fig. 1)
1-3. Remove the twenty-five (25) screws marked [380] and the eight (8) screws marked [390]. The lower case assembly can then be removed. (Fig. 2)
*Make sure to tighten the screws marked [380A] first when assembling. (Fig. 1)

1. 下ケースAss'y (所要時間：約9分)

1-1 バッテリーカバーAss'yを外します。(図1)
1-2 [450]のネジ24本を外して、底板Lと底板Rを外します。(図1)
1-3 [380]のネジ25本と[390]のネジ8本を外して、下ケースAss'yを外します。(図2)
※ 組み立て時は[A]のネジを最初に締めてください。(図1)

〈Bottom View〉

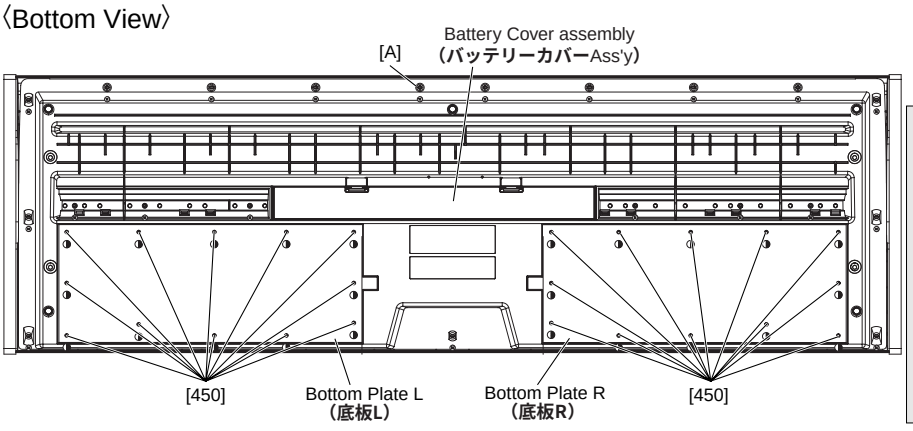

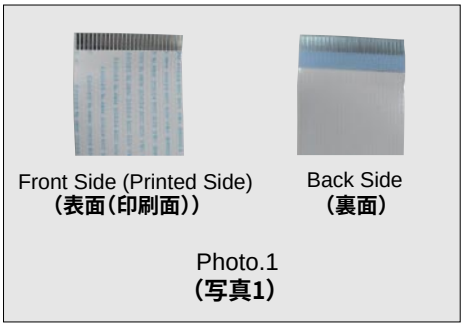

Photo.1
（写真1）

[450]: Bind Head Tapping Screw-B（＋バインドBタイト）4.0x16 MFZN2BL (VR060200)

Fig.1（図1）

〈Bottom View〉

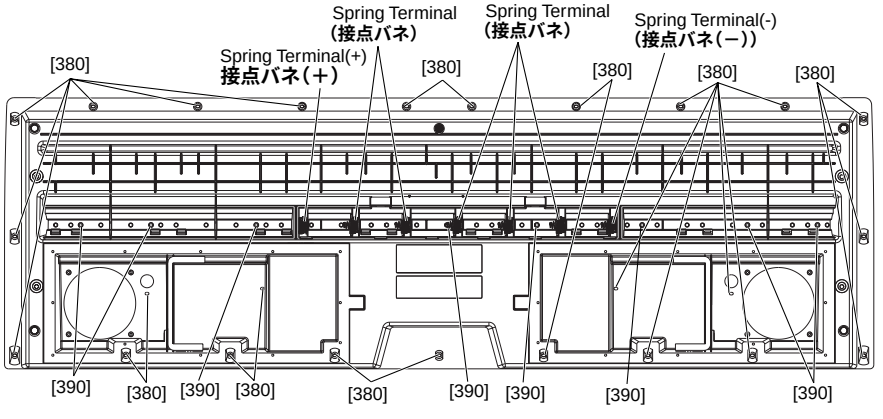

[380]: Bind Head Tapping Screw-B（＋バインドBタイト）3.0x12 MFZN2Y (VE683000)
[390]: Bind Head Tapping Screw-B（＋バインドBタイト）3.0x30 MFZN2Y (V7213700)

Fig.2（図2）

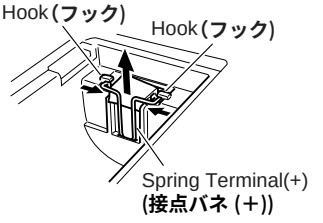

Fig.3（図3）

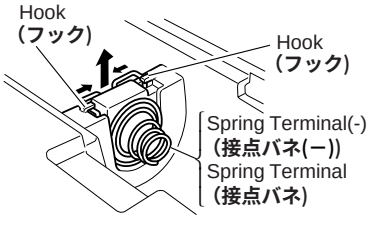

Fig.4（図4）

2. Spring Terminal

A. Spring Terminal (+) and (-)

2-1. Remove the Lower case assembly. (See procedure 1)
2-2. Remove the battery harness soldered to the spring terminal (+) and (-).(Fig. 2)
2-3. Remove the hooks (two at each place) and pull out the spring terminal (+) and (-). (Fig. 3)(Fig. 4)

B. Spring Terminal

2-1. Remove the Lower case assembly. (See procedure 1)
2-2. Remove spring terminal hooks (two at each place) and pull out the spring terminal. (Fig. 4).

3. DM Circuit Board (Time required: About 10 minutes)

3-1. Remove the lower case assembly. (See procedure 1.)
3-2. Remove the four (4) screws marked [180A]. The DM circuit board can then be removed. (Fig. 5)

4. TW Circuit Board, Speaker (Tweeter) (Time required: About 9 minutes.)

4-1. Remove the lower case assembly. (See procedure 1.)
4-2. Remove the two (2) screws marked [180B]. The TW circuit board and speaker (tweeter) can then be removed. (Fig. 5)
*The left and right speakers (tweeters) can be removed in the same way.

2. 接点バネ（+）、（−）と接点バネの外し方

A. 接点バネ（+）と（−）

2-1. 下ケース Ass'y を外します。(1 項参照)
2-2. 接点バネ（+）、接点バネ（−）に半田付けされている BATTERY 線材を外します。(図 2)
2-3. フック（各 2 箇所）を外し、接点バネ（+）、接点バネ（−）を引き出します。（図 3）（図 4）

B. 接点バネ

2-1. 下ケース Ass'y を外します。(1 項参照)
2-2. フック（各 2 箇所）を外し、接点バネを引き出します。（図 4）

3. DM シート(所要時間：約 10 分)

3-1 下ケース Ass'y を外します。(1 項参照)
3-2 [180A]のネジ4本を外して、DMシートを外します。(図 5)

4. TW シート、スピーカ（ツイーター）(所要時間：約 9 分)

4-1 下ケース Ass'y を外します。(1 項参照)
4-2 [180B]のネジ 2 本を外して、TW シートとスピーカ（ツイーター）を外します。(図 5)
※左右のスピーカ（ツイーター）は同様に外すことができます。

〈Bottom View〉

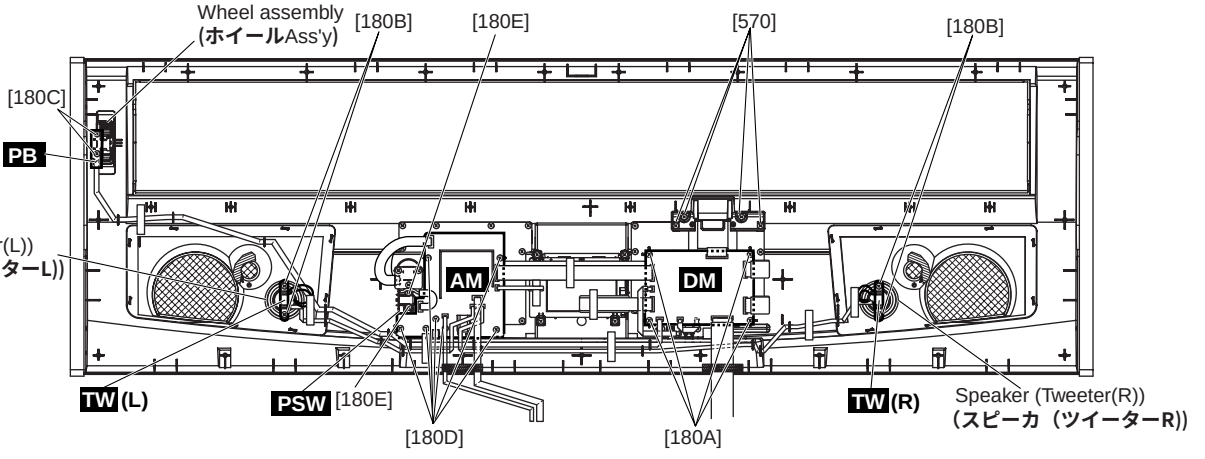

[180]: Bind Head Tapping Screw-B（＋バインドBタイト）3.0x8 MFZN2Y (EP600250)
[570]: Bind Head Tapping Screw-B（＋バインドBタイト）3.0x10 MFZN2Y (EP600220)

Fig.5（図5）

5. PB Circuit Board, Wheel Assembly
(Time required: About 9 minutes)

5-1. Remove the lower case assembly.
(See procedure 1.)

5-2. Remove the two (2) screws marked [180C]. The PB circuit board and the wheel assembly can then be removed. (Fig. 5)
*Make sure to mount the wheel assembly on the volume shaft of the PB circuit board by firmly inserting it into the shaft.

6. AM Circuit Board
(Time required: About 10 minutes)

6-1. Remove the lower case assembly.
(See procedure 1.)

6-2. Remove the seven (7) screws marked [180D]. The AM circuit board can then be removed. (Fig. 5)

7. SM Circuit Board
(Time required: About 10 minutes)

7-1. Remove the lower case assembly.
(See procedure 1.)

7-2. Remove the four (4) screws marked [570]. The SM assembly can then be removed. (Fig. 5)

7-3. Remove the two (2) screws marked [270c]. The SM circuit board can then be removed. (Fig. 6)

8. PSW Circuit Board
(Time required: About 9 minutes)

8-1. Remove the lower case assembly.
(See procedure 1.)

8-2. Remove the two (2) screws marked [180E]. The PSW circuit board can then be removed. (Fig. 5)

〈Bottom View〉

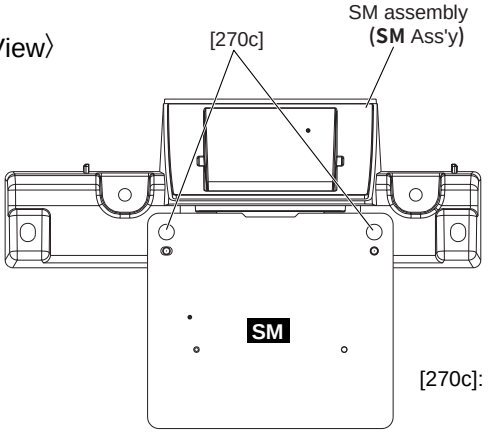

[270c]: Bind Head Tapping Screw-B (＋バインドBタイト)
3.0x8 MFZN2BL (EP600190)

Fig.6 **(図6)**

9. PNL Circuit Board
(Time required: About 12 minutes)

9-1. Remove the lower case assembly.
(See procedure 1.)

9-2. Remove the AM circuit board. (See procedure 6.)

9-3. Remove the eleven (11) screws marked [180F]. The PNL circuit board can then be removed. (Fig. 7)

5. PBシート、ホイールAss'y(所要時間：約9分)

5-1 下ケースAss'yを外します。(1項参照)

5-2 [180C]のネジ2本を外して、PBシートとホイールAss'yを外します。(図5)
※ホイールAss'yがPBシートのボリュームシャフトへ確実に挿入されている事を確認した後、取付を行ってください。

6. AMシート (所要時間：約10分)

6-1 下ケースAss'yを外します。(1項参照)

6-2 [180D]のネジ7本を外して、AMシートを外します。(図5)

7. SMシート (所要時間：約10分)

7-1 下ケースAss'yを外します。(1項参照)

7-2 [570]のネジ4本を外して、SM Ass'yを外します。(図5)

7-3 [270c]のネジ2本を外して、SMシートを外します。(図6)

8. PSWシート (所要時間：約9分)

8-1 下ケースAss'yを外します。(1項参照)

8-2 [180E]のネジ2本を外して、PSWシートを外します。(図5)

9. PNLシート (所要時間：約12分)

9-1 下ケースAss'yを外します。(1項参照)

9-2 AMシートを外します。(6項参照)

9-3 [180F]のネジ11本を外して、PNLシートを外します。(図7)

〈Bottom View〉

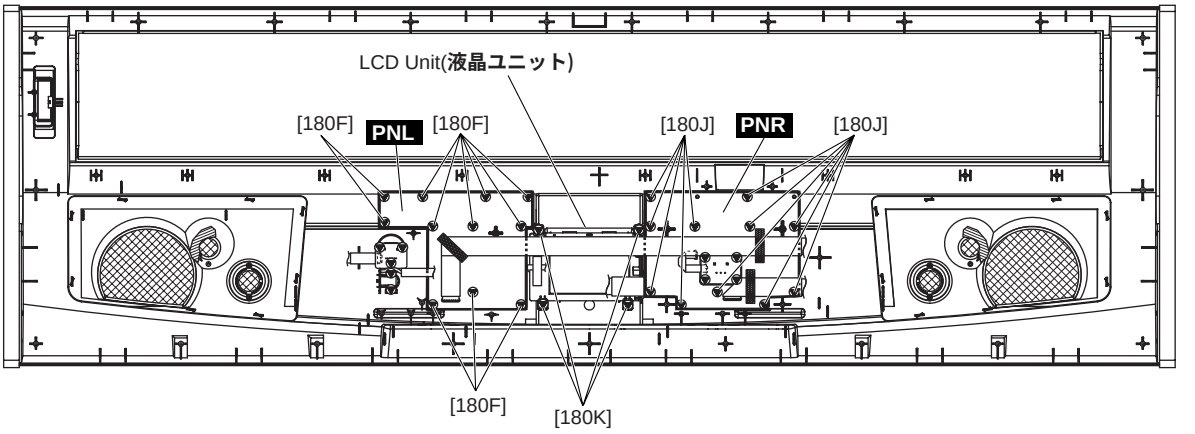

[180]: Bind Head Tapping Screw-B（＋バインドBタイト）3.0x8 MFZN2Y (EP600250)

Fig.7（図7）

10. JACK Circuit Board
(Time required: About 10 minutes)

10-1. Remove the lower case assembly. (See procedure 1.)
10-2. Remove the DM circuit board. (See procedure 3.)
10-3. Remove the three (3) screws marked [180G]. The JACK circuit board can then be removed. (Fig. 8)

11. ENC Circuit Board
(Time required: About 10 minutes)

11-1. Remove the lower case assembly. (See procedure 1.)
11-2. Remove the DM circuit board. (See procedure 3.)
11-3. Remove the encoder knob from the control panel side. (Fig. 9)
11-4. Remove the four (4) screws marked [180H]. The ENC circuit board can then be removed. (Fig. 8)

10. JACKシート (所要時間：約10分)

10-1 下ケースAss'yを外します。(1項参照)
10-2 DMシートを外します。(3項参照)
10-3 [180G]のネジ3本を外して、JACKシートを外します。(図8)

11. ENCシート (所要時間：約10分)

11-1 下ケースAss'yを外します。(1項参照)
11-2 DMシートを外します。(3項参照)
11-3 コントロールパネル面からエンコーダツマミを外します。(図9)
11-4 [180H]のネジ4本を外して、ENCシートを外します。(図8)

〈Bottom View〉

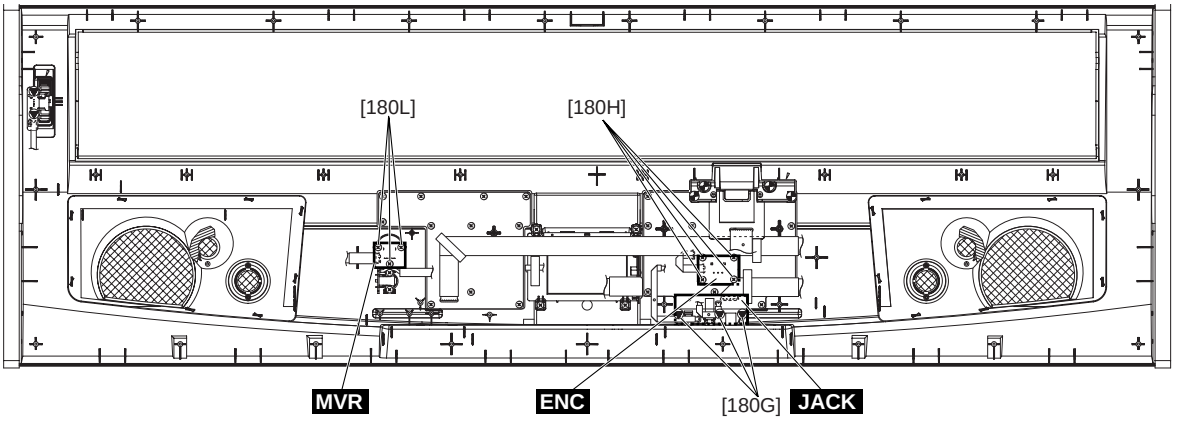

[180]: Bind Head Tapping Screw-B（＋バインドBタイト）3.0x8 MFZN2Y (EP600250)

Fig.8（図8）

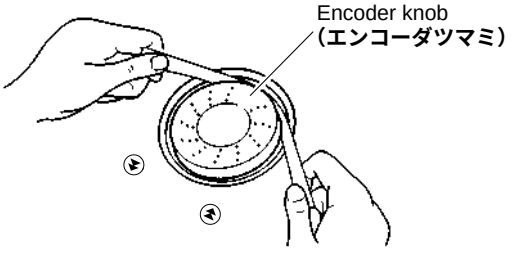

Fig.9（図9）

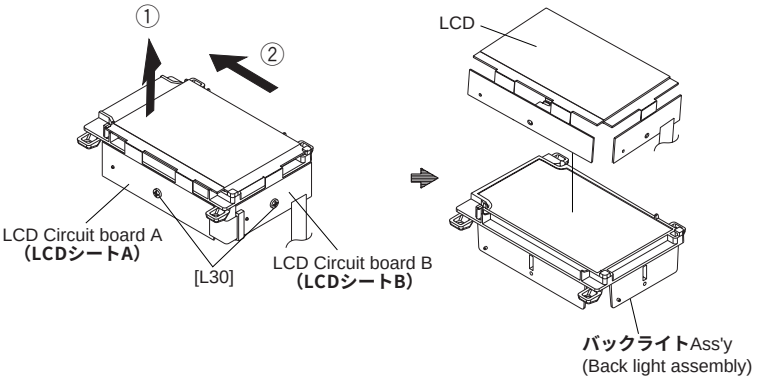

[L30]: Bind Head Tapping Screw-B （＋バインドBタイト）3.0x8 MFZN2Y (EP600250)

Fig.10（図10）

12. PNR Circuit Board (Time required: About 12 minutes)

12-1. Remove the lower case assembly. (See procedure 1.)
12-2. Remove the DM circuit board. (See procedure 3.)
12-3. Remove the JACK circuit board. (See procedure 10.)
12-4. Remove the ENC circuit board. (See procedure 11.)
12-5. Remove the SM assembly. (See procedure 7.)
12-6. Remove the eleven (11) screws marked [180J]. The PNR circuit board can then be removed. (Fig. 7)

13. LCD Unit, LCD, Back Light Assembly (Time required: About 4 minutes)

13-1. Remove the lower case assembly. (See procedure 1.)
13-2. Remove the four (4) screws marked [180K]. The LCD unit can then be removed. (Fig. 7)
13-3. Remove the two (2) screws marked [L30]. The LCD circuit boards A and B from LCD Unit can then be removed. (Fig. 10)
13-4. Pick the LCD up as shown by the arrow (1), then slide it toward the direction shown by the arrow (2) in order to remove the LCD from the back light assembly. (Fig. 10)

14. MVR Circuit Board (Time required: About 10 minutes)

14-1. Remove the lower case assembly. (See procedure 1.)
14-2. Remove the volume knob from the control panel side. (Fig. 11)
14-3. Remove the three (3) screws marked [180L]. The MVR circuit board can then be removed. (Fig. 8)

15. Speaker (Woofer) (Time required: About 10 minutes)

15-1. Remove the lower case assembly. (See procedure 1.)
15-2. Remove the four (4) screws marked [150]. The speaker (woofer) can then be removed. (Fig. 12)
*The left and right speakers (woofers) can be removed in the same way.

12. PNR シート (所要時間：約 12 分)

12-1 下ケース Ass'y を外します。(1 項参照)
12-2 DM シートを外します。(3 項参照)
12-3 JACK シートを外します。(10 項参照)
12-4 ENC シートを外します。(11 項参照)
12-5 SM Ass'y を外します。(7 項参照)
12-6 [180J]のネジ 11 本を外して、PNR シートを外します。(図 7)

13. 液晶ユニット、LCD、バックライト Ass'y (所要時間：約 4 分)

13-1 下ケース Ass'y を外します。(1 項参照)
13-2 [180K]のネジ 4 本を外して、液晶ユニットを外します。(図 7)
13-3 [L30]のネジ 2 本を外して、液晶ユニットから LCD シート A、B を外します。(図 10)
13-4 LCD 部を①の方向に持ち上げ、次に②の方向に動かして、LCD とバックライト Ass'y を離します。(図 10)

14. MVR シート (所要時間：約 10 分)

14-1 下ケース Ass'y を外します。(1 項参照)
14-2 コントロールパネル面からボリュームツマミを外します。（図 11）
14-3 [180L]のネジ 3 本を外して、MVR シート を外します。(図 8)

15. スピーカ（ウーファー）(所要時間：約 10 分)

15-1 下ケース Ass'y を外します。(1 項参照)
15-2 [150]のネジ 4 本を外して、スピーカ（ウーファー）を外します。(図 12)
※左右のスピーカ（ウーファー）は同様に外すことができます。

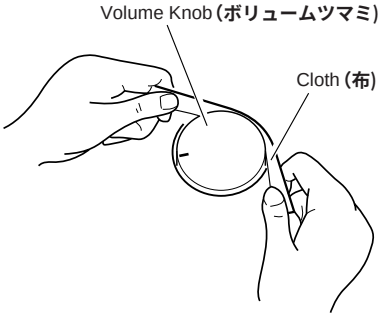

Fig.11(図11)

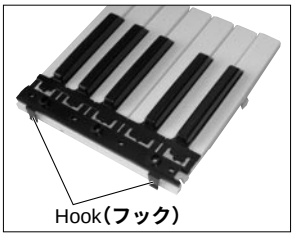

Photo.2(写真2)

〈Top View〉

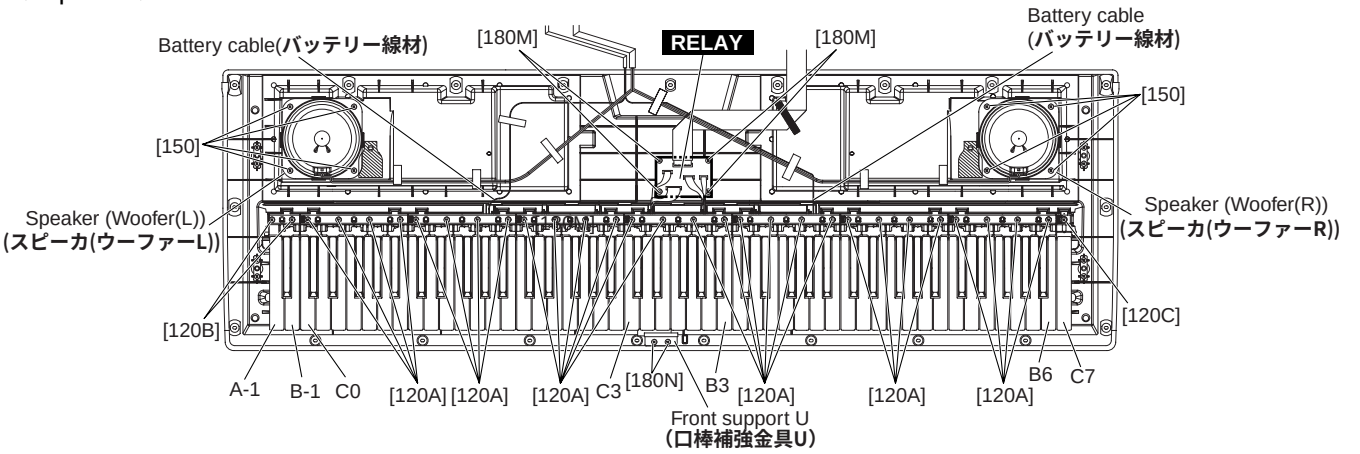

[120]: Bind Head Tapping Screw-P (+バインドPタイト) 3.0x20 MFZN2Y (EP600680)
[120]: Bind Head Tapping Screw-P (+バインドPタイト) 3.0x20 MFZN2 (VT069800)
[150]: Bind Head Tapping Screw-B (+バインドBタイト) 4.0x10 MFZN2Y (EP640130)
[180]: Bind Head Tapping Screw-B (+バインドBタイト) 3.0x8 MFZN2Y (EP600250)

Fig.12(図12)

16. RELAY Circuit Board (Time required: About 10 minutes)

16-1. Remove the lower case assembly. (See procedure 1.)

16-2. Remove the four (4) screws marked [180M]. The RELAY circuit board can then be removed. (Fig. 12)

17. White and Black Keys

17-1. Remove the lower case assembly. (See procedure 1.)

17-2. For the C0-B6 white/black keys, remove the four (4) screws marked [120A] fixing the keys for each octave (C through B), then remove these keys for one (1) octave. (Fig. 12) At that time, push hooks on the black keys to lift the rear part, then pull and slide the keys toward you to remove it. (Photo 2)
First remove the two (2) screws marked [180N] to remove the front support U before removing the C3-B3 keys. (Fig. 12)

17-3. Remove the two (2) screws marked [120B] for the A-1 to B-1 white/black keys and the one (1) screw marked [120C] for the C7 key, then remove these keys. (Fig. 12)

16. RELAY シート (所要時間：約10分)

16-1 下ケース Ass'y を外します。(1項参照)

16-2 [180M]のネジ4本を外して、RELAY シートを外します。(図12)

17. 白鍵、黒鍵

17-1 下ケース Ass'y を外します。(1項参照)

17-2 C0～B6鍵を外す場合、各オクターブ（C～B）の白鍵と黒鍵を止めている[120A]のネジ4本を外して、1オクターブ分の白鍵／黒鍵を外します。(図12)
このとき、黒鍵のツメを押して後部を持ち上げてから、手前にスライドさせて取り外して下さい。(写真2)
また、C3 から B3 鍵を外す場合は、あらかじめ[180N]のネジ2本を外して、口棒補強金具Uを外しておきます。(図12)

17-3 A-1～B-1鍵の場合は[120B]のネジ2本、C7鍵の場合は[120C]のネジ1本を外して、白鍵／黒鍵を外します。(図12)

18. MK-88L Circuit Board, MK-88C Circuit Board, MK-88H Circuit Board (Time required About 16 minutes)

18-1. Remove the lower case assembly. (See procedure 1.)

18-2. Remove the A-1 to B2 white/black keys. (See procedure 17.)
Remove the seventeen (17) screws marked [110A]. The MK-88L circuit board and key guide can then be removed. (Fig. 13)

18-3. Remove the C2-B5 white/black keys. (See procedure 17.)
Remove the seventeen (17) screws marked [110B]. The MK-88C circuit board and key guide can then be removed. (Fig. 13)

18-4. Remove the C5-C7 white/black keys. (See procedure 17.)
Remove the twelve (12) screws marked [110C]. The MK-88H circuit board and key guide can then be removed. (Fig. 13)

18. MK-88L、MK-88C、MK-88H シート (所要時間：約 16 分)

18-1 下ケース Ass'y を外します。(1 項参照)

18-2 A-1 から B2 までの白鍵／黒鍵を外します。(17 項参照)
[110A]のネジ13本を外して、MK-88Lシートとキーガイドを外します。(図 13)

18-3 C2からB5までの白鍵／黒鍵を外します。(17項参照)
[110B]のネジ17本を外して、MK-88Cシートとキーガイドを外します。(図 13)

18-4 C5からC7までの白鍵／黒鍵を外します。(17項参照)
[110C]のネジ12本を外して、MK-88Hシートとキーガイドを外します。(図 13)

〈Top View〉

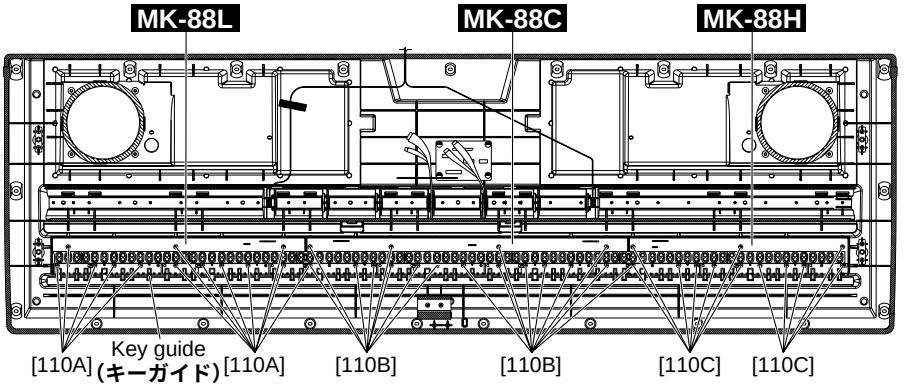

[110]: Bind Head Tapping Screw-B（＋バインドBタイト）3.0x10 MFZN2Y (EP600220)

Fig.13 (図13)

19. Rubber Contact

19-1. Remove the lower case assembly. (See procedure 1.)

19-2. Remove the keyboard assembly corresponding to the rubber contact to be removed. (See procedure 17.)

19-3. Remove the rubber contact. (Photo 3)

19. 接点ゴム

19-1 下ケース Ass'y を外します。(1 項参照)

19-2 外そうとする接点ゴムに対応した鍵盤Ass'yを外します。(17 項参照)

19-3 接点ゴムを外します。(写真 3)

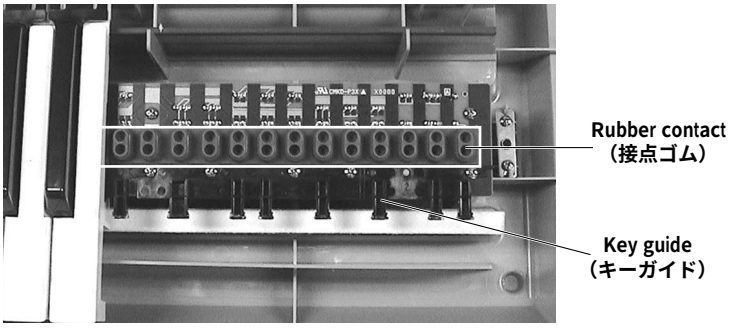

Photo.3 (写真3)

■ LSI PIN DESCRIPTION（LSI端子機能表）

YMW767-V (X3271A00) **CPU** 26
S1D13305F00B100 (XQ595A00) **LCD CONTROLLER** 27
μ**PD789022GB-A15-8E** (XZ560100) **CPU** 27
M4A3-32/32-10VC48 (X3831A00) **CPLD** 28

● YMW767-V (X3271A00) CPU

DM: IC101

PIN NO.	NAME	I/O	FUNCTION	PIN NO.	NAME	I/O	FUNCTION
1	V_{SS}		Ground	65	V_{SS}		Ground
2	TESTN (SCMD)	Ish	TEST Pin	66	IOV_{DD}		Power supply
3	PLLBPN	Ish	PLL bypass	67	LBN/LWRN/PF6	O	Low byte enable
4	$PLLV_{DD}$		Power supply	68	UBN/UWRN/PF7	O	Upper byte enable
5	CIN		Condenser connect	69	RDN/PF4	O	Read enable
6	$PLLV_{SS}$		Ground	70	MD00	I/O+	
7	TRSTN	I		71	MD08	I/O+	
8	TMS	I		72	MD01	I/O+	
9	TCK	I	JTAG	73	MD09	I/O+	Memory data bus
10	TDI	I		74	MD02	I/O+	
11	TDO	O		75	MD10	I/O+	
12	XI	I	Crystal oscillator	76	MD03	I/O+	
13	XO	O		77	V_{SS}		Ground
14	V_{SS}		Ground	78	MD11	I/O+	
15	V_{DD}		Power supply	79	MD04	I/O+	
16	ICN	Ish	Initial clear	80	MD12	I/O+	
17	ECSN	Ish	Chip select	81	MD05	I/O+	
18	EWRN/PD5	Ish	Write enable	82	MD13	I/O+	Memory data bus
19	ERDN/PD4	Ish	Read enable	83	MD06	I/O+	
20	EA3/PD3	I		84	MD14	I/O+	
21	EA2/PD2	I	Address bus	85	MD07	I/O+	
22	EA1/PD1	I		86	MD15	I/O+	
23	EA0/PD0	I		87	WRN/PF5	O	
24	IOV_{DD}		Power supply	88	V_{SS}		Ground
25	ED0/PC0	I/O		89	V_{DD}		Power supply
26	ED1/PC1	I/O		90	IOV_{DD}		Power supply
27	ED2/PC2	I/O		91	MA17	O	
28	ED3/PC3	I/O	Data bus /	92	MA16	O	
29	ED4/PC4	I/O		93	MA15	O	
30	ED5/PC5	I/O		94	MA14	O	
31	ED6/PC6	I/O		95	MA13	O	
32	ED7/PC7	I/O		96	MA12	O	
33	V_{SS}		Ground	97	MA11	O	Memory address bus
34	IRQ0N/PH0	Ish	Interrupt request	98	MA10	O	
35	TxD0	O	Serial port 0	99	MA09	O	
36	RxD0	I		100	MA08	O	
37	TxD1/PG2	O	Serial port 1 /	101	MA07	O	
38	RxD1/PH1	I		102	MA06	O	
39	SCLK1/PH2	I	EXT Clock /	103	MA05	O	
40	SDO	O	Serial data	104	V_{SS}		Ground
41	SDI/PH3	I	Serial data /	105	MA04	O	
42	BCLK	O	Bit clock	106	MA03	O	Memory address bus
43	WCLK/SYO	O	Word clock	107	MA02	O	
44	SYSCLK/PG3	O	System clock	108	MA01	O	
45	V_{SS}		Ground	109	CS0N/PG0	O	Chip select /
46	V_{DD}		Power supply	110	MA18	O	Memory address bus
47	IOV_{DD}			111	MA19	O	
48	PA0	I/O		112	MA21/PF1	O	Memory address bus
49	PA1	I/O		113	MA22/PF2	O	
50	PA2	I/O		114	MA20	O	Memory address bus
51	PA3	I/O	Parallel port A	115	MA23/PF3	O	Memory address bus
52	PA4	I/O		116	CSIN/PG1	O	Chip select /
53	PA5	I/O		117	MA00/PF0	O	Memory address bus
54	PA6	I/O		118	V_{SS}		Ground
55	PA7	I/O		119	V_{DD}		Power supply
56	V_{SS}		Ground	120	IOV_{DD}		Power supply
57	PB0	I/O		121	CS2N/PE0	O	Chip select /
58	PB1	I/O		122	CS3N/PE1	O	Chip select /
59	PB2	I/O		123	CS4N/CASN/PE2	O	Chip select /
60	PB3	I/O	Parallel port B	124	CS5N/PE3	O	Chip select /
61	PB4	I/O		125	CS50RDN/PE4	O	Chip select /
62	PB5	I/O		126	CS51WRN/PE5	O	Chip select /
63	PB6	I/O		127	CS52WRN/PE6	O	Chip select /
64	PB7/SYI	I/O	Parallel port B /	128	CS53WRN/RASN/PE7	O	Chip select /

● S1D13305F00B100 (XQ595A00) LCDC (LCD Controller)

DM: IC201

PIN NO.	NAME	I/O	FUNCTION	PIN NO.	NAME	I/O	FUNCTION
1	VA5	O	VRAM address bus	31	XD2	O	Data bus output for 4 bit dot
2	VA4	O		32	XD1	O	
3	VA3	O		33	XD0	O	
4	VA2	O		34	XECL	O	S driver enable, chain clock
5	VA1	O		35	XSCL	O	Data bus shift clock
6	VA0	O		36	Vss	-	Ground
7	/VWR	O	VRAM read/write	37	LP	O	X driver latch pulse
8	/VCE	O	Memory control	38	WF	O	Frame signal for X/Y driver
9	/VRD	-	Not used	39	YDIS	O	Power down signal for displaying off mode
10	/RES	I	Initial clear	40	YD	O	Scan start signal
11	NC	-	Not used	41	YSCL	O	Scan shift clock
12	NC	-	Not used	42	VD7	I/O	VRAM data bus
13	/RD	I	Read strobe	43	VD6	I/O	
14	/WR	I	Write strobe	44	VD5	I/O	
15	SEL2	I	Bus select	45	VD4	I/O	
16	SEL1	I	Bus select	46	VD3	I/O	
17	OSC1	I	Clock	47	VD2	I/O	
18	OSC2	O	Clock	48	VD1	I/O	
19	/CS	I	Chip select	49	VD0	I/O	
20	A0	I	Data mode select	50	VA15	O	VRAM address bus
21	Vdd	-	Power supply	51	VA14	O	
22	D0	I/O	Data bus	52	VA13	O	
23	D1	I/O		53	VA12	O	
24	D2	I/O		54	VA11	O	
25	D3	I/O		55	VA10	O	
26	D4	I/O		56	VA9	O	
27	D5	I/O		57	VA8	O	
28	D6	I/O		58	VA7	O	
29	D7	I/O		59	VA6	O	
30	XD3	O	Data bus output for 4 bit dot	60	NC	-	Not used

● μPD789022GB-A15-8E (XZ560100) CPU

DM: IC701

PIN NO.	NAME	I/O	FUNCTION	PIN NO.	NAME	I/O	FUNCTION
1	P12	I/O	Port 1	23	P32/INTP2/CPT2	I/O	Port 3/External interrupt input/Capture edge input
2	P11	I/O		24	P31/INTP1	I/O	Port 3/External interrupt input
3	P10	I/O		25	P30/INTP0	I/O	
4	P47/KR7	I/O	Port 4/Key return signal detection input	26	P22/RXD/SI0	I/O	Port 2/Asynchronous serial interface serial data input/Serial interface serial data input
5	P46/KR6	I/O		27	P21/TXD/SO0	I/O	Port 2/Asynchronous serial interface serial data output/Serial interface serial data output
6	P45/KR5	I/O		28	P20/ASCK/SCK0	I/O	Port 2/Asynchronous serial interface serial clock input/Serial interface serial clock
7	P44/KR4	I/O		29	P07	I/O	Port 0
8	P43/KR3	I/O		30	P06	I/O	
9	P42/KR2	I/O		31	P05	I/O	
10	P41/KR1	I/O		32	P04	I/O	
11	P40/KR0	I/O		33	P03	I/O	
12	NC			34	P02	I/O	
13	IC		Internally connected (N.C.)	35	P01	I/O	
14	X2		Clock	36	P00	I/O	
15	X1	I		37	NC		
16	VSS0		Ground	38	VDD1		Power supply
17	VDD0		Power supply	39	VSS1		Ground
18	/RESET	I	System reset	40	P17	I/O	Port 1
19	P53	I/O	Port 5	41	P16	I/O	
20	P52	I/O		42	P15	I/O	
21	P51/TO2	I/O	Port 5/16-bit timer output	43	P14	I/O	
22	P50/TI0/TO0	I/O	Port 5/External count clock input to 8-bit timer/8-bit timer output	44	P13	I/O	

• M4A3-32/32-10VC48 (X3831A00) CPLD

DM: IC801

PIN NO.	NAME	I/O	FUNCTION	PIN NO.	NAME	I/O	FUNCTION
1	A0	I/O	Data bus	25	B10	I/O	Data bus
2	A1	I/O		26	B9	I/O	
3	A2	I/O		27	B8	I/O	
4	TDI	I	Test data in	28	TMS		Test mode select
5	CLK0/I0	I	Clock/Input	29	CLK1/I1	I	Clock/Input
6	NC		No connect	30	NC		No connect
7	GND		Ground	31	GND		Ground
8	TCK		Test clock	32	TDO	O	Test data out
9	A8	I/O	Data bus	33	B0	I/O	Data bus
10	A9	I/O		34	B1	I/O	
11	A10	I/O		35	B2	I/O	
12	A11	I/O		36	B3	I/O	
13	A12	I/O		37	B4	I/O	
14	A13	I/O		38	B5	I/O	
15	A14	I/O		39	B6	I/O	
16	A15	I/O		40	B7	I/O	
17	VCC		Power supply	41	VCC		Power supply
18	NC		No connect	42	NC		No connect
19	GND		Ground	43	GND		Ground
20	B15	I/O	Data bus	44	A7	I/O	Data bus
21	B13	I/O		45	A6	I/O	
22	B12	I/O		46	A5	I/O	
23	B11	I/O		47	A4	I/O	
24	B10	I/O		48	A3	I/O	

■ IC BLOCK DIAGRAM（IC ブロック図）

● **HD74LV32AFPEL** (IS003200)
74LVX32SJX (X4174A00)
SN74LV32ANSR (X4176A00)
Quad 2 Input OR
DM: IC107

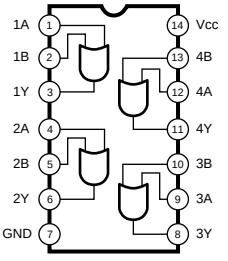

● **NJM2360AM** (X0200A00)
DC-DC Converter
DM: IC203

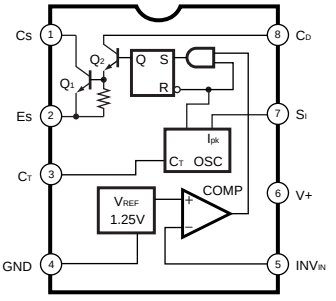

● **NJM4580E TE2** (X2331A00)
Dual Operational Amplifier
DM: IC402

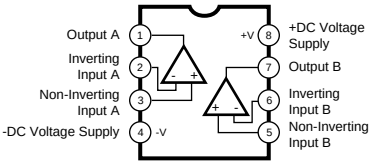

● **PCM1742KE/2K** (X3538A00)
DAC
DM: IC403

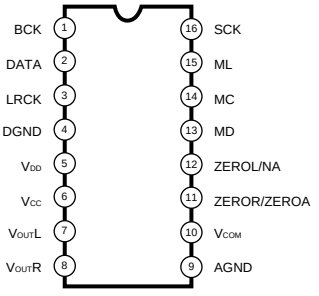

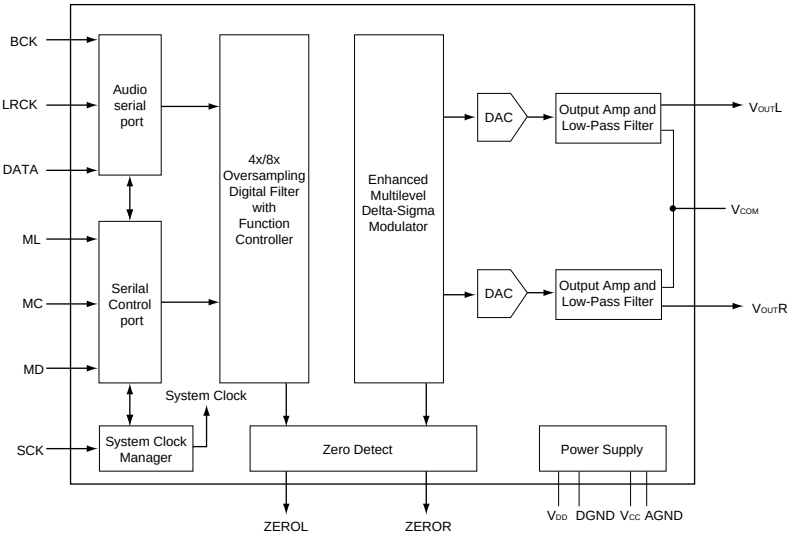

● **HD74LV04AFPEL** (IS000400)
74LVX04SJX (XY746A00)
SN74LV04ANSR (X4175A00)
Hex Inverter
DM: IC601

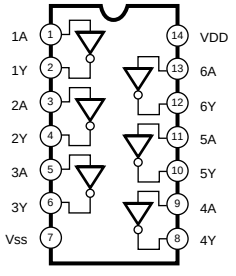

■ CIRCUIT BOARDS（シート基板図）

AM Circuit Board (X5096C0) ····· **32**
DM Circuit Board (X5097B0) ····· **31**
ENC Circuit Board (X5098B0)····· **33**
JACK Circuit Board (X5096C0) ····· **30**
MK-76H Circuit Board (X2333F0)(DGX-305) ····· **38**
MK-76L Circuit Board (X2334F0)(DGX-305)····· **40**
MK-88C Circuit Board(X0001A0)(DGX-505) ····· **43**
MK-88H Circuit Board(X0000A0)(DGX-505) ····· **42**
MK-88L Circuit Board(X0002A0)(DGX-505) ····· **42**
MVR Circuit Board (X5098B0) ····· **32**
PB Circuit Board (X5098B0) ····· **36**
PNL Circuit Board (X5098B0) ····· **34**
PNR Circuit Board (X5099B0)····· **36**
PSW Circuit Board (X5098B0) ····· **35**
RELAY Circuit Board (X5100A0) ····· **44**
SM Circuit Board (X4145A0)····· **37**
TW Circuit Board (X5098B0)····· **34**

Noto:See parts list for details of circuit board component parts.
注:シートの部品詳細はパーツリストをご参照ください。

- **JACK Circuit Board**

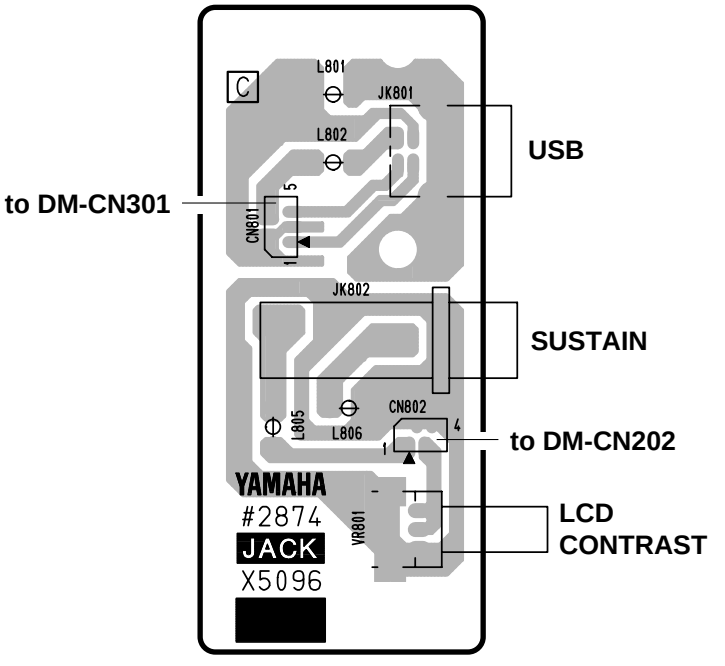

Component side（部品側）

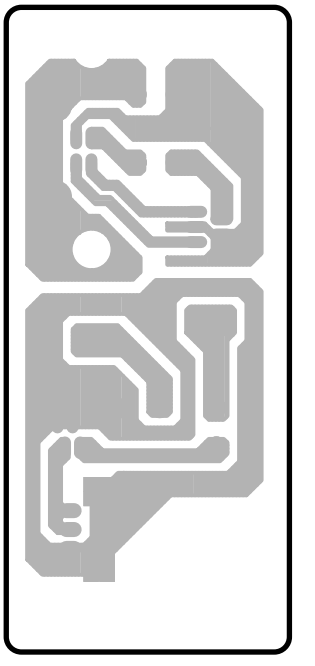

Pattern side（パターン側）

• DM Circuit Board

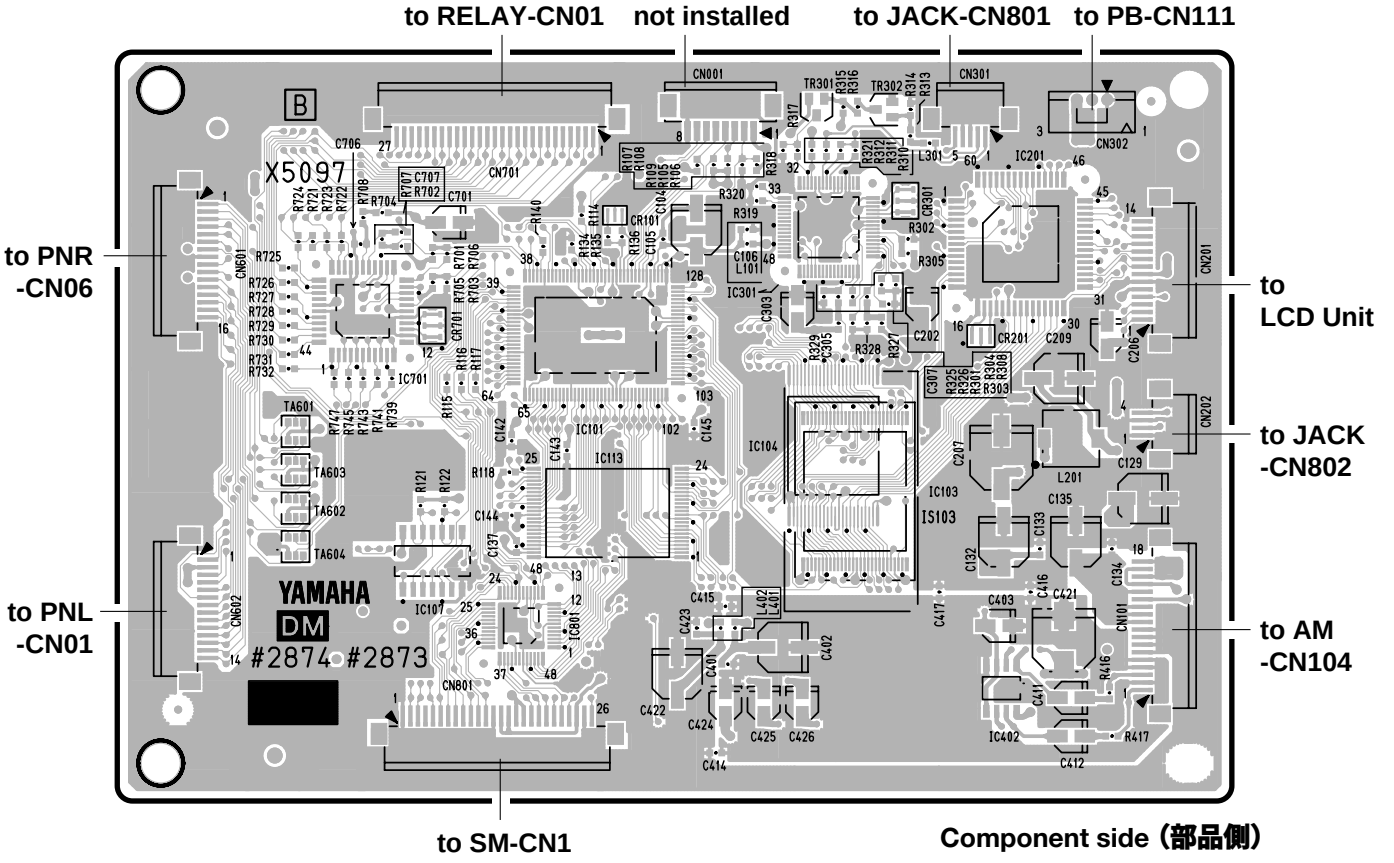

Component side（部品側）

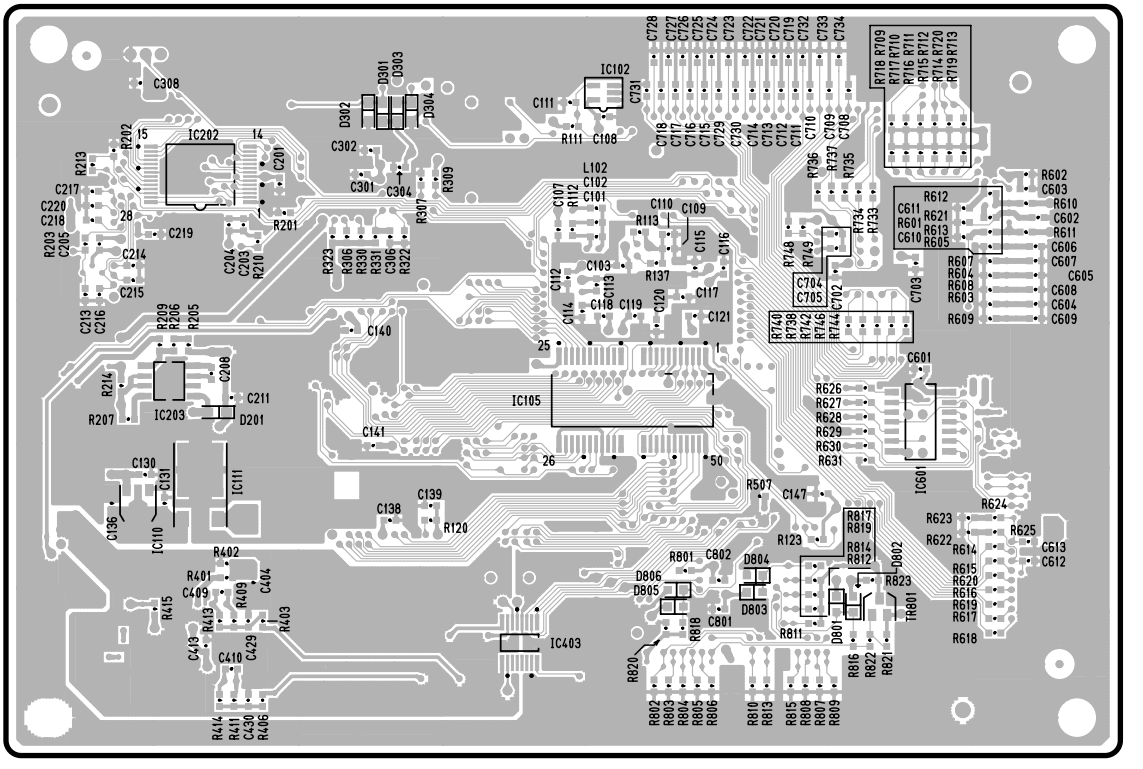

Pattern side（パターン側）

• AM Circuit Board

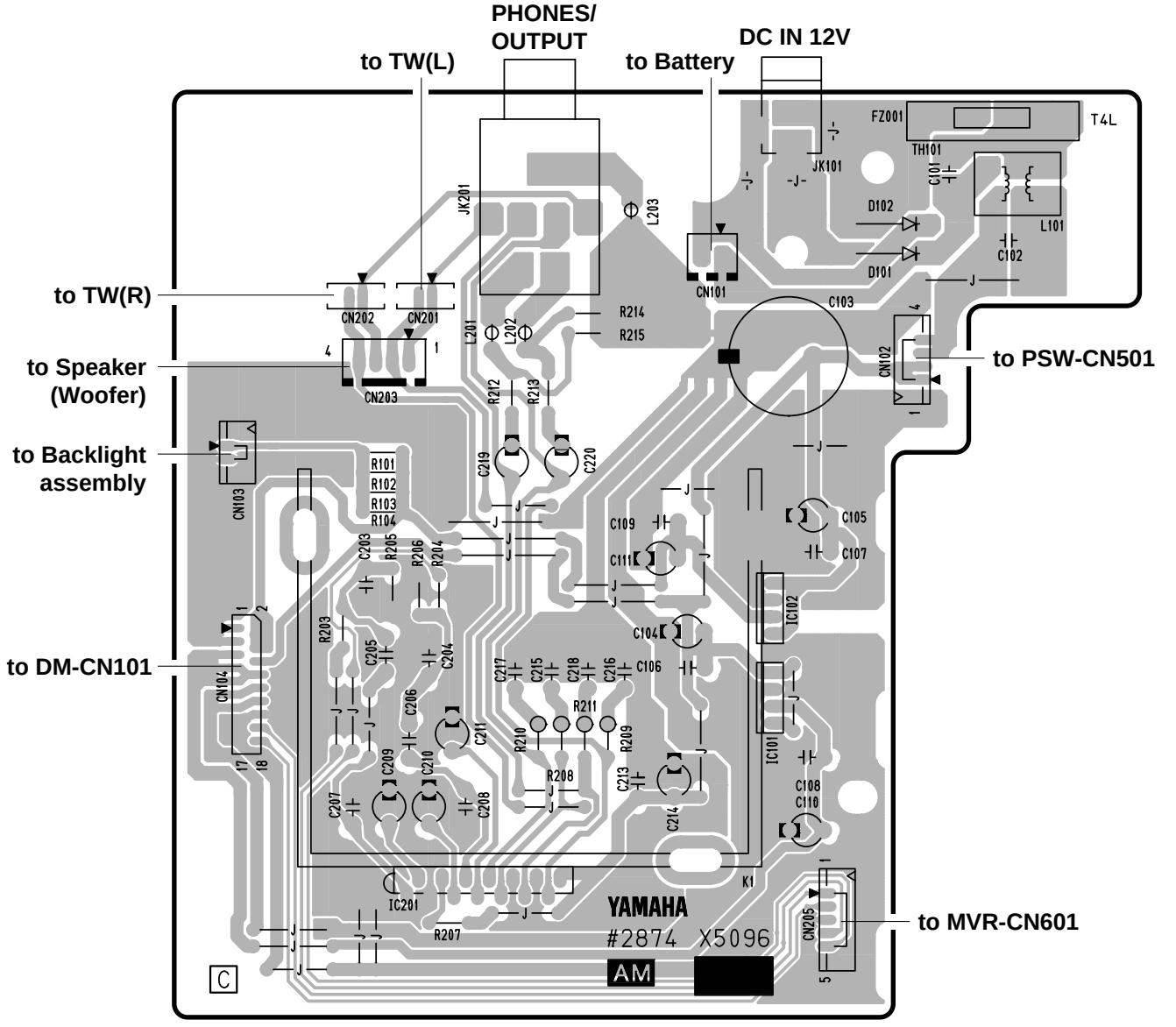

Component side（部品側）

• MVR Circuit Board

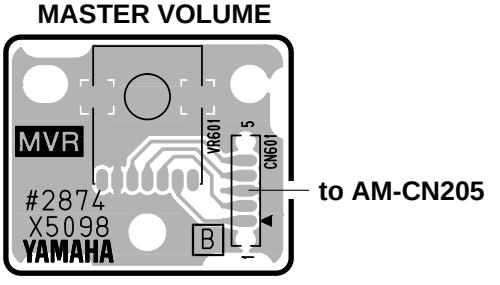

Component side（部品側）

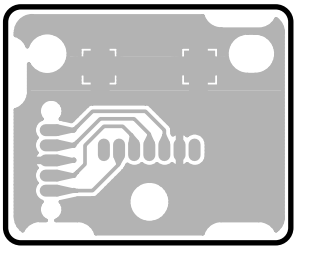

Pattern side（パターン側）

AM : 2NA-WC52370
MVR : 2NR-WC52450

• AM Circuit Board

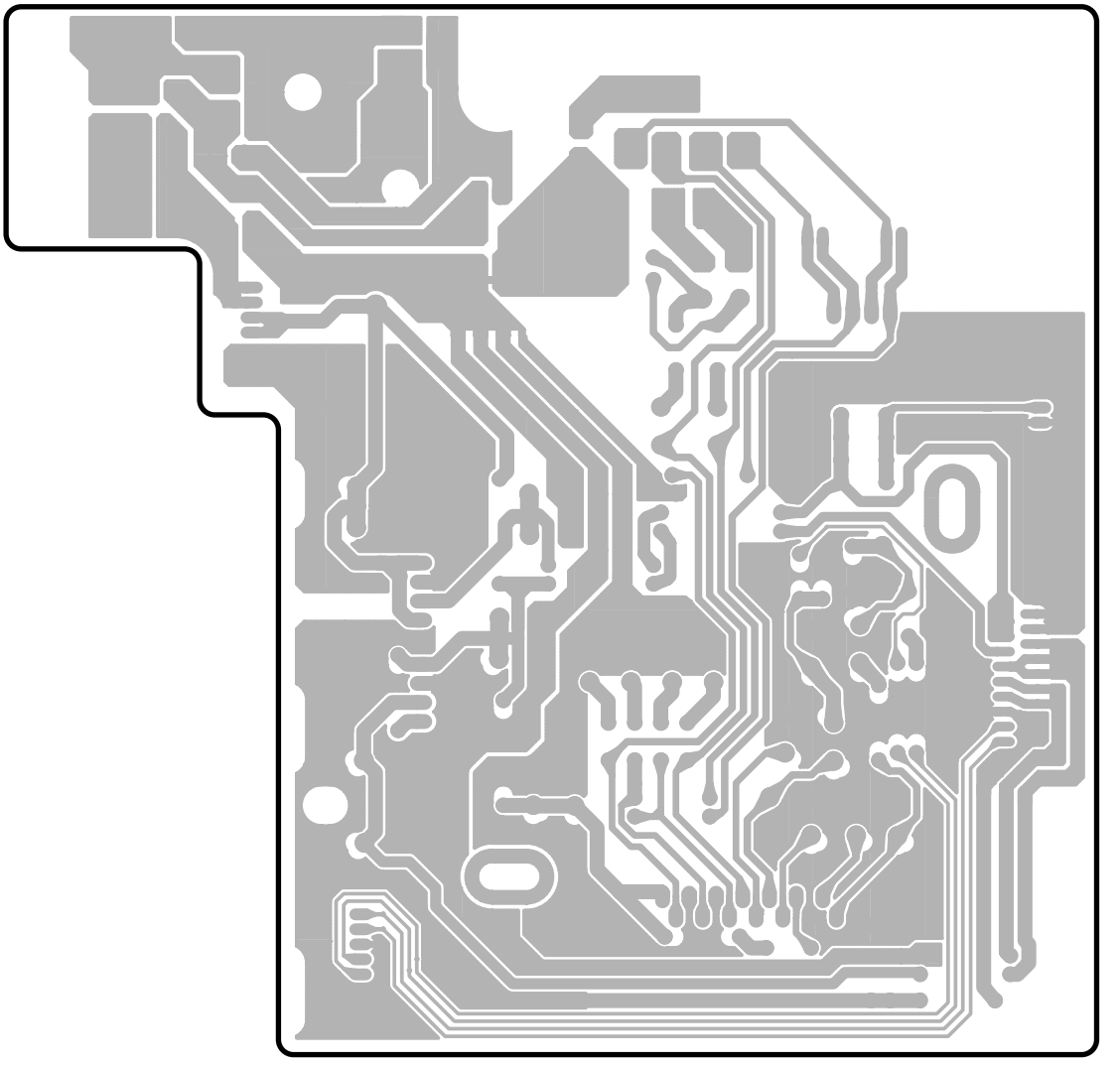

Pattern side（パターン側）

• ENC Circuit Board

Rotary Encoder

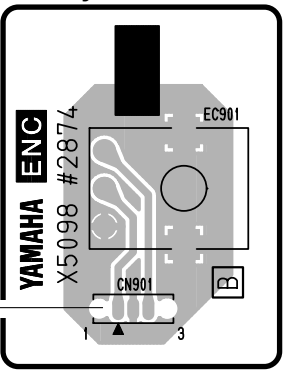

to PNR-CN07

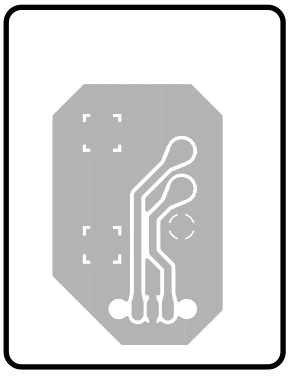

ENC : 2NA-WC52450

Component side（部品側）

Pattern side（パターン側）

• PNL Circuit Board

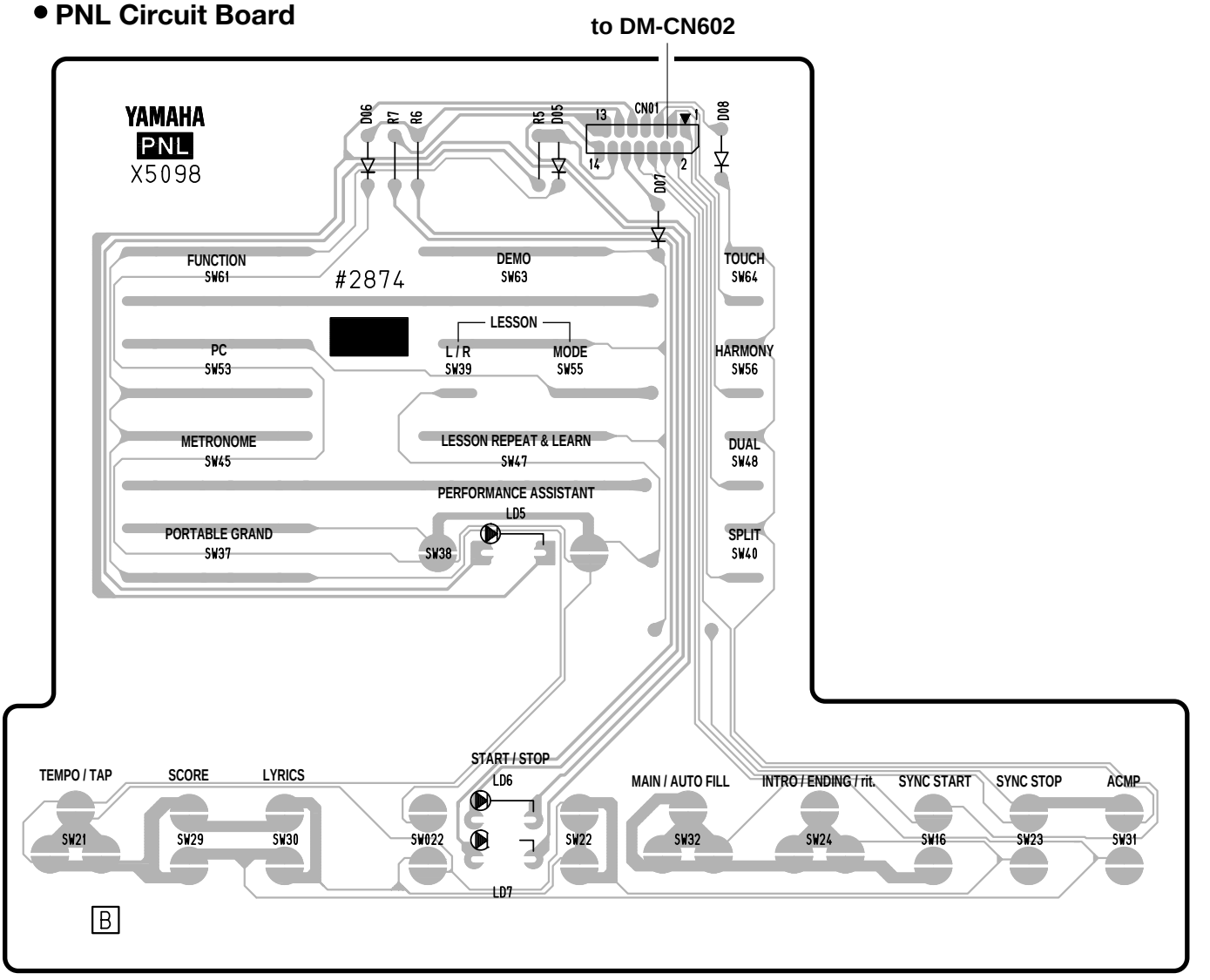

Component side（部品側）

• TW(L) Circuit Board

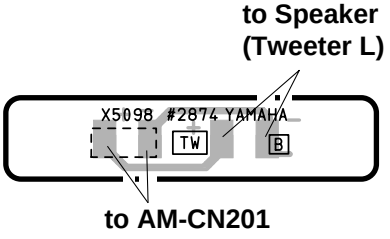

Component side（部品側）

• TW(R) Circuit Board

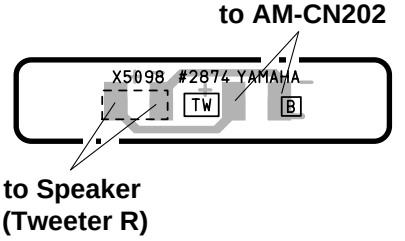

Component side（部品側）

• PNL Circuit Board

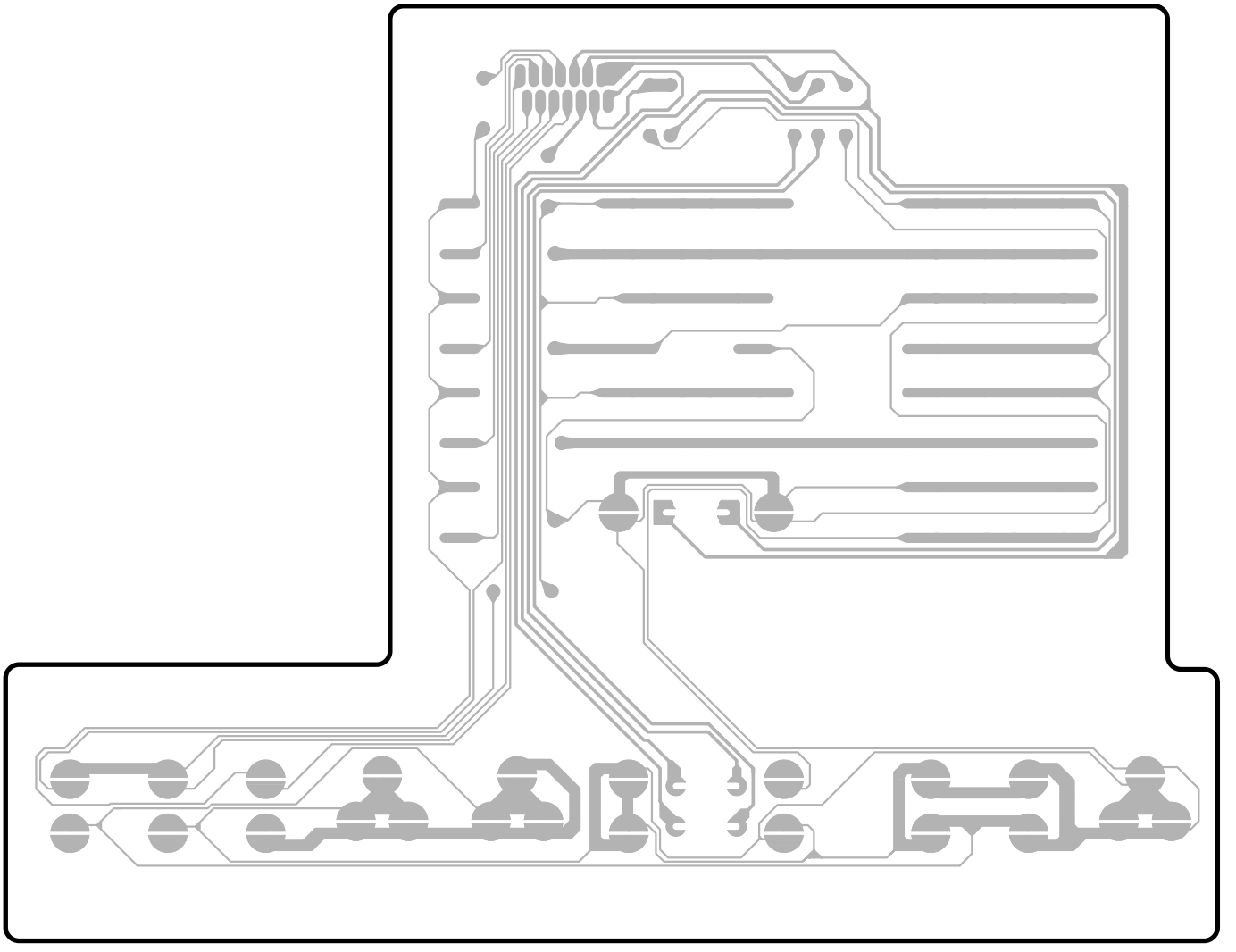

Pattern side（パターン側）

• PSW Circuit Board

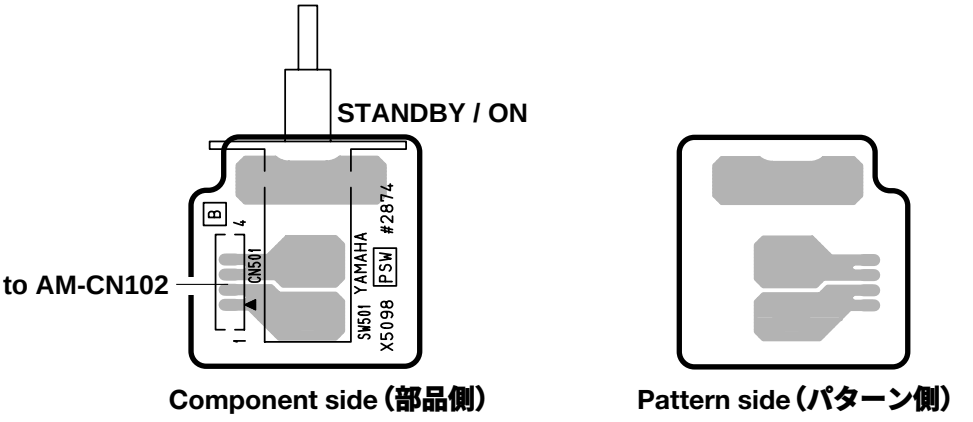

Component side（部品側）　　Pattern side（パターン側）

• PNR Circuit Board

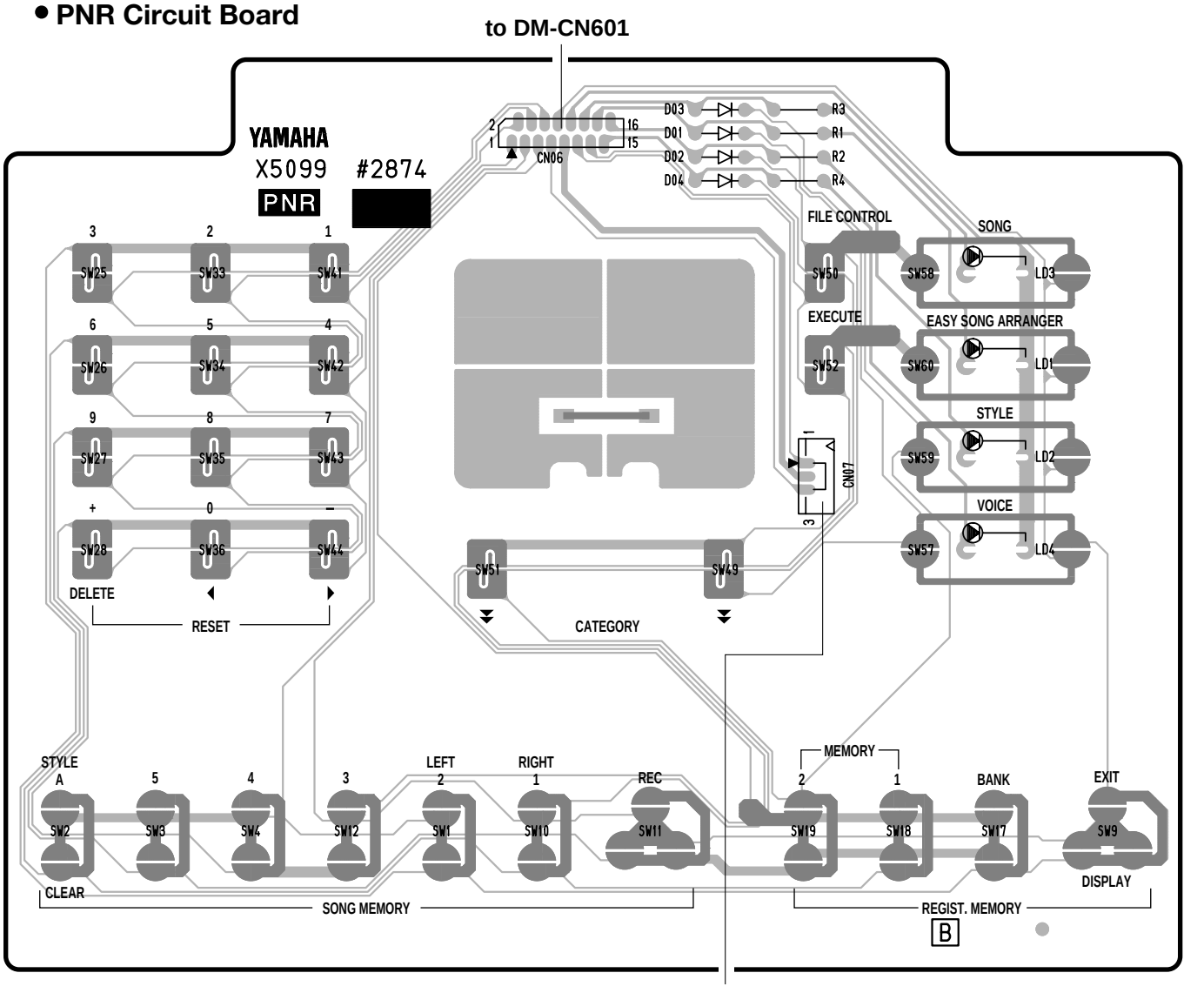

• PB Circuit Board

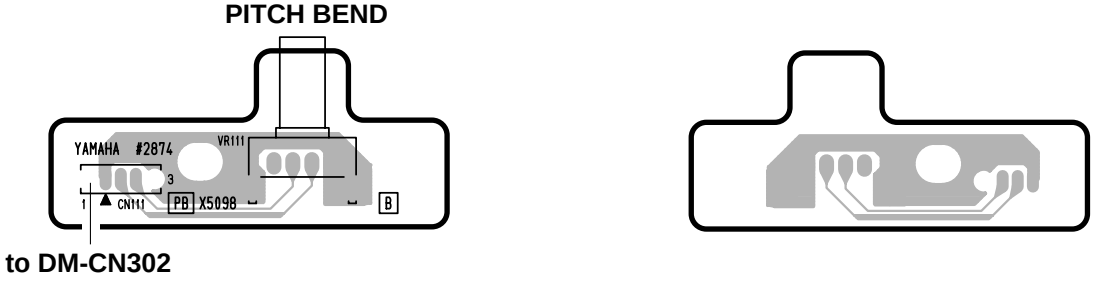

PNR : 2NA-WC52520
PB : 2NA-WC52450

• PNR Circuit Board

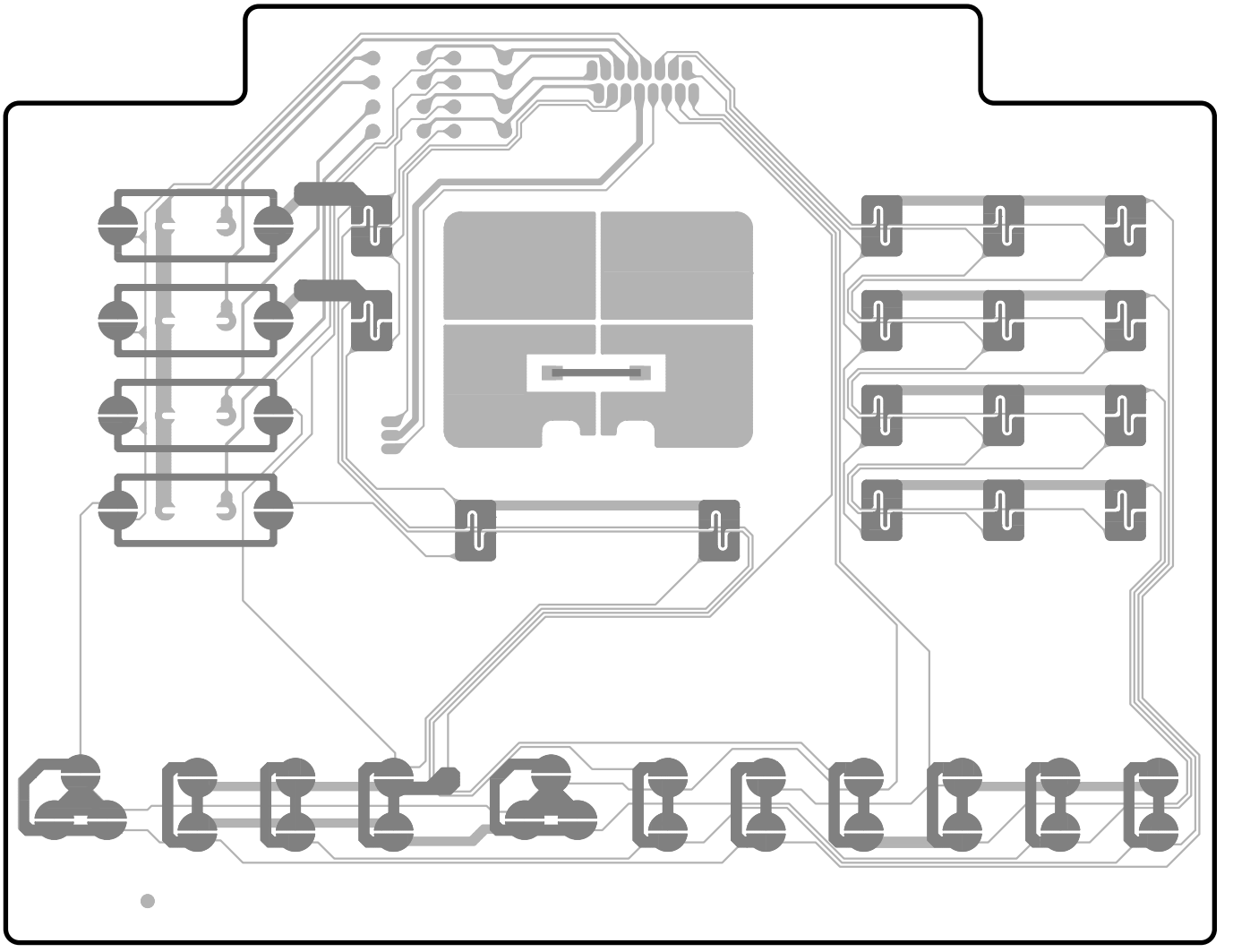

Pattern side（パターン側）

• SM Circuit Board

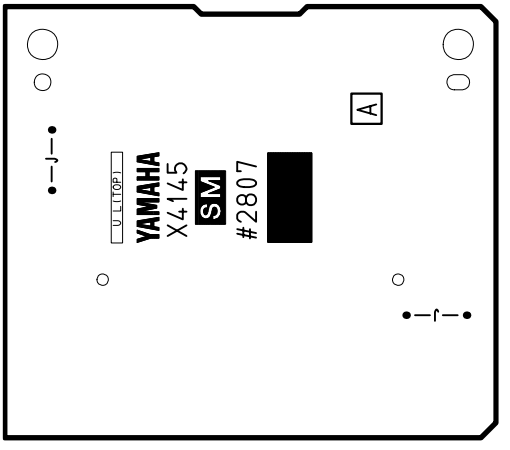

Component side（部品側）

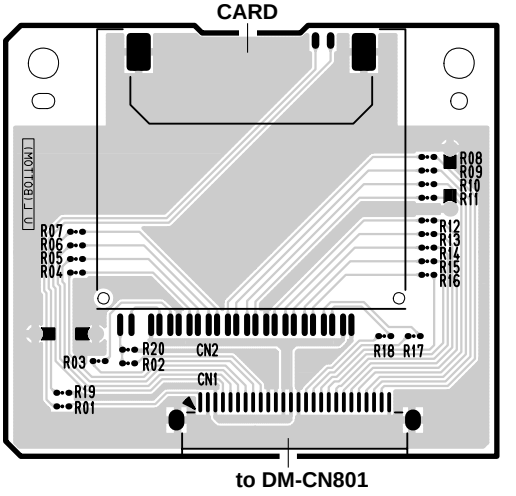

Pattern side（パターン側）

SM : 2NA-WB09110

• MK-76H Circuit Board (DGX-305)

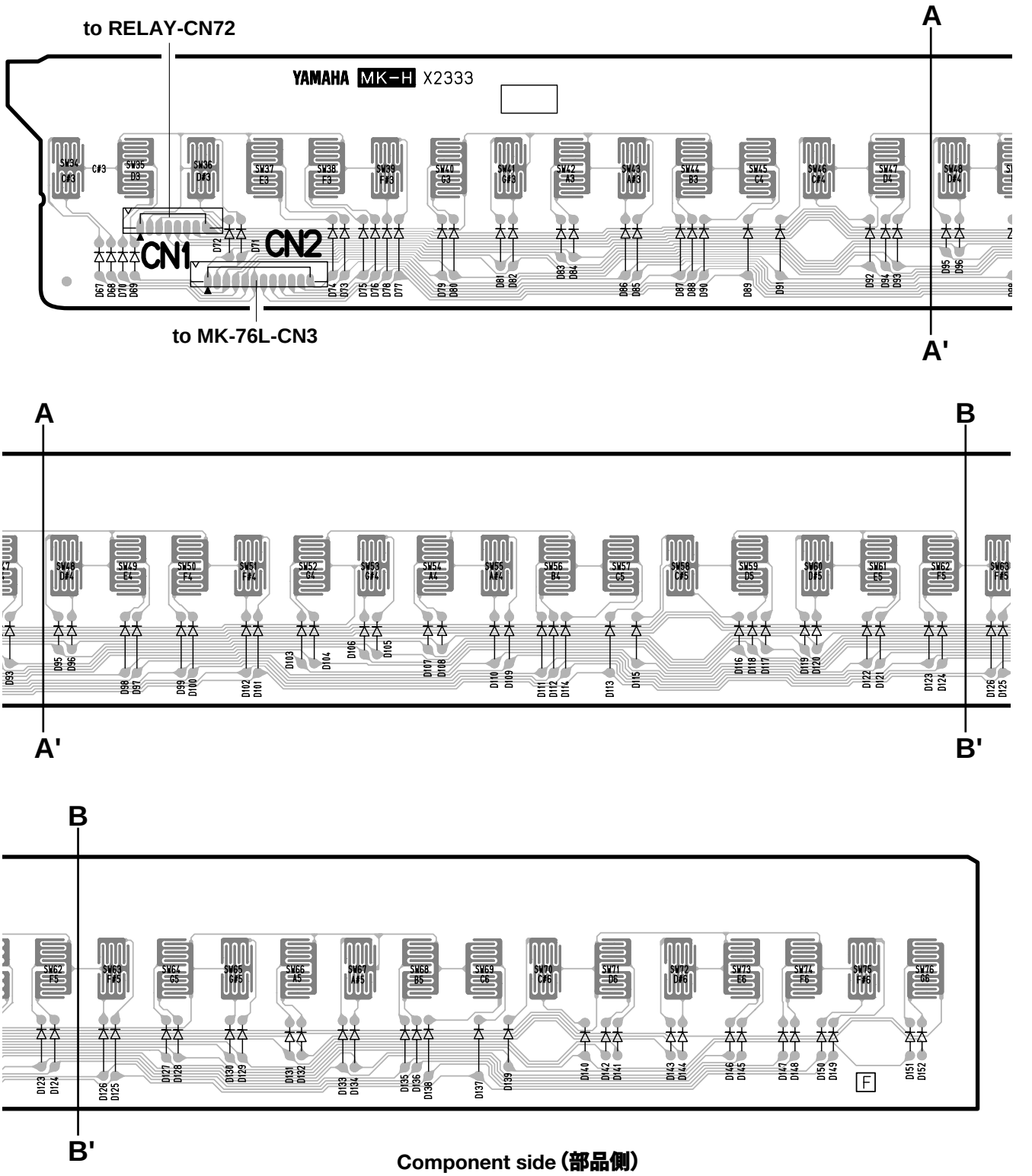

Component side（部品側）

2NAK8-V868750

• MK-76H Circuit Board (DGX-305)

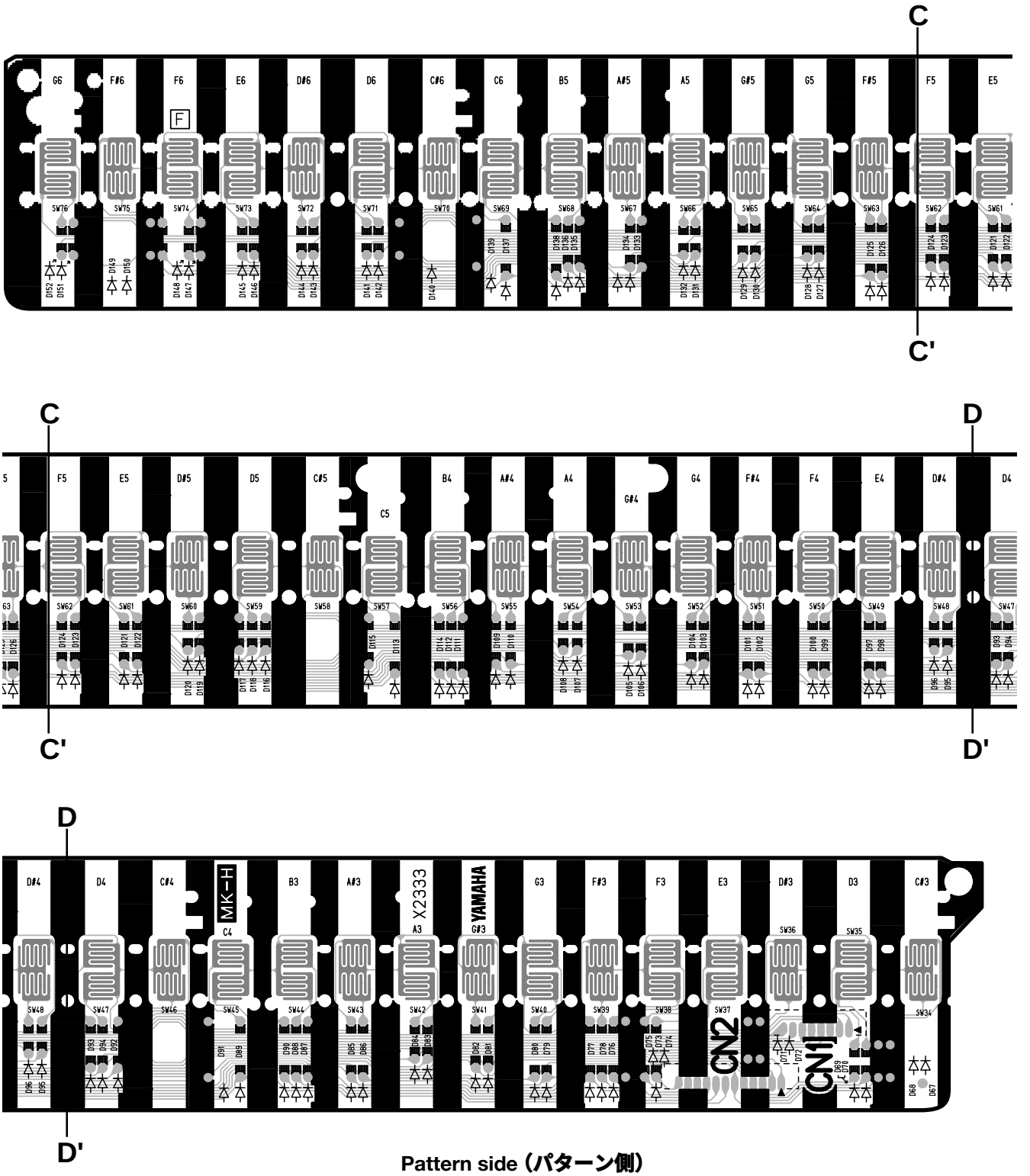

Pattern side（パターン側）

• MK-76L Circuit Board (DGX-305)

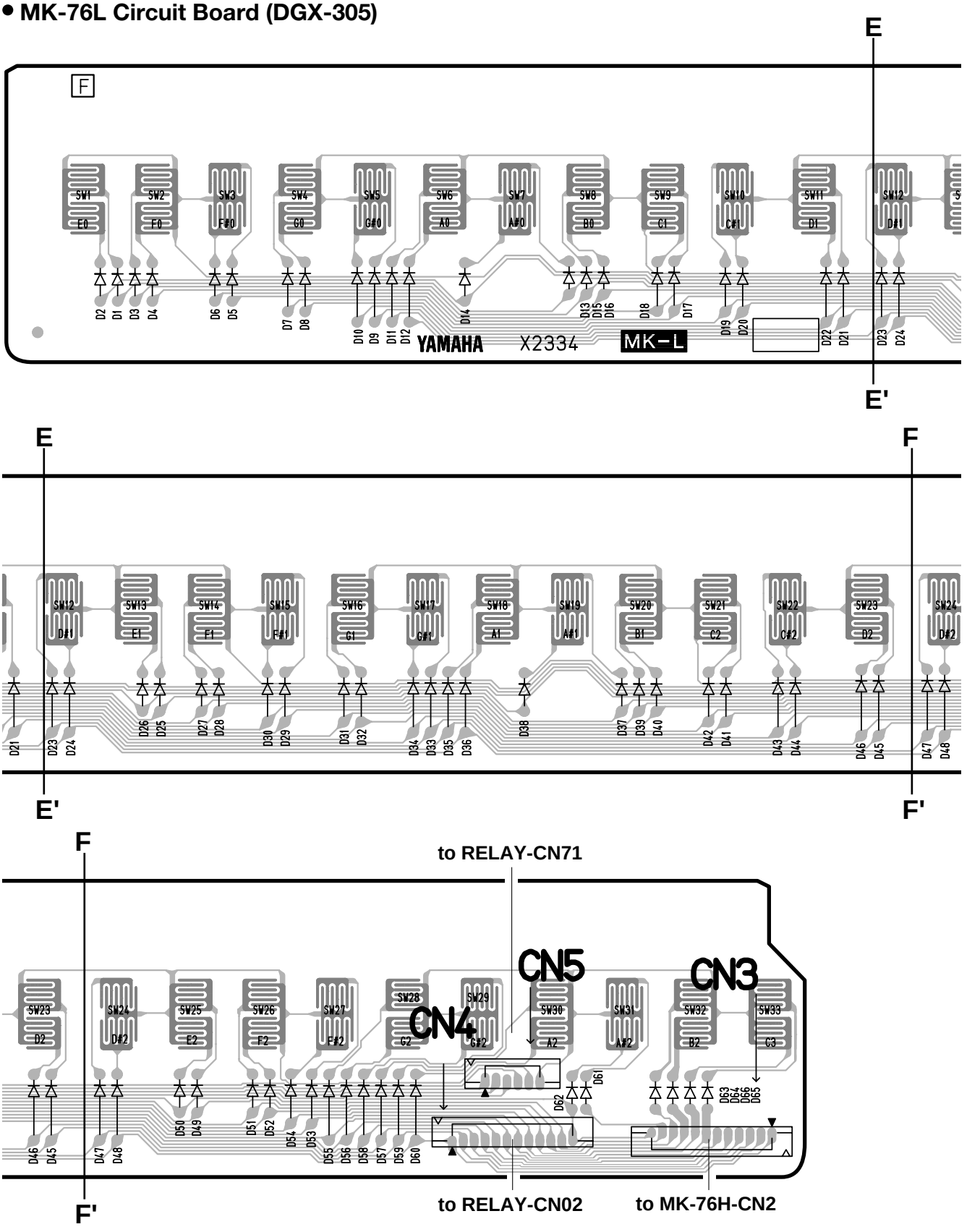

Component side (部品側)

2NAK8-V868760

• MK-76L Circuit Board (DGX-305)

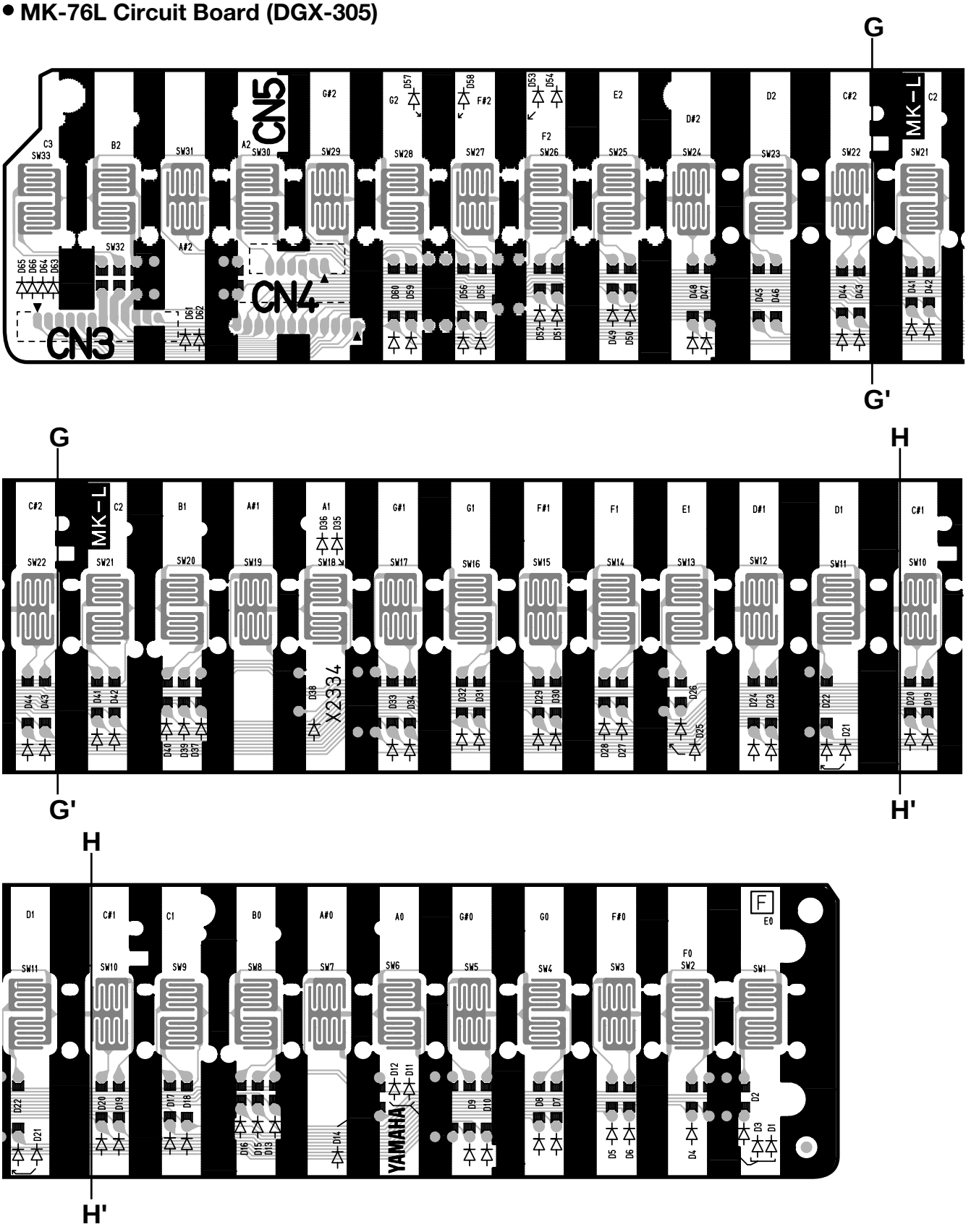

Pattern side (パターン側)

• MK-88H Circuit Board (DGX-505)

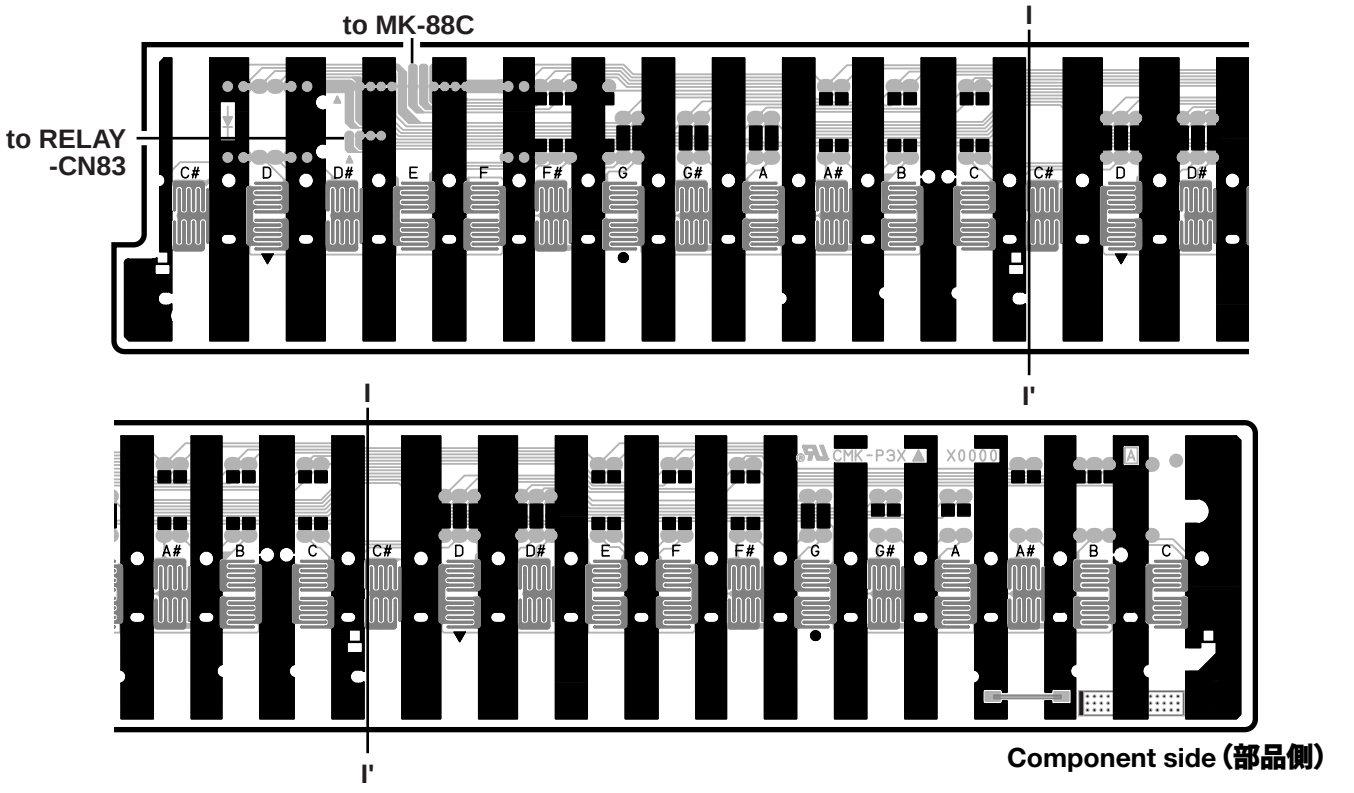

• MK-88L Circuit Board (DGX-505)

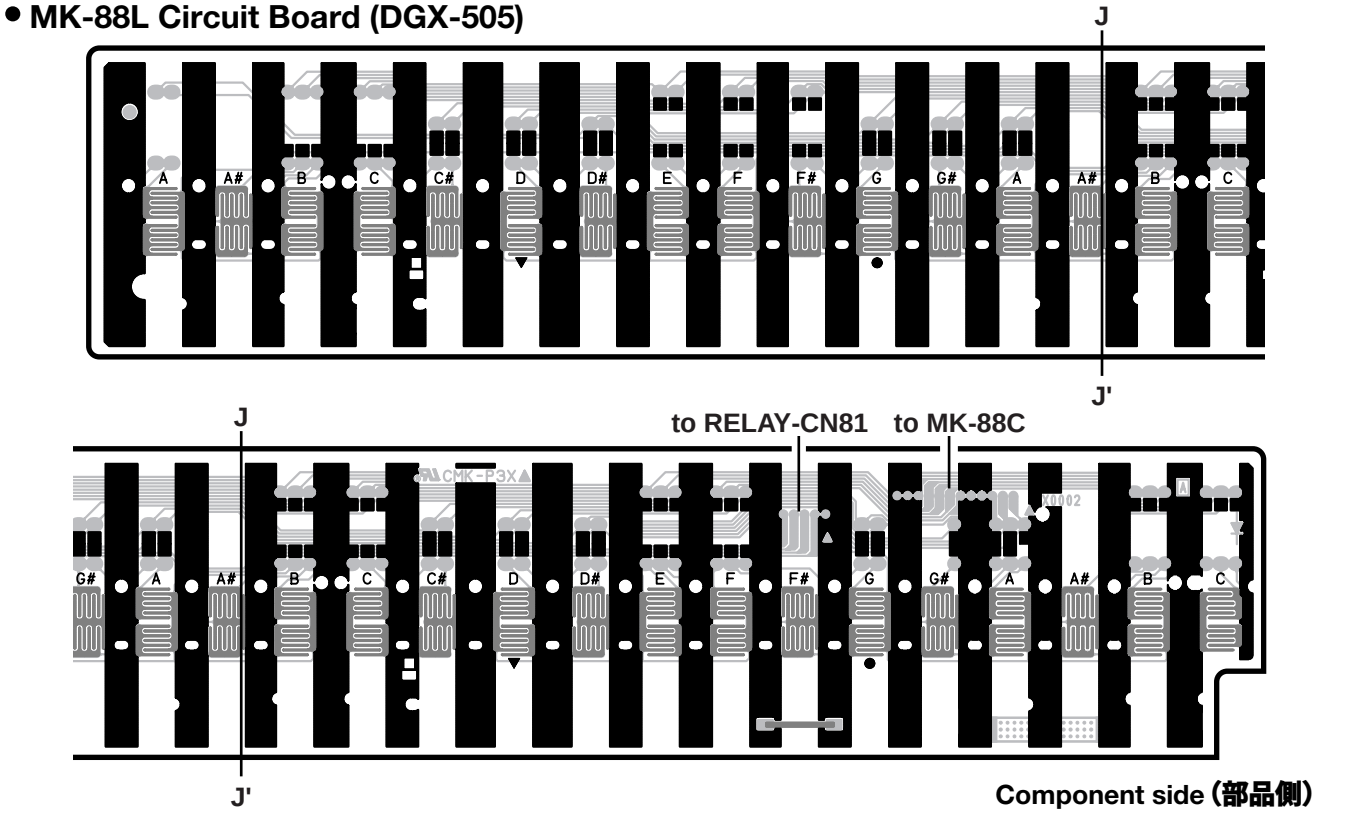

MK-88H : 2LPK8-X0000A0
MK-88L : 2LPK8-X0002A0

• MK-88C Circuit Board (DGX-505)

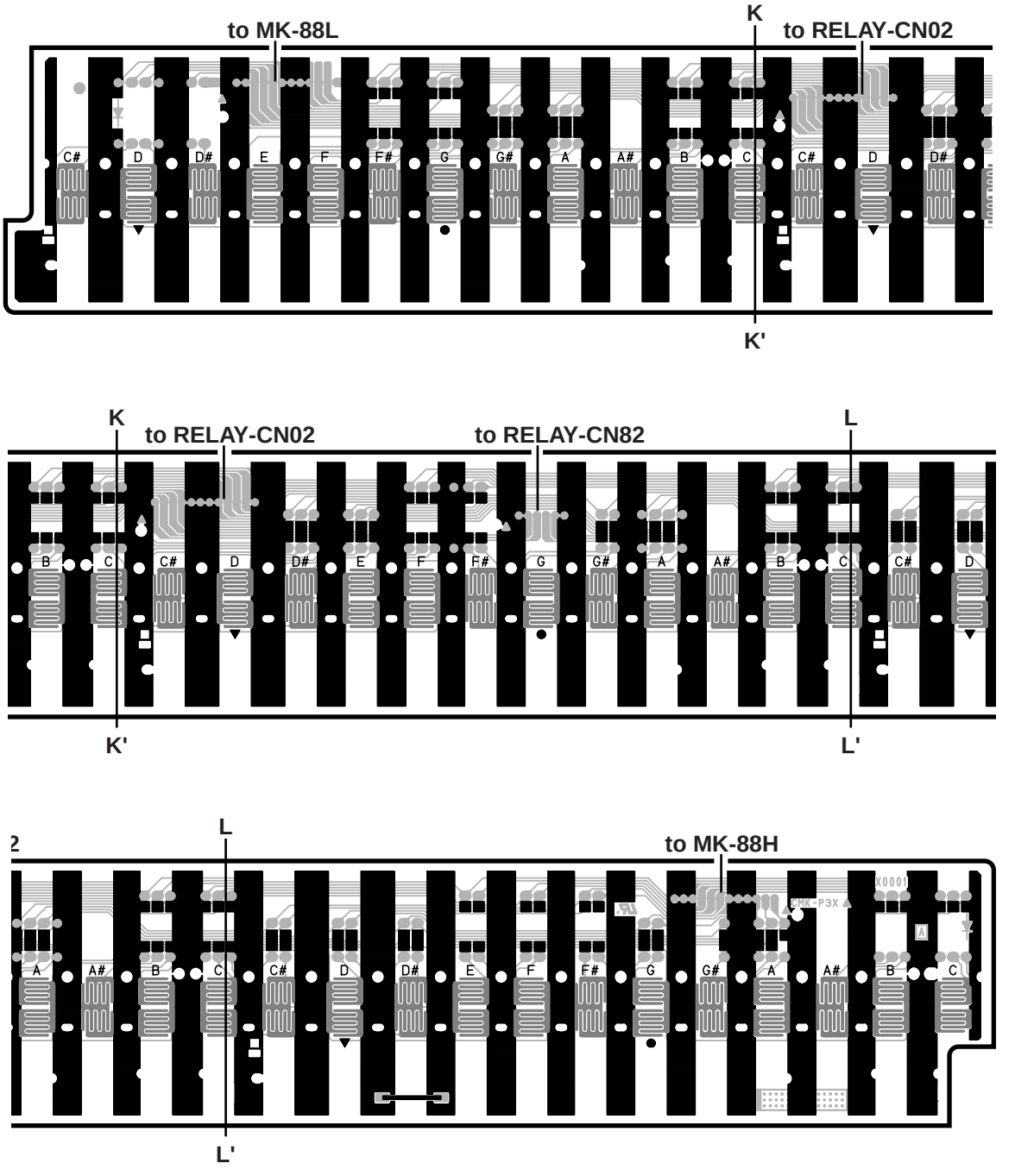

Pattern side（パターン側）

2LPK8-X0001A0

• RELAY Circuit Board

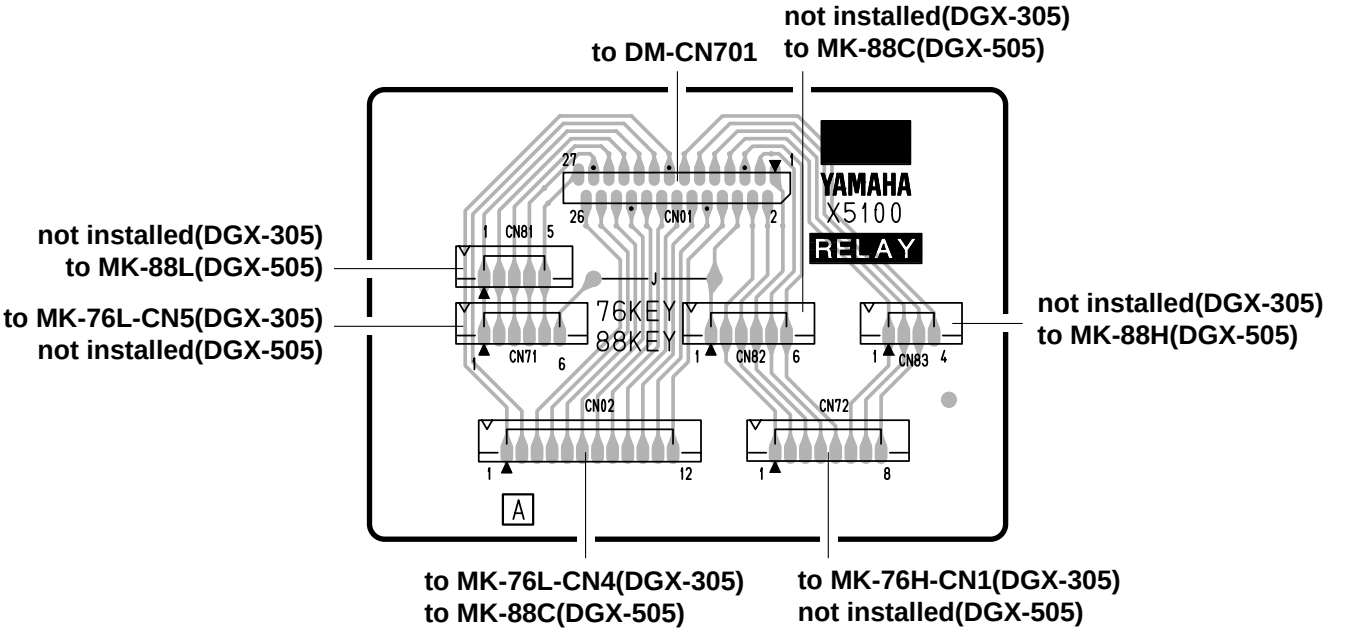

Component side（部品側）

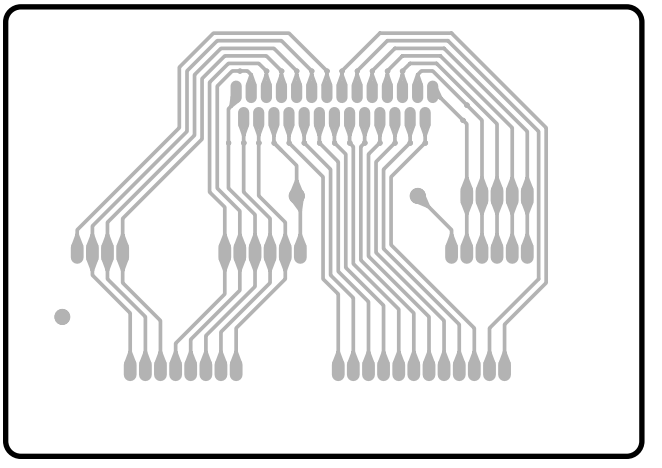

Pattern side（パターン側）

2NA-WC52530

TEST PROGRAM

*If you execute the test No.47, factory Set, then preset data may be lost.

A. PREPARATION

1) PA-5D or PA-51 (AC adaptor) is used.
2) Measuring instruments : frequency counter, level meter (with JIS-C filter)
   Note : Connect a stereo plug to the [PHONES/OUTPUT] jack at 33 ohms.
3) Jigs : foot switch (FC-4 or FC-5), USB cable, PC (Install a USB-MIDI driver in PC and finish a through setup.), Smartmedia

B. HOW TO ENTER THE TEST PROGRAM

While pressing the C2#, F2 and G2# keys, turn the [STANDBY/ON] switch on.

DGX-305

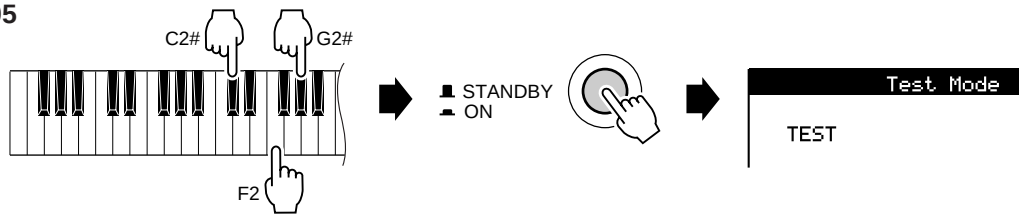

DGX-505

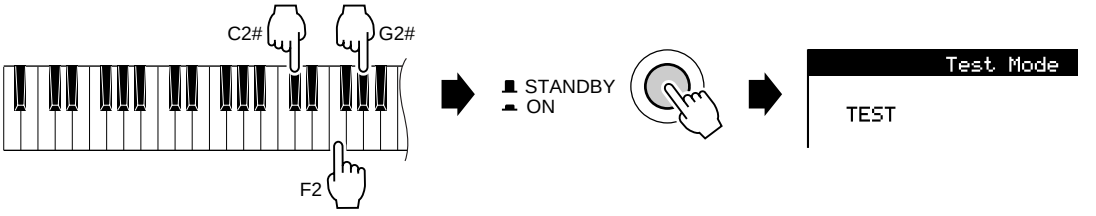

C. PROCEEDING THROUGH THE TEST PROGRAM

1) When the test program is started, "TEST" appears on theLCD.
2) Select the test program item to be executed by pressing the [-] or [+] button.
3) Press the [START/STOP] button to execute testing.

- When the test result is OK, press the [START/STOP] button to return to the test item name on display. Proceed to the next test by pressing the [-] or [+] button.
  When the test result is OK, an asterisk (*) is added in front of its item name on display.
- When the test result is NG, press the [DEMO] button or the lowest (leftmost) white key on the keyboard to return to the test item name on display and then turn off the [STANDBY/ON] switch to end the test program.

D. TEST PROGRAM LIST

(dBu=dBm)

TEST No.	LCD (initial)	Test Functions and Judgment Criteria
1	001 Version	Displays versions This test program displays ROM (Program) and USB CPU versions.
2	002 Rom Chk1	Check the ROM that is connected to the CPU. The test results appear on the LCD. Check that the LCD displays "Rom OK ".
3	003 Ram Chk1	Check all the RAMs that are connected to the CPU. The test results appear on the LCD. Check that the LCD displays "Ram OK ".
6	006 FRomChk1	Check Flash ROM. Flash ROM connected to CPU bus is checked. The check results appear on the LCD. Check that the "FRom OK " is displayed.
7	007 Card Chk	Check Smart Media Insert the smart media with a write-protect sticker placed on and confirm that "PROTECT " is displayed. Insert the smart media with no write-protect sticker on and confirm that "Card OK " is displayed. *"NO CARD" appears when the test is executed without a card inserted.

TEST No.	LCD (initial)	Test Functions and Judgment Criteria
11	011 TG1 Chk	Output the sine wave by changing the channels in sequence from C2 to G4.[32 notes] Check the sound by hearing that there is not noise or abnormal sound. After auto-scaling is finished, individual keys can be played. (If playing two or more keys simultaneously, the first pressed key has priority to make a sound.)
13	013 Pit Chk	Connect the frequency counter to the [PHONES/OUTPUT] jack. (L or R) Sets PAN to Center and produces a signal at 440.0 Hz ± 1.76 Hz Check that the correct signal is produced.
14	014 Output R	Connect the level meter (with a JIS-C filter) to the [PHONES/OUTPUT] jack. (33 ohm load) Set the [MASTER VOLUME] at maximum and check the output level (1 kHz sine wave, PAN=R). PHONES L : less than -50.0 dBu PHONES R : -1.0 dBu ± 2 dB
15	015 Output L	Connect the level meter (with a JIS-C filter) to the [PHONES/OUTPUT] jack. (33 ohm load) Set the [MASTER VOLUME] at maximum and check the output level (1 kHz sine wave, PAN=L). PHONES L : -1.0 dBu ± 2 dB PHONES R : less than -50.0 dBu
19	019 Noise	Connect the level meter (with a JIS-C filter) to the [PHONES/OUTPUT] jack. (33 ohm load) Set the [MASTER VOLUME] at maximum. Check D/A converter noise. PHONES L/R : Less than -80.0 dBu
20	020 SW Chk	Check the switches on the panel. Press the switches on the LCD as instructed. A pre-assigned note is output when the switch is pressed. A rotary encoder is clockwise set up to UP and is counterclockwise set to DOWN. (See " Table 1") As the check result appears on the LCD when all the switches are pressed as instructed. Check that "SW OK" is displayed. (To stop this check before reaching its end, press the lowest (leftmost) white key on the keyboard to return to the test item name on display.)
21	021 A.LedChk	Check all the panel LEDs' lighting up. Confirm that all the panel LEDs will light up.
22	022 R.LedChk	Check all the red panel LEDs' lighting up. Confirm that all the red panel LEDs will light up.
23	023 B.LedChk	Check all the blue panel LEDs' lighting up. Confirm that all the blue panel LEDs will light up.
28	028 LCD On	Check that all LCD dots are on.
29	029 LCD Off	Check that all LCD dots are off.
31	031 PD1 Chk	Connect the foot switch (FC-4 or FC-5) to the [SUSTAIN] jack. Check that the C3 note is output when the [START/STOP] button is pressed while stepping the pedal and the C4 note is output when releasing the pedal. The sound stops when stepping the pedal again. Check that the LCD displays "PD1 OK".
33	033 PB Chk	Check the pitch bend wheel. Check that the C3 note is output when rotating the [PITCH BEND]wheel to minimum and the C4 note is output when rotating it to maximum.
37	037 USB Chk	Check USB. Connect a PC with drivers installed and the main unit with a USB cable, and execute the test. Confirm that the C4 note is output and "USB OK" is displayed on LCD.
40	040 Battery	Check the battery. Removing the AC adapter sets to the Battery Check mode. (In advance, install the batteries.) The A/D value of the battery is detected and displayed with hexadecimal number on the LCD. Bat :XX XX :68~88 (DC9V)
41	041 Rom Chk2	Check the ROMs that are connected to the CPU. The test results appear on the LCD. Check that the LCD displays "Rom OK". It takes about 20 seconds.
42	042 Ram Chk2	Check the RAMs that are connected to the CPU. The test results appear on the LCD. Check that the LCD displays "Ram OK". It takes about 5 seconds.
45	045 FRom Chk2	Check all addresses of Flash ROM. The check results appear on the LCD. Confirm that the "FRom OK" is displayed. Check takes about 60 seconds.
47	047 Factory	All backup domains are initialized and it changes into a factory-shipments state when executing this test.
48	048 TestExit	Exit from the test program after executing this test.

■ テストプログラム

※テストナンバー 47 の Factory Set を実行すると、設定したデータが失われます。

A. 測定条件

1) ACアダプターはPA-5Dを使用。
2) 測定器: 周波数カウンター、レベル計(JIS-Cフィルター使用)
   注) 特に指示のない限りステレオプラグを用い、33Ω負荷を接続して[PHONES/OUTPUT]端子にて測定します。
3) 治具:フットスイッチ（FC-4またはFC-5)、USBケーブル、PC（USB-MIDIドライバーをインストールし、スルーの設定を済ませておきます。）、スマートメディア

B. テストプログラムの起動

C2#とF2とG2#の鍵盤を同時に押さえながら、[電源]スイッチをONにします。

DGX-305

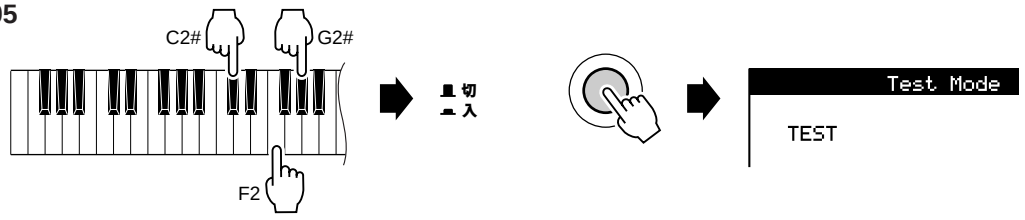

DGX-505

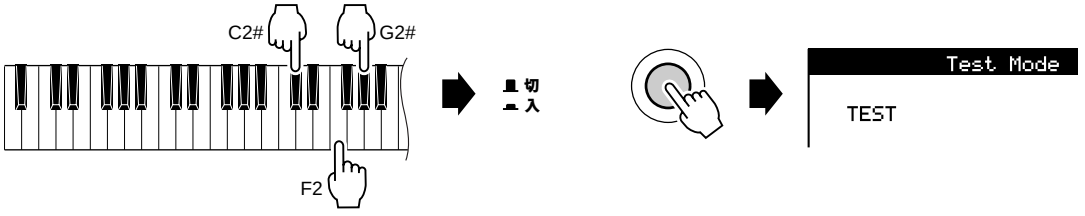

C. テストの進め方

1) テストプログラムが起動されると、LCDに“ TEST ”が表示されます。
2) 数字ボタンの[-], [+]ボタンを押して、テストプログラムの項目を選択します。
3) [START/STOP]ボタンを押して、テストを実行します。

- **結果がOKの場合**は、再度[スタート／ストップ]ボタンを押してテスト項目表示に戻します。
  数字ボタンの[-], [+]ボタンを押して、次のテスト項目を選択します。
  OKだったテスト項目には、テスト項目名の前に＊が表示されます。
- **結果がNGの場合**は、[デモ]ボタンまたは鍵盤の最低音（一番左端の白鍵）を押してテスト項目表示に戻します。
  [電源]スイッチをOFFにして、テストプログラムを終了します。

D. テスト一覧

(dBu=dBm)

テストNo.	LCD表示	テスト内容及び判定条件など
1	001 Version	バージョン表示。 ROM (Program)、USB CPUのバージョンを表示します。
2	002 Rom Chk1	ROMチェック。CPUのバスに接続されているROMをチェックします。 チェックの結果がLCDに表示されます。“Rom OK”が表示されることを確認します。
3	003 Ram Chk1	RAMチェック。CPUのバスに接続されている全てのRAMをチェックします。 チェックの結果がLCDに表示されます。“Ram OK”が表示されることを確認します。
6	006 FRomChk1	Flash ROMチェック。CPUのバスに接続されているFlash ROMをチェックします。 チェックの結果がLCDに表示されます。“FRom OK”が表示されることを確認します。
7	007 Card Chk	スマートメディアのチェック。 ライトプロテクトをオンにしたスマートメディアを挿入し、“PROTECT”が表示されることを確認します。 ライトプロテクトをオフにしたスマートメディアを挿入し、“Card OK”が表示されることを確認します。 ※カードを挿入せずに実行すると“NO CARD”が表示されます。

テストNo.	LCD表示	テスト内容及び判定条件など
11	011 TG1 Chk	音源1チェック(オートスケール)。C2からG4までの32音を正弦波で発音します。 異音、ノイズがないことを確認します。 オートスケーリングが終了すると、鍵盤を弾くことで発音します。(単音、先着優先)
13	013 Pit Chk	[PHONES/OUTPUT]端子に周波数カウンターを接続します。（LかRのどちらか） ピッチ(440.0Hz ± 1.76 Hz)チェック。（PAN=センター） 正しい信号が出力されていることを確認します。
14	014 Output R	[PHONES/OUTPUT]端子にレベル計(JIS-Cフィルター使用)を接続します。(33Ω負荷) [全体音量]を最大にして、出力レベルをチェックします。(1 kHz正弦波、PAN=R) PHONES L: -50.0 dBu以下 PHONES R: -1.0 dBu ± 2 dB
15	015 Output L	[PHONES/OUTPUT]端子にレベル計(JIS-Cフィルター使用)を接続します。(33Ω負荷) [全体音量]を最大にして、出力レベルをチェックします。(1 kHz正弦波、PAN=L) PHONES L: -1.0 dBu ± 2 dB PHONES R: - 50.0 dBu以下
19	019 Noise	[PHONES/OUTPUT]端子にレベル計(JIS-Cフィルター使用)を接続します。(33Ω負荷) [全体音量]を最大にして、D/Aコンバーターノイズチェックをします。 PHONES L/R: -80.0 dBu以下
20	020 SW Chk	パネルのスイッチチェック。 LCDに表示されるスイッチを指示通りにONします。スイッチをONすると、決められた音程で発音します。ロータリーエンコーダーは時計回りでUP、反時計回りでDOWNします。（表1参照）全て指示通りにONにすると、LCDにチェックの結果が表示されます。“SW OK”が表示されることを確認します。（途中で中止する場合は、鍵盤の最低音（一番左端の白鍵）を押してテスト項目表示に戻します。）
21	021 A.LedChk	パネルLED全点灯チェック。パネルの全てのLEDが点灯することを確認します。
22	022 R.LedChk	パネル赤色LED全点灯チェック。 パネルの全ての赤色LEDが点灯することを確認します。
23	023 B.LedChk	パネル青色LED全点灯チェック。 パネルの全ての青色LEDが点灯することを確認します。
28	028 LCD On	LCD全点灯チェック。LCDの全てのドットが点灯することを確認します。
29	029 LCD Off	LCD全消灯チェック。LCDの全てのドットが消灯することを確認します。
31	031 PD1 Chk	[SUSTAIN] 端子にフットスイッチ(FC-4またはFC-5) を接続します。 ペダルチェック。テストに入り、ペダルを踏みながら [スタート／ストップ] ボタンを押すとC3を発音し、ペダルを離すとC4を発音します。再びペダルを踏むと音は消えます。LCDに“PD1 OK”が表示されることを確認します。
33	033 PB Chk	ピッチベンドホイールチェック。 [PITCH BEND]ホイールを手前に回して最小にするとC3を発音し、奥に回して最大にするとC4を発音します。LCDに“PB OK”が表示されることを確認します。
37	037 USB Chk	USBチェック。 ドライバーをインストール済のPCとUSBケーブルで接続してテストを実行します。 C4を発音しLCDに“USB OK”が表示されることを確認します。
40	040 Battery	バッテリーチェック。 電源アダプターを外して、このモードに入ります。（あらかじめ、電池を挿入しておきます。）バッテリーのA/D値を検出して、LCDにA/D値が16進数で表示されます。 Bat:XX XX：68～88（DC9V）
41	041 Rom Chk2	ROM全アドレスチェック。CPUのバスに接続されている全てのROMをチェックします。 チェックの結果がLCDに表示されます。“Rom OK”が表示されることを確認します。 チェックに約20秒かかります。
42	042 Ram Chk2	RAM全アドレスチェック。CPUのバスに接続されている全てのRAMをチェックします。 チェックの結果がLCDに表示されます。“Ram OK”が表示されることを確認します。 チェックに約5秒かかります。
45	045 FRom Chk2	Flash ROM全アドレスチェック。 チェックの結果がLCDに表示されます。“FRom OK”が表示されることを確認します。 チェックに約60秒かかります。
47	047 Factory	テストを実行すると、全てのバックアップ領域を初期化し、工場出荷状態にします。
48	048 TestExit	実行すると、テストプログラムから抜けて、通常動作になります。

Table 1（表1）

No.	SW名 SW Name	表示 Display	ノート番号 Note No.
1	DIAL UP	Dial up	C2
2	DIAL DOWN	Dial Down	C#2
3	TOUCH	Touch	D2
4	HARMONY	Harmony	D#2
5	DUAL	Dual	E2
6	SPLIT	Split	F2
7	DEMO	Demo	F#2
8	LESSON MODE	Lesson Mode	G2
9	LESSON L/R	Lesson L/R	G#2
10	REP & LEARN	Rep & Learn	A2
11	PERFORMANCE ASSISTANT	P. A. T	A#2
12	FUNCTION	Function	B2
13	PC	PC	C3
14	METRONOME	Metronome	C#3
15	PORTABLE GRAND	Portable Grand	D3
16	SONG	Song	D#3
17	EASY SONG ARRANGER	Easy Song Arrange	E3
18	STYLE	Style	F3
19	VOICE	Voice	F#3
20	FILE CONTROL	File Control	G3
21	EXECUTE	Execute	G#3
22	CATEGORY –	Category –	A3
23	CATEGORY +	Category +	A#3
24	TENKEY 1	Tenkey 1	B3
25	TENKEY 2	Tenkey 2	C4
26	TENKEY 3	Tenkey 3	C#4
27	TENKEY 4	Tenkey 4	D4
28	TENKEY 5	Tenkey 5	D#4
29	TENKEY 6	Tenkey 6	E4
30	TENKEY 7	Tenkey 7	F4
31	TENKEY 8	Tenkey 8	F#4
32	TENKEY 9	Tenkey 9	G4
33	TENKEY –	Tenkey –	G#4
34	TENKEY 0	Tenkey 0	A4
35	TENKEY +	Tenkey +	A#4
36	ACMP	ACMP	B4
37	SYNC. STOP	S.Stop	C5
38	SYNC. START	S.Start	C#5
39	INTRO/ENDING	Intro	D5
40	MAIN/AUTO FILL	Main/Fill	D#5
41	START/STOP	Start/Stop	E5
42	LYRICS	Lyrics	F5
43	SCORE	Score	F#5
44	TEMPO/TAP	Tempo/TAP	G5
45	EXIT	Exit	G#5
46	MEMORY	Memory	A5
47	REGIST 1	Regist 1	A#5
48	REGIST 2	Regist 2	B5
49	REC	REC	C6
50	SONG 1	Song 1	C#6
51	SONG 2	Song 2	D6
52	SONG 3	Song 3	D#6
53	SONG 4	Song 4	E6
54	SONG 5	Song 5	F6
55	SONG A	Song A	F#6

■ INITIALIZATION

This function erases all backup data in the instrument's flash memory and restores the initial default settings. The following initialization procedures are provided.

Backup Clear

To clear data backed up to the internal flash memory – panel user setting, registration memory, user songs, style files – turn the power on by pressing the **[STANDBY/ON]** switch while holding the highest white key on the keyboard. The backed up data will be erased and the default values restored.

DGX-305

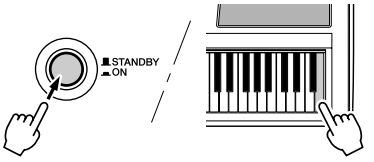

DGX-505

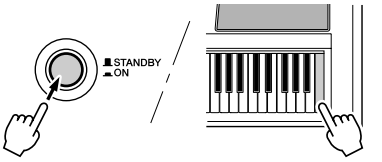

Flash Clear

To clear song data that has been transferred to the internal flash memory from a computer, turn the power on by pressing the **[STANDBY/ON]** switch while simultaneously holding the highest white key on the keyboard and the three highest black keys.

DGX-305

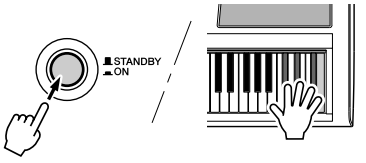

DGX-505

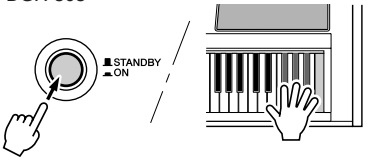

> ⚠ **When you execute the Flash Clear operation, song data you have purchased will also be cleared. Be sure to save data you want to keep to a computer.**

■ 初期化

この楽器のフラッシュメモリーにあるソングデータやバックアップデータを消去し、設定を初期設定(工場出荷時の状態)に戻すことを「初期化」と呼びます。初期化は以下の方法で行なってください。

バックアップクリア

本体のフラッシュメモリーにバックアップしたバックアップデータ(パネルセッティング、レジストレーションメモリー、ユーザーソング、スタイルファイル)をクリアしたいときは、鍵盤の最高音(白鍵)を押しながら[電源切/入] (STANDBY/ON) スイッチを押して電源を入れると、上記のデータは消去され、楽器は初期設定値に戻ります。

DGX-305

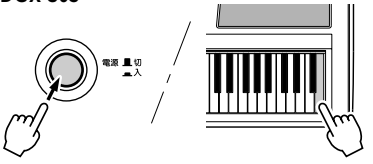

DGX-505

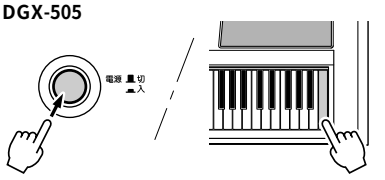

フラッシュクリア

コンピューターから本体フラッシュメモリーに転送したソングデータをクリアしたいときは、鍵盤の最高音(白鍵)と一番高い黒鍵3つを同時に押しながら[電源　切/入](STANDBY/ON)スイッチを押して電源を入れると、上記のデータは消去されます。

DGX-305

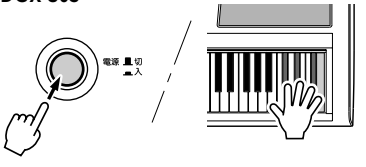

DGX-505

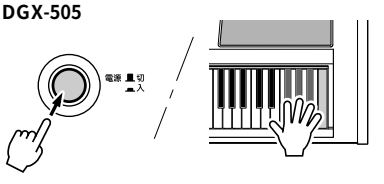

> ⚠ **フラッシュクリアすると、購入した有料のソングデータも消去されます。消去したくないデータは、必要に応じてコンピューターにセーブしてください。**

USER DATA BACKUP

To backup user data to external devices, please use the "Smart Media", "Bulk Send Function" or "Musicsoft Downloader (bundled software)". For the data you can backup using each backup method, refer to the following table.

Table: List of data that can be backed up using each backup method

Data Type	Smart Media	Bulk Send Function	Musicsoft Downloader
User song data	○	○	×
Registry data	○	○	×
External style file *2	○	×	×
Data transmitted to the flash memory of the main unit from the PC with the Musicsoft Downloader. *1	×	×	△

<Note>

*1 The data transmitted to the main unit from the PC with the Musicsoft Downloader includes two types of data, non-security data and security data. Non-security data is replicable on the computer so that such data can be retransmitted to the main unit from the PC if the data is lost. However, this applies only to the data that the user has backed up on its PC. While security data, which is not replicable, doesn't allow restore of such missing data. Please contact distributors of contents data. Also, see Help on how to use the Musicsoft Downloader.

<Free download pages for the Musicsoft Downloader>
http://music.yamaha.com/downloadTypeMusicsoftDownloader.html

*2 “External style files” are style files that you can download from the Internet or acquire from other sources. This instrument can use style files that have the “.sty” file name extention.

A. BULK SEND

1 Press the [FUNCTION] button to call up the FUNCTION display.

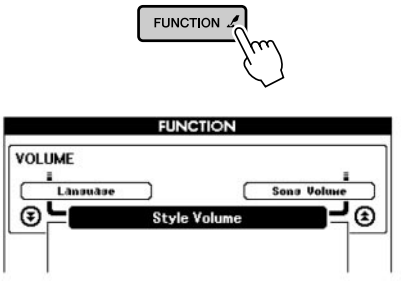

2 Use the CATEGORY [⏫] and [⏬] buttons to select the "Bulk Send".
The name of the previous item in the list appears to the upper left, and the name of the next item in the list appears to the upper right of the currently selected item.



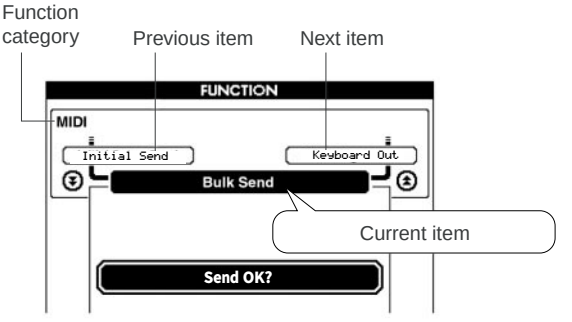

3 For ON/OFF settings use the [+] button to turn the function ON and the [-] button to turn the function OFF.

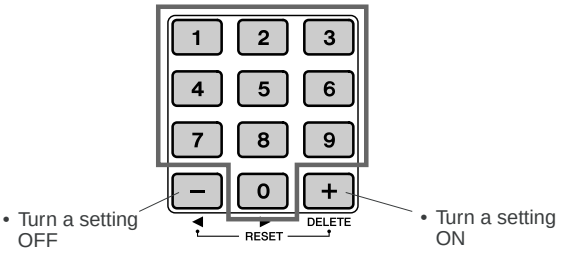

Transfers user song and registration memory data from the instrument to a computer. The [+] button begins the transfer, and the [-] button aborts the transfer.

⚠ **Do not turn off the power while saving settings, otherwise the data may be damaged or lost.**

B. SMARTMEDIA

Inserting a SmartMedia Card

1 Insert a SmartMedia* card into the card slot, being careful to insert it with the proper orientation.

The gold connector terminals on the SmartMedia card should be facing upward. Carefully but firmly insert the card all the way into the slot. Take care not to insert the card the wrong way around.

*** This instrument uses 3.3V SmartMedia™ memory cards.**

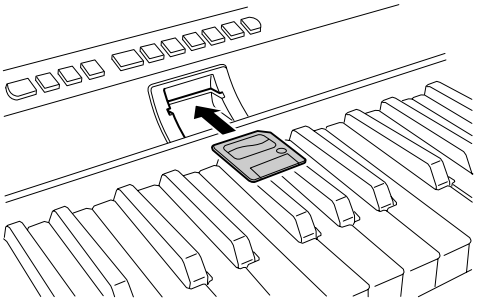

2 Check that the file control icon appears in the MAIN display.

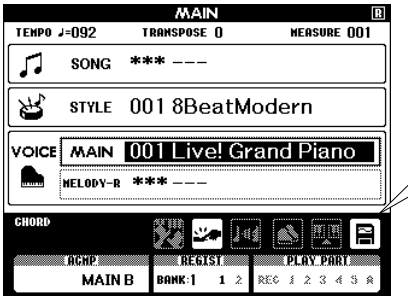

File Control Icon



This icon will appear when a SmartMedia card has been properly inserted and is ready for use.

The file control icon will appear in the MAIN display when a SmartMedia memory card has been inserted and is ready for use. When the file control icon is showing you can access the FILE CONTROL display by pressing the [FILE CONTROL] button. Please don't press the button just yet.

NOTE

• No sound will be produced if you play the keyboard while the FILE CONTROL display is showing. Also,in this state only buttons related to file functions will be active.

NOTE

• The FILE CONTROL display will not appear in any of the following cases:

- No SmartMedia card has been inserted.
- The FUNCTION display Media Select item is set to Flash Memory.
- During style or song playback.
- During a lesson.
- While data is being loaded from a SmartMedia card.

Change the Media Select Setting to SmartMedia

In order to perform any SmartMedia operations you will first need to make sure that the FUNCTION display Media Select item is set to SmartMedia. If the FUNCTION Display Media Select item is set to SmartMedia and a SmartMedia card is properly inserted in the instrument's card slot the file control icon will appear in the MAIN display.

1 Press the [FUNCTION] button to call up the FUNCTION display.

2 Use the CATEGORY [▲▲] and [▼▼] buttons to select the Media Select item.

3 Press the [+] button to select SmartMedia.

Formatting SmartMedia Cards

New SmartMedia cards must be formatted before they can be used by this instrument.

⚠ ***CAUTION***

- ***If you format a SmartMedia card that already contains data, all of the data will be erased. Be careful not to erase important data when using the format function.***

1 After inserting the SmartMedia card to be formatted into the instrument's card slot, check that the file control icon is showing in the MAIN display. If the icon is not showing make sure that the Media Select item is set to SmartMedia.

2 Press the [FILE CONTROL] button so that the FILE display Format item appears.
The display prompts you for confirmation.

NOTE

- *If the Format item does not appear when you access the FILE CONTROL display, use the CATEGORY [▲▲] and [▼▼] buttons to locate it.*



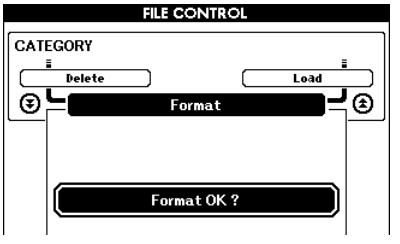

3 Press the [EXECUTE] button and the display prompts you for confirmation.
You can press the [-] button at this point to cancel the operation.

4 Press the [EXECUTE] button again, or the [+] button, and the format operation will begin.

⚠ ***CAUTION***

- ***Once the format-in-progress message appears on the display the format operation cannot be canceled. Never turn off the power or remove the SmartMedia card during this operation.***

5 A message will appear on the display to inform you that the operation has finished.

Press the [EXIT] button to return to the MAIN display.

NOTE

- *If the SmartMedia card has been write-protected, an appropriate message will appear on the display and you will not be able to execute the operation.*

Saving Data

Three types of data are saved to one “User Data File” by this operation: user song, style file (style number 136), and registration memory data. When you save a user song the style file and registration memory are also saved automatically.

1 Make sure that a properly formatted SmartMedia card has been properly inserted into the instrument's card slot, and that the file control icon is showing in the MAIN display. If the icon is not showing change the Media Select setting to SmartMedia.

2 Press the [FILE CONTROL] button.

3 Use the CATEGORY [▲▲] and [▼▼] buttons to locate the User File Save item.
A default file name will automatically be created.



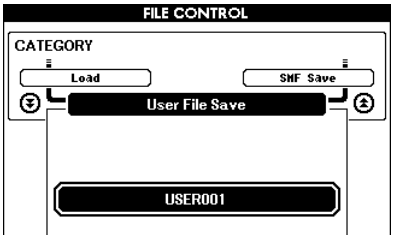

● **To Overwrite an Existing File**
If you want to overwrite a file that already exists on the SmartMedia card, use the dial or the [+] and [-] buttons to select the file, then skip ahead to step 6.

NOTE
- *Up to 100 user flles can be saved to a single SmartMedia card.*
- *If the SmartMedia card has been write-protected, an appropriate message will appear on the display and you will not be able to execute the operation.*
- *If there is not enough capacity left on the card to save the data an appropriate message will appear on the display and you will not be able to save the data. Erase unwanted files from the card to make more memory available, or use a different card.*
- *Refer to the “Messages” list for other possible errors that might prevent you from completing the operation.*

4 Press the [EXECUTE] button. A cursor will appear below the first character in the file name.

5 Change the file name as necessary.
- The [-] button moves the cursor to the left, and the [0] button moves it to the right.
- Use the dial to select a character for the current cursor location.
- The [+] button deletes the character at the cursor location.

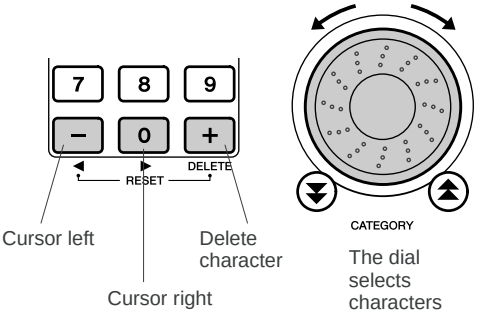

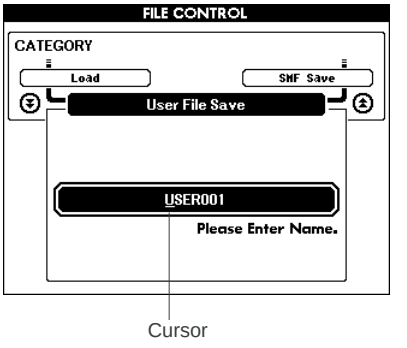

6 Press the [EXECUTE] button. The display prompts you for confirmation.
You can cancel the save operation at this point by pressing the [-] button.

7 Press the [EXECUTE] button again, or the [+] button, and the save operation will begin.

⚠ CAUTION
- ***Once the save-in-progress message appears on the display the operation cannot be canceled. Never turn off the power or remove the SmartMedia card during this operation.***

8 A message will appear on the display to inform you that the operation has finished.
Press the [EXIT] button to return to the MAIN display.

NOTE
- *If an existing filename is specified the display prompts you for confirmation. Press [EXECUTE] or [+] if it is OK to overwrite the file, or [-] to cancel.*
- *The amount of time it will take to perform the save operation will depend on the condition of the SmartMedia card.*

■ ユーザーデータのバックアップ

ユーザーデータを外部機器へバックアップする際は、【スマートメディア】・【バルクセンド機能】・【同梱ソフト"Musicsoft Downloader"】をご利用ください。各バックアップ方法でバックアップ可能なデータについては次の表をご参照ください。

表： 各バックアップ方法でバックアップ可能なデータ一覧

データの種類	【スマートメディア】	【バルクセンド機能】	【同梱ソフト“Musicsoft Downloader”】
ユーザーソングデータ	○	○	×
レジストデータ	○	○	×
外部スタイルファイル ※2	○	×	×
同梱ソフト”Musicsoft Downloader”でコンピューターから本体のフラッシュへ転送されたデータ ※1	×	×	△

＜注意＞

※1　同梱ソフト"Musicsoft Downloader"でコンピューターから本体へ転送するデータには、ノンセキュリティデータとセキュリティデータの2種類があります。ノンセキュリティデータはコンピューター上で複製できる為、データを消失した際に再度コンピューターから本体へ転送することができます（ユーザー自身でコンピューター内にデータを複製していた場合に限る）。しかし、セキュリティデータは複製出来ない為、データを消失した場合は復元することができません。コンテンツデータの販売元へお問合せください。また、"Musicsoft Downloader"の使い方は"Musicsoft Downloader"のヘルプをご参照ください。

＜Musicsoft Downloader 無償ダウンロードサイト＞
http://www.yamaha.co.jp/download/msd/

※2　外部スタイルファイルとは、インターネットなど外部で手に入れるスタイルファイルのことを指します。この楽器では、拡張子”.sty”のスタイルファイルを使うことができます。

A. バルクセンド

1 [ファンクション] (FUNCTION) ボタンを押してファンクション (FUNCTION) 画面に入ります。

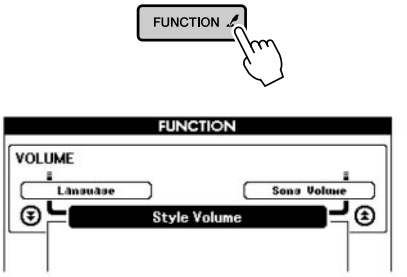

2 カテゴリーボタン[▲]、[▼]で“ Bulk Send ”に移動します。
画面上部左側にはひとつ前の項目タイトルが、右側にはひとつ後の項目タイトルが表示されています。



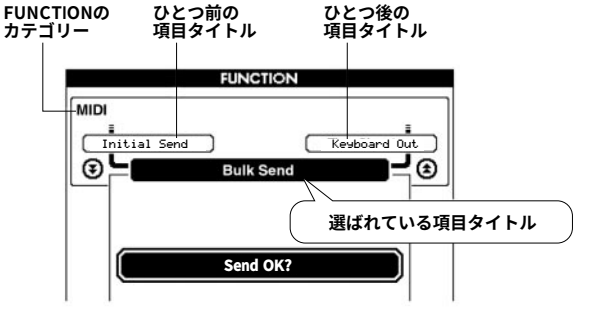

3 オン(ON) / オフ(OFF)の設定には、[+]ボタン(オン) / [−]ボタン(オフ)を使います。

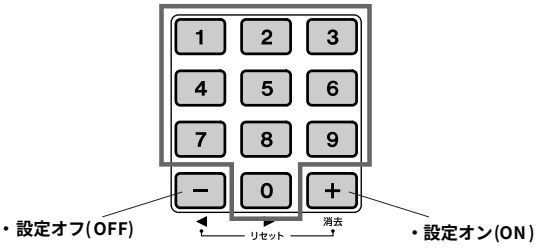

この楽器のユーザーソング、レジストデータをコンピューターに送信します。[+] ボタンを押すと実行、[−] ボタンを押すとキャンセルされます。

⚠ **書き込み中は電源を切らないでください。データがこわれるおそれがあります。**

B. スマートメディア

スマートメディアをセットする

1 付属のスマートメディア*を本体カードスロットに、正しい向きでセットしてください

スマートメディアの端子部(金色)を上向きにして、カードスロット(挿入口)にしっかりとていねいに奥まで差し込みます。スマートメディアの向き(上下、前後)を間違えないようご注意ください。

*** この楽器で使用するメモリーカードはスマートメディア™ (3.3 V)です。**

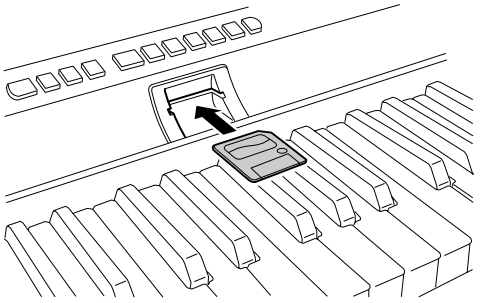

2 MAIN画面にファイルコントロールアイコンが表示されているか確認します

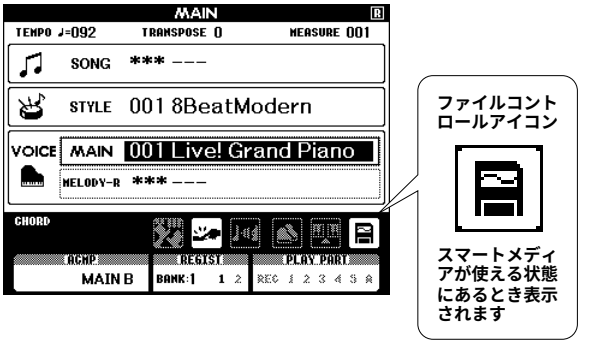

ファイルコントロールアイコンとは、スマートメディアが使える状態にあるとき、MAIN画面に表示されるアイコンです。この状態で【ファイルコントロール】(FILE CONTROL)ボタンを押すと、スマートメディアの操作ができるFILE CONTROL(ファイルコントロール)画面に入ります。ただし、この段階ではまだ押さないでください。

NOTE

- **FILE CONTROL画面が表示されているあいだは、鍵盤を弾いても音は鳴りません。またファイル操作に関するボタンしか使用できなくなります。**

NOTE

- **以下の場合、ファイルコントロール画面は表示されません。**
  - **スマートメディアが入っていない**
  - **FUNCTION 画面のメディアセレクトがフラッシュメモリーに設定されている**
  - **スタイルやソングの再生中**
  - **レッスン中**
  - **スマートメディアの読み込み中**

メディアセレクトの設定をスマートメディアに切り替える

スマートメディアに関する操作を行なうときは、必ずFUNCTION画面のメディアセレクト項目の設定をスマートメディアに切り替えます。
スマートメディアが正しく挿入されている状態で、メディアセレクト項目の設定がスマートメディアになっていると、MAIN画面にファイルコントロールアイコンが表示されます。

1 **【FUNCTION】ボタンを押して FUNCTION 画面に入ります**

2 **カテゴリーボタン【▲】、【▼】を押して、MediaSelect の項目を表示させます**

3 **[+] ボタンを押して、メディアセレクトをスマートメディアに切り替えます**

スマートメディアのフォーマット

市販のスマートメディアを、この楽器で使用できる状態にすることをフォーマット(初期化)といいます。

・データが入っているスマートメディアをフォーマットすると、中に記録されていたデータはすべて失われてしまいます。大切なデータをフォーマットで消してしまわないようにご注意ください。

1 **フォーマットするスマートメディアがカードスロットに入った状態で、MAIN画面のファイルコントロールアイコンが表示されているのを確認してください。表示されていない場合は、メディアセレクトの設定をスマートメディアに切り替えてください**

2 **【ファイルコントロール】(FILE CONTROL)ボタンを押して、FILE CONTROL画面のFormatの項目を表示させます**

フォーマットの実行を確認する画面が表示されます。

NOTE

・手順2でLoadの項目に入った場合は、カテゴリーボタン【▲】、【▼】を何度か押してFormatの項目を表示させてください。



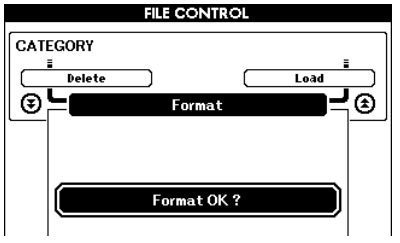

3 **【実行】(EXECUTE)ボタンを押すと、フォーマットの実行を再確認する表示が表れます**

キャンセルする場合は【−】ボタンを押します。

4 **【実行】(EXECUTE)ボタンまたは【＋】ボタンを押すと、フォーマットが実行されます**

・フォーマット実行中はキャンセルできません。絶対に電源を切ったりスマートメディアを抜いたりしないでください。

5 **フォーマットが完了すると、メッセージが表示されます**

【画面戻る】(EXIT)ボタンを押してMAIN画面へ戻ります。

NOTE

・スマートメディアにライトプロテクトがかかっている場合はメッセージが表示され、フォーマット操作はできません。

データをセーブする

ここでセーブするデータとは、ユーザーソング、スタイルファイル(スタイル番号136)、レジストレーションメモリーの3 つです。これらをまとめて「ユーザーデータファイル」と呼びます。
ユーザーソングをセーブすると、スタイルファイル、レジストレーションメモリーもセーブされます。

1 フォーマット済みのスマートメディアがカードスロットに入った状態で、MAIN画面のファイルコントロールアイコンが表示されているのを確認してください。表示されていない場合は、メディアセレクトの設定をスマートメディアに切り替えてください

2 【ファイルコントロール】(FILECONTROL)ボタンを押します

3 カテゴリーボタン[▲]、[▼]を押してUser File Save(ユーザー ファイル セーブ)の項目を表示させます
セーブ操作によって作成されるファイルの名前が自動的に付けられます。



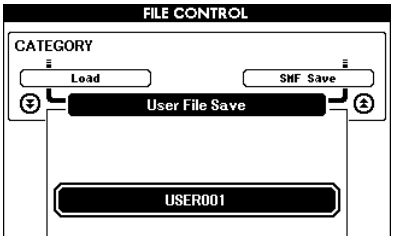

●すでにあるファイルを書き替えるには
すでにスマートメディアにあるユーザーデータファイルに上書きをする(書き替える)場合は、**ダイアル**や【+】、【−】ボタンでファイルを選び、手順6 へ進みます。

NOTE
- 1枚のスマートメディアに保存できるユーザーファイルは最大で100曲です。
- スマートメディアにライトプロテクトがかかっている場合はメッセージが表示され、セーブ操作はできません。
- セーブするのに必要なメモリーの空き容量がスマートメディアにない場合はメッセージが表示され、セーブ操作はできません。不要なファイルを削除するなどして、セーブに必要な空き容量を確保してください。
- その他、メッセージが表示され、セーブ操作ができない場合は、『メッセージ一覧』をご覧ください。

4 【実行】(EXECUTE)ボタンを押します。ファイル名の先頭文字の下にカーソルが表示されます

5 必要に応じて、ファイル名を変更します
- 【−】ボタンでカーソルを左、【0】ボタンで右に移動します
- ダイアルで文字を選びます
- 【+】ボタンでカーソル位置の文字を消去します

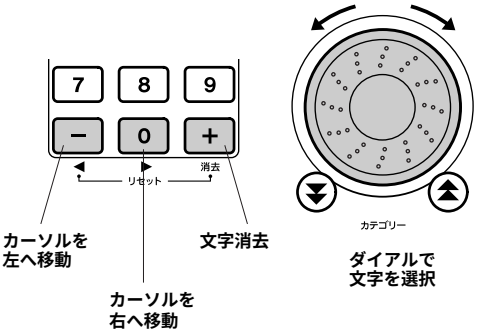

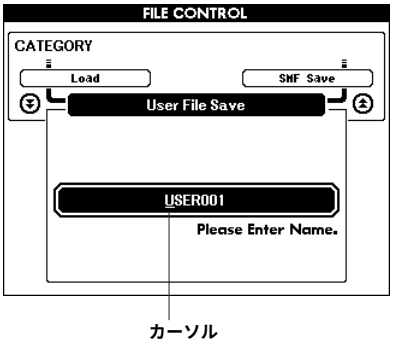

6 【実行】(EXECUTE) ボタンを押します。セーブの実行を確認する画面が表示されます
キャンセルする場合は【−】ボタンを押します。

7 【実行】(EXECUTE) ボタンまたは【+】ボタンを押すとセーブが実行されます

- セーブ実行中はキャンセルできません。絶対に電源を切ったりスマートメディアを抜いたりしないでください。

8 セーブが完了すると、メッセージが表示されます
【画面戻る】(EXIT) ボタンを押してMAIN画面へ戻ります。

NOTE
- すでにあるファイル名を選んでいる場合は、上書きを確認するメッセージが表示されます。上書きする場合は**【実行】(EXECUTE)** ボタンまたは【+】ボタンを押します。キャンセルする場合は【−】ボタンを押します。
- スマートメディアの状態により、セーブにかかる時間が長くなる場合があります。

SYSTEM BOOTING FLOWCHART

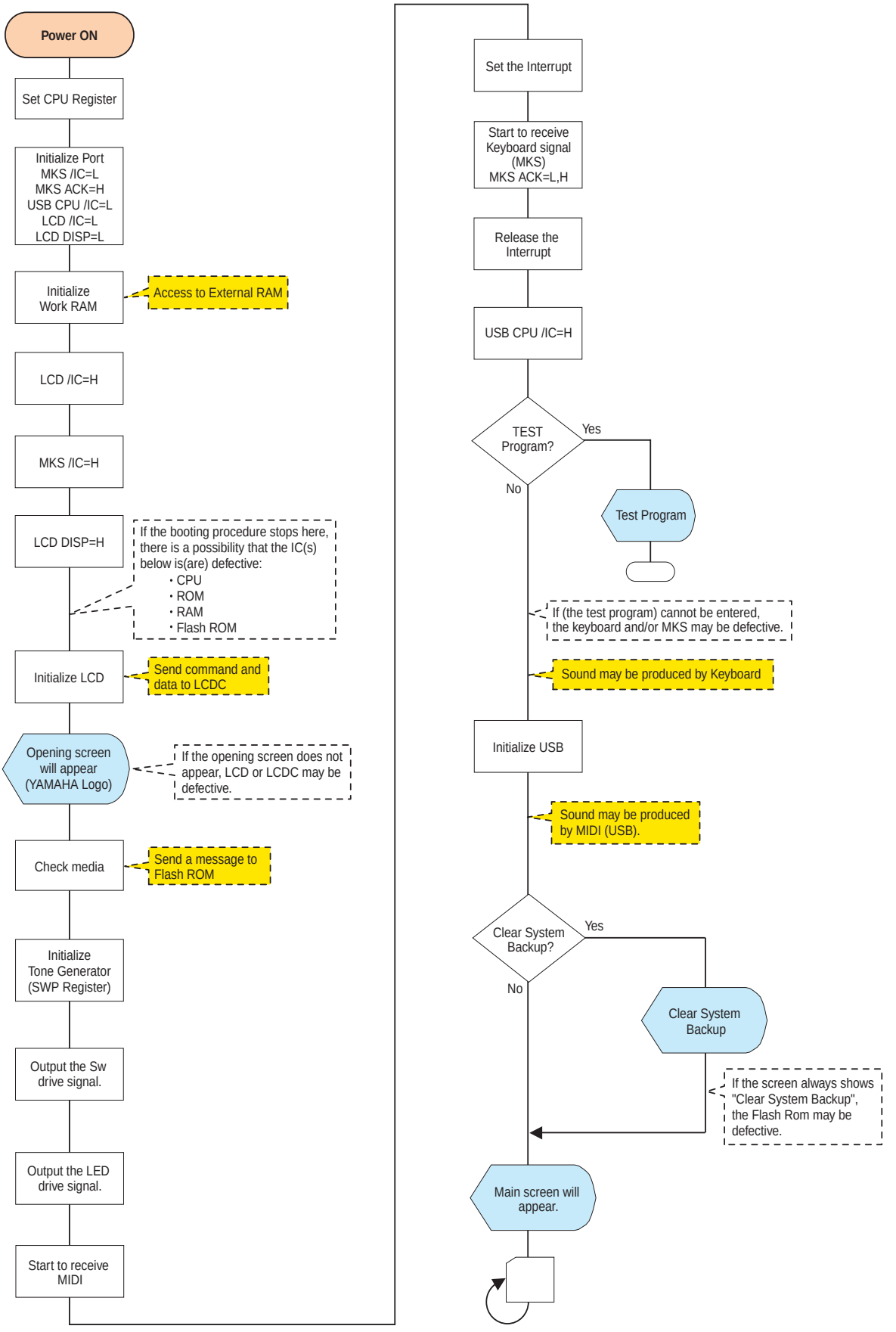

■ 起動フローチャート

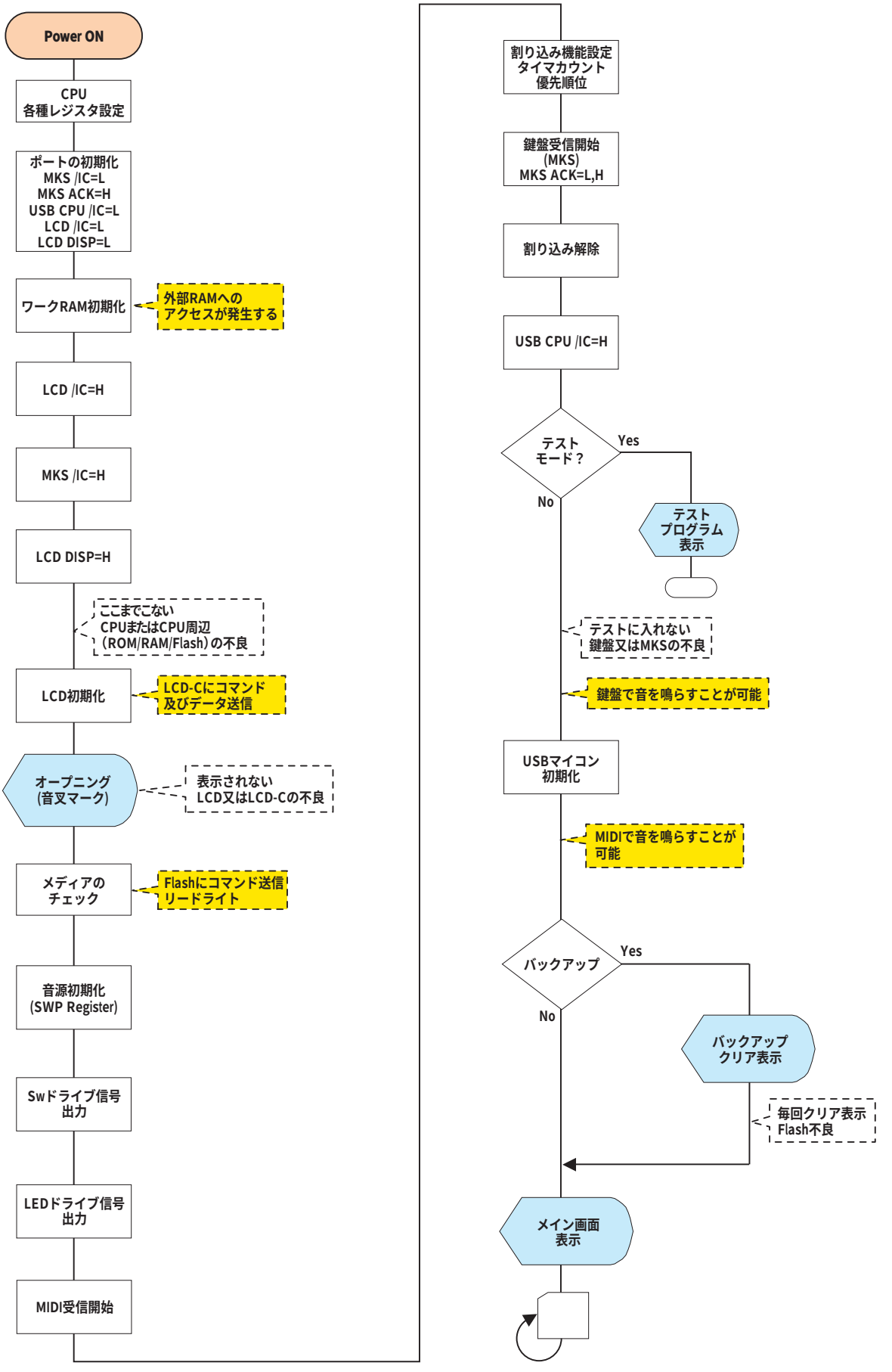
Power ON
CPU
各種レジスタ設定
ポートの初期化
MKS /IC=L
MKS ACK=H
USB CPU /IC=L
LCD /IC=L
LCD DISP=L
ワークRAM初期化
外部RAMへの
アクセスが発生する
LCD /IC=H
MKS /IC=H
LCD DISP=H
ここまでこない
CPUまたはCPU周辺
(ROM/RAM/Flash)の不良
LCD初期化
LCD-Cにコマンド
及びデータ送信
オープニング
(音叉マーク)
表示されない
LCD又はLCD-Cの不良
メディアの
チェック
Flashにコマンド送信
リードライト
音源初期化
(SWP Register)
Swドライブ信号
出力
LEDドライブ信号
出力
MIDI受信開始
割り込み機能設定
タイマカウント
優先順位
鍵盤受信開始
(MKS)
MKS ACK=L,H
割り込み解除
USB CPU /IC=H
テスト
モード？
Yes
No
テスト
プログラム
表示
テストに入れない
鍵盤又はMKSの不良
鍵盤で音を鳴らすことが可能
USBマイコン
初期化
MIDIで音を鳴らすことが
可能
バックアップ
Yes
No
バックアップ
クリア表示
毎回クリア表示
Flash不良
メイン画面
表示

YAMAHA [Portable Grand] Date:1-DEC-2003
Model DGX-305/DGX-505 MIDI Implementation Chart Version : 1.0

Function...	Transmitted	Recognized	Remarks
Basic Default	1 - 16	1 - 16	
Channel Changed	x	x	
Default	3	3	
Mode Messages	x	x	
Altered	**********	x	
Note	0 - 127	0 - 127	
Number : True voice	**********	0 - 127	
Velocity Note ON	o 9nH,v=1-127	o 9nH,v=1-127	
Note OFF	x	x	
After Key's	x	x	
Touch Ch's	x	x	
Pitch Bend	o	o	
0,32	o	o	Bank Select
1	x *1	o	Modulation wheel
6	o	o	Data Entry(MSB)
38	o	o	Data Entry(LSB)
7	o	o	Part Volume
10	o	o	Pan
Control 11	x *1	o	Expression
64	o	o	Sustain
Change 84	x *1	o	Portamento Cntrl
71	x *1	o	Harmonic Content
72	o	o	Release Time
73	x *1	o	Attack Time
74	x *1	o	Brightness
91,93	o	o	Effect Depth
96,97	x	o	RPN Inc,Dec
100,101	o	o	RPN LSB,MSB
Prog	o 0 - 127	o 0 - 127	
Change : True #	**********		
System Exclusive	o *2	o *2	
: Song Pos.	x	x	
Common : Song Sel.	x	x	
: Tune	x	x	
System : Clock	o	o	
Real Time: Commands	o	o	
Aux :All Sound OFF	x	o(120,126,127)	
:Reset All Cntrls	x	o(121)	
:Local ON/OFF	x	o(122)	
:All Notes OFF	x	o(123-125)	
Mes- :Active Sense	o	o	
sages:Reset	x	x	

Mode 1 : OMNI ON , POLY Mode 2 : OMNI ON ,MONO o : Yes
Mode 3 : OMNI OFF, POLY Mode 4 : OMNI OFF,MONO x : No
*1 Refer to #2 on the next page. *2 Refer to #3 on the next page.

NOTE:

1 By default (factory settings) the instrument ordinarily functions as a 16-channel multi-timbral tone generator, and incoming data does not affect the panel voices or panel settings. How-ever, the MIDI messages listed below do affect the panel voices, auto accompaniment, and songs.
- *MIDI Master Tuning*
- *System exclusive messages for changing the Reverb Type and Chorus Type.*

2 Messages for these control change numbers cannot be trans-mitted from the instrument itself. However, they may be trans-mitted when playing the accompaniment, song or using the Harmony effect.

3 Exclusive

<GM System ON> F0H, 7EH, 7FH, 09H, 01H, F7H
- *This message automatically restores all default settings for the instrument, with the exception of MIDI Master Tuning.*

<MIDI Master Volume> F0H, 7FH, 7FH, 04H, 01H, ll, mm, F7H
- *This message allows the volume of all channels to be changed simultaneously (Universal System Exclusive).*
- *The values of "mm" is used for MIDI Master Volume. (Values for "ll" are ignored.)*

<MIDI Master Tuning> F0H, 43H, 1nH, 27H, 30H, 00H, 00H, mm, ll, cc, F7H
- *This message simultaneously changes the tuning value of all channels.*
- *The values of "mm" and "ll" are used for MIDI Master Tun ing.*
- *The default value of "mm" and "ll" are 08H and 00H, respec-tively. Any values can be used for "n" and "cc."*

<Reverb Type> F0H, 43H, 1nH, 4CH, 02H, 01H, 00H, mmH, llH, F7H
- *mm : Reverb Type MSB*
- *ll : Reverb Type LSB*

Refer to the Effect Map (page 106) for details.

<Chorus Type> F0H, 43H, 1nH, 4CH, 02H, 01H, 20H, mmH, llH, F7H
- *mm : Chorus Type MSB*
- *ll : Chorus Type LSB*

Refer to the Effect Map (page 106) for details.

4 When the accompaniment is started, an FAH message is trans-mitted. When accompaniment is stopped, an FCH message is transmitted.When the clock is set to External, both FAH (accompaniment start) and FCH (accompaniment stop) are recognized.

5 Local ON/OFF

<Local ON> Bn, 7A, 7F
<Local OFF> Bn, 7A, 00
Value for "n" is ignored.

■ Effect map

* When a Type LSB value is received that corresponds to no effect type, a value corresponding to the effect type (coming the closest to the specified value) is automatically set.
* The numbers in parentheses in front of the Effect Type names correspond to the number indicated in the display.

● REVERB

TYPE MSB	TYPE LSB								
	00	01	02	08	16	17	18	19	20
000	No Effect								
001	(01) Hall1				(02) Hall2	(03) Hall3			
002	Room					(04) Room1		(05) Room2	
003	Stage				(06) Stage1	(07) Stage2			
004	Plate				(08) Plate1	(09) Plate2			
005...127	No Effect								

● CHORUS

TYPE MSB	TYPE LSB								
	00	01	02	08	16	17	18	19	20
000...063	No Effect								
064	Thru								
065	Chorus		(02)Chorus2						
066	Celeste					(01)Chorus1			
067	Flanger			(03)Flanger1		(04)Flanger2			
068...127	No Effect								

PortableGrand™

DGX-305/DGX-505

PARTS LIST

■ CONTENTS(目次)

DGX-305

OVERALL ASSEMBLY(総組立) 2
LOWER CASE ASSEMBLY(下ケースAss'y) 8
KEYBOARD ASSEMBLY(16N-E76鍵盤) 12

DGX-505

OVERALL ASSEMBLY (総組立) 5
LOWER CASE ASSEMBLY (下ケースAss'y) 10
KEYBOARD ASSEMBLY(16N-A88鍵盤) 14
FOOT PEDAL(フットペダル) 16
STAND ASSEMBLY (スタンドAss'y) 17

DGX-305 / DGX-505

ELECTRICAL PARTS (電気部品) 18

Notes : DESTINATION ABBREVIATIONS

A : Australian model	M : South African model
B : British model	O : Chinese model
C : Canadian model	Q : South-east Asia model
D : German model	T : Taiwan model
E : European model	U : U.S.A. model
F : French model	V : General export model (110V)
H : North European model	W: General export model (220V)
I : Indonesian model	N,X: General export model
J : Japanese model	Y : Export model
K : Korean model	

■ WARNING

Components having special characteristics are marked ⚠ and must be replaced with parts having specification equal to those originally installed.

⚠ 印の部品は、安全を維持するために重要な部品です。交換する場合は、安全のために必ず指定の部品をご使用下さい。

- The numbers "QTY" show quantities for each unit.
- The parts with "--" in "PART NO." are not available as spare parts.
- This mark " } " in the REMARKS column means these parts are interchangeable.
- The second letter of the shaded ( ) part number is O, not zero.
- The second letter of the shaded ( ) part number is I, not one.
- 部品価格ランクは、変更になることがあります。
- QTY欄に記されている数字は、各ユニット当たりの使用個数です。
- PART NO.が " -- " の部品は、サービス用部品として準備されておりません。
- REMARKS欄の「 } 」マークの部品は、併用部品です。
- 網掛けの付いたPART NO. の2番目の文字は「ゼロ」ではなく「オー」です。
- 網掛けの付いたPART NO. の2番目の文字は「イチ」ではなく、「アイ」です。

■ OVERALL ASSEMBLY（総組立）（DGX-305）

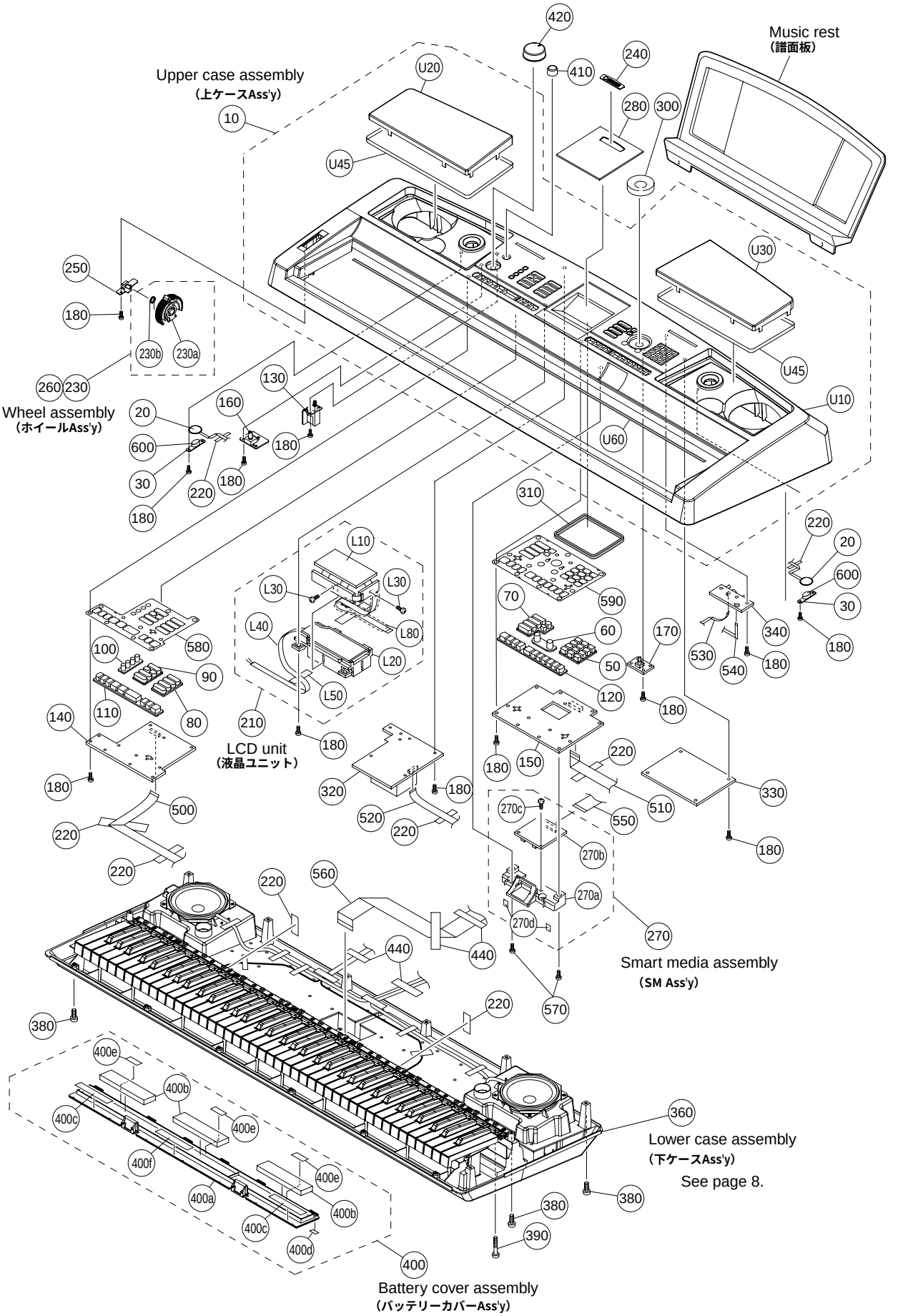

	REF NO.	PART NO.	DESCRIPTION		部品名	REMARKS	QTY	RANK
		--	OVERALL ASSEMBLY		総組立	DGX-305 (WC34080)		
*	10	**WC341200**	Upper Case Assembly		上ケースAss'y			
	20	**X0159A00**	Speaker	3.0cm	スピーカ	TWEETER	2	01
*	30	**WC699900**	Circuit Board	TW	TWシート		2	
	50	**WA809200**	Panel Switch	x12	PNスイッチ印刷品	0-9,-,+/DELETE,RESET		03
	60	**WA809300**	Panel Switch	x2	PNスイッチ印刷品	CATEGORY		01
	70	**WA809400**	Panel Switch	x6	PNスイッチ印刷品	SONG,EASY SONG ARRANGER, STYLE,VOICE,FILE CONTROL, EXECUTE		03
	80	**WA809500**	Panel Switch	x4	PNスイッチ印刷品	FUNCTION,PC,METRONOME, PORTABLE GRAND		03
*	90	**WC656900**	Panel Switch	x5	PNスイッチ印刷品	DEMO,LESSON MODE, LESSON L/R, LESSON REPEAT & LEARN, PERFORMANCE ASSISTANT		
	100	**WA810400**	Panel Switch	x4	PNスイッチ	TOUCH,HARMONY,DUAL,SPLIT		01
*	110	**WC657000**	Panel Switch	x9	PNスイッチ印刷品	STYLE/SONG(ACMP,..., TEMPO/TAP)		
*	120	**WC531300**	Panel Switch	x11	PNスイッチ印刷品	DISPLAY EXIT, REGIST.MEMORY(BANK,1,2) SONG MEMORY(REC,1-5,A)		
*	130	**WC699800**	Circuit Board	PSW	PSWシート			
*	140	**WC699700**	Circuit Board	PNL	PNLシート			
*	150	**WC525200**	Circuit Board	PNR	PNRシート			
*	160	**WC699500**	Circuit Board	MVR	MVRシート			
*	170	**WC699400**	Circuit Board	ENC	ENCシート			
	180	**EP600250**	Bind Head Tapping Screw-B	3.0X8 MFZN2Y	+バインドBタイト		58	01
	210	--	LCD Unit		液晶ユニット	(WC95540)		
	220	**VA126100**	Adhesive Tape	12X50	粘着テープ		10	03
	220	--	Pet Tape	MY7# 12X50	PETテープ	(WB79380)	10	
	230	**VY793100**	Wheel Assembly		ホイールAss'y			04
	230a	**VY750800**	Wheel		ホイール	PITCH BEND		03
	230b	**VT440100**	Spring		ホイールバネ			03
	240	**V7660600**	Emblem	YAMAHA	エンブレム			01
*	250	**WC699600**	Circuit Board	PB	PBシート			
	260	**TX920280**	Grease	G-31KA 50g	グリス	(VE96850)		10
	270	--	Smart Media Assembly		SM Ass'y	(WC53140)		
*	270a	**WC430400**	Escutcheon, Smart Media	PK	SMエスカッション			
	270b	**WB091300**	Circuit Board	SM	SMシート			07
	270c	**EP600190**	Bind Head Tapping Screw-B	3.0X8 MFZN2BL	+バインドBタイト		2	01
	270d	--	Antivibraton		防振シート	(WD37630)	2	
*	280	**WC522700**	LCD Panel		LCDパネル印刷品			
	300	**V8866500**	Encoder Knob Gray		エンコーダツマミ	DATA Dial		01
*	310	**WA932800**	Vibration-proof Sheet	CALMFLEX F-2	防塵フォーム			
*	320	**WC699100**	Circuit Board	AM	AMシート			
*	330	**WC524200**	Circuit Board	DM	DMシート			
*	340	**WC699200**	Circuit Board	JACK	JACKシート			
	360	--	Lower Case Assembly		下ケースAss'y	(WC54780)		
	380	**VE683000**	Bind Head Tapping Screw-B	3.0X12 MFZN2Y	+バインドBタイト		18	01
	390	**V7213700**	Bind Head Tapping Screw-B	3.0X30 MFZN2Y	+バインドBタイト		5	01
	400	**V9259700**	Battery Cover Assembly	PT	バッテリーカバーAssy			03
	400a	--	Battery Cover Black		バッテリーカバー	(V704220)		
	400b	--	Battery Cushion White		バッテリークッション	(V710060)	3	
	400c	--	Cushion	PE	クッション(PE)	(V796870)	2	
	400d	--	Nonwoven Fabric Cloth	15X3X0.5	不織布	(V925980)	6	
	400e	--	Cushion	PE 55X8X1	クッション(PE)	(WA10190)	3	
	400f	--	Cushion	PE 100X12X2	クッション(PE)	(WA21920)		
	410	**VQ218800**	Push Knob Red		プッシュツマミ	STANDBY/ON		03
	420	**VU432400**	Knob Black		Vツマミ	MASTER VOLUME		01
	440	--	Adhesive Tape	12X90	粘着テープ	(V591240)	2	
	440	--	Pet Tape	MY7# 12X90	PETテープ	(WB79400)	2	
	460	--	Adhesive Tape	12X90	粘着テープ	(V591240)	2	
	460	--	Pet Tape	MY7# 12X90	PETテープ	(WB79400)	2	
*	500	**WD367700**	Cable Assembly	WITH SPONGE,14P	カード電線Ass'y			
*	510	**WD367800**	Cable Assembly	WITH SPONGE,16P	カード電線			01
	520	**WB105000**	Cable	P=1.0-K-18-250	カード電線			02
*	530	**WD367500**	Cable Assembly	WITH SPONGE,4P	カード電線			
*	540	**WD367600**	Cable Assembly	WITH SPONGE,5P	カード電線			
*	550	**WC536500**	Cable	P=1.0-K-26-80	カード電線			
*	560	**WD367900**	Cable Assembly	WITH SPONGE,27P	カード電線			

*: New Parts

RANK: Japan only

	REF NO.	PART NO.	DESCRIPTION		部品名	REMARKS	QTY	RANK
	570	**EP600220**	Bind Head Tapping Screw-B	3.0X10 MFZN2Y	＋バインドＢタイト		4	01
*	580	**WD371300**	Antivibration L	LEFT	防振シート L			
*	590	**WD371400**	Antivibration R	RIGHT	防振シート R			
*	600	**WD365700**	Sponge	27	スポンジ		2	
*		**WC341200**	Upper Case Assembly		上ケースＡｓｓ’ｙ			
	U10	**--**	Upper Case		上ケース塗装印刷品	(WC32060)		
	U20	**V8822800**	Speaker Grille L	LEFT	ＳＰグリル L 塗装品			06
	U30	**V8822900**	Speaker Grille R	RIGHT	ＳＰグリル R 塗装品			06
	U45	**--**	Nonwoven Fabric Cloth	400X8X0.5 BLACK	不織布ＳＰ－Ｇｒｉｌ	(WD36550)	4	
	U60	**--**	Felt	76KEY	フェルト	(WC53170)		
		--	LCD Unit		液晶ユニット	(WC95540)		
	L10	**WA815800**	LCD	CMS-GG453DBTN-N	液晶ディスプレイ			19
	L20	**WA813500**	Back Light Assembly		バックライトＡｓｓ’ｙ			11
	L30	**EP600250**	Bind Head Tapping Screw-B	3.0X8 MFZN2Y	＋バインドＢタイト		2	01
	L40	**--**	Connector Assembly	BL 2P P=2.0	Ｂ Ｌ 束線	(WC94790)		
	L50	**VA126100**	Adhesive Tape	12X50	粘着テープ			03
	L50	**--**	Pet Tape	MY7# 12X50	ＰＥＴテープ	(WB79380)		
	L80	**--**	Sponge19	170X18	防振スポンジ１９	(WD36700)	2	
			ACCESSORIES		付属品			
		V8696800	Music Rest		譜面板			05
*		**X5438A00**	CD-ROM	04PKL 12cm	ＣＤ－ＲＯＭ	W,U,C,O		
*		**X5437A00**	CD-ROM	04PKL 12cm	ＣＤ－ＲＯＭ	J		
⚠		**V8029000**	AC Adaptor	PA-5D	ＡＣアダプター	J		
⚠		**VY944500**	AC Adapter	PA-51	ＡＣアダプター（中国製）	O (Chinese model)		
*		**WC351700**	Japanese Guide Sheet Set		和文シート袋入り	J		
		--	Japanese Guide Sheet L		和文シート L	J (WC54540)		
		--	Japanese Guide Sheet R		和文シート R	J (WD05970)		
*		**WC351800**	Chinese Guide Sheet Set		中文シート袋入り	O		
		--	Chinese Guide Sheet L		中文シート L	O (WC54490)		
		--	Chinese Guide Sheet R		中文シート R	O (WD05980)		

*: New Parts

RANK: Japan only

■ OVERALL ASSEMBLY（総組立）(DGX-505)

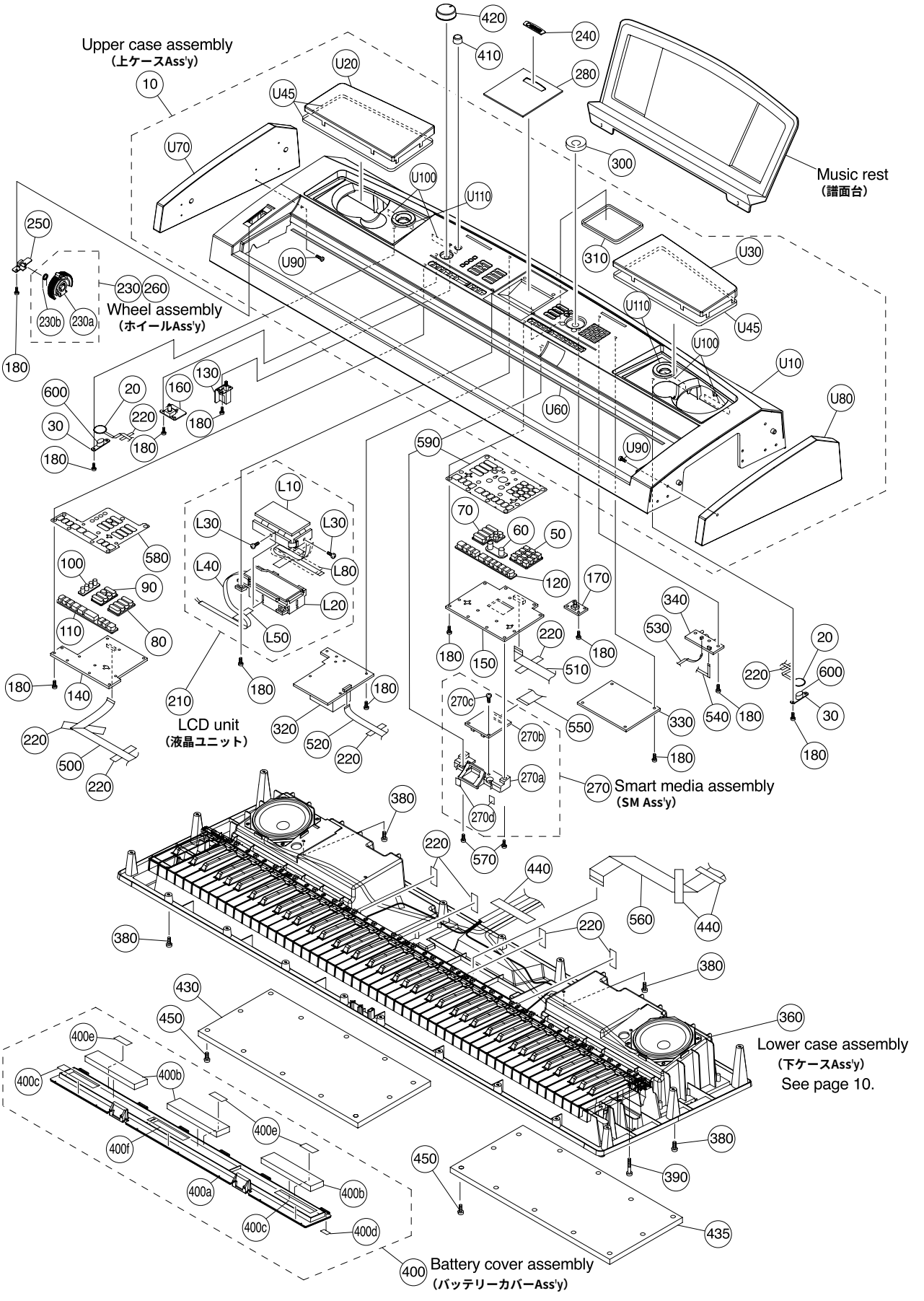

	REF NO.	PART NO.	DESCRIPTION		部品名	REMARKS	QTY	RANK
		--	OVERALL ASSEMBLY		総組立	DGX-505 (WC34070)		
*	10	**WC341100**	Upper Case Assembly		上ケースAss'y			
	20	**X0159A00**	Speaker	3.0cm	スピーカ	TWEETER	2	01
*	30	**WC525100**	Circuit Board	TW	TWシート		2	
	50	**WA809200**	Panel Switch	x12	PNスイッチ印刷品	0-9,-,+/DELETE,RESET		03
	60	**WA809300**	Panel Switch	x2	PNスイッチ印刷品	CATEGORY		01
	70	**WA809400**	Panel Switch	x6	PNスイッチ印刷品	SONG,EASY SONG ARRANGER, STYLE,VOICE,FILE CONTROL, EXECUTE		03
	80	**WA809500**	Panel Switch	x4	PNスイッチ印刷品	FUNCTION,PC,METRONOME		03
*	90	**WC656900**	Panel Switch	x5	PNスイッチ印刷品	PORTABLE GRAND DEMO,LESSON MODE, LESSON L/R, LESSON REPEAT&LEARN, PERFORMANCE ASSISTANT		
	100	**WA810400**	Panel Switch	x4	PNスイッチ	TOUCH,HARMONY,DUAL,SPLIT		01
*	110	**WC657000**	Panel Switch	x9	PNスイッチ印刷品	STYLE/SONG(ACMP,..., TEMPO/TAP)		
*	120	**WC531300**	Panel Switch	x11	PNスイッチ印刷品	DISPLAY EXIT, REGIST.MEMORY(BANK,1,2) SONG MEMORY(REC,1-5,A)		
*	130	**WC525000**	Circuit Board	PSW	PSWシート			
*	140	**WC524900**	Circuit Board	PNL	PNLシート			
*	150	**WC525200**	Circuit Board	PNR	PNRシート			
*	160	**WC524700**	Circuit Board	MVR	MVRシート			
*	170	**WC524600**	Circuit Board	ENC	ENCシート			
	180	**EP600250**	Bind Head Tapping Screw-B	3.0X8 MFZN2Y	+バインドBタイト		58	01
	210	--	LCD Unit		液晶ユニット	(WC95540)		
	220	**VA126100**	Adhesive Tape	12X50	粘着テープ		10	03
	220	--	Pet Tape	MY7# 12X50	PETテープ	(WB79380)	10	
	230	**VY793100**	Wheel Assembly		ホイールAss'y			04
	230a	**VY750800**	Wheel		ホイール	PITCH BEND		03
	230b	**VT440100**	Spring		ホイールバネ			03
	240	**V7660600**	Emblem	YAMAHA	エンブレム			01
*	250	**WC524800**	Circuit Board	PB	PBシート			
	260	**TX920280**	Grease	G-31KA 50g	グリス	(VE96850)		10
	270	--	Smart Media Assembly		SM Ass'y	(WC53140)		
*	270a	**WC430400**	Escutcheon, Smart Media	PK	SMエスカッション			
	270b	**WB091300**	Circuit Board	SM	SMシート			07
	270c	**EP600190**	Bind Head Tapping Screw-B	3.0X8 MFZN2BL	+バインドBタイト		2	01
	270d	--	Antivibraton		防振シート	(WD37630)	2	
*	280	**WC522700**	LCD Panel		LCDパネル印刷品			
	300	**V8866500**	Encoder Knob Gray		エンコーダツマミ	DATA Dial		01
*	310	**WA932800**	Vibration-proof Sheet	CALMFLEX F-2	防塵フォーム			
*	320	**WC523900**	Circuit Board	AM	AMシート			
*	330	**WC524400**	Circuit Board	DM	DMシート			
*	340	**WC524000**	Circuit Board	JACK	JACKシート			
	360	--	Lower Case Assembly		下ケースAss'y	(WC53150)		
	380	**VE683000**	Bind Head Tapping Screw-B	3.0X12 MFZN2Y	+バインドBタイト		25	01
	390	**V7213700**	Bind Head Tapping Screw-B	3.0X30 MFZN2Y	+バインドBタイト		8	01
	400	**V9259700**	Battery Cover Assembly	PT	バッテリーカバーAssy			03
	400a	--	Battery Cover Black		バッテリーカバー	(V704220)		
	400b	--	Battery Cushion White		バッテリークッション	(V710060)	3	
	400c	--	Cushion	PE	クッション(PE)	(V796870)	2	
	400d	--	Nonwoven Fabric Cloth	15X3X0.5	不織布	(V925980)	6	
	400e	--	Cushion	PE 55X8X1	クッション(PE)	(WA10190)	3	
	400f	--	Cushion	PE 100X12X2	クッション(PE)	(WA21920)		
	410	**VQ218800**	Push Knob Red		プッシュツマミ	STANDBY/ON		03
	420	**VU432400**	Knob Black		Vツマミ	MASTER VOLUME		01
*	430	**WC549100**	Bottom Board L		底板L			
*	435	**WC549200**	Bottom Board R		底板R			
	440	--	Adhesive Tape	12X90	粘着テープ	(V591240)	2	
	440	--	Pet Tape	MY7# 12X90	PETテープ	(WB79400)	2	
	450	**VR060200**	Bind Head Tapping Screw-B	4.0X16 MFZN2BL	+バインドBタイト		24	01
	460	--	Adhesive Tape	12X90	粘着テープ	(V591240)	2	
	460	--	Pet Tape	MY7# 12X90	PETテープ	(WB79400)	2	
*	500	**WD367700**	Cable Assembly	WITH SPONGE,14P	カード電線Ass'y			
*	510	**WD367800**	Cable Assembly	WITH SPONGE,16P	カード電線Ass'y			
	520	**WB105000**	Cable	P=1.0-K-18-250	カード電線			02
*	530	**WD367500**	Cable Assembly	WITH SPONGE,4P	カード電線Ass'y			

*: New Parts

RANK: Japan only

	REF NO.	PART NO.	DESCRIPTION		部品名	REMARKS	QTY	RANK
*	540	**WD367600**	Cable Assembly	WITH SPONGE,5P	カード電線Ａｓｓ’ｙ			
*	550	**WC536500**	Cable	P=1.0-K-26-80	カ　ー　ド　電　線			
*	560	**WD367900**	Cable Assembly	WITH SPONGE,27P	カード電線Ａｓｓ’ｙ			
	570	**EP600220**	Bind Head Tapping Screw-B	3.0X10 MFZN2Y	＋バインドＢタイト		4	01
*	580	**WD371300**	Antivibration L	LEFT	防振シートＬ			
*	590	**WD371400**	Antivibration R	RIGHT	防振シートＲ			
*	600	**WD365700**	Sponge	27	スポンジ		2	
*		**WC341100**	Upper Case Assembly		上ケースＡｓｓ’ｙ			
	U10	--	Upper Case		上ケース塗装印刷品	(WC32070)		
	U20	**V8822800**	Speaker Grille L	LEFT	ＳＰグリルＬ塗装品			06
	U30	**V8822900**	Speaker Grille R	RIGHT	ＳＰグリルＲ塗装品			06
	U45	--	Nonwoven Fabric Cloth	400X8X0.5 WHITE	不織布ＳＰ－Ｇｒｉｌ	(WD36550)	4	
	U60	--	Felt	88KEY	フェルト	(WC53160)		
*	U70	**WC266800**	Side Wood Pad L	LEFT	サイドウッド　Ｌ			
*	U80	**WC266900**	Side Wood Pad R	RIGHT	サイドウッド　Ｒ			
	U90	**EP030190**	Bind Head Tapping Screw-1	3.5X16 MFZN2Y	＋バインドＴＰ１種		10	01
	U100	--	Cushion	PE 100X18XT2	クッション（ＰＥ）	(V997840)	4	
	U110	--	Cushion	PE 30X7.5X1.0	クッション（ＰＥ）	(WB76740)	2	
		--	LCD Unit		液晶ユニット	(WC95540)		
	L10	**WA815800**	LCD	CMS-GG453DBTN-N	液晶ディスプレイ			19
	L20	**WA813500**	Back Light Assembly		バックライトＡｓｓ’ｙ			11
	L30	**EP600250**	Bind Head Tapping Screw-B	3.0X8 MFZN2Y	＋バインドＢタイト		2	01
	L40	--	Connector Assembly	BL 2P P=2.0	ＢＬ束線	(WC94790)		
	L50	**VA126100**	Adhesive Tape	12X50	粘着テープ			03
	L50	--	Pet Tape	MY7# 12X50	ＰＥＴテープ	(WB79380)		
	L80	--	Sponge19	170X18	防振スポンジ１９	(WD36700)	2	
			ACCESSORIES		付属品			
		V8696800	Music Rest		譜面板			05
*		**X5438A00**	CD-ROM	04PKL 12cm	ＣＤ－ＲＯＭ	W,U,C,O		
*		**X5437A00**	CD-ROM	04PKL 12cm	ＣＤ－ＲＯＭ	J		
⚠		**V8029000**	AC Adaptor	PA-5D	ＡＣアダプター	J		
⚠		**VY944500**	AC Adapter	PA-51	ＡＣアダプター（中国製）	O (Chinese model)		
*		**WC351500**	Japanese Guide Sheet Set		和文シート袋入り	J		
		--	Japanese Guide Sheet L		和文シートＬ	J (WC54550)		
		--	Japanese Guide Sheet R		和文シートＲ	J (WD05950)		
*		**WC351600**	Chinese Guide Sheet Set		中文シート袋入り	O		
		--	Chinese Guide Sheet L		中文シートＬ	O (WC54480)		
		--	Chinese Guide Sheet R		中文シートＲ	O (WD05960)		
		--	Foot Pedal	FC-5	フットペダル	See page 16. (VJ07000)		
		--	Stand Assembly		スタンドＡｓｓ’ｙ	See page 17.		

*: New Parts

RANK: Japan only

■ LOWER CASE ASSEMBLY（下ケースAss'y）(DGX-305)

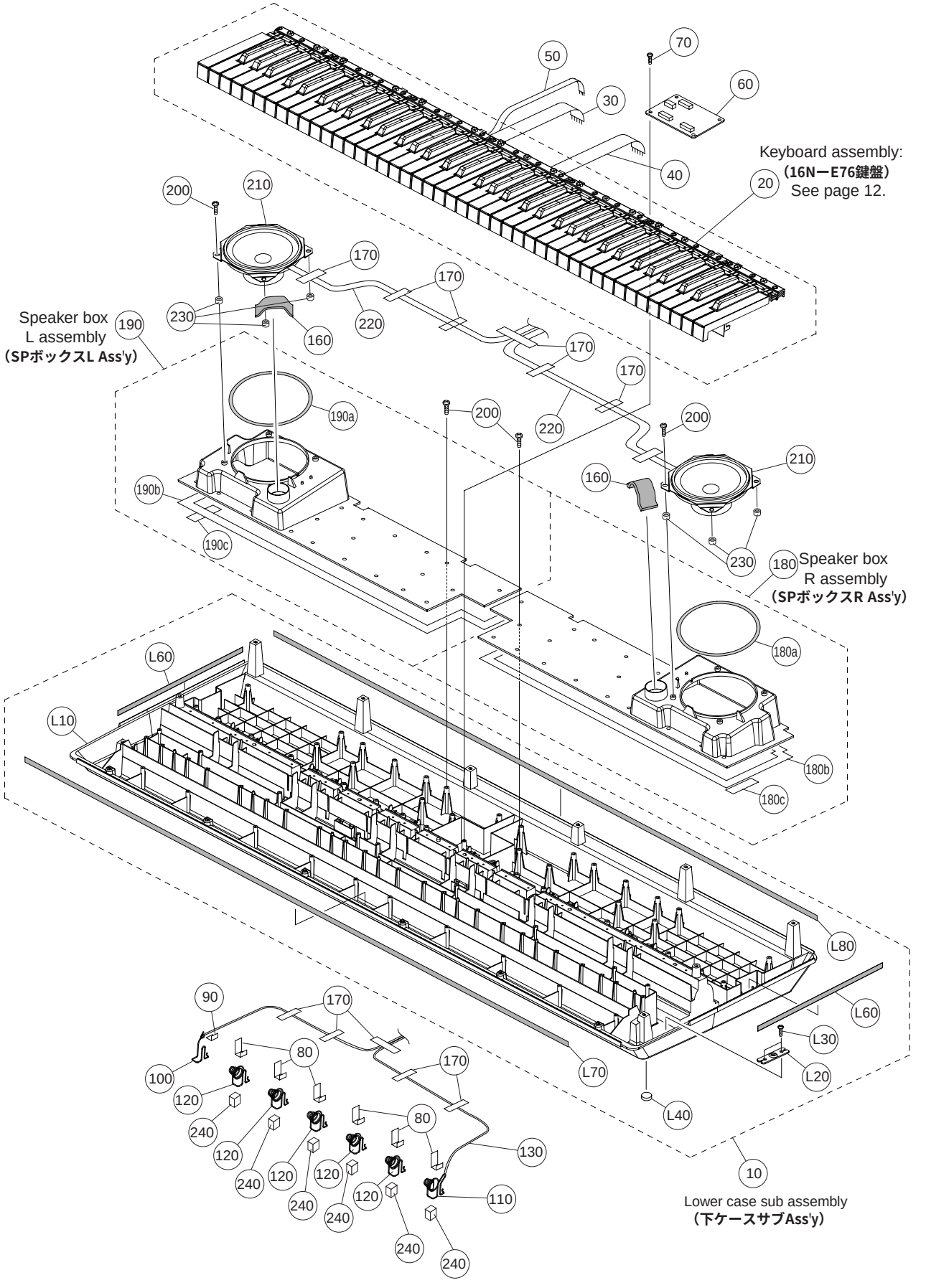

	REF NO.	PART NO.	DESCRIPTION		部品名	REMARKS	QTY	RANK
		--	LOWER CASE ASSEMBLY		下ケースAss'y	DGX-305 (WC54780)		
*	10	WD555400	Lower Case Sub Assembly		下ケースサブAss'y			
	20	--	Keyboard Assembly	16N E76-PNW	16N－E76鍵盤	(V882340)		
	30	--	Connector Assembly	MK76-A 12P	MK76－A束線	(V873940)		
	40	--	Connector Assembly	MK76-B 8P	MK76－B束線	(V873950)		
	50	--	Connector Assembly	MK76-C 6P	MK76－C束線	(V873960)		
*	60	WC525400	Circuit Board	RELAY	RELAYシート			
	70	EP600250	Bind Head Tapping Screw-B	3.0X8 MFZN2Y	＋バインドBタイト		4	01
	80	--	Nonwoven Fabric Cloth	40X13X0.5	不織布	(V771130)	6	
	90	--	Nonwoven Fabric Cloth	13X13X0.5	不織布	(V771140)		
	100	V7060500	Spring Terminal	(+)	接点バネ（＋）			01
	110	V7060700	Spring Terminal	(-)	接点バネ（－）			01
	120	V7060200	Spring Terminal	(+/-)	接点バネ		5	01
	130	--	Connector Assembly	BAT XH2P L=400/890	BAT束線Ass'y	(V880710)		
	160	--	Filter Gray		フィルター	(WC62030)	2	
	170	VA126100	Adhesive Tape	12X50	粘着テープ		9	03
	170	--	Pet Tape	MY7# 12X50	PETテープ	(WB79380)	9	
	180	V8757500	Speaker Box R Assembly	RIGHT	SPボックスRAss'y			
	180a	--	Packing	PE	パッキンSP	(VZ16540)		
	180b	--	Cushion	PE 1600X15X1.0	クッション（PE）	(V901030)		
	180c	--	Cushion	PE 60X15X1.0	クッション（PE）	(V956150)		
	190	V8757600	Speaker Box L Assembly	LEFT	SPボックスLAss'y			
	190a	--	Packing	PE	パッキンSP	(VZ16540)		
	190b	--	Cushion	PE 1600X15X1.0	クッション（PE）	(V901030)		
	190c	--	Cushion	PE 60X15X1.0	クッション（PE）	(V956150)		
	200	EP640130	Bind Head Tapping Screw-B	4.0X10 MFZN2Y	＋バインドBタイト		48	01
	210	X5532A00	Speaker	12.0cm 4 ohm 10W	スピーカー	WOOFER	2	05
	220	--	Connector Assembly	SP	SP束線Ass'y	(WD13620)		
	230	--	Spacer		スペーサ	(WD22260)	8	
	240	--	Antivibration		防振シート	(WD37630)	6	
*		WD555400	Lower Case Sub Assembly		下ケースサブAss'y			
	L10	--	Lower Case		下ケース成形品	(V875180)		
	L20	VI104400	Holder	CH	脚取り付け金具天津製		4	
	L30	EP600250	Bind Head Tapping Screw-B	3.0X8 MFZN2Y	＋バインドBタイト		8	01
	L40	CB043750	Foot Black	T1.6	ゴム脚		5	01
	L60	--	Cushion	273X15X1.0 PE	クッション（PE）	(WD55510)	2	
	L70	--	Cushion	1117X15X1.0 PE	クッション（PE）	(WD55520)		
	L80	--	Cushion	1142X15X1.0 PE	クッション（PE）	(WD55530)		

*: New Parts

RANK: Japan only

■ LOWER CASE ASSEMBLY（下ケースAss'y）(DGX-505)

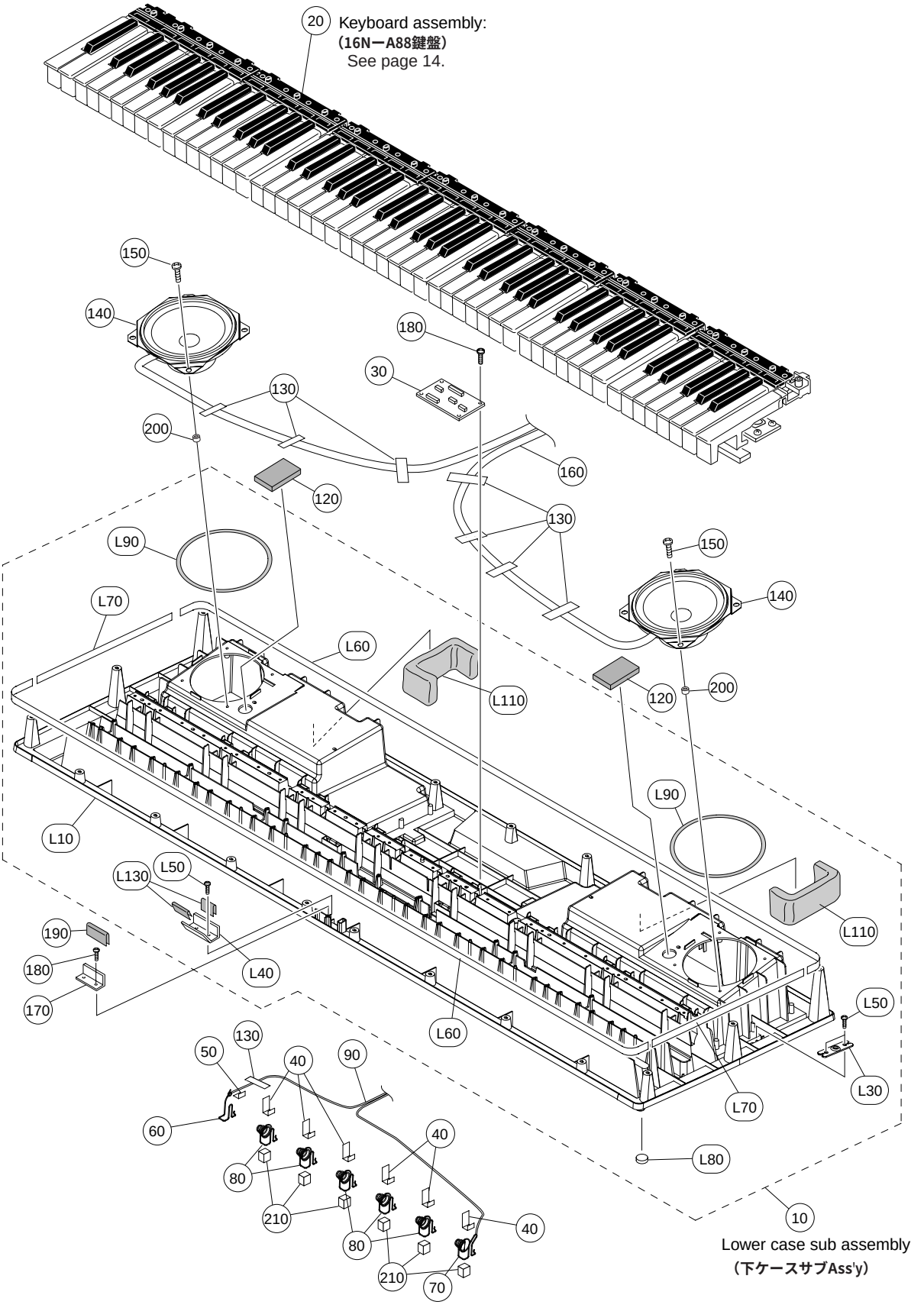

	REF NO.	PART NO.	DESCRIPTION		部品名	REMARKS	QTY	RANK
		--	LOWER CASE ASSEMBLY		下ケースAss'y	DGX-505 (WC53150)		
*	10	**WC531800**	Lower Case Sub Assembly		下ケースサブAss'y			
	20	--	Keyboard Assembly	16N A88 P2M	16N-A88鍵盤	(WC53520)		
*	30	**WC525600**	Circuit Board	RELAY	RELAYシート			
	40	--	Nonwoven Fabric Cloth	40X13X0.5	不織布	(V771130)	6	
	50	--	Nonwoven Fabric Cloth	13X13X0.5	不織布	(V771140)		
	60	**V7060500**	Spring Terminal	(+)	接点バネ(+)			01
	70	**V7060700**	Spring Terminal	(-)	接点バネ(-)			01
	80	**V7060200**	Spring Terminal	(+/-)	接点バネ		5	01
	90	--	Connector Assembly	BAT XH2P L=400/890	BAT束線Ass'y	(V880710)		
	120	--	Filter Gray		フィルター	(WD27200)	2	
	130	**VA126100**	Adhesive Tape	12X50	粘着テープ		8	03
	130	--	Pet Tape	MY7# 12X50	PETテープ	(WB79380)	8	
	140	**X5532A00**	Speaker	12.0cm 4ohm 10W	スピーカー	WOOFER	2	05
	150	**EP640130**	Bind Head Tapping Screw-B	4.0X10 MFZN2Y	+バインドBタイト		8	01
	160	--	Connector Assembly	SP	SP束線Ass'y	(WD36280)		
	170	--	Front Support U	UPPER	口棒補強金具U	(V759210)		
	180	**EP600250**	Bind Head Tapping Screw-B	3.0X8 MFZN2Y	+バインドBタイト		6	01
	190	--	Cushion	PE 50X23X2.0	クッション(PE)	(V322710)		
	200	--	Spacer		スペーサ	(WD22260)	8	
	210	--	Antivibration		防振シート	(WD37630)	6	
*		**WC531800**	Lower Case Sub Assembly		下ケースサブAss'y			
	L10	--	Lower Case		下ケース成形品	(V880450)		
	L30	**VI104400**	Holder	CH	脚取り付け金具天津製		4	
	L40	--	Front Support L	LOWER	口棒補強金具L	(V759220)		
	L50	**EP600250**	Bind Head Tapping Screw-B	3.0X8 MFZN2Y	+バインドBタイト		10	01
	L60	--	Cushion	PE 1360X18XT2	クッション(PE)	(V789340)	2	
	L70	--	Cushion	PE 370X18XT2	クッション(PE)	(V579900)	2	
	L80	**CB043750**	Rubber foot	BLACK T1.6	ゴム脚	(CB04375)	5	01
	L90	--	Seal Tape	D(125-110)XT1	シールテープSP	(VZ08650)	2	
	L110	--	Cushion	237X100X10T	吸音材	(V789430)	2	
	L130	--	Nonwoven Fabric Cloth	50X40X0.5	不織布	(V979460)	2	

*: New Parts

RANK: Japan only

■ KEYBOARD ASSEMBLY (16N-E76鍵盤)(DGX-305)

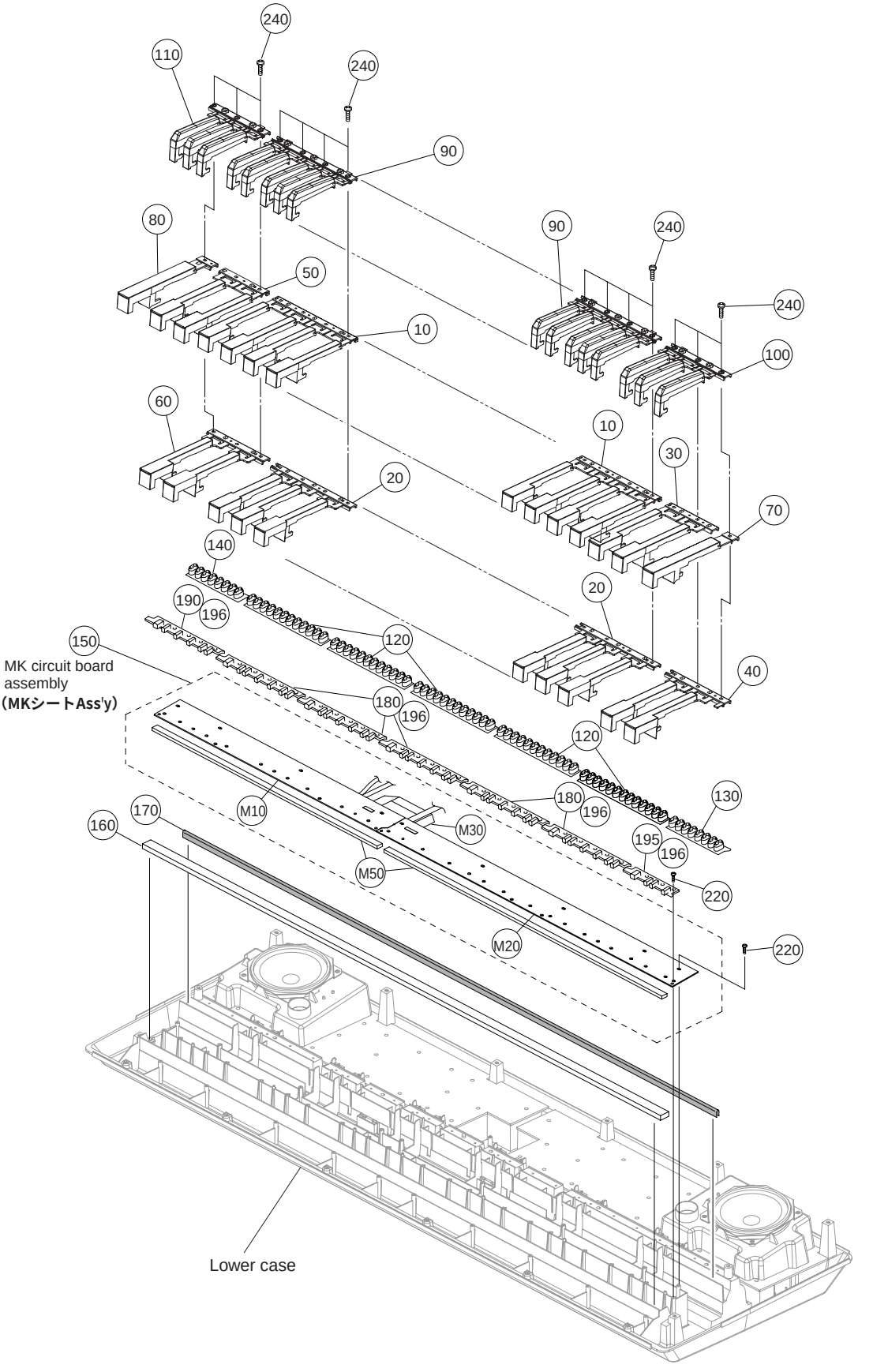

REF NO.	PART NO.	DESCRIPTION		部品名	REMARKS	QTY	RANK
	--	KEYBOARD ASSEMBLY	16N E76-PNW	１６Ｎ－Ｅ７６鍵盤	DGX-305 (V882340)		
10	V7380300	White Keys	16N-P CEGB-P	白鍵ＣＥＧＢ－Ｐ		5	02
20	V7380400	White Keys	16N-P DFA-P	白鍵ＤＦＡ－Ｐ		5	02
30	V8678600	White Key	16N-P CE-P	白鍵Ｃ Ｅ －Ｐ			01
40	V8678700	White Key	16N-P DF-P	白鍵Ｄ Ｆ －Ｐ			01
50	V8678900	White Key	16N-P GB-P	白鍵Ｇ Ｂ －Ｐ			01
60	V8679000	White Key	16N-P FA-P	白鍵Ｆ Ａ －Ｐ			01
70	V8665900	White Key	16N-P G-P	白鍵Ｇ －Ｐ			01
80	V8665500	White Key	16N-P E-P	白鍵Ｅ －Ｐ			01
90	VZ271700	Black Key	16N	黒鍵		5	06
100	V3413400	Black Key	16N 76#H	黒鍵７６Ｈ			05
110	V3413500	Black Key	16N 76#L	黒鍵７６Ｌ			05
120	V3413600	Rubber Contact	16N-2M OCT 2M	接点ゴム１６Ｎ２Ｍ		5	04
130	V3413700	Rubber Contact	16N-2M 76H 2M	接点ゴム１６Ｎ２Ｍ	C6~G6		04
140	V3413800	Rubber Contact	16N-2M 76L 2M	接点ゴム１６Ｎ２Ｍ	E0~B0		04
150	--	MK Circuit Board Assembly	16N2M E76-P P2	ＭＫシートＡｓｓ’ｙ	(V868640)		
160	V3414000	Felt L White	76L 1036X11	フェルト７６Ｌ			03
170	V8696600	Rubber Support	16N E76P	サポートラバー			04
180	V7380900	Key Guide	16N	キーガイド		5	
190	V8698900	Key Guide	16N-P	キーガイド７６Ｌ			04
195	V8699000	Key Guide	16N-P	キーガイド７６Ｈ			04
196	--	Grease	G-1006Y	グリス	(V627430)		
220	EP600220	Bind Head Tapping Screw-B	3.0X10 MFZN2Y	＋バインドＢタイト		30	01
240	EP600680	Bind Head Tapping Screw-P	3.0X20 MFZN2Y	＋バインドＰタイト		26	01
240	VT069800	Bind Head Tapping Screw-P	3.0X20 MFZN2	＋バインドＰタイト		26	01
	--	MK Circuit Board Assembly	16N2M E76-P P2	ＭＫシートＡｓｓ’ｙ	(V868640)		
M10	V8687400	Circuit Board	MK-76L	シート７６Ｌ			07
M20	V8687200	Circuit Board	MK-76H	シート７６Ｈ			07
M30	V8696300	Connector Assembly	16N-2M-E76 105	中継束線			01
M50	V3413900	Felt U White	76U 1036Å~5	フェルト７６Ｕ			02

※: New Parts

RANK: Japan only

■ KEYBOARD ASSEMBLY (16N-A88鍵盤)(DGX-505)

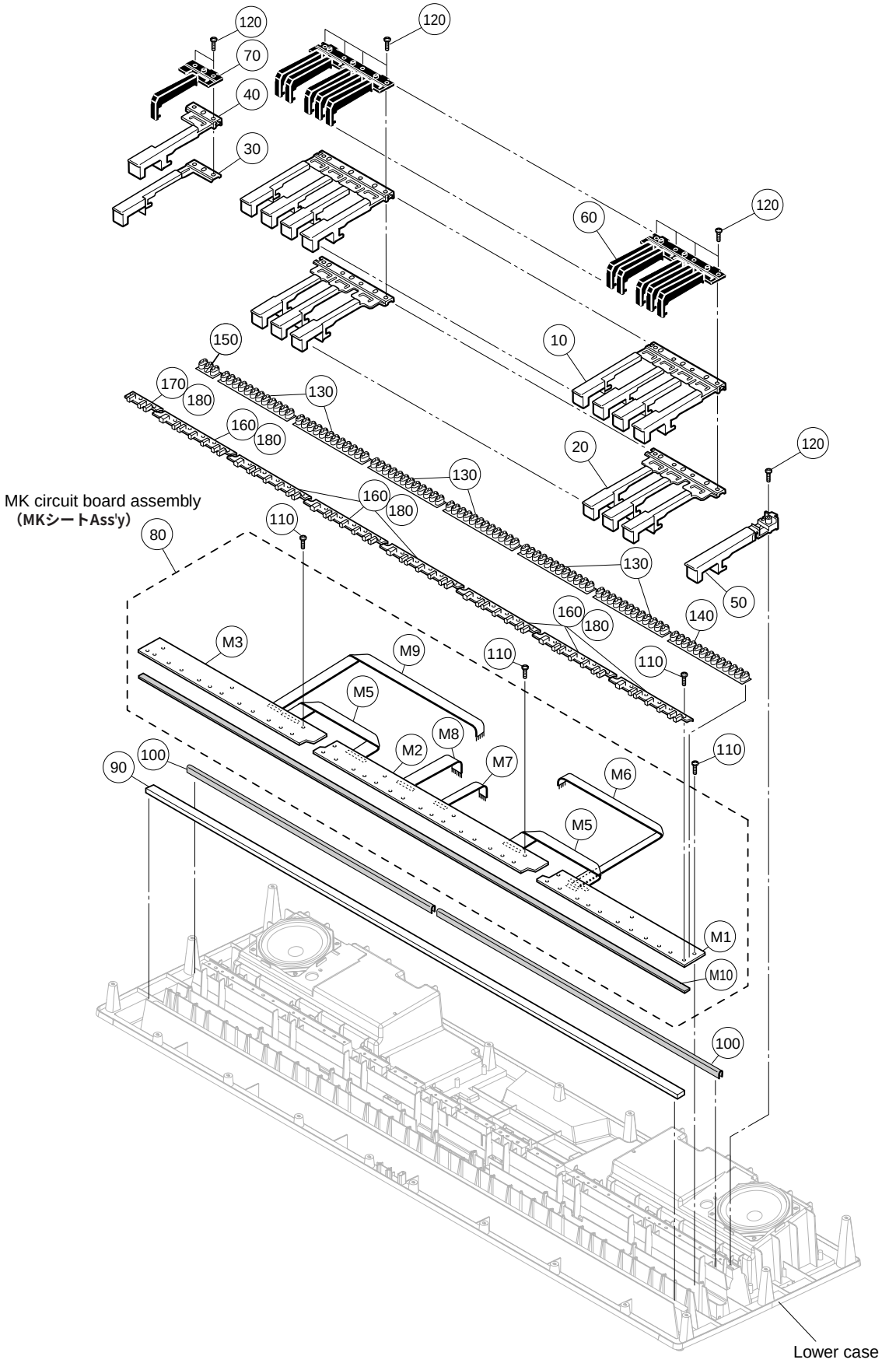

REF NO.	PART NO.	DESCRIPTION		部品名	REMARKS	QTY	RANK
	--	KEYBOARD ASSEMBLY	16N A88 P2M	１６Ｎ－Ａ８８鍵盤	DGX-505 (WC53520)		
10	**V7643500**	White Key	16N-P CEGB	白鍵Ａｓｓ’ｙ		7	05
20	**V7643600**	White Key	16N-P DFA	白鍵Ａｓｓ’ｙ		7	04
30	**V7643700**	White Key	16N-P A	白鍵Ａｓｓ’ｙ			03
40	**V7643800**	White Key	16N-P B	白鍵Ａｓｓ’ｙ			03
50	**V7643900**	White Key	16N-P C	白鍵Ａｓｓ’ｙ			03
60	**VZ271700**	Black Key	16N	黒鍵		7	06
70	**V7380800**	Black Key	16N A#	黒鍵Ａ＃			02
80	--	MK Circuit Board Assembly	MK 16N2M A88 P2	ＭＫシートＡｓｓ’ｙ	(WC53500)		
90	**V7638500**	Felt L White	88L 1210X11X3.5T	フェルト８８Ｌ			03
100	**V7638600**	Rubber Support	16N 88	サポートラバー８８			
110	**EP600220**	Bind Head Tapping Screw-B	3.0X10 MFZN2Y	＋バインドＢタイト		43	01
120	**EP600680**	Bind Head Tapping Screw-P	3.0X20 MFZN2Y	＋バインドＰタイト		31	01
120	**VT069800**	Bind Head Tapping Screw-P	3.0X20 MFZN2	＋バインドＰタイト		31	01
130	**V3413600**	Rubber Contact	16N-2M OCT 2M	接点ゴム１６Ｎ２Ｍ		6	04
140	**V7477400**	Rubber Contact	16N-2M 13K 2M	接点ゴム１６Ｎ２Ｍ	C6~C7		04
150	**V7643100**	Rubber Contact	16N-2M 88L 2M	接点ゴム１６Ｎ２Ｍ	A-1~B-1		04
160	**V7380900**	Key Guide	16N	キーガイド		7	
170	**V7643200**	Key Guide	16N	キーガイド８８Ｌ			
180	--	Grease	G-1006Y	グリス	(V627430)		
	--	MK Circuit Board Assembly	MK 16N2M A88 P2	ＭＫシートＡｓｓ’ｙ	(WC53500)		
M1	**V7639000**	Circuit Board	MK-88H	シート８８Ｈ			08
M2	**V7639100**	Circuit Board	MK-88C	シート８８Ｃ			08
M3	**V7639200**	Circuit Board	MK-88L	シート８８Ｌ			08
M5	--	Connector Assembly	MK 16N-2M-A88	ケーブルＭＫ中継	(V763930)	2	
M6	--	Connector Assembly	16N-2M-A88 H	ケーブル８８Ｈ	(WC53410)		
M7	--	Connector Assembly	16N-2M-A88 C-B	ケーブル８８Ｃ－Ｂ	(WC53450)		
M8	--	Connector Assembly	16N-2M-A88 C-N	ケーブル８８Ｃ－Ｎ	(WC53470)		
M9	--	Connector Assembly	16N-2M-A88 L	ケーブル８８Ｌ	(WC53430)		
M10	**V7638400**	Stopper	88U 1194X5X3.5T	ストッパー８８Ｕ			04

※: New Parts

RANK: Japan only

■ FOOT PEDAL（フットペダル）(DGX-505)

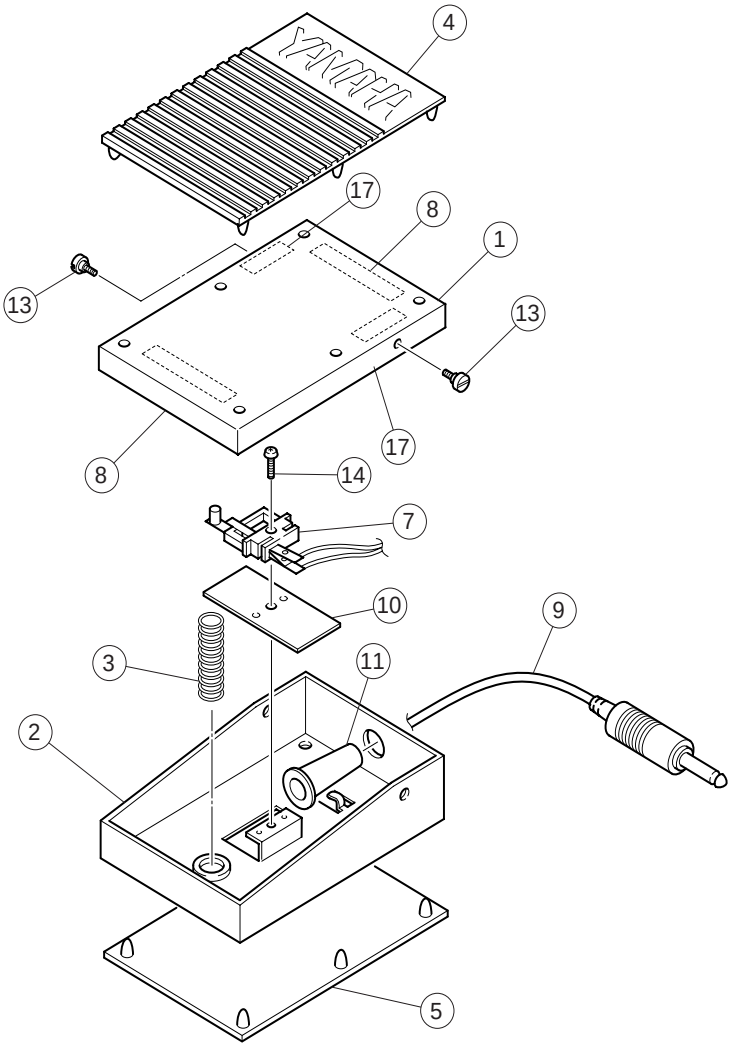

REF NO.	PART NO.	DESCRIPTION		部品名	REMARKS	QTY	RANK
	--	FOOT PEDAL	FC-5	フットペダル	DGX-505 (VJ07000)		
1	**AA812880**	Upper Pedal Cover		ペダル上蓋			05
2	**AA812890**	Lower Pedal Cover		ペダル底蓋			03
3	**AA812900**	Pedal Spring		ペダルバネ			03
4	**CB815140**	Upper Cover Mat		上蓋マット			03
5	**CB815150**	Lower Cover Mat		底蓋マット			05
7	**NB037130**	Switch Assembly		スイッチアセンブリー			05
8	--	Felt Black	50X10X1.5	フェルトクロ	(CC01476)	2	
9	**MI801120**	Cord	1.9M 2P 6.3 PLUG	ケーブル加工品			05
10	**CA800450**	Fiber Washer		ファイバーワッシャー			01
11	--	Tube	M5.2	UL．CSAチューブ	(CH00219)		
13	**EZ000400**	Screw		段付小ネジ		2	01
14	**EE630060**	Pan Head Screw	3.0X12 MFZN2Y	＋ナベ小ネジ			01
16	--	Grease	G-30H	シリコングリス	(0412108)		
17	--	Felt Black	20X10X1.5	フェルトクロ	(CC01479)	2	

*: New Parts

RANK: Japan only

■ STAND ASSEMBLY (スタンドAss'y)(DGX-505)

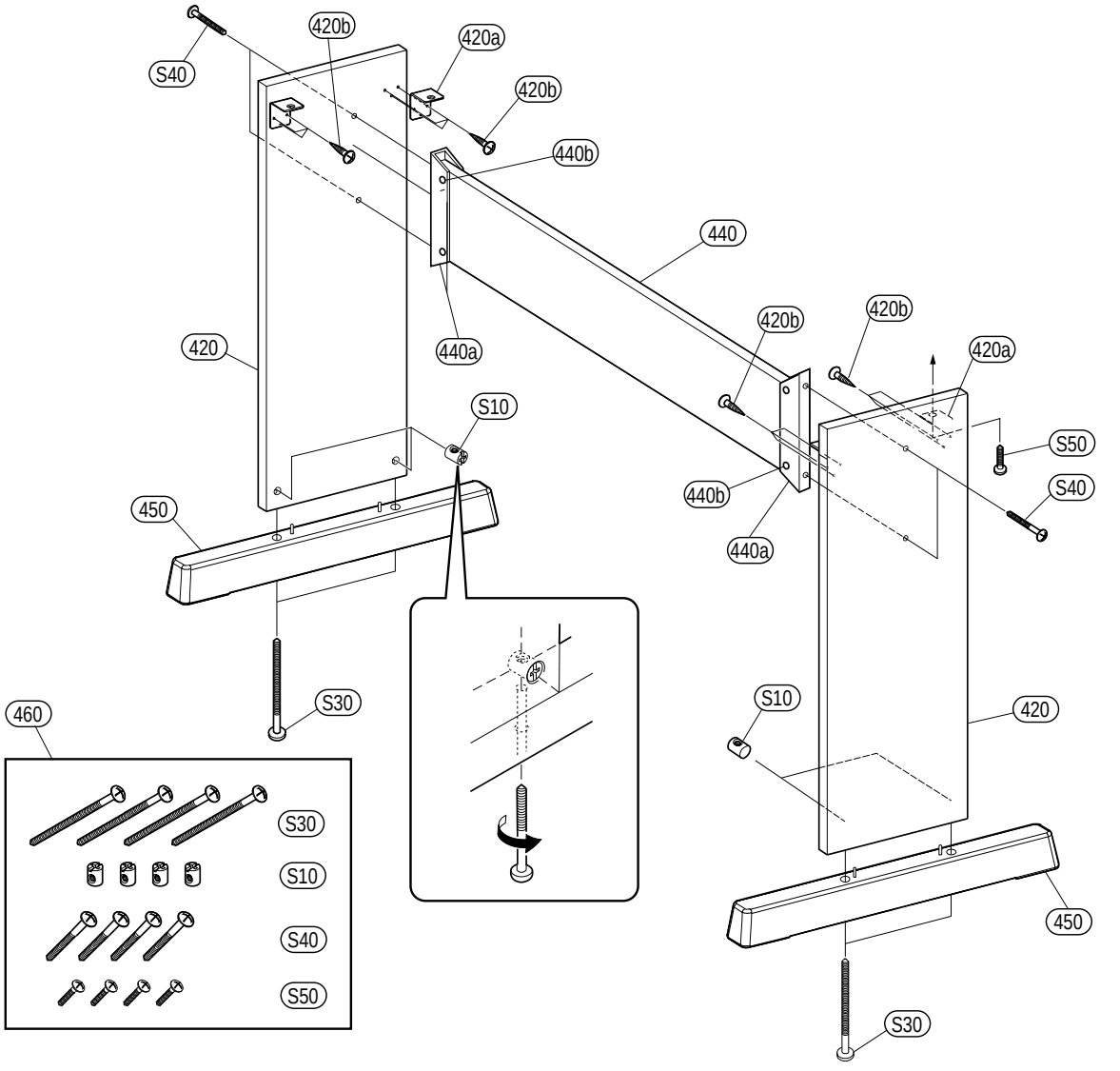

	REF NO.	PART NO.	DESCRIPTION		部品名	REMARKS	QTY	RANK
		--	STAND ASSEMBLY		スタンドAss'y	DGX-505		
*	420	**WC548300**	Side Board Assembly		側板 Ass'y		2	
	420a	**V8390100**	Angle Bracket, ST	2.0 L MFZN2B	ST.アングル		2	02
	420b	**V8507400**	Bind Head Tapping Screw-1	3.5X16 MFZN2B	+バインドTP1種		6	01
*	440	**WC548700**	Back Board Assembly		框 Ass'y			
	440a	**WA694800**	Angle Bracket		框補強金具		2	04
	440b	**EP030190**	Bind Head Tapping Screw-1	3.5X16 MFZN2Y	+バインドTP1種		8	01
*	450	**WD054300**	Stand Base		妻土台袋入		2	
*	460	**WD054400**	Screw Set		ネジセット			
*		**WD054400**	Screw Set		ネジセット			
	S10	**ET400070**	Joint Connector	6.0X13 MFZN2BL	ジョイントコネクター		4	01
	S30	**V4160900**	Truss Head Screw	6.0X70 MFZN2BL	+トラス尖リ先小ネジ棒先		4	01
	S40	**V8507500**	Truss Head Screw	6.0X30 MFZN2B	+トラス尖リ先小ネジ棒先		4	01
	S50	**V8507600**	Truss Head Screw	5.0X16 MFZN2B	+トラス小ネジ		4	01

*: New Parts

RANK: Japan only

■ ELECTRICAL PARTS (電気部品)

	REF NO.	PART NO.	DESCRIPTION		部品名	REMARKS	QTY	RANK
			ELECTRICAL PARTS		電気部品	DGX-305		
			ELECTRICAL PARTS		電気部品	DGX-505		
*		**WC699100**	Circuit Board	AM	AMシート	DGX-305 (WC69900)(X5096C0)		
*		**WC523900**	Circuit Board	AM	AMシート	DGX-505 (WC52370)(X5096C0)		
*		**WC699200**	Circuit Board	JACK	JACKシート	DGX-305 (WC69900)(X5096C0)		
*		**WC524000**	Circuit Board	JACK	JACKシート	DGX-505 (WC52370)(X5096C0)		
*		**WC524200**	Circuit Board	DM	DMシート	DGX-305 (WC52410)(X5097B0)		
*		**WC524400**	Circuit Board	DM	DMシート	DGX-505 (WC52430)(X5097B0)		
		V8687200	Circuit Board	MK-76H	シート76H	DGX-305 (V868750)(X2333F0)		07
		V8687400	Circuit Board	MK-76L	シート76L	DGX-305 (V868760)(X2334F0)		07
		V7639100	Circuit Board	MK-88C	シート88C	DGX-505 (V763880)(X0001A0)		08
		V7639000	Circuit Board	MK-88H	シート88H	DGX-505 (V763870)(X0000A0)		08
		V7639200	Circuit Board	MK-88L	シート88L	DGX-505 (V763890)(X0002A0)		08
*		**WC699400**	Circuit Board	ENC	ENCシート	DGX-305 (WC69930)(X5098B0)		
*		**WC524600**	Circuit Board	ENC	ENCシート	DGX-505 (WC52450)(X5098B0)		
*		**WC699500**	Circuit Board	MVR	MVRシート	DGX-305 (WC69930)(X5098B0)		
*		**WC524700**	Circuit Board	MVR	MVRシート	DGX-505 (WC52450)(X5098B0)		
*		**WC699600**	Circuit Board	PB	PBシート	DGX-305 (WC69930)(X5098B0)		
*		**WC524800**	Circuit Board	PB	PBシート	DGX-505 (WC52450)(X5098B0)		
*		**WC699700**	Circuit Board	PNL	PNLシート	DGX-305 (WC69930)(X5098B0)		
*		**WC524900**	Circuit Board	PNL	PNLシート	DGX-505 (WC52450)(X5098B0)		
*		**WC699800**	Circuit Board	PSW	PSWシート	DGX-305 (WC69930)(X5098B0)		
*		**WC525000**	Circuit Board	PSW	PSWシート	DGX-505 (WC52450)(X5098B0)		
*		**WC699900**	Circuit Board	TW	TWシート	DGX-305 (WC69930)(X5098B0)	2	
*		**WC525100**	Circuit Board	TW	TWシート	DGX-505 (WC52450)(X5098B0)		
*		**WC525200**	Circuit Board	PNR	PNRシート	(X5099B0)		
*		**WC525400**	Circuit Board	RELAY	RELAYシート	DGX-305 (WC52530)(X5100A0)		
*		**WC525600**	Circuit Board	RELAY	RELAYシート	DGX-505 (WC52550)(X5100A0)		
		WB091300	Circuit Board	SM	SMシート	(WB09110)(X4145A0)		07
*		**WC699100**	Circuit Board	AM	AMシート	DGX-305 (WC69900)(X5096C0)		
*		**WC523900**	Circuit Board	AM	AMシート	DGX-505 (WC52370)(X5096C0)		
*		**WC699200**	Circuit Board	JACK	JACKシート	DGX-305 (WC69900)(X5096C0)		
*		**WC524000**	Circuit Board	JACK	JACKシート	DGX-505 (WC52370)(X5096C0)		
		--	Silicon Grease	X-113A G746	シリコングリス	(VA79810)		
		--	Nonwoven Fabric Cloth		不織布	(V472450)		
		--	Jumper Wire	0.55	ジャンパー線	(VA07890)		
	10	**EP600190**	Bind Head Tapping Screw-B	3.0X8 MFZN2BL	+バインドBタイト		4	01
	C0101	**UA354470**	Mylar Capacitor	0.0470 50V J	マイラーコン			
	C0101	**UA654470**	Mylar Capacitor	0.0470 50V J	マイラーコン			01
	C0102	**UA354470**	Mylar Capacitor	0.0470 50V J	マイラーコン			
	C0102	**UA654470**	Mylar Capacitor	0.0470 50V J	マイラーコン			01
	C0103	**VK373000**	Electrolytic Cap.	4700 25.0V	ケミコン			03
	C0104	**UR867100**	Electrolytic Cap.	10.00 50.0V	ケミコン			01
	C0105	**UR867100**	Electrolytic Cap.	10.00 50.0V	ケミコン			01
	C0106	**VC694800**	Semiconductive Cera. Cap.	0.1000 25V Z	半導体セラコン			01
	-0109	**VC694800**	Semiconductive Cera. Cap.	0.1000 25V Z	半導体セラコン			01
	C0110	**UR867100**	Electrolytic Cap.	10.00 50.0V	ケミコン			01
	C0111	**UR867100**	Electrolytic Cap.	10.00 50.0V	ケミコン			01
	C0203	**UA353100**	Mylar Capacitor	1000P 50V J	マイラーコン			01
	C0204	**UA353100**	Mylar Capacitor	1000P 50V J	マイラーコン			01
	C0205	**VE327200**	Monolithic Mylar Capacitor	1.0 50V J	積層マイラーコン			02
	C0205	**VU838100**	Monolithic Mylar Capacitor	1.0000 50V J	積層マイラーコン			
	C0206	**VE327200**	Monolithic Mylar Capacitor	1.0 50V J	積層マイラーコン			02
	C0206	**VU838100**	Monolithic Mylar Capacitor	1.0000 50V J	積層マイラーコン			
	C0207	**UA352470**	Mylar Capacitor	470P 50V J	マイラーコン			01
	C0208	**UA352470**	Mylar Capacitor	470P 50V J	マイラーコン			01
	C0209	**UR828100**	Electrolytic Cap.	100.00 10.0V	ケミコン			01
	C0210	**UR828100**	Electrolytic Cap.	100.00 10.0V	ケミコン			01
	C0211	**UR867100**	Electrolytic Cap.	10.00 50.0V	ケミコン			01
	C0213	**VC694800**	Semiconductive Cera. Cap.	0.1000 25V Z	半導体セラコン			01
	C0214	**UR867100**	Electrolytic Cap.	10.00 50.0V	ケミコン			01
	C0215	**VE326000**	Monolithic Mylar Capacitor	0.10 50V J	積層マイラーコン			01
	-0218	**VE326000**	Monolithic Mylar Capacitor	0.10 50V J	積層マイラーコン			01
	C0215	**VR168300**	Monolithic Mylar Capacitor	ECQ-V1H104JL3	積層マイラーコン			01
	-0218	**VR168300**	Monolithic Mylar Capacitor	ECQ-V1H104JL3	積層マイラーコン			01
	C0219	**UR837330**	Electrolytic Cap.	33.00 16.0V	ケミコン			01
	C0219	**UR847330**	Electrolytic Cap.	33.00 25.0V	ケミコン			01
	C0220	**UR837330**	Electrolytic Cap.	33.00 16.0V	ケミコン			01
	C0220	**UR847330**	Electrolytic Cap.	33.00 25.0V	ケミコン			01

*: New Parts

RANK: Japan only

	REF NO.	PART NO.	DESCRIPTION		部品名	REMARKS	QTY	RANK
	CN101	**LB918020**	Base Post Connector	XH 2P TE	ベーストツキポスト			01
	CN102	**VK024800**	Wire Trap	52147 4P TE	ワイヤートラップ			01
	CN103	**VK024600**	Wire Trap	52147 2P TE	ワイヤートラップ			01
	CN104	**WA521800**	FFC Connector	52806 18P TE	FFCコネクタ			
	CN201	**VI878000**	Cable Holder	51048 2P TE	ケーブルホルダー			01
	CN202	**VI878000**	Cable Holder	51048 2P TE	ケーブルホルダー			01
	CN203	**LB918040**	Base Post Connector	XH 4P TE	ベーストツキポスト			01
	CN205	**VK024900**	Wire Trap	52147 5P TE	ワイヤートラップ			01
	CN801	**WA780300**	FFC Connector	52806 5P TE	FFCコネクタ			
	CN802	**WA780200**	FFC Connector	52806 4P TE	FFCコネクタ			
⚠	D0101	**VV731400**	Diode	2A02M	ダイオード			01
⚠	D0101	**V8603100**	Diode	2A02GM	ダイオード			
⚠	D0102	**VV731400**	Diode	2A02M	ダイオード			01
⚠	D0102	**V8603100**	Diode	2A02GM	ダイオード			
⚠	FZ001	**WD158000**	Fuse	TSD 4A 250V (P)	ヒューズ			
	HS001	--	Heat Sink		放熱板	(WC66620)		
	IC101	**XU814A00**	IC	PQ05RD11	IC	REGULATOR +5V 1.0A		03
	IC102	**XU814A00**	IC	PQ05RD11	IC	REGULATOR +5V 1.0A		03
*	IC201	**XY209A00**	IC	LA4625	IC	POWER AMP.13.5W		
⚠	JK101	**LB302260**	Connector	HEC0470-01-630	電源コネクタ	DC IN 12V		02
⚠	JK101	**V6557600**	Connector	HTJ-020-05AZ	電源コネクタ			04
	JK201	**LB101870**	Phone Jack	YKB21-5006	ホーンコネクタ	PHONES/OUTPUT		03
	JK201	**VV943300**	Phone Jack	HTJ-064-04A	ホーンコネクタ	PHONES/OUTPUT		02
	JK801	**V6802600**	USB Jack	USB 4P SE	USBジャック	USB		02
	JK801	**WB106700**	USB Jack	USB 4P TE	USBジャック	USB		
	JK802	**VC687500**	Phone Jack Black	YKB21-5014	ホーンコネクタ（黒）	SUSTAIN		01
⚠	L0101	**VQ884000**	Line Filter	CM08RB01	ラインフィルター			03
	L0201	**VB835000**	Coil	FL5R200QNT 20uH	コイル 20U			01
	L0202	**VB835000**	Coil	FL5R200QNT 20uH	コイル 20U			01
	L0203	--	Jumper Wire	0.55	ジャンパー線	(VA07890)		
	L0801	--	Jumper Wire	0.55	ジャンパー線	(VA07890)		
	L0802	**VB835000**	Coil	FL5R200QNT 20uH	コイル 20U			01
	L0805	**VB835000**	Coil	FL5R200QNT 20uH	コイル 20U			01
	L0806	**VB835000**	Coil	FL5R200QNT 20uH	コイル 20U			01
	R0101	**HF755100**	Carbon Resistor	100.0 1/4 J	カーボン抵抗			01
	-0104	**HF755100**	Carbon Resistor	100.0 1/4 J	カーボン抵抗			01
	R0203	**HF757100**	Carbon Resistor	10.0K 1/4 J	カーボン抵抗			01
	R0204	**HF757100**	Carbon Resistor	10.0K 1/4 J	カーボン抵抗			01
	R0205	**HF756820**	Carbon Resistor	8.2K 1/4 J	カーボン抵抗			01
	R0206	**HF756820**	Carbon Resistor	8.2K 1/4 J	カーボン抵抗			01
	R0207	**HF757270**	Carbon Resistor	27.0K 1/4 J	カーボン抵抗			01
*	R0208	**WD556700**	Flame Proof Carbon Resistor	2.2 1/4 J	不燃化カーボン抵抗			
*	-0211	**WD556700**	Flame Proof Carbon Resistor	2.2 1/4 J	不燃化カーボン抵抗			
	R0212	**HF754680**	Carbon Resistor	68.0 1/4 J	カーボン抵抗			01
	R0213	**HF754680**	Carbon Resistor	68.0 1/4 J	カーボン抵抗			01
	R0214	**HF755330**	Carbon Resistor	330.0 1/4 J	カーボン抵抗			01
	R0215	**HF755330**	Carbon Resistor	330.0 1/4 J	カーボン抵抗			01
	VR801	**VM755200**	Rotary Variable Resistor	B 1.0K RK09K111	ロータリーVR	LCD CONTRAST		01
	WH201	--	Connector Assembly	TWL 2P P=2.0	TWL2束線	DGX-305 (WC70050)		
	WH201	--	Connector Assembly	TWL 2P P=2.0	TWL1束線	DGX-505 (WC54110)		
	WH202	--	Connector Assembly	TWR 2P P=2.0	TWR2束線	DGX-305 (WC70060)		
	WH202	--	Connector Assembly	TWR 2P P=2.0	TWR1束線	DGX-505 (WC54120)		
*		**WC524200**	Circuit Board	DM	DMシート	DGX-305 (WC52410)(X5097B0)		
*		**WC524400**	Circuit Board	DM	DMシート	DGX-505 (WC52430)(X5097B0)		
	C0101	**US062220**	Ceramic Capacitor-SL(chip)	220P 50V J	チップセラ（SL）			01
	C0102	**US063470**	Ceramic Capacitor-B (chip)	4700P 50V K	チップセラ（B）			01
	C0103	**US145100**	Ceramic Capacitor-F (chip)	0.1000 25V Z	チップセラ（F）			01
	C0104	**UF028100**	Electrolytic Cap. (chip)	100 10V	チップケミコン			01
	C0105	**US145100**	Ceramic Capacitor-F (chip)	0.1000 25V Z	チップセラ（F）			01
	-0110	**US145100**	Ceramic Capacitor-F (chip)	0.1000 25V Z	チップセラ（F）			01
	C0111	**US062100**	Ceramic Capacitor-SL(chip)	100P 50V J	チップセラ（SL）			01
	C0112	**US145100**	Ceramic Capacitor-F (chip)	0.1000 25V Z	チップセラ（F）			01
	-0121	**US145100**	Ceramic Capacitor-F (chip)	0.1000 25V Z	チップセラ（F）			01
	C0129	**UF037470**	Electrolytic Cap. (chip)	47 16V	チップケミコン			01
	C0130	**US145100**	Ceramic Capacitor-F (chip)	0.1000 25V Z	チップセラ（F）			01
	C0131	**US145100**	Ceramic Capacitor-F (chip)	0.1000 25V Z	チップセラ（F）			01
	C0132	**UF037470**	Electrolytic Cap. (chip)	47 16V	チップケミコン			01
	C0133	**US145100**	Ceramic Capacitor-F (chip)	0.1000 25V Z	チップセラ（F）			01
	C0134	**US145100**	Ceramic Capacitor-F (chip)	0.1000 25V Z	チップセラ（F）			01

*: New Parts

RANK: Japan only

REF NO.	PART NO.	DESCRIPTION		部品名	REMARKS	QTY	RANK
C0135	**UF037470**	Electrolytic Cap. (chip)	47 16V	チップケミコン			01
C0137	**US145100**	Ceramic Capacitor-F (chip)	0.1000 25V Z	チップセラ（F）			01
C0140	**US145100**	Ceramic Capacitor-F (chip)	0.1000 25V Z	チップセラ（F）			01
-0145	**US145100**	Ceramic Capacitor-F (chip)	0.1000 25V Z	チップセラ（F）			01
C0147	**US145100**	Ceramic Capacitor-F (chip)	0.1000 25V Z	チップセラ（F）			01
C0201	**US145100**	Ceramic Capacitor-F (chip)	0.1000 25V Z	チップセラ（F）			01
C0202	**UF037100**	Electrolytic Cap. (chip)	10 16V	チップケミコン			01
C0203	**US145100**	Ceramic Capacitor-F (chip)	0.1000 25V Z	チップセラ（F）			01
C0204	**US062470**	Ceramic Capacitor-SL(chip)	470P 50V J	チップセラ（SL）			01
C0205	**US145100**	Ceramic Capacitor-F (chip)	0.1000 25V Z	チップセラ（F）			01
C0206	**UF037100**	Electrolytic Cap. (chip)	10 16V	チップケミコン			01
C0207	**UF158100**	Electrolytic Cap. (chip)	100 35V UUR1V1	チップケミコン			
C0207	**WB291100**	Electrolytic Cap. (chip)	100 35V ECEV1VA	チップケミコン			
C0208	**US062390**	Ceramic Capacitor-SL(chip)	390P 50V J	チップセラ（SL）			01
C0209	**UF028100**	Electrolytic Cap. (chip)	100 10V	チップケミコン			01
C0213	**US062100**	Ceramic Capacitor-SL(chip)	100P 50V J	チップセラ（SL）			01
-0220	**US062100**	Ceramic Capacitor-SL(chip)	100P 50V J	チップセラ（SL）			01
C0301	**US145100**	Ceramic Capacitor-F (chip)	0.1000 25V Z	チップセラ（F）			01
C0302	**US145100**	Ceramic Capacitor-F (chip)	0.1000 25V Z	チップセラ（F）			01
C0303	**UF037100**	Electrolytic Cap. (chip)	10 16V	チップケミコン			01
C0304	**US145100**	Ceramic Capacitor-F (chip)	0.1000 25V Z	チップセラ（F）			01
C0305	**US063100**	Ceramic Capacitor-B (chip)	1000P 50V K	チップセラ（B）			01
-0307	**US063100**	Ceramic Capacitor-B (chip)	1000P 50V K	チップセラ（B）			01
C0401	**US145100**	Ceramic Capacitor-F (chip)	0.1000 25V Z	チップセラ（F）			01
C0402	**UF037470**	Electrolytic Cap. (chip)	47 16V	チップケミコン			01
C0403	**UF037100**	Electrolytic Cap. (chip)	10 16V	チップケミコン			01
C0404	**US145100**	Ceramic Capacitor-F (chip)	0.1000 25V Z	チップセラ（F）			01
C0409	**US062680**	Ceramic Capacitor-SL(chip)	680P 50V J	チップセラ（SL）			01
C0410	**US062680**	Ceramic Capacitor-SL(chip)	680P 50V J	チップセラ（SL）			01
C0411	**UF065470**	Electrolytic Cap. (chip)	0.47 50V	チップケミコン			01
C0412	**UF065470**	Electrolytic Cap. (chip)	0.47 50V	チップケミコン			01
C0413	**US145100**	Ceramic Capacitor-F (chip)	0.1000 25V Z	チップセラ（F）			01
-0417	**US145100**	Ceramic Capacitor-F (chip)	0.1000 25V Z	チップセラ（F）			01
C0421	**UF138220**	Electrolytic Cap. (chip)	220 16V UUR1C2	チップケミコン			01
C0422	**UF037470**	Electrolytic Cap. (chip)	47 16V	チップケミコン			01
C0423	**US145100**	Ceramic Capacitor-F (chip)	0.1000 25V Z	チップセラ（F）			01
C0424	**UF037100**	Electrolytic Cap. (chip)	10 16V	チップケミコン			01
-0426	**UF037100**	Electrolytic Cap. (chip)	10 16V	チップケミコン			01
C0429	**US063270**	Ceramic Capacitor-B (chip)	2700P 50V K	チップセラ（B）			01
C0430	**US063270**	Ceramic Capacitor-B (chip)	2700P 50V K	チップセラ（B）			01
C0601	**US145100**	Ceramic Capacitor-F (chip)	0.1000 25V Z	チップセラ（F）			01
C0602	**US062100**	Ceramic Capacitor-SL(chip)	100P 50V J	チップセラ（SL）			01
-0613	**US062100**	Ceramic Capacitor-SL(chip)	100P 50V J	チップセラ（SL）			01
C0701	**UF037100**	Electrolytic Cap. (chip)	10 16V	チップケミコン			01
C0702	**US145100**	Ceramic Capacitor-F (chip)	0.1000 25V Z	チップセラ（F）			01
C0703	**US145100**	Ceramic Capacitor-F (chip)	0.1000 25V Z	チップセラ（F）			01
C0704	**US061220**	Ceramic Capacitor-CH(chip)	22P 50V J	チップセラ（CH）			01
-0707	**US061220**	Ceramic Capacitor-CH(chip)	22P 50V J	チップセラ（CH）			01
C0708	**US062100**	Ceramic Capacitor-SL(chip)	100P 50V J	チップセラ（SL）			01
-0734	**US062100**	Ceramic Capacitor-SL(chip)	100P 50V J	チップセラ（SL）			01
C0801	**US145100**	Ceramic Capacitor-F (chip)	0.1000 25V Z	チップセラ（F）			01
C0802	**US145100**	Ceramic Capacitor-F (chip)	0.1000 25V Z	チップセラ（F）			01
CN101	**V3576000**	Connector, FFC	52793 18P SE	FFCコネクター			
CN201	**WA625700**	Connector, FFC	52793 14P SE	FFCコネクター			
CN202	**WA780000**	Connector, FFC	52793 4P SE	FFCコネクター			
CN301	**WA780100**	Connector, FFC	52793 5P SE	FFCコネクター			
CN302	**VK024700**	Wire Trap	52147 3P TE	ワイヤートラップ			01
CN601	**V2782800**	Connector, FFC	52793 16P SE	FFCコネクター			
CN602	**WA625700**	Connector, FFC	52793 14P SE	FFCコネクター			
* CN701	**WC336500**	Connector, FFC	52793 27P SE	FFCコネクター			
CN801	**V4574900**	Connector, FFC	52793 26P SE	FFCコネクター			02
CR101	**WA321100**	Ceramic Resonator	16.9344M CSTCE16M9	セラミック振動子			02
CR201	**WA782500**	Ceramic Resonator	8M CSTCE8M00G52-R0	セラミック振動子			
CR301	**WA698700**	Ceramic Resonator	6M CSTCR6M00G15045	セラミック振動子			
CR701	**WA782100**	Ceramic Resonator	5M CSTCR5M00G53-R0	セラミック振動子			
D0201	**V2376600**	Diode	RB500V-40	ダイオード			01
D0301	**V2376600**	Diode	RB500V-40	ダイオード			01
-0304	**V2376600**	Diode	RB500V-40	ダイオード			01
IC101	**X3271A00**	IC	YMW767-V	IC	CPU		32
* IC102	**X4374A00**	IC	S-80136ANMC-JCV-T2	IC	SYSTEM RESET		

*: New Parts

RANK: Japan only

	REF NO.	PART NO.	DESCRIPTION		部品名	REMARKS	QTY	RANK
*	IC104	**X5155100**	IC	MR27V12800J	IC	P2ROM 128M PROG.WAVE		
	IC105	**X3860A00**	IC	MSM51V18165F-60TSK	IC			08
	IC105	**X4027A00**	IC	MSM51V18165F-50TSK	IC	DRAM 16M		
	IC105	**X4028A00**	IC	GLT4160L16-45TC	IC			08
	IC107	**IS003200**	IC	HD74LV32AFPEL	IC			01
	IC107	**X4174A00**	IC	74LVX32SJX	IC	OR		
*	IC107	**X4176A00**	IC	SN74LV32ANSR	IC			
	IC110	**X3679A00**	IC	RH5RZ25CA-T1	IC	REGURATOR +2.5V		03
	IC111	**X0638A00**	IC	UPC2933AT-E1	IC	REGURATOR +3.3V		03
	IC113	**X3485A00**	IC	MBM29LV800BA-70	IC			08
	IC113	**X4025A00**	IC	MX29LV800BTC-70	IC	F. ROM 8M DATA STRAGE		
	IC113	**X4025B00**	IC	MX29LV800ABTC-70	IC			
	IC201	**XQ595A00**	IC	S1D13305F00B100	IC	LCD CONTROLLER		08
	IC202	**X4386A00**	IC	BS62LV256TC-70	IC			08
	IC202	**X4388A00**	IC	IS62LV256-70T	IC	SRAM 256K		
	IC202	**X4390A00**	IC	CY62256VLL-70ZCT	IC			
	IC203	**X0200A00**	IC	NJM2360AM	IC	DC-DC CONVERTER		03
*	IC301	**X5186100**	IC	M38K07M4L-307HP	IC	CPU		
	IC402	**X2331A00**	IC	NJM4580E TE2	IC	OP AMP		01
	IC403	**X3538A00**	IC	PCM1742KE/2K	IC	DAC		05
	IC601	**IS000400**	IC	HD74LV04AFPEL	IC			01
	IC601	**XY746A00**	IC	74LVX04SJX	IC	INVERTER		
*	IC601	**X4175A00**	IC	SN74LV04ANSR	IC			
	IC701	**XZ560100**	IC	UPD789022GB-A15-8E	IC	CPU		04
	IC801	**X3831A00**	IC	M4A3-32/32-10VC48	IC	CPLD		08
	L0101	**VY657200**	Chip Inductance	600 BK1608HM601	チップインダクタ			01
	L0102	**VY657200**	Chip Inductance	600 BK1608HM601	チップインダクタ			01
	L0201	**WA645300**	Chip Choke Coil	120U PLFC0745P-121	チップチョークコイル			
	L0301	**VY657200**	Chip Inductance	600 BK1608HM601	チップインダクタ			01
	L0401	**VY657200**	Chip Inductance	600 BK1608HM601	チップインダクタ			01
	L0402	**VY657200**	Chip Inductance	600 BK1608HM601	チップインダクタ			01
	R0105	**RD357100**	Carbon Resistor (chip)	10.0K 63M J	チップ抵抗			01
	R0107	**RD357100**	Carbon Resistor (chip)	10.0K 63M J	チップ抵抗			01
	-0109	**RD357100**	Carbon Resistor (chip)	10.0K 63M J	チップ抵抗			01
	R0111	**RD357100**	Carbon Resistor (chip)	10.0K 63M J	チップ抵抗			01
	R0112	**RD356100**	Carbon Resistor (chip)	1.0K 63M J	チップ抵抗			01
	R0113	**RD357470**	Carbon Resistor (chip)	47.0K 63M J	チップ抵抗			01
	R0114	**RD357470**	Carbon Resistor (chip)	47.0K 63M J	チップ抵抗			01
	R0115	**RD355100**	Carbon Resistor (chip)	100.0 63M J	チップ抵抗			01
	R0116	**RD355100**	Carbon Resistor (chip)	100.0 63M J	チップ抵抗			01
	R0117	**RD350000**	Carbon Resistor (chip)	0 63M J	チップ抵抗			01
	R0118	**RD357470**	Carbon Resistor (chip)	47.0K 63M J	チップ抵抗			01
	R0120	**RD357470**	Carbon Resistor (chip)	47.0K 63M J	チップ抵抗			01
	-0123	**RD357470**	Carbon Resistor (chip)	47.0K 63M J	チップ抵抗			01
	R0134	**RD357470**	Carbon Resistor (chip)	47.0K 63M J	チップ抵抗			01
	R0135	**RD355470**	Carbon Resistor (chip)	470.0 63M J	チップ抵抗			01
	R0136	**RD359100**	Carbon Resistor (chip)	1.0M 63M J	チップ抵抗			01
	R0137	**RD357470**	Carbon Resistor (chip)	47.0K 63M J	チップ抵抗			01
	R0140	**RD356100**	Carbon Resistor (chip)	1.0K 63M J	チップ抵抗			01
	R0201	**RD357470**	Carbon Resistor (chip)	47.0K 63M J	チップ抵抗			01
	R0202	**RD357470**	Carbon Resistor (chip)	47.0K 63M J	チップ抵抗			01
	R0203	**RD350000**	Carbon Resistor (chip)	0 63M J	チップ抵抗			01
	R0205	**RF457820**	Carbon Resistor (chip)	82.0K D	チップ抵抗			01
	R0206	**RF457120**	Carbon Resistor (chip)	12.0K D	チップ抵抗			
	R0207	**RD355220**	Carbon Resistor (chip)	220.0 63M J	チップ抵抗			01
	R0209	**RF456470**	Carbon Resistor (chip)	4.7K D	チップ抵抗			
	R0210	**RD357470**	Carbon Resistor (chip)	47.0K 63M J	チップ抵抗			01
	R0213	**RD356100**	Carbon Resistor (chip)	1.0K 63M J	チップ抵抗			01
	R0214	**RD353470**	Carbon Resistor (chip)	4.7 63M J	チップ抵抗			01
	R0301	**RD356100**	Carbon Resistor (chip)	1.0K 63M J	チップ抵抗			01
	R0302	**RD357100**	Carbon Resistor (chip)	10.0K 63M J	チップ抵抗			01
	R0303	**RD357470**	Carbon Resistor (chip)	47.0K 63M J	チップ抵抗			01
	R0304	**RD357470**	Carbon Resistor (chip)	47.0K 63M J	チップ抵抗			01
	R0308	**RD357470**	Carbon Resistor (chip)	47.0K 63M J	チップ抵抗			01
	R0309	**RD357470**	Carbon Resistor (chip)	47.0K 63M J	チップ抵抗			01
	R0310	**RD356150**	Carbon Resistor (chip)	1.5K 63M J	チップ抵抗			01
	R0311	**RD354270**	Carbon Resistor (chip)	27.0 63M J	チップ抵抗			01
	R0312	**RD354270**	Carbon Resistor (chip)	27.0 63M J	チップ抵抗			01
	R0313	**RD356220**	Carbon Resistor (chip)	2.2K 63M J	チップ抵抗			01
	R0314	**RD356270**	Carbon Resistor (chip)	2.7K 63M J	チップ抵抗			01

*: New Parts

RANK: Japan only

REF NO.	PART NO.	DESCRIPTION		部品名	REMARKS	QTY	RANK
R0315	**RD357470**	Carbon Resistor (chip)	47.0K 63M J	チップ抵抗			01
R0316	**RD357100**	Carbon Resistor (chip)	10.0K 63M J	チップ抵抗			01
R0317	**RD356100**	Carbon Resistor (chip)	1.0K 63M J	チップ抵抗			01
R0318	**RD357470**	Carbon Resistor (chip)	47.0K 63M J	チップ抵抗			01
-0323	**RD357470**	Carbon Resistor (chip)	47.0K 63M J	チップ抵抗			01
R0325	**RD356100**	Carbon Resistor (chip)	1.0K 63M J	チップ抵抗			01
R0326	**RD356100**	Carbon Resistor (chip)	1.0K 63M J	チップ抵抗			01
R0327	**RD358100**	Carbon Resistor (chip)	100.0K 63M J	チップ抵抗			01
R0328	**RD357220**	Carbon Resistor (chip)	22.0K 63M J	チップ抵抗			01
R0329	**RD357470**	Carbon Resistor (chip)	47.0K 63M J	チップ抵抗			01
R0401	**RD356470**	Carbon Resistor (chip)	4.7K 63M J	チップ抵抗			01
R0402	**RD356560**	Carbon Resistor (chip)	5.6K 63M J	チップ抵抗			01
R0403	**RD356560**	Carbon Resistor (chip)	5.6K 63M J	チップ抵抗			01
R0406	**RD356560**	Carbon Resistor (chip)	5.6K 63M J	チップ抵抗			01
R0409	**RD356470**	Carbon Resistor (chip)	4.7K 63M J	チップ抵抗			01
R0411	**RD356470**	Carbon Resistor (chip)	4.7K 63M J	チップ抵抗			01
R0413	**RD356470**	Carbon Resistor (chip)	4.7K 63M J	チップ抵抗			01
R0414	**RD356470**	Carbon Resistor (chip)	4.7K 63M J	チップ抵抗			01
R0415	**RD353470**	Carbon Resistor (chip)	4.7 63M J	チップ抵抗			01
R0416	**RD355100**	Carbon Resistor (chip)	100.0 63M J	チップ抵抗			01
R0417	**RD355100**	Carbon Resistor (chip)	100.0 63M J	チップ抵抗			01
R0507	**RD357470**	Carbon Resistor (chip)	47.0K 63M J	チップ抵抗			01
R0601	**RD357470**	Carbon Resistor (chip)	47.0K 63M J	チップ抵抗			01
-0605	**RD357470**	Carbon Resistor (chip)	47.0K 63M J	チップ抵抗			01
R0607	**RD357470**	Carbon Resistor (chip)	47.0K 63M J	チップ抵抗			01
-0611	**RD357470**	Carbon Resistor (chip)	47.0K 63M J	チップ抵抗			01
R0612	**RD357100**	Carbon Resistor (chip)	10.0K 63M J	チップ抵抗			01
R0613	**RD357100**	Carbon Resistor (chip)	10.0K 63M J	チップ抵抗			01
R0614	**RD356100**	Carbon Resistor (chip)	1.0K 63M J	チップ抵抗			01
-0621	**RD356100**	Carbon Resistor (chip)	1.0K 63M J	チップ抵抗			01
R0622	**RD357470**	Carbon Resistor (chip)	47.0K 63M J	チップ抵抗			01
R0623	**RD357470**	Carbon Resistor (chip)	47.0K 63M J	チップ抵抗			01
R0624	**RD356100**	Carbon Resistor (chip)	1.0K 63M J	チップ抵抗			01
R0625	**RD356100**	Carbon Resistor (chip)	1.0K 63M J	チップ抵抗			01
R0626	**RD357470**	Carbon Resistor (chip)	47.0K 63M J	チップ抵抗			01
-0631	**RD357470**	Carbon Resistor (chip)	47.0K 63M J	チップ抵抗			01
R0701	**RD358100**	Carbon Resistor (chip)	100.0K 63M J	チップ抵抗			01
-0704	**RD358100**	Carbon Resistor (chip)	100.0K 63M J	チップ抵抗			01
R0705	**RD356470**	Carbon Resistor (chip)	4.7K 63M J	チップ抵抗			01
R0706	**RD356470**	Carbon Resistor (chip)	4.7K 63M J	チップ抵抗			01
R0707	**RD356100**	Carbon Resistor (chip)	1.0K 63M J	チップ抵抗			01
R0708	**RD355220**	Carbon Resistor (chip)	220.0 63M J	チップ抵抗			01
R0709	**RD357220**	Carbon Resistor (chip)	22.0K 63M J	チップ抵抗			01
-0720	**RD357220**	Carbon Resistor (chip)	22.0K 63M J	チップ抵抗			01
R0721	**RD356100**	Carbon Resistor (chip)	1.0K 63M J	チップ抵抗			01
-0732	**RD356100**	Carbon Resistor (chip)	1.0K 63M J	チップ抵抗			01
R0733	**RD355100**	Carbon Resistor (chip)	100.0 63M J	チップ抵抗			01
-0747	**RD355100**	Carbon Resistor (chip)	100.0 63M J	チップ抵抗			01
R0748	**RD350000**	Carbon Resistor (chip)	0 63M J	チップ抵抗	DGX-505		01
R0749	**RD350000**	Carbon Resistor (chip)	0 63M J	チップ抵抗	DGX-305		01
R0801	**RD358100**	Carbon Resistor (chip)	100.0K 63M J	チップ抵抗			01
-0809	**RD358100**	Carbon Resistor (chip)	100.0K 63M J	チップ抵抗			01
R0810	**RD357100**	Carbon Resistor (chip)	10.0K 63M J	チップ抵抗			01
R0811	**RD358470**	Carbon Resistor (chip)	470.0K 63M J	チップ抵抗			01
R0812	**RD358470**	Carbon Resistor (chip)	470.0K 63M J	チップ抵抗			01
R0813	**RD357100**	Carbon Resistor (chip)	10.0K 63M J	チップ抵抗			01
R0814	**RD358470**	Carbon Resistor (chip)	470.0K 63M J	チップ抵抗			01
R0815	**RD357100**	Carbon Resistor (chip)	10.0K 63M J	チップ抵抗			01
R0816	**RD354470**	Carbon Resistor (chip)	47.0 63M J	チップ抵抗			01
-0818	**RD354470**	Carbon Resistor (chip)	47.0 63M J	チップ抵抗			01
R0819	**RD357100**	Carbon Resistor (chip)	10.0K 63M J	チップ抵抗			01
R0820	**RD357100**	Carbon Resistor (chip)	10.0K 63M J	チップ抵抗			01
R0821	**RD358100**	Carbon Resistor (chip)	100.0K 63M J	チップ抵抗			01
R0822	**RD355330**	Carbon Resistor (chip)	330.0 63M J	チップ抵抗			01
R0823	**RD358100**	Carbon Resistor (chip)	100.0K 63M J	チップ抵抗			01
TA601	**WB123200**	Transistor Array	IMB10A T110	トランジスタアレイ			05
-603	**WB123200**	Transistor Array	IMB10A T110	トランジスタアレイ			05
TA604	**WB107300**	Transistor Array	IMH10A T110	トランジスタアレイ			05
TR301	**VJ927200**	Transistor	2SA1162 O,Y	トランジスタ			01
TR301	**VV556500**	Transistor	2SA1037AK Q,R,S	トランジスタ			01

✻: New Parts

RANK: Japan only

	REF NO.	PART NO.	DESCRIPTION		部品名	REMARKS	QTY	RANK
	TR302	**VV556400**	Transistor	2SC2412K Q,R,S	トランジスタ			01
	TR801	**VJ927200**	Transistor	2SA1162 O,Y	トランジスタ			01
		V8687200	Circuit Board	MK-76H	シート76H	DGX-305 (V868750)(X2333F0)		07
	10	**VQ769500**	Masking Tape	W=15	マスキングテープ			
	CN01	**VK025200**	Wire Trap	52147 8P TE	ワイヤートラップ			01
	CN02	**VK025600**	Wire Trap	52147 12P TE	ワイヤートラップ			01
	D067	**VV437800**	Diode	1N4148(DO-34)	ダイオード			01
	-152	**VV437800**	Diode	1N4148(DO-34)	ダイオード			01
		V8687400	Circuit Board	MK-76L	シート76L	DGX-305 (V868760)(X2334F0)		07
	10	**VQ769500**	Masking Tape	W=15	マスキングテープ			
	CN03	**VK025600**	Wire Trap	52147 12P TE	ワイヤートラップ			01
	CN04	**VK025600**	Wire Trap	52147 12P TE	ワイヤートラップ			01
	CN05	**VF728300**	Wire Trap	52147 6P TE	ワイヤートラップ			01
	D001	**VV437800**	Diode	1N4148(DO-34)	ダイオード			01
	-066	**VV437800**	Diode	1N4148(DO-34)	ダイオード			01
		V7639100	Circuit Board	MK-88C	シート88C	DGX-505 (V763880)(X0001A0)		08
	2	**VB941200**	Diode	1SS133,1SS176	ダイオード		72	01
	3	**VK025600**	Wire Trap	52147 12P TE	ワイヤートラップ		3	01
	4	**VF728300**	Wire Trap	52147 6P TE	ワイヤートラップ			01
		V7639000	Circuit Board	MK-88H	シート88H	DGX-505 (V763870)(X0000A0)		08
	2	**VB941200**	Diode	1SS133,1SS176	ダイオード		48	01
	3	**VK025600**	Wire Trap	52147 12P TE	ワイヤートラップ			01
	4	**VK024800**	Wire Trap	52147 4P TE	ワイヤートラップ			01
		V7639200	Circuit Board	MK-88L	シート88L	DGX-505 (V763890)(X0002A0)		08
	2	**VB941200**	Diode	1SS133,1SS176	ダイオード		56	01
	3	**VK025600**	Wire Trap	52147 12P TE	ワイヤートラップ			01
	4	**VK024900**	Wire Trap	52147 5P TE	ワイヤートラップ			01
*		**WC699400**	Circuit Board	ENC	ENCシート	DGX-305 (WC69930)(X5098B0)		
*		**WC524600**	Circuit Board	ENC	ENCシート	DGX-505 (WC52450)(X5098B0)		
*		**WC699500**	Circuit Board	MVR	MVRシート	DGX-305 (WC69930)(X5098B0)		
*		**WC524700**	Circuit Board	MVR	MVRシート	DGX-505 (WC52450)(X5098B0)		
*		**WC699600**	Circuit Board	PB	PBシート	DGX-305 (WC69930)(X5098B0)		
*		**WC524800**	Circuit Board	PB	PBシート	DGX-505 (WC52450)(X5098B0)		
*		**WC699700**	Circuit Board	PNL	PNLシート	DGX-305 (WC69930)(X5098B0)		
*		**WC524900**	Circuit Board	PNL	PNLシート	DGX-505 (WC52450)(X5098B0)		
*		**WC699800**	Circuit Board	PSW	PSWシート	DGX-305 (WC69930)(X5098B0)		
*		**WC525000**	Circuit Board	PSW	PSWシート	DGX-505 (WC52450)(X5098B0)		
*		**WC699900**	Circuit Board	TW	TWシート	DGX-305 (WC69930)(X5098B0)	2	
*		**WC525100**	Circuit Board	TW	TWシート	DGX-505 (WC52450)(X5098B0)	2	
	CN001	**VV678400**	Connector, FFC	52806 14P TE	FFCコネクター			01
	CN111	**VI878100**	Cable Holder	51048 3P TE	ケーブルホルダー			01
	CN501	**VI878200**	Cable Holder	51048 4P TE	ケーブルホルダー			01
	CN601	**VI878300**	Cable Holder	51048 5P TE	ケーブルホルダー			01
	CN901	**VI878100**	Cable Holder	51048 3P TE	ケーブルホルダー			01
	D0005	**VB941200**	Diode	1SS133,1SS176	ダイオード			01
	-0008	**VB941200**	Diode	1SS133,1SS176	ダイオード			01
	EC901	**VU481300**	Encoder	REB161 PVB 15F	16形エンコーダ	DATA Dial		03
*	LD006	**WC762200**	LED Red		LED	START/STOP		
	LD007	**V8732600**	LED Blue	E1L4E-SB1A2-02	LED	START/STOP		05
	R0006	**HF754270**	Carbon Resistor	27.0 1/4 J	カーボン抵抗			01
⚠	R0007	**HF755180**	Carbon Resistor	180.0 1/4 J	カーボン抵抗			01
⚠	SW501	**VY980400**	Push Switch	SDDLB1 J,UC,CEE	プッシュSW	STANDBY/ON		03
	SW501	**V9661700**	Push Switch	SY16-32-4(U99S2)/T	プッシュSW	STANDBY/ON		03
	VR111	**VZ486300**	Rotary Variable Resistor	B10K EVJ05DF20B14	ロータリーVR	PITCH BEND		03
*	VR601	**WC709800**	Rotary Variable Resistor	A 5K XV014111YGPV	二連ロータリーVR	MASTER VOLUME		
	WH111	--	Connector Assembly	PB2 3P P=2.0	PB2束線	DGX-305 (WC70040)		
	WH111	--	Connector Assembly	PB1 3P	PB1束線	DGX-505 (WC54090)		
	WH501	--	Power Switch Assembly	PSW 4P P=2.0 L=80	PSW束線	(WB09330)		
	WH601	--	Connector Assembly	MVR 5P P=2.0	MVR束線	(WC61640)		
	WH901	--	Connector Assembly	ENC 3P P=2.0 L=60	ENC束線	(WB09270)		
*		**WC525200**	Circuit Board	PNR	PNRシート	(X5099B0)		
	CN006	**WA745800**	FFC Connector	52806 16P TE	FFCコネクタ			
	CN007	**VK024700**	Wire Trap	52147 3P TE	ワイヤートラップ			01

*: New Parts

RANK: Japan only

	REF NO.	PART NO.	DESCRIPTION		部品名	REMARKS	QTY	RANK
	D0001	**VB941200**	Diode	1SS133,1SS176	ダイオード			01
	-0004	**VB941200**	Diode	1SS133,1SS176	ダイオード			01
*	LD001	**WC762200**	LED Red		LED	SONG		
*	LD002	**WC762200**	LED Red		LED	EASY SONG ARRANGER		
*	LD003	**WC762200**	LED Red		LED	STYLE		
*	LD004	**WC762200**	LED Red		LED	VOICE		
	R0001	**HF754270**	Carbon Resistor	27.0 1/4 J	カーボン抵抗			01
	-0004	**HF754270**	Carbon Resistor	27.0 1/4 J	カーボン抵抗			01
*		**WC525400**	Circuit Board	RELAY	RELAYシート	DGX-305 (WC52530)(X5100A0)		
*		**WC525600**	Circuit Board	RELAY	RELAYシート	DGX-505 (WC52550)(X5100A0)		
		--	Jumper Wire	0.55	ジャンパー線	DGX-305 (VA07890)		
*	CN001	**WC338900**	FFC Connector	52806 27P TE	FFCコネクタ			
	CN002	**VK025600**	Wire Trap	52147 12P TE	ワイヤートラップ			01
	CN071	**VF728300**	Wire Trap	52147 6P TE	ワイヤートラップ	DGX-305		01
	CN072	**VK025200**	Wire Trap	52147 8P TE	ワイヤートラップ	DGX-305		01
	CN081	**VK024900**	Wire Trap	52147 5P TE	ワイヤートラップ	DGX-505		01
	CN082	**VF728300**	Wire Trap	52147 6P TE	ワイヤートラップ	DGX-505		01
	CN083	**VK024800**	Wire Trap	52147 4P TE	ワイヤートラップ	DGX-505		01
		WB091300	Circuit Board	SM	SMシート	(WB09110)(X4145A0)		07
		--	Jumper Wire	0.55	ジャンパー線	(VA07890)		
	CN001	**V4574900**	Connector, FFC	52793 26P SE	FFCコネクター			02
	CN002	**V3962800**	Connector	CN015R-3013-0	CN015コネクタ			05
	R0001	**RD355100**	Carbon Resistor (chip)	100.0 63M J	チップ抵抗			01
	-0018	**RD355100**	Carbon Resistor (chip)	100.0 63M J	チップ抵抗			01
	R0019	**RD356100**	Carbon Resistor (chip)	1.0K 63M J	チップ抵抗			01
	R0020	**RD357100**	Carbon Resistor (chip)	10.0K 63M J	チップ抵抗			01
		X5532A00	Speaker	12.0cm 4ohm 10W	スピーカー	WOOFER	2	05
		X0159A00	Speaker	3.0cm	スピーカ	TWEETER	2	01
		WA815800	LCD	CMS-GG453DBTN-N	液晶ディスプレイ			19
		WA813500	Back Light Assembly		バックライトAss'y			11
		NB037130	Switch Assembly		スイッチアセンブリー	DGX-505(FC-5)		05

*: New Parts

RANK: Japan only

Keyboard Stand

LW-16

PARTS LIST

■ CONTENTS (目次)

OVERALL ASSEMBLY (総組立) 2

Notes : DESTINATION ABBREVIATIONS

A : Australian model	M : South African model
B : British model	O : Chinese model
C : Canadian model	Q : South-east Asia model
D : German model	T : Taiwan model
E : European model	U : U.S.A. model
F : French model	V : General export model (110V)
H : North European model	W: General export model (220V)
I : Indonesian model	N,X: General export model
J : Japanese model	Y : Export model
K : Korean model	

■ WARNING

Components having special characteristics are marked ⚠ and must be replaced with parts having specification equal to those originally installed.

⚠ 印の部品は、安全を維持するために重要な部品です。交換する場合は、安全のために必ず指定の部品をご使用下さい。

- The numbers “QTY” show quantities for each unit.
- The parts with “--” in “PART NO.” are not available as spare parts.
- This mark “ } ” in the REMARKS column means these parts are interchangeable.
- The second letter of the shaded ( ) part number is O, not zero.
- The second letter of the shaded ( ) part number is I, not one.
- 部品価格ランクは、変更になることがあります。
- QTY欄に記されている数字は、各ユニット当たりの使用個数です。
- PART NO.が “ -- ” の部品は、サービス用部品として準備されておりません。
- REMARKS欄の「 } 」マークの部品は、併用部品です。
- 網掛けの付いたPART NO. の2番目の文字は「ゼロ」ではなく「オー」です。
- 網掛けの付いたPART NO. の2番目の文字は「イチ」ではなく、「アイ」です。

■ OVERALL ASSEMBLY （総組立）

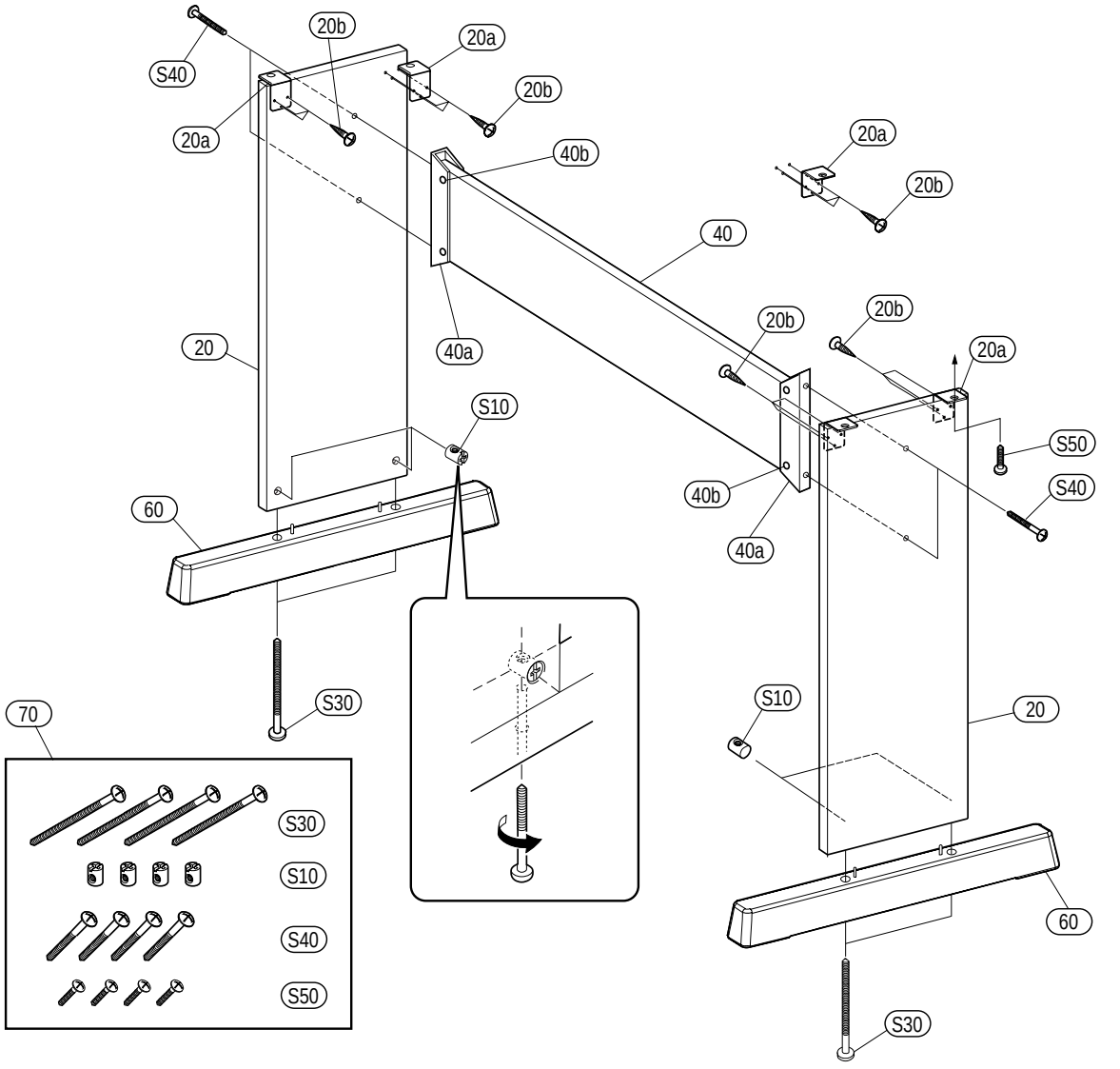

	REF NO.	PART NO.	DESCRIPTION		部品名	REMARKS	QTY	RANK
		--	OVERALL ASSEMBLY	W	総組立	LW16		
*	20	**WD082600**	Side Board Assembly		側板ASSY		2	
	20a	**V9097900**	Angle Bracket, ST		ST.アングル		2	01
	20b	**EP030260**	Bind Head Tapping Screw-1	3.5X16 MFZN2BL	+バインドTP1種		6	01
*	40	**WD082700**	Back Board Assembly		框ASSY			
	40a	**WA694800**	Angle Bracket		框補強金具		2	04
	40b	**EP030190**	Bind Head Tapping Screw-1	3.5X16 MFZN2Y	+バインドTP1種		8	01
	60	**WD054300**	Stand Base		妻土台袋入		2	
*	70	**WD255000**	Screw Set		ネジセット			
*		**WD255000**	Screw Set		ネジセット			
	S10	**ET400070**	Joint Connector	6.0X13 MFZN2BL	ジョイントコネクター		4	01
	S30	**V4160900**	Truss Head Screw	6.0X70 MFZN2BL	+トラス尖り先小ネジ棒先		4	01
	S40	**V8507500**	Truss Head Screw	6.0X30 MFZN2B	+トラス尖り先小ネジ棒先		4	01
	S50	**VP090000**	Truss Head Screw	5.0X16 MFC2BL	+トラス小ネジ		4	01

*: New Parts

RANK: Japan only

■DGX-305 / DGX-505 OVERALL CIRCUIT DIAGRAM 1/2 (DM, AM, MVR, PSW, PB, JACK, TW)

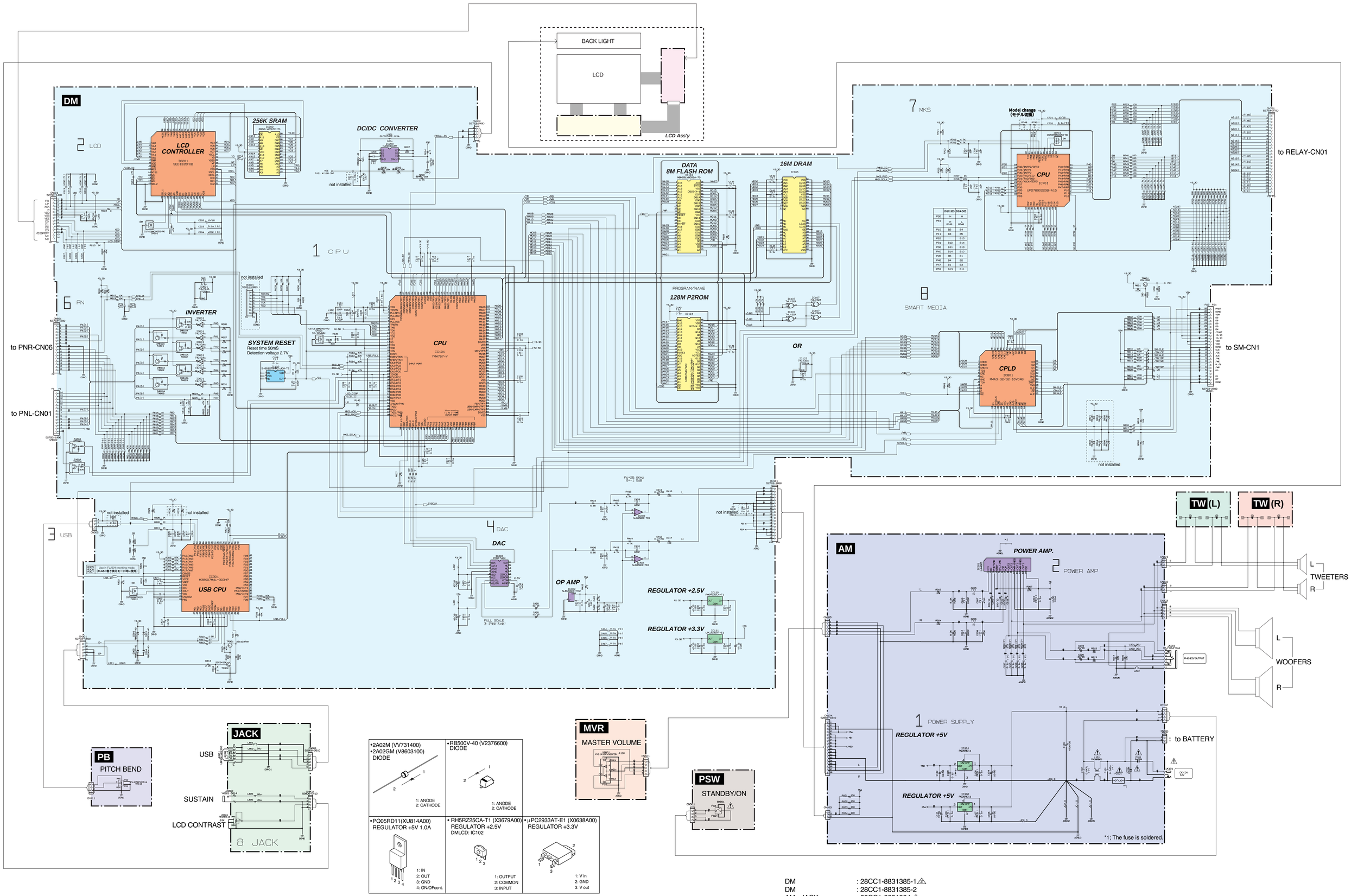

DM : 28CC1-8831385-1⚠2
DM : 28CC1-8831385-2
AM , JACK : 28CC1-8831384⚠2
PB , MVR , PSW , TW : 28CC1-8831386

（フ）：Flame Proof Carbon Resistor（不燃化カーボン抵抗）
（マ）：Mylar Capacitor (マイラーコンデンサー)
（セ）：Ceramic Capacitor (セラミックコンデンサー)
(半セ): Semiconductive Ceramic Capacitor (半導体セラミックコンデンサー)
金被：Metal Film Resistor (金属被膜抵抗)

■DGX-305 / DGX-505 OVERALL CIRCUIT DIAGRAM 1/2 (DM, AM, MVR, PSW, PB, JACK, TW)

■DGX-305 / DGX-505 OVERALL CIRCUIT DIAGRAM 2/2 (ENC, PNL, PNR, MK-76H,MK-76L,MK-88C, MK-88H, MK-88L, RELAY, SM)

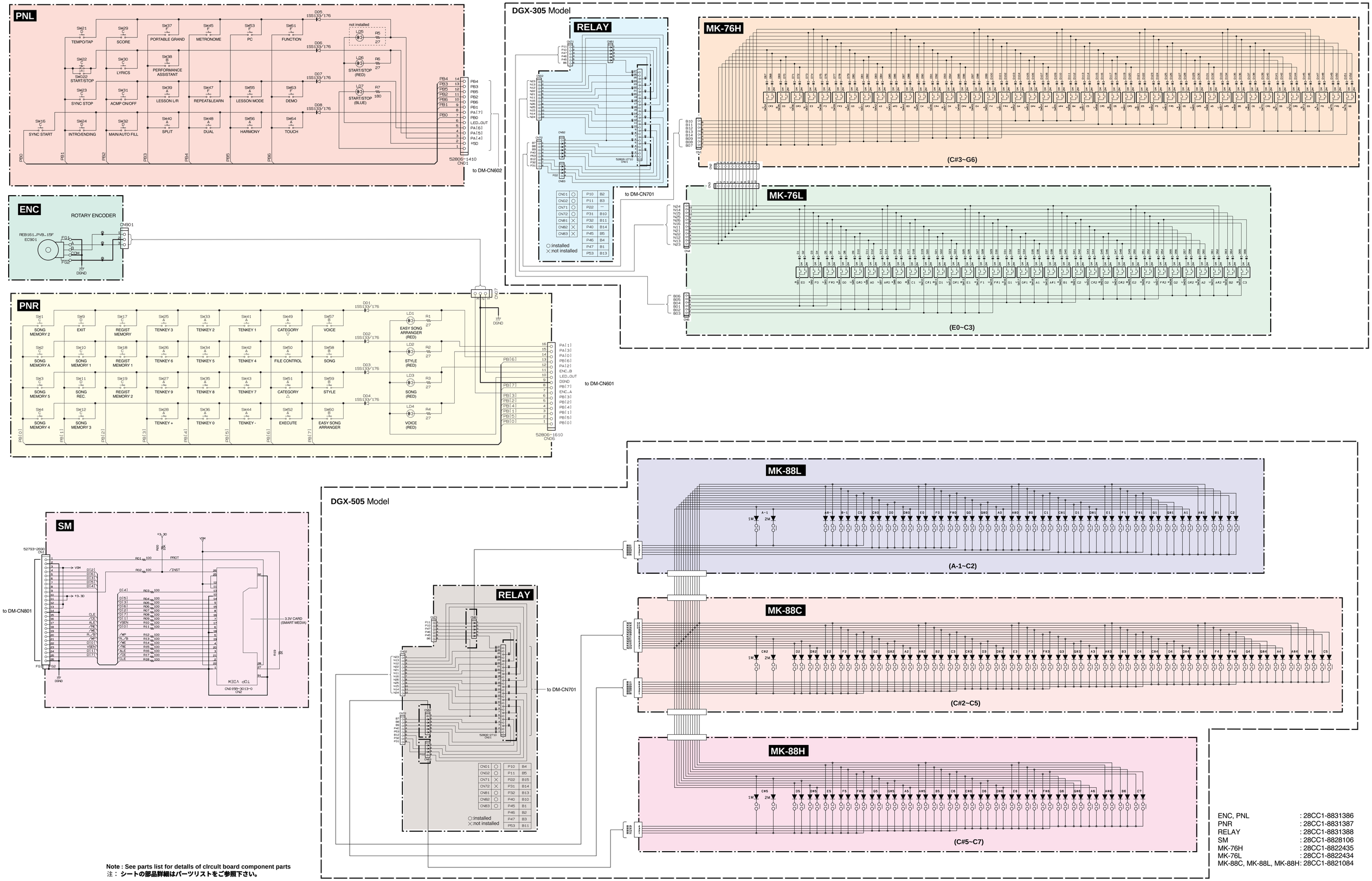

Note : See parts list for details of circuit board component parts
注： シートの部品詳細はパーツリストをご参照下さい。

ENC, PNL	: 28CC1-8831386
PNR	: 28CC1-8831387
RELAY	: 28CC1-8831388
SM	: 28CC1-8828106
MK-76H	: 28CC1-8822435
MK-76L	: 28CC1-8822434
MK-88C, MK-88L, MK-88H	: 28CC1-8821084

■DGX-305 / DGX-505 OVERALL CIRCUIT DIAGRAM 2/2 (ENC, PNL, PNR, MK-76H,MK-76L,MK-88C, MK-88H, MK-88L, RELAY, SM)