Clavinova®

CVP-605B/CVP-605PE

SERVICE MANUAL



● CVP-605B



● CVP-605PE

■ CONTENTS（目次）

SPECIFICATIONS（総合仕様）.....4/7
PANEL LAYOUT（パネルレイアウト）.....10
DISASSEMBLY PROCEDURE（分解手順）.....13
LSI PIN DESCRIPTION（LSI 端子機能表）.....33
CIRCUIT BOARDS（シート基板図）.....44
TEST PROGRAM（テストプログラム）.....65/72
INITIAL SETTING（出荷時の設定）.....79
SYSTEM BOOTING FLOWCHART
（起動シーケンス）.....80/82
DMM CIRCUIT BOARD CHECK METHOD
（DMM シートチェック方法）.....84/85
RESTORING THE DEFAULT SETTINGS
（初期設定に戻す）.....86/87
DATA BACKUP（データのバックアップ）.....86/87
VERSION UPGRADE（バージョンアップ）.....88/90
PARTS LIST
BLOCK DIAGRAM（ブロックダイアグラム）
CIRCUIT BOARD LAYOUT & WIRING
（ユニットレイアウト & 結線図）
OVERALL CIRCUIT DIAGRAM（総回路図）

CL 001879

YAMAHA

HAMAMATSU, JAPAN

Copyright (c) Yamaha Corporation. All rights reserved. PDF '12.10

IMPORTANT NOTICE

This manual has been provided for the use of authorized Yamaha Retailers and their service personnel. It has been assumed that basic service procedures inherent to the industry, and more specifically Yamaha Products, are already known and understood by the users, and have therefore not been restated.

WARNING : Failure to follow appropriate service and safety procedures when servicing this product may result in personal injury, destruction of expensive components and failure of the product to perform as specified. For these reasons, we advise all Yamaha product owners that all service required should be performed by an authorized Yamaha Retailer or the appointed service representative.

IMPORTANT : This presentation or sale of this manual to any individual or firm does not constitute authorization certification, recognition of any applicable technical capabilities, or establish a principal-agent relationship of any form.

The data provided is belived to be accurate and applicable to the unit(s) indicated on the cover. The research engineering, and service departments of Yamaha are continually striving to improve Yamaha products. Modifications are, therefore, inevitable and changes in specification are subject to change without notice or obligation to retrofit. Should any discrepancy appear to exist, please contact the distributor's Service Division.

WARNING : Static discharges can destroy expensive components. Discharge any static electricity your body may have accumulated by grounding yourself to the ground bus in the unit (heavy gauge black wires connect to this bus.)

IMPORTANT : Turn the unit OFF during disassembly and parts replacement. Recheck all work before you apply power to the unit.

WARNING: This product contains chemicals known to the State of California to cause cancer, or birth defects or other reproductive harm.

DO NOT PLACE SOLDER, ELECTRICAL/ELECTRONIC OR PLASTIC COMPONENTS IN YOUR MOUTH FOR ANY REASON WHAT SO EVER!

Avoid prolonged, unprotected contact between solder and your skin! When soldering, do not inhale solder fumes or expose eyes to solder/flux vapor!

If you come in contact with solder or components located inside the enclosure of this product, wash your hands before handling food.

IMPORTANT NOTICE FOR THE UNITED KINGDOM

Connecting the Plug and Cord

IMPORTANT. The wires in this mains lead are coloured in accordance with the following code:

BLUE : NEUTRAL
BROWN : LIVE

As the colours of the wires in the mains lead of this apparatus may not correspond with the coloured makings identifying the terminals in your plug proceed as follows:

The wire which is coloured BLUE must be connected to the terminal which is marked with the letter N or coloured BLACK.

The wire which is coloured BROWN must be connected to the terminal which is marked with the letter L or coloured RED.

Making sure that neither core is connected to the earth terminal of the three pin plug.

(2 wires)

WARNING

Components having special characteristics are marked ⚠ and must be replaced with parts having specification equal to those originally installed.

⚠印の部品は、安全を維持するために重要な部品です。交換する場合は、安全のために必ず指定の部品をご使用ください。

SAVING DATA

Saving and backing up your data



Be sure to perform it

- The edited Songs/Styles/Voices and MIDI settings are lost when you turn off the power of the instrument without saving. It occurs also when the power is turned of by Auto Power Off function. Save the edited data to the instrument (User memory) or a USB flash memory. Moreover, it is safer to save the data to a USB flash memory, because the data in the instrument may be lost due to malfunction or incorrect operation. To protect against data loss through USB flash memory damage, we recommend that you save your important data onto two USB flash memories.
- To protect against data loss through the USB flash memory damage, we recommend that you save your important data onto two USB flash memories.

データの保存

作成したデータの保存とバックアップ



必ず実行

- 編集したソング / スタイル / ボイスやMIDI設定などは、保存前に電源を切ると消えてしまいます。オートパワーオフ機能により電源が切れた場合も同様です。保存しておきたいデータは、本体のユーザーメモリーまたはUSBフラッシュメモリーに保存しておきましょう。また、楽器に保存したデータは故障や誤操作などのために失われることがあります。大切なデータは、USBフラッシュメモリーに保存してください。
- 保存したUSBフラッシュメモリーの万一の事故に備えて、大切なデータは予備のUSBフラッシュメモリーにバックアップとして保存されることをおすすめします。

SPECIFICATIONS

Size/Weight	Width [For models with polished finish]		1,420 mm (55-15/16") [1,422 mm (56")]
	Height [For models with polished finish]	Without Music Rest	868 mm (34-3/16") [872 mm (34-5/16")]
		With Music Rest	1,025 mm (40-3/8") [1,027 mm (40-7/16")]
		With Lid Up	–
	Depth [For models with polished finish]	Without Music Rest	606 mm (23-7/8") [607 mm] (23-7/8")
		With Music Rest	581 mm (22-7/8") [581 mm (22-7/8")]
	Weight [For models with polished finish]		79 kg (174 lbs., 3 oz.) [81 kg (178 lbs., 9 oz.)]
Control Interface	Keyboard	Number of Keys	88
		Type	Graded Hammer 3 (GH3) Keyboard with Synthetic Ivory Keytops
		88-key Linear Graded Hammers	–
		Touch Sensitivity	Hard2/Hard1/Medium/Soft1/Soft2
	Pedal	Number of Pedals	3
		Half Pedal	Yes
		GP Response Damper Pedal	–
		Functions	Sustain, Sostenuto, Soft, Glide, Song Play/Pause, Style Start/Stop, Volume, etc.
	Display	Type	TFT Color Wide VGA LCD
		Size	800 x 480 dots 7 inch
		Touch Screen	Yes
		Score Display Function	Yes
		Lyrics Display Function	Yes
		Text Viewer Function	Yes
		Language	English, Japanese, German, French, Spanish, Italian
	Panel	Language	English
Cabinet	Key Cover Style		Folding
	Music Rest		Yes
	Music Clips		Yes
Voices	Tone Generation	Tone Generating Technology	RGE (Real Grand Expression)
		Stereo Sustain Samples	Yes
		Key-off Samples	Yes
		String Resonance	Yes
		Smooth Release	Yes
		Damper Resonance	Yes
	Polyphony	Number of Polyphony (Max.)	256

Voices	Preset	Number of Voices	847 Voices + 28 Drum/SFX Kits + 480 XG Voices + GM2 + GS (for GS Song Playback)
		Featured Voices	57 Natural Voices, 62 Super Articulation Voices, 23 MegaVoices, 27 Sweet! Voices, 67 Cool! Voices, 76 Live! Voices, 20 Organ Flutes! Voices
	Custom	Voice Edit	Yes
	Compatibility		XG, GS (for Song playback), GM, GM2, XF
Effects	Types	Reverb	44 Preset + 3 User
		Chorus	106 Preset + 3 User
		Insertion Effect	297 Preset + 10 User
		Variation Effect	295 Preset + 10 User
		Master Compressor	–
		Master EQ	5 Preset + 2 User
		Part EQ	27 Parts
		Vocal Harmony	VH1: 60 Preset + 60 User
		Intelligent Acoustic Control (IAC)	Yes
	Functions	Dual (Layer)	Yes
		Split	Yes
Styles	Preset	Number of Preset Styles	420
		Featured Styles	349 Pro Styles, 33 Session Styles, 2 Free Play Styles, 36 Pianist Styles
		File Format	Style File Format GE (Guitar Edition)
		Fingering	Single Finger, Fingered, Fingered On Bass, Multi Finger, AI Fingered, Full Keyboard, AI Full Keyboard
		Style Control	INTRO x 3, MAIN VARIATION x 4, FILL x 4, BREAK, ENDING x 3
	Custom	Style Creator	Yes
	Other Features	Music Finder (max.)	2,500 Records
		One Touch Setting (OTS)	4 for each Style
		Style Recommender	Yes
Songs (MIDI)	Preset	Number of Preset Songs	124
	Recording	Number of Tracks	16
		Data Capacity	approx. 300KB/Song
	Compatible Data Format	Recording	SMF (Format 0)
		Playback	SMF (Format 0 & 1), ESEQ, XF
Songs (Audio)	Recording Time (max.)		80 minutes/Song
	Compatible Data Format	Recording	.wav, .mp3 (MPEG-1 Audio Layer-3)
		Playback	.wav, .mp3 (MPEG-1 Audio Layer-3)

Songs (Audio)	Time Stretch		Yes
	Pitch Shift		Yes
	Vocal Cancel		Yes
Functions	Registration Memory	Number of Buttons	8
		Control	Registration Sequence, Freeze
	Lesson/Guide		Follow Lights, Any Key, Karao-Key, Your Tempo
		Guide Lamp	Yes
		Performance Assistant Technology (PAT)	Yes
	Demo		Yes
	Overall Controls	Metronome	Yes
		Tempo Range	5 – 500, Tap Tempo
		Transpose	-12 – 0 – +12
		Tuning	414.8 – 440 – 466.8 Hz
		Scale Type	9 Types
	Miscellaneous	Piano Room	Yes
Storage and Connectivity	Storage	Internal Memory	approx. 2.5 MB
		External Memory	Optional USB Flash Memory (via USB TO DEVICE)
	Connectivity	Headphones	x 2
		Microphone	Input Volume, Mic./Line In
		MIDI	IN/OUT/THRU
		AUX IN	Stereo Mini
		AUX OUT	L/L+R, R
		AUX PEDAL	Yes
		VIDEO OUT	Yes
		RGB OUT	–
		USB TO DEVICE	Yes (x 2)
		USB TO HOST	Yes
Sound system	Amplifiers		45W x 2
	Speakers		16cm x 2 + 5cm x 2
	Acoustic Optimizer		Yes
Accessories			Owner's Manual, Data List, “50 Greats for the Piano” Music Book, Online Member Product Registration, AC Power Cord, Bench (included or optional), USB Wireless LAN Adapter (may be included depending on your locale.)
Optional Accessories	Headphones		HPE-160
	Footswitches		FC4, FC5
	Foot controller		FC7
	MIDI Interface		i-MX1

■ 総合仕様

サイズ / 質量	幅 [つや出し仕上げのモデルの場合]		1,420mm [1,422mm]
	高さ [つや出し仕上げのモデルの場合]]	譜面立てを倒した場合	868mm [872mm]
		譜面立てを立てた場合	1,025mm [1,027mm]
	奥行き [つや出し仕上げのモデルの場合]	譜面立てを倒した場合	606mm [607mm]
		譜面立てを立てた場合	581mm [581mm]
	質量 [つや出し仕上げのモデルの場合]		79kg [81kg]
操作子	鍵盤	鍵盤数	88
		鍵盤種	グレードハンマー 3 (GH3) 鍵盤 象牙調仕上げ
		88 鍵リニアグレードハンマー	–
		タッチ感度	ハード 2、ハード 1、ミディアム、ソフト 1、ソフト 2
	ペダル	ペダル数	3
		ハーフペダル	○
		GP レスポンスダンパーペダル	–
		ペダル機能	サステイン、ソステヌート、ソフト、 グライド、ソングスタート / 一時停止、 スタイルスタート / ストップ、音量、その他
	ディスプレイ	タイプ	ワイド VGA TFT カラー LCD
		サイズ	7 インチ (800 × 480 ドット)
		タッチパネル	○
		譜面表示	○
		歌詞表示	○
		テキスト表示	○
		言語	6 言語 (日、英、独、仏、西、伊)
	パネル	言語	日本語
本体	鍵盤蓋		パネル一体型回転式
	譜面立て		○
	譜面止め		○
音源 / ボイス	音源	音源方式	リアルグランドエクスプレッション (RGE)
		サステインサンプリング	○
		キーオフサンプリング	○
		ストリングレゾナンス	○
		スムースリリース	○
		ダンパーレゾナンス	○
	発音数	最大同時発音数	256

音源 / ボイス	プリセット	ボイス数	847 ＋ 28 ドラム /SFX キット＋ 480XG ボイス＋ GM2 ＋ GS (GS ソング再生用)
		ボイスタイプ	57 ナチュラルボイス、62 スーパーアーティキュレーションボイス、23 メガボイス、27 スイートボイス、67 クールボイス、76 ライブボイス、20 オルガンフルートボイス
	カスタマイズ	ボイス編集	○
	音源フォーマット		XG、GS (再生専用)、GM、GM2、XF
効果	タイプ	リバーブ	44 プリセット＋ 3 ユーザー
		コーラス	106 プリセット＋ 3 ユーザー
		インサーションエフェクト	297 プリセット＋ 10 ユーザー
		バリエーションエフェクト	295 プリセット＋ 10 ユーザー
		マスターコンプレッサー	–
		マスター EQ	5 プリセット＋ 2 ユーザー
		パート EQ	27 パート
		ボーカルハーモニー	VH1: 60 プリセット＋ 60 ユーザー
		インテリジェント・アコースティック・コントロール (IAC)	○
	ファンクション	デュアル (レイヤー)	○
		スプリット	○
伴奏スタイル	プリセット	スタイル数	420
		スタイルタイプ	349 プロスタイル、33 セッションスタイル、2 フリープレイスタイル、36 ピアニストスタイル
		ファイルフォーマット	スタイルファイルフォーマット GE (ギターエディション)
		フィンガリング	シングルフィンガー、フィンガード、フィンガードオンベース、マルチフィンガー、AI フィンガード、フルキーボード、AI フルキーボード
		スタイルコントロール	イントロ× 3、メイン× 4、フィルイン× 4、ブレイク、エンディング× 3
	カスタマイズ	スタイルクリエーター	○
	その他特長	ミュージックファインダー (内蔵を含む最大レコード数)	2,500
		OTS (ワンタッチセッティング)	各スタイルに 4 種類
		スタイルレコメンダー	○
録音 / 再生 (MIDI ソング)	プリセット	内蔵曲数	118
	録音	トラック数	16
		データ容量	約 300KB/ 曲
	対応フォーマット	録音	SMF (Format 0)
		再生	SMF (Format 0 & 1)、ESEQ、XF

録音 / 再生（オーディオソング）	録音時間		80 分 / 曲 (最長)
	対応フォーマット	録音	.wav、.mp3 (MPEG-1 Audio Layer-3)
		再生	.wav、.mp3 (MPEG-1 Audio Layer-3)
	タイムストレッチ		○
	ピッチシフト		○
	ボーカルキャンセル		○
ファンクション	レジストレーションメモリー	ボタン数	8
		コントロール	レジストレーションシーケンス、フリーズ
	レッスン / ガイド		フォローライツ、エニーキー、カラオキー、ユアテンポ
		ガイドランプ	○
		パフォーマンスアシスタント	○
	デモ		○
	全体設定	メトロノーム	○
		テンポ	5 ～ 500、タップ
		トランスポーズ	－ 12 ～ 0 ～＋ 12
		チューニング	414.8 ～ 440 ～ 466.8 Hz
		スケール (音律)	9 タイプ
	その他	ピアノルーム	○
メモリー / 接続端子	メモリー	内蔵メモリー	約 2.5MB
		外付けメモリー	USB フラッシュメモリー (市販)
	接続端子	ヘッドフォン	×2
		マイク	マイク / ライン入力、インプットボリューム
		MIDI	IN/OUT/THRU
		AUX IN	ステレオミニ端子
		AUX OUT	L/L ＋ R、R
		AUX PEDAL	○
		VIDEO OUT	○
		RGB OUT	–
		USB TO DEVICE	○（×2）
		USB TO HOST	○
音響	アンプ出力		45W ×2
	スピーカー		16cm ×2 ＋ 5cm ×2
	アコースティックオプティマイザー		○
定格電源			AC100V 50/60Hz
消費電力			50W
付属品			取扱説明書、データリスト、保証書、ユーザー登録のご案内、電源コード、ヘッドフォン、イス (高さ調節付き)、USB 無線 LAN アダプター
別売品	ヘッドフォン		HPE-160
	フットスイッチ		FC4、FC5
	フットコントローラー		FC7
	MIDI インターフェース		i-MX1

■ PANEL LAYOUT（パネルレイアウト）

※掲載したパネル図は海外用です。（英語表記）
　国内用パネルは、日本語表記となります。

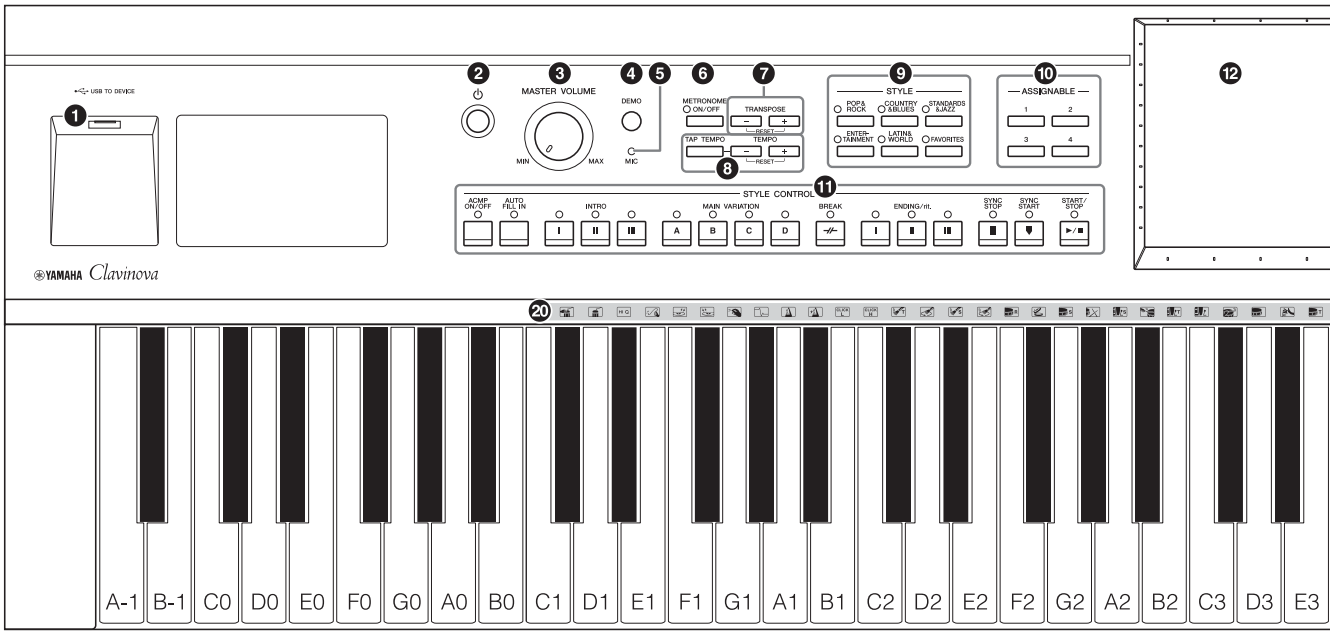

❶ [USB TO DEVICE] terminal
❷ [⏻] (Standby/On) switch
❸ [MASTER VOLUME] control
❹ [DEMO] button
❺ [MIC] lamp
❻ [METRONOME ON/OFF] button
❼ TRANSPOSE buttons
❽ [TAP TEMPO]/TEMPO [-]/[+] buttons
❾ STYLE buttons
❿ ASSIGNABLE buttons
⓫ STYLE CONTROL buttons
⓬ LCD (touch-panel)
⓭ Data Dial
⓮ [HOME] button
⓯ [PIANO ROOM] button
⓰ SONG CONTROL buttons
⓱ VOICE buttons
⓲ REGISTRATION MEMORY buttons
⓳ ONE TOUCH SETTING buttons
⓴ Drum Kit icons

❶ [USB TO DEVICE] 端子
❷ [⏻](スタンバイ / オン) スイッチ
❸ [音量] ダイアル
❹ [デモ] ボタン
❺ [マイク] ランプ
❻ [メトロノームオン / オフ] ボタン
❼ トランスポーズボタン
❽ [タップ]/ テンポ [ー]/[十] ボタン
❾ スタイルボタン
❿ アサイナブルボタン
⓫ スタイルコントロールボタン
⓬ 画面 (タッチパネル)
⓭ データダイアル
⓮ [ホーム] ボタン
⓯ [ピアノルーム] ボタン
⓰ ソングコントロールボタン
⓱ ボイスボタン
⓲ レジストレーションメモリーボタン
⓳ ワンタッチセッティング (OTS) ボタン
⓴ ドラムキットアイコン

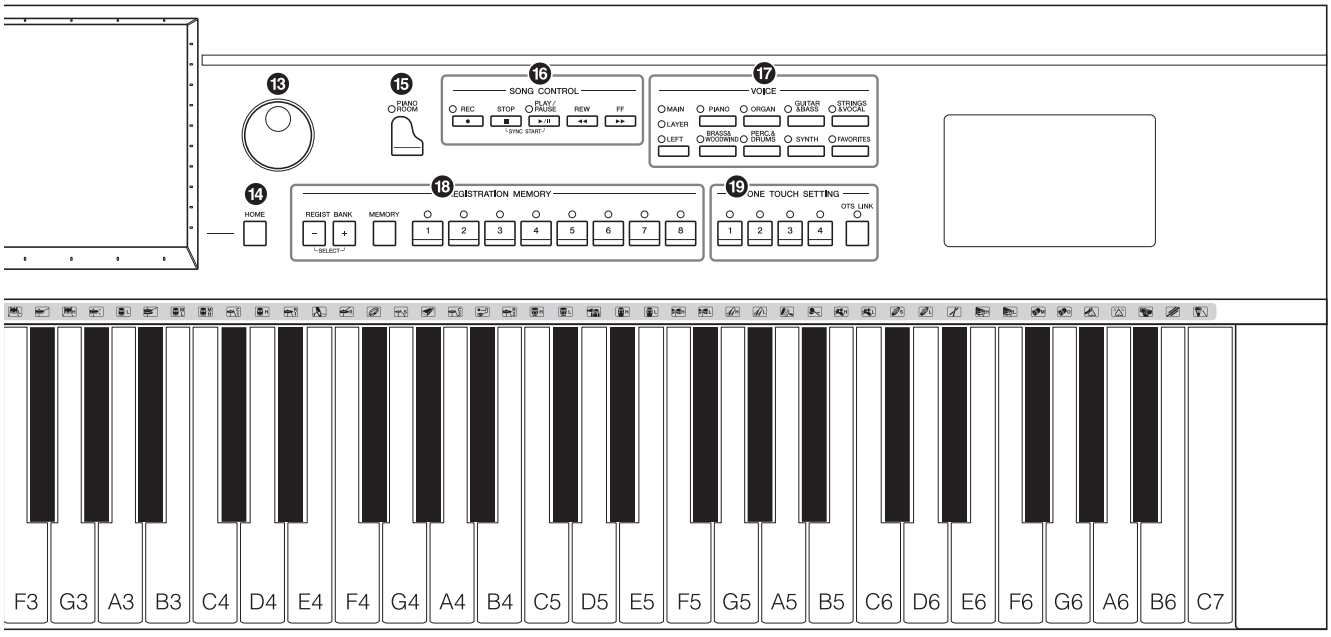
13
15
PIANO ROOM
16
SONG CONTROL
REC
STOP
PLAY / PAUSE
REW
FF
SYNC START
17
VOICE
MAIN
PIANO
ORGAN
GUITAR & BASS
STRINGS & VOCAL
LAYER
LEFT
BRASS & WOODWIND
PERC & DRUMS
SYNTH
FAVORITES
14
HOME
18
REGISTRATION MEMORY
REGIST BANK
MEMORY
1 2 3 4 5 6 7 8
SELECT
19
ONE TOUCH SETTING
1 2 3 4
OTS LINK
F3 G3 A3 B3 C4 D4 E4 F4 G4 A4 B4 C5 D5 E5 F5 G5 A5 B5 C6 D6 E6 F6 G6 A6 B6 C7

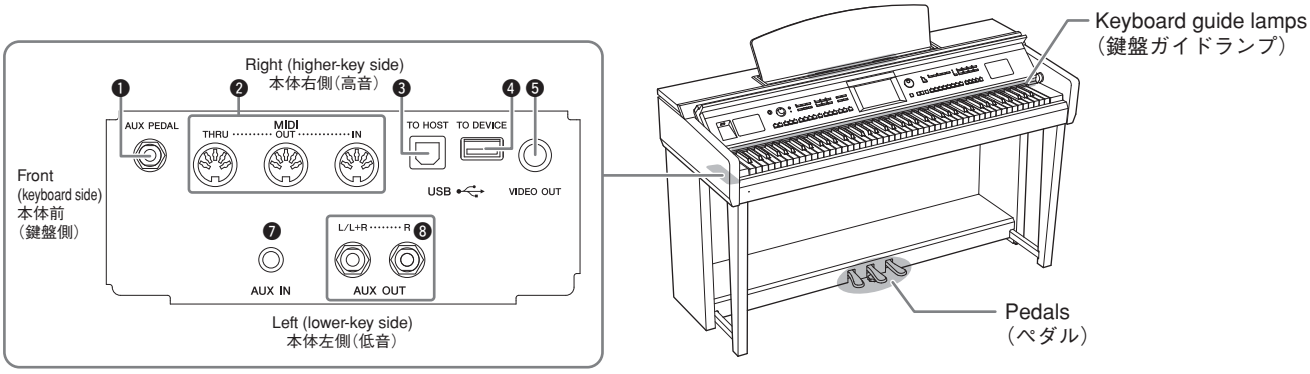

❶ [AUX PEDAL] jack
❷ MIDI terminals
❸ [USB TO HOST] terminal
❹ [USB TO DEVICE] terminal
❺ [VIDEO OUT] jack
❼ [AUX IN] jack
❽ AUX OUT [L/L+R]/[R] jacks

❶ [AUX PEDAL] 端子
❷ MIDI 端子
❸ [USB TO HOST] 端子
❹ [USB TO DEVICE] 端子
❺ [VIDEO OUT] 端子
❼ [AUX IN] 端子
❽ AUX OUT[L/L+R]/[R] 端子

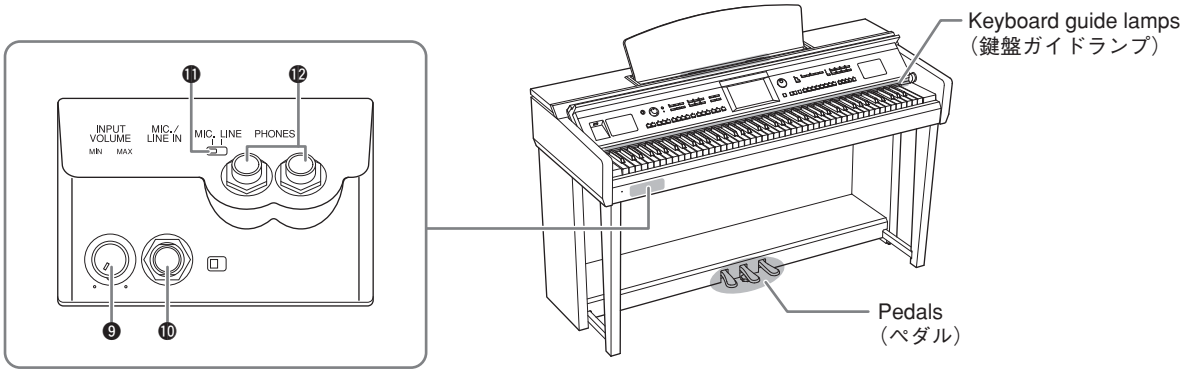

❾ [INPUT VOLUME] knob
❿ [MIC./LINE IN] jack
⓫ [MIC. LINE] switch
⓬ [PHONES] jack

❾ [INPUT VOLUME] つまみ
❿ [MIC./LINE IN] 端子
⓫ [MIC. LINE] 切り替えスイッチ
⓬ [PHONES] 端子

■ DISASSEMBLY PROCEDURE（分解手順）

Precaution（注意事項）

*** Install the filament tape and the harness clamp in the same way as they were before removal.**	**※ フィラメントテープ、束線止めは、取り外す前と同じように取り付けてください。**

1. Music Rest Assembly

(Time required : About 1 minute)

1-1. Remove the two (2) each screws marked [23A] on the right and left. (Photo 1)

1-2. Push the music rest assembly horizontally until it tilts and remove the pin of the guide angle from the groove of the music rest guide. (Photo 2)

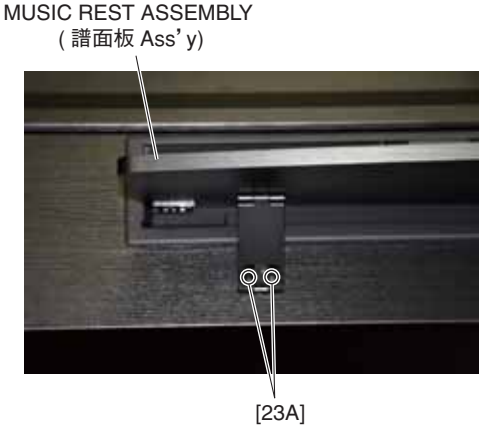

Photo 1（写真 1）

1. 譜面板 Ass'y（所要時間：約 1 分）

1-1. [23A] のネジを左右 2 本ずつ外します。（写真 1）

1-2. 譜面板 Ass'y を水平に倒し斜めにして、ガイド金具のピンを譜面板ガイドの溝から外します。（写真 2）



Photo 2（写真 2）

2. Top Board Assembly

(Time required : About 1 minute)

2-1. Close the key cover.

2-2. Remove the three (3) screws marked [S33]. (Photo 3)

2-3. Slide the top board assembly forward, and it can then be removed by lifting up.

2. 屋根 Ass'y（所要時間：約 1 分）

2-1. 回転蓋を閉じておきます。

2-2. [S33] のネジ 3 本を外します。（写真 3）

2-3. 屋根 Ass'y を前方へスライドした後、持ち上げて外します。

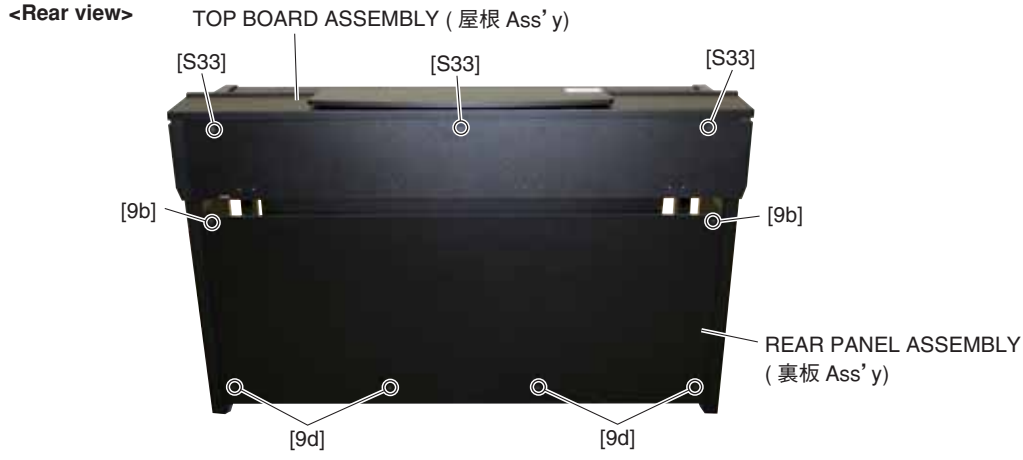

Photo 3（写真 3）

3. Rear Panel Assembly
(Time required : About 1 minute)

3-1. Disconnect the AC cord and the PK cable.
3-2. Remove the two (2) screws marked [9b] and the four (4) screws marked [9d]. The rear panel assembly can then be removed. (Photo 3)

4. Circuit Boards and Assemblies (Main Unit Section)
(Time required: About 2 minutes each)

4-1. Remove the top board assembly. (See procedure 2)
4-2. Slide the key cover rearward, remove its guide pin of the key cover back assembly from the opening for the arm. Then the key cover back assembly can be opened. (Fig. 1)
4-3. Each circuit board and assembly can be removed by removing its fixing screws as listed below.

3. 裏板 Ass'y（所要時間：約 1 分）

3-1. 電源コードと PK ケーブルを外します。
3-2. [9b] のネジ 2 本と [9d] のネジ 4 本を外し、裏板 Ass'y を外します。(写真 3)

4. 基板とアッセンブリ（メインユニット部）
（所要時間：各約 2 分）

4-1. 屋根 Ass'y を外します。(2 項参照)
4-2. 回転蓋を後方へスライドし、回転蓋（後）Ass'y のガイドピンを腕木の抜き口から出して、回転蓋（後）Ass'y を開けます。(図 1)
4-3. 次のネジを外すことにより、基板・アッセンブリを外すことができます。

Circuit board and Assembly	Ref. No.	QTY	Fig.
DMM	S05A	6	2
PS UNIT COVER（電源ユニットカバー） （U model only）	108A	5	2
MAD	S07A	4	2
	23B	4	2
ACDCM	S07B	4	2
	23C	4	2
FU COVER ASSEMBLY（FU カバー Ass'y） （U model only）	108B	2	2
FUSTB ASSEMBLY（FUSTB Ass'y）	S01A	2	2
POWER TRANSFORMER（電源トランス）	S12	4	2
	S13	4	2
	S15	4	2
NET1	S07C	4	2
	23D	4	2
JACK ASSEMBLY（ジャック Ass'y）	S01B	4	2
PK CONNECTOR（PK コネクタ）	S01C	2	2
PJK	19c	2	2

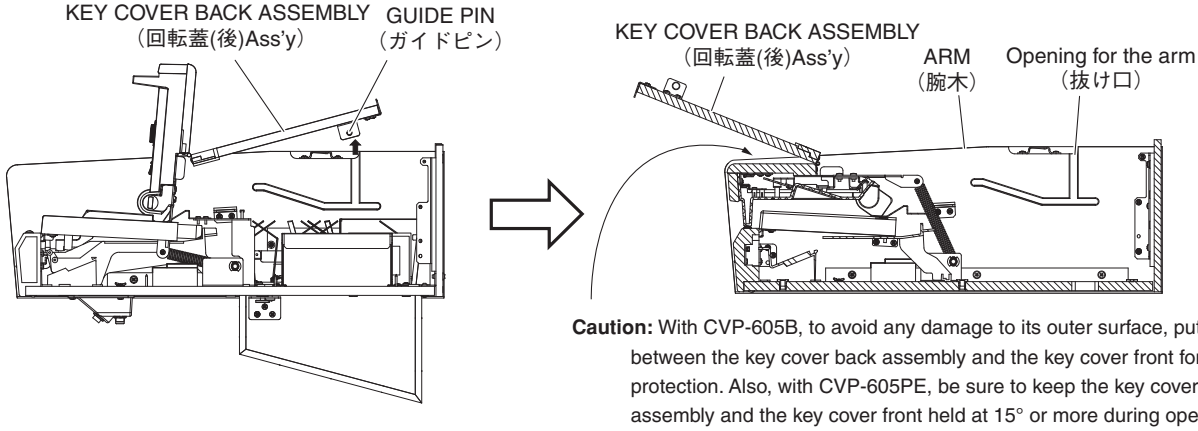

Caution: With CVP-605B, to avoid any damage to its outer surface, put thin cloth between the key cover back assembly and the key cover front for protection. Also, with CVP-605PE, be sure to keep the key cover back assembly and the key cover front held at 15° or more during operation. Failure in doing so may cause damage to the hinge.

注意：CVP-605B では外装面のキズ付けを防止するため、回転蓋（後）Ass'y と回転蓋前の間に薄い布をはさんで保護してください。また、CVP-605PE では回転蓋（後）Ass'y と回転蓋（前）Ass'y を常に 15° 以上の角度を保った状態で作業を行ってください。15° 以上を保たないと蝶番を破損させる恐れがあります。

Fig. 1（図 1）

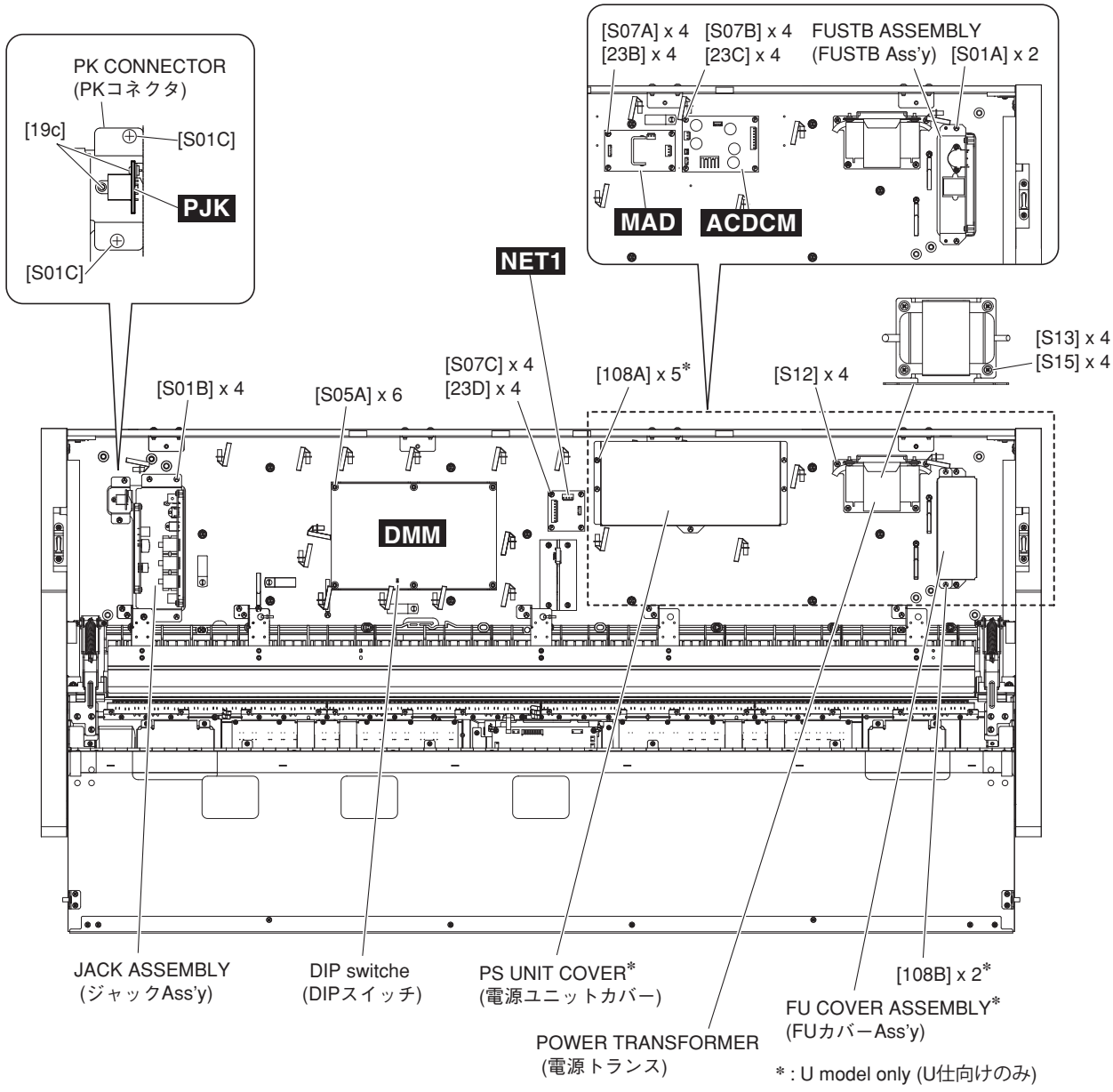

Fig. 2（図 2）

* ***DMM circuit board has internal DIP switch for switching the display in Japanese or in English (SW300).***

	DIP switch (SW300)	
	ON	**OFF**
LCD display language	Japanese	English
VIDEO OUT	NTSC/(PAL)	
Demonstration music	For Japan	For other than Japan

※ DMM シート内には、日本語と英語の表示切替え用（SW300）のディップスイッチがあります。

	ディップスイッチ（SW300）	
	ON	**OFF**
LCD 表示言語	日本語	英語
VIDEO OUT	NTSC/(PAL)	
デモ曲	日本向け	海外向け

5. FUSTB Circuit Board

(Time required : About 3 minutes)

5-1. Remove the top board assembly. (See procedure 2)
5-2. Open the key cover back assembly. (See procedure 4-2)
5-3. Remove the FU cover assembly. (See procedure 4-3) (U model only)
5-4. Remove the FUSTB assembly. (See procedure 4-3)
5-5. Remove the two (2) screws marked [4A] and the two (2) hexagonal nuts marked [5A]. (Fig. 3) (I, Y, P models only)
5-6. Remove the two (2) screws marked [1] and the two (2) screws marked [6A]. The FUSTB circuit board can then be removed. (Fig. 3)

5. FUSTB シート（所要時間：約 3 分）

5-1. 屋根 Ass'y を外します。(2 項参照)
5-2. 回転蓋（後）Ass'y を開けます。(4-2 項参照)
5-3. FU カバー Ass'y を外します。(4-3 項参照) (U モデルのみ)
5-4. FUSTB Ass'y を外します。(4-3 項参照)
5-5. [4A] のネジ 2 本と [5A] の六角フランジナット 2 個を外します。(図 3) (I, Y, P モデルのみ)
5-6. [1] のネジ 2 本と [6A] のネジ 2 本を外し、FUSTB シートを外します。(図 3)

● **FUSTB ASSEMBLY** (FUSTB Ass'y)

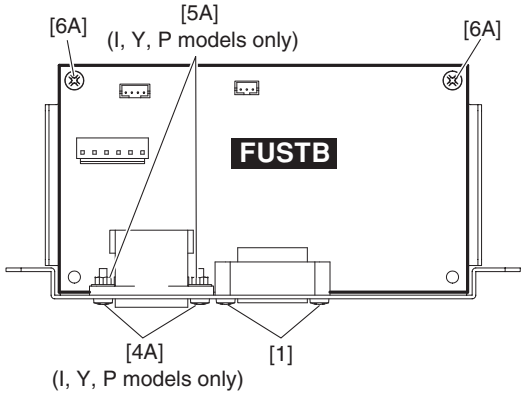

Fig. 3（図 3）

6. AJK Circuit Board, DJACK Circuit Board

(Time required : About 4 minutes each)

6-1. Remove the top board assembly. (See procedure 2)
6-2. Open the key cover back assembly. (See procedure 4-2)
6-3. Remove the jack assembly. (See procedure 4-3)
6-4. **AJK Circuit Board**
Remove the two (2) hexagonal nuts marked [6B], the two (2) washers marked [5B] and the two (2) screws marked [7A]. The AJK circuit board can then be removed. (Fig. 4)
6-5. **DJACK Circuit Board**
Remove the hexagonal nut marked [6C], the washer marked [5C], the four (4) screws marked [4B], the screw marked [8A] and the two (2) screws marked [7B]. The DJACK circuit board can then be removed. (Fig. 4)

6. AJK シート、DJACK シート

（所要時間：各約 4 分）

6-1. 屋根 Ass'y を外します。(2 項参照)
6-2. 回転蓋（後）Ass'y を開けます。(4-2 項参照)
6-3. ジャック Ass'y を外します。(4-3 項参照)
6-4. **AJK シート**
[6B] の特殊六角ナット 2 個、[5B] のワッシャー 2 個と [7A] のネジ 2 本を外し、AJK シートを外します。(図 4)
6-5. **DJACK シート**
[6C] の特殊六角ナット 1 個、[5C] のワッシャー 1 個、[4B] のネジ 4 本、[8A] のネジ 1 本と [7B] のネジ 2 本を外し、DJACK シートを外します。(図 4)

● **JACK ASSEMBLY** (ジャックAss'y)

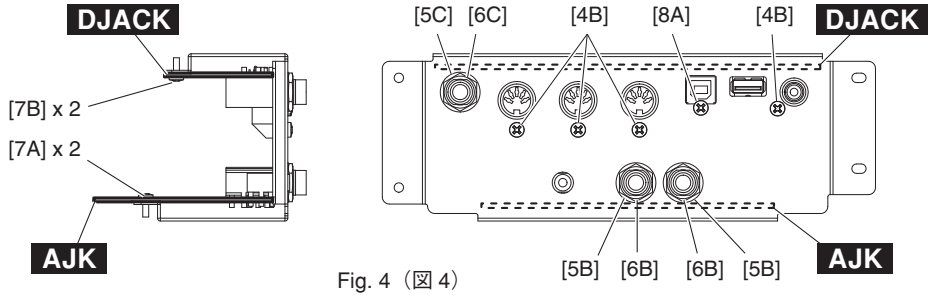

Fig. 4（図 4）

7. White Key, Black Key

(Time required : About 10 minutes)

7-1. Remove the top board assembly. (See procedure 2)
7-2. Open the key cover back assembly. (See procedure 4-2)
7-3. Remove the ten (10) screws marked [S01D]. The five (5) angle MT2 assemblies and cover angle2 assembly can then be removed. (Fig. 5)
7-4. Remove the seven (7) screws marked [S03A] and the two (2) screws marked [S04], move the keyboard assembly rearward. (Fig. 5)

7. 白鍵、黒鍵 (所要時間：約 10 分)

7-1. 屋根 Ass'y を外します。(2 項参照)
7-2. 回転蓋（後）を開けます。(4-2 項参照)
7-3. [S01D] のネジ 10 本を外し、MT 金具 2 Ass' y (5 個) ＋目隠し金具 2 Ass' y を外します。(図 5)
7-4. [S04] のネジ 2 本と [S03A] のネジ 7 本を外し、GH3 GKS 鍵盤を後方へずらします。(図 5)

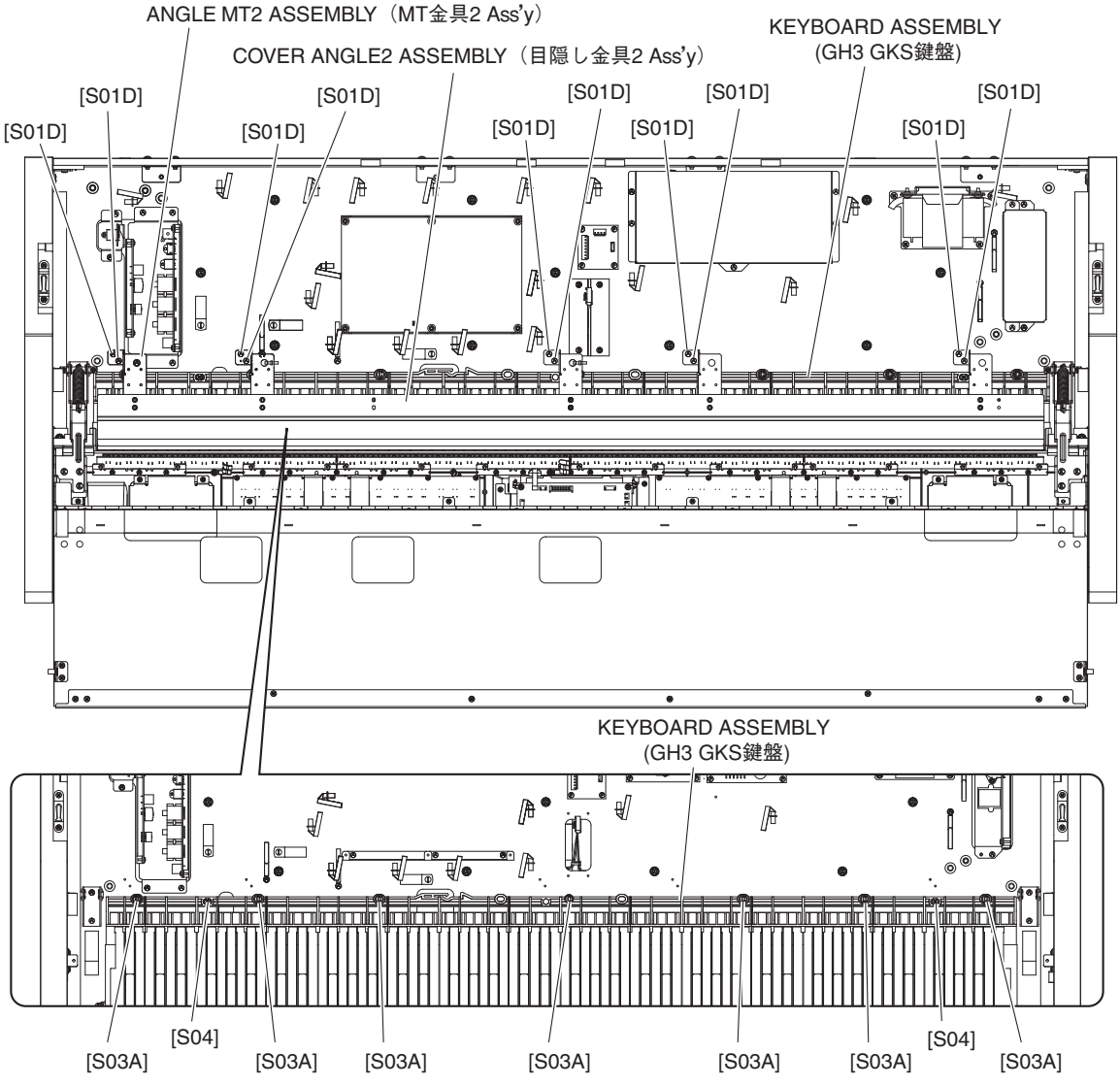

Fig. 5（図 5）

7-5. **White key**

In order to release the white key from the stopper, insert a thin plate between the white keys (gap in the direction indicated by the triangle mark, near the fulcrum of the key), press down the stopper marked [A] and move the white key forward. Then the white key being released from the stopper lifts up. (Fig. 6, 7, 8)

* ***Use special care not to move the white key forward so much as to cause damage to the key spring.***

7-6. Hold the key cover assembly under your arm. In this state, move the white key rearward a little. Then the white key can be removed. (Fig. 9)

7-7. **Black key**

The black key can be removed after the white keys on either side have been removed.

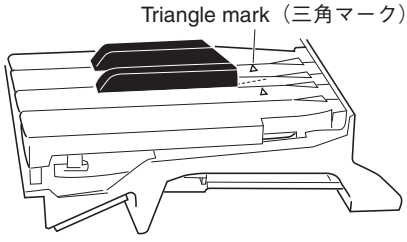

Fig. 6（図 6）

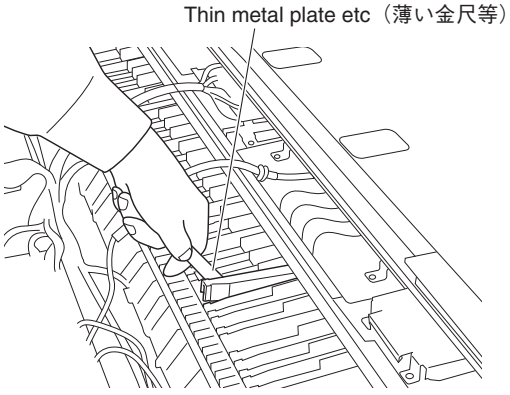

Fig. 8（図 8）

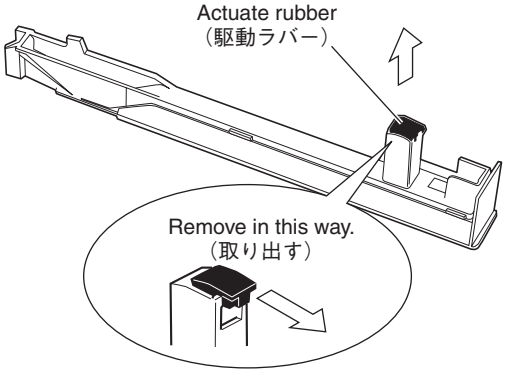

Fig. 10（図 10）

7-5. **白鍵**

白鍵をストッパーから外すために、薄い金尺状のものを鍵盤の間に挿入して（三角マークの示す方向側の隙：白鍵盤支点付近）、[A] のストッパーを下げ、白鍵を前方にずらします。外れると白鍵が浮きます。（図 6, 7, 8）

※ **このとき、白鍵を前方にずらしすぎてスプリングを傷めないように十分注意して作業をしてください。**

7-6. 回転蓋（前／後）を脇に抱えます。この状態から、白鍵を後方に少しずらし、白鍵を外します。（図 9）

7-7. **黒鍵**

黒鍵は、両隣の白鍵を外すと、外すことができます。

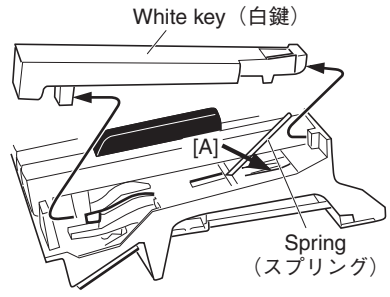

Fig. 7（図 7）

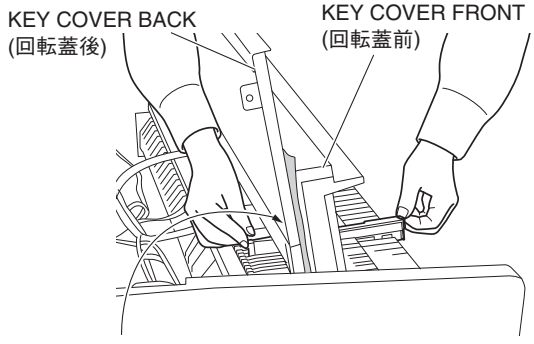

Caution: With CVP-605B, to avoid any damage to its outer surface, put thin cloth between the key cover back assembly and the key cover front for protection. Also, with CVP-605PE, be sure to keep the key cover back assembly and the key cover front held at 15° or more during operation. Failure in doing so may cause damage to the hinge.

注意：CVP-605B では外装面のキズ付けを防止するため、回転蓋（後）Ass'y と回転蓋前の間に薄い布をはさんで保護してください。また、CVP-605PE では回転蓋（後）Ass'y と回転蓋（前）Ass'y を常に 15° 以上の角度を保った状態で作業を行ってください。15° 以上を保たないと蝶番を破損させる恐れがあります。

Fig. 9（図 9）

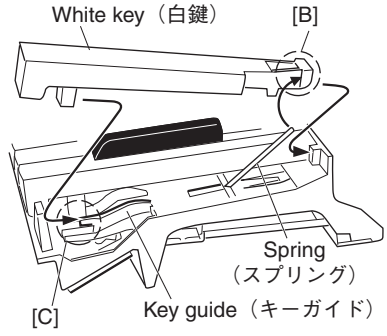

Fig. 11（図 11）

7-8. **Actuate Rubber**
Remove the actuate rubber. (Fig. 10)

7-9. **Assembling the White Key (Black Key)**
After a key has been fit to part [C] and key guide, make sure that the spring is fixed to the key and then press down part [B] of the key. (Fig. 11)

8. Key Cover Sub Assembly
(Time required: About 3 minutes)

8-1. Remove the top board assembly. (See procedure 2)
8-2. Open the key cover back assembly. (See procedure 4-2)
8-3. Remove the six (6) screws marked [3A] and then remove the key cover sub assembly from the panel assembly. (Fig. 12)

* ***When removing and installing the screws marked [3A], keep the key cover back assembly held up at 15° or more. (Fig. 12)***

* ***To install the key cover sub assembly to the panel assembly, put PF angles of the key cover front into the angle PKF of panel assembly. (Fig. 13)***

7-8. **駆動ラバー**
白鍵（黒鍵）の駆動ラバーを外します。(図 10)

7-9. **白鍵（黒鍵）組立**
[C] 部とキーガイドに白鍵（黒鍵）を加えさせ、鍵盤の支点内側のばね受け部に、スプリングが確実に入っていることを確認したら、[B] 部の上を下方向にゆっくり押し込んで取り付けます。(図 11)

8. 回転蓋集成（所要時間：約 3 分）

8-1. 屋根 Ass'y を外します。(2 項参照)
8-2. 回転蓋（後）Ass'y を開けます。(4-2 項参照)
8-3. [3A] のネジ 6 本を外し、パネル Ass'y から回転蓋集成を外します。(図 12)

※ **[3A] のネジの取外し、取付時は回転蓋（後）Ass'y を 15˚ 以上に上げた状態で行なってください。(図 12)**

※ **回転蓋集成をパネル Ass'y に取り付ける際は、回転蓋前の PF アングルをパネル Ass'y のアングル PKF に差し込みます。(図 13)**

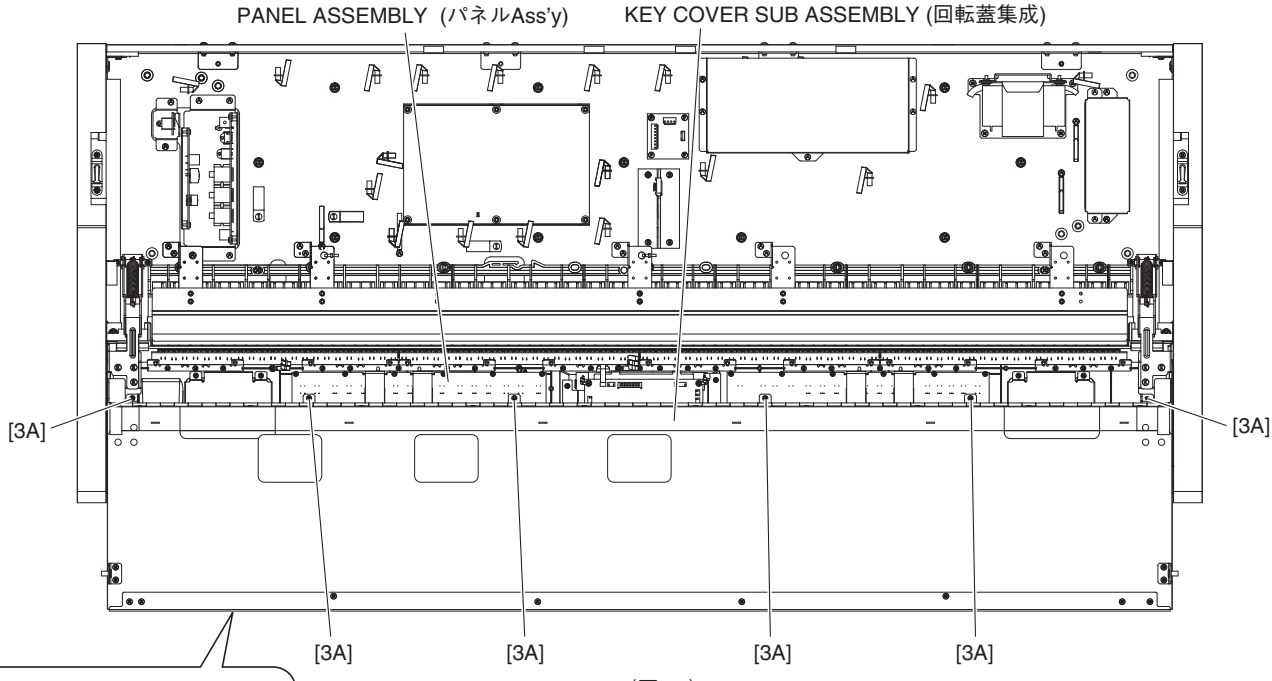

Fig. 12（図 12）

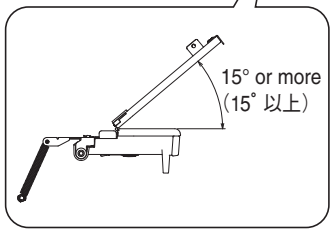

When removing and installing the key cover sub assembly of CVP-605PE, be sure to keep it opened by 15° or more during operation. Failure in doing so may cause damage to the hinge.
(CVP-605PE では回転蓋集成の取外し、取付時に必ず 15˚ 以上開いた状態で作業してください。15˚ 以上を保たないと蝶番を破損させる恐れがあります。)

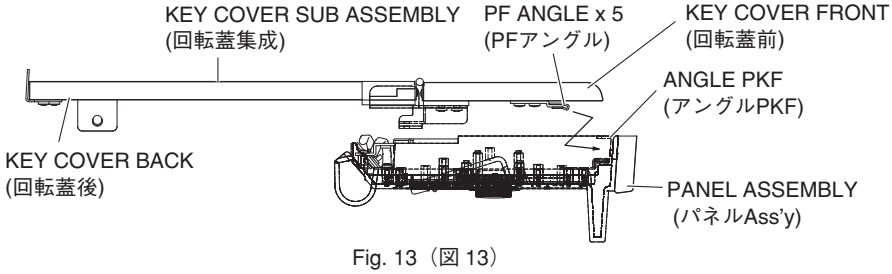

Fig. 13（図 13）

9. Circuit Boards & Assemblies (Panel Assembly Section)

(Time required: About 6 minutes each)

9-1. Remove the top board assembly. (See procedure 2)
9-2. Open the key cover back assembly. (See procedure 4-2)
9-3. Remove the key cover sub assembly. (See procedure 8)
9-4. Each circuit board and assembly can be removed by removing its fixing screws as listed below.

9. 基板とアッセンブリ（パネル Ass'y 部）

（所要時間：各約 6 分）

9-1. 屋根 Ass'y を外します。(2 項参照)
9-2. 回転蓋（後）Ass'y を開けます。(4-2 項参照)
9-3. 回転蓋集成を外します。(8 項参照)
9-4. 次のネジを外すことにより、基板・アッセンブリを外すことができます。

Circuit board and Assembly		Ref. No.	QTY	Fig.
TW ASSEMBLY + SHIELDED COVER ASSEMBLY（TW Ass'y + 防磁カバー Ass'y）		510A	4	14
SPEAKER（スピーカー）		70c	4	14
EIF		530	4	14
	CORD CLAMP（束線止め）	560A	4	14
LCD ANGLE ASSEMBLY (B) + LCD ASSEMBLY (B) ***1**（LCD 金具 Ass'y (B) + LCD Ass'y (B)）		510B	4	14
MVR	VOLUME KNOB（ボリュームツマミ）	50	1	14
		510C	4	14
PNL ***2**		510D	20	14
	CORD CLAMP（束線止め）	560B	2	14
ENC	ENCODER KNOB（エンコーダツマミ）	60	1	14
		510E	4	14
PNR ***3**		510F	17	14
GLL1 ASSEMBLY（GLL1 Ass'y）***4**		510G	5	14
		510H	1	14
GLL2 ASSEMBLY（GLL2 Ass'y）		510H	1	14
		510I	5	14
		510J	1	14
	CORD CLAMP（束線止め）	580	1	14
GLR1 ASSEMBLY（GLR1 Ass'y）		510J	1	14
		510K	5	14
		510L	1	14
GLR2 ASSEMBLY（GLR2 Ass'y）***5**		510L	1	14
		510M	5	14
USB ***6**		510N	3	14
	USB ANGLE 2（USB 金具 2）	510O	2	14

Photo 4（写真 4）

1** ***To remove the LCD assembly (B), be sure to remove the EIF circuit board first.
2** ***To remove the PNL circuit board, be sure to remove the MVR circuit board first.
3** ***To remove the PNR circuit board, be sure to remove the ENC circuit board first.
4** ***To remove the GLL1 assembly, be sure to remove the shielded cover assembly first (because the shielded cover assembly is in the way and screws cannot be removed from the left side of the GLL1 assembly).
5** ***To remove the GLL2 assembly, be sure to remove the shielded cover assembly first (because the shielded cover assembly is in the way and screws cannot be removed from the right side of the GLL2 assembly).
6** ***Before replacing the USB circuit board, check to ensure that USB flash memory is not inserted.

1 LCD Ass'y (B) を外すときは、先に EIF シートを外します。
2 PNL シートを外すときは、先に MVR シートを外します。
3 PNR シートを外すときは、先に ENC シートを外します。
4 GLL1 Ass'y を外すときは、先に防磁カバー Ass'y を外します。(防磁カバー Ass'y が邪魔をして、GLL1 Ass'y の左側のネジが外せないため)
5 GLR2 Ass'y を外すときは、先に防磁カバー Ass'y を外します。(防磁カバー Ass'y が邪魔をして、GLR2 Ass'y の右側のネジが外せないため)
6 USB シート交換前に USB メモリが挿入されていないことを確認してください。

● **PANEL ASSEMBLY** (パネル Ass'y)

＜**Top view /上面**＞

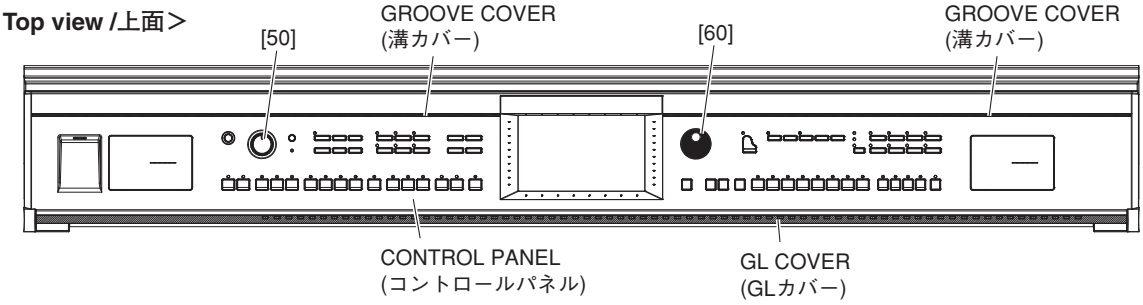

＜**Bottom view /下面**＞

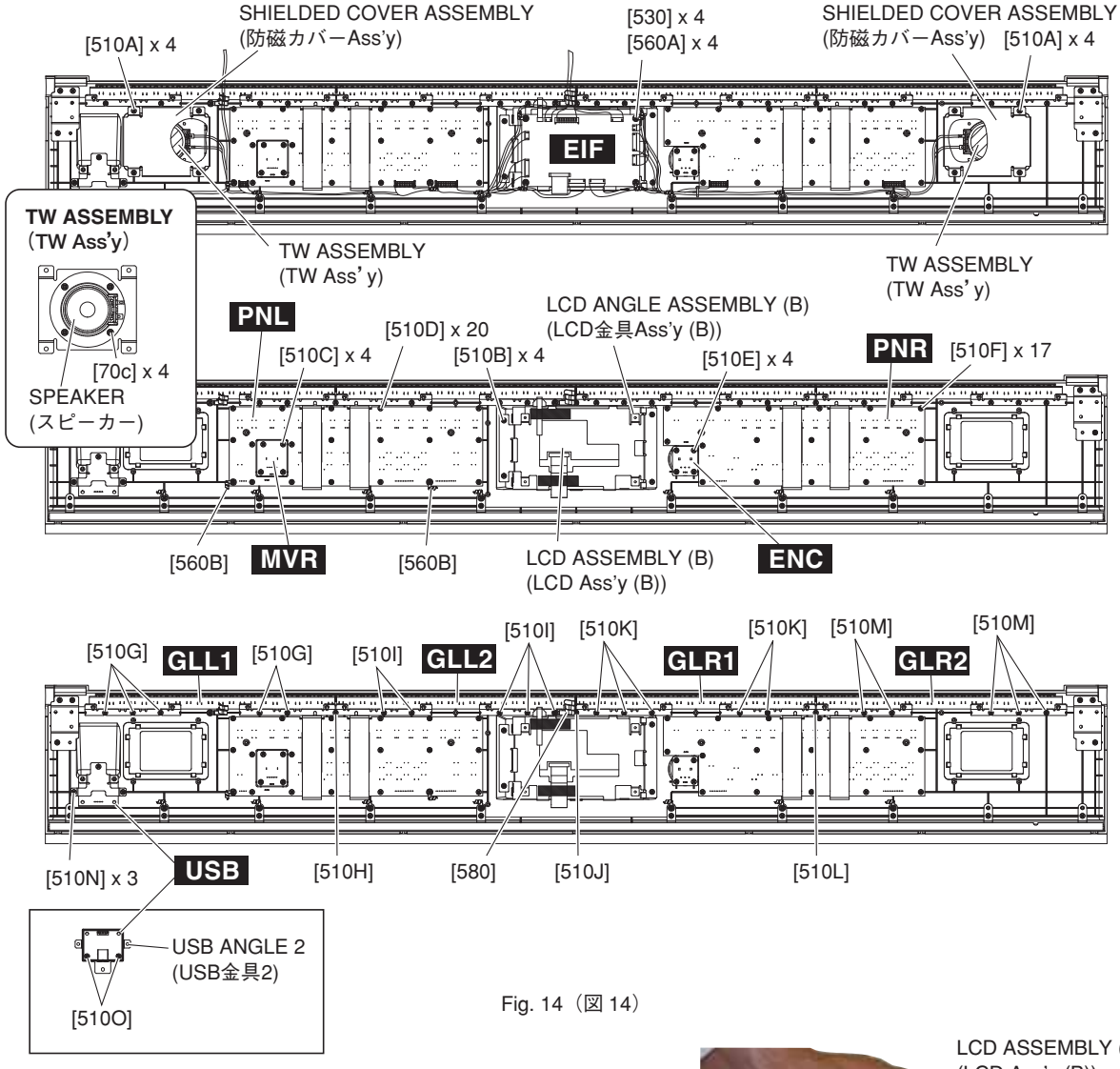

Fig. 14（図 14）



Photo 4（写真 4）

10. Panel Assembly

(Time required: About 6 minutes)

10-1. Remove the top board assembly. (See procedure 2)
10-2. Open the key cover back assembly. (See procedure 4-2)
10-3. Remove the key cover sub assembly. (See procedure 8)
10-4. Remove the each screw marked [S20] on the right and left, and pull out the spring rod (A) from the spring fixed angle. (Fig. 15)
10-5. Remove the three (3) screws marked [S21] and then remove the turning axle assembly R from the panel assembly. (Fig. 15)

* ***When installing the turning axle assembly R, carefully check for the direction of the damper (turning axle) on the side of the arm assembly R. The turning axle assembly R should be installed in such direction that letters ("TH") stamped on the damper (turning axle) is upside down. (Fig. 15) Installation otherwise will damage the damper.***

10-6. Remove the turning axle assembly L in the same manner. (Fig. 15)
10-7. Remove the panel assembly.

Precaution when replacing the control panel

When replacing the control panel, be sure to order the two (2) groove covers (ZC067000) and the GL cover (ZC066800) at the same time as they cannot be reused and use them with the replacing control panel. (Fig. 14)

10. パネル Ass'y（所要時間：約 6 分）

10-1. 屋根 Ass'y を外します。(2 項参照)
10-2. 回転蓋（後）Ass'y を開けます。(4-2 項参照)
10-3. 回転蓋集成を外します。(8 項参照)
10-4. [S20] のネジ 1 本を左右外し、バネ固定金具よりバネ軸 (A) を外します。(図 15)
10-5. [S21] のネジ 3 本を外し、パネル Ass'y から回転軸 Ass'y (R) を外します。(図 15)

※ **回転軸 Ass'y (R) を取り付ける際、腕木 (R) 側にあるダンパー（回転軸）の向きに注意して取り付けてください。ダンパー（回転軸）に刻印されている文字（"TH"）が逆さまになる向きで回転軸 Ass'y（R）を取り付けます。(図 15) 向きが違う状態で組み立てるとダンパーが破損します。**

10-6. 回転軸 Ass'y (L) も同様に外します。(図 15)
10-7. パネル Ass'y を外します。

コントロールパネル交換時の注意

コントロールパネルを交換する場合、溝カバー (ZC067000) 2 個、GL カバー (ZC066800) 1 個が再生使用できませんので、同時に発注して取り付けてください。(Fig. 14)

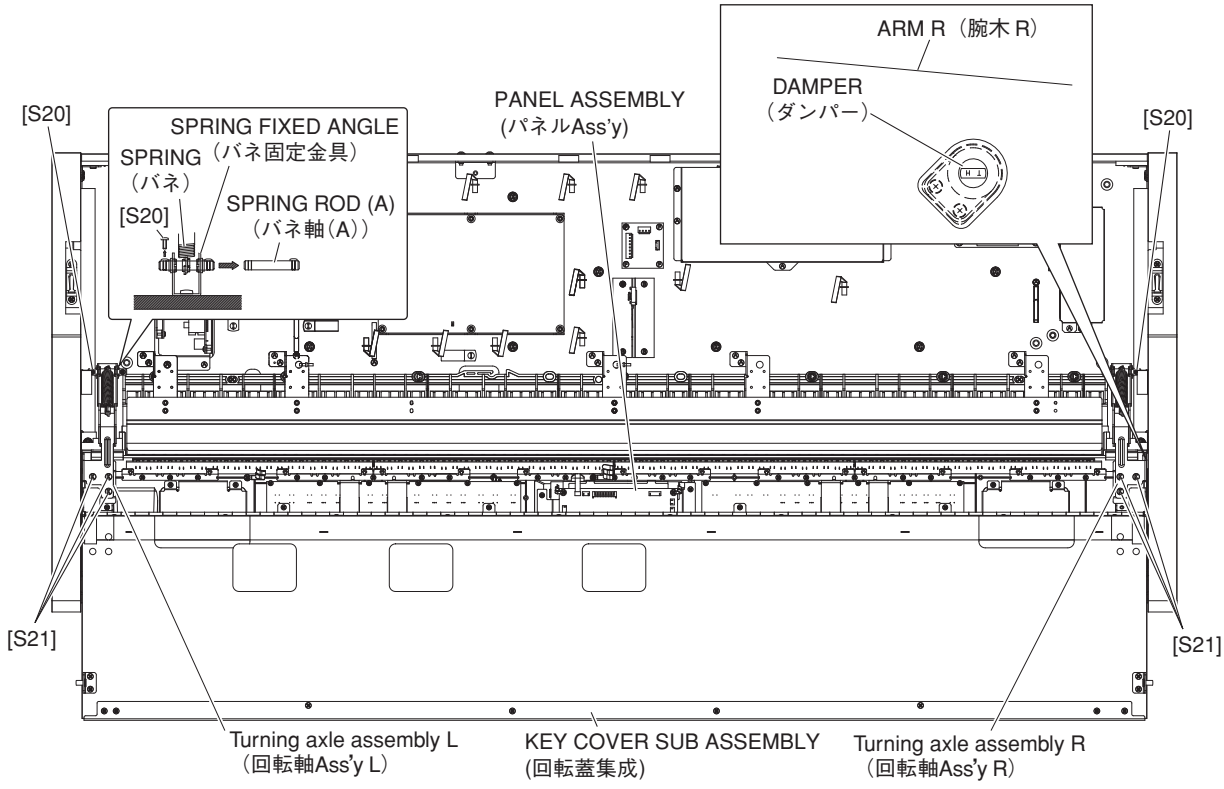

Fig. 15（図 15）

11. Key Block Assembly (L, R)

(Time required: About 7 minutes each)

11-1. Remove the top board assembly. (See procedure 2)
11-2. Open the key cover back assembly. (See procedure 4-2)
11-3. Remove the key cover sub assembly. (See procedure 8)
11-4. Remove the panel assembly. (See procedure 10)
11-5. Remove the screw marked [S09], the spring washer marked [S11] and the flat washer marked [S10]. The key block assembly can then be removed. (Fig. 16)

* ***The left and right key block assembly can then be removed in the same manner.***

12. Keyboard Assembly

(Time required: About 10 minutes)

12-1. Remove the top board assembly. (See procedure 2)
12-2. Open the key cover back assembly. (See procedure 4-2)
12-3. Remove the key cover sub assembly. (See procedure 8)
12-4. Remove the panel assembly. (See procedure 10)
12-5. Remove the key block assembly L and R. (See procedure 11)
12-6. Remove the five (5) angle MT2 assemblies and cover angle2 assembly can then be removed. (See procedure 7-3)
12-7. Remove the two (2) screws marked [S04] and the seven (7) screws marked [S03A]. (Fig. 16)
12-8. Slide the keyboard assembly rearward, and it can then be removed.

11. 拍子木 Ass'y (L・R)(所要時間：各約 7 分)

11-1. 屋根 Ass'y を外します。(2 項参照)
11-2. 回転蓋（後）Ass'y を開けます。(4-2 項参照)
11-3. 回転蓋集成を外します。(8 項参照)
11-4. パネル Ass'y を外します。(10 項参照)
11-5. [S09] のネジ 1 本、[S11] のバネ座金 1 個、[S10] の平座小型丸 1 個を外し、拍子木 Ass'y（L）を外します。(図 16)

※ **拍子木 Ass'y（R）も同様に外すことができます。**

12. GH3 GKS 鍵盤 (所要時間：約 10 分)

12-1. 屋根 Ass'y を外します。(2 項参照)
12-2. 回転蓋（後）Ass'y を開けます。(4-2 項参照)
12-3. 回転蓋集成を外します。(8 項参照)
12-4. パネル Ass'y を外します。(10 項参照)
12-5. 拍子木 Ass'y（L・R）を外します。(11 項参照)
12-6. MT 金具 2 Ass'y（5 個）＋目隠し金具 2 Ass'y を外します。(7-3 項参照)
12-7. [S04] のネジ 2 本と [S03A] のネジ 7 本を外します。(図 16)
12-8. GH3 GKS 鍵盤を後方へずらして外します。

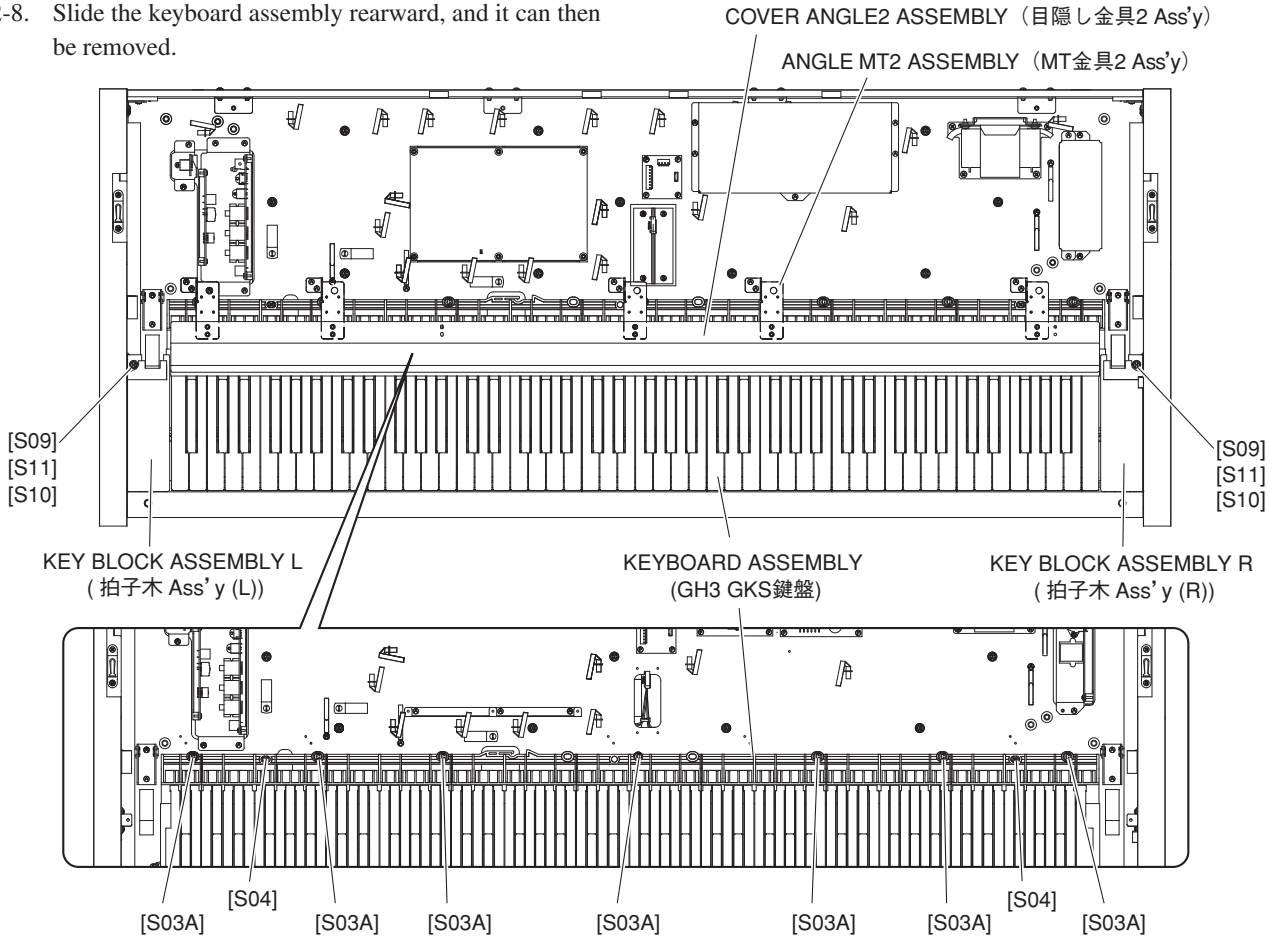

Fig. 16（図 16）

13. PL Circuit Board
(Time required: About 11 minutes)

13-1. Remove the top board assembly. (See procedure 2)
13-2. Open the key cover back assembly. (See procedure 4-2)
13-3. Remove the key cover sub assembly. (See procedure 8)
13-4. Remove the panel assembly. (See procedure 10)
13-5. Remove the key block assembly L and R. (See procedure 11)
13-6. Remove the keyboard assembly. (See procedure 12)
13-7. Remove the screw marked [10A]. The PL circuit board can then be removed. (Photo 5)

14. Main Unit (with Speaker Box Assembly)
(Time required: About 2 minutes)

14-1. Spread a soft cloth like a blanket on the floor where the main unit is to be placed in advance.
14-2. Disconnect the AC cord and the PK cable.
14-3. Remove the six (6) screws marked [9a]. (Fig. 17)
14-4. Lift the main unit straight upward and place it on the cloth gently. (Fig. 18)

* ***For safety, this work should be done by two persons.***

13. PL シート（所要時間：約 11 分）

13-1. 屋根 Ass'y を外します。(2 項参照)
13-2. 回転蓋（後）Ass'y を開けます。(4-2 項参照)
13-3. 回転蓋集成を外します。(8 項参照)
13-4. パネル Ass'y を外します。(10 項参照)
13-5. 拍子木 Ass'y（L・R）を外します。(11 項参照)
13-6. GH3 GKS 鍵盤を外します。(12 項参照)
13-7. [10A] のネジ 1 本を外し、PL シートを外します。(写真 5)

14. メインユニット（SP ボックス Ass'y 付）
（所要時間：約 2 分）

14-1. あらかじめ、メインユニットを置く場所に毛布などの柔らかい布を敷いておきます。
14-2. 電源コードと PK ケーブルを外します。
14-3. [9a] のネジ 6 本を外します。(図 17)
14-4. メインユニットを真上に持ち上げて布の上に静かに置きます。(図 18)

※ **安全のために、かならず二人で作業をしてください。**

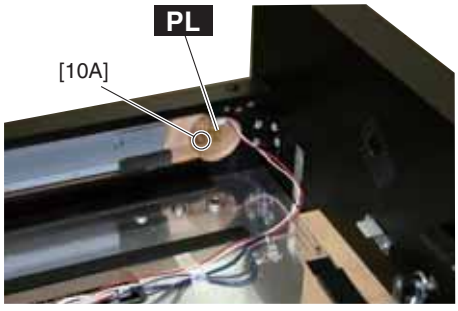

Photo 5（写真 5）

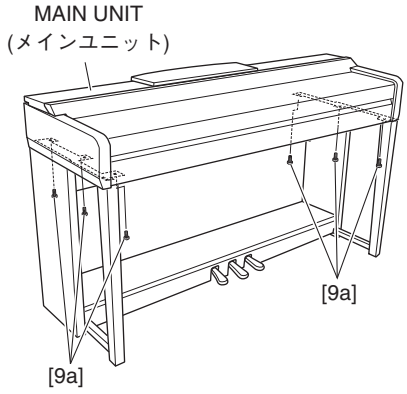

Fig. 17（図 17）

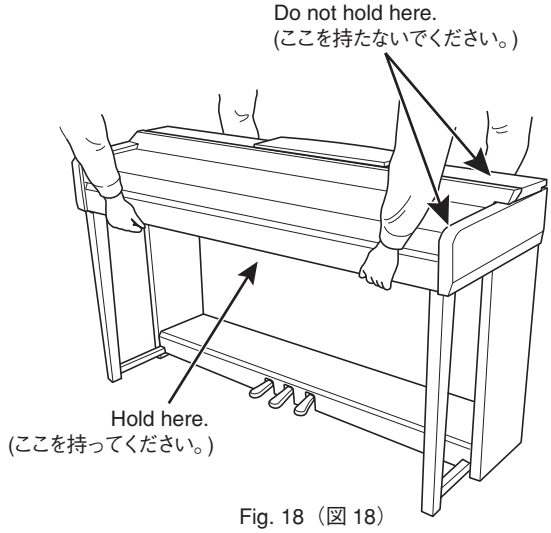

Fig. 18（図 18）

15. Front Rail Assembly

(Time required: About 12 minutes)

15-1. Disconnect the AC cord and the PK cable.
15-2. Remove the top board assembly. (See procedure 2)
15-3. Open the key cover back assembly. (See procedure 4-2)
15-4. Remove the key cover sub assembly. (See procedure 8)
15-5. Remove the panel assembly. (See procedure 10)
15-6. Remove the key block assembly L and R. (See procedure 11)
15-7. Remove the keyboard assembly. (See procedure 12)
15-8. Remove the six (6) screws marked [9a] and move the main unit forward. (Fig. 17)
15-9. Remove the two (2) screws marked [S02A] each from both sides of the assembly. (Fig. 19)
15-10. Remove the seven (7) screws marked [S30A]. The front rail assembly can then be removed. (Fig. 20)

* ***Be careful during this operation as the assembly becomes unstable apart from the side panel.***

16. Back Top Rail Assembly

(Time required: About 5 minutes)

16-1. Remove the top board assembly. (See procedure 2)
16-2. Open the key cover back assembly. (See procedure 4-2)
16-3. Remove the four (4) screws marked [S31]. (Fig. 20)
16-4. Remove the three (3) screws marked [S02B] each from both sides of the assembly. The back top rail assembly can then be removed. (Fig. 19)

17. Arm Assembly (L, R)

(Time required: About 12 minutes each)

17-1. Disconnect the AC cord and the PK cable.
17-2. Remove the top board assembly. (See procedure 2)
17-3. Open the key cover back assembly. (See procedure 4-2)
17-4. Remove the key cover sub assembly. (See procedure 8)
17-5. Remove the panel assembly. (See procedure 10)
17-6. Remove the key block assembly L and R. (See procedure 11)
17-7. Remove the keyboard assembly. (See procedure 12)
17-8. Remove the six (6) screws marked [9a] and move the main unit outward (to the left). (Fig. 17)
17-9. Remove the two (2) screws marked [S02A] and the three (3) screws marked [S02B]. (Fig. 19)
17-10. Remove the three (3) screws marked [S30B]. The arm assembly L can then be removed. (Fig. 20)

* ***The left and right arm assembly can then be removed in the same manner.***

* ***Be careful during this operation as the assembly becomes unstable apart from the side panel.***

15. 口棒 Ass'y（所要時間：約 12 分）

15-1. 電源コードと PK ケーブルを外します。
15-2. 屋根 Ass'y を外します。(2 項参照)
15-3. 回転蓋（後）Ass'y を開けます。(4-2 項参照)
15-4. 回転蓋集成を外します。(8 項参照)
15-5. パネル Ass'y を外します。(10 項参照)
15-6. 拍子木 Ass'y（L・R）を外します。(11 項参照)
15-7. GH3 GKS 鍵盤を外します。(12 項参照)
15-8. [9a] のネジ 6 本を外し、メインユニットを前にずらします。(図 17)
15-9. [S02A] のネジを左右 2 本ずつ外します。(図 19)
15-10. [S30A] のネジ 7 本を外し、口棒 Ass'y を外します。(図 20)

※ **側板との固定が外れて不安定な状態となるので、作業には注意をしてください。**

16. 背面框 Ass'y（所要時間：約 5 分）

16-1. 屋根 Ass'y を外します。(2 項参照)
16-2. 回転蓋（後）Ass'y を開けます。(4-2 項参照)
16-3. [S31] のネジ 4 本をを外します。(図 20)
16-4. [S02B] のネジを左右 3 本外し、背面框 Ass'y を外します。(図 19)

17. 腕木 Ass'y（L・R）（所要時間：各約 12 分）

17-1. 電源コードと PK ケーブルを外します。
17-2. 屋根 Ass'y を外します。(2 項参照)
17-3. 回転蓋（後）Ass'y を開けます。(4-2 項参照)
17-4. 回転蓋集成を外します。(8 項参照)
17-5. パネル Ass'y を外します。(10 項参照)
17-6. 拍子木 Ass'y（L・R）を外します。(11 項参照)
17-7. GH3 GKS 鍵盤を外します。(12 項参照)
17-8. [9a] のネジ 6 本を外し、メインユニットを外側（左）にずらします。(図 17)
17-9. [S02A] のネジ 2 本、[S02B] のネジ 3 本を外します。(図 19)
17-10. [S30B] のネジ 3 本を外し、腕木 Ass'y（L）を外します。(図 20)

※ **腕木 Ass'y（R）も同様に外すことができます。**

※ **側板との固定が外れて不安定な状態となるので、作業には注意をしてください。**

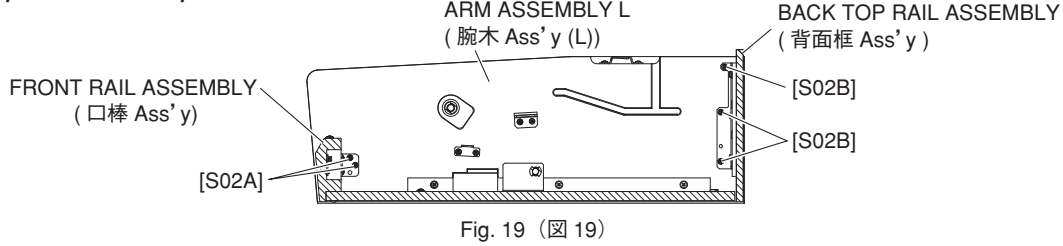

Fig. 19（図 19）

<Bottom view>

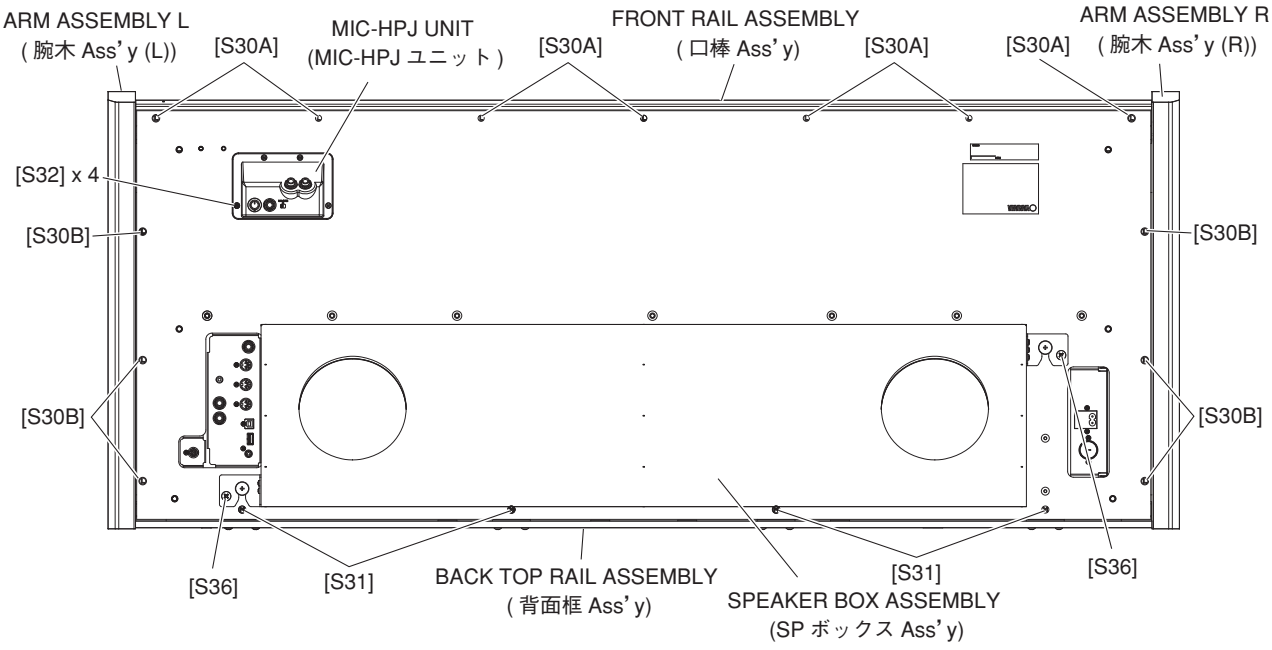

Fig. 20（図 20）

18. MIC-HPJ Unit, MIC and HP Circuit Boards (Time required : About 3 minutes each)

18-1. Remove the four (4) screws marked [S32]. The MIC-HPJ unit can then be removed. (Fig. 20)

18-2. **MIC Circuit Board**

18-2-1. Remove the input volume knob, the hexagonal nut marked [N1] and the washer marked [W1]. (Fig. 21)

18-2-2. Remove the hexagonal nut marked [40A] and the washer marked [50A]. The MIC circuit board can then be removed. (Fig. 21)

* ***When installing the INPUT VOLUME knob, set it to the VOL. MIN position, that is, align the bar on the knob with the point on the case as shown in the figure. (Fig. 21)***

18-3. **HP Circuit Board**

Remove the two (2) hexagonal nuts marked [40B] and the two (2) washers marked [50B]. The HP circuit board can then be removed. (Fig. 21)

18. MIC-HPJ ユニット、MIC シート、HP シート

（所要時間：各約 3 分）

18-1. [S32] のネジ 4 本を外し、MIC-HPJ ユニットを外します。（図 20）

18-2. **MIC シート**

18-2-1. INPUT VOLUME のツマミと [N1] の六角ナット 1 個、[W1] のワッシャー 1 個を外します。（図 21）

18-2-2. [40A] の特殊六角ナット 1 個、[50A] のワッシャー 1 個を外し、MIC シートを外します。（図 21）

※ **ツマミ（INPUT VOLUME）を取り付ける際は、VOL.MIN の状態でツマミのバーとケースのポイントが合うように取り付けます。（図 21）**

18-3. **HP シート**

[40B] の特殊六角ナット 2 個と [50B] のワッシャー 2 個を外し、HP シートを外します。（図 21）

● **MIC-HPJ UNIT** (MIC-HPJ ユニット)

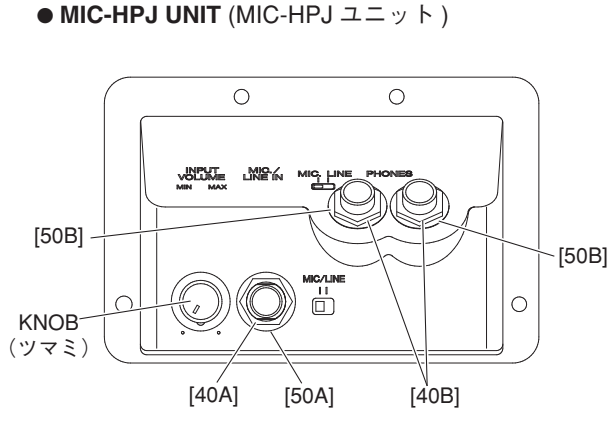

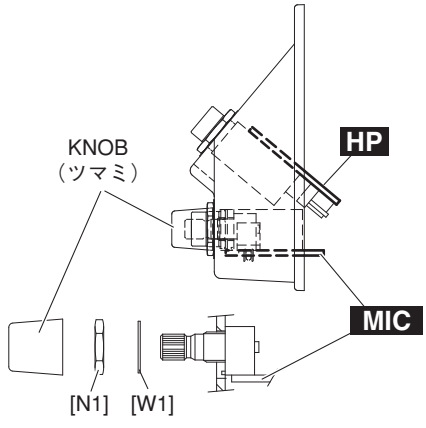

Fig. 21（図 21）

19. Speaker Box Assembly, Woofer (L, R)
(Time required: About 6 minutes each)

19-1. Remove the top board assembly. (See procedure 2)
19-2. Open the key cover back assembly. (See procedure 4-2)
19-3. Disconnect the SP connector assembly from the connector CN002 of the NET1 circuit board. (Fig. 22)
19-4. Remove the two (2) screws marked [S02C]. The speaker cover assembly can then be removed. (Fig. 22)
19-5. Remove the PS unit cover. (See procedure 4-3) (U model only)
19-6. Remove the eleven (11) screws marked [S03B]. (Fig. 22)
19-7. Remove the two (2) screws marked [S36]. The speaker box assembly can then be removed. (Fig. 20)
19-8. Remove the four (4) screws marked [10B]. The woofer L can then be removed. (Fig. 23)

* ***The left and right woofer can then be removed in the same manner.***

19. SP ボックス Ass'y、ウーファー（L・R）
（所要時間：各約 6 分）

19-1. 屋根 Ass'y を外します。(2 項参照)
19-2. 回転蓋（後）Ass'y を開けます。(4-2 項参照)
19-3. NET1 シートの CN002 から SP 束線を抜きます。(図 22)
19-4. [S02C] のネジ 2 本を外し、SP カバー Ass'y を外します。(図 22)
19-5. 電源ユニットカバーを外します。(4-3 項参照) (U モデルのみ)
19-6. [S03B] のネジ 11 本を外します。(図 22)
19-7. [S36] のネジ 2 本を外し、SP ボックス Ass'y を外します。(図 20)
19-8. [10B] のネジ 4 本を外し、ウーファー L を外します。(図 23)

※ ウーファー R も同様に外すことができます。

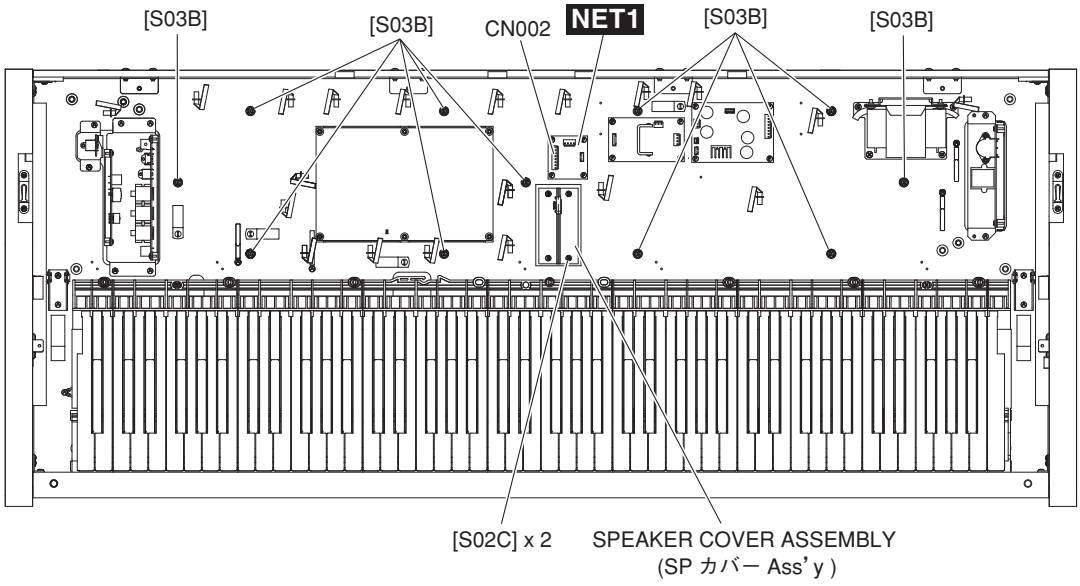

Fig. 22（図 22）

● **SPEAKER BOX ASSEMBLY** (SP ボックス Ass'y)

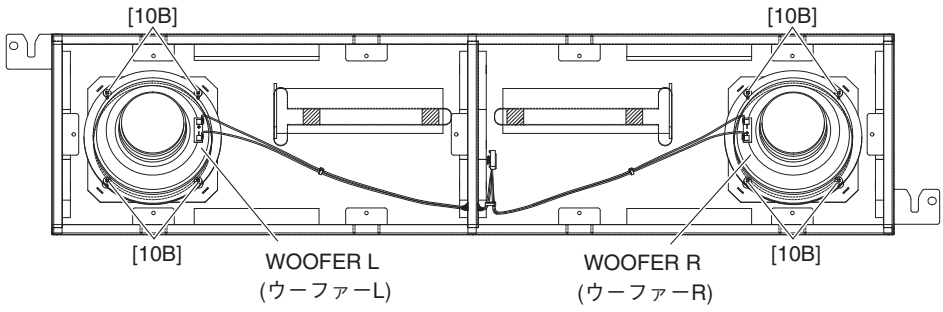

Fig. 23（図 23）

20. Side Board Assembly (L, R)
(Time required: About 4 minutes each)

20-1. Disconnect the AC cord and the PK cable.
20-2. Remove the main unit. (See procedure 14)
20-3. Remove the rear panel assembly. (See procedure 3)
20-4. Remove the two (2) screws marked [9c]. The side board assembly R can then be removed. (Fig. 24)

* ***The left and right side board assembly can then be removed in the same manner.***

21. Front Leg (Time required: About 5 minutes)

21-1. Disconnect the AC cord and the PK cable.
21-2. Remove the main unit. (See procedure 14)
21-3. Remove the rear panel assembly. (See procedure 3)
21-4. Remove the side board assembly L and R. (See procedure 20)
21-5. Remove the two (2) screws marked [17] and the three (3) screws marked [16]. (Fig. 25)
21-6. Remove the two (2) screws marked [15]. The front leg can then be removed. (Fig. 25)

20. 側板 Ass'y（L・R）（所要時間：各約 4 分）

20-1. 電源コードと PK ケーブルを外します。
20-2. メインユニットを外します。(14 項参照)
20-3. 裏板 Ass'y を外します。(3 項参照)
20-4. [9c] のネジ 2 本を外し、側板 Ass'y (R) を外します。(図 24)

※ **側板 Ass'y（L）も同様に外すことができます。**

21. 脚柱（所要時間：約 5 分）

21-1. 電源コードと PK ケーブルを外します。
21-2. メインユニットを外します。(14 項参照)
21-3. 裏板 Ass'y を外します。(3 項参照)
21-4. 側板 Ass'y（L・R）を外します。(20 項参照)
21-5. [17] のネジ 2 本と [16] のネジ 3 本を外します。(図 25)
21-6. [15] のネジ 2 本を外し、脚柱を外します。(図 25)

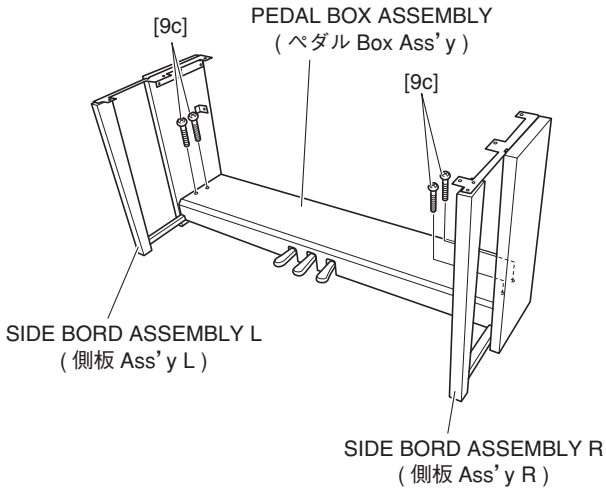

Fig. 24（図 24）

● **SIDE BOARD ASSEMBLY** (側板 Ass'y)

<Side view / 側面>

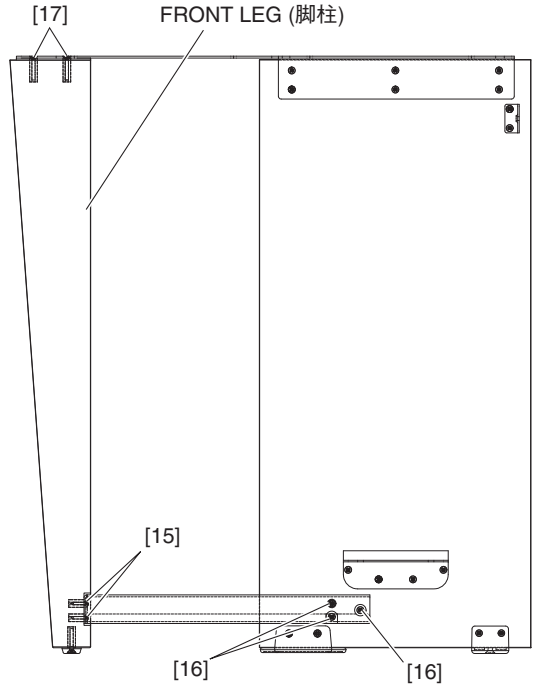

Fig. 25（図 25）

22. Pedal Box Assembly, Pedal Assembly (I)
(Time required: About 3 minutes)

22-1. Disconnect the PK cable.
22-2. Remove the four (4) screws marked [9d]. (Photo 3)
22-3. Remove the four (4) screws marked [9c]. The pedal box assembly can then be removed. (Fig. 24)
22-4. Remove the nine (9) screws marked [8B] and another screw marked [7]. The pedal assembly (I) can then be removed together with the PK cable. (Fig. 26)

22. ペダル Box Ass'y、ペダル Ass'y (I)
（所要時間：約 3 分）

22-1. PK ケーブルを外します。
22-2. [9d] のネジ 4 本を外します。（写真 3）
22-3. [9c] のネジ 4 本を外し、ペダル Box Ass'y を外します。（図 24）
22-4. [8B] のネジ 9 本と [7] のネジ 1 本を外し、ペダル Ass'y (I) を PK ケーブルと共に外します。（図 26）

● **PEDAL BOX ASSEMBLY** (ペダル BOX Ass'y)

<Bottom view / 下面>

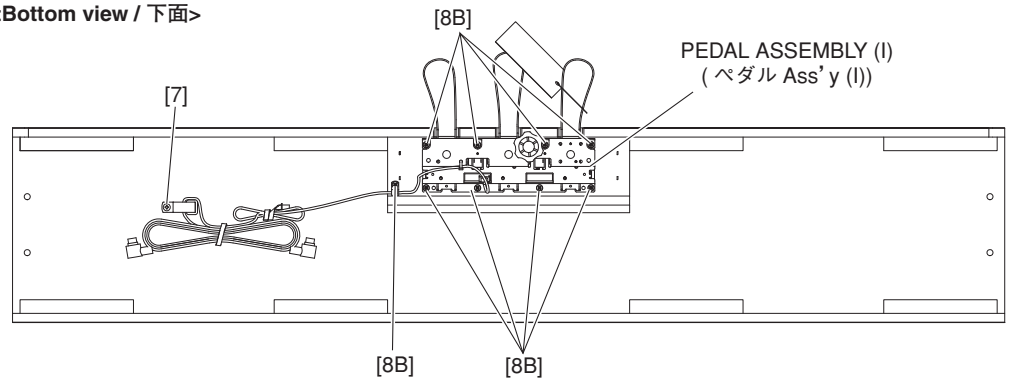

Fig. 26（図 26）

23. PEDAL Circuit Board
(Time required: About 10 minutes)

23-1. Disconnect the PK cable.
23-2. Remove the pedal box assembly. (See procedure 22)
23-3. Remove the pedal assembly (I). (See procedure 22)
23-4. Remove the adjuster. (Fig. 27)
23-5. Remove the three (3) screws marked [80A]. (Fig. 28)
23-6. The three (3) pedal guides can then be removed as shown in Fig. 29.

● **PEDAL ASSEMBLY (I)** (ペダル Ass'y (I))

<Bottom view / 下面>

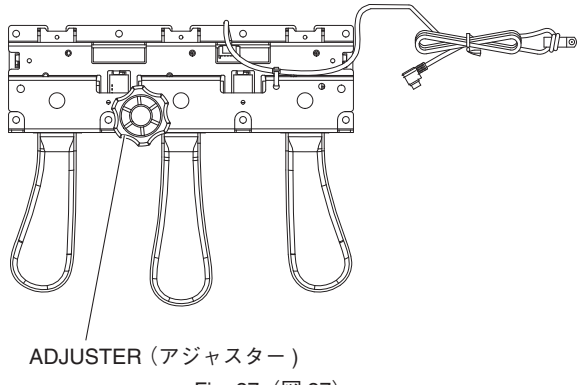

Fig. 27（図 27）

23. PEDAL シート（所要時間：約 10 分）

23-1. PK ケーブルを外します。
23-2. ペダル Box Ass'y を外します。（22 項参照）
23-3. ペダル Ass'y (I) を外します。（22 項参照）
23-4. アジャスターを外します。（図 27）
23-5. [80A] のネジ 3 本を外します。（図 28）
23-6. 図 29 のようにペダルガイド 3 個を外します。

<Top view / 上面>

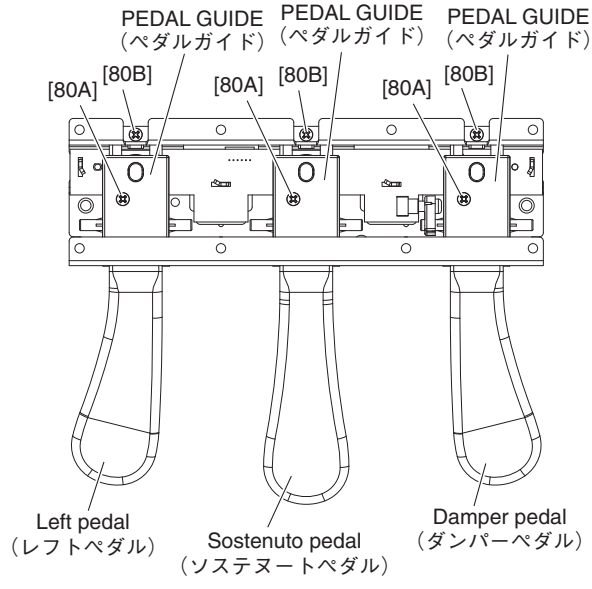

Fig. 28（図 28）

23-7. Remove the three (3) screws marked [80B]. (Fig. 28) Push down the pedal (damper) and then draw it forward. The sostenuto and left pedals can then be removed in the same manner. (Fig. 29)

23-8. Straighten the four (4) bent frame portions marked [A]. The pedal circuit board can then be removed. (Fig. 30)

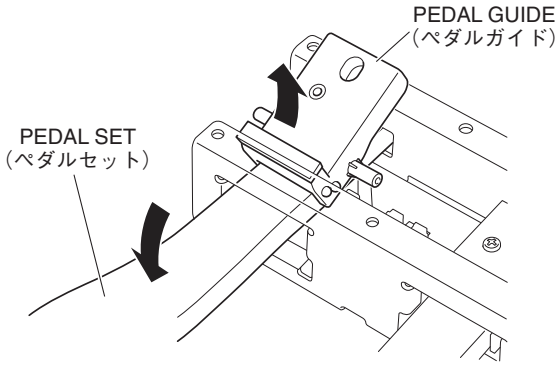

Fig. 29（図 29）

23-7. [80B] のネジ 3 本を外します。（図 28）
ペダル（ダンパー）を下に押してから、手前に引き出します。ソステヌートペダル、レフトペダルも同様に外します。（図 29）

23-8. [A] のフレーム折り曲げ部（4 箇所）をペンチ等で真直ぐに戻して、PEDAL シートを外します。（図 30）

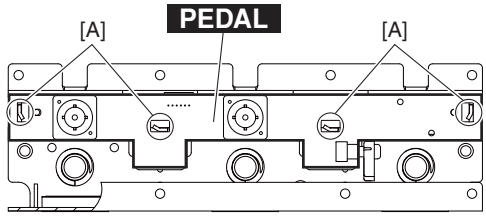

Fig. 30（図 30）

24. Disassembling the Keyboard

* ***After inserting a round stick (Rod: TX000670) between the frame and the keys, remove the circuit boards. (Fig. 31)***

24-1. **MK-L Circuit Board**
Remove the five (5) screws marked [260A] and the screw marked [262A]. The MK-L circuit board can then be removed. (Photo 6)

24. GH3 GKS 鍵盤の分解

※ シートをはずす前に、接点ゴムを歪ませないように、フレームとハンマーの間に丸棒（ロッド：TX000670）を挿入しておきます。（図 31）

24-1. **MK-L シート**
[260A] のネジ 5 本と [262A] のネジ 1 本を外し、MK-L シートを外します。（写真 6）

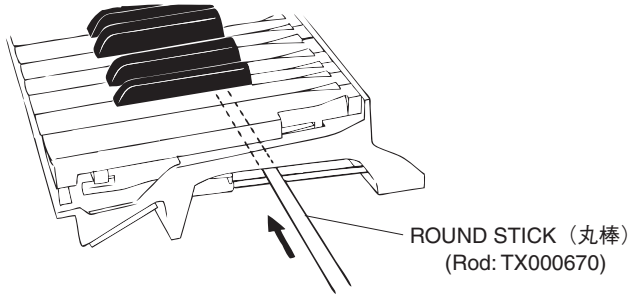

Fig. 31（図 31）

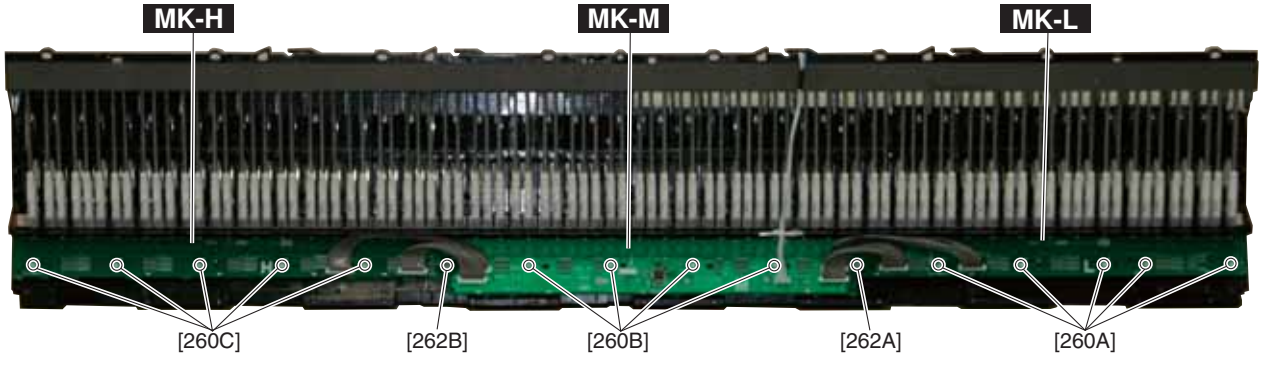

Photo 6（写真 6）

24-2. **MK-M Circuit Board**
Remove the four (4) screws marked [260B], the screw marked [262A] and the screw marked [262B]. The MK-M circuit board can then be removed. (Photo 6)

24-3. **MK-H Circuit Board**
Remove the five (5) screws marked [260C] and the screw marked [262B]. The MK-H circuit board can then be removed. (Photo 6)

* ***Keys can be removed without removing the circuit boards.***

24-4. **Rubber Contact**
Remove the MK circuit board for the involved key. The rubber contacts can then be removed. (Photo 7, 8)

24-5. **White Key (Black Key)**
See procedure 7-5–7-7

24-6. **Actuate Rubber**
See procedure 7-8

24-7. **Hammer, White Key**
After a key has been removed, push a key spring down once to take it out of the hook. (Fig. 32)
Place the keyboard assembly upside-down and peel the stopper (L88_W) away. The hammer of the white key can then be removed. (Fig. 33)

* ***The hammer of the black key can then be removed in the same manner.***

24-2. **MK-M シート**
[260B] のネジ 4 本と [262A] のネジ 1 本、[262B] のネジ 1 本を外し、MK-M シートを外します。(写真 6)

24-3. **MK-H シート**
[260C] のネジ 5 本と [262B] のネジ 1 本を外し、MK-H シートを外します。(写真 6)

※ **白鍵と黒鍵は、MK-L シート、MK-M シート、MK-H シートを外さなくても、外すことができます。**

24-4. **接点ゴム**
該当する鍵盤の MK シートを外し、接点ゴムを外します。(写真 7、8)

24-5. **白鍵 (黒鍵)**
7-5 ～ 7-7 項参照

24-6. **駆動ラバー**
7-8 項参照

24-7. **ハンマー白鍵**
白鍵を外し、スプリングを一度下に押し込み、フックから取り外します。(図 32)
GH3 GKS 鍵盤を裏側にし、ストッパー (L88_W) をはがしてハンマー白鍵を外します。(図 33)

※ **ハンマー黒鍵もハンマー白鍵と同じようにして外すことができます。**



Photo 7 (写真 7)



Photo 8 (写真 8)

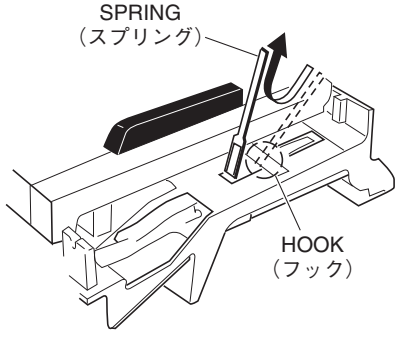

Fig. 32 (図 32)

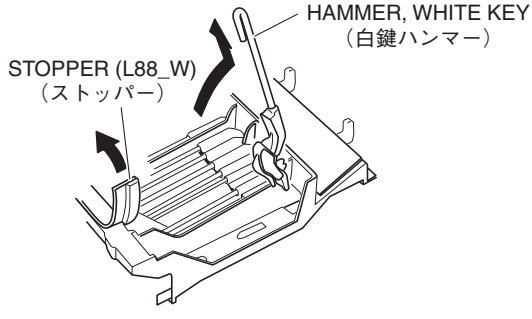

Fig. 33 (図 33)

25. Assembling the Keyboard

25-1. **Hammer, White Key (Hammer, Black Key)**

Place the keyboard assembly upside-down, insert a hammer assembly into the frame, and put the stopper (L88_W) on. (Fig. 34)

* ***There are eighty eight (88) kinds of hammers that differ in weight.***

25-2. **Spring**

Place the keyboard assembly right side up. Fix key springs on the frame by setting one at each slit and pushing down once on each key spring. (Fig. 35)

* ***Be careful of the direction of the spring. It should be installed with its projecting end facing upward. (Fig. 36)***

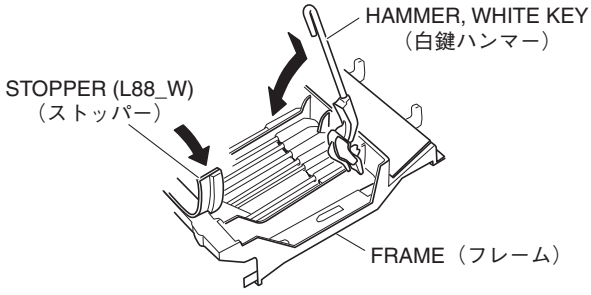

Fig. 34（図 34）

25-3. **White Key (Black Key)**

See procedure 7-9

25-4. **MK-L Circuit Board**

Tighten the five (5) screws marked [260A] and the screw marked [262A] to fix the MK-L circuit board. (Photo 6)

25-5. **MK-M Circuit Board**

Tighten the four (4) screws marked [260B], the screw marked [262A] and the screw marked [262B] to fix the MK-M circuit board. (Photo 6)

* ***When installing the circuit boards, set it under hooks to align the triangle marks of the circuit board and projection parts of the frame as shown in photo 9.***

25-6. **MK-H Circuit Board**

Tighten the five (5) screws marked [260C] and the screw marked [262B] to fix the MK-H circuit board. (Photo 6)

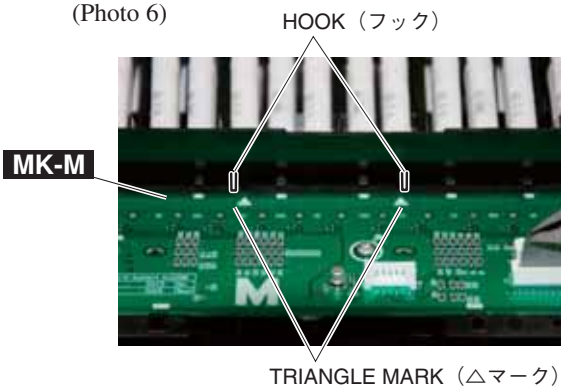

Photo 9（写真 9）

25. GH3 GKS 鍵盤の組立

25-1. **ハンマー白鍵（ハンマー黒鍵）**

GH3 GKS 鍵盤の裏側より、ハンマー白鍵（黒鍵）をフレームに差し込み、ストッパー（L88_W）を取り付けます。(図 34)

※ **重りの違いにより 88 種類のハンマーがあります。取り付けの際に気をつけてください。**

25-2. **スプリング**

GH3 GKS 鍵盤を表側にして、端が二本に分かれているスプリングの先をハンマー白鍵（黒鍵）の切り込みに合わせて、一度下に押し込んでフレームのフックに取り付けます。(図 35)

※ **スプリングの向きに注意してください。スプリングは、図 36 のように上側が凸になるように取り付けます。**

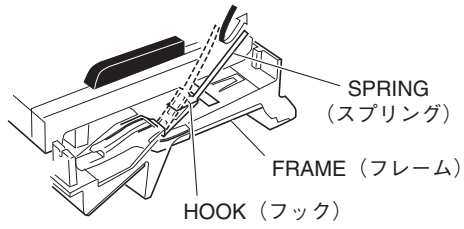

Fig. 35（図 35）

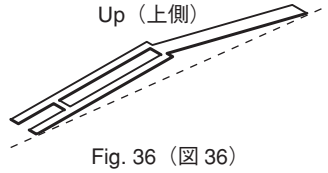

Fig. 36（図 36）

25-3. **白鍵（黒鍵）**

7-9 項参照）

25-4. **MK-L シート**

MK-L シートを取り付け、[260A] のネジ 5 本と [262A] のネジ 1 本を取り付けます。(写真 6)

25-5. **MK-M シート**

MK-M シートを取り付け、[260B] のネジ 4 本と [262A] のネジ 1 本、[262B] のネジ 1 本を取り付けます。(写真 6)

※ **MK-M シートを取り付ける際は、フレーム裏側にあるフック位置と基板の△マークが一致していることを確認してください。(写真 9)**

25-6. **MK-H シート**

MK-H シートを取り付け、[260C] のネジ 5 本と [262B] のネジ 1 本を取り付けます。(写真 6)

■ LSI PIN DESCRIPTION（LSI 端子機能表）

AK4396VF-E2 (X8324A00) **DAC** (Digital to Analog Converter) 41
AK5381VT-E2 (X5219A0R) **ADC** (Analog to Digital Converter).....42
BD6590MUV-E2 (YD867A00) **DC-DC CONVERTER** 43
BH7236AF-E2 (XS062A00) **RGB ENCODER** 41
FIN1215MTDX (YC491A00) **LVDS TRANSMITTERS**.....42
FIN1216MTDX (YC492A00) **LVDS RECEIVER** 42
ISL85033IRTZ-T (YD766A00) **DC-DC CONVERTER**.....43
R8A77310D333BG (YC170A00) **SH7731**.....34
T6TJ3XBG-0001 (X8940A00) **SWP51L** (Tone Generator) 38
TMP89FM42AUG (YC778C00) **E-GKS**.....41
TMP89FW24AFG-7KH4 (YD841B00) **E-PNS3a** 33
YGV628B-VZ (X6356B00) **RGB CONTROLLER AVDP7**.....40
µPD720150GK-9EU-A (YD546A00) **USB CONTROLLER**.....37

● TMP89FW24AFG-7KH4 (YD841B00) E-PNS3a

EIF: IC1

PIN NO.	NAME	I/O	FUNCTION	PIN NO.	NAME	I/O	FUNCTION
1	P96	I/O	PORT96	41	P52	I/O	PORT52
2	P97	I/O	PORT97	42	P53	I/O	PORT53
3	VDD	-	VDD pin	43	P54	I/O	PORT54
4	P00	I/O	PORT00	44	P55	I/O	PORT55
5	VSS	-	GND pin	45	P56	I/O	PORT56
6	P01	I/O	PORT01	46	P57	I/O	PORT57
7	RESET	I	Reset signal input	47	P60	I/O	PORT60
8	P02	I/O	PORT02	48	P61	I/O	PORT61
9	P03	I/O	PORT03	49	P62	I/O	PORT62
10	MODE	I	Test pin for out-going test (fix to Low level).	50	P63	I/O	PORT63
11	AVSS	-	Analog GND pin	51	P64	I/O	PORT64
12	AVDD	-	Analog power supply pin.	52	P65	I/O	PORT65
13	VAREF	I	Analog reference voltage input pin for A/D conversion.	53	P66	I/O	PORT66
14	AIN0	I	Analog input 0	54	P67	I/O	PORT67
15	AIN1	I	Analog input 1	55	P70	I/O	PORT70
16	AIN2	I	Analog input 2	56	P71	I/O	PORT71
17	AIN3	I	Analog input 3	57	P72	I/O	PORT72
18	AIN4	I	Analog input 4	58	P73	I/O	PORT73
19	AIN5	I	Analog input 5	59	P74	I/O	PORT74
20	AIN6	I	Analog input 6	60	P75	I/O	PORT75
21	AIN7	I	Analog input 7	61	P76	I/O	PORT76
22	VLC	-	Power supply pin for LCD driver.	62	P77	I/O	PORT77
23	P12	I/O	PORT12	63	COM0	O	LCD common output 0
24	P13	I/O	PORT13	64	COM1	O	LCD common output 1
25	P20	I/O	PORT20	65	COM2	O	LCD common output 2
26	P21	I/O	PORT21	66	COM3	O	LCD common output 3
27	P22	I/O	PORT22	67	SDA0	I/O	I2C bus data input/output 0
28	P23	I/O	PORT23	68	SCL0	I/O	I2C bus clock input/output 0
29	P24	I/O	PORT24	69	P82	I/O	PORT82
30	P25	I/O	PORT25	70	P83	I/O	PORT83
31	P30	I/O	PORT30	71	P84	I/O	PORT84
32	P31	I/O	PORT31	72	P85	I/O	PORT85
33	P32	I/O	PORT32	73	P86	I/O	PORT86
34	P33	I/O	PORT33	74	P87	I/O	PORT87
35	P34	I/O	PORT34	75	P90	I/O	PORT90
36	P35	I/O	PORT35	76	P91	I/O	PORT91
37	P36	I/O	PORT36	77	P92	I/O	PORT92
38	P37	I/O	PORT37	78	P93	I/O	PORT93
39	P50	I/O	PORT50	79	P94	I/O	PORT94
40	P51	I/O	PORT51	80	P95	I/O	PORT95

● **R8A77310D333BG** (YC170A00) **SH7731**

DMM: IC1

PIN NO.	OUTER NO.	NAME	I/O	FUNCTION	PIN NO.	OUTER NO.	NAME	I/O	FUNCTION
1	A1	AV33	-	3.3V power supply for USB reference power supply circuit	76	D1	DP	I/O	USB DP pin
2	A2	VSS	-	Ground	77	D2	DG12	-	1.2V power supply ground for USB driver/receiver
3	A3	XTAL	O	Clock output	78	D3	DG33	-	3.3V power supply ground for USB driver/receiver
4	A4	EXTAL	I	External clock input	79	D4	VSS	-	Ground
5	A5	PTG3/AUDATA3	O	Port/AUD data output	80	D5	NMI	I	Nonmaskable interrupt
6	A6	AUDCK	O	AUD clock	81	D6	ASEBRK/BRKAK	I/O	E10A emulator brake input/acknowledge
7	A7	TCK	I	H-UDI test clock input	82	D7	PTG1/AUDATA1	I/O	Port/AUD data output
8	A8	PTJ6	I/O	Port	83	D8	TDO	O	H-UDI test data output
9	A9	RCLK	I	32.768 kHz clock input	84	D9	TMS	I	H-UDI test mode select input
10	A10	TSTMD	I	Test mode setting	85	D10	RESETOUT	O	Reset output
11	A11	MD0	I	Mode setting pin	86	D11	MD5	I	Mode setting pin
12	A12	PTS1/SCIF0_RXD	I/O	Port/SCIF receive data	87	D12	PTS3/SCIF0_RTS	I/O	Port/SCIF /RTS output
13	A13	PTK4/SIOF1_SYNC	I/O	Port/SCIF 1 frame signal	88	D13	PTK6/SIOF1_SS2	I/O	Port SPI slave device select
14	A14	PTK1/SCIF0_TXD	I/O	Port/SCIF 1 output data	89	D14	PTQ3/SIOF0_SCK	I/O	Port/SIOF0 serial clock
15	A15	PTK0/SIOF1_MCK	I/O	Port/SIOF 1 master clock input	90	D15	PTQ2/SIOF0_RXD/IrDA_IN	I/O	Port/SIOF0 receive data /IrDA receive data input
16	A16	PTQ4/SIOF0_SYNC	I/O	Port/SIOF frame signal	91	D16	PTF5/SIOSCK	I/O	Port/SIO serial clock
17	A17	PTF6/SIOMCK	I/O	Port/SIO master clock	92	D17	PTF0/SIOTXD	I/O	Port/SIO output data
18	A18	PTF2/SIOD	I/O	Port/SIO Transmit/receive data	93	D18	PTD7/SDHICD	I/O	Port/SD card detection
19	A19	PTD5/SDHID3	I/O	Port/SD data bus	94	D19	PTR1/LCDDCK/LCDWR	I/O	Port/LCD dot clock signal/write strobe
20	A20	PTD1/SDHICMD	I/O	Port/SD command	95	D20	PTR4/LCDRD	I/O	Port/read strobe
21	A21	PTR3/LS6B/CE1B/LCDCS2	I/O	Port/chip select/LCD chip select 2	96	D21	PTH7/LCDVCPWC/LCDVCPWC2	I/O	Port/LCD power supply control/LCD power supply control
22	A22	PTH6/LCDVSYN2/DACK0	I/O	Port/LCD vertical sync signal/DMA transfer request acknowledge	97	D22	PTH3/LCDHSYN/LCDCS	I/O	Port/LCD horizontal sync signal/LCD chip select
23	A23	VDD_PLL	-	PLL power supply	98	D23	PTX4/LCDD22	I/O	Port/LCD data bus
24	A24	VSS_PLL	-	PLL ground	99	D24	PTX2/LCDD20	I/O	Port/LCD data bus
25	A25	VSS	-	Ground	100	D25	PTX0/LCDD18	I/O	Port/LCD data bus
26	B1	AV12	-	1.2V power supply for USB-PLL	101	E1	REFRIN	-	External resistor pin for USB constant current circuit
27	B2	VSS	-	Ground	102	E2	DG12	-	1.2V power supply ground for USB driver/receiver
28	B3	PTZ1/KEYIN0/IRQ6	I/O	Port/key input/interrupt request	103	E3	DG33	-	3.3V power supply ground for USB driver/receiver
29	B4	PTJ0/IRQ0	I/O	Port/interrupt request	104	E4	DV33	-	3.3V power supply for USB driver/receiver (3.3V)
30	B5	PTG4/AUDSYNC	I/O	Port/AUD sync signal	105	E5	VSS	-	Ground
31	B6	PTG0/AUDATA0	I/O	Port/AUD data output	106	E6	VSS	-	Ground
32	B7	TDI	I	H-UDI test data input	107	E7	VSS	-	Ground
33	B8	PDSTATUS/PTJ5	I/O	Power-down status output/port	108	E8	VCCQ	-	I/O power supply (3.3V)
34	B9	RESETP	I	Power-on reset	109	E9	VCCQ	-	I/O power supply (3.3V)
35	B10	MD8	I	Mode setting pin	110	E10	VCCQ	-	I/O power supply (3.3V)
36	B11	MD1	I	Mode setting pin	111	E11	VCCQ	-	I/O power supply (3.3V)
37	B12	PTS2/SCIF0_SCK/TPUTO	I/O	Port/SCIF serial clock/TPU output	112	E12	VSS	-	Ground
38	B13	PTK5/SIOF1_SS1	I/O	Port/SPI slave device select	113	E13	VSS	-	Ground
39	B14	PTK3/SIOF1_SCK	I/O	Port/SIOF1 serial clock	114	E14	VSS	-	Ground
40	B15	PTQ6/SIOF0_SS2/SIM_RST	I/O	Port/SIOF0 slave device select/SIM reset	115	E15	VCCQ	-	I/O power supply (3.3V)
41	B16	PTQ1/SIOF0_TXD/SIM_CLK/IrDA_OUT	I/O	Port/SIOF0 transmit data/SIM clock/Irda transmit data output	116	E16	VCCQ	-	I/O power supply (3.3V)
42	B17	PTF4/SIOSTRB1	I/O	Port/SIO serial strobe	117	E17	VCCQ	-	I/O power supply (3.3V)
43	B18	PIF1/SIORXD	I/O	Port/SIO input data	118	E18	VCCQ	-	I/O power supply (3.3V)
44	B19	PTD6/SDHIWP	I/O	Port/SD write protect	119	E19	VSS	-	Ground
45	B20	PTD2/SDHID0	I/O	Port/SD data bus	120	E20	VSS	-	Ground
46	B21	WAIT/PTR2	I/O	WAIT/port	121	E21	VSS	-	Ground
47	B22	PTH5/LCDVSYN	I/O	Port/LCD vertical sync signal	122	E22	PTX1/LCDD19	I/O	Port/LCD data bus
48	B23	VSS	-	Ground	123	E23	PTH1/LCDD17	I/O	Port/LCD data bus
49	B24	VSS	-	Ground	124	E24	PTH0/LCDD16	I/O	Port/LCD data bus
50	B25	VSS_DLL	-	DLL ground	125	E25	PTL6/LCDD14	I/O	Port/LCD data bus
51	C1	DM	I/O	USB DM pin	126	F1	AG33	-	3.3V power supply ground for USB reference power supply circuit
52	C2	VSS	-	Ground	127	F2	AG12	-	1.2V power supply ground for USB-PLL
53	C3	PTZ2/KEYIN1	I/O	Port/key input	128	F3	UG12	-	1.2V power supply ground for USB-UTM480
54	C4	PTJ1/IRQ1	I/O	Port/interrupt request	129	F4	VBUS	I	USB VBUS pin
55	C5	MPMD	I	E10 ASE mode set input	130	F5	DV33	-	3.3V power supply for USB driver/receiver (3.3V)
56	C6	PTG2/AUDATA2	I/O	Port/AUD data output	131	F21	VSS	-	Ground
57	C7	TRST	I	H-UDI test reset input	132	F22	PTL7/LCDD15	I/O	Port/LCD data bus
58	C8	TST	I	Test pin (fix to VCCQ)	133	F23	PTL4/LCDD12	I/O	Port/LCD data bus
59	C9	PTJ7/STATUS0	I/O	Port/status output	134	F24	PTL3/LCDD11	I/O	Port/LCD data bus
60	C10	RESETA	I	System reset input	135	F25	PTL2/LCDD10	I/O	Port/LCD data bus
61	C11	MD2	I	Mode setting pin	136	G1	EXTALUSB	I	48-MHz oscillartor connection pin input for USB
62	C12	PTS4/SCIF0_CTS	I/O	Port/SCIF /CTS input	137	G2	PTZ3/KEYIN2	I/O	Port/key input
63	C13	PTS0/SCIF0_TXD	I/O	Port/SCIF transmit data	138	G3	VSS	-	Ground
64	C14	PTK2/SIOF1_RXD	I/O	Port/SIOF1 input data	139	G4	DV12	-	1.2V power supply for USB driver/receiver (1.2V)
65	C15	PTQ5/SIOF0_SS1	I/O	Port/SPI slave device select	140	G5	DV12	-	1.2V power supply for USB driver/receiver (1.2V)
66	C16	PTQ0/SIOF0_MCK/IRQ3/SIM_D	I/O	Port/SIOF0 master clock input/interrupt request/SIM data	141	G21	VSS	-	Ground
67	C17	PTF3/SIOSTRB0	I/O	Port/SIO serial strobe	142	G22	PTX3/LCDD21	I/O	Port/LCD data bus
68	C18	PTD4/SDHID2/IRQ2	I/O	Port/SD data bus/interrupt request	143	G23	PTL1/LCDD9	I/O	Port/LCD data bus
69	C19	PTD0/SDHICLK	I/O	Port/SD clock	144	G24	PTL0/LCDD8	I/O	Port/LCD data bus
70	C20	PTD3/SDHID1	I/O	Port/SD data bus	145	G25	PTM6/LCDD6	I/O	Port/LCD data bus
71	C21	PTR0/LCDVEPWC/LCDVEPWC2	I/O	Port/LCD power supply control/LCD power supply control	146	H1	XTALUSB	O	48-MHz oscillartor connection pin output for USB
72	C22	PTH4/LCDDISP/LCDRS	I/O	Port/LCD display enable signal/LCD register select	147	H2	PTZ5/KEYIN4/IRQ7	I/O	Port/key input/interrupt request
73	C23	PTH2/LCDDON/LCDDON2	I/O	Port/LCD display ON/OFF signal/LCD display ON/OFF signal	148	H3	PTZ4/KEYIN3	I/O	Port/key input
74	C24	PTX5/LCDD23	I/O	Port/LCD data bus	149	H4	UV12	-	1.2V power supply for USB-UTM480
75	C25	VDD_DLL	-	DLL power supply	150	H5	UV12	-	1.2V power supply for USB-UTM480

PIN NO.	OUTER NO.	NAME	I/O	FUNCTION	PIN NO.	OUTER NO.	NAME	I/O	FUNCTION
151	H21	VCCQ	-	I/O power supply (3.3V)	226	N14	VSS	-	Ground
152	H22	PTM7/LCDD7	I/O	Port/LCD data bus	227	N15	VSS	-	Ground
153	H23	PTM5/LCDD5	I/O	Port/LCD data bus	228	N16	VDD	-	Internal power supply (1.2V)
154	H24	PTM4/LCDD4	I/O	Port/LCD data bus	229	N21	VSS	-	Ground
155	H25	PTM3/LCDD3	I/O	Port/LCD data bus	230	N22	HPD56/PTN0	I/O	SDRAM upper data bus/port
156	J1	PTY1/KEYOUT1	I/O	Port/key output	231	N23	HPD55/PTB7	I/O	SDRAM upper data bus/port
157	J2	PTY5/KEYOUT5/KEYIN5	I/O	Port/key output/key input	232	N24	HPD54/PTB6	I/O	SDRAM upper data bus/port
158	J3	PTY3/KEYOUT3	I/O	Port/kye output	233	N25	HPD57/PTN1	I/O	SDRAM upper data bus/port
159	J4	PTY2/KEYOUT2	I/O	Port/kye output	234	P1	SDA	I/O	I2C serial clock input/output
160	J5	PTY0/KEYOUT0	I/O	Port/kye output	235	P2	PTA1	I/O	Port
161	J21	VCCQ	-	I/O power supply (3.3V)	236	P3	PTA2	I/O	Port
162	J22	PTL5/LCDD13	I/O	Port/LCD data bus	237	P4	PTA0/LCDLCLK	I/O	Port/LCD clock source input
163	J23	PTM1/LCDD1	I/O	Port/LCD data bus	238	P5	VSS	-	Ground
164	J24	PTM2/LCDD2	I/O	Port/LCD data bus	239	P10	VDD	-	Internal power supply (1.2V)
165	J25	PTM0/LCDD0	I/O	Port/LCD data bus	240	P11	VSS	-	Ground
166	K1	PTT3	I/O	Port	241	P12	VSS	-	Ground
167	K2	PTT2	I/O	Port	242	P13	VSS	-	Ground
168	K3	PTT1/DREQ0	I/O	Port/DMA transfer request	243	P14	VSS	-	Ground
169	K4	PTT0	I/O	Port	244	P15	VSS	-	Ground
170	K5	PTY4/KEYOUT4/KEYIN6	I/O	Port/key output/key input	245	P16	VDD	-	Internal power supply (1.2V)
171	K10	VDD	-	Internal power supply (1.2V)	246	P21	VSS	-	Ground
172	K11	VDD	-	Internal power supply (1.2V)	247	P22	HPD31	I/O	SDRAM lower data bus
173	K12	VDD	-	Internal power supply (1.2V)	248	P23	HPD30	I/O	SDRAM lower data bus
174	K13	VDD	-	Internal power supply (1.2V)	249	P24	HPD16	I/O	SDRAM lower data bus
175	K14	VDD	-	Internal power supply (1.2V)	250	P25	HPCLKR	I/O	SDRAM interface synchronous clock
176	K15	VDD	-	Internal power supply (1.2V)	251	R1	PTA3	I/O	Port
177	K16	VDD	-	Internal power supply (1.2V)	252	R2	PTA4	I/O	Port
178	K21	VCCQ	-	I/O power supply (3.3V)	253	R3	PTA5/SCIF1_TXD	I/O	Port/SCIF transmit data
179	K22	HPD63/PTN7	I/O	SDRAM upper data bus/port	254	R4	PTW2/SCIF2_RXD	I/O	Port/SCIF receive data
180	K23	HPD48/PTB0	I/O	SDRAM upper data bus/port	255	R5	VCCQ	-	I/O power supply (3.3V)
181	K24	HPD62/PTN6	I/O	SDRAM upper data bus/port	256	R10	VDD	-	Internal power supply (1.2V)
182	K25	HPD61/PTN5	I/O	SDRAM upper data bus/port	257	R11	VDD	-	Internal power supply (1.2V)
183	L1	PTU3	I/O	Port	258	R12	VSS	-	Ground
184	L2	PTU2	I/O	Port	259	R13	VSS	-	Ground
185	L3	PTU1	I/O	Port	260	R14	VSS	-	Ground
186	L4	PTU0	I/O	Port	261	R15	VDD	-	Internal power supply (1.2V)
187	L5	VCCQ	-	I/O power supply (3.3V)	262	R16	VDD	-	Internal power supply (1.2V)
188	L10	VDD	-	Internal power supply (1.2V)	263	R21	VCCQ	-	I/O power supply (3.3V)
189	L11	VDD	-	Internal power supply (1.2V)	264	R22	HPD19	I/O	SDRAM lower data bus
190	L12	VSS	-	Ground	265	R23	HPD18	I/O	SDRAM lower data bus
191	L13	VSS	-	Ground	266	R24	HPD29	I/O	SDRAM lower data bus
192	L14	VSS	-	Ground	267	R25	HPD17	I/O	SDRAM lower data bus
193	L15	VDD	-	Internal power supply (1.2V)	268	T1	PTA6/SCIF1_RXD	I/O	Port/SCIF receive data
194	L16	VDD	-	Internal power supply (1.2V)	269	T2	PTA7/SCIF1_SCK	I/O	Port/SCIF serial clock
195	L21	VCCQ	-	I/O power supply (3.3V)	270	T3	PTW0/$\overline{\text{SCIF1\_RTS}}$	I/O	Port/SCIF $\overline{\text{RTS}}$ output
196	L22	HPD49/PTB1	I/O	SDRAM upper data bus/port	271	T4	RDWR	O	Read/write signal
197	L23	HPD50/PTB2	I/O	SDRAM upper data bus/port	272	T5	VCCQ	-	I/O power supply (3.3V)
198	L24	HPD60/PTN4	I/O	SDRAM upper data bus/port	273	T10	VDD	-	Internal power supply (1.2V)
199	L25	HPD59/PTN3	I/O	SDRAM upper data bus/port	274	T11	VDD	-	Internal power supply (1.2V)
200	M1	PTV1	I/O	Port	275	T12	VDD	-	Internal power supply (1.2V)
201	M2	PTV0	I/O	Port	276	T13	VDD	-	Internal power supply (1.2V)
202	M3	PTU4	I/O	Port	277	T14	VDD	-	Internal power supply (1.2V)
203	M4	PTT4	I/O	Port	278	T15	VDD	-	Internal power supply (1.2V)
204	M5	VSS	-	Ground	279	T16	VDD	-	Internal power supply (1.2V)
205	M10	VDD	-	Internal power supply (1.2V)	280	T21	VCCQ	-	I/O power supply (3.3V)
206	M11	VSS	-	Ground	281	T22	HPD26	I/O	SDRAM lower data bus
207	M12	VSS	-	Ground	282	T23	HPD20	I/O	SDRAM lower data bus
208	M13	VSS	-	Ground	283	T24	HPD27	I/O	SDRAM lower data bus
209	M14	VSS	-	Ground	284	T25	HPD28	I/O	SDRAM lower data bus
210	M15	VSS	-	Ground	285	U1	PTW1/$\overline{\text{SCIF1\_CTS}}$	I/O	Port/SCIF $\overline{\text{CTS}}$ input
211	M16	VDD	-	Internal power supply (1.2V)	286	U2	PTW3/SCIF2_TXD	I/O	Port/SCIF transmit data
212	M21	VSS	-	Ground	287	U3	PTW4/SCIF2_SCK	I/O	Port/SCIF serial clock
213	M22	HPD51/PTB3	I/O	SDRAM upper data bus/port	288	U4	D3	I/O	Data bus
214	M23	HPD58/PTN2	I/O	SDRAM upper data bus/port	289	U5	VCCQ	-	I/O power supply (3.3V)
215	M24	HPD52/PTB4	I/O	SDRAM upper data bus/port	290	U21	VCCQ	-	I/O power supply (3.3V)
216	M25	HPD53/PTB5	I/O	SDRAM upper data bus/port	291	U22	HPD24	I/O	SDRAM lower data bus
217	N1	PTV2	I/O	Port	292	U23	HPD22	I/O	SDRAM lower data bus
218	N2	SCL	I/O	I2C serial clock input/output	293	U24	HPD25	I/O	SDRAM lower data bus
219	N3	PTV3	I/O	Port	294	U25	HPD21	I/O	SDRAM lower data bus
220	N4	PTV4	I/O	Port	295	V1	PTW5/$\overline{\text{SCIF2\_RTS}}$	I/O	Port/SCIF $\overline{\text{RTS}}$ output
221	N5	VSS	-	Ground	296	V2	PTW6/$\overline{\text{SCIF2\_CTS}}$	I/O	Port/SCIF $\overline{\text{CTS}}$ input
222	N10	VDD	-	Internal power supply (1.2V)	297	V3	$\overline{\text{CB5B}}$/$\overline{\text{CE1A}}$	O	Chip select/PCMCIA card select
223	N11	VSS	-	Ground	298	V4	$\overline{\text{CS4}}$	O	Chip select
224	N12	VSS	-	Ground	299	V5	VCCQ	-	I/O power supply (3.3V)
225	N13	VSS	-	Ground	300	V21	VCCQ	-	I/O power supply (3.3V)

PIN NO.	OUTER NO.	NAME	I/O	FUNCTION	PIN NO.	OUTER NO.	NAME	I/O	FUNCTION
301	V22	HPDQM0	O	SDRAM interface lower LL side data mask	376	AC2	$\overline{CS0}$	O	Chip select
302	V23	HPDQM1	O	SDRAM interface lower LU side data mask	377	AC3	$\overline{RD}$	O	Read signal
303	V24	HPDQM3	O	SDRAM interface lower UU side data mask	378	AC4	$\overline{WE3/ICIOWR}$	O	D31 to D24 write/PCMCIA IO write
304	V25	HPD23	I/O	SDRAM lower data bus	379	AC5	A23/PTE5	I/O	Address bus/port
305	W1	PTX6/$\overline{CS6A}$/$\overline{CE2B}$	I/O	Port/chip select/PCMCIA card select	380	AC6	A19	O	Address bus
306	W2	D15	I/O	Data bus	381	AC7	A18	O	Address bus
307	W3	D7	I/O	Data bus	382	AC8	A13	O	Address bus
308	W4	D14	I/O	Data bus	383	AC9	A7	O	Address bus
309	W5	VSS	-	Ground	384	AC10	A4	O	Address bus
310	W21	VSS	-	Ground	385	AC11	A0	O	Address bus
311	W22	HPA7	O	SDRAM interface address bus	386	AC12	PTC7	I/O	Port
312	W23	HPA15	O	SDRAM interface address bus	387	AC13	D30/HPD46	I/O	Upper data bus/SDRAM upper data bus
313	W24	HPA16	O	SDRAM interface address bus	388	AC14	D18/HPD34	I/O	Upper data bus/SDRAM upper data bus
314	W25	HPDQM2	O	SDRAM interface lower UL side data mask	389	AC15	D20/HPD36	I/O	Upper data bus/SDRAM upper data bus
315	Y1	D6	I/O	Data bus	390	AC16	D22/HPD38	I/O	Upper data bus/SDRAM upper data bus
316	Y2	D13	I/O	Data bus	391	AC17	HPD14	I/O	SDRAM lower data bus
317	Y3	D5	I/O	Data bus	392	AC18	HPD12	I/O	SDRAM lower data bus
318	Y4	D12	I/O	Data bus	393	AC19	HPD10	I/O	SDRAM lower data bus
319	Y5	VSS	-	Ground	394	AC20	HPD8	I/O	SDRAM lower data bus
320	Y21	VSS	-	Ground	395	AC21	HPDQM6/PTC3	O	SDRAM interface upper UL side data mask
321	Y22	HPA2	O	SDRAM interface address bus	396	AC22	$\overline{HPRAS}$	O	SDRAM interface row address
322	Y23	HPA12	O	SDRAM interface address bus	397	AC23	$\overline{HPCS3}$	O	SDRAM interface chip select
323	Y24	HPA13	O	SDRAM interface address bus	398	AC24	HPA1	O	SDRAM interface address bus
324	Y25	HPA14	O	SDRAM interface address bus	399	AC25	HPA3	O	SDRAM interface address bus
325	AA1	D4	I/O	Data bus	400	AD1	VSS	-	Ground
326	AA2	D11	I/O	Data bus	401	AD2	$\overline{VSS}$	-	Ground
327	AA3	D10	I/O	Data bus	402	AD3	$\overline{WE0}$	O	D7 to D0 write
328	AA4	D2	I/O	Data bus	403	AD4	MD3	I	Data bus width set
329	AA5	VSS	-	Ground	404	AD5	A22/PTE4	I/O	Address bus/port
330	AA6	VSS	-	Ground	405	AD6	A17	O	Address bus
331	AA7	VSS	-	Ground	406	AD7	A14	O	Address bus
332	AA8	VCCQ	-	I/O power supply (3.3V)	407	AD8	A10	O	Address bus
333	AA9	VCCQ	-	I/O power supply (3.3V)	408	AD9	A6	O	Address bus
334	AA10	VCCQ	-	I/O power supply (3.3V)	409	AD10	A1	O	Address bus
335	AA11	VCCQ	-	I/O power supply (3.3V)	410	AD11	$\overline{CS5A}$/$\overline{CE2A}$	I/O	Chip select/PCMCIA card select
336	AA12	VSS	-	Ground	411	AD12	PTE0/IRQ4/$\overline{BS}$	I/O	Port/interrupt request/bus start
337	AA13	VSS	-	Ground	412	AD13	D17/HPD33	I/O	Upper data bus/SDRAM upper data bus
338	AA14	VSS	-	Ground	413	AD14	D28/HPD44	I/O	Upper data bus/SDRAM upper data bus
339	AA15	VCCQ	-	I/O power supply (3.3V)	414	AD15	D21/HPD37	I/O	Upper data bus/SDRAM upper data bus
340	AA16	VCCQ	-	I/O power supply (3.3V)	415	AD16	D23/HPD39	I/O	Upper data bus/SDRAM upper data bus
341	AA17	VCCQ	-	I/O power supply (3.3V)	416	AD17	HPD1	I/O	SDRAM lower data bus
342	AA18	VCCQ	-	I/O power supply (3.3V)	417	AD18	HPD2	I/O	SDRAM lower data bus
343	AA19	VSS	-	Ground	418	AD19	HPD11	I/O	SDRAM lower data bus
344	AA20	VSS	-	Ground	419	AD20	HPD6	I/O	SDRAM lower data bus
345	AA21	VSS	-	Ground	420	AD21	HPDQM5/PTC2	I/O	SDRAM interface upper LU side data mask/port
346	AA22	HPA9	O	SDRAM interface address bus	421	AD22	$\overline{HPCAS}$	O	SDRAM interface column address
347	AA23	HPA8	O	SDRAM interface address bus	422	AD23	$\overline{HPCS2}$	O	SDRAM interface chip select
348	AA24	HPA10	O	SDRAM interface address bus	423	AD24	VSS	-	Ground
349	AA25	HPA11	O	SDRAM interface address bus	424	AD25	VSS	-	Ground
350	AB1	D9	I/O	Data bus	425	AE1	VSS	-	Ground
351	AB2	D1	I/O	Data bus	426	AE2	VSS	-	Ground
352	AB3	D8	I/O	Data bus	427	AE3	$\overline{WE2/ICIORD}$	O	D23 to D16 write/PCMCIA IO read
353	AB4	$\overline{WE1/WE}$	O	D15 to D8 write/PCMCIA memory write	428	AE4	A24/PTE6	I/O	Address bus/port
354	AB5	A25/PTE7	I/O	Address bus/port	429	AE5	A20	O	Address bus
355	AB6	A15	O	Address bus	430	AE6	A16	O	Address bus
356	AB7	A21	O	Address bus	431	AE7	A12	O	Address bus
357	AB8	A3	O	Address bus	432	AE8	A8	O	Address bus
358	AB9	A11	O	Address bus	433	AE9	A2	O	Address bus
359	AB10	A9	O	Address bus	434	AE10	CKO	O	System clock
360	AB11	A5	O	Address bus	435	AE11	PTE0/IRQ5	I/O	Port/interrupt request
361	AB12	$\overline{IOIS16}$/PTC5	I/O	PCMCIA-IF 16 bits/port	436	AE12	D16/HPD32	I/O	Upper data bus/SDRAM upper data bus
362	AB13	D31/HPD47	I/O	Upper data bus/SDRAM upper data bus	437	AE13	D29/HPD45	I/O	Upper data bus/SDRAM upper data bus
363	AB14	D27/HPD43	I/O	Upper data bus/SDRAM upper data bus	438	AE14	D19/HPD35	I/O	Upper data bus/SDRAM upper data bus
364	AB15	D26/HPD42	I/O	Upper data bus/SDRAM upper data bus	439	AE15	D25/HPD41	I/O	Upper data bus/SDRAM upper data bus
365	AB16	D24/HPD40	I/O	Upper data bus/SDRAM upper data bus	440	AE16	HPCLKD	O	SDRAM interface synchronous clock
366	AB17	HPD0	I/O	SDRAM lower data bus	441	AE17	HPD15	I/O	SDRAM lower data bus
367	AB18	HPD4	I/O	SDRAM lower data bus	442	AE18	HPD13	I/O	SDRAM lower data bus
368	AB19	HPD9	I/O	SDRAM lower data bus	443	AE19	HPD3	I/O	SDRAM lower data bus
369	AB20	HPD7	I/O	SDRAM lower data bus	444	AE20	HPD5	I/O	SDRAM lower data bus
370	AB21	HPDQM7/PTC4	I/O	SDRAM interface upper UU side data mask/port	445	AE21	HPDQM4/PTC0	I/O	SDRAM interface upper LL side data bus/port
371	AB22	HPA4	O	SDRAM interface address bus	446	AE22	HPRDWR	O	SDRAM interface read/write
372	AB23	HPA5	O	SDRAM interface address bus	447	AE23	HPCKE	O	SDRAM interface clock enable
373	AB24	HPA6	O	SDRAM interface address bus	448	AE24	VSS	-	Ground
374	AB25	HPCLK	O	SDRAM interface synchronous clock	449	AE25	VSS	-	Ground
375	AC1	D0	I/O	Data bus					

• µPD720150GK-9EU-A (YD546A00) USB CONTROLLER

DMM: IC350

PIN NO.	NAME	I/O	FUNCTION	PIN NO.	NAME	I/O	FUNCTION
1	V_{SS}	-	Ground	48	XT1	I	Oscillator in Connect to 30 MHz crystal.
2	A5	I	(Separate mode) Address bus				
3	A4	I	(Separate mode) Address bus	49	XT2	O	Oscillator out Connect to 30 MHz crystal.
4	A3	I	(Separate mode) Address bus				
5	A2	I	(Separate mode) Address bus	50	V_{SS}	-	Ground
6	ALE/A1	I	(Separate mode) Address bus / (Multiplex mode) Address strobe signal	51	TESTEN	I	Test signal This must be opened on board.
7	D15	I/O	Data bus	52	TRST	I	Test signal This must be opened on board.
8	V_{DD15}	-	+1.5 V power supply. These pins must be supplied from VDD15OUT, output from internal regulator.	53	TEST	I	Test signal This must be opened on board.
9	D14	I/O	Data bus	54	VDD15OUT	O	+1.5V voltage output from internal regulator.
10	D13	I/O	Data bus	55	V_{DD}	-	+3.3V power supply
11	D12	I/O	Data bus	56	V_{DD}	-	+3.3V power supply
12	V_{DD}	-	+3.3V power supply	57	V_{SS}	-	Ground
13	D11	I/O	Data bus	58	TESTREG	I	Test signal This must be opened on board.
14	D10	I/O	Data bus				
15	V_{SS}	-	Ground	59	AV_{SS} (R)	-	Ground for reference resistor
16	D9	I/O	Data bus	60	RREF	-	RREF must be connected to a 1% precision reference resistor of 1.6 kΩ. The other side of the resistor must be connected to AV_{SS}(R) which must be connected to stable AV_{SS}.
17	AD8/D8	I/O	(Multiplex mode) Address/Data bus / (Separate mode) Data bus				
18	AD7/D7	I/O	(Multiplex mode) Address/Data bus / (Separate mode) Data bus	61	AV_{DD33}	-	+3.3V power supply for analog circuit.
19	AD6/D6	I/O	(Multiplex mode) Address/Data bus / (Separate mode) Data bus	62	AV_{DD15}	-	+1.5V power supply for analog circuit.
				63	AV_{SS}	-	Ground for analog circuit
20	AD5/D5	I/O	(Multiplex mode) Address/Data bus / (Separate mode) Data bus	64	V_{SS}	-	Ground
				65	DM1	I/O	USB D- signal
21	V_{DD}	-	+3.3V power supply	66	DP1	I/O	USB D+ signal
22	AD4/D4	I/O	(Multiplex mode) Address/Data bus / (Separate mode) Data bus	67	V_{DD15}	-	+1.5V power supply. These pins must be supplied from VDD15OUT, output from internal regulator.
23	AD3/D3	I/O	(Multiplex mode) Address/Data bus / (Separate mode) Data bus	68	V_{DD}	-	+3.3V power supply
24	V_{SS}	-	Ground	69	DM2	I/O	USB D- signal
25	AD2/D2	I/O	(Multiplex mode) Address/Data bus / (Separate mode) Data bus	70	DP2	I/O	USB D+ signal
				71	V_{SS}	-	Ground
26	AD1/D1	I/O	(Multiplex mode) Address/Data bus / (Separate mode) Data bus	72	OCI20/VBUS	I	(Host) Over-current status input of the down stream facing port / (Peripheral) VBUS monitoring signal 0: Over-current condition is detected. / 0: VBUS is not detected. 1: No over-current condition is detected. / 1: VBUS is detected.
27	D0	I/O	Data bus				
28	V_{DD15}	-	+1.5V power supply. These pins must be supplied from VDD15OUT, output from internal regulator.				
29	CS0	I	Chip select signal				
30	RD0	I	Read enable signal	73	V_{DD}	-	+3.3V power supply
31	WR0	I	Write enable signal	74	PPON2	O	(Host) USB port power supply control output for downstream facing ports. 0: Power supply OFF 1: Power supply ON
32	INT	O	Interrupt request signal				
33	DREQ1	O	DMA request signal				
34	DACK1	I	DMA acknowledge signal				
35	V_{DD}	-	+3.3V power supply	75	OCI10	I	(Host) Over-current status input of the down stream facing port 0: Over-current condition is detected. 1: No over-current condition is detected.
36	DREQ2	O	DMA request signal				
37	DACK2	I	DMA acknowledge signal				
38	V_{SS}	-	Ground				
39	GPIO5	I/O	General purpose I/O	76	PPON1	O	(Host) USB port power supply control output for downstream facing ports. 0: Power supply OFF 1: Power supply ON
40	GPIO4	I/O	General purpose I/O				
41	GPIO3	I/O	General purpose I/O				
42	GPIO2	I/O	General purpose I/O				
43	GPIO1	I/O	General purpose I/O	77	ALEPOL	I	ALE Active level select signal ALE 0: Low active 1: High active
44	GPIO0	I/O	General purpose I/O				
45	BUSMODE	I	Bus mode select signal (Separate/Multiplex). 0: Multiplex mode 1: Separate mode	78	A8	I	(Separate mode) Address bus
				79	A7	I	(Separate mode) Address bus
46	RST0	I	Asynchronous reset signal	80	A6	I	(Separate mode) Address bus
47	V_{DD}	-	+3.3V power supply				

● T6TJ3XBG-0001 (X8940A00) SWP51L (Tone Generator)

DMM: IC600, IC601

PIN NO.	OUTER NO.	NAME	I/O	FUNCTION	PIN NO.	OUTER NO.	NAME	I/O	FUNCTION
1	A1	VSS	-	Ground	98	D20	VDDC	-	Power supply +1.5 V
2	A2	VSS	-		99	D21	VDDC	-	
3	A3	HRD2	I/O	DRAM data bus	100	D22	VSS	-	Ground
4	A4	HRD0	I/O		101	D23	VSS	-	
5	A5	HRD9	I/O		102	D24	CD14	I/O	Data bus of internal register
6	A6	HRD11	I/O		103	D25	CD13	I/O	
7	A7	HRD13	I/O		104	D26	CD12	I/O	
8	A8	HRD15	I/O		105	E1	ACLK	I/O	Clock signal (ABUS)
9	A9	RA1	O	DRAM address bus	106	E2	ADIR	O	Direction signal (ABUS)
10	A10	RA3	O		107	E3	ADAT15	I/O	Data bus (ABUS)
11	A11	RA5	O		108	E4	VSS	-	Ground
12	A12	RA7	O		109	E23	VSS	-	
13	A13	RA9	O		110	E24	CD11	I/O	Data bus of internal register
14	A14	RCLK	O	SDRAM clock signal	111	E25	CD10	I/O	
15	A15	RRAS	O	DRAM row address strobe (RAS signal)	112	E26	CD9	I/O	
16	A16	RWEN	O	DRAM write enable	113	F1	MELI7	I	MEL wave data input
17	A17	LRD8	I/O	DRAM data bus (Lower data)	114	F2	DITo	O	Digital audio output
18	A18	LRD10	I/O		115	F3	AFRM	I/O	Frame signal (ABUS)
19	A19	LRD12	I/O		116	F4	VDDC	-	Power supply +1.5 V
20	A20	LRD14	I/O		117	F23	VDDS	-	Power supply +3.3 V
21	A21	LRD7	I/O		118	F24	CD8	I/O	Data bus of internal register
22	A22	LRD5	I/O		119	F25	CD7	I/O	
23	A23	LRD3	I/O		120	F26	CD6	I/O	
24	A24	LRD1	I/O		121	G1	MELI4	I	MEL wave data input
25	A25	VSS	-	Ground	122	G2	MELI5	I	
26	A26	VSS	-		123	G3	MELI6	I	
27	B1	VSS	-		124	G4	VDDC	-	Power supply +1.5 V
28	B2	VSS	-		125	G23	VDDS	-	Power supply +3.3 V
29	B3	HRD3	I/O	DRAM data bus	126	G24	CD5	I/O	Data bus of internal register
30	B4	HRD1	I/O		127	G25	CD4	I/O	
31	B5	HRD8	I/O		128	G26	CD3	I/O	
32	B6	HRD10	I/O		129	H1	MELI1	I	MEL wave data input
33	B7	HRD12	I/O		130	H2	MELI2	I	
34	B8	HRD14	I/O		131	H3	MELI3	I	
35	B9	RA0	O	DRAM address bus	132	H4	VDDC	-	Power supply +1.5 V
36	B10	RA2	O		133	H23	VDDS	-	Power supply +3.3 V
37	B11	RA4	O		134	H24	CD2	I/O	Data bus of internal register
38	B12	RA6	O		135	H25	CD1	I/O	
39	B13	RA8	O		136	H26	CD0	I/O	
40	B14	RCLKE	O	SDRAM clock enable	137	J1	BCLK	O	Master clock (64 Fs)
41	B15	RCAS	O	DRAM column address strobe (CAS signal)	138	J2	ADLR	O	For ADC word clock
42	B16	RQML	O	MASK signal (SDRAM)	139	J3	MELI0	I	MEL wave data input
43	B17	LRD9	I/O	DRAM data bus (Lower data)	140	J4	VDDC	-	Power supply +1.5 V
44	B18	LRD11	I/O		141	J23	VDDS	-	Power supply +3.3 V
45	B19	LRD13	I/O		142	J24	CA0	I	Address bus of internal register
46	B20	LRD15	I/O		143	J25	CA1	I	
47	B21	LRD6	I/O		144	J26	CA2	I	
48	B22	LRD4	I/O		145	K1	WCLK0	O	For DAC word clock
49	B23	LRD2	I/O		146	K2	CK512	O	Master clock (512 Fs)
50	B24	LRD0	I/O		147	K3	CK128	O	Master clock (256 Fs)
51	B25	VSS	-	Ground	148	K4	VDDC	-	Power supply +1.5 V
52	B26	VSS	-		149	K23	VDDS	-	Power supply +3.3 V
53	C1	HRD5	I/O	DRAM data bus	150	K24	CA3	I	Address bus of internal register
54	C2	HRD4	I/O		151	K25	CA4	I	
55	C3	VSS	-	Ground	152	K26	CA5	I	
56	C4	ADAT13	I/O	Data bus (ABUS)	153	L1	MELO6	O	MEL wave data output
57	C5	ADAT12	I/O		154	L2	MELO7	O	
58	C6	ADAT11	I/O		155	L3	WCLK1	O	For DAC word clock
59	C7	ADAT10	I/O		156	L4	VDDC	-	Power supply +1.5 V
60	C8	ADAT9	I/O		157	L11	VSS	-	Ground
61	C9	ADAT8	I/O		158	L12	VSS	-	
62	C10	ADAT7	I/O		159	L13	VSS	-	
63	C11	RA10	O	DRAM address bus	160	L14	VSS	-	
64	C12	RA11	O		161	L15	VSS	-	
65	C13	RA12	O		162	L16	VSS	-	
66	C14	RA13	O		163	L23	VDDS	-	Power supply +3.3 V
67	C15	RQMH	O	MASK signal (SDRAM)	164	L24	CA6	I	Address bus of internal register
68	C16	RCLKIN	I	SDRAM, DRAM clock input	165	L25	CA7	I	
69	C17	ADAT6	I/O	Data bus (ABUS)	166	L26	CA8	I	
70	C18	ADAT5	I/O		167	M1	MELO3	O	MEL wave data output
71	C19	ADAT4	I/O		168	M2	MELO4	O	
72	C20	ADAT3	I/O		169	M3	MELO5	O	
73	C21	ADAT2	I/O		170	M4	VDDC	-	Power supply +1.5 V
74	C22	ADAT1	I/O		171	M11	VSS	-	Ground
75	C23	ADAT0	I/O		172	M12	VSS	-	
76	C24	VSS	-	Ground	173	M13	VSS	-	
77	C25	VSS	-		174	M14	VSS	-	
78	C26	CD15	I/O	Data bus of internal register	175	M15	VSS	-	
79	D1	HRD7	I/O	DRAM data bus	176	M16	VSS	-	
80	D2	HRD6	I/O		177	M23	VDDS	-	Power supply +3.3 V
81	D3	ADAT14	I/O	Data bus (ABUS)	178	M24	CA9	I	Address bus of internal register
82	D4	VSS	-	Ground	179	M25	CA10	I	
83	D5	VSS	-		180	M26	CA11	I	
84	D6	VDDS	-	Power supply +3.3 V	181	N1	MELO0	O	MEL wave data output
85	D7	VDDS	-		182	N2	MELO1	O	
86	D8	VDDS	-		183	N3	MELO2	O	
87	D9	VDDS	-		184	N4	VDDC	-	Power supply +1.5 V
88	D10	VDDS	-		185	N11	VSS	-	Ground
89	D11	VDDS	-		186	N12	VSS	-	
90	D12	VDDS	-		187	N13	VSS	-	
91	D13	VDDS	-		188	N14	VSS	-	
92	D14	VDDC	-	Power supply +1.5 V	189	N15	VSS	-	
93	D15	VDDC	-		190	N16	VSS	-	
94	D16	VDDC	-		191	N23	PLL_AVS	-	Analog ground (PLL)
95	D17	VDDC	-		192	N24	CA12	I	Address bus of internal register
96	D18	VDDC	-		193	N25	CA13	I	
97	D19	VDDC	-		194	N26	CA14	I	

PIN NO.	OUTER NO.	NAME	I/O	FUNCTION
195	P1	LMD11	I/O	Wave memory data bus (Lower 16 bit)
196	P2	LMD4	I/O	
197	P3	LMD3	I/O	
198	P4	VDDS	-	Power supply +3.3 V
199	P11	VSS	-	Ground
200	P12	VSS	-	
201	P13	VSS	-	
202	P14	VSS	-	
203	P15	VSS	-	
204	P16	VSS	-	
205	P23	PLL_AVD	-	Analog power supply +1.5 V (PLL)
206	P24	CA15	I	Address bus of internal register
207	P25	XI	I	Crystal oscillator input
208	P26	XO	O	Crystal oscillator output
209	R1	LMD12	I/O	Wave memory data bus (Lower 16 bit)
210	R2	LMD10	I/O	
211	R3	LMD5	I/O	
212	R4	VDDS	-	Power supply +3.3 V
213	R11	VSS	-	Ground
214	R12	VSS	-	
215	R13	VSS	-	
216	R14	VSS	-	
217	R15	VSS	-	
218	R16	VSS	-	
219	R23	VDDC	-	Power supply +1.5 V
220	R24	PLL_TSTN	I	Test pin
221	R25	RFCLKi	I	PLL Clock
222	R26	RFCLKo	O	
223	T1	LMD2	I/O	Wave memory data bus (Lower 16 bit)
224	T2	LMD13	I/O	
225	T3	LMD6	I/O	
226	T4	VDDS	-	Power supply +3.3 V
227	T11	VSS	-	Ground
228	T12	VSS	-	
229	T13	VSS	-	
230	T14	VSS	-	
231	T15	VSS	-	
232	T16	VSS	-	
233	T23	VDDC	-	Power supply +1.5 V
234	T24	CSN1	I	Chip select
235	T25	CSN0	I	
236	T26	PLL_BP	I	Test pin
237	U1	LMD9	I/O	Wave memory data bus (Lower 16 bit)
238	U2	LMD14	I/O	
239	U3	LMD1	I/O	
240	U4	VDDS	-	Power supply +3.3 V
241	U23	VDDC	-	Power supply +1.5 V
242	U24	TRST	I	Test pin
243	U25	RDN	I	Read strobe
244	U26	WRN	I	Write strobe
245	V1	LMD7	I/O	Wave memory data bus (Lower 16 bit)
246	V2	LMD8	I/O	
247	V3	LMD15	I/O	
248	V4	VDDS	-	Power supply +3.3 V
249	V23	VDDC	-	Power supply +1.5 V
250	V24	TCK	I	Test pin
251	V25	DREQo	O	DMA request
252	V26	WAITo	O	Hardware wait request
253	W1	LMD0	I/O	Wave memory data bus (Lower 16 bit)
254	W2	LMA30	O	Wave memory address bus (Lower data memory)
255	W3	LMA29	O	
256	W4	VDDS	-	Power supply +3.3 V
257	W23	VDDC	-	Power supply +1.5 V
258	W24	TMS	I	Test pin
259	W25	SLAVE	I	Master/Slave select
260	W26	IRQo	O	Interrupt request
261	Y1	LMA28	O	Wave memory address bus (Lower data memory)
262	Y2	LMA27	O	
263	Y3	LMA26	O	
264	Y4	VDDS	-	Power supply +3.3 V
265	Y23	VDDC	-	Power supply +1.5 V
266	Y24	TDI	I	Test pin
267	Y25	KONTRGi	I	Key on data
268	Y26	ICN	I	Initial clear
269	AA1	LMA25	O	Wave memory address bus (Lower data memory)
270	AA2	LMA0	O	
271	AA3	LMA24	O	
272	AA4	VDDS	-	Power supply +3.3 V
273	AA23	VDDC	-	Power supply +1.5 V
274	AA24	TDO	O	Test pin
275	AA25	EIRQ	O	E bus interrupt request
276	AA26	KONTRGo	O	Key on data
277	AB1	LMA22	O	Wave memory address bus (Lower data memory)
278	AB2	LMA23	O	
279	AB3	LMA21	O	
280	AB4	VSS	-	Ground
281	AB23	VSS	-	
282	AB24	TMODE	I	Test pin
283	AB25	ESDA	I/O	E bus data
284	AB26	EICN	O	E bus initial clear
285	AC1	LMA1	O	Wave memory address bus (Lower data memory)
286	AC2	LMA20	O	
287	AC3	LMA2	O	
288	AC4	VSS	-	Ground
289	AC5	VSS	-	
290	AC6	VDDC	-	Power supply +1.5 V
291	AC7	VDDC	-	
292	AC8	VDDC	-	Power supply +1.5 V
293	AC9	VDDC	-	
294	AC10	VDDC	-	
295	AC11	VDDC	-	
296	AC12	VDDC	-	
297	AC13	VDDC	-	
298	AC14	VDDS	-	Power supply +3.3 V
299	AC15	VDDS	-	
300	AC16	VDDS	-	
301	AC17	VDDS	-	
302	AC18	VDDS	-	
303	AC19	VDDS	-	
304	AC20	VDDS	-	
305	AC21	VDDS	-	
306	AC22	VSS	-	Ground
307	AC23	VSS	-	
308	AC24	TEST1	I	Test pin
309	AC25	SYI	I	Synchronous clock
310	AC26	ESCL	I/O	E bus clock
311	AD1	LMA19	O	Wave memory address bus (Lower data memory)
312	AD2	LMA3	O	
313	AD3	VSS	-	Ground
314	AD4	LMA17	O	Wave memory address bus (Lower data memory)
315	AD5	LMA6	O	
316	AD6	LMA8	O	
317	AD7	LMA13	O	
318	AD8	LMA11	O	
319	AD9	HMD11	I/O	Wave memory data bus (Upper data memory)
320	AD10	HMD12	I/O	
321	AD11	HMD2	I/O	
322	AD12	HMD9	I/O	
323	AD13	HMD7	I/O	
324	AD14	HMA29	O	Wave memory address bus (Upper data memory)
325	AD15	HMA26	O	
326	AD16	HMA24	O	
327	AD17	HMA21	O	
328	AD18	HMA2	O	
329	AD19	HMA18	O	
330	AD20	HMA5	O	
331	AD21	HMA7	O	
332	AD22	HMA14	O	
333	AD23	HMA10	O	
334	AD24	VSS	-	Ground
335	AD25	VSS	-	
336	AD26	SYO	O	Synchronous clock
337	AE1	VSS	-	Ground
338	AE2	VSS	-	
339	AE3	LMA18	O	Wave memory address bus (Lower data memory)
340	AE4	LMA5	O	
341	AE5	LMA7	O	
342	AE6	LMA14	O	
343	AE7	LMA10	O	
344	AE8	MWEN	O	Wave memory write enable
345	AE9	HMD4	I/O	Wave memory data bus (Upper data memory)
346	AE10	HMD10	I/O	
347	AE11	HMD13	I/O	
348	AE12	HMD14	I/O	
349	AE13	HMD8	I/O	
350	AE14	HMA30	O	Wave memory address bus (Upper data memory)
351	AE15	HMA27	O	
352	AE16	HMA0	O	
353	AE17	HMA23	O	
354	AE18	HMA20	O	
355	AE19	HMA3	O	
356	AE20	HMA17	O	
357	AE21	HMA6	O	
358	AE22	HMA8	O	
359	AE23	HMA13	O	
360	AE24	HMA11	O	
361	AE25	VSS	-	Ground
362	AE26	VSS	-	
363	AF1	VSS	-	
364	AF2	VSS	-	
365	AF3	LMA4	O	Wave memory address bus (Lower data memory)
366	AF4	LMA16	O	
367	AF5	LMA15	O	
368	AF6	LMA9	O	
369	AF7	LMA12	O	
370	AF8	MOEN	O	Wave memory output enable
371	AF9	HMD3	I/O	Wave memory data bus (Upper data memory)
372	AF10	HMD5	I/O	
373	AF11	HMD6	I/O	
374	AF12	HMD1	I/O	
375	AF13	HMD15	I/O	
376	AF14	HMD0	I/O	
377	AF15	HMA28	O	Wave memory address bus (Upper data memory)
378	AF16	HMA25	O	
379	AF17	HMA22	O	
380	AF18	HMA1	O	
381	AF19	HMA19	O	
382	AF20	HMA4	O	
383	AF21	HMA16	O	
384	AF22	HMA15	O	
385	AF23	HMA9	O	
386	AF24	HMA12	O	
387	AF25	VSS	-	Ground
388	AF26	VSS	-	

● YGV628B-VZ (X6356B00) RGB CONTROLLER AVDP7

DMM: IC503

PIN NO.	NAME	I/O	FUNCTION
1	A23	I	CPU address bus
2	A22	I	
3	A21	I	
4	A20	I	
5	V_{DD}	-	Digital power supply +3.3 V
6	A19	I	CPU address bus
7	V_{SS}	-	Digital ground
8	A18	I	CPU address bus
9	A17	I	
10	A16	I	
11	A15	I	
12	A14	I	
13	A13	I	
14	A12	I	
15	A11	I	
16	A10	I	
17	A9	I	
18	A8	I	
19	V_{DD}	-	Digital power supply +3.3 V
20	V_{SS}	-	Digital ground
21	A7	I	CPU address bus
22	A6	I	
23	A5	I	
24	A4	I	
25	A3	I	
26	A2	I	
27	A1	I	
28	WRH_N	I	Write strobe input
29	WRL_N	I	
30	RD_N	I	Read pulse input
31	RESET_N	I	Reset input
32	V_{SS}	-	Digital ground
33	CS_N	I	Chip select
34	V_{DD}	-	Digital power supply +3.3 V
35	DREQ_N	O	Direct memory access
36	INT_N	O	Interrupt
37	READY_N	O	CPU bus ready
38	WAIT_N	O	CPU bus wait
39	D15	I/O	CPU data bus
40	D14	I/O	
41	D13	I/O	
42	D12	I/O	
43	V_{SS}	-	Digital ground
44	D11	I/O	CPU data bus
45	D10	I/O	
46	V_{DD}	-	Digital power supply +3.3 V
47	D9	I/O	CPU data bus
48	D8	I/O	
49	D7	I/O	
50	D6	I/O	
51	D5	I/O	
52	D4	I/O	
53	V_{SS}	-	Digital ground
54	D3	I/O	CPU data bus
55	D2	I/O	
56	D1	I/O	
57	D0	I/O	
58	V_{DD}	-	Digital power supply +3.3 V
59	SDQ0	I/O	Video memory data bus
60	SDQ15	I/O	
61	V_{SS}	-	Digital ground
62	SDQ1	I/O	Video memory data bus
63	SDQ14	I/O	
64	SDQ2	I/O	
65	SDQ13	I/O	
66	SDQ3	I/O	
67	V_{SS}	-	Digital ground
68	SDQ12	I/O	Video memory data bus
69	V_{DD}	-	Digital power supply +3.3 V
70	SDQ4	I/O	Video memory data bus
71	SDQ11	I/O	
72	SDQ5	I/O	
73	SDQ10	I/O	
74	V_{SS}	-	Digital ground
75	SDQ6	I/O	Video memory data bus
76	SDQ9	I/O	
77	SDQ7	I/O	
78	SDQ8	I/O	
79	V_{DD}	-	Digital power supply +3.3 V
80	LDQM	O	Video memory data mask output
81	V_{SS}	-	Digital ground
82	WE_N	O	Video memory write enable
83	UDQM	O	Video memory data mask output
84	CAS_N	O	Video memory column address strobe output
85	SDCKOUT	O	Video memory clock output
86	RAS_N	O	Video memory low address strobe output
87	V_{SS}	-	Digital ground
88	SCS_N	O	Video memory chip enable
89	SA13	O	Video memory address bus
90	V_{DD}	-	Digital power supply +3.3 V
91	SA11	O	Video memory address bus
92	SA12	O	
93	SA9	O	
94	SA10	O	
95	SA8	O	
96	SA0	O	
97	V_{SS}	-	Digital ground
98	SA1	O	Video memory address bus
99	SA6	O	
100	SA7	O	
101	V_{DD}	-	Digital power supply +3.3 V
102	SA2	O	Video memory address bus
103	SA5	O	
104	SA3	O	
105	SA4	O	
106	V_{SS}	-	Digital ground
107	GCK2OUT	O	Dot clock output 2
108	V_{DD}	-	Digital power supply +3.3 V
109	DRO0	O	Digital R signal output
110	DRO1	O	
111	DRO2	O	
112	DRO3	O	
113	DRO4	O	
114	DRO5	O	
115	DGO0	O	Digital G signal output
116	DGO1	O	
117	V_{SS}	-	Digital ground
118	DGO2	O	Digital G signal output
119	DGO3	O	
120	V_{DD}	-	Digital power supply +3.3 V
121	DGO4	O	Digital G signal output
122	DGO5	O	
123	DBO0	O	Digital B signal output
124	DBO1	O	
125	DBO2	O	
126	DBO3	O	
127	V_{SS}	-	Digital ground
128	DBO4	O	Digital B signal output
129	DBO5	O	
130	YS_N	O	YS signal output
131	BLANK_N	O	Non-display interval output
132	V_{DD}	-	Digital power supply +3.3 V
133	$DACV_{SS}$	-	DAC analog ground
134	R	O	Analog R signal output
135	G	O	Analog G signal output
136	B	O	Analog B signal output
137	IREF	-	DAC reference electric-current input
138	$DACV_{DD}$	-	DAC analog power supply +3.3 V
139	TEST2_N	I	Test pin
140	TEST1_N	I	
141	TEST0_N	I	
142	CSYNC_N	O	Horizontal synchronized signal / Compound synchronized signal output
143	VSYNC_N	O	Vertical synchronized signal output
144	GCK1OUT	O	Dot clock output 1
145	V_{DD}	-	Digital power supply +3.3 V
146	GCK2IN	I	Dot clock input 2
147	DRI0	I	Digital R signal input
148	V_{SS}	-	Digital ground
149	DRI1	I	Digital R signal input
150	DRI2	I	
151	DRI3	I	
152	DRI4	I	
153	DRI5	I	
154	DGI0	I	Digital G signal input
155	DGI1	I	
156	DGI2	I	
157	DGI3	I	
158	V_{DD}	-	Digital power supply +3.3 V
159	DGI4	I	Digital G signal input
160	V_{SS}	-	Digital ground
161	DGI5	I	Digital G signal input
162	DBI0	I	Digital B signal input
163	DBI1	I	
164	DBI2	I	
165	DBI3	I	
166	DBI4	I	
167	DBI5	I	
168	HSIN_N	I	Horizontal synchronized signal input
169	VSIN_N	I	Vertical synchronized signal input
170	V_{DD}	-	Digital power supply +3.3 V
171	V_{SS}	-	Digital ground
172	GCK1IN	I	Dot clock input 1
173	SYCKIN	I	System clock input
174	$PLLV_{DD}$	-	PLL analog power supply +3.3 V
175	$PLLV_{SS}$	-	PLL analog ground
176	FILTER	-	Filter connect pin for PLL

● TMP89FM42AUG (YC778C00) E-GKS

MK-M: IC1

PIN NO.	NAME	I/O	FUNCTION	PIN NO.	NAME	I/O	FUNCTION
1	VSS	-	Ground	23	P42	I/O	Port 42
2	XIN	I	High frequency departure pendulum connection terminal	24	P43	I/O	Port 43
3	XOUT	O	High frequency departure pendulum connection terminal	25	P44	I/O	Port 44
4	MODE	I	Terminal for shipment examination. Please fix at "L" level.	26	P45	I/O	Port 45
5	VDD	-	Power supply +5D	27	P46	I/O	Port 46
6	P02	I/O	Port 02	28	P47	I/O	Port 47
7	P03	I/O	Port 03	29	P74	I/O	Port 74
8	/RESET	I	System reset input	30	P75	I/O	Port 75
9	P11	I/O	Port 11	31	P76	I/O	Port 76
10	P12	I/O	Port 12	32	P77	I/O	Port 77
11	P13	I/O	Port 13	33	P90	I/O	Port 90
12	P20	I/O	Port 20	34	P91	I/O	Port 91
13	P21	I/O	Port 21	35	P80	I/O	Port 80
14	P22	I/O	Port 22/Serial clock I/O 0	36	P81	I/O	Port 81
15	SDA0	I/O	Serial bus data input/output	37	P70	I/O	Port 70
16	SCL0	I/O	Serial bus data input/output	38	P71	I/O	Port 71
17	P25	I/O	Port 25	39	P72	I/O	Port 72
18	P26	I/O	Port 16	40	P73	I/O	Port 73
19	P27	I/O	Port 27	41	PB4	I/O	Port B4
20	VAREF/AVDD		Analog, standard voltage input terminal for analog to digital translation/Power supply terminal for analogue	42 43	PB5 PB6	I/O I/O	Port B5 Port B6
21	AIN0	I	A/D converter analog input	44	PB7	I/O	Port B7
22	P41	I/O	Port 41				

● AK4396VF-E2 (X8324A00) DAC (Digital to Analog Converter)

DMM: IC751, IC753

PIN NO.	NAME	I/O	FUNCTION	PIN NO.	NAME	I/O	FUNCTION
1	DV_{SS}	-	Digital ground	15	TTL	I	CMOS/TTL level select
2	DV_{DD}	-	Digital power supply +3.3 V	16	VREFL	I	Low level voltage reference input
3	MCLK	I	Master clock input	17	VREFH	I	High level voltage reference input
4	PDN	I	Power-down mode	18	AV_{DD}	-	Analog power supply +5 V
5	BICK	I	Audio serial data clock	19	AV_{SS}	-	Analog ground
6	SDATA	I	Audio serial data input	20	AOUTR-	O	Rch negative analog output
7	LRCK	I	L/R clock	21	AOUTR+	O	Rch positive analog output
8	SMUTE/CSN	I	Soft mute/Chip select	22	AOUTL-	O	Lch negative analog output
9	DFS0/CAD0	I	Sampling speed mode select/Chip address 0	23	AOUTL+	O	Lch positive analog output
10	DEM0/CCLK	I	De-emphasis enable 0/Control data clock	24	VCOM	O	Common voltage output
11	DEM1/CDTI	I	De-emphasis enable 1/Control data input	25	P/S	I	Parallel/serial select
12	DIF0	I	Digital input format	26	TST1/DZFL	O	Test 1/Lch zero input detect
13	DIF1	I		27	TST2/CAD1	I	Test 2/Chip address 1
14	DIF2	I		28	ACKS/DZFR	I/O	Master clock auto setting mode/Rch zero input detect

● BH7236AF-E2 (XS062A00) RGB ENCODER

DMM: IC506

PIN NO.	NAME	I/O	FUNCTION	PIN NO.	NAME	I/O	FUNCTION
1	GND1	-	Ground terminal except 75Ω driver.	13	N.C.	-	No Connection
2	RIN	O	Analog Red signal input terminal.	14	N.C.	-	No Connection
3	GIN	O	Analog Green signal input terminal.	15	COUT	I	Chroma signal output terminal.
4	BIN	O	Analog Blue signal input terminal.	16	YOUT	I	Luminance signal output terminal.
5	N.C.	-	No Connection	17	YTRAP	O	Luminance trap filter terminal.
6	SCIN	O	Color subcarrier input terminal.	18	N.C.	-	No Connection
7	NT/PAL	O	Input terminal for the selection of TV format.	19	VCC2	-	Power supply terminal for 75Ω driver.
8	BFPOUT	I	Burst timing signal output terminal.	20	VOUT	I	Composite video output terminal.
9	N.C.	-	No Connection	21	BOUT	I	Analog B signal output terminal.
10	SYNCIN	O	Composite sync input terminal.	22	GOUT	I	Analog G signal output terminal.
11	SYNCOUT	I	Composite sync output terminal.	23	ROUT	I	Analog R signal output terminal.
12	VCC1	-	Power supply terminal except 75Ω driver.	24	GND2	-	Ground terminal for 75Ω driver.

● **FIN1215MTDX** (YC491A00) **LVDS TRANSMITTERS**

DMM: IC300

PIN NO.	NAME	I/O	FUNCTION	PIN NO.	NAME	I/O	FUNCTION
1	TxIn4	I	LVTTL Level Inputs	25	TxIn20	I	LVTTL Level Inputs
2	Vcc	I	Power Supply Pins for LVTTL Inputs	26	TxCKLIn	I	LVTTL Level Clock Input; the rising edge is for data strobe
3	TxIn5	I	LVTTL Level Inputs	27	/PwrDn	I	LVTTL Level Power-Down Input; assertion
4	TxIn6	I	LVTTL Level Inputs				(LOW) puts the outputs in high-impedance state
5	GND	I	Ground Pins for LVTTL Inputs	28	PLL GND	I	Ground Pins for PLL
6	TxIn7	I	LVTTL Level Inputs	29	PLL Vcc	I	Power Supply Pin for LVDS Outputs
7	TxIn8	I	LVTTL Level Inputs	30	PLL GND	I	Ground Pins for PLL
8	Vcc	I	Power Supply Pins for LVTTL Inputs	31	LVDS GND	I	Ground Pin for LVDS Outputs
9	TxIn9	I	LVTTL Level Inputs	32	TxCKLOut+	O	Positive LVDS Differential Clock Output
10	TxIn10	I	LVTTL Level Inputs	33	TxCKLOut-	O	Negative LVDS Differential Clock Output
11	GND	I	Ground Pins for LVTTL Inputs	34	TxOut2+	O	Positive LVDS Differential Data Output
12	TxIn11	I	LVTTL Level Inputs	35	TxOut2-	O	Negative LVDS Differential Data Output
13	TxIn12	I	LVTTL Level Inputs	36	LVDS GND	I	Ground Pin for LVDS Outputs
14	Vcc	I	Power Supply Pins for LVTTL Inputs	37	LVDS Vcc	I	Power Supply Pins for LVDS Outputs
15	TxIn13	I	LVTTL Level Inputs	38	TxOut1+	O	Positive LVDS Differential Data Output
16	TxIn14	I	LVTTL Level Inputs	39	TxOut1-	O	Negative LVDS Differential Data Output
17	GND	I	Ground Pins for LVTTL Inputs	40	TxOut0+	O	Positive LVDS Differential Data Output
18	TxIn15	I	LVTTL Level Inputs	41	TxOut0-	O	Negative LVDS Differential Data Output
19	TxIn16	I	LVTTL Level Inputs	42	LVDS GND	I	Ground Pin for LVDS Outputs
20	TxIn17	I	LVTTL Level Inputs	43	NC	I	No Connect
21	Vcc	I	Power Supply Pins for LVTTL Inputs	44	TxIn0	I	LVTTL Level Inputs
22	TxIn18	I	LVTTL Level Inputs	45	TxIn1	I	LVTTL Level Inputs
23	TxIn19	I	LVTTL Level Inputs	46	GND	I	Ground Pins for LVTTL Inputs
24	GND	I	Ground Pins for LVTTL Inputs	47	TxIn2	I	LVTTL Level Inputs
				48	TxIn3	I	LVTTL Level Inputs

● **FIN1216MTDX** (YC492A00) **LVDS RECEIVER**

EIF: IC100

PIN NO.	NAME	I/O	FUNCTION	PIN NO.	NAME	I/O	FUNCTION
1	RxOut17	O	LVTTL Level Data Outputs Goes HIGH for/PwrDn LOW	25	GND	I	Ground Pins for LVTTL Outputs
2	RxOut18	O	LVTTL Level Data Outputs Goes HIGH for/PwrDn LOW	26	RxOut1	O	LVTTL Level Data Outputs Goes HIGH for/PwrDn LOW
3	GND	I	Ground Pins for LVTTL Outputs	27	RxOut2	O	LVTTL Level Data Outputs Goes HIGH for/PwrDn LOW
4	RxOut19	O	LVTTL Level Data Outputs Goes HIGH for/PwrDn LOW	28	Vcc	I	Power Supply Pins for LVTTL Outputs
5	RxOut20	O	LVTTL Level Data Outputs Goes HIGH for/PwrDn LOW	29	RxOut3	O	LVTTL Level Data Outputs Goes HIGH for/PwrDn LOW
6	NC	I	No Connect	30	RxOut4	O	LVTTL Level Data Outputs Goes HIGH for/PwrDn LOW
7	LVDS GND	I	Ground Pins for LVDS Inputs	31	RxOut5	O	LVTTL Level Data Outputs Goes HIGH for/PwrDn LOW
8	RxIn0-	I	Negative LVDS Differential Data Output	32	GND	I	Ground Pins for LVTTL Outputs
9	RxIn0+	I	Positive LVDS Differential Data Output	33	RxOut6	O	LVTTL Level Data Outputs Goes HIGH for/PwrDn LOW
10	RxIn1-	I	Negative LVDS Differential Data Output	34	RxOut7	O	LVTTL Level Data Outputs Goes HIGH for/PwrDn LOW
11	RxIn1+	I	Positive LVDS Differential Data Output	35	RxOut8	O	LVTTL Level Data Outputs Goes HIGH for/PwrDn LOW
12	LVDS Vcc	I	Power Supply Pins for LVDS Inputs	36	Vcc	I	Power Supply Pins for LVTTL Outputs
13	LVDS GND	I	Ground Pins for LVDS Inputs	37	RxOut9	O	LVTTL Level Data Outputs Goes HIGH for/PwrDn LOW
14	RxIn2-	I	Negative LVDS Differential Data Output	38	GND	I	Ground Pins for LVTTL Outputs
15	RxIn2+	I	Positive LVDS Differential Data Output	39	RxOut10	O	LVTTL Level Data Outputs Goes HIGH for/PwrDn LOW
16	RxCLKIn-	I	Negative LVDS Differential Clock Output	40	RxOut11	O	LVTTL Level Data Outputs Goes HIGH for/PwrDn LOW
17	RxCLKIn+	I	Positive LVDS Differential Clock Output	41	RxOut12	O	LVTTL Level Data Outputs Goes HIGH for/PwrDn LOW
18	LVDS GND	I	Ground Pins for LVDS Inputs	42	Vcc	I	Power Supply Pins for LVTTL Outputs
19	PLL GND	I	Ground Pins for PLL	43	RxOut13	O	LVTTL Level Data Outputs Goes HIGH for/PwrDn LOW
20	PLL Vcc	I	Power Supply Pins for PLL	44	GND	I	Ground Pins for LVTTL Outputs
21	PLL GND	I	Ground Pins for PLL	45	RxOut14	O	LVTTL Level Data Outputs Goes HIGH for/PwrDn LOW
22	/PwrDn	I	LVTTL Level Input; Refer to Transmitter and Receiver	46	RxOut15	O	LVTTL Level Data Outputs Goes HIGH for/PwrDn LOW
			Power-up and Power-down Operation Truth Table	47	RxOut16	O	LVTTL Level Data Outputs Goes HIGH for/PwrDn LOW
23	RxCLKOut	O	LVTTL Level Clock Output	48	Vcc	I	Power Supply Pins for LVTTL Outputs
24	RxOut0	O	LVTTL Level Data Outputs Goes HIGH for/PwrDn LOW				

● **AK5381VT-E2** (X5219A0R) **ADC** (Analog to Digital Converter)

DMM: IC754, IC755

PIN NO.	NAME	I/O	FUNCTION	PIN NO.	NAME	I/O	FUNCTION
1	AINR	I	Rch Analog input pin	9	SDTO	O	Audio serial data output pin
2	AINL	I	Lch Analog input pin	10	LRCK	I/O	Output channel clock pin
3	CKS1	I	Mode select 1 pin	11	MCLK	I	Master clock input pin
4	VCOM	O	Common voltage output pin	12	SCLK	I/O	Audio serial data clock pin
5	AGND	-	Analog ground	13	PDN	I	Power down mode pin
6	VA	-	Analog power supply	14	DIF	I	Audio interface format pin
7	VD	-	Digital power supply	15	CKS2	I	Mode select 2 pin
8	DGND	-	Digital ground	16	CKS0	I	Mode select 0 pin

● ISL85033IRTZ-T (YD766A00) DC-DC CONVERTER

DMM: IC150

PIN NO.	NAME	I/O	FUNCTION
1, 21	COMP1, COMP2	O	COMP1/COMP2 is the output of the error amplifier.
2, 20	FB1, FB2	I	Feedback pin for the regulator. FB is the negative input to the voltage loop error amplifier. COMP is the output of the error amplifier. The output voltage is set by an external resistor divider connected to FB. In addition, the PWM regulator's power-good and undervoltage protection circuits use FB1/2 to monitor the regulator output voltage.
3, 19	SS1, SS2	O	Soft-Start pins for each controller. The SS1/2 pins control the soft-start and sequence of their respective outputs. A single capacitor from the SS pin to ground determines the output ramp rate. See the "Application Guidelines" on page 18 for soft-start and output tracking/sequencing details. If SS pins are tied to VCC, an internal soft-start of 2ms will be used.
4, 18	PGND1, PGND2	-	Power ground connections. Connect directly to the system GND plane.
5, 17	BOOT1, BOOT2	I	Floating bootstrap supply pin for the power MOSFET gate driver. The bootstrap capacitor provides the necessary charge to turn on the internal N-Channel MOSFET. Connect an external capacitor from this pin to PHASE.
6, 7,15,16	PHASE1, PHASE2	O	Switch node output. It connects the source of the internal power MOSFET with the external output inductor and with the cathode of the external diode.
8, 9, 13, 14	VIN1, VIN2	I	The input supply for the power stage of the PWM regulator and the source for the internal linear regulator that provides bias for the IC. Place a minimum of 10µF ceramic capacitance from each VIN to GND and close to the IC for decoupling.
10, 12	EN1, EN2	I	PWM controller's enable inputs. The PWM controllers are held off when the pin is pulled to ground. When the voltage on this pin rises above 2V, the PWM controller is enabled.
11	VCC	O	Output of the internal 5V linear regulator. Decouple to PGND with a minimum of 4.7µF ceramic capacitor.
23	SYNCOUT	O	Synchronization output. Provides a signal that is the inverse of the SYNCIN signal.
24	SYNCIN	I	Connect to an external signal for synchronization from 300kHz to 2MHz (negative edge trigger). SYNCIN is not allowed to be floating. When SYNCIN = logic 0, PHASE1 and PHASE2 are running at 180° out-of-phase. When SYNCIN = logic 1, PHASE1 and PHASE2 are running at 0° in-phase. When SYNCIN = an external clock, PHASE1 and PHASE2 are running at 180° out-of-phase.
25	SGND	-	Signal ground connections. The exposed pad must be connected to SGND and soldered to the PCB. All voltage levels are measured with respect to this pin.
26	NC	-	This is a no connection pin.
27	FS	I	Frequency selection pin. Tie to VCC for 500kHz switching frequency. Connect a resistor to GND for adjustable frequency from 300kHz to 2MHz.
22, 28	PGOOD1, PGOOD2	O	Open drain power good output that is pulled to ground when the output voltage is below regulation limits or during the soft-start interval. There is an internal 5MΩ internal pull-up resistor.
-	PD	-	The exposed pad must be connected to the system GND plane with as many vias as possible for proper electrical and thermal performance.

● BD6590MUV-E2 (YD867A00) DC-DC CONVERTER

EIF: IC200

PIN NO.	NAME	I/O	FUNCTION	PIN NO.	NAME	I/O	FUNCTION
1	SW	O	Switching Tr drive terminal	13	LED1	I	Current sink for LED
2	SW	O	Switching Tr drive terminal	14	LED2	I	Current sink for LED
3	N.C.	-	No connect pin	15	LED3	I	Current sink for LED
4	PGND	-	PGND for switching Tr	16	LED4	I	Current sink for LED
5	FAILFLAG	O	Fail Flag	17	LED5	I	Current sink for LED
6	OCPSET	I	Current Limiter setting	18	LED6	I	Current sink for LED
7	VDET	I	Detect input for SBD open and OVP	19	N.C.	-	No connect pin
8	TEST	I	TEST signal	20	GND	-	GND for Current driver
9	RSTB	I	Reset	21	PWMDRV	I	PWM input pin for power ON/OFF only driver
10	ISET	I	Resister connection for LED current setting	22	VBAT	I	Regulator output / Internal power-supply
11	GND	-	GND for Switching Regulator	23	PWMPOW	I	PWM input pin for power ON/OFF
12	N.C.	-	No connect pin	24	VBAT	I	Switching Tr drive terminal

■ CIRCUIT BOARDS（シート基板図）

ACDCM Circuit Board (YC526C0).....56
AJK Circuit Board (YE047C0).....49
DJACK Circuit Board (X9303B0).....45
DMM Circuit Board (YD865C0).....46/47
EIF Circuit Board (YD881C0).....48
ENC Circuit Board (YE049B0).....60
FUSTB Circuit Board (YE027D0).....57
GLL1 Circuit Board (YE048B0).....54
GLL2 Circuit Board (YE048B0).....54
GLR1 Circuit Board (YE048B0).....55
GLR2 Circuit Board (YE048B0).....55
HP Circuit Board (XQ795A0) (commonly used for XT162A0/XT162A0 併用)...58
MAD Circuit Board (X9083I0).....58
MIC Circuit Board (X8764A0).....59
MK-H Circuit Board (YC333D0).....64
MK-L Circuit Board (YC333D0).....62
MK-M Circuit Board (YC333D0).....63
MVR Circuit Board (YE049B0).....59
NET1 Circuit Board (XT123B0).....60
PEDAL Circuit Board (X9561D0).....61
PJK Circuit Board (X5143A0).....59
PL Circuit Board (XR898A0).....58
PNL Circuit Board (YE049B0).....50/51
PNR Circuit Board (YE049B0).....52/53
USB Circuit Board (YE049B0).....60

Note: See parts list for details of circuit board component parts.
注 : シートの部品詳細はパーツリストをご参照ください。

● DJACK Circuit Board

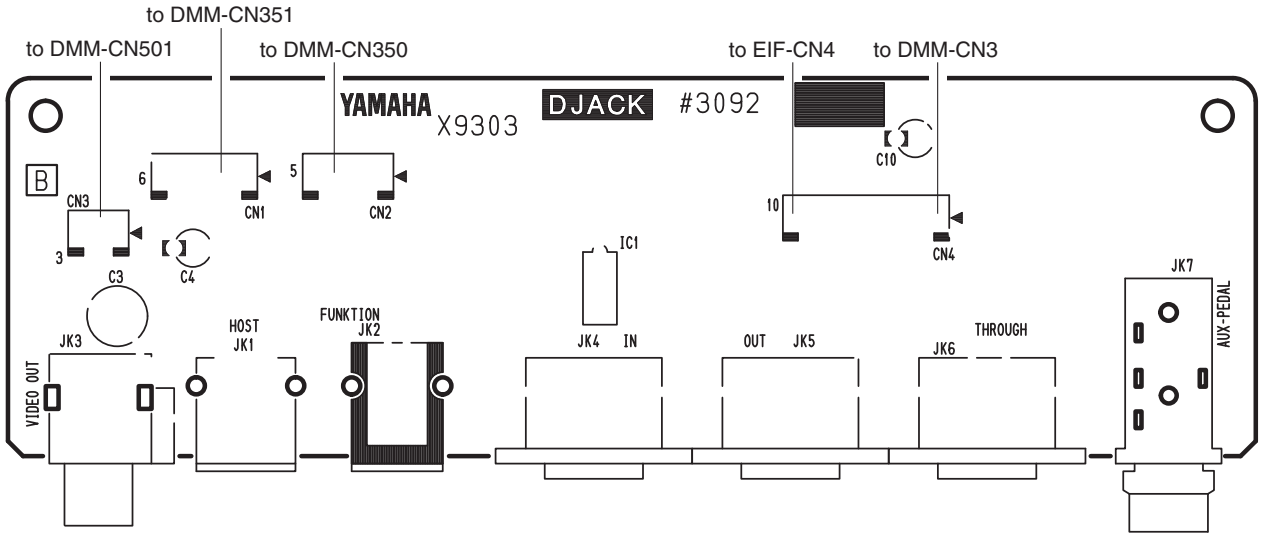

Component side（部品側）

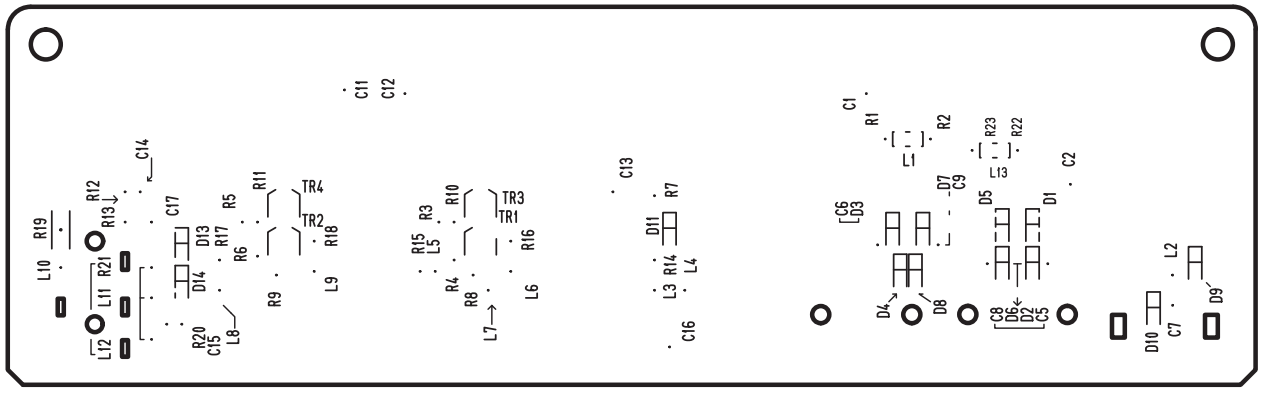

Pattern side（パターン側）

● DMM Circuit Board

Scale: 90/100

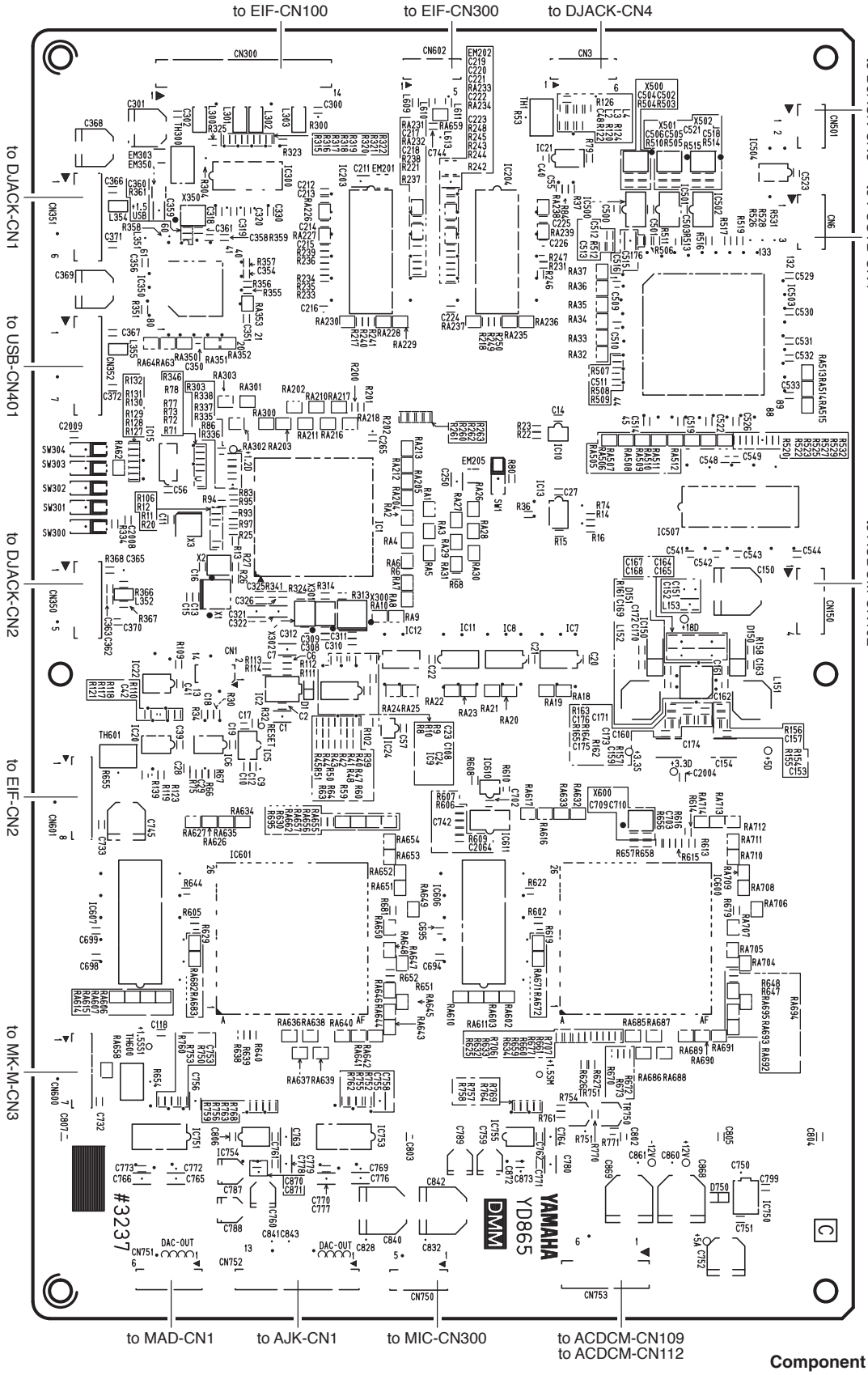

Component side（部品側）

● DMM Circuit Board

Scale: 90/100

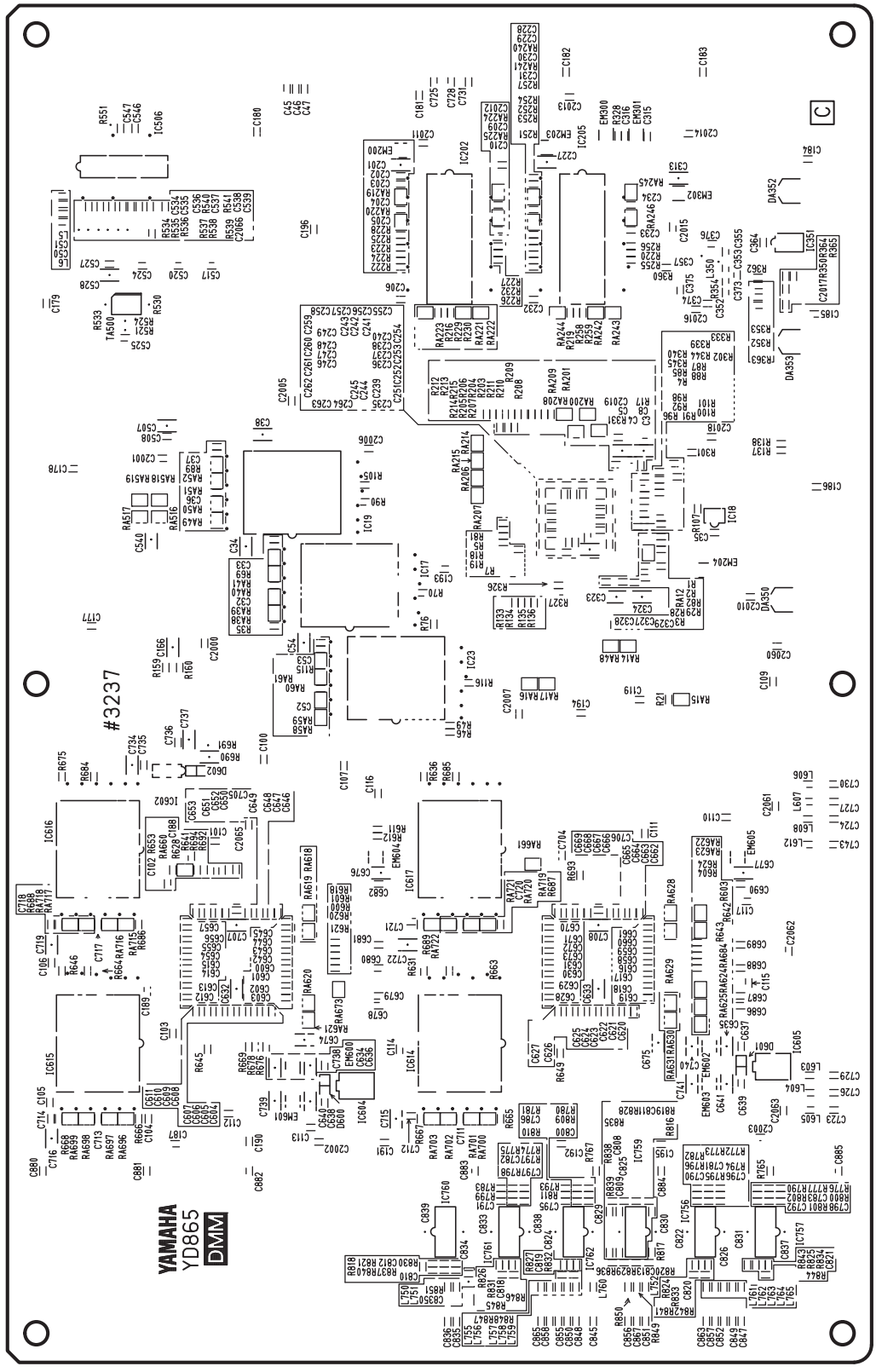

Pattern side（パターン側）

● EIF Circuit Board

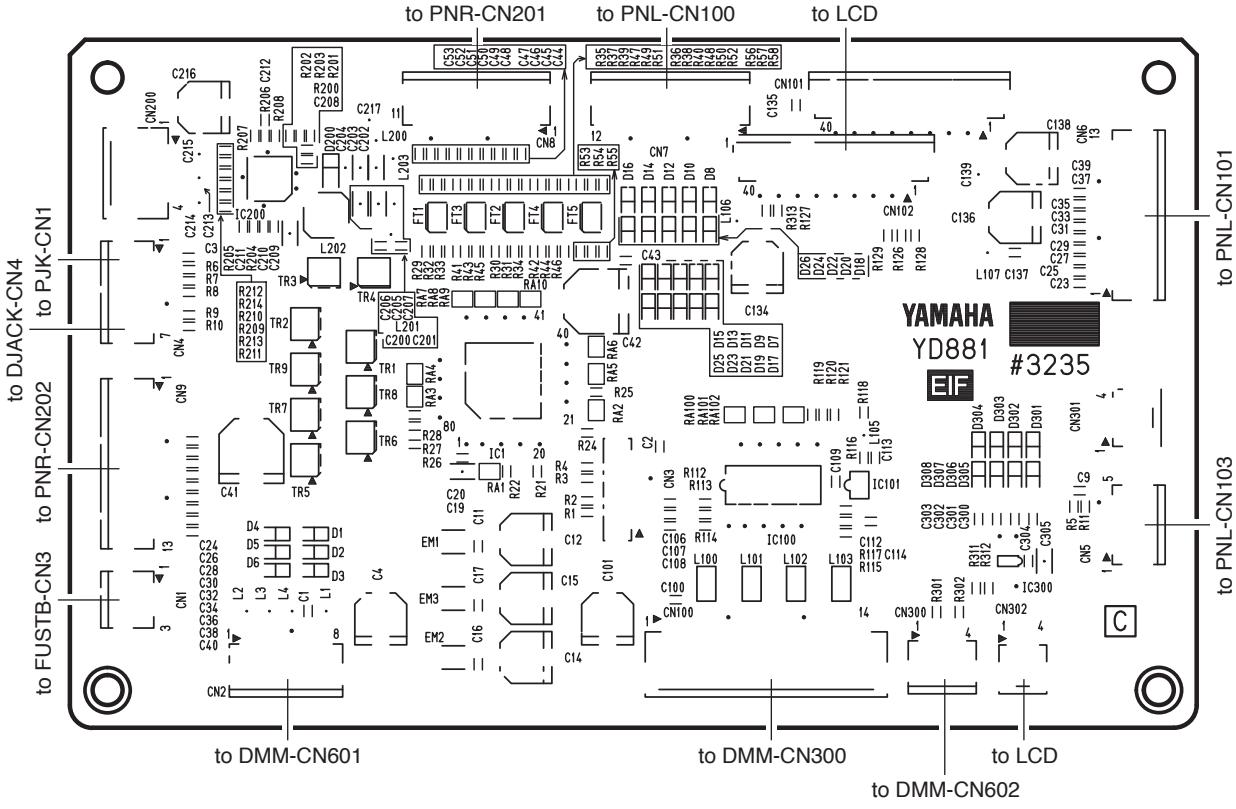

Component side（部品側）

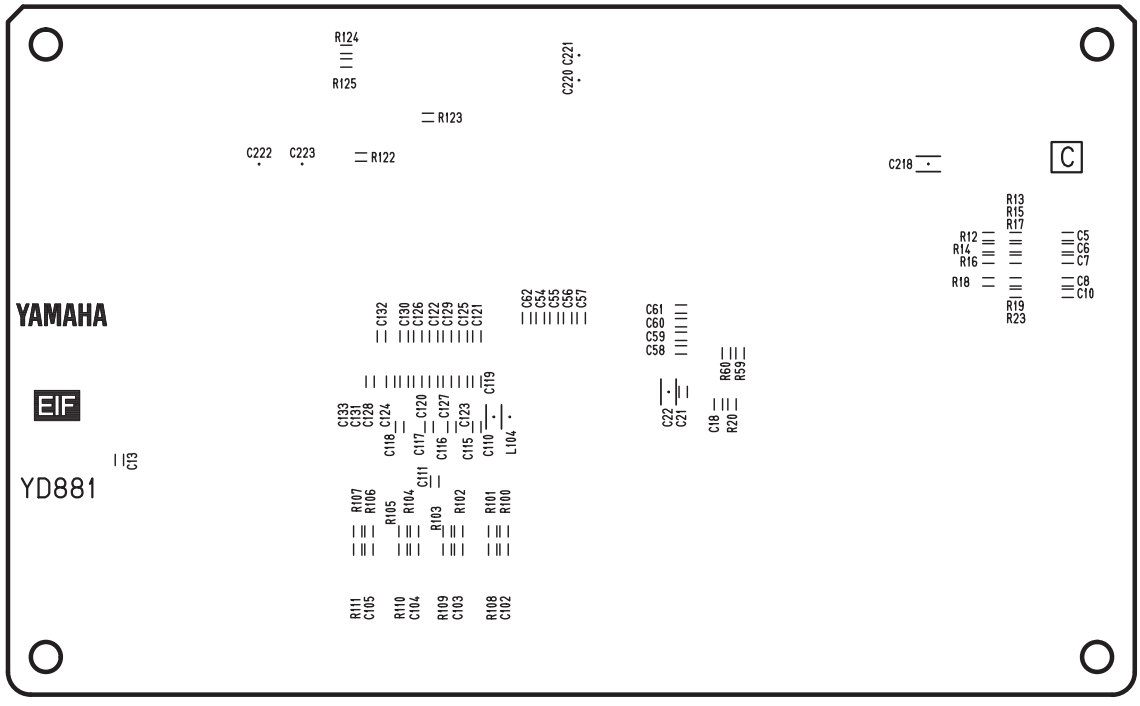

Pattern side（パターン側）

● AJK Circuit Board

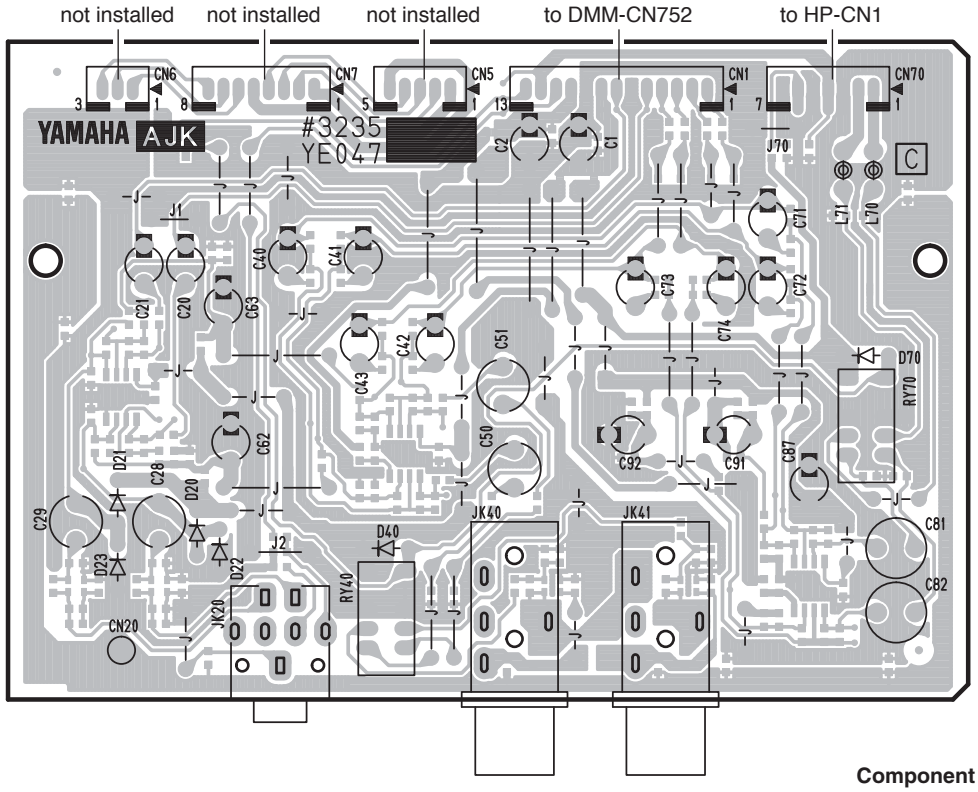

Component side（部品側）

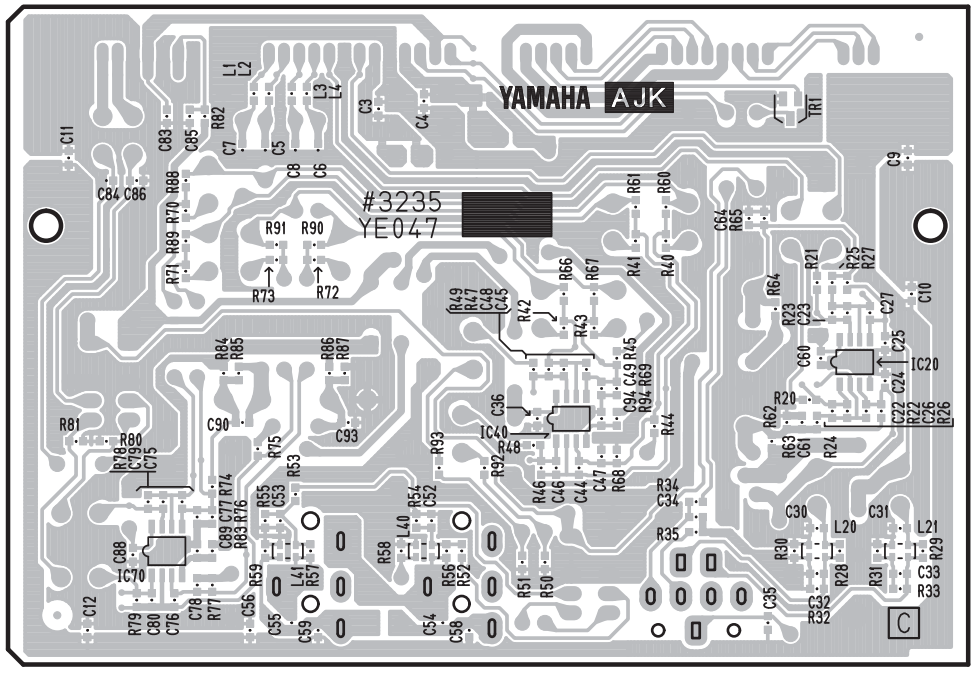

Pattern side（パターン側）

● PNL Circuit Board

Scale: 90/100

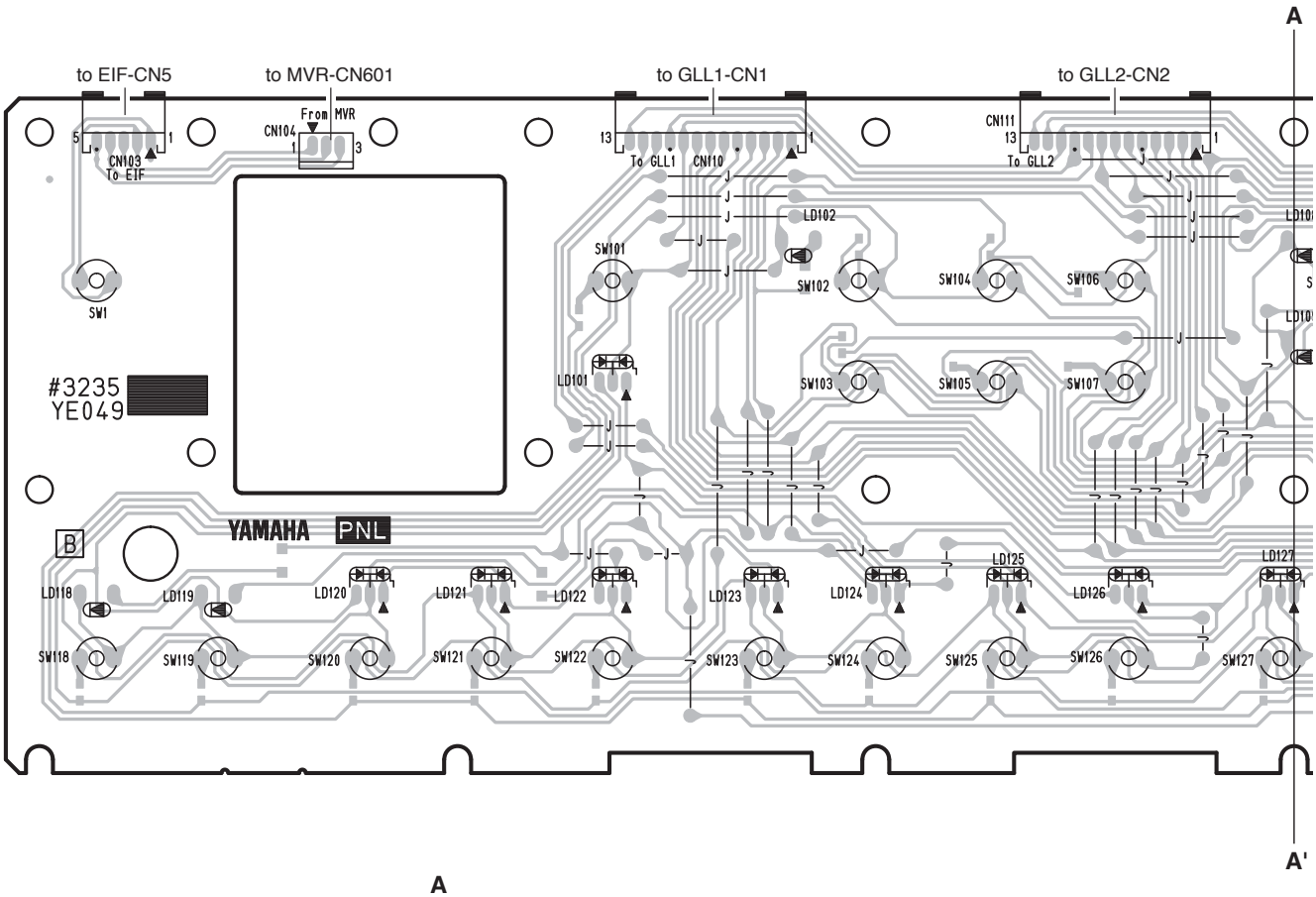

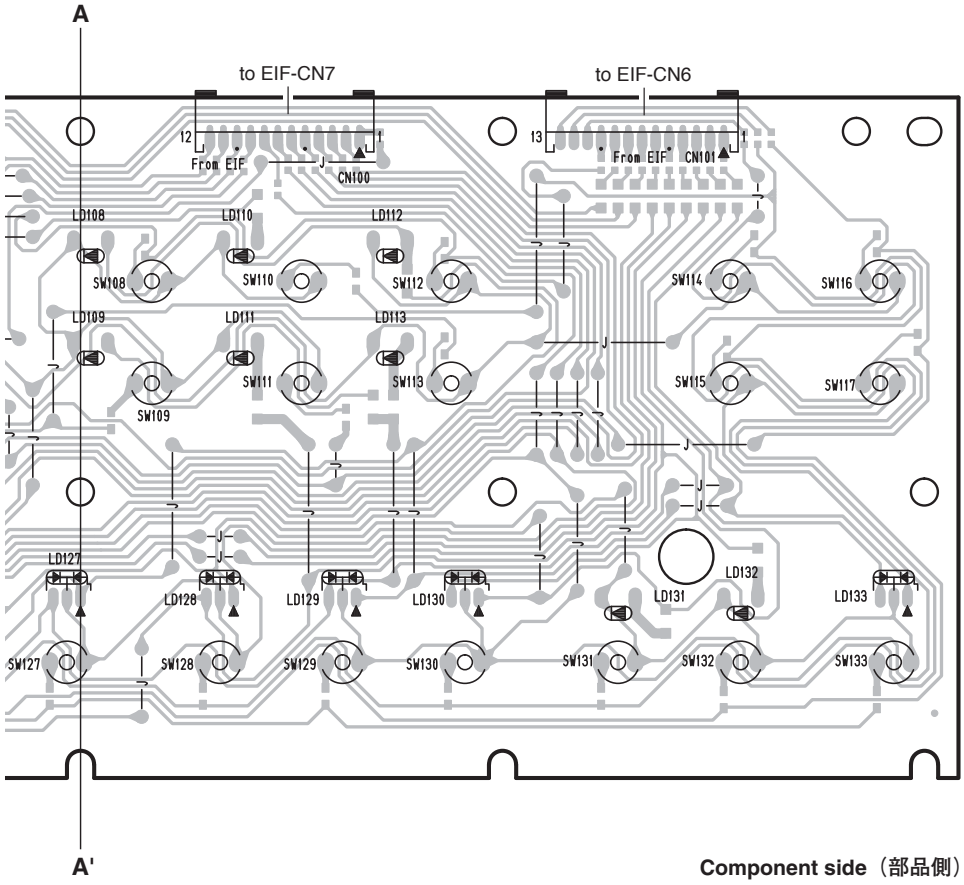

Component side（部品側）

2NA-ZA15750

● PNL Circuit Board

Scale: 90/100

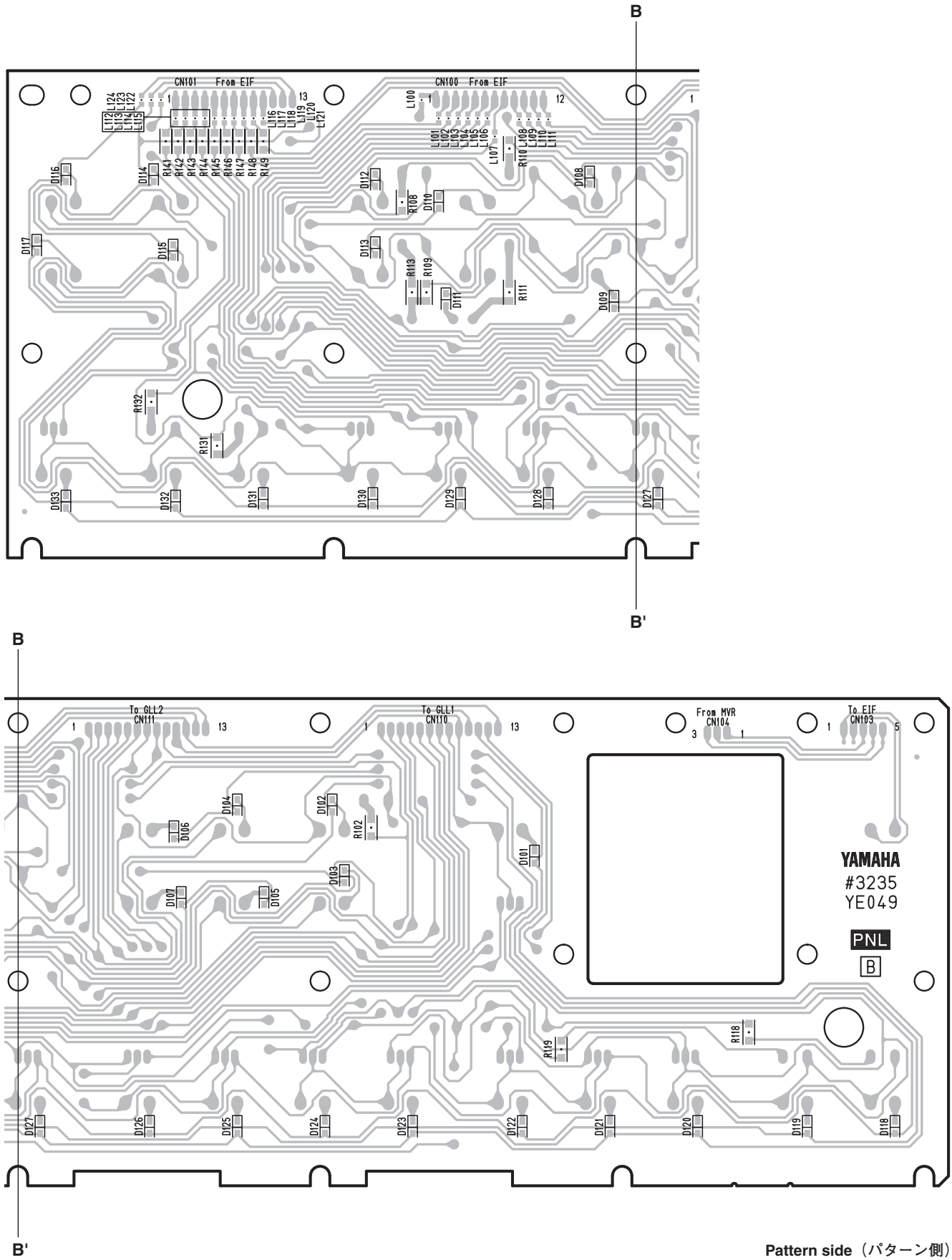

Pattern side（パターン側）

● PNR Circuit Board

Scale: 90/100

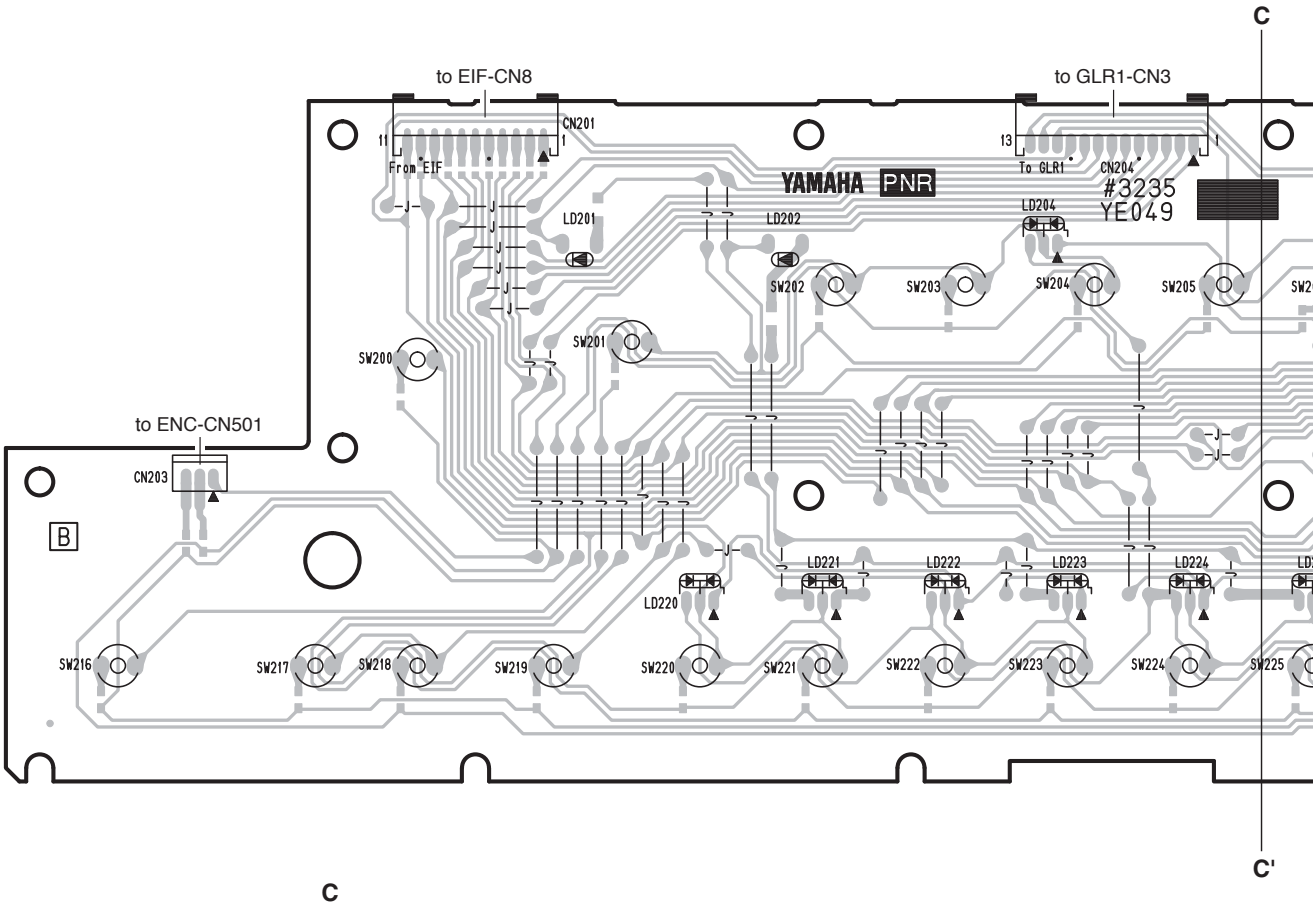

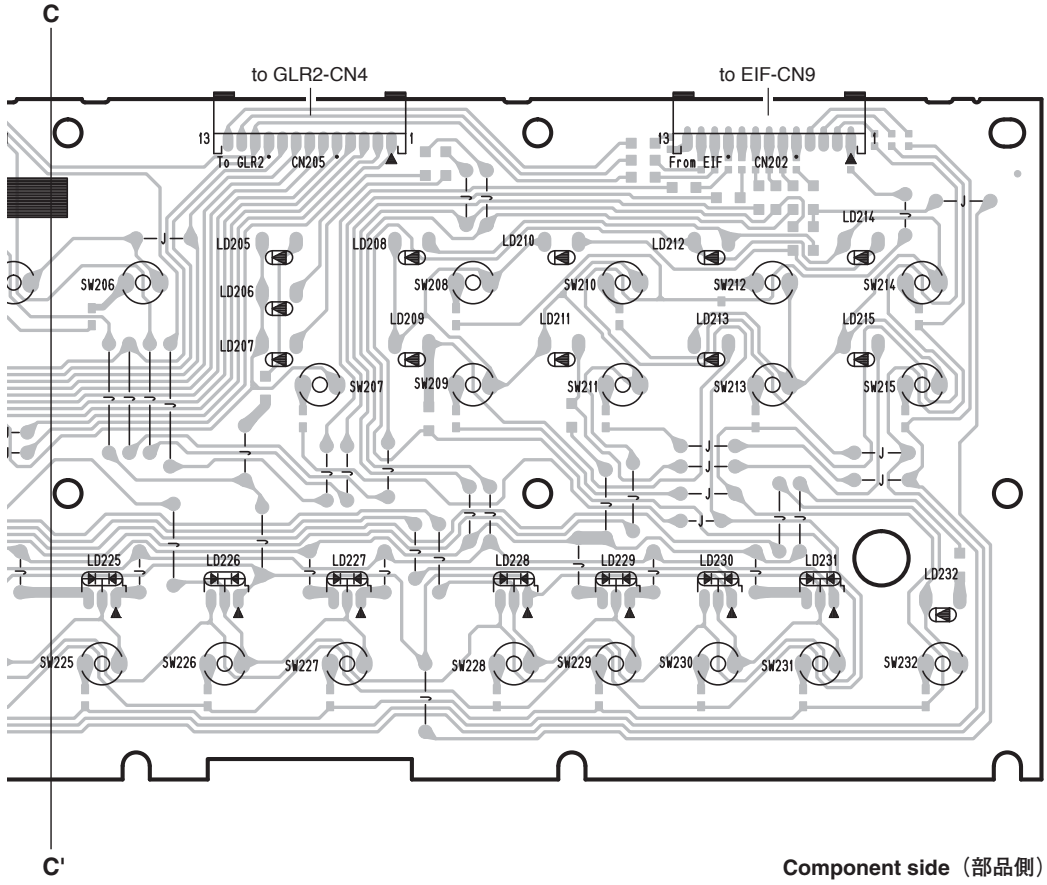

Component side（部品側）

2NA-ZA15750

● PNR Circuit Board

Scale: 90/100

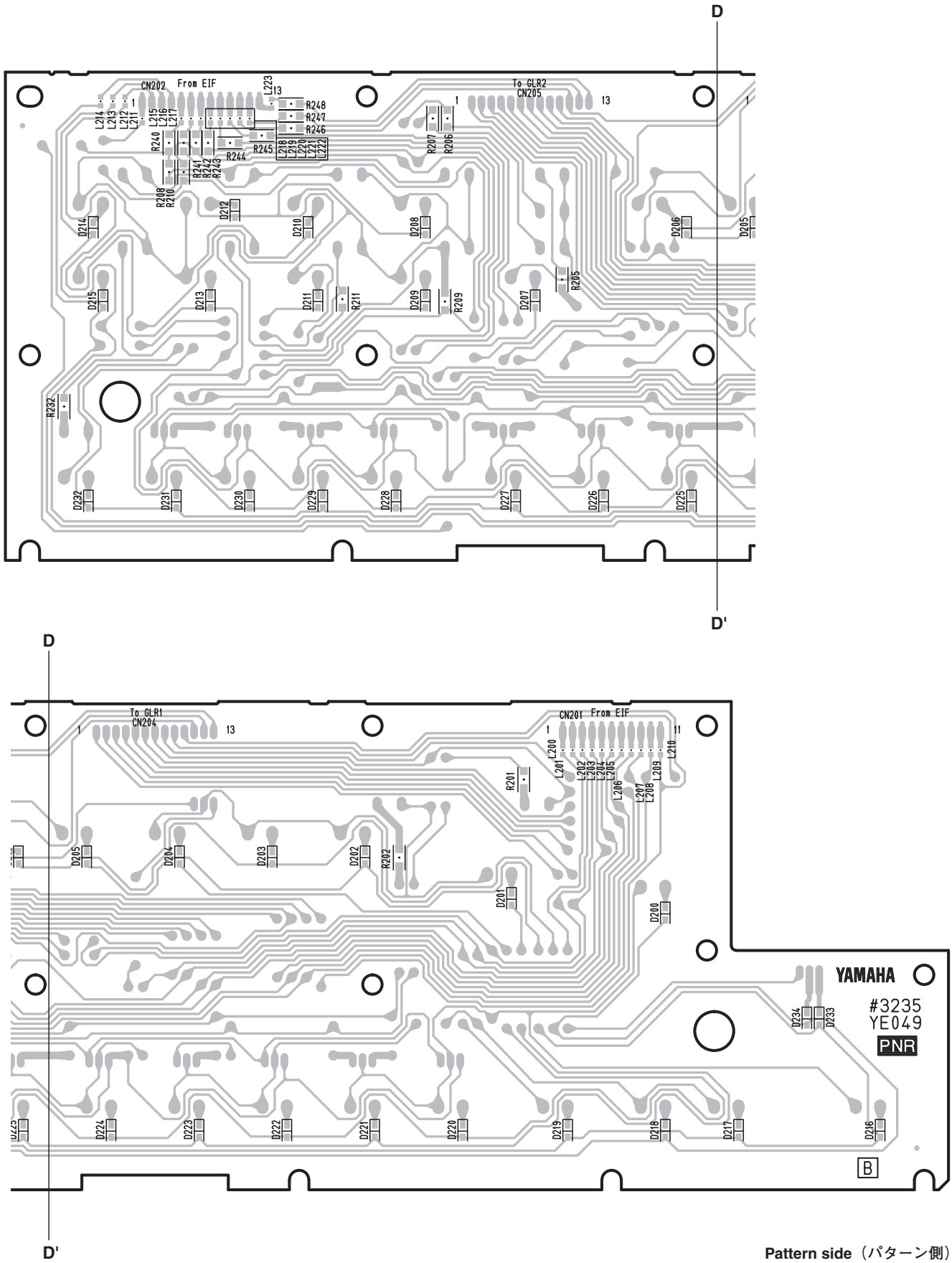

Pattern side（パターン側）

2NA-ZA15750

● GLL1 Circuit Board

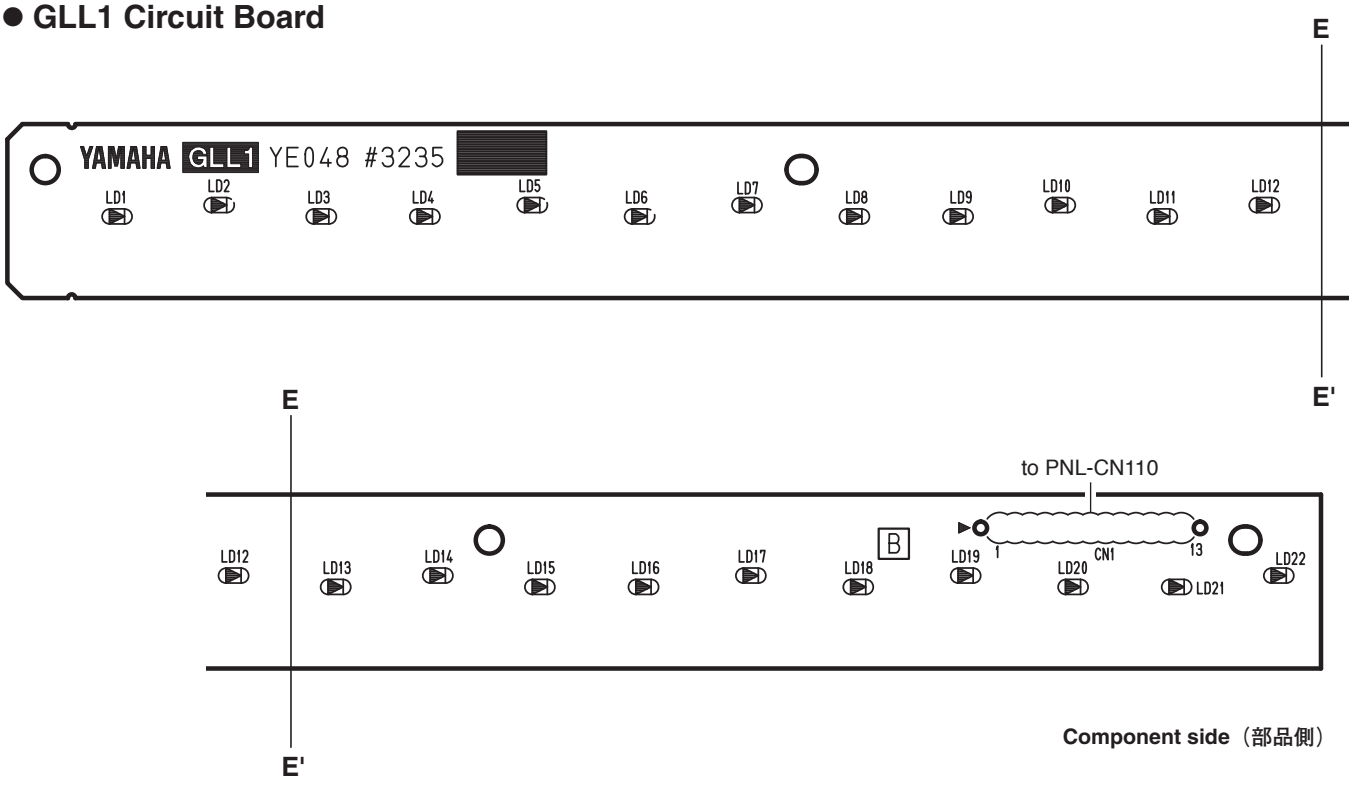

Component side（部品側）

● GLL2 Circuit Board

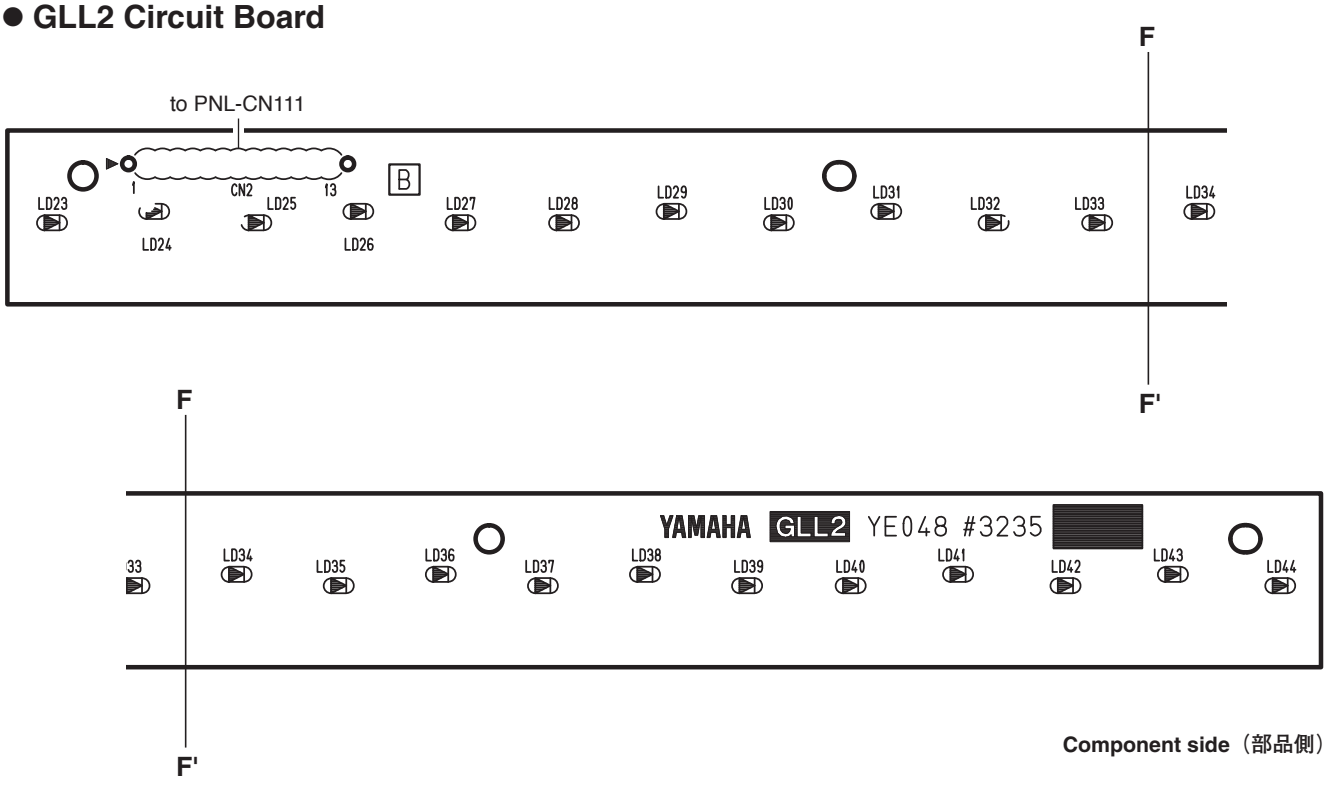

Component side（部品側）

● GLR1 Circuit Board

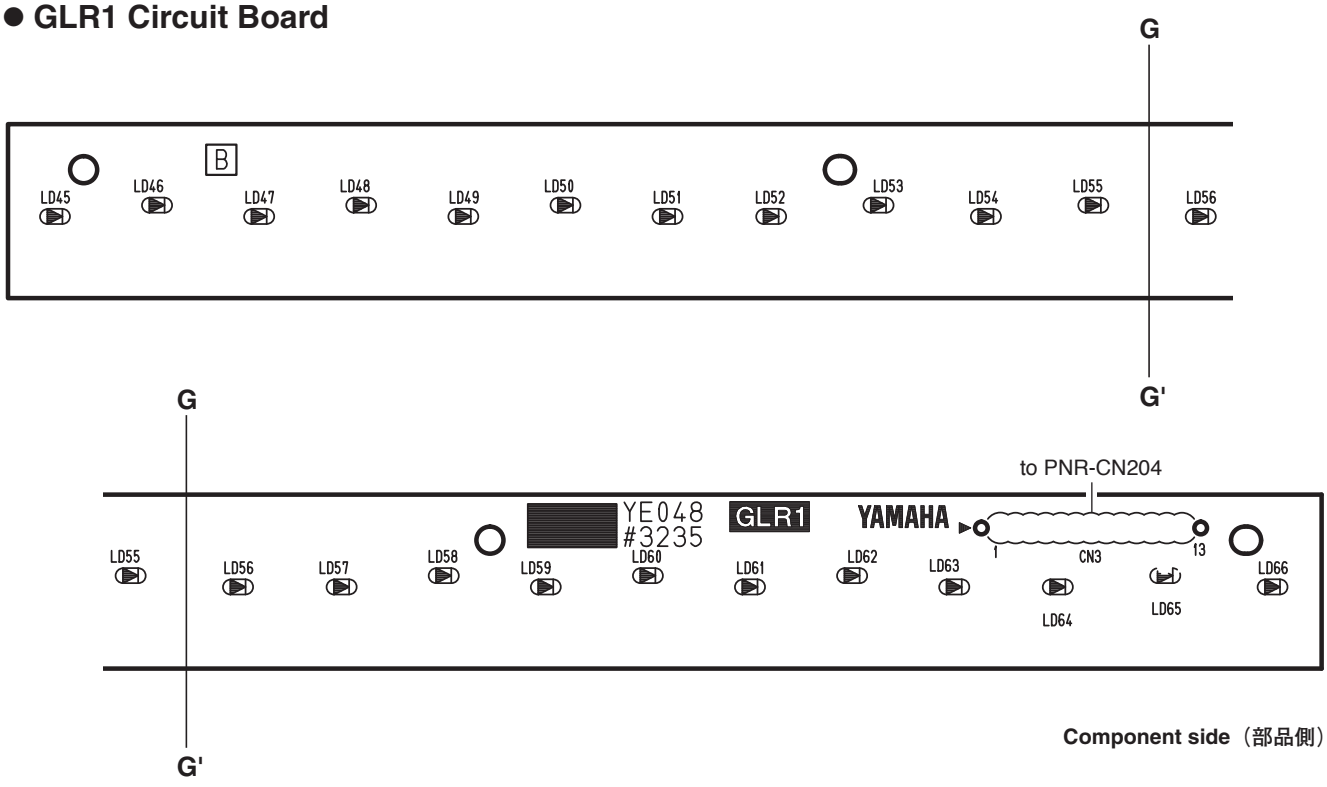

Component side（部品側）

● GLR2 Circuit Board

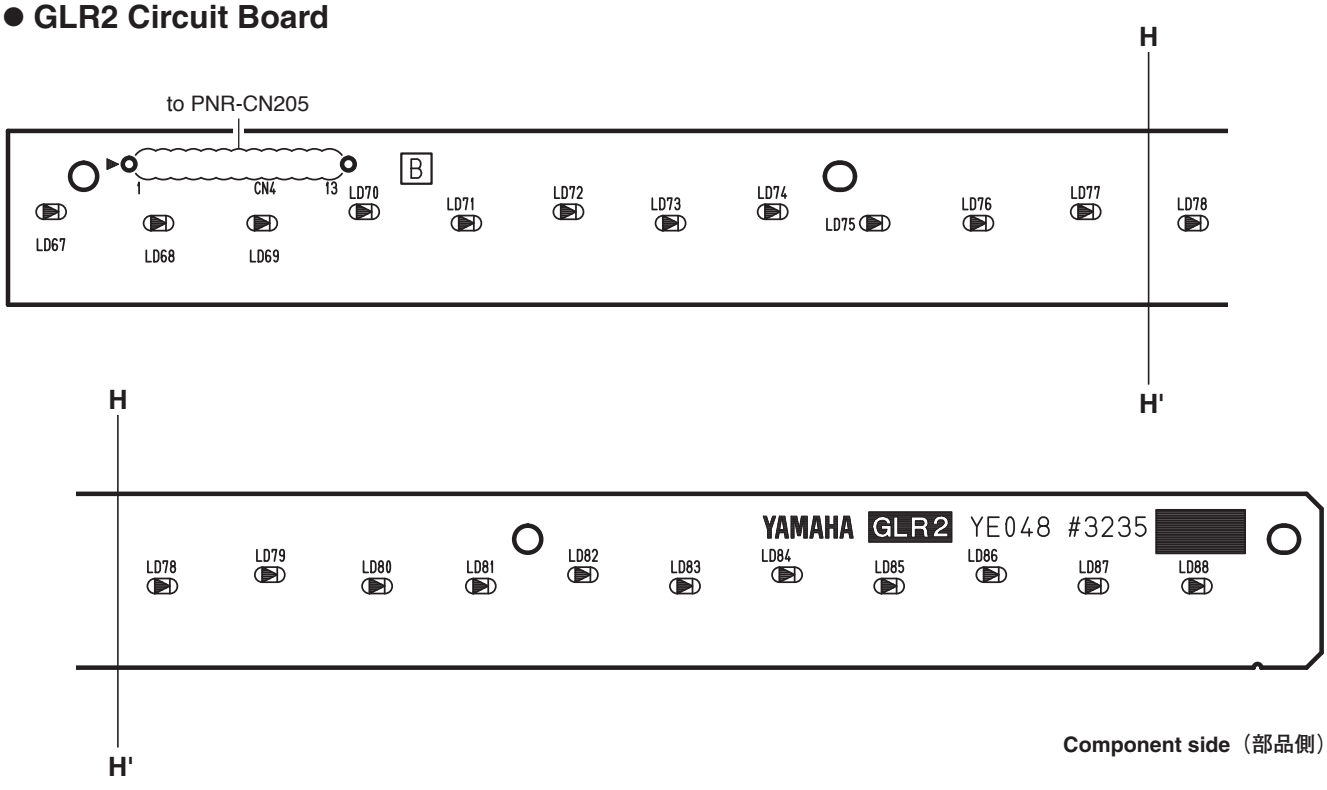

Component side（部品側）

● ACDCM Circuit Board

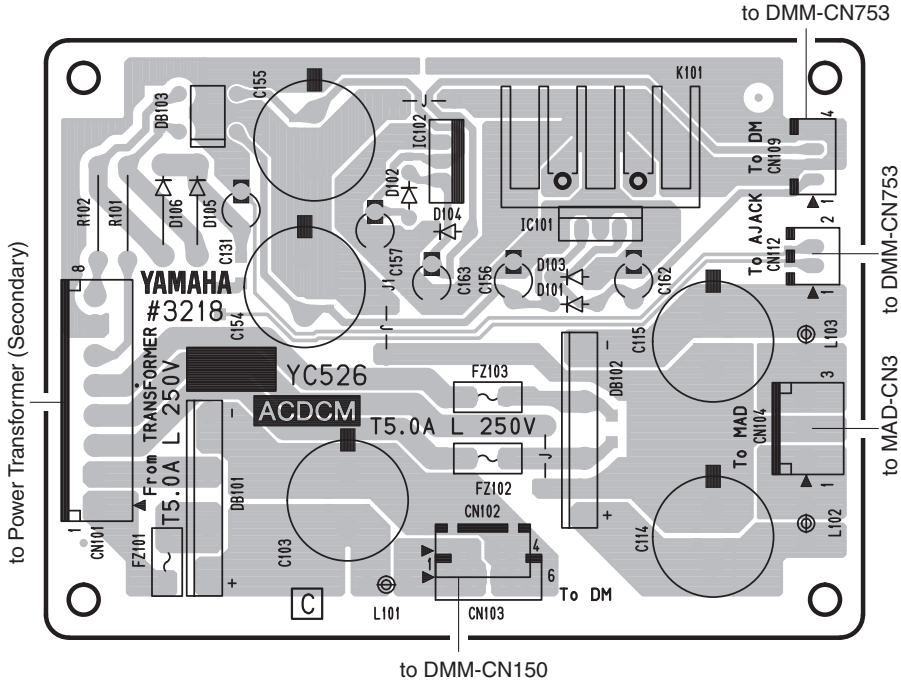

Component side（部品側）

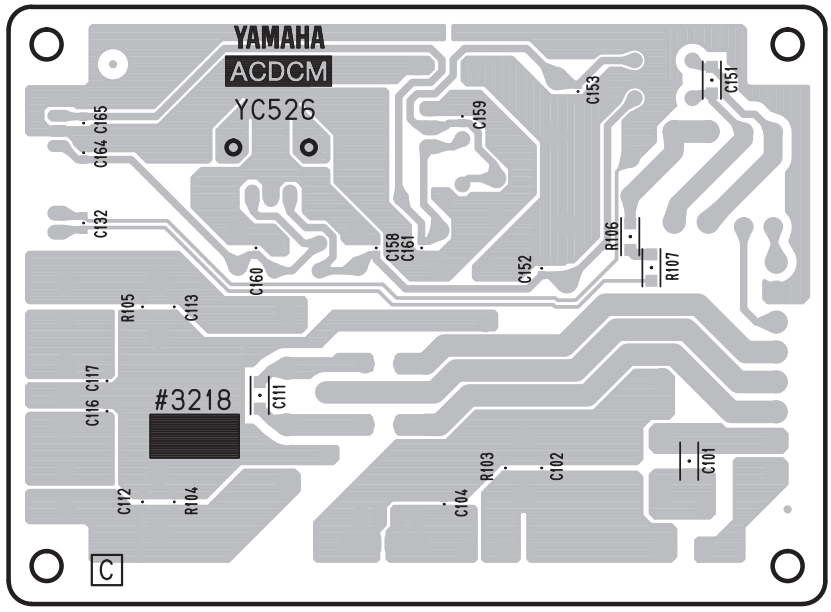

Pattern side（パターン側）

● FUSTB Circuit Board

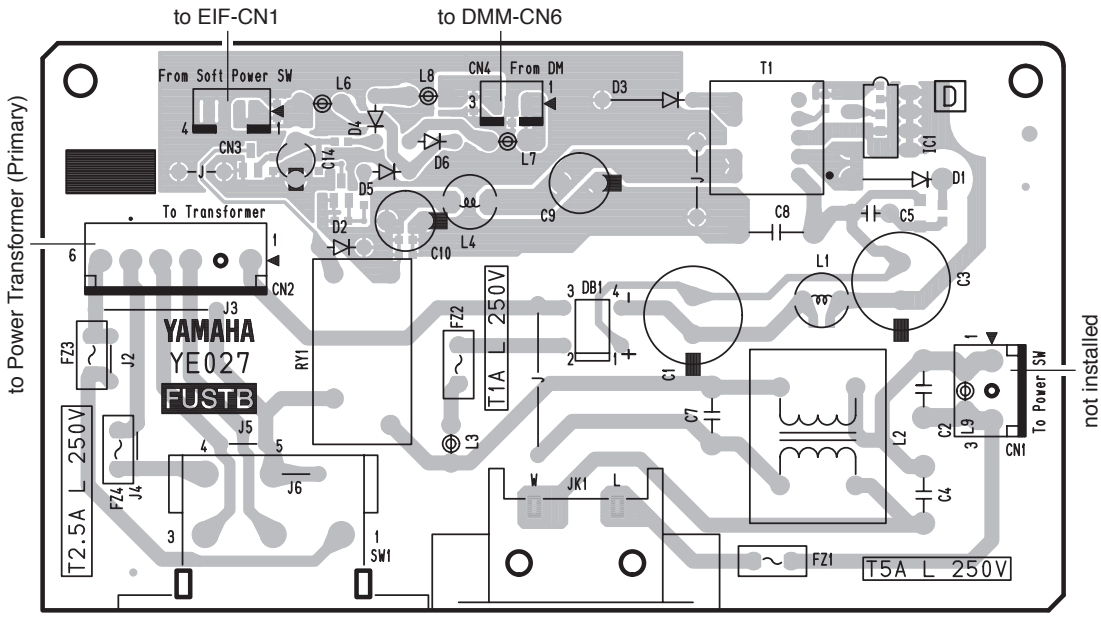

Component side（部品側）

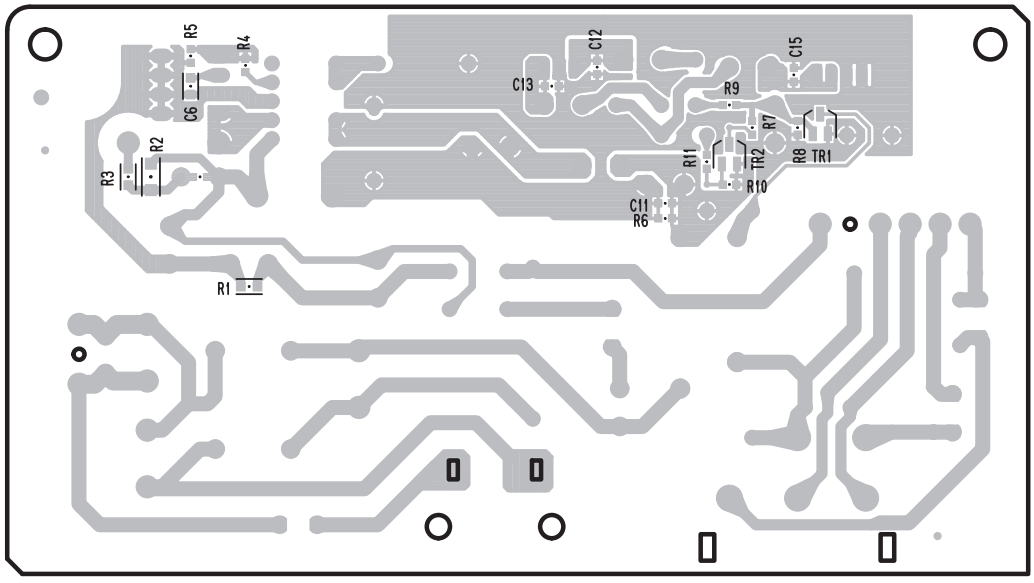

Pattern side（パターン側）

● MAD Circuit Board

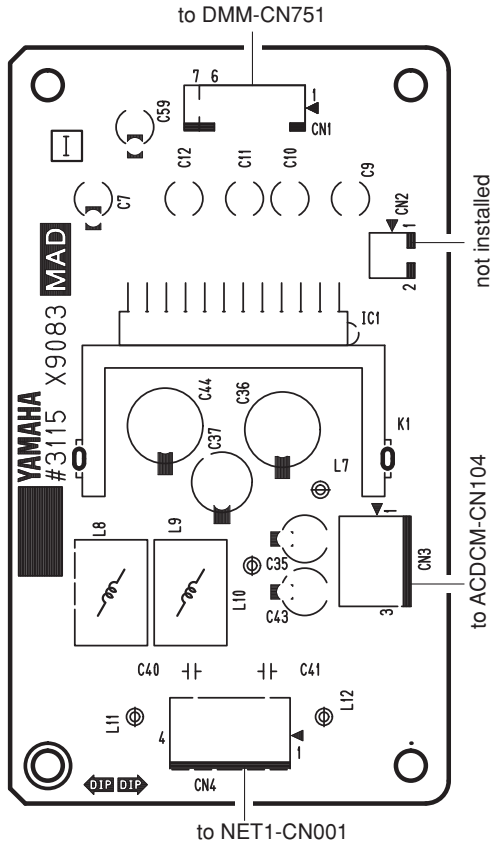

Component side（部品側）

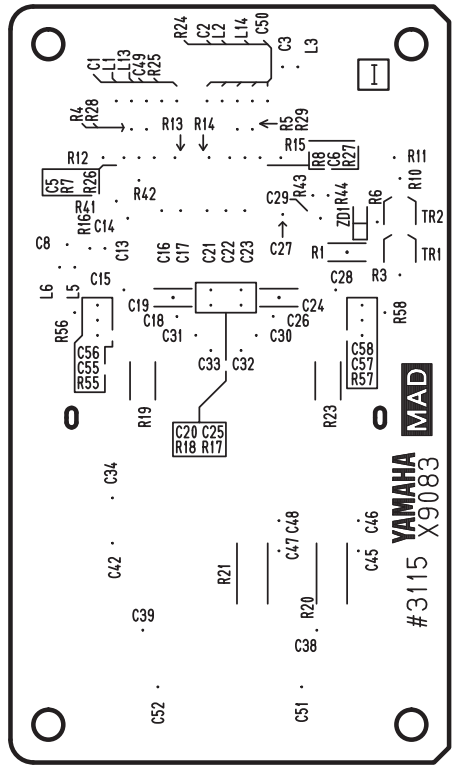

Pattern side（パターン側）

● HP Circuit Board

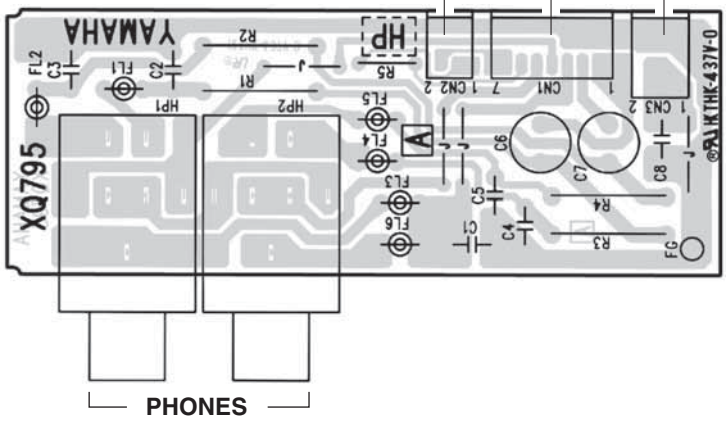

● PL Circuit Board

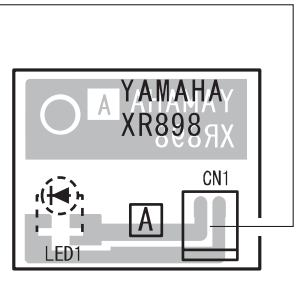

Component side（部品側）

HP: 2NA-VY66380
MAD: 2NA-WU96600 ⚠3
PL: 2NA-VN63740

● MIC Circuit Board

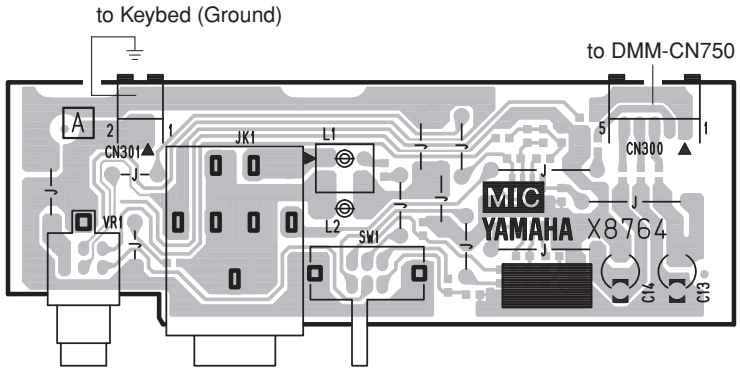

Component side（部品側）

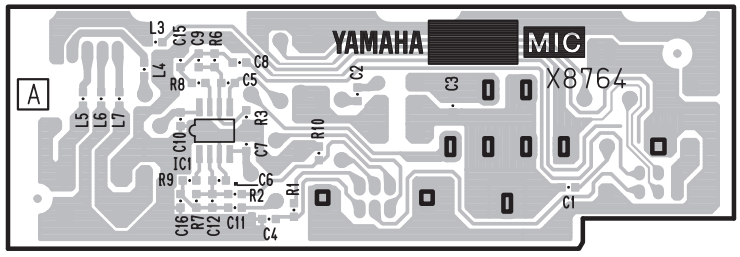

Pattern side（パターン側）

● PJK Circuit Board

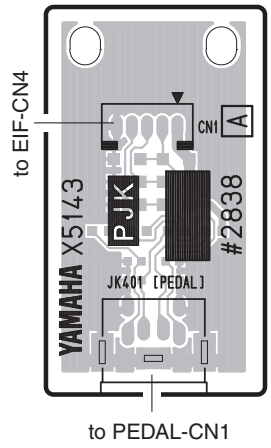

Component side（部品側）

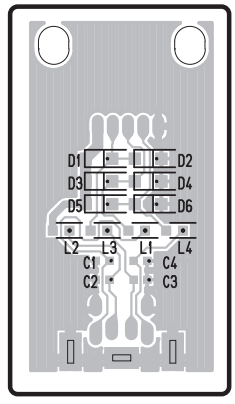

Pattern side（パターン側）

● MVR Circuit Board

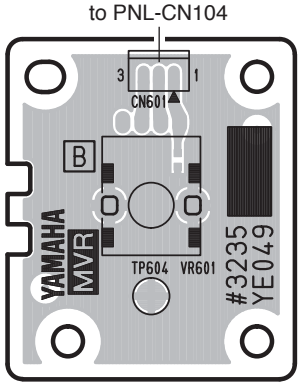

Component side（部品側）

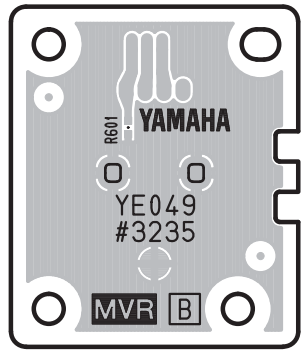

Pattern side（パターン側）

MIC: 2NA-WK21890
MVR: 2NA-ZA15750
PJK: 2NA-WC56110 ⚠

● ENC Circuit Board

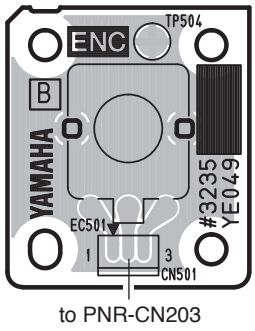

Component side（部品側）

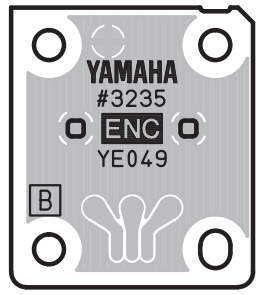

Pattern side（パターン側）

● USB Circuit Board

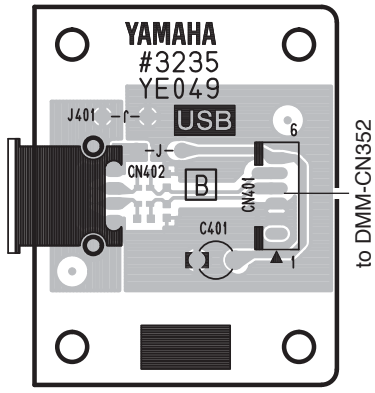

Component side（部品側）

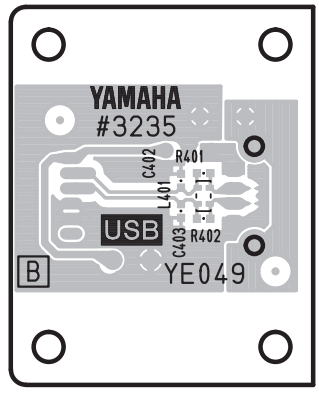

Pattern side（パターン側）

● NET1 Circuit Board

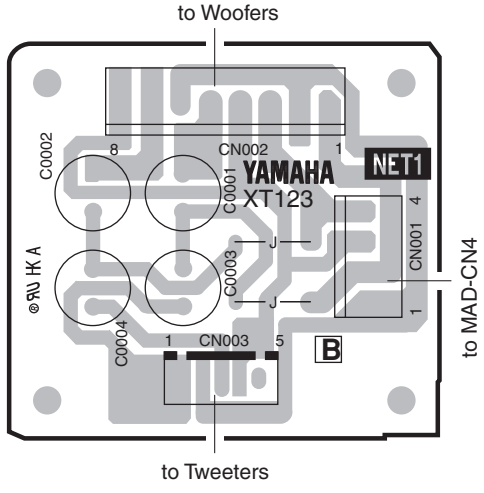

Component side（部品側）

ENC: 2NA-ZA15750
NET1: 2NA-VY64290 ⚠1
USB: 2NA-ZA15750

● PEDAL Circuit Board

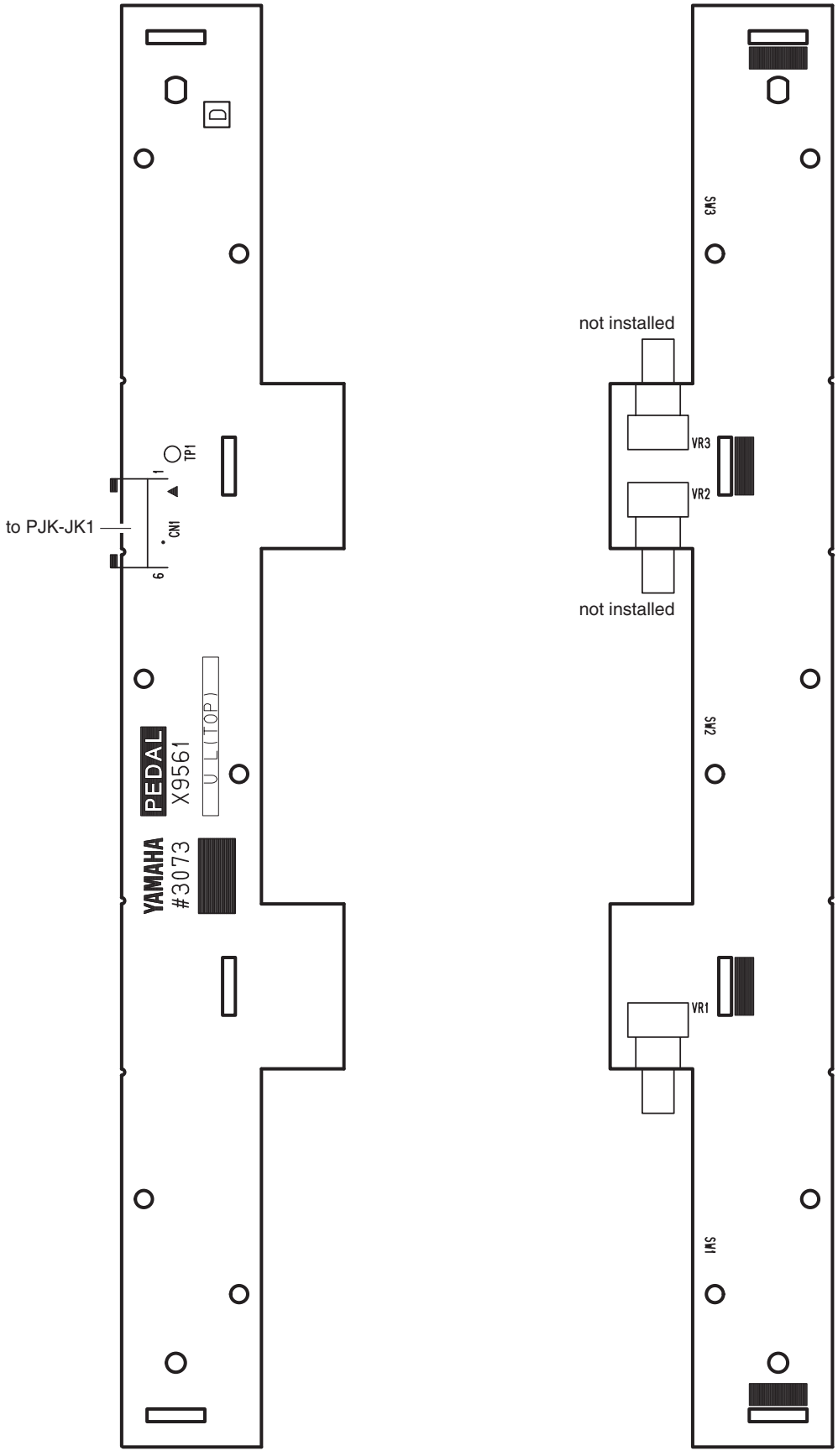

Component side（部品側）

Pattern side（パターン側）

● MK-L Circuit Board

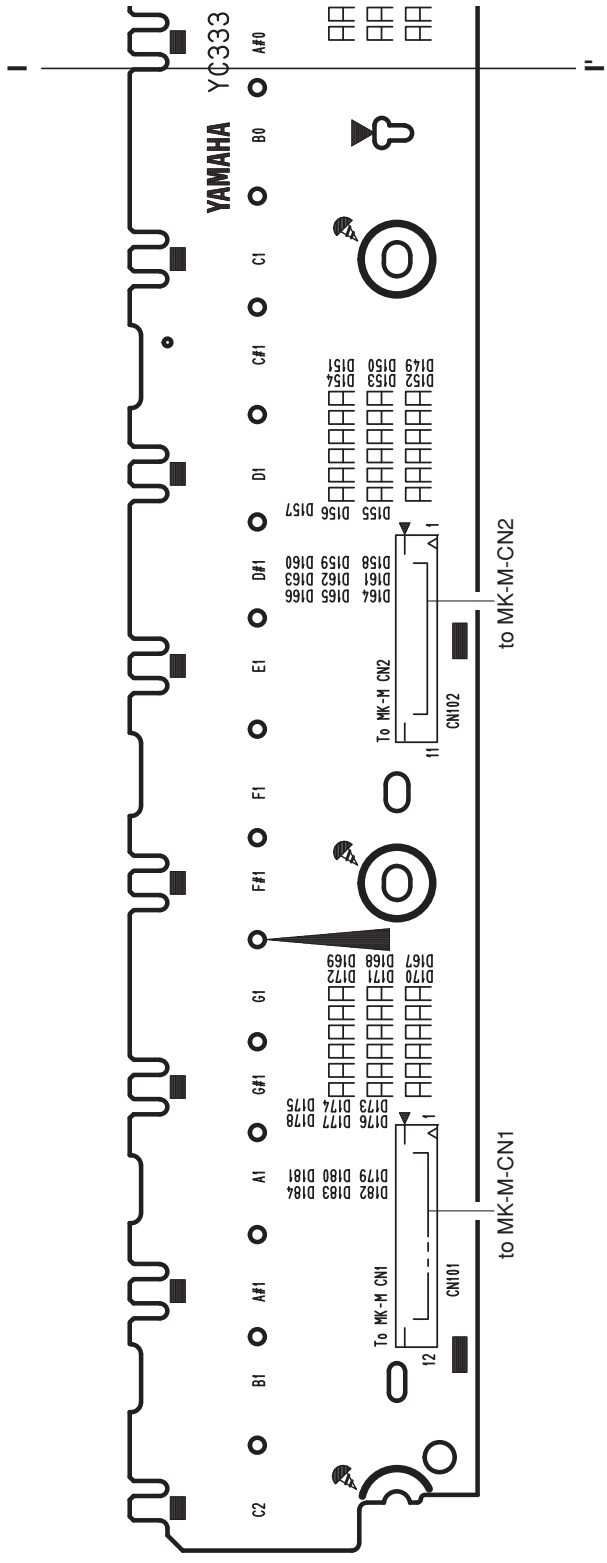

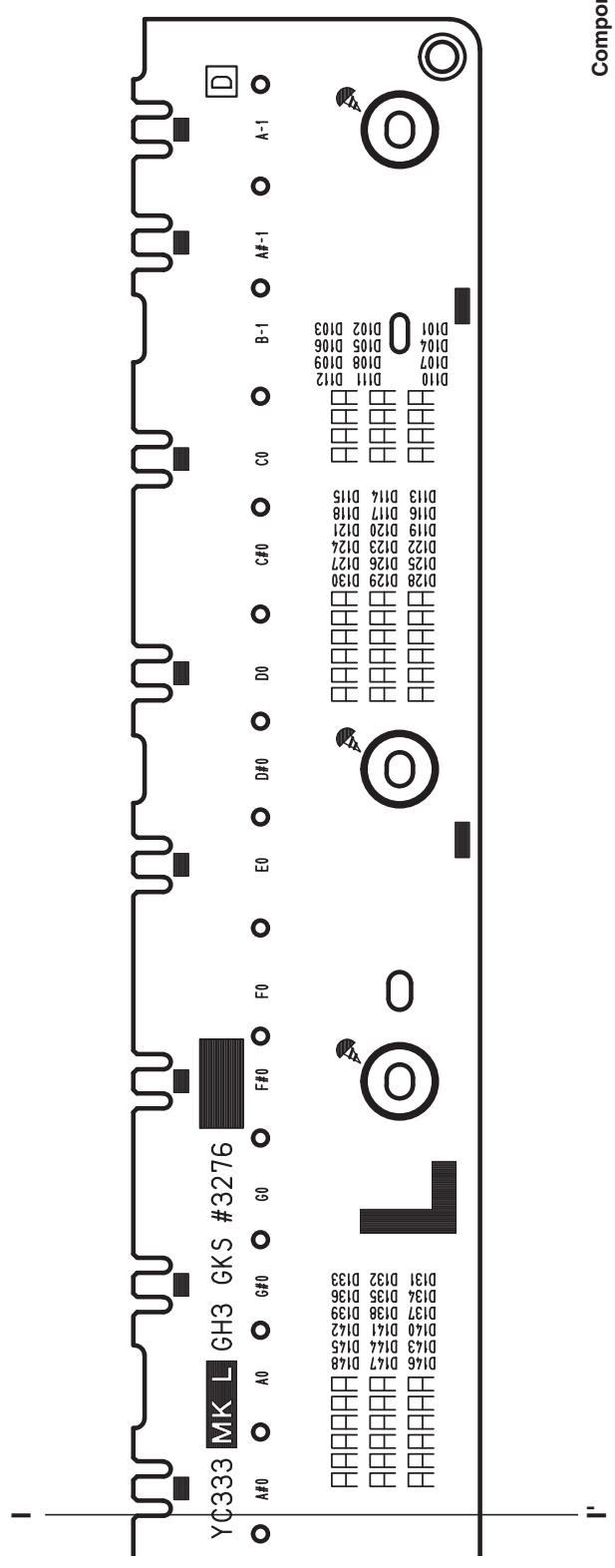

Component side（部品側）

● MK-M Circuit Board

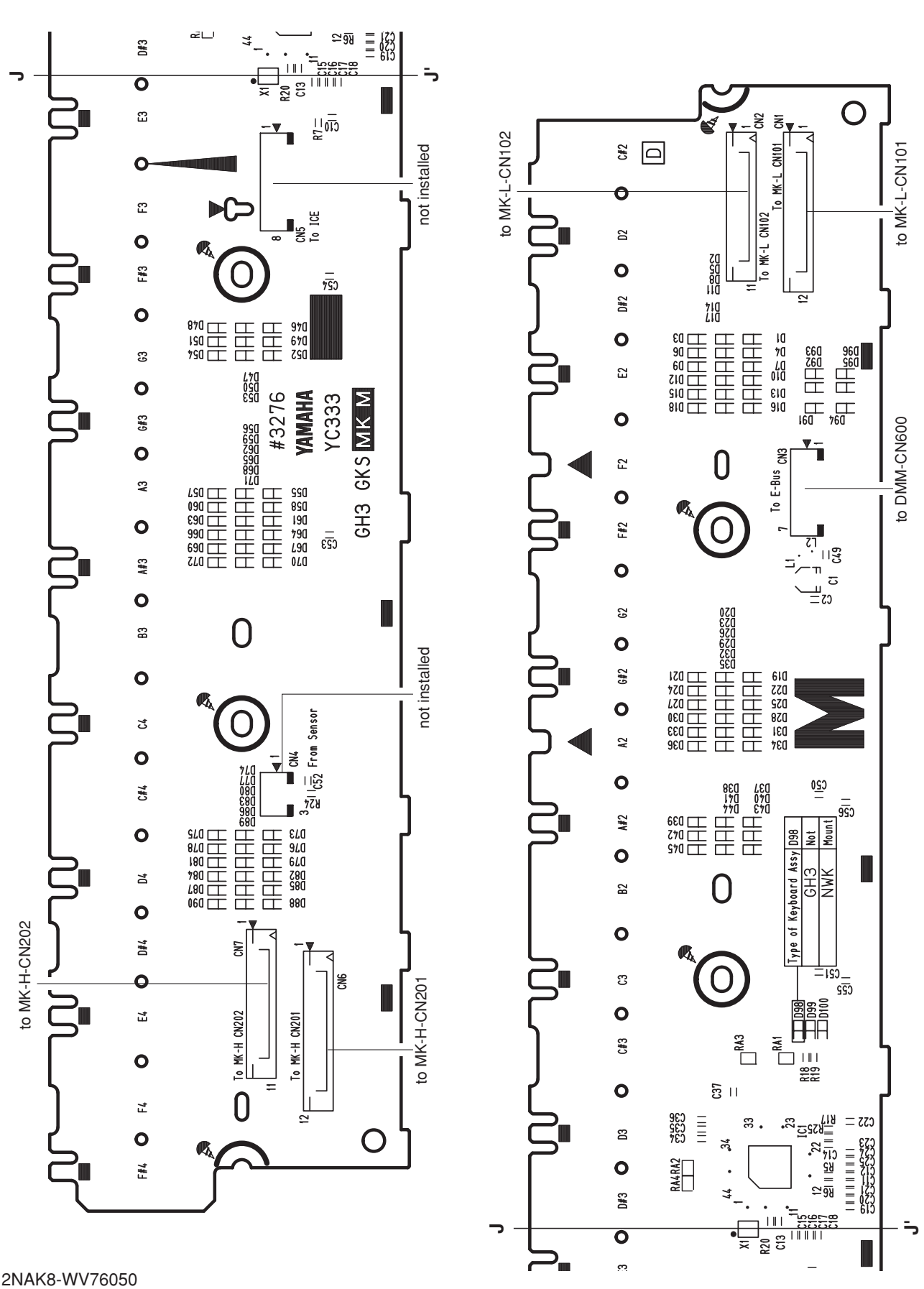

● MK-H Circuit Board

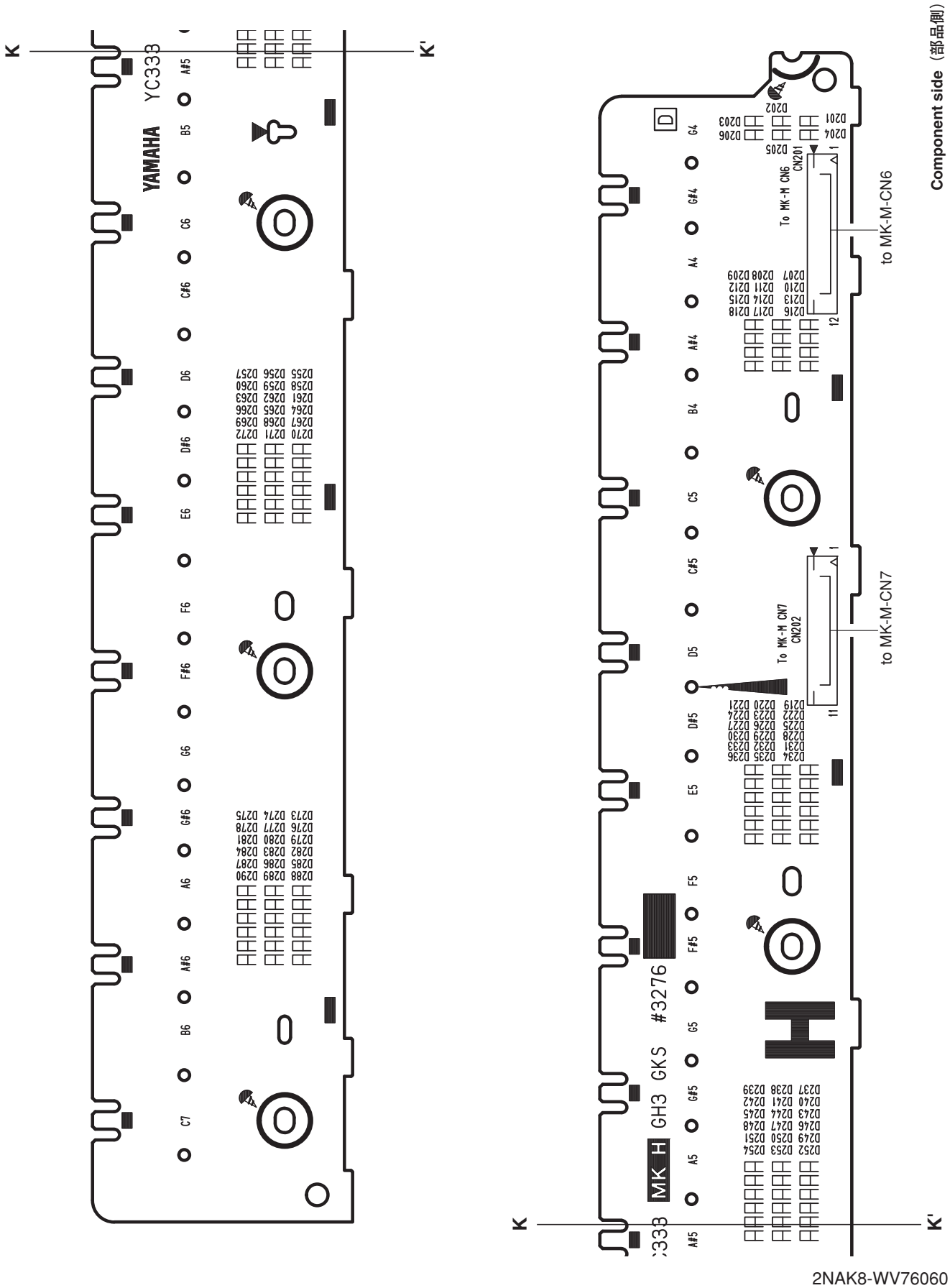

■ TEST PROGRAM

✻ If you execute Test No. 51 Factory Set, setting data and user data will be lost. Be sure to save these data for backup in advance. (See page 86.)

1 Measurement conditions

1-1: Measuring instruments

· Level meter (with a JIS-C filter)
· Frequency counter
Note: Connect a stereo plug to the [PHONES] jack (L/Rch: 33ohms).

1-2: Jigs

Microphone, Foot pedal (FC7), MIDI cable, USB cable (A type-B type), USB flash memory etc.

2 How to enter the Test Program

Press the power switch on the keyboard while pressing and holding the [C#2], [F2], and [G#2] (C#2 major code).

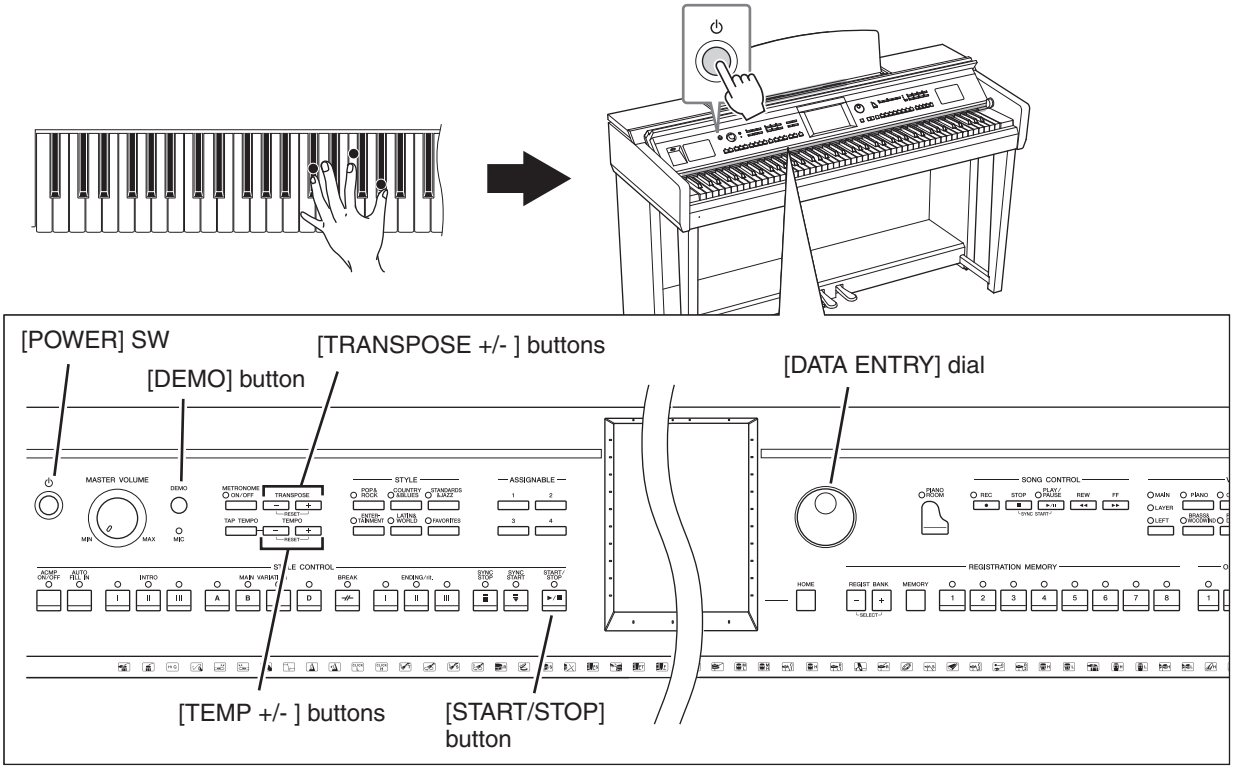

2-1: How to proceed the test

1) When the test program is activated, the sign "**TEST**" is indicated on the LCD display.
2) Select a test item using the [TEMPO –]/[TEMPO +] buttons or [DATA ENTRY] dial.
3) Press the [START/STOP] button of the Style Control section to execute testing.

- **If the result is successful.**
  In the acceptable selection screen, an asterisk (✻) will be displayed at the head, so that you can see later if it has already been checked.
  If the result is successful, you can return to the test item selection screen with the [START/STOP] button of the Style Control section, [DEMO] button, or the lowest note key.
- **If the result is unacceptable.**
  If the result is unacceptable, you can return to the test item selection screen with [DEMO] button or the Lowest Note.

  If the [TEMPO –] button is pressed or [DATA ENTRY] dial is turned counterclockwise when selection screen for item "**001:Version**" is selected, the item selection screen for the last test, "**052:Test Exit**" will be selected.
  The [START/STOP] button in the test item description means the [START/STOP] button of the Style Control section. (except the button instruction in "Switch Test Order".)

3 Test program list

Test No.	LCD display	Test descriptions, judging conditions, etc.
1	**001 : Version**	Displays model name, designated country information and each ROM version (***.****). The menu contains three pages and the pages can be switched with the [TRANSPOSE +] and [TRANSPOSE -] buttons. **[Page 1]** **[Page 2]** **[Page 3]** **Model Name : CVP-605 (＊)** **Main Boot : ＊ . ＊＊** **Wave 1 : ＊ . ＊＊** **MAIN PROG ROM : ＊ . ＊＊** **Main Program : ＊ . ＊＊** **Wave 2 : ＊ . ＊＊** **MAIN DATA ROM : ＊ . ＊＊** **Bitmap 1 : ＊ . ＊＊** **Wave 1 ROM : ＊ . ＊＊** **Bitmap 2 : ＊ . ＊＊** **Wave 2 ROM : ＊ . ＊＊** **Contents1 : ＊ . ＊＊** **Contents2 : ＊ . ＊＊**
2	**002 : Memory Check1 All**	Checks all ROMs and RAMs (Simplified check). Check all ROMs and RAMs connected to CPU bus. Confirm that **"Memory Check1 All OK"** is displayed on LCD. When the result is OK, tests No. 3 to 7 can be skipped. It will take about 10 seconds for the check. When the result is NG: The same message will be displayed as tests No. 3 to 7.
3	**003 : ROM Check1**	Checks ROM (simplified check). Check ROMs connected to CPU bus. Confirm that **"ROM Check1 OK"** is displayed on LCD. • If the Main ROM is unacceptable: **"MAIN PROG ROM (IC17) NG"** • If the DATA ROM is unacceptable: **"DATA ROM (IC19) NG"**
4	**004 : RAM Check1**	Checks RAM (simplified check). Check RAMs connected to CPU bus. Confirm that "**RAM Check1 OK**" is displayed on LCD. • If Main RAMs are unacceptable: **"MAIN SDRAM (IC202, 203, 204, 205) NG"**
5	**005 : Backup ROM Check1**	Checks Backup ROM (simplified check). Confirm that "**Backup ROM Check1 OK**" is displayed on LCD. It will take about 9 seconds for the check. If the result is unacceptable, "**Backup ROM Check1 BACKUP (IC23) NG**" is displayed on LCD. Original data will be written back after the test is executed. Do not turn off the power during checking or the data will be lost.
6	**006 : Wave ROM Check1**	Checks Wave (simplified check). Confirm that "**Wave ROM Check1 OK**" is displayed on LCD. • If Wave1 are unacceptable: "**Wave 1 (IC615, 616) NG**" • If Wave2 are unacceptable: "**Wave 2 (IC614, 617) NG**"
7	**007 : Effect RAM Check1**	Checks Effect RAM (simplified check). Confirm that "**Effect RAM Check1 OK**" is displayed on LCD. • If Effect RAMs are unacceptable: "**Effect 1 (IC ＊) NG**"
8	**008 : Pitch Check**	Checks Pitch. Pitch Accuracy Check: Connect the frequency counter to L or R of [PHONE] jack. Sound is produced with 441.0±0.2Hz sine wave at a specified level, from L and R channels simultaneously. Sound production stops when returning to test item selection screen with the [START/STOP] button.
9	**009 : Output R Check**	Checks Output Level R. Sound is produced with about 1049Hz (C5) sine wave at a specified level from the R channel. Check if sound is produced at the specified level. Connect the level meter (with a JIS-C filter) to each jack (PHONES L, R, AUX OUT L/L+R, R) With [MASTER VOLUME] at the maximum, check the R channel output level. (PHONES L, R: 33 ohms load AUX OUT L/L+R, R: 10k ohms load) · PHONES L: -40.5dBu or less PHONES R:-0.5dBu · AUX OUT L: -50.0dBu or less AUX OUT R: +10.0dBu

Test No.	LCD display	Test descriptions, judging conditions, etc.
10	**010 : Output L Check**	Checks Output Level L. Sound is produced with about 1049Hz (C5) sine wave at a specified level from the L channel. Check if sound is produced at the specified level. Connect the level meter (with a JIS-C filter) to each jack (PHONES L, R, AUX OUT L/L+R, R) With [MASTER VOLUME] at the maximum, check the L channel output level. (PHONES L, R: 33 ohms load AUX OUT L/L+R, R: 10k ohms load) · PHONES L: -0.5dBu PHONES R: -40.5dBu or less · AUX OUT L: +10.0dBu AUX OUT R: -50.0dBu or less
14	**014 : SP MUTE Check**	Checks SP MUTE. Sound is produced with about 1049Hz (C5) sine wave at a specified level from L and R channels simultaneously. Change between MUTE ON (sound stopped) and MUTE OFF (sound produced) by pressing the [TRANSPOSE +] and [TRANSPOSE -] buttons. At this time, check that sound from SP is stopped/produced. (Sound is always produced through headphones and AUX OUT.)
15	**015 : DAC MUTE Check**	Checks DAC MUTE. Sound is produced with about 1049Hz (C5) sine wave at a specified level from L and R channels simultaneously. Change between MUTE ON (sound stopped) and MUTE OFF (sound produced) by pressing the [TRANSPOSE +] and [TRANSPOSE -] buttons. At this time, check that the sound output from SP, AUX-OUT and HP is stopped/produced.
16	**016 : MUTE Check**	Checks MUTE. Sound is produced with about 1049Hz (C5) sine wave at a specified level from L and R channels simultaneously. Change between MUTE ON (sound stopped) and MUTE OFF (sound produced) by pressing the [TRANSPOSE +] and [TRANSPOSE -] buttons. At this time, check that the MUTE relay for the headphones and AUX-OUT is not stuck.
17	**017 : SIOF Check**	Checks LINE-A (MEL connecting wire between SWP51 and CPU) or LINE-B (clock control port connecting wire of AUDIO) for connection. Switch between LINE-A and LINE-B using the [TRANSPOSE +] and [TRANSPOSE -] buttons. 1. Confirm that about 441Hz (A3) sine wave becomes ON (sound produced) and OFF (sound muted) from the L channel repeatedly at 1-second intervals when this test is executed. (LINE-A test) When the result is unacceptable: ON or OFF appears and sound is produced or muted continuously. 2. Confirm that the sound is produced with about 1049Hz (C5) from the R channel when [LINE-B] is selected with the [TRANSPOSE +] button. (LINE-B test)
18	**018 : AUX-IN Check**	Check the AUX IN terminal. Make sure that the jack is not inserted into the [AUX IN] terminal. Insert the jack into the [AUX IN] terminal. **"Inserted"** should be displayed on the LCD when the jack is inserted and **"Not Inserted"** when the jack is removed. Check also that the sound input to the [AUX IN] terminal is output to the [AUX OUT], [PHONES] terminals and SP. **NOTE: Connect and disconnect the jack once, or no output will be available.**
19	**019 : MIC Check**	Check the MIC IN terminal. Connect a microphone to [MIC] jack. "**Inserted**" is displayed on the LCD when MIC is inserted. "**Not Inserted**" is displayed on the LCD when MIC is not inserted. Speak to MIC to check the voice sound by hearing that there is not unusual noise or abnormal sound. Connect the level meter (with a JIS-C filter) to L and R of [PHONES] jacks. (33 ohms load) Set the [MASTER VOLUME] at the maximum. Measure the output of each terminal after inputting a sine wave of 1 kHz at -50dBu to [MIC] jack. Set [MIC./LINE IN] select switch to [MIC.] and set [MIC VOLUME] at the maximum. PHONES L,R : +1.0±2dBu

Test No.	LCD display	Test descriptions, judging conditions, etc.
20	**020 : SW, LED Check**	Checks the SWs, LED's and data entry. Press the switches as their names are indicated on the LCD. When each switch is pressed, its pre-assigned note is output. (See page 71). When the switch with LED is pressed, that LED will light up at the same time. When all the switches are finished, confirm with down-and-up actions detection of [DATA ENTRY] dial. Confirm that "**SW, LED Check END**" is displayed on LCD. If the test is successful, you can go to the test item selection screen, using [START/STOP] button. "**NG [the name for the pressed switch] ON**" is displayed when a switch other than specified is pressed. "**Over Two Sw**" is displayed when plural switches are pressed. Pressing the [DEMO] button ends the check. (It is effective after [DEMO] button test is over.)
21	**021 : All LED On Check**	Checks all the panel LED's lighting up. All the panel LED's will light up. Press the [START/STOP] button to complete testing.
22	**022 : Red LED On Check**	Checks all the red panel LED's lighting up. All the red LED's will light up. Press the [START/STOP] button to complete testing.
23	**023 : Green LED On Check**	Checks all the green panel LED's lighting up. All the green LED's will light up. Press the [START/STOP] button to complete testing.
24	**024 : Keyboard LED Check**	Checks all the keyboard guide LED's lighting up. All the keyboard guide LED's will light up. Press the [START/STOP] button to complete testing.
25	**025 : All LCD On Check**	Checks all LCD's lighting up. Confirm that all the LCD dots turn into black.
26	**026 : All LCD Off Check**	Checks all LCD's going out. Confirm that all the LCD dots turn into white.
27	**027 : LCD Pattern Check**	Checks LCD pattern. Switch from RGB pattern → rainbow pattern → flicker noise check pattern, using [TRANSPOSE +] button and [TRANSPOSE -] button. The test program displays the color pattern for inspecting the picture quality of the LCD. It may take several seconds before a pattern is displayed. Press the [START/STOP] button to complete testing.
28	**028 : LCD Backlight Off Check**	Checking LCD backlight for ON/OFF function. Switch the backlight ON and OFF with the [TRANSPOSE +] button and [TRANSPOSE -] button.
29	**029 : Main Volume Check**	Checks main volume. "**Main Volume MIN**" will be shown on the LCD on entering the test. Turn the Master Volume counterclockwise. "**Main Volume MAX**" is displayed if MIN is detected. If MAX is detected after turning the Master Volume clockwise, "**Main Volume OK**" is displayed. Confirm that MIN and MAX are detected.
30	**030 : Emergency Circuit Check**	Checks is the error detecting circuit functions properly. Confirm that sound from the speaker is muted with the [TRANSPOSE +] button pressed and it is produced with the [TRANSPOSE -] button pressed.
31	**031 : Soft Pedal Check** (Left pedal check)	Checks Soft Pedal (Left). When pressing the pedal, "**Soft Pedal Check Start**" is displayed and the C3 note is output. Releasing the pedal, confirm that "**Soft Pedal Check OK**" is displayed and the C4 note is output.
32	**032 : Sostenuto Pedal Check**	Checks Sostenuto Pedal. When pressing the pedal, "**Sostenuto Pedal Check Start**" is displayed and the C3 note is output. Releasing the pedal, confirm that "**Sostenuto Pedal Check OK**" is displayed and the C4 note is output.
33	**033 : Damper Pedal Check**	Checks Damper Pedal. When pressing the pedal, "**Damper Pedal Check Start**" is displayed and the C3 note is output. Releasing the pedal, confirm that "**Damper Pedal Check OK**" is displayed and the C4 note is output.

Test No.	LCD display	Test descriptions, judging conditions, etc.
34	**034 : Aux Pedal Check**	Checks AUX Pedal. 1. Connect a foot pedal to [AUX PEDAL] jack. Perform the test. "**AUX Pedal Down**" is displayed on LCD. When the pedal is not detected, "**No Pedal**" is displayed on LCD. 2. With the pedal at the maximum position (its far end depressed fully), the C3 note is output and "**AUX Pedal Up**" is displayed on LCD. 3. With the pedal at the minimum position (its near end depressed fully) on the other hand, the G3 note is output and "**AUX Pedal Out**" is displayed on LCD. 4. When the pedal is disconnected from the [AUX PEDAL] connector, the C4 note is output and "**AUX Pedal Check OK**" is displayed on LCD.
35	**035 : MIDI Check**	Checks MIDI. After connecting the [MIDI IN] terminal and [MIDI OUT] terminal with a MIDI cable, execute the test. Confirm that the C4 note is output and "**MIDI Check OK**" is displayed on LCD. Remove the MIDI cable when the test is over.
36	**036 : Video Out NTSC RGB**	Executes RGB test of VIDEO OUT (NTSC RGB). Connect the main unit with the appropriate display monitor. Confirm that the display monitor displays the RGB color bar code and NTSC string.
37	**037 : Video Out PAL RGB**	Executes RGB test of VIDEO OUT (PAL RGB). Connect the main unit with the appropriate display monitor. Confirm that the display monitor displays the RGB color bar code and PAL string.
38	**038 : USB to Device/Host Check**	Checking [USB TO DEVICE] terminal and [USB TO HOST] terminal simultaneously. 1. Press the [START/STOP] button first. "**Connect Device-Host (Rear)**" will appear on LCD. 2. Connect the USB cable to the [USB TO DEVIDE] terminal and the [USB TO HOST] terminal of the keybed. Confirm "**Connect Device-Host (Front)**" is displayed. 3. Change connection to the [USB TO DEVICE] terminal of the keybed to the [USB TO DEVICE] terminal on the panel side and confirm that "**USB to Device/Host Check OK**" is displayed and the C4 sound is produced.
39	**039 : USB Storage Device Check**	Tests if USB Storage devices can be used. Perform this check with each of [USB TO DEVICE] terminal. **When USB-FDD unit is used** 1. Connect FDD to [USB TO DEVICE] terminal and insert a floppy disk. When no disk is inserted, "**NO DISK**" will be displayed on LCD. Also, when the floppy disk has not been formatted, "**UNFORMAT DISK**" is displayed and when the protect function is applied to it, "**PROTECT DISK**" is displayed on LCD. 2. Conduct 10-sector read/write test. 3. Read every 100 sectors from 0 sector. 4. Compare with data after sector writing to confirm agreement. Use also for testing compatibility with USB Storage devices and testing FDD in the same package. Confirm that "**USB Storage Device Check OK**" is displayed on LCD. **When USB flash memory is used** Insert the USB flash memory and press the [START/STOP] button. Confirm that "**USB Storage Device Check OK**" is displayed on LCD.
40	**040 : KeyboardType Check**	Determines if the appropriate keyboard is connected. Keyboard type currently connected is displayed. Confirm that "**Keyboard Type Check OK (GH3)**" is displayed on LCD.
41	**041 : Make Position Check**	Checks GH3 MakePosition (PingPongPang mode) "**Note: xxMake 1**" -> "**Note: xxMake12**" -> "**Note: xxMake 123**" are displayed on LCD while testing. 0, +4 and +7 notes are output with a velocity of 127 for every three Makes. For example, if pressing the C key on the keyboard, each note CEG is output. Releasing the key, sound output sequentially stops.

Test No.	LCD display	Test descriptions, judging conditions, etc.
42	**042 : 1-2Make Check**	Checks 1-2Make. "**Note: xx**" (Note No.) and "**1-2MakeVel: nn**" (Make velocity) is displayed while testing. Sound is output with a velocity calculated by the 1-2Make. The value nn varies depending on the velocity with which the key is pressed. (nn: 127 max.)
43	**043 : 2-3Make Check**	Checks 2-3Make. "**Note: xx**" (Note No.) and "**2-3MakeVel: nn**" (Make velocity) is displayed while testing. Sound is output with a velocity calculated by the 2-3Make. The value nn varies depending on the velocity with which the key is pressed. (nn: 127 max.)
44	**044 : ROM Check2**	Test for factory inspection.
45	**045 : RAM Check2**	Test for factory inspection.
46	**046 : Backup ROM Check2**	Test for factory inspection.
47	**047 : Wave ROM Check2**	Test for factory inspection.
48	**048 : Effect RAM Check2**	Test for factory inspection.
49	**049 : Panel PCB Check1**	Test for factory inspection.
50	**050 : Touch Screen Check**	Touch the center (red point) of each mark (□) in the order of upper left, lower left, upper right and lower left according to the instruction on the screen. Confirm that "**OK**" appears on the LCD upon completion. *** As calibration is also done during this check, the calibration data is stored in the BackUp ROM.**
51	**051 : Factory Set**	**If you execute Factory Set, setting data and user data will be lost.** *** Execute it only when necessary.** At the next time of turning on power, data are set to Flash ROM to be in factory default. Here, a flag for initialization is set (only when necessary). Execution is made at the next time of turning on power. Confirm that "**Factory Set OK**" is displayed on LCD. After performing this Factory Set function, be sure to execute No. 52 **Test Exit**. At this time, do not turn off the power until "**GrandPiano1**" appears on the LCD display.
52	**052 : Test Exit**	Exists from the test program and reenters into the play mode after executing the test. Don't turn off the power until the main screen appears after restarting.

● Inspections of the others

■ AUX IN

Check that each terminal output is as shown in the table below when a signal is inputted into AUX IN.

		OUTPUT			
		AUX OUT (10 k-ohms load)		PHONES (33ohms load)	
		L	R	L	R
INPUT	AUX IN L: sine wave 1kHz, 0dBu R: no signal	+11.5 dBu	–48.5 dBu or less	+1.0 dBu	–39.0 dBu or less
	AUX IN L: no signal R: sine wave 1kHz, 0dBu	–48.5 dBu or less	+11.5 dBu	–39.0 dBu or less	+1.0 dBu

Switch Test Sequence

Turn	SW Name/Display	LED made to turn on	Note number
1	DEMO	-	C2
2	METRONOME	METRONOME	C#2
3	TORANSPOSE-	-	D2
4	TORANSPOSE+	-	D#2
5	POP & ROCK	POP & ROCK	E2
6	COUNTRY&BLUES	COUNTRY&BLUES	F2
7	STANDARDS&JAZZ	STANDARDS&JAZZ	F#2
8	ASSIGNABLE 1	-	G2
9	ASSIGNABLE 2	-	G#2
10	TAP TEMPO	-	A2
11	TAP -	-	A#2
12	TAP +	-	B2
13	ENTERTAINMENT	ENTERTAINMENT	C3
14	LATIN&WORLD	LATIN&WORLD	C#3
15	FAVORITES	FAVORITES	D3
16	ASSIGNABLE 3	-	D#3
17	ASSIGNABLE 4	-	E3
18	ACMP	ACMP	F3
19	AUTO FILL IN	AUTO FILL IN	F#3
20	INTRO I	INTRO I (RED, GREEN)	G3
21	INTRO II	INTRO II (RED, GREEN)	G#3
22	INTRO III	INTRO III (RED, GREEN)	A3
23	MAIN A	MAIN A (RED, GREEN)	A#3
24	MAIN B	MAIN B (RED, GREEN)	B3
25	MAIN C	MAIN C (RED, GREEN)	C4
26	MAIN D	MAIN D (RED, GREEN)	C#4
27	BREAK	BREAK (RED, GREEN)	D4
28	ENDING /rit. I	ENDING /rit. I (RED, GREEN)	D#4
29	ENDING /rit. II	ENDING /rit. II (RED, GREEN)	E4
30	ENDING /rit. III	ENDING /rit. III (RED, GREEN)	F4
31	SYNC STOP	SYNC STOP	F#4
32	SYNC START	SYNC START	G4
33	START/STOP	START/STOP (RED, GREEN)	G#4
34	PIANO MODE	PIANO MODE	A4
35	REC	REC	A#4
36	STOP	-	B4
37	PLAY/PAUSE	PLAY/PAUSE (RED, GREEN)	C5
38	REW	-	C#5
39	FF	-	D5
40	PIANO	PIANO	D#5
41	ORGAN	ORGAN	E5
42	GUITAR & BASS	GUITAR & BASS	F5
43	STRINGS & VOCAL	STRINGS & VOCAL	F#5
44	PART SELECT	MAIN	G5
45	BRASS & WOODWIND	BRASS & WOODWIND	G#5
46	PERC.&DRUMS	PERC.&DRUMS	A5
47	SYNTH	SYNTH	A#5
48	FAVORITES	FAVORITES	B5
49	HOME	-	C2
50	REGIST BANK -	-	C#2
51	REGIST BANK +	-	D2
52	MEMORY	-	D#2
53	REGIST MEMORY 1	REGIST MEMORY 1 (RED, GREEN)	E2
54	REGIST MEMORY 2	REGIST MEMORY 2 (RED, GREEN)	F2
55	REGIST MEMORY 3	REGIST MEMORY 3 (RED, GREEN)	F#2
56	REGIST MEMORY 4	REGIST MEMORY 4 (RED, GREEN)	G2
57	REGIST MEMORY 5	REGIST MEMORY 5 (RED, GREEN)	G#2
58	REGIST MEMORY 6	REGIST MEMORY 6 (RED, GREEN)	A2
59	REGIST MEMORY 7	REGIST MEMORY 7 (RED, GREEN)	A#2
60	REGIST MEMORY 8	REGIST MEMORY 8 (RED, GREEN)	B2
61	OTS 1	OTS 1 (RED, GREEN)	C3
62	OTS 2	OTS 2 (RED, GREEN)	C#3
63	OTS 3	OTS 3 (RED, GREEN)	D3
64	OTS 4	OTS 4 (RED, GREEN)	D#3
65	OTS LINK	OTS LINK	E3

■ テストプログラム

※テストナンバー 51 の Factory Set を実行すると、設定データ及びユーザーデータが失われます。
事前にデータバックアップを行ってください。(87 ページ参照)

1 測定条件

1-1: 測定器

・レベル計（JIS-C フィルタ使用)。
・周波数カウンター。
注）特に指示のない限りステレオプラグを接続し [PHONES] 端子 (L/Rch: 33Ω 負荷) にて測定します。

1-2: 治具

マイク、フットペダル (FC7)、MIDI ケーブル、USB ケーブル（A タイプー B タイプ)、USB メモリ等。

2 テストプログラムの起動

鍵盤の [C#2],[F2],[G#2]（C#2 メジャーコード）を押しながら電源 SW を入れます。

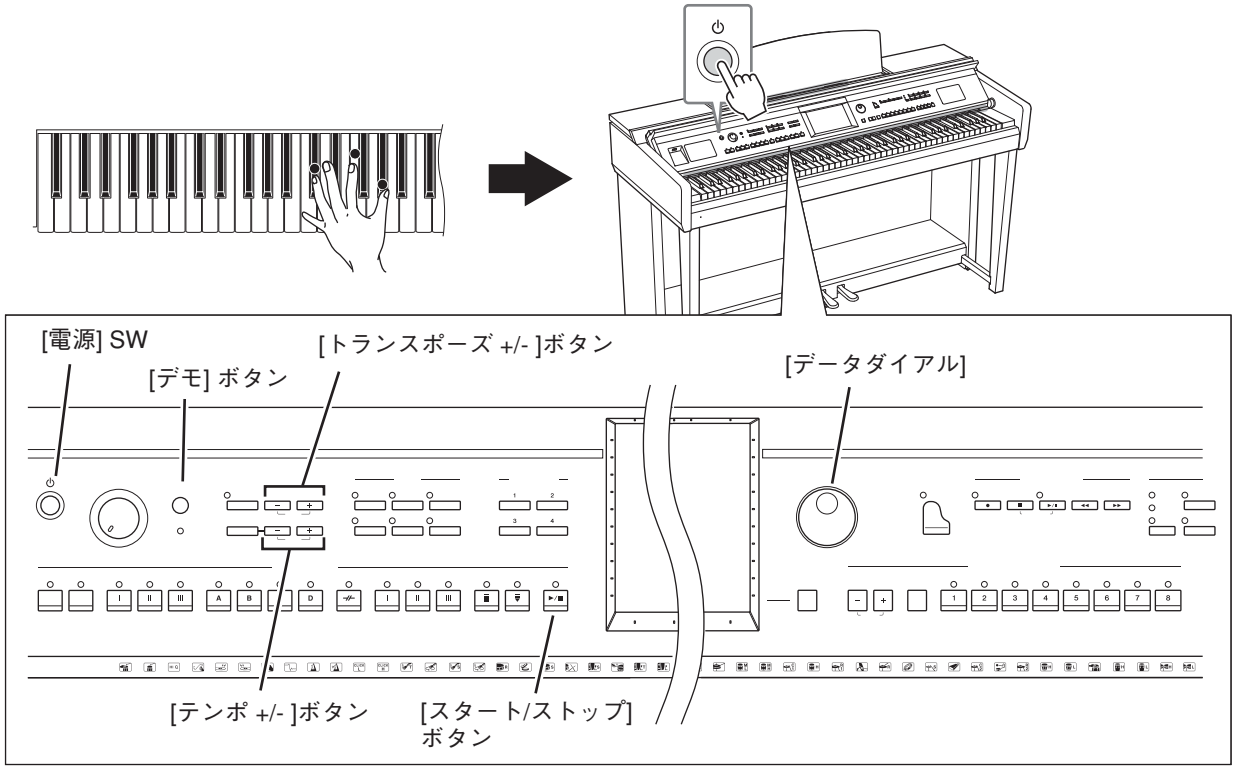

2-1 テストの進め方

1）テストプログラムが起動されると、LCD に“**TEST**”が表示されます。
2）[テンポ –]/[テンポ +] ボタン、または [データダイアル] でテスト項目を選択します。
3）スタイルコントロールの [スタート / ストップ] ボタンを押して、テストを実行します。

●結果が OK の場合

ＯＫだった選択画面は、先頭に“＊”が表示され、後でチェック済みか判別ができるようになります。
結果が OK の場合は、スタイルコントロールの [スタート / ストップ] ボタン、[デモ] ボタン、最低音鍵盤にてテスト項目選択画面に戻ります。

●結果が NG の場合

結果が NG の場合は、[デモ] ボタン、または最低音鍵盤にてテスト項目選択画面に戻ります。

テスト“**001 : Version**”の項目選択画面で [テンポ –] ボタンを押すか [データダイアル] を左に回すと、末尾のテスト“**052 : Test Exit**”の項目選択画面に行くことができます。
テスト項目中に記載されている [スタート / ストップ] ボタンは、スタイルコントロール部の [スタート / ストップ] ボタンを表わします。([スイッチテスト順] のボタン指示を除く）

3 テスト一覧

ﾃｽﾄNo	LCD 表示	テスト内容及び判定条件など
1	**001 : Version**	モデル名、仕向け情報、各 ROM のバージョン (*.**) を表示します。 トランスポーズ [+] [-] ボタンでページを切り替えます。(3 ページ) **[Page 1]** / **[Page 2]** / **[Page 3]** **Model Name : CVP-605 (＊)** / **Main Boot : ＊ . ＊＊** / **Wave 1 : ＊ . ＊＊** **MAIN PROG ROM : ＊ . ＊＊** / **Main Program : ＊ . ＊＊** / **Wave 2 : ＊ . ＊＊** **MAIN DATA ROM : ＊ . ＊＊** / **Bitmap 1 : ＊ . ＊＊** **Wave 1 ROM : ＊ . ＊＊** / **Bitmap 2 : ＊ . ＊＊** **Wave 2 ROM : ＊ . ＊＊** / **Contents1 : ＊ . ＊＊** **Contents2 : ＊ . ＊＊**
2	**002 : Memory Check1 All**	CPU バスにつながっているすべての ROM、RAM をチェックします（簡易チェック)。 LCD に“**Memory Check1 All OK**”が表示されることを確認します。 結果が OK の場合は、テスト No. 3 ～ 7 は省略可です。 検査には、約 10 秒かかります。 NG の場合：テスト No. 3 ～ 7 の NG 表示と同じです。
3	**003 : ROM Check1**	ROM をチェックします（簡易チェック)。 CPU バスにつながっている ROM をチェックします。 LCD に“**ROM Check1 OK**”が表示されることを確認します。 ・Main PROG ROM が NG の場合 “**MAIN PROG ROM (IC17) NG**” ・DATA ROM が NG の場合 “**DATA ROM (IC19) NG**”
4	**004 : RAM Check1**	RAM をチェックします（簡易チェック)。 CPU バスにつながっている RAM をチェックします。 LCD に“**RAM Check1 OK**”が表示されることを確認します。 ・Main SDRAM が NG の場合 “**MAIN SDRAM (IC202, 203, 204, 205) NG**”
5	**005 : Backup ROM Check1**	Backup ROM をチェックします（簡易チェック)。 LCD に“**Backup ROM Check1 OK**”が表示されることを確認します。 検査には、約 9 秒かかります。 NG の場合“**Backup ROM Check1 BACKUP (IC23) NG**”が表示されます。 テスト終了後に元データを書き戻すので、テスト実行中に電源を切らないでください。
6	**006 : Wave ROM Check1**	Wave ROM をチェックします（簡易チェック)。 LCD に“**Wave ROM Check1 OK**”が表示されることを確認します。 ・Wave1 が NG の場合 “**Wave1 (IC615, 616) NG**” ・Wave2 が NG の場合 “**Wave2 (IC614, 617) NG**”
7	**007 : Effect RAM Check1**	Effect RAM をチェックします（簡易チェック)。 LCD に“**Effect RAM Check1 OK**”が表示されることを確認します。 ・Effect RAM が NG の場合 “**Effect 1 (IC ＊) NG**”
8	**008 : Pitch Check**	Pitch をチェックします。 ピッチ精度チェック：[PHONES] 端子に周波数カウンタを接続します。(L, R どちらか) 441.0±0.2Hz の正弦波を特定レベル、Lch, Rch 同時に発音します。[スタート / ストップ] ボタンにてテスト項目選択画面に戻る際、発音が止まります。
9	**009 : Output R Check**	Output Level R をチェックします。 約 1049Hz（C5) の正弦波を特定レベルで Rch から発音します。指定されたレベルで発音されているかをチェックします。 各端子にレベルメーター（JIS-C フィルター使用）を接続します。(PHONES L, R, AUX OUT L/L+R, R) [音量] ダイアルを最大にして、Rチャンネルの出力レベルをチェックします。(PHONES L, R：33Ω 負荷　AUX OUT L/L+R, R：10kΩ 負荷) ・PHONES L：-40.5dBu 以下 PHONES R：-0.5dBu ・AUX OUT L：-50.0dBu 以下 AUX OUT R：+10.0dBu

テストNo	LCD 表示	テスト内容及び判定条件など
10	**010 : Output L Check**	Output Level L をチェックします。 約 1049Hz（C5) の正弦波を特定レベルで Lch から発音します。指定されたレベルで発音されているかをチェックします。 各端子にレベルメーター（JIS-C フィルター使用）を接続します。(PHONES L, R, AUX OUT L/L+R, R) [音量] ダイアルを最大にして、Lチャンネルの出力レベルをチェックします。(PHONES L, R：33Ω 負荷　AUX OUT L/L+R, R：10kΩ 負荷) ・PHONES L：-0.5dBu　　PHONES R：-40.5dBu 以下 ・AUX OUT L：+10.0dBu　　AUX OUT R：-50.0dBu 以下
14	**014 : SP MUTE Check**	SP MUTE をチェックします。 約 1049Hz（C5) の正弦波を特定レベル Lch, Rch 同時に発音します。トランスポーズ [+] [-] ボタンで MUTE ON（消音）と MUTE OFF（発音）を切替えます。このとき SP より音が消音／発音することを確認します。 (ヘッドホーン及び AUX OUT からは常に音が出ます。)
15	**015 : DAC MUTE Check**	DAC MUTE をチェックします。 約 1049Hz（C5) の正弦波を特定レベル Lch, Rch 同時に発音します。トランスポーズ [+] [-] ボタンで MUTE ON（消音）と MUTE OFF（発音）を切り替えます。このとき SP、AUX-OUT 及び HP の出力が消音／発音することを確認します。
16	**016 : MUTE Check**	MUTE をチェックします。 約 1049Hz(C5) の正弦波を特定レベル Lch, Rch 同時に発音します。トランスポーズ [+] [-] ボタンで MUTE ON(消音)と MUTE OFF(発音)を切替えます。このときヘッドホーン及び AUX-OUT 用 MUTE のリレーに張り付きがないことを確認します。
17	**017 : SIOF Check**	LINE-A（SWP51 ～ CPU 間の MEL 結線）の接続または LINE-B（AUDIO のクロック制御ポート結線）の接続をチェックします。 トランスポーズ [+] [-] ボタンで LINE-A/LINE-B を切り替えて確認します。 1. テストを実行すると、Lch から 1 秒間隔で約 441Hz (A3) のサイン波が ON（発音）/ OFF（消音）繰り返すことを確認します。(LINE-A テスト) ・NG の場合：ON または OFF を表示し、発音または消音し続けます。 2. トランスポーズ [+] ボタンで [LINE-B] に切り替えると、Rch から約 1049Hz (C5) のサイン波が ON（発音）することを確認します。(LINE-B テスト)
18	**018 : AUX-IN Check**	AUX IN 端子をチェックします。 [AUX IN] 端子にはジャック未挿入状態とします。ジャックを挿入すると“**Inserted**”を LCD に表示し、ジャックを抜くと“**Not Inserted**”と表示します。 また、[AUX IN] 端子に入力した音が [AUX OUT] 端子、[PHONES] 端子、SP に出力されることも確認します。 **注）一度ジャック挿抜を行わないと出力が有効になりません。**
19	**019 : MIC Check**	MIC 入力端子をチェックします。 [MIC] 端子にマイクを接続します。MIC が挿入されている時“**Inserted**”を LCD に表示します。MIC が挿入されていない時“**Not Inserted**”を LCD に表示します。 MIC に向って発声し、ノイズ、異音が無い事を確認します。 [PHONES] 端子 L, R に、レベル計（JIS-C フィルタ使用）を接続します。(33Ω 負荷) [音量] ダイアルを最大にします。 [MIC] 端子に 1kHz 正弦波 –50dBu を入力した時、[PHONES] 端子の測定を行います。 [MIC./LINE IN] セレクトスイッチは [MIC.] に [MIC VOLUME] は最大にしておきます。 PHONES L, R : +1.0±2dBu
20	**020 : SW, LED Check**	スイッチ、LED、データダイアルをチェックします。 LCD に表示されるスイッチ名を見てそのスイッチを順に ON すると、それぞれ決められた音程で発音します（78 ページ参照)。また、そのスイッチに LED がある場合、その LED が点灯します。すべてのスイッチを押し終えたら [データダイアル] の Down、Up の動作検出にて確認します。終了すると LCD に“**SW, LED Check END**”が表示されます。 テストがOKの場合、[スタート / ストップ] ボタンにてテスト項目選択画面に戻ります。 指定外の SW が押された場合は“**NG [押されたスイッチ名] ON**”、複数の SW が押された場合は“**Over Two Sw**”が表示されます。チェックを中断したい場合は [デモ] ボタンを押します ([デモ] ボタンのテスト終了後有効)。

ﾃｽﾄNo	LCD 表示	テスト内容及び判定条件など
21	**021 : All LED On Check**	パネル LED 全点灯をチェックします。 全てのパネル LED が点灯します。 [スタート / ストップ] ボタンを押してテストを終了します。
22	**022 : Red LED On Check**	パネル赤色 LED 全点灯をチェックします。 全ての赤色 LED が点灯します。 [スタート / ストップ] ボタンを押してテストを終了します。
23	**023 : Green LED On Check**	パネル緑色 LED 全点灯をチェックします。 全ての緑色 LED が点灯します。 [スタート / ストップ] ボタンを押してテストを終了します。
24	**024 : Keyboard LED Check**	鍵盤ガイド LED 全点灯をチェックします。 全ての鍵盤ガイド LED が点灯します。 [スタート / ストップ] ボタンを押してテストを終了します。
25	**025 : All LCD On Check**	LCD 全点灯をチェックします。全ての LCD ドットが黒になることを確認します。
26	**026 : All LCD Off Check**	LCD 全消灯をチェックします。全ての LCD ドットが白になることを確認します。
27	**027 : LCD Pattern Check**	LCD パターンをチェックします。 RGB パターン→レインボーパターン→フリッカーノイズチェックパターンをトランスポーズ [+] [-] ボタンで切り替えます。LCD の画質を検査するための色パターンを表示します。パターン表示までに数秒程度時間がかかることがあります。
28	**028 : LCD Backlight Off Check**	LCD バックライトの点灯、消灯をチェックします。 トランスポーズ [+] [-] ボタンでバックライトの ON/OFF を切り替えます。
29	**029 : Main Volume Check**	メインボリュームをチェックします。 テストに入ると LCD に“**Main Volume MIN**”と表示されます。 [音量] ダイアルを左に回して、MIN を検出できたとき“**Main Volume MAX**”と表示されます。 [音量] ダイアルを右に回して、MAX を検出できたとき“**Main Volume OK**”と表示されます。 MIN, MAX を検出できることを確認します。
30	**030 : Emergency Circuit Check**	異常検出回路が正しく動作しているかをチェックします。 スピーカーからの音がトランスポーズ [+] ボタンで消音、トランスポーズ [-] ボタンで発音することを確認します。
31	**031 : Soft Pedal Check** (Left pedal check)	Soft Pedal(Left) をチェックします。 ペダルを踏むと“**Soft Pedal Check Start**”が表示されて C3 を発音し、ペダルを離すと“**Soft Pedal Check OK**”が表示されて C4 を発音することを確認します。
32	**032 : Sostenuto Pedal Check**	Sostenute Pedal をチェックします。 ペダルを踏むと“**Sostenuto Pedal Check Start**”が表示されて C3 を発音し、ペダルを離すと“**Sostenuto Pedal Check OK**”が表示されて C4 を発音することを確認します。
33	**033 : Damper Pedal Check**	Damper Pedal をチェックします。 ペダルを踏むと“**Damper Pedal Check Start**”が表示されて C3 を発音し、ペダルを離すと“**Damper Pedal Check OK**”が表示されて C4 を発音することを確認します。
34	**034 : Aux Pedal Check**	AUX Volume Pedal をチェックします。 1. [AUX PEDAL] 端子にフットペダルを接続します。 テストを実行すると、LCD に“**Aux Pedal Down**”と表示されます。 ペダルが検出できない時は、LCD に“**No Pedal**”と表示されます。 2. ペダルを最大にする（奥までいっぱいに踏む）と、C3 を発音します。LCD に“**Aux Pedal Up**”と表示されます。 3. 最小にする（手前いっぱいに踏む）と、G3 を発音します。LCD に“**Aux Pedal Out**”と表示されます。 4. [AUX PEDAL] 端子からペダルを外すと、C4 を発音します。LCD に“**Aux Pedal Check OK**”と表示されます。
35	**035 : MIDI Check**	MIDI をチェックします。 [MIDI IN] 端子と [MIDI OUT] 端子を MIDI ケーブルで接続後、テストを実行します。 C4 を発音し、LCD に“**MIDI Check OK**”が表示されることを確認します。 テスト終了時に MIDI ケーブルを外してください。

テストNo	LCD 表示	テスト内容及び判定条件など
36	**036 : Video Out NTSC RGB**	VIDEO OUT の RGB テストをします (NTSC RGB)。 適切なディスプレイモニタと接続します。ディスプレイモニタに RGB のカラーバーと NTSC 文字列が表示されることを確認します。
37	**037 : Video Out PAL RGB**	VIDEO OUT の RGB テストをします (PAL RGB)。 適切なディスプレイモニタと接続します。ディスプレイモニタに RGB のカラーバーと PAL 文字列が表示されることを確認します。
38	**038 : USB to Device/Host Check**	[USB TO DEVICE] 端子と [USB TO HOST] 端子のチェックを同時に行います。 1. 最初に [スタート / ストップ] ボタンを押します。LCD に“**Connect Device-Host (Rear)**”が表示されます。 2. USB ケーブルを棚板の [USB TO DEVICE] 端子と [USB TO HOST] 端子に接続すると“**Connect Device-Host (Front)**”が表示されます。 3. 棚板側の [USB TO DEVICE] 端子をパネル側の [USB TO DEVICE] 端子に挿し替えると“**USB to Device/Host Check OK**”が表示され、C4 を発音することを確認します。
39	**039 : USB Storage Device Check**	USB Storage 機器が使用可能かどうかをテストします。 このテストもパネル側の [USB TO DEVICE] 端子とジャックユニット側の [USB TO DEVICE] 端子の両方を行ってください。 **USB-FDD ユニットの場合** 1. [USB TO DEVICE] 端子に USB-FDD ユニットを接続して、フロッピーディスクを挿入します。 フロッピーディスクが入っていない時は“**NO DISK**”と表示されます。また､フロッピーディスクが未フォーマットの時は“**UNFORMAT DISK**”と表示され、プロテクトがかかっている時は“**PROTECT DISK**”と表示されます。 2. 10 箇所のセクタリード / ライトテストを行います。 3. 0 セクタから 100 セクタ単位で、セクタリードします。 4. セクタライト後のデータと比較し、一致するか確認します。 LCD に“**USB Storage Device Check OK**”が表示されることを確認します。 **USB メモリの場合** USB メモリを挿入して、[スタート / ストップ] ボタンを押します。 LCD に“**USB Storage Device Check OK**”が表示されることを確認します。
40	**040 : KeyboardType Check**	適切な鍵盤が接続されているか判定します。また、現在接続されている鍵盤名を表示します。 LCD に“**Keyboard Type Check OK (GH3)**”が表示されることを確認します。
41	**041 : Make Position Check**	GH3 発位置確認をします (ピンポンパンモード)。 テスト中“**Note:xx Make1**”→“**Note:xx Make12**”→“**Note:xx Make123**”(ノート番号とメイクした番号) を表示します。3 つのメイク毎にベロシティ 127 で 0,+4,+7 と発音します。たとえば C の鍵盤を押すと CEG と発音します。 鍵盤を離すと順に消音します。
42	**042 : 1-2Make Check**	1-2 メイクをチェックします。 テスト中“**Note:xx**”(ノート番号) と“**1-2MakeVel:nn**”(メイクしたベロシティ) を表示します。1-2 のメイクで計算したベロシティで発音します。鍵盤を押す速さによって、nn の数値が変化します。(nn は最大 127)
43	**043 : 2-3Make Check**	2-3 メイクをチェックします。 テスト中“**Note:xx**”(ノート番号) と“**2-3MakeVel:nn**”(メイクしたベロシティ) を表示します。2-3 のメイクで計算したベロシティで発音します。鍵盤を押す速さによって、nn の数値が変化します。(nn は最大 127)
44	**044 : ROM Check2**	工場検査用のテストです。
45	**045 : RAM Check2**	工場検査用のテストです。
46	**046 : Backup ROM Check2**	工場検査用のテストです。
47	**047 : Wave ROM Check2**	工場検査用のテストです。
48	**048 : Effect RAM Check2**	工場検査用のテストです。
49	**049 : Panel PCB Check1**	工場検査用のテストです。

ﾃｽﾄNo	LCD 表示	テスト内容及び判定条件など
50	**050 : Touch Screen Check**	画面の指示に従い、左上、左下、右上、右下の順に目印（□）の中央（赤点）をタッチします。 終了すると LCD に“**OK**”が表示されることを確認します。 ※キャリブレーションも兼ねており、キャリブレーションデータを BackUpROM に保存します。
51	**051 : Factory Set**	**Factory Set を実行すると、設定データ及びユーザーデータが失われます。** **＊必要があるときのみ実施してください。** 次回電源投入時、FlashROM にデータをセットし工場出荷状態とします。 ここでは初期化用のフラグを立てるだけで、実行は次回電源起動時に行われます。 LCD に“**Factory Set OK**”が表示されることを確認します。 この Factory Set を実行した後、必ずテスト No. 52 の **Test Exit** を実施してください。 このとき、LCD に“**グランドピアノ**”と表示されるまで電源を切らないでください。
52	**052 : Test Exit**	テストを実行すると、テストプログラムから抜けて楽器を再起動します。再起動後にメイン画面が表示されるまで電源を切らないでください。

● その他の検査

AUX IN

AUX IN に信号を入力した時、下表のようになることを確認します。

		OUTPUT			
		AUX OUT (10 kΩ 負荷)		PHONES (33Ω 負荷)	
		L	R	L	R
INPUT	AUX IN L: sine wave 1kHz, 0dBu R: no signal	+11.5dBu	–48.5dBu 以下	+1.0dBu	–39.0dBu 以下
	AUX IN L: no signal R: sine wave 1kHz, 0dBu	–48.5dBu 以下	+11.5dBu	–39.0dBu 以下	+1.0dBu

スイッチテスト順

順番	スイッチ名 / 表示	点灯させる LED	ノート番号
1	DEMO	-	C2
2	METRONOME	METRONOME	C#2
3	TORANSPOSE-	-	D2
4	TORANSPOSE+	-	D#2
5	POP & ROCK	POP & ROCK	E2
6	COUNTRY&BLUES	COUNTRY&BLUES	F2
7	STANDARDS&JAZZ	STANDARDS&JAZZ	F#2
8	ASSIGNABLE 1	-	G2
9	ASSIGNABLE 2	-	G#2
10	TAP TEMPO	-	A2
11	TAP -	-	A#2
12	TAP +	-	B2
13	ENTERTAINMENT	ENTERTAINMENT	C3
14	LATIN&WORLD	LATIN&WORLD	C#3
15	FAVORITES	FAVORITES	D3
16	ASSIGNABLE 3	-	D#3
17	ASSIGNABLE 4	-	E3
18	ACMP	ACMP	F3
19	AUTO FILL IN	AUTO FILL IN	F#3
20	INTRO I	INTRO I (RED, GREEN)	G3
21	INTRO II	INTRO II (RED, GREEN)	G#3
22	INTRO III	INTRO III (RED, GREEN)	A3
23	MAIN A	MAIN A (RED, GREEN)	A#3
24	MAIN B	MAIN B (RED, GREEN)	B3
25	MAIN C	MAIN C (RED, GREEN)	C4
26	MAIN D	MAIN D (RED, GREEN)	C#4
27	BREAK	BREAK (RED, GREEN)	D4
28	ENDING /rit. I	ENDING /rit. I (RED, GREEN)	D#4
29	ENDING /rit. II	ENDING /rit. II (RED, GREEN)	E4
30	ENDING /rit. III	ENDING /rit. III (RED, GREEN)	F4
31	SYNC STOP	SYNC STOP	F#4
32	SYNC START	SYNC START	G4
33	START/STOP	START/STOP (RED, GREEN)	G#4
34	PIANO MODE	PIANO MODE	A4
35	REC	REC	A#4
36	STOP	-	B4
37	PLAY/PAUSE	PLAY/PAUSE (RED, GREEN)	C5
38	REW	-	C#5
39	FF	-	D5
40	PIANO	PIANO	D#5
41	ORGAN	ORGAN	E5
42	GUITAR & BASS	GUITAR & BASS	F5
43	STRINGS & VOCAL	STRINGS & VOCAL	F#5
44	PART SELECT	MAIN	G5
45	BRASS & WOODWIND	BRASS & WOODWIND	G#5
46	PERC.&DRUMS	PERC.&DRUMS	A5
47	SYNTH	SYNTH	A#5
48	FAVORITES	FAVORITES	B5
49	HOME	-	C2
50	REGIST BANK -	-	C#2
51	REGIST BANK +	-	D2
52	MEMORY	-	D#2
53	REGIST MEMORY 1	REGIST MEMORY 1 (RED, GREEN)	E2
54	REGIST MEMORY 2	REGIST MEMORY 2 (RED, GREEN)	F2
55	REGIST MEMORY 3	REGIST MEMORY 3 (RED, GREEN)	F#2
56	REGIST MEMORY 4	REGIST MEMORY 4 (RED, GREEN)	G2
57	REGIST MEMORY 5	REGIST MEMORY 5 (RED, GREEN)	G#2
58	REGIST MEMORY 6	REGIST MEMORY 6 (RED, GREEN)	A2
59	REGIST MEMORY 7	REGIST MEMORY 7 (RED, GREEN)	A#2
60	REGIST MEMORY 8	REGIST MEMORY 8 (RED, GREEN)	B2
61	OTS 1	OTS 1 (RED, GREEN)	C3
62	OTS 2	OTS 2 (RED, GREEN)	C#3
63	OTS 3	OTS 3 (RED, GREEN)	D3
64	OTS 4	OTS 4 (RED, GREEN)	D#3
65	OTS LINK	OTS LINK	E3

■ INITIAL SETTING

- MASTER VOLUME: MIN
- MIC VOLUME: MIN
- MIC/LINE SW: MIC
- Setup of VIDEO OUT:
  - U, K NTSC (default)
  - E, B, R, Y, P, I, O PAL
- A setup of the voltage change machine of destination Y: 240V

■ 出荷時の設定

- MASTER VOLUME: MIN
- MIC VOLUME: MIN
- MIC/LINE SW: MIC
- VIDEO OUT 設定 : NTSC（初期値）

SYSTEM BOOTING FLOWCHART

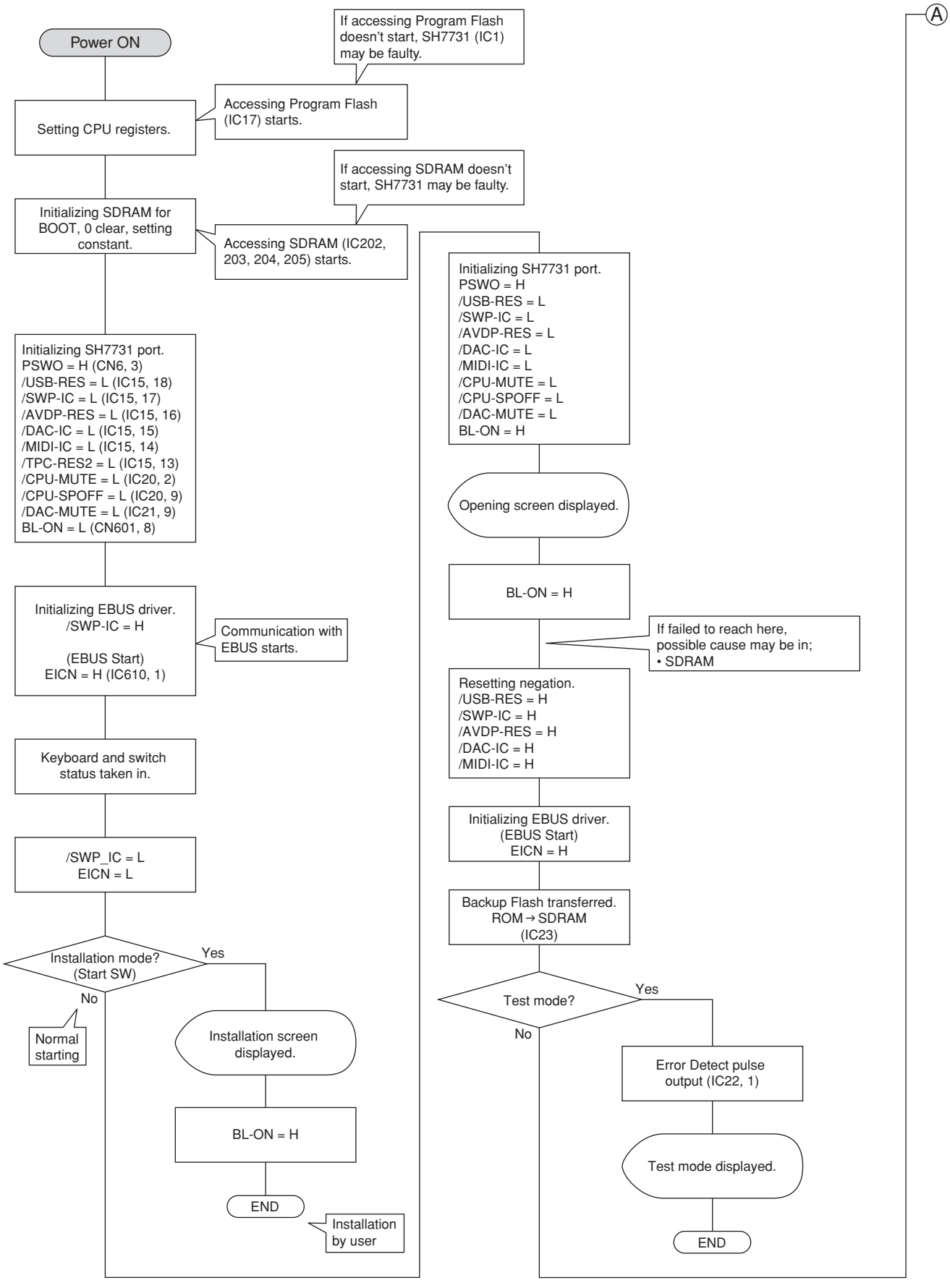

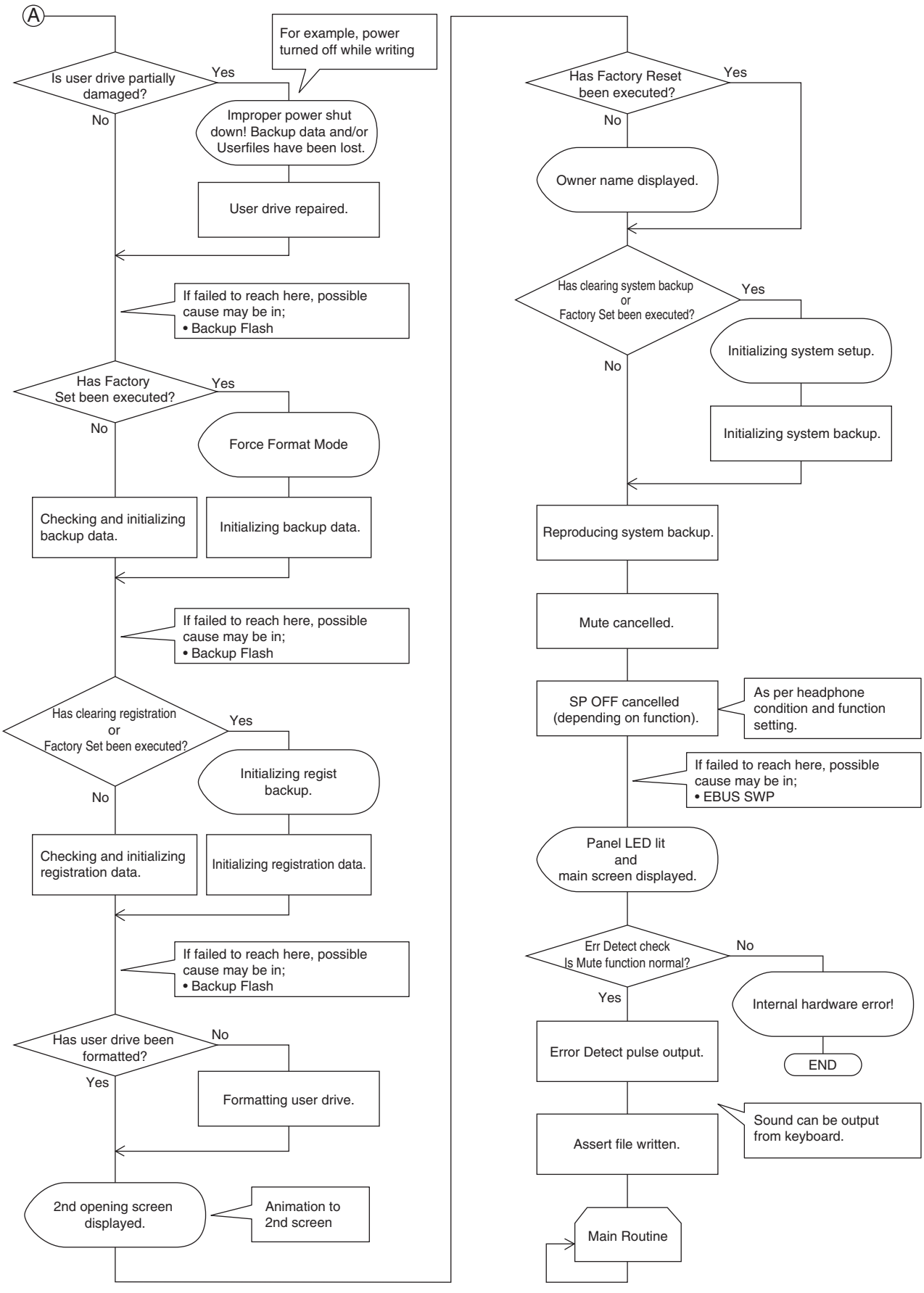
Ⓐ
Is user drive partially damaged?
Yes
No
For example, power turned off while writing
Improper power shut down! Backup data and/or Userfiles have been lost.
User drive repaired.
If failed to reach here, possible cause may be in;
• Backup Flash
Has Factory Set been executed?
Yes
No
Force Format Mode
Checking and initializing backup data.
Initializing backup data.
If failed to reach here, possible cause may be in;
• Backup Flash
Has clearing registration or Factory Set been executed?
Yes
No
Initializing regist backup.
Checking and initializing registration data.
Initializing registration data.
If failed to reach here, possible cause may be in;
• Backup Flash
Has user drive been formatted?
No
Yes
Formatting user drive.
2nd opening screen displayed.
Animation to 2nd screen
Has Factory Reset been executed?
Yes
No
Owner name displayed.
Has clearing system backup or Factory Set been executed?
Yes
No
Initializing system setup.
Initializing system backup.
Reproducing system backup.
Mute cancelled.
SP OFF cancelled (depending on function).
As per headphone condition and function setting.
If failed to reach here, possible cause may be in;
• EBUS SWP
Panel LED lit and main screen displayed.
Err Detect check Is Mute function normal?
No
Yes
Internal hardware error!
END
Error Detect pulse output.
Assert file written.
Sound can be output from keyboard.
Main Routine

■ 起動シーケンス

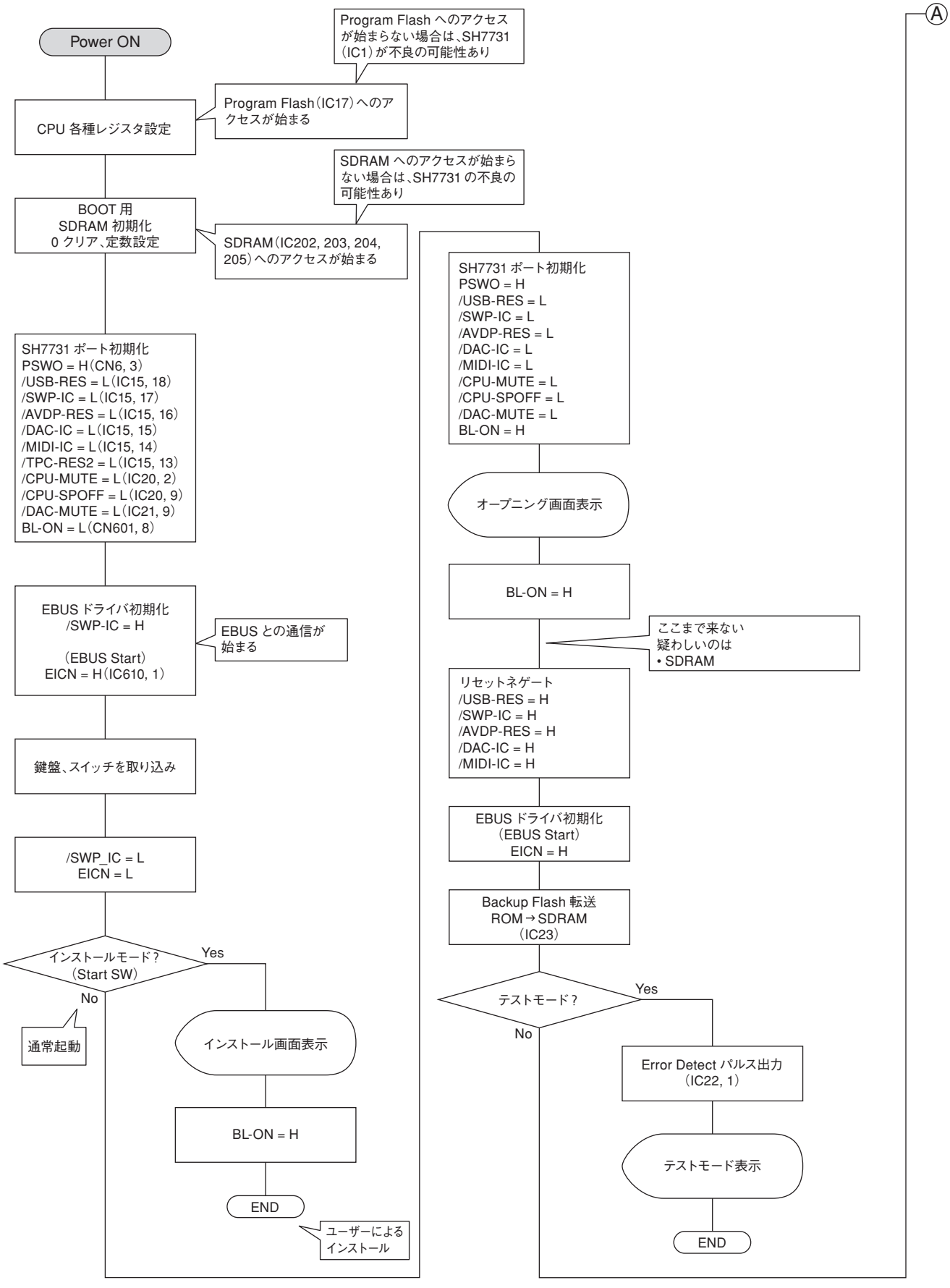
Power ON
Program Flash へのアクセスが始まらない場合は、SH7731（IC1）が不良の可能性あり
CPU 各種レジスタ設定
Program Flash（IC17）へのアクセスが始まる
SDRAM へのアクセスが始まらない場合は、SH7731 の不良の可能性あり
BOOT 用
SDRAM 初期化
0 クリア、定数設定
SDRAM（IC202, 203, 204, 205）へのアクセスが始まる
SH7731 ポート初期化
PSWO = H（CN6, 3）
/USB-RES = L（IC15, 18）
/SWP-IC = L（IC15, 17）
/AVDP-RES = L（IC15, 16）
/DAC-IC = L（IC15, 15）
/MIDI-IC = L（IC15, 14）
/TPC-RES2 = L（IC15, 13）
/CPU-MUTE = L（IC20, 2）
/CPU-SPOFF = L（IC20, 9）
/DAC-MUTE = L（IC21, 9）
BL-ON = L（CN601, 8）
EBUS ドライバ初期化
/SWP-IC = H
（EBUS Start）
EICN = H（IC610, 1）
EBUS との通信が始まる
鍵盤、スイッチを取り込み
/SWP_IC = L
EICN = L
インストールモード？
（Start SW）
Yes
No
通常起動
インストール画面表示
BL-ON = H
END
ユーザーによるインストール
SH7731 ポート初期化
PSWO = H
/USB-RES = L
/SWP-IC = L
/AVDP-RES = L
/DAC-IC = L
/MIDI-IC = L
/CPU-MUTE = L
/CPU-SPOFF = L
/DAC-MUTE = L
BL-ON = H
オープニング画面表示
BL-ON = H
ここまで来ない疑わしいのは
• SDRAM
リセットネゲート
/USB-RES = H
/SWP-IC = H
/AVDP-RES = H
/DAC-IC = H
/MIDI-IC = H
EBUS ドライバ初期化
（EBUS Start）
EICN = H
Backup Flash 転送
ROM→SDRAM
（IC23）
テストモード？
Yes
No
Error Detect パルス出力
（IC22, 1）
テストモード表示
END
Ⓐ

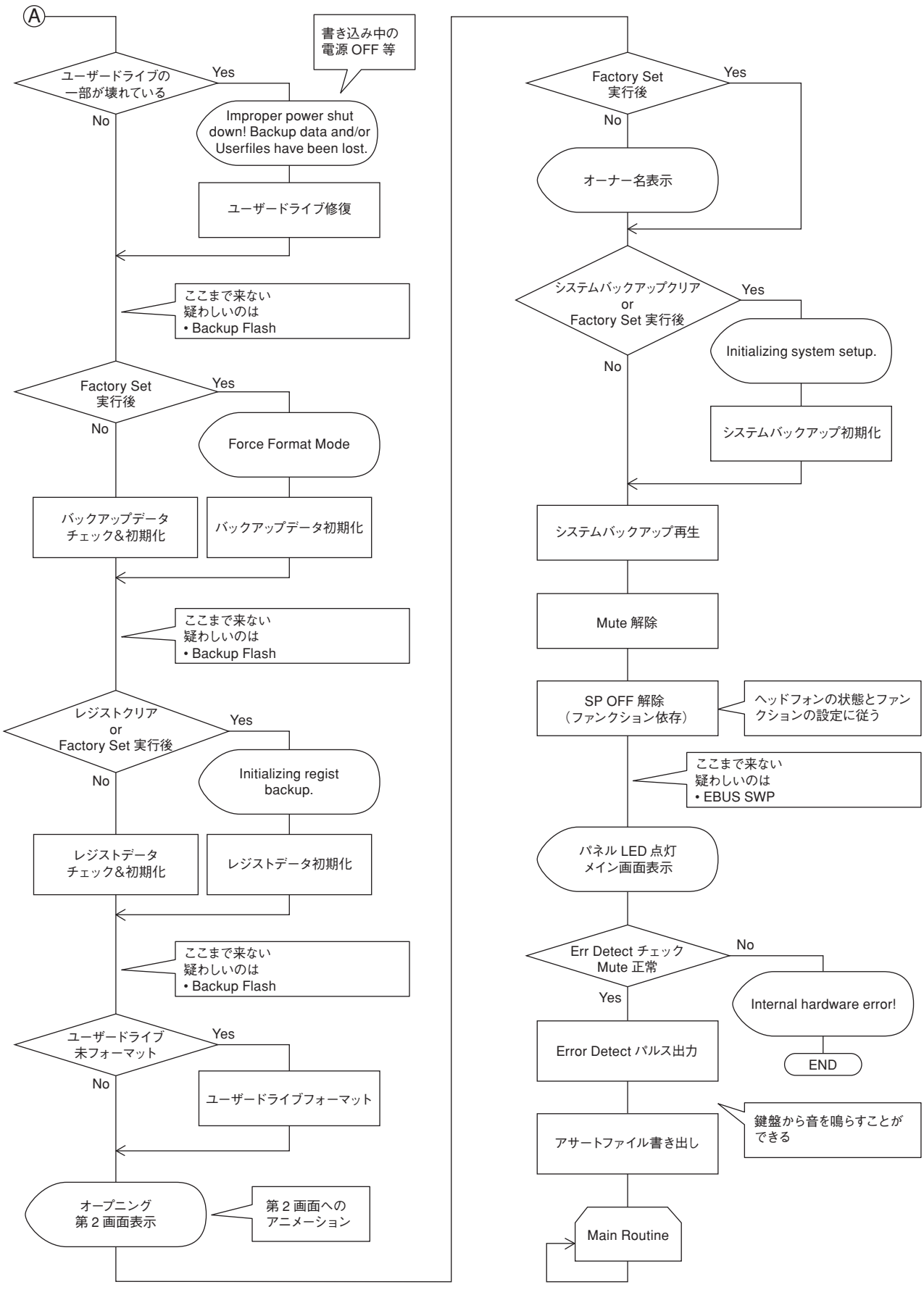
Ⓐ
書き込み中の
電源 OFF 等
ユーザードライブの
一部が壊れている
Yes
No
Improper power shut
down! Backup data and/or
Userfiles have been lost.
ユーザードライブ修復
ここまで来ない
疑わしいのは
• Backup Flash
Factory Set
実行後
Yes
No
Force Format Mode
バックアップデータ
チェック&初期化
バックアップデータ初期化
ここまで来ない
疑わしいのは
• Backup Flash
レジストクリア
or
Factory Set 実行後
Yes
No
Initializing regist
backup.
レジストデータ
チェック&初期化
レジストデータ初期化
ここまで来ない
疑わしいのは
• Backup Flash
ユーザードライブ
未フォーマット
Yes
No
ユーザードライブフォーマット
オープニング
第 2 画面表示
第 2 画面への
アニメーション
Factory Set
実行後
Yes
No
オーナー名表示
システムバックアップクリア
or
Factory Set 実行後
Yes
No
Initializing system setup.
システムバックアップ初期化
システムバックアップ再生
Mute 解除
SP OFF 解除
（ファンクション依存）
ヘッドフォンの状態とファン
クションの設定に従う
ここまで来ない
疑わしいのは
• EBUS SWP
パネル LED 点灯
メイン画面表示
Err Detect チェック
Mute 正常
No
Yes
Internal hardware error!
END
Error Detect パルス出力
アサートファイル書き出し
鍵盤から音を鳴らすことが
できる
Main Routine

DMM CIRCUIT BOARD CHECK METHOD

The DMM Circuit Board is provided with test points for service check purposes.
Check the test points on the DMM Circuit Board if the following symptoms appear.

Symptoms and check items

① No LCD display with Power SW ON --> Check items 1 to 8 sequentially
② No sound or distorted sound --> Check items 9, 10 and 11, and check items from 12 to 15 an applicable output.

Test Point

NO.	Test Point	Circuit	Judgment criteria	Measured by	Parts with possible defects
1	+18D	Power supply for DMM circuit board	More than 14.0V	Multimeter	FZ101 (On ACDCM Circuit Board)
2	+5D	5 V power for digital circuit	5.0V±0.2V	Multimeter	IC150
3	+3.3D	3.3 V power for digital circuit	3.3V±0.1V	Multimeter	IC150
4	+3.3S	3.3V power for sound generator circuit	3.3V±0.1V	Multimeter	IC150
5	+1.5SM	1.5V power for IC600	1.5V±0.1V	Multimeter	IC604
6	+1.5SS1	1.5V power for IC601	1.5V±0.1V	Multimeter	IC605
7	+1.2D	1.3V power for IC1	1.3V±0.1V	Multimeter	IC2
8	-RESET	CPU & memory reset signal	3.3V±0.3V	Multimeter	IC5
9	+12	+12V power for analog circuit	12V±0.5V	Multimeter	R101, R102, IC101 (On ACDCM Circuit Board)
10	-12	-12V power for analog circuit	-12V±0.5V	Multimeter	R101, R102, IC102 (On ACDCM Circuit Board)
11	+5A	+5V power for analog circuit	5V±0.2V	Multimeter	IC750
12	DAC-OUT CN752 1-2PIN	DAC output L channel with AUXOUT/HP	There shall be audio output without distortion.	Signal Checker	IC753, IC761
13	DAC-OUT CN752 3-4PIN	DAC output R channel with AUXOUT/HP	There shall be audio output without distortion.	Signal Checker	IC753, IC762
14	DAC-OUT CN751 1-2PIN	DAC output L channel with Main	There shall be audio output without distortion.	Signal Checker	IC751, IC756
15	DAC-OUT CN751 3-4PIN	DAC output R channel with Main	There shall be audio output without distortion.	Signal Checker	IC751, IC757

DMM Circuit Board (WZ450300)

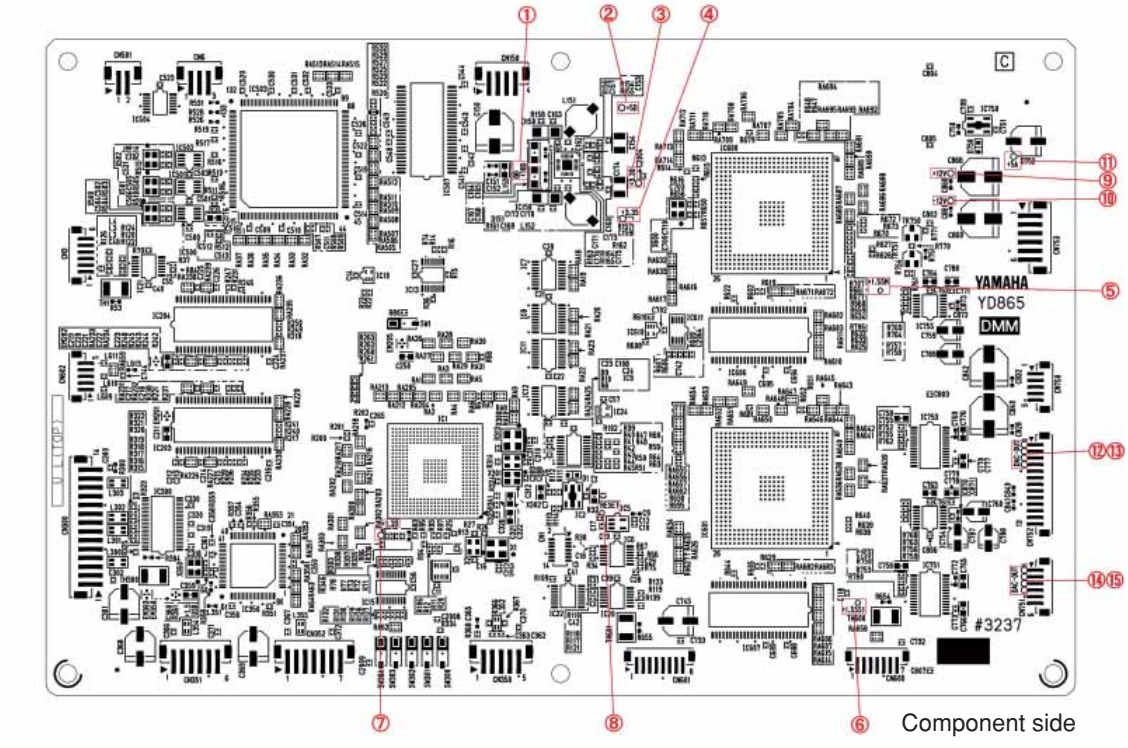

■ DMM シートチェック方法

DMM シートにはサービスチェック用のテストポイントを設けてあります。
下記の症状により DMM シートのテストポイントを確認してください。

症状により以下の箇所を確認します

1. 電源を入れてもパイロットランプが点灯しない、または LCD が表示しない。⇒ ①～⑧を順番に確認します。
2. 音が出ない、音が歪む。⇒ ⑨⑩及び⑪を確認し、出力端子により⑫～⑮を確認します。

テストポイント

NO.	テストポイント	回路	判定基準	測定器具	不良が疑われる部品
①	+18D	DMM シート電源	14.0V 以上	テスター	FZ101 (ACDCM シート)
②	+5D	デジタル回路用 5V 電源	5.0V ± 0.2V	テスター	IC150
③	+3.3D	デジタル回路用 3.3V 電源	3.3V ± 0.1V	テスター	IC150
④	+3.3S	音源 IC 及び周辺回路用 3.3V 電源	3.3V ± 0.1V	テスター	IC604
⑤	+1.5SM	IC600 用 3.3V 電源	1.5V ± 0.1V	テスター	IC605
⑥	+1.5SS1	IC601 用 3.3V 電源	1.5V ± 0.1V	テスター	IC2
⑦	+1.2D	IC1 用 1.3V 電源	1.3V ± 0.1V	テスター	IC5
⑧	-RESET	CPU、メモリー　Reset 信号	3.3V ± 0.3V	テスター	IC401
⑨	+12	アナログ回路用 +12V 電源	12V ± 0.5V	テスター	R101, R102, IC101 (ACDCM シート)
⑩	-12	アナログ回路用 -12V 電源	-12V ± 0.5V	テスター	R101, R102, IC102 (ACDCM シート)
⑪	+5A	アナログ回路用 +5V 電源	5V ± 0.2V	テスター	IC750
⑫	DAC-OUT CN752 1-2PIN	DAC 出力 AUXOUT/HP L チャンネル	音声が出力されかつ異常な歪み無き事	シグナルチェッカー	IC753, IC761
⑬	DAC-OUT CN752 3-4PIN	DAC 出力 AUXOUT/HP R チャンネル	音声が出力されかつ異常な歪み無き事	シグナルチェッカー	IC753, IC762
⑭	DAC-OUT CN751 1-2PIN	DAC 出力 Main L チャンネル	音声が出力されかつ異常な歪み無き事	シグナルチェッカー	IC751, IC756
⑮	DAC-OUT CN751 3-4PIN	DAC 出力 Main R チャンネル	音声が出力されかつ異常な歪み無き事	シグナルチェッカー	IC751, IC757

DMM シート (WZ450300)

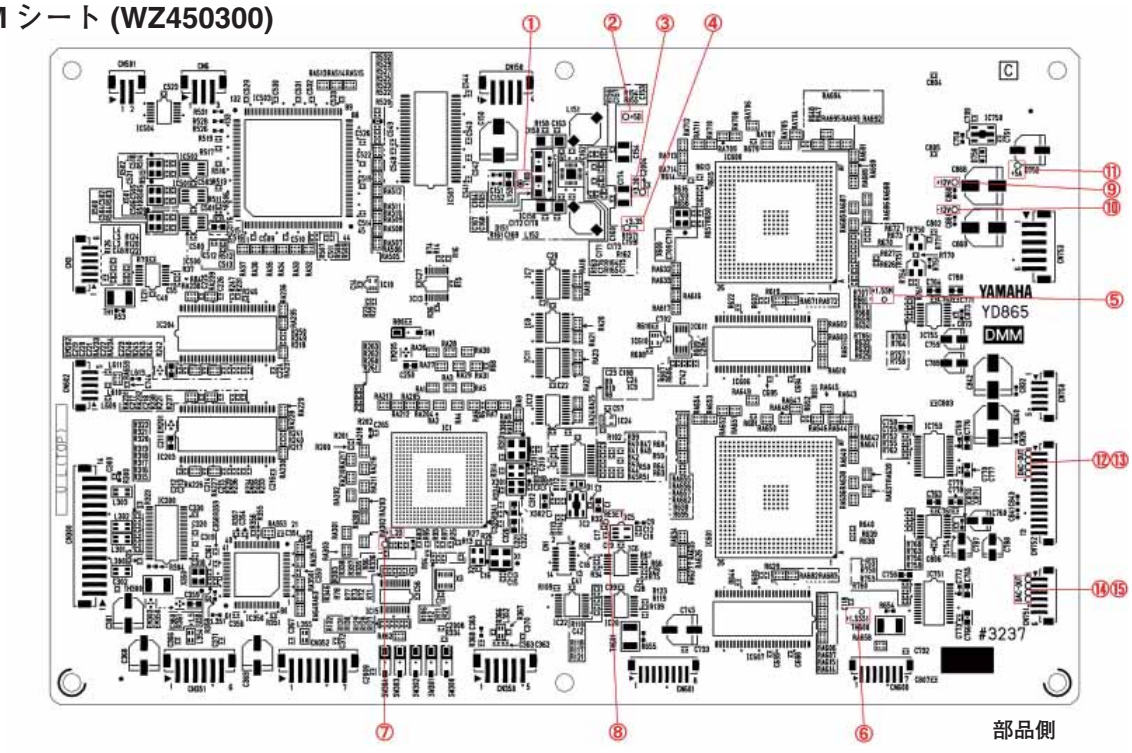

RESTORING THE DEFAULT SETTINGS

While holding the C7 key (right-most key on the keyboard), turn the power on. This restores the all settings to the factory default.

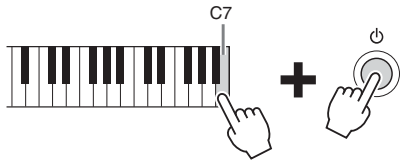

NOTE
You can select specific parameters to be excluded/ included for restoring to the factory default value on the display called up via [Menu] → [Utility] → [Factory Reset/ Backup] → page 1/2. For details, refer to the Reference Manual on the website.

DATA BACKUP

You can back up all data in the User memory of this instrument (except for Protected Songs) and all settings to the USB flash memory as a single file. This procedure is recommended for data security and backup in case of damage.

1 **Connect the USB flash memory to the [USB TO DEVICE] terminal as backup destination.**

2 **Call up the display via [Menu] → [Utility] → [Factory Reset/ Backup] → page 2/2.**

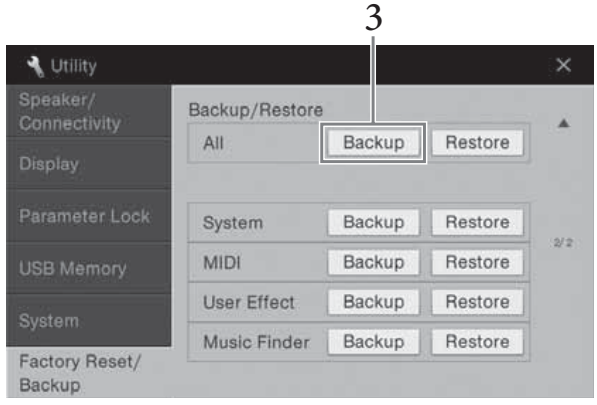

3 **Touch "Backup" of "All" to save the backup file to the USB flash memory.**

Restoring the Backup File

To do this, touch "Restore" of "All" in step 3 above. When the operation is complete, the instrument will be restarted automatically.

NOTICE
Move the Protected Songs which are saved to the User memory before restoring. If the Songs are not moved, the operation deletes the data.

NOTE
Completing the backup/ restore operation may take a few minutes.

■ 初期設定 (工場出荷時の状態) に戻す

右端の鍵盤(C7)を押したまま電源を入れます。楽器の設定が、初期状態に戻ります。

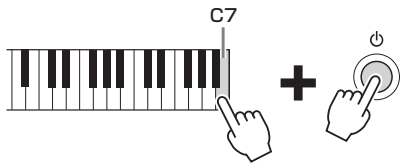

NOTE
特定の設定だけを工場出荷時の状態に戻したり、ユーザーメモリー内のファイル/フォルダーをすべて削除したりすることもできます([メニュー] → [ユーティリティー] → [ファクトリーリセット/バックアップ] → 1/2ページ)。詳しくはウェブサイト上のリファレンスマニュアルをご覧ください。

■ データのバックアップ

本体内のユーザーデータ(プロテクトソングは除く)とすべての設定を、1つのバックアップファイルとしてUSBフラッシュメモリーに保存します。本体に保存したデータの万一の事故に備えて、大切なデータはUSBフラッシュメモリーにバックアップとして保存することをおすすめします。

1 **バックアップ先のUSBフラッシュメモリーを、[USB TO DEVICE]端子に接続します。**

2 **設定画面を表示させます: [メニュー] → [ユーティリティー] → [ファクトリーリセット/バックアップ] → 2/2ページ**



3 **すべて[バックアップ]をタッチして、USBフラッシュメモリーにバックアップファイルを保存します。**

バックアップファイルを読み込む(リストア)

バックアップしたファイルを楽器に再読み込み(リストア)するには、上記手順3ですべて[リストア]をタッチします。操作が終わると、楽器が再起動します。

注記
ユーザーメモリーに保存したプロテクトソングは、リストアの前に移動させてください。移動させないとリストアしたときに失われます。

NOTE
バックアップ/リストアは、完了するのに数分かかることがあります。

■ VERSION UPGRADE

Download the version upgrade program from the Yamaha official website.

● List of the updating Flash ROM

CVP-605/PE	Main Program	DMM	IC17

● File name · CVP-605SETUP.PRG

● How to Install

⚠ Never turn the instrument off while installing.
It may break the boot Flash ROM device.
Particularly, turning off the power immediately after staring installation may cause damage to the boot.
If operation still fails even after re-installation, the DMM circuit board must be replaced.
Never pull off the USB flash memory from the instrument while installing.

1 Insert the USB flash memory to the instrument.

2 Boot the instrument with install mode.

Turn on the instrument by pressing the [START/STOP] button.

Only English is displayed during this operation.

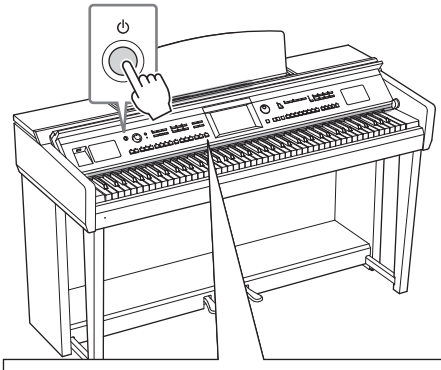



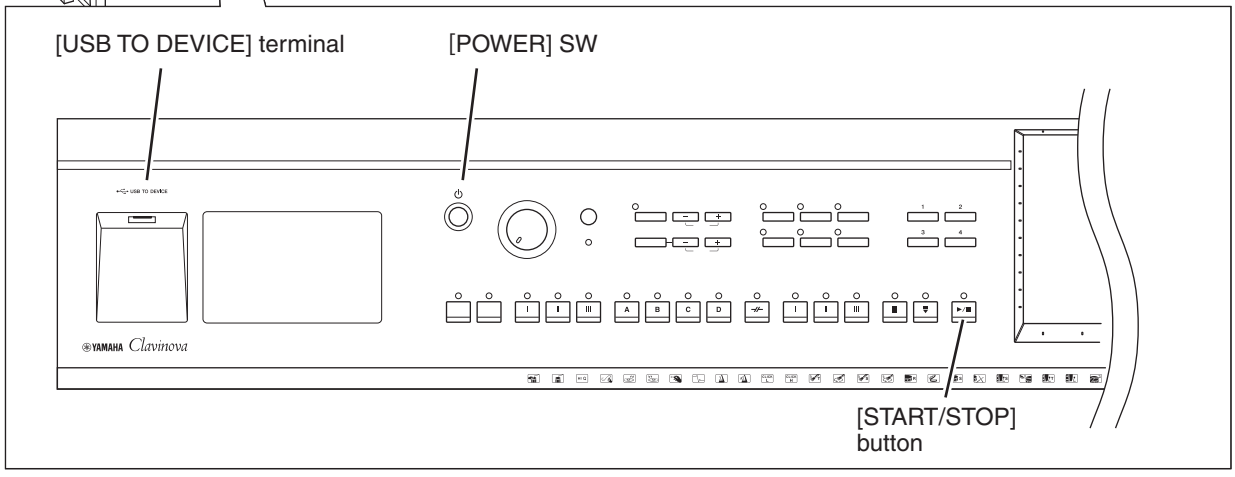

* Follow the display on the screen for this operation.

3 Press the [START/STOP] button and start the installations.

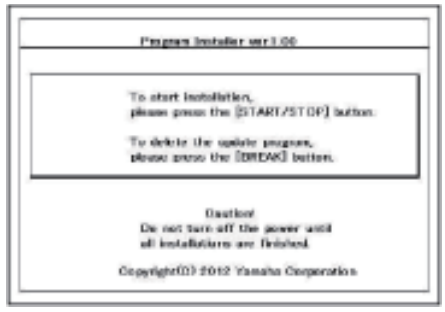

4 To confirm execution of the installations, press the [START/STOP] button again.



5 It shows the following on LCD during installations.

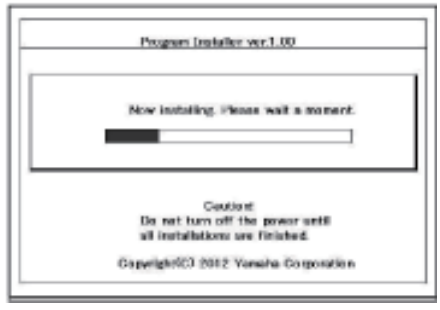

6 Finish the installations, then it shows the following message on LCD.



7 Turn off the power supply of the instrument.

■ バージョンアップ

ヤマハホームページからバージョンアッププログラムをダウンロードしてください。

● 書き換え Flash 一覧

CVP-605/PE	Main Program	DMM	IC17

● ファイル名 · CVP-605SETUP.PRG

● インストール手順

作業中に電源を切らないでください。
特に、インストール開始直後に電源を切るとブートが壊れる恐れがあります。
再度インストールを行っても動作しない場合は、DMM シートの交換が必要です。
作業中に USB フラッシュメモリーを抜かないでください。

1 USB フラッシュメモリーを本体に挿入します。

楽器の [USB TO DEVICE] 端子に、書き換え用データー式が入った USB フラッシュメモリーを挿入してください。きちんと奥まで挿入してください。

2 インストールモードで起動します。

［スタート / ストップ］ボタンを押しながら、電源を投入してください。
この作業中の表示は英語となります。

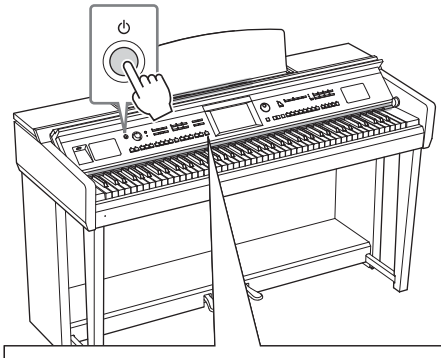



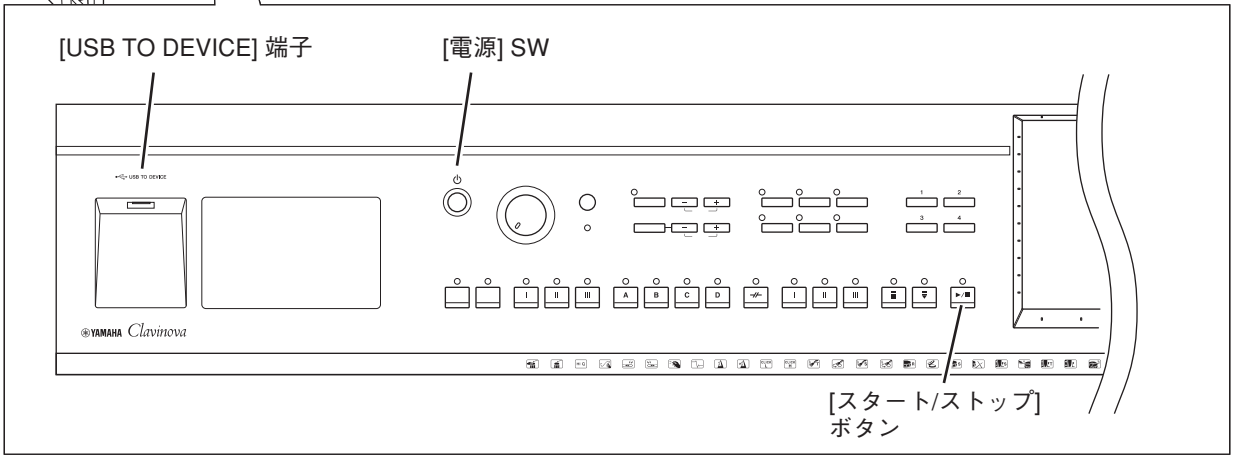

※表示画面にしたがって作業を進めてください。

3 ［スタート / ストップ］ボタンを押して、インストールを開始します。

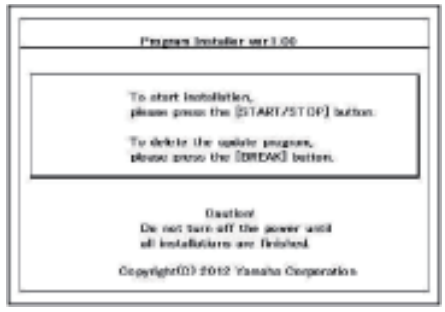

4 実行するか確認されるので、再度［スタート / ストップ］ボタンを押します。



5 インストールが開始されます。

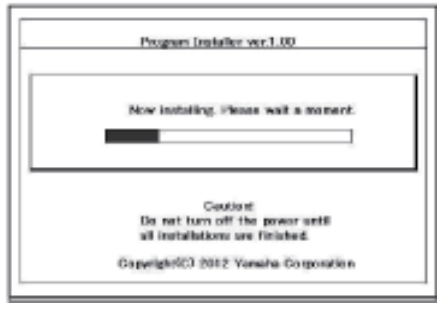

6 インストールが終了します。



7 本体の電源を落としてください。

Clavinova

CVP-605B/CVP-605PE

PARTS LIST

■ CONTENTS（目次）

OVERALL ASSEMBLY（総組立）..... 2
MAIN UNIT（メインユニット）..... 4
SIDE BOARD ASSEMBLY（側板 Ass'y）..... 10
PEDAL BOX ASSEMBLY（ペダル BOX Ass'y）..... 12
PEDAL ASSEMBLY (I)（ペダル Ass'y（I））..... 13
TOP BOARD ASSEMBLY（屋根 Ass'y）..... 14
KEY COVER ASSEMBLY（回転蓋 Ass'y）..... 17
KEY COVER SUB ASSEMBLY（回転蓋集成）..... 18
PANEL ASSEMBLY（パネル Ass'y）..... 20
ARM ASSEMBLY (L)（腕木 Assvy（L））..... 25
ARM ASSEMBLY (R)（腕木 Ass'y（R））..... 26
FRONT RAIL ASSEMBLY（口棒 Ass'y）..... 27
BACK TOP RAIL ASSEMBLY（背面框 Ass'y）..... 28
KEY BLOCK ASSEMBLY（拍子木 Ass'y）..... 29
KEYBED ASSEMBLY（棚板集成）..... 30
SPEAKER BOX ASSEMBLY（SP ボックス Ass'y）..... 31
FUSTB ASSEMBLY（FUSTB Ass'y）..... 32
JACK ASSEMBLY（ジャック Ass'y）..... 33
KEYBOARD ASSEMBLY（GH3 GKS 鍵盤）..... 34
MIC-HPJ UNIT（MIC-HPJ ユニット）..... 36
BENCH (BC-203BK/BC-203PE)（椅子）..... 37
BENCH (BC-100BK/BC-100PE)（椅子）..... 38
ELECTRICAL PARTS（電気部品）..... 39 – 66

Notes : DESTINATION ABBREVIATIONS

A : Australian model	M : South African model
B : British model	O : Chinese model
C : Canadian model	P : Blazillian model
D : German model	Q : South-east Asia model
E : European model	T : Taiwan model
F : French model	U : U.S.A. model
H : North European model	V : General export model (110V)
I : Indonesian model	W: General export model (220V)
J : Japanese model	N,X: General export model
K : Korean model	Y : Export model

■ WARNING

Components having special characteristics are marked ⚠ and must be replaced with parts having specification equal to those originally installed.

⚠ 印の部品は、安全を維持するために重要な部品です。交換する場合は、安全のために必ず指定の部品をご使用ください。

- The numbers "QTY" show quantities for each unit.
- The parts with "--" in "PART NO." are not available as spare parts.
- This mark " } " in the REMARKS column means these parts are interchangeable.
- The second letter of the shaded ( ) part number is O, not zero.
- The second letter of the shaded ( ) part number is I, not one.
- 部品価格ランクは、変更になることがあります。
- QTY 欄に記されている数字は、各ユニット当たりの使用個数です。
- PART NO. が"--"の部品は、サービス用部品として準備されておりません。
- REMARKS 欄の「 } 」マークの部品は、併用部品です。
- 網掛けの付いた PART NO. の 2 番目の文字は「ゼロ」ではなく、「オー」です。
- 網掛けの付いた PART NO. の 2 番目の文字は「イチ」ではなく、「アイ」です。

■ OVERALL ASSEMBLY（総組立）

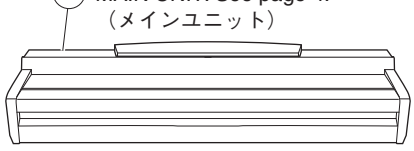

1 MAIN UNIT: See page 4.
（メインユニット）

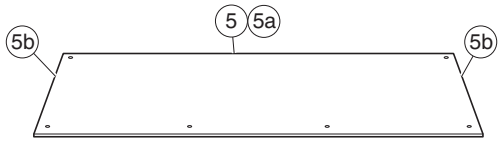

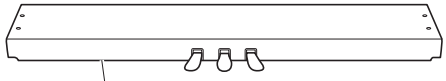

6 PEDAL BOX ASSEMBLY:
See page 12.
（ペダル Box Ass'y）

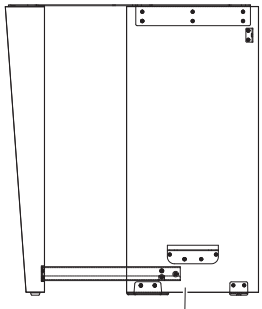

2

SIDE BOARD ASSEMBLY (L):
See page 10.
（側板 Ass'y（L））

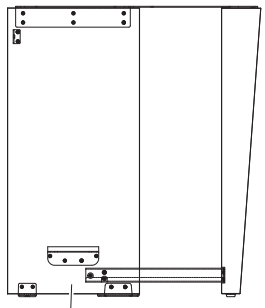

3

SIDE BOARD ASSEMBLY (R):
See page 10.
（側板 Ass'y（R））

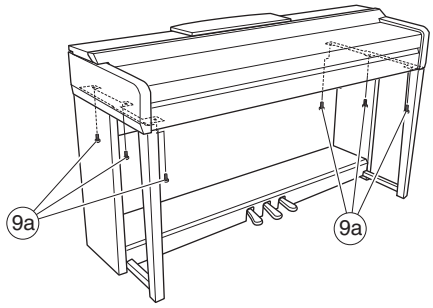

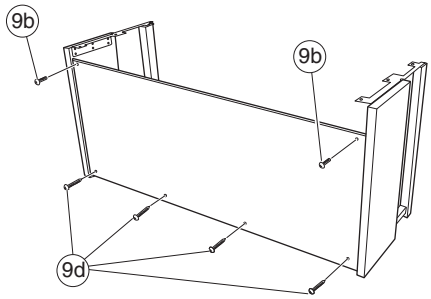

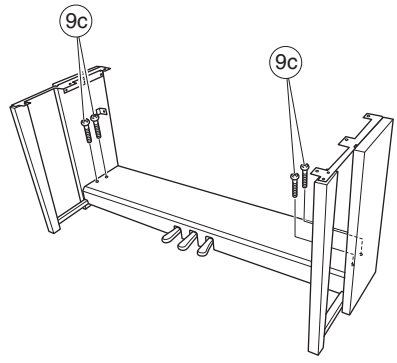

9 SCREW SET



9c (6 x 20 mm)



9a (6 x 16 mm)



9b (4 x 12 mm)



9d (4 x 20 mm)



9e 9ea

15 HEADPHONE HANGER SET



15a



15b

AC CORD（電源コードセット）

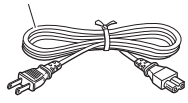

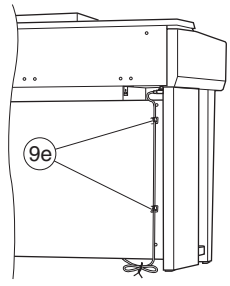

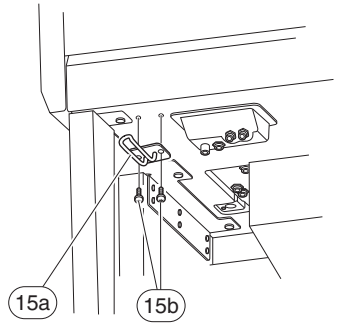

	REF NO.	PART NO.	DESCRIPTION		部品名	REMARKS		QTY	RANK
			OVERALL ASSEMBLY		総組立	CVP-605B/CVP-605PE			
	1	--	MAIN UNIT		メインユニット	CVP-605B J	(ZA95090)		
	1	--	MAIN UNIT		メインユニット	CVP-605B U	(ZA95110)		
	1	--	MAIN UNIT		メインユニット	CVP-605B E,B,R	(ZA95120)		
	1	--	MAIN UNIT		メインユニット	CVP-605B I,Y,P	(ZA95130)		
	1	--	MAIN UNIT		メインユニット	CVP-605B K	(ZA95140)		
	1	--	MAIN UNIT		メインユニット	CVP-605B O	(ZA95150)		
	1	--	MAIN UNIT		メインユニット	CVP-605PE J	(ZC56740)		
	1	--	MAIN UNIT		メインユニット	CVP-605PE U	(ZC56700)		
	1	--	MAIN UNIT		メインユニット	CVP-605PE E,B,R	(ZC56710)		
	1	--	MAIN UNIT		メインユニット	CVP-605PE I,Y,P	(ZC56720)		
	1	--	MAIN UNIT		メインユニット	CVP-605PE K	(ZC56730)		
*	2	**ZA877700**	SIDE BOARD ASSEMBLY (L)	LEFT	側板Ａｓｓ’ｙ（Ｌ）	CVP-605B			
*	2	**ZA878300**	SIDE BOARD ASSEMBLY (L)	LEFT	側板Ａｓｓ’ｙ（Ｌ）	CVP-605PE			
*	3	**ZA877800**	SIDE BOARD ASSEMBLY (R)	RIGHT	側板Ａｓｓ’ｙ（Ｒ）	CVP-605B			
*	3	**ZA878400**	SIDE BOARD ASSEMBLY (R)	RIGHT	側板Ａｓｓ’ｙ（Ｒ）	CVP-605PE			
*	5	**ZC108000**	REAR PANEL ASSEMBLY		裏板Ａｓｓ’ｙ				
	5a	--	REAR PANEL BLACK		裏板		(ZC15820)		
	5b	--	FELT		フェルト		(WN65290)	2	
	6	--	PEDAL BOX ASSEMBLY		ペダルＢＯＸＡｓｓ’ｙ	CVP-605B	(ZA88020)		
	6	--	PEDAL BOX ASSEMBLY		ペダルＢＯＸＡｓｓ’ｙ	CVP-605PE	(ZA88060)		
	9	**WY678000**	SCREW SET		ネジセット				05
	9a	**WE96940R**	BIND HEAD SCREW	6.0X16 MFZN2B3	小ネジ＋ＢＩＮＤ			6	01
	9b	**WE99770R**	TRUSS HEAD SCREW	4.0X12 MFZN2B3	小ネジ＋ＴＲＵＳ			2	01
	9c	**WF00130R**	TRUSS HEAD SCREW	6.0X20 MFZN2B3	小ネジ＋ＴＲＵＳ			4	01
	9d	**WE96530R**	TRUSS HEAD TAPPING SCREW-1	4.0X20 MFZN2B3	ＴＰ＃１＋ＴＲＵＳ			4	01
	9e	**VR41030R**	CORD CLAMP SET	(2pcs 1set)	コードクランプセット				03
	9ea	**VP59210R**	CORD CLAMPER	DKN-5B(VHB)	ＮＫクランプ			2	03
	9ea	**WB090800**	CORD CLAMPER	OD-5 PT.IMAI	ＣＳクランプ			2	
	15	**V8740600**	HEADPHONE HANGER SET		ヘッドホンハンガーセット				07
	15a	**V897260R**	HEADPHONE HANGER		ヘッドホンハンガー				04
	15b	**WF00080R**	TRUSS HEAD SCREW	4.0X10 MFZN2B3	小ネジ＋ＴＲＵＳ			2	01
			ACCESSORIES		付属品				
⚠		**WY221400**	AC CORD SET	J 2P 2.5A 2.5m	電源コードセット	J			
⚠		**ZC295100**	AC CORD SET	UC 2P 7A 2.44m	電源コードセット	U			
⚠		**V2917100**	AC CORD SET	E 2P 2.5m 2.5A	電源コードセット	E,I,Y,R			05
⚠		**V3126500**	AC CORD SET	B 2P 2.5m	電源コードセット	B			07
⚠		**WF730100**	AC CORD SET	K 2P 2.5A	電源コードセット	K			07
⚠		**WU795100**	AC CORD SET	BRA 2P 2.5m 2.5A	電源コードセット	P			06
⚠		**WC90170R**	AC CORD SET	GB 2P 2.5m	電源コードセット	CVP-605B O			05
		WV435400	BENCH	BC-203BK	同梱品セット椅子	CVP-605B J			32
		WV655200	BENCH	BC-100BK	同梱品セット椅子	CVP-605B U,I,K,O,Y,P			23
		WV261400	BENCH	BC-203PE	同梱品セット椅子	CVP-605PE J			42
		WG479600	BENCH	BC-100PE	同梱品セット椅子	CVP-605PE U,I,K,Y,P			19
⚠		**VK72610R**	AC OUTLET CONNECTOR	CCT5902-0701MFZ	ＡＣアダプター	Y			03
		V577100R	HEADPHONE	P402522A0000 059711	ヘッドホーン	J			07
		ZA514400	USB WIRELESS LAN	WLI-UC-GNM	ＵＳＢ無線ＬＡＮ	J			10
		ZA514500	USB WIRELESS LAN	WLI-UC-GNM-US	ＵＳＢ無線ＬＡＮ	U			10
		ZA514600	USB WIRELESS LAN	WLI-UC-GNM-EU	ＵＳＢ無線ＬＡＮ	E,B			10
			TOOL		工具				
		TX000670	ROD		ロッド				99

*: New Parts

RANK: Japan only

■ MAIN UNIT（メインユニット）

＜**Bottom view** / 下面＞

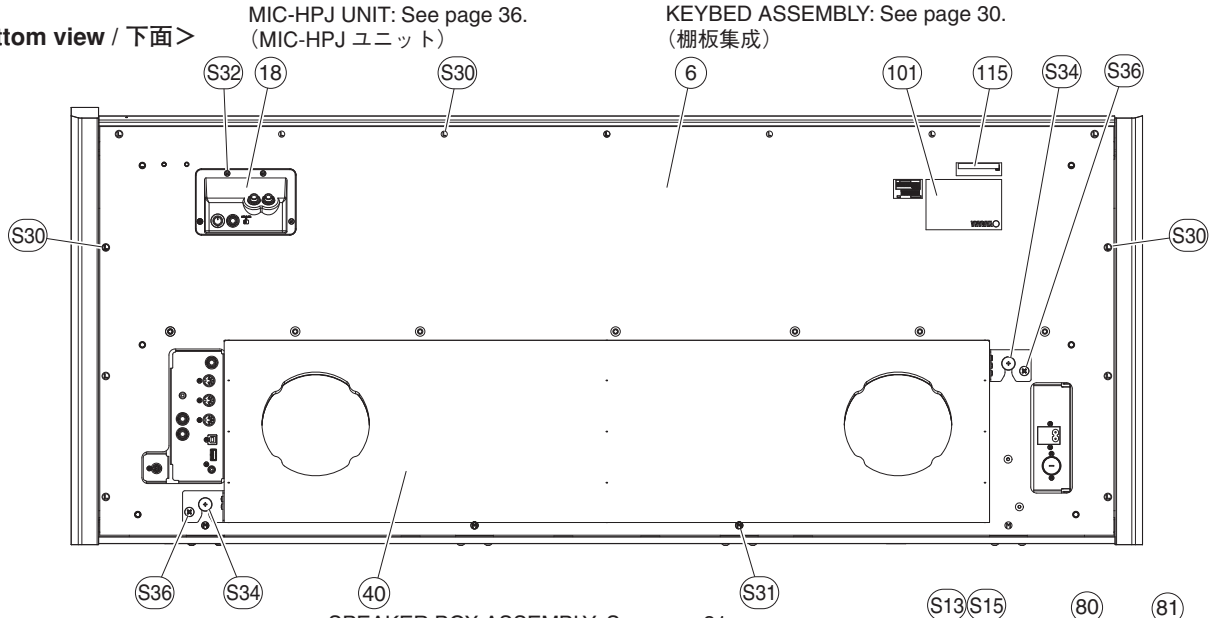

＜**Top view** / 上面＞

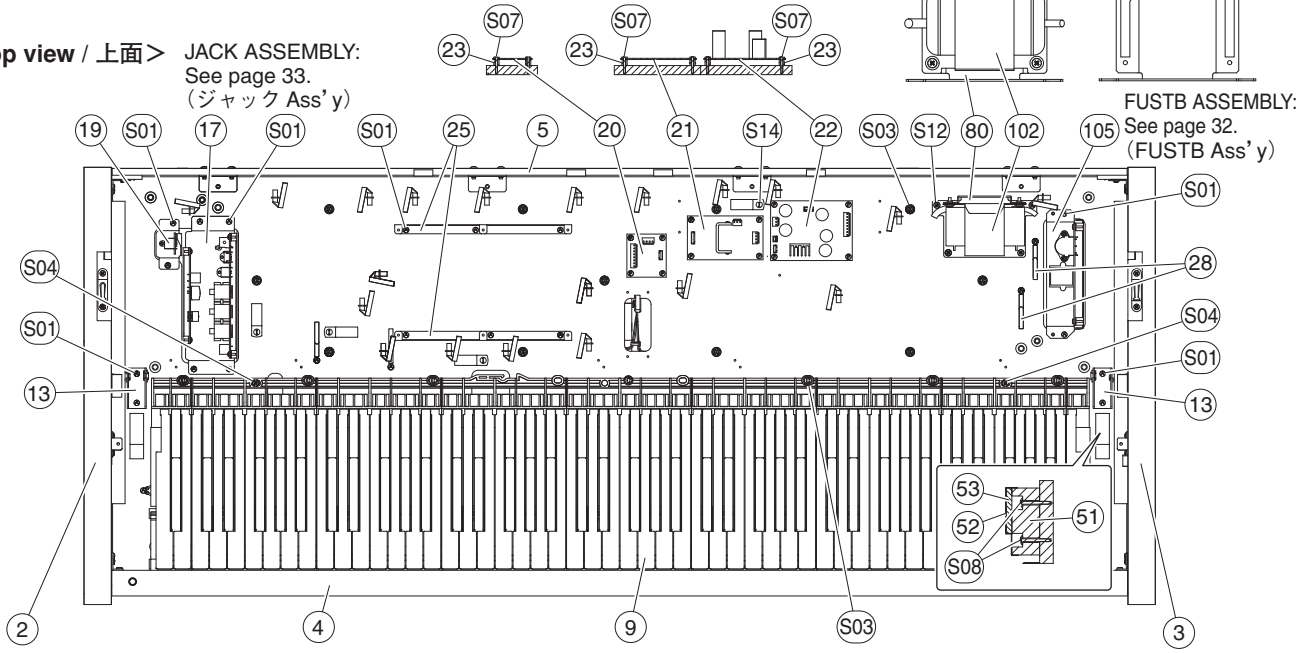

ARM ASSEMBLY (L):
See page 25.
（腕木 Ass'y(L)）

FRONT RAIL ASSEMBLY:
See page 27.
（口棒 Ass'y）

KEYBOARD ASSEMBLY:
See page 34.
（GH3 GKS 鍵盤）

ARM ASSEMBLY (R):
See page 26.
（腕木 Ass'y(R)）

＜**Side view** / 側面＞

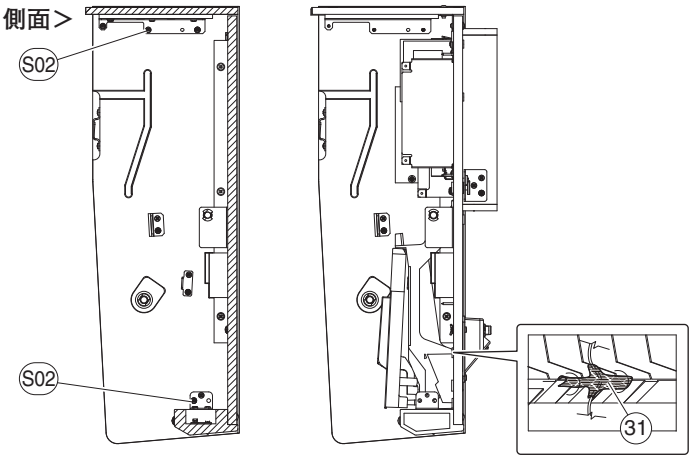

⑲ **PK CONNECTOR**（PKコネクタ）

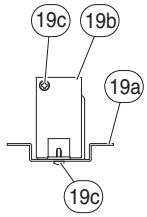

＜**Top view** / 上面＞

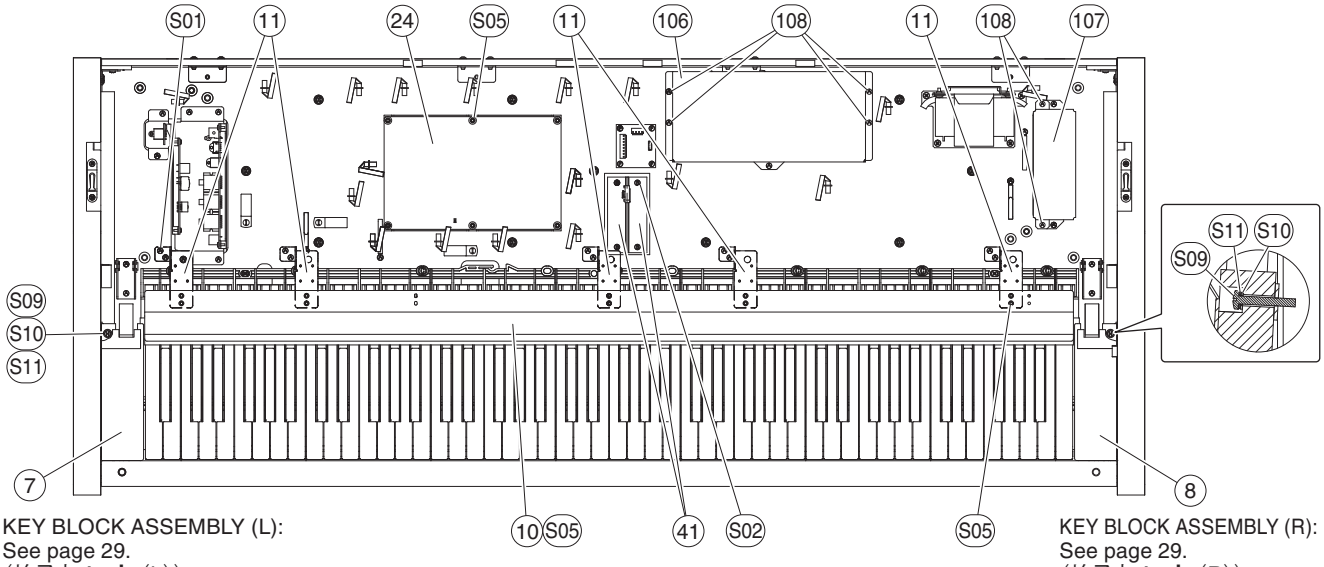

KEY BLOCK ASSEMBLY (L):
See page 29.
（拍子木 Ass'y (L)）

KEY BLOCK ASSEMBLY (R):
See page 29.
（拍子木 Ass'y (R)）

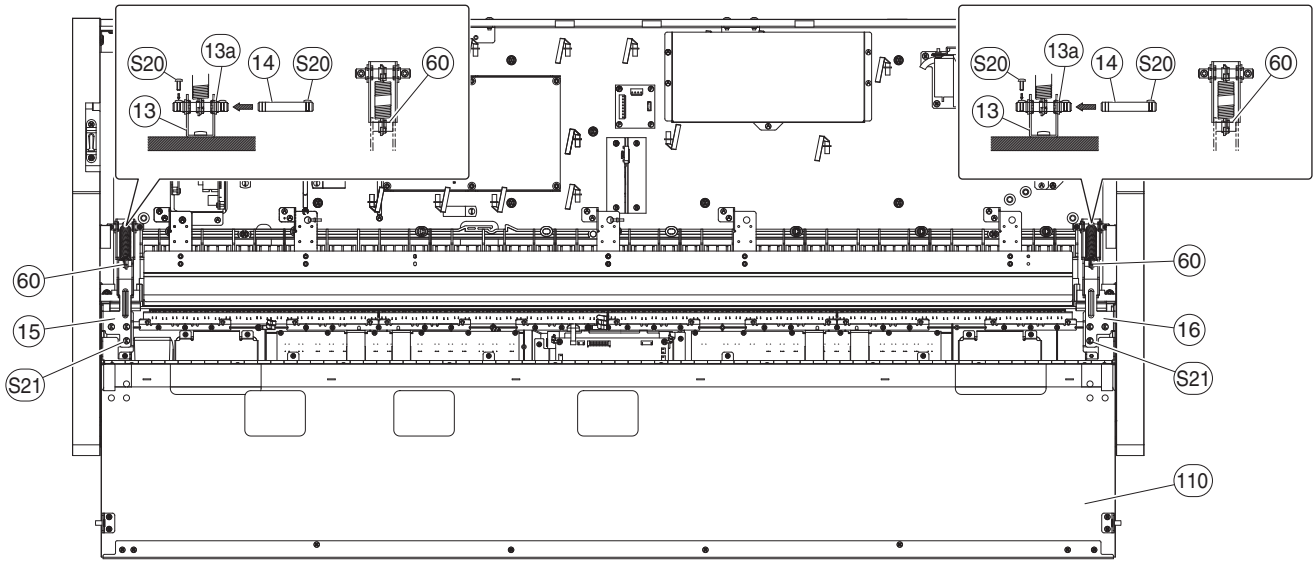

＜**Side view** / 側面＞

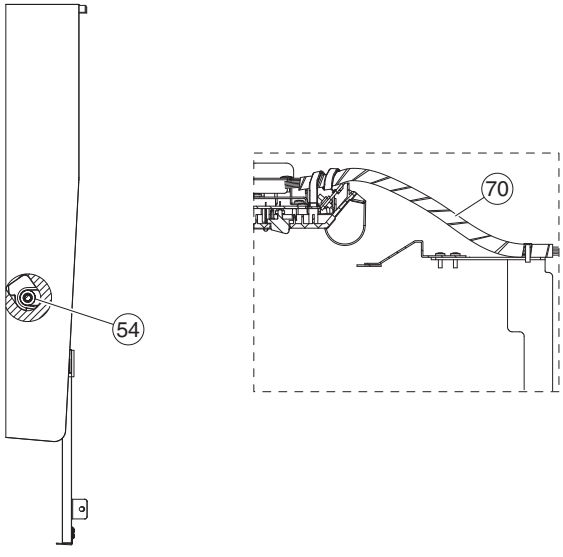

⑮ **TURNING AXLE ASSEMBLY (L)**（回転軸 Ass'y (L)）

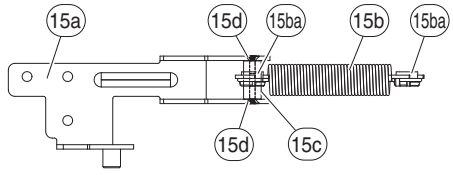

⑯ **TURNING AXLE ASSEMBLY (R)**（回転軸 Ass'y (R)）

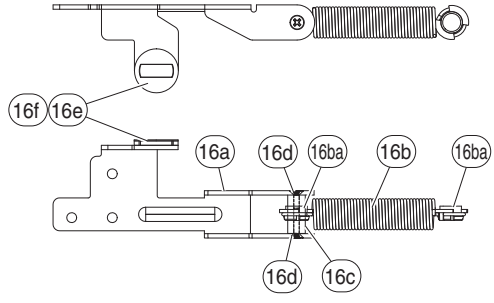

＜**Back view** / 後面＞

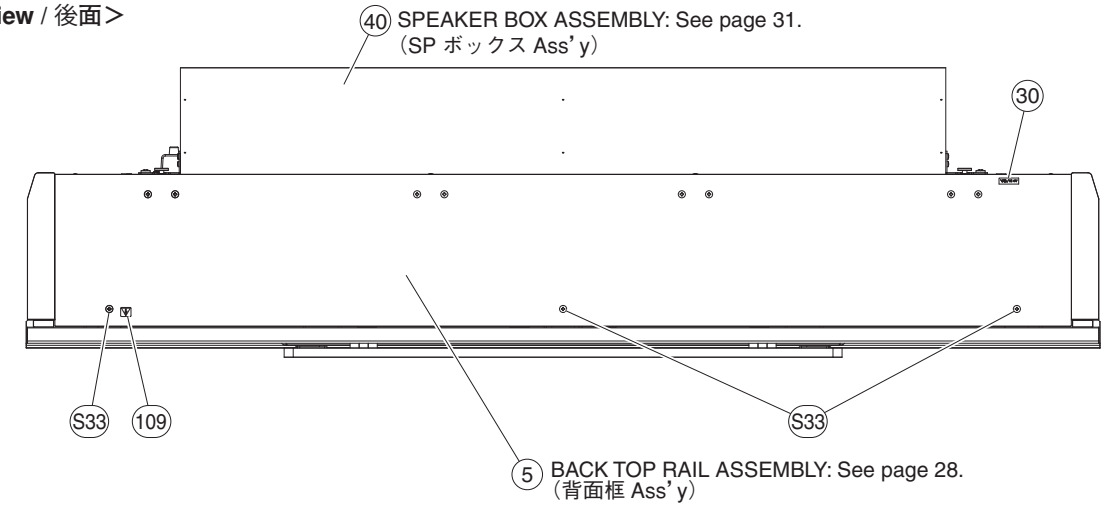

＜**Front view** / 前面＞

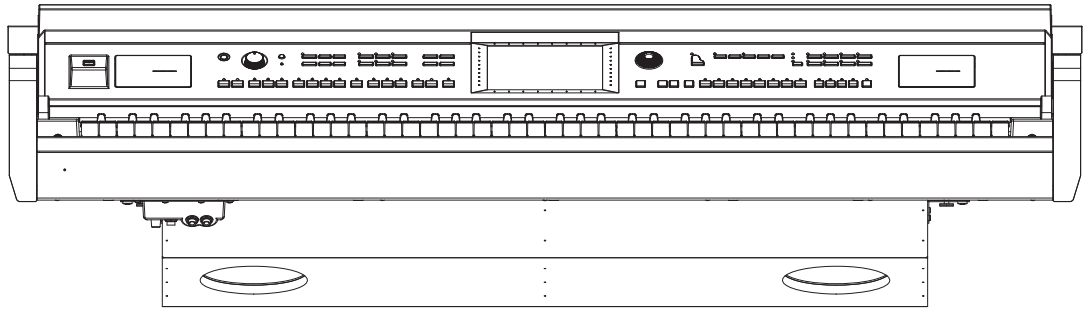

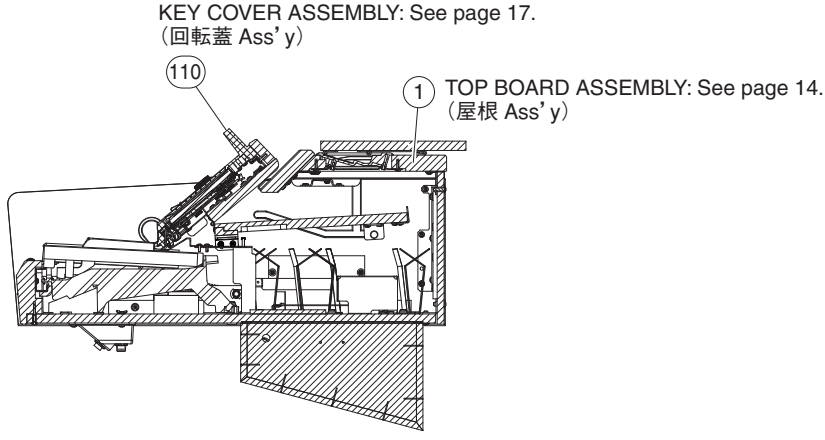

	REF NO.	PART NO.	DESCRIPTION		部品名	REMARKS	QTY	RANK
			MAIN UNIT		メインユニット	CVP-605B/CVP-605PE		
		--	MAIN UNIT		メインユニット	CVP-605B J (ZA95090)		
		--	MAIN UNIT		メインユニット	CVP-605B U (ZA95110)		
		--	MAIN UNIT		メインユニット	CVP-605B E,B,R (ZA95120)		
		--	MAIN UNIT		メインユニット	CVP-605B I,Y,P (ZA95130)		
		--	MAIN UNIT		メインユニット	CVP-605B K (ZA95140)		
		--	MAIN UNIT		メインユニット	CVP-605B O (ZA95150)		
		--	MAIN UNIT		メインユニット	CVP-605PE J (ZC56740)		
		--	MAIN UNIT		メインユニット	CVP-605PE U (ZC56700)		
		--	MAIN UNIT		メインユニット	CVP-605PE E,B,R (ZC56710)		
		--	MAIN UNIT		メインユニット	CVP-605PE I,Y,P (ZC56720)		
		--	MAIN UNIT		メインユニット	CVP-605PE K (ZC56730)		
	100	--	COMPOSITE COMMON PARTS		共通部品構成	CVP-605B (ZA93610)		
	100	--	COMPOSITE COMMON PARTS		共通部品構成	CVP-605PE (ZC28390)		
	101	--	NAME PLATE		銘板 J	CVP-605B J (ZA95240)		
	101	--	NAME PLATE		銘板 U	CVP-605B U (ZA95250)		
	101	--	NAME PLATE		銘板 E	CVP-605B E,B,R (ZA95270)		
	101	--	NAME PLATE		銘板 Y	CVP-605B I,Y,P (ZA95260)		
	101	--	NAME PLATE		銘板 E／K	CVP-605B K,O (ZA95280)		
	101	--	NAME PLATE		銘板 J	CVP-605PE J (ZC56890)		
	101	--	NAME PLATE		銘板 U	CVP-605PE U (ZC56850)		
	101	--	NAME PLATE		銘板 E	CVP-605PE E,B,R (ZC56860)		
	101	--	NAME PLATE		銘板 Y	CVP-605PE I,Y,P (ZC56880)		
	101	--	NAME PLATE		銘板 E／K	CVP-605PE K (ZC56870)		
⚠	102	**X8263A00**	POWER TRANSFORMER	DENANHOU E	電源トランス	J		14
⚠	102	**X8264A00**	POWER TRANSFORMER	UL A	電源トランス	U		14
⚠	102	**X8265A00**	POWER TRANSFORMER	IEC E	電源トランス	E,B,K,R,CVP-605B O		14
⚠	102	**X8266A00**	POWER TRANSFORMER	IEC EN E	電源トランス	I,Y,P		14
*	105	**ZC568000**	FUSTB ASSEMBLY		FUSTB Ass'y	J,U,E,B,K,R,CVP-605B O		
*	105	**ZC568300**	FUSTB ASSEMBLY		FUSTB Ass'y	I,Y,P		
	106	--	PS UNIT COVER		電源ユニットカバー	U (WJ09900)		
	107	**VV607200**	FU COVER ASSEMBLY		FUカバーAss'y	U		06
	108	**WF831100**	BIND HEAD TAPPING SCREW-1	3.5X11 MFZN2W3	TP#1十BIND	U	7	01
	109	**V8462100**	GRAPHIC MARK		グラフィックマーク			01
	110	--	KEY COVER ASSEMBLY (J)		回転蓋Ass'y(J)	CVP-605B J (ZA95400)		
	110	--	KEY COVER ASSEMBLY (E)		回転蓋Ass'y(E)	CVP-605B U,E,B,I,K,O,Y,P,R (ZA95410)		
	110	--	KEY COVER ASSEMBLY (J)		回転蓋Ass'y(J)	CVP-605PE J (ZC56560)		
	110	--	KEY COVER ASSEMBLY (E)		回転蓋Ass'y(E)	CVP-605PE U,E,B,I,K,Y,P,R (ZC56550)		
	W01	--	CABLE ASSEMBLY	MAIN	束線構成メイン	(ZC11240)		
		--	COMPOSITE COMMON PARTS		共通部品構成	CVP-605B (ZA93610)		
		--	COMPOSITE COMMON PARTS		共通部品構成	CVP-605PE (ZC28390)		
*	1	**ZA846400**	TOP BOARD ASSEMBLY		屋根Ass'y	CVP-605B		
*	1	**ZA846500**	TOP BOARD ASSEMBLY		屋根Ass'y	CVP-605PE		
*	2	**ZA853900**	ARM ASSEMBLY (L)	LEFT	腕木Ass'y(L)	CVP-605B		
*	2	**ZA854400**	ARM ASSEMBLY (L)	LEFT	腕木Ass'y(L)	CVP-605PE		
*	3	**ZA854000**	ARM ASSEMBLY (R)	RIGHT	腕木Ass'y(R)	CVP-605B		
*	3	**ZA854500**	ARM ASSEMBLY (R)	RIGHT	腕木Ass'y(R)	CVP-605PE		
*	4	**ZA855100**	FRONT RAIL ASSEMBLY		口棒Ass'y	CVP-605B		
*	4	**ZA855400**	FRONT RAIL ASSEMBLY		口棒Ass'y	CVP-605PE		
*	5	**ZA855800**	BACK TOP RAIL ASSEMBLY		背面框Ass'y			
	6	--	KEYBED ASSEMBLY		棚板集成	(ZA88110)		
*	7	**ZA856800**	KEY BLOCK ASSEMBLY (L)	LEFT	拍子木Ass'y(L)	CVP-605B		
*	7	**ZA857500**	KEY BLOCK ASSEMBLY (L)	LEFT	拍子木Ass'y(L)	CVP-605PE		
*	8	**ZA857100**	KEY BLOCK ASSEMBLY (R)	RIGHT	拍子木Ass'y(R)	CVP-605B		
*	8	**ZA857900**	KEY BLOCK ASSEMBLY (R)	RIGHT	拍子木Ass'y(R)	CVP-605PE		
	9	**WV829800**	KEYBOARD ASSEMBLY IVORY	GH3 GKS	GH3 GKS鍵盤			51
	10	--	COVER ANGLE2 ASSEMBLY		目隠し金具2Ass'y	(ZA93620)		
	11	--	ANGLE MT2 ASSEMBLY		MT金具2 Ass'y	(ZA93630)	5	
	13	--	SPRING FIXED ANGLE ASSEMBLY		バネ固定金具Ass'y	(WC13420)	2	
	13a	**VS368501**	BUSH BLACK		ブッシュ		2	01
	14	--	SPRING ROD (A)		バネ軸(A)	(WC08420)	2	
*	15	**ZA936400**	TURNING AXLE ASSEMBLY (L)	LEFT	回転軸Ass'y(L)			
	15a	--	TURNING AXLE ANGLE L	LEFT	回転軸金具(L)	(ZC12350)		
	15b	--	SPRING ASSEMBLY		バネAss'y	(WD06770)		
	15ba	**VS368501**	BUSH BLACK		ブッシュ		2	01
	15c	--	ARM ROD		アーム軸	(WC08270)		
	15d	**WE967300**	FLAT HEAD SCREW	3.0X8 MFZN2W3	小ネジ十FLAT		2	01
*	16	**ZA936500**	TURNING AXLE ASSEMBLY (R)	RIGHT	回転軸Ass'y(R)			
	16a	--	TURNING AXLE ANGLE R	RIGHT	回転軸金具(R)	(ZC12360)		

*: New Parts

RANK: Japan only

	REF NO.	PART NO.	DESCRIPTION		部品名	REMARKS	QTY	RANK
	16b	--	SPRING ASSEMBLY		バネAss'y	(WD06770)		
	16ba	**VS368501**	BUSH BLACK		ブッシュ		2	01
	16c	--	ARM ROD		アーム軸	(WC08270)		
	16d	**WE967300**	FLAT HEAD SCREW	3.0X8 MFZN2W3	小ネジ+FLAT		2	01
	16e	--	SPACER		スペーサー	(WD38610)		
	16f	--	SPACER TA		スペーサーTA	(ZF21890)		
	17	--	JACK ASSEMBLY		ジャックAss'y	(ZA81640)		
	18	--	MIC-HPJ UNIT		MIC-HPJユニット	(ZD28870)		
	19	**WC152700**	PK CONNECTOR ASSEMBLY		PKコネクタAss'y	PEDAL		06
	19a	**V758540R**	ANGLE PK		ペダル接続金具塗装印刷品			04
	19b	**WC56120R**	CIRCUIT BOARD	PJK	PJKシート			04
	19c	**WE774400**	BIND HEAD TAPPING SCREW-B	3.0X8 MFZN2B3	Bタイト+BIND		2	01
	20	**WC17550R**	CIRCUIT BOARD	NET1	NET1シート			04
*	21	**ZA746900**	CIRCUIT BOARD	MAD	MADシート			
*	22	**ZA979400**	CIRCUIT BOARD	ACDCM	ACDCMシート			
	23	**CB040950**	SPACER		スペーサ		12	03
*	24	**WZ450300**	CIRCUIT BOARD	DMM	DMMシート			
	25	--	DM ANGLE		DM金具	(ZA93690)	2	
	28	**CB81751R**	CLIP, WIRE		束線止め		4	03
	30	**WS482400**	AC IN LABEL		AC INラベル			01
	31	**VP834601**	FILAMENT TAPE	12X50	粘着テープ			01
	40	--	SPEAKER BOX ASSEMBLY		SPボックスAss'y	(ZC21660)		
	41	--	SPEAKER COVER ASSEMBLY		SPカバーAss'y	(ZC31680)	2	
	51	--	STOPPER CLEAT		ストッパー桟	(ZA93680)	2	
	52	--	ARTIFICIAL LEATHER	80X18XT0.5	人工皮革	(WD45830)	2	
	53	--	CUSHION	PORON L-24	クッション	(WD45820)	2	
	54	--	SPACER ASSEMBLY		スペーサーAss'y	(ZD15550)		
	60	--	GREASE	GP-837DE	フロイル	(WF42320)		
	70	--	SPIRAL TUBE BLACK	SPP-11L	スパイラルチューブ	(WD21640)		
	80	--	POWER TRANS ANGLE		電源トランス金具	(ZE88660)		
	81	--	NONWOVEN CLOTH	60X8X0.5	不織布	(WH95210)		
	S01	**WF831100**	BIND HEAD TAPPING SCREW-1	3.5X11 MFZN2W3	TP#1+BIND		33	01
	S02	**WE97070R**	BIND HEAD TAPPING SCREW-1	3.5X16 MFZN2W3	TP#1+BIND		14	01
	S03	**WF00150R**	PAN HEAD SCREW	5.0X25 MFZN2W3	小ネジ+PAN		18	01
	S04	**WE97190R**	BIND HEAD TAPPING SCREW-1	4.0X14 MFZN2W3	TP#1+BIND		2	01
	S05	**WE774301**	BIND HEAD TAPPING SCREW-B	3.0X8 MFZN2W3	Bタイト+BIND		16	01
	S07	**WE97150R**	BIND HEAD TAPPING SCREW-1	3.5X20 MFZN2W3	TP#1+BIND		12	01
	S08	**WE97020R**	TRUSS HEAD TAPPING SCREW-1	3.5X25 MFZN2W3	TP#1+TRUS		4	01
	S09	**WF00000R**	BIND HEAD TAPPING SCREW-B	4.0X25 MFZN2B3	Bタイト+BIND		2	01
	S10	**WF57860R**	FLAT WASHER	4.0X8X0.8 MFZN2W3	平座小型丸		2	01
	S11	**WF576900**	SPRING WASHER	4.0 MFZN2W3	バネ座金		2	01
	S12	**WE96870R**	BIND HEAD SCREW	4.0X14 MFZN2W3	小ネジ+BIND		4	01
	S13	**WF57880R**	FLAT WASHER	4.0X12X1.0 MFZN2W3	平座みがき丸		4	01
	S14	**WE97050R**	TRUSS HEAD TAPPING SCREW-1	3.5X14 MFZN2W3	TP#1+TRUS		4	01
	S15	**WE97450R**	BIND HEAD TAPPING SCREW-B	4.0X10 MFZN2W3	Bタイト+BIND		4	01
	S20	**WE987200**	BIND HEAD SCREW	3.0X8 MFZN2W3	小ネジ+BIND		4	01
	S21	**WE96650R**	BIND HEAD SCREW	4.0X10 MFZN2W3	小ネジ+BIND		6	01
	S30	**WE97020R**	TRUSS HEAD TAPPING SCREW-1	3.5X25 MFZN2W3	TP#1+TRUS		13	01
	S31	**WF355900**	TRUSS HEAD SCREW	4.0X16 MFZN2W3	小ネジ+TRUS		4	01
	S32	**WE97100R**	BIND HEAD TAPPING SCREW-1	3.5X14 MFZN2B3	TP#1+BIND		4	01
	S33	**WF74150R**	TRUSS HEAD TAPPING SCREW-1	4.0X14 MFZN2B3	TP#1+TRUS		3	
	S34	**WF74240R**	GUIDE SCREW	6.0X20. 3-14	ガイドスクリュー		2	02
	S36	**WE96940R**	BIND HEAD SCREW	6.0X16 MFZN2B3	小ネジ+BIND		2	01
		--	CABLE ASSEMBLY	MAIN	束線構成メイン	(ZC11240)		
	M1	--	CONNECTOR ASSEMBLY	PH 3P-1150	PH束線	(WD30510)		
	M2	--	CONNECTOR ASSEMBLY	+B PH 4P/PH 6P/XH 2P	+B束線	(ZC15460)		
	M3	--	CONNECTOR ASSEMBLY	VIDEO PH 2P/PH 3P	VIDEO束線	(ZC15490)		
	M4	--	CONNECTOR ASSEMBLY	KBD_LF ZH 7P/PH 7P	KBD_LF束線	(ZF17590)		
	M5	--	CONNECTOR ASSEMBLY	MIC ZH 5P/PH 5P	MIC束線	(ZC15510)		
	M6	--	CONNECTOR ASSEMBLY	AUX ZH 13P/PH 13P	AUX束線	(ZC15520)		
	M9	--	CONNECTOR ASSEMBLY	PH 7P-650	PH束線	(WE31610)		
	M10	--	CONNECTOR ASSEMBLY	DM-MAD ZH 6P/PH 6P	DM-MAD束線	(ZC15650)		
	M11	--	CONNECTOR ASSEMBLY BLUE	HP PH 2P	HP(青)束線	(ZD02280)		
	M12	--	CONNECTOR ASSEMBLY BLUE	MIC XH 2P	MIC(青)束線	(ZD02270)		
	M13	--	CONNECTOR ASSEMBLY	18V XH 4P	18V束線	(ZC15570)		
	M14	--	CONNECTOR ASSEMBLY	VH 3P	VH 3P束線	(WV91400)		
	M15	--	CONNECTOR ASSEMBLY	NET1 VH 4P	NET1束線	(ZC15620)		
	M15a	**V3122901**	FERRITE CORE	K1 NFT-13BK2	データラインフィルタ			03
	M16	--	CONNECTOR ASSEMBLY	USB_LF	USB_LF束線	(ZF16100)		

*: New Parts

RANK: Japan only

REF NO.	PART NO.	DESCRIPTION		部品名	REMARKS	QTY	RANK
M17	--	CONNECTOR ASSEMBLY	USB	USB束線	(ZC17790)		
M100	**VP834601**	FILAMENT TAPE	12X50	粘着テープ		5	01
M102	**CB06925R**	BINDING TIE	BK-1 (10pcs/pack)	インシュロックタイ		2	01
M102	**VV55840R**	CORD BINDER	AZ-100	結束バンド		2	01

✻: New Parts

RANK: Japan only

■ SIDE BOARD ASSEMBLY（側板 Ass’y）

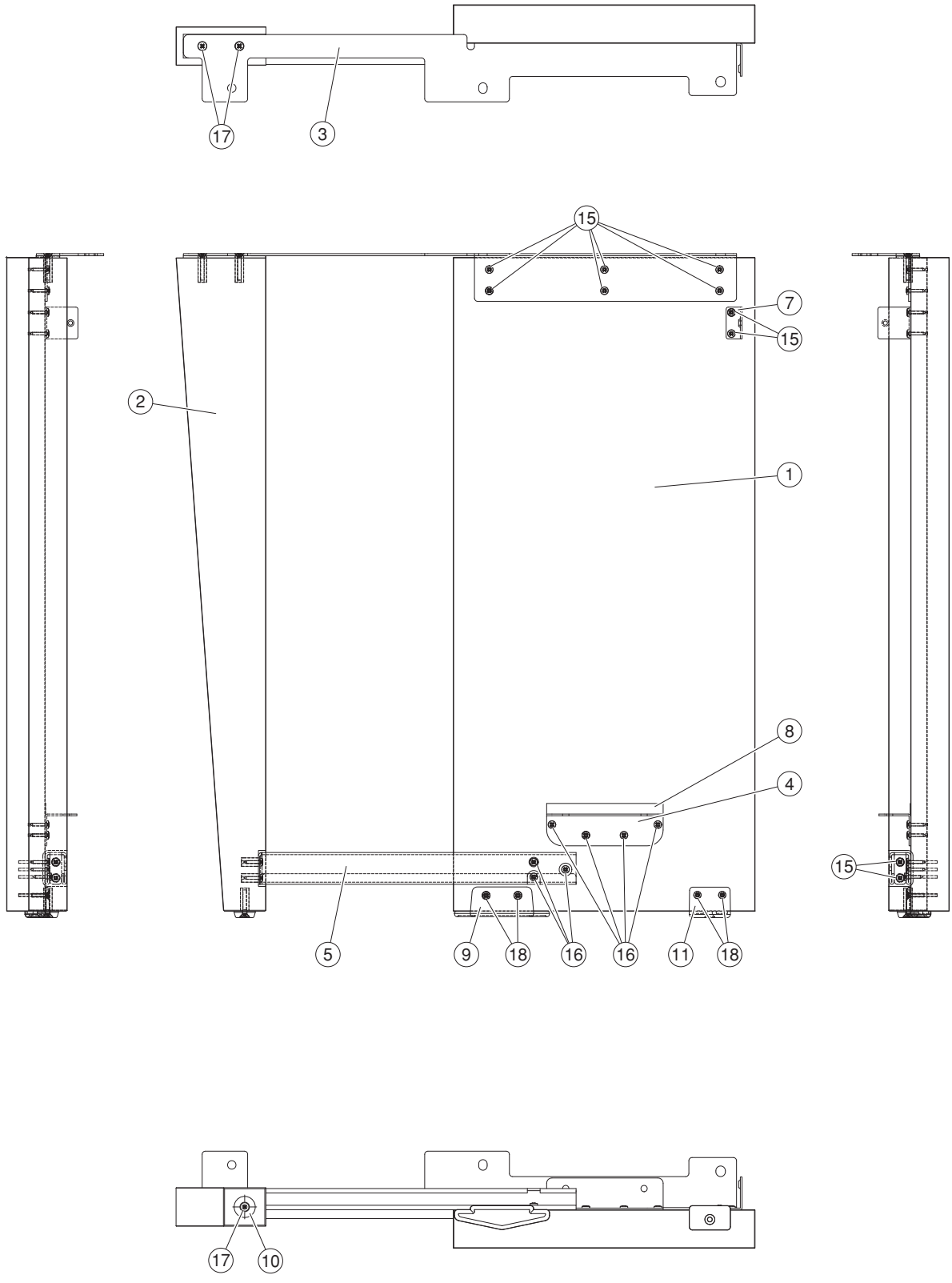

Note: This figure shows the left side board assembly.
注： このイラストは側板 Ass'y（L）を表わしています。

● Side Board Assembly (L)（側板 Ass'y（L））

	REF NO.	PART NO.	DESCRIPTION		部品名	REMARKS		QTY	RANK
			SIDE BOARD ASSEMBLY (L)	LEFT	側板Ass'y（L）	CVP-605B/CVP-605PE			
*		**ZA877700**	SIDE BOARD ASSEMBLY (L)	LEFT	側板Ass'y（L）	CVP-605B			
*		**ZA878300**	SIDE BOARD ASSEMBLY (L)	LEFT	側板Ass'y（L）	CVP-605PE			
	1	**--**	SIDE BOARD (L)	LEFT	側板（L）	CVP-605B	(ZA87790)		
	1	**--**	SIDE BOARD (L)	LEFT	側板（L）塗装品	CVP-605PE	(ZA87850)		
	2	**--**	FRONT LEG (L)	LEFT	脚柱（L）	CVP-605B	(ZA87940)		
	2	**--**	LEG (L)	LEFT	脚柱（L）塗装品	CVP-605PE	(ZA87970)		
	3	**--**	SIDE BOARD ANGLE (L)	LEFT	側板金具（L）		(ZA88890)		
	4	**V970350R**	ANGLE BRACKET		PB金具				02
	5	**--**	FRONT LEG ANGLE L	LEFT	脚柱取付金具塗装L		(WY45030)		
	7	**VQ958301**	HOLDER, BACK BOARD		裏板取付金具				01
	8	**WP089500**	SPACER	10X110X0.5	スペーサー				03
	9	**ZA693200**	SLIDE FEET BLACK		滑り座				
	10	**CB01209R**	SLIP HOLDER		滑り座				
	11	**VR930700**	FOOT		スベリ座				01
	15	**WE95510R**	BIND HEAD TAPPING SCREW-1	3.5X16 MFZN2B3	TP#1＋BIND			10	01
	16	**WF743900**	BIND HEAD TAPPING SCREW-1	3.5X25 MFZN2B3	TP#1＋BIND			7	01
	17	**WF52850R**	FLAT HEAD TAPPING SCREW-1	4.0X25 MFZN2B3	TP#1＋FLAT			3	01
	18	**WE969900**	FLAT HEAD TAPPING SCREW-1	3.5X25 MFZN2B3	TP#1＋FLAT			4	

✻: New Parts

RANK: Japan only

● Side Board Assembly (R)（側板 Ass'y（R））

	REF NO.	PART NO.	DESCRIPTION		部品名	REMARKS		QTY	RANK
			SIDE BOARD ASSEMBLY (R)	RIGHT	側板Ass'y（R）	CVP-605B/CVP-605PE			
*		**ZA877800**	SIDE BOARD ASSEMBLY (R)	RIGHT	側板Ass'y（R）	CVP-605B			
*		**ZA878400**	SIDE BOARD ASSEMBLY (R)	RIGHT	側板Ass'y（R）	CVP-605PE			
	1	**--**	SIDE BOARD (R)	RIGHT	側板（R）	CVP-605B	(ZA87800)		
	1	**--**	SIDE BOARD (R)	RIGHT	側板（R）塗装品	CVP-605PE	(ZA87860)		
	2	**--**	FRONT LEG (R)	RIGHT	脚柱（R）	CVP-605B	(ZA87950)		
	2	**--**	LEG (R)	RIGHT	脚柱（R）塗装品	CVP-605PE	(ZA87980)		
	3	**--**	SIDE BOARD ANGLE (R)	RIGHT	側板金具（R）		(ZA88900)		
	4	**V970350R**	ANGLE BRACKET		PB金具				02
	5	**--**	FRONT LEG ANGLE R	RIGHT	脚柱取付金具塗装R		(WY45040)		
	7	**VQ958301**	HOLDER, BACK BOARD		裏板取付金具				01
	8	**WP089500**	SPACER	10X110X0.5	スペーサー				03
	9	**ZA693200**	SLIDE FEET BLACK		滑り座				
	10	**CB01209R**	SLIP HOLDER		滑り座				
	11	**VR930700**	FOOT		スベリ座				01
	15	**WE95510R**	BIND HEAD TAPPING SCREW-1	3.5X16 MFZN2B3	TP#1＋BIND			10	01
	16	**WF743900**	BIND HEAD TAPPING SCREW-1	3.5X25 MFZN2B3	TP#1＋BIND			7	01
	17	**WF52850R**	FLAT HEAD TAPPING SCREW-1	4.0X25 MFZN2B3	TP#1＋FLAT			3	01
	18	**WE969900**	FLAT HEAD TAPPING SCREW-1	3.5X25 MFZN2B3	TP#1＋FLAT			4	

✻: New Parts

RANK: Japan only

■ PEDAL BOX ASSEMBLY（ペダル BOX Ass'y）

<Front view / 前面>

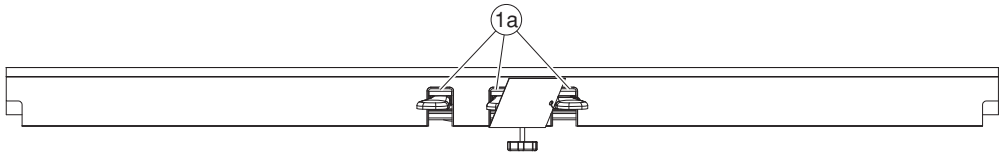

<Bottom view / 下面>

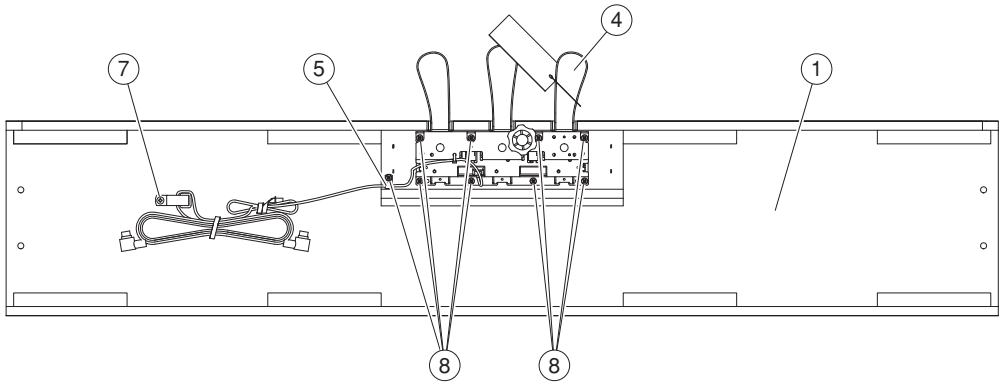

<Side view / 側面>

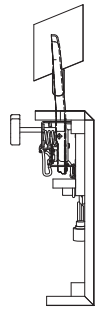

	REF NO.	PART NO.	DESCRIPTION		部品名	REMARKS	QTY	RANK
			PEDAL BOX ASSEMBLY		ペダルＢＯＸＡｓｓ'ｙ	CVP-605B/CVP-605PE		
		--	PEDAL BOX ASSEMBLY		ペダルＢＯＸＡｓｓ'ｙ	CVP-605B (ZA88020)		
		--	PEDAL BOX ASSEMBLY		ペダルＢＯＸＡｓｓ'ｙ	CVP-605PE (ZA88060)		
*	1	**ZA880300**	PEDAL BOX SUB ASSEMBLY		ペダルＢＯＸ木部集成	CVP-605B		
*	1	**ZA880700**	PEDAL BOX SUB ASSEMBLY		ペダルＢＯＸ木部集成	CVP-605PE		
	1a	**WZ304600**	FELT BLACK	145X12X2	フェルト		3	01
	4	**WV912500**	PEDAL ASSEMBLY (I)		ペダルＡｓｓ'ｙ（Ｉ）			16
	5	**CB06552R**	CORD CLAMP	NK-3N	ナイロンクランプ			01
	7	**WF745900**	TRUSS HEAD TAPPING SCREW-1	4.0X12 MFZN2W3	ＴＰ＃１＋ＴＲＵＳ			01
	8	**WF744400**	BIND HEAD TAPPING SCREW-1	4.0X20 MFZN2W3	ＴＰ＃１＋ＢＩＮＤ		9	01

*: New Parts

RANK: Japan only

■ PEDAL ASSEMBLY (I)（ペダル Ass'y（I））

<Top view / 上面>

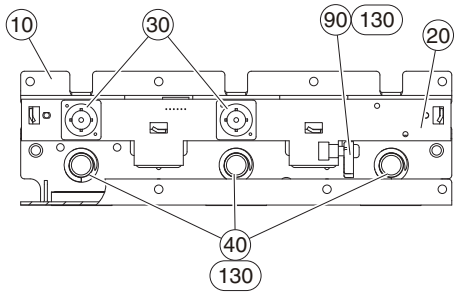

<Bottom view / 底面>

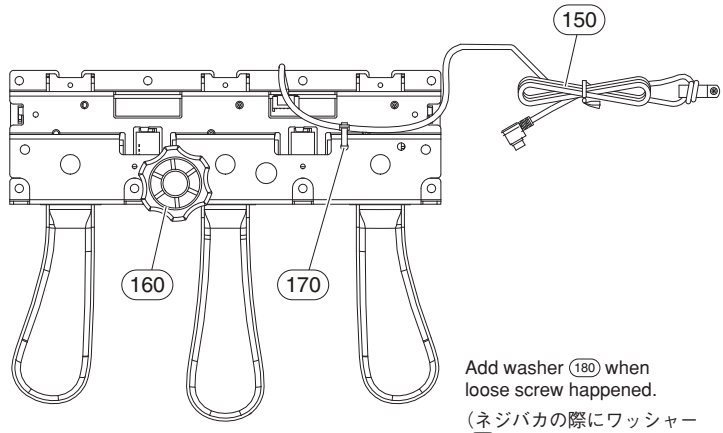

Add washer (180) when loose screw happened.
（ネジバカの際にワッシャー (180) を追加します。）

<Top view / 上面>

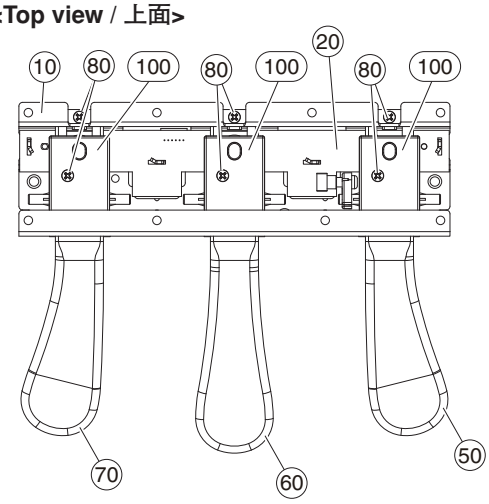

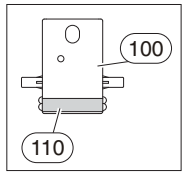

<Side view / 側面>

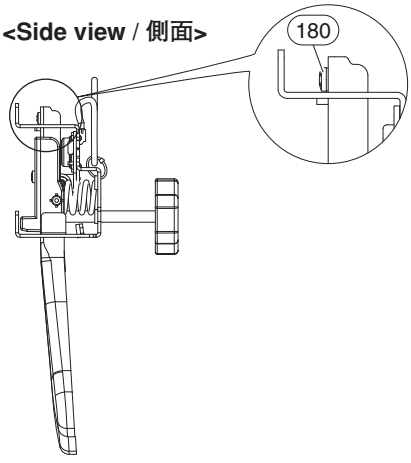

REF NO.	PART NO.	DESCRIPTION		部品名	REMARKS	QTY	RANK
		PEDAL ASSEMBLY (I)		ペダルＡｓｓ'ｙ（Ｉ）	CVP-605B/CVP-605PE		
	WV912500	PEDAL ASSEMBLY (I)		ペダルＡｓｓ'ｙ（Ｉ）			16
10	**--**	PEDAL FRAME		ペダルフレーム	(WS28650)		
20	**WP029200**	CIRCUIT BOARD	PEDAL	ＰＥＤＡＬシート			05
30	**VU456000**	RUBBER CONTACT	PEDAL	接点ゴムドーム		2	03
40	**WP015700**	PEDAL SPRING		ペダルばね		3	01
50	**WU426700**	PEDAL SET (R)	RIGHT	ペダルセット（Ｒ）	DAMPER pedal		06
60	**WU426600**	PEDAL SET (C)	CENTER	ペダルセット（Ｃ）	SOSTENUTO pedal		06
70	**WU426800**	PEDAL SET (L)	LEFT	ペダルセット（Ｌ）	LEFT pedal		06
80	**WE774301**	BIND HEAD TAPPING SCREW-B	3.0X8 MFZN2W3	Ｂタイト＋ＢＩＮＤ		6	01
90	**WP016100**	ACTUATOR PEDAL BLACK		アクチュエータペダル			03
100	**WP016200**	PEDAL GUIDE BLACK		ペダルガイド		3	05
110	**WP016301**	PEDAL FELT		ペダルフェルト		6	01
130	**TX920280**	GREASE	G-31KA 50g	グリス	(VE96850)		10
130	**--**	GREASE BLUE	G-1066Y 16Kg	グリス青	(WM49860)		
150	**WT529800**	PK CABLE	PK-LF	ＰＫケーブルーＬＦ			07
160	**WF05450R**	CUSTOM DESIGNED SCREW	40XM6X46 ADJUSTER	アジャスター	Adjuster		03
170	**CB06925R**	BINDING TIE	BK-1 (10pcs/pack)	インシュロックタイ			01
180	**WJ879000**	WASHER	3X6X0.5	ワッシャー			01

✻: New Parts

RANK: Japan only

■ TOP BOARD ASSEMBLY（屋根 Ass'y）

<Top view / 上面>

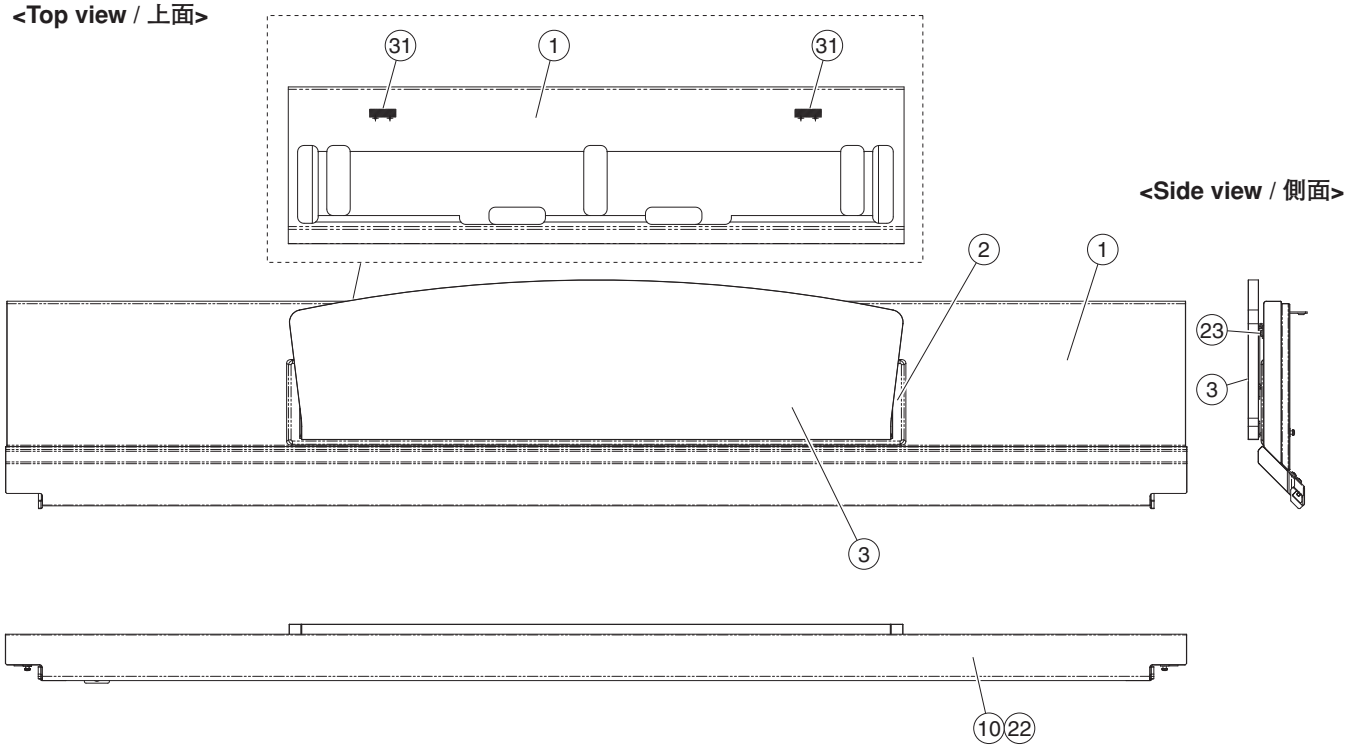

<Side view / 側面>

<Bottom view / 下面>

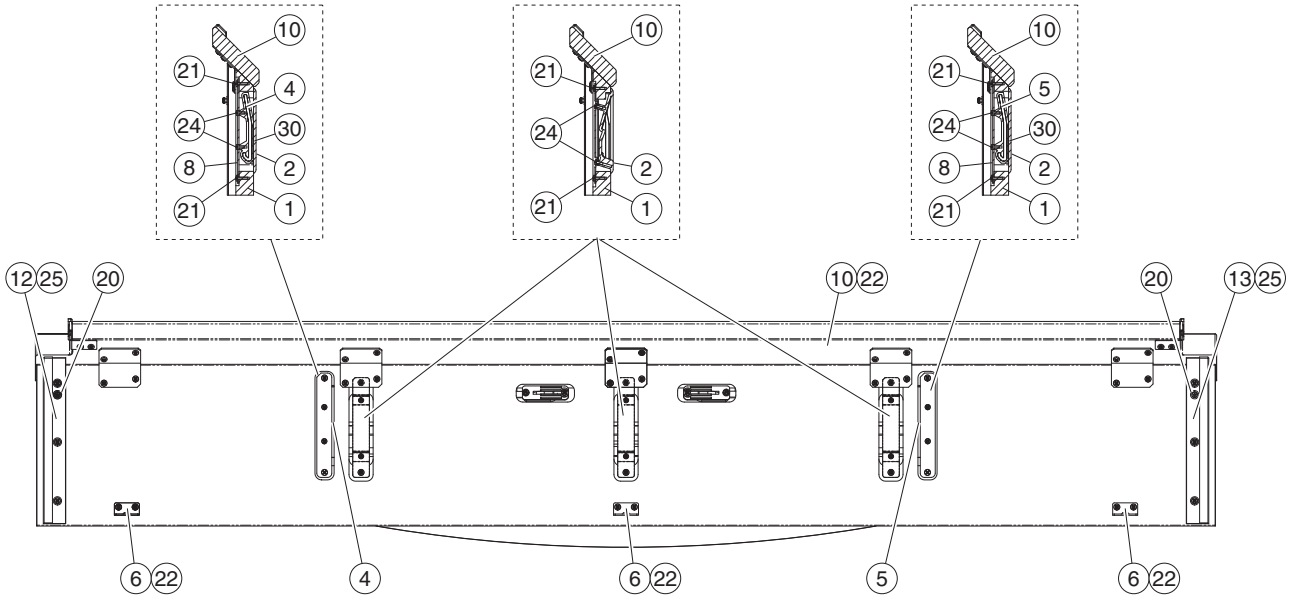

● **MUSIC STAND ASSEMBLY**（譜面台 Ass'y）

＜Top view / 上面＞

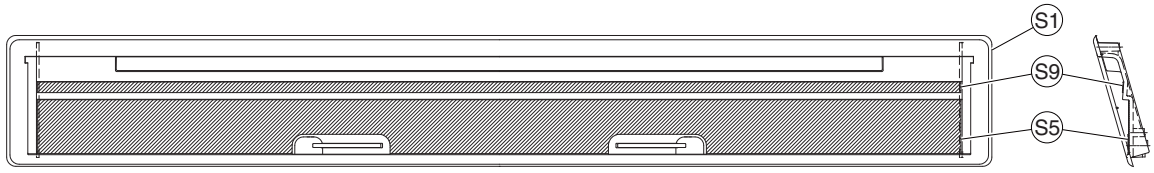

<Bottom view / 下面>

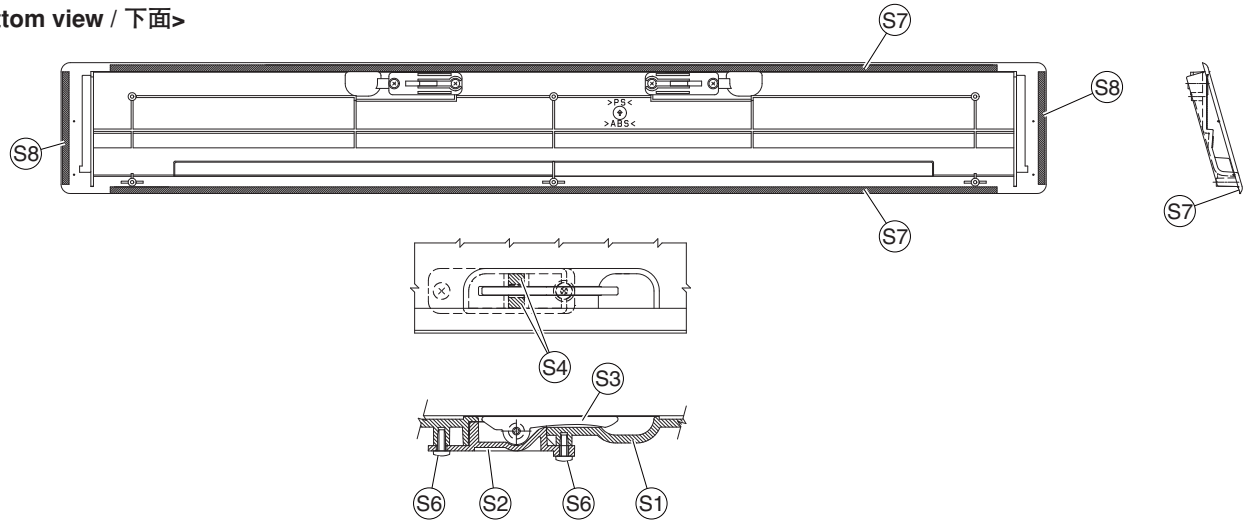

● **FRONT BOARD ASSEMBLY**（前板 Ass'y）

<Bottom view / 下面>

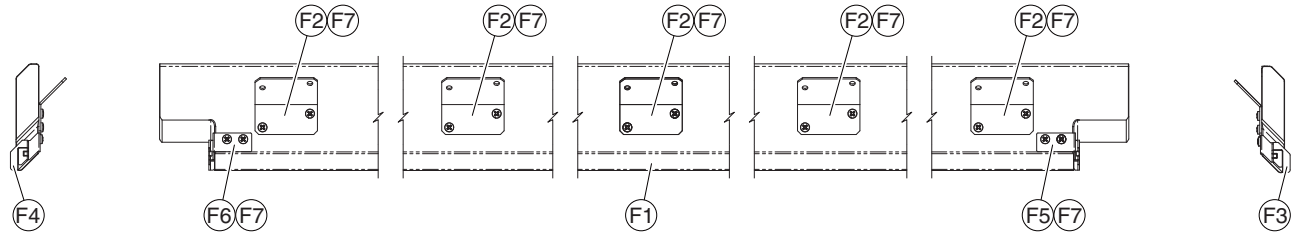

● **MUSIC RESET ASSEMBLY**（譜面板 Ass'y）

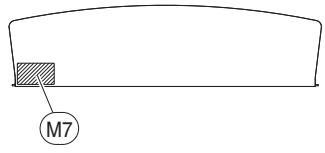

<Back view / 後面>

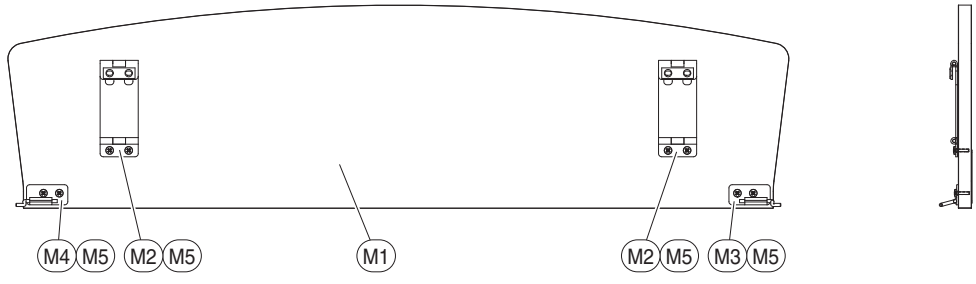

	REF NO.	PART NO.	DESCRIPTION		部品名	REMARKS		QTY	RANK
			TOP BOARD ASSEMBLY		屋根Ａｓｓ’ｙ	CVP-605B/CVP-605PE			
*		**ZA846400**	TOP BOARD ASSEMBLY		屋根Ａｓｓ’ｙ	CVP-605B			
*		**ZA846500**	TOP BOARD ASSEMBLY		屋根Ａｓｓ’ｙ	CVP-605PE			
	1	--	TOP BOARD		屋根	CVP-605B	(ZA84670)		
	1	--	TOP BOARD		屋根塗装品	CVP-605PE	(ZA84660)		
*	2	**ZA900000**	MUSIC STAND ASSEMBLY		譜面台Ａｓｓ’ｙ	CVP-605B			
*	2	**ZC367900**	MUSIC STAND ASSEMBLY		譜面台Ａｓｓ’ｙ	CVP-605PE			
*	3	**ZA847100**	MUSIC REST ASSEMBLY		譜面板Ａｓｓ’ｙ	CVP-605B			
*	3	**ZA847200**	MUSIC REST ASSEMBLY		譜面板Ａｓｓ’ｙ	CVP-605PE			
	4	--	MUSIC REST GUIDE L	LEFT	譜面板ガイドＬ成形品		(WV26890)		
	5	--	MUSIC REST GUIDE R	RIGHT	譜面板ガイドＲ成形品		(WV26900)		
	6	**VQ958301**	HOLDER, BACK BOARD		裏板取付金具			3	01
	7	--	MUSIC STAND PLATE		譜面台金具		(WC06920)	3	
	8	--	MUSIC GUIDE PLATE		譜面ガイド金具		(WC06930)	2	
	10	--	FRONT BOARD ASSEMBLY		前板Ａｓｓ’ｙ	CVP-605B	(ZA85610)		
	10	--	FRONT PANEL ASSEMBLY		前板Ａｓｓ’ｙ	CVP-605PE	(ZA85640)		
	12	--	SPACER ASSEMBLY (L)	LEFT	スペーサＡｓｓ’ｙ Ｌ		(ZA88240)		
	13	--	SPACER ASSEMBLY (R)	RIGHT	スペーサＡｓｓ’ｙ Ｒ		(ZA88250)		
	20	**WF85670R**	STRAP SCREW		ショルダースクリュー			2	01
	21	**WF831100**	BIND HEAD TAPPING SCREW-1	3.5X11 MFZN2W3	ＴＰ＃１＋ＢＩＮＤ			10	01
	22	**WE97070R**	BIND HEAD TAPPING SCREW-1	3.5X16 MFZN2W3	ＴＰ＃１＋ＢＩＮＤ			16	01
	23	**WE95510R**	BIND HEAD TAPPING SCREW-1	3.5X16 MFZN2B3	ＴＰ＃１＋ＢＩＮＤ			4	01
	24	**WE774301**	BIND HEAD TAPPING SCREW-B	3.0X8 MFZN2W3	Ｂタイト＋ＢＩＮＤ			10	01
	25	**WF74350R**	TRUSS HEAD TAPPING SCREW-1	3.5X16 MFZN2W3	ＴＰ＃１＋ＴＲＵＳ			6	01
	30	--	DOUBLE ADHESIVE TAPE	#500B 7X40	両面粘着テープ		(WD28450)	2	
	31	--	ARTIFICIAL LEATHER BLACK	33X10X0.5	人工皮革		(WN14710)	2	
*		**ZA900000**	MUSIC STAND ASSEMBLY		譜面台Ａｓｓ’ｙ	CVP-605B			
*		**ZC367900**	MUSIC STAND ASSEMBLY		譜面台Ａｓｓ’ｙ	CVP-605PE			
	S1	--	MUSIC STAND BLACK		譜面台塗装品	CVP-605B	(ZC03700)		
	S1	--	MUSIC STAND PE		譜面台塗装品	CVP-605PE	(WV26840)		
	S2	**V711320R**	CASE, MUSIC STOPPER A		譜面押えケースＡ			2	01
*	S3	**ZA894300**	MUSIC STOPPER ASSEMBLY	SILVER	譜面押さえ集成			2	
	S4	**V711340R**	BUSHING		ブッシュ			4	01
	S5	--	ARTIFICIAL LEATHER	700X40.5X0.53	人工皮革		(ZC35840)		
	S6	**WE774301**	BIND HEAD TAPPING SCREW-B	3.0X8 MFZN2W3	Ｂタイト＋ＢＩＮＤ			4	01
	S7	--	NONWOVEN FABRIC CLOTH	0.25	不織布		(V784110)	2	
	S8	--	NONWOVEN FABRIC CLOTH	85X5X0.25	不織布		(WK86980)	2	
	S9	--	ARTIFICIAL LEATHER BLACK	697.5X8X0.5	人工皮革		(WN14700)		
*		**ZA847100**	MUSIC REST ASSEMBLY		譜面板Ａｓｓ’ｙ	CVP-605B			
*		**ZA847200**	MUSIC REST ASSEMBLY		譜面板Ａｓｓ’ｙ	CVP-605PE			
	M1	--	MUSIC REST		譜面板	CVP-605B	(ZA84740)		
	M1	--	MUSIC REST		譜面板塗装品	CVP-605PE	(WR15280)		
	M2	**WD49860R**	HINGE ASSEMBLY		蝶番Ａｓｓ’ｙ			2	04
	M3	--	GUIDE ANGLE L	LEFT	ガイド金具Ｌ		(WV18060)		
	M4	--	GUIDE ANGLE R	RIGHT	ガイド金具Ｒ		(WV18070)		
	M5	**WF831200**	BIND HEAD TAPPING SCREW-1	3.5X11 MFZN2B3	ＴＰ＃１＋ＢＩＮＤ	CVP-605B		8	01
	M5	**WE97140R**	BIND HEAD TAPPING SCREW-1	3.5X12 MFZN2B3	ＴＰ＃１＋ＢＩＮＤ	CVP-605PE		8	01
	M7	--	NOTICE LABEL		譜面板注意ラベル		(WD38560)		
		--	FRONT BOARD ASSEMBLY		前板Ａｓｓ’ｙ	CVP-605B	(ZA85610)		
		--	FRONT PANEL ASSEMBLY		前板Ａｓｓ’ｙ	CVP-605PE	(ZA85640)		
	F1	--	FRONT PANEL		前板印刷品	CVP-605B	(ZC15810)		
	F1	--	FRONT PANEL		前板印刷品	CVP-605PE	(ZC28190)		
	F2	--	FRONT PANEL ANGLE		前板金具		(ZA89450)	5	
	F3	**ZA894800**	RUBBER STOPPER (L)	LEFT	ラバーストッパー（Ｌ）				
	F4	**ZC638900**	RUBBER STOPPER (R)	RIGHT	ラバーストッパー（Ｒ）				
	F5	--	RS ANGLE (L)	LEFT	ＲＳ金具（Ｌ）		(ZA89460)		
	F6	--	RS ANGLE (R)	RIGHT	ＲＳ金具（Ｒ）		(ZA89470)		
	F7	**WF831100**	BIND HEAD TAPPING SCREW-1	3.5X11 MFZN2W3	ＴＰ＃１＋ＢＩＮＤ			14	01

*: New Parts

RANK: Japan only

■ KEY COVER ASSEMBLY（回転蓋 Ass'y）

<Bottom view / 下面>

KEY COVER SUB ASSEMBLY: See page 18.
（回転蓋集成）

<Side view / 側面>

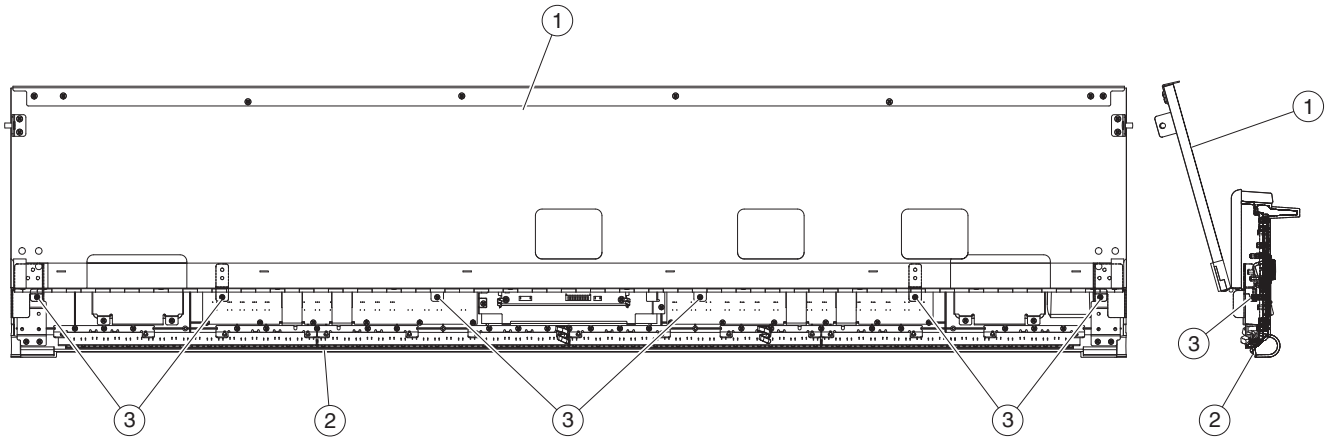

PANEL ASSEMBLY: See page 20.
（パネル Ass'y）

	REF NO.	PART NO.	DESCRIPTION		部品名	REMARKS	QTY	RANK
			KEY COVER ASSEMBLY		回転蓋Ass'y	CVP-605B/CVP-605PE		
		--	KEY COVER ASSEMBLY (J)		回転蓋Ass'y（J）	CVP-605B J (ZA95400)		
		--	KEY COVER ASSEMBLY (E)		回転蓋Ass'y（E）	CVP-605B U,E,B,I,K,O,Y,P,R (ZA95410)		
		--	KEY COVER ASSEMBLY (J)		回転蓋Ass'y（J）	CVP-605PE J (ZC56560)		
		--	KEY COVER ASSEMBLY (E)		回転蓋Ass'y（E）	CVP-605PE U,E,B,I,K,Y,P,R (ZC56550)		
*	1	**ZC047200**	KEY COVER SUB ASSEMBLY		回転蓋集成	CVP-605B		
*	1	**ZC622800**	KEY COVER SUB ASSEMBLY		回転蓋集成	CVP-605PE		
	2	--	PANEL ASSEMBLY J		パネルAss'y（J）	CVP-605B J (ZC05630)		
	2	--	PANEL ASSEMBLY E		パネルAss'y（E）	CVP-605B U,E,B,I,K,O,Y,P,R (ZC05620)		
	2	--	PANEL ASSEMBLY J		パネルAss'y（J）	CVP-605PE J (ZC05650)		
	2	--	PANEL ASSEMBLY E		パネルAss'y（E）	CVP-605PE U,E,B,I,K,Y,P,R (ZC05640)		
	3	**WE774200**	BIND HEAD TAPPING SCREW-B	3.0X10 MFZN2W3	Bタイト＋BIND		6	01

*: New Parts

RANK: Japan only

■ KEY COVER SUB ASSEMBLY（回転蓋集成）

<Back view / 後面>

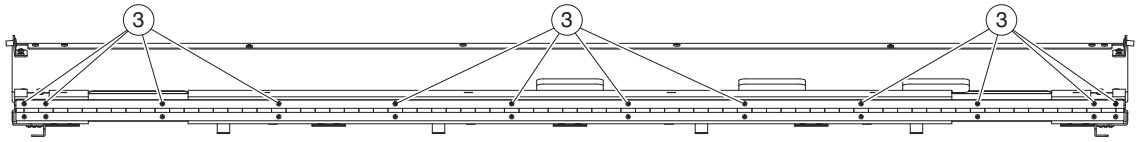

<Bottom view / 下面>

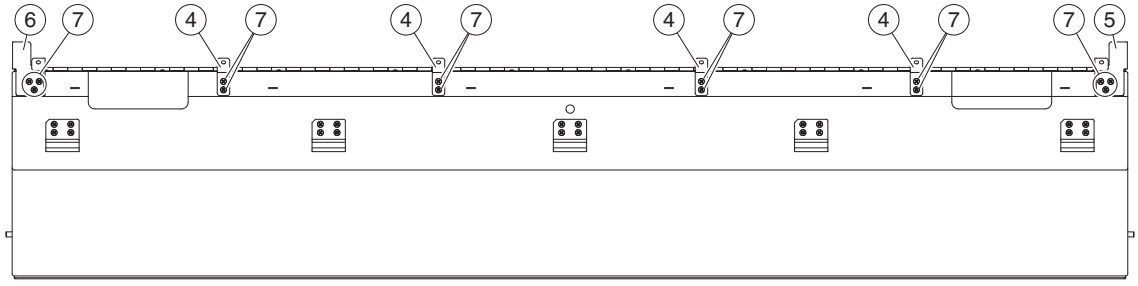

<Side view / 側面>

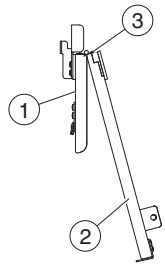

<Front view / 前面>

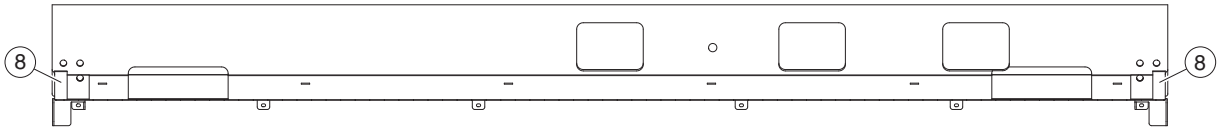

● KEY COVER FRONT ASSEMBLY（回転蓋前 Ass'y）

<Front view / 前面>

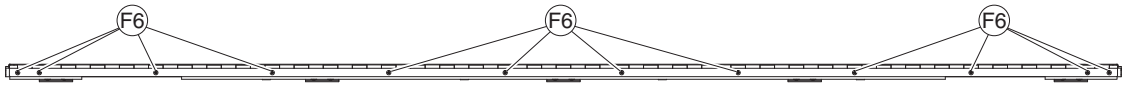

<Bottom view / 下面>

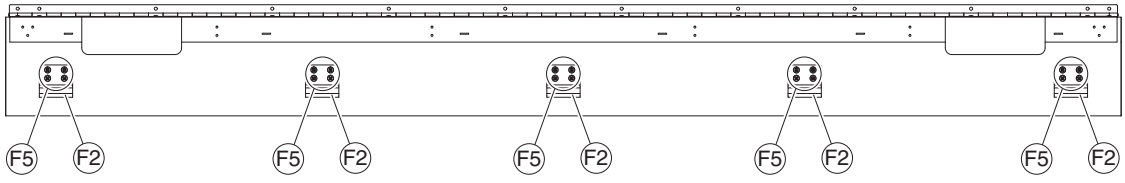

<Side view / 側面>

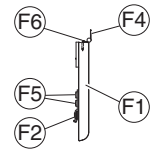

● KEY COVER BACK ASSEMBLY（回転蓋後 Ass'y）

<Side view / 側面>

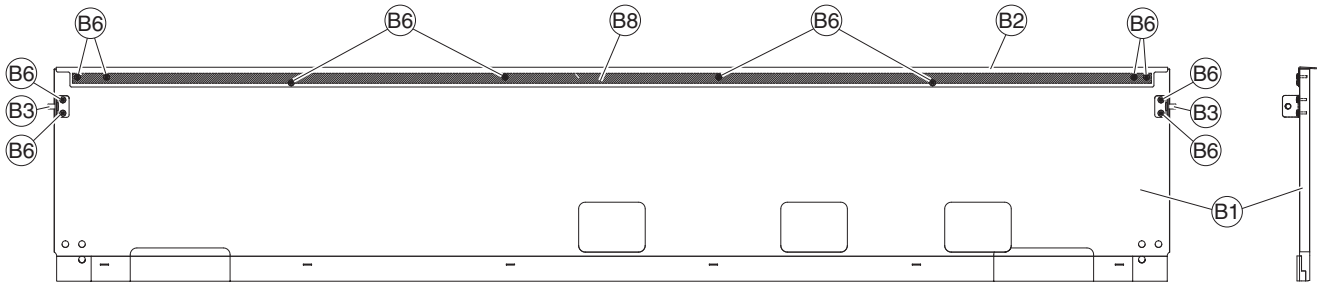

	REF NO.	PART NO.	DESCRIPTION		部品名	REMARKS		QTY	RANK
			KEY COVER SUB ASSEMBLY		回転蓋集成	CVP-605B/CVP-605PE			
*		**ZC047200**	KEY COVER SUB ASSEMBLY		回転蓋集成	CVP-605B			
*		**ZC622800**	KEY COVER SUB ASSEMBLY		回転蓋集成	CVP-605PE			
	1	--	KEY COVER FRONT ASSEMBLY		回転蓋前Ａｓｓ’ｙ	CVP-605B	(ZC04770)		
	1	--	KEY COVER FRONT ASSEMBLY		回転蓋前Ａｓｓ’ｙ	CVP-605PE	(ZC62290)		
	2	--	KEY COVER BACK ASSEMBLY		回転蓋後Ａｓｓ’ｙ	CVP-605B	(ZC04810)		
	2	--	KEY COVER BACK ASSEMBLY		回転蓋後Ａｓｓ’ｙ	CVP-605PE	(ZC62300)		
	3	**WF799000**	TRUSS HEAD SCREW	2.8X10 MFZN2W3	特注ネジ＋ＴＲＵＳ			12	01
	4	--	PANEL FIXED ANGLE (B)		ＰＮＬ固定金具（Ｂ）		(ZC05470)	4	
	5	--	PANEL ANGLE (L)	LEFT	ＰＮアングル（Ｌ）		(ZC05480)		
	6	--	PANEL ANGLE (R)	RIGHT	ＰＮアングル（Ｒ）		(ZC05490)		
	7	**WF831100**	BIND HEAD TAPPING SCREW-1	3.5X11 MFZN2W3	ＴＰ＃１＋ＢＩＮＤ			14	01
	8	--	PL CUSHION	35X15 T(3+0.188)	ＰＬクッション		(ZD53970)	2	
		--	KEY COVER FRONT ASSEMBLY		回転蓋前Ａｓｓ’ｙ	CVP-605B	(ZC04770)		
		--	KEY COVER FRONT ASSEMBLY		回転蓋前Ａｓｓ’ｙ	CVP-605PE	(ZC62290)		
	F1	--	KEY COVER (F)	FRONT	回転蓋（前）	CVP-605B	(ZC04840)		
	F1	--	KEY COVER (F)	FRONT	回転蓋前塗装品	CVP-605PE	(ZC62310)		
	F2	--	PF ANGLE ASSEMBLY		ＰＦアングルＡｓｓ’ｙ		(ZC05500)	5	
	F4	--	LONG HINGE		長蝶番		(ZC05520)		
	F5	**WE97080R**	BIND HEAD TAPPING SCREW-1	3.5X10 MFZN2W3	ＴＰ＃１＋ＢＩＮＤ	CVP-605B		20	01
	F5	**WF74530R**	BIND HEAD TAPPING SCREW-1	3.5X8 MFZN2W3	ＴＰ＃１＋ＢＩＮＤ	CVP-605PE		20	01
	F6	**WF799000**	TRUSS HEAD SCREW	2.8X10 MFZN2W3	特注ネジ＋ＴＲＵＳ			12	01
		--	KEY COVER BACK ASSEMBLY		回転蓋後Ａｓｓ’ｙ	CVP-605B	(ZC04810)		
		--	KEY COVER BACK ASSEMBLY		回転蓋後Ａｓｓ’ｙ	CVP-605PE	(ZC62300)		
	B1	--	KEY COVER (B)	BACK	回転蓋（後）	CVP-605B	(ZC04890)		
	B1	--	KEY COVER (B)	BACK	回転蓋後塗装品	CVP-605PE	(ZC62330)		
	B2	--	SASH R	REAR	サッシＲ		(WR59740)		
	B3	**WC084400**	GUIDE PIN		後蓋ガイドピン			2	03
	B6	**WE97080R**	BIND HEAD TAPPING SCREW-1	3.5X10 MFZN2W3	ＴＰ＃１＋ＢＩＮＤ	CVP-605B		12	01
	B6	**WF74530R**	BIND HEAD TAPPING SCREW-1	3.5X8 MFZN2W3	ＴＰ＃１＋ＢＩＮＤ	CVP-605PE		12	01
	B8	--	FILAMENT TAPE	#500 W=12	粘着テープ		(VE36310)		
	B8	--	FILAMENT TAPE	NO.500	粘着テープ		(WX14030)		

*: New Parts

RANK: Japan only

■ PANEL ASSEMBLY（パネル Ass'y）

＜Bottom view /下面＞

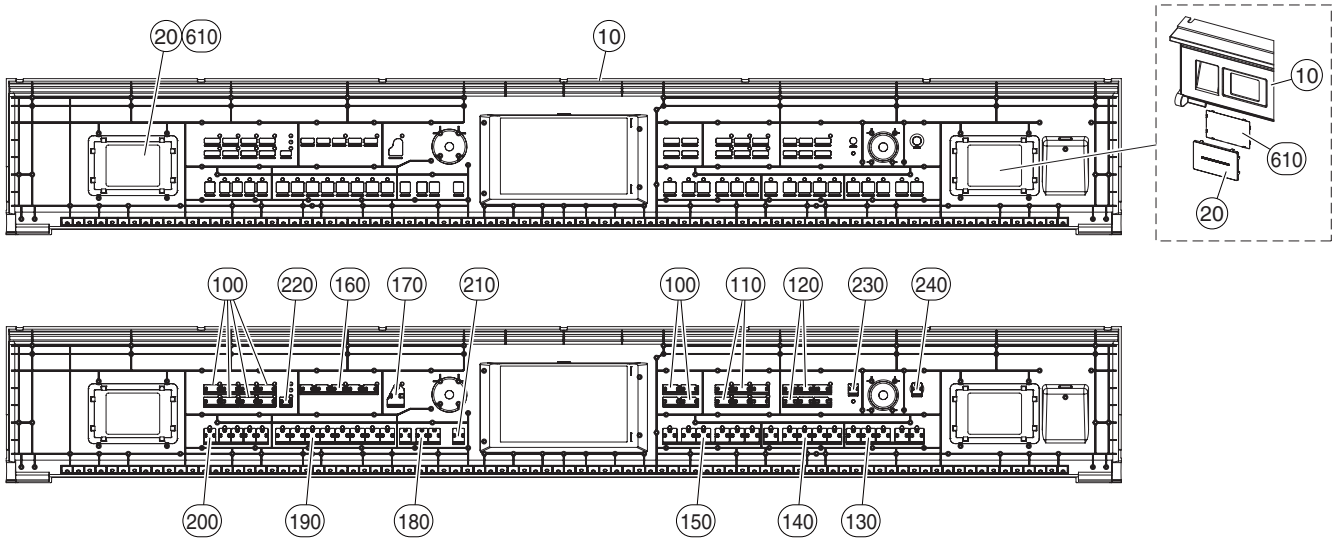

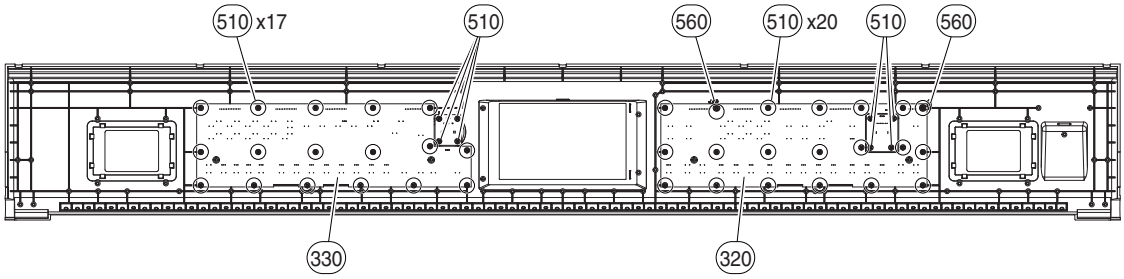

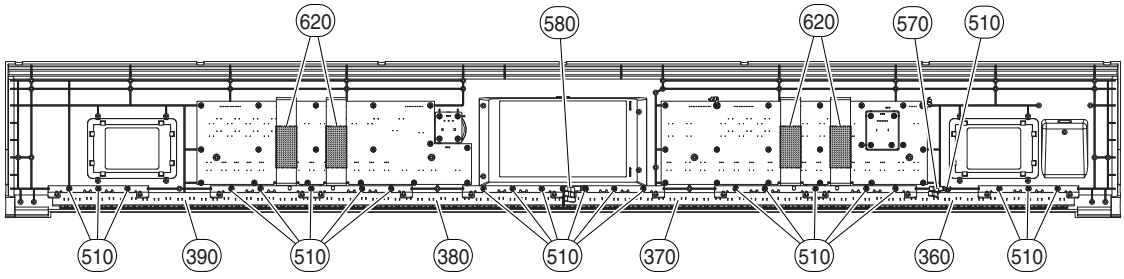

360 **GLL1 ASSEMBLY**（GLL1 Ass'y）

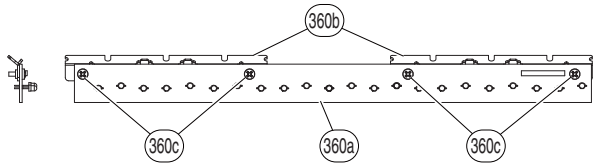

380 **GLR1 ASSEMBLY**（GLR1 Ass'y）

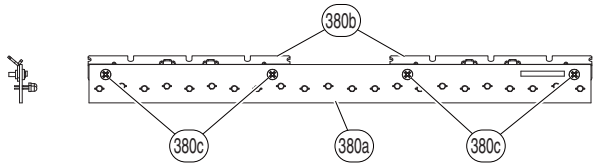

370 **GLL2 ASSEMBLY**（GLL2 Ass'y）

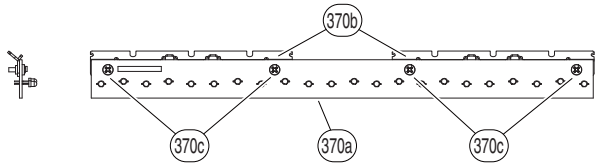

390 **GLR2 ASSEMBLY**（GLR2 Ass'y）

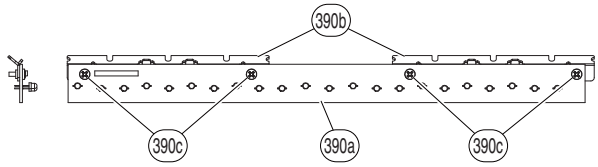

＜Bottom view /下面＞

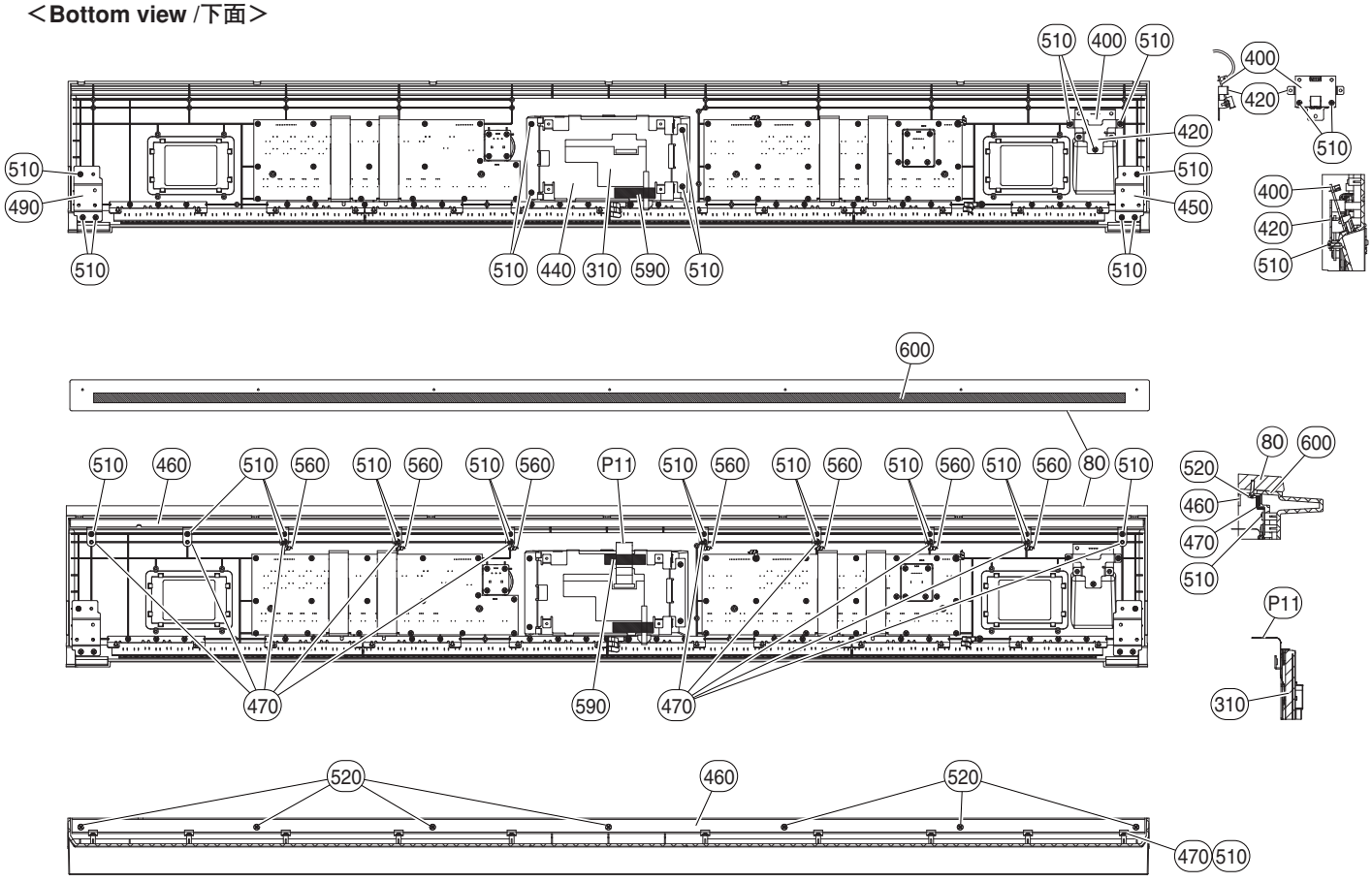

310 **LCD ASSEMBLY (B)**（LCD Ass'y (B)）

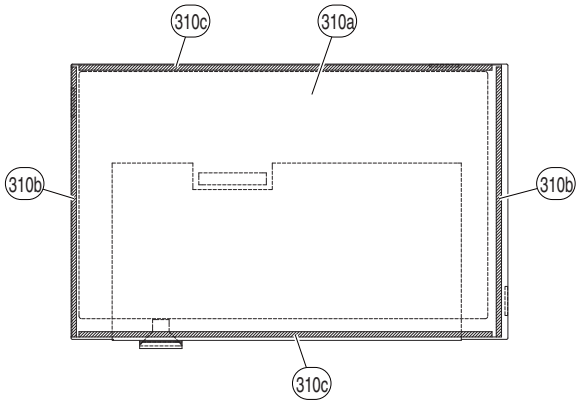

＜Bottom view /下面＞

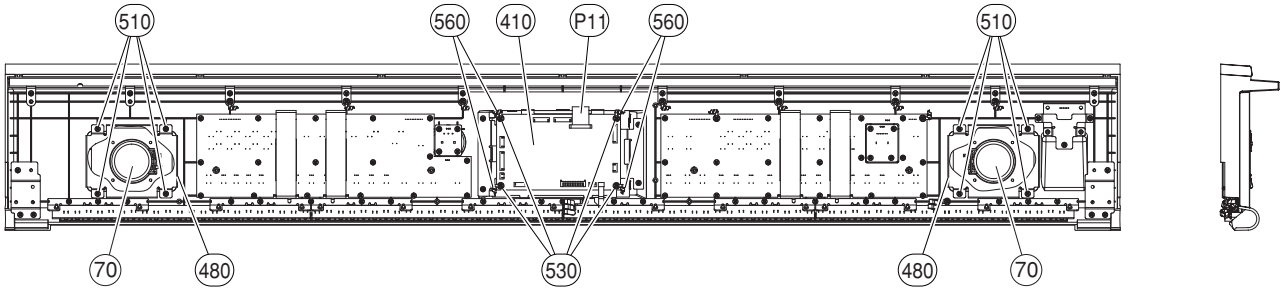

＜Top view /上面＞

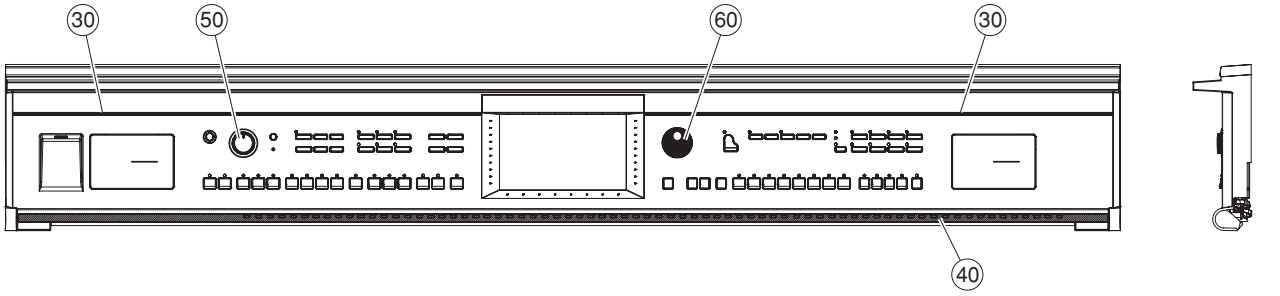

＜Bottom view /下面＞

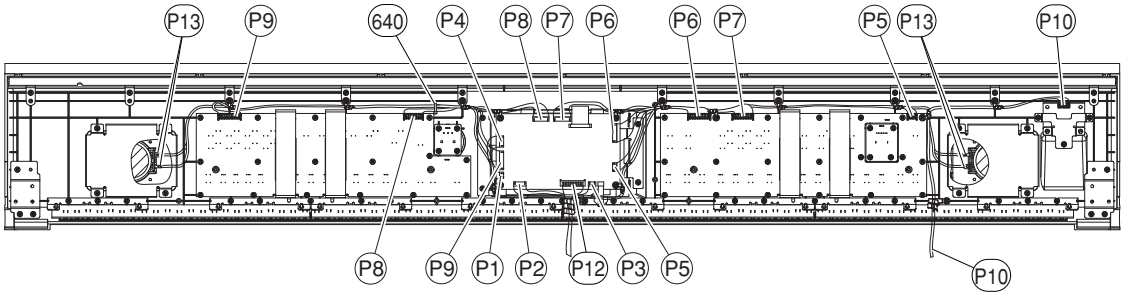

⑦⓪ **TW ASSEMBLY**（TW Ass'y）

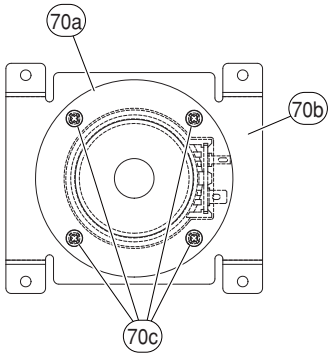

	REF NO.	PART NO.	DESCRIPTION		部品名	REMARKS	QTY	RANK
			PANEL ASSEMBLY		パネルAss'y	CVP-605B/CVP-605PE		
		--	PANEL ASSEMBLY J		パネルAss'y(J)	CVP-605B J (ZC05630)		
		--	PANEL ASSEMBLY E		パネルAss'y(E)	CVP-605B U,E,B,I,K,O,Y,P,R (ZC05620)		
		--	PANEL ASSEMBLY J		パネルAss'y(J)	CVP-605PE J (ZC05650)		
		--	PANEL ASSEMBLY E		パネルAss'y(E)	CVP-605PE U,E,B,I,K,Y,P,R (ZC05640)		
*	10	**ZA852000**	CONTROL PANEL BLACK		コンパネ印刷品	J		
*	10	**ZA851800**	CONTROL PANEL BLACK		コンパネ印刷品	U,E,B,I,K,Y,P,R,CVP-605B O		
*	20	**ZC066600**	SPEAKER GRILLE BLACK		SPグリル塗装品		2	
*	30	**ZC067000**	GROOVE COVER		溝カバー		2	
*	40	**ZC066800**	GL COVER		GLカバー印刷品			
	50	**WZ703600**	VOLUME KNOB BLACK		ボリュームツマミ	MASTER VOLUME		
	60	**WT536100**	ENCODER KNOB		エンコーダツマミ	DATA ENTRY		04
	70	--	TW ASSEMBLY		TW Ass'y	(ZC06720)	2	
	70a	**X5146A0R**	SPEAKER	5.0cm 16ohm 60W	スピーカ	MONITOR	2	06
	70b	--	SPEAKER ANGLE		SP固定金具	(ZC06800)	2	
	70c	**WE774400**	BIND HEAD TAPPING SCREW-B	3.0X8 MFZN2B3	Bタイト+BIND		8	01
*	80	**ZC049300**	KEY COVER FRONT RAIL		蓋前付け	CVP-605B		
*	80	**ZC563300**	KEY COVER FRONT RAIL		蓋前付け塗装品	CVP-605PE		
*	100	**ZC011200**	BUTTON A	x2	ボタンA	ASSIGNABLE 1-4,PIANO, BRASS&WOODWIND,ORGAN,	6	
*	110	**ZC011300**	BUTTON B	x3	ボタンB	PERC.&DRUMS,GUITAR&BASS, SYNTH,STRINGS&VOCAL,FAVORITE POP&ROCK,ENTERTAINMENT, COUNTRY&BLUES,LATIN&WORLD, STANDARDS&JAZZ,FAVORITES	2	
*	120	**ZC012800**	BUTTON C	x3	ボタンC印刷品	METRONOME ON/OFF,TAP TEMPO, TRANSPOSE -/+,TEMPO -/+	2	
*	130	**ZC012900**	BUTTON D	x5	ボタンD印刷品	ACAMP ON/OFF,AUTO FILL IN,INTRO I-III		
*	140	**ZC013000**	BUTTON E	x5	ボタンE印刷品	MAIN VARIATION A-D,BREAK		
*	150	**ZC013100**	BUTTON F	x6	ボタンF印刷品	ENDING/rit. I-III,SYNC STOP, SYNC START,START/STOP		
*	160	**ZC013200**	BUTTON G	x5	ボタンG印刷品	REC,STOP,PLAY/PAUSE,REW,FF		
*	170	**ZC011900**	BUTTON H	x1	ボタンH	PIANO ROOM		
*	180	**ZC013300**	BUTTON I	x3	ボタンI印刷品	REGIST BANK -/+,MEMORY		
*	190	**ZC013400**	BUTTON J	x8	ボタンJ印刷品	REGISTRATION MEMORY 1-8		
*	200	**ZC013500**	BUTTON K	x5	ボタンK印刷品	ONE TOUCH SETTING 1-4,OTS LINK		
*	210	**ZC012300**	BUTTON L	x1	ボタンL	HOME		
*	220	**ZC012400**	BUTTON M	x1	ボタンM	LEFT		
*	230	**ZC012500**	BUTTON DEMO	x1	ボタンDEMO	DEMO		
	240	**ZC012700**	BUTTON POWER	x1	ボタンPOWER	POWER		
*	310	**ZC069100**	LCD ASSEMBLY (B)		LCD Ass'y(B)			
	310a	--	CRYSTAL DISPLAY	TCG070WVLPAAFB-AA0	液晶ディスプレイ	(ZA97510)		
	310b	--	CUSHION LCD2	C-4266	クッションLCD2	(ZC09190)	2	
	310c	--	CUSHION LCD4	C-4266	クッションLCD4	(ZC09210)	2	
*	320	**ZA967400**	CIRCUIT BOARD	PNL (MVR,PNL)	PNLシート			
	320a	--	CIRCUIT BOARD	PNL	PNLシート			
	320b	--	CIRCUIT BOARD	MVR	MVRシート			
*	330	**ZA967500**	CIRCUIT BOARD	PNR (ENC,PNR)	PNRシート			
	330a	--	CIRCUIT BOARD	PNR	PNRシート			
	330b	--	CIRCUIT BOARD	ENC	ENCシート			
*	360	**ZC069200**	GLL1 ASSEMBLY		GLL1 Ass'y			
	360a	--	CIRCUIT BOARD	GLL1	GLL1シート	(ZA55710)		
	360b	--	GL ANGLE		GL金具	(ZC06960)	2	
	360c	**WE774301**	BIND HEAD TAPPING SCREW-B	3.0X8 MFZN2W3	Bタイト+BIND		4	01
*	370	**ZC069300**	GLL2 ASSEMBLY		GLL2 Ass'y			
	370a	--	CIRCUIT BOARD	GLL2	GLL2シート	(ZA55720)		
	370b	--	GL ANGLE		GL金具	(ZC06960)	2	
	370c	**WE774301**	BIND HEAD TAPPING SCREW-B	3.0X8 MFZN2W3	Bタイト+BIND		4	01
*	380	**ZC069400**	GLR1 ASSEMBLY		GLR1 Ass'y			
	380a	--	CIRCUIT BOARD	GLR1	GLR1シート	(ZA55730)		
	380b	--	GL ANGLE		GL金具	(ZC06960)	2	
	380c	**WE774301**	BIND HEAD TAPPING SCREW-B	3.0X8 MFZN2W3	Bタイト+BIND		4	01
*	390	**ZC069500**	GLR2 ASSEMBLY		GLR2 Ass'y			
	390a	--	CIRCUIT BOARD	GLR2	GLR2シート	(ZA55740)		
	390b	--	GL ANGLE		GL金具	(ZC06960)	2	
	390c	**WE774301**	BIND HEAD TAPPING SCREW-B	3.0X8 MFZN2W3	Bタイト+BIND		4	01
*	400	**ZA967600**	CIRCUIT BOARD	USB	USBシート			
*	410	**ZA556600**	CIRCUIT BOARD	EIF	EIFシート			
	420	--	USB ANGLE2		USB金具2	(ZC06970)		
	440	--	LCD ANGLE ASSEMBLY (B)	1.0	LCD金具Ass'y(B)	(ZC06990)		

*: New Parts

RANK: Japan only

REF NO.	PART NO.	DESCRIPTION		部品名	REMARKS	QTY	RANK
450	--	PANEL FIXTURE BASE (L)	1.6 LEFT	パネル固定ベース（Ｌ）	(ZC09120)		
460	--	ANGLE PKF	1.6 C	アングルＰＫＦ	(ZC09150)		
470	--	CONTROL PANEL FIXTURE ASSEMBLY	1.0 Z	ＣＰ固定金具Ａｓｓ’ｙ	(WC04900)	10	
480	--	SHILEDED COVER ASSEMBLY	1.0	防磁カバーＡｓｓ’ｙ	(ZC24010)	2	
490	--	PANEL FIXTURE BASE (R)	1.6 RIGHT	パネル固定ベース（Ｒ）	(ZC12580)		
510	**WE774301**	BIND HEAD TAPPING SCREW-B	3.0X8 MFZN2W3	Ｂタイト＋ＢＩＮＤ		108	01
520	**WE95460R**	BIND HEAD TAPPING SCREW-1	3.5X14 MFZN2W3	ＴＰ＃１＋ＢＩＮＤ	CVP-605B	7	01
520	**WF831100**	BIND HEAD TAPPING SCREW-1	3.5X11 MFZN2W3	ＴＰ＃１＋ＢＩＮＤ	CVP-605PE	7	01
530	**WE936301**	BIND HEAD TAPPING SCREW-B	3.0X6 MFZN2W3	Ｂタイト＋ＢＩＮＤ		4	01
560	**CB836200**	CORD CLAMPER		束線止め		14	
570	**CB81751R**	CLIP, WIRE		束線止め			03
580	**VJ77060R**	CORD CLAMPER	L=120mm	束線止め			01
590	**VP834601**	FILAMENT TAPE	12X50	粘着テープ		2	01
600	--	FILAMENT TAPE	#500 W=12	粘着テープ	(VE36310)		
600	--	FILAMENT TAPE	NO.500	粘着テープ	(WX14030)		
610	--	NONWOVEN FABRIC CLOTH		不織布	(ZC09170)	2	
620	**WK195500**	CUSHION	50X25XT5 PORON LE-20	クッション		4	01
640	**CB06925R**	BINDING TIE	BK-1 (10pcs/pack)	インシュロックタイ			01
700	--	CABLE ASSEMBLY	PN	束線構成ＰＮ	(ZC11250)		
	--	CABLE ASSEMBLY	PN	束線構成ＰＮ	(ZC11250)		
P1	--	CONNECTOR ASSEMBLY	SW ZH 3P/PH 4P	ＳＷ束線	(ZC15270)		
P2	--	CONNECTOR ASSEMBLY	EBUS ZH 8P	ＥＢＵＳ束線	(ZC15290)		
P3	--	CONNECTOR ASSEMBLY	TOUCH ZH 4P/ZH 5P	ＴＯＵＣＨ束線	(ZC15300)		
P4	--	CONNECTOR ASSEMBLY	AUXPJK ZH 7P/PH 7P	ＡＵＸＰＪＫ束線	(ZC15320)		
P5	--	CONNECTOR ASSEMBLY	SOFTSW ZH 5P/PH 5P	ＳＯＦＴＳＷ束線	(ZD12820)		
P6	--	CONNECTOR ASSEMBLY	PNL A ZH 13P/PH 13P	ＰＮＬＡ束線	(ZC15410)		
P7	--	CONNECTOR ASSEMBLY	PNL B ZH 12P/PH 12P	ＰＮＬＢ束線	(ZC15400)		
P8	--	CONNECTOR ASSEMBLY	PNR A ZH 11P/PH 11P	ＰＮＲＡ束線	(ZC15430)		
P9	--	CONNECTOR ASSEMBLY	PNR B ZH 13P/PH 13P	ＰＮＲＢ束線	(ZC15420)		
P10	--	CONNECTOR ASSEMBLY	USB	ＵＳＢ束線	(ZC17820)		
* P11	**ZC178300**	FFC CABLE	40P 80mm P=0.5	ＦＦＣケーブル			
P12	--	CONNECTOR ASSEMBLY	LVDS	ＬＶＤＳ束線	(ZC18210)		
P13	--	CONNECTOR ASSEMBLY	SP TW XH 5P	ＳＰＴＷ束線	(ZC15700)		

*: New Parts

RANK: Japan only

■ ARM ASSEMBLY (L)（腕木 Ass'y（L））

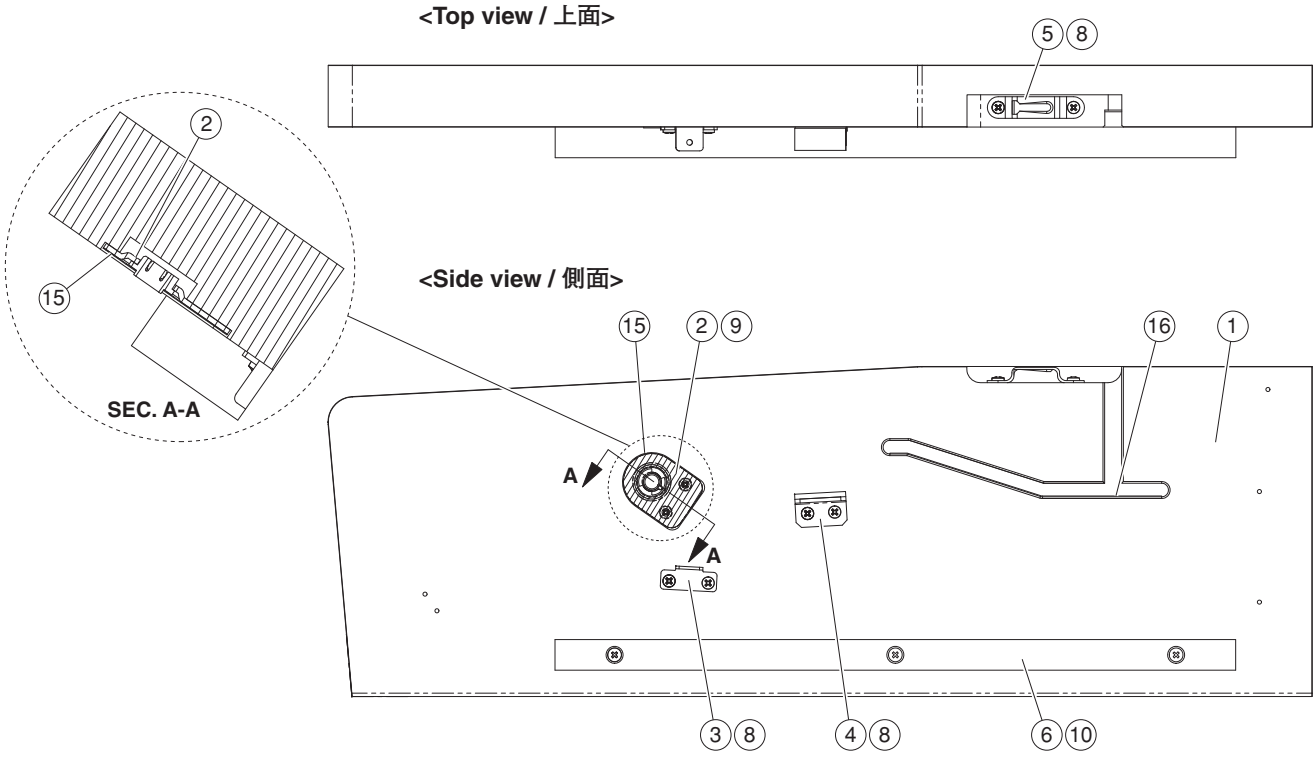

	REF NO.	PART NO.	DESCRIPTION		部品名	REMARKS	QTY	RANK
			ARM ASSEMBLY (L)	LEFT	腕木Ass'y（L）	CVP-605B/CVP-605PE		
*		**ZA853900**	ARM ASSEMBLY (L)	LEFT	腕木Ass'y（L）	CVP-605B		
*		**ZA854400**	ARM ASSEMBLY (L)	LEFT	腕木Ass'y（L）	CVP-605PE		
	1	**--**	ARM (L)	LEFT	腕木（L）	CVP-605B (ZA85410)		
	1	**--**	ARM (L)	LEFT	腕木（L）塗装品	CVP-605PE (ZA85460)		
	2	**WC57080R**	BEARING ASSEMBLY		軸受けAss'y			08
	2a	**VS368501**	BUSH BLACK		ブッシュ			01
	3	**--**	KBL ANGLE		KBLアングル	(WC08550)		
	4	**--**	STOPPER ANGLE ASSEMBLY		受け金具Ass'y	(WC13660)		
	5	**WA21830R**	HOLDER, TOP BOARD	1.20	屋根固定金具			01
	6	**--**	CLEAT	400X18X18T	桟	(WJ34730)		
	8	**WE97070R**	BIND HEAD TAPPING SCREW-1	3.5X16 MFZN2W3	TP#1十BIND		6	01
	9	**WK277100**	FLAT HEAD TAPPING SCREW-1	3.5X16 MFZN2W3	TP#1十FLAT		2	01
	10	**WE97020R**	TRUSS HEAD TAPPING SCREW-1	3.5X25 MFZN2W3	TP#1十TRUS		3	01
	15	**--**	SEAL L BLACK		シールL	(ZA90170)		
	16	**--**	SLIP TAPE	#4430 165X9	摺動テープ	(ZA88860)		

*: New Parts

RANK: Japan only

■ ARM ASSEMBLY (R)（腕木 Ass'y（R））

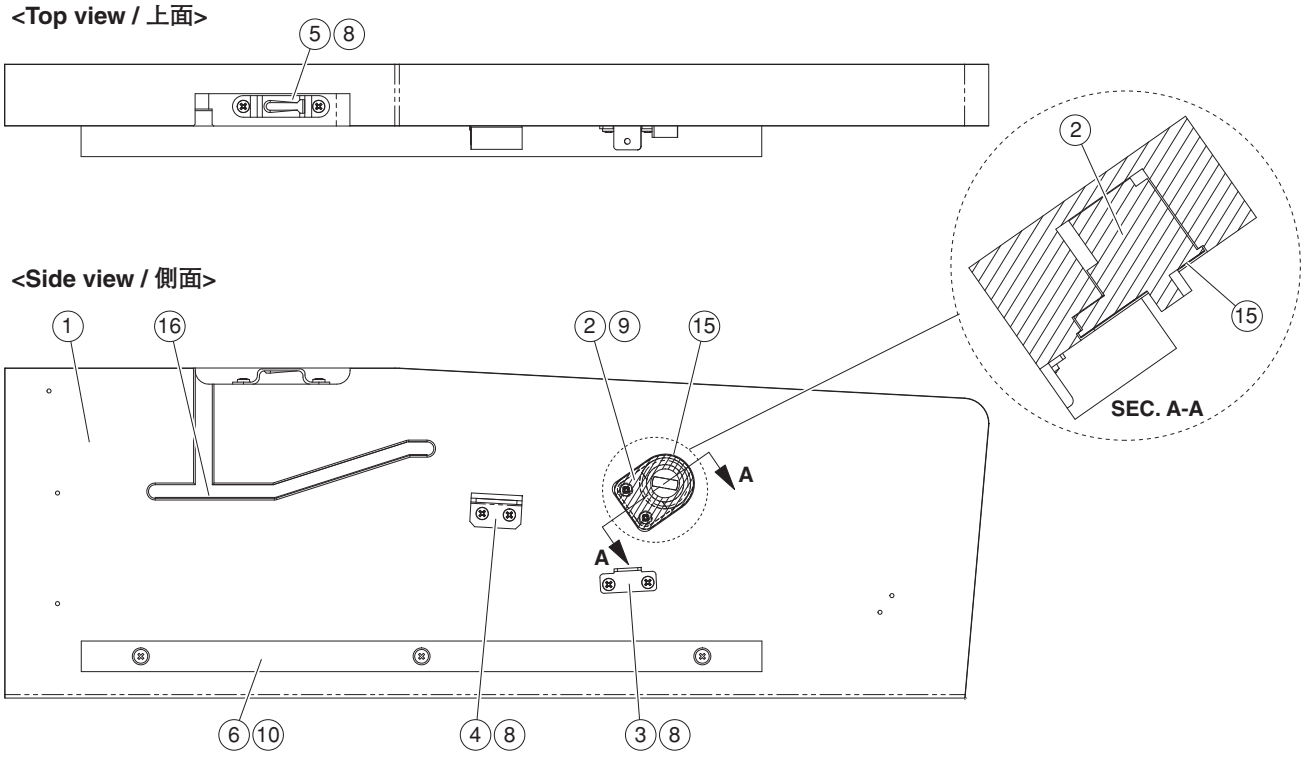

	REF NO.	PART NO.	DESCRIPTION		部品名	REMARKS	QTY	RANK
			ARM ASSEMBLY (R)	RIGHT	腕木Ａｓｓ'ｙ（Ｒ）	CVP-605B/CVP-605PE		
*		**ZA854000**	ARM ASSEMBLY (R)	RIGHT	腕木Ａｓｓ'ｙ（Ｒ）	CVP-605B		
*		**ZA854500**	ARM ASSEMBLY (R)	RIGHT	腕木Ａｓｓ'ｙ（Ｒ）	CVP-605PE		
	1	**--**	ARM (R)	RIGHT	腕木（Ｒ）	CVP-605B (ZA85420)		
	1	**--**	ARM (R)	RIGHT	腕木（Ｒ）塗装品	CVP-605PE (ZA85470)		
	2	**WC123400**	ROTARY DAMPER	H	ロータリーダンパーH			13
	3	**--**	KBL ANGLE		ＫＢＬアングル	(WC08550)		
	4	**--**	STOPPER ANGLE ASSEMBLY		受け金具Ａｓｓ'ｙ	(WC13660)		
	5	**WA21830R**	HOLDER, TOP BOARD	1.20	屋根固定金具			01
	6	**--**	CLEAT	400X18X18T	桟	(WJ34730)		
	8	**WE97070R**	BIND HEAD TAPPING SCREW-1	3.5X16 MFZN2W3	ＴＰ＃１＋ＢＩＮＤ		6	01
	9	**WK277100**	FLAT HEAD TAPPING SCREW-1	3.5X16 MFZN2W3	ＴＰ＃１＋ＦＬＡＴ		2	01
	10	**WE97020R**	TRUSS HEAD TAPPING SCREW-1	3.5X25 MFZN2W3	ＴＰ＃１＋ＴＲＵＳ		3	01
	15	**--**	SEAL H BLACK		シールH	(ZA90150)		
	16	**--**	SLIP TAPE	#4430 165X9	摺動テープ	(ZA88860)		

*: New Parts

RANK: Japan only

■ FRONT RAIL ASSEMBLY（口棒 Ass'y）

<Back view / 後面>

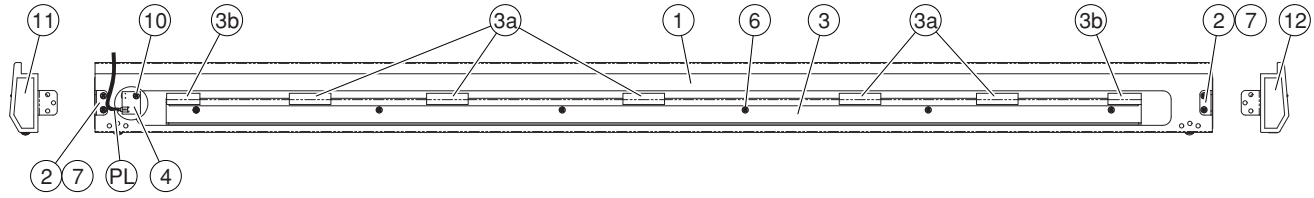

<Top view / 上面>

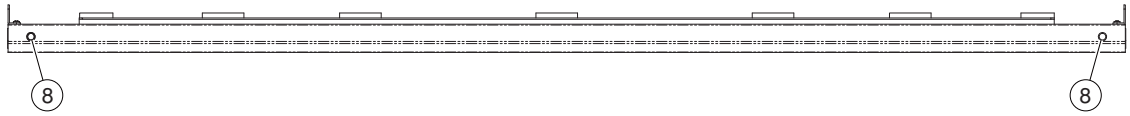

	REF NO.	PART NO.	DESCRIPTION		部品名	REMARKS		QTY	RANK
			FRONT RAIL ASSEMBLY		口棒Ass'y	CVP-605B/CVP-605PE			
*		**ZA855100**	FRONT RAIL ASSEMBLY		口棒Ass'y	CVP-605B			
*		**ZA855400**	FRONT RAIL ASSEMBLY		口棒Ass'y	CVP-605PE			
	1	**--**	FRONT RAIL		口棒	CVP-605B	(ZA85520)		
	1	**--**	FRONT RAIL		口棒塗装品	CVP-605PE	(ZA85550)		
	2	**V5263500**	ANGLE (K)	1.6 L	アングル K			2	01
	3	**--**	KEYBOARD RAIL ASSEMBLY		鍵盤前金具Ass'y		(WV68630)		
	3a	**V4021000**	KEYBOARD CUSHION L	ON LE-20 T6X50X18	鍵盤クッション L			5	
	3b	**V4021100**	KEYBOARD CUSHION S	T6X40X18	鍵盤クッション S			2	
	4	**VU65910R**	CIRCUIT BOARD	PL	PLシート				03
	6	**WF831100**	BIND HEAD TAPPING SCREW-1	3.5X11 MFZN2W3	TP#1十BIND			6	01
	7	**WE97070R**	BIND HEAD TAPPING SCREW-1	3.5X16 MFZN2W3	TP#1十BIND			4	01
	8	**WC21380R**	STOPPER BLACK		ストッパー（黒）			2	01
	10	**WE97080R**	BIND HEAD TAPPING SCREW-1	3.5X10 MFZN2W3	TP#1十BIND				01
	11	**--**	SPACER (L)	60.5X23.9X0.5 LEFT	スペーサー（L）	CVP-605B	(ZA88870)		
	12	**--**	SPACER (R)	60.5X23.9X0.5 RIGHT	スペーサー（R）	CVP-605B	(ZA88880)		
	PL	**--**	CONNECTOR ASSEMBLY	PH 2P-300	PH束線		(WE30040)		

*: New Parts

RANK: Japan only

■ BACK TOP RAIL ASSEMBLY（背面框 Ass'y）

<Top view / 上面>

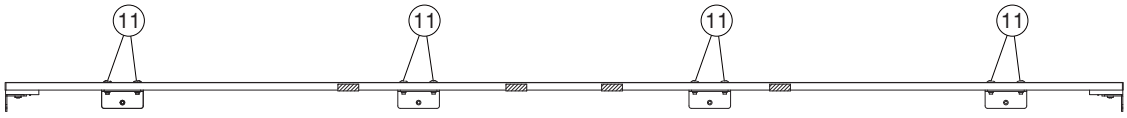

<Front view / 前面>

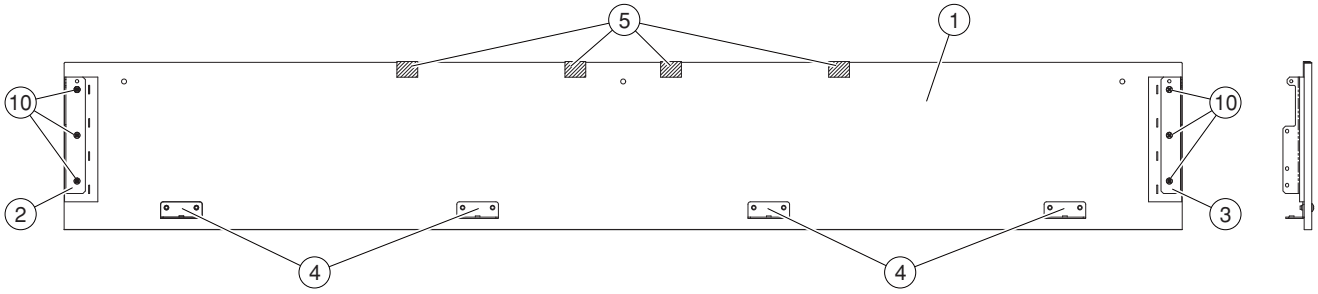

REF NO.	PART NO.	DESCRIPTION		部品名	REMARKS	QTY	RANK
		BACK TOP RAIL ASSEMBLY		背面框Ass'y	CVP-605B/CVP-605PE		
*	**ZA855800**	BACK TOP RAIL ASSEMBLY		背面框Ass'y			
1	--	BACK TOP RAIL SUB ASSEMBLY		背面框木部集成	(ZA85590)		
2	--	BACK TOP RAIL ANGLE L	LEFT	背面框アングル L	(VV28350)		
3	--	BACK TOP RAIL ANGLE R	RIGHT	背面框アングル R	(VV28360)		
4	--	BACK TOP RAIL ANGLE		背面框アングル	(WV58110)	4	
5	--	FELT	25X25X1 N5000NS	フェルト	(V591600)	4	
10	**WF831100**	BIND HEAD TAPPING SCREW-1	3.5X11 MFZN2W3	TP#1十BIND		6	01
11	**WF74150R**	TRUSS HEAD TAPPING SCREW-1	4.0X14 MFZN2B3	TP#1十TRUS		8	

*: New Parts

RANK: Japan only

■ KEY BLOCK ASSEMBLY（拍子木 Ass'y）

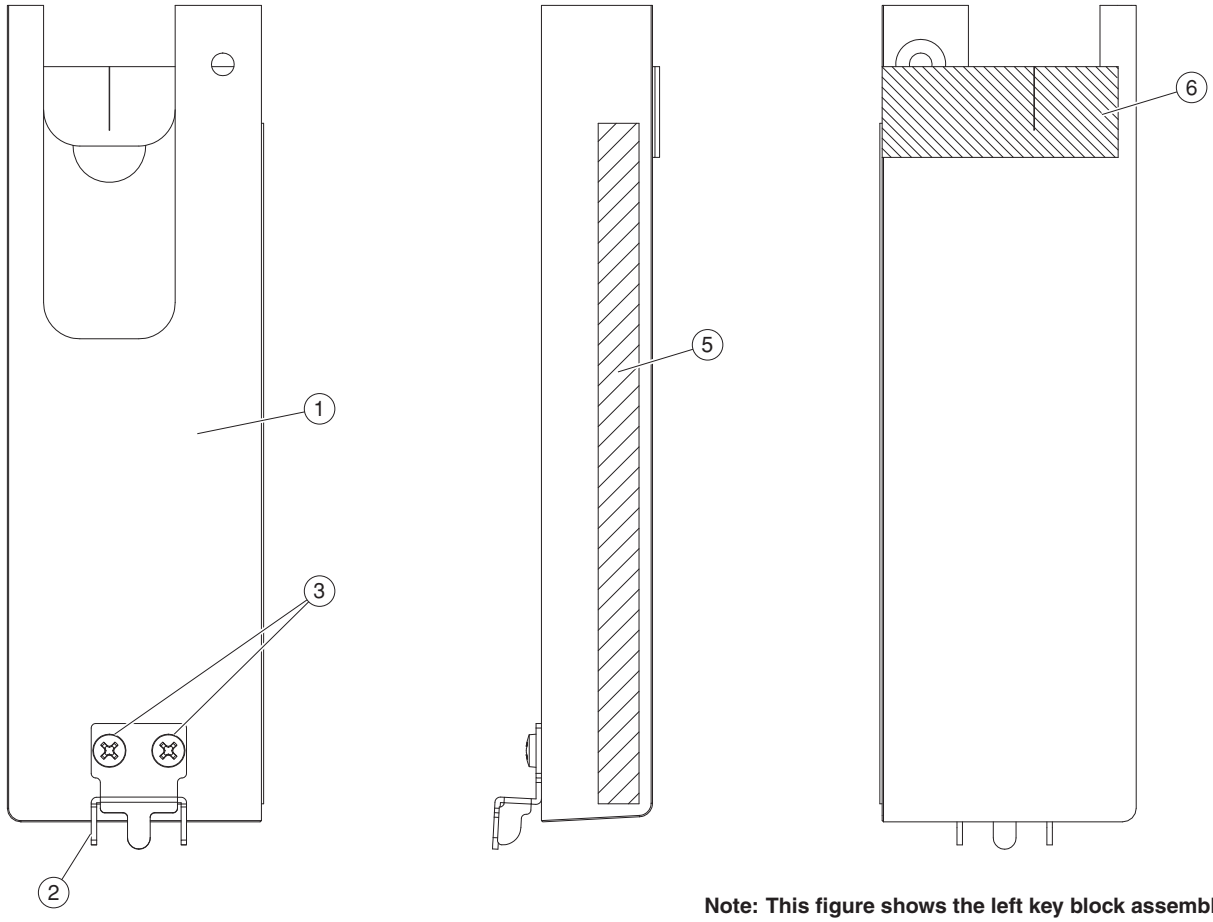

Note: This figure shows the left key block assembly.
注： このイラストは拍子木 Ass'y (L) を表わしています。

● Key Block Assembly (L)（拍子木 Ass'y（L））

	REF NO.	PART NO.	DESCRIPTION		部品名	REMARKS		QTY	RANK
			KEY BLOCK ASSEMBLY (L)	LEFT	拍子木Ａｓｓ'ｙ（Ｌ）	CVP-605B/CVP-605PE			
*		**ZA856800**	KEY BLOCK ASSEMBLY (L)	LEFT	拍子木Ａｓｓ'ｙ（Ｌ）	CVP-605B			
*		**ZA857500**	KEY BLOCK ASSEMBLY (L)	LEFT	拍子木Ａｓｓ'ｙ（Ｌ）	CVP-605PE			
	1	--	KEY BLOCK (L)	LEFT	拍子木（Ｌ）	CVP-605B	(ZA85700)		
	1	--	KEY BLOCK (L)	LEFT	拍子木（Ｌ）塗装品	CVP-605PE	(ZA85770)		
	2	**V5335501**	ANGLE H	1.2 L	アングル H				01
	3	**WE97070R**	BIND HEAD TAPPING SCREW-1	3.5X16 MFZN2W3	ＴＰ＃１十ＢＩＮＤ			2	01
	5	--	NONWOVEN FABRIC CLOTH	155X9X0.5T	不織布		(WT70040)		
	6	--	KEY BLOCK CLOTH (L) BLACK	53X18 LEFT	拍子木クロス（Ｌ）		(ZC63930)		

*: New Parts　　RANK: Japan only

● Key Block Assembly (R)（拍子木 Ass'y（R））

	REF NO.	PART NO.	DESCRIPTION		部品名	REMARKS		QTY	RANK
			KEY BLOCK ASSEMBLY (R)	RIGHT	拍子木Ａｓｓ'ｙ（Ｒ）	CVP-605B/CVP-605PE			
*		**ZA857100**	KEY BLOCK ASSEMBLY (R)	RIGHT	拍子木Ａｓｓ'ｙ（Ｒ）	CVP-605B			
*		**ZA857900**	KEY BLOCK ASSEMBLY (R)	RIGHT	拍子木Ａｓｓ'ｙ（Ｒ）	CVP-605PE			
	1	--	KEY BLOCK (R)	RIGHT	拍子木（Ｒ）	CVP-605B	(ZA85730)		
	1	--	KEY BLOCK (R)	RIGHT	拍子木（Ｒ）塗装品	CVP-605PE	(ZA85810)		
	2	**V5335501**	ANGLE H	1.2 L	アングル H				01
	3	**WE97070R**	BIND HEAD TAPPING SCREW-1	3.5X16 MFZN2W3	ＴＰ＃１十ＢＩＮＤ			2	01
	5	--	NONWOVEN FABRIC CLOTH	155X9X0.5T	不織布		(WT70040)		
	6	--	KEY BLOCK CLOTH (R) BLACK	53X18 RIGHT	拍子木クロス（Ｒ）		(ZC63940)		

*: New Parts　　RANK: Japan only

■ KEYBED ASSEMBLY（棚板集成）

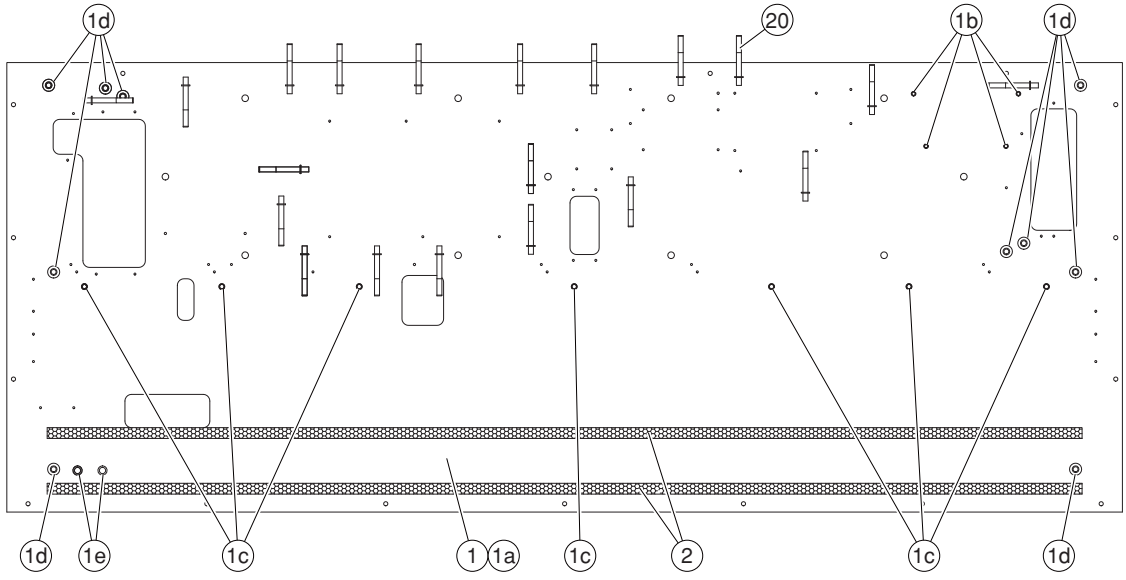

REF NO.	PART NO.	DESCRIPTION		部品名	REMARKS	QTY	RANK
		KEYBED ASSEMBLY		棚板集成	CVP-605B/CVP-605PE		
	--	KEYBED ASSEMBLY		棚板集成	(ZA88110)		
1	--	KEYBED SUB ASSEMBLY		棚板木部集成	(ZA88120)		
1a	--	KEYBED		棚板	(ZA88130)		
1b	**WF62410R**	NUT	B 4.0X11.5 M MFZN2W3	鬼目ナット		4	01
1c	**WF73830R**	NUT	B 5.0X12 MFZN2W3	ナットオニメ		7	01
1d	**WF58240R**	NUT	6.0X12.5 B MFZN2W3	ナットオニメ		10	01
1e	**WF56100R**	NUT	4.0X12.5 I	ナットオニメ		2	01
2	**WJ174500**	CUSHION GH BLACK		クッションGH		2	
20	**VU891300**	CORD BINDER BLACK	L=80	ビニタイ黒1.0芯L		20	03

✻: New Parts

RANK: Japan only

■ SPEAKER BOX ASSEMBLY（SP ボックス Ass'y）

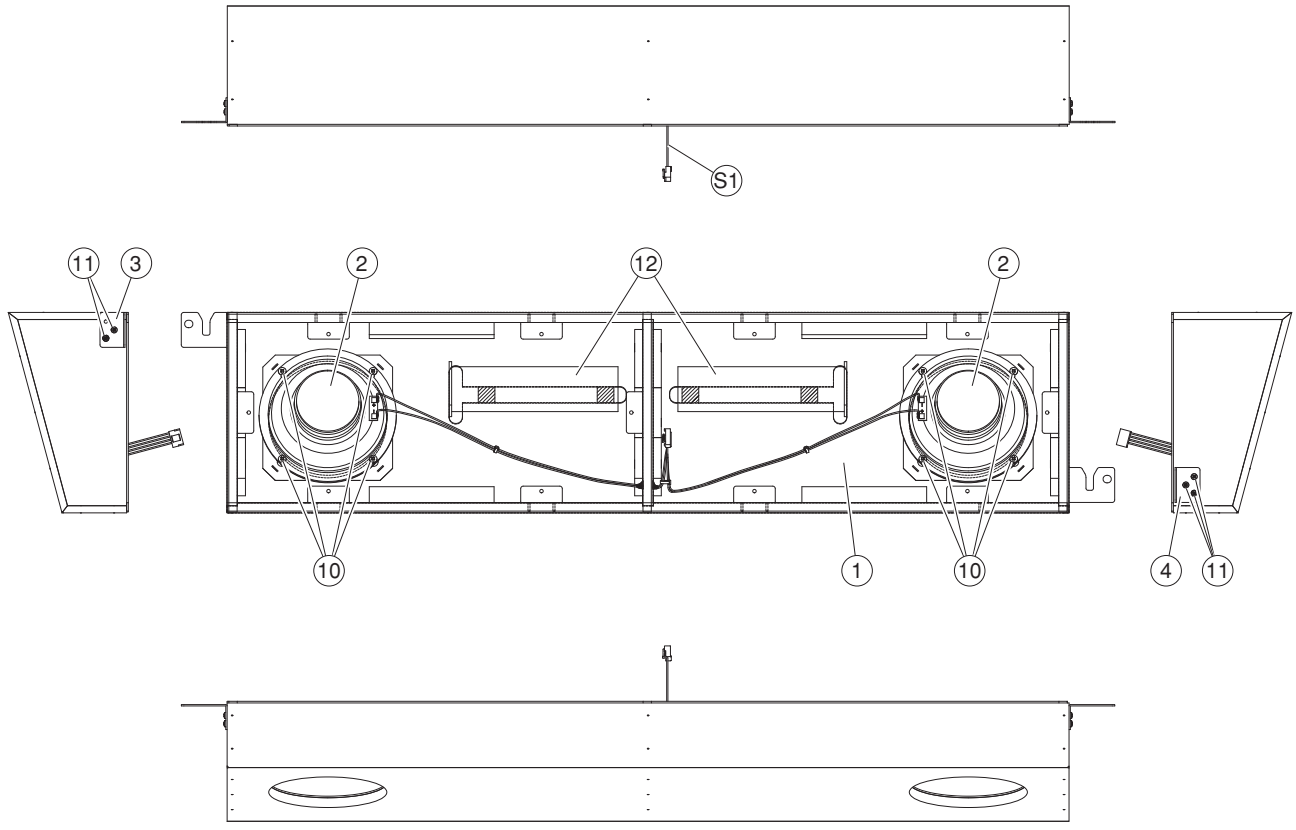

	REF NO.	PART NO.	DESCRIPTION		部品名	REMARKS	QTY	RANK
			SPEAKER BOX ASSEMBLY		SPボックスAss'y	CVP-605B/CVP-605PE		
		--	SPEAKER BOX ASSEMBLY		SPボックスAss'y	(ZC21660)		
*	1	**ZC306000**	SPEAKER BOX SUB ASSEMBLY		SPボックス集成			
	2	**X6296C00**	LOUD SPEAKER	16 cm 6 ohm 40W	スピーカ	WOOFER	2	09
	3	**VS295501**	ST. ANGLE L	LEFT	ST. 受け金具 L			02
	4	**VS295601**	ST. ANGLE R	RIGHT	ST. 受け金具 R			02
	10	**WE96710R**	TRUSS HEAD TAPPING SCREW-1	4.0X20 MFZN2W3	TP#1十TRUS		8	01
	11	**WE97140R**	BIND HEAD TAPPING SCREW-1	3.5X12 MFZN2B3	TP#1十BIND		5	01
	12	--	AD RESONATOR (SPONGE)		AD共鳴器スポンジ付	(ZC35300)	2	
	S1	--	CONNECTOR ASSEMBLY	SP WO VH 5P	SP WO 束線	(ZC15670)		

*: New Parts

RANK: Japan only

■ FUSTB ASSEMBLY（FUSTB Ass'y）

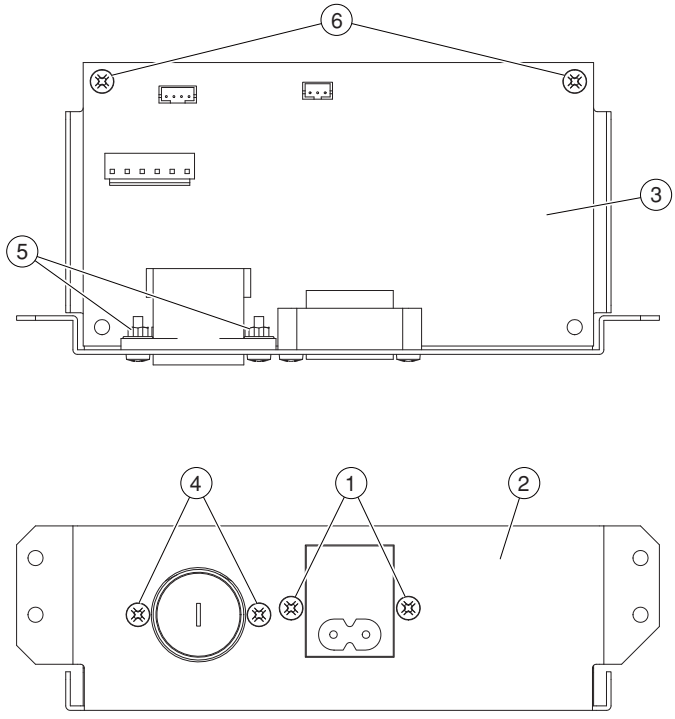

	REF NO.	PART NO.	DESCRIPTION		部品名	REMARKS	QTY	RANK
			FUSTB ASSEMBLY		ＦＵＳＴＢ Ａｓｓ'ｙ	CVP-605B/CVP-605PE		
*		**ZC568000**	FUSTB ASSEMBLY		ＦＵＳＴＢ Ａｓｓ'ｙ	J,U,E,B,K,R,CVP-605B O		
*		**ZC568300**	FUSTB ASSEMBLY		ＦＵＳＴＢ Ａｓｓ'ｙ	I,Y,P		
	1	**WE774400**	BIND HEAD TAPPING SCREW-B	3.0X8 MFZN2B3	Ｂタイト＋ＢＩＮＤ		2	01
	2	**V7585501**	AC INLET PLATE		ＡＣインレット金具塗装品	J,U,E,B,K,R,CVP-605B O		05
	2	**V7585601**	AC INLET PLATE		ＡＣインレット金具塗装品	I,Y,P		06
	3	**--**	CIRCUIT BOARD	FUSTB	ＦＵＳＴＢシート	J,U,E,B,K,R,CVP-605B O (ZA73010)		
	3	**--**	CIRCUIT BOARD	FUSTB	ＦＵＳＴＢシート	I,Y,P (ZC56580)		
	4	**WF304400**	BIND HEAD SCREW	3.0X10 MFZN2B3	小ネジ＋ＢＩＮＤ	I,Y,P	2	01
	5	**WF55980R**	HEXAGONAL NUT	M3.0 MFZN2W3	ナット 6角フランジ	I,Y,P	2	01
	6	**WE98740R**	BIND HEAD TAPPING SCREW-B	3.0X12 MFZN2W3	Ｂタイト＋ＢＩＮＤ		2	01

*: New Parts

RANK: Japan only

■ JACK ASSEMBLY（ジャック Ass'y）

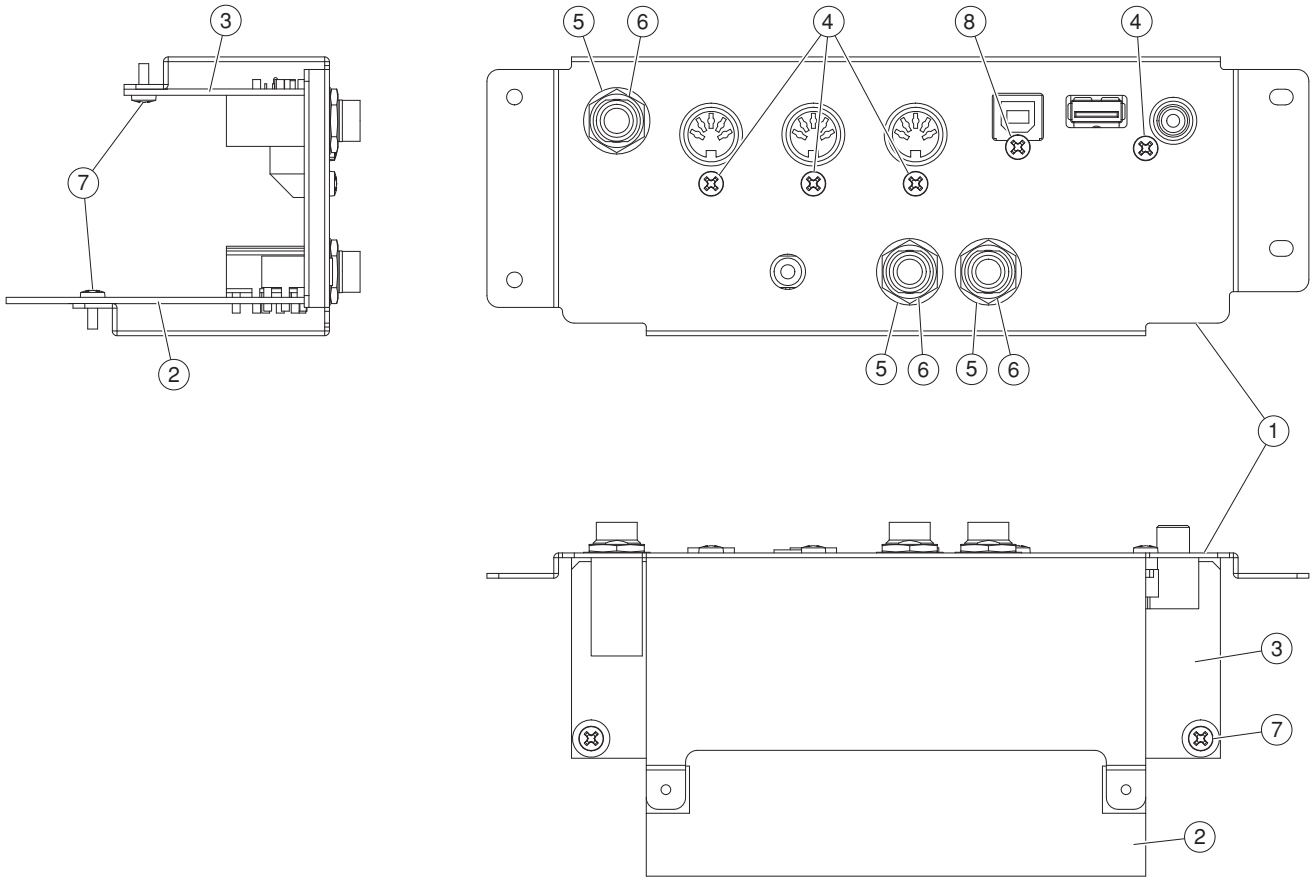

	REF NO.	PART NO.	DESCRIPTION		部品名	REMARKS	QTY	RANK
			JACK ASSEMBLY		ジャックAss'y	CVP-605B/CVP-605PE		
		--	JACK ASSEMBLY		ジャックAss'y	(ZA81640)		
*	1	**ZA816500**	JACK ANGLE		ジャック金具印刷品			
*	2	**ZA555700**	CIRCUIT BOARD	AJK	AJKシート			
	3	**WR057100**	CIRCUIT BOARD	DJACK	DJACKシート			09
	4	**WE774400**	BIND HEAD TAPPING SCREW-B	3.0X8 MFZN2B3	Bタイト＋BIND		4	01
	5	**VJ86940R**	WASHER BLACK		ワッシャー		3	02
	6	**WF55990R**	HEXAGONAL NUT	M12.0X14X2 P=1.0	ナット特殊		3	01
	7	**WE774301**	BIND HEAD TAPPING SCREW-B	3.0X8 MFZN2W3	Bタイト＋BIND		4	01
	8	**WF304400**	BIND HEAD SCREW	3.0X10 MFZN2B3	小ネジ＋BIND			01

*: New Parts

RANK: Japan only

■ KEYBOARD ASSEMBLY（GH3 GKS 鍵盤）

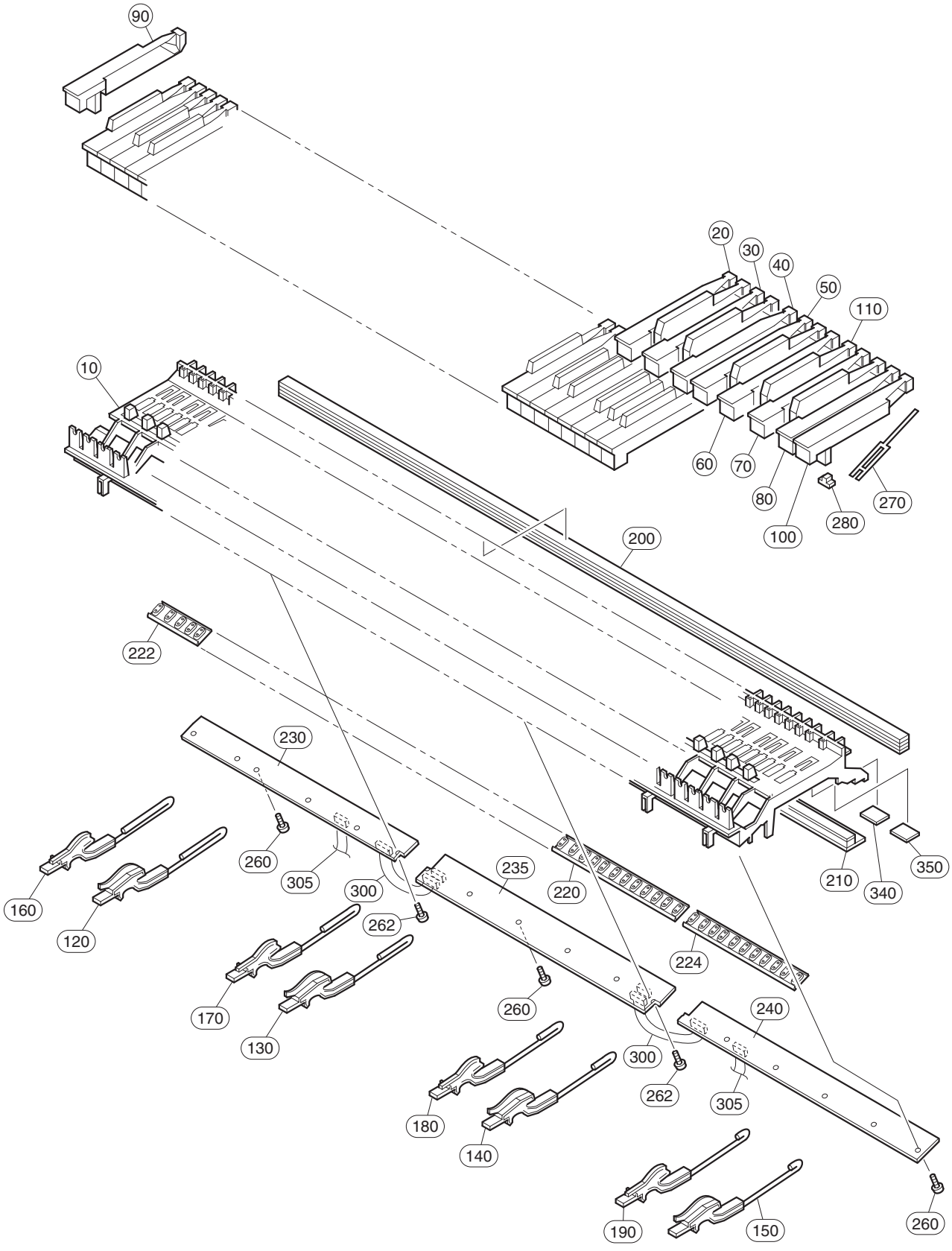

REF NO.	PART NO.	DESCRIPTION		部品名	REMARKS	QTY	RANK
		KEYBOARD ASSEMBLY IVORY	GH3 GKS	GH3 GKS鍵盤	CVP-605B/CVP-605PE		
	WV829800	KEYBOARD ASSEMBLY IVORY	GH3 GKS	GH3 GKS鍵盤			51
10	**--**	KEYBOARD FRAME		フレーム88アウトサート	(VU42210)		
20	**WM952801**	WHITE KEY C	GH AI C	白鍵C人工象牙		7	03
30	**WM952901**	WHITE KEY D	GH AI D	白鍵D人工象牙		7	03
40	**WM953001**	WHITE KEY E	GH AI E	白鍵E人工象牙		7	03
50	**WM953101**	WHITE KEY F	GH AI F	白鍵F人工象牙		7	03
60	**WM953201**	WHITE KEY G	GH AI G	白鍵G人工象牙		7	03
70	**WM953301**	WHITE KEY A	GH AI A	白鍵A人工象牙		7	03
80	**WM953401**	WHITE KEY B	GH AI B	白鍵B人工象牙		8	03
90	**WM953501**	WHITE KEY A'	GH AI A'	白鍵A'人工象牙			03
100	**WM953601**	WHITE KEY C'	GH AI C'	白鍵C'人工象牙			03
110	**WH767001**	BLACK KEY	AI	黒鍵人工象牙		36	03
120	**VY82850R**	HAMMER ASSEMBLY, WHITE KEY	W1 A-1-F1	ドーム用ハンマーW1		13	05
120	**--**	HAMMER ASSEMBLY, WHITE KEY	W1 A-1-F1	ドーム用ハンマーW1	(VY82852)	13	
120	**WK462100**	HAMMER ASSEMBLY, WHITE KEY	W1 A-1-F1	ドーム用ハンマーMV		13	01
130	**VY82860R**	HAMMER ASSEMBLY, WHITE KEY	W2 G1-E3	ドーム用ハンマーW2		13	05
130	**--**	HAMMER ASSEMBLY, WHITE KEY	W2 G1-E3	ドーム用ハンマーW2	(VY82862)	13	
130	**WK462200**	HAMMER ASSEMBLY, WHITE KEY	W2 G1-E3	ドーム用ハンマーMV		13	01
140	**VY82870R**	HAMMER ASSEMBLY, WHITE KEY	W3 F3-D5	ドーム用ハンマーW3		13	05
140	**--**	HAMMER ASSEMBLY, WHITE KEY	W3 F3-D5	ドーム用ハンマーW3	(VY82871)	13	
140	**WK462400**	HAMMER ASSEMBLY, WHITE KEY	W3 F3-D5	ドーム用ハンマーMV		13	01
150	**VY82880R**	HAMMER ASSEMBLY, WHITE KEY	W4 E5-C7	ドーム用ハンマーW4		13	05
150	**--**	HAMMER ASSEMBLY, WHITE KEY	W4 E5-C7	ドーム用ハンマーW4	(VY82882)	13	
150	**WK462500**	HAMMER ASSEMBLY, WHITE KEY	W4 E5-C7	ドーム用ハンマーMV		13	01
160	**VY82890R**	HAMMER ASSEMBLY, BLACK KEY	B1 A#-1-F#1	ドーム用ハンマーB1		9	05
160	**--**	HAMMER ASSEMBLY, BLACK KEY	B1 A#-1-F#1	ドーム用ハンマーB1	(VY82891)	9	
160	**WK462600**	HAMMER ASSEMBLY, BLACK KEY	B1 A#-1-F#1	ドーム用ハンマーMV		9	01
170	**VY82900R**	HAMMER ASSEMBLY, BLACK KEY	B2 G#1-D#3	ドーム用ハンマーB2		9	05
170	**--**	HAMMER ASSEMBLY, BLACK KEY	B2 G#1-D#3	ドーム用ハンマーB2	(VY82901)	9	
170	**WK462700**	HAMMER ASSEMBLY, BLACK KEY	B2 G#1-D#3	ドーム用ハンマーMV		9	01
180	**VY82910R**	HAMMER ASSEMBLY, BLACK KEY	B3 F#3-C#5	ドーム用ハンマーB3		9	05
180	**--**	HAMMER ASSEMBLY, BLACK KEY	B3 F#3-C#5	ドーム用ハンマーB3	(VY82911)	9	
180	**WK462800**	HAMMER ASSEMBLY, BLACK KEY	B3 F#3-C#5	ドーム用ハンマーMV		9	01
190	**VY82920R**	HAMMER ASSEMBLY, BLACK KEY	B4 D#5-A#6	ドーム用ハンマーB4		9	05
190	**--**	HAMMER ASSEMBLY, BLACK KEY	B4 D#5-A#6	ドーム用ハンマーB4	(VY82922)	9	
190	**WK462900**	HAMMER ASSEMBLY, BLACK KEY	B4 D#5-A#6	ドーム用ハンマーMV		9	01
200	**V8468201**	STOPPER FELT	U88 S	ストッパーU88 S			08
210	**V7640100**	STOPPER FELT	1239.5X28X10.1T L88 W	ストッパーL88 W			07
220	**V828660R**	RUBBER CONTACT	OCTAVE 12KEYS D-C#	シーソードームD-C#	D0-C#1,D1-C#2,D2-C#3, D3-C#4,D4-C#5,D5-C#6	6	05
222	**V828680R**	RUBBER CONTACT	OCTAVE 5KEYS A-C#	シーソードームA-C#	A-1-C#0		06
224	**V828670R**	RUBBER CONTACT	OCTAVE 11KEYS D-C	シーソードームD-C	D6-C7		06
230	**WV760400**	CIRCUIT BOARD	MK-L	MK-Lシート			11
230a	**--**	FELT CLOTH		不織布	(V846980)		
235	**WV760500**	CIRCUIT BOARD	MK-M	MK-Mシート			11
235a	**--**	FELT CLOTH		不織布	(V846990)		
240	**WV760600**	CIRCUIT BOARD	MK-H	MK-Hシート			11
240a	**--**	FELT CLOTH		不織布	(V847000)		
260	**WF00100R**	BIND HEAD TAPPING SCREW-P	3.0X10 MFZN2W3	Pタイト十BIND		14	01
262	**WF76550R**	PW HEAD TAPPING SCREW-P	3.0X10-10 MFZN2W3	Pタイト十PWH		2	01
270	**V2798500**	SPRING R	GH WHITE/BLACK	スプリングR		88	01
270	**VZ41790R**	SPRING R	GH WHITE/BLACK	スプリングR		88	
280	**V2211300**	RUBBER 2	GH,GHD,HE	駆動ラバー2		88	03
280	**VU237500**	RUBBER		駆動ラバー		88	03
280	**WJ027800**	ACTUATE RUBBER, NES	GH,GHD,HE,HED,NWK	駆動ラバーNES		88	01
290	**--**	GREASE	G-1006Y 50g	グリス	(V627430)		
295	**--**	GREASE BLUE	G-1066Y 16Kg	グリス青	(WM49860)		
300	**--**	CABLE	12P L=98 P=2	ケーブル	(WV92590)	2	
300	**--**	CABLE	12P L=98 P=2	ケーブル	(WZ83730)	2	
305	**--**	CABLE	11P L=176 P=2	ケーブル	(WV92600)	2	
305	**--**	CABLE	11P L=176 P=2	ケーブル	(WZ83740)	2	
320	**--**	GREASE DRY	HANARL FL-78E	ハナール	(WR65030)		
340	**VV467900**	STOPPER FELT A	35.5X20	ストッパーサポートA		7	03
350	**VV468100**	STOPPER FELT B	24X20	ストッパーサポートB		12	03
		TOOL		工具			
	TX000670	ROD		ロッド			99

✻: New Parts

RANK: Japan only

■ MIC-HPJ UNIT（MIC-HPJ ユニット）

<Bottom view / 下面>

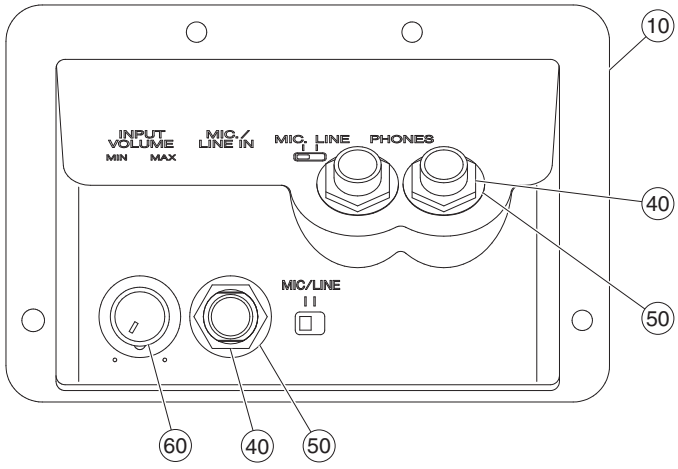

<Side view / 側面>

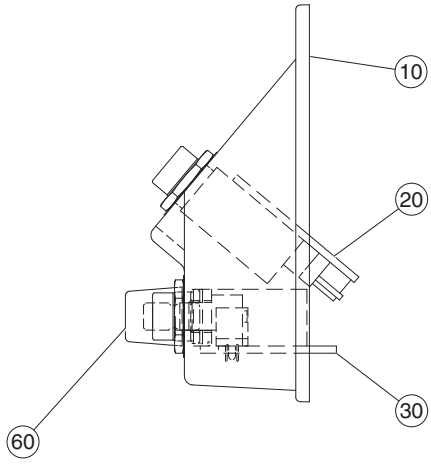

	REF NO.	PART NO.	DESCRIPTION		部品名	REMARKS	QTY	RANK
			MIC-HPJ UNIT		ＭＩＣ－ＨＰＪユニット	CVP-605B/CVP-605PE		
		--	MIC-HPJ UNIT		ＭＩＣ－ＨＰＪユニット	(ZD28870)		
	10	**V803610R**	COVER, MIC&PHONES BLACK		ＭＩＣ－ＨＰカバー印刷品			05
*	20	**ZD256100**	CIRCUIT BOARD	HP	ＨＰ　シ　ー　ト			
	30	**WK219000**	CIRCUIT BOARD	MIC	ＭＩＣ　シ　ー　ト			09
	40	**WF55990R**	HEXAGONAL NUT	M12.0X14X2 P=1.0	ナ　ッ　ト　特　殊		3	01
	50	**VJ86940R**	WASHER BLACK		ワ　ッ　シ　ャ　ー		3	02
	60	**CB02897R**	KNOB BLACK		ツ　マ　ミ	INPUT VOLUME		03

*: New Parts

RANK: Japan only

■ BENCH (BC-203BK/BC-203PE)（椅子）

<Front view / 正面>

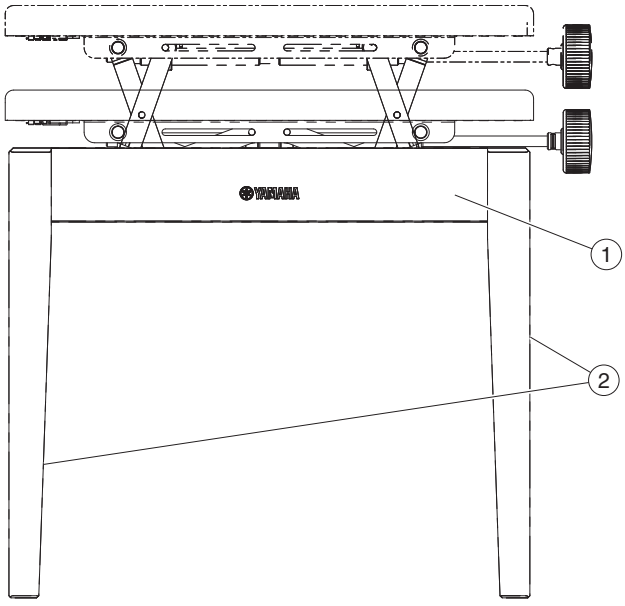

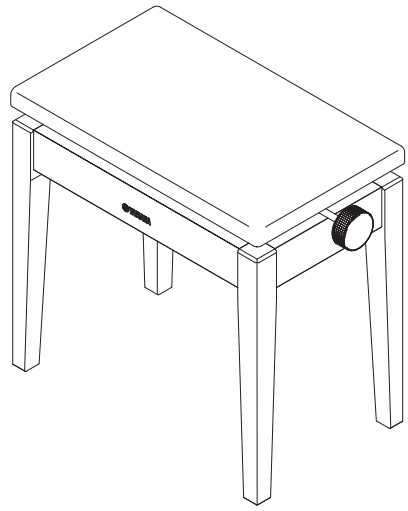

<Bottom view / 下面>

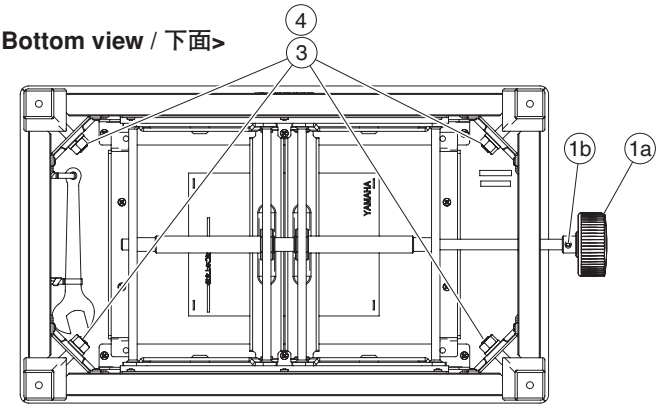

REF NO.	PART NO.	DESCRIPTION		部品名	REMARKS		QTY	RANK
		BENCH	BC-203BK/BC-203PE	同梱品セット椅子	CVP-605B/CVP-605PE			
	WV435400	BENCH	BC-203BK	同梱品セット椅子	CVP-605B J			32
	WV261400	BENCH	BC-203PE	同梱品セット椅子	CVP-605PE J			42
A	**--**	BENCH UNIT	BC-203BK	椅子	CVP-605B	(ZA09550)		
A	**--**	BENCH UNIT	BC-203PE	椅子	CVP-605PE	(ZA09540)		
1	**--**	SEAT UNIT	BC-203BK/BC-203PE	座板ユニット		(ZA09650)		
1a	**--**	HANDLE		ニギリ		(WM88270)		
1b	**WE99840R**	BIND HEAD TAPPING SCREW-B	4.0X16 MFZN2B3	Bタイト十BIND				01
2	**--**	LEG ASSEMBLY	BC-203BK	脚柱Ass'y	CVP-605B	(ZA09960)	4	
2	**--**	LEG ASSEMBLY	BC-203PE	脚柱Ass'y	CVP-605PE	(ZA09950)	4	
3	**WF744500**	SPRING WASHER	10 MFZN2B3	バネ座金			4	01
4	**WF74380R**	HEXAGONAL NUT	M10 #1	ナット6角			4	
		ACCESSORY		付属品				
	V6886800	WRENCH		ベンチスパナ				

✻: New Parts

RANK: Japan only

■ BENCH (BC-100BK/BC-100PE)（椅子）

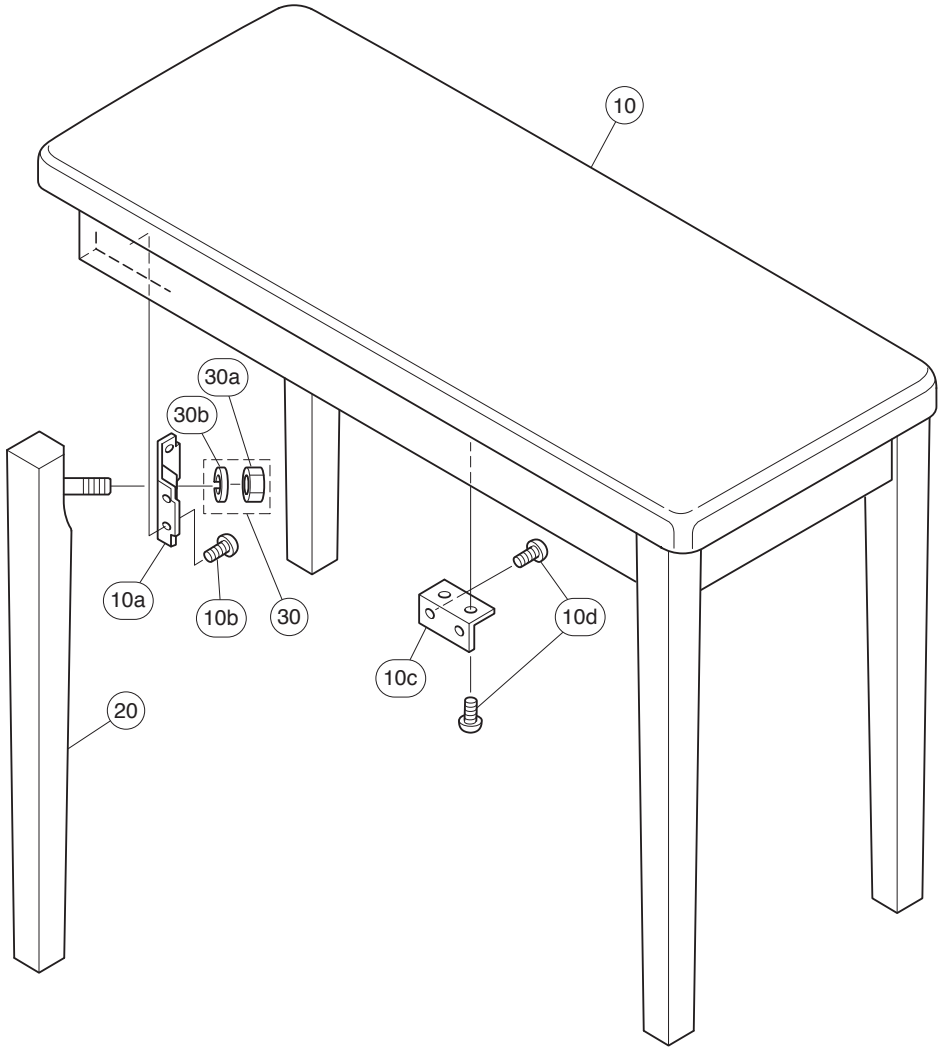

REF NO.	PART NO.	DESCRIPTION		部品名	REMARKS	QTY	RANK
		BENCH	BC-100BK/BC-100PE	同梱品セット椅子	CVP-605B/CVP-605PE		
	WV655200	BENCH	BC-100BK	同梱品セット椅子	CVP-605B U,I,K,O,Y,P		23
	WG479600	BENCH	BC-100PE	同梱品セット椅子	CVP-605PE U,I,K,Y,P		19
A	**--**	BENCH ASSEMBLY	BC-100BK	椅子集成	CVP-605B (WK51110)		
A	**--**	BENCH ASSEMBLY	BC-100PE	椅子集成	CVP-605PE (WG47970)		32
10	**WM241800**	SEAT ASSEMBLY	BC-100BK	座板Ａｓｓ’ｙ	CVP-605B		16
10	**WG479800**	BENCH BOARD ASSEMBLY	BC-100PE	座板Ａｓｓ’ｙ	CVP-605PE		
10a	**AA01648R**	FLANGE ON STOOL		脚取付隅金具		4	02
10b	**WE97070R**	BIND HEAD TAPPING SCREW-1	3.5X16 MFZN2W3	ＴＰ＃１＋ＢＩＮＤ		16	01
10c	**VC969300**	HOLDER, BENCH BOARD		座板固定金具		4	03
10d	**WE95460R**	BIND HEAD TAPPING SCREW-1	3.5X14 MFZN2W3	ＴＰ＃１＋ＢＩＮＤ		16	01
20	**WK511600**	LEG ASSEMBLY	BC-100BK	脚柱集成	CVP-605B	4	07
20	**WG480700**	LEG ASSEMBLY	BC-100PE	脚柱集成	CVP-605PE	4	10
30	**VS53050R**	SCREW SET		ネジセット Ａｓｓ’ｙ			03
30a	**WF74260R**	HEXAGONAL NUT	M10 #1	ナット６角		4	01
30b	**WF57760R**	SPRING WASHER	#2 10.0 MFZN2W3	バネ座金		4	01
		ACCESSORY		付属品			
	V6886800	WRENCH		ベンチスパナ			

✻: New Parts

RANK: Japan only

■ ELECTRICAL PARTS（電気部品）

ACDCM

	REF NO.	PART NO.	DESCRIPTION		部品名	REMARKS	QTY	RANK
			ELECTRICAL PARTS		電気部品	CVP-605B/CVP-605PE		
*		**ZA979400**	CIRCUIT BOARD	ACDCM	ACDCMシート	(ZA97930)(YC526C0)		
*		**ZA555700**	CIRCUIT BOARD	AJK	AJKシート	(ZA15820)(YE047C0)		
		WR057100	CIRCUIT BOARD	DJACK	DJACKシート	(WR05700)(X9303B0)		09
*		**WZ450300**	CIRCUIT BOARD	DMM	DMMシート	(YD865C0)		
*		**ZA556600**	CIRCUIT BOARD	EIF	EIFシート	(ZA38220)(YD881C0)		
		--	CIRCUIT BOARD	FUSTB	FUSTBシート	J,U,E,B,K,R,CVP-605B O (ZA73010)(ZA72990)(YE027D0)		
		--	CIRCUIT BOARD	FUSTB	FUSTBシート	I,Y,P (ZC56580)(ZC56570)(YE027D0)		
		--	CIRCUIT BOARD	GLL1	GLL1シート	(ZA55710)(ZA15770)(YE048B0)		
		--	CIRCUIT BOARD	GLL2	GLL2シート	(ZA55720)(ZA15770)(YE048B0)		
		--	CIRCUIT BOARD	GLR1	GLR1シート	(ZA55730)(ZA15770)(YE048B0)		
		--	CIRCUIT BOARD	GLR2	GLR2シート	(ZA55740)(ZA15770)(YE048B0)		
*		**ZD256100**	CIRCUIT BOARD	HP	HPシート	(ZD25600)(XQ795A0,XT162A0)		
*		**ZA746900**	CIRCUIT BOARD	MAD	MADシート	(ZA74660)(X9083I0)		
		WK219000	CIRCUIT BOARD	MIC	MICシート	(WK21890)(X8764A0)		09
		WV760600	CIRCUIT BOARD	MK-H	MK－Hシート	(WV35460)(YC333D0)		11
		WV760400	CIRCUIT BOARD	MK-L	MK－Lシート	(WV35460)(YC333D0)		11
		WV760500	CIRCUIT BOARD	MK-M	MK－Mシート	(WV35460)(YC333D0)		11
		WC17550R	CIRCUIT BOARD	NET1	NET1シート	(WC17540)(XT123B0)		04
		WP029200	CIRCUIT BOARD	PEDAL	PEDALシート	(WQ65870)(X9561D0)		05
		WC56120R	CIRCUIT BOARD	PJK	PJKシート	(WC56110)(X5143A0)		04
		VU65910R	CIRCUIT BOARD	PL	PLシート	(VU65900)(XR898A0)		03
*		**ZA967400**	CIRCUIT BOARD	PNL (MVR,PNL)	PNLシート	(ZA96730)(YE049B0)		
		--	CIRCUIT BOARD	MVR	MVRシート	(ZA96730)(YE049B0)		
		--	CIRCUIT BOARD	PNL	PNLシート	(ZA96730)(YE049B0)		
*		**ZA967500**	CIRCUIT BOARD	PNR (ENC,PNR)	PNRシート	(ZA96730)(YE049B0)		
		--	CIRCUIT BOARD	ENC	ENCシート	(ZA96730)(YE049B0)		
		--	CIRCUIT BOARD	PNR	PNRシート	(ZA96730)(YE049B0)		
*		**ZA967600**	CIRCUIT BOARD	USB	USBシート	(ZA96730)(YE049B0)		
*		**ZA979400**	CIRCUIT BOARD	ACDCM	ACDCMシート	(ZA97930)(YC526C0)		
		--	SILICON GREASE	G-746	シリコングリス	(0412125)		
		--	SILICON GREASE	X-113A G746	シリコングリス	(VA79810)		
		WE877900	BIND HEAD TAPPING SCREW-S	3.0X6 MFZN2W3	Sタイト十BIND			01
	C103	**VL23240R**	ELECTROLYTIC CAPACITOR	3300 35.0V TATEJI	ケミコン			04
	C114	**VL23240R**	ELECTROLYTIC CAPACITOR	3300 35.0V TATEJI	ケミコン			04
	C115	**VL23240R**	ELECTROLYTIC CAPACITOR	3300 35.0V TATEJI	ケミコン			04
	C154	**UR75922R**	ELECTROLYTIC CAPACITOR	2200 35.0V FORM.	ケミコン			02
	C155	**UR75922R**	ELECTROLYTIC CAPACITOR	2200 35.0V FORM.	ケミコン			02
	CN101	**LB93208R**	CONNECTOR	VH 8P TE	ベースポスト			01
	CN102	**VL844800**	CONNECTOR	XH 4P TE	ベーストツキポスト			
	CN104	**LB93203R**	CONNECTOR	VH 3P TE	ベースポスト			01
	CN109	**VB39000R**	CONNECTOR	PH 4P TE	ベースポスト			01
	CN112	**LB918020**	CONNECTOR	XH 2P TE	ベーストツキポスト			
	DB101	**WU253600**	DIODE STACK	D3SBA60-7103 4.0A	Diスタック			02
	DB102	**WU253600**	DIODE STACK	D3SBA60-7103 4.0A	Diスタック			02
	DB103	**V4756800**	DIODE STACK	S1NB60 1.0A 600V	Diスタック			
	IC101	**XJ602A0R**	IC	NJM78M12FA	IC	REGULATOR +12V 0.5A		02
	IC102	**XD343A00**	IC	NJM79M12FA	IC	REGULATOR -12V		
	K101	**--**	HEAT SINK	26-30	ヒートシンク	(WJ14710)		
⚠	R101	**VB471000**	FUSIBLE RESISTOR	1.5 1/2 J YOKOTE	ヒューズ抵抗			
⚠	R102	**VB471000**	FUSIBLE RESISTOR	1.5 1/2 J YOKOTE	ヒューズ抵抗			
	C101	**V754500R**	MONOLITHIC CERAMIC CAP(CHIP)	0.022 250V K RECT.	チップ積層セラコン			01
	C102	**US065100**	CERAMIC CAPACITOR (CHIP)	0.100 50V Z RECT.	チップセラF			01
	C104	**US065100**	CERAMIC CAPACITOR (CHIP)	0.100 50V Z RECT.	チップセラF			01
	C111	**V754500R**	MONOLITHIC CERAMIC CAP(CHIP)	0.022 250V K RECT.	チップ積層セラコン			01
	C112	**US065100**	CERAMIC CAPACITOR (CHIP)	0.100 50V Z RECT.	チップセラF			01
	C113	**US065100**	CERAMIC CAPACITOR (CHIP)	0.100 50V Z RECT.	チップセラF			01
	C116	**US065100**	CERAMIC CAPACITOR (CHIP)	0.100 50V Z RECT.	チップセラF			01
	C117	**US065100**	CERAMIC CAPACITOR (CHIP)	0.100 50V Z RECT.	チップセラF			01
	C132	**US065100**	CERAMIC CAPACITOR (CHIP)	0.100 50V Z RECT.	チップセラF			01
	C151	**V754500R**	MONOLITHIC CERAMIC CAP(CHIP)	0.022 250V K RECT.	チップ積層セラコン			01
	C152	**US065100**	CERAMIC CAPACITOR (CHIP)	0.100 50V Z RECT.	チップセラF			01
	C153	**US065100**	CERAMIC CAPACITOR (CHIP)	0.100 50V Z RECT.	チップセラF			01
	C158	**US065100**	CERAMIC CAPACITOR (CHIP)	0.100 50V Z RECT.	チップセラF			01
	-161	**US065100**	CERAMIC CAPACITOR (CHIP)	0.100 50V Z RECT.	チップセラF			01
	C164	**US065100**	CERAMIC CAPACITOR (CHIP)	0.100 50V Z RECT.	チップセラF			01
	C165	**US065100**	CERAMIC CAPACITOR (CHIP)	0.100 50V Z RECT.	チップセラF			01
	R103	**RD357560**	CARBON RESISTOR (CHIP)	56.0K 63M J RECT.	チップ抵抗			

*: New Parts

RANK: Japan only

ACDCM and AJK

	REF NO.	PART NO.	DESCRIPTION		部品名	REMARKS	QTY	RANK
	-105	**RD357560**	CARBON RESISTOR (CHIP)	56.0K 63M J RECT.	チップ抵抗			
	R106	**RD15682R**	CARBON RESISTOR (CHIP)	8.2K 1/4 J TP	チップ抵抗			01
	R107	**RD15682R**	CARBON RESISTOR (CHIP)	8.2K 1/4 J TP	チップ抵抗			01
	C131	**UR866220**	ELECTROLYTIC CAPACITOR	2.20 50.0V RX TP	ケミコン			
	C156	**UR866220**	ELECTROLYTIC CAPACITOR	2.20 50.0V RX TP	ケミコン			
	C157	**UR866220**	ELECTROLYTIC CAPACITOR	2.20 50.0V RX TP	ケミコン			
	C162	**UR838100**	ELECTROLYTIC CAPACITOR	100.00 16.0V RX TP	ケミコン			
	C163	**UR838100**	ELECTROLYTIC CAPACITOR	100.00 16.0V RX TP	ケミコン			
⚠	FZ101	**WU579100**	FUSE	SEMKO/UL/PSE 5.00A 250V	ヒューズ250V			01
⚠	FZ102	**WU579100**	FUSE	SEMKO/UL/PSE 5.00A 250V	ヒューズ250V			01
⚠	FZ103	**WU579100**	FUSE	SEMKO/UL/PSE 5.00A 250V	ヒューズ250V			01
	L101	**GE300670**	FERRIT BEAD	BL02RN2R1P1A TATET	フェライトビーズ			02
	-103	**GE300670**	FERRIT BEAD	BL02RN2R1P1A TATET	フェライトビーズ			02
	D101	**VB941200**	DIODE	1SS133,1SS176 TE-5	ダイオード			
	-104	**VB941200**	DIODE	1SS133,1SS176 TE-5	ダイオード			
	D105	**WM881700**	DIODE	1A4-F 52	ダイオード			01
	D106	**WM881700**	DIODE	1A4-F 52	ダイオード			01
	J1	**--**	JUMPER WIRE	0.55	ジャンパー線	(VA07890)		
*		**ZA555700**	CIRCUIT BOARD	AJK	AJKシート	(ZA15820)(YE047C0)		
	CN1	**VF28310R**	CONNECTOR	PH 13P TE	ベースポスト			01
	CN70	**VB39030R**	CONNECTOR	PH 7P TE	ベースポスト			01
	JK20	**VB23040R**	PHONE CONNECTOR	YKB21-5352N	ホーンコネクタ	AUX IN L+R		03
	JK20	**WJ250300**	MINIATURE JACK	LGS6506-0700F	ミニジャック			
	JK40	**VS11540R**	PHONE CONNECTOR BLACK	LGR4609-7100F	ホーンコネクタ（黒）	AUX OUT L/L+R		01
	JK41	**VS11540R**	PHONE CONNECTOR BLACK	LGR4609-7100F	ホーンコネクタ（黒）	AUX OUT R		01
	RY40	**V8616500**	RELAY	DC G6S-2 12V	リレー12V			
	RY70	**V8616500**	RELAY	DC G6S-2 12V	リレー12V			
	C3	**US065100**	CERAMIC CAPACITOR (CHIP)	0.100 50V Z RECT.	チップセラF			01
	C4	**US065100**	CERAMIC CAPACITOR (CHIP)	0.100 50V Z RECT.	チップセラF			01
	C5	**US063100**	CERAMIC CAPACITOR (CHIP)	1000P 50V K RECT.	チップセラ（B）			
	-8	**US063100**	CERAMIC CAPACITOR (CHIP)	1000P 50V K RECT.	チップセラ（B）			
	C9	**V8085400**	CERAMIC CAPACITOR (CHIP)	0.1000 25V K RECT.	チップセラ（B）			01
	-12	**V8085400**	CERAMIC CAPACITOR (CHIP)	0.1000 25V K RECT.	チップセラ（B）			01
	C24	**US062100**	CERAMIC CAPACITOR (CHIP)	100P 50V J RECT.	チップセラ（SL）			
	-27	**US062100**	CERAMIC CAPACITOR (CHIP)	100P 50V J RECT.	チップセラ（SL）			
	C30	**US063100**	CERAMIC CAPACITOR (CHIP)	1000P 50V K RECT.	チップセラ（B）			
	C31	**US063100**	CERAMIC CAPACITOR (CHIP)	1000P 50V K RECT.	チップセラ（B）			
	C34	**US064100**	CERAMIC CAPACITOR (CHIP)	0.0100 50V K RECT.	チップセラ（B）			
	C35	**US065100**	CERAMIC CAPACITOR (CHIP)	0.100 50V Z RECT.	チップセラF			01
	C36	**US065100**	CERAMIC CAPACITOR (CHIP)	0.100 50V Z RECT.	チップセラF			01
	C44	**US062100**	CERAMIC CAPACITOR (CHIP)	100P 50V J RECT.	チップセラ（SL）			
	C45	**US062100**	CERAMIC CAPACITOR (CHIP)	100P 50V J RECT.	チップセラ（SL）			
	C46	**US062220**	CERAMIC CAPACITOR (CHIP)	220P 50V J RECT.	チップセラ（SL）			
	-49	**US062220**	CERAMIC CAPACITOR (CHIP)	220P 50V J RECT.	チップセラ（SL）			
	C52	**US063100**	CERAMIC CAPACITOR (CHIP)	1000P 50V K RECT.	チップセラ（B）			
	C53	**US063100**	CERAMIC CAPACITOR (CHIP)	1000P 50V K RECT.	チップセラ（B）			
	C56	**US065100**	CERAMIC CAPACITOR (CHIP)	0.100 50V Z RECT.	チップセラF			01
	C58	**US065100**	CERAMIC CAPACITOR (CHIP)	0.100 50V Z RECT.	チップセラF			01
	-61	**US065100**	CERAMIC CAPACITOR (CHIP)	0.100 50V Z RECT.	チップセラF			01
	C64	**US065100**	CERAMIC CAPACITOR (CHIP)	0.100 50V Z RECT.	チップセラF			01
	C77	**US06233R**	CERAMIC CAPACITOR (CHIP)	330P 50V J RECT.	チップセラ（SL）			01
	-80	**US06233R**	CERAMIC CAPACITOR (CHIP)	330P 50V J RECT.	チップセラ（SL）			01
	C83	**US064100**	CERAMIC CAPACITOR (CHIP)	0.0100 50V K RECT.	チップセラ（B）			
	C84	**US063100**	CERAMIC CAPACITOR (CHIP)	1000P 50V K RECT.	チップセラ（B）			
	C85	**US065100**	CERAMIC CAPACITOR (CHIP)	0.100 50V Z RECT.	チップセラF			01
	C86	**US063100**	CERAMIC CAPACITOR (CHIP)	1000P 50V K RECT.	チップセラ（B）			
	C88	**US065100**	CERAMIC CAPACITOR (CHIP)	0.100 50V Z RECT.	チップセラF			01
	-90	**US065100**	CERAMIC CAPACITOR (CHIP)	0.100 50V Z RECT.	チップセラF			01
	C93	**US065100**	CERAMIC CAPACITOR (CHIP)	0.100 50V Z RECT.	チップセラF			01
	C94	**US065100**	CERAMIC CAPACITOR (CHIP)	0.100 50V Z RECT.	チップセラF			01
	IC20	**X6897A00**	IC	BA4560RF-E2	IC	OP AMP		01
	IC40	**X6897A00**	IC	BA4560RF-E2	IC	OP AMP		01
	IC70	**X5049A0R**	IC	NJM4556AM-TE1	IC	OP AMP		02
	L1	**VY65720R**	CHIP INDUCTANCE	600 BK1608HM601-T	チップインダクタ			01
	-4	**VY65720R**	CHIP INDUCTANCE	600 BK1608HM601-T	チップインダクタ			01
	R20	**RD355150**	CARBON RESISTOR (CHIP)	150.0 63M J RECT.	チップ抵抗			
	R21	**RD355150**	CARBON RESISTOR (CHIP)	150.0 63M J RECT.	チップ抵抗			
	R22	**RD350001**	CARBON RESISTOR (CHIP)	0 63M J RECT.	チップ抵抗			01
	R23	**RD350001**	CARBON RESISTOR (CHIP)	0 63M J RECT.	チップ抵抗			01

*: New Parts

RANK: Japan only

AJK and DJACK

REF NO.	PART NO.	DESCRIPTION		部品名	REMARKS	QTY	RANK
R26	**RD357100**	CARBON RESISTOR (CHIP)	10.0K 63M J RECT.	チップ抵抗			01
R27	**RD357100**	CARBON RESISTOR (CHIP)	10.0K 63M J RECT.	チップ抵抗			01
R28	**RD355100**	CARBON RESISTOR (CHIP)	100.0 63M J RECT.	チップ抵抗			
R29	**RD355100**	CARBON RESISTOR (CHIP)	100.0 63M J RECT.	チップ抵抗			
R30	**RD350001**	CARBON RESISTOR (CHIP)	0 63M J RECT.	チップ抵抗			01
R31	**RD350001**	CARBON RESISTOR (CHIP)	0 63M J RECT.	チップ抵抗			01
R32	**RD357100**	CARBON RESISTOR (CHIP)	10.0K 63M J RECT.	チップ抵抗			01
R33	**RD357100**	CARBON RESISTOR (CHIP)	10.0K 63M J RECT.	チップ抵抗			01
R34	**RD350001**	CARBON RESISTOR (CHIP)	0 63M J RECT.	チップ抵抗			01
R35	**RD355100**	CARBON RESISTOR (CHIP)	100.0 63M J RECT.	チップ抵抗			
R46	**RD357120**	CARBON RESISTOR (CHIP)	12.0K 63M J RECT.	チップ抵抗			01
R47	**RD357120**	CARBON RESISTOR (CHIP)	12.0K 63M J RECT.	チップ抵抗			01
R48	**RD355100**	CARBON RESISTOR (CHIP)	100.0 63M J RECT.	チップ抵抗			
R49	**RD355100**	CARBON RESISTOR (CHIP)	100.0 63M J RECT.	チップ抵抗			
R50	**RD357100**	CARBON RESISTOR (CHIP)	10.0K 63M J RECT.	チップ抵抗			01
R51	**RD357100**	CARBON RESISTOR (CHIP)	10.0K 63M J RECT.	チップ抵抗			01
R52	**RD355560**	CARBON RESISTOR (CHIP)	560.0 63M J RECT.	チップ抵抗			
R53	**RD355560**	CARBON RESISTOR (CHIP)	560.0 63M J RECT.	チップ抵抗			
R54	**RD356470**	CARBON RESISTOR (CHIP)	4.7K 63M J RECT.	チップ抵抗			01
R55	**RD356470**	CARBON RESISTOR (CHIP)	4.7K 63M J RECT.	チップ抵抗			01
R56	**RD350001**	CARBON RESISTOR (CHIP)	0 63M J RECT.	チップ抵抗			01
-59	**RD350001**	CARBON RESISTOR (CHIP)	0 63M J RECT.	チップ抵抗			01
R60	**RD357120**	CARBON RESISTOR (CHIP)	12.0K 63M J RECT.	チップ抵抗			01
R61	**RD357120**	CARBON RESISTOR (CHIP)	12.0K 63M J RECT.	チップ抵抗			01
R62	**RD356470**	CARBON RESISTOR (CHIP)	4.7K 63M J RECT.	チップ抵抗			01
-65	**RD356470**	CARBON RESISTOR (CHIP)	4.7K 63M J RECT.	チップ抵抗			01
R66	**RD357120**	CARBON RESISTOR (CHIP)	12.0K 63M J RECT.	チップ抵抗			01
-69	**RD357120**	CARBON RESISTOR (CHIP)	12.0K 63M J RECT.	チップ抵抗			01
R76	**RD357100**	CARBON RESISTOR (CHIP)	10.0K 63M J RECT.	チップ抵抗			01
-79	**RD357100**	CARBON RESISTOR (CHIP)	10.0K 63M J RECT.	チップ抵抗			01
R80	**RD356390**	CARBON RESISTOR (CHIP)	3.9K 63M J RECT.	チップ抵抗			
R81	**RD356390**	CARBON RESISTOR (CHIP)	3.9K 63M J RECT.	チップ抵抗			
R82	**RD356470**	CARBON RESISTOR (CHIP)	4.7K 63M J RECT.	チップ抵抗			01
R83	**RD350001**	CARBON RESISTOR (CHIP)	0 63M J RECT.	チップ抵抗			01
R84	**RD356470**	CARBON RESISTOR (CHIP)	4.7K 63M J RECT.	チップ抵抗			01
-87	**RD356470**	CARBON RESISTOR (CHIP)	4.7K 63M J RECT.	チップ抵抗			01
R88	**RD357100**	CARBON RESISTOR (CHIP)	10.0K 63M J RECT.	チップ抵抗			01
-91	**RD357100**	CARBON RESISTOR (CHIP)	10.0K 63M J RECT.	チップ抵抗			01
R92	**RD350001**	CARBON RESISTOR (CHIP)	0 63M J RECT.	チップ抵抗			01
-94	**RD350001**	CARBON RESISTOR (CHIP)	0 63M J RECT.	チップ抵抗			01
TR1	**VY67760R**	DIGITAL TRANSISTOR	DTC123JKA TP	デジタルトランジスタ			01
C1	**UR838100**	ELECTROLYTIC CAPACITOR	100.00 16.0V RX TP	ケミコン			
C2	**UR838100**	ELECTROLYTIC CAPACITOR	100.00 16.0V RX TP	ケミコン			
C20	**UR867100**	ELECTROLYTIC CAPACITOR	10.00 50.0V RX TP	ケミコン			
C21	**UR867100**	ELECTROLYTIC CAPACITOR	10.00 50.0V RX TP	ケミコン			
C28	**UN867100**	ELECTROLYTIC CAPACITOR BP	10.00 50.0V RX TP	BPケミコン			
C29	**UN867100**	ELECTROLYTIC CAPACITOR BP	10.00 50.0V RX TP	BPケミコン			
C50	**UN867100**	ELECTROLYTIC CAPACITOR BP	10.00 50.0V RX TP	BPケミコン			
C51	**UN867100**	ELECTROLYTIC CAPACITOR BP	10.00 50.0V RX TP	BPケミコン			
C62	**UR838100**	ELECTROLYTIC CAPACITOR	100.00 16.0V RX TP	ケミコン			
C63	**UR838100**	ELECTROLYTIC CAPACITOR	100.00 16.0V RX TP	ケミコン			
C81	**UN848100**	ELECTROLYTIC CAPACITOR BP	100.00 25.0V RX TP	BPケミコン			01
C82	**UN848100**	ELECTROLYTIC CAPACITOR BP	100.00 25.0V RX TP	BPケミコン			01
C87	**UR838100**	ELECTROLYTIC CAPACITOR	100.00 16.0V RX TP	ケミコン			
C91	**UR838100**	ELECTROLYTIC CAPACITOR	100.00 16.0V RX TP	ケミコン			
C92	**UR838100**	ELECTROLYTIC CAPACITOR	100.00 16.0V RX TP	ケミコン			
L70	**GE300670**	FERRIT BEAD	BL02RN2R1P1A TATET	フェライトビーズ			02
L71	**GE300670**	FERRIT BEAD	BL02RN2R1P1A TATET	フェライトビーズ			02
D40	**VD631600**	DIODE	1SS133,176,HSS104	ダイオード			
D70	**VD631600**	DIODE	1SS133,176,HSS104	ダイオード			
J1	**--**	JUMPER WIRE	0.55	ジャンパー線	(VA07890)		
J70	**--**	JUMPER WIRE	0.55	ジャンパー線	(VA07890)		
	WR057100	CIRCUIT BOARD	DJACK	DJACKシート	(WR05700)(X9303B0)		09
C3	**UN838220**	ELECTROLYTIC CAPACITOR BP	220.00 16.0V RX TP	BPケミコン			01
C4	**UR838100**	ELECTROLYTIC CAPACITOR	100.00 16.0V RX TP	ケミコン			
C10	**UR867220**	ELECTROLYTIC CAPACITOR	22.00 50.0V RX TP	ケミコン			
CN1	**VB390200**	CONNECTOR	PH 6P TE	ベースポスト			01
CN2	**VB39010R**	CONNECTOR	PH 5P TE	ベースポスト			01
CN3	**VB38990R**	CONNECTOR	PH 3P TE	ベースポスト			01

✻: New Parts

RANK: Japan only

DJACK and DMM

REF NO.	PART NO.	DESCRIPTION		部品名	REMARKS	QTY	RANK
CN4	**VB39060R**	CONNECTOR	PH 10P TE	ベースポスト			01
IC1	**VD47320R**	PHOTO COUPLER	6N137-000E	フォトカプラ			05
IC1	**ZC344600**	PHOTO COUPLER	6N137(F)	フォトカプラ			02
JK1	**WA245700**	USB CONNECTOR	YKF45 4P SE	USBコネクタ	USB TO DEVICE		02
JK1	**WH382500**	USB CONNECTOR	UAR27 4P SE	USBコネクタ			01
JK1	**WK450700**	USB CONNECTOR	YKF45-0033N 4P SE	USBコネクタ			01
JK2	**V902080R**	USB CONNECTOR	USB 4P SE	USBコネクタ B	USB TO HOST		02
JK3	**VI311100**	PIN JACK	1P YKC21-3017V	ピンジャック 1P	VIDEO OUT		
JK3	**ZA586800**	PIN JACK	1P MSP-241V1-02-NI	ピンジャック 1P			
JK4	**VT20250R**	DIN CONNECTOR	5P YKF51-5066	DINコネクタ	MIDI IN		01
JK5	**VT20250R**	DIN CONNECTOR	5P YKF51-5066	DINコネクタ	MIDI OUT		01
JK6	**VT20250R**	DIN CONNECTOR	5P YKF51-5066	DINコネクタ	MIDI THRU		01
JK7	**VS11540R**	PHONE CONNECTOR BLACK	LGR4609-7100F	ホーンコネクタ（黒）	AUX PEDAL		01
C1	**US064100**	CERAMIC CAPACITOR (CHIP)	0.0100 50V K RECT.	チップセラ（B）			
C2	**US064100**	CERAMIC CAPACITOR (CHIP)	0.0100 50V K RECT.	チップセラ（B）			
C7	**US062100**	CERAMIC CAPACITOR (CHIP)	100P 50V J RECT.	チップセラ（SL）			
C7	**V3152100**	CERAMIC CAPACITOR (CHIP)	100P 50V J KAKUTE	チップセラ CH			01
C11	**US064100**	CERAMIC CAPACITOR (CHIP)	0.0100 50V K RECT.	チップセラ（B）			
-13	**US064100**	CERAMIC CAPACITOR (CHIP)	0.0100 50V K RECT.	チップセラ（B）			
C14	**US063100**	CERAMIC CAPACITOR (CHIP)	1000P 50V K RECT.	チップセラ（B）			
C15	**US064100**	CERAMIC CAPACITOR (CHIP)	0.0100 50V K RECT.	チップセラ（B）			
C16	**US064100**	CERAMIC CAPACITOR (CHIP)	0.0100 50V K RECT.	チップセラ（B）			
C17	**US063100**	CERAMIC CAPACITOR (CHIP)	1000P 50V K RECT.	チップセラ（B）			
D1	**WG139300**	DIODE	KDS4148U-RTK/P TE	ダイオード			
-8	**WG139300**	DIODE	KDS4148U-RTK/P TE	ダイオード			
D11	**WG139300**	DIODE	KDS4148U-RTK/P TE	ダイオード			
D13	**WG139300**	DIODE	KDS4148U-RTK/P TE	ダイオード			
D14	**WG139300**	DIODE	KDS4148U-RTK/P TE	ダイオード			
L1	**V523910R**	COMMON MODE COIL	DLP31SN121ML2L	コモンモードコイル			03
L2	**VY65720R**	CHIP INDUCTANCE	600 BK1608HM601-T	チップインダクタ			01
L3	**VY65720R**	CHIP INDUCTANCE	600 BK1608HM601-T	チップインダクタ			01
-6	**VY65720R**	CHIP INDUCTANCE	600 BK1608HM601-T	チップインダクタ			01
L3	**WG595200**	CHIP INDUCTANCE	GZ1608D601 1608	チップインダクタ			
-6	**WG595200**	CHIP INDUCTANCE	GZ1608D601 1608	チップインダクタ			
L8	**VY65720R**	CHIP INDUCTANCE	600 BK1608HM601-T	チップインダクタ			01
-12	**VY65720R**	CHIP INDUCTANCE	600 BK1608HM601-T	チップインダクタ			01
L8	**WG595200**	CHIP INDUCTANCE	GZ1608D601 1608	チップインダクタ			
-12	**WG595200**	CHIP INDUCTANCE	GZ1608D601 1608	チップインダクタ			
R3	**RD357220**	CARBON RESISTOR (CHIP)	22.0K 63M J RECT.	チップ抵抗			01
-5	**RD357220**	CARBON RESISTOR (CHIP)	22.0K 63M J RECT.	チップ抵抗			01
R6	**RD357270**	CARBON RESISTOR (CHIP)	27.0K 63M J RECT.	チップ抵抗			
R7	**RD356100**	CARBON RESISTOR (CHIP)	1.0K 63M J RECT.	チップ抵抗			01
R8	**RD357100**	CARBON RESISTOR (CHIP)	10.0K 63M J RECT.	チップ抵抗			01
R9	**RD357100**	CARBON RESISTOR (CHIP)	10.0K 63M J RECT.	チップ抵抗			01
R10	**RD356150**	CARBON RESISTOR (CHIP)	1.5K 63M J RECT.	チップ抵抗			
R11	**RD356150**	CARBON RESISTOR (CHIP)	1.5K 63M J RECT.	チップ抵抗			
R12	**RD357100**	CARBON RESISTOR (CHIP)	10.0K 63M J RECT.	チップ抵抗			01
R13	**RD356100**	CARBON RESISTOR (CHIP)	1.0K 63M J RECT.	チップ抵抗			01
R14	**RD355221**	CARBON RESISTOR (CHIP)	220.0 63M J RECT.	チップ抵抗			01
-18	**RD355221**	CARBON RESISTOR (CHIP)	220.0 63M J RECT.	チップ抵抗			01
R19	**RD15422R**	CARBON RESISTOR (CHIP)	22.0 1/4 J TP	チップ抵抗			01
R20	**RD356100**	CARBON RESISTOR (CHIP)	1.0K 63M J RECT.	チップ抵抗			01
R21	**RD356100**	CARBON RESISTOR (CHIP)	1.0K 63M J RECT.	チップ抵抗			01
R22	**RD350001**	CARBON RESISTOR (CHIP)	0 63M J RECT.	チップ抵抗			01
R23	**RD350001**	CARBON RESISTOR (CHIP)	0 63M J RECT.	チップ抵抗			01
TR1	**V4767500**	TRANSISTOR	2SD0601ARL/AQL	トランジスタ 2SD			
-4	**V4767500**	TRANSISTOR	2SD0601ARL/AQL	トランジスタ 2SD			
TR1	**VJ92710R**	TRANSISTOR	2SC2712-Y(TE85R,F)	トランジスタ 2SC			01
-4	**VJ92710R**	TRANSISTOR	2SC2712-Y(TE85R,F)	トランジスタ 2SC			01
TR1	**VV556400**	TRANSISTOR	2SC2412K Q,R,S TP	トランジスタ			
-4	**VV556400**	TRANSISTOR	2SC2412K Q,R,S TP	トランジスタ			
TR1	**VV92540R**	TRANSISTOR	2SC2712-GR(TE85L,F)	チップトランジスタ			01
-4	**VV92540R**	TRANSISTOR	2SC2712-GR(TE85L,F)	チップトランジスタ			01
TR1	**WC529400**	TRANSISTOR	KTC3875S-Y,GR-RTK	トランジスタ			
-4	**WC529400**	TRANSISTOR	KTC3875S-Y,GR-RTK	トランジスタ			
*	**WZ450300**	CIRCUIT BOARD	DMM	DMMシート	(YD865C0)		
C3	**US625100**	CERAMIC CAPACITOR (CHIP)	0.100 10V K RECT.	チップセラ（BJ）			01
C4	**US625100**	CERAMIC CAPACITOR (CHIP)	0.100 10V K RECT.	チップセラ（BJ）			01
C5	**WG888300**	MONOLITHIC CERAMIC CAP(CHIP)	10.0 6.3V K TP	チップ積層セラコン			01

*: New Parts

RANK: Japan only

DMM

REF NO.	PART NO.	DESCRIPTION		部品名	REMARKS	QTY	RANK
C8	**WG888300**	MONOLITHIC CERAMIC CAP(CHIP)	10.0 6.3V K TP	チップ積層セラコン			01
C32	**US625100**	CERAMIC CAPACITOR (CHIP)	0.100 10V K RECT.	チップセラ（ＢＪ）			01
C33	**US625100**	CERAMIC CAPACITOR (CHIP)	0.100 10V K RECT.	チップセラ（ＢＪ）			01
C34	**WG888300**	MONOLITHIC CERAMIC CAP(CHIP)	10.0 6.3V K TP	チップ積層セラコン			01
C35	**US625100**	CERAMIC CAPACITOR (CHIP)	0.100 10V K RECT.	チップセラ（ＢＪ）			01
-37	**US625100**	CERAMIC CAPACITOR (CHIP)	0.100 10V K RECT.	チップセラ（ＢＪ）			01
C38	**WG888300**	MONOLITHIC CERAMIC CAP(CHIP)	10.0 6.3V K TP	チップ積層セラコン			01
C45	**US663100**	CERAMIC CAPACITOR (CHIP)	1000P 50V K RECT.	チップセラ（Ｂ）			01
-47	**US663100**	CERAMIC CAPACITOR (CHIP)	1000P 50V K RECT.	チップセラ（Ｂ）			01
C52	**US625100**	CERAMIC CAPACITOR (CHIP)	0.100 10V K RECT.	チップセラ（ＢＪ）			01
C53	**US625100**	CERAMIC CAPACITOR (CHIP)	0.100 10V K RECT.	チップセラ（ＢＪ）			01
C54	**WG888300**	MONOLITHIC CERAMIC CAP(CHIP)	10.0 6.3V K TP	チップ積層セラコン			01
C100	**US625100**	CERAMIC CAPACITOR (CHIP)	0.100 10V K RECT.	チップセラ（ＢＪ）			01
-107	**US625100**	CERAMIC CAPACITOR (CHIP)	0.100 10V K RECT.	チップセラ（ＢＪ）			01
C109	**US625100**	CERAMIC CAPACITOR (CHIP)	0.100 10V K RECT.	チップセラ（ＢＪ）			01
-117	**US625100**	CERAMIC CAPACITOR (CHIP)	0.100 10V K RECT.	チップセラ（ＢＪ）			01
C119	**US625100**	CERAMIC CAPACITOR (CHIP)	0.100 10V K RECT.	チップセラ（ＢＪ）			01
C166	**WN110600**	MONOLITHIC CERAMIC CAP(CHIP)	4.700 25V K KAKUTE	チップ積層セラコン			01
C177	**US625100**	CERAMIC CAPACITOR (CHIP)	0.100 10V K RECT.	チップセラ（ＢＪ）			01
-196	**US625100**	CERAMIC CAPACITOR (CHIP)	0.100 10V K RECT.	チップセラ（ＢＪ）			01
C201	**WG888300**	MONOLITHIC CERAMIC CAP(CHIP)	10.0 6.3V K TP	チップ積層セラコン			01
C202	**US625100**	CERAMIC CAPACITOR (CHIP)	0.100 10V K RECT.	チップセラ（ＢＪ）			01
-206	**US625100**	CERAMIC CAPACITOR (CHIP)	0.100 10V K RECT.	チップセラ（ＢＪ）			01
C209	**US625100**	CERAMIC CAPACITOR (CHIP)	0.100 10V K RECT.	チップセラ（ＢＪ）			01
C210	**US625100**	CERAMIC CAPACITOR (CHIP)	0.100 10V K RECT.	チップセラ（ＢＪ）			01
C227	**WG888300**	MONOLITHIC CERAMIC CAP(CHIP)	10.0 6.3V K TP	チップ積層セラコン			01
C228	**US625100**	CERAMIC CAPACITOR (CHIP)	0.100 10V K RECT.	チップセラ（ＢＪ）			01
-234	**US625100**	CERAMIC CAPACITOR (CHIP)	0.100 10V K RECT.	チップセラ（ＢＪ）			01
C235	**WG888300**	MONOLITHIC CERAMIC CAP(CHIP)	10.0 6.3V K TP	チップ積層セラコン			01
C236	**US625100**	CERAMIC CAPACITOR (CHIP)	0.100 10V K RECT.	チップセラ（ＢＪ）			01
-249	**US625100**	CERAMIC CAPACITOR (CHIP)	0.100 10V K RECT.	チップセラ（ＢＪ）			01
C251	**US625100**	CERAMIC CAPACITOR (CHIP)	0.100 10V K RECT.	チップセラ（ＢＪ）			01
-264	**US625100**	CERAMIC CAPACITOR (CHIP)	0.100 10V K RECT.	チップセラ（ＢＪ）			01
C313	**WG888300**	MONOLITHIC CERAMIC CAP(CHIP)	10.0 6.3V K TP	チップ積層セラコン			01
C315	**US625100**	CERAMIC CAPACITOR (CHIP)	0.100 10V K RECT.	チップセラ（ＢＪ）			01
C316	**US625100**	CERAMIC CAPACITOR (CHIP)	0.100 10V K RECT.	チップセラ（ＢＪ）			01
C323	**WG888300**	MONOLITHIC CERAMIC CAP(CHIP)	10.0 6.3V K TP	チップ積層セラコン			01
C324	**WG888300**	MONOLITHIC CERAMIC CAP(CHIP)	10.0 6.3V K TP	チップ積層セラコン			01
C327	**US625100**	CERAMIC CAPACITOR (CHIP)	0.100 10V K RECT.	チップセラ（ＢＪ）			01
-329	**US625100**	CERAMIC CAPACITOR (CHIP)	0.100 10V K RECT.	チップセラ（ＢＪ）			01
C352	**US625100**	CERAMIC CAPACITOR (CHIP)	0.100 10V K RECT.	チップセラ（ＢＪ）			01
C353	**US625100**	CERAMIC CAPACITOR (CHIP)	0.100 10V K RECT.	チップセラ（ＢＪ）			01
C355	**US625100**	CERAMIC CAPACITOR (CHIP)	0.100 10V K RECT.	チップセラ（ＢＪ）			01
C357	**WG251600**	CERAMIC CAPACITOR (CHIP)	4.7 6.3V K RECT.	チップセラ			01
C364	**US625100**	CERAMIC CAPACITOR (CHIP)	0.100 10V K RECT.	チップセラ（ＢＪ）			01
C373	**US625100**	CERAMIC CAPACITOR (CHIP)	0.100 10V K RECT.	チップセラ（ＢＪ）			01
-376	**US625100**	CERAMIC CAPACITOR (CHIP)	0.100 10V K RECT.	チップセラ（ＢＪ）			01
C507	**WG888300**	MONOLITHIC CERAMIC CAP(CHIP)	10.0 6.3V K TP	チップ積層セラコン			01
C508	**US625100**	CERAMIC CAPACITOR (CHIP)	0.100 10V K RECT.	チップセラ（ＢＪ）			01
C517	**US625100**	CERAMIC CAPACITOR (CHIP)	0.100 10V K RECT.	チップセラ（ＢＪ）			01
C520	**US625100**	CERAMIC CAPACITOR (CHIP)	0.100 10V K RECT.	チップセラ（ＢＪ）			01
C524	**US625100**	CERAMIC CAPACITOR (CHIP)	0.100 10V K RECT.	チップセラ（ＢＪ）			01
C525	**US625100**	CERAMIC CAPACITOR (CHIP)	0.100 10V K RECT.	チップセラ（ＢＪ）			01
C527	**US625100**	CERAMIC CAPACITOR (CHIP)	0.100 10V K RECT.	チップセラ（ＢＪ）			01
C528	**WG888300**	MONOLITHIC CERAMIC CAP(CHIP)	10.0 6.3V K TP	チップ積層セラコン			01
C534	**US625100**	CERAMIC CAPACITOR (CHIP)	0.100 10V K RECT.	チップセラ（ＢＪ）			01
-536	**US625100**	CERAMIC CAPACITOR (CHIP)	0.100 10V K RECT.	チップセラ（ＢＪ）			01
C537	**US661470**	CERAMIC CAPACITOR (CHIP)	47P 50V J RECT.	チップセラ（ＣＨ）			01
C538	**US660500**	CERAMIC CAPACITOR (CHIP)	5P 50V C RECT.	チップセラ（ＣＨ）			01
C539	**US625100**	CERAMIC CAPACITOR (CHIP)	0.100 10V K RECT.	チップセラ（ＢＪ）			01
C540	**WG888300**	MONOLITHIC CERAMIC CAP(CHIP)	10.0 6.3V K TP	チップ積層セラコン			01
C546	**US661150**	CERAMIC CAPACITOR (CHIP)	15P 50V J RECT.	チップセラ（ＣＨ）			01
C547	**US625100**	CERAMIC CAPACITOR (CHIP)	0.100 10V K RECT.	チップセラ（ＢＪ）			01
C600	**US625100**	CERAMIC CAPACITOR (CHIP)	0.100 10V K RECT.	チップセラ（ＢＪ）			01
-631	**US625100**	CERAMIC CAPACITOR (CHIP)	0.100 10V K RECT.	チップセラ（ＢＪ）			01
C632	**WG888300**	MONOLITHIC CERAMIC CAP(CHIP)	10.0 6.3V K TP	チップ積層セラコン			01
-635	**WG888300**	MONOLITHIC CERAMIC CAP(CHIP)	10.0 6.3V K TP	チップ積層セラコン			01
C636	**US625100**	CERAMIC CAPACITOR (CHIP)	0.100 10V K RECT.	チップセラ（ＢＪ）			01
-639	**US625100**	CERAMIC CAPACITOR (CHIP)	0.100 10V K RECT.	チップセラ（ＢＪ）			01
C640	**WG888300**	MONOLITHIC CERAMIC CAP(CHIP)	10.0 6.3V K TP	チップ積層セラコン			01

✻: New Parts

RANK: Japan only

DMM

REF NO.	PART NO.	DESCRIPTION		部品名	REMARKS	QTY	RANK
C641	**WG888300**	MONOLITHIC CERAMIC CAP(CHIP)	10.0 6.3V K TP	チップ積層セラコン			01
C642	**US625100**	CERAMIC CAPACITOR (CHIP)	0.100 10V K RECT.	チップセラ（BJ）			01
-673	**US625100**	CERAMIC CAPACITOR (CHIP)	0.100 10V K RECT.	チップセラ（BJ）			01
C674	**WG888300**	MONOLITHIC CERAMIC CAP(CHIP)	10.0 6.3V K TP	チップ積層セラコン			01
-677	**WG888300**	MONOLITHIC CERAMIC CAP(CHIP)	10.0 6.3V K TP	チップ積層セラコン			01
C678	**US625100**	CERAMIC CAPACITOR (CHIP)	0.100 10V K RECT.	チップセラ（BJ）			01
-682	**US625100**	CERAMIC CAPACITOR (CHIP)	0.100 10V K RECT.	チップセラ（BJ）			01
C686	**US625100**	CERAMIC CAPACITOR (CHIP)	0.100 10V K RECT.	チップセラ（BJ）			01
-690	**US625100**	CERAMIC CAPACITOR (CHIP)	0.100 10V K RECT.	チップセラ（BJ）			01
C704	**US663100**	CERAMIC CAPACITOR (CHIP)	1000P 50V K RECT.	チップセラ（B）			01
C705	**US625100**	CERAMIC CAPACITOR (CHIP)	0.100 10V K RECT.	チップセラ（BJ）			01
C706	**US625100**	CERAMIC CAPACITOR (CHIP)	0.100 10V K RECT.	チップセラ（BJ）			01
C707	**WG888300**	MONOLITHIC CERAMIC CAP(CHIP)	10.0 6.3V K TP	チップ積層セラコン			01
C708	**WG888300**	MONOLITHIC CERAMIC CAP(CHIP)	10.0 6.3V K TP	チップ積層セラコン			01
C711	**US625100**	CERAMIC CAPACITOR (CHIP)	0.100 10V K RECT.	チップセラ（BJ）			01
-714	**US625100**	CERAMIC CAPACITOR (CHIP)	0.100 10V K RECT.	チップセラ（BJ）			01
C715	**WG888300**	MONOLITHIC CERAMIC CAP(CHIP)	10.0 6.3V K TP	チップ積層セラコン			01
C716	**WG888300**	MONOLITHIC CERAMIC CAP(CHIP)	10.0 6.3V K TP	チップ積層セラコン			01
C717	**US625100**	CERAMIC CAPACITOR (CHIP)	0.100 10V K RECT.	チップセラ（BJ）			01
C718	**US625100**	CERAMIC CAPACITOR (CHIP)	0.100 10V K RECT.	チップセラ（BJ）			01
C719	**WG888300**	MONOLITHIC CERAMIC CAP(CHIP)	10.0 6.3V K TP	チップ積層セラコン			01
C720	**US625100**	CERAMIC CAPACITOR (CHIP)	0.100 10V K RECT.	チップセラ（BJ）			01
C721	**US625100**	CERAMIC CAPACITOR (CHIP)	0.100 10V K RECT.	チップセラ（BJ）			01
C722	**WG888300**	MONOLITHIC CERAMIC CAP(CHIP)	10.0 6.3V K TP	チップ積層セラコン			01
C723	**US661470**	CERAMIC CAPACITOR (CHIP)	47P 50V J RECT.	チップセラ（CH）			01
-728	**US661470**	CERAMIC CAPACITOR (CHIP)	47P 50V J RECT.	チップセラ（CH）			01
C729	**US663100**	CERAMIC CAPACITOR (CHIP)	1000P 50V K RECT.	チップセラ（B）			01
C730	**US663100**	CERAMIC CAPACITOR (CHIP)	1000P 50V K RECT.	チップセラ（B）			01
C738	**WG888300**	MONOLITHIC CERAMIC CAP(CHIP)	10.0 6.3V K TP	チップ積層セラコン			01
-741	**WG888300**	MONOLITHIC CERAMIC CAP(CHIP)	10.0 6.3V K TP	チップ積層セラコン			01
C743	**US625100**	CERAMIC CAPACITOR (CHIP)	0.100 10V K RECT.	チップセラ（BJ）			01
C781	**US663100**	CERAMIC CAPACITOR (CHIP)	1000P 50V K RECT.	チップセラ（B）			01
-783	**US663100**	CERAMIC CAPACITOR (CHIP)	1000P 50V K RECT.	チップセラ（B）			01
C786	**US663100**	CERAMIC CAPACITOR (CHIP)	1000P 50V K RECT.	チップセラ（B）			01
C790	**US642180**	CERAMIC CAPACITOR (CHIP)	180P 25V J RECT.	チップセラ（CH）			01
-792	**US642180**	CERAMIC CAPACITOR (CHIP)	180P 25V J RECT.	チップセラ（CH）			01
C795	**US642180**	CERAMIC CAPACITOR (CHIP)	180P 25V J RECT.	チップセラ（CH）			01
-798	**US642180**	CERAMIC CAPACITOR (CHIP)	180P 25V J RECT.	チップセラ（CH）			01
C800	**US642180**	CERAMIC CAPACITOR (CHIP)	180P 25V J RECT.	チップセラ（CH）			01
C808	**US662470**	CERAMIC CAPACITOR (CHIP)	470P 50V K RECT.	チップセラ（B）			01
-810	**US662470**	CERAMIC CAPACITOR (CHIP)	470P 50V K RECT.	チップセラ（B）			01
C811	**US663100**	CERAMIC CAPACITOR (CHIP)	1000P 50V K RECT.	チップセラ（B）			01
-813	**US663100**	CERAMIC CAPACITOR (CHIP)	1000P 50V K RECT.	チップセラ（B）			01
C818	**US661470**	CERAMIC CAPACITOR (CHIP)	47P 50V J RECT.	チップセラ（CH）			01
-821	**US661470**	CERAMIC CAPACITOR (CHIP)	47P 50V J RECT.	チップセラ（CH）			01
C822	**V8085400**	CERAMIC CAPACITOR (CHIP)	0.1000 25V K RECT.	チップセラ（B）			01
C824	**V8085400**	CERAMIC CAPACITOR (CHIP)	0.1000 25V K RECT.	チップセラ（B）			01
-826	**V8085400**	CERAMIC CAPACITOR (CHIP)	0.1000 25V K RECT.	チップセラ（B）			01
C829	**V8085400**	CERAMIC CAPACITOR (CHIP)	0.1000 25V K RECT.	チップセラ（B）			01
-831	**V8085400**	CERAMIC CAPACITOR (CHIP)	0.1000 25V K RECT.	チップセラ（B）			01
C833	**V8085400**	CERAMIC CAPACITOR (CHIP)	0.1000 25V K RECT.	チップセラ（B）			01
C834	**V8085400**	CERAMIC CAPACITOR (CHIP)	0.1000 25V K RECT.	チップセラ（B）			01
C835	**US663100**	CERAMIC CAPACITOR (CHIP)	1000P 50V K RECT.	チップセラ（B）			01
C836	**US663100**	CERAMIC CAPACITOR (CHIP)	1000P 50V K RECT.	チップセラ（B）			01
C837	**V8085400**	CERAMIC CAPACITOR (CHIP)	0.1000 25V K RECT.	チップセラ（B）			01
-839	**V8085400**	CERAMIC CAPACITOR (CHIP)	0.1000 25V K RECT.	チップセラ（B）			01
C845	**US663100**	CERAMIC CAPACITOR (CHIP)	1000P 50V K RECT.	チップセラ（B）			01
C847	**US663100**	CERAMIC CAPACITOR (CHIP)	1000P 50V K RECT.	チップセラ（B）			01
-852	**US663100**	CERAMIC CAPACITOR (CHIP)	1000P 50V K RECT.	チップセラ（B）			01
C855	**US663100**	CERAMIC CAPACITOR (CHIP)	1000P 50V K RECT.	チップセラ（B）			01
-858	**US663100**	CERAMIC CAPACITOR (CHIP)	1000P 50V K RECT.	チップセラ（B）			01
C863	**US663100**	CERAMIC CAPACITOR (CHIP)	1000P 50V K RECT.	チップセラ（B）			01
C865	**US663100**	CERAMIC CAPACITOR (CHIP)	1000P 50V K RECT.	チップセラ（B）			01
C867	**US663100**	CERAMIC CAPACITOR (CHIP)	1000P 50V K RECT.	チップセラ（B）			01
C880	**US625100**	CERAMIC CAPACITOR (CHIP)	0.100 10V K RECT.	チップセラ（BJ）			01
-885	**US625100**	CERAMIC CAPACITOR (CHIP)	0.100 10V K RECT.	チップセラ（BJ）			01
C2000	**US625100**	CERAMIC CAPACITOR (CHIP)	0.100 10V K RECT.	チップセラ（BJ）			01
-2003	**US625100**	CERAMIC CAPACITOR (CHIP)	0.100 10V K RECT.	チップセラ（BJ）			01
C2005	**US625100**	CERAMIC CAPACITOR (CHIP)	0.100 10V K RECT.	チップセラ（BJ）			01
-2007	**US625100**	CERAMIC CAPACITOR (CHIP)	0.100 10V K RECT.	チップセラ（BJ）			01

✻: New Parts

RANK: Japan only

DMM

	REF NO.	PART NO.	DESCRIPTION		部品名	REMARKS	QTY	RANK
	C2010	**US625100**	CERAMIC CAPACITOR (CHIP)	0.100 10V K RECT.	チップセラ（BJ）			01
	-2019	**US625100**	CERAMIC CAPACITOR (CHIP)	0.100 10V K RECT.	チップセラ（BJ）			01
	C2060	**US625100**	CERAMIC CAPACITOR (CHIP)	0.100 10V K RECT.	チップセラ（BJ）			01
	-2063	**US625100**	CERAMIC CAPACITOR (CHIP)	0.100 10V K RECT.	チップセラ（BJ）			01
	C2065	**US625100**	CERAMIC CAPACITOR (CHIP)	0.100 10V K RECT.	チップセラ（BJ）			01
	C2066	**US625100**	CERAMIC CAPACITOR (CHIP)	0.100 10V K RECT.	チップセラ（BJ）			01
	C8350	**V8085400**	CERAMIC CAPACITOR (CHIP)	0.1000 25V K RECT.	チップセラ（B）			01
	D600	**WG139300**	DIODE	KDS4148U-RTK/P TE	ダイオード			
	D601	**WG139300**	DIODE	KDS4148U-RTK/P TE	ダイオード			
✻	EM200	**WU194900**	FILTER LC	NFM18PC474R0J3D	エミフィルチップ			
✻	EM203	**WU194900**	FILTER LC	NFM18PC474R0J3D	エミフィルチップ			
	EM204	**RD350001**	CARBON RESISTOR (CHIP)	0 63M J RECT.	チップ抵抗			01
	EM300	**RD350001**	CARBON RESISTOR (CHIP)	0 63M J RECT.	チップ抵抗			01
	-302	**RD350001**	CARBON RESISTOR (CHIP)	0 63M J RECT.	チップ抵抗			01
	EM600	**RD350001**	CARBON RESISTOR (CHIP)	0 63M J RECT.	チップ抵抗			01
	-605	**RD350001**	CARBON RESISTOR (CHIP)	0 63M J RECT.	チップ抵抗			01
✻	IC17	**YE658C00**	IC	MX29GL256ELT2I-90Q	IC	FLASH ROM 256M PROGRAM		
✻	IC17	**YF098C00**	IC	MX29GL256FLT2I-90Q	IC			
	IC18	**XR680A00**	IC	TC7SH08FU(TE85L,JF)	IC	AND		01
✻	IC19	**YF099C00**	IC	S29GL512S10TFI020	IC	FLASH ROM 512M DATA		
	IC23	**X8095C00**	IC	MX29LV320EBTI-70G	IC	FLASH ROM 32M BACK UP		04
	IC202	**X3584E00**	IC	W9812G6JH-6	IC	SDRAM 128M		04
	IC205	**X3584E00**	IC	W9812G6JH-6	IC	SDRAM 128M		04
	IC351	**X7950A00**	IC	BD6516F-E2	IC	HIGH SIDE SWITCH		03
	IC506	**XS062A00**	IC	BH7236AF-E2	IC	COLOR TV SIGNAL ENCODER		04
	IC604	**YD933A00**	IC	RP131H151D-T1-FE	IC	REGULATOR +1.5V		
	IC605	**YD933A00**	IC	RP131H151D-T1-FE	IC	REGULATOR +1.5V		
✻	IC614	**YE663B00**	IC	S29GL512P10TFCR20	IC	WAVE ROM 512M L2		
✻	IC614	**YF103A00**	IC	S29GL512S10TFI020	IC			
✻	IC615	**YE662B00**	IC	S29GL512P10TFCR20	IC	WAVE ROM 512M L1		
✻	IC615	**YF102A00**	IC	S29GL512S10TFI020	IC			
✻	IC616	**YE660B00**	IC	S29GL512P10TFCR20	IC	WAVE ROM 512M H1		
✻	IC616	**YF100A00**	IC	S29GL512S10TFI020	IC			
✻	IC617	**YE661B00**	IC	S29GL512P10TFCR20	IC	WAVE ROM 512M H2		
✻	IC617	**YF101A00**	IC	S29GL512S10TFI020	IC			
	IC756	**YC777A00**	IC	BA4560RFV	IC	OP AMP		01
	IC757	**YC777A00**	IC	BA4560RFV	IC	OP AMP		01
	IC759	**YC777A00**	IC	BA4560RFV	IC	OP AMP		01
	-762	**YC777A00**	IC	BA4560RFV	IC	OP AMP		01
	L5	**WK139000**	CHIP INDUCTANCE	600 BK1005HM601-T	チップインダクタ			01
	L6	**WK139000**	CHIP INDUCTANCE	600 BK1005HM601-T	チップインダクタ			01
	L350	**WQ266500**	COIL INDUCTOR	BLM18EG221SN1D	チップインダクタ			01
	L603	**WK139000**	CHIP INDUCTANCE	600 BK1005HM601-T	チップインダクタ			01
	-608	**WK139000**	CHIP INDUCTANCE	600 BK1005HM601-T	チップインダクタ			01
	L612	**WK139000**	CHIP INDUCTANCE	600 BK1005HM601-T	チップインダクタ			01
	L750	**WK139000**	CHIP INDUCTANCE	600 BK1005HM601-T	チップインダクタ			01
	L752	**WK139000**	CHIP INDUCTANCE	600 BK1005HM601-T	チップインダクタ			01
	L755	**WK139000**	CHIP INDUCTANCE	600 BK1005HM601-T	チップインダクタ			01
	-765	**WK139000**	CHIP INDUCTANCE	600 BK1005HM601-T	チップインダクタ			01
	R1	**RD45747R**	CARBON RESISTOR (CHIP)	47.0K 63M J RECT.	チップ抵抗			01
	-5	**RD45747R**	CARBON RESISTOR (CHIP)	47.0K 63M J RECT.	チップ抵抗			01
	R7	**RD454680**	CARBON RESISTOR (CHIP)	68.0 63M J RECT.	チップ抵抗			01
	R17	**RD454100**	CARBON RESISTOR (CHIP)	10.0 63M J RECT.	チップ抵抗			01
	R18	**RD45747R**	CARBON RESISTOR (CHIP)	47.0K 63M J RECT.	チップ抵抗			01
	R19	**RD45747R**	CARBON RESISTOR (CHIP)	47.0K 63M J RECT.	チップ抵抗			01
	R69	**RD45000R**	CARBON RESISTOR (CHIP)	0.00 63M J RECT.	チップ抵抗			01
	R70	**RD45000R**	CARBON RESISTOR (CHIP)	0.00 63M J RECT.	チップ抵抗			01
	R81	**RD45747R**	CARBON RESISTOR (CHIP)	47.0K 63M J RECT.	チップ抵抗			01
	R82	**RD454680**	CARBON RESISTOR (CHIP)	68.0 63M J RECT.	チップ抵抗			01
	R85	**RD45747R**	CARBON RESISTOR (CHIP)	47.0K 63M J RECT.	チップ抵抗			01
	R87	**RD454680**	CARBON RESISTOR (CHIP)	68.0 63M J RECT.	チップ抵抗			01
	R88	**RD456100**	CARBON RESISTOR (CHIP)	1.0K 63M J RECT.	チップ抵抗			01
	R89	**RD45000R**	CARBON RESISTOR (CHIP)	0.00 63M J RECT.	チップ抵抗			01
	R90	**RD45000R**	CARBON RESISTOR (CHIP)	0.00 63M J RECT.	チップ抵抗			01
	R91	**RD454680**	CARBON RESISTOR (CHIP)	68.0 63M J RECT.	チップ抵抗			01
	R92	**RD454680**	CARBON RESISTOR (CHIP)	68.0 63M J RECT.	チップ抵抗			01
	R96	**RD454680**	CARBON RESISTOR (CHIP)	68.0 63M J RECT.	チップ抵抗			01
	R98	**RD454680**	CARBON RESISTOR (CHIP)	68.0 63M J RECT.	チップ抵抗			01
	R100	**RD457100**	CARBON RESISTOR (CHIP)	10.0K 63M J RECT.	チップ抵抗			01
	R101	**RD457100**	CARBON RESISTOR (CHIP)	10.0K 63M J RECT.	チップ抵抗			01

✻: New Parts

RANK: Japan only

DMM

REF NO.	PART NO.	DESCRIPTION		部品名	REMARKS	QTY	RANK
R105	**RD45747R**	CARBON RESISTOR (CHIP)	47.0K 63M J RECT.	チップ抵抗			01
R107	**RD454680**	CARBON RESISTOR (CHIP)	68.0 63M J RECT.	チップ抵抗			01
R115	**RD45000R**	CARBON RESISTOR (CHIP)	0.00 63M J RECT.	チップ抵抗			01
R116	**RD45000R**	CARBON RESISTOR (CHIP)	0.00 63M J RECT.	チップ抵抗			01
R133	**RD454680**	CARBON RESISTOR (CHIP)	68.0 63M J RECT.	チップ抵抗			01
-136	**RD454680**	CARBON RESISTOR (CHIP)	68.0 63M J RECT.	チップ抵抗			01
R137	**RD457100**	CARBON RESISTOR (CHIP)	10.0K 63M J RECT.	チップ抵抗			01
R159	**RD458100**	CARBON RESISTOR (CHIP)	100.0K 63M J RECT.	チップ抵抗			01
R203	**RD45427R**	CARBON RESISTOR (CHIP)	27.0 63M J RECT.	チップ抵抗			01
-207	**RD45427R**	CARBON RESISTOR (CHIP)	27.0 63M J RECT.	チップ抵抗			01
R208	**RD454680**	CARBON RESISTOR (CHIP)	68.0 63M J RECT.	チップ抵抗			01
-215	**RD454680**	CARBON RESISTOR (CHIP)	68.0 63M J RECT.	チップ抵抗			01
R216	**RD45427R**	CARBON RESISTOR (CHIP)	27.0 63M J RECT.	チップ抵抗			01
R219	**RD45427R**	CARBON RESISTOR (CHIP)	27.0 63M J RECT.	チップ抵抗			01
R220	**RD45427R**	CARBON RESISTOR (CHIP)	27.0 63M J RECT.	チップ抵抗			01
R222	**RD454680**	CARBON RESISTOR (CHIP)	68.0 63M J RECT.	チップ抵抗			01
-228	**RD454680**	CARBON RESISTOR (CHIP)	68.0 63M J RECT.	チップ抵抗			01
R229	**RD45427R**	CARBON RESISTOR (CHIP)	27.0 63M J RECT.	チップ抵抗			01
R230	**RD45427R**	CARBON RESISTOR (CHIP)	27.0 63M J RECT.	チップ抵抗			01
R232	**RD45427R**	CARBON RESISTOR (CHIP)	27.0 63M J RECT.	チップ抵抗			01
R251	**RD454680**	CARBON RESISTOR (CHIP)	68.0 63M J RECT.	チップ抵抗			01
-257	**RD454680**	CARBON RESISTOR (CHIP)	68.0 63M J RECT.	チップ抵抗			01
R258	**RD45427R**	CARBON RESISTOR (CHIP)	27.0 63M J RECT.	チップ抵抗			01
R259	**RD45427R**	CARBON RESISTOR (CHIP)	27.0 63M J RECT.	チップ抵抗			01
R302	**RD457100**	CARBON RESISTOR (CHIP)	10.0K 63M J RECT.	チップ抵抗			01
R326	**RD454680**	CARBON RESISTOR (CHIP)	68.0 63M J RECT.	チップ抵抗			01
R327	**RD454680**	CARBON RESISTOR (CHIP)	68.0 63M J RECT.	チップ抵抗			01
R328	**RD457100**	CARBON RESISTOR (CHIP)	10.0K 63M J RECT.	チップ抵抗			01
R333	**RD45747R**	CARBON RESISTOR (CHIP)	47.0K 63M J RECT.	チップ抵抗			01
R339	**RD454680**	CARBON RESISTOR (CHIP)	68.0 63M J RECT.	チップ抵抗			01
R344	**RD454680**	CARBON RESISTOR (CHIP)	68.0 63M J RECT.	チップ抵抗			01
R345	**RD454680**	CARBON RESISTOR (CHIP)	68.0 63M J RECT.	チップ抵抗			01
R350	**RD45747R**	CARBON RESISTOR (CHIP)	47.0K 63M J RECT.	チップ抵抗			01
R352	**RD454680**	CARBON RESISTOR (CHIP)	68.0 63M J RECT.	チップ抵抗			01
R353	**RD454680**	CARBON RESISTOR (CHIP)	68.0 63M J RECT.	チップ抵抗			01
R354	**RD45747R**	CARBON RESISTOR (CHIP)	47.0K 63M J RECT.	チップ抵抗			01
R360	**RD45747R**	CARBON RESISTOR (CHIP)	47.0K 63M J RECT.	チップ抵抗			01
R362	**RD456100**	CARBON RESISTOR (CHIP)	1.0K 63M J RECT.	チップ抵抗			01
R363	**RD456100**	CARBON RESISTOR (CHIP)	1.0K 63M J RECT.	チップ抵抗			01
R364	**RD454680**	CARBON RESISTOR (CHIP)	68.0 63M J RECT.	チップ抵抗			01
R365	**RD454680**	CARBON RESISTOR (CHIP)	68.0 63M J RECT.	チップ抵抗			01
R521	**RF455100**	CARBON RESISTOR (CHIP)	100.0 D RECT.	チップ抵抗			
R524	**RF455100**	CARBON RESISTOR (CHIP)	100.0 D RECT.	チップ抵抗			
R530	**RF454820**	CARBON RESISTOR (CHIP)	82.0 D RECT.	チップ抵抗			01
R533	**RF454820**	CARBON RESISTOR (CHIP)	82.0 D RECT.	チップ抵抗			01
R534	**RF454750**	CARBON RESISTOR (CHIP)	75.0 D RECT.	チップ抵抗			
-539	**RF454750**	CARBON RESISTOR (CHIP)	75.0 D RECT.	チップ抵抗			
R540	**RD455560**	CARBON RESISTOR (CHIP)	560.0 63M J RECT.	チップ抵抗			
R541	**RD456220**	CARBON RESISTOR (CHIP)	2.2K 63M J RECT.	チップ抵抗			01
R551	**RF454750**	CARBON RESISTOR (CHIP)	75.0 D RECT.	チップ抵抗			
R600	**RD454680**	CARBON RESISTOR (CHIP)	68.0 63M J RECT.	チップ抵抗			01
R601	**RD454680**	CARBON RESISTOR (CHIP)	68.0 63M J RECT.	チップ抵抗			01
R603	**RD454680**	CARBON RESISTOR (CHIP)	68.0 63M J RECT.	チップ抵抗			01
R604	**RD454680**	CARBON RESISTOR (CHIP)	68.0 63M J RECT.	チップ抵抗			01
R618	**RD454680**	CARBON RESISTOR (CHIP)	68.0 63M J RECT.	チップ抵抗			01
R620	**RD454680**	CARBON RESISTOR (CHIP)	68.0 63M J RECT.	チップ抵抗			01
R621	**RD454680**	CARBON RESISTOR (CHIP)	68.0 63M J RECT.	チップ抵抗			01
R624	**RD454680**	CARBON RESISTOR (CHIP)	68.0 63M J RECT.	チップ抵抗			01
R628	**RD457100**	CARBON RESISTOR (CHIP)	10.0K 63M J RECT.	チップ抵抗			01
R641	**RD457100**	CARBON RESISTOR (CHIP)	10.0K 63M J RECT.	チップ抵抗			01
R642	**RD454680**	CARBON RESISTOR (CHIP)	68.0 63M J RECT.	チップ抵抗			01
R643	**RD454680**	CARBON RESISTOR (CHIP)	68.0 63M J RECT.	チップ抵抗			01
R645	**RD454680**	CARBON RESISTOR (CHIP)	68.0 63M J RECT.	チップ抵抗			01
R649	**RD454680**	CARBON RESISTOR (CHIP)	68.0 63M J RECT.	チップ抵抗			01
R653	**RD454680**	CARBON RESISTOR (CHIP)	68.0 63M J RECT.	チップ抵抗			01
R663	**RD457100**	CARBON RESISTOR (CHIP)	10.0K 63M J RECT.	チップ抵抗			01
R664	**RD457100**	CARBON RESISTOR (CHIP)	10.0K 63M J RECT.	チップ抵抗			01
R665	**RD45000R**	CARBON RESISTOR (CHIP)	0.00 63M J RECT.	チップ抵抗			01
R669	**RD455100**	CARBON RESISTOR (CHIP)	100.0 63M J RECT.	チップ抵抗			01
R676	**RD45515R**	CARBON RESISTOR (CHIP)	150.0 63M J RECT.	チップ抵抗			01

✻: New Parts

RANK: Japan only

DMM

REF NO.	PART NO.	DESCRIPTION		部品名	REMARKS	QTY	RANK
R678	**RD455100**	CARBON RESISTOR (CHIP)	100.0 63M J RECT.	チップ抵抗			01
R684	**RD457100**	CARBON RESISTOR (CHIP)	10.0K 63M J RECT.	チップ抵抗			01
R685	**RD457100**	CARBON RESISTOR (CHIP)	10.0K 63M J RECT.	チップ抵抗			01
R687	**RD45000R**	CARBON RESISTOR (CHIP)	0.00 63M J RECT.	チップ抵抗			01
R690	**RD250000**	CARBON RESISTOR (CHIP)	0.0 0.0 J RECT.	チップ抵抗			
R692	**RD45000R**	CARBON RESISTOR (CHIP)	0.00 63M J RECT.	チップ抵抗			01
R693	**RD45000R**	CARBON RESISTOR (CHIP)	0.00 63M J RECT.	チップ抵抗			01
R694	**RD454680**	CARBON RESISTOR (CHIP)	68.0 63M J RECT.	チップ抵抗			01
R765	**RD45000R**	CARBON RESISTOR (CHIP)	0.00 63M J RECT.	チップ抵抗			01
R772	**RA156390**	METAL FILM RESISTOR (CHIP)	3.9K 63M D RECT.	チップ金被抵抗			01
-777	**RA156390**	METAL FILM RESISTOR (CHIP)	3.9K 63M D RECT.	チップ金被抵抗			01
R780	**RA156390**	METAL FILM RESISTOR (CHIP)	3.9K 63M D RECT.	チップ金被抵抗			01
R781	**RA156390**	METAL FILM RESISTOR (CHIP)	3.9K 63M D RECT.	チップ金被抵抗			01
R782	**RA157120**	METAL FILM RESISTOR (CHIP)	12.0K 63M D RECT.	チップ金被抵抗			01
R783	**RA157120**	METAL FILM RESISTOR (CHIP)	12.0K 63M D RECT.	チップ金被抵抗			01
R790	**RA157120**	METAL FILM RESISTOR (CHIP)	12.0K 63M D RECT.	チップ金被抵抗			01
R793	**RA157120**	METAL FILM RESISTOR (CHIP)	12.0K 63M D RECT.	チップ金被抵抗			01
R794	**RA157120**	METAL FILM RESISTOR (CHIP)	12.0K 63M D RECT.	チップ金被抵抗			01
R795	**RA156470**	METAL FILM RESISTOR (CHIP)	4.7K 63M D RECT.	チップ金被抵抗			01
R796	**RA156470**	METAL FILM RESISTOR (CHIP)	4.7K 63M D RECT.	チップ金被抵抗			01
R797	**RA157120**	METAL FILM RESISTOR (CHIP)	12.0K 63M D RECT.	チップ金被抵抗			01
R798	**RA156470**	METAL FILM RESISTOR (CHIP)	4.7K 63M D RECT.	チップ金被抵抗			01
R799	**RA156470**	METAL FILM RESISTOR (CHIP)	4.7K 63M D RECT.	チップ金被抵抗			01
R800	**RA157120**	METAL FILM RESISTOR (CHIP)	12.0K 63M D RECT.	チップ金被抵抗			01
R801	**RA156470**	METAL FILM RESISTOR (CHIP)	4.7K 63M D RECT.	チップ金被抵抗			01
R802	**RA156470**	METAL FILM RESISTOR (CHIP)	4.7K 63M D RECT.	チップ金被抵抗			01
R809	**RA157120**	METAL FILM RESISTOR (CHIP)	12.0K 63M D RECT.	チップ金被抵抗			01
R810	**RA156470**	METAL FILM RESISTOR (CHIP)	4.7K 63M D RECT.	チップ金被抵抗			01
R811	**RA156470**	METAL FILM RESISTOR (CHIP)	4.7K 63M D RECT.	チップ金被抵抗			01
R816	**RA156330**	METAL FILM RESISTOR (CHIP)	3.3K 63M D RECT.	チップ金被抵抗			01
R817	**RA156330**	METAL FILM RESISTOR (CHIP)	3.3K 63M D RECT.	チップ金被抵抗			01
R818	**RA156100**	METAL FILM RESISTOR (CHIP)	1.0K 63M D RECT.	チップ金被抵抗			01
R819	**RA156390**	METAL FILM RESISTOR (CHIP)	3.9K 63M D RECT.	チップ金被抵抗			01
R820	**RA156390**	METAL FILM RESISTOR (CHIP)	3.9K 63M D RECT.	チップ金被抵抗			01
R821	**RA156100**	METAL FILM RESISTOR (CHIP)	1.0K 63M D RECT.	チップ金被抵抗			01
R824	**RA157100**	METAL FILM RESISTOR (CHIP)	10.0K 63M D RECT.	チップ金被抵抗			01
-827	**RA157100**	METAL FILM RESISTOR (CHIP)	10.0K 63M D RECT.	チップ金被抵抗			01
R828	**RD456470**	CARBON RESISTOR (CHIP)	4.7K 63M J RECT.	チップ抵抗			01
-830	**RD456470**	CARBON RESISTOR (CHIP)	4.7K 63M J RECT.	チップ抵抗			01
R831	**RA157100**	METAL FILM RESISTOR (CHIP)	10.0K 63M D RECT.	チップ金被抵抗			01
-834	**RA157100**	METAL FILM RESISTOR (CHIP)	10.0K 63M D RECT.	チップ金被抵抗			01
R835	**RD456470**	CARBON RESISTOR (CHIP)	4.7K 63M J RECT.	チップ抵抗			01
-837	**RD456470**	CARBON RESISTOR (CHIP)	4.7K 63M J RECT.	チップ抵抗			01
R838	**RD458100**	CARBON RESISTOR (CHIP)	100.0K 63M J RECT.	チップ抵抗			01
-840	**RD458100**	CARBON RESISTOR (CHIP)	100.0K 63M J RECT.	チップ抵抗			01
R841	**RD455100**	CARBON RESISTOR (CHIP)	100.0 63M J RECT.	チップ抵抗			01
-848	**RD455100**	CARBON RESISTOR (CHIP)	100.0 63M J RECT.	チップ抵抗			01
R849	**RD456100**	CARBON RESISTOR (CHIP)	1.0K 63M J RECT.	チップ抵抗			01
R850	**RD456100**	CARBON RESISTOR (CHIP)	1.0K 63M J RECT.	チップ抵抗			01
RA14	**WH209400**	RESISTOR ARRAY	1.0K X 4	抵抗アレイ			
RA16	**WH213400**	RESISTOR ARRAY	47K X 4	抵抗アレイ			01
RA17	**WH213400**	RESISTOR ARRAY	47K X 4	抵抗アレイ			01
RA38	**WH205600**	RESISTOR ARRAY	27 X 4	抵抗アレイ			
-41	**WH205600**	RESISTOR ARRAY	27 X 4	抵抗アレイ			
RA48	**WH213400**	RESISTOR ARRAY	47K X 4	抵抗アレイ			01
RA49	**WH205600**	RESISTOR ARRAY	27 X 4	抵抗アレイ			
-52	**WH205600**	RESISTOR ARRAY	27 X 4	抵抗アレイ			
RA58	**WH205600**	RESISTOR ARRAY	27 X 4	抵抗アレイ			
-61	**WH205600**	RESISTOR ARRAY	27 X 4	抵抗アレイ			
RA200	**WH205600**	RESISTOR ARRAY	27 X 4	抵抗アレイ			
RA201	**WH205600**	RESISTOR ARRAY	27 X 4	抵抗アレイ			
RA206	**WH205600**	RESISTOR ARRAY	27 X 4	抵抗アレイ			
-209	**WH205600**	RESISTOR ARRAY	27 X 4	抵抗アレイ			
RA214	**WH205600**	RESISTOR ARRAY	27 X 4	抵抗アレイ			
RA215	**WH205600**	RESISTOR ARRAY	27 X 4	抵抗アレイ			
RA219	**WH205600**	RESISTOR ARRAY	27 X 4	抵抗アレイ			
-225	**WH205600**	RESISTOR ARRAY	27 X 4	抵抗アレイ			
RA240	**WH205600**	RESISTOR ARRAY	27 X 4	抵抗アレイ			
-246	**WH205600**	RESISTOR ARRAY	27 X 4	抵抗アレイ			
RA516	**WH211800**	RESISTOR ARRAY	10K X 4	抵抗アレイ			01

✻: New Parts

RANK: Japan only

DMM

	REF NO.	PART NO.	DESCRIPTION		部品名	REMARKS	QTY	RANK
	-519	**WH211800**	RESISTOR ARRAY	10K X 4	抵抗アレイ			01
	RA618	**WH206600**	RESISTOR ARRAY	68 X 4	抵抗アレイ			01
	-621	**WH206600**	RESISTOR ARRAY	68 X 4	抵抗アレイ			01
	RA622	**WH214200**	RESISTOR ARRAY	100K X 4	抵抗アレイ			01
	-625	**WH214200**	RESISTOR ARRAY	100K X 4	抵抗アレイ			01
	RA628	**WH206600**	RESISTOR ARRAY	68 X 4	抵抗アレイ			01
	-631	**WH206600**	RESISTOR ARRAY	68 X 4	抵抗アレイ			01
	RA660	**WH211800**	RESISTOR ARRAY	10K X 4	抵抗アレイ			01
	RA661	**WH211800**	RESISTOR ARRAY	10K X 4	抵抗アレイ			01
	RA673	**WH206600**	RESISTOR ARRAY	68 X 4	抵抗アレイ			01
	RA684	**WH206600**	RESISTOR ARRAY	68 X 4	抵抗アレイ			01
	RA696	**WH206600**	RESISTOR ARRAY	68 X 4	抵抗アレイ			01
	-703	**WH206600**	RESISTOR ARRAY	68 X 4	抵抗アレイ			01
	RA715	**WH206600**	RESISTOR ARRAY	68 X 4	抵抗アレイ			01
	-722	**WH206600**	RESISTOR ARRAY	68 X 4	抵抗アレイ			01
*	TA500	**ZC307000**	TRANSISTOR (PAIR)	KTC812T	ペアトランジスタ			
	C1	**WG888300**	MONOLITHIC CERAMIC CAP(CHIP)	10.0 6.3V K TP	チップ積層セラコン			01
	C2	**US625100**	CERAMIC CAPACITOR (CHIP)	0.100 10V K RECT.	チップセラ(BJ)			01
	C6	**US625100**	CERAMIC CAPACITOR (CHIP)	0.100 10V K RECT.	チップセラ(BJ)			01
	C7	**WG888300**	MONOLITHIC CERAMIC CAP(CHIP)	10.0 6.3V K TP	チップ積層セラコン			01
	C9	**WG427500**	MONOLITHIC CERAMIC CAP(CHIP)	0.15 25V B 1608 TP	チップ積層セラコン			
	C11	**US625100**	CERAMIC CAPACITOR (CHIP)	0.100 10V K RECT.	チップセラ(BJ)			01
	C13	**US634100**	CERAMIC CAPACITOR (CHIP)	0.010 16V K RECT.	チップセラ(B)			01
	C14	**US625100**	CERAMIC CAPACITOR (CHIP)	0.100 10V K RECT.	チップセラ(BJ)			01
	C15	**US625100**	CERAMIC CAPACITOR (CHIP)	0.100 10V K RECT.	チップセラ(BJ)			01
	C17	**US625100**	CERAMIC CAPACITOR (CHIP)	0.100 10V K RECT.	チップセラ(BJ)			01
	C18	**US663100**	CERAMIC CAPACITOR (CHIP)	1000P 50V K RECT.	チップセラ(B)			01
	C19	**US625100**	CERAMIC CAPACITOR (CHIP)	0.100 10V K RECT.	チップセラ(BJ)			01
	-24	**US625100**	CERAMIC CAPACITOR (CHIP)	0.100 10V K RECT.	チップセラ(BJ)			01
	C27	**US625100**	CERAMIC CAPACITOR (CHIP)	0.100 10V K RECT.	チップセラ(BJ)			01
	C28	**US625100**	CERAMIC CAPACITOR (CHIP)	0.100 10V K RECT.	チップセラ(BJ)			01
	C39	**US625100**	CERAMIC CAPACITOR (CHIP)	0.100 10V K RECT.	チップセラ(BJ)			01
	-42	**US625100**	CERAMIC CAPACITOR (CHIP)	0.100 10V K RECT.	チップセラ(BJ)			01
	C48	**US625100**	CERAMIC CAPACITOR (CHIP)	0.100 10V K RECT.	チップセラ(BJ)			01
	C55	**US625100**	CERAMIC CAPACITOR (CHIP)	0.100 10V K RECT.	チップセラ(BJ)			01
	C56	**US625100**	CERAMIC CAPACITOR (CHIP)	0.100 10V K RECT.	チップセラ(BJ)			01
	C108	**US625100**	CERAMIC CAPACITOR (CHIP)	0.100 10V K RECT.	チップセラ(BJ)			01
	C118	**US625100**	CERAMIC CAPACITOR (CHIP)	0.100 10V K RECT.	チップセラ(BJ)			01
	C150	**UF15810R**	ELECTROLYTIC CAPACITOR(CHIP)	100 35V	チップケミコン			01
	C151	**V8085400**	CERAMIC CAPACITOR (CHIP)	0.1000 25V K RECT.	チップセラ(B)			01
	C152	**V8085400**	CERAMIC CAPACITOR (CHIP)	0.1000 25V K RECT.	チップセラ(B)			01
	C153	**US625100**	CERAMIC CAPACITOR (CHIP)	0.100 10V K RECT.	チップセラ(BJ)			01
	C154	**WH046600**	MONOLITHIC CERAMIC CAP(CHIP)	47 16V K 3225	チップ積層セラコン			03
	C157	**US661120**	CERAMIC CAPACITOR (CHIP)	12P 50V J RECT.	チップセラ(CH)			
	C159	**US662680**	CERAMIC CAPACITOR (CHIP)	680P 50V K RECT.	チップセラ(B)			
	C160	**US661120**	CERAMIC CAPACITOR (CHIP)	12P 50V J RECT.	チップセラ(CH)			
	C161	**US634100**	CERAMIC CAPACITOR (CHIP)	0.010 16V K RECT.	チップセラ(B)			01
	C162	**US643470**	CERAMIC CAPACITOR (CHIP)	4700P 25V K RECT.	チップセラ(B)			01
	C164	**WF547900**	CERAMIC CAPACITOR (CHIP)	10.000 25V K KAKUT	チップセラ			01
	C165	**V8085400**	CERAMIC CAPACITOR (CHIP)	0.1000 25V K RECT.	チップセラ(B)			01
	C167	**WF547900**	CERAMIC CAPACITOR (CHIP)	10.000 25V K KAKUT	チップセラ			01
	C168	**V8085400**	CERAMIC CAPACITOR (CHIP)	0.1000 25V K RECT.	チップセラ(B)			01
	C170	**US643470**	CERAMIC CAPACITOR (CHIP)	4700P 25V K RECT.	チップセラ(B)			01
	C171	**US661120**	CERAMIC CAPACITOR (CHIP)	12P 50V J RECT.	チップセラ(CH)			
	C172	**US634100**	CERAMIC CAPACITOR (CHIP)	0.010 16V K RECT.	チップセラ(B)			01
	C173	**US662560**	CERAMIC CAPACITOR (CHIP)	560P 50V K RECT.	チップセラ(B)			01
	C174	**WH046600**	MONOLITHIC CERAMIC CAP(CHIP)	47 16V K 3225	チップ積層セラコン			03
	C175	**US625100**	CERAMIC CAPACITOR (CHIP)	0.100 10V K RECT.	チップセラ(BJ)			01
	C176	**US661120**	CERAMIC CAPACITOR (CHIP)	12P 50V J RECT.	チップセラ(CH)			
	C211	**WG888300**	MONOLITHIC CERAMIC CAP(CHIP)	10.0 6.3V K TP	チップ積層セラコン			01
	C212	**US625100**	CERAMIC CAPACITOR (CHIP)	0.100 10V K RECT.	チップセラ(BJ)			01
	-218	**US625100**	CERAMIC CAPACITOR (CHIP)	0.100 10V K RECT.	チップセラ(BJ)			01
	C219	**WG888300**	MONOLITHIC CERAMIC CAP(CHIP)	10.0 6.3V K TP	チップ積層セラコン			01
	C220	**US625100**	CERAMIC CAPACITOR (CHIP)	0.100 10V K RECT.	チップセラ(BJ)			01
	-226	**US625100**	CERAMIC CAPACITOR (CHIP)	0.100 10V K RECT.	チップセラ(BJ)			01
	C250	**WG888300**	MONOLITHIC CERAMIC CAP(CHIP)	10.0 6.3V K TP	チップ積層セラコン			01
	C265	**US660500**	CERAMIC CAPACITOR (CHIP)	5P 50V C RECT.	チップセラ(CH)			01
	C301	**UF03810R**	ELECTROLYTIC CAPACITOR(CHIP)	100 16V	チップケミコン			01
	C302	**US625100**	CERAMIC CAPACITOR (CHIP)	0.100 10V K RECT.	チップセラ(BJ)			01
	C312	**US625100**	CERAMIC CAPACITOR (CHIP)	0.100 10V K RECT.	チップセラ(BJ)			01

*: New Parts

RANK: Japan only

DMM

REF NO.	PART NO.	DESCRIPTION		部品名	REMARKS	QTY	RANK
C318	**US625100**	CERAMIC CAPACITOR (CHIP)	0.100 10V K RECT.	チップセラ（ＢＪ）			01
-320	**US625100**	CERAMIC CAPACITOR (CHIP)	0.100 10V K RECT.	チップセラ（ＢＪ）			01
C321	**WG888300**	MONOLITHIC CERAMIC CAP(CHIP)	10.0 6.3V K TP	チップ積層セラコン			01
C322	**WG888300**	MONOLITHIC CERAMIC CAP(CHIP)	10.0 6.3V K TP	チップ積層セラコン			01
C325	**US625100**	CERAMIC CAPACITOR (CHIP)	0.100 10V K RECT.	チップセラ（ＢＪ）			01
C326	**US625100**	CERAMIC CAPACITOR (CHIP)	0.100 10V K RECT.	チップセラ（ＢＪ）			01
C330	**US625100**	CERAMIC CAPACITOR (CHIP)	0.100 10V K RECT.	チップセラ（ＢＪ）			01
C350	**US625100**	CERAMIC CAPACITOR (CHIP)	0.100 10V K RECT.	チップセラ（ＢＪ）			01
C351	**US625100**	CERAMIC CAPACITOR (CHIP)	0.100 10V K RECT.	チップセラ（ＢＪ）			01
C354	**US625100**	CERAMIC CAPACITOR (CHIP)	0.100 10V K RECT.	チップセラ（ＢＪ）			01
C356	**US625100**	CERAMIC CAPACITOR (CHIP)	0.100 10V K RECT.	チップセラ（ＢＪ）			01
C358	**US625100**	CERAMIC CAPACITOR (CHIP)	0.100 10V K RECT.	チップセラ（ＢＪ）			01
C359	**WG888300**	MONOLITHIC CERAMIC CAP(CHIP)	10.0 6.3V K TP	チップ積層セラコン			01
C360	**US661120**	CERAMIC CAPACITOR (CHIP)	12P 50V J RECT.	チップセラ（ＣＨ）			
C361	**US661120**	CERAMIC CAPACITOR (CHIP)	12P 50V J RECT.	チップセラ（ＣＨ）			01
C362	**US661100**	CERAMIC CAPACITOR (CHIP)	10P 50V J RECT.	チップセラ（ＣＨ）			01
C363	**US661100**	CERAMIC CAPACITOR (CHIP)	10P 50V J RECT.	チップセラ（ＣＨ）			01
C365	**WE773800**	MONOLITHIC CERAMIC CAP(CHIP)	1.000 10V B RECT.	チップ積層セラコン			01
C366	**US625100**	CERAMIC CAPACITOR (CHIP)	0.100 10V K RECT.	チップセラ（ＢＪ）			01
C367	**US625100**	CERAMIC CAPACITOR (CHIP)	0.100 10V K RECT.	チップセラ（ＢＪ）			01
C368	**WV584900**	ELECTROLYTIC CAPACITOR	150.00 10.0V CHIP	ケミコンＲＶＤ			01
C369	**WV584900**	ELECTROLYTIC CAPACITOR	150.00 10.0V CHIP	ケミコンＲＶＤ			01
C370	**US625100**	CERAMIC CAPACITOR (CHIP)	0.100 10V K RECT.	チップセラ（ＢＪ）			01
-372	**US625100**	CERAMIC CAPACITOR (CHIP)	0.100 10V K RECT.	チップセラ（ＢＪ）			01
C500	**US625100**	CERAMIC CAPACITOR (CHIP)	0.100 10V K RECT.	チップセラ（ＢＪ）			01
C501	**US625100**	CERAMIC CAPACITOR (CHIP)	0.100 10V K RECT.	チップセラ（ＢＪ）			01
C502	**US661180**	CERAMIC CAPACITOR (CHIP)	18P 50V J RECT.	チップセラ（ＣＨ）			01
C503	**US625100**	CERAMIC CAPACITOR (CHIP)	0.100 10V K RECT.	チップセラ（ＢＪ）			01
C504	**US661150**	CERAMIC CAPACITOR (CHIP)	15P 50V J RECT.	チップセラ（ＣＨ）			01
-506	**US661150**	CERAMIC CAPACITOR (CHIP)	15P 50V J RECT.	チップセラ（ＣＨ）			01
C509	**US625100**	CERAMIC CAPACITOR (CHIP)	0.100 10V K RECT.	チップセラ（ＢＪ）			01
-511	**US625100**	CERAMIC CAPACITOR (CHIP)	0.100 10V K RECT.	チップセラ（ＢＪ）			01
C512	**US661680**	CERAMIC CAPACITOR (CHIP)	68P 50V J RECT.	チップセラ（ＣＨ）			
C513	**US663150**	CERAMIC CAPACITOR (CHIP)	1500P 50V K RECT.	チップセラ（Ｂ）			
C514	**US625100**	CERAMIC CAPACITOR (CHIP)	0.100 10V K RECT.	チップセラ（ＢＪ）			01
C515	**US625100**	CERAMIC CAPACITOR (CHIP)	0.100 10V K RECT.	チップセラ（ＢＪ）			01
C516	**WG888300**	MONOLITHIC CERAMIC CAP(CHIP)	10.0 6.3V K TP	チップ積層セラコン			01
C518	**US661100**	CERAMIC CAPACITOR (CHIP)	10P 50V D RECT.	チップセラ（ＣＨ）			01
C519	**US625100**	CERAMIC CAPACITOR (CHIP)	0.100 10V K RECT.	チップセラ（ＢＪ）			01
C521	**US661100**	CERAMIC CAPACITOR (CHIP)	10P 50V D RECT.	チップセラ（ＣＨ）			01
C522	**US625100**	CERAMIC CAPACITOR (CHIP)	0.100 10V K RECT.	チップセラ（ＢＪ）			01
C523	**US625100**	CERAMIC CAPACITOR (CHIP)	0.100 10V K RECT.	チップセラ（ＢＪ）			01
C526	**US625100**	CERAMIC CAPACITOR (CHIP)	0.100 10V K RECT.	チップセラ（ＢＪ）			01
C529	**US625100**	CERAMIC CAPACITOR (CHIP)	0.100 10V K RECT.	チップセラ（ＢＪ）			01
-533	**US625100**	CERAMIC CAPACITOR (CHIP)	0.100 10V K RECT.	チップセラ（ＢＪ）			01
C541	**US625100**	CERAMIC CAPACITOR (CHIP)	0.100 10V K RECT.	チップセラ（ＢＪ）			01
-544	**US625100**	CERAMIC CAPACITOR (CHIP)	0.100 10V K RECT.	チップセラ（ＢＪ）			01
C548	**US625100**	CERAMIC CAPACITOR (CHIP)	0.100 10V K RECT.	チップセラ（ＢＪ）			01
C549	**US625100**	CERAMIC CAPACITOR (CHIP)	0.100 10V K RECT.	チップセラ（ＢＪ）			01
C694	**US625100**	CERAMIC CAPACITOR (CHIP)	0.100 10V K RECT.	チップセラ（ＢＪ）			01
C695	**US625100**	CERAMIC CAPACITOR (CHIP)	0.100 10V K RECT.	チップセラ（ＢＪ）			01
C698	**US625100**	CERAMIC CAPACITOR (CHIP)	0.100 10V K RECT.	チップセラ（ＢＪ）			01
C699	**US625100**	CERAMIC CAPACITOR (CHIP)	0.100 10V K RECT.	チップセラ（ＢＪ）			01
C702	**US625100**	CERAMIC CAPACITOR (CHIP)	0.100 10V K RECT.	チップセラ（ＢＪ）			01
C703	**US663100**	CERAMIC CAPACITOR (CHIP)	1000P 50V K RECT.	チップセラ（Ｂ）			01
C709	**US661150**	CERAMIC CAPACITOR (CHIP)	15P 50V J RECT.	チップセラ（ＣＨ）			01
C710	**US661150**	CERAMIC CAPACITOR (CHIP)	15P 50V J RECT.	チップセラ（ＣＨ）			01
C732	**US625100**	CERAMIC CAPACITOR (CHIP)	0.100 10V K RECT.	チップセラ（ＢＪ）			01
C733	**US625100**	CERAMIC CAPACITOR (CHIP)	0.100 10V K RECT.	チップセラ（ＢＪ）			01
C742	**US625100**	CERAMIC CAPACITOR (CHIP)	0.100 10V K RECT.	チップセラ（ＢＪ）			01
C744	**US625100**	CERAMIC CAPACITOR (CHIP)	0.100 10V K RECT.	チップセラ（ＢＪ）			01
C745	**UF03810R**	ELECTROLYTIC CAPACITOR(CHIP)	100 16V	チップケミコン			01
C750	**V8085400**	CERAMIC CAPACITOR (CHIP)	0.1000 25V K RECT.	チップセラ（Ｂ）			01
C751	**US625100**	CERAMIC CAPACITOR (CHIP)	0.100 10V K RECT.	チップセラ（ＢＪ）			01
C752	**UF03810R**	ELECTROLYTIC CAPACITOR(CHIP)	100 16V	チップケミコン			01
C753	**US625100**	CERAMIC CAPACITOR (CHIP)	0.100 10V K RECT.	チップセラ（ＢＪ）			01
C755	**US625100**	CERAMIC CAPACITOR (CHIP)	0.100 10V K RECT.	チップセラ（ＢＪ）			01
C756	**WG888300**	MONOLITHIC CERAMIC CAP(CHIP)	10.0 6.3V K TP	チップ積層セラコン			01
C758	**WG888300**	MONOLITHIC CERAMIC CAP(CHIP)	10.0 6.3V K TP	チップ積層セラコン			01
C761	**US625100**	CERAMIC CAPACITOR (CHIP)	0.100 10V K RECT.	チップセラ（ＢＪ）			01

✻: New Parts

RANK: Japan only

DMM

	REF NO.	PART NO.	DESCRIPTION		部品名	REMARKS	QTY	RANK
	C762	**US625100**	CERAMIC CAPACITOR (CHIP)	0.100 10V K RECT.	チップセラ（BJ）			01
	C763	**WG888300**	MONOLITHIC CERAMIC CAP(CHIP)	10.0 6.3V K TP	チップ積層セラコン			01
	-765	**WG888300**	MONOLITHIC CERAMIC CAP(CHIP)	10.0 6.3V K TP	チップ積層セラコン			01
	C766	**WD758300**	CERAMIC CAPACITOR (CHIP)	10U 10V K RECT.	チップセラ			01
	C769	**V8085400**	CERAMIC CAPACITOR (CHIP)	0.1000 25V K RECT.	チップセラ（B）			01
	C770	**US625100**	CERAMIC CAPACITOR (CHIP)	0.100 10V K RECT.	チップセラ（BJ）			01
	C771	**US625100**	CERAMIC CAPACITOR (CHIP)	0.100 10V K RECT.	チップセラ（BJ）			01
	C772	**V8085400**	CERAMIC CAPACITOR (CHIP)	0.1000 25V K RECT.	チップセラ（B）			01
	C773	**US625100**	CERAMIC CAPACITOR (CHIP)	0.100 10V K RECT.	チップセラ（BJ）			01
	C776	**WG888300**	MONOLITHIC CERAMIC CAP(CHIP)	10.0 6.3V K TP	チップ積層セラコン			01
	C777	**WD758300**	CERAMIC CAPACITOR (CHIP)	10U 10V K RECT.	チップセラ			01
	C778	**US625100**	CERAMIC CAPACITOR (CHIP)	0.100 10V K RECT.	チップセラ（BJ）			01
	C779	**WD758300**	CERAMIC CAPACITOR (CHIP)	10U 10V K RECT.	チップセラ			01
	C780	**WD758300**	CERAMIC CAPACITOR (CHIP)	10U 10V K RECT.	チップセラ			01
	C787	**UF037100**	ELECTROLYTIC CAPACITOR(CHIP)	10 16V	チップケミコン			
	-789	**UF037100**	ELECTROLYTIC CAPACITOR(CHIP)	10 16V	チップケミコン			
	C802	**US625100**	CERAMIC CAPACITOR (CHIP)	0.100 10V K RECT.	チップセラ（BJ）			01
	-807	**US625100**	CERAMIC CAPACITOR (CHIP)	0.100 10V K RECT.	チップセラ（BJ）			01
	C828	**V8085400**	CERAMIC CAPACITOR (CHIP)	0.1000 25V K RECT.	チップセラ（B）			01
	C832	**V8085400**	CERAMIC CAPACITOR (CHIP)	0.1000 25V K RECT.	チップセラ（B）			01
	C840	**UF14810R**	ELECTROLYTIC CAPACITOR(CHIP)	100 25V	チップケミコン			01
	C841	**V8085400**	CERAMIC CAPACITOR (CHIP)	0.1000 25V K RECT.	チップセラ（B）			01
	C842	**UF14810R**	ELECTROLYTIC CAPACITOR(CHIP)	100 25V	チップケミコン			01
	C843	**V8085400**	CERAMIC CAPACITOR (CHIP)	0.1000 25V K RECT.	チップセラ（B）			01
	C860	**V8085400**	CERAMIC CAPACITOR (CHIP)	0.1000 25V K RECT.	チップセラ（B）			01
	C861	**V8085400**	CERAMIC CAPACITOR (CHIP)	0.1000 25V K RECT.	チップセラ（B）			01
	C868	**UF14810R**	ELECTROLYTIC CAPACITOR(CHIP)	100 25V	チップケミコン			01
	C869	**UF14810R**	ELECTROLYTIC CAPACITOR(CHIP)	100 25V	チップケミコン			01
	C870	**US625100**	CERAMIC CAPACITOR (CHIP)	0.100 10V K RECT.	チップセラ（BJ）			01
	C871	**WG251600**	CERAMIC CAPACITOR (CHIP)	4.7 6.3V K RECT.	チップセラ			01
	C872	**US625100**	CERAMIC CAPACITOR (CHIP)	0.100 10V K RECT.	チップセラ（BJ）			01
	C873	**WG251600**	CERAMIC CAPACITOR (CHIP)	4.7 6.3V K RECT.	チップセラ			01
	C2004	**US625100**	CERAMIC CAPACITOR (CHIP)	0.100 10V K RECT.	チップセラ（BJ）			01
	C2008	**US625100**	CERAMIC CAPACITOR (CHIP)	0.100 10V K RECT.	チップセラ（BJ）			01
	C2009	**US625100**	CERAMIC CAPACITOR (CHIP)	0.100 10V K RECT.	チップセラ（BJ）			01
	C2064	**US625100**	CERAMIC CAPACITOR (CHIP)	0.100 10V K RECT.	チップセラ（BJ）			01
	CN3	**WB560100**	CONNECTOR	ZH 6P TE	ベースピン			01
	CN6	**VT388400**	CONNECTOR	PH 3P TE	ベース付ポスト			
	CN150	**VT388500**	CONNECTOR	PH 4P TE	ベース付ポスト			01
	CN300	**WD736900**	CONNECTOR	PH 14P TE	ベース付ポスト			04
	CN350	**VT388600**	CONNECTOR	PH 5P TE	ベース付ポスト			
	CN351	**VT388700**	CONNECTOR	PH 6P TE	ベース付ポスト			
	CN352	**VT388800**	CONNECTOR	PH 7P TE	ベース付ポスト			
	CN501	**VT388300**	CONNECTOR	PH 2P TE	ベース付ポスト			
	CN600	**WB560200**	CONNECTOR	ZH 7P TE	ベースピン			01
	CN601	**WB560300**	CONNECTOR	ZH 8P TE	ベースピン			
	CN602	**WB560000**	CONNECTOR	ZH 5P TE	ベースピン			01
	CN750	**WB560000**	CONNECTOR	ZH 5P TE	ベースピン			01
	CN751	**WB560100**	CONNECTOR	ZH 6P TE	ベースピン			01
	CN752	**WB560800**	CONNECTOR	ZH 13P TE	ベースピン			02
	CN753	**VT388700**	CONNECTOR	PH 6P TE	ベース付ポスト			
	D1	**WG139300**	DIODE	KDS4148U-RTK/P TE	ダイオード			
	D150	**V6267600**	DIODE	RB051L-40 TP	ダイオード			01
	D151	**V6267600**	DIODE	RB051L-40 TP	ダイオード			01
	D750	**WG139300**	DIODE	KDS4148U-RTK/P TE	ダイオード			
*	EM201	**WU194900**	FILTER LC	NFM18PC474R0J3D	エミフィルチップ			
*	EM202	**WU194900**	FILTER LC	NFM18PC474R0J3D	エミフィルチップ			
	EM205	**RD350001**	CARBON RESISTOR (CHIP)	0 63M J RECT.	チップ抵抗			01
*	EM303	**WU194900**	FILTER LC	NFM18PC474R0J3D	エミフィルチップ			
	EM350	**RD350001**	CARBON RESISTOR (CHIP)	0 63M J RECT.	チップ抵抗			01
	IC1	**--**	IC	R8A77310D333BG	IC	MAIN CPU (YC170A0)		
*	IC2	**YE484A00**	IC	RP132H001B-T1-FE	IC	REGULATOR +1.2V		
	IC5	**X7701A00**	IC	BU4229G-TR	IC	SYSTEM RESET		01
	IC6	**XV890B0R**	IC	TC74VHC14FT(EL,K)	IC	INVERTER		01
	IC7	**X3693A01**	IC	SN74LV245APWR	IC	TRANSCEIVER		05
	-9	**X3693A01**	IC	SN74LV245APWR	IC	TRANSCEIVER		05
	IC10	**XR680A00**	IC	TC7SH08FU(TE85L,JF)	IC	AND		01
	IC11	**X3693A01**	IC	SN74LV245APWR	IC	TRANSCEIVER		05
	IC12	**X3693A01**	IC	SN74LV245APWR	IC	TRANSCEIVER		05
	IC13	**XV893A0R**	IC	TC74VHC139FT(EL)	IC	DECODER		02

*: New Parts

RANK: Japan only

DMM

REF NO.	PART NO.	DESCRIPTION		部品名	REMARKS	QTY	RANK
IC15	**X3693A01**	IC	SN74LV245APWR	IC	TRANSCEIVER		05
IC20	**X2377A0R**	IC	SN74LV21APWR	IC	AND		01
IC21	**XV890B0R**	IC	TC74VHC14FT(EL,K)	IC	INVERTER		01
IC22	**X8506A01**	IC	TC74VHC123AFT(EL,K)	IC	SINGLE SHOT		02
IC150	**YD766A00**	IC	ISL85033IRTZ-T	IC	DC-DC CONVERTER		
IC203	**X3584E00**	IC	W9812G6JH-6	IC	SDRAM 128M		04
IC204	**X3584E00**	IC	W9812G6JH-6	IC	SDRAM 128M		04
IC300	**YC491A00**	IC	FIN1215MTDX	IC	LVDS TRANSMITTERS		05
IC350	**YD546A00**	IC	UPD720150GK-9EU-A	IC	USB CONTROLLER		
IC500	**X4063A00**	IC	TC7WHU04FU	IC	INVERTER		
-502	**X4063A00**	IC	TC7WHU04FU	IC	INVERTER		
IC503	**X6356B00**	IC	YGV628B-VZ	IC	RGB CONTROLLER AVDP7		11
IC504	**X6536A0R**	IC	TC74ACT74FT(EL)	IC	D-FF		02
IC507	**X2590C00**	IC	W9816G6IH-7	IC	SDRAM 16M		04
IC600	**--**	IC	T6TJ3XBG-0001(O)	IC	SWP51L (X8940A0)		
IC601	**--**	IC	T6TJ3XBG-0001(O)	IC	SWP51L (X8940A0)		
IC606	**XZ414F00**	IC	W9864G6JH-6	IC	SDRAM 64M		03
IC607	**XZ414F00**	IC	W9864G6JH-6	IC	SDRAM 64M		03
IC610	**X2080A00**	IC	SN74AHCT1G32DCKR	IC	OR		01
✻ IC610	**X2609A00**	IC	NC7ST32P5X	IC			
IC610	**XW814A0R**	IC	TC7SET32FU(TE85L,F)	IC			01
IC611	**YA492A00**	IC	GTL2002DP	IC	TRANSLATOR		
IC750	**YD413A00**	IC	R1190H050B-T1-FE	IC	REGULATOR +5V		
IC751	**X8324A00**	IC	AK4396VF-E2	IC	DAC		06
IC753	**X8324A00**	IC	AK4396VF-E2	IC	DAC		06
IC754	**X5219A0R**	IC	AK5381VT-E2	IC	ADC		05
IC755	**X5219A0R**	IC	AK5381VT-E2	IC	ADC		05
L2	**WK139000**	CHIP INDUCTANCE	600 BK1005HM601-T	チップインダクタ			01
-4	**WK139000**	CHIP INDUCTANCE	600 BK1005HM601-T	チップインダクタ			01
L151	**WZ556000**	CHIP INDUCTANCE	7.5U DER7052-7R5N	チップインダクタ			
L152	**WZ556000**	CHIP INDUCTANCE	7.5U DER7052-7R5N	チップインダクタ			
L153	**V2449900**	CHIP INDUCTANCE	BLM21PG600SN1D	チップインダクタ			01
L300	**WT761600**	CHIP CHOKE COIL	DLW31SN222SQ2	チップチョークコイル			02
-303	**WT761600**	CHIP CHOKE COIL	DLW31SN222SQ2	チップチョークコイル			02
L351	**WQ266500**	COIL INDUCTOR	BLM18EG221SN1D	チップインダクタ			01
L352	**WG834800**	COIL	DLW21HN900SQ2L	コイル			01
L354	**WG834800**	COIL	DLW21HN900SQ2L	コイル			01
L355	**WG834800**	COIL	DLW21HN900SQ2L	コイル			01
L610	**WK139000**	CHIP INDUCTANCE	600 BK1005HM601-T	チップインダクタ			01
L611	**WK139000**	CHIP INDUCTANCE	600 BK1005HM601-T	チップインダクタ			01
L613	**WP372900**	CHIP INDUCTANCE	BLM18BB471SN1D	チップインダクタ			01
R6	**RD454180**	CARBON RESISTOR (CHIP)	18.0 63M J RECT.	チップ抵抗			01
R8	**RD454680**	CARBON RESISTOR (CHIP)	68.0 63M J RECT.	チップ抵抗			01
-10	**RD454680**	CARBON RESISTOR (CHIP)	68.0 63M J RECT.	チップ抵抗			01
R11	**RD45747R**	CARBON RESISTOR (CHIP)	47.0K 63M J RECT.	チップ抵抗			01
R12	**RD45747R**	CARBON RESISTOR (CHIP)	47.0K 63M J RECT.	チップ抵抗			01
R13	**RD45000R**	CARBON RESISTOR (CHIP)	0.00 63M J RECT.	チップ抵抗			01
R14	**RD454680**	CARBON RESISTOR (CHIP)	68.0 63M J RECT.	チップ抵抗			01
-16	**RD454680**	CARBON RESISTOR (CHIP)	68.0 63M J RECT.	チップ抵抗			01
R22	**RD457100**	CARBON RESISTOR (CHIP)	10.0K 63M J RECT.	チップ抵抗			01
R23	**RD45547R**	CARBON RESISTOR (CHIP)	470.0 63M J RECT.	チップ抵抗			01
R25	**RD455680**	CARBON RESISTOR (CHIP)	680.0 63M J RECT.	チップ抵抗			01
R26	**RD455680**	CARBON RESISTOR (CHIP)	680.0 63M J RECT.	チップ抵抗			01
R30	**RD454330**	CARBON RESISTOR (CHIP)	33.0 63M J RECT.	チップ抵抗			01
R32	**RD457100**	CARBON RESISTOR (CHIP)	10.0K 63M J RECT.	チップ抵抗			01
R34	**RD456100**	CARBON RESISTOR (CHIP)	1.0K 63M J RECT.	チップ抵抗			01
R36	**RD454680**	CARBON RESISTOR (CHIP)	68.0 63M J RECT.	チップ抵抗			01
R37	**RD454680**	CARBON RESISTOR (CHIP)	68.0 63M J RECT.	チップ抵抗			01
R39	**RD454680**	CARBON RESISTOR (CHIP)	68.0 63M J RECT.	チップ抵抗			01
R40	**RD45427R**	CARBON RESISTOR (CHIP)	27.0 63M J RECT.	チップ抵抗			01
-45	**RD45427R**	CARBON RESISTOR (CHIP)	27.0 63M J RECT.	チップ抵抗			01
R47	**RD45427R**	CARBON RESISTOR (CHIP)	27.0 63M J RECT.	チップ抵抗			01
R48	**RD45427R**	CARBON RESISTOR (CHIP)	27.0 63M J RECT.	チップ抵抗			01
R50	**RD45427R**	CARBON RESISTOR (CHIP)	27.0 63M J RECT.	チップ抵抗			01
R51	**RD45427R**	CARBON RESISTOR (CHIP)	27.0 63M J RECT.	チップ抵抗			01
R59	**RD45427R**	CARBON RESISTOR (CHIP)	27.0 63M J RECT.	チップ抵抗			01
R60	**RD45427R**	CARBON RESISTOR (CHIP)	27.0 63M J RECT.	チップ抵抗			01
R63	**RD45427R**	CARBON RESISTOR (CHIP)	27.0 63M J RECT.	チップ抵抗			01
R64	**RD45427R**	CARBON RESISTOR (CHIP)	27.0 63M J RECT.	チップ抵抗			01
R66	**RD454330**	CARBON RESISTOR (CHIP)	33.0 63M J RECT.	チップ抵抗			01

✻: New Parts

RANK: Japan only

DMM

REF NO.	PART NO.	DESCRIPTION		部品名	REMARKS	QTY	RANK
R67	**RD454330**	CARBON RESISTOR (CHIP)	33.0 63M J RECT.	チップ抵抗			01
R68	**RD454470**	CARBON RESISTOR (CHIP)	47.0 63M J RECT.	チップ抵抗			01
R71	**RD454680**	CARBON RESISTOR (CHIP)	68.0 63M J RECT.	チップ抵抗			01
-74	**RD454680**	CARBON RESISTOR (CHIP)	68.0 63M J RECT.	チップ抵抗			01
R75	**RD456470**	CARBON RESISTOR (CHIP)	4.7K 63M J RECT.	チップ抵抗			01
R77	**RD454680**	CARBON RESISTOR (CHIP)	68.0 63M J RECT.	チップ抵抗			01
-79	**RD454680**	CARBON RESISTOR (CHIP)	68.0 63M J RECT.	チップ抵抗			01
R80	**RD45747R**	CARBON RESISTOR (CHIP)	47.0K 63M J RECT.	チップ抵抗			01
R83	**RD454680**	CARBON RESISTOR (CHIP)	68.0 63M J RECT.	チップ抵抗			01
R84	**RD456560**	CARBON RESISTOR (CHIP)	5.6K 63M J RECT.	チップ抵抗			01
R86	**RD45747R**	CARBON RESISTOR (CHIP)	47.0K 63M J RECT.	チップ抵抗			01
R93	**RD454680**	CARBON RESISTOR (CHIP)	68.0 63M J RECT.	チップ抵抗			01
-95	**RD454680**	CARBON RESISTOR (CHIP)	68.0 63M J RECT.	チップ抵抗			01
R97	**RD454680**	CARBON RESISTOR (CHIP)	68.0 63M J RECT.	チップ抵抗			01
R106	**RD457100**	CARBON RESISTOR (CHIP)	10.0K 63M J RECT.	チップ抵抗			01
R109	**RD454680**	CARBON RESISTOR (CHIP)	68.0 63M J RECT.	チップ抵抗			01
R110	**RD458470**	CARBON RESISTOR (CHIP)	470.0K 63M J RECT.	チップ抵抗			
R111	**RA156680**	METAL FILM RESISTOR (CHIP)	6.8K 63M D RECT.	チップ金被抵抗			01
R112	**RA156680**	METAL FILM RESISTOR (CHIP)	6.8K 63M D RECT.	チップ金被抵抗			01
R113	**RA157100**	METAL FILM RESISTOR (CHIP)	10.0K 63M D RECT.	チップ金被抵抗			01
R114	**RA157120**	METAL FILM RESISTOR (CHIP)	12.0K 63M D RECT.	チップ金被抵抗			01
R118	**RD457100**	CARBON RESISTOR (CHIP)	10.0K 63M J RECT.	チップ抵抗			01
R119	**RD457100**	CARBON RESISTOR (CHIP)	10.0K 63M J RECT.	チップ抵抗			01
R120	**RD45522R**	CARBON RESISTOR (CHIP)	220.0 63M J RECT.	チップ抵抗			01
R121	**RD454680**	CARBON RESISTOR (CHIP)	68.0 63M J RECT.	チップ抵抗			01
R122	**RD45522R**	CARBON RESISTOR (CHIP)	220.0 63M J RECT.	チップ抵抗			01
R123	**RD45000R**	CARBON RESISTOR (CHIP)	0.00 63M J RECT.	チップ抵抗			01
R124	**RD457100**	CARBON RESISTOR (CHIP)	10.0K 63M J RECT.	チップ抵抗			01
R126	**RD458100**	CARBON RESISTOR (CHIP)	100.0K 63M J RECT.	チップ抵抗			01
R127	**RD454680**	CARBON RESISTOR (CHIP)	68.0 63M J RECT.	チップ抵抗			01
-131	**RD454680**	CARBON RESISTOR (CHIP)	68.0 63M J RECT.	チップ抵抗			01
R139	**RD454680**	CARBON RESISTOR (CHIP)	68.0 63M J RECT.	チップ抵抗			01
R154	**RA156330**	METAL FILM RESISTOR (CHIP)	3.3K 63M D RECT.	チップ金被抵抗			01
R155	**RA157510**	METAL FILM RESISTOR (CHIP)	51.0K 63M D RECT.	チップ金被抵抗			01
R156	**RA157100**	METAL FILM RESISTOR (CHIP)	10.0K 63M D RECT.	チップ金被抵抗			01
R157	**RD458150**	CARBON RESISTOR (CHIP)	150.0K 63M J RECT.	チップ抵抗			01
R162	**RD458100**	CARBON RESISTOR (CHIP)	100.0K 63M J RECT.	チップ抵抗			01
R163	**RA157100**	METAL FILM RESISTOR (CHIP)	10.0K 63M D RECT.	チップ金被抵抗			01
R164	**RA157270**	METAL FILM RESISTOR (CHIP)	27.0K 63M D RECT.	チップ金被抵抗			01
R165	**RA156470**	METAL FILM RESISTOR (CHIP)	4.7K 63M D RECT.	チップ金被抵抗			01
R200	**RD45427R**	CARBON RESISTOR (CHIP)	27.0 63M J RECT.	チップ抵抗			01
R201	**RD45427R**	CARBON RESISTOR (CHIP)	27.0 63M J RECT.	チップ抵抗			01
R202	**RD35418R**	CARBON RESISTOR (CHIP)	18.0 63M J RECT.	チップ抵抗			01
R217	**RD45427R**	CARBON RESISTOR (CHIP)	27.0 63M J RECT.	チップ抵抗			01
R218	**RD45427R**	CARBON RESISTOR (CHIP)	27.0 63M J RECT.	チップ抵抗			01
R221	**RD45427R**	CARBON RESISTOR (CHIP)	27.0 63M J RECT.	チップ抵抗			01
R231	**RD45427R**	CARBON RESISTOR (CHIP)	27.0 63M J RECT.	チップ抵抗			01
R233	**RD454680**	CARBON RESISTOR (CHIP)	68.0 63M J RECT.	チップ抵抗			01
-239	**RD454680**	CARBON RESISTOR (CHIP)	68.0 63M J RECT.	チップ抵抗			01
R240	**RD45427R**	CARBON RESISTOR (CHIP)	27.0 63M J RECT.	チップ抵抗			01
R241	**RD45427R**	CARBON RESISTOR (CHIP)	27.0 63M J RECT.	チップ抵抗			01
R242	**RD454680**	CARBON RESISTOR (CHIP)	68.0 63M J RECT.	チップ抵抗			01
-248	**RD454680**	CARBON RESISTOR (CHIP)	68.0 63M J RECT.	チップ抵抗			01
R249	**RD45427R**	CARBON RESISTOR (CHIP)	27.0 63M J RECT.	チップ抵抗			01
R250	**RD45427R**	CARBON RESISTOR (CHIP)	27.0 63M J RECT.	チップ抵抗			01
R260	**RD45000R**	CARBON RESISTOR (CHIP)	0.00 63M J RECT.	チップ抵抗			01
-263	**RD45000R**	CARBON RESISTOR (CHIP)	0.00 63M J RECT.	チップ抵抗			01
R300	**RD350001**	CARBON RESISTOR (CHIP)	0 63M J RECT.	チップ抵抗			01
R303	**RD457100**	CARBON RESISTOR (CHIP)	10.0K 63M J RECT.	チップ抵抗			01
R315	**RD45547R**	CARBON RESISTOR (CHIP)	470.0 63M J RECT.	チップ抵抗			01
-322	**RD45547R**	CARBON RESISTOR (CHIP)	470.0 63M J RECT.	チップ抵抗			01
R323	**RD457100**	CARBON RESISTOR (CHIP)	10.0K 63M J RECT.	チップ抵抗			01
R324	**RD455100**	CARBON RESISTOR (CHIP)	100.0 63M J RECT.	チップ抵抗			01
R325	**RD457100**	CARBON RESISTOR (CHIP)	10.0K 63M J RECT.	チップ抵抗			01
R335	**RD454680**	CARBON RESISTOR (CHIP)	68.0 63M J RECT.	チップ抵抗			01
R336	**RD354680**	CARBON RESISTOR (CHIP)	68.0 63M J RECT.	チップ抵抗			
R341	**RD456560**	CARBON RESISTOR (CHIP)	5.6K 63M J RECT.	チップ抵抗			01
R346	**RD454680**	CARBON RESISTOR (CHIP)	68.0 63M J RECT.	チップ抵抗			01
R351	**RD45747R**	CARBON RESISTOR (CHIP)	47.0K 63M J RECT.	チップ抵抗			01
R355	**RD454680**	CARBON RESISTOR (CHIP)	68.0 63M J RECT.	チップ抵抗			01

✻: New Parts

RANK: Japan only

DMM

REF NO.	PART NO.	DESCRIPTION		部品名	REMARKS	QTY	RANK
R357	**RD45747R**	CARBON RESISTOR (CHIP)	47.0K 63M J RECT.	チップ抵抗			01
R358	**RF45616R**	CARBON RESISTOR (CHIP)	1.6K D RECT.	チップ抵抗			01
R359	**RD45747R**	CARBON RESISTOR (CHIP)	47.0K 63M J RECT.	チップ抵抗			01
R361	**RD455680**	CARBON RESISTOR (CHIP)	680.0 63M J RECT.	チップ抵抗			01
R368	**RD455100**	CARBON RESISTOR (CHIP)	100.0 63M J RECT.	チップ抵抗			01
R503	**RD459100**	CARBON RESISTOR (CHIP)	1.0M 63M J RECT.	チップ抵抗			01
R504	**RD45615R**	CARBON RESISTOR (CHIP)	1.5K 63M J RECT.	チップ抵抗			01
R505	**RD459100**	CARBON RESISTOR (CHIP)	1.0M 63M J RECT.	チップ抵抗			01
R506	**RD454330**	CARBON RESISTOR (CHIP)	33.0 63M J RECT.	チップ抵抗			01
R507	**RD454470**	CARBON RESISTOR (CHIP)	47.0 63M J RECT.	チップ抵抗			01
R508	**RD456100**	CARBON RESISTOR (CHIP)	1.0K 63M J RECT.	チップ抵抗			01
R509	**RD454680**	CARBON RESISTOR (CHIP)	68.0 63M J RECT.	チップ抵抗			01
R510	**RD45615R**	CARBON RESISTOR (CHIP)	1.5K 63M J RECT.	チップ抵抗			01
R511	**RD454330**	CARBON RESISTOR (CHIP)	33.0 63M J RECT.	チップ抵抗			01
R512	**RA156680**	METAL FILM RESISTOR (CHIP)	6.8K 63M D RECT.	チップ金被抵抗			01
R513	**RD45747R**	CARBON RESISTOR (CHIP)	47.0K 63M J RECT.	チップ抵抗			01
R514	**RD459100**	CARBON RESISTOR (CHIP)	1.0M 63M J RECT.	チップ抵抗			01
R515	**RD455680**	CARBON RESISTOR (CHIP)	680.0 63M J RECT.	チップ抵抗			01
R516	**RD454330**	CARBON RESISTOR (CHIP)	33.0 63M J RECT.	チップ抵抗			01
R517	**RD454470**	CARBON RESISTOR (CHIP)	47.0 63M J RECT.	チップ抵抗			01
R519	**RD455100**	CARBON RESISTOR (CHIP)	100.0 63M J RECT.	チップ抵抗			01
R520	**RD454680**	CARBON RESISTOR (CHIP)	68.0 63M J RECT.	チップ抵抗			01
R522	**RD454680**	CARBON RESISTOR (CHIP)	68.0 63M J RECT.	チップ抵抗			01
R523	**RD454680**	CARBON RESISTOR (CHIP)	68.0 63M J RECT.	チップ抵抗			01
R525	**RD454680**	CARBON RESISTOR (CHIP)	68.0 63M J RECT.	チップ抵抗			01
R526	**RF454750**	CARBON RESISTOR (CHIP)	75.0 D RECT.	チップ抵抗			
R527	**RD355150**	CARBON RESISTOR (CHIP)	150.0 63M J RECT.	チップ抵抗			
R528	**RF454750**	CARBON RESISTOR (CHIP)	75.0 D RECT.	チップ抵抗			
R529	**RD454680**	CARBON RESISTOR (CHIP)	68.0 63M J RECT.	チップ抵抗			01
R531	**RF454750**	CARBON RESISTOR (CHIP)	75.0 D RECT.	チップ抵抗			
R532	**RD454680**	CARBON RESISTOR (CHIP)	68.0 63M J RECT.	チップ抵抗			01
R602	**RD454470**	CARBON RESISTOR (CHIP)	47.0 63M J RECT.	チップ抵抗			01
R605	**RD454470**	CARBON RESISTOR (CHIP)	47.0 63M J RECT.	チップ抵抗			01
R606	**RD454680**	CARBON RESISTOR (CHIP)	68.0 63M J RECT.	チップ抵抗			01
-608	**RD454680**	CARBON RESISTOR (CHIP)	68.0 63M J RECT.	チップ抵抗			01
R609	**RD458220**	CARBON RESISTOR (CHIP)	220.0K 63M J RECT.	チップ抵抗			01
R610	**RD457100**	CARBON RESISTOR (CHIP)	10.0K 63M J RECT.	チップ抵抗			01
R613	**RD454680**	CARBON RESISTOR (CHIP)	68.0 63M J RECT.	チップ抵抗			01
-616	**RD454680**	CARBON RESISTOR (CHIP)	68.0 63M J RECT.	チップ抵抗			01
R619	**RD454680**	CARBON RESISTOR (CHIP)	68.0 63M J RECT.	チップ抵抗			01
R622	**RD454680**	CARBON RESISTOR (CHIP)	68.0 63M J RECT.	チップ抵抗			01
R625	**RD458100**	CARBON RESISTOR (CHIP)	100.0K 63M J RECT.	チップ抵抗			01
-627	**RD458100**	CARBON RESISTOR (CHIP)	100.0K 63M J RECT.	チップ抵抗			01
R629	**RD454680**	CARBON RESISTOR (CHIP)	68.0 63M J RECT.	チップ抵抗			01
R630	**RD454680**	CARBON RESISTOR (CHIP)	68.0 63M J RECT.	チップ抵抗			01
R632	**RD454680**	CARBON RESISTOR (CHIP)	68.0 63M J RECT.	チップ抵抗			01
-634	**RD454680**	CARBON RESISTOR (CHIP)	68.0 63M J RECT.	チップ抵抗			01
R638	**RD454680**	CARBON RESISTOR (CHIP)	68.0 63M J RECT.	チップ抵抗			01
-640	**RD454680**	CARBON RESISTOR (CHIP)	68.0 63M J RECT.	チップ抵抗			01
R644	**RD454680**	CARBON RESISTOR (CHIP)	68.0 63M J RECT.	チップ抵抗			01
R647	**RD455100**	CARBON RESISTOR (CHIP)	100.0 63M J RECT.	チップ抵抗			01
R648	**RD455100**	CARBON RESISTOR (CHIP)	100.0 63M J RECT.	チップ抵抗			01
R651	**RD455100**	CARBON RESISTOR (CHIP)	100.0 63M J RECT.	チップ抵抗			01
R652	**RD455100**	CARBON RESISTOR (CHIP)	100.0 63M J RECT.	チップ抵抗			01
R656	**RD455100**	CARBON RESISTOR (CHIP)	100.0 63M J RECT.	チップ抵抗			01
R657	**RD45615R**	CARBON RESISTOR (CHIP)	1.5K 63M J RECT.	チップ抵抗			01
R658	**RD459100**	CARBON RESISTOR (CHIP)	1.0M 63M J RECT.	チップ抵抗			01
R659	**RD455100**	CARBON RESISTOR (CHIP)	100.0 63M J RECT.	チップ抵抗			01
-661	**RD455100**	CARBON RESISTOR (CHIP)	100.0 63M J RECT.	チップ抵抗			01
R670	**RD455100**	CARBON RESISTOR (CHIP)	100.0 63M J RECT.	チップ抵抗			01
R672	**RD454680**	CARBON RESISTOR (CHIP)	68.0 63M J RECT.	チップ抵抗			01
R673	**RD45515R**	CARBON RESISTOR (CHIP)	150.0 63M J RECT.	チップ抵抗			01
R677	**RD45515R**	CARBON RESISTOR (CHIP)	150.0 63M J RECT.	チップ抵抗			01
R679	**RD454680**	CARBON RESISTOR (CHIP)	68.0 63M J RECT.	チップ抵抗			01
R681	**RD454680**	CARBON RESISTOR (CHIP)	68.0 63M J RECT.	チップ抵抗			01
R695	**RD454680**	CARBON RESISTOR (CHIP)	68.0 63M J RECT.	チップ抵抗			01
R706	**RD454680**	CARBON RESISTOR (CHIP)	68.0 63M J RECT.	チップ抵抗			01
R707	**RD454680**	CARBON RESISTOR (CHIP)	68.0 63M J RECT.	チップ抵抗			01
R750	**RD45000R**	CARBON RESISTOR (CHIP)	0.00 63M J RECT.	チップ抵抗			01
R751	**RD350001**	CARBON RESISTOR (CHIP)	0 63M J RECT.	チップ抵抗			01

✻: New Parts

RANK: Japan only

DMM

	REF NO.	PART NO.	DESCRIPTION		部品名	REMARKS	QTY	RANK
	R752	**RD45000R**	CARBON RESISTOR (CHIP)	0.00 63M J RECT.	チップ抵抗			01
	R753	**RD45000R**	CARBON RESISTOR (CHIP)	0.00 63M J RECT.	チップ抵抗			01
	R754	**RD457100**	CARBON RESISTOR (CHIP)	10.0K 63M J RECT.	チップ抵抗			01
	R755	**RD45000R**	CARBON RESISTOR (CHIP)	0.00 63M J RECT.	チップ抵抗			01
	-760	**RD45000R**	CARBON RESISTOR (CHIP)	0.00 63M J RECT.	チップ抵抗			01
	R761	**RD457100**	CARBON RESISTOR (CHIP)	10.0K 63M J RECT.	チップ抵抗			01
	R762	**RD45000R**	CARBON RESISTOR (CHIP)	0.00 63M J RECT.	チップ抵抗			01
	-764	**RD45000R**	CARBON RESISTOR (CHIP)	0.00 63M J RECT.	チップ抵抗			01
	R768	**RD454680**	CARBON RESISTOR (CHIP)	68.0 63M J RECT.	チップ抵抗			01
	R769	**RD454680**	CARBON RESISTOR (CHIP)	68.0 63M J RECT.	チップ抵抗			01
	R770	**RD456100**	CARBON RESISTOR (CHIP)	1.0K 63M J RECT.	チップ抵抗			01
	R771	**RD456220**	CARBON RESISTOR (CHIP)	2.2K 63M J RECT.	チップ抵抗			01
*	RA1	**WH205200**	RESISTOR ARRAY	18 X 4	抵抗アレイ			
*	-6	**WH205200**	RESISTOR ARRAY	18 X 4	抵抗アレイ			
	RA7	**WH206600**	RESISTOR ARRAY	68 X 4	抵抗アレイ			01
	-10	**WH206600**	RESISTOR ARRAY	68 X 4	抵抗アレイ			01
	RA18	**WH205600**	RESISTOR ARRAY	27 X 4	抵抗アレイ			
	-27	**WH205600**	RESISTOR ARRAY	27 X 4	抵抗アレイ			
	RA28	**WH206200**	RESISTOR ARRAY	47 X 4	抵抗アレイ			01
	-31	**WH206200**	RESISTOR ARRAY	47 X 4	抵抗アレイ			01
	RA32	**WH206600**	RESISTOR ARRAY	68 X 4	抵抗アレイ			01
	-37	**WH206600**	RESISTOR ARRAY	68 X 4	抵抗アレイ			01
	RA62	**WH211800**	RESISTOR ARRAY	10K X 4	抵抗アレイ			01
	RA63	**WH207000**	RESISTOR ARRAY	100 X 4	抵抗アレイ			01
	RA64	**WH207000**	RESISTOR ARRAY	100 X 4	抵抗アレイ			01
	RA202	**WH205600**	RESISTOR ARRAY	27 X 4	抵抗アレイ			
	-205	**WH205600**	RESISTOR ARRAY	27 X 4	抵抗アレイ			
	RA210	**WH205600**	RESISTOR ARRAY	27 X 4	抵抗アレイ			
	-213	**WH205600**	RESISTOR ARRAY	27 X 4	抵抗アレイ			
	RA216	**WH205600**	RESISTOR ARRAY	27 X 4	抵抗アレイ			
	-218	**WH205600**	RESISTOR ARRAY	27 X 4	抵抗アレイ			
	RA226	**WH205600**	RESISTOR ARRAY	27 X 4	抵抗アレイ			
	-239	**WH205600**	RESISTOR ARRAY	27 X 4	抵抗アレイ			
	RA300	**WH207400**	RESISTOR ARRAY	150 X 4	抵抗アレイ			01
	-303	**WH207400**	RESISTOR ARRAY	150 X 4	抵抗アレイ			01
	RA350	**WH206600**	RESISTOR ARRAY	68 X 4	抵抗アレイ			01
	-353	**WH206600**	RESISTOR ARRAY	68 X 4	抵抗アレイ			01
	RA505	**WH205600**	RESISTOR ARRAY	27 X 4	抵抗アレイ			
	-508	**WH205600**	RESISTOR ARRAY	27 X 4	抵抗アレイ			
	RA509	**WH206600**	RESISTOR ARRAY	68 X 4	抵抗アレイ			01
	-515	**WH206600**	RESISTOR ARRAY	68 X 4	抵抗アレイ			01
	RA602	**WH207000**	RESISTOR ARRAY	100 X 4	抵抗アレイ			01
	RA603	**WH207000**	RESISTOR ARRAY	100 X 4	抵抗アレイ			01
	RA606	**WH207000**	RESISTOR ARRAY	100 X 4	抵抗アレイ			01
	RA607	**WH207000**	RESISTOR ARRAY	100 X 4	抵抗アレイ			01
	RA610	**WH207000**	RESISTOR ARRAY	100 X 4	抵抗アレイ			01
	RA611	**WH207000**	RESISTOR ARRAY	100 X 4	抵抗アレイ			01
	RA614	**WH207000**	RESISTOR ARRAY	100 X 4	抵抗アレイ			01
	RA615	**WH207000**	RESISTOR ARRAY	100 X 4	抵抗アレイ			01
	RA616	**WH206600**	RESISTOR ARRAY	68 X 4	抵抗アレイ			01
	RA617	**WH206600**	RESISTOR ARRAY	68 X 4	抵抗アレイ			01
	RA626	**WH206600**	RESISTOR ARRAY	68 X 4	抵抗アレイ			01
	RA627	**WH206600**	RESISTOR ARRAY	68 X 4	抵抗アレイ			01
	RA632	**WH206600**	RESISTOR ARRAY	68 X 4	抵抗アレイ			01
	-657	**WH206600**	RESISTOR ARRAY	68 X 4	抵抗アレイ			01
	RA658	**WH210200**	RESISTOR ARRAY	2.2K X 4	抵抗アレイ			01
	RA659	**WH211000**	RESISTOR ARRAY	4.7K X 4	抵抗アレイ			01
	RA662	**WH211800**	RESISTOR ARRAY	10K X 4	抵抗アレイ			01
	RA671	**WH206600**	RESISTOR ARRAY	68 X 4	抵抗アレイ			01
	RA672	**WH206600**	RESISTOR ARRAY	68 X 4	抵抗アレイ			01
	RA682	**WH206600**	RESISTOR ARRAY	68 X 4	抵抗アレイ			01
	RA683	**WH206600**	RESISTOR ARRAY	68 X 4	抵抗アレイ			01
	RA685	**WH206600**	RESISTOR ARRAY	68 X 4	抵抗アレイ			01
	-695	**WH206600**	RESISTOR ARRAY	68 X 4	抵抗アレイ			01
	RA704	**WH206600**	RESISTOR ARRAY	68 X 4	抵抗アレイ			01
	-714	**WH206600**	RESISTOR ARRAY	68 X 4	抵抗アレイ			01
	SW300	**V302690R**	SWITCH	CHS-01 TA1	ジャンパー SW	J/E Select		02
⚠	TH1	**WQ479700**	PROTECTOR	MF-MSMF110/16-2	POLYSWITCH			01
	TH300	**WQ479700**	PROTECTOR	MF-MSMF110/16-2	POLYSWITCH			01
	TH600	**WQ479700**	PROTECTOR	MF-MSMF110/16-2	POLYSWITCH			01

*: New Parts

RANK: Japan only

DMM and EIF

	REF NO.	PART NO.	DESCRIPTION		部品名	REMARKS	QTY	RANK
	TH601	**WQ479700**	PROTECTOR	MF-MSMF110/16-2	ＰＯＬＹＳＷＩＴＣＨ			01
	TR750	**VV556400**	TRANSISTOR	2SC2412K Q,R,S TP	トランジスタ			
	TR751	**VV556400**	TRANSISTOR	2SC2412K Q,R,S TP	トランジスタ			
*	X1	**ZC596700**	RESONATOR QUARTZ	20.000MHz SG-9001LB	水晶発振器			
*	X3	**WZ668800**	RESONATOR QUARTZ	32.768KHz SG-3030LC	水晶発振器			
	X302	**WH521200**	QUARTZ CRYSTAL UNIT	48MHz SG-310SCF	水晶振動器			04
	X302	**WM725500**	RESONATOR QUARTZ	48MHz DSO321SR	水晶発振器			
	X350	**WG415900**	QUARTZ CRYSTAL UNIT	30MHz DSX321G	水晶振動子			03
	X500	**WN318100**	RESONATOR QUARTZ	20MHz DSX321G	水晶振動子			03
	X501	**WM285000**	QUARTZ CRYSTAL UNIT	14.31818MHz DSX321G	水晶振動子			02
	X502	**WM285100**	QUARTZ CRYSTAL UNIT	17.734475MHz DSX321G	水晶振動子			02
	X600	**WM135300**	RESONATOR QUARTZ	11.2896MHz DSX321G	水晶振動子			03
*		**ZA556600**	CIRCUIT BOARD	EIF	ＥＩＦシート	(ZA38220)(YD881C0)		
	C5	**US663100**	CERAMIC CAPACITOR (CHIP)	1000P 50V K RECT.	チップセラ（Ｂ）			01
	-8	**US663100**	CERAMIC CAPACITOR (CHIP)	1000P 50V K RECT.	チップセラ（Ｂ）			01
	C10	**US663100**	CERAMIC CAPACITOR (CHIP)	1000P 50V K RECT.	チップセラ（Ｂ）			01
	C13	**US663100**	CERAMIC CAPACITOR (CHIP)	1000P 50V K RECT.	チップセラ（Ｂ）			01
	C18	**US663100**	CERAMIC CAPACITOR (CHIP)	1000P 50V K RECT.	チップセラ（Ｂ）			01
	C21	**US635100**	CERAMIC CAPACITOR (CHIP)	0.100 16V Z RECT.	チップセラ（Ｆ）			
	C22	**WG888300**	MONOLITHIC CERAMIC CAP(CHIP)	10.0 6.3V K TP	チップ積層セラコン			01
	C54	**US663100**	CERAMIC CAPACITOR (CHIP)	1000P 50V K RECT.	チップセラ（Ｂ）			01
	-62	**US663100**	CERAMIC CAPACITOR (CHIP)	1000P 50V K RECT.	チップセラ（Ｂ）			01
	C110	**WG888300**	MONOLITHIC CERAMIC CAP(CHIP)	10.0 6.3V K TP	チップ積層セラコン			01
	C111	**US635100**	CERAMIC CAPACITOR (CHIP)	0.100 16V Z RECT.	チップセラ（Ｆ）			
	C115	**US635100**	CERAMIC CAPACITOR (CHIP)	0.100 16V Z RECT.	チップセラ（Ｆ）			
	-118	**US635100**	CERAMIC CAPACITOR (CHIP)	0.100 16V Z RECT.	チップセラ（Ｆ）			
	L104	**WH559500**	CHIP INDUCTANCE	BLM18PG471SN1D 1	チップインダクタ			01
	R13	**RD459100**	CARBON RESISTOR (CHIP)	1.0M 63M J RECT.	チップ抵抗			01
	R14	**RD45747R**	CARBON RESISTOR (CHIP)	47.0K 63M J RECT.	チップ抵抗			01
	R16	**RD45747R**	CARBON RESISTOR (CHIP)	47.0K 63M J RECT.	チップ抵抗			01
	R19	**RD458470**	CARBON RESISTOR (CHIP)	470.0K 63M J RECT.	チップ抵抗			
	R20	**RD456100**	CARBON RESISTOR (CHIP)	1.0K 63M J RECT.	チップ抵抗			01
	R23	**RD458470**	CARBON RESISTOR (CHIP)	470.0K 63M J RECT.	チップ抵抗			
	R59	**RD454470**	CARBON RESISTOR (CHIP)	47.0 63M J RECT.	チップ抵抗			01
	R60	**RD454470**	CARBON RESISTOR (CHIP)	47.0 63M J RECT.	チップ抵抗			01
	R100	**RA154470**	METAL FILM RESISTOR (CHIP)	47.0 63M D RECT.	チップ金被抵抗			01
	-107	**RA154470**	METAL FILM RESISTOR (CHIP)	47.0 63M D RECT.	チップ金被抵抗			01
	R122	**RD45000R**	CARBON RESISTOR (CHIP)	0.00 63M J RECT.	チップ抵抗			01
	R123	**RD45000R**	CARBON RESISTOR (CHIP)	0.00 63M J RECT.	チップ抵抗			01
	C1	**US635100**	CERAMIC CAPACITOR (CHIP)	0.100 16V Z RECT.	チップセラ（Ｆ）			
	C3	**US635100**	CERAMIC CAPACITOR (CHIP)	0.100 16V Z RECT.	チップセラ（Ｆ）			
	C4	**UF03810R**	ELECTROLYTIC CAPACITOR(CHIP)	100 16V	チップケミコン			01
	C9	**US663100**	CERAMIC CAPACITOR (CHIP)	1000P 50V K RECT.	チップセラ（Ｂ）			01
	C11	**US635100**	CERAMIC CAPACITOR (CHIP)	0.100 16V Z RECT.	チップセラ（Ｆ）			
	C12	**UF03810R**	ELECTROLYTIC CAPACITOR(CHIP)	100 16V	チップケミコン			01
	C14	**UF03810R**	ELECTROLYTIC CAPACITOR(CHIP)	100 16V	チップケミコン			01
	C15	**UF03810R**	ELECTROLYTIC CAPACITOR(CHIP)	100 16V	チップケミコン			01
	C16	**US635100**	CERAMIC CAPACITOR (CHIP)	0.100 16V Z RECT.	チップセラ（Ｆ）			
	C17	**US635100**	CERAMIC CAPACITOR (CHIP)	0.100 16V Z RECT.	チップセラ（Ｆ）			
	C19	**WG888300**	MONOLITHIC CERAMIC CAP(CHIP)	10.0 6.3V K TP	チップ積層セラコン			01
	C20	**US635100**	CERAMIC CAPACITOR (CHIP)	0.100 16V Z RECT.	チップセラ（Ｆ）			
	C23	**US662100**	CERAMIC CAPACITOR (CHIP)	100P 50V J RECT.	チップセラ（ＣＨ）			
	-40	**US662100**	CERAMIC CAPACITOR (CHIP)	100P 50V J RECT.	チップセラ（ＣＨ）			
	C41	**UF12822R**	ELECTROLYTIC CAPACITOR(CHIP)	220 10V	チップケミコン			01
	C42	**UF12822R**	ELECTROLYTIC CAPACITOR(CHIP)	220 10V	チップケミコン			01
	C43	**US635100**	CERAMIC CAPACITOR (CHIP)	0.100 16V Z RECT.	チップセラ（Ｆ）			
	C100	**US635100**	CERAMIC CAPACITOR (CHIP)	0.100 16V Z RECT.	チップセラ（Ｆ）			
	C101	**UF03810R**	ELECTROLYTIC CAPACITOR(CHIP)	100 16V	チップケミコン			01
	C109	**US635100**	CERAMIC CAPACITOR (CHIP)	0.100 16V Z RECT.	チップセラ（Ｆ）			
	C112	**US635100**	CERAMIC CAPACITOR (CHIP)	0.100 16V Z RECT.	チップセラ（Ｆ）			
	C136	**UF03810R**	ELECTROLYTIC CAPACITOR(CHIP)	100 16V	チップケミコン			01
	C137	**US635100**	CERAMIC CAPACITOR (CHIP)	0.100 16V Z RECT.	チップセラ（Ｆ）			
	C138	**UF057220**	ELECTROLYTIC CAPACITOR(CHIP)	22 35V	チップケミコン			01
	C139	**US065100**	CERAMIC CAPACITOR (CHIP)	0.100 50V Z RECT.	チップセラ　Ｆ			01
	C200	**US635100**	CERAMIC CAPACITOR (CHIP)	0.100 16V Z RECT.	チップセラ（Ｆ）			
	C201	**US635100**	CERAMIC CAPACITOR (CHIP)	0.100 16V Z RECT.	チップセラ（Ｆ）			
	C203	**WN110600**	MONOLITHIC CERAMIC CAP(CHIP)	4.700 25V K KAKUTE	チップ積層セラコン			01
	C204	**US065100**	CERAMIC CAPACITOR (CHIP)	0.100 50V Z RECT.	チップセラ　Ｆ			01
	C205	**WG888300**	MONOLITHIC CERAMIC CAP(CHIP)	10.0 6.3V K TP	チップ積層セラコン			01

*: New Parts

RANK: Japan only

EIF

	REF NO.	PART NO.	DESCRIPTION		部品名	REMARKS	QTY	RANK
	C207	**US065100**	CERAMIC CAPACITOR (CHIP)	0.100 50V Z RECT.	チップセラ F			01
	C209	**WG888300**	MONOLITHIC CERAMIC CAP(CHIP)	10.0 6.3V K TP	チップ積層セラコン			01
	C213	**US065100**	CERAMIC CAPACITOR (CHIP)	0.100 50V Z RECT.	チップセラ F			01
	-215	**US065100**	CERAMIC CAPACITOR (CHIP)	0.100 50V Z RECT.	チップセラ F			01
	C217	**US065100**	CERAMIC CAPACITOR (CHIP)	0.100 50V Z RECT.	チップセラ F			01
	C218	**US065100**	CERAMIC CAPACITOR (CHIP)	0.100 50V Z RECT.	チップセラ F			01
	C220	**US065100**	CERAMIC CAPACITOR (CHIP)	0.100 50V Z RECT.	チップセラ F			01
	-223	**US065100**	CERAMIC CAPACITOR (CHIP)	0.100 50V Z RECT.	チップセラ F			01
	C300	**US663100**	CERAMIC CAPACITOR (CHIP)	1000P 50V K RECT.	チップセラ(B)			01
	-303	**US663100**	CERAMIC CAPACITOR (CHIP)	1000P 50V K RECT.	チップセラ(B)			01
	C304	**US635100**	CERAMIC CAPACITOR (CHIP)	0.100 16V Z RECT.	チップセラ(F)			
	C305	**WG888300**	MONOLITHIC CERAMIC CAP(CHIP)	10.0 6.3V K TP	チップ積層セラコン			01
*	CN1	**WC177600**	CONNECTOR	ZH 3P SE	ベースピン			
	CN2	**WC178100**	CONNECTOR	ZH 8P SE	ベースピン			01
	CN4	**WC178000**	CONNECTOR	ZH 7P SE	ベースピン			01
	CN5	**WC177800**	CONNECTOR	ZH 5P SE	ベースピン			01
	CN6	**WC178600**	CONNECTOR	ZH 13P SE	ベースピン			02
*	CN7	**WC178500**	CONNECTOR	ZH 12P SE	ベースピン			
	CN8	**WC178400**	CONNECTOR	ZH 11P SE	ベースピン			02
	CN9	**WC178600**	CONNECTOR	ZH 13P SE	ベースピン			02
*	CN100	**WK227400**	CONNECTOR	PH 14P SE	ベース付ポスト			
*	CN102	**ZA141000**	FFC/FPC CONNECTOR	FLZ 40 SE	FFC/FPCコネクタ			
	CN300	**WC177700**	CONNECTOR	ZH 4P SE	ベースピン			01
*	CN302	**ZA141100**	FFC/FPC CONNECTOR	FMS 4 SE	FFC/FPCコネクタ			
	D1	**VT332900**	DIODE	1SS355 TE-17 TP	ダイオード			
	-26	**VT332900**	DIODE	1SS355 TE-17 TP	ダイオード			
	D200	**WM940400**	DIODE	RB070M-30TR TP	ダイオード			01
	D301	**VT332900**	DIODE	1SS355 TE-17 TP	ダイオード			
	-308	**VT332900**	DIODE	1SS355 TE-17 TP	ダイオード			
	EM1	**WE05620R**	EMI FILTER (CHIP)	NFM21PC105B1A3D	エミフィルチップ			01
	-3	**WE05620R**	EMI FILTER (CHIP)	NFM21PC105B1A3D	エミフィルチップ			01
	FT1	**V807480R**	FET	MCH6616-TL-E TAPE	FET			02
	-5	**V807480R**	FET	MCH6616-TL-E TAPE	FET			02
	FT1	**ZA683700**	FET	US6K1TR	FET			01
	-5	**ZA683700**	FET	US6K1TR	FET			01
	FT1	**ZA777500**	FET	US6K4TR TAPE	FET			
	-5	**ZA777500**	FET	US6K4TR TAPE	FET			
	IC1	**YD841B00**	IC	TMP89FW24AFG-7KH4	IC	E-PNS3a		
	IC100	**YC492A00**	IC	FIN1216MTDX	IC	LVDS RECEIVER		05
	IC101	**X7550A00**	IC	SN74LVC1GU04DCKR	IC	INVERTER		02
	IC101	**X7550B00**	IC	SN74LVC1GU04DCKR	IC			01
	IC101	**YE486A00**	IC	TC7SZU04FU	IC			
	IC200	**YD867A00**	IC	BD6590MUV-E2	IC	DC-DC CONVERTER		
*	IC300	**YD959A00**	IC	AK4183VT-E2	IC	TOUCH PANEL CONTROLLER		
	L1	**VY65720R**	CHIP INDUCTANCE	600 BK1608HM601-T	チップインダクタ			01
	-4	**VY65720R**	CHIP INDUCTANCE	600 BK1608HM601-T	チップインダクタ			01
	L100	**WT761600**	CHIP CHOKE COIL	DLW31SN222SQ2	チップチョークコイル			02
	-103	**WT761600**	CHIP CHOKE COIL	DLW31SN222SQ2	チップチョークコイル			02
	L105	**WP372900**	CHIP INDUCTANCE	BLM18BB471SN1D	チップインダクタ			01
	L107	**WH559500**	CHIP INDUCTANCE	BLM18PG471SN1D 1	チップインダクタ			01
	L200	**WM459400**	CHIP INDUCTANCE	BLM18PG121SN1D 160	チップインダクタ			01
	L201	**WM459400**	CHIP INDUCTANCE	BLM18PG121SN1D 160	チップインダクタ			01
	L202	**WT550300**	CHIP INDUCTANCE	4.7U 7E06NB-4R7N-R	チップインダクタ			01
	L203	**WP372900**	CHIP INDUCTANCE	BLM18BB471SN1D	チップインダクタ			01
	R5	**RD456100**	CARBON RESISTOR (CHIP)	1.0K 63M J RECT.	チップ抵抗			01
	R6	**RD455100**	CARBON RESISTOR (CHIP)	100.0 63M J RECT.	チップ抵抗			01
	-10	**RD455100**	CARBON RESISTOR (CHIP)	100.0 63M J RECT.	チップ抵抗			01
	R11	**RD458470**	CARBON RESISTOR (CHIP)	470.0K 63M J RECT.	チップ抵抗			
	R21	**RD45747R**	CARBON RESISTOR (CHIP)	47.0K 63M J RECT.	チップ抵抗			01
	R22	**RD45747R**	CARBON RESISTOR (CHIP)	47.0K 63M J RECT.	チップ抵抗			01
	R24	**RD45747R**	CARBON RESISTOR (CHIP)	47.0K 63M J RECT.	チップ抵抗			01
	R25	**RD45747R**	CARBON RESISTOR (CHIP)	47.0K 63M J RECT.	チップ抵抗			01
	R26	**RD454470**	CARBON RESISTOR (CHIP)	47.0 63M J RECT.	チップ抵抗			01
	-28	**RD454470**	CARBON RESISTOR (CHIP)	47.0 63M J RECT.	チップ抵抗			01
	R29	**RD457100**	CARBON RESISTOR (CHIP)	10.0K 63M J RECT.	チップ抵抗			01
	R30	**RD457100**	CARBON RESISTOR (CHIP)	10.0K 63M J RECT.	チップ抵抗			01
	R31	**RD454470**	CARBON RESISTOR (CHIP)	47.0 63M J RECT.	チップ抵抗			01
	R32	**RD454470**	CARBON RESISTOR (CHIP)	47.0 63M J RECT.	チップ抵抗			01
	R33	**RD457100**	CARBON RESISTOR (CHIP)	10.0K 63M J RECT.	チップ抵抗			01
	-36	**RD457100**	CARBON RESISTOR (CHIP)	10.0K 63M J RECT.	チップ抵抗			01

*: New Parts

RANK: Japan only

EIF and FUSTB

REF NO.	PART NO.	DESCRIPTION		部品名	REMARKS	QTY	RANK
R37	**RD454470**	CARBON RESISTOR (CHIP)	47.0 63M J RECT.	チップ抵抗			01
R38	**RD454470**	CARBON RESISTOR (CHIP)	47.0 63M J RECT.	チップ抵抗			01
R39	**RD457100**	CARBON RESISTOR (CHIP)	10.0K 63M J RECT.	チップ抵抗			01
-42	**RD457100**	CARBON RESISTOR (CHIP)	10.0K 63M J RECT.	チップ抵抗			01
R43	**RD454470**	CARBON RESISTOR (CHIP)	47.0 63M J RECT.	チップ抵抗			01
R44	**RD454470**	CARBON RESISTOR (CHIP)	47.0 63M J RECT.	チップ抵抗			01
R45	**RD457100**	CARBON RESISTOR (CHIP)	10.0K 63M J RECT.	チップ抵抗			01
-48	**RD457100**	CARBON RESISTOR (CHIP)	10.0K 63M J RECT.	チップ抵抗			01
R49	**RD454470**	CARBON RESISTOR (CHIP)	47.0 63M J RECT.	チップ抵抗			01
R50	**RD454470**	CARBON RESISTOR (CHIP)	47.0 63M J RECT.	チップ抵抗			01
R51	**RD457100**	CARBON RESISTOR (CHIP)	10.0K 63M J RECT.	チップ抵抗			01
-53	**RD457100**	CARBON RESISTOR (CHIP)	10.0K 63M J RECT.	チップ抵抗			01
R54	**RD454470**	CARBON RESISTOR (CHIP)	47.0 63M J RECT.	チップ抵抗			01
R55	**RD457100**	CARBON RESISTOR (CHIP)	10.0K 63M J RECT.	チップ抵抗			01
R56	**RD457100**	CARBON RESISTOR (CHIP)	10.0K 63M J RECT.	チップ抵抗			01
R57	**RD454470**	CARBON RESISTOR (CHIP)	47.0 63M J RECT.	チップ抵抗			01
R58	**RD457100**	CARBON RESISTOR (CHIP)	10.0K 63M J RECT.	チップ抵抗			01
R112	**RD454470**	CARBON RESISTOR (CHIP)	47.0 63M J RECT.	チップ抵抗			01
-114	**RD454470**	CARBON RESISTOR (CHIP)	47.0 63M J RECT.	チップ抵抗			01
R115	**RD457100**	CARBON RESISTOR (CHIP)	10.0K 63M J RECT.	チップ抵抗			01
R116	**RD454220**	CARBON RESISTOR (CHIP)	22.0 63M J RECT.	チップ抵抗			01
R117	**RD454470**	CARBON RESISTOR (CHIP)	47.0 63M J RECT.	チップ抵抗			01
R118	**RD455100**	CARBON RESISTOR (CHIP)	100.0 63M J RECT.	チップ抵抗			01
R119	**RD454470**	CARBON RESISTOR (CHIP)	47.0 63M J RECT.	チップ抵抗			01
-121	**RD454470**	CARBON RESISTOR (CHIP)	47.0 63M J RECT.	チップ抵抗			01
R126	**RD45000R**	CARBON RESISTOR (CHIP)	0.00 63M J RECT.	チップ抵抗			01
-129	**RD45000R**	CARBON RESISTOR (CHIP)	0.00 63M J RECT.	チップ抵抗			01
R200	**RD457390**	CARBON RESISTOR (CHIP)	39.0K 63M J RECT.	チップ抵抗			01
R201	**RD459220**	CARBON RESISTOR (CHIP)	2.2M 63M J RECT.	チップ抵抗			01
R202	**RD457100**	CARBON RESISTOR (CHIP)	10.0K 63M J RECT.	チップ抵抗			01
R203	**RD458100**	CARBON RESISTOR (CHIP)	100.0K 63M J RECT.	チップ抵抗			01
R204	**RD457100**	CARBON RESISTOR (CHIP)	10.0K 63M J RECT.	チップ抵抗			01
R205	**RD457100**	CARBON RESISTOR (CHIP)	10.0K 63M J RECT.	チップ抵抗			01
R206	**RD457220**	CARBON RESISTOR (CHIP)	22.0K 63M J RECT.	チップ抵抗			01
R207	**RD45000R**	CARBON RESISTOR (CHIP)	0.00 63M J RECT.	チップ抵抗			01
R208	**RD457100**	CARBON RESISTOR (CHIP)	10.0K 63M J RECT.	チップ抵抗			01
R209	**RD45000R**	CARBON RESISTOR (CHIP)	0.00 63M J RECT.	チップ抵抗			01
-214	**RD45000R**	CARBON RESISTOR (CHIP)	0.00 63M J RECT.	チップ抵抗			01
R301	**RD45000R**	CARBON RESISTOR (CHIP)	0.00 63M J RECT.	チップ抵抗			01
R302	**RD45000R**	CARBON RESISTOR (CHIP)	0.00 63M J RECT.	チップ抵抗			01
R312	**RD457100**	CARBON RESISTOR (CHIP)	10.0K 63M J RECT.	チップ抵抗			01
R313	**RD45000R**	CARBON RESISTOR (CHIP)	0.00 63M J RECT.	チップ抵抗			01
RA3	**WH206200**	RESISTOR ARRAY	47 X 4	抵抗アレイ			01
RA4	**WH206200**	RESISTOR ARRAY	47 X 4	抵抗アレイ			01
RA5	**WH213400**	RESISTOR ARRAY	47K X 4	抵抗アレイ			01
RA6	**WH213400**	RESISTOR ARRAY	47K X 4	抵抗アレイ			01
RA7	**WH206200**	RESISTOR ARRAY	47 X 4	抵抗アレイ			01
-10	**WH206200**	RESISTOR ARRAY	47 X 4	抵抗アレイ			01
RA100	**WH206200**	RESISTOR ARRAY	47 X 4	抵抗アレイ			01
-102	**WH206200**	RESISTOR ARRAY	47 X 4	抵抗アレイ			01
TR1	**WB12320R**	TRANSISTOR (ARRAY)	IMB10A T110	トランジスタアレイ			05
-9	**WB12320R**	TRANSISTOR (ARRAY)	IMB10A T110	トランジスタアレイ			05
	--	CIRCUIT BOARD	FUSTB	FUSTBシート	J,U,E,B,K,R,CVP-605B O (ZA73010)(ZA72990)(YE027D0)		
	--	CIRCUIT BOARD	FUSTB	FUSTBシート	I,Y,P (ZC56580)(ZC56570)(YE027D0)		
* C1	**ZC255800**	ELECTROLYTIC CAPACITOR	3.30 450.0V TATETE	ケミコンPM			
* C3	**ZC255800**	ELECTROLYTIC CAPACITOR	3.30 450.0V TATETE	ケミコンPM			
⚠ C4	**WK463400**	CAPACITOR	4700P 250V J.U.C.B	規格認定コンKY			
⚠ C7	**WK463400**	CAPACITOR	4700P 250V J.U.C.B	規格認定コンKY			
C8	**WY896400**	CAPACITOR	1000P 250V	規格認定コンKX			01
C8	**WZ284600**	CAPACITOR	1000P 250V	規格認定コンKX			
CN2	**LB93206R**	CONNECTOR	VH 6P TE	ベーススポスト			01
CN3	**VB390000**	CONNECTOR	PH 4P TE	ベーススポスト			
CN4	**VB389900**	CONNECTOR	PH 3P TE	ベーススポスト			
⚠ DB1	**WE406400**	DIODE STACK	S1NB80-7101 1.0A	Diスタック			01
⚠ IC1	**YD424A00**	IC	LNK603PG	IC	AC/DC SWITCHING CONVERTER		03
J6	--	JUMPER WIRE	0.55	ジャンパー線	J,U,E,B,K,R,CVP-605B O (VA07890)		
⚠ JK1	**VT30810R**	AC INLET	2P CCT9302-0101	ACインレット 2P	AC INLET		02
⚠ JK1	**WH965200**	AC INLET	2P CCT9302-0102	ACインレット 2P			

*: New Parts

RANK: Japan only

FUSTB and GLL1/GLL2/GLR1/GLR2

REF NO.	PART NO.	DESCRIPTION		部品名	REMARKS	QTY	RANK
⚠ * L2	**ZC565100**	COIL	HF2318-A113Y1R2-01	コイル			
⚠ RY1	**WQ804100**	RELAY	DC DLS5D1-O(M)0.25	リレー			
⚠ RY1	**WZ284700**	RELAY	DC ALKQ3298	リレー			
⚠ SW1	**VT13960R**	VOLTAGE SELECTOR	M1684-E	電圧切替器	I,Y,P VOLTAGE SELECTOR		04
⚠ T1	**YD421A00**	POWER TRANSFORMER	DENANHOU A	電源トランス			05
C6	**WN987600**	MONOLITHIC CERAMIC CAP(CHIP)	1.000 50V K TP	チップ積層セラコン			01
C11	**US065100**	CERAMIC CAPACITOR (CHIP)	0.100 50V Z RECT.	チップセラ F			01
-13	**US065100**	CERAMIC CAPACITOR (CHIP)	0.100 50V Z RECT.	チップセラ F			01
C15	**US065100**	CERAMIC CAPACITOR (CHIP)	0.100 50V Z RECT.	チップセラ F			01
R2	**RD158680**	CARBON RESISTOR (CHIP)	680K 1/4 J TP	チップ抵抗			
R3	**RD255680**	CARBON RESISTOR (CHIP)	680.0 0.1 J RECT.	チップ抵抗			
R4	**RF456820**	CARBON RESISTOR (CHIP)	8.2K D RECT.	チップ抵抗			
R5	**RF456510**	CARBON RESISTOR (CHIP)	5.1K D RECT.	チップ抵抗			
R6	**RD356470**	CARBON RESISTOR (CHIP)	4.7K 63M J RECT.	チップ抵抗			01
R7	**RD356470**	CARBON RESISTOR (CHIP)	4.7K 63M J RECT.	チップ抵抗			01
R8	**RD357100**	CARBON RESISTOR (CHIP)	10.0K 63M J RECT.	チップ抵抗			01
R9	**RD355100**	CARBON RESISTOR (CHIP)	100.0 63M J RECT.	チップ抵抗			
R10	**RD357470**	CARBON RESISTOR (CHIP)	47.0K 63M J RECT.	チップ抵抗			
R11	**RD357470**	CARBON RESISTOR (CHIP)	47.0K 63M J RECT.	チップ抵抗			
TR1	**VJ927100**	TRANSISTOR	2SC2712-Y(TE85R,F)	トランジスタ 2SC			
TR1	**VV556400**	TRANSISTOR	2SC2412K Q,R,S TP	トランジスタ			
TR1	**VV92540R**	TRANSISTOR	2SC2712-GR(TE85L,F)	チップトランジスタ			01
TR2	**VV556500**	TRANSISTOR	2SA1037AK Q,R,S TP	トランジスタ 2SA			
TR2	**WC529500**	TRANSISTOR	KTA1504S-Y,GR-RTK	トランジスタ			
C5	**WD70740R**	CERAMIC CAPACITOR	1000P 1KV K RX TP	セラコン(B)			
C9	**WH771700**	ELECTROLYTIC CAPACITOR	470.00 10.0V TP	ケミコン			01
C10	**WH771700**	ELECTROLYTIC CAPACITOR	470.00 10.0V TP	ケミコン			01
C14	**UR838100**	ELECTROLYTIC CAPACITOR	100.00 16.0V RX TP	ケミコン			
⚠ FZ1	**WU579100**	FUSE	SEMKO/UL/PSE 5.00A 250V	ヒューズ250V			01
⚠ FZ2	**WN505800**	FUSE	SEMKO/UL/PSE 1.00A 250V	ヒューズ250V			01
L1	**WY190500**	COIL	7607-102K-RL TATET	コイル			01
L3	**GE300670**	FERRIT BEAD	BL02RN2R1P1A TATET	フェライトビーズ			02
L4	**WY190400**	COIL	7607-100L-RL TATET	コイル			01
L6	**GE300670**	FERRIT BEAD	BL02RN2R1P1A TATET	フェライトビーズ			02
-9	**GE300670**	FERRIT BEAD	BL02RN2R1P1A TATET	フェライトビーズ			02
D1	**WR239800**	DIODE	AB01BV0	ダイオード			01
D2	**VB941200**	DIODE	1SS133,1SS176 TE-5	ダイオード			
D2	**VD631600**	DIODE	1SS133,176,HSS104	ダイオード			
D3	**WJ116300**	SCHOTTKY DIODE	D1NS4-5070 26	ショットキダイオード			01
D3	**WJ172700**	SCHOTTKY DIODE	D1NS4-5060 52	ショットキダイオード			01
D4	**VB941200**	DIODE	1SS133,1SS176 TE-5	ダイオード			
-6	**VB941200**	DIODE	1SS133,1SS176 TE-5	ダイオード			
D4	**VD631600**	DIODE	1SS133,176,HSS104	ダイオード			
-6	**VD631600**	DIODE	1SS133,176,HSS104	ダイオード			
J2	**--**	JUMPER WIRE	0.55	ジャンパー線	I,Y,P (VA07890)		
J3	**--**	JUMPER WIRE	0.55	ジャンパー線	J,U,E,B,K,R,CVP-605B O (VA07890)		
J4	**--**	JUMPER WIRE	0.55	ジャンパー線	I,Y,P (VA07890)		
	--	CIRCUIT BOARD	GLL1	GLL1シート	(ZA55710)(ZA15770)(YE048B0)		
	--	CIRCUIT BOARD	GLL2	GLL2シート	(ZA55720)(ZA15770)(YE048B0)		
	--	CIRCUIT BOARD	GLR1	GLR1シート	(ZA55730)(ZA15770)(YE048B0)		
	--	CIRCUIT BOARD	GLR2	GLR2シート	(ZA55740)(ZA15770)(YE048B0)		
CN1	**VI879100**	CABLE HOLDER	51048 13P TE	ケーブルホルダー			
-4	**VI879100**	CABLE HOLDER	51048 13P TE	ケーブルホルダー			
WH01	**--**	CONNECTOR ASSEMBLY	GL	GL束線	(ZC15450)	4	
LD1	**WC35500R**	LED RED	SEL2201R	LED	A-1		01
LD2	**WC35510R**	LED YELLOW	SEL2710Y	LED	A#-1		01
LD3	**WC35500R**	LED RED	SEL2201R	LED	B-1		01
LD4	**WC35500R**	LED RED	SEL2201R	LED	C0		01
LD5	**WC35510R**	LED YELLOW	SEL2710Y	LED	C#0		01
LD6	**WC35500R**	LED RED	SEL2201R	LED	D0		01
LD7	**WC35510R**	LED YELLOW	SEL2710Y	LED	D#0		01
LD8	**WC35500R**	LED RED	SEL2201R	LED	E0		01
LD9	**WC35500R**	LED RED	SEL2201R	LED	F0		01
LD10	**WC35510R**	LED YELLOW	SEL2710Y	LED	F#0		01
LD11	**WC35500R**	LED RED	SEL2201R	LED	G0		01
LD12	**WC35510R**	LED YELLOW	SEL2710Y	LED	G#0		01
LD13	**WC35500R**	LED RED	SEL2201R	LED	A0		01
LD14	**WC35510R**	LED YELLOW	SEL2710Y	LED	A#0		01
LD15	**WC35500R**	LED RED	SEL2201R	LED	B0		01

*: New Parts

RANK: Japan only

GLL1/GLL2/GLR1/GLR2

REF NO.	PART NO.	DESCRIPTION		部	品	名	REMARKS	QTY	RANK
LD16	**WC35500R**	LED RED	SEL2201R	L	E	D	C1		01
LD17	**WC35510R**	LED YELLOW	SEL2710Y	L	E	D	C#1		01
LD18	**WC35500R**	LED RED	SEL2201R	L	E	D	D1		01
LD19	**WC35510R**	LED YELLOW	SEL2710Y	L	E	D	D#1		01
LD20	**WC35500R**	LED RED	SEL2201R	L	E	D	E1		01
LD21	**WC35500R**	LED RED	SEL2201R	L	E	D	F1		01
LD22	**WC35510R**	LED YELLOW	SEL2710Y	L	E	D	F#1		01
LD23	**WC35500R**	LED RED	SEL2201R	L	E	D	G1		01
LD24	**WC35510R**	LED YELLOW	SEL2710Y	L	E	D	G#1		01
LD25	**WC35500R**	LED RED	SEL2201R	L	E	D	A1		01
LD26	**WC35510R**	LED YELLOW	SEL2710Y	L	E	D	A#1		01
LD27	**WC35500R**	LED RED	SEL2201R	L	E	D	B1		01
LD28	**WC35500R**	LED RED	SEL2201R	L	E	D	C2		01
LD29	**WC35510R**	LED YELLOW	SEL2710Y	L	E	D	C#2		01
LD30	**WC35500R**	LED RED	SEL2201R	L	E	D	D2		01
LD31	**WC35510R**	LED YELLOW	SEL2710Y	L	E	D	D#2		01
LD32	**WC35500R**	LED RED	SEL2201R	L	E	D	E2		01
LD33	**WC35500R**	LED RED	SEL2201R	L	E	D	F2		01
LD34	**WC35510R**	LED YELLOW	SEL2710Y	L	E	D	F#2		01
LD35	**WC35500R**	LED RED	SEL2201R	L	E	D	G2		01
LD36	**WC35510R**	LED YELLOW	SEL2710Y	L	E	D	G#2		01
LD37	**WC35500R**	LED RED	SEL2201R	L	E	D	A2		01
LD38	**WC35510R**	LED YELLOW	SEL2710Y	L	E	D	A#2		01
LD39	**WC35500R**	LED RED	SEL2201R	L	E	D	B2		01
LD40	**WC35500R**	LED RED	SEL2201R	L	E	D	C3		01
LD41	**WC35510R**	LED YELLOW	SEL2710Y	L	E	D	C#3		01
LD42	**WC35500R**	LED RED	SEL2201R	L	E	D	D3		01
LD43	**WC35510R**	LED YELLOW	SEL2710Y	L	E	D	D#3		01
LD44	**WC35500R**	LED RED	SEL2201R	L	E	D	E3		01
LD45	**WC35500R**	LED RED	SEL2201R	L	E	D	F3		01
LD46	**WC35510R**	LED YELLOW	SEL2710Y	L	E	D	F#3		01
LD47	**WC35500R**	LED RED	SEL2201R	L	E	D	G3		01
LD48	**WC35510R**	LED YELLOW	SEL2710Y	L	E	D	G#3		01
LD49	**WC35500R**	LED RED	SEL2201R	L	E	D	A3		01
LD50	**WC35510R**	LED YELLOW	SEL2710Y	L	E	D	A#3		01
LD51	**WC35500R**	LED RED	SEL2201R	L	E	D	B3		01
LD52	**WC35500R**	LED RED	SEL2201R	L	E	D	C4		01
LD53	**WC35510R**	LED YELLOW	SEL2710Y	L	E	D	C#4		01
LD54	**WC35500R**	LED RED	SEL2201R	L	E	D	D4		01
LD55	**WC35510R**	LED YELLOW	SEL2710Y	L	E	D	D#4		01
LD56	**WC35500R**	LED RED	SEL2201R	L	E	D	E4		01
LD57	**WC35500R**	LED RED	SEL2201R	L	E	D	F4		01
LD58	**WC35510R**	LED YELLOW	SEL2710Y	L	E	D	F#4		01
LD59	**WC35500R**	LED RED	SEL2201R	L	E	D	G4		01
LD60	**WC35510R**	LED YELLOW	SEL2710Y	L	E	D	G#4		01
LD61	**WC35500R**	LED RED	SEL2201R	L	E	D	A4		01
LD62	**WC35510R**	LED YELLOW	SEL2710Y	L	E	D	A#4		01
LD63	**WC35500R**	LED RED	SEL2201R	L	E	D	B4		01
LD64	**WC35500R**	LED RED	SEL2201R	L	E	D	C5		01
LD65	**WC35510R**	LED YELLOW	SEL2710Y	L	E	D	C#5		01
LD66	**WC35500R**	LED RED	SEL2201R	L	E	D	D5		01
LD67	**WC35510R**	LED YELLOW	SEL2710Y	L	E	D	D#5		01
LD68	**WC35500R**	LED RED	SEL2201R	L	E	D	E5		01
LD69	**WC35500R**	LED RED	SEL2201R	L	E	D	F5		01
LD70	**WC35510R**	LED YELLOW	SEL2710Y	L	E	D	F#5		01
LD71	**WC35500R**	LED RED	SEL2201R	L	E	D	G5		01
LD72	**WC35510R**	LED YELLOW	SEL2710Y	L	E	D	G#5		01
LD73	**WC35500R**	LED RED	SEL2201R	L	E	D	A5		01
LD74	**WC35510R**	LED YELLOW	SEL2710Y	L	E	D	A#5		01
LD75	**WC35500R**	LED RED	SEL2201R	L	E	D	B5		01
LD76	**WC35500R**	LED RED	SEL2201R	L	E	D	C6		01
LD77	**WC35510R**	LED YELLOW	SEL2710Y	L	E	D	C#6		01
LD78	**WC35500R**	LED RED	SEL2201R	L	E	D	D6		01
LD79	**WC35510R**	LED YELLOW	SEL2710Y	L	E	D	D#6		01
LD80	**WC35500R**	LED RED	SEL2201R	L	E	D	E6		01
LD81	**WC35500R**	LED RED	SEL2201R	L	E	D	F6		01
LD82	**WC35510R**	LED YELLOW	SEL2710Y	L	E	D	F#6		01
LD83	**WC35500R**	LED RED	SEL2201R	L	E	D	G6		01
LD84	**WC35510R**	LED YELLOW	SEL2710Y	L	E	D	G#6		01
LD85	**WC35500R**	LED RED	SEL2201R	L	E	D	A6		01

✻: New Parts

RANK: Japan only

GLL1/GLL2/GLR1/GLR2 and HP and MAD

	REF NO.	PART NO.	DESCRIPTION		部品名	REMARKS	QTY	RANK
	LD86	**WC35510R**	LED YELLOW	SEL2710Y	LED	A#6		01
	LD87	**WC35500R**	LED RED	SEL2201R	LED	B6		01
	LD88	**WC35500R**	LED RED	SEL2201R	LED	C7		01
*		**ZD256100**	CIRCUIT BOARD	HP	HPシート	(ZD25600)(XQ795A0,XT162A0)		
	C0001	**FG414100**	CERAMIC CAPACITOR	0.01UF 50V K	セラコン B			
	-0005	**FG414100**	CERAMIC CAPACITOR	0.01UF 50V K	セラコン B			
	C0001	**FG64410R**	CERAMIC CAPACITOR	0.0100 50V Z RX TP	セラコン(F)			01
	-0005	**FG64410R**	CERAMIC CAPACITOR	0.0100 50V Z RX TP	セラコン(F)			01
	C0006	**--**	JUMPER WIRE	0.55	ジャンパー線	(VD04170)		
	C0007	**--**	JUMPER WIRE	0.55	ジャンパー線	(VD04170)		
	CN001	**VB858600**	CONNECTOR	PH 7P SE	ベースポスト			
	CN002	**VB858100**	CONNECTOR	PH 2P SE	ベースポスト			
	CN003	**LB919020**	CONNECTOR	XH 2P SE	ベースツキポスト			
	FL001	**V2993400**	CHOKE COIL	20uH R-5C TE	チョークコイル			01
	FL001	**VB835000**	COIL	20uH FL05RD200AT	コイル 20U			01
	FL002	**V2993400**	CHOKE COIL	20uH R-5C TE	チョークコイル			01
	FL002	**VB835000**	COIL	20uH FL05RD200AT	コイル 20U			01
	FL003	**V3085000**	CHOKE COIL	4.0uH R-5C TE	チョークコイル			
	FL003	**V3085100**	CHOKE COIL	10uH R-5C	チョークコイル10U			
	FL004	**V2993400**	CHOKE COIL	20uH R-5C TE	チョークコイル			01
	FL004	**VB835000**	COIL	20uH FL05RD200AT	コイル 20U			01
	FL005	**V2993400**	CHOKE COIL	20uH R-5C TE	チョークコイル			01
	FL005	**VB835000**	COIL	20uH FL05RD200AT	コイル 20U			01
	FL006	**V3085000**	CHOKE COIL	4.0uH R-5C TE	チョークコイル			
	FL006	**V3085100**	CHOKE COIL	10uH R-5C	チョークコイル10U			
	HP001	**LB101870**	PHONE CONNECTOR	YKB21-5006	ホーンコネクタ	PHONES		03
	HP001	**WJ306200**	PHONE CONNECTOR	MSJ-064-15A B AG	ホーンコネクタ			01
	HP002	**LB101870**	PHONE CONNECTOR	YKB21-5006	ホーンコネクタ	PHONES		03
	HP002	**WJ306200**	PHONE CONNECTOR	MSJ-064-15A B AG	ホーンコネクタ			01
	R0001	**VP419800**	CARBON RESISTOR	100.0 1/2 J	カーボン抵抗			01
	-0004	**VP419800**	CARBON RESISTOR	100.0 1/2 J	カーボン抵抗			01
	R0005	**--**	JUMPER WIRE	0.55	ジャンパー線	(VA07890)		
*		**ZA746900**	CIRCUIT BOARD	MAD	MADシート	(ZA74660)(X9083I0)		
		WM451600	THERM. COND. SHEET (D)	PT-SS	放熱シート(D)			03
		V5184101	HOLDER, POWER AMPLIFIER A		パワーアンプ固定金具			
		WE98740R	BIND HEAD TAPPING SCREW-B	3.0X12 MFZN2W3	Bタイト十BIND			01
	CN1	**VB390200**	CONNECTOR	PH 6P TE	ベースポスト			01
	CN3	**LB93203R**	CONNECTOR	VH 3P TE	ベースポスト			01
	CN4	**LB93204R**	CONNECTOR	VH 4P TE	ベースポスト			01
	IC1	**YC512A01**	IC	TDA8922CJ/N1,112-P	IC	POWER AMP. 30Wx2ch		08
	K1	**--**	HEAT SINK ASSEMBLY		放熱板Ass'y	(WM47210)		
	K1	**--**	HEAT SINK ASSEMBLY		放熱板Ass'y	(WM47211)		
	L8	**WK898300**	INDAUCTORS	33uH 7G14A-330M-R TATE	インダクタ 33uH			
	L9	**WK898300**	INDAUCTORS	33uH 7G14A-330M-R TATE	インダクタ 33uH			
	L11	**--**	JUMPER WIRE	0.55	ジャンパー線	(VA07890)		
	L12	**--**	JUMPER WIRE	0.55	ジャンパー線	(VA07890)		
	C1	**US064100**	CERAMIC CAPACITOR (CHIP)	0.0100 50V K RECT.	チップセラ(B)			
	-3	**US064100**	CERAMIC CAPACITOR (CHIP)	0.0100 50V K RECT.	チップセラ(B)			
	C5	**US06256R**	CERAMIC CAPACITOR (CHIP)	560P 50V J RECT.	チップセラ(SL)			01
	C6	**US06256R**	CERAMIC CAPACITOR (CHIP)	560P 50V J RECT.	チップセラ(SL)			01
	C14	**US06233R**	CERAMIC CAPACITOR (CHIP)	330P 50V J RECT.	チップセラ(SL)			01
	C17	**US061470**	CERAMIC CAPACITOR (CHIP)	47P 50V J RECT.	チップセラ(CH)			
	C18	**WU447000**	CERAMIC CAPACITOR (CHIP)	0.1000 50V K RECT.	チップセラ(B)			01
	C19	**VZ420800**	MONOLITHIC CERAMIC CAP(CHIP)	0.100 100V K RECT.	チップ積層セラコン			01
	C20	**US064150**	CERAMIC CAPACITOR (CHIP)	0.0150 50V K RECT.	チップセラ(B)			
	C21	**WU447000**	CERAMIC CAPACITOR (CHIP)	0.1000 50V K RECT.	チップセラ(B)			01
	C22	**WJ590700**	CERAMIC CAPACITOR (CHIP)	0.47 16V K RECT.	チップセラ			
	C23	**WU447000**	CERAMIC CAPACITOR (CHIP)	0.1000 50V K RECT.	チップセラ(B)			01
	C24	**VZ420800**	MONOLITHIC CERAMIC CAP(CHIP)	0.100 100V K RECT.	チップ積層セラコン			01
	C25	**US064150**	CERAMIC CAPACITOR (CHIP)	0.0150 50V K RECT.	チップセラ(B)			
	C26	**WU447000**	CERAMIC CAPACITOR (CHIP)	0.1000 50V K RECT.	チップセラ(B)			01
	-28	**WU447000**	CERAMIC CAPACITOR (CHIP)	0.1000 50V K RECT.	チップセラ(B)			01
	C29	**US06233R**	CERAMIC CAPACITOR (CHIP)	330P 50V J RECT.	チップセラ(SL)			01
	C30	**US062220**	CERAMIC CAPACITOR (CHIP)	220P 50V J RECT.	チップセラ(SL)			
	-33	**US062220**	CERAMIC CAPACITOR (CHIP)	220P 50V J RECT.	チップセラ(SL)			
	C30	**V7036600**	CERAMIC CAPACITOR (CHIP)	220P 50V J KAKUTE	チップセラ CH			
	-33	**V7036600**	CERAMIC CAPACITOR (CHIP)	220P 50V J KAKUTE	チップセラ CH			
	C34	**WU447000**	CERAMIC CAPACITOR (CHIP)	0.1000 50V K RECT.	チップセラ(B)			01

*: New Parts

RANK: Japan only

MAD and MIC

REF NO.	PART NO.	DESCRIPTION		部品名	REMARKS	QTY	RANK
C38	**WU447000**	CERAMIC CAPACITOR (CHIP)	0.1000 50V K RECT.	チップセラ（B）			01
C39	**WU447000**	CERAMIC CAPACITOR (CHIP)	0.1000 50V K RECT.	チップセラ（B）			01
C42	**WU447000**	CERAMIC CAPACITOR (CHIP)	0.1000 50V K RECT.	チップセラ（B）			01
C45	**WU447000**	CERAMIC CAPACITOR (CHIP)	0.1000 50V K RECT.	チップセラ（B）			01
-48	**WU447000**	CERAMIC CAPACITOR (CHIP)	0.1000 50V K RECT.	チップセラ（B）			01
C49	**US064100**	CERAMIC CAPACITOR (CHIP)	0.0100 50V K RECT.	チップセラ（B）			
C50	**US064100**	CERAMIC CAPACITOR (CHIP)	0.0100 50V K RECT.	チップセラ（B）			
C51	**US064150**	CERAMIC CAPACITOR (CHIP)	0.0150 50V K RECT.	チップセラ（B）			
C52	**US064150**	CERAMIC CAPACITOR (CHIP)	0.0150 50V K RECT.	チップセラ（B）			
L1	**VY65720R**	CHIP INDUCTANCE	600 BK1608HM601-T	チップインダクタ			01
-3	**VY65720R**	CHIP INDUCTANCE	600 BK1608HM601-T	チップインダクタ			01
L1	**WG595200**	CHIP INDUCTANCE	GZ1608D601 1608	チップインダクタ			
-3	**WG595200**	CHIP INDUCTANCE	GZ1608D601 1608	チップインダクタ			
L13	**VY65720R**	CHIP INDUCTANCE	600 BK1608HM601-T	チップインダクタ			01
L13	**WG595200**	CHIP INDUCTANCE	GZ1608D601 1608	チップインダクタ			
L14	**VY65720R**	CHIP INDUCTANCE	600 BK1608HM601-T	チップインダクタ			01
L14	**WG595200**	CHIP INDUCTANCE	GZ1608D601 1608	チップインダクタ			
R1	**RD15656R**	CARBON RESISTOR (CHIP)	5.6K 1/4 J TP	チップ抵抗			01
R3	**RD357220**	CARBON RESISTOR (CHIP)	22.0K 63M J RECT.	チップ抵抗			01
R4	**RD356470**	CARBON RESISTOR (CHIP)	4.7K 63M J RECT.	チップ抵抗			01
R5	**RD356470**	CARBON RESISTOR (CHIP)	4.7K 63M J RECT.	チップ抵抗			01
R6	**RD357120**	CARBON RESISTOR (CHIP)	12.0K 63M J RECT.	チップ抵抗			01
R7	**RD356330**	CARBON RESISTOR (CHIP)	3.3K 63M J RECT.	チップ抵抗			
R8	**RD356330**	CARBON RESISTOR (CHIP)	3.3K 63M J RECT.	チップ抵抗			
R10	**RD355100**	CARBON RESISTOR (CHIP)	100.0 63M J RECT.	チップ抵抗			
R11	**RD356560**	CARBON RESISTOR (CHIP)	5.6K 63M J RECT.	チップ抵抗			
R12	**RD350001**	CARBON RESISTOR (CHIP)	0 63M J RECT.	チップ抵抗			01
-15	**RD350001**	CARBON RESISTOR (CHIP)	0 63M J RECT.	チップ抵抗			01
R16	**RD357330**	CARBON RESISTOR (CHIP)	33.0K 63M J RECT.	チップ抵抗			
R17	**RD35410R**	CARBON RESISTOR (CHIP)	10.0 63M J RECT.	チップ抵抗			01
R18	**RD35410R**	CARBON RESISTOR (CHIP)	10.0 63M J RECT.	チップ抵抗			01
R19	**WD205700**	CARBON RESISTOR (CHIP)	10.0 1/4 F RECT.	チップ抵抗			
R20	**VF478400**	CARBON RESISTOR (CHIP)	22.0 1W J RECT	チップ抵抗			01
R21	**VF478400**	CARBON RESISTOR (CHIP)	22.0 1W J RECT	チップ抵抗			01
R23	**WD205700**	CARBON RESISTOR (CHIP)	10.0 1/4 F RECT.	チップ抵抗			
R28	**RD356470**	CARBON RESISTOR (CHIP)	4.7K 63M J RECT.	チップ抵抗			01
R29	**RD356470**	CARBON RESISTOR (CHIP)	4.7K 63M J RECT.	チップ抵抗			01
R41	**RD356560**	CARBON RESISTOR (CHIP)	5.6K 63M J RECT.	チップ抵抗			
-44	**RD356560**	CARBON RESISTOR (CHIP)	5.6K 63M J RECT.	チップ抵抗			
TR1	**VV556400**	TRANSISTOR	2SC2412K Q,R,S TP	トランジスタ			
TR1	**WC529400**	TRANSISTOR	KTC3875S-Y,GR-RTK	トランジスタ			
TR2	**VV556400**	TRANSISTOR	2SC2412K Q,R,S TP	トランジスタ			
TR2	**WC529400**	TRANSISTOR	KTC3875S-Y,GR-RTK	トランジスタ			
ZD1	**VU17200R**	ZENER DIODE	UDZS5.6BTE-17 5.6V	ツェナーダイオード			01
C7	**UR838100**	ELECTROLYTIC CAPACITOR	100.00 16.0V RX TP	ケミコン			
C9	**UN866100**	ELECTROLYTIC CAPACITOR BP	1.00 50.0V RX TP	BPケミコン			
-12	**UN866100**	ELECTROLYTIC CAPACITOR BP	1.00 50.0V RX TP	BPケミコン			
C35	**WM448700**	ELECTROLYTIC CAPACITOR	47.00 35.0V TP	ケミコン PW			
C36	**WM449000**	ELECTROLYTIC CAPACITOR	470.00 35.0V TP	ケミコン PW			
C37	**WM448800**	ELECTROLYTIC CAPACITOR	47.00 63.0V TP	ケミコン PW			
C40	**VE326800**	MONOLITHIC POLYESTER F. CAP.	0.47 50V J RX TP	積層マイラーコン			
C40	**VR169200**	MONOLITHIC POLYESTER F. CAP.	ECQ-V1H474JL3	積層マイラーコン			
C41	**VE326800**	MONOLITHIC POLYESTER F. CAP.	0.47 50V J RX TP	積層マイラーコン			
C41	**VR169200**	MONOLITHIC POLYESTER F. CAP.	ECQ-V1H474JL3	積層マイラーコン			
C43	**WM448700**	ELECTROLYTIC CAPACITOR	47.00 35.0V TP	ケミコン PW			
C44	**WM449000**	ELECTROLYTIC CAPACITOR	470.00 35.0V TP	ケミコン PW			
C59	**UR867100**	ELECTROLYTIC CAPACITOR	10.00 50.0V RX TP	ケミコン			
L7	**GE300670**	FERRIT BEAD	BL02RN2R1P1A TATET	フェライトビーズ			02
L10	**GE300670**	FERRIT BEAD	BL02RN2R1P1A TATET	フェライトビーズ			02
	WK219000	CIRCUIT BOARD	MIC	MICシート	(WK21890)(X8764A0)		09
C2	**WJ881200**	CERAMIC CAPACITOR (CHIP)	1.0 16V K RECT.	チップセラ			
C3	**US062100**	CERAMIC CAPACITOR (CHIP)	100P 50V J RECT.	チップセラ（SL）			
C3	**V3152100**	CERAMIC CAPACITOR (CHIP)	100P 50V J KAKUTE	チップセラ CH			01
C4	**US063100**	CERAMIC CAPACITOR (CHIP)	1000P 50V K RECT.	チップセラ（B）			
C5	**US063100**	CERAMIC CAPACITOR (CHIP)	1000P 50V K RECT.	チップセラ（B）			
C6	**US06256R**	CERAMIC CAPACITOR (CHIP)	560P 50V J RECT.	チップセラ（SL）			01
* C6	**WW772000**	CERAMIC CAPACITOR (CHIP)	560P 50V J 1608 TA	チップセラ			
C7	**US065100**	CERAMIC CAPACITOR (CHIP)	0.100 50V Z RECT.	チップセラ F			01
C8	**WJ881200**	CERAMIC CAPACITOR (CHIP)	1.0 16V K RECT.	チップセラ			

✻: New Parts

RANK: Japan only

MIC and MK-H/MK-L/MK-M

REF NO.	PART NO.	DESCRIPTION		部品名	REMARKS	QTY	RANK
C9	**US062220**	CERAMIC CAPACITOR (CHIP)	220P 50V J RECT.	チップセラ（SL）			
C9	**V7036600**	CERAMIC CAPACITOR (CHIP)	220P 50V J KAKUTE	チップセラ CH			
C10	**US065100**	CERAMIC CAPACITOR (CHIP)	0.100 50V Z RECT.	チップセラ F			01
C11	**WJ590700**	CERAMIC CAPACITOR (CHIP)	0.47 16V K RECT.	チップセラ			
C12	**US062270**	CERAMIC CAPACITOR (CHIP)	270P 50V J RECT.	チップセラ（SL）			
C13	**UR838100**	ELECTROLYTIC CAPACITOR	100.00 16.0V RX TP	ケミコン			
C14	**UR838100**	ELECTROLYTIC CAPACITOR	100.00 16.0V RX TP	ケミコン			
C15	**US063560**	CERAMIC CAPACITOR (CHIP)	5600P 50V K RECT.	チップセラ（B）			
C16	**US063100**	CERAMIC CAPACITOR (CHIP)	1000P 50V K RECT.	チップセラ（B）			
CN300	**VB858400**	CONNECTOR	PH 5P SE	ベースポスト			
CN301	**VB858100**	CONNECTOR	PH 2P SE	ベースポスト			
IC1	**X6897A00**	IC	BA4560RF-E2	IC	OP AMP		01
JK1	**LB101870**	PHONE CONNECTOR	YKB21-5006	ホーンコネクタ	MIC/LINE IN		03
JK1	**WJ306200**	PHONE CONNECTOR	MSJ-064-15A B AG	ホーンコネクタ			01
L1	**--**	JUMPER WIRE	0.55	ジャンパー線	(VD04170)		
L2	**GE300670**	FERRIT BEAD	BL02RN2R1P1A TATET	フェライトビーズ			02
L3	**VY65720R**	CHIP INDUCTANCE	600 BK1608HM601-T	チップインダクタ			01
-7	**VY65720R**	CHIP INDUCTANCE	600 BK1608HM601-T	チップインダクタ			01
L3	**WG595200**	CHIP INDUCTANCE	GZ1608D601 1608	チップインダクタ			
-7	**WG595200**	CHIP INDUCTANCE	GZ1608D601 1608	チップインダクタ			
R1	**RD355470**	CARBON RESISTOR (CHIP)	470.0 63M J RECT.	チップ抵抗			
R2	**RD357100**	CARBON RESISTOR (CHIP)	10.0K 63M J RECT.	チップ抵抗			01
R3	**RD356100**	CARBON RESISTOR (CHIP)	1.0K 63M J RECT.	チップ抵抗			01
R6	**RD357270**	CARBON RESISTOR (CHIP)	27.0K 63M J RECT.	チップ抵抗			
R7	**RD358100**	CARBON RESISTOR (CHIP)	100.0K 63M J RECT.	チップ抵抗			01
R8	**RD355100**	CARBON RESISTOR (CHIP)	100.0 63M J RECT.	チップ抵抗			
R9	**RD355100**	CARBON RESISTOR (CHIP)	100.0 63M J RECT.	チップ抵抗			
R10	**RD358470**	CARBON RESISTOR (CHIP)	470.0K 63M J RECT.	チップ抵抗			01
SW1	**VZ050000**	SLIDE SWITCH	SSSF122300	スライドSW	MIC./LINE		01
VR1	**V334000R**	ROTARY VARIABLE RESISTOR	A 10.0K RK09712300	ロータリーVR 2レン	INPUT VOLUME		06
	WV760600	CIRCUIT BOARD	MK-H	MK-Hシート	(WV35460)(YC333D0)		11
	WV760400	CIRCUIT BOARD	MK-L	MK-Lシート	(WV35460)(YC333D0)		11
	WV760500	CIRCUIT BOARD	MK-M	MK-Mシート	(WV35460)(YC333D0)		11
C1	**UF037100**	ELECTROLYTIC CAPACITOR(CHIP)	10 16V	チップケミコン			
C2	**US635100**	CERAMIC CAPACITOR (CHIP)	0.100 16V Z RECT.	チップセラ（F）			
C10	**US663100**	CERAMIC CAPACITOR (CHIP)	1000P 50V K RECT.	チップセラ（B）			01
C13	**US635100**	CERAMIC CAPACITOR (CHIP)	0.100 16V Z RECT.	チップセラ（F）			
C14	**US635100**	CERAMIC CAPACITOR (CHIP)	0.100 16V Z RECT.	チップセラ（F）			
C15	**US662100**	CERAMIC CAPACITOR (CHIP)	100P 50V J RECT.	チップセラ（CH）			
-25	**US662100**	CERAMIC CAPACITOR (CHIP)	100P 50V J RECT.	チップセラ（CH）			
C34	**US662100**	CERAMIC CAPACITOR (CHIP)	100P 50V J RECT.	チップセラ（CH）			
-37	**US662100**	CERAMIC CAPACITOR (CHIP)	100P 50V J RECT.	チップセラ（CH）			
C50	**US635100**	CERAMIC CAPACITOR (CHIP)	0.100 16V Z RECT.	チップセラ（F）			
C51	**US635100**	CERAMIC CAPACITOR (CHIP)	0.100 16V Z RECT.	チップセラ（F）			
CN1	**VK02560R**	WIRE TRAP	52147 12P TE	ワイヤートラップ			01
CN2	**VK025501**	WIRE TRAP	52147 11P TE	ワイヤートラップ			01
CN3	**VB39030R**	CONNECTOR	PH 7P TE	ベースポスト			01
CN6	**VK02560R**	WIRE TRAP	52147 12P TE	ワイヤートラップ			01
CN7	**VK025501**	WIRE TRAP	52147 11P TE	ワイヤートラップ			01
CN101	**VK02560R**	WIRE TRAP	52147 12P TE	ワイヤートラップ			01
CN102	**VK025501**	WIRE TRAP	52147 11P TE	ワイヤートラップ			01
CN201	**VK02560R**	WIRE TRAP	52147 12P TE	ワイヤートラップ			01
CN202	**VK025501**	WIRE TRAP	52147 11P TE	ワイヤートラップ			01
D1	**V9599200**	DIODE	HSU119 TRF-E	チップダイオード			
-96	**V9599200**	DIODE	HSU119 TRF-E	チップダイオード			
D1	**VT332900**	DIODE	1SS355 TE-17 TP	ダイオード			
-96	**VT332900**	DIODE	1SS355 TE-17 TP	ダイオード			
D1	**WG139300**	DIODE	KDS4148U-RTK/P TE	ダイオード			
-96	**WG139300**	DIODE	KDS4148U-RTK/P TE	ダイオード			
D99	**V9599200**	DIODE	HSU119 TRF-E	チップダイオード			
-184	**V9599200**	DIODE	HSU119 TRF-E	チップダイオード			
D99	**VT332900**	DIODE	1SS355 TE-17 TP	ダイオード			
-184	**VT332900**	DIODE	1SS355 TE-17 TP	ダイオード			
D99	**WG139300**	DIODE	KDS4148U-RTK/P TE	ダイオード			
-184	**WG139300**	DIODE	KDS4148U-RTK/P TE	ダイオード			
D201	**V9599200**	DIODE	HSU119 TRF-E	チップダイオード			
-290	**V9599200**	DIODE	HSU119 TRF-E	チップダイオード			
D201	**VT332900**	DIODE	1SS355 TE-17 TP	ダイオード			
-290	**VT332900**	DIODE	1SS355 TE-17 TP	ダイオード			

✻: New Parts

RANK: Japan only

MK-H/MK-L/MK-M and NET1 and PEDAL and PJK and PL and MVR/PNL/ENC/PNR/USB

	REF NO.	PART NO.	DESCRIPTION		部品名	REMARKS	QTY	RANK
	D201	**WG139300**	DIODE	KDS4148U-RTK/P TE	ダイオード			
	-290	**WG139300**	DIODE	KDS4148U-RTK/P TE	ダイオード			
	IC1	**YC778C00**	IC	TMP89FM42AUG-7GP2(JZ)	IC	E-GKS		05
	L1	**V2747000**	CHIP INDUCTANCE	BLM18PG600SN1	チップインダクタ			
	R5	**RD454470**	CARBON RESISTOR (CHIP)	47.0 63M J RECT.	チップ抵抗			01
	R6	**RD454470**	CARBON RESISTOR (CHIP)	47.0 63M J RECT.	チップ抵抗			01
	R7	**RD456100**	CARBON RESISTOR (CHIP)	1.0K 63M J RECT.	チップ抵抗			01
	R17	**RD457100**	CARBON RESISTOR (CHIP)	10.0K 63M J RECT.	チップ抵抗			01
	R18	**RD457220**	CARBON RESISTOR (CHIP)	22.0K 63M J RECT.	チップ抵抗			01
	R19	**RD457220**	CARBON RESISTOR (CHIP)	22.0K 63M J RECT.	チップ抵抗			01
	R20	**RD457100**	CARBON RESISTOR (CHIP)	10.0K 63M J RECT.	チップ抵抗			01
	R25	**RD45000R**	CARBON RESISTOR (CHIP)	0.00 63M J RECT.	チップ抵抗			01
	RA1	**WH212600**	RESISTOR ARRAY	22K X 4	抵抗アレイ			01
	-4	**WH212600**	RESISTOR ARRAY	22K X 4	抵抗アレイ			01
	X1	**V9864200**	CERAMIC RESONATOR	10.0MHz CSTCE10M0G52	セラミック発振子			01
		WC17550R	CIRCUIT BOARD	NET1	NET1シート	(WC17540)(XT123B0)		04
	C0003	**V5928200**	ELECTROLYTIC CAPACITOR BP	1.50 63.0V TATEJI	BPケミコン			01
	C0003	**VS677200**	ELECTROLYTIC CAPACITOR BP	1.50UF 63.0V	BPケミコン			01
	C0004	**V5928200**	ELECTROLYTIC CAPACITOR BP	1.50 63.0V TATEJI	BPケミコン			01
	C0004	**VS677200**	ELECTROLYTIC CAPACITOR BP	1.50UF 63.0V	BPケミコン			01
	CN001	**LB93204R**	CONNECTOR	VH 4P TE	ベースポスト			01
	CN002	**LB93205R**	CONNECTOR	VH 5P TE	ベースポスト			01
	CN003	**LB91805R**	CONNECTOR	XH 5P TE	ベースツキポスト			01
		WP029200	CIRCUIT BOARD	PEDAL	PEDALシート	(WQ65870)(X9561D0)		05
	CN1	**VB858500**	CONNECTOR	PH 6P SE	ベースポスト			
	VR1	**WN154400**	VR ROTARY	B 10.0K RK09Y11L00	ロータリーVR1連	DAMPER pedal		03
		WC56120R	CIRCUIT BOARD	PJK	PJKシート	(WC56110)(X5143A0)		04
	C0001	**US062100**	CERAMIC CAPACITOR (CHIP)	100P 50V J RECT.	チップセラ(SL)			
	-0004	**US062100**	CERAMIC CAPACITOR (CHIP)	100P 50V J RECT.	チップセラ(SL)			
	C0001	**V3152100**	CERAMIC CAPACITOR (CHIP)	100P 50V J KAKUTE	チップセラ CH			01
	-0004	**V3152100**	CERAMIC CAPACITOR (CHIP)	100P 50V J KAKUTE	チップセラ CH			01
	CN001	**VB39010R**	CONNECTOR	PH 5P TE	ベースポスト			01
	D0001	**VV92590R**	DIODE	RLS-73 TE-11 TP	ダイオード			01
	-0006	**VV92590R**	DIODE	RLS-73 TE-11 TP	ダイオード			01
	JK001	**V487480R**	DIN CONNECTOR	6P MD-S6130	ミニDINコネクタ	PEDAL		02
	L0001	**VQ72490R**	CHIP INDUCTANCE	BK212 5HM601-T	チップインダクタ			01
	-0004	**VQ72490R**	CHIP INDUCTANCE	BK212 5HM601-T	チップインダクタ			01
		VU65910R	CIRCUIT BOARD	PL	PLシート	(VU65900)(XR898A0)		03
	CN1	**VB858100**	CONNECTOR	PH 2P SE	ベースポスト			
	LED1	**VD18000R**	LED RED	SLZ-190B-03-T2	LED	POWER indicator		01
	LED1	**WM285600**	LED RED	HFR223P-BW12	LED			01
*		**ZA967400**	CIRCUIT BOARD	PNL (MVR,PNL)	PNLシート	(ZA96730)(YE049B0)		
		--	CIRCUIT BOARD	MVR	MVRシート	(ZA96730)(YE049B0)		
		--	CIRCUIT BOARD	PNL	PNLシート	(ZA96730)(YE049B0)		
*		**ZA967500**	CIRCUIT BOARD	PNR (ENC,PNR)	PNRシート	(ZA96730)(YE049B0)		
		--	CIRCUIT BOARD	ENC	ENCシート	(ZA96730)(YE049B0)		
		--	CIRCUIT BOARD	PNR	PNRシート	(ZA96730)(YE049B0)		
*		**ZA967600**	CIRCUIT BOARD	USB	USBシート	(ZA96730)(YE049B0)		
	CN100	**VC16650R**	CONNECTOR	PH 12P SE	ベースポスト			01
	CN101	**VK015400**	CONNECTOR	PH 13P SE	ベースポスト			
	CN103	**VB858400**	CONNECTOR	PH 5P SE	ベースポスト			
	CN110	**VK015400**	CONNECTOR	PH 13P SE	ベースポスト			
	CN111	**VK015400**	CONNECTOR	PH 13P SE	ベースポスト			
	CN201	**VB38960R**	CONNECTOR	PH 11P SE	ベースポスト			01
	CN202	**VK015400**	CONNECTOR	PH 13P SE	ベースポスト			
	CN204	**VK015400**	CONNECTOR	PH 13P SE	ベースポスト			
	CN205	**VK015400**	CONNECTOR	PH 13P SE	ベースポスト			
	CN401	**VB390200**	CONNECTOR	PH 6P TE	ベースポスト			01
	CN402	**WK450700**	USB CONNECTOR	YKF45-0033N 4P SE	USBコネクタ	USB TO DEVICE		01
	EC501	**VU48130R**	ENCODER	REB161(9X5)PVB15FH1NA	16形エンコーダ	DATA ENTRY		03
	LD101	**VS07930R**	LED RED/GREEN	SPR-39MVWF	2色LED	MIC		01
	LD120	**VS07930R**	LED RED/GREEN	SPR-39MVWF	2色LED	INTRO I		01
	LD121	**VS07930R**	LED RED/GREEN	SPR-39MVWF	2色LED	INTRO II		01
	LD122	**VS07930R**	LED RED/GREEN	SPR-39MVWF	2色LED	INTRO III		01
	LD123	**VS07930R**	LED RED/GREEN	SPR-39MVWF	2色LED	MAIN VARIATION A		01

*: New Parts

RANK: Japan only

MVR/PNL/ENC/PNR/USB

REF NO.	PART NO.	DESCRIPTION		部品名	REMARKS	QTY	RANK
LD124	**VS07930R**	LED RED/GREEN	SPR-39MVWF	2色LED	MAIN VARIATION B		01
LD125	**VS07930R**	LED RED/GREEN	SPR-39MVWF	2色LED	MAIN VARIATION C		01
LD126	**VS07930R**	LED RED/GREEN	SPR-39MVWF	2色LED	MAIN VARIATION D		01
LD127	**VS07930R**	LED RED/GREEN	SPR-39MVWF	2色LED	BREAK		01
LD128	**VS07930R**	LED RED/GREEN	SPR-39MVWF	2色LED	ENDING/rit. I		01
LD129	**VS07930R**	LED RED/GREEN	SPR-39MVWF	2色LED	ENDING/rit. II		01
LD130	**VS07930R**	LED RED/GREEN	SPR-39MVWF	2色LED	ENDING/rit. III		01
LD133	**VS07930R**	LED RED/GREEN	SPR-39MVWF	2色LED	START/STOP		01
LD204	**VS07930R**	LED RED/GREEN	SPR-39MVWF	2色LED	SONG CONTROL PLAY/PAUSE		01
LD220	**VS07930R**	LED RED/GREEN	SPR-39MVWF	2色LED	REGISTRATION MEMORY 1		01
LD221	**VS07930R**	LED RED/GREEN	SPR-39MVWF	2色LED	REGISTRATION MEMORY 2		01
LD222	**VS07930R**	LED RED/GREEN	SPR-39MVWF	2色LED	REGISTRATION MEMORY 3		01
LD223	**VS07930R**	LED RED/GREEN	SPR-39MVWF	2色LED	REGISTRATION MEMORY 4		01
LD224	**VS07930R**	LED RED/GREEN	SPR-39MVWF	2色LED	REGISTRATION MEMORY 5		01
LD225	**VS07930R**	LED RED/GREEN	SPR-39MVWF	2色LED	REGISTRATION MEMORY 6		01
LD226	**VS07930R**	LED RED/GREEN	SPR-39MVWF	2色LED	REGISTRATION MEMORY 7		01
LD227	**VS07930R**	LED RED/GREEN	SPR-39MVWF	2色LED	REGISTRATION MEMORY 8		01
LD228	**VS07930R**	LED RED/GREEN	SPR-39MVWF	2色LED	ONE TOUCH SETTING 1		01
LD229	**VS07930R**	LED RED/GREEN	SPR-39MVWF	2色LED	ONE TOUCH SETTING 2		01
LD230	**VS07930R**	LED RED/GREEN	SPR-39MVWF	2色LED	ONE TOUCH SETTING 3		01
LD231	**VS07930R**	LED RED/GREEN	SPR-39MVWF	2色LED	ONE TOUCH SETTING 4		01
LDHOL	**WC17660R**	LED SPACER BLACK	L=9.0	LEDスペーサー		26	01
VR601	**VQ67050R**	ROTARY POT.	B 10K RK11K1130A0M	ロータリーボリューム	MASTER VOLUME		02
VR601	**ZA926800**	VR ROTARY	1B 10.0K XV012111Y	ロータリーVR	MASTER VOLUME		
WH01	**--**	CONNECTOR ASSEMBLY	DS-C 3P	DS-C束線	(WH47920)		
WH02	**--**	CONNECTOR ASSEMBLY	DS-C 3P	DS-C束線	(WH47920)		
D101	**V9599200**	DIODE	HSU119 TRF-E	チップダイオード			
-133	**V9599200**	DIODE	HSU119 TRF-E	チップダイオード			
D101	**VT332900**	DIODE	1SS355 TE-17 TP	ダイオード			
-133	**VT332900**	DIODE	1SS355 TE-17 TP	ダイオード			
D201	**V9599200**	DIODE	HSU119 TRF-E	チップダイオード			
-234	**V9599200**	DIODE	HSU119 TRF-E	チップダイオード			
D201	**VT332900**	DIODE	1SS355 TE-17 TP	ダイオード			
-234	**VT332900**	DIODE	1SS355 TE-17 TP	ダイオード			
L100	**VY65720R**	CHIP INDUCTANCE	600 BK1608HM601-T	チップインダクタ			01
-124	**VY65720R**	CHIP INDUCTANCE	600 BK1608HM601-T	チップインダクタ			01
L200	**VY65720R**	CHIP INDUCTANCE	600 BK1608HM601-T	チップインダクタ			01
-223	**VY65720R**	CHIP INDUCTANCE	600 BK1608HM601-T	チップインダクタ			01
R102	**RD155120**	CARBON RESISTOR (CHIP)	120.0 1/4 J TP	チップ抵抗			01
R108	**RD155120**	CARBON RESISTOR (CHIP)	120.0 1/4 J TP	チップ抵抗			01
-111	**RD155120**	CARBON RESISTOR (CHIP)	120.0 1/4 J TP	チップ抵抗			01
R113	**RD155120**	CARBON RESISTOR (CHIP)	120.0 1/4 J TP	チップ抵抗			01
R118	**RD155120**	CARBON RESISTOR (CHIP)	120.0 1/4 J TP	チップ抵抗			01
R119	**RD155120**	CARBON RESISTOR (CHIP)	120.0 1/4 J TP	チップ抵抗			01
R131	**RD155120**	CARBON RESISTOR (CHIP)	120.0 1/4 J TP	チップ抵抗			01
R132	**RD155120**	CARBON RESISTOR (CHIP)	120.0 1/4 J TP	チップ抵抗			01
R141	**RD15510R**	CARBON RESISTOR (CHIP)	100.0 1/4 J TP	チップ抵抗			01
-144	**RD15510R**	CARBON RESISTOR (CHIP)	100.0 1/4 J TP	チップ抵抗			01
R145	**RD15447R**	CARBON RESISTOR (CHIP)	47.0 1/4 J TP	チップ抵抗			01
-149	**RD15447R**	CARBON RESISTOR (CHIP)	47.0 1/4 J TP	チップ抵抗			01
R201	**RD155120**	CARBON RESISTOR (CHIP)	120.0 1/4 J TP	チップ抵抗			01
R202	**RD155120**	CARBON RESISTOR (CHIP)	120.0 1/4 J TP	チップ抵抗			01
R205	**RD155120**	CARBON RESISTOR (CHIP)	120.0 1/4 J TP	チップ抵抗			01
-211	**RD155120**	CARBON RESISTOR (CHIP)	120.0 1/4 J TP	チップ抵抗			01
R232	**RD155120**	CARBON RESISTOR (CHIP)	120.0 1/4 J TP	チップ抵抗			01
R240	**RD15510R**	CARBON RESISTOR (CHIP)	100.0 1/4 J TP	チップ抵抗			01
-243	**RD15510R**	CARBON RESISTOR (CHIP)	100.0 1/4 J TP	チップ抵抗			01
R244	**RD15447R**	CARBON RESISTOR (CHIP)	47.0 1/4 J TP	チップ抵抗			01
-248	**RD15447R**	CARBON RESISTOR (CHIP)	47.0 1/4 J TP	チップ抵抗			01
R401	**RD350001**	CARBON RESISTOR (CHIP)	0 63M J RECT.	チップ抵抗			01
R402	**RD350001**	CARBON RESISTOR (CHIP)	0 63M J RECT.	チップ抵抗			01
R601	**RD350001**	CARBON RESISTOR (CHIP)	0 63M J RECT.	チップ抵抗			01
C401	**UR838100**	ELECTROLYTIC CAPACITOR	100.00 16.0V RX TP	ケミコン			
LD102	**WR675200**	LED RED	SLR-342VRTH7M	LED	METRONOME ON/OFF		01
LD108	**WR675200**	LED RED	SLR-342VRTH7M	LED	POP&ROCK		01
LD109	**WR675200**	LED RED	SLR-342VRTH7M	LED	ENTERTAINMENT		01
LD110	**WR675200**	LED RED	SLR-342VRTH7M	LED	COUNTRY&BLUES		01
LD111	**WR675200**	LED RED	SLR-342VRTH7M	LED	LATIN&WORLD		01
LD112	**WR675200**	LED RED	SLR-342VRTH7M	LED	STANDARDS&JAZZ		01
LD113	**WR675200**	LED RED	SLR-342VRTH7M	LED	FAVORITES		01

✻: New Parts

RANK: Japan only

MVR/PNL/ENC/PNR/USB

REF NO.	PART NO.	DESCRIPTION		部 品 名	REMARKS	QTY	RANK
LD118	**WR675200**	LED RED	SLR-342VRTH7M	L E D	ACAMP ON/OFF		01
LD119	**WR675200**	LED RED	SLR-342VRTH7M	L E D	AUTO FILL IN		01
LD131	**WR675200**	LED RED	SLR-342VRTH7M	L E D	SYNC STOP		01
LD132	**WR675200**	LED RED	SLR-342VRTH7M	L E D	SYNC START		01
LD201	**WR675200**	LED RED	SLR-342VRTH7M	L E D	PIANO ROOM		01
LD202	**WR675200**	LED RED	SLR-342VRTH7M	L E D	SONG CONTROL REC		01
LD205	**WR675200**	LED RED	SLR-342VRTH7M	L E D	MAIN		01
LD206	**WR675200**	LED RED	SLR-342VRTH7M	L E D	LAYER		01
LD207	**WR675200**	LED RED	SLR-342VRTH7M	L E D	LEFT		01
LD208	**WR675200**	LED RED	SLR-342VRTH7M	L E D	PIANO		01
LD209	**WR675200**	LED RED	SLR-342VRTH7M	L E D	BRASS&WOODWIND		01
LD210	**WR675200**	LED RED	SLR-342VRTH7M	L E D	ORGAN		01
LD211	**WR675200**	LED RED	SLR-342VRTH7M	L E D	PERC.&DRUMS		01
LD212	**WR675200**	LED RED	SLR-342VRTH7M	L E D	GUITAR&BASS		01
LD213	**WR675200**	LED RED	SLR-342VRTH7M	L E D	SYNTH		01
LD214	**WR675200**	LED RED	SLR-342VRTH7M	L E D	STRINGS&VOCAL		01
LD215	**WR675200**	LED RED	SLR-342VRTH7M	L E D	FAVORITE		01
LD232	**WR675200**	LED RED	SLR-342VRTH7M	L E D	ONE TOUCH SETTING OTS LINK		01
SW1	**WG31840R**	TACT SWITCH	SKRGAMD010	タ ク ト S W	POWER		01
SW101	**WG31840R**	TACT SWITCH	SKRGAMD010	タ ク ト S W	DEMO		01
SW102	**WG31840R**	TACT SWITCH	SKRGAMD010	タ ク ト S W	METRONOME ON/OFF		01
SW103	**WG31840R**	TACT SWITCH	SKRGAMD010	タ ク ト S W	TAP TEMPO		01
SW104	**WG31840R**	TACT SWITCH	SKRGAMD010	タ ク ト S W	TRANSPOSE -		01
SW105	**WG31840R**	TACT SWITCH	SKRGAMD010	タ ク ト S W	TEMPO -		01
SW106	**WG31840R**	TACT SWITCH	SKRGAMD010	タ ク ト S W	TRANSPOSE +		01
SW107	**WG31840R**	TACT SWITCH	SKRGAMD010	タ ク ト S W	TEMPO +		01
SW108	**WG31840R**	TACT SWITCH	SKRGAMD010	タ ク ト S W	POP&ROCK		01
SW109	**WG31840R**	TACT SWITCH	SKRGAMD010	タ ク ト S W	ENTERTAINMENT		01
SW110	**WG31840R**	TACT SWITCH	SKRGAMD010	タ ク ト S W	COUNTRY&BLUES		01
SW111	**WG31840R**	TACT SWITCH	SKRGAMD010	タ ク ト S W	LATIN&WORLD		01
SW112	**WG31840R**	TACT SWITCH	SKRGAMD010	タ ク ト S W	STANDARDS&JAZZ		01
SW113	**WG31840R**	TACT SWITCH	SKRGAMD010	タ ク ト S W	FAVORITES		01
SW114	**WG31840R**	TACT SWITCH	SKRGAMD010	タ ク ト S W	ASSIGNABLE 1		01
SW115	**WG31840R**	TACT SWITCH	SKRGAMD010	タ ク ト S W	ASSIGNABLE 3		01
SW116	**WG31840R**	TACT SWITCH	SKRGAMD010	タ ク ト S W	ASSIGNABLE 2		01
SW117	**WG31840R**	TACT SWITCH	SKRGAMD010	タ ク ト S W	ASSIGNABLE 4		01
SW118	**WG31840R**	TACT SWITCH	SKRGAMD010	タ ク ト S W	ACAMP ON/OFF		01
SW119	**WG31840R**	TACT SWITCH	SKRGAMD010	タ ク ト S W	AUTO FILL IN		01
SW120	**WG31840R**	TACT SWITCH	SKRGAMD010	タ ク ト S W	INTRO I		01
SW121	**WG31840R**	TACT SWITCH	SKRGAMD010	タ ク ト S W	INTRO II		01
SW122	**WG31840R**	TACT SWITCH	SKRGAMD010	タ ク ト S W	INTRO III		01
SW123	**WG31840R**	TACT SWITCH	SKRGAMD010	タ ク ト S W	MAIN VARIATION A		01
SW124	**WG31840R**	TACT SWITCH	SKRGAMD010	タ ク ト S W	MAIN VARIATION B		01
SW125	**WG31840R**	TACT SWITCH	SKRGAMD010	タ ク ト S W	MAIN VARIATION C		01
SW126	**WG31840R**	TACT SWITCH	SKRGAMD010	タ ク ト S W	MAIN VARIATION D		01
SW127	**WG31840R**	TACT SWITCH	SKRGAMD010	タ ク ト S W	BREAK		01
SW128	**WG31840R**	TACT SWITCH	SKRGAMD010	タ ク ト S W	ENDING/rit. I		01
SW129	**WG31840R**	TACT SWITCH	SKRGAMD010	タ ク ト S W	ENDING/rit. II		01
SW130	**WG31840R**	TACT SWITCH	SKRGAMD010	タ ク ト S W	ENDING/rit. III		01
SW131	**WG31840R**	TACT SWITCH	SKRGAMD010	タ ク ト S W	SYNC STOP		01
SW132	**WG31840R**	TACT SWITCH	SKRGAMD010	タ ク ト S W	SYNC START		01
SW133	**WG31840R**	TACT SWITCH	SKRGAMD010	タ ク ト S W	START/STOP		01
SW201	**WG31840R**	TACT SWITCH	SKRGAMD010	タ ク ト S W	PIANO ROOM		01
SW202	**WG31840R**	TACT SWITCH	SKRGAMD010	タ ク ト S W	SONG CONTROL REC		01
SW203	**WG31840R**	TACT SWITCH	SKRGAMD010	タ ク ト S W	SONG CONTROL STOP		01
SW204	**WG31840R**	TACT SWITCH	SKRGAMD010	タ ク ト S W	SONG CONTROL PLAY/PAUSE		01
SW205	**WG31840R**	TACT SWITCH	SKRGAMD010	タ ク ト S W	SONG CONTROL REW		01
SW206	**WG31840R**	TACT SWITCH	SKRGAMD010	タ ク ト S W	SONG CONTROL FF		01
SW207	**WG31840R**	TACT SWITCH	SKRGAMD010	タ ク ト S W	LEFT		01
SW208	**WG31840R**	TACT SWITCH	SKRGAMD010	タ ク ト S W	PIANO		01
SW209	**WG31840R**	TACT SWITCH	SKRGAMD010	タ ク ト S W	BRASS&WOODWIND		01
SW210	**WG31840R**	TACT SWITCH	SKRGAMD010	タ ク ト S W	ORGAN		01
SW211	**WG31840R**	TACT SWITCH	SKRGAMD010	タ ク ト S W	PERC.&DRUMS		01
SW212	**WG31840R**	TACT SWITCH	SKRGAMD010	タ ク ト S W	GUITAR&BASS		01
SW213	**WG31840R**	TACT SWITCH	SKRGAMD010	タ ク ト S W	SYNTH		01
SW214	**WG31840R**	TACT SWITCH	SKRGAMD010	タ ク ト S W	STRINGS&VOCAL		01
SW215	**WG31840R**	TACT SWITCH	SKRGAMD010	タ ク ト S W	FAVORITE		01
SW216	**WG31840R**	TACT SWITCH	SKRGAMD010	タ ク ト S W	HOME		01
SW217	**WG31840R**	TACT SWITCH	SKRGAMD010	タ ク ト S W	REGISTRATION MEMORY REGIST BANK -		01
SW218	**WG31840R**	TACT SWITCH	SKRGAMD010	タ ク ト S W	REGISTRATION MEMORY REGIST BANK +		01

✻: New Parts

RANK: Japan only

MVR/PNL/ENC/PNR/USB

	REF NO.	PART NO.	DESCRIPTION		部品名	REMARKS	QTY	RANK
	SW219	**WG31840R**	TACT SWITCH	SKRGAMD010	タクトSW	REGISTRATION MEMORY MEMORY		01
	SW220	**WG31840R**	TACT SWITCH	SKRGAMD010	タクトSW	REGISTRATION MEMORY 1		01
	SW221	**WG31840R**	TACT SWITCH	SKRGAMD010	タクトSW	REGISTRATION MEMORY 2		01
	SW222	**WG31840R**	TACT SWITCH	SKRGAMD010	タクトSW	REGISTRATION MEMORY 3		01
	SW223	**WG31840R**	TACT SWITCH	SKRGAMD010	タクトSW	REGISTRATION MEMORY 4		01
	SW224	**WG31840R**	TACT SWITCH	SKRGAMD010	タクトSW	REGISTRATION MEMORY 5		01
	SW225	**WG31840R**	TACT SWITCH	SKRGAMD010	タクトSW	REGISTRATION MEMORY 6		01
	SW226	**WG31840R**	TACT SWITCH	SKRGAMD010	タクトSW	REGISTRATION MEMORY 7		01
	SW227	**WG31840R**	TACT SWITCH	SKRGAMD010	タクトSW	REGISTRATION MEMORY 8		01
	SW228	**WG31840R**	TACT SWITCH	SKRGAMD010	タクトSW	ONE TOUCH SETTING 1		01
	SW229	**WG31840R**	TACT SWITCH	SKRGAMD010	タクトSW	ONE TOUCH SETTING 2		01
	SW230	**WG31840R**	TACT SWITCH	SKRGAMD010	タクトSW	ONE TOUCH SETTING 3		01
	SW231	**WG31840R**	TACT SWITCH	SKRGAMD010	タクトSW	ONE TOUCH SETTING 4		01
	SW232	**WG31840R**	TACT SWITCH	SKRGAMD010	タクトSW	ONE TOUCH SETTING OTS LINK		01
	J401	--	JUMPER WIRE	0.55	ジャンパー線	(VA07890)		
⚠		**X8263A00**	POWER TRANSFORMER	DENANHOU E	電源トランス	J		14
⚠		**X8264A00**	POWER TRANSFORMER	UL A	電源トランス	U		14
⚠		**X8265A00**	POWER TRANSFORMER	IEC E	電源トランス	E,B,K,R,CVP-605B O		14
⚠		**X8266A00**	POWER TRANSFORMER	IEC EN E	電源トランス	I,Y,P		14
		X5146A0R	SPEAKER	5.0cm 16ohm 60W	スピーカ	MONITOR		06
		X6296C00	LOUD SPEAKER	16 cm 6 ohm 40W	スピーカ	WOOFER		09
*		**ZC069100**	LCD ASSEMBLY (B)		LCD Ass'y（B）			

*: New Parts

RANK: Japan only

■ CVP605B/CVP-605PE BLOCK DIAGRAM（ブロックダイアグラム）

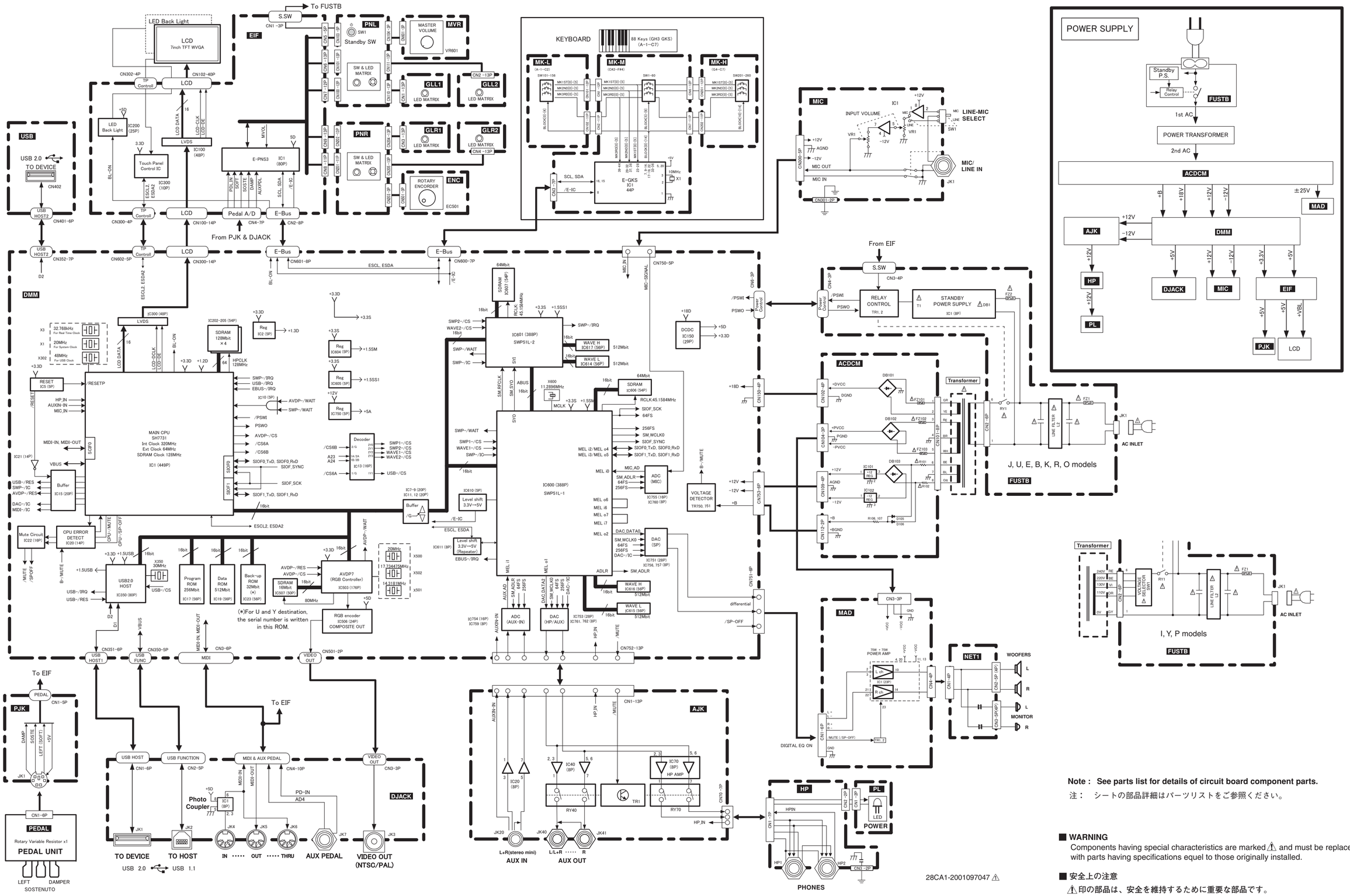

Note : See parts list for details of circuit board component parts.

注： シートの部品詳細はパーツリストをご参照ください。

■ WARNING

Components having special characteristics are marked ⚠ and must be replaced with parts having specifications equel to those originally installed.

■ 安全上の注意

⚠印の部品は、安全を維持するために重要な部品です。
交換する場合は、安全のため必ず指定の部品をご使用ください。

28CA1-2001097047 ⚠

CVP-605B/CVP-605PE

■ CVP-605B/CVP-605PE CIRCUIT BOARD LAYOUT & WIRING（ユニットレイアウト＆結線図）

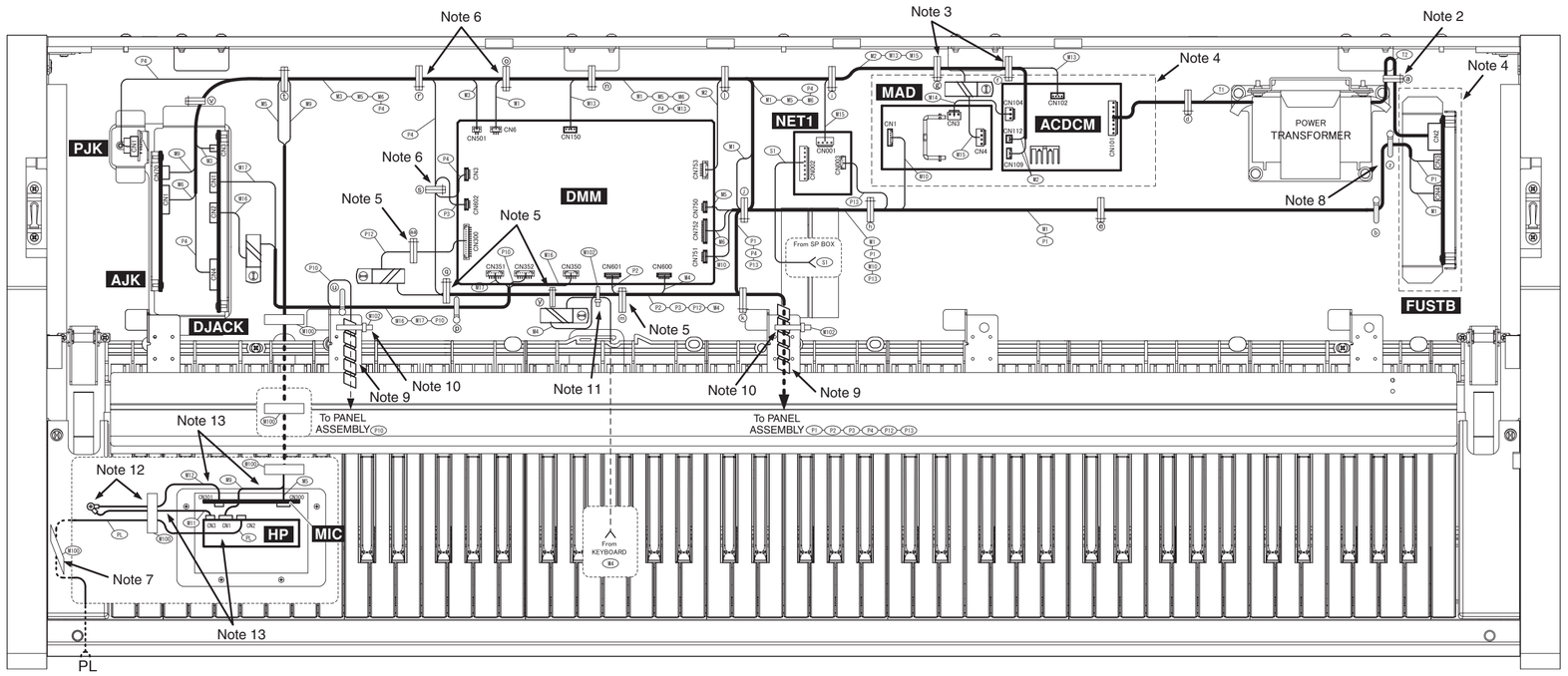

MAIN UNIT

Location (ロケーション)	Part No. (部品番号)	Part Name (部品名称)		Destination (工程)		Fix Position (固定位置)	Note (備考)
M1	(WE30510)	CONNECTOR ASSEMBLY PH	PH束線 3P-1150	DMM CN6	- FUSTB CN4	z b e h j l n o	Note 6, 8
M2	(ZC15460)	CONNECTOR ASSEMBLY +B	+B束線	DMM CN753	- ACDCM CN109 - ACDCM CN112	f g i l	Note 3
M3	(ZC15490)	CONNECTOR ASSEMBLY VIDEO	VIDEO束線	DMM CN501	- DJACK CN3	r t v	Note 6
M4	(ZF17590)	CONNECTOR ASSEMBLY KBD-LF	KBD_LF束線	DMM CN600	- KEYBOARD (MK-M CN3)	m	Note 5, 11
M5	(ZC15510)	CONNECTOR ASSEMBLY MIC	MIC束線	DMM CN750	- MIC CN300	j l n o r t	Note 6
M6	(ZC15520)	CONNECTOR ASSEMBLY AUX	AUX束線	DMM CN752	- AJK CN1	j l n o r t v	Note 6
M9	(WE31610)	CONNECTOR ASSEMBLY	PH束線	AJK CN70	- HP CN1	t v	Note 13
M10	(ZC15650)	CONNECTOR ASSEMBLY DM-MAD	DM-MAD束線	DMM CN751	- MAD CN1	j h	-
M11	(ZD02280)	CONNECTOR ASSEMBLY HP BLUE	HP(青)束線	HP CN3	- KEYBED（棚板）	-	Note 12, 13
M12	(ZD02270)	CONNECTOR ASSEMBLY MIC BLUE	MIC(青)束線	MIC CN301	- KEYBED（棚板）	-	Note 12, 13
M13	(ZC15570)	CONNECTOR ASSEMBLY 18V	18V束線	DMM CN150	- ACDCM CN102	f g i l n	Note 3
M14	(WV91400)	CONNECTOR ASSEMBLY VH3P	VH3P束線	MAD CN3	- ACDCM CN104		-
M15	(ZC15620)	CONNECTOR ASSEMBLY NET1	NET1束線	MAD CN4	- NET1 CN001	g i	Note 3
M16	(ZF16100)	CONNECTOR ASSEMBLY USB_LF	USB_LF束線	DMM CN350	- DJACK CN2	p u	-
M17	(ZC17790)	CONNECTOR ASSEMBLY USB	USB束線	DMM CN351	- DJACK CN1	p u	-
M100	VP834601	FILAMENT TAPE	粘着テープ		-	-	-
M102	CB06925R	BINDING TIE	インシュロックタイ		-	-	-
S1	(ZC15670)	CONNECTOR ASSEMBLY SP_WO	SP_WO束線	SP BOX	- NET1 CN002	-	-
T1	-	-	-	TRANSFORMER	- ACDCM CN101	d	-
T2	-	-	-	TRANSFORMER	- FUSTB CN2	a	Note 2
PL	(WE30040)	CONNECTOR ASSEMBLY PH	PH束線 2P-300	HP CN2	- PL CN1	-	Note 7, 12, 13

PANEL UNIT

Location (ロケーション)	Part No. (部品番号)	Part Name (部品名称)		Destination (工程)		Fix Position (固定位置)	Note (備考)
P1	(ZC15270)	CONNECTOR ASSEMBLY SW	SW束線	EIF CN1	- FUSTB CN3	z b e h j k	Note 8, 9, 10
P2	(ZC15290)	CONNECTOR ASSEMBLY EBUS	EBUS束線	EIF CN2	- DMM CN601	m k	Note 5, 9, 10
P3	(ZC15300)	CONNECTOR ASSEMBLY TOUCH	TOUCH束線	EIF CN300	- DMM CN602	s q y m k	Note 5, 9, 10
P4	(ZF10290)	CONNECTOR ASSEMBLY PEDAL	PEDAL束線	EIF CN4 PJK CN1	- DMM CN3 - DJACK CN4	v t r s o n l j k	Note 6, 9, 10
P10	(ZC17820)	CONNECTOR ASSEMBLY USB	USB束線	PANEL USB	- DMM CN352	p u	Note 9, 10
P12	ZC182100	CONNECTOR ASSEMBLY LVDS	LVDS束線	EIF CN100	- DMM CN300	aa q y m k	Note 5, 9, 10
P13	(ZC15700)	CONNECTOR ASSEMBLY SP_TW	SP_TW束線	MONITOR SPEAKER	- NET1 CN003	h j k	Note 9, 10

NOTE) The parts with "( )" in "Part No." are not available as service parts.
NOTE) 上記束線のうち、部品No.に " ( ) " がついている部品は、サービス部品として準備されていません。

2NC-ZA95110-5 ⚠

Note1: Symbols of binding parts.（結束部品のシンボル）

：Cord Binder（ビニタイ）

：Cable Holder（束線止め）

：Filament Tape（フィラメントテープ）

：Spiral Tube（スパイラルチューブ）
Cover using spiral tube with length of 200mm.
（長さ 200mm のスパイラルチューブを被せる。）

：Ferrite Core（フェライトコア）

：インシュロックタイ Insulation Lock Tie

Note 2 : Location: E-1
Wiring assembly should not made contact with Back Top Rail.
束線が背面框に触れないように処理すること。

Note 3 : Location: G-1
Fix wiring assembly with cord binder (f) and (g) so that wiring assembly is floated 10mm or more from the keybed.
束線が棚板から10mm以上浮くように(f)と(g)で束線を処理すること。

Note 4 : Location: F-1,E-1
U destination should attach FU cover (VV60720) and PS UNIT cover (WJ09900).
U 仕向けは FU カバー(VV60720) と電源ユニットカバー(WJ09900) を取り付けること。

Note 5 : Location: J-2
Wiring assembly should be held close to the keybed with cord binder (m), (q), (y) and (aa).
束線が棚板と密着するように (m)、(q)、(y) と (aa) で束線を処理すること。

Note 6 : Location: J-1
Wiring assembly should be kept far from DMM circuit board with cord binder (o), (r) and (s).
束線が DMM シートに近づかないように (o)、(r) と (s) で束線を処理すること。

Note 7 : Location: L-4
Wiring assembly is fixed to along Side Arm with Filament tape to prevent contact with hammer.
Do not put Filament tape on top of Insulation Lock Tie.
束線がハンマーに触れないよう､束線をたるませずに腕木に沿わせ､フィラメントテープで固定すること。
インシュロックタイの上にフィラメントテープを貼らないこと。

Note 8 : Location: F-2
Wiring assembly should be held firmly and kept tight between (b) and (z) to prevent contact with FUSTB circuit board.
束線が FUSTB シートに触れないように (b) と (z) の間はたるませずに処理すること。

Note 9 : Location: H-3, J-3

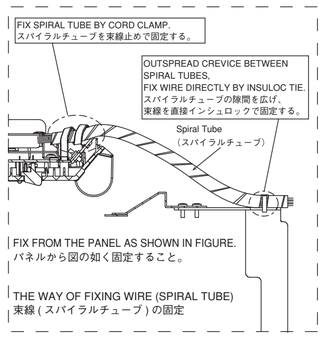

Note 10 : Location: I-3, J-3
Fix wiring assembly to the hole of MT ANGLE with insulation lock tie.
束線を MT 金具の穴にインシュロックタイで固定すること。

Note 11 : Location: I-3
Fix wiring assembly with insulation lock tie to prevent contact with hammer.
束線がハンマーに触れないようにインシュロックタイで固定すること。

Note 12 : Location: L-3
Press earth lug terminal towards keybed and keep wiring assembly away from GH cushion.
アースラグ端子を棚板に押し付け､束線をクッション GH に近づけないこと。

Note 13 : Location: K-3, K-4
Place the remaining wire around MIC circuit board inside the hole.
MIC シート付近に余った束線を穴に入るように処理すること。

2NC-ZA95110-4 ⚠

■ CONTENTS
CVP-605B/CVP-605PE OVERALL CIRCUIT DIAGRAM（総回路図索引）

ACDCM 12
AJK 11
DJACK 11
DMM 1/5 3
DMM 2/5 4
DMM 3/5 5
DMM 4/5 6
DMM 5/5 7
EIF 8
ENC 9
FUSTB 12
GLL1 9
GLL2 9
GLR1 9
GLR2 9
HP 11
MAD 12
MIC 11
MK-H 10
MK-L 10
MK-M 10
MVR 9
NET1 12
PEDAL 10
PJK 10
PL 11
PNL 9
PNR 9
USB 11

Circuit diagram notational explanations（回路図表記上の注意）

1. How to identify signals in the DMM circuit board（DMMシート内の信号の読み方について）

Example（例）

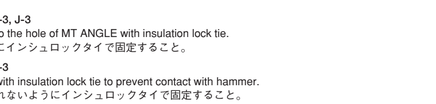

DMMシート内の信号のあるロケーションを示します。
（アルファベットが水平方向、数字が垂直方向）

2. Connection of connectors.（コネクタの接続について）

Example（例）

to DJACK-CN4
(Page 11: P-9)

Page 11 are the page of a circuit diagram.
（Page 11 は回路図のページです。）

P-9 is indicates the location of the counter inter-sheet connector.
(The alphabet indicates horizontal direction and the number indicates vertical direction)
P-9は対応するシート間のコネクタのあるロケーションを示します。
（アルファベットが水平方向、数字が垂直方向）

CVP-605B/CVP-605PE

CVP-605B/CVP-605PE OVERALL CIRCUIT DIAGRAM 1/10 (DMM 1/5)

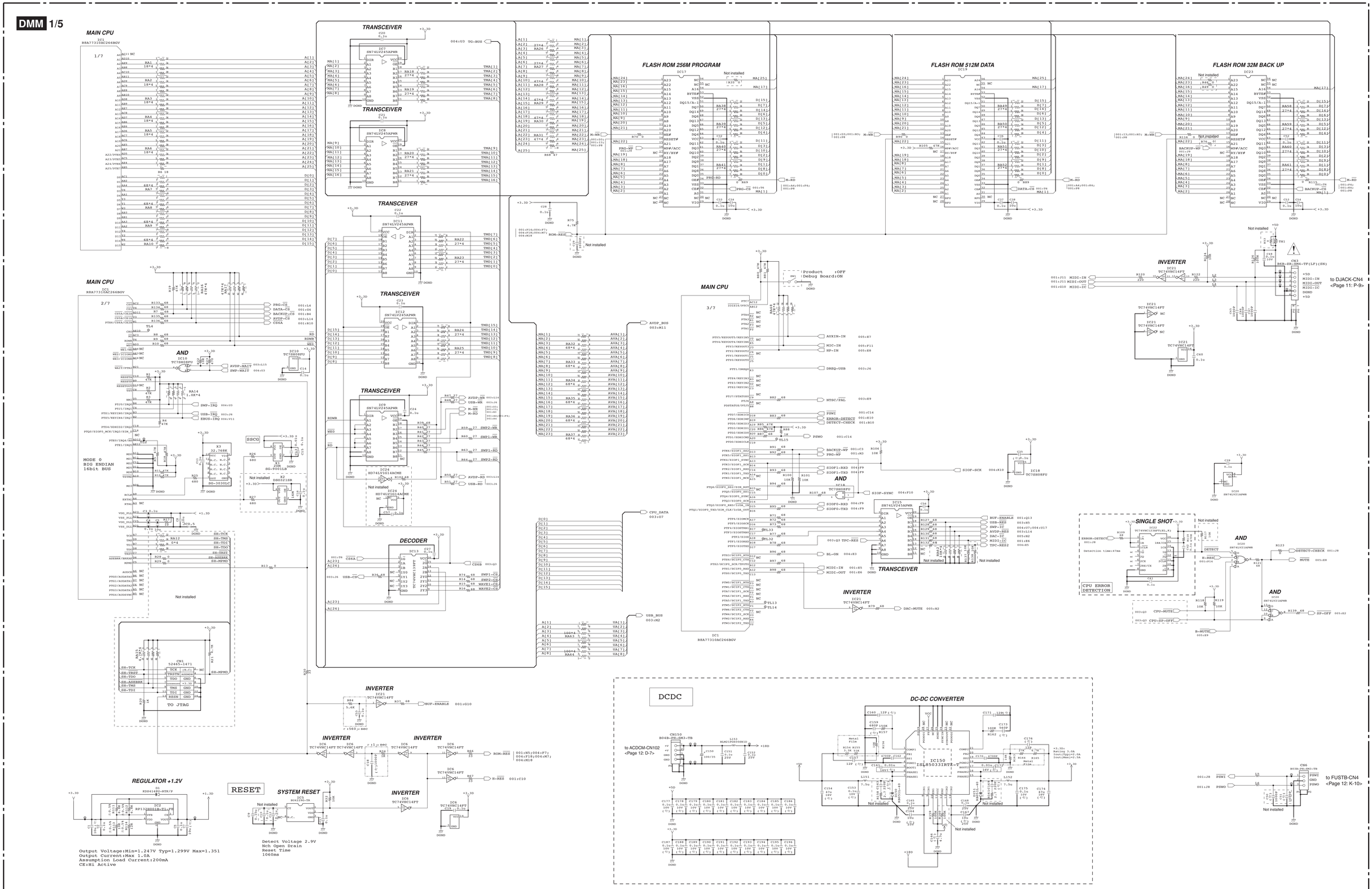

Note : See parts list for details of circuit board component parts.

注： シートの部品詳細はパーツリストをご参照ください。

xxx : Not installed（未実装）

28CC1-2001097022-1

■CVP-605B/CVP-605PE OVERALL CIRCUIT DIAGRAM 2/10 (DMM 2/5)

DMM 2/5

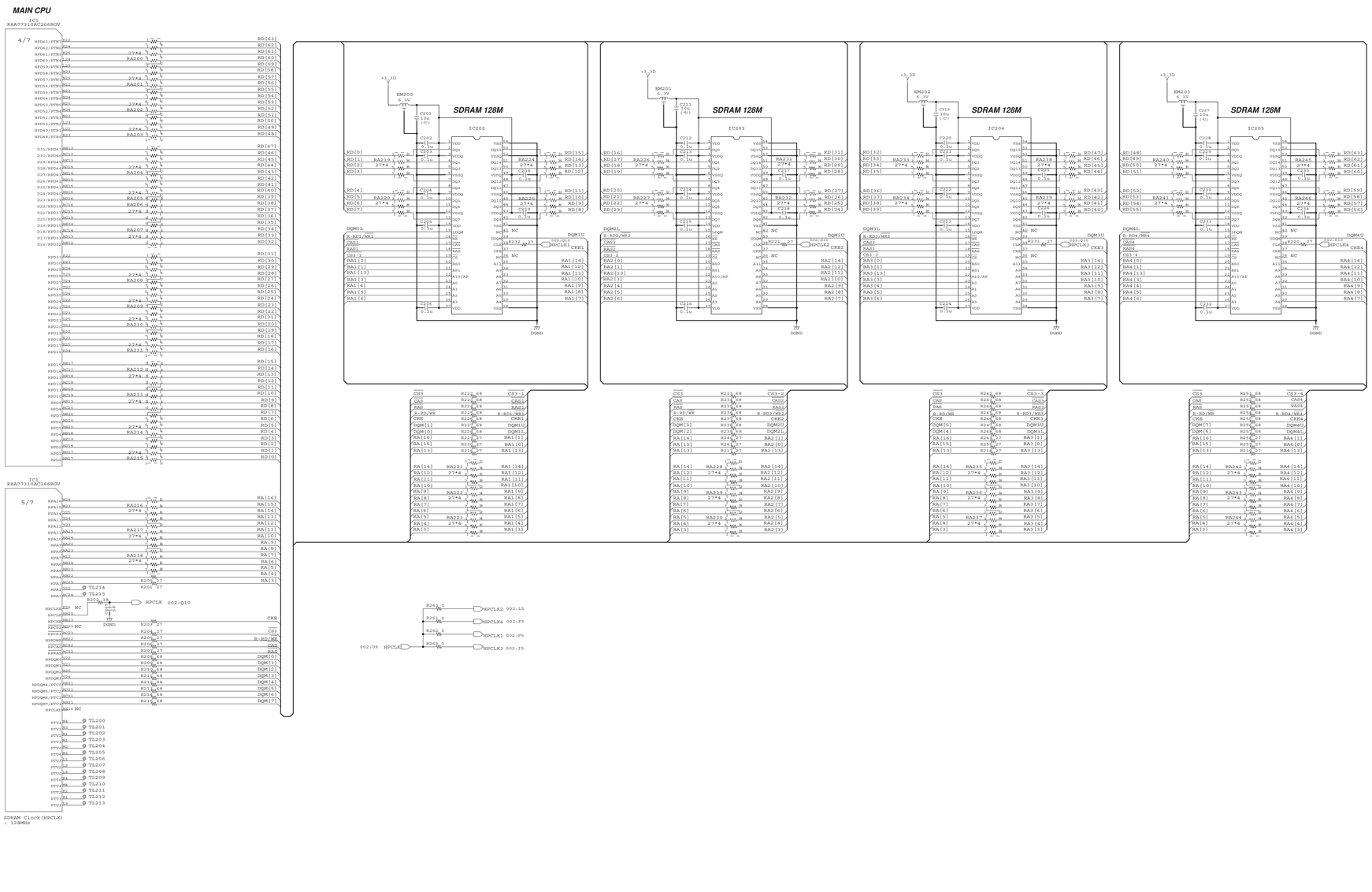

Note : See parts list for details of circuit board component parts.

注： シートの部品詳細はパーツリストをご参照ください。

xxx : Not installed（未実装）

28CC1-2001097022-2

CVP-605B/CVP-605PE

■ CVP-605B/CVP-605PE OVERALL CIRCUIT DIAGRAM 3/10 (DMM 3/5)

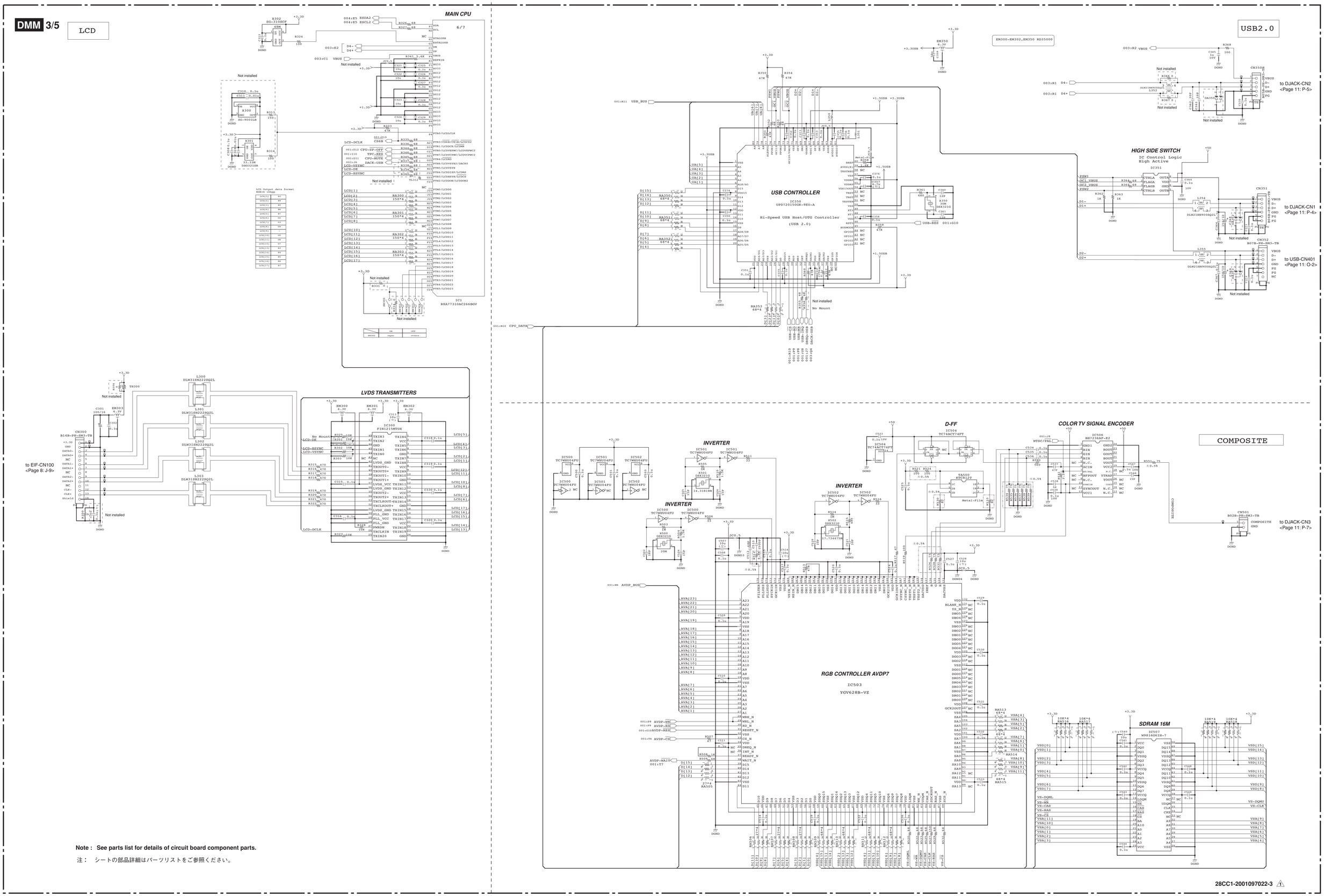

Note : See parts list for details of circuit board component parts.

注： シートの部品詳細はパーツリストをご参照ください。

■ CVP-605B/CVP-605PE OVERALL CIRCUIT DIAGRAM 4/10 (DMM 4/5)

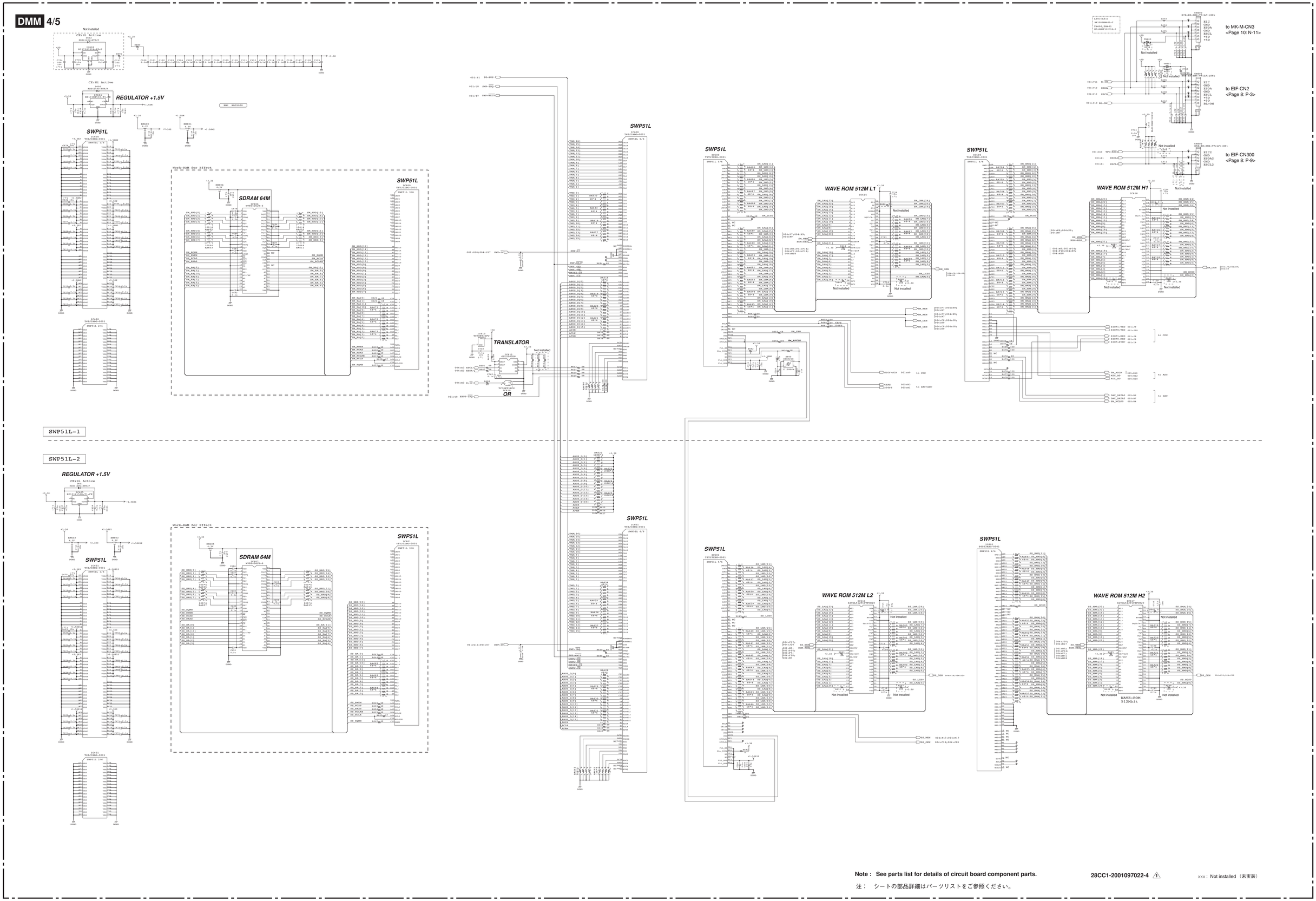

Note : See parts list for details of circuit board component parts.

注： シートの部品詳細はパーツリストをご参照ください。

28CC1-2001097022-4 ⚠1

xxx : Not installed（未実装）

CVP-605B/CVP-605PE OVERALL CIRCUIT DIAGRAM 5/10 (DMM 5/5)

DMM 5/5

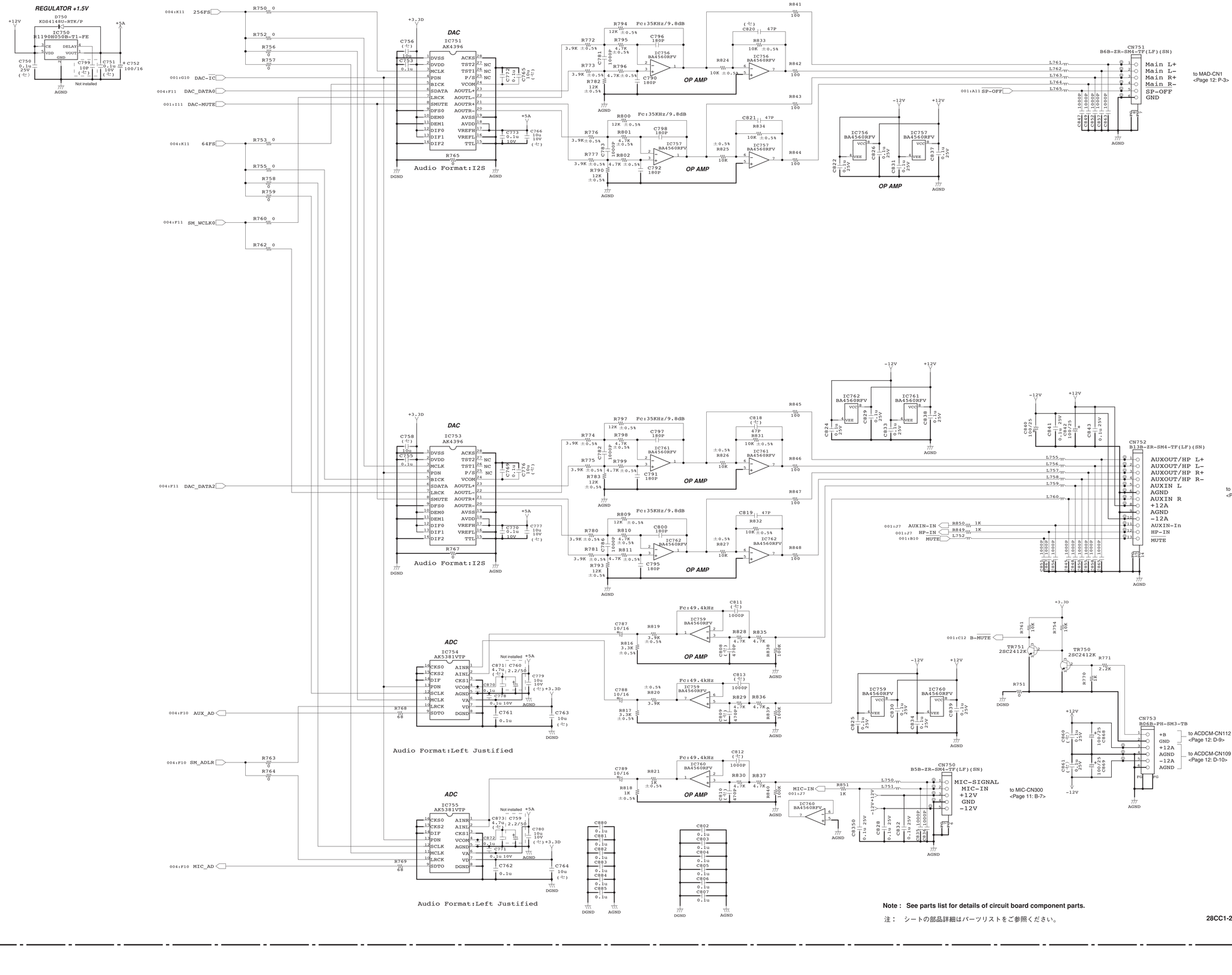

Note : See parts list for details of circuit board component parts.

注： シートの部品詳細はパーツリストをご参照ください。

28CC1-2001097022-5 ⚠1

■CVP-605B/CVP-605PE OVERALL CIRCUIT DIAGRAM 6/10 (EIF)

EIF

to FUSTB-CN3
<Page 12: K-10>

to PNL-CN103
<Page 9: L-2>

to DMM 4/5-CN601
<Page 6: C-2>

to PJK-CN1
<Page 10: E-7>

to DJACK-CN4
<Page 11: P-9>

to PNL-CN101
<Page 9: P-2>

to PNL-CN100
<Page 9: Q-2>

to PNR-CN201
<Page 9: H-2>

to PNR-CN202
<Page 9: G-2>

Not installed

Used only when writing in Internal Flash

GND
MODE
/RESET
SCLK
RxD
TxD
+5D

E-PNS3a

IC1

LED BackLight

DC-DC CONVERTER

+VBL
12V

Touch Panel Controller

TOUCH PANEL CONTROLLER

to DMM 4/5-CN602
<Page 6: C-4>

to LCD

LVDS

to DMM 3/5-CN300
<Page 5: W-9>

LVDS RECEIVER

INVERTER

28CC1-2001096988-1 ⚠3
28CC1-2001096988-2 ⚠3

Note : See parts list for details of circuit board component parts.

注： シートの部品詳細はパーツリストをご参照ください。

CVP-605B/CVP-605PE

<Page 9>

■CVP-605B/CVP-605PE OVERALL CIRCUIT DIAGRAM 7/10 (ENC, GLL1, GLL2, GLR1, GLR2, MVR, PNL, PNR)

Note : See parts list for details of circuit board component parts.

注： シートの部品詳細はパーツリストをご参照ください。

PNL

to EIF-CN7 <Page 8: F-3>

to EIF-CN6 <Page 8: F-1>

L100–L124:VY65720 BK1608HM601-T

Power SW

SW1

CN103 PHSP

CN104 PHSP

to EIF-CN5 <Page 8: O-2>

MVR

MASTER VOLUME

VR601 XVB12111YNPV25F1B10K(N)

R601 0

TP604

CN203 PHSP

28CC1-2001096994-3

PNR

to EIF-CN8 <Page 8: F-4>

to EIF-CN9 <Page 8: F-5>

L200–L223:VY65720 BK1608HM601-T

ENC

DATA DIAL

RK501 REB161(9X5)PVB15PHINA1-2-24PCE

TP504

CN501 PHSP

28CC1-2001096994-4

METRONOME ON/OFF
LD102 SEL2210R_TP1 R102 120

DEMO
SW101

MIC
LD101 SPR-398VW

TAP TEMPO
SW103

TRANSPOSE
SW104 SW105 SW106 SW107

TEMPO

POP&ROCK
LD108 SEL2210R_TP1 SW108

COUNTRY &BLUES
LD110 SEL2210R_TP1 R110 120 SW110

STANDARDS &JAZZ
LD112 SEL2210R_TP1 SW112

ENTER-TAINMENT
LD109 SEL2210R_TP1 R109 120 SW109

LATIN& WORLD
LD111 SEL2210R_TP1 R111 120 SW111

FAVORITES
LD113 SEL2210R_TP1 R113 120 SW113

ASSIGNABLE
SW114 SW116 SW115 SW117

SONG CONTROL

ENTER
Not installed SW200

PIANO ROOM
LD201 SEL2210R_TP1 R201 120 SW201

REC
LD202 SEL2210R_TP1 R202 120 SW202

STOP
SW203

PLAY/PAUSE
LD204 SPR-398VW SW204

REW
SW205

FF
SW206

MAIN
LD205 SEL2210R_TP1 R205 120

LAYER
SW206

LEFT
LD207 SEL2210R_TP1 R207 120 SW207

PIANO
LD208 SEL2210R_TP1 SW208

ORGAN
LD210 SEL2210R_TP1 SW210

GUITAR &BASS
LD212 SEL2210R_TP1 SW212

STRINGS &VOCAL
LD214 SEL2210R_TP1 SW214

BRASS& WOODWIND
LD209 SEL2210R_TP1 SW209

PERC& DRUMS
LD211 SEL2210R_TP1 SW211

SYNTH
LD213 SEL2210R_TP1 SW213

FAVORITE
LD215 SEL2210R_TP1 SW215

R208 120 R209 120 R210 120 R211 120

ACAMP ON/OFF
LD118 SEL2210R_TP1 SW118 R118 120

AUTO FILL IN
LD119 SEL2210R_TP1 R119 120 SW119

INTRO
LD120 LD121 LD122 SPR-398VW SW120 SW121 SW122

MAIN VARIATION
A LD123 SW123
B LD124 SW124
C LD125 SW125
D LD126 SW126

BREAK
LD127 SPR-398VW SW127

ENDING/rit
1 LD128 SW128
2 LD129 SW129
3 LD130 SW130

SYNC STOP
LD131 SEL2210R_TP1 R131 120 SW131

SYNC START
LD132 SEL2210R_TP1 R132 120 SW132

START/ STOP
LD133 SPR-398VW SW133

REGISTRATION MEMORY

HOME
SW216

REGIST BANK – +
SW217 SW218

MEMORY
SW219

1 LD220 SW220
2 LD221 SW221
3 LD222 SW222
4 LD223 SW223
5 LD224 SW224
6 LD225 SW225
7 LD226 SW226
8 LD227 SW227

ONE TOUCH SETTING
1 LD228 SW228
2 LD229 SW229
3 LD230 SW230
4 LD231 SW231

OTS LINK
LD232 SEL2210R_TP1 R232 120 SW232

GLL1

CN1 51048-1300

LD1 A–1 SEL2210R_TP1 D[3]
LD2 A#–1 SEL2710Y_TP1 D[0]
LD3 B–1 SEL2210R_TP1 D[1]
LD4 C0 SEL2210R_TP1 D[2]
LD5 C#0 SEL2710Y_TP1 D[1]
LD6 D0 SEL2210R_TP1 D[3]
LD7 D#0 SEL2710Y_TP1 D[2]
LD8 E0 SEL2210R_TP1 D[4]
LD9 F0 SEL2210R_TP1 D[3]
LD10 F#0 SEL2710Y_TP1 D[3]
LD11 G0 SEL2210R_TP1 D[6]
LD12 G#0 SEL2710Y_TP1 D[4]
LD13 A0 SEL2210R_TP1 D[7]
LD14 A#0 SEL2710Y_TP1 D[5]
LD15 B0 SEL2210R_TP1 D[8]
LD16 C1 SEL2210R_TP1 D[9]
LD17 C#1 SEL2710Y_TP1 D[6]
LD18 D1 SEL2210R_TP1 D[6]
LD19 D#1 SEL2710Y_TP1 D[7]
LD20 E1 SEL2210R_TP1 D[0]
LD21 F1 SEL2210R_TP1 D[1]
LD22 F#1 SEL2710Y_TP1 D[8]

28CC1-2001096990-1

GLL2

CN2 51048-1300

LD23 G1 SEL2210R_TP1 D[2]
LD24 G#1 SEL2710Y_TP1 D[0]
LD25 A1 SEL2210R_TP1 D[3]
LD26 A#1 SEL2710Y_TP1 D[1]
LD27 B1 SEL2210R_TP1 D[4]
LD28 C2 SEL2210R_TP1 D[5]
LD29 C#2 SEL2710Y_TP1 D[2]
LD30 D2 SEL2210R_TP1 D[6]
LD31 D#2 SEL2710Y_TP1 D[3]
LD32 E2 SEL2210R_TP1 D[7]
LD33 F2 SEL2210R_TP1 D[8]
LD34 F#2 SEL2710Y_TP1 D[4]
LD35 G2 SEL2210R_TP1 D[9]
LD36 G#2 SEL2710Y_TP1 D[5]
LD37 A2 SEL2210R_TP1 D[9]
LD38 A#2 SEL2710Y_TP1 D[6]
LD39 B2 SEL2210R_TP1 D[0]
LD40 C3 SEL2210R_TP1 D[1]
LD41 C#3 SEL2710Y_TP1 D[7]
LD42 D3 SEL2210R_TP1 D[2]
LD43 D#3 SEL2710Y_TP1 D[8]
LD44 E3 SEL2210R_TP1 D[3]

28CC1-2001096990-2

GLR1

CN3 51048-1300

LD45 F3 SEL2210R_TP1 D[6]
LD46 F#3 SEL2710Y_TP1 D[0]
LD47 G3 SEL2210R_TP1 D[5]
LD48 G#3 SEL2710Y_TP1 D[1]
LD49 A3 SEL2210R_TP1 D[6]
LD50 A#3 SEL2710Y_TP1 D[2]
LD51 B3 SEL2210R_TP1 D[7]
LD52 C4 SEL2210R_TP1 D[8]
LD53 C#4 SEL2710Y_TP1 D[3]
LD54 D4 SEL2210R_TP1 D[4]
LD55 D#4 SEL2710Y_TP1 D[4]
LD56 E4 SEL2210R_TP1 D[9]
LD57 F4 SEL2210R_TP1 D[0]
LD58 F#4 SEL2710Y_TP1 D[5]
LD59 G4 SEL2210R_TP1 D[1]
LD60 G#4 SEL2710Y_TP1 D[6]
LD61 A4 SEL2210R_TP1 D[2]
LD62 A#4 SEL2710Y_TP1 D[7]
LD63 B4 SEL2210R_TP1 D[1]
LD64 C5 SEL2210R_TP1 D[3]
LD65 C#5 SEL2710Y_TP1 D[8]
LD66 D5 SEL2210R_TP1 D[5]

28CC1-2001096990-3

GLR2

CN4 51048-1300

LD67 D#5 SEL2710Y_TP1 D[0]
LD68 E5 SEL2210R_TP1 D[6]
LD69 F5 SEL2210R_TP1 D[7]
LD70 F#5 SEL2710Y_TP1 D[1]
LD71 G5 SEL2210R_TP1 D[8]
LD72 G#5 SEL2710Y_TP1 D[2]
LD73 A5 SEL2210R_TP1 D[9]
LD74 A#5 SEL2710Y_TP1 D[3]
LD75 B5 SEL2210R_TP1 D[9]
LD76 C6 SEL2210R_TP1 D[6]
LD77 C#6 SEL2710Y_TP1 D[4]
LD78 D6 SEL2210R_TP1 D[1]
LD79 D#6 SEL2710Y_TP1 D[5]
LD80 E6 SEL2210R_TP1 D[2]
LD81 F6 SEL2210R_TP1 D[3]
LD82 F#6 SEL2710Y_TP1 D[6]
LD83 G6 SEL2210R_TP1 D[4]
LD84 G#6 SEL2710Y_TP1 D[7]
LD85 A6 SEL2210R_TP1 D[5]
LD86 A#6 SEL2710Y_TP1 D[8]
LD87 B6 SEL2210R_TP1 D[8]
LD88 C7 SEL2210R_TP1 D[7]

28CC1-2001096990-4

■CVP-605B/CVP-605PE OVERALL CIRCUIT DIAGRAM 8/10 (MK-H, MK-L, MK-M, PEDAL, PJK)

MK-L (A-1 ~ C2)

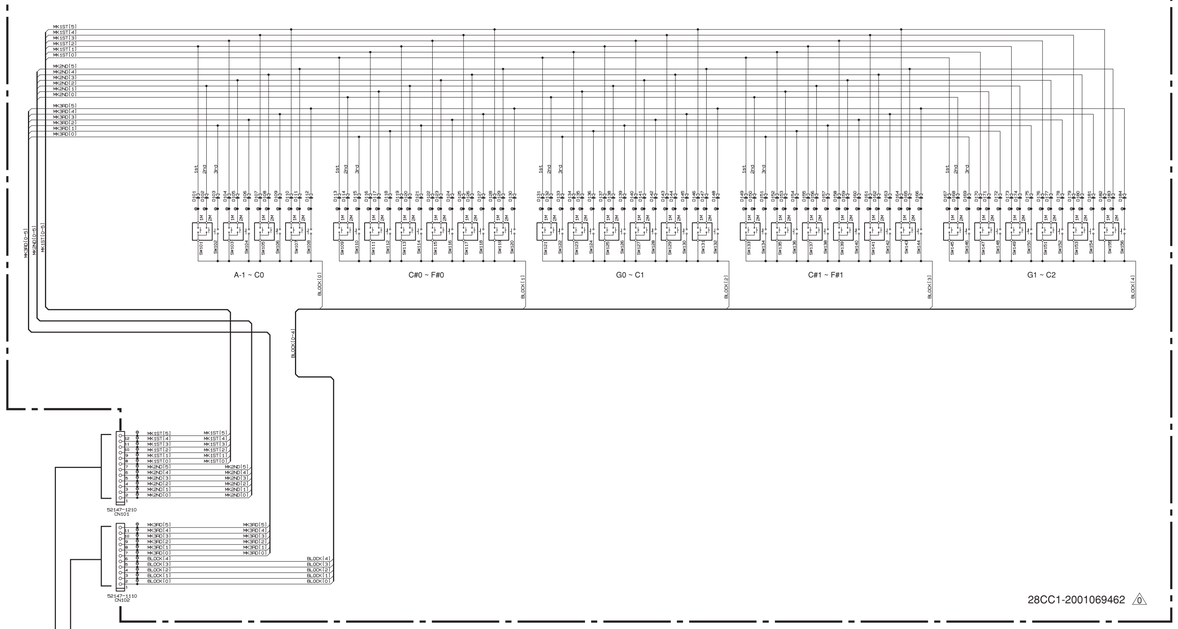

MK-H (G4 ~ C7)

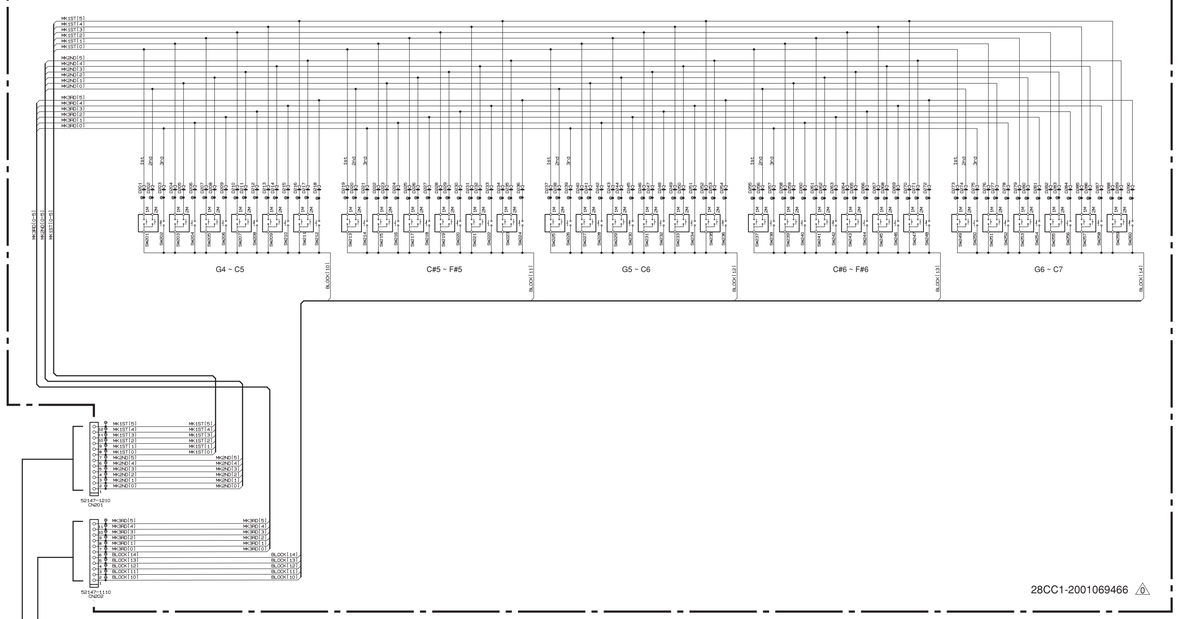

MK-M (C#2 ~ F#4)

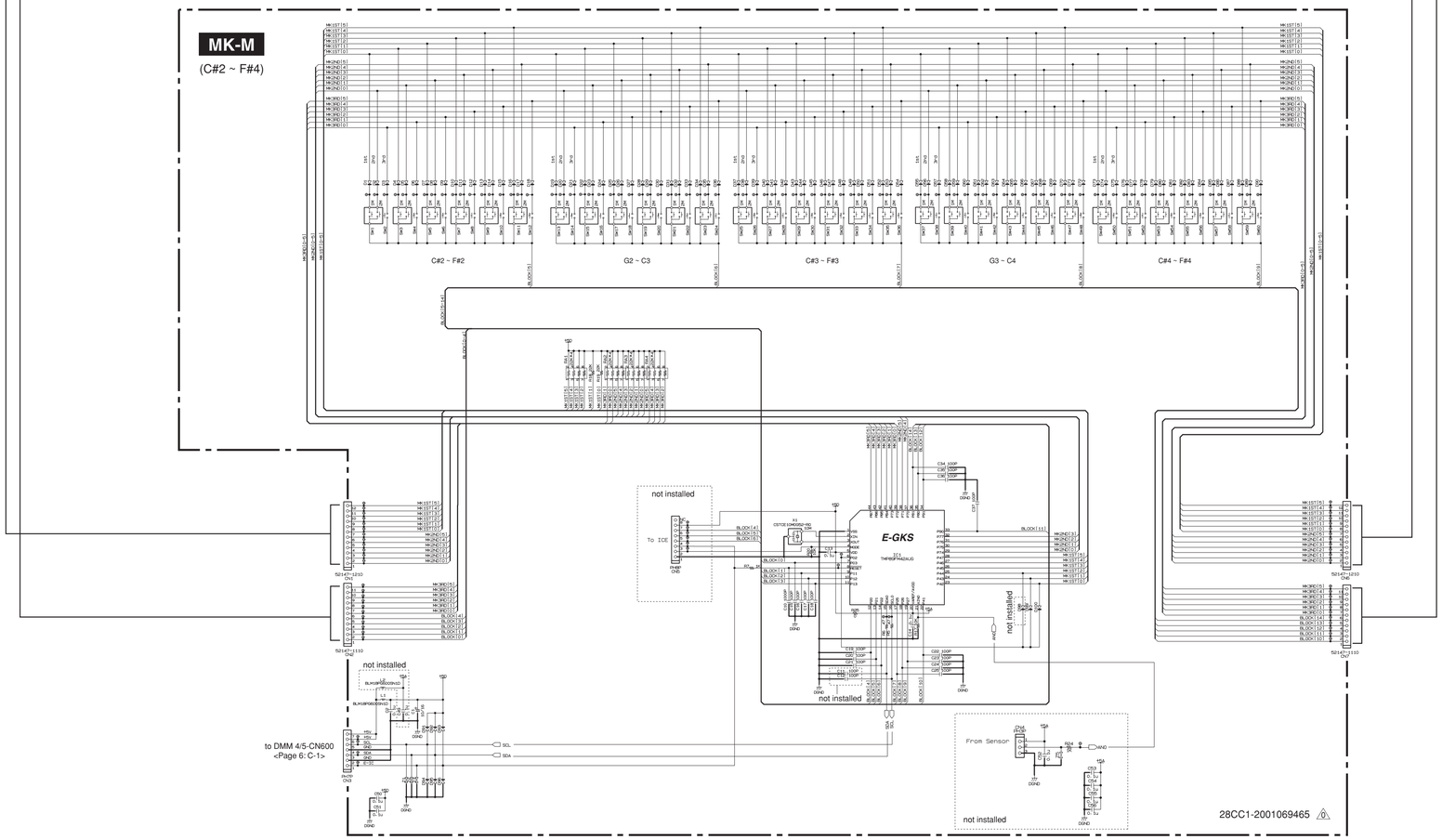

PJK

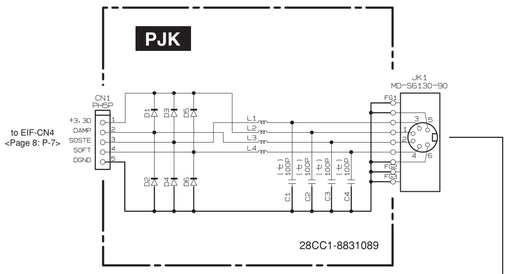

PEDAL

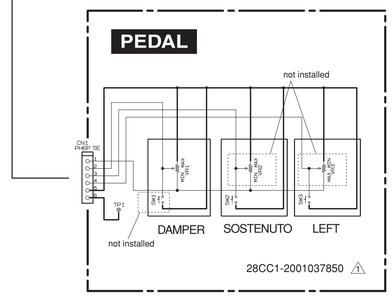

Note : See parts list for details of circuit board component parts.

注： シートの部品詳細はパーツリストをご参照ください。

CVP-605B/CVP-605PE OVERALL CIRCUIT DIAGRAM 9/10 (AJK, DJACK, HP, MIC, PL, USB)

USB

Not installed

to DMM 3/5-CN352
<Page 5: A-5>

USB TO DEVICE

Not installed

28CC1-2001096994-6

DJACK

to DMM 3/5-CN351
<Page 5: A-4>

USB TO DEVICE

Not installed

to DMM 3/5-CN350
<Page 5: A-2>

USB TO HOST

Not installed

to DMM 3/5-CN501
<Page 5: B-10>

VIDEO OUT

Photo Coupler

MIDI IN

MIDI OUT

MIDI THRU

to DMM 1/5-CN3
<Page 3: B-5>

to EIF-CN4
<Page 8: P-7>

AUX PEDAL

28CC1-2001028309 4

AJK

to DMM 5/5-CN752
<Page 7: C-6>

OP AMP

Not installed

AUX IN

AUX OUT

L/L+R

R

Not installed

Not installed

Not installed

■ CVP-605B/CVP-605PE OVERALL CIRCUIT DIAGRAM 10/10 (ACDCM, FUSTB, MAD, NET1)

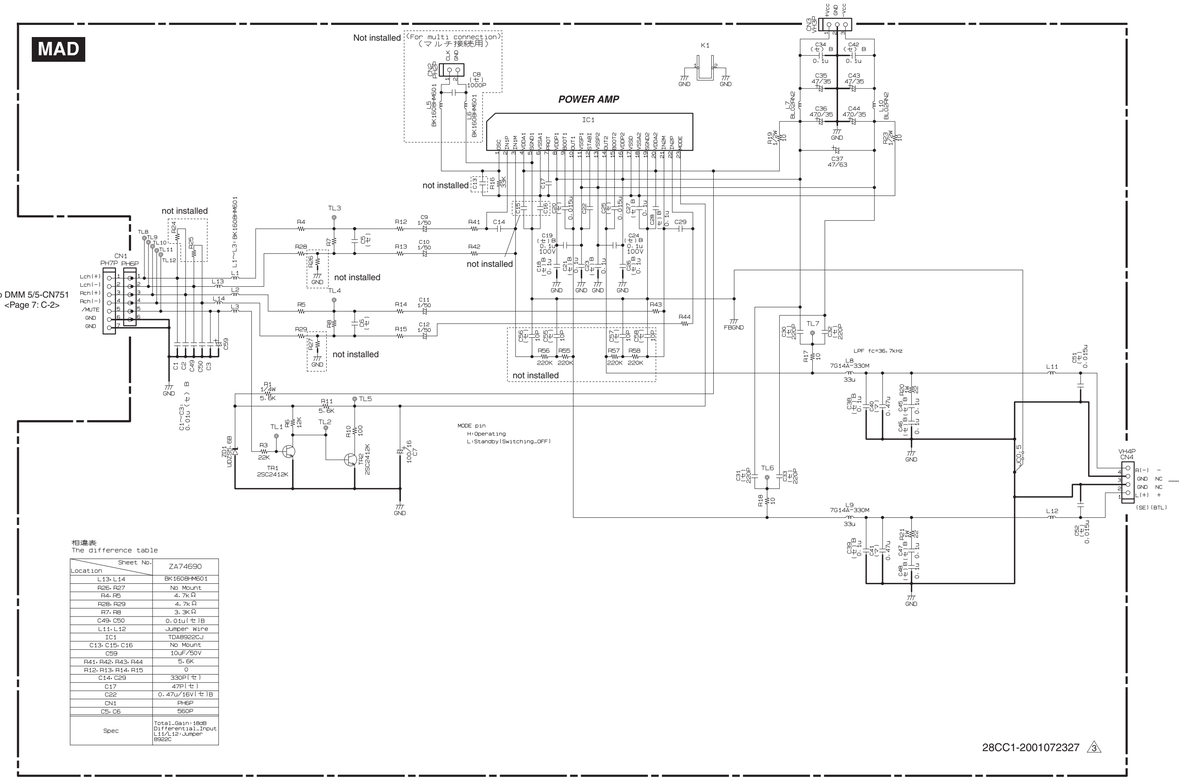

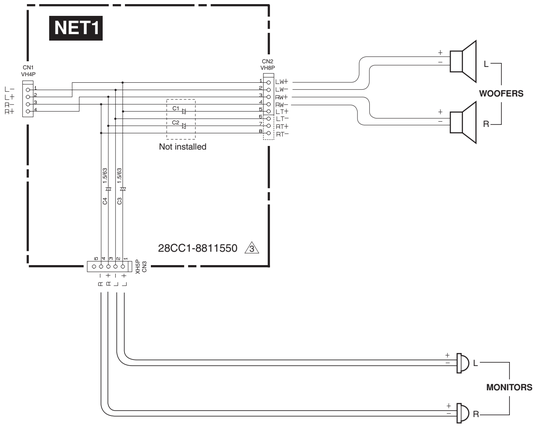

相違表
The difference table

Location \ Sheet No.	ZA74690
L13-L14	BK1608HM601
R26-R27	No Mount
R4-R5	4.7KΩ
R28-R29	4.7KΩ
R7-R8	3.3KΩ
C49-C50	0.01u(セ)B
L11-L12	Jumper Wire
IC1	TDA8922CJ
C13-C15-C16	No Mount
C59	10uF/50V
R41-R42-R43-R44	5.6K
R12-R13-R14-R15	0
C14-C29	330P(セ)
C17	47P(セ)
C22	0.47u/16V(セ)B
CN1	RHEP
C5-C6	560P
Spec	Total-Gain:18dB Differential-Input L11/L12:Jumper 8922C

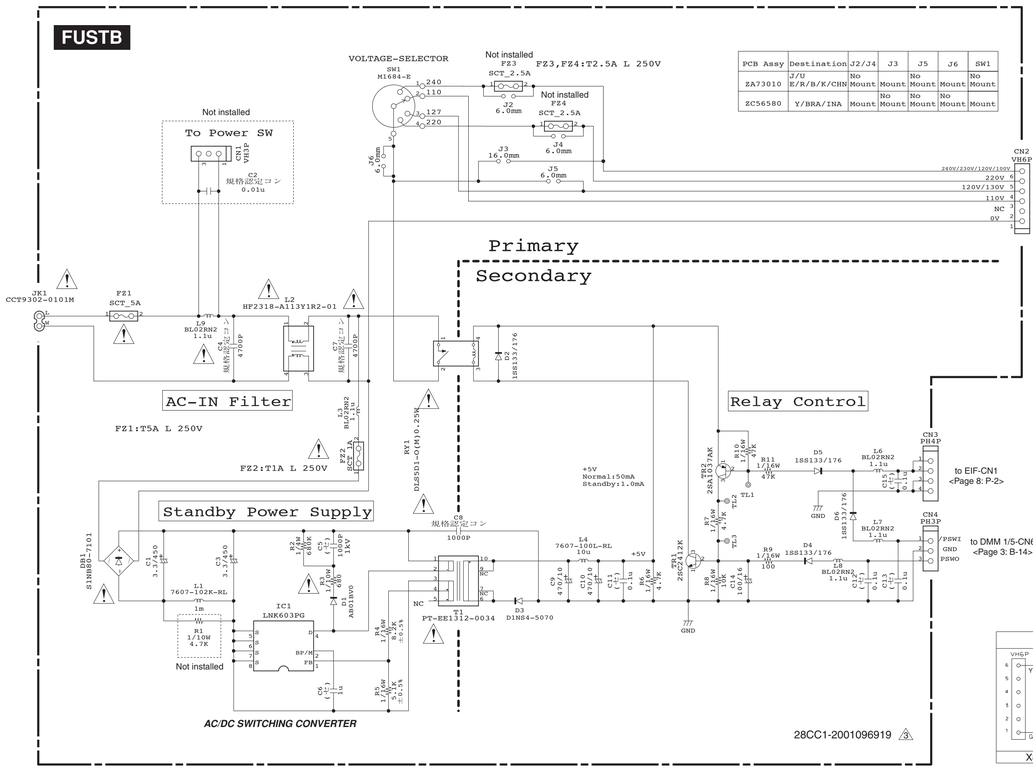

PCB Assy	Destination	J2/J4	J3	J5	J6	SW1
ZA73010	J/U E/R/B/K/CHN	No Mount	No Mount	No Mount	No Mount	No Mount
ZC56580	Y/BRA/INA	Mount	No Mount	No Mount	No Mount	Mount

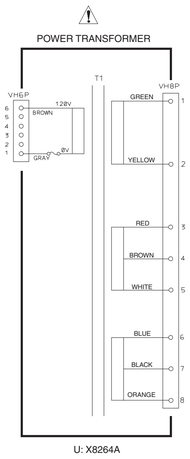

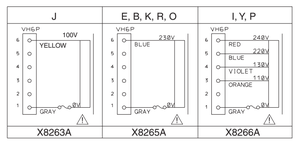

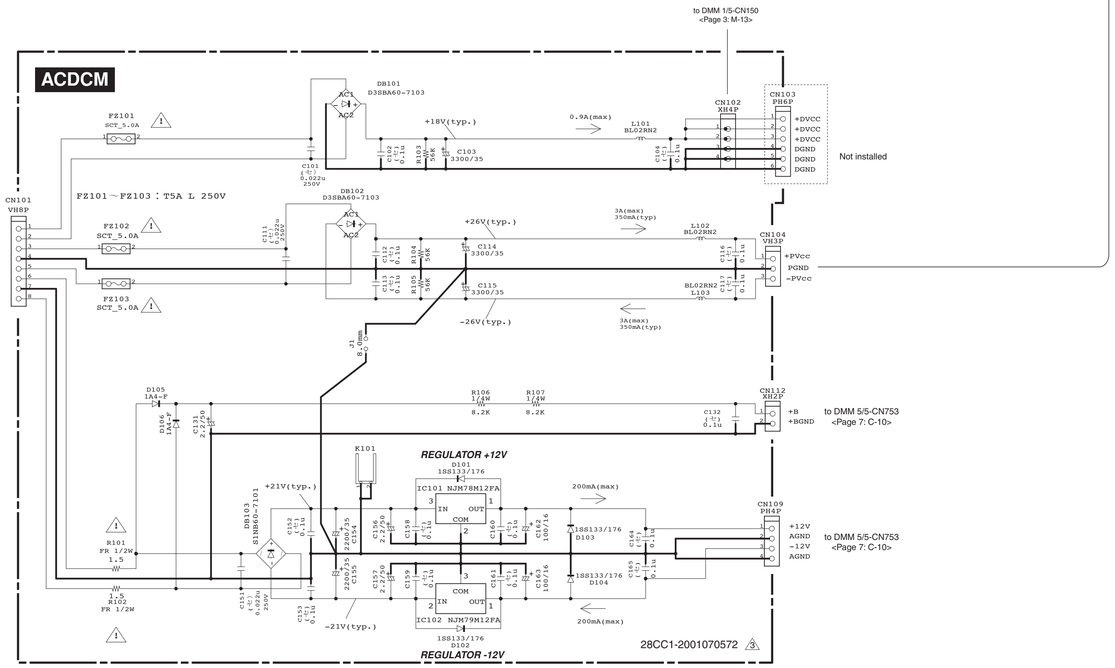

■ **WARNING**
Components having special characteristics are marked ⚠ and must be replaced with parts having specifications equel to those originally installed.

■ 安全上の注意
⚠印の部品は、安全を維持するために重要な部品です。
交換する場合は、安全のため必ず指定の部品をご使用ください。

Note : See parts list for details of circuit board component parts.

注： シートの部品詳細はパーツリストをご参照ください。