Clavinova

CVP-501 / CVP-501PE

SERVICE MANUAL



CVP-501



CVP-501PE

■ **CONTENTS**（目次）

SPECIFICATIONS（総合仕様）..... 3/5
PANEL LAYOUT（パネルレイアウト）..... 8
DISASSEMBLY PROCEDURE（分解手順）..... 10
LSI PIN DESCRIPTION（LSI 端子機能表）..... 26
IC BLOCK DIAGRAM（IC ブロック図）..... 31
CIRCUIT BOARDS（シート基板図）..... 34
TEST PROGRAM（テストプログラム）..... 55/62
DATA BACKUP（データのバックアップ）..... 70/73
VERSION UPGRADE（バージョンアップ）..... 76/79
SYSTEM BOOTING FLOW CHART
（システム起動フローチャート）..... 82/83
MIDI IMPLEMENTATION CHART
（MIDI インプリメンテーションチャート）..... 84
MIDI DATA FORMAT 85
PARTS LIST
OVERALL CIRCUIT DIAGRAM（総回路図）
BLOCK DIAGRAM（ブロックダイアグラム）
CIRCUIT BOARD LAYOUT & WIRING
（ユニットレイアウト及び結線図）

CL 001834
CVP-501: 20091015-231000

YAMAHA
HAMAMATSU, JAPAN

Copyright (c) Yamaha Corporation. All rights reserved. Ⓗ Ⓘ '09.09

IMPORTANT NOTICE

This manual has been provided for the use of authorized Yamaha Retailers and their service personnel. It has been assumed that basic service procedures inherent to the industry, and more specifically Yamaha Products, are already known and understood by the users, and have therefore not been restated.

WARNING: Failure to follow appropriate service and safety procedures when servicing this product may result in personal injury, destruction of expensive components and failure of the product to perform as specified. For these reasons, we advise all Yamaha product owners that all service required should be performed by an authorized Yamaha Retailer or the appointed service representative.

IMPORTANT: This presentation or sale of this manual to any individual or firm does not constitute authorization certification, recognition of any applicable technical capabilities, or establish a principal-agent relationship of any form.

The data provided is believed to be accurate and applicable to the unit(s) indicated on the cover. The research engineering, and service departments of Yamaha are continually striving to improve Yamaha products. Modifications are, therefore, inevitable and changes in specification are subject to change without notice or obligation to retrofit. Should any discrepancy appear to exist, please contact the distributor's Service Division.

WARNING: Static discharges can destroy expensive components. Discharge any static electricity your body may have accumulated by grounding yourself to the ground bus in the unit (heavy gauge black wires connect to this bus.)

IMPORTANT: Turn the unit OFF during disassembly and parts replacement. Recheck all work before you apply power to the unit.

WARNING: This product contains chemicals known to the State of California to cause cancer, or birth defects or other reproductive harm.

DO NOT PLACE SOLDER, ELECTRICAL/ELECTRONIC OR PLASTIC COMPONENTS IN YOUR MOUTH FOR ANY REASON WHAT SO EVER!

Avoid prolonged, unprotected contact between solder and your skin! When soldering, do not inhale solder fumes or expose eyes to solder/ flux vapor!

If you come in contact with solder or components located inside the enclosure of this product, wash your hands before handling food.

IMPORTANT NOTICE FOR THE UNITED KINGDOM
Connecting the Plug and Cord

IMPORTANT: The wires in this mains lead are coloured in accordance with the following code:

BLUE : NEUTRAL
BROWN : LIVE

As the colours of the wires in the mains lead of this apparatus may not correspond with the coloured makings identifying the terminals in your plug proceed as follows:
The wire which is coloured BLUE must be connected to the terminal which is marked with the letter N or coloured BLACK.
The wire which is coloured BROWN must be connected to the terminal which is marked with the letter L or coloured RED.
Making sure that neither core is connected to the earth terminal of the three pin plug.

• This applies only products distributed by Yamaha-Kemble music (U.K.) Ltd. (2 wires)

■ WARNING

Components having special characteristics are marked ⚠ and must be replaced with parts having specification equal to those originally installed.

■ SAVING DATA

Saving and backing up your data



Be sure to perform it

The panel settings and some other types of data are not retained in memory when you turn off the power to the instrument. Save data you want to keep to the Registration Memory.
Saved data may be lost due to malfunction or incorrect operation.
Save important data to a USB storage device/or other external device such as a computer.

■ SPECIFICATIONS

Size/Weight	Width [in the case of a model with a polished finish]		1372mm (54") [1372mm (54")]
	Height [in the case of a model with a polished finish]	Without Music Rest	893mm (35-3/16") [896mm (35-1/4")]
		With Music Rest	1047mm (41-1/4") [1048mm (41-1/4")]
	Depth [in the case of a model with a polished finish]	Without Music Rest	595mm (23-7/16") [596mm (23-7/16")]
		With Music Rest	595mm (23-7/16") [596mm (23-7/16")]
	Weight [in the case of a model with a polished finish]		58kg (127lbs., 14oz.) [60kg (132lbs., 4oz.)]
Control Interface	Keyboard	Number of Keys	88
		Type	Graded Hammer (GH) Keyboard
		Touch Sensitivity	Hard2/Hard1/Normal/Soft1/Soft2
	Pedal	Number of Pedals	3
		Half Pedal	Yes
		Functions	Volume, Sustain, Sostenuto, Soft, Glide, Song Play/Pause, Style Start/Stop, etc.
	Display	Type	B/W QVGA LCD
		Size	320 x 240 dots
		Contrast	Yes
		Score Display Function	Yes
		Lyrics Display Function	Yes
		Language	English, Japanese, German, French, Spanish, Italian
	Panel	Language	English
Cabinet	Key Cover		Sliding
	Music Rest		Yes
Voices	Tone Generation	Tone Generating Technology	AWM Dynamic Stereo Sampling
		Pure CF Sampling	Yes
		Number of Dynamic Levels	3
	Polyphony	Number of Polyphony (Max.)	128
Voices	Preset	Number of Voices	296 + 480 XG + 15 Drum/SFX Kits + GM2 (+ GS Voices for GS Song playback)
		Natural! Voices	3
		Sweet! Voices	11
		Cool! Voices	16
		Live! Voices	14
		Organ Flutes!	10
	Custom	Voice Set	Yes
	Compatibility	XG	Yes
		XF	Yes
		GS (For Song Playback)	Yes
		GM	Yes
		GM2	Yes

Effects	Types	Reverb	42 Preset + 3 User
		Chorus	71 Preset + 3 User
		Mono/Poly	Yes
		DSP	DSP 1: 271 Preset + 3 User, DSP 2-4: 128 Preset + 10 User
		Master EQ	5 Preset + 2 User
		Part EQ	27 Parts
	Part	Dual/Layers (Right Parts 1, 2)	Yes
		Split (Right + Left Parts)	Yes
Accompaniment Styles	Preset	Number of Preset Styles	191
		Pro Styles	151
		Session Styles	4
		Pianist Styles	36
		File Format	Style File Format GE (Guitar Edition)
		Fingering	Single Finger, Fingered, Fingered On Bass, Multi Finger, AI Fingered, Full Keyboard, AI Full Keyboard
		Style Control	INTRO x 3, MAIN VARIATION x 4, FILL x 4, BREAK, ENDING x 3
	Custom	Style Creator	Yes
	Other Features	Music Finder (Max.)	1,200 Records
		One Touch Setting (OTS)	4 for each Style
Songs	Preset	Number of Preset Songs	61
	Recording	Number of Tracks	16
		Data Capacity	300KB
		Recording Function	Quick Recording, Multi Recording, Step Recording
	Compatible Data Format	Playback	SMF (Format 0 & 1), ESEQ, XF
		Recording	SMF (Format 0)
Functions	Registration Memory	Number of Buttons	8
		Control	Regist. Sequence, Freeze
	Lesson/Guide	Lesson/Guide	Follow Lights, Any Key, Karao-Key
		Guide Lamp	Yes
		Performance Assistant	Yes
	Demo	Demo	Yes
	Overall Controls	Metronome	Bell on/off, Human Voices (5 Languages)
		Tempo Range	5 - 500, Tap Tempo
		Transpose	-12 – 0 – +12
		Tuning	414.8 – 440 – 466.8 Hz
		Scale Type	9
	Miscellaneous	PIANO RESET Button	Yes
		Direct Access	Yes
Storage and Connectivity	Storage	Internal Memory	about 1.4 MB
		External Drives (Optional)	USB Storage Devices (USB Flash Memory, etc.), Floppy Disk Drive
	Connectivity	Headphones	x 2
		MIDI	In/Out/Thru
		AUX IN	L/L+R, R
		AUX OUT	L/L+R, R
		AUX Pedal	Yes
		USB TO DEVICE	x 1
		USB TO HOST	Yes
		LAN	Yes

Amplifiers and Speakers	Amplifiers	20W x 2
	Speakers	16cm x 2
Accessories		• Accessory CD-ROM for Windows • Owner's Manual • Data List, Accessory CD-ROM for Windows Installation Guide • "50 greats for the Piano" Music Book • My Yamaha Product User Registration *The PRODUCT ID on the sheet will be needed when you fill out the User Registration form. The following item may be included or optional, depending on your locale: • Bench
Optional Accessories	Headphones	HPE-160
	Floppy Disk Drive	UD-FD01
	Footswitches	FC4/FC5
	Foot controller	FC7
Service	Internet Direct Connection	Yes

■ 総合仕様

サイズ/重量	幅		1372mm
	高さ	譜面立てを倒した場合	893mm
		譜面立てを立てた場合	1047mm
	奥行き	譜面立てを倒した場合	595mm
		譜面立てを立てた場合	595mm
	質量		58kg
操作子	鍵盤	鍵盤数	88
		鍵盤種	グレードハンマー (GH) 鍵盤
		タッチ感度	ハード2/ハード1/ノーマル/ソフト1/ソフト2
	ペダル	ペダル数	3
		ハーフペダル	○
		ペダル機能	ボリューム、サステイン、ソステヌート、ソフト、グライド、ソングスタート/一時停止、スタイルスタート/ストップ、その他
	ディスプレイ	タイプ	モノクロ QVGA LCD
		サイズ	320×240ドット
		コントラスト	○
		譜面表示	○
		歌詞表示	○
		言語	6言語（日・英・独・仏・西・伊）
	パネル	言語	日

本体	鍵盤蓋		スライド式
	譜面立て		○
音源/音色	音源	音源方式	AWMダイナミックステレオサンプリング
		ピュアCFサンプリング	○
		ダイナミックステレオサンプリング	3
	発音数	最大同時発音数	128
	プリセット	音色数	296＋480 XG ＋15ドラム/SFXキット ＋GM2 (＋GSソング再生用)
		ナチュラルボイス	3
		スイートボイス	11
		クールボイス	16
		ライブボイス	14
		オルガンフルート	10
音源/音色	カスタマイズ	ボイス編集	○
	音源フォーマット	XG	○
		XF	○
		GS (再生専用)	○
		GM	○
		GM2	○
効果	タイプ	リバーブ	42プリセット+3ユーザー
		コーラス	71プリセット+3ユーザー
		モノ/ポリ	○
		DSP	DSP 1: 271プリセット+3ユーザー、 DSP 2～4: 128プリセット+10ユーザー
		マスターEQ	5プリセット+2ユーザー
		パートEQ	27パート
	鍵盤パート	デュアル(右手パート1、2)	○
		スプリット(右手+左手パート)	○
伴奏スタイル	プリセット	プリセットスタイル数	191
		プロスタイル	151
		セッションスタイル	4
		ピアニストスタイル	36
		ファイルフォーマット	スタイルファイルフォーマットGE (ギターエディション)
		フィンガリング	シングルフィンガー、フィンガード、フィンガードオンベース、マルチフィンガー、AIフィンガード、 フルキーボード、AIフルキーボード
		スタイルコントロール	イントロ×3、メイン×4、フィル×4、ブレイク、エンディング×3
	カスタマイズ	スタイルクリエーター	○
	その他特長	ミュージックファインダー (内蔵を含む最大レコード数)	1,200
		OTS (ワンタッチセッティング)	各スタイルに4種類
ソング録音再生	プリセット	内蔵曲数	51
	録音	録音トラック数	16
		データ容量	300KB
		録音機能	クイック録音/多重録音/ステップ録音
	互換性	再生フォーマット	SMF (Format 0 & 1)、ESEQ、XF
		録音フォーマット	SMF (Format 0)

ファンクション	レジストレーションメモリー	ボタン数	8
		コントロール	レジストシーケンス、フリーズ
	レッスン/ガイド		フォローライツ、 エニーキー、 カラオキー
		ガイドランプ	○
		パフォーマンスアシスタント	○
	デモ	デモ	○
	全体設定	メトロノーム	ベルオン/オフ、ヒューマンボイス(5言語)
		テンポ	5～500、タップ
		トランスポーズ	−12～0～+12
		チューニング	414.8～440～466.8 Hz
		スケール	9
	その他	ピアノリセットボタン	○
		ダイレクトアクセス	○
メモリー / 接続端子	メモリー	内蔵メモリー	約1.4MB
		外付けドライブ(別売)	USB記憶装置(USBフラッシュメモリーなど)、フロッピーディスクドライブ
	接続端子	ヘッドフォン	×2
		MIDI	In/Out/Thru
		AUX IN	L/L+R、R
		AUX OUT	L/L+R、R
		AUX Pedal	○
		USB TO DEVICE	×1
		USB TO HOST	○
		LAN	○
アンプ/スピーカー	アンプ出力		20Wx 2
	スピーカー		16cm×2
定格電源			AC100V 50/60Hz
消費電力			53W
付属品			イス(高さ調節付き)、ヘッドフォン、取扱説明書、データリスト、アクセサリー CD-ROM、 アクセサリー CD-ROM for Windowsインストールガイド、保証書、 ヤマハオンラインメンバー製品ユーザー登録のご案内
別売品	ヘッドフォン		HPE-160
	フロッピーディスクドライブ		UD-FD01
	フットスイッチ		FC4/FC5
	フットコントローラー		FC7
サービス	インターネットダイレクトコネクション		○

■ PANEL LAYOUT（パネルレイアウト）

※ 掲載したパネル図は海外用です（英語表記）。
国内用パネルは日本語表記となります。

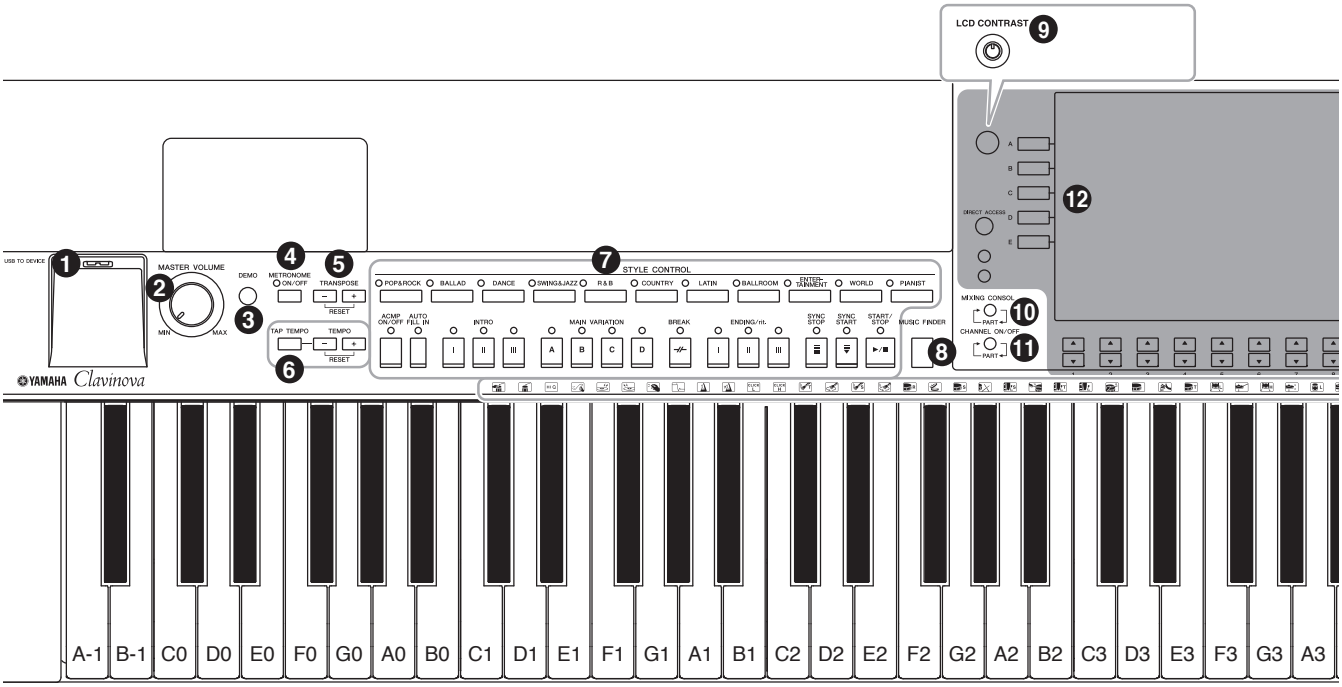

❶ [USB TO DEVICE] terminal
❷ [MASTER VOLUME] control
❸ [DEMO] button
❹ [METRONOME ON/OFF] button
❺ TRANSPOSE buttons
❻ [TAP TEMPO]/TEMPO buttons
❼ STYLE CONTROL buttons
❽ [MUSIC FINDER] button
❾ [LCD CONTRAST] knob
❿ [MIXING CONSOLE] button
⓫ [CHANNEL ON/OFF] button
⓬ LCD and related controls
⓭ [USB] button
⓮ [FUNCTION] button
⓯ PART ON/OFF buttons
⓰ [INTERNET] button
⓱ SONG CONTROL buttons
⓲ [PIANO RESET] button
⓳ REGISTRATION MEMORY buttons
⓴ VOICE CONTROL buttons
㉑ ONE TOUCH SETTING buttons
㉒ [VOICE EFFECT] button
㉓ Power switch ⏻
㉔ Drum Kit icons

❶ [USB TO DEVICE]端子
❷ [音量]ダイアル
❸ [デモ]ボタン
❹ [メトロノーム オン/オフ]ボタン
❺ トランスポーズボタン
❻ [タップ]/テンポボタン
❼ スタイルコントロールボタン
❽ [ミュージックファインダー]ボタン
❾ [画面コントラスト]つまみ
❿ [ミキサー]ボタン
⓫ [チャンネル オン/オフ]ボタン
⓬ 画面コントロール
⓭ [USB]ボタン
⓮ [ファンクション]ボタン
⓯ 鍵盤パート オン/オフボタン
⓰ [インターネット]ボタン
⓱ ソングコントロールボタン
⓲ [ピアノリセット]ボタン
⓳ レジストレーションメモリーボタン
⓴ ボイスコントロールボタン
㉑ ワンタッチセッティング(OTS)ボタン
㉒ [ボイスエフェクト]ボタン
㉓ 電源ボタン ⏻
㉔ ドラムキットアイコン

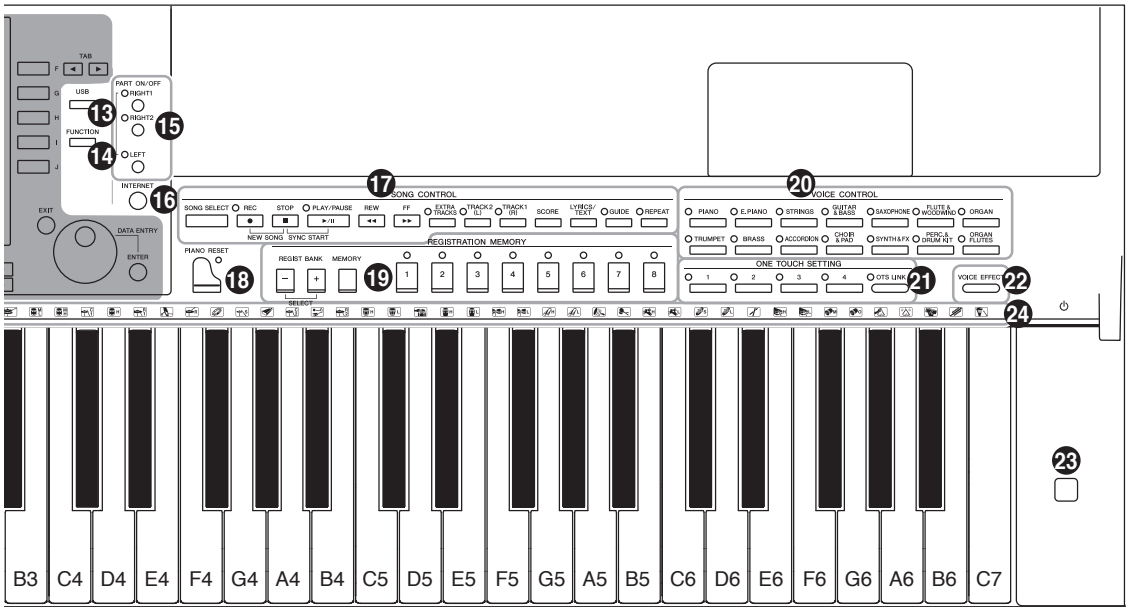

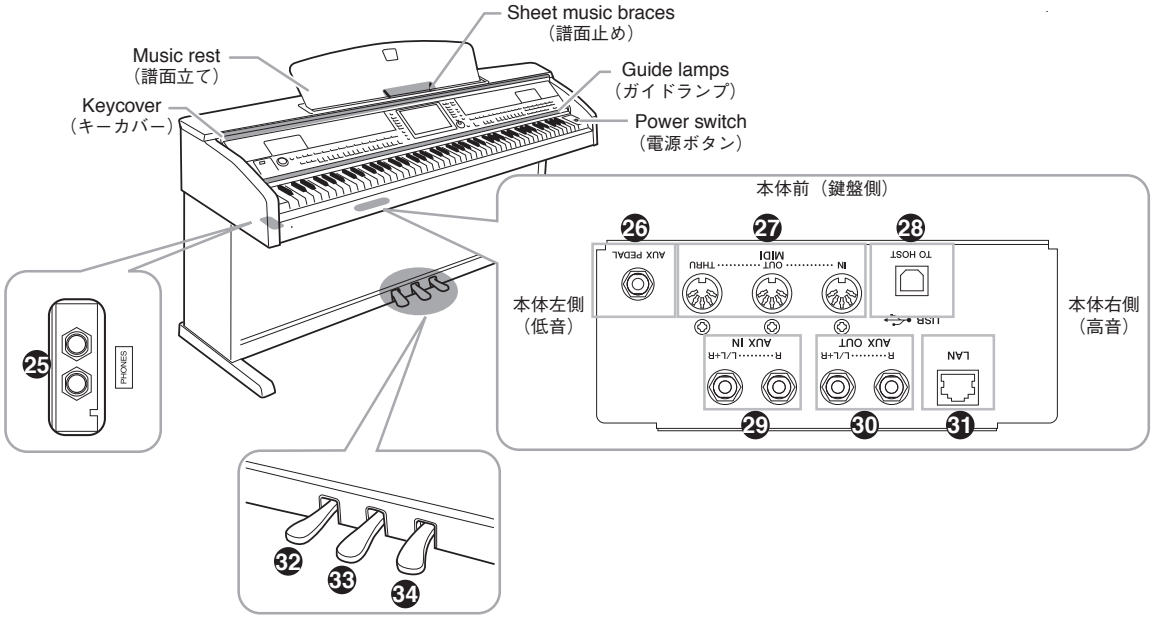

25 [PHONES] jacks
26 [AUX PEDAL] jack
27 [MIDI] terminals
28 [USB TO HOST] terminals
29 [AUX IN] jacks
30 [AUX OUT] jacks
31 [LAN] port
32 Left pedal
33 Sostenuto pedal
34 Damper pedal

25 [PHONES]（フォーンズ）端子
26 [AUX PEDAL]（エーユーエックスペダル）端子
27 [MIDI]（ミディ）端子
28 [USB TO HOST]（ユーエスビートゥーホスト）端子
29 [AUX IN]（エーユーエックスイン）端子
30 [AUX OUT]（エーユーエックスアウト）端子
31 [LAN]（ラン）端子
32 レフトペダル
33 ソステヌートペダル
34 ダンパーペダル

■ DISASSEMBLY PROCEDURE（分解手順）

1. Top Board Assembly
(Time required: About 1 minute)

* ***Before disassembling the top board assembly, shut up the key cover assembly completely to protect the key cover assembly from being scratched.***

1-1 Remove the three (3) screws marked [S10]. (Fig.1)

1-2 Slide the top board assembly forward and lift it out. (Fig.1)

1. 屋根 Ass'y（所要時間 : 約 1 分）

※ スライド蓋に傷が付くのを防ぐため、屋根 Ass'y を外す前にスライド蓋を完全に閉めておきます。

1-1 [S10] のネジ 3 本を外します。(Fig.1)

1-2 屋根 Ass'y を前方にスライドさせ、持ち上げて外します。(図 1)

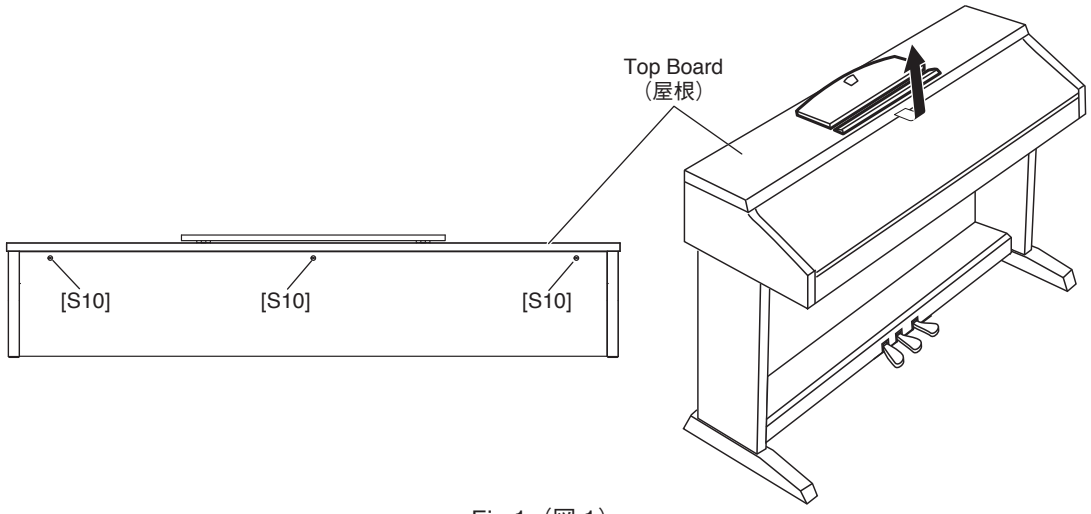

Fig.1（図 1）

2. Circuit Boards and Assembles (Main Unit Section)
(Time required: About 3 minutes each)

2-1 Remove the top board assembly. (See procedure 1.)

2-2 Each circuit board and assembly can be removed by removing its fixing screws as listed below. (Fig.2) (Fig.2-1)

2. 基板とアッセンブリ（メインユニット部）（所要時間 : 各約 3 分）

2-1 屋根 Ass'y を外します。(1 項参照)

2-2 次のネジを外すことにより、基板・アッセンブリを外すことができます。(図 2) (図 2-1)

Circuit Board and Assembly (基板・アッセンブリ)	Ref.No. (参照No.)	Screw (ネジ)	QTY (数量)	Fig. (図)
DML Circuit Board (DMLシート)	S08A	SCREW TP #B +BIND 3.0X8 MFZN2W3 (WE774301) Bタイト＋ＢＩＮＤ	4	2
MAL Circuit Board (MALシート)	S02A	BIND HEAD TAPPING SCREW-1 3.5X20 MFZN2W3 (WE97150R) ＴＰ＃１＋ＢＩＮＤ	6	2
	32A	SPACER (CB040950) スペーサ	6	2
Jack Assembly (ジャックAss'y)	S01B	BIND HEAD TAPPING SCREW-1 3.5X11 MFZN2W3 (WF831100) ＴＰ＃１＋ＢＩＮＤ	3	2
PK Connector (*1) (PKコネクタ)	S01C	BIND HEAD TAPPING SCREW-1 3.5X11 MFZN2W3 (WF831100) ＴＰ＃１＋ＢＩＮＤ	2	2
PS Unit Cover (電源ユニットカバー)	S01E	BIND HEAD TAPPING SCREW-1 3.5X11 MFZN2W3 (WF831100) ＴＰ＃１＋ＢＩＮＤ	2	2
(U model only) (*2)	106	BIND HEAD TAPPING SCREW-1 3.5X11 MFZN2W3 (WF831100) ＴＰ＃１＋ＢＩＮＤ	3	2
PSM Assembly (PSM Ass'y) J,E,B,N K,O (*3)	S01D	BIND HEAD TAPPING SCREW-1 3.5X11 MFZN2W3 (WF831100) ＴＰ＃１＋ＢＩＮＤ	5	2
U (*2)	S01F	BIND HEAD TAPPING SCREW-1 3.5X11 MFZN2W3 (WF831100) ＴＰ＃１＋ＢＩＮＤ	3	2
Speaker (L,R) (スピーカ (L,R))	S12	TRUSS HEAD TAPPING SCREW-1 4.0X20 MFZN2W3 (WE967100) ＴＰ＃１＋ＴＲＵＳ	4	2

*1 When removing the PK connector, disconnect the PK-LF cable first. (Fig.2-1)(PKコネクタを外す時は、先にPKケーブルを外します。(図2-1))
*2 U model only: When removing the PSM assembly, remove the PS unit cover first.(U仕向けのみ:PSM Ass'yを外す時は、先に電源ユニットカバーを外します。)
*3 When removing the PSM assembly, disconnect the AC power cord first. (Fig.2-1)(PSM Ass'yを外す時は、先に電源コードを外します。(図2-1))

DML circuit board has an internal jumper switch (SW4) for switching the display in Japanese or in English.
Do not forget the switch setting when replacing the DML circuit board.
(DMLシート内には、日本語と英語の表示切替え用のジャンパースイッチ(SW4)があります。DMLシート交換時は、このスイッチ設定を確認して下さい。)

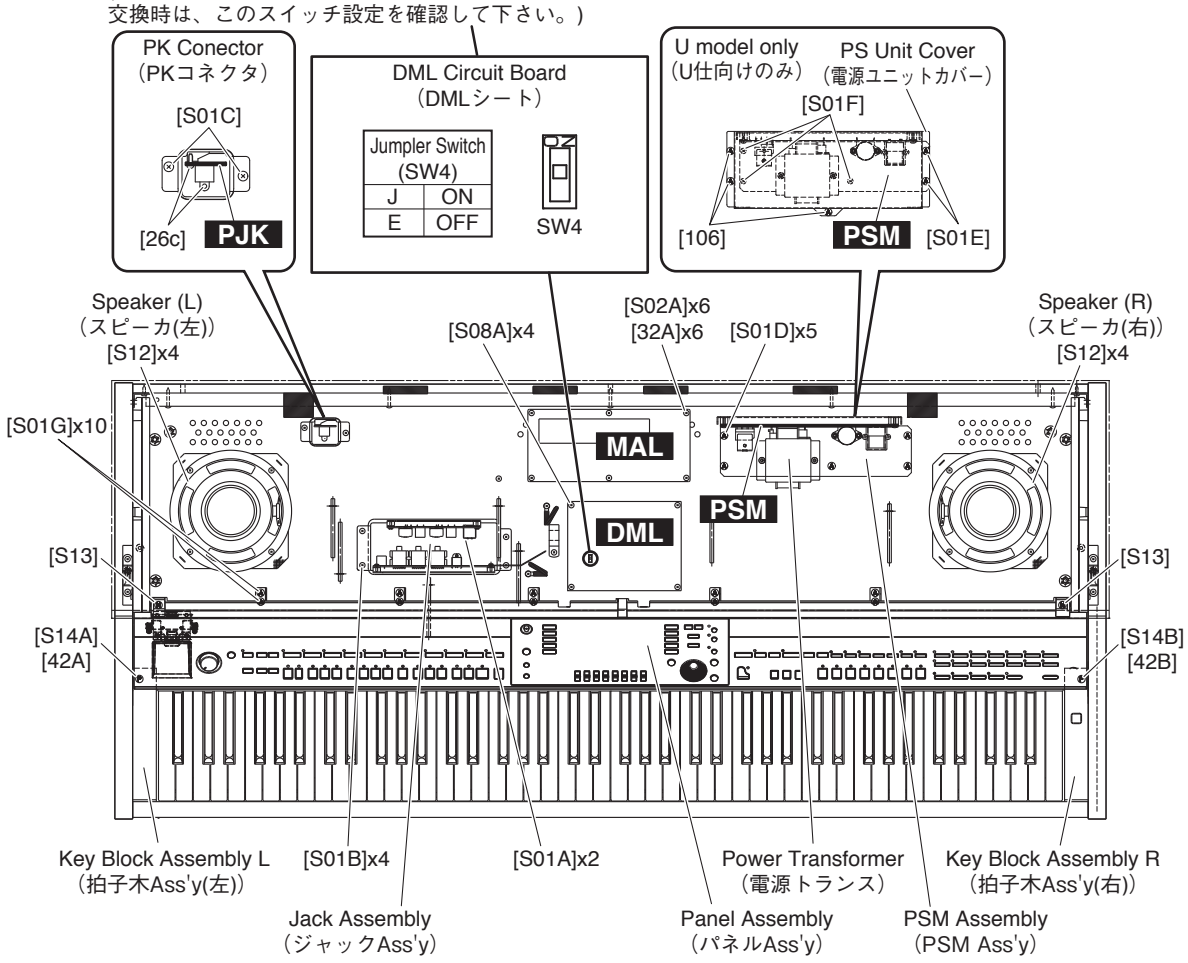

[S01]: BIND HEAD TAPPING SCREW-1 3.5X11 MFZN2W3 (WF831100) ＴＰ＃１＋Ｂ ＩＮＤ
[S02]: BIND HEAD TAPPING SCREW-1 3.5X20 MFZN2W3 (WE97150R) ＴＰ＃１＋Ｂ ＩＮＤ
[S08]: SCREW TP #B +BIND 3.0X8 MFZN2W3 (WE774301) Ｂタイト＋Ｂ ＩＮＤ
[S10]: TRUSS HEAD SCREW4.0X16 MFZN2B3 (WE97760R) 小ネジ＋ＴＲＵＳ
[S12]: TRUSS HEAD TAPPING SCREW-14.0X20 MFZN2W3 (WE967100) ＴＰ＃１＋ＴＲＵＳ
[S13]: BIND HEAD TAPPING SCREW-B 4.0X10 MFZN2W3 (WE97450R) Ｂタイト＋Ｂ ＩＮＤ
[S14]: BIND HEAD TAPPING SCREW 4.0X20 MFZN2B3 (WE96210R) Ｂタイト＋Ｂ ＩＮＤ
[26c]: BIND HEAD B-TIGHT SCREW 3.0X8 MFZN2B3 (WE774400) Ｂタイト＋Ｂ ＩＮＤ
[32]: SPACER (CB040950) スペーサ
[42]: FLAT WASHER 4.0X8X0.8 MFZN2W3 (WF57860R) 平座小型丸
[106]: BIND HEAD TAPPING SCREW-1 3.5X11 MFZN2W3 (WF831100) ＴＰ＃１＋Ｂ ＩＮＤ

Fig.2（図 2）

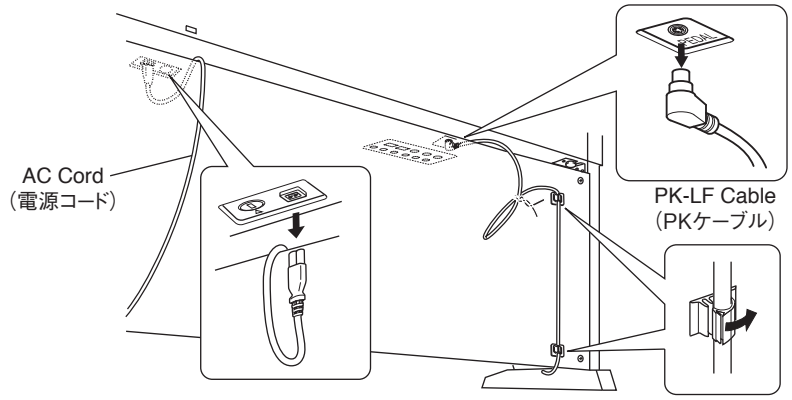

Fig.2-1（図 2-1）

3. AJACK Circuit Board, DJACK Circuit Board (Time required: about 5 minutes each)

3-1 Remove the top board assembly. (See procedure 1.)

3-2 Remove the jack assembly. (See procedure 2-2.)

3-3 DJACK Circuit Board

Remove the two (2) screws marked [7A], the three (3) screws marked [4A], the screw marked [8], the hexagonal nut marked [6A], and the washer marked [5A].
The DJACK circuit board can then be removed. (Fig.3)

3-4 AJACK Circuit Board

Remove the two (2) screws marked [7B], the hexagonal nut marked [6B], and the washer marked [5B].
The AJACK circuit board can then be removed. (Fig.3)

3. AJACK シート、DJACK シート（所要時間 : 各約 5 分）

3-1 屋根 Ass'y を外します。(1 項参照)

3-2 ジャック Ass'y を外します。(2-2 項参照)

3-3 DJACK シート

[7A] のネジ 2 本、[4A] のネジ 3 本、[8] のネジ 1 本、[6A] の特殊六角ナット 1 個、[5A] のワッシャ 1 個を外し、DJACK シートを外します。(図 3)

3-4 AJACK シート

[7B] のネジ 2 本、[6B] の特殊六角ナット 4 個、[5B] のワッシャ 4 個を外し、AJACK シートを外します。(図 3)

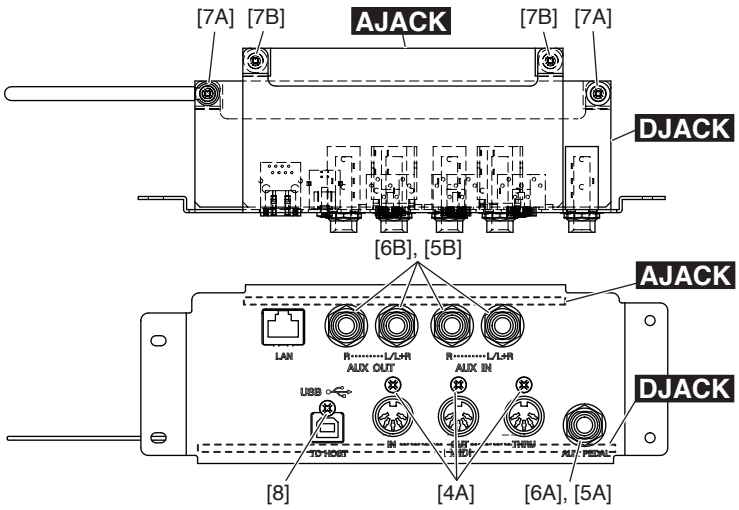

[4]: BIND HEAD B-TIGHT SCREW 3.0X8 MFZN2B3 (WE774400) Bタイト＋ＢＩＮＤ
[5]: WASHERBLACK (VJ86940R) ワッシャー
[6]: HEXAGONAL NUT 12.0M12X14X2 P=1.0 (WF55990R) ナット　特殊
[7]: SCREW TP #B +BIND 3.0X8 MFZN2W3 (WE774301) Bタイト＋ＢＩＮＤ

Fig.3（図 3）

4. PJK Circuit Board (Time required: about 4 minutes)

4-1 Remove the top board assembly. (See procedure 1.)

4-2 Remove the PK connector. (See procedure 2-2.)

4-3 Remove the two (2) screws marked [26c]. The PJK circuit board can then be removed. (Fig.2)

4. PJK シート（所要時間 : 約 4 分）

4-1 屋根 Ass'y を外します。(1 項参照)

4-2 PK コネクタを外します。(2-2 項参照)

4-3 [26c] のネジ 2 本を外し、PJK シートを外します。(図 2)

5. PSM Circuit Board, Power Transformer (Time required: about 5 minutes each)

5-1 Remove the top board assembly. (See procedure 1.)

5-2 Remove the PS unit cover. (U model only) (See procedure 2-2.)

5-3 Remove the PSM assembly. (See procedure 2-2.)

5-4 Remove the two (2) screws marked [110] and the two (2) nuts marked [120]. (Y model only) (Fig.4)

5-5 Remove the two (2) screws marked [100], the two (2) screws marked [80], the screw marked [90A], and the two (2) screws marked [90B].
The PSM circuit board can then be removed. (Fig.4)

5-6 Remove the soldered portions on the PSM circuit board using a desoldering tool to remove the power transformer from the PSM circuit board.

5. PSMシート、電源トランス（所要時間：各約5分）

5-1 屋根 Ass'y を外します。(1 項参照)

5-2 電源ユニットカバーを外します。(U 仕向けのみ) (2-2 項参照)

5-3 PSM Ass'y を外します。(2-2 項参照)

5-4 [110] のネジ 2 本と [120] のナット 2 個を外します。(Y 仕向けのみ) (図 4)

5-5 [100] のネジ 2 本、[80] のネジ 2 本、[90A] のネジ 1 本、[90B] のネジ 2 本を外し、PSM シートを外します。(図 4)

5-6 PSM シート上の電源トランスの半田付け部分を半田ゴテで外し、電源トランスを外します。

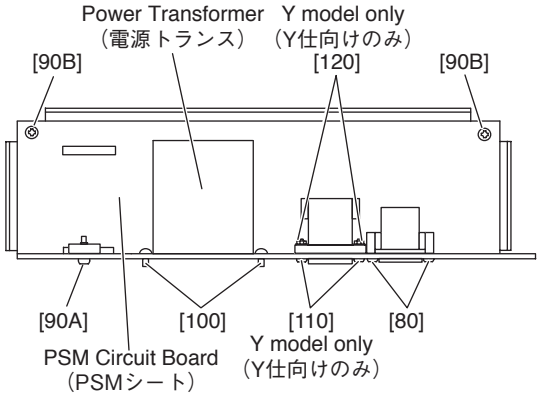

[80]: BIND HEAD B-TIGHT SCREW 3.0X10 MFZN2B3 (WE972200) Bタイト＋ＢＩＮＤ
[90]: BIND HEAD TAPPING SCREW 3.0X12 MFZN2W3 (WE98740R) Bタイト＋ＢＩＮＤ
[100]: BIND HEAD TAPPING SCREW-B 4.0X10 MFZN2W3 (WE97450R) Bタイト＋ＢＩＮＤ
[100]: BIND HEAD TAPPING SCREW-B 4.0X10 MFZN2B3 (WE97230R) Bタイト＋ＢＩＮＤ
[110]: SCREW MACHINE +BIND 3.0X12 MFZN2W3 (WE953000) 小ネジ＋ＢＩＮＤ
[120]: HEXAGONAL NUT 3.0MFZN2W3M3 (WF55980R) ナット　6角フランジ

Fig.4（図 4）

6. Key Cover Assembly (Time required: about 2 minutes)

6-1 Cover the keyboards with the key cover assembly.

6-1 Remove the top board assembly. (See procedure 1.)

6-3 Remove the screw marked [S08] to remove the rack cover of the left side.
Remove also the rack cover of the right side in the same manner. (Fig.5)

6-4 Take off the key cover assembly, fit both sides of the rod to the notches of the side cover assemblies, and lift out the key cover assembly. (Fig.5)

6. スライド蓋 Ass'y（所要時間：約 2 分）

6-1 スライド蓋を閉めます。

6-2 屋根 Ass'y を外します。(1 項参照)

6-3 [S08] のネジ 1 本を外し、左のラックカバーを外します。同様に右のラックカバーも外します。(図 5)

6-4 スライド蓋を開いて、連動棒を腕木 Ass'y の抜き口に合わせ、持ち上げて外します。(図 5)

7. Panel Assembly (Time required: about 4 minutes)

7-1 Remove the top board assembly. (See procedure 1.)

7-2 Remove the key cover assembly. (See procedure 6.)

7-3 Remove the two (2) screws marked [S13] and the ten (10) screws marked [S01G]. The panel assembly can then be removed. (Fig.2)

7. パネル Ass'y（所要時間：約 4 分）

7-1 屋根 Ass'y を外します。(1 項参照)

7-2 スライド蓋 Ass'y を外します。(6 項参照)

7-3 [S13] のネジ 2 本、[S01G] のネジ 10 本を外し、パネル Ass'y を外します。(図 2)

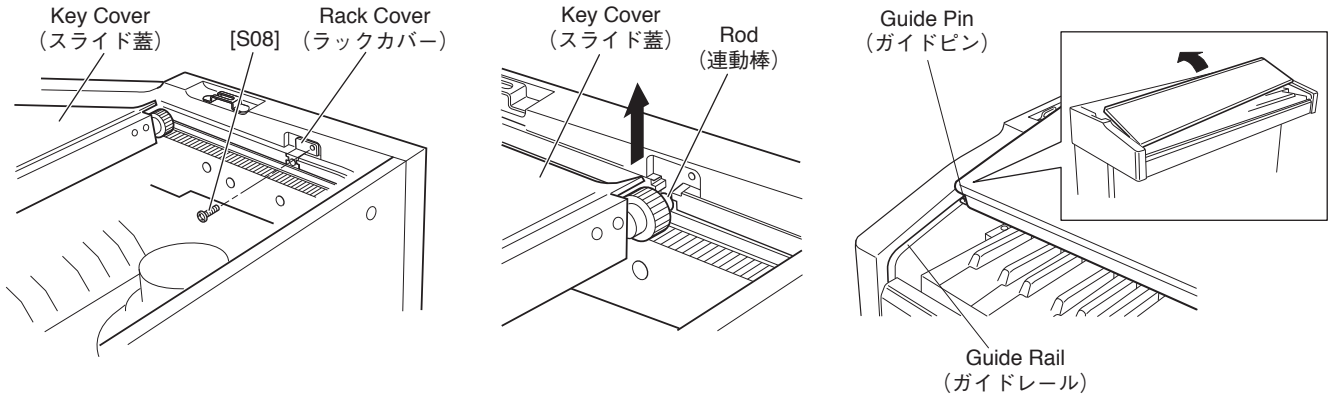

[S08]: SCREW TP #B +BIND 3.0X8 MFZN2W3 (WE774301) Bタイト＋ＢＩＮＤ

Fig.5（図 5）

8. EIF Circuit Board (Time required: about 5 minutes)

8-1 Remove the top board assembly. (See procedure 1.)
8-2 Remove the key cover assembly. (See procedure 6.)
8-3 Remove the panel assembly. (See procedure 7.)
8-4 Remove the four (4) screws marked [440A]. The EIF circuit board can then be removed. (Fig.6)

8. EIF シート（所要時間 : 約 5 分）

8-1 屋根 Ass'y を外します。(1 項参照)
8-2 スライド蓋 Ass'y を外します。(6 項参照)
8-3 パネル Ass'y を外します。(7 項参照)
8-4 [440A] のネジ 4 本を外し、EIF シートを外します。(図 6)

9. PNL1 & PNL2 & MV1 Circuit Boards (Time required: about 9 minutes)

* ***The PNL1, PNL2 and MV1 circuit boards are connected by a board-in connector. (Fig.6)***
9-1 Remove the top board assembly. (See procedure 1.)
9-2 Remove the key cover assembly. (See procedure 6.)
9-3 Remove the panel assembly. (See procedure 7.)
9-4 Remove the four (4) screws marked [440C]. The two (2) panel fixture angles can then be removed. (Fig.6)
9-5 Remove the MASTER VOLUME knob marked [40] from the panel side. (Fig.7, Fig.7-1)
9-6 Remove the four (4) screws marked [440B]. The MV1 circuit board can then be removed. (Fig.6)
9-7 Remove the twenty one (21) screws marked [440D]. The PNL1 and PNL2 circuit boards can then be removed. (Fig.6)

9. PNL1 シート、PNL2 シート、MV1 シート（所要時間 : 約 9 分）

※ PNL1 シート、PNL2 シート、MV1 シートは、ボードインコネクタにより接続されています。(図 6)
9-1 屋根 Ass'y を外します。(1 項参照)
9-2 スライド蓋 Ass'y を外します。(6 項参照)
9-3 パネル Ass'y を外します。(7 項参照)
9-4 [440C] のネジ 4 本を外し、パネル固定金具 2 個を外します。(図 6)
9-5 パネル面から [40] の MASTER VOLUME つまみを外します。(図 7, 図 7-1)
9-6 [440B] のネジ 4 本を外し、MV1 シートを外します。(図 6)
9-7 [440D] のネジ 21 本を外し、PNL1 シートと PNL2 シートを外します。(図 6)

10. PNR1 & PNR2 Circuit Boards (Time required: about 9 minutes)

* ***The PNR1 and PNR2 circuit boards are connected by a board-in connector. (Fig.6)***
10-1 Remove the top board assembly. (See procedure 1.)
10-2 Remove the key cover assembly. (See procedure 6.)
10-3 Remove the panel assembly. (See procedure 7.)
10-4 Remove the two (2) screws marked [440E]. The panel fixture angle can then be removed. (Fig.6)
10-5 Remove the twenty three (23) screws marked [440F]. The PNR1 and PNR2 circuit boards can then be removed. (Fig.6)

10. PNR1 シート、PNR2 シート（所要時間 : 約 9 分）

※ PNR1 シートと PNR2 シートは、ボードインコネクタにより接続されています。(図 6)
10-1 屋根 Ass'y を外します。(1 項参照)
10-2 スライド蓋 Ass'y を外します。(6 項参照)
10-3 パネル Ass'y を外します。(7 項参照)
10-4 [440E] のネジ 2 本を外し、パネル固定金具 1 個を外します。(図 6)
10-5 [440F] のネジ 23 本を外し、PNR1 シートと PNR2 シートを外します。(図 6)

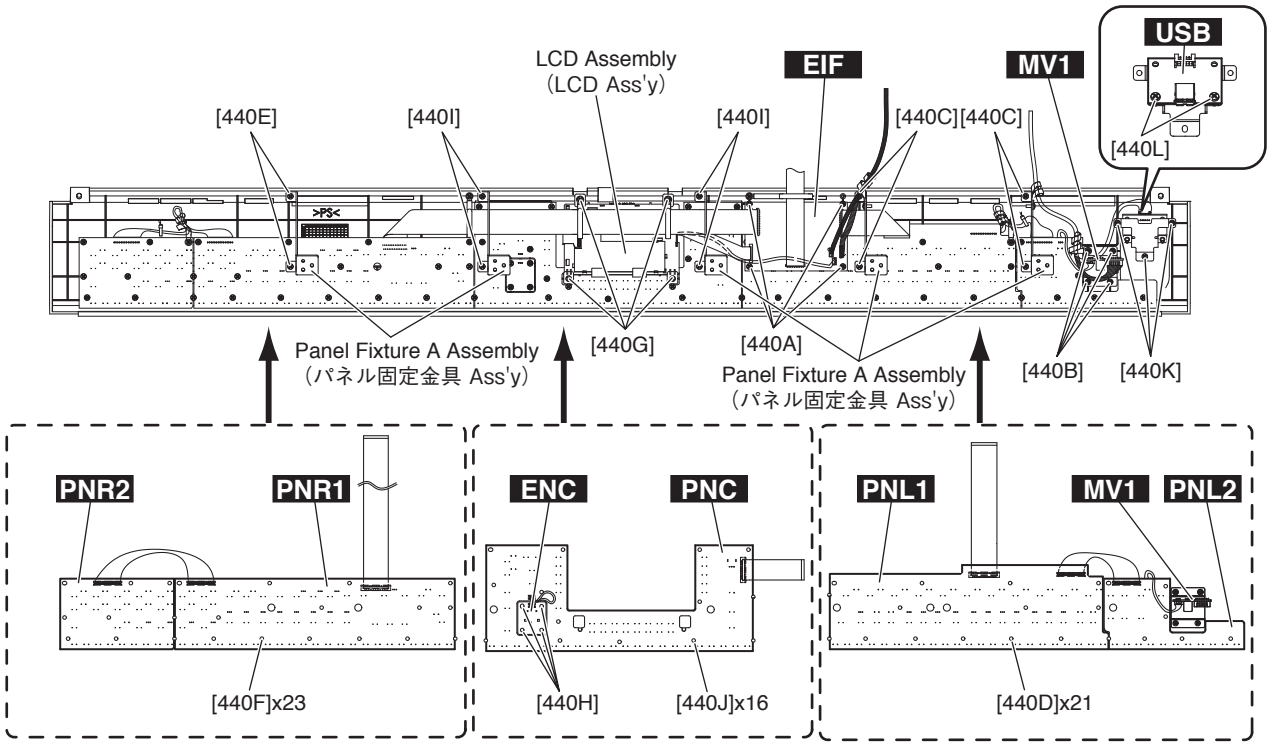

[440]: SCREW TP #B +BIND 3.0X8 MFZN2W3 (WE774301) Bタイト＋ＢＩＮＤ

Fig.6（図 6）

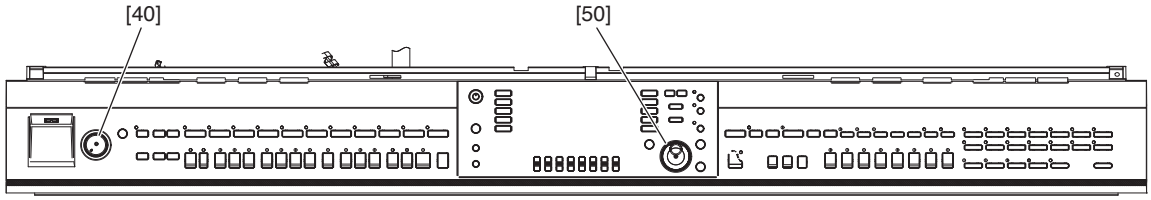

[40]: KNOB V (VU43240R) Vツマミ
[50]: KNOB, ENCODER (WH848700) エンコーダツマミ成型

Fig.7（図 7）

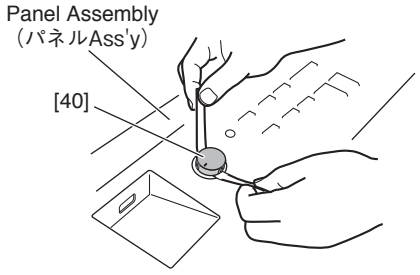

[40]: KNOB V (VU43240R) Vツマミ

Fig.7-1（図 7-1）

11. LCD Assembly (Time required: about 5 minutes)

11-1 Remove the top board assembly. (See procedure 1.)
11-2 Remove the key cover assembly. (See procedure 6.)
11-3 Remove the panel assembly. (See procedure 7.)
11-4 Remove the four (4) screws marked [440G]. The LCD assembly can then be removed. (Fig.6)

11. LCD Ass'y（所要時間 : 約 5 分）

11-1 屋根 Ass'y を外します。(1 項参照)
11-2 スライド蓋 Ass'y を外します。(6 項参照)
11-3 パネル Ass'y を外します。(7 項参照)
11-4 [440G] のネジ 4 本を外し、LCD Ass'y を外します。(図 6)

12. PNC & ENC Circuit Boards (Time required: about 9 minutes)

* ***The PNC and ENC circuit boards are connected by a board-in connector. (Fig.7)***

12-1 Remove the top board assembly. (See procedure 1.)
12-2 Remove the key cover assembly. (See procedure 6.)
12-3 Remove the panel assembly. (See procedure 7.)
12-4 Remove the encoder knob marked [50] from the panel side. (Fig.7,Fig.7-1)
12-5 Remove the four (4) screws marked [440I]. The two (2) panel fixture angles can then be removed. (Fig.6)
12-6 Remove the LCD assembly. (See procedure 11.)
12-7 Remove the four (4) screws marked [440H]. The ENC circuit board can then be removed. (Fig.6)
12-8 Remove the sixteen (16) screws marked [440J]. The PNC circuit board can then be removed. (Fig.6)

13. USB Circuit Boards (Time required: about 5 minutes)

13-1 Remove the top board assembly. (See procedure 1.)
13-2 Remove the key cover assembly. (See procedure 6.)
13-3 Remove the panel assembly. (See procedure 7.)
13-4 Remove the three (3) screws marked [440K] and the two (2) screws marked [440L]. The USB circuit board can then be removed. (Fig.6)

14. Key Block Assembly (L,R) (Time required: about 5 minutes each)

14-1 Remove the top board assembly. (See procedure 1.)
14-2 Remove the key cover assembly. (See procedure 6.)
14-3 Remove the panel assembly. (See procedure 7.)
14-4 Remove the screw marked [S14A] and the washer marked [42A]. The key block assembly L can then be removed.
Remove also the screw marked [S14B] and the washer marked [42B]. The key block assembly R can then be removed. (Fig.2)

15. Power Switch (Time required: about 5 minutes)

15-1 Remove the top board assembly. (See procedure 1.)
15-2 Remove the key cover assembly. (See procedure 6.)
15-3 Remove the panel assembly. (See procedure 7.)
15-4 Remove the key block assembly R. (See procedure 14.)
15-5 Remove the two (2) screws marked [6]. The power switch can then be removed. (Fig.8)

12. PNC シート、ENC シート（所要時間 : 約 9 分）

※ PNC シートと ENC シートは、ボードインコネクタにより接続されています。(図 6)

12-1 屋根 Ass'y を外します。(1 項参照)
12-2 スライド蓋 Ass'y を外します。(6 項参照)
12-3 パネル Ass'y を外します。(7 項参照)
12-4 パネル面から [50] のエンコーダつまみを Fig.7-1 と同様な方法で外します。(図 7, 図 7-1)
12-5 [440I] のネジ 4 本を外し、パネル固定金具 2 個を外します。(図 6)
12-6 LCD Ass'y を外します。(11 項参照)
12-7 [440H] のネジ 4 本を外し、ENC シートを外します。(図 6)
12-8 [440J] のネジ 16 本を外し、PNC シートを外します。(図 6)

13 USB シート（所要時間 : 約 5 分）

13-1 屋根 Ass'y を外します。(1 項参照)
13-2 スライド蓋 Ass'y を外します。(6 項参照)
13-3 パネル Ass'y を外します。(7 項参照)
13-4 [440K] のネジ 3 本、[440L] のネジ 2 本を外し、USB シートを外します。(図 6)

14. 拍子木 Ass'y（L･R）（所要時間 : 各約 5 分）

14-1 屋根 Ass'y を外します。(1 項参照)
14-2 スライド蓋 Ass'y を外します。(6 項参照)
14-3 パネル Ass'y を外します。(7 項参照)
14-4 [S14A] のネジ 1 本、[42A] のワッシャ 1 個を外し、拍子木 Ass'y L を外します。(図 2)
同様に [S14B] のネジ 1 本を外し、[42B] のワッシャ 1 個を外し、拍子木 Ass'y R を外します。(図 2)

15. パワースイッチ（所要時間 : 約 5 分）

15-1 屋根 Ass'y を外します。(1 項参照)
15-2 スライド蓋 Ass'y を外します。(6 項参照)
15-3 パネル Ass'y を外します。(7 項参照)
15-4 拍子木 Ass'y R を外します。(14 項参照)
15-5 [6] のネジ 2 本を外し、パワースイッチを外します。(図 8)

CVP-501

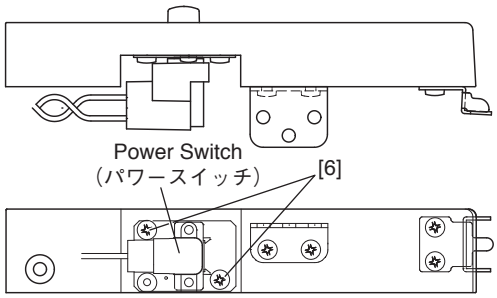

[6]: BIND HEAD TAPPING SCREW13.5X10 MFZN2W3
(WE97080R) ＴＰ＃１＋Ｂ ＩＮＤ

CVP-501PE

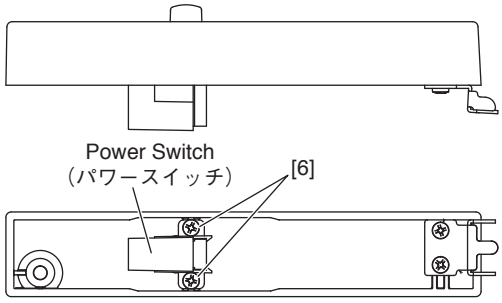

[6]: SCREW TP #B +BIND 3.0X8 MFZN2W3
(WE774301) Ｂタイト＋Ｂ ＩＮＤ

Fig.8（図 8）

16. Keyboard Assembly (Time required: about 8 minutes)

16-1 Remove the top board assembly. (See procedure 1.)
16-2 Remove the key cover assembly. (See procedure 6.)
16-3 Remove the panel assembly. (See procedure 7.)
16-4 Remove the key block assemblies L and R. (See procedure 14.)
16-5 Remove the two (2) screws marked [S05] and the seven (7) screws marked [S06]. (Fig.9)
16-6 Move the keyboard assembly backward, hold the central area of it, and get it upright to remove. (Fig.10)

* ***When carrying the keyboard assembly, make sure to get it upright and hold the central area. (Fig.11)***
It may twist and damage the frame to hold both side ends of it or carry it in a horizontal state.

16. GHD_EBUS 鍵盤（所要時間 : 約 8 分）

16-1 屋根 Ass'y を外します。(1 項参照)
16-2 スライド蓋 Ass'y を外します。(6 項参照)
16-3 パネル Ass'y を外します。(7 項参照)
16-4 拍子木 Ass'y L,R を外します。(14 項参照)
16-5 [S05] のネジ 2 本、[S06] のネジ 7 本を外します。(図 9)
16-6 GHD 鍵盤 Ass'y を後方にずらし、フレームの中央を支えながら垂直に起こして外します。(図 10)

※ **GHD 鍵盤 Ass'y を持ち運ぶときは、必ず垂直な状態でフレームの中央を支えてください。(図 11)**
フレームの両端を持ったり、水平な状態で支えたりすると、フレームがねじれて破損する恐れがあります。

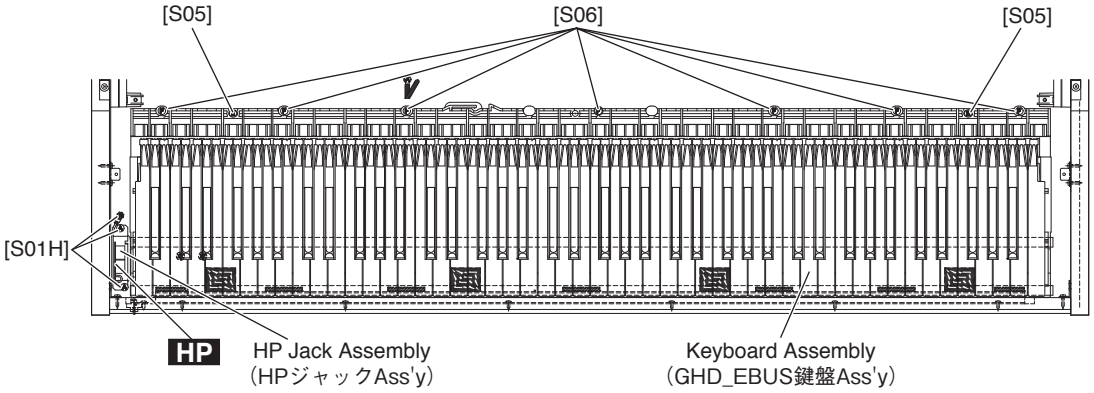

[S01]: BIND HEAD TAPPING SCREW-1 3.5X11 MFZN2W3 (WF831100) ＴＰ＃１＋Ｂ ＩＮＤ
[S05]: BIND HEAD TAPPING SCREW-1 4.0X14 MFZN2W3 (WE97190R) ＴＰ＃１＋Ｂ ＩＮＤ
[S06]: PAN HEAD SCREW5X25 MFZN2W3 SW (WF00150R) 小ネジ＋Ｐ Ａ Ｎ

Fig.9（図 9）

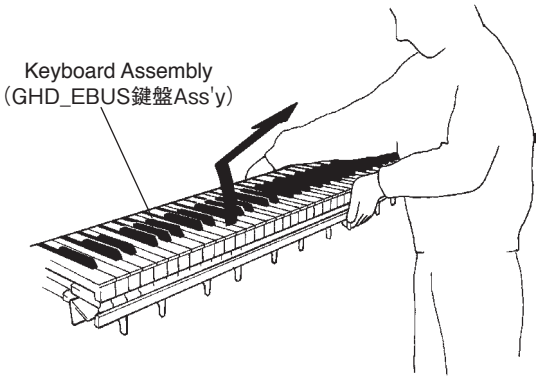

Fig.10（図 10）

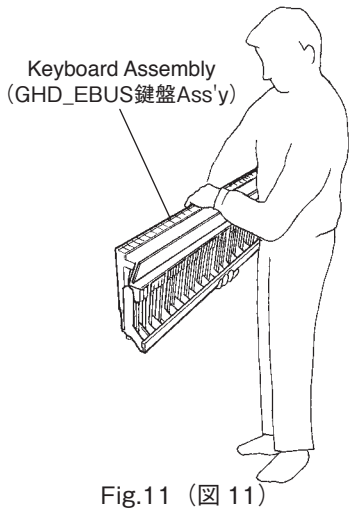

Fig.11（図 11）

17. HP Jack Assembly, HP Circuit Board (Time required: about 6 minutes)

17-1 Remove the top board assembly. (See procedure 1.)
17-2 Remove the key cover assembly. (See procedure 6.)
17-3 Remove the panel assembly. (See procedure 7.)
17-4 Remove the key block assembly L. (See procedure 14.)
17-5 Remove the three (3) screws marked [S01H] to remove the HP jack assembly. (Fig.9)
17-6 Remove the two (2) hexagonal nuts marked [3]. The HP circuit board can then be removed. (Fig.12)

18. PL Circuit Board (Time required: about 9 minutes)

18-1 Remove the top board assembly. (See procedure 1.)
18-2 Remove the key cover assembly. (See procedure 6.)
18-3 Remove the panel assembly. (See procedure 7.)
18-4 Remove the key block assemblies L and R. (See procedure 14.)
18-5 Remove the keyboard assembly. (See procedure 16.)
18-6 Remove the screw marked [6]. The PL circuit board can then be removed. (Fig.13)

17. HP ジャック Ass'y、HP シート（所要時間 : 約 6 分）

17-1 屋根 Ass'y を外します。(1 項参照)
17-2 スライド蓋 Ass'y を外します。(6 項参照)
17-3 パネル Ass'y を外します。(7 項参照)
17-4 拍子木 Ass'y L を外します。(14 項参照)
17-5 [S01H] のネジ 3 本を外し、HP ジャック Ass'y を外します。(図 9)
17-6 [3] の特殊六角ナット 2 個を外し、HP シートを外します。(図 12)

18. PL シート（所要時間 : 約 9 分）

18-1 屋根 Ass'y を外します。(1 項参照)
18-2 スライド蓋 Ass'y を外します。(6 項参照)
18-3 パネル Ass'y を外します。(7 項参照)
18-4 拍子木 Ass'y L,R を外します。(14 項参照)
18-5 GHD_EBUS 鍵盤を外します。(16 項参照)
18-6 [6] のネジ 1 本を外し、PL シートを外します。(図 13)

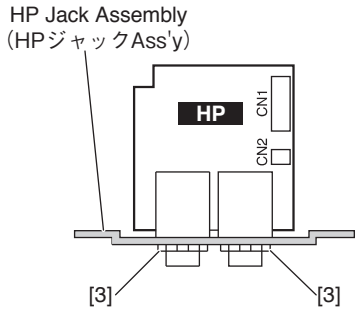

[3]: HEXAGONAL NUT 12.0 M12X14X2P=1.0 (WF55990R) ナット特殊

Fig.12（図 12）

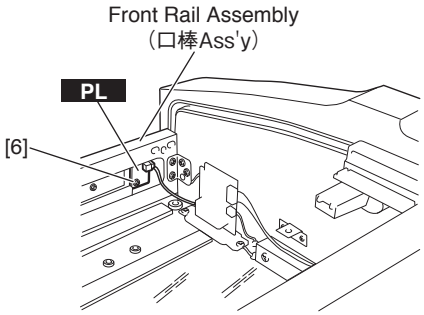

[6]: BIND HEAD TAPPING SCREW-1 3.5X10 MFZN2W3 (WE97080R) ＴＰ＃１＋Ｂ ＩＮＤ

Fig.13（図 13）

19. Music Rest Assembly (Time required: about 1 minute)

19-1 Remove the four (4) screws marked [S03]. The music rest assembly can then be removed. (Fig.14)

20. Back Board Assembly (Time required: about 1 minute)

20-1 Remove the two (2) screws marked [S5] and the four (4) screws marked [S3]. The back board assembly can then be removed. (Fig.15)

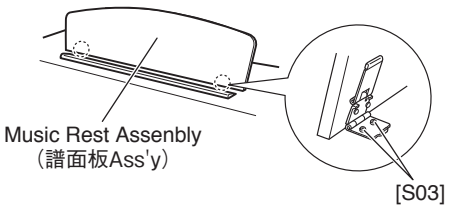

[S08]: SCREW TP #B +BIND 3.0X8 MFZN2W3 (WE774301)
Bタイト＋ＢＩＮＤ

Fig.14（図 14）

21. Stand Base Assembly (L,R) (Time required: about 2 minutes)

* ***For safety, this procedure should be performed by two persons.***

21-1 Spread soft cloth on the floor and lay down the unit carefully on its back. (Fig.16)

21-2 Put bolsters under the both side boards to make gap between the floor and the stand bases. (Fig.17)

21-3 Remove the three (3) screws marked [8] and the washer marked [10]. The stand base assembly L can then be removed.
The stand base assembly R can be removed in the same manner. (Fig.17)

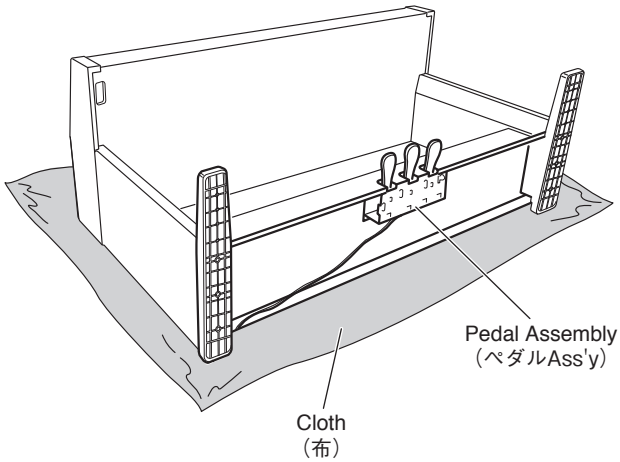

Fig.16（図 16）

19. 譜面板 Ass'y（所要時間 : 約 1 分）

19-1 [S03] のネジ 4 本を外し、譜面板 Ass'y を外します。（図 14）

20. 裏板 Ass'y（所要時間 : 約 1 分）

20-1 [S5] のネジ 2 本、[S3] のネジ 4 本を外し、裏板 Ass'y を外します。（図 15）

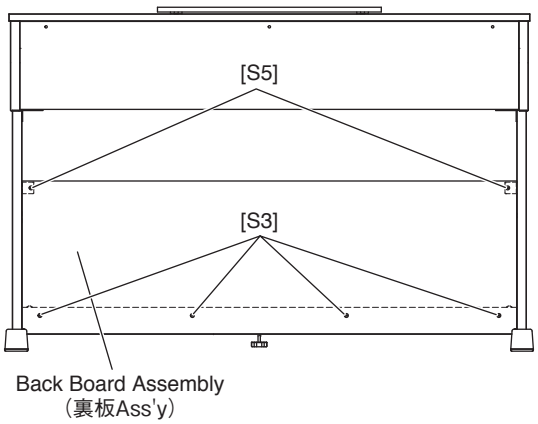

[[S3]: TRUSS HEAD TAPPING SCREW4.0X20 MFZN2B3 (WE96530R) ＴＰ＃１＋ＴＲＵＳ
[S5]: TRUSS HEAD SCREW4.0X12 MFZN2B3 (WE99770R) 小ネジ＋ＴＲＵＳ

Fig.15（図 15）

21. 妻土台（L･R）（所要時間 : 各約 2 分）

※ **安全のため、必ず 2 人で作業を行ってください。**

21-1 床にやわらかい布を敷き、本体の背面を下にして静かに倒します。（図 16）

21-2 妻土台を浮かせるため、左右の側板の下に枕木を置きます。（図 17）

21-3 [8] のネジ 3 本を外し、[10] のワッシャ 1 個を外し、左の妻土台を外します。右の妻土台も同様に外します。（図 17）

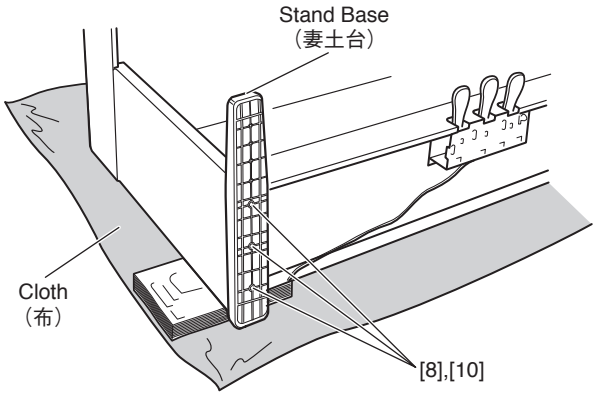

[8]: PAN HEAD TAPPING SCREW-14.0X65 MFZN2W3 (WF51420R) ＴＰ＃１＋ＰＡＮ
[10]: FLAT WASHER 4.0X10X0.8 MFZN2W3 (WF744200) 平座みがき丸

Fig.17（図 17）

22. Pedal Assembly (Time required: about 3 minutes)

* ***For safety, this procedure should be performed by two persons.***

22-1 Disconnect the PK-LF cable. (Fig.2-1)

22-2 Spread soft cloth on the floor, lay down the unit carefully on its back. (Fig.16)

22-3 Remove the eight (8) screws marked [6]. The pedal assembly can then be removed. (Fig.18)

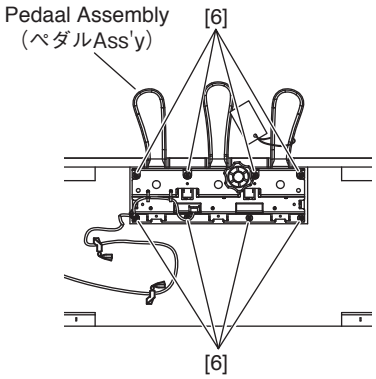

[6]: BIND HEAD TAPP SCREW4.0X25 MFZN2W3 (WF744100) ＴＰ＃１＋ＢＩＮＤ

Fig.18（図 18）

23. Main Unit (Time required: about 3 minutes)

* ***For safety, this procedure should be performed by two persons.***

* ***Previously, spread soft cloth on the floor to place the removed main unit.***

* ***When removing the main unit, take great care not to pinch fingers between the stand and the main unit.***

23-1 Disconnect the PK-LF cable and the AC power cord. (Fig.2-1)

23-2 Remove the four (4) screws marked [S4]. (Fig.19)

23-3 Move the main unit backward and lift it out. (Fig.20)

22. ペダル Ass'y（所要時間 : 約 3 分）

※ 安全のため、必ず 2 人で作業を行ってください。

22-1 PK ケーブルを外します。(図 2-1)

22-2 床にやわらかい布を敷き、本体の背面を下にして静かに倒します。(図 16)

22-3 [6] のネジ 8 本を外し、ペダル Ass'y を外します。(図 18)

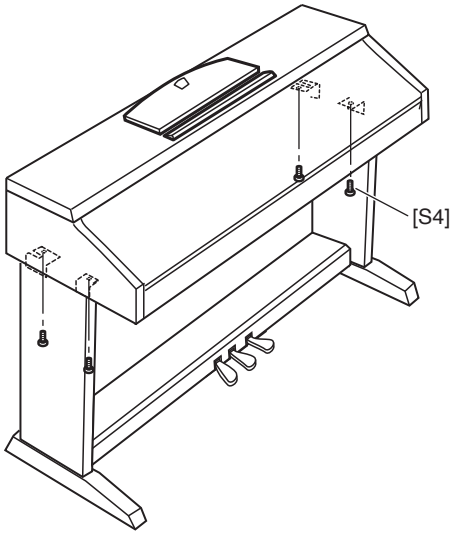

[S4]: BIND HEAD SCREW 6.0X16 MFZN2B3 (WE96940R) 小ネジ＋ＢＩＮＤ

Fig.19（図 19）

23. メインユニット（所要時間 : 約 3 分）

※ 安全のため、必ず 2 人で作業を行ってください。

※ 外したメインユニットを置く場所に、あらかじめ布を敷いておきます。

※ スタンドからメインユニットを外すとき、指をはさまないよう十分に注意してください。

23-1 PK ケーブル、電源コードを外します。(図 2-1)

23-2 [S4] のネジ 4 本を外します。(図 19)

23-3 メインユニットを後方にずらし、持ち上げて外します。(図 20)

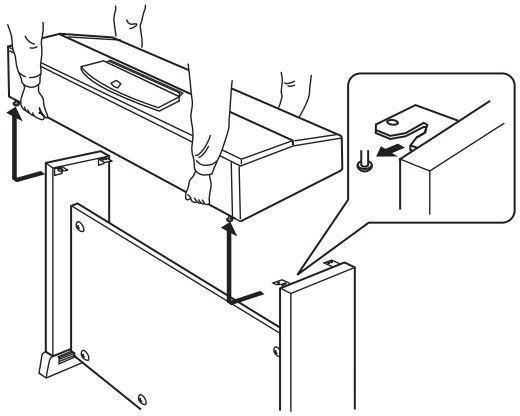

Fig.20（図 20）

24. Side Arm Assembly (L,R) (Time required: about 13 minutes each)

* ***For safety, this procedure should be performed by two persons.***

* ***To remove screws from the bottom, prepare a worktable to place the main unit.***

24-1 Remove the top board assembly. (See procedure 1.)

24-2 Remove the key cover assembly. (See procedure 6.)

24-3 Remove the panel assembly. (See procedure 7.)

24-4 Remove the key block assemblies L and R. (See procedure 14.)

24-5 Remove the keyboard assembly. (See procedure 16.)

24-6 Remove the main unit and put it on the worktable. (See procedure 23.)

24-7 Remove the four (4) screws marked [S09A], the two (2) screws marked [S04A], and the three (3) screws marked [S04B]. The side arm assembly L can then be removed. Remove also the four (4) screws marked [S09B], the two (2) screws marked [S04C], and the three (3) screws marked [S04D]. The side arm assembly R can then be removed. (Fig.21)

24. 腕木 Ass'y（L･R）（所要時間 : 各約 13 分）

※ 安全のため、必ず 2 人で作業を行ってください。

※ 底面のネジを外しますので、メインユニットを載せる台を用意しておきます。

24-1 屋根 Ass'y を外します。(1 項参照)

24-2 スライド蓋 Ass'y を外します。(6 項参照)

24-3 パネル Ass'y を外します。(7 項参照)

24-4 拍子木 Ass'y L,R を外します。(14 項参照)

24-5 GHD_EBUS 鍵盤を外します。(16 項参照)

24-6 メインユニットを外し、台の上に置きます。(23 項参照)

24-7 [S09A] のネジ 4 本、[S04A] のネジ 2 本、[S04B] のネジ 3 本を外し、腕木 Ass'y L を外します。同様に [S09B] のネジ 4 本､[S04C] のネジ 2 本､[S04D] のネジ 3 本を外し、腕木 Ass'y R を外します。(図 21)

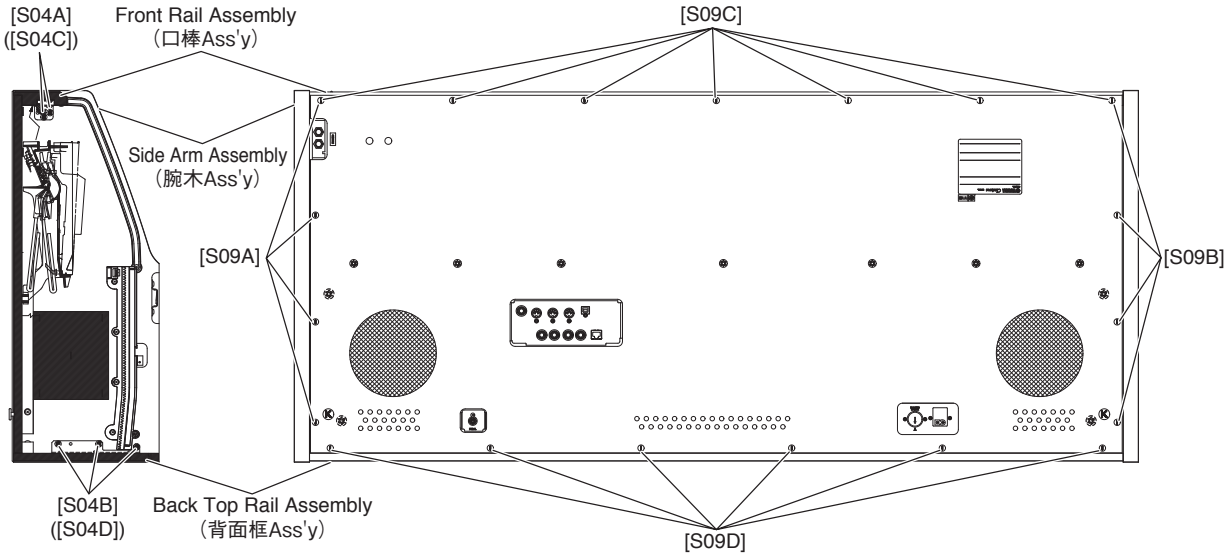

[S04]: BIND HEAD TAPPING SCREW-1 3.5X16 MFZN2W3 (WE97070R) ＴＰ＃１＋ＢＩＮＤ
[S09]: TRUSS HEAD TP SCREW 3.5X25 MFZN2B3 (WE97040R) ＴＰ＃１＋ＴＲＵＳ

Fig.21（図 21）

25. Front Rail Assembly (Time required: about 10 minutes)

25-1 Remove the top board assembly. (See procedure 1.)

25-2 Remove the key cover assembly. (See procedure 6.)

25-3 Remove the panel assembly. (See procedure 7.)

25-4 Remove the end block assemblies L and R. (See procedure 14.)

25-5 Remove the keyboard assembly. (See procedure 16.)

25-6 Remove the seven (7) screws marked [S09C], the two (2) screws marked [S04A], and the two (2) screws marked [S04C]. The front rail assembly can then be removed. (Fig.21)

25. 口棒 Ass'y（所要時間 : 約 10 分）

25-1 屋根 Ass'y を外します。(1 項参照)

25-2 スライド蓋 Ass'y を外します。(6 項参照)

25-3 パネル Ass'y を外します。(7 項参照)

25-4 拍子木 Ass'y L,R を外します。(14 項参照)

25-5 GHD_EBUS 鍵盤を外します。(16 項参照)

25-6 [S09C] のネジ 7 本、[S04A] のネジ 2 本、[S04C] のネジ 2 本を外し、口棒 Ass'y を外します。(図 21)

26. Back Top Rail Assembly (Time required: about 3 minutes)

26-1 Remove the top board assembly. (See procedure 1.)

26-2 Remove the six (6) screws marked [S09D], the three (3) screws marked [S04B], and the three (3) screws marked [S04D].
The back top rail assembly can then be removed. (Fig.21)

27. Side Board Assembly (L,R) (Time required: about 5 minutes each)

* ***For safety, this procedure should be performed by two persons.***

27-1 Remove the back board assembly. (See procedure 20.)

27-2 Remove the main unit. (See procedure 23.)

27-3 Remove the two (2) screw marked [S6A]. The side board assembly L can then be removed.
Romove also the two (2) screw marked [S6B]. The side board assembly R can then be removed. (Fig.22)

28. Pedal Box Assembly (Time required: about 5 minutes)

* ***For safety, this procedure should be performed by two persons.***

28-1 Remove the back board assembly. (See procedure 20.)

28-2 Remove the main unit. (See procedure 23.)

28-3 Remove the two (2) screws marked [S6A] and the two (2) screws marked [S6B]. The pedal box assembly can then be removed. (Fig.22)

29. Disassembling the Keyboard Assembly (Time required: about 20 minutes)

* ***After inserting a round stick (Rod: TX000670) between the frame and keys, remove the circuit boards. (Fig.23)***

26. 背面框 Ass'y（所要時間 : 約 3 分）

26-1 屋根 Ass'y を外します。(1 項参照)

26-2 [S09D] のネジ 6 本、[S04B] のネジ 3 本と [S04D] のネジ 3 本を外し、背面框 Ass'y を外します。(図 21)

27. 側板 Ass'y（L･R）（所要時間 : 各約 5 分）

※ 安全のため、必ず 2 人で作業を行ってください。

27-1 裏板 Ass'y を外します。(20 項参照)

27-2 メインユニットを外します。(23 項参照)

27-3 [S6A] のネジ 2 本を外し、側板 Ass'y L を外します。同様に [S6B] のネジ 2 本を外し、側板 Ass'y R を外します。(図 22)

28. ペダル BOX Ass'y（所要時間 : 約 5 分）

※ 安全のため、必ず 2 人で作業を行ってください。

28-1 裏板 Ass'y を外します。(20 項参照)

28-2 メインユニットを外します。(23 項参照)

28-3 [S6A] のネジ 2 本と [S6B] のネジ 2 本を外し、ペダル BOX Ass'y を外します。(図 22)

29. GHD_EBUS 鍵盤の分解（所要時間 : 約 20 分）

※ シートを外す前に、接点ゴムを歪ませないように、フレームとハンマーの間に丸棒（ロッド :TX000670）を挿入しておきます。(図 23)

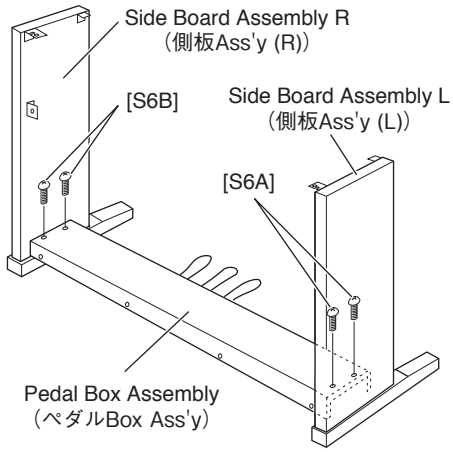

[S6]: TRUSS HEAD SCREW6.0X20 MFZN2B3 (WF00130R) 小ネジ＋ＴＲＵＳ

Fig.22（図 22）

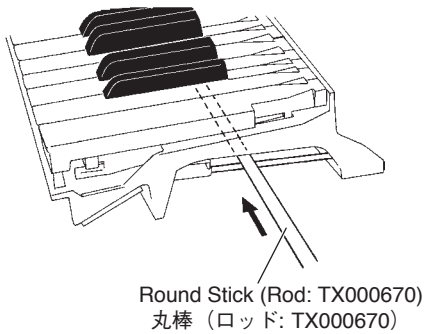

Fig.23（図 23）

29-1 GHD_EBUS L & MK SUB Circuit Boards

Remove the seven (7) screws marked [260A]. The GHD_EBUS L and MK SUB circuit boards can then be removed. (Fig.24, Fig.24-1)

29-2 GHD M Circuit Board

Remove the five (5) screws marked [260B] and the screw marked [262]. The GHD M circuit board can then be removed. (Fig.24)

29-3 GHD H Circuit Board

Remove the four (4) screws marked [260C] and the screw marked [262]. The GHD H circuit board can then be removed. (Fig.24)

* ***Keys can be removed without removing the circuit boards.***

29-1 GHD_EBUS L、MK SUB シート

[260A] のネジ 7 本を外し、GHD EBUS L, MK SUB シートを外します。(図 24, 図 24-1)

29-2 GHD M シート

[260B] のネジ 5 本と [262] のネジ 1 本を外し、GHD M シートを外します。(図 24)

29-3 GHD H シート

[260C] のネジ 4 本と [262] のネジ 1 本を外し、GHD H シートを外します。(図 24)

※ **白鍵と黒鍵は、GHD EBUS L シート、GHD M シート、GHD H シートを外さなくても、外すことができます。**

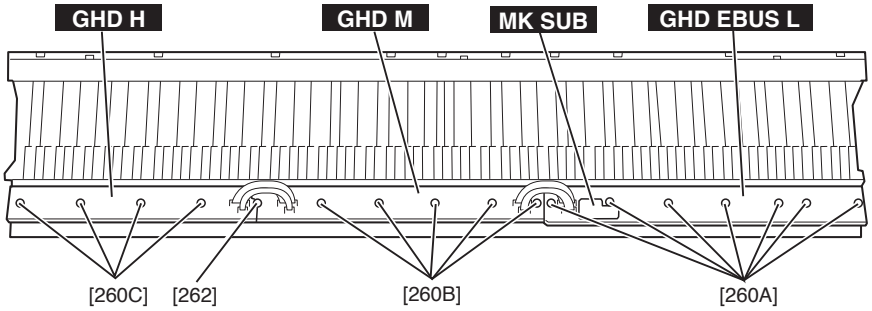

[260]: BIND HEAD TAPPING SCREW-P 3.0X10 MFZN2W3 (WF00100R) Pタイト＋ＢＩＮＤ
[262]: PW HEAD TAPPING SCREW-P 3.0X10-10 MFZN2W3 (WF76550R) Pタイト＋ＰＷＨ

Fig.24（図 24）

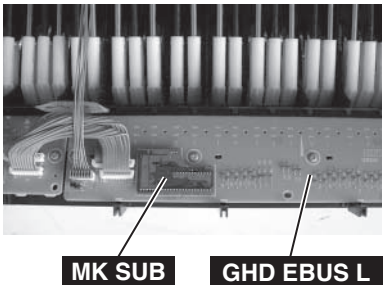

Fig.24-1（図 24-1）

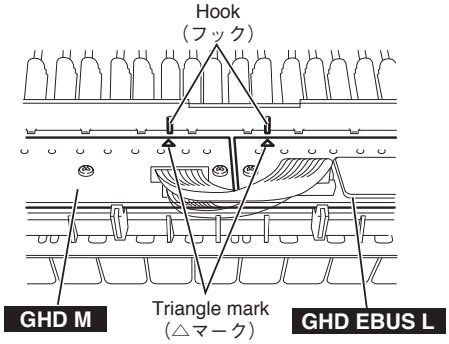

Fig.24-2（図 24-2）

29-4 Rubber contact

Remove the GHD circuit board for the involved key. The rubber contacts can then be removed. (Fig.25, Fig.26)

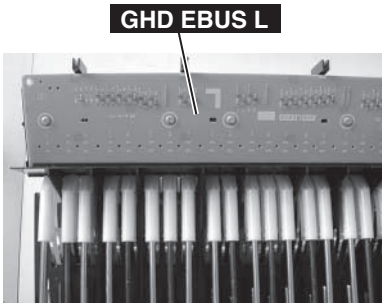

Fig.25（図 25）

29-4 接点ゴム

該当する鍵盤の GHD シートを外して、接点ゴムを外します。(図 25, 図 26)

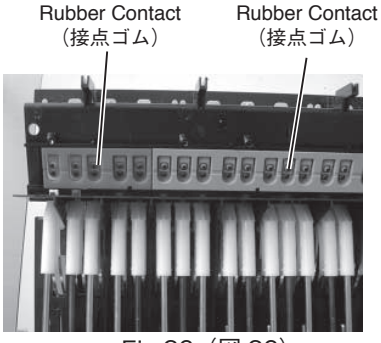

Fig.26（図 26）

29-5 White Key (Black Key)

In order to release the white key from the stopper, insert a thin plate between the white keys (gap in the direction indicated by the triangle mark, near the fulcrum of the key), press down the stopper marked [A] and move the white key forward. Then the white key being released from the stopper lifts up. (Fig.27,Fig.28)

* ***Use special care not to move the white key forward so much as to cause damage to the key spring.***

* ***The black key can be removed after the white keys on either side have been removed.***

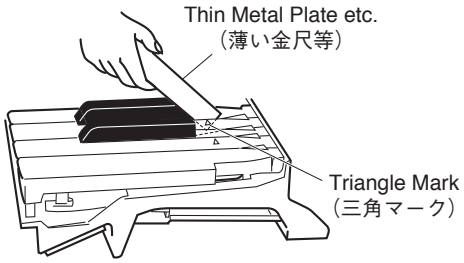

Fig.27（図 27）

29-6 Hammer, White Key (Hammer, Black Key)

After a key has been removed, push a key spring down once to take it out of the hook. (Fig.29)

Place the keyboard assembly upside-down and peel the stopper(L88_W) away. The hammer of the white key can then be removed. (Fig.30)

* ***The hammer of the black key can then be removed in the same manner.***

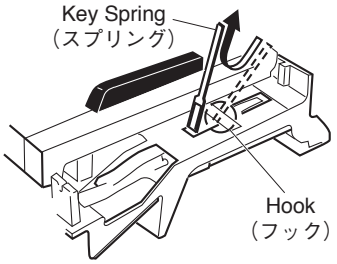

Fig.29（図 29）

30. Assembling the Keyboard

30-1 Hammer, White Key (Hammer, Black Key)

Place the keyboard assembly upside-down, insert hammer assembly into the frame, and put the stopper(L88_W) on. (Fig.31)

* ***There are four (4) kinds of hammers that differ in weight.***

29-5 白鍵（黒鍵）

薄い金尺状のものを鍵盤の間に挿入して（白鍵盤支点付近の三角マークの示す方向側の隙間）[A] のストッパーを下げ、白鍵フックが外れるまで白鍵を前方にずらし、持ち上げて外します。(図 27, 図 28)

※ **このとき、白鍵を前方にずらしすぎてスプリングを傷めないように十分注意して作業をしてください。**

※ **黒鍵は、両隣の白鍵を外すと、外すことができます。**

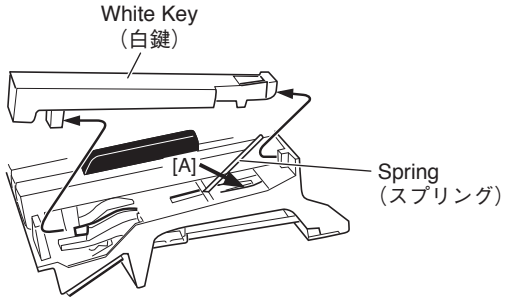

Fig.28（図 28）

29-6 ハンマー白鍵（ハンマー黒鍵）

白鍵を外し、スプリングを一度下に押し込み、フックから取り外します。(図 29)

GHD EBUS 鍵盤を裏側にし、ストッパー（L88_W）をはがしてハンマー白鍵を外します。(図 30)

※ **ハンマー黒鍵もハンマー白鍵と同じようにして外すことができます。**

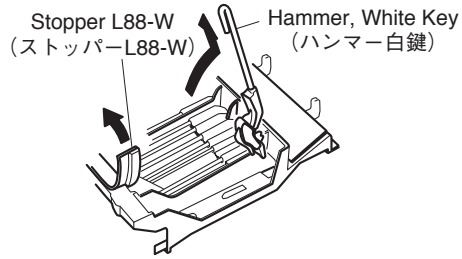

Fig.30（図 30）

30. GHD_EBUS 鍵盤の組立て

30-1 ハンマー白鍵（ハンマー黒鍵）

GHD EBUS 鍵盤の裏側より、ハンマー白鍵（黒鍵）をフレームに差し込み、ストッパー（L88_W）を取り付けます。(図 31)

※ **重りの違いにより四種類のハンマーがあります。取り付けの際に気をつけてください。**

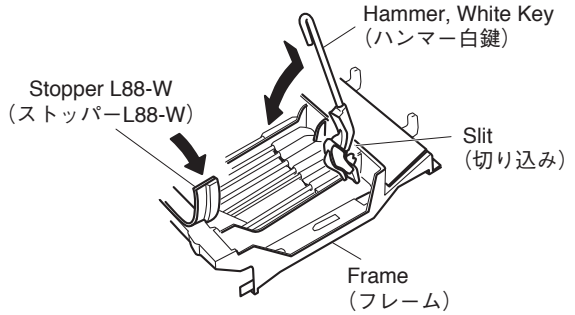

Fig.31（図 31）

30-2 Spring

Place the keyboard assembly right side up. Fix key springs on the frame by setting one at each slit and pushing down once on each key spring. (Fig.32)

* ***Be careful of the direction of the spring.***

30-2 スプリング

GHD EBUS 鍵盤を表側にして、端が二本に分かれているスプリングの先をハンマー白鍵（黒鍵）の切り込みに合わせて、一度下に押し込んでフレームのフックに取り付けます。(図 32)

※ **スプリングの向きに注意してください。**

30-3 White Key (Black Key)

After a key has been fit to part [C] and key guide, make sure that the spring is fixed to the key and then press down part [B] of the key. (Fig.33)

30-3 白鍵（黒鍵）

[C] 部とキーガイドに白鍵（黒鍵）をくわえさせ、鍵盤の支点内側のバネ受け部に、スプリングが確実に入っていることを確認したら、[B] 部の上を下方向にゆっくり押し込んで取り付けます。(図 33)

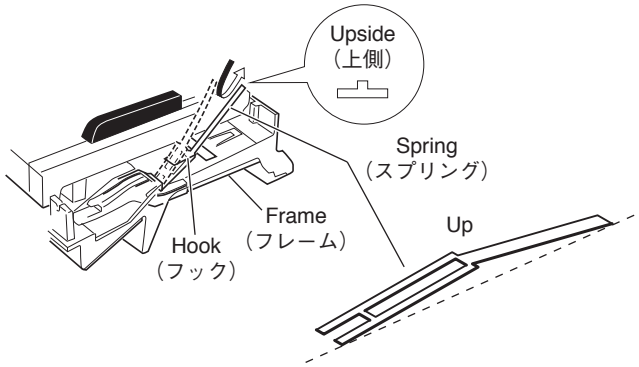

Fig.32（図 32）

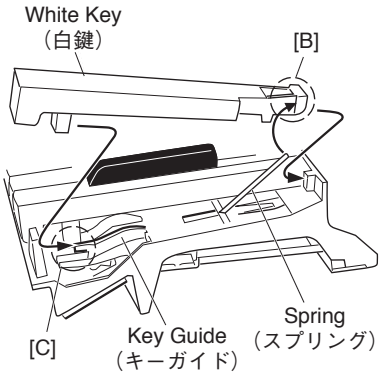

Fig.33（図 33）

30-4 GHD_EBUS L & MK SUB Circuit Boards

Tighten the seven (7) screws marked [260A] to fix the GHD_EBUS L and MK SUB circuit boards. (Fig.24, Fig.24-1)

30-4 GHD_EBUS L、MK SUB シート

GHD EBUS L シートと MK SUB シートを取り付け、[260A] のネジ 7 本を取り付けます。(図 24, 図 24-1)

30-5 GHD M Circuit Board

Tighten the five (5) screws marked [260B] and the screw marked [262] to fix the GHD M circuit board. (Fig.24)

30-5 GHD M シート

GHD M シートを取り付け、[260B] のネジ 5 本と [262] のネジ 1 本を取り付けます。(図 24)

30-6 GHD H Circuit Board

Tighten the four (4) screws marked [260C] and the screw marked [262] to fix the GHD H circuit board. (Fig.24)

* ***When installing the circuit boards, set it under hooks to align the triangle marks of the circuit board and projection parts of the frame. (Fig.24-2)***

30-6 GHD H シート

GHD H シートを取り付け、[260C] のネジ 4 本と [262] のネジ 1 本を取り付けます。(図 24)

※ **GHD M/GHD EBUS L 基板シートを取り付ける際は、フレーム裏側にあるフック位置と基板の△マークが一致していることを確認してください。**
(図 24-2)

■ LSI PIN DESCRIPTION（LSI 端子機能表）

- **AK4385ET** (X6040A01) **D/A CONVERTER** 26
- **AK5357ET-E2** (X7585A00) **A/D CONVERTER** 26
- **DM9000AEP ETHER** (X7029A00) **LAN CONTROLLER** 26
- **HD6417727F160CV** (X2890B0) **CPU** 27
- **M38044M4-C16FPU0** (X4406101) **LED DRIVER/SWITCH SCAN** 30
- **T6TJ3XBG-0001** (X8940A00) **SWP51L (Tone Generator)** 28
- ***μ*PD780031AYGK-NO4** (X003120R) **E-LKS** 30

● AK4385ET (X6040A01) DAC (Digital to Analog Converter)

DML:IC400,IC401

PIN NO.	NAME	I/O	FUNCTION	PIN NO.	NAME	I/O	FUNCTION
1	MCLK	I	Master Clock	9	AOUTR-	O	Rch Analog out(-)
2	BICK	I	Audio Serial Data Clock	10	AOUTR+	O	Rch Analog out(+)
3	SDTI	I	Audio Serial Date Input	11	AOUTL-	O	Lch Analog out(-)
4	LRCK	I	L/R Clock	12	AOUTL+	O	Lch Analog out(+)
5	PDN	I	Power Down mode	13	Vss	-	Ground
6	CSN	I	Chip Select	14	VDD	-	Power Supply
7	CCLK	I	Control Data Input	15	DZFR	O	Rch Data Zero Input Detect
8	CDTI	I	Control Data Input	16	DZFL	O	Lch Data Zero Input Detect

● AK5357ET-E2 (X7585A00) ADC (Analog to Digital Converter)

DML: IC402

PIN NO.	NAME	I/O	FUNCTION	PIN NO.	NAME	I/O	FUNCTION
1	AINR	I	Rch Analog input pin	9	SDTO	O	Audio serial data output pin
2	AINL	I	Lch Analog input pin	10	LRCK	I/O	Output channel clock pin
3	CKS1	I	Mode select 1 pin	11	MCLK	I	Master clock input pin
4	VCOM	O	Common voltage output pin	12	SCLK	I/O	Audio serial data clock pin
5	AGND	-	Analog ground	13	PDN	I	Power down mode pin
6	VA	-	Analog power supply +5 V	14	DIF	I	Audio interface format pin
7	VD	-	Digital power supply +3.3 V	15	CKS2	I	Mode select 2 pin
8	DGND	-	Digital ground	16	CKS0	I	Mode select 0 pin

● DM9000AEP ETHER (X7029A00) LAN CONTROLLER

DML:IC500

PIN NO.	NAME	I/O	FUNCTION	PIN NO.	NAME	I/O	FUNCTION
1	BGRES	I/O	Bandgap pin	25	SD13	I/O	Processor data bus
2	RXV_{DD25}	-	Power output +2.5 V	26	SD12	I/O	
3	RX+	I/O	TP RX input	27	SD11	I/O	
4	RX-	I/O		28	SD10	I/O	
5	RXGND	-	RX ground	29	SD9	I/O	
6	TXGND	-	TX ground	30	V_{DD}	-	Digital power supply +3.3 V
7	TX+	I/O	TP TX output	31	SD8	I/O	Processor data bus
8	TX-	I/O		32	CMD	I	Command type
9	TXV_{DD25}	-	Power output +2.5 V	33	GND	-	Digital ground
10	SD7	I/O	Processor data bus	34	$\overline{INT}$	O	Interrupt request
11	SD6	I/O		35	$\overline{IOR}$	I	Processor read command
12	SD5	I/O		36	$\overline{IOW}$	I	Processor write command
13	SD4	I/O		37	CS	I	Chip select
14	SD3	I/O		38	LED2	O	Link/Active LED
15	GND	-	Digital ground	39	$\overline{LED1}$	O	Speed LED
16	SD2	I/O	Processor data bus	40	$\overline{PWRST}$	I	Power on reset
17	SD1	I/O		41	TEST	I	Operation mode
18	SD0	I/O		42	V_{DD}	-	Digital power supply +3.3 V
19	EEDIO	I/O	IO data to EEPROM	43	X2	O	Crystal 25 MHz out
20	EECK	O	Clock to EEPROM	44	X1	I	Crystal 25 MHz in
21	EECS	O	Chip select to EEPROM	45	GND	-	Digital ground
22	SD15	I/O	Processor data bus	46	SD	I	Fiber-optic signal detect
23	V_{DD}	-	Digital power supply +3.3 V	47	RXGND	-	RX ground
24	SD14	I/O	Processor data bus	48	BGGND	-	Bandgap ground

● **HD6417727F160CV** (X2890B00) **CPU**

DML: IC3

PIN NO.	NAME	I/O	FUNCTION
1	Vcc-RTC	-	Power supply for RTC (1.9V)
2	XTAL2	-	Not in use (XTAL for internal RTC)
3	EXTAL2	-	
4	Vss-RTC	-	Power supply for RTC (0V)
5	MD1	-	Clock mode setting
6	MD2	-	
7	NMI	-	Not in use (Non-maskable interrupt request)
8	IRQ0/IRL0_/PTH[0]	I	External interrupt request
9	IRQ1/IRL1_/PTH[1]	I	
10	IRQ2/IRL2_/PTH[2]	I	
11	IRQ3/IRL3_/PTH[3]	I	
12	IRQ4/PTH[4]	I	
13	VEPWC	O	Not in use
14	VCPWC	-	
15	MD5	-	Big endian setting
16	/BREQ	-	Not in use (bus request)
17	/BACK	-	Bus acknowledge
18	VssQ	-	VssQ
19	CKIO2	-	System clock output
20	VccQ	-	VccQ
21	D31/PTB[7]	I/O	Data bus
22	D30/PTB[6]	I/O	
23	D29/PTB[5]	I/O	
24	D28/PTB[4]	I/O	
25	D27/PTB[3]	I/O	
26	D26/PTB[2]	I/O	
27	D25/PTB[1]	I/O	
28	D24/PTB[0]	I/O	
29	VssQ	-	VssQ
30	D23/PTA[7]	I/O	Data bus
31	VccQ	-	VccQ
32	D22/PTA[6]	I/O	Data bus
33	D21/PTA[5]	I/O	
34	D20/PTA[4]	I/O	
35	Vss	-	Vss
36	D19/PTA[3]	I/O	Data bus
37	Vcc	-	Vcc
38	D18/PTA[2]	I/O	Data bus
39	D17/PTA[1]	I/O	
40	D16/PTA[0]	I/O	
41	D15	-	
42	VssQ	-	VssQ
43	D14	-	Data bus
44	VccQ	-	VccQ
45	D13	-	Data bus
46	D12	-	
47	D11	-	
48	D10	-	
49	D9	-	
50	D8	-	
51	D7	-	
52	D6	-	
53	VssQ	-	VssQ
54	D5	-	Data bus
55	VccQ	-	VccQ
56	D4	-	Data bus
57	D3	-	
58	D2	-	
59	D1	-	
60	D0	-	
61	A0	-	Address bus
62	A1	-	
63	A2	-	
64	VssQ	-	VssQ
65	A3	-	Address bus
66	VccQ	-	VccQ
67	A4	-	Address bus
68	A5	-	
69	A6	-	
70	A7	-	
71	A8	-	
72	A9	-	
73	A10	-	
74	A11	-	
75	VssQ	-	VssQ
76	A12	-	Address bus
77	VccQ	-	VccQ
78	A13	-	Address bus
79	A14	-	
80	A15	-	
81	A16	-	
82	A17	-	
83	A18	-	
84	A19	-	
85	A20	-	
86	VssQ	-	VssQ
87	A21	-	Address bus
88	VccQ	-	VccQ
89	A22	-	Address bus
90	A23	-	
91	Vss	-	Vss
92	A24	-	Address bus
93	Vcc	-	Vcc
94	A25	-	Address bus
95	BS_/PTK[4]	O	Not connected (bus cycle start signal)
96	RD_	-	Read strobe
97	WE0_/DQMLL	O	Write 0 signal
98	WE1_/DQMLU/WE	O	Write 1 signal
99	WE2_/DQMUL/ICIORD_/PTK[6]	O	Write 2 signal
100	VssQ	-	VssQ
101	WE3_/DQMUU/ICIOWR_/PTK{7}	O	Write 3 signal
102	VccQ	-	VccQ
103	RD/WR_	O	Read/Write
104	PTE[7]/PCC0RDY/AUDSYNC_	O	I/O
105	/CS0	-	Chip Select 0
106	/CS2	-	Chip Select 2
107	/CS3	-	Chip Select 3
108	/CS4/PTK[2]	O	Chip Select 4
109	/CS5/CE1A_/PTK{3}	O	Chip Select 5
110	/CS6/CE1B_	O	Chip Select 6
111	CE2A_/PTE[4]	O	Not in use
112	CE2B_/PTE[5]	O	
113	AFE_HC1/USB1d_DPLS/PTK[0]	O	/E-IC
114	AFE_RLYCNT_/USB1d_DMNS/PTK[1]	O	Not in use
115	VssQ	-	VssQ
116	AFE_SCLK/USB1d_TXDPLS	I	Not in use
117	VccQ	-	VccQ
118	PTM[7]/PTINT[7]/AFE_FS/USB1d_RCV	I	Not in use
119	PTM[6]/PTINT[6]/AFE_RXIN/USB1d_SPEED	I	
120	PTM[5]/PTINT[5]/AFE_TXOUT/USB1d_TXSE0	I	
121	PTM[4]/PINT[4]/AFE_RDET_/USB1d_TXDMNS	I	Not in use
122	Reserved/USB1d_SUSPEND	O	
123	USB1_ovr_crnt/USBF_VBUS	I	USB function VBUS
124	USB2_ovr_crnt_	-	USB2_HOST2 over current detection
125	RTS2_/USB1d_TXENL	O	Not in use
126	PTE[2]/USB1_pwr_en	O	USB1 voltage control
127	PTE[1]/USB2_pwr_en	O	USB2 voltage control
128	CKE/PTK[5]	O	Enable (SDRAM)
129	/RAS3/PTJ[0]	O	RAS for SDRAM
130	Reserved/PTJ[1]	O	Not in use
131	Reserved//CAS/PTJ[2]	O	CAS for SDRAM
132	VssQ	-	VssQ
133	Reserved/PTJ[3]	O	Not in use
134	VccQ	-	VccQ
135	Reserved/PTJ[4]	O	Not in use
136	Reserved/PTJ[5]	O	
137	Vss	-	Vss
138	PTD[5]/CL1	O	Not in use
139	Vcc	-	Vcc
140	PTD[7]/DON	O	Not in use
141	PTE[6]/M_DISP	O	
142	PTE[3]/FLM	O	
143	PTE[0]/TDO	O	
144	PCC0RESET/DRACK0	O	
145	PCC0DRV_/DACK0_	O	
146	/WAIT	-	Hardware wait request
147	/RESETM	-	Manual reset request
148	/ADTRG/PTH[5]	I	ROOF switch
149	/IOIS16/PTG[7]	I	EBUS-DATA
150	/ASEMD0	-	Not in use
151	PTG[5]/ASEBRKAK_		
152	PTG[4]	I	E/J switch
153	PCC0BVD2/PTG[3]/AUDATA[3]	I	Not in use
154	PCC0BVD1/PTG[2]/AUDATA[2]	I	
155	Vss	-	Vss
156	PCC0CD2/PTG[1]/AUDATA[1]	I	Not in use
157	Vcc	-	Vcc
158	PCC0CD1/PTG[0]/AUDATA[0]	I	MODEL switch
159	VssQ	-	VssQ
160	PTF[7]/PINT[15]/TRST_	I	Not in use
161	VccQ	-	VccQ
162	PTF[6]/PINT[14]/TMS	I	Not in use
163	PTF[5]/PINT[13]/TDI	I	
164	PTF[4]/PINT[12]/TCK	I	
165	PTF[3]/PINT[11]/Reserved	I	Foot pedal
166	PCCREG_/PTF[2]/Reserved	I	Not in use
167	PCC0VS1_/PTF[1]/Reserved	I	
168	PCC0VS2_/PTF[0]/Reserved	I	
169	MD0	-	Clock mode setting
170	Vcc-PLL1	-	Power supply for Vcc_PLL1 - PLL1(1.9V)
171	CAP1	-	External capacitance for CAP1 _ PLL1
172	Vss-PLL1	-	Power supply for Vss_PLL1 _ PLL1(0V)
173	Vss-PLL2	-	Power supply for Vss_PLL2 _ PLL2 (0V)
174	CAP2	-	External capacitance for CAP2 _ PLL2
175	Vcc-PLL2	-	Power supply for Vcc_PLL2 _ PLL2 (1.9V)
176	PCC0WAIT_/PTH[6]/AUDCK	I	Not in use
177	Vss	-	Vss
178	Vcc	-	Vcc
179	XTAL	-	Clock oscillator
180	EXTAL	-	External clock
181	LCD15/PTM[3]/PINT[10]	I	Not in use
182	LCD14/PTM[2]/PINT[9]	I	
183	LCD13/PTM[1]/PINT[8]	I	
184	LCD12/PTM[0]	I	
185	STATUS0/PTJ[6]	O	
186	STATUS1/PTJ[7]	O	
187	CL2/PTH[7]	O	
188	VssQ	-	VssQ
189	CKIO	-	System clock input/output (for SDRAM)
190	VccQ	-	VccQ
191	TxD0/SCPT[0]	O	Not in use
192	SCK0/SCPT[1]	O	
193	TxD_SIO/SCPT[2]	O	
194	SIOMCLK/SCPT[3]	O	
195	TxD2/SCPT[4]	O	MIDI OUT
196	SCK_SIO/SCPT[5]	O	Not in use
197	SIOFSYNC/SCPT[6]	O	
198	RxD0/SCPT[0]	I	
199	RxD_SIO/SCPT[2]	I	
200	Vss	-	Vss
201	RxD2/SCPT[4]	I	MIDI IN
202	Vcc	-	Vcc
203	SCPT[7]/CTS2_/IRQ5	I	Not in use
204	LCD11/PTC[7]/PINT[3]	O	LCD DATA 5-7
205	LCD10/PTC[6]/PINT[2]	O	
206	LCD9/PTC[5]/PINT[1]	O	
207	VssQ	-	VssQ
208	LCD8/PTC[4]/PINT[0]	O	LCD DATA 4
209	VccQ	-	VccQ
210	LCD7/PTD[3]	O	Not in use
211	LCD6/PTD[2]	O	LCD -IC
212	LCD5/PTC[3]	O	LCD DATA3
213	LCD4/PTC[2]	O	LCD DATA2
214	LCD3/PTC[1]	O	LCD DATA1
215	LCD2/PTC[0]	O	LCD DATA0
216	LCD1/PTD[1]	O	LCD-RS
217	LCD0/PTD[0]	O	LCD-E
218	DREQ0_/PTD[4]	I	Not in use
219	LCK/UCLK/PTD[6]	I	USB clock
220	/RESETP	-	Power on reset request
221	CA	-	Hardware standby request
222	MD3	-	Bus width setting for area0
223	MD4	-	
224	/Scan_testen	-	Test pin (fixed to 3.3V)
225	Avcc_USB	-	USB analog power supply (3.3V)
226	USB1_P	IO	USB1 data input/output (+)
227	USB1_M	IO	USB1 data input/output (-)
228	Avss_USB	-	USB analog power supply (0V)
229	USB2_P	IO	USB2 data input/output (+)
230	USB2_M	IO	USB2 data input/output (-)
231	Avcc_USB	-	USB analog power supply (3.3V)
232	Avss	-	A/D analog power supply (0V)
233	AN[2]/PTL[2]	I	AD converter input
234	AN[3]/PTL[3]	I	
235	AN[4]/PTL[4]	I	
236	AN[5]/PTL[5]	I	
237	Avcc	-	A/D analog power supply (3.3V)
238	AN[6]/PTL[6]/DA[1]	I	Not in use
239	AN[7]/PTL[7]/DA[0]	O	
240	Avss	-	A/D analog power supply (0V)

● **T6TJ3XBG-0001** (X8940A00) **SWP51L** (Tone Generator)

DM: IC304

PIN NO.	OUTER NO.	NAME	I/O	FUNCTION
1	A1	VSS	-	Ground
2	A2	VSS	-	
3	A3	HRD2	I/O	DRAM data bus
4	A4	HRD0	I/O	
5	A5	HRD9	I/O	
6	A6	HRD11	I/O	
7	A7	HRD13	I/O	
8	A8	HRD15	I/O	
9	A9	RA1	O	DRAM address bus
10	A10	RA3	O	
11	A11	RA5	O	
12	A12	RA7	O	
13	A13	RA9	O	
14	A14	RCLK	O	SDRAM clock signal
15	A15	RRAS	O	DRAM row address strobe (RAS signal)
16	A16	RWEN	O	DRAM write enable
17	A17	LRD8	I/O	DRAM data bus (Lower data)
18	A18	LRD10	I/O	
19	A19	LRD12	I/O	
20	A20	LRD14	I/O	
21	A21	LRD7	I/O	
22	A22	LRD5	I/O	
23	A23	LRD3	I/O	
24	A24	LRD1	I/O	
25	A25	VSS	-	Ground
26	A26	VSS	-	
27	B1	VSS	-	
28	B2	VSS	-	
29	B3	HRD3	I/O	DRAM data bus
30	B4	HRD1	I/O	
31	B5	HRD8	I/O	
32	B6	HRD10	I/O	
33	B7	HRD12	I/O	
34	B8	HRD14	I/O	
35	B9	RA0	O	DRAM address bus
36	B10	RA2	O	
37	B11	RA4	O	
38	B12	RA6	O	
39	B13	RA8	O	
40	B14	RCLKE	O	SDRAM clock enable
41	B15	RCAS	O	DRAM column address strobe (CAS signal)
42	B16	RQML	O	MASK signal (SDRAM)
43	B17	LRD9	I/O	DRAM data bus (Lower data)
44	B18	LRD11	I/O	
45	B19	LRD13	I/O	
46	B20	LRD15	I/O	
47	B21	LRD6	I/O	
48	B22	LRD4	I/O	
49	B23	LRD2	I/O	
50	B24	LRD0	I/O	
51	B25	VSS	-	Ground
52	B26	VSS	-	
53	C1	HRD5	I/O	DRAM data bus
54	C2	HRD4	I/O	
55	C3	VSS	-	Ground
56	C4	ADAT13	I/O	Data bus (ABUS)
57	C5	ADAT12	I/O	
58	C6	ADAT11	I/O	
59	C7	ADAT10	I/O	
60	C8	ADAT9	I/O	
61	C9	ADAT8	I/O	
62	C10	ADAT7	I/O	
63	C11	RA10	O	DRAM address bus
64	C12	RA11	O	
65	C13	RA12	O	
66	C14	RA13	O	
67	C15	RQMH	O	MASK signal (SDRAM)
68	C16	RCLKIN	I	SDRAM, DRAM clock input
69	C17	ADAT6	I/O	Data bus (ABUS)
70	C18	ADAT5	I/O	
71	C19	ADAT4	I/O	
72	C20	ADAT3	I/O	
73	C21	ADAT2	I/O	
74	C22	ADAT1	I/O	
75	C23	ADAT0	I/O	
76	C24	VSS	-	Ground
77	C25	VSS	-	
78	C26	CD15	I/O	Data bus of internal register
79	D1	HRD7	I/O	DRAM data bus
80	D2	HRD6	I/O	
81	D3	ADAT14	I/O	Data bus (ABUS)
82	D4	VSS	-	Ground
83	D5	VSS	-	
84	D6	VDDS	-	Power supply +3.3 V
85	D7	VDDS	-	
86	D8	VDDS	-	
87	D9	VDDS	-	
88	D10	VDDS	-	
89	D11	VDDS	-	
90	D12	VDDS	-	
91	D13	VDDS	-	
92	D14	VDDC	-	Power supply +1.5 V
93	D15	VDDC	-	
94	D16	VDDC	-	
95	D17	VDDC	-	
96	D18	VDDC	-	
97	D19	VDDC	-	
98	D20	VDDC	-	Power supply +1.5 V
99	D21	VDDC	-	
100	D22	VSS	-	Ground
101	D23	VSS	-	
102	D24	CD14	I/O	Data bus of internal register
103	D25	CD13	I/O	
104	D26	CD12	I/O	
105	E1	ACLK	I/O	Clock signal (ABUS)
106	E2	ADIR	O	Direction signal (ABUS)
107	E3	ADAT15	I/O	Data bus (ABUS)
108	E4	VSS	-	Ground
109	E23	VSS	-	
110	E24	CD11	I/O	Data bus of internal register
111	E25	CD10	I/O	
112	E26	CD9	I/O	
113	F1	MELI7	I	MEL wave data input
114	F2	DITo	O	Digital audio output
115	F3	AFRM	I/O	Frame signal (ABUS)
116	F4	VDDC	-	Power supply +1.5 V
117	F23	VDDS	-	Power supply +3.3 V
118	F24	CD8	I/O	Data bus of internal register
119	F25	CD7	I/O	
120	F26	CD6	I/O	
121	G1	MELI4	I	MEL wave data input
122	G2	MELI5	I	
123	G3	MELI6	I	
124	G4	VDDC	-	Power supply +1.5 V
125	G23	VDDS	-	Power supply +3.3 V
126	G24	CD5	I/O	Data bus of internal register
127	G25	CD4	I/O	
128	G26	CD3	I/O	
129	H1	MELI1	I	MEL wave data input
130	H2	MELI2	I	
131	H3	MELI3	I	
132	H4	VDDC	-	Power supply +1.5 V
133	H23	VDDS	-	Power supply +3.3 V
134	H24	CD2	I/O	Data bus of internal register
135	H25	CD1	I/O	
136	H26	CD0	I/O	
137	J1	BCLK	O	Master clock (64 Fs)
138	J2	ADLR	O	For ADC word clock
139	J3	MELI0	I	MEL wave data input
140	J4	VDDC	-	Power supply +1.5 V
141	J23	VDDS	-	Power supply +3.3 V
142	J24	CA0	I	Address bus of internal register
143	J25	CA1	I	
144	J26	CA2	I	
145	K1	WCLK0	O	For DAC word clock
146	K2	CK512	O	Master clock (512 Fs)
147	K3	CK128	O	Master clock (256 Fs)
148	K4	VDDC	-	Power supply +1.5 V
149	K23	VDDS	-	Power supply +3.3 V
150	K24	CA3	I	Address bus of internal register
151	K25	CA4	I	
152	K26	CA5	I	
153	L1	MELO6	O	MEL wave data output
154	L2	MELO7	O	
155	L3	WCLK1	O	For DAC word clock
156	L4	VDDC	-	Power supply +1.5 V
157	L11	VSS	-	Ground
158	L12	VSS	-	
159	L13	VSS	-	
160	L14	VSS	-	
161	L15	VSS	-	
162	L16	VSS	-	
163	L23	VDDS	-	Power supply +3.3 V
164	L24	CA6	I	Address bus of internal register
165	L25	CA7	I	
166	L26	CA8	I	
167	M1	MELO3	O	MEL wave data output
168	M2	MELO4	O	
169	M3	MELO5	O	
170	M4	VDDC	-	Power supply +1.5 V
171	M11	VSS	-	Ground
172	M12	VSS	-	
173	M13	VSS	-	
174	M14	VSS	-	
175	M15	VSS	-	
176	M16	VSS	-	
177	M23	VDDS	-	Power supply +3.3 V
178	M24	CA9	I	Address bus of internal register
179	M25	CA10	I	
180	M26	CA11	I	
181	N1	MELO0	O	MEL wave data output
182	N2	MELO1	O	
183	N3	MELO2	O	
184	N4	VDDC	-	Power supply +1.5 V
185	N11	VSS	-	Ground
186	N12	VSS	-	
187	N13	VSS	-	
188	N14	VSS	-	
189	N15	VSS	-	
190	N16	VSS	-	
191	N23	PLL_AVS	-	Analog ground (PLL)
192	N24	CA12	I	Address bus of internal register
193	N25	CA13	I	
194	N26	CA14	I	

PIN NO.	OUTER NO.	NAME	I/O	FUNCTION
195	P1	LMD11	I/O	Wave memory data bus (Lower 16 bit)
196	P2	LMD4	I/O	
197	P3	LMD3	I/O	
198	P4	VDDS	-	Power supply +3.3 V
199	P11	VSS	-	Ground
200	P12	VSS	-	
201	P13	VSS	-	
202	P14	VSS	-	
203	P15	VSS	-	
204	P16	VSS	-	
205	P23	PLL_AVD	-	Analog power supply +1.5 V (PLL)
206	P24	CA15	I	Address bus of internal register
207	P25	XI	I	Crystal oscillator input
208	P26	XO	O	Crystal oscillator output
209	R1	LMD12	I/O	Wave memory data bus (Lower 16 bit)
210	R2	LMD10	I/O	
211	R3	LMD5	I/O	
212	R4	VDDS	-	Power supply +3.3 V
213	R11	VSS	-	Ground
214	R12	VSS	-	
215	R13	VSS	-	
216	R14	VSS	-	
217	R15	VSS	-	
218	R16	VSS	-	
219	R23	VDDC	-	Power supply +1.5 V
220	R24	PLL_TSTN	I	Test pin
221	R25	RFCLKi	I	PLL Clock
222	R26	RFCLKo	O	
223	T1	LMD2	I/O	Wave memory data bus (Lower 16 bit)
224	T2	LMD13	I/O	
225	T3	LMD6	I/O	
226	T4	VDDS	-	Power supply +3.3 V
227	T11	VSS	-	Ground
228	T12	VSS	-	
229	T13	VSS	-	
230	T14	VSS	-	
231	T15	VSS	-	
232	T16	VSS	-	
233	T23	VDDC	-	Power supply +1.5 V
234	T24	CSN1	I	Chip select
235	T25	CSN0	I	
236	T26	PLL_BP	I	Test pin
237	U1	LMD9	I/O	Wave memory data bus (Lower 16 bit)
238	U2	LMD14	I/O	
239	U3	LMD1	I/O	
240	U4	VDDS	-	Power supply +3.3 V
241	U23	VDDC	-	Power supply +1.5 V
242	U24	TRST	I	Test pin
243	U25	RDN	I	Read strobe
244	U26	WRN	I	Write strobe
245	V1	LMD7	I/O	Wave memory data bus (Lower 16 bit)
246	V2	LMD8	I/O	
247	V3	LMD15	I/O	
248	V4	VDDS	-	Power supply +3.3 V
249	V23	VDDC	-	Power supply +1.5 V
250	V24	TCK	I	Test pin
251	V25	DREQo	O	DMA request
252	V26	WAITo	O	Hardware wait request
253	W1	LMD0	I/O	Wave memory data bus (Lower 16 bit)
254	W2	LMA30	O	Wave memory address bus (Lower data memory)
255	W3	LMA29	O	
256	W4	VDDS	-	Power supply +3.3 V
257	W23	VDDC	-	Power supply +1.5 V
258	W24	TMS	I	Test pin
259	W25	SLAVE	I	Master/Slave select
260	W26	IRQo	O	Interrupt request
261	Y1	LMA28	O	Wave memory address bus (Lower data memory)
262	Y2	LMA27	O	
263	Y3	LMA26	O	
264	Y4	VDDS	-	Power supply +3.3 V
265	Y23	VDDC	-	Power supply +1.5 V
266	Y24	TDI	I	Test pin
267	Y25	KONTRGi	I	Key on data
268	Y26	ICN	I	Initial clear
269	AA1	LMA25	O	Wave memory address bus (Lower data memory)
270	AA2	LMA0	O	
271	AA3	LMA24	O	
272	AA4	VDDS	-	Power supply +3.3 V
273	AA23	VDDC	-	Power supply +1.5 V
274	AA24	TDO	O	Test pin
275	AA25	EIRQ	O	E bus interrupt request
276	AA26	KONTRGo	O	Key on data
277	AB1	LMA22	O	Wave memory address bus (Lower data memory)
278	AB2	LMA23	O	
279	AB3	LMA21	O	
280	AB4	VSS	-	Ground
281	AB23	VSS	-	
282	AB24	TMODE	I	Test pin
283	AB25	ESDA	I/O	E bus data
284	AB26	EICN	O	E bus initial clear
285	AC1	LMA1	O	Wave memory address bus (Lower data memory)
286	AC2	LMA20	O	
287	AC3	LMA2	O	
288	AC4	VSS	-	Ground
289	AC5	VSS	-	
290	AC6	VDDC	-	Power supply +1.5 V
291	AC7	VDDC	-	
292	AC8	VDDC	-	Power supply +1.5 V
293	AC9	VDDC	-	
294	AC10	VDDC	-	
295	AC11	VDDC	-	
296	AC12	VDDC	-	
297	AC13	VDDC	-	
298	AC14	VDDS	-	Power supply +3.3 V
299	AC15	VDDS	-	
300	AC16	VDDS	-	
301	AC17	VDDS	-	
302	AC18	VDDS	-	
303	AC19	VDDS	-	
304	AC20	VDDS	-	
305	AC21	VDDS	-	
306	AC22	VSS	-	Ground
307	AC23	VSS	-	
308	AC24	TEST1	I	Test pin
309	AC25	SYI	I	Synchronous clock
310	AC26	ESCL	I/O	E bus clock
311	AD1	LMA19	O	Wave memory address bus (Lower data memory)
312	AD2	LMA3	O	
313	AD3	VSS	-	Ground
314	AD4	LMA17	O	Wave memory address bus (Lower data memory)
315	AD5	LMA6	O	
316	AD6	LMA8	O	
317	AD7	LMA13	O	
318	AD8	LMA11	O	
319	AD9	HMD11	I/O	Wave memory data bus (Upper data memory)
320	AD10	HMD12	I/O	
321	AD11	HMD2	I/O	
322	AD12	HMD9	I/O	
323	AD13	HMD7	I/O	
324	AD14	HMA29	O	Wave memory address bus (Upper data memory)
325	AD15	HMA26	O	
326	AD16	HMA24	O	
327	AD17	HMA21	O	
328	AD18	HMA2	O	
329	AD19	HMA18	O	
330	AD20	HMA5	O	
331	AD21	HMA7	O	
332	AD22	HMA14	O	
333	AD23	HMA10	O	
334	AD24	VSS	-	Ground
335	AD25	VSS	-	
336	AD26	SYO	O	Synchronous clock
337	AE1	VSS	-	Ground
338	AE2	VSS	-	
339	AE3	LMA18	O	Wave memory address bus (Lower data memory)
340	AE4	LMA5	O	
341	AE5	LMA7	O	
342	AE6	LMA14	O	
343	AE7	LMA10	O	
344	AE8	MWEN	O	Wave memory write enable
345	AE9	HMD4	I/O	Wave memory data bus (Upper data memory)
346	AE10	HMD10	I/O	
347	AE11	HMD13	I/O	
348	AE12	HMD14	I/O	
349	AE13	HMD8	I/O	
350	AE14	HMA30	O	Wave memory address bus (Upper data memory)
351	AE15	HMA27	O	
352	AE16	HMA0	O	
353	AE17	HMA23	O	
354	AE18	HMA20	O	
355	AE19	HMA3	O	
356	AE20	HMA17	O	
357	AE21	HMA6	O	
358	AE22	HMA8	O	
359	AE23	HMA13	O	
360	AE24	HMA11	O	
361	AE25	VSS	-	Ground
362	AE26	VSS	-	
363	AF1	VSS	-	
364	AF2	VSS	-	
365	AF3	LMA4	O	Wave memory address bus (Lower data memory)
366	AF4	LMA16	O	
367	AF5	LMA15	O	
368	AF6	LMA9	O	
369	AF7	LMA12	O	
370	AF8	MOEN	O	Wave memory output enable
371	AF9	HMD3	I/O	Wave memory data bus (Upper data memory)
372	AF10	HMD5	I/O	
373	AF11	HMD6	I/O	
374	AF12	HMD1	I/O	
375	AF13	HMD15	I/O	
376	AF14	HMD0	I/O	
377	AF15	HMA28	O	Wave memory address bus (Upper data memory)
378	AF16	HMA25	O	
379	AF17	HMA22	O	
380	AF18	HMA1	O	
381	AF19	HMA19	O	
382	AF20	HMA4	O	
383	AF21	HMA16	O	
384	AF22	HMA15	O	
385	AF23	HMA9	O	
386	AF24	HMA12	O	
387	AF25	VSS	-	Ground
388	AF26	VSS	-	

● M38044M4-C16FPU0 (X4406101) LED DRIVER/SWITCH SCAN

EIF: IC2

PIN NO.	NAME	I/O	FUNCTION	PIN NO.	NAME	I/O	FUNCTION
1	P62/AN2	I/O	Port6 / A-D converter input	33	P17	I/O	Port1
2	P61/AN1	I/O		34	P16	I/O	
3	P60/AN0	I/O		35	P15	I/O	
4	P57/INT3	I/O	Port5 / Interrupt input	36	P14	I/O	
5	P56/PWM	I/O	Port5 / PWM output	37	P13	I/O	
6	P55/CNTR1	I/O	Port5 / Timer Y	38	P12	I/O	
7	P54/CNTR0	I/O	Port5 / Timer X	39	P11/INT01	I/O	Port1 / Interrupt input
8	P53/SRDY2	I/O	Port5 / Serial ready	40	P10/INT41	I/O	
9	P52/SCLK2	I/O	Port5 / Serial clock	41	P07/AN15	I/O	Port0 / A-D converter input
10	P51/SOUT2	I/O	Port5 / Serial output	42	P06/AN14	I/O	
11	P50/SIN2	I/O	Port5 / Serial input	43	P05/AN13	I/O	
12	P47/SRDY1/CNTR2	I/O	Port4 / Serial ready / Timer Z	44	P04/AN12	I/O	
13	P46/SCLK1	I/O	Port4 / Serial clock	45	P03/AN11	I/O	
14	P45/TxD1	I/O	Port4 / Transmit data	46	P02/AN10	I/O	
15	P44/RxD1	I/O	Port4 / Receive data	47	P01/AN9	I/O	
16	P43/INT2	I/O	Port4 / Interrupt input	48	P00/AN8	I/O	
17	P42/INT1	I/O		49	P37/SRDY3	I/O	Port3 / Serial ready
18	CNVSS	I	Ground	50	P36/SCLK3	I/O	Port3 / Serial clock
19	RESET	I	Reset input	51	P35/TxD3	I/O	Port3 / Transmit data
20	P41/INT00/XCIN	I/O	Port4 / Interrupt input / Sub-clock generating input	52	P34/RxD3	I/O	Port3 / Receive data
21	P40/INT40/XCOUT	I/O	Port4 / Interrupt input / Sub-clock generating output	53	P33/SCL	I/O	Port3 / Serial clock
22	XIN	I	Clock input	54	P32/SDA	I/O	Port3 / Serial data
23	XOUT	O	Clock output	55	P31/DA2	I/O	Port3 / D-A converter output
24	VSS	-	Ground	56	P30/DA1	I/O	
25	P27(LED7)	I/O	Port2	57	VCC	-	Power supply +5V
26	P26(LED6)	I/O		58	VREF	I	Reference voltage
27	P25(LED5)	I/O		59	AVSS	I	Analog ground
28	P24(LED4)	I/O		60	P67/AN7	I/O	Port6 / A-D converter input
29	P23(LED3)	I/O		61	P66/AN6	I/O	
30	P22(LED2)	I/O		62	P65/AN5	I/O	
31	P21(LED1)	I/O		63	P64/AN4	I/O	
32	P20(LED0)	I/O		64	P63/AN3	I/O	

● μPD780031AYGK-N04 (X003120R) E-LKS

GHD_EBUS L: IC001

PIN NO.	NAME	I/O	FUNCTION	PIN NO.	NAME	I/O	FUNCTION
1	P50/A8	I/O	Port 5 / Higher address bus	33	P10/ANI0	I	Port 1 / A/D converter analog input
2	P51/A9	I/O		34	AVREF	I	A/D converter reference voltage input
3	P52/A10	I/O		35	AVDD	-	Analog power supply
4	P53/A11	I/O		36	RESET	I	System reset input
5	P54/A12	I/O		37	XT2	-	Subsystem clock oscillation
6	P55/A13	I/O		38	XT1	I	
7	P56/A14	I/O		39	IC	-	Internally connected
8	P57/A15	I/O		40	X2	-	Main system clock oscillation
9	Vss0	-	Ground	41	X1	I	
10	VDD0	-	Power supply	42	Vss1	-	Ground
11	P30	I/O	Port 3	43	P00/INTP0	I/O	Port 0 / External interrupt request input
12	P31	I/O		44	P01/INTP1	I/O	
13	P32/SDA0	I/O	Port 3 / Serial data input/output	45	P02/INTP2	I/O	
14	P33/SCL0	I/O	Port 3 / Serial clock input/output	46	P03/INTP3/ADTRG	I/O	Port 0 / External interrupt request input / Trigger signai input
15	P34	I/O	Port 3	47	P70/TI00/TO0	I/O	Port 7 / External count clock input / 16-bit timer/event counter 0 output
16	P35	I/O		48	P71/TI01	I/O	Port 7 / Capture trigger input
17	P36	I/O		49	P72/TI50/TO50	I/O	Port 7 / External count clock input / 8-bit timer/event counter 50 output
18	P20/SI30	I/O	Port 2 / Serial data input	50	P73/TI51/TO51	I/O	Port 7 / External count clock input / 8-bit timer/event counter 51 output
19	P21/SO30	I/O	Port 2 / Serial data output	51	P74/PCL	I/O	Port 7 / Clock output
20	P22/SCK30	I/O	Port 2 / Serial clock input/output	52	P75/BUZ	I/O	Port 7 / Buzzer output
21	P23RxD0	I/O	Port 2 / Serial data input	53	P64/RD	I/O	Port 6 / Strobe signal output for reading
22	P24/TxD0	I/O	Port 2 / Serial data output	54	P65/WR	I/O	Port 6 / Strobe signal output for writing
23	P25/ASCK0	I/O	Port 2 / Serial clock input/output	55	P66/WAIT	I/O	Port 6 / Wait insertion
24	VDD1	-	Power supply	56	P67/ASTB	I/O	Port 6 / Strobe output
25	AVss	-	Ground	57	P40/AD0	I/O	Port 4 / Lower address/data bus
26	P17/ANI7	I	Port 1 / A/D converter analog input	58	P41/AD1	I/O	
27	P16/ANI6	I		59	P42/AD2	I/O	
28	P15/ANI5	I		60	P43/AD3	I/O	
29	P14/ANI4	I		61	P44/AD4	I/O	
30	P13/ANI3	I		62	P45/AD5	I/O	
31	P12/ANI2	I		63	P46/AD6	I/O	
32	P11/ANI1	I		64	A47/AD7	I/O	

■ IC BLOCK DIAGRAM（IC ブロック図）

- **TC7SET32FU** (XW814A0R)
  2-Input OR Gate
  DML:IC301

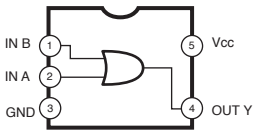

- **TC7SH32FU** (XW633A0R)
  2-Input OR Gate
  DML:IC8

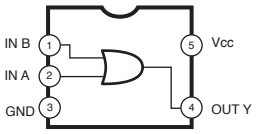

- **SN74LV14APWR** (X6688A0R)
  Hex Inverter
  DML:IC1,IC7

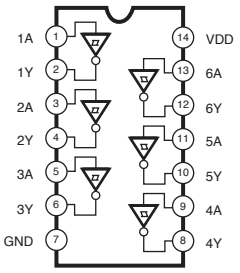

- **TC74VHC21FT** (X5542A00)
  Dual 4 Input AND
  DML:IC9

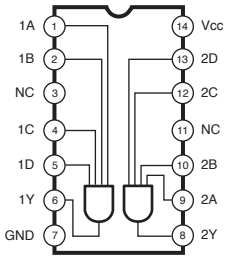

- **SN74LV126APWR** (X3865A0R)
  Bus Buffer
  DML:IC21

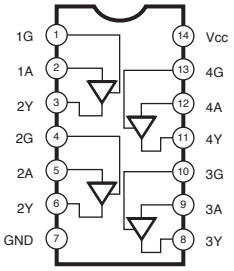

- **HD74LV175APWR** (X5535A00)
  Quad D-Type Flip-Flop
  DML:IC11

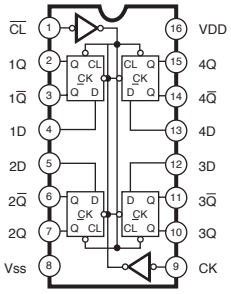

- **TC74VHC139FT** (XV893A0R)
  Dual 2 to 4 Demultiplexer
  DML:IC16

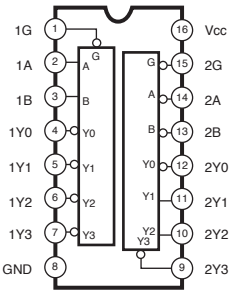

- **DS90LV012ATMF/NOPB** (X6789A0R)
  3V LVDS Single CMOS Differential Line Receiver
  EIF: IC1

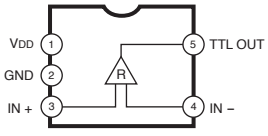

- **SN74LVC245APWR** (XZ287A0R)
  Octal 3-State Bus Transceiver
  DML: IC12,IC13,IC14,IC15
  IC17,IC18

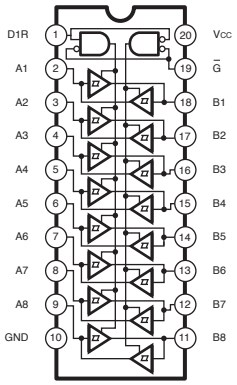

● **NE5532DR** (X5482A00)
Dual Operational Amplifier
DML: IC403,IC405

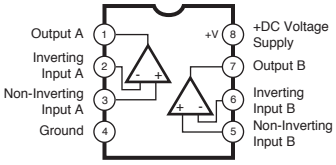

● **BA4560RF-E2** (X6897A00)
Dual Operational Amplifier
AJACK:IC1,IC2

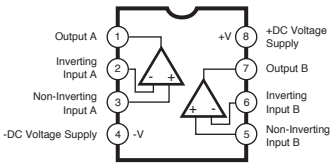

● **LA6517M-TRM-E-R** (XT131A0R)
Dual Power Operational Amplifier
AJACK:IC3

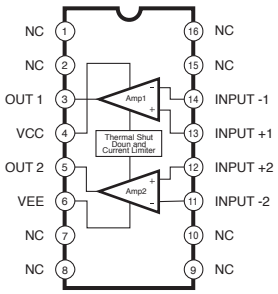

● **TA8233HQ** (XU131A0R)
Audio Power Amplifier
MAL:IC003

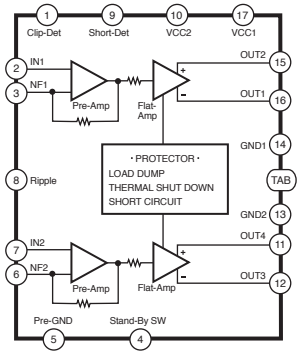

● **MC34063EBD-TR** (X7371A00)
DC-DC Converter
EIF:IC4

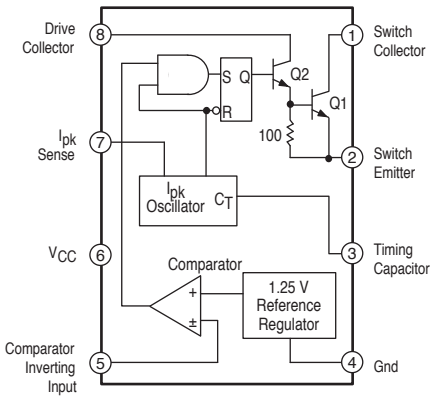

● **GTL2002DP** (YA492A00)
2-bit bi-directional low voltage translator
DML:IC303

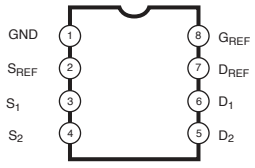

Pin No.	Symbol	Name and Function
1	GND	Ground (0V)
2	S_{REF}	Souce of reference transistor
3,4	S_n	Port S_1 and Port S_2
5,6	D_n	Port D_1 and Port D_2
7	D_{REF}	Drain of reference transistor
8	VDD	Gate of reference transistor

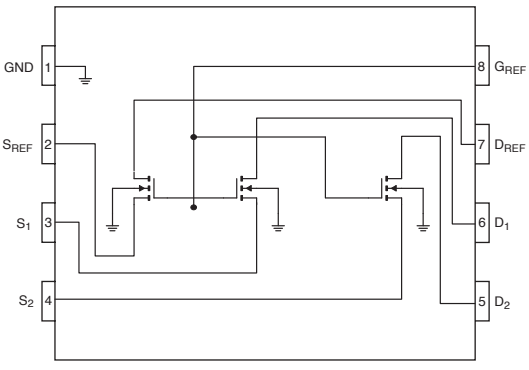

● **BD6516F-E2** (X7950A00)
High Side Switch
DML:IC22

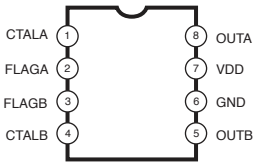

Pin No.	Pin Name	Pin Function
1 4	CTRLA CTRLB	Control input
2 3	FLAGA FLAGB	Error flag output
5 8	OUTB OUTA	Switch output
6	GND	Ground
7	VDD	Switch input

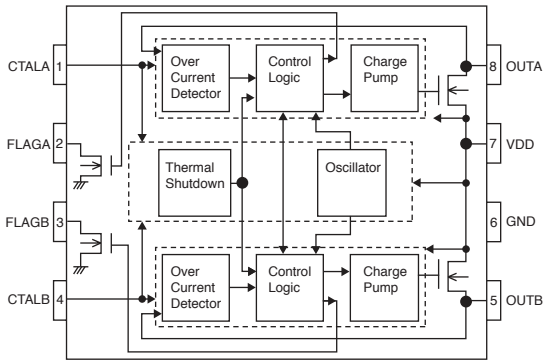

■ CIRCUIT BOARDS（シート基板図）

- AJACK Circuit Board (YA471C0) 35
- DJACK Ciruit Board (X9303B0) 38
- DML Circuit Board (YA298D0) 36
- EIF Ciruit Board (YA401C0) 39
- ENC Circuit Board (X7936F0) 42
- GHD_EBUS L Circuit Board (XZ138D0) 51
- GHD H Circuit Board (X2218A0) 52
- GHD M Circuit Board (X2217A0) 53
- HP Circuit Board (XQ389A0) 44
- MAL Circuit Board (X7952B0) 40
- MK SUB Circuit Board (XZ142B0) 49
- MV1 Circuit Board (X7930D0) 47
- PEDAL Circuit Board (X9561D0) 54
- PJK Circuit Board (X5143A0) 38
- PL Circuit Board (XR898A0) 44
- PNC Circuit Board (X7936F0) 42
- PNL1 Circuit Board (X7930D0) 46
- PNL2 Circuit Board (X7930D0) 47
- PNR1 Circuit Board (X7933C0) 48
- PNR2 Circuit Board (X7933C0) 49
- PSM Circuit Board (X8010D0) 50
- USB Circuit Board (X7930D0) 47

Note: See parts list for details of circuit board component parts.
注）シートの部品詳細はパーツリストをご参照ください。

• AJACK Circuit Board

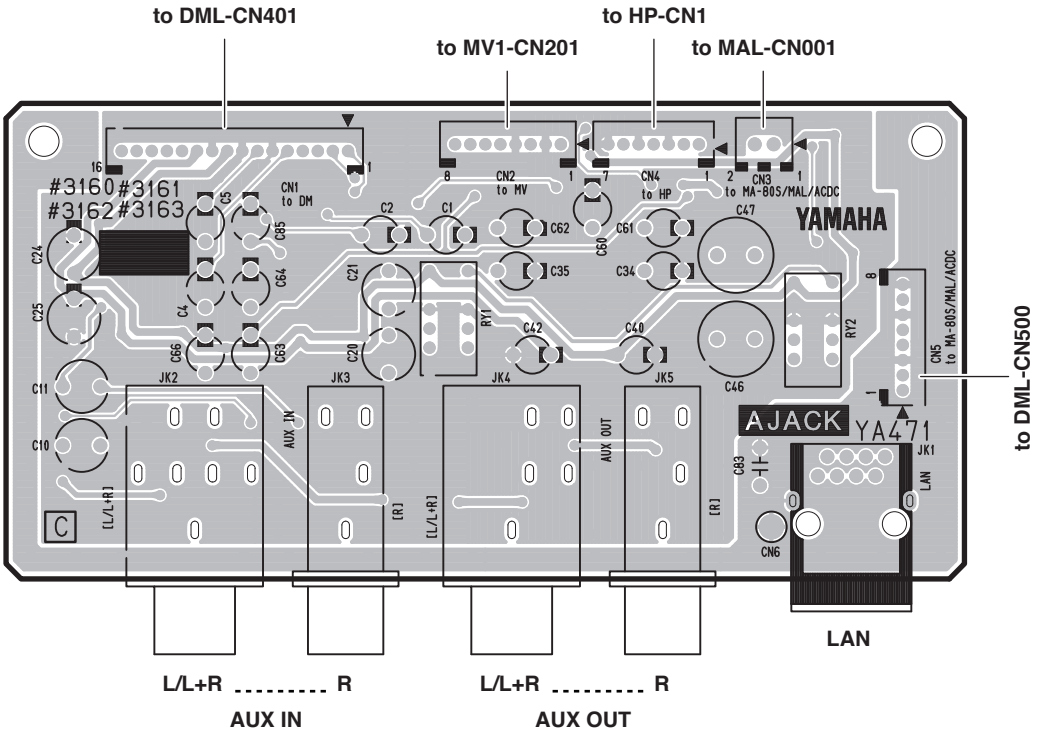

Component Side（部品側）

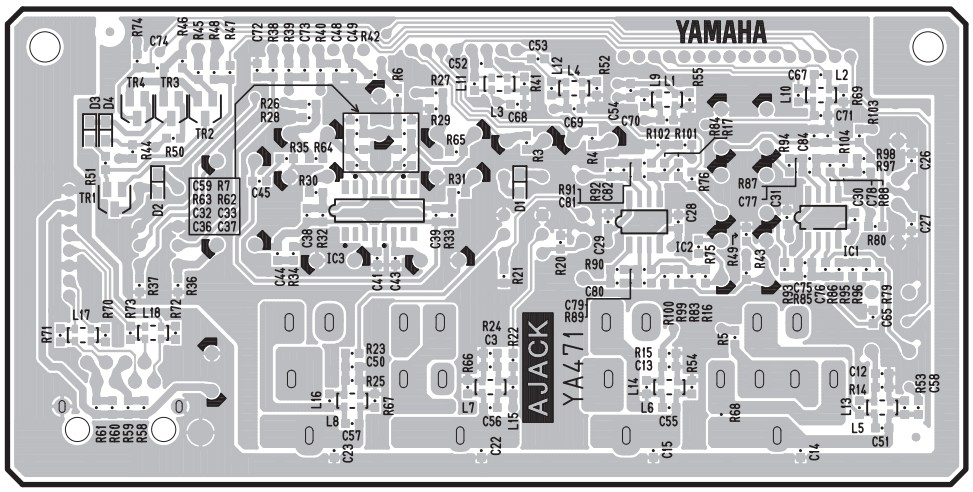

Pattern Side（パターン側）

2NA-WQ83780

• DML Circuit Board

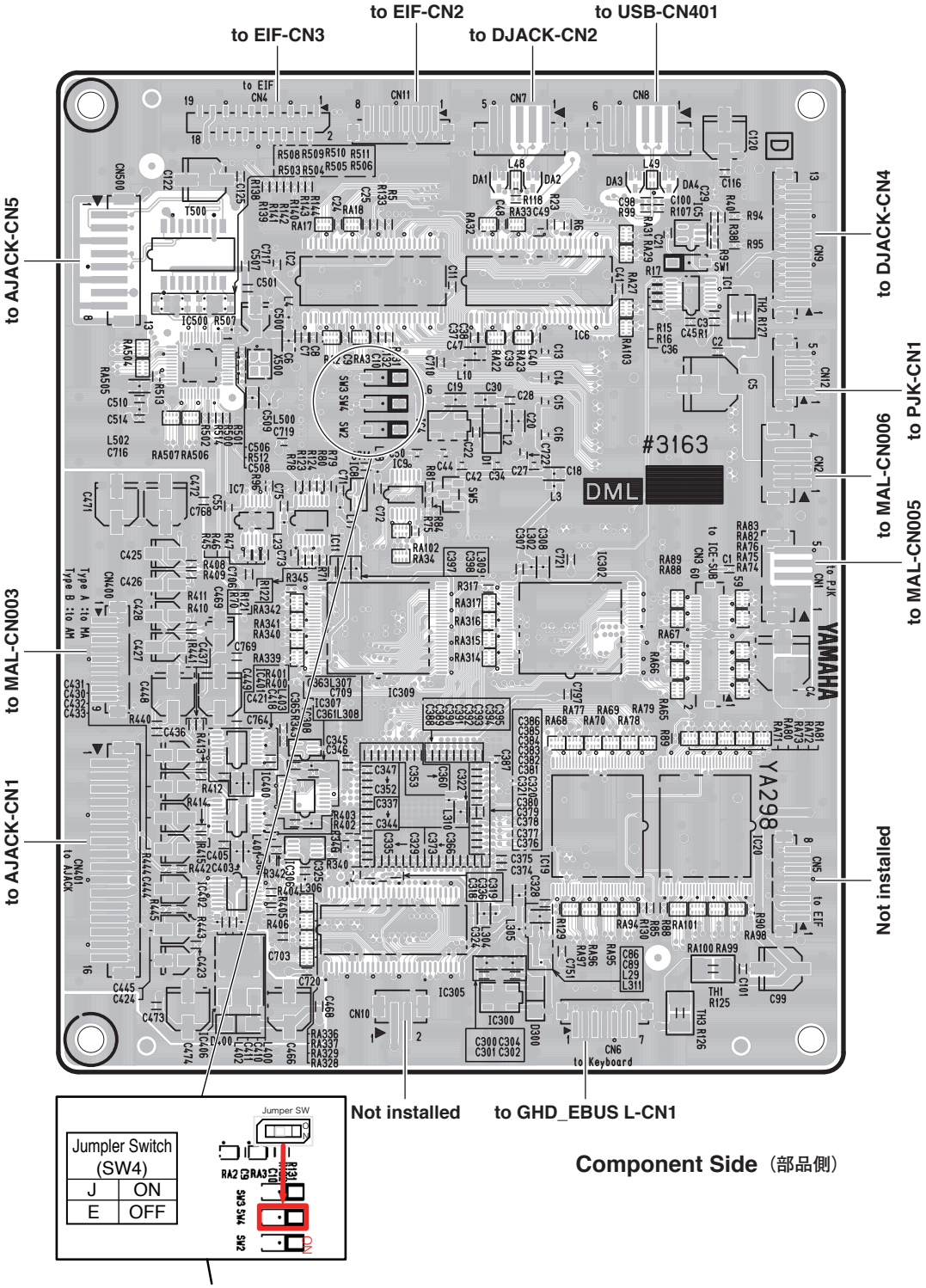

Component Side（部品側）

DML circuit board has an internal jumper switch (SW4) for switching the display in Japanese or in English. Do not forget the switch setting when replacing the DML circuit board.
(DMLシート内には、日本語と英語の表示切替え用のジャンパースイッチ(SW4)があります。DMLシート交換時は、このスイッチ設定を確認して下さい。)

• DML Circuit Board

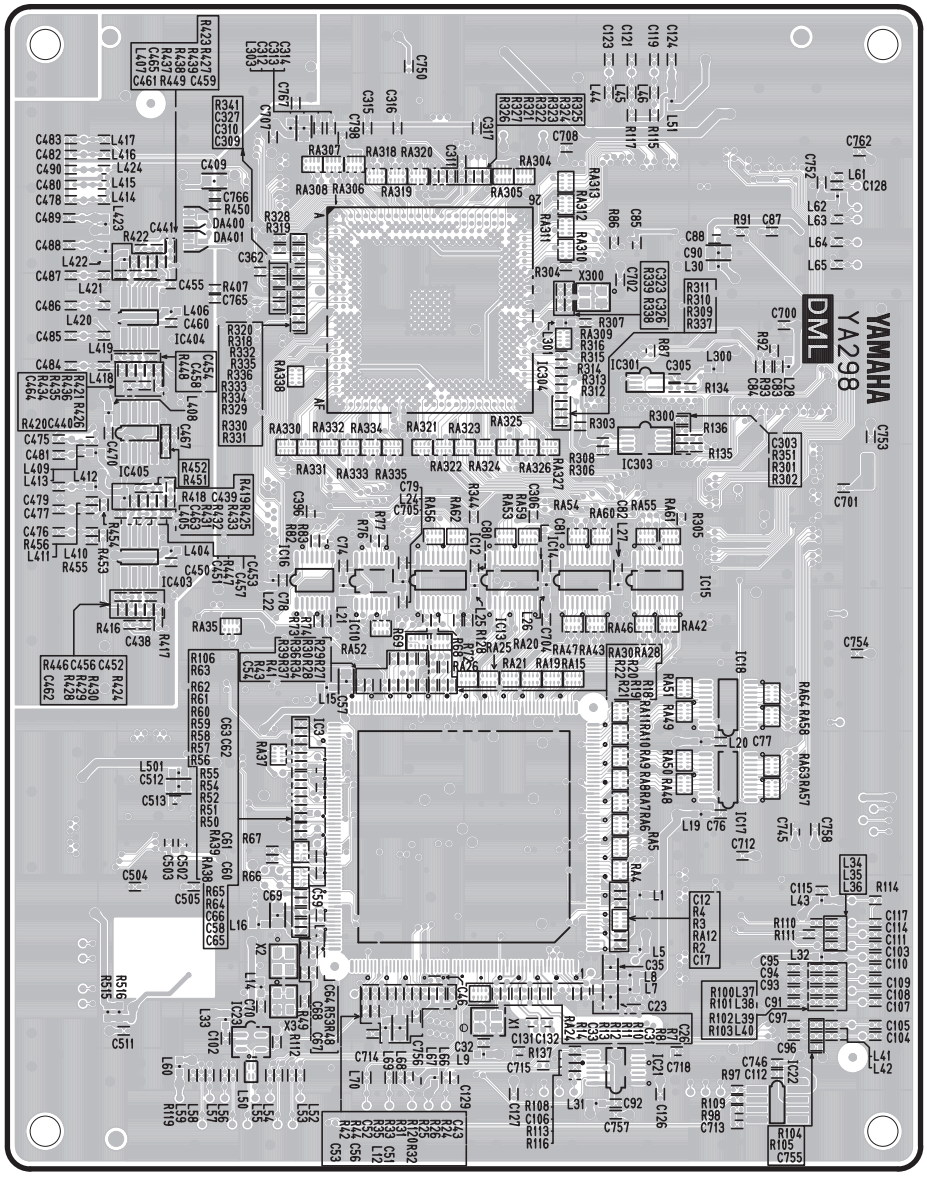

Pattern Side（パターン側）

• DJACK Circuit Board

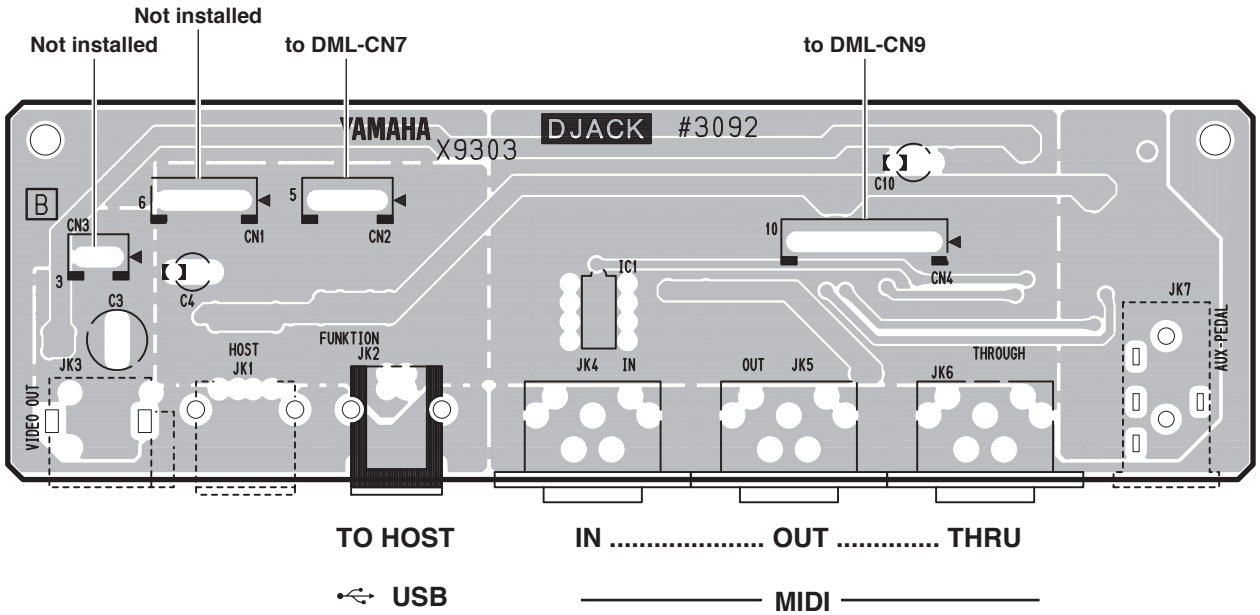

Component Side（部品側）

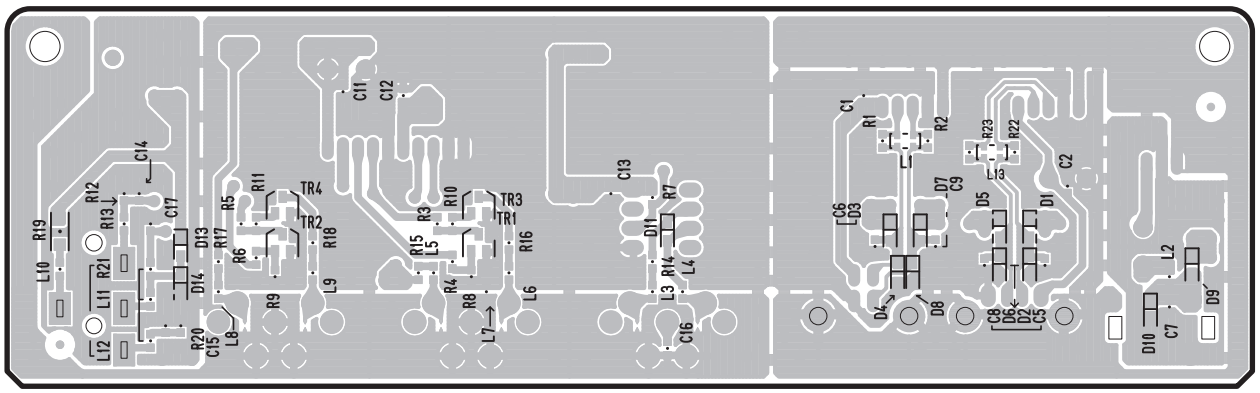

Pattern Side（パターン側）

• PJK Circuit Board

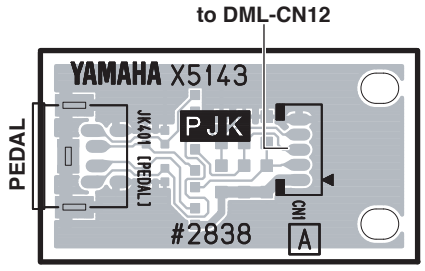

Component Side（部品側）

DJACK: 2NA-WM30310 ⚠1
PJK: 2NA-WC56110

• EIF Circuit Board

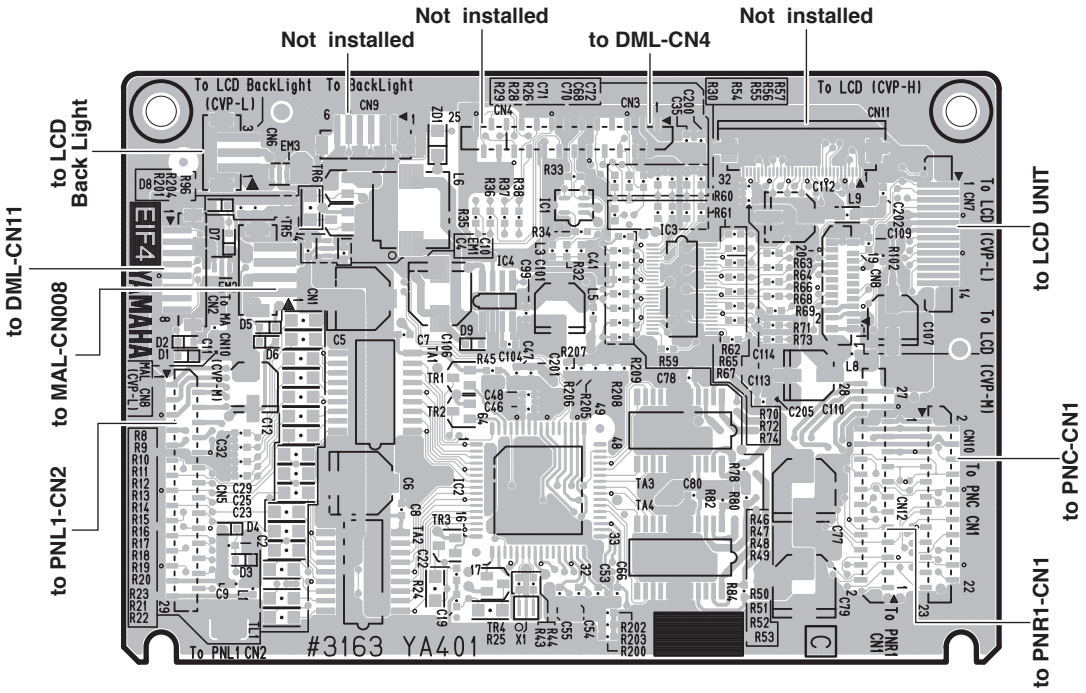

Component Side（部品側）

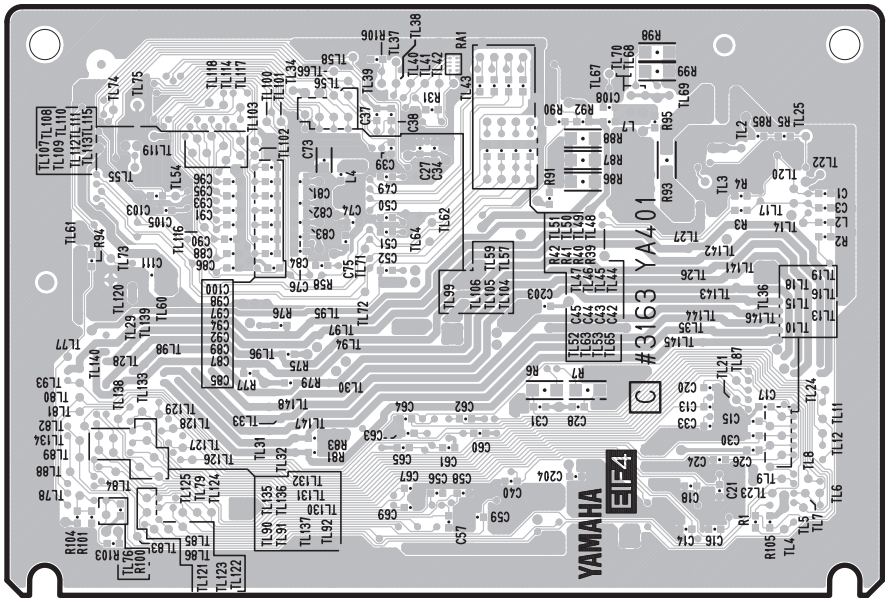

Pattern Side（パターン側）

• MAL Circuit Board

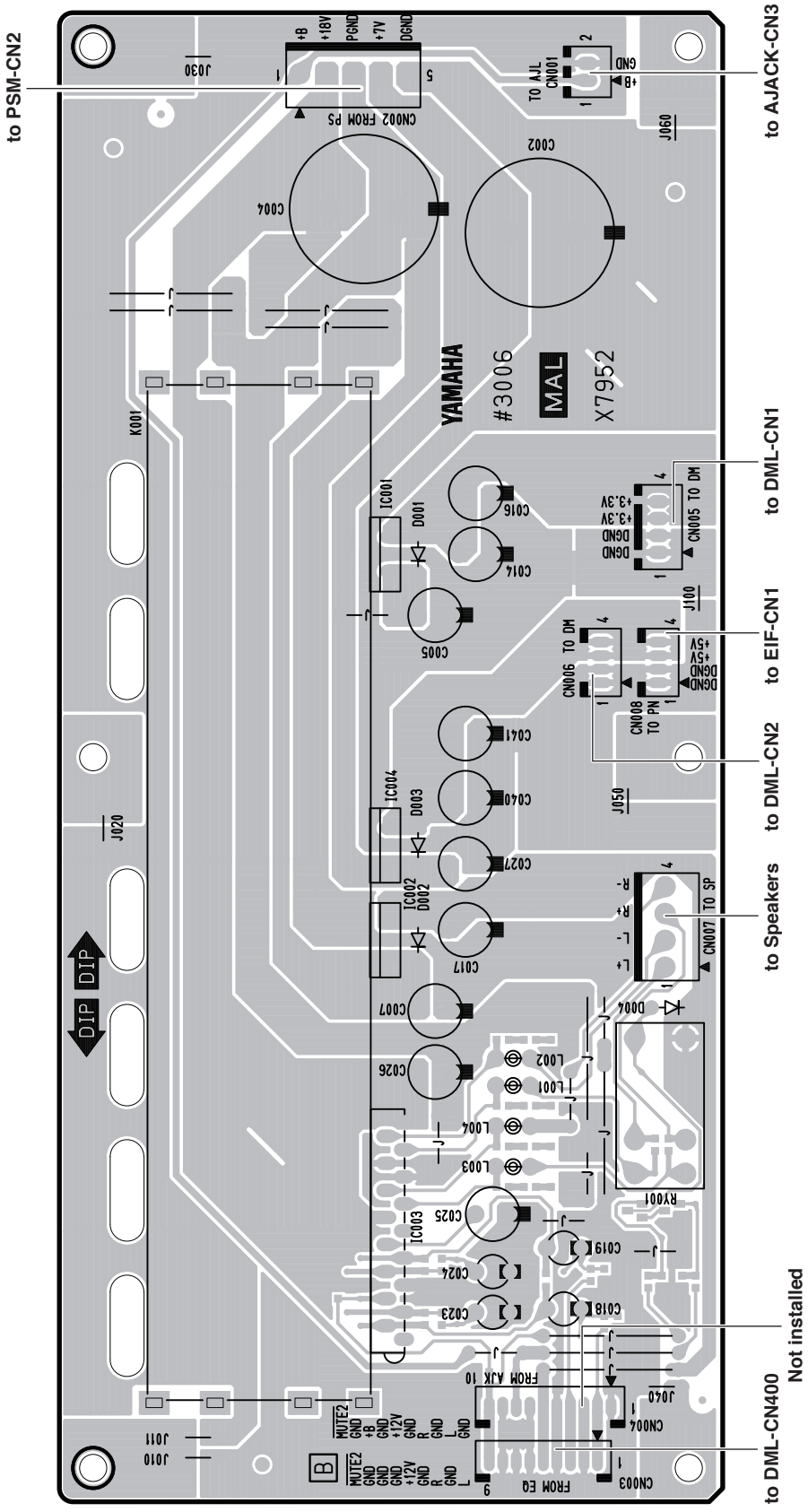

Component Side（部品側）

2NA-WH53250

• MAL Circuit Board

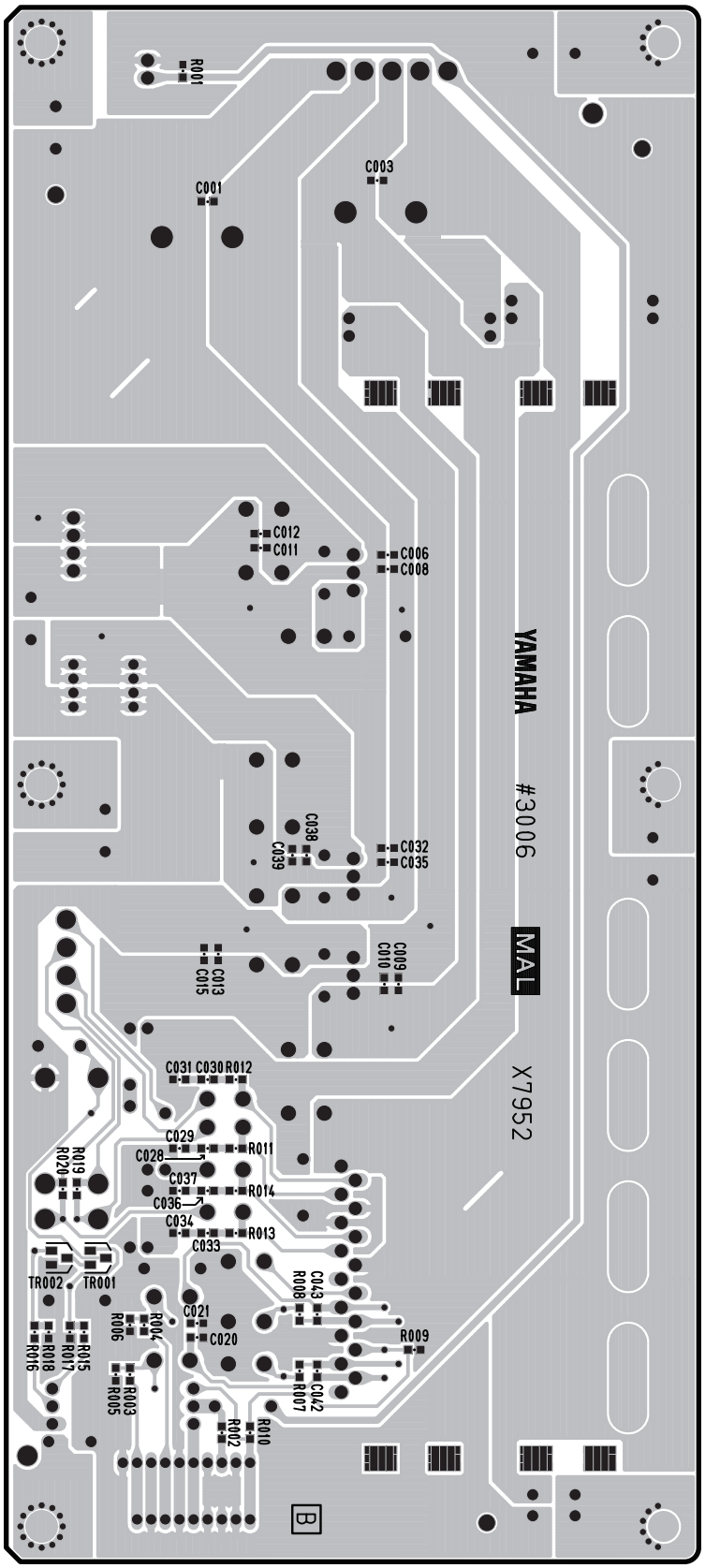

2NA-WH53250

Pattern Side（パターン側）

• PNC Circuit Board

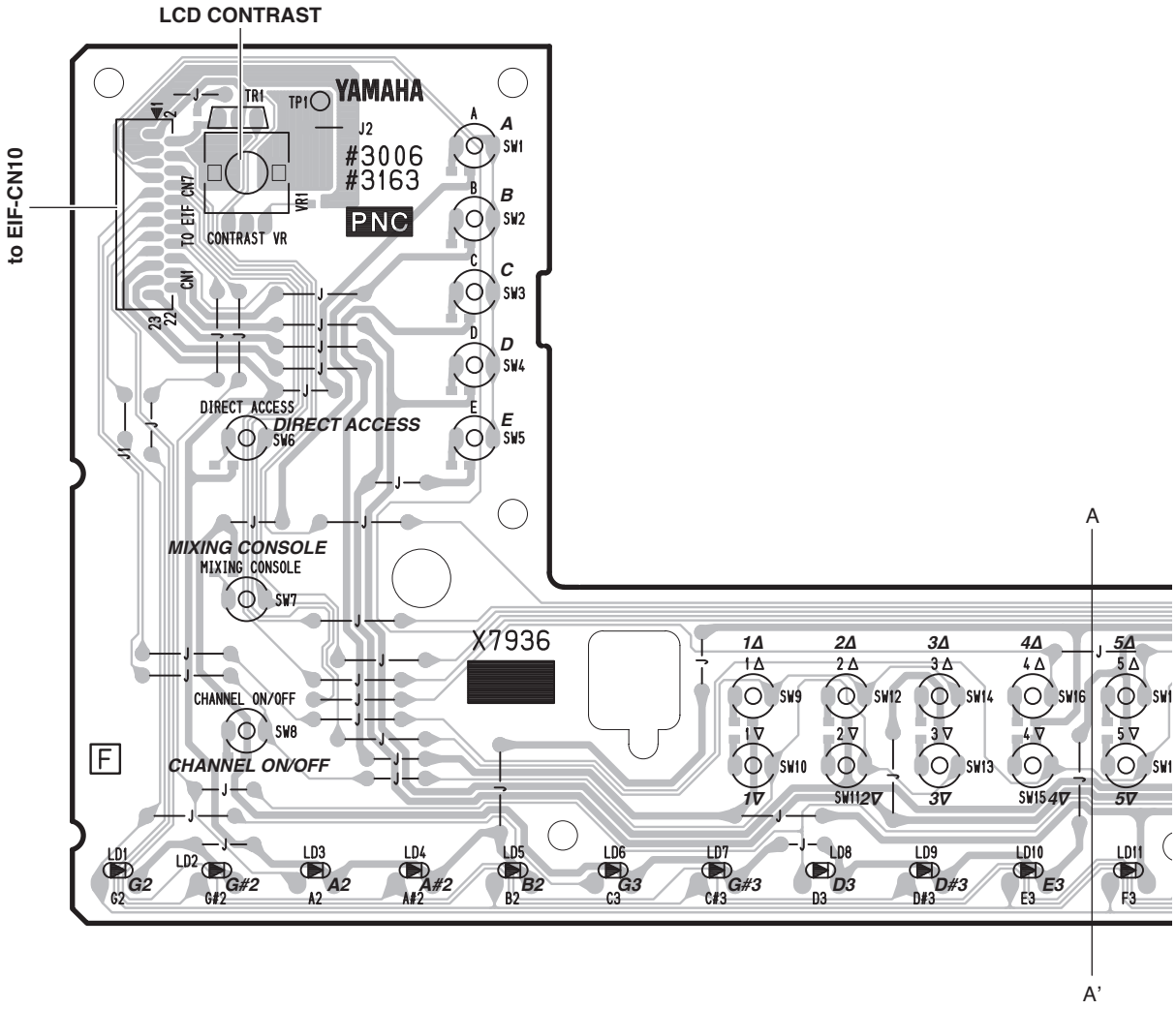

• ENC Circuit Board

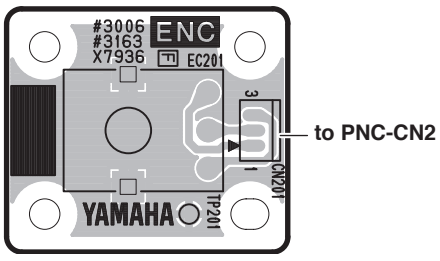

Component Side（部品側）

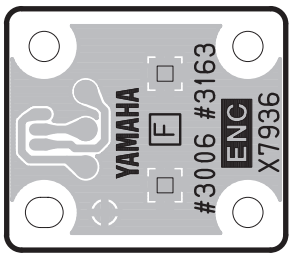

Pattern Side（パターン側）

PNC: 2NA-WH43730 △3
ENC: 2NA-WH43730 △3

• PNC Circuit Board

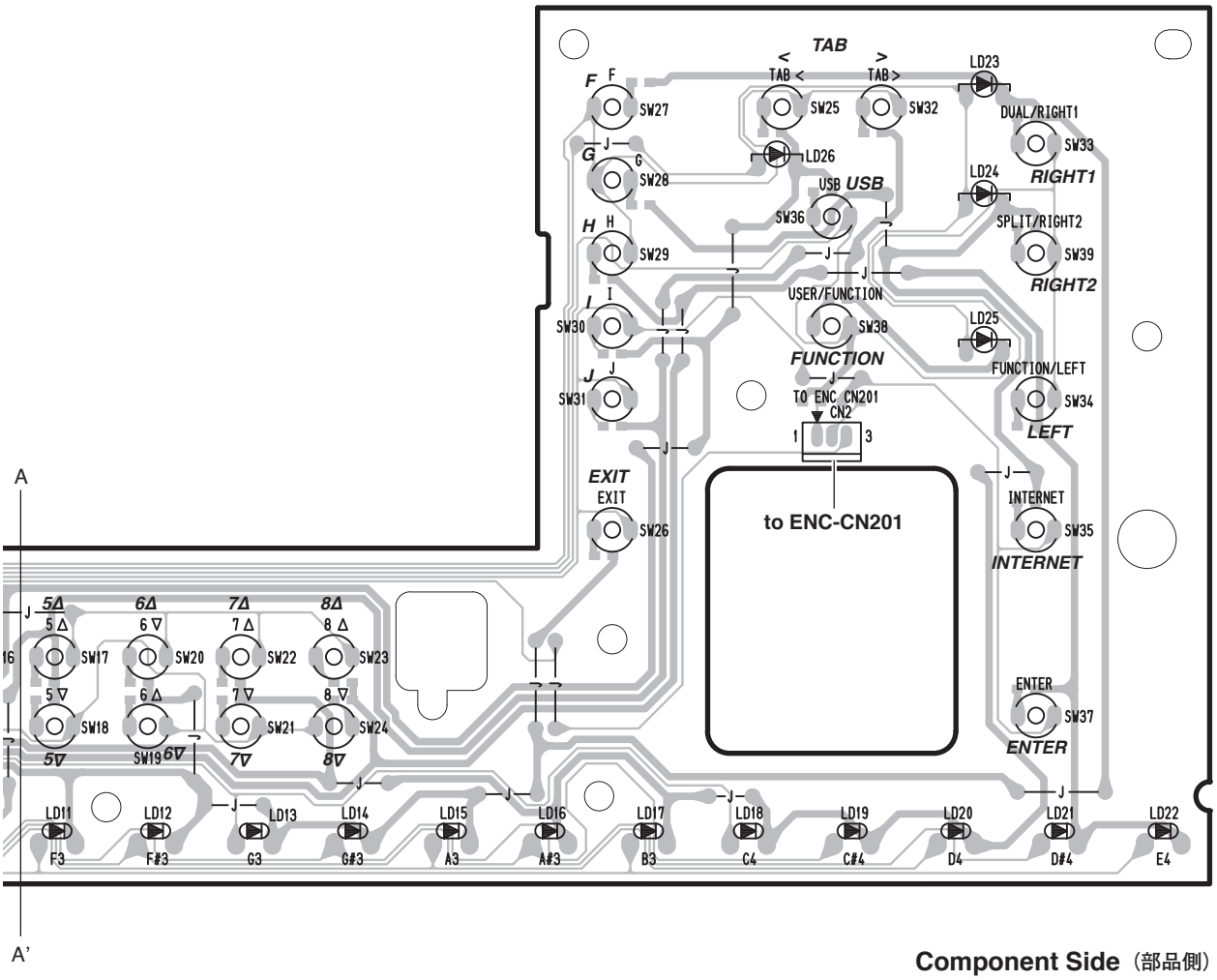

Component Side（部品側）

PNC: 2NA-WH43730 △3

•PNC Circuit Board

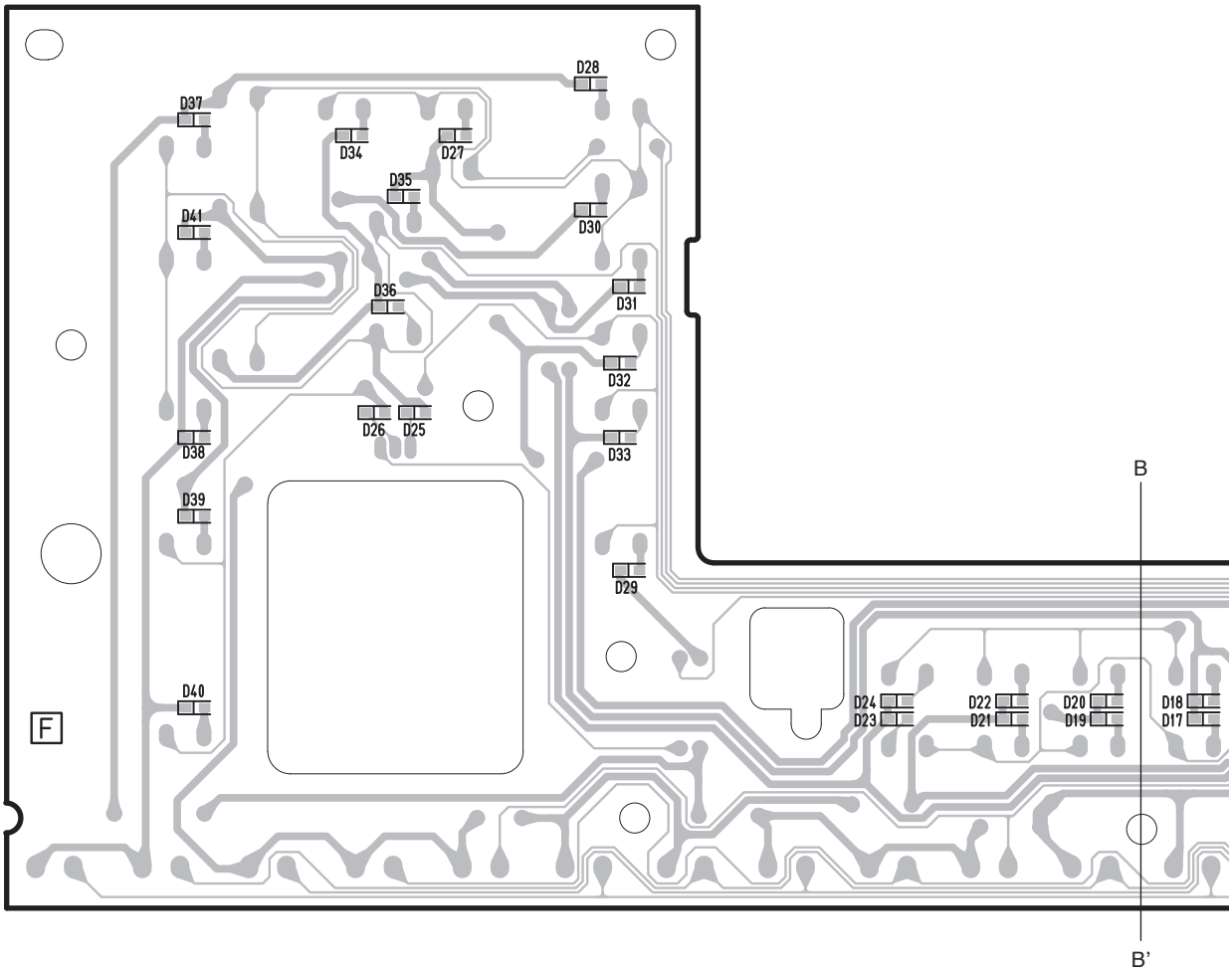

•HP Circuit Board

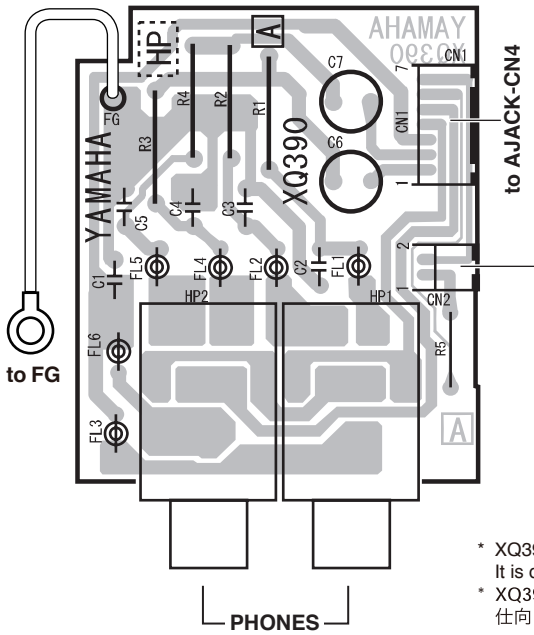

•PL Circuit Board

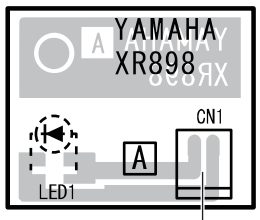

Component Side（部品側）

* XQ390A0 and XQ389A0 are equal circuit boards.
It is distinguished by the destination.
* XQ390A0とXQ389A0は同じ基板です。
仕向け地により番号が違うだけです。

PNC: 2NA-WH43730 △3
HP: 2NA-V004770 △4
PL: 2NA-VN63740

• PNC Circuit Board

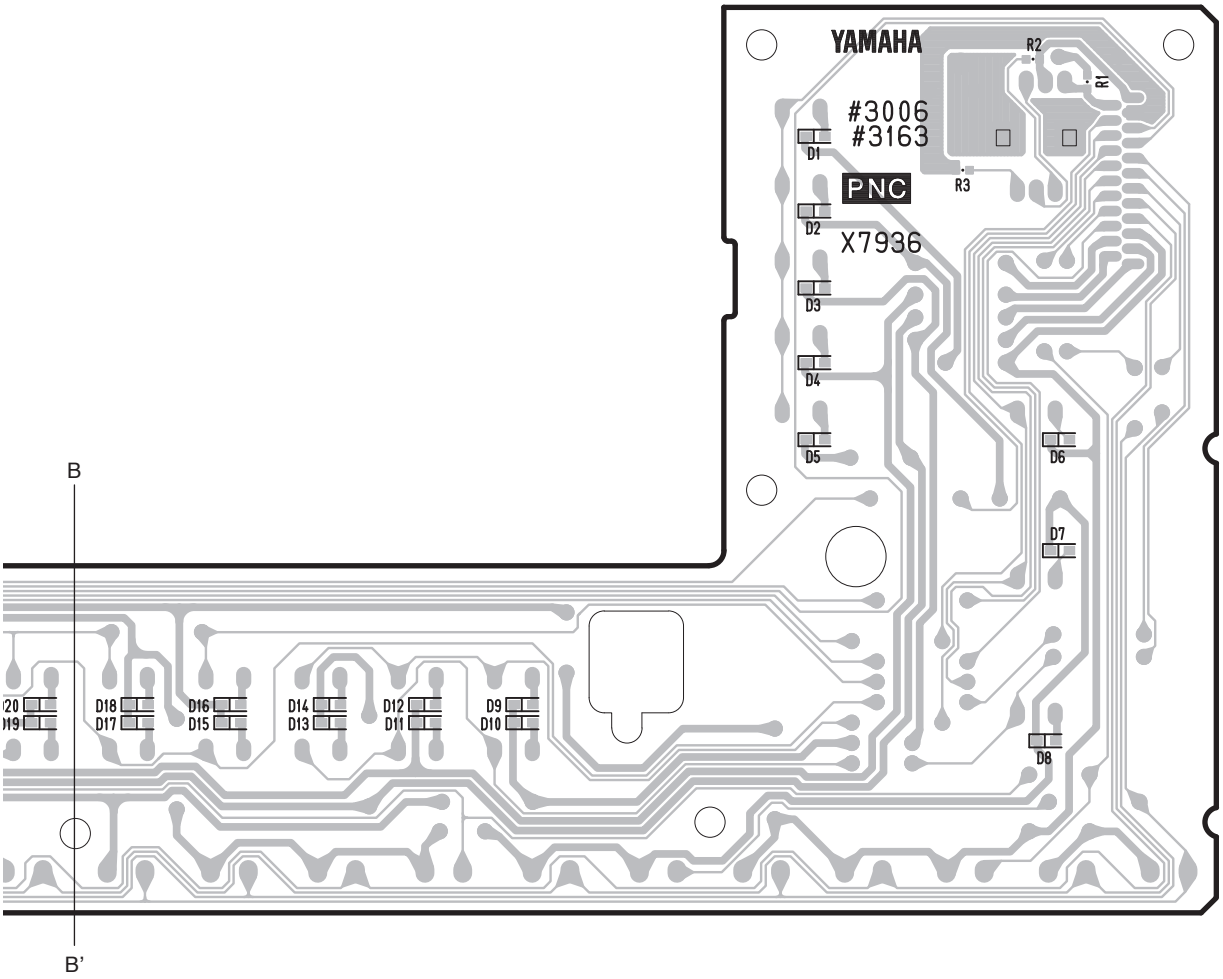

Pattern Side（パターン側）

PNC: 2NA-WH43730 △3

• PNL1 Circuit Board

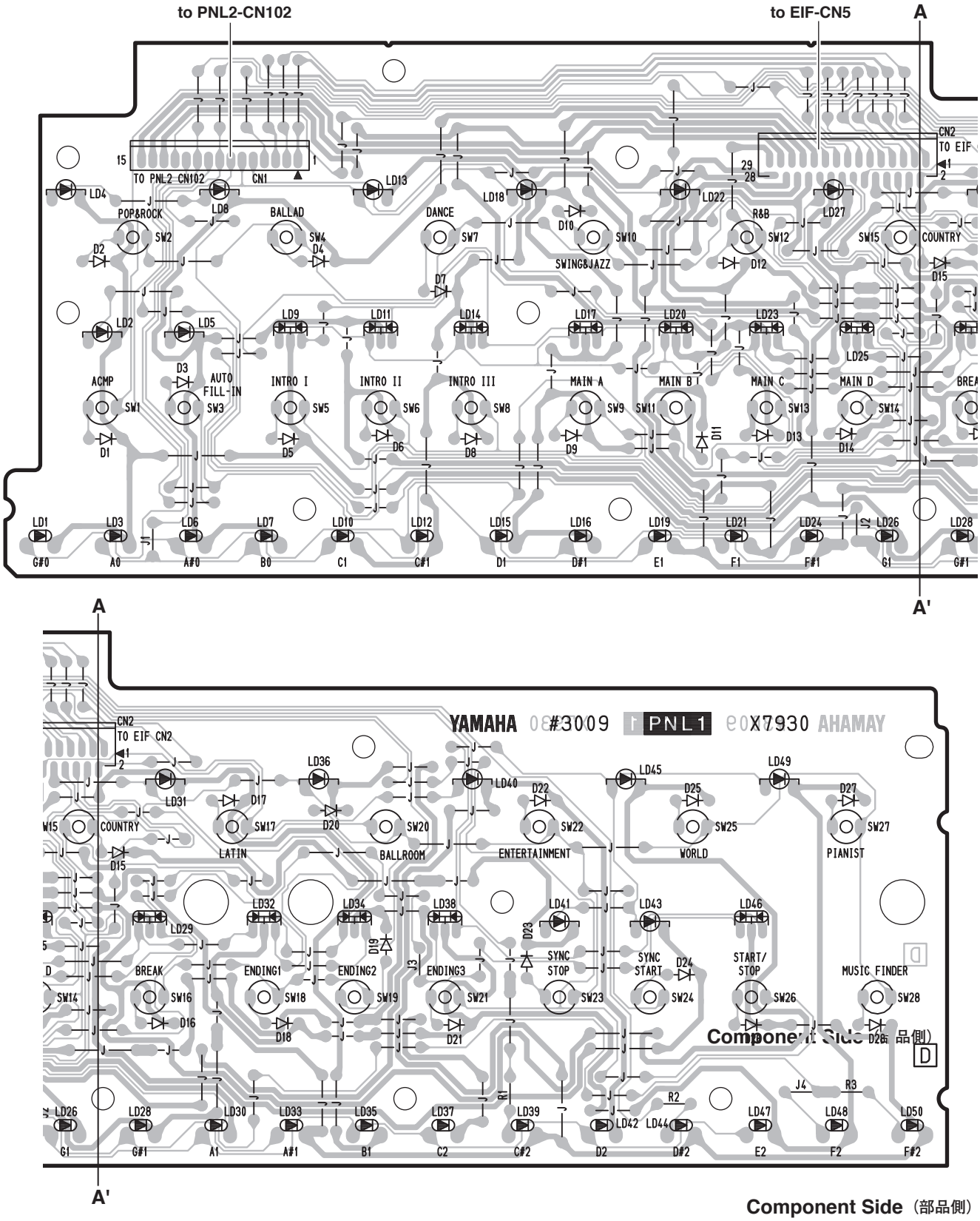

Component Side（部品側）

• PNL2 Circuit Board

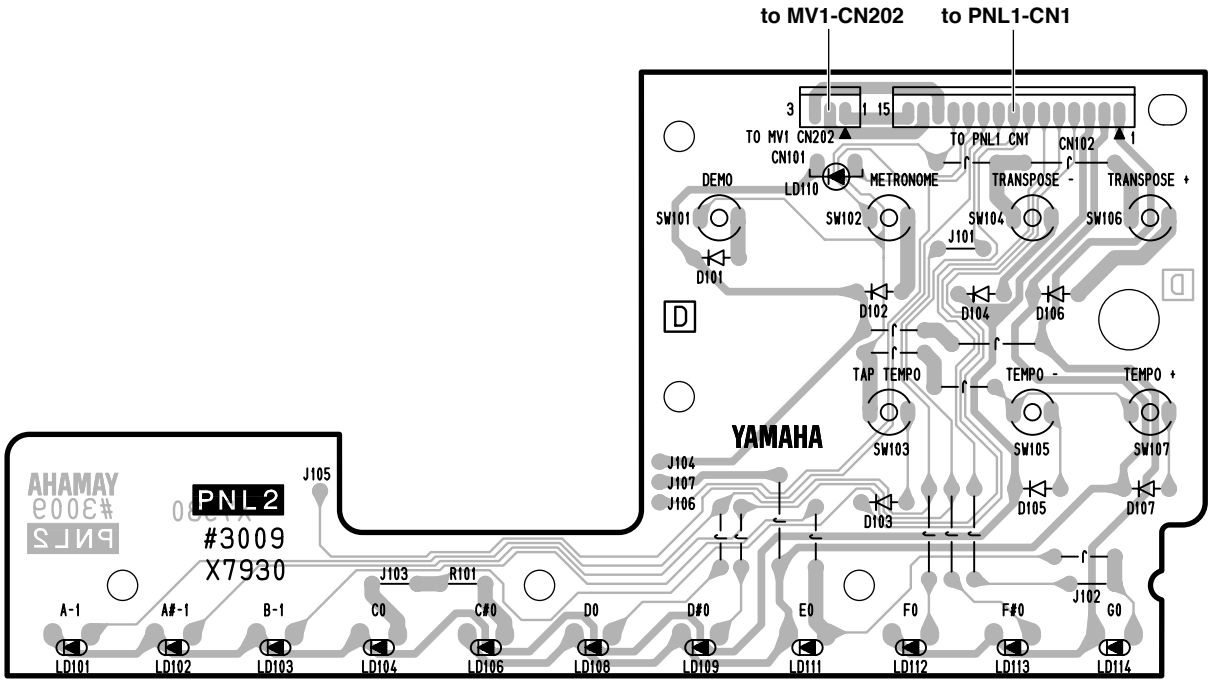

Component Side（部品側）

• USB Circuit Board

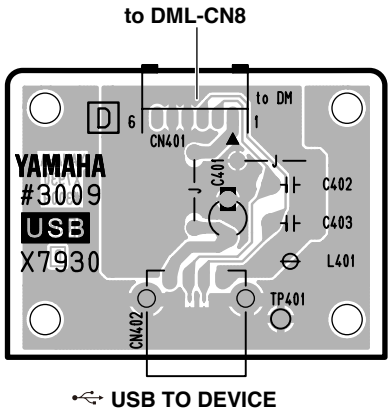

Component Side（部品側）

• MV1 Circuit Board

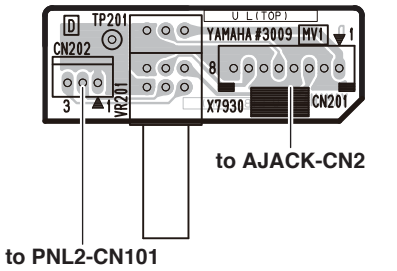

Component Side（部品側）

PNL2: 2NA-WH43660 △6
USB: 2NA-WH53650
MV1: 2NA-WH43660 △6

•PNR1 Circuit Board

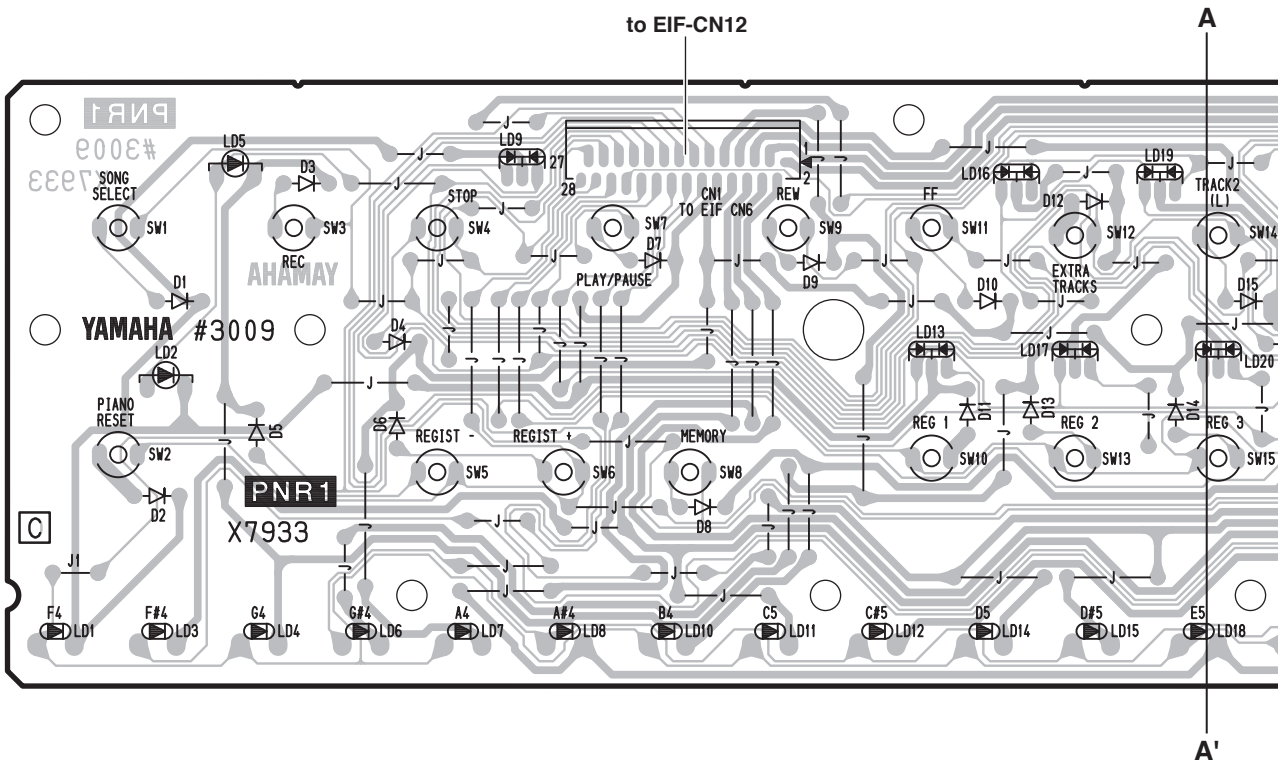

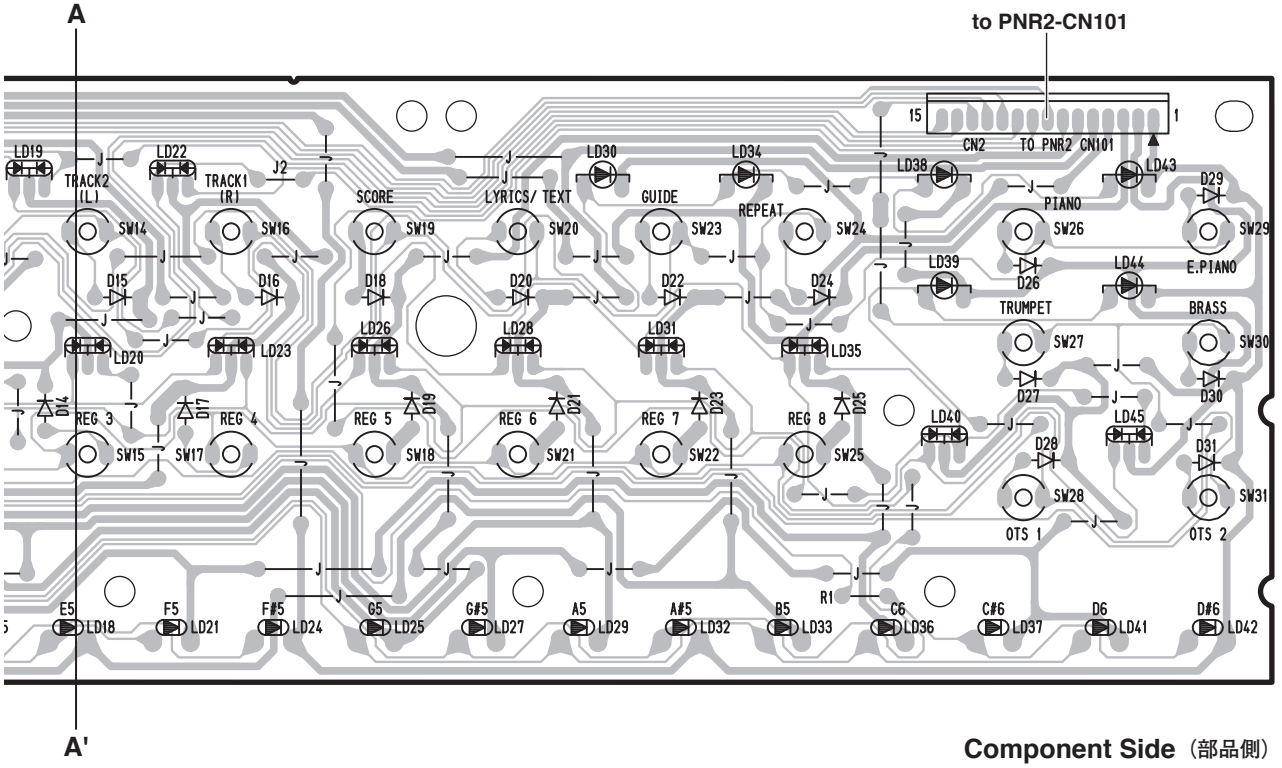

Component Side（部品側）

PNR1 : 2NA-WH43690 ⚠8

•PNR2 Circuit Board

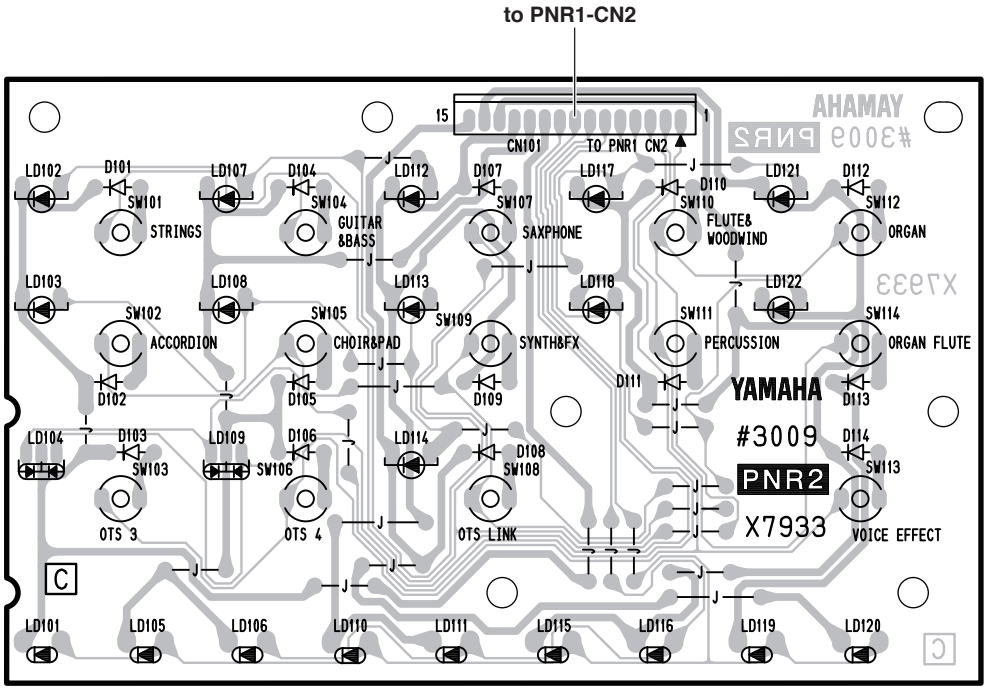

Component Side（部品側）

•MK SUB Circuit Board

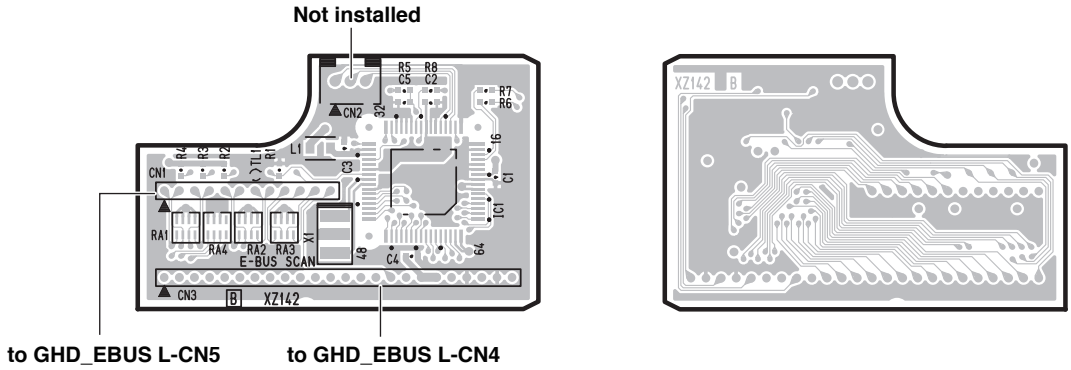

Component Side（部品側）

Pattern Side（パターン側）

PNR2: 2NA-WH43690 ⚠8
MK SUB: 2NA-V658810

• PSM Circuit Board

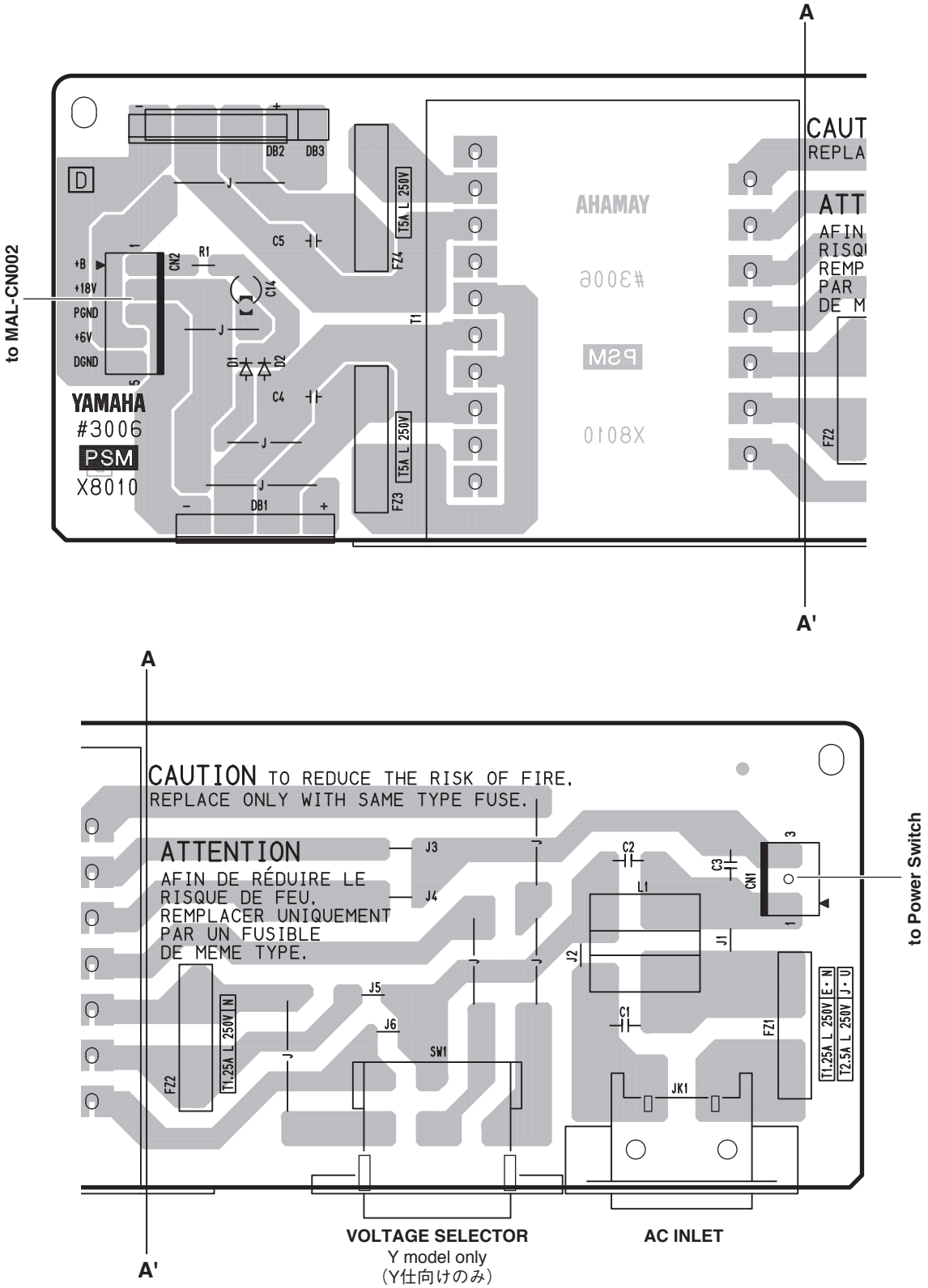

Component Side（部品側）

2NA-WH53650

•GHD_EBUS_L Circuit Board

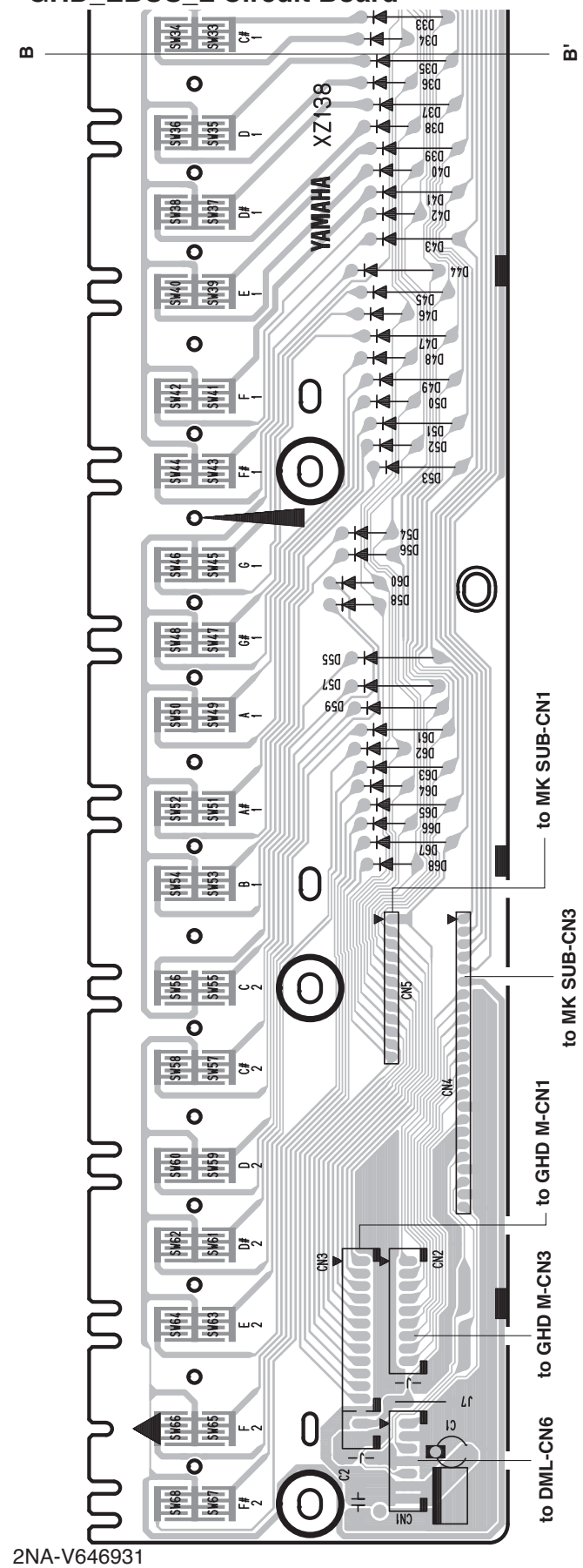

2NA-V646931

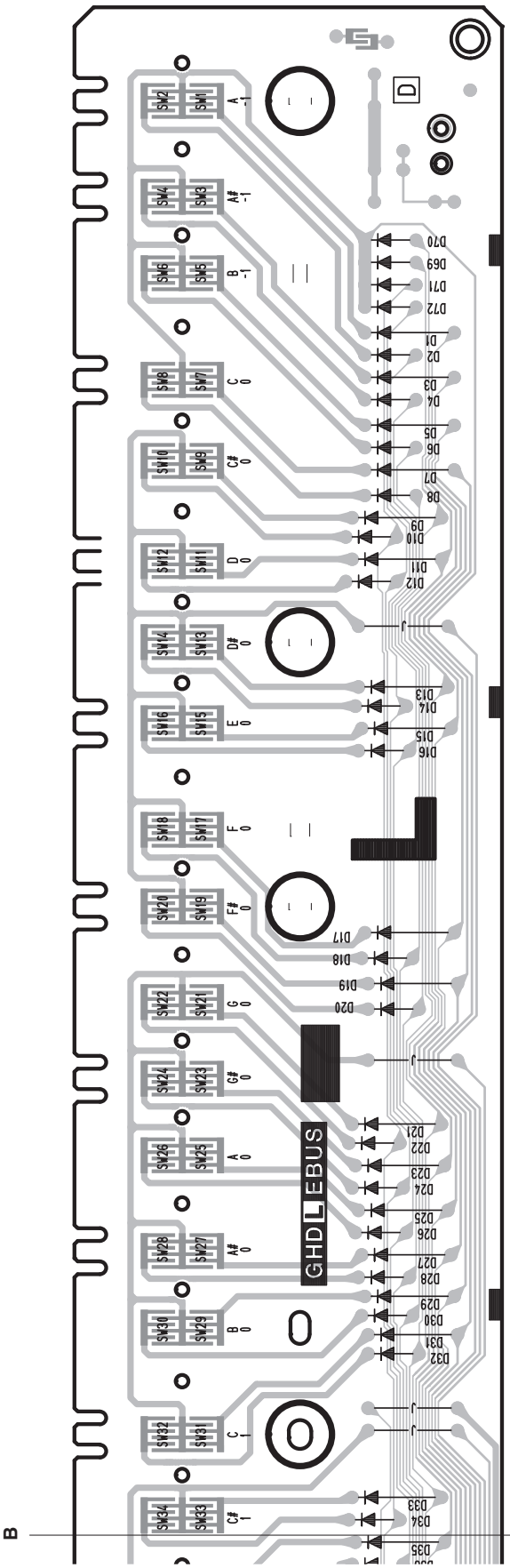

Component Side（部品側）

• GHD_H Circuit Board

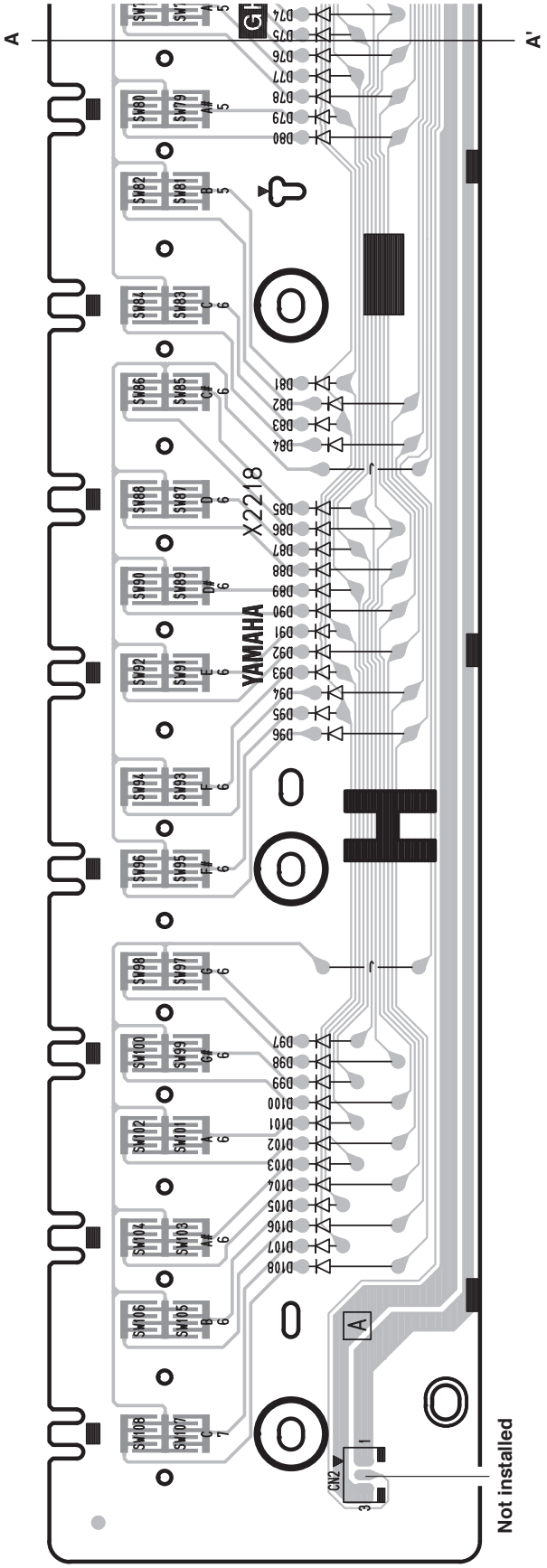

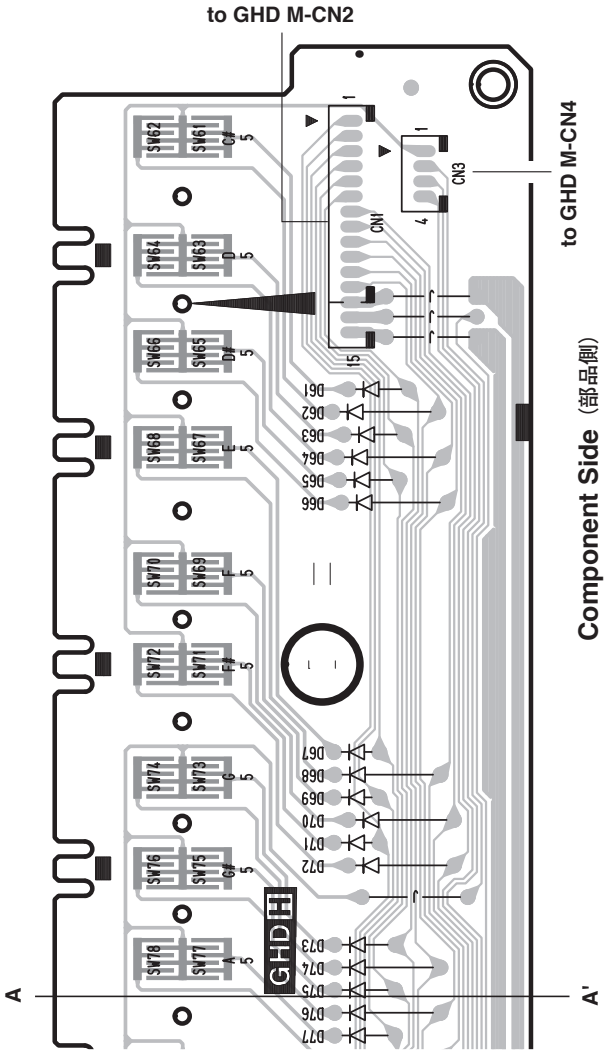

2NAK8-V852150

•GHD_M Circuit Board

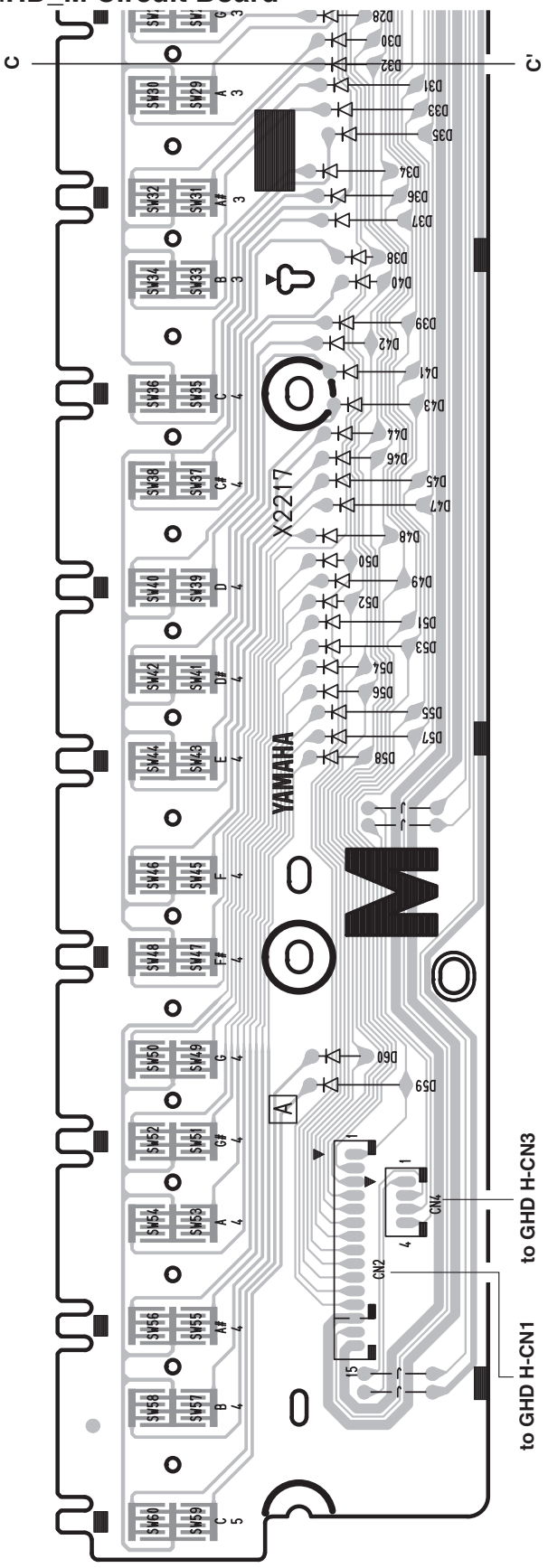

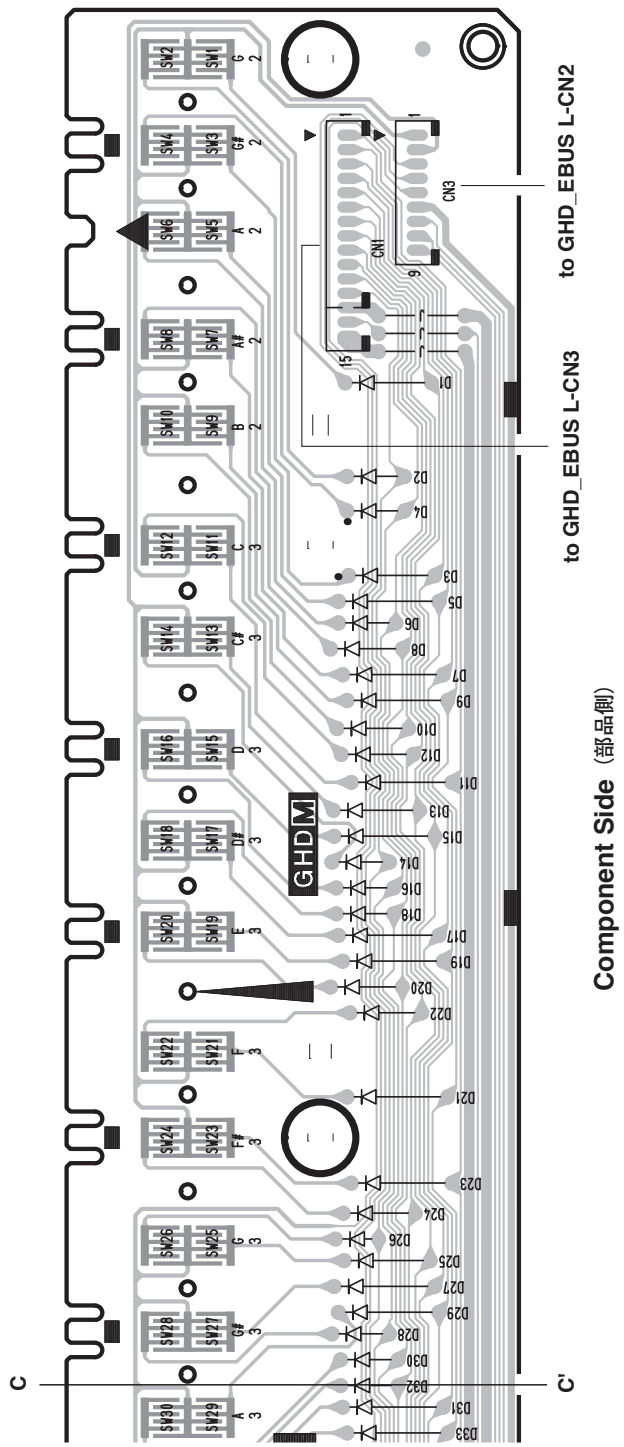

2NAK8-V852140

•PEDAL Circuit Board

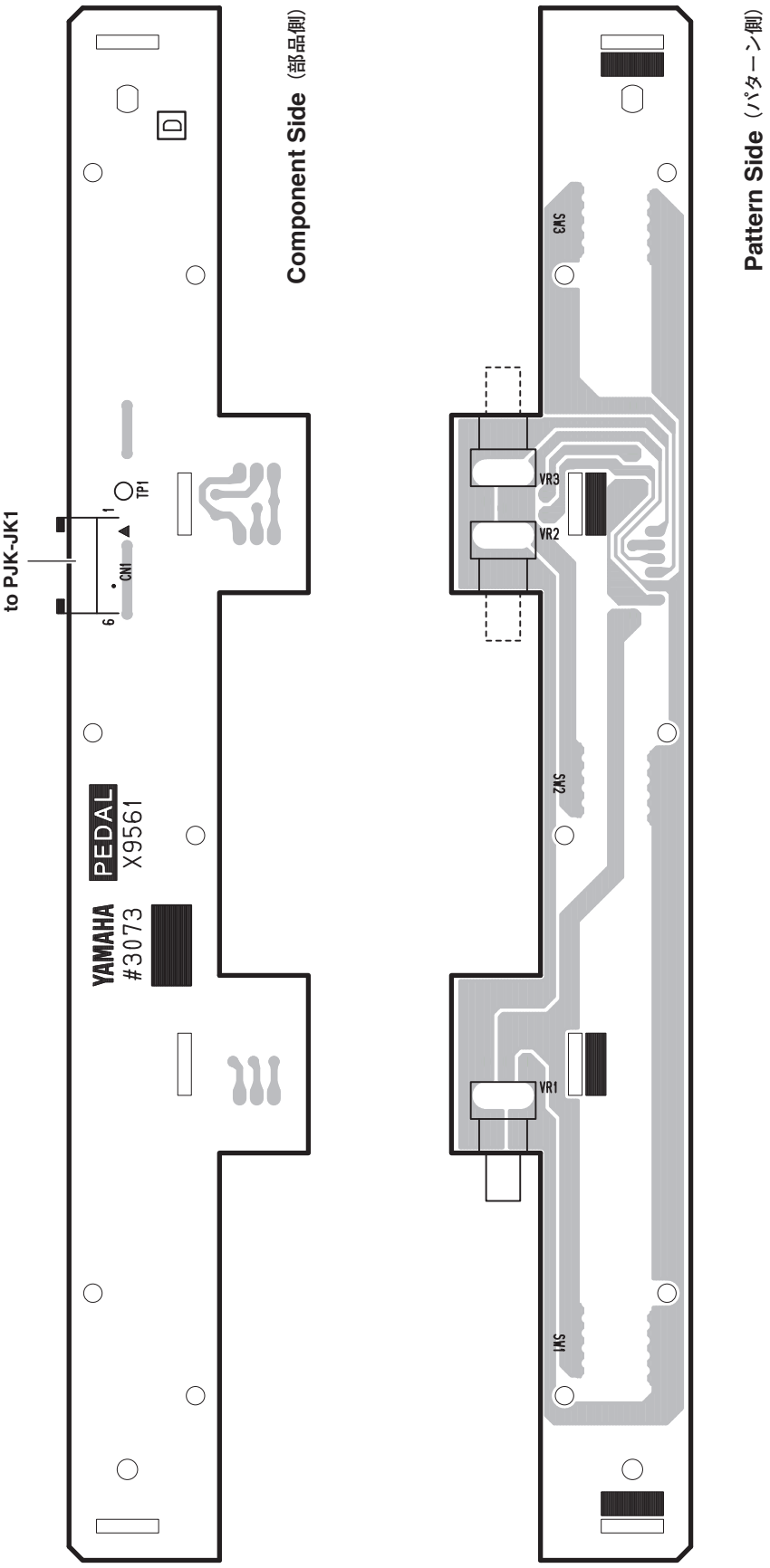

PEDAL : 2NA-WQ65870 1

■ TEST PROGRAM

*	If you execute the test No.67, Factory Set, then the user's preset data may be lost. Therefore, backup the user's data in advance.

1. Measurement conditions

1-1: Measuring instruments

- Level meter (with a JIS-C filter)
- Frequency counter

Note: Connect a stereo plug to the [PHONES] jack, unless otherwise specified.

[PHONES] terminal : L/R ch 33 ohms load
[AUX IN/AUX OUT] terminal : AUX OUT: 10k ohms load

1-2: Jigs

Foot pedal, MIDI cable, USB cable (A type-B type), LAN cable, USB flash memory, Floppy disk (UD-FDD1 etc.), Broad band router (Verified Product: BUFFALO BHR-4RV).

* If the router has the following functions, it is possible to use it as the substitute.
* It has the DHCP server function.
* It can acquire class C private address (192.168.0.0 - 192.168.255.255)

2. How to enter the Test Program

Turn the power on while pressing and holding the [C2#], [F2], and [G2#] (C2# major code).

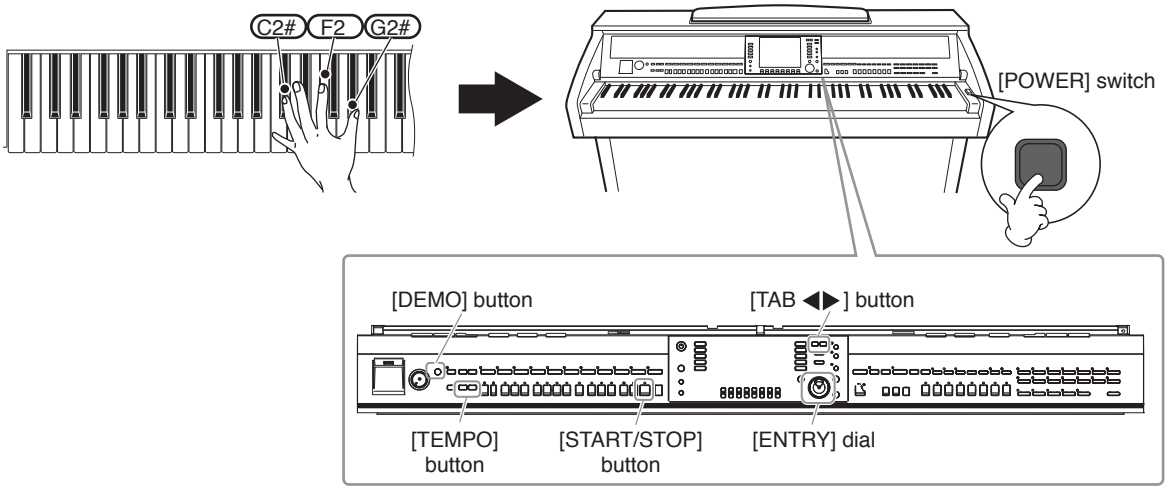

2-1: How to proceed the test

1) When the test program is activated, the sign "TEST" is indicated on the LCD display.
2) Go to the test item selection mode with [TEMPO -]/[TEMPO +] button or [DATA ENTRY] dial.
3) Press the [START/STOP] button to execute testing.

• If the result is successful.
In the acceptable selection screen, an asterisk (*) will be displayed at the head, so that you can see later if it has already been checked.
If the result is successful, you can return to the selection screen with [START/STOP] button, [DEMO] button or the Lowest Note.
• If the result is unacceptable.
If the result is unacceptable, you can return to the test item selection screen with [DEMO] button or the Lowest key.

To return to the last item, press [TEMPO -] button or turn the [DATA ENTRY] dial counterclockwise at the head of items.

3. Test program list

TEST No.	LCD display	Test description, judging conditions, etc.
1	001:Version	Displays model name, destination information and each ROM version (*.**). Model Name : CVP-501 (E) Main Program : *.** Bitmap1 : *.** Contents1 : *.** Wave1 : *.**/*.** Change the two screens using the [TAB ◀] and [TAB ▶] buttons. Main Boot : *.**
2	002:ROM Check1	Checks ROM (simplified check). Check ROM connected to CPU bus. Confirm that "ROM Check1 OK" is displayed on LCD. In case of NG, "*** NG" is displayed. (*** = Defective ROM number)
3	003:RAM Check1	Checks RAM (simplified check). Check RAMs connected to CPU bus. Confirm that "RAM Check1 OK" is displayed on LCD. In case of NG, "*** NG" is displayed. (*** = Defective RAM number)
4	004:BACKUP ROM Check1	Checks Backup flash ROM (simplified check). Check the backup flash ROM connected to CPU bus. Confirm that "Flash Check1 OK" is displayed on LCD. It will take about 10 seconds before the test is over. In case of NG, "BACKUP ROM Check1 * NG" is displayed. (* = Defective ROM number)
5	005:Wave ROM Check1	Checks Wave ROMs (simplified check). Confirm that "Wave ROM Check1 OK" is displayed on LCD. In case of NG, "Wave ROM Check1 Wave* NG" is displayed. (* = Defective RAM number)
6	006:Effect RAM Check1	Checks Effect RAM (simplified check). Confirm that "Effect RAM Check1 OK" is displayed on LCD. In case of NG, "Effect RAM Check1 TG* NG" is displayed. (* = Defective RAM number)
7	007:TG 1 Check	Checks the tone generator 1. DML circuit board and SWP51 are checked while sound is produced. Check sound source and sound production by producing sound from the low range of keyboard that can produce sound while switching sequentially the sound producing channels of the sound source with the default tone as a sine wave. Check the voice sound by hearing that there is not unusual noise or abnormal sound. Sound production stops as the check for the number of sound producing channels is over. Sound producing keyboard range includes 32 sounds from C2 to G4. The number of sounds produced is 64. "TG 1 Check End" will appear when the check is over.

TEST No.	LCD display	Test description, judging conditions, etc.
10	010:Pitch Check	Checks Pitch. Pitch Accuracy Check: Connect the frequency counter to L or R of [PHONE] jack. Sound is produced with 441.0 ± 0.2Hz sine wave at a specified level, PAN=center. Sound production stops when returning to selection screen with the [START/STOP] button.
11	011:Output R Check	Checks Output Level R. Sound is produced with the sine wave of about 1049Hz(C5) at a specified level, PAN=R. Check if sound is produced at the specified level. Connect the level meter (with a JIS-C filter) to each jack (PHONES L, R, AUX OUT L/L+R, R) With [MASTER VOLUME] at the maximum, check the R channel output level. (about 1046Hz sine wave, PAN=R) (PHONES L, R: 33 ohms load, AUX OUT L/L+R, R: 10kohms load) PHONES L: -40.0dBu or less, PHONES R: 0dBu AUX OUT L: -55.5dBu or less, AUX OUT R: +4.5dBu
12	016:Output L Check	Checks Output Level L. Sound is produced with the sine wave of about 1049Hz(C5) at a specified level, PAN=L. Check if sound is produced at the specified level. Connect the level meter (with a JIS-C filter) to each jack (PHONES L, R, AUX OUT L/L+R, R) With [MASTER VOLUME] at the maximum, check the L channel output level. (about 1046Hz sine wave, PAN=L) (PHONES L, R: 33 ohms load, AUX OUT L/L+R, R: 10kohms load) PHONES L: 0dBu, PHONES R: -40.0dBu or less AUX OUT L: +4.5dBu, AUX OUT R: -55.5dBu or less
16	016:SP MUTE Check	Checks SP MUTE. Sound is produced with about 1049Hz(C5) sine wave at a specified level, PAN=center. Repeat sound production (MUTE OFF) and stop (MUTE ON) by pressing the [TAB ◀] button and [TAB ▶] button, respectively. Verify that SP MUTE relay is not stuck.
17	017:DAC MUTE Check	Checks DAC MUTE. Connect headphones to [PHONES] jack, and check the sound from the headphones. Sound is produced with about 1049Hz(C5) sine wave at a specified level, PAN=center. Repeat sound production (MUTE OFF) and stop (MUTE ON) by pressing the [TAB ◀] button and [TAB ▶] button, respectively. Confirm if the sound from headphones stops at DAC MUTE ON.
18	018:MUTE Check	Checks MUTE. Connect headphones to [PHONES] jack, and check the sound from the headphones. Sound is produced with about 1049Hz(C5) sine wave at a specified level, PAN=center. Repeat sound production (MUTE OFF) and stop (MUTE ON) by pressing the [TAB ◀] button and [TAB ▶] button, respectively. Verify that MUTE relay is not stuck.

TEST No.	LCD display	Test description, judging conditions, etc.
24	024:SW,LED Check	Checks SW's and LEDs. Turn on sequentially all the panel switches displayed on LCD using caution not to press two switches at a time. When a switch is pressed, a switch code is displayed on LCD. When a panel switch is turned on, a sine wave sound is produced at a sound scale in the switch test sequence table (Table.1, See page 69). If the switch has an LED, it lights up. It goes out when a next correct switch is turned on. When all the switches are finished, confirm with down-and-up actions detection of [DATA ENTRY] dial. Confirm that "SW,LED Check OK" is displayed on LCD. If a switch which is not specified is pressed, a corresponding sound is produced. If the test is successful, you can go to the selection screen, using [START/STOP] button. "NG" is displayed when a switch other than specified is pressed. "Over Two Sw" is displayed when plural switches are pressed.
25	025:All Panel LED On Check	Checks all the panel LEDs' lighting up. All the panel LEDs will light up. LED is divided into blocks and lighting is switched from one block to another every time [TAB ◀▶] button is pressed. When this test is over, LED goes out. Press the [START/STOP] button to complete testing.
26	026:Red LED On Check	Checks all the red panel LEDs' lighting up. All the red LEDs will light up. LED is divided into blocks and lighting is switched from one block to another every time [TAB ◀▶] button is pressed. When this test is over, LED goes out. Press the [START/STOP] button to complete testing.
27	027:Green LED On Check	Checks all the green panel LEDs' lighting up. All the green LEDs will light up. LED is divided into blocks and lighting is switched from one block to another every time [TAB ◀▶] button is pressed. When this test is over, LED goes out. Press the [START/STOP] button to complete testing.
29	029:Keyboard LED Check	Checks all the keyboard guide LEDs' lighting up. All the keyboard guide LEDs will light up. When this test is over, LED goes out. Press the [START/STOP] button to complete testing.
30	030:All LCD On Check	Checks all LCDs' lighting up. Confirm that all the LCD dots turn into blue.
31	031:All LCD Off Check	Checks all LCDs' going out. Confirm that all the LCD dots turn into white.
34	034:Main Volume Check	Checks main volume. Turn the main volume counterclockwise. "Main Volume MIN" is displayed if MIN is detected. If OK(if MAX is detected after turning the main volume clockwise), "Main Volume OK" is displayed. Confirm that MIN and MAX are detected.

TEST No.	LCD display	Test description, judging conditions, etc.
38	038:Soft Pedal Check (Left pedal check)	Checks Soft Pedal (Left). When pressing the pedal, “Soft Pedal Check Start” is displayed and the C3 note is output. Releasing the pedal, confirm that “Soft Pedal Check OK” is displayed and the C4 note is output.
39	039:Sostenute Pedal Check	Checks Sostenute Pedal. When pressing the pedal, “Sostenute Pedal Check Start” is displayed and the C3 note is output. Releasing the pedal, confirm that “Sostenute Pedal Check OK” is displayed and the C4 note is output.
40	040:Damper Pedal Check	Checks Damper Pedal. When pressing the pedal, “Damper Pedal Check Start” is displayed and the C3 note is output. Releasing the pedal, confirm that “Damper Pedal Check OK” is displayed and the C4 note is output.
41	041:AUX Pedal Check	Checks AUX Volume Pedal. Connect a foot pedal to [AUX PEDAL] jack. The C3 note is output when pressing the pedal to maximum and the G3 note is output when pressing it to minimum. Then the C4 note is output when removing the pedal from the [AUX PEDAL] jack. When removing the jack, confirm that “Aux Pedal Check OK” is displayed on LCD.
45	045:MIDI Check	Checks MIDI. After connecting the [MIDI IN] terminal and [MIDI OUT] terminal with a MIDI cable, execute the test. Confirm that the C4 note is output and “MIDI Check OK” is displayed on LCD. Remove the MIDI cable when the test is over.
49	049:USB to Device/Host Check	Checking [USB TO DEVICE] terminal and [USB TO HOST] terminal simultaneously. Press the [START/STOP] button first. “Connect USB to Device and to Device-Host” will appear on LCD. When USB cable is connected to [USB TO DEVICE] terminal and [USB TO HOST] terminal, “Device-Host OK” will appear on LCD, immediately followed by “Connect USB storage”. Pull USB cable off [USB TO DEVICE] terminal and [USB TO HOST] terminal and connect a USB flash memory to [USB TO DEVICE] terminal. Confirm that “USB to Device/Host Check OK” is displayed on LCD.
50	050:USB Storage Device Check	Tests if USB Storage devices can be used. Connect a USB flash memory to [USB TO DEVICE] terminal. When no USB flash memory is inserted, “NO DISK” will be displayed on LCD. Confirm that “USB Storage Device Check OK” is displayed on LCD.
51	051:LAN Check	Checks LAN. 1. Turn on the power of the broad band rooter (Verified Product: BUFFALO BHR-4RV). 2. Connect the broad band rooter to [LAN] terminal using a LAN cable. Confirm that “LAN Check OK” is displayed on LCD.

TEST No.	LCD display	Test description, judging conditions, etc.
52	052:KeyboardType Check	Determines if the appropriate keyboard is connected. Keyboard type currently connected is displayed. Confirm that "Keyboard Type Check OK (GHD)" is displayed on LCD.
56	056:ROM Check2	Test for factory inspection. (It takes about 10 seconds.)
57	057:RAM Check2	Test for factory inspection. (It takes about 2 seconds.)
58	058:Flash Check2	Test for factory inspection. (It takes about 65 seconds.)
59	059:BACKUP ROM Check2	Test for factory inspection. (It takes about 55 seconds.)
60	060:Effect RAM Check2	Test for factory inspection. (It takes about 50 seconds.)
61	061:Panel PCB Check1	Checks SW's and LEDs as well as Test No.24(SW,LED check). (Refer to Test No.24.) However, it checks only SW's and LEDs on the left part of the panel (or, on PNL1 & PNL2 circuit boards). Press the panel switch displayed on LCD one by one in the instructed order, and execute it for all the corresponding switches. At that time, be careful not to press two switches at a time. Confirm that "Panel PCB Check1 OK" is displayed on LCD after the test is completed.
62	062:Panel PCB Check2	Checks SW's and LEDs as well as Test No.24(SW,LED check). (Refer to Test No.24.) However, it checks only SW's and LEDs on the central part of the panel (or, on PNC & ENC circuit boards). Press the panel switch displayed on LCD one by one in the instructed order, and execute it for all the corresponding switches. At that time, be careful not to press two switches at a time. Confirm that "Panel PCB Check2 OK" is displayed on LCD after the test is completed.
63	063:Panel PCB Check3	Checks SW's and LEDs as well as Test No.24(SW,LED check). (Refer to Test No.24.) However, it checks only SW's and LEDs on the right part of the panel (or, on PNR1 & PNR2 circuit boards). Press the panel switch displayed on LCD one by one in the instructed order, and execute it for all the corresponding switches. At that time, be careful not to press two switches at a time. Confirm that "Panel PCB Check3 OK" is displayed on LCD after the test is completed.
67	067:Factory Set	At the next time of turning on power (or at executing "68:Test Exit"), data are set to Flash ROM to be in factory default. Here, a flag for initialization is set. Execution is made at the next time of turning on power.
68	068:Test Exit	Exists from the test program and reenters into the play mode after executing the test. After executing this test, "Force Format Mode" is displayed. Never turn the power off until "Grand Piano" is displayed. (It takes about 1 minute.)

4. Other Inspections

AUX IN Check

1. Input a sine wave (1kHz, 0dBu) into [AUX IN L/L+R] terminal.
   Confirm that the output level at each terminal is as follows.

   AUX OUT/L (10kohms load) : +6.5dBu
   AUX OUT/R (10kohms load) : Less than -53.5dBu
   PHONES/L (33 ohms load) : +2.0dBu
   PHONES/R (33 ohms load) : Less than -38.0dBu

2. Also, confirm that the output level at each terminal is reversed when L and Rch are reversed-inputted.

Noise Check

1. Do not input any signal into any terminal, and set MASTER VOLUME to maximum.
   Confirm that the output level at each terminal is as follows.

   PHONES L,R: Less than -90dB

5. Setup of Language

In case of the setting for "English",

1. Press [FUNCTION] button in the play mode, and go to "FUNCTION > UTILITY > OWNER" using [TAB ◀] or [TAB ▶] button.
2. Select "English" from the multi-language menu using [4 UP],[4 DOWN],[5 UP] or [5 DOWN] button.
3. Press [EXIT] button to return to the play mode.
4. Confirm that the characters on LCD have been changed in English.

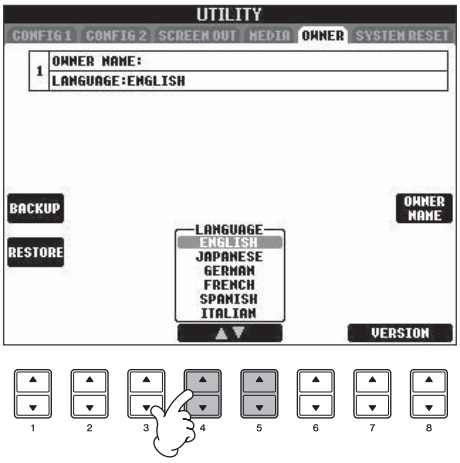

6. Factory Set

Set each controller to the factory default settings as follows.

POWER	: OFF
MASTER VOLUME	: Min.
LCD CONTRUST	: Center
VOLTAGE SELECTOR	: 240V (Only for destination Y)

■ テストプログラム

※　テストナンバー 67 の Factory Set を実行すると、ユーザーデータが失われます。
事前にユーザーデータのバックアップを行って下さい。

1.　測定条件

1-1　測定器

・レベル計（JIS-C フィルタ使用）
・周波数カウンター（小数点以下 3 桁以上測定可能な事）
注）特に指示のない限りステレオプラグを接続し [PHONES] 端子にて測定します。

[PHONES] 端子　　：L/Rch: 33Ω 負荷
[AUX IN/AUX OUT] 端子　: AUX OUT: 10kΩ 負荷

1-2　治具

フットペダル、MIDI ケーブル、USB ケーブル（A タイプ -B タイプ）、LAN ケーブル、
USB フラッシュメモリ、USB-FDD ユニット（UD-FD01 など）、フロッピーディスク、
ブロードバンドルーター（検証済 : BUFFALO BHR-4RV）
※ DHCP サーバー機能を有し、クラス C プライベートアドレス（192.168.0.0 ～ 192.168.255.255）
を取得できるルータであれば代替えが可能です。

2.　テストプログラムの起動

鍵盤の [C2#], [F2], [G2#]（C2# メジャーコード）を押しながら電源 SW を入れます。

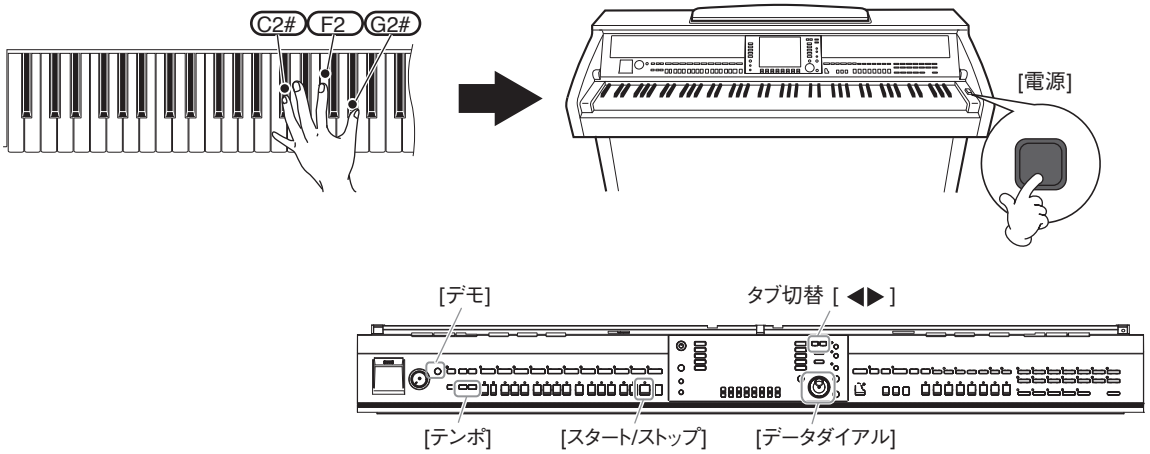

2-1　テストの進め方

1）テストプログラムが起動されると、LCD に "TEST" が表示されます。
2）[テンポ –]/[テンポ＋] ボタン、または [データダイアル] で項目選択モードに入ります。
3）[スタート / ストップ] ボタンを押して、テストを実行します。

• 結果が OK の場合

OK だった選択画面は、先頭に "*" が表示され、後でチェック済みか判別ができるようになります。
結果が OK の場合は、[スタート / ストップ] ボタン、[デモ] ボタン、最低音鍵盤にて選択画面に戻ります。

• 結果が NG の場合

結果が NG の場合は、[デモ] ボタン、または最低音鍵盤にて選択画面に戻ります。
項目の最初で [テンポ –] ボタンを押すか、または [データダイアル] を左に回すと末尾の項目へ戻ります。

1. テスト一覧

テスト No.	LCD 表示	テスト内容及びテスト条件
1	001:Version	モデル名、仕向け情報、各 ROM のバージョン（*.**）を表示します。 Model Name : CVP-501 (J) Main Program : *.** Bitmap1 : *.** Contents1 : *.** Wave1 : *.** [タブ切替 ◀▶] ボタンで上記の画面と下記の画面を切替えます。 Main Boot : *.**
2	002:ROM Check1	ROM をチェックします（簡易チェック）。 CPU バスにつながっている ROM をチェックします。 LCD に "ROM Check1 OK" が表示されることを確認します。 NG の場合 : "*** NG" が表示されます。(***: NG の ROM No.)
3	003:RAM Check1	RAM をチェックします（簡易チェック）。 CPU バスにつながっている RAM をチェックします。 LCD に "RAM Check1 OK" が表示されることを確認します。 NG の場合 : "*** NG" が表示されます。(***: NG の RAM No.)
4	004:BACKUP ROM Check1	Backup Flash ROM をチェックします。(簡易チェック) CPU バスにつながっている Backup Flash ROM をチェックします。 LCD に "BACKUP ROM Check1 OK" が表示されることを確認します。 テスト終了までに約 10 秒かかります。 NG の場合 "BACKUP ROM Check1 * NG" が表示されます。(*: NG の ROM No.)
5	005:Wave ROM Check1	Wave ROM をチェックします。(簡易チェック) LCD に "Wave ROM Check1 OK" が表示されることを確認します。 NG の場合 : "Wave ROM Check1 Wave* NG" が表示されます。(*: NG の RAM No.)
6	006:Effect RAM Check1	Effect RAM をチェックします。(簡易チェック) LCD に "Effect RAM Check1 OK" が表示されることを確認します。 NG の場合 : "Effect RAM Check1 TG* NG" が表示されます。(*: NG の RAM No.)
7	007:TG 1 Check	音源 1 をチェックします。 DML シート、SWP51 をチェックして発音しています。 デフォルト音色を正弦波として、音源の発音チャンネルを順番に切り替えながら発音可能な鍵域を低域から発音し、音源および音出しのチェックをします。 異音、ノイズがないことを確認します。 発音チャンネル数分が終了すると発音が止まります。 発音鍵域は C2 から G4 までの 32 音。発音数は 64 音。 終了時に "TG 1 Check End" が表示されます。
10	010:Pitch Check	Pitch をチェックします。 ピッチ精度チェック :[PHONES] 端子に周波数カウンタを接続します。(L,R どちらか) 441.0±0.2Hz の正弦波を特定レベル、PAN= センターで発音します。 [スタート / ストップ] ボタンにて選択画面に戻る際、発音が止まります。

テスト No.	LCD 表示	テスト内容及びテスト条件
11	011:Output R Check	Output Level R をチェックします。 約 1049Hz（C5）の正弦波を特定レベル PAN=R でスピーカ R から発音し、指定されたレベルで発音されているかをチェックします。 各端子にレベルメーター(JIS-C フィルター使用)を接続します。(PHONES L,R, AUX OUT L/L ＋ R,R) [音量] ダイアルを最大にして、R チャンネルの出力レベルをチェックします。(1046Hz 正弦波、PAN=R)（PHONES L,R:33Ω 負荷 AUX OUT L/L ＋ R,R:10kΩ 負荷） ・PHONES L:-40.0dBu 以下　　PHONES R:0dBu ・AUX OUT L:-55.5dBu 以下　　AUX OUT R: ＋ 4.5dBu
12	012:Output L Check	Output Level L をチェックします。 約 1049Hz（C5）の正弦波を特定レベル PAN=L でスピーカ L から発音し、指定されたレベルで発音されているかをチェックします。 各端子にレベルメーター(JIS-C フィルター使用)を接続します。(PHONES L,R, AUX OUT L/L ＋ R,R) [音量] ダイアルを最大にして、L チャンネルの出力レベルをチェックします。(1046Hz 正弦波、PAN=L)（PHONES L,R:33Ω 負荷 AUX OUT L/L ＋ R,R:10kΩ 負荷） ・PHONES L:0dBu　　PHONES R:-40.0dBu 以下 ・AUX OUT L: ＋ 4.5dBu　　AUX OUT R:-55.5dBu 以下
16	016:SP MUTE Check	SP MUTE をチェックします。 約 1049Hz（C5）の正弦波を特定レベル PAN= センターで発音します。 [タブ切替 ◀▶] ボタンで MUTE ON (消音) と MUTE OFF (発音) を切替えます。 このとき SP MUTE のリレーに張り付きがないことを確認します。
17	017:DAC MUTE Check	DAC MUTE をチェックします。 [PHONES] 端子にヘッドホンを接続し音を確認します。 約 1049Hz（C5）の正弦波を特定レベル PAN= センターで発音します。 [タブ切替 ◀▶] ボタンで MUTE ON (消音) と MUTE OFF (発音) を切替えます。 DAC MUTE ON でヘッドホンの発音が止まることを確認します。
18	018:MUTE Check	MUTE をチェックします。 [PHONES] 端子にヘッドホンを接続し音を確認します。 約 1049Hz（C5）の正弦波を特定レベル PAN= センターで発音します。 [タブ切替 ◀▶] ボタンで MUTE ON (消音) と MUTE OFF (発音) を切替えます。 この時 MUTE のリレーに張り付きが無いことを確認します。
21	021:AUX-IN Check	AUX-IN(L,L+R) 端子をチェックします。 AUX-IN(L,L+R) 端子が未接続の時、"AUX-IN Not Inserted" が表示されることを確認します。 AUX-IN(L,L+R) 端子にプラグを挿入すると、"AUX-IN Inserted" が表示されることを確認します。

テスト No.	LCD 表示	テスト内容及びテスト条件
24	024:SW,LED Check	SW LED をチェックします。 LCD に表示されたパネル SW を 2 個押ししない様に順番に押し、全ての SW を ON にします。SW を押すと LCD に SW コードが表示されます。 パネル SW を ON にすると SW テスト順表の音程で正弦波が発音されます。（表 1（69 ページ）参照） 又、その SW に LED がある場合、それが点灯します。次の正しい SW の ON で消灯します。 全ての SW が終了したら、[データダイアル] の Up、Down の動作検出にて確認します。 [データダイアル] のテスト後、LCD に "SW,LCD Check END" が表示されれば OK です。 指定外の SW が押された場合は、その SW に該当する音を発音します。 テストが OK の場合、[スタート / ストップ] ボタンにて選択画面に戻ります。 指定外の SW が押された場合 "NG"。複数の SW が押された場合 "Over Two Sw" が表示されます。
25	025:All LED On Check	パネル LED 全点灯をチェックします。 全てのパネル LED が点灯します。 LED をブロックに分割し、[タブ切替 ◀▶] ボタンを押すたびに点灯するブロックを切り替えます。このテスト項目を抜けると LED は消灯します。 [スタート / ストップ] ボタンを押してテストを終了します。
26	026:Red LED On Check	パネル赤色 LED 全点灯をチェックします。 全ての赤色 LED が点灯します。 LED をブロックに分割し、[タブ切替 ◀▶] ボタンを押すたびに点灯するブロックを切り替えます。このテスト項目を抜けると LED は消灯します。 [スタート / ストップ] ボタンを押してテストを終了します。
27	027:Green LED On Check	パネル緑色 LED 全点灯をチェックします。 全ての緑色 LED が点灯します。 LED をブロックに分割し、[タブ切替 ◀▶] ボタンを押すたびに点灯するブロックを切り替えます。このテスト項目を抜けると LED は消灯します。 [スタート / ストップ] ボタンを押してテストを終了します。
29	029:Keyboard LED Check	鍵盤ガイド LED 全点灯をチェックします。 全ての鍵盤ガイド LED が点灯します。 このテスト項目を抜けると LED は消灯します。 [スタート / ストップ] ボタンを押してテストを終了します。
30	030:All LCD On Check	LCD 全点灯をチェックします。 全ての LCD ドットが青になることを確認します。
31	031:All LCD Off Check	LCD 全消灯をチェックします。 全ての LCD ドットが白になることを確認します。
34	034:Main Volume Check	メインボリュームをチェックします。 メインボリュームを最小にすると数値 "0" が現れ、最小から最大に可変させると数値が "127" になります。 "Main Volume Check OK" が表示されることを確認します。

テスト No.	LCD 表示	テスト内容及びテスト条件
38	038:Soft Pedal Check (Left pedal check)	Soft Pedal（Left）をチェックします。 ペダルを踏むと "Soft Pedal Check Start" が表示され、C3 が発音されます。 ペダルを離すと "Soft Pedal Check OK" が表示され、C4 が発音されることを確認します。
39	039:Sostenute Pedal Check	Sostenute Pedal をチェックします。 ペダルを踏むと "Sostenute Pedal Check Start" が表示され、C3 が発音されます。 ペダルを離すと "Sostenute Pedal Check OK" が表示され、C4 が発音されることを確認します。
40	040:Damper Pedal Check	Damper Pedal をチェックします。 ペダルを踏むと "Damper Pedal Check Start" が表示され、C3 が発音されます。 ペダルを離すと "Damper Pedal Check OK" が表示され、C4 が発音されることを確認します。
41	041:AUX Pedal Check	AUX Volume Pedal をチェックします。 [AUX PEDAL] 端子にフットペダルを接続します。 ペダルを最大にすると、C3 を発音し、最小にすると、G3 を発音します。そして [AUX PEDAL] 端子からペダルを外すと C4 を発音します。 ジャックの抜き取り時、LCD に "Aux Pedal Check OK" が表示されることを確認します。
45	045:MIDI Check	MIDI をチェックします。 [MIDI IN] 端子と [MIDI OUT] 端子を MIDI ケーブルで接続後、テストを実行します。 C4 を発音し、LCD に "MIDI Check OK" が表示されることを確認します。 テスト終了時に MIDI ケーブルを外してください。
49	049:USB to Device/Host Check	[USB TO DEVICE] 端子と [USB TO HOST] 端子のチェックを同時に行います。 最初に [スタート / ストップ] ボタンを押します。LCD に "Connect Device-Host" が表示されます。 USB ケーブルを [USB TO DEVICE] 端子と [USB TO HOST] 端子に接続すると "Device-Host OK" が表示され、すぐ "Connect USB storage" が表示されます。 [USB TO DEVICE] 端子と [USB TO HOST] 端子から USB ケーブルを抜いて、[USB TO DEVICE] 端子に USB フラッシュメモリを接続します。 LCD に "USB to Device/Host Check OK" が表示されることを確認します。
50	050:USB Storage Device Check	USB Storage 機器が使用可能かどうかをテストします。 [USB TO DEVICE] 端子に USB フラッシュメモリーを接続します。USB フラッシュメモリーが接続されていない時は "NO DISK" と表示されます。 LCD に "USB Storage Device Check OK" が表示されることを確認します。
51	051:LAN Check	LAN をチェックします。 1. ブロードバンドルーター（検証済 : BUFFALO BHR-4RV）の電源を入れます。 2. そのブロードバンドルーターを LAN ケーブルで LAN 端子に接続します。 LCD に "LAN Check OK" が表示されることを確認します。
52	052:KeyboardType Check	適切な鍵盤が接続されているか判定します。 また、現在接続されている鍵盤名を表示します。 LCD に "Keyboard Type Check OK（GHD）" が表示されることを確認します。
56	056:ROM Check2	工場検査用のテストです。（約 10 秒かかります。）
57	057:RAM Check2	工場検査用のテストです。（約 2 秒かかります。）

テスト No.	LCD 表示	テスト内容及びテスト条件
58	058:BACKUP ROM Check2	工場検査用のテストです。(約 65 秒かかります。)
59	059:Wave ROM Check2	工場検査用のテストです。(約 55 秒かかります。)
60	060:Effect RAM Check2	工場検査用のテストです。(約 50 秒かかります。)
61	061:Panel PCB Check1	テスト No.24 (SW,LED Check) と同様、SW LED をチェックします。(テスト No.24 参照) ただし、パネル左側部分 (PNL1,PNL2 シート部分) だけチェックします。 LCD に表示されたパネル SW を 2 個押ししない様に順番に押し、全ての該当 SW を ON にします。 テスト完了後、"Panel PCB Check1 OK" が表示されることを確認します。
62	062:Panel PCB Check2	テスト No.24 (SW,LED Check) と同様、SW LED をチェックします。(テスト No.24 参照) ただし、パネル中央部分 (PNC,ENC シート部分) だけチェックします。 LCD に表示されたパネル SW を 2 個押ししない様に順番に押し、全ての該当 SW を ON にします。 テスト完了後、"Panel PCB Check2 OK" が表示されることを確認します。
63	063:Panel PCB Check3	テスト No.24 (SW,LED Check) と同様、SW LED をチェックします。(テスト No.24 参照) ただし、パネル右側部分 (PNR1,PNR2 シート部分) だけチェックします。 LCD に表示されたパネル SW を 2 個押ししない様に順番に押し、全ての該当 SW を ON にします。 テスト完了後、"Panel PCB Check3 OK" が表示されることを確認します。
67	067:Factory Set	次回電源投入時 (または、68.Test Exit 実行時)、FlashROM にデータをセットし工場出荷状態とします。 ここでは初期化用のフラグを立てるだけで、実行は次回電源起動時に行われます。
68	068:Test Exit	テストを実行すると、テストプログラムから抜けて楽器を再起動します。 実行後、ディスプレィに "Force Format Mode" と表示されるので、表示が "Grand Piano" になるまでは、電源を切らないで下さい。(約 1 分間)

4. その他の検査

AUX IN チェック

1. AUX IN L/L ＋ R に 1kHz 正弦波 0dBu を入力し、Rch を無入力とした時、各端子での値が下記の通りであることを確認します。

AUX OUT/L（10KΩ 負荷）	: +6.5dBu
AUX OUT/R（10KΩ 負荷）	: -53.5dBu 以下
PHONES/L（33Ω 負荷）	: +2.0dBu 以下
PHONES/R（33Ω 負荷）	: -38.0dBu

2. L,Rch を逆入力した場合は、出力値が反転することを確認します。

NOISE

1. マスターボリューム最大時で、何も発音の無い時、L, R チャンネル共に下記の値以下になることを確認します。

PHONES L,R: -90dB 以下

5. 言語設定

日本語に設定する場合、

1. 通常モードで [FUNCTION] ボタンを押し、[TAB ◀], [TAB ▶] ボタンで "FUNCTION > UTILITY > OWNER" の階層へ移動します。
2. 多言語メニューから "Japanese" を [4 UP], [4 DOWN], [5 UP], [5 DOWN] ボタンで選択します。
3. [EXIT] ボタンを押し、通常モードへ戻ります。
4. LCD 表示が日本語に変更されたことを確認します。

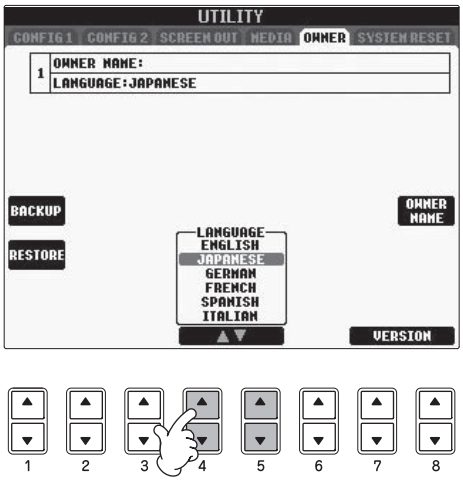

6. 工場出荷時の設定

出荷時は下記の状態にセットされています。

POWER	: OFF
MASTER VOLUME	: 最小
LCD Contrust	: 中央
電圧切替器の設定	: 240V（Y 仕向けのみ）

Table.1（表 1）

ORDER (順番)	SWITCH NAME (SW名)	LED (点灯させるLED)	NOTE (ノート番号)
1	DEMO	--	C2
2	METRONOME ON/OFF	METRONOME ON/OFF	C#2
3	TRANSPOSE -	--	D2
4	TRANSPOSE +	--	D#2
5	POP&ROCK	POP&ROCK	E2
6	BALLAD	BALLAD	F2
7	DANCE	DANCE	F#2
8	SWING&JAZZ	SWING&JAZZ	G2
9	R&B	R&B	G#2
10	COUNTRY	COUNTRY	A2
11	LATIN	LATIN	A#2
12	BALLROOM	BALLROOM	B2
13	ENTERTAINMENT	ENTERTAINMENT	C3
14	WORLD	WORLD	C#3
15	PIANIST	PIANIST	D3
16	TAP TEMPO	--	D#3
17	TEMPO –	--	E3
18	TEMPO +	MIC OVER	F3
19	ACMP ON/OFF	ACMP	F#3
20	AUTO FILL IN	AUTO FILL IN	G3
21	INTRO I	INTRO I (RED/GREEN)	G#3
22	INTRO II	INTRO II (RED/GREEN)	A3
23	INTRO III	INTRO III (RED/GREEN)	A#3
24	MAIN A	MAIN A (RED/GREEN)	B3
25	MAIN B	MAIN B (RED/GREEN)	C4
26	MAIN C	MAIN C (RED/GREEN)	C#4
27	MAIN D	MAIN D (RED/GREEN)	D4
28	BREAK	BREAK (RED/GREEN)	D#4
29	ENDING I	ENDING I (RED/GREEN)	E4
30	ENDING II	ENDING II (RED/GREEN)	F4
31	ENDING III	ENDING III (RED/GREEN)	F#4
32	SYNC STOP	SYNC STOP	G4
33	SYNC START	SYNC START	G#4
34	START/STOP	START/STOP (RED/GREEN)	A4
35	MUSIC FINDER	--	A#4
36	DIRECT ACCESS	--	B4
37	MIXING CONSOLE	--	C5
38	CHANNEL ON/OFF	--	C#5
39	A	--	D5
40	B	--	D#5
41	C	--	E5
42	D	--	F5
43	E	--	F#5
44	1-U	--	G5
45	2-U	--	G#5
46	3-U	--	A6
47	4-U	--	A#6
48	5-U	--	B6
49	6-U	--	C6
50	7-U	--	C2
51	8-U	--	C#2
52	1-L	--	D2
53	2-L	--	D#2
54	3-L	--	E2
55	4-L	--	F2
56	5-L	--	F#2
57	6-L	--	G2
58	7-L	--	G#2
59	8-L	--	A2
60	F	--	A#2

ORDER (順番)	SWITCH NAME (SW名)	LED (点灯させるLED)	NOTE (ノート番号)
61	G	--	B2
62	H	--	C3
63	I	--	C#3
64	J	--	D3
65	EXIT	--	D#3
66	TAB <	--	E3
67	TAB >	--	F3
68	USB	--	F#3
69	FUNCTION	--	G3
70	RIGHT1	RIGHT1	G#3
71	RIGHT2	RIGHT2	A3
72	LEFT	LEFT	A#3
73	INTERNET	--	B3
74	ENTER	--	C4
75	SONG SELECT	--	C#4
76	REC	REC	D4
77	STOP	--	D#4
78	PLAY/PAUSE	PLAY/PAUSE (RED/GREEN)	E4
79	REW	--	F4
80	FF	--	F#4
81	EXTRA TRACKS	EXTRA TRACKS (RED/GREEN)	G4
82	TRACK2 (L)	TRACK2 (L) (RED/GREEN)	G#4
83	TRACK1 (R)	TRACK1 (R) (RED/GREEN)	A4
84	SCORE	--	A#4
85	LYRICS	--	B4
86	GUIDE	GUIDE	C5
87	REPEAT	REPEAT	C#5
88	PIANO	PIANO	D5
89	E.PIANO	E.PIANO	D#5
90	STRINGS	STRINGS	E5
91	GUITAR&BRASS	GUITAR&BRASS	F5
92	SAXOPHONE	SAXOPHONE	F#5
93	FLUTE&WOODWIND	FLUTE&WOODWIND	G5
94	ORGAN	ORGAN	G#5
95	TRUMPET	TRUMPET	A6
96	BRASS	BRASS	A#6
97	ACCORDION	ACCORDION	B6
98	CHOIR&PAD	CHOIR&PAD	C6
99	SYNTH&FX	SYNTH&FX	C2
100	PERC.&DRUM KIT	PERC.&DRUM KIT	C#2
101	ORGAN FLUTES	ORGAN FLUTES	D2
102	PIANO RESET	PIANO RESET	D#2
103	REGIST BANK –	--	E2
104	REGIST BANK +	--	F2
105	REGIST MEMORY	--	F#2
106	REGIST MEMORY 1	REGIST MEMORY 1 (RED/GREEN)	G2
107	REGIST MEMORY 2	REGIST MEMORY 2 (RED/GREEN)	G#2
108	REGIST MEMORY 3	REGIST MEMORY 3 (RED/GREEN)	A2
109	REGIST MEMORY 4	REGIST MEMORY 4 (RED/GREEN)	A#2
110	REGIST MEMORY 5	REGIST MEMORY 5 (RED/GREEN)	B2
111	REGIST MEMORY 6	REGIST MEMORY 6 (RED/GREEN)	C3
112	REGIST MEMORY 7	REGIST MEMORY 7 (RED/GREEN)	C#3
113	REGIST MEMORY 8	REGIST MEMORY 8 (RED/GREEN)	D3
114	OTS 1	OTS 1 (RED/GREEN)	D#3
115	OTS 2	OTS 2 (RED/GREEN)	E3
116	OTS 3	OTS 3 (RED/GREEN)	F3
117	OTS 4	OTS 4 (RED/GREEN)	F#3
118	OTS LINK	OTS LINK	G3
119	VOICE EFFECT	--	G#3

■ DATA BACKUP

Data Backup

* Be careful because the following data cannot be saved.
  - Protected Songs
  (However, songs with a "Prot.2" indication can be moved by another method.)
  - Log-in Information (ID, Password)
  - MAC Address

1. Insert a USB flash memory into the [USB TO DEVICE] terminal.
2. Select the OWNER tab by using the following buttons.
[FUNCTION] > [UTILITY] (J) > TAB [◀ ▶].

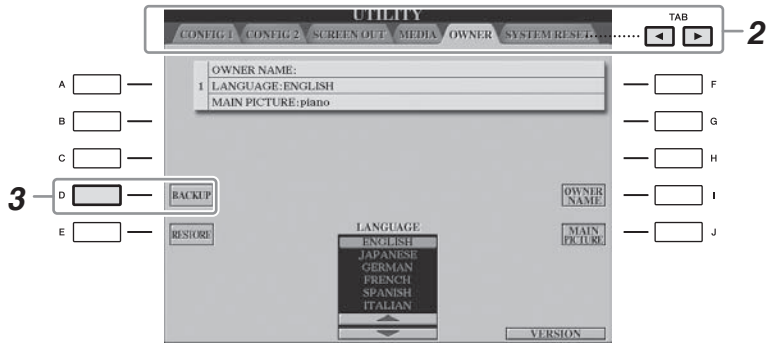

3. Select [BACKUP] (D), and follow the instructions indicated on the display. The data can then be saved onto the USB flash memory.

Restoring Data into CVP-501

* In case of restoring the protected song data (with a "Prot.2" indication) into CVP-501, surely execute and complete the following steps before moving the song data.

1. Insert the USB flash memory (containing the backup data) into the [USB TO DEVICE] terminal.
2. Select the OWNER tab by using the following buttons.
[FUNCTION] > [UTILITY] (J) > TAB [◀ ▶]

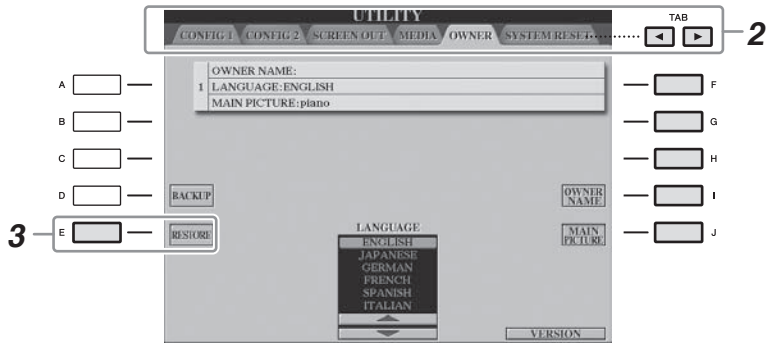

3. Select [RESTORE] (E), and follow the instructions indicated on the display. The data can then be restored into CVP-501.

Moving Protected Song Data (with a "Prot.2" indication)

1. Insert a USB flash memory into the [USB TO DEVICE] terminal.
2. Press the [SONG SELECT] button.
3. Select the USER tab by using the TAB [◀ ▶] buttons.
   (SELECT: If the corresponding button indicated on the display is pressed, it can be executed.)

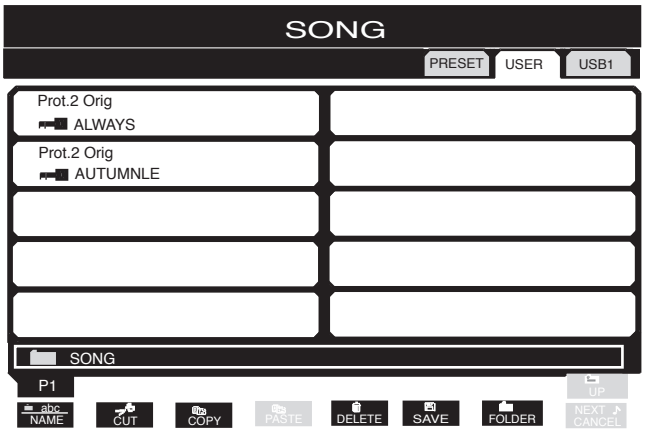

4. Select [CUT] (2 ▼).

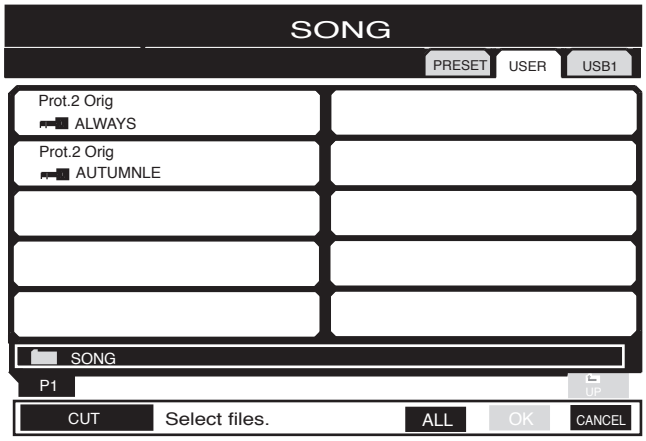

5. Select [ALL] (6 ▼), and then [OK] (7 ▼) to cut all the data.

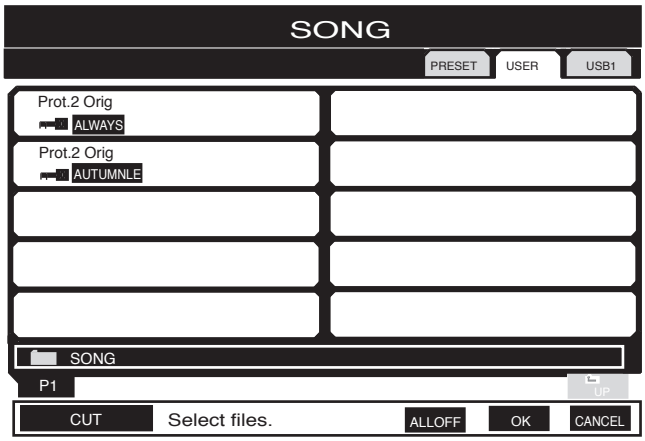

6. Select the USB1 tab by using the TAB [◀ ▶] buttons.

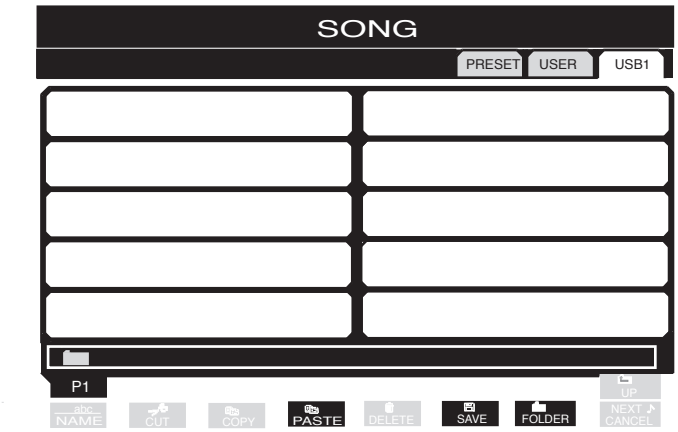

7. After the USB1 display appears, select [PASTE] (4 ▼) to move the selected song data to the USB flash memory. (BACKUP)

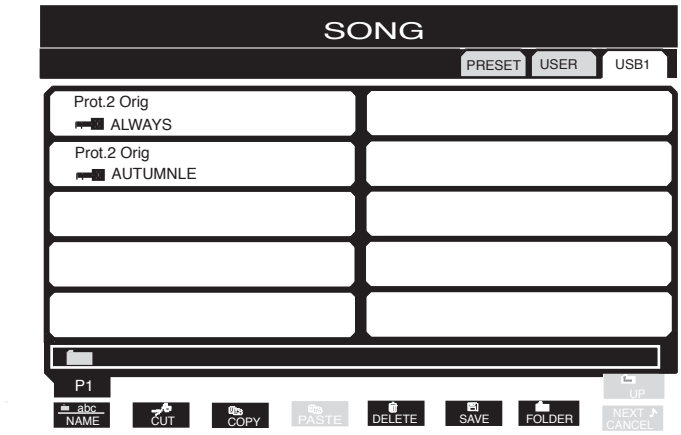

8. Also, in case of restoring the song data saved on the USB flash memory into CVP-501, the same procedure can be used.
   - Insert the USB flash memory (containing the song data) into the [USB TO DEVICE] terminal.
   - Press the [SONG SELECT] button.
   - Select the USB1 tab by using the TAB [◀ ▶] buttons.
   - Cut the song data with a "Prot. 2" indication to be restored into CVP-501.
     ([CUT] (2 ▼) > [ALL] (6 ▼) > [OK] (7 ▼))
   - Select the USER tab by using the TAB [◀ ▶] buttons.
   - Select [PASTE] (4 ▼). The song data with a "Prot.2" indication can then be moved.

   Reference:
   It is also possible to move such a song data if you connect a computer to CVP-501, and execute the Musicsoft Downloader (MSD).

■ データのバックアップ

ユーザーデータのバックアップ

本体の「ユーザー」ドライブ内のすべてのデータ（プロテクトソングは除く）と、インターネット設定を含むすべての設定を、バックアップとしてUSB記憶装置に保存します。

※ 下記のデータはバックアップできませんので注意してください。
- プロテクトのかかったソング
  (ただし "Prot.2"と表示されたものは別の方法で移動が可能)
- ログイン情報（ID,パスワード）
- MACアドレス

1. USB TO DEVICE 端子にUSBフラッシュメモリーを挿入します。
2. [ファンクション]ボタン→ [UTILITY](J) →タブ切替[◀ ▶]ボタン で<OWNER>画面を選択します。

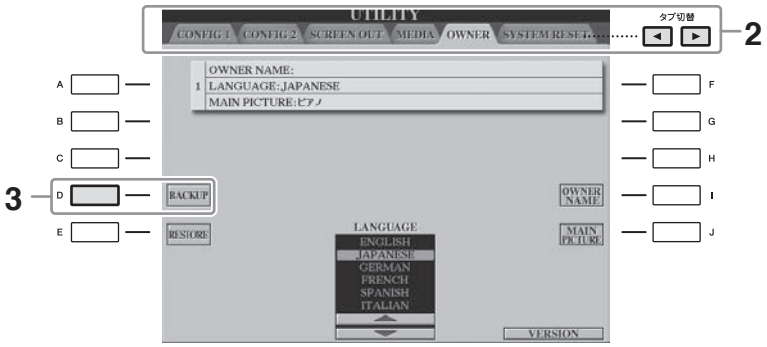

3. [BACKUP](D)を選択し、その後は表示画面にしたがって作業を進めていけば、USBフラッシュメモリーにバックアップできます。

ユーザーデータを楽器に戻す

※ プロテクトのかかったソング（ "Prot.2"と表示されたもの）を楽器に戻す場合は、必ず 次の作業を完了させてからソングの移動を行ってください。

1. USB TO DEVICE　端子にUSBフラッシュメモリー(バックアップデータが保管されているもの)を挿入します。
2. [ファンクション]ボタン→ [UTILITY](J)→タブ切替[◀ ▶]ボタンで<OWNER>画面を選択します。

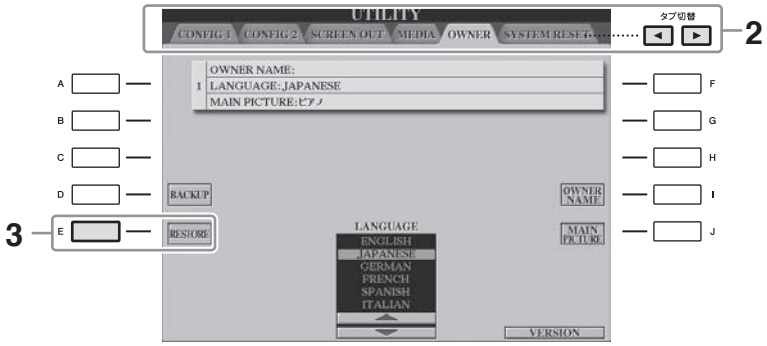

3. [RESTORE](E)を選択し、その後は表示画面にしたがって作業を進めていけばユーザーデータを楽器に戻すことができます。

プロテクトのかかったソング("Prot.2"と表示)の移動

1. USB TO DEVICE 端子にUSBフラッシュメモリーを挿入します。
2. [ソング選択]ボタンを押します。
3. タブ切替[◀ ▶]ボタンで<ユーザー>画面を選択します。
   (選択:LCD画面で表示されている周辺の該当するボタンを押せば実行されます。)

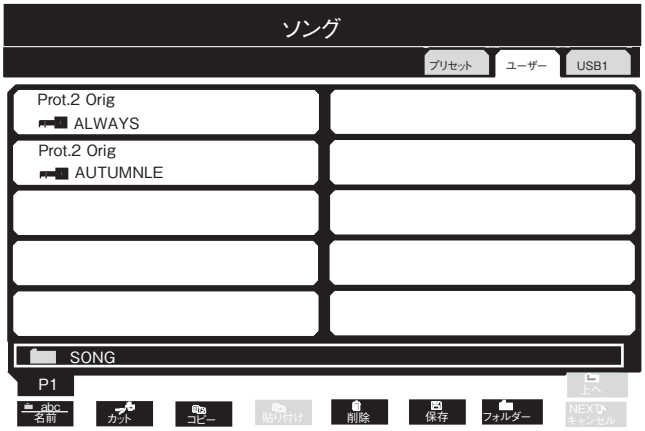

4. [カット](2 ▼)を選択します。



5. [ALL](6 ▼)を選択し、その後[OK](7 ▼)を選択すればすべてのデータが切り取られます。

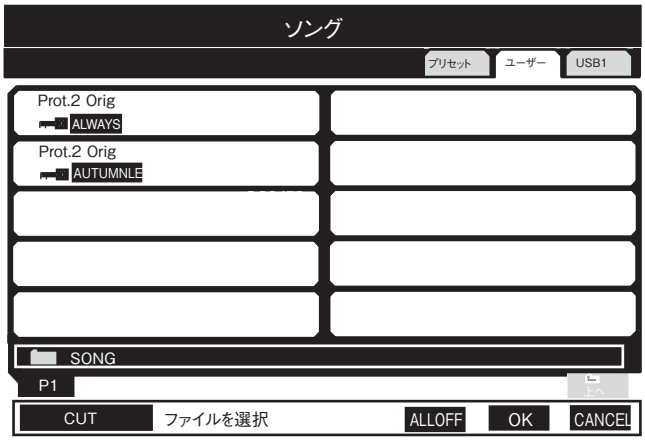

プロテクトのかかったソング（"Prot.2"と表示）の移動

6. タブ切替[◀ ▶]ボタンで<USB1>画面を選択します。

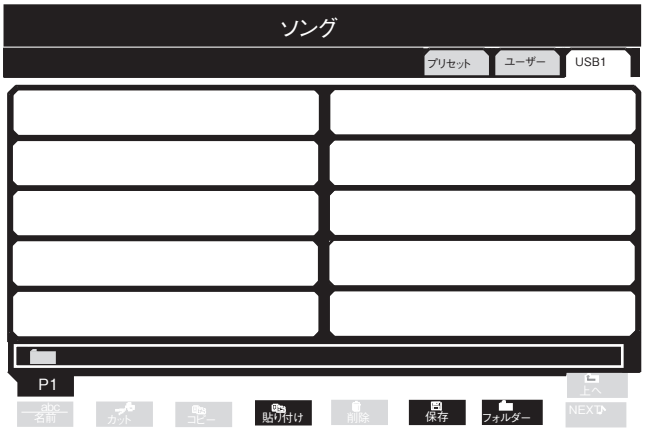

7. <USB1>画面になった後に[貼り付け](4 ▼)を選択すれば、選択されたソングがUSBフラッシュメモリーに移動されます。（バックアップ）

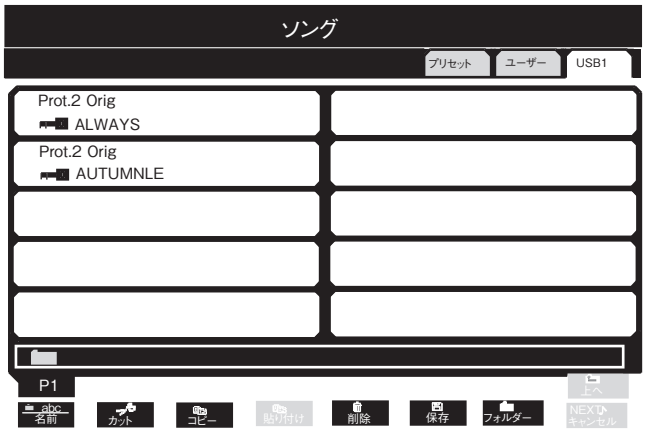

8. USBフラッシュメモリーに保管されているソングを楽器に戻す場合も同じ手順で行えます。
   - USBフラッ シュメモリー（ソングが保存されているもの）をUSB TO DEVICE端子に挿入します。
   - [ソング選択]ボタンを押します。
   - タブ切替[◀ ▶]ボタンにて<USB1>画面を選択します。
   - 楽器に戻すソング（Prot.2）をカットします。([カット](2 ▼)→[ALL](6 ▼)→[OK](7 ▼))
   - タブ切替[◀ ▶]ボタンにて<ユーザー>画面を選択します。
   - [貼り付け](4 ▼)を選択すればProt.2のソングを元に戻すことができます。

参考）楽器とPCを接続し、Musicsoft Downloader(MSD)を動作させた場合も同様にソングの移動を行うことができます。

■ VERSION UPGRADE

Download the version upgrade program from the Yamaha official website.

• List of the updating Flash ROM

CVP-501/501PE	Main Program	DML	IC19

• File name

CVP-501INST.PRG
CVP-501mainprg1.prg – CVP-501mainprg5.prg

• How to install

⚠ Never turn the instrument off while installing.
It may break the boot Flash ROM device. To repair it, you have to exchange the Flash ROM on board. Never take the USB flash memory from the instrument while installing.

1 Insert the USB flash memory to the instrument.

2 Boot the instrument with install mode.
Turn on the instrument with pressing [START/STOP] button.

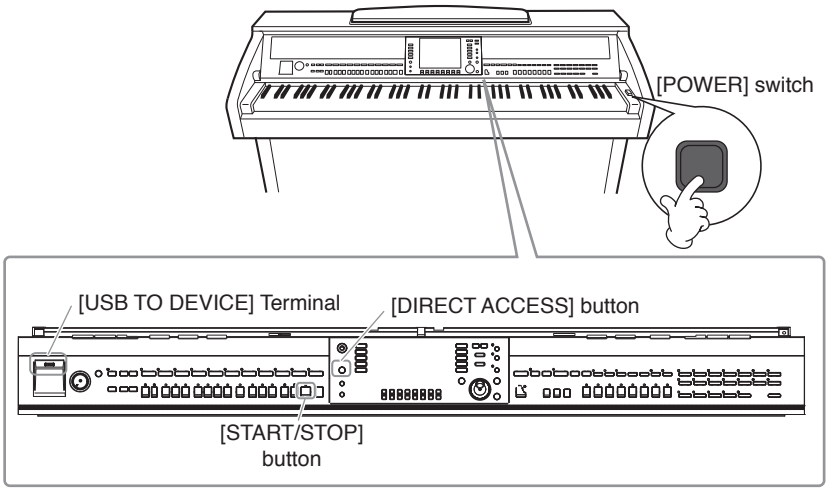

Program installer ver. *.**

To start installation.
please press the [START/STOP] button.
To delete the update program.
please press the [BREAK] button.

Caution!
Do not turn off the power until
all installations are finished.

Copyright(C) 2009 Yamaha Corporation

1. Press the [START/STOP] button and start the installations.
2. Then, the installation starts automatically.
3. It shows the following on LCD during installations.

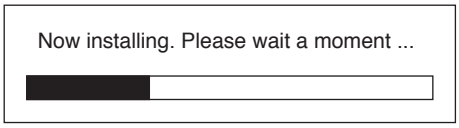

4. Finish the installations, then it shows the following messages on LCD.

Success:

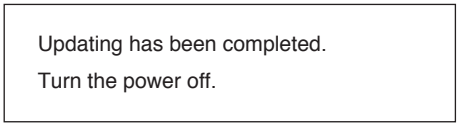

Failure:



5. Turn off the power supply of the instrument.

Please refer to the error messages table (page 78) if it will show an error message on LCD.

3 Verify the version

1. Turn on the power supply of the instrument with pressing the [DIRECT ACCESS] switch simultaneously.
2. Version display mode starts.
3. Check that the version of Main program on LCD is in agreement with the version of install date,
4. Check that all items are set to OK.
5. if it checks that it is satisfactory, turn off the power supply of the instrument.

The version display on LCD.
• CVP-501 (Example)

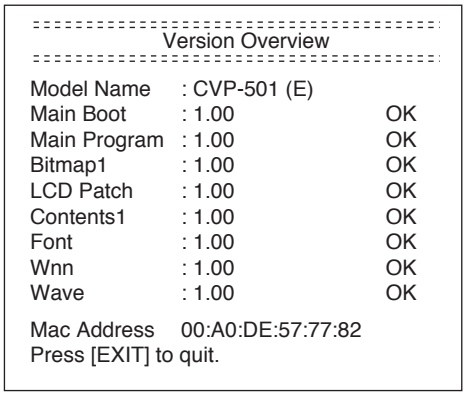

4 Complete installation

The program installation is completion above.
Please refer to the trouble shootings (page 78) if an error will occur during installations.

• Trouble Shootings

Turned off the instrument while installing,
Pulling off the USB flash memory while installing.
Please retry to install.

No information on LCD with booting install modes.
The Flash ROM may be broken.
You need to exchange the Flash ROM device on board. (DML:IC19)
To avoid this, please don't turn the instrument off while installing.

Can't execute installation using the USB flash memory which was copied by the PC.
Please retry installation.

An error messages is displayed on LCD.
Please refer to following table.

error messages		note	to do
Install data read error!		Cannot load the installation data from the USB flash memory	Please check the USB flash memory if it will have been inserted exactly. Please check the USB flash memory if it will stick the dust to the face of metal.
Install data does not exist!		Cannot recognize the USB flash memory, or not exist the installation data into the USB flash memory	Please check the USB flash memory if it will have been inserted exactly. Please check the data into the USB flash memory using the PC.
Install data address error!	E001	The boot data may be incorrect.	Please check the data correctly into the USB flash memory. Please retry to install the data. Please try to use the another USB flash memory.
Install data size error!	E002	The boot data size is to large.	
Install data checksum error!	E003	Check sum error (Reading from the USB flash memory).	
Flash ID error!	E004	Cannot write data to the Flash ROM at the assigned address.	
Flash erase error!	E005	An error occurred during to erase data.	
Flash write error!	E006	An error occurred during to write data to the Flash ROM.	
Flash verify error!	E007	An error occurred during to verify data into the Flash ROM.	
Flash checksum error!	E008	Check sum error (Writing to the Flash ROM).	

■ バージョンアップ

ヤマハホームページからバージョンアッププログラムをダウンロードしてください。

・書き換えFlash一覧

CVP-501/501PE	Main Program	DML	IC19

・ファイル名

CVP-501INST.PRG
CVP-501mainprg1.prg – CVP-501mainprg5.prg

・インストール手順

⚠ 作業中に電源を切らないでください。
特に、インストール開始直後に電源を切るとブートが壊れ、Flash ROMの張替が必要となります。作業中にUSBフラッシュメモリーを抜かないで下さい。

1 USBフラッシュメモリーを本体に挿入します。
楽器の[USB TO DEVICE] 端子に、書き換え用データー一式が入ったUSBフラッシュメモリーを挿入してください。きちんと奥まで挿入してください。

2 インストールモードで起動します。
［スタート／ストップ］スイッチを押しながら、電源を投入してください。

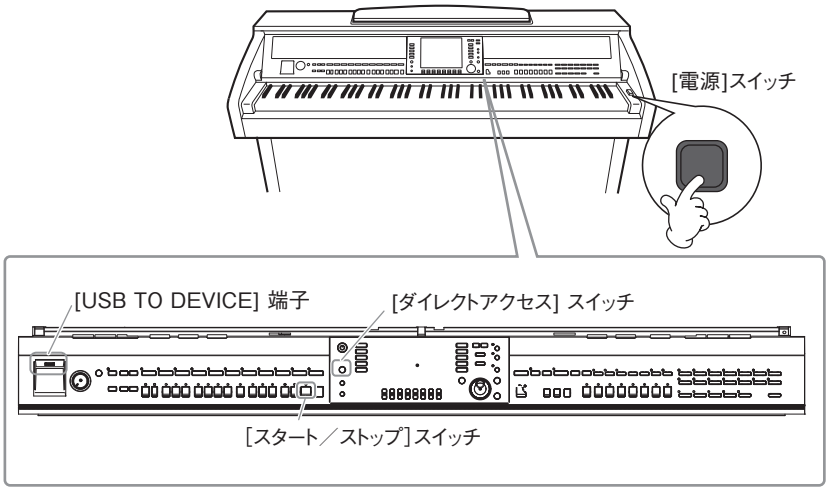

Program installer ver. *.**

インストールを開始するには
[START/STOP]ボタンを押して下さい。
バージョンアップデータを削除するには
[BREAK]ボタンを押して下さい。

注意！
インストールまたはデータ削除中に
電源を切らないでください。

Copyright(C) 2009 Yamaha Corporation

1. ［スタート／ストップスイッチ］を押して、インストールを開始します。
   ※ 画面のメッセージにしたがって進めてください。
2. 自動的にインストールが実行されます。
3. 実行中は以下のような画面となります。

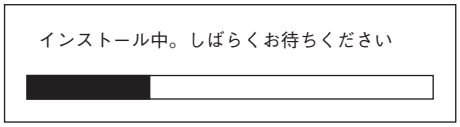

4. インストールが終了すると以下のメッセージが表示されます。

成功：

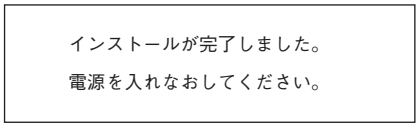

失敗：

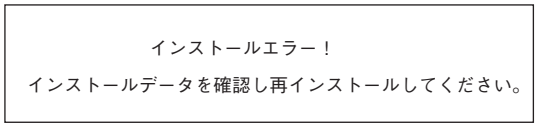

5. 本体の電源を落としてください。

インストール中にエラーメッセージが表示される場合には、エラーメッセージ表（81ページ）を参照ください。

3 バージョンを確認します。

1. ［ダイレクトアクセス］スイッチを押しながら、楽器の電源を投入してください。
2. バージョン表示モードが起動します。
3. Main Programのバージョンが、インストールデータのバージョンと一致していることを確認してください。
4. 全ての項目がOKとなることを確認してください。
5. 問題が無いことを確認したら、楽器の電源を落としてください。

バージョン表示
• CVP-501 (Example)

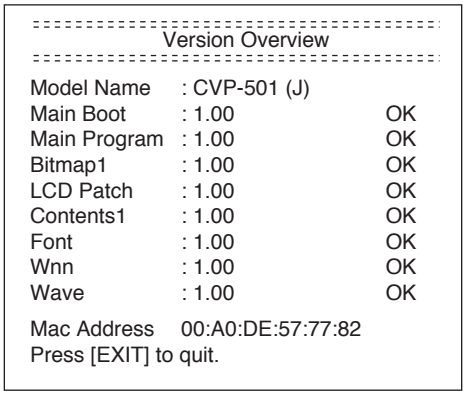

4 作業の完了

これでプログラム書き換え作業は完了です。
作業中のトラブルについては、トラブルシューティング（81ページ）を参照ください。

• トラブルシューティング

作業中に電源が切れた、またはUSBフラッシュメモリーを抜いてしまった。

再インストールが必要です。インストール手順の最初から再実行してください。

インストールモードで起動しても画面が表示されない。

ブートが壊れているため、Flash ROMの張替えが必要です。 (DML:IC19)
インストール開始直後に電源を切るとブートが壊れてしまいますので、取り扱いには十分にご注意ください。

USBフラッシュメモリーをパソコンで複製してインストールしようとしたが、インストールできない。

USBフラッシュメモリーが壊れている可能性がありますので、この場合は別のUSBフラッシュメモリーで再度試してみてください。

画面上にエラーメッセージがでる。

以下の表に従い対応してください。

エラーメッセージ		説明	対応
データー読み込みエラー!		USBフラッシュメモリーからファイルをロードできません。	・USBフラッシュメモリーが正しく挿入されているか確認してください。 ・USBフラッシュメモリーの金属面にゴミなどが付着していないか確認してください。
インストールデータが見つかりません		USBフラッシュメモリーが正しく認識できていないか、USBフラッシュメモリー内にインストールデータがありません。	・USBフラッシュメモリーが正しく挿入されているか確認してください。 ・USBフラッシュメモリー内のデータをパソコンで確認してください。
データアドレスエラー!	E001	ブートデータが不正です。	・インストールデータが正しいか確認してください。 ・再度インストールを実行してください。 ・別のUSBフラッシュメモリーで試してください。
データサイズエラー!	E002	データのサイズが大きすぎます。	
データチェックサムエラー!	E003	チェックサムエラーです。（USBフラッシュメモリーからの読み込み）	
Flash ID エラー!	E004	指定したアドレスでFlash ROMの書き込みが出来ません。	
Flash 消去エラー!	E005	Flashの消去中にエラーが発生しました。	
Flash 書き込みエラー!	E006	Flashの書き込み中にエラーが発生しました。	
Flash ベリファイエラー!	E007	Flashのベリファイ中にエラーが発生しました。	
Flash チェックサムエラー!	E008	チェックサムエラーです。（Flashへの書き込み）	

■ SYSTEM BOOTING FLOW CHART

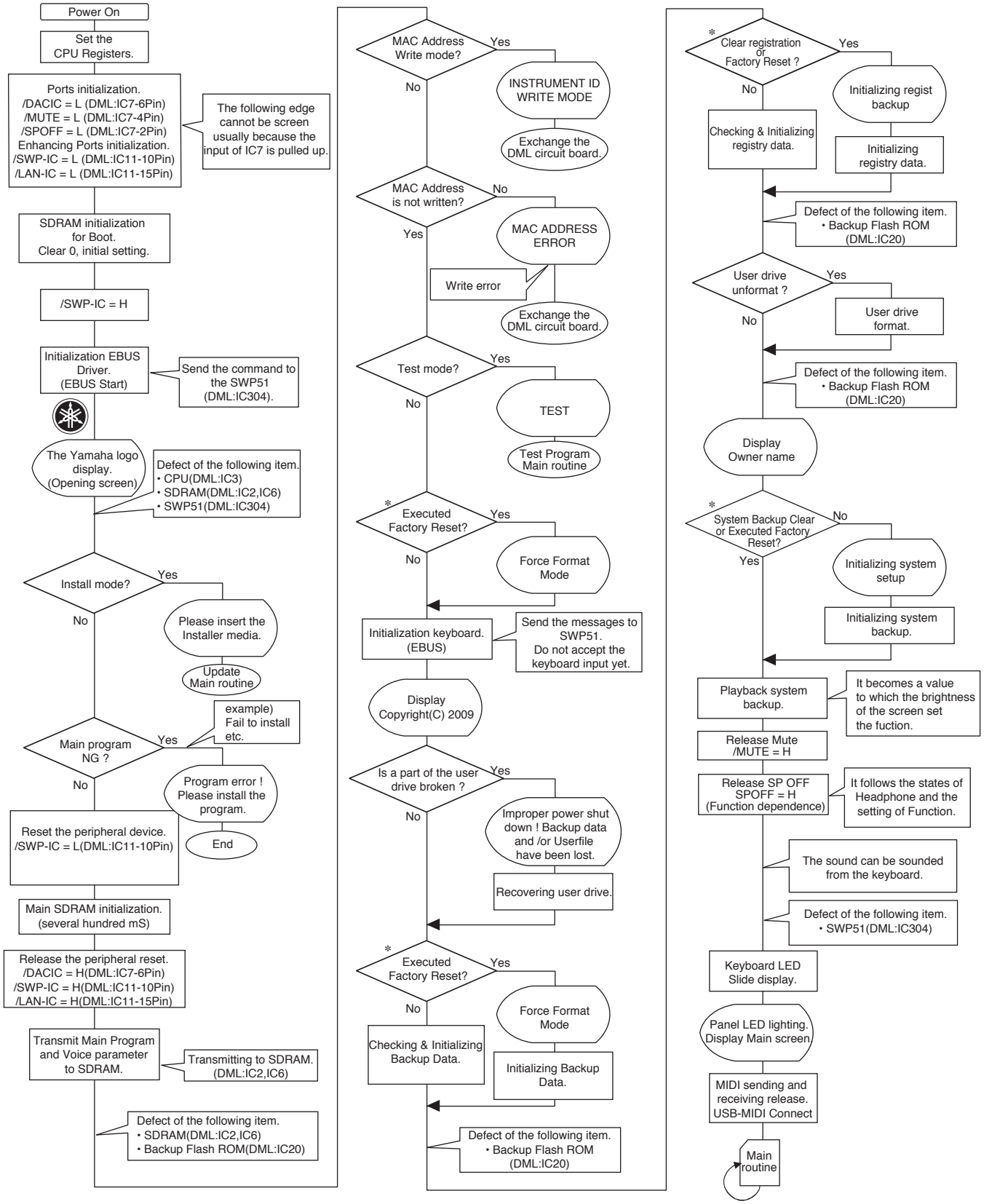

* "Executed factory reset" means "when turning the power on after exciting the factory reset in the test program".

■ システム起動フローチャート

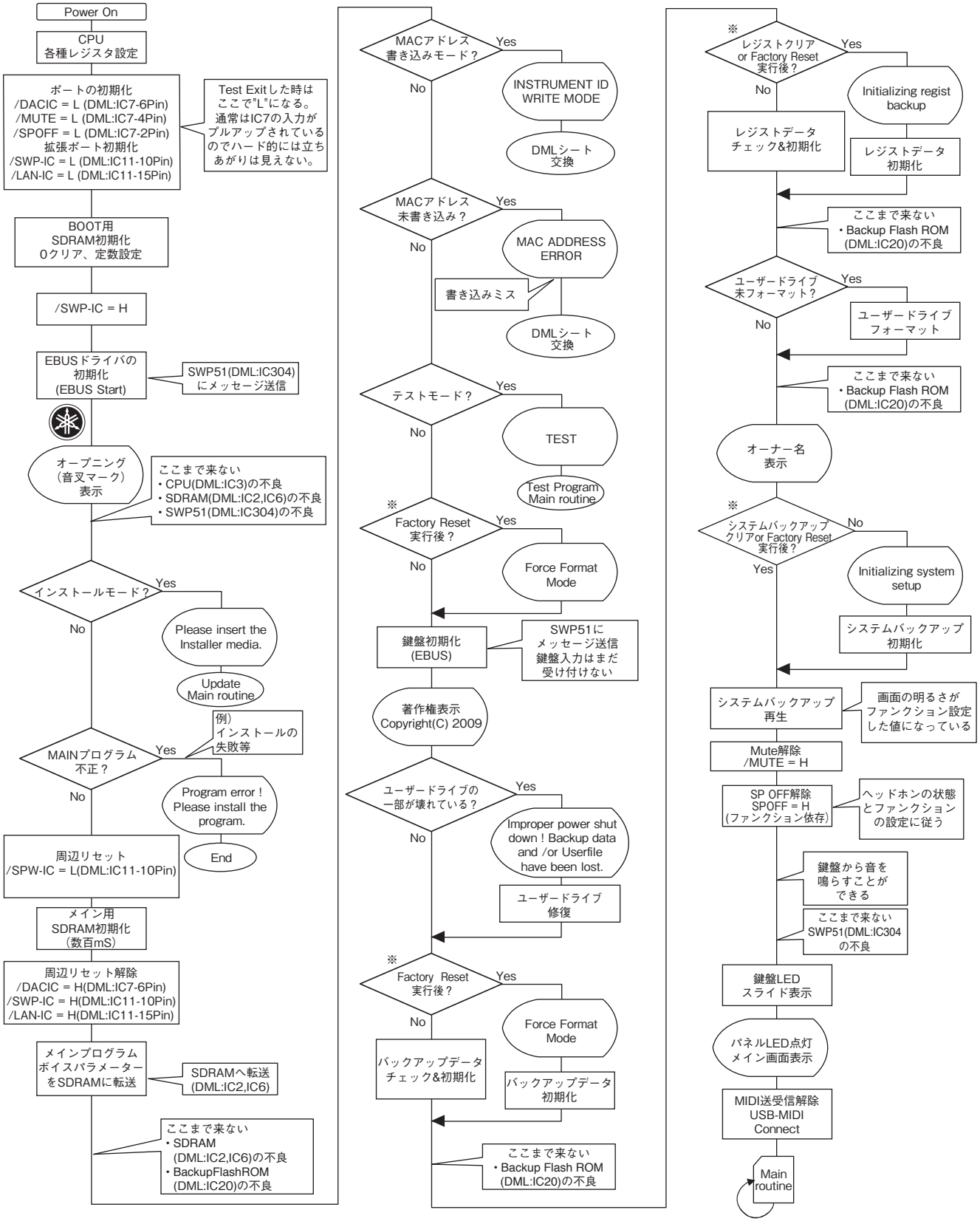

※ Factory Reset実行後とは、テストプログラムの
Factory Reset実行後の電源ON時を指します。

■ MIDI IMPLEMENTATION CHART

YAMAHA [Clavinova] Date : 05-Feb-2009
Model CVP-501 MIDI Implementation Chart Version : 1.0

Function...		Transmitted	Recognized	Remarks
Basic Channel	Default	1 - 16	1 - 16	
	Changed	1 - 16	1 - 16	
Mode	Default	3	3	
	Messages	x	x	
	Altered	**********	x	
Note Number : True voice		0 - 127 **********	0 - 127 0 - 127	
Velocity	Note ON	o 9nH,v=1-127	o 9nH,v=1-127	
	Note OFF	x 9nH,v=0	x	
After Touch	Key's	x	o	
	Ch's	x	o	
Pitch Bend		o	o 0 - 24 semi	
Control Change	0,32	o	o	Bank Select
	1,5,7,10,11	o	o	
	6,38	o	o	Data Entry
	64,65,66,67	o	o	
	71,72,73,74	o	o	Sound Controller
	80,81	o	o	
	84	o	o	Portamento Cntrl
	91,93,94	o	o	Effect Depth
	96,97	x	o	RPN Inc,Dec
	98,99	o	o	NRPN LSB,MSB
	100,101	o	o	RPN LSB,MSB
Prog Change : True #		o 0 - 127 **********	o 0 - 127	
System Exclusive		o	o	
Common	: Song Pos.	x	x	
	: Song Sel.	x	x	
	: Tune	x	x	
System Real Time	: Clock	o	o	
	: Commands	o	o	
Aux Mes-sages	: All Sound Off	x	o (120,126,127)	
	: Reset All Cntrls	x	o (121)	
	: Local ON/OFF	x	o (122)	
	: All Notes OFF	x	o (123-125)	
	: Active Sense	o	o	
	: Reset	x	x	
Notes:				

Mode 1 : OMNI ON , POLY Mode 2 : OMNI ON ,MONO o : Yes
Mode 3 : OMNI OFF, POLY Mode 4 : OMNI OFF,MONO x : No

■ MIDI DATA FORMAT

Many MIDI messages listed in the MIDI Data Format are expressed in decimal numbers, binary numbers and hexadecimal numbers. Hexadecimal numbers may include the letter “H” as a suffix. Also, “n” can freely be defined as any whole number.
To enter data/values, refer to the table below.

Decimal	Hexadecimal	Binary
0	00	0000 0000
1	01	0000 0001
2	02	0000 0010
3	03	0000 0011
4	04	0000 0100
5	05	0000 0101
6	06	0000 0110
7	07	0000 0111
8	08	0000 1000
9	09	0000 1001
10	0A	0000 1010
11	0B	0000 1011
12	0C	0000 1100
13	0D	0000 1101
14	0E	0000 1110
15	0F	0000 1111
16	10	0001 0000
17	11	0001 0001
18	12	0001 0010
19	13	0001 0011
20	14	0001 0100
21	15	0001 0101
22	16	0001 0110
23	17	0001 0111
24	18	0001 1000
25	19	0001 1001
26	1A	0001 1010
27	1B	0001 1011
28	1C	0001 1100
29	1D	0001 1101
30	1E	0001 1110
31	1F	0001 1111

Decimal	Hexadecimal	Binary
32	20	0010 0000
33	21	0010 0001
34	22	0010 0010
35	23	0010 0011
36	24	0010 0100
37	25	0010 0101
38	26	0010 0110
39	27	0010 0111
40	28	0010 1000
41	29	0010 1001
42	2A	0010 1010
43	2B	0010 1011
44	2C	0010 1100
45	2D	0010 1101
46	2E	0010 1110
47	2F	0010 1111
48	30	0011 0000
49	31	0011 0001
50	32	0011 0010
51	33	0011 0011
52	34	0011 0100
53	35	0011 0101
54	36	0011 0110
55	37	0011 0111
56	38	0011 1000
57	39	0011 1001
58	3A	0011 1010
59	3B	0011 1011
60	3C	0011 1100
61	3D	0011 1101
62	3E	0011 1110
63	3F	0011 1111

Decimal	Hexadecimal	Binary
64	40	0100 0000
65	41	0100 0001
66	42	0100 0010
67	43	0100 0011
68	44	0100 0100
69	45	0100 0101
70	46	0100 0110
71	47	0100 0111
72	48	0100 1000
73	49	0100 1001
74	4A	0100 1010
75	4B	0100 1011
76	4C	0100 1100
77	4D	0100 1101
78	4E	0100 1110
79	4F	0100 1111
80	50	0101 0000
81	51	0101 0001
82	52	0101 0010
83	53	0101 0011
84	54	0101 0100
85	55	0101 0101
86	56	0101 0110
87	57	0101 0111
88	58	0101 1000
89	59	0101 1001
90	5A	0101 1010
91	5B	0101 1011
92	5C	0101 1100
93	5D	0101 1101
94	5E	0101 1110
95	5F	0101 1111

Decimal	Hexadecimal	Binary
96	60	0110 0000
97	61	0110 0001
98	62	0110 0010
99	63	0110 0011
100	64	0110 0100
101	65	0110 0101
102	66	0110 0110
103	67	0110 0111
104	68	0110 1000
105	69	0110 1001
106	6A	0110 1010
107	6B	0110 1011
108	6C	0110 1100
109	6D	0110 1101
110	6E	0110 1110
111	6F	0110 1111
112	70	0111 0000
113	71	0111 0001
114	72	0111 0010
115	73	0111 0011
116	74	0111 0100
117	75	0111 0101
118	76	0111 0110
119	77	0111 0111
120	78	0111 1000
121	79	0111 1001
122	7A	0111 1010
123	7B	0111 1011
124	7C	0111 1100
125	7D	0111 1101
126	7E	0111 1110
127	7F	0111 1111

- Except the table above, for example 144-159 (decimal)/9nH/1001 0000-1001 1111 (binary) denotes the Note On Message for each channel (1-16). 176-191/BnH/1011 0000-1011 1111 denotes the Control Change Message for each channel (1-16). 192-207/CnH/ 1100 0000-1100 1111 denotes the Program Change Message for each channel (1-16). 240/F0H/1111 0000 denotes the start of a System Exclusive Message. 247/F7H/1111 0111 denotes the end of a System Exclusive Message.
- aaH (hexadecimal)/0aaaaaaa (binary) denotes the data address. The address contains High, Mid, and Low.
- bbH/0bbbbbbb denotes the byte count.
- ccH/0ccccccc denotes the check sum.
- ddH/0ddddddd denotes the data/value.

MIDI CHANNEL MESSAGE (1)

								[MIDI]											[Song Creator]		
MIDI Events	Status byte	1st Data byte			2nd Data byte			Voice		MIDI Reception					MIDI Transmission				PLAY	REC	
	Status	Data	(HEX)	Parameter	Data	(HEX)	Parameter	Regular/Drum/ Natural/Organ Voice	Mic/Vocal Harmony	Song	Right1/ Right2/ Left	Keyboard	Style	Extra	Right1/ Right2/ Left	Style	Song	Upper Lower	PLAY	REW	From panel (Right1/ Right2/ Left)
Key Off [GM1] [GM2]	8nH (n: Channel Number)	kk		Key no. (0-127)	vv		Velocity (0-127)	O	O (Harmony Channel/ Melody Channel)	O	O	O	O	O	X	O	O	X	O	X	X
Key On [GM1] [GM2]	9nH (n: Channel Number)	kk		Key no. (0-127)	vv		Key On: vv=1-127 Key Off: vv=0	O	O (Harmony Channel/ Melody Channel)	O	O	O	O	O	●	O	O	●	O	X	O
Control Change	BnH	0	(00H)	Bank Select MSB [GM2]	0 8 8 8 64 104 120 121 126 127	00H 08H 08H 08H 40H 68H 78H 79H 7EH 7FH	Normal Mega Voice SA Voice SA2 Voice SFX Voice Normal GM2 Rhythm GM2 Normal SFX Kit Drum Kit	O	X	O	O	O (Right1)	O	O	●	●	●	X	O	O	O
		1	(01H)	Modulation [GM1] [GM2]	0-127	(00H...7FH)	Data	O	X	O	O	O (All Keyboard parts)	O	O	●	O	O	●	O	O	O
		5	(05H)	Portamento Time [GM2]	0-127	(00H...7FH)	Data	O (Except Organ Flutes)	X	O	O	O (All Keyboard parts)	X	O	●	X	O	X	O	O	O
		6	(06H)	Data Entry MSB [GM2]	0-127	(00H...7FH)	Data	O	O (Harmony Channel/ Melody Channel)	O	O	O (All Keyboard parts)	O	O	●	O	O	X	O	X	O
		7	(07H)	Main Volume [GM1] [GM2]	0-127	(00H...7FH)	Data	O	O (A/D Part Receive Channel)	O	O	O (All Keyboard parts)	O	O	●	●	●	X	O	O	O
		10	(0AH)	Panpot [GM1] [GM2]	0-127	(00H...7FH)	L64...C...R63	O	O (A/D Part Receive Channel)	O	O	O (All Keyboard parts)	O	O	●	●	●	X	O	O	O
		11	(0BH)	Expression [GM1] [GM2]	0-127	(00H...7FH)	Data	O	X	O	O	O (All Keyboard parts)	O	O	●	●	●	●	O	O	O
		32	(20H)	Bank Select LSB [GM2]	0-127	(00H...7FH)	Data	O	X	O	O	O (Right1)	O	O	●	●	●	X	O	O	O
		38	(26H)	Data Entry LSB [GM2]	0-127	(00H...7FH)	Data	O	X	O	O	O (All Keyboard parts)	X	O	●	X	O	X	O	X	O
		64	(40H)	Sustain (Damper) [GM1] [GM2]	0-127	(00H...7FH)	Data	O	O (Harmony Channel/ Melody Channel)	O	O	O (All Keyboard parts)	X	O	●	X	O	●	O	O	O
		65	(41H)	Portamento [GM2]	0-127	(00H...7FH)	0...63, 64...127 (OFF, ON)	O (Except Natural Piano, Organ Flutes)	X	O	O	O (All Keyboard parts)	X	O	●	X	O	●	O	O	O
		66	(42H)	Sostenuto [GM2]	0-127	(00H...7FH)	0...63, 64...127 (OFF, ON)	O	X	O	O	O (All Keyboard parts)	X	O	●	X	O	●	O	O	O
		67	(43H)	Soft Pedal [GM2]	0-127	(00H...7FH)	0...63, 64...127 (OFF, ON)	O	X	O	O	O (All Keyboard parts)	X	O	●	X	O	●	O	O	O
		71	(47H)	Harmonic Content [GM2]	0-127	(00H...7FH)	-64...0...+63	O	X	O	O	O (All Keyboard parts)	O	O	●	●	●	X	O	O	O
		72	(48H)	Release Time [GM2]	0-127	(00H...7FH)	-64...0...+63	O	X	O	O	O (All Keyboard parts)	O	O	●	O	O	X	O	O	O
		73	(49H)	Attack Time [GM2]	0-127	(00H...7FH)	-64...0...+63	O	X	O	O	O (All Keyboard parts)	O	O	●	O	O	X	O	O	O
		74	(4AH)	Brightness [GM2]	0-127	(00H...7FH)	-64...0...+63	O	X	O	O	O (All Keyboard parts)	O	O	●	●	●	X	O	O	O
		75	(4BH)	Decay Time [GM2]	0-127	(00H...7FH)	-64...0...+63	O	X	O	O	O (All Keyboard parts)	O	O	X	X	O	X	O	O	X
		76	(4CH)	Vibrato Rate [GM2]	0-127	(00H...7FH)	-64...0...+63	O	X	O	O	O (All Keyboard parts)	O	O	X	X	O	X	O	O	X
		77	(4DH)	Vibrato Depth [GM2]	0-127	(00H...7FH)	-64...0...+63	O	X	O	O	O (All Keyboard parts)	O	O	X	X	O	X	O	O	X
		78	(4EH)	Vibrato Delay [GM2]	0-127	(00H...7FH)	-64...0...+63	O	X	O	O	O (All Keyboard parts)	O	O	X	X	O	X	O	O	X
		80	(50H)	General Purpose Controller (Articulation 1)	0-127	(00H...7FH)	0: OFF 127: ON	O (SA/SA2 Voice only)	X	O	X	X	X	X	●	X	O	X	O	O	O
		81	(51H)	General Purpose Controller (Articulation 2)	0-127	(00H...7FH)	0: OFF 127: ON	O (SA2 Voice only)	X	O	X	X	X	X	●	X	O	X	O	O	O
		84	(54H)	Portamento Control	0-127	(00H...7FH)	Key no. (0-127)	O	X	O	O	X	O	O	O	●	O	X	O	X	O
		91	(5BH)	Effect1 Depth (Reverb Send Level) [GM2]	0-127	(00H...7FH)	Data	O	O (A/D Part Receive Channel)	O	O	O (All Keyboard parts)	O	O	●	●	●	X	O	O	O
		93	(5DH)	Effect3 Depth (Chorus Send Level) [GM2]	0-127	(00H...7FH)	Data	O	O (A/D Part Receive Channel)	O	O	O (All Keyboard parts)	O	O	●	●	●	X	O	O	O
		94	(5EH)	Effect4 Depth (Variation Send Level)	0-127	(00H...7FH)	Data	O	X	O	O	O (All Keyboard parts)	O	O	O	●	●	X	O	O	X Multi Part Record-ing
		96	(60H)	RPN Increment	-	-	The data byte is ignored.	O	O (Harmony Channel/ Melody Channel)	O	O	X	O	O	X	X	O	X	O	X	X

●: Transmitted via panel operations and keyboard/controller performances.

[MIDI] [Song Creator]

MIDI Events	Status byte	1st Data byte			2nd Data byte			Voice		MIDI Reception					MIDI Transmission				PLAY	REC	
	Status	Data	(HEX)	Parameter	Data	(HEX)	Parameter	Regular/Drum/ Natural/Organ Voice	Mic/Vocal Harmony	Song	Right1/ Right2/ Left	Keyboard	Style	Extra	Right1/ Right2/ Left	Style	Song	Upper Lower	PLAY	REW	From panel (Right1/ Right2/ Left)
		97	(61H)	RPN Decrement	-	-	The data byte is ignored.	O	O (Harmony Channel/ Melody Channel)	O	O	X	O	O	X	X	O	X	O	X	X
		98	(62H)	NRPN LSB	0-127	(00H...7FH)	Data	O	O (Harmony Channel/ Melody Channel)	O	O	X	O	O	●	O	O	X	O	O	O
		99	(63H)	NRPN MSB	0-127	(00H...7FH)	Data	O	O (Harmony Channel/ Melody Channel)	O	O	X	O	O	●	O	O	X	O	O	O
		100	(64H)	RPN LSB [GM2]	0-127	(00H...7FH)	Data	O	O (Harmony Channel/ Melody Channel)	O	O	O (All Keyboard parts)	O	O	●	O	O	X	O	O	O
		101	(65H)	RPN MSB [GM2]	0-127	(00H...7FH)	Data	O	O (Harmony Channel/ Melody Channel)	O	O	O (All Keyboard parts)	O	O	●	O	O	X	O	O	O
Mode Message	BnH (n: Channel Number)	120	(78H)	All Sound Off [GM2]	0	(00H)	Data	O	X	O	O	O (All Keyboard parts)	O	O	X	X	O	X	O	X	X
		121	(79H)	Reset All Controllers [GM1] [GM2]	0	(00H)	Data	O	X	O	X	X	X	X	X	X	O	X	O	X	X
		122	(7AH)	Local Control	0 127	(00H) (7FH)	OFF ON	-	-	O					X	X	X	X	X	X	X
		123	(7BH)	All Note Off [GM1] [GM2]	0	(00H)	Data	O	O (Harmony Channel/ Melody Channel)	O	O	O (All Keyboard parts)	O	O	X	X	O	X	O	X	X
		124	(7CH)	Omni Off [GM2]	0	(00H)	Data	O	X	O *1	X	X	X	X	X	X	O	X	O	X	X
		125	(7DH)	Omni On [GM2]	0	(00H)	Data	O	X	O *2	X	X	X	X	X	X	O	X	O	X	X
		126	(7EH)	Mono [GM2]	0-16	(00H...10H)	Data	O	X	O	X	X	X	X	X	X	O	X	O	X	X
		127	(7FH)	Poly [GM2]	0	(00H)	Data	O	X	O	X	X	X	X	X	X	O	X	O	X	X
Program Change [GM1] [GM2]	CnH (n: Channel Number)	pp	(00H... 7FH)	Voice Number (0-127)	-	-	-	O	X	O	O	O (Right1)	O	O	●	●	●	X	O	O	O
Channel After Touch [GM1] [GM2]	DnH (n: Channel Number)	vv	(00H... 7FH)	Data	-	-	-	O	X	O	O	O (All Keyboard parts)	X	O	X	X	O	X	O	X	O
Polyphonic After Touch	AnH (n: Channel Number)	kk	(00H... 7FH)	Key no. (0-127)	vv	(00H...7FH)	Data	O	X	O	X	X	X	X	X	X	O	X	O	X	X
Pitch Bend Change [GM1] [GM2]	EnH (n: Channel Number)	cc	(00H... 7FH)	LSB	dd	(00H...7FH)	MSB	O	O (Harmony Channel/ Melody Channel)	O	O	O (All Keyboard parts)	O	O	●	O	O	●	O	O	O
Realtime Message	F8H MIDI Clock	-		-	-		-	-	-	O (Received when the Clock is set to MIDI, USB1, or USB2.)					O (Transmitted when the Clock is set to Internal and the Transmit Clock is set to on.)				-	-	-
	FAH Start	-		-	-		-	-	-	O (Received when the Clock is set to MIDI, USB1, or USB2.)					O (Transmitted when the Transmit Clock is set to on.)				-	-	-
	FBH Continue	-		-	-		-	-	-	X					X				-	-	-
	FCH Stop	-		-	-		-	-	-	O (Received when the Clock is set to MIDI, USB1, or USB2.)					O (Transmitted when the Transmit Clock is set to on.)				-	-	-
	FEH Active Sense [GM2]	-		-	-		-	-	-	O					O				-	-	-
	FFH System Reset	-		-	-		-	-	-	X					X				-	-	-

●: Transmitted via panel operations and keyboard/controller performances.

About Mic/Vocal Harmony column:
(Harmony Channel/Melody Channel): The relevant parameters are received by the song part designated by the Effect's Harmony Channel Parameter or Melody Channel Parameter.
(A/D Part Receive Channel): The relevant parameters are received by the song part designated by the XG's AD Part Receive Ch.

*1: Same operation as when receiving All Note Off.
*2: Same operation as when receiving All Note Off. OMNI ON is not enabled.

Mic./Vocal Harmony

CVP-501	X
CVP-503	O
CVP-505	O
CVP-509	O

SA (Super Articulation)

CVP-501	X
CVP-503	X
CVP-505	O
CVP-509	O

SA2 (Super Articulation 2)

CVP-501	X
CVP-503	X
CVP-505	X
CVP-509	O

[GM1] ... GM Required Parameter
[GM2] ... GM Level 2 Required Parameter

MIDI CHANNEL MESSAGE (2)

NRPN [MIDI] [Song Creator]

NRPN		Data Entry		Parameter	Data Range	Voice		MIDI Reception					MIDI Transmission				PLAY		REC
MSB	LSB	MSB	LSB			Regular/Drum/ Natural/Organ Voice	Mic/Vocal Harmony	Song	Right1/ Right2/ Left	Keyboard	Style	Extra	Right1/ Right2/ Left	Style	Song	Upper Lower	PLAY	REW	From panel (Right1/ Right2/ Left)
01H	08H	mmH	--	Vibrato Rate	mm: 00H-40H-7FH (-64...0...+63)	O	O (Harmony Channel/Melody Channel)	O	O	X	O	O	●	O	O	X	O	O	O
01H	09H	mmH	--	Vibrato Depth	mm: 00H-40H-7FH (-64...0...+63)	O	O (Harmony Channel/Melody Channel)	O	O	X	O	O	●	O	O	X	O	O	O
01H	0AH	mmH	--	Vibrato Delay	mm: 00H-40H-7FH (-64...0...+63)	O	O (Harmony Channel/Melody Channel)	O	O	X	O	O	●	O	O	X	O	O	O
01H	20H	mmH	--	Low Pass Filter Cutoff Frequency	mm: 00H-40H-7FH (-64...0...+63)	O	X	O	X	X	O	X	X	X	O	X	O	O	X
01H	21H	mmH	--	Low Pass Filter Resonance	mm: 00H-40H-7FH (-64...0...+63)	O	X	O	X	X	O	X	X	X	O	X	O	O	X
01H	30H	mmH	--	EQ Bass Gain	mm: 00H-40H-7FH (-64...0...+63)	O	X	O	X	X	O	X	X	X	O	X	O	O	X
01H	31H	mmH	--	EQ Treble Gain	mm: 00H-40H-7FH (-64...0...+63)	O	X	O	X	X	O	X	X	X	O	X	O	O	X
01H	34H	mmH	--	EQ Bass Frequency	mm: 04H-28H (32...2.0k[Hz])	O	X	O	X	X	X	X	X	X	O	X	O	O	X
01H	35H	mmH	--	EQ Treble Frequency	mm: 1CH-3AH (500...16.0k[Hz])	O	X	O	X	X	X	X	X	X	O	X	O	O	X
01H	63H	mmH	--	EG Attack Time	mm: 00H-40H-7FH (-64...0...+63)	O	X	O	X	X	O	X	X	X	O	X	O	O	X
01H	64H	mmH	--	EG Decay Time	mm: 00H-40H-7FH (-64...0...+63)	O	X	O	O	X	O	O	●	O	O	X	O	O	O
01H	66H	mmH	--	EG Release	mm: 00H-40H-7FH (-64...0...+63)	O	X	O	X	X	O	X	X	X	O	X	O	O	X
14H	rrH	mmH	--	Drum Low Pass Filter Cutoff Frequency	rr: drum instrument note number mm: 00H-40H-7FH (-64...0...+63)	O (Drum only)	X	O	X	X	X	X	X	O	O	X	O	X	X
15H	rrH	mmH	--	Drum Low Pass Filter Resonance	rr: drum instrument note number mm: 00H-40H-7FH (-64...0...+63)	O (Drum only)	X	O	X	X	X	X	X	O	O	X	O	X	X
16H	rrH	mmH	--	Drum EG Attack Rate	rr: drum instrument note number mm: 00H-40H-7FH (-64...0...+63)	O (Drum only)	X	O	X	X	X	X	X	O	O	X	O	X	X
17H	rrH	mmH	--	Drum EG Decay Rate	rr: drum instrument note number mm: 00H-40H-7FH (-64...0...+63)	O (Drum only)	X	O	X	X	X	X	X	O	O	X	O	X	X
18H	rrH	mmH	--	Drum Pitch Coarse	rr: drum instrument note number mm: 00H-40H-7FH (-64...0...+63)	O (Drum only)	X	O	X	X	X	X	X	O	O	X	O	X	X
19H	rrH	mmH	--	Drum Pitch Fine	rr: drum instrument note number mm: 00H-40H-7FH (-64...0...+63)	O (Drum only)	X	O	X	X	X	X	X	O	O	X	O	X	X
1AH	rrH	mmH	--	Drum Level	rr: drum instrument note number mm: 00H-7FH (0...127)	O (Drum only)	X	O	X	X	X	X	X	O	O	X	O	X	X
1CH	rrH	mmH	--	Drum Pan	rr: drum instrument note number mm: 00H, 01H-40H-7FH (RND, L63...C...R63)	O (Drum only)	X	O	X	X	X	X	X	O	O	X	O	X	X
1DH	rrH	mmH	--	Drum Reverb Send Level	rr: drum instrument note number mm: 00H-7FH (0...127)	O (Drum only)	X	O	X	X	X	X	X	O	O	X	O	X	X
1EH	rrH	mmH	--	Drum Chorus Send Level	rr: drum instrument note number mm: 00H-7FH (0...127)	O (Drum only)	X	O	X	X	X	X	X	O	O	X	O	X	X
1FH	rrH	mmH	--	Drum Variation Send Level	rr: drum instrument note number mm: 00H-7FH (0...127) (Variation Connection=SYSTEM) mm: 00H, 01H-7FH (OFF, ON) (Variation Connection=INSERTION)	O (Drum only)	X	O	X	X	X	X	X	O	O	X	O	X	X
30H	rrH	mmH	--	Drum EQ Bass Gain	rr: drum instrument note number mm: 00H-7FH (0...127)	X	X	X	X	X	X	X	X	X	X	X	X	X	X
31H	rrH	mmH	--	Drum EQ Treble Gain	rr: drum instrument note number mm: 00H-7FH (0...127)	X	X	X	X	X	X	X	X	X	X	X	X	X	X
34H	rrH	mmH	--	Drum EQ Bass Frequency	rr: drum instrument note number mm: 04H-28H (32...2.0k[Hz])	X	X	X	X	X	X	X	X	X	X	X	X	X	X
35H	rrH	mmH	--	Drum EQ Treble Frequency	rr: drum instrument note number mm: 1CH-3AH (500...16.0k[Hz])	X	X	X	X	X	X	X	X	X	X	X	X	X	X

●: Transmitted via panel operations and keyboard/controller performances.

NRPN MSB: 14H-1FH (for drums) message is accepted as long as the channel is set with a drum voice.
Data Entry LSB: Ignored.

NRPN (Vocal Harmony) [MIDI] [Song Creator]

NRPN		Data Entry		Parameter	Data Range	Voice		MIDI Reception					MIDI Transmission				PLAY		REC
MSB	LSB	MSB	LSB			Regular/Drum/ Natural/Organ Voice	Mic/Vocal Harmony	Song	Right1/ Right2/ Left	Keyboard	Style	Extra	Right1/ Right2/ Left	Style	Song	Upper Lower	PLAY	REW	From panel (Right1/ Right2/ Left)
00H	00H	mmH	--	Harmony Mute	mm: 00H-3FH, 40H-7FH (Off, On)	X	O (Harmony Channel)	X	X	X	X	X	X	X	O	X	O	X	X
01H	1AH	mmH	--	Detune Modulation	mm: 00H-7FH (0...127)	X	O (Harmony Channel)	X	X	X	X	X	X	X	O	X	O	X	X
02H	10H	mmH	--	Harmony1 Volume	mm: 00H-7FH (0...127)	X	O (Harmony Channel)	X	X	X	X	X	X	X	●	X	O	X	X
02H	11H	mmH	--	Harmony2 Volume	mm: 00H-7FH (0...127)	X	O (Harmony Channel)	X	X	X	X	X	X	X	●	X	O	X	X
02H	12H	mmH	--	Harmony3 Volume	mm: 00H-7FH (0...127)	X	O (Harmony Channel)	X	X	X	X	X	X	X	●	X	O	X	X
02H	20H	mmH	--	Harmony1 Pan	mm: 00H, 01H-40H-7FH (RND, L63...C...R63)	X	O (Harmony Channel)	X	X	X	X	X	X	X	●	X	O	X	X
02H	21H	mmH	--	Harmony2 Pan	mm: 00H, 01H-40H-7FH (RND, L63...C...R63)	X	O (Harmony Channel)	X	X	X	X	X	X	X	●	X	O	X	X
02H	22H	mmH	--	Harmony3 Pan	mm: 00H, 01H-40H-7FH (RND, L63...C...R63)	X	O (Harmony Channel)	X	X	X	X	X	X	X	●	X	O	X	X
02H	30H	mmH	--	Harmony1 Detune	mm: 00H-40H-7FH (-64...0...+63)	X	O (Harmony Channel)	X	X	X	X	X	X	X	●	X	O	X	X
02H	31H	mmH	--	Harmony2 Detune	mm: 00H-40H-7FH (-64...0...+63)	X	O (Harmony Channel)	X	X	X	X	X	X	X	●	X	O	X	X
02H	32H	mmH	--	Harmony3 Detune	mm: 00H-40H-7FH (-64...0...+63)	X	O (Harmony Channel)	X	X	X	X	X	X	X	●	X	O	X	X

●: Transmitted via panel operations and keyboard/controller performances.
Message is sent to the Song Channel part set in Mic Setting → Vocoder Control → Song Channel.

Data Entry LSB: Ignored.

RPN [MIDI] [Song Creator]

RPN		Data Entry		Parameter	Data Range	Voice		MIDI Reception					MIDI Transmission				PLAY	REC	REC
MSB	LSB	MSB	LSB			Regular/Drum/ Natural/Organ Voice	Mic/Vocal Harmony	Song	Right1/ Right2/ Left	Keyboard	Style	Extra	Right1/ Right2/ Left	Style	Song	Upper Lower	PLAY	REW	From panel (Right1/ Right2/Left)
00H	00H	mmH	--	Pitch Bend Sensitivity [GM1] [GM2]	mm: 00H-18H (0...+24[semitones])	O	O (Harmony Channel/Melody Channel)	O	O	O (All Keyboard parts)	O	O	●	O	O	X	O	O	O
00H	01H	mmH	llH	Fine Tune [GM1] [GM2]	mm ll: 00H 00H -100[cent] ... mm ll: 40H 00H 0[cent] ... mm ll: 7FH 7FH 100[cent]	O	X	O	O	O (All Keyboard parts)	O	O	●	O	O	X	O	O	O
00H	02H	mmH	--	Coarse Tune [GM1] [GM2]	mm: 28H-40H-58H (-24...0...+24[semitones])	O	X	O	O	O (All Keyboard parts)	O	O	X	O	O	X	O	O	X
00H	05H	mmH	llH	Modulation Sensitivity [GM2]	mm: Specified in semitone steps ll: Specified in 100/128 cent steps	O	X	O	X	X	X	X	X	X	O	X	O	X	X
7FH	7FH	--	--	Null [GM2]	-	O	O	O	O	O (All Keyboard parts)	O	O	X	O	O	X	O	X	X

●: Transmitted via panel operations and keyboard/controller performances.

About Mic/Vocal Harmony column:
The relevant parameters are received by the song part designated by the Effect's Harmony Channel Parameter or Melody Channel Parameter.

Mic./Vocal Harmony

CVP-501	X
CVP-503	O
CVP-505	O
CVP-509	O

[GM1] ... GM Required Parameter
[GM2] ... GM Level2 Required Parameter

XG PARAMETER CHANGE TABLE

* Not received when Receive System Exclusive Message Parameters is set to off.
* Not transmitted when Transmit System Exclusive Message Parameters is set to off.

MIDI Parameter Change table (XG SYSTEM)

[MIDI] [Song Creator]

Address (H)			Size (H)	Data (H)	Parameter	Description	XG Default (H)	Voice		MIDI Reception					MIDI Transmission				PLAY	REC	REC
								Regular/Drum/ Natural/Organ Voice	Mic/ Vocal Harmony	Song	Right1/ Right2/ Left	Keyboard	Style	Extra	Right1/ Right2/ Left	Style	Song	Upper Lower	PLAY	REW	From panel (Right1/ Right2/Left)
00	00	00 01 02 03	4	00-0F 00-0F 00-0F 00-0F	MASTER TUNE	-102.4...0...+102.3[cent] 1st bit3-0 -> bit15-12 2nd bit3-0 -> bit11-8 3rd bit3-0 -> bit7-4 4th bit3-0 -> bit3-0	*Panel setting value	O	O	O			●						O	X	X
		04	1	00-7F	MASTER VOLUME	0...127	7F	O	X	O (Available for extra parts of a song)			O						O	O	X
		05	1	00-7F	MASTER ATTENUATOR	0...127	00	X	X	X			X						X	X	X
		06	1	28-58	TRANSPOSE	-24...0...+24[semitones]	40	O	O	O (Available for extra parts of a song)			O						O	O	X
		7D	1	N	DRUM SETUP RESET	N: Drum setup number	-	O (Drum only)	X	O (Available for extra parts of a song)			O						O	X	X
		7E	1	00	XG SYSTEM ON	00=XG system ON	-	O	X	O (Available for extra parts of a song)			O						O	X	O
		7F	1	00	ALL PARAMETER RESET	00=ON	-	O	X	O (Available for extra parts of a song)			O						O	X	X

TOTAL SIZE 07
●: Transmitted via panel operations

MIDI Parameter Change table (SYSTEM INFORMATION)

[MIDI] [Song Creator]

Address (H)			Size (H)	Data (H)	Parameter	Description	Voice		MIDI Reception					MIDI Transmission				PLAY	REC	REC
							Regular/Drum/ Natural/Organ Voice	Mic/ Vocal Harmony	Song	Right1/ Right2/ Left	Keyboard	Style	Extra	Right1/ Right2/ Left	Style	Song	Upper Lower	PLAY	REW	From panel (Right1/ Right2/Left)
01	00	00 ... 0D 0E 0F	E ... 20-7F 1 1	20-7F ... ... Model Name 14 NOT USED NOT USED	Model Name 1	32...127 (ASCII CHARACTER) ... 32...127 (ASCII CHARACTER)	-	-	-					O (Available only when receiving requests via MIDI)				-	-	-

TOTAL SIZE 10
Transmitted in response to Dump Request. Not received.

MIDI Parameter Change table (EFFECT1)

[MIDI] [Song Creator]

Address (H)			Size (H)	Data (H)	Parameter	Description	XG Default (H)	Voice		MIDI Reception					MIDI Transmission				PLAY	REC	REC
								Regular/Drum/ Natural/Organ Voice	Mic/ Vocal Harmony	Song	Right1/ Right2/ Left	Keyboard	Style	Extra	Right1/ Right2/ Left	Style	Song	Upper Lower	PLAY	REW	From panel (Right1/ Right2/Left)
02	01	00	2	00-7F 00-7F	REVERB TYPE MSB REVERB TYPE LSB	Refer to Effect Parameter List	01 (=HALL1) 00	O	O	O			●						O	O	O
		02	1	00-7F	REVERB PARAMETER 1		Depends on Reverb Type	O	O	O			●						O	O	O
		03	1	00-7F	REVERB PARAMETER 2		Depends on Reverb Type	O	O	O			●						O	O	O
		04	1	00-7F	REVERB PARAMETER 3		Depends on Reverb Type	O	O	O			●						O	O	O
		05	1	00-7F	REVERB PARAMETER 4		Depends on Reverb Type	O	O	O			●						O	O	O
		06	1	00-7F	REVERB PARAMETER 5		Depends on Reverb Type	O	O	O			●						O	O	O
		07	1	00-7F	REVERB PARAMETER 6		Depends on Reverb Type	O	O	O			●						O	O	O
		08	1	00-7F	REVERB PARAMETER 7		Depends on Reverb Type	O	O	O			●						O	O	O
		09	1	00-7F	REVERB PARAMETER 8	Refer to Effect Parameter List	Depends on Reverb Type	O	O	O			●						O	O	O

Address (H)			Size (H)	Data (H)	Parameter	Description	XG Default (H)	[MIDI] Voice		[MIDI] MIDI Reception					[MIDI] MIDI Transmission				[Song Creator] PLAY		[Song Creator] REC
								Regular/Drum/ Natural/Organ Voice	Mic/ Vocal Harmony	Song	Right1/ Right2/ Left	Keyboard	Style	Extra	Right1/ Right2/ Left	Style	Song	Upper Lower	PLAY	REW	From panel (Right1/ Right2/Left)
		0A	1	00-7F	REVERB PARAMETER 9		Depends on Reverb Type	O	O		O					●			O	O	O
		0B	1	00-7F	REVERB PARAMETER 10		Depends on Reverb Type	O	O		O					●			O	O	O
		0C	1	00-7F	REVERB RETURN	-∞dB...0dB...+6dB (0...64...127)	40	O	O		O					●			O	O	O
		0D	1	01-7F	REVERB PAN	L63...C...R63	40	O	O		O					O			O	O	X
TOTAL SIZE 0E																					
02	01	10	1	00-7F	REVERB PARAMETER 11	Refer to Effect Parameter List	Depends on Reverb Type	O	O		O					●			O	O	O
		11	1	00-7F	REVERB PARAMETER 12		Depends on Reverb Type	O	O		O					●			O	O	O
		12	1	00-7F	REVERB PARAMETER 13		Depends on Reverb Type	O	O		O					●			O	O	O
		13	1	00-7F	REVERB PARAMETER 14		Depends on Reverb Type	O	O		O					●			O	O	O
		14	1	00-7F	REVERB PARAMETER 15		Depends on Reverb Type	O	O		O					●			O	O	O
		15	1	00-7F	REVERB PARAMETER 16		Depends on Reverb Type	O	O		O					●			O	O	O

TOTAL SIZE 06

●: Transmitted via panel operations

Address (H)			Size (H)	Data (H)	Parameter	Description	XG Default (H)	[MIDI] Voice		[MIDI] MIDI Reception					[MIDI] MIDI Transmission				[Song Creator] PLAY		[Song Creator] REC
								Regular/Drum/ Natural/Organ Voice	Mic/ Vocal Harmony	Song	Right1/ Right2/ Left	Keyboard	Style	Extra	Right1/ Right2/ Left	Style	Song	Upper Lower	PLAY	REW	From panel (Right1/ Right2/Left)
02	01	20	2	00-7F 00-7F	CHORUS TYPE MSB CHORUS TYPE LSB	Refer to Effect Parameter List	41 (=CHORUS1) 00	O	O		O					●			O	O	O
		22	1	00-7F	CHORUS PARAMETER 1		Depends on Chorus Type	O	O		O					●			O	O	O
		23	1	00-7F	CHORUS PARAMETER 2		Depends on Chorus Type	O	O		O					●			O	O	O
		24	1	00-7F	CHORUS PARAMETER 3		Depends on Chorus Type	O	O		O					●			O	O	O
		25	1	00-7F	CHORUS PARAMETER 4		Depends on Chorus Type	O	O		O					●			O	O	O
		26	1	00-7F	CHORUS PARAMETER 5		Depends on Chorus Type	O	O		O					●			O	O	O
		27	1	00-7F	CHORUS PARAMETER 6		Depends on Chorus Type	O	O		O					●			O	O	O
		28	1	00-7F	CHORUS PARAMETER 7		Depends on Chorus Type	O	O		O					●			O	O	O
		29	1	00-7F	CHORUS PARAMETER 8		Depends on Chorus Type	O	O		O					●			O	O	O
		2A	1	00-7F	CHORUS PARAMETER 9		Depends on Chorus Type	O	O		O					●			O	O	O
		2B	1	00-7F	CHORUS PARAMETER 10		Depends on Chorus Type	O	O		O					●			O	O	O
		2C	1	00-7F	CHORUS RETURN	-∞dB...0dB...+6dB (0...64...127)	40	O	O		O					●			O	O	O
		2D	1	01-7F	CHORUS PAN	L63...C...R63	40	O	O		O					O			O	O	X
		2E	1	00-7F	SEND CHORUS TO REVERB	-∞dB...0dB...+6dB (0...64...127)	00	O	O		O					O			O	O	X
TOTAL SIZE 0F																					
02	01	30	1	00-7F	CHORUS PARAMETER 11	Refer to Effect Parameter List	Depends on Chorus Type	O	O		O					●			O	O	O
		31	1	00-7F	CHORUS PARAMETER 12		Depends on Chorus Type	O	O		O					●			O	O	O
		32	1	00-7F	CHORUS PARAMETER 13		Depends on Chorus Type	O	O		O					●			O	O	O
		33	1	00-7F	CHORUS PARAMETER 14		Depends on Chorus Type	O	O		O					●			O	O	O
		34	1	00-7F	CHORUS PARAMETER 15		Depends on Chorus Type	O	O		O					●			O	O	O
		35	1	00-7F	CHORUS PARAMETER 16		Depends on Chorus Type	O	O		O					●			O	O	O

TOTAL SIZE 06

Address (H)			Size (H)	Data (H)	Parameter	Description	XG Default (H)	[MIDI] Voice		[MIDI] MIDI Reception					[MIDI] MIDI Transmission				[Song Creator] PLAY		[Song Creator] REC
								Regular/Drum/ Natural/Organ Voice	Mic/ Vocal Harmony	Song	Right1/ Right2/ Left	Keyboard	Style	Extra	Right1/ Right2/ Left	Style	Song	Upper Lower	PLAY	REW	From panel (Right1/ Right2/Left)
02	01	40	2	00-7F 00-7F	VARIATION TYPE MSB VARIATION TYPE LSB	Refer to Effect Parameter List	05 (=DELAY L, C, R) 00	O	O		O					●			O	O	O
		42	2	00-7F 00-7F	VARIATION PARAMETER 1 MSB VARIATION PARAMETER 1 LSB		Depends on Variation Type	O	O		O					●			O	O	O
		44	2	00-7F 00-7F	VARIATION PARAMETER 2 MSB VARIATION PARAMETER 2 LSB		Depends on Variation Type	O	O		O					●			O	O	O
		46	2	00-7F 00-7F	VARIATION PARAMETER 3 MSB VARIATION PARAMETER 3 LSB		Depends on Variation Type	O	O		O					●			O	O	O
		48	2	00-7F 00-7F	VARIATION PARAMETER 4 MSB VARIATION PARAMETER 4 LSB		Depends on Variation Type	O	O		O					●			O	O	O
		4A	2	00-7F 00-7F	VARIATION PARAMETER 5 MSB VARIATION PARAMETER 5 LSB		Depends on Variation Type	O	O		O					●			O	O	O
		4C	2	00-7F 00-7F	VARIATION PARAMETER 6 MSB VARIATION PARAMETER 6 LSB		Depends on Variation Type	O	O		O					●			O	O	O
		4E	2	00-7F 00-7F	VARIATION PARAMETER 7 MSB VARIATION PARAMETER 7 LSB		Depends on Variation Type	O	O		O					●			O	O	O
		50	2	00-7F 00-7F	VARIATION PARAMETER 8 MSB VARIATION PARAMETER 8 LSB		Depends on Variation Type	O	O		O					●			O	O	O
		52	2	00-7F 00-7F	VARIATION PARAMETER 9 MSB VARIATION PARAMETER 9 LSB		Depends on Variation Type	O	O		O					●			O	O	O
		54	2	00-7F 00-7F	VARIATION PARAMETER 10 MSB VARIATION PARAMETER 10 LSB		Depends on Variation Type	O	O		O					●			O	O	O
		56	1	00-7F	VARIATION RETURN	-∞dB...0dB...+6dB (0...64...127)	40	O	O		O					●			O	O	O
		57	1	01-7F	VARIATION PAN	L63...C...R63	40	O	O		O					O			O	O	X
		58	1	00-7F	SEND VARIATION TO REVERB	-∞dB...0dB...+6dB (0...64...127)	00	O	O		O					O			O	O	X
		59	1	00-7F	SEND VARIATION TO CHORUS	-∞dB...0dB...+6dB (0...64...127)	00	O	O		O					O			O	O	X
		5A	1	00-01	VARIATION CONNECTION	INSERTION, SYSTEM	00	O	O		O					●			O	O	O

[MIDI] [Song Creator]

Address (H)			Size (H)	Data (H)	Parameter	Description	XG Default (H)	Voice		MIDI Reception					MIDI Transmission				PLAY	REC	
								Regular/Drum/ Natural/Organ Voice	Mic/ Vocal Harmony	Song	Right1/ Right2/ Left	Keyboard	Style	Extra	Right1/ Right2/ Left	Style	Song	Upper Lower	PLAY	REW	From panel (Right1/ Right2/Left)
		5B	1	00-7F	VARIATION PART NUMBER	Reception: Part1...16 (0...15) Transmission: Part1...16 (0...15) AD (64) OFF (127)	7F	O	O		O				●				O	O	O
		5C	1	00-7F	MW VARIATION CONTROL DEPTH	-64...0...+63	40	O	O		O				O				O	O	X
		5D	1	00-7F	BEND VARIATION CONTROL DEPTH	-64...0...+63	40	O	O		O				O				O	O	X
		5E	1	00-7F	CAT VARIATION CONTROL DEPTH	-64...0...+63	40	O	O		O				O				O	O	X
		5F	1	00-7F	AC1 VARIATION CONTROL DEPTH	-64...0...+63	40	O	O		O				O				O	O	X
		60	1	00-7F	AC2 VARIATION CONTROL DEPTH	-64...0...+63	40	O	O		O				O				O	O	X

TOTAL SIZE 21

02	01	70	1	00-7F	VARIATION PARAMETER 11	Refer to Effect Parameter List	Depends on Variation Type	O	O		O				●				O	O	O
		71	1	00-7F	VARIATION PARAMETER 12		Depends on Variation Type	O	O		O				●				O	O	O
		72	1	00-7F	VARIATION PARAMETER 13		Depends on Variation Type	O	O		O				●				O	O	O
		73	1	00-7F	VARIATION PARAMETER 14		Depends on Variation Type	O	O		O				●				O	O	O
		74	1	00-7F	VARIATION PARAMETER 15		Depends on Variation Type	O	O		O				●				O	O	O
		75	1	00-7F	VARIATION PARAMETER 16		Depends on Variation Type	O	O		O				●				O	O	O

TOTAL SIZE 06

●: Transmitted via panel operations.

MIDI Parameter Change table (MULTI EQ)

[MIDI] [Song Creator]

Address (H)			Size (H)	Data (H)	Parameter	Description		Voice		MIDI Reception					MIDI Transmission				PLAY	REC	
								Regular/Drum/ Natural/Organ Voice	Mic/ Vocal Harmony	Song	Right1/ Right2/ Left	Keyboard	Style	Extra	Right1/ Right2/ Left	Style	Song	Upper Lower	PLAY	REW	From panel (Right1/ Right2/Left)
02	40	00	1	00-04	EQ TYPE	flat, jazz, pops, rock, classic	*The MULTI EQ Parameter cannot be reset to its factory setting with XG SYSTEM ON.	O	O		O				O				O	X	X
		01	1	34-4C	EQ GAIN1	-12...0...+12[dB]		O	O		O				●				O	X	X
		02	1	04-28	EQ FREQUENCY1	32...2.0k[Hz]		O	O		O				●				O	X	X
		03	1	01-78	EQ Q1	0.1...12.0		O	O		O				●				O	X	X
		04	1	00-01	EQ SHAPE1	shelving, peaking		O	O		O				O				O	X	X
		05	1	34-4C	EQ GAIN2	-12...0...+12[dB]		O	O		O				●				O	X	X
		06	1	0E-36	EQ FREQUENCY2	100...10.0k[Hz]		O	O		O				●				O	X	X
		07	1	01-78	EQ Q2	0.1...12.0		O	O		O				●				O	X	X
		08	1		NOT USED			-	-		-				-				-	-	-
		09	1	34-4C	EQ GAIN3	-12...0...+12[dB]		O	O		O				●				O	X	X
		0A	1	0E-36	EQ FREQUENCY3	100...10.0k[Hz]		O	O		O				●				O	X	X
		0B	1	01-78	EQ Q3	0.1...12.0		O	O		O				●				O	X	X
		0C	1		NOT USED			-	-		-				-				-	-	-
		0D	1	34-4C	EQ GAIN4	-12...0...+12[dB]		O	O		O				●				O	X	X
		0E	1	0E-36	EQ FREQUENCY4	100...10.0k[Hz]		O	O		O				●				O	X	X
		0F	1	01-78	EQ Q4	0.1...12.0		O	O		O				●				O	X	X
		10	1		NOT USED			-	-		-				-				-	-	-
		11	1	34-4C	EQ GAIN5	-12...0...+12[dB]		O	O		O				●				O	X	X
		12	1	1C-3A	EQ FREQUENCY5	0.5k...16.0k[Hz]		O	O		O				●				O	X	X
		13	1	01-78	EQ Q5	0.1...12.0		O	O		O				●				O	X	X
		14	1	00-01	EQ SHAPE5	shelving, peaking		O	O		O				O				O	X	X

TOTAL SIZE 15

●: Transmitted via panel operations.

About PLAY column:
Not available when Function → Utility → Parameter Lock is checked.

MIDI Parameter Change table (EFFECT2)

[MIDI] [Song Creator]

Address (H)			Size (H)	Data (H)	Parameter	Description		Voice		MIDI Reception					MIDI Transmission				PLAY	REC	
								Regular/Drum/ Natural/Organ Voice	Mic/ Vocal Harmony	Song	Right1/ Right2/ Left	Keyboard	Style	Extra	Right1/ Right2/ Left	Style	Song	Upper Lower	PLAY	REW	From panel (Right1/ Right2/Left)
03	n	00	2	00-7F 00-7F	INSERTION EFFECT TYPE MSB INSERTION EFFECT TYPE LSB	Refer to Effect Parameter List	*The EFFECT 2 Parameter cannot be reset to its factory setting with XG SYSTEM ON.	O	O		O				●				O	O	O
		02	1	00-7F	INSERTION EFFECT PARAMETER 1			O	O		O				●				O	O	O
		03	1	00-7F	INSERTION EFFECT PARAMETER 2			O	O		O				●				O	O	O
		04	1	00-7F	INSERTION EFFECT PARAMETER 3			O	O		O				●				O	O	O
		05	1	00-7F	INSERTION EFFECT PARAMETER 4			O	O		O				●				O	O	O
		06	1	00-7F	INSERTION EFFECT PARAMETER 5			O	O		O				●				O	O	O
		07	1	00-7F	INSERTION EFFECT PARAMETER 6			O	O		O				●				O	O	O
		08	1	00-7F	INSERTION EFFECT PARAMETER 7			O	O		O				●				O	O	O
		09	1	00-7F	INSERTION EFFECT PARAMETER 8			O	O		O				●				O	O	O
		0A	1	00-7F	INSERTION EFFECT PARAMETER 9			O	O		O				●				O	O	O
		0B	1	00-7F	INSERTION EFFECT PARAMETER 10			O	O		O				●				O	O	O
		0C	1	00-7F	INSERTION EFFECT PART NUMBER	Reception: Part1...16 (0...15) Transmission: Part1...16 (0...15) AD (64) OFF (127)		O	O		O				●				O	O	O
		0D	1	00-7F	MW INSERTION CONTROL DEPTH	-64...0...+63		O	O		O				O				O	O	X
		0E	1	00-7F	BEND INSERTION CONTROL DEPTH	-64...0...+63		O	O		O				O				O	O	X
		0F	1	00-7F	CAT INSERTION CONTROL DEPTH	-64...0...+63		O	O		O				O				O	O	X
		10	1	00-7F	AC1 INSERTION CONTROL DEPTH	-64...0...+63		O	O		O				O				O	O	X
		11	1	00-7F	AC2 INSERTION CONTROL DEPTH	-64...0...+63		O	O		O				O				O	O	X

TOTAL SIZE 12

		20	1	00-7F	INSERTION EFFECT PARAMETER 11	Refer to Effect Parameter List		O	O		O				●				O	O	O
		21	1	00-7F	INSERTION EFFECT PARAMETER 12			O	O		O				●				O	O	O
		22	1	00-7F	INSERTION EFFECT PARAMETER 13			O	O		O				●				O	O	O
		23	1	00-7F	INSERTION EFFECT PARAMETER 14			O	O		O				●				O	O	O
		24	1	00-7F	INSERTION EFFECT PARAMETER 15			O	O		O				●				O	O	O
		25	1	00-7F	INSERTION EFFECT PARAMETER 16			O	O		O				●				O	O	O

TOTAL SIZE 6

[MIDI] [Song Creator]

Address (H)			Size (H)	Data (H)	Parameter	Description		Voice		MIDI Reception					MIDI Transmission				PLAY	REC	
								Regular/Drum/ Natural/Organ Voice	Mic/ Vocal Harmony	Song	Right1/ Right2/ Left	Keyboard	Style	Extra	Right1/ Right2/ Left	Style	Song	Upper Lower	PLAY	REW	From panel (Right1/ Right2/Left)
		30	2	00-7F 00-7F	INSERTION EFFECT PARAMETER 1 MSB INSERTION EFFECT PARAMETER 1 LSB	Refer to Effect Parameter List		O	O		O					●			O	O	O
		32	2	00-7F 00-7F	INSERTION EFFECT PARAMETER 2 MSB INSERTION EFFECT PARAMETER 2 LSB			O	O		O					●			O	O	O
		34	2	00-7F 00-7F	INSERTION EFFECT PARAMETER 3 MSB INSERTION EFFECT PARAMETER 3 LSB			O	O		O					●			O	O	O
		36	2	00-7F	INSERTION EFFECT PARAMETER 4 MSB INSERTION EFFECT PARAMETER 4 LSB			O	O		O					●			O	O	O
		38	2	00-7F 00-7F	INSERTION EFFECT PARAMETER 5 MSB INSERTION EFFECT PARAMETER 5 LSB			O	O		O					●			O	O	O
		3A	2	00-7F 00-7F	INSERTION EFFECT PARAMETER 6 MSB INSERTION EFFECT PARAMETER 6 LSB			O	O		O					●			O	O	O
		3C	2	00-7F 00-7F	INSERTION EFFECT PARAMETER 7 MSB INSERTION EFFECT PARAMETER 7 LSB			O	O		O					●			O	O	O
		3E	2	00-7F 00-7F	INSERTION EFFECT PARAMETER 8 MSB INSERTION EFFECT PARAMETER 8 LSB			O	O		O					●			O	O	O
		40	2	00-7F 00-7F	INSERTION EFFECT PARAMETER 9 MSB INSERTION EFFECT PARAMETER 9 LSB			O	O		O					●			O	O	O
		42	2	00-7F 00-7F	INSERTION EFFECT PARAMETER 10 MSB INSERTION EFFECT PARAMETER 10 LSB			O	O		O					●			O	O	O

TOTAL SIZE 14

●: Transmitted via panel operations

The second byte of the address is considered as an Insertion effect number
n: insertion effect number

CVP-501	n = 0~2
CVP-503	n = 0~2
CVP-505	n = 0~2
CVP-509	n = 0~5

For effect types that do not require MSB, the Parameters for Address 02-0B will be received and the Parameters for Address 30-42 will not be received.
For effect types that require MSB, the Parameters for Address 30-42 will be received and the Parameters for Address 02-0B will not be received.
When bulk dumps that include Effect Type data are transmitted, the parameters for addresses 02-0B will always be transmitted.
For effects that require MSB however, when a bulk dump is received, the parameters for addresses 02-0B will not be received.

MIDI Parameter Change table (SPECIAL EFFECT)

CVP-501	X
CVP-503	O
CVP-505	O
CVP-509	O

[MIDI] [Sound Creator]

Address (H)			Size (H)	Data (H)	Parameter	Description		Voice		MIDI Reception					MIDI Transmission				PLAY	REC	
								Regular/Drum/ Natural/Organ Voice	Mic/ Vocal Harmony	Song	Right1/ Right2/ Left	Keyboard	Style	Extra	Right1/ Right2/ Left	Style	Song	Upper Lower	PLAY	REW	From panel (Right1/ Right2/Left)
04	00	00	2	00-7F 00-7F	INSERTION EFFECT TYPE MSB INSERTION EFFECT TYPE LSB	Vocoder (89), Chordal (90), Detune (91), Chromatic (92), Thru (0...88, 93...127)	*The SPECIAL EFFECT Parameter cannot be reset to its factory setting with XG SYSTEM ON	X	O		O					●			O	O	X
		02	1	00-7F	INSERTION EFFECT PARAMETER 1 Harmony Mode			X	O		O					●			O	O	X
		03	1	00-7F	INSERTION EFFECT PARAMETER 2 Harmony Gender Type	Off (0), Auto (1)		X	O		O					●			O	O	X
		04	1	00-7F	INSERTION EFFECT PARAMETER 3 Lead Gender Type	Off (0), Unison (1), Male (2), Female (3)		X	O		O					●			O	O	X
		05	1	00-7F	INSERTION EFFECT PARAMETER 4 Lead Gender Depth	-64...0...+63 (0...127)		X	O		O					●			O	O	X
		06	1	00-7F	INSERTION EFFECT PARAMETER 5 Lead Pitch Correction	Free (0), Correct (1)		X	O		O					●			O	O	X
		07	1	00-7F	INSERTION EFFECT PARAMETER 6 Auto Upper Gender Threshold	0...12 (0...12)		X	O		O					●			O	O	X
		08	1	00-7F	INSERTION EFFECT PARAMETER 7 Auto Lower Gender Threshold	0...12 (0...12)		X	O		O					●			O	O	X
		09	1	00-7F	INSERTION EFFECT PARAMETER 8 Upper Gender Depth	-64...0...+63 (0...127)		X	O		O					●			O	O	X
		0A	1	00-7F	INSERTION EFFECT PARAMETER 9 Lower Gender Depth	-64...0...+63 (0...127)		X	O		O					●			O	O	X
		0B	1	00-7F	INSERTION EFFECT PARAMETER 10	L63>H...L=H...L<H63 (1...64...127)		X	O		O					●			O	O	X
		0C	1	00-7F	INSERTION EFFECT PART NUMBER	AD (64), OFF (0...63, 65...127)		X	O		O					●			O	O	O
		0D	1	00-7F	MW INSERTION CONTROL DEPTH	-64...0...+63		X	X		X					X			X	X	X
		0E	1	00-7F	BEND INSERTION CONTROL DEPTH	-64...0...+63		X	X		X					X			X	X	X
		0F	1	00-7F	CAT INSERTION CONTROL DEPTH	-64...0...+63		X	X		X					X			X	X	X
		10	1	00-7F	AC1 INSERTION CONTROL DEPTH	-64...0...+63		X	X		X					X			X	X	X
		11	1	00-7F	AC2 INSERTION CONTROL DEPTH	-64...0...+63		X	X		X					X			X	X	X

TOTAL SIZE 12

		14	1	00-7F	UNIQUE INSERTION EFFECT EXTERNAL CONTROL CH1 (HARMONY CHANNEL)	1...16 (0...15), OFF (127)		X	O		O					●			O	O	X
		15	1	00-7F	UNIQUE INSERTION EFFECT EXTERNAL CONTROL CH1 (MELODY CHANNEL)	1...16 (0...15), OFF (127)		X	O		O					O			O	O	X

TOTAL SIZE 2

		20	1	00-7F	INSERTION EFFECT PARAMETER 11 Vibrato Depth	0...100cent (0...127)		X	O		O					●			O	O	X
		21	1	00-7F	INSERTION EFFECT PARAMETER 12 Vibrato Rate	0Hz (0), 0.1...12.7Hz (1...127)		X	O		O					●			O	O	X
		22	1	00-7F	INSERTION EFFECT PARAMETER 13 Vibrato Delay	0...2.54sec (0...127)		X	O		O					●			O	O	X
		23	1	00-7F	INSERTION EFFECT PARAMETER 14			X	X		X					X			X	X	X
		24	1	00-7F	INSERTION EFFECT PARAMETER 15			X	X		X					X			X	X	X
		25	1	00-7F	INSERTION EFFECT PARAMETER 16			X	X		X					X			X	X	X

TOTAL SIZE 6

●: Transmitted via panel operations

MIDI Parameter Change table (MULTI PART)

[MIDI] [Sound Creator]

Address (H)			Size (H)	Data (H)	Parameter	Description	XG Default (H)	Voice		MIDI Reception					MIDI Transmission				PLAY		REC
								Regular/Drum/ Natural/Organ Voice	Mic/ Vocal Harmony	Song	Right1/ Right2/ Left	Keyboard	Style	Extra	Right1/ Right2/ Left	Style	Song	Upper Lower	PLAY	REW	From panel (Right1/ Right2/Left)
08	nn	00	1	00-20	ELEMENT RESERVE	0...32	part 10, 26=0, other parts=2	-	-	-	-	-	-	-	-	-	-	-	-	-	-
		01	1	00-7F	BANK SELECT MSB	0...127	part 10=7F, other parts=00	O	X	O	O	X	O	O	X	X	O	X	O	O	X
		02	1	00-7F	BANK SELECT LSB	0...127	00	O	X	O	O	X	O	O	X	X	O	X	O	O	X
		03	1	00-7F	PROGRAM NUMBER	1...128	00	O	X	O	O	X	O	O	X	X	O	X	O	O	X
		04	1	00-0F, 7F	Rcv CHANNEL	1...16, OFF	Part No.	O	X	O	X	X	X	X	X	X	O	X	O	X	X
		05	1	00-01	MONO/POLY MODE	MONO, POLY	01	O	X	O	X	X	X	X	X	X	O	X	O	X	X
		06	1	00-02	SAME NOTE NUMBER KEY ON ASSIGN	SINGLE, MULTI, INST (for Drum)	01	O	X	O	X	X	O	X	X	X	O	X	O	X	X
		07	1	00-03	PART MODE	NORMAL, DRUM, DRUMS1...2	part 10=02, other parts=00	O	X	O	X	X	X	X	●	●	●	X	O	X	O
		08	1	28-58	NOTE SHIFT	-24...0...+24[semitones]	40	O	X	O	O	X	O	O	X	X	O	X	O	O	X
		09 0A	2	00-0F 00-0F	DETUNE	-12.8...0...+12.7[Hz] 1st bit3-0 -> bit7-4 2nd bit3-0 -> bit3-0	08 00	O	X	O	O	X	O	O	X	X	O	X	O	X	X
		0B	1	00-7F	VOLUME	0...127	64	O	X	O	O	X	O	O	X	X	O	X	O	O	X
		0C	1	00-7F	VELOCITY SENSE DEPTH	0...127	40	O	X	O	O	X	X	O	●	X	O	X	O	O	O
		0D	1	00-7F	VELOCITY SENSE OFFSET	0...127	40	O	X	O	O	X	X	O	●	X	O	X	O	O	O
		0E	1	00-7F	PAN	RND, L63...C...R63	40	O	X	O	O	X	O	O	X	X	O	X	O	O	X
		0F	1	00-7F	NOTE LIMIT LOW	C-2...G8	00	O	X	O	X	X	X	X	X	X	O	X	O	X	X
		10	1	00-7F	NOTE LIMIT HIGH	C-2...G8	7F	O	X	O	X	X	X	X	X	X	O	X	O	X	X
		11	1	00-7F	DRY LEVEL	0...127	7F	O	X	O	O	X	O	O	X	●	●	X	O	O	O
		12	1	00-7F	CHORUS SEND	0...127	00	O	X	O	O	X	O	O	X	X	O	X	O	O	X
		13	1	00-7F	REVERB SEND	0...127	28	O	X	O	O	X	O	O	X	X	O	X	O	O	X
		14	1	00-7F	VARIATION SEND	0...127	00	O	X	O	O	X	O	O	X	X	O	X	O	O	O
		15	1	00-7F	VIBRATO RATE	-64...0...+63	40	O	X	O	O	X	O	O	X	X	O	X	O	O	X
		16	1	00-7F	VIBRATO DEPTH	-64...0...+63	40	O	X	O	O	X	O	O	X	X	O	X	O	O	X
		17	1	00-7F	VIBRATO DELAY	-64...0...+63	40	O	X	O	O	X	O	O	X	X	O	X	O	O	X
		18	1	00-7F	FILTER CUTOFF FREQUENCY	-64...0...+63	40	O	X	O	O	X	O	O	X	X	O	X	O	O	X
		19	1	00-7F	FILTER RESONANCE	-64...0...+63	40	O	X	O	O	X	O	O	X	X	O	X	O	O	X
		1A	1	00-7F	EG ATTACK TIME	-64...0...+63	40	O	X	O	O	X	O	O	X	X	O	X	O	O	X
		1B	1	00-7F	EG DECAY TIME	-64...0...+63	40	O	X	O	O	X	O	O	X	X	O	X	O	O	X
		1C	1	00-7F	EG RELEASE TIME	-64...0...+63	40	O	X	O	O	X	O	O	X	X	O	X	O	O	X
		1D	1	28-58	MW PITCH CONTROL	-24...0...+24[semitones]	40	O	X	O	O	X	X	O	X	X	O	X	O	X	X
		1E	1	00-7F	MW LOW PASS FILTER CONTROL	-9600...0...+9450[cent]	40	O	X	O	O	X	X	O	●	X	O	X	O	O	O
		1F	1	00-7F	MW AMPLITUDE CONTROL	-100...0...+100[%]	40	O	X	O	O	X	X	O	X	X	O	X	O	X	X
		20	1	00-7F	MW LFO PMOD DEPTH	0...127	0A	O	X	O	O	X	X	O	●	X	O	X	O	O	O
		21	1	00-7F	MW LFO FMOD DEPTH	0...127	00	O	X	O	O	X	X	O	●	X	O	X	O	O	O
		22	1	00-7F	MW LFO AMOD DEPTH	0...127	00	O	X	O	O	X	X	O	●	X	O	X	O	O	O
		23	1	28-58	BEND PITCH CONTROL	-24...0...+24[semitones]	42	O	X	O	O	X	O	O	X	X	O	X	O	X	X
		24	1	00-7F	BEND LOW PASS FILTER CONTROL	-9600...0...+9450[cent]	40	O	X	O	O	X	O	O	X	X	O	X	O	X	X
		25	1	00-7F	BEND AMPLITUDE CONTROL	-100...0...+100[%]	40	O	X	O	O	X	O	O	X	X	O	X	O	X	X
		26	1	00-7F	BEND LFO PMOD DEPTH	0...127	00	O	X	O	O	X	O	O	X	X	O	X	O	X	X
		27	1	00-7F	BEND LFO FMOD DEPTH	0...127	00	O	X	O	O	X	O	O	X	X	O	X	O	X	X
		28	1	00-7F	BEND LFO AMOD DEPTH	0...127	00	O	X	O	O	X	O	O	X	X	O	X	O	X	X

TOTAL SIZE 29

[MIDI] [Sound Creator]

Address (H)			Size (H)	Data (H)	Parameter	Description	XG Default (H)	Voice		MIDI Reception					MIDI Transmission				PLAY		REC
								Regular/Drum/ Natural/Organ Voice	Mic/ Vocal Harmony	Song	Right1/ Right2/ Left	Keyboard	Style	Extra	Right1/ Right2/ Left	Style	Song	Upper Lower	PLAY	REW	From panel (Right1/ Right2/Left)
		30	1	00-01	Rcv PITCH BEND	OFF, ON	01	O	X	O	X	X	X	X	X	X	O	X	O	X	X
		31	1	00-01	Rcv CH AFTER TOUCH (CAT)	OFF, ON	01	O	X	O	X	X	X	X	X	X	O	X	O	X	X
		32	1	00-01	Rcv PROGRAM CHANGE	OFF, ON	01	O	X	O	X	X	X	X	X	X	O	X	O	X	X
		33	1	00-01	Rcv CONTROL CHANGE	OFF, ON	01	O	X	O	X	X	X	X	X	X	O	X	O	X	X
		34	1	00-01	Rcv POLY AFTER TOUCH(PAT)	OFF, ON	01	O	X	O	X	X	X	X	X	X	O	X	O	X	X
		35	1	00-01	Rcv NOTE MESSAGE	OFF, ON	01	O	X	O	X	X	X	X	X	X	O	X	O	X	X
		36	1	00-01	Rcv RPN	OFF, ON	01	O	X	O	X	X	X	X	X	X	O	X	O	X	X
		37	1	00-01	Rcv NRPN	OFF, ON	XGmode=01, GMmode=00	O	X	O	X	X	X	X	X	X	O	X	O	X	X
		38	1	00-01	Rcv MODULATION	OFF, ON	01	O	X	O	X	X	X	X	X	X	O	X	O	X	X
		39	1	00-01	Rcv VOLUME	OFF, ON	01	O	X	O	X	X	X	X	X	X	O	X	O	X	X
		3A	1	00-01	Rcv PAN	OFF, ON	01	O	X	O	X	X	X	X	X	X	O	X	O	X	X
		3B	1	00-01	Rcv EXPRESSION	OFF, ON	01	O	X	O	X	X	X	X	X	X	O	X	O	X	X
		3C	1	00-01	Rcv HOLD1	OFF, ON	01	O	X	O	X	X	X	X	X	X	O	X	O	X	X
		3D	1	00-01	Rcv PORTAMENTO	OFF, ON	01	O	X	O	X	X	X	X	X	X	O	X	O	X	X
		3E	1	00-01	Rcv SOSTENUTO	OFF, ON	01	O	X	O	X	X	X	X	X	X	O	X	O	X	X
		3F	1	00-01	Rcv SOFT PEDAL	OFF, ON	01	O	X	O	X	X	X	X	X	X	O	X	O	X	X
		40	1	00-01	Rcv BANK SELECT	OFF, ON	01	O	X	O	X	X	X	X	X	X	O	X	O	X	X
		41	1	00-7F	SCALE TUNING C	-64...0...+63[cent]	40	O	X	O	O	X	O	O	●	●	O	X	O	O	O
		42	1	00-7F	SCALE TUNING C#	-64...0...+63[cent]	40	O	X	O	O	X	O	O	●	●	O	X	O	O	O
		43	1	00-7F	SCALE TUNING D	-64...0...+63[cent]	40	O	X	O	O	X	O	O	●	●	O	X	O	O	O
		44	1	00-7F	SCALE TUNING D#	-64...0...+63[cent]	40	O	X	O	O	X	O	O	●	●	O	X	O	O	O
		45	1	00-7F	SCALE TUNING E	-64...0...+63[cent]	40	O	X	O	O	X	O	O	●	●	O	X	O	O	O
		46	1	00-7F	SCALE TUNING F	-64...0...+63[cent]	40	O	X	O	O	X	O	O	●	●	O	X	O	O	O
		47	1	00-7F	SCALE TUNING F#	-64...0...+63[cent]	40	O	X	O	O	X	O	O	●	●	O	X	O	O	O
		48	1	00-7F	SCALE TUNING G	-64...0...+63[cent]	40	O	X	O	O	X	O	O	●	●	O	X	O	O	O
		49	1	00-7F	SCALE TUNING G#	-64...0...+63[cent]	40	O	X	O	O	X	O	O	●	●	O	X	O	O	O
		4A	1	00-7F	SCALE TUNING A	-64...0...+63[cent]	40	O	X	O	O	X	O	O	●	●	O	X	O	O	O
		4B	1	00-7F	SCALE TUNING A#	-64...0...+63[cent]	40	O	X	O	O	X	O	O	●	●	O	X	O	O	O
		4C	1	00-7F	SCALE TUNING B	-64...0...+63[cent]	40	O	X	O	O	X	O	O	●	●	O	X	O	O	O
		4D	1	28-58	CAT PITCH CONTROL	-24...0...+24[semitones]	40	O	X	O	O	X	X	O	X	X	O	X	O	X	X
		4E	1	00-7F	CAT LOW PASS FILTER CONTROL	-9600...0...+9450[cent]	40	O	X	O	O	X	X	O	X	X	O	X	O	O	X
		4F	1	00-7F	CAT AMPLITUDE CONTROL	-100...0...+100[%]	40	O	X	O	O	X	X	O	X	X	O	X	O	X	X
		50	1	00-7F	CAT LFO PMOD DEPTH	0...127	00	O	X	O	O	X	X	O	X	X	O	X	O	O	X
		51	1	00-7F	CAT LFO FMOD DEPTH	0...127	00	O	X	O	O	X	X	O	X	X	O	X	O	O	X
		52	1	00-7F	CAT LFO AMOD DEPTH	0...127	00	O	X	O	O	X	X	O	X	X	O	X	O	O	X
		53	1	28-58	PAT PITCH CONTROL	-24...0...+24[semitones]	40	O	X	O	X	X	X	X	X	X	O	X	O	X	X
		54	1	00-7F	PAT LOW PASS FILTER CONTROL	-9600...0...+9450[cent]	40	O	X	O	X	X	X	X	X	X	O	X	O	X	X
		55	1	00-7F	PAT AMPLITUDE CONTROL	-100...0...+100[%]	40	O	X	O	X	X	X	X	X	X	O	X	O	X	X
		56	1	00-7F	PAT LFO PMOD DEPTH	0...127	00	O	X	O	X	X	X	X	X	X	O	X	O	X	X
		57	1	00-7F	PAT LFO FMOD DEPTH	0...127	00	O	X	O	X	X	X	X	X	X	O	X	O	X	X

[MIDI] [Song Creator]

Address (H)			Size (H)	Data (H)	Parameter	Description	XG Default (H)	Voice		MIDI Reception					MIDI Transmission				PLAY		REC
								Regular/Drum/ Natural/Organ Voice	Mic/ Vocal Harmony	Song	Right1/ Right2/ Left	Keyboard	Style	Extra	Right1/ Right2/ Left	Style	Song	Upper Lower	PLAY	REW	From panel (Right1/ Right2/Left)
		58	1	00-7F	PAT LFO AMOD DEPTH	0...127	00	O	X	O	X	X	X	X	X	X	O	X	O	X	X
		59	1	00-5F	AC1 CONTROLLER NUMBER	0...95	10	O	X	O	X	X	X	X	X	X	O	X	O	X	X
		5A	1	28-58	AC1 PITCH CONTROL	-24...0...+24[semitones]	40	O	X	O	X	X	X	X	X	X	O	X	O	X	X
		5B	1	00-7F	AC1 LOW PASS FILTER CONTROL	-9600...0...+9450[cent]	40	O	X	O	X	X	X	X	X	X	O	X	O	X	X
		5C	1	00-7F	AC1 AMPLITUDE CONTROL	-100...0...+100[%]	40	O	X	O	X	X	X	X	X	X	O	X	O	X	X
		5D	1	00-7F	AC1 LFO PMOD DEPTH	0...127	00	O	X	O	X	X	X	X	X	X	O	X	O	X	X
		5E	1	00-7F	AC1 LFO FMOD DEPTH	0...127	00	O	X	O	X	X	X	X	X	X	O	X	O	X	X
		5F	1	00-7F	AC1 LFO AMOD DEPTH	0...127	00	O	X	O	X	X	X	X	X	X	O	X	O	X	X
		60	1	00-5F	AC2 CONTROLLER NUMBER	0...95	11	O	X	O	X	X	X	X	X	X	O	X	O	X	X
		61	1	28-58	AC2 PITCH CONTROL	-24...0...+24[semitones]	40	O	X	O	X	X	X	X	X	X	O	X	O	X	X
		62	1	00-7F	AC2 LOW PASS FILTER CONTROL	-9600...0...+9450[cent]	40	O	X	O	X	X	X	X	X	X	O	X	O	X	X
		63	1	00-7F	AC2 AMPLITUDE CONTROL	-100...0...+100[%]	40	O	X	O	X	X	X	X	X	X	O	X	O	X	X
		64	1	00-7F	AC2 LFO PMOD DEPTH	0...127	00	O	X	O	X	X	X	X	X	X	O	X	O	X	X
		65	1	00-7F	AC2 LFO FMOD DEPTH	0...127	00	O	X	O	X	X	X	X	X	X	O	X	O	X	X
		66	1	00-7F	AC2 LFO AMOD DEPTH	0...127	00	O	X	O	X	X	X	X	X	X	O	X	O	X	X
		67	1	00-01	PORTAMENTO SWITCH	OFF, ON	00	O (Except Natural Piano, Organ Flutes)	X	O	O	X	X	O	X	X	O	X	O	O	X
		68	1	00-7F	PORTAMENTO TIME	0...127	00	O	X	O	O	X	X	O	X	X	O	X	O	O	X
		69	1	00-7F	PITCH EG INITIAL LEVEL	-64...0...+63	40	O	X	O	O	X	X	O	X	X	O	X	O	X	X
		6A	1	00-7F	PITCH EG ATTACK TIME	-64...0...+63	40	O	X	O	O	X	X	O	X	X	O	X	O	X	X
		6B	1	00-7F	PITCH EG RELEASE LEVEL	-64...0...+63	40	O	X	O	O	X	X	O	X	X	O	X	O	X	X
		6C	1	00-7F	PITCH EG RELEASE TIME	-64...0...+63	40	O	X	O	O	X	X	O	X	X	O	X	O	X	X
		6D	1	01-7F	VELOCITY LIMIT LOW	1...127	01	O	X	O	O	X	X	O	X	X	O	X	O	X	X
		6E	1	01-7F	VELOCITY LIMIT HIGH	1...127	7F	O	X	O	O	X	X	O	X	X	O	X	O	X	X

TOTAL SIZE 3F

		70	1		NOT USED		-	-	-	-	-	-	-	-	-	-	-	-	-	-	-
		71	1		NOT USED		-	-	-	-	-	-	-	-	-	-	-	-	-	-	-
		72	1	00-7F	EQ BASS GAIN	-12dB...+12dB	40	O	X	O	O	X	O	O	●	●	●	X	O	O	O
		73	1	00-7F	EQ TREBLE GAIN	-12dB...+12dB	40	O	X	O	O	X	O	O	●	●	●	X	O	O	O

TOTAL SIZE 04

		74	1		NOT USED		-	-	-	-	-	-	-	-	-	-	-	-	-	-	-
		75	1		NOT USED		-	-	-	-	-	-	-	-	-	-	-	-	-	-	-
		76	1	04-28	EQ BASS FREQUENCY	32...2.0k[Hz]	0C	O	X	O	O	X	X	O	●	●	O	X	O	O	O
		77	1	1C-3A	EQ TREBLE FREQUENCY	500...16.0k[Hz]	36	O	X	O	O	X	X	O	●	●	O	X	O	O	O
		78	1		NOT USED		-	-	-	-	-	-	-	-	-	-	-	-	-	-	-
		79	1		NOT USED		-	-	-	-	-	-	-	-	-	-	-	-	-	-	-
		7A	1		NOT USED		-	-	-	-	-	-	-	-	-	-	-	-	-	-	-
		7B	1		NOT USED		-	-	-	-	-	-	-	-	-	-	-	-	-	-	-
		7C	1		NOT USED		-	-	-	-	-	-	-	-	-	-	-	-	-	-	-
		7D	1		NOT USED		-	-	-	-	-	-	-	-	-	-	-	-	-	-	-
		7E	1		NOT USED		-	-	-	-	-	-	-	-	-	-	-	-	-	-	-
		7F	1		NOT USED		-	-	-	-	-	-	-	-	-	-	-	-	-	-	-

TOTAL SIZE 0C

●: Transmitted via panel operations

[MIDI] [Sound Creator]

Address (H)			Size (H)	Data (H)	Parameter	Description	XG Default (H)	Voice		MIDI Reception					MIDI Transmission				PLAY		REC
								Regular/Drum/ Natural/Organ Voice	Mic/ Vocal Harmony	Song	Right1/ Right2/ Left	Keyboard	Style	Extra	Right1/ Right2/ Left	Style	Song	Upper Lower	PLAY	REW	From panel (Right1/ Right2/Left)
0A	nn	40	1	00-7F	MW OFFSET LEVEL CONTROL	-100 – 100[%]	40	O	-	O	O	X	X	O	●	X	O	X	O	O	O
		41	1	00-7F	BEND OFFSET LEVEL CONTROL	-100 – 100[%]	40	O	-	O	X	X	X	X	X	X	O	X	O	O	X
		42	1	00-7F	CAT OFFSET LEVEL CONTROL	-100 – 100[%]	40	O	-	O	O	X	X	O	X	X	O	X	O	O	X
		43	1	00-7F	PAT OFFSET LEVEL CONTROL	-100 – 100[%]	40	O	-	O	X	X	X	X	X	X	O	X	O	O	X
		44	1	00-7F	AC1 OFFSET LEVEL CONTROL	-100 – 100[%]	40	O	-	O	X	X	X	X	X	X	O	X	O	O	X
		45	1	00-7F	AC2 OFFSET LEVEL CONTROL	-100 – 100[%]	40	O	-	O	X	X	X	X	X	X	O	X	O	O	X

TOTAL SIZE 06

●: Transmitted via panel operations

nn = PART NUMBER

If there is a Drum Voice assigned to the part, the following parameters are ineffective.
- BANK SELECT LSB
- PORTAMENTO
- MONO/POLY
- SCALE TUNING
- POLY AFTER TOUCH
- PITCH EG

MIDI Parameter Change table (A/D PART)

CVP-501	X
CVP-503	O
CVP-505	O
CVP-509	O

Address (H)			Size (H)	Data (H)	Parameter	Description		[MIDI] Voice		[MIDI] MIDI Reception					[MIDI] MIDI Transmission				[Song Creator] PLAY		[Song Creator] REC
								Regular/Drum/ Natural/Organ Voice	Mic/ Vocal Harmony	Song	Right1/ Right2/ Left	Keyboard	Style	Extra	Right1/ Right2/ Left	Style	Song	Upper Lower	PLAY	REW	From panel (Right1/ Right2/Left)
10	0n	00	1	00-01	INPUT GAIN	MIC, LINE	*The A/D PART parameter cannot be reset to its factory setting with XG System On.	X	X			X				X			X	X	X
		01	1	00-7F	BANK SELECT MSB	0...127		X	X			X				X			X	X	X
		02	1	00-7F	BANK SELECT LSB	0...127		X	X			X				X			X	X	X
		03	1	00-7F	PROGRAM NUMBER	1...128		X	X			X				X			X	X	X
		04	1	00-0F, 7F	Rcv CHANNEL	1...16, OFF		X	O			O				O			O	X	X
		05	1		NOT USED			-	-			-				-			-	-	-
		06	1		NOT USED			-	-			-				-			-	-	-
		07	1		NOT USED			-	-			-				-			-	-	-
		08	1		NOT USED			-	-			-				-			-	-	-
		09	1		NOT USED			-	-			-				-			-	-	-
		0A	1		NOT USED			-	-			-				-			-	-	-
		0B	1	00-7F	VOLUME	0...127		X	O			O				●			O	X	X
		0C	1		NOT USED			-	-			-				-			-	-	-
		0D	1		NOT USED			-	-			-				-			-	-	-
		0E	1	01-7F	PAN	L63...C...R63		X	O			O				●			O	X	X
		0F	1		NOT USED			-	-			-				-			-	-	-
		10	1		NOT USED			-	-			-				-			-	-	-
		11	1	00-7F	DRY LEVEL	0...127		X	O			O				●			O	X	X
		12	1	00-7F	CHORUS SEND	0...127		X	O			O				●			O	X	X
		13	1	00-7F	REVERB SEND	0...127		X	O			O				●			O	X	X
		14	1	00-7F	VARIATION SEND	0...127		X	O			O				●			O	X	X

TOTAL SIZE 15

n: A/D Part Number (0)

MIDI Parameter Change table (DRUM SETUP)

Address (H)			Size (H)	Data (H)	Parameter	Description	XG Default (H)	[MIDI] Voice		[MIDI] MIDI Reception					[MIDI] MIDI Transmission				[Song Creator] PLAY		[Song Creator] REC
								Regular/Drum/ Natural/Organ Voice	Mic/ Vocal Harmony	Song	Right1/ Right2/ Left	Keyboard	Style	Extra	Right1/ Right2/ Left	Style	Song	Upper Lower	PLAY	REW	From panel (Right1/ Right2/Left)
3n	rr	00	1	00-7F	PITCH COARSE	-64...0...+63	40	O (Drum only)	X			O (Available only for song parts)				O			O	X	X
		01	1	00-7F	PITCH FINE	-64...0...+63[cent]	40	O (Drum only)	X			O (Available only for song parts)				O			O	X	X
		02	1	00-7F	LEVEL	0...127	Depends on the note	O (Drum only)	X			O (Available only for song parts)				O			O	X	X
		03	1	00-7F	ALTERNATE GROUP	OFF, 1...127	Depends on the note	O (Drum only)	X			O (Available only for song parts)				O			O	X	X
		04	1	00-7F	PAN	RND, L63...C...R63	Depends on the note	O (Drum only)	X			O (Available only for song parts)				O			O	X	X
		05	1	00-7F	REVERB SEND	0...127	Depends on the note	O (Drum only)	X			O (Available only for song parts)				O			O	X	X
		06	1	00-7F	CHORUS SEND	0...127	Depends on the note	O (Drum only)	X			O (Available only for song parts)				O			O	X	X
		07	1	00-7F	VARIATION SEND	0...127	7F	O (Drum only)	X			O (Available only for song parts)				O			O	X	X
		08	1	00-01	KEY ASSIGN	SINGLE, MULTI	00	O (Drum only)	X			O (Available only for song parts)				O			O	X	X
		09	1	00-01	Rcv NOTE OFF	OFF, ON	Depends on the note	O (Drum only)	X			O (Available only for song parts)				O			O	X	X
		0A	1	00-01	Rcv NOTE ON	OFF, ON	01	O (Drum only)	X			O (Available only for song parts)				O			O	X	X
		0B	1	00-7F	LOW PASS FILTER CUTOFF FREQUENCY	-64...0...+63	40	O (Drum only)	X			O (Available only for song parts)				O			O	X	X
		0C	1	00-7F	LOW PASS FILTER RESONANCE	-64...0...+63	40	O (Drum only)	X			O (Available only for song parts)				O			O	X	X
		0D	1	00-7F	EG ATTACK RATE	-64...0...+63	40	O (Drum only)	X			O (Available only for song parts)				O			O	X	X
		0E	1	00-7F	EG DECAY1 RATE	-64...0...+63	40	O (Drum only)	X			O (Available only for song parts)				O			O	X	X
		0F	1	00-7F	EG DECAY2 RATE	-64...0...+63	40	O (Drum only)	X			O (Available only for song parts)				O			O	X	X

TOTAL SIZE 10

		20	1	00-7F	EQ BASS GAIN	-12...+12[dB]	40	X	X			X				O			X	X	X
		21	1	00-7F	EQ TREBLE GAIN	-12...+12[dB]	40	X	X			X				O			X	X	X
		22	1		NOT USED		-	-	-			-				-			-	-	-
		23	1		NOT USED		-	-	-			-				-			-	-	-
		24	1	04-28	EQ BASS FREQUENCY	32...2.0k[Hz]	0C	X	X			X				O			X	X	X
		25	1	1C-3A	EQ TREBLE FREQUENCY	500...16.0k[Hz]	36	X	X			X				O			X	X	X
		26	1		NOT USED		-	-	-			-				-			-	-	-
		27	1		NOT USED		-	-	-			-				-			-	-	-
		28	1		NOT USED		-	-	-			-				-			-	-	-
		29	1		NOT USED		-	-	-			-				-			-	-	-
		2A	1		NOT USED		-	-	-			-				-			-	-	-
		2B	1		NOT USED		-	-	-			-				-			-	-	-
		2C	1		NOT USED		-	-	-			-				-			-	-	-
		2D	1		NOT USED		-	-	-			-				-			-	-	-

TOTAL SIZE 0E

n: Drum Setup Number (0-1)
rr: note number (0D-5B)

In the following cases, the instrument will initialize all Drum Setups.
- XG SYSTEM ON received
- GM SYSTEM ON received
- GM LEVEL2 SYSTEM ON received
- GS RESET received
- DRUM SETUP RESET received (only when in XG mode)

[Note]
When a part to which a Drum Setup is assigned receives a program change, the assigned Drum Setup will be initialized.
If the same Drum Setup is assigned to two or more parts, changes in Drum Setup parameters (including program changes) will appl y to all parts to which it is assigned.

System Exclusive Messages (1)

[GM1] ... GM Required Parameter
[GM2] ... GM Level2 Required Parameter

* Not received when Receive System Exclusive Message Parameters is set to off.
* Not transmitted when Transmit System Exclusive Message Parameters is set to off.

System Exclusive Messages (Universal Real Time Messages)

[MIDI] **[Song Creator]**

MIDI Event	Data Format	Voice		MIDI Reception					MIDI Transmission				PLAY		REC
		Regular/Drum/ Natural/Organ Voice	Mic/ Vocal Harmony	Song	Right1/ Right2/ Left	Keyboard	Style	Extra	Right1/ Right2/ Left	Style	Song	Upper Lower	PLAY	REW	From panel operations
Master Volume [GM2]	F0 7F XN 04 01 SS TT F7 11110000 F0 = Exclusive status 01111111 7F = Universal Real Time 0xxxnnnn XN = When N is received N = 0-F, whichever is received. X = ignored 00000100 04 = Sub-ID #1 = Device Control Message 00000001 01 = Sub-ID #2 = Master Volume 0sssssss SS = Volume LSB 0ttttttt TT = Volume MSB 11110111 F7 = End of Exclusive	O	X	O (Available for extra parts of a song)					O				O	O	X
Master Fine Tuning [GM2]	F0 7F XN 04 03 SS TT F7 11110000 F0 = Exclusive status 01111111 7F = Universal Real Time 0xxxnnnn XN = When N is received N = 0-F, whichever is received. X = ignored 00000100 04 = Sub-ID #1 = Device Control Message 00000011 03 = Sub-ID #2 = Master Fine Tuning 0sssssss SS = Fine Tuning LSB 0ttttttt TT = Fine Tuning MSB 11110111 F7 = End of Exclusive	O	X	O (Available for extra parts of a song)					O				O	X	X
Master Coarse Tuning [GM2]	F0 7F XN 04 04 00 TT F7 11110000 F0 = Exclusive status 01111111 7F = Universal Real Time 0xxxnnnn XN = When N is received N = 0-F, whichever is received. X = ignored 00000100 04 = Sub-ID #1 = Device Control Message 00000100 04 = Sub-ID #2 = Master Coarse Tuning 0000000 00 0ttttttt TT = Coarse Tuning MSB 11110111 F7 = End of Exclusive	O	X	O (Available for extra parts of a song)					O				O	X	X
Reverb Parameter [GM2]	F0 7F XN 04 05 01 01 01 01 PP VV ... F7 11000000 F0 = Exclusive status 01111111 7F = Universal Real Time 0xxxnnnn XN = When N is received N = 0-F, whichever is received. X = ignored 00000100 04 = Sub-ID #1 = Device Control Message 00000101 05 = Sub-ID #2 = Global Parameter Control 00000001 01 = Slot path length = 1 00000001 01 = Parameter ID width = 1 00000001 01 = Value width = 1 00000001 01 = Slot path MSB = 1 00000001 01 = Slot path LSB = 1 (Reverb) 0ppppppp PP = Parameter to be controlled. 0vvvvvvv VV = Value for the Parameter. : : 11110111 F7 = End of Exclusive Parameter (pp) / Value (vv) / Display pp=0 Reverb Type: 0...8 — 0: RoomS, 1: RoomM, 2: RoomL, 3: HallM, 4: HallL (default), 8: GM Plate pp=1 Reverb Time: 0...127 — 0...11.0s	O	O	O					O				O	O	X
Chorus Parameter [GM2]	F0 7F XN 04 05 01 01 01 02 PP VV ... F7 11110000 F0 = Exclusive status 01111111 7F = Universal Real Time 0xxxnnnn XN = When N is received N = 0-F, whichever is received. X = ignored 00000100 04 = Sub-ID #1 = Device Control Message 00000101 05 = Sub-ID #2 = Global Parameter Control 00000001 01 = Slot path length = 1 00000001 01 = Parameter ID width = 1 00000001 01 = Value width = 1 00000001 01 = Slot path MSB = 1 00000010 02 = Slot path LSB = 2 (Chorus) 0ppppppp PP = Parameter to be controlled. 0vvvvvvv VV = Value for the Parameter : : 11110111 F7 = End of Exclusive Parameter (pp) / Value (vv) / Display pp=0 Chorus Type: 0...5 — 0: GM Chorus1, 1: GM Chorus2, 2: GM Chorus3 (default), 3: GM Chorus4, 4: FB Chorus, 5: GM Flanger pp=1 Mod Rate: 0...127 — 0...15.5Hz pp=2 Mod Depth: 0...127 pp=3 Feedback: 0...127 pp=4 Send to Reverb: 0...127	O	O	O					O				O	O	X
Channel Pressure (Aftertouch) [GM2]	F0 7F XN 09 01 0M PP RR ... F7 11110000 F0 = Exclusive status 01111111 7F = Universal Real Time 0xxxnnnn XN = When N is received N = 0-F, whichever is received. X = ignored 00001001 09 = Sub-ID #1 = Controller Destination Setting 00000001 01 = Sub-ID #2 = Controller Type: 01 (Channel Pressure) 0000mmmm 0M = MIDI Channel (00-0F) 0ppppppp PP = Controlled Parameter 0rrrrrrr RR = Data : : 11110111 F7 = End of Exclusive Make sure to set both the controlled parameter and the range. Parameters not set will be restored to their default values. Control Parameter (pp) / Data (RR) / Description / Default Value pp=00 Pitch Control: 28H~58H — -24...0...+24 semitones — 40H pp=01 Filter Cutoff Control: 00H~FH — -9600...0...+9450 cents — 40H pp=02 Amplitude Control: 00H~FH — -100...0...+100% — 40H pp=03 LFO Pitch Depth: 00H~FH — 0...127 — 00H pp=04 LFO Filter Depth: 00H~FH — 0...127 — 00H pp=05 LFO Amplitude Depth: 00H~FH — 0...127 — 00H	O	X	O	X	X	X	X	X	X	O	X	O	X	X

[MIDI] [Song Creator]

MIDI Event	Data Format	Voice		MIDI Reception					MIDI Transmission				PLAY	REC	
		Regular/Drum/ Natural/Organ Voice	Mic/ Vocal Harmony	Song	Right1/ Right2/ Left	Keyboard	Style	Extra	Right1/ Right2/ Left	Style	Song	Upper Lower	PLAY	REW	From panel operations
Controller (Control Change) [GM2]	F0 7F XN 09 03 0M CC PP RR ... F7 11110000 F0 = Exclusive status 01111111 7F = Universal Real Time 0xxxnnnn XN = When N is received N = 0-F, whichever is received. X = ignored 00001001 09 = Sub-ID #1 = Controller Destination Setting 00000011 03 = Sub-ID #2 = Controller Type: 03 (Control Change) 0000mmmm 0M = MIDI Channel (00-0F) 0ccccccc CC = Controller Number (01H-1FH, 40H-5FH) 0ppppppp PP = Controlled Parameter 0rrrrrrr RR = Range : : 11110111 F7 = End of Exclusive Make sure to set both the controlled parameter and the range. Parameters not set will be restored to their default values. Control Parameter (pp) / Data (RR) / Description / Default value pp=00 Pitch Control: 28H~58H, -24...0...+24 semitones, 40H pp=01 Filter Cutoff Control: 00H~7FH, -9600...0...+9450 cents, 40H pp=02 Amplitude Control: 00H~7FH, -100...0...+100%, 40H pp=03 LFO Pitch Depth: 00H~7FH, 0...127, 00H pp=04 LFO Filter Depth: 00H~7FH, 0...127, 00H pp=05 LFO Amplitude Depth: 00H~7FH, 0...127, 00H	O	X	O	X	X	X	X	X	X	O	X	O	X	X
Key-Based Instrument Control [GM2]	F0 7F XN 0A 01 0M KK CC VV ... F7 11110000 F0 = Exclusive status 01111111 7F = Universal Real Time 0xxxnnnn XN = When N is received N=0-F, whichever is received. X=ignored 00001010 0A = Sub-ID #1 = Key-Based Instrument Control 00000001 01 = Sub-ID #2 = Controller 0000mmmm 0M = MIDI Channel (00-0F) 0kkkkkkk KK = Key Number 0ccccccc CC = Controller Number 0vvvvvvv VV = Value ... ... 11110111 F7 = End of Exclusive Make sure to set both the controlled number and the value. Control Number (CC) / Value (VV) / Description / Default value CC=07H Volume: 00H~7FH, -100...0...+100%, 40H CC=0AH Pan: 00H~7FH (absolute), L63...C...R63, (Preset value) CC=5BH Reverb Send Level: 00H~7FH (absolute), 0...Max, (Preset value) CC=5DH Chorus Send Level: 00H~7FH (absolute), 0...Max, (Preset value)	O (Drum only)	X	O	X	X	X	X	X	X	O	X	O	X	X

System Exclusive Messages (Universal Non-Real Time Messages)

[MIDI] [Song Creator]

MIDI Event	Data Format	Voice		MIDI Reception					MIDI Transmission				PLAY	REC	
		Regular/Drum/ Natural/Organ Voice	Mic/ Vocal Harmony	Song	Right1/ Right2/ Left	Keyboard	Style	Extra	Right1/ Right2/ Left	Style	Song	Upper Lower	PLAY	REW	From panel operations
GM1 System On [GM1] [GM2]	F0 7E XN 09 01 F7 11110000 F0 = Exclusive status 01111110 7E = Universal Non-Real Time 0xxxnnnn XN = When N is received N = 0-F, whichever is received. X = ignored 00001001 09 = Sub-ID #1 = General MIDI Message 00000001 01 = Sub-ID #2 = General MIDI On 11110111 F7 = End of Exclusive	O	-	O (Available for extra parts of a song)					O				O	X	O
GM2 System On [GM2]	F0 7E XN 09 03 F7 11110000 F0 = Exclusive status 01111110 7E = Universal Non-Real Time 0xxxnnnn XN = When N is received N = 0-F, whichever is received. X = ignored 00001001 09 = Sub-ID #1 = General MIDI Message 00000011 03 = Sub-ID #2 = General MIDI2 On 11110111 F7 = End of Exclusive	O	-	O (Available for extra parts of a song)					O				O	X	X
General MIDI System Off [GM1] [GM2]	F0 7E XN 09 02 F7 11110000 F0 = Exclusive status 01111110 7E = Universal Non-Real Time 0xxxnnnn XN = When N is received N = 0-F, whichever is received. X = ignored 00001001 09 = Sub-ID #1 = General MIDI Message 00000010 02 = Sub-ID #2 = General MIDI Off 11110111 F7 = End of Exclusive	O	-	O (Available for extra parts of a song)					O				O	X	X
Scale/Octave Tuning [GM2]	F0 7E XN 08 08 JJ GG MM SS ... F7 11110000 F0 = Exclusive status 01111110 7E = Universal Non-Real Time 0xxxnnnn XN = When N is received N=0-F,whichever is received. X=ignored 00001000 08 = Sub-ID #1 = MIDI Tuning Standard 00001000 08 = Sub-ID #2 = scale/octave tuning 1 byte form 0jjjjjjj JJ = Channel/option byte 1 bits 0 to 1 = channel 15 to 16 bits 2 to 6 = reserved 0ggggggg GG = Channel byte 2 - bits 0 to 6 = channel 8 to 14 0mmmmmmm MM = Channel byte 2 - bits 0 to 6 = channel 1 to 7 0sssssss SS = 12 byte tuning offset of 12 semitones from C to B 00H means -64 cent 40H means 0 cent 7FH means +63 cent ... ... 11110111 F7 = End of Exclusive	O	X	O (Available for song parts)					O				O	X	X

System Exclusive Messages (2)

* Not received when Receive System Exclusive Message Parameters is set to off.
* Not transmitted when Transmit System Exclusive Message Parameters is set to off.

System Exclusive Messages (Style)

[MIDI]

MIDI Event	Data Format	Voice		MIDI Reception					MIDI Transmission			
		Regular/Drum/ Natural/Organ Voice	Mic/Vocal Harmony	Song	Right1/ Right2/ Left	Keyboard	Style	Extra	Right1/ Right2/ Left	Style	Song	Upper Lower
Section Control	F0 43 7E 00 ss dd F7 11110000 F0 = Exclusive status 01000011 43 = YAMAHA ID 01111110 7E = Style 00000000 00 = 0sssssss ss = Switch No. 00H INTRO A 01H INTRO B 02H INTRO C 03H INTRO D 08H MAIN A 09H MAIN B 0AH MAIN C 0BH MAIN D 10H FILL IN AA 11H FILL IN BB 12H FILL IN CC 13H FILL IN DD 18H BREAK FILL 20H ENDING A 21H ENDING B 22H ENDING C 23H ENDING D 0ddddddd dd = Switch On/Off 00H (Off) 7FH (On) 11110111 F7 = End of Exclusive	-	-			O				●	
Tempo Control	F0 43 7E 01 t4 t3 t2 t1 F7 11110000 F0 = Exclusive status 01000011 43 = YAMAHA ID 01111110 7E = Style 00000001 01 = 0ttttttt t4 = tempo4 0ttttttt t3 = tempo3 0ttttttt t2 = tempo2 0ttttttt t1 = tempo1 11110111	-	-			O				●		
Chord Control	F0 43 7E tt d1 d2 d3 d4 F7 Type1 (tt=02) 11110000 F0 = Exclusive status 01000011 43 = YAMAHA ID 01111110 7E = Style 00000010 02 = type 1 0ddddddd d1 = chord root (cr) 0ddddddd d2 = chord type (ct) 0ddddddd d3 = bass note (bn) 0ddddddd d4 = bass type (bt) 11110111 F7 = End of Exclusive cr: Chord Root 0fffnnnn fff: b or #, nnnn: note (root) 0000nnnn 0n bbb 0fff0000 x0 reserved 0001nnnn 1n bb 0fff0001 x1 C 0010nnnn 2n b 0fff0010 x2 D 0011nnnn 3n natural 0fff0011 x3 E 0100nnnn 4n # 0fff0100 x4 F 0101nnnn 5n ## 0fff0101 x5 G 0110nnnn 6n ### 0fff0110 x6 A 0fff0111 x7 B ct : Chord Type 0 - 34, 127 00000000 00 0 Maj 00010010 12 18 dim7 00000001 01 1 Maj6 00010011 13 19 7th 00000010 02 2 Maj7 00010100 14 20 7sus4 00000011 03 3 Maj7(#11) 00010101 15 21 7b5 00000100 04 4 Maj(9) 00010110 16 22 7(9) 00000101 05 5 Maj7(9) 00010111 17 23 7(#11) 00000110 06 6 Maj6(9) 00011000 18 24 7(13) 00000111 07 7 aug 00011001 19 25 7(b9) 00001000 08 8 min 00011010 1A 26 7 b13) 00001001 09 9 min6 00011011 1B 27 7(#9) 00001010 0A 10 min7 00011100 1C 28 Maj7aug 00001011 0B 11 min7b5 00011101 1D 29 7aug 00001100 0C 12 min(9) 00011110 1E 30 1+8 00001101 0D 13 min7(9) 00011111 1F 31 1+5 00001110 0E 14 min7(11) 00100000 20 32 sus4 00001111 0F 15 minMaj7 00100001 21 33 1+2+5 00010000 10 16 minMaj7(9) 00100010 22 34 cc 00010001 11 17 dim bn: On Bass Note Same as Chord root 127: No bass chord bt : Bass Chord Same as Chord type 127: No bass chord * Not received when Chord System Exclusive Message Parameters is set to off. * Not received when Transmit Chord System Exclusive Message Parameters is set to off.	-	-			O				●		
	Type2 (tt=03) 11110000 F0 = Exclusive status 01000011 43 = YAMAHA ID 01111110 7E = Style 00000011 03 = type 2 0ddddddd dd = note1 0ddddddd dd = note2 0ddddddd dd = note3 : : 0ddddddd dd = note10 11110111 F7 = End of Exclusive	-	-			O				X		

●: Transmitted via panel operations

System Exclusive Messages (XG)

[MIDI]

MIDI Event	Data Format	Voice		MIDI Reception					MIDI Transmission			
		Regular/Drum/ Natural/Organ Voice	Mic/Vocal Harmony	Song	Right1/ Right2/ Left	Keyboard	Style	Extra	Right1/ Right2/ Left	Style	Song	Upper Lower
XG Parameter Changes	F0 43 1n 4C hh mm ll dd ... F7 11110000 F0 = Exclusive status 01000011 43 = YAMAHA ID 0001nnnn 1n = Device Number n = always 0 (when transmit), n = 0-F (when recieve) 01001100 4C = Model ID 0hhhhhhh hh = Address High 0mmmmmmm mm= Address Mid 01111111 ll = Address Low 0ddddddd dd = Data : : 11110111 F7 = End of Exclusive	* Refer to XG Parameter Change Table.		O * Refer to XG Parameter Change Table.					O * Refer to XG Parameter Change Table.			
XG Bulk Dump	F0 43 0n 4C aa bb hh mm ll dd ... dd cc F7 11110000 F0 = Exclusive status 01000011 43 = YAMAHA ID 0000nnnn 0n = Device Number n=always 0 (when transmit), n=0-F (when recieve) 01001100 4C = Model ID 0aaaaaaa aa = Byte Count MSB 0bbbbbbb bb = Byte Count LSB 0hhhhhhh hh = Address High 0mmmmmmm mm= Address Mid 01111111 ll = Address Low 0ddddddd dd = Data : : 0ddddddd dd = Data 0ccccccc cc = Checksum 11110111 F7 = End of Exclusive	* Refer to XG Parameter Change Table.		O * Refer to XG Parameter Change Table.					O * Refer to XG Parameter Change Table.			
XG Parameter Request	F0 43 3n 4C hh mm ll F7 11110000 F0 = Exclusive status 01000011 43 = YAMAHA ID 0011nnnn 3n = Device Number n = always 0 (when transmit), n = 0-F (when recieve) 01001100 4C = Model ID 0hhhhhhh hh = Address High 0mmmmmmm mm= Address Mid 01111111 ll = Address Low 11110111 F7 = End of Exclusive	-	-	O * Refer to XG Parameter Change Table.					O * Refer to XG Parameter Change Table.			
XG Dump Request	F0 43 2n 4C hh mm ll F7 11110000 F0 = Exclusive status 01000011 43 = YAMAHA ID 0010nnnn 2n = Device Number n = always 0 (when transmit), n = 0-F (when recieve) 01001100 4C = Model ID 0hhhhhhh hh = Address High 0mmmmmmm mm= Address Mid 01111111 ll = Address Low 11110111 F7 = End of Exclusive	-	-	O * Refer to XG Parameter Change Table.					O * Refer to XG Parameter Change Table.			

System Exclusive Messages (Clavinova compliance)

11110000 F0 = Exclusive status
01000011 43 = YAMAHA ID
01110011 73 = Clavinova ID
: :
11110111 F7 = End of Exclusive

[MIDI]

MIDI Event	Data Format	Voice		MIDI Reception					MIDI Transmission			
		Regular/Drum/ Natural/Organ Voice	Mic/Vocal Harmony	Song	Right1/ Right2/ Left	Keyboard	Style	Extra	Right1/ Right2/ Left	Style	Song	Upper Lower
Internal Clock	F0 43 73 01 02 F7 00000001 01 = Model ID (Clavinova common ID) 00000010 02 = Internal Clock Substatus	-	-	O					X			
External Clock	F0 43 73 01 03 F7 00000001 01 = Model ID (Clavinova common ID) 00000011 03 = External Clock Substatus	-	-	O					X			
Organ Flutes data Bulk Dump	F0 43 73 01 06 0B 00 00 01 06 0n [Bulk Data] sum 01H Model ID (Clavinova common ID) 06H Bulk ID 0BH Bulk No. (Organ Flutes data Bulk Dump) 00H, 00H, 01H, 06H Data Length :16bytes 1st Channel No. 0nH 2nd Footage [1'] 00 - 08H 3rd [1 1/3'] 00 - 08H 4th [1 3/5'] 00 - 08H 5th [2'] 00 - 08H 6th [2 2/3'] 00 - 08H 7th [4'] 00 - 08H 8th [5 1/3'] 00 - 08H 9th [8'] 00 - 08H 10th [16'] 00 - 08H 11th [Attack 2'] 00 - 08H 12th [Attack 2 2/3'] 00 - 08H 13th [Attack 4'] 00 - 08H 14th Settings [Attack Length] 00 - 08H 15th [Response] 00 - 08H 16th [Attack Mode] 00 - 01H 00H: Each, 01H: First 17th [Wave Variation] 00 - 01H 00H: Sine, 01H: Vintage 18th [Volume] 01 - 09H 19th [aux] 00H 20th [aux] 00H 21th [aux] 00H 22th [aux] 00H sum Check Sum = 0-sum (BULK DATA)	O (Organ Flute)	X	O	O	X	X	O	●	X	O	X

●: Transmitted via panel operations

System Exclusive Messages (Natural Voice)

[MIDI]

MIDI Event	Data Format	Voice		MIDI Reception					MIDI Transmission			
		Regular/Drum/ Natural/Organ Voice	Mic/Vocal Harmony	Song	Right1/ Right2/ Left	Keyboard	Style	Extra	Right1/ Right2/ Left	Style	Song	Upper Lower
String Resonance Depth	F0 43 73 01 50 11 0n 02 dd F7 11110000 F0 = Exclusive status 01000011 43 = YAMAHA ID 01110011 73 = Clavinova ID 00000001 01 = Model ID (Clavinova common ID) 01010000 50 = SubID 00010001 11 = SubID 0000nnnn 0n = Channel (00...0F) 00000010 02 = SubID (String Resonance Depth) 0ddddddd dd = Depth (00...48) 11110111 F7 = End of Exclusive CVP-501: X; CVP-503: X; CVP-505: X; CVP-509: O	O Available for some Natural Voices.	X	O	O	X	X	O	●	X	O	X
Sustain Sample Depth	F0 43 73 01 50 11 0n 03 dd F7 11110000 F0 = Exclusive status 01000011 43 = YAMAHA ID 01110011 73 = Clavinova ID 00000001 01 = Model ID (Clavinova common ID) 01010000 50 = SubID 00010001 11 = SubID 0000nnnn 0n = Channel (00...0F) 00000011 03 = SubID (Sustain Sample Depth) 0ddddddd dd = Depth (00...48) 11110111 F7 = End of Exclusive CVP-501: X; CVP-503: O; CVP-505: O; CVP-509: O	O Available for some Natural Voices.	X	O	O	X	X	O	●	X	O	X
Key Off Sampling Depth	F0 43 73 01 50 11 0n 04 dd F7 11110000 F0 = Exclusive status 01000011 43 = YAMAHA ID 01110011 73 = Clavinova ID 00000001 01 = Model ID (Clavinova common ID) 01010000 50 = SubID 00010001 11 = SubID 0000nnnn 0n = Channel (00...0F) 00000100 04 = SubID (Key Off Sampling Depth) 0ddddddd dd = Depth (00...50) 11110111 F7 = End of Exclusive CVP-501: X; CVP-503: O; CVP-505: O; CVP-509: O	O Available for some Natural Voices.	X	O	O	X	X	O	●	X	O	X
Soft Pedal Depth	F0 43 73 01 50 11 0n 05 dd F7 11110000 F0 = Exclusive status 01000011 43 = YAMAHA ID 01110011 73 = Clavinova ID 00000001 01 = Model ID (Clavinova common ID) 01010000 50 = SubID 00010001 11 = SubID 0000nnnn 0n = Channel (00...0F) 00000101 05 = SubID (Soft Pedal Depth) 0ddddddd dd = Depth (00...7F) 11110111 F7 = End of Exclusive CVP-501: O; CVP-503: O; CVP-505: O; CVP-509: O	O Available for some Natural Voices.	X	O	O	X	X	O	●	X	O	X

●: Transmitted via panel operations

System Exclusive Messages Special Operators (Vocal Harmony Additional Parameters)

Vocal Harmony

CVP-501	X
CVP-503	O
CVP-505	O
CVP-509	O

[MIDI]

MIDI Event	Data Format	Voice		MIDI Reception					MIDI Transmission			
		Regular/Drum/ Natural/Organ Voice	Mic/Vocal Harmony	Song	Right1/ Right2/ Left	Keyboard	Style	Extra	Right1/ Right2/ Left	Style	Song	Upper Lower
Vocal Harmony Pitch to Note ON/OFF	F0 43 73 01 11 0n 50 00 dd F7 11110000 F0 = Exclusive status 01000011 43 = YAMAHA ID 01110011 73 = Clavinova ID 00000001 01 = Model ID (Clavinova common ID) 00010001 11 = Special Operators 0000nnnn 0n = Channel No. (Always 00) 01010000 50 = Vocal Harmony Additional Parameter Control No. 00000000 00 = Pitch to Note Parameter No. 0ddddddd dd = data (00H : Off, 01H : On) 11110111 F7 = End of Exclusive	X	O		O					●		
Vocal Harmony Pitch to Note Part	F0 43 73 01 11 0n 50 01 dd F7 11110000 F0 = Exclusive status 01000011 43 = YAMAHA ID 01110011 73 = Clavinova ID 00000001 01 = Model ID (Clavinova common ID) 00010001 11 = Special Operators 0000nnnn 0n = Channel No. (Always 00) 01010000 50 = Vocal Harmony Additional Parameter Control No. 00000001 01 = Pitch to Note Part Parameter No. 0ddddddd dd = data 00H: Right1 01H: Right2 02H: Left 03H: (not used) 04H: Upper 11110111 F7=End of Exclusive	X	O		O					●		
Vocal Harmony Vocoder Part (Harmony Part(Panel))	F0 43 73 01 11 0n 50 10 dd F7 11110000 F0 = Exclusive status 01000011 43 = YAMAHA ID 01110011 73 = Clavinova ID 00000001 01 = Model ID (Clavinova common ID) 00010001 11 = Special Operators 0000nnnn 0n = Channel No. (Always 00) 01010000 50 = Vocal Harmony Additional Parameter Control No. 00010000 10 = Vocoder Part Parameter No. 0ddddddd dd = data 00H: Off 01H: Upper 02H: Lower 11110111 F7 = End of Exclusive	X	O		O					●		

●: Transmitted via panel operations

System Exclusive Messages (Others)

[MIDI]

MIDI Event	Data Format	Voice		MIDI Reception					MIDI Transmission			
		Regular/Drum/ Natural/Organ Voice	Mic/Vocal Harmony	Song	Right1/ Right2/ Left	Keyboard	Style	Extra	Right1/ Right2/ Left	Style	Song	Upper Lower
MIDI Master Tuning	F0 43 1n 27 30 00 00 0m 0l cc F7 11110000 F0 = Exclusive status 01000011 43 = YAMAHA ID 0001nnnn 1n n= always 0 (when transmit), n=0-F (when receive) 00100111 27 = Model ID of TG100 00110000 30 = Address High 00000000 00 = Address Mid 00000000 00 = Address Low 0000mmmm 0m= Master Tune MSB 00001111 0l = Master Tune LSB 0ccccccc cc = don't care 11110111 F7 = End of Exclusive	O	O		O					X		
MIDI Key LED Mode	F0 43 73 01 11 0n 47 dd F7 11110000 F0 = Exclusive status 01000011 43 = YAMAHA ID 01110011 73 = Clavinova ID 00000001 01 = Model ID (Clavinova common ID) 00010001 11 = Special Operators 0000nnnn 0n = Channel No. 01000111 47 = MIDI Key LED Mode On Off Substatus 0ddddddd dd = data 00H: Light Off & Sound 01H: Light On & No Sound 02H: Light On & Sound 03H: Light Off & No Sound 11110111 F7 = End of Exclusive When set to Key LED + No Sound (01H) and Key LED (02H), the LED is turned on/ off by a note on message of the channel specified via the Channel No. 9n, note, Vel=0: off 9n, note, Vel=1: flush 9n, note, Vel=2~: on Up to two channels can be specified simultaneously. A channel become available with Normal (00H). CVP-501: O CVP-503: O CVP-505: O CVP-509: O	-	-	O	X	X	X	X	X	X	X	X

Clavinova

CVP-501 / CVP-501PE

PARTS LIST

■ CONTENTS（目次）

OVERALL ASSEMBLY（総組立）..... 2
MAIN UNIT（メインユニット）..... 4
KEY BED UNIT（棚板集成 ）..... 8
BACK TOP RAIL ASSEMBLY（背面框 Ass'y ）..... 9
TOP BOARD ASSEMBLY（屋根 Ass'y ）..... 10
MUSIC REST ASSEMBLY（譜面板 Ass'y ）.....11
SIDE ARM ASSEMBLY (L,R)（腕木 Ass'y (L,R) ）... 12
KEY BLOCK ASSEMBLY (L,R)（拍子木 Ass'y (L,R) ）... 14
FRONT RAIL ASSEMBLY（口棒 Ass'y ）..... 16
KEY COVER ASSEMBLY（スライド蓋 Ass'y ）..... 17
PANEL ASSEMBLY（パネル Ass'y ）..... 18
PSM ASSEMBLY（PSM Ass'y ）..... 21
JACK ASSEMBLY（ジャック Ass'y）..... 22
HP JACK ASSEMBLY（HP ジャック Ass'y）..... 23
KEYBOARD ASSEMBLY（GHD_EBUS 鍵盤）..... 24
PEDAL BOX ASSEMBLY（ペダル BOX Ass'y ）..... 26
PEDAL ASSEMBLY（ペダル Ass'y ）..... 27
SIDE BOARD ASSEMBLY (L,R)（側板 Ass'y (L,R)）... 28
BENCH (BC-100DR/BC-100PE)（椅子）..... 29
BENCH (BC-202DR)（椅子）(for Japan only)..... 30
ELECTRICAL PARTS（電気部品）..... 31

Note) DESTINATION ABBREVIATIONS

A:	Australian model	O:	Chinese model
B:	British model	Q:	South-east Asia model
C:	Canadian model	T:	Taiwan model
D:	German model	U:	U.S.A. model
E:	European model	V:	General export model (110V)
F:	French model	W:	General export model (220V)
H:	North European model	N,X:	General export model
I:	Indonesian model	Y:	Export model
J:	Japanese model	K:	Korean model
M:	South African model		

■ WARNING

Components having special characteristics are marked ⚠ and must be replaced with parts having specifications equal to those originally installed.

⚠ 印の部品は、安全を維持するために重要な部品です。交換する場合は、安全のため必ず指定の部品をご使用下さい。

■ The numbers in "QTY" shows quantities for each unit.
■ The parts with "--" in "Part No." are not available as spare parts.
■ The second letter of the shaded ( ) part number is I, not one.
■ The second letter of the shaded ( ) part number is O, not zero.
■ QTY 欄に記載されている数値は、各ユニット当たりの使用個数です。
■ 部品 No. が "--" の部品は、サービス用部品として準備されておりません。
■ 網掛けの付いた PARTS NO. の２番目の文字は「イチ」ではなく「アイ」です。
■ 網掛けの付いた PARTS NO. の２番目の文字は「ゼロ」ではなく「オー」です。

■ OVERALL ASSEMBLY（総組立）

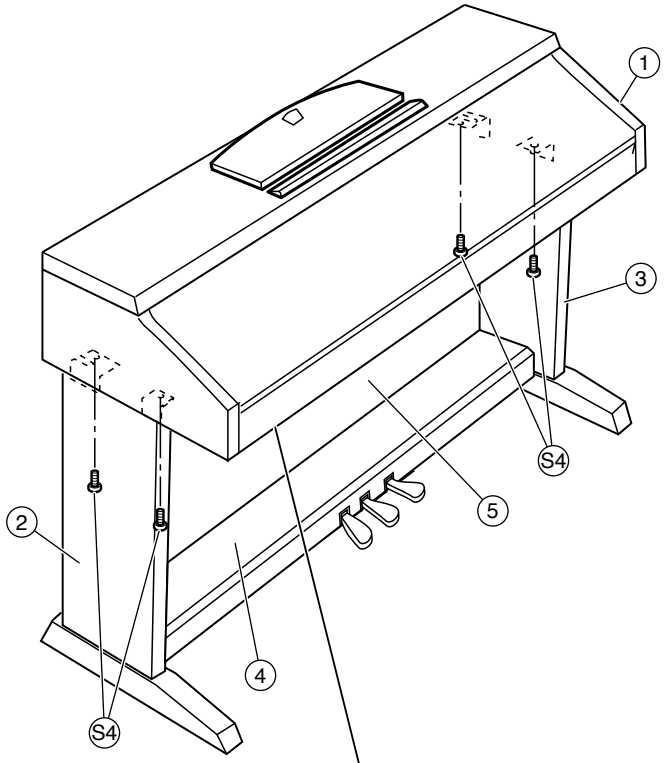

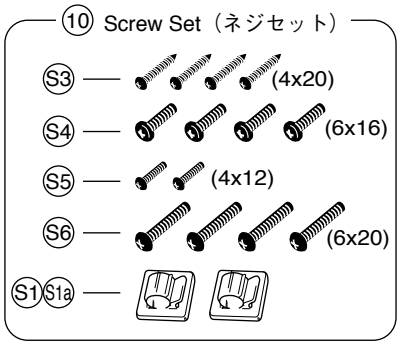

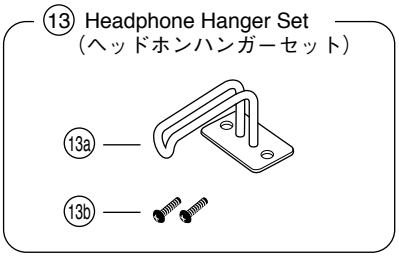

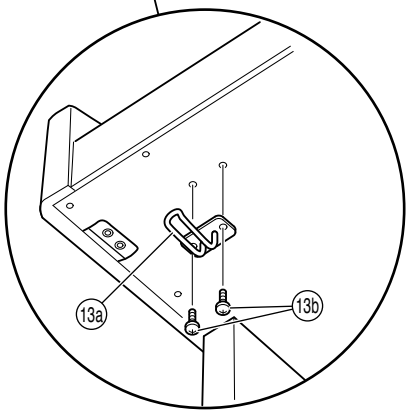

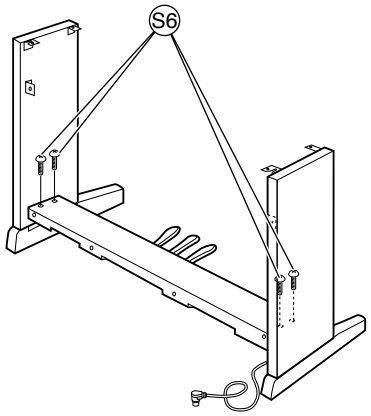

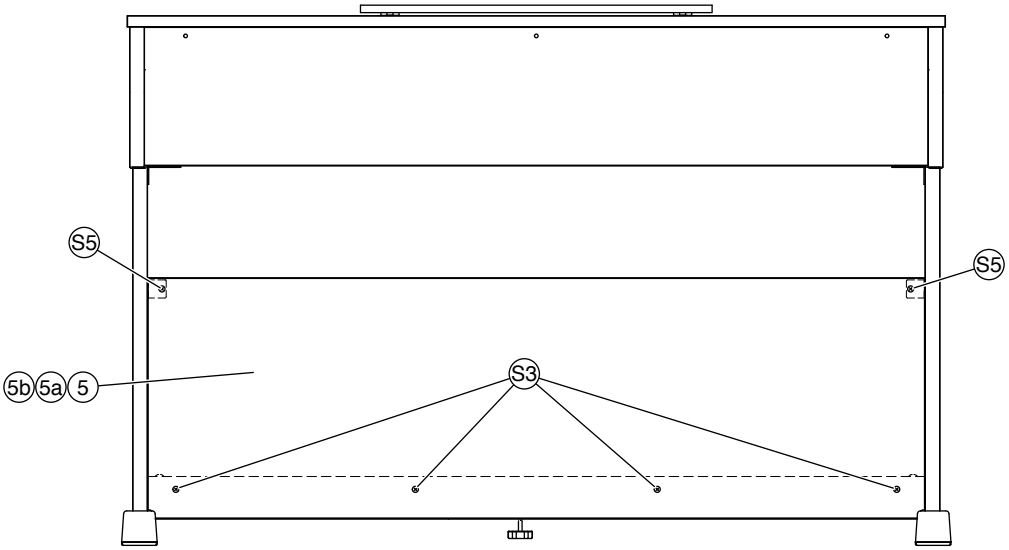

	REF NO.	PART NO.	DESCRIPTION		部品名	REMARKS		QTY	RANK
			OVERALL ASSEMBLY		総組立	CVP-501/CVP-501PE			
	1	--	MAIN UNIT	E	メインユニット	CVP-501 E,B	(WR05100)		
	1	--	MAIN UNIT	U	メインユニット	CVP-501 U	(WR05090)		
	1	--	MAIN UNIT	J	メインユニット	CVP-501 J	(WR05080)		
	1	--	MAIN UNIT	Y	メインユニット	CVP-501 Y	(WR05110)		
	1	--	MAIN UNIT	CHN	メインユニット	CVP-501 O	(WR05130)		
	1	--	MAIN UNIT	K	メインユニット	CVP-501 K	(WR05120)		
	1	--	MAIN UNIT	E	メインユニット	CVP-501PE E,B	(WR09310)		
	1	--	MAIN UNIT	U	メインユニット	CVP-501PE U	(WR09300)		
	1	--	MAIN UNIT	Y	メインユニット	CVP-501PE Y	(WR09320)		
	1	--	MAIN UNIT	K	メインユニット	CVP-501PE K	(WR09330)		
	2	**WJ078500**	SIDE BOARD ASSEMBLY L	LEFT	側板Ａｓｓ’ｙ（Ｌ）	CVP-501			12
	2	**WH957800**	SIDE BOARD ASSEMBLY L	LEFT	側板Ａｓｓ’ｙ（Ｌ）	CVP-501PE			20
	3	**WJ078600**	SIDE BOARD ASSEMBLY R	RIGHT	側板Ａｓｓ’ｙ（Ｒ）	CVP-501			12
	3	**WH957900**	SIDE BOARD ASSEMBLY R	RIGHT	側板Ａｓｓ’ｙ（Ｒ）	CVP-501PE			20
	4	--	PEDAL BOX ASSEMBLY		ペダルＢｏｘＡｓｓ’ｙ	CVP-501	(WR05140)		
	4	--	PEDAL BOX ASSEMBLY		ペダルＢｏｘＡｓｓ’ｙ	CVP-501PE	(WR09340)		
	5	**WH958100**	BACK BOARD ASSEMBLY		裏板Ａｓｓ’ｙ				10
	5a	--	REAR PANEL	BL/BL	裏板		(WJ08430)		
	5b	--	FELT		フェルト		(WF87070)	2	
			ACCESSORIES		付属品	CVP-501/CVP-501PE			
⚠	6	**V2917100**	AC CORD SET	E 2P 2.5m 2.5A	電源コードセット	E,Y			05
⚠	6	**V3126500**	AC CORD SET	B 2P 2.5m	電源コードセット	B			07
⚠	6	**V2917000**	AC CORD SET	UC 2P 7A 2.44m	電源コードセット	U			06
⚠	6	**V2916900**	AC CORD SET	J 2P 2.5m 7A	電源コードセット	CVP-501 J			05
⚠	6	**WC90170R**	AC CORD SET	GB 2P 2.5m	電源コードセット	CVP-501 O			05
⚠	6	**WF730100**	AC CORD	K 2P 2.5A	電源コードセット	K			07
	9	**V553140R**	WOOD BENCH COMPLETE ASSEMBLY	BC-100DR	同梱品セット椅子	CVP-501 U,Y,O,K			20
	9	**WC13910R**	BENCH	BC-202DR J	同梱品セット椅子	CVP-501 J			25
	9	**WG479600**	BENCH	BC-100PE U/N/K	同梱品セット椅子	CVP-501PE U,Y,K			19
	10	**WK544100**	SCREW SET		ネジセット				05
	12	**V577100R**	HEADPHONE P402522A0000	059711	ヘッドホーン	CVP-501 J			07
	13	**V8740600**	HEADPHONE HANGER SET	CL	ヘッドホンハンガーセット				07
	13	--	HEADPHONE HANGER SET	CL	ヘッドホンハンガーセット		(V874061)		
	13	--	HEADPHONE HANGER SET	CL	ヘッドホンハンガーセット		(V874062)		
	13a	**V897260R**	HEADPHONE HANGER		ヘッドホンハンガー				04
	13b	**WF00080R**	TRUSS HEAD SCREW	4.0X10 MFZN2B3	小ネジ＋ＴＲＵＳ			2	01
	22	**YA592A00**	CD-ROM	CDROM 12cm	ＣＤ－ＲＯＭ 海外	E,B,U,Y,O,K			
*	22	**YA591A00**	OPTICAL DISK J	CDROM 12cm	ＣＤ－ＲＯＭ 国内	CVP-501 J			
⚠	27	**VK72610R**	CONNECTOR	CCT5902-0701F	ＡＣアダプタ	Y			03
		WK544100	SCREW SET		ネジセット				05
	S1	**VR41030R**	CORD CLAMP SET(2pcs 1set)		コードクランプセット				03
	S1a	**VP59210R**	CORD CLAMPER DKN-5B(VHB)	DKN-5(VHB)	ＮＫクランプ			2	03
	S1a	**WB090800**	CORD CLAMPER	OD-5	ＣＳクランプ			2	
	S3	**WE96530R**	TRUSS HEAD TAPPING SCREW	4.0X20 MFZN2B3	ＴＰ＃１＋ＴＲＵＳ			4	01
	S4	**WE96940R**	BIND HEAD SCREW	6.0X16 MFZN2B3	小ネジ＋ＢＩＮＤ			4	01
	S5	**WE99770R**	TRUSS HEAD SCREW	4.0X12 MFZN2B3	小ネジ＋ＴＲＵＳ			2	01
	S6	**WF00130R**	TRUSS HEAD SCREW	6.0X20 MFZN2B3	小ネジ＋ＴＲＵＳ			4	01
			TOOL		工具				
		TX000670	ROD		ロッド				99

＊: New Parts（新規部品）

RANK : Japan only

■ MAIN UNIT（メインユニット）

- **Bottom view**（下から見た図）

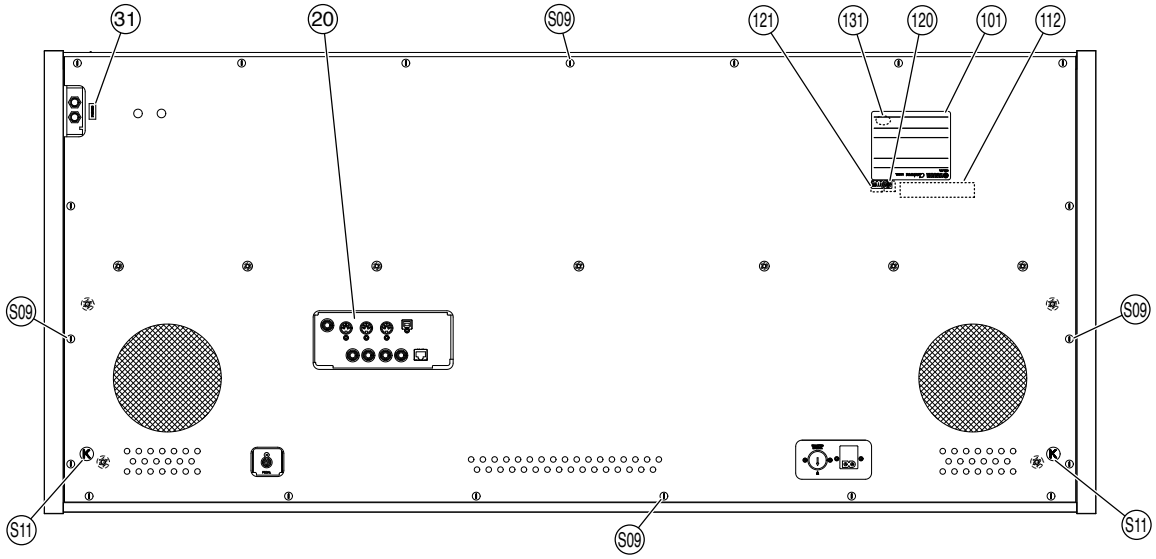

- **Top view**（上から見た図）

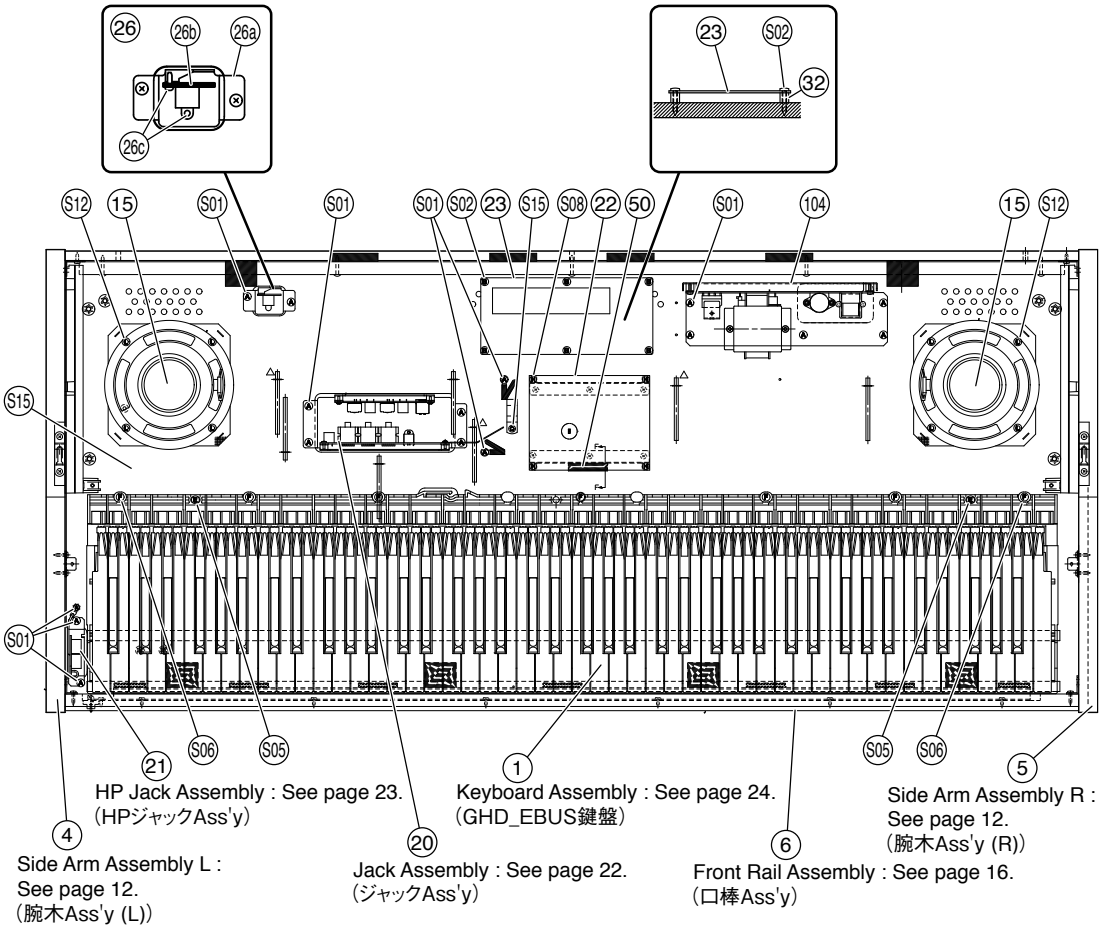

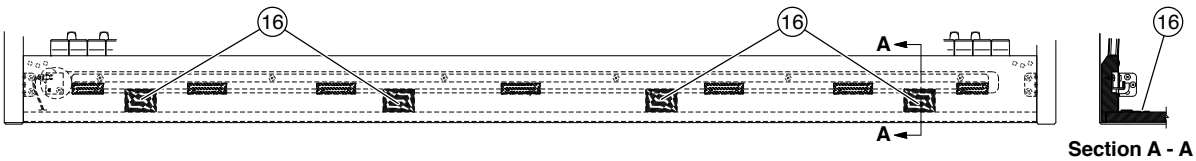

Section A - A

• **Rear view**（後ろから見た図）

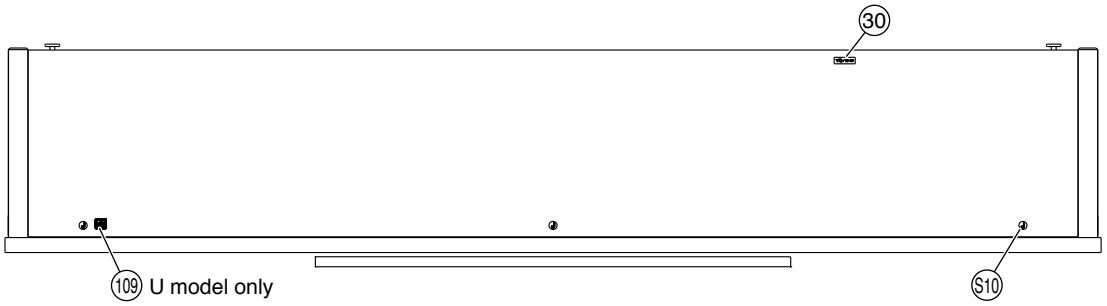

• **Top view 2**（上から見た図 2）

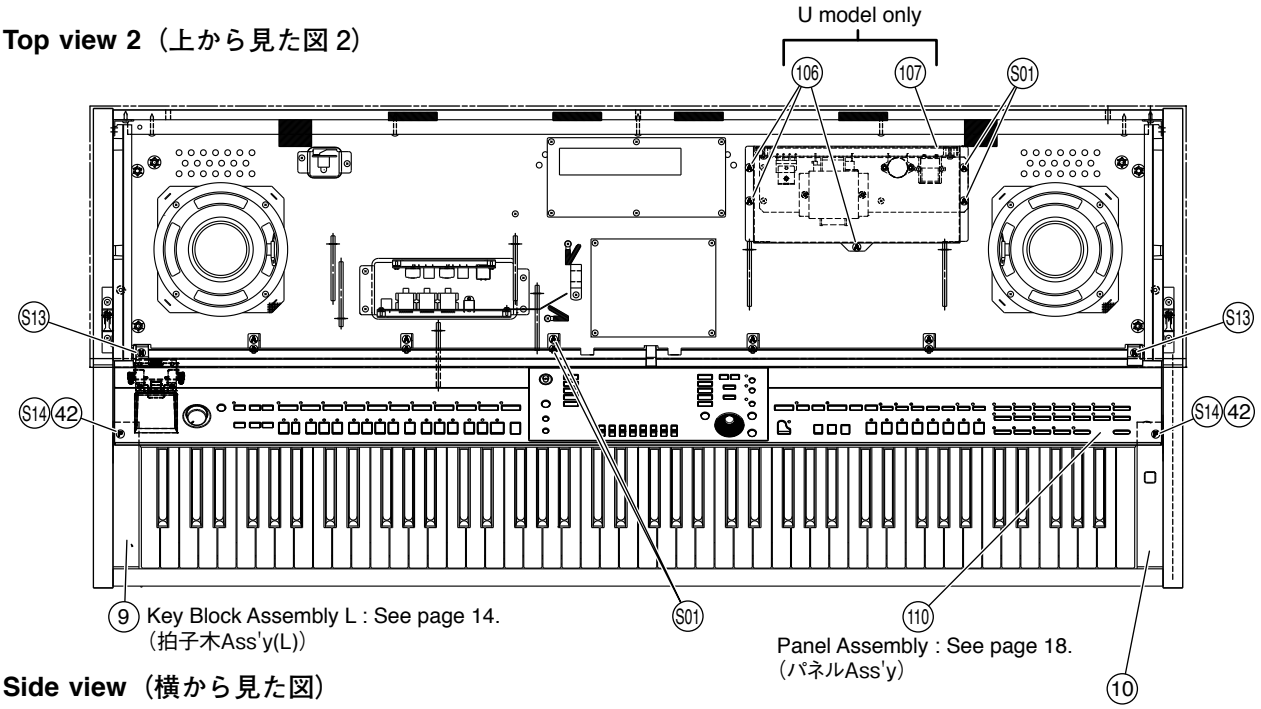

• **Side view**（横から見た図）

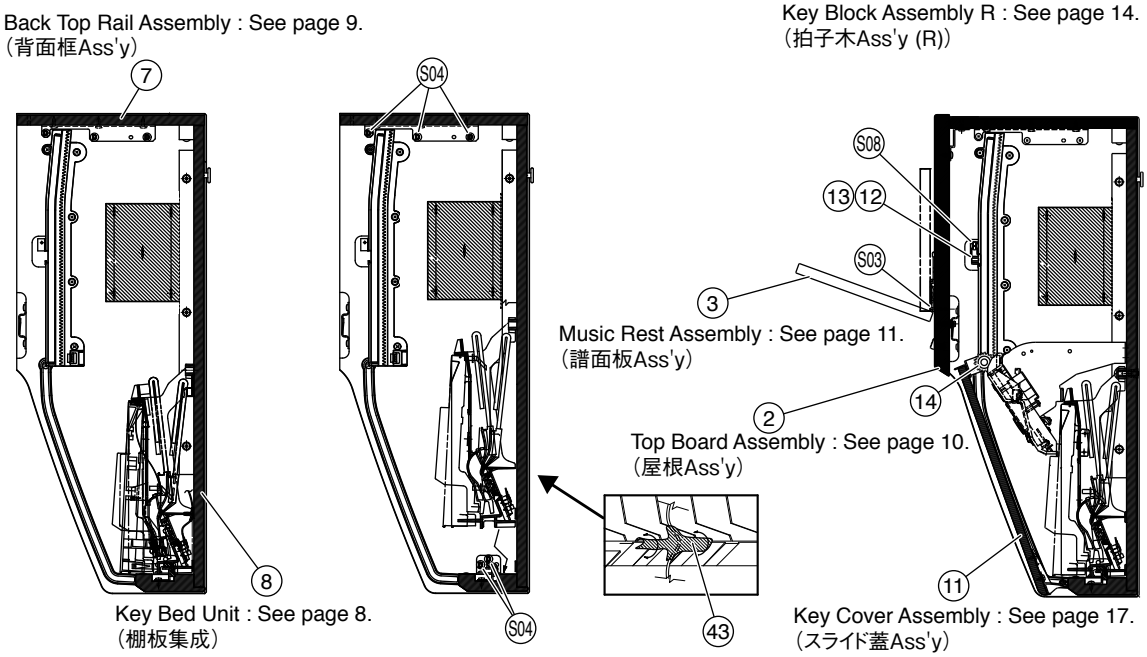

REF NO.	PART NO.	DESCRIPTION		部品名	REMARKS	QTY	RANK
		MAIN UNIT		メインユニット	CVP-501/CVP-501PE		
	--	MAIN UNIT	J	メインユニット	CVP-501 J (WR05080)		
	--	MAIN UNIT	U	メインユニット	CVP-501 U (WR05090)		
	--	MAIN UNIT	E	メインユニット	CVP-501 E,B (WR05100)		
	--	MAIN UNIT	Y	メインユニット	CVP-501 Y (WR05110)		
	--	MAIN UNIT	K	メインユニット	CVP-501 K (WR05120)		
	--	MAIN UNIT	CHN	メインユニット	CVP-501 O (WR05130)		
	--	MAIN UNIT	U	メインユニット	CVP-501PE U (WR09300)		
	--	MAIN UNIT	E	メインユニット	CVP-501PE E,B (WR09310)		
	--	MAIN UNIT	Y	メインユニット	CVP-501PE Y (WR09320)		
	--	MAIN UNIT	K	メインユニット	CVP-501PE K (WR09330)		
100	--	COMMON PARTS		共通部品構成	CVP-501 (WR05450)		
100	--	COMMON PARTS		共通部品構成	CVP-501PE (WR09420)		
101	--	NAME PLATE	CVP-501 J #3163	銘板	CVP-501 J (WR05510)		
101	--	NAME PLATE	CVP-501 U #3163	銘板	CVP-501 U (WR05520)		
101	--	NAME PLATE	CVP-501 E #3163	銘板（承認前）	CVP-501 E,B (WR05530)		
101	--	NAME PLATE	CVP-501 N #3163	銘板	CVP-501 Y (WR05550)		
101	--	NAME PLATE	PRE-PRODUCTION	銘板	CVP-501 K (WC63210)		
101	--	NAME PLATE	PRE-PRODUCTION	銘板	CVP-501 O (WC63210)		
101	--	NAME PLATE	CVP-501 U #3159	銘板	CVP-501PE U (WR09380)		
101	--	NAME PLATE	CVP-501 E #3159	銘板（承認前）	CVP-501PE E,B (WR09390)		
101	--	NAME PLATE	CVP-501 N #3159	銘板	CVP-501PE Y (WR09400)		
101	--	NAME PLATE	PRE-PRODUCTION	銘板	CVP-501PE K (WC63210)		
104	--	PSM ASSEMBLY	CL J	PSM Ass'y	CVP-501 J (WH64040)		
104	--	PSM ASSEMBLY	CL U	PSM Ass'y	U (WH64050)		
104	--	PSM ASSEMBLY	CL E	PSM Ass'y	E,B,K,O (WH64060)		
104	--	PSM ASSEMBLY	CL N	PSM Ass'y	Y (WH64070)		
106	**WF831100**	BIND HEAD TAPPING SCREW-1	3.5X11 MFZN2W3	TP#1+BIND	U	3	01
107	--	PS UNIT COVER		電源ユニットカバー	U (WJ09900)		
109	**V8462100**	GRAPHIC MARK	YMMA	グラフィックマーク	U		
110	--	PANEL ASSEMBLY	J	パネルAss'y J	CVP-501 J (WR05600)		
110	--	PANEL ASSEMBLY		パネルAss'y	U,E,B,Y,K,O (WR05620)		
112	--	LABEL FCC NO APPROVE		FCC未承認ラベル	U (V279410)		
120	--	E LIMIT MARK	ALL COMMON CHN	環保期限マークラベル	CVP-501 O (WK53580)		
121	--	GOST-R_MARK_LABEL_10	ALL COMMON E	GOST－R マーク	E,B (WN00110)		
131	--	LABEL	CCC AV	ラベル	CVP-501 O (WA65000)		
115	--	FORM REGULATION LABE	CL U	ホルム規制ラベル	U (WT77110)		
W01	--	WH COMMON ASSY MAIN	MAIN	束線構成メイン	(WR07140)		
	--	WH COMMON ASSY MAIN	MAIN	束線構成メイン	(WR07140)		
M1	--	WIRE HARNESS(PH)	PH 7P-650	PH束線	(WE31610)		
M2	--	WIRING ASSY PJK	PJK	PJK束線	(WR54110)		
M3	--	WIRE HARNESS(PH)	PH 16P-400	PH束線	(WE34260)		
M4	--	WIRING ASSY DJK	DJK	DJK束線	(WR54170)		
M5	--	WIRING ASSY USB-LF	USB-LF L=300 5P	USB_LF束線	(WR54150)		
M5a	**V312290R**	DATA LINE FILTER NFT-25	K1 NFT-13BK2	データラインフィルタ			06
M6	--	WIRING ASSY +B	+B XH2P	+B束線	(WH98820)		
M7	--	WIRING ASSY LAN	LAN	LAN束線	(WR54130)		
M8	--	WIRING ASSY MA	MA	MA束線	(WR54120)		
M9	--	WIRE HARNESS(PH)	PH 4P-100	PH束線	(WD30600)		
M10	--	WIRING ASSY 3D	3D	3D束線	(WH87230)		
M11	--	WIRING ASSY KB	KB	KB束線	(WR54190)		
M12	--	WIRING ASSY SP	SP	SP束線	(WH98740)		
M13	--	WIRING ASSY VH	VH	VH束線	(WH98790)		
	--	COMMON PARTS		共通部品構成	CVP-501 (WR05450)		
	--	COMMON PARTS		共通部品構成	CVP-501PE (WR09420)		
1	**V8278502**	KEYBOARD ASSEMBLY	GHDCL_EBUS A88 K6	GHD_EBUS鍵盤			51
1	--	KEYBOARD ASSEMBLY	GHDCL_EBUS A88 K6	GHD_EBUS鍵盤	(V827851)		
2	**WJ079300**	TOP BOARD ASSEMBLY		屋根Ass'y	CVP-501		13
2	**WH958600**	TOP BOARD ASSEMBLY		屋根Ass'y	CVP-501PE		
3	**WE91140R**	MUSIC REST ASSEMBLY	CL	譜面板Ass'y	CVP-501		08
3	**WH329100**	MUSIC REST ASSEMBLY	CL	譜面板Ass'y	CVP-501PE		18
* 4	**WR516100**	SIDE ARM ASSEMBLY(L)	LEFT	腕木Ass'y（L）	CVP-501		
* 4	**WR516800**	SIDE ARM ASSEMBLY(L)	LEFT	腕木Ass'y（L）	CVP-501PE		
* 5	**WR516200**	SIDE ARM ASSEMBLY(R)	RIGHT	腕木Ass'y（R）	CVP-501		
* 5	**WR516900**	SIDE ARM ASSEMBLY(R)	RIGHT	腕木Ass'y（R）	CVP-501PE		
6	--	FRONT RAIL ASSEMBLY		口棒Ass'y	CVP-501 (WJ07990)		
6	--	FRONT RAIL ASSEMBLY		口棒Ass'y	CVP-501PE (WH95910)		
* 7	**WR516300**	BACK TOP RAIL ASSEMBLY		背面框Ass'y			

* : New Parts（新規部品）

RANK : Japan only

REF NO.	PART NO.	DESCRIPTION		部品名	REMARKS	QTY	RANK
8	--	KEY BED UNIT		棚板集成	(WR05630)		
9	WD79250R	KEY BLOCK ASSEMBLY L	LEFT	拍子木Ａｓｓ’ｙ（Ｌ）	CVP-501		05
9	WH345800	KEY BLOCK ASSEMBLY L	LEFT	拍子木Ａｓｓ’ｙ（Ｌ）	CVP-501PE		05
10	--	KEY BLOCK ASSEMBLY R	RIGHT	拍子木Ａｓｓ’ｙ（Ｒ）	CVP-501 (WE24140)		
10	--	KEY BLOCK ASSEMBLY R	RIGHT	拍子木Ａｓｓ’ｙ（Ｒ）	CVP-501PE (WK25120)		
11	WJ080300	KEY COVER ASSEMBLY		スライド蓋Ａｓｓ’ｙ	CVP-501		17
* 11	WR094700	KEY COVER ASSEMBLY		スライド蓋Ａｓｓ’ｙ	CVP-501PE		
12	VS312102	RACK COVER LEFT	LEFT	ラックカバー Ｌ			01
13	VS31220R	RACK COVER RIGHT	RIGHT	ラックカバー Ｒ			03
14	--	GRISE	GP-837DE	フロイル	(WF42320)		
15	XS419A00	SPEAKER	16.0cm 4ohm 20W	スピーカ		2	08
16	WA530900	EL ADHESIVE TAPE 0	AL-40 40mmX20m	導電性粘着テープ			18
20	--	JACK ASSEMBLY		ジャックＡｓｓ’ｙ	(WR14750)		
21	WC046000	HP JACK ASSEMBLY		ＨＰジャックＡｓｓ’ｙ			08
* 22	WQ785600	CIRCUIT BOARD	DML	ＤＭＬシート			
23	WH662600	CIRCUIT BOARD	MAL	ＭＡＬシート			12
26	WC152700	PK CONNECTOR		ＰＫコネクタ			06
26a	V758540R	ANGLE PK		ペダル接続金具塗装印			04
26b	WC56120R	CIRCUIT BOARD	PJK	ＰＪＫシート			04
26b	WC561210	CIRCUIT BOARD	PJK	ＰＪＫシート			
26c	WE774400	BIND HEAD B-TIGHT SCREW	3.0X8 MFZN2B3	Ｂタイト＋ＢＩＮＤ		2	01
* 30	--	AC IN LABEL	CHN	ＡＣ ＩＮラベル	(WS48240)		
31	--	PHONES LABEL		ＰＨＯＮＥＳラベル	(VS47810)		
32	CB040950	SPACER		スペーサ		6	03
35	CB81751R	CLIP, WIRE	S-14B-E,S-14	束線止め			03
42	WF57860R	FLAT WASHER	4.0X8X0.8 MFZN2W3	平座小型丸		2	01
43	VI598100	ADHESIVE TAPE	12X70	粘着テープ			
50	--	DM CUSHION	PORONL-24	ＤＭクッション	(WK25040)		
S01	WF831100	BIND HEAD TAPPING SCREW-1	3.5X11 MFZN2W3	ＴＰ＃１＋ＢＩＮＤ		30	01
S02	WE97150R	BIND HEAD TAPPING SCREW-1	3.5X20 MFZN2W3	ＴＰ＃１＋ＢＩＮＤ		6	01
S03	WE97120R	BIND HEAD TAPPING SCREW-1	3.0X16 MFZN2B3	ＴＰ＃１＋ＢＩＮＤ		4	01
S04	WE97070R	BIND HEAD TAPPING SCREW-1	3.5X16 MFZN2W3	ＴＰ＃１＋ＢＩＮＤ		10	01
S05	WE97190R	BIND HEAD TAPPING SCREW-1	4.0X14 MFZN2W3	ＴＰ＃１＋ＢＩＮＤ		2	01
S06	WF00150R	PAN HEAD SCREW	5X25 MFZN2W3 SW	小ネジ＋ＰＡＮ		7	01
S08	WE774301	SCREW TP #B +BIND	3.0X8 MFZN2W3	Ｂタイト＋ＢＩＮＤ		6	01
S09	WE97040R	TRUSS HEAD TP SCREW	3.5X25 MFZN2B3	ＴＰ＃１＋ＴＲＵＳ		19	01
S10	WE97760R	TRUSS HEAD SCREW	4.0X16 MFZN2B3	小ネジ＋ＴＲＵＳ		3	01
S11	WF74240R	GUIDE SCREW	6.0X20. 3-14	ガイドスクリュー		2	02
S12	WE967100	TRUSS HEAD TAPPING SCREW-1	4.0X20 MFZN2W3	ＴＰ＃１＋ＴＲＵＳ		8	01
S13	WE97450R	BIND HEAD TAPPING SCREW-B	4.0X10 MFZN2W3	Ｂタイト＋ＢＩＮＤ		2	01
S14	WE96210R	BIND HEAD TAPPING SCREW	4.0X20 MFZN2B3	Ｂタイト＋ＢＩＮＤ		2	01
S15	WF743600	TRUSS HEAD TAPPING SCREW-1	3.5X12 MFZN2W3	ＴＰ＃１＋ＴＲＵＳ			01

* : New Parts (新規部品)

RANK : Japan only

■ KEY BED UNIT（棚板集成）

• **Top view**（上から見た図）

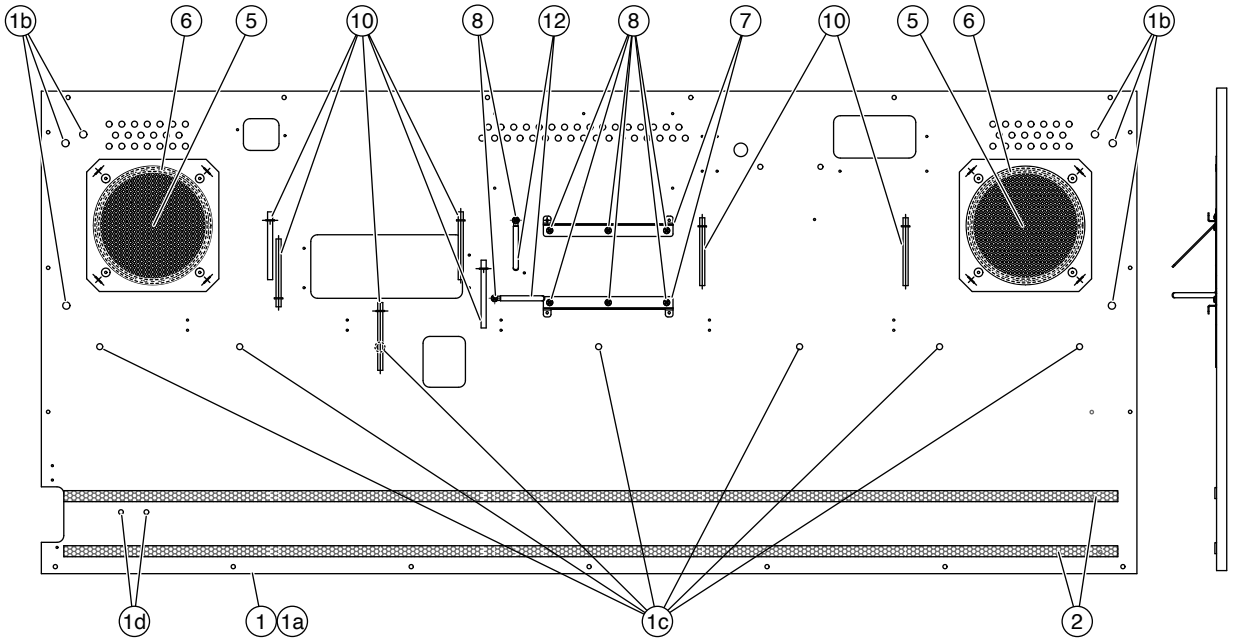

• **Side view**（横から見た図）

• **Front view**（前から見た図）



REF NO.	PART NO.	DESCRIPTION		部品名	REMARKS	QTY	RANK
		KEY BED UNIT		棚板集成	CVP-501/CVP-501PE		
	--	KEY BED UNIT		棚板集成	(WR05630)		
1	--	KEYBED SUB ASSEMBLY		棚板木部集成	(WR05640)		
1a	--	KEY BED		棚板	(WR05650)		
1b	**WF58240R**	NUT 6.0X12.5B MFZN2W3	6.0X12.5 B	ナットオニメ		6	01
1c	**WF73830R**	NUT B5.0X12	B 5.0X12 MFZN2W3	ナットオニメ		7	01
1d	**WF56100R**	NUT	4.0X12.5 I	ナットオニメ		2	01
2	**WJ174500**	CUSHION GH	BLACK	クッションGH		2	
5	**WN469900**	METAL NET		金網		2	14
6	--	SP CUSHION	480X6X2T	SPクッション	(VT47930)	2	
7	--	DM ANGLE(A)		DM金具(A)	(WH88160)	2	
8	**WF831100**	BIND HEAD TAPPING SCREW-1	3.5X11 MFZN2W3	TP#1+BIND		8	01
10	**VU891300**	CORD BINDER	L80	ビニタイ黒1.0芯L		7	03
12	**CB81751R**	CLIP, WIRE	S-14B-E,S-14	束線止め		2	03

＊: New Parts（新規部品）

RANK : Japan only

■ BACK TOP RAIL ASSEMBLY（背面框 Ass'y）

• **Top view**（上から見た図）

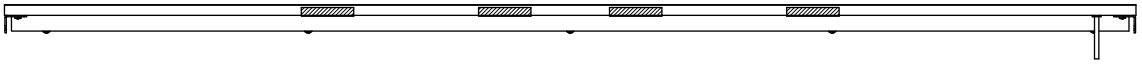

• **Front view**（前から見た図）

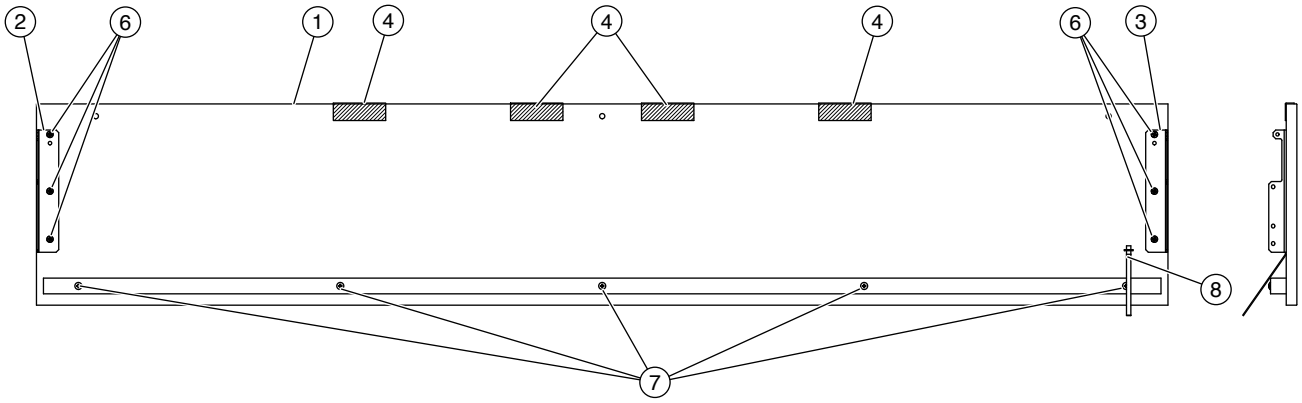

• **Side view**（横から見た図）

	REF NO.	PART NO.	DESCRIPTION		部品名	REMARKS	QTY	RANK
			BACK TOP RAIL ASSEMBLY		背面框Ass'y	CVP-501/CVP-501PE		
*		**WR516300**	BACK TOP RAIL ASSEMBLY		背面框Ass'y			
	1	**--**	BACK TOP RAIL WOODEN ASSEMBLY		BACK TOP RAIL	(WH9592A)		
	2	**--**	BACK TOP RAIL ANGLE		背面框アングル L	(VV28350)		
	3	**--**	BACK TOP RAIL ANGLE		背面框アングル R	(VV28360)		
	4	**--**	FELT	25X25X1 N5000NS	フェルト	(V591600)	4	
	6	**WF831100**	BIND HEAD TAPPING SCREW-1	3.5X11 MFZN2W3	TP#1+BIND		6	01
	7	**WE97020R**	TRUSS HEAD TAPPING SCREW-1	3.5X25 MFZN2W3	TP#1+TRUS		5	01
	8	**VU891300**	CORD BINDER	L80	ビニタイ黒1.0芯L		1	03

＊: New Parts（新規部品）

RANK : Japan only

■ TOP BOARD ASSEMBLY（屋根 Ass'y）

• **Top view**（上から見た図）

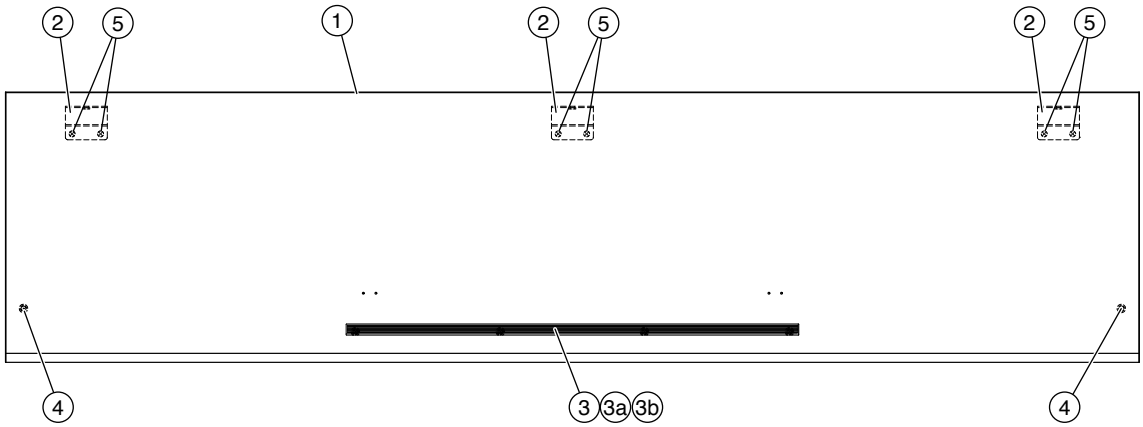

• **Side view**（横から見た図）



• **Front view**（前から見た図）

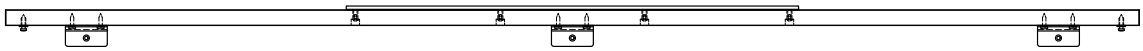

REF NO.	PART NO.	DESCRIPTION		部品名	REMARKS		QTY	RANK
		TOP BOARD ASSEMBLY		屋根Ａｓｓ’ｙ	CVP-501/CVP-501PE			
	WJ079300	TOP BOARD ASSEMBLY		屋根Ａｓｓ’ｙ	CVP-501			13
	WH958600	TOP BOARD ASSEMBLY		屋根Ａｓｓ’ｙ	CVP-501PE			
1	**--**	TOP BOARD		屋根	CVP-501	(WJ09560)		
1	**--**	TOP BOARD (FINISHED)		屋根塗装品	CVP-501PE	(WJ08600)		
2	**VQ48580R**	HOLDER, TOP BOARD		屋根固定金具Ｒ			3	05
3	**V278040R**	STOPPER RAIL MUSIC SCORE	CLP-810S	譜面止レールＡｓｓ’ｙ	CVP501			03
3	**--**	MUSIC STOP RAIL ASSEMBLY		譜面止レールＡｓｓ’ｙ	CVP-501PE	(V278041)		
3a	**VR48600R**	RAIL, MUSIC SCORE		譜面止レール				05
3b	**--**	CLOTH	12X8X0.35	不織布		(V278050)	2	
4	**WF85670R**	STRAP SCREW		ショルダースクリュー			2	01
5	**WF10950R**	BIND HEAD TAPPING SCREW1	4.0X16 MFZN2W3	ＴＰ＃１＋ＢＩＮＤ			6	01
6	**WF05460R**	SCREW	2.2X5.8 MFZN2W3	特注ネジ			4	01

＊: New Parts（新規部品）

RANK : Japan only

■ MUSIC REST ASSEMBLY（譜面板 Ass'y）

• **Rear view**（後ろから見た図）

CVP-501

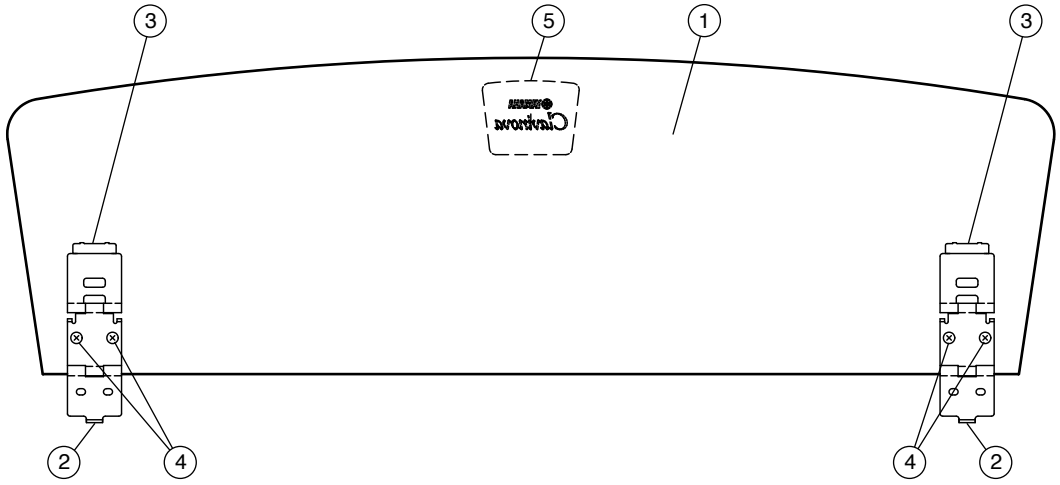

CVP-501PE

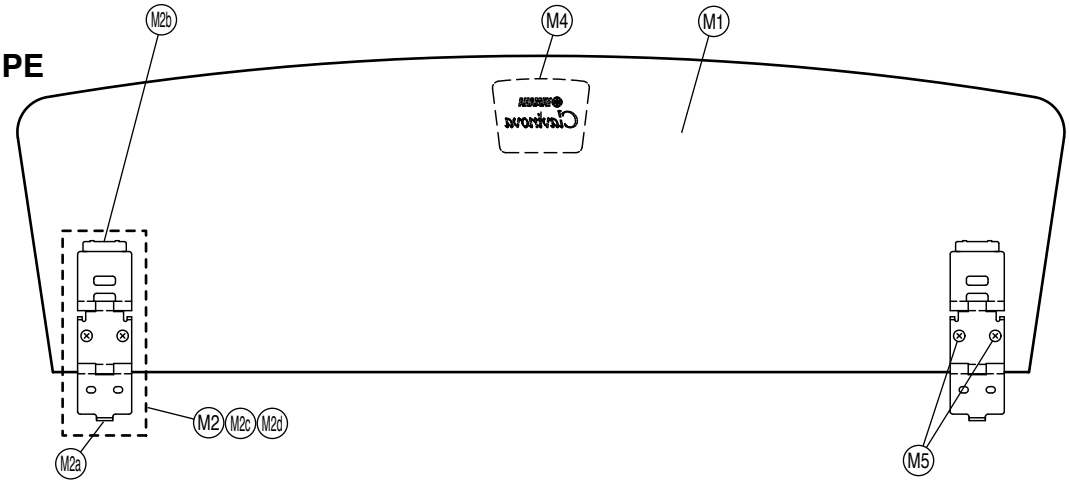

REF NO.	PART NO.	DESCRIPTION		部品名	REMARKS		QTY	RANK
		MUSIC REST ASSEMBLY		譜面板Ass'y	CVP-501			
	WE91140R	MUSIC REST ASSEMBLY	CL	譜面板Ass'y	CVP-501			08
1	**--**	MUSIC REST	CL	譜面板	CVP-501	(WE91250)		
2	**V843760R**	HINGE, MUSIC REST		譜面蝶番	CVP-501		2	05
3	**VV96590R**	CAP		蝶番キャップ	CVP-501		2	03
3	**--**	HINGE CAP		蝶番キャップ		(VV96591)	2	
4	**WF10940R**	BIND HEAD TAPPING SCREW-1	3.0X10 MFZN2B3	TP#1+BIND	CVP-501		4	01
5	**V578230R**	BADGE	BRASS	バッジ（クラビノーバ）	CVP-501			05
		MUSIC REST ASSEMBLY		譜面板Ass'y	CVP-501PE			
	WH329100	MUSIC REST ASSEMBLY	CL	譜面板Ass'y	CVP-501PE			18
M1	**--**	MUSIC REST(FINISHED)	CL	譜面板塗装品	CVP-501PE	(WH32920)		
M2	**WH486000**	HINGE ASSEMBLY	CL	譜面蝶番Ass'y	CVP-501PE		2	04
M2a	**V843760R**	HINGE, MUSIC REST		譜面蝶番	CVP-501PE			05
M2b	**VV96590R**	CAP		蝶番キャップ	CVP-501PE			03
M2b	**--**	HINGE CAP		蝶番キャップ		(VV96591)		
M2c	**--**	NONWOVEN FABRIC CLOTH	28X21XT0.9	不織布	CVP-501PE	(WH48610)		
M2d	**--**	NONWOVEN FABRIC CLOTH	28X19.5XT0.9	不織布	CVP-501PE	(WH48620)		
M4	**V578230R**	BADGE	BRASS	バッジ（クラビノーバ）	CVP-501PE			05
M5	**WE98560R**	BIND HEAD TAPPING SCREW	3.0X12 MFZN2B3	TP#1+BIND	CVP-501PE		4	01

＊: New Parts（新規部品）　　RANK : Japan only

■ SIDE ARM ASSEMBLY (L,R)（腕木 Ass'y (L,R)）

• **Top view**（上から見た図）

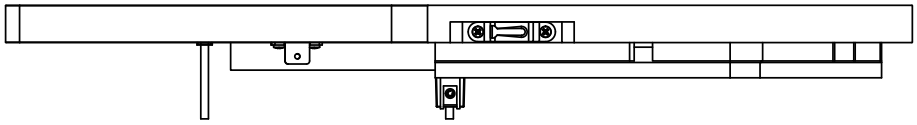

• **Front view**（前から見た図）

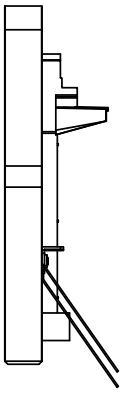

• **Side view**（横から見た図）

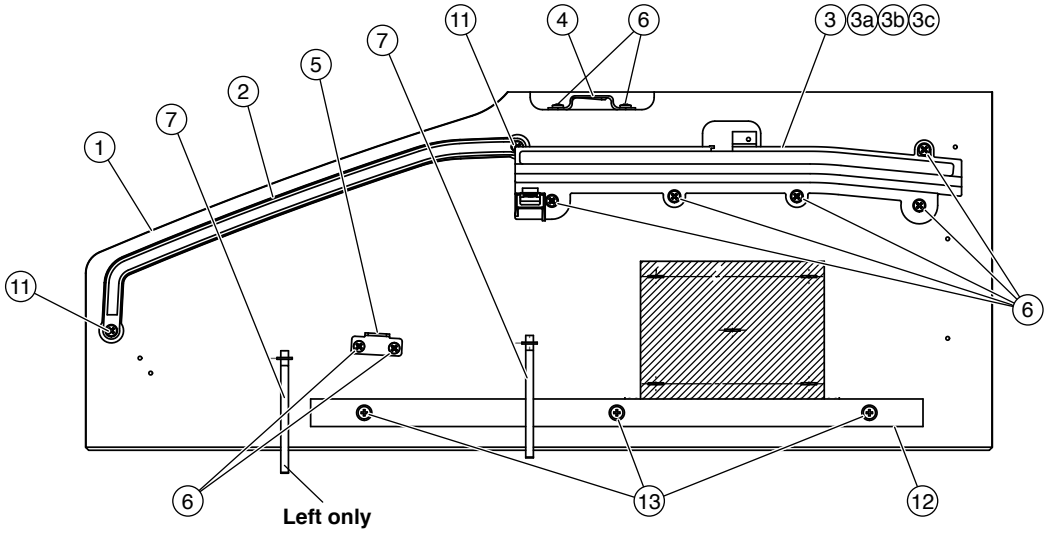

	REF NO.	PART NO.	DESCRIPTION		部品名	REMARKS	QTY	RANK
			SIDE ARM ASSEMBLY (L,R)		腕木Ａｓｓ’ｙ（Ｌ、Ｒ）	CVP-501/CVP-501PE		
*		**WR516100**	SIDE ARM ASSEMBLY(L)	LEFT	腕木Ａｓｓ’ｙ（Ｌ）	CVP-501		
*		**WR516800**	SIDE ARM ASSEMBLY(L)	LEFT	腕木Ａｓｓ’ｙ（Ｌ）	CVP-501PE		
	1	**--**	SIDE ARM(L)	LEFT	腕木（Ｌ）	CVP-501 (WJ09180)		
	1	**--**	ARM(L) (FINISHED)	LEFT	腕木（Ｌ）塗装品	CVP-501PE (WJ08830)		
	2	**--**	GUIDE RAIL L	LEFT	ガイドレール Ｌ	(WC02410)		
	3	**WC29300R**	RACK ASSEMBLY L	LEFT	ラックＡｓｓ’ｙ Ｌ			03
	3a	**--**	RACK MOLDING L	LEFT	ラック成形品 Ｌ	(WC02370)		
	3b	**--**	FELT	8.5X6.0X2 JIS2NAMI	フェルト	(VP47880)	2	
	3c	**VV43510R**	NUT	WUSN-4039	スピードナット			01
	4	**WA21830R**	HOLDER, TOP BOARD	1.20	屋根固定金具			01
	5	**--**	KBL ANGLE		ＫＢＬアングル	(WC08550)		
	6	**WE95510R**	BIND HEAD TAPPING SCREW-1	3.5X16 MFZN2B3	ＴＰ＃１＋ＢＩＮＤ		9	01
	7	**VU891300**	CORD BINDER	L80	ビニタイ黒１．０芯Ｌ		2	03
	11	**WE97130R**	BIND HEAD TAPPING SCREW1	3.5X10 MFZN2B3	ＴＰ＃１＋ＢＩＮＤ		2	01
	12	**--**	CLEAT	400X18X18T	桟	(WJ34730)		
	13	**WE97110R**	BIND HEAD TAPPING SCREW-1	3.5X25 MFZN2W3	ＴＰ＃１＋ＢＩＮＤ		3	01
	14	**--**	SOUND ABSORBENT FELT	120X90XT10	吸音材	(WR51700)		
*		**WR516200**	SIDE ARM ASSEMBLY(R)	RIGHT	腕木Ａｓｓ’ｙ（Ｒ）	CVP-501		
*		**WR516900**	SIDE ARM ASSEMBLY(R)	RIGHT	腕木Ａｓｓ’ｙ（Ｒ）	CVP-501PE		
	1	**--**	SIDE ARM(R)	RIGHT	腕木（Ｒ）	CVP-501 (WJ09190)		
	1	**--**	ARM(R) (FINISHED)	RIGHT	腕木（Ｒ）塗装品	CVP-501PE (WJ08860)		
	2	**--**	GUIDE RAIL R	RIGHT	ガイドレール Ｒ	(WC02420)		
	3	**WC29310R**	RACK ASSEMBLY R	RIGHT	ラックＡｓｓ’ｙ Ｒ			03
	3a	**--**	RACK MOLDING R	RIGHT	ラック成形品 Ｒ	(WC02380)		
	3b	**--**	FELT	8.5X6.0X2 JIS2NAMI	フェルト	(VP47880)	2	
	3c	**VV43510R**	NUT	WUSN-4039	スピードナット			01
	4	**WA21830R**	HOLDER, TOP BOARD	1.20	屋根固定金具			01
	5	**--**	KBL ANGLE		ＫＢＬアングル	(WC08550)		
	6	**WE95510R**	BIND HEAD TAPPING SCREW-1	3.5X16 MFZN2B3	ＴＰ＃１＋ＢＩＮＤ		9	01
	7	**VU891300**	CORD BINDER	L80	ビニタイ黒１．０芯Ｌ			03
	11	**WE97130R**	BIND HEAD TAPPING SCREW1	3.5X10 MFZN2B3	ＴＰ＃１＋ＢＩＮＤ		2	01
	12	**--**	CLEAT	400X18X18T	桟	(WJ34730)		
	13	**WE97110R**	BIND HEAD TAPPING SCREW-1	3.5X25 MFZN2W3	ＴＰ＃１＋ＢＩＮＤ		3	01
	14	**--**	SOUND ABSORBENT FELT	140X120XT10	吸音材	(WR51700)		

＊: New Parts（新規部品）

RANK : Japan only

■ KEY BLOCK ASSEMBLY (L,R)（拍子木 Ass'y (L,R)）

CVP-501

• **Bottom view (L)**（下から見た図 (L)）

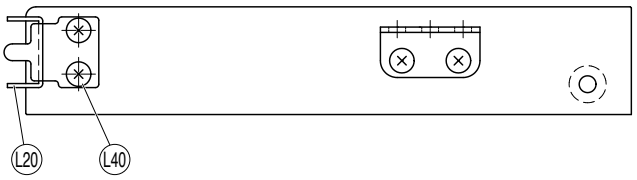

• **Bottom view (R)**（下から見た図 (R)）

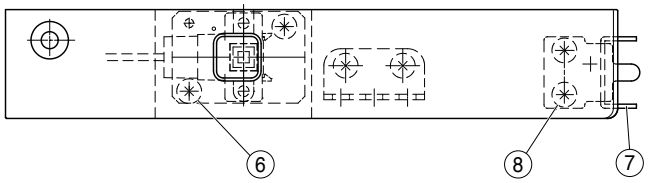

• **Side view (L)**（横から見た図 (L)）

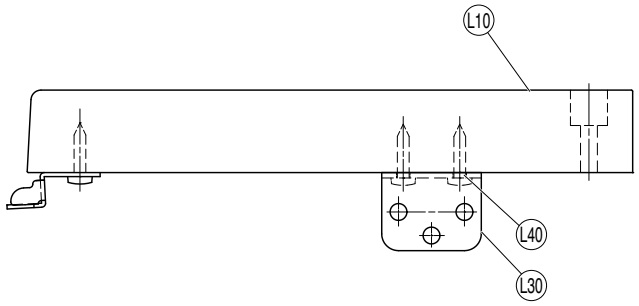

• **Side view (R)**（横から見た図 (R)）

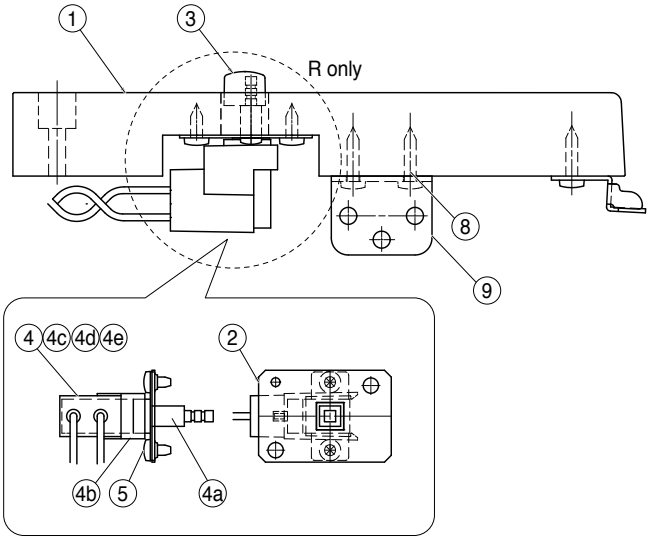

CVP-501PE

• **Bottom view (L)**（下から見た図 (L)）

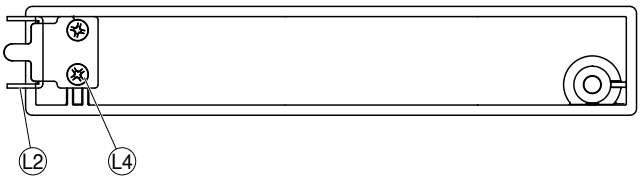

• **Bottom view (R)**（下から見た図 (R)）

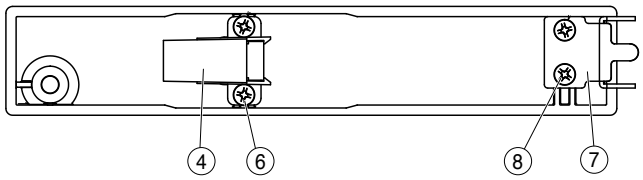

• **Side view (L)**（横から見た図 (L)）



• **Side view (R)**（横から見た図 (R)）

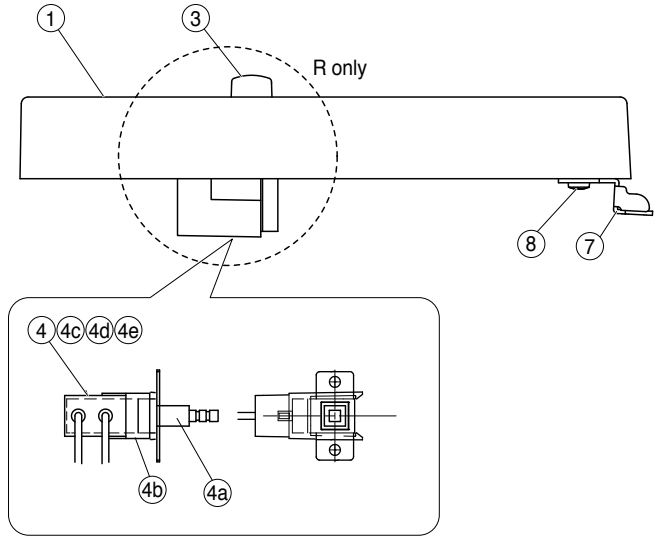

REF NO.	PART NO.	DESCRIPTION		部品名	REMARKS	QTY	RANK
		KEY BLOCK ASSEMBLY (L,R)		拍子木Ａｓｓ’ｙ（Ｌ、Ｒ）	CVP-501/CVP-501PE		
	WD79250R	KEY BLOCK ASSEMBLY L	LEFT	拍子木Ａｓｓ’ｙ（Ｌ）	CVP-501		05
L10	**--**	KEY BLOCK SUB ASSEMBLY L	LEFT	拍子木集成（Ｌ）	CVP-501 (WD79560)		
L20	**V533550R**	ANGLE H 1.2L		アングル H	CVP-501		03
L30	**V5263500**	ANGLE (K) 1.6		アングル K	CVP-501		01
L40	**WE97070R**	BIND HEAD TAPPING SCREW-1	3.5X16 MFZN2W3	ＴＰ＃１＋ＢＩＮＤ	CVP-501	4	01
	--	KEY BLOCK ASSEMBLY R	RIGHT	拍子木Ａｓｓ’ｙ（Ｒ）	CVP-501 (WE24140)		
1	**WD79570R**	KEY BLOCK R	RIGHT	拍子木集成（Ｒ）	CVP-501		05
2	**--**	ANGLE PSW 0.8	SHEET	アングル ＰＳＷ	CVP-501 (WD18440)		
3	**VF66340R**	PUSH KNOB POWER	BLACK	プッシュツマミ	POWER		02
4	**WE15310R**	POWER SWITCH ASSEMBLY PSW	PSW	ＰＳＷ束線			06
⚠ 4a	**VC84350R**	PUSH SWITCH	SDDLB13102 J.U.C.S	プッシュ ＳＷ	POWER		03
4b	**V580080R**	COVER, POWER SWITCH	IVORY,BLACK	パワースイッチカバー			01
4c	**CB06925R**	BINDING TIE	BK-1	インシュロックタイ		2	01
4c	**VV55840R**	CORD BINDER	AZ-100	結束バンド		2	01
4c	**--**	INSULOK TYTON T18R	L100 W2.5 BLACK	インシュロックタイ	(WX11230)	2	
4d	**--**	CUSHION	36 26	クッション（ＰＵＲ）	(V889590)		
4e	**--**	CUSHION	600 30	クッション（ＰＵＲ）	(V889580)		
5	**WE936300**	BIND HEAD B-TIGHT SCREW	3.0X6 MFZN2W3	Ｂタイト＋ＢＩＮＤ	CVP-501	2	01
6	**WE97080R**	BIND HEAD TAPPING SCREW1	3.5X10 MFZN2W3	ＴＰ＃１＋ＢＩＮＤ		2	01
7	**V533550R**	ANGLE H 1.2L		アングル H			03
8	**WE97070R**	BIND HEAD TAPPING SCREW-1	3.5X16 MFZN2W3	ＴＰ＃１＋ＢＩＮＤ	CVP-501	4	01
9	**V5263500**	ANGLE (K) 1.6		アングル K	CVP-501		01
	WH345800	KEY BLOCK ASSEMBLY L	LEFT	拍子木Ａｓｓ’ｙ（Ｌ）	CVP-501PE		05
L1	**--**	KEY BLOCK L	LEFT	拍子木（Ｌ）成形品	CVP-501PE (WH85080)		
L2	**V533550R**	ANGLE H 1.2L	H	アングル H	CVP-501PE		03
L4	**WE97340R**	BIND HEAD TAPPING SCREW-B	3.0X16 MFZN2W3	Ｂタイト＋ＢＩＮＤ	CVP-501PE	2	01
	--	KEY BLOCK ASSEMBLY R	RIGHT	拍子木Ａｓｓ’ｙ（Ｒ）	CVP-501PE (WK25120)		
1	**WH850900**	KEY BLOCK R	RIGHT	拍子木（Ｒ）成形品	CVP-501PE		04
3	**VF66340R**	PUSH KNOB POWER	BLACK	プッシュツマミ	POWER		02
4	**WE15310R**	POWER SWITCH ASSEMBLY PSW	PSW	ＰＳＷ束線			06
⚠ 4a	**VC84350R**	PUSH SWITCH	SDDLB13102 J.U.C.S	プッシュ ＳＷ	POWER		03
4b	**V580080R**	COVER, POWER SWITCH	IVORY,BLACK	パワースイッチカバー			01
4c	**CB06925R**	BINDING TIE	BK-1	インシュロックタイ		2	01
4c	**VV55840R**	CORD BINDER	AZ-100	結束バンド		2	01
4c	**--**	INSULOK TYTON T18R	L100 W2.5 BLACK	インシュロックタイ	(WX11230)	2	
4d	**--**	CUSHION	36 26	クッション（ＰＵＲ）	(V889590)		
4e	**--**	CUSHION	600 30	クッション（ＰＵＲ）	(V889580)		
6	**WE774301**	SCREW TP #B +BIND	3.0X8 MFZN2W3	Ｂタイト＋ＢＩＮＤ	CVP-501PE	2	01
7	**V533550R**	ANGLE H 1.2L		アングル H			03
8	**WE97340R**	BIND HEAD TAPPING SCREW-B	3.0X16 MFZN2W3	Ｂタイト＋ＢＩＮＤ	CVP-501PE	2	01

＊: New Parts（新規部品）

RANK : Japan only

■ FRONT RAIL ASSEMBLY（口棒 Ass'y）

• **Rear view**（後ろから見た図）

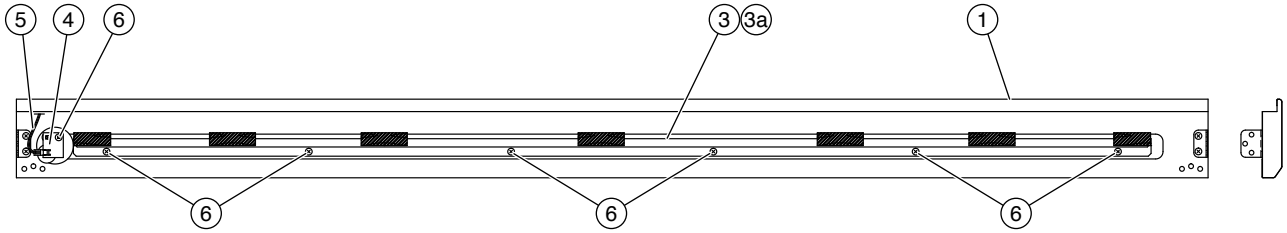

• **Side view**（横から見た図）

• **Top view**（上から見た図）

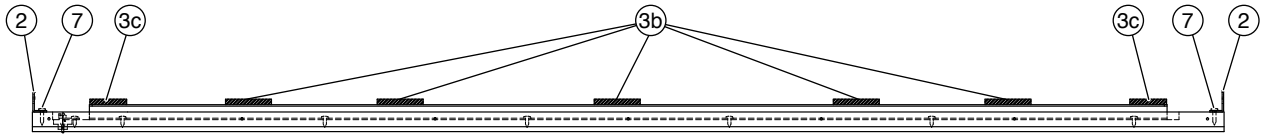

REF NO.	PART NO.	DESCRIPTION		部品名	REMARKS	QTY	RANK
		FRONT RAIL ASSEMBLY		口棒Ass'y	CVP-501/CVP-501PE		
	--	FRONT RAIL ASSEMBLY		口棒Ass'y	CVP-501 (WJ07990)		
	--	FRONT RAIL ASSEMBLY		口棒Ass'y	CVP-501PE (WH95910)		
1	**WJ093800**	FRONT RAIL		口棒	CVP-501		09
1	**WJ088800**	FRONT RAIL		口棒塗装品	CVP-501PE		16
2	**V5263500**	ANGLE (K) 1.6	L	アングルK		2	01
3	--	KEYBOARD RAIL ASSEMBLY	CL	鍵盤前金具Ass'y	(WC70660)		
3a	--	KEYBOARD RAIL	CR FREE	鍵盤前金具	(WC61710)		
3b	**V4021000**	KEYBOARD CUSHION	ON LE-20 T6X50X18	鍵盤クッションL		5	
3c	**V4021100**	KEYBOARD CUSHION S	T6X40X18	鍵盤クッションS		2	
4	**VU65910R**	CIRCUIT BOARD	PL	PLシート			03
5	--	WIRING ASSY PL	PL	PL束線	(WK38300)		
6	**WE97080R**	BIND HEAD TAPPING SCREW-1	3.5X10 MFZN2W3	TP#1+BIND		7	01
7	**WE97070R**	BIND HEAD TAPPING SCREW-1	3.5X16 MFZN2W3	TP#1+BIND		4	01

＊: New Parts（新規部品）

RANK : Japan only

■ KEY COVER ASSEMBLY（スライド蓋 Ass'y）

• **Bottom view**（下から見た図）

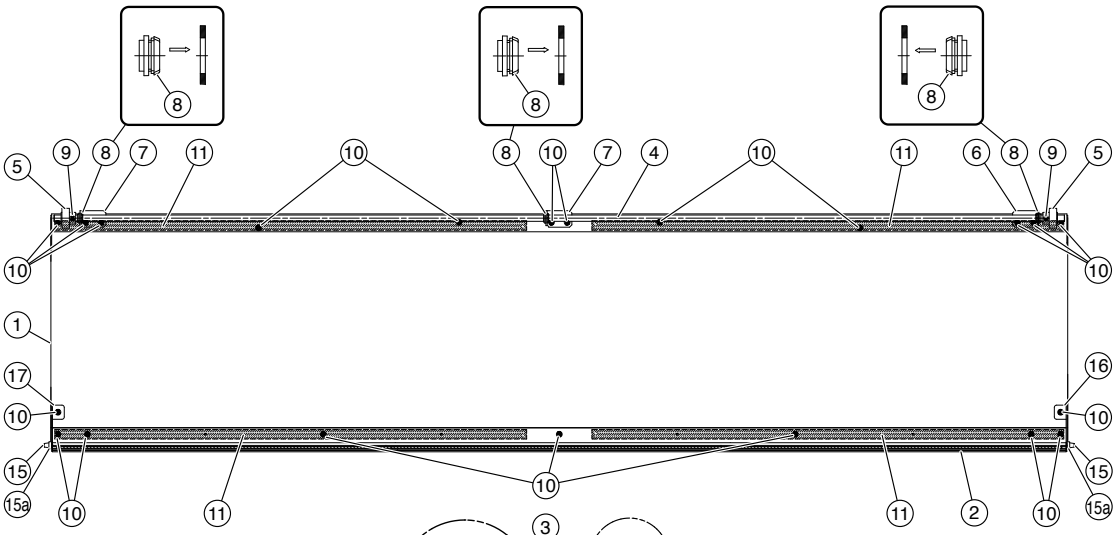

• **Side view**（横から見た図）

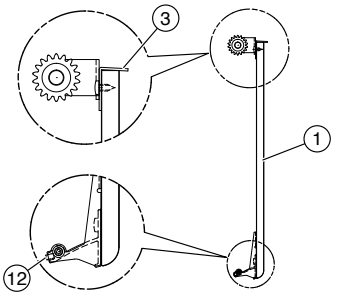

REF NO.	PART NO.	DESCRIPTION		部品名	REMARKS	QTY	RANK
		KEY COVER ASSEMBLY		スライド蓋Ａｓｓ’ｙ	CVP-501/CVP-501PE		
	WJ080300	KEY COVER ASSEMBLY		スライド蓋Ａｓｓ’ｙ	CVP-501		17
*	**WR094700**	KEY COVER ASSEMBLY		スライド蓋Ａｓｓ’ｙ	CVP-501PE		
1	**--**	KEY COVER		スライド蓋	CVP-501 (WJ09280)		
1	**--**	KEY COVER(FINISHED)		スライド蓋塗装品	CVP-501PE (WR09480)		
2	**--**	SASH F	F	サッシ F	(V496430)		
3	**--**	SASH R	R	サッシ R	(V496180)		
3	**--**	SASH R PAINTED	R	サッシ R 塗装品	(WN10400)		
4	**--**	KEY COVER ROD		連動棒	(V496240)		
5	**V985790R**	SLIDE COVER GEAR		ピニオンギヤ		2	01
6	**WC12840R**	HOLDER, ROD LEFT		連動棒支持金具Ｌ			01
7	**WC12850R**	HOLDER, ROD RIGHT		連動棒支持金具Ｒ		2	01
8	**VS368500**	BUSHING		ブッシュ		3	03
9	**WE95290R**	BIND HEAD SCREW	3.0X10 MFZN2W3	小ネジ＋ＢＩＮＤ		2	01
10	**WF74530R**	TP#1+BIND	3.5X8 MFZN2W3	ＴＰ＃１＋ＢＩＮＤ		21	01
11	**--**	ADHESSIVE TAPE	#500 600X12	両面粘着テープ	(VO02370)	4	
11	**--**	PAPER ADHESIVE 13020	NO.500	両面粘着テープ	(WX03270)	4	
11	**--**	PAPER ADHESIVE PA 12020	NO.500	両面粘着テープ	(WX14030)	4	
12	**V946540R**	CUSHION	6X2.5XT4	サッシクッション		3	01
15	**WF87560R**	GUIDE PIN	3.0X12 TP #B	ガイドピン	CVP-501/501PE	2	01
15	**WG372300**	GUIDE PIN	3.0X20 TP #B	ガイドピン		2	01
15a	**--**	SPACER GUIDE PIN		ガイドピンスペーサ	CVP-501PE (WS02720)	2	
* 16	**WK970500**	SASH COVER B (L)	LEFT	サッシカバーＢ（Ｌ）	CVP-501/501PE		
* 17	**WK970600**	SASH COVER B (R)	RIGHT	サッシカバーＢ（Ｒ）	CVP-501/501PE		

＊: New Parts（新規部品）

RANK : Japan only

■ PANEL ASSEMBLY（パネル Ass'y）

• **Rear view 1**（後ろから見た図 1）

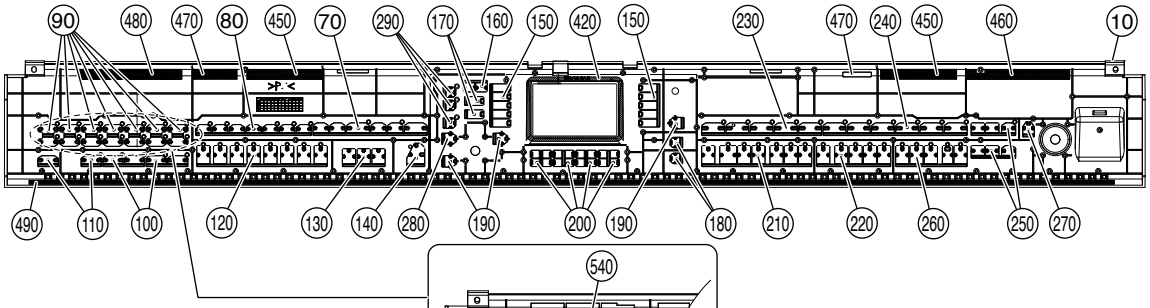

• **Side view**（横から見た図）

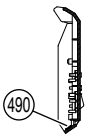

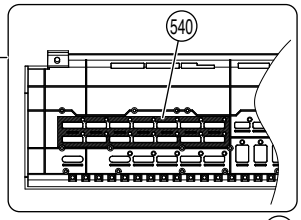

• **Rear view 2**（後ろから見た図 2）

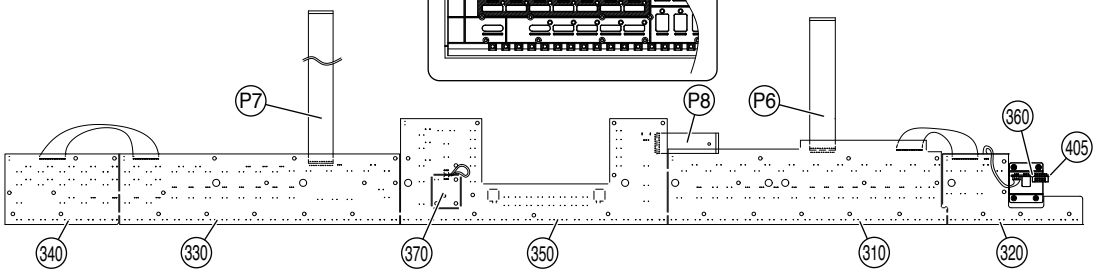

• **Rear view 3**（後ろから見た図 3）

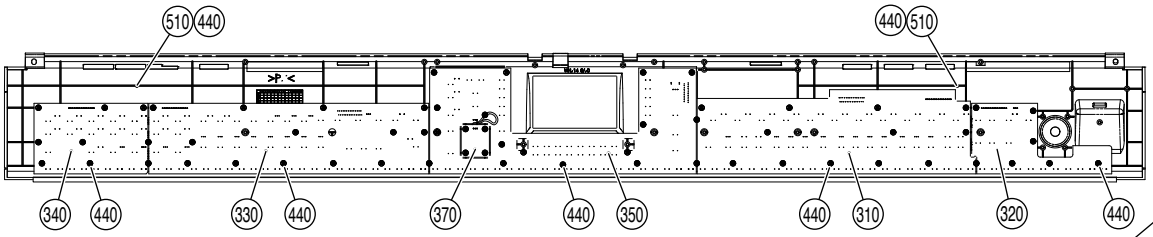

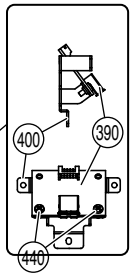

• **Rear view 4**（後ろから見た図 4）

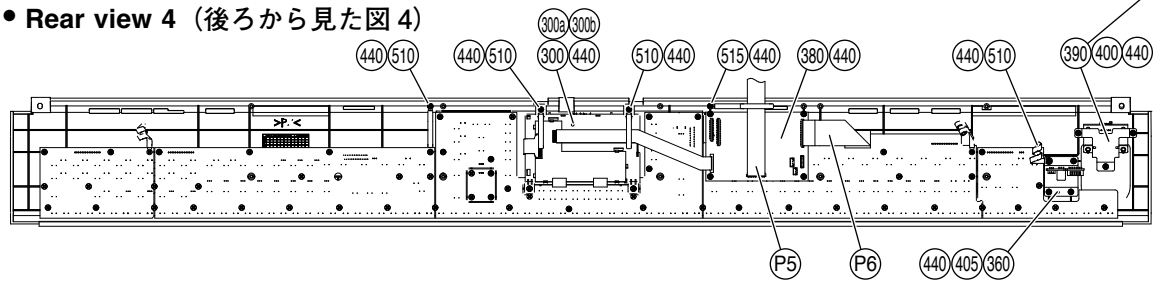

• **Rear view 5**（後ろから見た図 5）

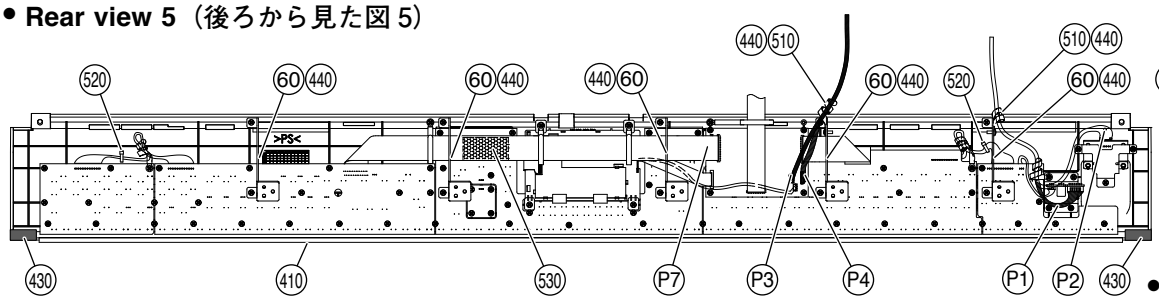

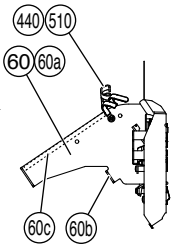

• **Top view**（上から見た図）

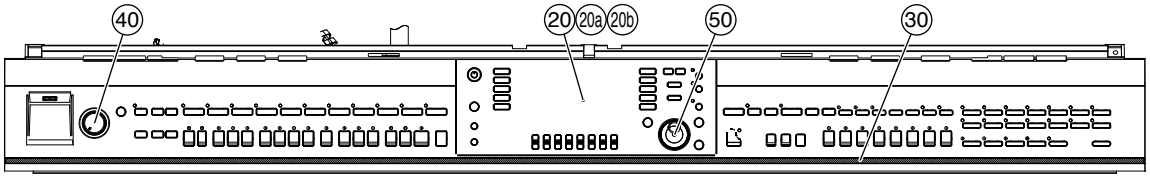

• **Side view**
（横から見た図）

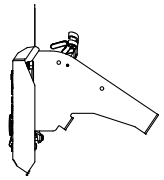

	REF NO.	PART NO.	DESCRIPTION		部品名	REMARKS	QTY	RANK
			PANEL ASSEMBLY		パネルAss'y	CVP-501/CVP-501PE		
		--	PANEL ASSEMBLY	J	パネルAss'y J	CVP-501 J (WR05600)		
		--	PANEL ASSEMBLY		パネルAss'y	U,E,B,K,O,Y (WR05620)		
*	10	**WR306300**	PANEL(PRINTED)B	J	コンパネ印刷品 B J	CVP-501 J		
*	10	**WR306200**	PANEL(PRINTED) B		コンパネ印刷品 B	U,E,B,K,O,Y		
*	20	**WR306700**	LCD COVER(PRINTED)J	J	LCDカバー印刷品 J	CVP-501 J		
*	20	**WR306600**	LCD COVER(PRINTED)		LCDカバー印刷品	U,E,B,K,O,Y		
	20a	--	LCD COVER		LCDカバー	(WR30680)		
	20b	--	DOUBLE COATED TAPE		両面粘着テープ	(WR30690)		
	30	**WC00980R**	GL COVER		GLカバー			04
	40	**VU43240R**	KNOB V	V	Vツマミ	MASTER VOLUME		01
	50	**WH848700**	KNOB, ENCODER		エンコーダツマミ成型	DATA ENTRY		
	60	--	PANEL_FIXTURE_A_ASSEMBLY		パネル固定金具Ass'y	(WJ05660)	5	
	60a	--	PANEL_FIXTURE_ANGLE		パネル固定金具	(WH94210)		
	60b	**VU850700**	FELT	15X15X1	フェルト			
	60c	**WG526801**	ADHESIVE TAPE	15X30	アセテートクロス粘着	}		09
	60c	--	ADHESIVE TAPE	ECT #590S W=15	綿粘着テープ	} (ZL35000)		
	70	**WM117400**	BUTTON A	6P	ボタンA印刷品	SONG SELECT,REC,STOP, PLAY/PAUSE,REW,FF		02
	80	**WM114900**	BUTTON B	7P	ボタン B	EXTRA TRACKS,TRACK1(R),		02
	90	**WQ834700**	BUTTON C	2P	ボタン C	TRACK2(L),SCORE,GUIDE, REPEAT,LYRICS/TEXT PIANO,E.PIANO,STRINGS, GUITAR&BASS,SAXOPHONE, FLUTE&WOODWIND,OGRAN,	7	
	100	**WM115100**	BUTTON D	1P	ボタン D	TRUMPET,BRASS,ACCORDION, CHOIR&PAD,ORGAN,FLUTES, PERC&DRUM KIT,SYNTH&FX ONE TOUCH SETTING 1-4	2	01
	110	**WM115200**	BUTTON E	1P	ボタン E	OTS LINK,VOICE EFFECT	2	01
	120	**WM117500**	BUTTON F	8P	ボタンF印刷品	REGISTRATION MEMORY 1-8		03
	130	**WM117600**	BUTTON G	3P	ボタンG印刷品	REGIST BANK(-,+),MEMORY		01
	140	**WM115500**	BUTTON H	1P	ボタン H	PIANO RESET		01
	150	**WM117000**	BUTTON W	5P	ボタン W	A-E,F-J	2	02
	160	**WM118500**	BUTTON X	2P	ボタンX印刷品	TAB(<,>)		01
	170	**WR373800**	BUTTON K	1P	ボタン K	USB,FUNCTION	2	
	180	**WM115900**	BUTTON L	1P	ボタン L	MIXING CONSOLE, CHANNEL ON/OFF	2	01
	190	**WM116000**	BUTTON M	1P	ボタン M	ENTER,EXIT,DIRECT ACCESS	3	01
	200	**WM118600**	BUTTON Y	4P	ボタンY印刷品	1-8(UP,DOWN)	4	01
	210	**WM117900**	BUTTON O	7P	ボタンO印刷品	ENDING/rit.1-3,SYNC STOP, SYNC START,START/STOP, MUSIC FINDER		03
	220	**WM118100**	BUTTON P	5P	ボタンP印刷品	MAIN VARIATION A-D,BREAK		03
	230	**WM116400**	BUTTON Q	5P	ボタン Q	LATIN,BALLROOM,PIANIST,		03
	240	**WM116500**	BUTTON R	6P	ボタン R	ENTERTAIMENT,WORLD POP&ROCK,BALLAD,DANCE, SWING&JAZZ,R&D,COUNTRY		03
	250	**WM118200**	BUTTON S	3P	ボタンS印刷品	METRONOME ON/OFF, TRANSPOSE(-,+),TAP TEMPO, TEMPO(-,+)	2	01
	260	**WM118300**	BUTTON T	5P	ボタンT印刷品	ACMP ON/OFF,AUTO FILL IN, INTRO(I,II,III)		03
	270	**WM116800**	BUTTON U	1P	ボタン U	DEMO		01
	280	**WM117300**	BUTTON Z	1P	ボタン Z	INTERNET		01
*	290	**WR307000**	BUTTON L2	1P	ボタン L 2	RIGHT1,RIGHT2,LEFT	3	
	300	**WJ273900**	LCD ASSEMBLY	CL	LCD Ass'y			19
	300a	--	LCD UNIT	CL	液晶ユニット	(WK51210)		
	300b	--	WIRING ASSY LCD-BL	LCD-BL	LCD－BL束線	(WH47940)		
	310	--	CIRCUIT BOARD	PNL1	PNL1シート	(WR06540)		
	320	--	CIRCUIT BOARD	PNL2	PNL2シート	(WR06560)		
	330	--	CIRCUIT BOARD	PNR1	PNR1シート	(WR06660)		
	340	--	CIRCUIT BOARD	PNR2	PNR2シート	(WR06670)		
	350	--	CIRCUIT BOARD	PNC	PNCシート	(WR06400)		
	360	--	CIRCUIT BOARD	MV1	MV1シート	(WR06570)		
	370	--	CIRCUIT BOARD	ENC	ENCシート	(WR06430)		
*	380	**WR055900**	CIRCUIT BOARD	EIF	EIFシート			
*	390	**WR065800**	CIRCUIT BOARD	USB	USBシート			
	400	--	USB ANGLE(B)		USB金具(B)	(WJ09840)		
	405	--	MV STAY		MV金具	(WB99570)		

* : New Parts (新規部品)

RANK : Japan only

REF NO.	PART NO.	DESCRIPTION		部品名	REMARKS	QTY	RANK
410	**VU63870R**	FELT	MK	フェルト			05
420	**--**	DUST PROOF CLOTH	CALMFLEX F-2	防塵フォーム	(WC25190)		
430	**--**	FELT	28X10X1	ＦＥＬＴ　２８Ｘ１０Ｘ１	(WK94760)	2	
440	**WE774301**	SCREW TP #B +BIND	3.0X8 MFZN2W3	Ｂタイト＋ＢＩＮＤ		92	01
450	**--**	CLOTH(A)	90 13	クロス（Ａ）	(WR52100)	2	
460	**--**	CLOTH(B)	120 13	クロス（Ｂ）	(WR52110)		
470	**--**	CLOTH(C)	50 13	クロス（Ｃ）	(WR52120)	2	
480	**--**	CLOTH(D)	117 13	クロス（Ｄ）	(WR52130)		
490	**--**	FELT(P)	1230X7X1T BL	ＦＥＬＴ（Ｐ）	(WK43780)		
500	**--**	WH COMMON ASSY PN	PN	束線構成ＰＮ	(WR07180)		
510	**CB81751R**	CLIP, WIRE	S-14B-E,S-14	束線止め		8	03
515	**VJ77060R**	CORD CLAMPER L=126mm	S-126-E,8044126	束線止め			01
520	**CB06925R**	BINDING TIE	BK-1	インシュロックタイ		2	01
520	**--**	INSULOK TYTON T18R	L100 W2.5 BLACK	インシュロックタイ	(WX11230)	2	
530	**WK195500**	CUSHION PORON LE-20	50X25XT5	クッション			01
* 540	**WU057900**	NONWOVEN FABRIC	178 31.5	不織布			
	--	WH COMMON ASSY PN	PN	束線構成ＰＮ	(WR07180)		
P1	**--**	WIRING ASSY MV	MV	ＭＶ束線	(WR54220)		
P2	**--**	USB WIRE HARNESS	USB L=700 6P	ＵＳＢケーブル	(WJ41760)		
P3	**--**	WIRE HARNESS(PH)	PH 4P-550	ＰＨ束線	(WD30690)		
P4	**--**	WIRING ASSY EBUS	EBUS	ＥＢＵＳ束線	(WR54140)		
* P5	**WR507000**	FLEXIBLE FLAT CABLE		カード電線			
P6	**MFA29140**	CONNECTOR ASSEMBLY	29P 140mm P=1.0	カード電線			02
P7	**MFA28500**	CONNECTOR ASSEMBLY	28P 500mm P=1.0	カード電線			04
P8	**MFA23080**	CABLE	23P 80mm P=1.0	カード電線			01

＊: New Parts（新規部品）

RANK : Japan only

■ PSM ASSEMBLY（PSM Ass'y）

• Top view（上から見た図）

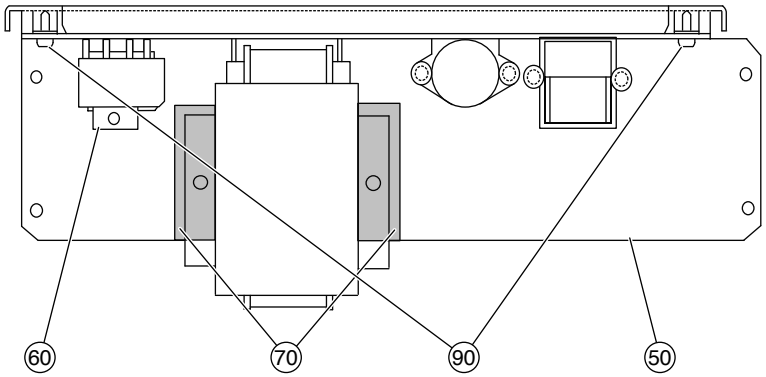

• Front view（前から見た図）

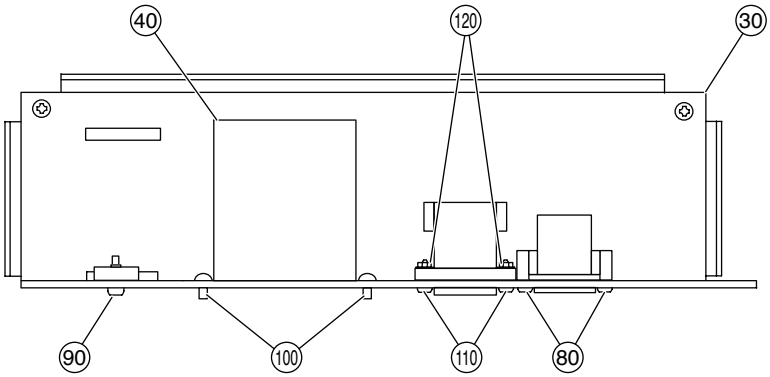

REF NO.	PART NO.	DESCRIPTION		部品名	REMARKS	QTY	RANK
		PSM ASSEMBLY		PSM Ass'y	CVP-501/CVP-501PE		
	--	PSM ASSEMBLY	PSM	PSM Ass'y	CVP-501 J (WH64040)		
	--	PSM ASSEMBLY	PSM	PSM Ass'y	U (WH64050)		
	--	PSM ASSEMBLY	PSM	PSM Ass'y	E,B,K,O (WH64060)		
	--	PSM ASSEMBLY	PSM	PSM Ass'y	Y (WH64070)		
30	**WH639900**	CIRCUIT BOARD	PSM	PSMシート	CVP-501 J		07
30	**WH640000**	CIRCUIT BOARD	PSM	PSMシート	U		07
30	**WH640100**	CIRCUIT BOARD	PSM	PSMシート	E,B,K,O		07
30	**WH640200**	CIRCUIT BOARD	PSM	PSMシート	Y		09
⚠ 40	**X7994A00**	POWER TRANSFORMER	DENANHOU/UL/CSA E	電源トランス	J,U		12
⚠ 40	**X7995A00**	POWER TRANSFORMER	EN60065 E	電源トランス	E,B,K,O		13
⚠ 40	**X7996A00**	POWER TRANSFORMER	IEC60065 E	電源トランス	Y		13
50	**VZ95880R**	PLATE AC INLET		ACインレット金具	J,U,E,B,K,O		07
50	**VZ95890R**	PANEL, AC		ACインレット金具印	Y		08
60	**VT461100**	HOLDER, TRANSISTOR A		トランジスターホルダ			03
70	--	NONWOVENSFABRICCLOTH	34X14XT0.45	不織布	(WD49560)	2	
80	**WE774200**	SCREW TP #B +BIND 3X10	3.0X10 MFZN2W3	Bタイト＋BIND	J,U,E,B,K,O	2	01
80	**WE972200**	BIND HEAD B-TIGHT SCREW	3.0X10 MFZN2B3	Bタイト＋BIND	Y	2	01
90	**WE98740R**	BIND HEAD TAPPING SCREW	3.0X12 MFZN2W3	Bタイト＋BIND		3	01
100	**WE97450R**	BIND HEAD TAPPING SCREW-B	4.0X10 MFZN2W3	Bタイト＋BIND	J,U,E,B,K,O	2	01
100	**WE97230R**	BIND HEAD TAPPING SCREW-B	4.0X10 MFZN2B3	Bタイト＋BIND	Y	2	01
110	**WE953000**	SCREW MACHINE +BIND	3.0X12 MFZN2W3	小ネジ＋BIND	Y	2	01
120	**WF55980R**	HEXAGONAL NUT 3.0MFZN2W3	M3	ナット 6角フランジ	Y	2	01

＊: New Parts（新規部品）

RANK : Japan only

■ JACK ASSEMBLY（ジャック Ass'y）

• **Top view**（上から見た図）

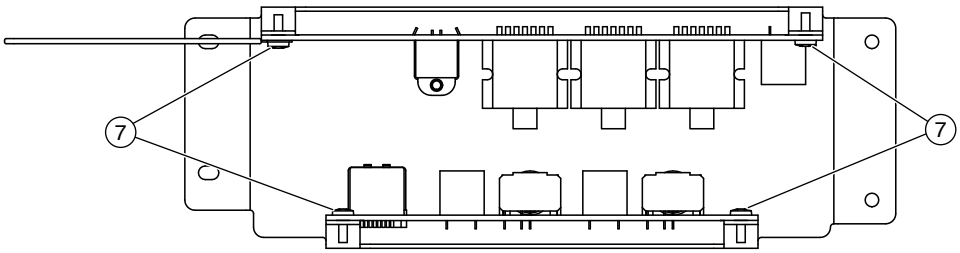

• **Rear view**（後ろから見た図）

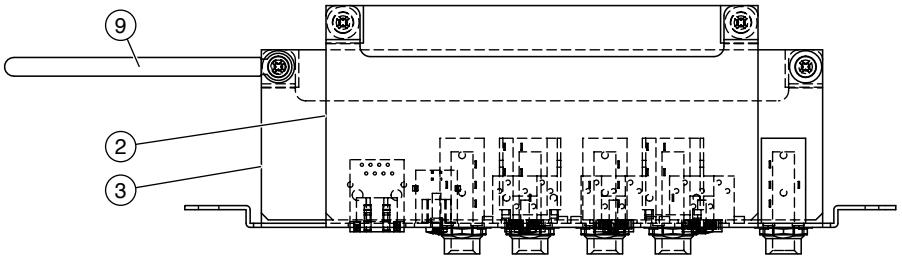

• **Bottom view**（下から見た図）

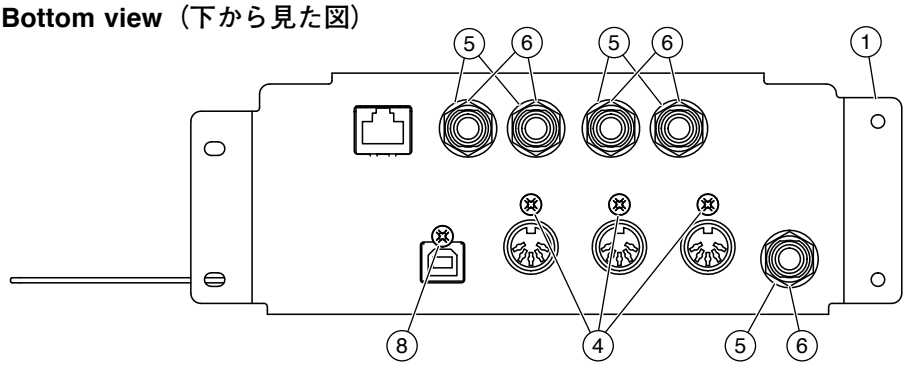

• **Side view**（横から見た図）

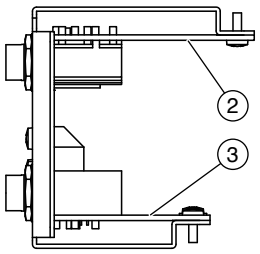

	REF NO.	PART NO.	DESCRIPTION		部品名	REMARKS	QTY	RANK
			JACK ASSEMBLY		ジャックAss'y	CVP-501/CVP-501PE		
		--	JACK ASSEMBLY		ジャックAss'y	(WR14750)		
*	1	**WR147600**	JACK ANGLE (PRINTED)		ジャック金具印刷品			
*	2	**WQ839500**	CIRCUIT BOARD	AJACK	AJACKシート			
*	3	**WR057300**	CIRCUIT BOARD	DJACK	DJACKシート			
	4	**WE774400**	BIND HEAD B-TIGHT SCREW	3.0X8 MFZN2B3	Bタイト＋BIND		3	01
	5	**VJ86940R**	WASHER	BLACK	ワッシャー		5	02
	6	**WF55990R**	HEXAGONAL NUT 12.0	M12X14X2 P=1.0	ナット特殊		5	01
	7	**WE774301**	SCREW TP #B +BIND	3.0X8 MFZN2W3	Bタイト＋BIND		4	01
	8	**WF304400**	BIND HEAD SCREW	3.0X10 MFZN2B3	小ネジ＋BIND			01
	9	**CB81751R**	CLIP, WIRE	S-14B-E,S-14	束線止め			03

＊: New Parts（新規部品）

RANK : Japan only

■ HP JACK ASSEMBLY（HP ジャック Ass'y）

• **Side view**（横から見た図）

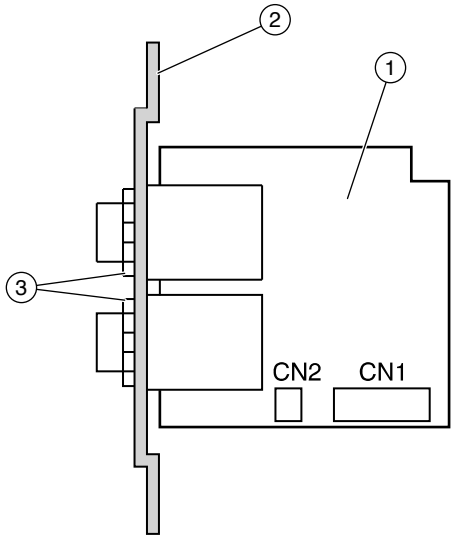

REF NO.	PART NO.	DESCRIPTION		部品名	REMARKS	QTY	RANK
		HP JACK ASSEMBLY		ＨＰジャックＡｓｓ’ｙ	CVP-501/CVP-501PE		
	WC046000	HP JACK ASSEMBLY	HP	ＨＰジャックＡｓｓ’ｙ			08
1	**WC04590R**	CIRCUIT BOARD	HP	Ｈ　Ｐ　シ　ー　ト			05
2	**VN63180R**	HOLDER, PHONE JACK		Ｈ．Ｐ取付金具			04
3	**WF55990R**	HEXAGONAL NUT 12.0	M12X14X2 P=1.0	ナ　ッ　ト　特　殊		2	01

＊: New Parts（新規部品）

RANK : Japan only

■ KEYBOARD ASSEMBLY（GHD_EBUS 鍵盤）

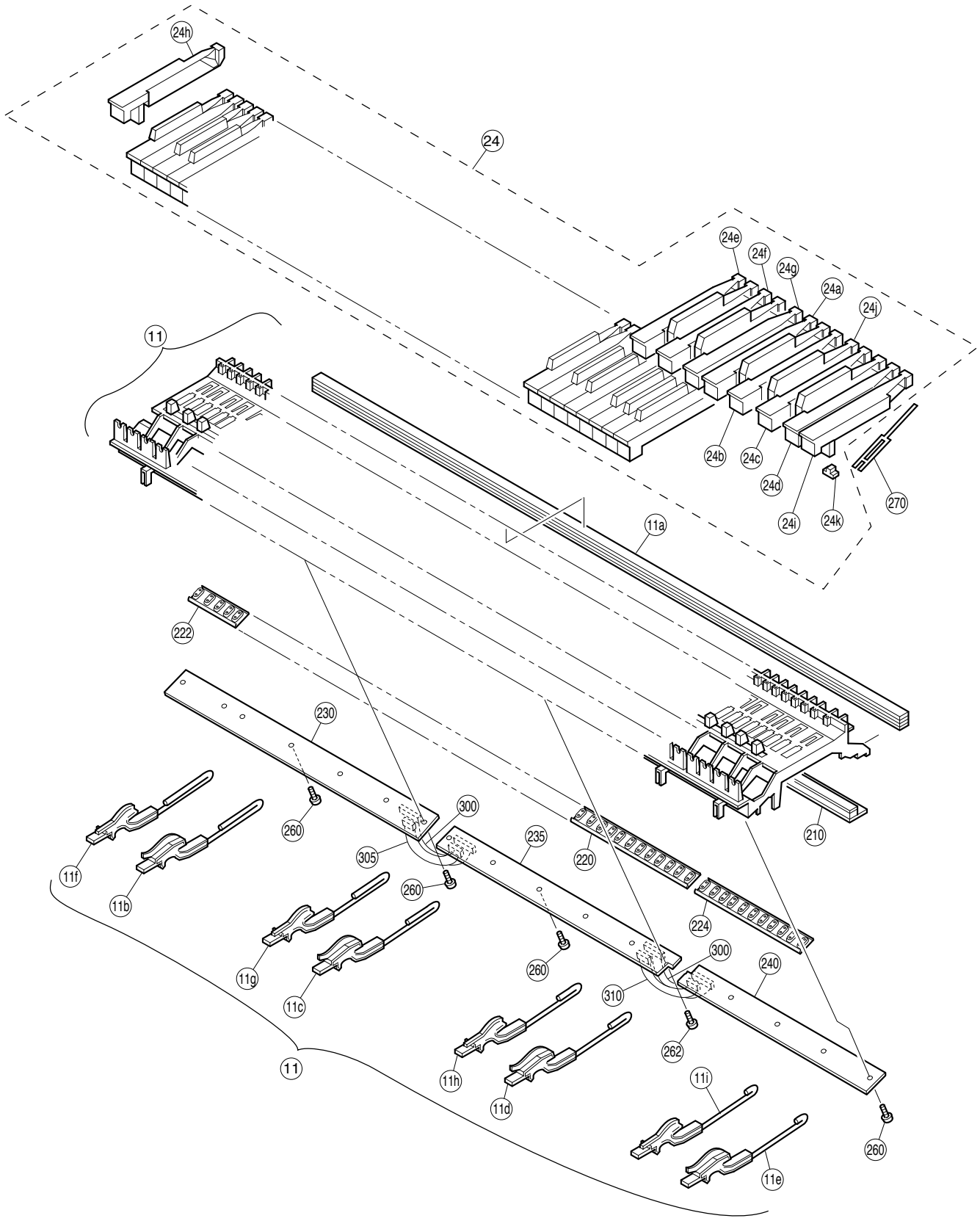

REF NO.	PART NO.	DESCRIPTION		部品名	REMARKS	QTY	RANK
		KEYBOARD ASSEMBLY		ＧＨＤ＿ＥＢＵＳ鍵盤	CVP-501/CVP-501PE		
	V8278502	KEYBOARD ASSEMBLY	GHDCL_EBUS A88 K6	ＧＨＤ＿ＥＢＵＳ鍵盤			51
11	**--**	GHD FRAME ASSEMBLY	A88	ＧＨＤフレームＡｓｓ’ｙ	(VZ7054A)		
11a	**VU34210R**	STOPPER U88	12X14.8T	ストッパーＵ８８			09
11b	**VY82850R**	HAMMER ASSEMBLY W1	W1	ドーム用ハンマーＷ１		13	05
11b	**--**	DOME-HAMMER W1	W1	ドーム用ハンマーＷ１	(VY82852)	13	
11b	**WK462100**	HAMMER ASSEMBLY, WHITE	W1	ドーム用ハンマーＭＶ		13	01
11c	**VY82860R**	HAMMER ASSEMBLY W2	W2	ドーム用ハンマーＷ２		13	05
11c	**--**	DOME-HAMMER W2	W2	ドーム用ハンマーＷ２	(VY82862)	13	
11c	**WK462200**	HAMMER ASSEMBLY, WHITE	W2	ドーム用ハンマーＭＶ		13	01
11d	**VY82870R**	HAMMER ASSEMBLY W3	W3	ドーム用ハンマーＷ３		13	05
11d	**--**	DOME-HAMMER W3	W3	ドーム用ハンマーＷ３	(VY82871)	13	
11d	**WK462400**	HAMMER ASSEMBLY, WHITE	W3	ドーム用ハンマーＭＶ		13	01
11e	**VY82880R**	HAMMER ASSEMBLY W4	W4	ドーム用ハンマーＷ４		13	05
11e	**--**	DOME-HAMMER W4	W4	ドーム用ハンマーＷ４	(VY82882)	13	
11e	**WK462500**	HAMMER ASSEMBLY, WHITE	W4	ドーム用ハンマーＭＶ		13	01
11f	**VY82890R**	HAMMER ASSEMBLY B1	B1	ドーム用ハンマーＢ１		9	05
11f	**--**	DOME-HAMMER B1	B1	ドーム用ハンマーＢ１	(VY82891)	9	
11f	**WK462600**	HAMMER ASSEMBLY, BLACK	B1	ドーム用ハンマーＭＶ		9	01
11g	**VY82900R**	HAMMER ASSEMBLY B2	B2	ドーム用ハンマーＢ２		9	05
11g	**--**	DOME-HAMMER B2	B2	ドーム用ハンマーＢ２	(VY82901)	9	
11g	**WK462700**	HAMMER ASSEMBLY, BLACK	B2	ドーム用ハンマーＭＶ		9	01
11h	**VY82910R**	HAMMER ASSEMBLY B3	B3	ドーム用ハンマーＢ３		9	05
11h	**--**	DOME-HAMMER B3	B3	ドーム用ハンマーＢ３	(VY82911)	9	
11h	**WK462800**	HAMMER ASSEMBLY, BLACK	B3	ドーム用ハンマーＭＶ		9	01
11i	**VY82920R**	HAMMER ASSEMBLY B4	B4	ドーム用ハンマーＢ４		9	05
11i	**--**	DOME-HAMMER B4	B4	ドーム用ハンマーＢ４	(VY82922)	9	
11i	**WK462900**	HAMMER ASSEMBLY, BLACK	B4	ドーム用ハンマーＭＶ		9	01
24		GH KEY SET		ＧＨキーセット			
24a	**VU10130R**	WHITE KEY	F	白鍵Ｆ		7	02
24b	**VU10140R**	WHITE KEY	G	白鍵Ｇ		7	02
24c	**VU10150R**	WHITE KEY	A	白鍵Ａ		7	02
24d	**VU10160R**	WHITE KEY	B	白鍵Ｂ		8	02
24e	**VU10100R**	WHITE KEY	C	白鍵Ｃ		7	02
24f	**VU10110R**	WHITE KEY	D	白鍵Ｄ		7	02
24g	**VU10120R**	WHITE KEY	E	白鍵Ｅ		7	02
24h	**VU10170R**	WHITE KEY	A'	白鍵Ａ’			02
24i	**VU10180R**	WHITE KEY	C'	白鍵Ｃ’			02
24j	**VU10210R**	BLACK KEY	BLACK	黒鍵		36	02
24k	**V2211300**	RUBBER	GH,GHD,HE	駆動ラバー２		88	03
24k	**WJ027800**	ACTUATE RUBBER,NES	GH,GHD,HE,HED,NWK	駆動ラバーＮＥＳ		88	01
210	**V7640100**	STOPPER	5X28X10.1T	ストッパーＬ８８＿Ｗ			07
220	**VY846700**	RUBBER CONTACT OCTAVE	D-C# GH 2M OCT	シーソードームＤ－Ｃ＃	D0-C#1,D1-C#2,D2-C#3, D3-C#4,D4-C#5,D5-C#6	6	04
222	**VY846800**	RUBBER CONTACT 5KEY	A-C# GH 2M OCT	シーソードームＡ－Ｃ＃	A-1-C#0		08
224	**VY846900**	RUBBER CONTACT 11KEY	D-C GH 2M OCT	シーソードームＤ－Ｃ	D6-C7		08
230	**V851480R**	CIRCUIT BOARD	GHD_EBUS L	ＧＨＤ＿ＥＢＵＳシートＬ			13
230	**--**	CIRCUIT BOARD	GHD_EBUS L	ＧＨＤ＿ＥＢＵＳシートＬ	(V851481)		
235	**V852140R**	CIRCUIT BOARD	GHD M	ＧＨＤシートＭ			08
240	**V852150R**	CIRCUIT BOARD	GHD H	ＧＨＤシートＨ			08
260	**WF00100R**	BIND HEAD TAPPING SCREW-P	3.0X10 MFZN2W3	Ｐタイト＋ＢＩＮＤ		16	01
262	**WF76550R**	PW HEAD TAPPING SCREW-P	3.0X10-10 MFZN2W3	Ｐタイト＋ＰＷＨ			01
270	**V2798500**	SPRING	GH	スプリング		88	01
291	**--**	GREASE	G-1006Y	グリス	(V627430)		
296	**AAX90710**	GRISE_BLUE	G-1066Y 50G	グリス青	(WM49860)		
300	**V852050R**	WIRE HARNESS 12P	12P L=106 P=2	ケーブル		2	01
305	**V7766800**	CABLE 9P	9P L=106 P=2	ケーブル			01
310	**V852100R**	WIRE HARNESS 4P	4P L=106 P=2	ケーブル			01
		TOOL		工具			
	TX000670	ROD		ロッド			99

＊: New Parts（新規部品）

RANK : Japan only

■ PEDAL BOX ASSEMBLY（ペダル BOX Ass'y）

• **Front view**（前から見た図）

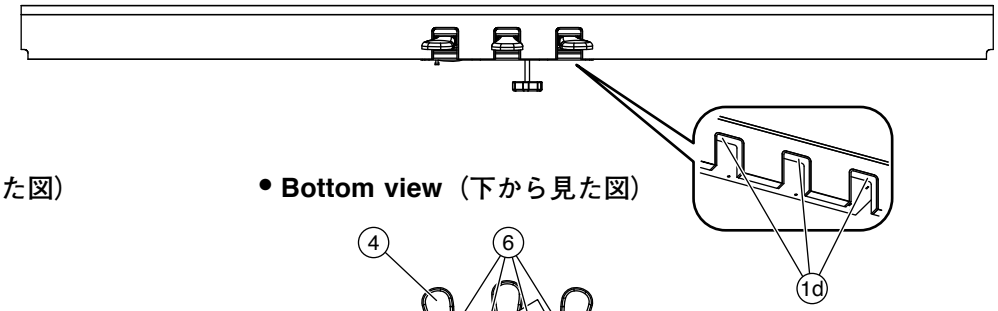

• **Side view**（横から見た図）

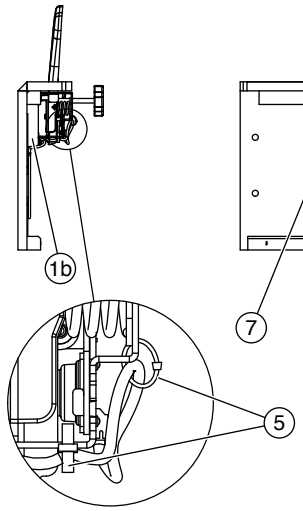

• **Bottom view**（下から見た図）

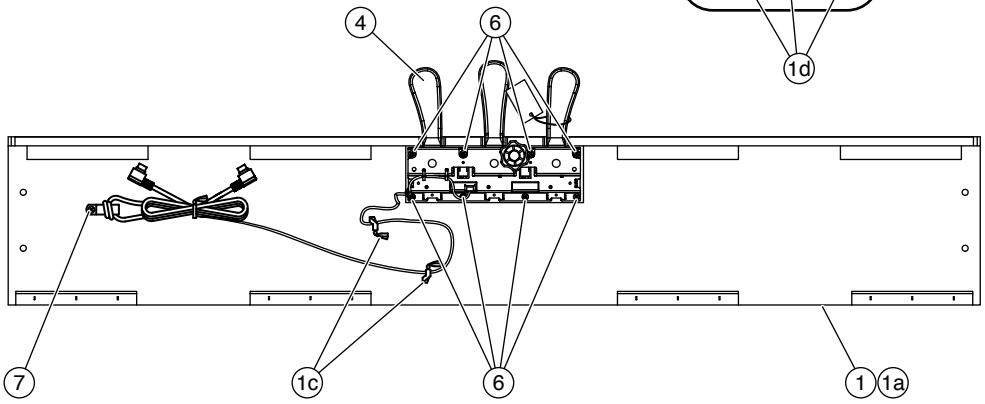

	REF NO.	PART NO.	DESCRIPTION		部品名	REMARKS		QTY	RANK
			PEDAL BOX ASSEMBLY		ペダルＢＯＸＡｓｓ’ｙ	CVP-501/CVP-501PE			
		--	PEDAL BOX ASSEMBLY		ペダルＢｏｘＡｓｓ’ｙ	CVP-501	(WR05140)		
		--	PEDAL BOX ASSEMBLY		ペダルＢｏｘＡｓｓ’ｙ	CVP-501PE	(WR09340)		
*	1	**WR051500**	PEDAL BOX SUB ASSEMBLY		ペダルＢｏｘ木部集成	CVP-501			
*	1	**WR093500**	PEDAL BOX SUB ASSEMBLY		ペダルＢｏｘ木部集成	CVP-501PE			
	1a	--	PEDAL BOX		ペダルＢＯＸ	CVP-501	(WR05160)		
	1a	--	PEDAL BOX		ペダルＢＯＸ	CVP-501PE	(WR09360)		
	1b	--	CLEAT PEDAL BOX		ペダルボックス桟		(WR05170)		
	1c	**VU891300**	CORD BINDER	L80	ビニタイ黒１．０芯Ｌ			2	03
	1d	**VU46430R**	FELT	115X12X2 RED	フェルト			3	03
*	4	**WR039100**	PEDAL ASSEMBLY(C)	CL	ペダルＡｓｓ’ｙ（Ｃ）				
	5	**CB06925R**	BINDING TIE	BK-1	インシュロックタイ	}		2	01
	5	--	INSULOK TYTON T18R	L100 W2.5 BLACK	インシュロックタイ	}	(WX11230)	2	
	6	**WF744100**	BIND HEAD TAPP SCREW	4.0X25 MFZN2W3	ＴＰ＃１＋ＢＩＮＤ			8	01
	7	**WE96520R**	TRUSS HEAD TAPPING SCREW	4.0X12 MFZN2B3	ＴＰ＃１＋ＴＲＵＳ				01

＊: New Parts（新規部品）

RANK : Japan only

■ PEDAL ASSEMBLY（ペダル Ass'y）

• **Top view**（上から見た図）

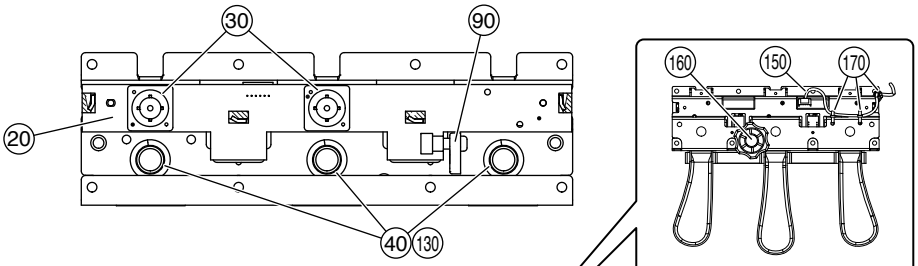

• **Side view**（横から見た図）

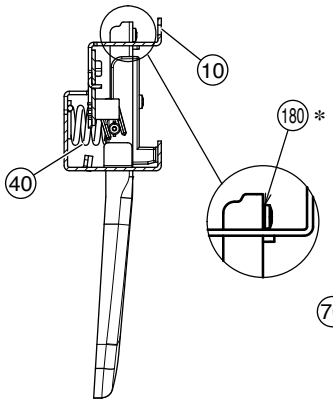

• **Top view 2**（上から見た図 2）

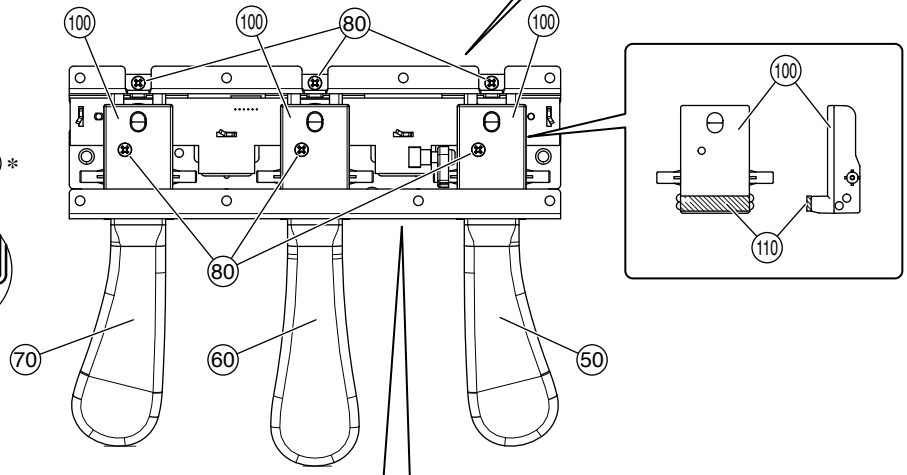

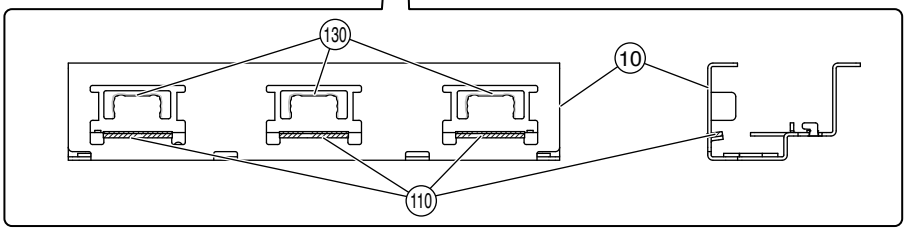

* Add washer (180) when loose screw happend.
ネジ山潰れの際にワッシャー(180)を追加すること。

REF NO.	PART NO.	DESCRIPTION		部品名	REMARKS	QTY	RANK
		PEDAL ASSEMBLY		ペダルAss'y	CVP-501/CVP-501PE		
*	**WR039100**	PEDAL ASSEMBLY(C)	CL	ペダルAss'y（C）			
10	**--**	PEDAL FRAME		ペダルフレーム	(WS28650)		
20	**WP029200**	CIRCUIT BOARD	PEDAL	PEDALシート			
30	**VU456000**	RUBBER CONTACT	PEDAL	接点ゴムドーム		2	03
40	**WP015700**	PEDAL SPRING		ペダルばね		3	
* 50	**WR038800**	PEDAL SET (R)	RIGHT	ペダルセット（R）			
* 60	**WR038600**	PEDAL SET (C)	CENTER	ペダルセット（C）			
* 70	**WR038700**	PEDAL SET (L)	LEFT	ペダルセット（L）			
80	**WE774301**	SCREW TP #B +BIND	3.0X8 MFZN2W3	BタイトBIND		6	01
90	**WP016100**	ACTUATOR PEDAL		アクチュエータペダル			
100	**WP016200**	PEDAL GUIDE		ペダルガイド		3	
110	**--**	PEDAL FELT		ペダルフェルト	(WP01630)	6	
130	**VE968501**	GREASE PK G31KA (1KG)	G-31KA	グリス			38
150	**V0044700**	PK CABLE	PK-LF	PKケーブルLF			08
150	**--**	WIRE HARNESS	PK-LF	PKケーブルLF	(V004471)		
150	**--**	WIRE HARNESS	PK-LF	PKケーブルLF	(V004472)		
160	**WF05450R**	CUSTOM DESIGNED SCREW	40XM6X46 ADJUSTER	アジャスター			03
170	**CB06925R**	BINDING TIE	BK-1	インシュロックタイ			01
170	**--**	INSULOK TYTON T18R	L100 W2.5 BLACK	インシュロックタイ	(WX11230)		
180	**WJ879000**	WASHER	3X6X0.5	ワッシャーN2			

＊: New Parts（新規部品）

RANK : Japan only

■ SIDE BOARD ASSEMBLY (L,R)（側板 Ass'y (L,R)）

• **Top view**（上から見た図）

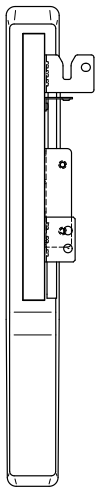

• **Side view**（横から見た図）

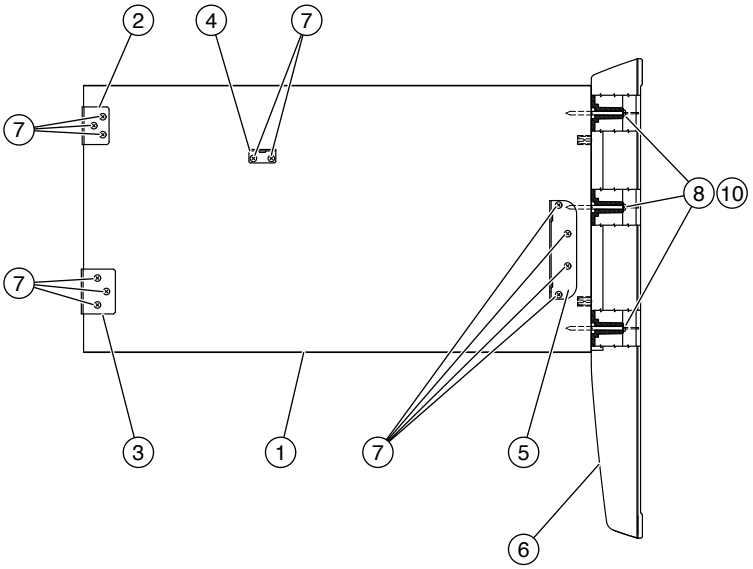

• **Front view**（前から見た図）

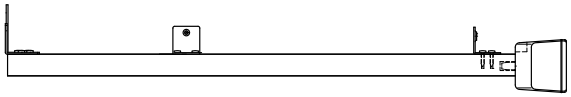

REF NO.	PART NO.	DESCRIPTION		部品名	REMARKS	QTY	RANK
		SIDE BOARD ASSEMBLY (L,R)		側板Ａｓｓ’ｙ（Ｌ、Ｒ）	CVP-501/CVP-501PE		
	WJ078500	SIDE BOARD ASSEMBLY L	LEFT	側板Ａｓｓ’ｙ（Ｌ）	CVP-501		12
	WH957800	SIDE BOARD ASSEMBLY L	LEFT	側板Ａｓｓ’ｙ（Ｌ）	CVP-501PE		20
1	**--**	SIDE BOARD(L)	LEFT	側板（Ｌ）	CVP-501 (WJ13630)		
1	**--**	SIDE BOARD(L)(FINISH)	LEFT	側板（Ｌ）塗装品	CVP-501PE (WJ08780)		
2	**VS295501**	ST.ANGLE L	LEFT	ＳＴ．受け金具Ｌ			
3	**VZ88530R**	ANGLE BRACKET	2.0 L MFZN2	アングル			03
4	**VQ95830R**	HOLDER, BACK BOARD	34	裏板取付金具			05
5	**V970350R**	ANGLE BRACKET		Ｐ Ｂ 金具			02
6	**V714590R**	STAND BASE L	LEFT	妻土台（Ｌ）	CVP-501		07
6	**WJ054500**	STAND BASE L	LEFT	妻土台（Ｌ）	CVP-501PE		07
7	**WE95510R**	BIND HEAD TAPPING SCREW-1	3.5X16 MFZN2B3	ＴＰ＃１＋ＢＩＮＤ		12	01
8	**WF51420R**	PAN HEAD TAPPING SCREW-1	4.0X65 MFZN2W3	ＴＰ＃１＋ＰＡＮ		3	01
10	**WF744200**	FLAT WASHER	4.0X10X0.8 MFZN2W3	平座みがき丸		3	01
	WJ078600	SIDE BOARD ASSEMBLY R	RIGHT	側板Ａｓｓ’ｙ（Ｒ）	CVP-501		12
	WH957900	SIDE BOARD ASSEMBLY R	RIGHT	側板Ａｓｓ’ｙ（Ｒ）	CVP-501PE		20
1	**--**	SIDE BOARD(R)	RIGHT	側板（Ｒ）	CVP-501 (WJ13640)		
1	**--**	SIDE BOARD(R)(FINISH)	RIGHT	側板（Ｒ）塗装品	CVP-501PE (WJ08810)		
2	**VS295601**	ST.ANGLE R R	RIGHT	ＳＴ．受け金具Ｒ			
3	**VZ88530R**	ANGLE BRACKET	2.0 L MFZN2	アングル			03
4	**VQ95830R**	HOLDER, BACK BOARD	34	裏板取付金具			05
5	**V970350R**	ANGLE BRACKET		Ｐ Ｂ 金具			02
6	**V714600R**	STAND BASE R	RIGHT	妻土台（Ｒ）	CVP-501		07
6	**WJ054600**	STAND BASE R	RIGHT	妻土台（Ｒ）	CVP-501PE		07
7	**WE95510R**	BIND HEAD TAPPING SCREW-1	3.5X16 MFZN2B3	ＴＰ＃１＋ＢＩＮＤ		12	01
8	**WF51420R**	PAN HEAD TAPPING SCREW-1	4.0X65 MFZN2W3	ＴＰ＃１＋ＰＡＮ		3	01
10	**WF744200**	FLAT WASHER	4.0X10X0.8 MFZN2W3	平座みがき丸		3	01

＊ : New Parts（新規部品）

RANK : Japan only

■ BENCH (BC-100DR/BC-100PE)（椅子）

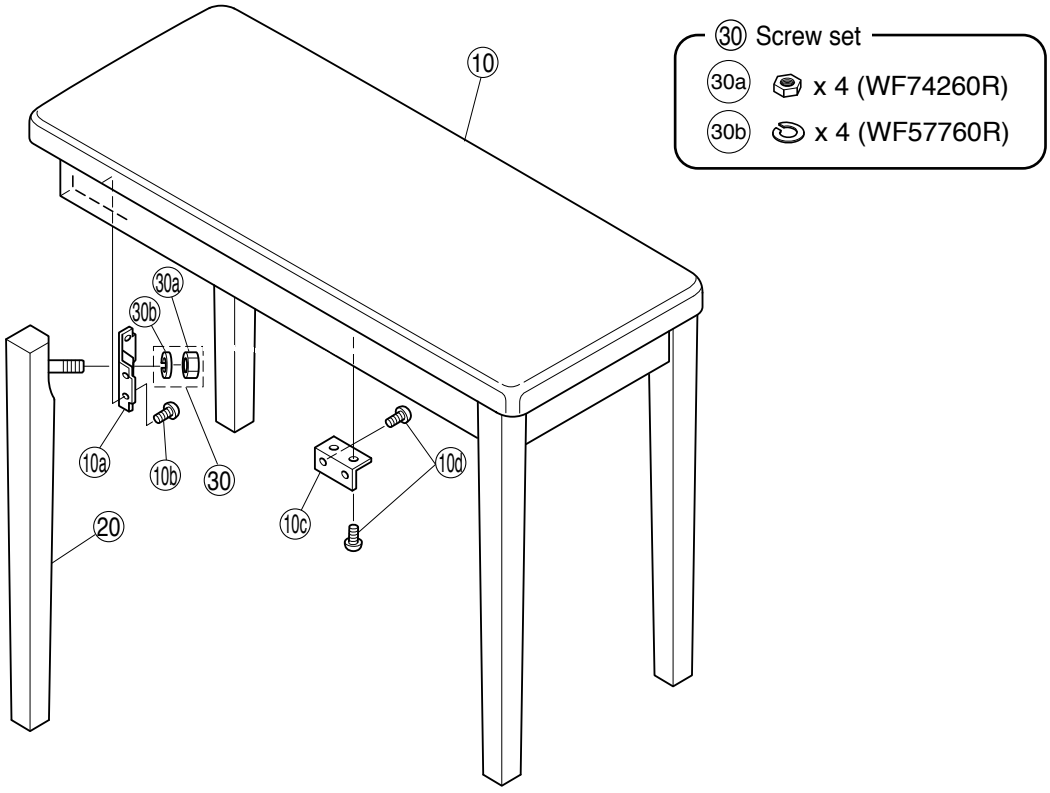

REF NO.	PART NO.	DESCRIPTION		部品名	REMARKS	QTY	RANK
		BENCH(BC-100DR/PE)		椅子	CVP-501/CVP-501PE		
	V553140R	WOOD BENCH COMPLETE ASSEMBLY	BC-100DR	同梱品セット椅子	CVP-501 U,K,O,Y		20
	V5532000	BENCH ASSEMBLY	BC-100DR	椅子集成	CVP-501 U,K,O,Y		
	WG479600	BENCH	BC-100PE	同梱品セット椅子	CVP-501PE U,K,Y		19
	WG479700	BENCH	BC-100PE	椅子集成	CVP-501PE U,K,Y		32
10	**V553290R**	BENCH BOARD ASSEMBLY	BC-100DR	座板Ａｓｓ’ｙ	CVP-501 U,K,O,Y		16
10	**WG479800**	BENCH BOARD ASSEMBLY	BC-100PE	座板Ａｓｓ’ｙ	CVP-501PE U,K,Y		
10a	**AA01648R**	FLANGE ON STOOL		脚取付隅金具	U,K,O,Y	4	02
10b	**WE97070R**	BIND HEAD TAPPING SCREW-1	3.5X16 MFZN2W3	ＴＰ＃１＋ＢＩＮＤ	U,K,O,Y	16	01
10c	**VC969300**	HOLDER, BENCH BOARD		座板固定金具	U,K,O,Y	4	03
10d	**WE95460R**	BIND HEAD TAPPING SCREW-1	3.5X14 MFZN2W3	ＴＰ＃１＋ＢＩＮＤ	U,K,O,Y	16	01
20	**V817630R**	LEG ASSEMBLY ROSE U,N	BC-100DR	脚柱集成	CVP-501 U,K,O,Y	4	08
20	**WG480700**	LEG	BC-100PE	脚柱集成	CVP-501PE U,K,Y	4	10
30	**VS53050R**	SCREW SET BENCH	BC-XX	ネジセット Ａｓｓ’ｙ	U,K,O,Y		03
30a	**WF74260R**	HEXAGONAL NUT	M10 #1	ナット６角	U,K,O,Y	4	
30b	**WF57760R**	SPRING WASHER #2 10.0	10 MFZN2W3	バネ座金	U,K,O,Y	4	01
	V6886800	WRENCH		ベンチスパナ	U,K,O,Y		

＊: New Parts（新規部品）

RANK : Japan only

■ BENCH (BC-202DR)（椅子）(for Japan only)

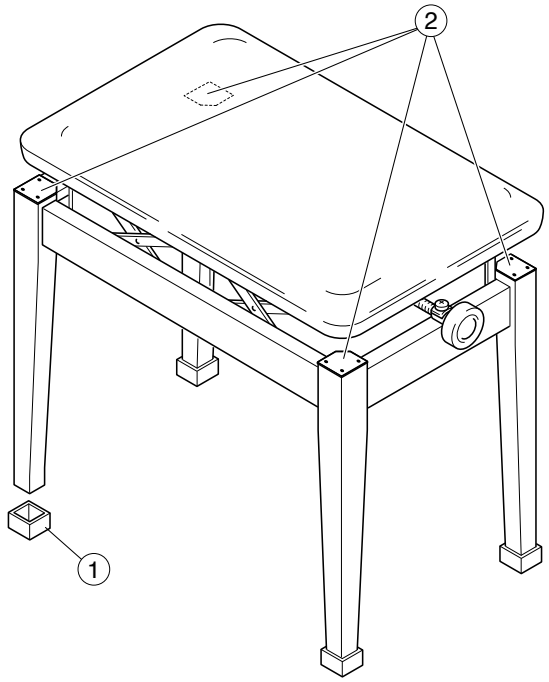

REF NO.	PART NO.	DESCRIPTION		部品名	REMARKS	QTY	RANK
		BENCH(BC-202DR)		椅子	CVP-501		
	WC13910R	BENCH	BC-202DR J	同梱品セット椅子	CVP-501 J		25
1	**AAX59570**	CAP(BLACK)	BC-202DR	脚キャップ（黒）	CVP-501 J	4	
2	**AAX60380**	CAP UPPER(BLACK)	BC-202DR	脚キャップ上部（黒）	CVP-501 J	4	

＊: New Parts（新規部品）

RANK : Japan only

■ ELECTRICAL PARTS（電気部品）

DML

	REF NO.	PART NO.	DESCRIPTION		部品名	REMARKS	QTY	RANK
			ELECTRICAL PARTS		電気部品	CVP-501/CVP-501PE		
*		**WQ785600**	CIRCUIT BOARD	DML	DMLシート	(YA298D0)		
*		**WQ839500**	CIRCUIT BOARD	AJACK	AJACKシート	(WQ83920)(YA471C0)		
*		**WR057300**	CIRCUIT BOARD	DJACK	DJACKシート	(WR05720)(X9303B0)		
*		**WR055900**	CIRCUIT BOARD	EIF	EIFシート	(WQ82430)(YA401C0)		
		V852150R	CIRCUIT BOARD	GHD H	GHDシート H	(X2218A0)		08
		V852140R	CIRCUIT BOARD	GHD M	GHDシート M	(X2217A0)		08
		V851480R	CIRCUIT BOARD	GHD_EBUS L	GHD_EBUSシートL	(XZ138D0)		13
		V658820R	CIRCUIT BOARD	MK SUB	MKサブシート	(V658810)(XZ142B0)		10
		WC04590R	CIRCUIT BOARD	HP	HPシート	(WC04580)(XQ389A0)		05
						(XQ390A0)		
		WH662600	CIRCUIT BOARD	MAL	MALシート	(WH53250)(X7952B0)		12
		WP029200	CIRCUIT BOARD	PEDAL	PEDALシート	(WQ65870)(X9561D0)		
		WC56120R	CIRCUIT BOARD	PJK	PJKシート	(WC56110)(X5143A0)		04
		WC561210	CIRCUIT BOARD	PJK	PJKシート	(WC56111)(X5143A0)		
		VU65910R	CIRCUIT BOARD	PL	PLシート	(VU65900)(XR898A0)		03
*		**WR345600**	CIRCUIT BOARD	PNC&ENC	PNC、ENCシート	(X7936F0)		
		--	CIRCUIT BOARD	PNC	PNCシート	(WR06400)(X7936F0)		
		--	CIRCUIT BOARD	ENC	ENCシート	(WR06430)(X7936F0)		
*		**AAX95840**	CIRCUIT BOARD	PNL1&PNL2&MV1	PNL1、PNL2、MV1シート	(WR06530)(X7930D0)		
		--	CIRCUIT BOARD	PNL1	PNL1シート	(WR06540)(X7930D0)		
		--	CIRCUIT BOARD	PNL2	PNL2シート	(WR06560)(X7930D0)		
		--	CIRCUIT BOARD	MV1	MV1シート	(WR06570)(X7930D0)		
*		**WR065800**	CIRCUIT BOARD	USB	USBシート	(WR06530)(X7930D0)		
*		**WR066400**	CIRCUIT BOARD	PNR1&PNR2	PNR1、PNR2シート	(X7933C0)		
		--	CIRCUIT BOARD	PNR1	PNR1シート	(WR06660)(X7933C0)		
		--	CIRCUIT BOARD	PNR2	PNR2シート	(WR06670)(X7933C0)		
		WH639900	CIRCUIT BOARD	PSM	PSMシート	CVP-501 J (WH53650) (X8010D0)		07
		WH640000	CIRCUIT BOARD	PSM	PSMシート	U (WH53660)(X8010D0)		07
		WH640100	CIRCUIT BOARD	PSM	PSMシート	E,B,K,O (WH53670)(X8010D0)		07
		WH640200	CIRCUIT BOARD	PSM	PSMシート	Y (WH53680)(X8010D0)		09
*		**WQ785600**	CIRCUIT BOARD	DML	DMLシート	(YA298D0)		
	10	**--**	MAC ADDRESS LABEL	CL COMMON ALL	MACアドレスラベル	(WR13650)		
	C12	**US625100**	CERAMIC CAPACITOR (CHIP)	0.100 10V K RECT.	チップセラ（BJ）			01
	C17	**US625100**	CERAMIC CAPACITOR (CHIP)	0.100 10V K RECT.	チップセラ（BJ）			01
	C23	**WG888300**	MONOLITHIC CERAMIC CAP(CHIP)	10.0 6.3V K TP	チップ積層セラコン			01
	C26	**US625100**	CERAMIC CAPACITOR (CHIP)	0.100 10V K RECT.	チップセラ（BJ）			01
	C31	**US625100**	CERAMIC CAPACITOR (CHIP)	0.100 10V K RECT.	チップセラ（BJ）			01
	-33	**US625100**	CERAMIC CAPACITOR (CHIP)	0.100 10V K RECT.	チップセラ（BJ）			01
	C35	**WG888300**	MONOLITHIC CERAMIC CAP(CHIP)	10.0 6.3V K TP	チップ積層セラコン			01
	C43	**US625100**	CERAMIC CAPACITOR (CHIP)	0.100 10V K RECT.	チップセラ（BJ）			01
	C46	**US625100**	CERAMIC CAPACITOR (CHIP)	0.100 10V K RECT.	チップセラ（BJ）			01
	C51	**WG888300**	MONOLITHIC CERAMIC CAP(CHIP)	10.0 6.3V K TP	チップ積層セラコン			01
	C52	**US625100**	CERAMIC CAPACITOR (CHIP)	0.100 10V K RECT.	チップセラ（BJ）			01
	C53	**US661470**	CERAMIC CAPACITOR (CHIP)	47P 50V J RECT.	チップセラ（CH）			01
	C54	**US625100**	CERAMIC CAPACITOR (CHIP)	0.100 10V K RECT.	チップセラ（BJ）			01
	C57	**WG888300**	MONOLITHIC CERAMIC CAP(CHIP)	10.0 6.3V K TP	チップ積層セラコン			01
	C58	**US662470**	CERAMIC CAPACITOR (CHIP)	470P 50V K RECT.	チップセラ（B）			01
	C59	**US662470**	CERAMIC CAPACITOR (CHIP)	470P 50V K RECT.	チップセラ（B）			01
	C60	**US625100**	CERAMIC CAPACITOR (CHIP)	0.100 10V K RECT.	チップセラ（BJ）			01
	-66	**US625100**	CERAMIC CAPACITOR (CHIP)	0.100 10V K RECT.	チップセラ（BJ）			01
	C67	**US661100**	CERAMIC CAPACITOR (CHIP)	10P 50V D RECT.	チップセラ（CH）			01
	C68	**US661100**	CERAMIC CAPACITOR (CHIP)	10P 50V D RECT.	チップセラ（CH）			01
	C69	**WG888300**	MONOLITHIC CERAMIC CAP(CHIP)	10.0 6.3V K TP	チップ積層セラコン			01
	C76	**US625100**	CERAMIC CAPACITOR (CHIP)	0.100 10V K RECT.	チップセラ（BJ）			01
	-83	**US625100**	CERAMIC CAPACITOR (CHIP)	0.100 10V K RECT.	チップセラ（BJ）			01
	C85	**US625100**	CERAMIC CAPACITOR (CHIP)	0.100 10V K RECT.	チップセラ（BJ）			01
	C87	**US625100**	CERAMIC CAPACITOR (CHIP)	0.100 10V K RECT.	チップセラ（BJ）			01
	C88	**US625100**	CERAMIC CAPACITOR (CHIP)	0.100 10V K RECT.	チップセラ（BJ）			01
	C90	**WG888300**	MONOLITHIC CERAMIC CAP(CHIP)	10.0 6.3V K TP	チップ積層セラコン			01
	C91	**US664100**	CERAMIC CAPACITOR (CHIP)	0.010 50V Z RECT.	チップセラ（F）			01
	C92	**US625100**	CERAMIC CAPACITOR (CHIP)	0.100 10V K RECT.	チップセラ（BJ）			01
	C93	**US664100**	CERAMIC CAPACITOR (CHIP)	0.010 50V Z RECT.	チップセラ（F）			01
	-95	**US664100**	CERAMIC CAPACITOR (CHIP)	0.010 50V Z RECT.	チップセラ（F）			01
	C96	**US625100**	CERAMIC CAPACITOR (CHIP)	0.100 10V K RECT.	チップセラ（BJ）			01
	C102	**US625100**	CERAMIC CAPACITOR (CHIP)	0.100 10V K RECT.	チップセラ（BJ）			01
	C103	**US625100**	CERAMIC CAPACITOR (CHIP)	0.100 10V K RECT.	チップセラ（BJ）			01
	C104	**US663100**	CERAMIC CAPACITOR (CHIP)	1000P 50V K RECT.	チップセラ（B）			01

＊: New Parts（新規部品）

RANK : Japan only

DML

REF NO.	PART NO.	DESCRIPTION		部品名	REMARKS	QTY	RANK
C106	**US625100**	CERAMIC CAPACITOR (CHIP)	0.100 10V K RECT.	チップセラ（BJ）			01
C107	**US663100**	CERAMIC CAPACITOR (CHIP)	1000P 50V K RECT.	チップセラ（B）			01
-110	**US663100**	CERAMIC CAPACITOR (CHIP)	1000P 50V K RECT.	チップセラ（B）			01
C112	**US625100**	CERAMIC CAPACITOR (CHIP)	0.100 10V K RECT.	チップセラ（BJ）			01
C114	**US663100**	CERAMIC CAPACITOR (CHIP)	1000P 50V K RECT.	チップセラ（B）			01
C115	**US625100**	CERAMIC CAPACITOR (CHIP)	0.100 10V K RECT.	チップセラ（BJ）			01
C117	**US663100**	CERAMIC CAPACITOR (CHIP)	1000P 50V K RECT.	チップセラ（B）			01
C123	**US662100**	CERAMIC CAPACITOR (CHIP)	100P 50V J RECT.	チップセラ（CH）			
C124	**US625100**	CERAMIC CAPACITOR (CHIP)	0.100 10V K RECT.	チップセラ（BJ）			01
C126	**US625100**	CERAMIC CAPACITOR (CHIP)	0.100 10V K RECT.	チップセラ（BJ）			01
C127	**US625100**	CERAMIC CAPACITOR (CHIP)	0.100 10V K RECT.	チップセラ（BJ）			01
C303	**US662100**	CERAMIC CAPACITOR (CHIP)	100P 50V J RECT.	チップセラ（CH）			
C305	**US625100**	CERAMIC CAPACITOR (CHIP)	0.100 10V K RECT.	チップセラ（BJ）			01
C306	**US625100**	CERAMIC CAPACITOR (CHIP)	0.100 10V K RECT.	チップセラ（BJ）			01
C309	**US661220**	CERAMIC CAPACITOR (CHIP)	22P 50V J RECT.	チップセラ（CH）			
C310	**US661220**	CERAMIC CAPACITOR (CHIP)	22P 50V J RECT.	チップセラ（CH）			
C312	**WG888300**	MONOLITHIC CERAMIC CAP(CHIP)	10.0 6.3V K TP	チップ積層セラコン			01
C313	**US625100**	CERAMIC CAPACITOR (CHIP)	0.100 10V K RECT.	チップセラ（BJ）			01
-317	**US625100**	CERAMIC CAPACITOR (CHIP)	0.100 10V K RECT.	チップセラ（BJ）			01
C323	**US661150**	CERAMIC CAPACITOR (CHIP)	15P 50V J RECT.	チップセラ（CH）			
C326	**US661150**	CERAMIC CAPACITOR (CHIP)	15P 50V J RECT.	チップセラ（CH）			
C327	**US661220**	CERAMIC CAPACITOR (CHIP)	22P 50V J RECT.	チップセラ（CH）			
C362	**US661220**	CERAMIC CAPACITOR (CHIP)	22P 50V J RECT.	チップセラ（CH）			
C396	**US625100**	CERAMIC CAPACITOR (CHIP)	0.100 10V K RECT.	チップセラ（BJ）			01
C438	**US663100**	CERAMIC CAPACITOR (CHIP)	1000P 50V K RECT.	チップセラ（B）			01
-441	**US663100**	CERAMIC CAPACITOR (CHIP)	1000P 50V K RECT.	チップセラ（B）			01
C451	**US625100**	CERAMIC CAPACITOR (CHIP)	0.100 10V K RECT.	チップセラ（BJ）			01
C452	**US662330**	CERAMIC CAPACITOR (CHIP)	330P 50V K RECT.	チップセラ（B）			
C453	**US662330**	CERAMIC CAPACITOR (CHIP)	330P 50V K RECT.	チップセラ（B）			
C454	**US662180**	CERAMIC CAPACITOR (CHIP)	180P 50V J RECT.	チップセラ（SL）			
C455	**US662180**	CERAMIC CAPACITOR (CHIP)	180P 50V J RECT.	チップセラ（SL）			
C456	**US662330**	CERAMIC CAPACITOR (CHIP)	330P 50V K RECT.	チップセラ（B）			
-459	**US662330**	CERAMIC CAPACITOR (CHIP)	330P 50V K RECT.	チップセラ（B）			
C461	**US625100**	CERAMIC CAPACITOR (CHIP)	0.100 10V K RECT.	チップセラ（BJ）			01
C462	**US663100**	CERAMIC CAPACITOR (CHIP)	1000P 50V K RECT.	チップセラ（B）			01
-465	**US663100**	CERAMIC CAPACITOR (CHIP)	1000P 50V K RECT.	チップセラ（B）			01
C467	**US625100**	CERAMIC CAPACITOR (CHIP)	0.100 10V K RECT.	チップセラ（BJ）			01
C470	**US625100**	CERAMIC CAPACITOR (CHIP)	0.100 10V K RECT.	チップセラ（BJ）			01
C475	**US663100**	CERAMIC CAPACITOR (CHIP)	1000P 50V K RECT.	チップセラ（B）			01
-478	**US663100**	CERAMIC CAPACITOR (CHIP)	1000P 50V K RECT.	チップセラ（B）			01
C479	**US625100**	CERAMIC CAPACITOR (CHIP)	0.100 10V K RECT.	チップセラ（BJ）			01
C480	**US663100**	CERAMIC CAPACITOR (CHIP)	1000P 50V K RECT.	チップセラ（B）			01
C481	**RD45000R**	CARBON RESISTOR (CHIP)	0.00 63M J RECT.	チップ抵抗			01
C482	**US663100**	CERAMIC CAPACITOR (CHIP)	1000P 50V K RECT.	チップセラ（B）			01
-487	**US663100**	CERAMIC CAPACITOR (CHIP)	1000P 50V K RECT.	チップセラ（B）			01
C488	**US625100**	CERAMIC CAPACITOR (CHIP)	0.100 10V K RECT.	チップセラ（BJ）			01
C489	**US625100**	CERAMIC CAPACITOR (CHIP)	0.100 10V K RECT.	チップセラ（BJ）			01
C490	**US663100**	CERAMIC CAPACITOR (CHIP)	1000P 50V K RECT.	チップセラ（B）			01
C502	**US625100**	CERAMIC CAPACITOR (CHIP)	0.100 10V K RECT.	チップセラ（BJ）			01
-505	**US625100**	CERAMIC CAPACITOR (CHIP)	0.100 10V K RECT.	チップセラ（BJ）			01
C511	**US625100**	CERAMIC CAPACITOR (CHIP)	0.100 10V K RECT.	チップセラ（BJ）			01
C512	**WG888300**	MONOLITHIC CERAMIC CAP(CHIP)	10.0 6.3V K TP	チップ積層セラコン			01
C513	**US625100**	CERAMIC CAPACITOR (CHIP)	0.100 10V K RECT.	チップセラ（BJ）			01
C700	**US625100**	CERAMIC CAPACITOR (CHIP)	0.100 10V K RECT.	チップセラ（BJ）			01
-702	**US625100**	CERAMIC CAPACITOR (CHIP)	0.100 10V K RECT.	チップセラ（BJ）			01
C704	**US625100**	CERAMIC CAPACITOR (CHIP)	0.100 10V K RECT.	チップセラ（BJ）			01
C705	**US625100**	CERAMIC CAPACITOR (CHIP)	0.100 10V K RECT.	チップセラ（BJ）			01
C707	**US625100**	CERAMIC CAPACITOR (CHIP)	0.100 10V K RECT.	チップセラ（BJ）			01
C708	**US625100**	CERAMIC CAPACITOR (CHIP)	0.100 10V K RECT.	チップセラ（BJ）			01
C712	**US625100**	CERAMIC CAPACITOR (CHIP)	0.100 10V K RECT.	チップセラ（BJ）			01
-715	**US625100**	CERAMIC CAPACITOR (CHIP)	0.100 10V K RECT.	チップセラ（BJ）			01
C718	**US625100**	CERAMIC CAPACITOR (CHIP)	0.100 10V K RECT.	チップセラ（BJ）			01
C745	**US625100**	CERAMIC CAPACITOR (CHIP)	0.100 10V K RECT.	チップセラ（BJ）			01
C746	**US625100**	CERAMIC CAPACITOR (CHIP)	0.100 10V K RECT.	チップセラ（BJ）			01
C750	**US625100**	CERAMIC CAPACITOR (CHIP)	0.100 10V K RECT.	チップセラ（BJ）			01
C752	**US625100**	CERAMIC CAPACITOR (CHIP)	0.100 10V K RECT.	チップセラ（BJ）			01
-758	**US625100**	CERAMIC CAPACITOR (CHIP)	0.100 10V K RECT.	チップセラ（BJ）			01
C762	**US625100**	CERAMIC CAPACITOR (CHIP)	0.100 10V K RECT.	チップセラ（BJ）			01
C765	**US625100**	CERAMIC CAPACITOR (CHIP)	0.100 10V K RECT.	チップセラ（BJ）			01
-767	**US625100**	CERAMIC CAPACITOR (CHIP)	0.100 10V K RECT.	チップセラ（BJ）			01

＊: New Parts（新規部品）

RANK : Japan only

DML

REF NO.	PART NO.	DESCRIPTION		部品名	REMARKS	QTY	RANK
C798	**US625100**	CERAMIC CAPACITOR (CHIP)	0.100 10V K RECT.	チップセラ（BJ）			01
DA400	**V9424900**	DIODE ARRAY	TE85L	ダイオードアレイ			01
DA401	**V9424900**	DIODE ARRAY	TE85L	ダイオードアレイ			01
IC3	**X2890B00**	IC	HD6417727F160CV CP	IC	CPU		15
IC12	**XZ287A0R**	IC	SN74LVC245APWR	IC	TRANSCEIVER		01
-15	**XZ287A0R**	IC	SN74LVC245APWR	IC	TRANSCEIVER		01
IC16	**XV893A0R**	IC	TC74VHC139FT(EL) D	IC	DECODER		02
IC17	**XZ287A0R**	IC	SN74LVC245APWR	IC	TRANSCEIVER		01
IC18	**XZ287A0R**	IC	SN74LVC245APWR	IC	TRANSCEIVER		01
IC21	**X3865A0R**	IC	SN74LV126APWR BUS	IC	BUFFER		
IC22	**X7950A00**	IC	BD6516F-E2	IC	HIGH SIDE SWITCH		03
IC23	**X6788A0R**	IC	DS90LV011ATMF/NOPB	IC	LVDS DRIVER		
IC301	**XW814A0R**	IC	TC7SET32FU(TE85L,F	IC	OR		01
IC303	**YA492A00**	IC	GTL2002DP	IC	VOLTAGE TRANSLATOR		
IC304	**X8940A00**	IC	T6TJ3XBG-0001(O) S	IC	SWP51L		09
IC403	**X5482A00**	IC	NE5532DR OP AMP	IC	OP AMP		01
-405	**X5482A00**	IC	NE5532DR OP AMP	IC	OP AMP		01
L1	**RD350001**	CARBON RESISTOR (CHIP)	0 63M J RECT.	チップ抵抗			01
L5	**RD350001**	CARBON RESISTOR (CHIP)	0 63M J RECT.	チップ抵抗			01
L7	**RD350001**	CARBON RESISTOR (CHIP)	0 63M J RECT.	チップ抵抗			01
-9	**RD350001**	CARBON RESISTOR (CHIP)	0 63M J RECT.	チップ抵抗			01
L12	**RD350001**	CARBON RESISTOR (CHIP)	0 63M J RECT.	チップ抵抗			01
L15	**RD350001**	CARBON RESISTOR (CHIP)	0 63M J RECT.	チップ抵抗			01
L16	**RD350001**	CARBON RESISTOR (CHIP)	0 63M J RECT.	チップ抵抗			01
L19	**RD350001**	CARBON RESISTOR (CHIP)	0 63M J RECT.	チップ抵抗			01
L20	**RD350001**	CARBON RESISTOR (CHIP)	0 63M J RECT.	チップ抵抗			01
L22	**RD350001**	CARBON RESISTOR (CHIP)	0 63M J RECT.	チップ抵抗			01
L24	**RD350001**	CARBON RESISTOR (CHIP)	0 63M J RECT.	チップ抵抗			01
-28	**RD350001**	CARBON RESISTOR (CHIP)	0 63M J RECT.	チップ抵抗			01
L30	**RD350001**	CARBON RESISTOR (CHIP)	0 63M J RECT.	チップ抵抗			01
-33	**RD350001**	CARBON RESISTOR (CHIP)	0 63M J RECT.	チップ抵抗			01
L34	**WK139000**	CHIP INDUCTANCE	600 BK1005HM601-T	チップインダクタ			01
-42	**WK139000**	CHIP INDUCTANCE	600 BK1005HM601-T	チップインダクタ			01
L43	**RD350001**	CARBON RESISTOR (CHIP)	0 63M J RECT.	チップ抵抗			01
L44	**WK139000**	CHIP INDUCTANCE	600 BK1005HM601-T	チップインダクタ			01
-46	**WK139000**	CHIP INDUCTANCE	600 BK1005HM601-T	チップインダクタ			01
L50	**WE863900**	COIL INDUCTANCE CHIP	DLP11SN900HL2L 1	コモンモードコイル			
L51	**RD350001**	CARBON RESISTOR (CHIP)	0 63M J RECT.	チップ抵抗			01
L52	**WK139000**	CHIP INDUCTANCE	600 BK1005HM601-T	チップインダクタ			01
-59	**WK139000**	CHIP INDUCTANCE	600 BK1005HM601-T	チップインダクタ			01
L60	**RD350001**	CARBON RESISTOR (CHIP)	0 63M J RECT.	チップ抵抗			01
L67	**RD350001**	CARBON RESISTOR (CHIP)	0 63M J RECT.	チップ抵抗			01
L68	**WK139000**	CHIP INDUCTANCE	600 BK1005HM601-T	チップインダクタ			01
-70	**WK139000**	CHIP INDUCTANCE	600 BK1005HM601-T	チップインダクタ			01
L300	**RD350001**	CARBON RESISTOR (CHIP)	0 63M J RECT.	チップ抵抗			01
L301	**V2747000**	CHIP INDUCTOR	BLM18PG600SN1	チップインダクタ			
L303	**RD350001**	CARBON RESISTOR (CHIP)	0 63M J RECT.	チップ抵抗			01
L404	**RD350001**	CARBON RESISTOR (CHIP)	0 63M J RECT.	チップ抵抗			01
-408	**RD350001**	CARBON RESISTOR (CHIP)	0 63M J RECT.	チップ抵抗			01
L410	**WK139000**	CHIP INDUCTANCE	600 BK1005HM601-T	チップインダクタ			01
L411	**WK139000**	CHIP INDUCTANCE	600 BK1005HM601-T	チップインダクタ			01
L412	**RD350001**	CARBON RESISTOR (CHIP)	0 63M J RECT.	チップ抵抗			01
L413	**RD350001**	CARBON RESISTOR (CHIP)	0 63M J RECT.	チップ抵抗			01
L414	**WK139000**	CHIP INDUCTANCE	600 BK1005HM601-T	チップインダクタ			01
-421	**WK139000**	CHIP INDUCTANCE	600 BK1005HM601-T	チップインダクタ			01
L422	**RD350001**	CARBON RESISTOR (CHIP)	0 63M J RECT.	チップ抵抗			01
L423	**RD350001**	CARBON RESISTOR (CHIP)	0 63M J RECT.	チップ抵抗			01
L424	**WK139000**	CHIP INDUCTANCE	600 BK1005HM601-T	チップインダクタ			01
L501	**RD350001**	CARBON RESISTOR (CHIP)	0 63M J RECT.	チップ抵抗			01
R2	**RD456100**	CARBON RESISTOR (CHIP)	1.0K 63M J RECT.	チップ抵抗			01
R3	**RD457100**	CARBON RESISTOR (CHIP)	10.0K 63M J RECT.	チップ抵抗			01
R4	**RD457100**	CARBON RESISTOR (CHIP)	10.0K 63M J RECT.	チップ抵抗			01
R7	**RD457100**	CARBON RESISTOR (CHIP)	10.0K 63M J RECT.	チップ抵抗			01
R8	**RD457100**	CARBON RESISTOR (CHIP)	10.0K 63M J RECT.	チップ抵抗			01
R10	**RD45427R**	CARBON RESISTOR (CHIP)	27.0 63M J RECT.	チップ抵抗			01
-13	**RD45427R**	CARBON RESISTOR (CHIP)	27.0 63M J RECT.	チップ抵抗			01
R14	**RD455100**	CARBON RESISTOR (CHIP)	100.0 63M J RECT.	チップ抵抗			01
R18	**RD454470**	CARBON RESISTOR (CHIP)	47.0 63M J RECT.	チップ抵抗			01
R19	**RD454680**	CARBON RESISTOR (CHIP)	68.0 63M J RECT.	チップ抵抗			01
-22	**RD454680**	CARBON RESISTOR (CHIP)	68.0 63M J RECT.	チップ抵抗			01

＊: New Parts（新規部品）　　RANK : Japan only

DML

REF NO.	PART NO.	DESCRIPTION		部品名	REMARKS	QTY	RANK
R24	**RD457100**	CARBON RESISTOR (CHIP)	10.0K 63M J RECT.	チップ抵抗			01
-26	**RD457100**	CARBON RESISTOR (CHIP)	10.0K 63M J RECT.	チップ抵抗			01
R27	**RD454680**	CARBON RESISTOR (CHIP)	68.0 63M J RECT.	チップ抵抗			01
-31	**RD454680**	CARBON RESISTOR (CHIP)	68.0 63M J RECT.	チップ抵抗			01
R32	**RD457100**	CARBON RESISTOR (CHIP)	10.0K 63M J RECT.	チップ抵抗			01
R33	**RD457100**	CARBON RESISTOR (CHIP)	10.0K 63M J RECT.	チップ抵抗			01
R34	**RD454680**	CARBON RESISTOR (CHIP)	68.0 63M J RECT.	チップ抵抗			01
R36	**RD454680**	CARBON RESISTOR (CHIP)	68.0 63M J RECT.	チップ抵抗			01
R39	**RD454680**	CARBON RESISTOR (CHIP)	68.0 63M J RECT.	チップ抵抗			01
R41	**RD454680**	CARBON RESISTOR (CHIP)	68.0 63M J RECT.	チップ抵抗			01
R42	**RD454680**	CARBON RESISTOR (CHIP)	68.0 63M J RECT.	チップ抵抗			01
R43	**RD457100**	CARBON RESISTOR (CHIP)	10.0K 63M J RECT.	チップ抵抗			01
R44	**RD455100**	CARBON RESISTOR (CHIP)	100.0 63M J RECT.	チップ抵抗			01
R48	**RD45000R**	CARBON RESISTOR (CHIP)	0.00 63M J RECT.	チップ抵抗			01
R50	**RD457100**	CARBON RESISTOR (CHIP)	10.0K 63M J RECT.	チップ抵抗			01
-52	**RD457100**	CARBON RESISTOR (CHIP)	10.0K 63M J RECT.	チップ抵抗			01
R53	**RD455680**	CARBON RESISTOR (CHIP)	680.0 63M J RECT.	チップ抵抗			01
R54	**RD454680**	CARBON RESISTOR (CHIP)	68.0 63M J RECT.	チップ抵抗			01
-57	**RD454680**	CARBON RESISTOR (CHIP)	68.0 63M J RECT.	チップ抵抗			01
R58	**RD455100**	CARBON RESISTOR (CHIP)	100.0 63M J RECT.	チップ抵抗			01
R59	**RD45427R**	CARBON RESISTOR (CHIP)	27.0 63M J RECT.	チップ抵抗			01
R60	**RD454680**	CARBON RESISTOR (CHIP)	68.0 63M J RECT.	チップ抵抗			01
-63	**RD454680**	CARBON RESISTOR (CHIP)	68.0 63M J RECT.	チップ抵抗			01
R64	**RD458470**	CARBON RESISTOR (CHIP)	470.0K 63M J RECT.	チップ抵抗			
R65	**RD458470**	CARBON RESISTOR (CHIP)	470.0K 63M J RECT.	チップ抵抗			
R68	**RD45427R**	CARBON RESISTOR (CHIP)	27.0 63M J RECT.	チップ抵抗			01
R69	**RD45427R**	CARBON RESISTOR (CHIP)	27.0 63M J RECT.	チップ抵抗			01
R73	**RD454680**	CARBON RESISTOR (CHIP)	68.0 63M J RECT.	チップ抵抗			01
R74	**RD454680**	CARBON RESISTOR (CHIP)	68.0 63M J RECT.	チップ抵抗			01
R82	**RD454680**	CARBON RESISTOR (CHIP)	68.0 63M J RECT.	チップ抵抗			01
R83	**RD454680**	CARBON RESISTOR (CHIP)	68.0 63M J RECT.	チップ抵抗			01
R86	**RD455100**	CARBON RESISTOR (CHIP)	100.0 63M J RECT.	チップ抵抗			01
R87	**RD45427R**	CARBON RESISTOR (CHIP)	27.0 63M J RECT.	チップ抵抗			01
R91	**RD455100**	CARBON RESISTOR (CHIP)	100.0 63M J RECT.	チップ抵抗			01
R92	**RD45427R**	CARBON RESISTOR (CHIP)	27.0 63M J RECT.	チップ抵抗			01
R93	**RD456470**	CARBON RESISTOR (CHIP)	4.7K 63M J RECT.	チップ抵抗			01
R97	**RD456680**	CARBON RESISTOR (CHIP)	6.8K 63M J RECT.	チップ抵抗			01
R98	**RD457100**	CARBON RESISTOR (CHIP)	10.0K 63M J RECT.	チップ抵抗			01
R100	**RD456100**	CARBON RESISTOR (CHIP)	1.0K 63M J RECT.	チップ抵抗			01
-103	**RD456100**	CARBON RESISTOR (CHIP)	1.0K 63M J RECT.	チップ抵抗			01
R105	**RD456100**	CARBON RESISTOR (CHIP)	1.0K 63M J RECT.	チップ抵抗			01
R106	**RD457220**	CARBON RESISTOR (CHIP)	22.0K 63M J RECT.	チップ抵抗			01
R108	**RD454680**	CARBON RESISTOR (CHIP)	68.0 63M J RECT.	チップ抵抗			01
R109	**RD454680**	CARBON RESISTOR (CHIP)	68.0 63M J RECT.	チップ抵抗			01
R110	**RD45522R**	CARBON RESISTOR (CHIP)	220.0 63M J RECT.	チップ抵抗			01
R111	**RD457100**	CARBON RESISTOR (CHIP)	10.0K 63M J RECT.	チップ抵抗			01
R113	**RD457100**	CARBON RESISTOR (CHIP)	10.0K 63M J RECT.	チップ抵抗			01
R114	**RD458100**	CARBON RESISTOR (CHIP)	100.0K 63M J RECT.	チップ抵抗			01
R115	**RD456220**	CARBON RESISTOR (CHIP)	2.2K 63M J RECT.	チップ抵抗			01
R116	**RD45615R**	CARBON RESISTOR (CHIP)	1.5K 63M J RECT.	チップ抵抗			01
R117	**RD456220**	CARBON RESISTOR (CHIP)	2.2K 63M J RECT.	チップ抵抗			01
R120	**RD45427R**	CARBON RESISTOR (CHIP)	27.0 63M J RECT.	チップ抵抗			01
R128	**RD45000R**	CARBON RESISTOR (CHIP)	0.00 63M J RECT.	チップ抵抗			01
R134	**RD45000R**	CARBON RESISTOR (CHIP)	0.00 63M J RECT.	チップ抵抗			01
-136	**RD45000R**	CARBON RESISTOR (CHIP)	0.00 63M J RECT.	チップ抵抗			01
R300	**RD454680**	CARBON RESISTOR (CHIP)	68.0 63M J RECT.	チップ抵抗			01
-302	**RD454680**	CARBON RESISTOR (CHIP)	68.0 63M J RECT.	チップ抵抗			01
R303	**RD457100**	CARBON RESISTOR (CHIP)	10.0K 63M J RECT.	チップ抵抗			01
R304	**RD455680**	CARBON RESISTOR (CHIP)	680.0 63M J RECT.	チップ抵抗			01
R306	**RD457100**	CARBON RESISTOR (CHIP)	10.0K 63M J RECT.	チップ抵抗			01
R307	**RD454680**	CARBON RESISTOR (CHIP)	68.0 63M J RECT.	チップ抵抗			01
R308	**RD457100**	CARBON RESISTOR (CHIP)	10.0K 63M J RECT.	チップ抵抗			01
R309	**RD454680**	CARBON RESISTOR (CHIP)	68.0 63M J RECT.	チップ抵抗			01
-312	**RD454680**	CARBON RESISTOR (CHIP)	68.0 63M J RECT.	チップ抵抗			01
R313	**RD45427R**	CARBON RESISTOR (CHIP)	27.0 63M J RECT.	チップ抵抗			01
R314	**RD457100**	CARBON RESISTOR (CHIP)	10.0K 63M J RECT.	チップ抵抗			01
R315	**RD454680**	CARBON RESISTOR (CHIP)	68.0 63M J RECT.	チップ抵抗			01
R316	**RD457100**	CARBON RESISTOR (CHIP)	10.0K 63M J RECT.	チップ抵抗			01
R318	**RD457100**	CARBON RESISTOR (CHIP)	10.0K 63M J RECT.	チップ抵抗			01
-320	**RD457100**	CARBON RESISTOR (CHIP)	10.0K 63M J RECT.	チップ抵抗			01

＊: New Parts（新規部品）

RANK : Japan only

DML

REF NO.	PART NO.	DESCRIPTION		部品名	REMARKS	QTY	RANK
R321	**RD454680**	CARBON RESISTOR (CHIP)	68.0 63M J RECT.	チップ抵抗			01
R322	**RD45515R**	CARBON RESISTOR (CHIP)	150.0 63M J RECT.	チップ抵抗			01
R323	**RD454680**	CARBON RESISTOR (CHIP)	68.0 63M J RECT.	チップ抵抗			01
-327	**RD454680**	CARBON RESISTOR (CHIP)	68.0 63M J RECT.	チップ抵抗			01
R328	**RD457100**	CARBON RESISTOR (CHIP)	10.0K 63M J RECT.	チップ抵抗			01
R330	**RD454680**	CARBON RESISTOR (CHIP)	68.0 63M J RECT.	チップ抵抗			01
R331	**RD454680**	CARBON RESISTOR (CHIP)	68.0 63M J RECT.	チップ抵抗			01
R332	**RD45515R**	CARBON RESISTOR (CHIP)	150.0 63M J RECT.	チップ抵抗			01
R333	**RD454680**	CARBON RESISTOR (CHIP)	68.0 63M J RECT.	チップ抵抗			01
R334	**RD454680**	CARBON RESISTOR (CHIP)	68.0 63M J RECT.	チップ抵抗			01
R335	**RD45427R**	CARBON RESISTOR (CHIP)	27.0 63M J RECT.	チップ抵抗			01
R336	**RD454470**	CARBON RESISTOR (CHIP)	47.0 63M J RECT.	チップ抵抗			01
R337	**RD454680**	CARBON RESISTOR (CHIP)	68.0 63M J RECT.	チップ抵抗			01
R338	**RD459100**	CARBON RESISTOR (CHIP)	1.0M 63M J RECT.	チップ抵抗			01
R339	**RD45615R**	CARBON RESISTOR (CHIP)	1.5K 63M J RECT.	チップ抵抗			01
R341	**RD45427R**	CARBON RESISTOR (CHIP)	27.0 63M J RECT.	チップ抵抗			01
R346	**RD457100**	CARBON RESISTOR (CHIP)	10.0K 63M J RECT.	チップ抵抗			01
R351	**RD458200**	CARBON RESISTOR (CHIP)	200.0K 63M J RECT.	チップ抵抗			
R407	**RD45000R**	CARBON RESISTOR (CHIP)	0.00 63M J RECT.	チップ抵抗			01
R416	**RD456390**	CARBON RESISTOR (CHIP)	3.9K 63M J RECT.	チップ抵抗			
-423	**RD456390**	CARBON RESISTOR (CHIP)	3.9K 63M J RECT.	チップ抵抗			
R424	**RD456560**	CARBON RESISTOR (CHIP)	5.6K 63M J RECT.	チップ抵抗			01
-428	**RD456560**	CARBON RESISTOR (CHIP)	5.6K 63M J RECT.	チップ抵抗			01
R429	**RD456470**	CARBON RESISTOR (CHIP)	4.7K 63M J RECT.	チップ抵抗			01
R430	**RD456470**	CARBON RESISTOR (CHIP)	4.7K 63M J RECT.	チップ抵抗			01
R431	**RD456560**	CARBON RESISTOR (CHIP)	5.6K 63M J RECT.	チップ抵抗			01
R432	**RD456470**	CARBON RESISTOR (CHIP)	4.7K 63M J RECT.	チップ抵抗			01
R433	**RD456470**	CARBON RESISTOR (CHIP)	4.7K 63M J RECT.	チップ抵抗			01
R434	**RD456560**	CARBON RESISTOR (CHIP)	5.6K 63M J RECT.	チップ抵抗			01
R435	**RD456470**	CARBON RESISTOR (CHIP)	4.7K 63M J RECT.	チップ抵抗			01
R436	**RD456470**	CARBON RESISTOR (CHIP)	4.7K 63M J RECT.	チップ抵抗			01
R437	**RD456560**	CARBON RESISTOR (CHIP)	5.6K 63M J RECT.	チップ抵抗			01
R438	**RD456470**	CARBON RESISTOR (CHIP)	4.7K 63M J RECT.	チップ抵抗			01
R439	**RD456470**	CARBON RESISTOR (CHIP)	4.7K 63M J RECT.	チップ抵抗			01
R446	**RD454470**	CARBON RESISTOR (CHIP)	47.0 63M J RECT.	チップ抵抗			01
-449	**RD454470**	CARBON RESISTOR (CHIP)	47.0 63M J RECT.	チップ抵抗			01
R451	**RD456470**	CARBON RESISTOR (CHIP)	4.7K 63M J RECT.	チップ抵抗			01
R452	**RD456470**	CARBON RESISTOR (CHIP)	4.7K 63M J RECT.	チップ抵抗			01
R453	**RD456560**	CARBON RESISTOR (CHIP)	5.6K 63M J RECT.	チップ抵抗			01
R454	**RD456560**	CARBON RESISTOR (CHIP)	5.6K 63M J RECT.	チップ抵抗			01
R455	**RD457150**	CARBON RESISTOR (CHIP)	15.0K 63M J RECT.	チップ抵抗			01
R456	**RD457150**	CARBON RESISTOR (CHIP)	15.0K 63M J RECT.	チップ抵抗			01
R515	**RF355150**	CARBON RESISTOR (CHIP)	150.0 D 1608	チップ抵抗			01
R516	**RF355150**	CARBON RESISTOR (CHIP)	150.0 D 1608	チップ抵抗			01
RA4	**WH205600**	RESISTOR ARRAY	27 X 4	抵抗アレイ			
-11	**WH205600**	RESISTOR ARRAY	27 X 4	抵抗アレイ			
RA12	**WH209400**	RESISTOR ARRAY	1.0K X 4	抵抗アレイ			
RA15	**WH206200**	RESISTOR ARRAY	47 X 4	抵抗アレイ			01
RA19	**WH206200**	RESISTOR ARRAY	47 X 4	抵抗アレイ			01
-21	**WH206200**	RESISTOR ARRAY	47 X 4	抵抗アレイ			01
RA24	**WH206600**	RESISTOR ARRAY	68 X 4	抵抗アレイ			01
RA25	**WH206200**	RESISTOR ARRAY	47 X 4	抵抗アレイ			01
RA26	**WH206200**	RESISTOR ARRAY	47 X 4	抵抗アレイ			01
RA28	**WH213400**	RESISTOR ARRAY	47K X 4	抵抗アレイ			01
RA30	**WH213400**	RESISTOR ARRAY	47K X 4	抵抗アレイ			01
RA35	**WH211800**	RESISTOR ARRAY	10K X 4	抵抗アレイ			01
RA37	**WH213400**	RESISTOR ARRAY	47K X 4	抵抗アレイ			01
RA38	**WH211800**	RESISTOR ARRAY	10K X 4	抵抗アレイ			01
RA39	**WH211000**	RESISTOR ARRAY	4.7K X 4	抵抗アレイ			01
RA42	**WH205600**	RESISTOR ARRAY	27 X 4	抵抗アレイ			
RA43	**WH205600**	RESISTOR ARRAY	27 X 4	抵抗アレイ			
RA46	**WH205600**	RESISTOR ARRAY	27 X 4	抵抗アレイ			
-51	**WH205600**	RESISTOR ARRAY	27 X 4	抵抗アレイ			
RA52	**WH216700**	RESISTOR ARRAY	0 X 4	抵抗アレイ			01
RA53	**WH205600**	RESISTOR ARRAY	27 X 4	抵抗アレイ			
-55	**WH205600**	RESISTOR ARRAY	27 X 4	抵抗アレイ			
RA56	**WH206600**	RESISTOR ARRAY	68 X 4	抵抗アレイ			01
RA57	**WH205600**	RESISTOR ARRAY	27 X 4	抵抗アレイ			
-64	**WH205600**	RESISTOR ARRAY	27 X 4	抵抗アレイ			
RA304	**WH211800**	RESISTOR ARRAY	10K X 4	抵抗アレイ			01

＊: New Parts（新規部品）

RANK : Japan only

DML

REF NO.	PART NO.	DESCRIPTION		部品名	REMARKS	QTY	RANK
-309	**WH211800**	RESISTOR ARRAY	10K X 4	抵抗アレイ			01
RA310	**WH206200**	RESISTOR ARRAY	47 X 4	抵抗アレイ			01
-313	**WH206200**	RESISTOR ARRAY	47 X 4	抵抗アレイ			01
RA318	**WH206600**	RESISTOR ARRAY	68 X 4	抵抗アレイ			01
-327	**WH206600**	RESISTOR ARRAY	68 X 4	抵抗アレイ			01
RA330	**WH206600**	RESISTOR ARRAY	68 X 4	抵抗アレイ			01
-335	**WH206600**	RESISTOR ARRAY	68 X 4	抵抗アレイ			01
RA338	**WH206600**	RESISTOR ARRAY	68 X 4	抵抗アレイ			01
X1	**WH521200**	QUARTZ CRYSTAL UNIT 48MHZ	SG-310SCF 48M	水晶振動器			04
X2	**WM285200**	QUARTZ 16.000MHz	16.000M DSX321G	水晶振動子			
X300	**WM135300**	RESONATOR QUARTZ	11.2896M DSX321G	水晶振動子			03
C1	**US625100**	CERAMIC CAPACITOR (CHIP)	0.100 10V K RECT.	チップセラ（BJ）			01
C2	**US625100**	CERAMIC CAPACITOR (CHIP)	0.100 10V K RECT.	チップセラ（BJ）			01
C4	**UF12847R**	ELECTROLYTIC CAPACITOR(CHIP)	470 10V	チップケミコン			02
C5	**UF12847R**	ELECTROLYTIC CAPACITOR(CHIP)	470 10V	チップケミコン			02
C6	**WG888300**	MONOLITHIC CERAMIC CAP(CHIP)	10.0 6.3V K TP	チップ積層セラコン			01
C7	**US625100**	CERAMIC CAPACITOR (CHIP)	0.100 10V K RECT.	チップセラ（BJ）			01
-11	**US625100**	CERAMIC CAPACITOR (CHIP)	0.100 10V K RECT.	チップセラ（BJ）			01
C13	**US625100**	CERAMIC CAPACITOR (CHIP)	0.100 10V K RECT.	チップセラ（BJ）			01
-16	**US625100**	CERAMIC CAPACITOR (CHIP)	0.100 10V K RECT.	チップセラ（BJ）			01
C18	**WG888300**	MONOLITHIC CERAMIC CAP(CHIP)	10.0 6.3V K TP	チップ積層セラコン			01
-20	**WG888300**	MONOLITHIC CERAMIC CAP(CHIP)	10.0 6.3V K TP	チップ積層セラコン			01
C21	**US634100**	CERAMIC CAPACITOR (CHIP)	0.010 16V K RECT.	チップセラ（B）			01
C22	**US625100**	CERAMIC CAPACITOR (CHIP)	0.100 10V K RECT.	チップセラ（BJ）			01
C24	**US625100**	CERAMIC CAPACITOR (CHIP)	0.100 10V K RECT.	チップセラ（BJ）			01
C25	**US625100**	CERAMIC CAPACITOR (CHIP)	0.100 10V K RECT.	チップセラ（BJ）			01
C27	**US625100**	CERAMIC CAPACITOR (CHIP)	0.100 10V K RECT.	チップセラ（BJ）			01
-29	**US625100**	CERAMIC CAPACITOR (CHIP)	0.100 10V K RECT.	チップセラ（BJ）			01
C30	**WG888300**	MONOLITHIC CERAMIC CAP(CHIP)	10.0 6.3V K TP	チップ積層セラコン			01
C34	**US625100**	CERAMIC CAPACITOR (CHIP)	0.100 10V K RECT.	チップセラ（BJ）			01
C37	**US625100**	CERAMIC CAPACITOR (CHIP)	0.100 10V K RECT.	チップセラ（BJ）			01
-42	**US625100**	CERAMIC CAPACITOR (CHIP)	0.100 10V K RECT.	チップセラ（BJ）			01
C44	**US625100**	CERAMIC CAPACITOR (CHIP)	0.100 10V K RECT.	チップセラ（BJ）			01
C45	**US625100**	CERAMIC CAPACITOR (CHIP)	0.100 10V K RECT.	チップセラ（BJ）			01
C47	**WG888300**	MONOLITHIC CERAMIC CAP(CHIP)	10.0 6.3V K TP	チップ積層セラコン			01
C48	**US625100**	CERAMIC CAPACITOR (CHIP)	0.100 10V K RECT.	チップセラ（BJ）			01
-50	**US625100**	CERAMIC CAPACITOR (CHIP)	0.100 10V K RECT.	チップセラ（BJ）			01
C55	**US625100**	CERAMIC CAPACITOR (CHIP)	0.100 10V K RECT.	チップセラ（BJ）			01
C71	**US625100**	CERAMIC CAPACITOR (CHIP)	0.100 10V K RECT.	チップセラ（BJ）			01
C72	**US625100**	CERAMIC CAPACITOR (CHIP)	0.100 10V K RECT.	チップセラ（BJ）			01
C75	**US625100**	CERAMIC CAPACITOR (CHIP)	0.100 10V K RECT.	チップセラ（BJ）			01
C86	**US625100**	CERAMIC CAPACITOR (CHIP)	0.100 10V K RECT.	チップセラ（BJ）			01
C89	**WG888300**	MONOLITHIC CERAMIC CAP(CHIP)	10.0 6.3V K TP	チップ積層セラコン			01
C99	**UF03810R**	ELECTROLYTIC CAPACITOR(CHIP)	100 16V	チップケミコン			01
C101	**US625100**	CERAMIC CAPACITOR (CHIP)	0.100 10V K RECT.	チップセラ（BJ）			01
C116	**US625100**	CERAMIC CAPACITOR (CHIP)	0.100 10V K RECT.	チップセラ（BJ）			01
C120	**UF03810R**	ELECTROLYTIC CAPACITOR(CHIP)	100 16V	チップケミコン			01
C122	**UF03810R**	ELECTROLYTIC CAPACITOR(CHIP)	100 16V	チップケミコン			01
C125	**US625100**	CERAMIC CAPACITOR (CHIP)	0.100 10V K RECT.	チップセラ（BJ）			01
C300	**WG888300**	MONOLITHIC CERAMIC CAP(CHIP)	10.0 6.3V K TP	チップ積層セラコン			01
C301	**US625100**	CERAMIC CAPACITOR (CHIP)	0.100 10V K RECT.	チップセラ（BJ）			01
C302	**US625100**	CERAMIC CAPACITOR (CHIP)	0.100 10V K RECT.	チップセラ（BJ）			01
C304	**WG888300**	MONOLITHIC CERAMIC CAP(CHIP)	10.0 6.3V K TP	チップ積層セラコン			01
C307	**US625100**	CERAMIC CAPACITOR (CHIP)	0.100 10V K RECT.	チップセラ（BJ）			01
C308	**WG888300**	MONOLITHIC CERAMIC CAP(CHIP)	10.0 6.3V K TP	チップ積層セラコン			01
C318	**US625100**	CERAMIC CAPACITOR (CHIP)	0.100 10V K RECT.	チップセラ（BJ）			01
-321	**US625100**	CERAMIC CAPACITOR (CHIP)	0.100 10V K RECT.	チップセラ（BJ）			01
C322	**WG888300**	MONOLITHIC CERAMIC CAP(CHIP)	10.0 6.3V K TP	チップ積層セラコン			01
C324	**WG888300**	MONOLITHIC CERAMIC CAP(CHIP)	10.0 6.3V K TP	チップ積層セラコン			01
C328	**WG888300**	MONOLITHIC CERAMIC CAP(CHIP)	10.0 6.3V K TP	チップ積層セラコン			01
C329	**US625100**	CERAMIC CAPACITOR (CHIP)	0.100 10V K RECT.	チップセラ（BJ）			01
C334	**US625100**	CERAMIC CAPACITOR (CHIP)	0.100 10V K RECT.	チップセラ（BJ）			01
C337	**US625100**	CERAMIC CAPACITOR (CHIP)	0.100 10V K RECT.	チップセラ（BJ）			01
C342	**US625100**	CERAMIC CAPACITOR (CHIP)	0.100 10V K RECT.	チップセラ（BJ）			01
C348	**US625100**	CERAMIC CAPACITOR (CHIP)	0.100 10V K RECT.	チップセラ（BJ）			01
C351	**US625100**	CERAMIC CAPACITOR (CHIP)	0.100 10V K RECT.	チップセラ（BJ）			01
C353	**US625100**	CERAMIC CAPACITOR (CHIP)	0.100 10V K RECT.	チップセラ（BJ）			01
C358	**US625100**	CERAMIC CAPACITOR (CHIP)	0.100 10V K RECT.	チップセラ（BJ）			01
C362	**US625100**	CERAMIC CAPACITOR (CHIP)	0.100 10V K RECT.	チップセラ（BJ）			01
C368	**US625100**	CERAMIC CAPACITOR (CHIP)	0.100 10V K RECT.	チップセラ（BJ）			01

＊: New Parts（新規部品）

RANK : Japan only

DML

REF NO.	PART NO.	DESCRIPTION		部品名	REMARKS	QTY	RANK
C371	**US625100**	CERAMIC CAPACITOR (CHIP)	0.100 10V K RECT.	チップセラ（BJ）			01
C377	**US625100**	CERAMIC CAPACITOR (CHIP)	0.100 10V K RECT.	チップセラ（BJ）			01
C379	**US625100**	CERAMIC CAPACITOR (CHIP)	0.100 10V K RECT.	チップセラ（BJ）			01
C385	**US625100**	CERAMIC CAPACITOR (CHIP)	0.100 10V K RECT.	チップセラ（BJ）			01
-387	**US625100**	CERAMIC CAPACITOR (CHIP)	0.100 10V K RECT.	チップセラ（BJ）			01
R390	**US625100**	CERAMIC CAPACITOR (CHIP)	0.100 10V K RECT.	チップセラ（BJ）			01
R393	**US625100**	CERAMIC CAPACITOR (CHIP)	0.100 10V K RECT.	チップセラ（BJ）			01
C397	**US625100**	CERAMIC CAPACITOR (CHIP)	0.100 10V K RECT.	チップセラ（BJ）			01
C398	**WG888300**	MONOLITHIC CERAMIC CAP(CHIP)	10.0 6.3V K TP	チップ積層セラコン			01
C403	**WG888300**	MONOLITHIC CERAMIC CAP(CHIP)	10.0 6.3V K TP	チップ積層セラコン			01
C405	**US625100**	CERAMIC CAPACITOR (CHIP)	0.100 10V K RECT.	チップセラ（BJ）			01
C410	**US625100**	CERAMIC CAPACITOR (CHIP)	0.100 10V K RECT.	チップセラ（BJ）			01
C411	**US625100**	CERAMIC CAPACITOR (CHIP)	0.100 10V K RECT.	チップセラ（BJ）			01
C418	**WG888300**	MONOLITHIC CERAMIC CAP(CHIP)	10.0 6.3V K TP	チップ積層セラコン			01
C421	**US625100**	CERAMIC CAPACITOR (CHIP)	0.100 10V K RECT.	チップセラ（BJ）			01
C423	**US634100**	CERAMIC CAPACITOR (CHIP)	0.010 16V K RECT.	チップセラ（B）			01
C424	**UF037100**	ELECTROLYTIC CAPACITOR(CHIP)	10 16V	チップケミコン			01
-428	**UF037100**	ELECTROLYTIC CAPACITOR(CHIP)	10 16V	チップケミコン			01
C436	**US625100**	CERAMIC CAPACITOR (CHIP)	0.100 10V K RECT.	チップセラ（BJ）			01
C437	**US625100**	CERAMIC CAPACITOR (CHIP)	0.100 10V K RECT.	チップセラ（BJ）			01
C444	**UE166100**	CAPACITOR	1 50V RVB-50V010MU	チップBPコン			01
C445	**UE166100**	CAPACITOR	1 50V RVB-50V010MU	チップBPコン			01
C448	**UF03747R**	ELECTROLYTIC CAPACITOR(CHIP)	47 16V	チップケミコン			01
C449	**UF03747R**	ELECTROLYTIC CAPACITOR(CHIP)	47 16V	チップケミコン			01
C466	**UF03810R**	ELECTROLYTIC CAPACITOR(CHIP)	100 16V	チップケミコン			01
C468	**US625100**	CERAMIC CAPACITOR (CHIP)	0.100 10V K RECT.	チップセラ（BJ）			01
C469	**UF037100**	ELECTROLYTIC CAPACITOR(CHIP)	10 16V	チップケミコン			01
C471	**UF03810R**	ELECTROLYTIC CAPACITOR(CHIP)	100 16V	チップケミコン			01
C473	**US625100**	CERAMIC CAPACITOR (CHIP)	0.100 10V K RECT.	チップセラ（BJ）			01
C474	**UF03810R**	ELECTROLYTIC CAPACITOR(CHIP)	100 16V	チップケミコン			01
C500	**UF037100**	ELECTROLYTIC CAPACITOR(CHIP)	10 16V	チップケミコン			01
C501	**US625100**	CERAMIC CAPACITOR (CHIP)	0.100 10V K RECT.	チップセラ（BJ）			01
C506	**US661150**	CERAMIC CAPACITOR (CHIP)	15P 50V J RECT.	チップセラ（CH）			
C507	**US625100**	CERAMIC CAPACITOR (CHIP)	0.100 10V K RECT.	チップセラ（BJ）			01
C508	**US661150**	CERAMIC CAPACITOR (CHIP)	15P 50V J RECT.	チップセラ（CH）			
C509	**WG888300**	MONOLITHIC CERAMIC CAP(CHIP)	10.0 6.3V K TP	チップ積層セラコン			01
C510	**WG888300**	MONOLITHIC CERAMIC CAP(CHIP)	10.0 6.3V K TP	チップ積層セラコン			01
C514	**US625100**	CERAMIC CAPACITOR (CHIP)	0.100 10V K RECT.	チップセラ（BJ）			01
C703	**US625100**	CERAMIC CAPACITOR (CHIP)	0.100 10V K RECT.	チップセラ（BJ）			01
C706	**US625100**	CERAMIC CAPACITOR (CHIP)	0.100 10V K RECT.	チップセラ（BJ）			01
C709	**US625100**	CERAMIC CAPACITOR (CHIP)	0.100 10V K RECT.	チップセラ（BJ）			01
-711	**US625100**	CERAMIC CAPACITOR (CHIP)	0.100 10V K RECT.	チップセラ（BJ）			01
C716	**US625100**	CERAMIC CAPACITOR (CHIP)	0.100 10V K RECT.	チップセラ（BJ）			01
C717	**US625100**	CERAMIC CAPACITOR (CHIP)	0.100 10V K RECT.	チップセラ（BJ）			01
C719	**US625100**	CERAMIC CAPACITOR (CHIP)	0.100 10V K RECT.	チップセラ（BJ）			01
-722	**US625100**	CERAMIC CAPACITOR (CHIP)	0.100 10V K RECT.	チップセラ（BJ）			01
C751	**US625100**	CERAMIC CAPACITOR (CHIP)	0.100 10V K RECT.	チップセラ（BJ）			01
C764	**US625100**	CERAMIC CAPACITOR (CHIP)	0.100 10V K RECT.	チップセラ（BJ）			01
C768	**US625100**	CERAMIC CAPACITOR (CHIP)	0.100 10V K RECT.	チップセラ（BJ）			01
C769	**US625100**	CERAMIC CAPACITOR (CHIP)	0.100 10V K RECT.	チップセラ（BJ）			01
C797	**US625100**	CERAMIC CAPACITOR (CHIP)	0.100 10V K RECT.	チップセラ（BJ）			01
CN1	**VT388600**	CONNECTOR	PH 5P TE	ベース付ポスト			01
CN2	**VT388500**	CONNECTOR	PH 4P TE	ベース付ポスト			01
CN4	**WC19940R**	CONNECTOR	52808 19P TE	FFC／FPCコネクタ			01
CN6	**WB560200**	CONNECTOR	ZH 7P TE	ベースピン			01
CN7	**VT388600**	CONNECTOR	PH 5P TE	ベース付ポスト			01
CN8	**VT388700**	CONNECTOR	PH 6P TE	ベース付ポスト			01
CN9	**WB560800**	CONNECTOR	ZH 13P TE	ベースピン			02
CN11	**WB560300**	CONNECTOR	ZH 8P TE	ベースピン			
CN12	**WB560000**	CONNECTOR	ZH 5P TE	ベースピン			01
CN400	**WB560400**	CONNECTOR	ZH 9P TE	ベースピン			01
CN401	**WK153000**	CONNECTOR	PH 16P TE	ベース付ポスト			02
CN500	**VT388900**	CONNECTOR	PH 8P TE	ベース付ポスト			01
D1	**VS20110R**	DIODE	D1F60 1A 600V TP	チップダイオード			01
D300	**VS20110R**	DIODE	D1F60 1A 600V TP	チップダイオード			01
D400	**VS20110R**	DIODE	D1F60 1A 600V TP	チップダイオード			01
DA1	**V9424900**	DIODE ARRAY	TE85L	ダイオードアレイ			01
-4	**V9424900**	DIODE ARRAY	TE85L	ダイオードアレイ			01
IC1	**X6688A0R**	IC	SN74LV14APWR INV	IC	INVERTER		01
IC2	**X3585E00**	IC	K4S281632K-UC75000	IC	SDRAM 128M		05

＊: New Parts（新規部品）　　RANK : Japan only

DML

	REF NO.	PART NO.	DESCRIPTION	部品名	REMARKS	QTY	RANK
	IC4	**X9460A00**	IC R1172H181B-T1-F	I C	REGULATOR +1.8V		03
	IC5	**X9347A00**	IC R3112N291A-TR-F	I C	VOLTAGE DETECTOR		01
	IC6	**X3585E00**	IC K4S281632K-UC75000	I C	SDRAM 128M		05
	IC7	**X6688A0R**	IC SN74LV14APWR INV	I C	INVERTER		01
	IC8	**XW633A0R**	IC TC7SH32FU(TE85L,JF	I C	OR		01
	IC9	**X5542A00**	IC TC74VHC21FT(EL) 4I	I C	AND		01
	IC11	**X5535A00**	IC SN74LV175APWR D-FF	I C	D-FF		01
*	IC19	**YA549D00**	IC S29GL256P90TFCR20	I C	FLASH ROM(PROGRAM)		
	IC20	**X8095B00**	IC MX29LV320DBTI-70G	I C	FLASH ROM 32M (BACK UP)		
	IC300	**X9293A00**	IC R1172H151D-T1-F 1.	I C	REGULATOR +1.5V		01
*	IC302	**YA551100**	IC MR26V25602L-10DTA0	I C	P2ROM 256M (WAVE H)		
	IC305	**X5665B00**	IC M12L64164A-7TG	I C	SDRAM 64M		07
*	IC309	**YA550100**	IC MR26V25602L-10CTA0	I C	P2ROM 256M (WAVE L)		
	IC400	**X6040A01**	IC AK4385ET	I C	D/A CONVERTER		03
	IC401	**X6040A01**	IC AK4385ET	I C	D/A CONVERTER		03
	IC402	**X7585A00**	IC AK5357ET-E2	I C	ADC		05
	IC406	**XS534A00**	IC NJM78M05DL1A	I C	REGULATOR +5V		02
	IC500	**X7029A00**	IC DM9000AEP ETHER	I C	LAN CONTROLLER		09
	L2	**RD350001**	CARBON RESISTOR (CHIP) 0 63M J RECT.	チップ抵抗			01
	-4	**RD350001**	CARBON RESISTOR (CHIP) 0 63M J RECT.	チップ抵抗			01
	L6	**RD350001**	CARBON RESISTOR (CHIP) 0 63M J RECT.	チップ抵抗			01
	L10	**RD350001**	CARBON RESISTOR (CHIP) 0 63M J RECT.	チップ抵抗			01
	L17	**RD350001**	CARBON RESISTOR (CHIP) 0 63M J RECT.	チップ抵抗			01
	L18	**RD350001**	CARBON RESISTOR (CHIP) 0 63M J RECT.	チップ抵抗			01
	L23	**RD350001**	CARBON RESISTOR (CHIP) 0 63M J RECT.	チップ抵抗			01
	L29	**RD350001**	CARBON RESISTOR (CHIP) 0 63M J RECT.	チップ抵抗			01
	L48	**WE863900**	COIL INDUCTANCE CHIP DLP11SN900HL2L 1	コモンモードコイル			
	L49	**WE863900**	COIL INDUCTANCE CHIP DLP11SN900HL2L 1	コモンモードコイル			
	L302	**RD350001**	CARBON RESISTOR (CHIP) 0 63M J RECT.	チップ抵抗			01
	L304	**RD350001**	CARBON RESISTOR (CHIP) 0 63M J RECT.	チップ抵抗			01
	L305	**RD350001**	CARBON RESISTOR (CHIP) 0 63M J RECT.	チップ抵抗			01
	L309	**RD350001**	CARBON RESISTOR (CHIP) 0 63M J RECT.	チップ抵抗			01
	-311	**RD350001**	CARBON RESISTOR (CHIP) 0 63M J RECT.	チップ抵抗			01
	L400	**RD350001**	CARBON RESISTOR (CHIP) 0 63M J RECT.	チップ抵抗			01
	-403	**RD350001**	CARBON RESISTOR (CHIP) 0 63M J RECT.	チップ抵抗			01
	L500	**RD350001**	CARBON RESISTOR (CHIP) 0 63M J RECT.	チップ抵抗			01
	L502	**RD350001**	CARBON RESISTOR (CHIP) 0 63M J RECT.	チップ抵抗			01
	R1	**RD456100**	CARBON RESISTOR (CHIP) 1.0K 63M J RECT.	チップ抵抗			01
	R5	**RD455100**	CARBON RESISTOR (CHIP) 100.0 63M J RECT.	チップ抵抗			01
	R9	**RD457100**	CARBON RESISTOR (CHIP) 10.0K 63M J RECT.	チップ抵抗			01
	R15	**RD454330**	CARBON RESISTOR (CHIP) 33.0 63M J RECT.	チップ抵抗			01
	-17	**RD454330**	CARBON RESISTOR (CHIP) 33.0 63M J RECT.	チップ抵抗			01
	R23	**RD455100**	CARBON RESISTOR (CHIP) 100.0 63M J RECT.	チップ抵抗			01
	R38	**RD45000R**	CARBON RESISTOR (CHIP) 0.00 63M J RECT.	チップ抵抗			01
	R45	**RD454680**	CARBON RESISTOR (CHIP) 68.0 63M J RECT.	チップ抵抗			01
	-47	**RD454680**	CARBON RESISTOR (CHIP) 68.0 63M J RECT.	チップ抵抗			01
	R70	**RD454680**	CARBON RESISTOR (CHIP) 68.0 63M J RECT.	チップ抵抗			01
	R71	**RD454680**	CARBON RESISTOR (CHIP) 68.0 63M J RECT.	チップ抵抗			01
	R75	**RD455100**	CARBON RESISTOR (CHIP) 100.0 63M J RECT.	チップ抵抗			01
	R78	**RD454680**	CARBON RESISTOR (CHIP) 68.0 63M J RECT.	チップ抵抗			01
	R79	**RD455100**	CARBON RESISTOR (CHIP) 100.0 63M J RECT.	チップ抵抗			01
	R80	**RD454680**	CARBON RESISTOR (CHIP) 68.0 63M J RECT.	チップ抵抗			01
	R84	**RD45000R**	CARBON RESISTOR (CHIP) 0.00 63M J RECT.	チップ抵抗			01
	R88	**RD455680**	CARBON RESISTOR (CHIP) 680.0 63M J RECT.	チップ抵抗			01
	R89	**RD454680**	CARBON RESISTOR (CHIP) 68.0 63M J RECT.	チップ抵抗			01
	R90	**RD454680**	CARBON RESISTOR (CHIP) 68.0 63M J RECT.	チップ抵抗			01
	R94	**RD458470**	CARBON RESISTOR (CHIP) 470.0K 63M J RECT.	チップ抵抗			
	R95	**RD458470**	CARBON RESISTOR (CHIP) 470.0K 63M J RECT.	チップ抵抗			
	R96	**RD45522R**	CARBON RESISTOR (CHIP) 220.0 63M J RECT.	チップ抵抗			01
	R99	**RD457150**	CARBON RESISTOR (CHIP) 15.0K 63M J RECT.	チップ抵抗			01
	R107	**RD457150**	CARBON RESISTOR (CHIP) 15.0K 63M J RECT.	チップ抵抗			01
	R118	**RD45615R**	CARBON RESISTOR (CHIP) 1.5K 63M J RECT.	チップ抵抗			01
	R121	**RD45427R**	CARBON RESISTOR (CHIP) 27.0 63M J RECT.	チップ抵抗			01
	-124	**RD45427R**	CARBON RESISTOR (CHIP) 27.0 63M J RECT.	チップ抵抗			01
	R129	**RD455680**	CARBON RESISTOR (CHIP) 680.0 63M J RECT.	チップ抵抗			01
	R130	**RD454680**	CARBON RESISTOR (CHIP) 68.0 63M J RECT.	チップ抵抗			01
	R131	**RD45427R**	CARBON RESISTOR (CHIP) 27.0 63M J RECT.	チップ抵抗			01
	-133	**RD45427R**	CARBON RESISTOR (CHIP) 27.0 63M J RECT.	チップ抵抗			01
	R138	**RD456680**	CARBON RESISTOR (CHIP) 6.8K 63M J RECT.	チップ抵抗			01
	-144	**RD456680**	CARBON RESISTOR (CHIP) 6.8K 63M J RECT.	チップ抵抗			01

* : New Parts (新規部品)

RANK : Japan only

DML,AJACK

REF NO.	PART NO.	DESCRIPTION		部品名	REMARKS	QTY	RANK
R317	**RD45427R**	CARBON RESISTOR (CHIP)	27.0 63M J RECT.	チップ抵抗			01
R345	**RD45427R**	CARBON RESISTOR (CHIP)	27.0 63M J RECT.	チップ抵抗			01
R346	**RD457100**	CARBON RESISTOR (CHIP)	10.0K 63M J RECT.	チップ抵抗			01
R400	**RD45427R**	CARBON RESISTOR (CHIP)	27.0 63M J RECT.	チップ抵抗			01
-405	**RD45427R**	CARBON RESISTOR (CHIP)	27.0 63M J RECT.	チップ抵抗			01
R406	**RD454680**	CARBON RESISTOR (CHIP)	68.0 63M J RECT.	チップ抵抗			01
R412	**RD45000R**	CARBON RESISTOR (CHIP)	0.00 63M J RECT.	チップ抵抗			01
-415	**RD45000R**	CARBON RESISTOR (CHIP)	0.00 63M J RECT.	チップ抵抗			01
R440	**RD455100**	CARBON RESISTOR (CHIP)	100.0 63M J RECT.	チップ抵抗			01
R441	**RD455100**	CARBON RESISTOR (CHIP)	100.0 63M J RECT.	チップ抵抗			01
R442	**RD456470**	CARBON RESISTOR (CHIP)	4.7K 63M J RECT.	チップ抵抗			01
-445	**RD456470**	CARBON RESISTOR (CHIP)	4.7K 63M J RECT.	チップ抵抗			01
R500	**RD45427R**	CARBON RESISTOR (CHIP)	27.0 63M J RECT.	チップ抵抗			01
R501	**RD45427R**	CARBON RESISTOR (CHIP)	27.0 63M J RECT.	チップ抵抗			01
R502	**RD455680**	CARBON RESISTOR (CHIP)	680.0 63M J RECT.	チップ抵抗			01
R503	**RF355100**	CARBON RESISTOR (CHIP)	100.0 D 1608	チップ抵抗			01
-506	**RF355100**	CARBON RESISTOR (CHIP)	100.0 D 1608	チップ抵抗			01
R507	**RF35668R**	CARBON RESISTOR (CHIP)	6.8K D 1608	チップ抵抗			01
R508	**RF355100**	CARBON RESISTOR (CHIP)	100.0 D 1608	チップ抵抗			01
-511	**RF355100**	CARBON RESISTOR (CHIP)	100.0 D 1608	チップ抵抗			01
R512	**RD45522R**	CARBON RESISTOR (CHIP)	220.0 63M J RECT.	チップ抵抗			01
R513	**RD457100**	CARBON RESISTOR (CHIP)	10.0K 63M J RECT.	チップ抵抗			01
R514	**RD454680**	CARBON RESISTOR (CHIP)	68.0 63M J RECT.	チップ抵抗			01
RA2	**WH206600**	RESISTOR ARRAY	68 X 4	抵抗アレイ			01
RA3	**WH206600**	RESISTOR ARRAY	68 X 4	抵抗アレイ			01
RA17	**WH206600**	RESISTOR ARRAY	68 X 4	抵抗アレイ			01
RA18	**WH206600**	RESISTOR ARRAY	68 X 4	抵抗アレイ			01
RA22	**WH206600**	RESISTOR ARRAY	68 X 4	抵抗アレイ			01
RA23	**WH206600**	RESISTOR ARRAY	68 X 4	抵抗アレイ			01
RA27	**WH206200**	RESISTOR ARRAY	47 X 4	抵抗アレイ			01
RA29	**WH206200**	RESISTOR ARRAY	47 X 4	抵抗アレイ			01
RA31	**WH206200**	RESISTOR ARRAY	47 X 4	抵抗アレイ			01
RA32	**WH206600**	RESISTOR ARRAY	68 X 4	抵抗アレイ			01
RA33	**WH206600**	RESISTOR ARRAY	68 X 4	抵抗アレイ			01
RA34	**WH213400**	RESISTOR ARRAY	47K X 4	抵抗アレイ			01
RA68	**WH206600**	RESISTOR ARRAY	68 X 4	抵抗アレイ			01
-73	**WH206600**	RESISTOR ARRAY	68 X 4	抵抗アレイ			01
RA77	**WH206600**	RESISTOR ARRAY	68 X 4	抵抗アレイ			01
-81	**WH206600**	RESISTOR ARRAY	68 X 4	抵抗アレイ			01
RA94	**WH205600**	RESISTOR ARRAY	27 X 4	抵抗アレイ			
-97	**WH205600**	RESISTOR ARRAY	27 X 4	抵抗アレイ			
RA98	**WH206600**	RESISTOR ARRAY	68 X 4	抵抗アレイ			01
-101	**WH206600**	RESISTOR ARRAY	68 X 4	抵抗アレイ			01
RA102	**WH206200**	RESISTOR ARRAY	47 X 4	抵抗アレイ			01
RA103	**WH206200**	RESISTOR ARRAY	47 X 4	抵抗アレイ			01
RA314	**WH206600**	RESISTOR ARRAY	68 X 4	抵抗アレイ			01
-317	**WH206600**	RESISTOR ARRAY	68 X 4	抵抗アレイ			01
RA328	**WH207000**	RESISTOR ARRAY	100 X 4	抵抗アレイ			01
RA329	**WH207000**	RESISTOR ARRAY	100 X 4	抵抗アレイ			01
RA336	**WH207000**	RESISTOR ARRAY	100 X 4	抵抗アレイ			01
RA337	**WH207000**	RESISTOR ARRAY	100 X 4	抵抗アレイ			01
RA339	**WH206600**	RESISTOR ARRAY	68 X 4	抵抗アレイ			01
-342	**WH206600**	RESISTOR ARRAY	68 X 4	抵抗アレイ			01
RA504	**WH206600**	RESISTOR ARRAY	68 X 4	抵抗アレイ			01
-507	**WH206600**	RESISTOR ARRAY	68 X 4	抵抗アレイ			01
SW4	**V302690R**	SWITCH	CHS-01 TA1	ジャンパーSW			02
T500	**WM227600**	PULSE TRANSFORMER	S558-5999-U7-F	パルストランス			05
TH1	**WQ479700**	PROTECTOR	MF-MSMF110/16-2	POLYSWITCH	}		
TH1	**WR725400**	CIRCUIT PROTECTOR	FSMD110-16	POLYSWITCH	}		
TH2	**WQ479700**	PROTECTOR	MF-MSMF110/16-2	POLYSWITCH	}		
TH2	**WR725400**	CIRCUIT PROTECTOR	FSMD110-16	POLYSWITCH	}		
TH3	**WQ479700**	PROTECTOR	MF-MSMF110/16-2	POLYSWITCH	}		
TH3	**WR725400**	CIRCUIT PROTECTOR	FSMD110-16	POLYSWITCH	}		
X500	**WM135400**	RESONATOR QUARTZ 25MHz	25M DSX321G	水晶振動子			03
*	**WQ839500**	CIRCUIT BOARD	AJACK	AJACKシート	(WQ83920)(YA471C0)		
CN1	**VF28340R**	CONNECTOR	PH 16P TE	ベースポスト			01
CN2	**VB39040R**	CONNECTOR	PH 8P TE	ベースポスト			01
CN3	**LB918020**	CONNECTOR	XH 2P TE	ベースツキポスト			01
CN4	**VB39030R**	CONNECTOR	PH 7P TE	ベースポスト			01

＊: New Parts (新規部品)

RANK : Japan only

AJACK

REF NO.	PART NO.	DESCRIPTION		部品名	REMARKS	QTY	RANK
CN5	**VB39040R**	CONNECTOR	PH 8P TE	ベースポスト			01
JK1	**WB55680R**	CONNECTOR	AJ-008SH-8-F-4-B1	モジュラージャック	LAN		03
JK2	**LB101870**	CONNECTOR	JACK YKB21-5006	ホーンコネクタ	AUX IN L(L+R)		03
JK3	**VM57600R**	CONNECTOR	JACK YKB21-5074	ホーンコネクタ（黒）	AUX IN R		02
JK4	**VL08050R**	CONNECTOR	YKB21-5076G	ホーンジャック	AUX OUT L(L+R)		02
JK5	**VM57600R**	CONNECTOR	JACK YKB21-5074	ホーンコネクタ（黒）	AUX OUT R		02
RY1	**V824560R**	RELAY	DC ATX203	リレー			04
RY1	**V8616500**	RELAY	DC G6S-2	リレー 12V			04
RY1	**WB17080R**	RELAY	DC NA-12W-K	リレー 12V			04
RY1	**WB751900**	RELAY	DC EC2-12NU-F	リレー 12V			03
RY2	**V824560R**	RELAY	DC ATX203	リレー			04
RY2	**V8616500**	RELAY	DC G6S-2	リレー 12V			04
RY2	**WB17080R**	RELAY	DC NA-12W-K	リレー 12V			04
RY2	**WB751900**	RELAY	DC EC2-12NU-F	リレー 12V			03
C3	**US06322R**	CERAMIC CAPACITOR (CHIP)	2200P 50V K RECT.	チップセラ（B）			01
C12	**US06322R**	CERAMIC CAPACITOR (CHIP)	2200P 50V K RECT.	チップセラ（B）			01
-15	**US06322R**	CERAMIC CAPACITOR (CHIP)	2200P 50V K RECT.	チップセラ（B）			01
C22	**US06322R**	CERAMIC CAPACITOR (CHIP)	2200P 50V K RECT.	チップセラ（B）			01
C23	**US06322R**	CERAMIC CAPACITOR (CHIP)	2200P 50V K RECT.	チップセラ（B）			01
C26	**US065100**	CERAMIC CAPACITOR (CHIP)	0.100 50V Z RECT.	チップセラ F			01
C27	**RD350001**	CARBON RESISTOR (CHIP)	0 63M J RECT.	チップ抵抗			01
C28	**RD350001**	CARBON RESISTOR (CHIP)	0 63M J RECT.	チップ抵抗			01
C29	**US065100**	CERAMIC CAPACITOR (CHIP)	0.100 50V Z RECT.	チップセラ F			01
C30	**RD350001**	CARBON RESISTOR (CHIP)	0 63M J RECT.	チップ抵抗			01
C31	**US065100**	CERAMIC CAPACITOR (CHIP)	0.100 50V Z RECT.	チップセラ F			01
C32	**US06256R**	CERAMIC CAPACITOR (CHIP)	560P 50V J RECT.	チップセラ（SL）			01
C33	**US06256R**	CERAMIC CAPACITOR (CHIP)	560P 50V J RECT.	チップセラ（SL）			01
C36	**US062100**	CERAMIC CAPACITOR (CHIP)	100P 50V J RECT.	チップセラ（SL）			01
C37	**US062100**	CERAMIC CAPACITOR (CHIP)	100P 50V J RECT.	チップセラ（SL）			01
C38	**US06156R**	CERAMIC CAPACITOR (CHIP)	56P 50V J RECT.	チップセラ（CH）			01
C39	**US06156R**	CERAMIC CAPACITOR (CHIP)	56P 50V J RECT.	チップセラ（CH）			01
C41	**US065100**	CERAMIC CAPACITOR (CHIP)	0.100 50V Z RECT.	チップセラ F			01
C43	**RD350001**	CARBON RESISTOR (CHIP)	0 63M J RECT.	チップ抵抗			01
C44	**US14510R**	CERAMIC CAPACITOR (CHIP)	0.1000 25V Z RECT.	チップセラ（F）			01
C45	**US14510R**	CERAMIC CAPACITOR (CHIP)	0.1000 25V Z RECT.	チップセラ（F）			01
C48	**US064100**	CERAMIC CAPACITOR (CHIP)	0.0100 50V K RECT.	チップセラ（B）			01
C49	**US065100**	CERAMIC CAPACITOR (CHIP)	0.100 50V Z RECT.	チップセラ F			01
C50	**US06322R**	CERAMIC CAPACITOR (CHIP)	2200P 50V K RECT.	チップセラ（B）			01
C58	**US064100**	CERAMIC CAPACITOR (CHIP)	0.0100 50V K RECT.	チップセラ（B）			01
C59	**US065100**	CERAMIC CAPACITOR (CHIP)	0.100 50V Z RECT.	チップセラ F			01
C65	**US065100**	CERAMIC CAPACITOR (CHIP)	0.100 50V Z RECT.	チップセラ F			01
C68	**US063100**	CERAMIC CAPACITOR (CHIP)	1000P 50V K RECT.	チップセラ（B）			01
-73	**US063100**	CERAMIC CAPACITOR (CHIP)	1000P 50V K RECT.	チップセラ（B）			01
C74	**US14510R**	CERAMIC CAPACITOR (CHIP)	0.1000 25V Z RECT.	チップセラ（F）			01
C79	**US062100**	CERAMIC CAPACITOR (CHIP)	100P 50V J RECT.	チップセラ（SL）			01
C80	**US06156R**	CERAMIC CAPACITOR (CHIP)	56P 50V J RECT.	チップセラ（CH）			01
C81	**US062100**	CERAMIC CAPACITOR (CHIP)	100P 50V J RECT.	チップセラ（SL）			01
C82	**US06156R**	CERAMIC CAPACITOR (CHIP)	56P 50V J RECT.	チップセラ（CH）			01
C84	**US065100**	CERAMIC CAPACITOR (CHIP)	0.100 50V Z RECT.	チップセラ F			01
D1	**WG139300**	DIODE	KDS4148U-RTK/P TE	ダイオード			
-4	**WG139300**	DIODE	KDS4148U-RTK/P TE	ダイオード			
IC1	**X6897A00**	IC	BA4560RF-E2	IC	OP AMP		01
IC2	**X6897A00**	IC	BA4560RF-E2	IC	OP AMP		01
IC3	**XT131A0R**	IC	LA6517M-TRM-E	IC	OP AMP		04
L5	**V523910R**	COIL PLP3216S121SL2T1	DLP31SN121ML2L 3	コモンモードコイル			03
-8	**V523910R**	COIL PLP3216S121SL2T1	DLP31SN121ML2L 3	コモンモードコイル			03
L9	**VY65720R**	CHIP INDUCTANCE	600 BK1608HM601-T	チップインダクタ			01
L9	**WG595200**	CHIP INDUCTANCE	GZ1608D601 1608	チップインダクタ			
-12	**VY65720R**	CHIP INDUCTANCE	600 BK1608HM601-T	チップインダクタ			01
-12	**WG595200**	CHIP INDUCTANCE	GZ1608D601 1608	チップインダクタ			
R5	**RD350001**	CARBON RESISTOR (CHIP)	0 63M J RECT.	チップ抵抗			01
R6	**RD357100**	CARBON RESISTOR (CHIP)	10.0K 63M J RECT.	チップ抵抗			01
R7	**RD357100**	CARBON RESISTOR (CHIP)	10.0K 63M J RECT.	チップ抵抗			01
R14	**RD357220**	CARBON RESISTOR (CHIP)	22.0K 63M J RECT.	チップ抵抗			01
R15	**RD357220**	CARBON RESISTOR (CHIP)	22.0K 63M J RECT.	チップ抵抗			01
R16	**RD355100**	CARBON RESISTOR (CHIP)	100.0 63M J RECT.	チップ抵抗			01
R17	**RD355100**	CARBON RESISTOR (CHIP)	100.0 63M J RECT.	チップ抵抗			01
R20	**RD357100**	CARBON RESISTOR (CHIP)	10.0K 63M J RECT.	チップ抵抗			01
R21	**RD357100**	CARBON RESISTOR (CHIP)	10.0K 63M J RECT.	チップ抵抗			01
R22	**RD355680**	CARBON RESISTOR (CHIP)	680.0 63M J RECT.	チップ抵抗			01

＊: New Parts（新規部品）

RANK : Japan only

AJACK

REF NO.	PART NO.	DESCRIPTION		部品名	REMARKS	QTY	RANK
R23	**RD355680**	CARBON RESISTOR (CHIP)	680.0 63M J RECT.	チップ抵抗			01
R24	**RD356470**	CARBON RESISTOR (CHIP)	4.7K 63M J RECT.	チップ抵抗			01
R25	**RD356470**	CARBON RESISTOR (CHIP)	4.7K 63M J RECT.	チップ抵抗			01
R26	**RD355100**	CARBON RESISTOR (CHIP)	100.0 63M J RECT.	チップ抵抗			01
R27	**RD355100**	CARBON RESISTOR (CHIP)	100.0 63M J RECT.	チップ抵抗			01
R28	**RD358100**	CARBON RESISTOR (CHIP)	100.0K 63M J RECT.	チップ抵抗			01
R29	**RD358100**	CARBON RESISTOR (CHIP)	100.0K 63M J RECT.	チップ抵抗			01
R30	**RD35747R**	CARBON RESISTOR (CHIP)	47.0K 63M J RECT.	チップ抵抗			01
R31	**RD35747R**	CARBON RESISTOR (CHIP)	47.0K 63M J RECT.	チップ抵抗			01
R32	**RD357560**	CARBON RESISTOR (CHIP)	56.0K 63M J RECT.	チップ抵抗			01
R33	**RD357560**	CARBON RESISTOR (CHIP)	56.0K 63M J RECT.	チップ抵抗			01
R34	**RD35433R**	CARBON RESISTOR (CHIP)	33.0 63M J RECT.	チップ抵抗			01
R35	**RD35433R**	CARBON RESISTOR (CHIP)	33.0 63M J RECT.	チップ抵抗			01
R36	**RD356390**	CARBON RESISTOR (CHIP)	3.9K 63M J RECT.	チップ抵抗			01
R37	**RD356390**	CARBON RESISTOR (CHIP)	3.9K 63M J RECT.	チップ抵抗			01
R38	**RD350001**	CARBON RESISTOR (CHIP)	0 63M J RECT.	チップ抵抗			01
-41	**RD350001**	CARBON RESISTOR (CHIP)	0 63M J RECT.	チップ抵抗			01
R42	**RD356470**	CARBON RESISTOR (CHIP)	4.7K 63M J RECT.	チップ抵抗			01
R43	**RD356470**	CARBON RESISTOR (CHIP)	4.7K 63M J RECT.	チップ抵抗			01
R44	**RD357560**	CARBON RESISTOR (CHIP)	56.0K 63M J RECT.	チップ抵抗			01
R45	**RD356180**	CARBON RESISTOR (CHIP)	1.8K 63M J RECT.	チップ抵抗			01
R46	**RD356470**	CARBON RESISTOR (CHIP)	4.7K 63M J RECT.	チップ抵抗			01
R47	**RD356100**	CARBON RESISTOR (CHIP)	1.0K 63M J RECT.	チップ抵抗			01
R48	**RD357220**	CARBON RESISTOR (CHIP)	22.0K 63M J RECT.	チップ抵抗			01
R49	**RD356470**	CARBON RESISTOR (CHIP)	4.7K 63M J RECT.	チップ抵抗			01
R50	**RD357560**	CARBON RESISTOR (CHIP)	56.0K 63M J RECT.	チップ抵抗			01
R51	**RD357330**	CARBON RESISTOR (CHIP)	33.0K 63M J RECT.	チップ抵抗			01
R52	**RD350001**	CARBON RESISTOR (CHIP)	0 63M J RECT.	チップ抵抗			01
R55	**RD350001**	CARBON RESISTOR (CHIP)	0 63M J RECT.	チップ抵抗			01
R58	**RF355150**	CARBON RESISTOR (CHIP)	150.0 D 1608	チップ抵抗			01
-61	**RF355150**	CARBON RESISTOR (CHIP)	150.0 D 1608	チップ抵抗			01
R62	**RD357560**	CARBON RESISTOR (CHIP)	56.0K 63M J RECT.	チップ抵抗			01
R63	**RD357560**	CARBON RESISTOR (CHIP)	56.0K 63M J RECT.	チップ抵抗			01
R68	**RD355100**	CARBON RESISTOR (CHIP)	100.0 63M J RECT.	チップ抵抗			01
R69	**RD350001**	CARBON RESISTOR (CHIP)	0 63M J RECT.	チップ抵抗			01
-73	**RD350001**	CARBON RESISTOR (CHIP)	0 63M J RECT.	チップ抵抗			01
R74	**RD357120**	CARBON RESISTOR (CHIP)	12.0K 63M J RECT.	チップ抵抗			01
R79	**RD358100**	CARBON RESISTOR (CHIP)	100.0K 63M J RECT.	チップ抵抗			01
R80	**RD358100**	CARBON RESISTOR (CHIP)	100.0K 63M J RECT.	チップ抵抗			01
R83	**RD358100**	CARBON RESISTOR (CHIP)	100.0K 63M J RECT.	チップ抵抗			01
R84	**RD358100**	CARBON RESISTOR (CHIP)	100.0K 63M J RECT.	チップ抵抗			01
R85	**RD350001**	CARBON RESISTOR (CHIP)	0 63M J RECT.	チップ抵抗			01
R87	**RD350001**	CARBON RESISTOR (CHIP)	0 63M J RECT.	チップ抵抗			01
R89	**RD35747R**	CARBON RESISTOR (CHIP)	47.0K 63M J RECT.	チップ抵抗			01
R90	**RD357560**	CARBON RESISTOR (CHIP)	56.0K 63M J RECT.	チップ抵抗			01
R91	**RD35747R**	CARBON RESISTOR (CHIP)	47.0K 63M J RECT.	チップ抵抗			01
R92	**RD357560**	CARBON RESISTOR (CHIP)	56.0K 63M J RECT.	チップ抵抗			01
R93	**RD350001**	CARBON RESISTOR (CHIP)	0 63M J RECT.	チップ抵抗			01
R94	**RD350001**	CARBON RESISTOR (CHIP)	0 63M J RECT.	チップ抵抗			01
R99	**RD350001**	CARBON RESISTOR (CHIP)	0 63M J RECT.	チップ抵抗			01
R101	**RD350001**	CARBON RESISTOR (CHIP)	0 63M J RECT.	チップ抵抗			01
R103	**RD356470**	CARBON RESISTOR (CHIP)	4.7K 63M J RECT.	チップ抵抗			01
R104	**RD356470**	CARBON RESISTOR (CHIP)	4.7K 63M J RECT.	チップ抵抗			01
TR1	**V4767500**	TRANSISTOR	2SD601ARL/AQL Q,R,S	トランジスタ			01
TR1	**VJ92710R**	TRANSISTOR	2SC2712-Y(TE85R,F)	トランジスタ			01
TR1	**VV556400**	TRANSISTOR	2SC2412K Q,R,S TP	トランジスタ			01
TR1	**VV92540R**	TRANSISTOR	2SC2712-GR(TE85L,F	チップトランジスタ			01
TR1	**WC529400**	TRANSISTOR	2SCKTC3875S-Y,GR-RTK	トランジスタ			01
-4	**V4767500**	TRANSISTOR	2SD601ARL/AQL Q,R,S	トランジスタ			01
-4	**VJ92710R**	TRANSISTOR	2SC2712-Y(TE85R,F)	トランジスタ			01
-4	**VV556400**	TRANSISTOR	2SC2412K Q,R,S TP	トランジスタ			01
-4	**VV92540R**	TRANSISTOR	2SC2712-GR(TE85L,F	チップトランジスタ			01
-4	**WC529400**	TRANSISTOR	2SCKTC3875S-Y,GR-RTK	トランジスタ			01
C1	**UR866470**	ELECTROLYTIC CAPACITOR	4.70 50.0V RX TP	ケミコン			01
C2	**UR866470**	ELECTROLYTIC CAPACITOR	4.70 50.0V RX TP	ケミコン			01
C4	**UR867100**	ELECTROLYTIC CAPACITOR	10.00 50.0V RX TP	ケミコン			01
C5	**UR867100**	ELECTROLYTIC CAPACITOR	10.00 50.0V RX TP	ケミコン			01
C10	**UN867100**	ELECTROLYTIC CAPACITOR BP	10.00 50.0V RX TP	BP ケミコン			01
C11	**UN867100**	ELECTROLYTIC CAPACITOR BP	10.00 50.0V RX TP	BP ケミコン			01
C20	**UN867100**	ELECTROLYTIC CAPACITOR BP	10.00 50.0V RX TP	BP ケミコン			01

＊: New Parts（新規部品）

RANK : Japan only

AJACK,DJACK

REF NO.	PART NO.	DESCRIPTION		部品名	REMARKS	QTY	RANK
C21	**UN867100**	ELECTROLYTIC CAPACITOR BP	10.00 50.0V RX TP	BPケミコン			01
C24	**UR838100**	ELECTROLYTIC CAPACITOR	100.00 16.0V RX TP	ケミコン			01
C34	**UR866470**	ELECTROLYTIC CAPACITOR	4.70 50.0V RX TP	ケミコン			01
C35	**UR866470**	ELECTROLYTIC CAPACITOR	4.70 50.0V RX TP	ケミコン			01
C40	**UR838100**	ELECTROLYTIC CAPACITOR	100.00 16.0V RX TP	ケミコン			01
C46	**UN848100**	ELECTROLYTIC CAPACITOR BP	100.00 25.0V RX TP	BPケミコン			01
C47	**UN848100**	ELECTROLYTIC CAPACITOR BP	100.00 25.0V RX TP	BPケミコン			01
C60	**UR866470**	ELECTROLYTIC CAPACITOR	4.70 50.0V RX TP	ケミコン			01
C61	**UR867100**	ELECTROLYTIC CAPACITOR	10.00 50.0V RX TP	ケミコン			01
-64	**UR867100**	ELECTROLYTIC CAPACITOR	10.00 50.0V RX TP	ケミコン			01
C66	**UR866470**	ELECTROLYTIC CAPACITOR	4.70 50.0V RX TP	ケミコン			01
C83	**WK015000**	CERAMIC CAPACITOR	1000P 2KV K TATETE	セラコン(B)			01
C85	**UR866470**	ELECTROLYTIC CAPACITOR	4.70 50.0V RX TP	ケミコン			01
*	**WR057300**	CIRCUIT BOARD	DJACK	DJACKシート	(WR05720)(X9303B0)		
C10	**UR867220**	ELECTROLYTIC CAPACITOR	22.00 50.0V RX TP	ケミコン			01
CN2	**VB39010R**	CONNECTOR	PH 5P TE	ベースポスト			01
CN4	**VB39060R**	CONNECTOR	PH 10P TE	ベースポスト			01
IC1	**VD47320R**	IC PHOTO COUPLER	6N137-000E	フォトカプラ			05
JK2	**V902080R**	CONNECTOR	USB 4P SE	USBコネクタB	USB TO HOST		02
JK4	**VT20250R**	CONNECTOR	JACK 5P YKF51-5066	DINコネクタ	MIDI IN		01
JK5	**VT20250R**	CONNECTOR	JACK 5P YKF51-5066	DINコネクタ	MIDI OUT		01
JK6	**VT20250R**	CONNECTOR	JACK 5P YKF51-5066	DINコネクタ	MIDI THRU		01
JK7	**VS11540R**	CONNECTOR	LGR4609-7100F	ホーンコネクタ(黒)	AUX PEDAL		01
C1	**US064100**	CERAMIC CAPACITOR (CHIP)	0.0100 50V K RECT.	チップセラ(B)			01
C11	**US064100**	CERAMIC CAPACITOR (CHIP)	0.0100 50V K RECT.	チップセラ(B)			01
-13	**US064100**	CERAMIC CAPACITOR (CHIP)	0.0100 50V K RECT.	チップセラ(B)			01
C14	**US063100**	CERAMIC CAPACITOR (CHIP)	1000P 50V K RECT.	チップセラ(B)			01
C15	**US064100**	CERAMIC CAPACITOR (CHIP)	0.0100 50V K RECT.	チップセラ(B)			01
C16	**US064100**	CERAMIC CAPACITOR (CHIP)	0.0100 50V K RECT.	チップセラ(B)			01
C17	**US063100**	CERAMIC CAPACITOR (CHIP)	1000P 50V K RECT.	チップセラ(B)			01
D3	**WG139300**	DIODE	KDS4148U-RTK/P TE	ダイオード			
D4	**WG139300**	DIODE	KDS4148U-RTK/P TE	ダイオード			
D7	**WG139300**	DIODE	KDS4148U-RTK/P TE	ダイオード			
D8	**WG139300**	DIODE	KDS4148U-RTK/P TE	ダイオード			
D11	**WG139300**	DIODE	KDS4148U-RTK/P TE	ダイオード			
D13	**WG139300**	DIODE	KDS4148U-RTK/P TE	ダイオード			
D14	**WG139300**	DIODE	KDS4148U-RTK/P TE	ダイオード			
L1	**V523910R**	COIL PLP3216S121SL2T1	DLP31SN121ML2L 3	コモンモードコイル			03
L3	**VY65720R**	CHIP INDUCTANCE	600 BK1608HM601-T	チップインダクタ			01
L3	**WG595200**	CHIP INDUCTANCE	GZ1608D601 1608	チップインダクタ			
-6	**VY65720R**	CHIP INDUCTANCE	600 BK1608HM601-T	チップインダクタ			01
-6	**WG595200**	CHIP INDUCTANCE	GZ1608D601 1608	チップインダクタ			
L8	**VY65720R**	CHIP INDUCTANCE	600 BK1608HM601-T	チップインダクタ			01
L8	**WG595200**	CHIP INDUCTANCE	GZ1608D601 1608	チップインダクタ			
-12	**VY65720R**	CHIP INDUCTANCE	600 BK1608HM601-T	チップインダクタ			01
-12	**WG595200**	CHIP INDUCTANCE	GZ1608D601 1608	チップインダクタ			
R3	**RD357220**	CARBON RESISTOR (CHIP)	22.0K 63M J RECT.	チップ抵抗			01
-5	**RD357220**	CARBON RESISTOR (CHIP)	22.0K 63M J RECT.	チップ抵抗			01
R6	**RD357270**	CARBON RESISTOR (CHIP)	27.0K 63M J RECT.	チップ抵抗			01
R7	**RD356100**	CARBON RESISTOR (CHIP)	1.0K 63M J RECT.	チップ抵抗			01
R8	**RD357100**	CARBON RESISTOR (CHIP)	10.0K 63M J RECT.	チップ抵抗			01
R9	**RD357100**	CARBON RESISTOR (CHIP)	10.0K 63M J RECT.	チップ抵抗			01
R10	**RD356150**	CARBON RESISTOR (CHIP)	1.5K 63M J RECT.	チップ抵抗			01
R11	**RD356150**	CARBON RESISTOR (CHIP)	1.5K 63M J RECT.	チップ抵抗			01
R12	**RD357100**	CARBON RESISTOR (CHIP)	10.0K 63M J RECT.	チップ抵抗			01
R13	**RD356100**	CARBON RESISTOR (CHIP)	1.0K 63M J RECT.	チップ抵抗			01
R14	**RD355220**	CARBON RESISTOR (CHIP)	220.0 63M J RECT.	チップ抵抗			01
-18	**RD355220**	CARBON RESISTOR (CHIP)	220.0 63M J RECT.	チップ抵抗			01
R19	**RD15422R**	CARBON RESISTOR (CHIP)	22.0 1/4 J TP	チップ抵抗			01
R20	**RD356100**	CARBON RESISTOR (CHIP)	1.0K 63M J RECT.	チップ抵抗			01
R21	**RD356100**	CARBON RESISTOR (CHIP)	1.0K 63M J RECT.	チップ抵抗			01
TR1	**V4767500**	TRANSISTOR	2SD601ARL/AQL Q,R,S	トランジスタ			01
TR1	**VJ92710R**	TRANSISTOR	2SC2712-Y(TE85R,F)	トランジスタ			01
TR1	**VV556400**	TRANSISTOR	2SC2412K Q,R,S TP	トランジスタ			01
TR1	**VV92540R**	TRANSISTOR	2SC2712-GR(TE85L,F	チップトランジスタ			01
TR1	**WC529400**	TRANSISTOR	2SCKTC3875S-Y,GR-RTK	トランジスタ			01
-4	**V4767500**	TRANSISTOR	2SD601ARL/AQL Q,R,S	トランジスタ			01
-4	**VJ92710R**	TRANSISTOR	2SC2712-Y(TE85R,F)	トランジスタ			01
-4	**VV556400**	TRANSISTOR	2SC2412K Q,R,S TP	トランジスタ			01

* : New Parts (新規部品)

RANK : Japan only

DJACK,EIF

REF NO.	PART NO.	DESCRIPTION		部品名	REMARKS	QTY	RANK
-4	**VV92540R**	TRANSISTOR	2SC2712-GR(TE85L,F	チップトランジスタ			01
-4	**WC529400**	TRANSISTOR	2SCKTC3875S-Y,GR-RTK	トランジスタ			01
*	**WR055900**	CIRCUIT BOARD	EIF	EIFシート	(WQ82430)(YA401C0)		
C13	**US062470**	CERAMIC CAPACITOR (CHIP)	470P 50V J RECT.	チップセラ(SL)			01
-18	**US062470**	CERAMIC CAPACITOR (CHIP)	470P 50V J RECT.	チップセラ(SL)			01
C20	**US062470**	CERAMIC CAPACITOR (CHIP)	470P 50V J RECT.	チップセラ(SL)			01
C21	**US062470**	CERAMIC CAPACITOR (CHIP)	470P 50V J RECT.	チップセラ(SL)			01
C24	**US062470**	CERAMIC CAPACITOR (CHIP)	470P 50V J RECT.	チップセラ(SL)			01
C26	**US062470**	CERAMIC CAPACITOR (CHIP)	470P 50V J RECT.	チップセラ(SL)			01
C27	**US14510R**	CERAMIC CAPACITOR (CHIP)	0.1000 25V Z RECT.	チップセラ(F)			01
C28	**US062470**	CERAMIC CAPACITOR (CHIP)	470P 50V J RECT.	チップセラ(SL)			01
C30	**US062470**	CERAMIC CAPACITOR (CHIP)	470P 50V J RECT.	チップセラ(SL)			01
C31	**US062470**	CERAMIC CAPACITOR (CHIP)	470P 50V J RECT.	チップセラ(SL)			01
C33	**US062470**	CERAMIC CAPACITOR (CHIP)	470P 50V J RECT.	チップセラ(SL)			01
C34	**US063100**	CERAMIC CAPACITOR (CHIP)	1000P 50V K RECT.	チップセラ(B)			01
C37	**US062470**	CERAMIC CAPACITOR (CHIP)	470P 50V J RECT.	チップセラ(SL)			01
C38	**US061220**	CERAMIC CAPACITOR (CHIP)	22P 50V J RECT.	チップセラ(CH)			01
C40	**US064100**	CERAMIC CAPACITOR (CHIP)	0.0100 50V K RECT.	チップセラ(B)			01
C56	**US062470**	CERAMIC CAPACITOR (CHIP)	470P 50V J RECT.	チップセラ(SL)			01
-65	**US062470**	CERAMIC CAPACITOR (CHIP)	470P 50V J RECT.	チップセラ(SL)			01
C67	**US062470**	CERAMIC CAPACITOR (CHIP)	470P 50V J RECT.	チップセラ(SL)			01
C69	**US062470**	CERAMIC CAPACITOR (CHIP)	470P 50V J RECT.	チップセラ(SL)			01
C105	**US14510R**	CERAMIC CAPACITOR (CHIP)	0.1000 25V Z RECT.	チップセラ(F)			01
C111	**US064100**	CERAMIC CAPACITOR (CHIP)	0.0100 50V K RECT.	チップセラ(B)			01
C203	**US064100**	CERAMIC CAPACITOR (CHIP)	0.0100 50V K RECT.	チップセラ(B)			01
C204	**US064100**	CERAMIC CAPACITOR (CHIP)	0.0100 50V K RECT.	チップセラ(B)			01
L2	**VY65720R**	CHIP INDUCTANCE	600 BK1608HM601-T	チップインダクタ			01
R1	**RD356100**	CARBON RESISTOR (CHIP)	1.0K 63M J RECT.	チップ抵抗			01
R2	**RD356100**	CARBON RESISTOR (CHIP)	1.0K 63M J RECT.	チップ抵抗			01
R3	**RD355220**	CARBON RESISTOR (CHIP)	220.0 63M J RECT.	チップ抵抗			01
R4	**RD355220**	CARBON RESISTOR (CHIP)	220.0 63M J RECT.	チップ抵抗			01
R6	**RD15510R**	CARBON RESISTOR (CHIP)	100.0 1/4 J TP	チップ抵抗			01
R7	**RD15522R**	CARBON RESISTOR (CHIP)	220.0 1/4 J TP	チップ抵抗			
R75	**RD357100**	CARBON RESISTOR (CHIP)	10.0K 63M J RECT.	チップ抵抗			01
-77	**RD357100**	CARBON RESISTOR (CHIP)	10.0K 63M J RECT.	チップ抵抗			01
R79	**RD357100**	CARBON RESISTOR (CHIP)	10.0K 63M J RECT.	チップ抵抗			01
R81	**RD357100**	CARBON RESISTOR (CHIP)	10.0K 63M J RECT.	チップ抵抗			01
R83	**RD357100**	CARBON RESISTOR (CHIP)	10.0K 63M J RECT.	チップ抵抗			01
R86	**RD153120**	CARBON RESISTOR (CHIP)	1.2 1/4 J TP	チップ抵抗			01
R87	**RD153120**	CARBON RESISTOR (CHIP)	1.2 1/4 J TP	チップ抵抗			01
R90	**RF456100**	CARBON RESISTOR (CHIP)	1.0K D RECT.	チップ抵抗			
R91	**RD355330**	CARBON RESISTOR (CHIP)	330.0 63M J RECT.	チップ抵抗			01
R92	**RF457220**	CARBON RESISTOR (CHIP)	22.0K D RECT.	チップ抵抗			
R93	**RD15427R**	CARBON RESISTOR (CHIP)	27.0 1/4 J TP	チップ抵抗			01
R94	**RD354680**	CARBON RESISTOR (CHIP)	68.0 63M J RECT.	チップ抵抗			01
R100	**RD350001**	CARBON RESISTOR (CHIP)	0 63M J RECT.	チップ抵抗			01
R101	**RD350001**	CARBON RESISTOR (CHIP)	0 63M J RECT.	チップ抵抗			01
C2	**US14510R**	CERAMIC CAPACITOR (CHIP)	0.1000 25V Z RECT.	チップセラ(F)			01
C4	**US064100**	CERAMIC CAPACITOR (CHIP)	0.0100 50V K RECT.	チップセラ(B)			01
C5	**UF12822R**	ELECTROLYTIC CAPACITOR(CHIP)	220 10V	チップケミコン			01
C6	**UF12822R**	ELECTROLYTIC CAPACITOR(CHIP)	220 10V	チップケミコン			01
C7	**US064100**	CERAMIC CAPACITOR (CHIP)	0.0100 50V K RECT.	チップセラ(B)			01
-11	**US064100**	CERAMIC CAPACITOR (CHIP)	0.0100 50V K RECT.	チップセラ(B)			01
C12	**UF03810R**	ELECTROLYTIC CAPACITOR(CHIP)	100 16V	チップケミコン			01
C19	**US062470**	CERAMIC CAPACITOR (CHIP)	470P 50V J RECT.	チップセラ(SL)			01
C22	**US062470**	CERAMIC CAPACITOR (CHIP)	470P 50V J RECT.	チップセラ(SL)			01
C23	**US062470**	CERAMIC CAPACITOR (CHIP)	470P 50V J RECT.	チップセラ(SL)			01
C25	**US062470**	CERAMIC CAPACITOR (CHIP)	470P 50V J RECT.	チップセラ(SL)			01
C29	**US062470**	CERAMIC CAPACITOR (CHIP)	470P 50V J RECT.	チップセラ(SL)			01
C32	**US062470**	CERAMIC CAPACITOR (CHIP)	470P 50V J RECT.	チップセラ(SL)			01
C35	**US14510R**	CERAMIC CAPACITOR (CHIP)	0.1000 25V Z RECT.	チップセラ(F)			01
C41	**US061220**	CERAMIC CAPACITOR (CHIP)	22P 50V J RECT.	チップセラ(CH)			01
C46	**US14510R**	CERAMIC CAPACITOR (CHIP)	0.1000 25V Z RECT.	チップセラ(F)			01
C47	**US14510R**	CERAMIC CAPACITOR (CHIP)	0.1000 25V Z RECT.	チップセラ(F)			01
C48	**US064100**	CERAMIC CAPACITOR (CHIP)	0.0100 50V K RECT.	チップセラ(B)			01
C53	**US062470**	CERAMIC CAPACITOR (CHIP)	470P 50V J RECT.	チップセラ(SL)			01
-55	**US062470**	CERAMIC CAPACITOR (CHIP)	470P 50V J RECT.	チップセラ(SL)			01
C66	**US062470**	CERAMIC CAPACITOR (CHIP)	470P 50V J RECT.	チップセラ(SL)			01
C77	**UF12822R**	ELECTROLYTIC CAPACITOR(CHIP)	220 10V	チップケミコン			01

* : New Parts (新規部品)

RANK : Japan only

EIF,GHD H

REF NO.	PART NO.	DESCRIPTION		部品名	REMARKS	QTY	RANK
C78	**US064100**	CERAMIC CAPACITOR (CHIP)	0.0100 50V K RECT.	チップセラ（B）			01
C79	**UF12822R**	ELECTROLYTIC CAPACITOR(CHIP)	220 10V	チップケミコン			01
C80	**US064100**	CERAMIC CAPACITOR (CHIP)	0.0100 50V K RECT.	チップセラ（B）			01
C99	**US14510R**	CERAMIC CAPACITOR (CHIP)	0.1000 25V Z RECT.	チップセラ（F）			01
C101	**UF03810R**	ELECTROLYTIC CAPACITOR(CHIP)	100 16V	チップケミコン			01
C104	**US062470**	CERAMIC CAPACITOR (CHIP)	470P 50V J RECT.	チップセラ（SL）			01
C106	**WC37000R**	ELECTROLYTIC CAPACITOR	220.00 35.0V	チップケミコン UD			01
C107	**UF067100**	CAPACITOR	10 50V	チップケミコン			01
C110	**UF03810R**	ELECTROLYTIC CAPACITOR(CHIP)	100 16V	チップケミコン			01
C200	**US064100**	CERAMIC CAPACITOR (CHIP)	0.0100 50V K RECT.	チップセラ（B）			01
-202	**US064100**	CERAMIC CAPACITOR (CHIP)	0.0100 50V K RECT.	チップセラ（B）			01
C205	**US064100**	CERAMIC CAPACITOR (CHIP)	0.0100 50V K RECT.	チップセラ（B）			01
CN1	**VT388500**	CONNECTOR	PH 4P TE	ベース付ポスト			01
CN2	**WB560300**	CONNECTOR	ZH 8P TE	ベースピン			
CN3	**WC19940R**	CONNECTOR	52808 19P TE	FFC／FPCコネクタ			01
CN5	**WC199900**	CONNECTOR	52808 29P TE	FFC／FPCコネクタ			02
CN6	**VT388400**	CONNECTOR	PH 3P TE	ベース付ポスト			01
CN7	**VY93930R**	CONNECTOR	52610 14P TE	FFCコネクター			02
CN10	**WC19960R**	CONNECTOR	52808 23P TE	FFC／FPCコネクタ			02
CN12	**WC19980R**	CONNECTOR	52808 28P TE	FFC／FPCコネクタ			02
D1	**VT332900**	DIODE	1SS355 TE-17 TP	ダイオード			01
-8	**VT332900**	DIODE	1SS355 TE-17 TP	ダイオード			01
D9	**V2376600**	DIODE	RB500V-40 TAPING	ショットキダイオード			01
EM1	**WE05620R**	EMI FILTER (CHIP)	NFM21PC105B1A3D	エミフィルチップ			01
-3	**WE05620R**	EMI FILTER (CHIP)	NFM21PC105B1A3D	エミフィルチップ			01
IC1	**X6789A0R**	IC	DS90LV012ATMF/NOPB	IC	LVDS RECEIVER		05
IC2	**X4406101**	IC	M38044M4-C16FPU0	IC	CPU		07
IC4	**X7371A00**	IC	MC34063EBD-TR DC-D	IC	DC-DC CONVERTER		03
L1	**VY65720R**	CHIP INDUCTANCE	600 BK1608HM601-T	チップインダクタ			01
L3	**VY65720R**	CHIP INDUCTANCE	600 BK1608HM601-T	チップインダクタ			01
L5	**VY65720R**	CHIP INDUCTANCE	600 BK1608HM601-T	チップインダクタ			01
L6	**WN129800**	COIL INDUCTOR CHIP	330U SLF10145T-331	チップインダクタ			02
L8	**RD350001**	CARBON RESISTOR (CHIP)	0 63M J RECT.	チップ抵抗			01
R8	**RD15522R**	CARBON RESISTOR (CHIP)	220.0 1/4 J TP	チップ抵抗			
-11	**RD15522R**	CARBON RESISTOR (CHIP)	220.0 1/4 J TP	チップ抵抗			
R12	**RD15447R**	CARBON RESISTOR (CHIP)	47.0 1/4 J TP	チップ抵抗			01
-14	**RD15447R**	CARBON RESISTOR (CHIP)	47.0 1/4 J TP	チップ抵抗			01
R15	**RD15510R**	CARBON RESISTOR (CHIP)	100.0 1/4 J TP	チップ抵抗			01
-19	**RD15510R**	CARBON RESISTOR (CHIP)	100.0 1/4 J TP	チップ抵抗			01
R20	**RD15447R**	CARBON RESISTOR (CHIP)	47.0 1/4 J TP	チップ抵抗			01
-25	**RD15447R**	CARBON RESISTOR (CHIP)	47.0 1/4 J TP	チップ抵抗			01
R28	**RD35422R**	CARBON RESISTOR (CHIP)	22.0 63M J RECT.	チップ抵抗			01
-30	**RD35422R**	CARBON RESISTOR (CHIP)	22.0 63M J RECT.	チップ抵抗			01
R32	**RD355330**	CARBON RESISTOR (CHIP)	330.0 63M J RECT.	チップ抵抗			01
R33	**RD355100**	CARBON RESISTOR (CHIP)	100.0 63M J RECT.	チップ抵抗			01
R35	**RD350001**	CARBON RESISTOR (CHIP)	0 63M J RECT.	チップ抵抗			01
-38	**RD350001**	CARBON RESISTOR (CHIP)	0 63M J RECT.	チップ抵抗			01
R43	**RD350001**	CARBON RESISTOR (CHIP)	0 63M J RECT.	チップ抵抗			01
R44	**RD350001**	CARBON RESISTOR (CHIP)	0 63M J RECT.	チップ抵抗			01
R78	**RD357100**	CARBON RESISTOR (CHIP)	10.0K 63M J RECT.	チップ抵抗			01
R80	**RD357100**	CARBON RESISTOR (CHIP)	10.0K 63M J RECT.	チップ抵抗			01
R82	**RD357100**	CARBON RESISTOR (CHIP)	10.0K 63M J RECT.	チップ抵抗			01
R84	**RD357100**	CARBON RESISTOR (CHIP)	10.0K 63M J RECT.	チップ抵抗			01
R205	**RD350001**	CARBON RESISTOR (CHIP)	0 63M J RECT.	チップ抵抗			01
-209	**RD350001**	CARBON RESISTOR (CHIP)	0 63M J RECT.	チップ抵抗			01
TA1	**V856660R**	TRANSISTOR (ARRAY)	TD62785FG-(5,EL)	トランジスタアレイ			05
TA2	**V856660R**	TRANSISTOR (ARRAY)	TD62785FG-(5,EL)	トランジスタアレイ			05
TA3	**VY70390R**	TRANSISTOR (ARRAY)	TD62309FG(5,EL)	トランジスタアレイ			04
TA4	**VY70390R**	TRANSISTOR (ARRAY)	TD62309FG(5,EL)	トランジスタアレイ			04
TR1	**WG989900**	DIGITAL TRANSISTOR	KRA226S-RTK/P	デジタルトランジスタ			01
-4	**WG989900**	DIGITAL TRANSISTOR	KRA226S-RTK/P	デジタルトランジスタ			01
X1	**WH673400**	CERAMIC RESONATOR	16.8M CSTCE16M8V51	セラミック振動子			02
	V852150R	CIRCUIT BOARD	GHD H	GHDシートH	(X2218A0)		08
	--	FELT CLOTH		不織布	(V852160)		
	VK024800	CONNECTOR	52147 4P TE	ワイヤートラップ			01
	VK02560R	CONNECTOR	52147 12P TE	ワイヤートラップ			01
	VB941200	DIODE	1SS133,1SS176 TE	ダイオード		48	01
J	**--**	JUMPER WIRE	0.55 TIN	ジャンパー線	(VA07890)	6	

＊: New Parts（新規部品）

RANK : Japan only

GHD 0M,GHD_EBUS L,MK SUB,HP,MAL

REF NO.	PART NO.	DESCRIPTION		部品名	REMARKS	QTY	RANK
	V852140R	CIRCUIT BOARD	GHD M	GHDシートM	(X2217A0)		08
	--	FELT CLOTH		不織布	(V846990)		
	VK024800	CONNECTOR	52147 4P TE	ワイヤートラップ			01
	VK025300	CONNECTOR	52147 9P TE	ワイヤートラップ			01
	VK02560R	CONNECTOR	52147 12P TE	ワイヤートラップ		2	01
	VB941200	DIODE	1SS133,1SS176 TE	ダイオード		60	01
J	**--**	JUMPER WIRE	0.55 TIN	ジャンパー線	(VA07890)	7	
	V851480R	CIRCUIT BOARD	GHD_EBUS L	GHD_EBUSシートL	(XZ138D0)		13
	V658820R	CIRCUIT BOARD	MK SUB	MKサブシート	(V658810)(XZ142B0)		10
	VB39030R	CONNECTOR	PH 7P TE	ベースポスト			01
	VK025300	CONNECTOR	52147 9P TE	ワイヤートラップ			01
	VK02560R	CONNECTOR	52147 12P TE	ワイヤートラップ			01
	--	FELT CLOTH		不織布	(VU45960)		
C	**UI52747R**	ELECTROLYTIC CAPACITOR	47.00 10.0V	ケミコン			01
C2	**VF611200**	MONOLITHIC CERAMIC CAPACITOR	0.100 50V Z RX TP	積層セラコン			02
	VB941200	DIODE	1SS133,1SS176 TE	ダイオード		71	01
J	**--**	JUMPER WIRE	0.55 TIN	ジャンパー線	(VA07890)	6	
J7	**--**	JUMPER WIRE	0.55 TIN	ジャンパー線	(VA07890)		
	V658820R	CIRCUIT BOARD	MK SUB	MKサブシート	(V658810)(XZ142B0)		10
C0001	**US135100**	CERAMIC CAPACITOR (CHIP)	0.1000 16V Z RECT.	チップセラ(F)			01
-0004	**US135100**	CERAMIC CAPACITOR (CHIP)	0.1000 16V Z RECT.	チップセラ(F)			01
C0005	**US063100**	CERAMIC CAPACITOR (CHIP)	1000P 50V K RECT.	チップセラ(B)			01
CN001	**V695430R**	CONNECTOR	12P GPFA105-1202A0	中継ターミナル			03
CN003	**V695440R**	CONNECTOR	24P GPFA105-2402A0	中継ターミナル			03
IC001	**X003120R**	IC	UPD780031AYGK-N04	IC	E-LKS		05
L0001	**VR24370R**	CHIP INDUCTANCE	56U LEM2520 T 560J	巻線チップインダクタ			01
R0001	**RD357100**	CARBON RESISTOR (CHIP)	10.0K 63M J RECT.	チップ抵抗			01
R0005	**RD356100**	CARBON RESISTOR (CHIP)	1.0K 63M J RECT.	チップ抵抗			01
R0006	**RD354470**	CARBON RESISTOR (CHIP)	47.0 63M J RECT.	チップ抵抗			01
-0008	**RD354470**	CARBON RESISTOR (CHIP)	47.0 63M J RECT.	チップ抵抗			01
RA001	**RE047100**	RESISTOR ARRAY	10KX4	抵抗アレイ			01
-004	**RE047100**	RESISTOR ARRAY	10KX4	抵抗アレイ			01
X0001	**V615050R**	CERAMIC RESONATOR	8.38M EFOS8384E5	セラミック振動子			01
	WC04590R	CIRCUIT BOARD	HP	HPシート	(WC04580)(XQ389A0)(XQ390A0)		05
C0001	**FG414100**	CERAMIC CAPACITOR	0.01UF 50V K	セラコンB			
C0001	**FG64410R**	CERAMIC CAPACITOR	0.0100 50V Z RX TP	セラコン(F)			01
-0005	**FG414100**	CERAMIC CAPACITOR	0.01UF 50V K	セラコンB			
-0005	**FG64410R**	CERAMIC CAPACITOR	0.0100 50V Z RX TP	セラコン(F)			01
C0006	**--**	JUMPER WIRE	0.55 TIN	ジャンパー線	(VD04170)		
C0007	**--**	JUMPER WIRE	0.55 TIN	ジャンパー線	(VD04170)		
CN001	**VB858600**	CONNECTOR	PH 7P SE	ベースポスト			01
CN002	**VB858100**	CONNECTOR	PH 2P SE	ベースポスト			01
FL001	**VB835000**	COIL	FL05RD200AT	コイル20U			01
FL001	**VB97110R**	COIL 20UH	FL05RD200A	コイル20U			01
FL002	**VB835000**	COIL	FL05RD200AT	コイル20U			01
FL002	**VB97110R**	COIL 20UH	FL05RD200A	コイル20U			01
FL003	**V3085000**	COIL	R-5C TE-	チョークコイル10U			
FL003	**V3085100**	CHOKE COIL R-5C.10U	R-5C BARA	チョークコイル10U			
FL004	**VB835000**	COIL	FL05RD200AT	コイル20U			01
FL004	**VB97110R**	COIL 20UH	FL05RD200A	コイル20U			01
FL005	**VB835000**	COIL	FL05RD200AT	コイル20U			01
FL005	**VB97110R**	COIL 20UH	FL05RD200A	コイル20U			01
FL006	**V3085000**	COIL	R-5C TE-	チョークコイル10U			
FL006	**V3085100**	CHOKE COIL R-5C.10U	R-5C BARA	チョークコイル10U			
HP001	**LB101870**	CONNECTOR	JACK YKB21-5006	ホーンコネクタ	PHONES		03
HP001	**WJ306200**	CONNECTOR	MSJ-064-15A B AG	ホーンコネクタ			
HP002	**LB101870**	CONNECTOR	JACK YKB21-5006	ホーンコネクタ	PHONES		03
HP002	**WJ306200**	CONNECTOR	MSJ-064-15A B AG	ホーンコネクタ			
R0001	**V9295000**	CARBON RESISTOR	33.0 1/2 J	カーボン抵抗			01
R0001	**V9458700**	CARBON RESISTOR	33.0 1/2 J TP	カーボン抵抗			
-0004	**V9295000**	CARBON RESISTOR	33.0 1/2 J	カーボン抵抗			01
-0004	**V9458700**	CARBON RESISTOR	33.0 1/2 J TP	カーボン抵抗			
R0005	**--**	JUMPER WIRE	0.55 TIN	ジャンパー線	(VD04170)		
WH001	**VT890700**	EARTH WIRE	150	アース束線150			01
	WH662600	CIRCUIT BOARD	MAL	MALシート	(WH53250)(X7952B0)		12

＊: New Parts（新規部品）　　RANK : Japan only

MAL

REF NO.	PART NO.	DESCRIPTION		部品名	REMARKS	QTY	RANK
30	--	SILICON GREASE	G-746	シリコングリス	(0412125)		
30	--	SILICON GREASE	X-113A G746	シリコングリス	(VA79810)		
40	**V5184100**	HOLDER, POWER AMPLIFIER	#2668	パワーアンプ固定金具		3	03
50	**WE98740R**	BIND HEAD TAPPING SCREW	3.0X12 MFZN2W3	Bタイト＋BIND		3	01
60	--	JUMPER WIRE	0.55	ジャンパー線	(VA07890)	17	
60	--	JUMPER WIRE	0.55	ジャンパー線	(VA07891)	17	
C001	**US065100**	CERAMIC CAPACITOR (CHIP)	0.100 50V Z RECT.	チップセラ F			01
C001	**US14510R**	CERAMIC CAPACITOR (CHIP)	0.1000 25V Z RECT.	チップセラ(F)			01
C002	**V212620R**	ELECTROLYTIC CAPACITOR	10000 25.0V TATEJI	ケミコン			04
C003	**US065100**	CERAMIC CAPACITOR (CHIP)	0.100 50V Z RECT.	チップセラ F			01
C003	**US14510R**	CERAMIC CAPACITOR (CHIP)	0.1000 25V Z RECT.	チップセラ(F)			01
C004	**V212620R**	ELECTROLYTIC CAPACITOR	10000 25.0V TATEJI	ケミコン			04
C005	**WF20450R**	ELECTROLYTIC CAPACITOR	220 25.0V TE-	ケミコン			01
C006	**US065100**	CERAMIC CAPACITOR (CHIP)	0.100 50V Z RECT.	チップセラ F			01
C006	**US14510R**	CERAMIC CAPACITOR (CHIP)	0.1000 25V Z RECT.	チップセラ(F)			01
C007	**WF20450R**	ELECTROLYTIC CAPACITOR	220 25.0V TE-	ケミコン			01
C010	**US065100**	CERAMIC CAPACITOR (CHIP)	0.100 50V Z RECT.	チップセラ F			01
C010	**US14510R**	CERAMIC CAPACITOR (CHIP)	0.1000 25V Z RECT.	チップセラ(F)			01
C012	**US065100**	CERAMIC CAPACITOR (CHIP)	0.100 50V Z RECT.	チップセラ F			01
C012	**US14510R**	CERAMIC CAPACITOR (CHIP)	0.1000 25V Z RECT.	チップセラ(F)			01
C013	**US065100**	CERAMIC CAPACITOR (CHIP)	0.100 50V Z RECT.	チップセラ F			01
C013	**US14510R**	CERAMIC CAPACITOR (CHIP)	0.1000 25V Z RECT.	チップセラ(F)			01
C014	**WF20450R**	ELECTROLYTIC CAPACITOR	220 25.0V TE	ケミコン			01
C016	**WF20450R**	ELECTROLYTIC CAPACITOR	220 25.0V TE	ケミコン			01
C017	**WF20450R**	ELECTROLYTIC CAPACITOR	220 25.0V TE	ケミコン			01
C018	**WE66260R**	ELECTROLYTIC CAPACITOR	3.3 50.0V TP	ケミコン			01
C019	**WE66260R**	ELECTROLYTIC CAPACITOR	3.3 50.0V TP	ケミコン			01
C020	**US063100**	CERAMIC CAPACITOR (CHIP)	1000P 50V K RECT.	チップセラ(B)			01
C021	**US063100**	CERAMIC CAPACITOR (CHIP)	1000P 50V K RECT.	チップセラ(B)			01
C023	**WM929200**	ELECTROLYTIC CAPACITOR	33 25.0V TE	ケミコン			
C024	**WM929200**	ELECTROLYTIC CAPACITOR	33 25.0V TE	ケミコン			
C025	**WF20450R**	ELECTROLYTIC CAPACITOR	220 25.0V TE	ケミコン			01
-027	**WF20450R**	ELECTROLYTIC CAPACITOR	220 25.0V TE	ケミコン			01
C028	**US065100**	CERAMIC CAPACITOR (CHIP)	0.100 50V Z RECT.	チップセラ F			01
C028	**US14510R**	CERAMIC CAPACITOR (CHIP)	0.1000 25V Z RECT.	チップセラ(F)			01
-034	**US065100**	CERAMIC CAPACITOR (CHIP)	0.100 50V Z RECT.	チップセラ F			01
-034	**US14510R**	CERAMIC CAPACITOR (CHIP)	0.1000 25V Z RECT.	チップセラ(F)			01
C036	**US065100**	CERAMIC CAPACITOR (CHIP)	0.100 50V Z RECT.	チップセラ F			01
C036	**US14510R**	CERAMIC CAPACITOR (CHIP)	0.1000 25V Z RECT.	チップセラ(F)			01
C037	**US065100**	CERAMIC CAPACITOR (CHIP)	0.100 50V Z RECT.	チップセラ F			01
C037	**US14510R**	CERAMIC CAPACITOR (CHIP)	0.1000 25V Z RECT.	チップセラ(F)			01
C039	**US065100**	CERAMIC CAPACITOR (CHIP)	0.100 50V Z RECT.	チップセラ F			01
C039	**US14510R**	CERAMIC CAPACITOR (CHIP)	0.1000 25V Z RECT.	チップセラ(F)			01
C040	**WF20450R**	ELECTROLYTIC CAPACITOR	220 25.0V TE	ケミコン			01
C041	**WF20450R**	ELECTROLYTIC CAPACITOR	220 25.0V TE	ケミコン			01
CN001	**LB918020**	CONNECTOR	XH 2P TE	ベーススツキポスト			01
CN002	**LB93205R**	CONNECTOR	VH 5P TE	ベースポスト			01
CN003	**VB39050R**	CONNECTOR	PH 9P TE	ベースポスト			03
CN005	**LB918040**	CONNECTOR	XH 4P TE	ベーススツキポスト			01
CN006	**VB39000R**	CONNECTOR	PH 4P TE	ベースポスト			01
CN007	**LB93204R**	CONNECTOR	VH 4P TE	ベースポスト			01
CN008	**VB39000R**	CONNECTOR	PH 4P TE	ベースポスト			01
D001	**VB941200**	DIODE	1SS133,1SS176 TE	ダイオード			01
-004	**VB941200**	DIODE	1SS133,1SS176 TE	ダイオード			01
IC001	**X7961A00**	IC	BA33DD0T 3.3V	IC	REGULATOR +3.3V		03
IC002	**XJ602A0R**	IC	NJM78M12FA 12V0.5A	IC	REGULATOR +12V		02
IC003	**XU131A0R**	IC	TA8233HQ 30W_2 BTL	IC	POWER AMP 30W_2 BTL		06
IC004	**X5887A0R**	IC	BA50BC0T +5V 1.0A	IC			03
IC004	**X9491A00**	IC	KIA78D05PI-U/P 5VR	IC	REGULATOR +5V		
IC004	**XR607A00**	IC	UPC2405AHF-AZ	IC			04
K001	--	HEAT SINK	HEAT SINK	放熱板	(WH45700)		
L001	--	JUMPER WIRE	0.55	ジャンパー線	(VA07890)		
L001	--	JUMPER WIRE	0.55	ジャンパー線	(VA07891)		
-004	--	JUMPER WIRE	0.55	ジャンパー線	(VA07890)		
-004	--	JUMPER WIRE	0.55	ジャンパー線	(VA07891)		
R001	**RD357100**	CARBON RESISTOR (CHIP)	10.0K 63M J RECT.	チップ抵抗			01
R003	**RD357120**	CARBON RESISTOR (CHIP)	12.0K 63M J RECT.	チップ抵抗			01
R004	**RD357120**	CARBON RESISTOR (CHIP)	12.0K 63M J RECT.	チップ抵抗			01
R005	**RD356560**	CARBON RESISTOR (CHIP)	5.6K 63M J RECT.	チップ抵抗			01
R006	**RD356560**	CARBON RESISTOR (CHIP)	5.6K 63M J RECT.	チップ抵抗			01

＊: New Parts（新規部品）　　RANK : Japan only

MAL,PEDAL,PJK,PL,PNC,ENC

REF NO.	PART NO.	DESCRIPTION		部品名	REMARKS	QTY	RANK
R007	**RD355560**	CARBON RESISTOR (CHIP)	560.0 63M J RECT.	チップ抵抗			01
R008	**RD355560**	CARBON RESISTOR (CHIP)	560.0 63M J RECT.	チップ抵抗			01
R010	**RD357100**	CARBON RESISTOR (CHIP)	10.0K 63M J RECT.	チップ抵抗			01
R011	**RD35410R**	CARBON RESISTOR (CHIP)	10.0 63M J RECT.	チップ抵抗			01
-014	**RD35410R**	CARBON RESISTOR (CHIP)	10.0 63M J RECT.	チップ抵抗			01
R015	**RD356220**	CARBON RESISTOR (CHIP)	2.2K 63M J RECT.	チップ抵抗			01
R016	**RD357100**	CARBON RESISTOR (CHIP)	10.0K 63M J RECT.	チップ抵抗			01
R017	**RD357220**	CARBON RESISTOR (CHIP)	22.0K 63M J RECT.	チップ抵抗			01
R018	**RD356470**	CARBON RESISTOR (CHIP)	4.7K 63M J RECT.	チップ抵抗			01
RY001	**V7409500**	RELAY	DC DS12D2-OS(M)	リレー 12V			
RY001	**WM279600**	RELAY	DC G5PA-28-MC	リレー 12V			03
TR001	**V4767500**	TRANSISTOR	2SD601ARL/AQL Q,R,S	トランジスタ 2SD			01
TR001	**VJ92710R**	TRANSISTOR	2SC2712-Y(TE85R,F)	トランジスタ 2SC			01
TR001	**VV556400**	TRANSISTOR	2SC2412K Q,R,S TP	トランジスタ			01
TR001	**WC52940R**	TRANSISTOR	KTC3875S-Y,GR-RTK	トランジスタ			01
TR002	**V4767500**	TRANSISTOR	2SD601ARL/AQL Q,R,S	トランジスタ 2SD			01
TR002	**VJ92710R**	TRANSISTOR	2SC2712-Y(TE85R,F)	トランジスタ 2SC			01
TR002	**VV556400**	TRANSISTOR	2SC2412K Q,R,S TP	トランジスタ			01
TR002	**WC52940R**	TRANSISTOR	KTC3875S-Y,GR-RTK	トランジスタ			01
	WP029200	CIRCUIT BOARD	PEDAL	PEDALシート	(WQ65870)(X9561D0)		
CN1	**VB858500**	CONNECTOR	PH 6P SE	ベーススポスト			01
VR1	**WN154400**	VR ROTARY	B 10.0K RK09Y11L00	ロータリーVR 1連			
	WC56120R	CIRCUIT BOARD	PJK	PJKシート	(WC56110)(X5143A0)		04
	WC561210	CIRCUIT BOARD	PJK	PJKシート	(WC56111)(X5143A0)		
C0001	**US062100**	CERAMIC CAPACITOR (CHIP)	100P 50V J RECT.	チップセラ(SL)			01
-0004	**US062100**	CERAMIC CAPACITOR (CHIP)	100P 50V J RECT.	チップセラ(SL)			01
CN001	**VB39010R**	CONNECTOR	PH 5P TE	ベーススポスト			01
D0001	**VV92590R**	DIODE	RLS-73 TE-11 TP	ダイオード			01
-0006	**VV92590R**	DIODE	RLS-73 TE-11 TP	ダイオード			01
JK001	**V487480R**	CONNECTOR	DINJACK6P MD-S6130	ミニDINコネクタ	PEDAL		02
L0001	**VQ72490R**	CHIP INDUCTANCE	BK212 5HM601-T	チップインダクタ			01
-0004	**VQ72490R**	CHIP INDUCTANCE	BK212 5HM601-T	チップインダクタ			01
	VU65910R	CIRCUIT BOARD	PL	PLシート	(VU65900)(XR898A0)		03
	VB858100	CONNECTOR	PH 2P SE	ベーススポスト			01
LED	**VD18000R**	LED RED	SLZ-190B-03-T2	LED	POWER		01
LED	**WM285600**	LED RED	HFR223P-BW12 RED	LED			01
*	**WR345600**	CIRCUIT BOARD	PNC&ENC	PNC、ENCシート	(X7936F0)		
	--	CIRCUIT BOARD	PNC	PNCシート	(WR06400)(X7936F0)		
	--	CIRCUIT BOARD	ENC	ENCシート	(WR06430)(X7936F0)		
CN1	**WJ989000**	CONNECTOR	52807 23P SE	FFCコネクタ			02
EC201	**VU48130R**	ENCODER	REB161(9X5)PVB15FH	16形エンコーダ	DATA ENTRY		03
VR1	**VS36820R**	ROTARY VARIABLE RESISTOR	B10K RK09K1130A8G	ロータリーVR 1連	LCD CONTRAST		01
WH001	**--**	WIRING ASSY DS-C	DS-C	DS-C束線	(WH47920)		
D1	**VT332900**	DIODE	1SS355 TE-17 TP	ダイオード			01
-41	**VT332900**	DIODE	1SS355 TE-17 TP	ダイオード			01
R1	**RD35747R**	CARBON RESISTOR (CHIP)	47.0K 63M J RECT.	チップ抵抗			01
R2	**RD356470**	CARBON RESISTOR (CHIP)	4.7K 63M J RECT.	チップ抵抗			01
R3	**RD357680**	CARBON RESISTOR (CHIP)	68.0K 63M J RECT.	チップ抵抗			01
LD1	**WC35500R**	LED RED	SEL2210R TP21	LED	Drum Kit Icon (G2)		01
LD2	**WC35510R**	LED YELLOW	SEL2710Y TP21	LED	Drum Kit Icon (G#2)		01
LD3	**WC35500R**	LED RED	SEL2210R TP21	LED	Drum Kit Icon (A2)		01
LD4	**WC35510R**	LED YELLOW	SEL2710Y TP21	LED	Drum Kit Icon (A#2)		01
LD5	**WC35500R**	LED RED	SEL2210R TP21	LED	Drum Kit Icon (B2)		01
LD6	**WC35500R**	LED RED	SEL2210R TP21	LED	Drum Kit Icon (C3)		01
LD7	**WC35510R**	LED YELLOW	SEL2710Y TP21	LED	Drum Kit Icon (C#3)		01
LD8	**WC35500R**	LED RED	SEL2210R TP21	LED	Drum Kit Icon (D3)		01
LD9	**WC35510R**	LED YELLOW	SEL2710Y TP21	LED	Drum Kit Icon (D#3)		01
LD10	**WC35500R**	LED RED	SEL2210R TP21	LED	Drum Kit Icon (E3)		01
LD11	**WC35500R**	LED RED	SEL2210R TP21	LED	Drum Kit Icon (F3)		01
LD12	**WC35510R**	LED YELLOW	SEL2710Y TP21	LED	Drum Kit Icon (F#3)		01
LD13	**WC35500R**	LED RED	SEL2210R TP21	LED	Drum Kit Icon (G3)		01
LD14	**WC35510R**	LED YELLOW	SEL2710Y TP21	LED	Drum Kit Icon (G#3)		01
LD15	**WC35500R**	LED RED	SEL2210R TP21	LED	Drum Kit Icon (A3)		01
LD16	**WC35510R**	LED YELLOW	SEL2710Y TP21	LED	Drum Kit Icon (A#3)		01
LD17	**WC35500R**	LED RED	SEL2210R TP21	LED	Drum Kit Icon (B3)		01
LD18	**WC35500R**	LED RED	SEL2210R TP21	LED	Drum Kit Icon (C4)		01

* : New Parts (新規部品)

RANK : Japan only

PNC,ENC,PNL1,PNL2,MV1,USB

	REF NO.	PART NO.	DESCRIPTION		部品名	REMARKS	QTY	RANK
	LD19	**WC35510R**	LED YELLOW	SEL2710Y TP21	L E D	Drum Kit Icon (C#4)		01
	LD20	**WC35500R**	LED RED	SEL2210R TP21	L E D	Drum Kit Icon (D4)		01
	LD21	**WC35510R**	LED YELLOW	SEL2710Y TP21	L E D	Drum Kit Icon (D#4)		01
	LD22	**WC35500R**	LED RED	SEL2210R TP21	L E D	Drum Kit Icon (E4)		01
	LD23	**WB94750R**	LED RED	SLZ-9G81B-34-T1	L E D	RIGHT1		01
*	LD23	**WR675200**	LED RED	SLR-342VRTH7M	L E D			
	LD24	**WB94750R**	LED RED	SLZ-9G81B-34-T1	L E D	RIGHT2		01
*	LD24	**WR675200**	LED RED	SLR-342VRTH7M	L E D			
	LD25	**WB94750R**	LED RED	SLZ-9G81B-34-T1	L E D	LEFT		01
*	LD25	**WR675200**	LED RED	SLR-342VRTH7M	L E D			
	SW1	**WG31840R**	TACT SWITCH	SKRGAMD010	タクトSW	A		01
	SW2	**WG31840R**	TACT SWITCH	SKRGAMD010	タクトSW	B		01
	SW3	**WG31840R**	TACT SWITCH	SKRGAMD010	タクトSW	C		01
	SW4	**WG31840R**	TACT SWITCH	SKRGAMD010	タクトSW	D		01
	SW5	**WG31840R**	TACT SWITCH	SKRGAMD010	タクトSW	E		01
	SW6	**WG31840R**	TACT SWITCH	SKRGAMD010	タクトSW	DIRECT ACCESS		01
	SW7	**WG31840R**	TACT SWITCH	SKRGAMD010	タクトSW	MIXING CONSOLE		01
	SW8	**WG31840R**	TACT SWITCH	SKRGAMD010	タクトSW	CHANNEL ON/OFF		01
	SW9	**WG31840R**	TACT SWITCH	SKRGAMD010	タクトSW	1(UP)		01
	SW10	**WG31840R**	TACT SWITCH	SKRGAMD010	タクトSW	1(DOWN)		01
	SW11	**WG31840R**	TACT SWITCH	SKRGAMD010	タクトSW	2(DOWN)		01
	SW12	**WG31840R**	TACT SWITCH	SKRGAMD010	タクトSW	2(UP)		01
	SW13	**WG31840R**	TACT SWITCH	SKRGAMD010	タクトSW	3(DOWN)		01
	SW14	**WG31840R**	TACT SWITCH	SKRGAMD010	タクトSW	3(UP)		01
	SW15	**WG31840R**	TACT SWITCH	SKRGAMD010	タクトSW	4(DOWN)		01
	SW16	**WG31840R**	TACT SWITCH	SKRGAMD010	タクトSW	4(UP)		01
	SW17	**WG31840R**	TACT SWITCH	SKRGAMD010	タクトSW	5(UP)		01
	SW18	**WG31840R**	TACT SWITCH	SKRGAMD010	タクトSW	5(DOWN)		01
	SW19	**WG31840R**	TACT SWITCH	SKRGAMD010	タクトSW	6(UP)		01
	SW20	**WG31840R**	TACT SWITCH	SKRGAMD010	タクトSW	6(DOWN)		01
	SW21	**WG31840R**	TACT SWITCH	SKRGAMD010	タクトSW	7(DOWN)		01
	SW22	**WG31840R**	TACT SWITCH	SKRGAMD010	タクトSW	7(UP)		01
	SW23	**WG31840R**	TACT SWITCH	SKRGAMD010	タクトSW	8(UP)		01
	SW24	**WG31840R**	TACT SWITCH	SKRGAMD010	タクトSW	8(DOWN)		01
	SW25	**WG31840R**	TACT SWITCH	SKRGAMD010	タクトSW	TAB(<)		01
	SW26	**WG31840R**	TACT SWITCH	SKRGAMD010	タクトSW	EXIT		01
	SW27	**WG31840R**	TACT SWITCH	SKRGAMD010	タクトSW	F		01
	SW28	**WG31840R**	TACT SWITCH	SKRGAMD010	タクトSW	G		01
	SW29	**WG31840R**	TACT SWITCH	SKRGAMD010	タクトSW	H		01
	SW30	**WG31840R**	TACT SWITCH	SKRGAMD010	タクトSW	I		01
	SW31	**WG31840R**	TACT SWITCH	SKRGAMD010	タクトSW	J		01
	SW32	**WG31840R**	TACT SWITCH	SKRGAMD010	タクトSW	TAB(>)		01
	SW33	**WG31840R**	TACT SWITCH	SKRGAMD010	タクトSW	RIGHT1		01
	SW34	**WG31840R**	TACT SWITCH	SKRGAMD010	タクトSW	LEFT		01
	SW35	**WG31840R**	TACT SWITCH	SKRGAMD010	タクトSW	INTERNET		01
	SW36	**WG31840R**	TACT SWITCH	SKRGAMD010	タクトSW	USB		01
	SW37	**WG31840R**	TACT SWITCH	SKRGAMD010	タクトSW	ENTER		01
	SW38	**WG31840R**	TACT SWITCH	SKRGAMD010	タクトSW	FUNCTION		01
	SW39	**WG31840R**	TACT SWITCH	SKRGAMD010	タクトSW	RIGHT2		01
	TR1	**WH336700**	TRANSISTOR	2SC2062STP 10000 T	トランジスタ			01
	30	**--**	JUMPER WIRE	0.55 TIN	ジャンパー線	(VA07890)	50	
	30	**--**	JUMPER WIRE	0.55 TIN	ジャンパー線	(VA07891)	50	
	J1	**--**	JUMPER WIRE	0.55 TIN	ジャンパー線	(VA07890)		
	J1	**--**	JUMPER WIRE	0.55 TIN	ジャンパー線	(VA07891)		
*		**AAX95840**	CIRCUIT BOARD	PNL1&PNL2&MV1	PNL1、PNL2、MV1シート	(WR06530)(X7930D0)		
		--	CIRCUIT BOARD	PNL1	PNL1シート	(WR06540)(X7930D0)		
		--	CIRCUIT BOARD	PNL2	PNL2シート	(WR06560)(X7930D0)		
		--	CIRCUIT BOARD	MV1	MV1シート	(WR06570)(X7930D0)		
*		**WR065800**	CIRCUIT BOARD	USB	USBシート	(WR06530)(X7930D0)		
	CN2	**WJ989200**	CONNECTOR	52807 29P SE	FFCコネクタ			04
	CN201	**VB39040R**	CONNECTOR	PH 8P TE	ベースポスト			01
	CN401	**VB858500**	CONNECTOR	PH 6P SE	ベースポスト			01
	CN402	**WA245700**	CONNECTOR	YKF45 4P SE	USBコネクタ	USB TO DEVICE		02
	CN402	**WK450700**	CONNECTOR	YKF45-0033N 4P SE	USBコネクタ			
	LD9	**VG19760R**	LED RED/Y.GREEN	GL3ED8	2色LED	INTRO I		01
	LD11	**VG19760R**	LED RED/Y.GREEN	GL3ED8	2色LED	INTRO II		01
	LD14	**VG19760R**	LED RED/Y.GREEN	GL3ED8	2色LED	INTRO III		01
	LD17	**VG19760R**	LED RED/Y.GREEN	GL3ED8	2色LED	MAIN VARIATION A		01
	LD20	**VG19760R**	LED RED/Y.GREEN	GL3ED8	2色LED	MAIN VARIATION B		01

* : New Parts (新規部品)

RANK : Japan only

PNL1,PNL2,MV1,USB

	REF NO.	PART NO.	DESCRIPTION		部品名	REMARKS	QTY	RANK
	LD23	**VG19760R**	LED RED/Y.GREEN	GL3ED8	2色LED	MAIN VARIATION C		01
	LD25	**VG19760R**	LED RED/Y.GREEN	GL3ED8	2色LED	MAIN VARIATION D		01
	LD29	**VG19760R**	LED RED/Y.GREEN	GL3ED8	2色LED	BREAK		01
	LD32	**VG19760R**	LED RED/Y.GREEN	GL3ED8	2色LED	ENDING/rit.I		01
	LD34	**VG19760R**	LED RED/Y.GREEN	GL3ED8	2色LED	ENDING/rit.II		01
	LD38	**VG19760R**	LED RED/Y.GREEN	GL3ED8	2色LED	ENDING/rit.III		01
	LD46	**VG19760R**	LED RED/Y.GREEN	GL3ED8	2色LED	START/STOP		01
	LDHOL	**WC17660R**	LED SPACER	L=9.0	LEDスペーサー		12	01
	VR201	**V8669400**	ROTARY VARIABLE RESISTOR	B10.0K X3 XVB93GN	3連ロータリーVR	MASTER VOLUME		04
	WH001	**--**	WIRING ASSY DS-LR	DS-LR	DS－LR束線	(WH47910)		
	WH002	**--**	WIRING ASSY DS-C	DS-C	DS－C束線	(WH47920)		
	C401	**UR838100**	ELECTROLYTIC CAPACITOR	100.00 16.0V RX TP	ケミコン			01
	LD1	**WC35510R**	LED YELLOW	SEL2710Y TP21	LED	Drum Kit Icon(G#0)		01
	LD2	**WB94750R**	LED RED	SLZ-9G81B-34-T1	LED	ACMP ON/OFF		01
*	LD2	**WR675200**	LED RED	SLR-342VRTH7M	LED			
	LD3	**WC35500R**	LED RED	SEL2210R TP21	LED	Drum Kit Icon(A0)		01
	LD4	**WB94750R**	LED RED	SLZ-9G81B-34-T1	LED	POP&ROCK		01
*	LD4	**WR675200**	LED RED	SLR-342VRTH7M	LED			
	LD5	**WB94750R**	LED RED	SLZ-9G81B-34-T1	LED	AUTO FILL IN		01
*	LD5	**WR675200**	LED RED	SLR-342VRTH7M	LED			
	LD6	**WC35510R**	LED YELLOW	SEL2710Y TP21	LED	Drum Kit Icon(A#0)		01
	LD7	**WC35500R**	LED RED	SEL2210R TP21	LED	Drum Kit Icon(B0)		01
	LD8	**WB94750R**	LED RED	SLZ-9G81B-34-T1	LED	BALLAD		01
*	LD8	**WR675200**	LED RED	SLR-342VRTH7M	LED			
	LD10	**WC35500R**	LED RED	SEL2210R TP21	LED	Drum Kit Icon(C1)		01
	LD12	**WC35510R**	LED YELLOW	SEL2710Y TP21	LED	Drum Kit Icon(C#1)		01
	LD13	**WB94750R**	LED RED	SLZ-9G81B-34-T1	LED	DANCE		01
*	LD13	**WR675200**	LED RED	SLR-342VRTH7M	LED			
	LD15	**WC35500R**	LED RED	SEL2210R TP21	LED	Drum Kit Icon(D1)		01
	LD16	**WC35510R**	LED YELLOW	SEL2710Y TP21	LED	Drum Kit Icon(D#1)		01
	LD18	**WB94750R**	LED RED	SLZ-9G81B-34-T1	LED	SWING&JAZZ		01
*	LD18	**WR675200**	LED RED	SLR-342VRTH7M	LED			
	LD19	**WC35500R**	LED RED	SEL2210R TP21	LED	Drum Kit Icon(E1)		01
	LD21	**WC35500R**	LED RED	SEL2210R TP21	LED	Drum Kit Icon(F1)		01
	LD22	**WB94750R**	LED RED	SLZ-9G81B-34-T1	LED	R&B		01
*	LD22	**WR675200**	LED RED	SLR-342VRTH7M	LED			
	LD24	**WC35510R**	LED YELLOW	SEL2710Y TP21	LED	Drum Kit Icon(F#1)		01
	LD26	**WC35500R**	LED RED	SEL2210R TP21	LED	Drum Kit Icon(G1)		01
	LD27	**WB94750R**	LED RED	SLZ-9G81B-34-T1	LED	COUNTRY		01
*	LD27	**WR675200**	LED RED	SLR-342VRTH7M	LED			
	LD28	**WC35510R**	LED YELLOW	SEL2710Y TP21	LED	Drum Kit Icon(G#1)		01
	LD30	**WC35500R**	LED RED	SEL2210R TP21	LED	Drum Kit Icon(A1)		01
	LD31	**WB94750R**	LED RED	SLZ-9G81B-34-T1	LED	LATIN		01
*	LD31	**WR675200**	LED RED	SLR-342VRTH7M	LED			
	LD33	**WC35510R**	LED YELLOW	SEL2710Y TP21	LED	Drum Kit Icon(A#1)		01
	LD35	**WC35500R**	LED RED	SEL2210R TP21	LED	Drum Kit Icon(B1)		01
	LD36	**WB94750R**	LED RED	SLZ-9G81B-34-T1	LED	BALLROOM		01
*	LD36	**WR675200**	LED RED	SLR-342VRTH7M	LED			
	LD37	**WC35500R**	LED RED	SEL2210R TP21	LED	Drum Kit Icon(C2)		01
	LD39	**WC35510R**	LED YELLOW	SEL2710Y TP21	LED	Drum Kit Icon(C#2)		01
	LD40	**WB94750R**	LED RED	SLZ-9G81B-34-T1	LED	ENTERTAINMENT		01
*	LD40	**WR675200**	LED RED	SLR-342VRTH7M	LED			
	LD41	**WB94750R**	LED RED	SLZ-9G81B-34-T1	LED	SYNC STOP		01
*	LD41	**WR675200**	LED RED	SLR-342VRTH7M	LED			
	LD42	**WC35500R**	LED RED	SEL2210R TP21	LED	Drum Kit Icon(D2)		01
	LD43	**WB94750R**	LED RED	SLZ-9G81B-34-T1	LED	SYNC START		01
*	LD43	**WR675200**	LED RED	SLR-342VRTH7M	LED			
	LD44	**WC35510R**	LED YELLOW	SEL2710Y TP21	LED	Drum Kit Icon(D#2)		01
	LD45	**WB94750R**	LED RED	SLZ-9G81B-34-T1	LED	WORLD		01
*	LD46	**WR675200**	LED RED	SLR-342VRTH7M	LED	START/STOP		
	LD47	**WC35500R**	LED RED	SEL2210R TP21	LED	Drum Kit Icon(E2)		01
	LD48	**WC35500R**	LED RED	SEL2210R TP21	LED	Drum Kit Icon(F2)		01
	LD49	**WB94750R**	LED RED	SLZ-9G81B-34-T1	LED	PIANIST		01
*	LD49	**WR675200**	LED RED	SLR-342VRTH7M	LED			
	LD50	**WC35510R**	LED YELLOW	SEL2710Y TP21	LED	Drum Kit Icon(F#2)		01
	LD101	**WC35500R**	LED RED	SEL2210R TP21	LED	Drum Kit Icon(A-1)		01
	LD102	**WC35510R**	LED YELLOW	SEL2710Y TP21	LED	Drum Kit Icon(A#-1)		01
	LD103	**WC35500R**	LED RED	SEL2210R TP21	LED	Drum Kit Icon(B-1)		01
	LD104	**WC35500R**	LED RED	SEL2210R TP21	LED	Drum Kit Icon(C0)		01
	LD106	**WC35510R**	LED YELLOW	SEL2710Y TP21	LED	Drum Kit Icon(C#0)		01

＊: New Parts（新規部品）

RANK : Japan only

PNL1,PNL2,MV1,USB,PNR1,PNR2

REF NO.	PART NO.	DESCRIPTION		部品名	REMARKS	QTY	RANK
LD108	**WC35500R**	LED RED	SEL2210R TP21	L E D	Drum Kit Icon(D0)		01
LD109	**WC35510R**	LED YELLOW	SEL2710Y TP21	L E D	Drum Kit Icon(D#0)		01
LD110	**WB94750R**	LED RED	SLZ-9G81B-34-T1	L E D	METRONOME		01
* LD110	**WR675200**	LED RED	SLR-342VRTH7M	L E D			
LD111	**WC35500R**	LED RED	SEL2210R TP21	L E D	Drum Kit Icon(E0)		01
LD112	**WC35500R**	LED RED	SEL2210R TP21	L E D	Drum Kit Icon(F0)		01
LD113	**WC35510R**	LED YELLOW	SEL2710Y TP21	L E D	Drum Kit Icon(F#0)		01
LD114	**WC35500R**	LED RED	SEL2210R TP21	L E D	Drum Kit Icon(G0)		01
SW1	**WG31840R**	TACT SWITCH	SKRGAMD010	タクトSW	ACMP ON/OFF		01
SW2	**WG31840R**	TACT SWITCH	SKRGAMD010	タクトSW	POP&ROCK		01
SW3	**WG31840R**	TACT SWITCH	SKRGAMD010	タクトSW	AUTO FILL IN		01
SW4	**WG31840R**	TACT SWITCH	SKRGAMD010	タクトSW	BALLAD		01
SW5	**WG31840R**	TACT SWITCH	SKRGAMD010	タクトSW	INTRO I		01
SW6	**WG31840R**	TACT SWITCH	SKRGAMD010	タクトSW	INTRO II		01
SW7	**WG31840R**	TACT SWITCH	SKRGAMD010	タクトSW	DANCE		01
SW8	**WG31840R**	TACT SWITCH	SKRGAMD010	タクトSW	INTRO III		01
SW9	**WG31840R**	TACT SWITCH	SKRGAMD010	タクトSW	MAIN VARIATION A		01
SW10	**WG31840R**	TACT SWITCH	SKRGAMD010	タクトSW	SWING&JAZZ		01
SW11	**WG31840R**	TACT SWITCH	SKRGAMD010	タクトSW	MAIN VARIATION B		01
SW12	**WG31840R**	TACT SWITCH	SKRGAMD010	タクトSW	R&B		01
SW13	**WG31840R**	TACT SWITCH	SKRGAMD010	タクトSW	MAIN VARIATION C		01
SW14	**WG31840R**	TACT SWITCH	SKRGAMD010	タクトSW	MAIN VARIATION D		01
SW15	**WG31840R**	TACT SWITCH	SKRGAMD010	タクトSW	COUNTRY		01
SW16	**WG31840R**	TACT SWITCH	SKRGAMD010	タクトSW	BREAK		01
SW17	**WG31840R**	TACT SWITCH	SKRGAMD010	タクトSW	LATIN		01
SW18	**WG31840R**	TACT SWITCH	SKRGAMD010	タクトSW	ENDING/rit.I		01
SW19	**WG31840R**	TACT SWITCH	SKRGAMD010	タクトSW	ENDING/rit.II		01
SW20	**WG31840R**	TACT SWITCH	SKRGAMD010	タクトSW	BALLROOM		01
SW21	**WG31840R**	TACT SWITCH	SKRGAMD010	タクトSW	ENDING/rit.III		01
SW22	**WG31840R**	TACT SWITCH	SKRGAMD010	タクトSW	ENTERTAINMENT		01
SW23	**WG31840R**	TACT SWITCH	SKRGAMD010	タクトSW	SYNC STOP		01
SW24	**WG31840R**	TACT SWITCH	SKRGAMD010	タクトSW	SYNC START		01
SW25	**WG31840R**	TACT SWITCH	SKRGAMD010	タクトSW	WORLD		01
SW26	**WG31840R**	TACT SWITCH	SKRGAMD010	タクトSW	START/STOP		01
SW27	**WG31840R**	TACT SWITCH	SKRGAMD010	タクトSW	PIANIST		01
SW28	**WG31840R**	TACT SWITCH	SKRGAMD010	タクトSW	MUSIC FINDER		01
SW101	**WG31840R**	TACT SWITCH	SKRGAMD010	タクトSW	DEMO		01
SW102	**WG31840R**	TACT SWITCH	SKRGAMD010	タクトSW	METRONOME		01
SW103	**WG31840R**	TACT SWITCH	SKRGAMD010	タクトSW	TAP TEMPO		01
SW104	**WG31840R**	TACT SWITCH	SKRGAMD010	タクトSW	TRANSPOSE-		01
SW105	**WG31840R**	TACT SWITCH	SKRGAMD010	タクトSW	TEMPO-		01
SW106	**WG31840R**	TACT SWITCH	SKRGAMD010	タクトSW	TRANSPOSE+		01
SW107	**WG31840R**	TACT SWITCH	SKRGAMD010	タクトSW	TEMPO+		01
30	**--**	JUMPER WIRE	0.55 TIN	ジャンパー線	(VA07890)	157	
30	**--**	JUMPER WIRE	0.55 TIN	ジャンパー線	(VA07891)	157	
D1	**VD631600**	DIODE	1SS133,176,HSS104	ダイオード			01
-28	**VD631600**	DIODE	1SS133,176,HSS104	ダイオード			01
D101	**VD631600**	DIODE	1SS133,176,HSS104	ダイオード			01
-107	**VD631600**	DIODE	1SS133,176,HSS104	ダイオード			01
J1	**--**	JUMPER WIRE	0.55 TIN	ジャンパー線	(VA07890)		
J1	**--**	JUMPER WIRE	0.55 TIN	ジャンパー線	(VA07891)		
-4	**--**	JUMPER WIRE	0.55 TIN	ジャンパー線	(VA07890)		
-4	**--**	JUMPER WIRE	0.55 TIN	ジャンパー線	(VA07891)		
J101	**--**	JUMPER WIRE	0.55 TIN	ジャンパー線	(VA07890)		
J101	**--**	JUMPER WIRE	0.55 TIN	ジャンパー線	(VA07891)		
-103	**--**	JUMPER WIRE	0.55 TIN	ジャンパー線	(VA07890)		
-103	**--**	JUMPER WIRE	0.55 TIN	ジャンパー線	(VA07891)		
R1	**--**	JUMPER WIRE	0.55 TIN	ジャンパー線	(VA07890)		
R1	**--**	JUMPER WIRE	0.55 TIN	ジャンパー線	(VA07891)		
-3	**--**	JUMPER WIRE	0.55 TIN	ジャンパー線	(VA07890)		
-3	**--**	JUMPER WIRE	0.55 TIN	ジャンパー線	(VA07891)		
R101	**--**	JUMPER WIRE	0.55 TIN	ジャンパー線	(VA07890)		
R101	**--**	JUMPER WIRE	0.55 TIN	ジャンパー線	(VA07891)		
*	**WR066400**	CIRCUIT BOARD	PNR1&PNR2	PNR1、PNR2シート	(X7933C0)		
	--	CIRCUIT BOARD	PNR1	PNR1シート	(WR06660)(X7933C0)		
	--	CIRCUIT BOARD	PNR2	PNR2シート	(WR06670)(X7933C0)		
30	**--**	JUMPER WIRE	0.55 TIN	ジャンパー線	(VA07890)	117	
30	**--**	JUMPER WIRE	0.55 TIN	ジャンパー線	(VA07891)	117	
CN1	**WJ989100**	CONNECTOR	52807 28P SE	FFCコネクタ			02

* : New Parts (新規部品)

RANK : Japan only

PNR1,PNR2

	REF NO.	PART NO.	DESCRIPTION	部品名	REMARKS	QTY	RANK
	LD9	**VG19760R**	LED RED/Y.GREEN	GL3ED8	2色LED	PLAY/PAUSE		01
	LD13	**VG19760R**	LED RED/Y.GREEN	GL3ED8	2色LED	REGISTRATION MEMORY 1		01
	LD16	**VG19760R**	LED RED/Y.GREEN	GL3ED8	2色LED	EXTRA TRACKS		01
	LD17	**VG19760R**	LED RED/Y.GREEN	GL3ED8	2色LED	REGISTRATION MEMORY 2		01
	LD19	**VG19760R**	LED RED/Y.GREEN	GL3ED8	2色LED	TRACK2(L)		01
	LD20	**VG19760R**	LED RED/Y.GREEN	GL3ED8	2色LED	REGISTRATION MEMORY 3		01
	LD22	**VG19760R**	LED RED/Y.GREEN	GL3ED8	2色LED	TRACK1(R)		01
	LD23	**VG19760R**	LED RED/Y.GREEN	GL3ED8	2色LED	REGISTRATION MEMORY 4		01
	LD26	**VG19760R**	LED RED/Y.GREEN	GL3ED8	2色LED	REGISTRATION MEMORY 5		01
	LD28	**VG19760R**	LED RED/Y.GREEN	GL3ED8	2色LED	REGISTRATION MEMORY 6		01
	LD31	**VG19760R**	LED RED/Y.GREEN	GL3ED8	2色LED	REGISTRATION MEMORY 7		01
	LD35	**VG19760R**	LED RED/Y.GREEN	GL3ED8	2色LED	REGISTRATION MEMORY 8		01
	LD40	**VG19760R**	LED RED/Y.GREEN	GL3ED8	2色LED	ONE TOUCH SETTING 1		01
	LD45	**VG19760R**	LED RED/Y.GREEN	GL3ED8	2色LED	ONE TOUCH SETTING 2		01
	LD104	**VG19760R**	LED RED/Y.GREEN	GL3ED8	2色LED	ONE TOUCH SETTING 3		01
	LD109	**VG19760R**	LED RED/Y.GREEN	GL3ED8	2色LED	ONE TOUCH SETTING 4		01
	LDHOL	**WC17660R**	LED SPACER	L=9.0	LEDスペーサー		16	01
	WH001	**--**	WIRING ASSY DS-LR	DS-LR	DSーLR束線	(WH47910)		
	LD1	**WC35500R**	LED RED	SEL2210R TP21	LED	Drum Kit Icon(F4)		01
	LD2	**WB94750R**	LED RED	SLZ-9G81B-34-T1	LED	PIANO RESET		01
*	LD2	**WR675200**	LED RED	SLR-342VRTH7M	LED			
	LD3	**WC35510R**	LED YELLOW	SEL2710Y TP21	LED	Drum Kit Icon(F#4)		01
	LD4	**WC35500R**	LED RED	SEL2210R TP21	LED	Drum Kit Icon(G4)		01
	LD5	**WB94750R**	LED RED	SLZ-9G81B-34-T1	LED	REC		01
*	LD5	**WR675200**	LED RED	SLR-342VRTH7M	LED			
	LD6	**WC35510R**	LED YELLOW	SEL2710Y TP21	LED	Drum Kit Icon(G#4)		01
	LD7	**WC35500R**	LED RED	SEL2210R TP21	LED	Drum Kit Icon(A4)		01
	LD8	**WC35510R**	LED YELLOW	SEL2710Y TP21	LED	Drum Kit Icon(A#4)		01
	LD10	**WC35500R**	LED RED	SEL2210R TP21	LED	Drum Kit Icon(B4)		01
	LD11	**WC35500R**	LED RED	SEL2210R TP21	LED	Drum Kit Icon(C5)		01
	LD12	**WC35510R**	LED YELLOW	SEL2710Y TP21	LED	Drum Kit Icon(C#5)		01
	LD14	**WC35500R**	LED RED	SEL2210R TP21	LED	Drum Kit Icon(D5)		01
	LD15	**WC35510R**	LED YELLOW	SEL2710Y TP21	LED	Drum Kit Icon(D#5)		01
	LD18	**WC35500R**	LED RED	SEL2210R TP21	LED	Drum Kit Icon(E5)		01
	LD21	**WC35500R**	LED RED	SEL2210R TP21	LED	Drum Kit Icon(F5)		01
	LD24	**WC35510R**	LED YELLOW	SEL2710Y TP21	LED	Drum Kit Icon(F#5)		01
	LD25	**WC35500R**	LED RED	SEL2210R TP21	LED	Drum Kit Icon(G5)		01
	LD27	**WC35510R**	LED YELLOW	SEL2710Y TP21	LED	Drum Kit Icon(G#5)		01
	LD29	**WC35500R**	LED RED	SEL2210R TP21	LED	Drum Kit Icon(A5)		01
	LD30	**WB94750R**	LED RED	SLZ-9G81B-34-T1	LED	GUIDE		01
*	LD30	**WR675200**	LED RED	SLR-342VRTH7M	LED			
	LD32	**WC35510R**	LED YELLOW	SEL2710Y TP21	LED	Drum Kit Icon(A#5)		01
	LD33	**WC35500R**	LED RED	SEL2210R TP21	LED	Drum Kit Icon(B5)		01
	LD34	**WB94750R**	LED RED	SLZ-9G81B-34-T1	LED	REPEAT		01
*	LD34	**WR675200**	LED RED	SLR-342VRTH7M	LED			
	LD36	**WC35500R**	LED RED	SEL2210R TP21	LED	Drum Kit Icon(C6)		01
	LD37	**WC35510R**	LED YELLOW	SEL2710Y TP21	LED	Drum Kit Icon(C#6)		01
	LD38	**WB94750R**	LED RED	SLZ-9G81B-34-T1	LED	PIANO		01
*	LD38	**WR675200**	LED RED	SLR-342VRTH7M	LED			
	LD39	**WB94750R**	LED RED	SLZ-9G81B-34-T1	LED	TRUMPET		01
*	LD39	**WR675200**	LED RED	SLR-342VRTH7M	LED			
	LD41	**WC35500R**	LED RED	SEL2210R TP21	LED	Drum Kit Icon(D6)		01
	LD42	**WC35510R**	LED YELLOW	SEL2710Y TP21	LED	Drum Kit Icon(D#6)		01
	LD43	**WB94750R**	LED RED	SLZ-9G81B-34-T1	LED	E.PIANO		01
*	LD43	**WR675200**	LED RED	SLR-342VRTH7M	LED			
	LD44	**WB94750R**	LED RED	SLZ-9G81B-34-T1	LED	BRASS		01
*	LD44	**WR675200**	LED RED	SLR-342VRTH7M	LED			
	LD101	**WC35500R**	LED RED	SEL2210R TP21	LED	Drum Kit Icon(E6)		01
	LD102	**WB94750R**	LED RED	SLZ-9G81B-34-T1	LED	STRINGS		01
*	LD102	**WR675200**	LED RED	SLR-342VRTH7M	LED			
	LD103	**WB94750R**	LED RED	SLZ-9G81B-34-T1	LED	ACCORDION		01
*	LD103	**WR675200**	LED RED	SLR-342VRTH7M	LED			
	LD105	**WC35500R**	LED RED	SEL2210R TP21	LED	Drum Kit Icon(F6)		01
	LD106	**WC35510R**	LED YELLOW	SEL2710Y TP21	LED	Drum Kit Icon(F#6)		01
	LD107	**WB94750R**	LED RED	SLZ-9G81B-34-T1	LED	GUITAR&BASS		01
*	LD107	**WR675200**	LED RED	SLR-342VRTH7M	LED			
	LD108	**WB94750R**	LED RED	SLZ-9G81B-34-T1	LED	CHOIR&PAD		01
*	LD108	**WR675200**	LED RED	SLR-342VRTH7M	LED			
	LD110	**WC35500R**	LED RED	SEL2210R TP21	LED	Drum Kit Icon(G6)		01
	LD111	**WC35510R**	LED YELLOW	SEL2710Y TP21	LED	Drum Kit Icon(G#6)		01

* : New Parts (新規部品)

RANK : Japan only

PNR1,PNR2

	REF NO.	PART NO.	DESCRIPTION	部品名	REMARKS	QTY	RANK
	LD112	**WB94750R**	LED RED	SLZ-9G81B-34-T1	L E D	SAXOPHONE		01
*	LD112	**WR675200**	LED RED	SLR-342VRTH7M	L E D			
	LD113	**WB94750R**	LED RED	SLZ-9G81B-34-T1	L E D	SYNTH&FX		01
*	LD113	**WR675200**	LED RED	SLR-342VRTH7M	L E D			
	LD114	**WB94750R**	LED RED	SLZ-9G81B-34-T1	L E D	OTS LINK		01
*	LD114	**WR675200**	LED RED	SLR-342VRTH7M	L E D			
	LD115	**WC35500R**	LED RED	SEL2210R TP21	L E D	Drum Kit Icon(A6)		01
	LD116	**WC35510R**	LED YELLOW	SEL2710Y TP21	L E D	Drum Kit Icon(A#6)		01
	LD117	**WB94750R**	LED RED	SLZ-9G81B-34-T1	L E D	FLUTE&WOODWIND		01
*	LD117	**WR675200**	LED RED	SLR-342VRTH7M	L E D			
	LD118	**WB94750R**	LED RED	SLZ-9G81B-34-T1	L E D	PERCUSSION		01
*	LD118	**WR675200**	LED RED	SLR-342VRTH7M	L E D			
	LD119	**WC35500R**	LED RED	SEL2210R TP21	L E D	Drum Kit Icon(B6)		01
	LD120	**WC35500R**	LED RED	SEL2210R TP21	L E D	Drum Kit Icon(C7)		01
	LD121	**WB94750R**	LED RED	SLZ-9G81B-34-T1	L E D	ORGAN		01
*	LD121	**WR675200**	LED RED	SLR-342VRTH7M	L E D			
	LD122	**WB94750R**	LED RED	SLZ-9G81B-34-T1	L E D	ORGAN FLUTE		01
*	LD122	**WR675200**	LED RED	SLR-342VRTH7M	L E D			
	SW1	**WG31840R**	TACT SWITCH	SKRGAMD010	タクトSW	SONG SELECT		01
	SW2	**WG31840R**	TACT SWITCH	SKRGAMD010	タクトSW	PIANO RESET		01
	SW3	**WG31840R**	TACT SWITCH	SKRGAMD010	タクトSW	REC		01
	SW4	**WG31840R**	TACT SWITCH	SKRGAMD010	タクトSW	STOP		01
	SW5	**WG31840R**	TACT SWITCH	SKRGAMD010	タクトSW	REGIST-		01
	SW6	**WG31840R**	TACT SWITCH	SKRGAMD010	タクトSW	REGIST+		01
	SW7	**WG31840R**	TACT SWITCH	SKRGAMD010	タクトSW	PLAY/PAUSE		01
	SW8	**WG31840R**	TACT SWITCH	SKRGAMD010	タクトSW	MEMORY		01
	SW9	**WG31840R**	TACT SWITCH	SKRGAMD010	タクトSW	REW		01
	SW10	**WG31840R**	TACT SWITCH	SKRGAMD010	タクトSW	REGISTRATION MEMORY 1		01
	SW11	**WG31840R**	TACT SWITCH	SKRGAMD010	タクトSW	FF		01
	SW12	**WG31840R**	TACT SWITCH	SKRGAMD010	タクトSW	EXTRA TRACKS		01
	SW13	**WG31840R**	TACT SWITCH	SKRGAMD010	タクトSW	REGISTRATION MEMORY 2		01
	SW14	**WG31840R**	TACT SWITCH	SKRGAMD010	タクトSW	TRACK2(L)		01
	SW15	**WG31840R**	TACT SWITCH	SKRGAMD010	タクトSW	REGISTRATION MEMORY 3		01
	SW16	**WG31840R**	TACT SWITCH	SKRGAMD010	タクトSW	TRACK1(R)		01
	SW17	**WG31840R**	TACT SWITCH	SKRGAMD010	タクトSW	REGISTRATION MEMORY 4		01
	SW18	**WG31840R**	TACT SWITCH	SKRGAMD010	タクトSW	REGISTRATION MEMORY 5		01
	SW19	**WG31840R**	TACT SWITCH	SKRGAMD010	タクトSW	SCORE		01
	SW20	**WG31840R**	TACT SWITCH	SKRGAMD010	タクトSW	LYRICS/TEXT		01
	SW21	**WG31840R**	TACT SWITCH	SKRGAMD010	タクトSW	REGISTRATION MEMORY 6		01
	SW22	**WG31840R**	TACT SWITCH	SKRGAMD010	タクトSW	REGISTRATION MEMORY 7		01
	SW23	**WG31840R**	TACT SWITCH	SKRGAMD010	タクトSW	GUIDE		01
	SW24	**WG31840R**	TACT SWITCH	SKRGAMD010	タクトSW	REPEAT		01
	SW25	**WG31840R**	TACT SWITCH	SKRGAMD010	タクトSW	REGISTRATION MEMORY 8		01
	SW26	**WG31840R**	TACT SWITCH	SKRGAMD010	タクトSW	PIANO		01
	SW27	**WG31840R**	TACT SWITCH	SKRGAMD010	タクトSW	TRUMPET		01
	SW28	**WG31840R**	TACT SWITCH	SKRGAMD010	タクトSW	ONE TOUCH SETTING 1		01
	SW29	**WG31840R**	TACT SWITCH	SKRGAMD010	タクトSW	E.PIANO		01
	SW30	**WG31840R**	TACT SWITCH	SKRGAMD010	タクトSW	BRASS		01
	SW31	**WG31840R**	TACT SWITCH	SKRGAMD010	タクトSW	ONE TOUCH SETTING 2		01
	SW101	**WG31840R**	TACT SWITCH	SKRGAMD010	タクトSW	STRINGS		01
	SW102	**WG31840R**	TACT SWITCH	SKRGAMD010	タクトSW	ACCOUDION		01
	SW103	**WG31840R**	TACT SWITCH	SKRGAMD010	タクトSW	ONE TOUCH SETTING 3		01
	SW104	**WG31840R**	TACT SWITCH	SKRGAMD010	タクトSW	GUITAR&BASS		01
	SW105	**WG31840R**	TACT SWITCH	SKRGAMD010	タクトSW	CHOIR&PAD		01
	SW106	**WG31840R**	TACT SWITCH	SKRGAMD010	タクトSW	ONE TOUCH SETTING 4		01
	SW107	**WG31840R**	TACT SWITCH	SKRGAMD010	タクトSW	SAXOPHONE		01
	SW108	**WG31840R**	TACT SWITCH	SKRGAMD010	タクトSW	OTS LINK		01
	SW109	**WG31840R**	TACT SWITCH	SKRGAMD010	タクトSW	SYNTH&FX		01
	SW110	**WG31840R**	TACT SWITCH	SKRGAMD010	タクトSW	FLUTE&WOODWIND		01
	SW111	**WG31840R**	TACT SWITCH	SKRGAMD010	タクトSW	PERCUSSION		01
	SW112	**WG31840R**	TACT SWITCH	SKRGAMD010	タクトSW	ORGAN		01
	SW113	**WG31840R**	TACT SWITCH	SKRGAMD010	タクトSW	VOICE EFFECT		01
	SW114	**WG31840R**	TACT SWITCH	SKRGAMD010	タクトSW	ORGAN FLUTE		01
	30	**--**	JUMPER WIRE	0.55 TIN	ジャンパー線	(VA07890)	117	
	30	**--**	JUMPER WIRE	0.55 TIN	ジャンパー線	(VA07891)	117	
	D1	**VD631600**	DIODE	1SS133,176,HSS104	ダイオード			01
	-31	**VD631600**	DIODE	1SS133,176,HSS104	ダイオード			01
	D101	**VD631600**	DIODE	1SS133,176,HSS104	ダイオード			01
	-114	**VD631600**	DIODE	1SS133,176,HSS104	ダイオード			01
	J1	**--**	JUMPER WIRE	0.55 TIN	ジャンパー線	(VA07890)		

* : New Parts (新規部品)

RANK : Japan only

PNR1,PNR2,PSM

REF NO.	PART NO.	DESCRIPTION		部品名	REMARKS	QTY	RANK
J2	--	JUMPER WIRE	0.55 TIN	ジャンパー線	(VA07890)		
J1	--	JUMPER WIRE	0.55 TIN	ジャンパー線	(VA07891)		
J2	--	JUMPER WIRE	0.55 TIN	ジャンパー線	(VA07891)		
R1	--	JUMPER WIRE	0.55 TIN	ジャンパー線	(VA07890)		
R1	--	JUMPER WIRE	0.55 TIN	ジャンパー線	(VA07891)		
	WH639900	CIRCUIT BOARD	PSM	PSMシート	CVP-501 J (WH53650)(X8010D0)		07
	WH640000	CIRCUIT BOARD	PSM	PSMシート	U (WH53660)(X8010D0)		07
	WH640100	CIRCUIT BOARD	PSM	PSMシート	E,B,K,O(WH53670)(X8010D0)		07
	WH640200	CIRCUIT BOARD	PSM	PSMシート	Y (WH53680)(X8010D0)		09
30	--	JUMPER WIRE	0.55 TIN	ジャンパー線	(VA07890)	8	
40	**VT443500**	SUPPORT, PCB	VT44351	三端子用スペーサー	U	2	03
40	**VT74000R**	SUPPORT, PCB T=9	3T-9	三端子用スペーサー		2	03
C1	**VY67510R**	CAPACITOR	4700P 250V J.U.C.S	規格認定コン K H			01
C2	**VY67510R**	CAPACITOR	4700P 250V J.U.C.S	規格認定コン K H			01
C3	**VY67500R**	CAPACITOR	0.010 250V J.U.C.S	規格認定コン K H			01
C4	**UA354470**	POLYESTER FILM CAPACITOR	0.0470 50V J RX TP	マイラーコン			
C4	**UA654470**	POLYESTER FILM CAPACITOR	0.0470 50V J RX TP	マイラーコン			01
C4	**UA954470**	POLYESTER FILM CAPACITOR	0.0470 50V J RX TP	マイラーコン			01
C5	**UA354470**	POLYESTER FILM CAPACITOR	0.0470 50V J RX TP	マイラーコン			
C5	**UA654470**	POLYESTER FILM CAPACITOR	0.0470 50V J RX TP	マイラーコン			01
C5	**UA954470**	POLYESTER FILM CAPACITOR	0.0470 50V J RX TP	マイラーコン			01
C14	**UR866330**	ELECTROLYTIC CAPACITOR	3.30 50.0V RX TP	ケミコン			01
CN1	**LB93203R**	CONNECTOR	VH 3P TE	ベースポスト			01
CN2	**LB93205R**	CONNECTOR	VH 5P TE	ベースポスト			01
D1	**V7803100**	DIODE	1T4 A0 TE- 52	ダイオード			
D1	**V9362200**	DIODE	1T4 A1 TE- 26	ダイオード			
D1	**WB52060R**	DIODE	10EDB40-TA2B5 TE-5	ダイオード			01
D1	**WD00970R**	DIODE	10EDB40-TA1B2 TE-2	ダイオード			
D2	**V7803100**	DIODE	1T4 A0 TE- 52	ダイオード			
D2	**V9362200**	DIODE	1T4 A1 TE- 26	ダイオード			
D2	**WB52060R**	DIODE	10EDB40-TA2B5 TE-5	ダイオード			01
D2	**WD00970R**	DIODE	10EDB40-TA1B2 TE-2	ダイオード			
DB1	**VN011300**	DIODE STACK	D3SBA20 4.0A 200V	ダイオードブリッジ			03
DB3	**VK42180R**	DIODE STACK	D5SBA20 6.0A 200V	Dブリッジ			03
FS1	**KB000690**	FUSE 2.5AT	T L 2.50A S	ヒューズ250V	J,U,Y		01
FS1	**KB000680**	FUSE	T L 1.25A S	ヒューズ250V	E,B,K,O		02
FS2	**KB000680**	FUSE	T L 1.25A S	ヒューズ250V	Y		02
FS3	**KB000780**	FUSE MINUATURE	T L 5.00A S	ヒューズ250V			02
FS4	**KB000780**	FUSE MINUATURE	T L 5.00A S	ヒューズ250V			02
FZ1	**WC050700**	FUSE HOLDER	CLIP EYF52BCY	ヒューズクリップ	J,U,E,B,K,O	2	01
FZ1	**WQ778800**	FUSE HOLDER	PIN TP00526-31	ヒューズホルダ		2	01
FZ1	**WC050700**	FUSE HOLDER	CLIP EYF52BCY	ヒューズクリップ		2	01
FZ1	**WQ778800**	FUSE HOLDER	PIN TP00526-31	ヒューズホルダ	Y	2	01
-4	**WC050700**	FUSE HOLDER	CLIP EYF52BCY	ヒューズクリップ		2	01
-4	**WQ778800**	FUSE HOLDER	PIN TP00526-31	ヒューズホルダ		2	01
FZ3	**WC050700**	FUSE HOLDER	CLIP EYF52BCY	ヒューズクリップ	J,U,E,B,K,O	2	01
FZ3	**WQ778800**	FUSE HOLDER	PIN TP00526-31	ヒューズホルダ		2	01
FZ4	**WC050700**	FUSE HOLDER	CLIP EYF52BCY	ヒューズクリップ	J,U,E,B,K,O	2	01
FZ4	**WQ778800**	FUSE HOLDER	PIN TP00526-31	ヒューズホルダ		2	01
J3	--	JUMPER WIRE	0.55 TIN	ジャンパー線	Y (VA07890)		
J4	--	JUMPER WIRE	0.55 TIN	ジャンパー線	J,U,E,B,K,O (VA07890)		
J5	--	JUMPER WIRE	0.55 TIN	ジャンパー線	J,E,B,K,O (VA07890)		
J6	--	JUMPER WIRE	0.55 TIN	ジャンパー線	U (VA07890)		
JK1	**VT30810R**	CONNECTOR	CCT9302-0101F	ACインレット 2P	J,E,B,K,O,Y AC IN		02
JK1	**WH965200**	CONNECTOR	INLET CCT9302-0102	ACインレット 2P			
JK1	**VT30820R**	CONNECTOR	CCT9302-0201F	ACインレット 2P	U AC IN		02
L1	**VF79090R**	COIL SU10V-D20010 10UH	SU10VD-20010	コイル 10U			03
R1	**HF45610R**	CARBON RESISTOR	1.0K 1/4 J AX TP	カーボン抵抗			01
SW1	**VT13960R**	VOLTAGE SELECTOR M1684-B	M1684-E	電圧切替器	Y VOLTAGE SELECTOR		04
	V2917100	AC CORD SET	E 2P 2.5m 2.5A	電源コードセット	E,Y		05
	V3126500	AC CORD SET	B 2P 2.5m	電源コードセット	B		07
	V2917000	AC CORD SET	UC 2P 7A 2.44m	電源コードセット	U		06
	V2916900	AC CORD SET	J 2P 2.5m 7A	電源コードセット	CVP-501 J		05
	WC90170R	AC CORD SET CHN	GB 2P 2.5m	電源コードセット	CVP-501 O		05
	WF730100	AC CORD	K 2P 2.5A	電源コードセット	K		07
	VK72610R	CONNECTOR	CCT5902-0701F	ACアダプタ	Y		03

＊: New Parts（新規部品）

RANK : Japan only

REF NO.	PART NO.	DESCRIPTION		部品名	REMARKS	QTY	RANK
	XS419A00	SPEAKER	16.0cm 4ohm 20W	スピーカ		2	08
	VC84350R	PUSH SWITCH	SDDLB13102 J.U.C.S	プッシュSW	POWER		03
	--	LCD UNIT	CL	液晶ユニット	(WK51210)		
	X7994A00	POWER TRANSFORMER	DENANHOU/UL/CSA E	電源トランス	J,U		12
	X7995A00	POWER TRANSFORMER	EN60065 E	電源トランス	E,B,K,O		13
	X7996A00	POWER TRANSFORMER	IEC60065 E	電源トランス	Y		13
	VY846700	RUBBER CONTACT OCTAVE	D-C# GH 2M OCT	シーソードームD－C＃		6	04
	VY846800	RUBBER CONTACT 5KEY	A-C# GH 2M OCT	シーソードームA－C＃			08
	VY846900	RUBBER CONTACT 11KEY	D-C GH 2M OCT	シーソードームD－C			08
	VU456000	RUBBER CONTACT	PEDAL	接点ゴムドーム		2	03

＊: New Parts（新規部品）

RANK : Japan only

■ CVP-501/CVP-501PE BLOCK DIAGRAM

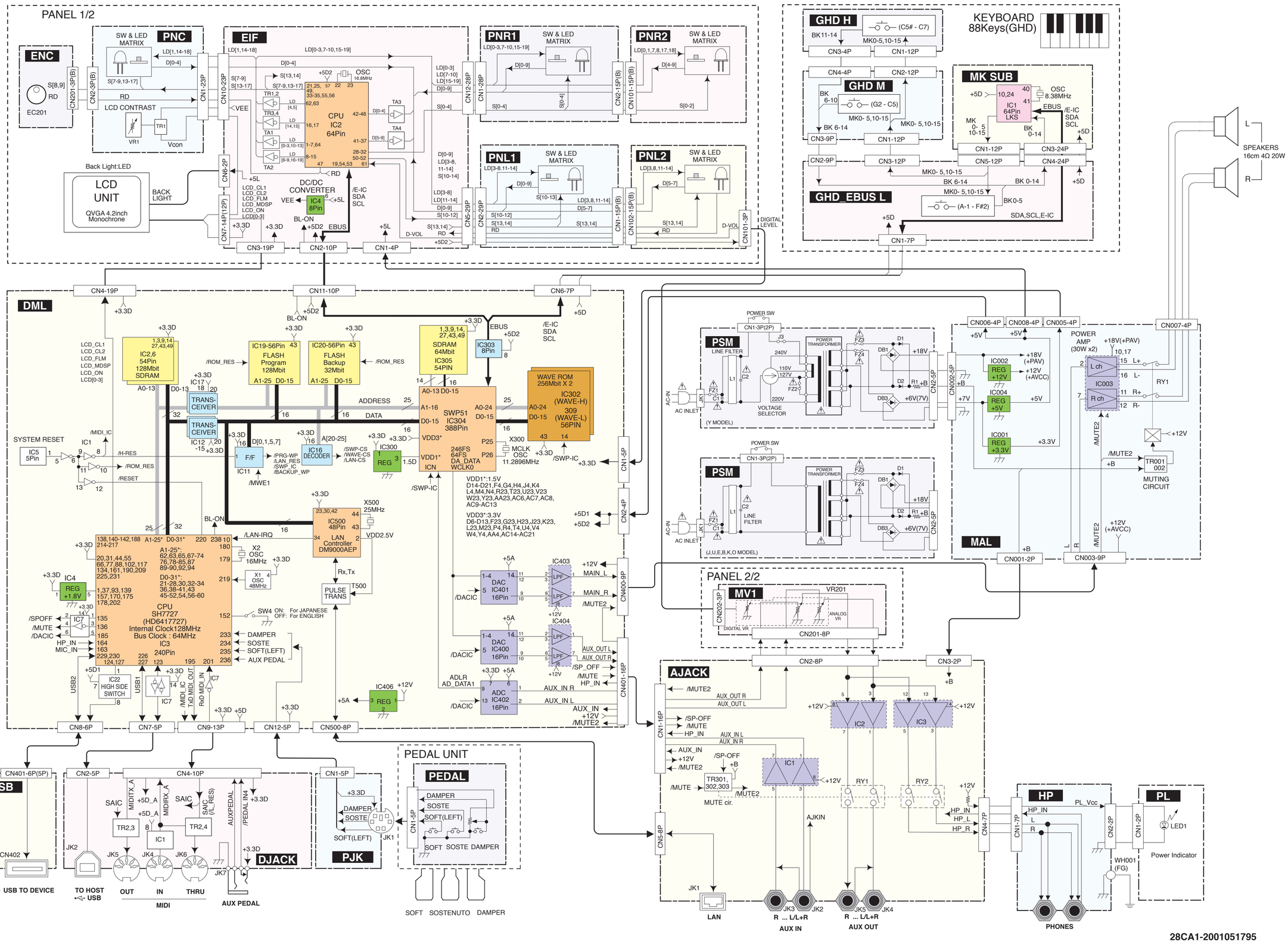

28CA1-2001051795

■ CVP-501/CVP-501PE CIRCUIT BOARD LAYOUT

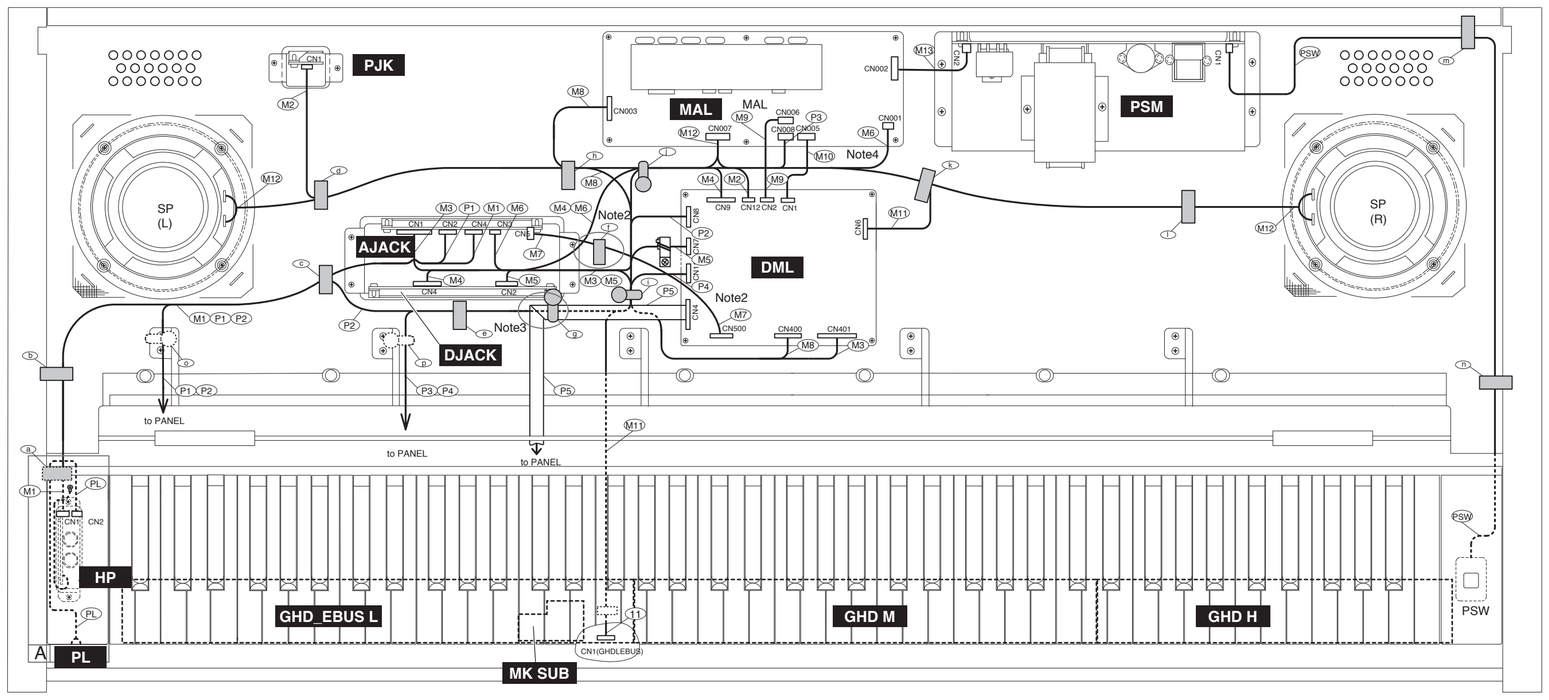

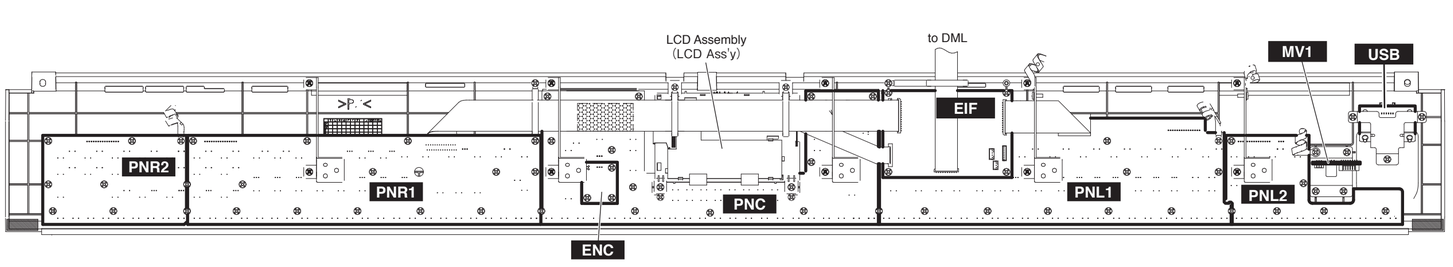

MAIN UNIT

Location	Part No.	Assembly	Destination		Remarks
M1	(WE31610)	WIRE HARNESS(PH)	HP CN1	AJACK CN4	7P-650
M2	(WR54110)	WIRING ASSY PJK	DML CN12	PJK CN1	
M3	(WE34260)	WIRE HARNESS(PH)	DML CN401	AJACK CN1	16P-400
M4	(WR54170)	WIRING ASSY DJK	DML CN9	DJACK CN4	
M5	(WR54150)	WIRING ASSY USB-LF	DML CN7	DJACK CN2	
M6	(WH98820)	WIRING ASSY +B XH2P	MAL CN001	AJACK CN3	
M7	(WR54130)	WIRING ASSY LAN	DML CN500	AJACK CN5	
M8	(WR54120)	WIRING ASSY MA	DML CN400	MAL CN003	
M9	(WD30600)	WIRE HARNESS(PH)	DML CN2	MAL CN006	4P-100
M10	(WH87230)	WIRING ASSY 3D	DML CN1	MAL CN005	
M11	(WR54190)	WIRING ASSY KB	DML CN6	Keyboard	
M12	(WH98740)	WIRING ASSY SP	MAL CN007	SP-L	
				SP-R	
M13	(WH98790)	WIRING ASSY VH	MAL CN002	PSM CN2	
PL	(WK38300)	WIRING ASSY PL	HP CN2	PL CN1	
PSW	WE15310R	WIRING ASSY PSW	PSM CN1	PSW	

PANEL UNIT

Location	Part No.	Assembly	Destination		Remarks
P1	(WR54220)	WIRE HARNESS MV	AJACK CN2	MV1 CN201	
P2	(WJ41760)	WIRE HARNESS USB	DML CN8	USB CN401	6P-700
P3	(WD30690)	WIRE HARNESS(PH)	MAL CN008	EIF CN1	4P-550
P4	(WR54140)	WIRING ASSY EBUS	DML CN11	EIF CN2	
P5	WR507000	FLEXIBLE FLAT CABLE	DML CN4	EIF CN3	

* The parts with "( )" in "Parts No." are not available as spare parts.
(上記束線のうち、部品No.に"( )"がついている部品は、サービス部品として準備されていません。)

Detail A

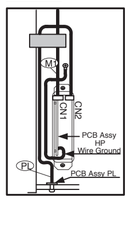

Note1: The symbol sign of union parts.
結束部品のシンボル記号。

: Filament Tape
フィラメントテープ

: Cord Binder
ビニタイ

: Cable Holder
束線止め

: Cable Holder for PANEL
束線止め(パネル用)

: Insulation Lock Tie
インシュロックタイ

Note2:
Fix (Right drawing) and Connect (M7) directly with CN500 without contact with other Wirings.
(M7) は他の束線と接触させず固定して（右図）、直接CN500に接続する事

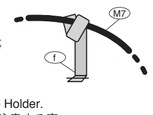

Note3:
Do not touch (P5) with other Wirings by bending(Right drawing) it by Cable Holder.
(P5) は右図のように束線止めで折り曲げて、他の束線と接触しないように注意する事

Note4:
Do not touch (M6) to the heat sink of MAL.
(M6) はMALの放熱板に接触しない様に注意する事

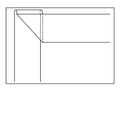

■ CONTENTS

CVP-501/CVP-501PE OVERALL CIRCUIT DIAGRAM
- AJACK ····· 5
- DJACK ····· 5
- DML 1/2 ····· 2
- DML 2/2 ····· 3
- EIF ····· 4
- ENC ····· 4
- GHD_EBUS L·· 6
- GHD H ····· 6
- GHD M ····· 6
- HP ····· 5
- MAL ····· 5
- MK SUB ····· 6
- MV1 ····· 5
- PEDAL····· 5
- PJK ····· 5
- PL ····· 5
- PNC ····· 4
- PNL1 ····· 4
- PNL2 ····· 4
- PNR1 ····· 4
- PNR2 ····· 4
- PSM ····· 5
- USB ····· 5

Notation for Circuit Diagrams
1. How to identify inter-sheet connectors.

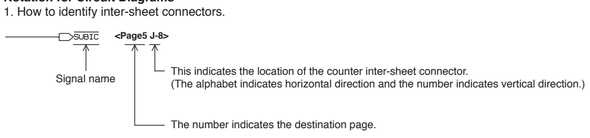

■ CVP-501/CVP-501PE OVERALL CIRCUIT DIAGRAM 1/5 DML (1/2)

DML 1/2

REGULATOR +1.8V

INVERTER

VOLTAGE DETECTOR (SYSTEM RESET)

CPU

MAIN CPU SH7727

IC3
HD6417727F160C

SH7727 configuration
- Clock Mode 2 (MD0 L / MD1 H / MD2 L)
  Internal Clock : 128MHz
  BUS Clock : 64MHz
- Address Space
  CS0:Boot ROM
  CS1:Internal I/O register
  CS2:None
  CS3:Work / Program RAM
  CS4:Back Up Flash
  CS5:None
  CS6:SWP-/CS(SWP-51L) H' 18000000~
  WAVE-/CS(SWP-51L) H' 1B400000~
  Ethernet Controller H' 1B000000~
  External Asset Port H' 16F00000~
- Area0 BUS Width 16bit(MD3 L MD4 H)
- Big Endian (MD5 L)

D-FF

AND

DECODER

TRANSCEIVER

FLASH ROM 256M (PROGRAM)

256Mbit [S29GL256P90TFCR20]
Extensible to 512Mbit

FLASH ROM 32M (BACKUP)

32Mbit [MX29LV320DBTI-70G]
Extensible to 128Mbit

SDRAM 128M

128Mbit [K4S281632K-UC75000]

LVDS DRIVER

BUFFER

(USB) HIGH SIDE SWITCH

INVERTER

- R1172H181D-T1-F (X9460A00) REGULATOR +1.8V DML:IC4
- R3112N291A-TR-F (X9347A00) VOLTAGE DETECTOR DML:IC5

L1~L33, L43, L51, L60, L62, L67
RD35000 [160B 1/16W 0Ω]
L34~L42, L44~L46, L52~L59, L63~L65, L68~L70
WK13900 [BK1005HM501-T]
L48~L50
WE86390 [DLP11SN900HL2L]

(セ): Ceramic Capacitor
セラミックコンデンサ

28CC1-2001047821-1 ⚠4

Note: See Parts list for details of circuit board component parts.
注)シートの部品詳細はパーツリストを御参照ください。

CVP-501/CVP-501PE

■ CVP-501/CVP-501PE OVERALL CIRCUIT DIAGRAM 2/5 (DML 2/2)

DML 2/2

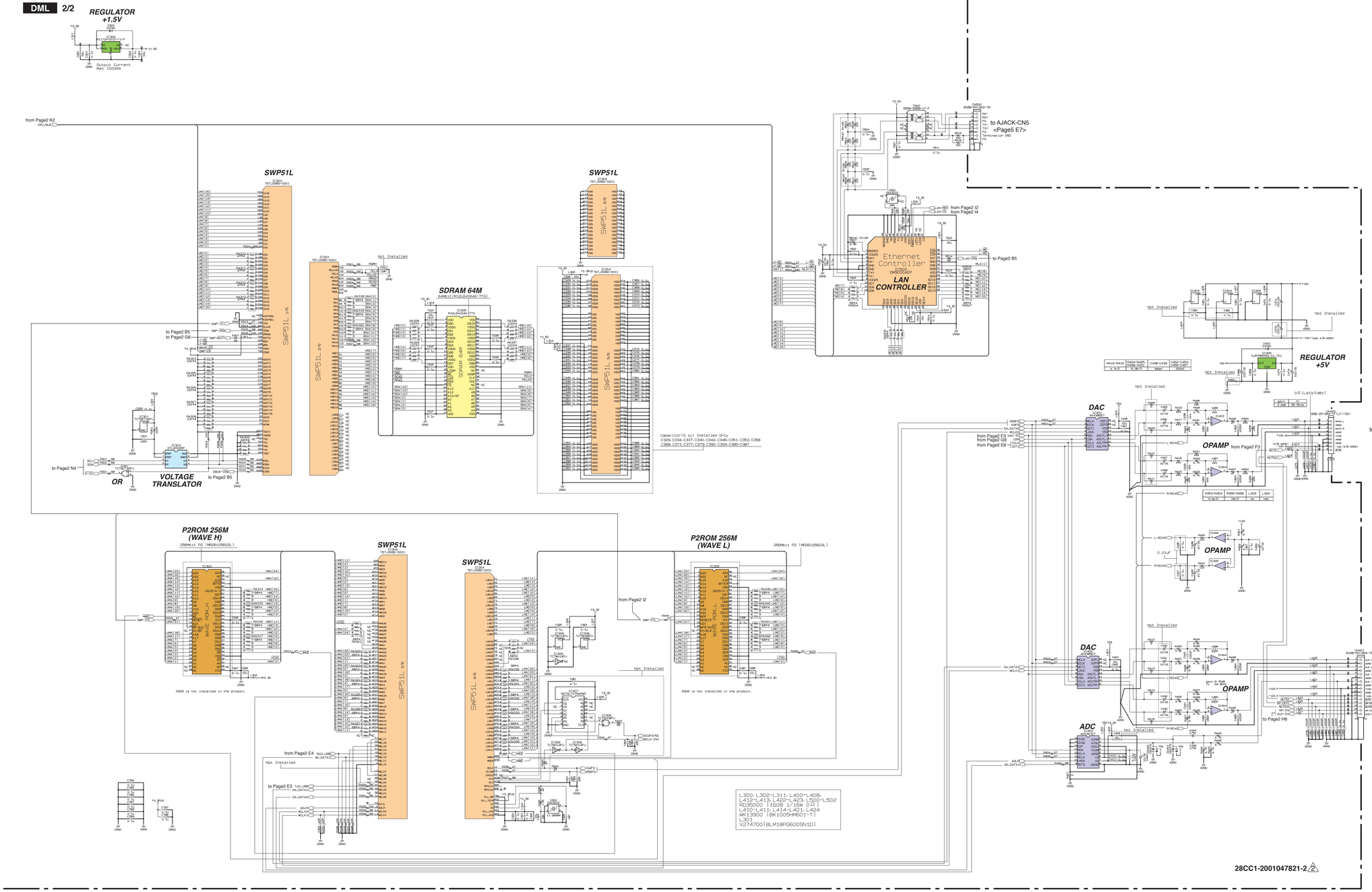

- **R1172H151D-T1-F**(X9293A00) REGULATOR +1.5V — DML: IC300

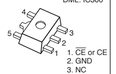

- **NJM78M05DLA** (XS534A00) REGULATOR +5V — DML: IC406

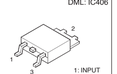

(セ): Ceramic Capacitor
セラミックコンデンサ

Note: See Parts list for details of circuit board component parts.
注)シートの部品詳細はパーツリストを御参照ください。

■ CVP-501/CVP-501PE OVERALL CIRCUIT DIAGRAM 3/5 (EIF, ENC, PNC, PNL1, PNL2, PNR1, PNR2)

PNL1

POP/ROCK | BALLAD | DANCE | SKIING/JAZZ | R&B | COUNTRY | LATIN | BALLROOM | ENTERTAINMENT | WORLD | PIANIST

ACMP | AUTO FILL-IN | INTRO I | INTRO II | INTRO III | MAIN A | MAIN B | MAIN C | MAIN D | BREAK | ENDING/rit.1 | ENDING/rit.2 | ENDING/rit.3 | SYNC STOP | SYNC START | START/STOP | MUSIC FINDER

28CC1-2001010648-1 ⚠1

PNL2

to MV1-CN202
<Page5 B6>

DEMO | METRONOME | TRANSPOSE − | TRANSPOSE +

TAP TEMPO | TEMPO − | TEMPO +

Not installed
SIGNAL | OVER

28CC1-2001010648-2

PNR1

SONG SELECT | REC | STOP | PLAY/PAUSE | REW | FF | EXTRA TRACKS | TRACK2 (L) | TRACK1 (R) | SCORE | LYRICS/TEXT | GUIDE | REPEAT | PIANO | E.PIANO | TRUMPET | BRASS

PIANO RESET | REGIST − | REGIST + | MEMORY | REG 1 | REG 2 | REG 3 | REG 4 | REG 5 | REG 6 | REG 7 | REG 8 | OTS 1 | OTS 2

28CC1-2001010649-1 ⚠1

PNR2

STRINGS | GUITAR/BASS | SAXOPHONE | FLUTE&WOODWIND | ORGAN

ACCORDION | CHOIR&PAD | SYNTH&FX | PERCUSSION | ORGAN FLUTE

OTS 3 | OTS 4 | OTS LINK | VOICE EFFECT

28CC1-2001010649-2

EIF

to MAL-CN008
<Page5 G4>

from A9

CPU
MB91464HCSPFTUD
E-PNS1a

DC/DC CONVERTER
(All of other parts is installed)

LVDS RECEIVER Not installed

to DML-CN11
<Page2 P3>

to DML-CN4
<Page2 P2>

28CC1-2001048007 ⚠2

LCD Backlight

LCD

PNC

Contrast Volume

LCD CONTRAST

DIRECT ACCESS | MIXING CONSOLE | CHANNEL ON/OFF

ENC

EC201
RE8164_EVB_15F

28CC1-2001010646-3

USB | FUNCTION | RIGHT1 | RIGHT2 | LEFT | INTERNET | ENTER | EXIT

28CC1-2001010646-1 ⚠3

(金被): Metal Filme Resistor
金属被膜抵抗
(セ): Ceramic Capacitor
セラミックコンデンサ

Note: See Parts list for details of circuit board component parts.
注)シートの部品詳細はパーツリストを御参照ください。

■ CVP-501/CVP-501PE OVERALL CIRCUIT DIAGRAM 4/5 (AJACK, DJACK, HP, MAL, MV1, PEDAL, PJK, PL, PSM, USB)

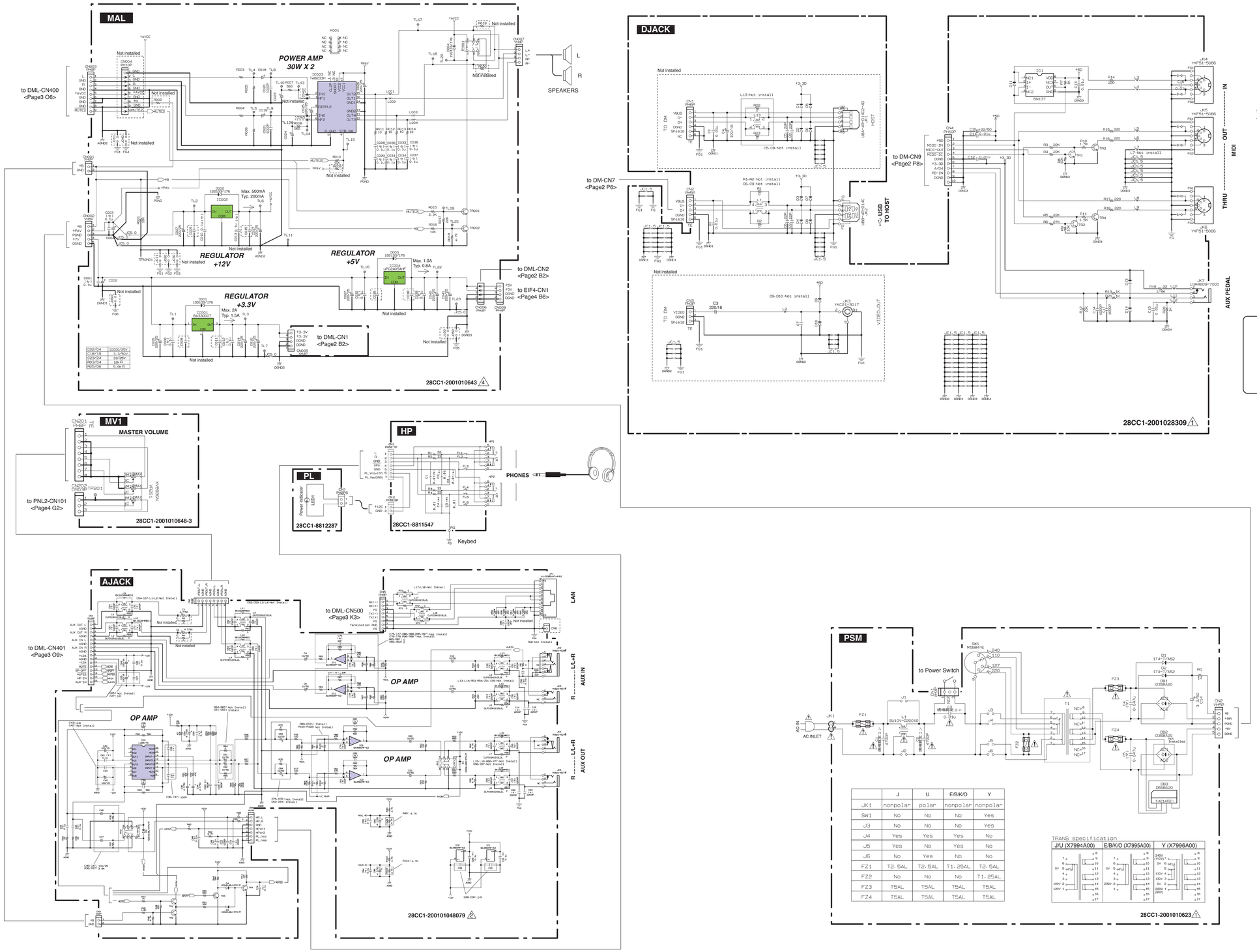

	J	U	E/B/K/O	Y
JK1	nonpolar	polar	nonpolar	nonpolar
SW1	No	No	No	Yes
J3	No	No	No	Yes
J4	Yes	Yes	Yes	No
J5	Yes	No	Yes	No
J6	No	Yes	No	No
FZ1	T2.5AL	T2.5AL	T1.25AL	T2.5AL
FZ2	No	No	No	T1.25AL
FZ3	T5AL	T5AL	T5AL	T5AL
FZ4	T5AL	T5AL	T5AL	T5AL

TRANS specification

28CC1-2001010623

• BA33DDOT (X7961A00) REGULATOR +3.3V MAL: IC001	• NJM78M12FA (XJ602A0R) REGULATOR +12V MAL: IC002	• BA50BC0T (X5887A00) • μPC2405AHF (XR607A00) REGULATOR +5V MAL:IC004	• KIA78D05PI-U/P (X9491A00) REGULATOR +5V MAL:IC004
1. INPUT 2. GND 3. OUTPUT	1. INPUT 2. GND 3. OUTPUT	1. INPUT 2. GND 3. OUTPUT	1: INPUT 2: GND 3: OUTPUT

(セ): Ceramic Capacitor
セラミックコンデンサ
(マ): Mylar Capacitor
マイラーコンデンサ

■ WARNING
Components having special characteristics are marked ⚠ and must be replaced with parts having specification equal to those originally installed.

Note: See Parts list for details of circuit board component parts.
注）シートの部品詳細はパーツリストを御参照ください。

■ CVP-501/CVP-501PE OVERALL CIRCUIT DIAGRAM 5/5 (GHD_EBUS L, GHD H, GHD M, MK SUB)

GHD_EBUS L

(A-1 ~ F#2)

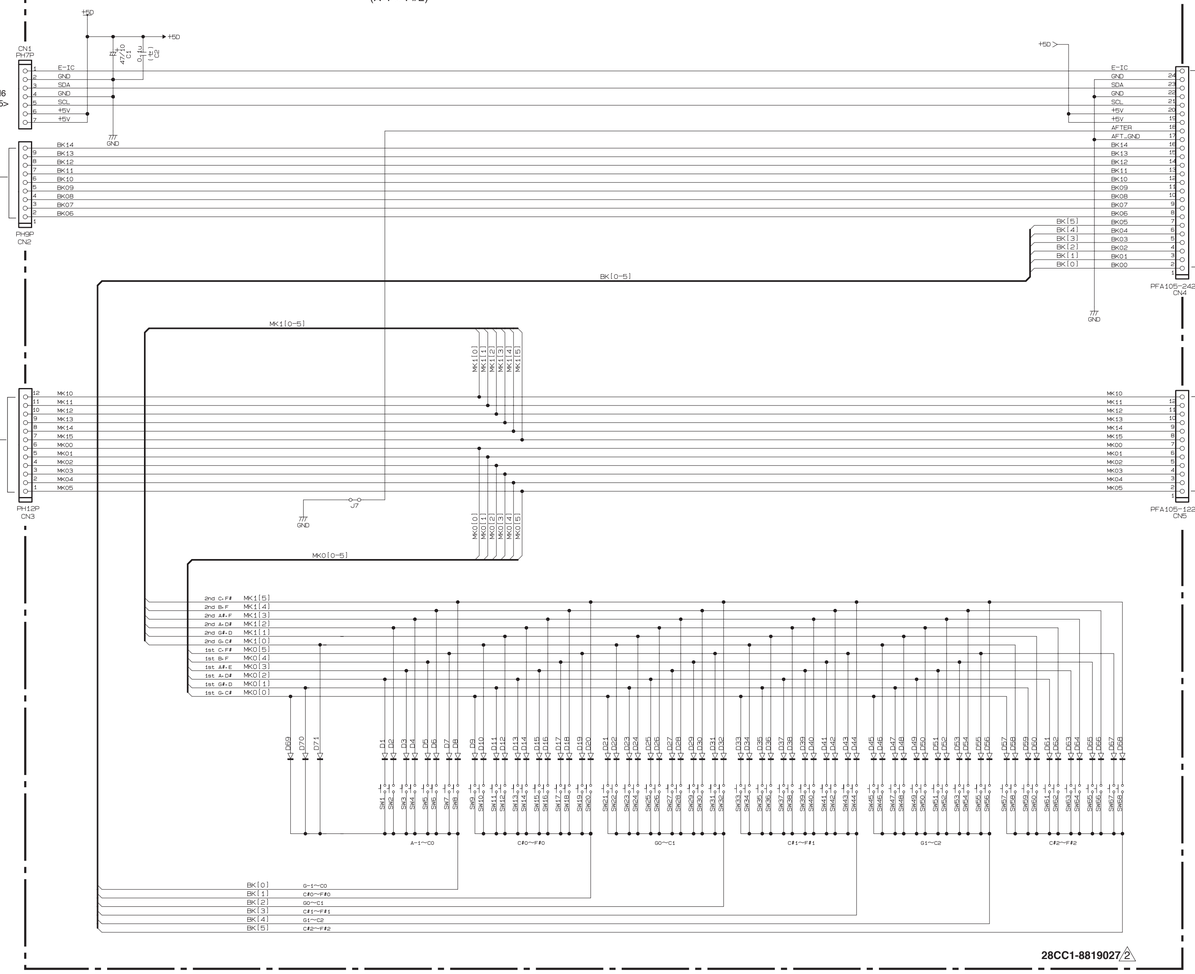

28CC1-8819027 △2

MK SUB

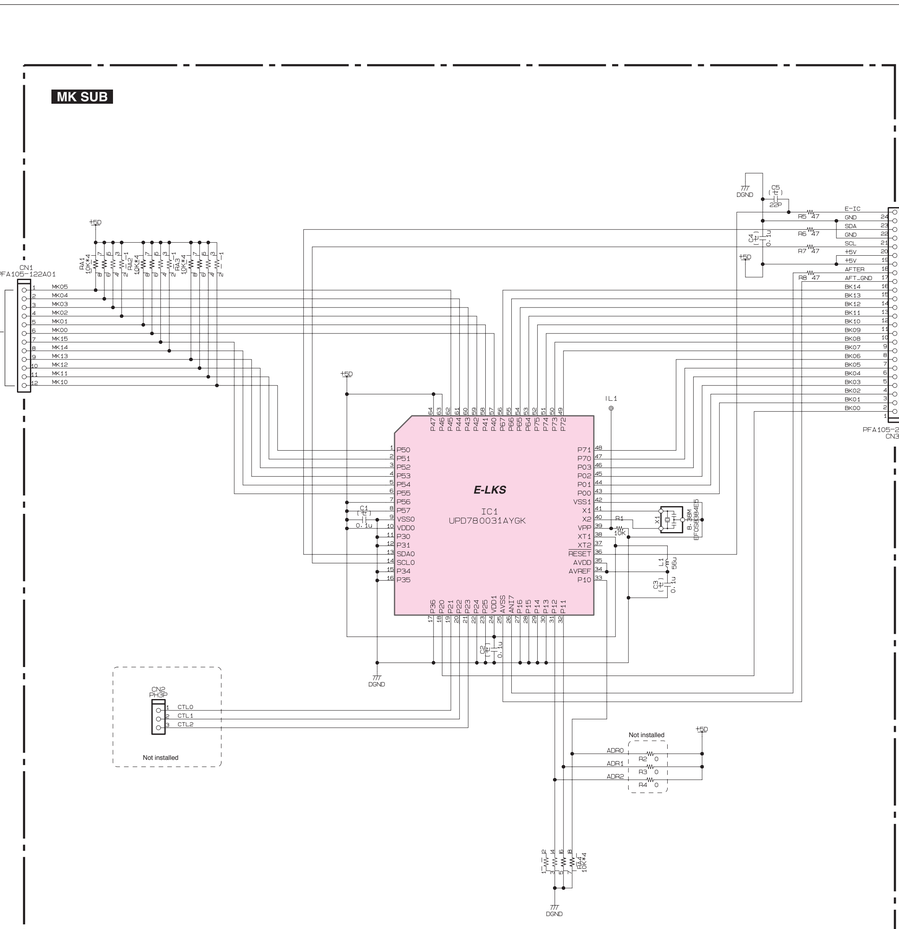

28CC1-8819224

GHD M

(G2 ~ C5)

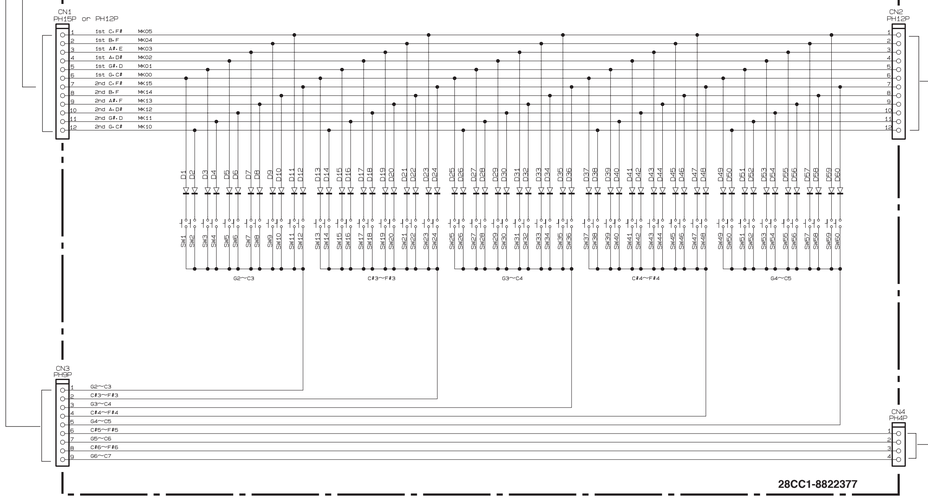

28CC1-8822377

GHD H

(C#5 ~ C7)

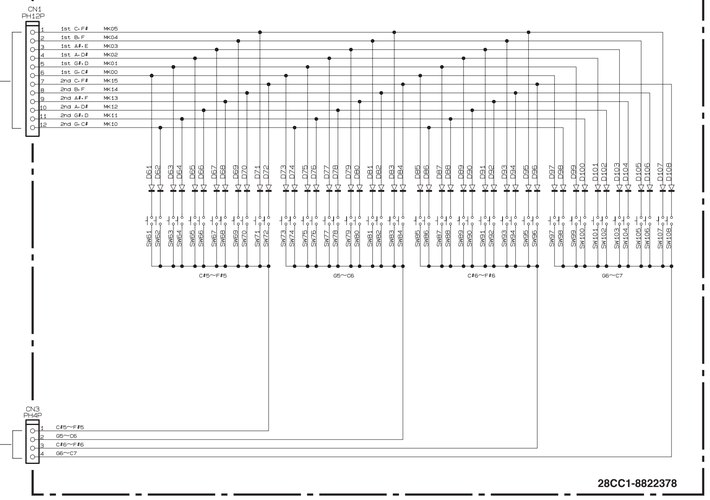

28CC1-8822378

• 1SS133, 1SS176 (VB941200)
DIODE
GHD EBUS L: D1～71
GHD H: D61～108
GHD M: D1～60

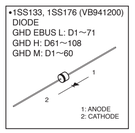

(セ): Ceramic Capacitor
セラミックコンデンサ

Note: See Parts list for details of circuit board component parts.
注）シートの部品詳細はパーツリストを御参照ください。