Clavinova®

CLP-470B/CLP-470WH

SERVICE MANUAL



● CLP-470B



● CLP-470WH

You must have a CLP-470R/CLP-470PE service manual **(CL 001858)** before servicing the CLP-470R/CLP-470PE.

CLP-470R/CLP-470PE のアフターサービス実施時には、CLP-470R/CLP-470PE **(CL 001858)** のサービスマニュアルをご覧ください。

■ CONTENTS（目次）

CIRCUIT BOARDS（シート基板図）.....3
TEST PROGRAM（テストプログラム）.....19/26
INITIAL SETTING（出荷時の設定）.....25/32
PARTS LIST
BLOCK DIAGRAM（ブロックダイアグラム）
CIRCUIT BOARD LAYOUT & WIRING
（ユニットレイアウト＆結線図）
OVERALL CIRCUIT DIAGRAM（総回路図）

CL 001884

YAMAHA
HAMAMATSU, JAPAN

Copyright (c) Yamaha Corporation. All rights reserved. PDF '12.09

IMPORTANT NOTICE

This manual has been provided for the use of authorized Yamaha Retailers and their service personnel. It has been assumed that basic service procedures inherent to the industry, and more specifically Yamaha Products, are already known and understood by the users, and have therefore not been restated.

WARNING : Failure to follow appropriate service and safety procedures when servicing this product may result in personal injury, destruction of expensive components and failure of the product to perform as specified. For these reasons, we advise all Yamaha product owners that all service required should be performed by an authorized Yamaha Retailer or the appointed service representative.

IMPORTANT : This presentation or sale of this manual to any individual or firm does not constitute authorization certification, recognition of any applicable technical capabilities, or establish a principal-agent relationship of any form.

The data provided is belived to be accurate and applicable to the unit(s) indicated on the cover. The research engineering, and service departments of Yamaha are continually striving to improve Yamaha products. Modifications are, therefore, inevitable and changes in specification are subject to change without notice or obligation to retrofit. Should any discrepancy appear to exist, please contact the distributor's Service Division.

WARNING : Static discharges can destroy expensive components. Discharge any static electricity your body may have accumulated by grounding yourself to the ground bus in the unit (heavy gauge black wires connect to this bus.)

IMPORTANT : Turn the unit OFF during disassembly and parts replacement. Recheck all work before you apply power to the unit.

WARNING: This product contains chemicals known to the State of California to cause cancer, or birth defects or other reproductive harm.

DO NOT PLACE SOLDER, ELECTRICAL/ELECTRONIC OR PLASTIC COMPONENTS IN YOUR MOUTH FOR ANY REASON WHAT SO EVER!

Avoid prolonged, unprotected contact between solder and your skin! When soldering, do not inhale solder fumes or expose eyes to solder/flux vapor!

If you come in contact with solder or components located inside the enclosure of this product, wash your hands before handling food.

IMPORTANT NOTICE FOR THE UNITED KINGDOM

Connecting the Plug and Cord

IMPORTANT. The wires in this mains lead are coloured in accordance with the following code:

BLUE : NEUTRAL
BROWN : LIVE

As the colours of the wires in the mains lead of this apparatus may not correspond with the coloured makings identifying the terminals in your plug proceed as follows:

The wire which is coloured BLUE must be connected to the terminal which is marked with the letter N or coloured BLACK.

The wire which is coloured BROWN must be connected to the terminal which is marked with the letter L or coloured RED.

Making sure that neither core is connected to the earth terminal of the three pin plug.

•This applies only to products distributed by Yamaha Music U.K. Ltd. (2 wires)

■ WARNING

Components having special characteristics are marked ⚠ and must be replaced with parts having specification equal to those originally installed.

⚠ 印の部品は、安全を維持するために重要な部品です。交換する場合は、安全のために必ず指定の部品をご使用ください。

■ CIRCUIT BOARDS（シート基板図）

ACDCM (YC526C0) 8
AJACK (YC758B0) 6
AJACK (YD836A0) 7
DJACK (X9303B0) 3
DM (YC757D0) 4/5
FU80 (X9603B0) 11
FUERP (YD871A0) 10
HP (X2242B0) 12
MAD (X9083I0) 9
MK-H (YC333D0) 17
MK-L (YC333D0) 15
MK-M (YC333D0) 16
MV (X5956C0) 12
NET1 (XT123B0) 12
PEDAL (X9561D0) 18
PJK (X5143A0) 9
PL (XR898A0) 12
PNL (X5955E0) 13
PNR (X5956C0) 14
USB (X9518A0) 12

Note: See parts list for details of circuit board component parts.
注： シートの部品詳細はパーツリストをご参照ください。

● DJACK Circuit Board

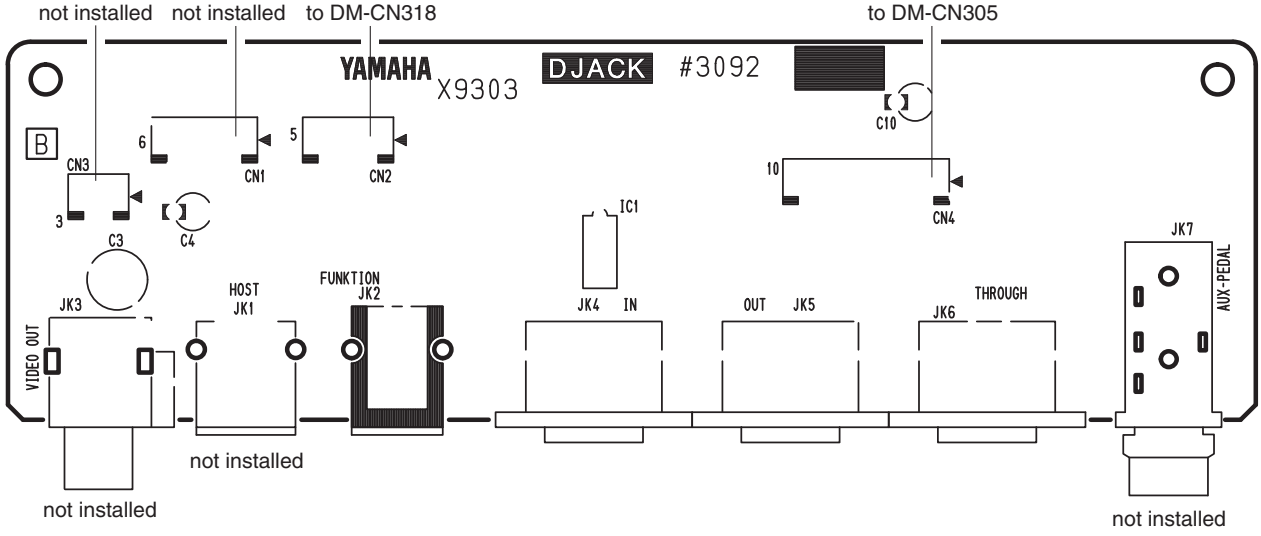

Component side（部品側）

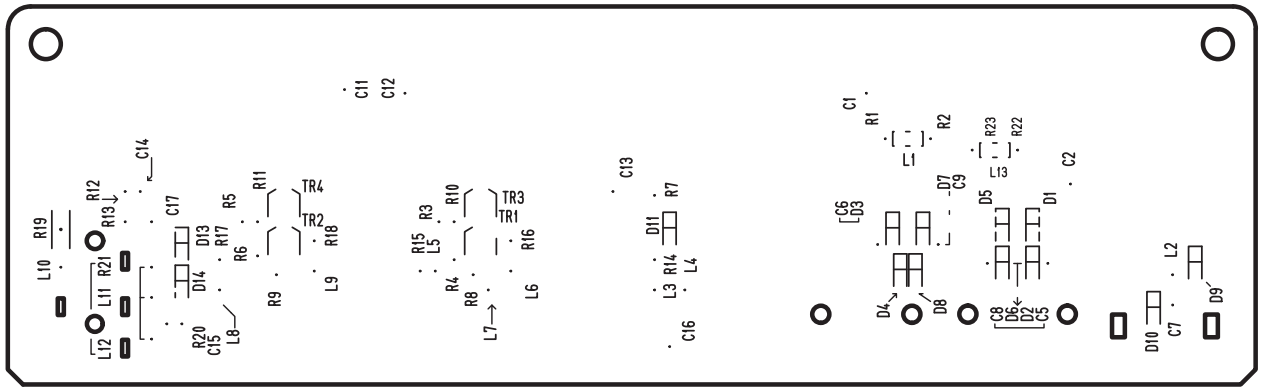

Pattern side（パターン側）

● DM Circuit Board

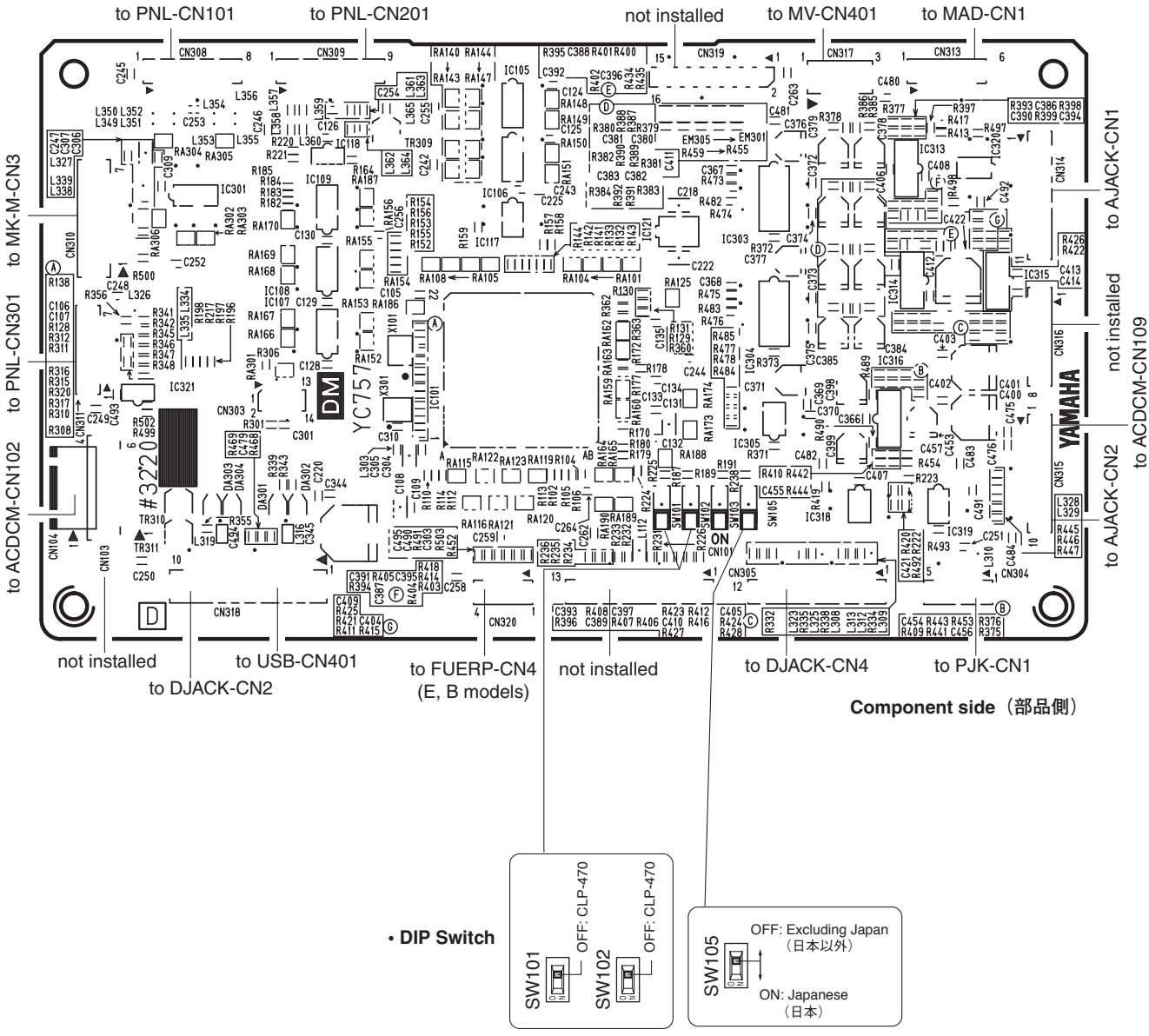

● DM Circuit Board

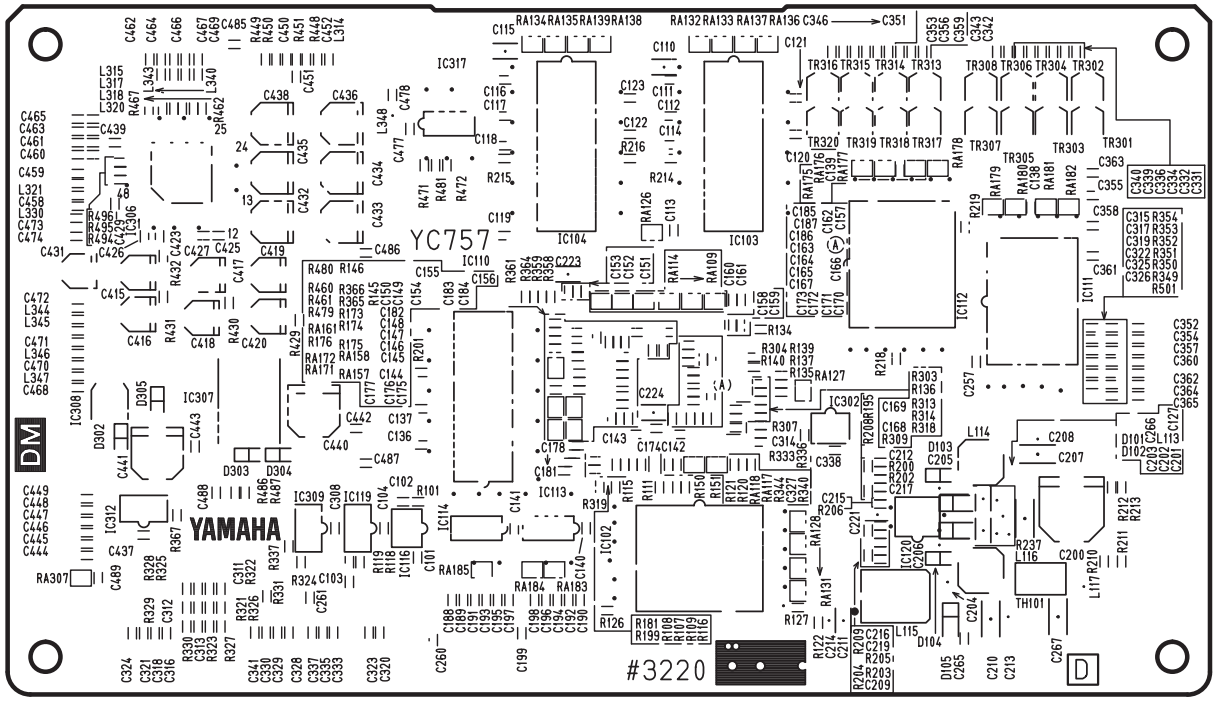

Pattern side（パターン側）

● AJACK Circuit Board (YC758B0)

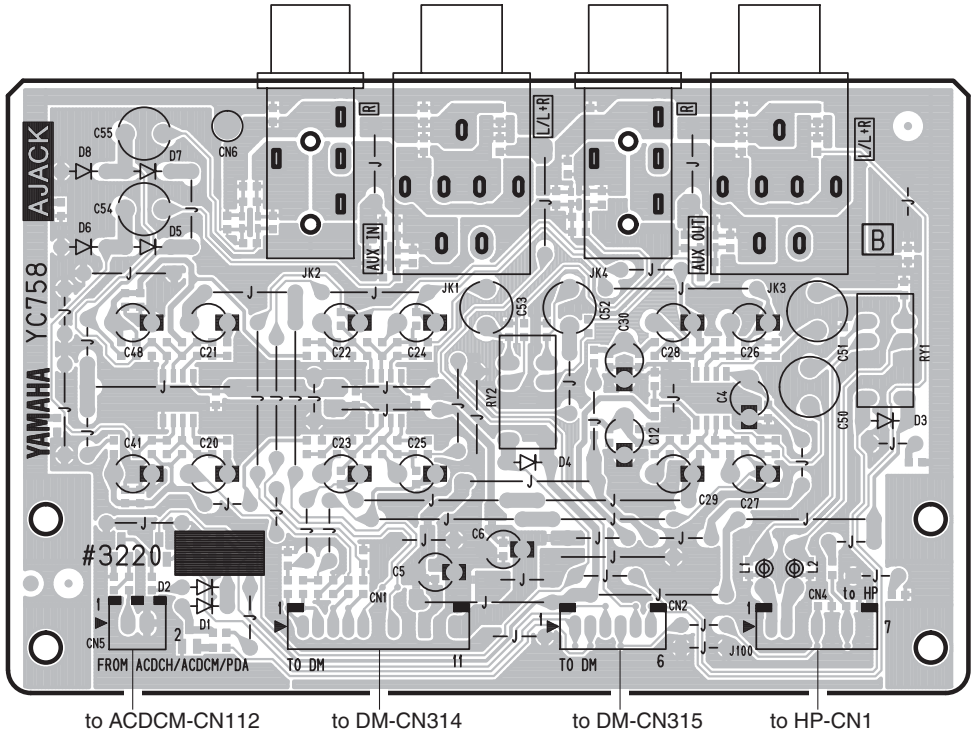

Component side（部品側）

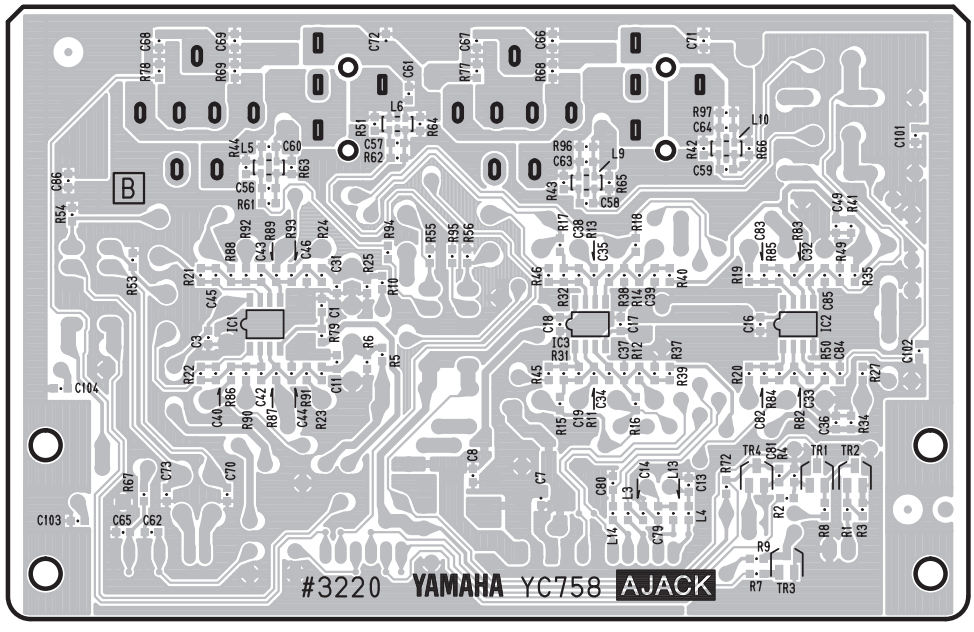

Pattern side（パターン側）

● AJACK Circuit Board (YD836A0)

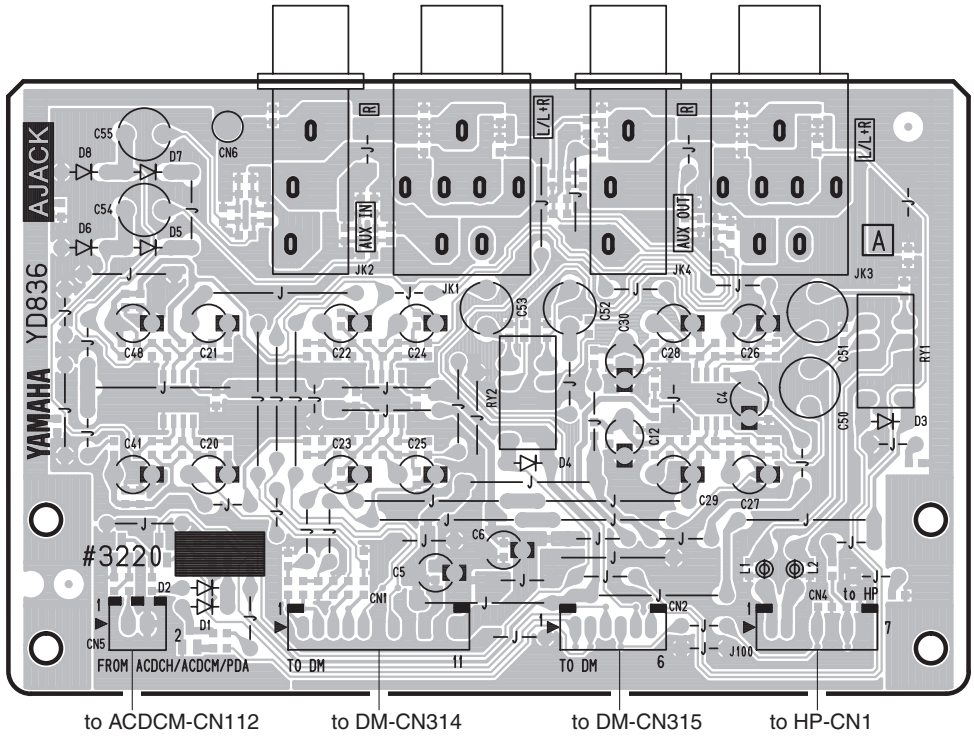

Component side（部品側）

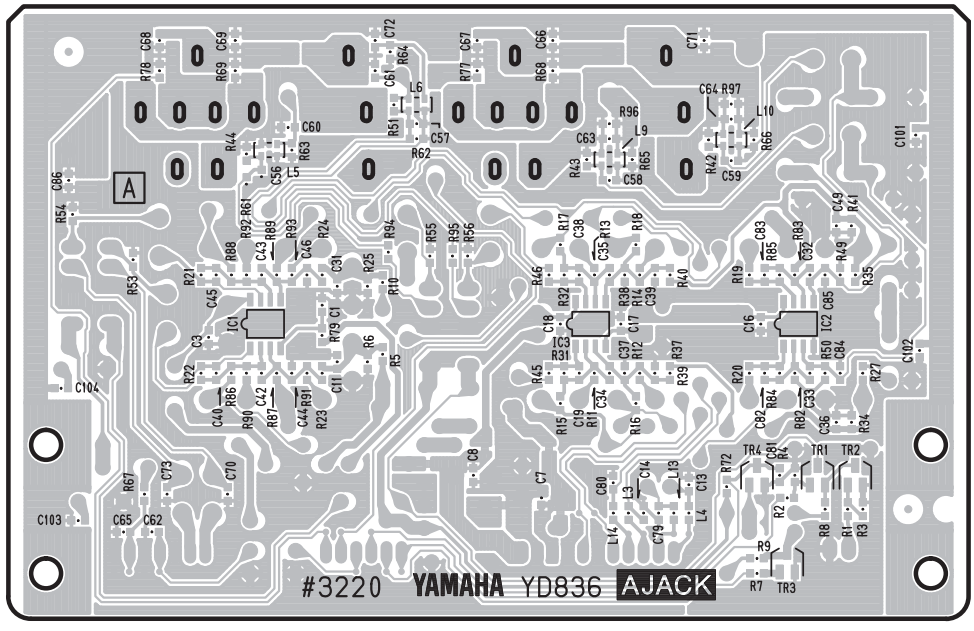

Pattern side（パターン側）

● ACDCM Circuit Board

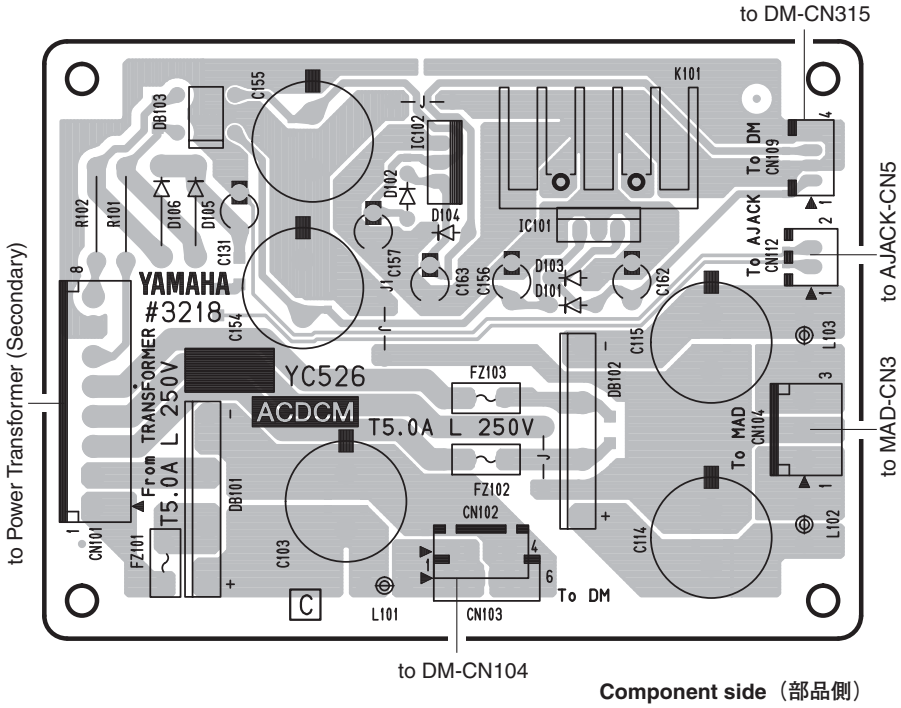

Component side（部品側）

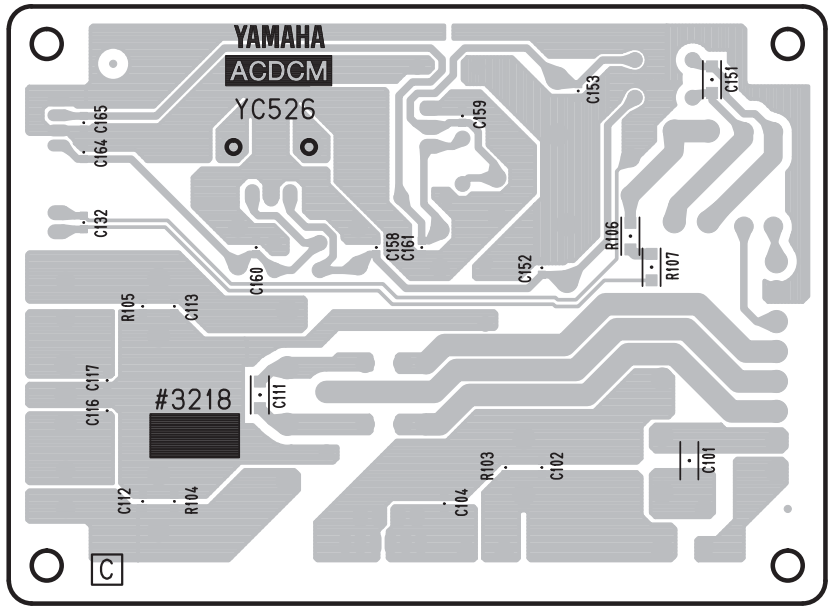

Pattern side（パターン側）

● MAD Circuit Board

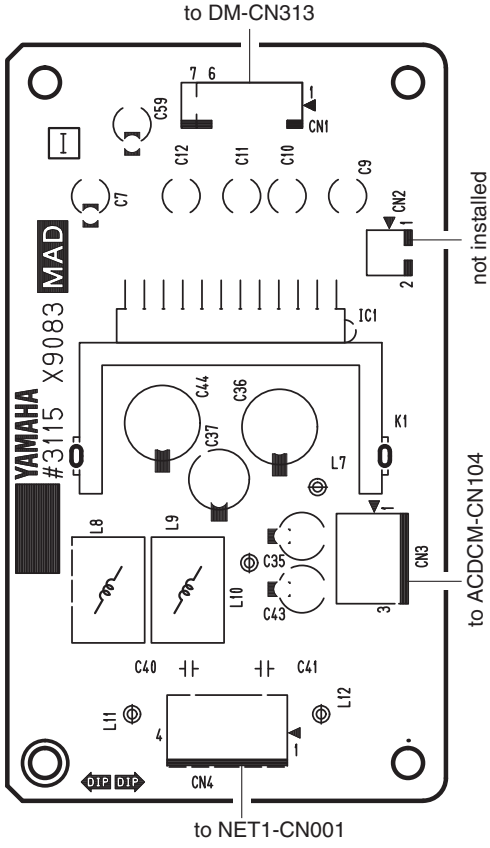

Component side（部品側）

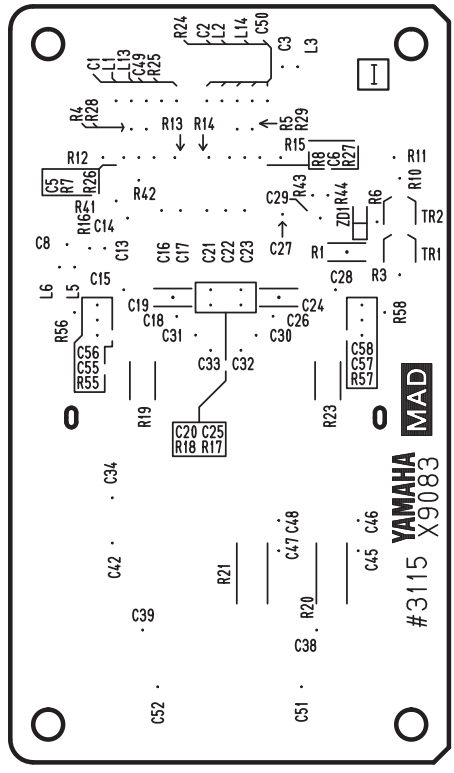

Pattern side（パターン側）

● PJK Circuit Board

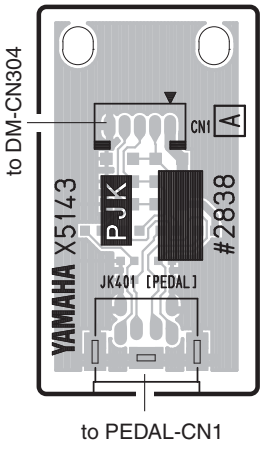

Component side（部品側）

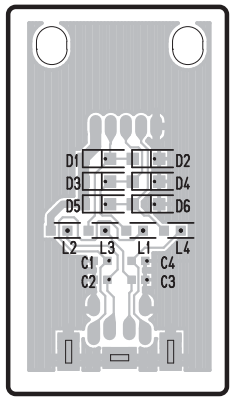

Pattern side（パターン側）

MAD: 2NA-WU96600 △3
PJK: 2NA-WC56110 △1

● FUERP Circuit Board (B, E models)

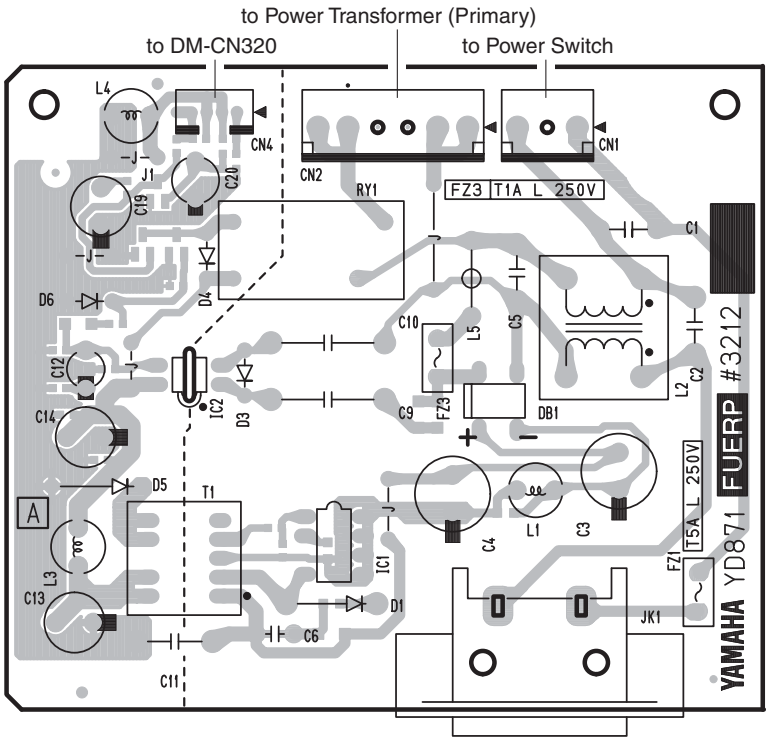

Component side（部品側）

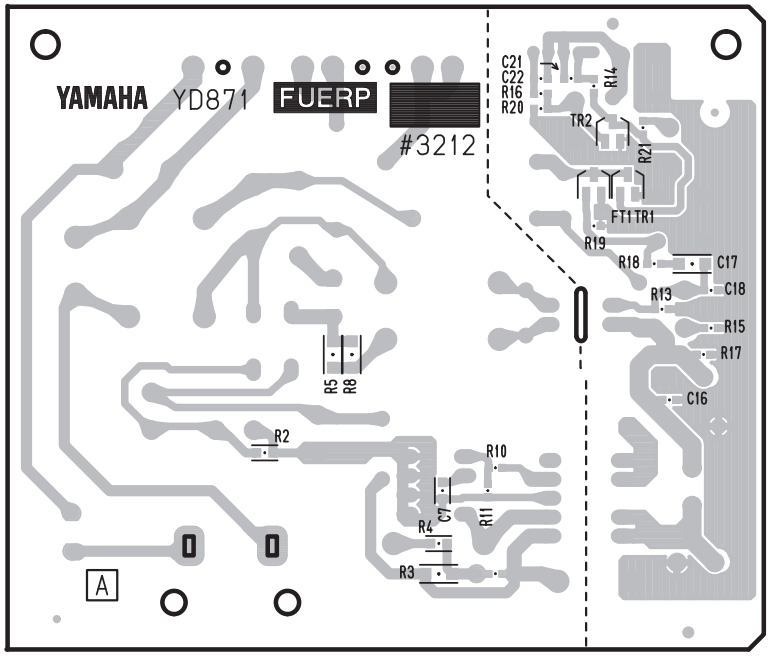

Pattern side（パターン側）

● FU80 Circuit Board (J model)

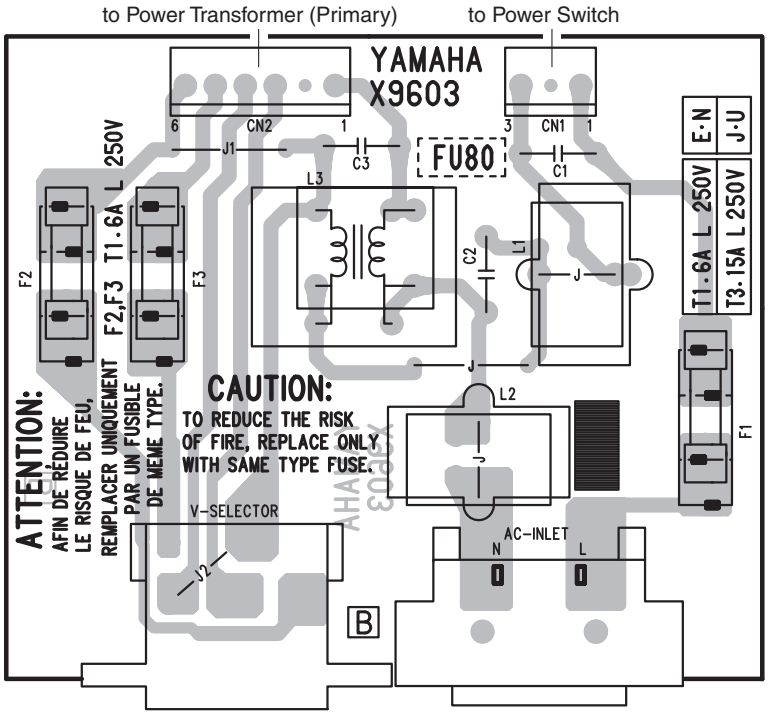

Component side（部品側）

Destination	J1	J2	F2	F3	VOLTAGE-SELECTOR
J	YES	NO	NO	NO	NO

● HP Circuit Board

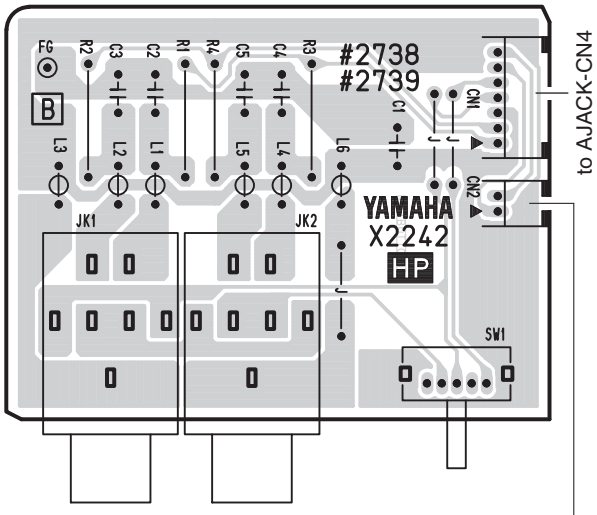

Component side（部品側）

● NET1 Circuit Board

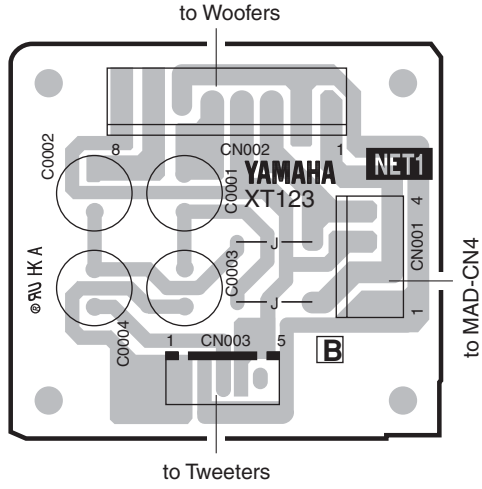

Component side（部品側）

● PL Circuit Board

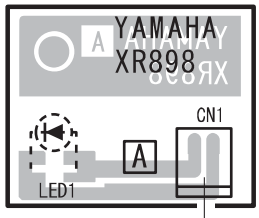

Component side（部品側）

● MV Circuit Board

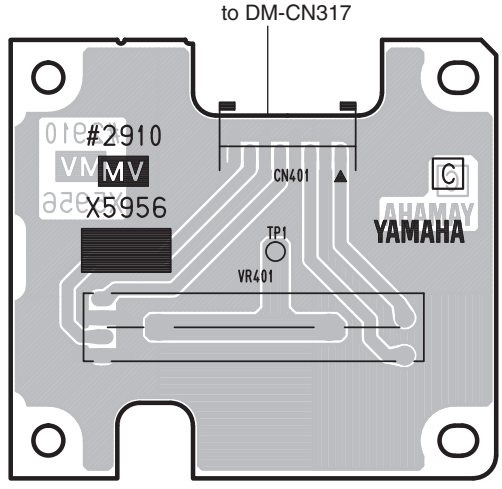

Component side（部品側）

● USB Circuit Board

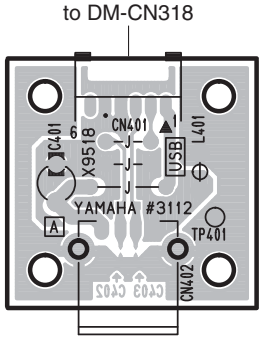

Component side（部品側）

HP: 2NA-WV24750
NET1: 2NA-VY64290 △1
PL: 2NA-VN63740
MV: 2NA-WE02160 △5
USB: 2NA-WN07510 △1

● PNL Circuit Board

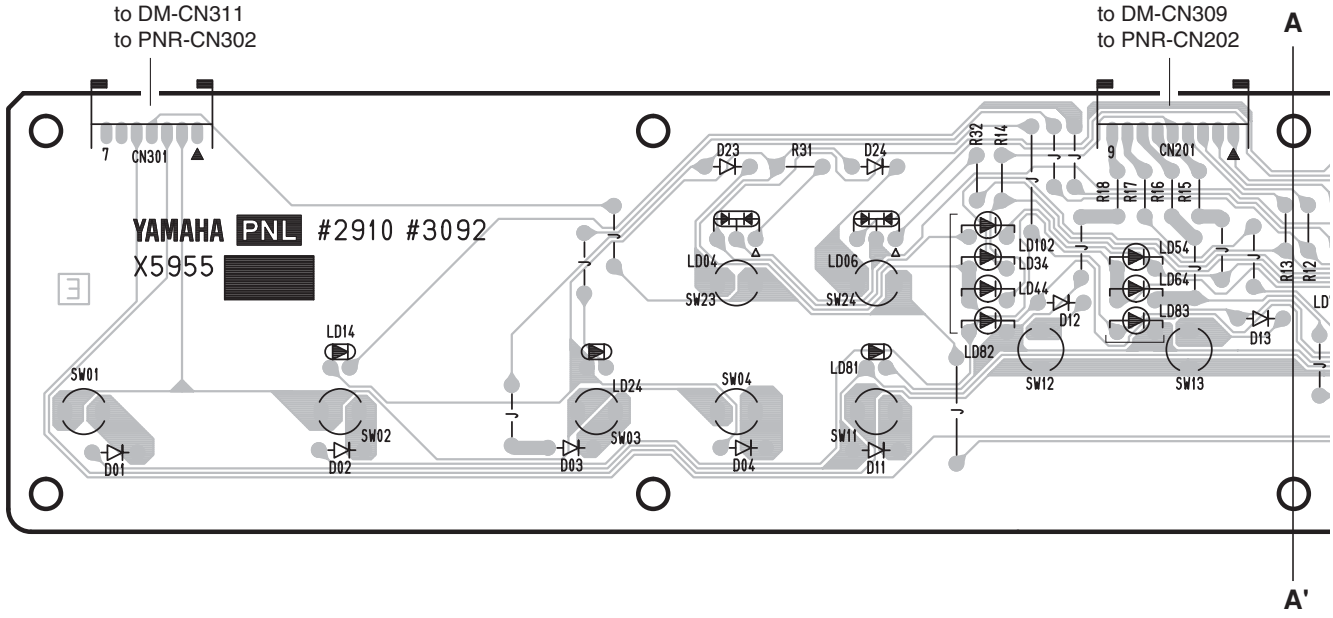

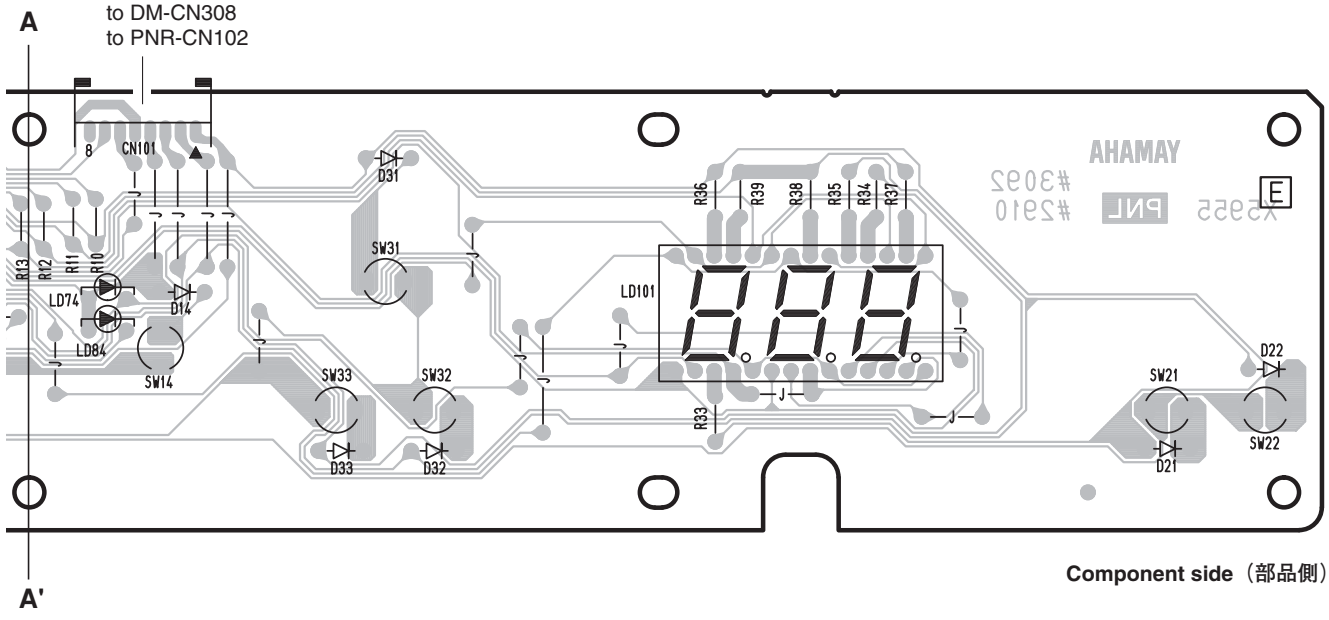

Component side（部品側）

● PNR Circuit Board

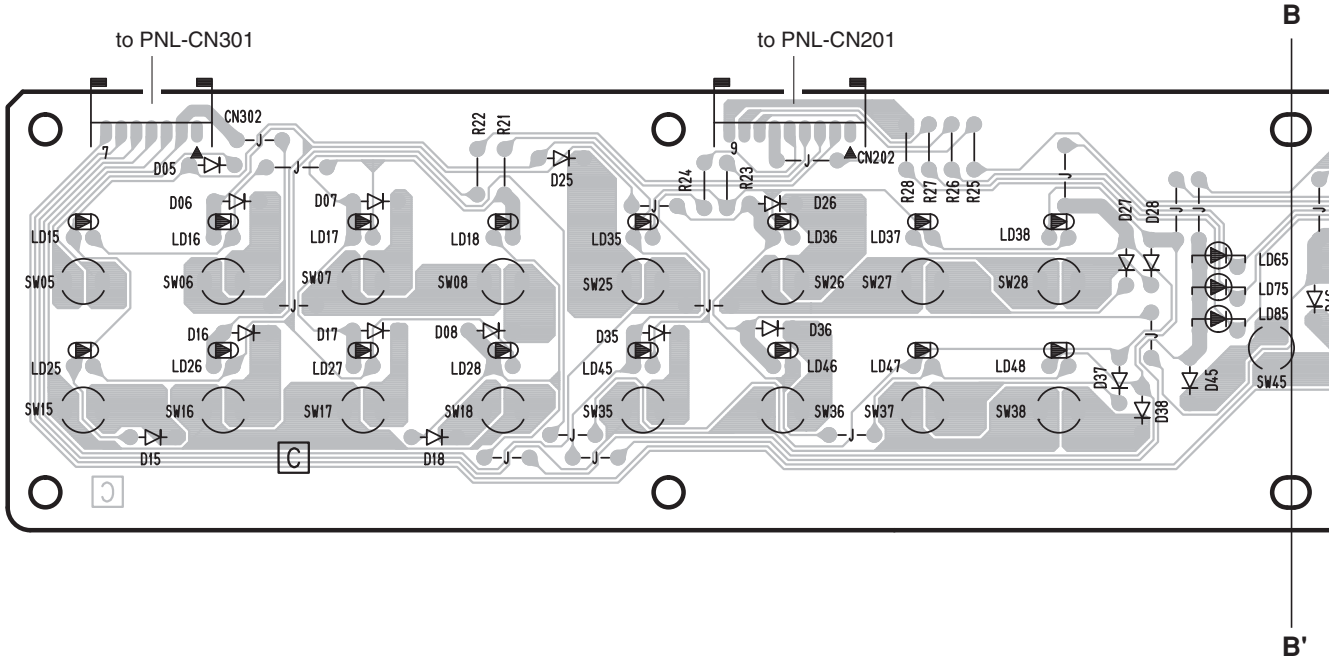

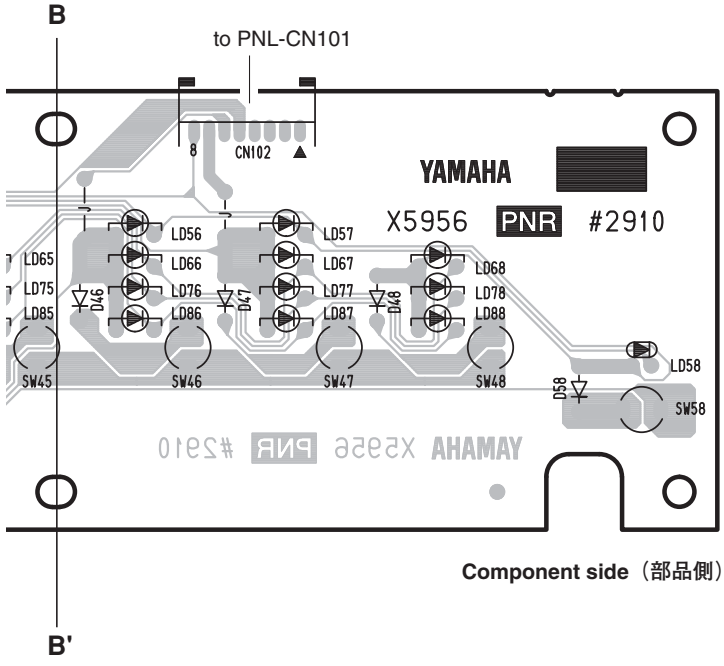

Component side（部品側）

● MK-L Circuit Board

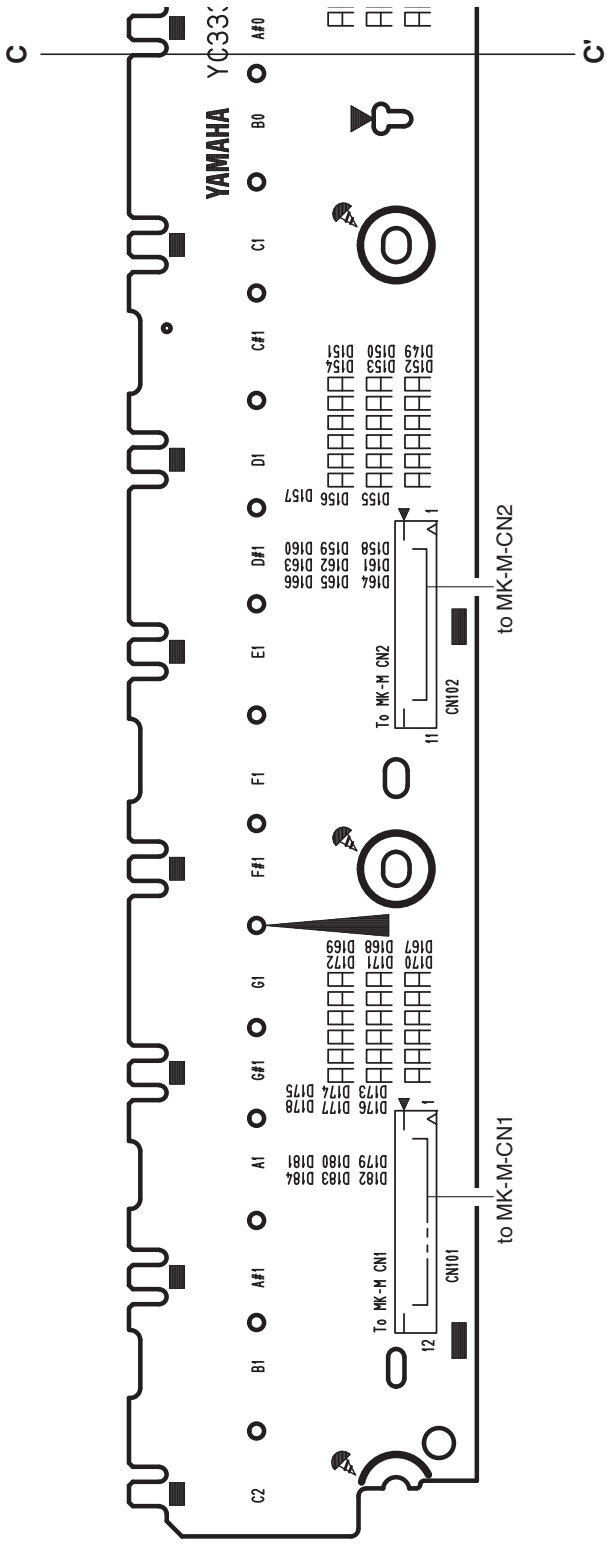

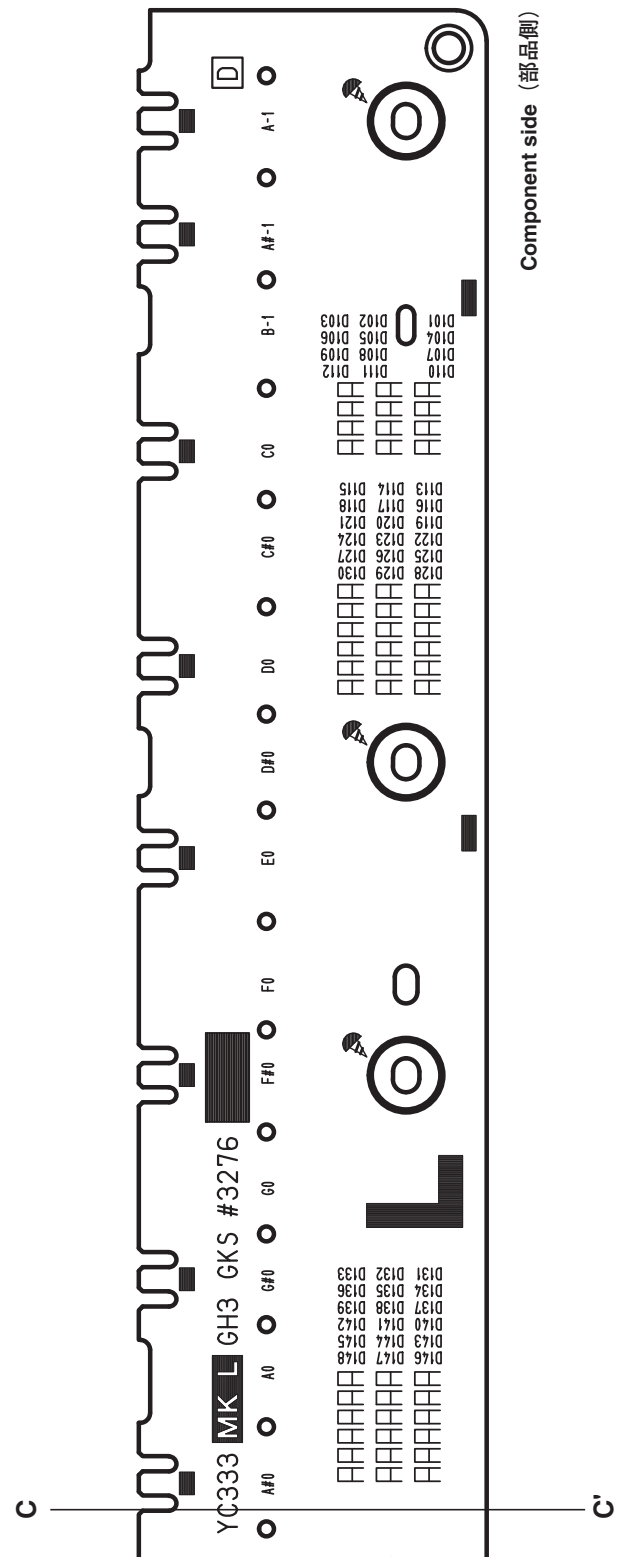

● MK-M Circuit Board

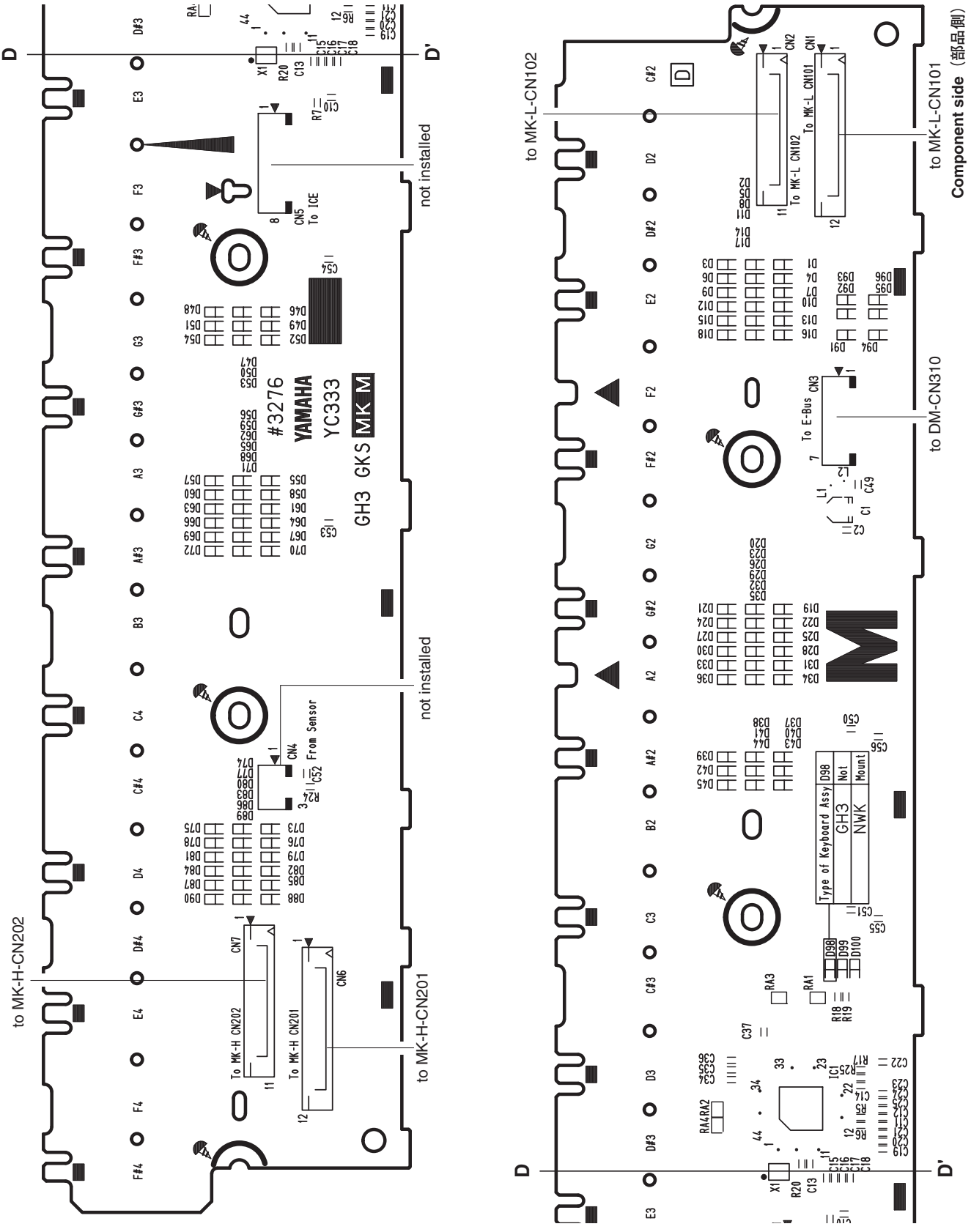

● MK-H Circuit Board

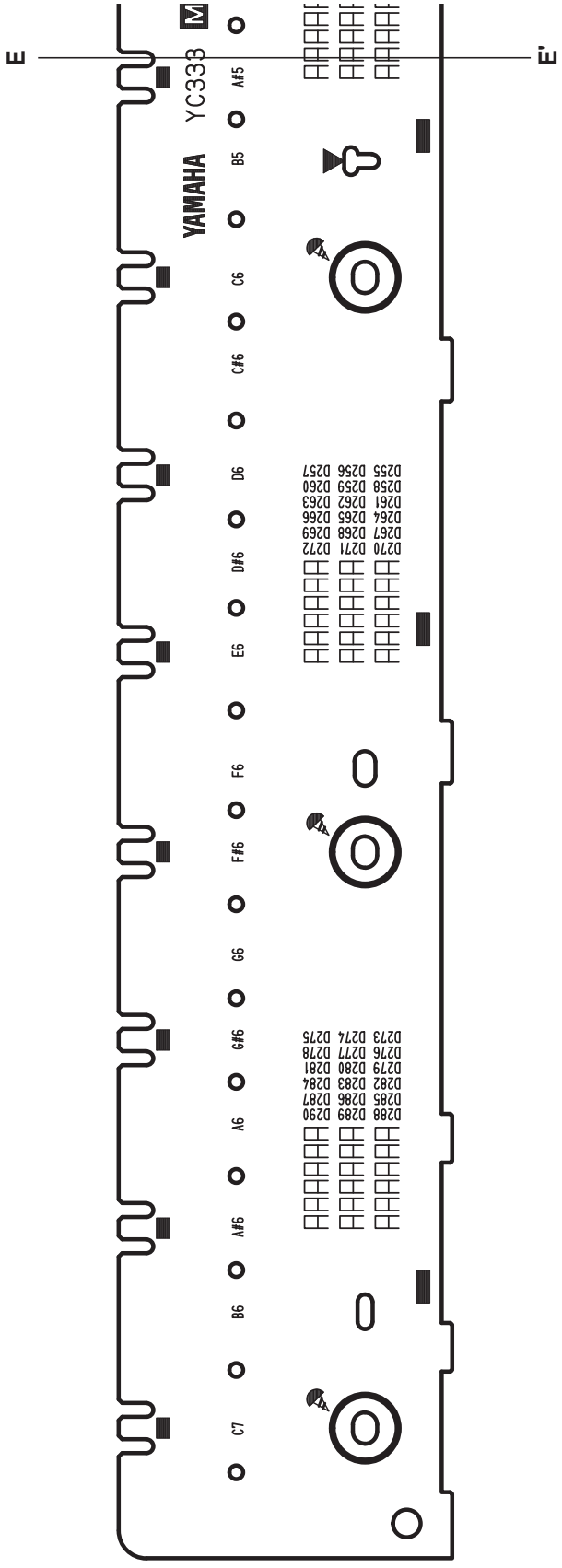

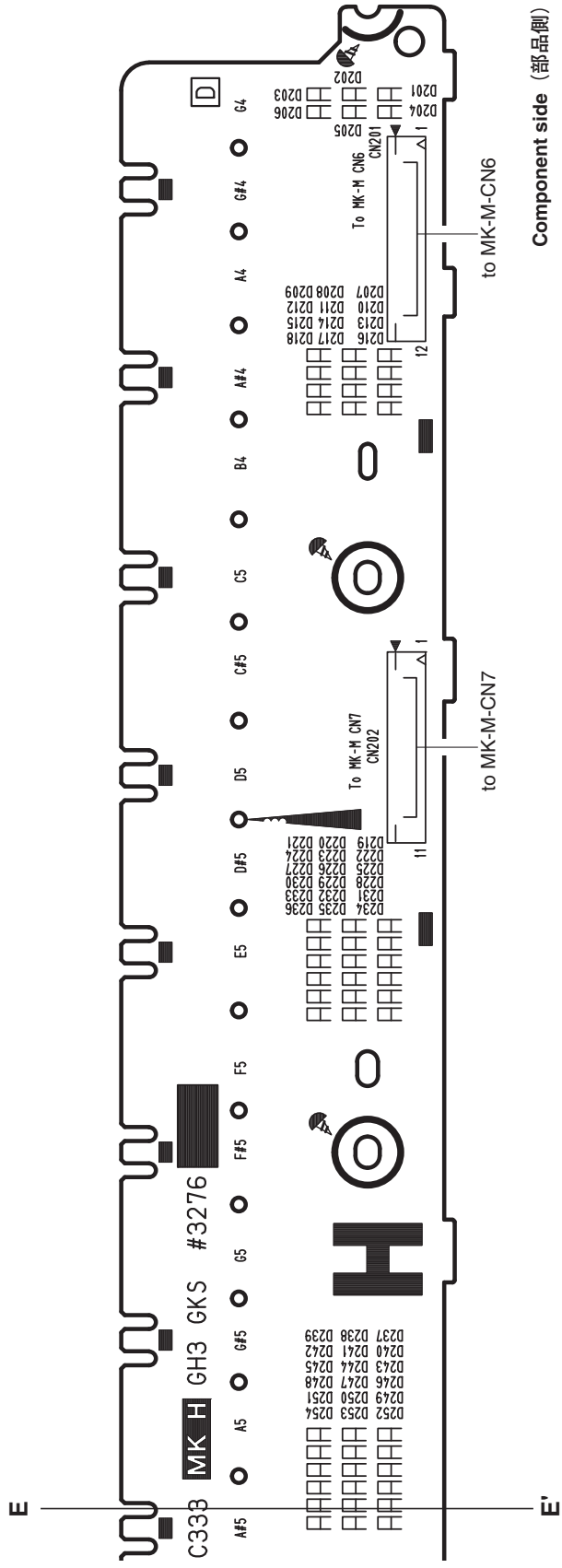

● PEDAL Circuit Board

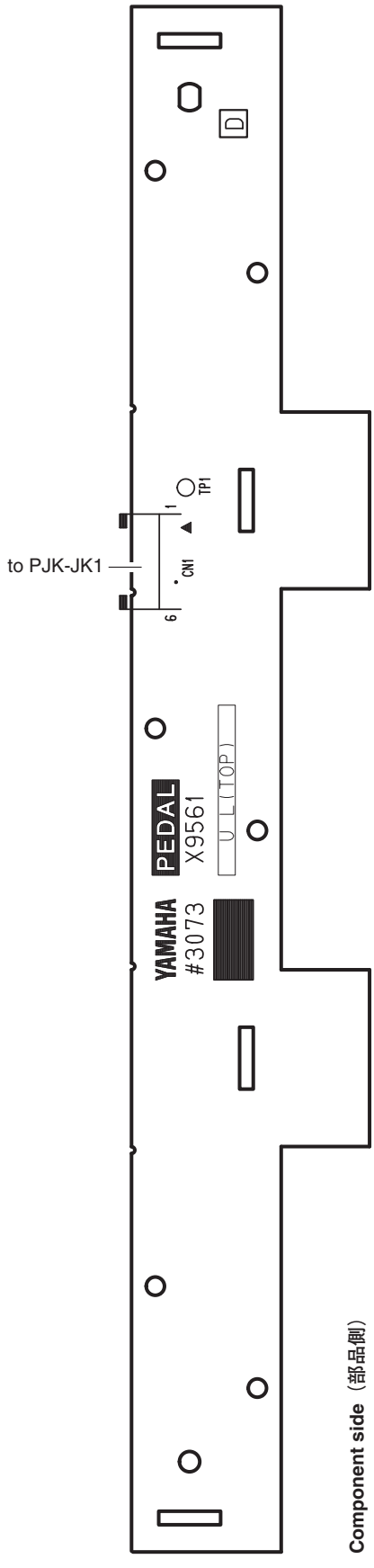

Component side（部品側）

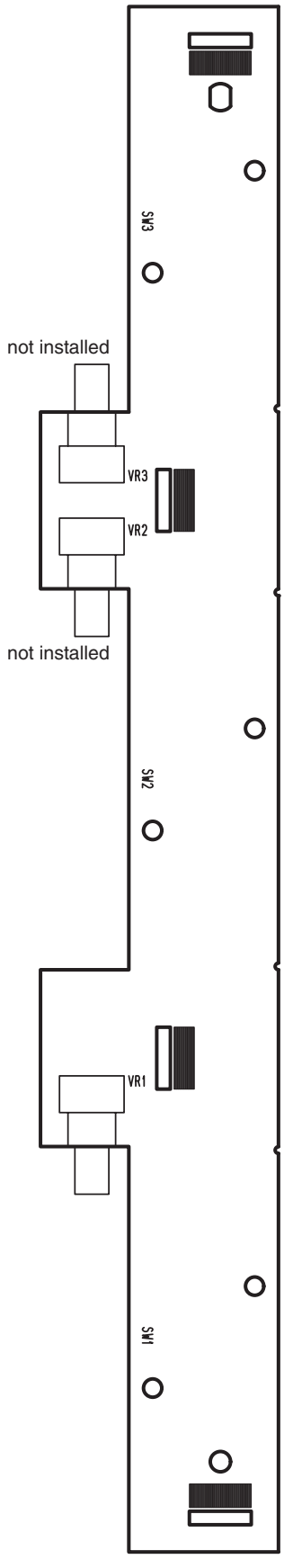

Pattern side（パターン側）

■ TEST PROGRAM

1 Measurement conditions

1-1: Measuring instruments

- Level meter (with a JIS-C filter)
- Frequency counter: Below decimal point 3 or more figures measurement is possible.

Note: Input impedance of measuring instrument is more than 1M ohms.
Connect a stereo phone plug to the [PHONES] jack (L/Rch: 33 ohms load) and the [AUX IN] [AUX OUT] jacks (10k ohms load).
Set each control as follows.
- [MASTER VOLUME] slider: Max.
- PEDAL: OFF

1-2: Jigs

Stereo phone plug, MIDI cable, USB cable (A type-B type), USB flash memory, etc.

2 How to enter the Test Program

Press the power switch on the keyboard while pressing and holding the [C#2], [F2], and [G#2] (C#2 major code).

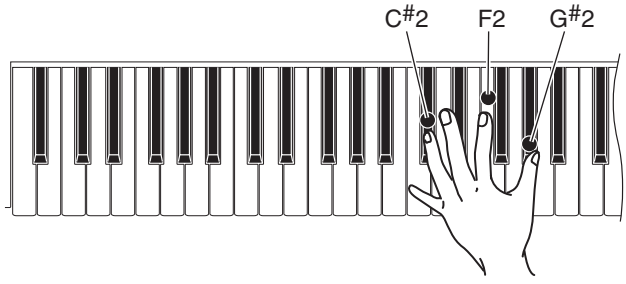

2-1: How to proceed the test

1) When the test program is activated, the sign "tSt" is indicated on the 7-segment LED.
2) Go to item selection mode with the [▲] or [▼] button of [TEMPO/FUNCTION].
3) Press the [ON/OFF] button of [METRONOME] to execute the test.

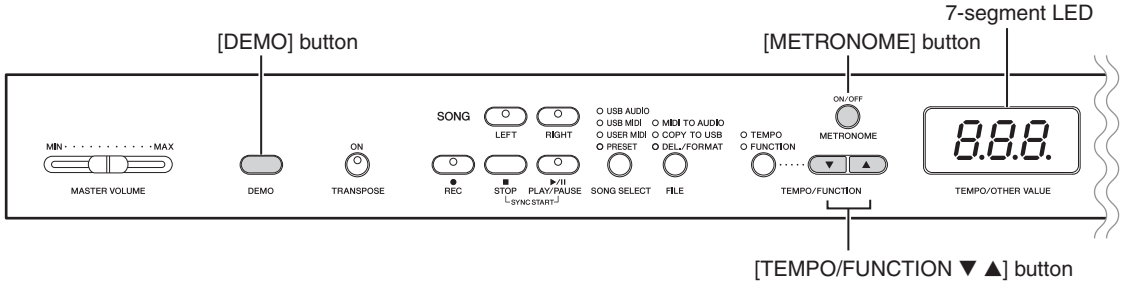

• If the result is successful.

The 7-segment LED will show "PAS". Press the [ON/OFF] button of [METRONOME] to go back to the item selection status. If the result is OK, a dot "." will be shown on the lower right side of each character for the test item number on the 7-segment LED.

• If the result is unacceptable.

The 7-segment LED will show "nG". Press the [DEMO] button to go back to the item selection status.

* If the [▼] button of [TEMPO/FUNCTION] is pressed when the first item is selected, the last item will be selected. If the [▲] button of [TEMPO/FUNCTION] is pressed when the last item is selected, the first item will be selected.

3 Test program list

Test No.	LED display	Test descriptions, judging conditions, etc.
1	t01	Model name, version of each ROM (Main Program, Wave), destination information and Erp function (On/Off) are displayed on the 7-segment LED. To change the item to be displayed, use the [▲] or [▼] button of [TEMPO/FUNCTION]. Model Name: 470 (CLP-470) Main Program: *.** (ROM version) Wave ROM: *.** (ROM version) Destination: r-* (Destination information, r-.E: Overseas, r-.J: Domestic) Erp: E.** (Erp Function, E.On: On, E.oF: Off)
2	t02 Test in progress: n iA OK: PAS NG: nG nG1 nG2	Checks RAM, ROM (simplified check) Check ROM, RAM connected to the CPU bus. Confirm that "PAS" is displayed on the 7-segment LED.
3	t03 OK: PAS NG: nG1 (ROM NG) nG2 (ROM Writing 16 Pin NG)	Checks ROM (IC112) (simplified check). Check ROM connected to the CPU bus. Confirm that "PAS" is displayed on the 7-segment LED.
4	t04 OK: PAS NG: nG	Checks RAM (IC103/104) (simplified check). Check RAM connected to the CPU bus. Confirm that "PAS" is displayed on the 7-segment LED.
5	t05 Test in progress: Fr 1 OK: PAS NG: nG	Checks Flash ROM (IC111) (simplified check). Check Flash ROM connected to CPU the bus. Confirm that "PAS" is displayed on the 7-segment LED.
6	t06 OK: PAS NG: nG	Checks Wave ROM (IC102) (simplified check). Check Wave ROM connected to the bus of tone genrerator LSI. Confirm that "PAS" is displayed on the 7-segment LED.
7	t07 OK: PAS NG: nG	Checks Effect RAM (IC110) (simplified check). Check Effect RAM connected to the bus of tone genrerator LSI. Confirm that "PAS" is displayed on the 7-segment LED.
8	t08 Test in progress: tG 1	Checks sound source 1. (Auto Scale) Executing the test causes sound production to start sequentially from C2 to G4 keys by sine wave. Once G4 is reached, sequential sound production from C2 to G4 is repeated (which means 64 sounds in all). Make sure that each sound is produced properly (free from abnormality such as distortion or mixed noise and without skipped sound). "End" appears on the 7-segment LED when all sound production is completed.
9	t09 Test in progress: P it	Checks Pitch. Check the sine wave frequency of the sound produced by the sound source. Connect the frequency counter to the [PHONES] jack. (Either L or R) Executing the test causes 441Hz sine wave sound to be produced. Make sure that the frequency is 441.0 ± 0.2 Hz. After measurement, press the [ON/OFF] button of [METRONOME] to stop sound production.

Test No.	LED display	Test descriptions, judging conditions, etc.
10	t 10 Test in progress: oPr	Checks Output Level R. Sound is produced with the sine wave of 1kHz (C5) at PAN=R. Check if sound is produced at the specified level. Connect the level meter (with a JIS-C filter) to each jack (PHONES L, R, AUX OUT L, R). With [MASTER VOLUME] slider at the maximum, check the R channel output level. (PHONES L, R: 33 ohms load AUX OUT L, R: 10k ohms load) · PHONES L: -40.0 dBu or less PHONES R: +2.7 dBu ± 2 dB · AUX OUT L: -60.0 dBu or less AUX OUT R: +8.7 dBu ± 2 dB After measurement, press the [ON/OFF] button of [METRONOME] to stop sound production.
11	t 11 Test in progress: oPL	Checks Output Level L. Sound is produced with the sine wave of 1kHz (C5) at PAN=L. Check if sound is produced at the specified level. Connect the level meter (with a JIS-C filter) to each jack (PHONES L, R, AUX OUT L, R) With [MASTER VOLUME] slider at the maximum, check the L channel output level. (PHONES L, R: 33 ohms load AUX OUT L, R: 10k ohms load) · PHONES L: +2.7 dBu ± 2 dB PHONES R: -40.0 dBu or less · AUX OUT L: +8.7 dBu ± 2dB AUX OUT R: -60.0 dBu or less After measurement, press the [ON/OFF] button of [METRONOME] to stop sound production.
12	t 12	Checks the SP MUTE. Produces sine wave at about 1kHz (C5) with specified level, PAN = center. Use the [▲] or [▼] button of [TEMPO/FUNCTION] to switch between the SP MUTE ON (sound muted) and SP MUTE OFF (sound produced). (Sound is always produced through headphones and AUX OUT.) SP MUTE OFF: oFF SP MUTE ON: on After checking, press the [ON/OFF] button of [METRONOME] to stop sound production. During this test, connection/disconnection of the headphone is not detected. (The sound is output from the speaker even when the headphone is connected)
13	t 13	Checks the MUTE. Produces sine wave at about 1kHz (C5) with specified level, PAN = center. Use the [▲] or [▼] button of [TEMPO/FUNCTION] to switch between the MUTE ON (sound muted) and MUTE OFF (sound produced). (Use headphones for this verifi cation.) MUTE OFF: oFF MUTE ON: on After checking, press the [ON/OFF] button of [METRONOME] to stop sound production.
14	t 14	Checks AUX-IN(L/L+R) Jack. " In" appears on the 7-segment LED when nothing is connected to the AUX-IN (L/L+R) jack. "Out" appears on the 7-segment LED when the plug is connected to the AUX-IN(L/L+R) jack.
15	t 15 OK: PAS	Checks AUX-OUT(L/L+R) Jack. " In" appears on the 7-segment LED when nothing is connected to the AUX-OUT (L/L+R) jack. "Out" appears on the 7-segment LED when the plug is connected to the AUX-OUT(L/L+R) jack. Confirm that "PAS" is displayed on the 7-segment LED when the plug is disconnected.

Test No.	LED display	Test descriptions, judging conditions, etc.
16	t 16 Test in progress: 501 to 536 OK: End	Checks switches and LED. The 7-segment LED will indicate the number of the switch to be pressed next. Refer to the Switch Test Order on page 25 and press the corresponding switch. Sound will be produced at the designated pitch (see page 25). If the switch has LED, the LED will light. If the wrong switch is pressed, the 7-segment LED will indicate the number for the pressed switch and the sound corresponding to the switch will be produced. If plural switches are pressed, "out" will be shown. If the result of the last switch is successful, the check of each segment of the 7-segment LED will follow. Press the [▲] or [▼] button of [TEMPO/FUNCTION] to turn on/off the 7-segment LED segment by segment. [▲] button: Turns on the LED in the alphabetical order (A, B, ... H) from the hundreds place to ones place. [▼] button: Turns on the LED in the order of H, G, ... A from the ones place to hundreds place. Check that the 7-segment LED lights in the designated order."End" will be displayed on the 7-segment LED when the test result is OK. Pressing the [DEMO] button ends the check. (It is effective after [DEMO] button test is over.) 
17	t 17 Test in progress: 888.	Checks all the panel LEDs' lighting up. All the panel LED's will light up. Press the [ON/OFF] button of [METRONOME] to complete testing.
18	t 18 Test in progress: Lr	Checks all the red panel LEDs' lighting up. All the red LED's will light up. Press the [ON/OFF] button of [METRONOME] to complete testing.
19	t 19 Test in progress: LG	Checks all the green panel LEDs' lighting up. All the green LED's will light up. Press the [ON/OFF] button of [METRONOME] to complete testing.
23	t23 When the test is started: uoL When the minimum value is detected: 0. When the maximum value is detected: PAS (OK)	Checks the MAIN volume. Executing the test causes "uo 1" to appear on the 7-segment LED. Change the [MASTER VOLUME] slider from the minimum value to the maximum value to check. Adjust the [MASTER VOLUME] slider and the 7-segment LED will show a value (0 to 254). A dot (.) will be shown at the bottom right of the ones place when the minimum value is detected. "PAS" will be displayed on the 7-segment LED in case of OK (when the maximum value is detected). Press the [ON/OFF] button of [METRONOME] to complete testing. After testing, return the volume setting to the center position.
24	t24 OK: on NG: nG	Checks available or unavailable of the abnormality detected circuit. Press the [▲] or [▼] button of [TEMPO/FUNCTION] for switching. Abnormality detected circuit available: on Abnormality detected circuit unavailable: oFF "nG" will appear on the 7-segment LED when the abnormality detected circuit cannot be detected. Press the [ON/OFF] button of [METRONOME] to end the test.
25	t25 When the test is started: PE 1 Detection of ON: Str Detection of OFF: PAS (OK)	Checks Soft Pedal (Left). Executing the test causes "PE 1" to appear on the 7-segment LED. When the pedal is depressed, the C3 note will be output and "Str" will be displayed. Confirm that the C4 note will be output and "PAS" will be displayed on the 7-segment LED when the pedal is released.

Test No.	LED display	Test descriptions, judging conditions, etc.
26	t26 When the test is started: PE2 Detection of ON: Str Detection of OFF: PAS (OK)	Checks Sostenuto Pedal (Center). Executing the test causes "PE2" to appear on the 7-segment LED. When the pedal is depressed, the C3 note will be output and "Str" will be displayed. Confirm that the C4 note will be output and "PAS" will be displayed on the 7-segment LED when the pedal is released.
27	t27 When the test is started: PE3 Detection of ON: Str Detection of OFF: PAS (OK)	Checks Damper Pedal (Right). Executing the test causes "PE3" to appear on the 7-segment LED. When the pedal is depressed, the C3 note will be output and "Str" will be displayed. Confirm that the C4 note will be output and "PAS" will be displayed on the 7-segment LED when the pedal is released.
29	t29 When the MIDI cable is not connected: nId OK: PAS NG: nG	Checks MIDI. After connecting the [MIDI IN] terminal and [MIDI OUT] terminal with a MIDI cable, execute the test. Confirm that the C4 note is output and "PAS" is displayed on the 7-segment LED. Remove the MIDI cable when the test is over.
30	t30 OK: PAS NG: nG	Checking [USB TO DEVICE] terminal and USB [TO HOST] terminal simultaneously. 1. Press the [ON/OFF] button of [METRONOME] first. "L.- -" will appear on the 7-segment LED. 2. When USB cable is connected to [USB TO DEVICE] terminal and USB [TO HOST] terminal, "S.- -" is displayed on the 7-segment LED. 3. Then, confirm that the C4 note will be output and "PAS" will be displayed on the 7-segment LED.
31	t31 OK: PAS NG: nG (Read/Write NG)	Checks the USB TO DEVICE. Connect the USB Flash memory to the [USB TO DEVICE] terminal. Execute the test and check that "PAS" will be displayed on the 7-segment LED. When the media is protected: "Pro" will be shown. When the media is unformatted: "UnF" will be shown. When no media is connected: "no" will be shown.
32	t32 OK: PAS NG: nG	Determines if the appropriate keyboard is connected. Check that the 7-segment LED displays "PAS" when the NW GKS keyboard is connected and "nG" otherwise.
33	t33 OK: PAS	Checks the Key OFF Velocity. Executing the test will cause "OFv" to appear on the 7-segment LED. Press the key and release it. Confirm that "PAS" is displayed on the 7-segment LED.
34	t34 OK: PAS	Checks keyboard Make Position (PingPongPang mode) Executing the test will cause "CH3" to appear on the 7-segment LED. Press the key and release it. "*.**" → "*.*.*" → "*.*.*." (***: Note Number) are displayed on the 7-segment LED while testing. 0, +4 and +7 notes are output with a velocity of 127 for every three Makes. For example, if pressing the C key on the keyboard, each note CEG is output. Releasing the key, sound output sequentially stops. Confirm that "PAS" is displayed on the 7-segment LED.
35	t35 OK: PAS	Checks 1-2 Make for each key being pressed. Executing the test will cause "1-2" to appear on the 7-segment LED. Press the key and release it. "***" (***: Velocity) is displayed while testing. Sound is output with a velocity calculated by the 1-2Make. The value *** varies depending on the velocity with which the key is pressed. Confirm that "PAS" is displayed on the 7-segment LED.

Test No.	LED display	Test descriptions, judging conditions, etc.
36	t 36 OK: PAS	Checks 2-3 Make for each key being pressed. Executing the test will cause "2 - 3" to appear on the 7-segment LED. Press the key and release it."***" (***: Velocity) is displayed while testing. Sound is output with a velocity calculated by the 2-3 Make. The value *** varies depending on the velocity with which the key is pressed. Confirm that "PAS" is displayed on the 7-segment LED.
37	t 37 OK: PAS NG: nG	Checks ROM (full address). Test for factory inspection.
38	t 38 OK: PAS NG: nG	Checks RAM (full address). Test for factory inspection.
39	t 39 OK: PAS NG: nG	Checks Flash ROM (full address). Test for factory inspection.
40	t 40 OK: PAS NG: nG	Checks Wave ROM (full address). Test for factory inspection.
41	t 41 OK: PAS NG: nG	Checks Effect RAM (full address). Test for factory inspection.
42	t 42 Test in progress: FAC OK: PAS NG: nG	When test is executed, all the back-up area is initialized and set to the data used when shipped from the factory. Check that the 7-segment LED displays "PAS". It takes about 5 seconds before checking is completed.
43	t 43 NG: nG When ErP function is unavailable: E.OF	Checks ErP function. When the test result is OK, the power turns off. *** The ErP check is applicable to products for E and B destinations.**
44	t 44	Exits the test program to go back to the play mode. The 7-segment LED displays " 120" and immediately followed by "FCL". About 5 seconds after that, the 7-segment LED displays " 120" again and the factory presetting is completed. **Do not turn off the power during this process.**

● Inspections of the others

AUX IN

Check that each terminal output is as shown in the table below when a signal is inputted into AUX IN.

		OUTPUT			
		AUX OUT (10 k-ohms load)		PHONES (33ohms load)	
		L	R	L	R
INPUT	AUX IN L/L+R: sine wave 1kHz, 0dBu R: no signal	+10.5 dBu ± 2 dB	–65.0 dBu or less	+4.6 dBu ± 2 dB	–40.0 dBu or less
	AUX IN L/L+R: no signal R: sine wave 1kHz, 0dBu	–65.0 dBu or less	+10.5 dBu ± 2 dB	–40.0 dBu or less	+4.6 dBu ± 2 dB

* 0 dBu = 0.775 Vrms

● Switch Test Sequence

Turn	SW Name	Display	LED made to turn on	Note number
1	LEFT	S01	LEFT (RED)	C2
2	RIGHT	S02	RIGHT (RED)	C#2
3	METRONOME ON/OFF	S03	—	D2
4	DEMO	S04	—	D#2
5	TRANSPOSE ON	S05	TRANSPOSE ON (RED)	E2
6	REC	S06	REC (RED)	F2
7	STOP	S07	—	F#2
8	PLAY/PAUSE	S08	PLAY/PAUSE (RED)	G2
9	SONG SELECT	S09	USB AUDIO, USER MIDI (RED)	G#2
10	FILE	S10	COPY TO USB (RED)	A2
11	TEMPO/FUNCTION	S11	TEMPO (RED)	A#2
12	TEMPO/FUNCTION ▼	S12	—	B2
13	TEMPO/FUNCTION ▲	S13	—	C3
14	GRAND PIANO1	S14	GRAND PIANO1 (RED)	C#3
15	GRAND PIANO2	S15	GRAND PIANO2 (RED)	D3
16	GRAND PIANO3	S16	GRAND PIANO3 (RED)	D#3
17	GRAND PIANO4	S17	GRAND PIANO4 (RED)	E3
18	E.PIANO1	S18	E.PIANO1 (RED)	F3
19	E.PIANO2	S19	E.PIANO2 (RED)	F#3
20	HARPSICHORD	S20	HARPSICHORD (RED)	G3
21	VARIATION	S21	VARIATION (RED)	G#3
22	–/NO	S22	—	A3
23	+/YES	S23	—	A#3
24	PIPE ORGAN	S24	PIPE ORGAN (RED)	B3
25	JAZZ ORGAN	S25	JAZZ ORGAN (RED)	C4
26	STRINGS	S26	STRINGS (RED)	C#4
27	CHOIR	S27	CHOIR (RED)	D4
28	VIBS./GUITAR	S28	VIBS./GUITAR (RED)	D#4
29	WOOD BASS	S29	WOOD BASS (RED)	E4
30	E.BASS	S30	E.BASS (RED)	F4
31	SPLIT	S31	SPLIT (RED)	F#4
32	BRILLIANCE	S32	NORMAL (RED)	G4
33	REVERB	S33	ROOM, HALL2 (RED)	G#4
34	EFFECT	S34	CHORUS, TREMOLO (RED)	A4
35	TOUCH	S35	MEDIUM (RED)	A#4
36	I.A. CONTROL	S36	I.A. CONTROL ON (RED)	B4

■ INITIAL SETTING

- MASTER VOLUME: MIN.
- SPEAKER SW: Normal
- A setup of the voltage selector of destination Y/BRA: 240V

■ テストプログラム

1 測定条件

1-1: 測定器

・レベルメーター（JIS-C フィルター使用）。
・周波数カウンター：小数点以下 3 桁以上測定可能であること。
注）測定器の入力インピーダンスは、1MΩ 以上あること。
特に指示のない限りステレオホーンプラグを接続し [PHONES] 端子（L/Rch:33Ω 負荷）、[AUX IN] [AUX OUT] 端子（10kΩ 負荷）にて測定します。
[MASTER VOLUME] スライダーを最大にして、ペダルは OFF にしておきます。

1-2: 治具

ステレオホーンプラグ、MIDI ケーブル、USB ケーブル（A タイプー B タイプ）、USB メモリ等。

2 テストプログラムの起動

鍵盤の [C#2],[F2],[G#2]（C#2 メジャーコード）を押しながら電源スイッチを ON にします。

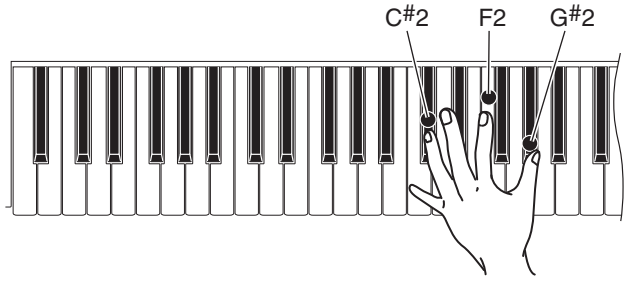

2-1 テストの進め方

1）テストプログラムが起動されると、7 セグメント LED に“tSt”と表示されます。
2）[TEMPO/FUNCTION] の [▲]/[▼] ボタンで項目選択モードに入ります。
3）[METRONOME] の [ON/OFF] ボタンを押して、テストを実行します。

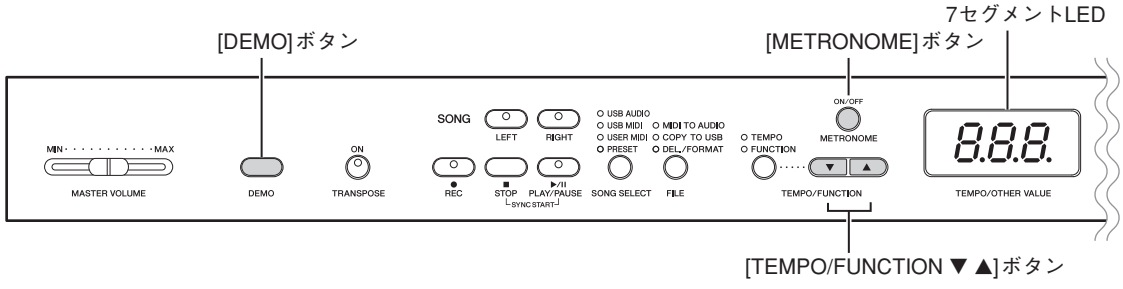

●結果が OK の場合
7 セグメント LED に“PAS”が表示されます。
[METRONOME] の [ON/OFF] ボタンにて項目選択状態に戻ります。
OK だった場合は、7 セグメント LED のテスト項目番号の各文字右下にドット (.) マークが表示されます。

●結果が NG の場合
7 セグメント LED に“nG”が表示されます。
[DEMO] ボタンにて項目選択状態に戻ります。

※ 最初の項目で [TEMPO/FUNCTION] の [▼] ボタンを押すと末尾の項目へ進み、末尾の項目で [TEMPO/FUNCTION] の [▲] ボタンを押すと最初の項目へ戻ります。

3 テスト一覧

ﾃｽﾄ No.	LED 表示	テスト内容及び判定条件など
1	t01	LED (7-seg.) にモデル名、各 ROM(Main Program、Wave) のバージョン、仕向け情報、Erp 機能 (On/Off) が表示されます。 [TEMPO/FUNCTION] の [▲]/[▼] ボタンで表示を切り替えます。 Model Name : 470 (CLP-470) Main Program : *.** (ROM のバージョン) Wave ROM : *.** (ROM のバージョン) Destination : r-* (仕向け情報、r-E : 海外、r-J : 国内) Erp : E.** (Erp 機能、E.On : On、E.OF : Off)
2	t02 テスト中 : nIA OK: PAS NG: nG nG1 nG2	RAM、ROM をチェックします（簡易チェック）。 CPU のバスにつながっている ROM、RAM をチェックします。 LED (7-seg.) に“PAS”が表示されることを確認します。
3	t03 OK: PAS NG: nG1 (ROM NG) nG2 (ROM Writing 16 Pin NG)	ROM (IC112) をチェックします（簡易チェック）。 CPU のバスにつながっている ROM をチェックします。 LED (7-seg.) に“PAS”が表示されることを確認します。
4	t04 OK: PAS NG: nG	RAM (IC103/104) をチェックします（簡易チェック）。 CPU のバスにつながっている RAM をチェックします。 LED (7-seg.) に“PAS”が表示されることを確認します。
5	t05 テスト中 : Fr1 OK: PAS NG: nG	Flash ROM (IC111) をチェックします（簡易チェック）。 CPU のバスにつながっている Flash ROM をチェックします。 LED (7-seg.) に“PAS”が表示されることを確認します。
6	t06 OK: PAS NG: nG	Wave ROM (IC102) をチェックします（簡易チェック）。 音源 LSI のバスにつながっている Wave ROM をチェックします。 LED (7-seg.) に“PAS”が表示されることを確認します。
7	t07 OK: PAS NG: nG	Effect RAM (IC110) をチェックします（簡易チェック）。 音源 LSI のバスにつながっている Effect RAM をチェックします。 LED (7-seg.) に“PAS”が表示されることを確認します。
8	t08 テスト中 : tG1	音源 1 をチェックします（オートスケール）。 テストを実行すると、サイン波にて、鍵盤 C2 から G4 に向かってスケーリング発音をします。一度、G4 まで発音すると、再び C2 から G4 までスケーリング発音します。(これで 64 音の発音となります) 全ての発音が正常である（歪みやノイズ混じりのような異音、音抜けが無い）ことを確認します。 全ての発音が終わると、LED (7-seg.) に“End”が表示されます。
9	t09 テスト中 : PIt	Pitch をチェックします。 音源が発音するサイン波の周波数をチェックします。 [PHONES] 端子に周波数カウンターを接続します。(L, R どちらか) テストを実行すると、441Hz の正弦波を発音します。 周波数が 441.0±0.2Hz (A3) であることを確認します。 測定が終えたら、[METRONOME] の [ON/OFF] ボタンで発音を止めます。

テストNo.	LED 表示	テスト内容及び判定条件など
10	t 10 テスト中 : oPr	Output Level R をチェックします。 1kHz（C5) の正弦波を PAN=R で発音し、指定されたレベルで発音されているかをチェックします。 各端子にレベルメーター(JIS-C フィルター使用)を接続します。(PHONES L,R, AUX OUT L,R) [MASTER VOLUME] スライダーを最大にして、R チャンネルの出力レベルをチェックします。(PHONES L,R：33Ω 負荷、AUX OUT L,R：10kΩ 負荷) ・PHONES L：-40.0 dBu 以下　PHONES R：+2.7 dBu±2dB ・AUX OUT L：-60.0 dBu 以下　AUX OUT R：+8.7 dBu±2dB 測定が終えたら、[METRONOME] の [ON/OFF] ボタンで発音を止めます。
11	t 11 テスト中 : oPL	Output Level L をチェックします。 1kHz（C5) の正弦波を PAN=L で発音し、指定されたレベルで発音されているかをチェックします。 各端子にレベルメーター(JIS-C フィルター使用)を接続します。(PHONES L,R, AUX OUT L,R) [MASTER VOLUME] スライダーを最大にして、L チャンネルの出力レベルをチェックします。(PHONES L,R：33Ω 負荷、AUX OUT L,R：10kΩ 負荷) ・PHONES L：+2.7 dBu±2dB　PHONES R：-40.0 dBu 以下 ・AUX OUT L：+8.7 dBu±2dB　AUX OUT R：-60.0 dBu 以下 測定が終えたら、[METRONOME] の [ON/OFF] ボタンで発音を止めます。
12	t 12	SP MUTE をチェックします。 1kHz（C5) の正弦波を PAN= センターで発音します。 [TEMPO/FUNCTION] の [▼]/[▲] ボタンで SP MUTE を ON/OFF（消音／発音）します。(ヘッドホーン及び AUX OUT からは常に音が出ます。) SP MUTE OFF: oFF SP MUTE ON: on 確認が終えたら、[METRONOME] の [ON/OFF] ボタンで発音を止めます。 このテスト実行中は、ヘッドホーンの挿抜検知は行われません。(ヘッドホーンが接続されていてもスピーカーから発音します。)
13	t 13	MUTE をチェックします。 1kHz（C5) の正弦波を PAN= センターで発音します。 [TEMPO/FUNCTION] の [▼]/[▲] ボタンで MUTE を ON/OFF（消音／発音）します。(ヘッドホーンで確認します。) MUTE OFF: oFF MUTE ON: on 確認が終えたら、[METRONOME] の [ON/OFF] ボタンで発音を止めます。
14	t 14	AUX-IN(L/L+R) 端子をチェックします。 AUX-IN(L/L+R) 端子が未接続のとき、LED (7-seg.) に“ In ”と表示されます。 AUX-IN(L/L+R) 端子にプラグを挿入すると、LED (7-seg.) に“ Out ”と表示されます。
15	t 15 OK: PAS	AUX-OUT(L/L+R) 端子をチェックします。 AUX-OUT(L/L+R) 端子が未接続のとき、LED (7-seg.) に“ In ”と表示されます。 AUX-OUT(L/L+R) 端子にプラグを挿入すると、LED (7-seg.) に“ Out ”と表示されます。プラグを外すと LED (7-seg.) に“ PAS ”が表示されることを確認します。

ﾃｽﾄNo.	LED 表示	テスト内容及び判定条件など
16	t 16 テスト中 : 501 ～ 536 OK: End	スイッチと LED のチェックをします。LED（7-seg.）に次に押すスイッチ番号が表示されるので､32 ページのスイッチテスト順を参照して､対応するスイッチを押します。 それぞれ決められた音程で発音します (32 ページ参照)。また､そのスイッチに LED がある場合､その LED が点灯します。指定外のスイッチが押された場合､LED（7-seg.）に押されたスイッチ番号が表示され、そのスイッチに該当する音が発音されます。複数のスイッチが押された場合は“ou2”が表示されます。 最後のスイッチでチェックが正しく終わると、LED（7-seg.）の各セグメントの確認となります。 LED（7-seg.）のチェックでは、[TEMPO/FUNCTION] の [▲]/[▼] ボタンを押すことで LED が一つずつ点灯／消灯します。 [▲] ボタン : 3→2→1 桁目の順で､それぞれ A→B→...→H の順に点灯します。 [▼] ボタン : 1→2→3 桁目の順で､それぞれ H→G→...→A の順に点灯します。 順番通りに LED（7-seg.）が点灯することを確認します。 テストが OK の場合、LED（7-seg.）に“End”が表示されます。 チェックを中断したい場合は、[DEMO] ボタンを押します。([DEMO] ボタンのテスト終了後有効)。 
17	t 17 テスト中 : 888.	パネル LED 全点灯をチェックします。 全てのパネル LED が点灯します。 [METRONOME] の [ON/OFF] ボタンを押してテストを終了します。
18	t 18 テスト中 : Lr	パネル赤色 LED 全点灯をチェックします。 全ての赤色 LED が点灯します。 [METRONOME] の [ON/OFF] ボタンを押してテストを終了します。
19	t 19 テスト中 : LG	パネル緑色 LED 全点灯をチェックします。 全ての緑色 LED が点灯します。 [METRONOME] の [ON/OFF] ボタンを押してテストを終了します。
23	t23 テスト開始時 : uoL 最小値検知時 : 0. 最大値検知時 : PAS (OK)	メインボリュームをチェックします。 テストを実行すると、LED (7-seg.) に“uoL”が表示されます。 [MASTER VOLUME] スライダーを最小値から最大値に変更して確認します。 [MASTER VOLUME] スライダーを動かすと LED（7-seg.）に値（0 ～ 254）が表示されます。最小値を検知すると、1 桁目の右下にドットマーク（.）が表示されます。OK の場合（最大値を検知したとき)、LED（7-seg.）に“PAS”が表示されます。 [METRONOME] の [ON/OFF] ボタンを押してテストを終了します。 テスト実行後、ボリュームをセンターに戻します。
24	t24 OK: on NG: nG	異常検出回路を有効／無効をチェックします。 [TEMPO/FUNCTION] の [▼]/[▲] ボタンで切り替えます。 異常検出回路有効 : on 異常検出回路無効 : oFF 異常検出回路が検出できない場合は、LED (7-seg.) に“nG”が表示されます。 [METRONOME] の [ON/OFF] ボタンを押してテストを終了します。
25	t25 テスト開始時 : PE 1 ON 検知時 : Str OFF 検知時 : PAS (OK)	Soft Pedal (Left) をチェックします。 テストを実行すると、LED (7-seg.) に“PE 1”が表示されます。 ペダルを踏むと C3 を発音し、“Str”が表示されます。ペダルを離すと C4 を発音し、LED (7-seg.) に“PAS”が表示されることを確認します。
26	t26 テスト開始時 : PE2 ON 検知時 : Str OFF 検知時 : PAS (OK)	Sostenuto Pedal (Center) をチェックします。 テストを実行すると、LED (7-seg.) に“PE2”が表示されます。 ペダルを踏むと C3 を発音し、“Str”が表示されます。ペダルを離すと C4 を発音し、LED (7-seg.) に“PAS”が表示されることを確認します。

テスト No.	LED 表示	テスト内容及び判定条件など
27	t27 テスト開始時 : PE3 ON 検知時 : Str OFF 検知時 : PAS (OK)	Damper Pedal (Right) をチェックします。 テストを実行すると、LED (7-seg.) に “PE3” が表示されます。 ペダルを踏むと C3 を発音し、“Str” が表示されます。ペダルを離すと C4 を発音し、LED (7-seg.) に “PAS” が表示されることを確認します。
29	t29 MIDI 未接続時 : NId OK: PAS NG: nG	MIDI をチェックします。 [MIDI IN] 端子と [MIDI OUT] 端子を MIDI ケーブルで接続後、テストを実行します。 C4 を発音 (1 秒間) し、LED (7-seg.) に “PAS” が表示されることを確認します。 テスト終了時に MIDI ケーブルを外してください。
30	t30 OK: PAS NG: nG	[USB TO DEVICE] 端子と USB [TO HOST] 端子のチェックを同時に行います。 1. 最初に [METRONOME] の [ON/OFF] ボタンを押します。LED (7-seg.) に “L.- -” が表示されます。 2. USB ケーブルを [USB TO DEVICE] 端子と USB [TO HOST] 端子に接続すると、“S.- -” が表示されます。 3. 次に C4 を発音し、LED (7-seg.) に “PAS” が表示されることを確認します。
31	t31 OK: PAS NG: nG (リード／ライト失敗)	USB TO DEVICE をチェックします。 [USB TO DEVICE] 端子に USB メモリを接続します。 テストを実行し、LED (7-seg.) に “PAS” が表示されることを確認します。 メディアにプロテクトがかかっている場合 : “Pro” が表示されます。 メディアが未フォーマット場合 : “UnF” が表示されます。 メディアが接続されていない場合 : “no” が表示されます。
32	t32 OK: PAS NG: nG	適切な鍵盤が接続されているか判定します。 NW GKS 鍵盤の場合は “PAS”、それ以外の場合は “nG” と LED (7-seg.) に表示されます。
33	t33 OK: PAS	Key OFF Velocity を確認します。 テストを実行すると、LED (7-seg.) に “OFu” が表示されます。 鍵盤を押して、離します。 LED (7-seg.) に “PAS” が表示されることを確認します。
34	t34 OK: PAS	NW GKS 鍵盤の発音位置を確認します (ピンポンパンモード)。 テストを実行すると、LED (7-seg.) に “GH3” が表示されます。 鍵盤を押して、離します。 “*.**” → “*.*.*” → “*.*.*.” (***：ノート番号) と表示します。3 つのメイク毎にベロシティ 127 で 0,+4,+7 と発音します。たとえば C の鍵盤を押すと CEG を発音します。 鍵盤を離すと順に消音します。 LED (7-seg.) に “PAS” が表示されることを確認します。
35	t35 OK: PAS	押鍵に対して 1-2 メイクをチェックします。 テストを実行すると、LED (7-seg.) に “ 1-2” が表示されます。 鍵盤を押して、離します。 “***” (***：ベロシティ) が表示します。1-2 のメイクで計算したベロシティで発音します。鍵盤を押す速さによって、*** の数値が変化します。 LED (7-seg.) に “PAS” が表示されることを確認します。
36	t36 OK: PAS	押鍵に対して 2-3 メイクをチェックします。 テストを実行すると、LED (7-seg.) に “2-3” が表示されます。 鍵盤を押して、離します。 “***” (***：ベロシティ) が表示します。2-3 のメイクで計算したベロシティで発音します。鍵盤を押す速さによって、*** の数値が変化します。 LED (7-seg.) に “PAS” が表示されることを確認します。
37	t37	ROM をチェックします (フルアドレス)。 工場検査用のテストです。
38	t38	RAM をチェックします (フルアドレス)。 工場検査用のテストです。

ﾃｽﾄNo.	LED 表示	テスト内容及び判定条件など
39	t39	Flash ROM をチェックします (フルアドレス)。 工場検査用のテストです。
40	t40	Wave ROM をチェックします (フルアドレス)。 工場検査用のテストです。
41	t41	Effect RAM をチェックします (フルアドレス)。 工場検査用のテストです。
42	t42 テスト中 : FAC OK: PAS NG: nG	テストを実行すると、全てのバックアップ領域を初期化して工場出荷データにセットします。 LED (7-seg.) に“PAS”が表示されることを確認します。
43	t43 NG: nG ErP 機能無効時 : E.OF	ErP 機能をチェックします。 テスト OK の場合は、電源が OFF になります。 ※ ErP チェックは E, B 仕向けのみ適用します。
44	t44	テスト実行すると、テストプログラムから抜けて楽器を再起動します。 LED (7-seg.) に“120”が表示され、すぐに“FCL”が表示されます。 その後､約5秒経過すると再びLED (7-seg.) に“120”が表示され､ファクトリープリセットは完了します。 **この間は電源を切らないでください。**

● その他の検査

AUX IN

AUX IN に信号を入力した時、下表のようになることを確認します。

		OUTPUT			
		AUX OUT (10 kΩ 負荷)		PHONES (33 Ω 負荷)	
		L	R	L	R
INPUT	AUX IN L/L+R: sine wave 1kHz, 0dBu R: no signal	+10.5 dBu ± 2dB	–65.0 dBu 以下	+4.6 dBu ± 2dB	–40.0 dBu 以下
	AUX IN L/L+R: no signal R: sine wave 1kHz, 0dBu	–65.0 dBu 以下	+10.5 dBu ± 2dB	–40.0 dBu 以下	+4.6 dBu ± 2dB

* 0 dBu = 0.775Vrms

● スイッチテスト順

順番	スイッチ名	表示	点灯させる LED	ノート番号
1	LEFT	S01	LEFT (RED)	C2
2	RIGHT	S02	RIGHT (RED)	C#2
3	METRONOME ON/OFF	S03	—	D2
4	DEMO	S04	—	D#2
5	TRANSPOSE ON	S05	TRANSPOSE ON (RED)	E2
6	REC	S06	REC (RED)	F2
7	STOP	S07	—	F#2
8	PLAY/PAUSE	S08	PLAY/PAUSE (RED)	G2
9	SONG SELECT	S09	USB AUDIO, USER MIDI (RED)	G#2
10	FILE	S10	COPY TO USB (RED)	A2
11	TEMPO/FUNCTION	S11	TEMPO (RED)	A#2
12	TEMPO/FUNCTION ▼	S12	—	B2
13	TEMPO/FUNCTION ▲	S13	—	C3
14	GRAND PIANO1	S14	GRAND PIANO1 (RED)	C#3
15	GRAND PIANO2	S15	GRAND PIANO2 (RED)	D3
16	GRAND PIANO3	S16	GRAND PIANO3 (RED)	D#3
17	GRAND PIANO4	S17	GRAND PIANO4 (RED)	E3
18	E.PIANO1	S18	E.PIANO1 (RED)	F3
19	E.PIANO2	S19	E.PIANO2 (RED)	F#3
20	HARPSICHORD	S20	HARPSICHORD (RED)	G3
21	VARIATION	S21	VARIATION (RED)	G#3
22	–/NO	S22	—	A3
23	+/YES	S23	—	A#3
24	PIPE ORGAN	S24	PIPE ORGAN (RED)	B3
25	JAZZ ORGAN	S25	JAZZ ORGAN (RED)	C4
26	STRINGS	S26	STRINGS (RED)	C#4
27	CHOIR	S27	CHOIR (RED)	D4
28	VIBS./GUITAR	S28	VIBS./GUITAR (RED)	D#4
29	WOOD BASS	S29	WOOD BASS (RED)	E4
30	E.BASS	S30	E.BASS (RED)	F4
31	SPLIT	S31	SPLIT (RED)	F#4
32	BRILLIANCE	S32	NORMAL (RED)	G4
33	REVERB	S33	ROOM, HALL2 (RED)	G#4
34	EFFECT	S34	CHORUS, TREMOLO (RED)	A4
35	TOUCH	S35	MEDIUM (RED)	A#4
36	I.A. CONTROL	S36	I.A. CONTROL ON (RED)	B4

■ 出荷時の設定

• MASTER VOLUME: MIN.
• SPEAKER SW: Normal

Clavinova®

CLP-470B/CLP-470WH

PARTS LIST

■ CONTENTS（目次）

OVERALL ASSEMBLY（総組立）..... 2
MAIN UNIT（メインユニット）..... 4
KEYBED ASSEMBLY（棚板集成）..... 9
BACK TOP RAIL ASSEMBLY（背面框 Ass'y）..... 10
PANEL ASSEMBLY（パネル Ass'y）..... 11
TOP BOARD ASSEMBLY（屋根 Ass'y）..... 14
MUSIC REST ASSEMBLY（譜面板 Ass'y）..... 17
ARM ASSEMBLY（腕木 Ass'y）..... 18
FRONT RAIL ASSEMBLY（口棒 Ass'y）..... 20
KEY BLOCK ASSEMBLY L（拍子木 Ass'y (L)）..... 21
KEY BLOCK ASSEMBLY R（拍子木 Ass'y (R)）..... 22
KEY COVER ASSEMBLY（スライド蓋 Ass'y）..... 23
SPEAKER BOX ASSEMBLY（SP ボックス Ass'y）..... 26
SIDE BOARD ASSEMBLY（側板 Ass'y）..... 28
PEDAL BOX ASSEMBLY（ペダル Box Ass'y）..... 30
PEDAL ASSEMBLY（ペダル Ass'y）..... 31
FU80 ASSEMBLY（FU80 Ass'y）..... 32
FUERP ASSEMBLY（FUERP Ass'y）..... 33
JACK ASSEMBLY（ジャック Ass'y）..... 34
HP JACK ASSEMBLY（HP ジャック Ass'y）..... 35
KEYBOARD ASSEMBLY（NW GKS 鍵盤）..... 36
BENCH (BC-203WH)（椅子）..... 39
ELECTRICAL PARTS（電気部品）..... 40–57

Notes : DESTINATION ABBREVIATIONS

A : Australian model	M : South African model
B : British model	O : Chinese model
C : Canadian model	P : Blazillian model
D : German model	Q : South-east Asia model
E : European model	T : Taiwan model
F : French model	U : U.S.A. model
H : North European model	V : General export model (110V)
I : Indonesian model	W: General export model (220V)
J : Japanese model	N,X: General export model
K : Korean model	Y : Export model

■ WARNING

Components having special characteristics are marked ⚠ and must be replaced with parts having specification equal to those originally installed.

⚠ 印の部品は、安全を維持するために重要な部品です。交換する場合は、安全のために必ず指定の部品をご使用ください。

- The numbers "QTY" show quantities for each unit.
- The parts with "--" in "PART NO." are not available as spare parts.
- This mark " } " in the REMARKS column means these parts are interchangeable.
- The second letter of the shaded ( ) part number is O, not zero.
- The second letter of the shaded ( ) part number is I, not one.
- 部品価格ランクは、変更になることがあります。
- QTY 欄に記されている数字は、各ユニット当たりの使用個数です。
- PART NO. が"--"の部品は、サービス用部品として準備されておりません。
- REMARKS 欄の「 } 」マークの部品は、併用部品です。
- 網掛けの付いた PART NO. の 2 番目の文字は「ゼロ」ではなく、「オー」です。
- 網掛けの付いた PART NO. の 2 番目の文字は「イチ」ではなく、「アイ」です。

■ OVERALL ASSEMBLY（総組立）

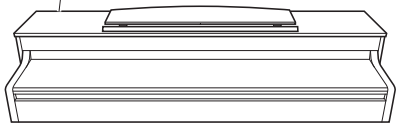

1 MAIN UNIT: See page 4.
（メインユニット）

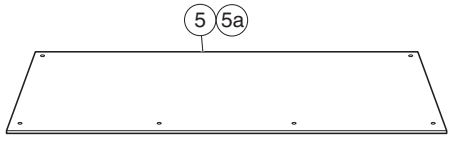

5 5a

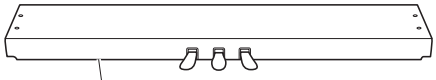

6 PEDAL BOX ASSEMBLY:
See page 30.
（ペダル Box Ass'y）

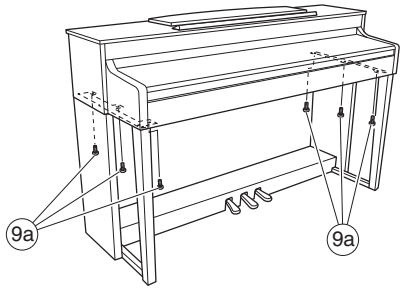

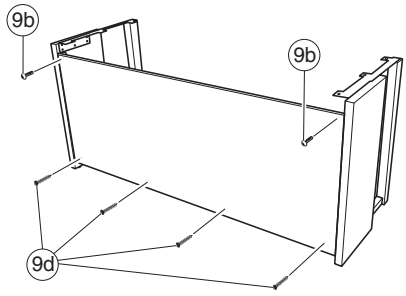

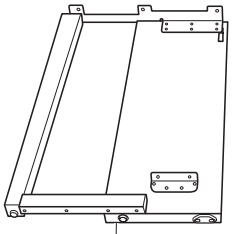

2

SIDE BOARD ASSEMBLY L:
See page 28.
（側板 Ass'y（L））

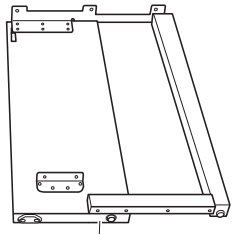

3

SIDE BOARD ASSEMBLY R:
See page 28.
（側板 Ass'y（R））

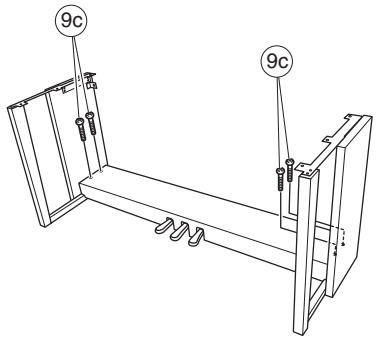

9 SCREW SET



9c (6 x 20 mm)



9a (6 x 16 mm)



9b (4 x 12 mm)



9d (4 x 20 mm)



9e 9ea

15 HEADPHONE HANGER SET



15a



15b

AC CORD（電源コードセット）

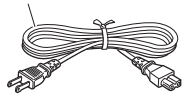

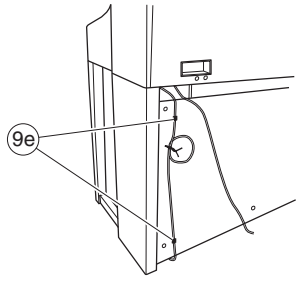

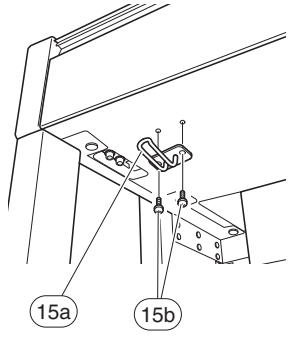

	REF NO.	PART NO.	DESCRIPTION		部品名	REMARKS	QTY	RANK
			OVERALL ASSEMBLY		総組立	CLP-470B/CLP-470WH		
	1	--	MAIN UNIT		メインユニット	CLP-470B E,B (ZE06760)		
	1	--	MAIN UNIT		メインユニット	CLP-470WH J (ZE06750)		
	1	--	MAIN UNIT		メインユニット	CLP-470WH E,B (ZE06740)		
	2	**WZ103100**	SIDE BOARD ASSEMBLY (L)	LEFT	側板Ａｓｓ’ｙ（Ｌ）	CLP-470B		16
	2	**WZ245700**	SIDE BOARD ASSEMBLY (L)	LEFT	側板Ａｓｓ’ｙ（Ｌ）	CLP-470WH		14
	3	**WZ103200**	SIDE BOARD ASSEMBLY (R)	RIGHT	側板Ａｓｓ’ｙ（Ｒ）	CLP-470B		16
	3	**WZ246100**	SIDE BOARD ASSEMBLY (R)	RIGHT	側板Ａｓｓ’ｙ（Ｒ）	CLP-470WH		14
*	5	**ZA529000**	REAR PANEL ASSEMBLY		裏板Ａｓｓ’ｙ	CLP-470B		
	5	**WZ319600**	REAR PANEL ASSEMBLY		裏板Ａｓｓ’ｙ	CLP-470WH		08
	5a	--	FELT		フェルト	(WN65290)	2	
	6	--	PEDAL BOX ASSEMBLY		ペダルＢｏｘＡｓｓ’ｙ	CLP-470B (ZE06970)		
	6	--	PEDAL BOX ASSEMBLY		ペダルＢｏｘＡｓｓ’ｙ	CLP-470WH (ZD86740)		
	9	**WY678000**	SCREW SET		ネジセット	CLP-470B		05
	9	**WZ330200**	SCREW SET		ネジセット	CLP-470WH		04
	9a	**WE969400**	BIND HEAD SCREW	6.0X16 MFZN2B3	小ネジ＋ＢＩＮＤ		6	
	9b	**WE99770R**	TRUSS HEAD SCREW	4.0X12 MFZN2B3	小ネジ＋ＴＲＵＳ		2	01
	9c	**WF00130R**	TRUSS HEAD SCREW	6.0X20 MFZN2B3	小ネジ＋ＴＲＵＳ	CLP-470B	4	01
	9c	**WF351600**	TRUSS HEAD SCREW	6.0X20 MFZN2W3	小ネジ＋ＴＲＵＳ	CLP-470WH	4	01
	9d	**WE96530R**	TRUSS HEAD TAPPING SCREW-1	4.0X20 MFZN2B3	ＴＰ＃１＋ＴＲＵＳ		4	01
	9e	**VR41030R**	CORD CLAMP SET	(2pcs 1set)	コードクランプセット			03
	9ea	**VP59210R**	CORD CLAMPER	DKN-5B(VHB)	ＮＫクランプ		2	03
	9ea	**WB090800**	CORD CLAMPER	OD-5 PT.IMAI	ＣＳクランプ		2	
	15	**V8740600**	HEADPHONE HANGER SET		ヘッドホンハンガーセット			07
	15a	**V897260R**	HEADPHONE HANGER		ヘッドホンハンガー			04
	15b	**WF00080R**	TRUSS HEAD SCREW	4.0X10 MFZN2B3	小ネジ＋ＴＲＵＳ		2	01
			ACCESSORIES		付属品			
⚠		**V2917100**	AC CORD SET	E 2P 2.5m 2.5A	電源コードセット	E		05
⚠		**V3126500**	AC CORD SET	B 2P 2.5m	電源コードセット	B		07
⚠		**V2916900**	AC CORD SET	J 2P 7A 2.5m	電源コードセット	CLP-470WH J		05
		--	BENCH	BC-203WH	同梱品セット椅子	CLP-470WH J (ZC90430)		
		V577100R	HEADPHONE	P402522A0000 059711	ヘッドホーン	CLP-470WH J		07
			TOOL		工具			
		TX000670	ROD		ロッド			99

✻: New Parts

RANK: Japan only

■ MAIN UNIT（メインユニット）

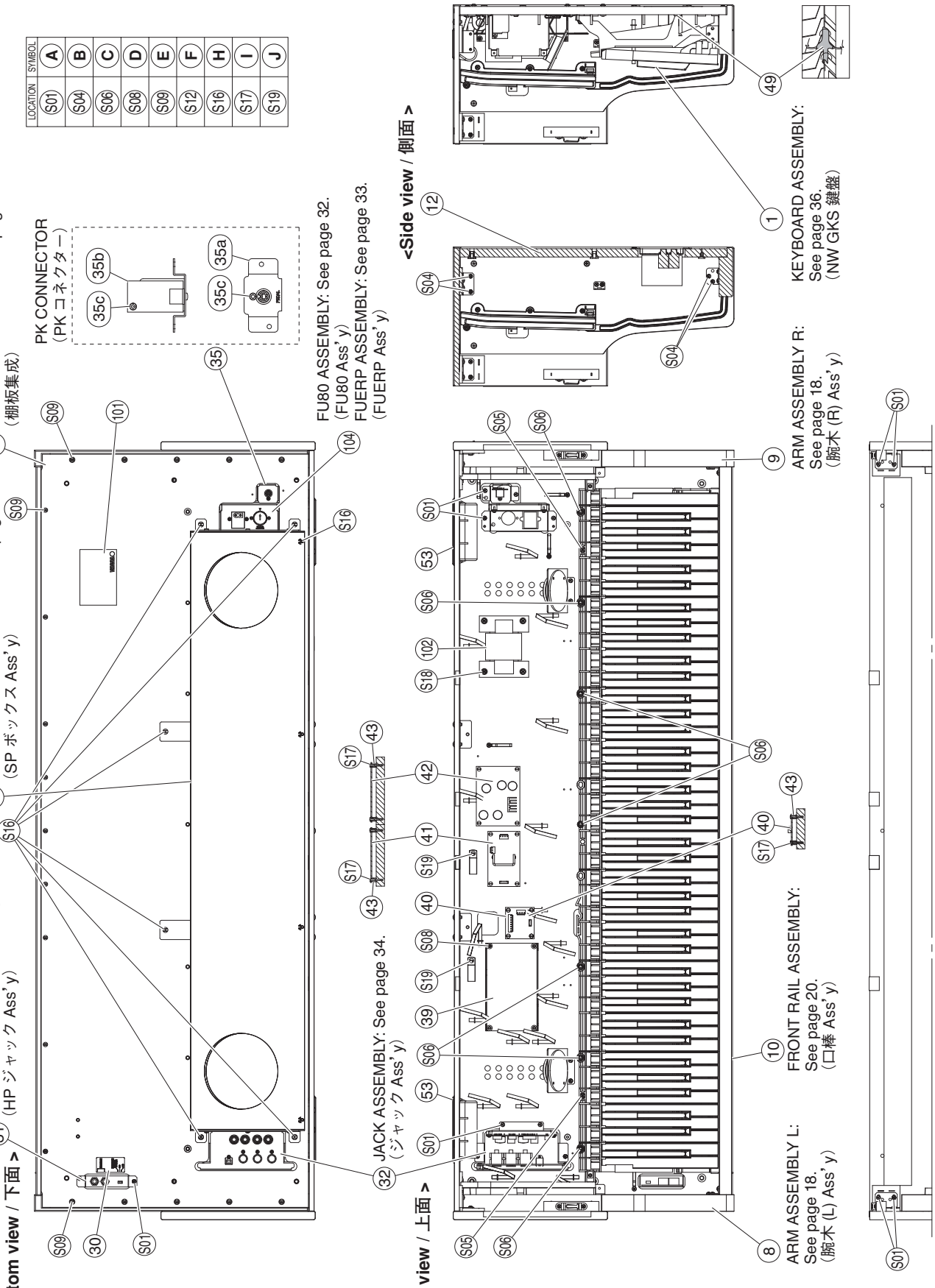

LOCATION	SYMBOL
S01	A
S04	B
S06	C
S08	D
S09	E
S12	F
S16	H
S17	I
S19	J

<Top view / 上面>

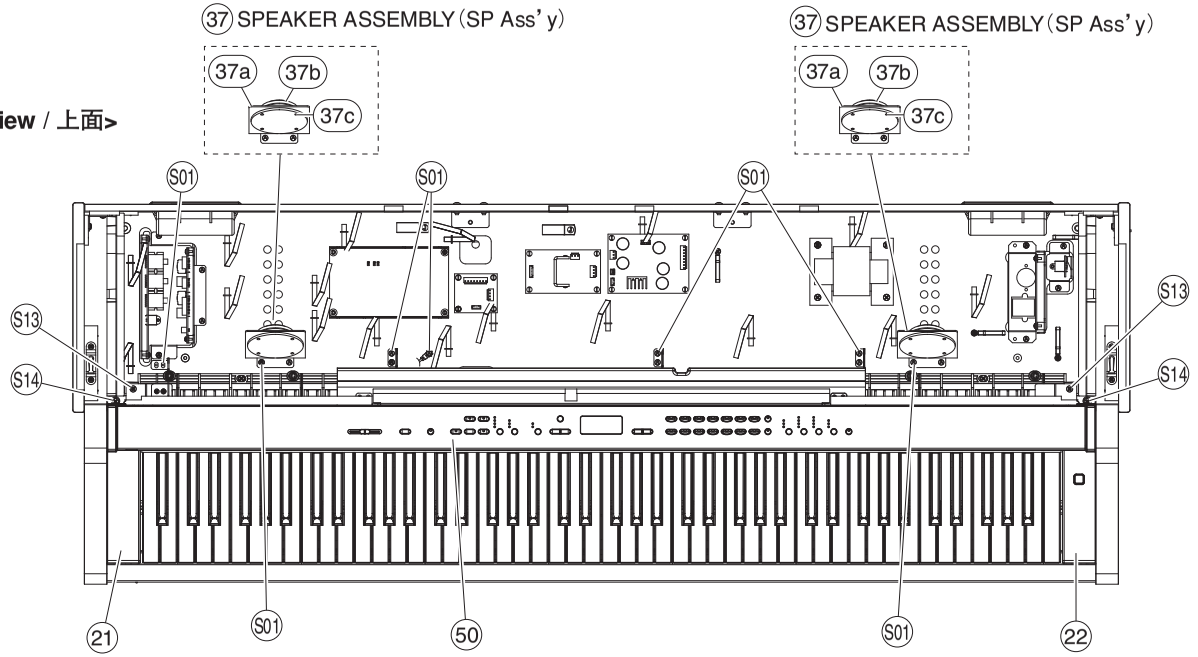

21 KEY BLOCK ASSEMBLY L: See page 21.
（拍子木 Ass'y (L)）

50 PANEL ASSEMBLY: See page 11.
（パネル Ass'y）

22 KEY BLOCK ASSEMBLY R: See page 22.
（拍子木 Ass'y (R)）

<Side view / 側面>

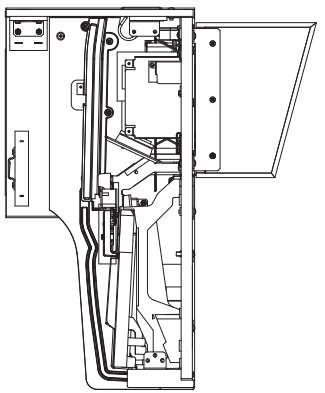

<Back view / 背面>

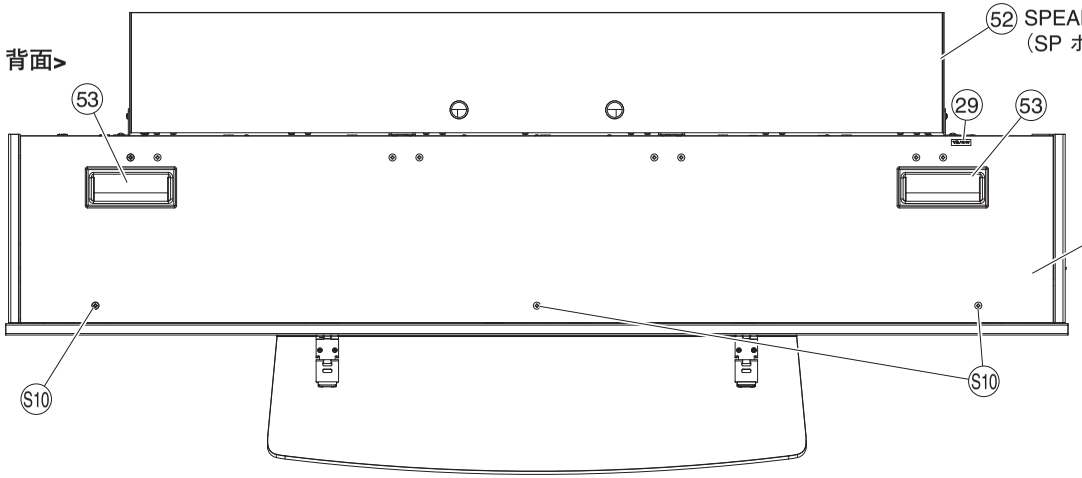

<Top view / 上面>

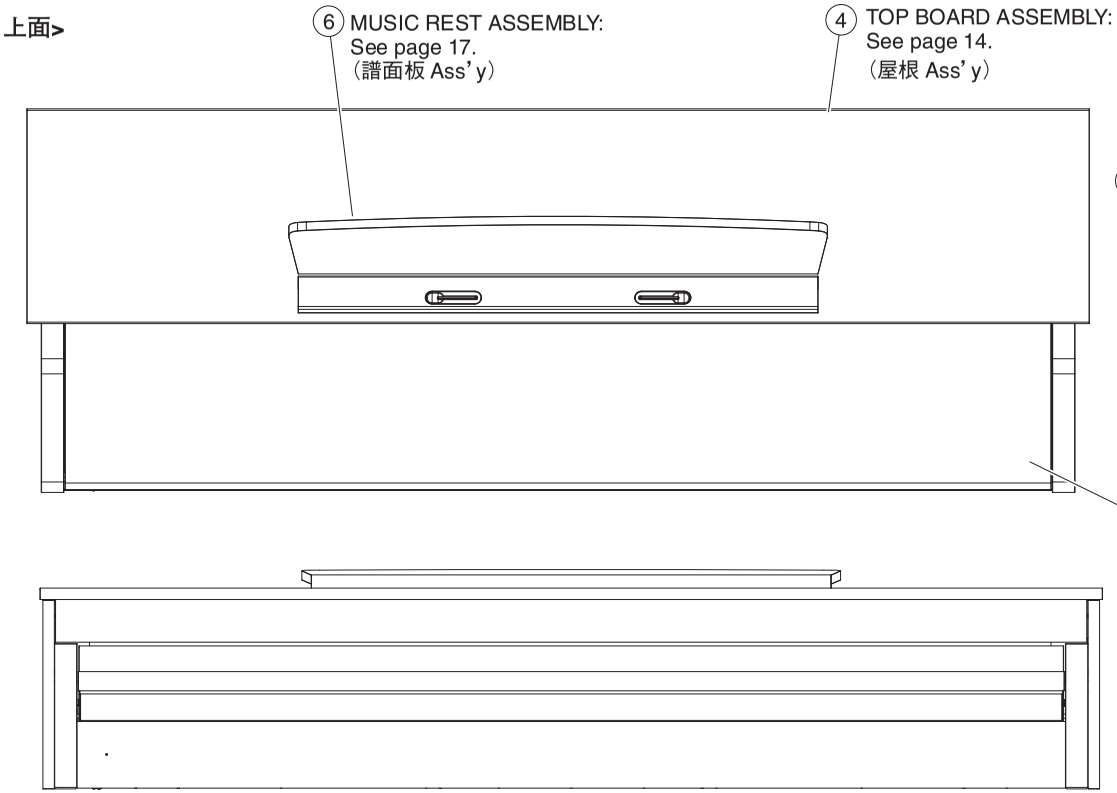

<Side view / 側面>

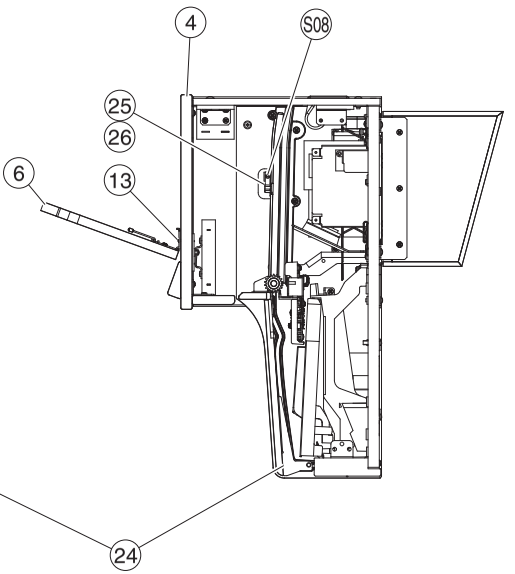

	REF NO.	PART NO.	DESCRIPTION		部品名	REMARKS		QTY	RANK
			MAIN UNIT		メインユニット	CLP-470B/CLP-470WH			
		--	MAIN UNIT		メインユニット	CLP-470B E,B	(ZE06760)		
		--	MAIN UNIT		メインユニット	CLP-470WH J	(ZE06750)		
		--	MAIN UNIT		メインユニット	CLP-470WH E,B	(ZE06740)		
	100	--	COMPOSITE COMMON PARTS		共通部品構成	CLP-470B	(ZE06770)		
	100	--	COMPOSITE COMMON PARTS		共通部品構成	CLP-470WH	(ZD86760)		
	101	--	NAME PLATE		銘板E（承認後）	CLP-470B E,B	(ZE06940)		
	101	--	NAME PLATE		銘板	CLP-470WH J	(ZE06930)		
	101	--	NAME PLATE		銘板E（承認後）	CLP-470WH E,B	(ZD86810)		
⚠	102	**X8263A00**	POWER TRANSFORMER	DENANHOU E	電源トランス	CLP-470WH J			14
⚠	102	**X8265A00**	POWER TRANSFORMER	IEC E	電源トランス	E,B			14
	104	**WN304100**	FU80 ASSEMBLY		FU80Ass'y	CLP-470WH J			08
	104	**ZC995800**	FUERP ASSEMBLY		FUERP Ass'y	E,B			
	W01	--	CABLE ASSEMBLY	MAIN	束線構成MAIN		(WV76340)		
	W02	--	CONNECTOR ASSEMBLY	ERP ZH 4P/PH 4P	ERP束線	E,B	(ZD13780)		
		--	COMPOSITE COMMON PARTS		共通部品構成	CLP-470B	(ZE06770)		
		--	COMPOSITE COMMON PARTS		共通部品構成	CLP-470WH	(ZD86760)		
	1	**WV439500**	KEYBOARD ASSEMBLY IVORY	NW GKS 88GRADE	NW GKS鍵盤				63
	4	**WZ102300**	TOP BOARD ASSEMBLY		屋根Ass'y	CLP-470B			19
	4	**WZ244700**	TOP BOARD ASSEMBLY		屋根Ass'y	CLP-470WH			
	6	**WZ102000**	MUSIC REST ASSEMBLY		譜面板Ass'y	CLP-470B			
	6	**WZ243700**	MUSIC REST ASSEMBLY		譜面板Ass'y	CLP-470WH			
	8	**WZ101600**	ARM (L) ASSEMBLY	LEFT	腕木（L）Ass'y	CLP-470B			14
	8	**WZ241900**	ARM (L) ASSEMBLY	LEFT	腕木（L）Ass'y	CLP-470WH			12
	9	**WZ101700**	ARM (R) ASSEMBLY	RIGHT	腕木（R）Ass'y	CLP-470B			14
	9	**WZ243200**	ARM (R) ASSEMBLY	RIGHT	腕木（R）Ass'y	CLP-470WH			12
	10	**WZ101500**	FRONT RAIL ASSEMBLY		口棒Ass'y	CLP-470B			
	10	**WZ241700**	FRONT RAIL ASSEMBLY		口棒Ass'y	CLP-470WH			
	11	**WV666300**	BACK TOP RAIL ASSEMBLY		背面框Ass'y				11
	12	--	KEYBED ASSEMBLY		棚板集成		(WV66810)		
	13	**WE98560R**	BIND HEAD TAPPING SCREW-1	3.0X12 MFZN2B3	TP#1十BIND			4	01
	21	**WV698300**	KEY BLOCK ASSEMBLY (L)	LEFT	拍子木Ass'y（L）	CLP-470B			07
	21	**WZ304800**	KEY BLOCK ASSEMBLY (L)	LEFT	拍子木Ass'y（L）	CLP-470WH			06
	22	--	KEY BLOCK ASSEMBLY (R)	RIGHT	拍子木Ass'y（R）	CLP-470B	(WV69870)		
*	22	**ZF305200**	KEY BLOCK ASSEMBLY (R)	RIGHT	拍子木Ass'y（R）	CLP-470WH			
	24	**WZ101200**	KEY COVER ASSEMBLY		スライド蓋Ass'y	CLP-470B			19
	24	**WZ240200**	KEY COVER ASSEMBLY		スライド蓋Ass'y	CLP-470WH			17
	25	**VS312102**	RACK COVER L BLACK	LEFT	ラックカバー L				01
	26	**VS31220R**	RACK COVER R BLACK	RIGHT	ラックカバー R				03
	29	**WS482400**	AC IN LABEL		ACINラベル				01
	30	--	HP PHONES LABEL		HP－PHONESラベル		(V861670)		
	31	**WV247400**	HP JACK ASSEMBLY		HPジャックAss'y				07
	32	--	JACK ASSEMBLY		ジャックAss'y		(WV82440)		
	35	--	PK CONNECTOR ASSEMBLY		PKコネクタAss'y	PEDAL	(WF73190)		
	35a	**V4980600**	PLATE BLACK		ペダル接続金具印刷品				05
	35b	**WC56120R**	CIRCUIT BOARD	PJK	PJKシート				04
	35c	**WE774300**	BIND HEAD TAPPING SCREW-B	3.0X8 MFZN2W3	Bタイト十BIND			2	
	37	--	SPEAKER ASSEMBLY		SPAss'y		(V575030)	2	
	37a	--	SPEAKER ANGLE		SPアングル		(V574870)		
	37b	**XL455A0R**	SPEAKER	5.0cm 16ohm 60W	スピーカ	TWEETER			07
	37c	**WE97230R**	BIND HEAD TAPPING SCREW-B	4.0X10 MFZN2B3	Bタイト十BIND			4	01
*	39	**ZD457600**	CIRCUIT BOARD	DM	DMシート				
	40	**WC17550R**	CIRCUIT BOARD	NET1	NET1シート				04
	41	**WU966100**	CIRCUIT BOARD	MAD	MADシート				12
	42	**WU471200**	CIRCUIT BOARD	ACDCM	ACDCMシート				09
	43	**CB040950**	SPACER		スペーサ			12	03
	49	**VP834601**	FILAMENT TAPE	12X50	粘着テープ				01
	50	--	PANEL ASSEMBLY		パネルAss'y	CLP-470B	(WV70790)		
	50	--	PANEL ASSEMBLY		パネルAss'y	CLP-470WH	(ZD86800)		
	52	--	SPEAKER BOX ASSEMBLY		SPボックスAss'y		(WW38820)		
	53	**WP226100**	BACK BOARD HANDLE BLACK	YMMA	裏蓋把手			2	03
	S01	**WE97090R**	BIND HEAD TAPPING SCREW-1	3.5X12 MFZN2W3	TP#1十BIND			27	01
	S04	**WE97070R**	BIND HEAD TAPPING SCREW-1	3.5X16 MFZN2W3	TP#1十BIND			8	01
	S05	**WE97190R**	BIND HEAD TAPPING SCREW-1	4.0X14 MFZN2W3	TP#1十BIND			2	01
	S06	**WF00150R**	PAN HEAD SCREW	5.0X25 MFZN2W3	小ネジ十PAN			7	01
	S08	**WE774300**	BIND HEAD TAPPING SCREW-B	3.0X8 MFZN2W3	Bタイト十BIND			6	
	S09	**WE97990R**	TRUSS HEAD TAPPING SCREW-1	3.5X30 MFZN2W3	TP#1十TRUS			19	01
	S10	**WF74150R**	TRUSS HEAD TAPPING SCREW-1	4.0X14 MFZN2B3	TP#1十TRUS			3	
	S13	**WE97450R**	BIND HEAD TAPPING SCREW-B	4.0X10 MFZN2W3	Bタイト十BIND			2	01

*: New Parts

RANK: Japan only

REF NO.	PART NO.	DESCRIPTION		部品名	REMARKS	QTY	RANK
S14	**WH513800**	BIND HEAD TAPPING SCREW-B	4.0X20 MFZN2W3	Bタイト十BIND		2	01
S16	**WE995900**	TRUSS HEAD SCREW	4.0X20 MFZN2W3	小ネジ十TRUS		10	01
S17	**WE971500**	BIND HEAD TAPPING SCREW-1	3.5X20 MFZN2W3	TP#1十BIND		12	
S18	**WE96870R**	BIND HEAD SCREW	4.0X14 MFZN2W3	小ネジ十BIND		4	01
S19	**WE97050R**	TRUSS HEAD TAPPING SCREW-1	3.5X14 MFZN2W3	TP#1十TRUS		2	01
	--	CABLE ASSEMBLY	MAIN	束線構成MAIN	(WV76340)		
M01	--	CONNECTOR ASSEMBLY	HP PH 7P L=400	HP束線	(WW25330)		
M02	--	CONNECTOR ASSEMBLY	XH 4P L=350	XH束線	(WV91620)		
M03	--	CONNECTOR ASSEMBLY	ZH-PH 5P L=1100	ZH一PH束線	(WV93610)		
M04	**WF42680R**	CONNECTOR ASSEMBLY	KB PH 7P-400	KB束線			02
M05	--	CONNECTOR ASSEMBLY	VH3P L=80	VH3P束線	(WV91400)		
M06	--	CONNECTOR ASSEMBLY	VH4P-LF L=100	VH4P一LF束線	(WV76480)		
M06a	**V312290R**	FERRITE CORE	K1 NFT-13BK2	データラインフィルタ			03
M12	--	CONNECTOR ASSEMBLY	TW XH 5P	TW束線	(WM84830)		
M17	--	CONNECTOR ASSEMBLY	ZH-PH 11P L=300	ZH一PH束線	(WV77050)		
M18	--	CONNECTOR ASSEMBLY	ZH-PH 10P/12P L=400	ZH一PH束線	(WV35710)		
M19	--	CONNECTOR ASSEMBLY	+B XH 2P L=750	十B束線	(WC04080)		
M20	--	CONNECTOR ASSEMBLY	ZH-PH 6P L=350	ZH一PH束線	(WY02370)		
M21	--	CONNECTOR ASSEMBLY	ZH-PH-PH 10P-4P/6P	ZH一PH一PH束線	(WV93600)		

✻: New Parts

RANK: Japan only

■ KEYBED ASSEMBLY（棚板集成）

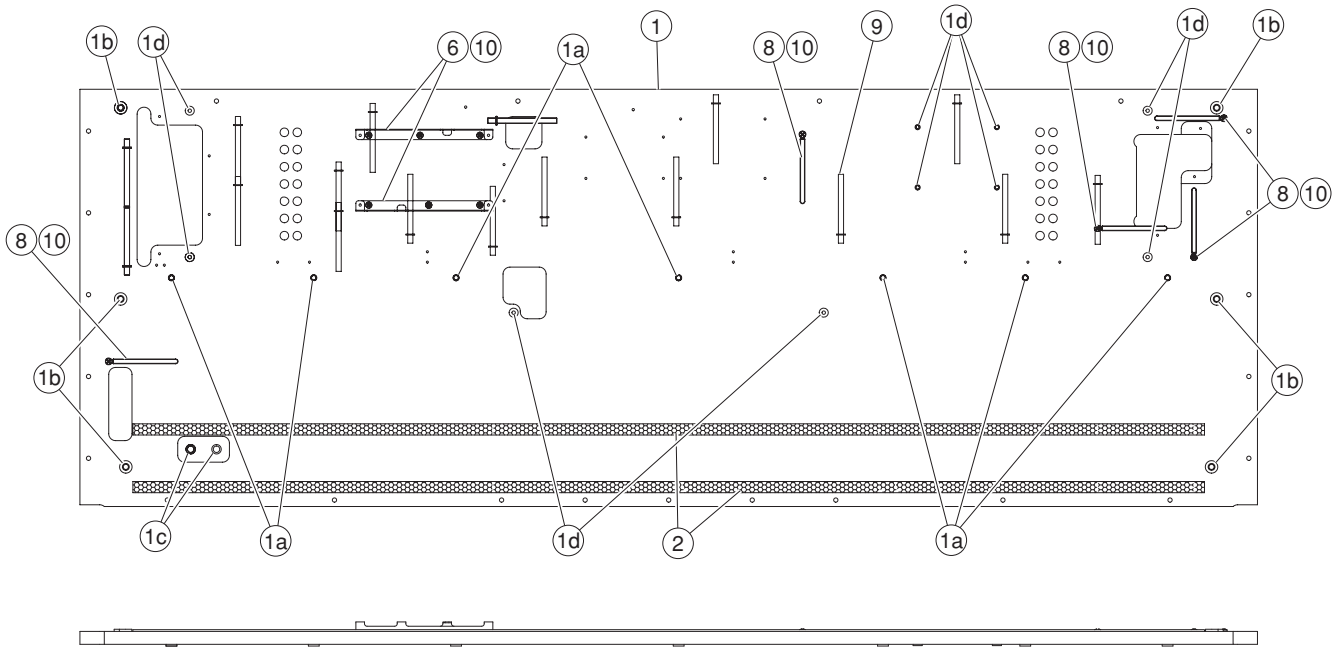

REF NO.	PART NO.	DESCRIPTION		部品名	REMARKS	QTY	RANK
		KEYBED ASSEMBLY		棚板集成	CLP-470B/CLP-470WH		
	--	KEYBED ASSEMBLY		棚板集成	(WV66810)		
1	--	KEYBED SUB ASSEMBLY		棚板木部集成	(WV66840)		
1a	**WF73830R**	NUT	B 5.0X12 MFZN2W3	ナットオニメ		7	01
1b	**WF58240R**	NUT	6.0X12.5 B MFZN2W3	ナットオニメ		6	01
1c	**WF561000**	NUT	4.0X12.5 I	ナットオニメ		2	
1d	**WF62410R**	NUT	B 4.0X11.5 M MFZN2W3	鬼目ナット		10	01
2	**WJ174500**	CUSHION GH BLACK		クッションGH		2	
6	--	DM ANGLE		DM金具	(WV58120)	2	
8	**CB81751R**	CLIP, WIRE		束線止め		5	03
9	**VU891300**	CORD BINDER BLACK	L=80	ビニタイ黒1.0芯L		17	03
10	**WE97090R**	BIND HEAD TAPPING SCREW-1	3.5X12 MFZN2W3	TP#1十BIND		11	01

✻: New Parts

RANK: Japan only

■ BACK TOP RAIL ASSEMBLY（背面框 Ass'y）

<Back view / 背面>

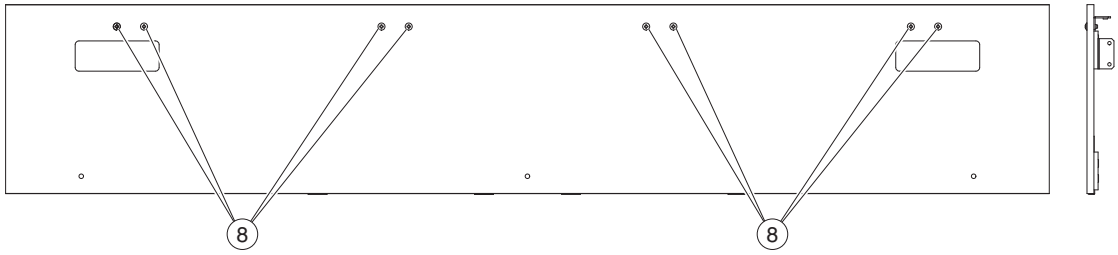

<Top view / 上面>

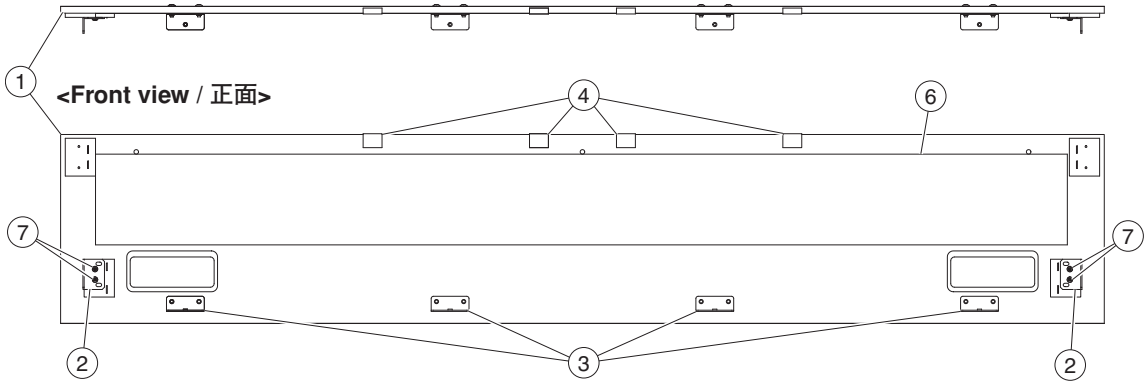

<Front view / 正面>

REF NO.	PART NO.	DESCRIPTION		部品名	REMARKS	QTY	RANK
		BACK TOP RAIL ASSEMBLY		背面框Ass'y	CLP-470B/CLP-470WH		
	WV666300	BACK TOP RAIL ASSEMBLY		背面框Ass'y			11
1	--	BACK TOP RAIL		背面框	(WV66540)		
2	--	L ANGLE EH		LアングルEH	(WV58100)	2	
3	--	BACK TOP RAIL ANGLE		背面框アングル	(WV58110)	4	
4	--	FELT	25X25X1 N5000NS	フェルト	(V591600)	4	
6	--	BACK TOP RAIL CLOTH	1285X120X0.35T	背面框クロス	(WW25480)		
7	**WE97090R**	BIND HEAD TAPPING SCREW-1	3.5X12 MFZN2W3	TP#1十BIND		4	01
8	**WF74150R**	TRUSS HEAD TAPPING SCREW-1	4.0X14 MFZN2B3	TP#1十TRUS		8	

✻: New Parts

RANK: Japan only

■ PANEL ASSEMBLY（パネル Ass'y）

<Bottom view / 下面>

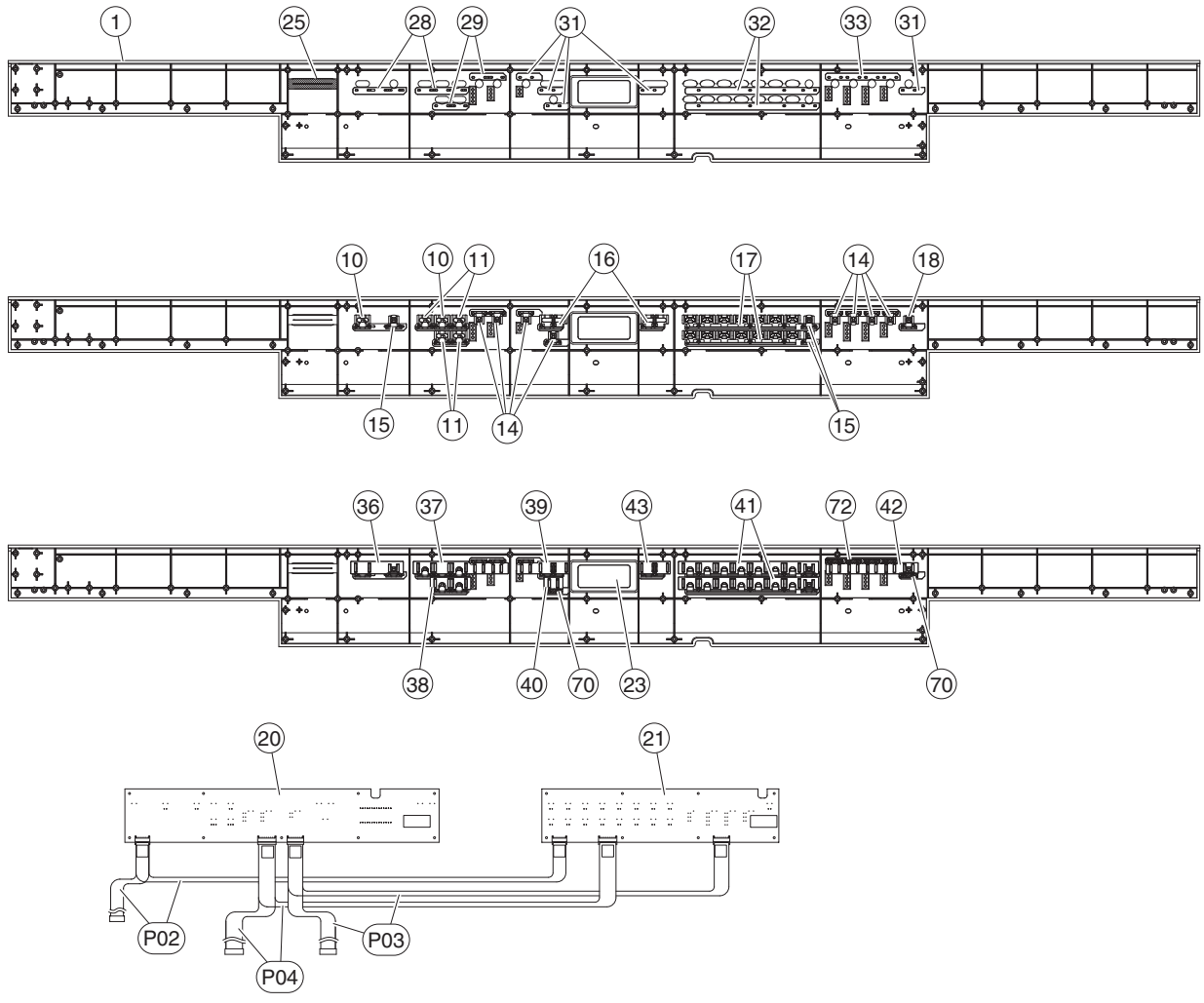

<Front view / 正面>

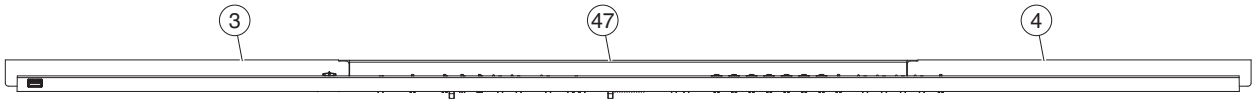

<Bottom view / 下面>

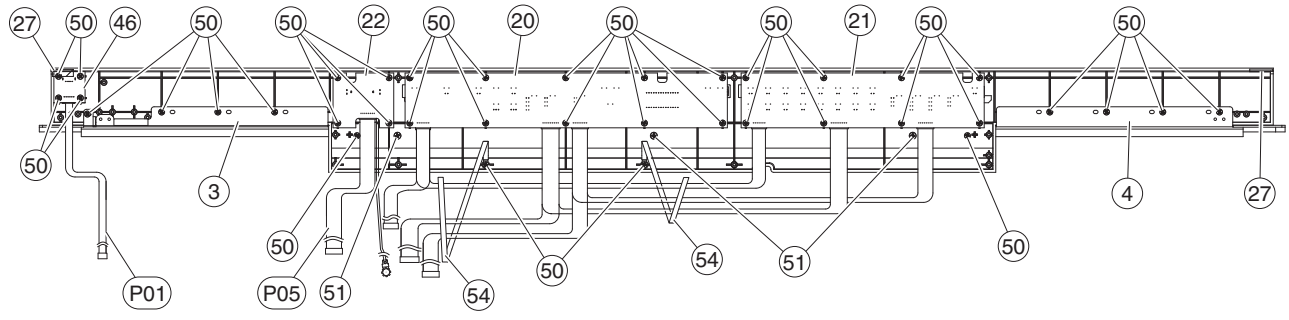

<Bottom view / 下面>

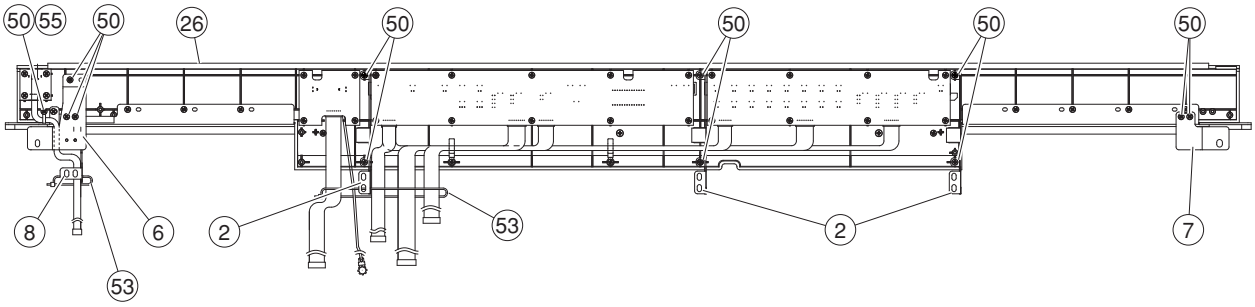

<Back view / 背面>

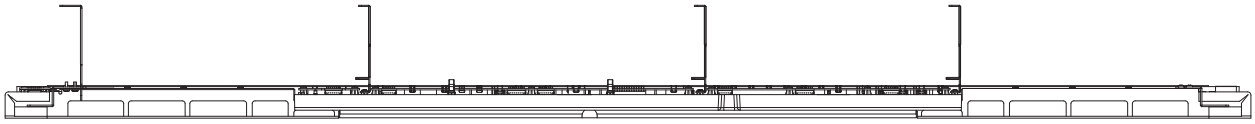

<Top view / 上面>

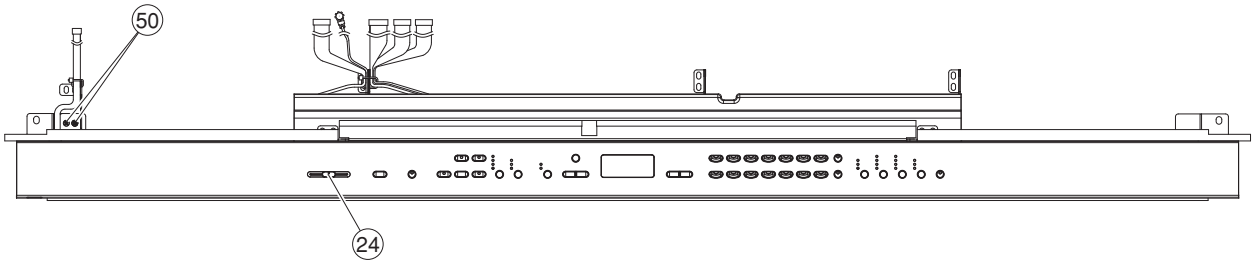

② PANEL STAY ASSEMBLY（パネル固定金具 Ass'y）

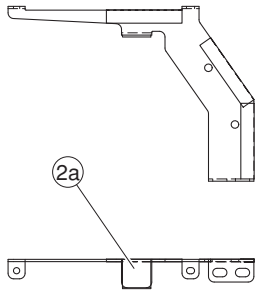

REF NO.	PART NO.	DESCRIPTION		部品名	REMARKS	QTY	RANK
		PANEL ASSEMBLY		パネルAss'y	CLP-470B/CLP-470WH		
	--	PANEL ASSEMBLY		パネルAss'y	CLP-470B (WV70790)		
	--	PANEL ASSEMBLY		パネルAss'y	CLP-470WH (ZD86800)		
1	**WV708400**	CONTROL PANEL BLACK		コンパネ印刷品			09
2	--	PANEL STAY ASSEMBLY		パネル固定金具Ass'y	(WM84400)	3	
2a	**VU850700**	FELT	15X15X1	フェルト			
3	**WV699500**	SP GRILLE ASSEMBLY L BLACK	LEFT	SPグリル集成L			05
4	**WV699700**	SP GRILLE ASSEMBLY R BLACK	RIGHT	SPグリル集成R			05
6	--	PANEL STAY L	LEFT	パネルステーL	(WV58180)		
7	--	PANEL STAY R	RIGHT	パネルステーR	(WV58190)		
8	--	PANEL SUPPORT ASSEMBLY		パネルサポートAss'y	(WW22770)		
10	**WM312700**	BUTTON(B)1 BLACK	x1	ボタン（B）1ブラック	DEMO,STOP	2	01
11	**WM312600**	BUTTON(B) BLACK	x1	ボタンBブラック	LEFT,RIGHT,REC,PLAY/PAUSE	4	01
14	**WM860400**	BUTTON(D) BLACK	x1	ボタンD黒	SONG SELECT,FILE,TEMPO/FUNCTION, METRONOME ON/OFF,BRILLIANCE, REVERB,EFFECT,TOUCH	8	01
15	**WM860500**	BUTTON(D) BLACK LENS	x1	ボタンD黒レンズ付	TRANSPOSE,ON,VARIATION,SPLIT	3	01
16	**WM857300**	BUTTON(A) BLACK	x2	ボタン（A）黒印刷品	TEMPO/FUNCTION ▲/▼,-/NO,+/YES	2	01
17	**WM872200**	BUTTON(C) BLACK	x7	ボタン（C）黒	GRAND PIANO1,GRAND PIANO2, GRAND PIANO3,GRAND PIANO4, E.PIANO 1,E.PIANO 2,HARPSICHORD, PIPE ORGAN,JAZZ ORGAN,STRINGS, CHOIR,VIBES/GUITER,WOOD BASS, E. BASS	2	03
18	**V867040R**	BUTTON BLUE D LENS (BLUE)	x1	ボタンDダルブルーレン	I.A. CONTROL ON		01
20	**WM304900**	CIRCUIT BOARD	PNL	PNLシート			08
21	**WV406900**	CIRCUIT BOARD	PNR	PNRシート			07
22	**WV407000**	CIRCUIT BOARD	MV	MVシート			07
23	**WE25270R**	LED WINDOW		LEDウィンドウ			01
24	**WM919301**	KNOB (SLIDE) GRAY/BLACK		ツマミ（スライド）	MASTER VOLUME		02
25	**WV241500**	CLOTH	53X11X0.25	防塵クロス			01
26	**VU63870R**	FELT	MK	フェルト	CLP-470B		05
26	--	FELT	MK	フェルト	CLP-470WH (WZ30600)		
27	--	FELT	28X10X1	フェルト	(WK94760)	2	
28	--	NONWOVEN FABRIC CLOTH 11		不織布11	(WE09100)	2	
29	--	NONWOVEN FABRIC CLOTH 12		不織布12	(WE09110)	2	
31	--	NONWOVEN FABRIC CLOTH 13		不織布13	(WE09120)	5	
32	--	NONWOVEN FABRIC CLOTH 14		不織布14	(WE09130)	2	
33	--	NONWOVEN FABRIC CLOTH 15		不織布15	(WE09140)		
36	--	NONWOVEN FABRIC CLOTH 21		不織布21	(WE09430)		
37	--	NONWOVEN FABRIC CLOTH 22		不織布22	(WE09440)		
38	--	NONWOVEN FABRIC CLOTH 23		不織布23	(WE09450)		
39	--	NONWOVEN FABRIC CLOTH 24		不織布24	(WE09460)		
40	--	NONWOVEN FABRIC CLOTH 25		不織布25	(WE09470)		
41	--	NONWOVEN FABRIC CLOTH 26		不織布26	(WE09480)	2	
42	--	NONWOVEN FABRIC CLOTH 27		不織布27	(WE09490)		
43	--	FELT CLOTH H		不織布H	(V860690)		
46	**WW837100**	CIRCUIT BOARD	USB	USBシート			02
47	--	PANEL SUB BLACK		サブパネル	(WV70200)		
50	**WE774300**	BIND HEAD TAPPING SCREW-B	3.0X8 MFZN2W3	Bタイト十BIND		51	
51	**WE97070R**	BIND HEAD TAPPING SCREW-1	3.5X16 MFZN2W3	TP#1十BIND		3	01
53	**CB069250**	BINDING TIE	BK-1 (10pcs/pack)	インシュロックタイ		2	
53	--	INSULOK TYTON BLACK	L100 W2.5 T18R	インシュロックタイ	(WX11230)	2	
54	**CB81751R**	CLIP, WIRE		束線止め		2	03
55	**CB836200**	CORD CLAMPER		束線止め			
70	--	NONWOVEN FABRIC CLOTH	20X5X0.15T	不織布	(WV34140)	2	
72	--	NONWOVEN FABRIC CLOTH	80X5X0.15T	不織布	(WV34150)		
W01	--	CABLE ASSEMBLY	PN	束線構成PN	(WV76440)		
	--	CABLE ASSEMBLY	PN	束線構成PN	(WV76440)		
P01	--	CONNECTOR ASSEMBLY	USB	USB束線	(WV72060)		
P02	--	CONNECTOR ASSEMBLY	PN7P L=690	PN7P束線	(WV92630)		
P03	--	CONNECTOR ASSEMBLY	PN8P L=800	PN8P束線	(WN09420)		
P04	--	CONNECTOR ASSEMBLY	PN9P L=730	PN9P束線	(WV91530)		
P05	--	CONNECTOR ASSEMBLY	MV 8P-3P L=420	MV束線	(WV91450)		

✻: New Parts

RANK: Japan only

■ TOP BOARD ASSEMBLY（屋根 Ass'y）

<Top view / 上面>

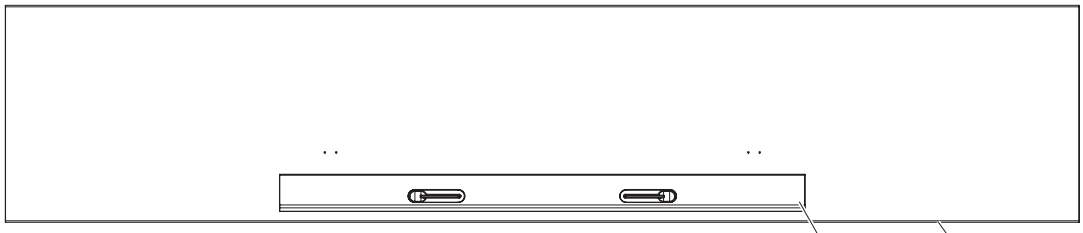

<Front view / 正面>



<Bottom view / 下面>

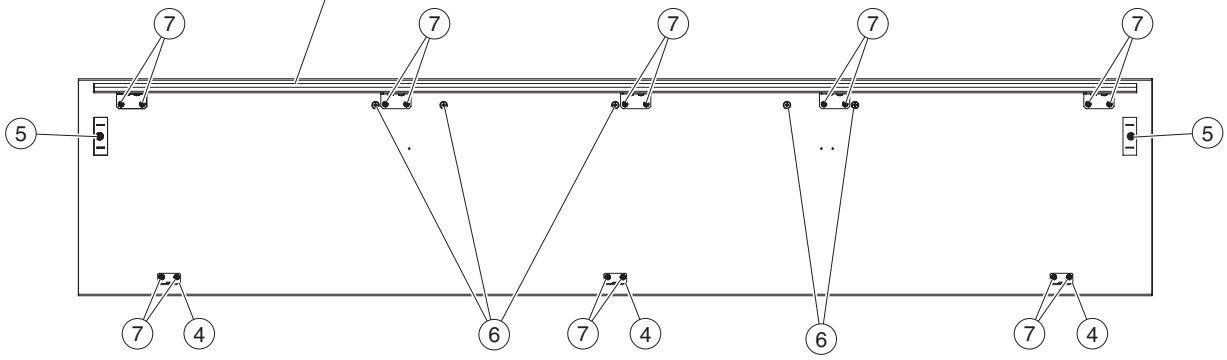

③ FRONT PANEL ASSEMBLY（前板 Ass'y）

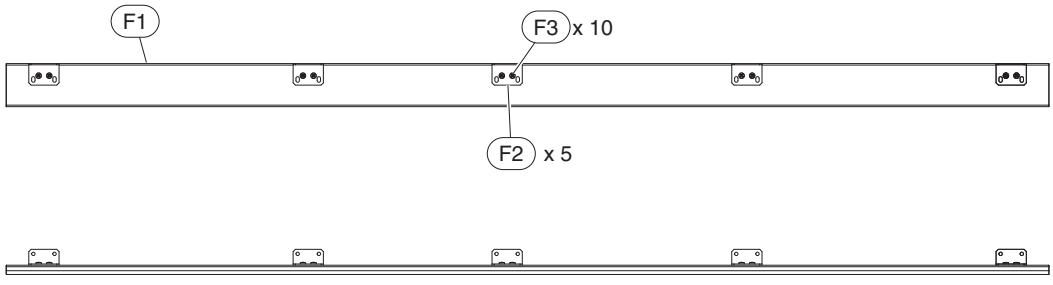

② MUSIC STAND ASSEMBLY（譜面台 Ass'y）

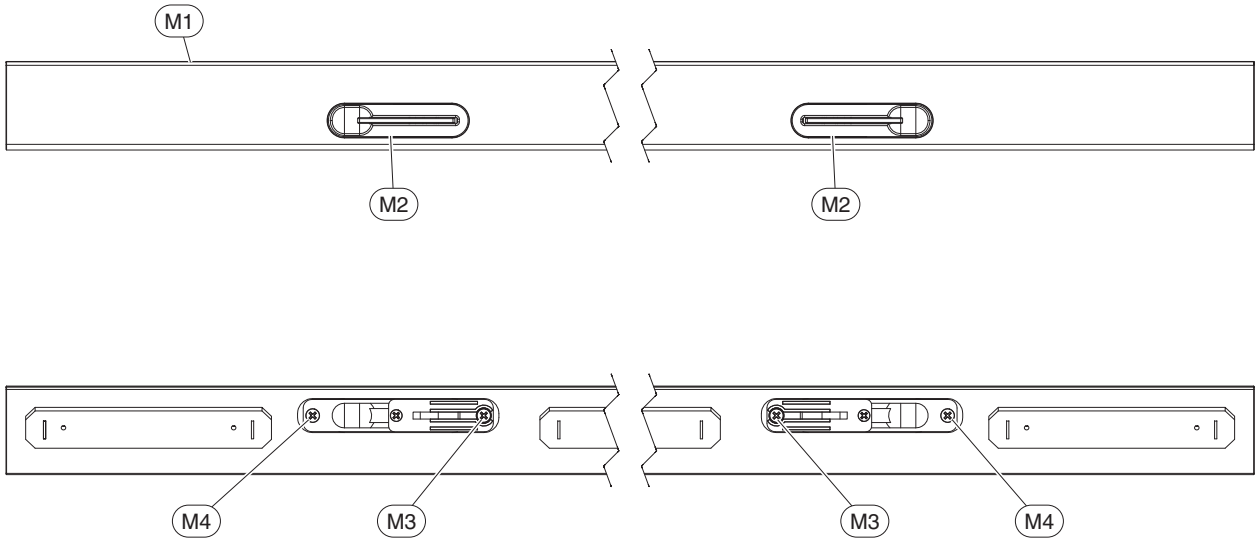

Ⓜ2 MUSIC STOPPER ASSEMBLY（譜面押さえ Ass'y）

<Top view / 上面>

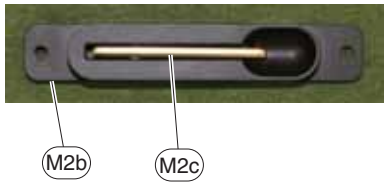

<Bottom view / 下面>

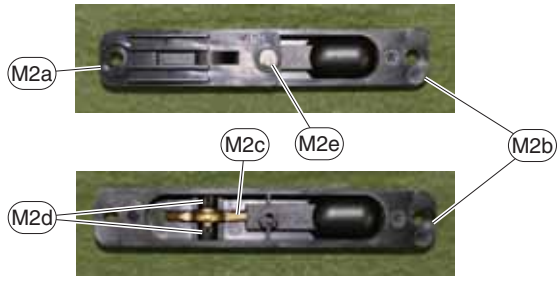

REF NO.	PART NO.	DESCRIPTION		部品名	REMARKS		QTY	RANK
		TOP BOARD ASSEMBLY		屋根Ａｓｓ’ｙ	CLP-470B/CLP-470WH			
	WZ102300	TOP BOARD ASSEMBLY		屋根Ａｓｓ’ｙ	CLP-470B			19
	WZ244700	TOP BOARD ASSEMBLY		屋根Ａｓｓ’ｙ	CLP-470WH			
1	**--**	TOP BOARD SUB ASSEMBLY		屋根集成	CLP-470B	(WZ07780)		
1	**--**	TOP BOARD SUB ASSEMBLY		屋根集成	CLP-470WH	(WZ24480)		
2	**WZ102600**	MUSIC STAND ASSEMBLY		譜面台Ａｓｓ’ｙ	CLP-470B			11
2	**WZ245000**	MUSIC STAND ASSEMBLY		譜面台Ａｓｓ’ｙ	CLP-470WH			
3	**--**	FRONT PANEL ASSEMBLY		前板Ａｓｓ’ｙ	CLP-470B	(WZ10250)		
3	**--**	FRONT PANEL ASSEMBLY		前板Ａｓｓ’ｙ	CLP-470WH	(WZ24440)		
4	**VQ95830R**	HOLDER, BACK BOARD		裏板取付金具			3	01
5	**WF85670R**	STRAP SCREW		ショルダースクリュー			2	01
6	**WF743700**	TRUSS HEAD TAPPING SCREW-1	3.5X20 MFZN2W3	ＴＰ＃１＋ＴＲＵＳ			5	01
7	**WE97080R**	BIND HEAD TAPPING SCREW-1	3.5X10 MFZN2W3	ＴＰ＃１＋ＢＩＮＤ			16	01
	--	FRONT PANEL ASSEMBLY		前板Ａｓｓ’ｙ	CLP-470B	(WZ10250)		
	--	FRONT PANEL ASSEMBLY		前板Ａｓｓ’ｙ	CLP-470WH	(WZ24440)		
F1	**--**	FRONT PANEL		前板印刷品	CLP-470B	(WZ07820)		
F1	**--**	FRONT PANEL		前板印刷品	CLP-470WH	(WZ24450)		
F2	**--**	L ANGLE EH		Ｌアングル　ＥＨ		(WV58100)	5	
F3	**WE97080R**	BIND HEAD TAPPING SCREW-1	3.5X10 MFZN2W3	ＴＰ＃１＋ＢＩＮＤ			10	01
	WZ102600	MUSIC STAND ASSEMBLY		譜面台Ａｓｓ’ｙ	CLP-470B			11
	WZ245000	MUSIC STAND ASSEMBLY		譜面台Ａｓｓ’ｙ	CLP-470WH			
M1	**--**	MUSIC STAND SUB ASSEMBLY		譜面台集成	CLP-470B	(WZ10270)		
M1	**--**	MUSIC STAND SUB ASSEMBLY		譜面台集成	CLP-470WH	(WZ24510)		
M2	**V9508700**	MUSIC STOPPER ASSEMBLY		譜面押さえ　Ａｓｓ’ｙ	CLP-470B		2	
M2	**ZD867700**	MUSIC STOPPER ASSEMBLY		譜面押さえ　Ａｓｓ’ｙ	CLP-470WH		2	
M2a	**V711320R**	CASE, MUSIC STOPPER A		譜面押えケースＡ				01
M2b	**--**	MUSIC STOPPER CASE B		譜面押えケースＢ塗装品	CLP-470B	(V950880)		
M2b	**--**	MUSIC STOPPER CASE B		譜面押えケースＢ	CLP-470WH	(ZD86780)		
M2c	**V711370R**	MUSIC STOPPER ASSEMBLY	BRASS	譜面押さえ集成	CLP-470B			04
M2c	**ZA894300**	MUSIC STOPPER ASSEMBLY	SILVER	譜面押さえ集成	CLP-470WH			
M2d	**V711340R**	BUSHING		ブッシュ			2	01
M2e	**WE774300**	BIND HEAD TAPPING SCREW-B	3.0X8 MFZN2W3	Ｂタイト＋ＢＩＮＤ				
M3	**WE971300**	BIND HEAD TAPPING SCREW-1	3.5X10 MFZN2B3	ＴＰ＃１＋ＢＩＮＤ			2	
M4	**WF74530R**	BIND HEAD TAPPING SCREW-1	3.5X8 MFZN2W3	ＴＰ＃１＋ＢＩＮＤ			2	01

✻: New Parts

RANK: Japan only

■ MUSIC REST ASSEMBLY（譜面板 Ass'y）

<Back view / 背面>

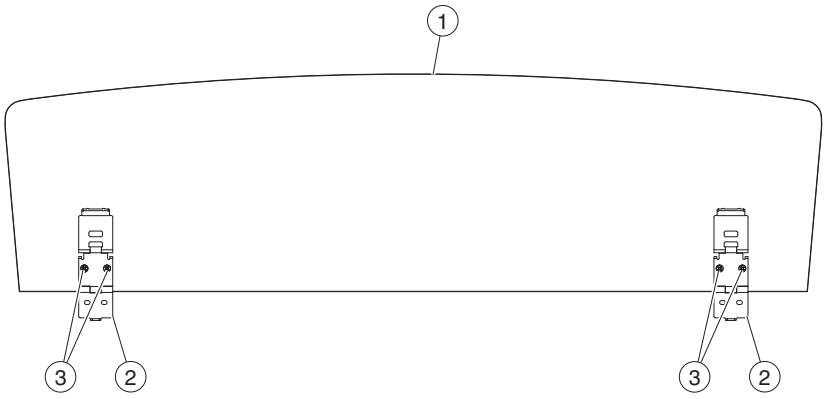

<Side view / 側面>



② HINGE ASSEMBLY, MUSIC（譜面蝶番 Ass'y）

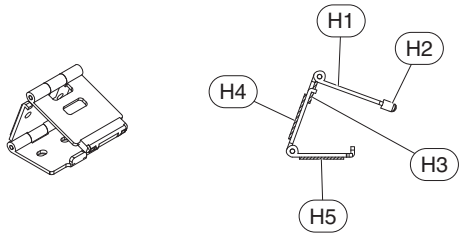

REF NO.	PART NO.	DESCRIPTION		部品名	REMARKS	QTY	RANK
		MUSIC REST ASSEMBLY		譜面板Ass'y	CLP-470B/CLP-470WH		
	WZ102000	MUSIC REST ASSEMBLY		譜面板Ass'y	CLP-470B		
	WZ243700	MUSIC REST ASSEMBLY		譜面板Ass'y	CLP-470WH		
1	**--**	MUSIC REST		譜面板	CLP-470B (WZ07630)		
1	**--**	MUSIC REST		譜面板	CLP-470WH (WZ24380)		
2	**WU480200**	HINGE ASSEMBLY, MUSIC		譜面蝶番Ass'y		2	04
3	**WF10940R**	BIND HEAD TAPPING SCREW-1	3.0X10 MFZN2B3	TP#1十BIND		4	01
	WU480200	HINGE ASSEMBLY, MUSIC		譜面蝶番Ass'y			04
H1	**V843760R**	HINGE, MUSIC REST		譜面蝶番			05
H2	**VV96590R**	HINGE CAP BLACK		蝶番キャップ			03
H3	**--**	FELT	10X10XT1 BLACK	フェルト	(WE74240)		
H4	**--**	NONWOVEN FABRIC CLOTH	28X21XT0.9	不織布	(WH48610)		
H5	**--**	NONWOVEN FABRIC CLOTH	28X19.5XT0.9	不織布	(WH48620)		

✻: New Parts

RANK: Japan only

■ ARM ASSEMBLY（腕木 Ass'y）

<Top view / 上面>

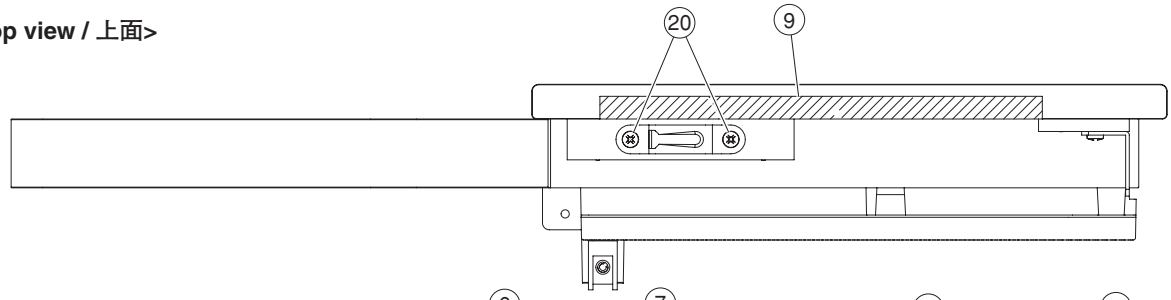

<Side view / 側面>

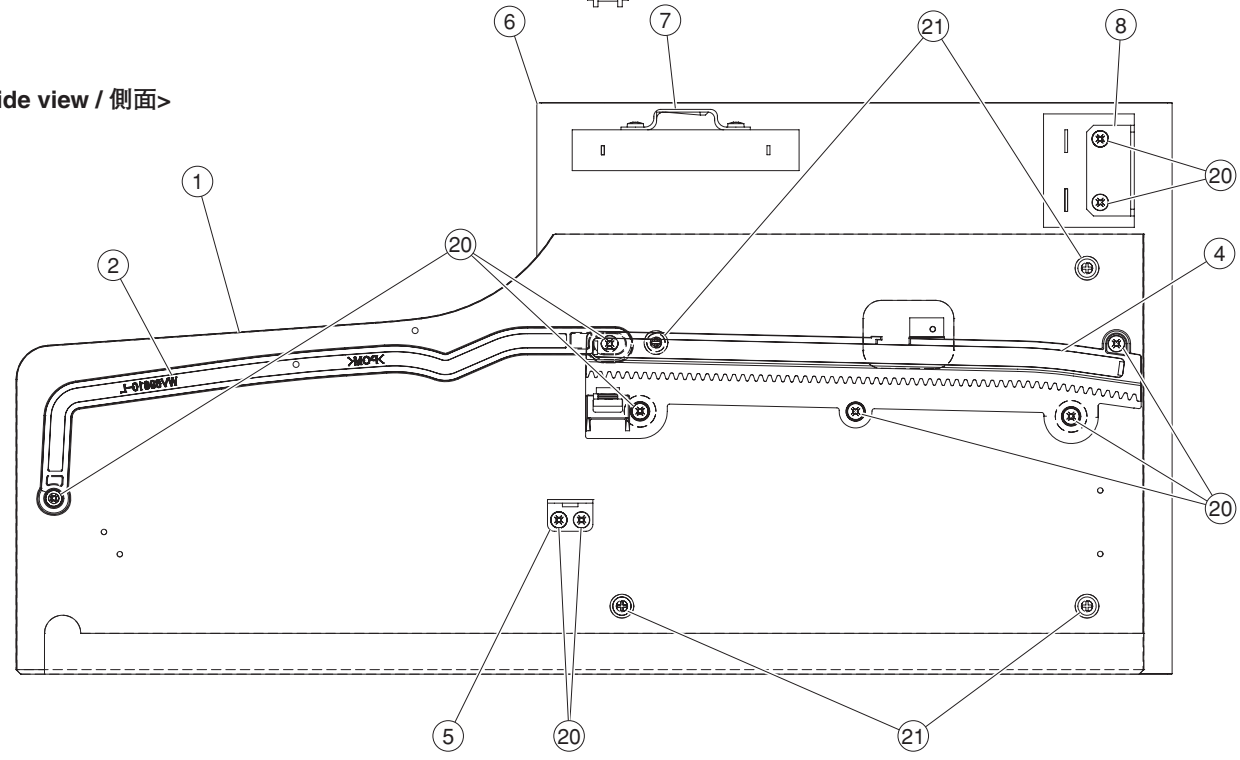

④ RACK ASSEMBLY（ラック Ass'y）

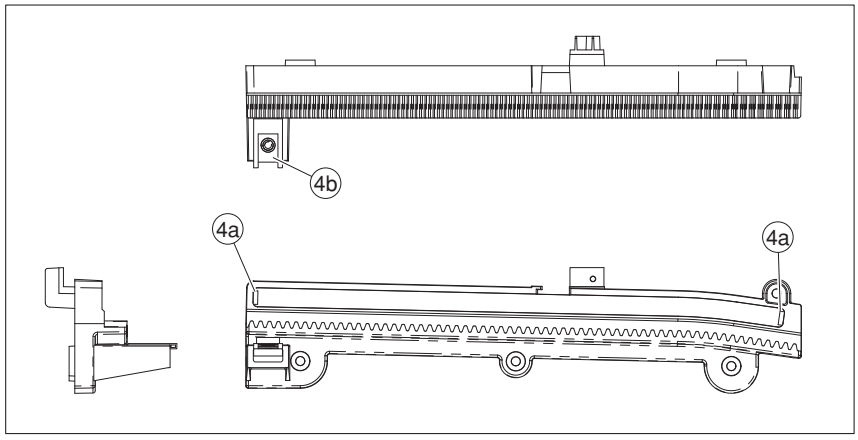

Note: This figure shows the left arm assembly.
注： このイラストは腕木 (L) Ass'y を表わしています。

● Arm Assembly L（腕木 (L) Ass'y）

REF NO.	PART NO.	DESCRIPTION		部品名	REMARKS	QTY	RANK
		ARM (L) ASSEMBLY	LEFT	腕木（Ｌ）Ａｓｓ'ｙ	CLP-470B/CLP-470WH		
	WZ101600	ARM (L) ASSEMBLY	LEFT	腕木（Ｌ）Ａｓｓ'ｙ	CLP-470B		14
	WZ241900	ARM (L) ASSEMBLY	LEFT	腕木（Ｌ）Ａｓｓ'ｙ	CLP-470WH		12
1	**--**	ARM (L)	LEFT	腕木（Ｌ）	CLP-470B (WZ07570)		
1	**--**	ARM (L)	LEFT	腕木（Ｌ）	CLP-470WH (WZ24200)		
2	**--**	GUIDE RAIL (L)	LEFT	ガイドレールＬ	(WV69610)		
4	**WN071300**	RACK ASSEMBLY L	LEFT	ラックＡｓｓ'ｙ Ｌ			04
4a	**--**	FELT	8.5X6.0X2 JIS2NAMI	フェルト	(VP47880)	2	
4b	**VV43510R**	NUT	WUSN-4039	スピードナット			01
5	**VN887000**	ANGLE BRACKET		受け金具			03
6	**WZ076000**	DECO BOARD L SUB ASSEMBLY	LEFT	飾り板（Ｌ）木部集成	CLP-470B		07
6	**WZ242200**	DECO BOARD L SUB ASSEMBLY	LEFT	飾り板（Ｌ）木部集成	CLP-470WH		06
7	**WA21830R**	HOLDER, TOP BOARD	1.20	屋根固定金具			01
8	**--**	L ANGLE EH		Ｌアングル ＥＨ	(WV58100)		
9	**--**	FELT	195X10X1	フェルト	(V244700)		
20	**WE97070R**	BIND HEAD TAPPING SCREW-1	3.5X16 MFZN2W3	ＴＰ＃１＋ＢＩＮＤ		12	01
21	**WE97990R**	TRUSS HEAD TAPPING SCREW-1	3.5X30 MFZN2W3	ＴＰ＃１＋ＴＲＵＳ		4	01

✻: New Parts RANK: Japan only

● Arm Assembly R（腕木 (R) Ass'y）

REF NO.	PART NO.	DESCRIPTION		部品名	REMARKS	QTY	RANK
		ARM (R) ASSEMBLY	RIGHT	腕木（Ｒ）Ａｓｓ'ｙ	CLP-470B/CLP-470WH		
	WZ101700	ARM (R) ASSEMBLY	RIGHT	腕木（Ｒ）Ａｓｓ'ｙ	CLP-470B		14
	WZ243200	ARM (R) ASSEMBLY	RIGHT	腕木（Ｒ）Ａｓｓ'ｙ	CLP-470WH		12
1	**--**	ARM (R)	RIGHT	腕木（Ｒ）	CLP-470B (WZ07580)		
1	**--**	ARM (R)	RIGHT	腕木（Ｒ）	CLP-470WH (WZ24330)		
2	**--**	GUIDE RAIL (R)	RIGHT	ガイドレールＲ	(WV69630)		
4	**WN071400**	RACK ASSEMBLY R	RIGHT	ラックＡｓｓ'ｙ Ｒ			04
4a	**--**	FELT	8.5X6.0X2 JIS2NAMI	フェルト	(VP47880)	2	
4b	**VV43510R**	NUT	WUSN-4039	スピードナット			01
5	**VN887000**	ANGLE BRACKET		受け金具			03
6	**WZ076100**	DECO BOARD R SUB ASSEMBLY	RIGHT	飾り板（Ｒ）木部集成	CLP-470B		07
6	**WZ274600**	DECO BOARD R SUB ASSEMBLY	RIGHT	飾り板（Ｒ）木部集成	CLP-470WH		06
7	**WA21830R**	HOLDER, TOP BOARD	1.20	屋根固定金具			01
8	**--**	L ANGLE EH		Ｌアングル ＥＨ	(WV58100)		
9	**--**	FELT	195X10X1	フェルト	(V244700)		
20	**WE97070R**	BIND HEAD TAPPING SCREW-1	3.5X16 MFZN2W3	ＴＰ＃１＋ＢＩＮＤ		12	01
21	**WE97990R**	TRUSS HEAD TAPPING SCREW-1	3.5X30 MFZN2W3	ＴＰ＃１＋ＴＲＵＳ		4	01

✻: New Parts RANK: Japan only

■ FRONT RAIL ASSEMBLY（口棒 Ass'y）

<Top view / 上面>



<Back view / 背面>

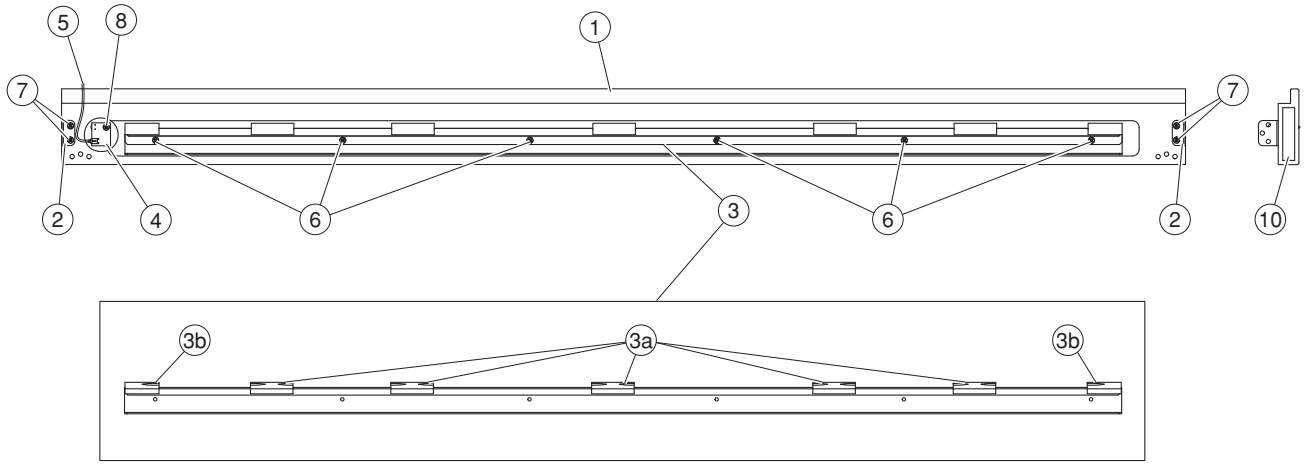

REF NO.	PART NO.	DESCRIPTION		部品名	REMARKS	QTY	RANK
		FRONT RAIL ASSEMBLY		口棒Ass'y	CLP-470B/CLP-470WH		
	WZ101500	FRONT RAIL ASSEMBLY		口棒Ass'y	CLP-470B		
	WZ241700	FRONT RAIL ASSEMBLY		口棒Ass'y	CLP-470WH		
1	**--**	FRONT RAIL		口棒	CLP-470B (WZ07560)		
1	**WZ241800**	FRONT RAIL		口棒	CLP-470WH		08
2	**V5263500**	ANGLE (K)	1.6 L	アングル K		2	01
3	**--**	KEYBOARD RAIL ASSEMBLY		鍵盤前金具Ass'y	(WV68630)		
3a	**V4021000**	KEYBOARD CUSHION L	ON LE-20 T6X50X18	鍵盤クッション L		5	
3b	**V4021100**	KEYBOARD CUSHION S	T6X40X18	鍵盤クッション S		2	
4	**VU65910R**	CIRCUIT BOARD	PL	PLシート			03
5	**--**	CONNECTOR ASSEMBLY	PL 2P-300	PL束線	(WW78780)		
6	**WE97090R**	BIND HEAD TAPPING SCREW-1	3.5X12 MFZN2W3	TP#1十BIND		6	01
7	**WE97070R**	BIND HEAD TAPPING SCREW-1	3.5X16 MFZN2W3	TP#1十BIND		4	01
8	**WE97080R**	BIND HEAD TAPPING SCREW-1	3.5X10 MFZN2W3	TP#1十BIND			01
10	**--**	SPACER	62X14X0.5	スペーサー	(WZ20320)	2	

✻: New Parts

RANK: Japan only

■ KEY BLOCK ASSEMBLY L（拍子木 Ass'y (L)）

<Side view / 側面>

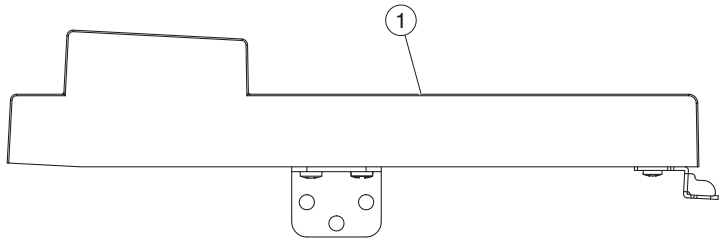

<Front view / 正面>

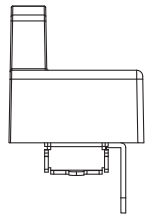

<Bottom view / 下面>

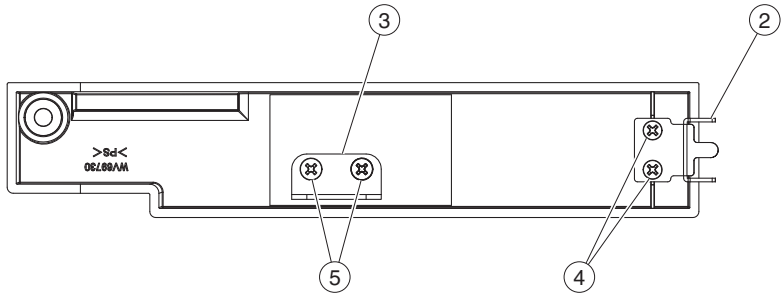

REF NO.	PART NO.	DESCRIPTION		部品名	REMARKS	QTY	RANK
		KEY BLOCK ASSEMBLY (L)	LEFT	拍子木Ａｓｓ'ｙ（Ｌ）	CLP-470B/CLP-470WH		
	WV698300	KEY BLOCK ASSEMBLY (L)	LEFT	拍子木Ａｓｓ'ｙ（Ｌ）	CLP-470B		07
	WZ304800	KEY BLOCK ASSEMBLY (L)	LEFT	拍子木Ａｓｓ'ｙ（Ｌ）	CLP-470WH		06
1	**--**	KEY BLOCK SUB ASSEMBLY L	LEFT	拍子木集成（Ｌ）	CLP-470B (WV69710)		
1	**--**	KEY BLOCK SUB ASSEMBLY L	LEFT	拍子木集成（Ｌ）	CLP-470WH (WZ30490)		
2	**V533550R**	ANGLE H	1.2 L	アングル H			01
3	**V5263500**	ANGLE (K)	1.6 L	アングル K			01
4	**WE97340R**	BIND HEAD TAPPING SCREW-B	3.0X16 MFZN2W3	Ｂタイト＋ＢＩＮＤ		2	01
5	**WE97070R**	BIND HEAD TAPPING SCREW-1	3.5X16 MFZN2W3	ＴＰ＃１＋ＢＩＮＤ		2	01

✻: New Parts

RANK: Japan only

■ KEY BLOCK ASSEMBLY R（拍子木 Ass'y (R)）

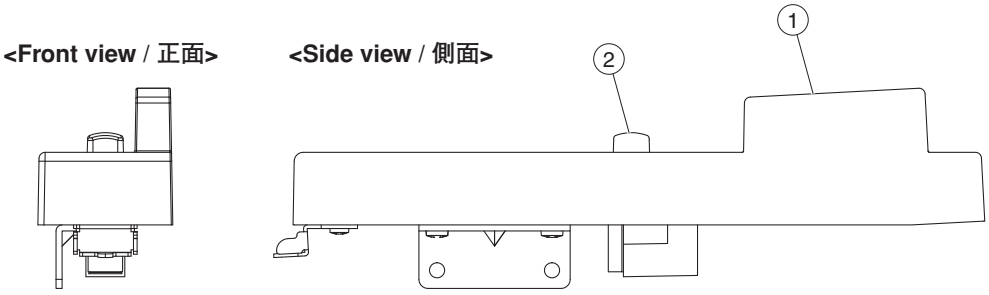

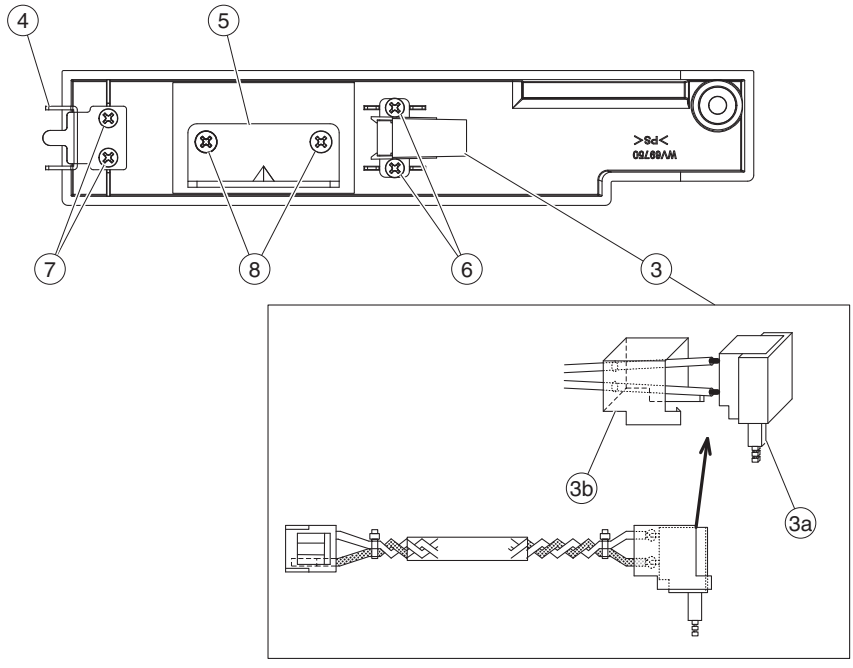

	REF NO.	PART NO.	DESCRIPTION		部品名	REMARKS	QTY	RANK
			KEY BLOCK ASSEMBLY (R)	RIGHT	拍子木Ａｓｓ'ｙ（Ｒ）	CLP-470B/CLP-470WH		
		--	KEY BLOCK ASSEMBLY (R)	RIGHT	拍子木Ａｓｓ'ｙ（Ｒ）	CLP-470B (WV69870)		
*		ZF305200	KEY BLOCK ASSEMBLY (R)	RIGHT	拍子木Ａｓｓ'ｙ（Ｒ）	CLP-470WH		
	1	WV698100	KEY BLOCK SUB ASSEMBLY R	RIGHT	拍子木集成（Ｒ）	CLP-470B		07
	1	--	KEY BLOCK SUB ASSEMBLY R	RIGHT	拍子木集成（Ｒ）	CLP-470WH (WZ30540)		
	2	VF66340R	PUSH KNOB BLACK		プッシュツマミ	CLP-470B POWER		02
	2	WZ305700	PUSH BUTTON WHITE		プッシュツマミ	CLP-470WH POWER		01
⚠	3	WV937400	CONNECTOR ASSEMBLY	PSW VH 3P	ＰＳＷ束線	POWER		05
⚠	3a	V8377400	POWER SWITCH	SY16-52-4(U99S2)/T	プッシュＳＷ	POWER		
	3b	V580080R	COVER, POWER SWITCH IVORY/BLACK		パワースイッチカバー			01
	4	V533550R	ANGLE H	1.2 L	アングルＨ			01
	5	WM437200	ANGLE		アングル			01
	6	WE774300	BIND HEAD TAPPING SCREW-B	3.0X8 MFZN2W3	Ｂタイト＋ＢＩＮＤ		2	
	7	WE97340R	BIND HEAD TAPPING SCREW-B	3.0X16 MFZN2W3	Ｂタイト＋ＢＩＮＤ		2	01
	8	WE97070R	BIND HEAD TAPPING SCREW-1	3.5X16 MFZN2W3	ＴＰ＃１＋ＢＩＮＤ		2	01

✻: New Parts

RANK: Japan only

■ KEY COVER ASSEMBLY（スライド蓋 Ass'y）

<Back view / 背面>

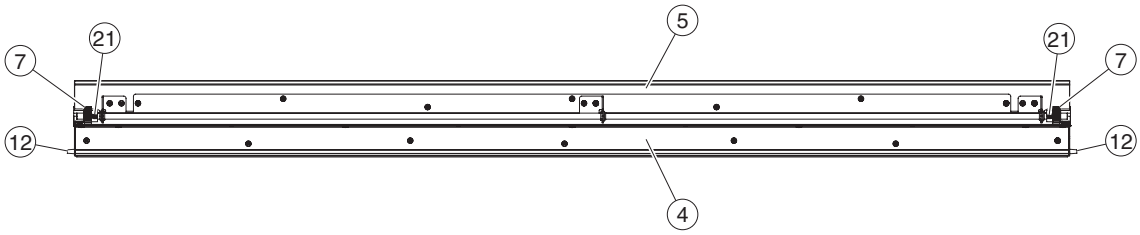

<Bottom view / 下面>

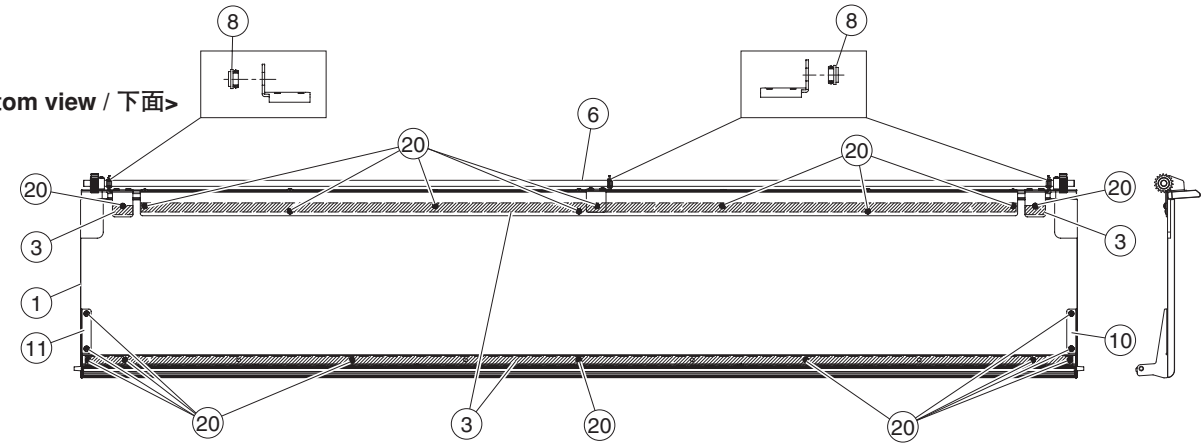

④ KEY COVER FRONT ASSEMBLY（蓋前板 Ass'y）

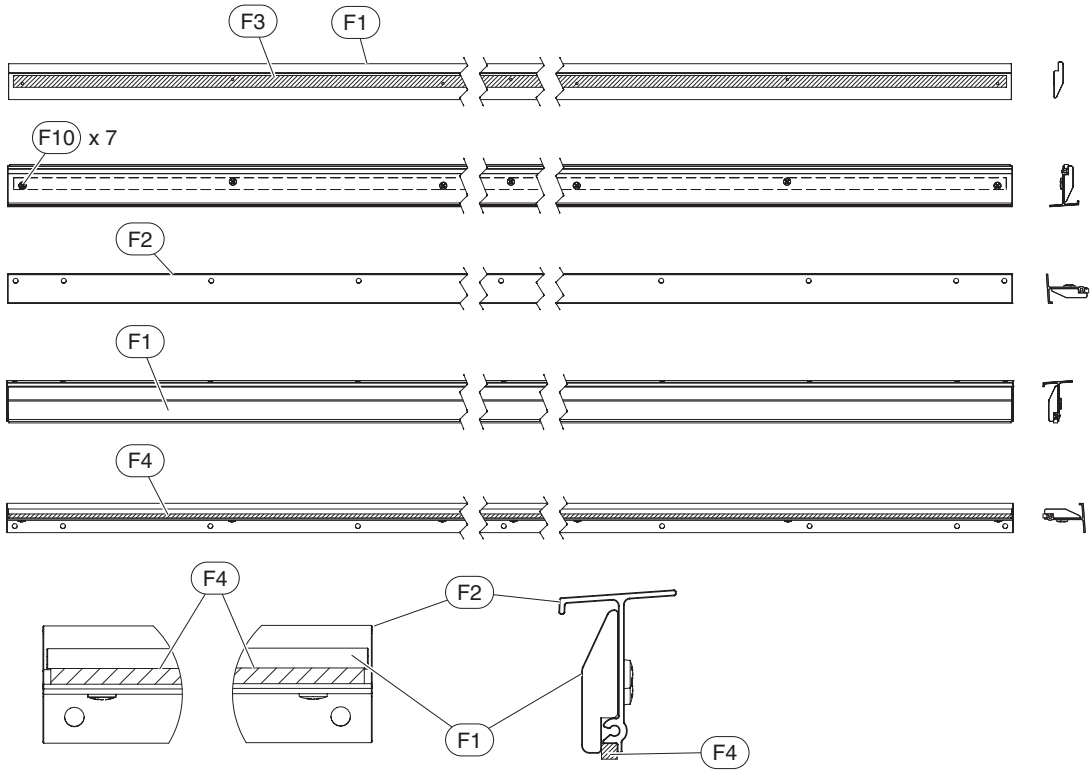

⑤ KEY COVER REAR ASSEMBLY（蓋後板 Ass'y）

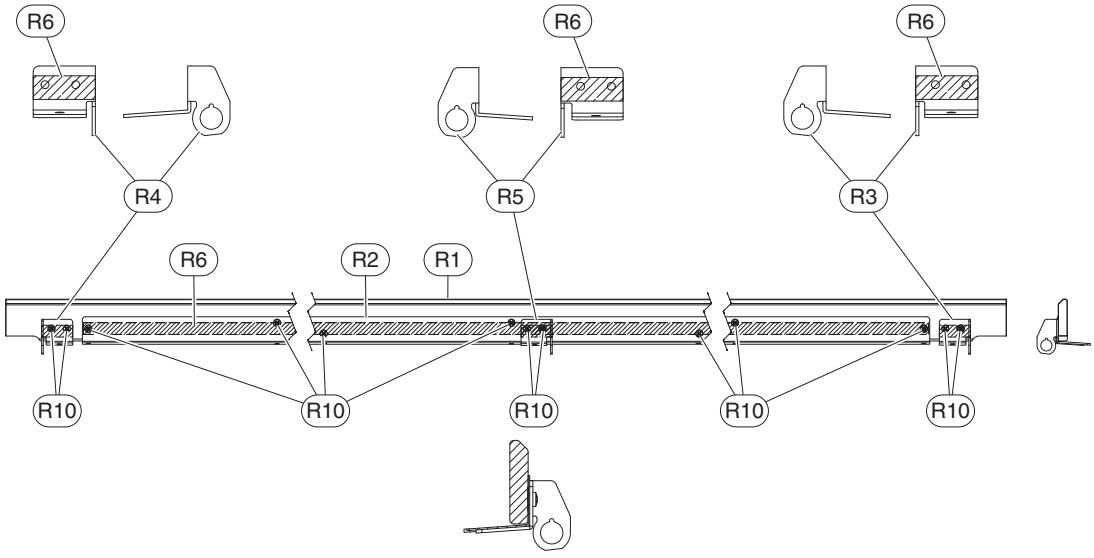

REF NO.	PART NO.	DESCRIPTION		部品名	REMARKS		QTY	RANK
		KEY COVER ASSEMBLY		スライド蓋Ａｓｓ’ｙ	CLP-470B/CLP-470WH			
	WZ101200	KEY COVER ASSEMBLY		スライド蓋Ａｓｓ’ｙ	CLP-470B			19
	WZ240200	KEY COVER ASSEMBLY		スライド蓋Ａｓｓ’ｙ	CLP-470WH			17
1	--	KEY COVER		スライド蓋	CLP-470B	(WZ07530)		
1	--	KEY COVER		スライド蓋	CLP-470WH	(WZ24090)		
3	--	FILAMENT TAPE	#500 W=12	粘着テープ		(VE36310)		
4	--	KEY COVER FRONT ASSEMBLY	FRONT	蓋前板Ａｓｓ’ｙ	CLP-470B	(WZ10130)		
4	--	KEY COVER FRONT ASSEMBLY	FRONT	蓋前板Ａｓｓ’ｙ	CLP-470WH	(WZ24100)		
5	--	KEY COVER REAR ASSEMBLY	REAR	蓋後板Ａｓｓ’ｙ	CLP-470B	(WZ10140)		
5	--	KEY COVER REAR ASSEMBLY	REAR	蓋後板Ａｓｓ’ｙ	CLP-470WH	(WZ24110)		
6	--	KEY COVER ROD		連動棒		(WV58090)		
7	**V985790R**	SLIDE COVER GEAR	M90S	ピニオンギヤ			2	01
8	**VS368501**	BUSH BLACK		ブッシュ			3	01
10	**WV580700**	SASH COVER (L)	LEFT	サッシカバー（Ｌ）	CLP-470B			01
10	**WZ304400**	SASH COVER (L)	LEFT	サッシカバー（Ｌ）	CLP-470WH			03
11	**WV580800**	SASH COVER (R)	RIGHT	サッシカバー（Ｒ）	CLP-470B			01
11	**WZ304500**	SASH COVER (R)	RIGHT	サッシカバー（Ｒ）	CLP-470WH			03
12	--	GUIDE PIN L8.5	3.0X12 TP #B	ガイドピン Ｌ８．５		(ZE75140)	2	
20	**WF74530R**	BIND HEAD TAPPING SCREW-1	3.5X8 MFZN2W3	ＴＰ＃１十ＢＩＮＤ			21	01
21	**WE95290R**	BIND HEAD SCREW	3.0X10 MFZN2W3	小ネジ十ＢＩＮＤ			2	01
	--	KEY COVER FRONT ASSEMBLY	FRONT	蓋前板Ａｓｓ’ｙ	CLP-470B	(WZ10130)		
	--	KEY COVER FRONT ASSEMBLY	FRONT	蓋前板Ａｓｓ’ｙ	CLP-470WH	(WZ24100)		
F1	--	KEY COVER FRONT	FRONT	蓋前板	CLP-470B	(WZ07540)		
F1	--	KEY COVER FRONT	FRONT	蓋前板	CLP-470WH	(WZ24150)		
F2	--	SASH F11 BLACK	FRONT	サッシＦ１１		(WW16130)		
F3	--	FILAMENT TAPE	#500 W=12	粘着テープ		(VE36310)		
F3	--	FILAMENT TAPE	NO.500	粘着テープ		(WX14030)		
F4	--	SASH CUSHION	LE-20 t=5mm	サッシクッション		(WW25580)		
F10	**WF74530R**	BIND HEAD TAPPING SCREW-1	3.5X8 MFZN2W3	ＴＰ＃１十ＢＩＮＤ			7	01
	--	KEY COVER REAR ASSEMBLY	REAR	蓋後板Ａｓｓ’ｙ	CLP-470B	(WZ10140)		
	--	KEY COVER REAR ASSEMBLY	REAR	蓋後板Ａｓｓ’ｙ	CLP-470WH	(WZ24110)		
R1	--	KEY COVER REAR	REAR	蓋後板	CLP-470B	(WZ07550)		
R1	--	KEY COVER REAR	REAR	蓋後板	CLP-470WH	(WZ24160)		
R2	--	KEY COVER R ANGLE	REAR 0.8 L	鍵盤蓋後金具		(WV95360)		
R3	--	ROD HOLDER L	LEFT	連動棒支持金具Ｌ		(WV58050)		
R4	--	ROD HOLDER R	RIGHT	連動棒支持金具Ｒ		(WV58060)		
R5	--	ROD HOLDER C	CENTER	連動棒支持金具Ｃ		(WV95340)		
R6	--	FILAMENT TAPE	#500 W=12	粘着テープ		(VE36310)		
R6	--	FILAMENT TAPE	NO.500	粘着テープ		(WX14030)		
R10	**WF74530R**	BIND HEAD TAPPING SCREW-1	3.5X8 MFZN2W3	ＴＰ＃１十ＢＩＮＤ			13	01

✻: New Parts

RANK: Japan only

■ SPEAKER BOX ASSEMBLY（SP ボックス Ass'y）

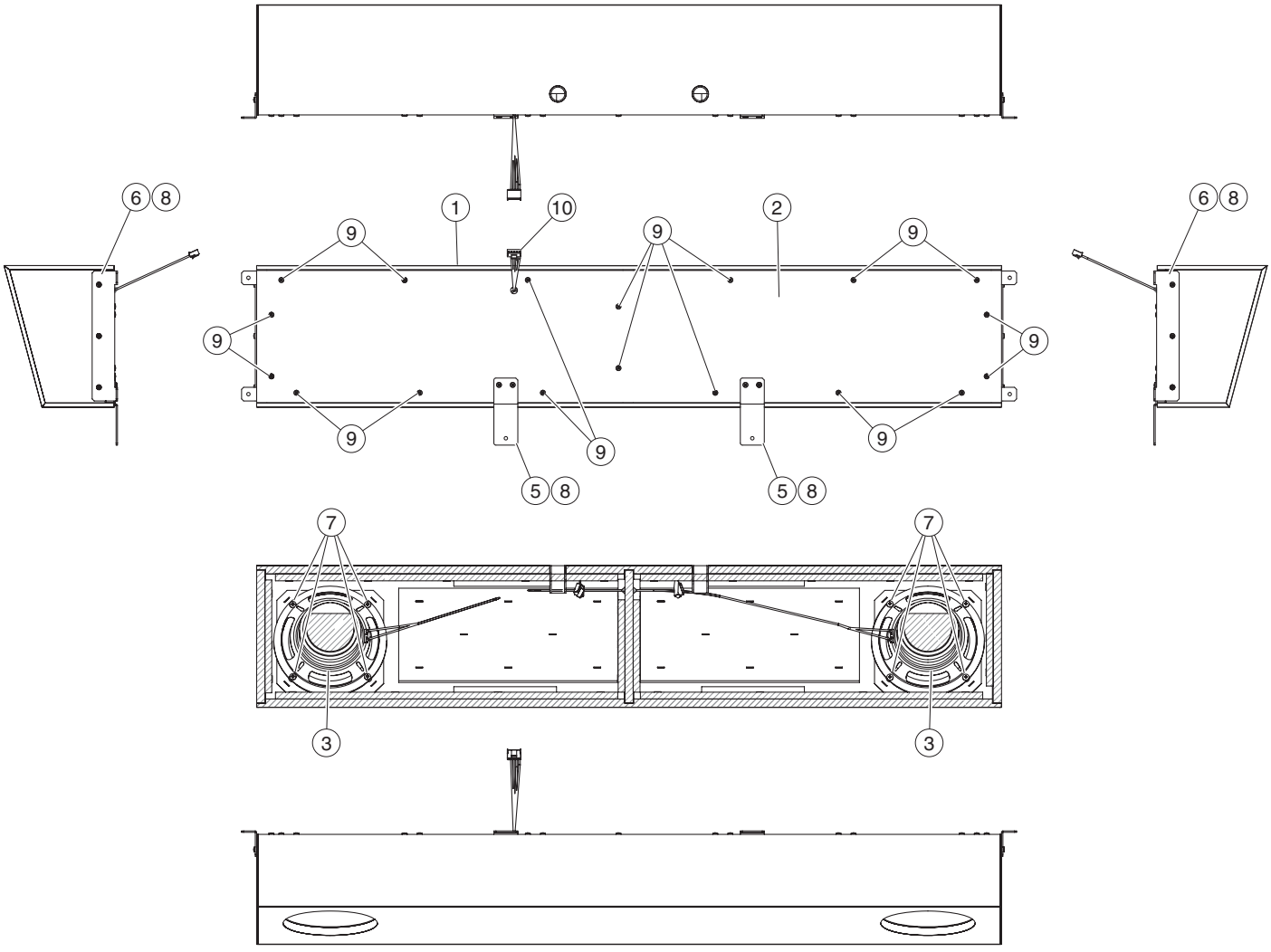

① SP BOX SUB ASSEMBLY（SP ボックス集成）

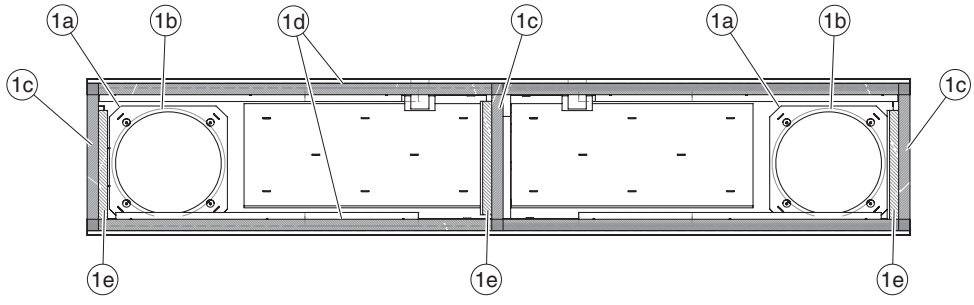

REF NO.	PART NO.	DESCRIPTION		部品名	REMARKS	QTY	RANK
		SPEAKER BOX ASSEMBLY		ＳＰボックスＡｓｓ’ｙ	CLP-470B/CLP-470WH		
	--	SPEAKER BOX ASSEMBLY		ＳＰボックスＡｓｓ’ｙ	(WW38820)		
1	--	SPEAKER BOX SUB ASSEMBLY		ＳＰボックス集成	(WW38830)		
1a	--	WIRE MESH BLACK	156X156X0.7	金網（黒塗装品）	(WN45940)	2	
1b	--	SPEAKER CUSHION	480X6X2T	ＳＰクッション	(VT47930)	2	
1c	--	CUSHION (D)		クッション（Ｄ）	(WH97680)	3	
1d	--	CUSHION (PE)	1100X15X1.0	クッション（ＰＥ）	(V881270)	2	
1e	--	CUSHION (B)	150X12XT1	クッション（Ｂ）	(WH12860)	3	
2	--	SPEAKER TOP BOARD ASSEMBLY		ＳＰ天板集成	(WW38870)		
3	**X5026A0R**	SPEAKER	16.0cm 6 ohm 40W	スピーカ	WOOFER	2	08
5	--	SPEAKER BOX ANGLE 1	2 Z ELECTRODEPOSIT	ＳＰボックス金具１	(WM51680)	2	
6	--	SPEAKER BOX ANGLE 2	2 L ELECTRODEPOSIT	ＳＰボックス金具２	(WM51690)	2	
7	**WF746300**	TRUSS HEAD TAPPING SCREW-1	4.0X23 MFZN2W3	ＴＰ＃１十ＴＲＵＳ		8	01
8	**WE97140R**	BIND HEAD TAPPING SCREW-1	3.5X12 MFZN2B3	ＴＰ＃１十ＢＩＮＤ		10	01
9	**WF743900**	BIND HEAD TAPPING SCREW-1	3.5X25 MFZN2B3	ＴＰ＃１十ＢＩＮＤ		18	01
10	--	CONNECTOR ASSEMBLY	SP VH 5P	ＳＰ束線	(WM84940)		

✻: New Parts

RANK: Japan only

■ SIDE BOARD ASSEMBLY（側板 Ass'y）

<Top view / 上面>

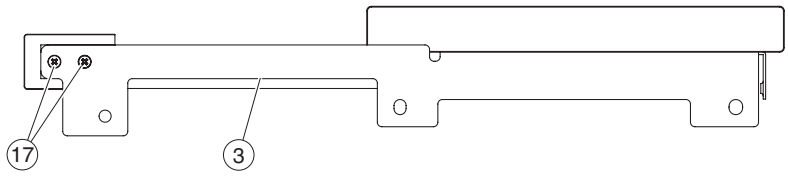

<Front view / 正面>

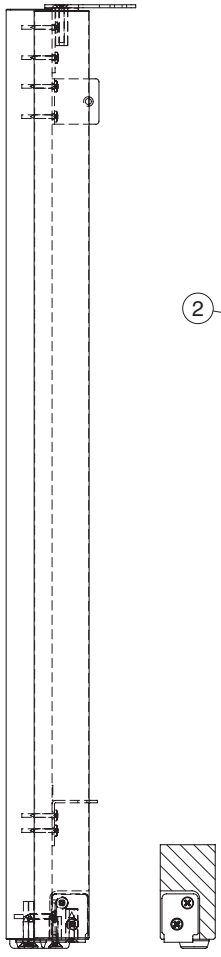

<Side view / 側面>

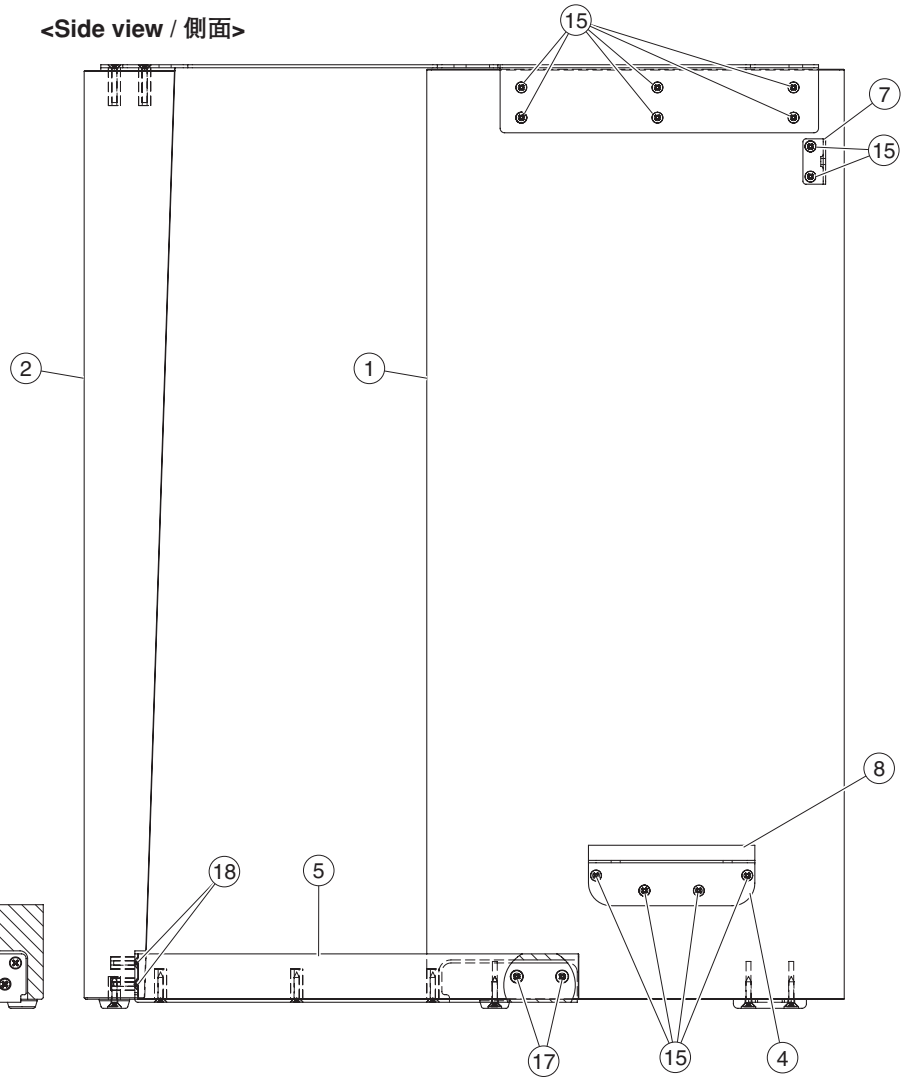

<Bottom view / 下面>

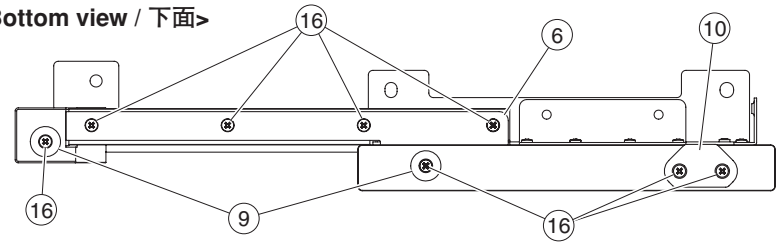

Note: This figure shows the left side board unit.
注： このイラストは側板 Ass'y (L) を表わしています。

● Side Board Assembly L（側板 Ass'y (L)）

REF NO.	PART NO.	DESCRIPTION		部品名	REMARKS	QTY	RANK
		SIDE BOARD ASSEMBLY (L)	LEFT	側板Ass'y（L）	CLP-470B/CLP-470WH		
	WZ103100	SIDE BOARD ASSEMBLY (L)	LEFT	側板Ass'y（L）	CLP-470B		16
	WZ245700	SIDE BOARD ASSEMBLY (L)	LEFT	側板Ass'y（L）	CLP-470WH		14
1	**--**	SIDE BOARD (L)	LEFT	側板（L）	CLP-470B (WZ07850)		
1	**--**	SIDE BOARD (L)	LEFT	側板（L）	CLP-470WH (WZ24580)		
2	**WZ078700**	FRONT LEG (L)	LEFT	脚柱（L）	CLP-470B		08
2	**WZ294300**	FRONT LEG (L)	LEFT	脚柱（L）	CLP-470WH		08
3	**--**	SIDE BOARD ANGLE L	LEFT	側板金具L	(WV58200)		
4	**V970350R**	ANGLE BRACKET		PB金具			02
5	**--**	FRONT LEG STAY (L)	LEFT	脚柱ステー（L）	CLP-470B (WZ07890)		
5	**--**	FRONT LEG STAY (L)	LEFT	脚柱ステー（L）	CLP-470WH (WZ24600)		
6	**--**	FRONT LEG ANGLE L	LEFT	脚柱ステー金具L	(WV58220)		
7	**VQ95830R**	HOLDER, BACK BOARD		裏板取付金具			01
8	**WP089500**	SPACER	10X110X0.5	スペーサー			03
9	**CB01209R**	SLIP HOLDER		滑り座		2	
10	**CB00665R**	SLIP HOLDER BACK		スベリ座			03
15	**WE95510R**	BIND HEAD TAPPING SCREW-1	3.5X16 MFZN2B3	TP#1十BIND		12	01
16	**WE970000**	FLAT HEAD TAPPING SCREW-1	4.0X20 MFZN2B3	TP#1十FLAT		8	
17	**WF52850R**	FLAT HEAD TAPPING SCREW-1	4.0X25 MFZN2B3	TP#1十FLAT		4	01
18	**WK277100**	FLAT HEAD TAPPING SCREW-1	3.5X16 MFZN2W3	TP#1十FLAT		2	01

✻: New Parts RANK: Japan only

● Side Board Assembly R（側板 Ass'y (R)）

REF NO.	PART NO.	DESCRIPTION		部品名	REMARKS	QTY	RANK
		SIDE BOARD ASSEMBLY (R)	RIGHT	側板Ass'y（R）	CLP-470B/CLP-470WH		
	WZ103200	SIDE BOARD ASSEMBLY (R)	RIGHT	側板Ass'y（R）	CLP-470B		16
	WZ246100	SIDE BOARD ASSEMBLY (R)	RIGHT	側板Ass'y（R）	CLP-470WH		14
1	**--**	SIDE BOARD (R)	RIGHT	側板（R）	CLP-470B (WZ07860)		
1	**--**	SIDE BOARD (R)	RIGHT	側板（R）	CLP-470WH (WZ24620)		
2	**WZ078800**	FRONT LEG (R)	RIGHT	脚柱（R）	CLP-470B		08
2	**WZ246300**	FRONT LEG (R)	RIGHT	脚柱（R）	CLP-470WH		08
3	**--**	SIDE BOARD ANGLE R	RIGHT	側板金具R	(WV58210)		
4	**V970350R**	ANGLE BRACKET		PB金具			02
5	**--**	FRONT LEG STAY (R)	RIGHT	脚柱ステー（R）	CLP-470B (WZ07900)		
5	**--**	FRONT LEG STAY (R)	RIGHT	脚柱ステー（R）	CLP-470WH (WZ24640)		
6	**--**	FRONT LEG ANGLE R	RIGHT	脚柱ステー金具R	(WV58230)		
7	**VQ95830R**	HOLDER, BACK BOARD		裏板取付金具			01
8	**WP089500**	SPACER	10X110X0.5	スペーサー			03
9	**CB01209R**	SLIP HOLDER		滑り座		2	
10	**CB00665R**	SLIP HOLDER BACK		スベリ座			03
15	**WE95510R**	BIND HEAD TAPPING SCREW-1	3.5X16 MFZN2B3	TP#1十BIND		12	01
16	**WE970000**	FLAT HEAD TAPPING SCREW-1	4.0X20 MFZN2B3	TP#1十FLAT		8	
17	**WF52850R**	FLAT HEAD TAPPING SCREW-1	4.0X25 MFZN2B3	TP#1十FLAT		4	01
18	**WK277100**	FLAT HEAD TAPPING SCREW-1	3.5X16 MFZN2W3	TP#1十FLAT		2	01

✻: New Parts RANK: Japan only

■ PEDAL BOX ASSEMBLY（ペダル Box Ass'y）

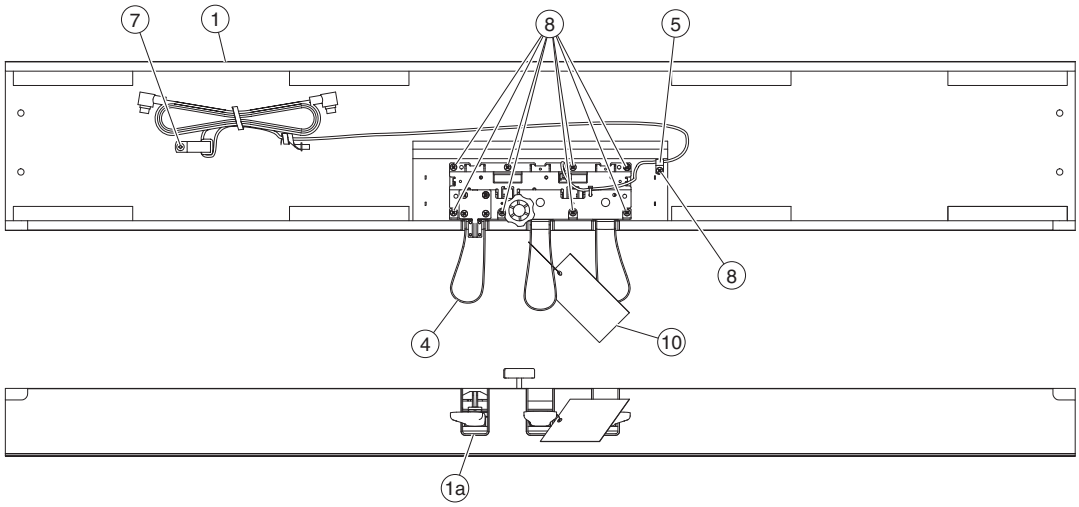

④ PEDAL ASSEMBLY RC/RB（ペダル Ass'y RC/RB）

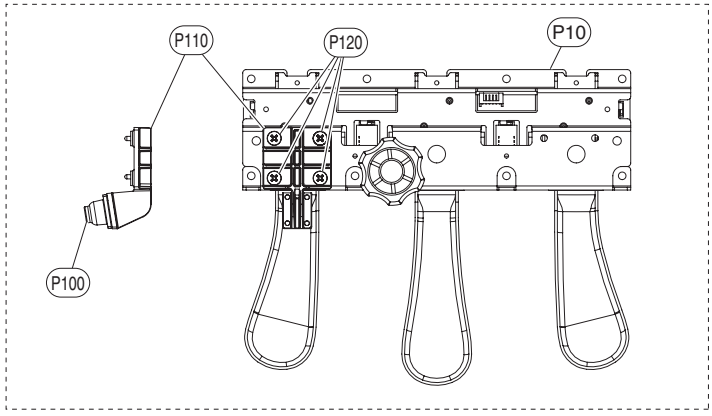

	REF NO.	PART NO.	DESCRIPTION		部品名	REMARKS	QTY	RANK
			PEDAL BOX ASSEMBLY		ペダルＢｏｘＡｓｓ'ｙ	CLP-470B/CLP-470WH		
		--	PEDAL BOX ASSEMBLY		ペダルＢｏｘＡｓｓ'ｙ	CLP-470B (ZE06970)		
		--	PEDAL BOX ASSEMBLY		ペダルＢｏｘＡｓｓ'ｙ	CLP-470WH (ZD86740)		
*	1	**ZE069800**	PEDAL BOX SUB ASSEMBLY		ペダルＢＯＸ木部集成	CLP-470B		
*	1	**ZD867500**	PEDAL BOX SUB ASSEMBLY		ペダルＢＯＸ木部集成	CLP-470WH		
	1a	**WE07240R**	FELT RED	145X12X2	フェルト	CLP-470B	3	01
	1a	**WZ304600**	FELT BLACK	145X12X2	フェルト	CLP-470WH	3	01
*	4	**WZ563300**	PEDAL ASSEMBLY RC GOLD	1VOL RD	ペダルＡｓｓ'ｙ ＲＣ	CLP-470B		
	4	**WV823500**	PEDAL ASSEMBLY RB SILVER	1VOL RD	ペダルＡｓｓ'ｙ ＲＢ	CLP-470WH		18
	5	**CB06552R**	CORD STOPPER	NK-3N	ナイロンクランプ			
	7	**WE96520R**	TRUSS HEAD TAPPING SCREW-1	4.0X12 MFZN2B3	ＴＰ＃１＋ＴＲＵＳ			01
	8	**WF744400**	BIND HEAD TAPPING SCREW-1	4.0X20 MFZN2W3	ＴＰ＃１＋ＢＩＮＤ		9	
	10	**VD966100**	CAUTION LABEL	Clavinova	ペダル注意書			03
*		**WZ563300**	PEDAL ASSEMBLY RC GOLD	1VOL RD	ペダルＡｓｓ'ｙ ＲＣ	CLP-470B		
		WV823500	PEDAL ASSEMBLY RB SILVER	1VOL RD	ペダルＡｓｓ'ｙ ＲＢ	CLP-470WH		18
	P10	--	PEDAL ASSEMBLY (M)		ペダルＡｓｓ'ｙ（Ｍ）	CLP-470B (WZ56320)		
	P10	--	PEDAL ASSEMBLY (K)		ペダルＡｓｓ'ｙ（Ｋ）	CLP-470WH (WV91270)		
	P100	**WV696900**	PEDAL TOUCH RUBBER		ペダルタッチラバー			09
	P110	**WV697000**	RUBBER HOLDER		ラバーホルダー			04
	P120	**WE99860R**	BIND HEAD TAPPING SCREW-B	4.0X12 MFZN2B3	Ｂタイト＋ＢＩＮＤ		4	01

*: New Parts

RANK: Japan only

■ PEDAL ASSEMBLY（ペダル Ass'y）

<Top view / 上面>

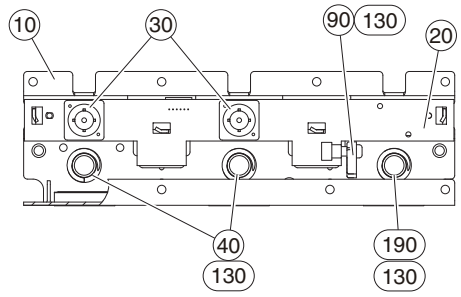

<Bottom view / 底面>

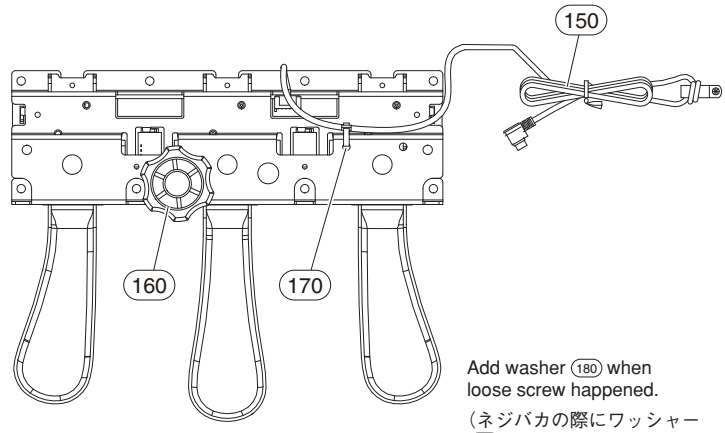

Add washer (180) when loose screw happened.

（ネジバカの際にワッシャー (180) を追加します。）

<Top view / 上面>

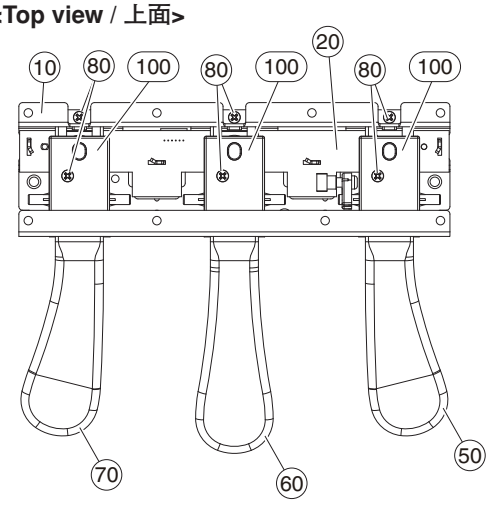

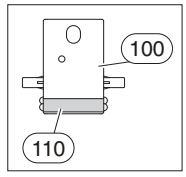

<Side view / 側面>

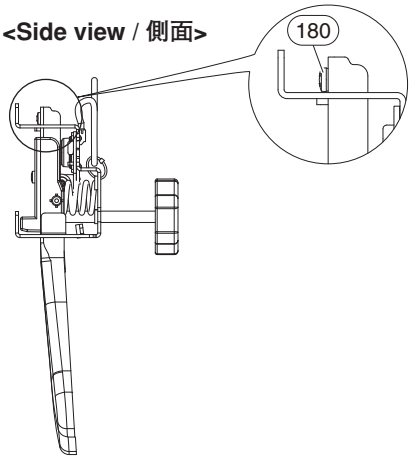

REF NO.	PART NO.	DESCRIPTION		部品名	REMARKS	QTY	RANK
		PEDAL ASSEMBLY		ペダルAss'y	CLP-470B/CLP-470WH		
	--	PEDAL ASSEMBLY (M)		ペダルAss'y（M）	CLP-470B (WZ56320)		
	--	PEDAL ASSEMBLY (K)		ペダルAss'y（K）	CLP-470WH (WV91270)		
10	--	PEDAL FRAME		ペダルフレーム	(WS28650)		
20	**WP029200**	CIRCUIT BOARD	PEDAL	PEDALシート			05
30	**WV456001**	RUBBER CONTACT	PEDAL	接点ゴムドーム		2	03
40	**WP015700**	PEDAL SPRING		ペダルばね		2	01
50	**WY030200**	PEDAL SET (R)	RIGHT	ペダルセット（R）	CLP-470B DAMPER pedal		07
50	**WY030300**	PEDAL SET (R)	RIGHT	ペダルセット（R）	CLP-470WH DAMPER pedal		07
60	**WR038600**	PEDAL SET (C)	CENTER	ペダルセット（C）	CLP-470B SOSTENUTO pedal		07
60	**WU426600**	PEDAL SET (C)	CENTER	ペダルセット（C）	CLP-470WH SOSTENUTO pedal		06
70	**WR038700**	PEDAL SET (L)	LEFT	ペダルセット（L）	CLP-470B LEFT pedal		06
70	**WU426800**	PEDAL SET (L)	LEFT	ペダルセット（L）	CLP-470WH LEFT pedal		06
80	**WE774301**	BIND HEAD TAPPING SCREW-B	3.0X8 MFZN2W3	Bタイト十BIND		6	
90	**WP016100**	ACTUATOR PEDAL BLACK		アクチュエータペダル			03
100	**WP016200**	PEDAL GUIDE BLACK		ペダルガイド		3	05
110	**WP016301**	PEDAL FELT		ペダルフェルト		6	01
130	**TX920280**	GREASE	G-31KA 50g	グリス	(VE96850)		10
130	--	GREASE BLUE	G-1066Y 16Kg	グリス青	(WM49860)		
150	**WT529800**	PK CABLE	PK-LF	PKケーブルーLF			07
160	**WF05450R**	CUSTOM DESIGNED SCREW	40XM6X46 ADJUSTER	アジャスター	Adjuster		03
170	**CB06925R**	BINDING TIE	BK-1 (10pcs/pack)	インシュロックタイ			
170	--	INSULOK TYTON BLACK	L100 W2.5 T18R	インシュロックタイ	(WX11230)		
180	**WJ879000**	WASHER	3X6X0.5	ワッシャー			01
190	--	PEDAL SPRING R		ペダルスプリングR	(WV90580)		

✻: New Parts

RANK: Japan only

■ FU80 ASSEMBLY（FU80 Ass'y）

<Top view / 上面>

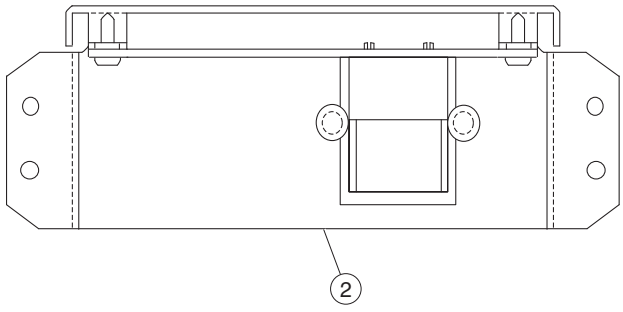

<Side view / 側面>

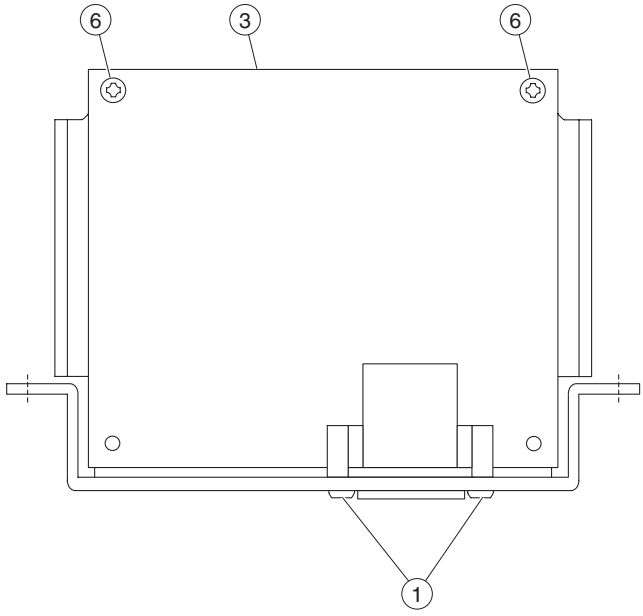

REF NO.	PART NO.	DESCRIPTION		部品名	REMARKS	QTY	RANK
		FU80 ASSEMBLY		FU80Ass'y	CLP-470WH		
	WN304100	FU80 ASSEMBLY		FU80Ass'y	CLP-470WH J		08
1	**WE774400**	BIND HEAD TAPPING SCREW-B	3.0X8 MFZN2B3	Bタイト十BIND		2	
2	**WB449600**	AC ANGLE SUB ASSEMBLY		AC金具集成			05
3	**--**	CIRCUIT BOARD	FU80	FU80シート	(WN30490)		
6	**WE98740R**	BIND HEAD TAPPING SCREW-B	3.0X12 MFZN2W3	Bタイト十BIND		2	01

✻: New Parts

RANK: Japan only

■ FUERP ASSEMBLY（FUERP Ass'y）

<Top view / 上面>

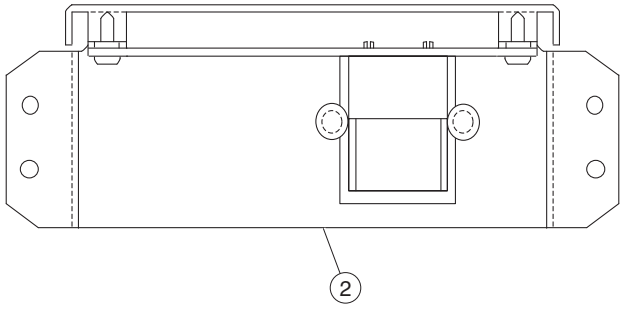

<Side view / 側面>

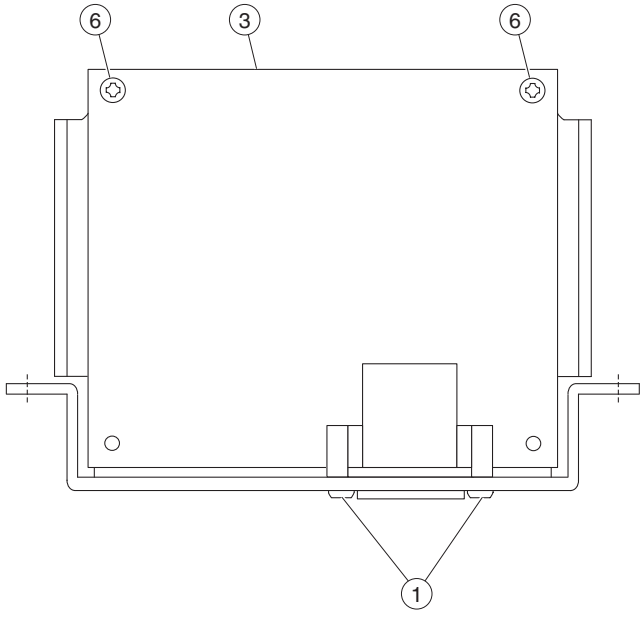

REF NO.	PART NO.	DESCRIPTION		部品名	REMARKS	QTY	RANK
		FUERP ASSEMBLY		ＦＵＥＲＰ　Ａｓｓ'ｙ	CLP-470B/CLP-470WH		
	ZC995800	FUERP ASSEMBLY		ＦＵＥＲＰ　Ａｓｓ'ｙ	E,B		
1	**WE774400**	BIND HEAD TAPPING SCREW-B	3.0X8 MFZN2B3	Ｂタイト＋ＢＩＮＤ		2	
2	**WB449600**	AC ANGLE SUB ASSEMBLY		ＡＣ金具集成			05
3	**--**	CIRCUIT BOARD	FUERP	ＦＵＥＲＰシート	(ZC89110)		
6	**WE98740R**	BIND HEAD TAPPING SCREW-B	3.0X12 MFZN2W3	Ｂタイト＋ＢＩＮＤ		2	01

✻: New Parts

RANK: Japan only

■ JACK ASSEMBLY（ジャック Ass'y）

<Bottom view / 下面>

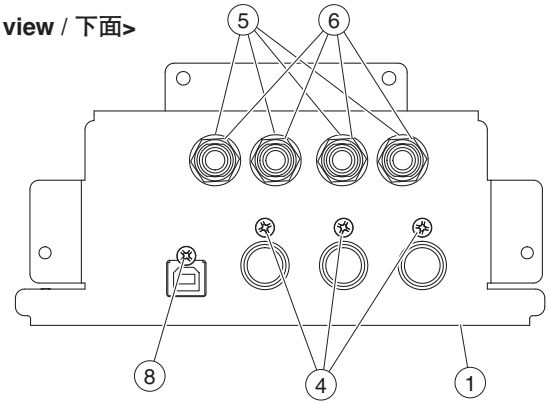

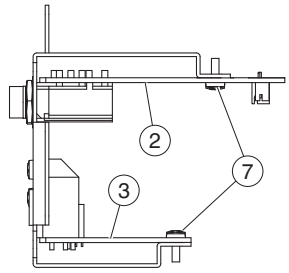

<Side view / 側面>

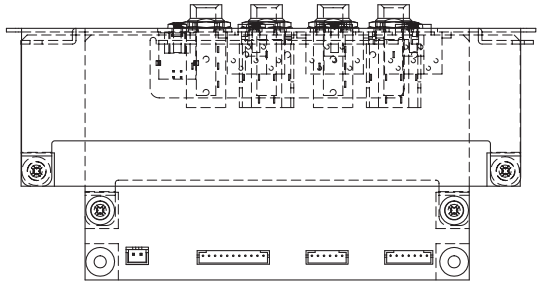

REF NO.	PART NO.	DESCRIPTION		部品名	REMARKS	QTY	RANK
		JACK ASSEMBLY		ジャックAss'y	CLP-470B/CLP-470WH		
	--	JACK ASSEMBLY		ジャックAss'y	(WV82440)		
1	**WV699100**	JACK ANGLE		ジャック金具印刷品			
2	**WV058800**	CIRCUIT BOARD	AJACK	AJACKシート			10
2	**WZ349900**	CIRCUIT BOARD	AJACK	AJACKシート			
3	**WM304400**	CIRCUIT BOARD	DJACK	DJACKシート			08
4	**WE774400**	BIND HEAD TAPPING SCREW-B	3.0X8 MFZN2B3	Bタイト＋BIND		3	
5	**VJ86940R**	WASHER BLACK		ワッシャー		4	02
6	**WF55990R**	HEXAGONAL NUT	M12.0X14X2 P=1.0	ナット特殊		4	01
7	**WE774301**	BIND HEAD TAPPING SCREW-B	3.0X8 MFZN2W3	Bタイト＋BIND		4	
8	**WF304400**	BIND HEAD SCREW	3.0X10 MFZN2B3	小ネジ＋BIND			01

✻: New Parts

RANK: Japan only

■ HP JACK ASSEMBLY（HP ジャック Ass'y）

<Side view / 側面>

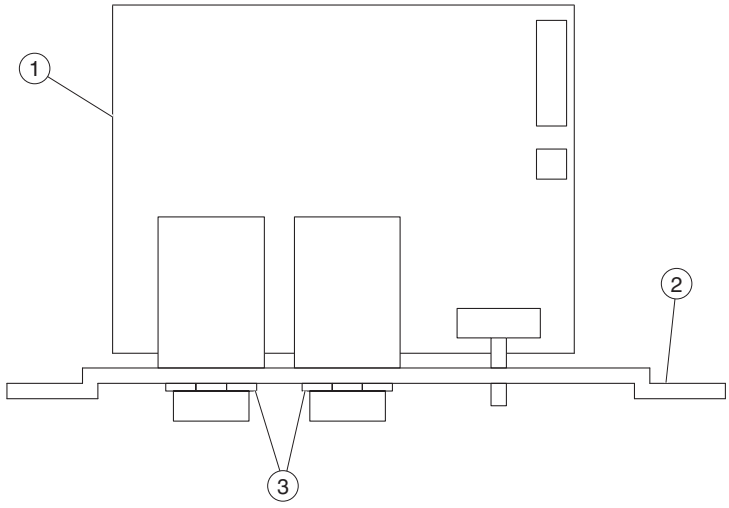

REF NO.	PART NO.	DESCRIPTION		部品名	REMARKS	QTY	RANK
		HP JACK ASSEMBLY		ＨＰジャックＡｓｓ'ｙ	CLP-470B/CLP-470WH		
	WV247400	HP JACK ASSEMBLY		ＨＰジャックＡｓｓ'ｙ			07
1	**--**	CIRCUIT BOARD	HP	ＨＰシート	(WV24760)		
2	**--**	HP PLATE		ＨＰ金具	(WV58130)		
3	**WF55990R**	HEXAGONAL NUT	M12.0X14X2 P=1.0	ナット特殊		2	01

✻: New Parts

RANK: Japan only

■ KEYBOARD ASSEMBLY（NW GKS 鍵盤）

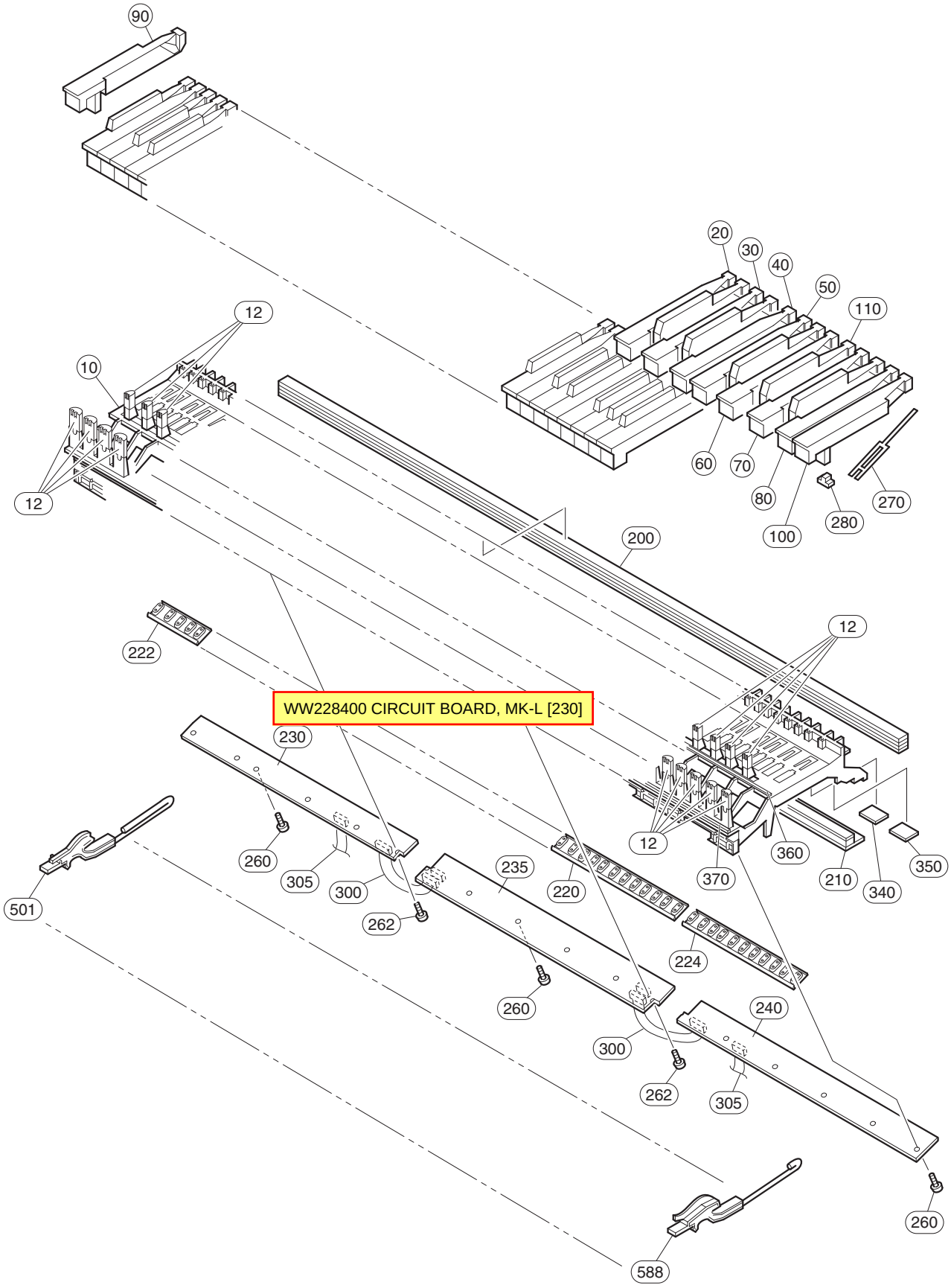

REF NO.	PART NO.	DESCRIPTION		部品名	REMARKS	QTY	RANK
		KEYBOARD ASSEMBLY IVORY	NW GKS 88GRADE	ＮＷ　Ｇ Ｋ Ｓ 鍵盤	CLP-470B/CLP-470WH		
	WV439500	KEYBOARD ASSEMBLY IVORY	NW GKS 88GRADE	ＮＷ　Ｇ Ｋ Ｓ 鍵盤			63
10	**--**	FRAME	NL2	フレーム　ＮＬ２	(WB56270)		
12	**WC04270R**	GUIDE CAP	NL2	ＮＬ２ガイドキャップ		88	02
20	**WH758401**	WHITE KEY C	NL2 C	ＮＬ２白鍵Ｃ人工象牙		7	04
30	**WH758501**	WHITE KEY D	NL2 D	ＮＬ２白鍵Ｄ人工象牙		7	04
40	**WH758601**	WHITE KEY E	NL2 E	ＮＬ２白鍵Ｅ人工象牙		7	04
50	**WH758701**	WHITE KEY F	NL2 F	ＮＬ２白鍵Ｆ人工象牙		7	04
60	**WH758801**	WHITE KEY G	NL2 G	ＮＬ２白鍵Ｇ人工象牙		7	04
70	**WH758901**	WHITE KEY A	NL2 A	ＮＬ２白鍵Ａ人工象牙		7	04
80	**WH759001**	WHITE KEY B	NL2 B	ＮＬ２白鍵Ｂ人工象牙		8	04
90	**WH759101**	WHITE KEY A'	NL2 A'	ＮＬ２白鍵Ａ’人工象牙			05
100	**WH759201**	WHITE KEY C'	NL2 C'	ＮＬ２白鍵Ｃ’人工象牙			05
110	**WH759301**	BLACK KEY	NL2	ＮＬ２黒鍵人工象牙		36	03
200	**V8468201**	STOPPER FELT	U88 S	ストッパーＵ８８　Ｓ			08
210	**V7640100**	STOPPER FELT	5X28X10.1T L88 W	ストッパーＬ８８　Ｗ			07
220	**V828660R**	RUBBER CONTACT	OCTAVE 12KEYS D-C#	シーソードームＤ－Ｃ＃	D0-C#1,D1-C#2,D2-C#3,D3-C#4, D4-C#5,D5-C#6	6	05
222	**V828680R**	RUBBER CONTACT	OCTAVE 5KEYS A-C#	シーソードームＡ－Ｃ＃	A-1-C#0		06
224	**V828670R**	RUBBER CONTACT	OCTAVE 11KEYS D-C	シーソードームＤ－Ｃ	D6-C7		06
230	**WW228400**	CIRCUIT BOARD	MK-L	ＭＫ－Ｌシート			11
235	**WV831700**	CIRCUIT BOARD	MK-M	ＭＫ－Ｍシート			11
240	**WW228500**	CIRCUIT BOARD	MK-H	ＭＫ－Ｈシート			11
260	**WF00100R**	BIND HEAD TAPPING SCREW-P	3.0X10 MFZN2W3	Ｐタイト十ＢＩＮＤ		14	01
262	**WF76550R**	PW HEAD TAPPING SCREW-P	3.0X10-10 MFZN2W3	Ｐタイト十ＰＷＨ		2	01
270	**V2798500**	SPRING R	GH WHITE/BLACK	スプリング　Ｒ		88	01
280	**V2211300**	RUBBER 2	GH,GHD,HE	駆動ラバー　２		88	03
280	**WJ027800**	ACTUATE RUBBER, NES	GH,GHD,HE,HED,NWK	駆動ラバーＮＥＳ		88	01
290	**--**	GREASE	G-1006Y 50g	グリス	(V627430)		
295	**--**	GREASE BLUE	G-1066Y 16Kg	グリス　青	(WM49860)		
300	**--**	CABLE	12P L=98 P=2	ケーブル	(WV92590)	2	
300	**--**	CABLE	12P L=98 P=2	ケーブル	(WZ83730)	2	
305	**--**	CABLE	11P L=176 P=2	ケーブル	(WV92600)	2	
305	**--**	CABLE	11P L=176 P=2	ケーブル	(WZ83740)	2	
320	**--**	GREASE DRY	HANARL FL-78E	ハナール	(WR65030)		
340	**VV467900**	STOPPER FELT A	35.5X20	ストッパーサポートＡ		7	03
350	**VV468100**	STOPPER FELT B	24X20	ストッパーサポートＢ		12	03
360	**WC11910R**	LIMIT STOPPER B	NL2	リミットストッパーＢ			06
370	**WC61680R**	LIMIT STOPPER W	NL2	リミットストッパーＷ			06
501	**WV442800**	88 HAMMER	A-1	８８ハンマー			
502	**WV442900**	88 HAMMER	B-1	８８ハンマー			
503	**WV443000**	88 HAMMER	C0	８８ハンマー			
504	**WV443100**	88 HAMMER	D0	８８ハンマー			
505	**WV443200**	88 HAMMER	E0	８８ハンマー			
506	**WV443300**	88 HAMMER	F0	８８ハンマー			
507	**WV443400**	88 HAMMER	G0	８８ハンマー			
508	**WV443500**	88 HAMMER	A0	８８ハンマー			
509	**WV443600**	88 HAMMER	B0	８８ハンマー			
510	**WV443700**	88 HAMMER	C1	８８ハンマー			
511	**WV443800**	88 HAMMER	D1	８８ハンマー			
512	**WV443900**	88 HAMMER	E1	８８ハンマー			
513	**WV444000**	88 HAMMER	F1	８８ハンマー			
514	**WV444100**	88 HAMMER	G1	８８ハンマー			
515	**WV444200**	88 HAMMER	A1	８８ハンマー			
516	**WV444300**	88 HAMMER	B1	８８ハンマー			
517	**WV444400**	88 HAMMER	C2	８８ハンマー			
518	**WV444500**	88 HAMMER	D2	８８ハンマー			
519	**WV444600**	88 HAMMER	E2	８８ハンマー			
520	**WV444700**	88 HAMMER	F2	８８ハンマー			
521	**WV444800**	88 HAMMER	G2	８８ハンマー			
522	**WV444900**	88 HAMMER	A2	８８ハンマー			
523	**WV445000**	88 HAMMER	B2	８８ハンマー			
524	**WV445100**	88 HAMMER	C3	８８ハンマー			
525	**WV445200**	88 HAMMER	D3	８８ハンマー			
526	**WV445300**	88 HAMMER	E3	８８ハンマー			
527	**WV445400**	88 HAMMER	F3	８８ハンマー			
528	**WV445500**	88 HAMMER	G3	８８ハンマー			
529	**WV445600**	88 HAMMER	A3	８８ハンマー			
530	**WV445700**	88 HAMMER	B3	８８ハンマー			
531	**WV445800**	88 HAMMER	C4	８８ハンマー			

✻: New Parts

RANK: Japan only

REF NO.	PART NO.	DESCRIPTION		部品名	REMARKS	QTY	RANK
532	**WV445900**	88 HAMMER	D4	88ハンマー			
533	**WV446000**	88 HAMMER	E4	88ハンマー			
534	**WV446100**	88 HAMMER	F4	88ハンマー			
535	**WV446200**	88 HAMMER	G4	88ハンマー			
536	**WV446300**	88 HAMMER	A4	88ハンマー			
537	**WV446400**	88 HAMMER	B4	88ハンマー			
538	**WV446500**	88 HAMMER	C5	88ハンマー			
539	**WV446600**	88 HAMMER	D5	88ハンマー			
540	**WV446700**	88 HAMMER	E5	88ハンマー			
541	**WV446800**	88 HAMMER	F5	88ハンマー			
542	**WV446900**	88 HAMMER	G5	88ハンマー			
543	**WV447000**	88 HAMMER	A5	88ハンマー			
544	**WV447100**	88 HAMMER	B5	88ハンマー			
545	**WV447200**	88 HAMMER	C6	88ハンマー			
546	**WV447300**	88 HAMMER	D6	88ハンマー			
547	**WV447400**	88 HAMMER	E6	88ハンマー			
548	**WV447500**	88 HAMMER	F6	88ハンマー			
549	**WV447600**	88 HAMMER	G6	88ハンマー			
550	**WV447700**	88 HAMMER	A6	88ハンマー			
551	**WV447800**	88 HAMMER	B6	88ハンマー			
552	**WV447900**	88 HAMMER	C7	88ハンマー			
553	**WV448000**	88 HAMMER	A#-1	88ハンマー			
554	**WV448100**	88 HAMMER	C#0	88ハンマー			
555	**WV448200**	88 HAMMER	D#0	88ハンマー			
556	**WV448300**	88 HAMMER	F#0	88ハンマー			
557	**WV448400**	88 HAMMER	G#0	88ハンマー			
558	**WV448500**	88 HAMMER	A#0	88ハンマー			
559	**WV448600**	88 HAMMER	C#1	88ハンマー			
560	**WV448700**	88 HAMMER	D#1	88ハンマー			
561	**WV448800**	88 HAMMER	F#1	88ハンマー			
562	**WV448900**	88 HAMMER	G#1	88ハンマー			
563	**WV449000**	88 HAMMER	A#1	88ハンマー			
564	**WV449100**	88 HAMMER	C#2	88ハンマー			
565	**WV449200**	88 HAMMER	D#2	88ハンマー			
566	**WV449300**	88 HAMMER	F#2	88ハンマー			
567	**WV449400**	88 HAMMER	G#2	88ハンマー			
568	**WV449500**	88 HAMMER	A#2	88ハンマー			
569	**WV449600**	88 HAMMER	C#3	88ハンマー			
570	**WV449700**	88 HAMMER	D#3	88ハンマー			
571	**WV449800**	88 HAMMER	F#3	88ハンマー			
572	**WV449900**	88 HAMMER	G#3	88ハンマー			
573	**WV450000**	88 HAMMER	A#3	88ハンマー			
574	**WV450100**	88 HAMMER	C#4	88ハンマー			
575	**WV450200**	88 HAMMER	D#4	88ハンマー			
576	**WV450300**	88 HAMMER	F#4	88ハンマー			
577	**WV450400**	88 HAMMER	G#4	88ハンマー			
578	**WV450500**	88 HAMMER	A#4	88ハンマー			
579	**WV450600**	88 HAMMER	C#5	88ハンマー			
580	**WV450700**	88 HAMMER	D#5	88ハンマー			
581	**WV450800**	88 HAMMER	F#5	88ハンマー			
582	**WV450900**	88 HAMMER	G#5	88ハンマー			
583	**WV451000**	88 HAMMER	A#5	88ハンマー			
584	**WV451100**	88 HAMMER	C#6	88ハンマー			
585	**WV451200**	88 HAMMER	D#6	88ハンマー			
586	**WV451300**	88 HAMMER	F#6	88ハンマー			
587	**WV451400**	88 HAMMER	G#6	88ハンマー			
588	**WV451500**	88 HAMMER	A#6	88ハンマー			
		TOOL		工具			
	TX000670	ROD		ロッド			99

✻: New Parts

RANK: Japan only

■ BENCH (BC-203WH)（椅子）

<Front view / 正面>

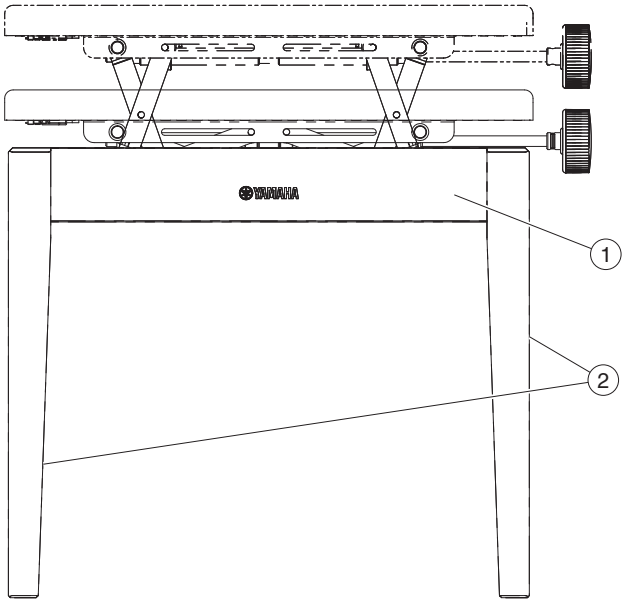

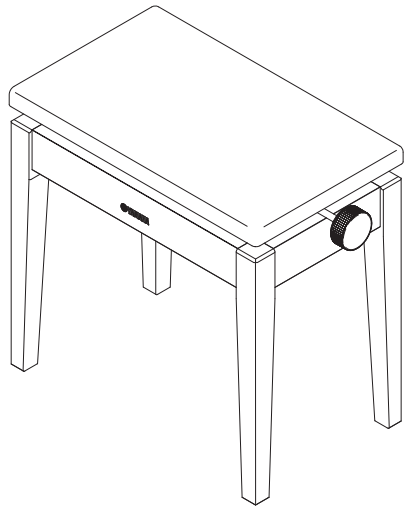

<Bottom view / 下面>

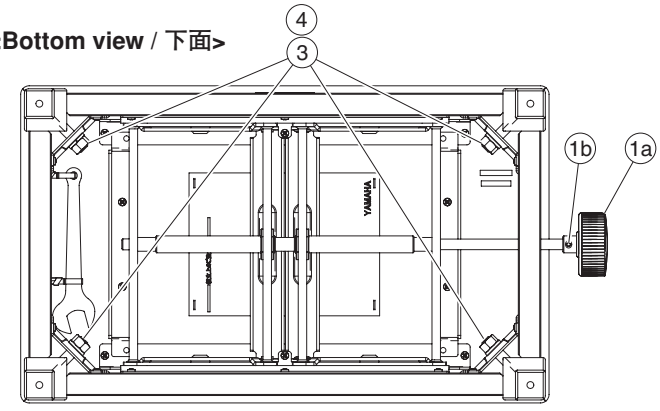

REF NO.	PART NO.	DESCRIPTION		部品名	REMARKS	QTY	RANK
		BENCH	BC-203WH	同梱品セット椅子	CLP-470WH		
	--	BENCH	BC-203WH	同梱品セット椅子	CLP-470WH J (ZC90430)		
A	--	BENCH UNIT	BC-203WH	椅子	(ZC90590)		
1	**ZC906000**	SEAT UNIT	BC-203WH	座板ユニット			
1a	--	HANDLE WHITE		ニギリ	(ZC90720)		
1b	**WE99840R**	BIND HEAD TAPPING SCREW-B	4.0X16 MFZN2B3	Bタイト十BIND			01
2	**ZC907400**	LEG ASSEMBLY	BC-203WH	脚柱Ass'y		4	
3	**WF744500**	SPRING WASHER	10 MFZN2B3	バネ座金		4	01
4	**WF74380R**	HEXAGONAL NUT	M10 #1	ナット6角		4	
		ACCESSORY		付属品			
	--	WRENCH		ベンチスパナ	(V688680)		

✻: New Parts

RANK: Japan only

■ ELECTRICAL PARTS（電気部品）

ACDCM

	REF NO.	PART NO.	DESCRIPTION		部品名	REMARKS	QTY	RANK
			ELECTRICAL PARTS		電気部品	CLP-470B/CLP-470WH		
		WU471200	CIRCUIT BOARD	ACDCM	ACDCMシート	(WU47110)(YC526C0)		09
		WV058800	CIRCUIT BOARD	AJACK	AJACKシート	(WV05780)(YC758B0)		10
		WZ349900	CIRCUIT BOARD	AJACK	AJACKシート	(WZ33450)(YD836A0)		
		WM304400	CIRCUIT BOARD	DJACK	DJACKシート	(WM30330)(X9303B0)		08
*		**ZD457600**	CIRCUIT BOARD	DM	DMシート	(ZD45750)(YC757D0)		
		--	CIRCUIT BOARD	FU80	FU80シート	CLP-470WH J (WN30490)(WN30450)(X9603B0)		
		--	CIRCUIT BOARD	FUERP	FUERPシート	E,B (ZC89110)(ZC89100)(YD871A0)		
		--	CIRCUIT BOARD	HP	HPシート	(WV24760)(WV24750)(X2242B0)		
		WU966100	CIRCUIT BOARD	MAD	MADシート	(WU96600)(X9083I0)		12
		WW228500	CIRCUIT BOARD	MK-H	MKーHシート	(WV83160)(YC333D0)		11
		WW228400	CIRCUIT BOARD	MK-L	MKーLシート	(WV83160)(YC333D0)		11
		WV831700	CIRCUIT BOARD	MK-M	MKーMシート	(WV83160)(YC333D0)		11
		WV407000	CIRCUIT BOARD	MV	MVシート	(WV40680)(X5956C0)		07
		WV406900	CIRCUIT BOARD	PNR	PNRシート	(WV40680)(X5956C0)		07
		WC17550R	CIRCUIT BOARD	NET1	NET1シート	(WC17540)(XT123B0)		04
		WP029200	CIRCUIT BOARD	PEDAL	PEDALシート	(WQ65870)(X9561D0)		05
		WC56120R	CIRCUIT BOARD	PJK	PJKシート	(WC56110)(X5143A0)		04
		VU65910R	CIRCUIT BOARD	PL	PLシート	(VU65900)(XR898A0)		03
		WM304900	CIRCUIT BOARD	PNL	PNLシート	(WM18290)(X5955D0)(X5955E0)		08
		WW837100	CIRCUIT BOARD	USB	USBシート	(WW83700)(X9518A0)		02
		WU471200	CIRCUIT BOARD	ACDCM	ACDCMシート	(WU47110)(YC526C0)		09
		WE877900	BIND HEAD TAPPING SCREW-S	3.0X6 MFZN2W3	Sタイト十BIND			01
	C103	**VL232400**	ELECTROLYTIC CAPACITOR	3300 35.0V TATEJI	ケミコン			
	C114	**VL232400**	ELECTROLYTIC CAPACITOR	3300 35.0V TATEJI	ケミコン			
	C115	**VL232400**	ELECTROLYTIC CAPACITOR	3300 35.0V TATEJI	ケミコン			
	C154	**UR75922R**	ELECTROLYTIC CAPACITOR	2200 35.0V FORM.	ケミコン			02
	C155	**UR75922R**	ELECTROLYTIC CAPACITOR	2200 35.0V FORM.	ケミコン			02
	CN101	**LB932080**	CONNECTOR	VH 8P TE	ベースポスト			
	CN102	**VL844800**	CONNECTOR	XH 4P TE	ベーススツキポスト			
	CN104	**LB93203R**	CONNECTOR	VH 3P TE	ベースポスト			01
	CN109	**VB390000**	CONNECTOR	PH 4P TE	ベースポスト			
	CN112	**LB918020**	CONNECTOR	XH 2P TE	ベーススツキポスト			
	DB101	**WU253600**	DIODE STACK	D3SBA60-7103 4.0A	Diスタック			02
	DB102	**WU253600**	DIODE STACK	D3SBA60-7103 4.0A	Diスタック			02
	DB103	**V4756800**	DIODE STACK	S1NB60 1.0A 600V	Diスタック			
	IC101	**XJ602A00**	IC	NJM78M12FA	IC	REGULATOR +12V 0.5A		
	IC102	**XD343A00**	IC	NJM79M12FA	IC	REGULATOR -12V		
	K101	**--**	HEAT SINK	26-30	ヒートシンク	(WJ14710)		
⚠	R101	**VB471000**	FUSIBLE RESISTOR	1.5 1/2 J YOKOTE	ヒューズ抵抗			
⚠	R102	**VB471000**	FUSIBLE RESISTOR	1.5 1/2 J YOKOTE	ヒューズ抵抗			
	C101	**V754500R**	MONOLITHIC CERAMIC CAP(CHIP)	0.022 250V K RECT.	チップ積層セラコン			01
	C102	**US065100**	CERAMIC CAPACITOR (CHIP)	0.100 50V Z RECT.	チップセラ F			
	C104	**US065100**	CERAMIC CAPACITOR (CHIP)	0.100 50V Z RECT.	チップセラ F			
	C111	**V754500R**	MONOLITHIC CERAMIC CAP(CHIP)	0.022 250V K RECT.	チップ積層セラコン			01
	C112	**US065100**	CERAMIC CAPACITOR (CHIP)	0.100 50V Z RECT.	チップセラ F			
	C113	**US065100**	CERAMIC CAPACITOR (CHIP)	0.100 50V Z RECT.	チップセラ F			
	C116	**US065100**	CERAMIC CAPACITOR (CHIP)	0.100 50V Z RECT.	チップセラ F			
	C117	**US065100**	CERAMIC CAPACITOR (CHIP)	0.100 50V Z RECT.	チップセラ F			
	C132	**US065100**	CERAMIC CAPACITOR (CHIP)	0.100 50V Z RECT.	チップセラ F			
	C151	**V754500R**	MONOLITHIC CERAMIC CAP(CHIP)	0.022 250V K RECT.	チップ積層セラコン			01
	C152	**US065100**	CERAMIC CAPACITOR (CHIP)	0.100 50V Z RECT.	チップセラ F			
	C153	**US065100**	CERAMIC CAPACITOR (CHIP)	0.100 50V Z RECT.	チップセラ F			
	C158	**US065100**	CERAMIC CAPACITOR (CHIP)	0.100 50V Z RECT.	チップセラ F			
	-161	**US065100**	CERAMIC CAPACITOR (CHIP)	0.100 50V Z RECT.	チップセラ F			
	C164	**US065100**	CERAMIC CAPACITOR (CHIP)	0.100 50V Z RECT.	チップセラ F			
	C165	**US065100**	CERAMIC CAPACITOR (CHIP)	0.100 50V Z RECT.	チップセラ F			
	R103	**RD357560**	CARBON RESISTOR (CHIP)	56.0K 63M J RECT.	チップ抵抗			
	-105	**RD357560**	CARBON RESISTOR (CHIP)	56.0K 63M J RECT.	チップ抵抗			
	R106	**RD15627R**	CARBON RESISTOR (CHIP)	2.7K 1/4 J TP	チップ抵抗			
	R107	**RD15627R**	CARBON RESISTOR (CHIP)	2.7K 1/4 J TP	チップ抵抗			
	C131	**UR866220**	ELECTROLYTIC CAPACITOR	2.20 50.0V RX TP	ケミコン			
	C156	**UR866220**	ELECTROLYTIC CAPACITOR	2.20 50.0V RX TP	ケミコン			
	C157	**UR866220**	ELECTROLYTIC CAPACITOR	2.20 50.0V RX TP	ケミコン			
	C162	**UR838100**	ELECTROLYTIC CAPACITOR	100.00 16.0V RX TP	ケミコン			
	C163	**UR838100**	ELECTROLYTIC CAPACITOR	100.00 16.0V RX TP	ケミコン			
⚠	FZ101	**WU579100**	FUSE	SEMKO/UL/PSE 5.00A 250V	ヒューズ250V			01
⚠	FZ102	**WU579100**	FUSE	SEMKO/UL/PSE 5.00A 250V	ヒューズ250V			01
⚠	FZ103	**WU579100**	FUSE	SEMKO/UL/PSE 5.00A 250V	ヒューズ250V			01

*: New Parts

RANK: Japan only

ACDCM and AJACK

REF NO.	PART NO.	DESCRIPTION		部品名	REMARKS	QTY	RANK
L101	**GE300670**	FERRITE BEAD	BL02RN2R1P1A TATET	フェライトビーズ			02
-103	**GE300670**	FERRITE BEAD	BL02RN2R1P1A TATET	フェライトビーズ			02
D101	**VB941200**	DIODE	1SS133,1SS176 TE-5	ダイオード			
-104	**VB941200**	DIODE	1SS133,1SS176 TE-5	ダイオード			
D105	**WM881700**	DIODE	1A4-F 52	ダイオード			01
D106	**WM881700**	DIODE	1A4-F 52	ダイオード			01
J1	**--**	JUMPER WIRE	0.55	ジャンパー線	(VA07890)		
	WV058800	CIRCUIT BOARD	AJACK	AJACKシート	(WV05780)(YC758B0)		10
	WZ349900	CIRCUIT BOARD	AJACK	AJACKシート	(WZ33450)(YD836A0)		
CN1	**VB390700**	CONNECTOR	PH 11P TE	ベースポスト			
CN2	**VB390200**	CONNECTOR	PH 6P TE	ベースポスト			01
CN4	**VB39030R**	CONNECTOR	PH 7P TE	ベースポスト			01
CN5	**LB918020**	CONNECTOR	XH 2P TE	ベースツキポスト			
JK1	**WJ306200**	PHONE CONNECTOR	MSJ-064-15A B AG	ホーンコネクタ	AUX IN (L/L+R)		01
JK2	**VS11540R**	PHONE CONNECTOR BLACK	LGR4609-7100F	ホーンコネクタ（黒）	AUX IN (R) part of WV058800		01
JK2	**VB312600**	PHONE CONNECTOR BLACK	YKB21-5012	ホーンコネクタ（黒）	AUX IN (R) part of WZ349900		02
JK3	**WJ306200**	PHONE CONNECTOR	MSJ-064-15A B AG	ホーンコネクタ	AUX OUT (L/L+R)		01
JK4	**VS11540R**	PHONE CONNECTOR BLACK	LGR4609-7100F	ホーンコネクタ（黒）	AUX OUT (R) part of WV058800		01
JK4	**VB312600**	PHONE CONNECTOR BLACK	YKB21-5012	ホーンコネクタ（黒）	AUX OUT (R) part of WZ349900		02
RY1	**V824560R**	RELAY	DC ATX203	リレー			04
RY1	**V8616500**	RELAY	DC G6S-2 12V	リレー 12V			
RY1	**WB17080R**	RELAY	DC NA-12W-K 12V	リレー 12V			04
RY1	**WB751900**	RELAY	DC EC2-12NU-F 12V	リレー 12V			
RY2	**V824560R**	RELAY	DC ATX203	リレー			04
RY2	**V8616500**	RELAY	DC G6S-2 12V	リレー 12V			
RY2	**WB17080R**	RELAY	DC NA-12W-K 12V	リレー 12V			04
RY2	**WB751900**	RELAY	DC EC2-12NU-F 12V	リレー 12V			
C1	**RD350000**	CARBON RESISTOR (CHIP)	0 63M J RECT.	チップ抵抗			
C3	**V8085400**	CERAMIC CAPACITOR (CHIP)	0.1000 25V K RECT.	チップセラ（B）			
C7	**V8085400**	CERAMIC CAPACITOR (CHIP)	0.1000 25V K RECT.	チップセラ（B）			
C8	**V8085400**	CERAMIC CAPACITOR (CHIP)	0.1000 25V K RECT.	チップセラ（B）			
C11	**V8085400**	CERAMIC CAPACITOR (CHIP)	0.1000 25V K RECT.	チップセラ（B）			
C13	**US063100**	CERAMIC CAPACITOR (CHIP)	1000P 50V K RECT.	チップセラ（B）			
C14	**US063100**	CERAMIC CAPACITOR (CHIP)	1000P 50V K RECT.	チップセラ（B）			
C16	**V8085400**	CERAMIC CAPACITOR (CHIP)	0.1000 25V K RECT.	チップセラ（B）			
-18	**V8085400**	CERAMIC CAPACITOR (CHIP)	0.1000 25V K RECT.	チップセラ（B）			
C19	**US062220**	CERAMIC CAPACITOR (CHIP)	220P 50V J RECT.	チップセラ（SL）			
C19	**V7036600**	CERAMIC CAPACITOR (CHIP)	220P 50V J KAKUTE	チップセラ CH			
C31	**V8085400**	CERAMIC CAPACITOR (CHIP)	0.1000 25V K RECT.	チップセラ（B）			
C32	**US062100**	CERAMIC CAPACITOR (CHIP)	100P 50V J RECT.	チップセラ（SL）			
C32	**V3152100**	CERAMIC CAPACITOR (CHIP)	100P 50V J KAKUTE	チップセラ CH			01
C33	**US062100**	CERAMIC CAPACITOR (CHIP)	100P 50V J RECT.	チップセラ（SL）			
C33	**V3152100**	CERAMIC CAPACITOR (CHIP)	100P 50V J KAKUTE	チップセラ CH			01
C36	**V8085400**	CERAMIC CAPACITOR (CHIP)	0.1000 25V K RECT.	チップセラ（B）			
C37	**US062220**	CERAMIC CAPACITOR (CHIP)	220P 50V J RECT.	チップセラ（SL）			
-39	**US062220**	CERAMIC CAPACITOR (CHIP)	220P 50V J RECT.	チップセラ（SL）			
C37	**V7036600**	CERAMIC CAPACITOR (CHIP)	220P 50V J KAKUTE	チップセラ CH			
-39	**V7036600**	CERAMIC CAPACITOR (CHIP)	220P 50V J KAKUTE	チップセラ CH			
C40	**US062330**	CERAMIC CAPACITOR (CHIP)	330P 50V J RECT.	チップセラ（SL）			
C44	**US062330**	CERAMIC CAPACITOR (CHIP)	330P 50V J RECT.	チップセラ（SL）			
-46	**US062330**	CERAMIC CAPACITOR (CHIP)	330P 50V J RECT.	チップセラ（SL）			
C49	**V8085400**	CERAMIC CAPACITOR (CHIP)	0.1000 25V K RECT.	チップセラ（B）			
C56	**US063100**	CERAMIC CAPACITOR (CHIP)	1000P 50V K RECT.	チップセラ（B）			
-59	**US063100**	CERAMIC CAPACITOR (CHIP)	1000P 50V K RECT.	チップセラ（B）			
C62	**US064100**	CERAMIC CAPACITOR (CHIP)	0.0100 50V K RECT.	チップセラ（B）			
C65	**V8085400**	CERAMIC CAPACITOR (CHIP)	0.1000 25V K RECT.	チップセラ（B）			
C66	**V8085400**	CERAMIC CAPACITOR (CHIP)	0.1000 25V K RECT.	チップセラ（B）			
C67	**US064100**	CERAMIC CAPACITOR (CHIP)	0.0100 50V K RECT.	チップセラ（B）			
C68	**US064100**	CERAMIC CAPACITOR (CHIP)	0.0100 50V K RECT.	チップセラ（B）			
C69	**V8085400**	CERAMIC CAPACITOR (CHIP)	0.1000 25V K RECT.	チップセラ（B）			
C70	**US063100**	CERAMIC CAPACITOR (CHIP)	1000P 50V K RECT.	チップセラ（B）			
C71	**V8085400**	CERAMIC CAPACITOR (CHIP)	0.1000 25V K RECT.	チップセラ（B）			
C72	**V8085400**	CERAMIC CAPACITOR (CHIP)	0.1000 25V K RECT.	チップセラ（B）			
C73	**US063100**	CERAMIC CAPACITOR (CHIP)	1000P 50V K RECT.	チップセラ（B）			
C79	**US063100**	CERAMIC CAPACITOR (CHIP)	1000P 50V K RECT.	チップセラ（B）			
C80	**US063100**	CERAMIC CAPACITOR (CHIP)	1000P 50V K RECT.	チップセラ（B）			
C81	**V8085400**	CERAMIC CAPACITOR (CHIP)	0.1000 25V K RECT.	チップセラ（B）			
C84	**US062100**	CERAMIC CAPACITOR (CHIP)	100P 50V J RECT.	チップセラ（SL）			
C84	**V3152100**	CERAMIC CAPACITOR (CHIP)	100P 50V J KAKUTE	チップセラ CH			01

✻: New Parts

RANK: Japan only

AJACK

REF NO.	PART NO.	DESCRIPTION		部品名	REMARKS	QTY	RANK
C85	**US062100**	CERAMIC CAPACITOR (CHIP)	100P 50V J RECT.	チップセラ（SL）			
C85	**V3152100**	CERAMIC CAPACITOR (CHIP)	100P 50V J KAKUTE	チップセラ CH			01
C86	**V8085400**	CERAMIC CAPACITOR (CHIP)	0.1000 25V K RECT.	チップセラ（B）			
C103	**V8085400**	CERAMIC CAPACITOR (CHIP)	0.1000 25V K RECT.	チップセラ（B）			
C104	**V8085400**	CERAMIC CAPACITOR (CHIP)	0.1000 25V K RECT.	チップセラ（B）			
IC1	**X5049A0R**	IC	NJM4556AM-TE1	IC	OP AMP		02
IC2	**X6897A00**	IC	BA4560RF-E2	IC	OP AMP		01
IC3	**X6897A00**	IC	BA4560RF-E2	IC	OP AMP		01
L3	**VY657200**	CHIP INDUCTANCE	600 BK1608HM601-T	チップインダクタ			
L4	**VY657200**	CHIP INDUCTANCE	600 BK1608HM601-T	チップインダクタ			
L13	**VY657200**	CHIP INDUCTANCE	600 BK1608HM601-T	チップインダクタ			
L14	**VY657200**	CHIP INDUCTANCE	600 BK1608HM601-T	チップインダクタ			
R1	**RD355221**	CARBON RESISTOR (CHIP)	220.0 63M J RECT.	チップ抵抗			01
R2	**RD356100**	CARBON RESISTOR (CHIP)	1.0K 63M J RECT.	チップ抵抗			01
R3	**RD356470**	CARBON RESISTOR (CHIP)	4.7K 63M J RECT.	チップ抵抗			
R4	**RD357220**	CARBON RESISTOR (CHIP)	22.0K 63M J RECT.	チップ抵抗			
R5	**RD356470**	CARBON RESISTOR (CHIP)	4.7K 63M J RECT.	チップ抵抗			
R6	**RD356470**	CARBON RESISTOR (CHIP)	4.7K 63M J RECT.	チップ抵抗			
R7	**RD357560**	CARBON RESISTOR (CHIP)	56.0K 63M J RECT.	チップ抵抗			
R8	**RD357330**	CARBON RESISTOR (CHIP)	33.0K 63M J RECT.	チップ抵抗			
R9	**RD357560**	CARBON RESISTOR (CHIP)	56.0K 63M J RECT.	チップ抵抗			
R10	**RD356470**	CARBON RESISTOR (CHIP)	4.7K 63M J RECT.	チップ抵抗			
R15	**RD356680**	CARBON RESISTOR (CHIP)	6.8K 63M J RECT.	チップ抵抗			
-18	**RD356680**	CARBON RESISTOR (CHIP)	6.8K 63M J RECT.	チップ抵抗			
R19	**RD355150**	CARBON RESISTOR (CHIP)	150.0 63M J RECT.	チップ抵抗			
R20	**RD355150**	CARBON RESISTOR (CHIP)	150.0 63M J RECT.	チップ抵抗			
R21	**RD357100**	CARBON RESISTOR (CHIP)	10.0K 63M J RECT.	チップ抵抗			
-24	**RD357100**	CARBON RESISTOR (CHIP)	10.0K 63M J RECT.	チップ抵抗			
R25	**RD356470**	CARBON RESISTOR (CHIP)	4.7K 63M J RECT.	チップ抵抗			
R27	**RD356470**	CARBON RESISTOR (CHIP)	4.7K 63M J RECT.	チップ抵抗			
R31	**RD357120**	CARBON RESISTOR (CHIP)	12.0K 63M J RECT.	チップ抵抗			
R32	**RD357120**	CARBON RESISTOR (CHIP)	12.0K 63M J RECT.	チップ抵抗			
R34	**RD356470**	CARBON RESISTOR (CHIP)	4.7K 63M J RECT.	チップ抵抗			
R35	**RD356470**	CARBON RESISTOR (CHIP)	4.7K 63M J RECT.	チップ抵抗			
R37	**RD357120**	CARBON RESISTOR (CHIP)	12.0K 63M J RECT.	チップ抵抗			
R38	**RD357120**	CARBON RESISTOR (CHIP)	12.0K 63M J RECT.	チップ抵抗			
R41	**RD356470**	CARBON RESISTOR (CHIP)	4.7K 63M J RECT.	チップ抵抗			
R42	**RD355100**	CARBON RESISTOR (CHIP)	100.0 63M J RECT.	チップ抵抗			
R43	**RD355100**	CARBON RESISTOR (CHIP)	100.0 63M J RECT.	チップ抵抗			
R44	**RD350000**	CARBON RESISTOR (CHIP)	0 63M J RECT.	チップ抵抗			
R45	**RD355100**	CARBON RESISTOR (CHIP)	100.0 63M J RECT.	チップ抵抗			
R46	**RD355100**	CARBON RESISTOR (CHIP)	100.0 63M J RECT.	チップ抵抗			
R49	**RD358100**	CARBON RESISTOR (CHIP)	100.0K 63M J RECT.	チップ抵抗			01
R50	**RD358100**	CARBON RESISTOR (CHIP)	100.0K 63M J RECT.	チップ抵抗			01
R51	**RD350000**	CARBON RESISTOR (CHIP)	0 63M J RECT.	チップ抵抗			
R53	**RD356390**	CARBON RESISTOR (CHIP)	3.9K 63M J RECT.	チップ抵抗			
R54	**RD356390**	CARBON RESISTOR (CHIP)	3.9K 63M J RECT.	チップ抵抗			
R55	**RD357100**	CARBON RESISTOR (CHIP)	10.0K 63M J RECT.	チップ抵抗			
R56	**RD357100**	CARBON RESISTOR (CHIP)	10.0K 63M J RECT.	チップ抵抗			
R61	**RD356470**	CARBON RESISTOR (CHIP)	4.7K 63M J RECT.	チップ抵抗			
R62	**RD356470**	CARBON RESISTOR (CHIP)	4.7K 63M J RECT.	チップ抵抗			
R63	**RD350000**	CARBON RESISTOR (CHIP)	0 63M J RECT.	チップ抵抗			
-66	**RD350000**	CARBON RESISTOR (CHIP)	0 63M J RECT.	チップ抵抗			
R67	**RD356470**	CARBON RESISTOR (CHIP)	4.7K 63M J RECT.	チップ抵抗			
R68	**RD355100**	CARBON RESISTOR (CHIP)	100.0 63M J RECT.	チップ抵抗			
R69	**RD355100**	CARBON RESISTOR (CHIP)	100.0 63M J RECT.	チップ抵抗			
R72	**RD357100**	CARBON RESISTOR (CHIP)	10.0K 63M J RECT.	チップ抵抗			
R77	**RD350000**	CARBON RESISTOR (CHIP)	0 63M J RECT.	チップ抵抗			
R78	**RD350000**	CARBON RESISTOR (CHIP)	0 63M J RECT.	チップ抵抗			
R84	**RD350000**	CARBON RESISTOR (CHIP)	0 63M J RECT.	チップ抵抗			
R85	**RD350000**	CARBON RESISTOR (CHIP)	0 63M J RECT.	チップ抵抗			
R90	**RD356680**	CARBON RESISTOR (CHIP)	6.8K 63M J RECT.	チップ抵抗			
-93	**RD356680**	CARBON RESISTOR (CHIP)	6.8K 63M J RECT.	チップ抵抗			
R94	**RD355560**	CARBON RESISTOR (CHIP)	560.0 63M J RECT.	チップ抵抗			
R95	**RD355560**	CARBON RESISTOR (CHIP)	560.0 63M J RECT.	チップ抵抗			
R96	**RD357100**	CARBON RESISTOR (CHIP)	10.0K 63M J RECT.	チップ抵抗			
R97	**RD357100**	CARBON RESISTOR (CHIP)	10.0K 63M J RECT.	チップ抵抗			
TR1	**VJ927100**	TRANSISTOR	2SC2712-Y(TE85R,F)	トランジスタ 2SC			
-4	**VJ927100**	TRANSISTOR	2SC2712-Y(TE85R,F)	トランジスタ 2SC			
TR1	**VV556400**	TRANSISTOR	2SC2412K Q,R,S TP	トランジスタ			

✻: New Parts

RANK: Japan only

AJACK and DJACK

REF NO.	PART NO.	DESCRIPTION		部品名	REMARKS	QTY	RANK
-4	**VV556400**	TRANSISTOR	2SC2412K Q,R,S TP	トランジスタ			
TR1	**VV92540R**	TRANSISTOR	2SC2712-GR(TE85L,F)	チップトランジスタ			01
-4	**VV92540R**	TRANSISTOR	2SC2712-GR(TE85L,F)	チップトランジスタ			01
TR1	**WC529400**	TRANSISTOR	KTC3875S-Y,GR-RTK	トランジスタ			
-4	**WC529400**	TRANSISTOR	KTC3875S-Y,GR-RTK	トランジスタ			
C4	**UR838100**	ELECTROLYTIC CAPACITOR	100.00 16.0V RX TP	ケミコン			
-6	**UR838100**	ELECTROLYTIC CAPACITOR	100.00 16.0V RX TP	ケミコン			
C12	**UR838100**	ELECTROLYTIC CAPACITOR	100.00 16.0V RX TP	ケミコン			
C20	**UR867100**	ELECTROLYTIC CAPACITOR	10.00 50.0V RX TP	ケミコン			
C21	**UR867100**	ELECTROLYTIC CAPACITOR	10.00 50.0V RX TP	ケミコン			
C26	**UR867100**	ELECTROLYTIC CAPACITOR	10.00 50.0V RX TP	ケミコン			
-29	**UR867100**	ELECTROLYTIC CAPACITOR	10.00 50.0V RX TP	ケミコン			
C30	**UR838100**	ELECTROLYTIC CAPACITOR	100.00 16.0V RX TP	ケミコン			
C41	**UR838100**	ELECTROLYTIC CAPACITOR	100.00 16.0V RX TP	ケミコン			
C48	**UR838100**	ELECTROLYTIC CAPACITOR	100.00 16.0V RX TP	ケミコン			
C50	**UN848100**	ELECTROLYTIC CAPACITOR BP	100.00 25.0V RX TP	BPケミコン			01
C51	**UN848100**	ELECTROLYTIC CAPACITOR BP	100.00 25.0V RX TP	BPケミコン			01
C52	**UN867100**	ELECTROLYTIC CAPACITOR BP	10.00 50.0V RX TP	BPケミコン			
-55	**UN867100**	ELECTROLYTIC CAPACITOR BP	10.00 50.0V RX TP	BPケミコン			
D1	**VD631600**	DIODE	1SS133,176,HSS104	ダイオード			
-4	**VD631600**	DIODE	1SS133,176,HSS104	ダイオード			
J100	**--**	JUMPER WIRE	0.55	ジャンパー線	(VA07890)		
L1	**--**	JUMPER WIRE	0.55	ジャンパー線	(VA07890)		
L2	**--**	JUMPER WIRE	0.55	ジャンパー線	(VA07890)		
	WM304400	CIRCUIT BOARD	DJACK	DJACKシート	(WM30330)(X9303B0)		08
C10	**UR867220**	ELECTROLYTIC CAPACITOR	22.00 50.0V RX TP	ケミコン			
CN2	**VB390100**	CONNECTOR	PH 5P TE	ベースポスト			
CN4	**VB390600**	CONNECTOR	PH 10P TE	ベースポスト			
IC1	**VD47320R**	PHOTO COUPLER	6N137-000E	フォトカプラ			05
IC1	**ZC344600**	PHOTO COUPLER	6N137(F)	フォトカプラ			02
JK2	**V902080R**	USB CONNECTOR	USB 4P SE	USBコネクタB	USB TO HOST		02
JK4	**VT20250R**	DIN CONNECTOR	5P YKF51-5066	DINコネクタ	MIDI IN		01
JK5	**VT20250R**	DIN CONNECTOR	5P YKF51-5066	DINコネクタ	MIDI OUT		01
JK6	**VT20250R**	DIN CONNECTOR	5P YKF51-5066	DINコネクタ	MIDI THRU		01
C1	**US064100**	CERAMIC CAPACITOR (CHIP)	0.0100 50V K RECT.	チップセラ(B)			
C11	**US064100**	CERAMIC CAPACITOR (CHIP)	0.0100 50V K RECT.	チップセラ(B)			
-13	**US064100**	CERAMIC CAPACITOR (CHIP)	0.0100 50V K RECT.	チップセラ(B)			
C16	**US064100**	CERAMIC CAPACITOR (CHIP)	0.0100 50V K RECT.	チップセラ(B)			
D3	**WG139300**	DIODE	KDS4148U-RTK/P TE	ダイオード			
D4	**WG139300**	DIODE	KDS4148U-RTK/P TE	ダイオード			
D7	**WG139300**	DIODE	KDS4148U-RTK/P TE	ダイオード			
D8	**WG139300**	DIODE	KDS4148U-RTK/P TE	ダイオード			
D11	**WG139300**	DIODE	KDS4148U-RTK/P TE	ダイオード			
L1	**V523910R**	COMMON MODE COIL	DLP31SN121ML2L	コモンモードコイル			03
L3	**VY657200**	CHIP INDUCTANCE	600 BK1608HM601-T	チップインダクタ			
-6	**VY657200**	CHIP INDUCTANCE	600 BK1608HM601-T	チップインダクタ			
L3	**WG595200**	CHIP INDUCTANCE	GZ1608D601 1608	チップインダクタ			
-6	**WG595200**	CHIP INDUCTANCE	GZ1608D601 1608	チップインダクタ			
L8	**VY657200**	CHIP INDUCTANCE	600 BK1608HM601-T	チップインダクタ			
L8	**WG595200**	CHIP INDUCTANCE	GZ1608D601 1608	チップインダクタ			
L9	**VY657200**	CHIP INDUCTANCE	600 BK1608HM601-T	チップインダクタ			
L9	**WG595200**	CHIP INDUCTANCE	GZ1608D601 1608	チップインダクタ			
R3	**RD357220**	CARBON RESISTOR (CHIP)	22.0K 63M J RECT.	チップ抵抗			
-5	**RD357220**	CARBON RESISTOR (CHIP)	22.0K 63M J RECT.	チップ抵抗			
R6	**RD357270**	CARBON RESISTOR (CHIP)	27.0K 63M J RECT.	チップ抵抗			
R7	**RD356100**	CARBON RESISTOR (CHIP)	1.0K 63M J RECT.	チップ抵抗			01
R8	**RD357100**	CARBON RESISTOR (CHIP)	10.0K 63M J RECT.	チップ抵抗			
R9	**RD357100**	CARBON RESISTOR (CHIP)	10.0K 63M J RECT.	チップ抵抗			
R10	**RD356150**	CARBON RESISTOR (CHIP)	1.5K 63M J RECT.	チップ抵抗			
R11	**RD356150**	CARBON RESISTOR (CHIP)	1.5K 63M J RECT.	チップ抵抗			
R14	**RD355221**	CARBON RESISTOR (CHIP)	220.0 63M J RECT.	チップ抵抗			01
-18	**RD355221**	CARBON RESISTOR (CHIP)	220.0 63M J RECT.	チップ抵抗			01
TR1	**V4767500**	TRANSISTOR	2SD0601ARL/AQL	トランジスタ 2SD			
-4	**V4767500**	TRANSISTOR	2SD0601ARL/AQL	トランジスタ 2SD			
TR1	**VJ927100**	TRANSISTOR	2SC2712-Y(TE85R,F)	トランジスタ 2SC			
-4	**VJ927100**	TRANSISTOR	2SC2712-Y(TE85R,F)	トランジスタ 2SC			
TR1	**VV556400**	TRANSISTOR	2SC2412K Q,R,S TP	トランジスタ			
-4	**VV556400**	TRANSISTOR	2SC2412K Q,R,S TP	トランジスタ			
TR1	**VV92540R**	TRANSISTOR	2SC2712-GR(TE85L,F)	チップトランジスタ			01

✻: New Parts

RANK: Japan only

DJACK and DM

	REF NO.	PART NO.	DESCRIPTION		部品名	REMARKS	QTY	RANK
	-4	**VV92540R**	TRANSISTOR	2SC2712-GR(TE85L,F)	チップトランジスタ			01
	TR1	**WC529400**	TRANSISTOR	KTC3875S-Y,GR-RTK	トランジスタ			
	-4	**WC529400**	TRANSISTOR	KTC3875S-Y,GR-RTK	トランジスタ			
*		**ZD457600**	CIRCUIT BOARD	DM	DMシート	(ZD45750)(YC757D0)		
	C101	**US634100**	CERAMIC CAPACITOR (CHIP)	0.010 16V K RECT.	チップセラ(B)			
	C102	**US625100**	CERAMIC CAPACITOR (CHIP)	0.100 10V K RECT.	チップセラ(BJ)			01
	C103	**US663100**	CERAMIC CAPACITOR (CHIP)	1000P 50V K RECT.	チップセラ(B)			01
	C104	**US625100**	CERAMIC CAPACITOR (CHIP)	0.100 10V K RECT.	チップセラ(BJ)			01
	C110	**WG888300**	MONOLITHIC CERAMIC CAP(CHIP)	10.0 6.3V K TP	チップ積層セラコン			01
	C110	**WP882000**	CERAMIC CAPACITOR (CHIP)	10U 6.3V K RECT.	チップセラ			
	C111	**US625100**	CERAMIC CAPACITOR (CHIP)	0.100 10V K RECT.	チップセラ(BJ)			01
	-114	**US625100**	CERAMIC CAPACITOR (CHIP)	0.100 10V K RECT.	チップセラ(BJ)			01
	C115	**WG888300**	MONOLITHIC CERAMIC CAP(CHIP)	10.0 6.3V K TP	チップ積層セラコン			01
	C115	**WP882000**	CERAMIC CAPACITOR (CHIP)	10U 6.3V K RECT.	チップセラ			
	C116	**US625100**	CERAMIC CAPACITOR (CHIP)	0.100 10V K RECT.	チップセラ(BJ)			01
	-123	**US625100**	CERAMIC CAPACITOR (CHIP)	0.100 10V K RECT.	チップセラ(BJ)			01
	C127	**V8085400**	CERAMIC CAPACITOR (CHIP)	0.1000 25V K RECT.	チップセラ(B)			
	C136	**US625100**	CERAMIC CAPACITOR (CHIP)	0.100 10V K RECT.	チップセラ(BJ)			01
	-187	**US625100**	CERAMIC CAPACITOR (CHIP)	0.100 10V K RECT.	チップセラ(BJ)			01
	C200	**UF14810R**	ELECTROLYTIC CAPACITOR(CHIP)	100 25V	チップケミコン			01
	C201	**V8085400**	CERAMIC CAPACITOR (CHIP)	0.1000 25V K RECT.	チップセラ(B)			
	C202	**V8085400**	CERAMIC CAPACITOR (CHIP)	0.1000 25V K RECT.	チップセラ(B)			
	C203	**WN110600**	MONOLITHIC CERAMIC CAP(CHIP)	4.700 25V K KAKUTE	チップ積層セラコン			01
	C205	**V8085400**	CERAMIC CAPACITOR (CHIP)	0.1000 25V K RECT.	チップセラ(B)			
	C206	**V8085400**	CERAMIC CAPACITOR (CHIP)	0.1000 25V K RECT.	チップセラ(B)			
	C207	**WU539500**	CERAMIC CAPACITOR (CHIP)	10.0000 16V M KAKU	チップセラ			01
	C208	**V8085400**	CERAMIC CAPACITOR (CHIP)	0.1000 25V K RECT.	チップセラ(B)			
	C210	**WU539500**	CERAMIC CAPACITOR (CHIP)	10.0000 16V M KAKU	チップセラ			01
	C213	**V8085400**	CERAMIC CAPACITOR (CHIP)	0.1000 25V K RECT.	チップセラ(B)			
	C215	**US642220**	CERAMIC CAPACITOR (CHIP)	220P 25V J RECT.	チップセラ(CH)			01
	C216	**US642220**	CERAMIC CAPACITOR (CHIP)	220P 25V J RECT.	チップセラ(CH)			01
	C221	**US044220**	CERAMIC CAPACITOR (CHIP)	0.0220 25V K RECT.	チップセラ(B)			
	C223	**WG888300**	MONOLITHIC CERAMIC CAP(CHIP)	10.0 6.3V K TP	チップ積層セラコン			01
	C223	**WP882000**	CERAMIC CAPACITOR (CHIP)	10U 6.3V K RECT.	チップセラ			
	C224	**WG888300**	MONOLITHIC CERAMIC CAP(CHIP)	10.0 6.3V K TP	チップ積層セラコン			01
	C224	**WP882000**	CERAMIC CAPACITOR (CHIP)	10U 6.3V K RECT.	チップセラ			
	C257	**US625100**	CERAMIC CAPACITOR (CHIP)	0.100 10V K RECT.	チップセラ(BJ)			01
	C260	**US625100**	CERAMIC CAPACITOR (CHIP)	0.100 10V K RECT.	チップセラ(BJ)			01
	C261	**US625100**	CERAMIC CAPACITOR (CHIP)	0.100 10V K RECT.	チップセラ(BJ)			01
	C265	**US625100**	CERAMIC CAPACITOR (CHIP)	0.100 10V K RECT.	チップセラ(BJ)			01
	C266	**WN110600**	MONOLITHIC CERAMIC CAP(CHIP)	4.700 25V K KAKUTE	チップ積層セラコン			01
	C308	**US625100**	CERAMIC CAPACITOR (CHIP)	0.100 10V K RECT.	チップセラ(BJ)			01
	C311	**US663100**	CERAMIC CAPACITOR (CHIP)	1000P 50V K RECT.	チップセラ(B)			01
	-313	**US663100**	CERAMIC CAPACITOR (CHIP)	1000P 50V K RECT.	チップセラ(B)			01
	C315	**US662100**	CERAMIC CAPACITOR (CHIP)	100P 50V J RECT.	チップセラ(CH)			
	C316	**US663100**	CERAMIC CAPACITOR (CHIP)	1000P 50V K RECT.	チップセラ(B)			01
	C317	**US662100**	CERAMIC CAPACITOR (CHIP)	100P 50V J RECT.	チップセラ(CH)			
	C318	**US663100**	CERAMIC CAPACITOR (CHIP)	1000P 50V K RECT.	チップセラ(B)			01
	C319	**US662100**	CERAMIC CAPACITOR (CHIP)	100P 50V J RECT.	チップセラ(CH)			
	C321	**US663100**	CERAMIC CAPACITOR (CHIP)	1000P 50V K RECT.	チップセラ(B)			01
	C322	**US662100**	CERAMIC CAPACITOR (CHIP)	100P 50V J RECT.	チップセラ(CH)			
	C324	**US625100**	CERAMIC CAPACITOR (CHIP)	0.100 10V K RECT.	チップセラ(BJ)			01
	C325	**US662100**	CERAMIC CAPACITOR (CHIP)	100P 50V J RECT.	チップセラ(CH)			
	C326	**US662100**	CERAMIC CAPACITOR (CHIP)	100P 50V J RECT.	チップセラ(CH)			
	C328	**US662100**	CERAMIC CAPACITOR (CHIP)	100P 50V J RECT.	チップセラ(CH)			
	-332	**US662100**	CERAMIC CAPACITOR (CHIP)	100P 50V J RECT.	チップセラ(CH)			
	C334	**US662100**	CERAMIC CAPACITOR (CHIP)	100P 50V J RECT.	チップセラ(CH)			
	C336	**US662100**	CERAMIC CAPACITOR (CHIP)	100P 50V J RECT.	チップセラ(CH)			
	C337	**US625100**	CERAMIC CAPACITOR (CHIP)	0.100 10V K RECT.	チップセラ(BJ)			01
	C338	**US625100**	CERAMIC CAPACITOR (CHIP)	0.100 10V K RECT.	チップセラ(BJ)			01
	C339	**US662100**	CERAMIC CAPACITOR (CHIP)	100P 50V J RECT.	チップセラ(CH)			
	C340	**US662100**	CERAMIC CAPACITOR (CHIP)	100P 50V J RECT.	チップセラ(CH)			
	C341	**US625100**	CERAMIC CAPACITOR (CHIP)	0.100 10V K RECT.	チップセラ(BJ)			01
	C342	**US662100**	CERAMIC CAPACITOR (CHIP)	100P 50V J RECT.	チップセラ(CH)			
	C343	**US662100**	CERAMIC CAPACITOR (CHIP)	100P 50V J RECT.	チップセラ(CH)			
	C346	**US662100**	CERAMIC CAPACITOR (CHIP)	100P 50V J RECT.	チップセラ(CH)			
	-354	**US662100**	CERAMIC CAPACITOR (CHIP)	100P 50V J RECT.	チップセラ(CH)			
	C355	**US661470**	CERAMIC CAPACITOR (CHIP)	47P 50V J RECT.	チップセラ(CH)			01
	C356	**US662100**	CERAMIC CAPACITOR (CHIP)	100P 50V J RECT.	チップセラ(CH)			

*: New Parts

RANK: Japan only

DM

REF NO.	PART NO.	DESCRIPTION		部品名	REMARKS	QTY	RANK
C357	**US662100**	CERAMIC CAPACITOR (CHIP)	100P 50V J RECT.	チップセラ（CH）			
C358	**US661470**	CERAMIC CAPACITOR (CHIP)	47P 50V J RECT.	チップセラ（CH）			01
C359	**US662100**	CERAMIC CAPACITOR (CHIP)	100P 50V J RECT.	チップセラ（CH）			
C360	**US662100**	CERAMIC CAPACITOR (CHIP)	100P 50V J RECT.	チップセラ（CH）			
C361	**US663100**	CERAMIC CAPACITOR (CHIP)	1000P 50V K RECT.	チップセラ（B）			01
C362	**US662100**	CERAMIC CAPACITOR (CHIP)	100P 50V J RECT.	チップセラ（CH）			
C363	**US625100**	CERAMIC CAPACITOR (CHIP)	0.100 10V K RECT.	チップセラ（BJ）			01
C364	**US662100**	CERAMIC CAPACITOR (CHIP)	100P 50V J RECT.	チップセラ（CH）			
C365	**RD45000R**	CARBON RESISTOR (CHIP)	0.00 63M J RECT.	チップ抵抗			01
C417	**UF037100**	ELECTROLYTIC CAPACITOR(CHIP)	10 16V	チップケミコン			
-420	**UF037100**	ELECTROLYTIC CAPACITOR(CHIP)	10 16V	チップケミコン			
C423	**US625100**	CERAMIC CAPACITOR (CHIP)	0.100 10V K RECT.	チップセラ（BJ）			01
C425	**US625100**	CERAMIC CAPACITOR (CHIP)	0.100 10V K RECT.	チップセラ（BJ）			01
-427	**US625100**	CERAMIC CAPACITOR (CHIP)	0.100 10V K RECT.	チップセラ（BJ）			01
C429	**US625100**	CERAMIC CAPACITOR (CHIP)	0.100 10V K RECT.	チップセラ（BJ）			01
C431	**UF037100**	ELECTROLYTIC CAPACITOR(CHIP)	10 16V	チップケミコン			
C432	**UF027330**	ELECTROLYTIC CAPACITOR(CHIP)	33 10V	チップケミコン			
-435	**UF027330**	ELECTROLYTIC CAPACITOR(CHIP)	33 10V	チップケミコン			
C437	**US625100**	CERAMIC CAPACITOR (CHIP)	0.100 10V K RECT.	チップセラ（BJ）			01
C439	**US625100**	CERAMIC CAPACITOR (CHIP)	0.100 10V K RECT.	チップセラ（BJ）			01
C440	**UF038100**	ELECTROLYTIC CAPACITOR(CHIP)	100 16V	チップケミコン			
C441	**UF038100**	ELECTROLYTIC CAPACITOR(CHIP)	100 16V	チップケミコン			
C442	**US625100**	CERAMIC CAPACITOR (CHIP)	0.100 10V K RECT.	チップセラ（BJ）			01
C443	**US625100**	CERAMIC CAPACITOR (CHIP)	0.100 10V K RECT.	チップセラ（BJ）			01
C444	**US663100**	CERAMIC CAPACITOR (CHIP)	1000P 50V K RECT.	チップセラ（B）			01
-451	**US663100**	CERAMIC CAPACITOR (CHIP)	1000P 50V K RECT.	チップセラ（B）			01
C452	**US625100**	CERAMIC CAPACITOR (CHIP)	0.100 10V K RECT.	チップセラ（BJ）			01
C458	**US663100**	CERAMIC CAPACITOR (CHIP)	1000P 50V K RECT.	チップセラ（B）			01
-467	**US663100**	CERAMIC CAPACITOR (CHIP)	1000P 50V K RECT.	チップセラ（B）			01
C469	**US663100**	CERAMIC CAPACITOR (CHIP)	1000P 50V K RECT.	チップセラ（B）			01
C473	**US634100**	CERAMIC CAPACITOR (CHIP)	0.010 16V K RECT.	チップセラ（B）			
C474	**US634100**	CERAMIC CAPACITOR (CHIP)	0.010 16V K RECT.	チップセラ（B）			
C485	**US625100**	CERAMIC CAPACITOR (CHIP)	0.100 10V K RECT.	チップセラ（BJ）			01
-489	**US625100**	CERAMIC CAPACITOR (CHIP)	0.100 10V K RECT.	チップセラ（BJ）			01
D101	**WM940400**	DIODE	RB070M-30TR TP	ダイオード			01
D102	**WM940400**	DIODE	RB070M-30TR TP	ダイオード			01
D103	**WG139300**	DIODE	KDS4148U-RTK/P TE	ダイオード			
D104	**WG139300**	DIODE	KDS4148U-RTK/P TE	ダイオード			
D302	**WG139300**	DIODE	KDS4148U-RTK/P TE	ダイオード			
-305	**WG139300**	DIODE	KDS4148U-RTK/P TE	ダイオード			
IC102	**YC975B00**	IC	MX29GL256ELT2I-90Q	IC	WAVE ROM 256M		09
IC102	**YD408100**	IC	MR37V25652T-103TA0	IC			
IC103	**X3584E00**	IC	W9812G6JH-6	IC	SDRAM 128M		04
IC103	**X6970D00**	IC	M12L128168A-7TG2L	IC			05
IC104	**X3584E00**	IC	W9812G6JH-6 SDRAM	IC	SDRAM 128M		04
IC104	**X6970D00**	IC	M12L128168A-7TG2L	IC			05
IC110	**X5665C00**	IC	M12L64164A-7TG2M	IC	DSP SDRAM 64M		03
IC110	**XZ414F00**	IC	W9864G6JH-6	IC			03
IC111	**X3042E00**	IC	MX29LV160DBTI-70G	IC	BACKUP FLASH ROM 16M		
IC112	**YC972F00**	IC	MX29GL128ELT2I-90G	IC	PROGRAM FLASH ROM 128M		
IC116	**X9347A00**	IC	R3112N291A-TR-FE	IC	VOLTAGE DETECTOR		01
IC119	**XY806A0R**	IC	TC7WH14FU(TE12L,F)	IC	INVERTER		02
IC120	**YC714A00**	IC	LT3506AEDHD#TRPBF	IC	SWITCHING REGULATOR		06
IC302	**X8096A00**	IC	R5523N001A-TR-F	IC	REGULATOR		
IC306	**X4325A00**	IC	YAC523-VZ	IC	EVR2		
IC307	**XS534A00**	IC	NJM78M05DL1A	IC	REGULATOR +5V		
IC308	**XN086A00**	IC	NJM79L05UA(TE1)	IC	REGULATOR -5V		
IC309	**XY806A0R**	IC	TC7WH14FU(TE12L,F)	IC	INVERTER		02
IC312	**XY806A0R**	IC	TC7WH14FU(TE12L,F)	IC	INVERTER		02
L113	**WM459400**	CHIP INDUCTANCE	BLM18PG121SN1D 160	チップインダクタ			01
L114	**WT550300**	CHIP INDUCTANCE	4.7U 7E06NB-4R7N-R	チップインダクタ			01
L116	**WT550300**	CHIP INDUCTANCE	4.7U 7E06NB-4R7N-R	チップインダクタ			01
L117	**V2747000**	CHIP INDUCTANCE	BLM18PG600SN1	チップインダクタ			
L314	**WK139000**	CHIP INDUCTANCE	600 BK1005HM601-T	チップインダクタ			01
L315	**WK139000**	CHIP INDUCTANCE	600 BK1005HM601-T	チップインダクタ			01
L317	**WK139000**	CHIP INDUCTANCE	600 BK1005HM601-T	チップインダクタ			01
L318	**WK139000**	CHIP INDUCTANCE	600 BK1005HM601-T	チップインダクタ			01
L320	**WK139000**	CHIP INDUCTANCE	600 BK1005HM601-T	チップインダクタ			01
L321	**WK139000**	CHIP INDUCTANCE	600 BK1005HM601-T	チップインダクタ			01
L330	**WK139000**	CHIP INDUCTANCE	600 BK1005HM601-T	チップインダクタ			01

✻: New Parts

RANK: Japan only

DM

REF NO.	PART NO.	DESCRIPTION		部品名	REMARKS	QTY	RANK
L340	**WK139000**	CHIP INDUCTANCE	600 BK1005HM601-T	チップインダクタ			01
-343	**WK139000**	CHIP INDUCTANCE	600 BK1005HM601-T	チップインダクタ			01
R101	**RD457100**	CARBON RESISTOR (CHIP)	10.0K 63M J RECT.	チップ抵抗			
R107	**RD457100**	CARBON RESISTOR (CHIP)	10.0K 63M J RECT.	チップ抵抗			
-109	**RD457100**	CARBON RESISTOR (CHIP)	10.0K 63M J RECT.	チップ抵抗			
R111	**RD454220**	CARBON RESISTOR (CHIP)	22.0 63M J RECT.	チップ抵抗			
R118	**RD454680**	CARBON RESISTOR (CHIP)	68.0 63M J RECT.	チップ抵抗			01
R119	**RD456100**	CARBON RESISTOR (CHIP)	1.0K 63M J RECT.	チップ抵抗			
R120	**RD454220**	CARBON RESISTOR (CHIP)	22.0 63M J RECT.	チップ抵抗			
R121	**RD454220**	CARBON RESISTOR (CHIP)	22.0 63M J RECT.	チップ抵抗			
R134	**RD454680**	CARBON RESISTOR (CHIP)	68.0 63M J RECT.	チップ抵抗			01
-137	**RD454680**	CARBON RESISTOR (CHIP)	68.0 63M J RECT.	チップ抵抗			01
R139	**RD454680**	CARBON RESISTOR (CHIP)	68.0 63M J RECT.	チップ抵抗			01
R140	**RD454680**	CARBON RESISTOR (CHIP)	68.0 63M J RECT.	チップ抵抗			01
R145	**RD457100**	CARBON RESISTOR (CHIP)	10.0K 63M J RECT.	チップ抵抗			
R146	**RD457100**	CARBON RESISTOR (CHIP)	10.0K 63M J RECT.	チップ抵抗			
R173	**RD454680**	CARBON RESISTOR (CHIP)	68.0 63M J RECT.	チップ抵抗			01
-176	**RD454680**	CARBON RESISTOR (CHIP)	68.0 63M J RECT.	チップ抵抗			01
R195	**RA156470**	METAL FILM RESISTOR (CHIP)	4.7K 63M D RECT.	チップ金被抵抗			01
R200	**RA157270**	METAL FILM RESISTOR (CHIP)	27.0K 63M D RECT.	チップ金被抵抗			01
R201	**RD457100**	CARBON RESISTOR (CHIP)	10.0K 63M J RECT.	チップ抵抗			
R202	**RA157100**	METAL FILM RESISTOR (CHIP)	10.0K 63M D RECT.	チップ金被抵抗			01
R203	**RA157510**	METAL FILM RESISTOR (CHIP)	51.0K 63M D RECT.	チップ金被抵抗			01
R204	**RA156330**	METAL FILM RESISTOR (CHIP)	3.3K 63M D RECT.	チップ金被抵抗			01
R205	**RA157100**	METAL FILM RESISTOR (CHIP)	10.0K 63M D RECT.	チップ金被抵抗			01
R206	**RD458100**	CARBON RESISTOR (CHIP)	100.0K 63M J RECT.	チップ抵抗			
R208	**RD457390**	CARBON RESISTOR (CHIP)	39.0K 63M J RECT.	チップ抵抗			01
R209	**RD457270**	CARBON RESISTOR (CHIP)	27.0K 63M J RECT.	チップ抵抗			01
R214	**RD454220**	CARBON RESISTOR (CHIP)	22.0 63M J RECT.	チップ抵抗			
R215	**RD454220**	CARBON RESISTOR (CHIP)	22.0 63M J RECT.	チップ抵抗			
R216	**RD454680**	CARBON RESISTOR (CHIP)	68.0 63M J RECT.	チップ抵抗			01
R218	**RD454680**	CARBON RESISTOR (CHIP)	68.0 63M J RECT.	チップ抵抗			01
R219	**RD454680**	CARBON RESISTOR (CHIP)	68.0 63M J RECT.	チップ抵抗			01
R237	**RD150000**	CARBON RESISTOR (CHIP)	0.0 1/4 J TP	チップ抵抗			
R303	**RD457100**	CARBON RESISTOR (CHIP)	10.0K 63M J RECT.	チップ抵抗			
R304	**RD457100**	CARBON RESISTOR (CHIP)	10.0K 63M J RECT.	チップ抵抗			
R307	**RD454680**	CARBON RESISTOR (CHIP)	68.0 63M J RECT.	チップ抵抗			01
R309	**RD457100**	CARBON RESISTOR (CHIP)	10.0K 63M J RECT.	チップ抵抗			
R313	**RD454680**	CARBON RESISTOR (CHIP)	68.0 63M J RECT.	チップ抵抗			01
R314	**RD454680**	CARBON RESISTOR (CHIP)	68.0 63M J RECT.	チップ抵抗			01
R318	**RD454680**	CARBON RESISTOR (CHIP)	68.0 63M J RECT.	チップ抵抗			01
R324	**RD45522R**	CARBON RESISTOR (CHIP)	220.0 63M J RECT.	チップ抵抗			01
R325	**RD459100**	CARBON RESISTOR (CHIP)	1.0M 63M J RECT.	チップ抵抗			
R326	**RD458100**	CARBON RESISTOR (CHIP)	100.0K 63M J RECT.	チップ抵抗			
R327	**RD458100**	CARBON RESISTOR (CHIP)	100.0K 63M J RECT.	チップ抵抗			
R328	**RD456100**	CARBON RESISTOR (CHIP)	1.0K 63M J RECT.	チップ抵抗			
-330	**RD456100**	CARBON RESISTOR (CHIP)	1.0K 63M J RECT.	チップ抵抗			
R331	**RD45522R**	CARBON RESISTOR (CHIP)	220.0 63M J RECT.	チップ抵抗			01
R336	**RD457100**	CARBON RESISTOR (CHIP)	10.0K 63M J RECT.	チップ抵抗			
R337	**RD457100**	CARBON RESISTOR (CHIP)	10.0K 63M J RECT.	チップ抵抗			
R349	**RD456220**	CARBON RESISTOR (CHIP)	2.2K 63M J RECT.	チップ抵抗			
-354	**RD456220**	CARBON RESISTOR (CHIP)	2.2K 63M J RECT.	チップ抵抗			
R358	**RD454680**	CARBON RESISTOR (CHIP)	68.0 63M J RECT.	チップ抵抗			01
R359	**RD454680**	CARBON RESISTOR (CHIP)	68.0 63M J RECT.	チップ抵抗			01
R361	**RD454680**	CARBON RESISTOR (CHIP)	68.0 63M J RECT.	チップ抵抗			01
R364	**RD454680**	CARBON RESISTOR (CHIP)	68.0 63M J RECT.	チップ抵抗			01
R366	**RD457100**	CARBON RESISTOR (CHIP)	10.0K 63M J RECT.	チップ抵抗			
R367	**RD454680**	CARBON RESISTOR (CHIP)	68.0 63M J RECT.	チップ抵抗			01
R431	**RD45000R**	CARBON RESISTOR (CHIP)	0.00 63M J RECT.	チップ抵抗			01
R432	**RD45000R**	CARBON RESISTOR (CHIP)	0.00 63M J RECT.	チップ抵抗			01
R448	**RD45000R**	CARBON RESISTOR (CHIP)	0.00 63M J RECT.	チップ抵抗			01
R449	**RD45000R**	CARBON RESISTOR (CHIP)	0.00 63M J RECT.	チップ抵抗			01
R450	**RD458470**	CARBON RESISTOR (CHIP)	470.0K 63M J RECT.	チップ抵抗			
R451	**RD456100**	CARBON RESISTOR (CHIP)	1.0K 63M J RECT.	チップ抵抗			
R479	**RD457100**	CARBON RESISTOR (CHIP)	10.0K 63M J RECT.	チップ抵抗			
R480	**RD457100**	CARBON RESISTOR (CHIP)	10.0K 63M J RECT.	チップ抵抗			
R495	**RD45000R**	CARBON RESISTOR (CHIP)	0.00 63M J RECT.	チップ抵抗			01
R496	**RD454680**	CARBON RESISTOR (CHIP)	68.0 63M J RECT.	チップ抵抗			01
RA109	**WH205400**	RESISTOR ARRAY	22 X 4	抵抗アレイ			01
-114	**WH205400**	RESISTOR ARRAY	22 X 4	抵抗アレイ			01

✻: New Parts

RANK: Japan only

DM

REF NO.	PART NO.	DESCRIPTION		部品名	REMARKS	QTY	RANK
RA117	**WH205400**	RESISTOR ARRAY	22 X 4	抵抗アレイ			01
RA118	**WH205400**	RESISTOR ARRAY	22 X 4	抵抗アレイ			01
RA126	**WH211800**	RESISTOR ARRAY	10K X 4	抵抗アレイ			01
RA127	**WH211800**	RESISTOR ARRAY	10K X 4	抵抗アレイ			01
RA128	**WH205400**	RESISTOR ARRAY	22 X 4	抵抗アレイ			01
-131	**WH205400**	RESISTOR ARRAY	22 X 4	抵抗アレイ			01
RA132	**WH206600**	RESISTOR ARRAY	68 X 4	抵抗アレイ			01
RA133	**WH206600**	RESISTOR ARRAY	68 X 4	抵抗アレイ			01
RA134	**WH206000**	RESISTOR ARRAY	39 X 4	抵抗アレイ			01
RA135	**WH206000**	RESISTOR ARRAY	39 X 4	抵抗アレイ			01
RA136	**WH206600**	RESISTOR ARRAY	68 X 4	抵抗アレイ			01
RA137	**WH206600**	RESISTOR ARRAY	68 X 4	抵抗アレイ			01
RA138	**WH206000**	RESISTOR ARRAY	39 X 4	抵抗アレイ			01
RA139	**WH206000**	RESISTOR ARRAY	39 X 4	抵抗アレイ			01
RA157	**WH206600**	RESISTOR ARRAY	68 X 4	抵抗アレイ			01
RA158	**WH206600**	RESISTOR ARRAY	68 X 4	抵抗アレイ			01
RA161	**WH206600**	RESISTOR ARRAY	68 X 4	抵抗アレイ			01
RA171	**WH206600**	RESISTOR ARRAY	68 X 4	抵抗アレイ			01
RA172	**WH206600**	RESISTOR ARRAY	68 X 4	抵抗アレイ			01
RA175	**WH206600**	RESISTOR ARRAY	68 X 4	抵抗アレイ			01
-182	**WH206600**	RESISTOR ARRAY	68 X 4	抵抗アレイ			01
RA307	**WH213400**	RESISTOR ARRAY	47K X 4	抵抗アレイ			01
TH101	**WR725400**	CIRCUIT PROTECTOR	FSMD110-16	ＰＯＬＹＳＷＩＴＣＨ			01
TR301	**WG989900**	DIGITAL TRANSISTOR	KRA226S-RTK/P	デジタルトランジスタ			01
-308	**WG989900**	DIGITAL TRANSISTOR	KRA226S-RTK/P	デジタルトランジスタ			01
TR313	**VY67760R**	DIGITAL TRANSISTOR	DTC123JKA TP	デジタルトランジスタ			01
-320	**VY67760R**	DIGITAL TRANSISTOR	DTC123JKA TP	デジタルトランジスタ			01
C105	**US625100**	CERAMIC CAPACITOR (CHIP)	0.100 10V K RECT.	チップセラ（ＢＪ）			01
C106	**US661100**	CERAMIC CAPACITOR (CHIP)	10P 50V D RECT.	チップセラ（ＣＨ）			01
C107	**US661100**	CERAMIC CAPACITOR (CHIP)	10P 50V D RECT.	チップセラ（ＣＨ）			01
C108	**WG888300**	MONOLITHIC CERAMIC CAP(CHIP)	10.0 6.3V K TP	チップ積層セラコン			01
C108	**WP882000**	CERAMIC CAPACITOR (CHIP)	10U 6.3V K RECT.	チップセラ			
C109	**US625100**	CERAMIC CAPACITOR (CHIP)	0.100 10V K RECT.	チップセラ（ＢＪ）			01
C124	**US625100**	CERAMIC CAPACITOR (CHIP)	0.100 10V K RECT.	チップセラ（ＢＪ）			01
-126	**US625100**	CERAMIC CAPACITOR (CHIP)	0.100 10V K RECT.	チップセラ（ＢＪ）			01
C128	**US625100**	CERAMIC CAPACITOR (CHIP)	0.100 10V K RECT.	チップセラ（ＢＪ）			01
-130	**US625100**	CERAMIC CAPACITOR (CHIP)	0.100 10V K RECT.	チップセラ（ＢＪ）			01
C131	**WG888300**	MONOLITHIC CERAMIC CAP(CHIP)	10.0 6.3V K TP	チップ積層セラコン			01
C131	**WP882000**	CERAMIC CAPACITOR (CHIP)	10U 6.3V K RECT.	チップセラ			
C132	**US625100**	CERAMIC CAPACITOR (CHIP)	0.100 10V K RECT.	チップセラ（ＢＪ）			01
-135	**US625100**	CERAMIC CAPACITOR (CHIP)	0.100 10V K RECT.	チップセラ（ＢＪ）			01
C218	**WG888300**	MONOLITHIC CERAMIC CAP(CHIP)	10.0 6.3V K TP	チップ積層セラコン			01
C218	**WP882000**	CERAMIC CAPACITOR (CHIP)	10U 6.3V K RECT.	チップセラ			
C220	**US643470**	CERAMIC CAPACITOR (CHIP)	4700P 25V K RECT.	チップセラ（Ｂ）			01
C222	**WG888300**	MONOLITHIC CERAMIC CAP(CHIP)	10.0 6.3V K TP	チップ積層セラコン			01
C222	**WP882000**	CERAMIC CAPACITOR (CHIP)	10U 6.3V K RECT.	チップセラ			
C225	**US625100**	CERAMIC CAPACITOR (CHIP)	0.100 10V K RECT.	チップセラ（ＢＪ）			01
C242	**US625100**	CERAMIC CAPACITOR (CHIP)	0.100 10V K RECT.	チップセラ（ＢＪ）			01
-256	**US625100**	CERAMIC CAPACITOR (CHIP)	0.100 10V K RECT.	チップセラ（ＢＪ）			01
C258	**US625100**	CERAMIC CAPACITOR (CHIP)	0.100 10V K RECT.	チップセラ（ＢＪ）			01
C259	**US625100**	CERAMIC CAPACITOR (CHIP)	0.100 10V K RECT.	チップセラ（ＢＪ）			01
C262	**US625100**	CERAMIC CAPACITOR (CHIP)	0.100 10V K RECT.	チップセラ（ＢＪ）			01
-264	**US625100**	CERAMIC CAPACITOR (CHIP)	0.100 10V K RECT.	チップセラ（ＢＪ）			01
C301	**US625100**	CERAMIC CAPACITOR (CHIP)	0.100 10V K RECT.	チップセラ（ＢＪ）			01
C303	**US663100**	CERAMIC CAPACITOR (CHIP)	1000P 50V K RECT.	チップセラ（Ｂ）			01
C304	**US625100**	CERAMIC CAPACITOR (CHIP)	0.100 10V K RECT.	チップセラ（ＢＪ）			01
C305	**WG888300**	MONOLITHIC CERAMIC CAP(CHIP)	10.0 6.3V K TP	チップ積層セラコン			01
C305	**WP882000**	CERAMIC CAPACITOR (CHIP)	10U 6.3V K RECT.	チップセラ			
C306	**US625100**	CERAMIC CAPACITOR (CHIP)	0.100 10V K RECT.	チップセラ（ＢＪ）			01
C307	**WG888300**	MONOLITHIC CERAMIC CAP(CHIP)	10.0 6.3V K TP	チップ積層セラコン			01
C307	**WP882000**	CERAMIC CAPACITOR (CHIP)	10U 6.3V K RECT.	チップセラ			
C309	**US625100**	CERAMIC CAPACITOR (CHIP)	0.100 10V K RECT.	チップセラ（ＢＪ）			01
C310	**US625100**	CERAMIC CAPACITOR (CHIP)	0.100 10V K RECT.	チップセラ（ＢＪ）			01
C344	**US625100**	CERAMIC CAPACITOR (CHIP)	0.100 10V K RECT.	チップセラ（ＢＪ）			01
C345	**UF128330**	ELECTROLYTIC CAPACITOR(CHIP)	330 10V	チップケミコン			01
C366	**US634100**	CERAMIC CAPACITOR (CHIP)	0.010 16V K RECT.	チップセラ（Ｂ）			
C368	**US625100**	CERAMIC CAPACITOR (CHIP)	0.100 10V K RECT.	チップセラ（ＢＪ）			01
-370	**US625100**	CERAMIC CAPACITOR (CHIP)	0.100 10V K RECT.	チップセラ（ＢＪ）			01
C371	**UF037100**	ELECTROLYTIC CAPACITOR(CHIP)	10 16V	チップケミコン			
C373	**US625100**	CERAMIC CAPACITOR (CHIP)	0.100 10V K RECT.	チップセラ（ＢＪ）			01

✻: New Parts

RANK: Japan only

DM

REF NO.	PART NO.	DESCRIPTION		部品名	REMARKS	QTY	RANK
C375	**US625100**	CERAMIC CAPACITOR (CHIP)	0.100 10V K RECT.	チップセラ（BJ）			01
C377	**UF037100**	ELECTROLYTIC CAPACITOR(CHIP)	10 16V	チップケミコン			
C388	**US663100**	CERAMIC CAPACITOR (CHIP)	1000P 50V K RECT.	チップセラ（B）			01
C389	**US663100**	CERAMIC CAPACITOR (CHIP)	1000P 50V K RECT.	チップセラ（B）			01
C392	**US662180**	CERAMIC CAPACITOR (CHIP)	180P 50V J RECT.	チップセラ（SL）			
C393	**US662180**	CERAMIC CAPACITOR (CHIP)	180P 50V J RECT.	チップセラ（SL）			
C396	**US662180**	CERAMIC CAPACITOR (CHIP)	180P 50V J RECT.	チップセラ（SL）			
C397	**US662180**	CERAMIC CAPACITOR (CHIP)	180P 50V J RECT.	チップセラ（SL）			
C398	**UF037100**	ELECTROLYTIC CAPACITOR(CHIP)	10 16V	チップケミコン			
C399	**UF037100**	ELECTROLYTIC CAPACITOR(CHIP)	10 16V	チップケミコン			
C400	**UF038100**	ELECTROLYTIC CAPACITOR(CHIP)	100 16V	チップケミコン			
C401	**UF038100**	ELECTROLYTIC CAPACITOR(CHIP)	100 16V	チップケミコン			
C402	**US634100**	CERAMIC CAPACITOR (CHIP)	0.010 16V K RECT.	チップセラ（B）			
C403	**US634100**	CERAMIC CAPACITOR (CHIP)	0.010 16V K RECT.	チップセラ（B）			
C404	**US661470**	CERAMIC CAPACITOR (CHIP)	47P 50V J RECT.	チップセラ（CH）			01
C405	**US661470**	CERAMIC CAPACITOR (CHIP)	47P 50V J RECT.	チップセラ（CH）			01
C406	**US634100**	CERAMIC CAPACITOR (CHIP)	0.010 16V K RECT.	チップセラ（B）			
C407	**US625100**	CERAMIC CAPACITOR (CHIP)	0.100 10V K RECT.	チップセラ（BJ）			01
C408	**US634100**	CERAMIC CAPACITOR (CHIP)	0.010 16V K RECT.	チップセラ（B）			
C409	**US662150**	CERAMIC CAPACITOR (CHIP)	150P 50V J RECT.	チップセラ（SL）			01
C410	**US662150**	CERAMIC CAPACITOR (CHIP)	150P 50V J RECT.	チップセラ（SL）			01
C411	**US634100**	CERAMIC CAPACITOR (CHIP)	0.010 16V K RECT.	チップセラ（B）			
-414	**US634100**	CERAMIC CAPACITOR (CHIP)	0.010 16V K RECT.	チップセラ（B）			
C421	**US625100**	CERAMIC CAPACITOR (CHIP)	0.100 10V K RECT.	チップセラ（BJ）			01
C453	**UF037100**	ELECTROLYTIC CAPACITOR(CHIP)	10 16V	チップケミコン			
C454	**US663100**	CERAMIC CAPACITOR (CHIP)	1000P 50V K RECT.	チップセラ（B）			01
C455	**US663100**	CERAMIC CAPACITOR (CHIP)	1000P 50V K RECT.	チップセラ（B）			01
C456	**US662470**	CERAMIC CAPACITOR (CHIP)	470P 50V K RECT.	チップセラ（B）			01
C457	**US662470**	CERAMIC CAPACITOR (CHIP)	470P 50V K RECT.	チップセラ（B）			01
C475	**US634100**	CERAMIC CAPACITOR (CHIP)	0.010 16V K RECT.	チップセラ（B）			
C476	**US634100**	CERAMIC CAPACITOR (CHIP)	0.010 16V K RECT.	チップセラ（B）			
C479	**US663100**	CERAMIC CAPACITOR (CHIP)	1000P 50V K RECT.	チップセラ（B）			01
C480	**US625100**	CERAMIC CAPACITOR (CHIP)	0.100 10V K RECT.	チップセラ（BJ）			01
-484	**US625100**	CERAMIC CAPACITOR (CHIP)	0.100 10V K RECT.	チップセラ（BJ）			01
C490	**US625100**	CERAMIC CAPACITOR (CHIP)	0.100 10V K RECT.	チップセラ（BJ）			01
-495	**US625100**	CERAMIC CAPACITOR (CHIP)	0.100 10V K RECT.	チップセラ（BJ）			01
CN104	**VL844800**	CONNECTOR	XH 4P TE	ベーススツキポスト			
CN304	**WB560000**	CONNECTOR	ZH 5P TE	ベースピン			01
CN305	**WB560700**	CONNECTOR	ZH 12P TE	ベースピン			02
CN308	**WB560300**	CONNECTOR	ZH 8P TE	ベースピン			
CN309	**WB560400**	CONNECTOR	ZH 9P TE	ベースピン			01
CN310	**VT388800**	CONNECTOR	PH 7P TE	ベース付ポスト			
CN311	**WB560200**	CONNECTOR	ZH 7P TE	ベースピン			01
CN313	**WB560100**	CONNECTOR	ZH 6P TE	ベースピン			01
CN314	**WB560600**	CONNECTOR	ZH 11P TE	ベースピン			02
CN315	**WB560500**	CONNECTOR	ZH 10P TE	ベースピン			01
CN317	**VT388400**	CONNECTOR	PH 3P TE	ベース付ポスト			
CN318	**VT389100**	CONNECTOR	PH 10P TE	ベース付ポスト			
CN320	**WB559900**	CONNECTOR	ZH 4P TE	ベースピン			01
DA301	**V9014600**	DIODE	BAT54SWT1 TP	ダイオード			
-304	**V9014600**	DIODE	BAT54SWT1 TP	ダイオード			
DA301	**V9424900**	DIODE ARRAY	1SS372 TE85L	ダイオードアレイ			01
-304	**V9424900**	DIODE ARRAY	1SS372 TE85L	ダイオードアレイ			01
DA301	**WV973800**	DIODE ARRAY	DB3J316F0L 0.10A X2	ダイオードアレイ			
-304	**WV973800**	DIODE ARRAY	DB3J316F0L 0.10A X2	ダイオードアレイ			
DA301	**ZC632200**	DIODE ARRAY	HRB0103B 0.10A X2	ダイオードアレイ			01
-304	**ZC632200**	DIODE ARRAY	HRB0103B 0.10A X2	ダイオードアレイ			01
DA301	**ZC632300**	DIODE ARRAY	HSB278S 0.15A X2	ダイオードアレイ			
-304	**ZC632300**	DIODE ARRAY	HSB278S 0.15A X2	ダイオードアレイ			
DA301	**ZC632400**	DIODE ARRAY	HSB226S 0.20A X2	ダイオードアレイ			
-304	**ZC632400**	DIODE ARRAY	HSB226S 0.20A X2	ダイオードアレイ			
IC101	**YC479A00**	IC	R8A02042BG	IC	CPU (SWX08)		20
IC105	**X3693A00**	IC	SN74LV245APWR	IC	TRANSCEIVER		
-109	**X3693A00**	IC	SN74LV245APWR	IC	TRANSCEIVER		
IC118	**X5896A00**	IC	SN74LVC1G08DCKR	IC	AND		01
IC118	**X5896B00**	IC	SN74LVC1G08DCKR	IC			01
IC118	**X6068A00**	IC	TC7SZ08FU	IC			
IC118	**YA350A00**	IC	74LVC1G08GW	IC			
IC121	**X9292A00**	IC	R1172H121D-T1-FE	IC	REGULATOR +1.2V		01
IC301	**X2709A0R**	IC	SN74AHCT245PWR	IC	TRANSCEIVER		02

✻: New Parts

RANK: Japan only

DM

REF NO.	PART NO.	DESCRIPTION		部品名	REMARKS	QTY	RANK
IC304	**X8324A00**	IC	AK4396VF-E2	IC	DAC		06
IC305	**X5219A0R**	IC	AK5381VT-E2	IC	ADC		05
IC314	**YC777A00**	IC	BA4560RFV	IC	OP AMP		01
-316	**YC777A00**	IC	BA4560RFV	IC	OP AMP		01
IC318	**X8506A01**	IC	TC74VHC123AFT(EL,K)	IC	SINGLE SHOT		02
IC319	**X2377A0R**	IC	SN74LV21APWR	IC	AND		01
IC320	**X3824A00**	IC	SN74AHCT08PWR	IC	AND		
IC321	**X2080A00**	IC	SN74AHCT1G32DCKR	IC	OR		
IC321	**XW814A00**	IC	TC7SET32FU(TE85L,F)	IC			
IC321	**YE501A00**	IC	HD74LV1GT32ACME-E	IC			
L303	**WK139000**	CHIP INDUCTANCE	600 BK1005HM601-T	チップインダクタ			01
L308	**V2747000**	CHIP INDUCTANCE	BLM18PG600SN1	チップインダクタ			
-310	**V2747000**	CHIP INDUCTANCE	BLM18PG600SN1	チップインダクタ			
L312	**WK139000**	CHIP INDUCTANCE	600 BK1005HM601-T	チップインダクタ			01
L313	**WK139000**	CHIP INDUCTANCE	600 BK1005HM601-T	チップインダクタ			01
L316	**WE863900**	COMMON MODE COIL	DLP11SN900HL2L	コモンモードコイル			01
L319	**WE863900**	COMMON MODE COIL	DLP11SN900HL2L	コモンモードコイル			01
L327	**V2747000**	CHIP INDUCTANCE	BLM18PG600SN1	チップインダクタ			
L328	**WK139000**	CHIP INDUCTANCE	600 BK1005HM601-T	チップインダクタ			01
L329	**WK139000**	CHIP INDUCTANCE	600 BK1005HM601-T	チップインダクタ			01
L338	**WK139000**	CHIP INDUCTANCE	600 BK1005HM601-T	チップインダクタ			01
L339	**WK139000**	CHIP INDUCTANCE	600 BK1005HM601-T	チップインダクタ			01
L349	**V2747000**	CHIP INDUCTANCE	BLM18PG600SN1	チップインダクタ			
-356	**V2747000**	CHIP INDUCTANCE	BLM18PG600SN1	チップインダクタ			
L357	**WK139000**	CHIP INDUCTANCE	600 BK1005HM601-T	チップインダクタ			01
-365	**WK139000**	CHIP INDUCTANCE	600 BK1005HM601-T	チップインダクタ			01
R102	**RD454680**	CARBON RESISTOR (CHIP)	68.0 63M J RECT.	チップ抵抗			01
R104	**RD454680**	CARBON RESISTOR (CHIP)	68.0 63M J RECT.	チップ抵抗			01
-106	**RD454680**	CARBON RESISTOR (CHIP)	68.0 63M J RECT.	チップ抵抗			01
R110	**RD454220**	CARBON RESISTOR (CHIP)	22.0 63M J RECT.	チップ抵抗			
R112	**RD454220**	CARBON RESISTOR (CHIP)	22.0 63M J RECT.	チップ抵抗			
-114	**RD454220**	CARBON RESISTOR (CHIP)	22.0 63M J RECT.	チップ抵抗			
R128	**RD455330**	CARBON RESISTOR (CHIP)	330.0 63M J RECT.	チップ抵抗			
R129	**RD454680**	CARBON RESISTOR (CHIP)	68.0 63M J RECT.	チップ抵抗			01
-131	**RD454680**	CARBON RESISTOR (CHIP)	68.0 63M J RECT.	チップ抵抗			01
R132	**RD454100**	CARBON RESISTOR (CHIP)	10.0 63M J RECT.	チップ抵抗			01
R133	**RD454680**	CARBON RESISTOR (CHIP)	68.0 63M J RECT.	チップ抵抗			01
R138	**RD454680**	CARBON RESISTOR (CHIP)	68.0 63M J RECT.	チップ抵抗			01
R141	**RD454680**	CARBON RESISTOR (CHIP)	68.0 63M J RECT.	チップ抵抗			01
R142	**RD454680**	CARBON RESISTOR (CHIP)	68.0 63M J RECT.	チップ抵抗			01
R143	**RD454220**	CARBON RESISTOR (CHIP)	22.0 63M J RECT.	チップ抵抗			
R144	**RD454680**	CARBON RESISTOR (CHIP)	68.0 63M J RECT.	チップ抵抗			01
R155	**RD45000R**	CARBON RESISTOR (CHIP)	0.00 63M J RECT.	チップ抵抗			01
R156	**RD45000R**	CARBON RESISTOR (CHIP)	0.00 63M J RECT.	チップ抵抗			01
R157	**RD454100**	CARBON RESISTOR (CHIP)	10.0 63M J RECT.	チップ抵抗			01
R158	**RD454100**	CARBON RESISTOR (CHIP)	10.0 63M J RECT.	チップ抵抗			01
R159	**RD454680**	CARBON RESISTOR (CHIP)	68.0 63M J RECT.	チップ抵抗			01
R164	**RD454680**	CARBON RESISTOR (CHIP)	68.0 63M J RECT.	チップ抵抗			01
R170	**RD457100**	CARBON RESISTOR (CHIP)	10.0K 63M J RECT.	チップ抵抗			
R172	**RD454680**	CARBON RESISTOR (CHIP)	68.0 63M J RECT.	チップ抵抗			01
R177	**RD454680**	CARBON RESISTOR (CHIP)	68.0 63M J RECT.	チップ抵抗			01
-179	**RD454680**	CARBON RESISTOR (CHIP)	68.0 63M J RECT.	チップ抵抗			01
R182	**RD454680**	CARBON RESISTOR (CHIP)	68.0 63M J RECT.	チップ抵抗			01
-184	**RD454680**	CARBON RESISTOR (CHIP)	68.0 63M J RECT.	チップ抵抗			01
R196	**RD45000R**	CARBON RESISTOR (CHIP)	0.00 63M J RECT.	チップ抵抗			01
R217	**RD454680**	CARBON RESISTOR (CHIP)	68.0 63M J RECT.	チップ抵抗			01
R220	**RD454680**	CARBON RESISTOR (CHIP)	68.0 63M J RECT.	チップ抵抗			01
-223	**RD454680**	CARBON RESISTOR (CHIP)	68.0 63M J RECT.	チップ抵抗			01
R308	**RD454680**	CARBON RESISTOR (CHIP)	68.0 63M J RECT.	チップ抵抗			01
R310	**RD454680**	CARBON RESISTOR (CHIP)	68.0 63M J RECT.	チップ抵抗			01
R311	**RA154220**	METAL FILM RESISTOR (CHIP)	22.0 63M D RECT.	チップ金被抵抗			
R312	**RA154220**	METAL FILM RESISTOR (CHIP)	22.0 63M D RECT.	チップ金被抵抗			
R315	**RA154220**	METAL FILM RESISTOR (CHIP)	22.0 63M D RECT.	チップ金被抵抗			
R316	**RA154220**	METAL FILM RESISTOR (CHIP)	22.0 63M D RECT.	チップ金被抵抗			
R320	**RD455100**	CARBON RESISTOR (CHIP)	100.0 63M J RECT.	チップ抵抗			
R334	**RD458100**	CARBON RESISTOR (CHIP)	100.0K 63M J RECT.	チップ抵抗			
R339	**RD457150**	CARBON RESISTOR (CHIP)	15.0K 63M J RECT.	チップ抵抗			01
R341	**RD456390**	CARBON RESISTOR (CHIP)	3.9K 63M J RECT.	チップ抵抗			
R342	**RD456390**	CARBON RESISTOR (CHIP)	3.9K 63M J RECT.	チップ抵抗			
R343	**RD457150**	CARBON RESISTOR (CHIP)	15.0K 63M J RECT.	チップ抵抗			01

✻: New Parts

RANK: Japan only

DM

REF NO.	PART NO.	DESCRIPTION		部品名	REMARKS	QTY	RANK
R345	**RD456390**	CARBON RESISTOR (CHIP)	3.9K 63M J RECT.	チップ抵抗			
-348	**RD456390**	CARBON RESISTOR (CHIP)	3.9K 63M J RECT.	チップ抵抗			
R355	**RD45615R**	CARBON RESISTOR (CHIP)	1.5K 63M J RECT.	チップ抵抗			01
R360	**RD454680**	CARBON RESISTOR (CHIP)	68.0 63M J RECT.	チップ抵抗			01
R362	**RD454680**	CARBON RESISTOR (CHIP)	68.0 63M J RECT.	チップ抵抗			01
R363	**RD454680**	CARBON RESISTOR (CHIP)	68.0 63M J RECT.	チップ抵抗			01
R373	**RD45000R**	CARBON RESISTOR (CHIP)	0.00 63M J RECT.	チップ抵抗			01
R375	**RD456470**	CARBON RESISTOR (CHIP)	4.7K 63M J RECT.	チップ抵抗			
R376	**RD456470**	CARBON RESISTOR (CHIP)	4.7K 63M J RECT.	チップ抵抗			
R389	**RA156390**	METAL FILM RESISTOR (CHIP)	3.9K 63M D RECT.	チップ金被抵抗			01
-392	**RA156390**	METAL FILM RESISTOR (CHIP)	3.9K 63M D RECT.	チップ金被抵抗			01
R395	**RA157120**	METAL FILM RESISTOR (CHIP)	12.0K 63M D RECT.	チップ金被抵抗			01
R396	**RA157120**	METAL FILM RESISTOR (CHIP)	12.0K 63M D RECT.	チップ金被抵抗			01
R400	**RA157120**	METAL FILM RESISTOR (CHIP)	12.0K 63M D RECT.	チップ金被抵抗			01
R401	**RD456470**	CARBON RESISTOR (CHIP)	4.7K 63M J RECT.	チップ抵抗			
R402	**RD456470**	CARBON RESISTOR (CHIP)	4.7K 63M J RECT.	チップ抵抗			
R406	**RA157120**	METAL FILM RESISTOR (CHIP)	12.0K 63M D RECT.	チップ金被抵抗			01
R407	**RD456470**	CARBON RESISTOR (CHIP)	4.7K 63M J RECT.	チップ抵抗			
-410	**RD456470**	CARBON RESISTOR (CHIP)	4.7K 63M J RECT.	チップ抵抗			
R411	**RD457100**	CARBON RESISTOR (CHIP)	10.0K 63M J RECT.	チップ抵抗			
R412	**RD457100**	CARBON RESISTOR (CHIP)	10.0K 63M J RECT.	チップ抵抗			
R415	**RD457100**	CARBON RESISTOR (CHIP)	10.0K 63M J RECT.	チップ抵抗			
R416	**RD457100**	CARBON RESISTOR (CHIP)	10.0K 63M J RECT.	チップ抵抗			
R419	**RD454680**	CARBON RESISTOR (CHIP)	68.0 63M J RECT.	チップ抵抗			01
R420	**RD458470**	CARBON RESISTOR (CHIP)	470.0K 63M J RECT.	チップ抵抗			
R421	**RD456820**	CARBON RESISTOR (CHIP)	8.2K 63M J RECT.	チップ抵抗			01
-424	**RD456820**	CARBON RESISTOR (CHIP)	8.2K 63M J RECT.	チップ抵抗			01
R425	**RD457100**	CARBON RESISTOR (CHIP)	10.0K 63M J RECT.	チップ抵抗			
-428	**RD457100**	CARBON RESISTOR (CHIP)	10.0K 63M J RECT.	チップ抵抗			
R435	**RD45000R**	CARBON RESISTOR (CHIP)	0.00 63M J RECT.	チップ抵抗			01
R441	**RD456470**	CARBON RESISTOR (CHIP)	4.7K 63M J RECT.	チップ抵抗			
-444	**RD456470**	CARBON RESISTOR (CHIP)	4.7K 63M J RECT.	チップ抵抗			
R445	**RD456100**	CARBON RESISTOR (CHIP)	1.0K 63M J RECT.	チップ抵抗			
-447	**RD456100**	CARBON RESISTOR (CHIP)	1.0K 63M J RECT.	チップ抵抗			
R452	**RD457100**	CARBON RESISTOR (CHIP)	10.0K 63M J RECT.	チップ抵抗			
R453	**RD458100**	CARBON RESISTOR (CHIP)	100.0K 63M J RECT.	チップ抵抗			
R454	**RD458100**	CARBON RESISTOR (CHIP)	100.0K 63M J RECT.	チップ抵抗			
R468	**RD457100**	CARBON RESISTOR (CHIP)	10.0K 63M J RECT.	チップ抵抗			
R469	**RD45615R**	CARBON RESISTOR (CHIP)	1.5K 63M J RECT.	チップ抵抗			01
R475	**RD45522R**	CARBON RESISTOR (CHIP)	220.0 63M J RECT.	チップ抵抗			01
-478	**RD45522R**	CARBON RESISTOR (CHIP)	220.0 63M J RECT.	チップ抵抗			01
R483	**RD45522R**	CARBON RESISTOR (CHIP)	220.0 63M J RECT.	チップ抵抗			01
R484	**RD45522R**	CARBON RESISTOR (CHIP)	220.0 63M J RECT.	チップ抵抗			01
R489	**RD456470**	CARBON RESISTOR (CHIP)	4.7K 63M J RECT.	チップ抵抗			
R490	**RD456470**	CARBON RESISTOR (CHIP)	4.7K 63M J RECT.	チップ抵抗			
R491	**RD457100**	CARBON RESISTOR (CHIP)	10.0K 63M J RECT.	チップ抵抗			
R493	**RD454680**	CARBON RESISTOR (CHIP)	68.0 63M J RECT.	チップ抵抗			01
R497	**RD454680**	CARBON RESISTOR (CHIP)	68.0 63M J RECT.	チップ抵抗			01
R498	**RD454680**	CARBON RESISTOR (CHIP)	68.0 63M J RECT.	チップ抵抗			01
R499	**RD456100**	CARBON RESISTOR (CHIP)	1.0K 63M J RECT.	チップ抵抗			
R500	**RD455100**	CARBON RESISTOR (CHIP)	100.0 63M J RECT.	チップ抵抗			
R502	**RD458470**	CARBON RESISTOR (CHIP)	470.0K 63M J RECT.	チップ抵抗			
R503	**RD456100**	CARBON RESISTOR (CHIP)	1.0K 63M J RECT.	チップ抵抗			
RA101	**WH205400**	RESISTOR ARRAY	22 X 4	抵抗アレイ			01
-108	**WH205400**	RESISTOR ARRAY	22 X 4	抵抗アレイ			01
RA115	**WH205400**	RESISTOR ARRAY	22 X 4	抵抗アレイ			01
RA116	**WH205400**	RESISTOR ARRAY	22 X 4	抵抗アレイ			01
RA119	**WH205400**	RESISTOR ARRAY	22 X 4	抵抗アレイ			01
-123	**WH205400**	RESISTOR ARRAY	22 X 4	抵抗アレイ			01
RA125	**WH211800**	RESISTOR ARRAY	10K X 4	抵抗アレイ			01
RA140	**WH211800**	RESISTOR ARRAY	10K X 4	抵抗アレイ			01
-143	**WH211800**	RESISTOR ARRAY	10K X 4	抵抗アレイ			01
RA144	**WH206600**	RESISTOR ARRAY	68 X 4	抵抗アレイ			01
-156	**WH206600**	RESISTOR ARRAY	68 X 4	抵抗アレイ			01
RA159	**WH206600**	RESISTOR ARRAY	68 X 4	抵抗アレイ			01
RA160	**WH206600**	RESISTOR ARRAY	68 X 4	抵抗アレイ			01
RA162	**WH206600**	RESISTOR ARRAY	68 X 4	抵抗アレイ			01
-170	**WH206600**	RESISTOR ARRAY	68 X 4	抵抗アレイ			01
RA173	**WH206600**	RESISTOR ARRAY	68 X 4	抵抗アレイ			01
RA174	**WH206600**	RESISTOR ARRAY	68 X 4	抵抗アレイ			01

✻: New Parts

RANK: Japan only

DM and FU80 and FUERP

REF NO.	PART NO.	DESCRIPTION		部品名	REMARKS	QTY	RANK
RA186	**WH211800**	RESISTOR ARRAY	10K X 4	抵抗アレイ			01
RA187	**WH206600**	RESISTOR ARRAY	68 X 4	抵抗アレイ			01
RA188	**WH211800**	RESISTOR ARRAY	10K X 4	抵抗アレイ			01
RA302	**WH206600**	RESISTOR ARRAY	68 X 4	抵抗アレイ			01
RA303	**WH206600**	RESISTOR ARRAY	68 X 4	抵抗アレイ			01
RA304	**WH213400**	RESISTOR ARRAY	47K X 4	抵抗アレイ			01
RA305	**WH213400**	RESISTOR ARRAY	47K X 4	抵抗アレイ			01
RA306	**WH210200**	RESISTOR ARRAY	2.2K X 4	抵抗アレイ			01
SW101	**V302690R**	SWITCH	CHS-01 TA1	ジャンパーSW	Model Select		02
SW102	**V302690R**	SWITCH	CHS-01 TA1	ジャンパーSW	Model Select		02
SW105	**V302690R**	SWITCH	CHS-01 TA1	ジャンパーSW	J/E Select		02
TR309	**VY67760R**	DIGITAL TRANSISTOR	DTC123JKA TP	デジタルトランジスタ			01
TR310	**VY67760R**	DIGITAL TRANSISTOR	DTC123JKA TP	デジタルトランジスタ			01
TR311	**WG989900**	DIGITAL TRANSISTOR	KRA226S-RTK/P	デジタルトランジスタ			01
X101	**WM135200**	RESONATOR QUARTZ	16.9344MHz DSX321G	水晶振動子			
X301	**WH521200**	QUARTZ CRYSTAL UNIT	48MHz SG-310SCF	水晶振動器			04
X301	**WM725500**	RESONATOR QUARTZ	48MHz DSO321SR	水晶発振器			
	--	CIRCUIT BOARD	FU80	FU80シート	CLP-470WH J (WN30490)(WN30450)(X9603B0)		
⚠ C0001	**V768280R**	CAPACITOR	0.010 VA1 J.U.C.S	規格認定コンKH			01
⚠ C0001	**WK463500**	CAPACITOR	0.010 250V J.U.C.B	規格認定コンKY			01
⚠ C0002	**V768300R**	CAPACITOR	4700P 250V J.U.C.S	規格認定コンKH			01
⚠ C0002	**WK463400**	CAPACITOR	4700P 250V J.U.C.B	規格認定コンKY			
⚠ C0003	**V768300R**	CAPACITOR	4700P 250V J.U.C.S	規格認定コンKH			01
⚠ C0003	**WK463400**	CAPACITOR	4700P 250V J.U.C.B	規格認定コンKY			
CN001	**LB93203R**	CONNECTOR	VH 3P TE	ベースポスト			01
CN002	**LB93206R**	CONNECTOR	VH 6P TE	ベースポスト			01
⚠ F0001	**KB000760**	FUSE	T 3.15AL/250V S	ヒューズ250V			
⚠ F0001	**KB00309R**	FUSE	TL 3.15A S 250V	ヒューズ			01
FUHOL	**WC050700**	FUSE HOLDER	CLIP EYF52BCY	ヒューズクリップ		2	
FUHOL	**WC374700**	FUSE HOLDER	PIN TYPE PC-FH1	ヒューズホルダ		2	01
FUHOL	**WQ778800**	FUSE HOLDER	PIN TP00526-31	ヒューズホルダ		2	01
⚠ INLET	**VT30810R**	AC INLET	2P CCT9302-0101	ACインレット2P	AC IN		02
⚠ INLET	**WH965200**	AC INLET	2P CCT9302-0102	ACインレット2P			
J0001	**--**	JUMPER WIRE	0.55	ジャンパー線	(VA07890)		
L0001	**--**	JUMPER WIRE	0.55	ジャンパー線	(VA07890)		
L0002	**--**	JUMPER WIRE	0.55	ジャンパー線	(VA07890)		
L0003	**V6913300**	COIL	2R0A151U12 TU-12	コイル			02
	--	CIRCUIT BOARD	FUERP	FUERPシート	E,B (ZC89110)(ZC89100)(YD871A0)		
⚠ C1	**WK463500**	CAPACITOR	0.010 250V J.U.C.B	規格認定コンKY			01
⚠ C2	**WK463400**	CAPACITOR	4700P 250V J.U.C.B	規格認定コンKY			
⚠ C5	**WK463400**	CAPACITOR	4700P 250V J.U.C.B	規格認定コンKY			
CN1	**LB93203R**	CONNECTOR	VH 3P TE	ベースポスト			01
CN2	**LB93206R**	CONNECTOR	VH 6P TE	ベースポスト			01
CN4	**VB390000**	CONNECTOR	PH 4P TE	ベースポスト			
D1	**WR239800**	DIODE	AB01BV0	ダイオード			01
D3	**VB941200**	DIODE	1SS133,1SS176 TE-5	ダイオード			
D3	**VD631600**	DIODE	1SS133,176,HSS104	ダイオード			
D4	**VB941200**	DIODE	1SS133,1SS176 TE-5	ダイオード			
D4	**VD631600**	DIODE	1SS133,176,HSS104	ダイオード			
D5	**WJ116300**	SCHOTTKY DIODE	D1NS4-5070 26	ショットキダイオード			01
D5	**WJ172700**	SCHOTTKY DIODE	D1NS4-5060 52	ショットキダイオード			01
D6	**VB941200**	DIODE	1SS133,1SS176 TE-5	ダイオード			
D6	**VD631600**	DIODE	1SS133,176,HSS104	ダイオード			
⚠ DB1	**WE406400**	DIODE STACK	S1NB80-7101 1.0A	Diスタック			01
⚠ IC1	**YD424A00**	IC	LNK603PG	IC	AC/DC SWITCHING CONVERTER		03
⚠ IC2	**WP388200**	PHOTO COUPLER	TLP781(D4-GR,F)	フォトカプラ			01
J1	**--**	JUMPER WIRE	0.55	ジャンパー線	(VA07890)		
⚠ JK1	**VT30810R**	AC INLET	2P CCT9302-0101	ACインレット2P	AC IN		02
⚠ JK1	**WH965200**	AC INLET	2P CCT9302-0102	ACインレット2P			
⚠ L2	**V6913300**	COIL	2R0A151U12 TU-12	コイル			02
L5	**GE300680**	FERRITE BEAD	BL01RN1A1F1J YOKOT	フェライトビーズ			02
L5	**WU063200**	FERRITE BEAD	BL01RN1A1F1A YOKOT	フェライトビーズ			
⚠ RY1	**WQ804100**	RELAY	DC DLS5D1-O(M)0.25	リレー			
⚠ RY1	**WZ284700**	RELAY	DC ALKQ3298	リレー			
⚠ T1	**YD421A00**	POWER TRANSFORMER	DENANHOU A	電源トランス			05
C7	**WN987600**	MONOLITHIC CERAMIC CAP(CHIP)	1.000 50V K TP	チップ積層セラコン			01
C16	**US065100**	CERAMIC CAPACITOR (CHIP)	0.100 50V Z RECT.	チップセラF			
C17	**WG888200**	MONOLITHIC CERAMIC CAP(CHIP)	10.0 25V K TP	チップ積層セラコン			

✻: New Parts

RANK: Japan only

FUERP and HP and MAD

REF NO.	PART NO.	DESCRIPTION		部品名	REMARKS	QTY	RANK
C18	**US065100**	CERAMIC CAPACITOR (CHIP)	0.100 50V Z RECT.	チップセラ F			
C21	**US065100**	CERAMIC CAPACITOR (CHIP)	0.100 50V Z RECT.	チップセラ F			
C22	**US065100**	CERAMIC CAPACITOR (CHIP)	0.100 50V Z RECT.	チップセラ F			
FT1	**WY679700**	FET (CHIP)	2SK1581-T1B-A TE	チップFET			01
R3	**RD158680**	CARBON RESISTOR (CHIP)	680K 1/4 J TP	チップ抵抗			
R4	**RD255680**	CARBON RESISTOR (CHIP)	680.0 0.1 J RECT.	チップ抵抗			
R5	**RD15722R**	CARBON RESISTOR (CHIP)	22.0K 1/4 J TP	チップ抵抗			01
R8	**RD15722R**	CARBON RESISTOR (CHIP)	22.0K 1/4 J TP	チップ抵抗			01
R10	**RF456820**	CARBON RESISTOR (CHIP)	8.2K D RECT.	チップ抵抗			
R11	**RF456510**	CARBON RESISTOR (CHIP)	5.1K D RECT.	チップ抵抗			
R13	**RD356470**	CARBON RESISTOR (CHIP)	4.7K 63M J RECT.	チップ抵抗			
R14	**RD355820**	CARBON RESISTOR (CHIP)	820.0 63M J RECT.	チップ抵抗			
R15	**RD355100**	CARBON RESISTOR (CHIP)	100.0 63M J RECT.	チップ抵抗			
R16	**RD356560**	CARBON RESISTOR (CHIP)	5.6K 63M J RECT.	チップ抵抗			
R17	**RD357100**	CARBON RESISTOR (CHIP)	10.0K 63M J RECT.	チップ抵抗			
R18	**RD355100**	CARBON RESISTOR (CHIP)	100.0 63M J RECT.	チップ抵抗			
R19	**RD358100**	CARBON RESISTOR (CHIP)	100.0K 63M J RECT.	チップ抵抗			01
R20	**RD357100**	CARBON RESISTOR (CHIP)	10.0K 63M J RECT.	チップ抵抗			
R21	**RD355100**	CARBON RESISTOR (CHIP)	100.0 63M J RECT.	チップ抵抗			
TR1	**VJ927100**	TRANSISTOR	2SC2712-Y(TE85R,F)	トランジスタ 2SC			
TR1	**VV556400**	TRANSISTOR	2SC2412K Q,R,S TP	トランジスタ			
TR1	**VV92540R**	TRANSISTOR	2SC2712-GR(TE85L,F)	チップトランジスタ			01
TR1	**WC529400**	TRANSISTOR	KTC3875S-Y,GR-RTK	トランジスタ			
TR2	**VJ927100**	TRANSISTOR	2SC2712-Y(TE85R,F)	トランジスタ 2SC			
TR2	**VV556400**	TRANSISTOR	2SC2412K Q,R,S TP	トランジスタ			
TR2	**VV92540R**	TRANSISTOR	2SC2712-GR(TE85L,F)	チップトランジスタ			01
TR2	**WC529400**	TRANSISTOR	KTC3875S-Y,GR-RTK	トランジスタ			
C3	**WY797900**	ELECTROLYTIC CAPACITOR	3.30 400.0V TATETE	ケミコン PM			01
C4	**WY797900**	ELECTROLYTIC CAPACITOR	3.30 400.0V TATETE	ケミコン PM			01
C6	**WD70740R**	CERAMIC CAPACITOR	1000P 1KV K RX TP	セラコン(B)			
C9	**WY679800**	CAPACITOR POLYPROPYLEN	0.1 630 K TATE	PPコン			01
C9	**ZE293800**	CAPACITOR	0.1 630 K TATE	ポリエステルフィルムコン			
C10	**WY679800**	CAPACITOR POLYPROPYLEN	0.1 630 K TATE	PPコン			01
C10	**ZE293800**	CAPACITOR	0.1 630 K TATE	ポリエステルフィルムコン			
⚠ C11	**WY896400**	CAPACITOR	1000P 250V	規格認定コン KX			01
⚠ C11	**WZ284600**	CAPACITOR	1000P 250V	規格認定コン KX			
C12	**UR867100**	ELECTROLYTIC CAPACITOR	10.00 50.0V RX TP	ケミコン			
C13	**WH771700**	ELECTROLYTIC CAPACITOR	470.00 10.0V TP	ケミコン			01
C14	**WH771700**	ELECTROLYTIC CAPACITOR	470.00 10.0V TP	ケミコン			01
C19	**UR838470**	ELECTROLYTIC CAPACITOR	470.00 16.0V RX TP	ケミコン			
C20	**UR838220**	ELECTROLYTIC CAPACITOR	220.00 16.0V RX TP	ケミコン			
⚠ FZ1	**WU579100**	FUSE	SEMKO/UL/PSE 5.00A 250V	ヒューズ250V			01
⚠ FZ3	**WN505800**	FUSE	SEMKO/UL/PSE 1.00A 250V	ヒューズ250V			01
L1	**WY190500**	COIL	7607-102K-RL TATET	コイル			01
L3	**WY190400**	COIL	7607-100L-RL TATET	コイル			01
	--	CIRCUIT BOARD	HP	HPシート	(WV24760)(WV24750)(X2242B0)		
C0001	**FG64410R**	CERAMIC CAPACITOR	0.0100 50V Z RX TP	セラコン(F)			01
-0005	**FG64410R**	CERAMIC CAPACITOR	0.0100 50V Z RX TP	セラコン(F)			01
CN001	**VB858600**	CONNECTOR	PH 7P SE	ベースポスト			
CN002	**VB858100**	CONNECTOR	PH 2P SE	ベースポスト			
JK001	**LB101870**	PHONE CONNECTOR	YKB21-5006	ホーンコネクタ	PHONES		03
JK001	**WJ306200**	PHONE CONNECTOR	MSJ-064-15A B AG	ホーンコネクタ			01
JK002	**LB101870**	PHONE CONNECTOR	YKB21-5006	ホーンコネクタ	PHONES		03
JK002	**WJ306200**	PHONE CONNECTOR	MSJ-064-15A B AG	ホーンコネクタ			01
L0001	**GE300670**	FERRITE BEAD	BL02RN2R1P1A TATET	フェライトビーズ			02
-0006	**GE300670**	FERRITE BEAD	BL02RN2R1P1A TATET	フェライトビーズ			02
R0001	**V9295000**	CARBON RESISTOR	33.0 1/2 J YOKOSUT	カーボン抵抗			01
-0004	**V9295000**	CARBON RESISTOR	33.0 1/2 J YOKOSUT	カーボン抵抗			01
SW001	**VS05340R**	SLIDE SWITCH	SSSF115300	スライドSW	SPEAKER (HP.SW)		02
	WU966100	CIRCUIT BOARD	MAD	MADシート	(WU96600)(X9083I0)		12
	--	THERM. COND. SHEET (D)	PT-SS	放熱シート(D)	(WM45160)		
	V5184101	HOLDER, POWER AMPLIFIER A		パワーアンプ固定金具			
	WE98740R	BIND HEAD TAPPING SCREW-B	3.0X12 MFZN2W3	Bタイト十BIND			01
CN1	**VB390200**	CONNECTOR	PH 6P TE	ベースポスト			01
CN3	**LB93203R**	CONNECTOR	VH 3P TE	ベースポスト			01
CN4	**LB93204R**	CONNECTOR	VH 4P TE	ベースポスト			01
IC1	**YC512A01**	IC	TDA8922CJ/N1,112-P	IC	POWER AMP. 30Wx2ch		08
K1	**--**	HEAT SINK ASSEMBLY		放熱板Ass'y	(WM47210)		

✻: New Parts

RANK: Japan only

MAD

REF NO.	PART NO.	DESCRIPTION		部品名	REMARKS	QTY	RANK
K1	--	HEAT SINK ASSEMBLY		放熱板Ａｓｓ’ｙ	(WM47211)		
L8	**WK898300**	INDAUCTORS	33uH 7G14A-330M-R TATE	インダクタ　３３ｕＨ			
L9	**WK898300**	INDAUCTORS	33uH 7G14A-330M-R TATE	インダクタ　３３ｕＨ			
L11	--	JUMPER WIRE	0.55	ジャンパー線	(VA07890)		
L12	--	JUMPER WIRE	0.55	ジャンパー線	(VA07890)		
C1	**US064100**	CERAMIC CAPACITOR (CHIP)	0.0100 50V K RECT.	チップセラ（Ｂ）			
-3	**US064100**	CERAMIC CAPACITOR (CHIP)	0.0100 50V K RECT.	チップセラ（Ｂ）			
C5	**US063100**	CERAMIC CAPACITOR (CHIP)	1000P 50V K RECT.	チップセラ（Ｂ）			
C6	**US063100**	CERAMIC CAPACITOR (CHIP)	1000P 50V K RECT.	チップセラ（Ｂ）			
C14	**US062330**	CERAMIC CAPACITOR (CHIP)	330P 50V J RECT.	チップセラ（ＳＬ）			
C17	**US061470**	CERAMIC CAPACITOR (CHIP)	47P 50V J RECT.	チップセラ（ＣＨ）			
C18	**WU447000**	CERAMIC CAPACITOR (CHIP)	0.1000 50V K RECT.	チップセラ（Ｂ）			
C19	**VZ420800**	MONOLITHIC CERAMIC CAP(CHIP)	0.100 100V K RECT.	チップ積層セラコン			01
C20	**US064150**	CERAMIC CAPACITOR (CHIP)	0.0150 50V K RECT.	チップセラ（Ｂ）			
C21	**WU447000**	CERAMIC CAPACITOR (CHIP)	0.1000 50V K RECT.	チップセラ（Ｂ）			
C22	**WJ590700**	CERAMIC CAPACITOR (CHIP)	0.47 16V K RECT.	チップセラ			
C23	**WU447000**	CERAMIC CAPACITOR (CHIP)	0.1000 50V K RECT.	チップセラ（Ｂ）			
C24	**VZ420800**	MONOLITHIC CERAMIC CAP(CHIP)	0.100 100V K RECT.	チップ積層セラコン			01
C25	**US064150**	CERAMIC CAPACITOR (CHIP)	0.0150 50V K RECT.	チップセラ（Ｂ）			
C26	**WU447000**	CERAMIC CAPACITOR (CHIP)	0.1000 50V K RECT.	チップセラ（Ｂ）			
-28	**WU447000**	CERAMIC CAPACITOR (CHIP)	0.1000 50V K RECT.	チップセラ（Ｂ）			
C29	**US062330**	CERAMIC CAPACITOR (CHIP)	330P 50V J RECT.	チップセラ（ＳＬ）			
C30	**US062220**	CERAMIC CAPACITOR (CHIP)	220P 50V J RECT.	チップセラ（ＳＬ）			
-33	**US062220**	CERAMIC CAPACITOR (CHIP)	220P 50V J RECT.	チップセラ（ＳＬ）			
C30	**V7036600**	CERAMIC CAPACITOR (CHIP)	220P 50V J KAKUTE	チップセラ　ＣＨ			
-33	**V7036600**	CERAMIC CAPACITOR (CHIP)	220P 50V J KAKUTE	チップセラ　ＣＨ			
C34	**WU447000**	CERAMIC CAPACITOR (CHIP)	0.1000 50V K RECT.	チップセラ（Ｂ）			
C38	**WU447000**	CERAMIC CAPACITOR (CHIP)	0.1000 50V K RECT.	チップセラ（Ｂ）			
C39	**WU447000**	CERAMIC CAPACITOR (CHIP)	0.1000 50V K RECT.	チップセラ（Ｂ）			
C42	**WU447000**	CERAMIC CAPACITOR (CHIP)	0.1000 50V K RECT.	チップセラ（Ｂ）			
C45	**WU447000**	CERAMIC CAPACITOR (CHIP)	0.1000 50V K RECT.	チップセラ（Ｂ）			
-48	**WU447000**	CERAMIC CAPACITOR (CHIP)	0.1000 50V K RECT.	チップセラ（Ｂ）			
C49	**US064100**	CERAMIC CAPACITOR (CHIP)	0.0100 50V K RECT.	チップセラ（Ｂ）			
C50	**US064100**	CERAMIC CAPACITOR (CHIP)	0.0100 50V K RECT.	チップセラ（Ｂ）			
C51	**US064150**	CERAMIC CAPACITOR (CHIP)	0.0150 50V K RECT.	チップセラ（Ｂ）			
C52	**US064150**	CERAMIC CAPACITOR (CHIP)	0.0150 50V K RECT.	チップセラ（Ｂ）			
L1	**VY657200**	CHIP INDUCTANCE	600 BK1608HM601-T	チップインダクタ			
-3	**VY657200**	CHIP INDUCTANCE	600 BK1608HM601-T	チップインダクタ			
L1	**WG595200**	CHIP INDUCTANCE	GZ1608D601 1608	チップインダクタ			
-3	**WG595200**	CHIP INDUCTANCE	GZ1608D601 1608	チップインダクタ			
L13	**VY657200**	CHIP INDUCTANCE	600 BK1608HM601-T	チップインダクタ			
L13	**WG595200**	CHIP INDUCTANCE	GZ1608D601 1608	チップインダクタ			
L14	**VY657200**	CHIP INDUCTANCE	600 BK1608HM601-T	チップインダクタ			
L14	**WG595200**	CHIP INDUCTANCE	GZ1608D601 1608	チップインダクタ			
R1	**RD15656R**	CARBON RESISTOR (CHIP)	5.6K 1/4 J TP	チップ抵抗			01
R3	**RD357220**	CARBON RESISTOR (CHIP)	22.0K 63M J RECT.	チップ抵抗			
R4	**RD35627R**	CARBON RESISTOR (CHIP)	2.7K 63M J RECT.	チップ抵抗			01
R5	**RD35627R**	CARBON RESISTOR (CHIP)	2.7K 63M J RECT.	チップ抵抗			01
R6	**RD357120**	CARBON RESISTOR (CHIP)	12.0K 63M J RECT.	チップ抵抗			
R7	**RD356470**	CARBON RESISTOR (CHIP)	4.7K 63M J RECT.	チップ抵抗			
R8	**RD356470**	CARBON RESISTOR (CHIP)	4.7K 63M J RECT.	チップ抵抗			
R10	**RD355100**	CARBON RESISTOR (CHIP)	100.0 63M J RECT.	チップ抵抗			
R11	**RD356560**	CARBON RESISTOR (CHIP)	5.6K 63M J RECT.	チップ抵抗			
R12	**RD350000**	CARBON RESISTOR (CHIP)	0 63M J RECT.	チップ抵抗			
-15	**RD350000**	CARBON RESISTOR (CHIP)	0 63M J RECT.	チップ抵抗			
R16	**RD357330**	CARBON RESISTOR (CHIP)	33.0K 63M J RECT.	チップ抵抗			
R17	**RD35410R**	CARBON RESISTOR (CHIP)	10.0 63M J RECT.	チップ抵抗			01
R18	**RD35410R**	CARBON RESISTOR (CHIP)	10.0 63M J RECT.	チップ抵抗			01
R19	**WD205700**	CARBON RESISTOR (CHIP)	10.0 1/4 F RECT.	チップ抵抗			
R20	**VF478400**	CARBON RESISTOR (CHIP)	22.0 1W J RECT	チップ抵抗			01
R21	**VF478400**	CARBON RESISTOR (CHIP)	22.0 1W J RECT	チップ抵抗			01
R23	**WD205700**	CARBON RESISTOR (CHIP)	10.0 1/4 F RECT.	チップ抵抗			
R28	**RD35627R**	CARBON RESISTOR (CHIP)	2.7K 63M J RECT.	チップ抵抗			01
R29	**RD35627R**	CARBON RESISTOR (CHIP)	2.7K 63M J RECT.	チップ抵抗			01
R41	**RD356560**	CARBON RESISTOR (CHIP)	5.6K 63M J RECT.	チップ抵抗			
-44	**RD356560**	CARBON RESISTOR (CHIP)	5.6K 63M J RECT.	チップ抵抗			
TR1	**VV556400**	TRANSISTOR	2SC2412K Q,R,S TP	トランジスタ			
TR1	**WC529400**	TRANSISTOR	KTC3875S-Y,GR-RTK	トランジスタ			
TR2	**VV556400**	TRANSISTOR	2SC2412K Q,R,S TP	トランジスタ			
TR2	**WC529400**	TRANSISTOR	KTC3875S-Y,GR-RTK	トランジスタ			

✻: New Parts

RANK: Japan only

MAD and MK-H/MK-L/MK-M

REF NO.	PART NO.	DESCRIPTION		部品名	REMARKS	QTY	RANK
ZD1	**VU172000**	ZENER DIODE	UDZS5.6BTE-17 5.6V	ツェナーダイオード			
C7	**UR838100**	ELECTROLYTIC CAPACITOR	100.00 16.0V RX TP	ケミコン			
C9	**UN866100**	ELECTROLYTIC CAPACITOR BP	1.00 50.0V RX TP	BPケミコン			
-12	**UN866100**	ELECTROLYTIC CAPACITOR BP	1.00 50.0V RX TP	BPケミコン			
C35	**WM448700**	ELECTROLYTIC CAPACITOR	47.00 35.0V TP	ケミコン PW			
C36	**WM449000**	ELECTROLYTIC CAPACITOR	470.00 35.0V TP	ケミコン PW			
C37	**WM448800**	ELECTROLYTIC CAPACITOR	47.00 63.0V TP	ケミコン PW			
C40	**VE326800**	MONOLITHIC POLYESTER F. CAP.	0.47 50V J RX TP	積層マイラーコン			
C40	**VR169200**	MONOLITHIC POLYESTER F. CAP.	ECQ-V1H474JL3	積層マイラーコン			
C41	**VE326800**	MONOLITHIC POLYESTER F. CAP.	0.47 50V J RX TP	積層マイラーコン			
C41	**VR169200**	MONOLITHIC POLYESTER F. CAP.	ECQ-V1H474JL3	積層マイラーコン			
C43	**WM448700**	ELECTROLYTIC CAPACITOR	47.00 35.0V TP	ケミコン PW			
C44	**WM449000**	ELECTROLYTIC CAPACITOR	470.00 35.0V TP	ケミコン PW			
C59	**UR867100**	ELECTROLYTIC CAPACITOR	10.00 50.0V RX TP	ケミコン			
L7	**GE300670**	FERRITE BEAD	BL02RN2R1P1A TATET	フェライトビーズ			02
L10	**GE300670**	FERRITE BEAD	BL02RN2R1P1A TATET	フェライトビーズ			02
	WW228500	CIRCUIT BOARD	MK-H	MK-Hシート	(WV83160)(YC333D0)		11
	WW228400	CIRCUIT BOARD	MK-L	MK-Lシート	(WV83160)(YC333D0)		11
	WV831700	CIRCUIT BOARD	MK-M	MK-Mシート	(WV83160)(YC333D0)		11
	--	FELT CLOTH		不織布	MK-H (V847000)		
	--	FELT CLOTH		不織布	MK-L (V846980)		
	--	FELT CLOTH		不織布	MK-M (V846990)		
C1	**UF037100**	ELECTROLYTIC CAPACITOR(CHIP)	10 16V	チップケミコン			
C2	**US635100**	CERAMIC CAPACITOR (CHIP)	0.100 16V Z RECT.	チップセラ(F)			
C10	**US663100**	CERAMIC CAPACITOR (CHIP)	1000P 50V K RECT.	チップセラ(B)			01
C13	**US635100**	CERAMIC CAPACITOR (CHIP)	0.100 16V Z RECT.	チップセラ(F)			
C14	**US635100**	CERAMIC CAPACITOR (CHIP)	0.100 16V Z RECT.	チップセラ(F)			
C15	**US662100**	CERAMIC CAPACITOR (CHIP)	100P 50V J RECT.	チップセラ(CH)			
-25	**US662100**	CERAMIC CAPACITOR (CHIP)	100P 50V J RECT.	チップセラ(CH)			
C34	**US662100**	CERAMIC CAPACITOR (CHIP)	100P 50V J RECT.	チップセラ(CH)			
-37	**US662100**	CERAMIC CAPACITOR (CHIP)	100P 50V J RECT.	チップセラ(CH)			
C50	**US635100**	CERAMIC CAPACITOR (CHIP)	0.100 16V Z RECT.	チップセラ(F)			
C51	**US635100**	CERAMIC CAPACITOR (CHIP)	0.100 16V Z RECT.	チップセラ(F)			
CN1	**VK025600**	WIRE TRAP	52147 12P TE	ワイヤートラップ			
CN2	**VK025501**	WIRE TRAP	52147 11P TE	ワイヤートラップ			01
CN3	**VB39030R**	CONNECTOR	PH 7P TE	ベースポスト			01
CN6	**VK025600**	WIRE TRAP	52147 12P TE	ワイヤートラップ			
CN7	**VK025501**	WIRE TRAP	52147 11P TE	ワイヤートラップ			01
CN101	**VK025600**	WIRE TRAP	52147 12P TE	ワイヤートラップ			
CN102	**VK025501**	WIRE TRAP	52147 11P TE	ワイヤートラップ			01
CN201	**VK025600**	WIRE TRAP	52147 12P TE	ワイヤートラップ			
CN202	**VK025501**	WIRE TRAP	52147 11P TE	ワイヤートラップ			01
D1	**V9599200**	DIODE	HSU119 TRF-E	チップダイオード			
-96	**V9599200**	DIODE	HSU119 TRF-E	チップダイオード			
D1	**VT332900**	DIODE	1SS355 TE-17 TP	ダイオード			
-96	**VT332900**	DIODE	1SS355 TE-17 TP	ダイオード			
D1	**WG139300**	DIODE	KDS4148U-RTK/P TE	ダイオード			
-96	**WG139300**	DIODE	KDS4148U-RTK/P TE	ダイオード			
D98	**V9599200**	DIODE	HSU119 TRF-E	チップダイオード			
-184	**V9599200**	DIODE	HSU119 TRF-E	チップダイオード			
D98	**VT332900**	DIODE	1SS355 TE-17 TP	ダイオード			
-184	**VT332900**	DIODE	1SS355 TE-17 TP	ダイオード			
D98	**WG139300**	DIODE	KDS4148U-RTK/P TE	ダイオード			
-184	**WG139300**	DIODE	KDS4148U-RTK/P TE	ダイオード			
D201	**V9599200**	DIODE	HSU119 TRF-E	チップダイオード			
-290	**V9599200**	DIODE	HSU119 TRF-E	チップダイオード			
D201	**VT332900**	DIODE	1SS355 TE-17 TP	ダイオード			
-290	**VT332900**	DIODE	1SS355 TE-17 TP	ダイオード			
D201	**WG139300**	DIODE	KDS4148U-RTK/P TE	ダイオード			
-290	**WG139300**	DIODE	KDS4148U-RTK/P TE	ダイオード			
IC1	**YC778C00**	IC	TMP89FM42AUG-7GP2(JZ)	IC	E-GKS		05
L1	**V2747000**	CHIP INDUCTANCE	BLM18PG600SN1	チップインダクタ			
R5	**RD454470**	CARBON RESISTOR (CHIP)	47.0 63M J RECT.	チップ抵抗			01
R6	**RD454470**	CARBON RESISTOR (CHIP)	47.0 63M J RECT.	チップ抵抗			01
R7	**RD456100**	CARBON RESISTOR (CHIP)	1.0K 63M J RECT.	チップ抵抗			
R17	**RD457100**	CARBON RESISTOR (CHIP)	10.0K 63M J RECT.	チップ抵抗			
R18	**RD457220**	CARBON RESISTOR (CHIP)	22.0K 63M J RECT.	チップ抵抗			01
R19	**RD457220**	CARBON RESISTOR (CHIP)	22.0K 63M J RECT.	チップ抵抗			01
R20	**RD457100**	CARBON RESISTOR (CHIP)	10.0K 63M J RECT.	チップ抵抗			

✻: New Parts

RANK: Japan only

MK-H/MK-L/MK-M and MV/PNR

REF NO.	PART NO.	DESCRIPTION		部品名	REMARKS	QTY	RANK
R25	**RD45000R**	CARBON RESISTOR (CHIP)	0.00 63M J RECT.	チップ抵抗			01
RA1	**WH212600**	RESISTOR ARRAY	22K X 4	抵抗アレイ			01
-4	**WH212600**	RESISTOR ARRAY	22K X 4	抵抗アレイ			01
X1	**V9864200**	CERAMIC RESONATOR	10.0MHz CSTCE10M0G52	セラミック発振子			
	WV407000	CIRCUIT BOARD	MV	MVシート	(WV40680)(X5956C0)		07
	WV406900	CIRCUIT BOARD	PNR	PNRシート	(WV40680)(X5956C0)		07
CN102	**VB858700**	CONNECTOR	PH 8P SE	ベースポスト			
CN202	**VB85880R**	CONNECTOR	PH 9P SE	ベースポスト			01
CN302	**VB858600**	CONNECTOR	PH 7P SE	ベースポスト			
CN401	**VB858700**	CONNECTOR	PH 8P SE	ベースポスト			
TP1	**--**	WIRE HARNESS EARTH		アース線	(WF11760)		
VR401	**WV718000**	VR DUAL SLIDE	B 10.0K RS30112A9A	二連スライドVR	MASTER VOLUME		04
LD015	**WE864300**	LED RED	SLR-343VCT32	LED	GRAND PIANO 1		01
LD016	**WE864300**	LED RED	SLR-343VCT32	LED	GRAND PIANO 2		01
LD017	**WE864300**	LED RED	SLR-343VCT32	LED	GRAND PIANO 3		01
LD018	**WE864300**	LED RED	SLR-343VCT32	LED	GRAND PIANO 4		01
LD025	**WE864300**	LED RED	SLR-343VCT32	LED	PIPE ORGAN		01
LD026	**WE864300**	LED RED	SLR-343VCT32	LED	JAZZ ORGAN		01
LD027	**WE864300**	LED RED	SLR-343VCT32	LED	STRINGS		01
LD028	**WE864300**	LED RED	SLR-343VCT32	LED	CHOIR		01
LD035	**WE864300**	LED RED	SLR-343VCT32	LED	E.PIANO 1		01
LD036	**WE864300**	LED RED	SLR-343VCT32	LED	E.PIANO 2		01
LD037	**WE864300**	LED RED	SLR-343VCT32	LED	HARRSICHORD		01
LD038	**WE864300**	LED RED	SLR-343VCT32	LED	VARIATION		01
LD045	**WE864300**	LED RED	SLR-343VCT32	LED	VIBES GUITAR		01
LD046	**WE864300**	LED RED	SLR-343VCT32	LED	WOOD BASS		01
LD047	**WE864300**	LED RED	SLR-343VCT32	LED	E. BASS		01
LD048	**WE864300**	LED RED	SLR-343VCT32	LED	SPLIT		01
LD056	**WM285600**	LED RED	HFR223P-BW12	LED	ROOM		01
LD057	**WM285600**	LED RED	HFR223P-BW12	LED	CHORUS		01
LD058	**WE864300**	LED RED	SLR-343VCT32	LED	I.A. CONTROL ON		01
LD065	**WM285600**	LED RED	HFR223P-BW12	LED	BRIGHT		01
LD066	**WM285600**	LED RED	HFR223P-BW12	LED	HALL 1		01
LD067	**WM285600**	LED RED	HFR223P-BW12	LED	PHASER		01
LD068	**WM285600**	LED RED	HFR223P-BW12	LED	HARD		01
LD075	**WM285600**	LED RED	HFR223P-BW12	LED	NORMAL		01
LD076	**WM285600**	LED RED	HFR223P-BW12	LED	HALL 2		01
LD077	**WM285600**	LED RED	HFR223P-BW12	LED	TREMOLO		01
LD078	**WM285600**	LED RED	HFR223P-BW12	LED	MEDIUM		01
LD085	**WM285600**	LED RED	HFR223P-BW12	LED	MELLOW		01
LD086	**WM285600**	LED RED	HFR223P-BW12	LED	STAGE		01
LD087	**WM285600**	LED RED	HFR223P-BW12	LED	ROTARY SP		01
LD088	**WM285600**	LED RED	HFR223P-BW12	LED	SOFT		01
SW005	**WG31840R**	TACT SWITCH	SKRGAMD010	タクトSW	GRAND PIANO 1		01
SW006	**WG31840R**	TACT SWITCH	SKRGAMD010	タクトSW	GRAND PIANO 2		01
SW007	**WG31840R**	TACT SWITCH	SKRGAMD010	タクトSW	GRAND PIANO 3		01
SW008	**WG31840R**	TACT SWITCH	SKRGAMD010	タクトSW	GRAND PIANO 4		01
SW015	**WG31840R**	TACT SWITCH	SKRGAMD010	タクトSW	PIPE ORGAN		01
SW016	**WG31840R**	TACT SWITCH	SKRGAMD010	タクトSW	JAZZ ORGAN		01
SW017	**WG31840R**	TACT SWITCH	SKRGAMD010	タクトSW	STRINGS		01
SW018	**WG31840R**	TACT SWITCH	SKRGAMD010	タクトSW	CHOIR		01
SW025	**WG31840R**	TACT SWITCH	SKRGAMD010	タクトSW	E.PIANO 1		01
SW026	**WG31840R**	TACT SWITCH	SKRGAMD010	タクトSW	E.PIANO 2		01
SW027	**WG31840R**	TACT SWITCH	SKRGAMD010	タクトSW	HARRSICHORD		01
SW028	**WG31840R**	TACT SWITCH	SKRGAMD010	タクトSW	VARIATION		01
SW035	**WG31840R**	TACT SWITCH	SKRGAMD010	タクトSW	VIBES GUITAR		01
SW036	**WG31840R**	TACT SWITCH	SKRGAMD010	タクトSW	WOOD BASS		01
SW037	**WG31840R**	TACT SWITCH	SKRGAMD010	タクトSW	E. BASS		01
SW038	**WG31840R**	TACT SWITCH	SKRGAMD010	タクトSW	SPLIT		01
SW045	**WG31840R**	TACT SWITCH	SKRGAMD010	タクトSW	BRILLIANCE		01
SW046	**WG31840R**	TACT SWITCH	SKRGAMD010	タクトSW	REVERB		01
SW047	**WG31840R**	TACT SWITCH	SKRGAMD010	タクトSW	EFFECT		01
SW048	**WG31840R**	TACT SWITCH	SKRGAMD010	タクトSW	TOUCH		01
SW058	**WG31840R**	TACT SWITCH	SKRGAMD010	タクトSW	I.A. CONTROL ON		01
D0005	**VD631600**	DIODE	1SS133,176,HSS104	ダイオード			
-0008	**VD631600**	DIODE	1SS133,176,HSS104	ダイオード			
D0015	**VD631600**	DIODE	1SS133,176,HSS104	ダイオード			
-0018	**VD631600**	DIODE	1SS133,176,HSS104	ダイオード			
D0025	**VD631600**	DIODE	1SS133,176,HSS104	ダイオード			

✻: New Parts

RANK: Japan only

MV/PNR and NET1 and PEDAL and PJK and PL and PNL

REF NO.	PART NO.	DESCRIPTION		部品名	REMARKS	QTY	RANK
-0028	**VD631600**	DIODE	1SS133,176,HSS104	ダイオード			
D0035	**VD631600**	DIODE	1SS133,176,HSS104	ダイオード			
-0038	**VD631600**	DIODE	1SS133,176,HSS104	ダイオード			
D0045	**VD631600**	DIODE	1SS133,176,HSS104	ダイオード			
-0048	**VD631600**	DIODE	1SS133,176,HSS104	ダイオード			
D0058	**VD631600**	DIODE	1SS133,176,HSS104	ダイオード			
R0021	**HF455100**	CARBON RESISTOR	100.0 1/4 J AX TP	カーボン抵抗			
-0028	**HF455100**	CARBON RESISTOR	100.0 1/4 J AX TP	カーボン抵抗			
	WC17550R	CIRCUIT BOARD	NET1	NET1シート	(WC17540)(XT123B0)		04
C0003	**V5928200**	ELECTROLYTIC CAPACITOR BP	1.50 63.0V TATEJI	BPケミコン			01
C0003	**VS677200**	ELECTROLYTIC CAPACITOR BP	1.50UF 63.0V	BPケミコン			01
C0004	**V5928200**	ELECTROLYTIC CAPACITOR BP	1.50 63.0V TATEJI	BPケミコン			01
C0004	**VS677200**	ELECTROLYTIC CAPACITOR BP	1.50UF 63.0V	BPケミコン			01
CN001	**LB93204R**	CONNECTOR	VH 4P TE	ベースポスト			01
CN002	**LB93205R**	CONNECTOR	VH 5P TE	ベースポスト			01
CN003	**LB91805R**	CONNECTOR	XH 5P TE	ベーススツキポスト			01
	WP029200	CIRCUIT BOARD	PEDAL	PEDALシート	(WQ65870)(X9561D0)		05
CN1	**VB858500**	CONNECTOR	PH 6P SE	ベースポスト			
VR1	**WN154400**	VR ROTARY	B 10.0K RK09Y11L00	ロータリーVR1連	DAMPER pedal		03
	WC56120R	CIRCUIT BOARD	PJK	PJKシート	(WC56110)(X5143A0)		04
C0001	**US062100**	CERAMIC CAPACITOR (CHIP)	100P 50V J RECT.	チップセラ(SL)			
-0004	**US062100**	CERAMIC CAPACITOR (CHIP)	100P 50V J RECT.	チップセラ(SL)			
C0001	**V3152100**	CERAMIC CAPACITOR (CHIP)	100P 50V J KAKUTE	チップセラ CH			01
-0004	**V3152100**	CERAMIC CAPACITOR (CHIP)	100P 50V J KAKUTE	チップセラ CH			01
CN001	**VB390100**	CONNECTOR	PH 5P TE	ベースポスト			
D0001	**VV92590R**	DIODE	RLS-73 TE-11 TP	ダイオード			01
-0006	**VV92590R**	DIODE	RLS-73 TE-11 TP	ダイオード			01
JK001	**V487480R**	DIN CONNECTOR	6P MD-S6130	ミニDINコネクタ	PEDAL		02
L0001	**VQ72490R**	CHIP INDUCTANCE	BK212 5HM601-T	チップインダクタ			01
-0004	**VQ72490R**	CHIP INDUCTANCE	BK212 5HM601-T	チップインダクタ			01
	VU65910R	CIRCUIT BOARD	PL	PLシート	(VU65900)(XR898A0)		03
CN1	**VB858100**	CONNECTOR	PH 2P SE	ベースポスト			
LED1	**VD18000R**	LED RED	SLZ-190B-03-T2	LED	POWER indicator		01
LED1	**WM285600**	LED RED	HFR223P-BW12	LED			01
	WM304900	CIRCUIT BOARD	PNL	PNLシート	(WM18290)(X5955D0)(X5955E0)		08
CN101	**VB858700**	CONNECTOR	PH 8P SE	ベースポスト			
CN201	**VB85880R**	CONNECTOR	PH 9P SE	ベースポスト			01
CN301	**VB858600**	CONNECTOR	PH 7P SE	ベースポスト			
LD101	**WK197000**	LED DISPLAY	3HSR11410B10	LEDディスプレイ	TEMPO/OTHER VALUE		04
LD04	**V8066800**	LED RED/GREEN	SML72423C TP15	LED2色	LEFT		01
LD06	**V8066800**	LED RED/GREEN	SML72423C TP15	LED2色	RIGHT		01
LD14	**VU067800**	LED RED	SEL6210S-TP5	LED	TRANSPOSE ON		01
LD14	**WE864300**	LED RED	SLR-343VCT32	LED			01
LD24	**VU067800**	LED RED	SEL6210S-TP5	LED	REC		01
LD24	**WE864300**	LED RED	SLR-343VCT32	LED			01
LD34	**VD18000R**	LED RED	SLZ-190B-03-T2	LED	USB MIDI		01
LD34	**WM285600**	LED RED	HFR223P-BW12	LED			01
LD44	**VD18000R**	LED RED	SLZ-190B-03-T2	LED	USER MIDI		01
LD44	**WM285600**	LED RED	HFR223P-BW12	LED			01
LD54	**VD18000R**	LED RED	SLZ-190B-03-T2	LED	MIDI TO AUDIO		01
LD54	**WM285600**	LED RED	HFR223P-BW12	LED			01
LD64	**VD18000R**	LED RED	SLZ-190B-03-T2	LED	COPY TO USB		01
LD64	**WM285600**	LED RED	HFR223P-BW12	LED			01
LD74	**VD18000R**	LED RED	SLZ-190B-03-T2	LED	TEMPO		01
LD74	**WM285600**	LED RED	HFR223P-BW12	LED			01
LD81	**VU067800**	LED RED	SEL6210S-TP5	LED	PLAY/PAUSE		01
LD81	**WE864300**	LED RED	SLR-343VCT32	LED			01
LD82	**VD18000R**	LED RED	SLZ-190B-03-T2	LED	PRESET		01
LD82	**WM285600**	LED RED	HFR223P-BW12	LED			01
LD83	**VD18000R**	LED RED	SLZ-190B-03-T2	LED	DEL./FORMAT		01
LD83	**WM285600**	LED RED	HFR223P-BW12	LED			01
LD84	**VD18000R**	LED RED	SLZ-190B-03-T2	LED	FUNCTION		01
LD84	**WM285600**	LED RED	HFR223P-BW12	LED			01
LD102	**VD18000R**	LED RED	SLZ-190B-03-T2	LED	USB AUDIO		01
LD102	**WM285600**	LED RED	HFR223P-BW12	LED			01

✻: New Parts

RANK: Japan only

PNL and USB

REF NO.	PART NO.	DESCRIPTION		部品名	REMARKS	QTY	RANK
SW01	**V8889300**	PUSH SWITCH	EVQ 11Y 07K	プッシュSW	DEMO		01
SW01	**WG31840R**	TACT SWITCH	SKRGAMD010	タクトSW			01
SW02	**V8889300**	PUSH SWITCH	EVQ 11Y 07K	プッシュSW	TRANSPOSE ON		01
SW02	**WG31840R**	TACT SWITCH	SKRGAMD010	タクトSW			01
SW03	**V8889300**	PUSH SWITCH	EVQ 11Y 07K	プッシュSW	REC		01
SW03	**WG31840R**	TACT SWITCH	SKRGAMD010	タクトSW			01
SW04	**V8889300**	PUSH SWITCH	EVQ 11Y 07K	プッシュSW	STOP		01
SW04	**WG31840R**	TACT SWITCH	SKRGAMD010	タクトSW			01
SW11	**V8889300**	PUSH SWITCH	EVQ 11Y 07K	プッシュSW	PLAY/PAUSE		01
SW11	**WG31840R**	TACT SWITCH	SKRGAMD010	タクトSW			01
SW12	**V8889300**	PUSH SWITCH	EVQ 11Y 07K	プッシュSW	SONG SELECT		01
SW12	**WG31840R**	TACT SWITCH	SKRGAMD010	タクトSW			01
SW13	**V8889300**	PUSH SWITCH	EVQ 11Y 07K	プッシュSW	FILE		01
SW13	**WG31840R**	TACT SWITCH	SKRGAMD010	タクトSW			01
SW14	**V8889300**	PUSH SWITCH	EVQ 11Y 07K	プッシュSW	TEMPO/FUNCTION		01
SW14	**WG31840R**	TACT SWITCH	SKRGAMD010	タクトSW			01
SW21	**V8889300**	PUSH SWITCH	EVQ 11Y 07K	プッシュSW	-/NO		01
SW21	**WG31840R**	TACT SWITCH	SKRGAMD010	タクトSW			01
SW22	**V8889300**	PUSH SWITCH	EVQ 11Y 07K	プッシュSW	+/YES		01
SW22	**WG31840R**	TACT SWITCH	SKRGAMD010	タクトSW			01
SW23	**V8889300**	PUSH SWITCH	EVQ 11Y 07K	プッシュSW	LEFT		01
SW23	**WG31840R**	TACT SWITCH	SKRGAMD010	タクトSW			01
SW24	**V8889300**	PUSH SWITCH	EVQ 11Y 07K	プッシュSW	RIGHT		01
SW24	**WG31840R**	TACT SWITCH	SKRGAMD010	タクトSW			01
SW31	**V8889300**	PUSH SWITCH	EVQ 11Y 07K	プッシュSW	METRONOME ON/OFF		01
SW31	**WG31840R**	TACT SWITCH	SKRGAMD010	タクトSW			01
SW32	**V8889300**	PUSH SWITCH	EVQ 11Y 07K	プッシュSW	TEMPO/FUNCTION ▲		01
SW32	**WG31840R**	TACT SWITCH	SKRGAMD010	タクトSW			01
SW33	**V8889300**	PUSH SWITCH	EVQ 11Y 07K	プッシュSW	TEMPO/FUNCTION ▼		01
SW33	**WG31840R**	TACT SWITCH	SKRGAMD010	タクトSW			01
D01	**VD631600**	DIODE	1SS133,176,HSS104	ダイオード			
-04	**VD631600**	DIODE	1SS133,176,HSS104	ダイオード			
D11	**VD631600**	DIODE	1SS133,176,HSS104	ダイオード			
-14	**VD631600**	DIODE	1SS133,176,HSS104	ダイオード			
D21	**VD631600**	DIODE	1SS133,176,HSS104	ダイオード			
-24	**VD631600**	DIODE	1SS133,176,HSS104	ダイオード			
D31	**VD631600**	DIODE	1SS133,176,HSS104	ダイオード			
-33	**VD631600**	DIODE	1SS133,176,HSS104	ダイオード			
R10	**HF454470**	CARBON RESISTOR	47.0 1/4 J AX TP	カーボン抵抗			
R10	**HF75447R**	CARBON RESISTOR	47.0 1/4 J AX TP	カーボン抵抗			01
R11	**HF455100**	CARBON RESISTOR	100.0 1/4 J AX TP	カーボン抵抗			
-18	**HF455100**	CARBON RESISTOR	100.0 1/4 J AX TP	カーボン抵抗			
R11	**HF75510R**	CARBON RESISTOR	100.0 1/4 J AX TP	カーボン抵抗			01
-18	**HF75510R**	CARBON RESISTOR	100.0 1/4 J AX TP	カーボン抵抗			01
R31	**HF454470**	CARBON RESISTOR	47.0 1/4 J AX TP	カーボン抵抗			
R31	**HF75447R**	CARBON RESISTOR	47.0 1/4 J AX TP	カーボン抵抗			01
R32	**HF454470**	CARBON RESISTOR	47.0 1/4 J AX TP	カーボン抵抗			
R32	**HF75447R**	CARBON RESISTOR	47.0 1/4 J AX TP	カーボン抵抗			01
R33	**--**	JUMPER WIRE	0.55	ジャンパー線	(VA07890)		
-36	**--**	JUMPER WIRE	0.55	ジャンパー線	(VA07890)		
R37	**HF454470**	CARBON RESISTOR	47.0 1/4 J AX TP	カーボン抵抗			
-39	**HF454470**	CARBON RESISTOR	47.0 1/4 J AX TP	カーボン抵抗			
R37	**HF75447R**	CARBON RESISTOR	47.0 1/4 J AX TP	カーボン抵抗			01
-39	**HF75447R**	CARBON RESISTOR	47.0 1/4 J AX TP	カーボン抵抗			01
	WW837100	CIRCUIT BOARD	USB	USBシート	(WW83700)(X9518A0)		02
C401	**VP473100**	ELECTROLYTIC CAPACITOR	330.00 6.3V RX TP	ケミコンRC3			01
C401	**WA667300**	ELECTROLYTIC CAPACITOR	330.00 6.3V TATETE	ケミコン			01
CN401	**VB858500**	CONNECTOR	PH 6P SE	ベースポスト			
CN402	**WK450700**	USB CONNECTOR	YKF45-0033N 4P SE	USBコネクタ	USB TO DEVICE		01
L401	**--**	JUMPER WIRE	0.55	ジャンパー線	(VA07890)		
⚠	**X8263A00**	POWER TRANSFORMER	DENANHOU E	電源トランス	CLP-470WH J		14
⚠	**X8265A00**	POWER TRANSFORMER	IEC E	電源トランス	E,B		14
⚠	**WV937400**	CONNECTOR ASSEMBLY	PSW VH 3P	PSW束線	POWER		05
⚠	**V8377400**	POWER SWITCH	SY16-52-4(U99S2)/T	プッシュSW	POWER		
	XL455A0R	SPEAKER	5.0cm 16ohm 60W	スピーカ	TWEETER		07
	X5026A0R	SPEAKER	16.0cm 6 ohm 40W	スピーカ	WOOFER		08

✻: New Parts

RANK: Japan only

■CLP-470B/CLP-470WH BLOCK DIAGRAM（ブロックダイアグラム）

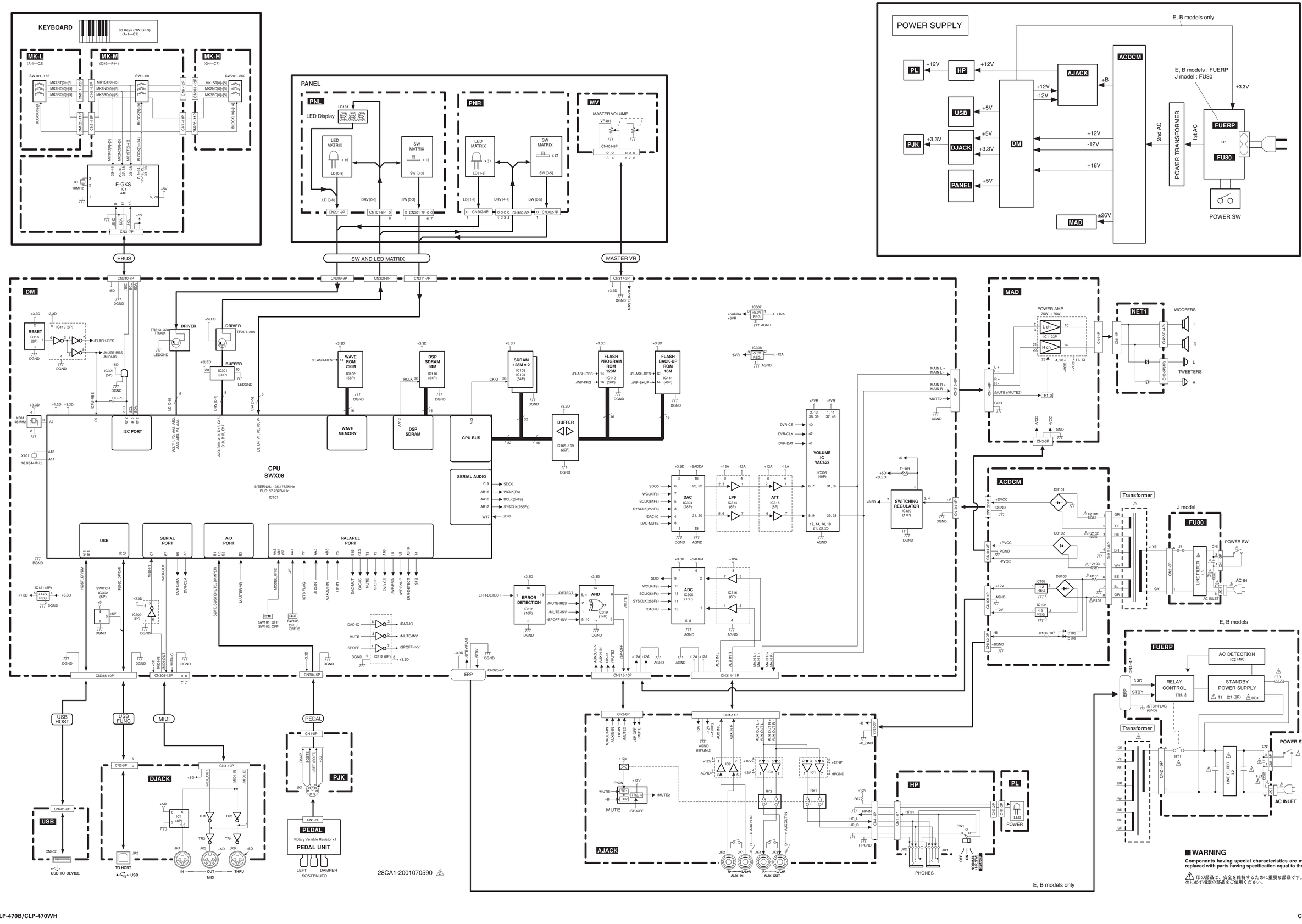

■**WARNING**

Components having special characteristics are marked ⚠ and must be replaced with parts having specification equal to those originally installed.

⚠ 印の部品は、安全を維持するために重要な部品です。交換する場合は、安全のために必ず指定の部品をご使用ください。

■ CLP-470B/CLP-470WH CIRCUIT BOARD LAYOUT & WIRING（ユニットレイアウト＆結線図）

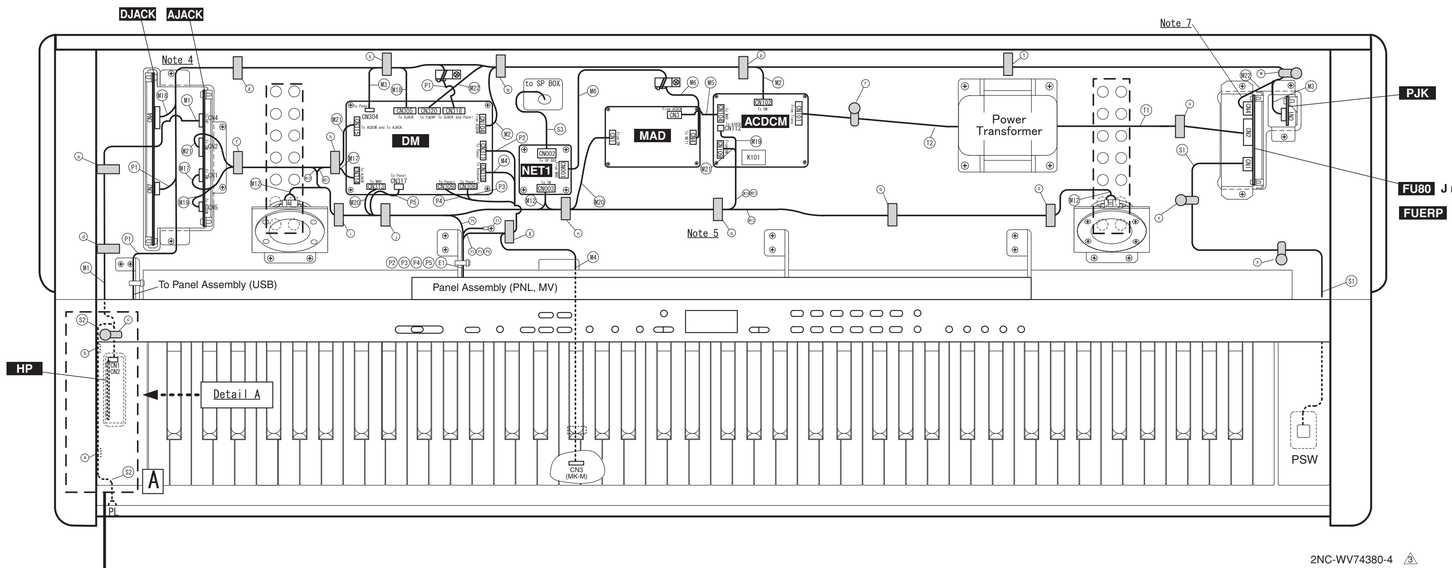

2NC-WV74380-4 ③

Detail A

Side View

Note 1 :
Reference for Assembly Wiring Only.
（実線処理のみ参照の事。）

Note 2: The symbol sign of union parts.(結束部品のシンボル記号)

：Insulation Lock Tie（インシュロックタイ）
：Filament Tape（フェラメントテープ）
：Cord Binder（ビニタイ）
：Cable Holder（束線止め）

Note 3 :
(S2) is fixed to along Side Arm with Filament tape (a) (b). Then, don't loose to not touch electric part leads of HP circuit board.
Do not put (a) on Insulation Lock Tie of (S2).
（HP シートの部品端子に触れないようたるませずに、(S2)を腕木に添わせフィラメントテープ (a) (b) で固定する事。）
（(S2)のインシュロックタイの上に (a) を貼らない事。）

Note 4 :
(M1) (M7) (M8) (M9) (M2) (C) (F1) is careful so that a key cover rod may not be hit.
（(M1) (M7) (M8) (M9) (M2) (C) (F1)は連動棒に当たらない様に注意する事。）

Note 5 :
(M19) (M21) are kept from being equivalent to the heat sink K101 of ACDCM circuit board by fixing by (c).
（(M19) (M21) は (c) で固定し、ACDCM シートの放熱板 K101 に当たらない様にする事。）

Note 6 :
Show in the figure below, Insulation Lock Tie of (S2) and (M1) is fixed like pinching by (c).
Moreover, Be careful not to touch the hammer of the keyboard.
（下図に示すように、束線止め (c) で (S2) と (M1) のインシュロックタイを挟み込むように固定する事。）
（また、鍵盤ハンマーに当たらない様に調節する事。）

Note 7 :
Mounting of connector assembly : (M22) and FU circuit board is as fllows.
（束線：(M22) 、FU シートの実装は以下の通りです。）

Destination（仕向け）	(M22)	FU
E, B	Mount	FUERP
J	No Mount	FU80

Location ロケーション	Part No. 部品番号	Part Name 部品名称		Destination 工程		Fix Position 固定位置	Note 備考	
M1	(WW25330)	Connector Assembly HP	HP 束線	HP CN1 - AJACK CN4		c d e	7P L=400	
M2	(WV91620)	Connector Assembly XH	XH 束線	DM CN104 - ACDCM CN102		m p	4P L=350	
M3	(WV93610)	Connector Assembly ZH-PH	ZH-PH 束線	DM CN304 - PJK CN1		k m p t w	5P L=1100	
M4	WF42680R	Connector Assembly KB	KB 束線	DM CN310 - MK-M CN3		l	7P-400	
M5	(WV91400)	Connector Assembly VH3P	VH3P 束線	MAD CN3 - ACDCM CN104			L=80	
M6	(WV76480)	Connector Assembly VH4P-LF	VH4P-LF 束線	MAD CN4 - NET1 CN001			L=100	
M12	(WM84830)	Connector Assembly TW	TW 束線	NET1 CN003 - TW	L	j i	White/Black	5P
					R	n o q s	Red/Brown	
M17	(WV77050)	Connector Assembly ZH-PH	ZH-PH 束線	AJACK CN1 - DM CN314		f h	11P L=300	
M18	(WV35710)	Connector Assembly ZH-PH	ZH-PH 束線	DJACK CN4 - DM CN305		g k	10P/12P L=400	
M19	(WC04080)	Connector Assembly +B	+B 束線	AJACK CN5 - ACDCM CN112		f i j n o	2P L=750	
M20	(WY02370)	Connector Assembly ZH-PH	ZH-PH 束線	DM CN313 - MAD CN1		j n	6P L=350	
M21	(WV93600)	Connector Assembly ZH-PH-PH	ZH-PH-PH 束線	DM CN315	- AJACK CN2	f h	10P-4P/6P	
					- ACDCM CN109	h i j n o		
M22	(ZD13780)	Connector Assembly ERP	ERP 束線	DM CN320 - FUERP CN4		m p t w	ZH 4P/PH 4P	
P1	(WV72060)	Connector Assembly USB	USB 束線	DM CN318	- USB CN401	g k		Panel Assembly
					- DJACK CN2	g k		
P2	(WV92630)	Connector Assembly PN7P	PN7P 束線	PNR CN302 - PNL CN301 - DM CN311		i	7P L=690	
P3	(WN09420)	Connector Assembly PN8P	PN8P 束線	PNR CN102 - PNL CN101 - DM CN308		j	8P L=800	
P4	(WV91530)	Connector Assembly PN9P	PN9P 束線	PNR CN202 - PNL CN201 - DM CN309		i	9P L=730	
P5	(WV91450)	Connector Assembly MV	MV 束線	DM CN317 - MV CN401		j	8P-3P L=420	
E1	(WF11760)	Connector Assembly EARTH	アース束線	MV - Keybed（棚板）				
S1	WV937400	Connector Assembly PSW	PSW 束線	FU80 CN1 - PSW		v x	3P	Key Block Assembly R
S2	(WW78780)	Connector Assembly PL	PL 束線	PL CN1 - HP CN2		a b	2P-300	Front Rail Assembly
S3	(WV84940)	Connector Assembly SP	SP 束線	NET1 CN002 - SP BOX			5P	
T1	-	-	-	POWER TRANSFORMER - FU80 CN2		u		
T2	-	-	-	POWER TRANSFORMER - ACDCM CN101		r		

NOTE) The parts with "( )" in "Part No." are not available as service parts.
NOTE) 上記束線のうち、部品 No. に "( )" がついている部品は、サービス部品として準備されていません。

2NC-WV74380-5 ③

■ CONTENTS
CLP-470B/CLP-470WH OVERALL CIRCUIT DIAGRAM（総回路図索引）

ACDCM 7
AJACK 5
DJACK 5
DM (1/2) 3
DM (2/2) 4
FU80 7
FUERP 7
HP 5
MAD 7
MK-H 6
MK-L 6
MK-M 6
MV 7
NET1 7
PEDAL 6
PJK 6
PL 5
PNL 7
PNR 7
USB 5

Circuit diagram notational explanations

(Example)	Page 5 are the page of a circuit diagram.
to AJACK - CN5	F-11 is indicates the location of the counter inter-sheet connector.
(Page 5 F-11)	(The alphabet indicates horizontal direction and the number indicates vertical direction)

回路図表記上の注意

（例）	Page 5 は回路図のページです。[5 ページ]
to AJACK - CN5	F-11 は対応するシート間コネクタのあるロケーションを示します。
(Page 5 F-11)	（アルファベットが水平方向、数字が垂直方向）

■ CLP-470B/CLP-470WH OVERALL CIRCUIT DIAGRAM 1/5 (DM 1/2)

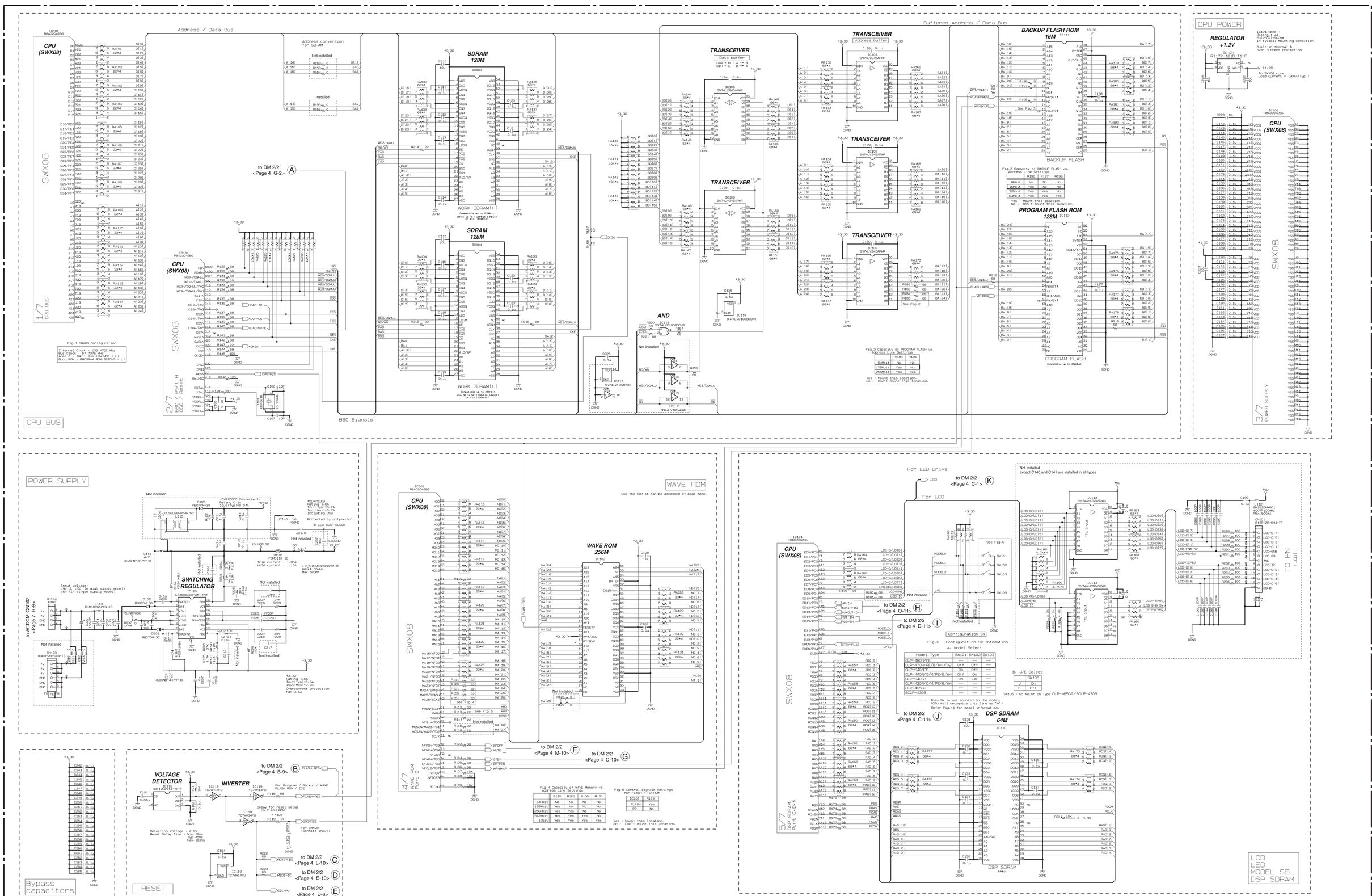

DM 1/2

28CC1-2001072329-1 ③

Note : See parts list for details of circuit board component parts.
注：シートの部品詳細はパーツリストをご参照ください。

■ CLP-470B/CLP-470WH OVERALL CIRCUIT DIAGRAM 2/5 (DM 2/2)

DM 2/2

28CC1-2001072329-2 4

Note : See parts list for details of circuit board component parts.
注：シートの部品詳細はパーツリストをご参照ください。

■ CLP-470B/CLP-470WH OVERALL CIRCUIT DIAGRAM 3/5 (AJACK, DJACK, HP, PL, USB)

USB

to DM 2/2-CN318
<Page 4 F-7>

USB TO DEVICE

28CC1-2001035002 ⚠1

DJACK

Not installed

Not installed

to DM 2/2-CN318
<Page 4 F-7>

USB TO HOST

Not installed

Not installed

VIDEO_OUT

Photo Coupler

MIDI IN

MIDI OUT

MIDI THRU

to DM 2/2-CN305
<Page 4 F-10>

Not installed

AUX PEDAL

28CC1-2001028309 ⚠4

to DM 2/2-CN314
<Page 4 P-7>

AJACK

OP AMP

not installed

not installed

not installed

not installed

L/L+R

AUX IN

R

not installed

not installed

not installed

not installed

■ CLP-470B/CLP-470WH OVERALL CIRCUIT DIAGRAM 4/5 (MK-H, MK-L, MK-M, PEDAL, PJK)

MK-L (A-1 ~ C2)

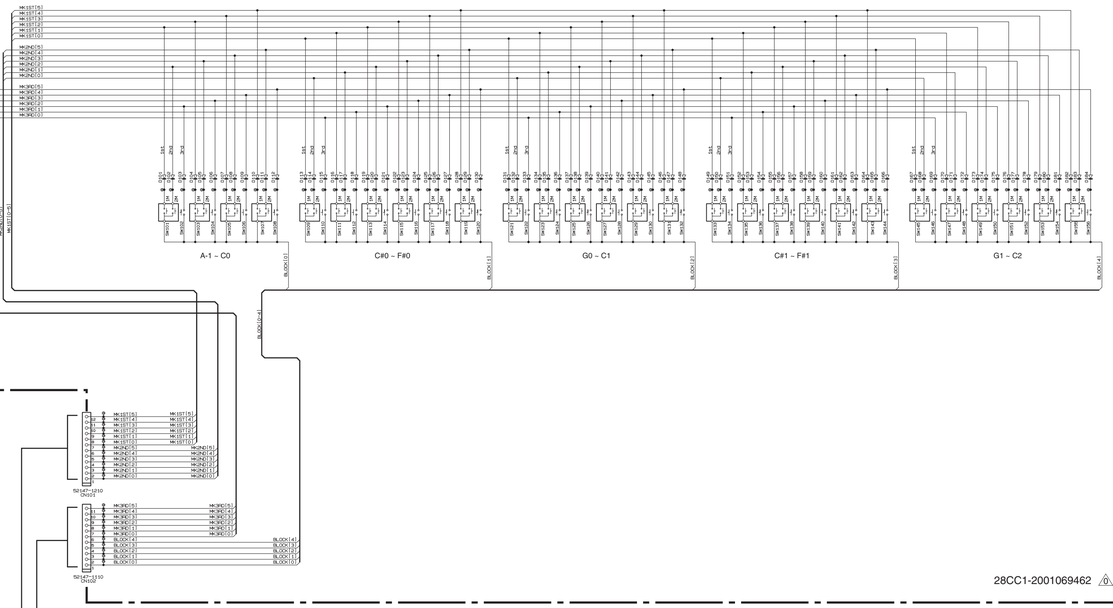

MK-H (G4 ~ C7)

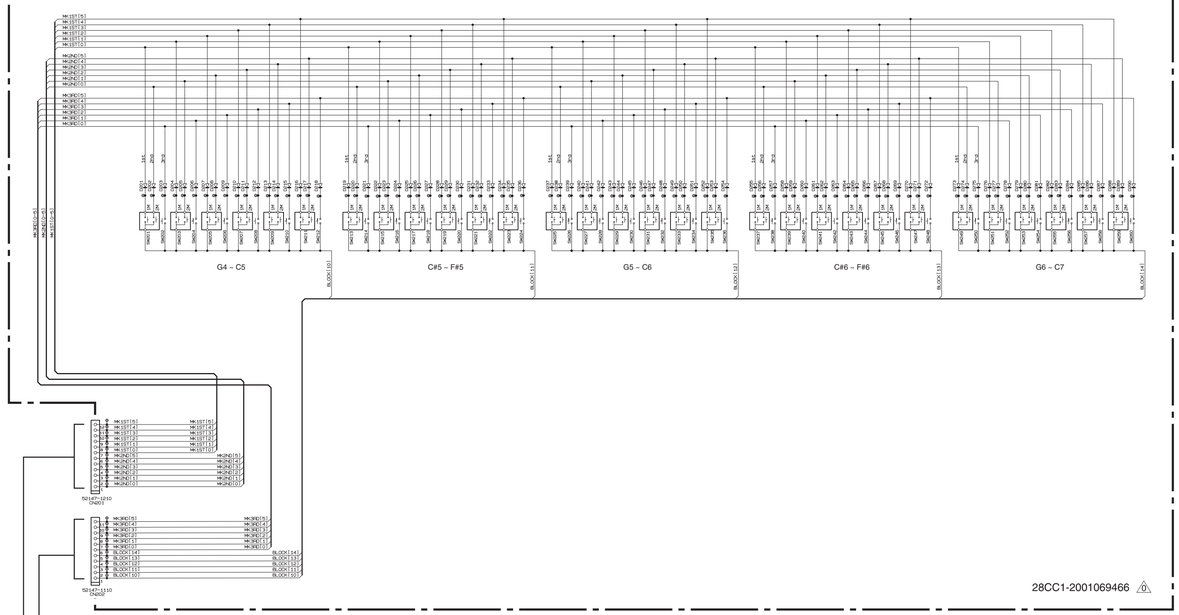

MK-M
(C#2 ~ F#4)

PJK

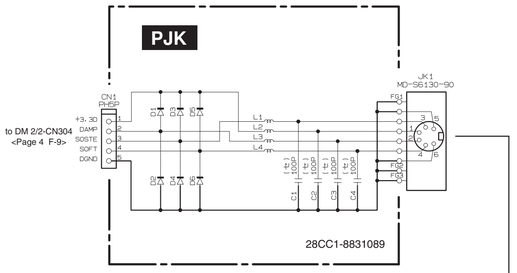

PEDAL

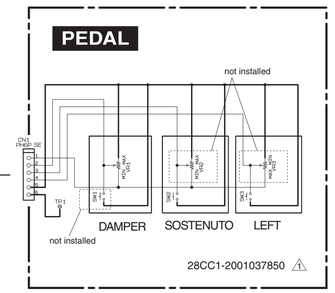

Note : See parts list for details of circuit board component parts.
注：シートの部品詳細はパーツリストをご参照ください。

■ CLP-470B/CLP-470WH OVERALL CIRCUIT DIAGRAM 5/5 (ACDCM, FU80, FUERP, MAD, MV, NET1, PNL, PNR)

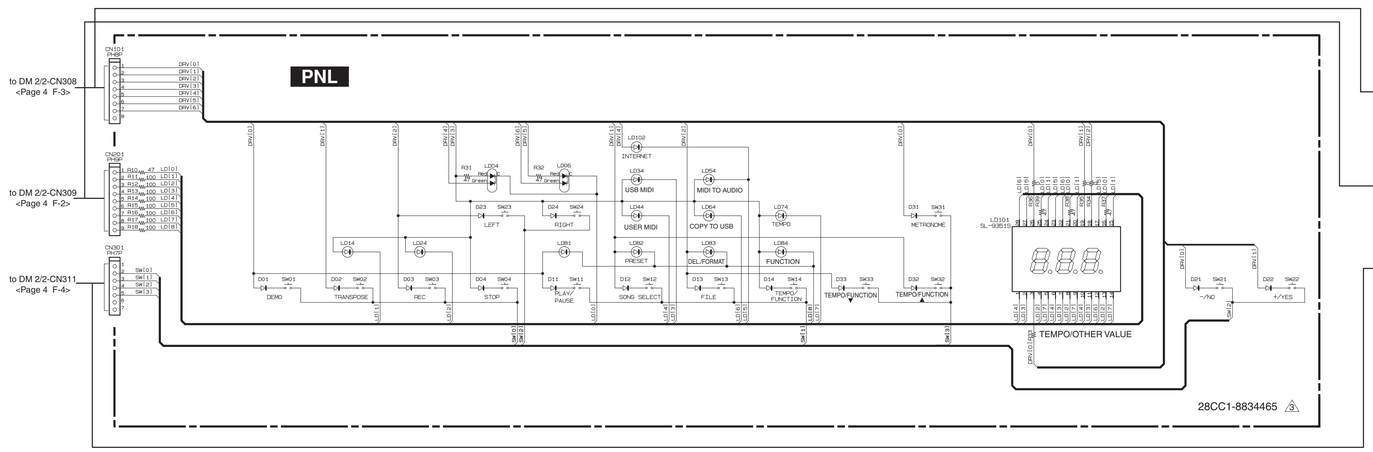

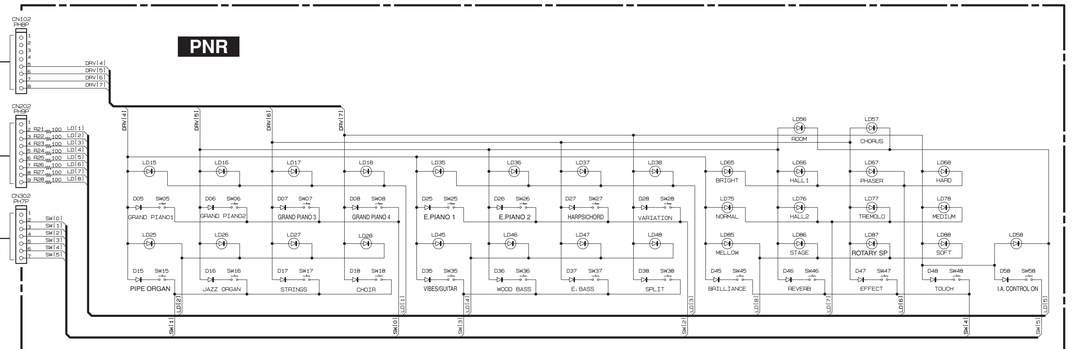

LED MATRIX

	DRV0	DRV1	DRV2	DRV3	DRV4	DRV5	DRV6	DRV7
LD0	PNL: LD101 A1	PNL: LD101 A2	PNL: LD101 A3	PNL: LD004 LEFT (RED)	PNL: LD004 LEFT (GREEN)	PNL: LD006 RIGHT (RED)	PNL: LD006 RIGHT (GREEN)	
LD1	PNL: LD101 B1	PNL: LD101 B2	PNL: LD101 B3	PNL: LD014 TRANSPOSE ON	PNR: LD015 GRAND PIANO 1	PNR: LD016 GRAND PIANO 2	PNR: LD017 GRAND PIANO 3	PNR: LD018 GRAND PIANO 4
LD2	PNL: LD101 C1	PNL: LD101 C2	PNL: LD101 C3	PNL: LD024 REC	PNR: LD025 PIPE ORGAN	PNR: LD026 JAZZ ORGAN	PNR: LD027 STRINGS	PNR: LD028 CHOIR
LD3	PNL: LD101 D1	PNL: LD101 D2	PNL: LD101 D3	PNL: LD034 USB MIDI	PNR: LD035 E.PIANO 1	PNR: LD036 E.PIANO 2	PNR: LD037 HARPSICHORD	PNR: LD038 VARIATION
LD4	PNL: LD101 E1	PNL: LD101 E2	PNL: LD101 E3	PNL: LD044 USER MIDI	PNR: LD045 VIBES/GUITAR	PNR: LD046 WOOD BASS	PNR: LD047 E-BASS	PNR: LD048 SPLIT
LD5	PNL: LD101 F1	PNL: LD101 F2	PNL: LD101 F3	PNL: LD054 MIDI TO AUDIO	PNL: LD102 INTERNET	PNR: LD056 ROOM	PNR: LD057 CHORUS	PNR: LD058 I.A. CONTROL ON
LD6	PNL: LD101 G1	PNL: LD101 G2	PNL: LD101 G3	PNL: LD064 COPY TO USB	PNR: LD065 BRIGHT	PNR: LD066 HALL 1	PNR: LD067 PHASER	PNR: LD068 HARD
LD7	PNL: LD101 DP1	PNL: LD101 DP2	PNL: LD101 DP3	PNL: LD074 TEMPO	PNR: LD075 NORMAL	PNR: LD076 HALL 2	PNR: LD077 TREMOLO	PNR: LD078 MEDIUM
LD8	PNL: LD081 PLAY/PAUSE	PNL: LD082 PRESET	PNL: LD083 DEL./FORMAT	PNL: LD084 FUNCTION	PNR: LD085 MELLOW	PNR: LD086 STAGE	PNR: LD087 ROTARY SP	PNR: LD088 SOFT

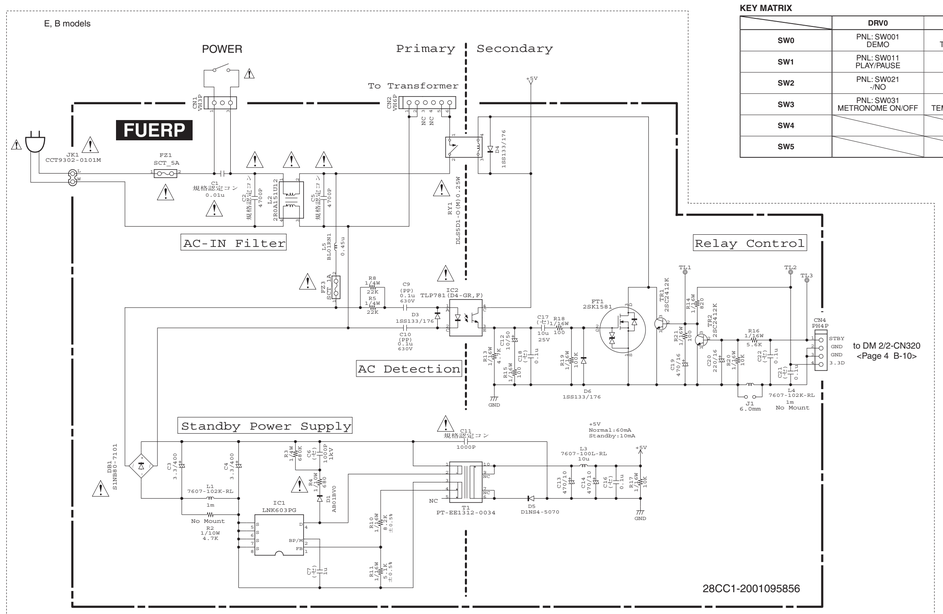

KEY MATRIX

	DRV0	DRV1	DRV2	DRV3	DRV4	DRV5	DRV6	DRV7
SW0	PNL: SW001 DEMO	PNL: SW002 TRANSPOSE ON	PNL: SW003 REC	PNL: SW004 STOP	PNR: SW005 GRAND PIANO 1	PNR: SW006 GRAND PIANO 2	PNR: SW007 GRAND PIANO 3	PNR: SW008 GRAND PIANO 4
SW1	PNL: SW011 PLAY/PAUSE	PNL: SW012 SONG SELECT	PNL: SW013 FILE	PNL: SW014 TEMPO/FUNCTION	PNR: SW015 PIPE ORGAN	PNR: SW016 JAZZ ORGAN	PNR: SW017 STRINGS	PNR: SW018 CHOIR
SW2	PNL: SW021 -/NO	PNL: SW022 +/YES	PNL: SW023 LEFT	PNL: SW024 RIGHT	PNR: SW025 E.PIANO 1	PNR: SW026 E.PIANO 2	PNR: SW027 HARPSICHORD	PNR: SW028 VARIATION
SW3	PNL: SW031 METRONOME ON/OFF	PNL: SW032 TEMPO/FUNCTION ▲	PNL: SW033 TEMPO/FUNCTION ▼		PNR: SW035 VIBES/GUITAR	PNR: SW036 WOOD BASS	PNR: SW037 E.BASS	PNR: SW038 SPLIT
SW4					PNR: SW045 BRILLIANCE	PNR: SW046 REVERB	PNR: SW047 EFFECT	PNR: SW048 TOUCH
SW5								PNR: SW058 I.A. CONTROL ON

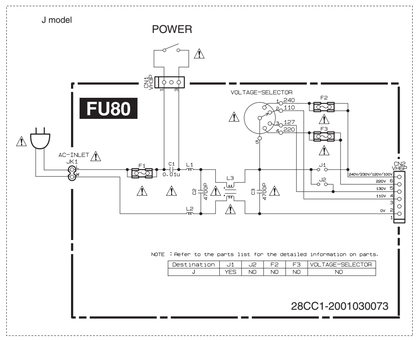

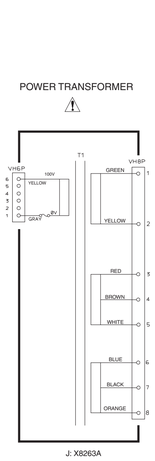

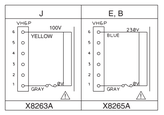

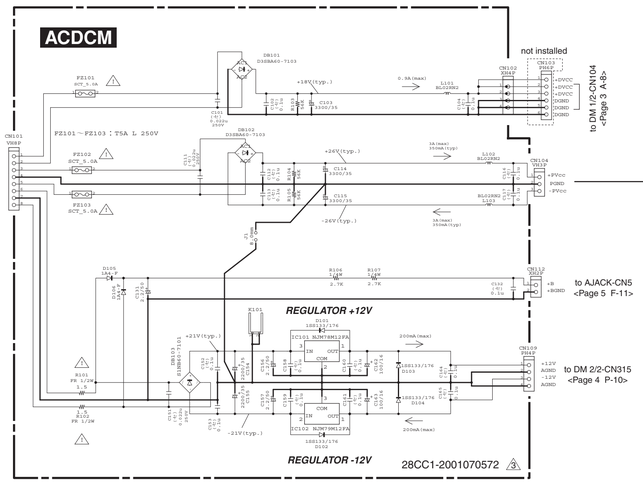

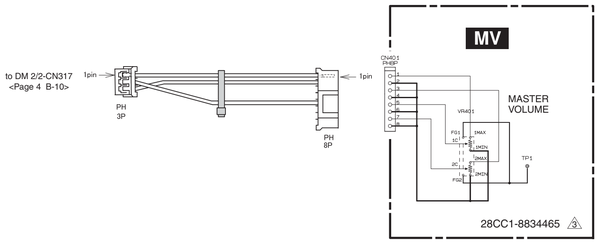

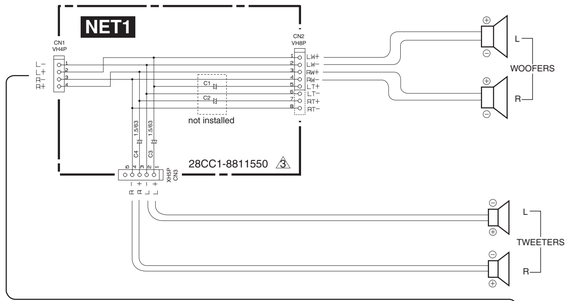

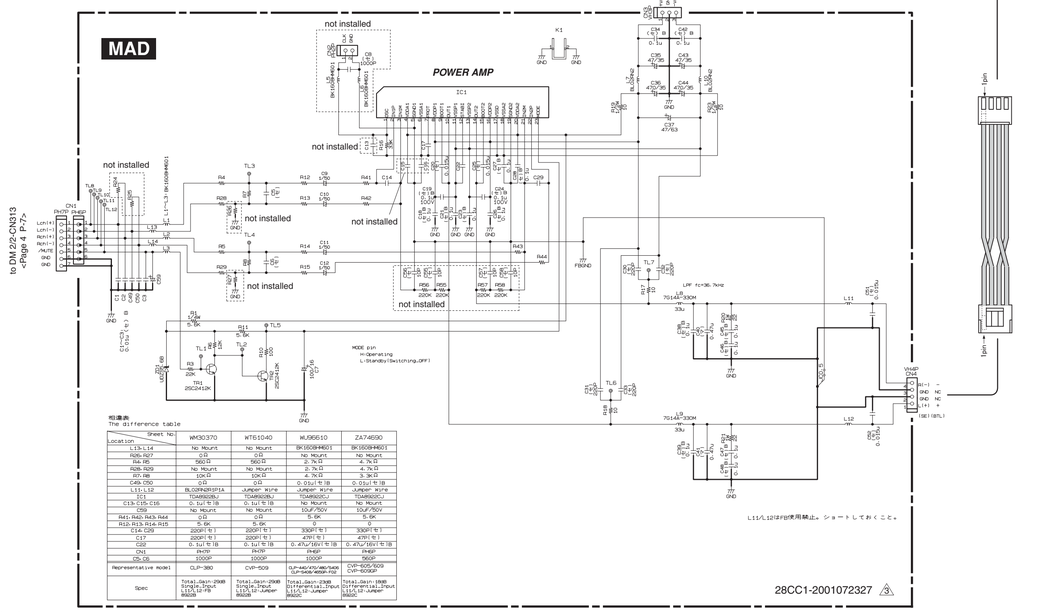

■ **WARNING**

Components having special characteristics are marked ⚠ and must be replaced with parts having specification equal to those originally installed.

⚠ 印の部品は、安全を維持するために重要な部品です。交換する場合は、安全のために必ず指定の部品をご使用ください。

Note : See parts list for details of circuit board component parts.
注：シートの品品詳細はパーツリストをご参照ください。