Clavinova®

CLP-380PE/CLP-380PM

SERVICE MANUAL



● CLP-380PE



● CLP-380PM

■ **CONTENTS**（目次）

SPECIFICATIONS（総合仕様）.....4/6
PANEL LAYOUT（パネルレイアウト）.....8
DISASSEMBLY PROCEDURE（分解手順）.....10
LSI PIN DESCRIPTION（LSI 端子機能表）.....32
IC BLOCK DIAGRAM（IC ブロック図）.....38
CIRCUIT BOARDS（シート基板図）.....39
TEST PROGRAM（テストプログラム）.....58/66
INITIAL SETTING（出荷時の設定）.....65/73
VERSION UPGRADE（バージョンアップ）....74/75
BACKING UP THE DATA (FULL BACKUP)
（データのバックアップ（フルバックアップ））.....76/78
INITIALIZING INTERNET SETTINGS
（インターネット設定の初期化）.....80
MESSAGE LIST（メッセージ一覧）.....81/85
SYSTEM BOOTING FLOWCHART
（起動フローチャート）.....90/92
MIDI IMPLEMENTATION CHART.....94
MIDI DATA FORMAT.....95
PARTS LIST
BLOCK DIAGRAM（ブロックダイアグラム）
CIRCUIT BOARD LAYOUT & WIRING
（ユニットレイアウト＆結線図）
OVERALL CIRCUIT DIAGRAM（総回路図）

CL 001820

CLP-380PE: 20081001-451500
CLP-380PM: 20081001-483000

YAMAHA
HAMAMATSU, JAPAN

Copyright (c) Yamaha Corporation. All rights reserved. PDF '08.09

IMPORTANT NOTICE

This manual has been provided for the use of authorized Yamaha Retailers and their service personnel. It has been assumed that basic service procedures inherent to the industry, and more specifically Yamaha Products, are already known and understood by the users, and have therefore not been restated.

WARNING : Failure to follow appropriate service and safety procedures when servicing this product may result in personal injury, destruction of expensive components and failure of the product to perform as specified. For these reasons, we advise all Yamaha product owners that all service required should be performed by an authorized Yamaha Retailer or the appointed service representative.

IMPORTANT : This presentation or sale of this manual to any individual or firm does not constitute authorization certification, recognition of any applicable technical capabilities, or establish a principal-agent relationship of any form.

The data provided is belived to be accurate and applicable to the unit(s) indicated on the cover. The research engineering, and service departments of Yamaha are continually striving to improve Yamaha products. Modifications are, therefore, inevitable and changes in specification are subject to change without notice or obligation to retrofit. Should any discrepancy appear to exist, please contact the distributor's Service Division.

WARNING : Static discharges can destroy expensive components. Discharge any static electricity your body may have accumulated by grounding yourself to the ground bus in the unit (heavy gauge black wires connect to this bus.)

IMPORTANT : Turn the unit OFF during disassembly and parts replacement. Recheck all work before you apply power to the unit.

WARNING: This product contains chemicals known to the State of California to cause cancer, or birth defects or other reproductive harm.

DO NOT PLACE SOLDER, ELECTRICAL/ELECTRONIC OR PLASTIC COMPONENTS IN YOUR MOUTH FOR ANY REASON WHAT SO EVER!

Avoid prolonged, unprotected contact between solder and your skin! When soldering, do not inhale solder fumes or expose eyes to solder/flux vapor!

If you come in contact with solder or components located inside the enclosure of this product, wash your hands before handling food.

IMPORTANT NOTICE FOR THE UNITED KINGDOM

Connecting the Plug and Cord

IMPORTANT. The wires in this mains lead are coloured in accordance with the following code:

BLUE	: NEUTRAL
BROWN	: LIVE

As the colours of the wires in the mains lead of this apparatus may not correspond with the coloured markings identifying the terminals in your plug proceed as follows:
The wire which is coloured BLUE must be connected to the terminal which is marked with the letter N or coloured BLACK.
The wire which is coloured BROWN must be connected to the terminal which is marked with the letter L or coloured RED.
Making sure that neither core is connected to the earth terminal of the three pin plug.

• This applies only to products distributed by Yamaha Music (U.K.) Ltd. (2 wires)

■ WARNING

Components having special characteristics are marked ⚠ and must be replaced with parts having specification equal to those originally installed.

⚠ 印の部品は、安全を維持するために重要な部品です。交換する場合は、安全のために必ず指定の部品をご使用ください。

■ SAVING DATA（データの保存）

Saving and backing up your data



Current data is lost when you turn off the power to the instrument before saving. Save the data to a USB storage device/external device such as a computer.

Saved data may be lost due to malfunction or incorrect operation. Save important data to a USB storage device/external device such as a computer.

作成したデータの保存とバックアップ



カレントメモリーのデータは電源を切ると消えてしまいます。保存しておきたいデータは、楽器本体やUSB 記憶装置 / コンピューターなどの外部機器に保存してください。

また、楽器本体に保存したデータは故障や誤操作などのために失われることがあります。大切なデータは、USB 記憶装置やコンピューターなどの外部機器に保存してください。

■ SPECIFICATIONS

Size/Weight	Dimensions	Width	1406mm (55 3/8")
		Height	943mm (37 1/8") With music rest: 1037mm (40 13/16")
		Depth	512mm (20 3/16")
	Weight	Weight	95kg (209 lb 7 oz)
Control Interface	Keyboard	Number of Keys	88
		Type	NW (Natural Wood) with synthetic ivory keytops (with real-wood white keys)
		Touch Sensitivity	Yes
	Pedal	Number of Pedals	3
		Half Pedal	Yes
		Functions	Damper (with half-pedal effect), Sostenuto, Soft
	Display	Type	LCD
		Size	24-character x 2-line
		Color	Monochrome
		Contrast	Yes
		Language	English, Japanese
	Panel	Language	English
Cabinet	Key Cover	Key Cover Style	Sliding
	Music Rest		Yes
	Music Clips		Yes
Voices	Tone Generation	Tone Generation Technology	AWM Dynamic Stereo Sampling
		Number of Dynamic Levels	5
		Stereo Sustain Samples	Yes
		Key-off Samples	Yes
		String Resonance	Yes
	Polyphony	Number of Polyphony (Max.)	128
	Preset	Number of Voices	38 + 480 XG + 12 Drum Kits
	Compatibility	XG	Yes
		GS	Yes
		GM	Yes
		GM2	Yes
Effects	Types	Reverb	5
		Chorus	3
		Brilliance	7
		DSP	12
		iAFC	Yes
	Functions	Dual/Layers	Yes
		Split	Yes

Songs	Preset	Number of Preset Songs	50
	Recording	Number of Songs	250
		Number of Tracks	16
		Data Capacity	1.47MB
	Compatible Data Format	Playback	SMF (Format 0 & 1), ESEQ
		Recording	SMF (Format 0)
Functions	Overall Controls	Metronome	Yes
		Tempo Range	5 – 500
		Transpose	-12 to 0, 0 to +12
		Tuning	Yes
		Scale Type	7 types
Storage and Connectivity	Storage	Floppy Disk Drive	Optional
		Internal Memory	1.7MB
		External Drives (USB Storage Device)	Optional
	Connectors	Headphones	x 2
		MIDI	[IN][OUT][THRU]
		AUX IN	[L/L+R][R]
		AUX OUT	[L/L+R][R]
		[AUX PEDAL]	Yes
		USB [TO DEVICE]	x 2 (selectable)
		USB [TO HOST]	Yes
		[LAN]	Yes
Amplifiers and Speakers	Amplifiers		35W x 2 + 20W x 2 + 20W x 2 + 12W x 2
	Speakers		16cm x 2, 2.5cm (DOME) x 2, 8cm x 4
	Tri-Amp System		Yes
Service	Internet Direct Connection (IDC)		Yes
Bundled Software	CD-ROM		Yes
Accessories	Included Accessories		Owner's Manual, Accessory CD-ROM for Windows Installation Guide, "50 greats for the Piano" Score Collection, AC Power Cord, Bench (included or optional depending on locale), Data List, My Yamaha Product User Registration

● Options

BC-100 Bench
HPE-160 Stereo Headphones
UD-FD01 USB-FDD Unit

■ 総合仕様

サイズ / 質量	寸法	幅	1406mm
		高さ ( ) 内は譜面立てを立てた場合	943mm (1037mm)
		奥行き	512mm
	質量		95kg
操作子	鍵盤	鍵盤数	88
		鍵盤種	ナチュラルウッド (NW) 鍵盤象牙調仕上げ (白鍵に木材を使用)
		タッチ感度	Yes
	ペダル	ペダル数	3
		ハーフペダル	Yes
		ペダル機能	ダンパー (ハーフペダル対応)、ソステヌート、ソフト
	ディスプレイ	タイプ	LCD
		サイズ	24-Character x 2-line
		バックライト	Yes
		コントラスト	Yes
		言語	英語・カナ
	パネル	言語	英語
本体	鍵盤蓋		スライド式キーカバー
	譜面立て		Yes
	譜面止め		Yes
音源 / 音色	音源	音源方式	5 レベル AWM ダイナミックステレオサンプリング
		ダイナミックステレオ サンプリング	5
		サステインサンプリング	Yes
		キーオフサンプリング	Yes
		ストリングレゾナンス	Yes
	発音数	最大同時発音数	128
	プリセット	音色数	38、XG 音色 : 480 十 12 ドラムキット
	音源フォーマット	XG	Yes
		GS	Yes
		GM	Yes
		GM2	Yes
効果	タイプ	リバーブ	5
		コーラス	3
		ブリリアンス	7
		DSP	12
		iAFC	Yes
	ファンクション	デュアル	Yes
		スプリット	Yes

録音再生	録音	録音曲数	250 (最大)
		録音トラック数	16
		データ容量	フラッシュメモリー (内蔵): 1.47MB
	互換性	再生フォーマット	SMF (Format 0 & 1)、ESEQ
		録音フォーマット	SMF (Format 0)
ファンクション	内蔵曲数	デモ	ピアノ曲 50
	全体設定	メトロノーム	Yes
		テンポ	Yes
		トランスポーズ	Yes
		チューニング	Yes
		スケール	7 タイプ
メモリー / 接続端子	メモリー	フロッピーディスクドライブ	別売
		内部メモリー	Yes (1.7MB)
		外付けドライブ (USB 記憶装置)	別売
	接続端子	ヘッドフォン	ヘッドフォン端子×2
		MIDI	[IN][OUT][THRU]
		AUX IN	[L/L+R][R]
		AUX OUT	[L/L+R][R]
		[AUX PEDAL]	Yes
		USB [TO DEVICE]	Yes
		USB [TO HOST]	Yes
		[LAN]	Yes
アンプ / スピーカー	アンプ出力		35W×2 + 20W×2 + 20W×2 + 12W×2
	スピーカー		16cm×2、2.5cm (DOME)×2 、8cm×4
	トライ・アンプシステム		Yes
電源	定格電源		AC100V　50/60Hz
	消費電力		75 W
サービス	インターネットダイレクトコネクション		Yes
同梱ソフト	CD-ROM		アクセサリー CD-ROM
付属品	同梱品		保証書、取扱説明書、インストールガイド、ピアノで弾く名曲 50 選 (楽譜集)、ヘッドフォン、電源コード、高低自在イス、ユーザー登録のご案内

● **別売品**

ヘッドフォン　HPE-160
USB-FDD ユニット　UD-FD01

■ PANEL LAYOUT（パネルレイアウト）

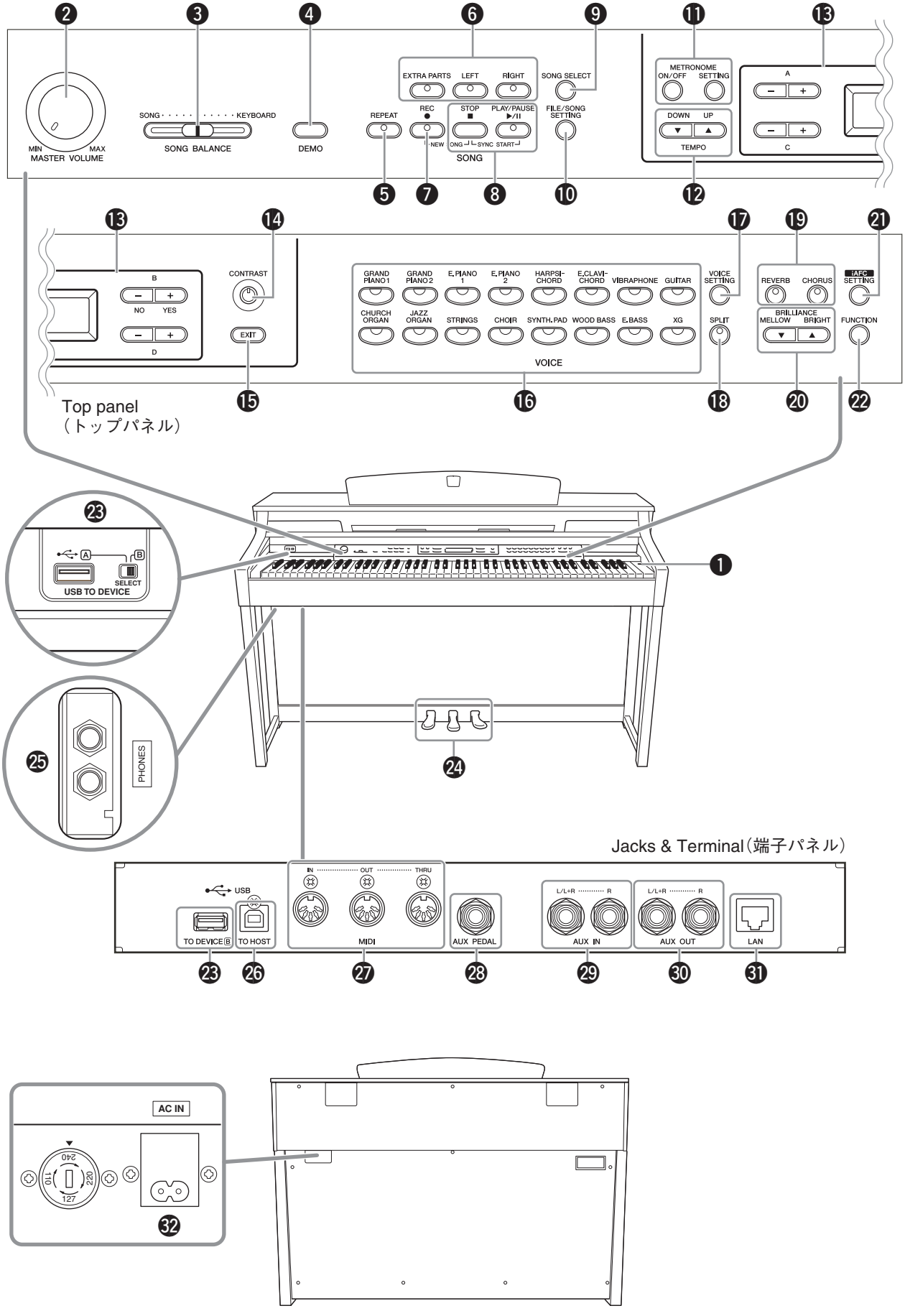

❶ [POWER] switch
❷ [MASTER VOLUME] dial
❸ [SONG BALANCE] slider
❹ [DEMO] button
❺ [REPEAT] button
❻ [RIGHT], [LEFT], [EXTRA PARTS] buttons
❼ [REC] button
❽ [PLAY/PAUSE], [STOP] buttons
❾ [SONG SELECT] button
❿ [FILE/SONG SETTING] button
⓫ METRONOME [ON/OFF],
METRONOME [SETTING] buttons
⓬ TEMPO [UP] [DOWN] buttons
⓭ A – D [–] [+] buttons, Display
⓮ [CONTRAST] knob
⓯ [EXIT] button
⓰ Voice group buttons
⓱ [VOICE SETTING] button
⓲ [SPLIT] button
⓳ [REVERB], [CHORUS] buttons
⓴ BRILLIANCE [MELLOW] [BRIGHT] buttons
㉑ [iAFC SETTING] button
㉒ [FUNCTION] button
㉓ USB [TO DEVICE] terminals
㉔ Soft pedal (left), Sostenuto pedal (center),
Damper pedal (right)
㉕ [PHONES] jacks
㉖ USB [TO HOST] terminal
㉗ MIDI [IN] [OUT] [THRU] terminals
㉘ [AUX PEDAL] jack
㉙ AUX IN [L/L+R] [R] jacks
㉚ AUX OUT [L/L+R] [R] jacks
㉛ [LAN] port
㉜ [AC IN] connector

❶ [POWER] スイッチ
❷ [MASTER VOLUME] ダイアル
❸ [SONG BALANCE] スライダー
❹ [DEMO] ボタン
❺ [REPEAT] ボタン
❻ [RIGHT]、[LEFT]、[EXTRA PARTS] ボタン
❼ [REC] ボタン
❽ [PLAY/PAUSE]、[STOP] ボタン
❾ [SONG SELECT] ボタン
❿ [FILE/SONG SETTING] ボタン
⓫ METRONOME [ON/OFF]、
METRONOME [SETTING] ボタン
⓬ TEMPO [UP] [DOWN] ボタン
⓭ A ～ D [ー][十] ボタン、画面
⓮ [CONTRAST] つまみ
⓯ [EXIT] ボタン
⓰ 音色グループボタン
⓱ [VOICE SETTING] ボタン
⓲ [SPLIT] ボタン
⓳ [REVERB]、[CHORUS] ボタン
⓴ BRILLIANCE [MELLOW] [BRIGHT] ボタン
㉑ [iAFC SETTING] ボタン
㉒ [FUNCTION] ボタン
㉓ USB [TO DEVICE] 端子
㉔ 左のペダル (ソフトペダル)、まん中のペダル (ソステヌートペダル)、右のペダル (ダンパーペダル)
㉕ [PHONES] 端子
㉖ USB [TO HOST] 端子
㉗ MIDI [IN] [OUT] [THRU] 端子
㉘ [AUX PEDAL] 端子
㉙ AUX IN [L/L+R][R] 端子
㉚ AUX OUT [L/L+R][R] 端子
㉛ [LAN] 端子
㉜ [AC IN] 端子

■ DISASSEMBLY PROCEDURE（分解手順）

Caution:

1. ***Be sure to attach the removed filament tape just as it was before removal.***
2. ***Pay attention not to insert and install the cable to the connector inversely. (Photo A)***

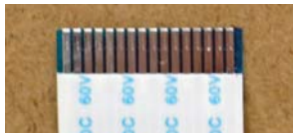

Front Side (Printed Side)
表面 (印刷面)



Back Side
裏面

3. ***You may find a floppy disk drive installed on the left underside of the CLP-380.***
   When removing the DJACK circuit board, disconnect the USB cable in advance.
   When removing the front rail assembly or main unit, remove the floppy disk drive in advance.

注意事項

1. フィラメントテープは、取り外す前と同じように取り付けてください。
2. フラットケーブルの表・裏を逆に差し込まないように注意して取り付けてください。（写真 A）
3. 本体底面の左側にフロッピーディスクドライブが取り付けられている場合があります。
   DJACK シートを外すときは、先に USB ケーブルを外してください。
   口棒 Ass'y またはメインユニットを外すときは、先にフロッピーディスクドライブを外してください。

1. Headphone Hanger

(Time required : About 1 minute)

Remove the two (2) screws marked [15b]. The headphone hanger can then be removed. (Fig. 1)

1. ヘッドホンハンガー（所要時間：約 1 分）

[15b] のネジ 2 本を外し、ヘッドホンハンガーを外します。（図 1）

2. Music Rest Assembly

(Time required : About 1 minute)

2-1 Remove the six (6) screws marked [61A]. (Photo 1)

2-2 Slide the music rest assembly forward, and it can then be removed by lifting up.

2. 譜面板 Ass'y（所要時間：約 1 分）

2-1 [61A] のネジ 6 本を外します。（写真 1）

2-2 譜面板 Ass'y を前方へスライドした後、持ち上げて外します。

3. Top Board Assembly

(Time required : About 1 minute)

3-1 Close the key cover.

3-2 Remove the three (3) screws marked [60] and slide the top board assembly forward. (Photo 2)

3-3 Disconnect the two (2) SQAFC wiring assemblies (4P) and TW2 wiring assembly (6P). The top board assembly can then be removed by lifting up. (Photo 2)

3. 屋根 Ass'y（所要時間：約 1 分）

3-1 スライド蓋を閉じておきます。

3-2 [60] のネジ 3 本を外して、屋根 Ass'y を前方へスライドします。（写真 2）

3-3 SQAFC 束線（4P）2 個と TW 束線 2（6P）1 個を外して、屋根 Ass'y を持ち上げて外します。（写真 2）

4. Rear Panel Assembly

(Time required : About 1 minute)

4-1 Disconnect the AC cord.

4-2 Remove the two (2) screws marked [9bA] and the five (5) screws marked [9d]. The rear panel assembly can then be removed. (Fig. 2)

4. 裏板 Ass'y（所要時間：約 1 分）

4-1 電源コードを外します。

4-2 [9bA] のネジ 2 本と [9d] のネジ 5 本を外して、裏板 Ass'y を外します。（図 2）

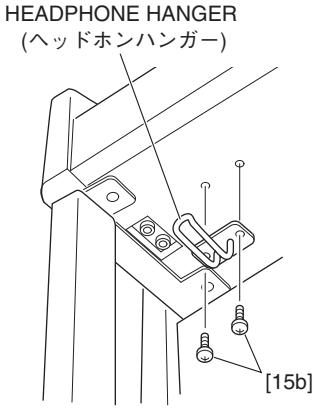

[15b]: TRUSS HEAD SCREW (小ネジ+TRUS)
4.0X10 MFZN2B3 (WF00080R)

Fig. 1（図 1）

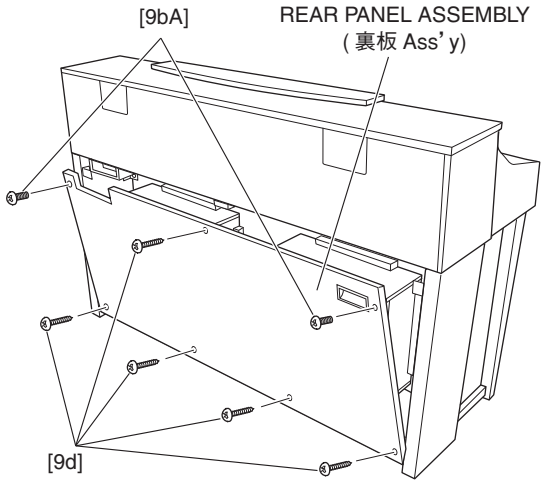

[9bA]: TRUSS HEAD SCREW (小ネジ+TRUS)
4.0X14 MFZN2B3 (WF74150R)
[9d]: TRUSS HEAD TAPPING SCREW-1 (TP#1+TRUS)
4.0X20 MFZN2B3 (WE96530R)

Fig. 2（図 2）

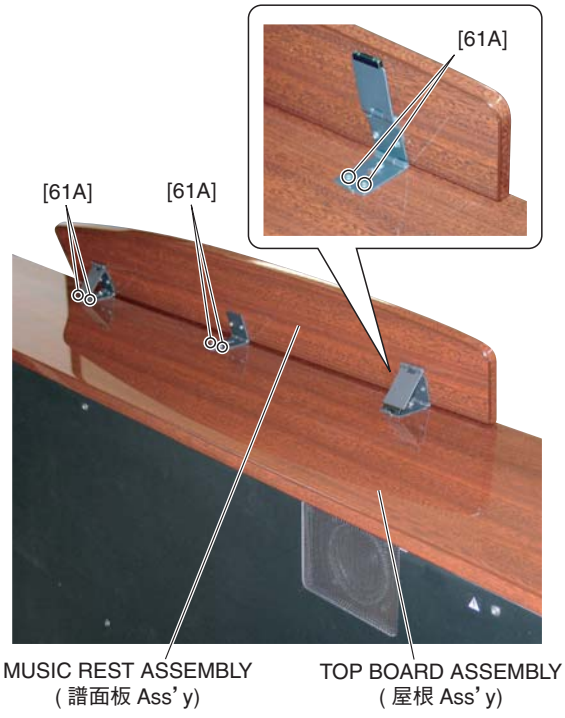

[61A]: BIND HEAD TAPPING SCREW-1 (TP#1+BIND)
3.0X12 MFZN2B3 (WE98560R)

Photo 1（写真 1）

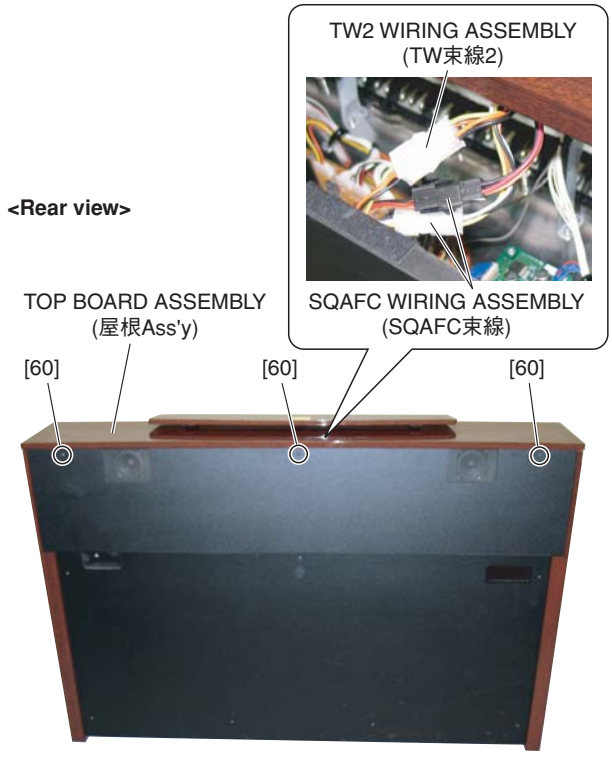

[60]: TRUSS HEAD SCREW (小ネジ+TRUS)
4.0X20 MFZN2B3 (WE98430R)

Photo 2（写真 2）

5. Circuit Boards and Assembles (Main Unit Section)

(Time required: About 2 minutes each)

5-1 Remove the top board assembly. (See procedure 3)

5-2 Each circuit board and assembly can be removed by removing its fixing screws as listed below.

5. 基板とアッセンブリ（メインユニット部）

（所要時間：各約 2 分）

5-1 屋根 Ass'y を外します。(3 項参照)

5-2 次のネジを外すことにより、基板・アッセンブリを外すことができます。

Circuit board and Assembly	Ref. No.	Screw	QTY	Fig.
DM	56A	BIND HEAD TAPPING SCREW-B(Bタイト＋BIND)3.0X8 MFZN2W3 (WE774301)	6	3
DCDC	59A	BIND HEAD TAPPING SCREW-1(TP # 1＋BIND)3.5X20 MFZN2W3 (WE97150R)	4	3
MA COVER ASSEMBLY（MA カバー Ass'y）(U model only)	107	BIND HEAD TAPPING SCREW-1(TP # 1＋BIND)3.5X11 MFZN2W3 (WF831100)	4	3
MAM *1	59B	BIND HEAD TAPPING SCREW-1（TP # 1＋BIND）3.5X20 MFZN2W3 (WE97150R)	5	3
MAD *1	59C	BIND HEAD TAPPING SCREW-1（TP # 1＋BIND）3.5X20 MFZN2W3 (WE97150R)	4	3
POWER TRANSFORMER（電源トランス）	58	BIND HEAD SCREW（小ネジ＋BIND）4.0X14 MFZN2W3 (WE96870R)	4	3
	65	FLAT WASHER（平座みがき丸）4.0X12X1.0 MFZN2W3 (WF57880R)	4	3
PK CONNECTOR（PK コネクタ）	50A	BIND HEAD TAPPING SCREW-1（TP # 1＋BIND）3.5X11 MFZN2W3 (WF831100)	2	3
PJK	20c	BIND HEAD TAPPING SCREW-B(Bタイト＋BIND)3.0X8 MFZN2W3 (WE774300)	2	3
AJACK	5A	WASHER（ワッシャー）(VJ86940R)	4	3-1
	6A	HEXAGONAL NUT（ナット 特殊）M12X14X2 P=1.0 (WF55990R)	4	3-1
	7A	BIND HEAD TAPPING SCREW-B(Bタイト＋BIND)3.0X8 MFZN2W3 (WE774301)	2	3-1
DJACK	4A	BIND HEAD TAPPING SCREW-B(Bタイト＋BIND)3.0X8 MFZN2B3 (WE774400)	3	3-1
	5B	WASHER（ワッシャー）(VJ86940R)	1	3-1
	6B	HEXAGONAL NUT（ナット 特殊）M12X14X2 P=1.0 (WF55990R)	1	3-1
	7B	BIND HEAD TAPPING SCREW-B(Bタイト＋BIND)3.0X8 MFZN2W3 (WE774301)	2	3-1
	8A	BIND HEAD SCREW（小ネジ＋BIND）3.0X10 MFZN2B3 (WF304400)	1	3-1

1 To remove the MAM circuit board or the MAD circuit board, be sure to remove the MA cover assembly in advance.

*1 MAM シートまたは MAD シートを外すときは、先に MA カバー Ass'y を外します。

** DM circuit board has internal DIP switches for switching the model (SW1, SW2) and for switching the display in Japanese or in English (SW3).*

※ DM シート内には、機種切替え用 (SW1, SW2) と、日本語と英語の表示切替え用 (SW3) のディップスイッチがあります。

	OFF	ON
SW1	CLP-380	–
SW2		
SW3	English	Japanese

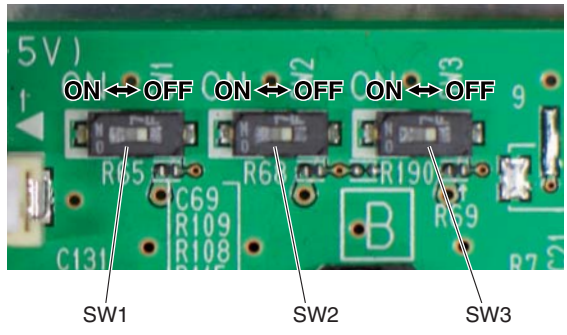

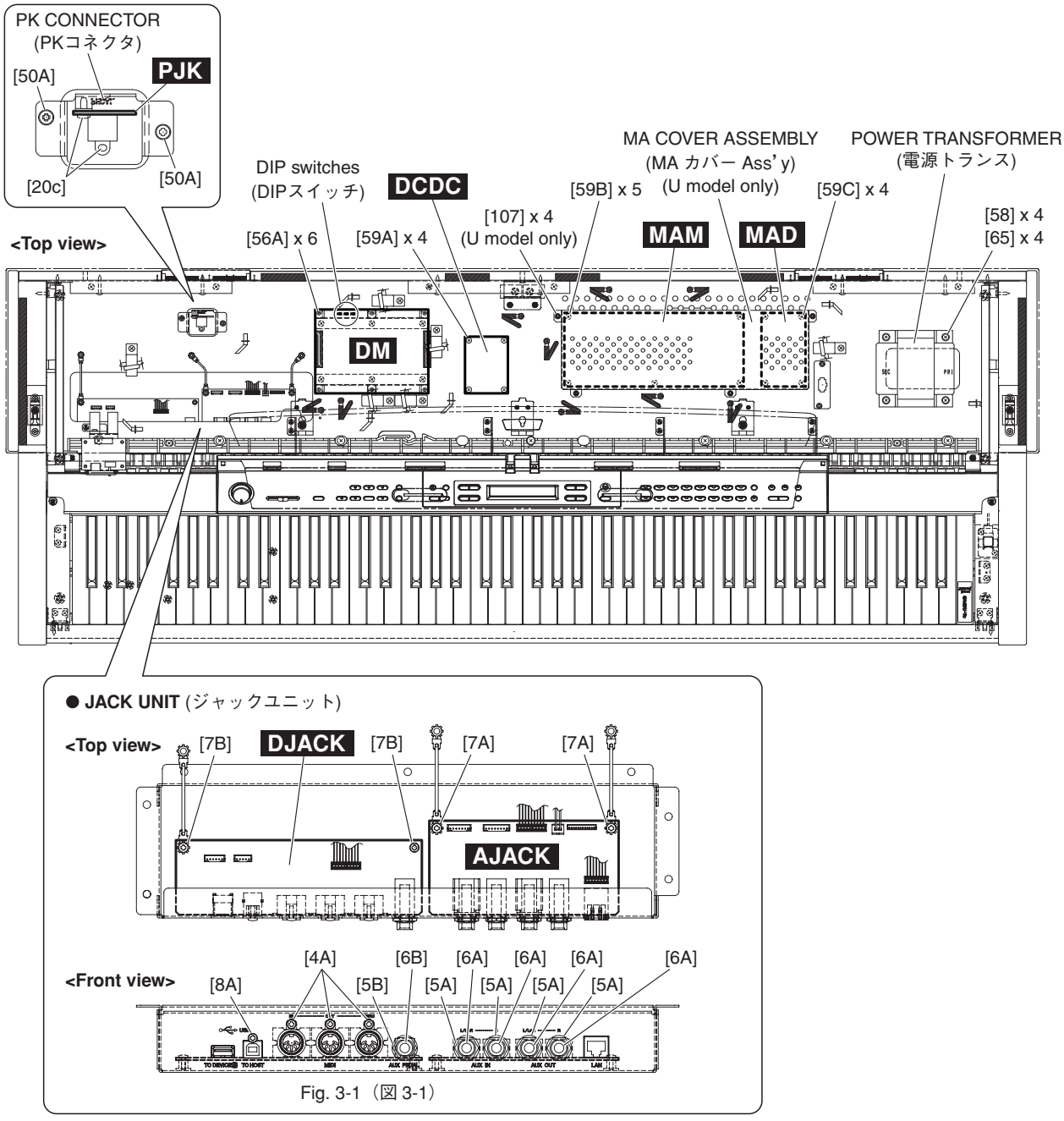

Fig. 3-1（図 3-1）

Fig. 3（図 3）

6. AFC Box Assembly (L, R), AFC speaker, Squawker

(Time required: About 3 minutes each)

6-1 Remove the top board assembly. (See procedure 3)

6-2 Remove the screw marked [7C] and the five (5) screws marked [8B]. The AFC box assembly L can then be removed. (Fig. 4)

* ***The left and right AFC box assembly can then be removed in the same manner.***

6-3 **AFC Speaker**

Remove the four (4) screws marked [10A]. The AFC speaker can then be removed. (Fig. 4-1)

6. AFC BOX Ass'y (L・R)、AFCスピーカ、スコーカ (所要時間：各約3分)

6-1 屋根 Ass'y を外します。(3 項参照)

6-2 [7C] のネジ 1 本と [8B] のネジ 5 本を外して、AFC BOX Ass'y (L) を外します。(図 4)

※ **AFC BOX Ass'y (R) も同様に外すことができます。**

6-3 **AFC スピーカ**

[10A] のネジ 4 本を外して、AFC スピーカを外します。(図 4-1)

6-4 **Squawker**
Remove the four (4) screws marked [10B]. The squawker can then be removed. (Fig. 4-1)

7. Tweeter (L, R)
(Time required: About 2 minutes each)

7-1 Remove the top board assembly. (See procedure 3)

7-2 Remove the two (2) screws marked [7D]. The tweeter assembly L can then be removed. (Fig. 4)

* ***The left and right tweeter assembly can then be removed in the same manner.***

7-3 Remove the two (2) screws marked [5c]. The tweeter can then be removed from the tweeter assembly. (Fig. 4-2)

6-4 **スコーカ**
[10B] のネジ 4 本を外して、スコーカを外します。
(図 4-1)

7. ツィータ (L・R)(所要時間：各約 2 分)

7-1 屋根 Ass'y を外します。(3 項参照)

7-2 [7D] のネジ 2 本を外して、ツィータ Ass'y (L) を外します。(図 4)

※ **ツィータ Ass'y (R) も同様に外すことができます。**

7-3 [5c] のネジ 2 本を外して、ツィータ Ass'y からツィータを外します。(図 4-2)

● **TOP BOARD ASSEMBLY** (屋根Ass'y)

<Bottom view>

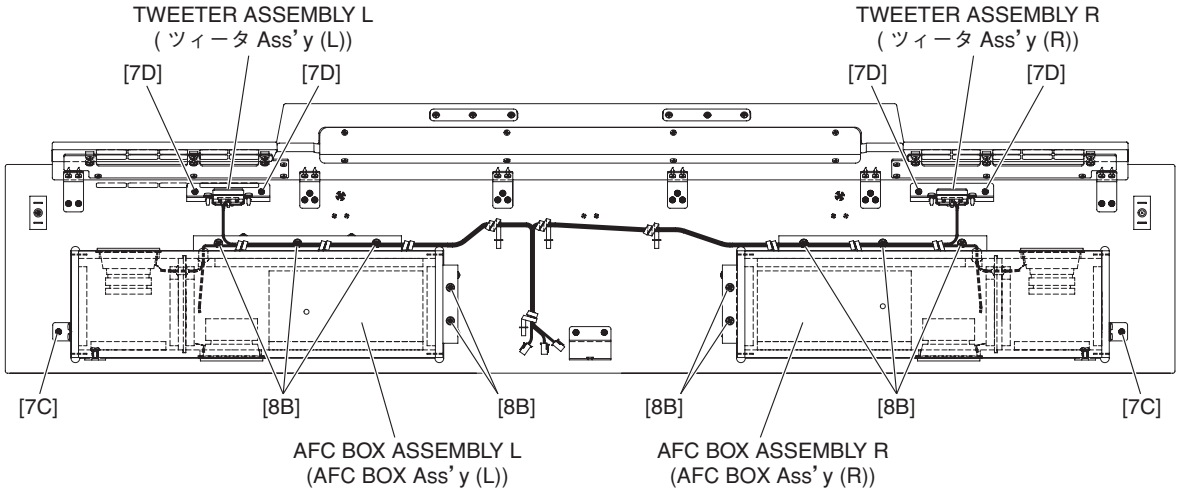

[7C], [7D]: BIND HEAD TAPPING SCREW-1 (TP#1+BIND) 3.5X10 MFZN2W3 (WE97080R)
[8B]: TRUSS HEAD TAPPING SCREW-1 (TP#1+TRUS) 3.5X25 MFZN2B3 (WE97040R)

Fig. 4（図 4）

● **AFC BOX ASSEMBLY** (AFC BOX Ass'y)

<Rear view>

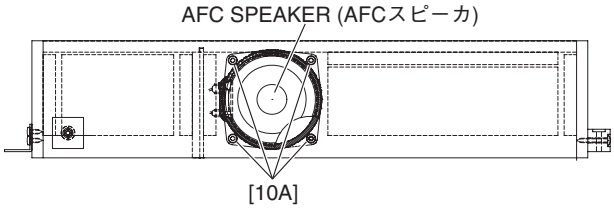

<Front view>

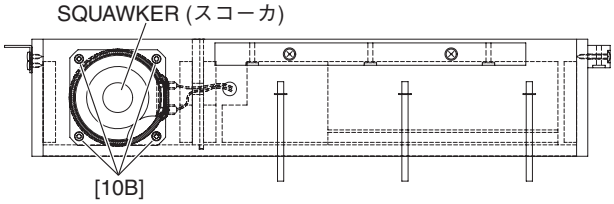

[10A], [10B]: BIND HEAD TAPPING SCREW-1 (TP#1+BIND) 3.5X10 MFZN2B3 (WE97130R)

Fig. 4-1（図 4-1）

● **TWEETER ASSEMBLY** (ツィータAss'y)

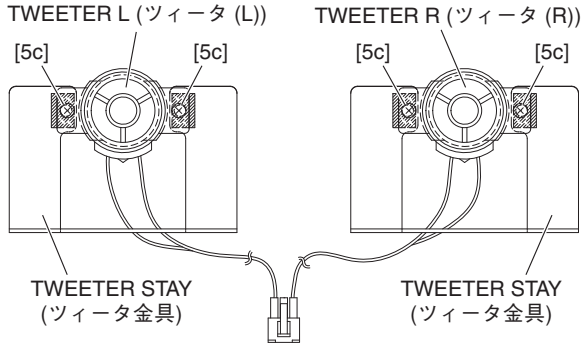

[5c]: BIND HEAD TAPPING SCREW-B (Bタイト+BIND) 4.0X10 MFZN2W3 (WE97450R)

Fig. 4-2（図 4-2）

8. Key Cover Assembly

(Time required: About 1 minute)

8-1 Close the key cover.

8-2 Remove the top board assembly. (See procedure 3)

8-3 Remove the screw marked [56B]. The rack cover L can then be removed. (Photo 3)

* ***The rack cover R can then be removed in the same manner.***

8-4 Set the left end of the rod at the slits of the guide and then lift the rear key cover assembly. (Photo 4)

8-5 Lean slightly the key cover assembly so that the guide pin can be removed from the guide rail. (Photo 5, 6)

* ***When removing, be sure not to nake scratches on the side cover.***

* ***When reinstalling the key cover assembly, apply a masking shield tape around the guide rail to prevent from making scratches on the assembly.***

8. スライド蓋 Ass'y (所要時間：約 1 分)

8-1 スライド蓋を閉じます。

8-2 屋根 Ass'y を外します。(3 項参照)

8-3 [56B] のネジ 1 本を外して、ラックカバー(L) を外します。(写真 3)

※ **ラックカバー (R) も同様に外します。**

8-4 連動棒をラックの抜き口に合わせて、スライド蓋後部を上に持ち上げます。(写真 4)

8-5 スライド蓋 Ass'y を少し斜めにして、ガイドピンをガイドレールより外します。(写真 5、6)

※ **腕木に傷をつけないように注意して取り外します。**

※ **組み付けのときには、ガイドレールの周囲にマスキングテープを張り、傷がつかないようにします。**

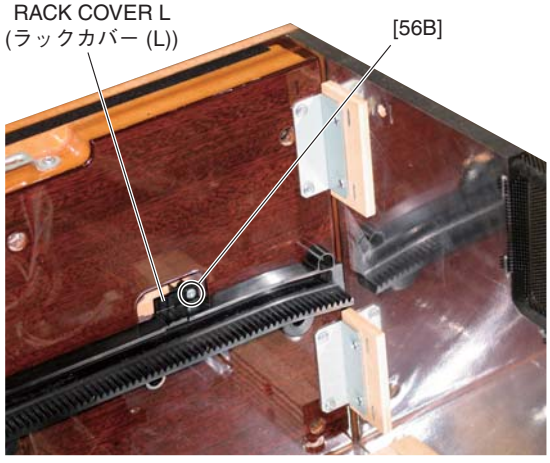

[56B]: BIND HEAD TAPPING SCREW-B (Bタイト+BIND)
3.0X8 MFZN2W3 (WE774301)

Photo 3（写真 3）



Photo 4（写真 4）

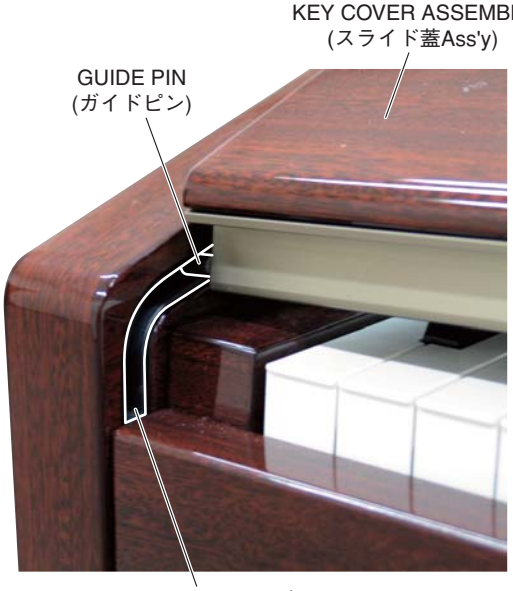

Photo 5（写真 5）



Photo 6（写真 6）

9. SW Circuit Board
(Time required: About 2 minutes)

9-1 Remove the top board assembly. (See procedure 3)
9-2 Remove the key cover assembly. (See procedure 8)
9-3 Remove the four (4) screws marked [50B]. The SW ciruit board can then be removed. (Photo 7)

10. AFC Capacitor Microphone (L, R)
(Time required: About 2 minutes)

10-1 Remove the top board assembly. (See procedure 3)
10-2 Remove the key cover assembly. (See procedure 8)
10-3 Remove the two (2) plastic rivets marked [61B]. The AFC capacitor microphone L can then be removed. (Photo 7)

* ***The left and right AFC capacitor microphone each can then be removed in the same manner.***

9. SW シート（所要時間：約 2 分）

9-1 屋根 Ass'y を外します。(3 項参照)
9-2 スライド蓋 Ass'y を外します。(8 項参照)
9-3 [50B] のネジ 4 本を外して、SW シートを外します。(写真 7)

10. AFC マイクロホン（L・R）(所要時間：約 2 分)

10-1 屋根 Ass'y を外します。(3 項参照)
10-2 スライド蓋 Ass'y を外します。(8 項参照)
10-3 [61B] のプラスチックリベット 2 本を外して、AFC マイクロホン（L）を外します。(写真 7)

※ **AFC マイクロホン（R）も同様に外すことができます。**

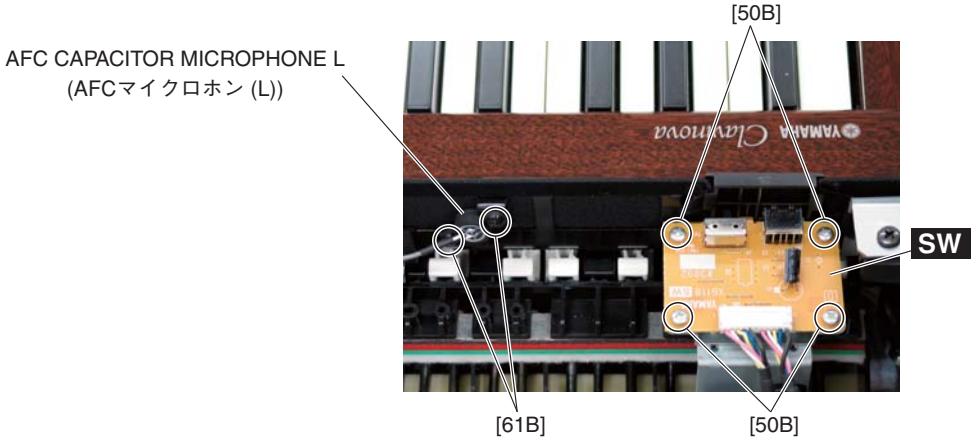

[50B]: BIND HEAD TAPPING SCREW-B (Bタイト+BIND) 3.0X8 MFZN2W3 (WE774301)
[61B]: PLASTIC RIVET (プラスチックリベット) P3055 NIX (WA388200)

Photo 7（写真 7）

11. Panel Assembly
(Time required: About 3 minutes)

11-1 Remove the top board assembly. (See procedure 3)
11-2 Remove the key cover assembly. (See procedure 8)
11-3 Remove the nine (9) screws marked [50C] and the two (2) screws marked [62]. The panel assembly can then be removed. (Fig. 5)

12. Key Block Assembly (L, R)
(Time required: About 3 minutes each)

12-1 Remove the top board assembly. (See procedure 3)
12-2 Remove the key cover assembly. (See procedure 8)
12-3 Remove the panel assembly. (See procedure 11)
12-4 Remove the screw marked [54] and the flat washer marked [66]. The key block assembly L can then be removed. (Fig. 5)

* ***The left and right key block assembly can then be removed in the same manner.***

11. パネル Ass'y（所要時間：約 3 分）

11-1 屋根 Ass'y を外します。(3 項参照)
11-2 スライド蓋 Ass'y を外します。(8 項参照)
11-3 [50C] のネジ 9 本と [62] のネジ 2 本を外して、パネル Ass'y を外します。(図 5)

12. 拍子木 Ass'y（L・R）(所要時間：各約 3 分)

12-1 屋根 Ass'y を外します。(3 項参照)
12-2 スライド蓋 Ass'y を外します。(8 項参照)
12-3 パネル Ass'y を外します。(11 項参照)
12-4 [54] のネジ 1 本と [66] の平座小型丸 1 個を外して、拍子木 Ass'y（L）を外します。(図 5)

※ **拍子木 Ass'y（R）も同様に外すことができます。**

13. Keyboard Assembly

(Time required: About 5 minutes)

13-1 Remove the top board assembly. (See procedure 3)
13-2 Remove the key cover assembly. (See procedure 8)
13-3 Remove the panel assembly. (See procedure 11)
13-4 Remove the key block assembly L and R. (See procedure 12)
13-5 Remove the seven (7) screws marked [52] and the two (2) screws marked [53]. The keyboard assembly can then be removed. (Fig. 5)

13. NL2 鍵盤（所要時間：約 5 分）

13-1 屋根 Ass'y を外します。(3 項参照)
13-2 スライド蓋 Ass'y を外します。(8 項参照)
13-3 パネル Ass'y を外します。(11 項参照)
13-4 拍子木 Ass'y (L・R) を外します。(12 項参照)
13-5 [52] のネジ 7 本と [53] のネジ 2 本を外して、NL2 鍵盤を外します。(図 5)

<Top view>

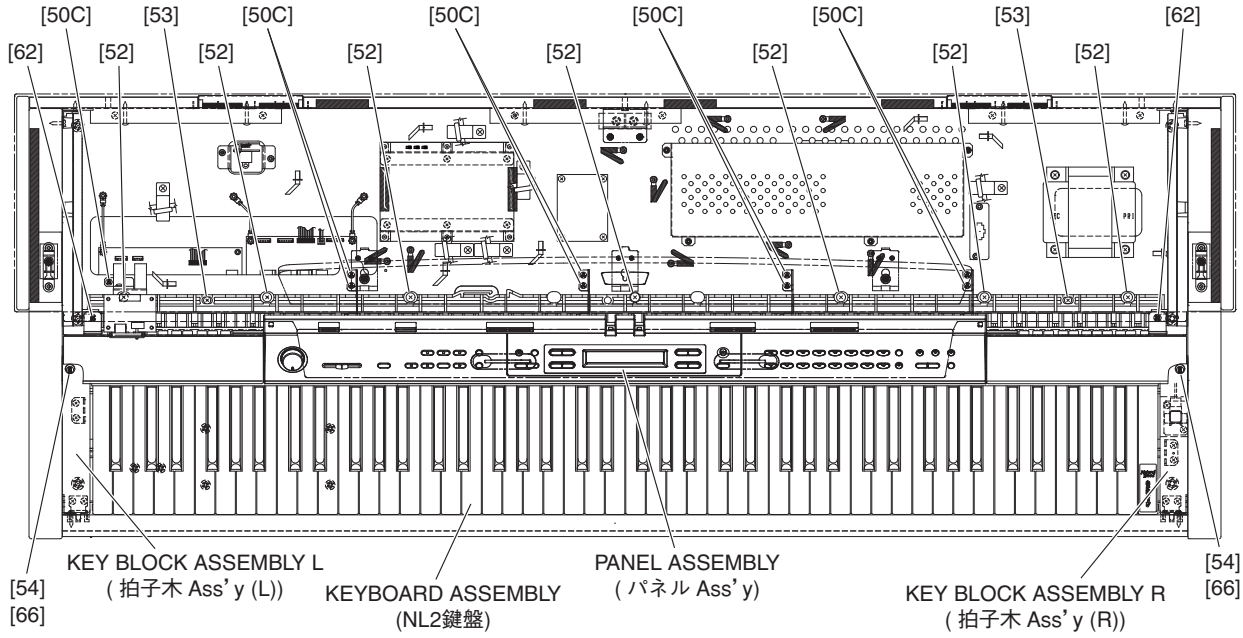

[50C]: BIND HEAD TAPPING SCREW-1 (TP#1+BIND) 3.5X11 MFZN2W3 (WF831100)
[52]: PAN HEAD SCREW (小ネジ+PAN) 5.0X25 MFZN2W3 SW (WF00150R)
[53]: BIND HEAD TAPPING SCREW-1 (TP#1+BIND) 4.0X14 MFZN2W3 (WE97190R)
[54]: BIND HEAD TAPPING SCREW-B (Bタイト+BIND) 4.0X20 MFZN2B3 (WE96210R)
[62]: BIND HEAD TAPPING SCREW-B (Bタイト+BIND) 4.0X10 MFZN2W3 (WE97450R)
[66]: FLAT WASHER (平座小型丸) 4.0X8X0.8 MFZN2W3 (WF57860R)

Fig. 5（図 5）

14. Circuit Boards & Assemblies (Panel Assembly Section)

(Time required: About 6 minutes each)

14-1 Remove the top board assembly. (See procedure 3)
14-2 Remove the key cover assembly. (See procedure 8)
14-3 Remove the panel assembly. (See procedure 11)
14-4 Each circuit board and assembly can be removed by removing its fixing screws as listed below.

14. 基板とアッセンブリ（パネル Ass'y 部）

（所要時間：各約 6 分）

14-1 屋根 Ass'y を外します。(3 項参照)
14-2 スライド蓋 Ass'y を外します。(8 項参照)
14-3 パネル Ass'y を外します。(11 項参照)
14-4 次のネジを外すことにより、基板・アッセンブリを外すことができます。

Circuit board and Assembly	Ref. No.	Screw	QTY	Fig.
LCD（液晶ディスプレイ）	51A	BIND HEAD TAPPING SCREW-B（B タイト＋ BIND）2.6X10 MFZN2W3 (WF741100)	3	6
PNL		SLIDE KNOB（スライドツマミ）	1	6
	50D	BIND HEAD TAPPING SCREW-B（B タイト＋ BIND）3.0X8 MFZN2W3 (WE774301)	16	6
PNR	50E	BIND HEAD TAPPING SCREW-B（B タイト＋ BIND）3.0X8 MFZN2W3 (WE774301)	21	6
MV1		V KNOB（V ツマミ）	1	6
	50F	BIND HEAD TAPPING SCREW-B（B タイト＋ BIND）3.0X8 MFZN2W3 (WE774301)	3	6

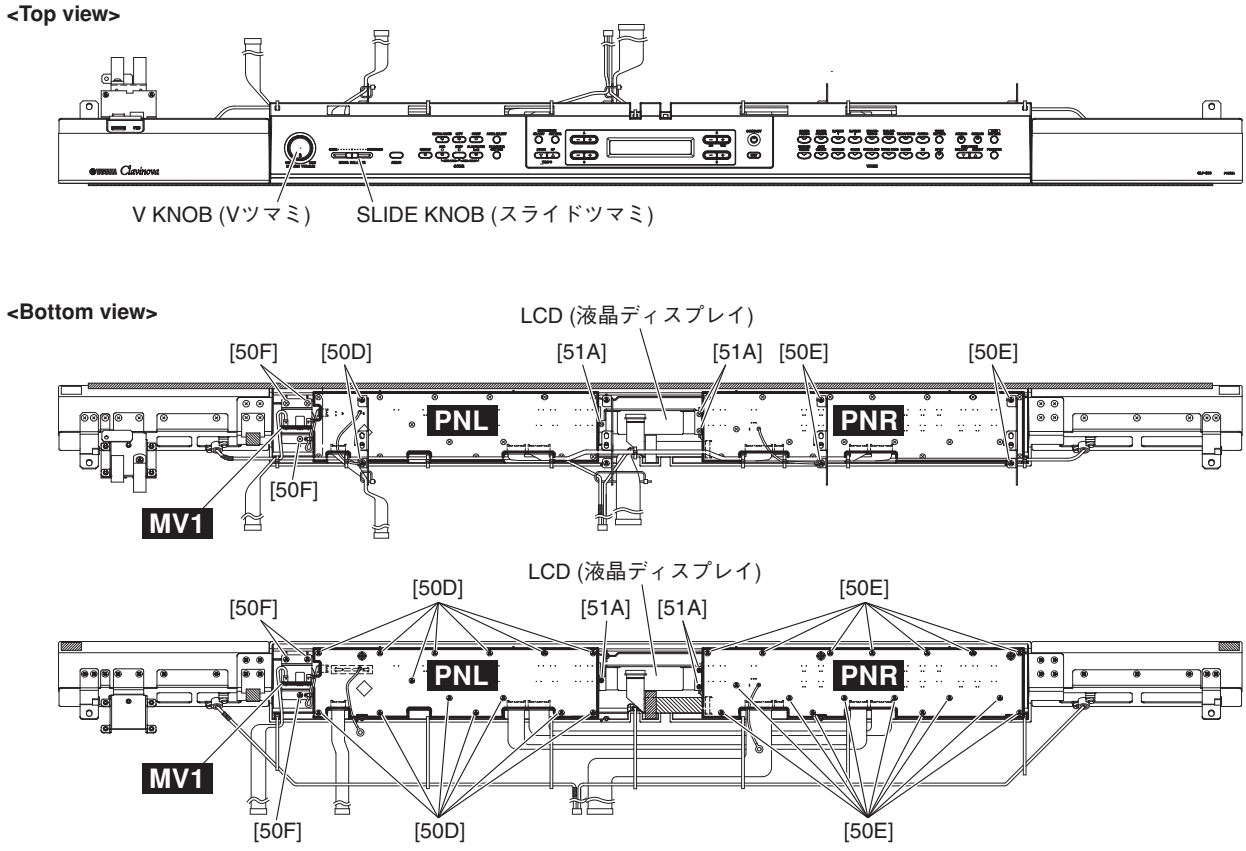

Fig. 6（図 6）

15. Power Switch Assembly (with Power Switch) (Time required: About 4 minutes)

15-1 Remove the top board assembly. (See procedure 3)
15-2 Remove the key cover assembly. (See procedure 8)
15-3 Remove the panel assembly. (See procedure 11)
15-4 Remove the key block assembly R. (See procedure 12)
15-5 Remove the two (2) screws marked [6C], and pull out the push knob afterwards. The power switch assembly (with angle) can then be removed from the key block assembly R. (Fig. 7)
15-6 Remove the two (2) screws marked [5C] and separate the angle PSW and the power switch assembly (with power switch). (Fig. 7)

16. HP Circuit Board (Time required: About 4 minutes)

16-1 Remove the top board assembly. (See procedure 3)
16-2 Remove the key cover assembly. (See procedure 8)
16-3 Remove the panel assembly. (See procedure 11)
16-4 Remove the key block assembly L. (See procedure 12)
16-5 Remove the two (2) hexagonal nuts marked [3A] and the screw marked [50G] on the keybed. The HP circuit board can then be removed. (Fig. 8)

15. PSW 束線（パワースイッチ付）(所要時間:約 4 分)

15-1 屋根 Ass' y を外します。(3 項参照)
15-2 スライド蓋 Ass' y を外します。(8 項参照)
15-3 パネル Ass' y を外します。(11 項参照)
15-4 拍子木 Ass' y (R) を外します。(12 項参照)
15-5 プッシュツマミと [6C] のネジ 2 本を外して、PSW 束線 (アングル付) を外します。(図 7)
15-6 [5C] のネジ 2 本を外して、アングル PSW と PSW 束線 (パワースイッチ付) を分離します。(図 7)

16. HP シート (所要時間：約 4 分)

16-1 屋根 Ass' y を外します。(3 項参照)
16-2 スライド蓋 Ass' y を外します。(8 項参照)
16-3 パネル Ass' y を外します。(11 項参照)
16-4 拍子木 Ass' y (L) を外します。(12 項参照)
16-5 [3A] の特殊ナット 2 個と棚板の [50G] のネジ 1 本を外して、HP シートを外します。(図 8)

● **KEY BLOCK ASSEMBLY R** (拍子木Ass'y (R))

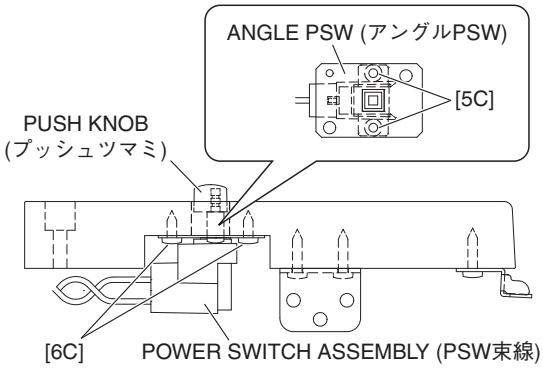

[5C]: BIND HEAD TAPPING SCREW-B (Bタイト+BIND)
3.0X6 MFZN2W3 (WE936300)
[6C]: BIND HEAD TAPPING SCREW-1 (TP#1+BIND)
3.5X10 MFZN2W3 (WE97080R)

Fig. 7（図 7）

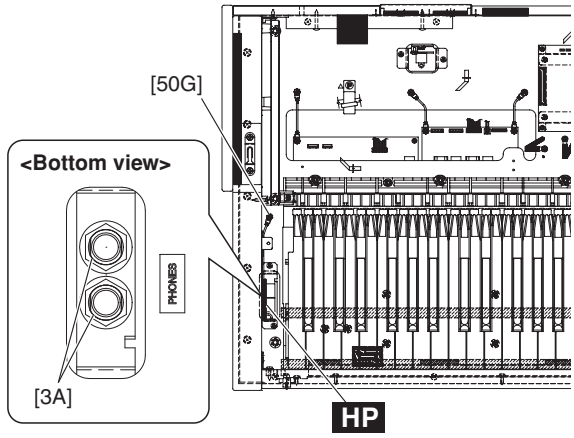

[3A]: HEXAGONAL NUT (特殊ナット)
M12X14X2 P=1.0 (WF55990R)
[50G]: BIND HEAD TAPPING SCREW-1 (TP#1+BIND)
3.5X11 MFZN2W3 (WF831100)

Fig. 8（図 8）

17. Rack Assembly (L, R)

(Time required: About 4 minutes each)

17-1 Remove the top board assembly. (See procedure 3)
17-2 Remove the key cover assembly. (See procedure 8)
17-3 Remove the panel assembly. (See procedure 11)
17-4 Remove the four (4) screws marked [6D]. The rack assembly L can then be removed. (Photo 8)
The left and right rack assembly can then be removed in the same manner.

17. ラック Ass'y (L・R)（所要時間：各約 4 分）

17-1 屋根 Ass'y を外します。(3 項参照)
17-2 スライド蓋 Ass'y を外します。(8 項参照)
17-3 パネル Ass'y を外します。(11 項参照)
17-4 [6D] のネジ 4 本を外して、ラック Ass'y(L) を外します。(写真 8)
※ **ラック Ass'y (R) も同様に外すことができます。**

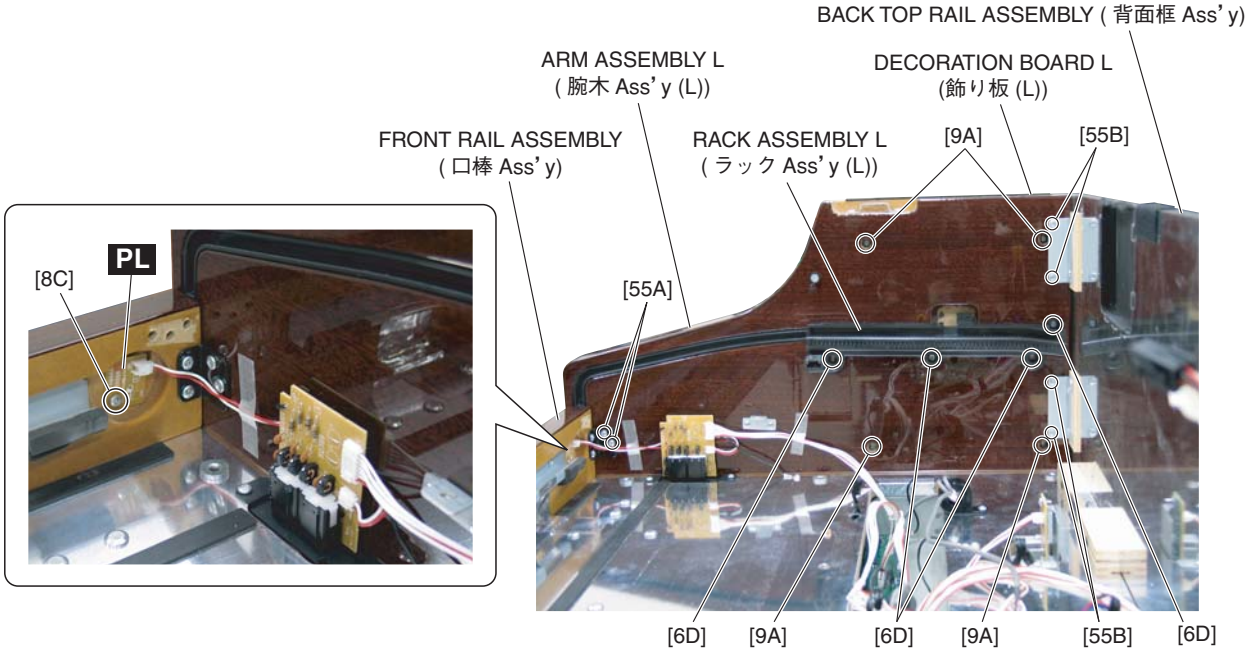

[6D]: BIND HEAD TAPPING SCREW-1 (TP#1+BIND) 3.5X16 MFZN2W3 (WE97070R)
[9A]: TRUSS HEAD TAPPING SCREW-1 (TP#1+TRUS) 3.5X35 MFZN2W3 (WH513700)
[8C]: BIND HEAD TAPPING SCREW-1 (TP#1+BIND) 3.5X10 MFZN2W3 (WE97080R)
[55A], [55B]: BIND HEAD TAPPING SCREW-1 (TP#1+BIND) 3.5X16 MFZN2W3 (WE97070R)

Photo 8（写真 8）

18. Decoration Board (L, R)

(Time required: About 4 minutes each)

18-1 Remove the top board assembly. (See procedure 3)
18-2 Remove the key cover assembly. (See procedure 8)
18-3 Remove the panel assembly. (See procedure 11)
18-4 Remove the four (4) screws marked [9A]. The decoration board L can then be removed. (Photo 8)

* ***The left and right decoration board can then be removed in the same manner.***

19. PL Circuit Board

(Time required: About 5 minutes)

19-1 Remove the top board assembly. (See procedure 3)
19-2 Remove the key cover assembly. (See procedure 8)
19-3 Remove the panel assembly. (See procedure 11)
19-4 Remove the key block assembly L and R. (See procedure 12)
19-5 Remove the keyboard assembly. (See procedure 13)
19-6 Remove the screw marked [8C]. The PL circuit board can then be removed. (Photo 8)

20. Front Rail Assembly

(Time required: About 7 minutes)

20-1 Remove the top board assembly. (See procedure 3)
20-2 Remove the key cover assembly. (See procedure 8)
20-3 Remove the panel assembly. (See procedure 11)
20-4 Remove the key block assembly L and R. (See procedure 12)
20-5 Remove the keyboard assembly. (See procedure 13)
20-6 Remove the two (2) screws marked [55A] each from both sides of the assembly. (Photo 8)
20-7 Remove the seven (7) screws marked [51B]. The front rail assembly can then be removed. (Fig. 9)

21. FU Assembly, FU160 Assembly

(Time required: About 3 minutes)

21-1 Remove the rear panel assembly. (See procedure 4)
21-2 Remove the four (4) screws marked [51C]. The FU assembly can then be removed. (Fig. 9)
21-3 Remove the two (2) screws marked [3B]. The FU160 assembly can then be removed. (Fig. 9)

22. FU160 Circuit Board

(Time required: About 4 minutes)

22-1 Remove the rear panel assembly. (See procedure 4)
22-2 Remove the FU assembly. (See procedure 21-2)
22-3 Remove the FU160 assembly. (See procedure 21-3)
22-4 Remove the two (2) screws marked [4B] and the two (2) hexagonal nuts marked [5D]. (Fig. 10) (Y model only)
22-5 Remove the two (2) screws marked [1] and the two (2) screws marked [6E]. The FU160 circuit board can then be removed. (Fig. 10)

23. Back Top Rail Assembly

(Time required: About 5 minutes)

23-1 Remove the top board assembly. (See procedure 3)
23-2 Remove the rear panel assembly. (See procedure 4)
23-3 Remove the four (4) screws marked [55B] each from both sides of the assembly. (Photo 8)
23-4 Remove the FU assembly. (See procedure 21-2)
23-5 Remove the six (6) screws marked [51D]. The back top rail assembly can then be removed. (Fig. 9)

18. 飾り板 (L・R)(所要時間：各約 4 分)

18-1 屋根 Ass' y を外します。(3 項参照)
18-2 スライド蓋 Ass' y を外します。(8 項参照)
18-3 パネル Ass' y を外します。(11 項参照)
18-4 [9A] のネジ 4 本を外して、飾り板 (L) を外します。(写真 8)

※ **飾り板 (R) も同様に外すことができます。**

19. PL シート (所要時間：約 5 分)

19-1 屋根 Ass' y を外します。(3 項参照)
19-2 スライド蓋 Ass' y を外します。(8 項参照)
19-3 パネル Ass' y を外します。(11 項参照)
19-4 拍子木 Ass' y (L・R) を外します。(12 項参照)
19-5 NL2 鍵盤を外します。(13 項参照)
19-6 [8C] のネジ 1 本を外して、PL シートを外します。(写真 8)

20. 口棒 Ass'y (所要時間：約 7 分)

20-1 屋根 Ass' y を外します。(3 項参照)
20-2 スライド蓋 Ass' y を外します。(8 項参照)
20-3 パネル Ass' y を外します。(11 項参照)
20-4 拍子木 Ass' y (L・R) を外します。(12 項参照)
20-5 NL2 鍵盤を外します。(13 項参照)
20-6 [55A] のネジを左右 2 本ずつ外します。(写真 8)
20-7 [51B] のネジ 7 本を外して、口棒 Ass' y を外します。(図 9)

21. FU Ass'y、FU160 Ass'y (所要時間：約 3 分)

21-1 裏板 Ass' y を外します。(4 項参照)
21-2 [51C] のネジ 4 本を外して、FU Ass' y を外します。(図 9)
21-3 [3B] のネジ 2 本を外して、FU160 Ass' y を外します。(図 9)

22. FU160 シート (所要時間：約 4 分)

22-1 裏板 Ass' y を外します。(4 項参照)
22-2 FU Ass' y を外します。(21-2 項参照)
22-3 FU160 Ass' y を外します。(21-3 項参照)
22-4 [4B] のネジ 2 本と [5D] の六角フランジナット 2 個を外します。(図 10) (Y モデルのみ)
22-5 [1] のネジ 2 本と [6E] のネジ 2 本を外して、FU160 シートを外します。(図 10)

23. 背面框 Ass'y (所要時間：約 5 分)

23-1 屋根 Ass' y を外します。(3 項参照)
23-2 裏板 Ass' y を外します。(4 項参照)
23-3 [55B] のネジを左右 4 本ずつ外します。(写真 8)
23-4 FU Ass' y を外します。(21-2 項参照)
23-5 [51D] のネジ 6 本を外して、背面框 Ass' y を外します。(図 9)

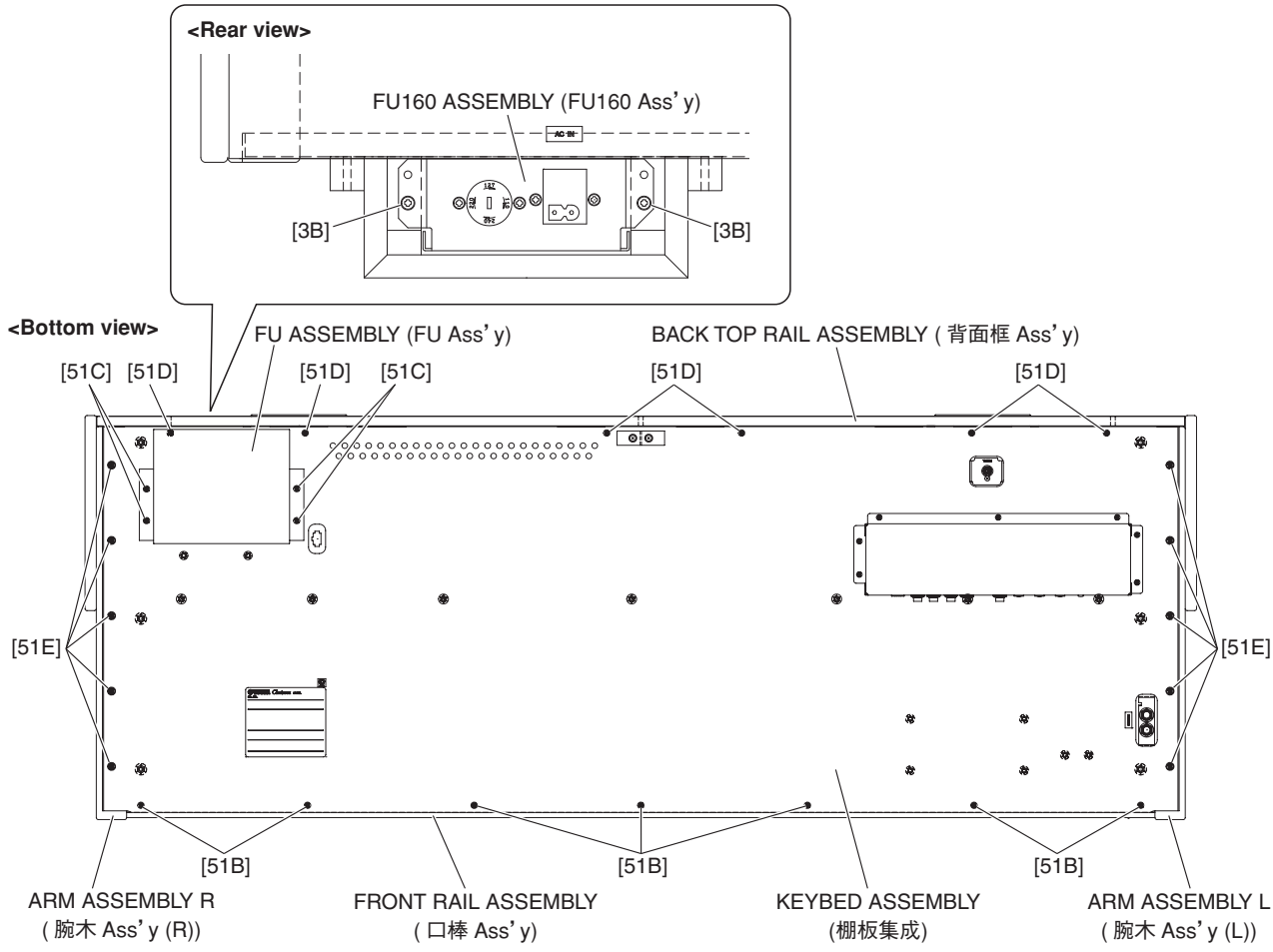

[3B]: BIND HEAD TAPPING SCREW-1 (TP#1+BIND) 3.5X16 MFZN2B3 (WE95510R)
[51B], [51C], [51D], [51E]: TRUSS HEAD TAPPING SCREW-1 (TP#1+TRUS) 3.5X25 MFZN2B3 (WE97040R)

Fig. 9（図 9）

● **FU160 ASSEMBLY** (FU160 Ass'y)

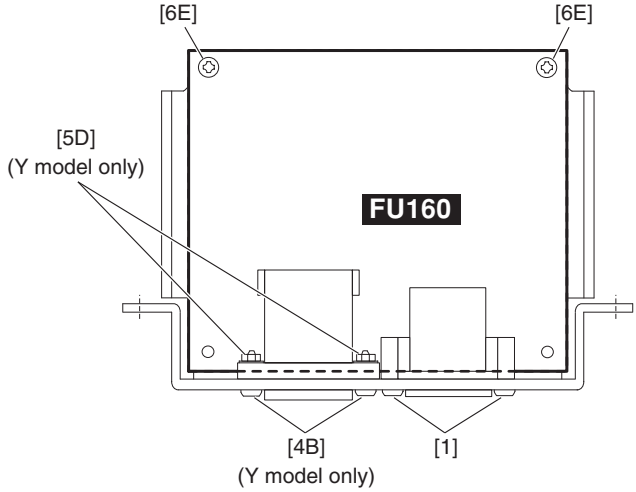

[1]: BIND HEAD TAPPING SCREW-B (Bタイト+BIND) 3.0X8 MFZN2B3 (WE774400)
[6E]: BIND HEAD TAPPING SCREW-B (Bタイト+BIND) 3.0X12 MFZN2W3 (WE98740R)

Y model only
[4B]: BIND HEAD SCREW (小ネジ+BIND) 3.0X10 MFZN2B3 (WF304400)
[5D]: HEXAGONAL NUT (六角フランジナット) M3.0 MFZN2W3 (WF55980R)

Fig. 10（図 10）

24. Main Unit (Time required: About 3 minutes)

24-1 Spread a soft cloth like a blanket on the floor where the main unit is to be placed in advance.
24-2 Remove the headphone hanger. (See procedure 1)
24-3 Disconnect the AC cord.
24-4 Remove the rear panel assembly. (See procedure 4)
24-5 Disconnect the speaker cable and the PK cable. (Fig. 11, Fig. 12)
24-6 Remove the six (6) screws marked [9a]. (Fig. 13)
24-7 Lift the main unit straight upward and place it on the cloth gently. (Fig. 14)

* ***For safety, this work should be done by two persons.***

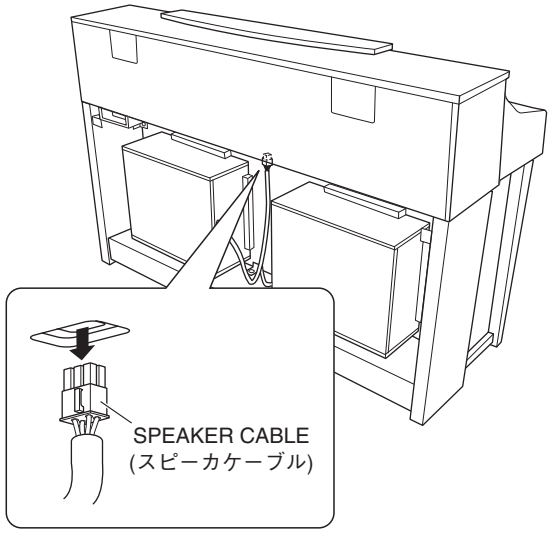

Fig. 11（図 11）

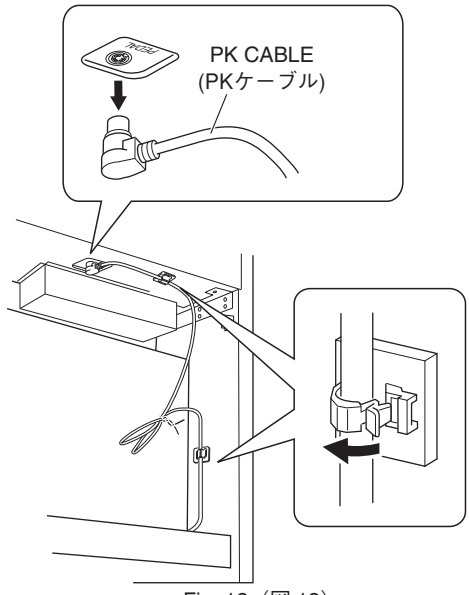

Fig. 12（図 12）

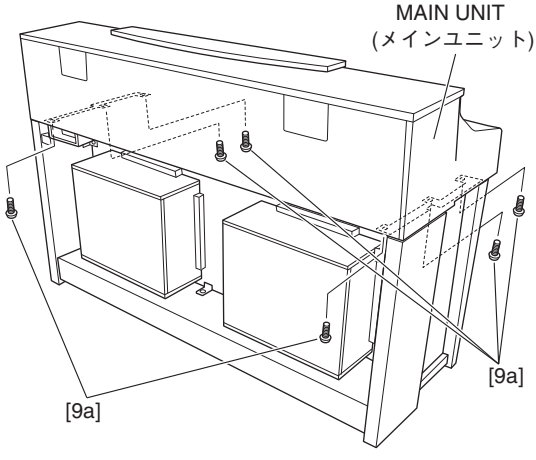

[9a]: BIND HEAD SCREW (小ネジ+BIND)
6.0X16 MFZN2B3 (WE96940R)

Fig. 13（図 13）

24. メインユニット（所要時間：約 3 分）

24-1 あらかじめ、メインユニットを置く場所に毛布などの柔らかい布を敷いておきます。
24-2 ヘッドホンハンガーを外します。(1 項参照)
24-3 電源コードを外します。
24-4 裏板 Ass' y を外します。(4 項参照)
24-5 スピーカケーブルと PK ケーブルを外します。(図 11、図 12)
24-6 [9a] のネジ 6 本を外します。(図 13)
24-7 メインユニットを真上に持ち上げて布の上に静かに置きます。(図 14)

※ **安全のために、かならず二人で作業をしてください。**

⚠CAUTION
Do not hold the key cover assembly or top board assembly.
(スライド蓋Ass'yや屋根Ass'yを持たないでください。)
For safety, this work should be done by two persons.
(安全のために、かならず二人で作業をしてください。)

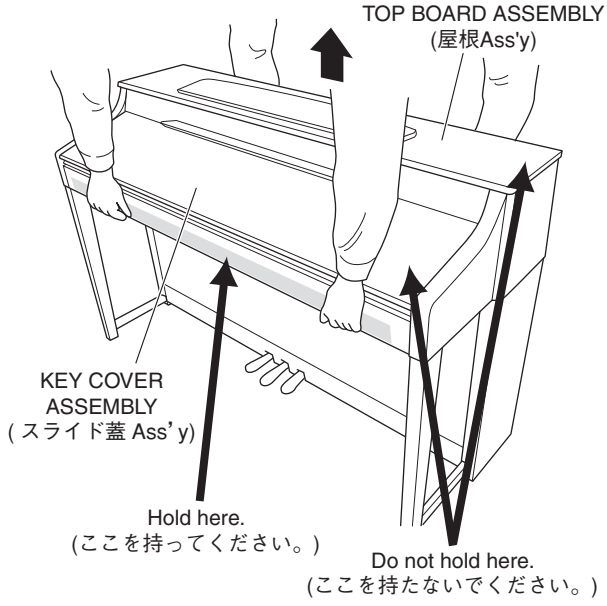

Fig. 14（図 14）

25. Arm Assembly (L, R)

(Time required: About 9 minutes each)

25-1 Remove the headphone hanger. (See procedure 1)
25-2 Remove the top board assembly. (See procedure 3)
25-3 Remove the rear panel assembly. (See procedure 4)
25-4 Remove the key cover assembly. (See procedure 8)
25-5 Remove the panel assembly. (See procedure 11)
25-6 Remove the key block assembly L and R. (See procedure 12)
25-7 Remove the keyboard assembly. (See procedure 13)
25-8 Remove the main unit. (See procedure 24) (Parts removed in Steps 25-2 and 25-4 through 25-7 are component parts of the main unit.)
25-9 Remove the two (2) screws marked [55A] and the four (4) screws marked [55B]. (Photo 8)
25-10 Remove the five (5) screws marked [51E]. The arm assembly L can then be removed. (Fig. 9)

* ***The left and right arm assembly can then be removed in the same manner.***

26. SP Box Assembly (L, R), Woofer

(Time required: About 4 minutes each)

26-1 Remove the rear panel assembly. (See procedure 4)
26-2 Disconnect the speaker cable. (Fig. 11)
26-3 Remove the eight (8) screws marked [6F]. The SP box assembly L can then be removed. (Fig. 15)

* ***The left and right SP box assembly can then be removed in the same manner.***

26-4 Remove the four (4) screws marked [6G]. The woofer of each right and left can then be removed. (Fig. 15)

25. 腕木 Ass'y (L・R)(所要時間：各約 9 分)

25-1 ヘッドホンハンガーを外します。(1 項参照)
25-2 屋根 Ass'y を外します。(3 項参照)
25-3 裏板 Ass'y を外します。(4 項参照)
25-4 スライド蓋 Ass'y を外します。(8 項参照)
25-5 パネル Ass'y を外します。(11 項参照)
25-6 拍子木 Ass'y (L・R) を外します。(12 項参照)
25-7 NL2 鍵盤を外します。(13 項参照)
25-8 メインユニットを外します。(24 項参照)
(25-2、25-4 ～ 7 で取り外した部品は、メインユニットの構成部品です。)
25-9 [55A] のネジ 2 本と [55B] のネジ 4 本を外します。(写真 8)
25-10 [51E]のネジ5本を外して、腕木Ass'y (L) を外します。(図9)

※ **腕木 Ass'y (R) も同様に外すことができます。**

26. SP BOX Ass'y (L・R)、ウーファー

(所要時間：各約 4 分)

26-1 裏板 Ass'y を外します。(4 項参照)
26-2 スピーカケーブルを外します。(図 11)
26-3 [6F] のネジ 8 本を外して、SP BOX Ass'y (L) を外します。(図 15)

※ **SP BOX Ass'y (R) も同様に外すことができます。**

26-4 [6G] のネジ 4 本を外して、左右それぞれのウーファーを外します。(図 15)

● **FRONT BOARD ASSEMBLY** (前板Ass'y)

<Rear view>

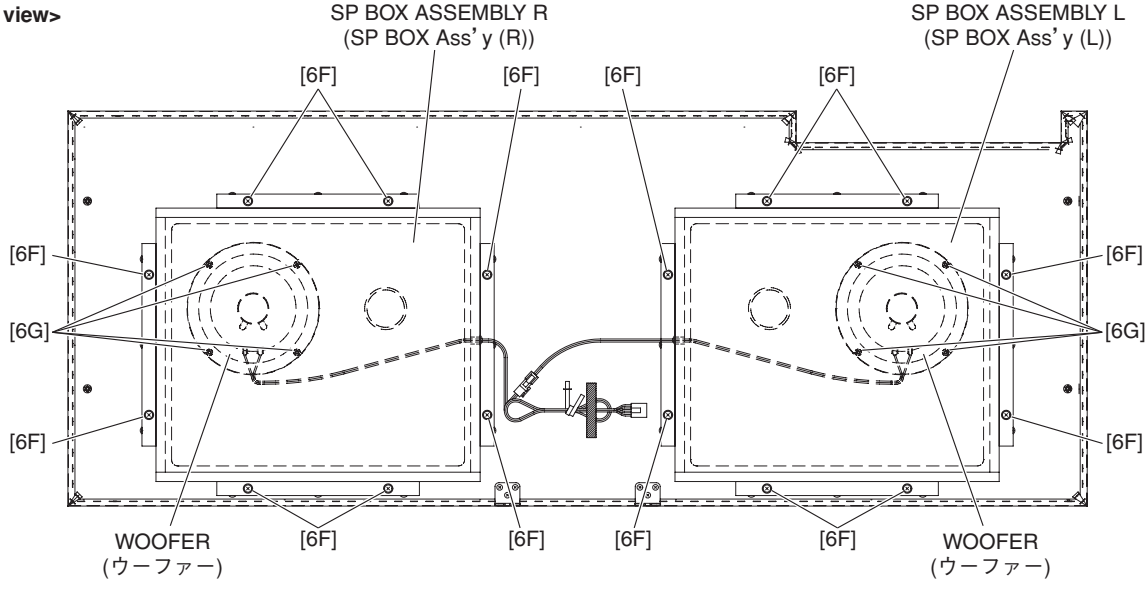

[6F]: TRUSS HEAD SCREW (小ネジ+TRUS) 4.0X30 MFZN2W3 (WE97750R)
[6G]: BIND HEAD TAPPING SCREW-1 (TP#1+BIND) 4.0X16 MFZN2B3 (WE972000)

Fig. 15（図 15）

27. Front Board Assembly
(Time required: About 4 minutes)

27-1 Remove the headphone hanger. (See procedure 1)
27-2 Disconnect the AC cord.
27-3 Remove the rear panel assembly. (See procedure 4)
27-4 Disconnect the speaker cable and the PK cable. (Fig. 11, Fig. 12)
27-5 Remove the main unit. (See procedure 24)
27-6 Remove the four (4) screws marked [9bB] and the two (2) screws marked [9bC]. The front board assembly can then be removed. (Fig. 16)

28. Side Board Unit (L, R), Pedal Box Assembly
(Time required: About 5 minutes each)

28-1 Remove the headphone hanger. (See procedure 1)
28-2 Disconnect the AC cord.
28-3 Remove the rear panel assembly. (See procedure 4)
28-4 Disconnect the speaker cable and the PK cable. (Fig. 11, Fig. 12)
28-5 Remove the main unit. (See procedure 24)
28-6 Remove the front board assembly. (See procedure 27)
28-7 **Side Board Unit (L, R)**
Remove the two (2) screws marked [9c]. The side board unit L can then be removed. (Fig. 17)
* ***The left and right side board unit can then be removed in the same manner.***
28-8 **Pedal Box Assembly**
Remove the four (4) screws marked [9c]. The pedal box assembly can then be removed. (Fig. 17)

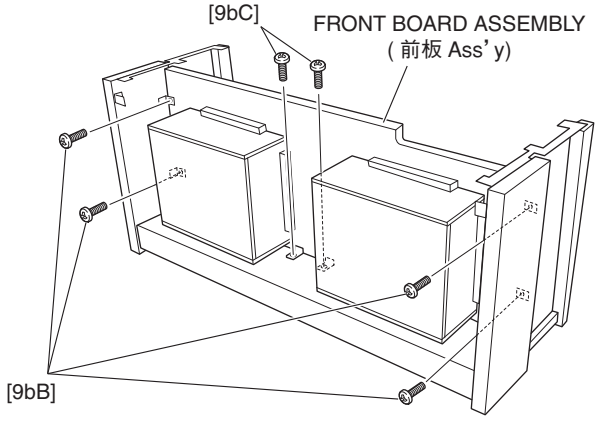

[9bB], [9bC]: TRUSS HEAD SCREW (小ネジ+TRUS) 4.0X14 MFZN2B3 (WF74150R)
Fig. 16（図 16）

27. 前板 Ass'y（所要時間：約 4 分）

27-1 ヘッドホンハンガーを外します。(1 項参照)
27-2 電源コードを外します。
27-3 裏板 Ass'y を外します。(4 項参照)
27-4 スピーカケーブルと PK ケーブルを外します。(図 11、図 12)
27-5 メインユニットを外します。(24 項参照)
27-6 [9bB] のネジ 4 本と [9bC] のネジ 2 本を外して、前板 Ass'y を外します。(図 16)

28. 側板ユニット（L・R）、ペダル BOX Ass'y
（所要時間：各約 5 分）

28-1 ヘッドホンハンガーを外します。(1 項参照)
28-2 電源コードを外します。
28-3 裏板 Ass'y を外します。(4 項参照)
28-4 スピーカケーブルと PK ケーブルを外します。(図 11、図 12)
28-5 メインユニットを外します。(24 項参照)
28-6 前板 Ass'y を外します。(27 項参照)
28-7 **側板ユニット（L・R）**
[9c] のネジ 2 本を外して、側板ユニット（L）を外します。(図 17)
※ **側板ユニット（R）も同様に外すことができます。**
28-8 **ペダル BOX Ass'y**
[9c] のネジ 4 本を外して、ペダル BOX Ass'y を外します。(図 17)

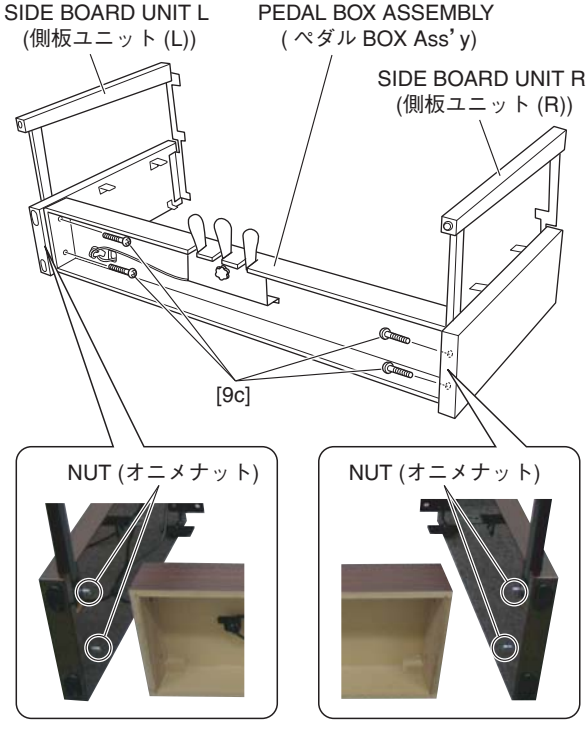

[9c]: TRUSS HEAD SCREW (小ネジ+TRUS) 6.0X25 MFZN2B3 (WF10720R)
Fig. 17（図 17）

29. Front Leg (Time required: About 6 minutes)

29-1 Remove the headphone hanger. (See procedure 1)
29-2 Disconnect the AC cord.
29-3 Remove the rear panel assembly. (See procedure 4)
29-4 Disconnect the speaker cable and the PK cable. (Fig. 11, Fig. 12)
29-5 Remove the main unit. (See procedure 24)
29-6 Remove the front board assembly. (See procedure 27)
29-7 Remove the side board unit L and R. (See procedure 28-7)
29-8 Remove the three (3) screws marked [9B] and the two (2) screws marked [11]. The front leg can then be removed together with the front leg angle. (Fig. 18)
29-9 Remove the two (2) screws marked [9C]. The front leg angle can then be separated from the front leg. (Fig. 18)

29. 脚柱 (所要時間：約 6 分)

29-1 ヘッドホンハンガーを外します。(1 項参照)
29-2 電源コードを外します。
29-3 裏板 Ass' y を外します。(4 項参照)
29-4 スピーカケーブルと PK ケーブルを外します。(図 11、図 12)
29-5 メインユニットを外します。(24 項参照)
29-6 前板 Ass' y を外します。(27 項参照)
29-7 側板ユニット (L・R) を外します。(28-7 項参照)
29-8 [9B] のネジ 3 本と [11] のネジ 2 本を外して、脚柱取付金具と共に脚柱を外します。(図 18)
29-9 [9C] のネジ 2 本を外して、脚柱と脚柱取付金具を分離します。(図 18)

● **SIDE BOARD UNIT** (側板ユニット)

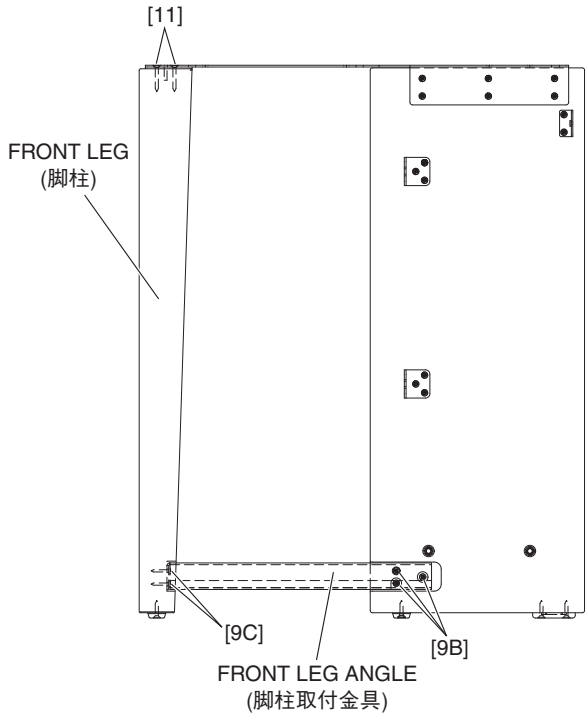

[9B], [9C]: BIND HEAD TAPPING SCREW-1 (TP#1+BIND) 3.5X16 MFZN2B3 (WE95510R)
[11]: FLAT HEAD TAPPING SCREW-1 (TP#1+FLAT) 4.0X30 MFZN2B3 (WF74340R)

Fig. 18（図 18）

30. Pedal Assembly

(Time required: About 3 minutes)

30-1 Open the key cover.

30-2 Remove the rear panel assembly. (See procedure 4)

30-3 Disconnect the PK cable. (Fig. 12)

30-4 With a soft cloth like a blanket placed on the floor, place the CLP-380 on its back board gently.

* ***For safety, this work should be done by two persons.***

30-5 Remove the eight (8) screws marked [6H] and the screw marked [7E]. The pedal assembly can then be removed. (Fig. 19)

30. ペダル Ass'y（所要時間：約 3 分）

30-1 スライド蓋を開きます。

30-2 裏板 Ass'y を外します。(4 項参照)

30-3 PK ケーブルを外します。(図 12)

30-4 毛布などの柔かい布を床に敷いて、鍵盤側を上にして本体を床に置きます。

※ **安全のために、かならず二人で作業をしてください。**

30-5 [6H] のネジ 8 本と [7E] のネジ 1 本を外して、ペダル Ass'y を外します。(図 19)

● **PEDAL BOX ASSEMBLY** (ペダルBOX Ass'y)

<Bottom view>

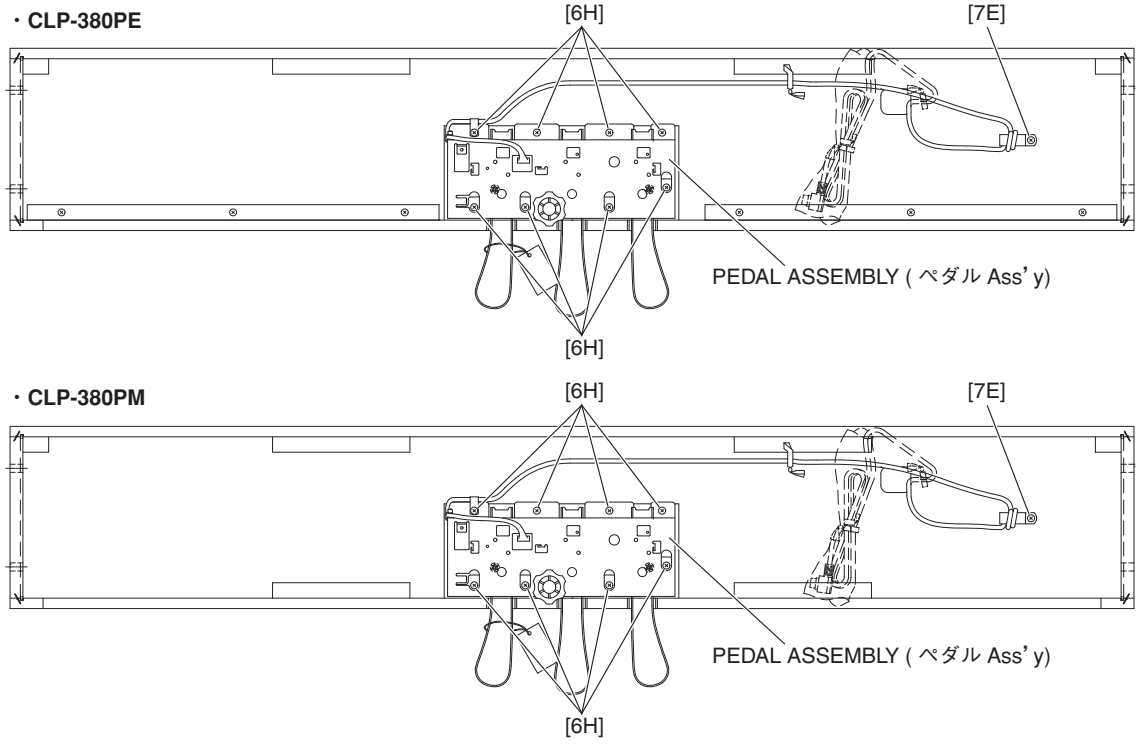

[6H]: BIND HEAD TAPPING SCREW-1 (TP#1+BIND) 4.0X14 MFZN2W3 (WE97190R)
[7E]: TRUSS HEAD TAPPING SCREW-1 (TP#1+TRUS) 4.0X12 MFZN2B3 (WE96520R)

Fig. 19（図 19）

31. PEDAL (SW) Circuit Board, PEDAL VR Circuit Board

(Time required: About 8 minutes)

31-1 Remove the rear panel assembly. (See procedure 4)

31-2 Disconnect the PK cable. (Fig. 12)

31-3 Remove the pedal assembly. (See procedure 30)

31-4 Remove the two (2) screws marked [270]. The two (2) actuators can then be removed. (Fig. 20)

31-5 Remove the screw marked [120B]. The pedal piece L can then be removed. (Fig. 20)

31-6 Straighten the three (3) bent frame portions marked [A] securing the PEDAL (SW) circuit board using pliers or the like and remove the two (2) screws marked [120C]. Lift the PEDAL (SW) circuit board together with the PEDAL VR circuit board a little and then slide to the right to remove them. (Fig. 20)

31-7 Remove the two (2) rubber contacts from the PEDAL (SW) circuit board. (Fig. 21)

31-8 Pull out the VR actuator mounted on the PEDAL VR circuit board and remove the hexagonal nut marked [B] and the washer. The VR holder can then be removed. (Fig. 21)

Remove the soldering connecting the PEDAL (SW) circuit board and PEDAL VR circuit board to separate the PEDAL (SW) circuit board from the PEDAL VR circuit board. (Fig. 21)

31. PEDAL (SW) シート、PEDAL VR シート

（所要時間：約 8 分）

31-1 裏板 Ass' y を外します。(4 項参照)

31-2 PK ケーブルを外します。(図 12)

31-3 ペダル Ass' y を外します。(30 項参照)

31-4 [270] のネジ 2 本を外して、アクチュエータを 2 個外します。(図 20)

31-5 [120B] のネジ 1 本を外して、ペダル本体(L) を外します。(図 20)

31-6 PEDAL (SW) シートを止めている [A] のフレーム折り曲げ部 3 箇所をペンチ等で真直ぐに戻し、[120C] のネジ 2 本を外します。PEDAL (SW) シートと PEDAL VR シートを一緒に少し持ち上げて、右方向にスライドさせて外します。(図 20)

31-7 PEDAL (SW) シートから接点ゴム 2 個を外します。(図 21)

31-8 PEDAL VR シートに取り付けられている VR アクチュエータを抜き、[B] の六角ナット 1 個とワッシャー 1 枚を外して、可変抵抗取付金具を外します。(図 21)
PEDAL (SW) シートと PEDAL VR シートを取り付けている半田を取り除いて、それぞれのシートに分けます。(図 21)

● **PEDAL ASSEMBLY**（ペダル Ass' y）

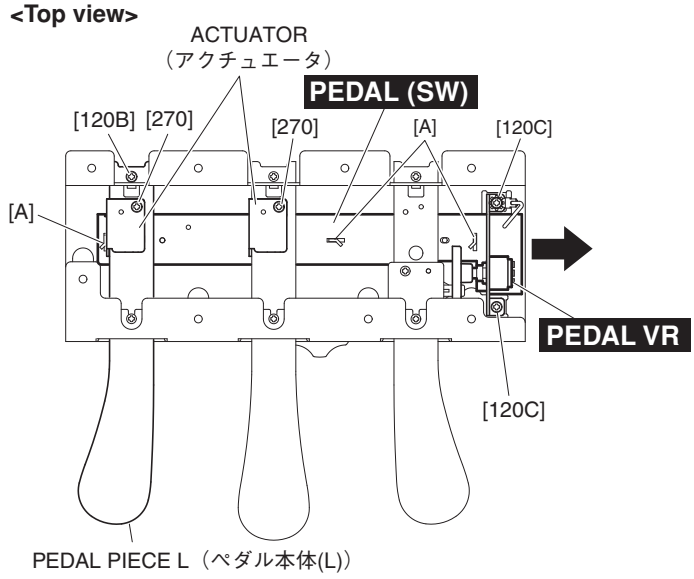

[120B], [120C]: BIND HEAD TAPPING SCREW-B（B タイト＋ BIND）3.0X8 MFZN2B3 (WE774400)

[270]: BIND HEAD TAPPING SCREW-B（B タイト＋ BIND）3.0X10 MFZN2W3 (WE774200) or BIND HEAD TAPPING SCREW-B（B タイト＋ BIND）3.0X8 MFZN2B3 (WE774400)

Fig. 20（図 20）

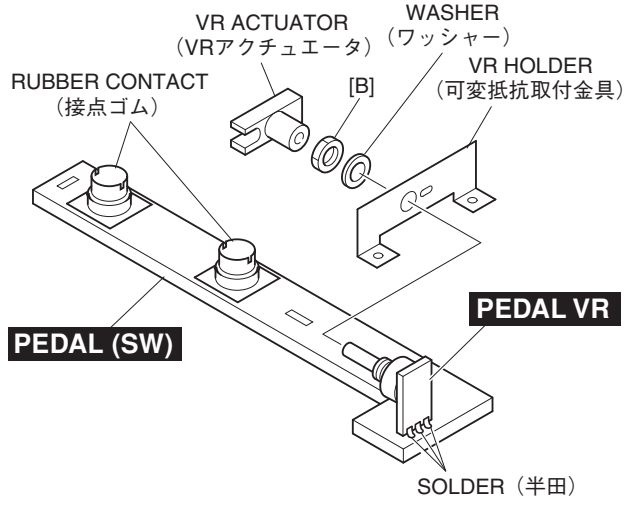

Fig. 21（図 21）

32. Disassembling the Keyboard

* ***After inserting a round stick (Rod: TX000670) between the frame and the keys, remove the circuit boards. (Fig. 22)***

32-1 **NL2 SW L Circuit Board**

Remove the five (5) screws marked [260A] and the screw marked [262A]. The NL2 SW L circuit board can then be removed. (Fig. 23)

32-2 **NL2 SW M Circuit Board**

Remove the four (4) screws marked [260B], the screw marked [262A] and the screw marked [262B]. The NL2 SW M circuit board can then be removed. (Fig. 23)

32-3 **NL2 SW H Circuit Board**

Remove the five (5) screws marked [260C] and the screw marked [262B]. The NL2 SW H circuit board can then be removed. (Fig. 23)

* ***Keys can be removed without removing the circuit boards.***

32. NL2 鍵盤の分解

※ シートをはずす前に、接点ゴムを歪ませないように、フレームとハンマーの間に丸棒（ロッド：TX000670）を挿入しておきます。（図 22）

32-1 **NL2 SW L シート**

[260A] のネジ 5 本と [262A] のネジ 1 本を外して、NL2 SW L シートを外します。（図 23）

32-2 **NL2 SW M シート**

[260B] のネジ 4 本と [262A] のネジ 1 本、[262B] のネジ 1 本を外して、NL2 SW M シートを外します。（図 23）

32-3 **NL2 SW H シート**

[260C] のネジ 5 本と [262B] のネジ 1 本を外して、NL2 SW H シートを外します。（図 23）

※ 白鍵と黒鍵は、NL2 SW L シート、NL2 SW M シート、NL2 SW H シートを外さなくても、外すことができます。

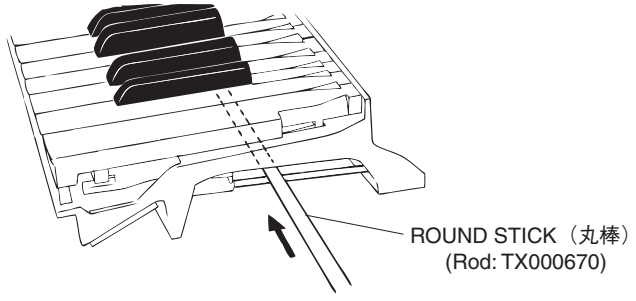

Fig. 22（図 22）

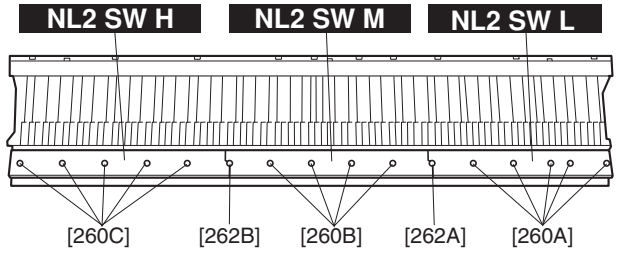

[260A], [260B], [260C]: BIND HEAD TAPPING SCREW-P（P タイト＋ BIND）3.0X10 MFZN2W3（WF00100R)
[262A], [262B]: PW HEAD TAPPING SCREW-P（P タイト＋ PWH）3.0X10-10 MFZN2W3（WF76550R)

Fig. 23（図 23）

32-4 **Rubber Contact**

Remove the NL2 SW circuit board for the involved key. The rubber contacts can then be removed. (Photo 9, 10)

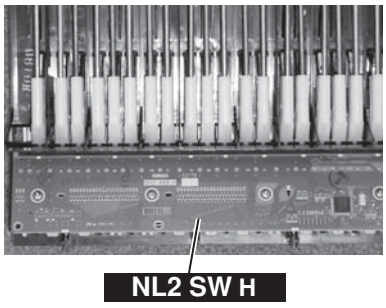

Photo 9（写真 9）

32-4 **接点ゴム**

該当する鍵盤の NL2 SW シートを外して、接点ゴムを外します。（写真 9、10）

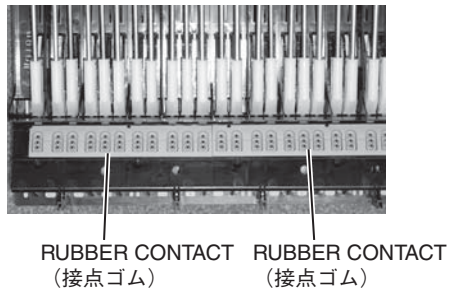

Photo 10（写真 10）

32-5 **White key**

In order to release the white key from the stopper, insert a thin plate between the white keys (gap in the direction indicated by the triangle mark, near the fulcrum of the key), press down the stopper marked [C] and move the white key forward. Then the white key being released from the stopper lifts up. (Fig. 24, 25)

* ***Use special care not to move the white key forward so much as to cause damage to the key spring.***

32-6 In this state, move the white key rearward a little. Then the white key can be removed. (Fig. 25)

32-7 **Black key**

The black key can be removed after the white keys on either side have been removed.

32-5 **白鍵**

白鍵をストッパーから外すために、薄い金尺状のものを鍵盤の間に挿入して（三角マークの示す方向側の隙：白鍵盤支点付近）、[C] のストッパーを下げ、白鍵を前方にずらします。外れると白鍵が浮きます。（図 24、25）

※ **このとき、白鍵を前方にずらしすぎてスプリングを傷めないように十分注意して作業をしてください。**

32-6 この状態から、白鍵を後方に少しずらし、白鍵を外します。（図 25）

32-7 **黒鍵**

黒鍵は、両隣の白鍵を外すと、外すことができます。

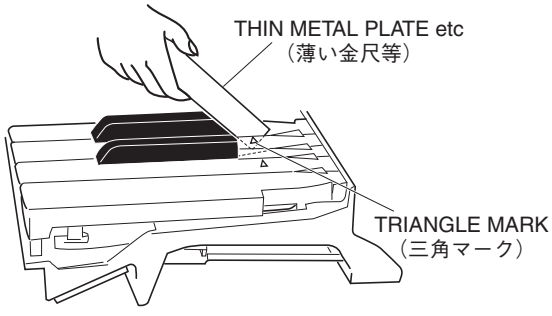

Fig. 24（図 24）

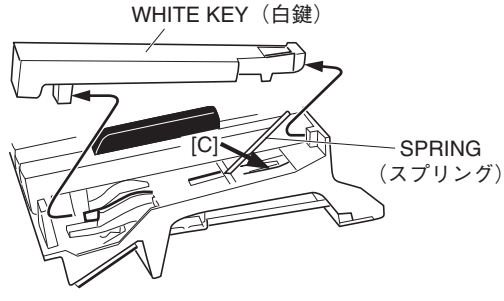

Fig. 25（図 25）

32-8 **Hammer, White Key**

After a key has been removed, push a key spring down once to take it out of the hook. (Fig. 26)

Place the keyboard assembly upside-down and peel the stopper (L88_W) away. The hammer of the white key can then be removed. (Fig. 27)

* ***The hammer of the black key can then be removed in the same manner.***

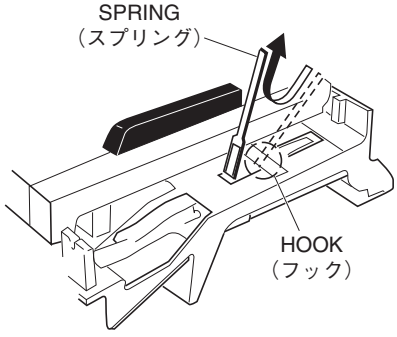

Fig. 26（図 26）

32-8 **ハンマー白鍵**

白鍵を外して、スプリングを一度下に押し込み、フックから取り外します。(図 26)

NL2 鍵盤を裏側にし、ストッパー（L88_W）をはがしてハンマー白鍵を外します。(図 27)

※ **ハンマー黒鍵もハンマー白鍵と同じようにして外すことができます。**

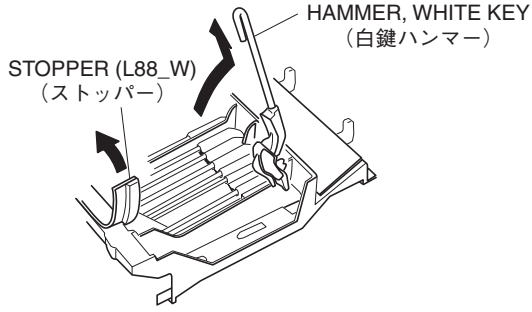

Fig. 27（図 27）

33. Assembling the Keyboard

33-1 **Hammer, White Key (Hammer, Black Key)**

Place the keyboard assembly upside-down, insert a hammer assembly into the frame, and put the stopper (L88_W) on. (Fig. 28)

* ***There are four (4) kinds of hammers that differ in weight.***

33-2 **Spring**

Place the keyboard assembly right side up. Fix key springs on the frame by setting one at each slit and pushing down once on each key spring. (Fig. 29)

* ***Be careful of the direction of the spring. It should be installed with its projecting end facing upward. (Fig. 29-1)***

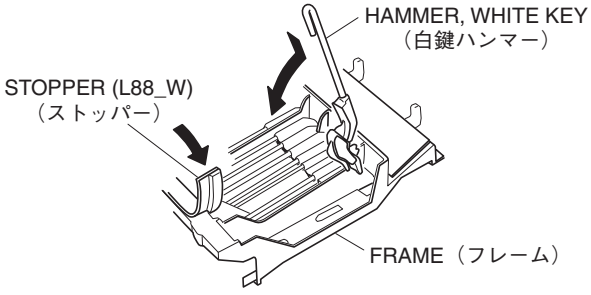

Fig. 28（図 28）

33. NL2 鍵盤の組立

33-1 **ハンマー白鍵（ハンマー黒鍵）**

NL2 鍵盤の裏側より、ハンマー白鍵（黒鍵）をフレームに差し込み、ストッパー（L88_W）を取り付けます。(図 28)

※ **重りの違いにより四種類のハンマーがあります。取り付けの際に気をつけてください。**

33-2 **スプリング**

NL2 鍵盤を表側にして、端が二本に分かれているスプリングの先をハンマー白鍵（黒鍵）の切り込みに合わせて、一度下に押し込んでフレームのフックに取り付けます。(図 29)

※ **スプリングの向きに注意してください。スプリングは、図 29-1 のように上側が凸になるように取り付けます。**

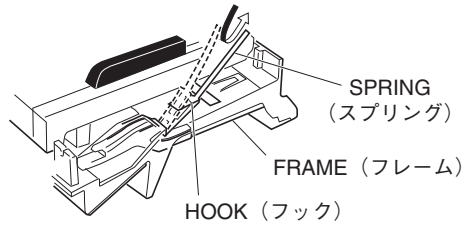

Fig. 29（図 29）

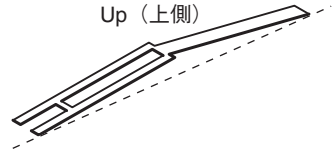

Fig. 29-1（図 29-1）

33-3 **Assembling the White Key (Black Key)**
After a key has been fit to part [E] and key guide, make sure that the spring is fixed to the key and then press down part [D] of the key. (Fig. 30)

33-3 **白鍵（黒鍵）組立**
[E] 部とキーガイドに白鍵（黒鍵）をくわえさせ、鍵盤の支点内側のばね受け部に、スプリングが確実に入っていることを確認したら、[D] 部の上を下方向にゆっくり押し込んで取り付けます。（図 30）

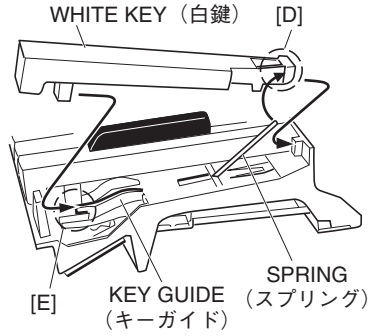

Fig. 30（図 30）

33-4 **NL2 SW L Circuit Board**
Tighten the five (5) screws marked [260A] and the screw marked [262A] to fix the NL2 SW L circuit board. (Fig. 23)

33-4 **NL2 SW L シート**
NL2 SW L シートを取り付け、[260A] のネジ 5 本と [262A] のネジ 1 本を取り付けます。（図 23）

33-5 **NL2 SW M Circuit Board**
Tighten the four (4) screws marked [260B], the screw marked [262A] and the screw marked [262B] to fix the NL2 SW M circuit board. (Fig. 23)

* ***When installing the circuit boards, set it under hooks to align the triangle marks of the circuit board and projection parts of the frame as shown in figure 31.***

33-5 **NL2 SW M シート**
NL2 SW M シートを取り付け、[260B] のネジ 4 本と [262A] のネジ 1 本、[262B] のネジ 1 本を取り付けます。（図 23）

※ **NL2 SW M シートを取り付ける際は、フレーム裏側にあるフック位置と基板の△マークが一致していることを確認してください。（図 31）**

33-6 **NL2 SW Circuit Board**
Tighten the five (5) screws marked [260C] and the screw marked [262B] to fix the NL2 SW H circuit board. (Fig. 23)

33-6 **NL2 SW H シート**
NL2 SW H シートを取り付け、[260C] のネジ 5 本と [262B] のネジ 1 本を取り付けます。（図 23）

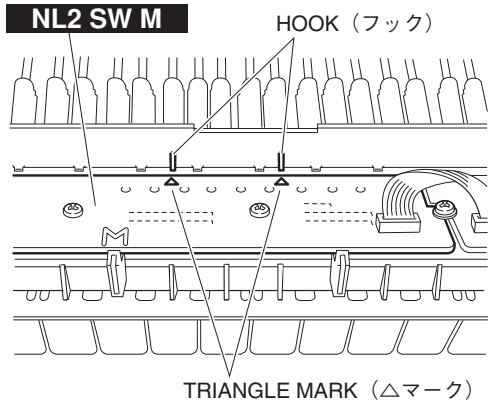

Fig. 31（図 31）

■ LSI PIN DESCRIPTION（LSI 端子機能表）

AK4396VF-E2 (X8324A00) **DAC** (Digital to Analog Converter) 37
AK5381VT-E2 (X5219A0R) **ADC** (Analog to Digital Converter) 37
DM9000AEP (X7029A00) **LAN CONTROLLER** 37
R8A02032BG (X8810A00) **CPU** (SWX02) 33/34
T6TJ3XBG-0001 (X8940A00) **SWP51L** (Tone Generator) 35/36
µPD780031AYGK-N06 (X259920R) **E-TKS** 32
µPD780031AYGK-N09 (XZ916300) **E-PNS2a LED/SWITCH DRIVER** 32

● **µPD780031AYGK-N06** (X259920R) **E-TKS** NL2 SW H/NL2 SW L/NL2 SW M: IC001
● **µPD780031AYGK-N09** (XZ916300) **E-PNS2a LED/ SWITCH DRIVER** PNL: IC010

PIN NO.	NAME	I/O	FUNCTION	PIN NO.	NAME	I/O	FUNCTION
1	P50/A8	I/O	Port 5 / Higher address bus	33	P10/ANI0	I	Port 1 / A/D converter analog input
2	P51/A9	I/O		34	AV_{REF}	I	A/D converter reference voltage input
3	P52/A10	I/O		35	AV_{DD}	-	Analog power supply
4	P53/A11	I/O		36	RESET	I	System reset input
5	P54/A12	I/O		37	XT2	-	Subsystem clock oscillation
6	P55/A13	I/O		38	XT1	I	
7	P56/A14	I/O		39	IC	-	Internally connected
8	P57/A15	I/O		40	X2	-	Main system clock oscillation
9	Vss0	-	Ground	41	X1	I	
10	$V_{DD}0$	-	Power supply	42	Vss1	-	Ground
11	P30	I/O	Port 3	43	P00/INTP0	I/O	Port 0 / External interrupt request input
12	P31	I/O		44	P01/INTP1	I/O	
13	P32/SDA0	I/O	Port 3 / Serial data input/output	45	P02/INTP2	I/O	
14	P33/SCL0	I/O	Port 3 / Serial clock input/output	46	P03/INTP3/ADTRG	I/O	Port 0 / External interrupt request input / Trigger signai input
15	P34	I/O	Port 3	47	P70/TI00/TO0	I/O	Port 7 / External count clock input / 16-bit timer/event counter 0 output
16	P35	I/O		48	P71/TI01	I/O	Port 7 / Capture trigger input
17	P36	I/O		49	P72/TI50/TO50	I/O	Port 7 / External count clock input / 8-bit timer/event counter 50 output
18	P20/SI30	I/O	Port 2 / Serial data input	50	P73/TI51/TO51	I/O	Port 7 / External count clock input / 8-bit timer/event counter 51 output
19	P21/SO30	I/O	Port 2 / Serial data output	51	P74/PCL	I/O	Port 7 / Clock output
20	P22/SCK30	I/O	Port 2 / Serial clock input/output	52	P75/BUZ	I/O	Port 7 / Buzzer output
21	P23RxD0	I/O	Port 2 / Serial data input	53	P64/RD	I/O	Port 6 / Strobe signal output for reading
22	P24/TxD0	I/O	Port 2 / Serial data output	54	P65/WR	I/O	Port 6 / Strobe signal output for writing
23	P25/ASCK0	I/O	Port 2 / Serial clock input/output	55	P66/WAIT	I/O	Port 6 / Wait insertion
24	$V_{DD}1$	-	Power supply	56	P67/ASTB	I/O	Port 6 / Strobe output
25	AVss	-	Ground	57	P40/AD0	I/O	Port 4 / Lower address/data bus
26	P17/ANI7	I	Port 1 / A/D converter analog input	58	P41/AD1	I/O	
27	P16/ANI6	I		59	P42/AD2	I/O	
28	P15/ANI5	I		60	P43/AD3	I/O	
29	P14/ANI4	I		61	P44/AD4	I/O	
30	P13/ANI3	I		62	P45/AD5	I/O	
31	P12/ANI2	I		63	P46/AD6	I/O	
32	P11/ANI1	I		64	A47/AD7	I/O	

● **R8A02032BG** (X8810A00) **CPU** (SWX02)

DM: IC1

PIN NO.	OUTER NO.	NAME	I/O	FUNCTION	PIN NO.	OUTER NO.	NAME	I/O	FUNCTION
1	A1	VSS	-	Ground	80	D20	VSSPLL	-	PLL analog ground
2	A2	AN2	I	ADC analog input 2	81	E1	MD6	I/O	Wave memory data bus 6
3	A3	AN1	I	ADC analog input 1	82	E2	MD7	I/O	Wave memory data bus 7
4	A4	VSS	-	Ground	83	E3	MD8	I/O	Wave memory data bus 8
5	A5	RxD1	I	Serial input 1	84	E4	MD9	I/O	Wave memory data bus 9
6	A6	SCK1	I	External sync. clock input 1	85	E5	VDD	-	Power supply +1.2 V
7	A7	UCLK	I	USB external clock input (48 MHz)	86	E6	VDD	-	
8	A8	VSS	-	Ground	87	E7	VSS	-	Ground
9	A9	FUNC_DM	I/O	USB function data -	88	E8	VCCQ	-	Power supply +3.3 V
10	A10	VSS	-	Ground	89	E9	VSS	-	Ground
11	A11	HOST_DM	I/O	USB host data -	90	E10	VCCQ	-	Power supply +3.3 V
12	A12	POWER_ENB	O	USB voltage enable	91	E11	VCCQ	-	
13	A13	XTAL	O	Crystal oscillator output	92	E12	VSS	-	Ground
14	A14	EXTAL	I	Crystal oscillator input (16.9344 MHz)	93	E13	VCCQ	-	Power supply +3.3 V
15	A15	VSS	-	Ground	94	E14	VSS	-	Ground
16	A16	CS7N/PJ6	O	SH2A-CPU chip select 7	95	E15	VDD	-	Power supply +1.2 V
17	A17	TRSTN	I	JTAG test reset input	96	E16	VDD	-	
18	A18	TDI	I	JTAG test data input	97	E17	D31/PF7	I/O	SH2A-CPU data bus 31
19	A19	TCK	I	JTAG test clock input	98	E18	D30/PF6	I/O	SH2A-CPU data bus 30
20	A20	VCCQ	-	Power supply +3.3 V	99	E19	D29/PF5	I/O	SH2A-CPU data bus 29
21	B1	MD15	I/O	Wave memory data bus 15	100	E20	D28/PF4	I/O	SH2A-CPU data bus 28
22	B2	VSS	-	Ground	101	F1	MD2	I/O	Wave memory data bus 2
23	B3	AN3	I	ADC analog input 3	102	F2	MD3	I/O	Wave memory data bus 3
24	B4	AN0	I	ADC analog input 0	103	F3	MD4	I/O	Wave memory data bus 4
25	B5	VSS	-	Ground	104	F4	MD5	I/O	Wave memory data bus 5
26	B6	TxD1	O	Serial output 1	105	F5	VDD	-	Power supply +1.2 V
27	B7	TxD0	O	Serial output 0	106	F16	VDD	-	
28	B8	VSS	-	Ground	107	F17	D27/PF3	I/O	SH2A-CPU data bus 27
29	B9	FUNC_DP	I/O	USB function data +	108	F18	D26/PF2	I/O	SH2A-CPU data bus 26
30	B10	VSS	-	Ground	109	F19	D25/PF1	I/O	SH2A-CPU data bus 25
31	B11	HOST_DP	I/O	USB host data +	110	F20	D24/PF0	I/O	SH2A-CPU data bus 24
32	B12	SCL	I/O	E bus (I2C) clock input/output (5V compatible)	111	G1	MA2	O	Wave memory address bus 2
33	B13	VSS	-	Ground	112	G2	MA1	O	Wave memory address bus 1
34	B14	VSS	-		113	G3	MD0	I/O	Wave memory data bus 0
35	B15	CS4N/PJ3	O	SH2A-CPU chip select 4	114	G4	MD1	I/O	Wave memory data bus 1
36	B16	TIOC0A/PJ7	O	PWM output	115	G5	VSS	-	Ground
37	B17	TESTN	I	Test input	116	G16	VSS	-	
38	B18	TMS	I	JTAG test mode select input	117	G17	D23/PE7	I/O	SH2A-CPU data bus 23
39	B19	VCCQ	-	Power supply +3.3 V	118	G18	D22/PE6	I/O	SH2A-CPU data bus 22
40	B20	VCCQ	-		119	G19	D21/PE5	I/O	SH2A-CPU data bus 21
41	C1	MD13	I/O	Wave memory data bus 13	120	G20	D20/PE4	I/O	SH2A-CPU data bus 20
42	C2	MD14	I/O	Wave memory data bus 14	121	H1	MA6	O	Wave memory address bus 6
43	C3	VSS	-	Ground	122	H2	MA5	O	Wave memory address bus 5
44	C4	VREFADC	-	ADC reference power supply +3.3 V	123	H3	MA4	O	Wave memory address bus 4
45	C5	VSSADC	-	ADC analog ground	124	H4	MA3	O	Wave memory address bus 3
46	C6	VSS	-	Ground	125	H5	VCCQ	-	Power supply +3.3 V
47	C7	RxD0	I	Serial input 0	126	H16	VCCQ	-	
48	C8	VSS	-	Ground	127	H17	D19/PE3	I/O	SH2A-CPU data bus 19
49	C9	VBUS	I	USB cable connection monitor (5V compatible)	128	H18	D18/PE2	I/O	SH2A-CPU data bus 18
50	C10	VSS	-	Ground	129	H19	VCCQ	-	Power supply +3.3 V
51	C11	OVER_CURRENT_N	I	USB overcurrent detection (5V compatible)	130	H20	VCCQ	-	
52	C12	SDA	I/O	E bus (I2C) data input/output (5V compatible)	131	J1	MA10	O	Wave memory address bus 10
53	C13	CS0N	O	SH2A-CPU chip select 0	132	J2	MA9	O	Wave memory address bus 9
54	C14	CS2N/PJ1	O	SH2A-CPU chip select 2	133	J3	MA8	O	Wave memory address bus 8
55	C15	CS5N/PJ4	O	SH2A-CPU chip select 5	134	J4	MA7	O	Wave memory address bus 7
56	C16	ASEMDN	I	Debug mode configuration	135	J5	VSS	-	Ground
57	C17	TDO	O	JTAG test data output	136	J9	VSS	-	
58	C18	VCCQ	-	Power supply +3.3 V	137	J10	VSS	-	
59	C19	VDDPLL	-	PLL analog power supply +1.2 V	138	J11	VSS	-	
60	C20	VDDPLL	-		139	J12	VSS	-	
61	D1	MD10	I/O	Wave memory data bus 10	140	J16	VSS	-	
62	D2	MD11	I/O	Wave memory data bus 11	141	J17	D17/PE1	I/O	SH2A-CPU data bus 17
63	D3	MD12	I/O	Wave memory data bus 12	142	J18	D16/PE0	I/O	SH2A-CPU data bus 16
64	D4	VSS	-	Ground	143	J19	CKOEN	I	Clock output control for SDRAM
65	D5	VCCADC	-	ADC analog power supply +3.3 V	144	J20	CKIO	O	Clock output for SDRAM
66	D6	VSS	-	Ground	145	K1	MA14	O	Wave memory address bus 14
67	D7	RESN	I	Hardware reset	146	K2	MA13	O	Wave memory address bus 13
68	D8	VCCQ	-	Power supply +3.3 V	147	K3	MA12	O	Wave memory address bus 12
69	D9	PULLUP_ENB	O	USB pull-up enable	148	K4	MA11	O	Wave memory address bus 11
70	D10	VCCQ	-	Power supply +3.3 V	149	K5	VDD	-	Power supply +1.2 V
71	D11	UCTL	I	USB output control	150	K9	VSS	-	Ground
72	D12	EICN	O	E bus reset output	151	K10	VSS	-	
73	D13	CS1N/PJ0	O	SH2A-CPU chip select 1	152	K11	VSS	-	
74	D14	CS3N/PJ2	O	SH2A-CPU chip select 3	153	K12	VSS	-	
75	D15	CS6N/PJ5	O	SH2A-CPU chip select 6	154	K16	VDD	-	Power supply +1.2 V
76	D16	ASEBRKAKN	I/O	Emulator break	155	K17	CKE	O	Clock enable for SDRAM
77	D17	VCCQ	-	Power supply +3.3 V	156	K18	D15	I/O	SH2A-CPU data bus 15
78	D18	VCCQ	-		157	K19	VSS	-	Ground
79	D19	VSSPLL	-	PLL analog ground	158	K20	VSS	-	

PIN NO.	OUTER NO.	NAME	I/O	FUNCTION	PIN NO.	OUTER NO.	NAME	I/O	FUNCTION
159	L1	MA15	O	Wave memory address bus 15	238	U2	PA6	I/O	Parallel port A6
160	L2	MA16	O	Wave memory address bus 16	239	U3	PA7	I/O	Parallel port A7
161	L3	MA17	O	Wave memory address bus 17	240	U4	VCCQ	-	Power supply +3.3 V
162	L4	MA18	O	Wave memory address bus 18	241	U5	ED1/PC1	I/O	External CPU data bus 1
163	L5	VDD	-	Power supply +1.2 V	242	U6	ED5/PC5	I/O	External CPU data bus 5
164	L9	VSS	-	Ground	243	U7	ED9/PD1	I/O	External CPU data bus 9
165	L10	VSS	-		244	U8	ED13/PD5	I/O	External CPU data bus 13
166	L11	VSS	-		245	U9	EA2/PK1	I	External CPU address bus 2
167	L12	VSS	-		246	U10	ECSN	I	External CPU chip select
168	L16	VDD	-	Power supply +1.2 V	247	U11	BCLK	O	Bit clock output
169	L17	D11	I/O	SH2A-CPU data bus 11	248	U12	IRQ0	I	Interrupt input 0
170	L18	D12	I/O	SH2A-CPU data bus 12	249	U13	A25	O	SH2A-CPU address bus 25
171	L19	D13	I/O	SH2A-CPU data bus 13	250	U14	A21	O	SH2A-CPU address bus 21
172	L20	D14	I/O	SH2A-CPU data bus 14	251	U15	A17	O	SH2A-CPU address bus 17
173	M1	MA19	O	Wave memory address bus 19	252	U16	A13	O	SH2A-CPU address bus 13
174	M2	MA20	O	Wave memory address bus 20	253	U17	VCCQ	-	Power supply +3.3 V
175	M3	MA21	O	Wave memory address bus 21	254	U18	A3	O	SH2A-CPU address bus 3
176	M4	MA22	O	Wave memory address bus 22	255	U19	A2	O	SH2A-CPU address bus 2
177	M5	VSS	-	Ground	256	U20	A1	O	SH2A-CPU address bus 1
178	M9	VSS	-		257	V1	PB0	I/O	Parallel port B0
179	M10	VSS	-		258	V2	PB1	I/O	Parallel port B1
180	M11	VSS	-		259	V3	VCCQ	-	Power supply +3.3 V
181	M12	VSS	-		260	V4	PB6	I/O	Parallel port B6
182	M16	VSS	-		261	V5	ED2/PC2	I/O	External CPU data bus 2
183	M17	D7	I/O	SH2A-CPU data bus 7	262	V6	ED6/PC6	I/O	External CPU data bus 6
184	M18	D8	I/O	SH2A-CPU data bus 8	263	V7	ED10/PD2	I/O	External CPU data bus 10
185	M19	D9	I/O	SH2A-CPU data bus 9	264	V8	ED14/PD6	I/O	External CPU data bus 14
186	M20	D10	I/O	SH2A-CPU data bus 10	265	V9	EA3/PK2	I	External CPU address bus 3
187	N1	MA23/PG4	O	Wave memory address bus 23	266	V10	SDI0/PK5	I	Serial audio input 0
188	N2	MA24/PG5	O	Wave memory address bus 24	267	V11	WCLK2/SDO2	O	Word clock output 2/Serial audio output 2
189	N3	MA25/PG6	O	Wave memory address bus 25	268	V12	IRQ1	I	Interrupt input 1
190	N4	MA26/PG7	O	Wave memory address bus 26	269	V13	BW_MD0	I	SH2A-CPU data bus width configuration
191	N5	VCCQ	-	Power supply +3.3 V	270	V14	A22/PH5	O	SH2A-CPU address bus 22
192	N16	VCCQ	-		271	V15	A18	O	SH2A-CPU address bus 18
193	N17	D3	I/O	SH2A-CPU data bus 3	272	V16	A14	O	SH2A-CPU address bus 14
194	N18	D4	I/O	SH2A-CPU data bus 4	273	V17	A10	O	SH2A-CPU address bus 10
195	N19	D5	I/O	SH2A-CPU data bus 5	274	V18	VCCQ	-	Power supply +3.3 V
196	N20	D6	I/O	SH2A-CPU data bus 6	275	V19	A5	O	SH2A-CPU address bus 5
197	P1	MCS3N/PG3	O	Wave memory chip select 3	276	V20	A4	O	SH2A-CPU address bus 4
198	P2	MCS2N/PG2	O	Wave memory chip select 2	277	W1	PB2	I/O	Parallel port B2
199	P3	MCS1N/PG1	O	Wave memory chip select 1	278	W2	VCCQ	-	Power supply +3.3 V
200	P4	MWRN/PG0	O	Wave memory write enable	279	W3	PB4	I/O	Parallel port B4
201	P5	VSS	-	Ground	280	W4	PB7	I/O	Parallel port B7
202	P16	VSS	-		281	W5	ED3/PC3	I/O	External CPU data bus 3
203	P17	RD/WRN	O	SH2A-CPU read/write enable	282	W6	ED7/PC7	I/O	External CPU data bus 7
204	P18	D0	I/O	SH2A-CPU data bus 0	283	W7	ED11/PD3	I/O	External CPU data bus 11
205	P19	D1	I/O	SH2A-CPU data bus 1	284	W8	ED15/PD7	I/O	External CPU data bus 15
206	P20	D2	I/O	SH2A-CPU data bus 2	285	W9	ERDN/PK3	I	External CPU read enable
207	R1	MCS0N	O	Wave memory chip select 0	286	W10	SDI1/PK6	I	Serial audio input 1
208	R2	MRDN	O	Wave memory read enable	287	W11	WCLK	O	Word clock output
209	R3	BTCHG	I	BOOT ROM switching control	288	W12	SYSCLK2	O	Clock output 2
210	R4	PA0	I/O	Parallel port A0	289	W13	WAITN/PK7	I	External wait input
211	R5	VDD	-	Power supply +1.2 V	290	W14	A23/PH6	O	SH2A-CPU address bus 23
212	R16	VDD	-		291	W15	A19	O	SH2A-CPU address bus 19
213	R17	WE3N/DQMUU/PH3	O	Writing byte of D31 - D24/Selecting D31 - D24 in case of SDRAM	292	W16	A15	O	SH2A-CPU address bus 15
214	R18	RASLN	O	RAS output for SDRAM	293	W17	A11	O	SH2A-CPU address bus 11
215	R19	CASLN	O	CAS output for SDRAM	294	W18	A8	O	SH2A-CPU address bus 8
216	R20	RDN	O	SH2A-CPU read enable	295	W19	VCCQ	-	Power supply +3.3 V
217	T1	PA1	I/O	Parallel port A1	296	W20	A6	O	SH2A-CPU address bus 6
218	T2	PA2	I/O	Parallel port A2	297	Y1	VCCQ	-	Power supply +3.3 V
219	T3	PA3	I/O	Parallel port A3	298	Y2	PB3	I/O	Parallel port B3
220	T4	PA4	I/O	Parallel port A4	299	Y3	PB5	I/O	Parallel port B5
221	T5	VDD	-	Power supply +1.2 V	300	Y4	ED0/PC0	I/O	External CPU data bus 0
222	T6	VDD	-		301	Y5	ED4/PC4	I/O	External CPU data bus 4
223	T7	VSS	-	Ground	302	Y6	ED8/PD0	I/O	External CPU data bus 8
224	T8	VCCQ	-	Power supply +3.3 V	303	Y7	ED12/PD4	I/O	External CPU data bus 12
225	T9	VSS	-	Ground	304	Y8	EA1/PK0	I	External CPU address bus 1
226	T10	VCCQ	-	Power supply +3.3 V	305	Y9	EWRN/PK4	I	External CPU write enable
227	T11	VCCQ	-		306	Y10	SDO0	O	Serial audio output 0
228	T12	VSS	-	Ground	307	Y11	SDO1	O	Serial audio output 1
229	T13	VCCQ	-	Power supply +3.3 V	308	Y12	SYSCLK	O	Clock output
230	T14	VSS	-	Ground	309	Y13	SYI	I	Sync. input from external device
231	T15	VDD	-	Power supply +1.2 V	310	Y14	A24/PH7	O	SH2A-CPU address bus 24
232	T16	VDD	-		311	Y15	A20	O	SH2A-CPU address bus 20
233	T17	A0/PH4	O	SH2A-CPU address bus 0	312	Y16	A16	O	SH2A-CPU address bus 16
234	T18	WE0N/DQMLL/PH0	O	Writing byte of D7 - D0/Selecting D7 - D0 in case of SDRAM	313	Y17	A12	O	SH2A-CPU address bus 12
235	T19	WE1N/DQMLU/PH1	O	Writing byte of D15 - D8/Selecting D15 - D8 in case of SDRAM	314	Y18	A9	O	SH2A-CPU address bus 9
236	T20	WE2N/DQMUL/PH2	O	Writing byte of D23 - D16/Selecting D23 - D16 in case of SDRAM	315	Y19	A7	O	SH2A-CPU address bus 7
237	U1	PA5	I/O	Parallel port A5	316	Y20	VCCQ	-	Power supply +3.3 V

● **T6TJ3XBG-0001** (X8940A00) **SWP51L** (Tone Generator)

DM: IC300

PIN NO.	OUTER NO.	NAME	I/O	FUNCTION	PIN NO.	OUTER NO.	NAME	I/O	FUNCTION
1	A1	VSS	-	Ground	98	D20	VDDC	-	Power supply +1.5 V
2	A2	VSS	-		99	D21	VDDC	-	
3	A3	HRD2	I/O	DRAM data bus	100	D22	VSS	-	Ground
4	A4	HRD0	I/O		101	D23	VSS	-	
5	A5	HRD9	I/O		102	D24	CD14	I/O	Data bus of internal register
6	A6	HRD11	I/O		103	D25	CD13	I/O	
7	A7	HRD13	I/O		104	D26	CD12	I/O	
8	A8	HRD15	I/O		105	E1	ACLK	I/O	Clock signal (ABUS)
9	A9	RA1	O	DRAM address bus	106	E2	ADIR	O	Direction signal (ABUS)
10	A10	RA3	O		107	E3	ADAT15	I/O	Data bus (ABUS)
11	A11	RA5	O		108	E4	VSS	-	Ground
12	A12	RA7	O		109	E23	VSS	-	
13	A13	RA9	O		110	E24	CD11	I/O	Data bus of internal register
14	A14	RCLK	O	SDRAM clock signal	111	E25	CD10	I/O	
15	A15	RRAS	O	DRAM row address strobe (RAS signal)	112	E26	CD9	I/O	
16	A16	RWEN	O	DRAM write enable	113	F1	MELI7	I	MEL wave data input
17	A17	LRD8	I/O	DRAM data bus (Lower data)	114	F2	DITo	O	Digital audio output
18	A18	LRD10	I/O		115	F3	AFRM	I/O	Frame signal (ABUS)
19	A19	LRD12	I/O		116	F4	VDDC	-	Power supply +1.5 V
20	A20	LRD14	I/O		117	F23	VDDS	-	Power supply +3.3 V
21	A21	LRD7	I/O		118	F24	CD8	I/O	Data bus of internal register
22	A22	LRD5	I/O		119	F25	CD7	I/O	
23	A23	LRD3	I/O		120	F26	CD6	I/O	
24	A24	LRD1	I/O		121	G1	MELI4	I	MEL wave data input
25	A25	VSS	-	Ground	122	G2	MELI5	I	
26	A26	VSS	-		123	G3	MELI6	I	
27	B1	VSS	-		124	G4	VDDC	-	Power supply +1.5 V
28	B2	VSS	-		125	G23	VDDS	-	Power supply +3.3 V
29	B3	HRD3	I/O	DRAM data bus	126	G24	CD5	I/O	Data bus of internal register
30	B4	HRD1	I/O		127	G25	CD4	I/O	
31	B5	HRD8	I/O		128	G26	CD3	I/O	
32	B6	HRD10	I/O		129	H1	MELI1	I	MEL wave data input
33	B7	HRD12	I/O		130	H2	MELI2	I	
34	B8	HRD14	I/O		131	H3	MELI3	I	
35	B9	RA0	O	DRAM address bus	132	H4	VDDC	-	Power supply +1.5 V
36	B10	RA2	O		133	H23	VDDS	-	Power supply +3.3 V
37	B11	RA4	O		134	H24	CD2	I/O	Data bus of internal register
38	B12	RA6	O		135	H25	CD1	I/O	
39	B13	RA8	O		136	H26	CD0	I/O	
40	B14	RCLKE	O	SDRAM clock enable	137	J1	BCLK	O	Master clock (64 Fs)
41	B15	RCAS	O	DRAM column address strobe (CAS signal)	138	J2	ADLR	O	For ADC word clock
42	B16	RQML	O	MASK signal (SDRAM)	139	J3	MELI0	I	MEL wave data input
43	B17	LRD9	I/O	DRAM data bus (Lower data)	140	J4	VDDC	-	Power supply +1.5 V
44	B18	LRD11	I/O		141	J23	VDDS	-	Power supply +3.3 V
45	B19	LRD13	I/O		142	J24	CA0	I	Address bus of internal register
46	B20	LRD15	I/O		143	J25	CA1	I	
47	B21	LRD6	I/O		144	J26	CA2	I	
48	B22	LRD4	I/O		145	K1	WCLK0	O	For DAC word clock
49	B23	LRD2	I/O		146	K2	CK512	O	Master clock (512 Fs)
50	B24	LRD0	I/O		147	K3	CK128	O	Master clock (256 Fs)
51	B25	VSS	-	Ground	148	K4	VDDC	-	Power supply +1.5 V
52	B26	VSS	-		149	K23	VDDS	-	Power supply +3.3 V
53	C1	HRD5	I/O	DRAM data bus	150	K24	CA3	I	Address bus of internal register
54	C2	HRD4	I/O		151	K25	CA4	I	
55	C3	VSS	-	Ground	152	K26	CA5	I	
56	C4	ADAT13	I/O	Data bus (ABUS)	153	L1	MELO6	O	MEL wave data output
57	C5	ADAT12	I/O		154	L2	MELO7	O	
58	C6	ADAT11	I/O		155	L3	WCLK1	O	For DAC word clock
59	C7	ADAT10	I/O		156	L4	VDDC	-	Power supply +1.5 V
60	C8	ADAT9	I/O		157	L11	VSS	-	Ground
61	C9	ADAT8	I/O		158	L12	VSS	-	
62	C10	ADAT7	I/O		159	L13	VSS	-	
63	C11	RA10	O	DRAM address bus	160	L14	VSS	-	
64	C12	RA11	O		161	L15	VSS	-	
65	C13	RA12	O		162	L16	VSS	-	
66	C14	RA13	O		163	L23	VDDS	-	Power supply +3.3 V
67	C15	RQMH	O	MASK signal (SDRAM)	164	L24	CA6	I	Address bus of internal register
68	C16	RCLKIN	I	SDRAM, DRAM clock input	165	L25	CA7	I	
69	C17	ADAT6	I/O	Data bus (ABUS)	166	L26	CA8	I	
70	C18	ADAT5	I/O		167	M1	MELO3	O	MEL wave data output
71	C19	ADAT4	I/O		168	M2	MELO4	O	
72	C20	ADAT3	I/O		169	M3	MELO5	O	
73	C21	ADAT2	I/O		170	M4	VDDC	-	Power supply +1.5 V
74	C22	ADAT1	I/O		171	M11	VSS	-	Ground
75	C23	ADAT0	I/O		172	M12	VSS	-	
76	C24	VSS	-	Ground	173	M13	VSS	-	
77	C25	VSS	-		174	M14	VSS	-	
78	C26	CD15	I/O	Data bus of internal register	175	M15	VSS	-	
79	D1	HRD7	I/O	DRAM data bus	176	M16	VSS	-	
80	D2	HRD6	I/O		177	M23	VDDS	-	Power supply +3.3 V
81	D3	ADAT14	I/O	Data bus (ABUS)	178	M24	CA9	I	Address bus of internal register
82	D4	VSS	-	Ground	179	M25	CA10	I	
83	D5	VSS	-		180	M26	CA11	I	
84	D6	VDDS	-	Power supply +3.3 V	181	N1	MELO0	O	MEL wave data output
85	D7	VDDS	-		182	N2	MELO1	O	
86	D8	VDDS	-		183	N3	MELO2	O	
87	D9	VDDS	-		184	N4	VDDC	-	Power supply +1.5 V
88	D10	VDDS	-		185	N11	VSS	-	Ground
89	D11	VDDS	-		186	N12	VSS	-	
90	D12	VDDS	-		187	N13	VSS	-	
91	D13	VDDS	-		188	N14	VSS	-	
92	D14	VDDC	-	Power supply +1.5 V	189	N15	VSS	-	
93	D15	VDDC	-		190	N16	VSS	-	
94	D16	VDDC	-		191	N23	PLL_AVS	-	Analog ground (PLL)
95	D17	VDDC	-		192	N24	CA12	I	Address bus of internal register
96	D18	VDDC	-		193	N25	CA13	I	
97	D19	VDDC	-		194	N26	CA14	I	

PIN NO.	OUTER NO.	NAME	I/O	FUNCTION	PIN NO.	OUTER NO.	NAME	I/O	FUNCTION
195	P1	LMD11	I/O	Wave memory data bus (Lower 16 bit)	292	AC8	VDDC	-	Power supply +1.5 V
196	P2	LMD4	I/O		293	AC9	VDDC	-	
197	P3	LMD3	I/O		294	AC10	VDDC	-	
198	P4	VDDS	-	Power supply +3.3 V	295	AC11	VDDC	-	
199	P11	VSS	-	Ground	296	AC12	VDDC	-	
200	P12	VSS	-		297	AC13	VDDC	-	
201	P13	VSS	-		298	AC14	VDDS	-	Power supply +3.3 V
202	P14	VSS	-		299	AC15	VDDS	-	
203	P15	VSS	-		300	AC16	VDDS	-	
204	P16	VSS	-		301	AC17	VDDS	-	
205	P23	PLL_AVD	-	Analog power supply +1.5 V (PLL)	302	AC18	VDDS	-	
206	P24	CA15	I	Address bus of internal register	303	AC19	VDDS	-	
207	P25	XI	I	Crystal oscillator input	304	AC20	VDDS	-	
208	P26	XO	O	Crystal oscillator output	305	AC21	VDDS	-	
209	R1	LMD12	I/O	Wave memory data bus (Lower 16 bit)	306	AC22	VSS	-	Ground
210	R2	LMD10	I/O		307	AC23	VSS	-	
211	R3	LMD5	I/O		308	AC24	TEST1	I	Test pin
212	R4	VDDS	-	Power supply +3.3 V	309	AC25	SYI	I	Synchronous clock
213	R11	VSS	-	Ground	310	AC26	ESCL	I/O	E bus clock
214	R12	VSS	-		311	AD1	LMA19	O	Wave memory address bus (Lower data memory)
215	R13	VSS	-		312	AD2	LMA3	O	
216	R14	VSS	-		313	AD3	VSS	-	Ground
217	R15	VSS	-		314	AD4	LMA17	O	Wave memory address bus (Lower data memory)
218	R16	VSS	-		315	AD5	LMA6	O	
219	R23	VDDC	-	Power supply +1.5 V	316	AD6	LMA8	O	
220	R24	PLL_TSTN	I	Test pin	317	AD7	LMA13	O	
221	R25	RFCLKi	I	PLL Clock	318	AD8	LMA11	O	
222	R26	RFCLKo	O		319	AD9	HMD11	I/O	Wave memory data bus (Upper data memory)
223	T1	LMD2	I/O	Wave memory data bus (Lower 16 bit)	320	AD10	HMD12	I/O	
224	T2	LMD13	I/O		321	AD11	HMD2	I/O	
225	T3	LMD6	I/O		322	AD12	HMD9	I/O	
226	T4	VDDS	-	Power supply +3.3 V	323	AD13	HMD7	I/O	
227	T11	VSS	-	Ground	324	AD14	HMA29	O	Wave memory address bus (Upper data memory)
228	T12	VSS	-		325	AD15	HMA26	O	
229	T13	VSS	-		326	AD16	HMA24	O	
230	T14	VSS	-		327	AD17	HMA21	O	
231	T15	VSS	-		328	AD18	HMA2	O	
232	T16	VSS	-		329	AD19	HMA18	O	
233	T23	VDDC	-	Power supply +1.5 V	330	AD20	HMA5	O	
234	T24	CSN1	I	Chip select	331	AD21	HMA7	O	
235	T25	CSN0	I		332	AD22	HMA14	O	
236	T26	PLL_BP	I	Test pin	333	AD23	HMA10	O	
237	U1	LMD9	I/O	Wave memory data bus (Lower 16 bit)	334	AD24	VSS	-	Ground
238	U2	LMD14	I/O		335	AD25	VSS	-	
239	U3	LMD1	I/O		336	AD26	SYO	O	Synchronous clock
240	U4	VDDS	-	Power supply +3.3 V	337	AE1	VSS	-	Ground
241	U23	VDDC	-	Power supply +1.5 V	338	AE2	VSS	-	
242	U24	TRST	I	Test pin	339	AE3	LMA18	O	Wave memory address bus (Lower data memory)
243	U25	RDN	I	Read strobe	340	AE4	LMA5	O	
244	U26	WRN	I	Write strobe	341	AE5	LMA7	O	
245	V1	LMD7	I/O	Wave memory data bus (Lower 16 bit)	342	AE6	LMA14	O	
246	V2	LMD8	I/O		343	AE7	LMA10	O	
247	V3	LMD15	I/O		344	AE8	MWEN	O	Wave memory write enable
248	V4	VDDS	-	Power supply +3.3 V	345	AE9	HMD4	I/O	Wave memory data bus (Upper data memory)
249	V23	VDDC	-	Power supply +1.5 V	346	AE10	HMD10	I/O	
250	V24	TCK	I	Test pin	347	AE11	HMD13	I/O	
251	V25	DREQo	O	DMA request	348	AE12	HMD14	I/O	
252	V26	WAITo	O	Hardware wait request	349	AE13	HMD8	I/O	
253	W1	LMD0	I/O	Wave memory data bus (Lower 16 bit)	350	AE14	HMA30	O	Wave memory address bus (Upper data memory)
254	W2	LMA30	O	Wave memory address bus (Lower data memory)	351	AE15	HMA27	O	
255	W3	LMA29	O		352	AE16	HMA0	O	
256	W4	VDDS	-	Power supply +3.3 V	353	AE17	HMA23	O	
257	W23	VDDC	-	Power supply +1.5 V	354	AE18	HMA20	O	
258	W24	TMS	I	Test pin	355	AE19	HMA3	O	
259	W25	SLAVE	I	Master/Slave select	356	AE20	HMA17	O	
260	W26	IRQo	O	Interrupt request	357	AE21	HMA6	O	
261	Y1	LMA28	O	Wave memory address bus (Lower data memory)	358	AE22	HMA8	O	
262	Y2	LMA27	O		359	AE23	HMA13	O	
263	Y3	LMA26	O		360	AE24	HMA11	O	
264	Y4	VDDS	-	Power supply +3.3 V	361	AE25	VSS	-	Ground
265	Y23	VDDC	-	Power supply +1.5 V	362	AE26	VSS	-	
266	Y24	TDI	I	Test pin	363	AF1	VSS	-	
267	Y25	KONTRGi	I	Key on data	364	AF2	VSS	-	
268	Y26	ICN	I	Initial clear	365	AF3	LMA4	O	Wave memory address bus (Lower data memory)
269	AA1	LMA25	O	Wave memory address bus (Lower data memory)	366	AF4	LMA16	O	
270	AA2	LMA0	O		367	AF5	LMA15	O	
271	AA3	LMA24	O		368	AF6	LMA9	O	
272	AA4	VDDS	-	Power supply +3.3 V	369	AF7	LMA12	O	
273	AA23	VDDC	-	Power supply +1.5 V	370	AF8	MOEN	O	Wave memory output enable
274	AA24	TDO	O	Test pin	371	AF9	HMD3	I/O	Wave memory data bus (Upper data memory)
275	AA25	EIRQ	O	E bus interrupt request	372	AF10	HMD5	I/O	
276	AA26	KONTRGo	O	Key on data	373	AF11	HMD6	I/O	
277	AB1	LMA22	O	Wave memory address bus (Lower data memory)	374	AF12	HMD1	I/O	
278	AB2	LMA23	O		375	AF13	HMD15	I/O	
279	AB3	LMA21	O		376	AF14	HMD0	I/O	
280	AB4	VSS	-	Ground	377	AF15	HMA28	O	Wave memory address bus (Upper data memory)
281	AB23	VSS	-		378	AF16	HMA25	O	
282	AB24	TMODE	I	Test pin	379	AF17	HMA22	O	
283	AB25	ESDA	I/O	E bus data	380	AF18	HMA1	O	
284	AB26	EICN	O	E bus initial clear	381	AF19	HMA19	O	
285	AC1	LMA1	O	Wave memory address bus (Lower data memory)	382	AF20	HMA4	O	
286	AC2	LMA20	O		383	AF21	HMA16	O	
287	AC3	LMA2	O		384	AF22	HMA15	O	
288	AC4	VSS	-	Ground	385	AF23	HMA9	O	
289	AC5	VSS	-		386	AF24	HMA12	O	
290	AC6	VDDC	-	Power supply +1.5 V	387	AF25	VSS	-	Ground
291	AC7	VDDC	-		388	AF26	VSS	-	

● DM9000AEP (X7029A00) LAN CONTROLLER

DM: IC500

PIN NO.	NAME	I/O	FUNCTION	PIN NO.	NAME	I/O	FUNCTION
1	BGRES	I/O	Bandgap pin	25	SD13	I/O	Processor data bus
2	RXV_{DD25}	-	Power output +2.5 V	26	SD12	I/O	
3	RX+	I/O	TP RX input	27	SD11	I/O	
4	RX-	I/O		28	SD10	I/O	
5	RXGND	-	RX ground	29	SD9	I/O	
6	TXGND	-	TX ground	30	V_{DD}	-	Digital power supply +3.3 V
7	TX+	I/O	TP TX output	31	SD8	I/O	Processor data bus
8	TX-	I/O		32	CMD	I	Command type
9	TXV_{DD25}	-	Power output +2.5 V	33	GND	-	Digital ground
10	SD7	I/O	Processor data bus	34	INT	O	Interrupt request
11	SD6	I/O		35	$\overline{IOR}$	I	Processor read command
12	SD5	I/O		36	$\overline{IOW}$	I	Processor write command
13	SD4	I/O		37	CS	I	Chip select
14	SD3	I/O		38	LED2	O	Link/Active LED
15	GND	-	Digital ground	39	LED1	O	Speed LED
16	SD2	I/O	Processor data bus	40	PWRST	I	Power on reset
17	SD1	I/O		41	TEST	I	Operation mode
18	SD0	I/O		42	V_{DD}	-	Digital power supply +3.3 V
19	EEDIO	I/O	IO data to EEPROM	43	X2	O	Crystal 25 MHz out
20	EECK	O	Clock to EEPROM	44	X1	I	Crystal 25 MHz in
21	EECS	O	Chip select to EEPROM	45	GND	-	Digital ground
22	SD15	I/O	Processor data bus	46	SD	I	Fiber-optic signal detect
23	V_{DD}	-	Digital power supply +3.3 V	47	RXGND	-	RX ground
24	SD14	I/O	Processor data bus	48	BGGND	-	Bandgap ground

● AK4396VF-E2 (X8324A00) DAC (Digital to Analog Converter)

DM: IC308, 309

PIN NO.	NAME	I/O	FUNCTION	PIN NO.	NAME	I/O	FUNCTION
1	DV_{SS}	-	Digital ground	15	TTL	I	CMOS/TTL level select
2	DV_{DD}	-	Digital power supply +3.3 V	16	VREFL	I	Low level voltage reference input
3	MCLK	I	Master clock input	17	VREFH	I	High level voltage reference input
4	PDN	I	Power-down mode	18	AV_{DD}	-	Analog power supply +5 V
5	BICK	I	Audio serial data clock	19	AV_{SS}	-	Analog ground
6	SDATA	I	Audio serial data input	20	AOUTR-	O	Rch negative analog output
7	LRCK	I	L/R clock	21	AOUTR+	O	Rch positive analog output
8	SMUTE/CSN	I	Soft mute/Chip select	22	AOUTL-	O	Lch negative analog output
9	DFS0/CAD0	I	Sampling speed mode select/Chip address 0	23	AOUTL+	O	Lch positive analog output
10	DEM0/CCLK	I	De-emphasis enable 0/Control data clock	24	VCOM	O	Common voltage output
11	DEM1/CDTI	I	De-emphasis enable 1/Control data input	25	P/S	I	Parallel/serial select
12	DIF0	I	Digital input format	26	TST1/DZFL	O	Test 1/Lch zero input detect
13	DIF1	I		27	TST2/CAD1	I	Test 2/Chip address 1
14	DIF2	I		28	ACKS/DZFR	I/O	Master clock auto setting mode/Rch zero input detect

● AK5381VT-E2 (X5219A0R) ADC (Analog to Digital Converter)

DM: IC310

PIN NO.	NAME	I/O	FUNCTION	PIN NO.	NAME	I/O	FUNCTION
1	AINR	I	Rch Analog input pin	9	SDTO	O	Audio serial data output pin
2	AINL	I	Lch Analog input pin	10	LRCK	I/O	Output channel clock pin
3	CKS1	I	Mode select 1 pin	11	MCLK	I	Master clock input pin
4	VCOM	O	Common voltage output pin	12	SCLK	I/O	Audio serial data clock pin
5	AGND	-	Analog ground	13	PDN	I	Power down mode pin
6	VA	-	Analog power supply	14	DIF	I	Audio interface format pin
7	VD	-	Digital power supply	15	CKS2	I	Mode select 2 pin
8	DGND	-	Digital ground	16	CKS0	I	Mode select 0 pin

■ IC BLOCK DIAGRAM（IC ブロック図）

● **HD74LV21ATELL** (X0010A0R)
● **SN74LV21APWR** (X2377A0R)
Dual 4 Input AND
DM: IC16

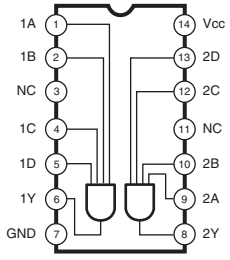

● **TC74VHC126FT** (X2891B00)
● **HD74LV126ATELL** (X3123A0R)
● **SN74LV126APWR** (X3865A0R)
Bus Buffer
DM: IC9, 15

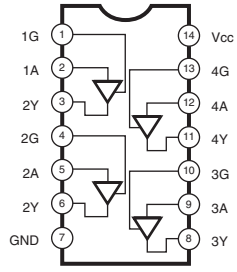

● **SN74AHCT245PWR** (X2709A0R)
● **SN74LV245APWR** (X3693A0R)
● **TC74VHCT245AFT** (XT744B0R)
● **HD74LV245ATELL** (XW744A0R)
Octal 3-State Bus Transceiver
DM: IC5, 6
DM: IC12–14, 17, 18

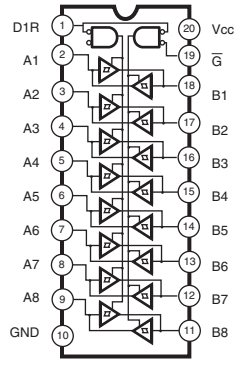

● **TC7W14FU** (XN883A0R)
● **TC7WH14FU** (XY806A0R)
Triple Inverter
DM: IC4, 21, 311
DM: IC22

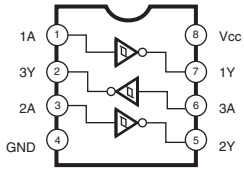

● **BA4560RF-E2** (X6897A00)
● **NJM2068M-D (TE2)** (X3505A00)
● **μPC4570G2-E1-A** (X7351A00)
Dual Operational Amplifier
AJACK: IC1, 2
DM: IC305, 306
MAM: IC4–8
PNL: IC073

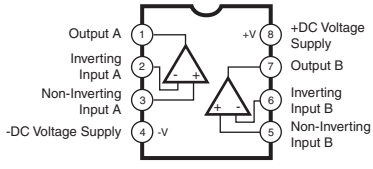

● **NE5532DR** (X5482A00)
Dual Operational Amplifier
DM: IC305, 306

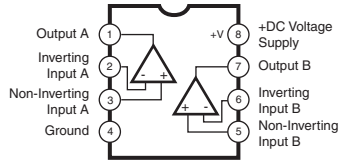

● **BD6516F-E2** (X7950A00)
High Side Switch
DM: IC11

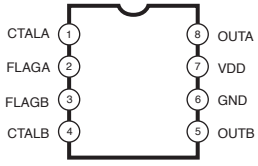

Pin No.	Pin Name	Pin Function
1 4	CTRLA CTRLB	Control input
2 3	FLAGA FLAGB	Error flag output
5 8	OUTB OUTA	Switch output
6	GND	Ground
7	VDD	Switch input

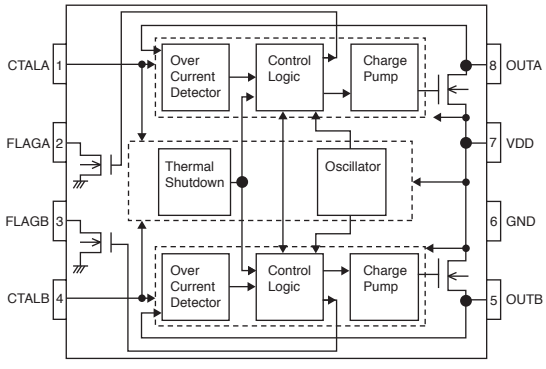

● **LA6517M-TRM-E** (XT131A0R)
Dual Power Operational Amplifier
AJACK: IC3

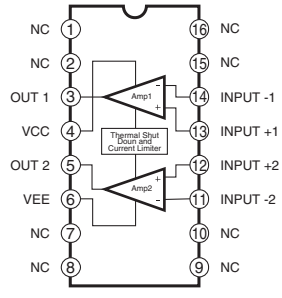

■ CIRCUIT BOARDS（シート基板図）

AJACK (X9185C0) 43
DCDC (X9464D0) 47
DJACK (X9303B0) 42
DM (X9059E0) 40/41
FU160 (X9604B0) 39
HP (XQ390A0) 50
MAD (X9083E0) 47
MAM (X9084D0) 48/49
MV1 (X5954B0) 50
NL2 SW H (X2179D0) 56/57
NL2 SW L (X2177D0) 52/53
NL2 SW M (X2178E0) 54/55
PEDAL (SW) (XR780C0) 51
PEDAL VR (XR780C0) 51
PJK (X5143A0) 51
PL (XR898A0) 50
PNL (X5953C0) 44/45
PNR (X5954B0) 46
SW (X6118D0) 50

Note: See parts list for details of circuit board component parts.
注： シートの部品詳細はパーツリストをご参照ください。

● FU160 Circuit Board

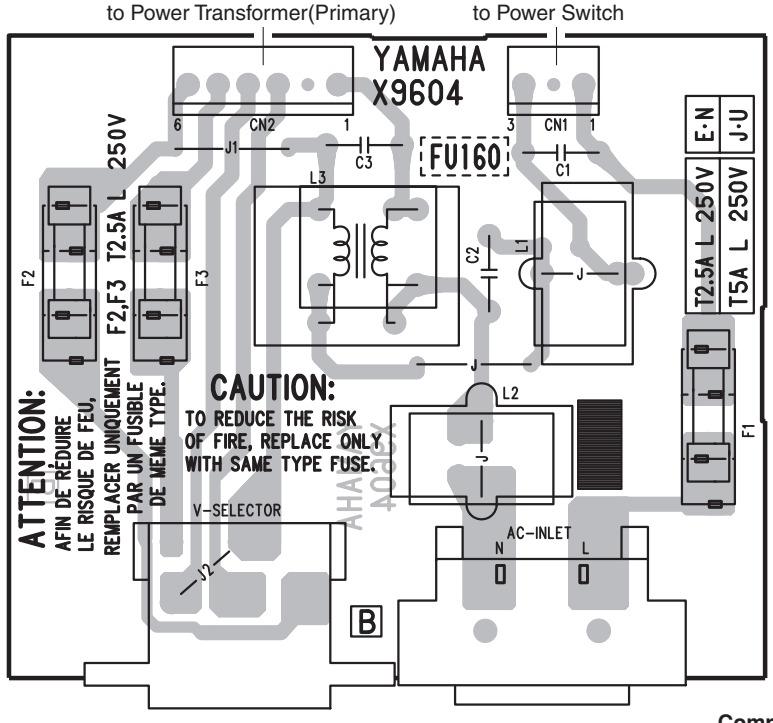

NOTE ：Refer to the parts list for the detailed information on parts.

Destination	J1	J2	F2	F3	VOLTAGE-SELECTOR
J	YES	NO	NO	NO	NO
U	NO	YES	NO	NO	NO
E/B/K	YES	NO	NO	NO	NO
Y	NO	NO	YES	YES	YES

● DM Circuit Board

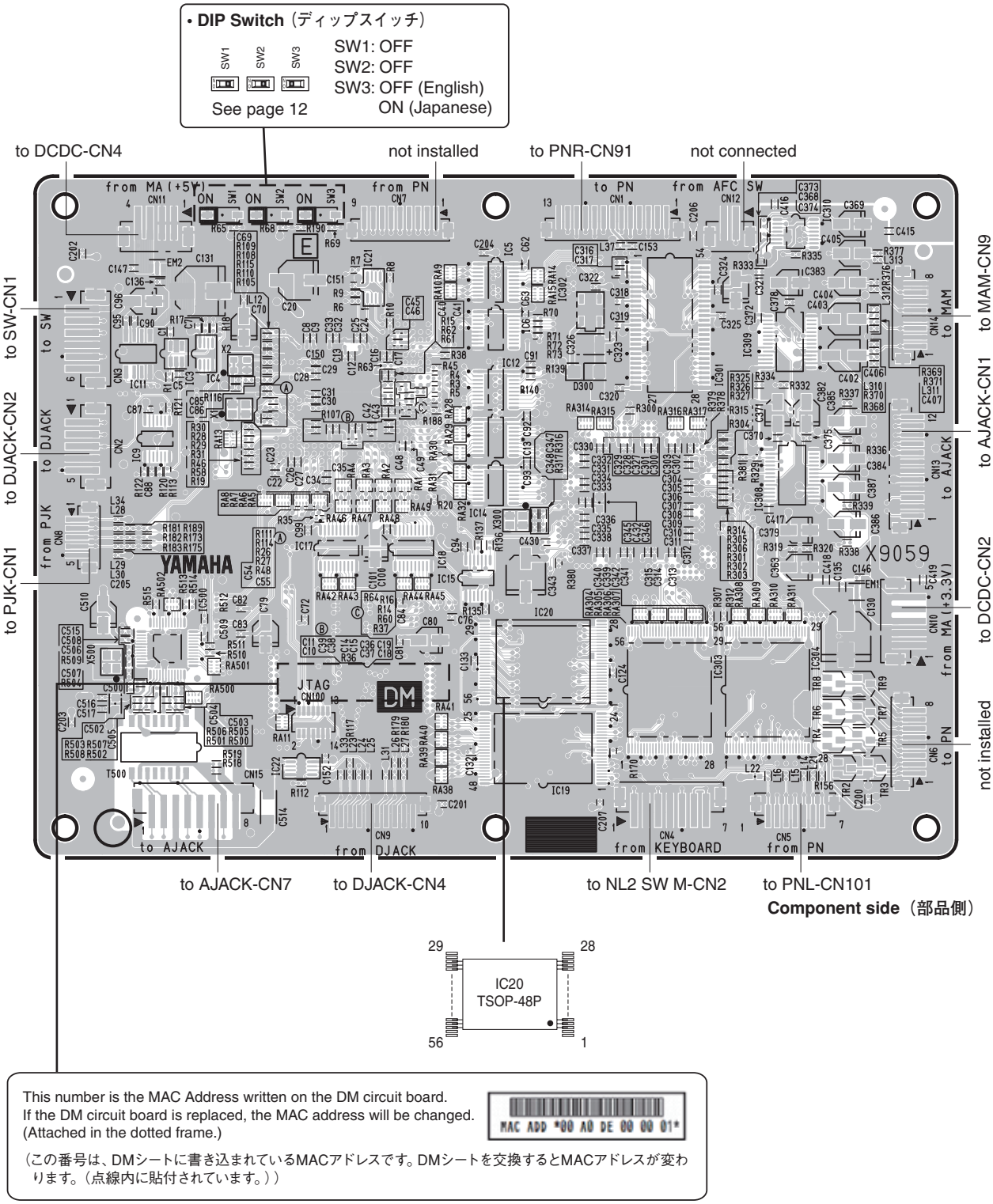

● DM Circuit Board

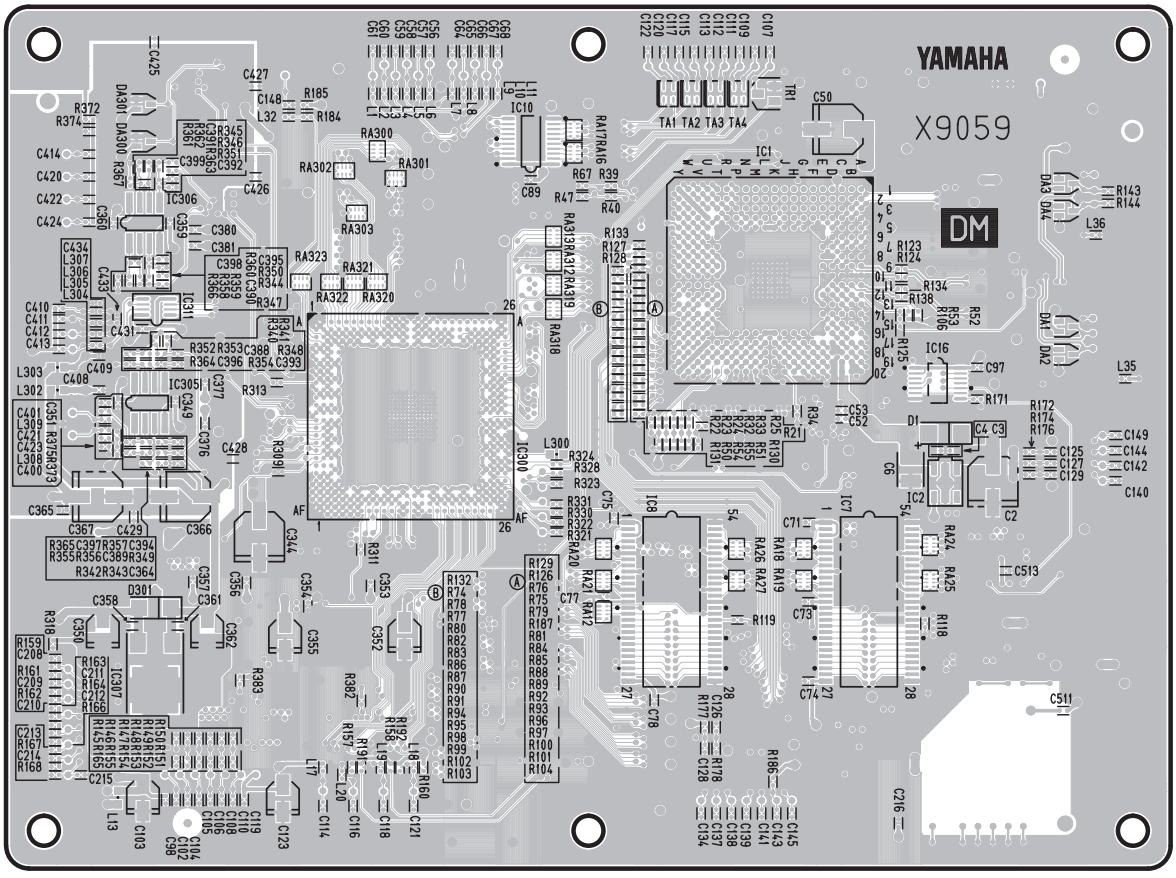

Pattern side（パターン側）

● DJACK Circuit Board

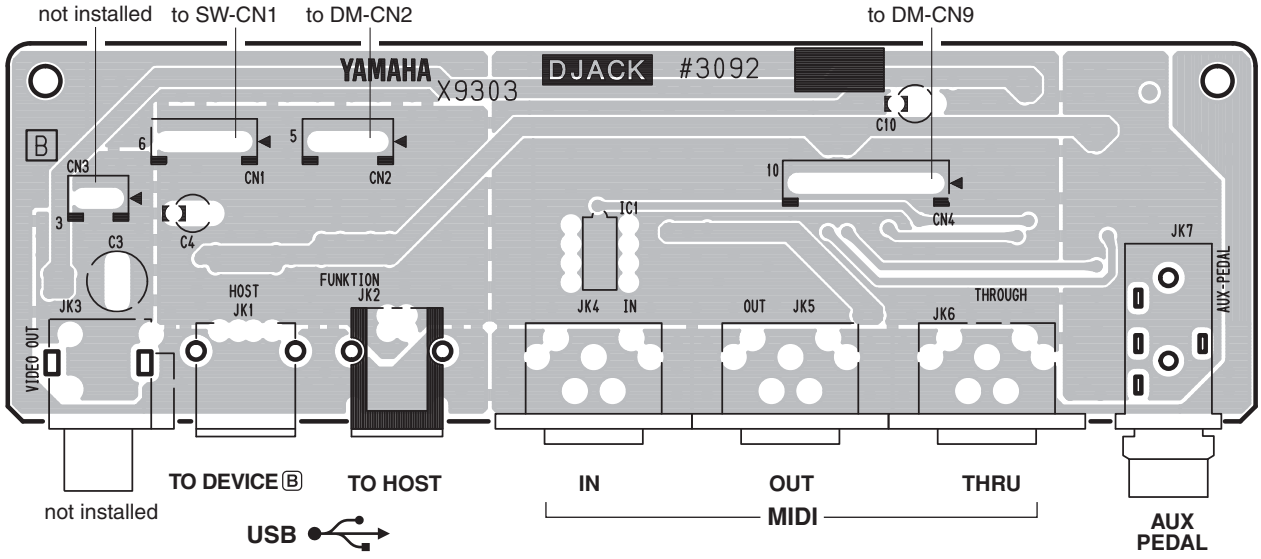

Component side（部品側）

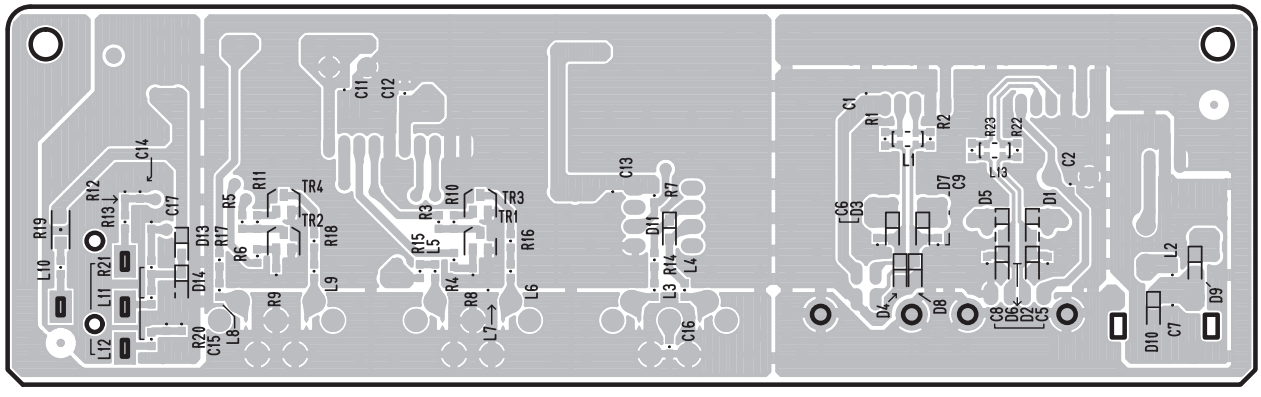

Pattern side（パターン側）

● AJACK Circuit Board

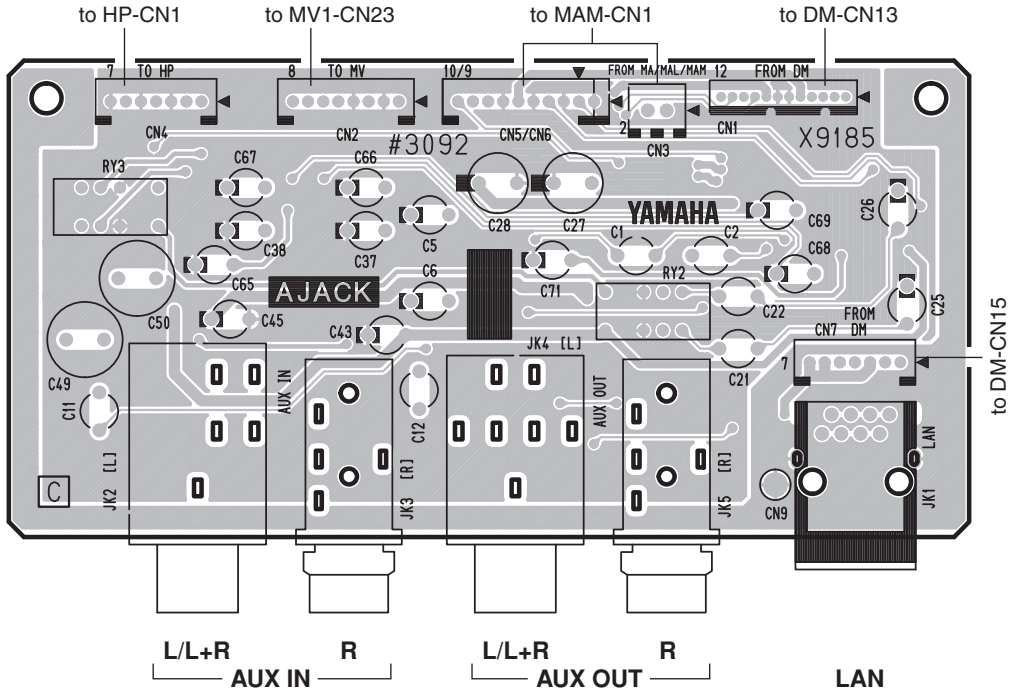

Component side（部品側）

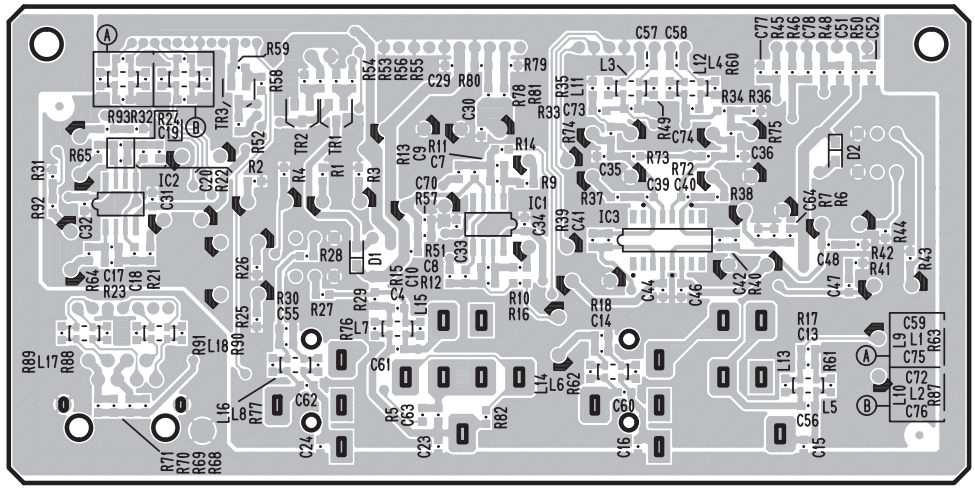

Pattern side（パターン側）

● PNL Circuit Board

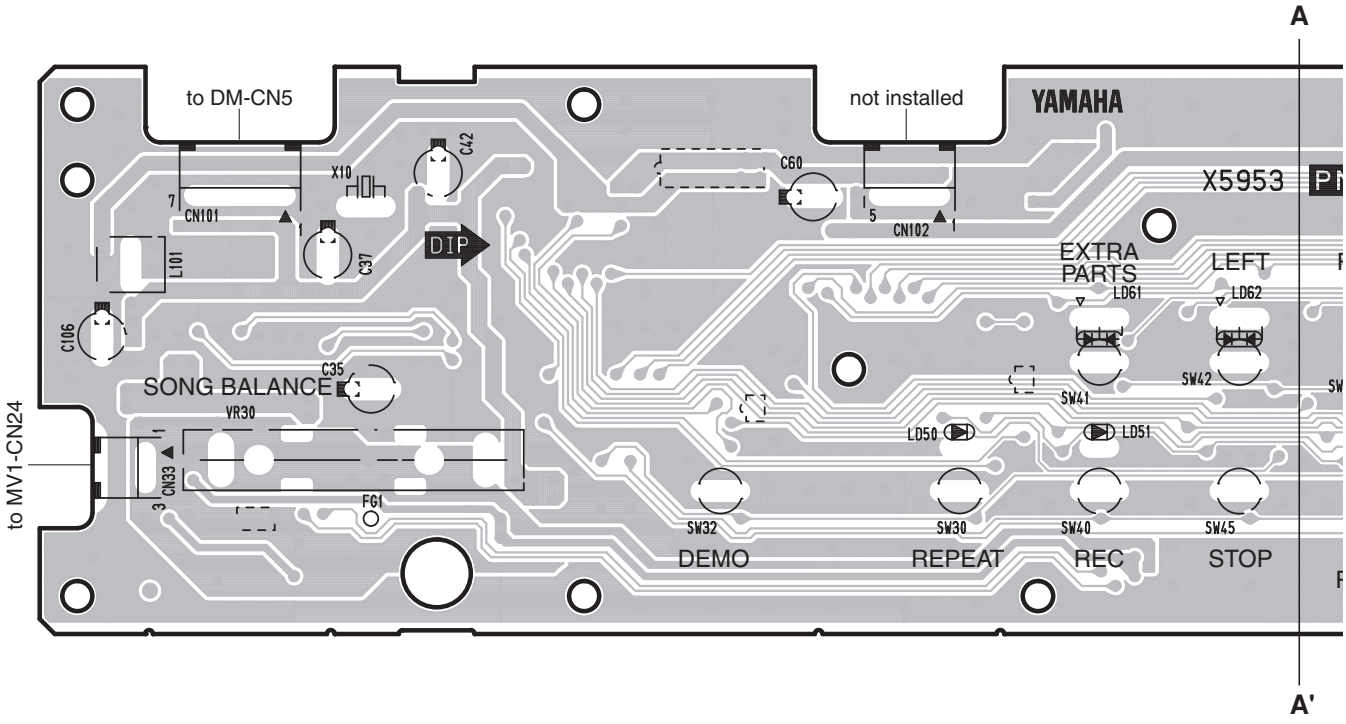

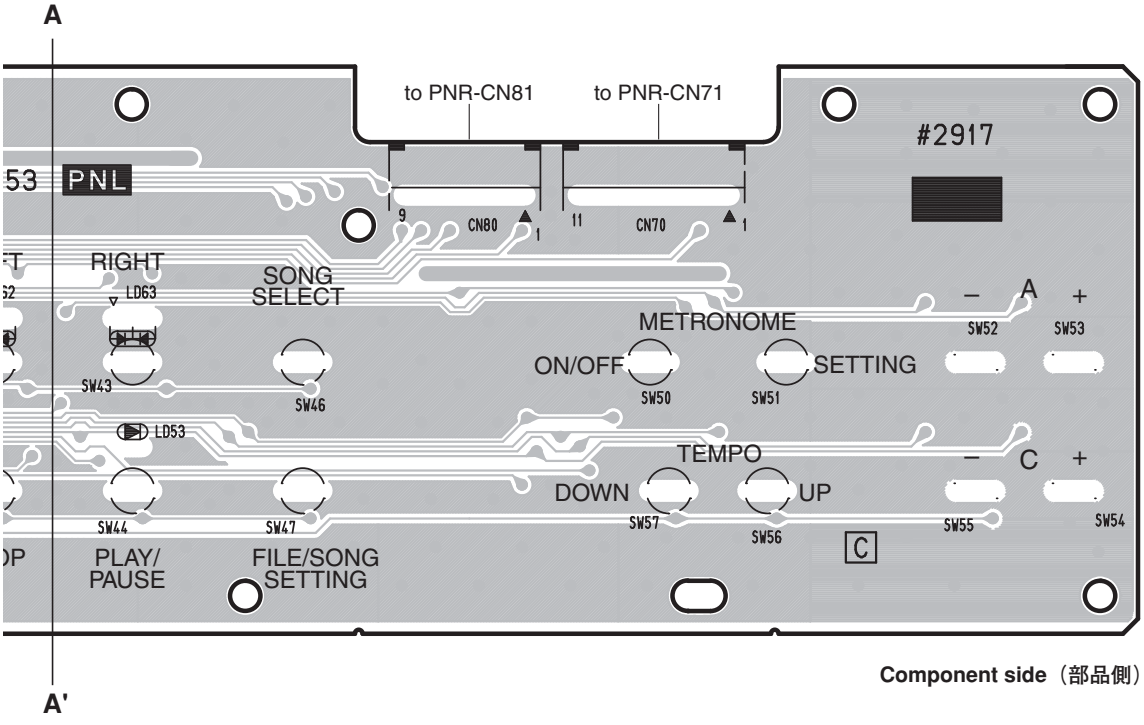

Component side（部品側）

● PNL Circuit Board

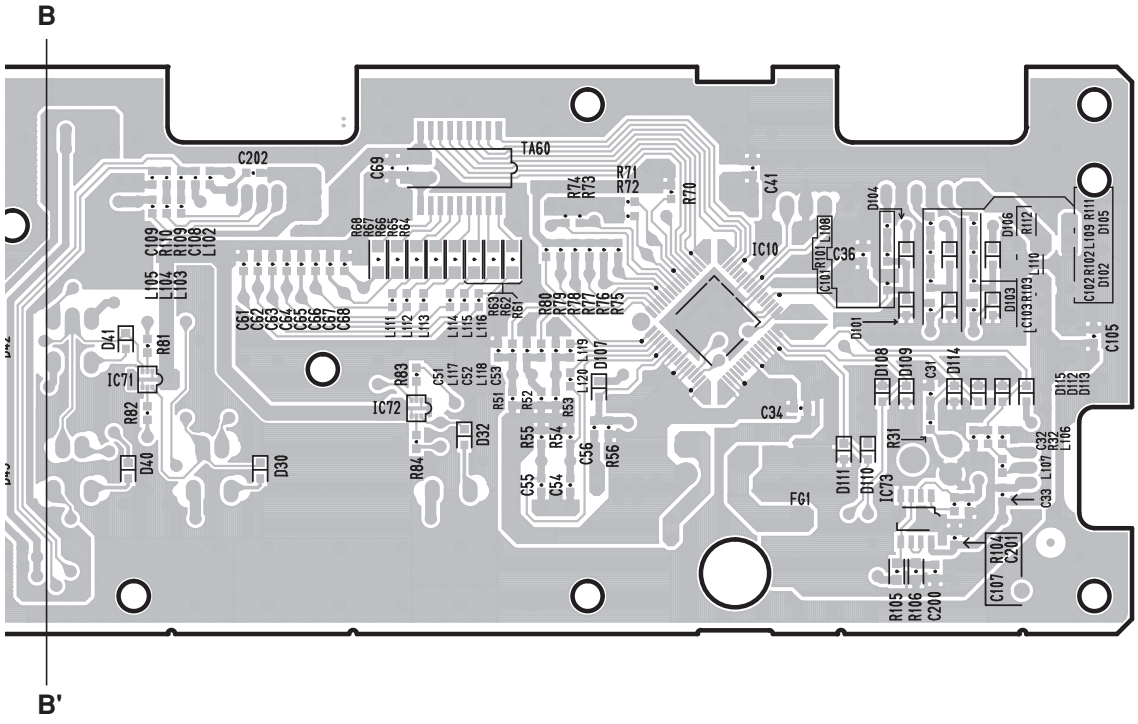

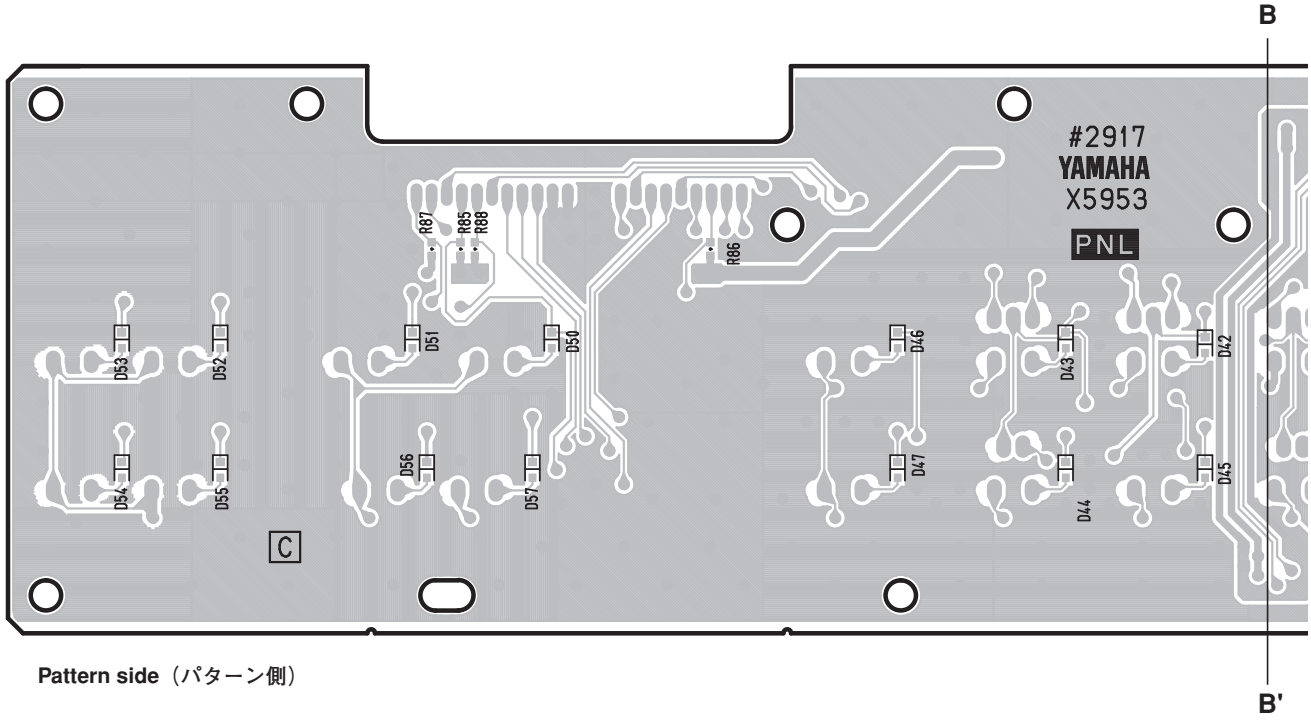

Pattern side（パターン側）

● PNR Circuit Board

Scale: 90/100

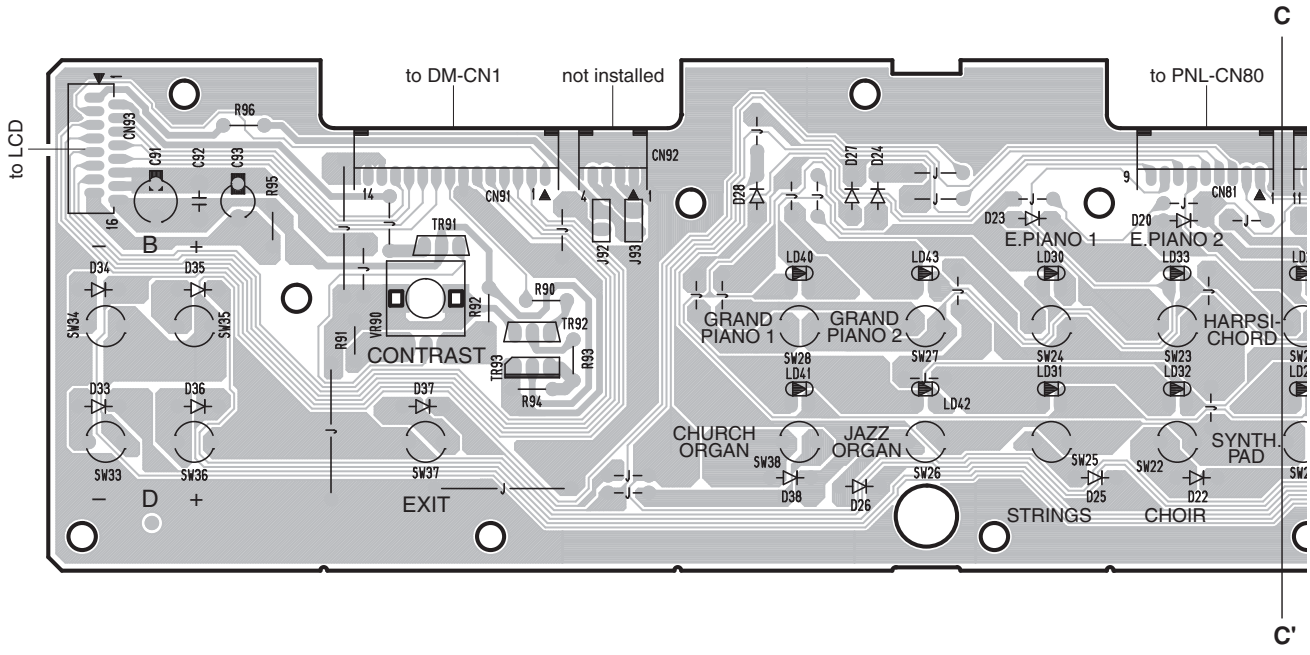

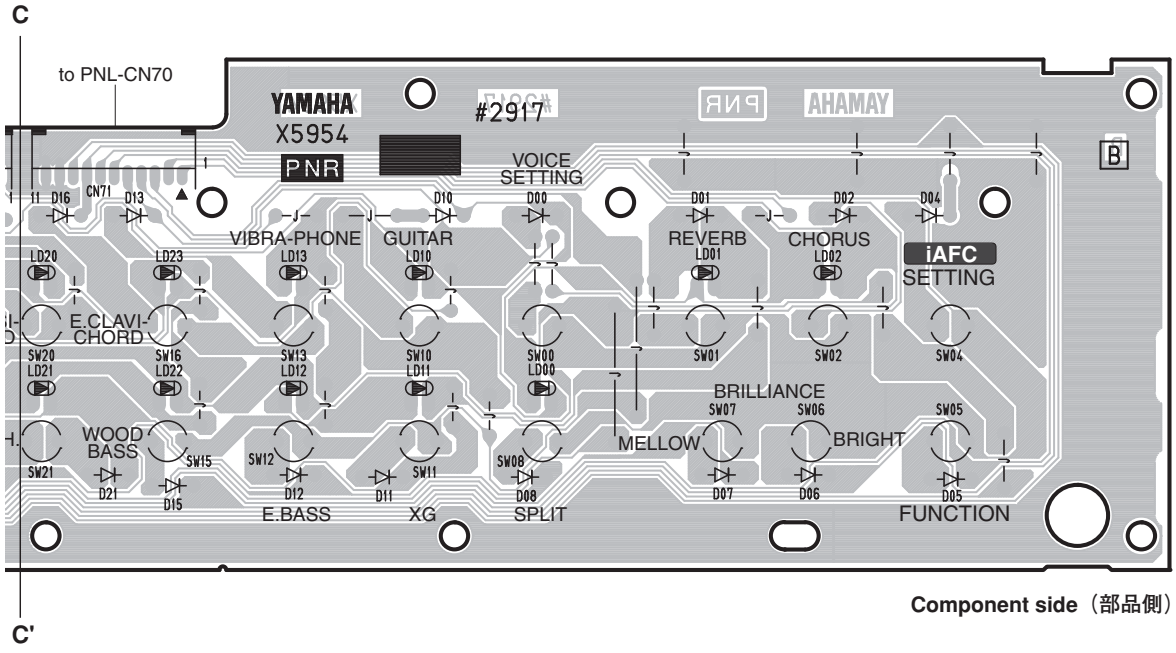

Component side（部品側）

● MAD Circuit Board

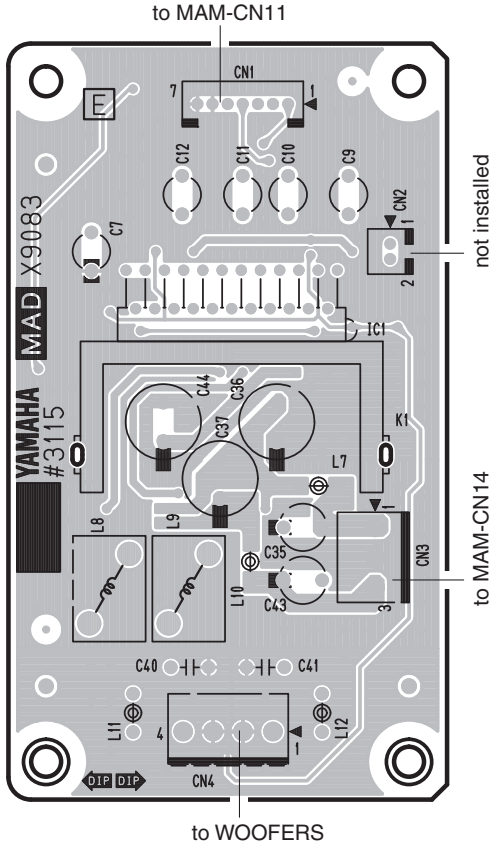

Component side（部品側）

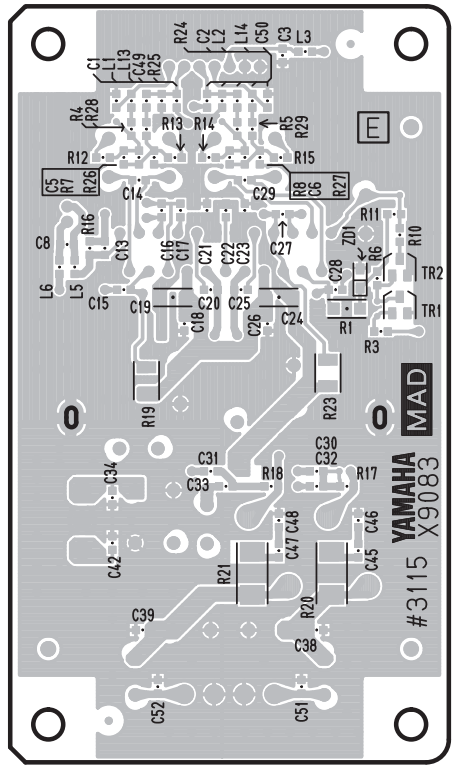

Pattern side（パターン側）

● DCDC Circuit Board

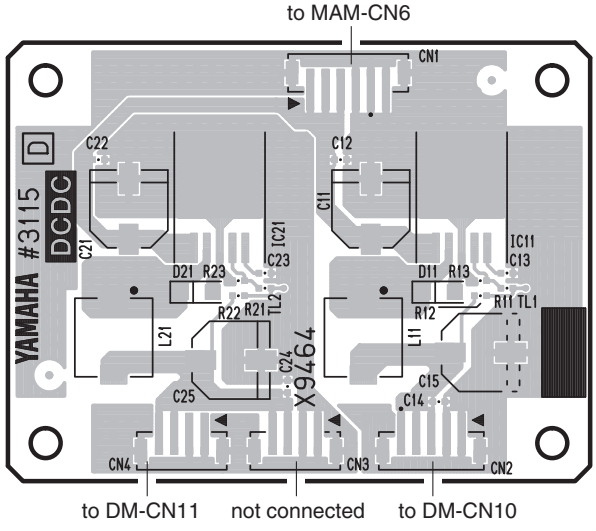

Component side（部品側）

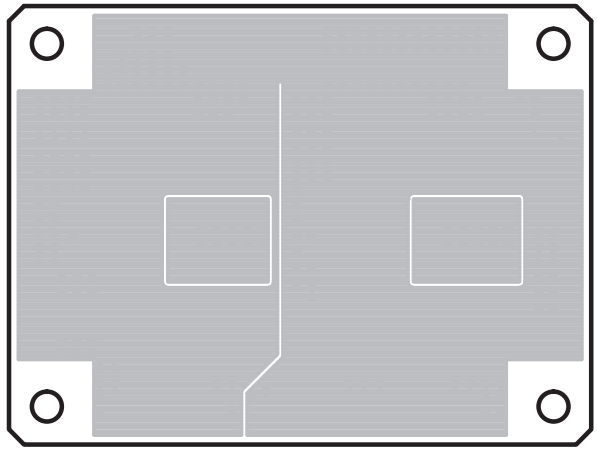

Pattern side（パターン側）

MAD: 2NA-WM30360 ⚠1
DCDC: 2NA-WM94280 ⚠1

● MAM Circuit Board

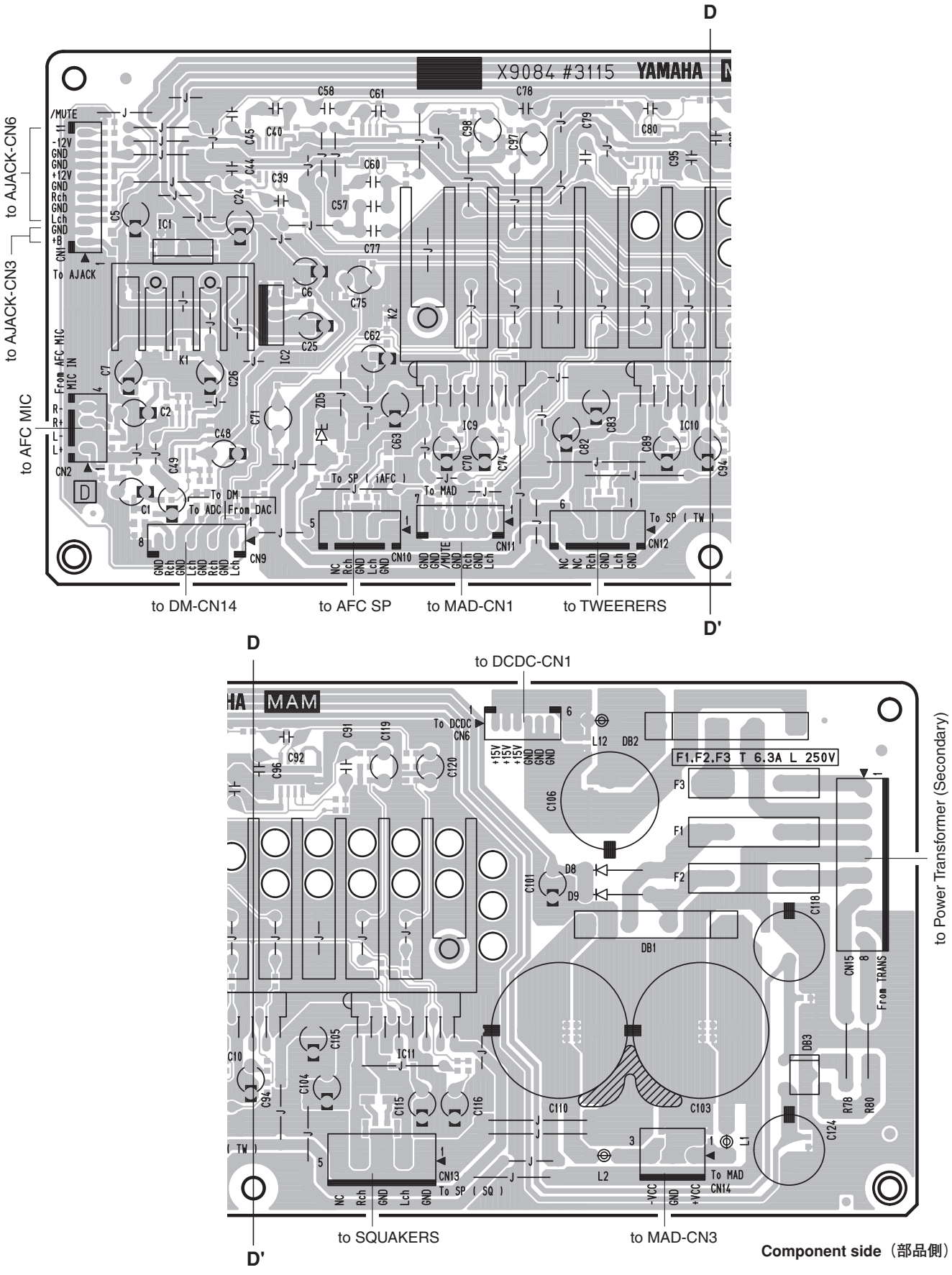

● MAM Circuit Board

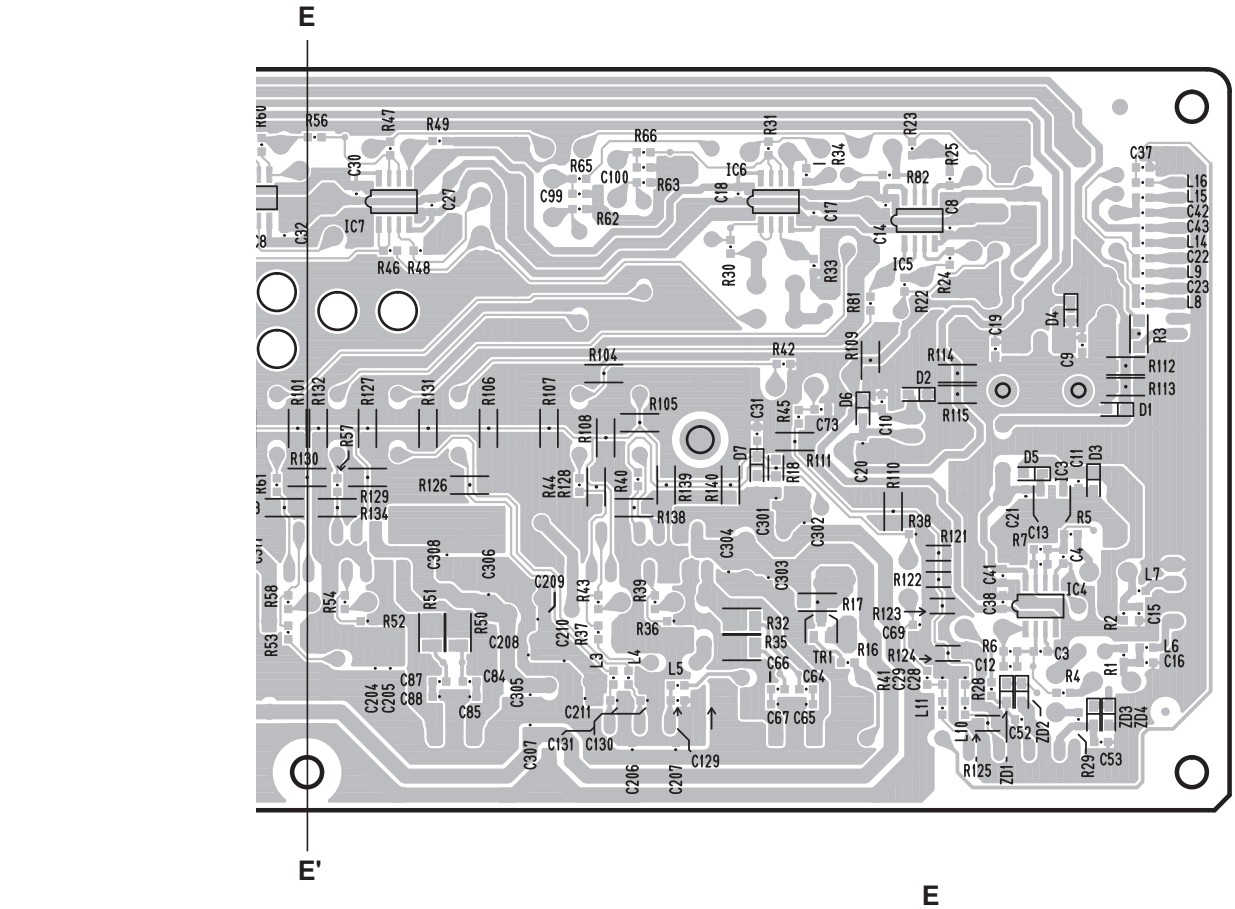

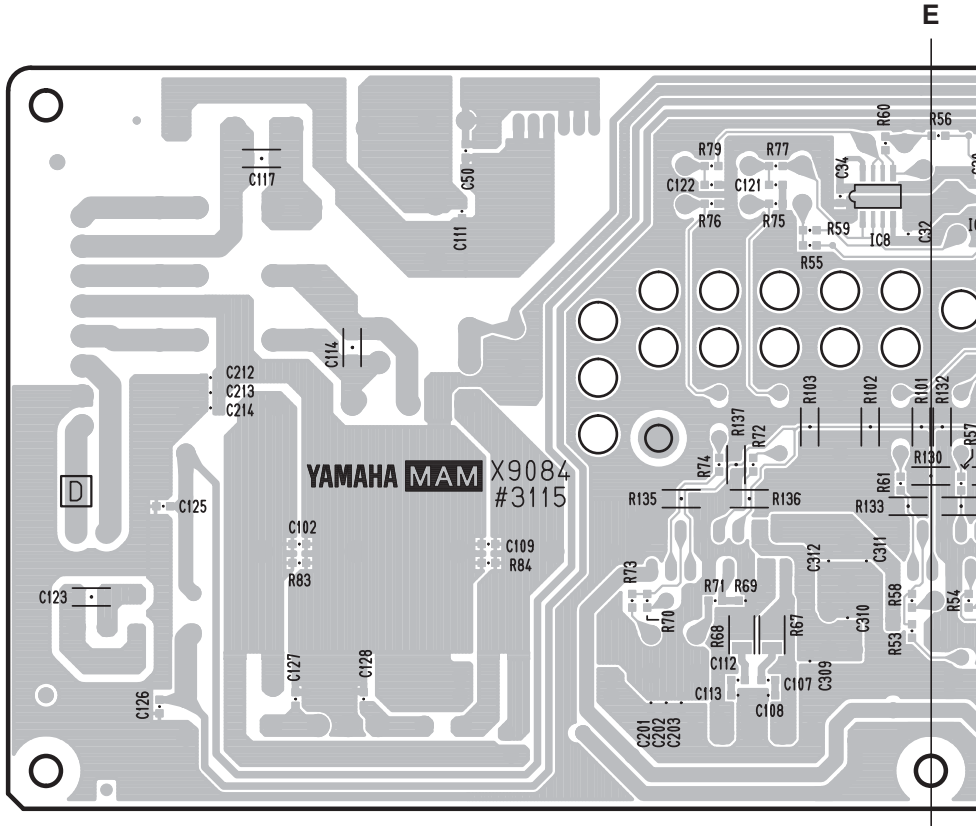

Pattern side（パターン側）

● SW Circuit Board

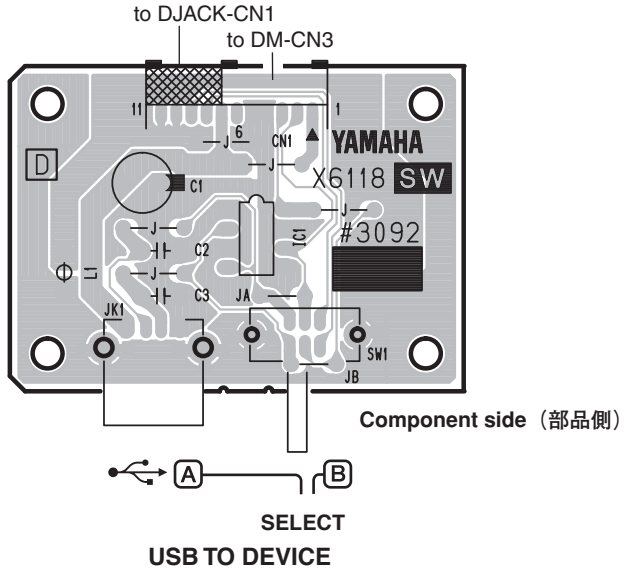

● MV1 Circuit Board

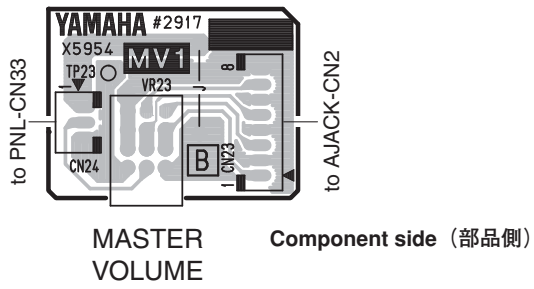

● HP Circuit Board

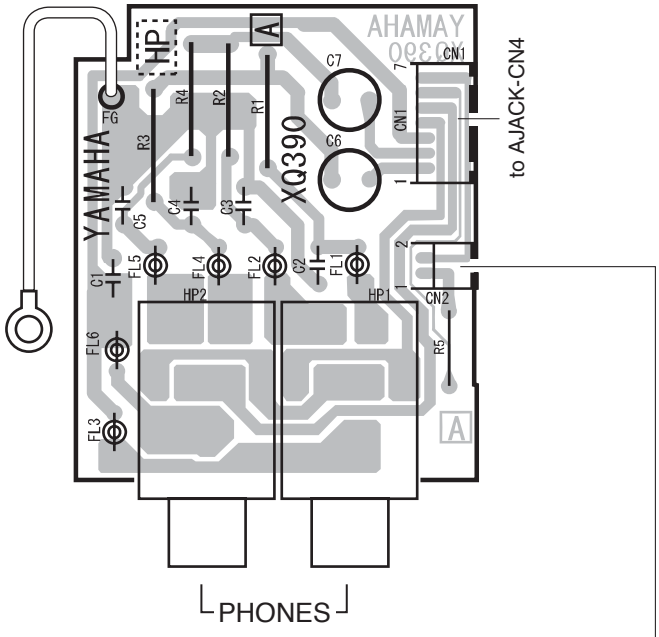

● PL Circuit Board

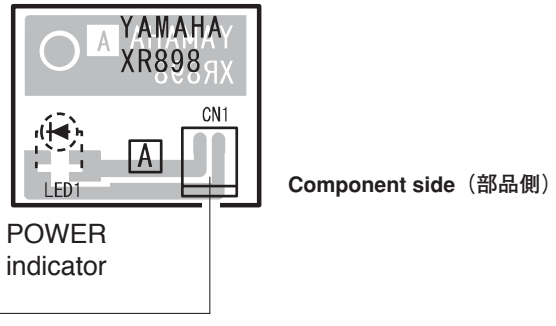

SW: 2NA-WE20640 △5
MV1: 2NA-WE02100 △2
HP: 2NA-V004770 △4
PL: 2NA-VN63740

● PEDAL (SW) Circuit Board

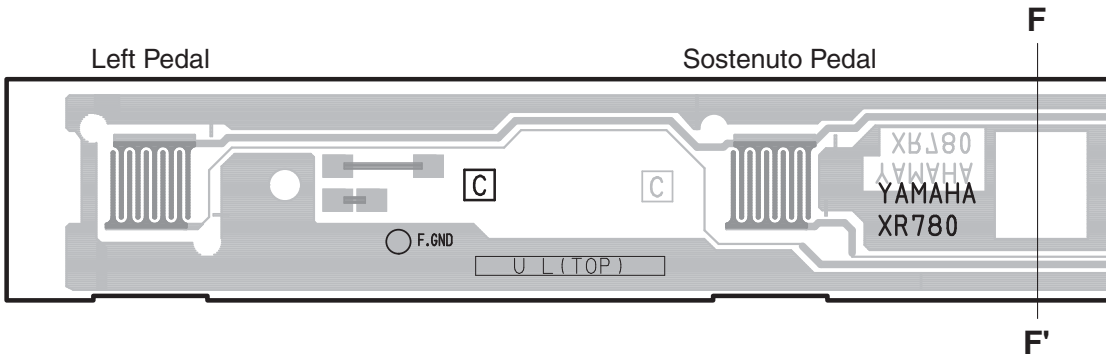

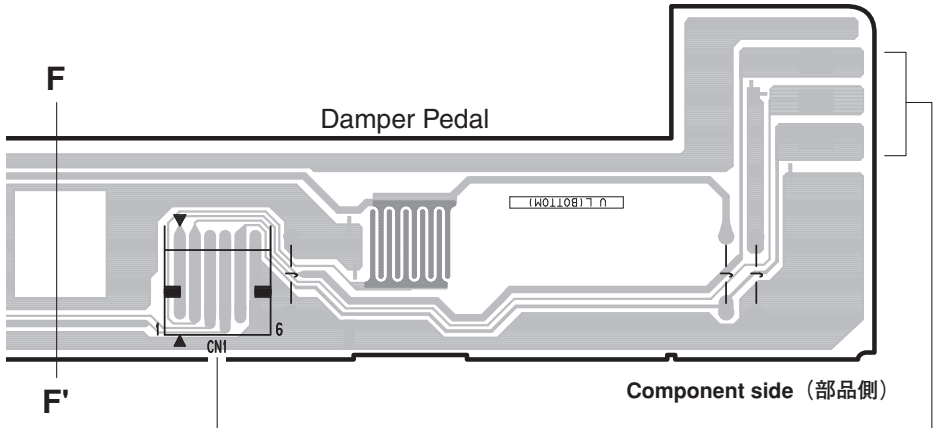

Component side（部品側）

● PJK Circuit Board

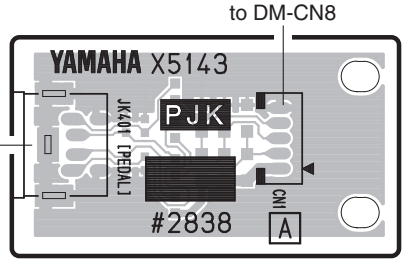

Component side（部品側）

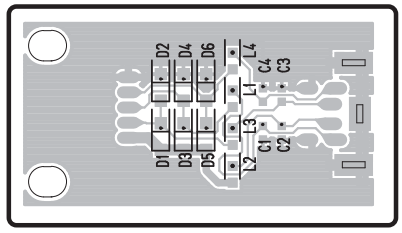

Pattern side（パターン側）

● PEDAL VR Circuit Board

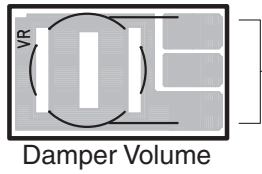

Damper Volume

Component side（部品側）

PJK: 2NA-WC56110

PEDAL(SW), PEDAL VR: 2NA-V233730 ⚠1

● NL2 SW L Circuit Board

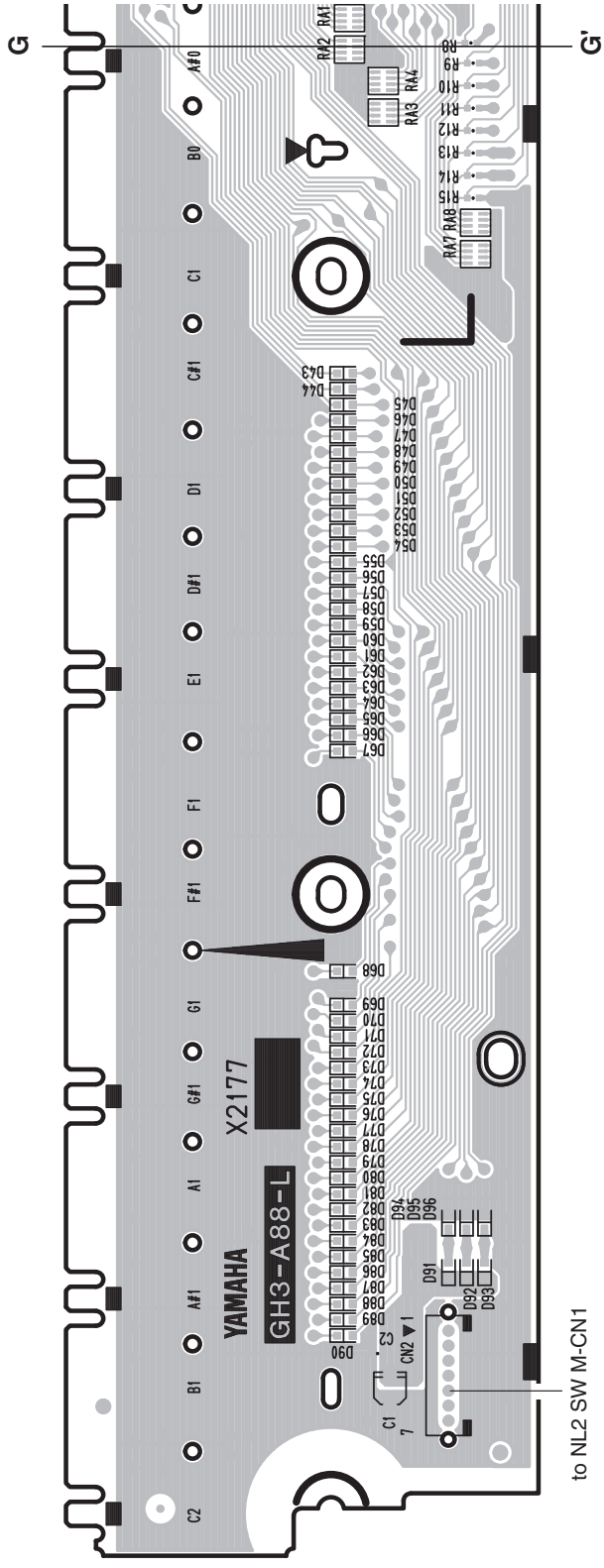

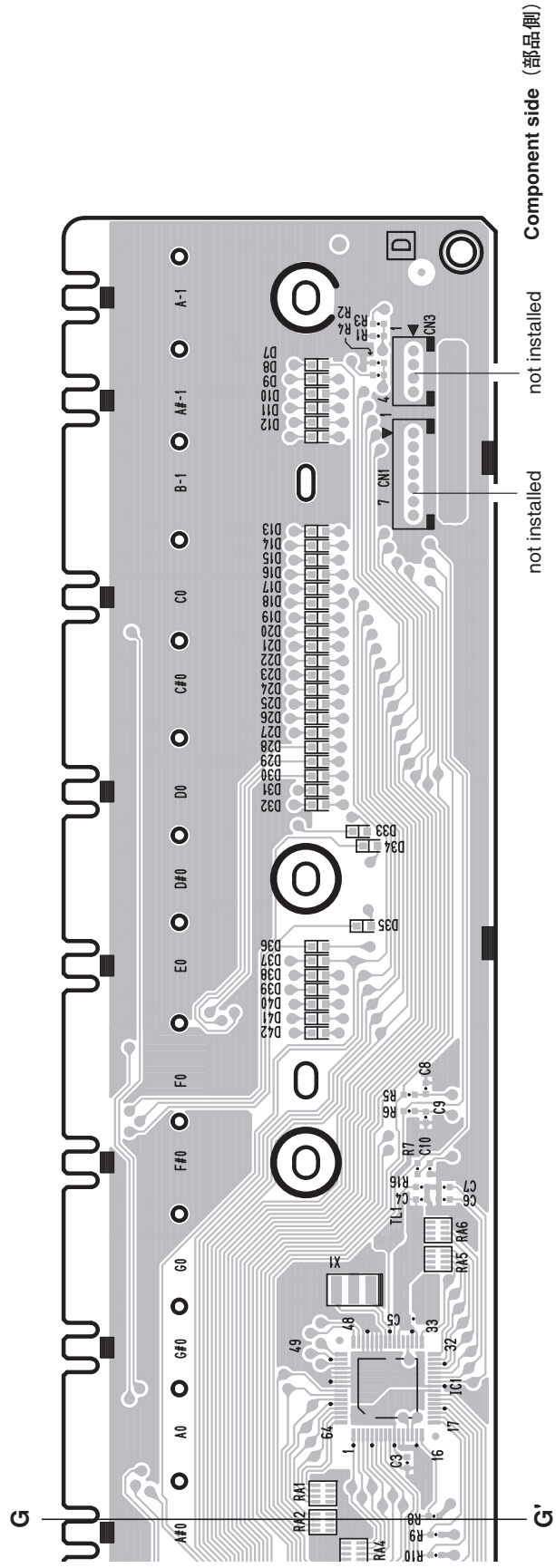

● NL2 SW L Circuit Board

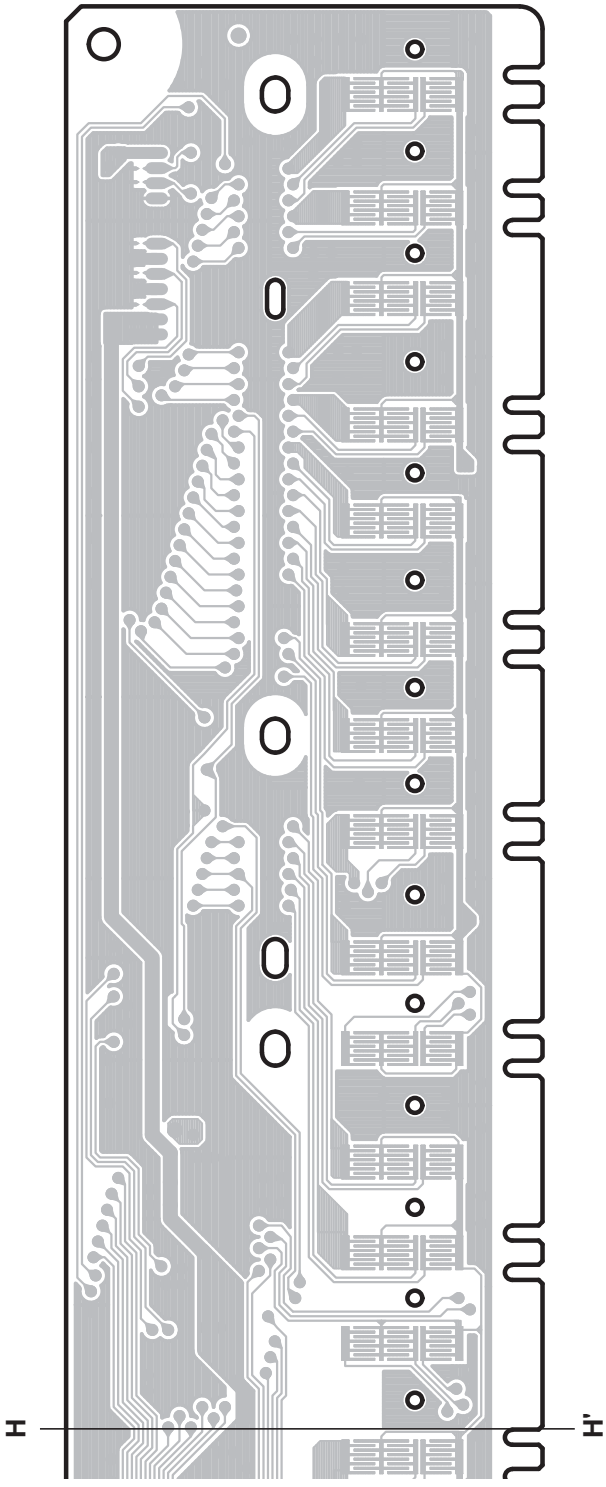

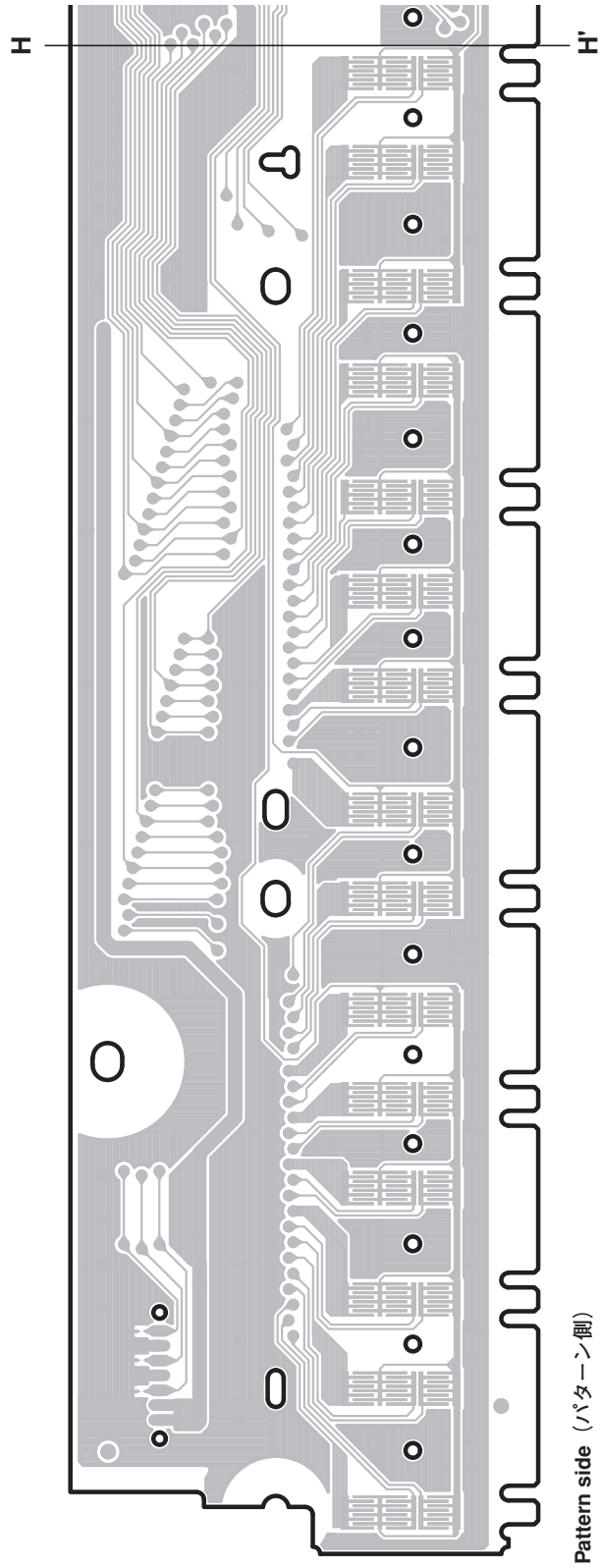

2NAK8-V890460 ⚠1

● NL2 SW M Circuit Board

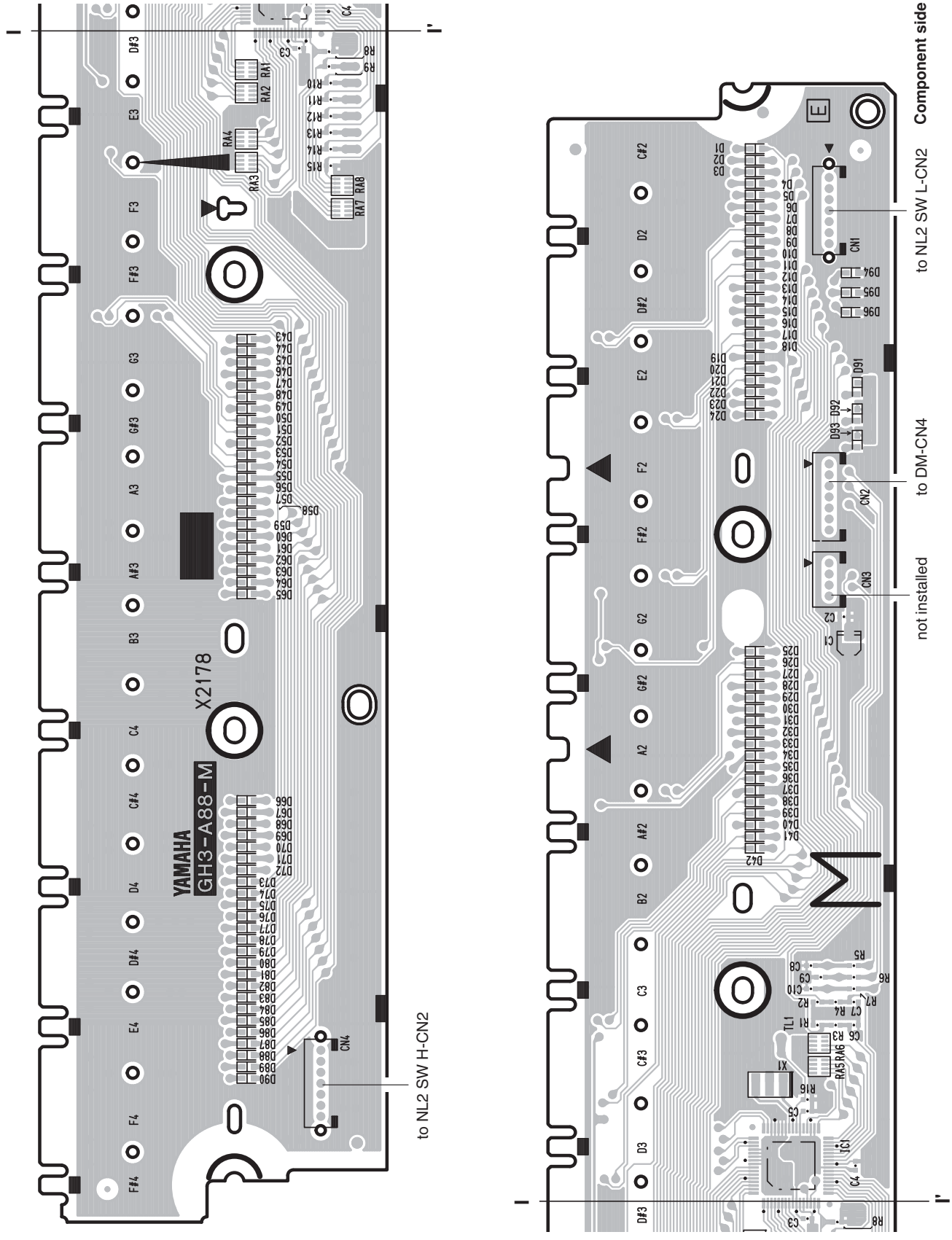

● NL2 SW M Circuit Board

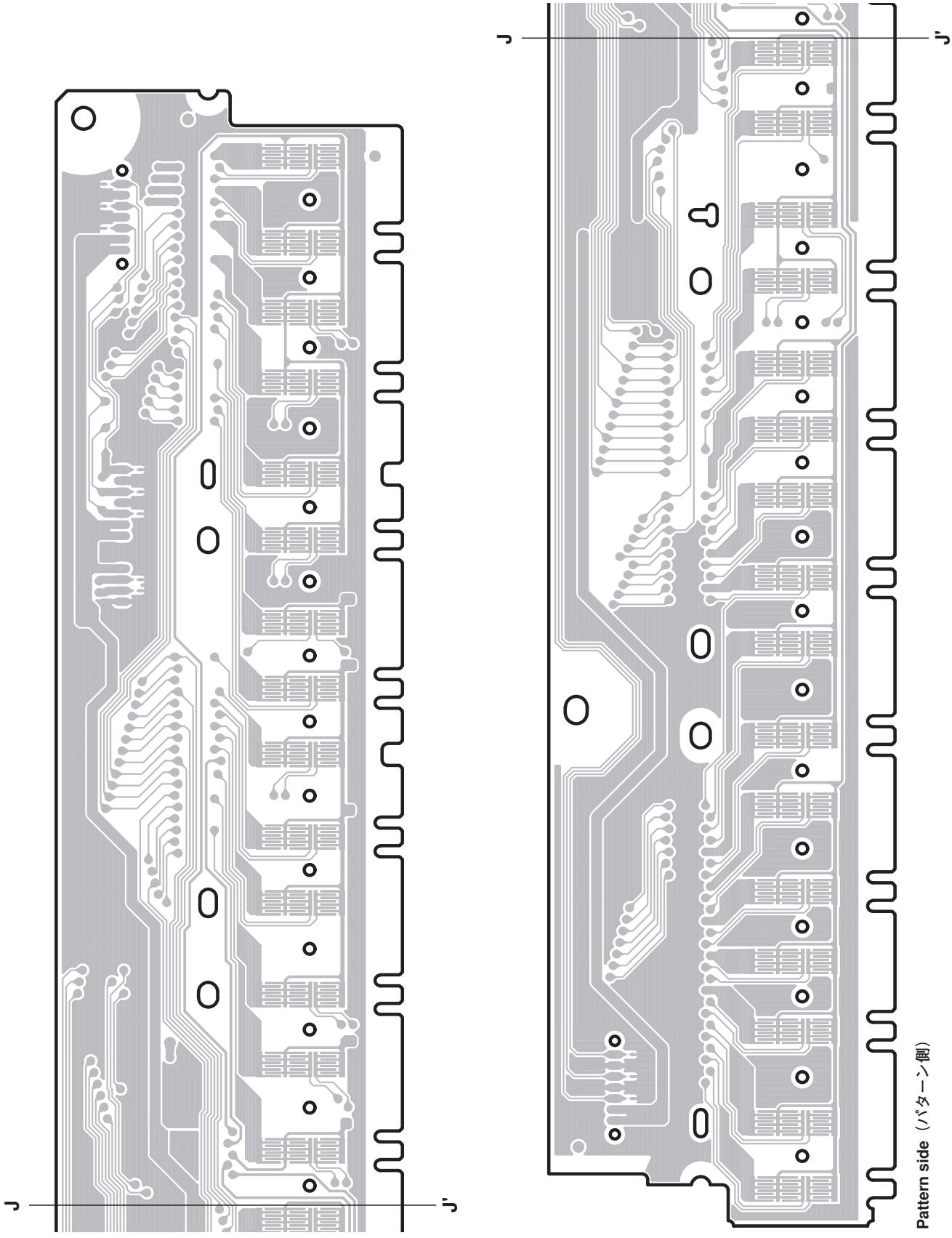

2NAK8-V890470 △1

● NL2 SW H Circuit Board

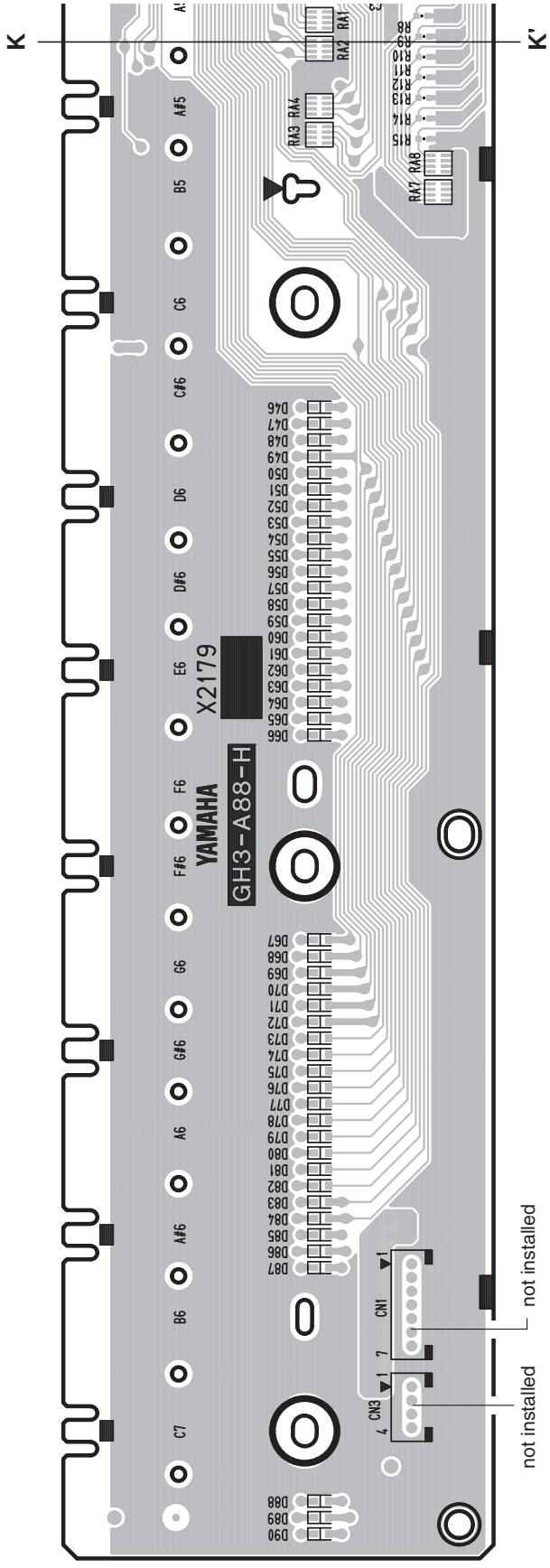

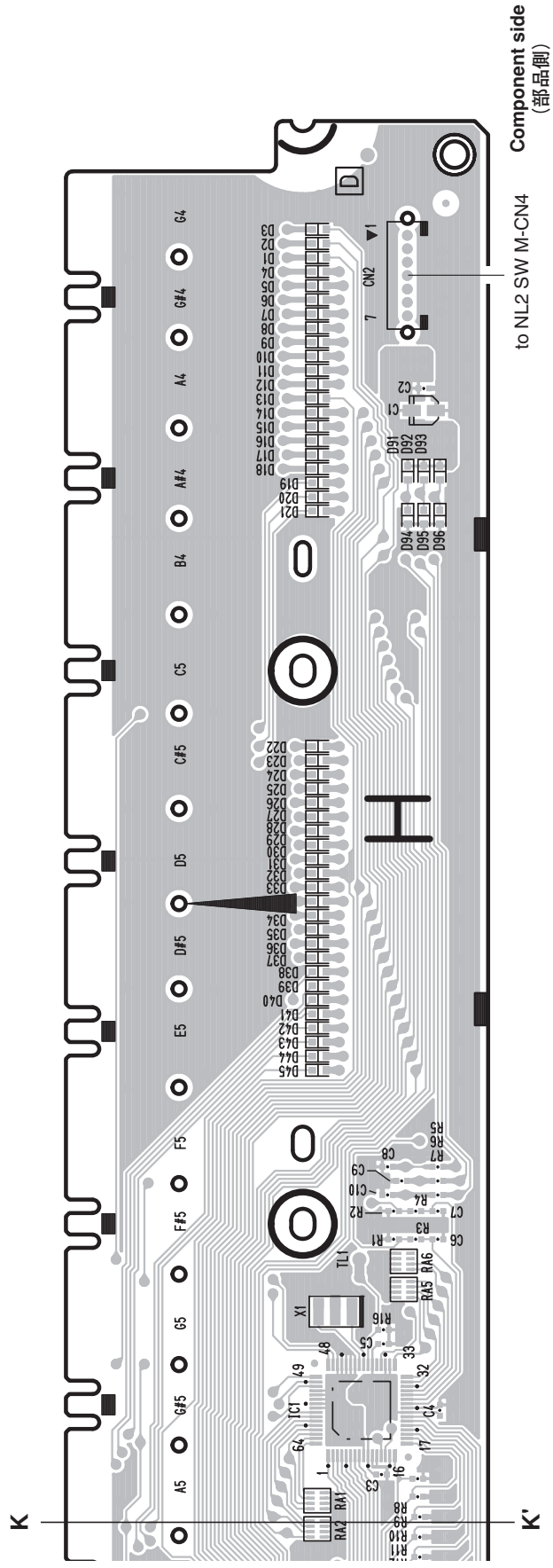

● NL2 SW H Circuit Board

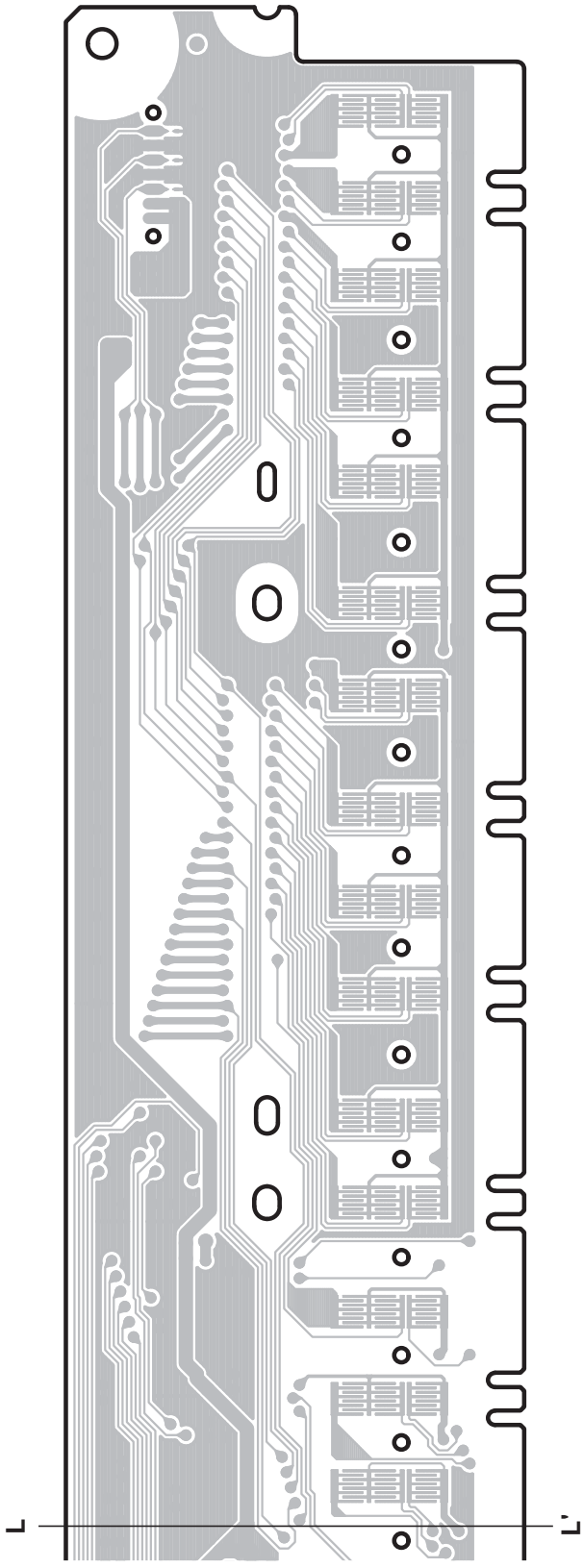

2NAK8-V890480 △2

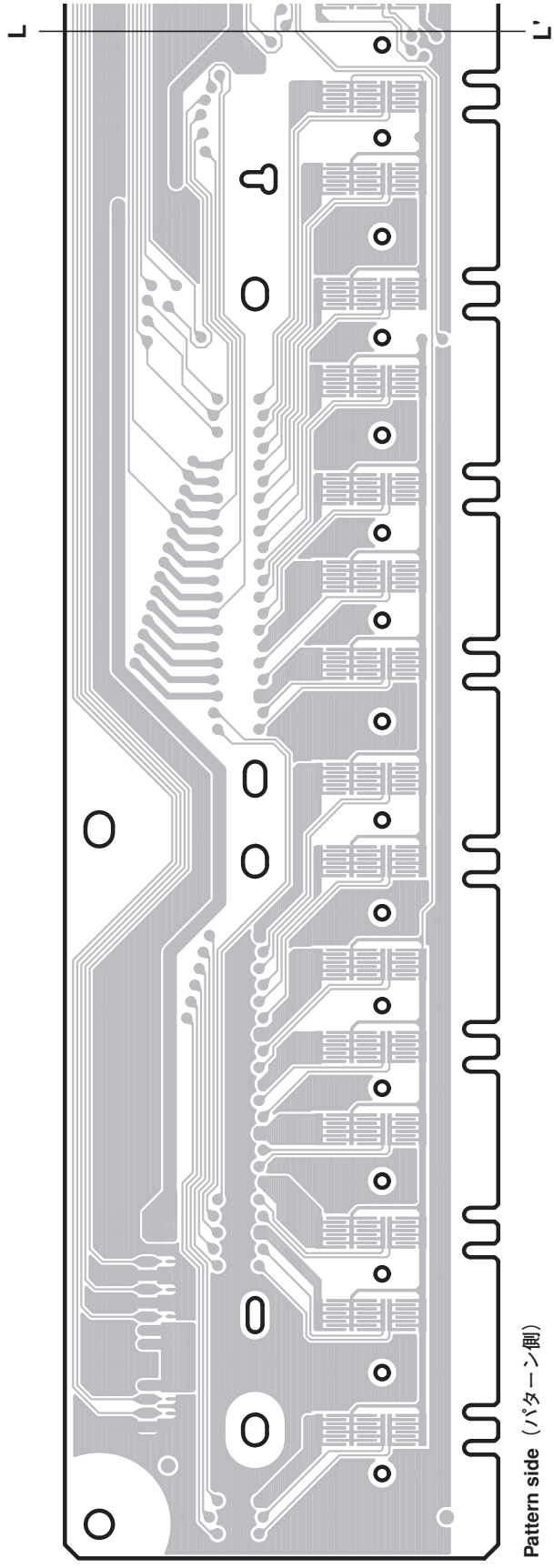

■ TEST PROGRAM

1 Measurement conditions

1-1: Measuring instruments

- Level meter (with a JIS-C filter)
- Frequency counter: Below decimal point 3 or more figures measurement is possible.

Note: Input impedance of measuring instrument is more than 1M ohms.
Connect a stereo plug to the [PHONES] jack (L/Rch: 33 ohms load) and the [AUX IN] [AUX OUT] jacks (10k ohms load).
Set each control as follows.
- [MASTER VOLUME] dial: Max.
- PEDAL: OFF

1-2: Jigs

Plug, Foot pedal, MIDI cable, USB cable (A type-B type), LAN cable, USB flash memory, Router (BBR-4MG), etc.

2 How to enter the Test Program

Press the power switch on the keyboard while pressing and holding the [C#2], [F2], and [G#2] (C#2 major code).

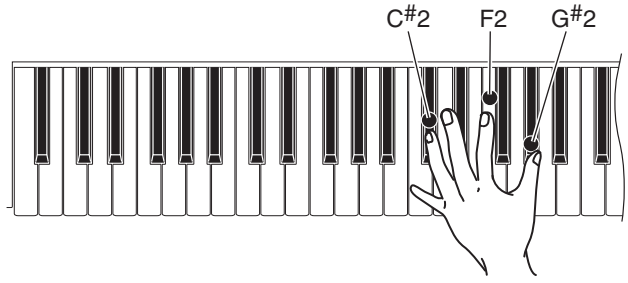

2-1: How to proceed the test

1) When the test program is activated, the sign "TEST" is indicated on the LCD display.
2) Go to item choosing mode with the [UP] or [DOWN] button of [TEMPO].
3) Press the [ON/OFF] button of [METRONOME] to execute testing.

- **If the result is successful.**

In the acceptable selection screen, an asterisk (*) will be displayed at the head, so that you can see later if it has already been checked.
If the result is successful, you can return to the selection screen with [ON/OFF] button of [METRONOME] or [DEMO] button.

- **If the result is unacceptable.**

If the result is unacceptable, you can return to the selection screen with [DEMO] button.

To return to the last item, press the [DOWN] button of [TEMPO] at the head of items.

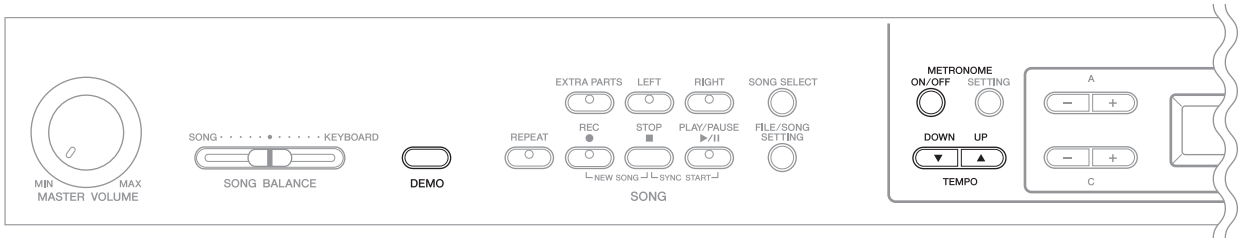

3 Test program list

Test No.	LCD display	Test descriptions, judging conditions, etc.
1	**001 : Version**	Displays model name, designated country information and each ROM version(***.****). **CLP-380: CLP380 (E)** **Ma: *.** Wv: *.**** (Ma: Main Program ROM, Wv: Wave)

2	**002 : ROM Chk1**
	OK:
	`002:ROM Chk1`
	`OK`
	NG:
	`002:ROM Chk1`
	`NG: Ma Wr`
	Ma: Main Program ROM,
	Wr: Main Program ROM Write Pin
		Checks ROM (simplified check).
		Check ROM (DM: IC20 (Main)) connected to CPU bus.
		Confirm that "**ROM Chk1 OK**" is displayed on LCD.
		If the result is unaccepatable.

3	**003 : RAM Chk1**
	OK:
	`003:RAM Chk1`
	`OK`
	NG:
	`003:RAM Chk1`
	`NG: Ma`
	Ma: Main Program RAM
		Checks RAM (simplified check).
		Check RAMs (DM: IC7, 8 (Main)) connected to CPU bus.
		Confirm that "**RAM Chk1 OK**" is displayed on LCD.

4	**004 : Flash Chk1**
	OK:
	`004:Flash Chk1`
	`OK`
	NG:
	`004:Flash Chk1`
	`NG`
		Checks flash memory (simplified check).
		Check flash memory (DM: IC19) connected to CPU bus.
		Confirm that "**Flash Chk1 OK**" is displayed on LCD.
		It will take about 10 seconds before the test is over.

5	**005 : Wave ROM Chk1**
	OK:
	`005:Wave ROM Chk1`
	`OK`
	NG:
	`005:Wave ROM Chk1`
	`NG`
	`005:Wave ROM Chk1`
	`NG2`
		Checks Wave ROMs (DM: IC303, 304) (simplified check).
		Confirm that "**Wave ROM Chk1 OK**" is displayed on LCD.
		
		When read test of Wave ROM is NG.
		
		When check of SWP-IRQ is NG.

6	**006 : Effect RAM Chk1**
	OK:
	`006:Effect RAM Chk1`
	`OK`
	NG:
	`006:Effect RAM Chk1`
	`NG`
		Checks Effect RAM (DM: IC301) (simplified check).
		Confirm that "**Effect RAM Chk1 OK**" is displayed on LCD.

7	**007 : TG 1 Chk**	Checks sound source 1. **DM circuit board** and **SWP51L (IC300)** are checked while sound is produced. Check sound source and sound production by producing sound from the low range of keyboard that can produce sound while switching sequentially the sound producing channels of the sound source with the default tone as a sine wave. Check the voice sound by hearing that there is not unusual noise or abnormal sound. Sound production stops as the check for the number of sound producing channels is over. Sound producing keyboard range includes 32 sounds from C2 to G4. The number of sounds produced is 64. "**TG 1 Chk End**" will appear when the check is over.

Test No.	LCD display	Test descriptions, judging conditions, etc.
8	**008 : Pitch Chk**	Checks Pitch. Pitch Accuracy Check: Connect the frequency counter to L or R of [PHONE] jack. Sound is produced with 441.43±0.2Hz (A3) sine wave at PAN=center. Sound production stops when returning to selection screen with the [ON/OFF] button of [METRONOME].
9	**009 : Output R Chk**	Checks Output Level R. Sound is produced with the sine wave of about 1046 Hz (C5) at PAN=R. Check if sound is produced at the specified level. Connect the level meter (with a JIS-C filter) to each jack (PHONES L, R, AUX OUT L, R) With [MASTER VOLUME] dial at the maximum, check the R channel output level. (about 1kHz sine wave, PAN=R) (PHONES L, R: 33 ohms load AUX OUT L, R: 10k ohms load) · PHONES L: -31.5dBu or less PHONES R: +8.5dBu±2dB · AUX OUT L: -58.0dBu or less AUX OUT R: +2.0dBu±2dB Sound production stops when returning to selection screen with the [ON/OFF] button of [METRONOME].
10	**010 : Output L Chk**	Checks Output Level L. Sound is produced with the sine wave of about 1046Hz (C5) at PAN=L. Check if sound is produced at the specified level. Connect the level meter (with a JIS-C filter) to each jack (PHONES L, R, AUX OUT L, R) With [MASTER VOLUME] dial at the maximum, check the L channel output level. (about 1kHz sine wave, PAN=L) (PHONES L, R: 33 ohms load AUX OUT L, R: 10k ohms load) · PHONES L: +8.5dBu±2dB PHONES R: -31.5dBu or less · AUX OUT L: +2.0dBu±2dB AUX OUT R: -58.0dBu or less Sound production stops when returning to selection screen with the [ON/OFF] button of [METRONOME].
11	**011 : EQ Low Chk**	Checks EQ-LOW frequency. Sound is produced with the sine wave of about 65.4 Hz (C1) at PAN=center. Sound production stops when returning to selection screen with the [ON/OFF] button of [METRONOME].
12	**012 : EQ Mid Chk**	Checks EQ-MID frequency. Sound is produced with the sine wave of about 523 Hz (C4) at PAN=center. Sound production stops when returning to selection screen with the [ON/OFF] button of [METRONOME].
13	**013 : EQ High Chk**	Checks EQ-HIGH frequency. Sound is produced with the sine wave of about 4186 Hz (C7) at PAN=center. Sound production stops when returning to selection screen with the [ON/OFF] button of [METRONOME].
14	**014 : SP MUTE Chk**	Checks SP MUTE. Sound is produced with about 1046Hz (C5) sine wave at PAN=center. Repeat sound production (MUTE OFF) and stop (MUTE ON) by pressing the [TEMPO UP] button and [TEMPO DOWN] button, respectively. Verify that SP MUTE relay is not stuck.
15	**015 : MUTE Check**	Checks MUTE. Sound is produced with about 1046Hz (C5) sine wave at PAN=center. Repeat sound production (MUTE OFF) and stop (MUTE ON) by pressing the [TEMPO UP] button and [TEMPO DOWN] button, respectively. Verify that MUTE relay is not stuck.
16	**016 : AUX JK In Chk** OK: 016:AUX JK In Chk OK	Checks AUX JK In. Connect the plug to the [AUX OUT (L/L+R)] jack. The LCD shows "**Not Inserted**" in case of no connection. The LCD shows "**Inserted**" when the test is executed. Check that C4 sound is produced and that the LCD shows "**AUX JK In Chk OK**" when the plug is disconnected.

Test No.	LCD display	Test descriptions, judging conditions, etc.
17	**017 : AFC Check**	AFC function executes signal processing to output sound, picked up by the internal microphone and combined with the Clavinova's internal sound, through the speakers at the rear of the CLP-380, creating a richer, stereophonic sound. Clap your hands beside the internal microphone to confirm a reverberation effect produced by the AFC speakers at the rear of the CLP-380. "**AFC Check**" displayed on the LCD remains unchanged.
18	**018 : SW, LED Chk** OK: 018:SW,LED Chk END NG: 018:SW,LED Chk NG	Checks SW, LED. Turn on sequentially all the panel switches displayed on LCD using caution not to press two switches at a time. When a panel switch is turned on, a sine wave sound is produced at a sound scale in the switch test sequence table (See page 64). If the switch has an LED, it lights up. It goes out when a next correct switch is turned on. If a switch is pressed which is not specified, a corresponding sound is produced. If the test is successful, you can go to the selection screen, using [ON/OFF] button of [METRONOME]. Pressing the [DEMO] button ends the check. (It is effective after [DEMO] button test is over.) Confirm that "S**W, LED Chk END**" is displayed on LCD. "**NG**" is displayed when a switch other than specified is pressed. "**Over Two Sw**" is displayed when plural switches are pressed.
19	**019 : All LED On**	Checks all the panel LEDs' lighting up. All the panel LED's will light up. Press the [ON/OFF] button of [METRONOME] to complete testing.
20	**020 : Red LED On**	Checks all the red panel LEDs' lighting up. All the red LED's will light up. Press the [ON/OFF] button of [METRONOME] to complete testing.
21	**021 : Green LED On**	Checks all the green panel LEDs' lighting up. All the green LED's will light up. Press the [ON/OFF] button of [METRONOME] to complete testing.
22	**022 : All LCD On** 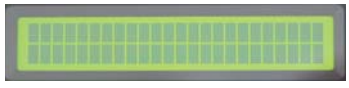	Checks all LCDs' lighting up. Confirm that all the LCD dots turn into black.
23	**023 : All LCD Off** 	Checks all LCDs' going out. Confirm that all the LCD dots turn into white.
24	**024: Song Balance Chk** OK: 024:Song Balance Chk OK	Checks the song balance. When the [SONG BALANCE] slider is set to the "SONG" position, the C3 note is output and "**Song Balance MIN**" is displayed on the LCD display, when it is set to the "KEYBOARD" position, the G3 note is output and "**Song Balance MAX**" is displayed and when it is set back to the "CENTER" position, the C4 note is output and the check result is displayed on the LCD display. Check that "**Song Balance Chk OK**" is displayed.
25	**025: Main Volume Chk** OK: 025:Main Volume Chk OK 127	Checks the main volume. When the [MASTER VOLUME] dial is set to the "MIN" position, "**Main Volume MIN 0**" is displayed on the LCD display and when it is set to the "MAX" position, the check result is displayed. Check that "**Main Volume Chk OK 127**" is displayed.
26	**026 : SoftPedalChk** (Left pedal check) OK: 026:SoftPedalChk OK	Checks Soft Pedal (Left). When pressing the pedal, "**SoftPedalChk Start**" is displayed and the C3 note is output. Releasing the pedal, confirm that "**SoftPedalChk OK**" is displayed and the C4 note is output.
27	**027 : SostenutoPedalChk** OK: 027:SostenutoPedalChk OK	Checks Sostenuto Pedal (Center). When pressing the pedal, "**SostenutoPedalChk Start**" is displayed and the C3 note is output. Releasing the pedal, confirm that "**SostenutoPedalChk OK**" is displayed and the C4 note is output.

Test No.	LCD display	Test descriptions, judging conditions, etc.
28	**028 : DamperPedalChk** OK: 028:DamperPedalChk OK	Checks Damper Pedal (Right). When pressing the pedal, "**DamperPedalChk Start**" is displayed and the C3 note is output. Releasing the pedal, confirm that "**DamperPedalChk OK**" is displayed and the C4 note is output.
29	**029 : AuxPedalChk** OK: 029:AuxPedalChk OK	Checks Aux Pedal. Connect a foot pedal to [AUX PEDAL] jack. When the pedal is not detected, "**No Pedal**" is displayed on LCD. With the pedal at the maximum position (its far end depressed fully), the C3 note is output and "**Aux Pedal Down**" is displayed on LCD. With the pedal at the minimum position (its near end depressed fully) on the other hand, the G3 note is output and "**Aux Pedal Up**" is displayed on LCD. When the pedal is disconnected from the [AUX PEDAL] jack, the C4 note is output and "**Aux Pedal Out**" is displayed. Confirm that "**AuxPedalChk OK**" is displayed after that.
32	**032 : MIDI Chk** OK: 032:MIDI Chk OK NG: 032:MIDI Chk NG	Checks MIDI. After connecting the [MIDI IN] terminal and [MIDI OUT] terminal with a MIDI cable, execute the test. Confirm that the C4 note is output and "**MIDI Chk OK**" is displayed on LCD. Remove the MIDI cable when the test is over.
33	**033 : USB Connect Chk** OK: 033:USB Connect Chk OK NG: 033:USB Connect Chk NG	Checking [USB TO DEVICE] terminal and [USB TO HOST] terminal simultaneously. There are 2 types of [USB TO DEVICE] terminal; one is terminal [A] located on the panel and the other is terminal [B] located on the jack unit. Perform this check with each of these terminals. Press the [ON/OFF] button of [METRONOME] first. "**Connect Device - Host**" will appear on LCD. When USB cable is connected to [USB TO DEVICE] terminal and [USB TO HOST] terminal, "**Device - Host OK**" is displayed on LCD, immediately followed by "**Connect USB Storage**". Pull USB cable off [USB TO DEVICE] terminal and [USB TO HOST] terminal and connect the USB flash memory to [USB TO DEVICE] terminal. Confirm that "**USB Connect Chk OK**" is displayed on LCD and the C4 note is output.
34	**034 : USB Storage Chk** OK: 034:USB Storage Chk OK NG: 034:USB Storage Chk NG	Tests if USB Storage devices can be used. Perform this check with each of [USB TO DEVICE] terminal [A] and terminal [B]. Connect the USB flash memory and press the [ON/OFF] button of [METRONOME]. The LCD shows "**NO DISK**" in case of no connection. Confirm that "**USB Storage Chk OK**" is displayed on LCD.
35	**035 : LAN Chk** OK: 035:LAN Chk OK NG: 035:LAN Chk NG	Checks LAN. After connecting the [LAN] terminal and the LAN port of the router (BBR-4MG) with a LAN cable, execute the test. Confirm that "**LAN Chk OK**" is displayed on LCD. Remove the LAN cable when the test is over.
36	**036 : KeyboardTypeChk** OK: 036:KeyboardTypeChk OK (NL2) NG: 036:KeyboardTypeChk NG (GH3)	Determines if the appropriate keyboard is connected. Keyboard type currently connected is displayed. Determines OK if the LSIs for three keyboards (Lo, Md and Hi) are all identified as the NL2 Keyboard. Confirm that "**KeyboardTypeChk OK (NL2)**" is displayed on LCD.

Test No.	LCD display	Test descriptions, judging conditions, etc.

37	**037 : Make Position Chk**
	OK:
	`037:Make Position Chk`
	`OK`
		Checks NL2 Make Position (PingPongPang mode)
		"**Note: xx Make 1**" → "**Note: xx Make12**" → "**Note: xx Make 123**" are displayed on LCD while testing. 0, +4 and +7 notes are output with a velocity of 127 for every three Makes. For example, if pressing the C key on the keyboard, each note CEG is output.
		Releasing the key, sound output sequentially stops.
		Example:
		`037:Make Position Chk`
		`Note:65 Make123`

38	**038 : 1-2Make Chk**
	OK:
	`038:1-2Make Chk`
	`OK`
		Checks 1-2 Make for each key being pressed.
		"**Note: xx**" (Note No.) and "**1-2MakeVel: nn**" (Make velocity) is displayed while testing. Sound is output with a velocity calculated by the 1-2Make. The value nn varies depending on the velocity with which the key is pressed.
		(nn: 127 max.)
		Example:
		`038:1-2Make Chk`
		`Note:65 1-2MakeVel:81`

39	**039 : 2-3Make Chk**
	OK:
	`039:2-3Make Chk`
	`OK`
		Checks 2-3 Make for each key being pressed.
		"**Note: xx**" (Note No.) and "**2-3MakeVel: nn**" (Make velocity) is displayed while testing. Sound is output with a velocity calculated by the 2-3Make. The value nn varies depending on the velocity with which the key is pressed.
		(nn: 127 max.)
		Example:
		`039:2-3Make Chk`
		`Note:65 2-3MakeVel:71`

44	**044 : ROM Chk2**	Checks ROM (full address). Test for factory inspection.
45	**045 : RAM Chk2**	Checks RAM (full address). Test for factory inspection.
46	**046 : Flash Chk2**	Checks Flash memory (full address). Test for factory inspection.
47	**047 : Wave ROM Chk2**	Checks Wave ROM (full address). Test for factory inspection.
48	**048 : Effect RAM Chk2**	Checks Effect RAM (full address). Test for factory inspection.

49	**049 : Factory Set**
	OK:
	`049:Factory Set`
	`OK`
		The initial data are set in the Flash ROM as factory outgoing setting.
		Here, a flag for initialization is set (only when necessary). Execution is made at the next time of turning on power.
		After executing this Factory Set procedure, be sure to execute Test No.50 "Test Exit".

50	**050 : Test Exit**	Exists from the test program and reenters into the play mode after executing the test. Actual memory initialization is executed at the time of restarting (REBOOT). Once restarted, do not turn off the power until "**Grand Piano 1**" is displayed on LCD. After restarted, following messages are displayed on LCD in that order. 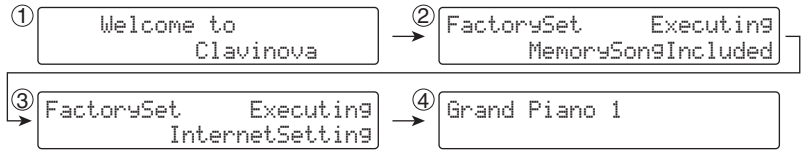

● Inspections of the others

AUX IN

Check that each terminal output is as shown in the table below when a signal is inputted into AUX IN.

		OUTPUT			
		AUX OUT (10 k-ohms load)		PHONES (33 ohms load)	
		L	R	L	R
INPUT	AUX IN L/L+R: sine wave 1kHz, 0dBu R: no signal	–5.0dBu	–70dBu or less	+1.0dBu	–39.0dBu or less
	AUX IN L/L+R: no signal R: sine wave 1kHz, 0dBu	–70.0dBu or less	–5.0dBu	–39.0dBu or less	+1.0dBu

* 0 dBu = 0.775V

● About the contrast of LCD

Turn the [CONTRAST] knob and check that the contrast of LCD varies. Also, adjust so that characters displayed on LCD can be seen in proper contrast from the play position.

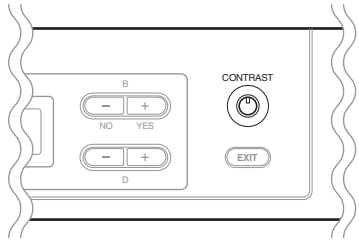

Switch Test Sequence

Turn	SW Name/Display	LED made to turn on	Note number	PCB
1	EXTRA PARTS	EXTRA PARTS-R (Yellow (Red/Green))	C2	PNL
2	LEFT	LEFT-R (Yellow (Red/Green))	C#2	
3	RIGHT	RIGHT-R (Yellow (Red/Green))	D2	
4	SONG SELECT	-	D#2	
5	METRONOME ON/OFF	-	E2	
6	METRONOME SETTING	-	F2	
7	DEMO	-	F#2	
8	REPEAT	REPEAT (Red)	G2	
9	REC	REC (Red)	G#2	
10	STOP	-	A2	
11	PLAY/PAUSE	PLAY/PAUSE (Red)	A#2	
12	FILE/SONG SETTING	-	B2	
13	TEMPO DOWN (▼)	-	C3	
14	TEMPO UP (▲)	-	C#3	
15	A-	-	D3	
16	A+	-	D#3	
17	C-	-	E3	
18	C+	-	F3	
19	B-	-	F#3	PNR
20	B+	-	G3	
21	D-	-	G#3	
22	D+	-	A3	
23	EXIT	-	A#3	
24	GRAND PIANO1	GRAND PIANO1 (Red)	B3	
25	GRAND PIANO2	GRAND PIANO2 (Red)	C4	
26	E.PIANO1	E.PIANO1 (Red)	C#4	

Turn	SW Name/Display	LED made to turn on	Note number	PCB
27	E.PIANO2	E.PIANO2 (Red)	D4	
28	HARPSICHORD	HARPSICHORD (Red)	D#4	
29	E.CLAVICHORD	E.CLAVICHORD (Red)	E4	
30	VIBRAPHONE	VIBRAPHONE (Red)	F4	
31	GUITAR	GUITAR (Red)	F#4	
32	VOICE SETTING	-	G4	
33	REVERB	REVERB (Red)	G#4	
34	CHORUS	CHORUS (Red)	A4	
35	iAFC SETTING	-	A#4	
36	CHURCH ORGAN	CHURCH ORGAN (Red)	B4	
37	JAZZ ORGAN	JAZZ ORGAN (Red)	C5	PNR
38	STRINGS	STRINGS (Red)	C#5	
39	CHOIR	CHOIR (Red)	D5	
40	SYNTH.PAD	SYNTH.PAD (Red)	D#5	
41	WOOD BASS	WOOD BASS (Red)	E5	
42	E.BASS	E.BASS (Red)	F5	
43	XG	XG (Red)	F#5	
44	SPLIT	SPLIT (Red)	G5	
45	BRILLIANCE MELLOW (▼)	-	G#5	
46	BRILLIANCE BRIGHT (▲)	-	A5	
47	FUNCTION	-	A#5	

■ INITIAL SETTING

- MASTER VOLUME: MIN.
- USB Select SW: B
- A setup of the voltage selector of destination Y: 240V

■ テストプログラム

1 測定条件

1-1: 測定器

・レベルメーター（JIS-C フィルター使用）。
・周波数カウンター：小数点以下 3 桁以上測定可能であること。
注）測定器の入力インピーダンスは、1M Ω以上あること。
特に指示のない限りステレオプラグを接続し [PHONES] 端子（L/Rch:33 Ω負荷）、[AUX IN] [AUX OUT] 端子（10k Ω負荷）にて測定します。
[MASTER VOLUME] ダイアルを最大にして、ペダルは OFF にしておきます。

1-2: 治具

プラグ、フットペダル、MIDI ケーブル、USB ケーブル（A タイプー B タイプ）、LAN ケーブル、USB メモリ、ルーター (BBR-4MG) 等。

2 テストプログラムの起動

鍵盤の [C#2],[F2],[G#2]（C#2 メジャーコード）を押しながら電源 SW を入れます。

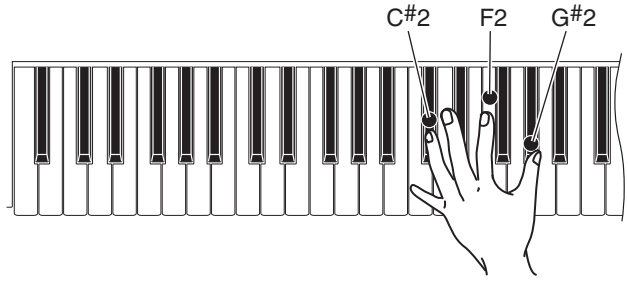

2-1 テストの進め方

1）テストプログラムが起動されると、LCD に“TEST”が表示されます。
2）[TEMPO] の [DOWN]/[UP] ボタンで項目選択モードに入ります。
3）[METRONOME] の [ON/OFF] ボタンを押して、テストを実行します。

●結果が OK の場合

ＯＫだった選択画面は、先頭に“＊”が表示され、後でチェック済みか判別ができるようになります。
結果が OK の場合は、[METRONOME] の [ON/OFF] ボタン、[DEMO] ボタンにて選択画面に戻ります。

●結果が NG の場合

結果が NG の場合は、[DEMO] ボタンにて選択画 に戻ります。

項目の最初で [TEMPO DOWN] ボタンを押すと末尾の項目へ戻ります。

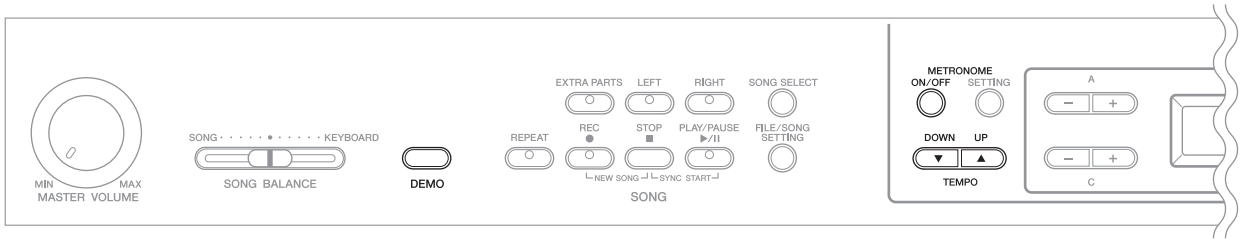

3 テスト一覧

テストNo.	LCD 表示	テスト内容及び判定条件など
1	**001 : Version**	モデル名、仕向け情報、各 ROM のバージョン (*.**) を表示します。 **CLP-380: CLP-380 (J)** **Ma: *.** Wv: *.**** (Ma: Main Program ROM, Wv: Wave)
2	**002 : ROM Chk1** OK: 002:ROM Chk1 OK NG: 002:ROM Chk1 NG: Ma Wr Ma: Main Program ROM, Wr: Main Program ROM Write Pin	ROM をチェックします（簡易チェック）。 CPU のバスにつながっている ROM(DM: IC20 (Main)) をチェックします。 LCD に“**ROM Chk1 OK**”が表示されることを確認します。
3	**003 : RAM Chk1** OK: 003:RAM Chk1 OK NG: 003:RAM Chk1 NG: Ma Ma: Main Program RAM	RAM をチェックします（簡易チェック）。 CPU バスにつながっている RAM(DM: IC7, 8 (Main)) をチェックします。 LCD に“**RAM Chk1 OK**”が表示されることを確認します。
4	**004 : Flash Chk1** OK: 004:Flash Chk1 OK NG: 004:Flash Chk1 NG	Flash memory をチェックします（簡易チェック）。 CPU バスにつながっている Flash memory(DM: IC19) をチェックします。 LCD に“**Flash Chk1 OK**”が表示されることを確認します。 テスト終了までに約 10 秒かかります。
5	**005 : Wave ROM Chk1** OK: 005:Wave ROM Chk1 OK NG: 005:Wave ROM Chk1 NG 005:Wave ROM Chk1 NG2	Wave ROM(DM: IC303, 304) をチェックします（簡易チェック）。 LCD に“**Wave ROM Chk1 OK**”が表示されることを確認します。 Wave ROM のリードテスト NG 時 SWP-IRQ チェック NG 時
6	**006 : Effect RAM Chk1** OK: 006:Effect RAM Chk1 OK NG: 006:Effect RAM Chk1 NG	Effect RAM(DM: IC301) をチェックします（簡易チェック）。 LCD に“**Effect RAM Chk1 OK**”が表示されることを確認します。
7	**007 : TG 1 Chk**	音源 1 をチェックします。 **DM シート、SWP51L（IC300）**をチェックして発音しています。 デフォルト音色を正弦波として、音源の発音チャンネルを順番に切り替えながら発音可能な鍵域を低域から発音し、音源および音だしのチェックをします。異音、ノイズがないことを確認します。 発音チャンネル数分が終了すると発音が止まります。 発音鍵域は C 2 から G 4 までの 32 音。発音数は 64 音。 終了時に“**TG 1 Chk End**”が表示されます。

テストNo.	LCD 表示	テスト内容及び判定条件など
8	**008 : Pitch Chk**	Pitch をチェックします。 ピッチ精度チェック：[PHONES] 端子に周波数カウンターを接続します。(L,R どちらか) 441.43 ± 0.2Hz (A3) の正弦波を PAN= センターで発音します。 [METRONOME] の [ON/OFF] ボタンにて選択画面に戻る際、発音が止まります。
9	**009 : Output R Chk**	Output Level R をチェックします。 約 1046Hz（C5) の正弦波を PAN=R で発音し、指定されたレベルで発音されているかをチェックします。 各端子にレベルメーター（JIS-C フィルター使用）を接続します。(PHONES L,R, AUX OUT L,R) [MASTER VOLUME] ダイアルを最大にして、R チャンネルの出力レベルをチェックします。(約 1KHz 正弦波 PAN=R)（PHONES L,R：33 Ω負荷　AUX OUT L,R：10k Ω負荷) ・PHONES L：-31.5dBu 以下　　PHONES R：+8.5dBu ± 2dB ・AUX OUT L：-58.0dBu 以下　　AUX OUT R：+2.0dBu ± 2dB [METRONOME] の [ON/OFF] ボタンにて選択画面に戻る際、発音が止まります。
10	**010 : Output L Chk**	Output Level L をチェックします。 約 1046Hz（C5) の正弦波を PAN=L で発音し、指定されたレベルで発音されているかをチェックします。 各端子にレベルメーター（JIS-C フィルター使用）を接続します。(PHONES L,R, AUX OUT L,R) [MASTER VOLUME] ダイアルを最大にして、L チャンネルの出力レベルをチェックします。(約 1KHz 正弦波 PAN=L（PHONES L,R：33 Ω負荷　AUX OUT L,R：10k Ω負荷) ・PHONES L：+8.5dBu ± 2dB　　PHONES R：-31.5dBu 以下 ・AUX OUT L：+2.0dBu ± 2dB　　AUX OUT R：-58.0dBu 以下 [METRONOME] の [ON/OFF] ボタンにて選択画面に戻る際、発音が止まります。
11	**011 : EQ Low Chk**	EQ-LOW 周波数をチェックします。 約 65.4Hz(C1) の正弦波を PAN= センターで発音します。 [METRONOME] の [ON/OFF] ボタンにて選択画面に戻る際、発音が止まります。
12	**012 : EQ Mid Chk**	EQ-MID 周波数をチェックします。 約 523Hz(C4) の正弦波を PAN= センターで発音します。 [METRONOME] の [ON/OFF] ボタンにて選択画面に戻る際、発音が止まります。
13	**013 : EQ High Chk**	EQ-HIGH 周波数をチェックします。 約 4186Hz(C7) の正弦波を PAN= センターで発音します。 [METRONOME] の [ON/OFF] ボタンにて選択画面に戻る際、発音が止まります。
14	**014 : SP MUTE Chk**	SP MUTE をチェックします。約 1046Hz（C5) の正弦波を PAN= センターで発音します。[TEMPO DOWN] ボタンと [TEMPO UP] ボタンで MUTE ON（消音）と MUTE OFF（発音）を切替えます。このとき SP MUTE のリレーに張り付きがないことを確認します。
15	**015 : MUTE Chk**	MUTE をチェックします。約 1046Hz（C5) の正弦波を PAN= センターで発音します。[TEMPO DOWN] ボタンと [TEMPO UP] ボタンで MUTE ON（消音）と MUTE OFF（発音）を切替えます。このとき MUTE のリレーに張り付きがないことを確認します。
16	**016 : AUX JK In Chk** OK: 016:AUX JK In Chk OK	AUX JK In をチェックします。 [AUX OUT (L/L+R)] 端子にプラグを接続します。 接続していない場合は、LCD に“**Not Inserted**”と表示されます。 テストを実行すると LCD に“**Inserted**”と表示されます。 プラグを外すと C4 を発音し、LCD に“**AUX JK In Chk OK**”が表示されることを確認します。

テスト No.	LCD 表示	テスト内容及び判定条件など
17	**017 : AFC Check**	AFC は、内蔵マイクで収音した本体の音やクラビノーバ内部の音を信号処理し、後面のスピーカから出すことにより、奥行き感のある立体的な響きを生みだす機能です。 内蔵マイクの近くで手をたたき、本体後側の AFC スピーカから残響音が出力されることを確認します。 LCD の表示は、“**AFC Check**”のままで変化しません。
18	**018 : SW, LED Chk** OK: 018:SW,LED Chk END NG: 018:SW,LED Chk NG	SW、LED をチェックします。LCD に表示されたパネル SW を 2 個同時押ししない様に順番に押し、全ての SW を ON にします。 パネル SW を ON にすると SW テスト順に別表で示された音程で正弦波が発音されます（72 ページ参照）。また、その SW に LED がある場合、それが点灯します。次の正しい SW の ON で消灯します。指定外の SW が押された場合は、その SW に該当する音を発音します。テストが OK の場合、[METRONOME] の [ON/OFF] ボタンにて選択画面に戻ります。 [DEMO] ボタンを押すとチェックを終了します ([DEMO] ボタンのテスト終了後有効)。LCD に“**SW, LED Chk END**”が表示されることを確認します。 指定外の SW が押された場合“**NG**”。複数の SW が押された場合“**Over Two Sw**”が表示されます。
19	**019 : All LED On**	パネル LED 全点灯をチェックします。 全てのパネル LED が点灯します。 [METRONOME] の [ON/OFF] ボタンを押してテストを終了します。
20	**020 : Red LED On**	パネル赤色 LED 全点灯をチェックします。 全ての赤色 LED が点灯します。 [METRONOME] の [ON/OFF] ボタンを押してテストを終了します。
21	**021 : Green LED On**	パネル緑色 LED 全点灯をチェックします。 全ての緑色 LED が点灯します。 [METRONOME] の [ON/OFF] ボタンを押してテストを終了します。
22	**022 : All LED On** 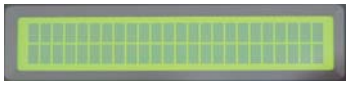	LCD 全点灯をチェックします。 全ての LCD ドットが黒になることを確認します。
23	**023 : All LED Off** 	LCD 全消灯をチェックします。 全ての LCD ドットが白になることを確認します。
24	**024: Song Balance Chk** OK: 024:Song Balance Chk OK	ソングバランスチェック [SONG BALANCE] スライダーを“ SONG ”側にすると C3 を発音し、LCD に“**Song Balance MIN**”が表示されます。“KEYBOARD”側にすると G3 を発音し、LCD に“**Song Balance MAX**”が表示されます。“CENTER”側に戻すと C4 を発音し、チェックの結果が LCD に表示されます。“**Song Balance Chk OK**”が表示されることを確認します。
25	**025: Main Volume Chk** OK: 025:Main Volume Chk OK 127	メインボリュームチェック [MASTER VOLUME] ダイアルを“ MIN ”側にすると、LCD に“**Main Volume MIN 0**”が表示されます。“MAX”側にすると、チェックの結果が LCD に表示されます。“**Main Volume Chk OK 127**”が表示されることを確認します。
26	**026 : SoftPedalChk** (Left pedal check) OK: 026:SoftPedalChk OK	Soft Pedal (Left) をチェックします。 ペダルを踏むと“**SoftPedalChk Start**”が表示され、C3 が発音されます。ペダルを離すと“**SoftPedalChk OK**”が表示され、C4 が発音されることを確認します。
27	**027 : SostenutoPedalChk** OK: 027:SostenutoPedalChk OK	Sostenuto Pedal (Center) をチェックします。 ペダルを踏むと“**SostenutoPedalChk Start**”が表示され、C3 が発音されます。 ペダルを離すと“**SostenutoPedalChk OK**”が表示され、C4 が発音されることを確認します。

テストNo.	LCD 表示	テスト内容及び判定条件など
28	**028 : DamperPedalChk** OK: 028:DamperPedalChk OK	Damper Pedal (Right) をチェックします。 ペダルを踏むと“**DamperPedalChk Start**”が表示され、C3 が発音されます。 ペダルを離すと“**DamperPedalChk OK**”が表示され、C4 が発音されることを確認します。
29	**029 : AuxPedalChk** OK: 029:AuxPedalChk OK	Aux Pedal をチェックします。 [AUX PEDAL] 端子にフットペダルを接続します。 ペダルが検出できない時は、LCD に“**No Pedal**”と表示されます。 ペダルを最大にする（奥までいっぱいに踏む）と C3 を発音し、LCD に“**Aux Pedal Down**”と表示されます。最小にする（手前いっぱいに踏む）と G3 を発音し、LCD に“**Aux Pedal Up**”と表示されます。そして [AUX PEDAL] 端子からペダルを外すと C4 を発音し、LCD に“**Aux Pedal Out**”と表示されます。その後、LCD 表示が“**AuxPedalChk OK**”となることを確認します。
32	**032 : MIDI Chk** OK: 032:MIDI Chk OK NG: 032:MIDI Chk NG	MIDI をチェックします。 [MIDI IN] 端子と [MIDI OUT] 端子を MIDI ケーブルで接続後、テストを実行します。 C4 を発音し、LCD に“**MIDI Chk OK**”が表示されることを確認します。 テスト終了時に MIDI ケーブルを外してください。
33	**033 : USB Connect Chk** OK: 033:USB Connect Chk OK NG: 033:USB Connect Chk NG	[USB TO DEVICE] 端子と [USB TO HOST] 端子のチェックを同時に行います。 [USB TO DEVICE] 端子は、パネル側の端子 [A] とジャックユニット側の端子 [B] の 2 種類があります。両方の端子について、それぞれテストを行ってください。 最初に [METRONOME] の [ON/OFF] ボタンを押します。LCD に“**Connect Device - Host**”が表示されます。USB ケーブルを [USB TO DEVICE] 端子と [USB TO HOST] 端子に接続すると“**Device - Host OK**”が表示され、すぐ“**Connect USB Storage**”が表示されます。 [USB TO DEVICE] 端子と [USB TO HOST] 端子から USB ケーブルを抜いて、[USB TO DEVICE] 端子に USB メモリを接続します。 LCD に“**USB Connect Chk OK**”が表示され、C4 が発音されることを確認します。
34	**04 : USB Storage Chk** OK: 034:USB Storage Chk OK NG: 034:USB Storage Chk NG	USB Storage 機器が使用可能かどうかをテストします。 このテストも [USB TO DEVICE] 端子 [A] [B] の両方について行ってください。 USB メモリを接続して、[METRONOME] の [ON/OFF] ボタンを押します。 接続していない場合は、LCD に“**NO DISK**”と表示されます。 LCD に“**USB Storage Chk OK**”が表示されることを確認します。
35	**035 : LAN Chk** OK: 035:LAN Chk OK NG: 035:LAN Chk NG	LAN をチェックします。 [LAN] 端子とルーター (BBR-4MG) の LAN ポートを LAN ケーブルで接続後、テストを実行します。 LCD に“**LAN Chk OK**”が表示されることを確認します。 テスト終了時に LAN ケーブルを外してください。
36	**036 : KeyboardTypeChk** OK: 036:KeyboardTypeChk OK (NL2) NG: 036:KeyboardTypeChk NG (GH3)	適切な鍵盤が接続されているか判定します。また、現在接続されている鍵盤名を表示します。 Lo/Md/Hi 3 つの鍵盤 LSI がすべて NL2 と認識できた場合に OK となります。 LCD に“**KeyboardTypeChk OK (NL2)**”が表示されることを確認します。

テストNo.	LCD 表示	テスト内容及び判定条件など
37	**037 : Make Position Chk** OK: 037:Make Position Chk OK	NL2 発音位置確認をします (ピンポンパンモード)。 テスト中“**Note: xx Make1**”→“**Note: xx Make12**”→“**Note: xx Make123**”と表示します。3 つのメイク毎にベロシティ 127 で 0,+4,+7 と発音します。たとえば C の鍵盤を押すと CEG を発音します。 鍵盤を離すと順に消音します。 例： 037:Make Position Chk Note:65 Make123
38	**038 : 1-2Make Chk** OK: 038:1-2Make Chk OK	押鍵に対して 1-2 メイクをチェックします。 テスト中“**Note: xx**”(ノート番号) と“**1-2MakeVel: nn**”(メイクしたベロシティ) を表示します。1-2 のメイクで計算したベロシティで発音します。鍵盤を押す速さによって、nn の数値が変化します。 (nn は最大 127) 例： 038:1-2Make Chk Note:65 1-2MakeVel:81
39	**039 : 2-3Make Chk** OK: 039:2-3Make Chk OK	押鍵に対して 2-3 メイクをチェックします。 テスト中“**Note: xx**”(ノート番号) と“**2-3MakeVel: nn**”(メイクしたベロシティ) を表示します。2-3 のメイクで計算したベロシティで発音します。鍵盤を押す速さによって、nn の数値が変化します。 (nn は最大 127) 例： 039:2-3Make Chk Note:65 2-3MakeVel:71
44	**044 : ROM Chk2**	ROM をチェックします (フルアドレス)。 工場検査用のテストです。
45	**045 : RAM Chk2**	RAM をチェックします (フルアドレス)。 工場検査用のテストです。
46	**046 : Flash Chk2**	Flash memory をチェックします (フルアドレス)。 工場検査用のテストです。
47	**047 : Wave ROM Chk2**	Wave ROM をチェックします (フルアドレス)。 工場検査用のテストです。
48	**048 : Effect RAM Chk2**	Effect RAM をチェックします (フルアドレス)。 工場検査用のテストです。
49	**049 : Factory Set** OK: 049:Factory Set OK	FlashROM に初期データをセットし工場出荷状態とします。 ここでは初期化用のフラグを立てるだけで、実行は次回電源起動時に行われます。 この Factory Set を実行した後、必ずテスト No.50 の“Test Exit”を実施してください。
50	**050 : Test Exit**	テスト実行すると、テストプログラムから抜けて楽器を再起動します。 再起動 (REBOOT) した時に実際のメモリーの初期化が行われます。再起動後は、LCD に“**Grand Piano 1**”と表示されるまで電源を切らないでください。 再起動後の LCD 画面には以下の内容が順に表示されます。 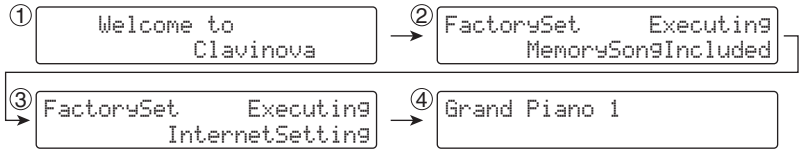

● その他の検査

AUX IN

AUX IN に信号を入力した時、下表のようになることを確認します。

		OUTPUT			
		AUX OUT (10 k Ω負荷)		PHONES (33 Ω負荷)	
		L	R	L	R
INPUT	AUX IN L/L+R: sine wave 1kHz, 0dBu R: no signal	–5.0dBu	–70.0dBu 以下	+1.0dBu	–39.0dBu 以下
	AUX IN L/L+R: no signal R: sine wave 1kHz, 0dBu	–70.0dBu 以下	–5.0dBu	–39.0dBu 以下	+1.0dBu

* 0 dBu = 0.775V

● LCD コントラスト

［CONTRAST］つまみを回して LCD のコントラストが変化することを確認します。また、LCD 表示が演奏位置から見た状態で文字等のコントラストが適正であるように設定します。

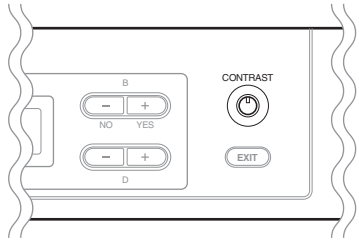

スイッチテスト順

順番	スイッチ名 / 表示	点灯させる LED	ノート番号	PCB
1	EXTRA PARTS	EXTRA PARTS-R (Yellow (Red/Green))	C2	PNL
2	LEFT	LEFT-R (Yellow (Red/Green))	C#2	
3	RIGHT	RIGHT-R (Yellow (Red/Green))	D2	
4	SONG SELECT	-	D#2	
5	METRONOME ON/OFF	-	E2	
6	METRONOME SETTING	-	F2	
7	DEMO	-	F#2	
8	REPEAT	REPEAT (Red)	G2	
9	REC	REC (Red)	G#2	
10	STOP	-	A2	
11	PLAY/PAUSE	PLAY/PAUSE (Red)	A#2	
12	FILE/SONG SETTING	-	B2	
13	TEMPO DOWN (▼)	-	C3	
14	TEMPO UP (▲)	-	C#3	
15	A-	-	D3	
16	A+	-	D#3	
17	C-	-	E3	
18	C+	-	F3	
19	B-	-	F#3	PNR
20	B+	-	G3	
21	D-	-	G#3	
22	D+	-	A3	
23	EXIT	-	A#3	
24	GRAND PIANO1	GRAND PIANO1 (Red)	B3	
25	GRAND PIANO2	GRAND PIANO2 (Red)	C4	
26	E.PIANO1	E.PIANO1 (Red)	C#4	
27	E.PIANO2	E.PIANO2 (Red)	D4	

順番	スイッチ名 / 表示	点灯させる LED	ノート番号	PCB
28	HARPSICHORD	HARPSICHORD (Red)	D#4	PNR
29	E.CLAVICHORD	E.CLAVICHORD (Red)	E4	
30	VIBRAPHONE	VIBRAPHONE (Red)	F4	
31	GUITAR	GUITAR (Red)	F#4	
32	VOICE SETTING	-	G4	
33	REVERB	REVERB (Red)	G#4	
34	CHORUS	CHORUS (Red)	A4	
35	iAFC SETTING	-	A#4	
36	CHURCH ORGAN	CHURCH ORGAN (Red)	B4	
37	JAZZ ORGAN	JAZZ ORGAN (Red)	C5	
38	STRINGS	STRINGS (Red)	C#5	
39	CHOIR	CHOIR (Red)	D5	
40	SYNTH.PAD	SYNTH.PAD (Red)	D#5	
41	WOOD BASS	WOOD BASS (Red)	E5	
42	E.BASS	E.BASS (Red)	F5	
43	XG	XG (Red)	F#5	
44	SPLIT	SPLIT (Red)	G5	
45	BRILLIANCE MELLOW (▼)	-	G#5	
46	BRILLIANCE BRIGHT (▲)	-	A5	
47	FUNCTION	-	A#5	

■ 出荷時の設定

• MASTER VOLUME: MIN.
• USB Select SW: B

■ VERSION UPGRADE

Do not turn off the power while installing.
Do not pull off the USB flash memory from the instrument while installing.

1 Set the [SELECT] switch for the [USB TO DEVICE] terminal to the position Ⓐ. (Fig. 1)

2 Insert the USB flash memory containing the data file for version upgrade into the terminal Ⓐ. (Photo 1)

● **File name**

- CLP-380INST.PRG
- CLP-380mainprg1.prg
- CLP-380mainprg2.prg
- CLP-380mainprg3.prg
- CLP-380mainprg4.prg



Photo 1

3 Turn on the [POWER] switch while holding down the [PLAY/PAUSE] button of the instrument. (Fig. 1)

```
[PLAY]: Install
[STOP]: Delete Data
```

4 Current version will be displayed when the [PLAY/PAUSE] button is pressed. (Fig. 1)

```
[PLAY]: Install ver.*.**
[STOP]: Cancel
```

*.** Current version

5 Press the [PLAY/PAUSE] button to start the installment. (Fig. 1)

6 The installment will be executed automatically after the above procedure.

7 The following screen will appear during installment.

```
Now Installing...
████████                40%
```

8 The following message will appear when the installment is finished.

```
Completed.
Program version is *.**.
```

*.** Latest version

It will take about 25 minutes to complete the installment.

9 Turn off the [POWER] switch of the instrument. (Fig. 1)

10 Disconnect the USB flash memory.

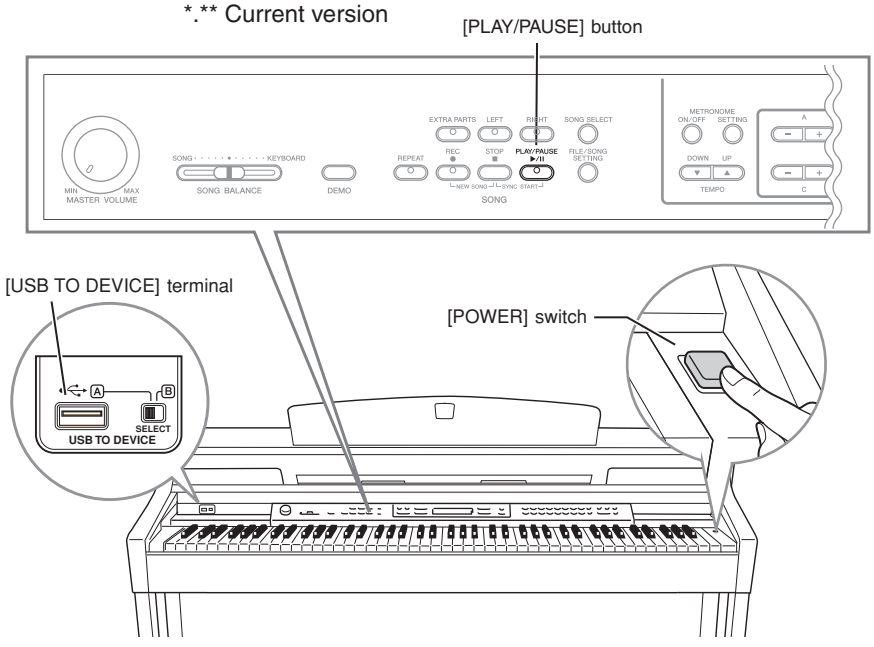

Fig. 1

■バージョンアップ

⚠ インストール中に電源を切らないでください。
インストール中に USB フラッシュメモリーを抜かないでください。

1 [USB TO DEVICE] 端子の [SELECT] スイッチを Ⓐに設定します。（図 1）

2 Ⓐにバージョンアップ用データファイルが入った USB フラッシュメモリを挿入します。（写真 1）

● ファイル名
- CLP-380INST.PRG
- CLP-380mainprg1.prg
- CLP-380mainprg2.prg
- CLP-380mainprg3.prg
- CLP-380mainprg4.prg



写真 1

3 楽器の [PLAY/PAUSE] ボタンを押しながら、[POWER] スイッチを ON にします。（図 1）

```
[PLAY]: Install
[STOP]: Delete Data
```

4 [PLAY/PAUSE] ボタンを押すと、現在のバージョンが表示されます。（図 1）

```
[PLAY]: Install ver.*.**
[STOP]: Cancel
```

＊.＊＊：現在のバージョン

5 [PLAY/PAUSE] ボタンを押して、インストールを開始します。（図 1）

6 自動的にインストールが実行されます。

7 実行中は、以下のような画面となります。

```
Now Installing...
████████                40%
```

8 インストールが完了すると、以下のメッセージが表示されます。

```
Completed.
Program version is *.**.
```

＊.＊＊：最新のバージョン

インストールは、約 25 分で完了します。

9 楽器の [POWER] スイッチを OFF にします。（図 1）

10 USB フラッシュメモリを外します。

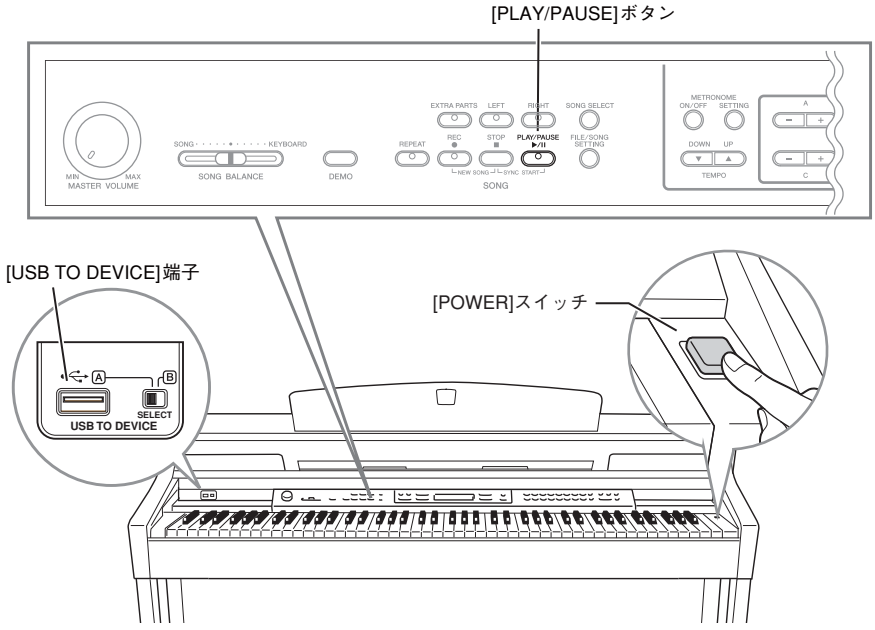

図 1

■ BACKING UP THE DATA (FULL BACKUP)

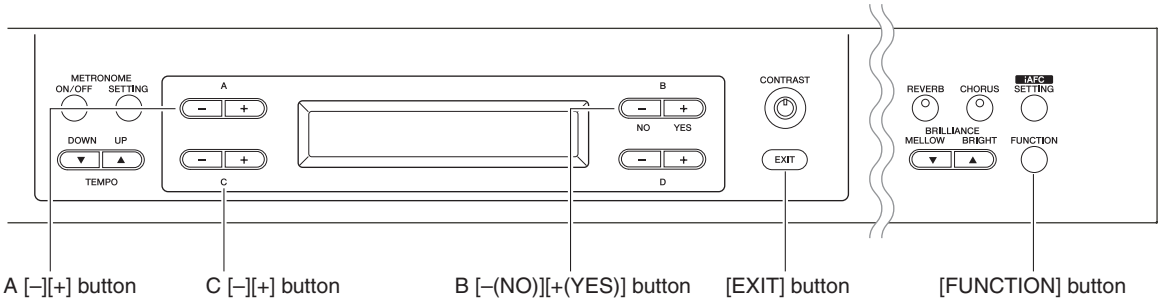

● Backing up the data

1 Turn on the [POWER] switch of Clavinova (CLP-380) to set it to the play state (Fig. 1)

2 Set the [SELECT] switch of USB TO DEVICE to Ⓐ. (Fig. 2)

3 Insert the USB flash memory into Ⓐ. (Photo 1)

4 Press the [FUNCTION] button to enter the setting mode. To exit the setting mode after this, press the [EXIT] button.

5 Using the A [–] or [+] setting button, have the "**Full Backup**" item screen displayed. (Usually, at one pressing of the A [–] button, "**Full Backup**" will appear.)

6 Save or Load is selected by operating the C [–] and [+] buttons. Here, select "**Save**". (Normal setting is "**Save**".)

```
FullBackup Execute?-->
Save
```

7 Press the B [+(YES)] button.

```
FullBackup Sure?-->
Save
```

8 Press the B [+(YES)] Button.

```
FullBackup Completed
Save
```

Backing up the data in the USB flash memory has been completed.

```
FullBackup Execute?-->
Save
```

9 Press the [EXIT] button to exit the setting mode.

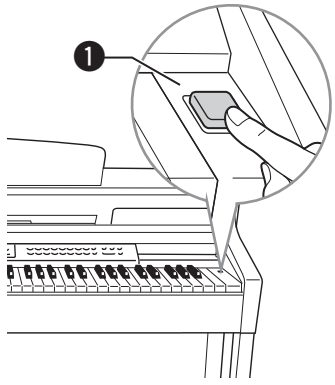

Fig. 1

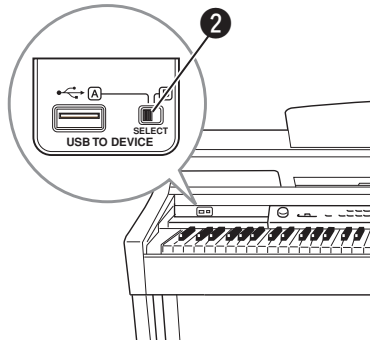

Fig. 2



Photo 1

● Returning the backup data

1 Turn on the [POWER] switch of Clavinova (CLP-380) to set it to the play state (Fig. 1)

2 Set the [SELECT] switch of USB TO DEVICE to Ⓐ. (Fig. 2)

3 Insert the USB flash memory containing the backup data into Ⓐ. (Photo 1)

4 Press the [FUNCTION] button to enter the setting mode. To exit the setting mode after this, press the [EXIT] button.

5 Using the A [–] or [+] setting button, have the "**Full Backup**" item screen displayed. (Usually, at one pressing of the A [–] button, "**Full Backup**" will appear.)

6 Press the C [+] button to select "**Load**".

```
FullBackup Execute?-->
Load
```

7 Press the B [+(YES)] button.

```
FullBackup Sure?-->
Load
```

8 Press the B [+(YES)] Button.

```
FullBackup Executing
Load
```

The backup data has been returned to Clavinova.

```
FullBackup Completed
Restart
```

9 As Clavinova is restated automatically when the data is returned, remove the USB flash memory before it is restarted.

10 Clavinova enters the play state after being restarted.

■データのバックアップ（フルバックアップ）

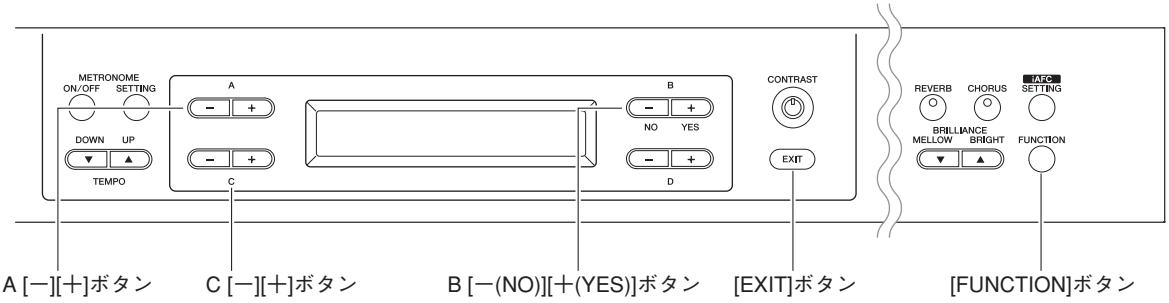

●データのバックアップ

1 クラビノーバ（CLP-380）の［POWER］スイッチを ON にし、通常の使用状態にします。（図 1）

2 USB TO DEVICE の [SELECT] スイッチをⒶに設定します。（図 2）

3 ⒶにUSBフラッシュメモリを挿入します。（写真 1）

4 [FUNCTION] ボタンを押してセッティングモードに入ります。これ以降 [EXIT] ボタンを押せばセッティングモードから抜けることができます。

5 セッティングボタン A [−][+] ボタンを押して **“Full Backup”** の項目画面を選びます。（通常 A [−] ボタンを 1 回押すと **“Full Backup”** になります。）

6 C [−][+] ボタンの操作で Save（保存）と Load（読み込み）が切り替わりますが、**“Save”** を選びます。（通常は **“Save”** になっています。）

```
FullBackup Execute?-->
Save
```

7 B [+ (YES)] ボタンを押します。

```
FullBackup Sure?-->
Save
```

8 B [+ (YES)] ボタンを押します。

```
FullBackup Completed
Save
```

USB フラッシュメモリにデータバックアップが完了しました。

```
FullBackup Execute?-->
Save
```

9 [EXIT] ボタンを押してセッティングモードを抜けます。

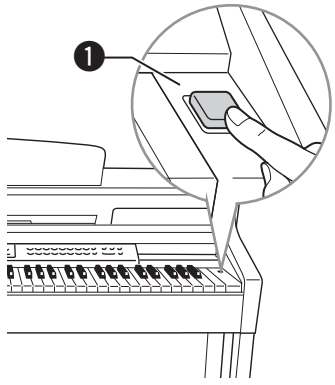

図 1

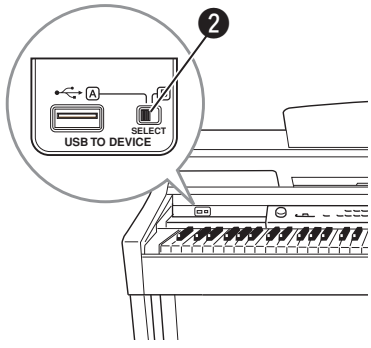

図 2



写真 1

●バックアップデータを元に戻す

1 クラビノーバ（CLP-380）の［POWER］スイッチを ON にし、通常の使用状態にします。（図 1）

2 USB TO DEVICE の [SELECT] スイッチを Ⓐ に設定します。（図 2）

3 Ⓐ にバックアップデータが入った USB フラッシュメモリを挿入します。（写真 1）

4 [FUNCTION] ボタンを押してセッティングモードに入ります。これ以降 [EXIT] ボタンを押せばセッティングモードから抜けることができます。

5 セッティングボタン A [−][＋] ボタンを押して **“Full Backup”** の項目画面を選びます。（通常 A [−] ボタンを 1 回押すと **“Full Backup”** になります。）

6 C [＋] ボタンを押して Load に切り替えます。

```
FullBackup Execute?-->
Load
```

7 B [＋ (YES)] ボタンを押します。

```
FullBackup Sure?-->
Load
```

8 B [＋ (YES)] ボタンを押します。

```
FullBackup Executing
Load
```

バックアップデータがクラビノーバに戻されています。

```
FullBackup Completed
Restart
```

9 データが戻されると自動的に再起動しますので、再起動する前に、USB フラッシュメモリを外してください。

10 再起動後、通常使用状態となります。

■ INITIALIZING INTERNET SETTINGS

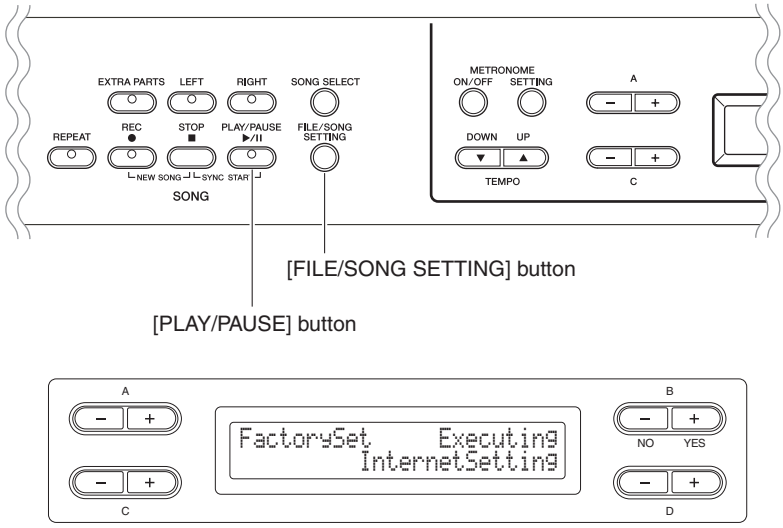

Turn on the power while simultaneously holding down the [FILE/SONG SETTING] button and [PLAY/PAUSE] button to restore the Internet settings to default settings.

CAUTION

Restoring the instrument resets all Internet settings to the original factory-programmed settings. You back up your Internet settings before restoring. See “BACKING UP THE DATA (FULL BACKUP)” on page 76 for details.

■ インターネット設定の初期化

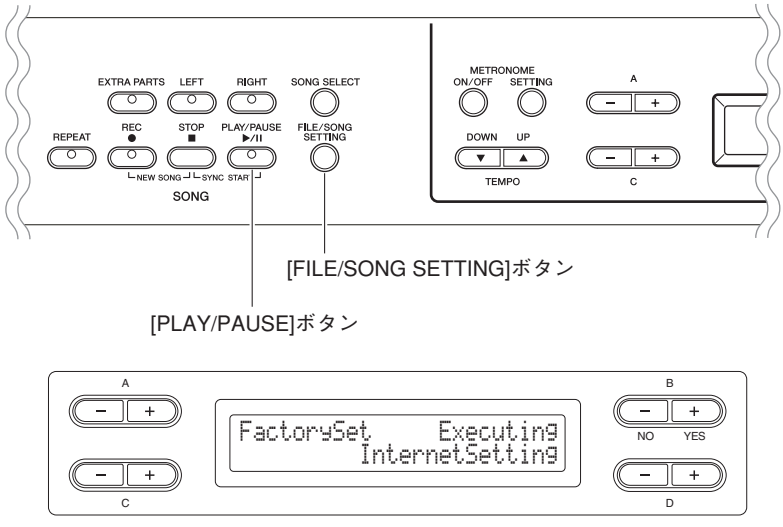

[FILE/SONG SETTING] ボタンと [PLAY/PAUSE] ボタンを同時に押しながら、楽器の電源を入れると、インターネット設定が初期設定に戻ります。

初期設定に戻すと、インターネット設定で行なったすべての設定が工場出荷時の状態に戻ります。初期設定に戻す前にインターネット設定のバックアップを行ってください。バックアップ方法は「データのバックアップ（フルバックアップ）」(78 ページ) をご覧ください。

■ MESSAGE LIST

The messages are listed in alphabetical order.

Message	Meaning
AccessError AccessError	• This message appears when data has failed to be written or loaded to the Storage memory or USB storage device. When you write or load data via USB storage device, check the USB cable connection and try again. If you still see this message, the Storage memory/ media/device may have malfunctioned or may be damaged. • This message appears when a Read-Only file is selected to be overwritten. The file cannot to be overwritten.
AllFiles?-->	When you delete a folder, this message asks you whether you want to delete all of the files in that folder. To delete all files in the folder, press the D [+ (YES)] button. To cancel, press the D [– (NO)] button.
BackupMemoryFull	This message will appear when there is insufficient empty space in backup memory. Turn the power switch off and turn it on again to delete unnecessary backup data.
CalibrationError DefaultReset	This message means that automatic adjustment of iAFC is not possible and the settings reset to their default values. In this case, perform the automatic adjustment once again.
Calibration Speaker sound is off	This message means that automatic adjustment of iAFC is not possible because no sound is output from the rear speaker. In this case if the "Speaker" setting is Off, turn "Speaker" On. If "Speaker" is set to Normal and headphones are connected, unplug the headphones.
Calibration Sure?--> Test sound is output.	This message will appear to confirm start of the iAFC calibration. When calibrating, a test tone will sound from the instrument.
Canceled	This message confirms that the operation has been cancelled.
Caution ProtectedSong	This message appears when you do the following operation to a protected song: • Overwrite (protected songs cannot be overwritten) • Save with a new name (protected songs cannot be used with "Save as" function) • Delete (this message confirms that the protected song will be deleted) • Rename (renamed protected songs may not be played back)
Completed	This message is displayed following the message "Executing." The Clavinova's internal processing is complete. You may proceed to the next step.
DriveError	This message appears when a communication error occurred between the instrument and drive. Check the USB cable connection and try again. If you still see this message, use a drive whose compatibility has been confirmed by Yamaha.
DriveNumLimitOver	The number of drives exceeds the limitation. Two USB storage devices can be connected to one USB [TO DEVICE] terminal using a hub device. This instrument can recognize up to four drives in one USB storage device.
DrivePowerError	The power consumption of the connected USB device exceeds the predetermined value. When a bus-powered USB hub is used, this message appears. The USB hub must be self-powered (with its own power source) and the power must be on.
DriveRemoved	This message appears when the USB storage device is removed from the instrument.

Message	Meaning
DuplicateName	When you attempted to rename a song and save it in “Rename”, this message will appear if an identically-named song already exists. Three seconds after this message is displayed, you will return to the previous screen. Please specify a different name.
Execute?-->	This message prompts you to execute a file-related operation. Press the B [+ (YES)] button to proceed, or press the [EXIT] button to cancel.
Executing	The Clavinova is processing the data internally. Wait until the message disappears, then proceed to the next step.
FactorySet Completed Restart	This message appears when factory set is completed. The instrument is then restarted.
FactorySet Executing MemorySongExcluded	The normal (factory default) settings (including the memory song setting) (“FactorySet”) have been restored. This message also appears if you press and hold down the C7 and turn on the power to the Clavinova.
FactorySet Executing MemorySongIncluded	The normal (factory default) settings (except for the memory song setting) (“FactorySet”) have been restored.
FullBackup Completed Restart	This message will appear when loading of the backup file is completed. The instrument is then restarted.
HostError	There is a problem with the USB [TO HOST] terminal • When using the CLP-380 connected to your personal computer: The driver or MIDI application on your computer is not functioning correctly, perhaps because the computer is turned off, the cable is not connected correctly. In this case, turn off the power of the CLP-380 and your computer, and check the cable connections. Then turn on the power in the order of your computer → CLP-380, and check that the driver and MIDI application on your computer are functioning correctly. • When using the CLP-380 by itself: This message may appear if a cable is left connected to the USB [TO HOST] terminal of the CLP-380. In this case, turn off the power of the CLP-380, disconnect the cable, and then turn on the power again. If the cable is left connected, the CLP-380 may not function correctly.
LastPowerOffIllegal MemoryChecking	This message will appear when the power is turned on after turning off the power while saving a song or internal settings. The internal memory is being checked while this message appears. If the internal settings are damaged, they will be reset to the initial settings. If Memory songs are damaged, they will be deleted.
MakeDir ---:Select USB Drive	This message appears when you attempt to create a folder to a USB storage device that cannot be accessed. Check that the USB storage device is connected to the instrument and that the [SELECT] switch specifies the appropriate device, then try again.
MemoryFull	There is not enough memory space left and you cannot save any more songs. Save songs to an external device or delete some songs in the storage memory, then save new data to memory.
NoDrive	A USB storage device was not connected to the instrument when you attempted to perform a drive-related function. Connect the device and continue.
NoFile	• This message will appear when there is no file to load from the media, even if the file name is displayed. Securely insert the media. • This message will appear when two-byte letters are included in the file name.

Message	Meaning
NoSongToCopy	You tried to copy a song that does not exist in the Storage memory or on USB storage device. Select a Memory song or External song via the [SONG SELECT] button.
NoSongToMove	You tried to move a song that does not exist in the Storage memory or on USB storage device. Select a Memory song or External song via the [SONG SELECT] button.
NoSongToRename	You tried to rename a song that does not exist in the Storage memory or on USB storage device. Select a Memory song or External song via the [SONG SELECT] button.
OverCurrent	The connection has been cut off because of an abnormal power surge to the drive. To recover from this, turn the power switch of the hub off and on again, or disconnect the USB storage device from the instrument and turn the power switch of the instrument off and on again.
Overwrite?-->	This message prompts you to select whether you wish to overwrite the existing data with new data. Press the B [+ (YES)] button to allow overwriting. Press the B [– (NO)] button to cancel.
PC<->CLP InCommunication	This message appears when Musicsoft Downloader is started on a computer connected to the instrument. When this message appears, you cannot operate the instrument.
PleaseWait	You tried to start playing a song or perform another operation right after you select the song. Wait until the message disappears.
ProtectedDrive	This message appears when you try to write (save), copy, or delete data on a protected drive/media. Set protect to off and try again. If you still see this message, the disk is internally protected (such as commercially available music data). You cannot write or copy to such a disk.
ProtectedDriveError	This message appears when a protected song and the drive are not compatible. Use a drive whose compatibility has been confirmed by Yamaha.
ProtectedFile	You tried to copy or delete data in internally-protected files (such as commercially available music data). You cannot write to, copy, or delete such files.
ProtectedFileFormatError	This message appears when you play back a protected song which has a file format error.
ProtectedSong	After you load an internally-protected song into the Clavinova's Current memory or storage memory, you tried to save the song to a USB storage device. You cannot save such a song to another disk. You cannot write or copy to such a disk.
ProtectedSong:UseMove	This message appears when you copy a protected song. Protected songs cannot be copied. However, you can move the song.
SecuritySongIsProtected CannotSave	This message appears when you attempt to save a protected song (security song). Protected songs cannot be saved.
Set?-->	This message prompts you to select whether you wish to save the edited settings. Press the B [+ (YES)] button to save the settings. Press the [EXIT] button to cancel.

Message	Meaning
Song Changed Clear?	This message appears when you record or edit the protected song and select another song. The recorded/edited protected song cannot be saved. The song will be deleted when you select another song.
Song Changed Save?	You tried to perform another operation before saving the recorded song to storage memory or an external device. If you continue the operation, the recorded song will be lost. To delete the new recording, press the B [– (NO)] button. To keep the recording, press the B [+ (YES)] button. The Clavinova displays the "Save" parameter screen. Save the recorded song and proceed to another operation.
Song Error	This message will appear if a problem is found with the song data when you select a song or while the song is playing. In this case, reselect the song, and try once again to play it back. If the message still appears, the song data may have been damaged.
Song Too Big	1. This message will be displayed if current memory fills up during recording. Recording will stop automatically at this point. The data that had been recorded up to that point will remain. This message will also be displayed when you attempt to enter Record mode for additional recording if that song already occupies all of current memory. In this case, additional recording will not be possible. If there is an already-recorded part that you do not need to keep, you can use "ChannelClear" to delete the unneeded part, so that you will then be able to record the equivalent amount of additional material. 2. This message will be displayed when you select a song if that song is larger than the capacity of the current memory. This song cannot be loaded into the CLP-380, and cannot be played back. Please select a different song.
Start?-->	This message prompts you to start the operation. To start, press the B [+ (YES)] button. Press the [EXIT] button to cancel the operation.
Sure?-->	This message prompts you to confirm the execution. Press the B [+ (YES)] button to continue. Press the B [– (NO)] button to cancel.
System Limit	This message appears when the number of files and folders exceeds the system limit. The maximum number of files/folders which can be stored in a folder is 250. Try again after deleting/moving the unnecessary file(s).
Unformatted Drive	You tried to perform a file- or drive-related operation using an unformatted media. Eject the media, format it using the "Format" parameter, then try again.
Unformatted Drive Format?	You tried to perform a file- or drive-related operation using an unformatted media. To cancel the operation, press the B [– (NO)] button. To format the disk and try again, press the B [+ (YES)] button to display the format parameter.
Unsupported Drive	This message appears when you connect an unsupported drive. Use a drive whose compatibility has been confirmed by Yamaha.
Wrong Drive	• The connected drive does not support use of protected songs. Use only drives whose compatibility has been confirmed by Yamaha. • This message appears when the connected USB storage device is damaged and cannot be accessed.
Wrong Name	You used a period or space at the beginning of a song name or you tried to change a song name that includes a character (or characters) not supported by the CLP-380, and the CLP-380 could not process the name. The Clavinova displays the previous screen in three seconds. Rename the song correctly.
Wrong Selection	This message appears when, in copying a song, the same folder has been selected for both the source and destination. You cannot select the same folder for both the source and destination. Select the different folder as the destination folder.

■ メッセージ一覧

ABC順に掲載しています。

メッセージ	内容
AccessError AccessError アクセスエラー	**「保存用メモリー /メディアへの書き込みや読み込みが失敗しました」** 保存用メモリー /メディアへの書き込みや、読み込みが失敗したときに表示されます。この場合は、デバイスの接続を確認したうえで操作し直してみてください。それでもこのメッセージが表示される場合は、保存用メモリー /デバイス/メディアの故障が考えられます。 **「読み取り専用の曲に上書き保存しようとしました」** 読み取り専用の曲に上書き保存しようとしたときに表示されます。読み取り専用の曲には上書き保存できません。
AllFiles?--> オールファイル?	**「フォルダー内のファイルをすべて削除しますか？」** フォルダーを削除するときに、そのフォルダー内のファイルをすべて削除するかどうかの確認です。ファイル内のフォルダーをすべて削除する場合はB [+(YES)]ボタン、中止する場合はB [−(NO)]ボタンを押してください。
BackupMemoryFull バックアップメモリー フル	**「バックアップメモリーの空き領域が不足しています」** バックアップメモリーの空き容量が不足している場合に表示されます。電源を入れ直すとバックアップメモリー内の不要なデータが削除され、空き容量を増やすことができます。
CalibrationError DefaultReset キャリブレーションエラー デフォルト リセット	**「キャリブレーションが中断され、初期設定に戻りました」** iAFCの自動調整中に自動調整が中断され、初期設定値に設定された場合の表示です。このような場合は、自動調整をやり直してください。
Calibration Speaker sound is off キャリブレーション スピーカー サウンド イズ オフ	**「スピーカーがオフになっていて、自動調整ができません」** リアスピーカーから音が出ない状態になっているので、iAFCの自動調整ができないというメッセージです。この場合、「Speaker (スピーカー)」の設定がOffになっているときは「Speaker」をOnにしてください。「Speaker」の設定がNormal (ノーマル)でヘッドフォンが接続されているときは、ヘッドフォンのプラグを抜いてください
Calibration Sure?--> Test sound is output. キャリブレーション シュア? テスト サウンド イズ アウトプット	**「iAFCのキャリブレーションを実行しますか？」** iAFCのキャリブレーションを始めるときに表示されます。iAFCのキャリブレーションでは、楽器からテスト音が鳴ります。
Canceled キャンセルド	**「キャンセルされました」** 操作が中止された場合に、中止されたことを確認するメッセージです。
Caution ProtectedSong コーション プロテクテッド ソング	**「プロテクトがかかった曲について操作しています。実行しますか？」** プロテクトがかかった曲に関して、以下の操作をした場合に表示されます。 ・上書き(プロテクトがかかった曲は上書きできません。) ・別名保存(プロテクトがかかった曲は別名保存ができません。) ・削除(プロテクトがかかった曲を削除してよいかどうかの確認です。) ・ファイル名変更(プロテクトがかかった曲のファイル名を変更すると、その曲が再生できなくなることがあります。)
Completed コンプリーテッド	**「完了しました」** 「Executing (エクセキューティング=実行中)」のメッセージに続いて表示されます。保存用メモリーやUSB記憶装置への書き込みや操作の実行が、完了したときなどに表示されます。このメッセージを確認したら、次の操作に移ることができます。
DriveError ドライブエラー	**「ドライブとの通信エラーが発生しました」** ドライブとの通信エラーが発生したときに表示されます。ドライブの接続に問題がないことを確認したうえで、動作確認済みのドライブをご使用ください。
DriveNumLimitOver ドライブ ナンバー リミット オーバー	**「認識できるドライブ数を超えています」** この楽器で認識できるドライブ数を超えているときに表示されます。この楽器では、ひとつのUSB [TO DEVICE]端子に対して2台までのUSB記憶装置を接続できます。また、1台のUSB記憶装置について4ドライブまで認識できます。
DrivePowerError ドライブ パワー エラー	**「接続しているUSB機器の消費電力が規定値を越えています」** バスパワードのUSBハブを使用したときに表示されます。電源付き(セルフパワード)のUSBハブを、電源を入れてご使用ください。

メッセージ	内容
DriveRemoved ドライブ リムーブド	**「USB記憶装置が楽器から外されました」** USB記憶装置が楽器から外されたときに表示されます。
DuplicateName デュプリケート ネーム	**「曲名が重複しています」** 「RenameSong (リネームソング)」で、曲名を変更して保存しようとしたときに、すでに同じ名前の曲がある場合に表示されます。表示3秒後に元の画面に戻りますので、名前を付け直してください。
Execute?--> エクセキュート?	**「実行しますか?」** 各種ファイル操作で、実行を促すメッセージです。実行する場合はB [+(YES)]ボタンを、中止する場合は[EXIT](エグジット)ボタンを押してください。
Executing エクセキューティング	**「実行中です」** クラビノーバの内部で処理を実行している間、表示されます。 この間は次の操作に移ることはできません。しばらくお待ちください。
FactorySet Completed Restart ファクトリーセット コンプリーテッド リスタート	**「ファクトリーセットが終わりました。再起動します」** ファクトリーセット(楽器を初期設定に戻す)が終わったあとに表示されます。 この表示が出たあとで楽器が再起動されます。
FactorySet Executing MemorySongExcluded ファクトリーセット エクセキューティング メモリーソング エクスクルーデッド	**「初期設定に戻しました(メモリーソング以外)」** 「FactorySet (ファクトリーセット)」の実行(メモリーソング以外)が完了したというメッセージです。「C7の鍵盤を押したまま電源をオンにする」操作でも表示されます。
FactorySet Executing MemorySongIncluded ファクトリーセット エクセキューティング メモリーソング インクルーデッド	**「初期設定に戻しました(メモリーソング含む)」** 「FactorySet」の実行(メモリーソング含む)が完了したというメッセージです。
FullBackup Completed Restart フル バックアップ コンプリーテッド リスタート	**「バックアップデータの読み込みが終わりました」** バックアップデータの読み込みが終わったときに表示されます。この表示が出たあとで楽器が再起動されます。
HostError ホストエラー	**「USB [TO HOST]端子に関する不具合です」** ● CLP-380をコンピューターと接続してお使いの場合 コンピューターの電源が切れているか、ケーブルが正しく接続されていない、またはコンピューター側のドライバーやMIDIアプリケーションが正しく機能していません。この場合は、いったんCLP-380とコンピューターの電源を切り、ケーブルの接続を確認してください。その後、コンピューター→CLP-380の順番で電源を入れ直し、コンピューター側のドライバーやMIDIアプリケーションが正しく機能しているか確認してください。 ● CLP-380を単独でお使いの場合 CLP-380のUSB [TO HOST]端子にUSBケーブルが接続されたままになっていると、このメッセージが表示されることがあります。この場合は、CLP-380の電源を切った上でUSBケーブルを抜き、再度電源を入れてください。USBケーブルを接続したままだと、CLP-380が正常に動作しないことがあります。
LastPowerOffIllegal MemoryChecking ラストパワー オフ イリーガル メモリーチェッキング	**「前回不正に電源がオフされました。楽器の内部をチェックしています」** 曲を保存用メモリーに保存している途中や、楽器設定を保存している途中に電源を切り、もう一度電源を入れたときに表示されます。この表示が出ている間は楽器のメモリーがチェックされています。チェックの結果、楽器設定が破損している場合は、工場出荷時の設定に戻ります。保存用メモリーの曲が破損している場合は、削除されます。
MakeDir ---:Select USB Drive メイクディレクトリ セレクト USB ドライブ	**「USB記憶装置が見付かりません」** フォルダー作成の対象となるUSB記憶装置が見付からないときに表示されます。USB記憶装置の接続と、[SELECT]スイッチが適切に切り替えられているかを確認してから、操作し直してください。
MemoryFull メモリー フル	**「メモリーがいっぱいです」** 保存用メモリーやメディアの残り容量が少ないため、曲が保存できないときに表示されます。この場合、別のメディアに保存するか、すでにある保存用メモリーの曲を削除してから、改めて保存用メモリーに保存してください。

メッセージ	内容
NoDrive ノー ドライブ	**「ドライブが接続されていません」** ドライブが必要な操作のときに、楽器本体にドライブが接続されていないと表示されます。ドライブを接続してから操作を続けてください。
NoFile ノー ファイル	**「ファイルがありません」** ・楽器に曲名が表示されていても読み込むファイルがない場合に表示されます。メディアを挿入し直してください。 ・ファイル名に2バイトの文字を使っていると、ファイルが認識されないことがあります。このような場合は「CharacterCode」を「Japanese」に切り替えてみてください(46ページ)。
NoSongToCopy ノー ソング トゥー コピー	**「コピーする曲がありません」** コピー対象となる曲(メモリーソングやUSBソング)がない場合に表示されます。[SONG SELECT] (ソングセレクト)ボタンで、メモリーソングかUSBソングを選んでください。
NoSongToMove ノー ソング トゥー ムーブ	**「移動する曲がありません」** 移動対象となる曲(メモリーソングやUSBソング)がない場合に表示されます。[SONG SELECT]ボタンで、メモリーソングかUSBソングを選んでください。
NoSongToRename ノー ソング トゥー リネーム	**「リネームする曲がありません」** リネーム対象となる曲(メモリーソングやUSBソング)がない場合に表示されます。[SONG SELECT]ボタンで、メモリーソングかUSBソングを選んでください。
OverCurrent オーバー カレント	**「ドライブに異常な電流が流れたので、接続を遮断しました」** ドライブに異常な電流が流れて接続が遮断されたときに表示されます。 復旧させるには、ハブの電源を入れ直します。または、USB記憶装置を楽器から外してから楽器の電源を入れ直します。
Overwrite?--> オーバーライト?	**「上書きしますか?」** 既存のデータに上書きするかどうか確認を求めるメッセージです。上書きする場合はB [+(YES)]ボタンを、中止する場合はB [−(NO)]ボタンを押してください。
PC<->CLP InCommunication ピーシー シーエルピー イン コミュニケーション	**「ミュージックソフトダウンローダーを使用しています」** 楽器にコンピューターを接続し、付属のアプリケーションソフトウェア「ミュージックソフトダウンローダー」を使用しているときに表示されます。このメッセージが表示されているときは、楽器の操作ができません。
PleaseWait プリーズ ウェイト	**「お待ちください」** 曲を選んですぐ、読み込み中に曲をスタートさせようとしたり、他の操作をしようとしたりしたときに表示されます。このメッセージが消えるまでお待ちください。
ProtectedDrive プロテクテッド ドライブ	**「書き込みできないドライブです」** 書き込み不可になっているドライブやメディアで、保存やコピー、削除しようとすると表示されます。USB記憶装置やメディアを書き込み可の状態にして操作し直してください。 さらにこのメッセージが出る場合は、内部的に保護されているメディア(市販のミュージックデータの一部など)ですので書き込みやコピーはできません。
ProtectedDriveError プロテクテッド ドライブエラー	**「プロテクトがかかった曲が再生できません」** プロテクトがかかった曲とその曲を扱うドライブとの相性が悪い場合に表示されます。 動作確認済みのドライブをご使用ください。
ProtectedFile プロテクテッド ファイル	**「保護されているファイルです」** 内部的に保護されているファイル(市販のミュージックデータの一部など)に対して、書き込みやコピー /削除などをしようとした場合に表示されます。そのファイルに対しては、書き込みやコピー /削除などはできません。
ProtectedFileFormatError プロテクテッド ファイルフォーマット エラー	**「プロテクトがかかった曲が壊れています」** プロテクトがかかった曲が内部的に壊れていて、再生できないときに表示されます。
ProtectedSong プロテクテッド ソング	**「保護されている曲です」** 内部的に保護されている曲(市販のミュージックデータの一部など)をクラビノーバのカレントメモリーや保存用メモリーに読み込んだあと、さらにそれを別のディスクに保存しようとした場合に表示されます。このような曲は別のディスクに保存し直すことはできません。

メッセージ	内容
ProtectedSong:UseMove プロテクテッド ソング　ユーズムーブ	**「プロテクトがかかった曲をコピーしようとしています」** プロテクトがかかった曲をコピーしようとしたときに表示されます。プロテクトがかかった曲はコピーできません。移動することはできます。
SecuritySongIsProtected CannotSave セキュリティー ソング イズ プロテクテッド キャンノット セーブ	**「プロテクトがかかっている曲なので保存できません」** この曲は、プロテクトがかかっている(セキュリティーソング)ため、保存できません。
Set?-->　 セット?	**「記憶させますか?」** 各種セッティング操作で、設定を記憶させるかどうかを確認するメッセージです。実行する場合はB [+(YES)]ボタンを、中止する場合は[EXIT] (エグジット)ボタンを押してください。
SongChanged Clear? ソングチェンジド　クリアー？	**「曲を消去しますか？」** プロテクトがかかった曲で録音/編集したあと、別の曲を選んだときに表示されます。プロテクトがかかった曲を録音/編集したものは保存できませんので、別の曲を選んだ時点で消去されます。
SongChanged Save? ソングチェンジド　セーブ?	**「曲が書き替えられています。保存しますか?」** 曲を録音したあと、保存する前にほかの操作をしようとした場合、その操作をするとその曲が消えてしまうときに表示されます。消していいときはB [−(NO)]ボタンを押します。保存しておきたいときは、B [+(YES)]ボタンを押すと「Save (セーブ)」の画面に移りますので、曲を保存してから操作し直してください。
SongError　 ソングエラー	**「曲データの不具合が発見されました」** 曲を選んだときや曲の再生中に、曲データの不具合が発見された場合に表示されます。この場合、もう一度曲を選び直し、再生してみてください。それでもこのメッセージが出る場合は、曲データが壊れている可能性があります。
SongTooBig ソング トゥー ビッグ	**「曲データが大きすぎます」** 1. 録音中にカレントメモリーの容量がいっぱいになってしまった場合に表示されます。そこで自動的に録音がストップします。それまで録音したデータは残ります。追加録音しようとして録音モードに入ろうとしたときに、その曲の容量がすでにカレントメモリーの容量いっぱいになっている場合にも表示されます。その場合は追加録音はできません。既に録音した不要なパートがある場合は「ChannelClear (チャンネルクリア)」で不要なパートを削除すると、その容量分さらに録音できるようになります。 2. 曲を選んだときに、その曲がカレントメモリーの容量より大きいため読み込めない場合に表示されます。その曲はCLP-380では読み込めず、再生できません。ほかの曲を選んでください。
Start?-->　 スタート?	**「スタートしますか?」** 各種セッティング操作で、スタートを促すメッセージです。スタートする場合はB [+(YES)]ボタンを、中止する場合は[EXIT]ボタンを押してください。
Sure?-->　 シュア?	**「いいですか?」** 処理実行の確認を求めるメッセージです。実行していい場合はB [+(YES)]ボタンを、中止する場合はB [−(NO)]ボタンを押してください。
SystemLimit　 システム リミット	**「ファイル数が制限を超えています」** 保存用メモリーやメディアに保存できるファイルの数には制限があります。（1つのフォルダーに、ファイルとフォルダー合わせて250までです。）その数を超えてファイルを保存しようとした場合に表示されます。不要なファイルを削除/移動してから操作し直してください。
UnformattedDrive　 アンフォーマッテッド ドライブ	**「フォーマットされていないドライブです」** フォーマットされていないドライブ/メディアでファイル操作をしようとした場合に表示されます。いったんメディアを取り出し、フォーマットしてから操作し直してください。
UnformattedDrive Format? アンフォーマッテッド ドライブ　フォーマット?	**「フォーマットされていないドライブです。フォーマットしますか？」** フォーマットされていないドライブ/メディアでファイル操作をしようとした場合に表示されます。操作を中止する場合は、B [−(NO)]ボタンを押します。フォーマットして操作し直す場合は、B [+(YES)]ボタンを押すとフォーマットの画面に移ります。フォーマットしてから操作し直してください。
UnsupportedDrive アンサポーテッド ドライブ	**「このドライブはサポートされていません」** 動作確認されていないドライブが接続されています。動作確認済みのドライブをご使用ください。

メッセージ	内容
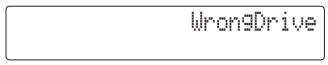 ロング ドライブ	**「プロテクトファイルを扱えないドライブです」** コピー先のドライブでは、プロテクトファイルを扱うことができません。動作確認済みのドライブをご使用ください。 **「USB記憶装置が破損しているのでファイル操作ができません」** USB記憶装置が破損していてUSB記憶装置に対するファイル操作ができないときに表示されます。
 ロング ネーム	**「曲名が不適切です」** 「Rename (リネーム)」、「Save (セーブ)」で、曲名の先頭にピリオドやスペースが使われた場合や、CLP-380が対応していない文字が使われている既存の曲の曲名を変更したとき、内部的に処理ができず結果的に不適になってしまう場合に表示されます。表示3秒後に元の画面に戻りますので、名前を付け直してください。
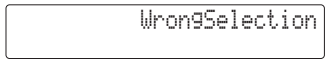 ロング セレクション	**「コピー先が正しくありません」** ファイルのコピー先として、コピー元と同じフォルダーを選んだときに表示されます。 この楽器では、ファイルのコピー先としてコピー元と同じフォルダーを選ぶことができません。コピー元と違うフォルダーを選んでください。

■ SYSTEM BOOTING FLOWCHART

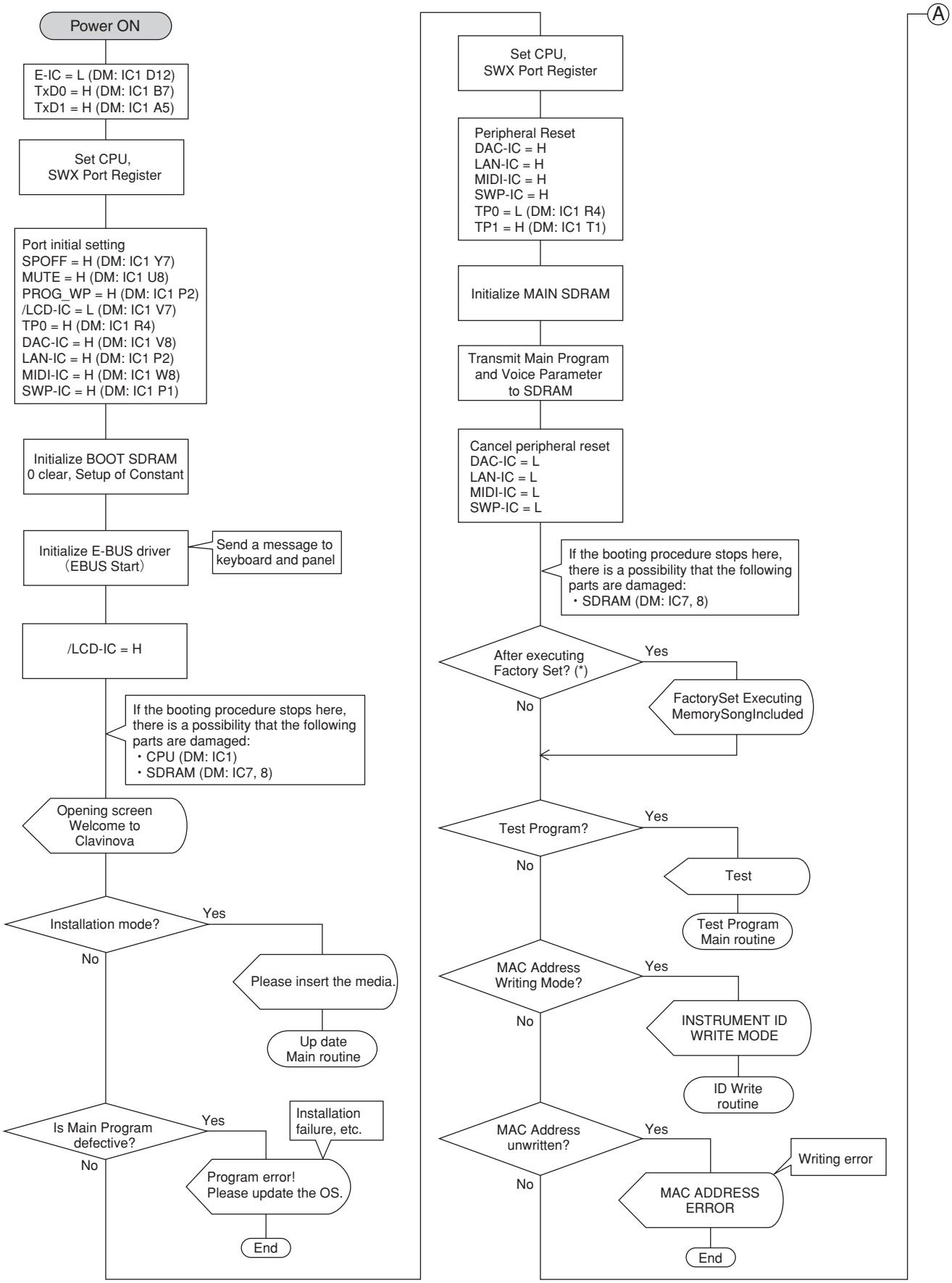

* "After executing Factory Set" refers to the condition when the power is turned on after executing "Factory Set" in the Test Program.

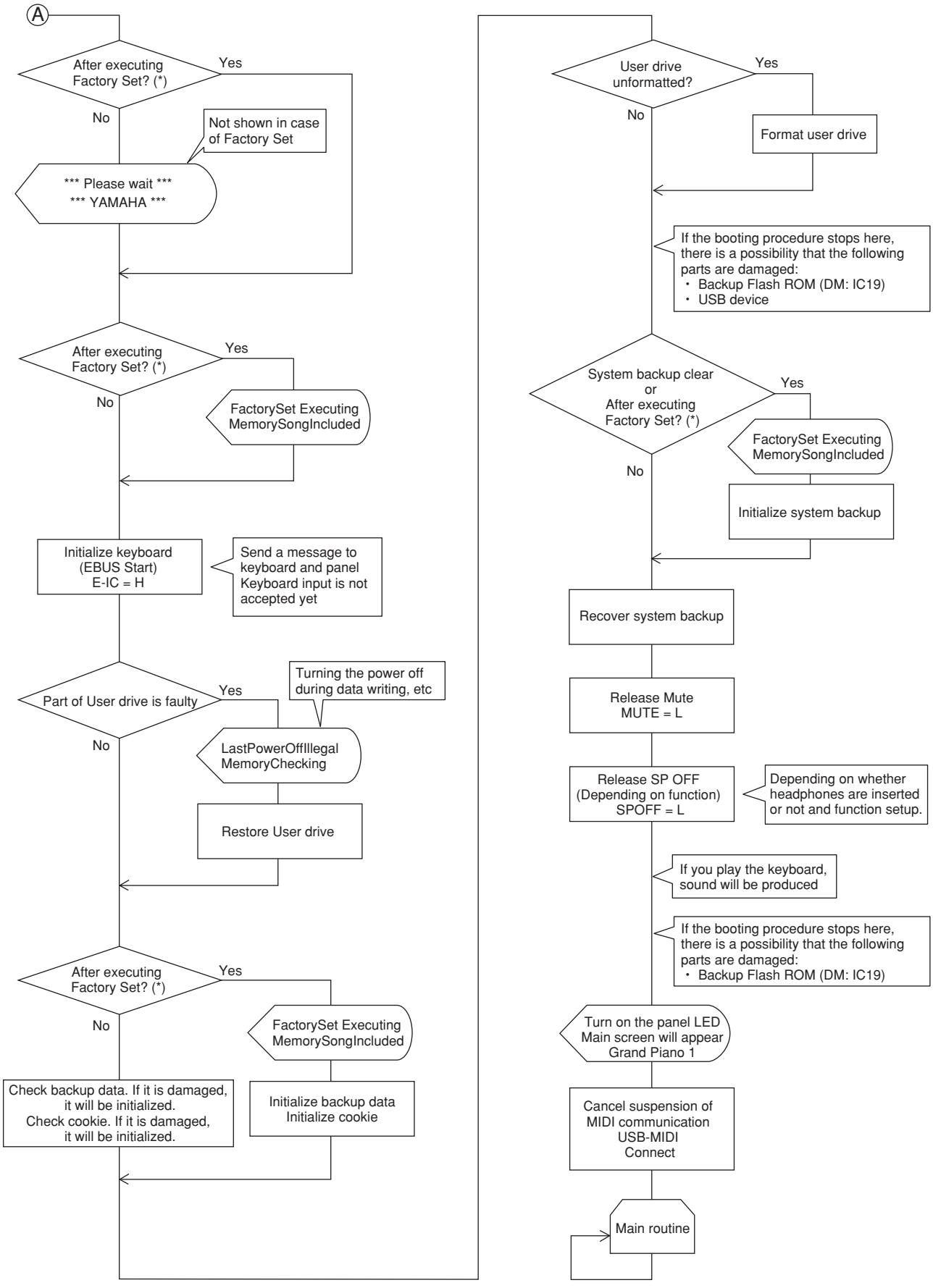
A
After executing Factory Set? (*)
Yes
No
Not shown in case of Factory Set
*** Please wait ***
*** YAMAHA ***
After executing Factory Set? (*)
Yes
No
FactorySet Executing MemorySongIncluded
Initialize keyboard (EBUS Start) E-IC = H
Send a message to keyboard and panel Keyboard input is not accepted yet
Part of User drive is faulty
Yes
No
Turning the power off during data writing, etc
LastPowerOffIllegal MemoryChecking
Restore User drive
After executing Factory Set? (*)
Yes
No
FactorySet Executing MemorySongIncluded
Check backup data. If it is damaged, it will be initialized. Check cookie. If it is damaged, it will be initialized.
Initialize backup data Initialize cookie
User drive unformatted?
Yes
No
Format user drive
If the booting procedure stops here, there is a possibility that the following parts are damaged:
・ Backup Flash ROM (DM: IC19)
・ USB device
System backup clear or After executing Factory Set? (*)
Yes
No
FactorySet Executing MemorySongIncluded
Initialize system backup
Recover system backup
Release Mute MUTE = L
Release SP OFF (Depending on function) SPOFF = L
Depending on whether headphones are inserted or not and function setup.
If you play the keyboard, sound will be produced
If the booting procedure stops here, there is a possibility that the following parts are damaged:
・ Backup Flash ROM (DM: IC19)
Turn on the panel LED Main screen will appear Grand Piano 1
Cancel suspension of MIDI communication USB-MIDI Connect
Main routine

■起動フローチャート

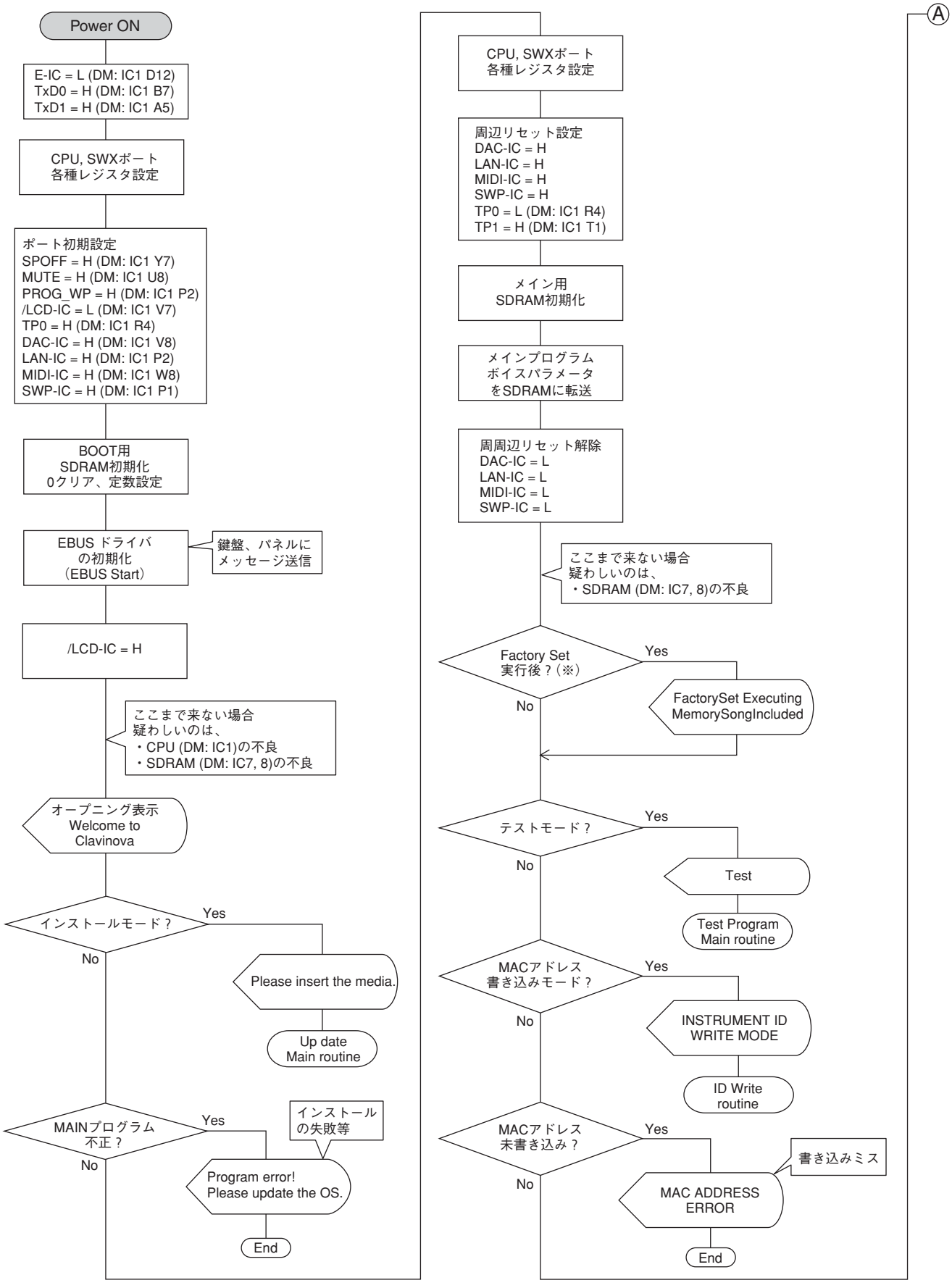

※Factory Set実行後とは、テストプログラムのFactory Set実行後の電源ON時を指します。

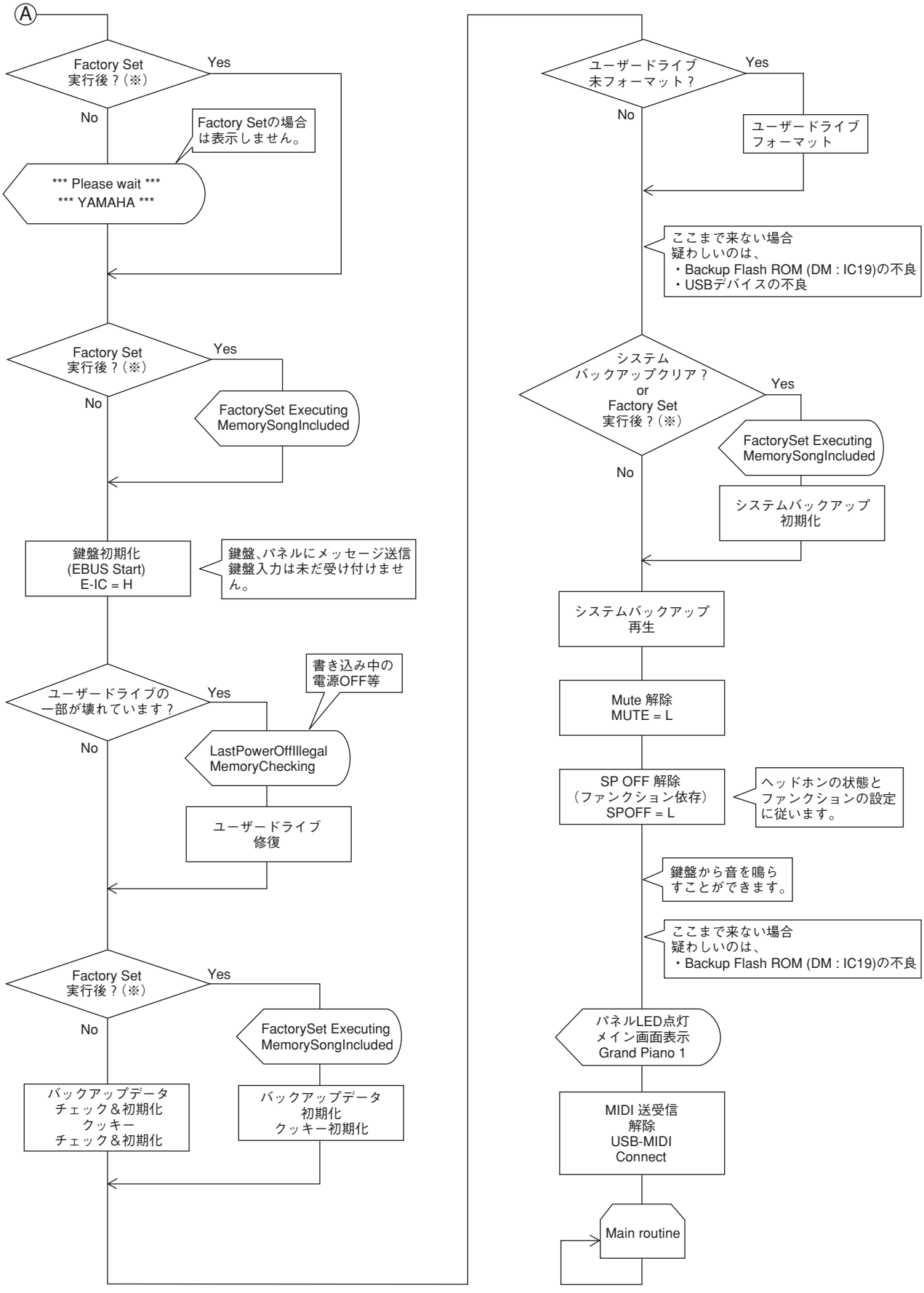
Ⓐ
Factory Set
実行後？(※)
Yes
No
Factory Setの場合
は表示しません。
*** Please wait ***
*** YAMAHA ***
Factory Set
実行後？(※)
Yes
No
FactorySet Executing
MemorySongIncluded
鍵盤初期化
(EBUS Start)
E-IC = H
鍵盤、パネルにメッセージ送信
鍵盤入力は未だ受け付けません。
書き込み中の
電源OFF等
ユーザードライブの
一部が壊れています？
Yes
No
LastPowerOffIllegal
MemoryChecking
ユーザードライブ
修復
Factory Set
実行後？(※)
Yes
No
FactorySet Executing
MemorySongIncluded
バックアップデータ
チェック＆初期化
クッキー
チェック＆初期化
バックアップデータ
初期化
クッキー初期化
ユーザードライブ
未フォーマット？
Yes
No
ユーザードライブ
フォーマット
ここまで来ない場合
疑わしいのは、
・Backup Flash ROM (DM : IC19)の不良
・USBデバイスの不良
システム
バックアップクリア？
or
Factory Set
実行後？(※)
Yes
No
FactorySet Executing
MemorySongIncluded
システムバックアップ
初期化
システムバックアップ
再生
Mute 解除
MUTE = L
SP OFF 解除
（ファンクション依存）
SPOFF = L
ヘッドホンの状態と
ファンクションの設定
に従います。
鍵盤から音を鳴ら
すことができます。
ここまで来ない場合
疑わしいのは、
・Backup Flash ROM (DM : IC19)の不良
パネルLED点灯
メイン画面表示
Grand Piano 1
MIDI 送受信
解除
USB-MIDI
Connect
Main routine

■ MIDI IMPLEMENTATION CHART

[Digtal Piano] Date : 7-Nov-2007
Model CLP-380 MIDI Implementation Chart Version : 1.00

Function...		Transmitted	Recognized	Remarks
Basic Channel	Default	1 - 16	1 - 16	
	Changed	1 - 16	1 - 16	
Mode	Default	3	3	
	Messages	×	×	
	Altered	**********	×	
Note Number : True voice		0 - 127 **********	0 - 127 0 - 127	
Velocity	Note ON	○ 9nH,v=1-127	○ 9nH,v=1-127	
	Note OFF	× 9nH,v=0	× 9nH,v=0 or 8nH	
After Touch	Key's	×	○	
	Ch's	×	○	
Pitch Bend		○	○ 0 - 24 semi	
Control Change	0,32	○	○	Bank Select
	1,5	×	○	
	7,10,11	○	○	
	6,38	○	○	Data Entry
	64,66,67	○	○	
	65	×	○	Portament
	71,74	○	○	Sound Controller
	72,73	×	○	Sound Controller
	84,94	×	○	
	91,93	○	○	
	96-97	×	○	RPN Inc,Dec
	98-99	×	○	NRPN LSB,MSB
	100-101	○	○	RPN LSB,MSB
Prog Change : True #		○ 0 - 127 **********	○ 0 - 127	
System Exclusive		○	○	
Common : Song Pos.		×	×	
: Song Sel.		×	×	
: Tune		×	×	
System : Clock		○	×	
Real Time : Commands		○	○	
: All Sound Off		×	○ (120,126,127)	
Aux : Reset All Cntrls		×	○ (121)	
: Local ON/OFF		×	○ (122)	
Mes- : All Notes OFF		×	○ (123-125)	
sages: Active Sense		○	○	
: Reset		×	×	
Notes:				

Mode 1 : OMNI ON , POLY Mode 2 : OMNI ON ,MONO ○ : Yes
Mode 3 : OMNI OFF, POLY Mode 4 : OMNI OFF,MONO × : No

■ MIDI DATA FORMAT

Many MIDI messages listed in the MIDI Data Format are expressed in decimal numbers, binary numbers and hexadecimal numbers. Hexadecimal numbers may include the letter “H” as a suffix.

Also, “n” can freely be defined as any whole number. To enter data/values, refer to the table below.

decimal	hexadecimal	binary
0	00	0000 0000
1	01	0000 0001
2	02	0000 0010
3	03	0000 0011
4	04	0000 0100
5	05	0000 0101
6	06	0000 0110
7	07	0000 0111
8	08	0000 1000
9	09	0000 1001
10	0A	0000 1010
11	0B	0000 1011
12	0C	0000 1100
13	0D	0000 1101
14	0E	0000 1110
15	0F	0000 1111
16	10	0001 0000
17	11	0001 0001
18	12	0001 0010
19	13	0001 0011
20	14	0001 0100
21	15	0001 0101
22	16	0001 0110
23	17	0001 0111
24	18	0001 1000
25	19	0001 1001
26	1A	0001 1010
27	1B	0001 1011
28	1C	0001 1100
29	1D	0001 1101
30	1E	0001 1110
31	1F	0001 1111

decimal	hexadecimal	binary
32	20	0010 0000
33	21	0010 0001
34	22	0010 0010
35	23	0010 0011
36	24	0010 0100
37	25	0010 0101
38	26	0010 0110
39	27	0010 0111
40	28	0010 1000
41	29	0010 1001
42	2A	0010 1010
43	2B	0010 1011
44	2C	0010 1100
45	2D	0010 1101
46	2E	0010 1110
47	2F	0010 1111
48	30	0011 0000
49	31	0011 0001
50	32	0011 0010
51	33	0011 0011
52	34	0011 0100
53	35	0011 0101
54	36	0011 0110
55	37	0011 0111
56	38	0011 1000
57	39	0011 1001
58	3A	0011 1010
59	3B	0011 1011
60	3C	0011 1100
61	3D	0011 1101
62	3E	0011 1110
63	3F	0011 1111

decimal	hexadecimal	binary
64	40	0100 0000
65	41	0100 0001
66	42	0100 0010
67	43	0100 0011
68	44	0100 0100
69	45	0100 0101
70	46	0100 0110
71	47	0100 0111
72	48	0100 1000
73	49	0100 1001
74	4A	0100 1010
75	4B	0100 1011
76	4C	0100 1100
77	4D	0100 1101
78	4E	0100 1110
79	4F	0100 1111
80	50	0101 0000
81	51	0101 0001
82	52	0101 0010
83	53	0101 0011
84	54	0101 0100
85	55	0101 0101
86	56	0101 0110
87	57	0101 0111
88	58	0101 1000
89	59	0101 1001
90	5A	0101 1010
91	5B	0101 1011
92	5C	0101 1100
93	5D	0101 1101
94	5E	0101 1110
95	5F	0101 1111

decimal	hexadecimal	binary
96	60	0110 0000
97	61	0110 0001
98	62	0110 0010
99	63	0110 0011
100	64	0110 0100
101	65	0110 0101
102	66	0110 0110
103	67	0110 0111
104	68	0110 1000
105	69	0110 1001
106	6A	0110 1010
107	6B	0110 1011
108	6C	0110 1100
109	6D	0110 1101
110	6E	0110 1110
111	6F	0110 1111
112	70	0111 0000
113	71	0111 0001
114	72	0111 0010
115	73	0111 0011
116	74	0111 0100
117	75	0111 0101
118	76	0111 0110
119	77	0111 0111
120	78	0111 1000
121	79	0111 1001
122	7A	0111 1010
123	7B	0111 1011
124	7C	0111 1100
125	7D	0111 1101
126	7E	0111 1110
127	7F	0111 1111

- Except the table above, for example 144-159(decimal)/9nH/1001 0000-1001 1111(binary) denotes the Note On Message for each channel (1-16). 176-191/BnH/1011 0000-1011 1111 denotes the Control Change Message for each channel (1-16). 192-207/CnH/1100 0000-1100 1111 denotes the Program Change Message for each channel (1-16). 240/FOH/1111 0000 denotes the start of a System Exclusive Message. 247/F7H/1111 0111 denotes the end of a System Exclusive Message.
- aaH (hexidecimal)/0aaaaaaa (binary) denotes the data address. The address contains High, Mid, and Low.
- bbH/0bbbbbbb denotes the byte count.
- ccH/0ccccccc denotes the check sum.
- ddH/0ddddddd denotes the data/value.

■ Preset Voice List

Program change numbers are often specified as numbers “0 -127.” Since this list uses a “1 - 128” numbering system, in such cases it is necessary to subtract 1 from the transmitted program change numbers to select the appropriate sound: e.g. to select No. 2 in the list below, transmit program change number 1.

Voice group	Voice name	Bank MSB	Bank LSB	Program Change (1-128)
GRANDPIANO1	GrandPiano1	0	122	1
	MellowPiano	0	123	1
	RockPiano	0	122	3
	HonkyTonkPiano	0	122	4
GRANDPIANO2	GrandPiano2	0	112	1
	BrightPiano	0	112	2
E.PIANO1	E.Piano1	0	122	6
	SynthPiano	0	122	89
E.PIANO2	E.Piano2	0	122	5
	Vintage E.Piano	0	123	5
HARPSICHORD	Harpsichord8'	0	122	7
	Harpsichord8'+4'	0	123	7
E.CLAVICHORD	E.Clavichord	0	122	8
	Wah Clavi.	0	123	8
VIBRAPHONE	Vibraphone	0	122	12
	Marimba	0	122	13
	Celesta	0	122	9
GUITAR	NylonGuitar	0	122	25
	SteelGuitar	0	122	26

Voice group	Voice name	Bank MSB	Bank LSB	Program Change (1-128)
CHURCHORGAN	PipeOrganPrincipal	0	123	20
	PipeOrganTutti	0	122	20
	PipeOrganFlute1	0	124	20
	PipeOrganFlute2	0	125	20
JAZZORGAN	JazzOrgan	0	122	17
	RotaryOrgan	0	124	17
	MellowOrgan	0	125	17
STRINGS	Strings	0	122	49
	SynthStrings	0	122	51
	SlowStrings	0	125	50
CHOIR	Choir	0	122	53
	SlowChoir	0	123	53
	Scat	0	122	54
SYNTH.PAD	SynthPad1	0	122	90
	SynthPad2	0	123	89
WOOD BASS	WoodBass	0	122	33
	Bass&Cymbal	0	124	33
E.BASS	ElectricBass	0	122	34
	FretlessBass	0	122	36

MIDI CHANNEL MESSAGE (1)

[MIDI (CLP)] [Internal Sequencer]

MIDI Events	Status byte	1st Data byte			2nd Data byte			MIDI Reception (respond/ignored)			MIDI Transmission (generated data)			PLAY		REC
	Status	Data	(Hex)	Parameter	Data	(Hex)	Parameter	Song	Main Layer Left Left-layer	Keyboard	Panel (main generation method)	Song	MIDI	PLAY	REW	Recorded from panel
Key Off [GM1] [GM2]	8nH (n: Channel Number)	kk		Key no. (0-127)	vv		Velocity (0-127)	O	O	O	×	O	×	O	×	×
Key On [GM1] [GM2]	9nH (n: Channel Number)	kk		Key no. (0-127)	vv		Key On: vv=1-127 Key Off: vv=0	O	O	O	O (Keyboard)	O	×	O	×	O
Control Change	BnH	0	(00H)	Bank Select MSB [GM2]	0 64 118 119 120 121 126 127	(00H) (40H) (76H) (77H) (78H) (79H) (7EH) (7FH)	Normal SFX voice GS Rhythm GS Normal GM2 Rhythm GM2 Normal SFX kit Drum kit	O	O	O (Main)	O (Voice)	O	×	O	O	O
		1	(01H)	Modulation [GM1] [GM2]	0-127	(00H...7FH)	Data	O	O	O (All manually played parts)	×	O	×	O	O	×
		5	(05H)	Portamento Time [GM2]	0-127	(00H...7FH)	Data	O	O	O (All manually played parts)	×	O	×	O	O	×
		6	(06H)	Data Entry MSB [GM2]	0-127	(00H...7FH)	Data	O	O	O (All manually played parts)	O (Voice Setting)	O	×	O	O	O
		7	(07H)	Main Volume [GM1] [GM2]	0-127	(00H...7FH)	Data	O	O	O (All manually played parts)	O (Voice Setting)	O	×	O	O	O
		10	(0AH)	Panpot [GM1] [GM2]	0-127	(00H...7FH)	L64...C...R63	O	O	O (All manually played parts)	O (Voice Setting)	O	×	O	O	O
		11	(0BH)	Expression [GM1] [GM2]	0-127	(00H...7FH)	Data	O	O	O (All manually played parts)	O (Pedal)	O	×	O	O	O
		32	(20H)	Bank Select LSB [GM2]	0-127	(00H...7FH)	Data	O	O	O (All manually played parts)	O (Voice)	O	×	O	O	O
		38	(26H)	Data Entry LSB [GM2]	0-127	(00H...7FH)	Data	O	O	O (All manually played parts)	O (Voice Setting)	O	×	O	×	O
		64	(40H)	Sustain (Damper) [GM1] [GM2]	0-127	(00H...7FH)	Data	O	O	O (All manually played parts)	O (Pedal)	O	×	O	O	O
		65	(41H)	Portamento [GM2]	0-127	(00H...7FH)	0...63, 64...127 (OFF, ON)	O	O	O (All manually played parts)	×	O	×	O	O	×
		66	(42H)	Sostenuto [GM2]	0-127	(00H...7FH)	0...63, 64...127 (OFF, ON)	O	O	O (All manually played parts)	O (Pedal)	O	×	O	O	O
		67	(43H)	Soft Pedal [GM2]	0-127	(00H...7FH)	0...63, 64...127 (OFF, ON)	O	O	O (All manually played parts)	O (Pedal)	O	×	O	O	O
		71	(47H)	Harmonic Content [GM2]	0-127	(00H...7FH)	-64...0...+63	O	O	O (All manually played parts)	O (Voice Setting)	O	×	O	O	O
		72	(48H)	Release Time [GM2]	0-127	(00H...7FH)	-64...0...+63	O	O	O (All manually played parts)	×	O	×	O	O	×
		73	(49H)	Attack Time [GM2]	0-127	(00H...7FH)	-64...0...+63	O	O	O (All manually played parts)	×	O	×	O	O	×
		74	(4AH)	Brightness [GM2]	0-127	(00H...7FH)	-64...0...+63	O	O	O (All manually played parts)	O (Voice Setting)	O	×	O	O	O
		75	(4BH)	Decay Time [GM2]	0-127	(00H...7FH)	-64...0...+63	O	O	O (All manually played parts)	×	O	×	O	O	×
		76	(4CH)	Vibrate Rate [GM2]	0-127	(00H...7FH)	-64...0...+63	O	O	O (All manually played parts)	×	O	×	O	O	×
		77	(4DH)	Vibrate Depth [GM2]	0-127	(00H...7FH)	-64...0...+63	O	O	O (All manually played parts)	×	O	×	O	O	×
		78	(4EH)	Vibrate Delay [GM2]	0-127	(00H...7FH)	-64...0...+63	O	O	O (All manually played parts)	×	O	×	O	O	×
		84	(54H)	Portamento Control	0-127	(00H...7FH)	Key no. (0-127)	O	O	×	×	O	×	O	×	×
		91	(5BH)	Effect1 Depth (Reverb Send Level) [GM2]	0-127	(00H...7FH)	Data	O	O	O (All manually played parts)	O (Voice Setting)	O	×	O	O	O
		93	(5DH)	Effect3 Depth (Chorus Send Level) [GM2]	0-127	(00H...7FH)	Data	O	O	O (All manually played parts)	O (Voice Setting)	O	×	O	O	O
		94	(5EH)	Effect4 Depth (Variation Send Level)	0-127	(00H...7FH)	Data	O	O	O	×	O	×	O	O	×
		96	(60H)	RPN Increment	–	–	The data byte is ignored.	O	O	×	×	O	×	O	×	×
		97	(61H)	RPN Decrement	–	–	The data byte is ignored.	O	O	×	×	O	×	O	×	×
		98	(62H)	NRPN LSB	0-127	(00H...7FH)	Data	O	O	×	×	O	×	O	O	×
		99	(63H)	NRPN MSB	0-127	(00H...7FH)	Data	O	O	×	×	O	×	O	O	×
		100	(64H)	RPN LSB [GM2]	0-127	(00H...7FH)	Data	O	O	O (All manually played parts)	O (Voice Setting)	O	×	O	O	O
		101	(65H)	RPN MSB [GM2]	0-127	(00H...7FH)	Data	O	O	O (All manually played parts)	O (Voice Setting)	O	×	O	O	O
		120	(78H)	All Sound Off [GM2]	0	(00H)	Data	O	O	O (All manually played parts)	×	O	×	O	O	×
		121	(79H)	Reset All Controllers [GM1] [GM2]	0	(00H)	Data	O	×	×	×	O	×	O	×	×
		122	(7AH)	Local Control	0 127	(00H) (7FH)	OFF ON	O			×	×	×	×	×	×

								[MIDI (CLP)]						[Internal Sequencer]		
MIDI Events	Status byte	1st Data byte			2nd Data byte			MIDI Reception (respond/ignored)			MIDI Transmission (generated data)			PLAY		REC
	Status	Data	(Hex)	Parameter	Data	(Hex)	Parameter	Song	Main Layer Left Left-layer	Keyboard	Panel (main generation method)	Song	MIDI	PLAY	REW	Recorded from panel
Mode Message	BnH (n: Channel Number)	123	(7BH)	All Note Off [GM1] [GM2]	0	(00H)	Data	○	○	○ (All manually played parts)	×	○	×	○	×	×
		124	(7CH)	Omni Off [GM2]	0	(00H)	Data	○	×	×	×	○	×	○	×	×
		125	(7DH)	Omni On [GM2]	0	(00H)	Data	○	×	×	×	○	×	○	×	×
		126	(7EH)	Mono [GM2]	0-16	(00H...10H)	Data	○	×	×	×	○	×	○	×	×
		127	(7FH)	Poly [GM2]	0	(00H)	Data	○	×	×	×	○	×	○	×	×
Program Change [GM1] [GM2]	CnH (n: Channel Number)	pp	(00H...7FH)	Voice number (0-127)	–	–	–	○	○	○ (Main)	○ (Voice)	○	×	○	○	○
Channel After Touch [GM1] [GM2]	DnH (n: Channel Number)	vv	(00H...7FH)	Data	–	–	–	○	○	○ (All manually played parts)	×	○	×	○	×	×
Polyphonic After Touch	AnH (n: Channel Number)	kk	(00H...7FH)	Key no. (0-127)	vv	(00H...7FH)	Data	○	×	×	×	○	×	○	×	×
Pitch Bend Change [GM1] [GM2]	EnH (n: Channel Number)	cc	(00H...7FH)	LSB	dd	(00H...7FH)	MSB	○	○	○ (All manually played parts)	○ (Pedal)	○	×	○	○	○
Realtime Message	F8H MIDI Clock	–		–	–		–	×			○			–	–	×
	FAH Start	–		–	–		–	○			○			–	–	×
	FBH Continue	–		–	–		–	×			×			–	–	×
	FCH Stop	–		–	–		–	○			○			–	–	×
	FEH Active Sens [GM2]	–		–	–		–	○			○			–	–	×
	FFH System Reset	–		–	–		–	×			×			–	–	×

MIDI CHANNEL MESSAGE (2)

Parameters controlled by NRPN (Non-Registered Parameter Numbers)

[MIDI (CLP)] [Internal Sequencer]

NRPN		Data Entry		Parameter	Data Range	MIDI Reception (respond/ignore)			MIDI Transmission (generated data)			PLAY		REC
MSB	LSB	MSB	LSB			Song	Main Layer Left Left-layer	Keyboard	Panel (main generation method)	Song	MIDI	PLAY	REW	Recorded from panel
01H	08H	mmH	–	Vibrato Rate	mm: 00H-40H-7FH (-64...0...+63)	○	○	×	×	○	×	○	○	×
01H	09H	mmH	–	Vibrato Depth	mm: 00H-40H-7FH (-64...0...+63)	○	○	×	×	○	×	○	○	×
01H	0AH	mmH	–	Vibrato Delay	mm: 00H-40H-7FH (-64...0...+63)	○	○	×	×	○	×	○	○	×
01H	20H	mmH	–	Low Pass Filter Cutoff Frequency	mm: 00H-40H-7FH (-64...0...+63)	○	×	×	×	○	×	○	○	×
01H	21H	mmH	–	Low Pass Filter Resonance	mm: 00H-40H-7FH (-64...0...+63)	○	×	×	×	○	×	○	○	×
01H	30H	mmH	–	EQ BASS	mm: 00H-40H-7FH (-64...0...+63)	○	×	×	×	○	×	○	○	×
01H	31H	mmH	–	EQ TREBLE	mm: 00H-40H-7FH (-64...0...+63)	○	×	×	×	○	×	○	○	×
01H	34H	mmH	–	EQ BASS Frequency	mm: 04H-28H (32...2.0k[Hz])	○	×	×	×	○	×	○	○	×
01H	35H	mmH	–	EQ TREBLE Frequency	mm: 1CH-3AH (500...16.0k[Hz])	○	×	×	×	○	×	○	○	×
01H	63H	mmH	–	EG Attack Time	mm: 00H-40H-7FH (-64...0...+63)	○	×	×	×	○	×	○	○	×
01H	64H	mmH	–	EG Decay Time	mm: 00H-40H-7FH (-64...0...+63)	○	○	×	×	○	×	○	○	×
01H	66H	mmH	–	EG Release	mm: 00H-40H-7FH (-64...0...+63)	○	×	×	×	○	×	○	○	×
14H	rrH	mmH	–	Drum Low Pass Filter Cutoff Frequency	rr: drum instrument note number mm: 00H-40H-7FH (-64...0...+63)	○	×	×	×	○	×	○	×	×
15H	rrH	mmH	–	Drum Low Pass Filter Resonance	rr: drum instrument note number mm: 00H-40H-7FH (-64...0...+63)	○	×	×	×	○	×	○	×	×
16H	rrH	mmH	–	Drum EG Attack Rate	rr: drum instrument note number mm: 00H-40H-7FH (-64...0...+63)	○	×	×	×	○	×	○	×	×
17H	rrH	mmH	–	Drum EG Decay Rate	rr: drum instrument note number mm: 00H-40H-7FH (-64...0...+63)	○	×	×	×	○	×	○	×	×
18H	rrH	mmH	–	Drum Pitch Coarse	rr: drum instrument note number mm: 00H-40H-7FH (-64...0...+63)	○	×	×	×	○	×	○	×	×
19H	rrH	mmH	–	Drum Pitch Fine	rr: drum instrument note number mm: 00H-40H-7FH (-64...0...+63)	○	×	×	×	○	×	○	×	×
1AH	rrH	mmH	–	Drum Level	rr: drum instrument note number mm: 00H-7FH (0...127)	○	×	×	×	○	×	○	×	×
1CH	rrH	mmH	–	Drum Pan	rr: drum instrument note number mm: 00H, 01H-40H-7FH (RND, L63...C...R63)	○	×	×	×	○	×	○	×	×
1DH	rrH	mmH	–	Drum Reverb Send Level	rr: drum instrument note number mm: 00H-7FH (0...127)	○	×	×	×	○	×	○	×	×
1EH	rrH	mmH	–	Drum Chorus Send Level	rr: drum instrument note number mm: 00H-7FH (0...127)	○	×	×	×	○	×	○	×	×
1FH	rrH	mmH	–	Drum Variation Send Level	rr: drum instrument note number mm: 00H-7FH (0...127) (Variation Connection = SYSTEM) mm: 00H, 01H-7FH (OFF, ON) (Variation Connection = INSERTION)	○	×	×	×	○	×	○	×	×
24H	rrH	mmH	–	Drum HPF Cutoff Frequency	rr: drum instrument note number mm: 00H-40H-7FH (-64...0...+63)	×	×	×	×	×	×	×	×	×
30H	rrH	mmH	–	Drum EQ Bass Gain	rr: drum instrument note number mm: 00H-7FH (0...127)	×	×	×	×	×	×	×	×	×
31H	rrH	mmH	–	Drum EQ Treble Gain	rr: drum instrument note number mm: 00H-7FH (0...127)	×	×	×	×	×	×	×	×	×
34H	rrH	mmH	–	Drum EQ Bass Frequency	rr: drum instrument note number mm: 04H-28H (32...2.0k[Hz])	×	×	×	×	×	×	×	×	×
35H	rrH	mmH	–	Drum EQ Treble Frequency	rr: drum instrument note number mm: 1CH-3AH (500...16.0k[Hz])	×	×	×	×	×	×	×	×	×
40H	rrH	mmH	–	Drum VELOCITY PITCH SENS.	rr: drum instrument note number mm: 00H-0FH (0...15)	×	×	×	×	×	×	×	×	×
41H	rrH	mmH	–	Drum VELOCITY LPF CUTOFF SENS.	rr: drum instrument note number mm: 00H-0FH (0...15)	×	×	×	×	×	×	×	×	×

NRPN MSB: 14H-1FH (for drums) message is accepted as long as the channel is set with a drum voice.
Data Entry LSB: Ignored.

Parameters controlled by RPN (Registered Parameter Numbers)

[MIDI (CLP)] [Internal Sequencer]

NRPN		Data Entry		Parameter	Data Range	MIDI Reception (respond/ignore)			MIDI Transmission (generated data)			PLAY		REC
MSB	LSB	MSB	LSB			Song	Main Layer Left Left-layer	Keyboard	Panel (main generation method)	Song	MIDI	PLAY	REW	Recorded from panel
00H	00H	mmH	–	Pitch Bend Sensitivity [GM1] [GM2]	mm: 00H-18H (0...+24[semitones])	○	○	○ (All manually played parts)	○ (Function)	○	×	○	○	○
00H	01H	mmH	llH	Fine Tune [GM1] [GM2]	mm ll: 00H 00H -100[cent] ... mm ll: 40H 00H 0[cent] ... mm ll: 7FH 7FH 100[cent]	○	○	○ (All manually played parts)	○ (Voice Setting)	○	×	○	○	○
00H	02H	mmH	–	Coarse Tune [GM1] [GM2]	mm: 28H-40H-58H (-24...0...+24[semitones])	○	○	○ (All manually played parts)	×	○	×	○	○	×
00H	05H	mmH	llH	Modulation Sensitivity [GM2]	mm: Specified in semitone steps ll: Specified in 100/128 cent steps	○	×	×	×	○	×	○	×	×
7FH	7FH	–	–	Null [GM2]	–	○	×	×	×	○	×	○	×	×

MIDI PARAMETER CHANGE TABLE

* Not Received when Receive Parameter SysEx is set to off.
* Not transmitted when Transmit Parameter SysEx is set to on.

MIDI Parameter Change table (XG SYSTEM)

Address (H)			Size (H)	Data (H)	Parameter	Description	XG Default (H)	[MIDI (CLP)] MIDI Reception (effective or not for each part)			[MIDI (CLP)] MIDI Transmission (generated data)			[Internal Sequencer] PLAY		[Internal Sequencer] REC
								Song	Main Layer Left Left-layer	Keyboard	Panel (main generation method)	Song	MIDI	PLAY	REW	Recorded from panel
00	00	00 01 02 03	4	00-0F 00-0F 00-0F 00-0F	MASTER TUNE	-102.4...0...+102.3[cent] 1st bit3-0→bit15-12 2nd bit3-0→bit11-8 3rd bit3-0→bit7-4 4th bit3-0→bit3-0	*Panel setting value	○			×	○	×	○	×	×
		04	1	00-7F	MASTER VOLUME	0...127	7F	○	×	×	×	○	×	○	○	×
		05	1	00-7F	MASTER ATTENUATOR	0...127	00	×	×	×	×	×	×	×	×	×
		06	1	28-58	TRANSPOSE	-24...0...+24[semitones]	40	○	×	×	×	○	×	○	○	×
		7D	1	N	DRUM SETUP RESET	N: Drum setup number	–	○	×	×	×	○	×	○	×	×
		7E	1	00	XG SYSTEM ON	00=XG system ON	–	○	×	×	×	○	×	○	×	×
		7F	1	00	ALL PARAMETER RESET	00=ON	–	○	×	×	×	○	×	○	×	×

TOTAL SIZE 07

MIDI Parameter Change table (SYSTEM INFORMATION)

Address (H)			Size (H)	Data (H)	Parameter	Description	[MIDI (CLP)] MIDI Reception (effective or not for each part)			[MIDI (CLP)] MIDI Transmission (generated data)			[Internal Sequencer] PLAY		[Internal Sequencer] REC
							Song	Main Layer Left Left-layer	Keyboard	Panel (main generation method)	Song	MIDI	PLAY	REW	Recorded from panel
01	00	00 ... 0D	E	20-7F ... 20-7F	Model Name 1 ... Model Name 14	32...127 (ASCII CHARACTER) ... 32...127 (ASCII CHARACTER)	–	–	–	×	×	○	×	×	×
		0E	1		NOT USED										
		0F	1		NOT USED										

TOTAL SIZE 10
Transmitted in response to Dump Request. Not received.

MIDI Parameter Change table (EFFECT1)

Address (H)			Size (H)	Data (H)	Parameter	Description	XG Default (H)	[MIDI (CLP)] MIDI Reception (effective or not for each part)			[MIDI (CLP)] MIDI Transmission (generated data)			[Internal Sequencer] PLAY		[Internal Sequencer] REC
								Song	Main Layer Left Left-layer	Keyboard	Panel (main generation method)	Song	MIDI	PLAY	REW	Recorded from panel
02	01	00	2	00-7F	REVERB TYPE MSB REVERB TYPE LSB	Refer to Effect Parameter List "	01(=HALL1) 00	○			○ (Voice Setting)	○	×	○	○	×
		02	1	00-7F	REVERB PARAMETER 1	"	Depends on Reverb Type	○ (Depends on Reverb Type)			×	○	×	○	○	×
		03	1	00-7F	REVERB PARAMETER 2	"	Depends on Reverb Type	○ (Depends on Reverb Type)			×	○	×	○	○	×
		04	1	00-7F	REVERB PARAMETER 3	"	Depends on Reverb Type	○ (Depends on Reverb Type)			×	○	×	○	○	×
		05	1	00-7F	REVERB PARAMETER 4	"	Depends on Reverb Type	○ (Depends on Reverb Type)			×	○	×	○	○	×
		06	1	00-7F	REVERB PARAMETER 5	"	Depends on Reverb Type	○ (Depends on Reverb Type)			×	○	×	○	○	×
		07	1	00-7F	REVERB PARAMETER 6	"	Depends on Reverb Type	○ (Depends on Reverb Type)			×	○	×	○	○	×
		08	1	00-7F	REVERB PARAMETER 7	"	Depends on Reverb Type	○ (Depends on Reverb Type)			×	○	×	○	○	×
		09	1	00-7F	REVERB PARAMETER 8	"	Depends on Reverb Type	○ (Depends on Reverb Type)			×	○	×	○	○	×
		0A	1	00-7F	REVERB PARAMETER 9	"	Depends on Reverb Type	○ (Depends on Reverb Type)			×	○	×	○	○	×
		0B	1	00-7F	REVERB PARAMETER 10	"	Depends on Reverb Type	○ (Depends on Reverb Type)			×	○	×	○	○	×
		0C	1	00-7F	REVERB RETURN	-∞dB...0dB...+6dB (0...64...127)	40	○			×	○	×	○	○	×
		0D	1	01-7F	REVERB PAN	L63...C...R63	40	○			×	○	×	○	○	×

TOTAL SIZE 0E

02	01	10	1	00-7F	REVERB PARAMETER 11	Refer to Effect Parameter List	Depends on Reverb Type	○ (Depends on Reverb Type)			×	○	×	○	○	×
		11	1	00-7F	REVERB PARAMETER 12	"	Depends on Reverb Type	○ (Depends on Reverb Type)			×	○	×	○	○	×
		12	1	00-7F	REVERB PARAMETER 13	"	Depends on Reverb Type	○ (Depends on Reverb Type)			×	○	×	○	○	×
		13	1	00-7F	REVERB PARAMETER 14	"	Depends on Reverb Type	○ (Depends on Reverb Type)			×	○	×	○	○	×
		14	1	00-7F	REVERB PARAMETER 15	"	Depends on Reverb Type	○ (Depends on Reverb Type)			×	○	×	○	○	×
		15	1	00-7F	REVERB PARAMETER 16	"	Depends on Reverb Type	○ (Depends on Reverb Type)			×	○	×	○	○	×

TOTAL SIZE 06

Address (H)			Size (H)	Data (H)	Parameter	Description	XG Default (H)	[MIDI (CLP)] MIDI Reception (effective or not for each part)			[MIDI (CLP)] MIDI Transmission (generated data)			[Internal Sequencer] PLAY		[Internal Sequencer] REC
								Song	Main Layer Left Left-layer	Keyboard	Panel (main generation method)	Song	MIDI	PLAY	REW	Recorded from panel
02	01	20	2	00-7F	CHORUS TYPE MSB CHORUS TYPE LSB	Refer to Effect Parameter List "	01 (=CHORUS1) 00	○			○ (Voice Setting)	○	×	○	○	○
		22	1	00-7F	CHORUS PARAMETER 1	"	Depends on Chorus Type	○ (Depends on Chorus Type)			×	○	×	○	○	×
		23	1	00-7F	CHORUS PARAMETER 2	"	Depends on Chorus Type	○ (Depends on Chorus Type)			×	○	×	○	○	×

Address (H)			Size (H)	Data (H)	Parameter	Description	XG Default (H)	[MIDI (CLP)] MIDI Reception (effective or not for each part)			[MIDI (CLP)] MIDI Transmission (generated data)			[Internal Sequencer] PLAY		REC
								Song	Main Layer Left Left-layer	Keyboard	Panel (main generation method)	Song	MIDI	PLAY	REW	Recorded from panel
		24	1	00-7F	CHORUS PARAMETER 3	"	Depends on Chorus Type	○ (Depends on Chorus Type)			×	○	×	○	○	×
		25	1	00-7F	CHORUS PARAMETER 4	"	Depends on Chorus Type	○ (Depends on Chorus Type)			×	○	×	○	○	×
		26	1	00-7F	CHORUS PARAMETER 5	"	Depends on Chorus Type	○ (Depends on Chorus Type)			×	○	×	○	○	×
		27	1	00-7F	CHORUS PARAMETER 6	"	Depends on Chorus Type	○ (Depends on Chorus Type)			×	○	×	○	○	×
		28	1	00-7F	CHORUS PARAMETER 7	"	Depends on Chorus Type	○ (Depends on Chorus Type)			×	○	×	○	○	×
		29	1	00-7F	CHORUS PARAMETER 8	"	Depends on Chorus Type	○ (Depends on Chorus Type)			×	○	×	○	○	×
		2A	1	00-7F	CHORUS PARAMETER 9	"	Depends on Chorus Type	○ (Depends on Chorus Type)			×	○	×	○	○	×
		2B	1	00-7F	CHORUS PARAMETER 10	"	Depends on Chorus Type	○ (Depends on Chorus Type)			×	○	×	○	○	×
		2C	1	00-7F	CHORUS RETURN	-∞dB...0dB...+6dB (0...64...127)	40	○			×	○	×	○	○	×
		2D	1	01-7F	CHORUS PAN	L63...C...R63	40	○			×	○	×	○	○	×
		2E	1	00-7F	SEND CHORUS TO REVERB	-∞dB...0dB...+6dB (0...64...127)	00	○			×	○	×	○	○	×
TOTAL SIZE			0F													

02	01	30	1	00-7F	CHORUS PARAMETER 11	Refer to Effect Parameter List "	Depends on Chorus Type	○ (Depends on Chorus Type)			×	○	×	○	○	×
		31	1	00-7F	CHORUS PARAMETER 12	"	Depends on Chorus Type	○ (Depends on Chorus Type)			×	○	×	○	○	×
		32	1	00-7F	CHORUS PARAMETER 13	"	Depends on Chorus Type	○ (Depends on Chorus Type)			×	○	×	○	○	×
		33	1	00-7F	CHORUS PARAMETER 14	"	Depends on Chorus Type	○ (Depends on Chorus Type)			×	○	×	○	○	×
		34	1	00-7F	CHORUS PARAMETER 15	"	Depends on Chorus Type	○ (Depends on Chorus Type)			×	○	×	○	○	×
		35	1	00-7F	CHORUS PARAMETER 16	"	Depends on Chorus Type	○ (Depends on Chorus Type)			×	○	×	○	○	×
TOTAL SIZE			06													

Address (H)			Size (H)	Data (H)	Parameter	Description	XG Default (H)	[MIDI (CLP)] MIDI Reception (effective or not for each part)			[MIDI (CLP)] MIDI Transmission (generated data)			[Internal Sequencer] PLAY		REC
								Song	Main Layer Left Left-layer	Keyboard	Panel (main generation method)	Song	MIDI	PLAY	REW	Recorded from panel
02	01	40	2	00-7F 00-7F	VARIATION TYPE MSB VARIATION TYPE LSB	Refer to Effect Parameter List "	05 (=DELAY L, C, R) 00	○			×	○	×	○	○	×
		42	2	00-7F 00-7F	VARIATION PARAMETER 1 MSB VARIATION PARAMETER 1 LSB	" "	Depends on Variation Type	○ (Depends on Variation Type)			×	○	×	○	○	×
		44	2	00-7F 00-7F	VARIATION PARAMETER 2 MSB VARIATION PARAMETER 2 LSB	" "	Depends on Variation Type	○ (Depends on Variation Type)			×	○	×	○	○	×
		46	2	00-7F 00-7F	VARIATION PARAMETER 3 MSB VARIATION PARAMETER 3 LSB	" "	Depends on Variation Type	○ (Depends on Variation Type)			×	○	×	○	○	×
		48	2	00-7F 00-7F	VARIATION PARAMETER 4 MSB VARIATION PARAMETER 4 LSB	" "	Depends on Variation Type	○ (Depends on Variation Type)			×	○	×	○	○	×
		4A	2	00-7F 00-7F	VARIATION PARAMETER 5 MSB VARIATION PARAMETER 5 LSB	" "	Depends on Variation Type	○ (Depends on Variation Type)			×	○	×	○	○	×
		4C	2	00-7F 00-7F	VARIATION PARAMETER 6 MSB VARIATION PARAMETER 6 LSB	" "	Depends on Variation Type	○ (Depends on Variation Type)			×	○	×	○	○	×
		4E	2	00-7F 00-7F	VARIATION PARAMETER 7 MSB VARIATION PARAMETER 7 LSB	" "	Depends on Variation Type	○ (Depends on Variation Type)			×	○	×	○	○	×
		50	2	00-7F 00-7F	VARIATION PARAMETER 8 MSB VARIATION PARAMETER 8 LSB	" "	Depends on Variation Type	○ (Depends on Variation Type)			×	○	×	○	○	×
		52	2	00-7F 00-7F	VARIATION PARAMETER 9 MSB VARIATION PARAMETER 9 LSB	" "	Depends on Variation Type	○ (Depends on Variation Type)			×	○	×	○	○	×
		54	2	00-7F 00-7F	VARIATION PARAMETER 10 MSB VARIATION PARAMETER 10 LSB	" "	Depends on Variation Type	○ (Depends on Variation Type)			×	○	×	○	○	×
		56	1	00-7F	VARIATION RETURN	-∞dB...0dB...+6dB (0...64...127)	40	○			×	○	×	○	○	×
		57	1	01-7F	VARIATION PAN	L63...C...R63	40	○			×	○	×	○	○	×
		58	1	00-7F	SEND VARIATION TO REVERB	-∞dB...0dB...+6dB (0...64...127)	00	○			×	○	×	○	○	×
		59	1	00-7F	SEND VARIATION TO CHORUS	-∞dB...0dB...+6dB (0...64...127)	00	○			×	○	×	○	○	×
		5A	1	00-01	VARIATION CONNECTION	INSERTION, SYSTEM	00	○			×	○	×	○	○	×
		5B	1	00-7F	VARIATION PART NUMBER	Reception: Part1...16 (0...15) Transmission: Part1...16 (0...15) AD (64) OFF (127)	7F	○			×	○	×	○	○	×
		5C	1	00-7F	MW VARIATION CONTROL DEPTH	-64...0...+63	40	○			×	○	×	○	○	×
		5D	1	00-7F	BEND VARIATION CONTROL DEPTH	-64...0...+63	40	○			×	○	×	○	○	×
		5E	1	00-7F	CAT VARIATION CONTROL DEPTH	-64...0...+63	40	○			×	○	×	○	○	×
		5F	1	00-7F	AC1 VARIATION CONTROL DEPTH	-64...0...+63	40	○			×	○	×	○	○	×
		60	1	00-7F	AC2 VARIATION CONTROL DEPTH	-64...0...+63	40	○			×	○	×	○	○	×
TOTAL SIZE			21													

02	01	30	1	00-7F	VARIATION PARAMETER 11	Refer to Effect Parameter List	Depends on Variation Type	○ (Depends on Variation Type)			×	○	×	○	○	×
		31	1	00-7F	VARIATION PARAMETER 12	"	Depends on Variation Type	○ (Depends on Variation Type)			×	○	×	○	○	×
		32	1	00-7F	VARIATION PARAMETER 13	"	Depends on Variation Type	○ (Depends on Variation Type)			×	○	×	○	○	×
		33	1	00-7F	VARIATION PARAMETER 14	"	Depends on Variation Type	○ (Depends on Variation Type)			×	○	×	○	○	×
		34	1	00-7F	VARIATION PARAMETER 15	"	Depends on Variation Type	○ (Depends on Variation Type)			×	○	×	○	○	×
		35	1	00-7F	VARIATION PARAMETER 16	"	Depends on Variation Type	○ (Depends on Variation Type)			×	○	×	○	○	×
TOTAL SIZE			06													

MIDI Parameter Change table (MULTI EQ)

Address (H)			Size (H)	Data (H)	Parameter	Description	[MIDI (CLP)] MIDI Reception (effective or not for each part)			[MIDI (CLP)] MIDI Transmission (generated data)			[Internal Sequencer] PLAY		[Internal Sequencer] REC
							Song	Main Layer Left Left-layer	Keyboard	Panel (main generation method)	Song	MIDI	PLAY	REW	Recorded from panel
02	40	00	1	00-04	EQ TYPE	flat, jazz, pops, rock, classic		×		×	×	×	×	×	×
		01	1	34-4C	EQ GAIN1	-12...0...+12[dB]		×		×	×	×	×	×	×
		02	1	04-28	EQ FREQUENCY1	32...2.0k[Hz]		×		×	×	×	×	×	×
		03	1	01-78	EQ Q1	0.1...12.0		×		×	×	×	×	×	×
		04	1	00-01	EQ SHAPE1	shelving, peaking		×		×	×	×	×	×	×
		05	1	34-4C	EQ GAIN2	-12...0...+12[dB]		×		×	×	×	×	×	×
		06	1	0E-36	EQ FREQUENCY2	100...10.0k[Hz]		×		×	×	×	×	×	×
		07	1	01-78	EQ Q2	0.1...12.0		×		×	×	×	×	×	×
		08	1		NOT USED			–		–	–	–	–	–	–
		09	1	34-4C	EQ GAIN3	-12...0...+12[dB]		×		×	×	×	×	×	×
		0A	1	0E-36	EQ FREQUENCY3	100...10.0k[Hz]		×		×	×	×	×	×	×
		0B	1	01-78	EQ Q3	0.1...12.0		×		×	×	×	×	×	×
		0C	1		NOT USED			–		–	–	–	–	–	–
		0D	1	34-4C	EQ GAIN4	-12...0...+12[dB]		×		×	×	×	×	×	×
		0E	1	0E-36	EQ FREQUENCY4	100...10.0k[Hz]		×		×	×	×	×	×	×
		0F	1	01-78	EQ Q4	0.1...12.0		×		×	×	×	×	×	×
		10	1		NOT USED			–		–	–	–	–	–	–
		11	1	34-4C	EQ GAIN5	-12...0...+12[dB]		×		×	×	×	×	×	×
		12	1	1C-3A	EQ FREQUENCY5	0.5k...16.0k[Hz]		×		×	×	×	×	×	×
		13	1	01-78	EQ Q5	0.1...12.0		×		×	×	×	×	×	×
		14	1	00-01	EQ SHAPE5	shelving, peaking		×		×	×	×	×	×	×

TOTAL SIZE 15

*The MULTI EQ Parameter cannot be reset to its factory setting with XG SYSTEM ON.

MIDI Parameter Change table (EFFECT2)

*The EFFECT2 Parameter canot be reset to its factory setting with XG SYSTEM ON.

Address (H)			Size (H)	Data (H)	Parameter	Description	[MIDI (CLP)] MIDI Reception (effective or not for each part)			[MIDI (CLP)] MIDI Transmission (generated data)			[Internal Sequencer] PLAY		[Internal Sequencer] REC
							Song	Main Layer Left Left-layer	Keyboard	Panel (main generation method)	Song	MIDI	PLAY	REW	Recorded from Panel
03	n	00	2	00-7F 00-7F	INSERTION EFFECT TYPE MSB INSERTION EFFECT TYPE LSB	Refer to Effect Parameter List "		○		○ (Voice Setting)	○	×	○	○	○
		02	1	00-7F	INSERTION EFFECT PARAMETER 1	"		○ (Depends on Insertion Type)		○ (Voice Setting)	○	×	○	○	○
		03	1	00-7F	INSERTION EFFECT PARAMETER 2	"		○ (Depends on Insertion Type)		×	○	×	○	○	×
		04	1	00-7F	INSERTION EFFECT PARAMETER 3	"		○ (Depends on Insertion Type)		○ (Voice Setting)	○	×	○	○	○
		05	1	00-7F	INSERTION EFFECT PARAMETER 4	"		○ (Depends on Insertion Type)		×	○	×	○	○	×
		06	1	00-7F	INSERTION EFFECT PARAMETER 5	"		○ (Depends on Insertion Type)		×	○	×	○	○	×
		07	1	00-7F	INSERTION EFFECT PARAMETER 6	"		○ (Depends on Insertion Type)		×	○	×	○	○	×
		08	1	00-7F	INSERTION EFFECT PARAMETER 7	"		○ (Depends on Insertion Type)		×	○	×	○	○	×
		09	1	00-7F	INSERTION EFFECT PARAMETER 8	"		○ (Depends on Insertion Type)		×	○	×	○	○	×
		0A	1	00-7F	INSERTION EFFECT PARAMETER 9	"		○ (Depends on Insertion Type)		×	○	×	○	○	×
		0B	1	00-7F	INSERTION EFFECT PARAMETER 10	"		○ (Depends on Insertion Type)		○ (Voice Setting)	○	×	○	○	○
		0C	1	00-7F	INSERTION EFFECT PART NUMBER	Reception: Part1...16 (0...15) Transmission: Part1...16 (0...15) AD (64) OFF (127)		○		○ (Voice)	○	×	○	○	○
		0D	1	00-7F	MW INSERTION CONTROL DEPTH	-64...0...+63		○		×	○	×	○	○	×
		0E	1	00-7F	BEND INSERTION CONTROL DEPTH	-64...0...+63		○		×	○	×	○	○	×
		0F	1	00-7F	CAT INSERTION CONTROL DEPTH	-64...0...+63		○		×	○	×	○	○	×
		10	1	00-7F	AC1 INSERTION CONTROL DEPTH	-64...0...+63		○		×	○	×	○	○	×
		11	1	00-7F	AC2 INSERTION CONTROL DEPTH	-64...0...+63		○		×	○	×	○	○	×

TOTAL SIZE 12

02	01	20	1	00-7F	INSERTION EFFECT PARAMETER 11	Refer to Effect Parameter List		○ (Depends on Insertion Type)		×	○	×	○	○	×
		21	1	00-7F	INSERTION EFFECT PARAMETER 12	"		○ (Depends on Insertion Type)		×	○	×	○	○	×
		22	1	00-7F	INSERTION EFFECT PARAMETER 13	"		○ (Depends on Insertion Type)		×	○	×	○	○	×
		23	1	00-7F	INSERTION EFFECT PARAMETER 14	"		○ (Depends on Insertion Type)		×	○	×	○	○	×
		24	1	00-7F	INSERTION EFFECT PARAMETER 15	"		○ (Depends on Insertion Type)		×	○	×	○	○	×
		25	1	00-7F	INSERTION EFFECT PARAMETER 16	"		○ (Depends on Insertion Type)		○ (Voice Setting)	○	×	○	○	○

TOTAL SIZE 6

Address (H)			Size (H)	Data (H)	Parameter	Description	[MIDI (CLP)] MIDI Reception (effective or not for each part)			[MIDI (CLP)] MIDI Transmission (generated data)			[Internal Sequencer] PLAY		[Internal Sequencer] REC
							Song	Main Layer Left Left-layer	Keyboard	Panel (main generation method)	Song	MIDI	PLAY	REW	Recorded from Panel
		30	2	00-7F 00-7F	INSERTION EFFECT PARAMETER 1 MSB INSERTION EFFECT PARAMETER 1 LSB	Refer to Effect Parameter List "		○ (Depends on Insertion Type)		×	○	×	○	○	×
		32	2	00-7F 00-7F	INSERTION EFFECT PARAMETER 2 MSB INSERTION EFFECT PARAMETER 2 LSB	" "		○ (Depends on Insertion Type)		×	○	×	○	○	×
		34	2	00-7F 00-7F	INSERTION EFFECT PARAMETER 3 MSB INSERTION EFFECT PARAMETER 3 LSB	" "		○ (Depends on Insertion Type)		×	○	×	○	○	×
		36	2	00-7F 00-7F	INSERTION EFFECT PARAMETER 4 MSB INSERTION EFFECT PARAMETER 4 LSB	" "		○ (Depends on Insertion Type)		×	○	×	○	○	×
		38	2	00-7F 00-7F	INSERTION EFFECT PARAMETER 5 MSB INSERTION EFFECT PARAMETER 5 LSB	" "		○ (Depends on Insertion Type)		×	○	×	○	○	×
		3A	2	00-7F 00-7F	INSERTION EFFECT PARAMETER 6 MSB INSERTION EFFECT PARAMETER 6 LSB	" "		○ (Depends on Insertion Type)		×	○	×	○	○	×
		3C	2	00-7F 00-7F	INSERTION EFFECT PARAMETER 7 MSB INSERTION EFFECT PARAMETER 7 LSB	" "		○ (Depends on Insertion Type)		×	○	×	○	○	×
		3E	2	00-7F 00-7F	INSERTION EFFECT PARAMETER 8 MSB INSERTION EFFECT PARAMETER 8 LSB	" "		○ (Depends on Insertion Type)		×	○	×	○	○	×
		40	2	00-7F 00-7F	INSERTION EFFECT PARAMETER 9 MSB INSERTION EFFECT PARAMETER 9 LSB	" "		○ (Depends on Insertion Type)		×	○	×	○	○	×
		42	2	00-7F 00-7F	INSERTION EFFECT PARAMETER 10 MSB INSERTION EFFECT PARAMETER 10 LSB	" "		○ (Depends on Insertion Type)		○ (Voice Setting)	○	×	○	○	○

TOTAL SIZE 14

The second byte of the address is considered as an Insertion effect number.
n : insertion effect number

For effect types that do not require MSB, the Parameters for Address 02-0B will be received and the Parameters for Address 30-42 will not be received.
For effect types that require MSB, the Parameters for Address 30-42 will be received and the Parameters for Address 02-0B will not be received.
When Bulk Dumps that include Effect Type data are transmitted, the Parameters for Address 02-0B will always be transmitted. But, effects that require MSB, when the bulk dump is received the Parameters for Address 02-0B will not be received.

MIDI Parameter Change table (MULTI PART)

Address (H)			Size (H)	Data (H)	Parameter	Description	XG Default (H)	[MIDI (CLP)] MIDI Reception (effective or no for each part)			[MIDI (CLP)] MIDI Transmission (generated data)			[Internal Sequencer] PLAY		[Internal Sequencer] REC
								Song	Main Layer Left Left-layer	Keyboard	Panel (main generation method)	Song	MIDI	PLAY	REW	Recorded from panel
08	nn	00	1	00-20	NOT USED			×	×	×	×	×	×	×	×	×
		01	1	00-7F	BANK SELECT MSB	0...127	part10=7F, other parts=00	○	○	×	×	○	×	○	○	×
		02	1	00-7F	BANK SELECT LSB	0...127	00	○	○	×	×	○	×	○	○	×
		03	1	00-7F	PROGRAM NUMBER	1...128	00	○	○	×	×	○	×	○	○	×
		04	1	00-0F, 7F	Rcv CHANNEL	1...16, OFF	Part No.	○	×	×	×	○	×	○	×	×
		05	1	00-01	MONO/POLY MODE	MONO, POLY	01	○	×	×	×	○	×	○	×	×
		06	1	00-02	SAME NOTE NUMBER KEY ON ASSIGN	SINGLE, MULTI, INST (for Drum)	01	○	×	×	×	○	×	○	×	×
		07	1	00-03	PART MODE	NORMAL, DRUM, DRUMS1...2	part10=02, other parts=00	○	×	×	○ (Drum Voice)	○	×	○	×	○
		08	1	28-58	NOTE SHIFT	-24...0...+24[semitones]	40	○	○	×	×	○	×	○	○	×
		09 0A	2	00-0F 00-0F	DETUNE	-12.8...0...+12.7[Hz] 1st bit3-0 → bit7-4 2nd bit3-0 → bit3-0	08 00	○	○	×	×	○	×	○	×	×
		0B	1	00-7F	VOLUME	0...127	64	○	○	×	×	○	×	○	○	×
		0C	1	00-7F	VELOCITY SENSE DEPTH	0...127	40	○	○	×	○ (Voice Setting)	○	×	○	○	○
		0D	1	00-7F	VELOCITY SENSE OFFSET	0...127	40	○	○	×	○ (Voice Setting)	○	×	○	○	○
		0E	1	00-7F	PAN	RND, L63...C...R63	40	○	○	×	×	○	×	○	○	×
		0F	1	00-7F	NOTE LIMIT LOW	C-2...G8	00	○	○	×	×	○	×	○	×	×
		10	1	00-7F	NOTE LIMIT HIGH	C-2...G8	7F	○	○	×	×	○	×	○	×	×
		11	1	00-7F	DRY LEVEL	0...127	7F	○	○	×	×	○	×	○	○	×
		12	1	00-7F	CHORUS SEND	0...127	00	○	○	×	×	○	×	○	○	×
		13	1	00-7F	REVERB SEND	0...127	28	○	○	×	×	○	×	○	○	×
		14	1	00-7F	VARIATION SEND	0...127	00	○	○	×	×	○	×	○	○	×
		15	1	00-7F	VIBRATO RATE	-64...0...+63	40	○	○	×	×	○	×	○	○	×
		16	1	00-7F	VIBRATO DEPTH	-64...0...+63	40	○	○	×	×	○	×	○	○	×
		17	1	00-7F	VIBRATO DELAY	-64...0...+63	40	○	○	×	×	○	×	○	○	×
		18	1	00-7F	FILTER CUTOFF FREQUENCY	-64...0...+63	40	○	○	×	×	○	×	○	○	×
		19	1	00-7F	FILTER RESONANCE	-64...0...+63	40	○	○	×	×	○	×	○	○	×
		1A	1	00-7F	EG ATTACK TIME	-64...0...+63	40	○	○	×	×	○	×	○	○	×
		1B	1	00-7F	EG DECAY TIME	-64...0...+63	40	○	○	×	×	○	×	○	○	×
		1C	1	00-7F	EG RELEASE TIME	-64...0...+63	40	○	○	×	×	○	×	○	○	×
		1D	1	28-58	MW PITCH CONTROL	-24...0...+24[semitones]	40	○	○	×	×	○	×	○	×	×
		1E	1	00-7F	MW LOW PASS FILTER CONTROL	-9600...0...+9450[cent]	40	○	○	×	×	○	×	○	×	×
		1F	1	00-7F	MW AMPLITUDE CONTROL	-100...0...+100[%]	40	○	○	×	×	○	×	○	×	×
		20	1	00-7F	MW LFO PMOD DEPTH	0...127	0A	○	○	×	×	○	×	○	×	×
		21	1	00-7F	MW LFO FMOD DEPTH	0...127	00	○	○	×	×	○	×	○	×	×
		22	1	00-7F	MW LFO AMOD DEPTH	0...127	00	○	○	×	×	○	×	○	×	×
		23	1	28-58	BEND PITCH CONTROL	-24...0...+24[semitones]	42	○	○	×	×	○	×	○	×	×
		24	1	00-7F	BEND LOW PASS FILTER CONTROL	-9600...0...+9450[cent]	40	○	○	×	×	○	×	○	×	×
		25	1	00-7F	BEND AMPLITUDE CONTROL	-100...0...+100[%]	40	○	○	×	×	○	×	○	×	×
		26	1	00-7F	BEND LFO PMOD DEPTH	0...127	00	○	○	×	×	○	×	○	×	×
		27	1	00-7F	BEND LFO FMOD DEPTH	0...127	00	○	○	×	×	○	×	○	×	×
		28	1	00-7F	BEND LFO AMOD DEPTH	0...127	00	○	○	×	×	○	×	○	×	×

TOTAL SIZE 29

Address (H)			Size (H)	Data (H)	Parameter	Description	XG Default (H)	[MIDI (CLP)] MIDI Reception (effective or no for each part)			[MIDI (CLP)] MIDI Transmission (generated data)			[Internal Sequencer] PLAY		[Internal Sequencer] REC
								Song	Main Layer Left Left-layer	Keyboard	Panel (main generation method)	Song	MIDI	PLAY	REW	Recorded from panel
		30	1	00-01	Rcv PITCH BEND	OFF, ON	01	O	×	×	×	O	×	O	×	×
		31	1	00-01	Rcv CH AFTER TOUCH (CAT)	OFF, ON	01	O	×	×	×	O	×	O	×	×
		32	1	00-01	Rcv PROGRAM CHANGE	OFF, ON	01	O	×	×	×	O	×	O	×	×
		33	1	00-01	Rcv CONTROL CHANGE	OFF, ON	01	O	×	×	×	O	×	O	×	×
		34	1	00-01	Rcv POLY AFTER TOUCH (PAT)	OFF, ON	01	O	×	×	×	O	×	O	×	×
		35	1	00-01	Rcv NOTE MESSAGE	OFF, ON	01	O	×	×	×	O	×	O	×	×
		36	1	00-01	Rcv RPN	OFF, ON	01	O	×	×	×	O	×	O	×	×
		37	1	00-01	Rcv NRPN	OFF, ON	XGmode=01, GMmode=00	O	×	×	×	O	×	O	×	×
		38	1	00-01	Rcv MODULATION	OFF, ON	01	O	×	×	×	O	×	O	×	×
		39	1	00-01	Rcv VOLUME	OFF, ON	01	O	×	×	×	O	×	O	×	×
		3A	1	00-01	Rcv PAN	OFF, ON	01	O	×	×	×	O	×	O	×	×
		3B	1	00-01	Rcv EXPRESSION	OFF, ON	01	O	×	×	×	O	×	O	×	×
		3C	1	00-01	Rcv HOLD1	OFF, ON	01	O	×	×	×	O	×	O	×	×
		3D	1	00-01	Rcv PORTAMENTO	OFF, ON	01	O	×	×	×	O	×	O	×	×
		3E	1	00-01	Rcv SOSTENUTO	OFF, ON	01	O	×	×	×	O	×	O	×	×
		3F	1	00-01	Rcv SOFT PEDAL	OFF, ON	01	O	×	×	×	O	×	O	×	×
		40	1	00-01	Rcv BANK SELECT	OFF, ON	01	O	×	×	×	O	×	O	×	×
		41	1	00-7F	SCALE TUNING C	-63...0...+63[cent]	40	O	O	×	O (Function)	O	×	O	O	O
		42	1	00-7F	SCALE TUNING C#	-63...0...+63[cent]	40	O	O	×	O (Function)	O	×	O	O	O
		43	1	00-7F	SCALE TUNING D	-63...0...+63[cent]	40	O	O	×	O (Function)	O	×	O	O	O
		44	1	00-7F	SCALE TUNING D#	-63...0...+63[cent]	40	O	O	×	O (Function)	O	×	O	O	O
		45	1	00-7F	SCALE TUNING E	-63...0...+63[cent]	40	O	O	×	O (Function)	O	×	O	O	O
		46	1	00-7F	SCALE TUNING F	-63...0...+63[cent]	40	O	O	×	O (Function)	O	×	O	O	O
		47	1	00-7F	SCALE TUNING F#	-63...0...+63[cent]	40	O	O	×	O (Function)	O	×	O	O	O
		48	1	00-7F	SCALE TUNING G	-63...0...+63[cent]	40	O	O	×	O (Function)	O	×	O	O	O
		49	1	00-7F	SCALE TUNING G#	-63...0...+63[cent]	40	O	O	×	O (Function)	O	×	O	O	O
		4A	1	00-7F	SCALE TUNING A	-63...0...+63[cent]	40	O	O	×	O (Function)	O	×	O	O	O
		4B	1	00-7F	SCALE TUNING A#	-63...0...+63[cent]	40	O	O	×	O (Function)	O	×	O	O	O
		4C	1	00-7F	SCALE TUNING B	-63...0...+63[cent]	40	O	O	×	O (Function)	O	×	O	O	O
		4D	1	28-58	CAT PITCH CONTROL	-24...0...+24[semitones]	40	O	×	×	×	O	×	O	×	×
		4E	1	00-7F	CAT LOW PASS FILTER CONTROL	-9600...0...+9450[cent]	40	O	×	×	×	O	×	O	O	×
		4F	1	00-7F	CAT AMPLITUDE CONTROL	-100...0...+100[%]	40	O	×	×	×	O	×	O	×	×
		50	1	00-7F	CAT LFO PMOD DEPTH	0...127	00	O	×	×	×	O	×	O	O	×
		51	1	00-7F	CAT LFO FMOD DEPTH	0...127	00	O	×	×	×	O	×	O	O	×
		52	1	00-7F	CAT LFO AMOD DEPTH	0...127	00	O	×	×	×	O	×	O	O	×
		53	1	28-58	PAT PITCH CONTROL	-24...0...+24[semitones]	40	O	×	×	×	O	×	O	×	×
		54	1	00-7F	PAT LOW PASS FILTER CONTROL	-9600...0...+9450[cent]	40	O	×	×	×	O	×	O	×	×
		55	1	00-7F	PAT AMPLITUDE CONTROL	-100...0...+100[%]	40	O	×	×	×	O	×	O	×	×
		56	1	00-7F	PAT LFO PMOD DEPTH	0...127	00	O	×	×	×	O	×	O	×	×
		57	1	00-7F	PAT LFO FMOD DEPTH	0...127	00	O	×	×	×	O	×	O	×	×
		58	1	00-7F	PAT LFO AMOD DEPTH	0...127	00	O	×	×	×	O	×	O	×	×
		59	1	00-5F	AC1 CONTROLLER NUMBER	0...95	10	O	×	×	×	O	×	O	×	×
		5A	1	28-58	AC1 PITCH CONTROL	-24...0...+24[semitones]	40	O	×	×	×	O	×	O	×	×
		5B	1	00-7F	AC1 LOW PASS FILTER CONTROL	-9600...0...+9450[cent]	40	O	×	×	×	O	×	O	×	×
		5C	1	00-7F	AC1 AMPLITUDE CONTROL	-100...0...+100[%]	40	O	×	×	×	O	×	O	×	×
		5D	1	00-7F	AC1 LFO PMOD DEPTH	0...127	00	O	×	×	×	O	×	O	×	×
		5E	1	00-7F	AC1 LFO FMOD DEPTH	0...127	00	O	×	×	×	O	×	O	×	×
		5F	1	00-7F	AC1 LFO AMOD DEPTH	0...127	00	O	×	×	×	O	×	O	×	×
		60	1	00-5F	AC2 CONTROLLER NUMBER	0...95	11	O	×	×	×	O	×	O	×	×
		61	2	28-58	AC2 PITCH CONTROL	-24...0...+24[semitones]	40	O	×	×	×	O	×	O	×	×
		62	1	00-7F	AC2 LOW PASS FILTER CONTROL	-9600...0...+9450[cent]	40	O	×	×	×	O	×	O	×	×
		63	1	00-7F	AC2 AMPLITUDE CONTROL	-100...0...+100[%]	40	O	×	×	×	O	×	O	×	×
		64	1	00-7F	AC2 LFO PMOD DEPTH	0...127	00	O	×	×	×	O	×	O	×	×
		65	1	00-7F	AC2 LFO FMOD DEPTH	0...127	00	O	×	×	×	O	×	O	×	×
		66	1	00-7F	AC2 LFO AMOD DEPTH	0...127	00	O	×	×	×	O	×	O	×	×
		67	1	00-01	PORTAMENTO SWITCH	OFF, ON	00	O	O	×	×	O	×	O	O	×
		68	1	00-7F	PORTAMENTO TIME	0...127	00	O	O	×	×	O	×	O	O	×
		69	1	00-7F	PITCH EG INITIAL LEVEL	-64...0...+63	40	O	×	×	×	O	×	O	×	×
		6A	1	00-7F	PITCH EG ATTACK TIME	-64...0...+63	40	O	×	×	×	O	×	O	×	×
		6B	1	00-7F	PITCH EG RELEASE LEVEL	-64...0...+63	40	O	×	×	×	O	×	O	×	×
		6C	1	00-7F	PITCH EG RELEASE TIME	-64...0...+63	40	O	×	×	×	O	×	O	×	×
		6D	1	00-7F	VELOCITY LIMIT LOW	1...127	01	O	×	×	×	O	×	O	×	×
		6E	1	00-7F	VELOCITY LIMIT HIGH	1...127	7F	O	×	×	×	O	×	O	×	×
TOTAL SIZE			3F													
		70	1		NOT USED		–	–	–	–	–	–	–	–	–	–
		71	1		NOT USED		–	–	–	–	–	–	–	–	–	–
		72	1	00-7F	EQ BASS GAIN	-12dB...+12dB	40	O	O	×	O (Voice Setting)	O	×	O	O	O
		73	1	00-7F	EQ TREBLE GAIN	-12dB...+12dB	40	O	O	×	O (Voice Setting)	O	×	O	O	O
TOTAL SIZE			04													

Address (H)			Size (H)	Data (H)	Parameter	Description	XG Default (H)	[MIDI (CLP)] MIDI Reception (effective or no for each part)			[MIDI (CLP)] MIDI Transmission (generated data)			[Internal Sequencer] PLAY		[Internal Sequencer] REC
								Song	Main Layer Left Left-layer	Keyboard	Panel (main generation method)	Song	MIDI	PLAY	REW	Recorded from panel
		74	1		NOT USED		–	–	–	–	–	–	–	–	–	–
		75	1		NOT USED		–	–	–	–	–	–	–	–	–	–
		76	1	04-28	EQ BASS FREQUENCY	32...2.0k[Hz]	0C	O	O	×	O (Voice Setting)	O	×	O	O	O
		77	1	1C-3A	EQ TREBLE FREQUENCY	500...16.0k[Hz]	36	O	O	×	O (Voice Setting)	O	×	O	O	O
		78	1		NOT USED		–	–	–	–	–	–	–	–	–	–
		78	1		NOT USED		–	–	–	–	–	–	–	–	–	–
		7A	1		NOT USED		–	–	–	–	–	–	–	–	–	–
		7B	1		NOT USED		–	–	–	–	–	–	–	–	–	–
		7C	1		NOT USED		–	–	–	–	–	–	–	–	–	–
		7D	1		NOT USED		–	–	–	–	–	–	–	–	–	–
		7E	1		NOT USED		–	–	–	–	–	–	–	–	–	–
		7F	1		NOT USED		–	–	–	–	–	–	–	–	–	–
TOTAL SIZE			0C													

0A	nn	40	1	00-7F	MW OFFSET LEVEL CONTROL	-100...0...+100[%]	40	O	×	×	×	O	×	O	O	×
		41	1	00-7F	BEND OFFSET LEVEL CONTROL	-100...0...+100[%]	40	O	×	×	×	O	×	O	O	×
		42	1	00-7F	CAT OFFSET LEVEL CONTROL	-100...0...+100[%]	40	O	×	×	×	O	×	O	O	×
		43	1	00-7F	PAT OFFSET LEVEL CONTROL	-100...0...+100[%]	40	O	×	×	×	O	×	O	O	×
		44	1	00-7F	AC1 OFFSET LEVEL CONTROL	-100...0...+100[%]	40	O	×	×	×	O	×	O	O	×
		45	1	00-7F	AC2 OFFSET LEVEL CONTROL	-100...0...+100[%]	40	O	×	×	×	O	×	O	O	×
TOTAL SIZE			06													

nn = PART NUMBER
If there is a Drum Voice assigned to the part, the following parameters are ineffective.
- BANK SELECT LSB
- PORTAMENTO
- MONO/POLY
- SCALE TUNING
- POLY AFTER TOUCH
- PITCH EG

MIDI Parameter Change table (DRUM SETUP)

Address (H)			Size (H)	Data (H)	Parameter	Description	XG Default (H)	[MIDI (CLP)] MIDI Reception (effective or no for each part)			[MIDI (CLP)] MIDI Transmission (generated data)			[Internal Sequencer] PLAY		[Internal Sequencer] REC
								Song	Main Layer Left Left-layer	Keyboard	Panel (main generation method)	Song	MIDI	PLAY	REW	Recorded from panel
3n	rr	00	1	00-7F	PITCH COARSE	-64...0...+63	40	O	×	×	×	O	×	O	×	×
		01	1	00-7F	PITCH FINE	-64...0...+63[cent]	40	O	×	×	×	O	×	O	×	×
		02	1	00-7F	LEVEL	0...127	Depends on the note	O	×	×	×	O	×	O	×	×
		03	1	00-7F	ALTERNATE GROUP	OFF, 1...127	Depends on the note	O	×	×	×	O	×	O	×	×
		04	1	00-7F	PAN	RND, L63...C...R63	Depends on the note	O	×	×	×	O	×	O	×	×
		05	1	00-7F	REVERB SEND	0...127	Depends on the note	O	×	×	×	O	×	O	×	×
		06	1	00-7F	CHORUS SEND	0...127	Depends on the note	O	×	×	×	O	×	O	×	×
		07	1	00-7F	VARIATION SEND	0...127	7F	O	×	×	×	O	×	O	×	×
		08	1	00-01	KEY ASSIGN	SINGLE, MULTI	00	O	×	×	×	O	×	O	×	×
		09	1	00-01	Rcv NOTE OFF	OFF, ON	Depends on the note	O	×	×	×	O	×	O	×	×
		0A	1	00-01	Rcv NOTE ON	OFF, ON	01	O	×	×	×	O	×	O	×	×
		0B	1	00-7F	LOW PASS FILTER CUTOFF FREQUENCY	-64...0...+63	40	O	×	×	×	O	×	O	×	×
		0C	1	00-7F	LOW PASS FILTER RESONANCE	-64...0...+63	40	O	×	×	×	O	×	O	×	×
		0D	1	00-7F	EG ATTACK RATE	-64...0...+63	40	O	×	×	×	O	×	O	×	×
		0E	1	00-7F	EG DECAY1 RATE	-64...0...+63	40	O	×	×	×	O	×	O	×	×
		0F	1	00-7F	EG DECAY2 RATE	-64...0...+63	40	O	×	×	×	O	×	O	×	×
TOTAL SIZE			10													

		20	1	00-7F	EQ BASS GAIN	-12dB...+12dB	40	×	×	×	×	×	×	×	×	×
		21	1	00-7F	EQ TREBLE GAIN	-12dB...+12dB	40	×	×	×	×	×	×	×	×	×
		22	1		NOT USED		–	–	–	–	–	–	–	–	–	–
		23	1		NOT USED		–	–	–	–	–	–	–	–	–	–
		24	1	04-28	EQ BASS FREQUENCY	32...2.0k[Hz]	0C	×	×	×	×	×	×	×	×	×
		25	1	1C-3A	EQ TREBLE FREQUENCY	500...16.0k[Hz]	36	×	×	×	×	×	×	×	×	×
		26	1		NOT USED		–	–	–	–	–	–	–	–	–	–
		27	1		NOT USED		–	–	–	–	–	–	–	–	–	–
		28	1		NOT USED		–	–	–	–	–	–	–	–	–	–
		29	1		NOT USED		–	–	–	–	–	–	–	–	–	–
		2A	1		NOT USED		–	–	–	–	–	–	–	–	–	–
		2B	1		NOT USED		–	–	–	–	–	–	–	–	–	–
		2C	1		NOT USED		–	–	–	–	–	–	–	–	–	–
		2D	1		NOT USED		–	–	–	–	–	–	–	–	–	–
TOTAL SIZE			0E													

n: Drum Setup Number (0-1)
rr: note number (0D-5B)
In the following cases, the Clavinova will initialize all Drum Setups.
- XG SYSTEM ON received
- GM SYSTEM ON received
- GM LEVEL 2 SYSTEM ON received
- GS RESET received
- DRUM SETUP RESET received (only when in XG mode)

When a part to which a Drum Setup is assigned receives a program change, the assigned Drum Setup will be initialized.
If the same Drum Setup is assigned to two or more parts, changes in Drum Setup parameters (including program changes) will apply to all parts to which it is assigned.

System Exclusive Messages (1)

* Not Received when Receive Parameter System Exclusive is set to off.
* Not transmitted when Transmit Parameter System Exclusive is set to on.

System Exclusive Messages (Universal Realtime messages)

○: available

[MIDI (CLP)] [Internal Sequencer]

MIDI Event	Data Format	MIDI Reception (effective or not for each part)			MIDI Reception (affecting the panel)	MIDI Transmission (generated data)			PLAY		REC
		Song	Main Layer Left Left-layer	Keyboard		Panel (main generation method)	Song	MIDI	PLAY	REW	Recorded from panel
Master Volume [GM2]	F0 7F XN 04 01 SS TT F7 11110000 F0 = Exclusive status 01111111 7F = Universal Real Time 0xxxnnnn XN = When N is received N=0-F, whichever is received. X=ignored 00000100 04 = Sub-ID #1=Device Control Message 00000001 01 = Sub-ID #2=Master Volume 0sssssss SS = Volume LSB 0ttttttt TT = Volume MSB 11110111 F7 = End of Exclusive	○	×	×	×	×	× (Output as XG Master Volume)	×	○	○	×
Master Fine Tuning [GM2]	F0 7F XN 04 03 SS TT F7 11110000 F0 = Exclusive status 01111111 7F = Universal Real Time 0xxxnnnn XN = When N is received N=0-F, whichever is received. X=ignored 00000100 04 = Sub-ID #1=Device Control Message 00000011 03 = Sub-ID #2=Master Fine Tuning 0sssssss SS = Volume LSB 0ttttttt TT = Volume MSB 11110111 F7 = End of Exclusive	○	×	×	×	×	○	×	○	×	×
Master Coarse Tuning [GM2]	F0 7F XN 04 04 00 TT F7 11110000 F0 = Exclusive status 01111111 7F = Universal Real Time 0xxxnnnn XN = When N is received N=0-F, whichever is received. X=ignored 00000100 04 = Sub-ID #1=Device Control Message 00000100 04 = Sub-ID #2=Master Fine Tuning 00000000 00 0ttttttt TT = Coarse Tuning MSB 11110111 F7 = End of Exclusive	○	×	×	×	×	○	×	○	×	×
Reverb Parameter [GM2]	F0 7F XN 04 05 01 01 01 01 PP VV ... F7 11110000 F0 = Exclusive status 01111111 7F = Universal Real Time 0xxxnnnn XN = When N is received N=0-F, whichever is received. X=ignored 00000100 04 = Sub-ID #1=Device Control Message 00000101 05 = Sub-ID #2=Global Parameter Control 00000001 01 = Slot path length = 1 00000001 01 = Parameter ID width = 1 00000001 01 = Value width = 1 00000001 01 = Slot path MSB = 1 (Reverb) 00000001 01 = Slot path LSB = 1 0ppppppp PP = Parameter to be controlled. 0vvvvvvv VV = Value for the Parameter. ... ... 11110111 F7 = End of Exclusive Parameter (pp) Value (vv) Display pp=0 Reverb Type 0...8 0: RoomS 1: RoomM 2: RoomL 3: HallM 4: HallL (default) 8: GM Plate pp=1 Reverb Time 0...128 0...11.0s		○		○	×	○	×	○	○	×
Chorus Parameter [GM2]	F0 7F XN 04 05 01 01 01 01 02 PP VV ... F7 11110000 F0 = Exclusive status 01111111 7F = Universal Real Time 0xxxnnnn XN = When N is received N=0-F, whichever is received. X=ignored 00000100 04 = Sub-ID #1=Device Control Message 00000101 05 = Sub-ID #2=Global Parameter Control 00000001 01 = Slot path length = 1 00000001 01 = Parameter ID width = 1 00000001 01 = Value width = 1 00000001 01 = Slot path MSB = 1 (Chorus) 00000010 02 = Slot path LSB = 2 0ppppppp PP = Parameter to be controlled. 0vvvvvvv VV = Value for the Parameter. ... ... 11110111 F7 = End of Exclusive Parameter (pp) Value (vv) Display pp=0 Chorus Type 0....5 0: GM Chorus1 1: GM Chorus2 2: GM Chorus3 (default) 3: GM Chorus4 4: FB Chorus 5: GM Flanger pp=1 Mod Rate 0...127 0...15.5Hz pp=2 Mod Depth 0...127 pp=3 Feedback 0...127 pp=4 Send to Reverb 0...127		○		○	×	○	×	○	○	×

[MIDI (CLP)] [Internal Sequencer]

MIDI Event	Data Format	MIDI Reception (effective or not for each part)			MIDI Reception (affecting the panel)	MIDI Transmission (generated data)			PLAY		REC
		Song	Main Layer Left Left-layer	Keyboard		Panel (main generation method)	Song	MIDI	PLAY	REW	Recorded from panel
Channel Pressure (Aftertouch) [GM2]	F0 7F XN 09 01 0M PP RR ... F7 11110000 F0 = Exclusive status 01111111 7F = Universal Real Time 0xxxnnnn XN = When N is received N=0-F, whichever is received. X=ignored 00001001 09 = Sub-ID #1=Controller Destination Setting 00000001 01 = Sub-ID #2=Controller Type: 01 (Channel Pressure) 0000mmmm 0M = MIDI Channel (00-0F) 0ppppppp PP = Controlled Parameter 0rrrrrrr RR = Data ... ... 11110111 F7 = End of Exclusive Control Parameter (pp) / Data (RR) / Description / Default value pp=00 Pitch Control: 28H-58H, -24...0...+24 semitones, 40H pp=01 Filter Cutoff Control: 00H-7FH, -9600...0...+9450 cents, 40H pp=02 Amplitude Control: 00H-7FH, -100...0...+100%, 40H pp=03 LFO Pitch Depth: 00H-7FH, 0...127, 00H pp=04 LFO Filter Depth: 00H-7FH, 0...127, 00H pp=05 LFO Amplitude Depth: 00H-7FH, 0...127, 00H	○	×	×	×	×	○	×	○	×	×
Controller (Control Change) [GM2]	F0 7F XN 09 03 0M CC PP RR ... F7 11110000 F0 = Exclusive status 01111111 7F = Universal Real Time 0xxxnnnn XN = When N is received N=0-F, whichever is received. X=ignored 00001001 09 = Sub-ID #1=Controller Destination Setting 00000011 03 = Sub-ID #2=Controller Type: 03 (Control Change) 0000mmmm 0M = MIDI Channel (00-0F) 0ccccccc CC = Controller Number (01H-1FH, 40H-5FH) 0ppppppp PP = Controlled Parameter 0rrrrrrr RR = Data ... ... 11110111 F7 = End of Exclusive Make sure to set both the controlled parameter and the range. Parameters not set will be restored to their default values. Control Parameter (pp) / Data (RR) / Description / Default value pp=00 Pitch Control: 28H-58H, -24...0...+24 semitones, 40H pp=01 Filter Cutoff Control: 00H-7FH, -9600...0...+9450 cents, 40H pp=02 Amplitude Control: 00H-7FH, -100...0...+100%, 40H pp=03 LFO Pitch Depth: 00H-7FH, 0...127, 00H pp=04 LFO Filter Depth: 00H-7FH, 0...127, 00H pp=05 LFO Amplitude Depth: 00H-7FH, 0...127, 00H	○	×	×	×	×	○	×	○	×	×
Key-Based Instrument Control [GM2]	F0 7F XN 0A 01 0M KK CC VV ... F7 11110000 F0 = Exclusive status 01111111 7F = Universal Real Time 0xxxnnnn XN = When N is received N=0-F, whichever is received. X=ignored 00001010 0A = Sub-ID #1=Key-Based Instrument Control 00000011 01 = Sub-ID #2=Controller 0000mmmm 0M = MIDI Channel (00-0F) 0kkkkkkk KK = Key Number 0ccccccc CC = Controller Number 0vvvvvvv VV = Value ... ... 11110111 F7 = End of Exclusive Make sure to set both the controlled number and the value. Control Number (CC) / Value (VV) / Description / Default value CC=07H Volume: 00H-7FH, -100...0...+100%, 40 CC=0AH Pan: 00H-7FH (absolute), L63...C...R63, (Preset value) CC=5BH Reverb Send Level: 00H-7FH (absolute), 0...Max, (Preset value) CC=5DH Chorus Send Level: 00H-7FH (absolute), 0...Max, (Preset value)	○	×	×	×	×	○	×	○	×	×

System Exclusive Messages (Universal Non Realtime messages)

[MIDI (CLP)] [Internal Sequencer]

MIDI Event	Data Format	MIDI Reception (effective or not for each part)			MIDI Reception (affecting the panel)	MIDI Transmission (generated data)			PLAY		REC
		Song	Main Layer Left Left-layer	Keyboard		Panel (main generation method)	Song	MIDI	PLAY	REW	Recorded from panel
GM1 System On [GM1] [GM2]	F0 7E XN 09 01 F7 11110000 F0 = Exclusive status 01111110 7E = Universal Non-Real Time 0xxxnnnn XN = When N is received N=0-F,whichever is received. X=ignored 00001001 09 = Sub-ID #1=General MIDI Message 00000001 01 = Sub-ID #2=General MIDI On 11110111 F7 = End of Exclusive	○	×	×	○ (Voice Setting, Reverb Type, Chorus Type)	×	○	×	○	×	○
GM2 System On [GM2]	F0 7E XN 09 03 F7 11110000 F0 = Exclusive status 01111110 7E = Universal Non-Real Time 0xxxnnnn XN = When N is received N=0-F,whichever is received. X=ignored 00001001 09 = Sub-ID #1=General MIDI Message 00000011 03 = Sub-ID #2=General MIDI2 On 11110111 F7 = End of Exclusive	○	×	×	×	×	○	×	○	×	×
General MIDI System Off [GM1] [GM2]	F0 7E XN 09 02 F7 11110000 F0 = Exclusive status 01111110 7E = Universal Non-Real Time 0xxxnnnn XN = When N is received N=0-F,whichever is received. X=ignored 00001001 09 = Sub-ID #1=General MIDI Message 00000010 02 = Sub-ID #2=General MIDI Off 11110111 F7 = End of Exclusive	○	×	×	○ (Voice Setting, Reverb Type, Chorus Type)	×	○	×	○	×	×
Scale/Octave Tuning [GM2]	F0 7E XN 08 08 JJ GG MM SS ... F7 11110000 F0 = Exclusive status 01111110 7E = Universal Non-Real Time 0xxxnnnn XN = When N is received N=0-F,whichever is received. X=ignored 00001000 08 = Sub-ID #1=MIDI Tuning Standard 00001000 08 = Sub-ID #2=scale/octave tuning 1byte form 0jjjjjjj JJ = Channel/option byte1 bits 0 to 1 = channel 15 to 16 bits 2 to 6 = reserved 0ggggggg GG = Channel byte 2 - bits 0 to 6 = channel 8 to 14 0mmmmmmm MM= Channel byte 2 - bits 0 to 6 = channel 1 to 7 0ssssss SS = 12 byte tuning offset of 12 semitones from C to B 00H means -64cent 40H means 0cent 7FH means +63cent ... ... 11110111 F7 = End of Exclusive	○	×	×	×	×	○	×	○	×	×

*If the song data to be loaded contains a GM2 System On event, the Bank MSB/LSB values will be removed.

System Exclusive Messages (2)

* Not Received when Receive Parameter System Exclusive is set to off.
* Not transmitted when Transmit Parameter System Exclusive is set to on.

System Exclusive Messages (XG)

[MIDI (CLP)] [Internal Sequencer]

MIDI Event	Data Format	MIDI Reception (effective or not for each part)			MIDI Reception (affecting the panel)	MIDI Transmission (generated data)	
		Song	Main Layer Left Left-layer	Keyboard		Panel (main generation method)	Song
XG Parameter Change	F0 43 1n 4C hh mm ll dd ... F7 11110000 F0 = Exclusive status 01000011 43 = YAMAHA ID 0001nnnn 1n = Device Number n=always 0 (when transmit), n=0-F (when recieve) 01001100 4C = Model ID 0hhhhhhh hh = Address High 0mmmmmmm mm= Address Mid 01111111 ll = Address Low 0ddddddd dd = Data ... ... 11110111 F7 = End of Exclusive	○ * Refer to Parameter Change Table			–	○ * Refer to Parameter Change Table	
XG Bulk Dump	F0 43 0n 4C aa bb hh mm ll dd .... dd cc F7 11110000 F0 = Exclusive status 01000011 43 = YAMAHA ID 0001nnnn 1n = Device Number n=always 0 (when transmit), n=0-F (when recieve) 01001100 4C = Model ID 0aaaaaaa aa = Byte Count MSB 0bbbbbbb bb = Byte Count LSB 0hhhhhhh hh = Address High 0mmmmmmm mm= Address Mid 01111111 ll = Address Low 0ddddddd dd = Data : : 0ddddddd dd = Data 0ccccccc cc = Checksum 11110111 F7 = End of Exclusive	○ * Refer to Parameter Change Table			–	○ * Refer to Parameter Change Table	
XG Parameter Request	F0 43 3n 4C hh mm ll F7 11110000 F0 = Exclusive status 01000011 43 = YAMAHA ID 0011nnnn 3n = Device Number n=always 0 (when transmit), n=0-F (when recieve) 01001100 4C = Model ID 0hhhhhhh hh = Address High 0mmmmmmm mm= Address Mid 01111111 ll = Address Low 11110111 F7 = End of Exclusive	○ * Refer to Parameter Change Table			–	×	
XG Dump Request	F0 43 2n 4C hh mm ll F7 11110000 F0 = Exclusive status 01000011 43 = YAMAHA ID 0010nnnn 2n = Device Number n=always 0 (when transmit), n=0-F (when recieve) 01001100 4C = Model ID 0hhhhhhh hh = Address High 0mmmmmmm mm= Address Mid 01111111 ll = Address Low 11110111 F7 = End of Exclusive	○ * Refer to Parameter Change Table			–	×	

System Exclusive Messages (Others)

[MIDI (CLP)] [Internal Sequencer]

MIDI Event	Data Format	MIDI Reception (effective or not for each part)			MIDI Reception (affecting the panel)	MIDI Transmission (generated data)	
		Song	Main Layer Left Left-layer	Keyboard		Panel (main generation method)	Song
MIDI Master Tuning	F0 43 1n 27 30 00 00 0m 0l cc F7 11110000 F0 = Exclusive status 01000011 43 = YAMAHA ID 0001nnnn 1n n= always 0 (when transmit), n=0-F (when receive) 00100111 27 = Model ID of TG100 00110000 30 = Address High 00000000 00 = Address Mid 00000000 00 = Address Low 0000mmmm 0m = Master Tune MSB 00001111 0l = Master Tune LSB 0ccccccc cc = don't care 11110111 F7 = End of Exclusive	○			○ (Function)	×	×

System Exclusive Messages (Preset voice)

MIDI Event	Data Format	[MIDI (CLP)] MIDI Reception (effective or not for each part)			[Internal Sequencer] MIDI Reception (affecting the panel)	[Internal Sequencer] MIDI Transmission (generated data)	
		Song	Main Layer Left Left-layer	Keyboard		Panel (main generation method)	Song
String Resonance Depth	F0 43 73 01 50 11 0n 02 dd F7 11110000 F0 = Exclusive status 01000011 43 = YAMAHA ID 01110011 73 = Clavinova ID 00000001 01 = Model ID (Clavinova common ID) 01010000 50 = SubID 00010001 11 = SubID 0000nnnn 0n = Channel (00-0F) 00000010 02 = SubID (String Resonance Depth) 0ddddddd dd = Depth (00-48) 11110111 F7 = End of Exclusive	○	○	×	○ (Function)	○ (Function)	○
Sustain Sample Depth	F0 43 73 01 50 11 0n 03 dd F7 11110000 F0 = Exclusive status 01000011 43 = YAMAHA ID 01110011 73 = Clavinova ID 00000001 01 = Model ID (Clavinova common ID) 01010000 50 = SubID 00010001 11 = SubID 0000nnnn 0n = Channel (00-0F) 00000011 03 = SubID (Sustain Sample Depth) 0ddddddd dd = Depth (00-48) 11110111 F7 = End of Exclusive	○	○	×	○ (Function)	○ (Function)	○
Key Off Sampling Depth	F0 43 73 01 50 11 0n 04 dd F7 11110000 F0 = Exclusive status 01000011 43 = YAMAHA ID 01110011 73 = Clavinova ID 00000001 01 = Model ID (Clavinova common ID) 01010000 50 = SubID 00010001 11 = SubID 0000nnnn 0n = Channel (00-0F) 00000100 04 = SubID (Key Off Sampling Depth) 0ddddddd dd = Depth (00-50) 11110111 F7 = End of Exclusive	○	○	×	○ (Function)	○ (Function)	○
Soft Pedal Depth	F0 43 73 01 50 11 0n 05 dd F7 11110000 F0 = Exclusive status 01000011 43 = YAMAHA ID 01110011 73 = Clavinova ID 00000001 01 = Model ID (Clavinova common ID) 01010000 50 = SubID 00010001 11 = SubID 0000nnnn 0n = Channel (00-0F) 00000101 04 = SubID (Soft Pedal Depth) 0ddddddd dd = Depth (00-7F) 11110111 F7 = End of Exclusive	○	○	×	○ (Function)	○ (Function)	○

*For each Depth value, the reset value is 40H = voice parameter.

Clavinova®

CLP-380PE/CLP-380PM

PARTS LIST

■ CONTENTS（目次）

OVERALL ASSEMBLY（総組立）..... **2**
MAIN UNIT（メインユニット）..... **4**
MUSIC REST ASSEMBLY（譜面板 Ass'y）..... **8**
TOP BOARD ASSEMBLY（屋根 Ass'y）..... **9**
BACK TOP RAIL ASSEMBLY（背面框 Ass'y）..... **13**
AFC BOX ASSEMBLY（AFC BOX Ass'y）..... **14**
PANEL ASSEMBLY（パネル Ass'y）..... **16**
ARM ASSEMBLY（腕木 Ass'y）..... **20**
FRONT RAIL ASSEMBLY（口棒 Ass'y）..... **22**
KEYBED ASSEMBLY（棚板集成）..... **23**
KEY BLOCK ASSEMBLY (L)（拍子木 Ass'y (L)）..... **24**
KEY BLOCK ASSEMBLY (R)（拍子木 Ass'y (R)）..... **25**
KEY COVER ASSEMBLY（スライド蓋 Ass'y）..... **26**
JACK UNIT（ジャックユニット）..... **27**
SIDE BOARD UNIT（側板ユニット）..... **28**
FRONT BOARD ASSEMBLY（前板 Ass'y）..... **30**
SP BOX ASSEMBLY（SP BOX Ass'y）..... **32**
PEDAL BOX ASSEMBLY（ペダル Box Ass'y）..... **34**
PEDAL ASSEMBLY (H)（ペダル Ass'y (H)）..... **36**
HP JACK ASSEMBLY（HP ジャック Ass'y）..... **37**
FU ASSEMBLY（FU Ass'y）..... **38**
FU160 ASSEMBLY（FU160 Ass'y）..... **39**
KEYBOARD ASSEMBLY（NL2 鍵盤）..... **40**
BENCH (BC-200PE/BC-200PM)（椅子）..... **42**
ELECTRICAL PARTS（電気部品）..... **43 – 67**

Notes : DESTINATION ABBREVIATIONS

A : Australian model	M : South African model
B : British model	O : Chinese model
C : Canadian model	Q : South-east Asia model
D : German model	T : Taiwan model
E : European model	U : U.S.A. model
F : French model	V : General export model (110V)
H : North European model	W: General export model (220V)
I : Indonesian model	N,X: General export model
J : Japanese model	Y : Export model
K : Korean model	

■ WARNING

Components having special characteristics are marked ⚠ and must be replaced with parts having specification equal to those originally installed.

⚠ 印の部品は、安全を維持するために重要な部品です。交換する場合は、安全のために必ず指定の部品をご使用ください。

- The numbers "QTY" show quantities for each unit.
- The parts with "--" in "PART NO." are not available as spare parts.
- This mark " } " in the REMARKS column means these parts are interchangeable.
- The second letter of the shaded ( ) part number is O, not zero.
- The second letter of the shaded ( ) part number is I, not one.
- 部品価格ランクは、変更になることがあります。
- QTY 欄に記されている数字は、各ユニット当たりの使用個数です。
- PART NO. が"--"の部品は、サービス用部品として準備されておりません。
- REMARKS 欄の「 } 」マークの部品は、併用部品です。
- 網掛けの付いた PART NO. の 2 番目の文字は「ゼロ」ではなく、「オー」です。
- 網掛けの付いた PART NO. の 2 番目の文字は「イチ」ではなく、「アイ」です。

■ OVERALL ASSEMBLY（総組立）

1 MAIN UNIT: See page 4.
（メインユニット）

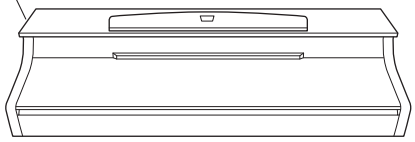

4 FRONT BOARD ASSEMBLY: See page 30.
（前板 Ass'y）

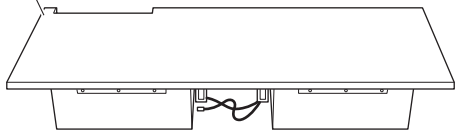

5 REAR PANEL ASSEMBLY
（裏板 Ass'y）

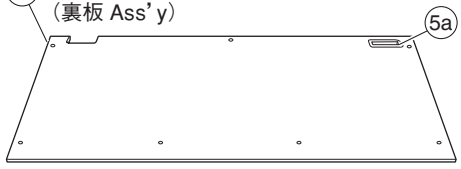

6 PEDAL BOX ASSEMBLY: See page 34.
（ペダル Box Ass'y）

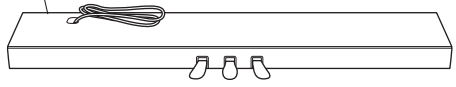

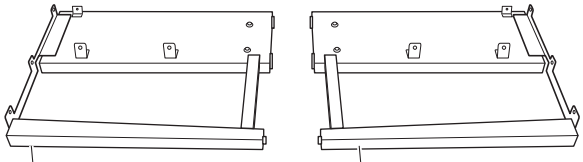

2 SIDE BOARD (L) UNIT: See page 28.
（側板(L)ユニット）

3 SIDE BOARD (R) UNIT: See page 28.
（側板(R)ユニット）

9 SCREW SET

9a (6 x 16)



9b (4 x 14)



9c (6 x 25)



9d (4 x 20)



9e 9ea



15 HEADPHONE HANGER SET

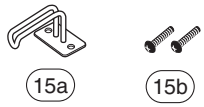

AC CORD
（電源コードセット）



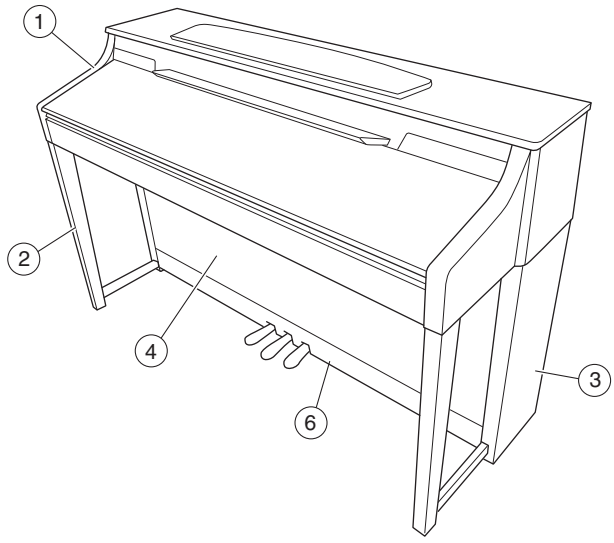

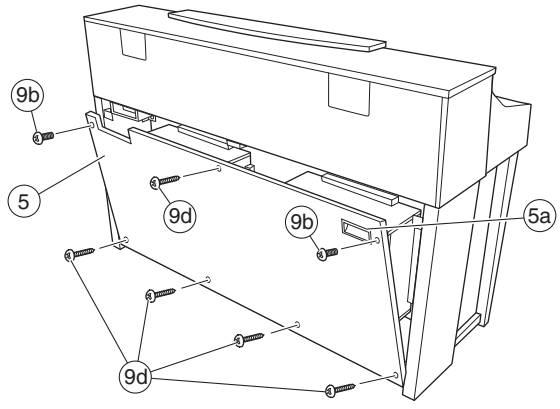

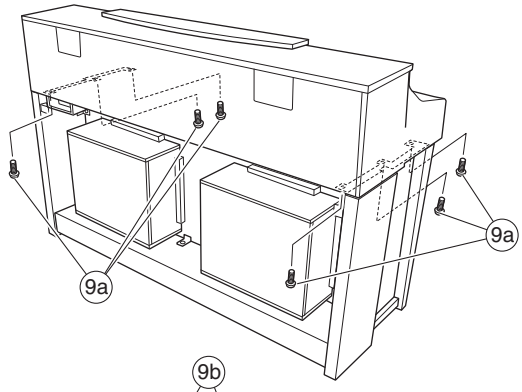

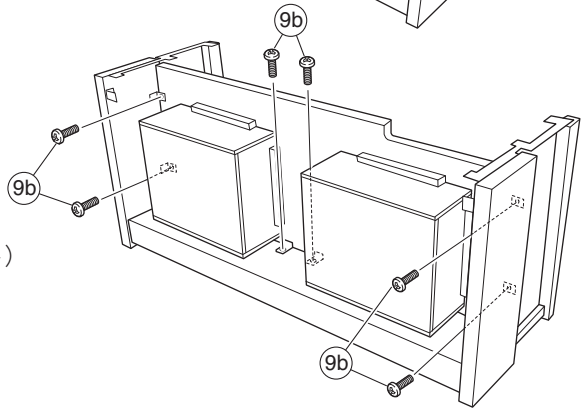

	REF NO.	PART NO.	DESCRIPTION		部品名	REMARKS		QTY	RANK
			OVERALL ASSEMBLY		総組立	CLP-380PE/CLP-380PM			
	1	--	MAIN UNIT		メインユニット	CLP-380PE J	(WM90750)		
	1	--	MAIN UNIT		メインユニット	CLP-380PE U	(WM90760)		
	1	--	MAIN UNIT		メインユニット	CLP-380PE E,B	(WM90770)		
	1	--	MAIN UNIT		メインユニット	CLP-380PE Y	(WM90790)		
	1	--	MAIN UNIT		メインユニット	CLP-380PE K	(WM90800)		
	1	--	MAIN UNIT		メインユニット	CLP-380PM J	(WM98450)		
	1	--	MAIN UNIT		メインユニット	CLP-380PM U	(WM98460)		
	1	--	MAIN UNIT		メインユニット	CLP-380PM E,B	(WM98470)		
*	2	**WM908100**	SIDE BOARD (L) UNIT	LEFT	側板（L）ユニット	CLP-380PE			
*	2	**WM985400**	SIDE BOARD (L) UNIT	LEFT	側板（L）ユニット	CLP-380PM			
*	3	**WM908200**	SIDE BOARD (R) UNIT	RIGHT	側板（R）ユニット	CLP-380PE			
*	3	**WM985500**	SIDE BOARD (R) UNIT	RIGHT	側板（R）ユニット	CLP-380PM			
	4	--	FRONT BOARD ASS'Y		前板Ass'y		(WM90880)		
*	5	**WM909500**	REAR PANEL ASS'Y		裏板Ass'y				
	5a	**WP226100**	BACK BOARD HANDLE BLACK	YMMA	裏蓋把手				03
	6	--	PEDAL BOX ASS'Y		ペダルBOX Ass'y	CLP-380PE	(WM90980)		
	6	--	PEDAL BOX ASS'Y		ペダルBOX Ass'y	CLP-380PM	(WM98660)		
	9	**WF789800**	SCREW SET		ネジセット				
	9a	**WE96940R**	BIND HEAD SCREW	6.0X16 MFZN2B3	小ネジ十BIND			6	01
	9b	**WF74150R**	TRUSS HEAD SCREW	4.0X14 MFZN2B3	小ネジ十TRUS			8	
	9c	**WF10720R**	TRUSS HEAD SCREW	6.0X25 MFZN2B3	小ネジ十TRUS			4	01
	9d	**WE96530R**	TRUSS HEAD TAPPING SCREW-1	4.0X20 MFZN2B3	TP#1十TRUS			5	01
	9e	**VR41030R**	CORD CLAMP SET (2pcs 1set)		コードクランプセット				
	9ea	**VP59210R**	CORD CLAMPER	DKN-5(VHB)	NKクランプ			2	03
	9ea	**WB090800**	CORD CLAMPER	OD-5 PT.IMAI	CSクランプ			2	
	15	**V8740600**	HEADPHONE HANGER SET		ヘッドホンハンガーセット				07
	15a	**V897260R**	HEADPHONE HANGER		ヘッドホンハンガー				
	15b	**WF00080R**	TRUSS HEAD SCREW	4.0X10 MFZN2B3	小ネジ十TRUS			2	01
			ACCESSORIES		付属品				
⚠		**V2916900**	AC CORD SET	J 2P 2.5m 7A	電源コードセット	J			
⚠		**V2917000**	AC CORD SET	U 2P 2.44m 7A	電源コードセット	U			06
⚠		**V2917100**	AC CORD SET	E 2P 2.5m 2.5A	電源コードセット	E,CLP-380PE Y			05
⚠		**V3126500**	AC CORD SET	B 2P 2.5m	電源コードセット	B			
⚠		**WF730100**	AC CORD SET	K 2P 2.5A	電源コードセット	CLP-380PE K			07
		V756440R	BENCH	BC-200PE	同梱品セット椅子	CLP-380PE J,U,Y,K			48
		V7564300	BENCH	BC-200MH	同梱品セット椅子	CLP-380PM J,U			47
*		**X9448A00**	CD-ROM MLUTI	CDROM 12cm	CD－ROM マルチ				
⚠		**VK72610R**	AC OUTLET	CCT5902-0701F	変換アダプタ	CLP-380PE Y			03
		V577100R	HEADPHONE	059711	ヘッドホーン	J			07
			TOOL		工具				
		TX000670	ROD		ロッド				99

*: New Parts

RANK: Japan only

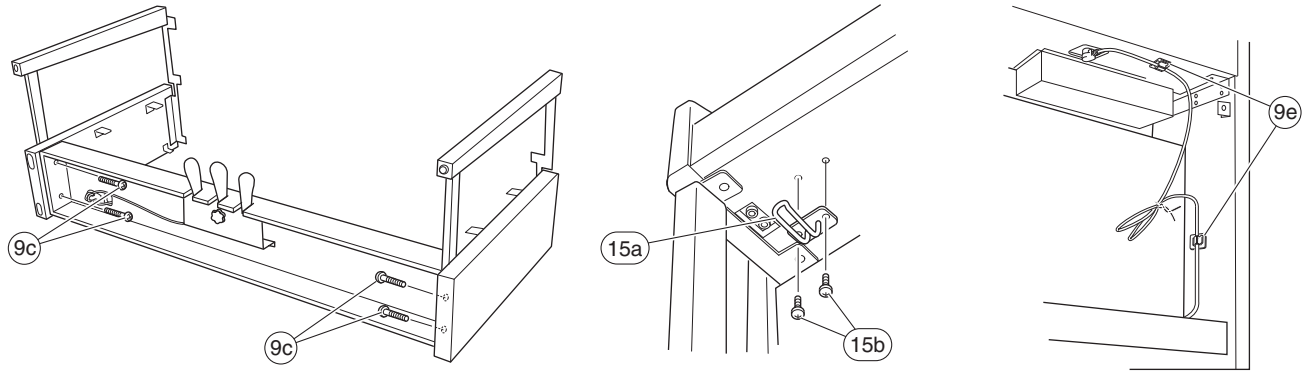

■ MAIN UNIT（メインユニット）

<Bottom view / 下面>

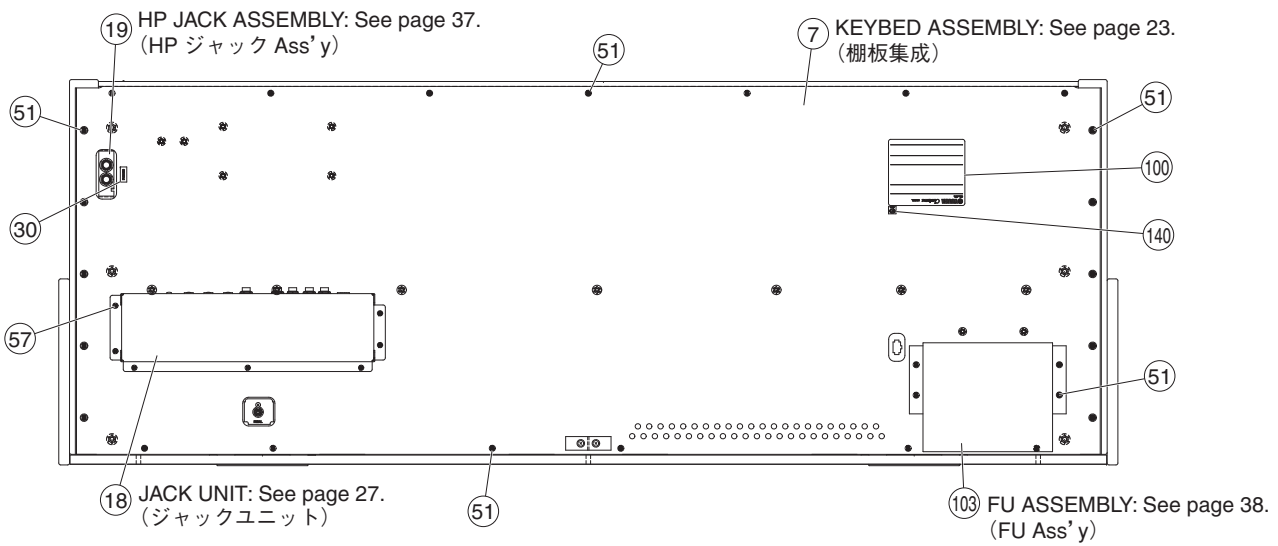

LOCATION	SYMBOL
50	A
51	B
52	C
53	D
55	F
56	G

LOCATION	SYMBOL
57	H
58	J
63	P

20 PK CONNECTOR
（PK コネクター）

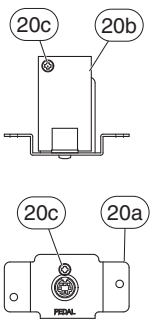

<Top view / 上面>

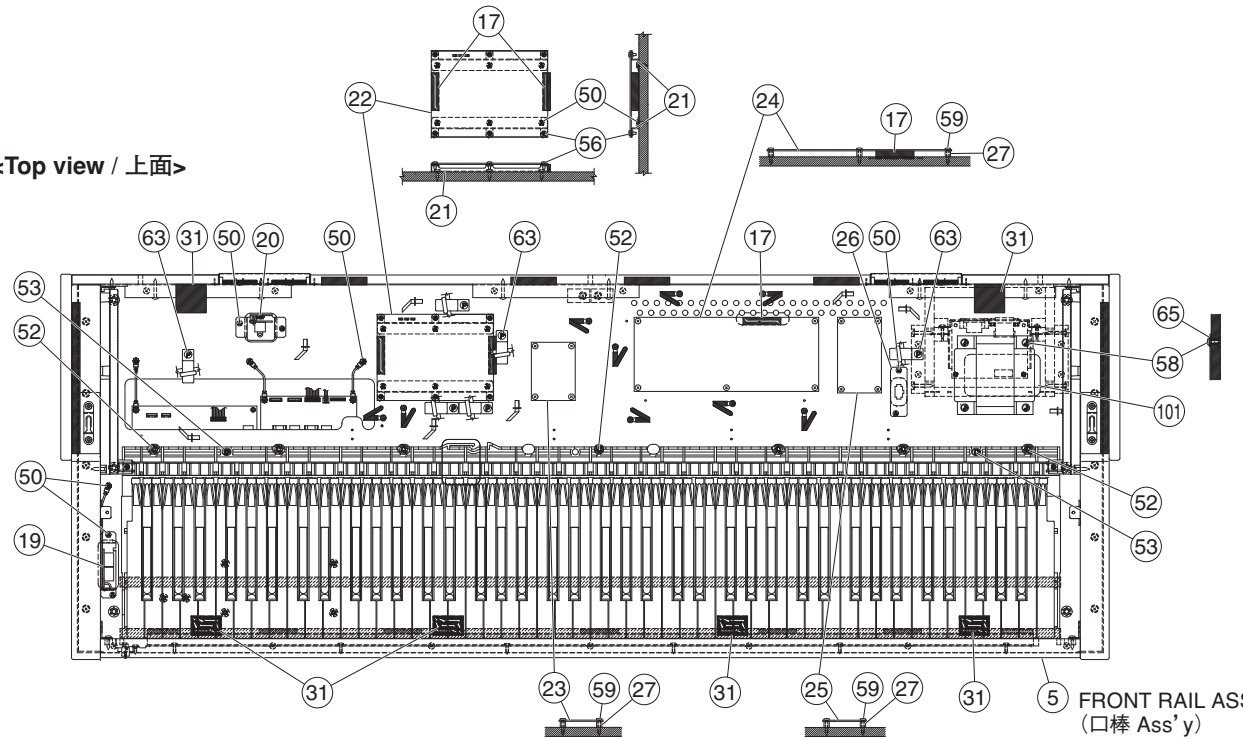

<Side view / 側面>

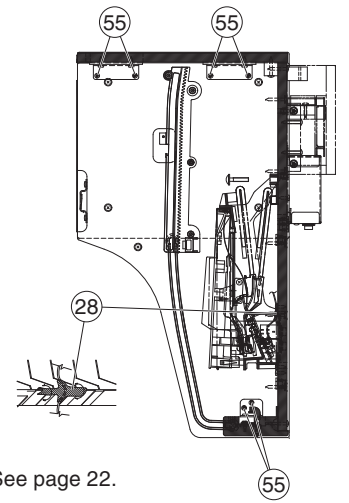

<Back view / 背面>

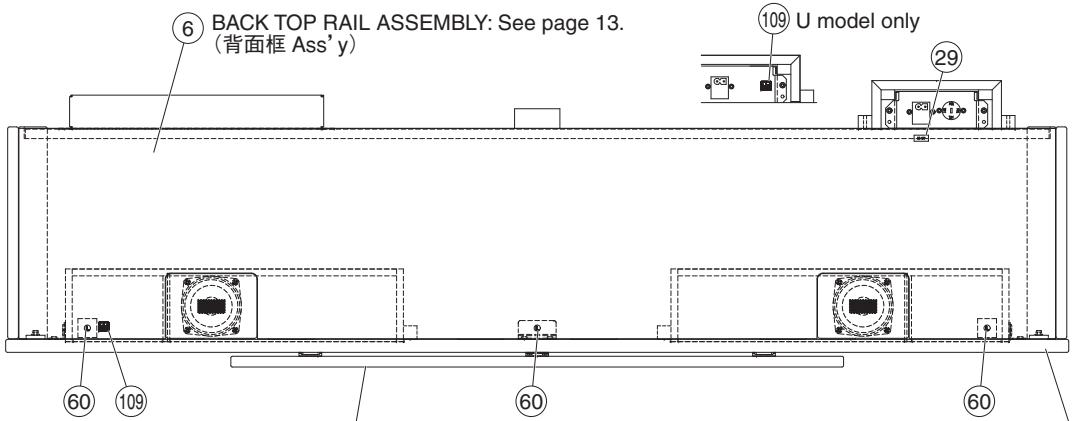

LOCATION	SYMBOL
50	A
54	E
56	G
60	L
61	M
62	N
107	Q

<Top view / 上面>

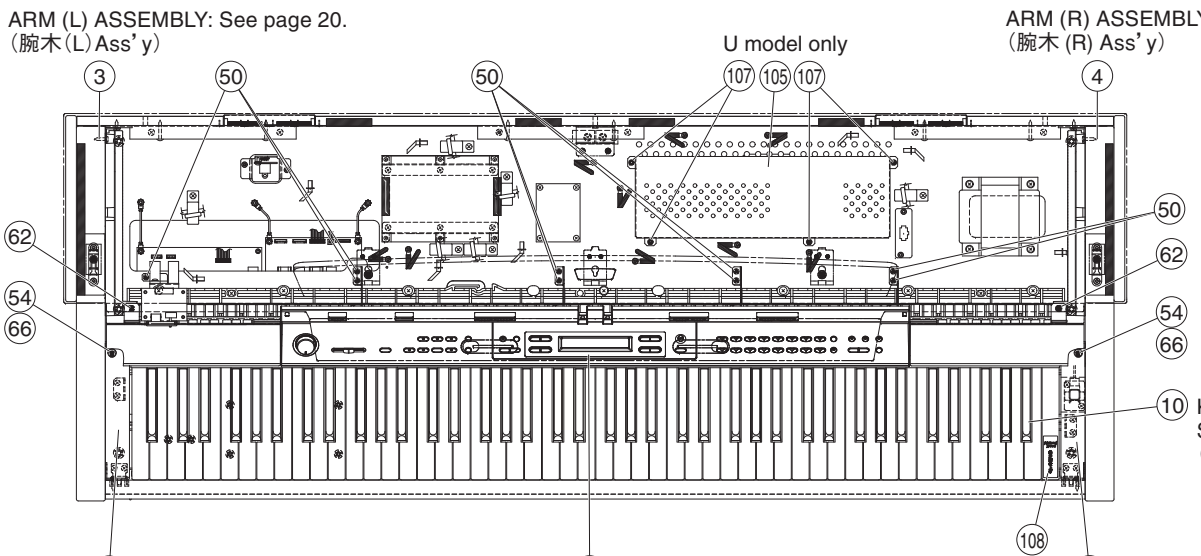

<Side view / 側面>

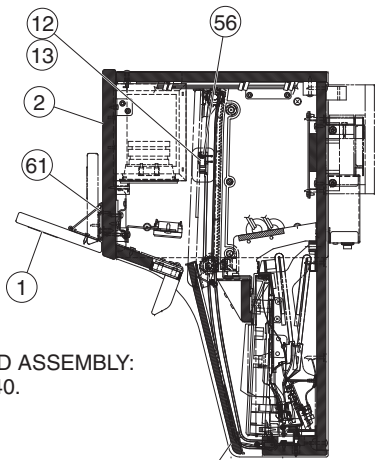

	REF NO.	PART NO.	DESCRIPTION		部品名	REMARKS		QTY	RANK
			MAIN UNIT		メインユニット	CLP-380PE/CLP-380PM			
		--	MAIN UNIT		メインユニット	CLP-380PE J	(WM90750)		
		--	MAIN UNIT		メインユニット	CLP-380PE U	(WM90760)		
		--	MAIN UNIT		メインユニット	CLP-380PE E,B	(WM90770)		
		--	MAIN UNIT		メインユニット	CLP-380PE Y	(WM90790)		
		--	MAIN UNIT		メインユニット	CLP-380PE K	(WM90800)		
		--	MAIN UNIT		メインユニット	CLP-380PM J	(WM98450)		
		--	MAIN UNIT		メインユニット	CLP-380PM U	(WM98460)		
		--	MAIN UNIT		メインユニット	CLP-380PM E,B	(WM98470)		
	A	--	COMPOSITE COMMON PARTS		共通部品構成	CLP-380PE	(WM91310)		
	A	--	COMPOSITE COMMON PARTS		共通部品構成	CLP-380PM	(WM98710)		
	100	--	NAME PLATE		銘板	CLP-380PE J	(WM91320)		
	100	--	NAME PLATE		銘板	CLP-380PE U	(WM91330)		
	100	--	NAME PLATE		銘板（承認後）	CLP-380PE E,B	(WM91350)		
	100	--	NAME PLATE		銘板	CLP-380PE Y	(WM91360)		
	100	--	NAME PLATE		銘板	CLP-380PE K	(WC63210)		
	100	--	NAME PLATE		銘板	CLP-380PM J	(WM98740)		
	100	--	NAME PLATE		銘板	CLP-380PM U	(WM98750)		
	100	--	NAME PLATE		銘板（承認後）	CLP-380PM E,B	(WM98770)		
⚠ *	101	**X9086A00**	POWER TRANSFORMER	DENANHOU E	電源トランス	J			
⚠ *	101	**X9089A00**	POWER TRANSFORMER	DENANHOU E	電源トランス				
⚠ *	101	**X9087A00**	POWER TRANSFORMER	IEC/EN UL/CSA E A	電源トランス	U,E,B,CLP-380PE K			
⚠ *	101	**X9090A00**	POWER TRANSFORMER	IEC/EN UL/ E A	電源トランス				
⚠ *	101	**X9088A00**	POWER TRANSFORMER	IEC/EN E	電源トランス	CLP-380PE Y			
⚠ *	101	**X9091A00**	POWER TRANSFORMER	IEC/EN E	電源トランス				
	103	--	FU ASS'Y (J)		FU Ass'y (J)	J	(WN04960)		
	103	--	FU ASS'Y (U)		FU Ass'y (U)	U	(WN04970)		
	103	--	FU ASS'Y (E)		FU Ass'y (E)	E,B,CLP-380PE K	(WN04980)		
	103	--	FU ASS'Y (Y)		FU Ass'y (Y)	CLP-380PE Y	(WN04990)		
	105	--	MA COVER ASS'Y		MAカバーAss'y	U	(WP17290)		
	107	**WF831100**	BIND HEAD TAPPING SCREW-1	3.5X11 MFZN2W3	TP#1十BIND	U		4	
	108	--	NL2A KEYBOARD LABEL	JAPANESE	NL2鍵盤ラベルJ	J	(WH88040)		
	108	--	NL2AI KEYBOARD LABEL	U	NL2鍵盤ラベル	U,CLP-380PE Y,K	(WN51240)		
	108	--	NL2AI KEYBOARD LABEL	ENGLISH	NL2鍵盤ラベルE	E,B	(WH88050)		
	109	**V8462100**	GRAPHIC MARK	YMMA	グラフィックマーク	U		2	
	140	--	GOST-R MARK LABEL 10	ALL COMMON E	GOST-R マーク	CLP-380PE E,B	(WN00110)		
	W01	--	WH COMMON ASS'Y		束線構成		(WM51400)		
		--	COMPOSITE COMMON PARTS		共通部品構成	CLP-380PE	(WM91310)		
		--	COMPOSITE COMMON PARTS		共通部品構成	CLP-380PM	(WM98710)		
*	1	**WM913800**	MUSIC REST ASS'Y		譜面板Ass'y	CLP-380PE			
*	1	**WM988300**	MUSIC REST ASS'Y		譜面板Ass'y	CLP-380PM			
	2	--	TOP BOARD ASS'Y		屋根Ass'y	CLP-380PE	(WM91420)		
	2	--	TOP BOARD ASS'Y		屋根Ass'y	CLP-380PM	(WM98890)		
*	3	**WM915700**	ARM (L) ASS'Y	LEFT	腕木（L）Ass'y	CLP-380PE			
*	3	**WM990300**	ARM (L) ASS'Y	LEFT	腕木（L）Ass'y	CLP-380PM			
*	4	**WM915800**	ARM (R) ASS'Y	RIGHT	腕木（R）Ass'y	CLP-380PE			
*	4	**WM990400**	ARM (R) ASS'Y	RIGHT	腕木（R）Ass'y	CLP-380PM			
	5	--	FRONT RAIL ASS'Y		口棒Ass'y	CLP-380PE	(WM91700)		
	5	--	FRONT RAIL ASS'Y		口棒Ass'y	CLP-380PM	(WM99200)		
*	6	**WM917400**	BACK TOP RAIL ASS'Y		背面框Ass'y				
	7	--	KEYBED ASSEMBLY		棚板集成		(WM91770)		
	8	**WE443000**	KEY BLOCK ASSEMBLY (L)	LEFT	拍子木Ass'y（L）	CLP-380PE			14
	8	**WE443200**	KEY BLOCK ASSEMBLY (L)	LEFT	拍子木Ass'y（L）	CLP-380PM			09
	9	--	KEY BLOCK ASSEMBLY (R)	RIGHT	拍子木Ass'y（R）	CLP-380PE	(WE44310)		
	9	--	KEY BLOCK ASSEMBLY (R)	RIGHT	拍子木Ass'y（R）	CLP-380PM	(WE44330)		
	10	**WH757100**	KEYBOARD ASSEMBLY	NL2 A88 K6	NL2鍵盤人工象牙				
*	11	**WM918100**	KEY COVER ASS'Y		スライド蓋Ass'y	CLP-380PE			
*	11	**WM992500**	KEY COVER ASS'Y		スライド蓋Ass'y	CLP-380PM			
	12	**VS31210R**	RACK COVER LEFT BLACK	LEFT	ラックカバー L				03
	13	**VS31220R**	RACK COVER RIGHT BLACK	RIGHT	ラックカバー R				03
	15	--	PANEL ASSEMBLY		パネルAss'y	CLP-380PE	(WM91850)		
	15	--	PANEL ASSEMBLY		パネルAss'y	CLP-380PM	(WM99290)		
	17	--	DM CUSHION	PORONL-24	DMクッション		(WK25040)	3	
*	18	**WM918700**	JACK UNIT		ジャックユニット				
	19	--	HP JACK ASS'Y		HPジャックAss'y		(WM31220)		
	20	--	PK CONNECTOR		PKコネクタ	PEDAL	(WF73190)		
	20a	**V4980600**	PLATE	BL-PRINT	ペダル接続金具印刷品				05
	20b	**WC56120R**	CIRCUIT BOARD	PJK	PJKシート				04
	20c	**WE774300**	BIND HEAD B-TIGHT SCREW	3.0X8 MFZN2W3	Bタイト十BIND			2	01

*: New Parts

RANK: Japan only

	REF NO.	PART NO.	DESCRIPTION		部品名	REMARKS	QTY	RANK
	21	--	DM ANGLE		DM金具	(WM45560)	2	
*	22	**WM132800**	CIRCUIT BOARD	DM	DMシート			
*	23	**WM942900**	CIRCUIT BOARD	DCDC	DCDCシート			
*	24	**WM303200**	CIRCUIT BOARD	MAM	MAMシート			
*	25	**WM303700**	CIRCUIT BOARD	MAD	MADシート			
	26	**VN89120R**	CONNECTOR PANEL		コネクターパネル			03
	27	**CB040950**	SPACER		スペーサ		13	03
	28	**VP83460R**	FILAMENT TAPE	12X50	粘着テープ			05
	29	--	AC IN LABEL		ACINラベル	(WN83870)		
	30	--	PHONES LABEL		PHONESラベル	(VS47810)		
	31	--	EL ADHESIVE TAPE	AL-400 40X20m	導電性粘着テープ	(WA53090)		
	50	**WF831100**	BIND HEAD TAPPING SCREW-1	3.5X11 MFZN2W3	TP#1十BIND		25	
	51	**WE97040R**	TRUSS HEAD TAPPING SCREW-1	3.5X25 MFZN2B3	TP#1十TRUS		27	01
	52	**WF00150R**	PAN HEAD SCREW	5.0X25 MFZN2W3 SW	小ネジ十PAN		7	01
	53	**WE97190R**	BIND HEAD TAPPING SCREW-1	4.0X14 MFZN2W3	TP#1十BIND		2	01
	54	**WE96210R**	BIND HEAD TAPPING SCREW-B	4.0X20 MFZN2B3	Bタイト十BIND		2	01
	55	**WE97070R**	BIND HEAD TAPPING SCREW-1	3.5X16 MFZN2W3	TP#1十BIND		12	01
	56	**WE774301**	BIND HEAD B-TIGHT SCREW	3.0X8 MFZN2W3	Bタイト十BIND		8	
	57	**WE97140R**	BIND HEAD TAPPING SCREW-1	3.5X12 MFZN2B3	TP#1十BIND		7	01
	58	**WE96870R**	BIND HEAD SCREW	4.0X14 MFZN2W3	小ネジ十BIND		4	01
	59	**WE97150R**	BIND HEAD TAPPING SCREW-1	3.5X20 MFZN2W3	TP#1十BIND		13	01
	60	**WE98430R**	TRUSS HEAD SCREW	4.0X20 MFZN2B3	小ネジ十TRUS		3	01
	61	**WE98560R**	BIND HEAD TAPPING SCREW-1	3.0X12 MFZN2B3	TP#1十BIND		6	01
	62	**WE97450R**	BIND HEAD TAPPING SCREW-B	4.0X10 MFZN2W3	Bタイト十BIND		2	01
	63	**WE97050R**	TRUSS HEAD TAPPING SCREW-1	3.5X14 MFZN2W3	TP#1十TRUS		6	01
	65	**WF57880R**	FLAT WASHER	4.0X12X1.0 MFZN2W3	平座みがき丸		4	01
	66	**WF57860R**	FLAT WASHER	4.0X8X0.8 MFZN2W3	平座小型丸		2	01
		--	WH COMMON ASS'Y		束線構成	(WM51400)		
	M1	--	WIRE HARNESS (PH)	PH 5P-100	PH束線	(WD30900)		
	M2	--	WIRE HARNESS (PH)	PH 4P-250	PH束線	(WD30630)		
	M3	--	WIRING ASS'Y PH-LF	PH-LF PH 7P-500	PH一LF束線	(WP25770)		
	M3a	**V312290R**	DATA LINE FILTER	K1 NFT-13BK2	データラインフィルター			06
	M4	--	WIRING ASS'Y ZH-PH	ZH-PH 8P/8P L=350	ZH一PH束線	(WN19380)		
	M5	--	WIRE HARNESS (PH)	PH 7P-400	PH束線	(WE31560)		
	M6	--	WIRING ASS'Y SQAFC	SQAFC 2P/4P/5P L=500/550	SQAFC束線	(WN19390)		
	M7	--	WIRING ASS'Y TW2	TW2 XH 6P/6P L=550	TW束線2	(WN19400)		
	M8	--	WIRING ASS'Y WO-LF	WO-LF VH 4P/6P L=320	WO一LF束線	(WN32170)		
	M8a	**V312290R**	DATA LINE FILTER	K1 NFT-13BK2	データラインフィルター			06
	M10	--	WIRING ASS'Y MIDI	MIDI ZH 5P/PHR-5P	MIDI束線	(WM23300)		
	M11	--	WIRE HARNESS (PH)	PH 6P-350	PH束線	(WD31250)		
	M12	--	WIRE HARNESS (PH)	PH 7P-300	PH束線	(WE31540)		
	M13	--	WIRING ASS'Y VH3P	VH3P L=110	VH3P束線	(WN19540)		
	M14	--	WIRING ASS'Y USB-LF2	USB-LF2 5P L=500	USB一LF2束線	(WN19520)		
	M14a	**V312290R**	DATA LINE FILTER	K1 NFT-13BK2	データラインフィルター			06
	M15	--	WIRING ASS'Y ZH-LF	ZH-LF ZH 12P	ZH一LF束線	(WN19560)		
	M15a	**V312290R**	DATA LINE FILTER	K1 NFT-13BK2	データラインフィルター			06
	M16	**CB06925R**	BINDING TIE	BK-1	インシュロックタイ		6	01
	M16	**VV55840R**	CORD BINDER	AZ-100	結束バンド		6	01
	M17	**VP83460R**	FILAMENT TAPE	12X50	粘着テープ		4	05
	M18	**WD409000**	FERRITE CORE	E04SR200935AB	フェライトコア			
	M18	**WD591000**	FERRITE CORE	K1 NF-75(N)BK2	データラインフィルター			03

*: New Parts

RANK: Japan only

■ MUSIC REST ASSEMBLY（譜面板 Ass'y）

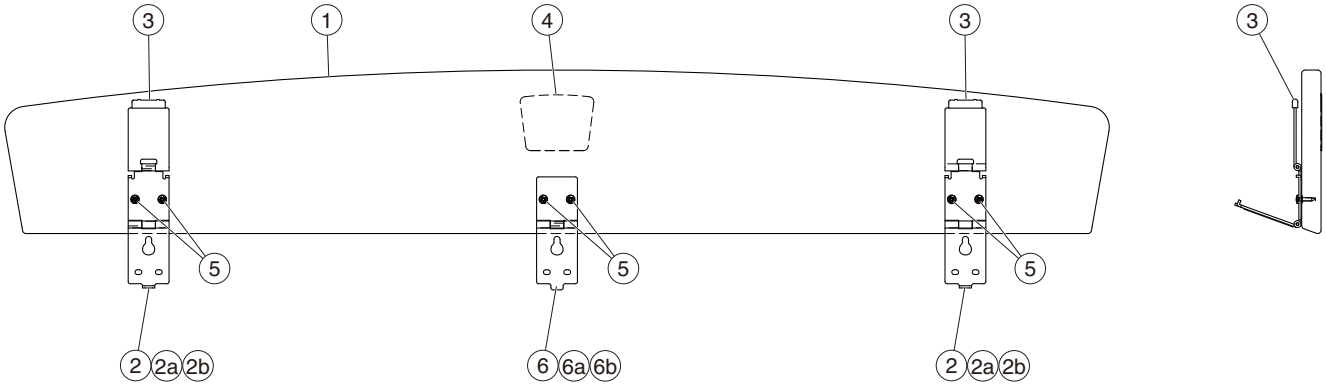

	REF NO.	PART NO.	DESCRIPTION		部品名	REMARKS	QTY	RANK
			MUSIC REST ASS'Y		譜面板Ass'y	CLP-380PE/CLP-380PM		
*		**WM913800**	MUSIC REST ASS'Y		譜面板Ass'y	CLP-380PE		
*		**WM988300**	MUSIC REST ASS'Y		譜面板Ass'y	CLP-380PM		
	1	**--**	MUSIC REST (FINISHED)		譜面板塗装品	CLP-380PE (WM91390)		
	1	**--**	MUSIC REST (FINISHED)		譜面板塗装品	CLP-380PM (WM98850)		
	2	**WF42190R**	HINGE ASSEMBLY		譜面蝶番Ass'y		2	
	2a	**--**	NONWOVEN FABRIC CLOTH		不織布	(WF42210)	2	
	2b	**--**	NONWOVEN FABRIC CLOTH		不織布	(WF42220)	4	
	3	**VV96590R**	CAP		蝶番キャップ		2	03
	4	**V578230R**	BADGE	BRASS (Clavinova)	バッジ（クラビノーバ）			05
	5	**WE98560R**	BIND HEAD TAPPING SCREW-1	3.0X12 MFZN2B3	TP#1十BIND		6	01
	6	**WF42200R**	HINGE ASSEMBLY		譜面蝶番Ass'y			
	6a	**--**	NONWOVEN FABRIC CLOTH		不織布	(WF42210)		
	6b	**--**	NONWOVEN FABRIC CLOTH		不織布	(WF42220)	2	

*: New Parts

RANK: Japan only

■ TOP BOARD ASSEMBLY（屋根 Ass'y）

<Rear view / 後面>

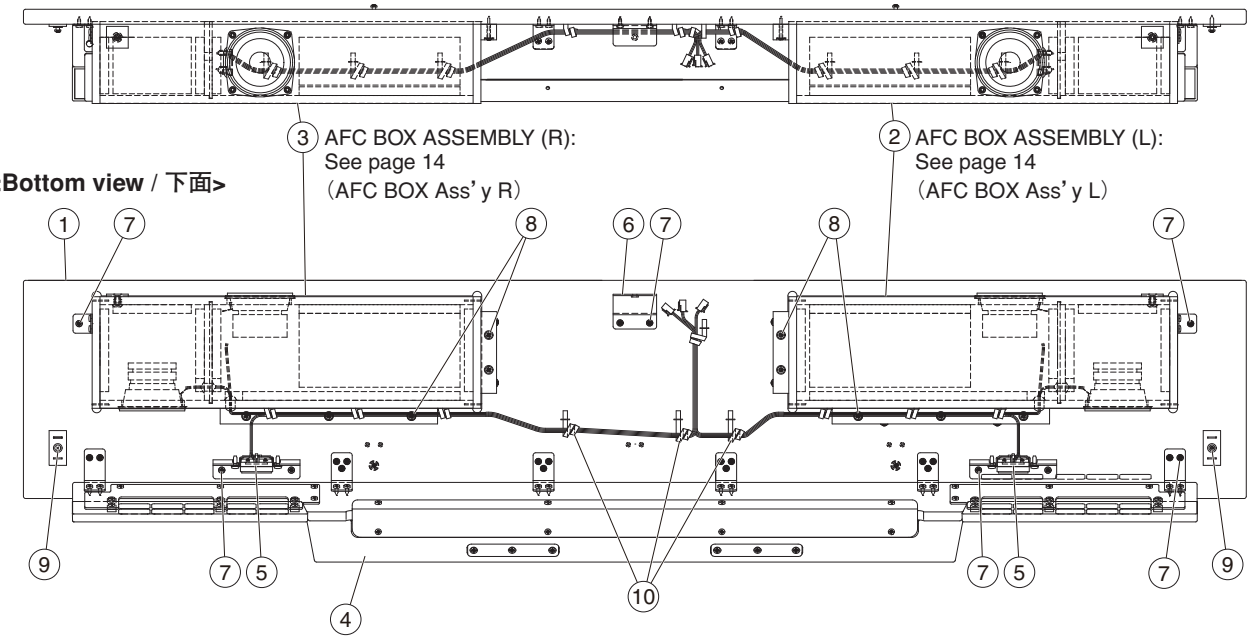

<Front view / 前面>

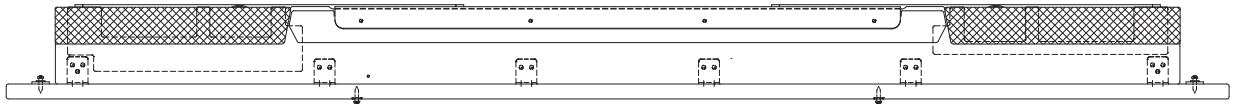

<Side view / 側面>

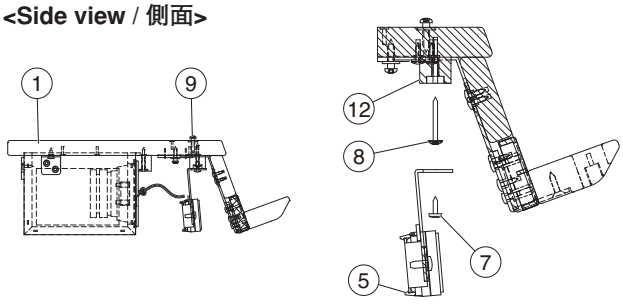

① TOP BOARD SUB ASSEMBLY（屋根集成）

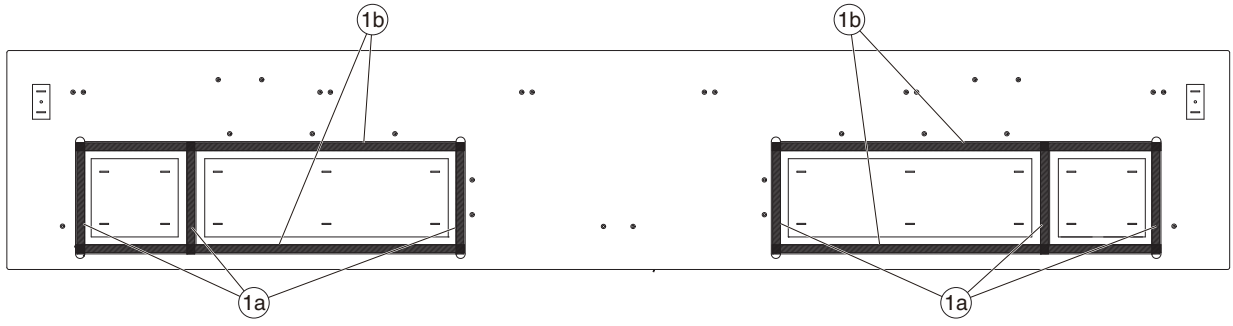

⑤ TWEETER ASSEMBLY（ツィータ Ass'y）

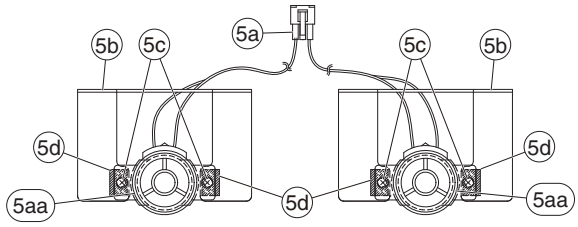

④ TOP BOARD FRONT ASSEMBLY（前板 Ass'y）

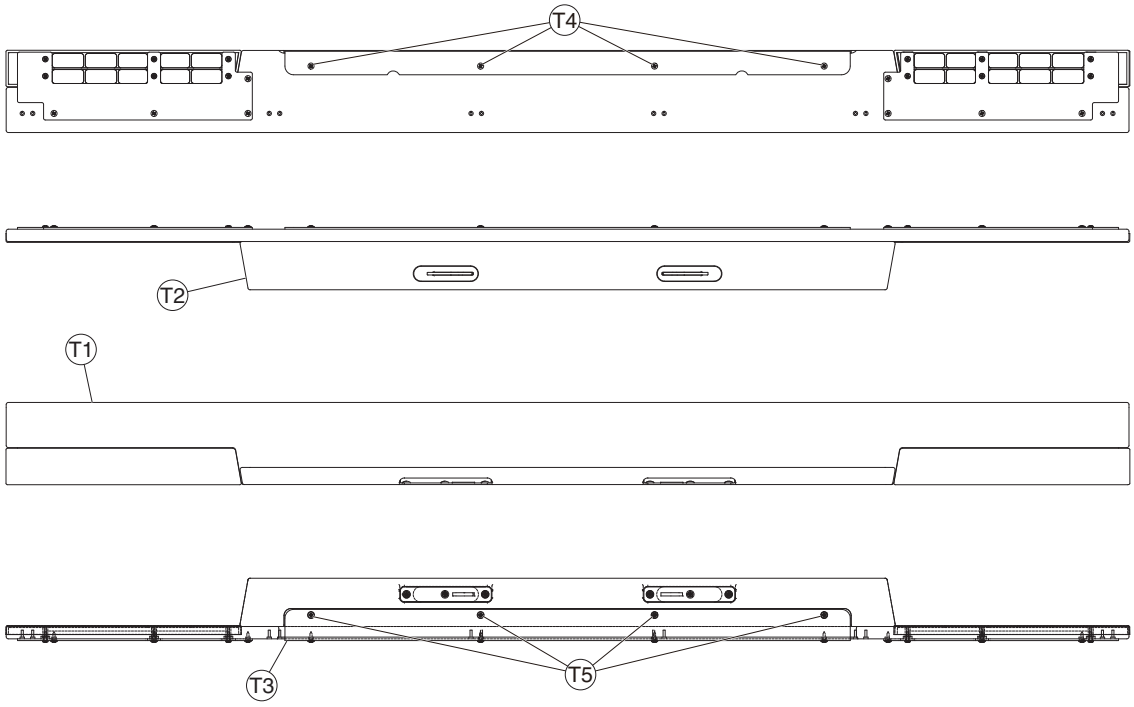

T1 TOP BOARD FRONT SUB ASSEMBLY（屋根前板集成）

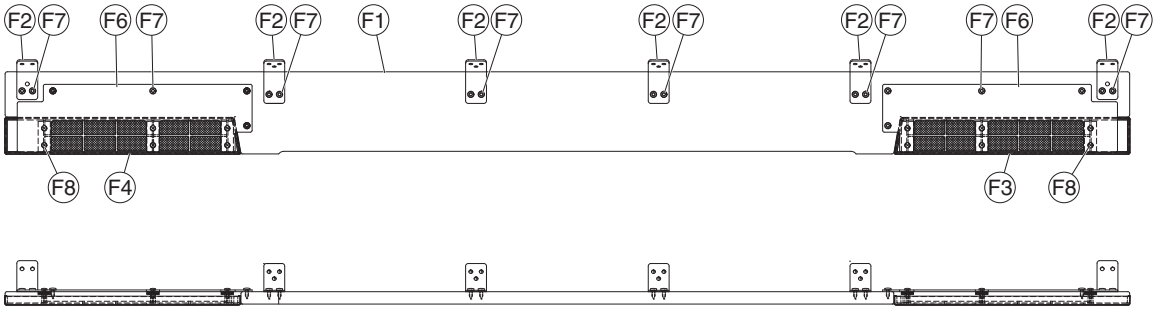

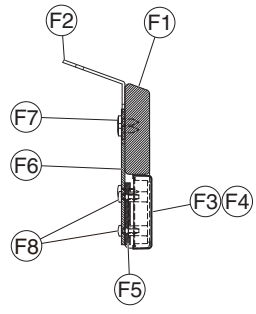

T2 MUSIC STAND ASSEMBLY（譜面台 Ass'y）

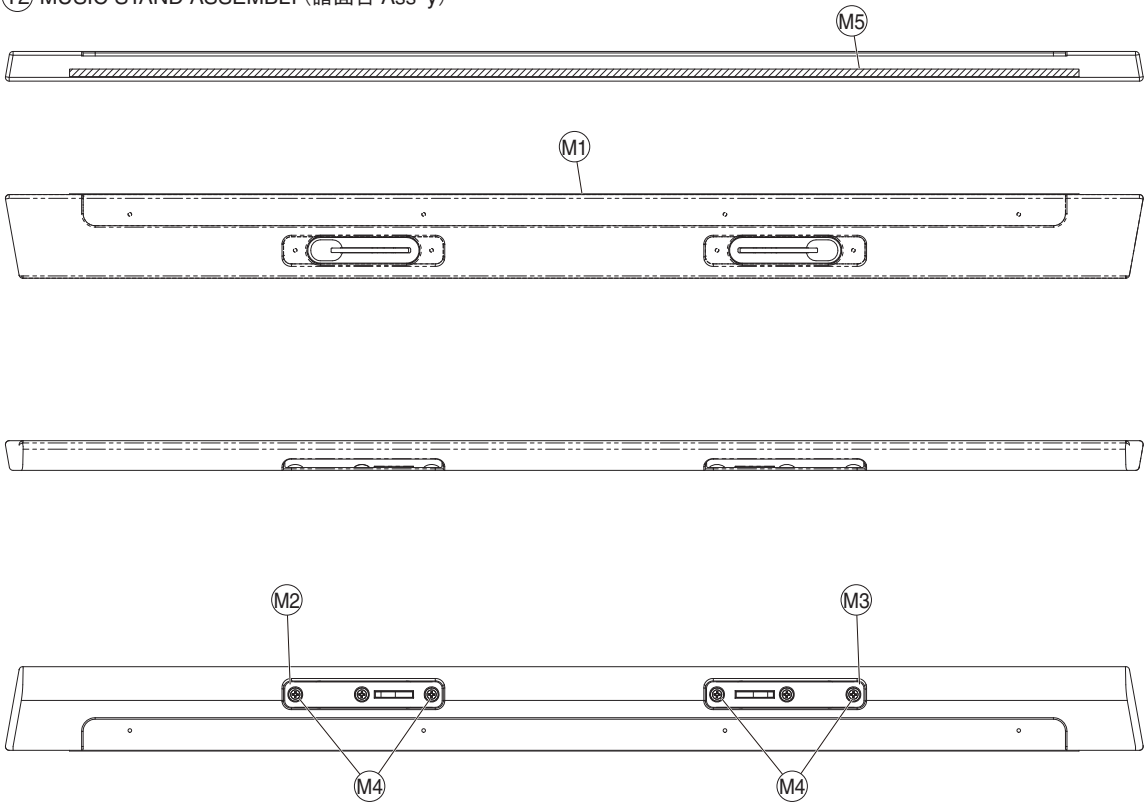

M2 MUSIC STOPPER ASSEMBLY L（譜面押え Ass'y L）

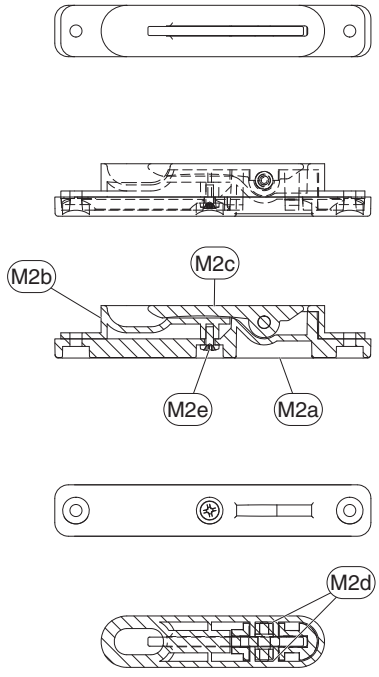

M3 MUSIC STOPPER ASSEMBLY R（譜面押え Ass'y R）

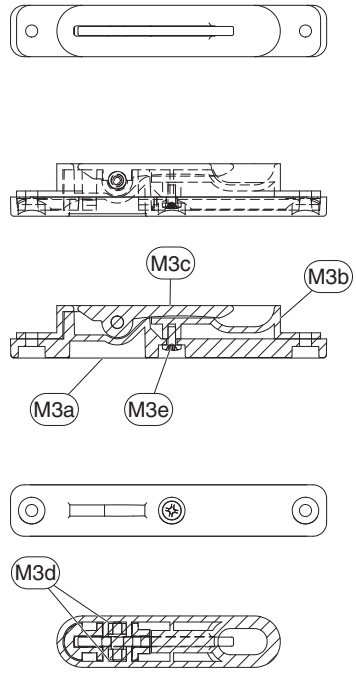

	REF NO.	PART NO.	DESCRIPTION		部品名	REMARKS		QTY	RANK
			TOP BOARD ASS'Y		屋根Ａｓｓ’ｙ	CLP-380PE/CLP-380PM			
		--	TOP BOARD ASS'Y		屋根Ａｓｓ’ｙ	CLP-380PE	(WM91420)		
		--	TOP BOARD ASS'Y		屋根Ａｓｓ’ｙ	CLP-380PM	(WM98890)		
*	1	WM914300	TOP BOARD SUB ASS'Y		屋根集成	CLP-380PE			
*	1	WM989000	TOP BOARD SUB ASS'Y		屋根集成	CLP-380PM			
	1a	--	CUSHION (PE)	128X9XT1	クッション（ＰＥ）		(WN47570)	6	
	1b	--	CUSHION (PE)	447X9XT1	クッション（ＰＥ）		(WE20440)	4	
	2	--	AFC BOX ASS'Y (L)	LEFT	ＡＦＣＢＯＸＡｓｓ’ｙ Ｌ		(WN04390)		
	3	--	AFC BOX ASS'Y (R)	RIGHT	ＡＦＣＢＯＸＡｓｓ’ｙ Ｒ		(WN04400)		
*	4	WM914900	TOP BOARD FRONT ASS'Y		前板Ａｓｓ’ｙ	CLP-380PE			
*	4	WM989400	TOP BOARD FRONT ASS'Y		前板Ａｓｓ’ｙ	CLP-380PM			
	5	--	TWEETER ASS'Y		ツィータＡｓｓ’ｙ		(WN14420)		
	5a	--	WIRING ASS'Y TW1	TW1 6P L=600/700	ＴＷ束線１		(WN14320)		
	5aa	X9892A00	SPEAKER	2.5cm 8ohm 60W	スピーカ	TWEETER		2	
	5b	--	TW STAY		ツイーター金具		(WE05320)	2	
	5c	WE97450R	BIND HEAD TAPPING SCREW-B	4.0X10 MFZN2W3	Ｂタイト＋ＢＩＮＤ			4	01
	5d	--	NONWOVEN FABRIC CLOTH	10X15X0.9	不織布		(WF38240)	4	
	6	VQ48580R	HOLDER, TOP BOARD	R	屋根固定金具Ｒ				05
	7	WE97080R	BIND HEAD TAPPING SCREW-1	3.5X10 MFZN2W3	ＴＰ＃１＋ＢＩＮＤ			24	01
	8	WE97040R	TRUSS HEAD TAPPING SCREW-1	3.5X25 MFZN2B3	ＴＰ＃１＋ＴＲＵＳ			14	01
	9	WF85670R	STRAP SCREW		ショルダースクリュー			4	
	10	VU891300	CORD BINDER BLACK	L=80	ビニタイ黒１．０芯Ｌ			4	03
	12	--	CLEAT		桟		(WN47630)	2	
*		WM914900	TOP BOARD FRONT ASS'Y		前板Ａｓｓ’ｙ	CLP-380PE			
*		WM989400	TOP BOARD FRONT ASS'Y		前板Ａｓｓ’ｙ	CLP-380PM			
	T1	--	TOP BOARD FRONT SUB ASS'Y		屋根前板集成	CLP-380PE	(WM91500)		
	T1	--	TOP BOARD FRONT SUB ASS'Y		屋根前板集成	CLP-380PM	(WM98950)		
*	T2	WM937300	MUSIC STAND ASS'Y		譜面台Ａｓｓ’ｙ	CLP-380PE			
*	T2	WM989900	MUSIC STAND ASS'Y		譜面台Ａｓｓ’ｙ	CLP-380PM			
	T3	--	MUSIC STAND ANGLE P		譜面台取付金具塗装		(WM45130)		
	T4	WE97080R	BIND HEAD TAPPING SCREW-1	3.5X10 MFZN2W3	ＴＰ＃１＋ＢＩＮＤ			4	01
	T5	WF10800R	TP#1+FLAT	3.5X14 MFZN2B3	ＴＰ＃１＋ＦＬＡＴ			4	
		--	TOP BOARD FRONT SUB ASS'Y		屋根前板集成	CLP-380PE	(WM91500)		
		--	TOP BOARD FRONT SUB ASS'Y		屋根前板集成	CLP-380PM	(WM98950)		
	F1	--	TOP BOARD FRONT (FINISHED)		屋根前板塗装品	CLP-380PE	(WM91510)		
	F1	--	TOP BOARD FRONT (FINISHED)		屋根前板塗装品	CLP-380PM	(WM98960)		
	F2	--	PANEL ANGLE A-1		パネル金具Ａ－１		(V716440)	6	
	F3	WE05940R	SPEAKER GRILLE L BLACK	LEFT	ＳＰグリル Ｌ				05
	F4	WE05950R	SPEAKER GRILLE R BLACK	RIGHT	ＳＰグリル Ｒ				05
	F5	--	SP CLEAT		ＳＰ桟		(WP25640)	6	
	F6	--	SP GRILLE FIXTURE		ＳＰグリル固定金具		(WM93700)	2	
	F7	WE97080R	BIND HEAD TAPPING SCREW-1	3.5X10 MFZN2W3	ＴＰ＃１＋ＢＩＮＤ			20	01
	F8	WE774200	SCREW TP #B +BIND	3.0X10 MFZN2W3	Ｂタイト＋ＢＩＮＤ			12	01
*		WM937300	MUSIC STAND ASS'Y		譜面台Ａｓｓ’ｙ	CLP-380PE			
*		WM989900	MUSIC STAND ASS'Y		譜面台Ａｓｓ’ｙ	CLP-380PM			
	M1	--	MUSIC STAND (FINISHED)		譜面台塗装品	CLP-380PE	(WM91540)		
	M1	--	MUSIC STAND (FINISHED)		譜面台塗装品	CLP-380PM	(WM99000)		
*	M2	WM985100	MUSIC STOPPER ASS'Y L	LEFT	譜面押えＡｓｓ’ｙ Ｌ	CLP-380PE			
*	M2	WN495400	MUSIC STOPPER ASS'Y L	LEFT	譜面押えＡｓｓ’ｙ Ｌ	CLP-380PM			
	M2a	--	MUSIC STOP CASE C L BLACK	LEFT	譜面押えケースＣＬ		(WM93810)		
	M2b	--	MUSIC STOPPER CASE B BLACK		譜面押えケースＢ塗装	CLP-380PE	(V950880)		
	M2b	--	MUSIC STOPPER CASE B BLACK		譜面押えケースＢ塗装	CLP-380PM	(V756740)		
	M2c	V711370R	MUSIC STOPPER ASS'Y	BRASS	譜面押さえ集成				04
	M2d	V711340R	BUSHING		ブッシュ			2	01
	M2e	WF02860R	BIND HEAD TAPPING SCREW-B	3.0X6 MFZN2B3	Ｂタイト＋ＢＩＮＤ				01
*	M3	WM842900	MUSIC STOPPER ASS'Y R	RIGHT	譜面押えＡｓｓ’ｙ Ｒ	CLP-380PE			
*	M3	WN495600	MUSIC STOPPER ASS'Y R	RIGHT	譜面押えＡｓｓ’ｙ Ｒ	CLP-380PM			
	M3a	--	MUSIC STOP CASE C R BLACK	RIGHT	譜面押えケースＣＲ		(WM73720)		
	M3b	--	MUSIC STOPPER CASE B BLACK		譜面押えケースＢ塗装	CLP-380PE	(V950880)		
	M3b	--	MUSIC STOPPER CASE B BLACK		譜面押えケースＢ塗装	CLP-380PM	(V756740)		
	M3c	V711370R	MUSIC STOPPER ASS'Y	BRASS	譜面押さえ集成				04
	M3d	V711340R	BUSHING		ブッシュ			2	01
	M3e	WF02860R	BIND HEAD TAPPING SCREW-B	3.0X6 MFZN2B3	Ｂタイト＋ＢＩＮＤ				01
	M4	WE97130R	BIND HEAD TAPPING SCREW-1	3.5X10 MFZN2B3	ＴＰ＃１＋ＢＩＮＤ			4	01
	M5	--	NONWOVEN FABRIC CLOTH	670X5X0.50	不織布		(WK58980)		

*: New Parts

RANK: Japan only

■ BACK TOP RAIL ASSEMBLY（背面框 Ass'y）

<Rear view / 後面>

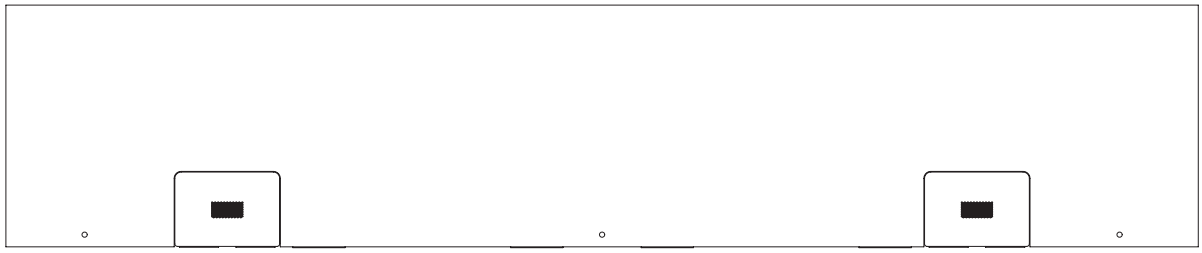

<Top view / 上面>

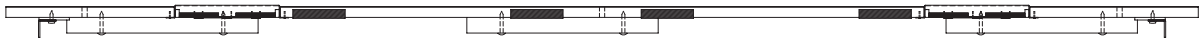

<Front view / 前面>

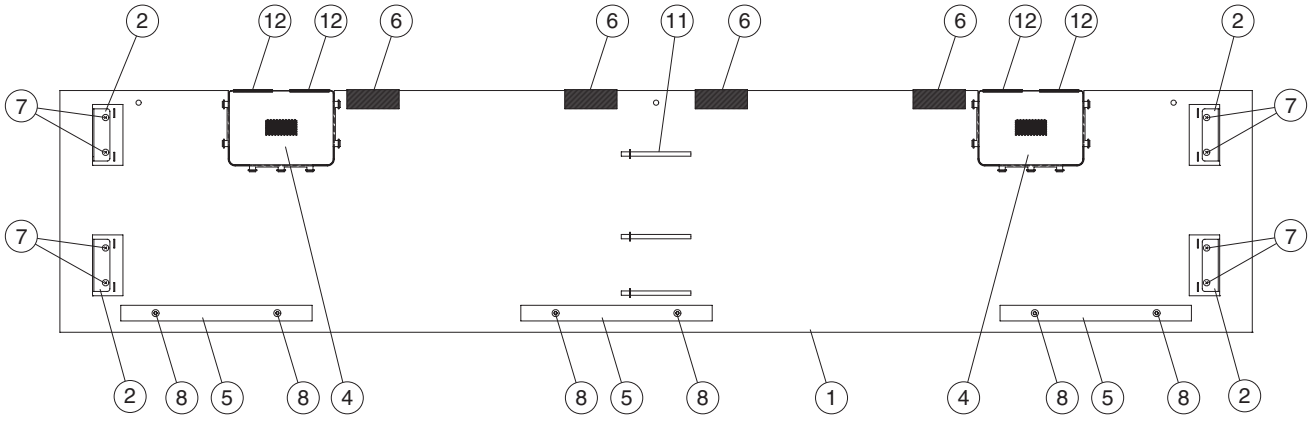

REF NO.	PART NO.	DESCRIPTION		部品名	REMARKS	QTY	RANK
		BACK TOP RAIL ASS'Y		背面框Ass'y	CLP-380PE/CLP-380PM		
*	**WM917400**	BACK TOP RAIL ASS'Y		背面框Ass'y			
1	--	BACK TOP RAIL		背面框	(WM91750)		
2	--	BACK TOP RAIL ANGLE		背面框アングル	(WN05540)	4	
4	--	SP GRILLE FINISHED		SPグリル塗装品	(WE08920)	2	
5	--	CLEAT (B) 3	18X18X220	桟（B）3	(V861720)	3	
6	--	FELT BLACK	60X30X1	フェルト	(WE67250)	4	
7	**WF831100**	BIND HEAD TAPPING SCREW-1	3.5X11 MFZN2W3	TP#1十BIND		8	
8	**WE97040R**	TRUSS HEAD TAPPING SCREW-1	3.5X25 MFZN2B3	TP#1十TRUS		6	01
11	**VU891300**	CORD BINDER BLACK	L=80	ビニタイ黒1.0芯L		3	03
12	--	FELT	45X10XT1	フェルト	(WB22800)	4	

*: New Parts

RANK: Japan only

■ AFC BOX ASSEMBLY（AFC BOX Ass'y）

<Rear view / 後面>

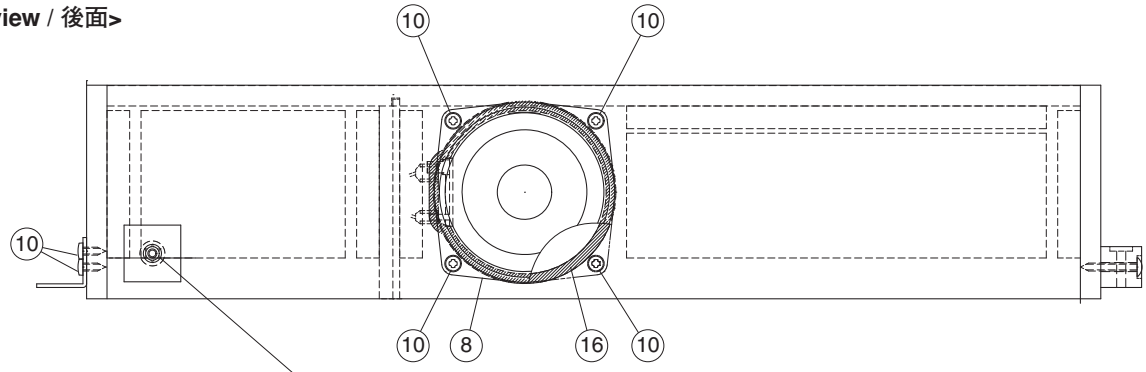

<Bottom view / 下面>

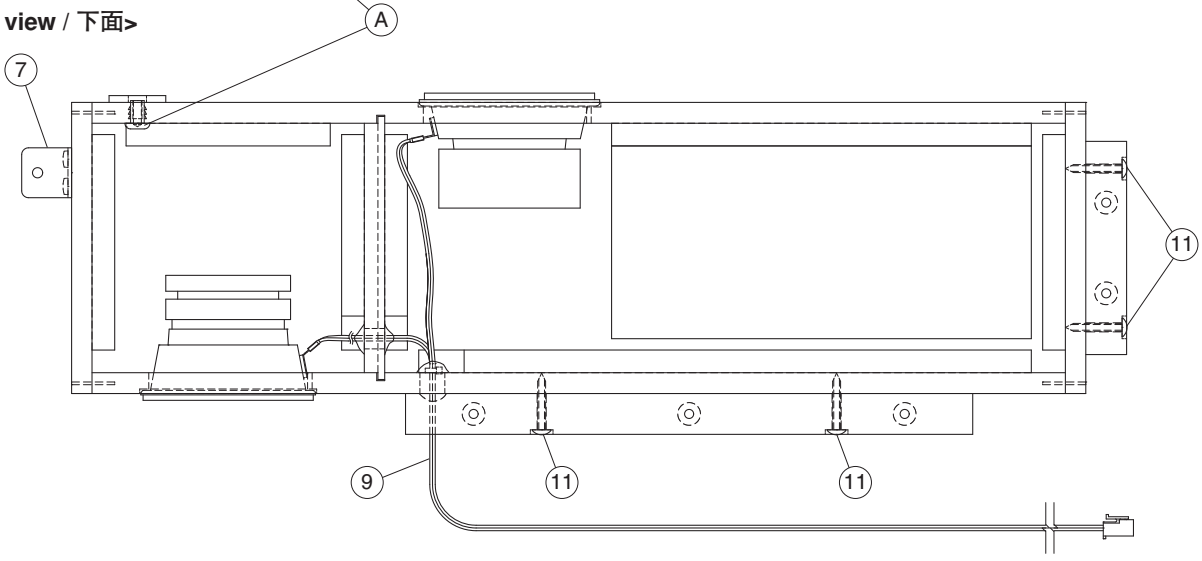

<Front view / 前面>

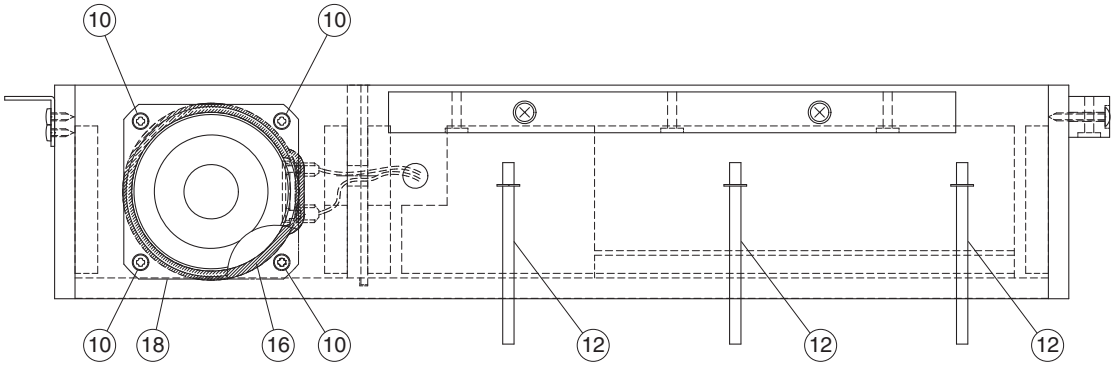

Note: This figure shows the left AFC box assembly .
注： このイラストは AFC BOX Ass'y L を表わしています。

● AFC Box Assembly (L)（AFC BOX Ass'y L）

	REF NO.	PART NO.	DESCRIPTION		部品名	REMARKS	QTY	RANK
			AFC BOX ASS'Y (L)	LEFT	ＡＦＣＢＯＸＡｓｓ'ｙ Ｌ	CLP-380PE/CLP-380PM		
		--	AFC BOX ASS'Y (L)	LEFT	ＡＦＣＢＯＸＡｓｓ'ｙ Ｌ	(WN04390)		
	A	**WF56100R**	NUT	4.0X12.5 I	ナ ッ ト オ ニ メ			01
	7	**V537600R**	ANGLE BRACKET		ア ン グ ル			01
*	8	**X9507A00**	LOUD SPEAKER	8.0cm 16 ohm 20W	ス ピ ー カ	AFC		
	9	--	WIRING ASS'Y SQAFC-L	SQAFC-L 4P L=800	ＳＱＡＦＣ－Ｌ束線	(WN14330)		
	10	**WE97130R**	BIND HEAD TAPPING SCREW-1	3.5X10 MFZN2B3	ＴＰ＃１十ＢＩＮＤ		10	01
	11	**WE97040R**	TRUSS HEAD TAPPING SCREW-1	3.5X25 MFZN2B3	ＴＰ＃１十ＴＲＵＳ		4	01
	12	**VU891300**	CORD BINDER BLACK	L=80	ビニタイ黒１．０芯Ｌ		3	03
	16	--	CUSHION	PEFU2X4X270TE-PUTS	ク ッ シ ョ ン	(V631900)	2	
	18	**X6257B00**	SPEAKER	8.0cm 8 ohm 60W	ス ピ ー カ	SQUAWKER		

✻: New Parts　　RANK: Japan only

● AFC Box Assembly (R)（AFC BOX Ass'y R）

	REF NO.	PART NO.	DESCRIPTION		部品名	REMARKS	QTY	RANK
			AFC BOX ASS'Y (R)	RIGHT	ＡＦＣＢＯＸＡｓｓ'ｙ Ｒ	CLP-380PE/CLP-380PM		
		--	AFC BOX ASS'Y (R)	RIGHT	ＡＦＣＢＯＸＡｓｓ'ｙ Ｒ	(WN04400)		
	A	**WF56100R**	NUT	4.0X12.5 I	ナ ッ ト オ ニ メ			01
	7	**V537600R**	ANGLE BRACKET		ア ン グ ル			01
*	8	**X9507A00**	LOUD SPEAKER	8.0cm 16 ohm 20W	ス ピ ー カ	AFC		
	9	--	WIRING ASS'Y SQAFC-R	SQAFC-R 4P L=900	ＳＱＡＦＣ－Ｒ束線	(WN14340)		
	10	**WE97130R**	BIND HEAD TAPPING SCREW-1	3.5X10 MFZN2B3	ＴＰ＃１十ＢＩＮＤ		10	01
	11	**WE97040R**	TRUSS HEAD TAPPING SCREW-1	3.5X25 MFZN2B3	ＴＰ＃１十ＴＲＵＳ		4	01
	12	**VU891300**	CORD BINDER BLACK	L=80	ビニタイ黒１．０芯Ｌ		3	03
	16	--	CUSHION	PEFU2X4X270TE-PUTS	ク ッ シ ョ ン	(V631900)	2	
	18	**X6257B00**	SPEAKER	8.0cm 8 ohm 60W	ス ピ ー カ	SQUAWKER		

✻: New Parts　　RANK: Japan only

■ PANEL ASSEMBLY（パネル Ass'y）

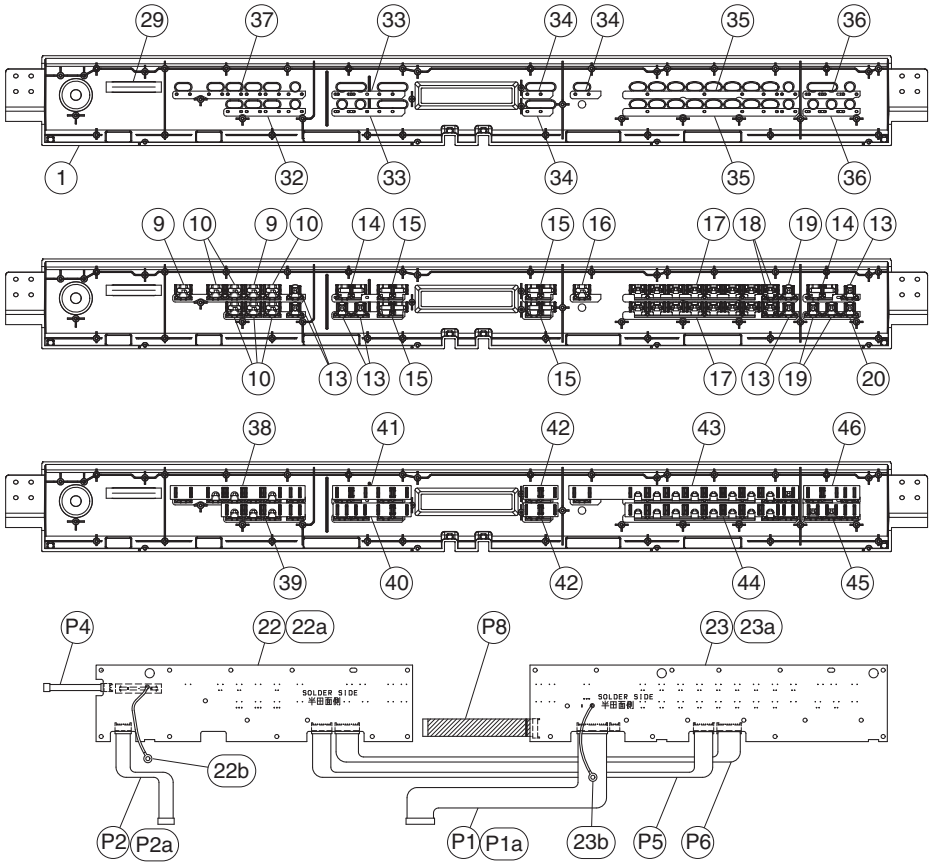

LOCATION	SYMBOL
50	A
51	B
52	C
53	D

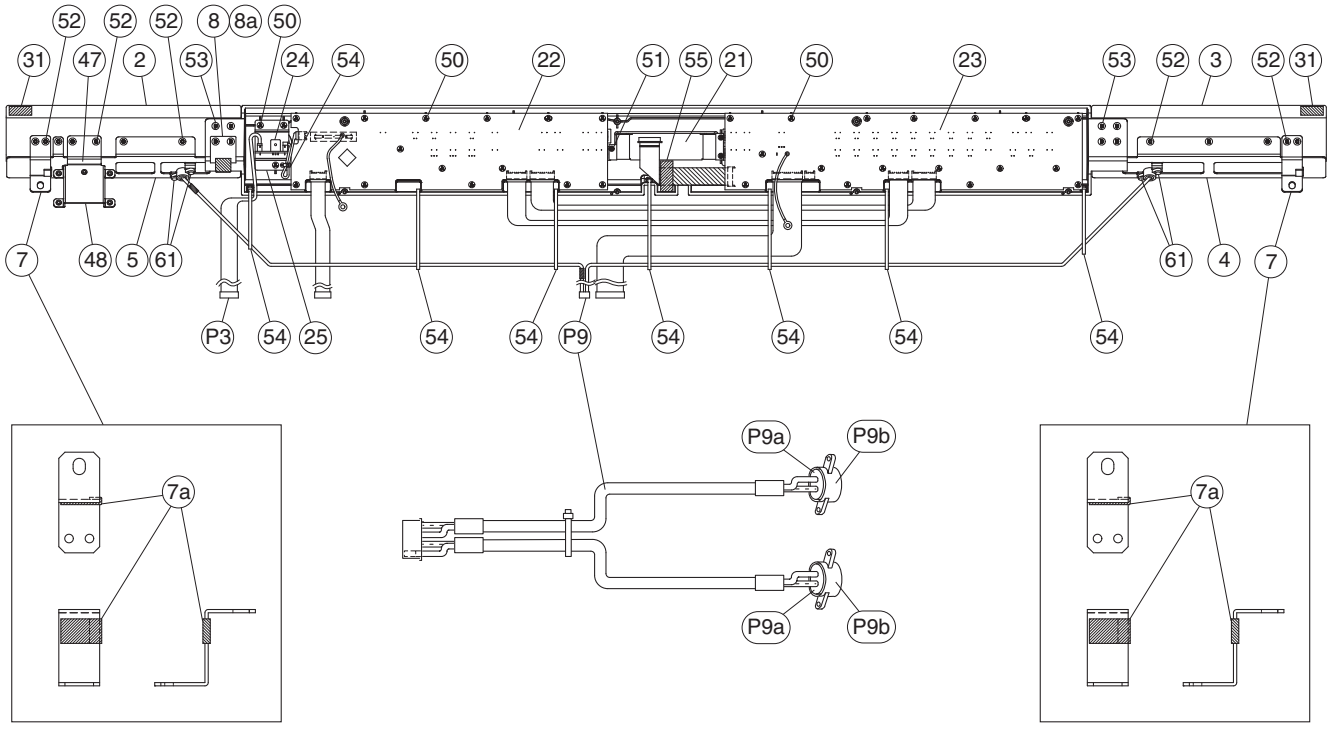

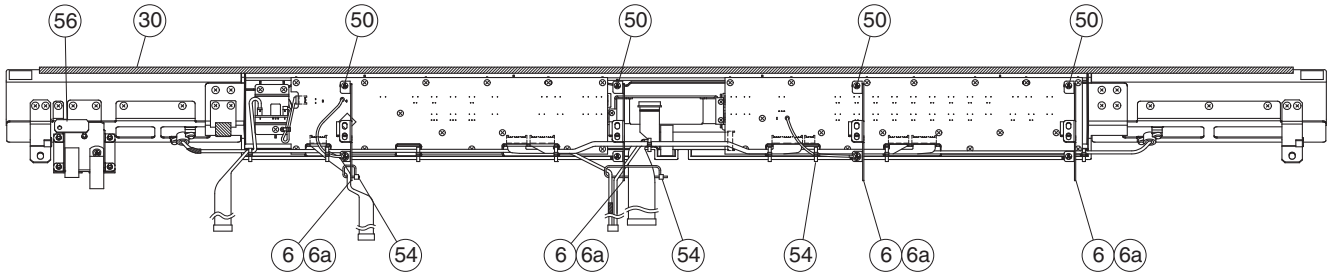

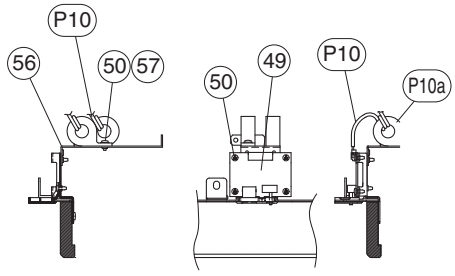

LOCATION	SYMBOL
50	A
51	B
52	C
53	D

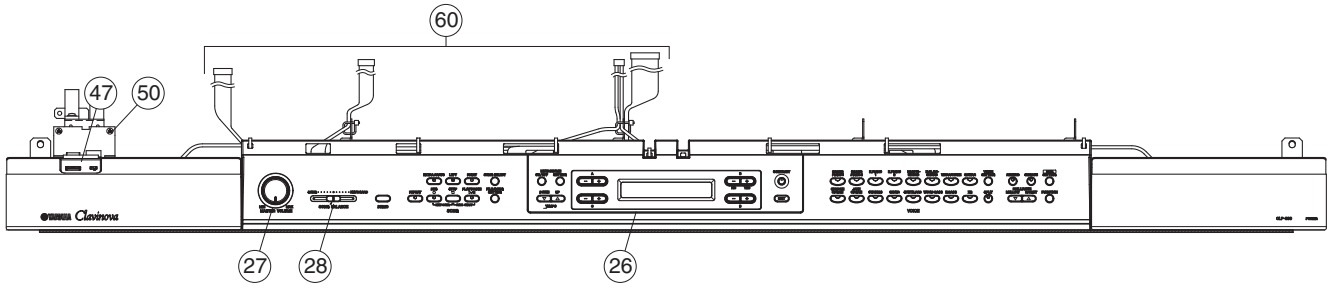

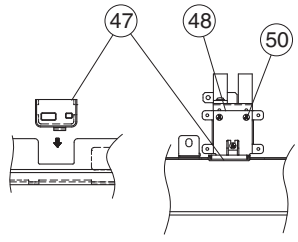

	REF NO.	PART NO.	DESCRIPTION		部品名	REMARKS	QTY	RANK
			PANEL ASSEMBLY		パネルＡｓｓ’ｙ	CLP-380PE/CLP-380PM		
		--	PANEL ASSEMBLY		パネルＡｓｓ’ｙ	CLP-380PE (WM91850)		
		--	PANEL ASSEMBLY		パネルＡｓｓ’ｙ	CLP-380PM (WM99290)		
*	1	**WN061000**	CONTROL PANEL (PRINTED) BROWN		コンパネ印刷品			
*	2	**WN095800**	PANEL L PRINTED	LEFT	パネルＬ印刷品	CLP-380PE		
*	2	**WN096000**	PANEL L PRINTED	LEFT	パネルＬ印刷品	CLP-380PM		
*	3	**WN095900**	PANEL R PRINTED	RIGHT	パネルＲ印刷品	CLP-380PE		
*	3	**WN096100**	PANEL R PRINTED	RIGHT	パネルＲ印刷品	CLP-380PM		
	4	**WF13050R**	GRILLE ASSEMBLY A		グリル集成Ａ			
	5	**WD93990R**	GRILLE ASSEMBLY B		グリル集成Ｂ			05
	6	--	PANEL STAY ASS'Y		パネル固定金具Ａｓｓ’ｙ	(V829560)	4	
	6a	**VU850700**	FELT	15X15X1	フェルト		4	
	7	--	PANEL STAY A ASS'Y		パネル固定金具ＡＡｓｓ’ｙ	(WN12140)	2	
	7a	**V8044200**	FELT BLACK	27X12X1	フェルト		2	01
	8	--	PANEL STAY Z ASS'Y		パネル金具Ｚ Ａｓｓ’ｙ	(V884220)		
	8a	**VU850700**	FELT	15X15X1	フェルト			
	9	**WM312700**	BUTTON (B) 1 BLACK	x1	ボタン（Ｂ）１ブラック	DEMO,STOP	2	
	10	**WM312600**	BUTTON (B) BLACK	x1	ボタンＢブラック	REPEAT,EXTRA PARTS,LEFT, RIGHT,REC,PLAY/PAUSE	6	
*	13	**WM860400**	BUTTON (D) BLACK	x1	ボタンＤ黒	SONG SELECT,FILE/SONG SETTING, METRONOME ON/OFF,SETTING, VOICE SETTING,FUNCTION	6	
*	14	**WM857300**	BUTTON (A) BLACK	x2	ボタン（Ａ）黒印刷品	TEMPO DOWN,UP, BRILLIANCE MELLOW,BRIGHT	2	
*	15	**WN066100**	BUTTON (A) C BLACK	x2	ボタン（Ａ）Ｃ印刷品	A -,A +,B -,B +,C -,C +,D -,D +	4	
*	16	**WN066600**	BUTTON (B) 1B BLACK	x1	ボタン（Ｂ）１ｂ印刷品	EXIT		
*	17	**WM872200**	BUTTON (C) BLACK	x7	ボタン（Ｃ）黒	GRAND PIANO 1,GRAND PIANO 2, E.PIANO 1,E.PIANO 2, HARPSICHORD,E.CLAVICHORD, VIBRAPHONE,CHURCH ORGAN, JAZZ ORGAN,STRINGS,CHOIR, SYNTH.PAD,WOOD BASS,E.BASS	2	
*	18	**WN066800**	BUTTON (E) BLACK	x1	ボタン（Ｅ）	GUITAR,XG	2	
*	19	**WM860500**	BUTTON (D) BLACK LENS	x1	ボタンＤ黒レンズ付	SPLIT,REVERB,CHORUS	3	
	20	**WE06190R**	BUTTON D (BLUE)	x1	ボタンＤダルブルー	iAFC SETTING		01
	21	**V881130R**	LCD	EW10209YMY-E9	液晶ディスプレイ			14
	22	--	PCB ASS'Y PNL EARTH		ＰＮＬアースアッセイ	(WP91820)		
	22a	**WD895500**	CIRCUIT BOARD	PNL	ＰＮＬシート			
	22b	--	WIRING ASSY EARTH		アース線	(WJ44910)		
	23	--	PCB ASS'Y PNR EARTH		ＰＮＲアースアッセイ	(WP91830)		
	23a	**WE02110R**	CIRCUIT BOARD	PNR	ＰＮＲシート			09
	23b	--	WIRING ASSY EARTH		アース線	(WJ44910)		
	24	**WE02120R**	CIRCUIT BOARD	MV1	ＭＶ１シート			05
	25	--	RV STAY	1.2	ＲＶ金具	(V861300)		
*	26	**WN524600**	LCD COVER		ＬＣＤカバー			
	27	**VU43240R**	KNOB, V BLACK		Ｖツマミ	MASTER VOLUME		01
*	28	**WM919300**	KNOB (SLIDE) GRAY/BLACK		ツマミ（スライド）	SONG BALANCE		
	29	**V5911300**	DUST PROOF CLOTH	54X10X0.25	防塵クロス			01
	30	**VU63870R**	FELT	MK	フェルト			05
	31	--	CUSHION	22X10X0.35	不織布	(V257670)	2	
	32	--	NONWOVEN FABRIC CLOTH 11	80.1X7.5X0.5	不織布１１	(WD93070)		
	33	--	NONWOVEN FABRIC CLOTH 12	71.6X7.5X0.5	不織布１２	(WD93080)	2	
	34	--	NONWOVEN FABRIC CLOTH 13	30X7.5X0.5	不織布１３	(V889030)	3	
	35	--	NONWOVEN FABRIC CLOTH 14	172.6X7.5X0.5	不織布１４	(WD93090)	2	
	36	--	NONWOVEN FABRIC CLOTH 15	56.2X7.5X0.5	不織布１５	(WD93100)	2	
	37	--	NONWOVEN FABRIC CLOTH 16	130.2X7.5X0.5	不織布１６	(WD93110)		
	38	--	NONWOVEN FABRIC CLOTH 21	132X13.5X0.5	不織布２１	(WD93120)		
	39	--	NONWOVEN FABRIC CLOTH 22	82X13.5X0.5	不織布２２	(WD93130)		
	40	--	NONWOVEN FABRIC CLOTH 23	76.5X13.5X0.5	不織布２３	(WD93140)		
	41	--	NONWOVEN FABRIC CLOTH 24	77X13.5X0.5	不織布２４	(WD93150)		
	42	--	FELT CLOTH H		不織布Ｈ	(V860690)	2	
	43	--	NONWOVEN FABRIC CLOTH 25	225X13.5X0.5	不織布２５	(WD93160)		
	44	--	NONWOVEN FABRIC CLOTH 26	170X13.5X0.5	不織布２６	(WD93170)		
	45	--	NONWOVEN FABRIC CLOTH 27	55.5X13.5X0.5	不織布２７	(WD93180)		
	46	--	NONWOVEN FABRIC CLOTH 28	55X13.5X0.5	不織布２８	(WD93190)		
*	47	**WM928900**	USB PANEL PRINTED W-GRAY		ＵＳＢパネル印刷品			
	48	--	USB SUPPORT		ＵＳＢサポート	(WE40940)		
*	49	**WN300200**	CIRCUIT BOARD	SW	ＳＷシート			
	50	**WE774301**	BIND HEAD B-TIGHT SCREW	3.0X8 MFZN2W3	Ｂタイト＋ＢＩＮＤ		51	01
	51	**WF741100**	BIND HEAD TAPPING SCREW-B	2.6X10 MFZN2W3	Ｂタイト＋ＢＩＮＤ		3	01

*: New Parts

RANK: Japan only

REF NO.	PART NO.	DESCRIPTION		部品名	REMARKS	QTY	RANK
52	**WF74530R**	TP#1+BIND	3.5X8 MFZN2W3	TP#1十BIND		12	
53	**WE97130R**	BIND HEAD TAPPING SCREW-1	3.5X10 MFZN2B3	TP#1十BIND		8	01
54	**CB06925R**	BINDING TIE	BK-1	インシュロックタイ		12	01
55	**VP83460R**	FILAMENT TAPE	12X50	粘着テープ			05
56	**--**	USB ANGLE		USB金具	(WN09790)		
57	**WF577000**	FLAT WASHER	3.0X8X0.5 MFZN2W3	平座みがき丸		2	01
60	**--**	WH COMMON ASS'Y PN	PN	束線構成PN	(WN09400)		
61	**WA388200**	PL RIVET	P3055 NIX	PLリベット		4	01
	--	WH COMMON ASS'Y PN	PN	束線構成PN	(WN09400)		
P1	**--**	WIRING ASS'Y ZH-LF	ZH-LF 13P/14P L=630	ZHーLF束線	(WN21020)		
P1a	**V312290R**	DATA LINE FILTER	K1 NFT-13BK2	データラインフィルター			06
P2	**--**	WIRING ASS'Y ZH-LF	ZH-LF 7P/7P L=420	ZHーLF束線	(WN21030)		
P2a	**V312290R**	DATA LINE FILTER	K1 NFT-13BK2	データラインフィルター			06
P3	**--**	WIRE HARNESS VOL	VOL PHR-8P	VOL束線	(WE09890)		
P4	**--**	WIRE HARNESS (PH)	PH 3P-100	PH束線	(WE30300)		
P5	**--**	WIRE HARNESS (PH)	PH 9P-400	PH束線	(WE32160)		
P6	**--**	WIRE HARNESS (PH)	PH 11P-400	PH束線	(WE32760)		
P8	**V938480R**	FFC CABLE	16-110mm	FFCケーブル			03
P8	**WE74130R**	FLAT CABLE	16-110mm	スミカード			
P9	**--**	WIRING ASS'Y AFCMIC	AFCMIC XH 4P L=750	AFCMIC束線	(WN19740)		
P9a	**WE10710R**	CAPACITOR MICROPHONE	EM135	マイクロホン	AFC	2	07
P9b	**WD922700**	RUBBER HOLDER A	EM100	ゴムホルダーA		2	01
P10	**--**	WIRING ASS'Y USB-LF1	USB-LF1	USBーLF1束線	(WN19510)		
P10a	**V312290R**	DATA LINE FILTER	K1 NFT-13BK2	データラインフィルター		2	06

✻: New Parts

RANK: Japan only

■ ARM ASSEMBLY（腕木 Ass'y）

<Top view / 上面>

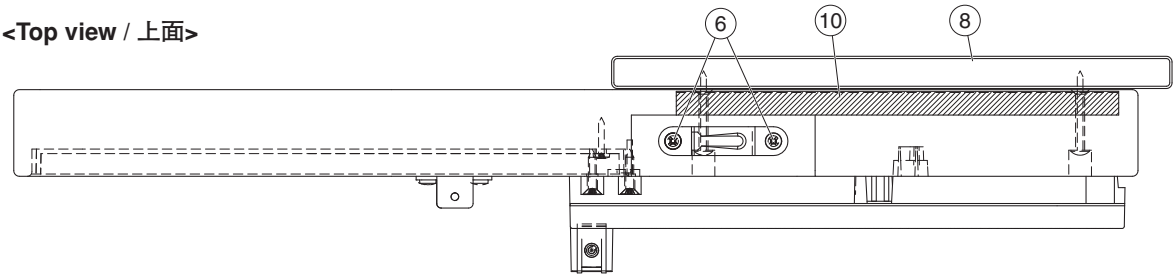

<Side view / 側面>

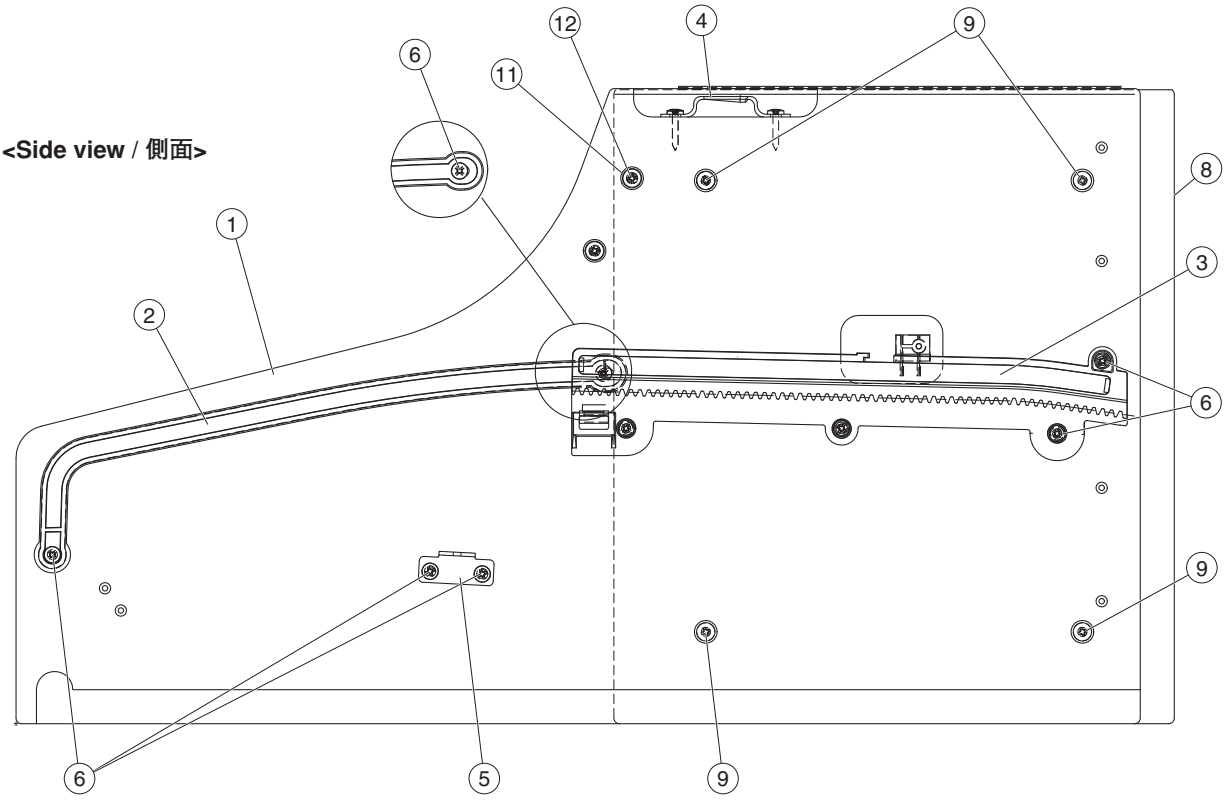

Note: This figure shows the left arm assembly.
注： このイラストは腕木 (L) Ass'y を表わしています。

③ RACK ASSEMBLY（ラック Ass'y）

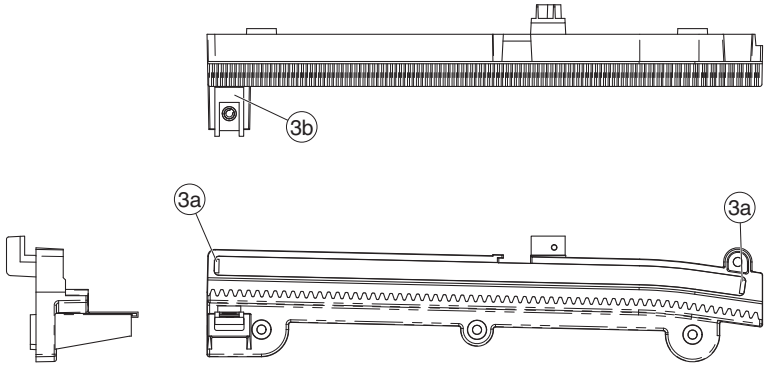

● Arm (L) Assembly（腕木 (L) Ass'y）

	REF NO.	PART NO.	DESCRIPTION		部品名	REMARKS		QTY	RANK
			ARM (L) ASS'Y	LEFT	腕木（Ｌ）Ａｓｓ'ｙ	CLP-380PE/CLP-380PM			
*		**WM915700**	ARM (L) ASS'Y	LEFT	腕木（Ｌ）Ａｓｓ'ｙ	CLP-380PE			
*		**WM990300**	ARM (L) ASS'Y	LEFT	腕木（Ｌ）Ａｓｓ'ｙ	CLP-380PM			
	1	**--**	ARM (L) (FINISHED)	LEFT	腕木（Ｌ）塗装品	CLP-380PE	(WM91590)		
	1	**--**	ARM (L) (FINISHED)	LEFT	腕木（Ｌ）塗装品	CLP-380PM	(WM99050)		
	2	**--**	GUIDE RAIL L	LEFT	ガイドレールＬ		(V494910)		03
*	3	**WN071300**	RACK ASS'Y L	LEFT	ラックＡｓｓ'ｙ Ｌ				
	3a	**--**	FELT	8.5X6.0X2	フェルト		(VP47880)	2	
	3b	**VV43510R**	NUT	WUSN-4039	スピードナット				01
	4	**WA21830R**	HOLDER, TOP BOARD	1.20	屋根固定金具				01
	5	**--**	KBL ANGLE		ＫＢＬアングル		(WC08550)		
	6	**WE97070R**	BIND HEAD TAPPING SCREW-1	3.5X16 MFZN2W3	ＴＰ＃１＋ＢＩＮＤ			10	01
	8	**--**	DECO BOARD (FINISHED)		飾り板塗装品	CLP-380PE	(WM91640)		
	8	**--**	DECO BOARD (FINISHED)		飾り板塗装品	CLP-380PM	(WM99130)		
	9	**WH513700**	TRUSS HEAD TAPPING SCREW-1	3.5X35 MFZN2W3	ＴＰ＃１＋ＴＲＵＳ			4	
	10	**--**	FELT	195X10X1	フェルト		(V244700)		
	11	**CB03307R**	STOPPER		回転止め			2	03
	12	**WF265200**	FLAT HEAD TAPPING SCREW-1	4.0X20 MFZN2W3	ＴＰ＃１＋ＦＬＡＴ			2	01

*: New Parts

RANK: Japan only

● Arm (R) Assembly（腕木 (R) Ass'y）

	REF NO.	PART NO.	DESCRIPTION		部品名	REMARKS		QTY	RANK
			ARM (R) ASS'Y	RIGHT	腕木（Ｒ）Ａｓｓ'ｙ	CLP-380PE/CLP-380PM			
*		**WM915800**	ARM (R) ASS'Y	RIGHT	腕木（Ｒ）Ａｓｓ'ｙ	CLP-380PE			
*		**WM990400**	ARM (R) ASS'Y	RIGHT	腕木（Ｒ）Ａｓｓ'ｙ	CLP-380PM			
	1	**--**	ARM (R) (FINISHED)	RIGHT	腕木（Ｒ）塗装品	CLP-380PE	(WM91600)		
	1	**--**	ARM (R) (FINISHED)	RIGHT	腕木（Ｒ）塗装品	CLP-380PM	(WM99070)		
	2	**--**	GUIDE RAIL R	RIGHT	ガイドレールＲ		(V494930)		03
*	3	**WN071400**	RACK ASS'Y R	RIGHT	ラックＡｓｓ'ｙ Ｒ				
	3a	**--**	FELT	8.5X6.0X2	フェルト		(VP47880)	2	
	3b	**VV43510R**	NUT	WUSN-4039	スピードナット				01
	4	**WA21830R**	HOLDER, TOP BOARD	1.20	屋根固定金具				01
	5	**--**	KBL ANGLE		ＫＢＬアングル		(WC08550)		
	6	**WE97070R**	BIND HEAD TAPPING SCREW-1	3.5X16 MFZN2W3	ＴＰ＃１＋ＢＩＮＤ			10	01
	8	**--**	DECO BOARD (FINISHED)		飾り板塗装品	CLP-380PE	(WM91640)		
	8	**--**	DECO BOARD (FINISHED)		飾り板塗装品	CLP-380PM	(WM99130)		
	9	**WH513700**	TRUSS HEAD TAPPING SCREW-1	3.5X35 MFZN2W3	ＴＰ＃１＋ＴＲＵＳ			4	
	10	**--**	FELT	195X10X1	フェルト		(V244700)		
	11	**CB03307R**	STOPPER		回転止め			2	03
	12	**WF265200**	FLAT HEAD TAPPING SCREW-1	4.0X20 MFZN2W3	ＴＰ＃１＋ＦＬＡＴ			2	01

*: New Parts

RANK: Japan only

■ FRONT RAIL ASSEMBLY（口棒 Ass'y）

<Back view / 背面>

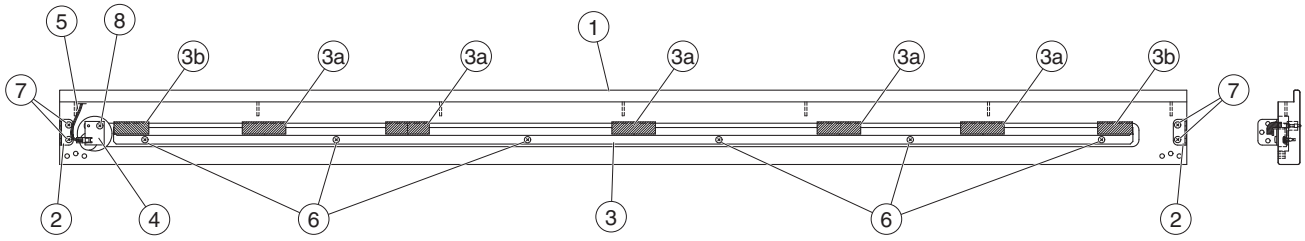

<Top view / 上面>

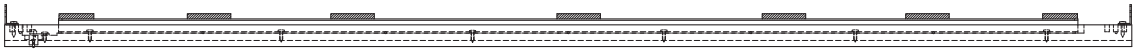

	REF NO.	PART NO.	DESCRIPTION		部品名	REMARKS	QTY	RANK
			FRONT RAIL ASS'Y		口棒Ass'y	CLP-380PE/CLP-380PM		
		--	FRONT RAIL ASS'Y		口棒Ass'y	CLP-380PE (WM91700)		
		--	FRONT RAIL ASS'Y		口棒Ass'y	CLP-380PM (WM99200)		
*	1	**WM917100**	FRONT RAIL (FINISHED)		口棒塗装品	CLP-380PE		
*	1	**WM992100**	FRONT RAIL (FINISHED)		口棒塗装品	CLP-380PM		
	2	**V5263500**	ANGLE (K)	1.6 L	アングルK		2	01
	3	--	KEYBOARD RAIL ASS'Y		鍵盤前金具Ass'y	(WC70660)		
	3a	**V4021000**	KEYBOARD CUSHION L	ON LE-20 T6X50X18	鍵盤クッションL		5	
	3b	**V4021100**	KEYBOARD CUSHION S	T6X40X18	鍵盤クッションS		2	
	4	**VU65910R**	CIRCUIT BOARD	PL	PLシート			03
	5	--	WIRE HARNESS (PH)	PH 2P-200	PH束線	(WE30020)		
	6	**WF831100**	BIND HEAD TAPPING SCREW-1	3.5X11 MFZN2W3	TP#1十BIND		6	
	7	**WE97070R**	BIND HEAD TAPPING SCREW-1	3.5X16 MFZN2W3	TP#1十BIND		4	01
	8	**WE97080R**	BIND HEAD TAPPING SCREW-1	3.5X10 MFZN2W3	TP#1十BIND			01

*: New Parts

RANK: Japan only

■ KEYBED ASSEMBLY（棚板集成）

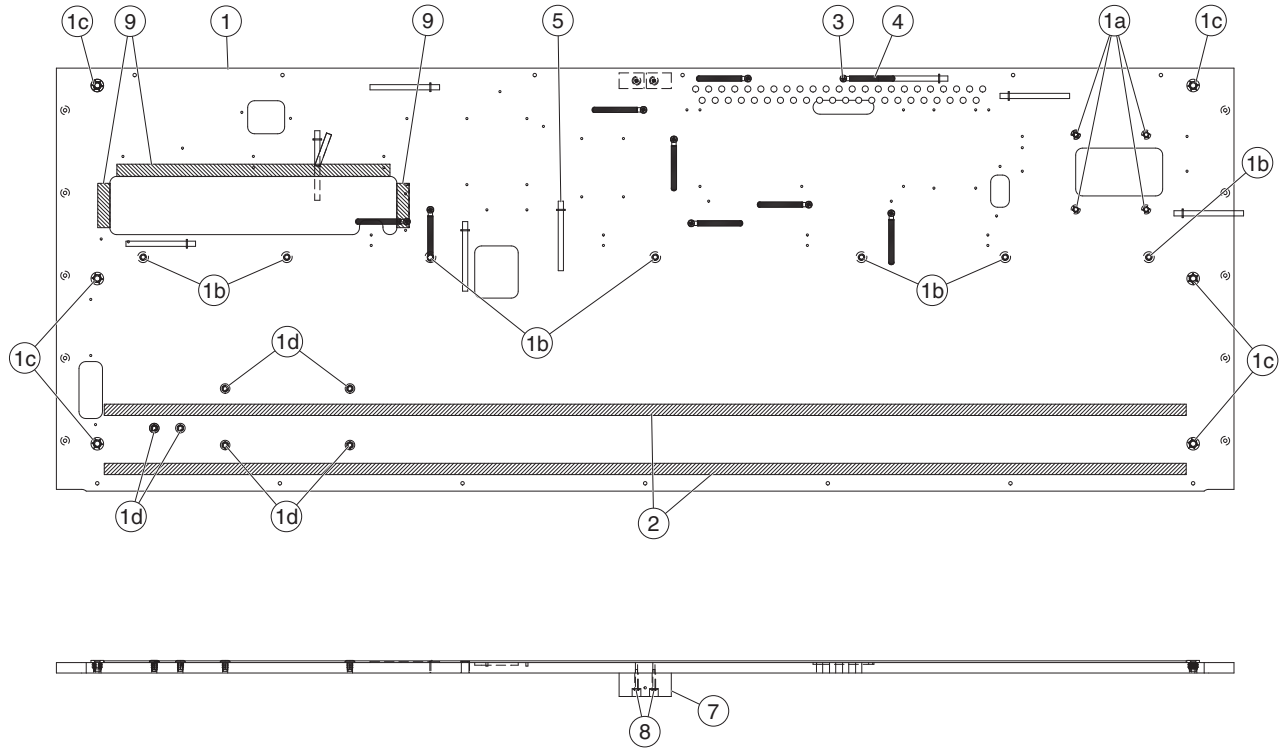

REF NO.	PART NO.	DESCRIPTION		部品名	REMARKS	QTY	RANK
		KEYBED ASSEMBLY		棚板集成	CLP-380PE/CLP-380PM		
	--	KEYBED ASSEMBLY		棚板集成	(WM91770)		
1	--	KEYBED SUB ASS'Y		棚板木部集成	(WM91780)		
1a	**WF69470R**	NUT	B 4.0X9.5 MFZN2W3	鬼目ナット		4	
1b	**WF73830R**	NUT	B 5.0X12 MFZN2W3	ナットオニメ		7	01
1c	**WF58240R**	NUT	6.0X12.5 B MFZN2W3	ナットオニメ		6	01
1d	**WF56100R**	NUT	4.0X12.5 I	ナットオニメ		6	01
2	**WJ174500**	CUSHION GH BLACK		クッションGH		2	
3	**WF831100**	BIND HEAD TAPPING SCREW-1	3.5X11 MFZN2W3	TP#1十BIND		9	
4	**CB81751R**	CLIP, WIRE	S-14B-E,S-14	束線止め		9	03
5	**VU891300**	CORD BINDER BLACK	L=80	ビニタイ黒1.0芯L		8	03
7	--	REAR PANEL CLEAT	60X23X18T	裏板桟	(V763390)		
8	**WE97990R**	TRUSS HEAD TAPPING SCREW-1	3.5X30 MFZN2W3	TP#1十TRUS		2	01
9	--	EL ADHESIVE TAPE	AL-400 40X20m	導電性粘着テープ	(WA53090)		

✻: New Parts

RANK: Japan only

■ KEY BLOCK ASSEMBLY (L)（拍子木 Ass'y (L)）

<Side view / 側面>

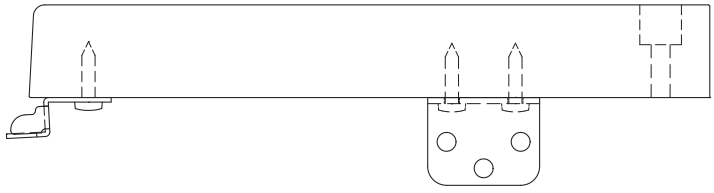

<Bottom view / 下面>

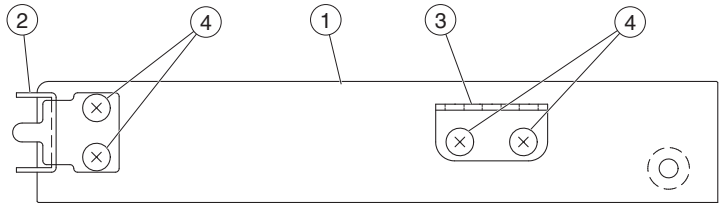

REF NO.	PART NO.	DESCRIPTION		部品名	REMARKS	QTY	RANK
		KEY BLOCK ASSEMBLY (L)	LEFT	拍子木Ａｓｓ'ｙ（Ｌ）	CLP-380PE/CLP-380PM		
	WE443000	KEY BLOCK ASSEMBLY (L)	LEFT	拍子木Ａｓｓ'ｙ（Ｌ）	CLP-380PE		14
	WE443200	KEY BLOCK ASSEMBLY (L)	LEFT	拍子木Ａｓｓ'ｙ（Ｌ）	CLP-380PM		09
1	**--**	KEY BLOCK L (FINISHED)	LEFT	拍子木（Ｌ）塗装品	CLP-380PE (WE44760)		
1	**--**	KEY BLOCK L (FINISHED)	LEFT	拍子木塗装品Ｌ	CLP-380PM (WE44780)		
2	**V533550R**	ANGLE H	1.2L	アングルＨ			03
3	**V5263500**	ANGLE (K)	1.6 L	アングルＫ			01
4	**WE97070R**	BIND HEAD TAPPING SCREW-1	3.5X16 MFZN2W3	ＴＰ＃１十ＢＩＮＤ		4	01

✻: New Parts

RANK: Japan only

■ KEY BLOCK ASSEMBLY (R)（拍子木 Ass'y (R)）

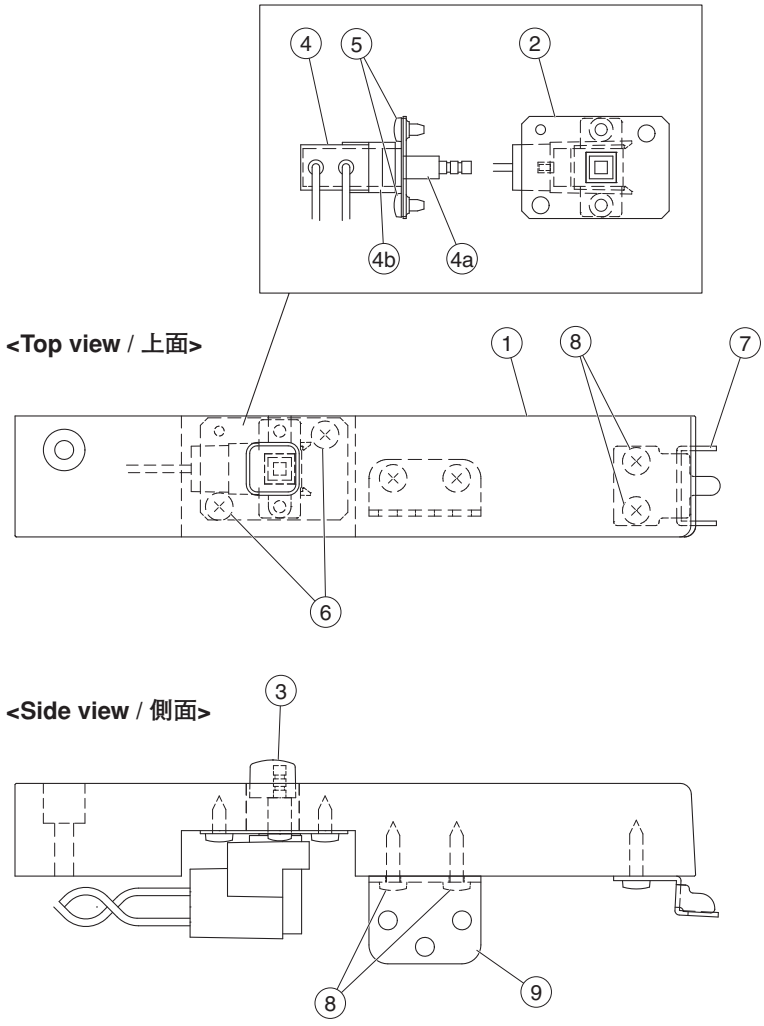

REF NO.	PART NO.	DESCRIPTION		部品名	REMARKS	QTY	RANK
		KEY BLOCK ASSEMBLY (R)	RIGHT	拍子木Ａｓｓ'ｙ（Ｒ）	CLP-380PM/CLP-380PM		
	--	KEY BLOCK ASSEMBLY (R)	RIGHT	拍子木Ａｓｓ'ｙ（Ｒ）	CLP-380PE (WE44310)		
	--	KEY BLOCK ASSEMBLY (R)	RIGHT	拍子木Ａｓｓ'ｙ（Ｒ）	CLP-380PM (WE44330)		
1	**WE447700**	KEY BLOCK R	RIGHT	拍子木（Ｒ）塗装品	CLP-380PE		
1	**WE447900**	KEY BLOCK R	RIGHT	拍子木塗装品Ｒ	CLP-380PM		
2	--	ANGLE PSW	0.8 SHEET	アングルＰＳＷ	(WD18440)		
3	**VF66340R**	PUSH KNOB POWER BLACK		プッシュツマミ	POWER		02
⚠ 4	**WE20710R**	POWER SWITCH ASSEMBLY PSW	PSW VH 3P	ＰＳＷ束線	POWER		05
⚠ 4a	**VC84350R**	PUSH SWITCH	SDDLB13102 J.U.C.S	プッシュＳＷ	POWER		03
4b	**V580080R**	COVER, POWER SWITCH		パワースイッチカバー			01
5	**WE936300**	BIND HEAD B-TIGHT SCREW	3.0X6 MFZN2W3	Ｂタイト＋ＢＩＮＤ		2	01
6	**WE97080R**	BIND HEAD TAPPING SCREW-1	3.5X10 MFZN2W3	ＴＰ＃１＋ＢＩＮＤ		2	01
7	**V533550R**	ANGLE H	1.2L	アングルＨ			03
8	**WE97070R**	BIND HEAD TAPPING SCREW-1	3.5X16 MFZN2W3	ＴＰ＃１＋ＢＩＮＤ		4	01
9	**V5263500**	ANGLE (K)	1.6 L	アングルＫ			01

✻: New Parts

RANK: Japan only

■ KEY COVER ASSEMBLY（スライド蓋 Ass'y）

<Bottom view / 下面>

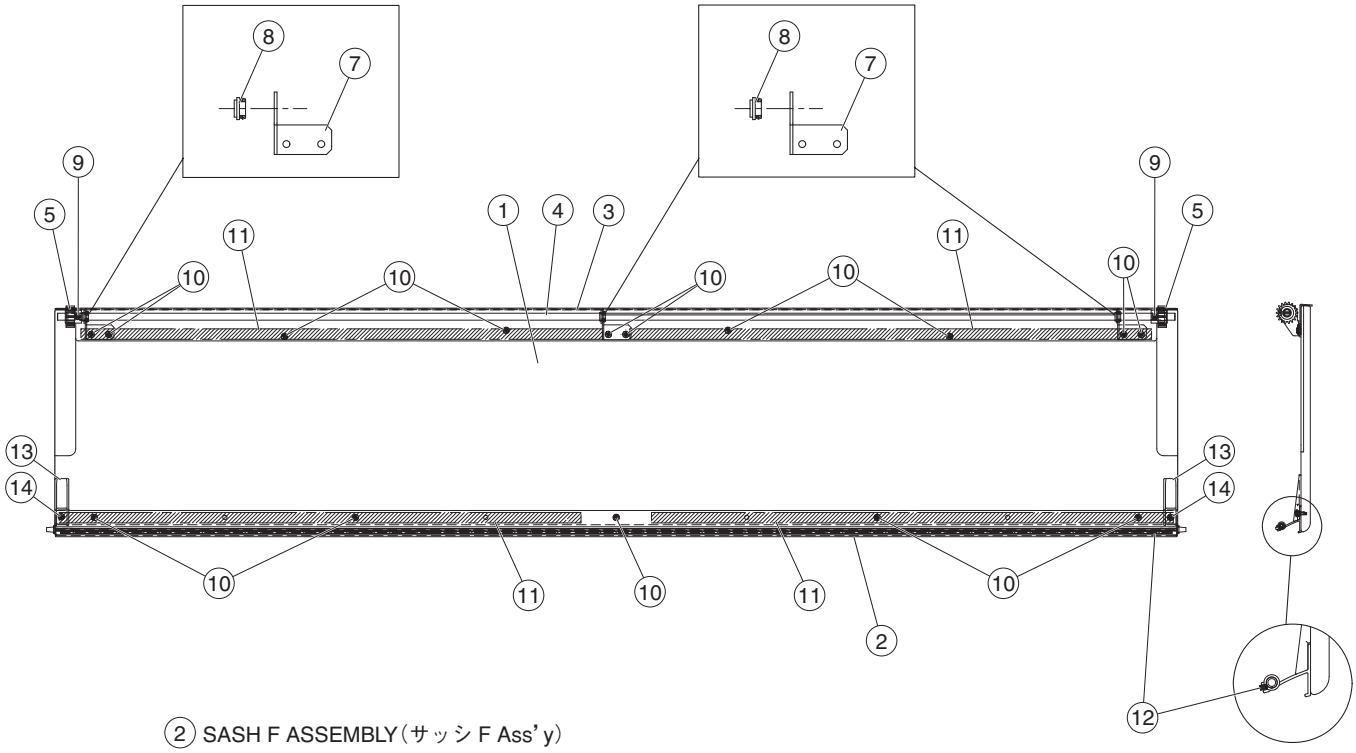

② SASH F ASSEMBLY（サッシ F Ass'y）

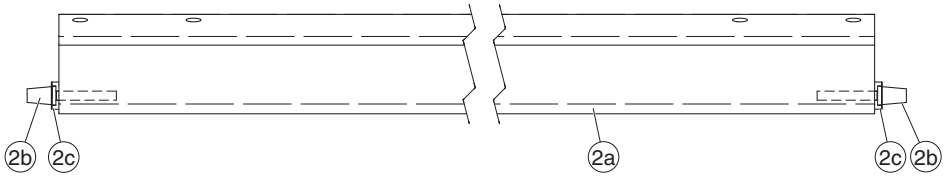

	REF NO.	PART NO.	DESCRIPTION		部品名	REMARKS	QTY	RANK
			KEY COVER ASS'Y		スライド蓋Ａｓｓ'ｙ	CLP-380PE/CLP-380PM		
*		**WM918100**	KEY COVER ASS'Y		スライド蓋Ａｓｓ'ｙ	CLP-380PE		
*		**WM992500**	KEY COVER ASS'Y		スライド蓋Ａｓｓ'ｙ	CLP-380PM		
	1	**--**	KEY COVER (FINISHED)		スライド蓋塗装品	CLP-380PE (WM91820)		
	1	**--**	KEY COVER (FINISHED)		スライド蓋塗装品	CLP-380PM (WM99260)		
*	2	**WN733800**	SASH F ASS'Y	FRONT	サッシＦ　Ａｓｓ'ｙ			
	2a	**--**	SASH F	FRONT	サッシ　Ｆ	(V496430)		
	2b	**WF87560R**	GUIDE PIN	3.0X12 TP #B	ガイドピン		2	01
	2c	**--**	GUIDE PIN SPACER		ガイドピンスペーサ	(WP32610)	2	
	3	**--**	SASH R	REAR	サッシ　Ｒ	(WM45670)		
	4	**--**	KEY COVER ROD		連動棒	(V496240)		
	5	**V985790R**	SLIDE COVER GEAR	M90S	ピニオンギヤ		2	01
	7	**VV28570R**	HOLDER, ROD RIGHT	RIGHT	連動棒支持金具Ｒ		3	03
	8	**VS368500**	BUSHING		ブッシュ		3	03
	9	**WE95290R**	BIND HEAD SCREW	3.0X10 MFZN2W3	小ネジ＋ＢＩＮＤ		2	01
	10	**WF74530R**	BIND HEAD TAPPING SCREW-1	3.5X8 MFZN2W3	ＴＰ＃１＋ＢＩＮＤ		15	
	11	**--**	ADHESSIVE TAPE	#500 600X12	両面粘着テープ	(VO02370)	4	
	12	**V946540R**	CUSHION	6X2.5XT4	サッシクッション		3	01
	13	**V5902900**	BLOCK		ブロック		2	02
	14	**WE97080R**	BIND HEAD TAPPING SCREW-1	3.5X10 MFZN2W3	ＴＰ＃１＋ＢＩＮＤ		2	01

✻: New Parts　　RANK: Japan only

■ JACK UNIT（ジャックユニット）

<Top view / 上面>

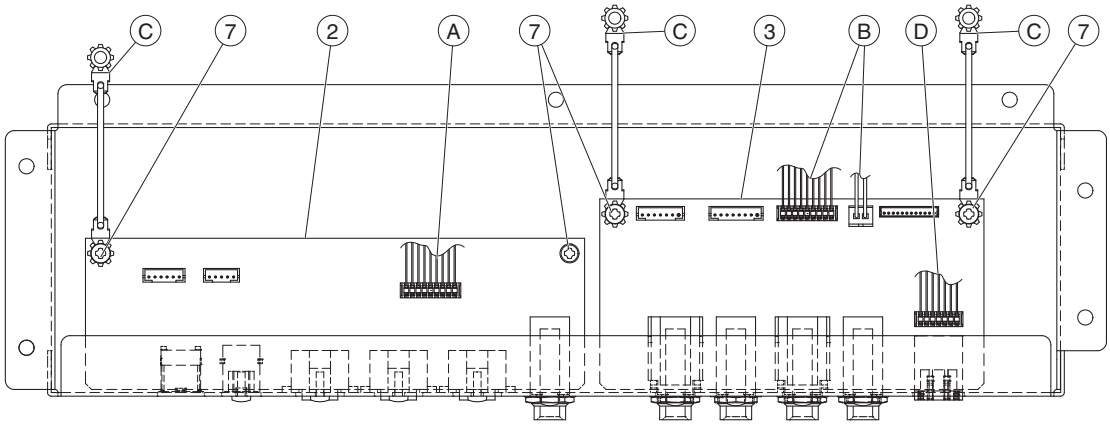

<Front view / 前面>

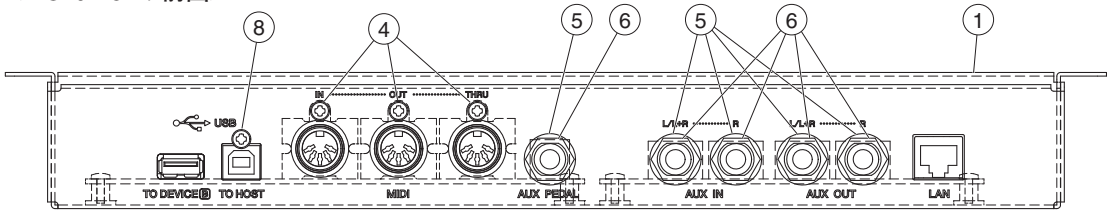

REF NO.	PART NO.	DESCRIPTION		部品名	REMARKS	QTY	RANK
		JACK UNIT		ジャックユニット	CLP-380PE/CLP-380PM		
*	**WM918700**	JACK UNIT		ジャックユニット			
1	--	JACK ANGLE (PRINTED)		ジャック金具印刷品	(WM91880)		
2	--	CIRCUIT BOARD	DJACK	DJACKシート	(WM30450)		
3	--	CIRCUIT BOARD	AJACK	AJACKシート	(WM30480)		
4	**WE774400**	BIND HEAD B-TIGHT SCREW	3.0X8 MFZN2B3	Bタイト十BIND		3	01
5	**VJ86940R**	WASHER BLACK		ワッシャー		5	
6	**WF55990R**	HEXAGONAL NUT	M12X14X2 P=1.0	ナット特殊		5	01
7	**WE774301**	BIND HEAD B-TIGHT SCREW	3.0X8 MFZN2W3	Bタイト十BIND		4	01
8	**WF304400**	BIND HEAD SCREW	3.0X10 MFZN2B3	小ネジ十BIND			01
J01	--	WH COMMON ASS'Y JACK	JACK	束線構成JACK	(WN09450)		
	--	WH COMMON ASS'Y JACK	JACK	束線構成JACK	(WN09450)		
A	--	WIRING ASS'Y ANALOG	ANALOG ZH 10P/PH 10P	ANALOG束線	(WM23460)		
B	--	WIRING ASS'Y AJKMAM	AJKMAM 2P/9P/11P L=620	AJKMAM束線	(WN19570)		
C	--	WIRE HARNESS GND		アース線	(WC31390)	3	
D	--	WIRING ASS'Y LAN	LAN PH 7P/8P L=130	LAN束線	(WN01380)		

*: New Parts

RANK: Japan only

■ SIDE BOARD UNIT（側板ユニット）

<Top view / 上面>

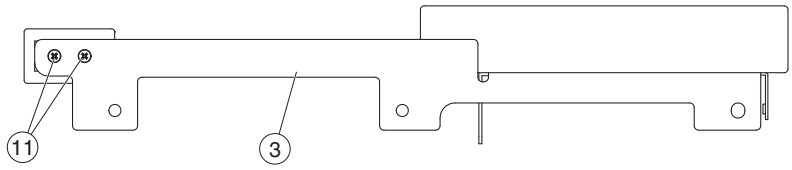

<Front view / 正面>

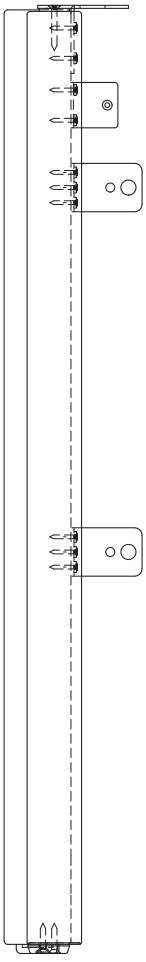

<Side view / 側面>

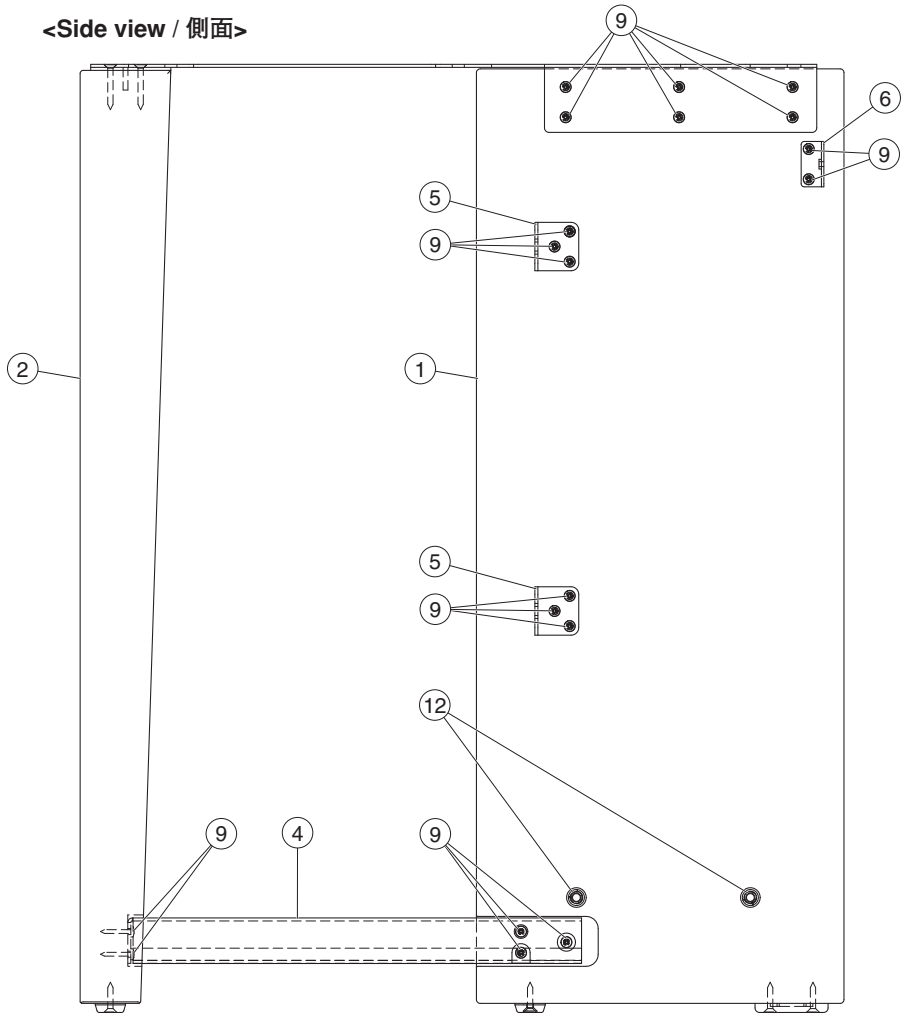

<Bottom view / 下面>

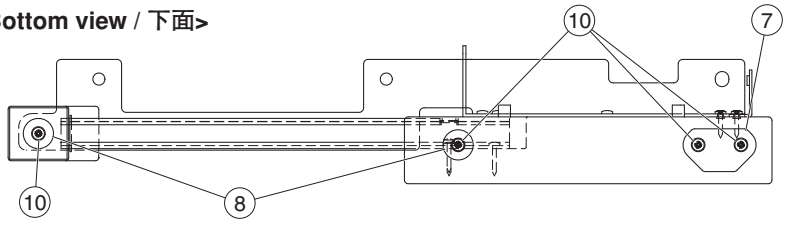

Note: This figure shows the left side board unit.
注： このイラストは側板 (L) ユニットを表わしています。

● Side Board (L) Unit（側板 (L) ユニット）

	REF NO.	PART NO.	DESCRIPTION		部品名	REMARKS	QTY	RANK
			SIDE BOARD (L) UNIT	LEFT	側板（L）ユニット	CLP-380PE/CLP-380PM		
*		**WM908100**	SIDE BOARD (L) UNIT	LEFT	側板（L）ユニット	CLP-380PE		
*		**WM985400**	SIDE BOARD (L) UNIT	LEFT	側板（L）ユニット	CLP-380PM		
	1	**--**	SIDE BOARD (L) (FINISHED)	LEFT	側板（L）塗装品	CLP-380PE (WM90830)		
	1	**--**	SIDE BOARD (L) (FINISHED)	LEFT	側板（L）塗装品	CLP-380PM (WM98560)		
*	2	**WM798900**	FRONT LEG (FINISHED)		脚柱塗装品	CLP-380PE		
*	2	**WM986200**	FRONT LEG (PAINTED)		脚柱塗装品	CLP-380PM		
	3	**--**	SIDE BOARD ANGLE L	LEFT	側板金具 L	(WM79440)		
	4	**--**	FRONT LEG ANGLE L P	LEFT	脚柱取付金具L塗装	(WM82940)		
	5	**VZ97200R**	HOLDER A		スタンド締結金具A		2	04
	6	**VQ95830R**	HOLDER, BACK BOARD		裏板取付金具			05
	7	**CB00665R**	SLIP HOLDER BACK		スベリ座			03
	8	**CB01209R**	SLIP HOLDER		滑り座		2	03
	9	**WE95510R**	BIND HEAD TAPPING SCREW-1	3.5X16 MFZN2B3	TP#1十BIND		19	01
	10	**WE970000**	TP#1+FLAT	4.0X20 MFZN2B3	TP#1十FLAT		4	
	11	**WF74340R**	TP#1+FLAT	4.0X30 MFZN2B3	TP#1十FLAT		2	
	12	**WF74290R**	NUT	6.0X33 M MFZN2W3	ナットオニメ		2	

*: New Parts

RANK: Japan only

● Side Board (R) Unit（側板 (R) ユニット）

	REF NO.	PART NO.	DESCRIPTION		部品名	REMARKS	QTY	RANK
			SIDE BOARD (R) UNIT	RIGHT	側板（R）ユニット	CLP-380PE/CLP-380PM		
*		**WM908200**	SIDE BOARD (R) UNIT	RIGHT	側板（R）ユニット	CLP-380PE		
*		**WM985500**	SIDE BOARD (R) UNIT	RIGHT	側板（R）ユニット	CLP-380PM		
	1	**--**	SIDE BOARD (R) (FINISHED)	RIGHT	側板（R）塗装品	CLP-380PE (WM90840)		
	1	**--**	SIDE BOARD (R) (FINISHED)	RIGHT	側板（R）塗装品	CLP-380PM (WM98570)		
*	2	**WM798900**	FRONT LEG (FINISHED)		脚柱塗装品	CLP-380PE		
*	2	**WM986200**	FRONT LEG (PAINTED)		脚柱塗装品	CLP-380PM		
	3	**--**	SIDE BOARD ANGLE R	RIGHT	側板金具 R	(WM79450)		
	4	**--**	FRONT LEG ANGLE R P	RIGHT	脚柱取付金具R塗装	(WM82950)		
	5	**VZ97200R**	HOLDER A		スタンド締結金具A		2	04
	6	**VQ95830R**	HOLDER, BACK BOARD		裏板取付金具			05
	7	**CB00665R**	SLIP HOLDER BACK		スベリ座			03
	8	**CB01209R**	SLIP HOLDER		滑り座		2	03
	9	**WE95510R**	BIND HEAD TAPPING SCREW-1	3.5X16 MFZN2B3	TP#1十BIND		19	01
	10	**WE970000**	TP#1+FLAT	4.0X20 MFZN2B3	TP#1十FLAT		4	
	11	**WF74340R**	TP#1+FLAT	4.0X30 MFZN2B3	TP#1十FLAT		2	
	12	**WF74290R**	NUT	6.0X33 M MFZN2W3	ナットオニメ		2	

*: New Parts

RANK: Japan only

■ FRONT BOARD ASSEMBLY（前板 Ass'y）

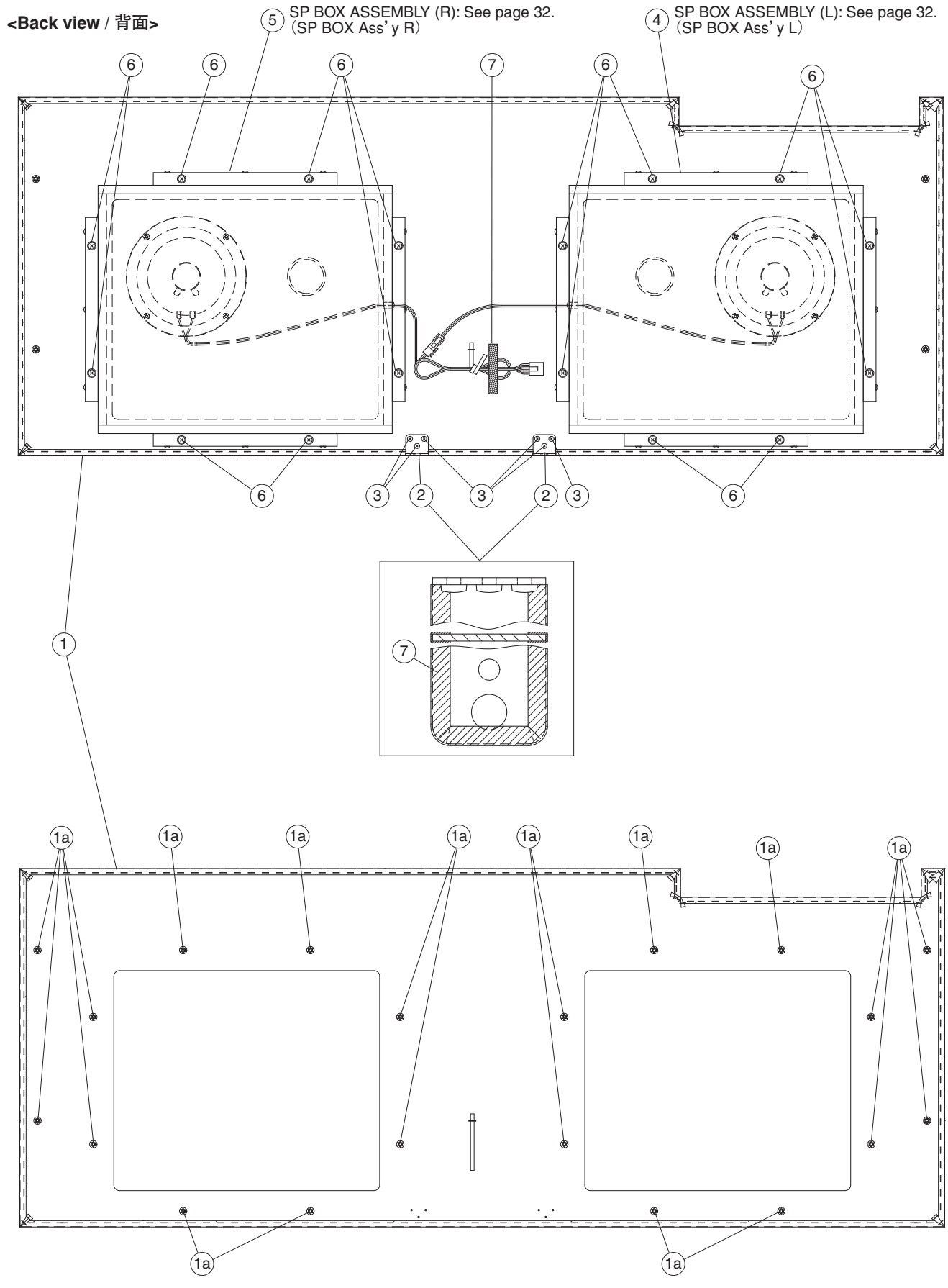

	REF NO.	PART NO.	DESCRIPTION		部品名	REMARKS	QTY	RANK
			FRONT BOARD ASS'Y		前板Ass'y	CLP-380PE/CLP-380PM		
		--	FRONT BOARD ASS'Y		前板Ass'y	(WM90880)		
*	1	**WM909000**	FRONT BOARD SUB ASS'Y		前板集成			
	1a	**WF62410R**	NUT	B 4.0X11.5 M MFZN2W3	鬼目ナット		20	
	2	**VZ97200R**	HOLDER A		スタンド締結金具A		2	04
	3	**WE97140R**	BIND HEAD TAPPING SCREW-1	3.5X12 MFZN2B3	TP#1十BIND		6	01
	4	--	SP BOX ASS'Y (L)	LEFT	SPBOXAss'y L	(WN04350)		
	5	--	SP BOX ASS'Y (R)	RIGHT	SPBOXAss'y R	(WN04360)		
	6	**WE97750R**	TRUSS HEAD SCREW	4.0X30 MFZN2W3	小ネジ十TRUS		16	
	7	**22764900**	ADHESIVE TAPE	12X50m	粘着テープ			

*: New Parts

RANK: Japan only

■ SP BOX ASSEMBLY（SP BOX Ass'y）

<Top view / 上面>

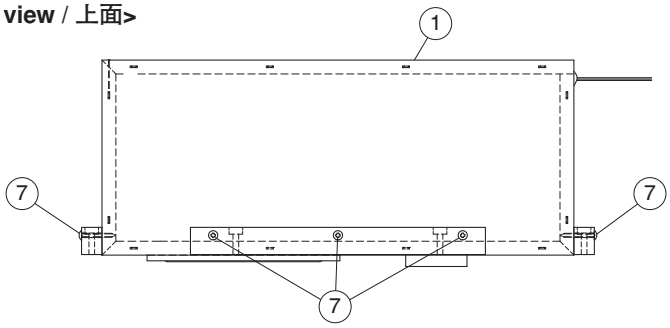

<Front view / 正面>

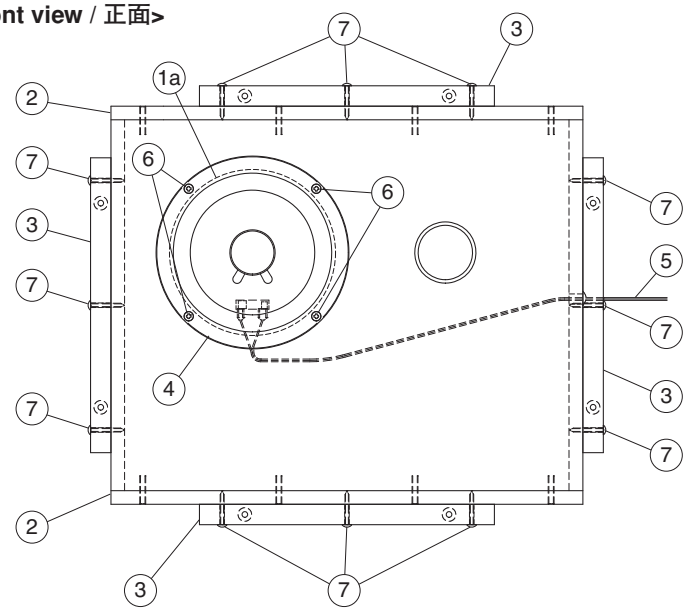

<Bottom view / 下面>

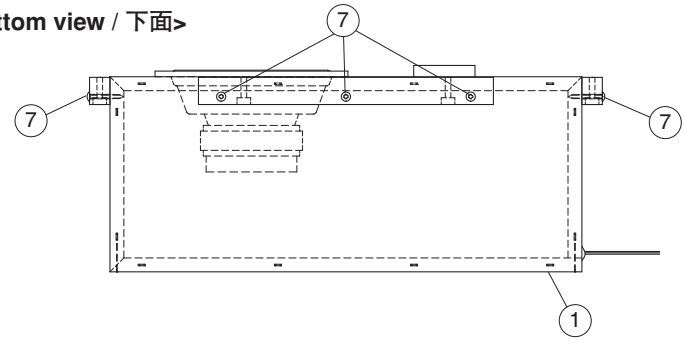

Note: This figure shows the left SP box assembly.
注： このイラストは SP BOX Ass'y L を表わしています。

● SP Box Assembly (L)（SP BOX Ass'y L）

	REF NO.	PART NO.	DESCRIPTION		部品名	REMARKS	QTY	RANK
			SP BOX ASS'Y (L)	LEFT	ＳＰＢＯＸＡｓｓ'ｙ Ｌ	CLP-380PE/CLP-380PM		
		--	SP BOX ASS'Y (L)	LEFT	ＳＰＢＯＸＡｓｓ'ｙ Ｌ	(WN04350)		
	1	--	SP MAIN BRD ASS'Y (L)	LEFT	ＳＰ本体集成（Ｌ）	(WE20390)		
	1a	--	CUSHION	PEFU2X4X480TE-PUTS	クッション	(V630000)		
	2	--	SP BOX SIDE BOARD ASS'Y		ＳＰ ＢＯＸ側板集成	(V860900)	2	
	3	--	CLEAT A	18X260	桟Ａ	(V570090)	4	
*	4	X9506A00	LOUD SPEAKER	16.0cm 6 ohm 60W	スピーカ	WOOFER		
	5	--	WIRING ASS'Y WFLB	WFLB 2P L=500	ＷＦＬＢ束線	(WN10160)		
	6	WE972000	BIND HEAD TAPPING SCREW-1	4.0X16 MFZN2B3	ＴＰ＃１＋ＢＩＮＤ		4	01
	7	WF74600R	TP#1+TRUS	3.5X30 MFZN2B3	ＴＰ＃１＋ＴＲＵＳ		12	

✻: New Parts　　RANK: Japan only

● SP Box Assembly (R)（SP BOX Ass'y R）

	REF NO.	PART NO.	DESCRIPTION		部品名	REMARKS	QTY	RANK
			SP BOX ASS'Y (R)	RIGHT	ＳＰＢＯＸＡｓｓ'ｙ Ｒ	CLP-380PE/CLP-380PM		
		--	SP BOX ASS'Y (R)	RIGHT	ＳＰＢＯＸＡｓｓ'ｙ Ｒ	(WN04360)		
	1	--	SP MAIN BRD ASS'Y (R)	RIGHT	ＳＰ本体集成（Ｒ）	(WE20400)		
	1a	--	CUSHION	PEFU2X4X480TE-PUTS	クッション	(V630000)		
	2	--	SP BOX SIDE BOARD ASS'Y		ＳＰ ＢＯＸ側板集成	(V860900)	2	
	3	--	CLEAT A	18X260	桟Ａ	(V570090)	4	
*	4	X9506A00	LOUD SPEAKER	16.0cm 6 ohm 60W	スピーカ	WOOFER		
	5	--	WIRING ASS'Y WFRB	WFRB 2P/6P L=1250	ＷＦＲＢ束線	(WN10000)		
	6	WE972000	BIND HEAD TAPPING SCREW-1	4.0X16 MFZN2B3	ＴＰ＃１＋ＢＩＮＤ		4	01
	7	WF74600R	TP#1+TRUS	3.5X30 MFZN2B3	ＴＰ＃１＋ＴＲＵＳ		12	

✻: New Parts　　RANK: Japan only

■ PEDAL BOX ASSEMBLY（ペダル Box Ass'y）

● **CLP-380PE**

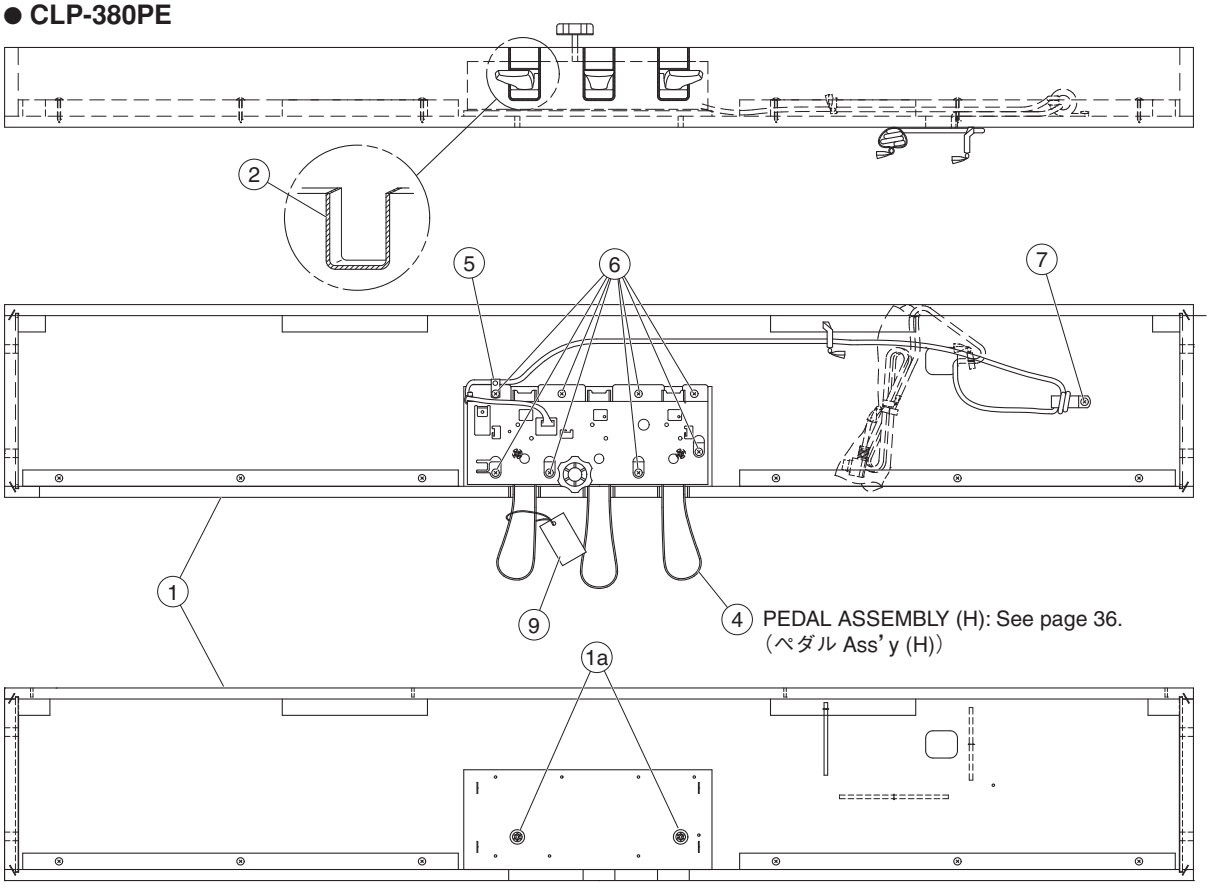

4 PEDAL ASSEMBLY (H): See page 36.
（ペダル Ass'y (H)）

● **CLP-380PM**

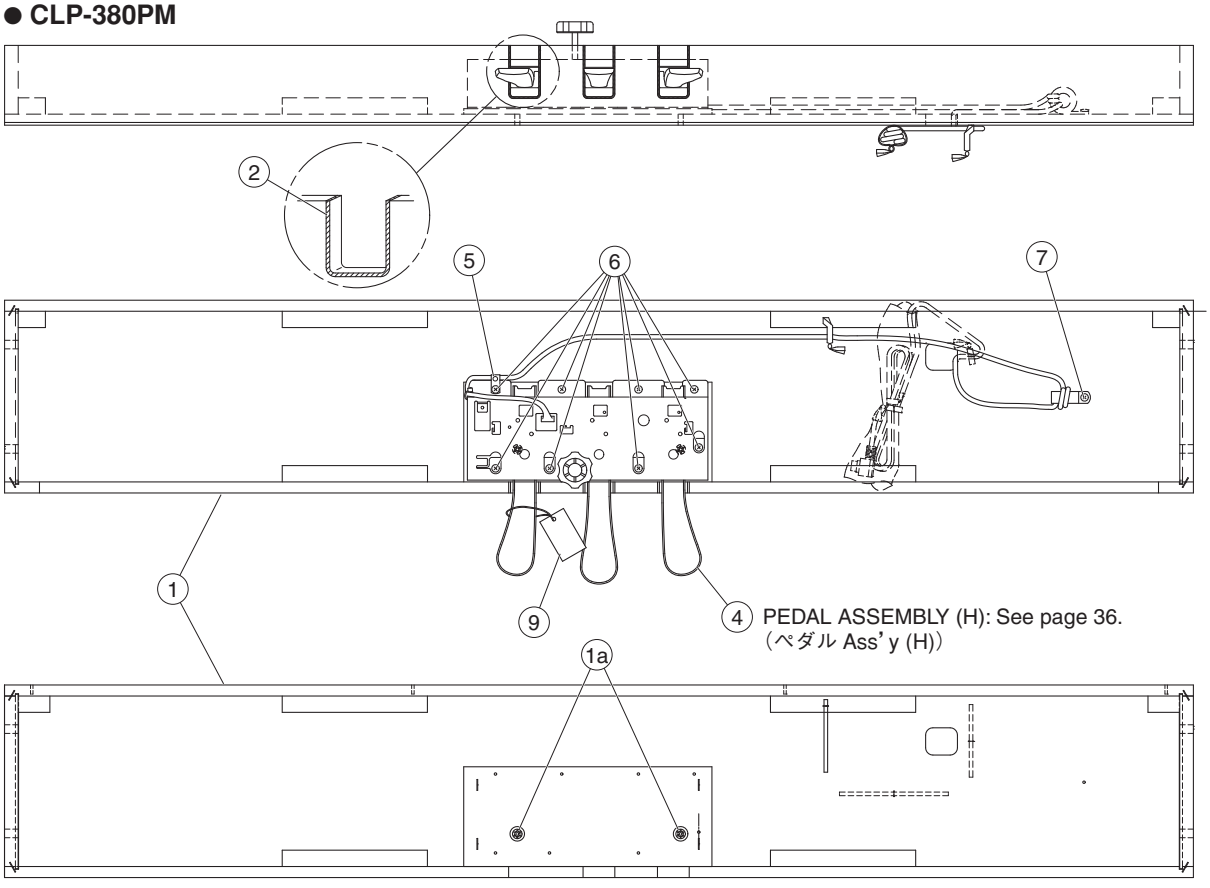

4 PEDAL ASSEMBLY (H): See page 36.
（ペダル Ass'y (H)）

	REF NO.	PART NO.	DESCRIPTION		部品名	REMARKS	QTY	RANK
			PEDAL BOX ASS'Y		ペダルＢＯＸ　Ａｓｓ’ｙ	CLP-380PE/CLP-380PM		
		--	PEDAL BOX ASS'Y		ペダルＢＯＸ　Ａｓｓ’ｙ	CLP-380PE (WM90980)		
		--	PEDAL BOX ASS'Y		ペダルＢＯＸ　Ａｓｓ’ｙ	CLP-380PM (WM98660)		
*	1	**WM909900**	PEDAL BOX SUB ASS'Y		ペダルＢＯＸ集成	CLP-380PE		
*	1	**WM986700**	PEDAL BOX SUB ASS'Y		ペダルＢＯＸ木部集成	CLP-380PM		
	1a	**WF62410R**	NUT	B 4.0X11.5 M MFZN2W3	鬼目ナット		2	
	2	**WE07240R**	FELT RED	145X12X2	フェルト		3	01
	4	**V005310R**	PEDAL ASSEMBLY	(H)	ペダルＡｓｓ’ｙ（Ｈ）			19
	5	**CB06552R**	CORD	NK-3N	ナイロンクランプ			01
	6	**WE97190R**	BIND HEAD TAPPING SCREW-1	4.0X14 MFZN2W3	ＴＰ＃１十ＢＩＮＤ		8	01
	7	**WE96520R**	TRUSS HEAD TAPPING SCREW-1	4.0X12 MFZN2B3	ＴＰ＃１十ＴＲＵＳ			01
	9	**VD966100**	CAUTION LABEL	Clavinova	ペダル注意書			03

*: New Parts

RANK: Japan only

■ PEDAL ASSEMBLY (H)（ペダル Ass'y (H)）

<Top view / 上面>

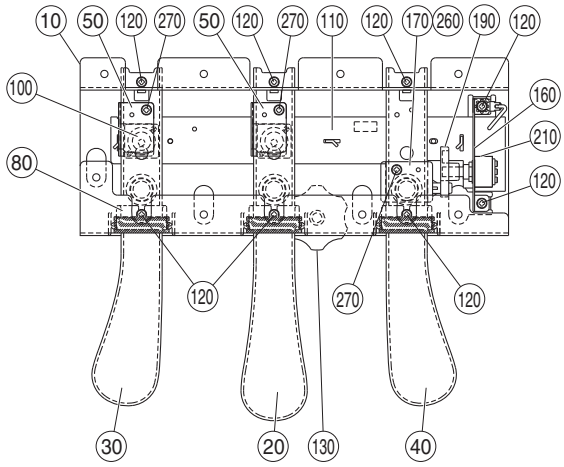

<Side view / 側面>

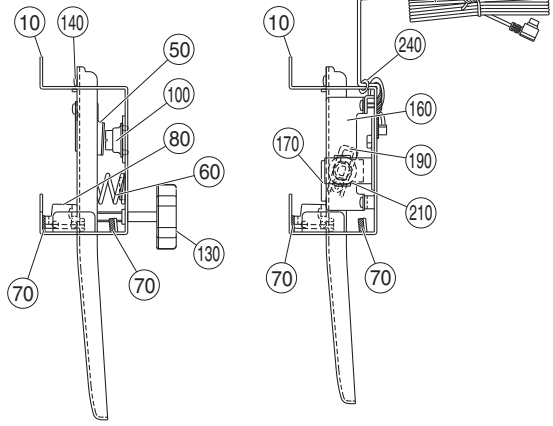

<Bottom view / 下面>

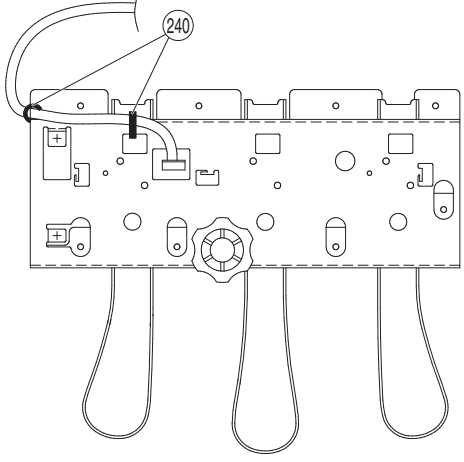

REF NO.	PART NO.	DESCRIPTION		部品名	REMARKS	QTY	RANK
		PEDAL ASSEMBLY	(H)	ペダルＡｓｓ'ｙ（Ｈ）	CLP-380PE/CLP-380PM		
	V005310R	PEDAL ASSEMBLY	(H)	ペダルＡｓｓ'ｙ（Ｈ）			19
10	**VU33970R**	PEDAL FLAME		ペダルフレーム			06
20	**VU36200R**	PEDAL PIECE, CENTER	CENTER	ペダル本体セット（Ｃ）	SOSTENUTO pedal		08
30	**VU36210R**	PEDAL PIECE, LEFT	LEFT	ペダル本体セット（Ｌ）	LEFT pedal		08
40	**VU36220R**	PEDAL PIECE, RIGHT	RIGHT	ペダル本体セット（Ｒ）	DAMPER pedal		08
50	**VV43350R**	ACTUATOR, PEDAL	PEDAL	アクチュエータ		2	03
60	**VP34810R**	PEDAL SPRING		ペダルバネ		3	03
70	**VU34650R**	FELT, PA BLACK		フェルトＰＡ		6	03
80	**VU33980R**	SHUTTER, PEDAL		シャッター		3	03
90	**V0044700**	PK CABLE	PK-LF	ＰＫケーブルーＬＦ			08
100	**VU456000**	RUBBER CONTACT	PEDAL	接点ゴムドーム		2	03
110	**WB97040R**	CIRCUIT BOARD	PEDAL (SW)	ペダルシート			08
120	**WE774400**	BIND HEAD B-TIGHT SCREW	3.0X8 MFZN2B3	Ｂタイト＋ＢＩＮＤ		8	01
130	**WF05450R**	CUSTOM DESIGNED SCREW	40XM6X46 ADJUSTER	アジャスター	Adjuster		
140	**TX920280**	GREASE	G-31KA 50g	グリス	(VE96850)		10
160	**VU45560R**	HOLDER, VR	PEDAL	可変抵抗取付金具			03
170	**VV47580R**	VR HOLDER	PEDAL	ＶＲボス			03
190	**VV47600R**	VR ACTUATOR	PEDAL	ＶＲアクチュエータ			03
210	**WB97050R**	CIRCUIT BOARD	PEDAL VR	ペダルＶＲシート			07
240	**CB06925R**	BINDING TIE	BK-1	インシュロックタイ		2	01
260	**V983670R**	SPACER FIBER	1T	スペーサー	FOR ADJUST PEDAL OFFSET		01
260	**V985140R**	SPACER FIBER	0.5T	スペーサー			01
260	**WA151300**	SPACER	PC 0.5T	スペーサー			
260	**WB19170R**	SPACER	PVC 0.2T	スペーサー			01
270	**WE774200**	SCREW TP #B +BIND	3.0X10 MFZN2W3	Ｂタイト＋ＢＩＮＤ		3	01
270	**WE774400**	BIND HEAD B-TIGHT SCREW	3.0X8 MFZN2B3	Ｂタイト＋ＢＩＮＤ		3	01

✻: New Parts

RANK: Japan only

■ HP JACK ASSEMBLY（HP ジャック Ass'y）

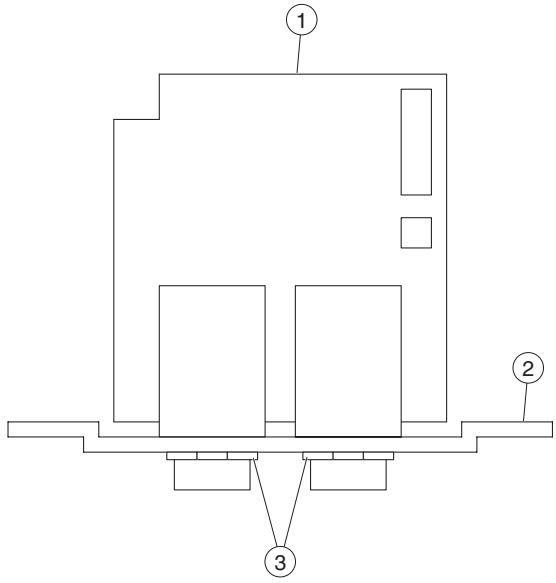

	REF NO.	PART NO.	DESCRIPTION		部品名	REMARKS	QTY	RANK
			HP JACK ASS'Y		ＨＰジャックＡｓｓ'ｙ	CLP-380PE/CLP-380PM		
		--	HP JACK ASS'Y		ＨＰジャックＡｓｓ'ｙ	(WM31220)		
*	1	**WM312400**	CIRCUIT BOARD	HP	ＨＰシート			
	2	**VN63180R**	HOLDER PHONE JACK		Ｈ．Ｐ取付金具			04
	3	**WF55990R**	HEXAGONAL NUT	M12X14X2 P=1.0	ナット特殊		2	01

✻: New Parts

RANK: Japan only

■ FU ASSEMBLY（FU Ass'y）

<Top view / 上面>

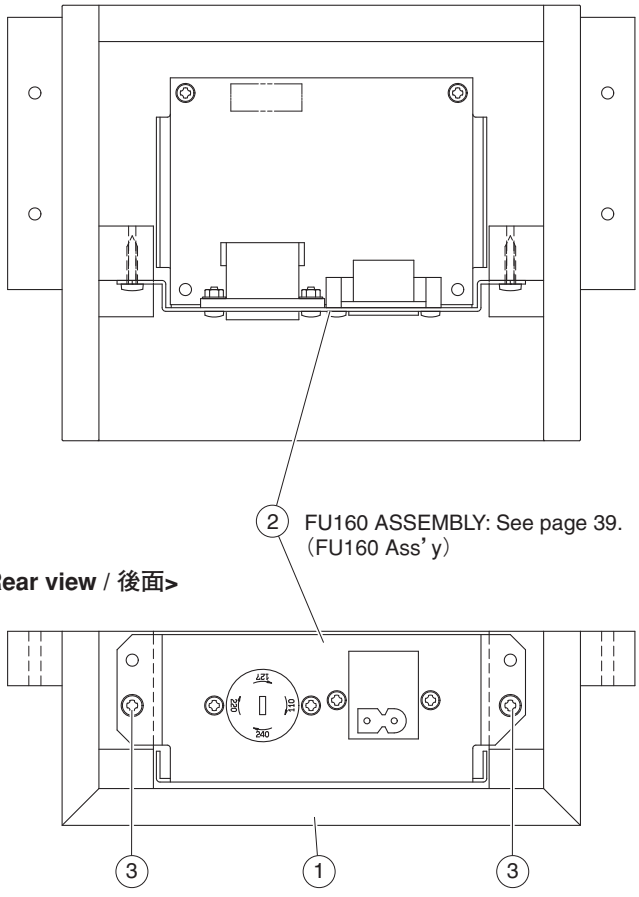

	REF NO.	PART NO.	DESCRIPTION		部品名	REMARKS		QTY	RANK
			FU ASS'Y		FU Ass'y	CLP-380PE/CLP-380PM			
		--	FU ASS'Y (J)		FU Ass'y（J）	J	(WN04960)		
		--	FU ASS'Y (U)		FU Ass'y（U）	U	(WN04970)		
		--	FU ASS'Y (E)		FU Ass'y（E）	E,B,CLP-380PE K	(WN04980)		
		--	FU ASS'Y (Y)		FU Ass'y（Y）	CLP-380PE Y	(WN04990)		
	1	--	FU BOX SUB ASS'Y		FU BOX集成		(WN05000)		
*	2	**WN305300**	PCB ASS'Y FU160		FU160Ass'y	J			
*	2	**WN305400**	PCB ASS'Y FU160		FU160Ass'y	U			
*	2	**WN305500**	PCB ASS'Y FU160		FU160Ass'y	E,B,CLP-380PE K			
*	2	**WN305600**	PCB ASS'Y FU160		FU160Ass'y	CLP-380PE Y			
	3	**WE95510R**	BIND HEAD TAPPING SCREW-1	3.5X16 MFZN2B3	TP#1＋BIND			2	01

*: New Parts

RANK: Japan only

■ FU160 ASSEMBLY（FU160 Ass'y）

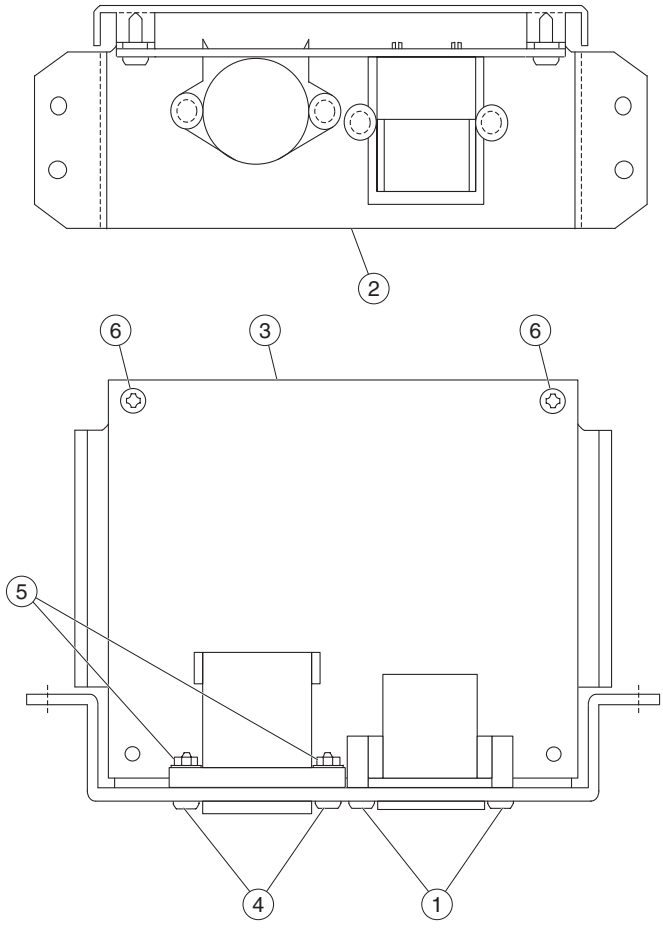

	REF NO.	PART NO.	DESCRIPTION		部品名	REMARKS	QTY	RANK
			PCB ASS'Y FU160		FU160Ass'y	CLP-380PE/CLP-380PM		
*		**WN305300**	PCB ASS'Y FU160		FU160Ass'y	J		
*		**WN305400**	PCB ASS'Y FU160		FU160Ass'y	U		
*		**WN305500**	PCB ASS'Y FU160		FU160Ass'y	E,B,CLP-380PE K		
*		**WN305600**	PCB ASS'Y FU160		FU160Ass'y	CLP-380PE Y		
	1	**WE774400**	BIND HEAD B-TIGHT SCREW	3.0X8 MFZN2B3	Bタイト十BIND		2	01
	2	**WB449600**	AC ANGLE SUB ASS'Y	WITH CUSHION	AC金具集成	J,U,E,B,CLP-380PE K		05
	2	**WB449700**	AC ANGLE SUB ASS'Y	WITH CUSHION	AC金具集成	CLP-380PE Y		
	3	**--**	CIRCUIT BOARD	FU160	FU160シート	J (WN30630)		
	3	**--**	CIRCUIT BOARD	FU160	FU160シート	U (WN30640)		
	3	**--**	CIRCUIT BOARD	FU160	FU160シート	E,B,CLP-380PE K (WN30650)		
	3	**--**	CIRCUIT BOARD	FU160	FU160シート	CLP-380PE Y (WN30660)		
	4	**WF304400**	BIND HEAD SCREW	3.0X10 MFZN2B3	小ネジ十BIND	CLP-380PE Y	2	01
	5	**WF55980R**	HEXAGONAL NUT	M3.0 MFZN2W3	ナット 6角フランジ	CLP-380PE Y	2	01
	6	**WE98740R**	BIND HEAD TAPPING SCREW-B	3.0X12 MFZN2W3	Bタイト十BIND		2	01

*: New Parts

RANK: Japan only

■ KEYBOARD ASSEMBLY（NL2 鍵盤）

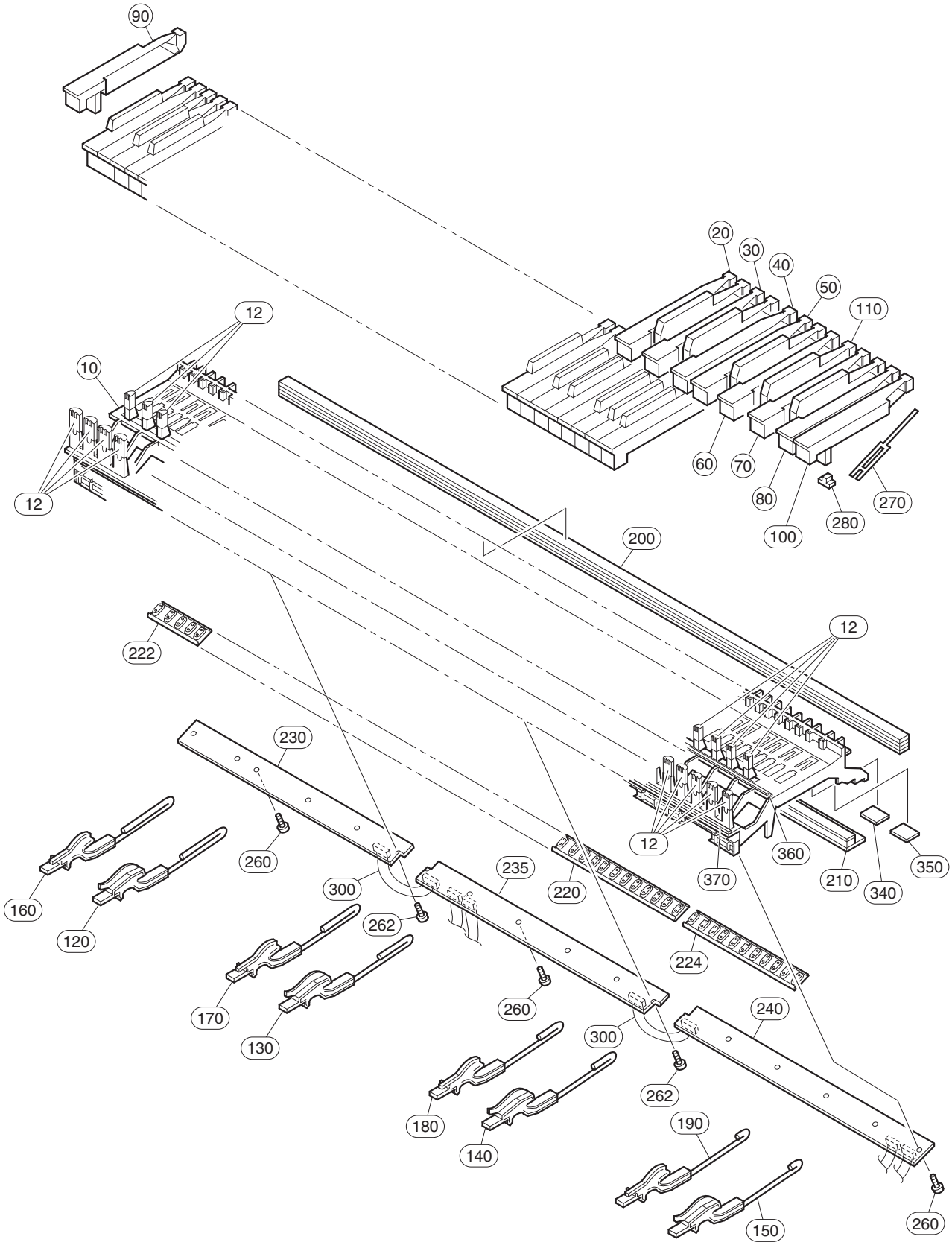

REF NO.	PART NO.	DESCRIPTION		部品名	REMARKS	QTY	RANK
		KEYBOARD ASSEMBLY	NL2 A88 K6	ＮＬ２鍵盤人工象牙	CLP-380PE/CLP-380PM		
	WH757100	KEYBOARD ASSEMBLY	NL2 A88 K6	ＮＬ２鍵盤人工象牙			
10	**--**	FRAME NL2		フレーム＿ＮＬ２	(WB56270)		
12	**WC04270R**	GUIDE CAP NL2		ＮＬ２ガイドキャップ		88	02
20	**WH758400**	WHITE KEY C	NL2 C	ＮＬ２白鍵Ｃ人工象牙		7	
30	**WH758500**	WHITE KEY D	NL2 D	ＮＬ２白鍵Ｄ人工象牙		7	
40	**WH758600**	WHITE KEY E	NL2 E	ＮＬ２白鍵Ｅ人工象牙		7	
50	**WH758700**	WHITE KEY F	NL2 F	ＮＬ２白鍵Ｆ人工象牙		7	
60	**WH758800**	WHITE KEY G	NL2 G	ＮＬ２白鍵Ｇ人工象牙		7	
70	**WH758900**	WHITE KEY A	NL2 A	ＮＬ２白鍵Ａ人工象牙		7	
80	**WH759000**	WHITE KEY B	NL2 B	ＮＬ２白鍵Ｂ人工象牙		8	
90	**WH759100**	WHITE KEY A'	NL2 A'	ＮＬ２白鍵Ａ’人工象牙			
100	**WH759200**	WHITE KEY C'	NL2 C'	ＮＬ２白鍵Ｃ’人工象牙			
110	**WH759300**	BLACK KEY	NL2	ＮＬ２黒鍵人工象牙		36	
120	**VY82850R**	HAMMER ASSEMBLY	W1 A-1-F1	ドーム用ハンマーＷ１		13	05
120	**WK462100**	HAMMER ASSEMBLY	W1 A-1-F1	ドーム用ハンマーＭＶ		13	
130	**VY82860R**	HAMMER ASSEMBLY	W2 G1-E3	ドーム用ハンマーＷ２		13	05
130	**WK462200**	HAMMER ASSEMBLY	W2 G1-E3	ドーム用ハンマーＭＶ		13	
140	**VY82870R**	HAMMER ASSEMBLY	W3 F3-D5	ドーム用ハンマーＷ３		13	05
140	**WK462400**	HAMMER ASSEMBLY	W3 F3-D5	ドーム用ハンマーＭＶ		13	
150	**VY82880R**	HAMMER ASSEMBLY	W4 E5-C7	ドーム用ハンマーＷ４		13	05
150	**WK462500**	HAMMER ASSEMBLY	W4 E5-C7	ドーム用ハンマーＭＶ		13	
160	**VY82890R**	HAMMER ASSEMBLY	B1 A#-1-F#1	ドーム用ハンマーＢ１		9	05
160	**WK462600**	HAMMER ASSEMBLY	B1 A#-1-F#1	ドーム用ハンマーＭＶ		9	
170	**VY82900R**	HAMMER ASSEMBLY	B2 G#1-D#3	ドーム用ハンマーＢ２		9	05
170	**WK462700**	HAMMER ASSEMBLY	B2 G#1-D#3	ドーム用ハンマーＭＶ		9	
180	**VY82910R**	HAMMER ASSEMBLY	B3 F#3-C#5	ドーム用ハンマーＢ３		9	05
180	**WK462800**	HAMMER ASSEMBLY	B3 F#3-C#5	ドーム用ハンマーＭＶ		9	
190	**VY82920R**	HAMMER ASSEMBLY	B4 D#5-A#6	ドーム用ハンマーＢ４		9	05
190	**WK462900**	HAMMER ASSEMBLY	B4 D#5-A#6	ドーム用ハンマーＭＶ		9	
200	**V8468200**	STOPPER FELT	U88 S	ストッパーＵ８８＿Ｓ			10
210	**V7640100**	STOPPER	1239.5X28X10.1T L88 W	ストッパーＬ８８＿Ｗ			07
220	**V828660R**	RUBBER CONTACT	OCTAVE 12KEYS D-C#	シーソードームＤ－Ｃ＃	D0-C#1,D1-C#2,D2-C#3, D3-C#4,D4-C#5,D5-C#6	6	05
222	**V828680R**	RUBBER CONTACT	OCTAVE 5KEYS A-C#	シーソードームＡ－Ｃ＃	A-1-C#0		06
224	**V828670R**	RUBBER CONTACT	OCTAVE 11KEYS D-C	シーソードームＤ－Ｃ	D6-C7		
230	**WC09260R**	CIRCUIT BOARD	NL2 SW L	ＮＬ２＿ＳＷシートＬ			
235	**WC09300R**	CIRCUIT BOARD	NL2 SW M	ＮＬ２＿ＳＷシートＭ			
240	**WC09310R**	CIRCUIT BOARD	NL2 SW H	ＮＬ２＿ＳＷシートＨ			
260	**WF00100R**	BIND HEAD TAPPING SCREW-P	3.0X10 MFZN2W3	Ｐタイト＋ＢＩＮＤ		14	01
262	**WF76550R**	PW HEAD TAPPING SCREW-P	3.0X10-10 MFZN2W3	Ｐタイト＋ＰＷＨ		2	01
270	**V2798500**	SPRING R	GH WHITE/BLACK	スプリング Ｒ		88	
280	**V2211300**	RUBBER 2	GH,GHD,HE	駆動ラバー２		88	03
280	**WJ027800**	ACTUATE RUBBER,NES	GH,GHD,HE,HED,NWK	駆動ラバーＮＥＳ		88	
290	**--**	GREASE	G-1006Y	グリス	(V627430)		
295	**--**	GREASE BLUE	G-1066Y 16KG	グリス青	(WM49860)		
300	**--**	CABLE	7P L=86 P=2	ケーブル	(V846810)	2	
340	**VV467900**	STOPPER FELT A	35.5X20	ストッパーサポートＡ		7	03
350	**VV468100**	STOPPER FELT B	24X20	ストッパーサポートＢ		12	03
360	**WC11910R**	LIMIT STOPPER B	NL2	リミットストッパーＢ			06
370	**WC61680R**	LIMIT STOPPER W	NL2	リミットストッパーＷ			06
		TOOL		工具			
	TX000670	ROD		ロッド			99

✻: New Parts

RANK: Japan only

■ BENCH (BC-200PE/BC-200PM)（椅子）

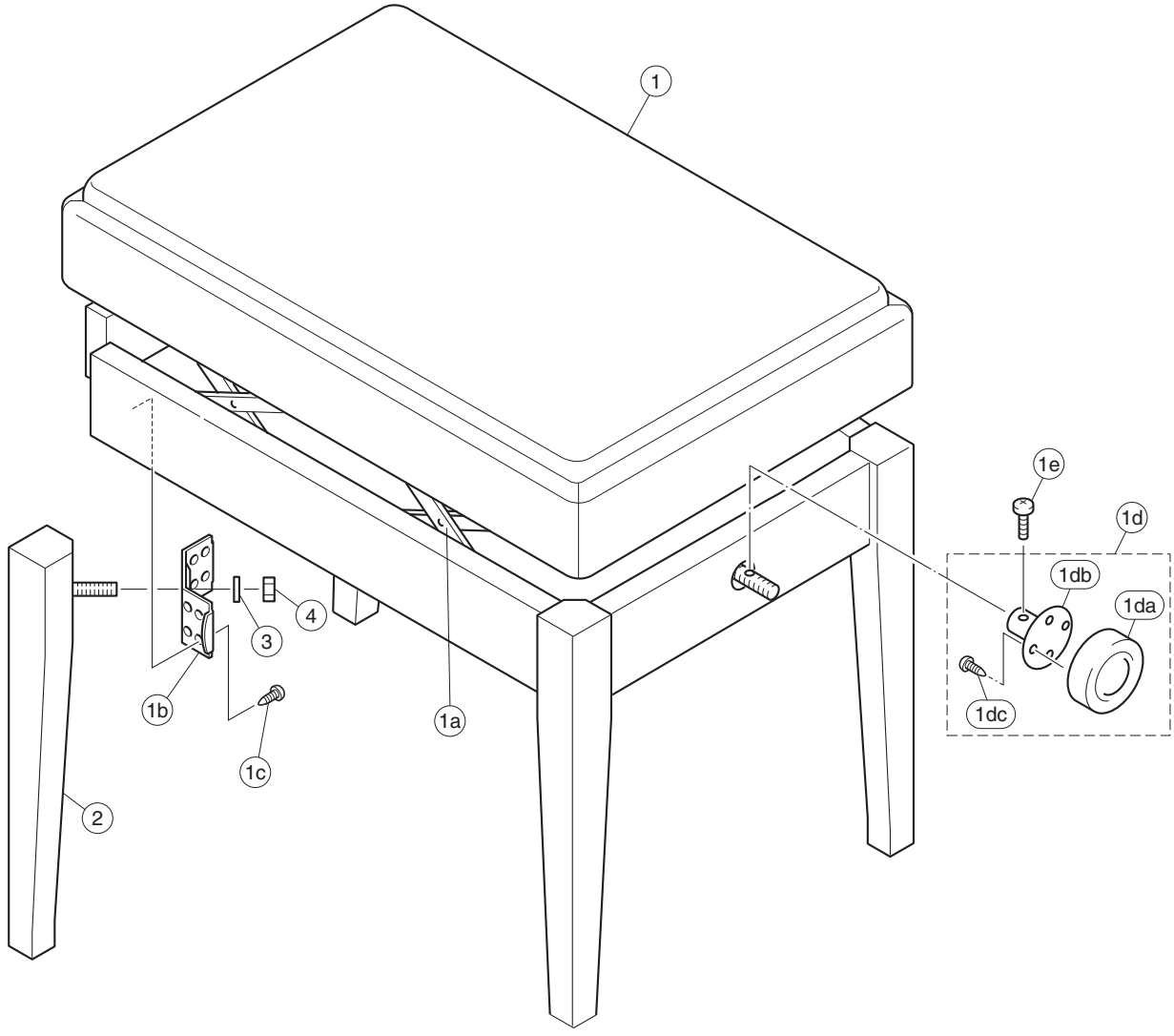

REF NO.	PART NO.	DESCRIPTION		部品名	REMARKS	QTY	RANK
		BENCH	BC-200PE/200MH	同梱品セット椅子	CLP-380PE/CLP-380PM		
	V756440R	BENCH	BC-200PE	同梱品セット椅子	CLP-380PE J,U,Y,K		48
	V7564300	BENCH	BC-200MH	同梱品セット椅子	CLP-380PM J,U		47
A	**--**	BENCH UNIT	BC-200PE	椅子	CLP-380PE (V766910)		
A	**--**	BENCH UNIT	BC-200MH	椅子	CLP-380PM (V766900)		
1	**V766940R**	BENCH BOARD ASSEMBLY	PE	座板ユニット	CLP-380PE		55
1	**V7669300**	BENCH BOARD ASSEMBLY	MH	座板ユニット	CLP-380PM		37
1a	**V766250R**	ELEVATOR UNIT		昇降ユニット			19
1b	**V7396200**	HOLDER, LEG		脚取付隅金具		4	03
1c	**WE95510R**	BIND HEAD TAPPING SCREW-1	3.5X16 MFZN2B3	TP#1十BIND		32	01
1d	**V767120R**	HANDLE ASSEMBLY	PE	ニギリAss'y	CLP-380PE		10
1d	**V7671100**	HANDLE ASSEMBLY	MH	ニギリAss'y	CLP-380PM		08
1da	**--**	HANDLE PRINT	PE	ニギリ印刷品	CLP-380PE (V767160)		
1da	**--**	HANDLE PRINT	MH	ニギリ印刷品	CLP-380PM (V767150)		
1db	**V7662700**	ANGLE		ニギリ金具			
1dc	**WE972000**	BIND HEAD TAPPING SCREW-1	4.0X16 MFZN2B3	TP#1十BIND		4	01
1e	**WE96210R**	BIND HEAD TAPPING SCREW-B	4.0X20 MFZN2B3	Bタイト十BIND			01
2	**V767220R**	LEG ASSEMBLY	PE	脚柱Ass'y	CLP-380PE	4	20
2	**V7672100**	LEG ASSEMBLY	MH	脚柱Ass'y	CLP-380PM	4	
3	**V7678600**	SPRING WASHER	#2 10.0 MFZN2BL	バネ座金		4	01
4	**WF74380R**	HEXAGONAL NUT	M10 #1	ナット6角		4	
		ACCESSORY		付属品			
	--	WRENCH		ベンチスパナ	(V688680)		

✻: New Parts

RANK: Japan only

■ ELECTRICAL PARTS（電気部品）

AJACK

	REF NO.	PART NO.	DESCRIPTION		部品名	REMARKS	QTY	RANK
			ELECTRICAL PARTS		電気部品	CLP-380PE/CLP-380PM		
		--	CIRCUIT BOARD	AJACK	AJACKシート	(WM30480)(WM18300)(X9185C0)		
*		WM942900	CIRCUIT BOARD	DCDC	DCDCシート	(WM94280)(X9464D0)		
		--	CIRCUIT BOARD	DJACK	DJACKシート	(WM30450)(WM18310)(X9303B0)		
*		WM132800	CIRCUIT BOARD	DM	DMシート	(X9059E0)		
		--	CIRCUIT BOARD	FU160	FU160シート	J (WN30630)(WN30590)(X9604B0)		
		--	CIRCUIT BOARD	FU160	FU160シート	U (WN30640)(WN30600)(X9604B0)		
		--	CIRCUIT BOARD	FU160	FU160シート	E,B,CLP-380PE K (WN30650)(WN30610)(X9604B0)		
		--	CIRCUIT BOARD	FU160	FU160シート	CLP-380PE Y (WN30660)(WN30620)(X9604B0)		
*		WM312400	CIRCUIT BOARD	HP	HPシート	(WM31230)(XQ389A0,XQ390A0)		
*		WM303700	CIRCUIT BOARD	MAD	MADシート	(WM30360)(X9083E0)		
*		WM303200	CIRCUIT BOARD	MAM	MAMシート	(WM30300)(X9084D0)		
		WE02120R	CIRCUIT BOARD	MV1	MV1シート	(WE02100)(X5954B0)		05
		WE02110R	CIRCUIT BOARD	PNR	PNRシート	(WE02100)(X5954B0)		09
		WC09310R	CIRCUIT BOARD	NL2 SW H	NL2_SWシートH	(X2179D0)		
		WC09260R	CIRCUIT BOARD	NL2 SW L	NL2_SWシートL	(X2177D0)		
		WC09300R	CIRCUIT BOARD	NL2 SW M	NL2_SWシートM	(X2178E0)		
		WB97040R	CIRCUIT BOARD	PEDAL (SW)	ペダルシート	(WB97030)(XR780C0)		08
		WB97050R	CIRCUIT BOARD	PEDAL VR	ペダルVRシート	(WB97030)(XR780C0)		07
		WC56120R	CIRCUIT BOARD	PJK	PJKシート	(WC56110)(X5143A0)		04
		VU65910R	CIRCUIT BOARD	PL	PLシート	(VU65900)(XR898A0)		03
		WD895500	CIRCUIT BOARD	PNL	PNLシート	(WD89540)(X5953C0)		
*		WN300200	CIRCUIT BOARD	SW	SWシート	(WN30010)(X6118D0)		
		--	CIRCUIT BOARD	AJACK	AJACKシート	(WM30480)(WM18300)(X9185C0)		
*	CN1	WB558300	BASE PIN	ZH 12P TE	ベースピン			
	CN2	VB39040R	CONNECTOR	PH 8P TE	ベースポスト			01
	CN3	LB918020	BASE PIN	XH 2P TE	ベーストツキポスト			
	CN4	VB39030R	CONNECTOR	PH 7P TE	ベースポスト			01
	CN6	VB39050R	CONNECTOR	PH 9P TE	ベースポスト			03
	CN7	VB39030R	CONNECTOR	PH 7P TE	ベースポスト			01
	JK1	WB55680R	MODULAR JACK	AJ-008SH-8-F-4-B1	モジュラージャック	LAN		03
	JK2	VL08050R	PHONE JACK	YKB21-5076G	ホーンジャック	AUX IN (L/L+R)		02
	JK3	VS11540R	PHONE JACK BLACK	LGR4609-7100F	ホーンコネクタ（黒）	AUX IN (R)		01
	JK4	LB101870	HEADPHONE JACK	YKB21-5006	ホーンコネクタ	AUX OUT (L/L+R)		03
	JK5	VS11540R	PHONE JACK BLACK	LGR4609-7100F	ホーンコネクタ（黒）	AUX OUT (R)		01
	RY2	V824560R	RELAY	DC ATX203 12V	リレー			04
	RY2	V8616500	RELAY	DC G6S-2 12V	リレー 12V			
	RY2	WB17080R	RELAY	DC NA-12W-K 12V	リレー 12V			04
	RY2	WB751900	RELAY	DC EC2-12NU-F 12V	リレー 12V			03
	RY3	V824560R	RELAY	DC ATX203 12V	リレー			04
	RY3	V8616500	RELAY	DC G6S-2 12V	リレー 12V			
	RY3	WB17080R	RELAY	DC NA-12W-K 12V	リレー 12V			04
	RY3	WB751900	RELAY	DC EC2-12NU-F 12V	リレー 12V			03
	C4	US06322R	CHIP MULTILAYER CERAMIC	2200P 50V K RECT.	チップセラ（B）			01
	C7	US062100	CHIP MULTILAYER CERAMIC	100P 50V J RECT.	チップセラ（SL）			
	-10	US062100	CHIP MULTILAYER CERAMIC	100P 50V J RECT.	チップセラ（SL）			
	C13	US06322R	CHIP MULTILAYER CERAMIC	2200P 50V K RECT.	チップセラ（B）			01
	-16	US06322R	CHIP MULTILAYER CERAMIC	2200P 50V K RECT.	チップセラ（B）			01
	C17	US06156R	CERAMIC CAPACITOR-CH	56P 50V J RECT.	チップセラ（CH）			01
	C18	US062100	CHIP MULTILAYER CERAMIC	100P 50V J RECT.	チップセラ（SL）			
	C19	US06156R	CERAMIC CAPACITOR-CH	56P 50V J RECT.	チップセラ（CH）			01
	C20	US062100	CHIP MULTILAYER CERAMIC	100P 50V J RECT.	チップセラ（SL）			
	C23	US06322R	CHIP MULTILAYER CERAMIC	2200P 50V K RECT.	チップセラ（B）			01
	C24	US06322R	CHIP MULTILAYER CERAMIC	2200P 50V K RECT.	チップセラ（B）			01
	C29	US064100	CHIP MULTILAYER CERAMIC	0.0100 50V K RECT.	チップセラ（B）			
	-34	US064100	CHIP MULTILAYER CERAMIC	0.0100 50V K RECT.	チップセラ（B）			
	C35	US06256R	CERAMIC CAPACITOR-SL(CHIP)	560P 50V J RECT.	チップセラ（SL）			01
	C36	US06256R	CERAMIC CAPACITOR-SL(CHIP)	560P 50V J RECT.	チップセラ（SL）			01
	C39	US062100	CHIP MULTILAYER CERAMIC	100P 50V J RECT.	チップセラ（SL）			
	C40	US062100	CHIP MULTILAYER CERAMIC	100P 50V J RECT.	チップセラ（SL）			
	C41	US06156R	CERAMIC CAPACITOR-CH	56P 50V J RECT.	チップセラ（CH）			01
	C42	US06156R	CERAMIC CAPACITOR-CH	56P 50V J RECT.	チップセラ（CH）			01
	C44	US064100	CHIP MULTILAYER CERAMIC	0.0100 50V K RECT.	チップセラ（B）			
	C46	US064100	CHIP MULTILAYER CERAMIC	0.0100 50V K RECT.	チップセラ（B）			
	C47	US14510R	CERAMIC CAPACITOR-F (CHIP)	0.1000 25V Z RECT.	チップセラ（F）			01
	C48	US14510R	CERAMIC CAPACITOR-F (CHIP)	0.1000 25V Z RECT.	チップセラ（F）			01
	C51	US064100	CHIP MULTILAYER CERAMIC	0.0100 50V K RECT.	チップセラ（B）			

*: New Parts

RANK: Japan only

AJACK

REF NO.	PART NO.	DESCRIPTION		部品名	REMARKS	QTY	RANK
C52	**US064100**	CHIP MULTILAYER CERAMIC	0.0100 50V K RECT.	チップセラ(B)			
C55	**US06322R**	CHIP MULTILAYER CERAMIC	2200P 50V K RECT.	チップセラ(B)			01
C63	**US064100**	CHIP MULTILAYER CERAMIC	0.0100 50V K RECT.	チップセラ(B)			
C73	**US063100**	CHIP MULTILAYER CERAMIC	1000P 50V K RECT.	チップセラ(B)			
-78	**US063100**	CHIP MULTILAYER CERAMIC	1000P 50V K RECT.	チップセラ(B)			
D1	**WG139300**	DIODE	KDS4148U-RTK/P TE	ダイオード			
D2	**WG139300**	DIODE	KDS4148U-RTK/P TE	ダイオード			
IC1	**X6897A00**	IC	BA4560RF-E2	IC	OP AMP		
IC2	**X6897A00**	IC	BA4560RF-E2	IC	OP AMP		
IC3	**XT131A0R**	IC	LA6517M-TRM-E	IC	OPERATIONAL POWER AMP		04
L5	**V523910R**	COIL	DLP31SN121ML2L	コモンモードコイル			03
-8	**V523910R**	COIL	DLP31SN121ML2L	コモンモードコイル			03
L9	**VY65720R**	CHIP INDUCTANCE	600 BK1608HM601-T	チップインダクタ			01
-12	**VY65720R**	CHIP INDUCTANCE	600 BK1608HM601-T	チップインダクタ			01
L9	**WG595200**	CHIP INDUCTANCE	GZ1608D601 1608	チップインダクタ			
-12	**WG595200**	CHIP INDUCTANCE	GZ1608D601 1608	チップインダクタ			
R1	**RD357330**	CARBON RESISTOR (CHIP)	33.0K 63M J RECT.	チップ抵抗			
R2	**RD357330**	CARBON RESISTOR (CHIP)	33.0K 63M J RECT.	チップ抵抗			
R3	**RD357100**	CARBON RESISTOR (CHIP)	10.0K 63M J RECT.	チップ抵抗			01
R4	**RD357100**	CARBON RESISTOR (CHIP)	10.0K 63M J RECT.	チップ抵抗			01
R5	**RD350001**	CARBON RESISTOR (CHIP)	0 63M J RECT.	チップ抵抗			01
R9	**RD355100**	CARBON RESISTOR (CHIP)	100.0 63M J RECT.	チップ抵抗			
R10	**RD355100**	CARBON RESISTOR (CHIP)	100.0 63M J RECT.	チップ抵抗			
R11	**RD357100**	CARBON RESISTOR (CHIP)	10.0K 63M J RECT.	チップ抵抗			01
-13	**RD357100**	CARBON RESISTOR (CHIP)	10.0K 63M J RECT.	チップ抵抗			01
R14	**RD357120**	CARBON RESISTOR (CHIP)	12.0K 63M J RECT.	チップ抵抗			01
R15	**RD357100**	CARBON RESISTOR (CHIP)	10.0K 63M J RECT.	チップ抵抗			01
R16	**RD357120**	CARBON RESISTOR (CHIP)	12.0K 63M J RECT.	チップ抵抗			01
R17	**RD357220**	CARBON RESISTOR (CHIP)	22.0K 63M J RECT.	チップ抵抗			01
R18	**RD357220**	CARBON RESISTOR (CHIP)	22.0K 63M J RECT.	チップ抵抗			01
R21	**RD35747R**	CARBON RESISTOR (CHIP)	47.0K 63M J RECT.	チップ抵抗			01
R22	**RD35747R**	CARBON RESISTOR (CHIP)	47.0K 63M J RECT.	チップ抵抗			01
R23	**RD357390**	CARBON RESISTOR (CHIP)	39.0K 63M J RECT.	チップ抵抗			
R24	**RD357390**	CARBON RESISTOR (CHIP)	39.0K 63M J RECT.	チップ抵抗			
R25	**RD357100**	CARBON RESISTOR (CHIP)	10.0K 63M J RECT.	チップ抵抗			01
R26	**RD357100**	CARBON RESISTOR (CHIP)	10.0K 63M J RECT.	チップ抵抗			01
R27	**RD355680**	CARBON RESISTOR (CHIP)	680.0 63M J RECT.	チップ抵抗			
R28	**RD355680**	CARBON RESISTOR (CHIP)	680.0 63M J RECT.	チップ抵抗			
R29	**RD356470**	CARBON RESISTOR (CHIP)	4.7K 63M J RECT.	チップ抵抗			
R30	**RD356470**	CARBON RESISTOR (CHIP)	4.7K 63M J RECT.	チップ抵抗			
R31	**RD357100**	CARBON RESISTOR (CHIP)	10.0K 63M J RECT.	チップ抵抗			01
R32	**RD357100**	CARBON RESISTOR (CHIP)	10.0K 63M J RECT.	チップ抵抗			01
R33	**RD355100**	CARBON RESISTOR (CHIP)	100.0 63M J RECT.	チップ抵抗			
R34	**RD355100**	CARBON RESISTOR (CHIP)	100.0 63M J RECT.	チップ抵抗			
R35	**RD358100**	CARBON RESISTOR (CHIP)	100.0K 63M J RECT.	チップ抵抗			01
R36	**RD358100**	CARBON RESISTOR (CHIP)	100.0K 63M J RECT.	チップ抵抗			01
R37	**RD357240**	CARBON FILM RES.	24.0K 63M J RECT.	チップ抵抗			
R38	**RD357240**	CARBON FILM RES.	24.0K 63M J RECT.	チップ抵抗			
R39	**RD357680**	CARBON RESISTOR (CHIP)	68.0K 63M J RECT.	チップ抵抗			
R40	**RD357680**	CARBON RESISTOR (CHIP)	68.0K 63M J RECT.	チップ抵抗			
R41	**RD35433R**	CARBON RESISTOR (CHIP)	33.0 63M J RECT.	チップ抵抗			01
R42	**RD35433R**	CARBON RESISTOR (CHIP)	33.0 63M J RECT.	チップ抵抗			01
R43	**RD357100**	CARBON RESISTOR (CHIP)	10.0K 63M J RECT.	チップ抵抗			01
R44	**RD357100**	CARBON RESISTOR (CHIP)	10.0K 63M J RECT.	チップ抵抗			01
R45	**RD350001**	CARBON RESISTOR (CHIP)	0 63M J RECT.	チップ抵抗			01
R46	**RD350001**	CARBON RESISTOR (CHIP)	0 63M J RECT.	チップ抵抗			01
R48	**RD350001**	CARBON RESISTOR (CHIP)	0 63M J RECT.	チップ抵抗			01
R49	**RD350001**	CARBON RESISTOR (CHIP)	0 63M J RECT.	チップ抵抗			01
R50	**RD356470**	CARBON RESISTOR (CHIP)	4.7K 63M J RECT.	チップ抵抗			
R52	**RD35747R**	CARBON RESISTOR (CHIP)	47.0K 63M J RECT.	チップ抵抗			01
R53	**RD356180**	CARBON RESISTOR (CHIP)	1.8K 63M J RECT.	チップ抵抗			
R54	**RD356470**	CARBON RESISTOR (CHIP)	4.7K 63M J RECT.	チップ抵抗			
R55	**RD356100**	CARBON RESISTOR (CHIP)	1.0K 63M J RECT.	チップ抵抗			01
R56	**RD357220**	CARBON RESISTOR (CHIP)	22.0K 63M J RECT.	チップ抵抗			01
R57	**RD350001**	CARBON RESISTOR (CHIP)	0 63M J RECT.	チップ抵抗			01
R58	**RD357330**	CARBON RESISTOR (CHIP)	33.0K 63M J RECT.	チップ抵抗			
R59	**RD357330**	CARBON RESISTOR (CHIP)	33.0K 63M J RECT.	チップ抵抗			
R60	**RD350001**	CARBON RESISTOR (CHIP)	0 63M J RECT.	チップ抵抗			01
R63	**RD350001**	CARBON RESISTOR (CHIP)	0 63M J RECT.	チップ抵抗			01
R64	**RD355100**	CARBON RESISTOR (CHIP)	100.0 63M J RECT.	チップ抵抗			

✻: New Parts

RANK: Japan only

AJACK and DCDC

	REF NO.	PART NO.	DESCRIPTION		部品名	REMARKS	QTY	RANK
	R65	**RD355100**	CARBON RESISTOR (CHIP)	100.0 63M J RECT.	チップ抵抗			
	R68	**RF355150**	CHIP CARBON FILM RES.	150.0 D 1608	チップ抵抗			
	-71	**RF355150**	CHIP CARBON FILM RES.	150.0 D 1608	チップ抵抗			
	R74	**RD350001**	CARBON RESISTOR (CHIP)	0 63M J RECT.	チップ抵抗			01
	R75	**RD350001**	CARBON RESISTOR (CHIP)	0 63M J RECT.	チップ抵抗			01
	R80	**RD350001**	CARBON RESISTOR (CHIP)	0 63M J RECT.	チップ抵抗			01
	R81	**RD350001**	CARBON RESISTOR (CHIP)	0 63M J RECT.	チップ抵抗			01
	R82	**RD355100**	CARBON RESISTOR (CHIP)	100.0 63M J RECT.	チップ抵抗			
	R87	**RD350001**	CARBON RESISTOR (CHIP)	0 63M J RECT.	チップ抵抗			01
	-93	**RD350001**	CARBON RESISTOR (CHIP)	0 63M J RECT.	チップ抵抗			01
	TR1	**V4767500**	TRANSISTOR	2SD0601ARL/AQL Q,R,S	トランジスタ 2SD			01
	TR1	**VJ92710R**	TRANSISTOR	2SC2712-Y(TE85R,F)	トランジスタ 2SC			01
	TR1	**VV556400**	TRANSISTOR	2SC2412K Q,R,S TP	トランジスタ 2SC			
	TR1	**VV92540R**	TRANSISTOR	2SC2712-GR(TE85L,F)	チップトランジスタ			01
	TR1	**WC52940R**	TRANSISTOR	KTC3875S-Y,GR-RTK	トランジスタ			01
	TR2	**V4767500**	TRANSISTOR	2SD0601ARL/AQL Q,R,S	トランジスタ 2SD			01
	TR2	**VJ92710R**	TRANSISTOR	2SC2712-Y(TE85R,F)	トランジスタ 2SC			01
	TR2	**VV556400**	TRANSISTOR	2SC2412K Q,R,S TP	トランジスタ 2SC			
	TR2	**VV92540R**	TRANSISTOR	2SC2712-GR(TE85L,F)	チップトランジスタ			01
	TR2	**WC52940R**	TRANSISTOR	KTC3875S-Y,GR-RTK	トランジスタ			01
	TR3	**IB070900**	CHIP TRANSISTOR	2SB709A P,Q,R,S TP	トランジスタ 2SB			
	TR3	**VV556500**	TRANSISTOR	2SA1037AK Q,R,S TP	トランジスタ 2SA			
	TR3	**WC52950R**	TRANSISTOR	KTA1504S-Y,GR-RTK	トランジスタ			
	C1	**UN86647R**	ELECTROLYTIC CAP.-BP	4.70 50.0V RX TP	BP ケミコン			01
	C2	**UN86647R**	ELECTROLYTIC CAP.-BP	4.70 50.0V RX TP	BP ケミコン			01
	C5	**UR866470**	ELECTROLYTIC CAP.	4.70 50.0V RX TP	ケミコン			
	C6	**UR866470**	ELECTROLYTIC CAP.	4.70 50.0V RX TP	ケミコン			
	C11	**UN86647R**	ELECTROLYTIC CAP.-BP	4.70 50.0V RX TP	BP ケミコン			01
	C12	**UN86647R**	ELECTROLYTIC CAP.-BP	4.70 50.0V RX TP	BP ケミコン			01
	C21	**UN86647R**	ELECTROLYTIC CAP.-BP	4.70 50.0V RX TP	BP ケミコン			01
	C22	**UN86647R**	ELECTROLYTIC CAP.-BP	4.70 50.0V RX TP	BP ケミコン			01
	C25	**UR857470**	ELECTROLYTIC CAP.	47.00 35.0V RX TP	ケミコン			
	C26	**UR857470**	ELECTROLYTIC CAP.	47.00 35.0V RX TP	ケミコン			
	C27	**UR848220**	ELECTROLYTIC CAP.	220.00 25.0V RX TP	ケミコン			
	C28	**UR848220**	ELECTROLYTIC CAP.	220.00 25.0V RX TP	ケミコン			
	C37	**UR866470**	ELECTROLYTIC CAP.	4.70 50.0V RX TP	ケミコン			
	C38	**UR866470**	ELECTROLYTIC CAP.	4.70 50.0V RX TP	ケミコン			
	C43	**UR838100**	ELECTROLYTIC CAP.	100.00 16.0V RX TP	ケミコン			
	C45	**UR838100**	ELECTROLYTIC CAP.	100.00 16.0V RX TP	ケミコン			
	C49	**UN848220**	ELECTROLYTIC CAP.-BP	220.00 25.0V RX TP	BP ケミコン			01
	C50	**UN848220**	ELECTROLYTIC CAP.-BP	220.00 25.0V RX TP	BP ケミコン			01
	C68	**UR866470**	ELECTROLYTIC CAP.	4.70 50.0V RX TP	ケミコン			
	C69	**UR866470**	ELECTROLYTIC CAP.	4.70 50.0V RX TP	ケミコン			
*		**WM942900**	CIRCUIT BOARD	DCDC	DCDC シート	(WM94280)(X9464D0)		
*	C11	**WM919900**	CAP ELECTRITIC	470.00 25.0V CHITS	チップケミコン CD			
	C12	**WD969200**	CAP CERAMIC CHIP	0.1000 50V K RECT.	チップセラ(B)			01
	C13	**US044220**	CAP CERAMIC CHIP	0.022 25V K RECT.	チップセラ(B)			
	C14	**WD969200**	CAP CERAMIC CHIP	0.1000 50V K RECT.	チップセラ(B)			01
*	C15	**WM919900**	CAP ELECTRITIC	470.00 25.0V CHITS	チップケミコン CD			
*	C21	**WM919900**	CAP ELECTRITIC	470.00 25.0V CHITS	チップケミコン CD			
	C22	**WD969200**	CAP CERAMIC CHIP	0.1000 50V K RECT.	チップセラ(B)			01
	C23	**US044220**	CAP CERAMIC CHIP	0.022 25V K RECT.	チップセラ(B)			
	C24	**WD969200**	CAP CERAMIC CHIP	0.1000 50V K RECT.	チップセラ(B)			01
*	C25	**WM919900**	CAP ELECTRITIC	470.00 25.0V CHITS	チップケミコン CD			
	CN1	**VT388700**	CONNECTOR	PH 6P TE	ベース付ポスト			
	CN2	**VT388600**	CONNECTOR	PH 5P TE	ベース付ポスト			
	CN3	**VT388500**	BASE POST	PH 4P TE	ベース付ポスト			
	CN4	**VT388500**	BASE POST	PH 4P TE	ベース付ポスト			
	D11	**V6267600**	DIODE	RB051L-40 TP	ダイオード			01
	D21	**V6267600**	DIODE	RB051L-40 TP	ダイオード			01
*	IC11	**X9034A00**	IC	SI-8001FDE	IC	DC-DC CONVERTER		
*	IC21	**X9034A00**	IC	SI-8001FDE	IC	DC-DC CONVERTER		
	L11	**WQ345500**	COIL	CHR1048-220M-T SMD	コイル			
	L21	**WQ345500**	COIL	CHR1048-220M-T SMD	コイル			
	R11	**RF456240**	CHIP RES.	2.4K D RECT.	チップ抵抗			01
	R12	**RF455200**	CHIP CARBON FILM RESISTOR	200.0 D RECT.	チップ抵抗			01
	R13	**RF455820**	CHIP RESISTOR	820.0 D RECT.	チップ抵抗			01
	R21	**RF456430**	CHIP RESISTOR	4.3K D RECT.	チップ抵抗			01
	R22	**RF455150**	CHIP CARBON FILM RESISTOR	150.0 D RECT.	チップ抵抗			01

*: New Parts

RANK: Japan only

DCDC and DJACK and DM

REF NO.	PART NO.	DESCRIPTION		部品名	REMARKS	QTY	RANK
R23	**RF455820**	CHIP RESISTOR	820.0 D RECT.	チップ抵抗			01
	--	CIRCUIT BOARD	DJACK	DJACKシート	(WM30450)(WM18310)(X9303B0)		
C4	**UR838100**	ELECTROLYTIC CAP.	100.00 16.0V RX TP	ケミコン			
C10	**UR867220**	ELECTROLYTIC CAP.	22.00 50.0V RX TP	ケミコン			
CN1	**VB390200**	CONNECTOR	PH 6P TE	ベースポスト			01
CN2	**VB39010R**	CONNECTOR	PH 5P TE	ベースポスト			01
CN4	**VB39060R**	CONNECTOR	PH 10P TE	ベースポスト			01
IC1	**VD47320R**	IC	6N137-000E	フォトカプラ			05
JK1	**WA245700**	CONNECTOR	YKF45 4P SE	USBコネクタ	USB TO DEVICE B		02
JK1	**WH382500**	CONNECTOR	UAR27 4P SE	USBコネクタ			
JK2	**V902080R**	CONNECTOR	USB 4P SE	USBコネクタ B	USB TO HOST		02
JK4	**VT20250R**	CONNECTOR	JACK 5P YKF51-5066	DIN コネクタ	MIDI IN		01
JK5	**VT20250R**	CONNECTOR	JACK 5P YKF51-5066	DIN コネクタ	MIDI OUT		01
JK6	**VT20250R**	CONNECTOR	JACK 5P YKF51-5066	DIN コネクタ	MIDI THRU		01
JK7	**VS11540R**	PHONE JACK BLACK	LGR4609-7100F	ホーンコネクタ（黒）	AUX PEDAL		01
C1	**US064100**	CHIP MULTILAYER CERAMIC	0.0100 50V K RECT.	チップセラ（B）			
C2	**US064100**	CHIP MULTILAYER CERAMIC	0.0100 50V K RECT.	チップセラ（B）			
C11	**US064100**	CHIP MULTILAYER CERAMIC	0.0100 50V K RECT.	チップセラ（B）			
-13	**US064100**	CHIP MULTILAYER CERAMIC	0.0100 50V K RECT.	チップセラ（B）			
C14	**US063100**	CHIP MULTILAYER CERAMIC	1000P 50V K RECT.	チップセラ（B）			
C15	**US064100**	CHIP MULTILAYER CERAMIC	0.0100 50V K RECT.	チップセラ（B）			
C16	**US064100**	CHIP MULTILAYER CERAMIC	0.0100 50V K RECT.	チップセラ（B）			
C17	**US063100**	CHIP MULTILAYER CERAMIC	1000P 50V K RECT.	チップセラ（B）			
D1	**WG139300**	DIODE	KDS4148U-RTK/P TE	ダイオード			
-8	**WG139300**	DIODE	KDS4148U-RTK/P TE	ダイオード			
D11	**WG139300**	DIODE	KDS4148U-RTK/P TE	ダイオード			
D13	**WG139300**	DIODE	KDS4148U-RTK/P TE	ダイオード			
D14	**WG139300**	DIODE	KDS4148U-RTK/P TE	ダイオード			
L1	**V523910R**	COIL	DLP31SN121ML2L 3	コモンモードコイル			03
L3	**VY65720R**	CHIP INDUCTANCE	600 BK1608HM601-T	チップインダクタ			01
-6	**VY65720R**	CHIP INDUCTANCE	600 BK1608HM601-T	チップインダクタ			01
L3	**WG595200**	CHIP INDUCTANCE	GZ1608D601 1608	チップインダクタ			
-6	**WG595200**	CHIP INDUCTANCE	GZ1608D601 1608	チップインダクタ			
L8	**VY65720R**	CHIP INDUCTANCE	600 BK1608HM601-T	チップインダクタ			01
-12	**VY65720R**	CHIP INDUCTANCE	600 BK1608HM601-T	チップインダクタ			01
L8	**WG595200**	CHIP INDUCTANCE	GZ1608D601 1608	チップインダクタ			
-12	**WG595200**	CHIP INDUCTANCE	GZ1608D601 1608	チップインダクタ			
R3	**RD357220**	CARBON RESISTOR (CHIP)	22.0K 63M J RECT.	チップ抵抗			01
-5	**RD357220**	CARBON RESISTOR (CHIP)	22.0K 63M J RECT.	チップ抵抗			01
R6	**RD357270**	CARBON RESISTOR (CHIP)	27.0K 63M J RECT.	チップ抵抗			
R7	**RD356100**	CARBON RESISTOR (CHIP)	1.0K 63M J RECT.	チップ抵抗			01
R8	**RD357100**	CARBON RESISTOR (CHIP)	10.0K 63M J RECT.	チップ抵抗			01
R9	**RD357100**	CARBON RESISTOR (CHIP)	10.0K 63M J RECT.	チップ抵抗			01
R10	**RD356150**	CARBON RESISTOR (CHIP)	1.5K 63M J RECT.	チップ抵抗			
R11	**RD356150**	CARBON RESISTOR (CHIP)	1.5K 63M J RECT.	チップ抵抗			
R12	**RD357100**	CARBON RESISTOR (CHIP)	10.0K 63M J RECT.	チップ抵抗			01
R13	**RD356100**	CARBON RESISTOR (CHIP)	1.0K 63M J RECT.	チップ抵抗			01
R14	**RD355220**	CARBON RESISTOR (CHIP)	220.0 63M J RECT.	チップ抵抗			
-18	**RD355220**	CARBON RESISTOR (CHIP)	220.0 63M J RECT.	チップ抵抗			
R19	**RD15422R**	CARBON RESISTOR (CHIP)	22.0 1/4 J TP	チップ抵抗			01
R20	**RD356100**	CARBON RESISTOR (CHIP)	1.0K 63M J RECT.	チップ抵抗			01
R21	**RD356100**	CARBON RESISTOR (CHIP)	1.0K 63M J RECT.	チップ抵抗			01
R22	**RD350001**	CARBON RESISTOR (CHIP)	0 63M J RECT.	チップ抵抗			01
R23	**RD350001**	CARBON RESISTOR (CHIP)	0 63M J RECT.	チップ抵抗			01
TR1	**V4767500**	TRANSISTOR	2SD0601ARL/AQL Q,R,S	トランジスタ 2SD			01
-4	**V4767500**	TRANSISTOR	2SD0601ARL/AQL Q,R,S	トランジスタ 2SD			01
TR1	**VJ92710R**	TRANSISTOR	2SC2712-Y(TE85R,F)	トランジスタ 2SC			01
-4	**VJ92710R**	TRANSISTOR	2SC2712-Y(TE85R,F)	トランジスタ 2SC			01
TR1	**VV556400**	TRANSISTOR	2SC2412K Q,R,S TP	トランジスタ 2SC			
-4	**VV556400**	TRANSISTOR	2SC2412K Q,R,S TP	トランジスタ 2SC			
TR1	**VV92540R**	TRANSISTOR	2SC2712-GR(TE85L,F)	チップトランジスタ			01
-4	**VV92540R**	TRANSISTOR	2SC2712-GR(TE85L,F)	チップトランジスタ			01
TR1	**WC52940R**	TRANSISTOR	KTC3875S-Y,GR-RTK	トランジスタ			01
-4	**WC52940R**	TRANSISTOR	KTC3875S-Y,GR-RTK	トランジスタ			01
*	**WM132800**	CIRCUIT BOARD	DM	DM シート	(X9059E0)		
MLB	**--**	MAC ADDRESS LABEL		MACアドレスラベル	(WR13650)		
C2	**UF03810R**	ELECTROLYTIC CAP.(CHIP)	100 16V	チップケミコン			01
C3	**US625100**	CERAMIC CAPACITOR-BJ(CHIP)	0.100 10V K RECT.	チップセラ（BJ）			01

✻: New Parts

RANK: Japan only

DM

REF NO.	PART NO.	DESCRIPTION		部品名	REMARKS	QTY	RANK
C4	**US625100**	CERAMIC CAPACITOR-BJ(CHIP)	0.100 10V K RECT.	チップセラ（BJ）			01
C6	**WK978200**	CAPACITOR	100 4V NOJB107M004	酸化ニオブコンデンサ			
C50	**UF03810R**	ELECTROLYTIC CAP.(CHIP)	100 16V	チップケミコン			01
C52	**US634100**	CERAMIC CHIP CAPACITOR	0.010 16V K RECT.	チップセラ（B）			01
C53	**US662470**	CERAMIC CAPACITOR-B (CHIP)	470P 50V K RECT.	チップセラ（B）			01
C56	**US662100**	CERAMIC CAP.-CH	100P 50V J RECT.	チップセラ（CH）			
-61	**US662100**	CERAMIC CAP.-CH	100P 50V J RECT.	チップセラ（CH）			
C64	**US663100**	CERAMIC CAPACITOR-B (CHIP)	1000P 50V K RECT.	チップセラ（B）			01
C65	**US662100**	CERAMIC CAP.-CH	100P 50V J RECT.	チップセラ（CH）			
-68	**US662100**	CERAMIC CAP.-CH	100P 50V J RECT.	チップセラ（CH）			
C71	**US634100**	CERAMIC CHIP CAPACITOR	0.010 16V K RECT.	チップセラ（B）			01
C73	**US634100**	CERAMIC CHIP CAPACITOR	0.010 16V K RECT.	チップセラ（B）			01
-75	**US634100**	CERAMIC CHIP CAPACITOR	0.010 16V K RECT.	チップセラ（B）			01
C77	**US634100**	CERAMIC CHIP CAPACITOR	0.010 16V K RECT.	チップセラ（B）			01
C78	**US634100**	CERAMIC CHIP CAPACITOR	0.010 16V K RECT.	チップセラ（B）			01
C97	**US634100**	CERAMIC CHIP CAPACITOR	0.010 16V K RECT.	チップセラ（B）			01
C104	**US634100**	CERAMIC CHIP CAPACITOR	0.010 16V K RECT.	チップセラ（B）			01
C105	**US661470**	CERAMIC CAPACITOR-CH(CHIP)	47P 50V J RECT.	チップセラ（CH）			01
C106	**RD45000R**	CARBON RESISTOR	0.00 63M J RECT.	チップ抵抗			01
C108	**US662100**	CERAMIC CAP.-CH	100P 50V J RECT.	チップセラ（CH）			
C110	**RD45000R**	CARBON RESISTOR	0.00 63M J RECT.	チップ抵抗			01
C114	**US634100**	CERAMIC CHIP CAPACITOR	0.010 16V K RECT.	チップセラ（B）			01
C116	**US661470**	CERAMIC CAPACITOR-CH(CHIP)	47P 50V J RECT.	チップセラ（CH）			01
C118	**US661470**	CERAMIC CAPACITOR-CH(CHIP)	47P 50V J RECT.	チップセラ（CH）			01
C119	**US663100**	CERAMIC CAPACITOR-B (CHIP)	1000P 50V K RECT.	チップセラ（B）			01
C121	**US663100**	CERAMIC CAPACITOR-B (CHIP)	1000P 50V K RECT.	チップセラ（B）			01
C125	**US663100**	CERAMIC CAPACITOR-B (CHIP)	1000P 50V K RECT.	チップセラ（B）			01
-129	**US663100**	CERAMIC CAPACITOR-B (CHIP)	1000P 50V K RECT.	チップセラ（B）			01
C134	**US662100**	CERAMIC CAP.-CH	100P 50V J RECT.	チップセラ（CH）			
C137	**US662100**	CERAMIC CAP.-CH	100P 50V J RECT.	チップセラ（CH）			
-145	**US662100**	CERAMIC CAP.-CH	100P 50V J RECT.	チップセラ（CH）			
C148	**US663100**	CERAMIC CAPACITOR-B (CHIP)	1000P 50V K RECT.	チップセラ（B）			01
C149	**US662100**	CERAMIC CAP.-CH	100P 50V J RECT.	チップセラ（CH）			
C216	**US634100**	CERAMIC CHIP CAPACITOR	0.010 16V K RECT.	チップセラ（B）			01
C344	**UF03810R**	ELECTROLYTIC CAP.(CHIP)	100 16V	チップケミコン			01
C349	**US625100**	CERAMIC CAPACITOR-BJ(CHIP)	0.100 10V K RECT.	チップセラ（BJ）			01
C350	**UF037100**	ELECTROLYTIC CAP.(CHIP)	10 16V	チップケミコン			
C351	**US625100**	CERAMIC CAPACITOR-BJ(CHIP)	0.100 10V K RECT.	チップセラ（BJ）			01
C352	**UF037100**	ELECTROLYTIC CAP.(CHIP)	10 16V	チップケミコン			
C353	**US634100**	CERAMIC CHIP CAPACITOR	0.010 16V K RECT.	チップセラ（B）			01
C354	**US634100**	CERAMIC CHIP CAPACITOR	0.010 16V K RECT.	チップセラ（B）			01
C355	**UF037100**	ELECTROLYTIC CAP.(CHIP)	10 16V	チップケミコン			
C356	**US634100**	CERAMIC CHIP CAPACITOR	0.010 16V K RECT.	チップセラ（B）			01
C357	**US634100**	CERAMIC CHIP CAPACITOR	0.010 16V K RECT.	チップセラ（B）			01
C358	**US625100**	CERAMIC CAPACITOR-BJ(CHIP)	0.100 10V K RECT.	チップセラ（BJ）			01
-361	**US625100**	CERAMIC CAPACITOR-BJ(CHIP)	0.100 10V K RECT.	チップセラ（BJ）			01
C364	**US625100**	CERAMIC CAPACITOR-BJ(CHIP)	0.100 10V K RECT.	チップセラ（BJ）			01
C365	**US625100**	CERAMIC CAPACITOR-BJ(CHIP)	0.100 10V K RECT.	チップセラ（BJ）			01
C366	**UF03810R**	ELECTROLYTIC CAP.(CHIP)	100 16V	チップケミコン			01
C367	**UF03810R**	ELECTROLYTIC CAP.(CHIP)	100 16V	チップケミコン			01
C376	**US625100**	CERAMIC CAPACITOR-BJ(CHIP)	0.100 10V K RECT.	チップセラ（BJ）			01
C377	**US625100**	CERAMIC CAPACITOR-BJ(CHIP)	0.100 10V K RECT.	チップセラ（BJ）			01
C380	**US625100**	CERAMIC CAPACITOR-BJ(CHIP)	0.100 10V K RECT.	チップセラ（BJ）			01
C381	**US625100**	CERAMIC CAPACITOR-BJ(CHIP)	0.100 10V K RECT.	チップセラ（BJ）			01
C388	**US663100**	CERAMIC CAPACITOR-B (CHIP)	1000P 50V K RECT.	チップセラ（B）			01
C389	**US663100**	CERAMIC CAPACITOR-B (CHIP)	1000P 50V K RECT.	チップセラ（B）			01
C390	**US662820**	CERAMIC CAPACITOR-B (CHIP)	820P 50V K RECT.	チップセラ（B）			
C391	**US662820**	CERAMIC CAPACITOR-B (CHIP)	820P 50V K RECT.	チップセラ（B）			
C392	**US662180**	CERAMIC CAPACITOR-SL(CHIP)	180P 50V J RECT.	チップセラ（SL）			
-399	**US662180**	CERAMIC CAPACITOR-SL(CHIP)	180P 50V J RECT.	チップセラ（SL）			
C400	**US663100**	CERAMIC CAPACITOR-B (CHIP)	1000P 50V K RECT.	チップセラ（B）			01
C401	**US663100**	CERAMIC CAPACITOR-B (CHIP)	1000P 50V K RECT.	チップセラ（B）			01
C408	**US625100**	CERAMIC CAPACITOR-BJ(CHIP)	0.100 10V K RECT.	チップセラ（BJ）			01
C409	**US625100**	CERAMIC CAPACITOR-BJ(CHIP)	0.100 10V K RECT.	チップセラ（BJ）			01
C410	**US663100**	CERAMIC CAPACITOR-B (CHIP)	1000P 50V K RECT.	チップセラ（B）			01
-414	**US663100**	CERAMIC CAPACITOR-B (CHIP)	1000P 50V K RECT.	チップセラ（B）			01
C420	**US663100**	CERAMIC CAPACITOR-B (CHIP)	1000P 50V K RECT.	チップセラ（B）			01
-424	**US663100**	CERAMIC CAPACITOR-B (CHIP)	1000P 50V K RECT.	チップセラ（B）			01
C425	**US634100**	CERAMIC CHIP CAPACITOR	0.010 16V K RECT.	チップセラ（B）			01
-429	**US634100**	CERAMIC CHIP CAPACITOR	0.010 16V K RECT.	チップセラ（B）			01

✻: New Parts

RANK: Japan only

DM

	REF NO.	PART NO.	DESCRIPTION		部品名	REMARKS	QTY	RANK
	C431	**US634100**	CERAMIC CHIP CAPACITOR	0.010 16V K RECT.	チップセラ（B）			01
	C513	**US634100**	CERAMIC CHIP CAPACITOR	0.010 16V K RECT.	チップセラ（B）			01
	D1	**VS20110R**	DIODE	D1F60 1A 600V TP	チップダイオード			01
	D301	**VS20110R**	DIODE	D1F60 1A 600V TP	チップダイオード			01
	DA1	**V9424900**	DIODE ARRAY	1SS372 TE85L	ダイオードアレイ			01
	-4	**V9424900**	DIODE ARRAY	1SS372 TE85L	ダイオードアレイ			01
	DA300	**V9424900**	DIODE ARRAY	1SS372 TE85L	ダイオードアレイ			01
	DA301	**V9424900**	DIODE ARRAY	1SS372 TE85L	ダイオードアレイ			01
	IC1	**X8810A00**	IC	R8A02032BG	IC	CPU (SWX02)		
	IC2	**X9292A00**	IC	R1172H121D-T1-F	IC	REGULATOR +1.2V		
	IC7	**X3584C00**	IC	W9812G6GH-6	IC	SDRAM 128M		
	IC7	**X3585D0R**	IC	K4S281632I-UC75000	IC			
*	IC7	**X3585E00**	IC	K4S281632K-UC75000	IC			
*	IC7	**X6395A00**	IC	IC42S16800-7TG	IC			
	IC7	**X6970B00**	IC	M12L128168A-7TG	IC			
	IC8	**X3584C00**	IC	W9812G6GH-6	IC	SDRAM 128M		
	IC8	**X3585D0R**	IC	K4S281632I-UC75000	IC			
*	IC8	**X3585E00**	IC	K4S281632K-UC75000	IC			
*	IC8	**X6395A00**	IC	IC42S16800-7TG	IC			
	IC8	**X6970B00**	IC	M12L128168A-7TG	IC			
	IC16	**X0010A0R**	IC	HD74LV21ATELL	IC	AND		01
	IC16	**X2377A0R**	IC	SN74LV21APWR	IC			01
	IC300	**X8940A00**	IC	T6TJ3XBG-0001(O)	IC	SWP51L		
	IC305	**X5482A00**	IC	NE5532DR	IC	OP AMP		
	IC305	**X6897A00**	IC	BA4560RF-E2	IC			
	IC306	**X5482A00**	IC	NE5532DR	IC	OP AMP		
	IC306	**X6897A00**	IC	BA4560RF-E2	IC			
	IC307	**XS534A00**	IC	NJM78M05DL1A	IC	REGULATOR +5V		
	IC311	**XN883A0R**	IC	TC7W14FU	IC	INVERTER		02
	L1	**WK139000**	CHIP INDUCTANCE	600 BK1005HM601-T	チップインダクタ			01
	-11	**WK139000**	CHIP INDUCTANCE	600 BK1005HM601-T	チップインダクタ			01
	L17	**WK139000**	CHIP INDUCTANCE	600 BK1005HM601-T	チップインダクタ			01
	-20	**WK139000**	CHIP INDUCTANCE	600 BK1005HM601-T	チップインダクタ			01
	L32	**WK139000**	CHIP INDUCTANCE	600 BK1005HM601-T	チップインダクタ			01
	L35	**WK139000**	CHIP INDUCTANCE	600 BK1005HM601-T	チップインダクタ			01
	L36	**WK139000**	CHIP INDUCTANCE	600 BK1005HM601-T	チップインダクタ			01
	L300	**V2747000**	CHIP INDUCTOR	BLM18PG600SN1	チップインダクタ			
	L302	**V2747000**	CHIP INDUCTOR	BLM18PG600SN1	チップインダクタ			
	L303	**V2747000**	CHIP INDUCTOR	BLM18PG600SN1	チップインダクタ			
	L304	**WK139000**	CHIP INDUCTANCE	600 BK1005HM601-T	チップインダクタ			01
	-309	**WK139000**	CHIP INDUCTANCE	600 BK1005HM601-T	チップインダクタ			01
	R21	**RD454680**	CARBON RESISTOR (CHIP)	68.0 63M J RECT.	チップ抵抗			01
	-25	**RD454680**	CARBON RESISTOR (CHIP)	68.0 63M J RECT.	チップ抵抗			01
	R32	**RD454680**	CARBON RESISTOR (CHIP)	68.0 63M J RECT.	チップ抵抗			01
	-34	**RD454680**	CARBON RESISTOR (CHIP)	68.0 63M J RECT.	チップ抵抗			01
	R39	**RD454680**	CARBON RESISTOR (CHIP)	68.0 63M J RECT.	チップ抵抗			01
	R40	**RD454680**	CARBON RESISTOR (CHIP)	68.0 63M J RECT.	チップ抵抗			01
	R47	**RD456470**	CHIP CARBON FILM RES.	4.7K 63M J RECT.	チップ抵抗			01
	R50	**RD457100**	CHIP CARBON FILM RES.	10.0K 63M J RECT.	チップ抵抗			01
	-55	**RD457100**	CHIP CARBON FILM RES.	10.0K 63M J RECT.	チップ抵抗			01
	R76	**RD454680**	CARBON RESISTOR (CHIP)	68.0 63M J RECT.	チップ抵抗			01
	R77	**RD454680**	CARBON RESISTOR (CHIP)	68.0 63M J RECT.	チップ抵抗			01
	R81	**RD454680**	CARBON RESISTOR (CHIP)	68.0 63M J RECT.	チップ抵抗			01
	R83	**RD454680**	CARBON RESISTOR (CHIP)	68.0 63M J RECT.	チップ抵抗			01
	R85	**RD454680**	CARBON RESISTOR (CHIP)	68.0 63M J RECT.	チップ抵抗			01
	R87	**RD454680**	CARBON RESISTOR (CHIP)	68.0 63M J RECT.	チップ抵抗			01
	R89	**RD454680**	CARBON RESISTOR (CHIP)	68.0 63M J RECT.	チップ抵抗			01
	R91	**RD454680**	CARBON RESISTOR (CHIP)	68.0 63M J RECT.	チップ抵抗			01
	R93	**RD454680**	CARBON RESISTOR (CHIP)	68.0 63M J RECT.	チップ抵抗			01
	R95	**RD454680**	CARBON RESISTOR (CHIP)	68.0 63M J RECT.	チップ抵抗			01
	R97	**RD454680**	CARBON RESISTOR (CHIP)	68.0 63M J RECT.	チップ抵抗			01
	R99	**RD454680**	CARBON RESISTOR (CHIP)	68.0 63M J RECT.	チップ抵抗			01
	R101	**RD454680**	CARBON RESISTOR (CHIP)	68.0 63M J RECT.	チップ抵抗			01
	R103	**RD454680**	CARBON RESISTOR (CHIP)	68.0 63M J RECT.	チップ抵抗			01
	R106	**RD454680**	CARBON RESISTOR (CHIP)	68.0 63M J RECT.	チップ抵抗			01
	R118	**RD454680**	CARBON RESISTOR (CHIP)	68.0 63M J RECT.	チップ抵抗			01
	R119	**RD454470**	CARBON RESISTOR (CHIP)	47.0 63M J RECT.	チップ抵抗			01
*	R123	**RA154220**	RES METAL FILM CHIP	22.0 63M D RECT.	チップ金被抵抗			
*	R124	**RA154220**	RES METAL FILM CHIP	22.0 63M D RECT.	チップ金被抵抗			
	R125	**RD457100**	CHIP CARBON FILM RES.	10.0K 63M J RECT.	チップ抵抗			01

*: New Parts

RANK: Japan only

DM

	REF NO.	PART NO.	DESCRIPTION		部品名	REMARKS	QTY	RANK
	R127	**RD454680**	CARBON RESISTOR (CHIP)	68.0 63M J RECT.	チップ抵抗			01
	-131	**RD454680**	CARBON RESISTOR (CHIP)	68.0 63M J RECT.	チップ抵抗			01
	R132	**RD45000R**	CARBON RESISTOR	0.00 63M J RECT.	チップ抵抗			01
*	R134	**RA154220**	RES METAL FILM CHIP	22.0 63M D RECT.	チップ金被抵抗			
*	R138	**RA154220**	RES METAL FILM CHIP	22.0 63M D RECT.	チップ金被抵抗			
	R143	**RD457150**	CARBON RESISTOR (CHIP)	15.0K 63M J RECT.	チップ抵抗			01
	R144	**RD457150**	CARBON RESISTOR (CHIP)	15.0K 63M J RECT.	チップ抵抗			01
	R157	**RD456220**	CHIP CARBON FILM RES.	2.2K 63M J RECT.	チップ抵抗			01
	R158	**RD456220**	CHIP CARBON FILM RES.	2.2K 63M J RECT.	チップ抵抗			01
	R160	**RD457100**	CHIP CARBON FILM RES.	10.0K 63M J RECT.	チップ抵抗			01
	R165	**RD45000R**	CARBON RESISTOR	0.00 63M J RECT.	チップ抵抗			01
	R171	**RD455100**	CHIP CARBON FILM RES.	100.0 63M J RECT.	チップ抵抗			01
	R172	**RD458470**	CARBON RESISTOR (CHIP)	470.0K 63M J RECT.	チップ抵抗			
	R177	**RD458470**	CARBON RESISTOR (CHIP)	470.0K 63M J RECT.	チップ抵抗			
	R178	**RD458470**	CARBON RESISTOR (CHIP)	470.0K 63M J RECT.	チップ抵抗			
	R184	**RD456100**	CHIP CARBON FILM RES.	1.0K 63M J RECT.	チップ抵抗			01
	R185	**RD457100**	CHIP CARBON FILM RES.	10.0K 63M J RECT.	チップ抵抗			01
	R186	**RD458100**	CHIP CARBON FILM RES.	100.0K 63M J RECT.	チップ抵抗			01
	R191	**RD456220**	CHIP CARBON FILM RES.	2.2K 63M J RECT.	チップ抵抗			01
	R192	**RD456220**	CHIP CARBON FILM RES.	2.2K 63M J RECT.	チップ抵抗			01
	R309	**RD45000R**	CARBON RESISTOR	0.00 63M J RECT.	チップ抵抗			01
	R311	**RD454680**	CARBON RESISTOR (CHIP)	68.0 63M J RECT.	チップ抵抗			01
	R313	**RD454680**	CARBON RESISTOR (CHIP)	68.0 63M J RECT.	チップ抵抗			01
	R321	**RD457100**	CHIP CARBON FILM RES.	10.0K 63M J RECT.	チップ抵抗			01
	-323	**RD457100**	CHIP CARBON FILM RES.	10.0K 63M J RECT.	チップ抵抗			01
	R324	**RD454680**	CARBON RESISTOR (CHIP)	68.0 63M J RECT.	チップ抵抗			01
	R328	**RD457100**	CHIP CARBON FILM RES.	10.0K 63M J RECT.	チップ抵抗			01
	R330	**RD457100**	CHIP CARBON FILM RES.	10.0K 63M J RECT.	チップ抵抗			01
	R331	**RD457100**	CHIP CARBON FILM RES.	10.0K 63M J RECT.	チップ抵抗			01
	R340	**RD456390**	CARBON RESISTOR (CHIP)	3.9K 63M J RECT.	チップ抵抗			
	-343	**RD456390**	CARBON RESISTOR (CHIP)	3.9K 63M J RECT.	チップ抵抗			
	R344	**RD456560**	CHIP CARBON FILM RES.	5.6K 63M J RECT.	チップ抵抗			01
	-347	**RD456560**	CHIP CARBON FILM RES.	5.6K 63M J RECT.	チップ抵抗			01
	R348	**RD457120**	CARBON RESISTOR (CHIP)	12.0K 63M J RECT.	チップ抵抗			
	R349	**RD457120**	CARBON RESISTOR (CHIP)	12.0K 63M J RECT.	チップ抵抗			
	R350	**RD457100**	CHIP CARBON FILM RES.	10.0K 63M J RECT.	チップ抵抗			01
	R351	**RD457100**	CHIP CARBON FILM RES.	10.0K 63M J RECT.	チップ抵抗			01
	R352	**RD457120**	CARBON RESISTOR (CHIP)	12.0K 63M J RECT.	チップ抵抗			
	R353	**RD456470**	CHIP CARBON FILM RES.	4.7K 63M J RECT.	チップ抵抗			01
	R354	**RD456470**	CHIP CARBON FILM RES.	4.7K 63M J RECT.	チップ抵抗			01
	R355	**RD457120**	CARBON RESISTOR (CHIP)	12.0K 63M J RECT.	チップ抵抗			
	R356	**RD456470**	CHIP CARBON FILM RES.	4.7K 63M J RECT.	チップ抵抗			01
	R357	**RD456470**	CHIP CARBON FILM RES.	4.7K 63M J RECT.	チップ抵抗			01
	R358	**RD457100**	CHIP CARBON FILM RES.	10.0K 63M J RECT.	チップ抵抗			01
	R359	**RD456470**	CHIP CARBON FILM RES.	4.7K 63M J RECT.	チップ抵抗			01
	R360	**RD456470**	CHIP CARBON FILM RES.	4.7K 63M J RECT.	チップ抵抗			01
	R361	**RD457100**	CHIP CARBON FILM RES.	10.0K 63M J RECT.	チップ抵抗			01
	R362	**RD456470**	CHIP CARBON FILM RES.	4.7K 63M J RECT.	チップ抵抗			01
	R363	**RD456470**	CHIP CARBON FILM RES.	4.7K 63M J RECT.	チップ抵抗			01
	R364	**RD454470**	CARBON RESISTOR (CHIP)	47.0 63M J RECT.	チップ抵抗			01
	-367	**RD454470**	CARBON RESISTOR (CHIP)	47.0 63M J RECT.	チップ抵抗			01
	R374	**RD45000R**	CARBON RESISTOR	0.00 63M J RECT.	チップ抵抗			01
	R375	**RD45000R**	CARBON RESISTOR	0.00 63M J RECT.	チップ抵抗			01
	R382	**RD457100**	CHIP CARBON FILM RES.	10.0K 63M J RECT.	チップ抵抗			01
	R383	**RD457100**	CHIP CARBON FILM RES.	10.0K 63M J RECT.	チップ抵抗			01
	RA12	**WH211800**	RESISTOR ARRAY	10K X 4	抵抗アレイ			
	RA18	**WH206600**	RESISTOR ARRAY	68 X 4	抵抗アレイ			01
	-21	**WH206600**	RESISTOR ARRAY	68 X 4	抵抗アレイ			01
	RA24	**WH206600**	RESISTOR ARRAY	68 X 4	抵抗アレイ			01
	-27	**WH206600**	RESISTOR ARRAY	68 X 4	抵抗アレイ			01
	RA300	**WH206600**	RESISTOR ARRAY	68 X 4	抵抗アレイ			01
	-303	**WH206600**	RESISTOR ARRAY	68 X 4	抵抗アレイ			01
	RA312	**WH206600**	RESISTOR ARRAY	68 X 4	抵抗アレイ			01
	RA313	**WH206600**	RESISTOR ARRAY	68 X 4	抵抗アレイ			01
	RA318	**WH206600**	RESISTOR ARRAY	68 X 4	抵抗アレイ			01
	-323	**WH206600**	RESISTOR ARRAY	68 X 4	抵抗アレイ			01
	C1	**US634100**	CERAMIC CHIP CAPACITOR	0.010 16V K RECT.	チップセラ（B）			01
	C5	**US625100**	CERAMIC CAPACITOR-BJ(CHIP)	0.100 10V K RECT.	チップセラ（BJ）			01
	C7	**US634100**	CERAMIC CHIP CAPACITOR	0.010 16V K RECT.	チップセラ（B）			01
	C8	**US634100**	CERAMIC CHIP CAPACITOR	0.010 16V K RECT.	チップセラ（B）			01

*: New Parts

RANK: Japan only

DM

REF NO.	PART NO.	DESCRIPTION		部品名	REMARKS	QTY	RANK
C9	**US662470**	CERAMIC CAPACITOR-B (CHIP)	470P 50V K RECT.	チップセラ（B）			01
C10	**US634100**	CERAMIC CHIP CAPACITOR	0.010 16V K RECT.	チップセラ（B）			01
C11	**US662470**	CERAMIC CAPACITOR-B (CHIP)	470P 50V K RECT.	チップセラ（B）			01
C12	**US634100**	CERAMIC CHIP CAPACITOR	0.010 16V K RECT.	チップセラ（B）			01
C13	**US662470**	CERAMIC CAPACITOR-B (CHIP)	470P 50V K RECT.	チップセラ（B）			01
C14	**US634100**	CERAMIC CHIP CAPACITOR	0.010 16V K RECT.	チップセラ（B）			01
C15	**US662470**	CERAMIC CAPACITOR-B (CHIP)	470P 50V K RECT.	チップセラ（B）			01
C16	**US634100**	CERAMIC CHIP CAPACITOR	0.010 16V K RECT.	チップセラ（B）			01
C17	**US662470**	CERAMIC CAPACITOR-B (CHIP)	470P 50V K RECT.	チップセラ（B）			01
C18	**US634100**	CERAMIC CHIP CAPACITOR	0.010 16V K RECT.	チップセラ（B）			01
C19	**US662470**	CERAMIC CAPACITOR-B (CHIP)	470P 50V K RECT.	チップセラ（B）			01
C20	**UF03810R**	ELECTROLYTIC CAP.(CHIP)	100 16V	チップケミコン			01
C22	**US634100**	CERAMIC CHIP CAPACITOR	0.010 16V K RECT.	チップセラ（B）			01
C23	**US662470**	CERAMIC CAPACITOR-B (CHIP)	470P 50V K RECT.	チップセラ（B）			01
C24	**US634100**	CERAMIC CHIP CAPACITOR	0.010 16V K RECT.	チップセラ（B）			01
C25	**US662470**	CERAMIC CAPACITOR-B (CHIP)	470P 50V K RECT.	チップセラ（B）			01
C26	**US634100**	CERAMIC CHIP CAPACITOR	0.010 16V K RECT.	チップセラ（B）			01
C27	**US662470**	CERAMIC CAPACITOR-B (CHIP)	470P 50V K RECT.	チップセラ（B）			01
C28	**US634100**	CERAMIC CHIP CAPACITOR	0.010 16V K RECT.	チップセラ（B）			01
C29	**US662470**	CERAMIC CAPACITOR-B (CHIP)	470P 50V K RECT.	チップセラ（B）			01
C30	**US634100**	CERAMIC CHIP CAPACITOR	0.010 16V K RECT.	チップセラ（B）			01
C31	**US662470**	CERAMIC CAPACITOR-B (CHIP)	470P 50V K RECT.	チップセラ（B）			01
C32	**US634100**	CERAMIC CHIP CAPACITOR	0.010 16V K RECT.	チップセラ（B）			01
C33	**US662470**	CERAMIC CAPACITOR-B (CHIP)	470P 50V K RECT.	チップセラ（B）			01
C34	**US634100**	CERAMIC CHIP CAPACITOR	0.010 16V K RECT.	チップセラ（B）			01
C35	**US662470**	CERAMIC CAPACITOR-B (CHIP)	470P 50V K RECT.	チップセラ（B）			01
C36	**US634100**	CERAMIC CHIP CAPACITOR	0.010 16V K RECT.	チップセラ（B）			01
C37	**US662470**	CERAMIC CAPACITOR-B (CHIP)	470P 50V K RECT.	チップセラ（B）			01
C38	**US634100**	CERAMIC CHIP CAPACITOR	0.010 16V K RECT.	チップセラ（B）			01
C39	**US662470**	CERAMIC CAPACITOR-B (CHIP)	470P 50V K RECT.	チップセラ（B）			01
C40	**US634100**	CERAMIC CHIP CAPACITOR	0.010 16V K RECT.	チップセラ（B）			01
C41	**US662470**	CERAMIC CAPACITOR-B (CHIP)	470P 50V K RECT.	チップセラ（B）			01
C42	**US634100**	CERAMIC CHIP CAPACITOR	0.010 16V K RECT.	チップセラ（B）			01
C43	**US662470**	CERAMIC CAPACITOR-B (CHIP)	470P 50V K RECT.	チップセラ（B）			01
C45	**US662470**	CERAMIC CAPACITOR-B (CHIP)	470P 50V K RECT.	チップセラ（B）			01
C46	**US634100**	CERAMIC CHIP CAPACITOR	0.010 16V K RECT.	チップセラ（B）			01
C48	**US634100**	CERAMIC CHIP CAPACITOR	0.010 16V K RECT.	チップセラ（B）			01
C49	**US662470**	CERAMIC CAPACITOR-B (CHIP)	470P 50V K RECT.	チップセラ（B）			01
C54	**US661100**	CERAMIC CAPACITOR-CH(CHIP)	10P 50V D RECT.	チップセラ（CH）			01
C55	**US661100**	CERAMIC CAPACITOR-CH(CHIP)	10P 50V D RECT.	チップセラ（CH）			01
C62	**US634100**	CERAMIC CHIP CAPACITOR	0.010 16V K RECT.	チップセラ（B）			01
C63	**US634100**	CERAMIC CHIP CAPACITOR	0.010 16V K RECT.	チップセラ（B）			01
C69	**US634100**	CERAMIC CHIP CAPACITOR	0.010 16V K RECT.	チップセラ（B）			01
C70	**UF037100**	ELECTROLYTIC CAP.(CHIP)	10 16V	チップケミコン			
C72	**US634100**	CERAMIC CHIP CAPACITOR	0.010 16V K RECT.	チップセラ（B）			01
C76	**US634100**	CERAMIC CHIP CAPACITOR	0.010 16V K RECT.	チップセラ（B）			01
C79	**UF037100**	ELECTROLYTIC CAP.(CHIP)	10 16V	チップケミコン			
C80	**UF037100**	ELECTROLYTIC CAP.(CHIP)	10 16V	チップケミコン			
C81	**US634100**	CERAMIC CHIP CAPACITOR	0.010 16V K RECT.	チップセラ（B）			01
-84	**US634100**	CERAMIC CHIP CAPACITOR	0.010 16V K RECT.	チップセラ（B）			01
C85	**US662470**	CERAMIC CAPACITOR-B (CHIP)	470P 50V K RECT.	チップセラ（B）			01
C86	**US634100**	CERAMIC CHIP CAPACITOR	0.010 16V K RECT.	チップセラ（B）			01
-88	**US634100**	CERAMIC CHIP CAPACITOR	0.010 16V K RECT.	チップセラ（B）			01
C90	**US634100**	CERAMIC CHIP CAPACITOR	0.010 16V K RECT.	チップセラ（B）			01
-95	**US634100**	CERAMIC CHIP CAPACITOR	0.010 16V K RECT.	チップセラ（B）			01
C96	**UF037100**	ELECTROLYTIC CAP.(CHIP)	10 16V	チップケミコン			
C99	**US634100**	CERAMIC CHIP CAPACITOR	0.010 16V K RECT.	チップセラ（B）			01
C100	**US634100**	CERAMIC CHIP CAPACITOR	0.010 16V K RECT.	チップセラ（B）			01
C101	**UF037100**	ELECTROLYTIC CAP.(CHIP)	10 16V	チップケミコン			
C124	**US663100**	CERAMIC CAPACITOR-B (CHIP)	1000P 50V K RECT.	チップセラ（B）			01
C130	**UF11833R**	ELECTROLYTIC CAP.(CHIP)	330 6.3V	チップケミコン			01
C131	**UF12822R**	ELECTROLYTIC CAP.(CHIP)	220 10V	チップケミコン			01
C132	**US634100**	CERAMIC CHIP CAPACITOR	0.010 16V K RECT.	チップセラ（B）			01
C133	**US634100**	CERAMIC CHIP CAPACITOR	0.010 16V K RECT.	チップセラ（B）			01
C135	**US634100**	CERAMIC CHIP CAPACITOR	0.010 16V K RECT.	チップセラ（B）			01
C136	**US634100**	CERAMIC CHIP CAPACITOR	0.010 16V K RECT.	チップセラ（B）			01
C146	**US634100**	CERAMIC CHIP CAPACITOR	0.010 16V K RECT.	チップセラ（B）			01
C147	**US634100**	CERAMIC CHIP CAPACITOR	0.010 16V K RECT.	チップセラ（B）			01
C150	**US663100**	CERAMIC CAPACITOR-B (CHIP)	1000P 50V K RECT.	チップセラ（B）			01
C151	**US634100**	CERAMIC CHIP CAPACITOR	0.010 16V K RECT.	チップセラ（B）			01

✻: New Parts

RANK: Japan only

DM

REF NO.	PART NO.	DESCRIPTION		部品名	REMARKS	QTY	RANK
-153	**US634100**	CERAMIC CHIP CAPACITOR	0.010 16V K RECT.	チップセラ（B）			01
C200	**US634100**	CERAMIC CHIP CAPACITOR	0.010 16V K RECT.	チップセラ（B）			01
-207	**US634100**	CERAMIC CHIP CAPACITOR	0.010 16V K RECT.	チップセラ（B）			01
C300	**US662470**	CERAMIC CAPACITOR-B (CHIP)	470P 50V K RECT.	チップセラ（B）			01
C301	**US634100**	CERAMIC CHIP CAPACITOR	0.010 16V K RECT.	チップセラ（B）			01
C302	**US662470**	CERAMIC CAPACITOR-B (CHIP)	470P 50V K RECT.	チップセラ（B）			01
C303	**US634100**	CERAMIC CHIP CAPACITOR	0.010 16V K RECT.	チップセラ（B）			01
C304	**US662470**	CERAMIC CAPACITOR-B (CHIP)	470P 50V K RECT.	チップセラ（B）			01
C305	**US634100**	CERAMIC CHIP CAPACITOR	0.010 16V K RECT.	チップセラ（B）			01
C306	**US662470**	CERAMIC CAPACITOR-B (CHIP)	470P 50V K RECT.	チップセラ（B）			01
C307	**US634100**	CERAMIC CHIP CAPACITOR	0.010 16V K RECT.	チップセラ（B）			01
C308	**US662470**	CERAMIC CAPACITOR-B (CHIP)	470P 50V K RECT.	チップセラ（B）			01
C309	**US634100**	CERAMIC CHIP CAPACITOR	0.010 16V K RECT.	チップセラ（B）			01
C310	**US662470**	CERAMIC CAPACITOR-B (CHIP)	470P 50V K RECT.	チップセラ（B）			01
C311	**US634100**	CERAMIC CHIP CAPACITOR	0.010 16V K RECT.	チップセラ（B）			01
C312	**US662470**	CERAMIC CAPACITOR-B (CHIP)	470P 50V K RECT.	チップセラ（B）			01
C313	**US634100**	CERAMIC CHIP CAPACITOR	0.010 16V K RECT.	チップセラ（B）			01
C314	**US662470**	CERAMIC CAPACITOR-B (CHIP)	470P 50V K RECT.	チップセラ（B）			01
C315	**US634100**	CERAMIC CHIP CAPACITOR	0.010 16V K RECT.	チップセラ（B）			01
C316	**US634100**	CERAMIC CHIP CAPACITOR	0.010 16V K RECT.	チップセラ（B）			01
C317	**US662470**	CERAMIC CAPACITOR-B (CHIP)	470P 50V K RECT.	チップセラ（B）			01
C318	**US634100**	CERAMIC CHIP CAPACITOR	0.010 16V K RECT.	チップセラ（B）			01
C319	**US662470**	CERAMIC CAPACITOR-B (CHIP)	470P 50V K RECT.	チップセラ（B）			01
C320	**US634100**	CERAMIC CHIP CAPACITOR	0.010 16V K RECT.	チップセラ（B）			01
C321	**UF037100**	ELECTROLYTIC CAP.(CHIP)	10 16V	チップケミコン			
C322	**US625100**	CERAMIC CAPACITOR-BJ(CHIP)	0.100 10V K RECT.	チップセラ（BJ）			01
C323	**US625100**	CERAMIC CAPACITOR-BJ(CHIP)	0.100 10V K RECT.	チップセラ（BJ）			01
C324	**US634100**	CERAMIC CHIP CAPACITOR	0.010 16V K RECT.	チップセラ（B）			01
C325	**US662470**	CERAMIC CAPACITOR-B (CHIP)	470P 50V K RECT.	チップセラ（B）			01
C326	**WK978200**	CAPACITOR	100 4V NOJB107M004	酸化ニオブコンデンサ			
C327	**US662470**	CERAMIC CAPACITOR-B (CHIP)	470P 50V K RECT.	チップセラ（B）			01
C328	**US634100**	CERAMIC CHIP CAPACITOR	0.010 16V K RECT.	チップセラ（B）			01
C329	**US662470**	CERAMIC CAPACITOR-B (CHIP)	470P 50V K RECT.	チップセラ（B）			01
C330	**US634100**	CERAMIC CHIP CAPACITOR	0.010 16V K RECT.	チップセラ（B）			01
C331	**US662470**	CERAMIC CAPACITOR-B (CHIP)	470P 50V K RECT.	チップセラ（B）			01
C332	**US634100**	CERAMIC CHIP CAPACITOR	0.010 16V K RECT.	チップセラ（B）			01
C333	**US662470**	CERAMIC CAPACITOR-B (CHIP)	470P 50V K RECT.	チップセラ（B）			01
C334	**US634100**	CERAMIC CHIP CAPACITOR	0.010 16V K RECT.	チップセラ（B）			01
C335	**US662470**	CERAMIC CAPACITOR-B (CHIP)	470P 50V K RECT.	チップセラ（B）			01
C336	**US634100**	CERAMIC CHIP CAPACITOR	0.010 16V K RECT.	チップセラ（B）			01
C337	**US662470**	CERAMIC CAPACITOR-B (CHIP)	470P 50V K RECT.	チップセラ（B）			01
C338	**US634100**	CERAMIC CHIP CAPACITOR	0.010 16V K RECT.	チップセラ（B）			01
C339	**US662470**	CERAMIC CAPACITOR-B (CHIP)	470P 50V K RECT.	チップセラ（B）			01
C340	**US634100**	CERAMIC CHIP CAPACITOR	0.010 16V K RECT.	チップセラ（B）			01
C341	**US662470**	CERAMIC CAPACITOR-B (CHIP)	470P 50V K RECT.	チップセラ（B）			01
C342	**US634100**	CERAMIC CHIP CAPACITOR	0.010 16V K RECT.	チップセラ（B）			01
C343	**UF03810R**	ELECTROLYTIC CAP.(CHIP)	100 16V	チップケミコン			01
C345	**US634100**	CERAMIC CHIP CAPACITOR	0.010 16V K RECT.	チップセラ（B）			01
C346	**WG888300**	CHIP MULTILAYER CERAMIC	10.0 6.3V K TP	チップ積層セラコン			01
C347	**US661150**	CERAMIC CAPACITOR-CH(CHIP)	15P 50V J RECT.	チップセラ（CH）			
C348	**US661150**	CERAMIC CAPACITOR-CH(CHIP)	15P 50V J RECT.	チップセラ（CH）			
C368	**US625100**	CERAMIC CAPACITOR-BJ(CHIP)	0.100 10V K RECT.	チップセラ（BJ）			01
C369	**UF066220**	ELECTROLYTIC CAP.	2.2 50V	チップケミコン			
C370	**US625100**	CERAMIC CAPACITOR-BJ(CHIP)	0.100 10V K RECT.	チップセラ（BJ）			01
C371	**UF037100**	ELECTROLYTIC CAP.(CHIP)	10 16V	チップケミコン			
C372	**US625100**	CERAMIC CAPACITOR-BJ(CHIP)	0.100 10V K RECT.	チップセラ（BJ）			01
-375	**US625100**	CERAMIC CAPACITOR-BJ(CHIP)	0.100 10V K RECT.	チップセラ（BJ）			01
C378	**US625100**	CERAMIC CAPACITOR-BJ(CHIP)	0.100 10V K RECT.	チップセラ（BJ）			01
C382	**UF037100**	ELECTROLYTIC CAP.(CHIP)	10 16V	チップケミコン			
C383	**UF037100**	ELECTROLYTIC CAP.(CHIP)	10 16V	チップケミコン			
C402	**UF24647R**	ELECTROLYTIC CAP.-BP(CHIP)	4.7 25V UWP1E4	チップBPコン			01
C403	**UF24647R**	ELECTROLYTIC CAP.-BP(CHIP)	4.7 25V UWP1E4	チップBPコン			01
C404	**UE166100**	ELECTROLYTIC CAP.-BP	1 50V RVB-50V010MU	チップBPコン			01
C405	**UE166100**	ELECTROLYTIC CAP.-BP	1 50V RVB-50V010MU	チップBPコン			01
C406	**US634100**	CERAMIC CHIP CAPACITOR	0.010 16V K RECT.	チップセラ（B）			01
C407	**US634100**	CERAMIC CHIP CAPACITOR	0.010 16V K RECT.	チップセラ（B）			01
C415	**US634100**	CERAMIC CHIP CAPACITOR	0.010 16V K RECT.	チップセラ（B）			01
-419	**US634100**	CERAMIC CHIP CAPACITOR	0.010 16V K RECT.	チップセラ（B）			01
C430	**US663100**	CERAMIC CAPACITOR-B (CHIP)	1000P 50V K RECT.	チップセラ（B）			01
C432	**US662470**	CERAMIC CAPACITOR-B (CHIP)	470P 50V K RECT.	チップセラ（B）			01

✻: New Parts

RANK: Japan only

DM

REF NO.	PART NO.	DESCRIPTION		部品名	REMARKS	QTY	RANK
C500	**WG888300**	CHIP MULTILAYER CERAMIC	10.0 6.3V K TP	チップ積層セラコン			01
C502	**US634100**	CERAMIC CHIP CAPACITOR	0.010 16V K RECT.	チップセラ（B）			01
C503	**US634100**	CERAMIC CHIP CAPACITOR	0.010 16V K RECT.	チップセラ（B）			01
C504	**US625100**	CERAMIC CAPACITOR-BJ(CHIP)	0.100 10V K RECT.	チップセラ（BJ）			01
C505	**US625100**	CERAMIC CAPACITOR-BJ(CHIP)	0.100 10V K RECT.	チップセラ（BJ）			01
C506	**US661120**	CERAMIC CAPACITOR-CH(CHIP)	12P 50V J RECT.	チップセラ（CH）			
C507	**US661120**	CERAMIC CAPACITOR-CH(CHIP)	12P 50V J RECT.	チップセラ（CH）			
C508	**US634100**	CERAMIC CHIP CAPACITOR	0.010 16V K RECT.	チップセラ（B）			01
C509	**US634100**	CERAMIC CHIP CAPACITOR	0.010 16V K RECT.	チップセラ（B）			01
C510	**UF037100**	ELECTROLYTIC CAP.(CHIP)	10 16V	チップケミコン			
C514	**V7658000**	CHIP MULTILAYER CERAMIC	1000P 2KV K RECT.	チップ積層セラコン			
C515	**US663100**	CERAMIC CAPACITOR-B (CHIP)	1000P 50V K RECT.	チップセラ（B）			01
C516	**US625100**	CERAMIC CAPACITOR-BJ(CHIP)	0.100 10V K RECT.	チップセラ（BJ）			01
CN1	**WB560800**	CONNECTOR	ZH 13P TE	ベースピン			02
CN2	**VT388600**	CONNECTOR	PH 5P TE	ベース付ポスト			
CN3	**VT388700**	CONNECTOR	PH 6P TE	ベース付ポスト			
CN4	**VT388800**	CONNECTOR	PH 7P TE	ベース付ポスト			
CN5	**WB560200**	CONNECTOR	ZH 7P TE	ベースピン			01
CN8	**WB560000**	CONNECTOR	ZH 5P TE	ベースピン			01
CN9	**WB560500**	CONNECTOR	ZH 10P TE	ベースピン			01
CN10	**VT388600**	CONNECTOR	PH 5P TE	ベース付ポスト			
CN11	**VT388500**	BASE POST	PH 4P TE	ベース付ポスト			
CN12	**VT388300**	CONNECTOR	PH 2P TE	ベース付ポスト			
CN13	**WB560700**	CONNECTOR	ZH 12P TE	ベースピン			02
CN14	**WB560300**	BASE PIN	ZH 8P TE	ベースピン			
CN15	**VT388900**	BASE POST	PH 8P TE	ベース付ポスト			
D300	**VS20110R**	DIODE	D1F60 1A 600V TP	チップダイオード			01
EM1	**WE05620R**	EMI FILTER (CHIP)	NFM21PC105B1A3D	エミフィルチップ			01
EM2	**WE05620R**	EMI FILTER (CHIP)	NFM21PC105B1A3D	エミフィルチップ			01
IC3	**X9347A00**	IC	R3112N291A-TR-F	I C	VOLTAGE DETECTOR		
IC4	**XN883A0R**	IC	TC7W14FU	I C	INVERTER		02
IC5	**X2709A0R**	IC	SN74AHCT245PWR	I C	TRANSCEIVER		02
IC5	**XT744B0R**	IC	TC74VHCT245AFT(E,K)	I C			02
IC6	**X2709A0R**	IC	SN74AHCT245PWR	I C	TRANSCEIVER		02
IC6	**XT744B0R**	IC	TC74VHCT245AFT(E,K)	I C			02
IC9	**X2891B00**	IC	TC74VHC126FT(EL,K)	I C	BUFFER		01
IC9	**X3123A0R**	IC	HD74LV126ATELL	I C			01
IC9	**X3865A0R**	IC	SN74LV126APWR	I C			
IC11	**X7950A00**	IC	BD6516F-E2	I C	HIGH SIDE SWITCH		03
IC12	**X3693A0R**	IC	SN74LV245APWR	I C	TRANSCEIVER		02
-14	**X3693A0R**	IC	SN74LV245APWR	I C	TRANSCEIVER		02
IC12	**XW744A0R**	IC	HD74LV245ATELL-E	I C			02
-14	**XW744A0R**	IC	HD74LV245ATELL-E	I C			02
IC15	**X3123A0R**	IC	HD74LV126ATELL	I C	BUFFER		01
IC15	**X3865A0R**	IC	SN74LV126APWR	I C			
IC17	**X3693A0R**	IC	SN74LV245APWR	I C	TRANSCEIVER		02
IC17	**XW744A0R**	IC	HD74LV245ATELL-E	I C			02
IC18	**X3693A0R**	IC	SN74LV245APWR	I C	TRANSCEIVER		02
IC18	**XW744A0R**	IC	HD74LV245ATELL-E	I C			02
IC19	**--**	IC	MX29LV160CBTC-70G	I C	FLASH ROM 16M (X3042D0)		
IC19	**--**	IC	S29AL016D70TFI020	I C	(MAC Address) (X7248A0)		
IC19	**--**	IC	EN29LV160AB-70TCP	I C	(X8950A0)		
* IC20	**X9356C00**	IC	S29GL128N10TFI020	I C	FLASH ROM 128M PROG./DATA		
IC21	**XN883A0R**	IC	TC7W14FU	I C	INVERTER		02
IC22	**XY806A0R**	IC	TC7WH14FU(TE12L,F)	I C	INVERTER		02
IC301	**X2760C00**	IC	K4S641632K-UC75000	I C	SDRAM 64M		07
IC301	**X5665B00**	IC	M12L64164A-7TG	I C			07
IC301	**X7753A00**	IC	IS42S16400C1-7TL	I C			
IC301	**X7753B00**	IC	IS42S16400D-7TL	I C			
IC301	**XZ414D00**	IC	W9864G6GH-7	I C			
IC302	**X9293A00**	IC	R1172H151D-T1-F	I C	REGULATOR +1.5V		
* IC303	**X9359100**	IC	MR26V25602L-102	I C	P2ROM 256M WAVE H		
* IC304	**X9360100**	IC	MR26V25602L-103	I C	P2ROM 256M WAVE L		
IC308	**X8324A00**	IC	AK4396VF-E2	I C	DAC		06
IC309	**X8324A00**	IC	AK4396VF-E2	I C	DAC		06
IC310	**X5219A0R**	IC	AK5381VT-E2	I C	ADC		05
IC500	**X7029A00**	IC	DM9000AEP	I C	LAN CONTROLLER		09
L12	**WK139000**	CHIP INDUCTANCE	600 BK1005HM601-T	チップインダクタ			01
L14	**WK139000**	CHIP INDUCTANCE	600 BK1005HM601-T	チップインダクタ			01
-16	**WK139000**	CHIP INDUCTANCE	600 BK1005HM601-T	チップインダクタ			01

*: New Parts

RANK: Japan only

DM

REF NO.	PART NO.	DESCRIPTION		部品名	REMARKS	QTY	RANK
L21	**WK139000**	CHIP INDUCTANCE	600 BK1005HM601-T	チップインダクタ			01
L23	**WK139000**	CHIP INDUCTANCE	600 BK1005HM601-T	チップインダクタ			01
-31	**WK139000**	CHIP INDUCTANCE	600 BK1005HM601-T	チップインダクタ			01
L33	**WK139000**	CHIP INDUCTANCE	600 BK1005HM601-T	チップインダクタ			01
L34	**WK139000**	CHIP INDUCTANCE	600 BK1005HM601-T	チップインダクタ			01
L37	**WK139000**	CHIP INDUCTANCE	600 BK1005HM601-T	チップインダクタ			01
L310	**WK139000**	CHIP INDUCTANCE	600 BK1005HM601-T	チップインダクタ			01
-313	**WK139000**	CHIP INDUCTANCE	600 BK1005HM601-T	チップインダクタ			01
R1	**RD457100**	CHIP CARBON FILM RES.	10.0K 63M J RECT.	チップ抵抗			01
R6	**RD454680**	CARBON RESISTOR (CHIP)	68.0 63M J RECT.	チップ抵抗			01
-9	**RD454680**	CARBON RESISTOR (CHIP)	68.0 63M J RECT.	チップ抵抗			01
R10	**RD457100**	CHIP CARBON FILM RES.	10.0K 63M J RECT.	チップ抵抗			01
R14	**RD457100**	CHIP CARBON FILM RES.	10.0K 63M J RECT.	チップ抵抗			01
R15	**RD457100**	CHIP CARBON FILM RES.	10.0K 63M J RECT.	チップ抵抗			01
R16	**RD458100**	CHIP CARBON FILM RES.	100.0K 63M J RECT.	チップ抵抗			01
R17	**RD454680**	CARBON RESISTOR (CHIP)	68.0 63M J RECT.	チップ抵抗			01
R18	**RD454680**	CARBON RESISTOR (CHIP)	68.0 63M J RECT.	チップ抵抗			01
R19	**RD457100**	CHIP CARBON FILM RES.	10.0K 63M J RECT.	チップ抵抗			01
R20	**RD454680**	CARBON RESISTOR (CHIP)	68.0 63M J RECT.	チップ抵抗			01
R26	**RD454680**	CARBON RESISTOR (CHIP)	68.0 63M J RECT.	チップ抵抗			01
-31	**RD454680**	CARBON RESISTOR (CHIP)	68.0 63M J RECT.	チップ抵抗			01
R35	**RD454680**	CARBON RESISTOR (CHIP)	68.0 63M J RECT.	チップ抵抗			01
R36	**RD457100**	CHIP CARBON FILM RES.	10.0K 63M J RECT.	チップ抵抗			01
R37	**RD457100**	CHIP CARBON FILM RES.	10.0K 63M J RECT.	チップ抵抗			01
R38	**RD454680**	CARBON RESISTOR (CHIP)	68.0 63M J RECT.	チップ抵抗			01
R45	**RD457100**	CHIP CARBON FILM RES.	10.0K 63M J RECT.	チップ抵抗			01
R46	**RD456100**	CHIP CARBON FILM RES.	1.0K 63M J RECT.	チップ抵抗			01
R48	**RD45547R**	CARBON RESISTOR	470.0 63M J RECT.	チップ抵抗			01
R58	**RD457100**	CHIP CARBON FILM RES.	10.0K 63M J RECT.	チップ抵抗			01
R60	**RD45522R**	CARBON RESISTOR	220.0 63M J RECT.	チップ抵抗			01
R61	**RD456100**	CHIP CARBON FILM RES.	1.0K 63M J RECT.	チップ抵抗			01
R62	**RD456100**	CHIP CARBON FILM RES.	1.0K 63M J RECT.	チップ抵抗			01
R63	**RD458100**	CHIP CARBON FILM RES.	100.0K 63M J RECT.	チップ抵抗			01
R64	**RD457100**	CHIP CARBON FILM RES.	10.0K 63M J RECT.	チップ抵抗			01
R65	**RD457100**	CHIP CARBON FILM RES.	10.0K 63M J RECT.	チップ抵抗			01
R68	**RD457100**	CHIP CARBON FILM RES.	10.0K 63M J RECT.	チップ抵抗			01
R69	**RD457100**	CHIP CARBON FILM RES.	10.0K 63M J RECT.	チップ抵抗			01
R70	**RD454680**	CARBON RESISTOR (CHIP)	68.0 63M J RECT.	チップ抵抗			01
-73	**RD454680**	CARBON RESISTOR (CHIP)	68.0 63M J RECT.	チップ抵抗			01
R105	**RD454680**	CARBON RESISTOR (CHIP)	68.0 63M J RECT.	チップ抵抗			01
R107	**RD454680**	CARBON RESISTOR (CHIP)	68.0 63M J RECT.	チップ抵抗			01
R108	**RD457100**	CHIP CARBON FILM RES.	10.0K 63M J RECT.	チップ抵抗			01
R109	**RD457100**	CHIP CARBON FILM RES.	10.0K 63M J RECT.	チップ抵抗			01
R110	**RD454680**	CARBON RESISTOR (CHIP)	68.0 63M J RECT.	チップ抵抗			01
R111	**RD457100**	CHIP CARBON FILM RES.	10.0K 63M J RECT.	チップ抵抗			01
R112	**RD45522R**	CARBON RESISTOR	220.0 63M J RECT.	チップ抵抗			01
R113	**RD457100**	CHIP CARBON FILM RES.	10.0K 63M J RECT.	チップ抵抗			01
R114	**RD457100**	CHIP CARBON FILM RES.	10.0K 63M J RECT.	チップ抵抗			01
R115	**RD455100**	CHIP CARBON FILM RES.	100.0 63M J RECT.	チップ抵抗			01
R116	**RD457100**	CHIP CARBON FILM RES.	10.0K 63M J RECT.	チップ抵抗			01
R117	**RD45522R**	CARBON RESISTOR	220.0 63M J RECT.	チップ抵抗			01
R120	**RD457100**	CHIP CARBON FILM RES.	10.0K 63M J RECT.	チップ抵抗			01
R121	**RD45615R**	CARBON RESISTOR	1.5K 63M J RECT.	チップ抵抗			01
R122	**RD45615R**	CARBON RESISTOR	1.5K 63M J RECT.	チップ抵抗			01
R135	**RD454680**	CARBON RESISTOR (CHIP)	68.0 63M J RECT.	チップ抵抗			01
-137	**RD454680**	CARBON RESISTOR (CHIP)	68.0 63M J RECT.	チップ抵抗			01
R140	**RD45000R**	CARBON RESISTOR	0.00 63M J RECT.	チップ抵抗			01
R170	**RD456470**	CHIP CARBON FILM RES.	4.7K 63M J RECT.	チップ抵抗			01
R173	**RD458100**	CHIP CARBON FILM RES.	100.0K 63M J RECT.	チップ抵抗			01
R175	**RD458100**	CHIP CARBON FILM RES.	100.0K 63M J RECT.	チップ抵抗			01
R179	**RD456100**	CHIP CARBON FILM RES.	1.0K 63M J RECT.	チップ抵抗			01
-183	**RD456100**	CHIP CARBON FILM RES.	1.0K 63M J RECT.	チップ抵抗			01
R300	**RD454680**	CARBON RESISTOR (CHIP)	68.0 63M J RECT.	チップ抵抗			01
R301	**RD45522R**	CARBON RESISTOR	220.0 63M J RECT.	チップ抵抗			01
-306	**RD45522R**	CARBON RESISTOR	220.0 63M J RECT.	チップ抵抗			01
R307	**RD45000R**	CARBON RESISTOR	0.00 63M J RECT.	チップ抵抗			01
R312	**RD454680**	CARBON RESISTOR (CHIP)	68.0 63M J RECT.	チップ抵抗			01
R314	**RD454680**	CARBON RESISTOR (CHIP)	68.0 63M J RECT.	チップ抵抗			01
R316	**RD45615R**	CARBON RESISTOR	1.5K 63M J RECT.	チップ抵抗			01
R317	**RD459100**	CHIP CARBON FILM RES.	1.0M 63M J RECT.	チップ抵抗			01

✻: New Parts

RANK: Japan only

DM and FU160

	REF NO.	PART NO.	DESCRIPTION		部品名	REMARKS	QTY	RANK
	R320	**RD45000R**	CARBON RESISTOR	0.00 63M J RECT.	チップ抵抗			01
	R325	**RD458100**	CHIP CARBON FILM RES.	100.0K 63M J RECT.	チップ抵抗			01
	-327	**RD458100**	CHIP CARBON FILM RES.	100.0K 63M J RECT.	チップ抵抗			01
	R332	**RD454680**	CARBON RESISTOR (CHIP)	68.0 63M J RECT.	チップ抵抗			01
	R335	**RD456100**	CHIP CARBON FILM RES.	1.0K 63M J RECT.	チップ抵抗			01
	R336	**RD45000R**	CARBON RESISTOR	0.00 63M J RECT.	チップ抵抗			01
	-339	**RD45000R**	CARBON RESISTOR	0.00 63M J RECT.	チップ抵抗			01
	R368	**RD458100**	CHIP CARBON FILM RES.	100.0K 63M J RECT.	チップ抵抗			01
	R369	**RD458100**	CHIP CARBON FILM RES.	100.0K 63M J RECT.	チップ抵抗			01
	R370	**RD455820**	CARBON RESISTOR (CHIP)	820.0 63M J RECT.	チップ抵抗			
	R371	**RD455820**	CARBON RESISTOR (CHIP)	820.0 63M J RECT.	チップ抵抗			
	R376	**RD458100**	CHIP CARBON FILM RES.	100.0K 63M J RECT.	チップ抵抗			01
	R377	**RD458100**	CHIP CARBON FILM RES.	100.0K 63M J RECT.	チップ抵抗			01
	R378	**RD45000R**	CARBON RESISTOR	0.00 63M J RECT.	チップ抵抗			01
	-381	**RD45000R**	CARBON RESISTOR	0.00 63M J RECT.	チップ抵抗			01
	R500	**RA155100**	CHIP METAL FILM RES.	100.0 63M D RECT.	チップ金被抵抗			01
	-503	**RA155100**	CHIP METAL FILM RES.	100.0 63M D RECT.	チップ金被抵抗			01
*	R504	**RA156680**	RES METAL FILM CHIP	6.8K 63M D RECT.	チップ金被抵抗			
	R505	**RA155100**	CHIP METAL FILM RES.	100.0 63M D RECT.	チップ金被抵抗			01
	-508	**RA155100**	CHIP METAL FILM RES.	100.0 63M D RECT.	チップ金被抵抗			01
	R509	**RD454330**	CHIP CARBON FILM RES.	33.0 63M J RECT.	チップ抵抗			01
	R510	**RD457100**	CHIP CARBON FILM RES.	10.0K 63M J RECT.	チップ抵抗			01
	R511	**RD454470**	CARBON RESISTOR (CHIP)	47.0 63M J RECT.	チップ抵抗			01
	-514	**RD454470**	CARBON RESISTOR (CHIP)	47.0 63M J RECT.	チップ抵抗			01
	R515	**RD454680**	CARBON RESISTOR (CHIP)	68.0 63M J RECT.	チップ抵抗			01
*	R518	**RA155150**	RES METAL FILM CHIP	150.0 63M D RECT.	チップ金被抵抗			
*	R519	**RA155150**	RES METAL FILM CHIP	150.0 63M D RECT.	チップ金被抵抗			
	RA1	**WH205400**	RESISTOR ARRAY	22 X 4	抵抗アレイ			01
	-8	**WH205400**	RESISTOR ARRAY	22 X 4	抵抗アレイ			01
	RA9	**WH206600**	RESISTOR ARRAY	68 X 4	抵抗アレイ			01
	RA10	**WH206600**	RESISTOR ARRAY	68 X 4	抵抗アレイ			01
	RA11	**WH211800**	RESISTOR ARRAY	10K X 4	抵抗アレイ			
	RA13	**WH211800**	RESISTOR ARRAY	10K X 4	抵抗アレイ			
	RA14	**WH206600**	RESISTOR ARRAY	68 X 4	抵抗アレイ			01
	RA15	**WH206600**	RESISTOR ARRAY	68 X 4	抵抗アレイ			01
	RA28	**WH206600**	RESISTOR ARRAY	68 X 4	抵抗アレイ			01
	-32	**WH206600**	RESISTOR ARRAY	68 X 4	抵抗アレイ			01
	RA38	**WH211800**	RESISTOR ARRAY	10K X 4	抵抗アレイ			
	-41	**WH211800**	RESISTOR ARRAY	10K X 4	抵抗アレイ			
	RA42	**WH206000**	RESISTOR ARRAY	39 X 4	抵抗アレイ			01
	-49	**WH206000**	RESISTOR ARRAY	39 X 4	抵抗アレイ			01
	RA304	**WH205400**	RESISTOR ARRAY	22 X 4	抵抗アレイ			01
	-311	**WH205400**	RESISTOR ARRAY	22 X 4	抵抗アレイ			01
	RA314	**WH214200**	RESISTOR ARRAY	100K X 4	抵抗アレイ			01
	-317	**WH214200**	RESISTOR ARRAY	100K X 4	抵抗アレイ			01
	RA500	**WH206200**	RESISTOR ARRAY	47 X 4	抵抗アレイ			01
	-502	**WH206200**	RESISTOR ARRAY	47 X 4	抵抗アレイ			01
	SW1	**V302690R**	SWITCH	CHS-01 TA1	ジャンパーSW	Model Select		02
	SW2	**V302690R**	SWITCH	CHS-01 TA1	ジャンパーSW	Model Select		02
	SW3	**V302690R**	SWITCH	CHS-01 TA1	ジャンパーSW	J/E Select		02
*	T500	**WM227600**	PULSE TRANSFORMER	S558-5999-U7-F	パルストランス			
	X1	**WM135200**	RESONATOR QUARTZ	16.9344MHz DSX321G	水晶振動子			
	X2	**WH521200**	QUARTZ CRYSTAL UNIT	48MHz SG-310SCF	水晶振動器			04
*	X2	**WM725500**	RESONATOR QUARTZ	48MHz DSO321SR	水晶発振器			
	X300	**WM135300**	RESONATOR QUARTZ	11.2896MHz DSX321G	水晶振動子			
*	X500	**WM135400**	RESONATOR QUARTZ	25MHz DSX321G	水晶振動子			
		--	CIRCUIT BOARD	FU160	FU160シート	J (WN30630)(WN30590)(X9604B0)		
		--	CIRCUIT BOARD	FU160	FU160シート	U (WN30640)(WN30600)(X9604B0)		
		--	CIRCUIT BOARD	FU160	FU160シート	E,B,CLP-380PE K		
		--	CIRCUIT BOARD	FU160	FU160シート	(WN30650)(WN30610)(X9604B0) CLP-380PE Y (WN30660)(WN30620)(X9604B0)		
		--	JUMPER CABLE	0.55	ジャンパー線	(VA07890)		
		--	JUMPER WIRE	0.55	ジャンパー線	(VD04170)		
⚠		**VT13960R**	VOLTAGE SELECTOR	M1684-E	電圧切替器	CLP-380PE Y VOLTAGE SELECTOR		04
⚠	C0001	**V768280R**	CAPAC CERAMIC	0.010 VA1 J.U.C.S	規格認定コンKH			01
⚠	C0001	**WK463500**	CAPACITOR KY	0.010 250V J.U.C.B	規格認定コンKY			
⚠	C0002	**V768300R**	CAPAC CERAMIC	4700P 250V J.U.C.S	規格認定コンKH			01
⚠	C0002	**WK463400**	CAPACITOR KY	4700P 250V J.U.C.B	規格認定コンKY			

*: New Parts

RANK: Japan only

FU160 and HP and MAD

	REF NO.	PART NO.	DESCRIPTION		部品名	REMARKS	QTY	RANK
⚠	C0003	**V768300R**	CAPAC CERAMIC	4700P 250V J.U.C.S	規格認定コンKH			01
⚠	C0003	**WK463400**	CAPACITOR KY	4700P 250V J.U.C.B	規格認定コンKY			
	CN001	**LB93203R**	CONNECTOR	VH 3P TE	ベースポスト			01
	CN002	**LB93206R**	CONNECTOR	VH 6P TE	ベースポスト			01
⚠	F0001	**KB000780**	FUSE	T L 5.00A S 250V	ヒューズ250V	J,U,CLP-380PE Y		
⚠	F0001	**KB00324R**	FUSE	TL 5.00A S 250V	ヒューズ250V			01
⚠	F0001	**KB000690**	FUSE	T L 2.50A S 250V	ヒューズ250V	E,B,CLP-380PE K		
⚠	F0001	**KB00308R**	FUSE	TL 2.50A S 250V	ヒューズ250V			01
⚠	F0002	**KB000690**	FUSE	T L 2.50A S 250V	ヒューズ250V	CLP-380PE Y		
⚠	F0002	**KB00308R**	FUSE	TL 2.50A S 250V	ヒューズ250V			01
⚠	F0003	**KB000690**	FUSE	T L 2.50A S 250V	ヒューズ250V	CLP-380PE Y		
⚠	F0003	**KB00308R**	FUSE	TL 2.50A S 250V	ヒューズ250V			01
	FUHOL	**WC050700**	FUSE HOLDER	CLIP EYF52BCY	ヒューズクリップ	J,U,E,B,CLP-380PE K	2	
	FUHOL	**WC050700**	FUSE HOLDER	CLIP EYF52BCY	ヒューズクリップ	CLP-380PE Y	6	
⚠	INLET	**VT30810R**	AC INLET	2P CCT9302-0101F	ACインレット2P	J,E,B,CLP-380PE Y,K AC IN		02
⚠	INLET	**WH965200**	AC INLET	2P CCT9302-0102	ACインレット2P			
⚠	INLET	**VT30820R**	AC INLET	2P CCT9302-0201F	ACインレット2P	U AC IN		02
	J0001	**--**	JUMPER CABLE	0.55	ジャンパー線	J,E,B,CLP-380PE K (VA07890)		
	J0001	**--**	JUMPER WIRE	0.55	ジャンパー線	(VD04170)		
	J0002	**--**	JUMPER CABLE	0.55	ジャンパー線	U (VA07890)		
	J0002	**--**	JUMPER WIRE	0.55	ジャンパー線	(VD04170)		
	L0001	**--**	JUMPER CABLE	0.55	ジャンパー線	J,E,B,CLP-380PE Y,K (VA07890)		
	L0001	**--**	JUMPER WIRE	0.55	ジャンパー線	(VD04170)		
	L0001	**VJ898200**	COIL	SN10-500J	SNコイル	U		04
	L0002	**--**	JUMPER CABLE	0.55	ジャンパー線	J,E,B,CLP-380PE Y,K (VA07890)		
	L0002	**--**	JUMPER WIRE	0.55	ジャンパー線	(VD04170)		
	L0002	**VJ898200**	COIL	SN10-500J	SNコイル	U		04
⚠	L0003	**V6913300**	COIL	2R0A151U12 TU-12	コイル			02
*		**WM312400**	CIRCUIT BOARD	HP	HPシート	(WM31230)(XQ389A0,XQ390A0)		
	C0001	**FG414100**	CERAMIC CAPACITOR-B	0.01UF 50V K	セラコンB			
	-0005	**FG414100**	CERAMIC CAPACITOR-B	0.01UF 50V K	セラコンB			
	C0001	**FG64410R**	CERAMIC CAP.(F)	0.0100 50V Z RX TP	セラコン(F)			01
	-0005	**FG64410R**	CERAMIC CAP.(F)	0.0100 50V Z RX TP	セラコン(F)			01
	C0006	**--**	JUMPER WIRE	0.55	ジャンパー線	(VD04170)		
	C0007	**--**	JUMPER WIRE	0.55	ジャンパー線	(VD04170)		
	CN001	**VB858600**	BASE PIN	PH 7P SE	ベースポスト			
	CN002	**VB858100**	BASE-PIN	PH 2P SE	ベースポスト			
	FL001	**VB835000**	COIL	FL05RD200AT TATETE 20uH	コイル20U			01
	-006	**VB835000**	COIL	FL05RD200AT TATETE 20uH	コイル20U			01
	FL001	**VB97110R**	COIL	FL05RD200A TATEJI 20uH	コイル20U			01
	-006	**VB97110R**	COIL	FL05RD200A TATEJI 20uH	コイル20U			01
	HP001	**LB101870**	HEADPHONE JACK	YKB21-5006	ホーンコネクタ	PHONES		03
	HP001	**WJ306200**	PHONE JACK	MSJ-064-15A B AG	ホーンコネクタ			
	HP002	**LB101870**	HEADPHONE JACK	YKB21-5006	ホーンコネクタ	PHONES		03
	HP002	**WJ306200**	PHONE JACK	MSJ-064-15A B AG	ホーンコネクタ			
	R0001	**WH674000**	CARBON RESISTOR	56.0 1/2 J YOKO26	カーボン抵抗			
	-0004	**WH674000**	CARBON RESISTOR	56.0 1/2 J YOKO26	カーボン抵抗			
	R0001	**WH674300**	CARBON RESISTOR	56.0 1/2 J YOKO26	カーボン抵抗			
	-0004	**WH674300**	CARBON RESISTOR	56.0 1/2 J YOKO26	カーボン抵抗			
	R0005	**--**	JUMPER WIRE	0.55	ジャンパー線	(VD04170)		
	WH001	**VT890700**	EARTH WIRE	L=150mm	アース束線150mm			01
*		**WM303700**	CIRCUIT BOARD	MAD	MADシート	(WM30360)(X9083E0)		
		--	THERM.COND.SHEET (D)	PT-SS	放熱シート(D)	(WM45160)		
		V5184100	HOLDER, POWER AMPLIFIER		パワーアンプ固定金具			03
		WE98740R	BIND HEAD TAPPING SCREW-B	3.0X12 MFZN2W3	Bタイト十BIND			01
	CN1	**VB39030R**	CONNECTOR	PH 7P TE	ベースポスト			01
	CN3	**LB93203R**	CONNECTOR	VH 3P TE	ベースポスト			01
	CN4	**LB93204R**	CONNECTOR	VH 4P TE	ベースポスト			01
*	IC1	**X9096A00**	IC	TDA8922BJ/N2,112-P	IC	POWER AMP. 35W+35W		
	K1	**--**	HEAT SINK ASS'Y		放熱板Ass'y	(WM47210)		
*	L8	**WK898300**	INDAUCTORS	7G14A-330M-R TATE 33uH	インダクタ33uH			
*	L9	**WK898300**	INDAUCTORS	7G14A-330M-R TATE 33uH	インダクタ33uH			
	C1	**US064100**	CHIP MULTILAYER CERAMIC	0.0100 50V K RECT.	チップセラ(B)			
	-3	**US064100**	CHIP MULTILAYER CERAMIC	0.0100 50V K RECT.	チップセラ(B)			
	C5	**US063100**	CHIP MULTILAYER CERAMIC	1000P 50V K RECT.	チップセラ(B)			
	C6	**US063100**	CHIP MULTILAYER CERAMIC	1000P 50V K RECT.	チップセラ(B)			
	C13	**WD969200**	CAP CERAMIC CHIP	0.1000 50V K RECT.	チップセラ(B)			01
	C14	**US062220**	CERAMIC CAP.	220P 50V J RECT.	チップセラ(SL)			

*: New Parts

RANK: Japan only

MAD and MAM

	REF NO.	PART NO.	DESCRIPTION		部品名	REMARKS	QTY	RANK
	C15	**WD969200**	CAP CERAMIC CHIP	0.1000 50V K RECT.	チップセラ（B）			01
	C16	**WD969200**	CAP CERAMIC CHIP	0.1000 50V K RECT.	チップセラ（B）			01
	C17	**US062220**	CERAMIC CAP.	220P 50V J RECT.	チップセラ（SL）			
	C18	**WD969200**	CAP CERAMIC CHIP	0.1000 50V K RECT.	チップセラ（B）			01
	C19	**VZ420800**	MONOLITHIC CERAMIC CAP.	0.100 100V K RECT.	チップ積層セラコン			01
	C20	**US064150**	CHIP MULTILAYER CERAMIC	0.0150 50V K RECT.	チップセラ（B）			
	C21	**WD969200**	CAP CERAMIC CHIP	0.1000 50V K RECT.	チップセラ（B）			01
	-23	**WD969200**	CAP CERAMIC CHIP	0.1000 50V K RECT.	チップセラ（B）			01
	C24	**VZ420800**	MONOLITHIC CERAMIC CAP.	0.100 100V K RECT.	チップ積層セラコン			01
	C25	**US064150**	CHIP MULTILAYER CERAMIC	0.0150 50V K RECT.	チップセラ（B）			
	C26	**WD969200**	CAP CERAMIC CHIP	0.1000 50V K RECT.	チップセラ（B）			01
	-28	**WD969200**	CAP CERAMIC CHIP	0.1000 50V K RECT.	チップセラ（B）			01
	C29	**US062220**	CERAMIC CAP.	220P 50V J RECT.	チップセラ（SL）			
	-33	**US062220**	CERAMIC CAP.	220P 50V J RECT.	チップセラ（SL）			
	C34	**WD969200**	CAP CERAMIC CHIP	0.1000 50V K RECT.	チップセラ（B）			01
	C38	**WD969200**	CAP CERAMIC CHIP	0.1000 50V K RECT.	チップセラ（B）			01
	C39	**WD969200**	CAP CERAMIC CHIP	0.1000 50V K RECT.	チップセラ（B）			01
	C42	**WD969200**	CAP CERAMIC CHIP	0.1000 50V K RECT.	チップセラ（B）			01
	C45	**WD969200**	CAP CERAMIC CHIP	0.1000 50V K RECT.	チップセラ（B）			01
	-48	**WD969200**	CAP CERAMIC CHIP	0.1000 50V K RECT.	チップセラ（B）			01
	C49	**RD350001**	CARBON RESISTOR (CHIP)	0 63M J RECT.	チップ抵抗			01
	C50	**RD350001**	CARBON RESISTOR (CHIP)	0 63M J RECT.	チップ抵抗			01
	C51	**US064150**	CHIP MULTILAYER CERAMIC	0.0150 50V K RECT.	チップセラ（B）			
	C52	**US064150**	CHIP MULTILAYER CERAMIC	0.0150 50V K RECT.	チップセラ（B）			
	L1	**VY65720R**	CHIP INDUCTANCE	600 BK1608HM601-T	チップインダクタ			01
	-3	**VY65720R**	CHIP INDUCTANCE	600 BK1608HM601-T	チップインダクタ			01
	L1	**WG595200**	CHIP INDUCTANCE	GZ1608D601 1608	チップインダクタ			
	-3	**WG595200**	CHIP INDUCTANCE	GZ1608D601 1608	チップインダクタ			
	R1	**RD15656R**	CARBON RESISTOR	5.6K 1/4 J TP	チップ抵抗			01
	R3	**RD357220**	CARBON RESISTOR (CHIP)	22.0K 63M J RECT.	チップ抵抗			01
	R4	**RD355560**	CHIP CARBON FILM RES.	560.0 63M J RECT.	チップ抵抗			
	R5	**RD355560**	CHIP CARBON FILM RES.	560.0 63M J RECT.	チップ抵抗			
	R6	**RD357120**	CARBON RESISTOR (CHIP)	12.0K 63M J RECT.	チップ抵抗			
	R7	**RD357100**	CARBON RESISTOR (CHIP)	10.0K 63M J RECT.	チップ抵抗			01
	R8	**RD357100**	CARBON RESISTOR (CHIP)	10.0K 63M J RECT.	チップ抵抗			01
	R10	**RD355100**	CARBON RESISTOR (CHIP)	100.0 63M J RECT.	チップ抵抗			
	R11	**RD356560**	CARBON RESISTOR (CHIP)	5.6K 63M J RECT.	チップ抵抗			
	-15	**RD356560**	CARBON RESISTOR (CHIP)	5.6K 63M J RECT.	チップ抵抗			
	R16	**RD357330**	CARBON RESISTOR (CHIP)	33.0K 63M J RECT.	チップ抵抗			
	R17	**RD35410R**	CARBON RESISTOR	10.0 63M J RECT.	チップ抵抗			01
	R18	**RD35410R**	CARBON RESISTOR	10.0 63M J RECT.	チップ抵抗			01
*	R19	**WD205700**	RES CARBON FILM CHIP	10.0 1/2 F RECT.	チップ抵抗			
	R20	**VF478400**	CARBON RESISTOR (CHIP)	22.0 1W J RECT	チップ抵抗			01
	R21	**VF478400**	CARBON RESISTOR (CHIP)	22.0 1W J RECT	チップ抵抗			01
*	R23	**WD205700**	RES CARBON FILM CHIP	10.0 1/2 F RECT.	チップ抵抗			
	R26	**RD350001**	CARBON RESISTOR (CHIP)	0 63M J RECT.	チップ抵抗			01
	R27	**RD350001**	CARBON RESISTOR (CHIP)	0 63M J RECT.	チップ抵抗			01
	TR1	**VV556400**	TRANSISTOR	2SC2412K Q,R,S TP	トランジスタ 2SC			
	TR1	**WC52940R**	TRANSISTOR	KTC3875S-Y,GR-RTK	トランジスタ			01
	TR2	**VV556400**	TRANSISTOR	2SC2412K Q,R,S TP	トランジスタ 2SC			
	TR2	**WC52940R**	TRANSISTOR	KTC3875S-Y,GR-RTK	トランジスタ			01
	ZD1	**VU17200R**	ZENER DIODE	UDZS5.6BTE-17 5.6V	ツェナーダイオード			01
	C7	**UR838100**	ELECTROLYTIC CAP.	100.00 16.0V RX TP	ケミコン			
	C9	**UN866100**	ELECTROLYTIC CAP.-BP	1.00 50.0V RX TP	BPケミコン			
	-12	**UN866100**	ELECTROLYTIC CAP.-BP	1.00 50.0V RX TP	BPケミコン			
*	C35	**WM448700**	CAP ELECTRITIC	47.00 35.0V TP	ケミコン PW			
*	C36	**WM449000**	CAP ELECTRITIC	470.00 35.0V TP	ケミコン PW			
*	C37	**WM448800**	CAP ELECTRITIC	47.00 63.0V TP	ケミコン PW			
	C40	**VE326800**	MYLAR CAOACITOR	0.47 50V J RX TP	積層マイラーコン			
	C40	**VR169200**	MULTILAYER MYLAR FILM CAP	ECQ-V1H474JL3	積層マイラーコン			
	C41	**VE326800**	MYLAR CAOACITOR	0.47 50V J RX TP	積層マイラーコン			
	C41	**VR169200**	MULTILAYER MYLAR FILM CAP	ECQ-V1H474JL3	積層マイラーコン			
*	C43	**WM448700**	CAP ELECTRITIC	47.00 35.0V TP	ケミコン PW			
*	C44	**WM449000**	CAP ELECTRITIC	470.00 35.0V TP	ケミコン PW			
	L7	**GE300670**	FERRITE BEAD	BL02RN2R1P1A TATET	フェライトビーズ			02
	L10	**GE300670**	FERRITE BEAD	BL02RN2R1P1A TATET	フェライトビーズ			02
	-12	**GE300670**	FERRITE BEAD	BL02RN2R1P1A TATET	フェライトビーズ			02
*		**WM303200**	CIRCUIT BOARD	MAM	MAMシート	(WM30300)(X9084D0)		
		--	SILICON GREASE	G-746	シリコングリス	(0412125)		

✻: New Parts

RANK: Japan only

MAM

	REF NO.	PART NO.	DESCRIPTION		部品名	REMARKS	QTY	RANK
		--	SILICON GREASE	X-113A G746	シリコングリス	(VA79810)		
		WE877900	BIND HEAD S-TIGHT SCREW	3.0X6 MFZN2W3	Sタイト十BIND			01
✻	C103	**WK898400**	CAP ELECTRITIC	15000 35.0V TATEJI	ケミコン			
✻	C106	**WK898500**	CAP ELECTRITIC	6800 25.0V TATEJI	ケミコン			
✻	C110	**WK898400**	CAP ELECTRITIC	15000 35.0V TATEJI	ケミコン			
	C118	**VL232300**	ELECTROLYTIC CAP.	2200 25.0V TATEJI	ケミコン			
	C124	**VL232300**	ELECTROLYTIC CAP.	2200 25.0V TATEJI	ケミコン			
	CN1	**VB39070R**	CONNECTOR	PH 11P TE	ベースポスト			01
	CN2	**LB918040**	BASE PIN	XH 4P TE	ベースツキポスト			
	CN6	**VB390200**	CONNECTOR	PH 6P TE	ベースポスト			01
	CN9	**VB39040R**	CONNECTOR	PH 8P TE	ベースポスト			01
	CN10	**LB91805R**	BASE PIN	XH 5P TE	ベースツキポスト			01
	CN11	**VB39030R**	CONNECTOR	PH 7P TE	ベースポスト			01
	CN12	**LB918060**	BASE PIN	XH 6P TE	ベースツキポスト			
	CN13	**LB93205R**	CONNECTOR	VH 5P TE	ベースポスト			01
	CN14	**LB93203R**	CONNECTOR	VH 3P TE	ベースポスト			01
	CN15	**LB93208R**	CONNECTOR	VH 8P TE	ベースポスト			01
⚠ ✻	DB1	**WK848800**	DIODE BRIDGE	D15XB20-7003 15A 200V	ダイオートブリッジ			
⚠ ✻	DB2	**WK848800**	DIODE BRIDGE	D15XB20-7003 15A 200V	ダイオートブリッジ			
⚠	DB3	**VR253700**	DIODE BRIDGE	S1NB20 1.0A 200V	ダイオードブリッジ			
⚠	FS1	**KB001760**	FUSE	T L 6.30A S 250V	ヒューズ250V			
⚠	-3	**KB001760**	FUSE	T L 6.30A S 250V	ヒューズ250V			
⚠	FS1	**KB003250**	FUSE	TL 6.30A S 250V	ヒューズ			
⚠	-3	**KB003250**	FUSE	TL 6.30A S 250V	ヒューズ			
	IC1	**XJ602A0R**	IC	NJM78M12FA	IC	REGULATOR +12V 0.5A		02
	IC2	**X4154A00**	IC	KIA7912PI	IC	REGULATOR -12V		
	IC2	**XD343A00**	IC	NJM79M12FA	IC			
✻	IC9	**X9097A00**	IC	LM4765T/NOPB 30Wx2	IC	POWER AMP. 12W+12W		
✻	IC10	**X9097A00**	IC	LM4765T/NOPB 30Wx2	IC	POWER AMP. 20W+20W		
✻	IC11	**X9097A00**	IC	LM4765T/NOPB 30Wx2	IC	POWER AMP. 20W+20W		
	K1	--	HEAT SINK		ヒートシンク	(WJ14710)		
	K2	--	HEAT SINK		放熱板	(WM83390)		
⚠ ✻	R78	**VB471000**	RESISTOR FUSING	1.5 1/2 J YOKOTE	ヒューズ抵抗			
⚠ ✻	R80	**VB471000**	RESISTOR FUSING	1.5 1/2 J YOKOTE	ヒューズ抵抗			
	C3	**US062100**	CHIP MULTILAYER CERAMIC	100P 50V J RECT.	チップセラ(SL)			
	C4	**US062100**	CHIP MULTILAYER CERAMIC	100P 50V J RECT.	チップセラ(SL)			01
	C8	**US065100**	CAP CERAMIC CHIP	0.100 50V Z RECT.	チップセラF			01
	-11	**US065100**	CAP CERAMIC CHIP	0.100 50V Z RECT.	チップセラF			01
	C12	**US063100**	CHIP MULTILAYER CERAMIC	1000P 50V K RECT.	チップセラ(B)			01
	C13	**US063100**	CHIP MULTILAYER CERAMIC	1000P 50V K RECT.	チップセラ(B)			01
	C14	**US065100**	CAP CERAMIC CHIP	0.100 50V Z RECT.	チップセラF			01
	C15	**US063100**	CHIP MULTILAYER CERAMIC	1000P 50V K RECT.	チップセラ(B)			01
	C16	**US063100**	CHIP MULTILAYER CERAMIC	1000P 50V K RECT.	チップセラ(B)			01
	C17	**US065100**	CAP CERAMIC CHIP	0.100 50V Z RECT.	チップセラF			01
	-21	**US065100**	CAP CERAMIC CHIP	0.100 50V Z RECT.	チップセラF			01
	C22	**US063100**	CHIP MULTILAYER CERAMIC	1000P 50V K RECT.	チップセラ(B)			01
	C23	**US063100**	CHIP MULTILAYER CERAMIC	1000P 50V K RECT.	チップセラ(B)			01
	C27	**US065100**	CAP CERAMIC CHIP	0.100 50V Z RECT.	チップセラF			01
	C28	**US063100**	CHIP MULTILAYER CERAMIC	1000P 50V K RECT.	チップセラ(B)			01
	C29	**US063100**	CHIP MULTILAYER CERAMIC	1000P 50V K RECT.	チップセラ(B)			01
	C30	**US065100**	CAP CERAMIC CHIP	0.100 50V Z RECT.	チップセラF			01
	C32	**US065100**	CAP CERAMIC CHIP	0.100 50V Z RECT.	チップセラF			01
	C34	**US065100**	CAP CERAMIC CHIP	0.100 50V Z RECT.	チップセラF			01
	C36	**US065100**	CAP CERAMIC CHIP	0.100 50V Z RECT.	チップセラF			01
	C37	**US063100**	CHIP MULTILAYER CERAMIC	1000P 50V K RECT.	チップセラ(B)			01
	C38	**US065100**	CAP CERAMIC CHIP	0.100 50V Z RECT.	チップセラF			01
	C41	**US065100**	CAP CERAMIC CHIP	0.100 50V Z RECT.	チップセラF			01
	C42	**US063100**	CHIP MULTILAYER CERAMIC	1000P 50V K RECT.	チップセラ(B)			01
	C43	**US063100**	CHIP MULTILAYER CERAMIC	1000P 50V K RECT.	チップセラ(B)			01
	C50	**US065100**	CAP CERAMIC CHIP	0.100 50V Z RECT.	チップセラF			01
	C52	**US064100**	CHIP MULTILAYER CERAMIC	0.0100 50V K RECT.	チップセラ(B)			01
	C53	**US064100**	CHIP MULTILAYER CERAMIC	0.0100 50V K RECT.	チップセラ(B)			01
	C64	**US065100**	CAP CERAMIC CHIP	0.100 50V Z RECT.	チップセラF			01
	-67	**US065100**	CAP CERAMIC CHIP	0.100 50V Z RECT.	チップセラF			01
	C69	**US063100**	CHIP MULTILAYER CERAMIC	1000P 50V K RECT.	チップセラ(B)			01
	C73	**US063100**	CHIP MULTILAYER CERAMIC	1000P 50V K RECT.	チップセラ(B)			01
	C84	**US065100**	CAP CERAMIC CHIP	0.100 50V Z RECT.	チップセラF			01
	C85	**US065100**	CAP CERAMIC CHIP	0.100 50V Z RECT.	チップセラF			
	C87	**US065100**	CAP CERAMIC CHIP	0.100 50V Z RECT.	チップセラF			
	C88	**US065100**	CAP CERAMIC CHIP	0.100 50V Z RECT.	チップセラF			

✻: New Parts

RANK: Japan only

MAM

	REF NO.	PART NO.	DESCRIPTION		部品名	REMARKS	QTY	RANK
	C99	**US063100**	CHIP MULTILAYER CERAMIC	1000P 50V K RECT.	チップセラ(B)			
	C100	**US063100**	CHIP MULTILAYER CERAMIC	1000P 50V K RECT.	チップセラ(B)			
	C102	**US065100**	CAP CERAMIC CHIP	0.100 50V Z RECT.	チップセラ F			
	C107	**US065100**	CAP CERAMIC CHIP	0.100 50V Z RECT.	チップセラ F			
	-109	**US065100**	CAP CERAMIC CHIP	0.100 50V Z RECT.	チップセラ F			
	C111	**US065100**	CAP CERAMIC CHIP	0.100 50V Z RECT.	チップセラ F			
	-113	**US065100**	CAP CERAMIC CHIP	0.100 50V Z RECT.	チップセラ F			
	C114	**V754500R**	MONOLITHIC CERAMIC CAP.	0.022 250V K RECT.	チップ積層セラコン			01
	C117	**V754500R**	MONOLITHIC CERAMIC CAP.	0.022 250V K RECT.	チップ積層セラコン			01
	C121	**US063100**	CHIP MULTILAYER CERAMIC	1000P 50V K RECT.	チップセラ(B)			
	C122	**US063100**	CHIP MULTILAYER CERAMIC	1000P 50V K RECT.	チップセラ(B)			
	C123	**V754500R**	MONOLITHIC CERAMIC CAP.	0.022 250V K RECT.	チップ積層セラコン			01
	C125	**US065100**	CAP CERAMIC CHIP	0.100 50V Z RECT.	チップセラ F			
	-131	**US065100**	CAP CERAMIC CHIP	0.100 50V Z RECT.	チップセラ F			
	C201	**US065100**	CAP CERAMIC CHIP	0.100 50V Z RECT.	チップセラ F			
	-214	**US065100**	CAP CERAMIC CHIP	0.100 50V Z RECT.	チップセラ F			
	C301	**US065100**	CAP CERAMIC CHIP	0.100 50V Z RECT.	チップセラ F			
	-312	**US065100**	CAP CERAMIC CHIP	0.100 50V Z RECT.	チップセラ F			
	D1	**VT332900**	DIODE	1SS355 TE-17 TP	ダイオード			
	-7	**VT332900**	DIODE	1SS355 TE-17 TP	ダイオード			
	D1	**WG139300**	DIODE	KDS4148U-RTK/P TE	ダイオード			
	-7	**WG139300**	DIODE	KDS4148U-RTK/P TE	ダイオード			
	IC3	**XJ598A0R**	IC	NJM78L05UA	IC	REGULATOR +5V		
	IC4	**X6897A00**	IC	BA4560RF-E2	IC	OP AMP		
	-8	**X6897A00**	IC	BA4560RF-E2	IC	OP AMP		
	L3	**VY65720R**	CHIP INDUCTANCE	600 BK1608HM601-T	チップインダクタ			01
	-11	**VY65720R**	CHIP INDUCTANCE	600 BK1608HM601-T	チップインダクタ			01
	L3	**WG595200**	CHIP INDUCTANCE	GZ1608D601 1608	チップインダクタ			
	-11	**WG595200**	CHIP INDUCTANCE	GZ1608D601 1608	チップインダクタ			
	L13	**VY65720R**	CHIP INDUCTANCE	600 BK1608HM601-T	チップインダクタ			01
	-16	**VY65720R**	CHIP INDUCTANCE	600 BK1608HM601-T	チップインダクタ			01
	L13	**WG595200**	CHIP INDUCTANCE	GZ1608D601 1608	チップインダクタ			
	-16	**WG595200**	CHIP INDUCTANCE	GZ1608D601 1608	チップインダクタ			
	R1	**RD356220**	CARBON RESISTOR (CHIP)	2.2K 63M J RECT.	チップ抵抗			01
	R2	**RD356220**	CARBON RESISTOR (CHIP)	2.2K 63M J RECT.	チップ抵抗			01
	R3	**RD156100**	CARBON RESISTOR (CHIP)	1.0K 1/4 J TP	チップ抵抗			
	R4	**RD356220**	CARBON RESISTOR (CHIP)	2.2K 63M J RECT.	チップ抵抗			01
	R5	**RD356220**	CARBON RESISTOR (CHIP)	2.2K 63M J RECT.	チップ抵抗			01
	R6	**RD356390**	CARBON RESISTOR (CHIP)	3.9K 63M J RECT.	チップ抵抗			
	R7	**RD356390**	CARBON RESISTOR (CHIP)	3.9K 63M J RECT.	チップ抵抗			
	R16	**RD356390**	CARBON RESISTOR (CHIP)	3.9K 63M J RECT.	チップ抵抗			
	R17	**RD15656R**	CARBON RESISTOR (CHIP)	5.6K 1/4 J TP	チップ抵抗			01
	R18	**RD259100**	CARBON RESISTOR (CHIP)	1.0M 0.1 J RECT.	チップ抵抗			
	R22	**RD350001**	CARBON RESISTOR (CHIP)	0 63M J RECT.	チップ抵抗			01
	R23	**RD350001**	CARBON RESISTOR (CHIP)	0 63M J RECT.	チップ抵抗			01
	R24	**RD356560**	CARBON RESISTOR (CHIP)	5.6K 63M J RECT.	チップ抵抗			
	R25	**RD356560**	CARBON RESISTOR (CHIP)	5.6K 63M J RECT.	チップ抵抗			
	R28	**RD356100**	CARBON RESISTOR (CHIP)	1.0K 63M J RECT.	チップ抵抗			01
	R29	**RD356100**	CARBON RESISTOR (CHIP)	1.0K 63M J RECT.	チップ抵抗			01
	R30	**RD356560**	CARBON RESISTOR (CHIP)	5.6K 63M J RECT.	チップ抵抗			
	R31	**RD356560**	CARBON RESISTOR (CHIP)	5.6K 63M J RECT.	チップ抵抗			
*	R32	**WD205700**	RES CARBON FILM CHIP	10.0 1/2 F RECT.	チップ抵抗			
	R33	**RD357100**	CARBON RESISTOR (CHIP)	10.0K 63M J RECT.	チップ抵抗			01
	R34	**RD357100**	CARBON RESISTOR (CHIP)	10.0K 63M J RECT.	チップ抵抗			01
*	R35	**WD205700**	RES CARBON FILM CHIP	10.0 1/2 F RECT.	チップ抵抗			
	R36	**RD357330**	CARBON RESISTOR (CHIP)	33.0K 63M J RECT.	チップ抵抗			
	R37	**RD357330**	CARBON RESISTOR (CHIP)	33.0K 63M J RECT.	チップ抵抗			
	R38	**RD356220**	CARBON RESISTOR (CHIP)	2.2K 63M J RECT.	チップ抵抗			01
	R39	**RD356100**	CARBON RESISTOR (CHIP)	1.0K 63M J RECT.	チップ抵抗			01
	R40	**RD356100**	CARBON RESISTOR (CHIP)	1.0K 63M J RECT.	チップ抵抗			01
	R41	**RD357100**	CARBON RESISTOR (CHIP)	10.0K 63M J RECT.	チップ抵抗			01
	R42	**RD356220**	CARBON RESISTOR (CHIP)	2.2K 63M J RECT.	チップ抵抗			01
	R43	**RD356100**	CARBON RESISTOR (CHIP)	1.0K 63M J RECT.	チップ抵抗			01
	R44	**RD356100**	CARBON RESISTOR (CHIP)	1.0K 63M J RECT.	チップ抵抗			01
	R45	**RD357100**	CARBON RESISTOR (CHIP)	10.0K 63M J RECT.	チップ抵抗			01
	R46	**RD356470**	CARBON RESISTOR (CHIP)	4.7K 63M J RECT.	チップ抵抗			
	R47	**RD356470**	CARBON RESISTOR (CHIP)	4.7K 63M J RECT.	チップ抵抗			
	R48	**RD356820**	CARBON RESISTOR (CHIP)	8.2K 63M J RECT.	チップ抵抗			
	R49	**RD356820**	CARBON RESISTOR (CHIP)	8.2K 63M J RECT.	チップ抵抗			
*	R50	**WD205700**	RES CARBON FILM CHIP	10.0 1/2 F RECT.	チップ抵抗			

✻: New Parts

RANK: Japan only

MAM

	REF NO.	PART NO.	DESCRIPTION		部品名	REMARKS	QTY	RANK
*	R51	**WD205700**	RES CARBON FILM CHIP	10.0 1/2 F RECT.	チップ抵抗			
	R52	**RD357330**	CARBON RESISTOR (CHIP)	33.0K 63M J RECT.	チップ抵抗			
	R53	**RD357330**	CARBON RESISTOR (CHIP)	33.0K 63M J RECT.	チップ抵抗			
	R54	**RD356100**	CARBON RESISTOR (CHIP)	1.0K 63M J RECT.	チップ抵抗			01
	R55	**RD356470**	CARBON RESISTOR (CHIP)	4.7K 63M J RECT.	チップ抵抗			
	R56	**RD356470**	CARBON RESISTOR (CHIP)	4.7K 63M J RECT.	チップ抵抗			
	R57	**RD356100**	CARBON RESISTOR (CHIP)	1.0K 63M J RECT.	チップ抵抗			01
	R58	**RD356100**	CARBON RESISTOR (CHIP)	1.0K 63M J RECT.	チップ抵抗			01
	R59	**RD356390**	CARBON RESISTOR (CHIP)	3.9K 63M J RECT.	チップ抵抗			
	R60	**RD356390**	CARBON RESISTOR (CHIP)	3.9K 63M J RECT.	チップ抵抗			
	R61	**RD356100**	CARBON RESISTOR (CHIP)	1.0K 63M J RECT.	チップ抵抗			01
	R62	**RD357100**	CARBON RESISTOR (CHIP)	10.0K 63M J RECT.	チップ抵抗			01
	R63	**RD357100**	CARBON RESISTOR (CHIP)	10.0K 63M J RECT.	チップ抵抗			01
	R65	**RD356180**	CARBON RESISTOR (CHIP)	1.8K 63M J RECT.	チップ抵抗			
	R66	**RD356180**	CARBON RESISTOR (CHIP)	1.8K 63M J RECT.	チップ抵抗			
*	R67	**WD205700**	RES CARBON FILM CHIP	10.0 1/2 F RECT.	チップ抵抗			
*	R68	**WD205700**	RES CARBON FILM CHIP	10.0 1/2 F RECT.	チップ抵抗			
	R69	**RD357330**	CARBON RESISTOR (CHIP)	33.0K 63M J RECT.	チップ抵抗			
	R70	**RD357330**	CARBON RESISTOR (CHIP)	33.0K 63M J RECT.	チップ抵抗			
	R71	**RD356100**	CARBON RESISTOR (CHIP)	1.0K 63M J RECT.	チップ抵抗			01
	-74	**RD356100**	CARBON RESISTOR (CHIP)	1.0K 63M J RECT.	チップ抵抗			01
	R75	**RD357100**	CARBON RESISTOR (CHIP)	10.0K 63M J RECT.	チップ抵抗			01
	R76	**RD357100**	CARBON RESISTOR (CHIP)	10.0K 63M J RECT.	チップ抵抗			01
	R77	**RD356180**	CARBON RESISTOR (CHIP)	1.8K 63M J RECT.	チップ抵抗			
	R79	**RD356180**	CARBON RESISTOR (CHIP)	1.8K 63M J RECT.	チップ抵抗			
	R81	**RD355100**	CARBON RESISTOR (CHIP)	100.0 63M J RECT.	チップ抵抗			
	R82	**RD355100**	CARBON RESISTOR (CHIP)	100.0 63M J RECT.	チップ抵抗			
	R83	**RD357560**	CARBON RESISTOR (CHIP)	56.0K 63M J RECT.	チップ抵抗			
	R84	**RD357560**	CARBON RESISTOR (CHIP)	56.0K 63M J RECT.	チップ抵抗			
	R101	**RD150000**	CHIP CARBON RESISTOR	0.0 1/4 J TP	チップ抵抗			01
	-115	**RD150000**	CHIP CARBON RESISTOR	0.0 1/4 J TP	チップ抵抗			01
	R121	**RD250000**	CHIP JAMPER	0.0 0.0 J RECT.	チップ抵抗			
	-125	**RD250000**	CHIP JAMPER	0.0 0.0 J RECT.	チップ抵抗			
	R126	**RD150000**	CHIP CARBON RESISTOR	0.0 1/4 J TP	チップ抵抗			01
	-140	**RD150000**	CHIP CARBON RESISTOR	0.0 1/4 J TP	チップ抵抗			01
	TR1	**VV556400**	TRANSISTOR	2SC2412K Q,R,S TP	トランジスタ 2SC			
	TR1	**WC52940R**	TRANSISTOR	KTC3875S-Y,GR-RTK	トランジスタ			01
	ZD1	**V9312600**	ZENER DIODE	HZU2.2B 2.2V TP	ツェナーダイオード			01
	-4	**V9312600**	ZENER DIODE	HZU2.2B 2.2V TP	ツェナーダイオード			01
	C1	**WE66260R**	ELECTROLYTIC CAP.	3.3 50.0V TP	ケミコン			
	C2	**WE66260R**	ELECTROLYTIC CAP.	3.3 50.0V TP	ケミコン			
	C5	**WE66070R**	ELECTROLYTIC CAP.	100 16.0V TE	ケミコン			
	-7	**WE66070R**	ELECTROLYTIC CAP.	100 16.0V TE	ケミコン			
	C24	**WE66260R**	ELECTROLYTIC CAP.	3.3 50.0V TP	ケミコン			
	C25	**WE66260R**	ELECTROLYTIC CAP.	3.3 50.0V TP	ケミコン			
	C26	**WE66070R**	ELECTROLYTIC CAP.	100 16.0V TE	ケミコン			
	C44	**UA354100**	MYLAR CAPACITOR	0.0100 50V J RX TP	マイラーコン			
	C44	**UA654100**	MYLAR FILM CAP.	0.0100 50V J RX TP	マイラーコン			
	C44	**UA954100**	POLYESTER FILM CAP.	0.0100 50V J RX TP	マイラーコン			
	C45	**UA354100**	MYLAR CAPACITOR	0.0100 50V J RX TP	マイラーコン			
	C45	**UA654100**	MYLAR FILM CAP.	0.0100 50V J RX TP	マイラーコン			
	C45	**UA954100**	POLYESTER FILM CAP.	0.0100 50V J RX TP	マイラーコン			
	C48	**WE66260R**	ELECTROLYTIC CAP.	3.3 50.0V TP	ケミコン			
	C49	**WE66260R**	ELECTROLYTIC CAP.	3.3 50.0V TP	ケミコン			
	C57	**UA353390**	MYLAR CAP.	3900P 50V J RX TP	マイラーコン			01
	C57	**UA653390**	MYLAR FILM CAP.	3900P 50V J RX TP	マイラーコン			
	C58	**UA353390**	MYLAR CAP.	3900P 50V J RX TP	マイラーコン			01
	C58	**UA653390**	MYLAR FILM CAP.	3900P 50V J RX TP	マイラーコン			
	C60	**UA353390**	MYLAR CAP.	3900P 50V J RX TP	マイラーコン			01
	C60	**UA653390**	MYLAR FILM CAP.	3900P 50V J RX TP	マイラーコン			
	C61	**UA353390**	MYLAR CAP.	3900P 50V J RX TP	マイラーコン			01
	C61	**UA653390**	MYLAR FILM CAP.	3900P 50V J RX TP	マイラーコン			
*	C62	**WM448900**	CAP ELECTRITIC	10.00 35.0V ST	ケミコン PW			
*	C63	**WM448900**	CAP ELECTRITIC	10.00 35.0V ST	ケミコン PW			
	C70	**WE66270R**	ELECTROLYTIC CAP.	10 50.0V TP	ケミコン			
	C71	**WE65120R**	ELECTROLYTIC CAP.-BP	1.00 50.0V TP	BP ケミコン			
	C74	**WE66270R**	ELECTROLYTIC CAP.	10 50.0V TP	ケミコン			
	C75	**WE65120R**	ELECTROLYTIC CAP.-BP	1.00 50.0V TP	BP ケミコン			
	C77	**UA354330**	MYLAR CAP.	0.0330 50V J RX TP	マイラーコン			01
	C77	**UA654330**	MYLAR FILM CAP.	0.0330 50V J RX TP	マイラーコン			

*: New Parts

RANK: Japan only

MAM and MV1/PNR

	REF NO.	PART NO.	DESCRIPTION		部品名	REMARKS	QTY	RANK
	C77	**UA954330**	MYLAR FILM CAP.	0.0330 50V J RX TP	マイラーコン			
	C78	**UA354330**	MYLAR CAP.	0.0330 50V J RX TP	マイラーコン			01
	C78	**UA654330**	MYLAR FILM CAP.	0.0330 50V J RX TP	マイラーコン			
	C78	**UA954330**	MYLAR FILM CAP.	0.0330 50V J RX TP	マイラーコン			
	C79	**UA354390**	MYLAR CAP.	0.0390 50V J RX TP	マイラーコン			01
	C79	**UA654390**	MYLAR FILM CAP.	0.0390 50V J RX TP	マイラーコン			
	C79	**UA954390**	MYLAR FILM CAP.	0.0390 50V J RX TP	マイラーコン			01
	C80	**UA354390**	MYLAR CAP.	0.0390 50V J RX TP	マイラーコン			01
	C80	**UA654390**	MYLAR FILM CAP.	0.0390 50V J RX TP	マイラーコン			
	C80	**UA954390**	MYLAR FILM CAP.	0.0390 50V J RX TP	マイラーコン			01
*	C82	**WM448900**	CAP ELECTRITIC	10.00 35.0V ST	ケミコン PW			
*	C83	**WM448900**	CAP ELECTRITIC	10.00 35.0V ST	ケミコン PW			
	C89	**WE66270R**	ELECTROLYTIC CAP.	10 50.0V TP	ケミコン			
	C91	**UA353820**	MYLAR CAP.	8200P 50V J RX TP	マイラーコン			01
	C91	**UA653820**	MYLAR FILM CAP.	8200P 50V J RX TP	マイラーコン			
	C91	**UA953820**	MYLAR CAPACITOR	8200P 50V J RX TP	マイラーコン			
	C92	**UA353820**	MYLAR CAP.	8200P 50V J RX TP	マイラーコン			01
	C92	**UA653820**	MYLAR FILM CAP.	8200P 50V J RX TP	マイラーコン			
	C92	**UA953820**	MYLAR CAPACITOR	8200P 50V J RX TP	マイラーコン			
	C94	**WE66270R**	ELECTROLYTIC CAP.	10 50.0V TP	ケミコン			
	C95	**UA353470**	MYLAR CAPACITOR	4700P 50V J RX TP	マイラーコン			01
	C95	**UA653470**	MYLAR FILM CAP.	4700P 50V J RX TP	マイラーコン			
	C96	**UA353470**	MYLAR CAPACITOR	4700P 50V J RX TP	マイラーコン			01
	C96	**UA653470**	MYLAR FILM CAP.	4700P 50V J RX TP	マイラーコン			
	C97	**WE65120R**	ELECTROLYTIC CAP.-BP	1.00 50.0V TP	BPケミコン			
	C98	**WE65120R**	ELECTROLYTIC CAP.-BP	1.00 50.0V TP	BPケミコン			
	C101	**WE66260R**	ELECTROLYTIC CAP.	3.3 50.0V TP	ケミコン			
*	C104	**WM448900**	CAP ELECTRITIC	10.00 35.0V ST	ケミコン PW			
*	C105	**WM448900**	CAP ELECTRITIC	10.00 35.0V ST	ケミコン PW			
	C115	**WE66270R**	ELECTROLYTIC CAP.	10 50.0V TP	ケミコン			
	C116	**WE66270R**	ELECTROLYTIC CAP.	10 50.0V TP	ケミコン			
	C119	**WE65120R**	ELECTROLYTIC CAP.-BP	1.00 50.0V TP	BPケミコン			
	C120	**WE65120R**	ELECTROLYTIC CAP.-BP	1.00 50.0V TP	BPケミコン			
	F1	**WC050700**	FUSE HOLDER	CLIP EYF52BCY	ヒューズクリップ		2	
	-3	**WC050700**	FUSE HOLDER	CLIP EYF52BCY	ヒューズクリップ		2	
	L1	**GE300670**	FERRITE BEAD	BL02RN2R1P1A TATET	フェライトビーズ			02
	L2	**GE300670**	FERRITE BEAD	BL02RN2R1P1A TATET	フェライトビーズ			02
	L12	**GE300670**	FERRITE BEAD	BL02RN2R1P1A TATET	フェライトビーズ			02
		--	JUMPER CABLE	0.55	ジャンパー線	(VA07890)		
		--	JUMPER WIRE	0.55	ジャンパー線	(VD04170)		
	D8	**WB52060R**	DIODE	10EDB40-TA2B5 TE-5	ダイオード			01
	D8	**WD00970R**	DIODE	10EDB40-TA1B2 TE-2	ダイオード			
*	D8	**WM881700**	DI0DE	1A4-F 52	ダイオード			
	D9	**WB52060R**	DIODE	10EDB40-TA2B5 TE-5	ダイオード			01
	D9	**WD00970R**	DIODE	10EDB40-TA1B2 TE-2	ダイオード			
*	D9	**WM881700**	DI0DE	1A4-F 52	ダイオード			
	ZD5	**VG437700**	ZENER DIODE	MTZ J 5.6B 5.6V TP	ツェナーダイオード			
		WE02120R	CIRCUIT BOARD	MV1	MV1シート	(WE02100)(X5954B0)		05
		WE02110R	CIRCUIT BOARD	PNR	PNRシート	(WE02100)(X5954B0)		09
		--	JUMPER CABLE	0.55	ジャンパー線	(VA07890)		
	C0091	**UM378100**	ELECTROLYTIC CAPACITOR	100.00 10.0V RX TP	ケミコン			01
	C0093	**UM397100**	ELECTROLYTIC	10.00 16.0V RX TP	ケミコン			
	CN023	**VB39040R**	CONNECTOR	PH 8P TE	ベースポスト			01
	CN024	**VB38990R**	CONNECTOR	PH 3P TE	ベースポスト			01
	CN071	**VB38960R**	CONNECTOR	PH 11P SE	ベースポスト			01
	CN081	**VB85880R**	BASE PIN	PH 9P SE	ベースポスト			01
	CN091	**VH90420R**	CONNECTOR	PH 14P SE	ベースポスト			01
	CN093	**V5492000**	CONNECTOR	52807 16P SE	FFCコネクタ			
	D0000	**VD631600**	DIODE	1SS133,176,HSS104	ダイオード			
	-0002	**VD631600**	DIODE	1SS133,176,HSS104	ダイオード			
	D0004	**VD631600**	DIODE	1SS133,176,HSS104	ダイオード			
	-0008	**VD631600**	DIODE	1SS133,176,HSS104	ダイオード			
	D0010	**VD631600**	DIODE	1SS133,176,HSS104	ダイオード			
	-0013	**VD631600**	DIODE	1SS133,176,HSS104	ダイオード			
	D0015	**VD631600**	DIODE	1SS133,176,HSS104	ダイオード			
	D0016	**VD631600**	DIODE	1SS133,176,HSS104	ダイオード			
	D0020	**VD631600**	DIODE	1SS133,176,HSS104	ダイオード			
	-0028	**VD631600**	DIODE	1SS133,176,HSS104	ダイオード			
	D0033	**VD631600**	DIODE	1SS133,176,HSS104	ダイオード			

✻: New Parts

RANK: Japan only

MV1/PNR

REF NO.	PART NO.	DESCRIPTION		部品名	REMARKS	QTY	RANK
-0038	**VD631600**	DIODE	1SS133,176,HSS104	ダイオード			
J0092	**--**	JUMPER CABLE	0.55	ジャンパー線	(VA07890)		
LD000	**VU067800**	LED RED	SEL6210S-TP5	LED	SPLIT		01
LD000	**WE864300**	LED RED	SLR-343VCT32	LED			
LD001	**VU067800**	LED RED	SEL6210S-TP5	LED	REVERB		01
LD001	**WE864300**	LED RED	SLR-343VCT32	LED			
LD002	**VU067800**	LED RED	SEL6210S-TP5	LED	CHORUS		01
LD002	**WE864300**	LED RED	SLR-343VCT32	LED			
LD010	**VU067800**	LED RED	SEL6210S-TP5	LED	GUITAR		01
LD010	**WE864300**	LED RED	SLR-343VCT32	LED			
LD011	**VU067800**	LED RED	SEL6210S-TP5	LED	XG		01
LD011	**WE864300**	LED RED	SLR-343VCT32	LED			
LD012	**VU067800**	LED RED	SEL6210S-TP5	LED	E.BASS		01
LD012	**WE864300**	LED RED	SLR-343VCT32	LED			
LD013	**VU067800**	LED RED	SEL6210S-TP5	LED	VIBRAPHONE		01
LD013	**WE864300**	LED RED	SLR-343VCT32	LED			
LD020	**VU067800**	LED RED	SEL6210S-TP5	LED	HARPSICHORD		01
LD020	**WE864300**	LED RED	SLR-343VCT32	LED			
LD021	**VU067800**	LED RED	SEL6210S-TP5	LED	SYNTH.PAD		01
LD021	**WE864300**	LED RED	SLR-343VCT32	LED			
LD022	**VU067800**	LED RED	SEL6210S-TP5	LED	WOOD BASS		01
LD022	**WE864300**	LED RED	SLR-343VCT32	LED			
LD023	**VU067800**	LED RED	SEL6210S-TP5	LED	E.CLAVICHORD		01
LD023	**WE864300**	LED RED	SLR-343VCT32	LED			
LD030	**VU067800**	LED RED	SEL6210S-TP5	LED	E.PIANO 1		01
LD030	**WE864300**	LED RED	SLR-343VCT32	LED			
LD031	**VU067800**	LED RED	SEL6210S-TP5	LED	STRINGS		01
LD031	**WE864300**	LED RED	SLR-343VCT32	LED			
LD032	**VU067800**	LED RED	SEL6210S-TP5	LED	CHOIR		01
LD032	**WE864300**	LED RED	SLR-343VCT32	LED			
LD033	**VU067800**	LED RED	SEL6210S-TP5	LED	E.PIANO 2		01
LD033	**WE864300**	LED RED	SLR-343VCT32	LED			
LD040	**VU067800**	LED RED	SEL6210S-TP5	LED	GRAND PIANO 1		01
LD040	**WE864300**	LED RED	SLR-343VCT32	LED			
LD041	**VU067800**	LED RED	SEL6210S-TP5	LED	CHURCH ORGAN		01
LD041	**WE864300**	LED RED	SLR-343VCT32	LED			
LD042	**VU067800**	LED RED	SEL6210S-TP5	LED	JAZZ ORGAN		01
LD042	**WE864300**	LED RED	SLR-343VCT32	LED			
LD043	**VU067800**	LED RED	SEL6210S-TP5	LED	GRAND PIANO 2		01
LD043	**WE864300**	LED RED	SLR-343VCT32	LED			
R0090	**HF75610R**	CARBON RESISTOR	1.0K 1/4 J AX TP	カーボン抵抗			01
R0091	**HF75682R**	CARBON RESISTOR	8.2K 1/4 J AX TP	カーボン抵抗			01
R0092	**HF75727R**	CARBON RESISTOR	27.0K 1/4 J AX TP	カーボン抵抗			01
R0093	**HF75610R**	CARBON RESISTOR	1.0K 1/4 J AX TP	カーボン抵抗			01
R0094	**HF75727R**	CARBON RESISTOR	27.0K 1/4 J AX TP	カーボン抵抗			01
R0095	**HF75610R**	CARBON RESISTOR	1.0K 1/4 J AX TP	カーボン抵抗			01
R0096	**HF75412R**	CARBON RESISTOR	12.0 1/4 J AX TP	カーボン抵抗			01
SW000	**V8889300**	PUSH SWITCH	EVQ 11Y 07K	プッシュSW	VOICE SETTING		01
SW000	**VV439800**	SWITCH	SKQNAJ	タクトSW			01
SW000	**WG31840R**	TACT SWITCH	SKRGAMD010	タクトSW			01
SW001	**V8889300**	PUSH SWITCH	EVQ 11Y 07K	プッシュSW	REVERB		01
SW001	**VV439800**	SWITCH	SKQNAJ	タクトSW			01
SW001	**WG31840R**	TACT SWITCH	SKRGAMD010	タクトSW			01
SW002	**V8889300**	PUSH SWITCH	EVQ 11Y 07K	プッシュSW	CHORUS		01
SW002	**VV439800**	SWITCH	SKQNAJ	タクトSW			01
SW002	**WG31840R**	TACT SWITCH	SKRGAMD010	タクトSW			01
SW004	**V8889300**	PUSH SWITCH	EVQ 11Y 07K	プッシュSW	iAFC SETTING		01
SW004	**VV439800**	SWITCH	SKQNAJ	タクトSW			01
SW004	**WG31840R**	TACT SWITCH	SKRGAMD010	タクトSW			01
SW005	**V8889300**	PUSH SWITCH	EVQ 11Y 07K	プッシュSW	FUNCTION		01
SW005	**VV439800**	SWITCH	SKQNAJ	タクトSW			01
SW005	**WG31840R**	TACT SWITCH	SKRGAMD010	タクトSW			01
SW006	**V8889300**	PUSH SWITCH	EVQ 11Y 07K	プッシュSW	BRILLIANCE BRIGHT		01
SW006	**VV439800**	SWITCH	SKQNAJ	タクトSW			01
SW006	**WG31840R**	TACT SWITCH	SKRGAMD010	タクトSW			01
SW007	**V8889300**	PUSH SWITCH	EVQ 11Y 07K	プッシュSW	BRILLIANCE MELLOW		01
SW007	**VV439800**	SWITCH	SKQNAJ	タクトSW			01
SW007	**WG31840R**	TACT SWITCH	SKRGAMD010	タクトSW			01
SW008	**V8889300**	PUSH SWITCH	EVQ 11Y 07K	プッシュSW	SPLIT		01
SW008	**VV439800**	SWITCH	SKQNAJ	タクトSW			01

✻: New Parts

RANK: Japan only

MV1/PNR

REF NO.	PART NO.	DESCRIPTION		部品名	REMARKS	QTY	RANK
SW008	**WG31840R**	TACT SWITCH	SKRGAMD010	タクトSW			01
SW010	**V8889300**	PUSH SWITCH	EVQ 11Y 07K	プッシュSW	GUITAR		01
SW010	**VV439800**	SWITCH	SKQNAJ	タクトSW			01
SW010	**WG31840R**	TACT SWITCH	SKRGAMD010	タクトSW			01
SW011	**V8889300**	PUSH SWITCH	EVQ 11Y 07K	プッシュSW	XG		01
SW011	**VV439800**	SWITCH	SKQNAJ	タクトSW			01
SW011	**WG31840R**	TACT SWITCH	SKRGAMD010	タクトSW			01
SW012	**V8889300**	PUSH SWITCH	EVQ 11Y 07K	プッシュSW	E.BASS		01
SW012	**VV439800**	SWITCH	SKQNAJ	タクトSW			01
SW012	**WG31840R**	TACT SWITCH	SKRGAMD010	タクトSW			01
SW013	**V8889300**	PUSH SWITCH	EVQ 11Y 07K	プッシュSW	VIBRAPHONE		01
SW013	**VV439800**	SWITCH	SKQNAJ	タクトSW			01
SW013	**WG31840R**	TACT SWITCH	SKRGAMD010	タクトSW			01
SW015	**V8889300**	PUSH SWITCH	EVQ 11Y 07K	プッシュSW	WOOD BASS		01
SW015	**VV439800**	SWITCH	SKQNAJ	タクトSW			01
SW015	**WG31840R**	TACT SWITCH	SKRGAMD010	タクトSW			01
SW016	**V8889300**	PUSH SWITCH	EVQ 11Y 07K	プッシュSW	E.CLAVICHORD		01
SW016	**VV439800**	SWITCH	SKQNAJ	タクトSW			01
SW016	**WG31840R**	TACT SWITCH	SKRGAMD010	タクトSW			01
SW020	**V8889300**	PUSH SWITCH	EVQ 11Y 07K	プッシュSW	HARPSICHORD		01
SW020	**VV439800**	SWITCH	SKQNAJ	タクトSW			01
SW020	**WG31840R**	TACT SWITCH	SKRGAMD010	タクトSW			01
SW021	**V8889300**	PUSH SWITCH	EVQ 11Y 07K	プッシュSW	SYNTH.PAD		01
SW021	**VV439800**	SWITCH	SKQNAJ	タクトSW			01
SW021	**WG31840R**	TACT SWITCH	SKRGAMD010	タクトSW			01
SW022	**V8889300**	PUSH SWITCH	EVQ 11Y 07K	プッシュSW	CHOIR		01
SW022	**VV439800**	SWITCH	SKQNAJ	タクトSW			01
SW022	**WG31840R**	TACT SWITCH	SKRGAMD010	タクトSW			01
SW023	**V8889300**	PUSH SWITCH	EVQ 11Y 07K	プッシュSW	E.PIANO 2		01
SW023	**VV439800**	SWITCH	SKQNAJ	タクトSW			01
SW023	**WG31840R**	TACT SWITCH	SKRGAMD010	タクトSW			01
SW024	**V8889300**	PUSH SWITCH	EVQ 11Y 07K	プッシュSW	E.PIANO 1		01
SW024	**VV439800**	SWITCH	SKQNAJ	タクトSW			01
SW024	**WG31840R**	TACT SWITCH	SKRGAMD010	タクトSW			01
SW025	**V8889300**	PUSH SWITCH	EVQ 11Y 07K	プッシュSW	STRINGS		01
SW025	**VV439800**	SWITCH	SKQNAJ	タクトSW			01
SW025	**WG31840R**	TACT SWITCH	SKRGAMD010	タクトSW			01
SW026	**V8889300**	PUSH SWITCH	EVQ 11Y 07K	プッシュSW	JAZZ ORGAN		01
SW026	**VV439800**	SWITCH	SKQNAJ	タクトSW			01
SW026	**WG31840R**	TACT SWITCH	SKRGAMD010	タクトSW			01
SW027	**V8889300**	PUSH SWITCH	EVQ 11Y 07K	プッシュSW	GRAND PIANO 2		01
SW027	**VV439800**	SWITCH	SKQNAJ	タクトSW			01
SW027	**WG31840R**	TACT SWITCH	SKRGAMD010	タクトSW			01
SW028	**V8889300**	PUSH SWITCH	EVQ 11Y 07K	プッシュSW	GRAND PIANO 1		01
SW028	**VV439800**	SWITCH	SKQNAJ	タクトSW			01
SW028	**WG31840R**	TACT SWITCH	SKRGAMD010	タクトSW			01
SW033	**V8889300**	PUSH SWITCH	EVQ 11Y 07K	プッシュSW	D -		01
SW033	**VV439800**	SWITCH	SKQNAJ	タクトSW			01
SW033	**WG31840R**	TACT SWITCH	SKRGAMD010	タクトSW			01
SW034	**V8889300**	PUSH SWITCH	EVQ 11Y 07K	プッシュSW	B - (NO)		01
SW034	**VV439800**	SWITCH	SKQNAJ	タクトSW			01
SW034	**WG31840R**	TACT SWITCH	SKRGAMD010	タクトSW			01
SW035	**V8889300**	PUSH SWITCH	EVQ 11Y 07K	プッシュSW	B + (YES)		01
SW035	**VV439800**	SWITCH	SKQNAJ	タクトSW			01
SW035	**WG31840R**	TACT SWITCH	SKRGAMD010	タクトSW			01
SW036	**V8889300**	PUSH SWITCH	EVQ 11Y 07K	プッシュSW	D +		01
SW036	**VV439800**	SWITCH	SKQNAJ	タクトSW			01
SW036	**WG31840R**	TACT SWITCH	SKRGAMD010	タクトSW			01
SW037	**V8889300**	PUSH SWITCH	EVQ 11Y 07K	プッシュSW	EXIT		01
SW037	**VV439800**	SWITCH	SKQNAJ	タクトSW			01
SW037	**WG31840R**	TACT SWITCH	SKRGAMD010	タクトSW			01
SW038	**V8889300**	PUSH SWITCH	EVQ 11Y 07K	プッシュSW	CHURCH ORGAN		01
SW038	**VV439800**	SWITCH	SKQNAJ	タクトSW			01
SW038	**WG31840R**	TACT SWITCH	SKRGAMD010	タクトSW			01
TR091	**IC174020**	TRANSISTOR	2SC1740S R,S TP	トランジスタ 2SC			
TR091	**IC174070**	TRANSISTOR	2SC1740S R,S	トランジスタ 2SC			
TR091	**VS88580R**	TRANSISTOR	2SCC1740S,3311A FR-RA	トランジスタ 2SC			01
TR092	**IC174020**	TRANSISTOR	2SC1740S R,S TP	トランジスタ 2SC			
TR092	**IC174070**	TRANSISTOR	2SC1740S R,S	トランジスタ 2SC			
TR092	**VS88580R**	TRANSISTOR	2SCC1740S,3311A FR-RA	トランジスタ 2SC			01

✻: New Parts

RANK: Japan only

MV1/PNR and NL2 SW H and NL2 SW L and NL2 SW M

REF NO.	PART NO.	DESCRIPTION		部品名	REMARKS	QTY	RANK
TR093	**VP872600**	TRANSISTOR	2SA1708 S,T TP	トランジスタ 2SA			
VR023	**WC01430R**	ROTARY VARIABLE RESISTOR	A 10.0K XVB93(U2)	3連ロータリーVR	MASTER VOLUME		04
VR090	**VS36820R**	ROTARY VARIABLE RESISTOR	B10K RK09K1130A8G	ロータリーVR 1連	CONTRAST		01
	WC09310R	CIRCUIT BOARD	NL2 SW H	NL2__SWシートH	(X2179D0)		
	--	FELT CLOTH		不織布	(V847000)		
C0001	**UF037100**	ELECTROLYTIC CAP.(CHIP)	10 16V	チップケミコン			
C0002	**US135100**	CERAMIC CAPACITOR-F	0.1000 16V Z RECT.	チップセラ(F)			
-0005	**US135100**	CERAMIC CAPACITOR-F	0.1000 16V Z RECT.	チップセラ(F)			
C0006	**US063100**	CHIP MULTILAYER CERAMIC	1000P 50V K RECT.	チップセラ(B)			
C0007	**US063100**	CHIP MULTILAYER CERAMIC	1000P 50V K RECT.	チップセラ(B)			
C0010	**US063100**	CHIP MULTILAYER CERAMIC	1000P 50V K RECT.	チップセラ(B)			
CN002	**VK025100**	WIRE TRAP	52147 7P TE	ワイヤートラップ			
D0001	**VT332900**	DIODE	1SS355 TE-17 TP	ダイオード			
-0096	**VT332900**	DIODE	1SS355 TE-17 TP	ダイオード			
IC001	**X259920R**	IC	UPD780031AYGK-N06	IC	E-TKS		
R0001	**RD350001**	CARBON RESISTOR (CHIP)	0 63M J RECT.	チップ抵抗			01
R0002	**RD350001**	CARBON RESISTOR (CHIP)	0 63M J RECT.	チップ抵抗			01
R0003	**RD356100**	CARBON RESISTOR (CHIP)	1.0K 63M J RECT.	チップ抵抗			01
R0004	**RD356100**	CARBON RESISTOR (CHIP)	1.0K 63M J RECT.	チップ抵抗			01
R0005	**RD354470**	CARBON RESISTOR (CHIP)	47.0 63M J RECT.	チップ抵抗			
R0006	**RD354470**	CARBON RESISTOR (CHIP)	47.0 63M J RECT.	チップ抵抗			
R0007	**RD356100**	CARBON RESISTOR (CHIP)	1.0K 63M J RECT.	チップ抵抗			01
R0008	**RD350001**	CARBON RESISTOR (CHIP)	0 63M J RECT.	チップ抵抗			01
-0010	**RD350001**	CARBON RESISTOR (CHIP)	0 63M J RECT.	チップ抵抗			01
R0012	**RD350001**	CARBON RESISTOR (CHIP)	0 63M J RECT.	チップ抵抗			01
R0013	**RD350001**	CARBON RESISTOR (CHIP)	0 63M J RECT.	チップ抵抗			01
R0015	**RD350001**	CARBON RESISTOR (CHIP)	0 63M J RECT.	チップ抵抗			01
R0016	**RD357100**	CARBON RESISTOR (CHIP)	10.0K 63M J RECT.	チップ抵抗			01
RA001	**RE047100**	RESISTOR ARRAY	10KX4	抵抗アレイ			01
-008	**RE047100**	RESISTOR ARRAY	10KX4	抵抗アレイ			01
X0001	**V615050R**	CERAMIC RESONATOR	8.38MHz EFOS8384E5	セラミック振動子			01
	WC09260R	CIRCUIT BOARD	NL2 SW L	NL2__SWシートL	(X2177D0)		
	--	FELT CLOTH		不織布	(V846980)		
C0001	**UF037100**	ELECTROLYTIC CAP.(CHIP)	10 16V	チップケミコン			
C0002	**US135100**	CERAMIC CAPACITOR-F	0.1000 16V Z RECT.	チップセラ(F)			
-0005	**US135100**	CERAMIC CAPACITOR-F	0.1000 16V Z RECT.	チップセラ(F)			
C0006	**US063100**	CHIP MULTILAYER CERAMIC	1000P 50V K RECT.	チップセラ(B)			
C0007	**US063100**	CHIP MULTILAYER CERAMIC	1000P 50V K RECT.	チップセラ(B)			
C0010	**US063100**	CHIP MULTILAYER CERAMIC	1000P 50V K RECT.	チップセラ(B)			
CN002	**VK025100**	WIRE TRAP	52147 7P TE	ワイヤートラップ			
D0007	**VT332900**	DIODE	1SS355 TE-17 TP	ダイオード			
-0096	**VT332900**	DIODE	1SS355 TE-17 TP	ダイオード			
IC001	**X259920R**	IC	UPD780031AYGK-N06	IC	E-TKS		
R0001	**RD350001**	CARBON RESISTOR (CHIP)	0 63M J RECT.	チップ抵抗			01
R0002	**RD350001**	CARBON RESISTOR (CHIP)	0 63M J RECT.	チップ抵抗			01
R0003	**RD356100**	CARBON RESISTOR (CHIP)	1.0K 63M J RECT.	チップ抵抗			01
R0004	**RD356100**	CARBON RESISTOR (CHIP)	1.0K 63M J RECT.	チップ抵抗			01
R0005	**RD354470**	CARBON RESISTOR (CHIP)	47.0 63M J RECT.	チップ抵抗			
R0006	**RD354470**	CARBON RESISTOR (CHIP)	47.0 63M J RECT.	チップ抵抗			
R0007	**RD356100**	CARBON RESISTOR (CHIP)	1.0K 63M J RECT.	チップ抵抗			01
R0008	**RD350001**	CARBON RESISTOR (CHIP)	0 63M J RECT.	チップ抵抗			01
-0013	**RD350001**	CARBON RESISTOR (CHIP)	0 63M J RECT.	チップ抵抗			01
R0015	**RD350001**	CARBON RESISTOR (CHIP)	0 63M J RECT.	チップ抵抗			01
R0016	**RD357100**	CARBON RESISTOR (CHIP)	10.0K 63M J RECT.	チップ抵抗			01
RA001	**RE047100**	RESISTOR ARRAY	10KX4	抵抗アレイ			01
-008	**RE047100**	RESISTOR ARRAY	10KX4	抵抗アレイ			01
X0001	**V615050R**	CERAMIC RESONATOR	8.38MHz EFOS8384E5	セラミック振動子			01
	WC09300R	CIRCUIT BOARD	NL2 SW M	NL2__SWシートM	(X2178E0)		
	--	FELT CLOTH		不織布	(V846990)		
C0001	**UF037100**	ELECTROLYTIC CAP.(CHIP)	10 16V	チップケミコン			
C0002	**US135100**	CERAMIC CAPACITOR-F	0.1000 16V Z RECT.	チップセラ(F)			
-0005	**US135100**	CERAMIC CAPACITOR-F	0.1000 16V Z RECT.	チップセラ(F)			
C0006	**US063100**	CHIP MULTILAYER CERAMIC	1000P 50V K RECT.	チップセラ(B)			
C0007	**US063100**	CHIP MULTILAYER CERAMIC	1000P 50V K RECT.	チップセラ(B)			
C0010	**US063100**	CHIP MULTILAYER CERAMIC	1000P 50V K RECT.	チップセラ(B)			
CN001	**VK025100**	WIRE TRAP	52147 7P TE	ワイヤートラップ			
CN002	**VB39030R**	CONNECTOR	PH 7P TE	ベースポスト			01

✻: New Parts

RANK: Japan only

NL2 SW M and PEDAL (SW)/PEDAL VR and PJK and PL and PNL

REF NO.	PART NO.	DESCRIPTION		部品名	REMARKS	QTY	RANK
CN004	**VK025100**	WIRE TRAP	52147 7P TE	ワイヤートラップ			
D0001	**VT332900**	DIODE	1SS355 TE-17 TP	ダイオード			
-0096	**VT332900**	DIODE	1SS355 TE-17 TP	ダイオード			
IC001	**X259920R**	IC	UPD780031AYGK-N06	IC	E-TKS		
R0001	**RD350001**	CARBON RESISTOR (CHIP)	0 63M J RECT.	チップ抵抗			01
R0002	**RD350001**	CARBON RESISTOR (CHIP)	0 63M J RECT.	チップ抵抗			01
R0003	**RD356100**	CARBON RESISTOR (CHIP)	1.0K 63M J RECT.	チップ抵抗			01
R0004	**RD356100**	CARBON RESISTOR (CHIP)	1.0K 63M J RECT.	チップ抵抗			01
R0005	**RD354470**	CARBON RESISTOR (CHIP)	47.0 63M J RECT.	チップ抵抗			
R0006	**RD354470**	CARBON RESISTOR (CHIP)	47.0 63M J RECT.	チップ抵抗			
R0007	**RD356100**	CARBON RESISTOR (CHIP)	1.0K 63M J RECT.	チップ抵抗			01
R0008	**RD350001**	CARBON RESISTOR (CHIP)	0 63M J RECT.	チップ抵抗			01
R0009	**RD350001**	CARBON RESISTOR (CHIP)	0 63M J RECT.	チップ抵抗			01
R0011	**RD350001**	CARBON RESISTOR (CHIP)	0 63M J RECT.	チップ抵抗			01
-0013	**RD350001**	CARBON RESISTOR (CHIP)	0 63M J RECT.	チップ抵抗			01
R0015	**RD350001**	CARBON RESISTOR (CHIP)	0 63M J RECT.	チップ抵抗			01
R0016	**RD357100**	CARBON RESISTOR (CHIP)	10.0K 63M J RECT.	チップ抵抗			01
RA001	**RE047100**	RESISTOR ARRAY	10KX4	抵抗アレイ			01
-008	**RE047100**	RESISTOR ARRAY	10KX4	抵抗アレイ			01
X0001	**V615050R**	CERAMIC RESONATOR	8.38MHz EFOS8384E5	セラミック振動子			01
	WB97040R	CIRCUIT BOARD	PEDAL (SW)	ペダルシート	(WB97030)(XR780C0)		08
	WB97050R	CIRCUIT BOARD	PEDAL VR	ペダルVRシート	(WB97030)(XR780C0)		07
	VB858500	BASE PIN	PH 6P SE	ベースポスト			
	HS41252R	VOLUME FOR PEDAL	B 10.0K RK16Y11L00	ロータリーVR1連	DAMPER pedal		05
	--	JUMPER WIRE	0.55	ジャンパー線	(VD04170)		
	--	WIRE HARNESS		アース束線	(VZ01760)		
	WC56120R	CIRCUIT BOARD	PJK	PJKシート	(WC56110)(X5143A0)		04
C0001	**US062100**	CHIP MULTILAYER CERAMIC	100P 50V J RECT.	チップセラ(SL)			
-0004	**US062100**	CHIP MULTILAYER CERAMIC	100P 50V J RECT.	チップセラ(SL)			
CN001	**VB39010R**	CONNECTOR	PH 5P TE	ベースポスト			01
D0001	**VV92590R**	DIODE	RLS-73 TE-11 TP	ダイオード			01
-0006	**VV92590R**	DIODE	RLS-73 TE-11 TP	ダイオード			01
JK001	**V487480R**	CONNECTOR	6P MD-S6130-90	ミニDINコネクタ	PEDAL		
L0001	**VQ72490R**	CHIP INDUCTANCE	BK212 5HM601-T	チップインダクタ			01
-0004	**VQ72490R**	CHIP INDUCTANCE	BK212 5HM601-T	チップインダクタ			01
	VU65910R	CIRCUIT BOARD	PL	PLシート	(VU65900)(XR898A0)		03
CN1	**VB858100**	BASE-PIN	PH 2P SE	ベースポスト			
LED1	**VD18000R**	LED (RED)	SLZ-190B-03-T2	LED	POWER indicator		01
LED1	**WM285600**	LED (RED)	HFR223P-BW12	LED			
	WD895500	CIRCUIT BOARD	PNL	PNLシート	(WD89540)(X5953C0)		
C0031	**US064100**	CHIP MULTILAYER CERAMIC	0.0100 50V K RECT.	チップセラ(B)			
-0034	**US064100**	CHIP MULTILAYER CERAMIC	0.0100 50V K RECT.	チップセラ(B)			
C0035	**UM378100**	ELECTROLYTIC CAPACITOR	100.00 10.0V RX TP	ケミコン			01
C0036	**US064100**	CHIP MULTILAYER CERAMIC	0.0100 50V K RECT.	チップセラ(B)			
C0037	**UM378100**	ELECTROLYTIC CAPACITOR	100.00 10.0V RX TP	ケミコン			01
C0041	**US064100**	CHIP MULTILAYER CERAMIC	0.0100 50V K RECT.	チップセラ(B)			
C0042	**UM378100**	ELECTROLYTIC CAPACITOR	100.00 10.0V RX TP	ケミコン			01
C0051	**US062470**	CHIP MULTILAYER CERAMIC	470P 50V J RECT.	チップセラ(SL)			01
-0056	**US062470**	CHIP MULTILAYER CERAMIC	470P 50V J RECT.	チップセラ(SL)			01
C0060	**UM378220**	ELECTROLYTIC CAP.	220.00 10.0V RX TP	ケミコン			
C0061	**US062470**	CHIP MULTILAYER CERAMIC	470P 50V J RECT.	チップセラ(SL)			01
-0068	**US062470**	CHIP MULTILAYER CERAMIC	470P 50V J RECT.	チップセラ(SL)			01
C0069	**US064100**	CHIP MULTILAYER CERAMIC	0.0100 50V K RECT.	チップセラ(B)			
C0101	**US06168R**	CERAMIC CAPACITOR-SL	68P 50V J RECT.	チップセラ(SL)			01
-0103	**US06168R**	CERAMIC CAPACITOR-SL	68P 50V J RECT.	チップセラ(SL)			01
C0105	**US064100**	CHIP MULTILAYER CERAMIC	0.0100 50V K RECT.	チップセラ(B)			
C0106	**UM378220**	ELECTROLYTIC CAP.	220.00 10.0V RX TP	ケミコン			
C0107	**US064100**	CHIP MULTILAYER CERAMIC	0.0100 50V K RECT.	チップセラ(B)			
C0108	**RD350001**	CARBON RESISTOR (CHIP)	0 63M J RECT.	チップ抵抗			01
C0109	**RD350001**	CARBON RESISTOR (CHIP)	0 63M J RECT.	チップ抵抗			01
C0200	**US064100**	CHIP MULTILAYER CERAMIC	0.0100 50V K RECT.	チップセラ(B)			
C0201	**US064100**	CHIP MULTILAYER CERAMIC	0.0100 50V K RECT.	チップセラ(B)			
CN033	**VB858200**	BASE-PIN	PH 3P SE	ベースポスト			
CN070	**VB38960R**	CONNECTOR TYPE	PH 11P SE	ベースポスト			01
CN080	**VB85880R**	BASE PIN	PH 9P SE	ベースポスト			01
CN101	**VB858600**	BASE PIN	PH 7P SE	ベースポスト			

✻: New Parts

RANK: Japan only

PNL

REF NO.	PART NO.	DESCRIPTION		部品名	REMARKS	QTY	RANK
D0030	**VR49650R**	DIODE	MA2J1110GL TP	チップダイオード			01
D0030	**VT332900**	DIODE	1SS355 TE-17 TP	ダイオード			
D0032	**VR49650R**	DIODE	MA2J1110GL TP	チップダイオード			01
D0032	**VT332900**	DIODE	1SS355 TE-17 TP	ダイオード			
D0040	**VR49650R**	DIODE	MA2J1110GL TP	チップダイオード			01
-0047	**VR49650R**	DIODE	MA2J1110GL TP	チップダイオード			01
D0040	**VT332900**	DIODE	1SS355 TE-17 TP	ダイオード			
-0047	**VT332900**	DIODE	1SS355 TE-17 TP	ダイオード			
D0050	**VR49650R**	DIODE	MA2J1110GL TP	チップダイオード			01
-0057	**VR49650R**	DIODE	MA2J1110GL TP	チップダイオード			01
D0050	**VT332900**	DIODE	1SS355 TE-17 TP	ダイオード			
-0057	**VT332900**	DIODE	1SS355 TE-17 TP	ダイオード			
D0101	**VR49650R**	DIODE	MA2J1110GL TP	チップダイオード			01
-0107	**VR49650R**	DIODE	MA2J1110GL TP	チップダイオード			01
D0101	**VT332900**	DIODE	1SS355 TE-17 TP	ダイオード			
-0107	**VT332900**	DIODE	1SS355 TE-17 TP	ダイオード			
D0112	**VR49650R**	DIODE	MA2J1110GL TP	チップダイオード			01
-0115	**VR49650R**	DIODE	MA2J1110GL TP	チップダイオード			01
D0112	**VT332900**	DIODE	1SS355 TE-17 TP	ダイオード			
-0115	**VT332900**	DIODE	1SS355 TE-17 TP	ダイオード			
IC010	**XZ916300**	IC	UPD780031AYGK-N09	IC	E-PNS2a LED/SWITCH DRIVER		
IC071	**V807480R**	FET	MCH6616-TL-E TAPE	FET			02
IC072	**V807480R**	FET	MCH6616-TL-E TAPE	FET			02
IC073	**X3505A00**	IC	NJM2068M-D(TE2)	IC	OP AMP		
IC073	**X7351A00**	IC	UPC4570G2-E1-A	IC			01
L0101	**GE90187R**	COIL	SN3-205B TATE 10uH	コイル10U			03
L0106	**VY65720R**	CHIP INDUCTANCE	600 BK1608HM601-T	チップインダクタ			01
-0110	**VY65720R**	CHIP INDUCTANCE	600 BK1608HM601-T	チップインダクタ			01
L0111	**RD350001**	CARBON RESISTOR (CHIP)	0 63M J RECT.	チップ抵抗			01
-0120	**RD350001**	CARBON RESISTOR (CHIP)	0 63M J RECT.	チップ抵抗			01
LD050	**VU067800**	LED RED	SEL6210S-TP5	LED	REPEAT		01
LD050	**WE864300**	LED RED	SLR-343VCT32	LED			
LD051	**VU067800**	LED RED	SEL6210S-TP5	LED	REC		01
LD051	**WE864300**	LED RED	SLR-343VCT32	LED			
LD053	**VU067800**	LED RED	SEL6210S-TP5	LED	PLAY/PAUSE		01
LD053	**WE864300**	LED RED	SLR-343VCT32	LED			
LD061	**V8066800**	LED RED/GREEN	SML72423C TP15	LED2色	EXTRA PARTS		01
LD062	**V8066800**	LED RED/GREEN	SML72423C TP15	LED2色	LEFT		01
LD063	**V8066800**	LED RED/GREEN	SML72423C TP15	LED2色	RIGHT		01
R0031	**RD356100**	CARBON RESISTOR (CHIP)	1.0K 63M J RECT.	チップ抵抗			01
R0032	**RD356100**	CARBON RESISTOR (CHIP)	1.0K 63M J RECT.	チップ抵抗			01
R0051	**RD357100**	CARBON RESISTOR (CHIP)	10.0K 63M J RECT.	チップ抵抗			01
-0056	**RD357100**	CARBON RESISTOR (CHIP)	10.0K 63M J RECT.	チップ抵抗			01
R0061	**RD15510R**	CARBON RESISTOR (CHIP)	100.0 1/4 J TP	チップ抵抗			01
-0066	**RD15510R**	CARBON RESISTOR (CHIP)	100.0 1/4 J TP	チップ抵抗			01
R0067	**RD15447R**	CHIP CARBON RESISTOR	47.0 1/4 J TP	チップ抵抗			01
R0068	**RD15510R**	CARBON RESISTOR (CHIP)	100.0 1/4 J TP	チップ抵抗			01
R0071	**RD357100**	CARBON RESISTOR (CHIP)	10.0K 63M J RECT.	チップ抵抗			01
-0080	**RD357100**	CARBON RESISTOR (CHIP)	10.0K 63M J RECT.	チップ抵抗			01
R0081	**RD354470**	CARBON RESISTOR (CHIP)	47.0 63M J RECT.	チップ抵抗			
-0084	**RD354470**	CARBON RESISTOR (CHIP)	47.0 63M J RECT.	チップ抵抗			
R0085	**RD358470**	CARBON RESISTOR (CHIP)	470.0K 63M J RECT.	チップ抵抗			01
-0088	**RD358470**	CARBON RESISTOR (CHIP)	470.0K 63M J RECT.	チップ抵抗			01
R0101	**RD356100**	CARBON RESISTOR (CHIP)	1.0K 63M J RECT.	チップ抵抗			01
R0102	**RD354470**	CARBON RESISTOR (CHIP)	47.0 63M J RECT.	チップ抵抗			
R0103	**RD354470**	CARBON RESISTOR (CHIP)	47.0 63M J RECT.	チップ抵抗			
R0104	**RD355100**	CARBON RESISTOR (CHIP)	100.0 63M J RECT.	チップ抵抗			
R0105	**VI197400**	CHIP METAL FILM	10.0K 1/10 D RECT.	チップ金被抵抗			
R0106	**VI197400**	CHIP METAL FILM	10.0K 1/10 D RECT.	チップ金被抵抗			
R0111	**RD350001**	CARBON RESISTOR (CHIP)	0 63M J RECT.	チップ抵抗			01
R0112	**RD350001**	CARBON RESISTOR (CHIP)	0 63M J RECT.	チップ抵抗			01
SW030	**V8889300**	PUSH SWITCH	EVQ 11Y 07K	プッシュSW	REPEAT		01
SW030	**VV439800**	SWITCH	SKQNAJ	タクトSW			01
SW030	**WG31840R**	TACT SWITCH	SKRGAMD010	タクトSW			01
SW032	**V8889300**	PUSH SWITCH	EVQ 11Y 07K	プッシュSW	DEMO		01
SW032	**VV439800**	SWITCH	SKQNAJ	タクトSW			01
SW032	**WG31840R**	TACT SWITCH	SKRGAMD010	タクトSW			01
SW040	**V8889300**	PUSH SWITCH	EVQ 11Y 07K	プッシュSW	REC		01
SW040	**VV439800**	SWITCH	SKQNAJ	タクトSW			01
SW040	**WG31840R**	TACT SWITCH	SKRGAMD010	タクトSW			01

✻: New Parts

RANK: Japan only

PNL and SW

REF NO.	PART NO.	DESCRIPTION		部品名	REMARKS	QTY	RANK
SW041	**V8889300**	PUSH SWITCH	EVQ 11Y 07K	プッシュSW	EXTRA PARTS		01
SW041	**VV439800**	SWITCH	SKQNAJ	タクトSW			01
SW041	**WG31840R**	TACT SWITCH	SKRGAMD010	タクトSW			01
SW042	**V8889300**	PUSH SWITCH	EVQ 11Y 07K	プッシュSW	LEFT		01
SW042	**VV439800**	SWITCH	SKQNAJ	タクトSW			01
SW042	**WG31840R**	TACT SWITCH	SKRGAMD010	タクトSW			01
SW043	**V8889300**	PUSH SWITCH	EVQ 11Y 07K	プッシュSW	RIGHT		01
SW043	**VV439800**	SWITCH	SKQNAJ	タクトSW			01
SW043	**WG31840R**	TACT SWITCH	SKRGAMD010	タクトSW			01
SW044	**V8889300**	PUSH SWITCH	EVQ 11Y 07K	プッシュSW	PLAY/PAUSE		01
SW044	**VV439800**	SWITCH	SKQNAJ	タクトSW			01
SW044	**WG31840R**	TACT SWITCH	SKRGAMD010	タクトSW			01
SW045	**V8889300**	PUSH SWITCH	EVQ 11Y 07K	プッシュSW	STOP		01
SW045	**VV439800**	SWITCH	SKQNAJ	タクトSW			01
SW045	**WG31840R**	TACT SWITCH	SKRGAMD010	タクトSW			01
SW046	**V8889300**	PUSH SWITCH	EVQ 11Y 07K	プッシュSW	SONG SELECT		01
SW046	**VV439800**	SWITCH	SKQNAJ	タクトSW			01
SW046	**WG31840R**	TACT SWITCH	SKRGAMD010	タクトSW			01
SW047	**V8889300**	PUSH SWITCH	EVQ 11Y 07K	プッシュSW	FILE/SONG SETTING		01
SW047	**VV439800**	SWITCH	SKQNAJ	タクトSW			01
SW047	**WG31840R**	TACT SWITCH	SKRGAMD010	タクトSW			01
SW050	**V8889300**	PUSH SWITCH	EVQ 11Y 07K	プッシュSW	METRONOME ON/OFF		01
SW050	**VV439800**	SWITCH	SKQNAJ	タクトSW			01
SW050	**WG31840R**	TACT SWITCH	SKRGAMD010	タクトSW			01
SW051	**V8889300**	PUSH SWITCH	EVQ 11Y 07K	プッシュSW	METRONOME SETTING		01
SW051	**VV439800**	SWITCH	SKQNAJ	タクトSW			01
SW051	**WG31840R**	TACT SWITCH	SKRGAMD010	タクトSW			01
SW052	**V8889300**	PUSH SWITCH	EVQ 11Y 07K	プッシュSW	A -		01
SW052	**VV439800**	SWITCH	SKQNAJ	タクトSW			01
SW052	**WG31840R**	TACT SWITCH	SKRGAMD010	タクトSW			01
SW053	**V8889300**	PUSH SWITCH	EVQ 11Y 07K	プッシュSW	A +		01
SW053	**VV439800**	SWITCH	SKQNAJ	タクトSW			01
SW053	**WG31840R**	TACT SWITCH	SKRGAMD010	タクトSW			01
SW054	**V8889300**	PUSH SWITCH	EVQ 11Y 07K	プッシュSW	C +		01
SW054	**VV439800**	SWITCH	SKQNAJ	タクトSW			01
SW054	**WG31840R**	TACT SWITCH	SKRGAMD010	タクトSW			01
SW055	**V8889300**	PUSH SWITCH	EVQ 11Y 07K	プッシュSW	C -		01
SW055	**VV439800**	SWITCH	SKQNAJ	タクトSW			01
SW055	**WG31840R**	TACT SWITCH	SKRGAMD010	タクトSW			01
SW056	**V8889300**	PUSH SWITCH	EVQ 11Y 07K	プッシュSW	TEMPO UP		01
SW056	**VV439800**	SWITCH	SKQNAJ	タクトSW			01
SW056	**WG31840R**	TACT SWITCH	SKRGAMD010	タクトSW			01
SW057	**V8889300**	PUSH SWITCH	EVQ 11Y 07K	プッシュSW	TEMPO DOWN		01
SW057	**VV439800**	SWITCH	SKQNAJ	タクトSW			01
SW057	**WG31840R**	TACT SWITCH	SKRGAMD010	タクトSW			01
TA060	**V856660R**	TRANSISTOR ARRAY	TD62785FG-(5,EL)	トランジスタアレイ			05
VR030	**V857620R**	SLIDE VARIABLE RESISTOR	B10.0K RS30111D9	スライドVR	SONG BALANCE		03
X0010	**V609110R**	CERAMIC RESONATOR	8.38MHz EFOMC8384T4	セラミック発振子			01
X0010	**WJ479800**	RESONATOR CERAMIC	8.38MHz EFOEC8384T4	セラミック振動子			
X0010	**WN078000**	RESONATOR CERAMIC	8.388MHz CSTLS8M38G5	セラミック振動子			01
*	**WN300200**	CIRCUIT BOARD	SW	SWシート	(WN30010)(X6118D0)		
	--	JUMPER CABLE	0.55	ジャンパー線	(VA07890)		
C0001	**UR838100**	ELECTROLYTIC CAP.	100.00 16.0V RX TP	ケミコン			
CN001	**VB38960R**	CONNECTOR	PH 11P SE	ベースポスト			01
JK001	**WA245700**	CONNECTOR	YKF45 4P SE	USBコネクタ	USB TO DEVICE A		02
SW1	**VS59130R**	SLIDE SWITCH	SSSF122-P12N	スライドSW	USB TO DEVICE SELECT A/B		02
⚠ *	**X9086A00**	POWER TRANSFORMER	DENANHOU E	電源トランス	J		
⚠ *	**X9089A00**	POWER TRANSFORMER	DENANHOU E	電源トランス			
⚠ *	**X9087A00**	POWER TRANSFORMER	IEC/EN UL/CSA E A	電源トランス	U,E,B,CLP-380PE K		
⚠ *	**X9090A00**	POWER TRANSFORMER	IEC/EN UL/ E A	電源トランス			
⚠ *	**X9088A00**	POWER TRANSFORMER	IEC/EN E	電源トランス	CLP-380PE Y		
⚠ *	**X9091A00**	POWER TRANSFORMER	IEC/EN E	電源トランス			
⚠	**WE20710R**	POWER SWITCH ASSEMBLY PSW	PSW VH 3P	PSW束線	POWER		05
⚠	**VC84350R**	PUSH SWITCH	SDDLB13102 J.U.C.S	プッシュSW	POWER		03
*	**X9506A00**	LOUD SPEAKER	16.0cm 6 ohm 60W	スピーカ	WOOFER		
	X9892A00	SPEAKER	2.5cm 8ohm 60W	スピーカ	TWEETER		

✻: New Parts

RANK: Japan only

	REF NO.	PART NO.	DESCRIPTION		部品名	REMARKS	QTY	RANK
		X6257B00	SPEAKER	8.0cm 8 ohm 60W	スピーカ	SQUAWKER		
*		**X9507A00**	LOUD SPEAKER	8.0cm 16 ohm 20W	スピーカ	AFC		
		WE10710R	CAPACITOR MICROPHONE	EM135	マイクロホン	AFC		07
		V881130R	LCD	EW10209YMY-E9	液晶ディスプレイ			14

✻: New Parts

RANK: Japan only

■ CLP-380PE/CLP-380PM BLOCK DIAGRAM（ブロックダイアグラム）

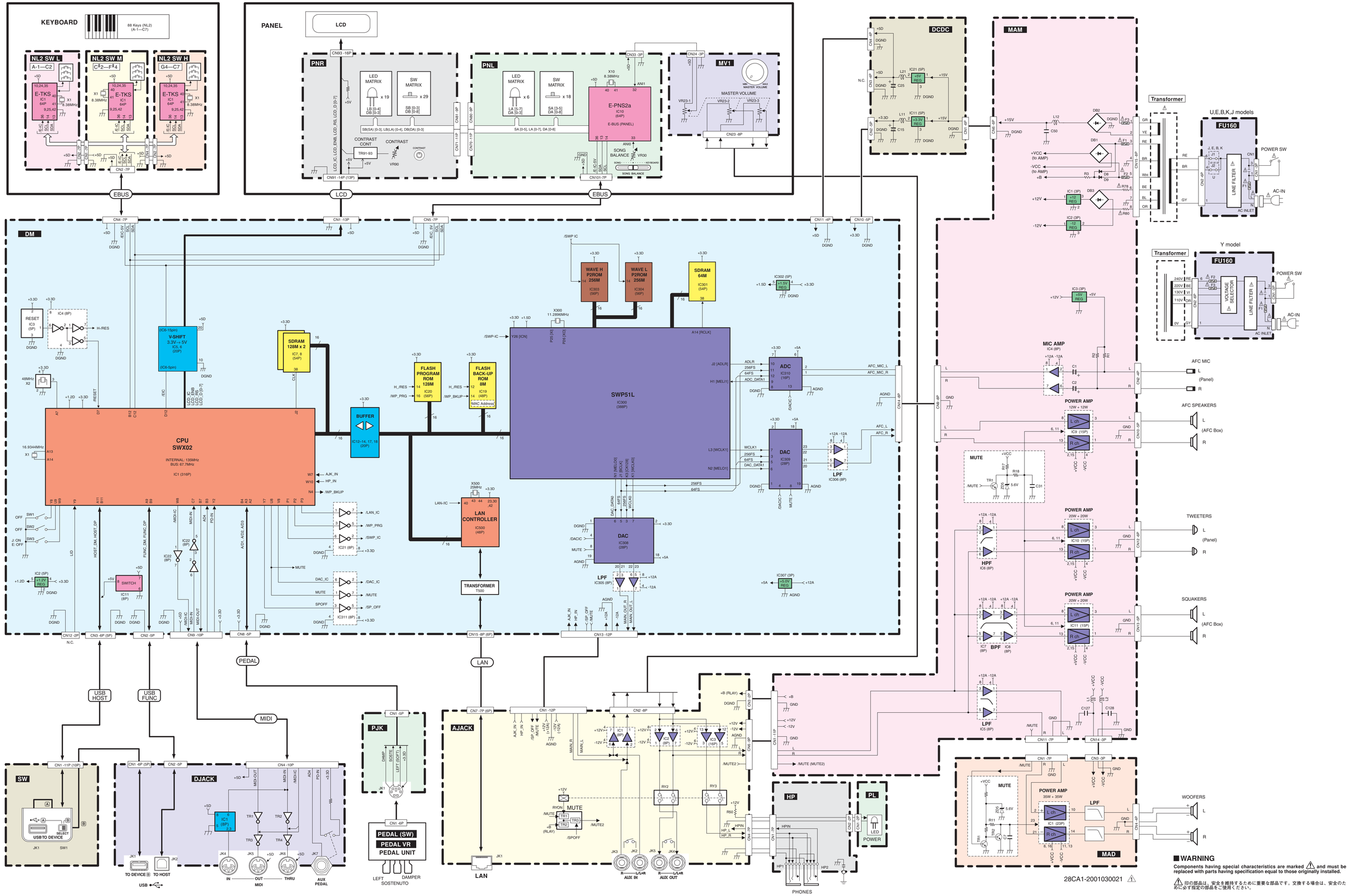

■ WARNING

Components having special characteristics are marked ⚠ and must be replaced with parts having specification equal to those originally installed.

⚠ 印の部品は、安全を維持するために重要な部品です。交換する場合は、安全のために必ず指定の部品をご使用ください。

■ CLP-380PE/CLP-380PM CIRCUIT BOARD LAYOUT & WIRING（ユニットレイアウト＆結線図）

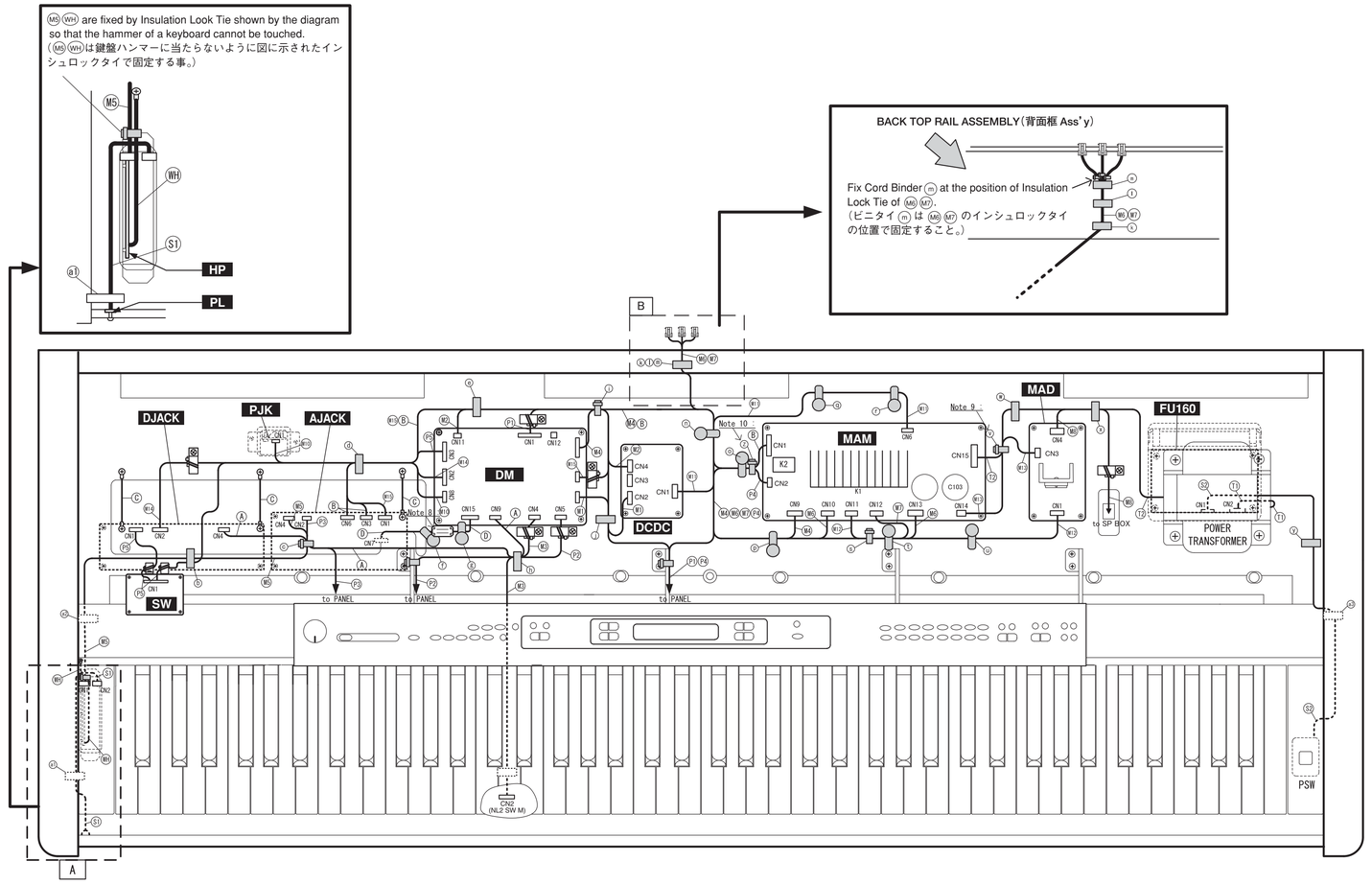

2NC-WM90750-3

■ CONTENTS
CLP-380PE/CLP-380PM OVERALL CIRCUIT DIAGRAM（総回路図索引）

AJACK 5
DCDC 8
DJACK 5
DM (1/2) 3
DM (2/2) 4
FU160 8
HP 5
MAD 8
MAM 8
MV1 7
NL2 SW H 6
NL2 SW L 6
NL2 SW M 6
PEDAL (SW) 6
PEDAL VR 6
PJK 6
PL 5
PNL 7
PNR 7
SW 5

Circuit diagram notational explanations

(Example) Page 5 are the page of a circuit diagram.
to DJACK - CN2 B-5 is indicates the location of the counter inter-sheet connector.
(Page 5 B-5) (The alphabet indicates horizontal direction and the number indicates vertical direction)

回路図表記上の注意

（例） Page 5 は回路図のページです。[5 ページ]
to DJACK - CN2 B-5 は対応するシート間コネクタのあるロケーションを示します。
(Page 5 B-5) （アルファベットが水平方向、数字が垂直方向）

Note 1: The symbol sign of union parts.（結束部品のシンボル記号）

：Insulation Lock Tie（インシュロックタイ）
：Filament Tape（フェラメントテープ）
：Cord Binder（ビニタイ）
：Cable Holder（束線止め）
：Ferrite Core（フェライトコア）

Note 2 :
MA cover is used for U destination only.
（MA カバーは U 仕向けのみに使用します。）

Note 3 :
M5 S1 S2 is fixed to Side Arm with Filament tape.
（M5 S1 S2 を腕木にフィラメントテープで固定します。）

Note 4 :
Reference for Assembly Wiring Only.
（束線処理のみ参照の事。）

Note 5 :
Connection of P5 are the longer to DM, and the shorter one to DJACK.
（P5 は長い方を DM 側、短い方を DJACK 側へ接続する事。）

Note 6 :
P5 is careful so that a key cover rod may not be touch.
（P5 は連動棒に当たらない様に注意する事。）

Note 7 :
M4 M6 M7 M11 M12 B P4 is careful so that a heatsink on MAM circuit board may not be touch.
（M4 M6 M7 M11 M12 B P4 は MAM シートの放熱板に当たらないように注意する事。）

Note 8 :
The ferrite coreis attaching in the position of a figure and fixing by the Cable Holder i g.
（フェライトコアは図の位置に取り付け、束線止め i g で固定する事。）

Note 9 :
Note that M13 does not give MAM circuit board C103 the stress when Insulation Lock Tie v is fixed.
（インシュロック v 固定時に M13 が MAM シート C103 にストレスを与えないように注意すること。）

Note 10 :
Insulation Lock Tie z is fixed so that B should not hit the MAM circuit board Heat Sink K2.
（インシュロック z は B が MAM シート放熱板 K2 に当たらないように固定すること。）

Location ロケーション	Part No. 部品番号	Part Name 部品名称		Destination 工程		Fix Position 固定位置	Note 備考
M1	(WD30900)	Wiring Assembly PH	PH 束線	DM CN10 - DCDC CN2		j	5P-100
M2	(WD30630)	Wiring Assembly PH	PH 束線	DM CN11 - DCDC CN4		e i	4P-250
M3	(WP25770)	Wiring Assembly PH-LF	PH-LF 束線	DM CN4 - NL2 SW M CN2		h	7P-500
M4	(WN19380)	Wiring Assembly ZH-PH	ZH-PH 束線	DM CN14 - MAM CN9		i n p	8P/8P L=350
M5	(WE31560)	Wiring Assembly PH	PH 束線	HP CN1 - AJACK CN4		g2 b c	7P-400
M6	(WN19390)	Wiring Assembly SQAFC	SQAFC 束線	Wiring Assembly SQAFC L/R - MAM	CN10	k l m n p	4P/5P L=500
					CN13	k l m n p s t	4P/5P L=550
M7	(WN19400)	Wiring Assembly TW2	TW 束線 2	Wiring Assembly TW1 - MAM CN12		k l m n p s t	6P/6P L=550
M8	(WN32170)	Wiring Assembly WO-LF	WO-LF 束線	MAD CN4 - Wiring Assembly WFRB		x	4P/6P L=320
M10	(WM23300)	Wiring Assembly MIDI	MIDI 束線	PJK CN1 - DM CN8		d	5P
M11	(WD31250)	Wiring Assembly PH	PH 束線	DCDC CN1 - MAM CN6		n q r	6P-350
M12	(WE31540)	Wiring Assembly PH	PH 束線	MAM CN11 - MAD CN1		s t u	7P-300
M13	(WN19540)	Wiring Assembly VH3P	VH3P 束線	MAM CN14 - MAD CN3		v	3P L=110
M14	(WN19520)	Wiring Assembly USB-LF2	USB-LF2 束線	DJACK CN2 - DM CN2		d	5P L=500
M15	(WN19560)	Wiring Assembly ZH-LF	ZH-LF 束線	AJACK CN1 - DM CN13		d e i	12P
A	(WM23460)	Wiring Assembly ANALOG	ANALOG 束線	DJACK CN4 - DM CN9		c h	10P
B	(WN19570)	Wiring Assembly AJKMAM	AJKMAM 束線	MAM CN1 - AJACK	CN3	z o n i e d	11P/2P L=620
					CN6	z o n i e d	11P/9P L=620
C	(WC31390)	Wiring Assembly GND	アース線	Keybed（棚板）- AJACK/DJACK		–	
D	(WN01380)	Wiring Assembly LAN	LAN 束線	AJACK CN7 - DM CN15		f g	7P/8P L=130
P1	(WN21020)	Wiring Assembly ZH-LF	ZH-LF 束線	DM CN1 - PNR CN91		i j	13P/14P L=630
P2	(WN21030)	Wiring Assembly ZH-LF	ZH-LF 束線	DM CN5 - PNL CN101		h	7P/7P L=420
P3	(WE09890)	Wiring Assembly VOL	VOL 束線	AJACK CN2 - MV1 CN23		c	8P
P4	(WN19740)	Wiring Assembly AFCMIC	AFCMIC 束線	MAM CN2 - AFC_MIC		o	4P L=750
P5	(WN19510)	Wiring Assembly USB-LF1	USB-LF1 束線	SW CN1 -	DJACK CN1		11P/6P
					DM CN3	b d	11P/6P
S1	(WE30020)	Wiring Assembly PH	PH 束線	HP CN2 - PL CN1		g1	2P-200
S2	WE20710R	Wiring Assembly PSW	PSW 束線	FU160 CN1 - PSW		y g3	3P
WH	VT890700	Wiring Assembly GROUND	アース束線	HP - Keybed（棚板）		–	L=150
T1	-	-	-	FU160 CN2 - POWER TRANSFORMER		–	
T2	-	-	-	MAM CN15 - POWER TRANSFORMER		v w x	

NOTE) The parts with "( )" in "Part No." are not available as service parts.
NOTE) 上記束線のうち、部品 No. に "( )" がついている部品は、サービス部品として準備されていません。

2NC-WM90750-4

■ CLP-380PE/CLP-380PM OVERALL CIRCUIT DIAGRAM 1/6 (DM 1/2)

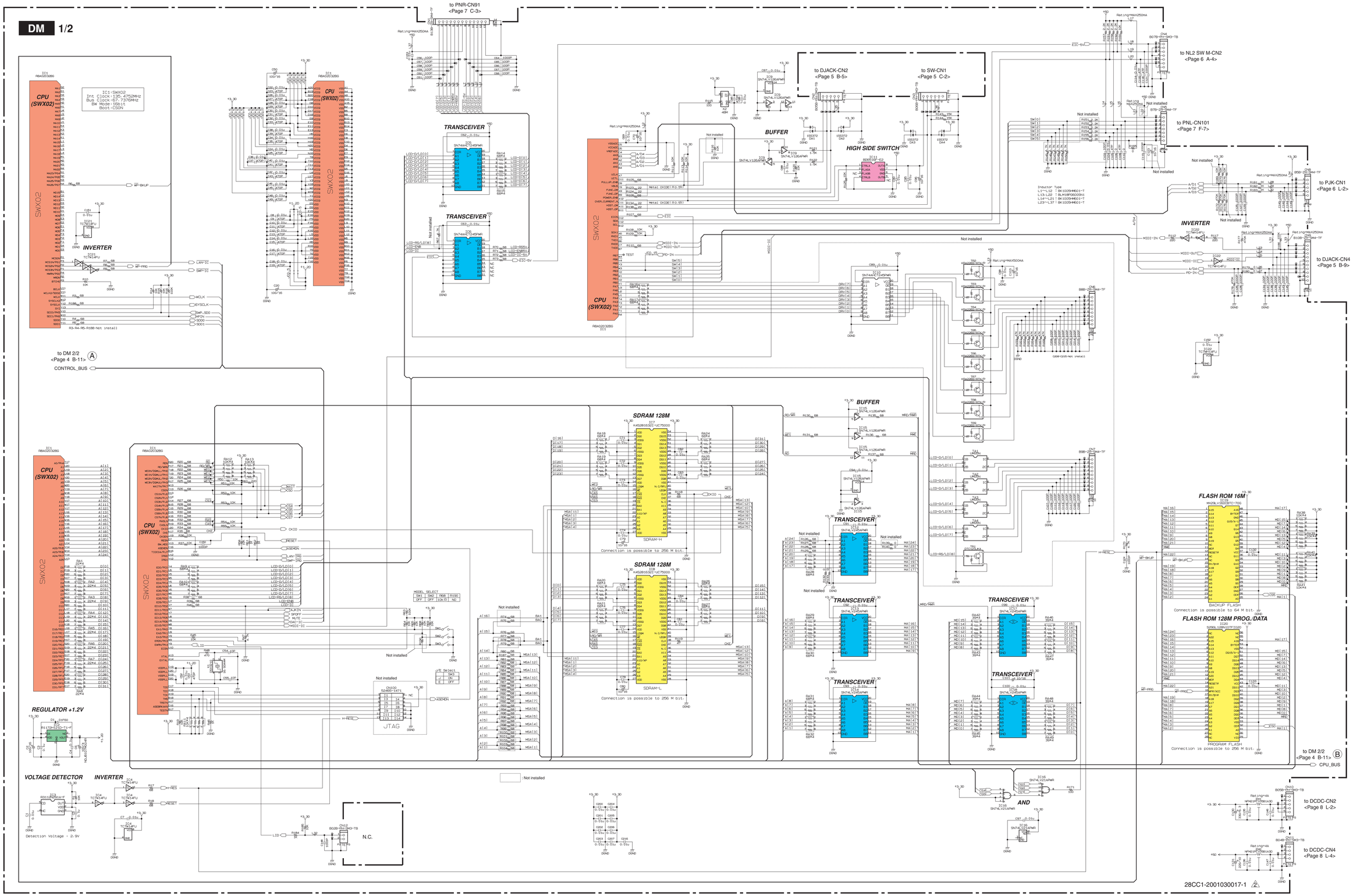

▪R1172H121D-T1-F (X9292A00) REGULATOR +1.2V DM: IC2	▪R3112N291A-TR-F (X9347A00) VOLTAGE DETECTOR DM: IC3	▪1SS372 (V9424900) DIODE ARRAY DM: DA1~4	▪D1F60 (VS20110R) DIODE DM: D1
1: CE or CE 2: GND 3: NC 4: VDD 5: VOUT	1: OUT 2: VDD 3: GND 4: NC 5: CD	1: ANODE1 2: CATHODE2 3: CATHODE1, ANODE2	1: ANODE 2: CATHODE

Note : See parts list for details of circuit board component parts.
注：シートの部品詳細はパーツリストをご参照ください。

■ CLP-380PE/CLP-380PM OVERALL CIRCUIT DIAGRAM 2/6 (DM 2/2)

DM 2/2

- R1172H151D-T1-F (X9293A00)
  REGULATOR +1.5V
  DM: IC302

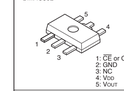

- NJM78M05DL1A(XS534A00)
  REGULATOR +5V
  DM: IC307

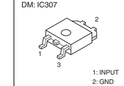

- D1F60 (VS20110R)
  DIODE
  DM: D300, 301



REGULATOR +1.5V

SWP51L

REGULATOR +5V

INVERTER

DAC

OP AMP

P2ROM 256M WAVE H

SDRAM 64M

P2ROM 256M WAVE L

ADC

LAN CONTROLLER

to AJACK-CN1 <Page 5 F-2>

to MAM-CN9 <Page 8 D-10>

to AJACK-CN7 <Page 5 L-2>

to DM 1/2 <Page 3 B-5> Ⓐ CONTROL_BUS

to DM 1/2 <Page 3 P-10> Ⓑ CPU_BUS

28CC1-2001030017-2 ⚠3

Note : See parts list for details of circuit board component parts.
注：シートの部品詳細はパーツリストをご参照ください。

■ CLP-380PE/CLP-380PM OVERALL CIRCUIT DIAGRAM 3/6 (AJACK, DJACK, HP, PL, SW)

SW

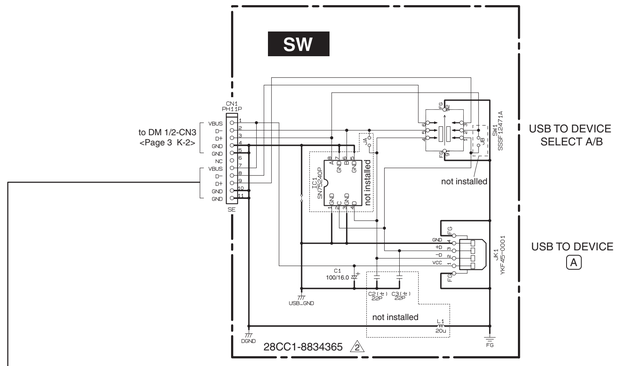

USB TO DEVICE SELECT A/B

USB TO DEVICE (A)

to DM 1/2-CN3 <Page 3 K-2>

DJACK

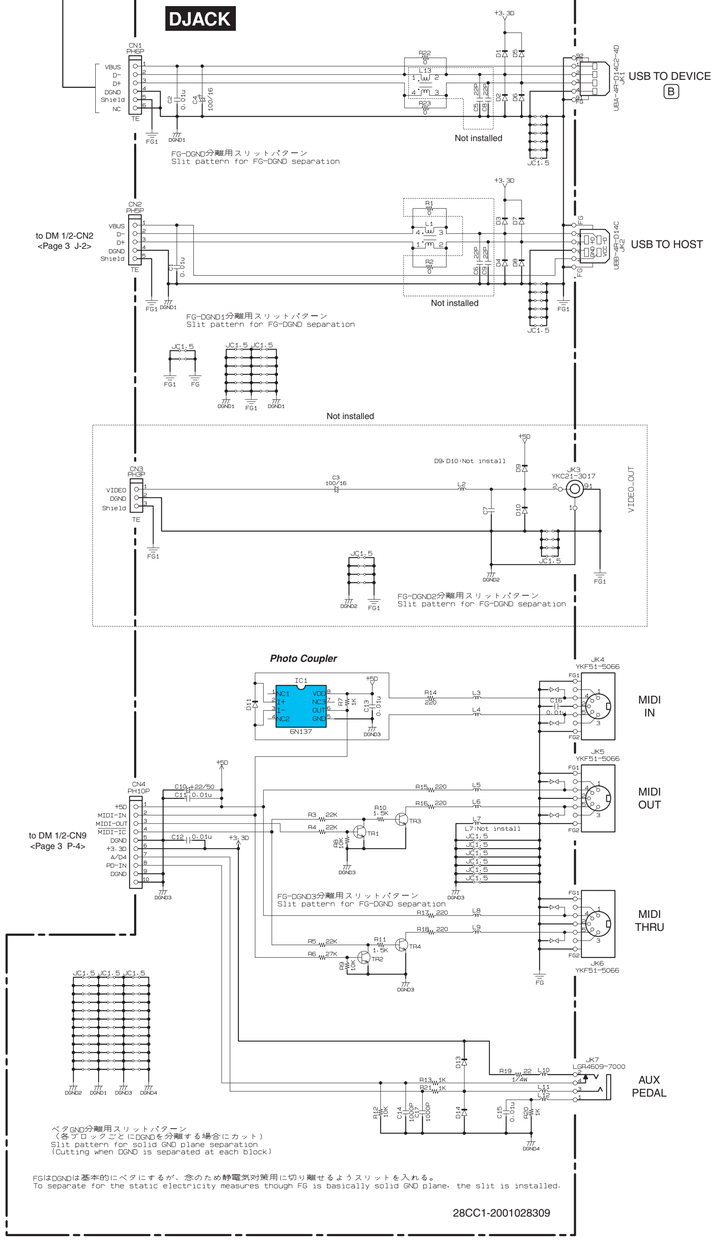

AJACK

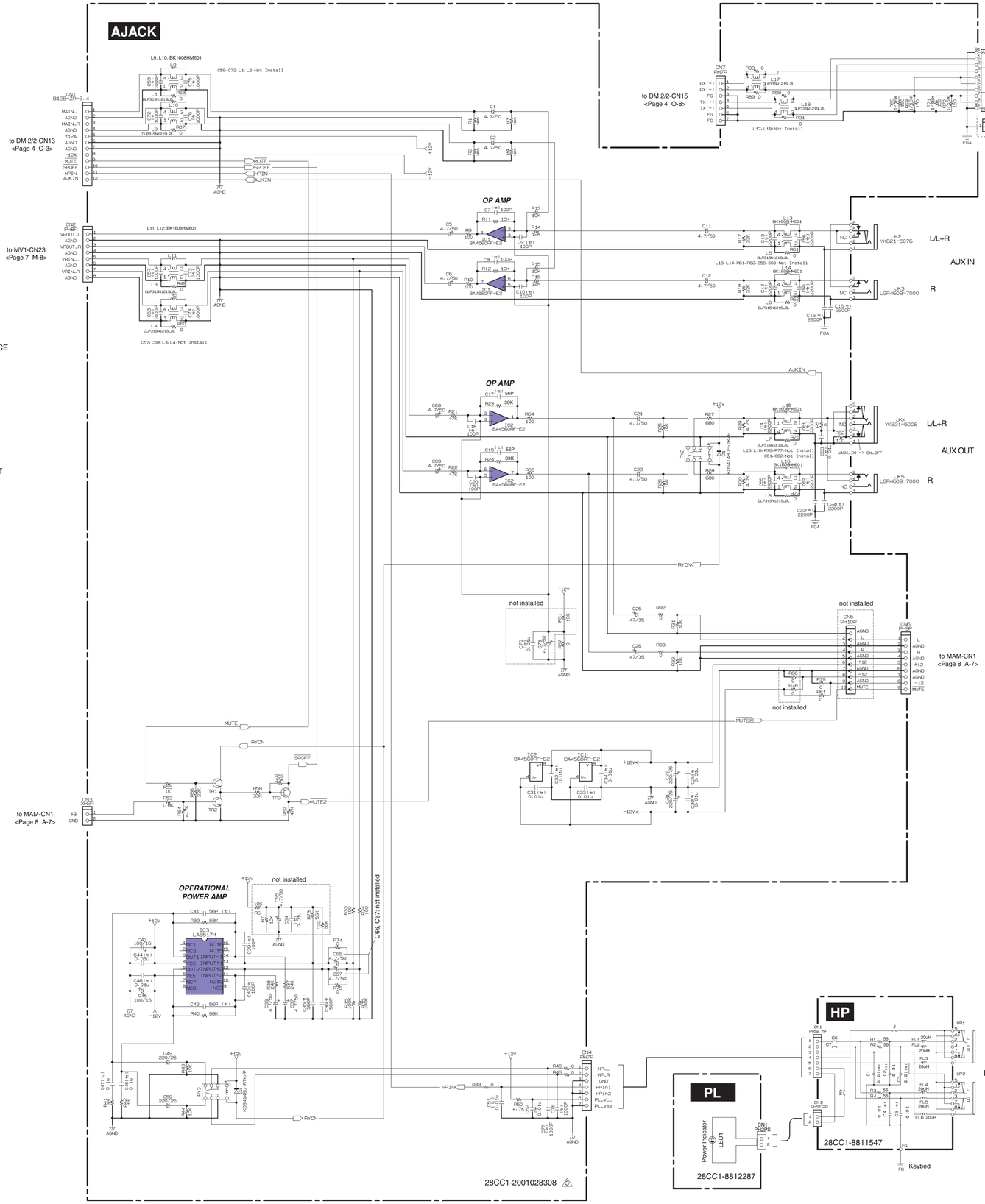

HP

PL

- KDS4148U-RTK/P (WG139300)
  DIODE
  AJACK: D1, 2
  DJACK: D1–8, 11, 13, 14
  1: ANODE
  2: CATHODE
- 2SB709A (IB070900)
  TRANSISTOR
  AJACK: TR3
  1: BASE 2: EMITTER 3: COLLECTOR
- 2SD0601ARL/AQL (V4767500)
  TRANSISTOR
  AJACK: TR1, 2
  DJACK: TR1–4
  1: BASE 2: EMITTER 3: COLLECTOR
- 2SC2712 (VJ92710R)
  TRANSISTOR
  AJACK: TR1, 2
  DJACK: TR1–4
  1: BASE 2: EMITTER 3: COLLECTOR
- 2SC2412K(VV556400)
  TRANSISTOR
  AJACK: TR1, 2
  DJACK: TR1–4
  1: EMITTER 2: BASE 3: COLLECTOR
- 2SA1037AK(VV556500)
  TRANSISTOR
  AJACK: TR3
  1: EMITTER 2: BASE 3: COLLECTOR
- 2SC2712 (VV92540R)
  TRANSISTOR
  AJACK: TR1, 2
  DJACK: TR1–4
  1: BASE 2: EMITTER 3: COLLECTOR
- KTC3875S (WC52940R)
  TRANSISTOR
  AJACK: TR1–4
  DJACK: TR1–4
  1: EMITTER 2: BASE 3: COLLECTOR
- KTA1504S (WC52950R)
  TRANSISTOR
  AJACK: TR3
  1: EMITTER 2: BASE 3: COLLECTOR

(セ): Ceramic Capacitor（セラミックコンデンサー）

Note : See parts list for details of circuit board component parts.
注：シートの部品詳細はパーツリストをご参照ください。

■ CLP-380PE/CLP-380PM OVERALL CIRCUIT DIAGRAM 4/6 (NL2 SW H, NL2 SW L, NL2 SW M, PEDAL (SW), PEDAL VR, PJK)

NL2 SW M

(C#2 ~ F#4)

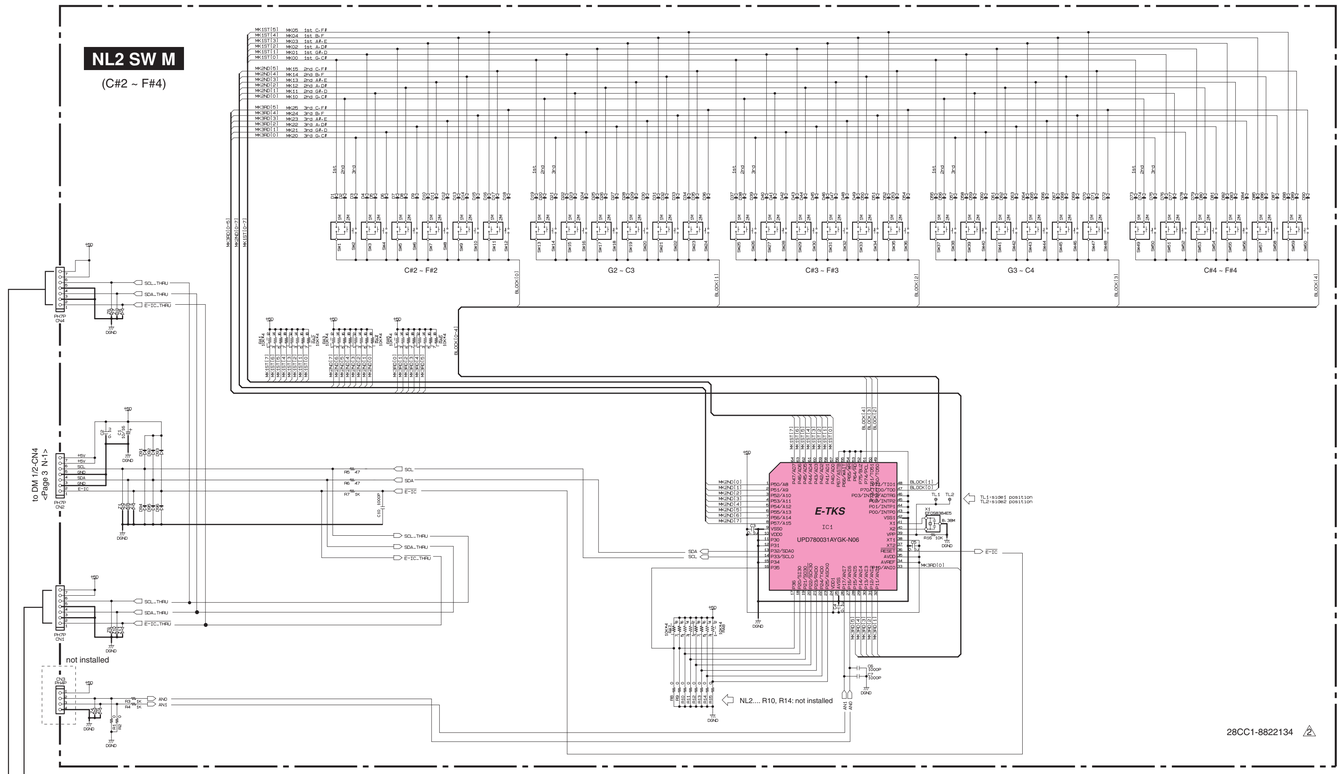

PJK

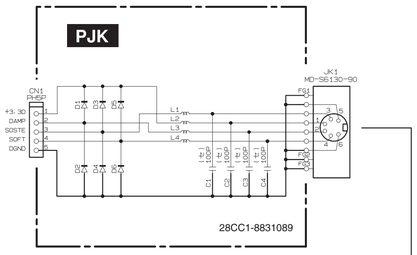

PEDAL (SW) PEDAL VR

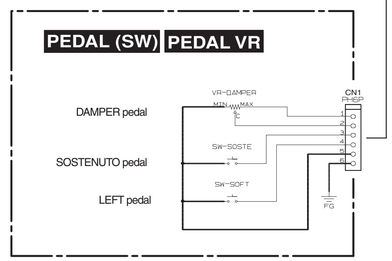

- 1SS355 TE-17 (VT332900)
  DIODE
  NL2 SW H: D0001–0096
  NL2 SW L: D0007–0096
  NL2 SW M: D0001–0096



- RLS-73 TE-11 (VV92590R)
  DIODE
  PJK: D0001–0006



NL2 SW H

(G4 ~ C7)

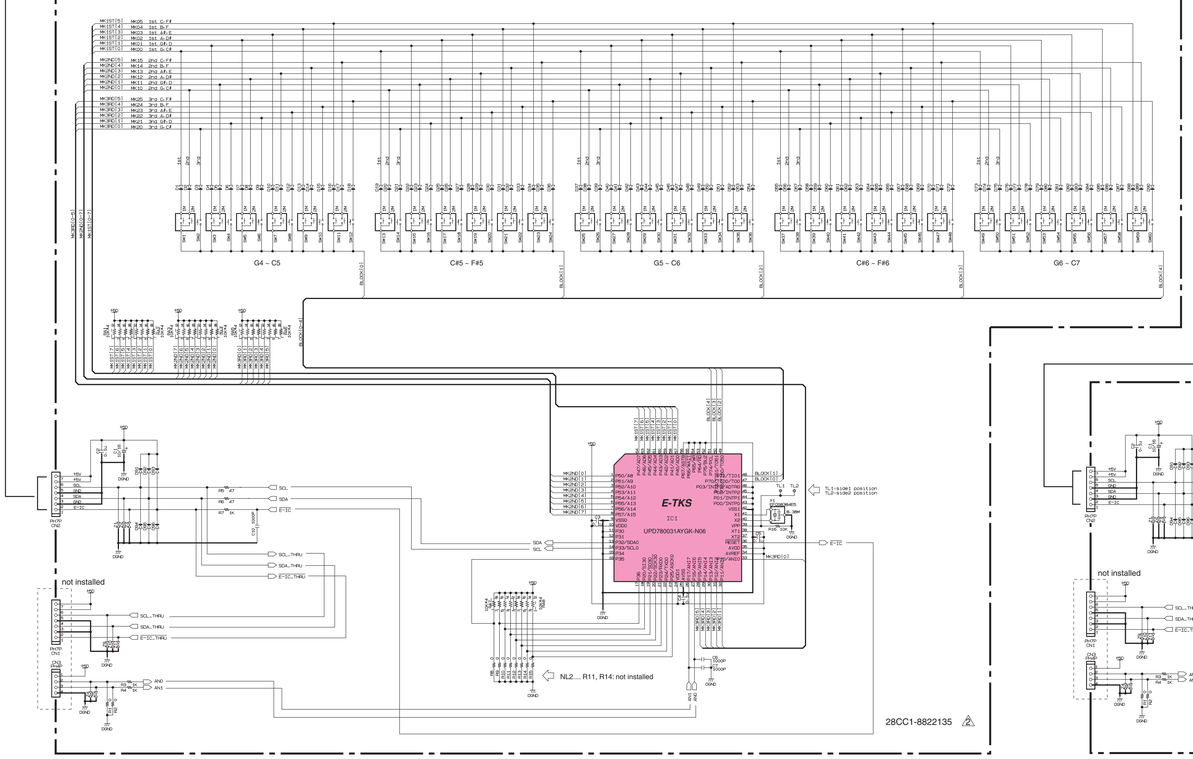

NL2 SW L

(A-1 ~ C2)

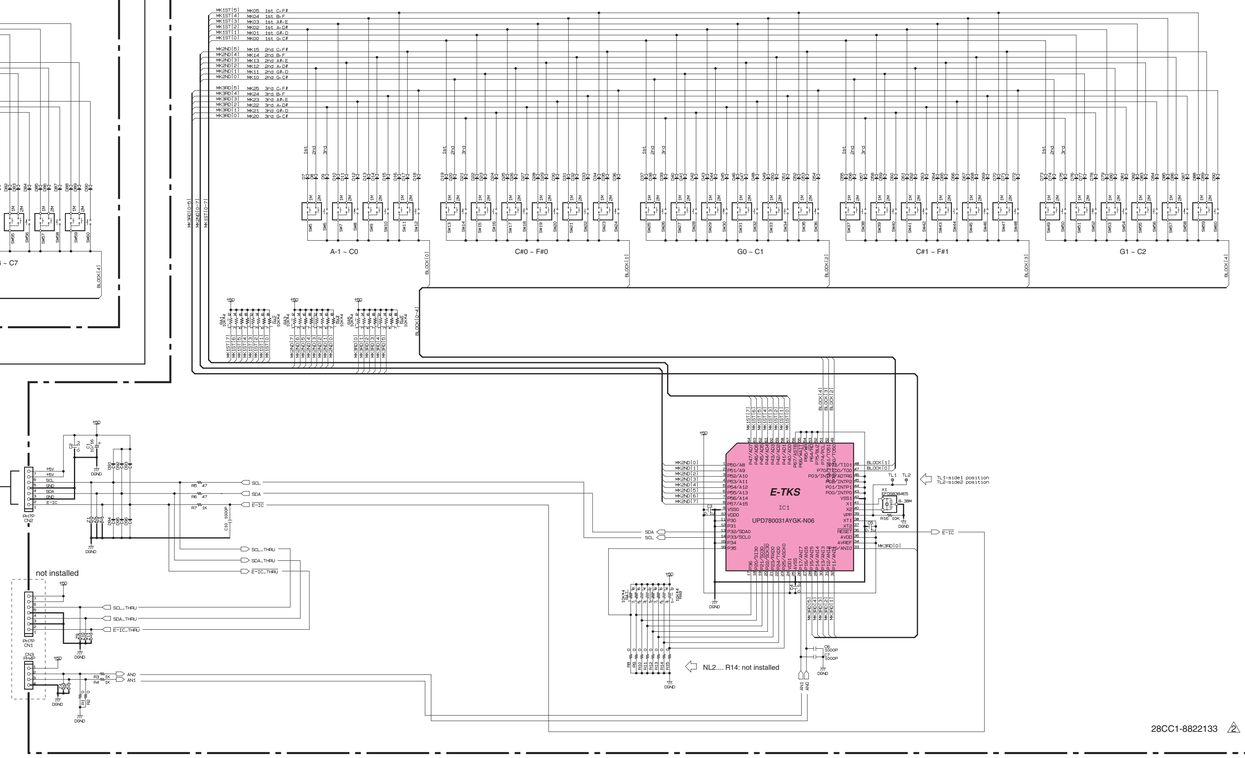

(セ): Ceramic Capacitor（セラミックコンデンサー）

Note : See parts list for details of circuit board component parts.
注：シートの部品詳細はパーツリストをご参照ください。

■ CLP-380PE/CLP-380PM OVERALL CIRCUIT DIAGRAM 5/6 (MV1, PNL, PNR)

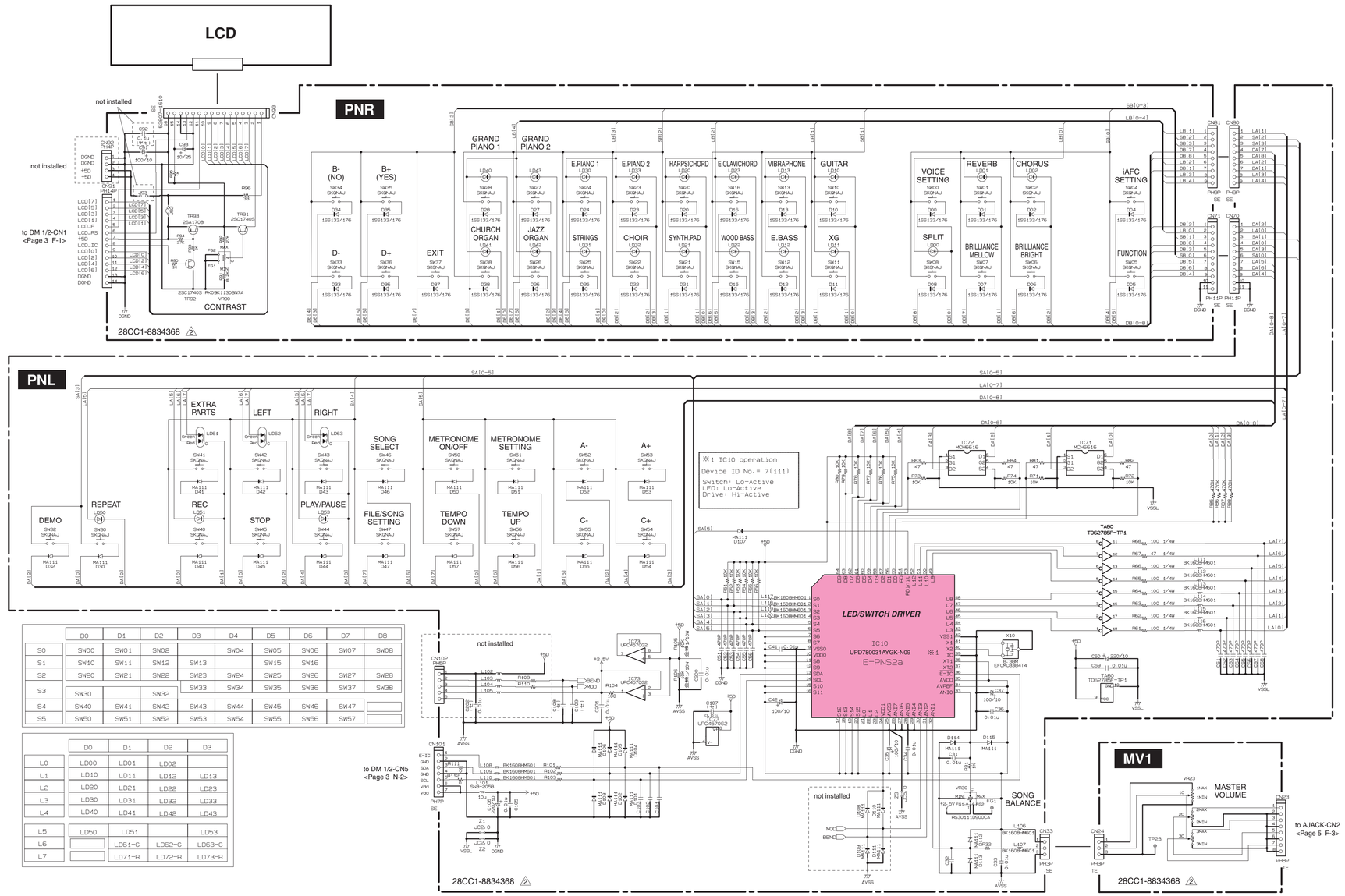

	D0	D1	D2	D3	D4	D5	D6	D7	D8
S0	SW00	SW01	SW02		SW04	SW05	SW06	SW07	SW08
S1	SW10	SW11	SW12	SW13		SW15	SW16		
S2	SW20	SW21	SW22	SW23	SW24	SW25	SW26	SW27	SW28
S3	SW30		SW32	SW33	SW34	SW35	SW36	SW37	SW38
S4	SW40	SW41	SW42	SW43	SW44	SW45	SW46	SW47	
S5	SW50	SW51	SW52	SW53	SW54	SW55	SW56	SW57	

	D0	D1	D2	D3
L0	LD00	LD01	LD02	
L1	LD10	LD11	LD12	LD13
L2	LD20	LD21	LD22	LD23
L3	LD30	LD31	LD32	LD33
L4	LD40	LD41	LD42	LD43
L5	LD50	LD51		LD53
L6		LD61-G	LD62-G	LD63-G
L7		LD71-R	LD72-R	LD73-R

KEY MATRIX

	D0 (DA0/DB0)	D1 (DA1/DB1)	D2 (DA2/DB2)	D3 (DA3/DB3)	D4 (DA4/DB4)	D5 (DA5/DB5)	D6 (DA6/DB6)	D7 (DA7/DB7)	D8 (DA8/DB8)
S0 (SA0/SB0)	PNR: SW00 VOICE SETTING	PNR: SW01 REVERB	PNR: SW02 CHORUS		PNR: SW04 iAFC SETTING	PNR: SW05 FUNCTION	PNR: SW06 BRILLIANCE BRIGHT	PNR: SW07 BRILLIANCE MELLOW	PNR: SW08 SPLIT
S1 (SA1/SB1)	PNR: SW10 GUITAR	PNR: SW11 XG		PNR: SW13 VIBRAPHONE		PNR: SW15 WOOD BASS	PNR: SW16 E. CLAVICHORD		
S2 (SA2/SB2)	PNR: SW20 HARPSICHORD	PNR: SW21 SYNTH. PAD	PNR: SW22 CHOIR	PNR: SW23 E. PIANO 2	PNR: SW24 E. PIANO 1	PNR: SW25 STRINGS	PNR: SW26 JAZZ ORGAN	PNR: SW27 GRAND PIANO 2	PNR: SW28 GRAND PIANO 1
S3 (SA3/SB3)	PNL: SW30 REPEAT		PNL: SW32 DEMO	PNR: SW33 D –	PNR: SW34 B – (NO)	PNR: SW35 B+ (YES)	PNR: SW36 D+	PNR: SW37 EXIT	PNR: SW38 CHURCH ORGAN
S4 (SA4/SB4)	PNL: SW40 REC	PNL: SW41 EXTRA PARTS	PNL: SW42 LEFT	PNL: SW43 RIGHT	PNL: SW44 PLAY/PAUSE	PNL: SW45 STOP	PNL: SW46 SONG SELECT	PNL: SW47 FILE/SONG SETTING	
S5 (SA5/SB5)	PNL: SW50 METRONOME ON/OFF	PNL: SW51 METRONOME SETTING	PNL: SW52 A –	PNL: SW53 A+	PNL: SW54 C+	PNL: SW55 C –	PNL: SW56 TEMPO UP	PNL: SW57 TEMPO DOWN	

LED MATRIX

	D0 (DA0/DB0)	D1 (DA1/DB1)	D2 (DA2/DB2)	D3 (DA3/DB3)
L0 (LA0/LB0)	PNR: LD00 SPLIT	PNR: LD01 REVERB	PNR: LD02 CHORUS	
L1 (LA1/LB1)	PNR: LD10 GUITAR	PNR: LD11 XG	PNR: LD12 E. BASS	PNR: LD13 VIBRAPHONE
L2 (LA2/LB2)	PNR: LD20 HARPSICHORD	PNR: LD21 SYNTH. PAD	PNR: LD22 WOOD BASS	PNR: LD23 E. CLAVICHORD
L3 (LA3/LB3)	PNR: LD30 GRAND PIANO 1	PNR: LD31 STRINGS	PNR: LD32 CHOIR	PNR: LD33 E. PIANO 2
L4 (LA4/LB4)	PNR: LD40 GRAND PIANO 1	PNR: LD41 CHURCH ORGAN	PNR: LD42 JAZZ ORGAN	PNR: LD43 GRAND PIANO 2
L5 (LA5/LB5)	PNL: LD50 REPEAT	PNL: LD51 REC		PNL: LD53 PLAY/PAUSE
L6 (LA6/LB6)		PNL: LD61 EXTRA PARTS [RED]	PNL: LD62 LEFT [RED]	PNL: LD63 RIGHT [RED]
L7 (LA7/LB7)		PNL: LD61 EXTRA PARTS [GREEN]	PNL: LD62 LEFT [GREEN]	PNL: LD63 RIGHT [GREEN]

- MA2J1110GL (VR49650R) DIODE
  PNL: D0030, 0032, 0040-0047, 0050-0057, 0101-0107, 0112-0115
  1: ANODE 2: CATHODE
- 1SS355 TE-17 (VT332900) DIODE
  PNL: D0030, 0032, 0040-0047, 0050-0057, 0101-0107, 0112-0115
  1: ANODE 2: CATHODE
- 2SC1740S (IC174020) TRANSISTOR
  PNR: TR091, 092
  1: EMITTER 2: COLLECTOR 3: BASE
- 2SC1740S (IC174070) TRANSISTOR
  PNR: TR091, 092
  1: EMITTER 2: COLLECTOR 3: BASE
- 2SA1708 (VP872600) TRANSISTOR
  PNR: TR093
  1: EMITTER 2: COLLECTOR 3: BASE
- 2SC1740S (VS88580R) TRANSISTOR
  PNR: TR091, 092
  1: EMITTER 2: COLLECTOR 3: BASE
- MCH6616 (V807480R) FET
  PNL: IC071, 072
  1: SOURCE1 2: GATE1 3: DRAIN2 4: SOURCE2 5: GATE2 6: DRAIN1

(セ): Ceramic Capacitor（セラミックコンデンサー）
金皮: Metal Film Resistor（金属被膜抵抗）

Note : See parts list for details of circuit board component parts.
注：シートの部品詳細はパーツリストをご参照ください。

CLP-380PE/CLP-380PM

■ CLP-380PE/CLP-380PM OVERALL CIRCUIT DIAGRAM 6/6 (DCDC, FU160, MAD, MAM)

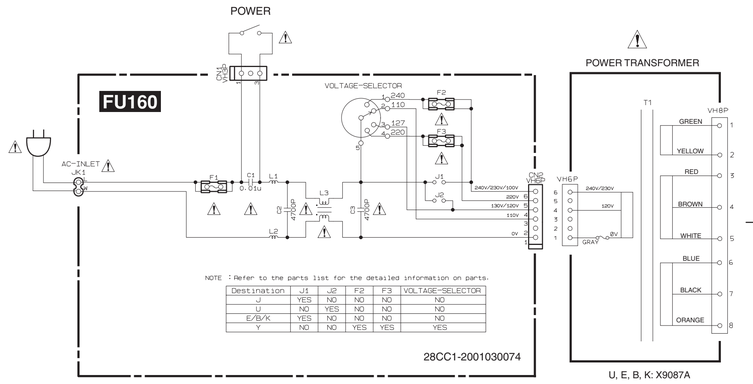

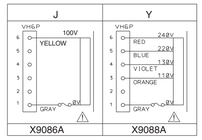

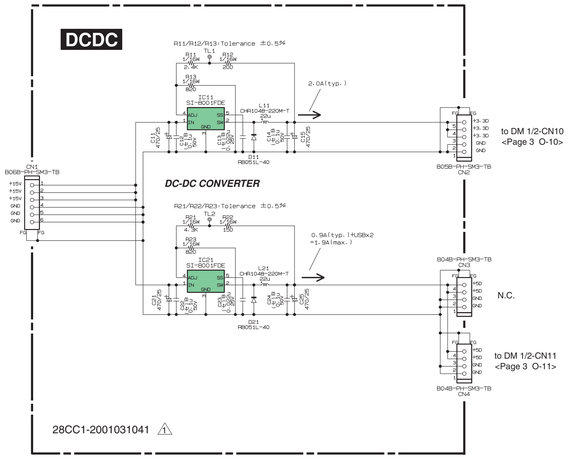

■ WARNING

Components having special characteristics are marked ⚠ and must be replaced with parts having specification equal to those originally installed.

⚠ 印の部品は、安全を維持するために重要な部品です。交換する場合は、安全のために必ず指定の部品をご使用ください。

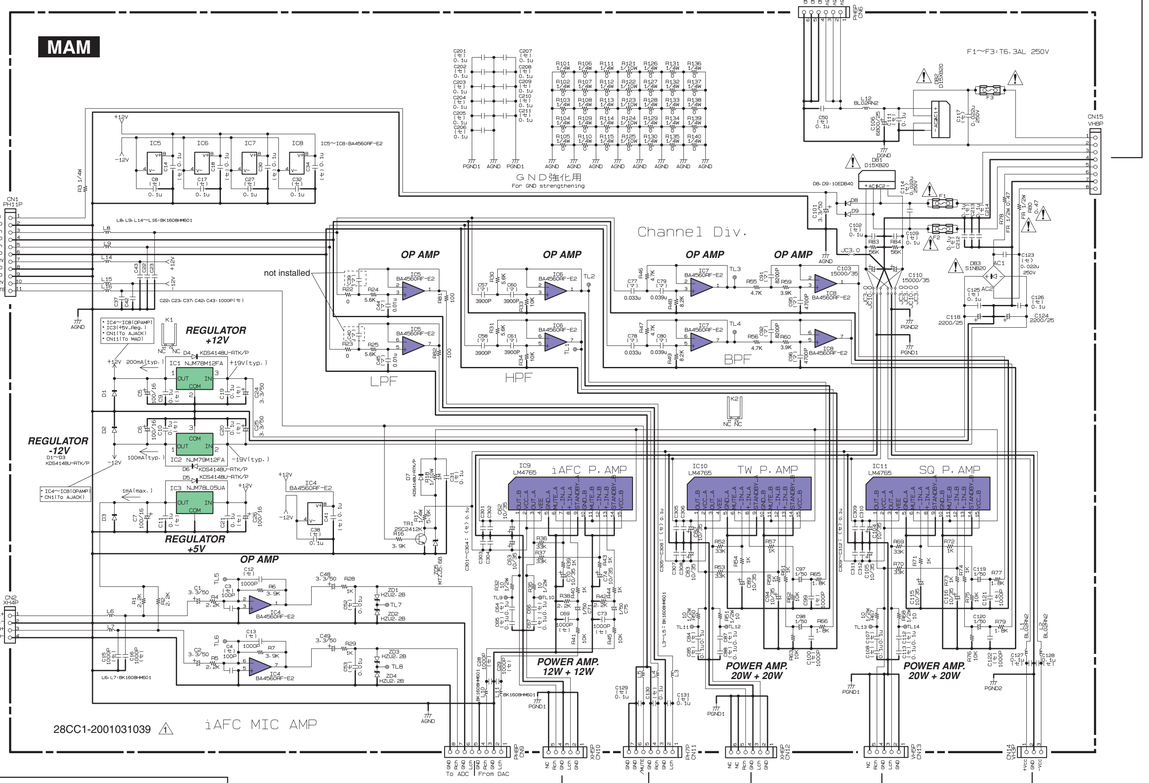

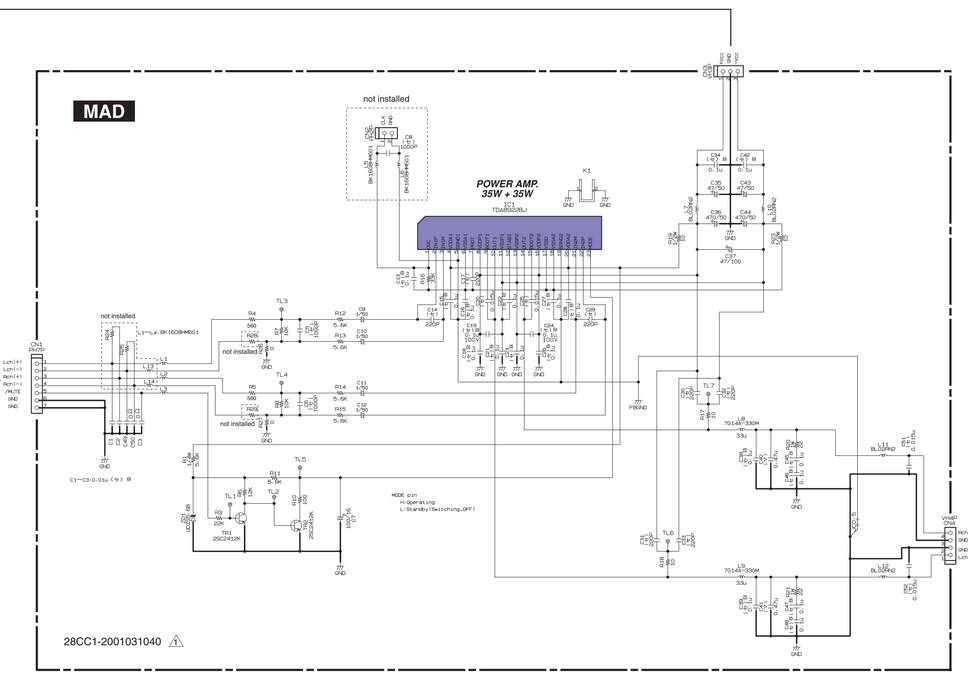

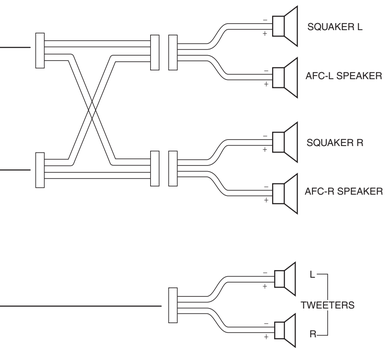

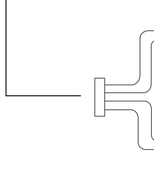

- KIA7912PI (X4154A00) REGULATOR –12V
  MAM: IC2
  1: OUTPUT 2: INPUT 3: COMMON
- SI-8001FDE (X9034A00) DC-DC CONVERTER
  DCDC: IC11, 21
  1: IN 2: SW 3: GND 4: ADJ 5: SS
- NJM79M12FA(XD343A00) REGULATOR -12V
  MAM: IC2
  1: OUTPUT 2: INPUT 3: COMMON
- NJM78L05UA (XJ598A0R) REGULATOR +5V
  MAM: IC3
  1: OUTPUT 2: GND 3: INPUT
- NJM78M12FA(XJ602A0R) REGULATOR +12V
  MAM: IC1
  1: OUTPUT 2: COMMON 3: INPUT
- S1NB20 1.0A 200V (VR253700) DIODE STACK
  MAM: DB3
- D15XB20 (WK848800) DIODE STACK 15.0A 200V
  MAM: DB1, 2
- RB051L-40 (V6267600) DIODE
  DCDC: D11, 21
  1: ANODE 2: CATHODE
- 1SS355 TE-17 (VT332900) DIODE
  MAM: D1–6
  1: ANODE 2: CATHODE
- KDS4148U-RTK/P (WG139300) DIODE
  MAM: D1–6
  1: ANODE 2: CATHODE
- HZU2.2BTRF (V9312600) ZENER DIODE 2.2V
  MAM: ZD1–4
  1: ANODE 2: CATHODE
- 2SC2412K(VV556400) TRANSISTOR
  MAD: TR1, 2
  MAM: TR1
  1: EMITTER 2: BASE 3: COLLECTOR
- KTC3875S (WC52940R) TRANSISTOR
  MAD: TR1, 2
  MAM: TR1
  1: EMITTER 2: BASE 3: COLLECTOR

(セ): Ceramic Capacitor（セラミックコンデンサー）
(マ): Mylar Capacitor（マイラーコンデンサー）

Note : See parts list for details of circuit board component parts.
注：シートの部品詳細はパーツリストをご参照ください。