Clavinova®

CLP-370/CLP-370M/CLP-370C

SERVICE MANUAL



● CLP-370



● CLP-370M



● CLP-370C

■ **CONTENTS**（目次）

SPECIFICATIONS（総合仕様）.....4/6
PANEL LAYOUT（パネルレイアウト）.....8
DISASSEMBLY PROCEDURE（分解手順）.....10
LSI PIN DESCRIPTION（LSI 端子機能表）.....29
IC BLOCK DIAGRAM（IC ブロック図）.....35
CIRCUIT BOARDS（シート基板図）.....36
TEST PROGRAM（テストプログラム）.....53/59
INITIAL SETTING（出荷時の設定）.....58/64
DATA BACKUP（データのバックアップ）.....65/69
VERSION UPGRADE（バージョンアップ）....73/74
INITIALIZING INTERNET SETTINGS
（インターネット設定の初期化）.....75/76
MESSAGE LIST（メッセージ一覧）.....77/78
SYSTEM BOOTING FLOWCHART
（起動フローチャート）.....79/80
MIDI IMPLEMENTATION CHART.....81
MIDI DATA FORMAT.....82
PARTS LIST
BLOCK DIAGRAM（ブロックダイアグラム）
CIRCUIT BOARD LAYOUT & WIRING
（ユニットレイアウト＆結線図）
OVERALL CIRCUIT DIAGRAM（総回路図）

CL 001814
CLP-370/CLP-370M/CLP-370C:20080901-304500

YAMAHA
HAMAMATSU, JAPAN

Copyright (c) Yamaha Corporation. All rights reserved. PDF '08.08

IMPORTANT NOTICE

This manual has been provided for the use of authorized Yamaha Retailers and their service personnel. It has been assumed that basic service procedures inherent to the industry, and more specifically Yamaha Products, are already known and understood by the users, and have therefore not been restated.

WARNING : Failure to follow appropriate service and safety procedures when servicing this product may result in personal injury, destruction of expensive components and failure of the product to perform as specified. For these reasons, we advise all Yamaha product owners that all service required should be performed by an authorized Yamaha Retailer or the appointed service representative.

IMPORTANT : This presentation or sale of this manual to any individual or firm does not constitute authorization certification, recognition of any applicable technical capabilities, or establish a principal-agent relationship of any form.

The data provided is belived to be accurate and applicable to the unit(s) indicated on the cover. The research engineering, and service departments of Yamaha are continually striving to improve Yamaha products. Modifications are, therefore, inevitable and changes in specification are subject to change without notice or obligation to retrofit. Should any discrepancy appear to exist, please contact the distributor's Service Division.

WARNING : Static discharges can destroy expensive components. Discharge any static electricity your body may have accumulated by grounding yourself to the ground bus in the unit (heavy gauge black wires connect to this bus.)

IMPORTANT : Turn the unit OFF during disassembly and parts replacement. Recheck all work before you apply power to the unit.

WARNING: This product contains chemicals known to the State of California to cause cancer, or birth defects or other reproductive harm.

DO NOT PLACE SOLDER, ELECTRICAL/ELECTRONIC OR PLASTIC COMPONENTS IN YOUR MOUTH FOR ANY REASON WHAT SO EVER!

Avoid prolonged, unprotected contact between solder and your skin! When soldering, do not inhale solder fumes or expose eyes to solder/flux vapor!

If you come in contact with solder or components located inside the enclosure of this product, wash your hands before handling food.

IMPORTANT NOTICE FOR THE UNITED KINGDOM

Connecting the Plug and Cord

IMPORTANT. The wires in this mains lead are coloured in accordance with the following code:

BLUE	: NEUTRAL
BROWN	: LIVE

As the colours of the wires in the mains lead of this apparatus may not correspond with the coloured markings identifying the terminals in your plug proceed as follows:
The wire which is coloured BLUE must be connected to the terminal which is marked with the letter N or coloured BLACK.
The wire which is coloured BROWN must be connected to the terminal which is marked with the letter L or coloured RED.
Making sure that neither core is connected to the earth terminal of the three pin plug.

• This applies only to products distributed by Yamaha Music (U.K.) Ltd. (2 wires)

■ WARNING

Components having special characteristics are marked ⚠ and must be replaced with parts having specification equal to those originally installed.

⚠ 印の部品は、安全を維持するために重要な部品です。交換する場合は、安全のために必ず指定の部品をご使用ください。

■ SAVING DATA（データの保存）

Saving and backing up your data



Data in the instrument's internal memory can be lost due to operational errors or malfunction. Be sure to save any important data to external media via a computer connected to the instrument.

Backing up the USB Storage device



To protect against data loss through media damage, we recommend that you save your important data onto two USB storage devices.

作成したデータの保存とバックアップ



保存したデータは故障や誤操作などのために失われることがあります。大切なデータは、フロッピーディスク /USB 記憶装置 / コンピューターなどの外部機器に保存してください。

フロッピーディスク /USB 記憶装置 / 外部メディアのバックアップ



保存したフロッピーディスク /USB 記憶装置 / 外部メディアの万一の事故に備えて、大切なデータは予備のフロッピーディスク /USB 記憶装置 / 外部メディアにバックアップとして保存されることをおすすめします。

■ SPECIFICATIONS

Size /Weight	Width		1408 mm (55-7/16")
	Height		917 mm (36-1/8")
	With music rest		1018 mm (40-1/16")
	Depth		511 mm (20-1/8")
	Weight		78 kg (171 lbs., 15 oz.)
Control Interface	Number of Keys		88
	Keyboard Type		NW (Natural Wood) with Synthetic ivory keytops (Wood is used for the white keys)
	Touch Sensitivity		Yes
	Number of Pedal		3
	Half Pedal		Yes
	Pedal Functions		Damper (with half-pedal effect), Sostenuto, Soft
	Display		7-Segment LED
Cabinet	Key Cover Style		Sliding
	Music Rest		Yes
	Music Clips		Yes
Voices	Tone Generation Technology		AWM Dynamic Stereo Sampling
	Number of Dynamic Steps		4
	Stereo Sustain Samples		Yes
	Key-off Samples		Yes
	Number of Polyphony (Max.)		128
	Number of Voices		14 x 2 variations
Effect	Reverb		4 types
	Brilliance		5 types
	Chorus		Yes
	Dual		Yes
	Split		Yes
Songs	Number of Preset Songs		50
	Recording	Number of Songs	3
		Number of Tracks	2
		Data Capacity	User songs (100KB X 3 (ca.11,000 notes X 3)), External songs (447KB)
	Compatible Data Format	Playback	SMF (Format 0 & 1)
		Recording	SMF (Format 0)

Functions	Metronome	Yes
	Tempo Range	32-280
	Transpose	-12 to 0, 0 to +12
	Tuning	Yes
	Scale Type	7 types
Storage	Floppy Disk Drive	Optional
	Internal Memory	User songs 300KB, External songs 447KB
	External Device	Optional
Connectivity	Headphones	x 2
	MIDI	[IN][OUT][THRU]
	AUX IN	[L/L+R][R]
	AUX OUT	[L/L+R][R]
	USB [TO DEVICE]	x 2 (selectable)
	USB [TO HOST]	Yes
	[LAN]	Yes
Amplifiers/Speakers	Amplifiers	40W x 2
	Speakers	(16cm + 5cm) x 2
Bundled Software	CD-ROM	Yes
Accessories	Included Accessories	Owner's Manual, Accessory CD-ROM for Windows, Accessory CD-ROM for Windows Installation Guide, "50 greats for the Piano" Score Collection, My Yamaha Product User Registration, Bench (included or optional depending on locale)

● Options

BC-100 Bench
HPE-160 Stereo Headphones
UD-FD01 USB-FDD Unit

■ 総合仕様

寸法 / 質量	間口		1408 mm
	高さ		917 mm
	高さ（譜面板を立てた場合）		1018 mm
	奥行き		511 mm
	質量		78 kg
操作子	鍵盤数		88
	鍵盤種		NW 鍵盤象牙調仕上げ
	タッチ感度		Yes
	ペダル数		3
	ハーフペダル		Yes
	ペダル機能		ダンパー (ハーフペダル機能付き)、ソステヌート、ソフト
	ディスプレイ		7-Segment LED
	パネル言語		英語
本体	鍵盤蓋		スライド式キーカバー
	譜面立て		Yes
	譜面止め		Yes
音源 / 音色	音源方式		AWM ダイナミックステレオサンプリング
	ダイナミックステレオ サンプリング		4
	サステインサンプリング		Yes
	キーオフサンプリング		Yes
	発音数		128
	音色数		14 x 2
効果	リバーブ		4 タイプ
	デュアル		Yes
	スプリット		Yes
録音 / 再生	プリセットソング		50
	録音	曲数	3
		トラック数	2
		容量	フラッシュメモリー（内蔵） ユーザーソング : 100KB X 3、 外部ソング : 447KB
	再生データフォーマット		SMF (Format 0 & 1)
	録音データフォーマット		SMF (Format 0)
機能	メトロノーム		Yes
	テンポ		Yes
	トランスポーズ		Yes
	チューニング		Yes
	スケール		7 タイプ

メモリー	フロッピーディスクドライブ	別売フロッピーディスクドライブを [USB TO DEVICE] 端子に接続可
	内部メモリー	300KB/ 外部ソング 447KB
	USB 記憶装置	別売 USB 記憶装置を [USB TO DEVICE] 端子に接続可
インターネットダイレクト接続	LAN 端子使用、無線 LAN イーサネットコンバーター (LAN 端子使用)、USB-LAN アダプター (USB TO DEVICE 端子使用)	Yes
接続端子	ヘッドフォン	x 2
	MIDI	[IN][OUT][THRU]
	AUX IN	[L/L+R][R]
	AUX OUT	[L/L+R][R]
	USB [TO DEVICE]	x 2
	USB [TO HOST]	Yes
	[LAN]	Yes
アンプ / スピーカー	アンプ出力	40W x 2
	スピーカー	(16cm + 5cm) x 2
電源	定格電源	AC100V　50/60Hz
	消費電力	50 W
付属ソフト	CD-ROM	アクセサリー CD-ROM
付属品		保証書、取扱説明書、アクセサリー CD-ROM インストールガイド、ピアノで弾く名曲 50 選 (楽譜集)、ヘッドフォン、高低自在椅子、ユーザー登録のご案内

● **別売品**

ヘッドフォン　HPE-160
USB-FDD ユニット　UD-FD01

■ PANEL LAYOUT（パネルレイアウト）

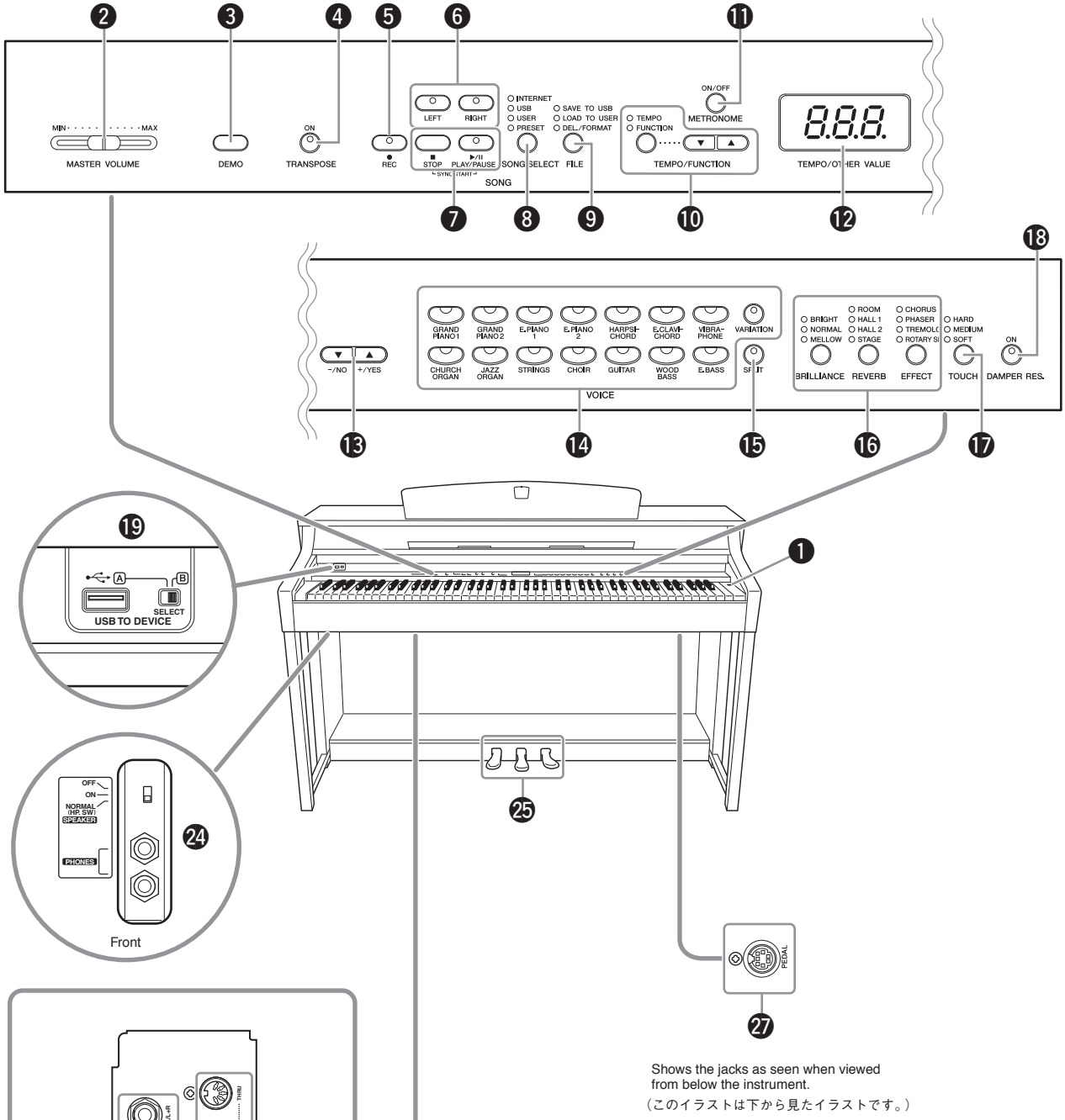

Shows the jacks as seen when viewed from below the instrument.
（このイラストは下から見たイラストです。）

Shows the jacks as seen when viewed from below the instrument.
（このイラストは下から見たイラストです。）

❶ [POWER] switch
❷ [MASTER VOLUME] slider
❸ [DEMO] button
❹ [TRANSPOSE] button
❺ [REC] button
❻ [RIGHT], [LEFT] buttons
❼ [PLAY/PAUSE], [STOP] buttons
❽ [SONG SELECT] button
❾ [FILE] button
❿ [TEMPO/FUNCTION] button
⓫ [METRONOME] buttons
⓬ Display
⓭ [–/NO], [+/YES] buttons
⓮ Voice group buttons
⓯ [SPLIT] button
⓰ [BRILLIANCE], [REVERB], [EFFECT] buttons
⓱ [TOUCH] button
⓲ [DAMPER RES.] button
⓳ USB [TO DEVICE] terminals
⓴ AUX OUT [L/L+R] [R] jacks
㉑ AUX IN [L/L+R] [R] jacks
㉒ USB [TO HOST] terminal
㉓ MIDI [IN] [OUT] [THRU] terminals
㉔ [PHONES] jacks, [SPEAKER] switch
㉕ PEDALS
㉖ [LAN] jack
㉗ [PEDAL] jack

❶ [POWER] スイッチ
❷ [MASTER VOLUME] スライダー
❸ [DEMO] ボタン
❹ [TRANSPOSE] ボタン
❺ [REC] ボタン
❻ [RIGHT]、[LEFT] ボタン
❼ [PLAY/PAUSE]、[STOP] ボタン
❽ [SONG SELECT] ボタン
❾ [FILE] ボタン
❿ [TEMPO/FUNCTION] ボタン
⓫ [METRONOME] ボタン
⓬ 画面
⓭ [ー /NO]、[十 /YES] ボタン
⓮ 音色ボタン
⓯ [SPLIT] ボタン
⓰ [BRILLIANCE]、[REVERB]、[EFFECT] ボタン
⓱ [TOUCH] ボタン
⓲ [DAMPER RES.] ボタン
⓳ USB [TO DEVICE] 端子
⓴ AUX OUT [L/L+R] [R] 端子
㉑ AUX IN [L/L+R] [R] 端子
㉒ USB [TO HOST] 端子
㉓ MIDI [IN] [OUT] [THRU] 端子
㉔ [PHONES] 端子、[SPEAKER] スイッチ
㉕ ペダル
㉖ [LAN] 端子
㉗ [PEDAL] 端子

■ DISASSEMBLY PROCEDURE（分解手順）

Caution:

1. ***Be sure to attach the removed filament tape just as it was before removal.***
2. ***You may find a floppy disk drive installed on the left underside of the CLP-370.***
   When removing the jack assembly, disconnect the USB cable in advance.
   When removing the front rail assembly or main unit, remove the floppy disk drive in advance.

注意事項

1. フィラメントテープは、取り外す前と同じように取り付けてください。
2. 本体底面の左側にフロッピーディスクドライブが取り付けられている場合があります。
   ジャック Ass'y を外すときは、先に USB ケーブルを外してください。
   口棒 Ass'y またはメインユニットを外すときは、先にフロッピーディスクドライブを外してください。

1. Headphone Hanger

(Time required : About 1 minute)

Remove the two (2) screws marked [15b]. The headphone hanger can then be removed. (Fig. 1)

1. ヘッドホンハンガー（所要時間：約 1 分）

[15b] のネジ 2 本を外し、ヘッドホンハンガーを外します。（図 1）

2. Music Rest Assembly

(Time required : About 2 minute)

2-1 Remove the six (6) screws marked [13] and loosen the two (2) screws marked [4A]. (Photo 1)

2-2 Slide the music rest assembly forward, and it can then be removed by lifting up.

2. 譜面板 Ass'y（所要時間：約 2 分）

2-1 [13] のネジ 6 本を外し、[4A] のネジ 2 本を緩めます。（写真 1）

2-2 譜面板 Ass'y を前方へスライドした後、持ち上げて外します。

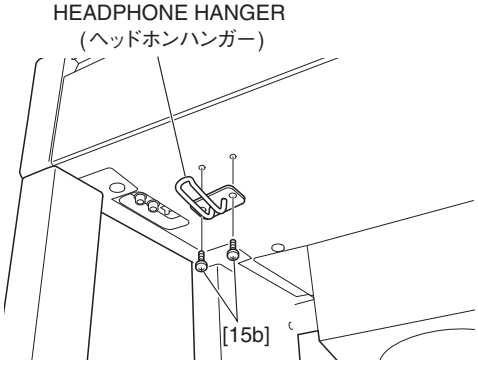

[15b]: TRUSS HEAD SCREW (小ネジ+TRUS)
4.0X10 MFZN2B3 (WF00080R)

Fig. 1（図 1）

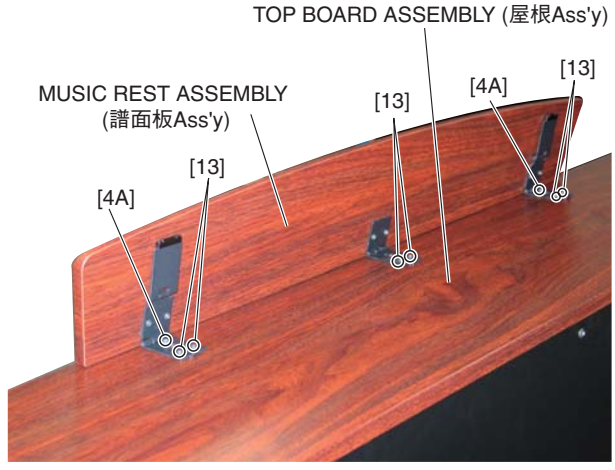

[4A]: STRAP SCREW (ショルダースクリュー)
(WF85670R)
[13]: BIND HEAD TAPPING SCREW-1 (TP#1+BIND)
3.0X12 MFZN2B3 (WE98560R)

Photo 1（写真 1）

3. Top Board Assembly

(Time required : About 1 minute)

3-1 Close the key cover.

3-2 Remove the three (3) screws marked [S10]. (Fig. 2)

3-3 Slide the top board assembly forward, and it can then be removed by lifting up.

3. 屋根 Ass'y（所要時間：約 1 分）

3-1 スライド蓋を閉じておきます。

3-2 [S10] のネジ 3 本を外します。（図 2）

3-3 屋根 Ass'y を前方へスライドした後、持ち上げて外します。

4. Rear Panel Assembly

(Time required : About 1 minute)

4-1 Disconnect the AC cord and the PK cable. (Fig. 3)

4-2 Remove the two (2) screws marked [9b] and the four (4) screws marked [9d]. The rear panel assembly can then be removed. (Fig. 2)

4. 裏板 Ass'y（所要時間：約 1 分）

4-1 電源コードと PK ケーブルを外します。（図 3）

4-2 [9b] のネジ 2 本と [9d] のネジ 4 本を外して、裏板 Ass'y を外します。（図 2）

<Rear view>

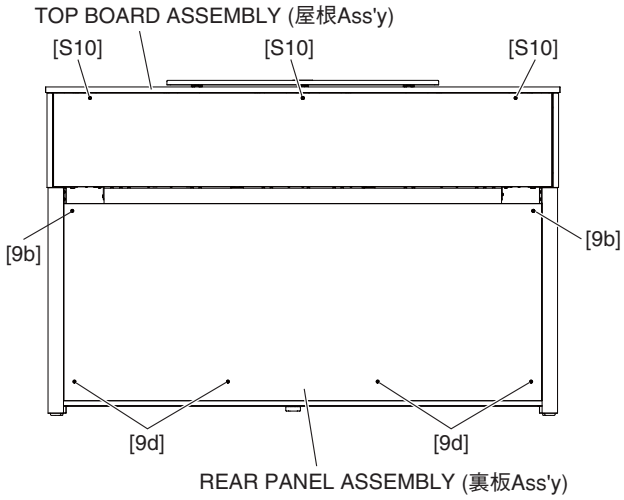

[9b]: TRUSS HEAD SCREW (小ネジ+TRUS)
4.0X12 MFZN2B3 (WE99770R)
[9d]: TRUSS HEAD TAPPING SCREW-1 (TP#1+TRUS)
4.0X20 MFZN2B3 (WE96530R)
[S10]: TRUSS HEAD SCREW (小ネジ+TRUS)
4.0X16 MFZN2B3 (WE97760R)

Fig. 2（図 2）

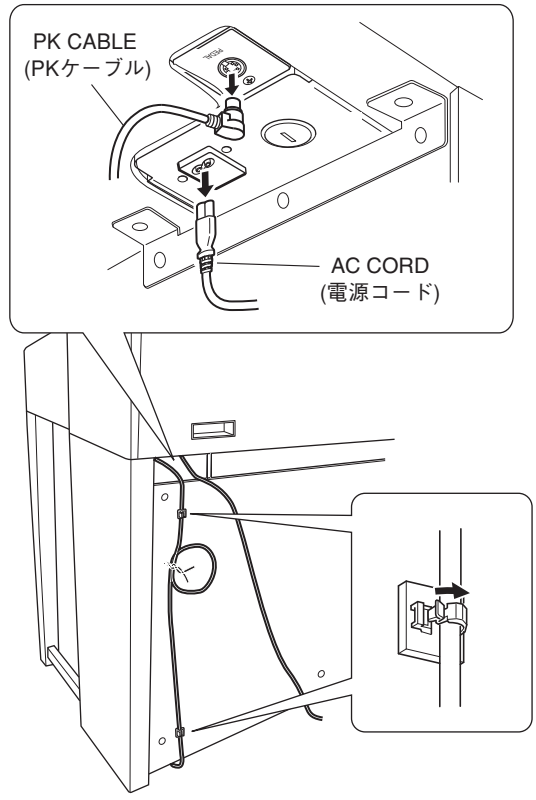

Fig. 3（図 3）

5. Circuit Boards and Assembles (Main Unit Section)

(Time required: About 2 minutes each)

5-1 Remove the top board assembly. (See procedure 3)

5-2 Each circuit board and assembly can be removed by removing its fixing screws as listed below.

5. 基板とアッセンブリ（メインユニット部）

（所要時間：各約 2 分）

5-1 屋根 Ass'y を外します。(3 項参照)

5-2 次のネジを外すことにより、基板・アッセンブリを外すことができます。

Circuit board and Assembly	Ref. No.	Screw	QTY	Fig.
DM	S08A	BIND HEAD TAPPING SCREW-B（Bタイト＋BIND）3.0X8 MFZN2W3 (WE774300)	6	4
MA COVER ASSEMBLY（MA カバー Ass'y）(U model only)	106A	BIND HEAD TAPPING SCREW-1（TP # 1＋BIND）3.5X12 MFZN2W3 (WE97090R)	2	4
MA80S ASSEMBLY (MA80S Ass'y)	S01A	BIND HEAD TAPPING SCREW-1（TP # 1＋BIND）3.5X11 MFZN2W3 (WF831100)	2	4
FU COVER（FU カバー） (U model only)	106B	BIND HEAD TAPPING SCREW-1（TP # 1＋BIND）3.5X12 MFZN2W3 (WE97090R)	2	4
FU80 ASSEMBLY (FU80 Ass'y)	S01B	BIND HEAD TAPPING SCREW-1（TP # 1＋BIND）3.5X11 MFZN2W3 (WF831100)	2	4
POWER TRANSFORMER (電源トランス)	103	BIND HEAD SCREW（小ネジ＋ BIND）4.0X14 MFZN2W3 (WE96870R)	4	4
	112	FLAT WASHER（平座みがき丸）4.0X12X1.0 MFZN2W3 (WF57880R) (U model only)	4	4
NET1	S02	BIND HEAD TAPPING SCREW-1（TP # 1＋BIND）3.5X20 MFZN2W3 (WE97150R)	4	4
JACK ASSEMBLY (ジャック Ass'y)	S01C	BIND HEAD TAPPING SCREW-1（TP # 1＋BIND）3.5X11 MFZN2W3 (WF831100)	4	4
PK CONNECTOR (PK コネクタ)	S01D	BIND HEAD TAPPING SCREW-1（TP # 1＋BIND）3.5X11 MFZN2W3 (WF831100)	2	4
PJK	35c	BIND HEAD TAPPING SCREW-B（Bタイト＋BIND）3.0X8 MFZN2W3 (WE774300)	2	4
SP ASSEMBLY L（SP Ass'y L）	S01E	BIND HEAD TAPPING SCREW-1（TP # 1＋BIND）3.5X11 MFZN2W3 (WF831100)	2	4
TWEETER L（ツィーター L）	37cA	BIND HEAD TAPPING SCREW-B（Bタイト＋BIND）4.0X10 MFZN2B3 (WE97230R)	4	4

Circuit board and Assembly	Ref. No.	Screw	QTY	Fig.
SP ASSEMBLY R（SP Ass'y R）	S01F	BIND HEAD TAPPING SCREW-1（TP # 1＋BIND）3.5X11 MFZN2W3 (WF831100)	2	4
TWEETER R （ツィーター R）	37cB	BIND HEAD TAPPING SCREW-B（B タイト＋BIND）4.0X10 MFZN2B3 (WE97230R)	4	4

* ***DM circuit board has internal DIP switches for switching the model (SW1) and for switching the display in Japanese or in English (SW3).***

	ON	OFF
SW1	(CLP-340)	CLP-370
SW3	Japanese	English

※ DM シート内には、機種切替え用（SW1）と、日本語と英語の表示切替え用（SW3）のディップスイッチがあります。

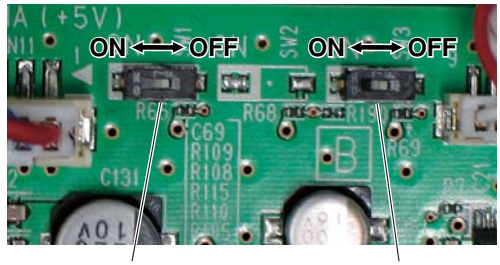

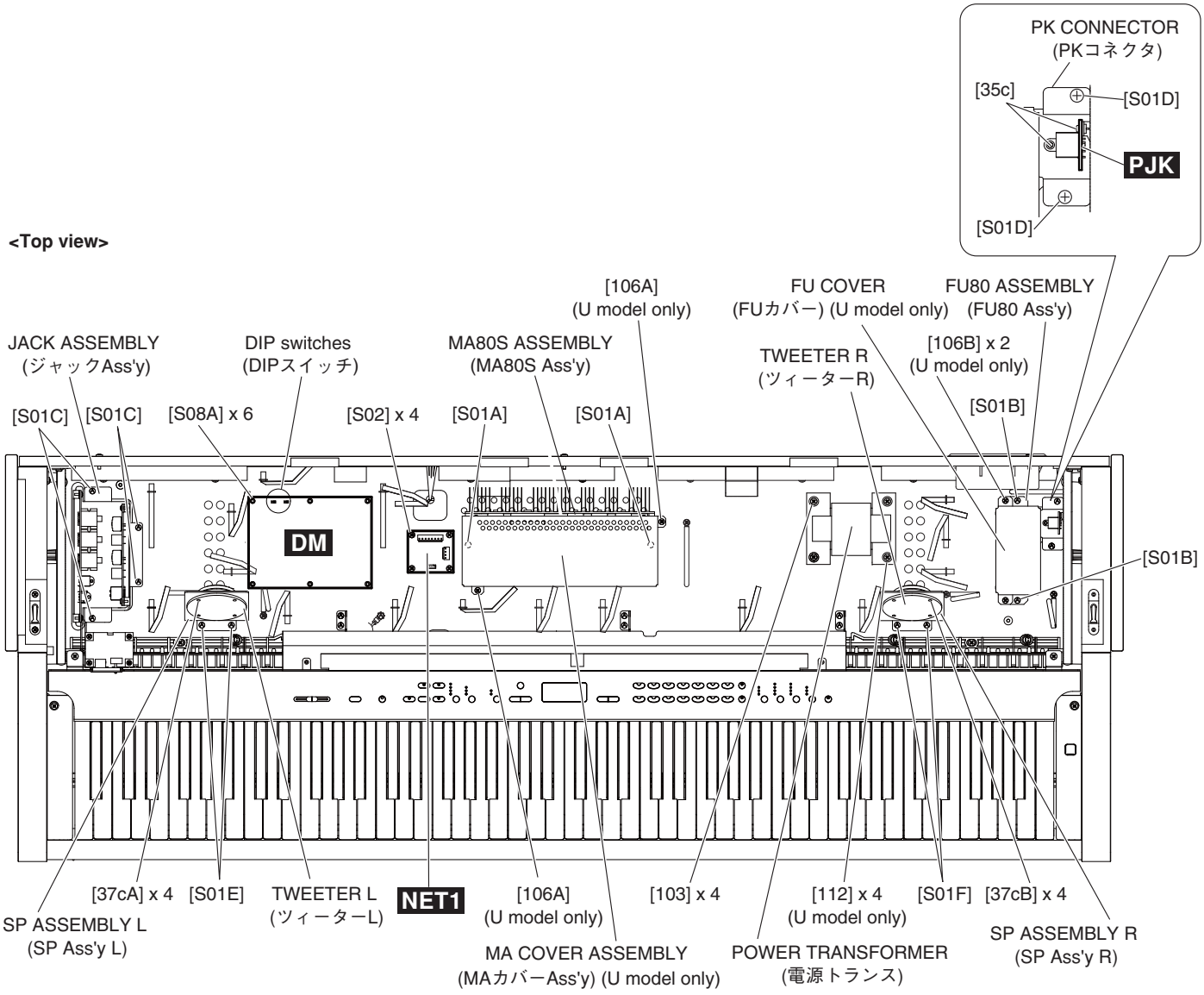

Fig. 4（図 4）

6. MA80S Circuit Board

(Time required : About 3 minutes)

6-1 Remove the top board assembly. (See procedure 3)
6-2 Remove the MA cover assembly. (See procedure 5) (U model only)
6-3 Remove the MA80S assembly. (See procedure 5)
6-4 Remove the five (5) screws marked [1A], the three (3) screws marked [2A] and the screw marked [3A]. The MA80S circuit board can then be removed. (Fig. 5)

7. FU80 Circuit Board

(Time required : About 3 minutes)

7-1 Remove the top board assembly. (See procedure 3)
7-2 Remove the FU cover. (See procedure 5) (U model only)
7-3 Remove the FU80 assembly. (See procedure 5)
7-4 Remove the two (2) screws marked [4A] and the two (2) hexagonal nuts marked [5A]. (Fig. 6) (Y model only)
7-5 Remove the two (2) screws marked [1B] and the two (2) screws marked [6A]. The FU80 circuit board can then be removed. (Fig. 6)

6. MA80S シート（所要時間：約 3 分）

6-1 屋根 Ass'y を外します。(3 項参照)
6-2 MA カバー Ass'y を外します。(5 項参照) (U モデルのみ)
6-3 MA80S Ass'y を外します。(5 項参照)
6-4 [1A] のネジ 5 本と [2A] のネジ 3 本、[3A] のネジ 1 本を外して、MA80S シートを外します。(図 5)

7. FU80 シート（所要時間：約 3 分）

7-1 屋根 Ass'y を外します。(3 項参照)
7-2 FU カバーを外します。(5 項参照) (U モデルのみ)
7-3 FU80 Ass'y を外します。(5 項参照)
7-4 [4A] のネジ 2 本と [5A] の六角フランジナット 2 個を外します。(図 6) (Y モデルのみ)
7-5 [1B] のネジ 2 本と [6A] のネジ 2 本を外して、FU80 シートを外します。(図 6)

● **MA80S ASSEMBLY** (MA80S Ass'y)

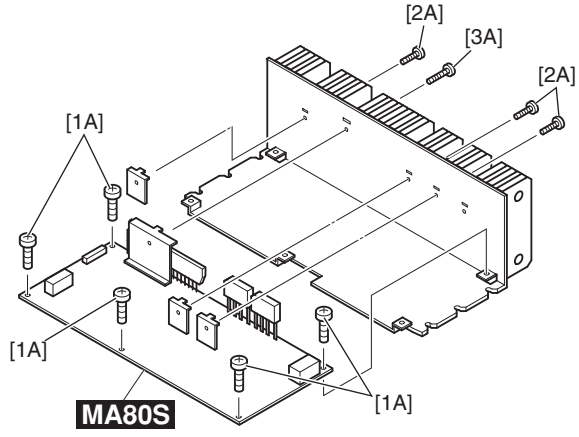

[1A]: BIND HEAD TAPPING SCREW-B (B タイト＋ BIND) 4.0X8 MFZN2W3 (WE97460R)
[2A]: BIND HEAD TAPPING SCREW-B (B タイト＋ BIND) 3.0X10 MFZN2W3 (WE774200)
[3A]: BIND HEAD TAPPING SCREW-B (B タイト＋ BIND) 3.0X16 MFZN2W3 (WE97340R)

Fig. 5（図 5）

● **FU80 ASSEMBLY** (FU80 Ass'y)

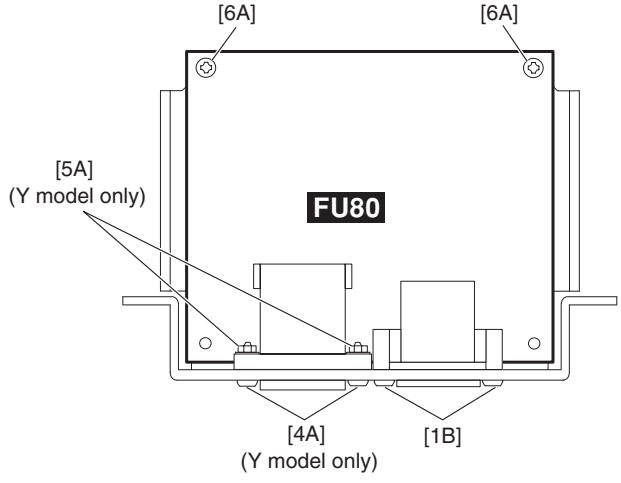

[1B]: BIND HEAD TAPPING SCREW-B (Bタイト＋BIND) 3.0X8 MFZN2B3 (WE774400)
[6A]: BIND HEAD TAPPING SCREW-B (Bタイト＋BIND) 3.0X12 MFZN2W3 (WE98740R)

Y model only

[4A]: BIND HEAD SCREW (小ネジ＋BIND) 3.0X10 MFZN2B3 (WF304400)
[5A]: HEXAGONAL NUT (六角フランジナット) M3 MFZN2W3 (WF55980R)

Fig. 6（図 6）

8. AJACK Circuit Board, DJACK Circuit Board
(Time required : About 3 minutes each)

8-1 Remove the top board assembly. (See procedure 3)

8-2 Remove the jack assembly. (See procedure 5)

8-3 **AJACK Circuit Board**
Remove the four (4) washers marked [5B], the four (4) hexagonal nuts marked [6B] and the two (2) screws marked [7A]. The AJACK circuit board can then be removed. (Fig. 7)

8-4 **DJACK Circuit Board**
Remove the three (3) screws marked [4B], the two (2) screws marked [7B] and the screw marked [8A]. The DJACK circuit board can then be removed. (Fig. 7)

8. AJACK シート、DJACK シート
（所要時間：各約 3 分）

8-1 屋根 Ass' y を外します。(3 項参照)

8-2 ジャック Ass' y を外します。(5 項参照)

8-3 **AJACK シート**
[5B] のワッシャー 4 個と [6B] の特殊六角ナット 4 個、[7A] のネジ 2 本を外して、AJACK シートを外します。(図 7)

8-4 **DJACK シート**
[4B] のネジ 3 本と [7B] のネジ 2 本、[8A] のネジ 1 本を外して、DJACK シートを外します。(図 7)

● **JACK ASSEMBLY** (ジャックAss'y)

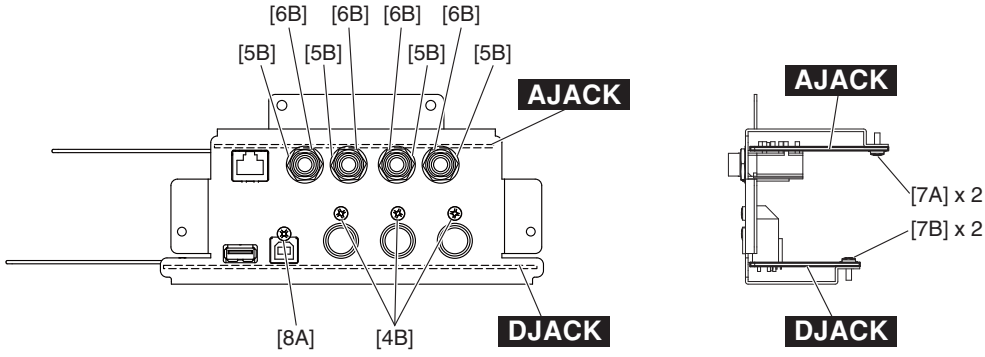

[4B]: BIND HEAD TAPPING SCREW-B (Bタイト+BIND) 3.0X8 MFZN2B3 (WE774400)
[5B]: WASHER (ワッシャー) (VJ86940R)
[6B]: HEXAGONAL NUT (特殊六角ナット) M12X14X2 P=1.0 (WF55990R)
[7A], [7B]: BIND HEAD TAPPING SCREW-B (Bタイト+BIND) 3.0X8 MFZN2W3 (WE774300)
[8A]: BIND HEAD SCREW (小ネジ+BIND) 3.0X10 MFZN2B3 (WF304400)

Fig. 7（図 7）

9. Key Cover Assembly
(Time required: About 1 minute)

9-1 Close the key cover.

9-2 Remove the top board assembly. (See procedure 3)

9-3 Remove the screw marked [S08B]. The rack cover L can then be removed. (Photo 2)

* ***The rack cover R can then be removed in the same manner.***

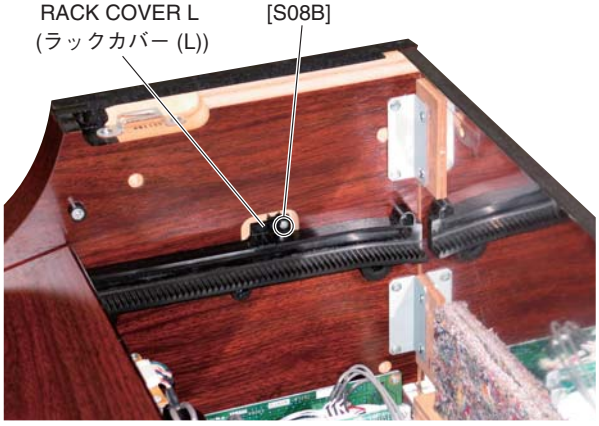

[S08B]: BIND HEAD TAPPING SCREW-B (Bタイト+BIND) 3.0X8 MFZN2W3 (WE774300)

Photo 2（写真 2）

9. スライド蓋 Ass' y（所要時間：約 1 分）

9-1 スライド蓋を閉じます。

9-2 屋根 Ass' y を外します。(3 項参照)

9-3 [S08B] のネジ 1 本を外して、ラックカバー (L) を外します。(写真 2)

※ **ラックカバー (R) も同様に外します。**



Photo 3（写真 3）

9-4 Set the left end of the rod at the slits of the guide and then lift the rear key cover assembly. (Photo 3)

9-5 Lean slightly the key cover assembly so that the guide pin can be removed from the guide rail. (Photo 4, 5)

* ***When removing, be sure not to nake scratches on the side cover.***

* ***When reinstalling the key cover assembly, apply a masking shield tape around the guide rail to prevent from making scratches on the assembly.***

9-4 連動棒をラックの抜き口に合わせて、スライド蓋後部を上に持ち上げます。(写真 3)

9-5 スライド蓋 Ass' y を少し斜めにして、ガイドピンをガイドレールより外します。(写真 4、5)

※ **腕木に傷をつけないように注意して取り外します。**

※ **組み付けのときには、ガイドレールの周囲にマスキングテープを張り、傷がつかないようにします。**



Photo 4（写真 4）



Photo 5（写真 5）

10. SW Circuit Board

(Time required: About 2 minutes)

10-1 Remove the top board assembly. (See procedure 3)

10-2 Remove the key cover assembly. (See procedure 9)

10-3 Remove the four (4) screws marked [50A]. The SW ciruit board can then be removed. (Photo 6)

10. SW シート（所要時間：約 2 分）

10-1 屋根 Ass' y を外します。(3 項参照)

10-2 スライド蓋 Ass' y を外します。(9 項参照)

10-3 [50A] のネジ 4 本を外して、SW シートを外します。(写真 6)

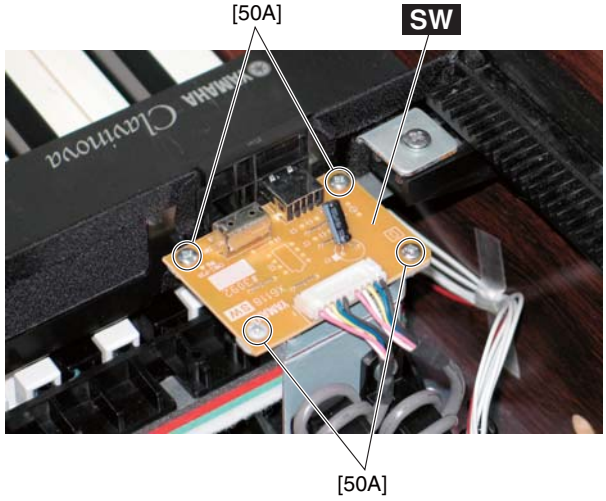

[50A]: BIND HEAD TAPPING SCREW-B (Bタイト+BIND)
3.0X8 MFZN2W3 (WE774300)

Photo 6（写真 6）

11. Control Panel Assembly
(Time required: About 3 minutes)

11-1 Remove the top board assembly. (See procedure 3)
11-2 Remove the key cover assembly. (See procedure 9)
11-3 Remove the seven (7) screws marked [S01G] and the two (2) screws marked [S13]. The control panel assembly can then be removed. (Fig. 8)

12. Key Block Assembly (L, R)
(Time required: About 3 minutes each)

12-1 Remove the top board assembly. (See procedure 3)
12-2 Remove the key cover assembly. (See procedure 9)
12-3 Remove the control panel assembly. (See procedure 11)
12-4 Remove the screw marked [S14] and the flat washer marked [23]. The key block assembly L can then be removed. (Fig. 8)

* ***The left and right key block assembly can then be removed in the same manner.***

11. パネル Ass'y（所要時間：約 3 分）

11-1 屋根 Ass'y を外します。(3 項参照)
11-2 スライド蓋 Ass'y を外します。(9 項参照)
11-3 [S01G] のネジ 7 本と [S13] のネジ 2 本を外して、パネル Ass'y を外します。(図 8)

12. 拍子木 Ass'y（L・R）（所要時間：各約 3 分）

12-1 屋根 Ass'y を外します。(3 項参照)
12-2 スライド蓋 Ass'y を外します。(9 項参照)
12-3 パネル Ass'y を外します。(11 項参照)
12-4 [S14] のネジ 1 本と [23] の平座小型丸 1 個を外して、拍子木 Ass'y (L) を外します。(図 8)

※ **拍子木 Ass'y (R) も同様に外すことができます。**

<Top view>

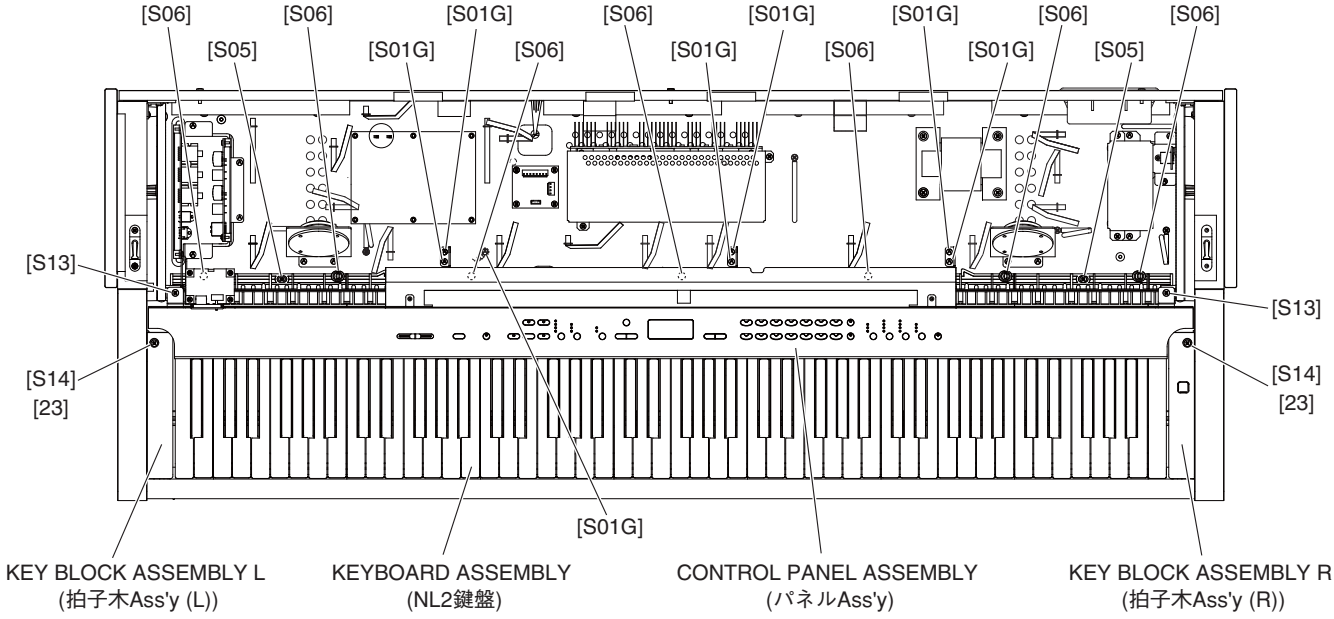

[23]: FLAT WASHER (平座小型丸) 4.0X8X0.8 MFZN2W3 (WF57860R)
[S01G]: BIND HEAD TAPPING SCREW-1 (TP#1+BIND) 3.5X11 MFZN2W3 (WF831100)
[S05]: BIND HEAD TAPPING SCREW-1 (TP#1+BIND) 4.0X14 MFZN2W3 (WE97190R)
[S06]: PAN HEAD SCREW (小ネジ+PAN) 5.0X25 MFZN2W3 SW (WF00150R)
[S13]: BIND HEAD TAPPING SCREW-B (Bタイト+BIND) 4.0X10 MFZN2W3 (WE97450R)
[S14]: BIND HEAD TAPPING SCREW-B (Bタイト+BIND) 4.0X20 MFZN2B3 (WE96210R)

Fig. 8（図 8）

13. Keyboard Assembly
(Time required: About 5 minutes)

13-1 Remove the top board assembly. (See procedure 3)
13-2 Remove the key cover assembly. (See procedure 9)
13-3 Remove the control panel assembly. (See procedure 11)
13-4 Remove the key block assembly L and R. (See procedure 12)
13-5 Remove the two (2) screws marked [S05] and the seven (7) screws marked [S06]. The keyboard assembly can then be removed. (Fig. 8)

13. NL2 鍵盤（所要時間：約 5 分）

13-1 屋根 Ass'y を外します。(3 項参照)
13-2 スライド蓋 Ass'y を外します。(9 項参照)
13-3 パネル Ass'y を外します。(11 項参照)
13-4 拍子木 Ass'y (L・R) を外します。(12 項参照)
13-5 [S05] のネジ 2 本と [S06] のネジ 7 本を外して、NL2 鍵盤を外します。(図 8)

14. Circuit Boards & Assemblies (Control Panel Assembly Section)
(Time required: About 5 minutes each)

14-1 Remove the top board assembly. (See procedure 3)
14-2 Remove the key cover assembly. (See procedure 9)
14-3 Remove the control panel assembly. (See procedure 11)
14-4 Each circuit board and assembly can be removed by removing its fixing screws as listed below.

14. 基板とアッセンブリ（パネル Ass'y 部）
（所要時間：各約 5 分）

14-1 屋根 Ass'y を外します。(3 項参照)
14-2 スライド蓋 Ass'y を外します。(9 項参照)
14-3 パネル Ass'y を外します。(11 項参照)
14-4 次のネジを外すことにより、基板・アッセンブリを外すことができます。

Circuit board and Assembly	Ref. No.	Screw	QTY	Fig.
PNL	50B	BIND HEAD TAPPING SCREW-B(B タイト＋BIND)3.0X8 MFZN2W3 (WE774300)	10	9
PNR	50C	BIND HEAD TAPPING SCREW-B(B タイト＋BIND)3.0X8 MFZN2W3 (WE774300)	8	9
MV		SLIDE KNOB（スライドツマミ）	1	9
	50D	BIND HEAD TAPPING SCREW-B（B タイト＋BIND）3.0X8 MFZN2W3 (WE774300)	4	9

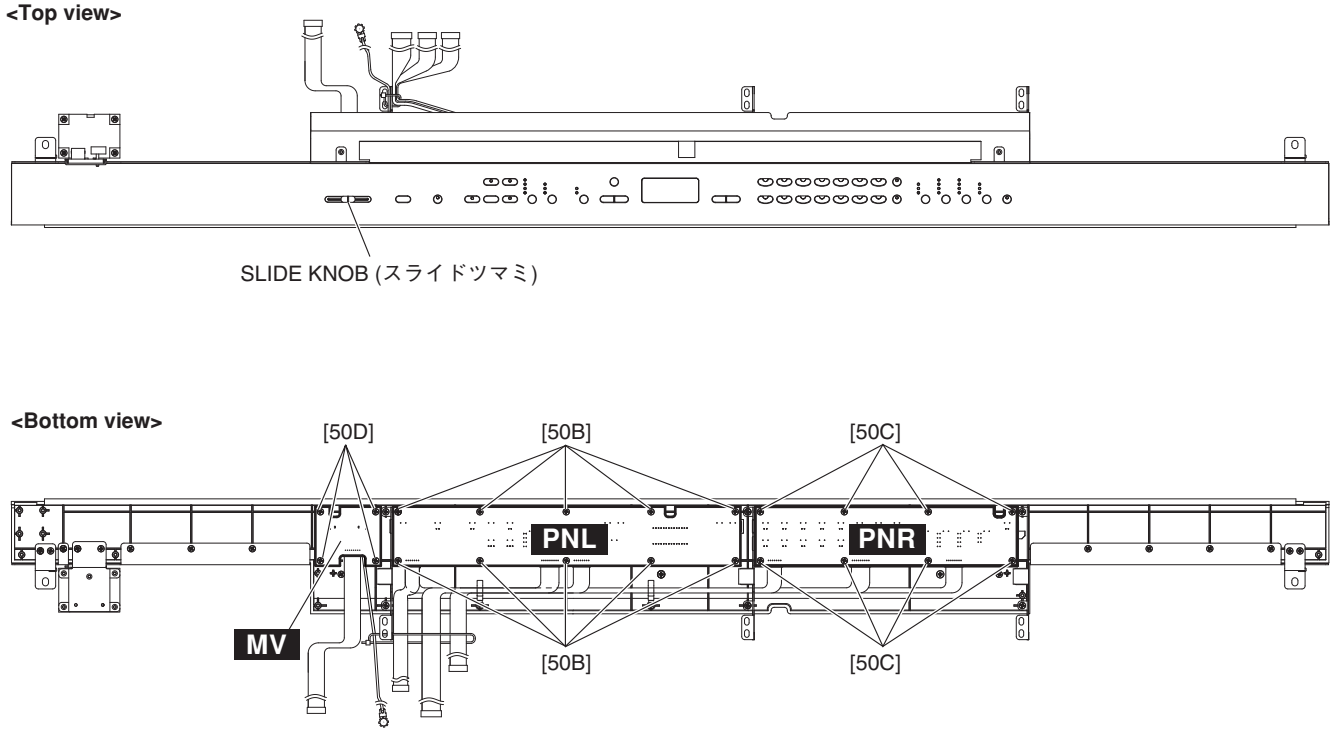

Fig. 9（図 9）

15. Power Switch Assembly
(Time required: About 4 minutes)

15-1 Remove the top board assembly. (See procedure 3)
15-2 Remove the key cover assembly. (See procedure 9)
15-3 Remove the control panel assembly. (See procedure 11)
15-4 Remove the key block assembly R. (See procedure 12)
15-5 Remove the two (2) screws marked [6C], and pull out the push knob afterwards. The power switch assembly can then be removed from the key block assembly R. (Fig. 10)
15-6 Remove the two (2) screws marked [5C] and separate the angle PSW and the power switch assembly. (Fig. 10)

16. HP Circuit Board
(Time required: About 4 minutes)

16-1 Remove the top board assembly. (See procedure 3)
16-2 Remove the key cover assembly. (See procedure 9)
16-3 Remove the control panel assembly. (See procedure 11)
16-4 Remove the key block assembly L. (See procedure 12)
16-5 Remove the two (2) hexagonal nuts marked [3B] and the screw marked [S01H] on the keybed. The HP circuit board can then be removed. (Fig. 11)

15. PSW 束線（所要時間：約 4 分）

15-1 屋根 Ass'y を外します。(3 項参照)
15-2 スライド蓋 Ass'y を外します。(9 項参照)
15-3 パネル Ass'y を外します。(11 項参照)
15-4 拍子木 Ass'y (R) を外します。(12 項参照)
15-5 プッシュツマミと [6C] のネジ 2 本を外して、PSW 束線を外します。(図 10)
15-6 [5C] のネジ 2 本を外して、アングル PSW と PSW 束線を分離します。(図 10)

16. HP シート（所要時間：約 4 分）

16-1 屋根 Ass'y を外します。(3 項参照)
16-2 スライド蓋 Ass'y を外します。(9 項参照)
16-3 パネル Ass'y を外します。(11 項参照)
16-4 拍子木 Ass'y (L) を外します。(12 項参照)
16-5 [3B] の特殊ナット 2 個と棚板の [S01H] のネジ 1 本を外して、HP シートを外します。(図 11)

● **KEY BLOCK ASSEMBLY R** (拍子木Ass'y(R))

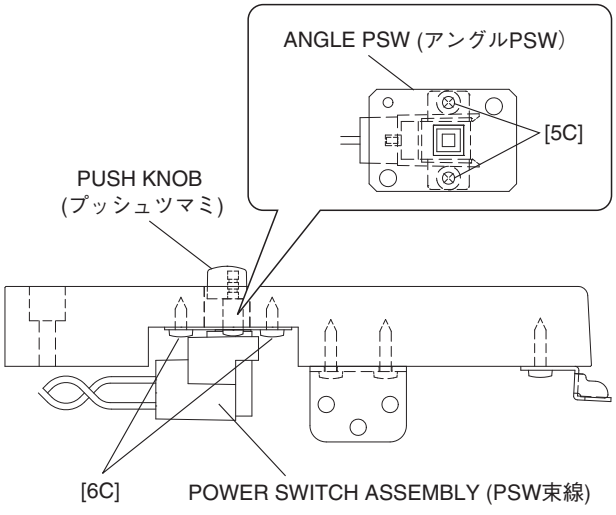

[5C]: BIND HEAD TAPPING SCREW-B (Bタイト十BIND)
3.0X6 MFZN2W3 (WE936300)
[6C]: BIND HEAD TAPPING SCREW-1 (TP＃1十BIND)
3.5X10 MFZN2W3 (WE97080R)

Fig. 10（図 10）

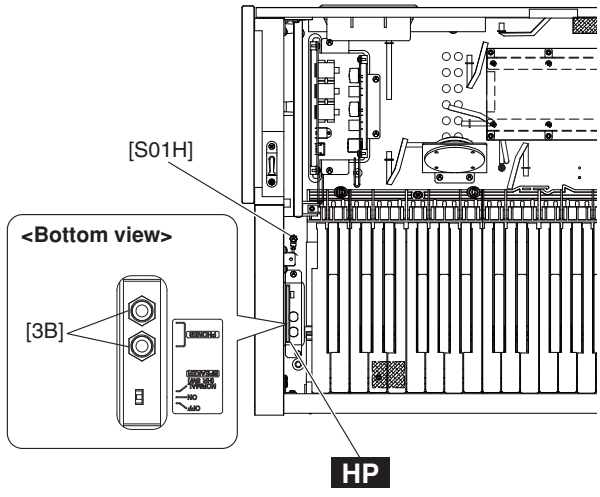

[3B]: HEXAGONAL NUT (特殊ナット)
M12X14X2 P=1.0 (WF55990R)
[S01H]: BIND HEAD TAPPING SCREW-1 (TP#1+BIND)
3.5X11 MFZN2W3 (WF831100)

Fig. 11（図 11）

17. Rack Assembly (L, R)
(Time required: About 4 minutes each)

17-1 Remove the top board assembly. (See procedure 3)
17-2 Remove the key cover assembly. (See procedure 9)
17-3 Remove the control panel assembly. (See procedure 11)
17-4 Remove the four (4) screws marked [6D]. The rack assembly L can then be removed. (Photo 7)

* ***The left and right rack assembly can then be removed in the same manner.***

18. Decoration Board (L, R)
(Time required: About 4 minutes each)

18-1 Remove the top board assembly. (See procedure 3)
18-2 Remove the key cover assembly. (See procedure 9)
18-3 Remove the control panel assembly. (See procedure 11)
18-4 Remove the four (4) screws marked [9A]. The decoration board L can then be removed. (Photo 7)

* ***To remove the decoration board L, be sure to remove the jack assembly in advance. (See procedure 5)***
* ***The left and right decoration board can then be removed in the same manner.***

19. PL Circuit Board
(Time required: About 5 minutes)

19-1 Remove the top board assembly. (See procedure 3)
19-2 Remove the key cover assembly. (See procedure 9)
19-3 Remove the control panel assembly. (See procedure 11)
19-4 Remove the key block assembly L and R. (See procedure 12)
19-5 Remove the keyboard assembly. (See procedure 13)
19-6 Remove the screw marked [8B]. The PL circuit board can then be removed. (Photo 7)

17. ラック Ass'y (L・R) (所要時間：各約 4 分)

17-1 屋根 Ass'y を外します。(3 項参照)
17-2 スライド蓋 Ass'y を外します。(9 項参照)
17-3 パネル Ass'y を外します。(11 項参照)
17-4 [6D] のネジ 4 本を外して、ラック Ass'y (L) を外します。(写真 7)

※ **ラック Ass'y (R) も同様に外すことができます。**

18. 飾り板 (L・R) (所要時間：各約 4 分)

18-1 屋根 Ass'y を外します。(3 項参照)
18-2 スライド蓋 Ass'y を外します。(9 項参照)
18-3 パネル Ass'y を外します。(11 項参照)
18-4 [9A] のネジ 4 本を外して、飾り板 (L) を外します。(写真 7)

※ **飾り板 (L) を外すときは、先にジャック Ass'y を外します。(5 項参照)**
※ **飾り板 (R) も同様に外すことができます。**

19. PL シート (所要時間：約 5 分)

19-1 屋根 Ass'y を外します。(3 項参照)
19-2 スライド蓋 Ass'y を外します。(9 項参照)
19-3 パネル Ass'y を外します。(11 項参照)
19-4 拍子木 Ass'y (L・R) を外します。(12 項参照)
19-5 NL2 鍵盤を外します。(13 項参照)
19-6 [8B] のネジ 1 本を外して、PL シートを外します。(写真 7)

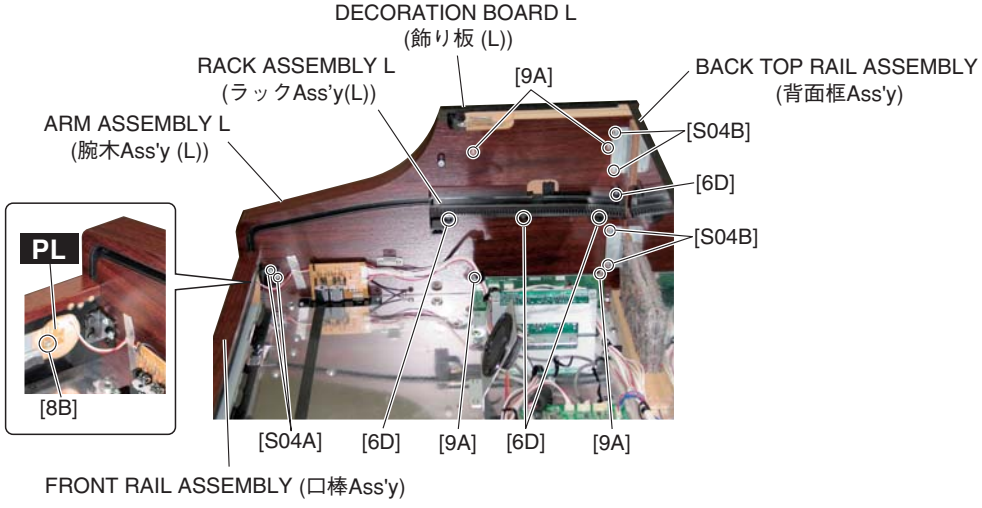

[6D]: BIND HEAD TAPPING SCREW-1 (TP#1+BIND) 3.5X16 MFZN2W3 (WE97070R)
[9A]: TRUSS HEAD TAPPING SCREW-1 (TP#1+TRUS) 3.5X35 MFZN2W3 (WH513700)
[8B]: BIND HEAD TAPPING SCREW-1 (TP#1+BIND) 3.5X10 MFZN2W3 (WE97080R)
[S04A], [S04B]: BIND HEAD TAPPING SCREW-1 (TP#1+BIND) 3.5X16 MFZN2W3 (WE97070R)

Photo 7 (写真 7)

20. SP Box Assembly, Woofer (L, R)

(Time required: About 6 minutes each)

20-1 Remove the top board assembly. (See procedure 3)

20-2 Disconnect the SP connector assembly from the connector CN002 of the NET1 circuit board. (Fig. 4, Photo 8)

20-3 Open the key cover.

20-4 With a soft cloth like a blanket placed on the floor, place the CLP-370 on its back board gently.

* ***For safety, this work should be done by two persons.***

20-5 Remove the six (6) screws marked [53]. The SP box assembly can then be removed. (Fig. 12)

20-6 Remove the eighteen (18) screws marked [9B]. The SP top board assembly can then be removed. (Fig. 13)

20-7 Remove the four (4) screws marked [7C]. The woofer L can then be removed. (Fig. 13)

* ***The left and right woofer can then be removed in the same manner.***

20. SP ボックス Ass'y、ウーファー（L・R）

（所要時間：各約 6 分）

20-1 屋根 Ass'y を外します。(3 項参照)

20-2 NET1 シートの CN002 から SP 束線を抜きます。(図 4、写真 8)

20-3 スライド蓋を開きます。

20-4 毛布などの柔かい布を床に敷いて、鍵盤側を上にして本体を床に置きます。

※ **安全のために、かならず二人で作業をしてください。**

20-5 [53] のネジ 6 本を外して、SP ボックス Ass'y を外します。(図 12)

20-6 [9B] のネジ 18 本を外して、SP 天板集成を外します。(図 13)

20-7 [7C] のネジ 4 本を外して、ウーファー L を外します。(図 13)

※ **ウーファー R も同様に外すことができます。**

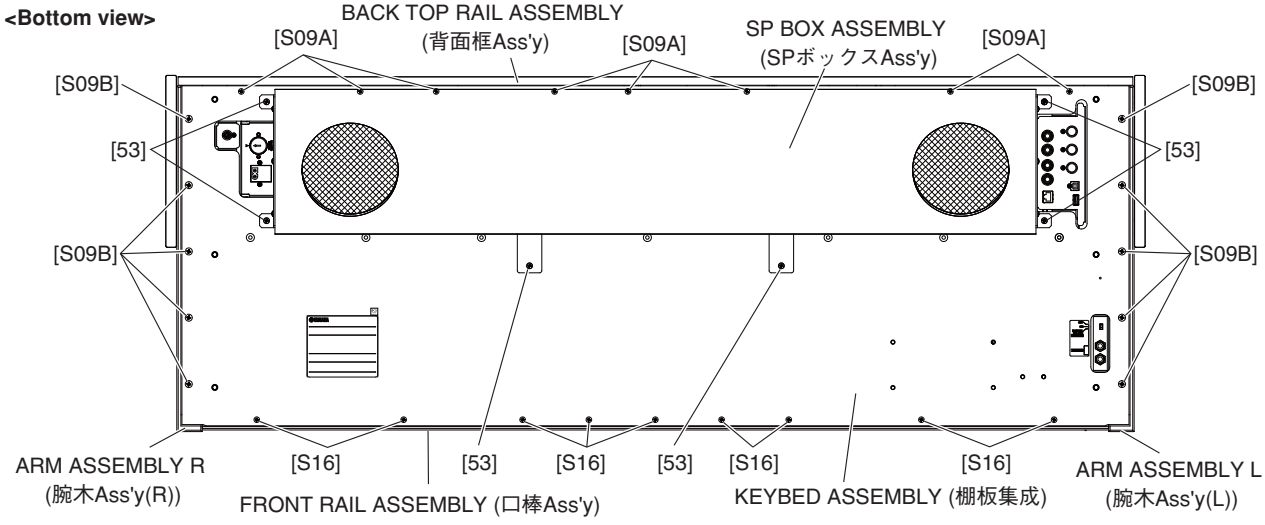

[S09A], [S09B]: TRUSS HEAD TAPPING SCREW-1 (TP#1+TRUS) 3.5X25 MFZN2B3 (WE97040R)
[S16]: TRUSS HEAD TAPPING SCREW-1 (TP#1+TRUS) 3.5X30 MFZN2B3 (WF74600R)
[53]: BIND HEAD SCREW (小ネジ+BIND) 4.0X16 MFZN2B3 (WE968600)

Fig. 12（図 12）

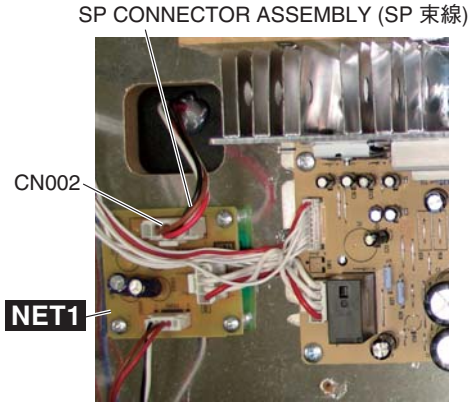

Photo 8（写真 8）

● **SP BOX ASSEMBLY** (SPボックス Ass'y)

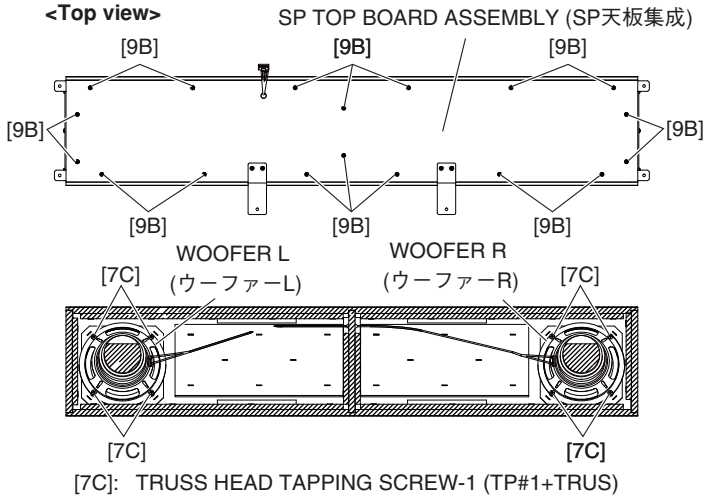

[7C]: TRUSS HEAD TAPPING SCREW-1 (TP#1+TRUS) 4.0X23 MFZN2W3 (WF746300)
[9B]: BIND HEAD TAPPING SCREW-1 (TP#1+BIND) 3.5X25 MFZN2B3 (WF743900)

Fig. 13（図 13）

21. Front Rail Assembly
(Time required: About 7 minutes)

21-1 Remove the top board assembly. (See procedure 3)
21-2 Remove the key cover assembly. (See procedure 9)
21-3 Remove the control panel assembly. (See procedure 11)
21-4 Remove the key block assembly L and R. (See procedure 12)
21-5 Remove the keyboard assembly. (See procedure 13)
21-6 Remove the two (2) screws marked [S04A] each from both sides of the assembly. (Photo 7)
21-7 Remove the nine (9) screws marked [S16]. The front rail assembly can then be removed. (Fig. 12)

22. Back Top Rail Assembly
(Time required: About 5 minutes)

22-1 Remove the top board assembly. (See procedure 3)
22-2 Remove the rear panel assembly. (See procedure 4)
22-3 Remove the SP box assembly. (See procedure 20-5)
22-4 Remove the four (4) screws marked [S04B] each from both sides of the assembly. (Photo 7)
22-5 Remove the eight (8) screws marked [S09A]. The back top rail assembly can then be removed. (Fig. 12)

23. Main Unit (with SP Box Assembly)
(Time required: About 3 minutes)

23-1 Spread a soft cloth like a blanket on the floor where the main unit is to be placed in advance.
23-2 Remove the headphone hanger. (See procedure 1)
23-3 Disconnect the AC cord and the PK cable. (See procedure 4-1)
23-4 Remove the rear panel assembly. (See procedure 4)
23-5 Remove the six (6) screws marked [9a]. (Fig. 14)
23-6 Lift the main unit straight upward and place it on the cloth gently. (Fig. 15)

* ***For safety, this work should be done by two persons.***

21. 口棒 Ass'y（所要時間：約 7 分）

21-1 屋根 Ass'y を外します。(3 項参照)
21-2 スライド蓋 Ass'y を外します。(9 項参照)
21-3 パネル Ass'y を外します。(11 項参照)
21-4 拍子木 Ass'y (L・R) を外します。(12 項参照)
21-5 NL2 鍵盤を外します。(13 項参照)
21-6 [S04A] のネジを左右 2 本ずつ外します。(写真 7)
21-7 [S16] のネジ 9 本を外して、口棒 Ass'y を外します。(図 12)

22. 背面框 Ass'y（所要時間：約 5 分）

22-1 屋根 Ass'y を外します。(3 項参照)
22-2 裏板 Ass'y を外します。(4 項参照)
22-3 SP ボックス Ass'y を外します。(20-5 項参照)
22-4 [S04B] のネジを左右 4 本ずつ外します。(写真 7)
22-5 [S09A] のネジ 8 本を外して、背面框 Ass'y を外します。(図 12)

23. メインユニット（SP ボックス Ass'y 付）
（所要時間：約 3 分）

23-1 あらかじめ、メインユニットを置く場所に毛布などの柔らかい布を敷いておきます。
23-2 ヘッドホンハンガーを外します。(1 項参照)
23-3 電源コードと PK ケーブルを外します。(4-1 項参照)
23-4 裏板 Ass'y を外します。(4 項参照)
23-5 [9a] のネジ 6 本を外します。(図 14)
23-6 メインユニットを真上に持ち上げて布の上に静かに置きます。(図 15)

※ **安全のために、かならず二人で作業をしてください。**

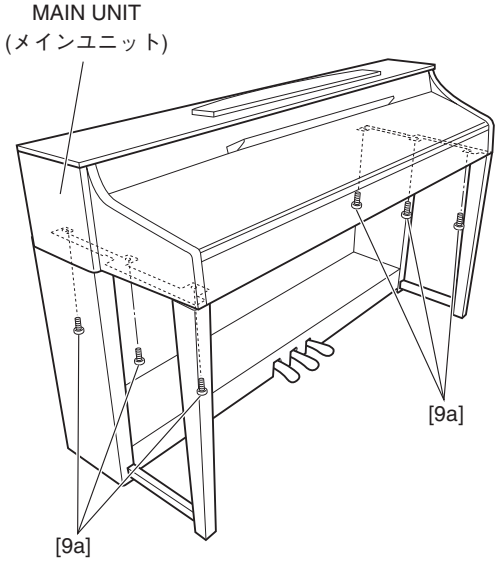

[9a]: BIND HEAD SCREW (小ネジ+BIND)
6.0X16 MFZN2B3 (WE96940R)

Fig. 14（図 14）

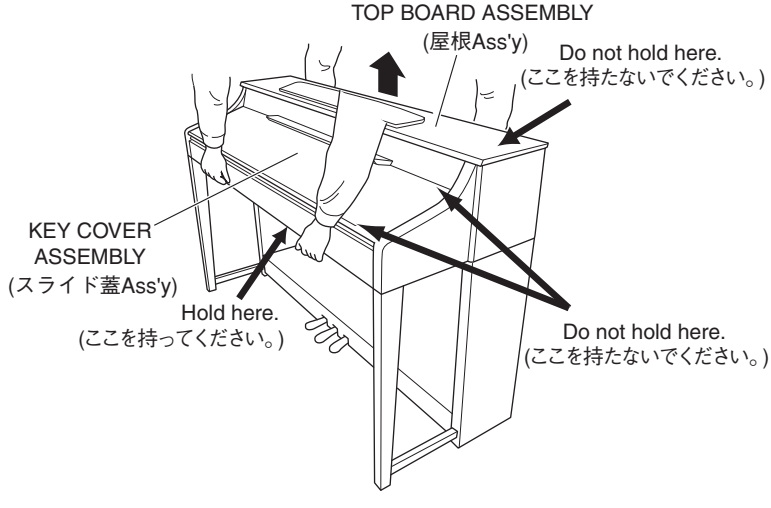

Fig. 15（図 15）

24. Arm Assembly (L, R)
(Time required: About 9 minutes each)

24-1 Remove the headphone hanger. (See procedure 1)
24-2 Remove the top board assembly. (See procedure 3)
24-3 Remove the rear panel assembly. (See procedure 4)
24-4 Remove the key cover assembly. (See procedure 9)
24-5 Remove the control panel assembly. (See procedure 11)
24-6 Remove the key block assembly L and R. (See procedure 12)
24-7 Remove the keyboard assembly. (See procedure 13)
24-8 Remove the main unit. (See procedure 23) (Parts removed in Steps 24-2 and 24-4 through 24-7 are component parts of the main unit.)
24-9 Remove the two (2) screws marked [S04A] and the four (4) screws marked [S04B]. (Photo 7)
24-10 Remove the five (5) screws marked [S09B]. The arm assembly L can then be removed. (Fig. 12)

* ***The left and right arm assembly can then be removed in the same manner.***

25. Side Board Assembly (L, R), Pedal Box Assembly
(Time required: About 4 minutes each)

25-1 Remove the headphone hanger. (See procedure 1)
25-2 Disconnect the AC cord and the PK cable. (See procedure 4-1)
25-3 Remove the rear panel assembly. (See procedure 4)
25-4 Remove the main unit. (See procedure 23)
25-5 **Side Board Assembly (L, R)**
Remove the two (2) screws marked [9c]. The side board assembly L can then be removed. (Fig. 16)

* ***The left and right side board assembly can then be removed in the same manner.***

25-6 **Pedal Box Assembly**
Remove the four (4) screws marked [9c]. The pedal box assembly can then be removed. (Fig. 16)

26. Front Leg (Time required: About 4 minutes)

26-1 Remove the headphone hanger. (See procedure 1)
26-2 Disconnect the AC cord and the PK cable. (See procedure 4-1)
26-3 Remove the rear panel assembly. (See procedure 4)
26-4 Remove the main unit. (See procedure 23)
26-5 Remove the side board assembly L and R. (See procedure 25-5)
26-6 Remove the three (3) screws marked [8C] and the two (2) screws marked [10]. The front leg can then be removed together with the front leg angle. (Fig. 17)
26-7 Remove the two (2) screws marked [8D]. The front leg angle can then be removed from the front leg. (Fig. 17)

24. 腕木 Ass'y (L・R) (所要時間：各約 9 分)

24-1 ヘッドホンハンガーを外します。(1 項参照)
24-2 屋根 Ass'y を外します。(3 項参照)
24-3 裏板 Ass'y を外します。(4 項参照)
24-4 スライド蓋 Ass'y を外します。(9 項参照)
24-5 パネル Ass'y を外します。(11 項参照)
24-6 拍子木 Ass'y (L・R) を外します。(12 項参照)
24-7 NL2 鍵盤を外します。(13 項参照)
24-8 メインユニットを外します。(23 項参照)
(24-2、24-4 ～ 7 で取り外した部品は、メインユニットの構成部品です。)
24-9 [S04A] のネジ 2 本と [S04B] のネジ 4 本を外します。(写真 7)
24-10 [S09B] のネジ 5 本を外して、腕木 Ass'y (L) を外します。(図 12)

※ **腕木 Ass'y (R) も同様に外すことができます。**

25. 側板 Ass'y (L・R)、ペダル Box Ass'y (所要時間：各約 4 分)

25-1 ヘッドホンハンガーを外します。(1 項参照)
25-2 電源コードと PK ケーブルを外します。(4-1 項参照)
25-3 裏板 Ass'y を外します。(4 項参照)
25-4 メインユニットを外します。(23 項参照)
25-5 **側板 Ass'y (L・R)**
[9c] のネジ 2 本を外して、側板 Ass' y (L) を外します。(図 16)

※ **側板 Ass'y (R) も同様に外すことができます。**

25-6 **ペダル Box Ass'y**
[9c] のネジ 4 本を外して、ペダル Box Ass'y を外します。(図 16)

26. 脚柱 (所要時間：約 4 分)

26-1 ヘッドホンハンガーを外します。(1 項参照)
26-2 電源コードと PK ケーブルを外します。(4-1 項参照)
26-3 裏板 Ass'y を外します。(4 項参照)
26-4 メインユニットを外します。(23 項参照)
26-5 側板 Ass'y (L・R) を外します。(25-5 項参照)
26-6 [8C] のネジ 3 本と [10] のネジ 2 本を外して、脚柱取付金具と共に脚柱を外します。(図 17)
26-7 [8D] のネジ 2 本を外して、脚柱から脚柱取付金具を外します。(図 17)

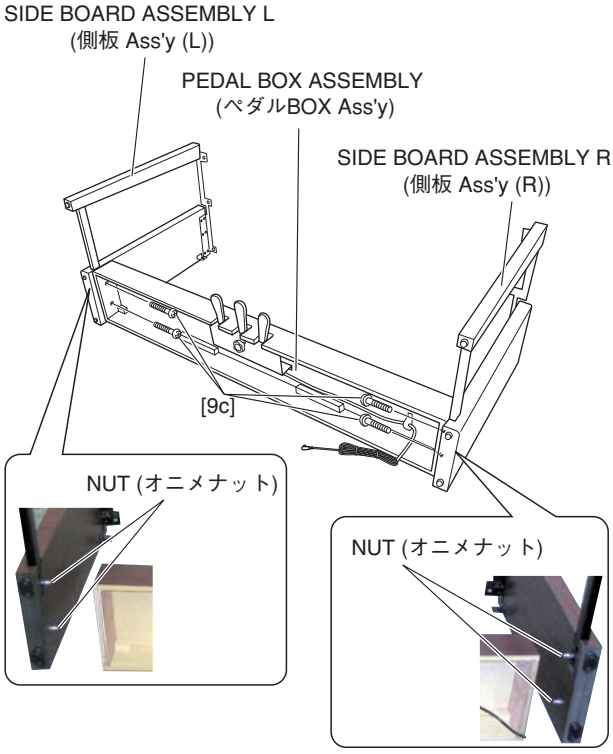

[9c]: TRUSS HEAD SCREW (小ネジ+TRUS)
6.0X25 MFZN2B3 (WF10720R)

Fig. 16（図 16）

● **SIDE BOARD ASSEMBLY** (側板 Ass'y)

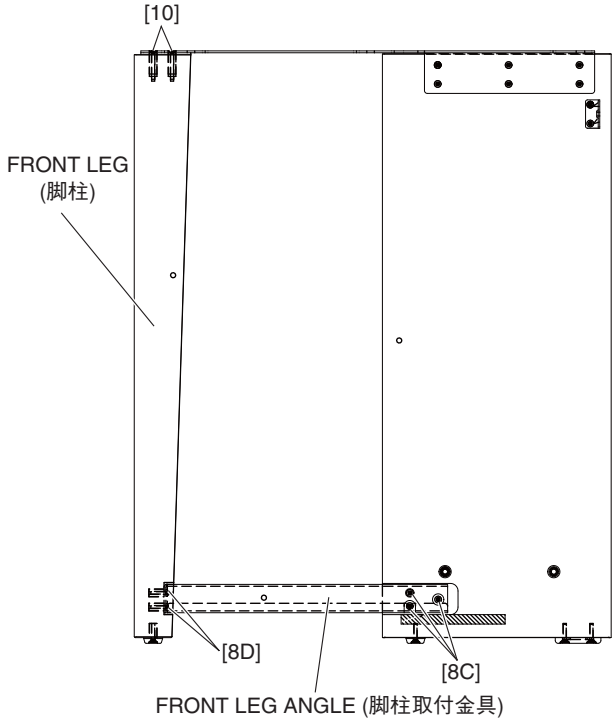

[8C], [8D]: BIND HEAD TAPPING SCREW-1 (TP#1+BIND)
3.5X16 MFZN2B3 (WE95510R)
[10]: FLAT HEAD TAPPING SCREW-1 (TP#1+FLAT)
4.0X30 MFZN2B3 (WF74340R)

Fig. 17（図 17）

27. Pedal Assembly

(Time required: About 2 minutes)

27-1 Disconnect the PK cable. (See procedure 4-1)

27-2 Open the key cover.

27-3 With a soft cloth like a blanket placed on the floor, place the CLP-370 on its back board gently.

* ***For safety, this work should be done by two persons.***

27-4 Remove the eight (8) screws marked [6E] and the screw marked [7D]. The pedal assembly can then be removed. (Fig. 18)

27. ペダル Ass'y（所要時間：約 2 分）

27-1 PK ケーブルを外します。(4-1 項参照)

27-2 スライド蓋を開きます。

27-3 毛布などの柔かい布を床に敷いて、鍵盤側を上にして本体を床に置きます。

※ **安全のために、かならず二人で作業をしてください。**

27-4 [6E] のネジ 8 本と [7D] のネジ 1 本を外して、ペダル Ass' y を外します。(図 18)

● **PEDAL BOX ASSEMBLY** (ペダルBOX Ass'y)
<Bottom view>

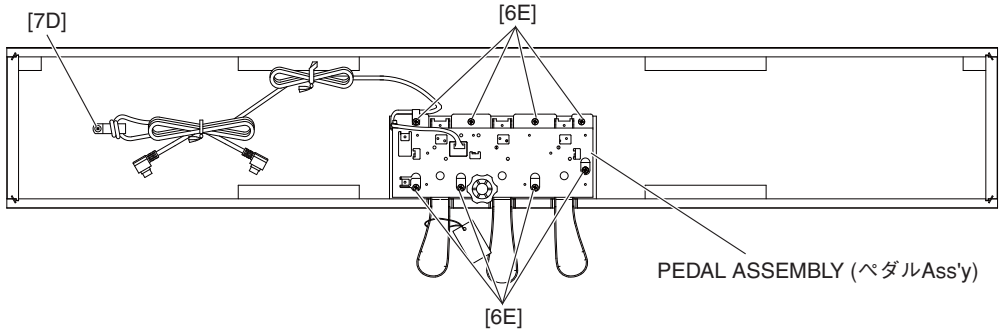

[6E]: BIND HEAD TAPPING SCREW-1 (TP#1+BIND) 4.0X14 MFZN2W3 (WE97190R)

[7D]: TRUSS HEAD TAPPING SCREW-1 (TP#1+TRUS) 4.0X12 MFZN2B3 (WE96520R)

Fig. 18（図 18）

28. PEDAL (SW) Circuit Board, PEDAL VR Circuit Board

(Time required: About 7 minutes)

28-1 Disconnect the PK cable. (See procedure 4-1)

28-2 Remove the pedal assembly. (See procedure 27)

28-3 Remove the two (2) screws marked [270]. The two (2) actuators can then be removed. (Fig. 19)

28-4 Remove the screw marked [120B]. The pedal piece L can then be removed. (Fig. 19)

28-5 Straighten the three (3) bent frame portions marked [A] securing the PEDAL (SW) circuit board using pliers or the like and remove the two (2) screws marked [120C]. Lift the PEDAL (SW) circuit board together with the PEDAL VR circuit board a little and then slide to the right to remove them. (Fig. 19)

28-6 Remove the two (2) rubber contacts from the PEDAL (SW) circuit board. (Fig. 20)

28-7 Pull out the VR actuator mounted on the PEDAL VR circuit board and remove the hexagonal nut marked [B] and the washer. The VR holder can then be removed. (Fig. 20)

Remove the soldering connecting the PEDAL (SW) circuit board and PEDAL VR circuit board to separate the PEDAL (SW) circuit board from the PEDAL VR circuit board. (Fig. 20)

28. PEDAL (SW) シート、PEDAL VR シート

（所要時間：約 7 分）

28-1 PK ケーブルを外します。(4-1 項参照)

28-2 ペダル Ass'y を外します。(27 項参照)

28-3 [270] のネジ 2 本を外して、アクチュエータを 2 個外します。(図 19)

28-4 [120B] のネジ 1 本を外して、ペダル本体(L) を外します。(図 19)

28-5 PEDAL (SW) シートを止めている [A] のフレーム折り曲げ部 3 箇所をペンチ等で真直ぐに戻し、[120C] のネジ 2 本を外します。PEDAL (SW) シートと PEDAL VR シートを一緒に少し持ち上げて、右方向にスライドさせて外します。(図 19)

28-6 PEDAL (SW) シートから接点ゴム 2 個を外します。(図 20)

28-7 PEDAL VR シートに取り付けられている VR アクチュエータを抜き、[B] の六角ナット 1 個とワッシャー 1 枚を外して、可変抵抗取付金具を外します。(図 20)
PEDAL (SW) シートと PEDAL VR シートを取り付けている半田を取り除いて、それぞれのシートに分けます。(図 20)

● PEDAL ASSEMBLY（ペダル Ass'y）

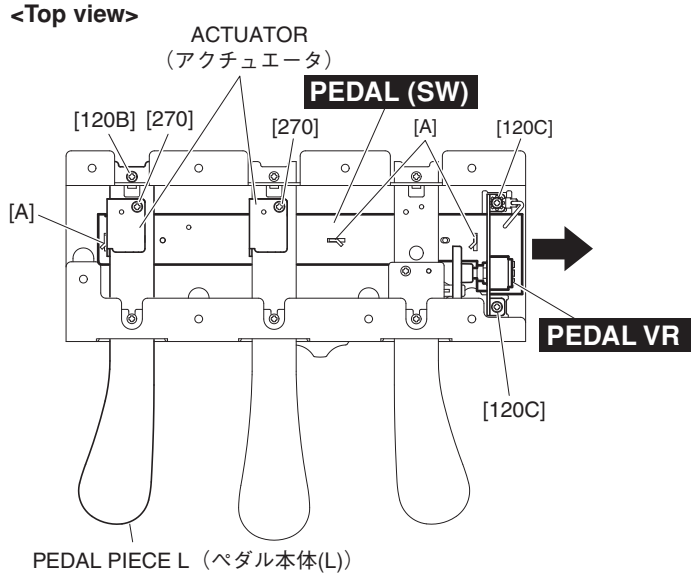

[120B], [120C]: BIND HEAD TAPPING SCREW-B（B タイト＋ BIND）3.0X8 MFZN2B3 (WE774400)

[270]: BIND HEAD TAPPING SCREW-B（B タイト＋ BIND）3.0X10 MFZN2W3 (WE774200) or BIND HEAD TAPPING SCREW-B（B タイト＋ BIND）3.0X8 MFZN2B3 (WE774400)

Fig. 19（図 19）

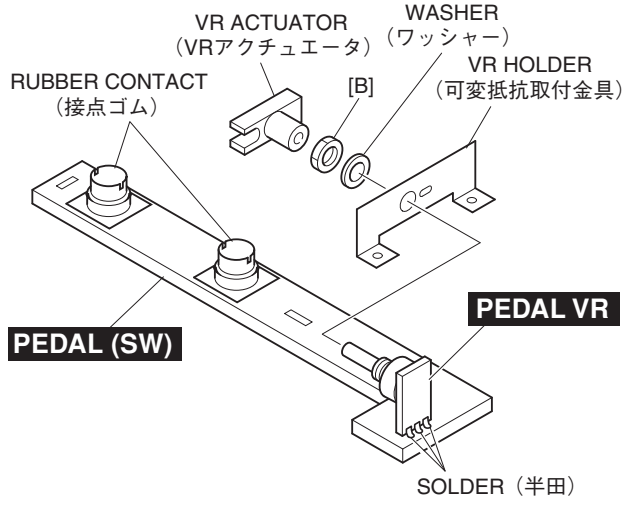

Fig. 20（図 20）

29. Disassembling the Keyboard

* ***After inserting a round stick (Rod: TX000670) between the frame and the keys, remove the circuit boards. (Fig. 21)***

29-1 **NL2 SW L Circuit Board**

Remove the five (5) screws marked [260A] and the screw marked [262A]. The NL2 SW L circuit board can then be removed. (Fig. 22)

29-2 **NL2 SW M Circuit Board**

Remove the four (4) screws marked [260B], the screw marked [262A] and the screw marked [262B]. The NL2 SW M circuit board can then be removed. (Fig. 22)

29-3 **NL2 SW H Circuit Board**

Remove the five (5) screws marked [260C] and the screw marked [262B]. The NL2 SW H circuit board can then be removed. (Fig. 22)

* ***Keys can be removed without removing the circuit boards.***

29. NL2 鍵盤の分解

※ シートをはずす前に、接点ゴムを歪ませないように、フレームとハンマーの間に丸棒（ロッド：TX000670）を挿入しておきます。（図 21）

29-1 **NL2 SW L シート**

[260A] のネジ 5 本と [262A] のネジ 1 本を外して、NL2 SW L シートを外します。（図 22）

29-2 **NL2 SW M シート**

[260B] のネジ 4 本と [262A] のネジ 1 本、[262B] のネジ 1 本を外して、NL2 SW M シートを外します。（図 22）

29-3 **NL2 SW H シート**

[260C] のネジ 5 本と [262B] のネジ 1 本を外して、NL2 SW H シートを外します。（図 22）

※ **白鍵と黒鍵は、NL2 SW L シート、NL2 SW M シート、NL2 SW H シートを外さなくても、外すことができます。**

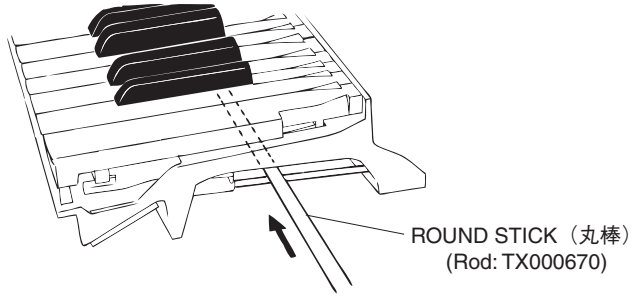

Fig. 21（図 21）

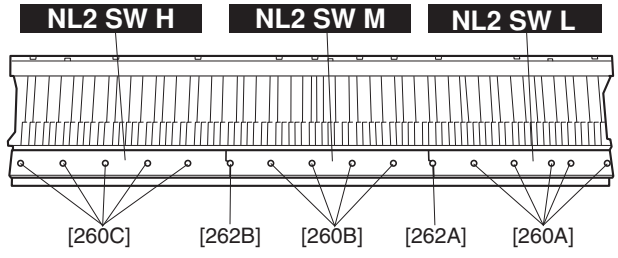

[260A], [260B], [260C]: BIND HEAD TAPPING SCREW-P（P タイト＋ BIND）3.0X10 MFZN2W3（WF00100R）
[262A], [262B]: PW HEAD TAPPING SCREW-P（P タイト＋ PWH）3.0X10-10 MFZN2W3（WF76550R）

Fig. 22（図 22）

29-4 **Rubber Contact**
Remove the NL2 SW circuit board for the involved key. The rubber contacts can then be removed. (Photo 9, 10)

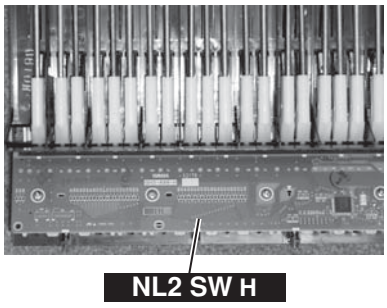

Photo 9（写真 9）

29-4 **接点ゴム**
該当する鍵盤の NL2 SW シートを外して、接点ゴムを外します。（写真 9、10）

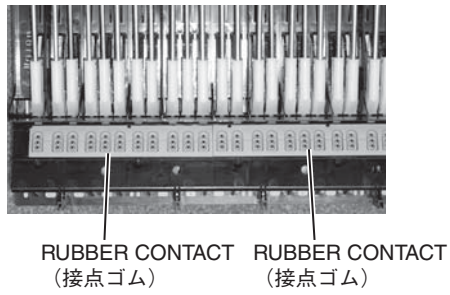

Photo 10（写真 10）

29-5 **White key**
In order to release the white key from the stopper, insert a thin plate between the white keys (gap in the direction indicated by the triangle mark, near the fulcrum of the key), press down the stopper marked [C] and move the white key forward. Then the white key being released from the stopper lifts up. (Fig. 23, 24)

* ***Use special care not to move the white key forward so much as to cause damage to the key spring.***

29-6 In this state, move the white key rearward a little. Then the white key can be removed. (Fig. 24)

29-7 **Black key**
The black key can be removed after the white keys on either side have been removed.

29-5 **白鍵**
白鍵をストッパーから外すために、薄い金尺状のものを鍵盤の間に挿入して（三角マークの示す方向側の隙：白鍵盤支点付近）、[C] のストッパーを下げ、白鍵を前方にずらします。外れると白鍵が浮きます。（図 23、24）

※ **このとき、白鍵を前方にずらしすぎてスプリングを傷めないように十分注意して作業をしてください。**

29-6 この状態から、白鍵を後方に少しずらし、白鍵を外します。（図 24）

29-7 **黒鍵**
黒鍵は、両隣の白鍵を外すと、外すことができます。

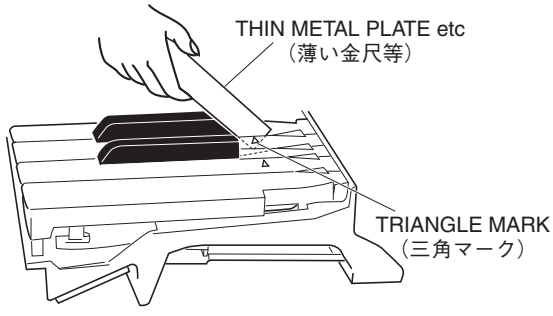

Fig. 23（図 23）

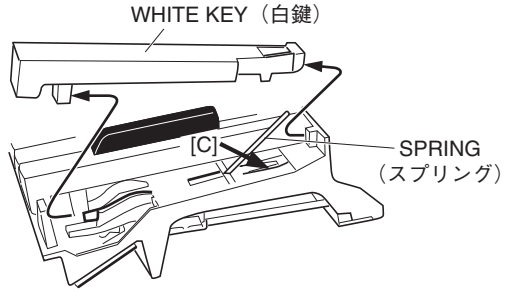

Fig. 24（図 24）

29-8 **Hammer, White Key**

After a key has been removed, push a key spring down once to take it out of the hook. (Fig. 25)

Place the keyboard assembly upside-down and peel the stopper (L88_W) away. The hammer of the white key can then be removed. (Fig. 26)

* ***The hammer of the black key can then be removed in the same manner.***

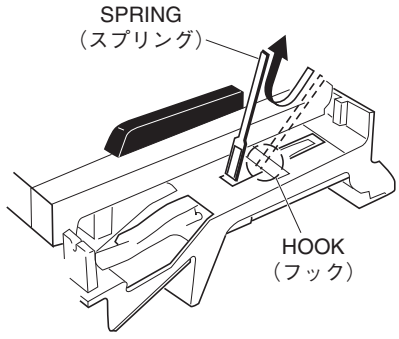

Fig. 25（図 25）

29-8 **ハンマー白鍵**

白鍵を外して、スプリングを一度下に押し込み、フックから取り外します。(図 25)

NL2 鍵盤を裏側にし、ストッパー (L88_W) をはがしてハンマー白鍵を外します。(図 26)

※ **ハンマー黒鍵もハンマー白鍵と同じようにして外すことができます。**

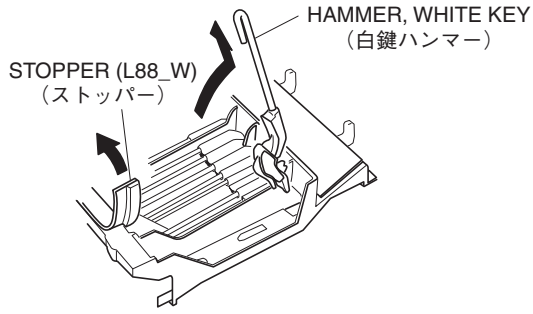

Fig. 26（図 26）

30. Assembling the Keyboard

30-1 **Hammer, White Key (Hammer, Black Key)**

Place the keyboard assembly upside-down, insert a hammer assembly into the frame, and put the stopper (L88_W) on. (Fig. 27)

* ***There are four (4) kinds of hammers that differ in weight.***

30-2 **Spring**

Place the keyboard assembly right side up. Fix key springs on the frame by setting one at each slit and pushing down once on each key spring. (Fig. 28)

* ***Be careful of the direction of the spring. It should be installed with its projecting end facing upward. (Fig. 28-1)***

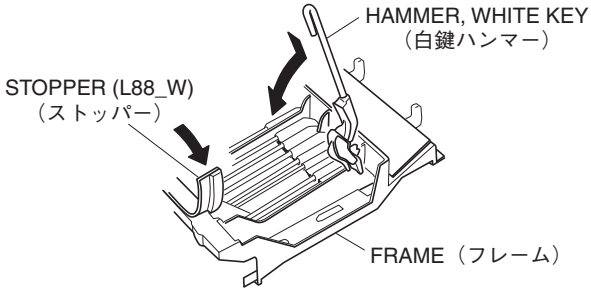

Fig. 27（図 27）

30. NL2 鍵盤の組立

30-1 **ハンマー白鍵 (ハンマー黒鍵)**

NL2 鍵盤の裏側より、ハンマー白鍵 (黒鍵) をフレームに差し込み、ストッパー (L88_W) を取り付けます。(図 27)

※ **重りの違いにより四種類のハンマーがあります。取り付けの際に気をつけてください。**

30-2 **スプリング**

NL2 鍵盤を表側にして、端が二本に分かれているスプリングの先をハンマー白鍵 (黒鍵) の切り込みに合わせて、一度下に押し込んでフレームのフックに取り付けます。(図 28)

※ **スプリングの向きに注意してください。スプリングは、図 28-1 のように上側が凸になるように取り付けます。**

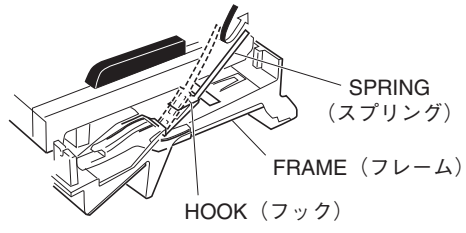

Fig. 28（図 28）

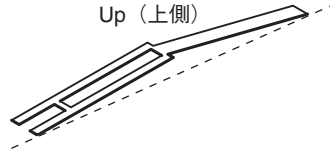

Fig. 28-1（図 28-1）

30-3 **Assembling the White Key (Black Key)**
After a key has been fit to part [E] and key guide, make sure that the spring is fixed to the key and then press down part [D] of the key. (Fig. 29)

30-3 **白鍵（黒鍵）組立**
[E] 部とキーガイドに白鍵（黒鍵）をくわえさせ、鍵盤の支点内側のばね受け部に、スプリングが確実に入っていることを確認したら、[D] 部の上を下方向にゆっくり押し込んで取り付けます。(図 29)

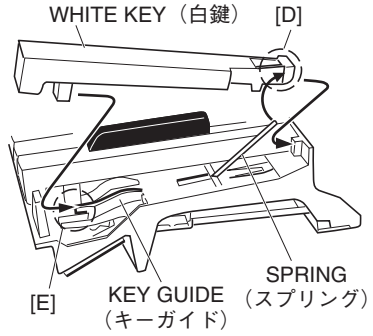

Fig. 29（図 29）

30-4 **NL2 SW L Circuit Board**
Tighten the five (5) screws marked [260A] and the screw marked [262A] to fix the NL2 SW L circuit board. (Fig. 22)

30-5 **NL2 SW M Circuit Board**
Tighten the four (4) screws marked [260B], the screw marked [262A] and the screw marked [262B] to fix the NL2 SW M circuit board. (Fig. 22)

* ***When installing the circuit boards, set it under hooks to align the triangle marks of the circuit board and projection parts of the frame as shown in figure 30.***

30-6 **NL2 SW Circuit Board**
Tighten the five (5) screws marked [260C] and the screw marked [262B] to fix the NL2 SW H circuit board. (Fig. 22)

30-4 **NL2 SW L シート**
NL2 SW L シートを取り付け、[260A] のネジ 5 本と [262A] のネジ 1 本を取り付けます。(図 22)

30-5 **NL2 SW M シート**
NL2 SW M シートを取り付け、[260B] のネジ 4 本と [262A] のネジ 1 本、[262B] のネジ 1 本を取り付けます。(図 22)

※ **NL2 SW M シートを取り付ける際は、フレーム裏側にあるフック位置と基板の△マークが一致していることを確認してください。(図 30)**

30-6 **NL2 SW H シート**
NL2 SW H シートを取り付け、[260C] のネジ 5 本と [262B] のネジ 1 本を取り付けます。(図 22)

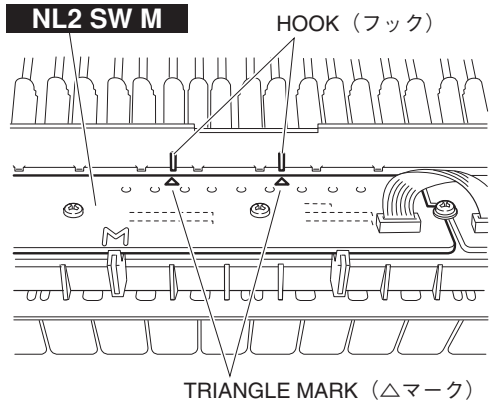

Fig. 30（図 30）

■ LSI PIN DESCRIPTION（LSI 端子機能表）

AK4396VF-E2 (X8324A00) **DAC** (Digital to Analog Converter) 29
DM9000AEP (X7029A00) **LAN CONTROLLER** 34
MPD6S004S (X4404A01) **DC-DC CONVERTER** 34
R8A02032BG (X8810A00) **CPU** (SWX02) 30/31
T6TJ3XBG-0001 (X8940A00) **SWP51L** (Tone Generator) 32/33
µPD780031AYGK-N06 (X259920R) **E-TKS** 29

● µPD780031AYGK-N06 (X259920R) E-TKS

NL2 SW H/NL2 SW L/NL2 SW M: IC001

PIN NO.	NAME	I/O	FUNCTION	PIN NO.	NAME	I/O	FUNCTION
1	P50/A8	I/O	Port 5 / Higher address bus	33	P10/ANI0	I	Port 1 / A/D converter analog input
2	P51/A9	I/O		34	AV_{REF}	I	A/D converter reference voltage input
3	P52/A10	I/O		35	AV_{DD}	-	Analog power supply
4	P53/A11	I/O		36	RESET	I	System reset input
5	P54/A12	I/O		37	XT2	-	Subsystem clock oscillation
6	P55/A13	I/O		38	XT1	I	
7	P56/A14	I/O		39	IC	-	Internally connected
8	P57/A15	I/O		40	X2	-	Main system clock oscillation
9	Vss0	-	Ground	41	X1	I	
10	$V_{DD}0$	-	Power supply	42	Vss1	-	Ground
11	P30	I/O	Port 3	43	P00/INTP0	I/O	Port 0 / External interrupt request input
12	P31	I/O		44	P01/INTP1	I/O	
13	P32/SDA0	I/O	Port 3 / Serial data input/output	45	P02/INTP2	I/O	
14	P33/SCL0	I/O	Port 3 / Serial clock input/output	46	P03/INTP3/ADTRG	I/O	Port 0 / External interrupt request input / Trigger signai input
15	P34	I/O	Port 3	47	P70/TI00/TO0	I/O	Port 7 / External count clock input / 16-bit timer/event counter 0 output
16	P35	I/O		48	P71/TI01	I/O	Port 7 / Capture trigger input
17	P36	I/O		49	P72/TI50/TO50	I/O	Port 7 / External count clock input / 8-bit timer/event counter 50 output
18	P20/SI30	I/O	Port 2 / Serial data input	50	P73/TI51/TO51	I/O	Port 7 / External count clock input / 8-bit timer/event counter 51 output
19	P21/SO30	I/O	Port 2 / Serial data output	51	P74/PCL	I/O	Port 7 / Clock output
20	P22/SCK30	I/O	Port 2 / Serial clock input/output	52	P75/BUZ	I/O	Port 7 / Buzzer output
21	P23RxD0	I/O	Port 2 / Serial data input	53	P64/RD	I/O	Port 6 / Strobe signal output for reading
22	P24/TxD0	I/O	Port 2 / Serial data output	54	P65/WR	I/O	Port 6 / Strobe signal output for writing
23	P25/ASCK0	I/O	Port 2 / Serial clock input/output	55	P66/WAIT	I/O	Port 6 / Wait insertion
24	$V_{DD}1$	-	Power supply	56	P67/ASTB	I/O	Port 6 / Strobe output
25	AVss	-	Ground	57	P40/AD0	I/O	Port 4 / Lower address/data bus
26	P17/ANI7	I	Port 1 / A/D converter analog input	58	P41/AD1	I/O	
27	P16/ANI6	I		59	P42/AD2	I/O	
28	P15/ANI5	I		60	P43/AD3	I/O	
29	P14/ANI4	I		61	P44/AD4	I/O	
30	P13/ANI3	I		62	P45/AD5	I/O	
31	P12/ANI2	I		63	P46/AD6	I/O	
32	P11/ANI1	I		64	A47/AD7	I/O	

● AK4396VF-E2 (X8324A00) DAC (Digital to Analog Converter)

DM: IC308

PIN NO.	NAME	I/O	FUNCTION	PIN NO.	NAME	I/O	FUNCTION
1	DVss	-	Digital ground	15	TTL	I	CMOS/TTL level select
2	DV_{DD}	-	Digital power supply +3.3 V	16	VREFL	I	Low level voltage reference input
3	MCLK	I	Master clock input	17	VREFH	I	High level voltage reference input
4	PDN	I	Power-down mode	18	AV_{DD}	-	Analog power supply +5 V
5	BICK	I	Audio serial data clock	19	AVss	-	Analog ground
6	SDATA	I	Audio serial data input	20	AOUTR-	O	Rch negative analog output
7	LRCK	I	L/R clock	21	AOUTR+	O	Rch positive analog output
8	SMUTE/CSN	I	Soft mute/Chip select	22	AOUTL-	O	Lch negative analog output
9	DFS0/CAD0	I	Sampling speed mode select/Chip address 0	23	AOUTL+	O	Lch positive analog output
10	DEM0/CCLK	I	De-emphasis enable 0/Control data clock	24	VCOM	O	Common voltage output
11	DEM1/CDTI	I	De-emphasis enable 1/Control data input	25	P/S	I	Parallel/serial select
12	DIF0	I	Digital input format	26	TST1/DZFL	O	Test 1/Lch zero input detect
13	DIF1	I		27	TST2/CAD1	I	Test 2/Chip address 1
14	DIF2	I		28	ACKS/DZFR	I/O	Master clock auto setting mode/Rch zero input detect

• **R8A02032BG** (X8810A00) **CPU** (SWX02)

DM: IC1

PIN NO.	OUTER NO.	NAME	I/O	FUNCTION	PIN NO.	OUTER NO.	NAME	I/O	FUNCTION
1	A1	VSS	-	Ground	80	D20	VSSPLL	-	PLL analog ground
2	A2	AN2	I	ADC analog input 2	81	E1	MD6	I/O	Wave memory data bus 6
3	A3	AN1	I	ADC analog input 1	82	E2	MD7	I/O	Wave memory data bus 7
4	A4	VSS	-	Ground	83	E3	MD8	I/O	Wave memory data bus 8
5	A5	RxD1	I	Serial input 1	84	E4	MD9	I/O	Wave memory data bus 9
6	A6	SCK1	I	External sync. clock input 1	85	E5	VDD	-	Power supply +1.2 V
7	A7	UCLK	I	USB external clock input (48 MHz)	86	E6	VDD	-	
8	A8	VSS	-	Ground	87	E7	VSS	-	Ground
9	A9	FUNC_DM	I/O	USB function data -	88	E8	VCCQ	-	Power supply +3.3 V
10	A10	VSS	-	Ground	89	E9	VSS	-	Ground
11	A11	HOST_DM	I/O	USB host data -	90	E10	VCCQ	-	Power supply +3.3 V
12	A12	POWER_ENB	O	USB voltage enable	91	E11	VCCQ	-	
13	A13	XTAL	O	Crystal oscillator output	92	E12	VSS	-	Ground
14	A14	EXTAL	I	Crystal oscillator input (16.9344 MHz)	93	E13	VCCQ	-	Power supply +3.3 V
15	A15	VSS	-	Ground	94	E14	VSS	-	Ground
16	A16	CS7N/PJ6	O	SH2A-CPU chip select 7	95	E15	VDD	-	Power supply +1.2 V
17	A17	TRSTN	I	JTAG test reset input	96	E16	VDD	-	
18	A18	TDI	I	JTAG test data input	97	E17	D31/PF7	I/O	SH2A-CPU data bus 31
19	A19	TCK	I	JTAG test clock input	98	E18	D30/PF6	I/O	SH2A-CPU data bus 30
20	A20	VCCQ	-	Power supply +3.3 V	99	E19	D29/PF5	I/O	SH2A-CPU data bus 29
21	B1	MD15	I/O	Wave memory data bus 15	100	E20	D28/PF4	I/O	SH2A-CPU data bus 28
22	B2	VSS	-	Ground	101	F1	MD2	I/O	Wave memory data bus 2
23	B3	AN3	I	ADC analog input 3	102	F2	MD3	I/O	Wave memory data bus 3
24	B4	AN0	I	ADC analog input 0	103	F3	MD4	I/O	Wave memory data bus 4
25	B5	VSS	-	Ground	104	F4	MD5	I/O	Wave memory data bus 5
26	B6	TxD1	O	Serial output 1	105	F5	VDD	-	Power supply +1.2 V
27	B7	TxD0	O	Serial output 0	106	F16	VDD	-	
28	B8	VSS	-	Ground	107	F17	D27/PF3	I/O	SH2A-CPU data bus 27
29	B9	FUNC_DP	I/O	USB function data +	108	F18	D26/PF2	I/O	SH2A-CPU data bus 26
30	B10	VSS	-	Ground	109	F19	D25/PF1	I/O	SH2A-CPU data bus 25
31	B11	HOST_DP	I/O	USB host data +	110	F20	D24/PF0	I/O	SH2A-CPU data bus 24
32	B12	SCL	I/O	E bus (I2C) clock input/output (5V compatible)	111	G1	MA2	O	Wave memory address bus 2
33	B13	VSS	-	Ground	112	G2	MA1	O	Wave memory address bus 1
34	B14	VSS	-		113	G3	MD0	I/O	Wave memory data bus 0
35	B15	CS4N/PJ3	O	SH2A-CPU chip select 4	114	G4	MD1	I/O	Wave memory data bus 1
36	B16	TIOC0A/PJ7	O	PWM output	115	G5	VSS	-	Ground
37	B17	TESTN	I	Test input	116	G16	VSS	-	
38	B18	TMS	I	JTAG test mode select input	117	G17	D23/PE7	I/O	SH2A-CPU data bus 23
39	B19	VCCQ	-	Power supply +3.3 V	118	G18	D22/PE6	I/O	SH2A-CPU data bus 22
40	B20	VCCQ	-		119	G19	D21/PE5	I/O	SH2A-CPU data bus 21
41	C1	MD13	I/O	Wave memory data bus 13	120	G20	D20/PE4	I/O	SH2A-CPU data bus 20
42	C2	MD14	I/O	Wave memory data bus 14	121	H1	MA6	O	Wave memory address bus 6
43	C3	VSS	-	Ground	122	H2	MA5	O	Wave memory address bus 5
44	C4	VREFADC	-	ADC reference power supply +3.3 V	123	H3	MA4	O	Wave memory address bus 4
45	C5	VSSADC	-	ADC analog ground	124	H4	MA3	O	Wave memory address bus 3
46	C6	VSS	-	Ground	125	H5	VCCQ	-	Power supply +3.3 V
47	C7	RxD0	I	Serial input 0	126	H16	VCCQ	-	
48	C8	VSS	-	Ground	127	H17	D19/PE3	I/O	SH2A-CPU data bus 19
49	C9	VBUS	I	USB cable connection monitor (5V compatible)	128	H18	D18/PE2	I/O	SH2A-CPU data bus 18
50	C10	VSS	-	Ground	129	H19	VCCQ	-	Power supply +3.3 V
51	C11	OVER_CURRENT_N	I	USB overcurrent detection (5V compatible)	130	H20	VCCQ	-	
52	C12	SDA	I/O	E bus (I2C) data input/output (5V compatible)	131	J1	MA10	O	Wave memory address bus 10
53	C13	CS0N	O	SH2A-CPU chip select 0	132	J2	MA9	O	Wave memory address bus 9
54	C14	CS2N/PJ1	O	SH2A-CPU chip select 2	133	J3	MA8	O	Wave memory address bus 8
55	C15	CS5N/PJ4	O	SH2A-CPU chip select 5	134	J4	MA7	O	Wave memory address bus 7
56	C16	ASEMDN	I	Debug mode configuration	135	J5	VSS	-	Ground
57	C17	TDO	O	JTAG test data output	136	J9	VSS	-	
58	C18	VCCQ	-	Power supply +3.3 V	137	J10	VSS	-	
59	C19	VDDPLL	-	PLL analog power supply +1.2 V	138	J11	VSS	-	
60	C20	VDDPLL	-		139	J12	VSS	-	
61	D1	MD10	I/O	Wave memory data bus 10	140	J16	VSS	-	
62	D2	MD11	I/O	Wave memory data bus 11	141	J17	D17/PE1	I/O	SH2A-CPU data bus 17
63	D3	MD12	I/O	Wave memory data bus 12	142	J18	D16/PE0	I/O	SH2A-CPU data bus 16
64	D4	VSS	-	Ground	143	J19	CKOEN	I	Clock output control for SDRAM
65	D5	VCCADC	-	ADC analog power supply +3.3 V	144	J20	CKIO	O	Clock output for SDRAM
66	D6	VSS	-	Ground	145	K1	MA14	O	Wave memory address bus 14
67	D7	RESN	I	Hardware reset	146	K2	MA13	O	Wave memory address bus 13
68	D8	VCCQ	-	Power supply +3.3 V	147	K3	MA12	O	Wave memory address bus 12
69	D9	PULLUP_ENB	O	USB pull-up enable	148	K4	MA11	O	Wave memory address bus 11
70	D10	VCCQ	-	Power supply +3.3 V	149	K5	VDD	-	Power supply +1.2 V
71	D11	UCTL	I	USB output control	150	K9	VSS	-	Ground
72	D12	EICN	O	E bus reset output	151	K10	VSS	-	
73	D13	CS1N/PJ0	O	SH2A-CPU chip select 1	152	K11	VSS	-	
74	D14	CS3N/PJ2	O	SH2A-CPU chip select 3	153	K12	VSS	-	
75	D15	CS6N/PJ5	O	SH2A-CPU chip select 6	154	K16	VDD	-	Power supply +1.2 V
76	D16	ASEBRKAKN	I/O	Emulator break	155	K17	CKE	O	Clock enable for SDRAM
77	D17	VCCQ	-	Power supply +3.3 V	156	K18	D15	I/O	SH2A-CPU data bus 15
78	D18	VCCQ	-		157	K19	VSS	-	Ground
79	D19	VSSPLL	-	PLL analog ground	158	K20	VSS	-	

PIN NO.	OUTER NO.	NAME	I/O	FUNCTION	PIN NO.	OUTER NO.	NAME	I/O	FUNCTION
159	L1	MA15	O	Wave memory address bus 15	238	U2	PA6	I/O	Parallel port A6
160	L2	MA16	O	Wave memory address bus 16	239	U3	PA7	I/O	Parallel port A7
161	L3	MA17	O	Wave memory address bus 17	240	U4	VCCQ	-	Power supply +3.3 V
162	L4	MA18	O	Wave memory address bus 18	241	U5	ED1/PC1	I/O	External CPU data bus 1
163	L5	VDD	-	Power supply +1.2 V	242	U6	ED5/PC5	I/O	External CPU data bus 5
164	L9	VSS	-	Ground	243	U7	ED9/PD1	I/O	External CPU data bus 9
165	L10	VSS	-		244	U8	ED13/PD5	I/O	External CPU data bus 13
166	L11	VSS	-		245	U9	EA2/PK1	I	External CPU address bus 2
167	L12	VSS	-		246	U10	ECSN	I	External CPU chip select
168	L16	VDD	-	Power supply +1.2 V	247	U11	BCLK	O	Bit clock output
169	L17	D11	I/O	SH2A-CPU data bus 11	248	U12	IRQ0	I	Interrupt input 0
170	L18	D12	I/O	SH2A-CPU data bus 12	249	U13	A25	O	SH2A-CPU address bus 25
171	L19	D13	I/O	SH2A-CPU data bus 13	250	U14	A21	O	SH2A-CPU address bus 21
172	L20	D14	I/O	SH2A-CPU data bus 14	251	U15	A17	O	SH2A-CPU address bus 17
173	M1	MA19	O	Wave memory address bus 19	252	U16	A13	O	SH2A-CPU address bus 13
174	M2	MA20	O	Wave memory address bus 20	253	U17	VCCQ	-	Power supply +3.3 V
175	M3	MA21	O	Wave memory address bus 21	254	U18	A3	O	SH2A-CPU address bus 3
176	M4	MA22	O	Wave memory address bus 22	255	U19	A2	O	SH2A-CPU address bus 2
177	M5	VSS	-	Ground	256	U20	A1	O	SH2A-CPU address bus 1
178	M9	VSS	-		257	V1	PB0	I/O	Parallel port B0
179	M10	VSS	-		258	V2	PB1	I/O	Parallel port B1
180	M11	VSS	-		259	V3	VCCQ	-	Power supply +3.3 V
181	M12	VSS	-		260	V4	PB6	I/O	Parallel port B6
182	M16	VSS	-		261	V5	ED2/PC2	I/O	External CPU data bus 2
183	M17	D7	I/O	SH2A-CPU data bus 7	262	V6	ED6/PC6	I/O	External CPU data bus 6
184	M18	D8	I/O	SH2A-CPU data bus 8	263	V7	ED10/PD2	I/O	External CPU data bus 10
185	M19	D9	I/O	SH2A-CPU data bus 9	264	V8	ED14/PD6	I/O	External CPU data bus 14
186	M20	D10	I/O	SH2A-CPU data bus 10	265	V9	EA3/PK2	I	External CPU address bus 3
187	N1	MA23/PG4	O	Wave memory address bus 23	266	V10	SDI0/PK5	I	Serial audio input 0
188	N2	MA24/PG5	O	Wave memory address bus 24	267	V11	WCLK2/SDO2	O	Word clock output 2/Serial audio output 2
189	N3	MA25/PG6	O	Wave memory address bus 25	268	V12	IRQ1	I	Interrupt input 1
190	N4	MA26/PG7	O	Wave memory address bus 26	269	V13	BW_MD0	I	SH2A-CPU data bus width configuration
191	N5	VCCQ	-	Power supply +3.3 V	270	V14	A22/PH5	O	SH2A-CPU address bus 22
192	N16	VCCQ	-		271	V15	A18	O	SH2A-CPU address bus 18
193	N17	D3	I/O	SH2A-CPU data bus 3	272	V16	A14	O	SH2A-CPU address bus 14
194	N18	D4	I/O	SH2A-CPU data bus 4	273	V17	A10	O	SH2A-CPU address bus 10
195	N19	D5	I/O	SH2A-CPU data bus 5	274	V18	VCCQ	-	Power supply +3.3 V
196	N20	D6	I/O	SH2A-CPU data bus 6	275	V19	A5	O	SH2A-CPU address bus 5
197	P1	MCS3N/PG3	O	Wave memory chip select 3	276	V20	A4	O	SH2A-CPU address bus 4
198	P2	MCS2N/PG2	O	Wave memory chip select 2	277	W1	PB2	I/O	Parallel port B2
199	P3	MCS1N/PG1	O	Wave memory chip select 1	278	W2	VCCQ	-	Power supply +3.3 V
200	P4	MWRN/PG0	O	Wave memory write enable	279	W3	PB4	I/O	Parallel port B4
201	P5	VSS	-	Ground	280	W4	PB7	I/O	Parallel port B7
202	P16	VSS	-		281	W5	ED3/PC3	I/O	External CPU data bus 3
203	P17	RD/WRN	O	SH2A-CPU read/write enable	282	W6	ED7/PC7	I/O	External CPU data bus 7
204	P18	D0	I/O	SH2A-CPU data bus 0	283	W7	ED11/PD3	I/O	External CPU data bus 11
205	P19	D1	I/O	SH2A-CPU data bus 1	284	W8	ED15/PD7	I/O	External CPU data bus 15
206	P20	D2	I/O	SH2A-CPU data bus 2	285	W9	ERDN/PK3	I	External CPU read enable
207	R1	MCS0N	O	Wave memory chip select 0	286	W10	SDI1/PK6	I	Serial audio input 1
208	R2	MRDN	O	Wave memory read enable	287	W11	WCLK	O	Word clock output
209	R3	BTCHG	I	BOOT ROM switching control	288	W12	SYSCLK2	O	Clock output 2
210	R4	PA0	I/O	Parallel port A0	289	W13	WAITN/PK7	I	External wait input
211	R5	VDD	-	Power supply +1.2 V	290	W14	A23/PH6	O	SH2A-CPU address bus 23
212	R16	VDD	-		291	W15	A19	O	SH2A-CPU address bus 19
213	R17	WE3N/DQMUU/PH3	O	Writing byte of D31 - D24/Selecting D31 - D24 in case of SDRAM	292	W16	A15	O	SH2A-CPU address bus 15
214	R18	RASLN	O	RAS output for SDRAM	293	W17	A11	O	SH2A-CPU address bus 11
215	R19	CASLN	O	CAS output for SDRAM	294	W18	A8	O	SH2A-CPU address bus 8
216	R20	RDN	O	SH2A-CPU read enable	295	W19	VCCQ	-	Power supply +3.3 V
217	T1	PA1	I/O	Parallel port A1	296	W20	A6	O	SH2A-CPU address bus 6
218	T2	PA2	I/O	Parallel port A2	297	Y1	VCCQ	-	Power supply +3.3 V
219	T3	PA3	I/O	Parallel port A3	298	Y2	PB3	I/O	Parallel port B3
220	T4	PA4	I/O	Parallel port A4	299	Y3	PB5	I/O	Parallel port B5
221	T5	VDD	-	Power supply +1.2 V	300	Y4	ED0/PC0	I/O	External CPU data bus 0
222	T6	VDD	-		301	Y5	ED4/PC4	I/O	External CPU data bus 4
223	T7	VSS	-	Ground	302	Y6	ED8/PD0	I/O	External CPU data bus 8
224	T8	VCCQ	-	Power supply +3.3 V	303	Y7	ED12/PD4	I/O	External CPU data bus 12
225	T9	VSS	-	Ground	304	Y8	EA1/PK0	I	External CPU address bus 1
226	T10	VCCQ	-	Power supply +3.3 V	305	Y9	EWRN/PK4	I	External CPU write enable
227	T11	VCCQ	-		306	Y10	SDO0	O	Serial audio output 0
228	T12	VSS	-	Ground	307	Y11	SDO1	O	Serial audio output 1
229	T13	VCCQ	-	Power supply +3.3 V	308	Y12	SYSCLK	O	Clock output
230	T14	VSS	-	Ground	309	Y13	SYI	I	Sync. input from external device
231	T15	VDD	-	Power supply +1.2 V	310	Y14	A24/PH7	O	SH2A-CPU address bus 24
232	T16	VDD	-		311	Y15	A20	O	SH2A-CPU address bus 20
233	T17	A0/PH4	O	SH2A-CPU address bus 0	312	Y16	A16	O	SH2A-CPU address bus 16
234	T18	WE0N/DQMLL/PH0	O	Writing byte of D7 - D0/Selecting D7 - D0 in case of SDRAM	313	Y17	A12	O	SH2A-CPU address bus 12
235	T19	WE1N/DQMLU/PH1	O	Writing byte of D15 - D8/Selecting D15 - D8 in case of SDRAM	314	Y18	A9	O	SH2A-CPU address bus 9
236	T20	WE2N/DQMUL/PH2	O	Writing byte of D23 - D16/Selecting D23 - D16 in case of SDRAM	315	Y19	A7	O	SH2A-CPU address bus 7
237	U1	PA5	I/O	Parallel port A5	316	Y20	VCCQ	-	Power supply +3.3 V

● **T6TJ3XBG-0001** (X8940A00) **SWP51L** (Tone Generator)

DM: IC300

PIN NO.	OUTER NO.	NAME	I/O	FUNCTION	PIN NO.	OUTER NO.	NAME	I/O	FUNCTION
1	A1	VSS	-	Ground	98	D20	VDDC	-	Power supply +1.5 V
2	A2	VSS	-		99	D21	VDDC	-	
3	A3	HRD2	I/O	DRAM data bus	100	D22	VSS	-	Ground
4	A4	HRD0	I/O		101	D23	VSS	-	
5	A5	HRD9	I/O		102	D24	CD14	I/O	Data bus of internal register
6	A6	HRD11	I/O		103	D25	CD13	I/O	
7	A7	HRD13	I/O		104	D26	CD12	I/O	
8	A8	HRD15	I/O		105	E1	ACLK	I/O	Clock signal (ABUS)
9	A9	RA1	O	DRAM address bus	106	E2	ADIR	O	Direction signal (ABUS)
10	A10	RA3	O		107	E3	ADAT15	I/O	Data bus (ABUS)
11	A11	RA5	O		108	E4	VSS	-	Ground
12	A12	RA7	O		109	E23	VSS	-	
13	A13	RA9	O		110	E24	CD11	I/O	Data bus of internal register
14	A14	RCLK	O	SDRAM clock signal	111	E25	CD10	I/O	
15	A15	RRAS	O	DRAM row address strobe (RAS signal)	112	E26	CD9	I/O	
16	A16	RWEN	O	DRAM write enable	113	F1	MELI7	I	MEL wave data input
17	A17	LRD8	I/O	DRAM data bus (Lower data)	114	F2	DITo	O	Digital audio output
18	A18	LRD10	I/O		115	F3	AFRM	I/O	Frame signal (ABUS)
19	A19	LRD12	I/O		116	F4	VDDC	-	Power supply +1.5 V
20	A20	LRD14	I/O		117	F23	VDDS	-	Power supply +3.3 V
21	A21	LRD7	I/O		118	F24	CD8	I/O	Data bus of internal register
22	A22	LRD5	I/O		119	F25	CD7	I/O	
23	A23	LRD3	I/O		120	F26	CD6	I/O	
24	A24	LRD1	I/O		121	G1	MELI4	I	MEL wave data input
25	A25	VSS	-	Ground	122	G2	MELI5	I	
26	A26	VSS	-		123	G3	MELI6	I	
27	B1	VSS	-		124	G4	VDDC	-	Power supply +1.5 V
28	B2	VSS	-		125	G23	VDDS	-	Power supply +3.3 V
29	B3	HRD3	I/O	DRAM data bus	126	G24	CD5	I/O	Data bus of internal register
30	B4	HRD1	I/O		127	G25	CD4	I/O	
31	B5	HRD8	I/O		128	G26	CD3	I/O	
32	B6	HRD10	I/O		129	H1	MELI1	I	MEL wave data input
33	B7	HRD12	I/O		130	H2	MELI2	I	
34	B8	HRD14	I/O		131	H3	MELI3	I	
35	B9	RA0	O	DRAM address bus	132	H4	VDDC	-	Power supply +1.5 V
36	B10	RA2	O		133	H23	VDDS	-	Power supply +3.3 V
37	B11	RA4	O		134	H24	CD2	I/O	Data bus of internal register
38	B12	RA6	O		135	H25	CD1	I/O	
39	B13	RA8	O		136	H26	CD0	I/O	
40	B14	RCLKE	O	SDRAM clock enable	137	J1	BCLK	O	Master clock (64 Fs)
41	B15	RCAS	O	DRAM column address strobe (CAS signal)	138	J2	ADLR	O	For ADC word clock
42	B16	RQML	O	MASK signal (SDRAM)	139	J3	MELI0	I	MEL wave data input
43	B17	LRD9	I/O	DRAM data bus (Lower data)	140	J4	VDDC	-	Power supply +1.5 V
44	B18	LRD11	I/O		141	J23	VDDS	-	Power supply +3.3 V
45	B19	LRD13	I/O		142	J24	CA0	I	Address bus of internal register
46	B20	LRD15	I/O		143	J25	CA1	I	
47	B21	LRD6	I/O		144	J26	CA2	I	
48	B22	LRD4	I/O		145	K1	WCLK0	O	For DAC word clock
49	B23	LRD2	I/O		146	K2	CK512	O	Master clock (512 Fs)
50	B24	LRD0	I/O		147	K3	CK128	O	Master clock (256 Fs)
51	B25	VSS	-	Ground	148	K4	VDDC	-	Power supply +1.5 V
52	B26	VSS	-		149	K23	VDDS	-	Power supply +3.3 V
53	C1	HRD5	I/O	DRAM data bus	150	K24	CA3	I	Address bus of internal register
54	C2	HRD4	I/O		151	K25	CA4	I	
55	C3	VSS	-	Ground	152	K26	CA5	I	
56	C4	ADAT13	I/O	Data bus (ABUS)	153	L1	MELO6	O	MEL wave data output
57	C5	ADAT12	I/O		154	L2	MELO7	O	
58	C6	ADAT11	I/O		155	L3	WCLK1	O	For DAC word clock
59	C7	ADAT10	I/O		156	L4	VDDC	-	Power supply +1.5 V
60	C8	ADAT9	I/O		157	L11	VSS	-	Ground
61	C9	ADAT8	I/O		158	L12	VSS	-	
62	C10	ADAT7	I/O		159	L13	VSS	-	
63	C11	RA10	O	DRAM address bus	160	L14	VSS	-	
64	C12	RA11	O		161	L15	VSS	-	
65	C13	RA12	O		162	L16	VSS	-	
66	C14	RA13	O		163	L23	VDDS	-	Power supply +3.3 V
67	C15	RQMH	O	MASK signal (SDRAM)	164	L24	CA6	I	Address bus of internal register
68	C16	RCLKIN	I	SDRAM, DRAM clock input	165	L25	CA7	I	
69	C17	ADAT6	I/O	Data bus (ABUS)	166	L26	CA8	I	
70	C18	ADAT5	I/O		167	M1	MELO3	O	MEL wave data output
71	C19	ADAT4	I/O		168	M2	MELO4	O	
72	C20	ADAT3	I/O		169	M3	MELO5	O	
73	C21	ADAT2	I/O		170	M4	VDDC	-	Power supply +1.5 V
74	C22	ADAT1	I/O		171	M11	VSS	-	Ground
75	C23	ADAT0	I/O		172	M12	VSS	-	
76	C24	VSS	-	Ground	173	M13	VSS	-	
77	C25	VSS	-		174	M14	VSS	-	
78	C26	CD15	I/O	Data bus of internal register	175	M15	VSS	-	
79	D1	HRD7	I/O	DRAM data bus	176	M16	VSS	-	
80	D2	HRD6	I/O		177	M23	VDDS	-	Power supply +3.3 V
81	D3	ADAT14	I/O	Data bus (ABUS)	178	M24	CA9	I	Address bus of internal register
82	D4	VSS	-	Ground	179	M25	CA10	I	
83	D5	VSS	-		180	M26	CA11	I	
84	D6	VDDS	-	Power supply +3.3 V	181	N1	MELO0	O	MEL wave data output
85	D7	VDDS	-		182	N2	MELO1	O	
86	D8	VDDS	-		183	N3	MELO2	O	
87	D9	VDDS	-		184	N4	VDDC	-	Power supply +1.5 V
88	D10	VDDS	-		185	N11	VSS	-	Ground
89	D11	VDDS	-		186	N12	VSS	-	
90	D12	VDDS	-		187	N13	VSS	-	
91	D13	VDDS	-		188	N14	VSS	-	
92	D14	VDDC	-	Power supply +1.5 V	189	N15	VSS	-	
93	D15	VDDC	-		190	N16	VSS	-	
94	D16	VDDC	-		191	N23	PLL_AVS	-	Analog ground (PLL)
95	D17	VDDC	-		192	N24	CA12	I	Address bus of internal register
96	D18	VDDC	-		193	N25	CA13	I	
97	D19	VDDC	-		194	N26	CA14	I	

PIN NO.	OUTER NO.	NAME	I/O	FUNCTION
195	P1	LMD11	I/O	Wave memory data bus (Lower 16 bit)
196	P2	LMD4	I/O	
197	P3	LMD3	I/O	
198	P4	VDDS	-	Power supply +3.3 V
199	P11	VSS	-	Ground
200	P12	VSS	-	
201	P13	VSS	-	
202	P14	VSS	-	
203	P15	VSS	-	
204	P16	VSS	-	
205	P23	PLL_AVD	-	Analog power supply +1.5 V (PLL)
206	P24	CA15	I	Address bus of internal register
207	P25	XI	I	Crystal oscillator input
208	P26	XO	O	Crystal oscillator output
209	R1	LMD12	I/O	Wave memory data bus (Lower 16 bit)
210	R2	LMD10	I/O	
211	R3	LMD5	I/O	
212	R4	VDDS	-	Power supply +3.3 V
213	R11	VSS	-	Ground
214	R12	VSS	-	
215	R13	VSS	-	
216	R14	VSS	-	
217	R15	VSS	-	
218	R16	VSS	-	
219	R23	VDDC	-	Power supply +1.5 V
220	R24	PLL_TSTN	I	Test pin
221	R25	RFCLKi	I	PLL Clock
222	R26	RFCLKo	O	
223	T1	LMD2	I/O	Wave memory data bus (Lower 16 bit)
224	T2	LMD13	I/O	
225	T3	LMD6	I/O	
226	T4	VDDS	-	Power supply +3.3 V
227	T11	VSS	-	Ground
228	T12	VSS	-	
229	T13	VSS	-	
230	T14	VSS	-	
231	T15	VSS	-	
232	T16	VSS	-	
233	T23	VDDC	-	Power supply +1.5 V
234	T24	CSN1	I	Chip select
235	T25	CSN0	I	
236	T26	PLL_BP	I	Test pin
237	U1	LMD9	I/O	Wave memory data bus (Lower 16 bit)
238	U2	LMD14	I/O	
239	U3	LMD1	I/O	
240	U4	VDDS	-	Power supply +3.3 V
241	U23	VDDC	-	Power supply +1.5 V
242	U24	TRST	I	Test pin
243	U25	RDN	I	Read strobe
244	U26	WRN	I	Write strobe
245	V1	LMD7	I/O	Wave memory data bus (Lower 16 bit)
246	V2	LMD8	I/O	
247	V3	LMD15	I/O	
248	V4	VDDS	-	Power supply +3.3 V
249	V23	VDDC	-	Power supply +1.5 V
250	V24	TCK	I	Test pin
251	V25	DREQo	O	DMA request
252	V26	WAITo	O	Hardware wait request
253	W1	LMD0	I/O	Wave memory data bus (Lower 16 bit)
254	W2	LMA30	O	Wave memory address bus (Lower data memory)
255	W3	LMA29	O	
256	W4	VDDS	-	Power supply +3.3 V
257	W23	VDDC	-	Power supply +1.5 V
258	W24	TMS	I	Test pin
259	W25	SLAVE	I	Master/Slave select
260	W26	IRQo	O	Interrupt request
261	Y1	LMA28	O	Wave memory address bus (Lower data memory)
262	Y2	LMA27	O	
263	Y3	LMA26	O	
264	Y4	VDDS	-	Power supply +3.3 V
265	Y23	VDDC	-	Power supply +1.5 V
266	Y24	TDI	I	Test pin
267	Y25	KONTRGi	I	Key on data
268	Y26	ICN	I	Initial clear
269	AA1	LMA25	O	Wave memory address bus (Lower data memory)
270	AA2	LMA0	O	
271	AA3	LMA24	O	
272	AA4	VDDS	-	Power supply +3.3 V
273	AA23	VDDC	-	Power supply +1.5 V
274	AA24	TDO	O	Test pin
275	AA25	EIRQ	O	E bus interrupt request
276	AA26	KONTRGo	O	Key on data
277	AB1	LMA22	O	Wave memory address bus (Lower data memory)
278	AB2	LMA23	O	
279	AB3	LMA21	O	
280	AB4	VSS	-	Ground
281	AB23	VSS	-	
282	AB24	TMODE	I	Test pin
283	AB25	ESDA	I/O	E bus data
284	AB26	EICN	O	E bus initial clear
285	AC1	LMA1	O	Wave memory address bus (Lower data memory)
286	AC2	LMA20	O	
287	AC3	LMA2	O	
288	AC4	VSS	-	Ground
289	AC5	VSS	-	
290	AC6	VDDC	-	Power supply +1.5 V
291	AC7	VDDC	-	
292	AC8	VDDC	-	Power supply +1.5 V
293	AC9	VDDC	-	
294	AC10	VDDC	-	
295	AC11	VDDC	-	
296	AC12	VDDC	-	
297	AC13	VDDC	-	
298	AC14	VDDS	-	Power supply +3.3 V
299	AC15	VDDS	-	
300	AC16	VDDS	-	
301	AC17	VDDS	-	
302	AC18	VDDS	-	
303	AC19	VDDS	-	
304	AC20	VDDS	-	
305	AC21	VDDS	-	
306	AC22	VSS	-	Ground
307	AC23	VSS	-	
308	AC24	TEST1	I	Test pin
309	AC25	SYI	I	Synchronous clock
310	AC26	ESCL	I/O	E bus clock
311	AD1	LMA19	O	Wave memory address bus (Lower data memory)
312	AD2	LMA3	O	
313	AD3	VSS	-	Ground
314	AD4	LMA17	O	Wave memory address bus (Lower data memory)
315	AD5	LMA6	O	
316	AD6	LMA8	O	
317	AD7	LMA13	O	
318	AD8	LMA11	O	
319	AD9	HMD11	I/O	Wave memory data bus (Upper data memory)
320	AD10	HMD12	I/O	
321	AD11	HMD2	I/O	
322	AD12	HMD9	I/O	
323	AD13	HMD7	I/O	
324	AD14	HMA29	O	Wave memory address bus (Upper data memory)
325	AD15	HMA26	O	
326	AD16	HMA24	O	
327	AD17	HMA21	O	
328	AD18	HMA2	O	
329	AD19	HMA18	O	
330	AD20	HMA5	O	
331	AD21	HMA7	O	
332	AD22	HMA14	O	
333	AD23	HMA10	O	
334	AD24	VSS	-	Ground
335	AD25	VSS	-	
336	AD26	SYO	O	Synchronous clock
337	AE1	VSS	-	Ground
338	AE2	VSS	-	
339	AE3	LMA18	O	Wave memory address bus (Lower data memory)
340	AE4	LMA5	O	
341	AE5	LMA7	O	
342	AE6	LMA14	O	
343	AE7	LMA10	O	
344	AE8	MWEN	O	Wave memory write enable
345	AE9	HMD4	I/O	Wave memory data bus (Upper data memory)
346	AE10	HMD10	I/O	
347	AE11	HMD13	I/O	
348	AE12	HMD14	I/O	
349	AE13	HMD8	I/O	
350	AE14	HMA30	O	Wave memory address bus (Upper data memory)
351	AE15	HMA27	O	
352	AE16	HMA0	O	
353	AE17	HMA23	O	
354	AE18	HMA20	O	
355	AE19	HMA3	O	
356	AE20	HMA17	O	
357	AE21	HMA6	O	
358	AE22	HMA8	O	
359	AE23	HMA13	O	
360	AE24	HMA11	O	
361	AE25	VSS	-	Ground
362	AE26	VSS	-	
363	AF1	VSS	-	
364	AF2	VSS	-	
365	AF3	LMA4	O	Wave memory address bus (Lower data memory)
366	AF4	LMA16	O	
367	AF5	LMA15	O	
368	AF6	LMA9	O	
369	AF7	LMA12	O	
370	AF8	MOEN	O	Wave memory output enable
371	AF9	HMD3	I/O	Wave memory data bus (Upper data memory)
372	AF10	HMD5	I/O	
373	AF11	HMD6	I/O	
374	AF12	HMD1	I/O	
375	AF13	HMD15	I/O	
376	AF14	HMD0	I/O	
377	AF15	HMA28	O	Wave memory address bus (Upper data memory)
378	AF16	HMA25	O	
379	AF17	HMA22	O	
380	AF18	HMA1	O	
381	AF19	HMA19	O	
382	AF20	HMA4	O	
383	AF21	HMA16	O	
384	AF22	HMA15	O	
385	AF23	HMA9	O	
386	AF24	HMA12	O	
387	AF25	VSS	-	Ground
388	AF26	VSS	-	

● **DM9000AEP** (X7029A00) **LAN CONTROLLER**

DM: IC500

PIN NO.	NAME	I/O	FUNCTION	PIN NO.	NAME	I/O	FUNCTION
1	BGRES	I/O	Bandgap pin	25	SD13	I/O	Processor data bus
2	RXV_{DD25}	-	Power output +2.5 V	26	SD12	I/O	
3	RX+	I/O	TP RX input	27	SD11	I/O	
4	RX-	I/O		28	SD10	I/O	
5	RXGND	-	RX ground	29	SD9	I/O	
6	TXGND	-	TX ground	30	V_{DD}	-	Digital power supply +3.3 V
7	TX+	I/O	TP TX output	31	SD8	I/O	Processor data bus
8	TX-	I/O		32	CMD	I	Command type
9	TXV_{DD25}	-	Power output +2.5 V	33	GND	-	Digital ground
10	SD7	I/O	Processor data bus	34	INT	O	Interrupt request
11	SD6	I/O		35	$\overline{IOR}$	I	Processor read command
12	SD5	I/O		36	$\overline{IOW}$	I	Processor write command
13	SD4	I/O		37	CS	I	Chip select
14	SD3	I/O		38	LED2	O	Link/Active LED
15	GND	-	Digital ground	39	LED1	O	Speed LED
16	SD2	I/O	Processor data bus	40	PWRST	I	Power on reset
17	SD1	I/O		41	TEST	I	Operation mode
18	SD0	I/O		42	V_{DD}	-	Digital power supply +3.3 V
19	EEDIO	I/O	IO data to EEPROM	43	X2	O	Crystal 25 MHz out
20	EECK	O	Clock to EEPROM	44	X1	I	Crystal 25 MHz in
21	EECS	O	Chip select to EEPROM	45	GND	-	Digital ground
22	SD15	I/O	Processor data bus	46	SD	I	Fiber-optic signal detect
23	V_{DD}	-	Digital power supply +3.3 V	47	RXGND	-	RX ground
24	SD14	I/O	Processor data bus	48	BGGND	-	Bandgap ground

● **MPD6S004S** (X4404A01) **DC-DC CONVERTER**

MA80S: IC007

PIN NO.	NAME	I/O	FUNCTION	PIN NO.	NAME	I/O	FUNCTION
1	VIN	I	Input voltage	17	GND	-	Ground
2	VIN	I		18	GND	-	
3	VIN	I		19	GND	-	
4	GND	-	Ground	20	VOUT5	O	Output voltage +5V
5	GND	-		21	VOUT5	O	
6	GND	-		22	VOUT5	O	
7	GND	-		23	VOUT5	O	
8	VOUT33	O	Output voltage +3.3V	24	VOUT5	O	
9	VOUT33	O		25	GND	-	Ground
10	VOUT33	O		26	GND	-	
11	VOUT33	O		27	GND	-	
12	VOUT33	O		28	GND	-	
13	No. pin	-		29	VIN	I	Input voltage
14	GND	-	Ground	30	VIN	I	
15	GND	-		31	VIN	I	
16	GND	-					

■ IC BLOCK DIAGRAM（IC ブロック図）

● **HD74LV21ATELL** (X0010A0R)
● **SN74LV21APWR** (X2377A0R)
Dual 4 Input AND
DM: IC16

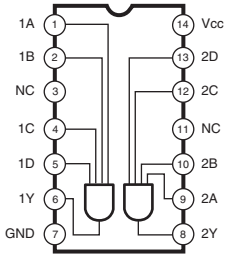

● **TC74VHC126FT** (X2891B00)
● **HD74LV126ATELL** (X3123A0R)
● **SN74LV126APWR** (X3865A0R)
Bus Buffer
DM: IC9, 15

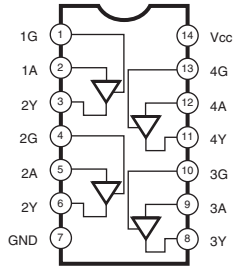

● **SN74AHCT245PWR** (X2709A0R)
● **SN74LV245APWR** (X3693A0R)
● **TC74VHCT245AFT** (XT744B0R)
● **HD74LV245ATELL** (XW744A0R)
Octal 3-State Bus Transceiver
DM: IC6, 10
DM: IC12–14, 17, 18

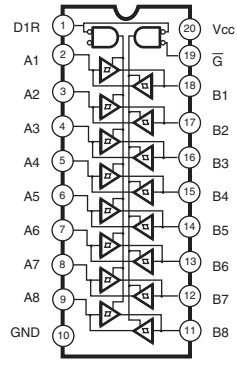

● **TC7W14FU** (XN883A0R)
● **TC7WH14FU** (XY806A0R)
Triple Inverter
DM: IC4, 21, 311
DM: IC22

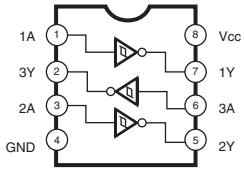

● **BA4560RF-E2** (X6897A00)
Dual Operational Amplifier
AJACK: IC1, 2
DM: IC305

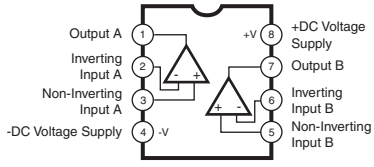

● **NE5532DR** (X5482A00)
Dual Operational Amplifier
DM: IC305

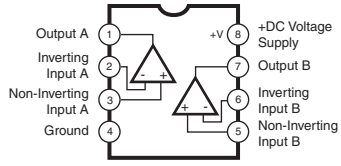

● **BD6516F-E2** (X7950A00)
High Side Switch
DM: IC11

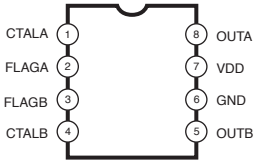

Pin No.	Pin Name	Pin Function
1 4	CTRLA CTRLB	Control input
2 3	FLAGA FLAGB	Error flag output
5 8	OUTB OUTA	Switch output
6	GND	Ground
7	VDD	Switch input

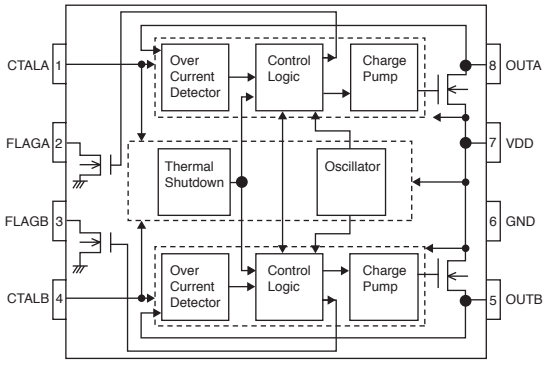

● **LA6517M-TRM-E** (XT131A0R)
Dual Power Operational Amplifier
AJACK: IC3

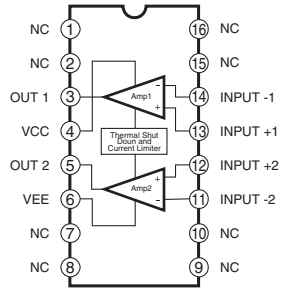

■ CIRCUIT BOARDS（シート基板図）

AJACK (X9185C0) 37
DJACK (X9303B0) 36
DM (X9059D0) 38/39
FU80 (X9603B0) 52
HP (X2242B0) 44
MA80S (X4384E0) 40/41
MV (X595C0) 44
NET1 (XT123B0) 44
NL2 SW H (X2179D0) 50/51
NL2 SW L (X2177D0) 46/47
NL2 SW M (X2178E0) 48/49
PEDAL (SW) (XR780C0) 45
PEDAL VR (XR780C0) 45
PJK (X5143A0) 45
PL (XR898A0) 44
PNL (X5955E0) 42
PNR (X5956C0) 43
SW (X6118D0) 44

Note: See parts list for details of circuit board component parts.
注： シートの部品詳細はパーツリストをご参照ください。

● DJACK Circuit Board

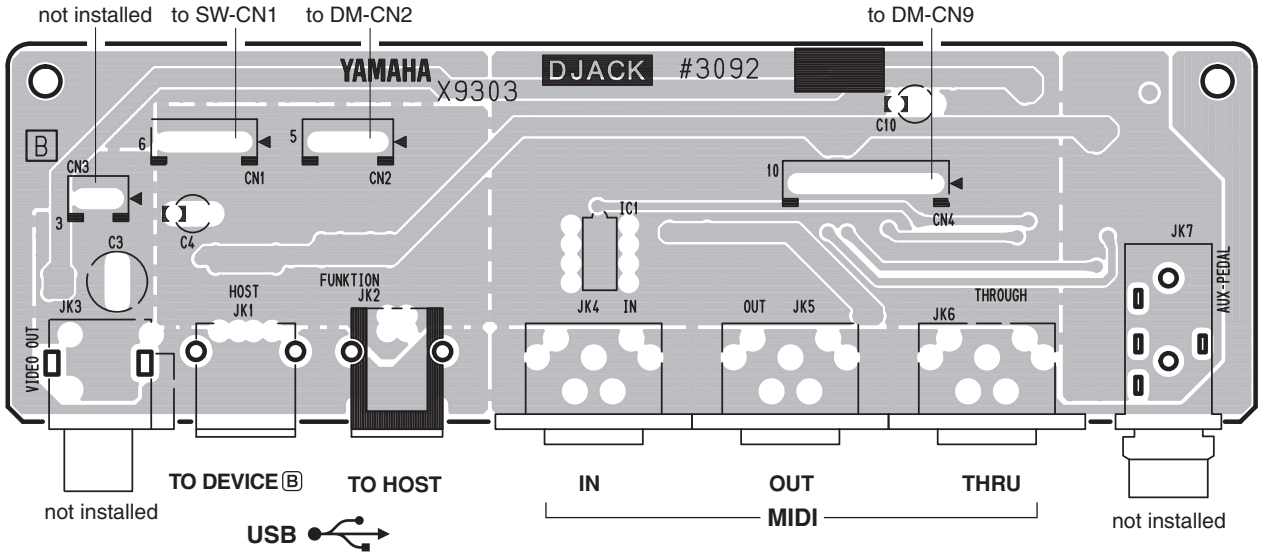

Component side（部品側）

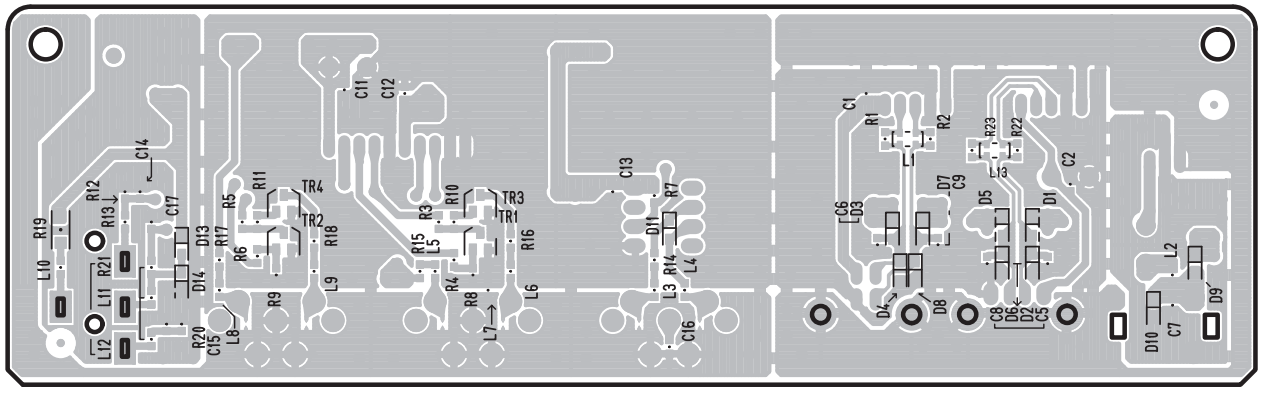

Pattern side（パターン側）

● AJACK Circuit Board

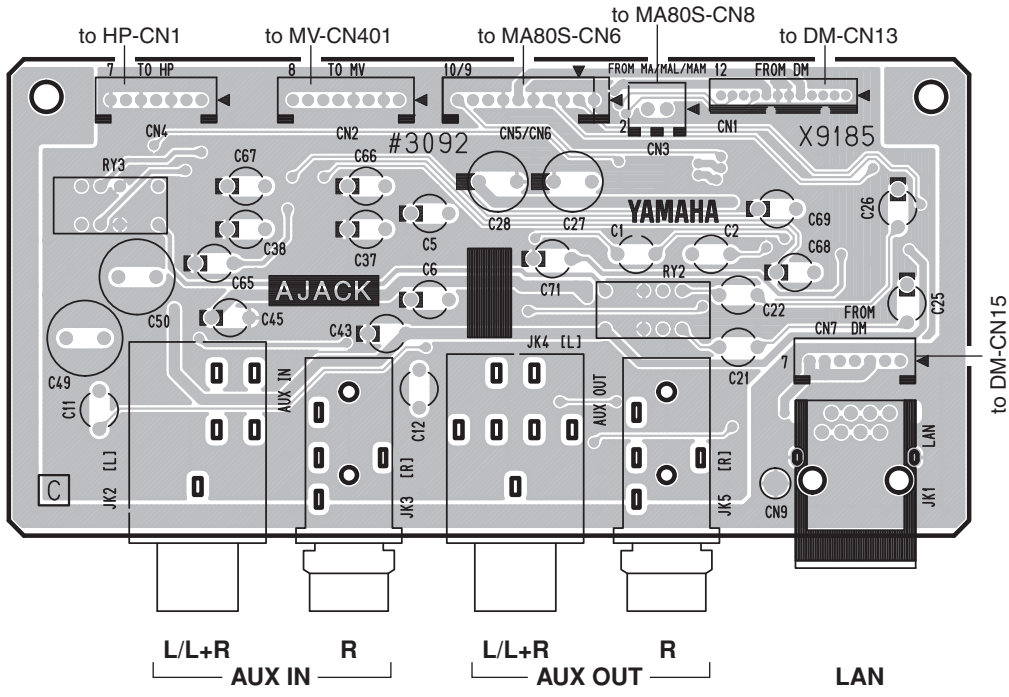

Component side（部品側）

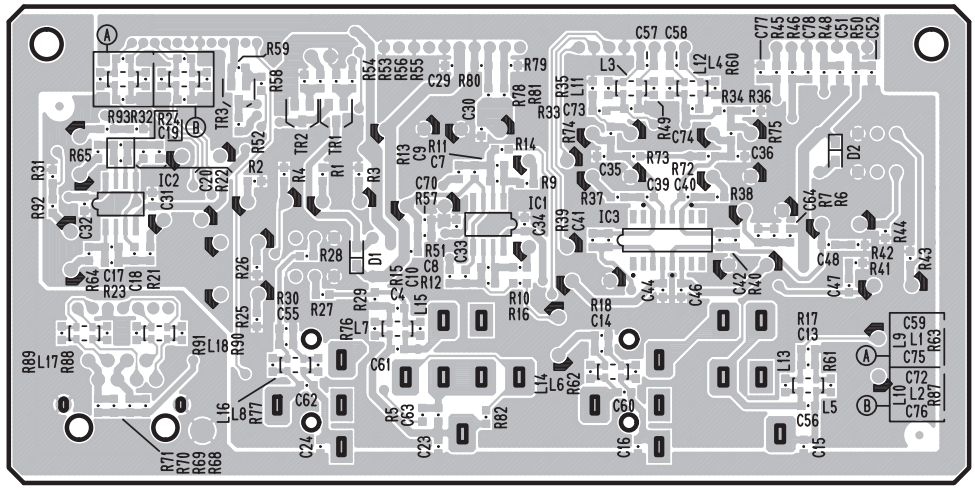

Pattern side（パターン側）

● DM Circuit Board

• **DIP Switch**

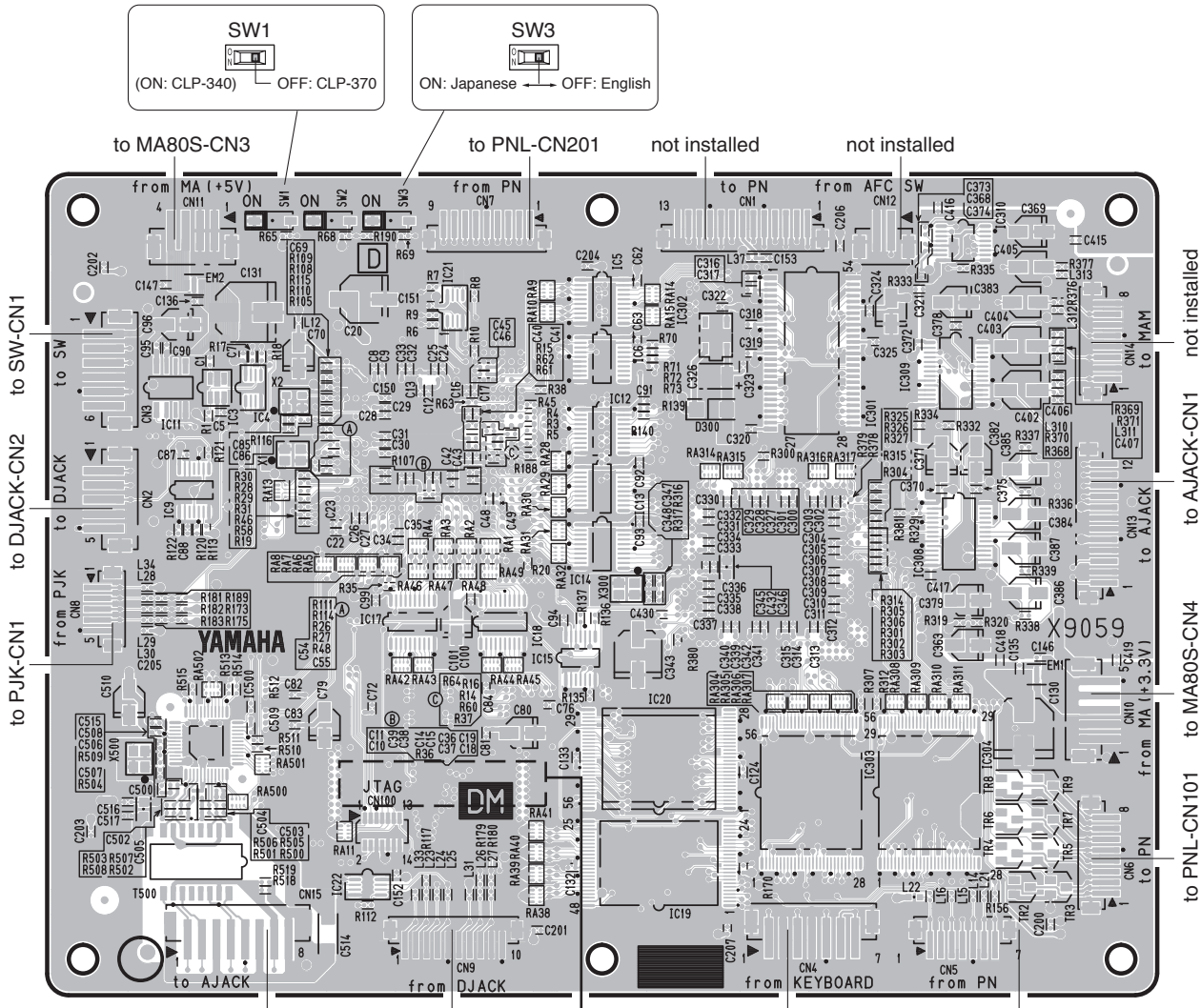

Component side（部品側）

This number is the MAC Address written on the DM circuit board.
If the DM circuit board is replaced, the MAC address will be changed.
(Attached in the dotted frame.)

MAC ADD *00 A0 DE 00 00 01*

（この番号は、DMシートに書き込まれているMACアドレスです。DMシートを交換するとMACアドレスが変わります。（点線内に貼付されています。））

● DM Circuit Board

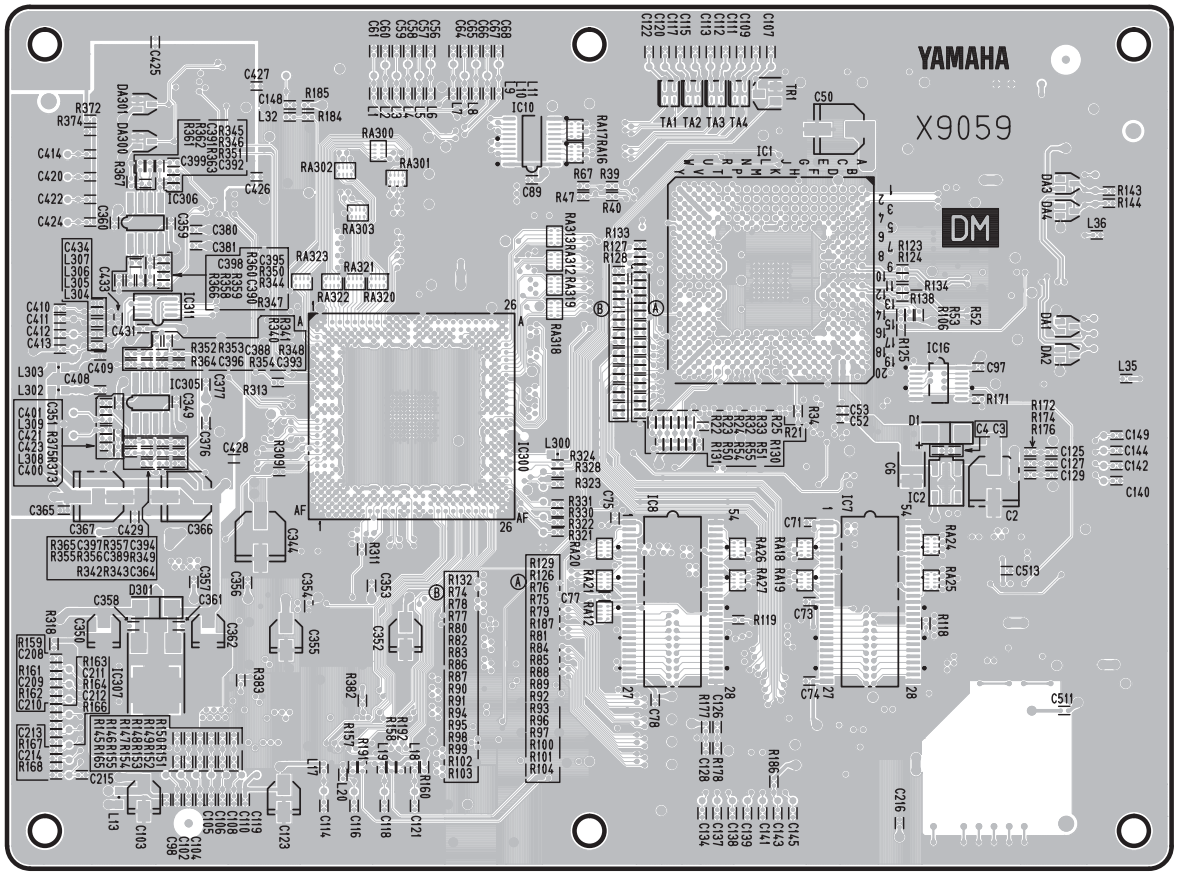

Pattern side（パターン側）

● MA80S Circuit Board

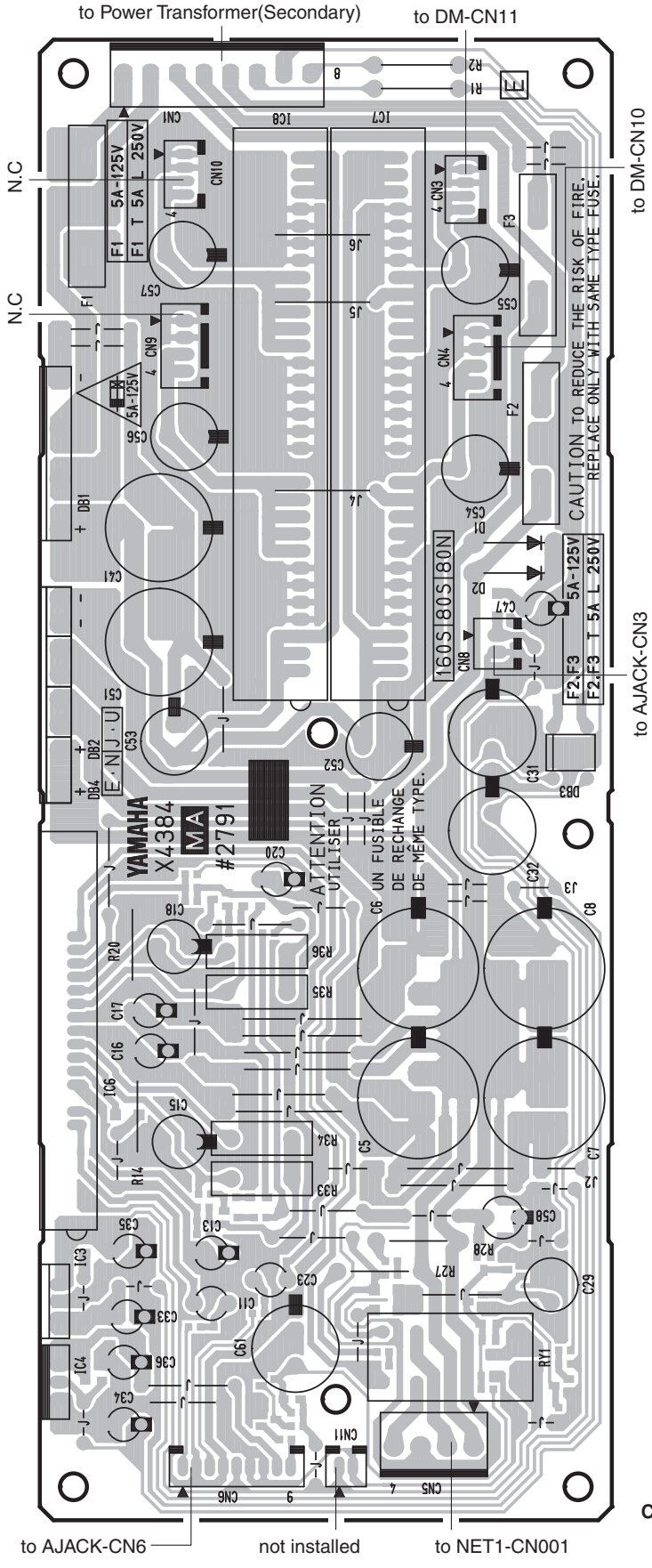

CAUTION: REPLACE WITH SAME TYPE 5A 125V FUSE.

ATTENTION: UTILISER UN FUSIBLE DE RECHANGE DE MÊME TYPE DE 5A 125V.

5A 125V

NOTE : The symbol ( ) shows Slow operating fuse.

Component side（部品側）

● MA80S Circuit Board

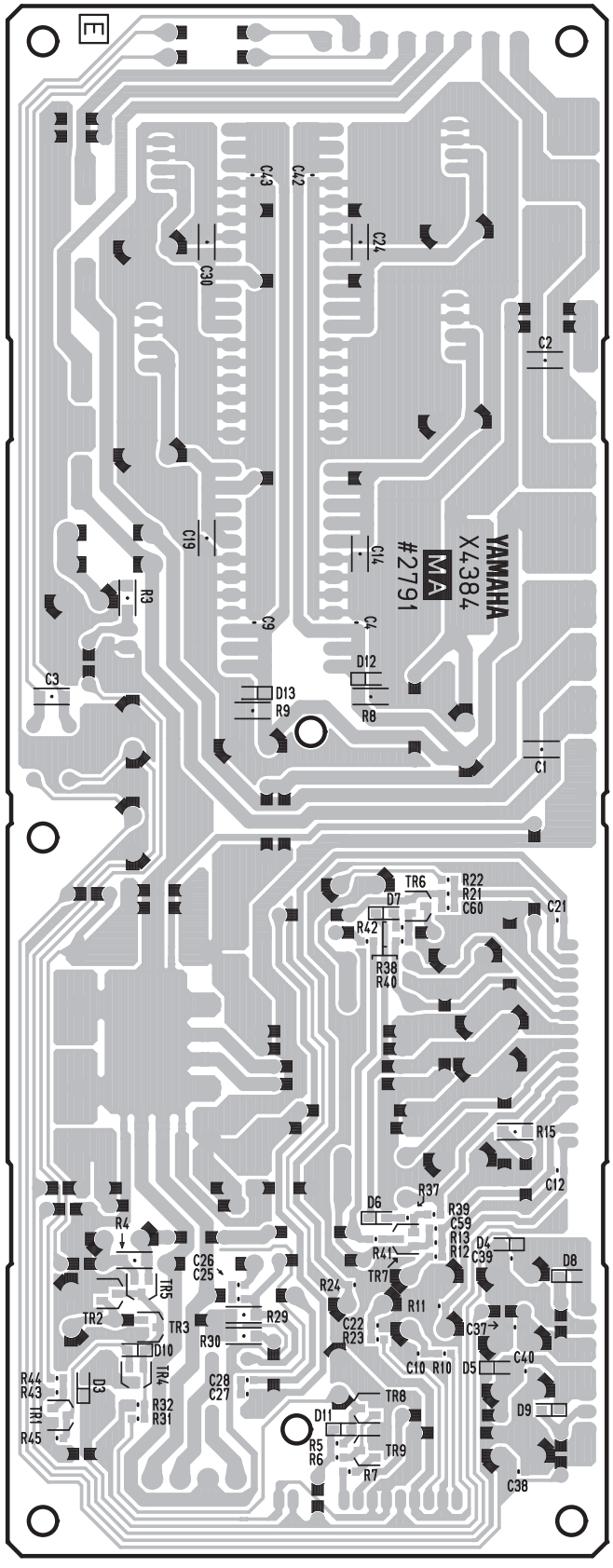

Pattern side（パターン側）

● PNL Circuit Board

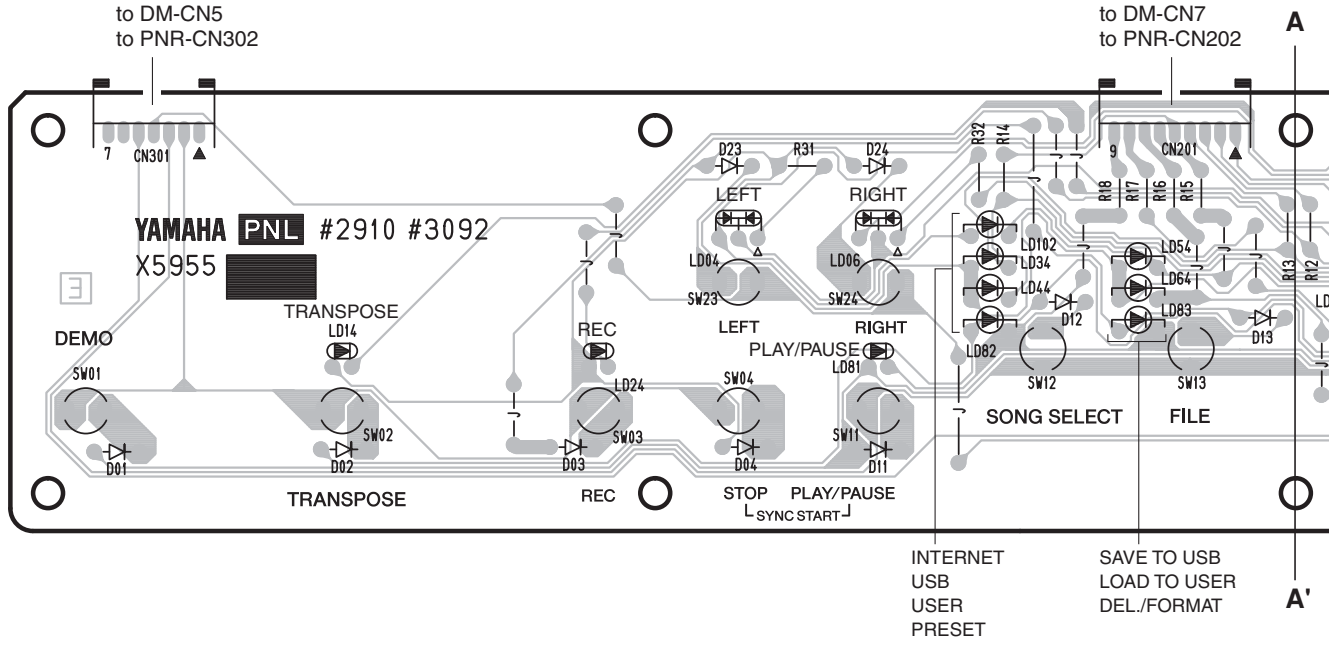

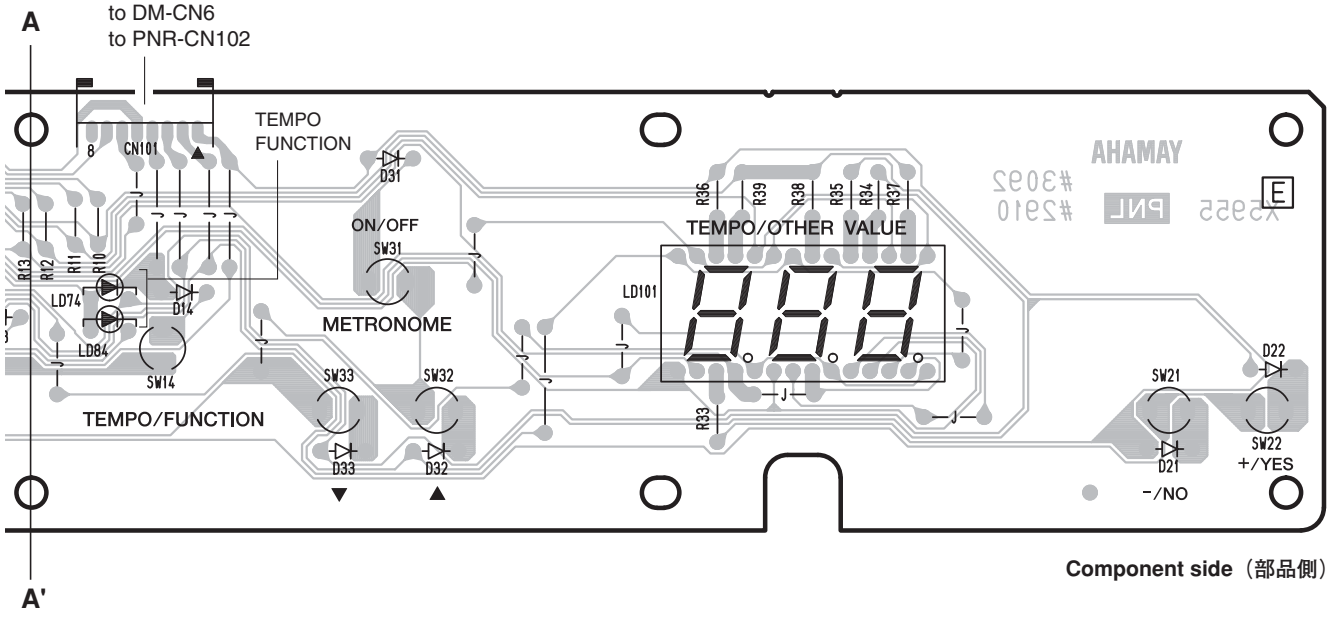

Component side（部品側）

● PNR Circuit Board

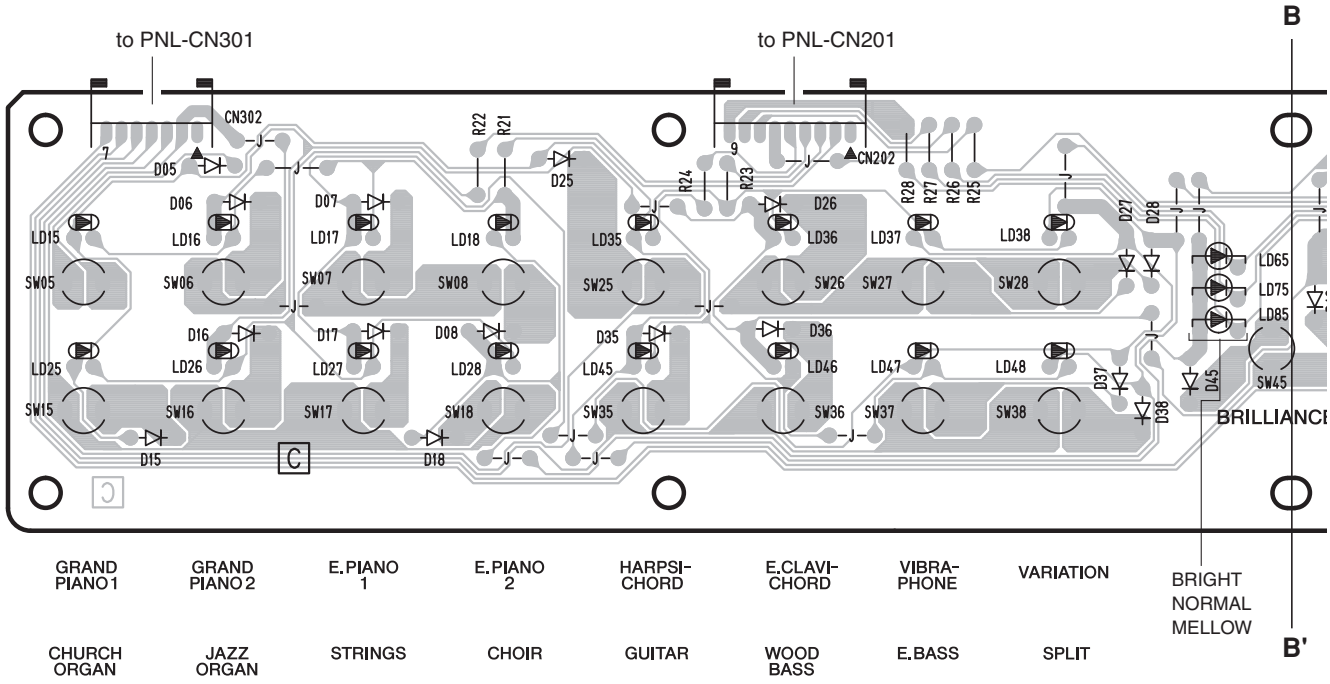

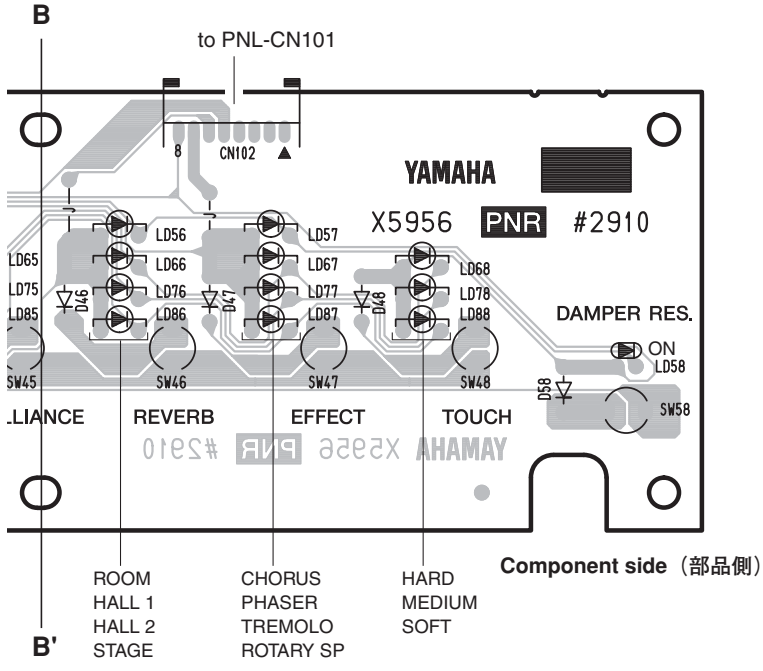

● SW Circuit Board

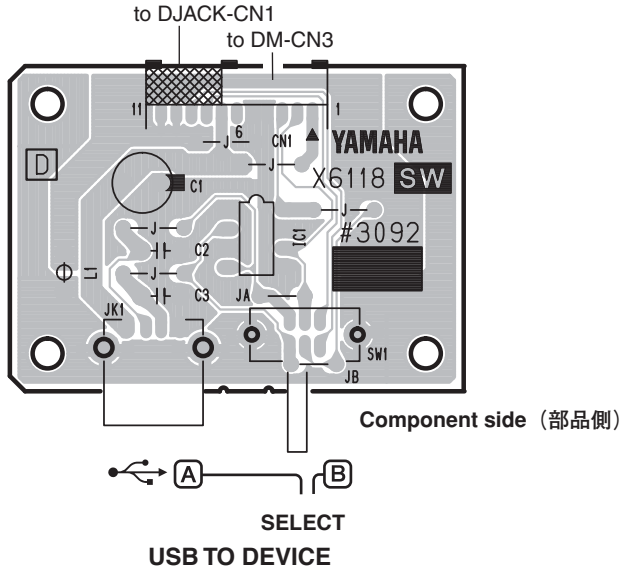

● MV Circuit Board

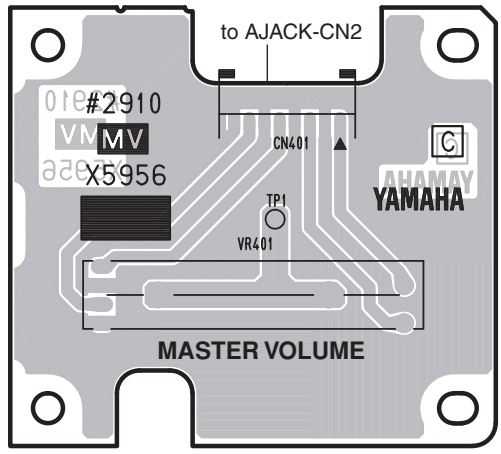

● HP Circuit Board

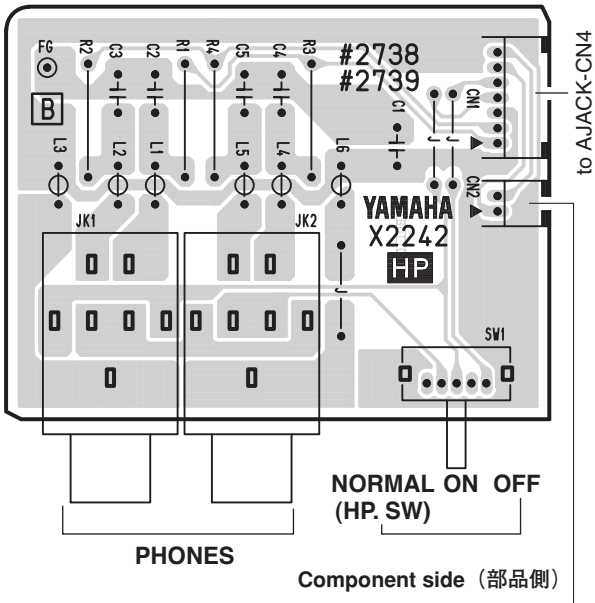

● NET1 Circuit Board

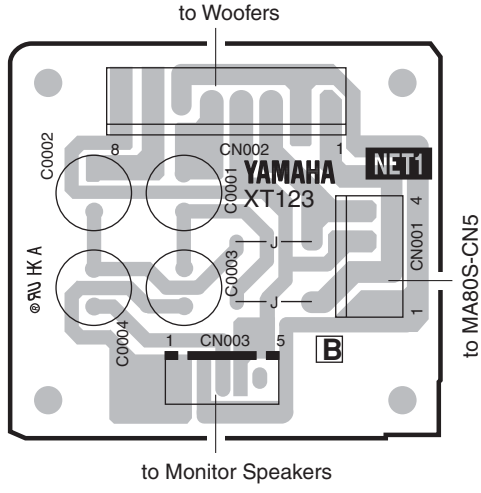

● PL Circuit Board

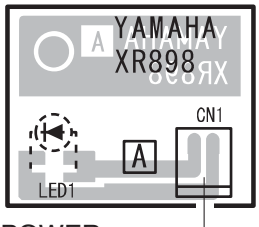

SW: 2NA-WE20640 ⚠5
MV: 2NA-WE02160 ⚠4
HP: 2NA-V858650
NET1: 2NA-VY64290 ⚠1
PL: 2NA-VN63740

● PEDAL (SW) Circuit Board

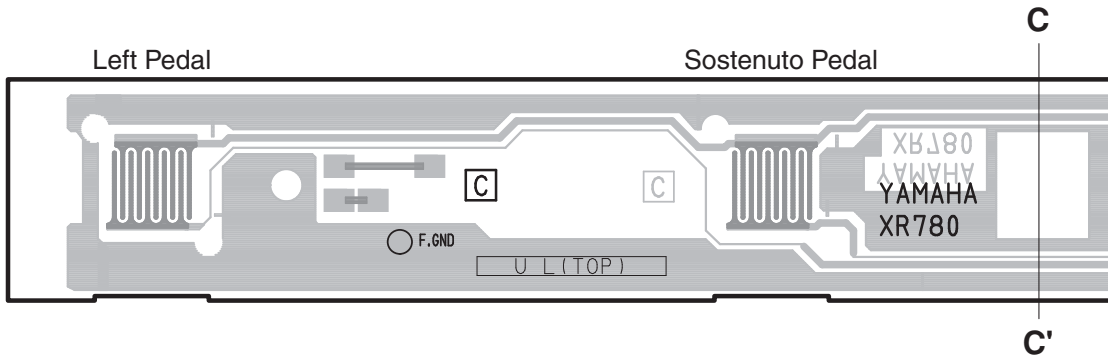

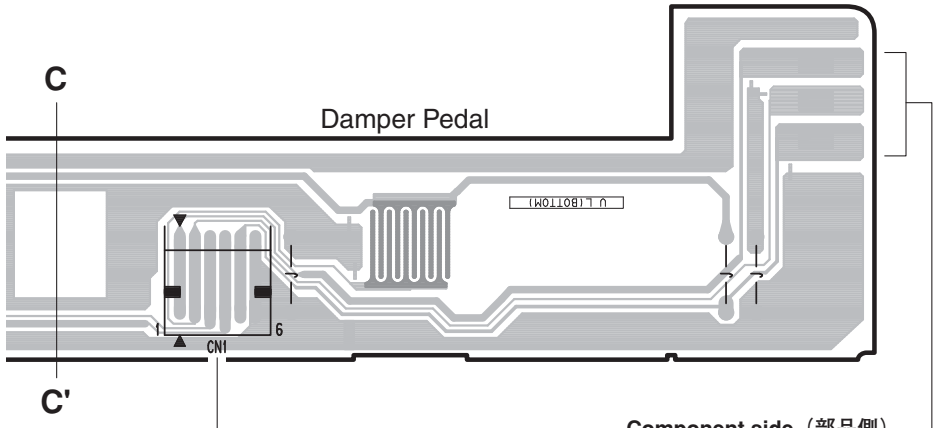

Component side（部品側）

● PJK Circuit Board

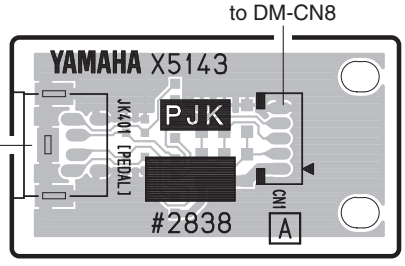

Component side（部品側）

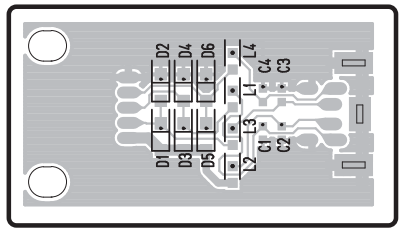

Pattern side（パターン側）

● PEDAL VR Circuit Board

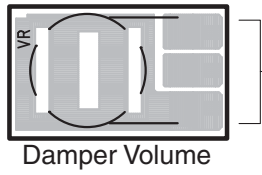

Component side（部品側）

PJK: 2NA-WC56110

PEDAL(SW), PEDAL VR: 2NA-V233730 ⚠1

● NL2 SW L Circuit Board

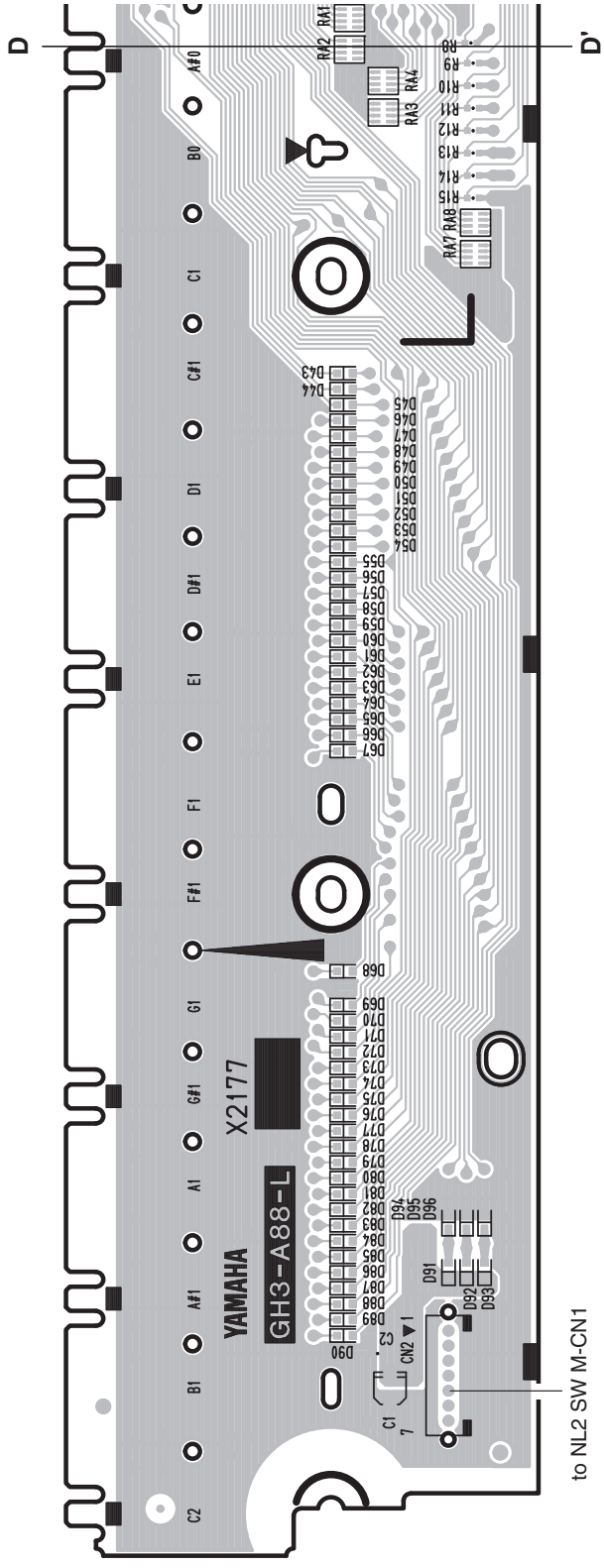

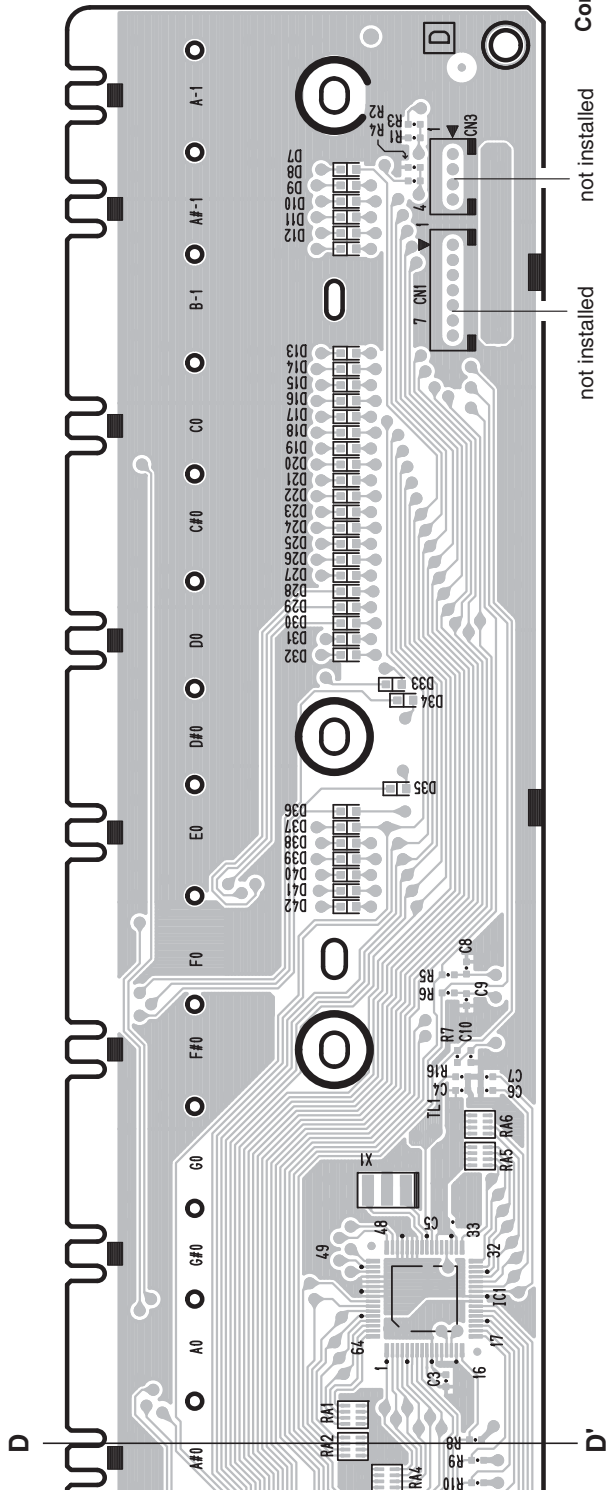

● NL2 SW L Circuit Board

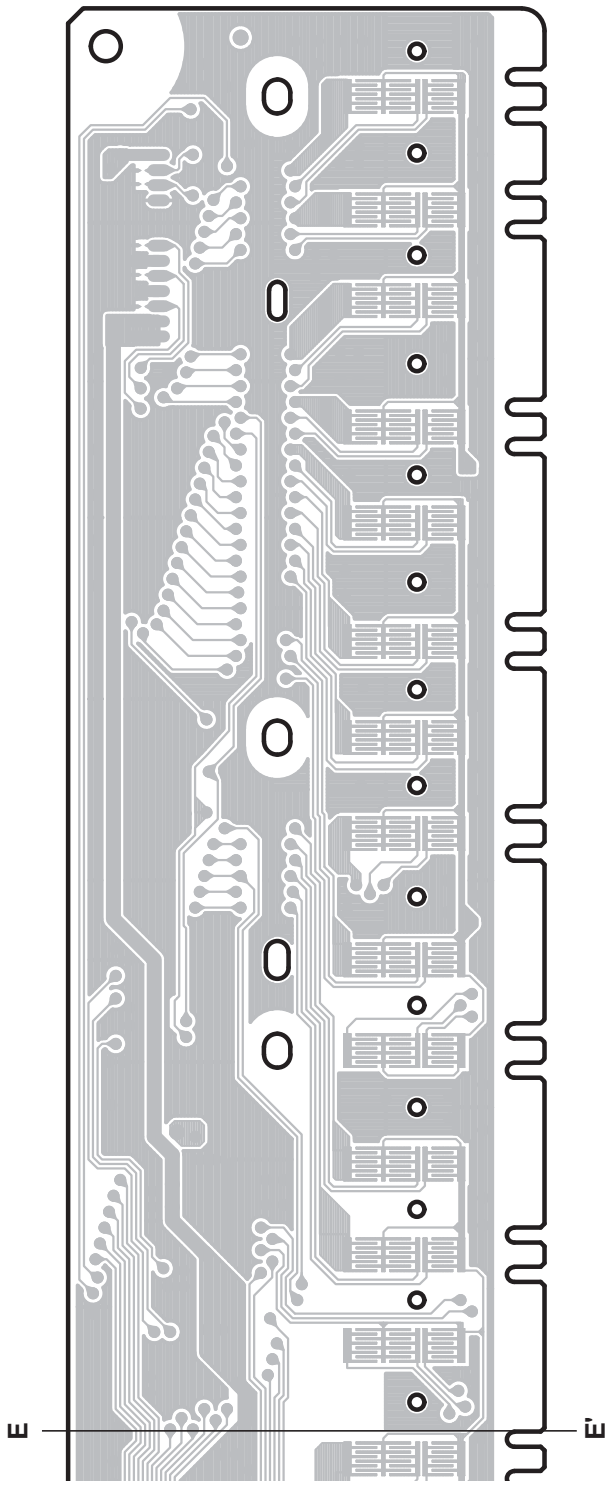

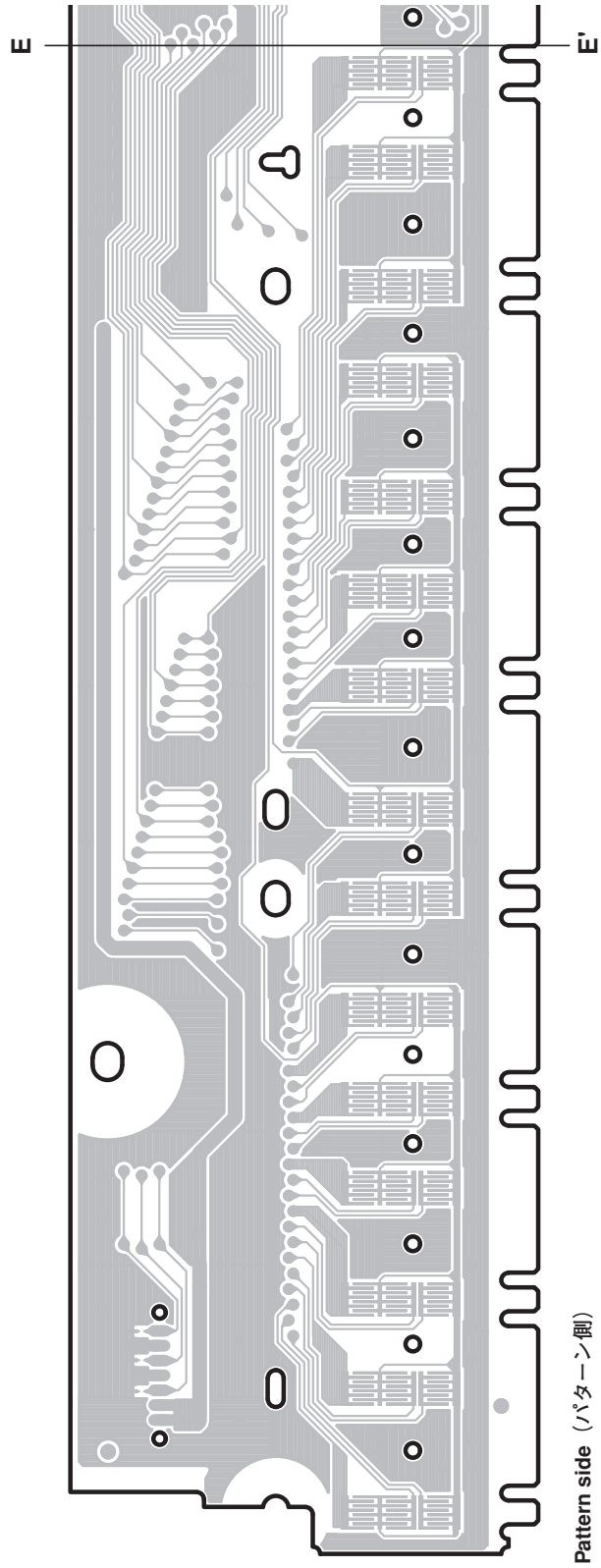

2NAK8-V890460 △1

● NL2 SW M Circuit Board

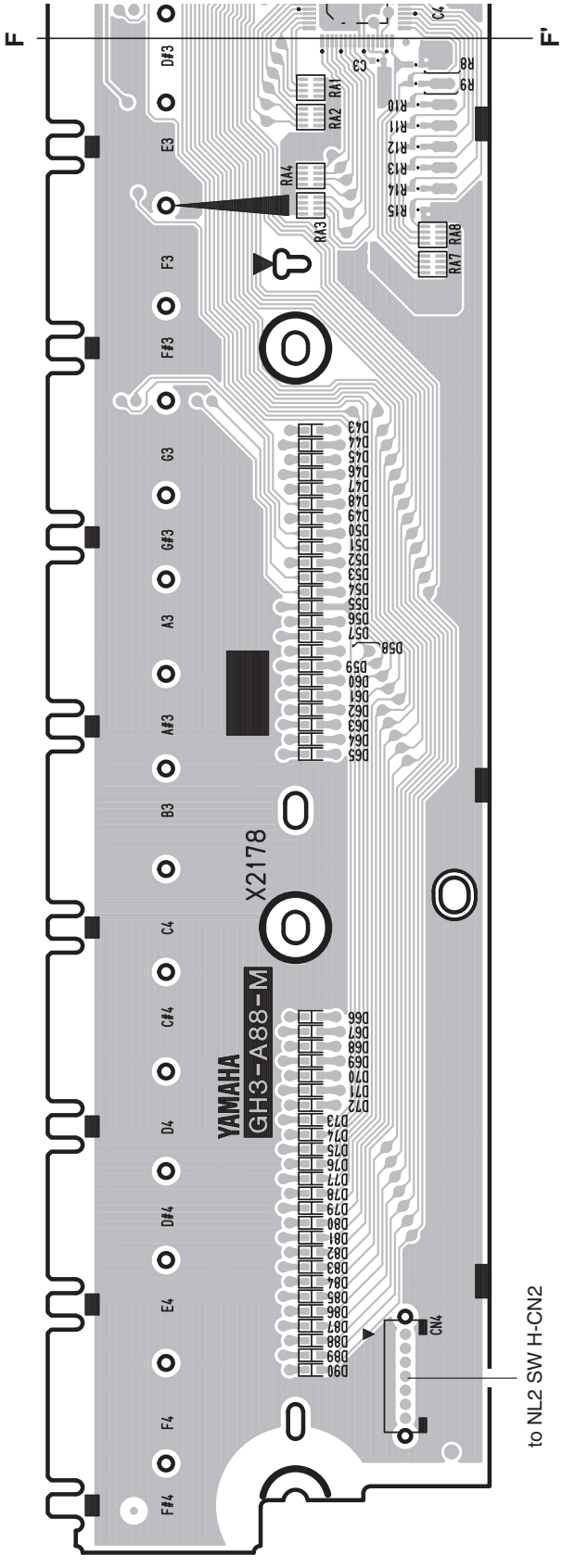

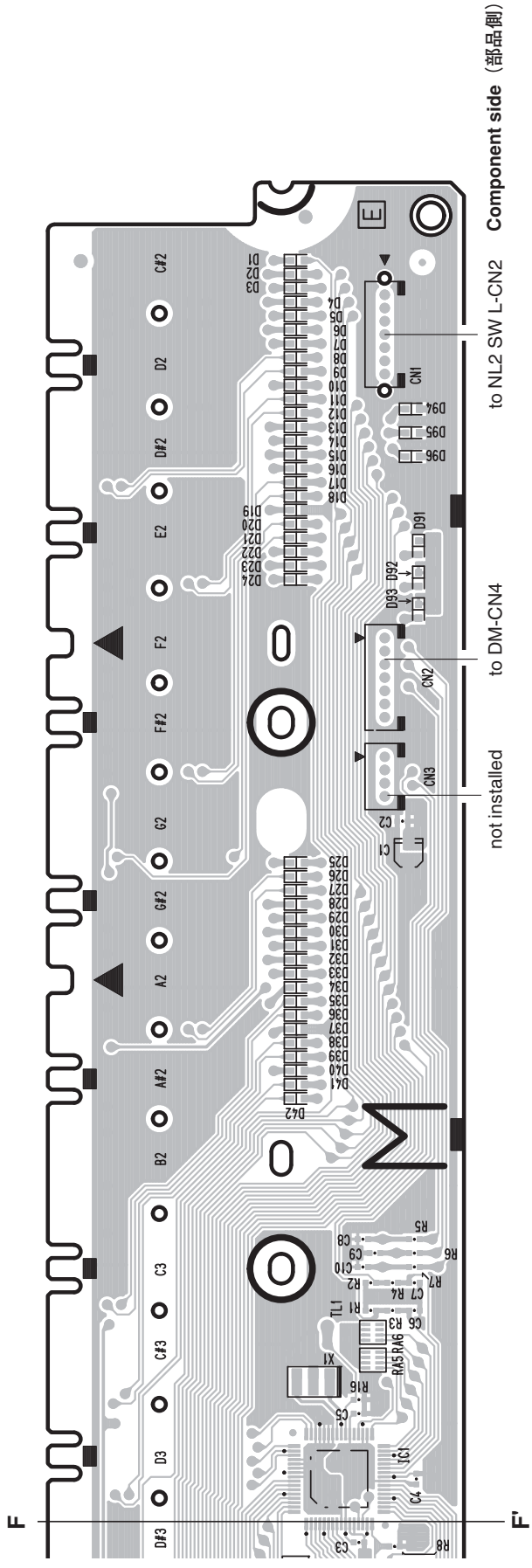

● NL2 SW M Circuit Board

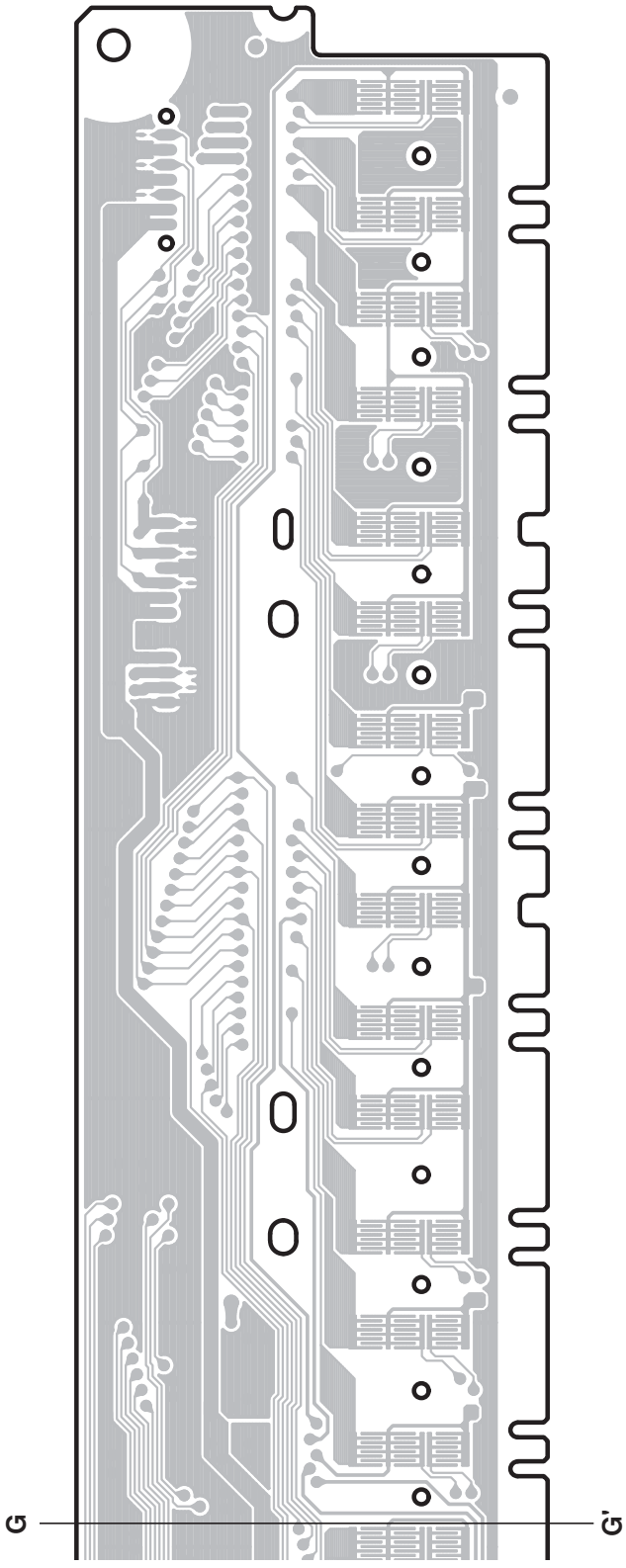

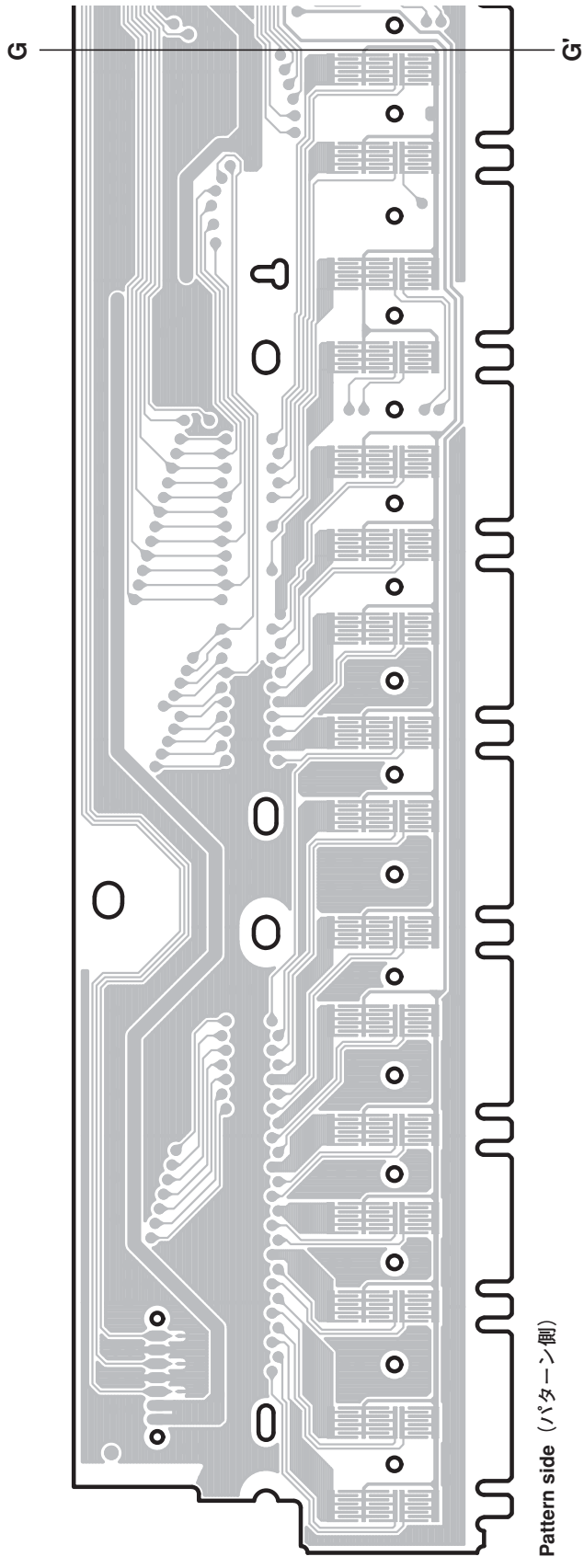

2NAK8-V890470 △1

● NL2 SW H Circuit Board

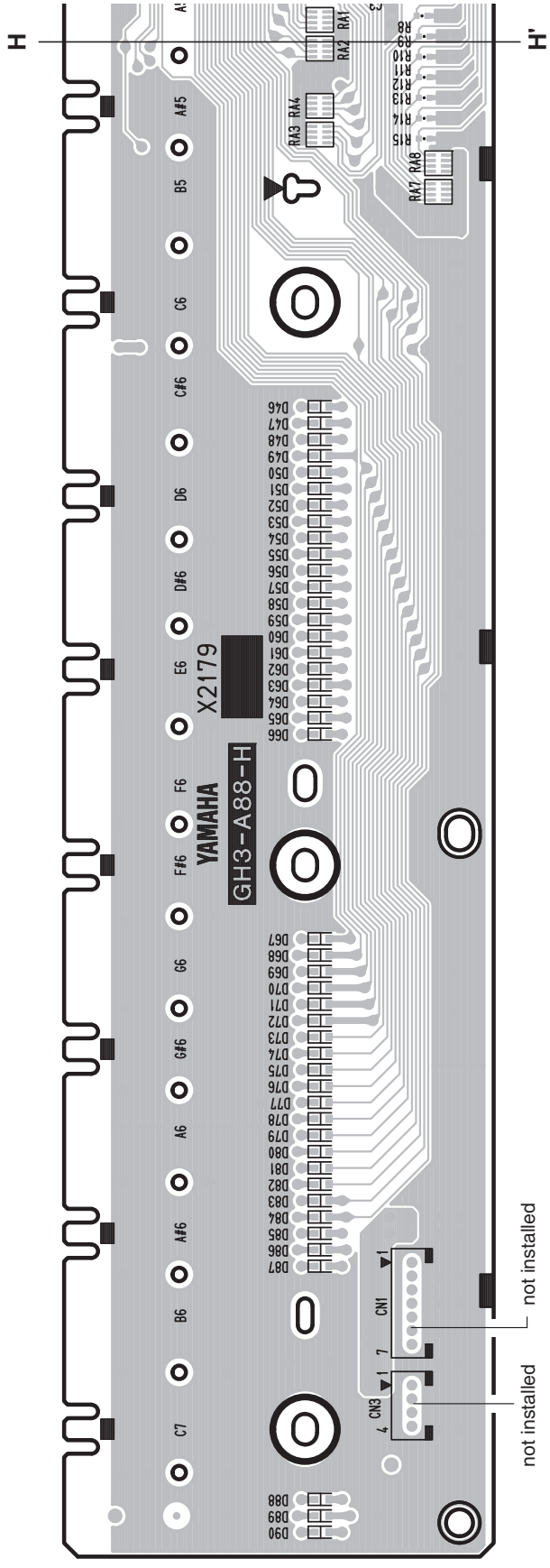

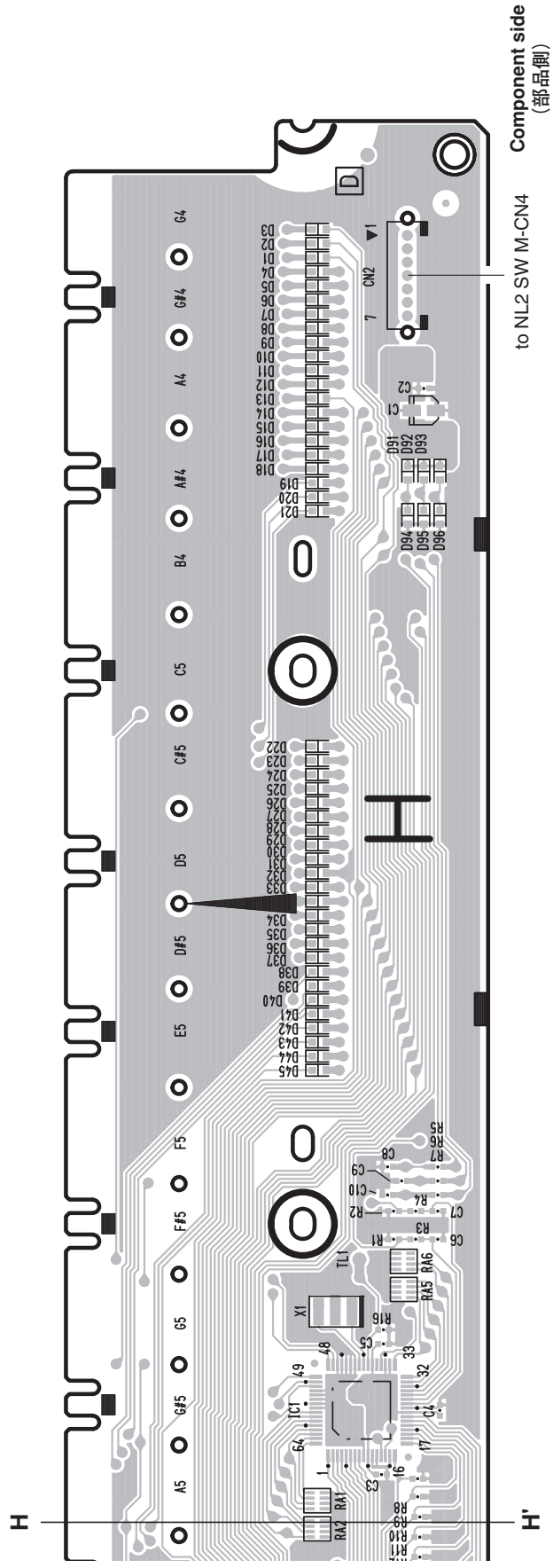

● NL2 SW H Circuit Board

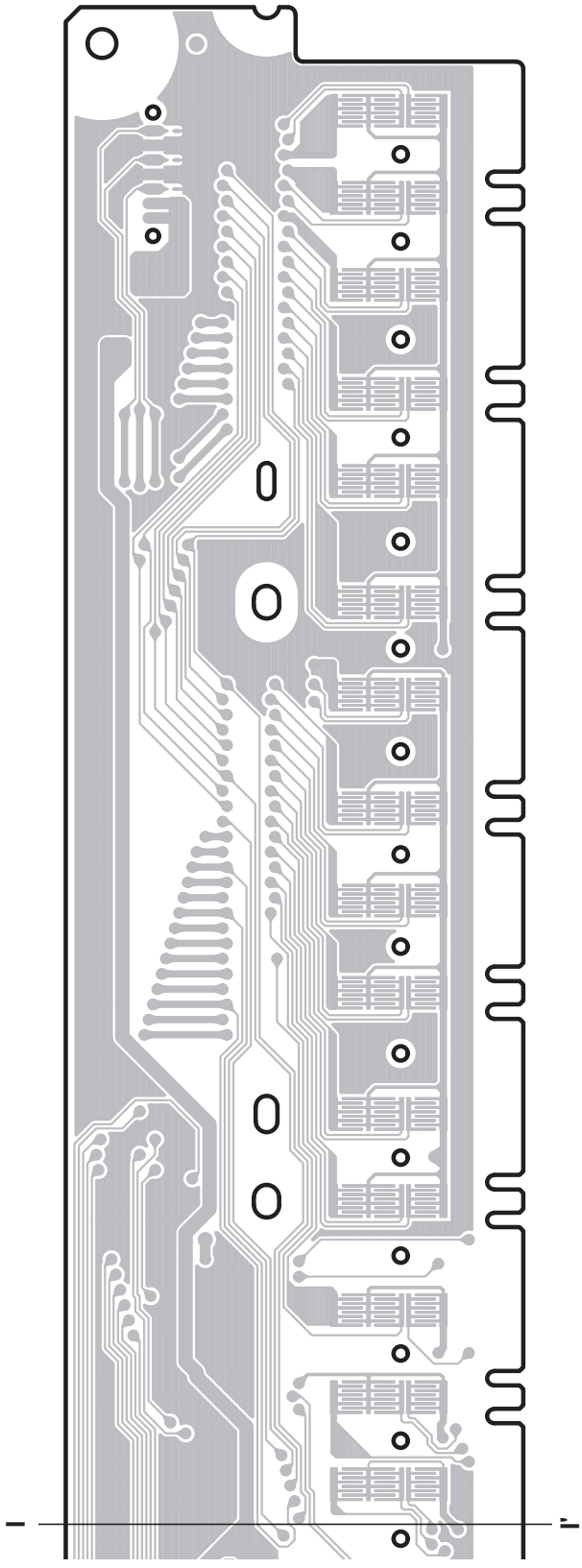

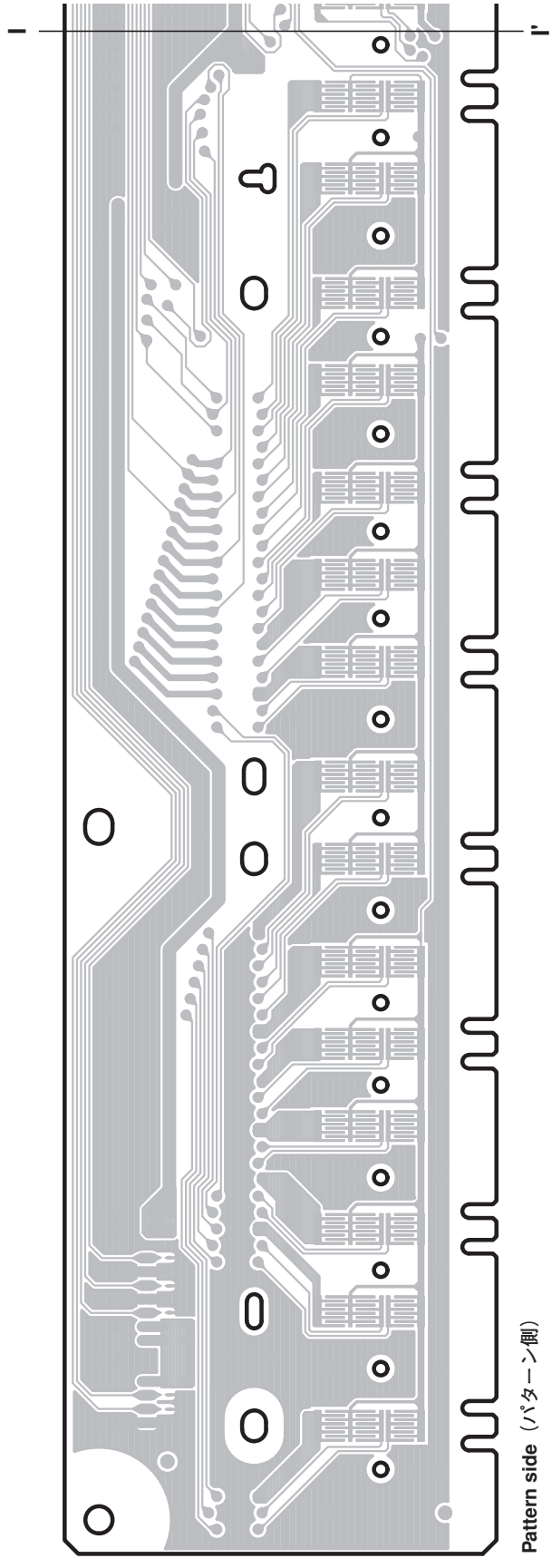

2NAK8-V890480 △2

● FU80 Circuit Board

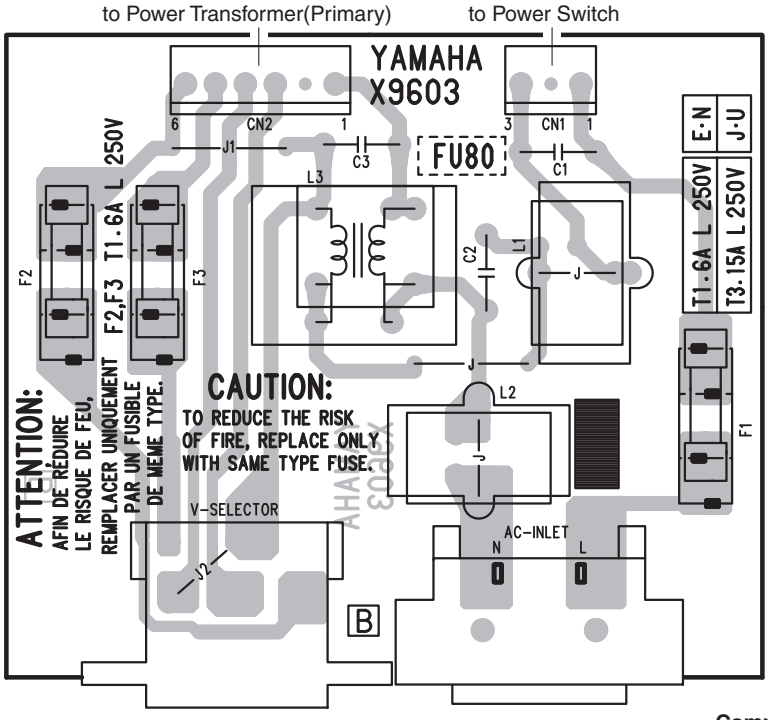

Y model

Destination	J1	J2	F2	F3	VOLTAGE-SELECTOR
J	YES	NO	NO	NO	NO
U	YES	NO	NO	NO	NO
E/B	YES	NO	NO	NO	NO
Y	NO	NO	YES	YES	YES

■ TEST PROGRAM

1 Measurement conditions

1-1: Measuring instruments

- Level meter (with a JIS-C filter)
- Frequency counter: Below decimal point 3 or more figures measurement is possible.

Note: Input impedance of measuring instrument is more than 1M ohms.
Connect a stereo phone plug to the [PHONES] jack (L/Rch: 33 ohms load) and the [AUX IN] [AUX OUT] jacks (10k ohms load).
Set each control as follows.
- [MASTER VOLUME] slider: Max.
- PEDAL: OFF

1-2: Jigs

Stereo phone plug, MIDI cable, USB cable (A type-B type), LAN cable, USB flash memory, Router (BBR-4MG), etc.

2 How to enter the Test Program

Press the power switch on the keyboard while pressing and holding the [C#2], [F2], and [G#2] (C#2 major code).

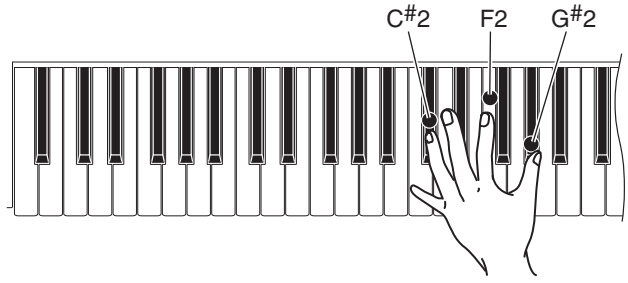

2-1: How to proceed the test

1) When the test program is activated, the sign "TST" is indicated on the 7-segment LED.
2) Go to item choosing mode with the [▲] or [▼] button of [TEMPO/FUNCTION].
3) Press the [ON/OFF] button of [METRONOME] to execute testing.

- **If the result is successful.**

"PAS" will be displayed on the 7-segment LED. In the acceptable selection screen, each character of the item number will be followed by dot "." on the 7-segment LED, so that you can see later if it has already been checked.
If the result is successful, you can return to the selection screen with [DEMO] button or [ON/OFF] button of [METRONOME].

- **If the result is unacceptable.**

"nG" will be displayed on the 7-segment LED. If the result is unacceptable, you can return to the selection screen with [DEMO] button.

If you press the [▼] button of [TEMPO/FUNCTION] when the test No. 1 is selected, the last test item will be selected.

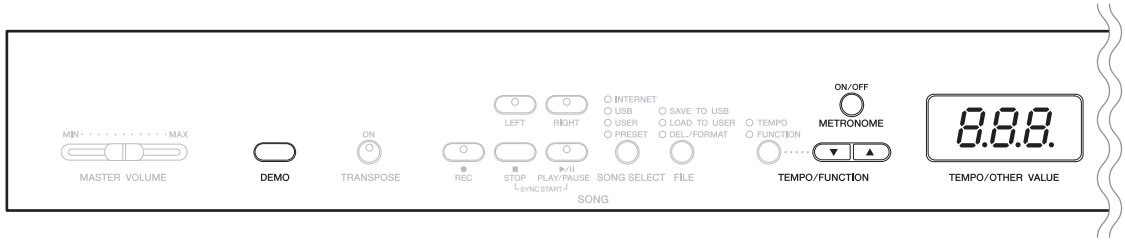

3 Test program list

Test No.	LED display	Test descriptions, judging conditions, etc.
1	r01 OK: A*.* NG: AnG C*.* CnG r-.* rnG	Versions of the each ROM (Main Program, Wave) and information of destination are displayed on the 7-segment LED. A*.* (A: Main Program, *.*: Version of ROM) C*.* (C: Wave, *.*: Version of ROM) r-.* (Information of destination, r-.E: English, r-.J: Japanese)
2	r02 OK: PAS NG: nG	Checks ROM (simplified check). Check ROM (DM: IC20 (Main Program)) connected to the CPU bus. Confirm that "PAS" is displayed on the 7-segment LED.
3	r03 OK: PAS NG: nG	Checks RAM (simplified check). Check RAM (DM: IC8 (Main Program)) connected to the CPU bus. Confirm that "PAS" is displayed on the 7-segment LED.
4	r04 Test in progress: Fr 1 OK: PAS NG: nG	Checks Flash ROM (simplified check). Check Flash ROM (DM: IC19) connected to CPU the bus. Confirm that "PAS" is displayed on the 7-segment LED. ※ MAC Address under the control of the factory is written to the IC19. Replace the DM circuit board in case of NG.
5	r05 OK: PAS NG: nG (Wave Rom SUM error) nG2 (TG IRQ connection error)	Checks Wave ROM (simplified check). Check Wave ROMs (DM: IC 303, 304) connected to the bus of tone genrerator LSI. Confirm that "PAS" is displayed on the 7-segment LED.
6	r06 OK: PAS NG: nG	Checks Effect RAM (simplified check). Check Effect RAM (DM: IC 301) connected to the bus of tone genrerator LSI. Confirm that "PAS" is displayed on the 7-segment LED.
7	r07 Test in progress: tG 1	Checks sound source 1. (Auto Scale) **DM circuit board** and **SWP51L (IC300)** are checked while sound is produced. Check sound source and sound production by producing sound from the low range of keyboard that can produce sound while switching sequentially the sound producing channels of the sound source with the default tone as a sine wave. Check the voice sound by hearing that there is not unusual noise or abnormal sound. Sound production stops as the check for the number of sound producing channels is over. Sound producing keyboard range includes 32 sounds from C2 to G4. The number of sounds produced is 64. After auto scaling has finished, individual keys can be played. (When two or more keys are played simultaneously, the first pressed key has priority to make a sound.)
8	r08 Test in progress: P It	Checks Pitch. Pitch Accuracy Check: Connect the frequency counter to L or R of [PHONE] jack. Sound is produced with 441.43±0.2Hz (A3) sine wave at PAN=center. Sound production stops when returning to selection screen with the [DEMO] button.
9	r09 Test in progress: oPr	Checks Output Level R. Sound is produced with the sine wave of 1kHz (C5) at PAN=R. Check if sound is produced at the specified level. Connect the level meter (with a JIS-C filter) to each jack (PHONES L, R, AUX OUT L, R). With [MASTER VOLUME] slider at the maximum, check the R channel output level. (PHONES L, R: 33 ohms load AUX OUT L, R: 10k ohms load) · PHONES L: -31.5dBu or less PHONES R: +8.5dBu±2dB · AUX OUT L: -58.0dBu or less AUX OUT R: +2.0dBu±2dB Sound production stops when returning to selection screen with the [DEMO] button.

Test No.	LED display	Test descriptions, judging conditions, etc.
10	r 10 Test in progress: oPL	Checks Output Level L. Sound is produced with the sine wave of 1kHz (C5) at PAN=L. Check if sound is produced at the specified level. Connect the level meter (with a JIS-C filter) to each jack (PHONES L, R, AUX OUT L, R) With [MASTER VOLUME] slider at the maximum, check the L channel output level. (PHONES L, R: 33 ohms load AUX OUT L, R: 10k ohms load) · PHONES L: +8.5dBu±2dB PHONES R: -31.5dBu or less · AUX OUT L: +2.0dBu±2dB AUX OUT R: -58.0dBu or less Sound production stops when returning to selection screen with the [DEMO] button.
11	r 11 Test in progress: EQL	Checks EQ-LOW frequency. Sound is produced with the sine wave of about 65.4 Hz (C1) at PAN=center. Sound production stops when returning to selection screen with the [DEMO] button.
12	r 12 Test in progress: EQM	Checks EQ-MID frequency. Sound is produced with the sine wave of about 523 Hz (C4) at PAN=center. Sound production stops when returning to selection screen with the [DEMO] button.
13	r 13 Test in progress: EQH	Checks EQ-HIGH frequency. Sound is produced with the sine wave of about 4186 Hz (C7) at PAN=center. Sound production stops when returning to selection screen with the [DEMO] button.
16	r 16 OK: PAS	Checks AUX Jack In. Connect the plug to the [AUX OUT (L/L+R)] jack. The 7-segment LED shows "no" in case of no connection. The 7-segment LED shows " In" when the test is executed. Check that C4 sound is produced and that the 7-segment LED shows "PAS" when the plug is disconnected.
18	r 18 Test in progress: 501 – 536 OK: End	Checks SW, LED. Turn on sequentially all the panel switches displayed on LED using caution not to press two switches at a time. When a panel switch is turned on, a sine wave sound is produced at a sound scale in the switch test sequence table (See page 58). If the switch has an LED, it lights up. It goes out when the switch is released. If a switch is pressed which is not specified, a corresponding sound is produced. If the test is successful, check that "End" will be displayed on the 7-segment LED. Press the [DEMO] button to go to the selection screen. Pressing the [DEMO] button ends the check. (It is effective after [DEMO] button test is over.) "Ou2" is displayed when plural switches are pressed.
19	r 19 Test in progress: 8.8.8.	Checks all the panel LEDs' lighting up. All the panel LED's will light up. Press the [DEMO] button to complete testing.
20	r20 Test in progress: 8.8.8.	Checks all the red panel LEDs' lighting up. All the red LED's will light up. Press the [DEMO] button to complete testing.
21	r21 Test in progress: No indication	Checks all the green panel LEDs' lighting up. All the green LED's will light up. Press the [DEMO] button to complete testing.
26	r26 Test in progress: PE 1 → Str OK: PAS	Checks Soft Pedal (Left). When the test is executed, the C3 note sounds and when the pedal is depressed, the C4 tone sounds. Relese the pedal and check that sound production stops and the 7-segment LED displays "PAS"..

Test No.	LED display	Test descriptions, judging conditions, etc.
27	r27 Test in progress: PE2 → Str OK: PAS	Checks Sostenuto Pedal (Center). When the test is executed, the C3 note sounds and when the pedal is depressed, the C4 tone sounds. Relese the pedal and check that sound production stops and the 7-segment LED displays "PAS".
28	r28 Test in progress: PE3 → Str OK: PAS	Checks Damper Pedal (Right). When the test is executed, the C3 note sounds and when the pedal is depressed, the C4 tone sounds. Relese the pedal and check that sound production stops and the 7-segment LED displays "PAS".
32	r32 OK: PAS NG: nG	Checks MIDI. After connecting the [MIDI IN] terminal and [MIDI OUT] terminal with a MIDI cable, execute the test. Confirm that the C4 note is output and "PAS" is displayed on the 7-segment LED. Remove the MIDI cable when the test is over.
33	r33 OK: PAS NG: L.nG (Loop check) S.nG (Storage check)	Checking [USB TO DEVICE] terminal and [USB TO HOST] terminal simultaneously. There are 2 types of [USB TO DEVICE] terminal; one is terminal [A] located on the panel and the other is terminal [B] located on the jack assembly. Perform this check with each of these terminals. Press the [ON/OFF] button of [METRONOME] first. "L.- -" will appear on the 7-segment LED. When USB cable is connected to [USB TO DEVICE] terminal and [USB TO HOST] terminal, "S.- -" is displayed on the 7-segment LED. Pull USB cable off [USB TO DEVICE] terminal and [USB TO HOST] terminal and connect the USB flash memory to [USB TO DEVICE] terminal. Confirm that "PAS" is displayed on the 7-segment LED and the C4 note is output.
34	r34 OK: PAS NG: nG	Tests if USB Storage devices can be used. Perform this check with each of [USB TO DEVICE] terminal [A] and terminal [B]. Connect the USB flash memory and press the [ON/OFF] button of [METRONOME]. Confirm that "PAS" is displayed on the 7-segment LED.
35	r35 OK: PAS NG: nG	Checks LAN. After connecting the [LAN] terminal and the LAN port of the router (BBR-4MG) with a LAN cable, execute the test. Confirm that "PAS" is displayed on the 7-segment LED. Remove the LAN cable when the test is over.
36	r36 OK: PAS NG: nG	Determines if the appropriate keyboard is connected. Check that the 7-segment LED displays "PAS" when the NL2 keyboard is connected and "nG" otherwise.
37	r37 OK: PAS	Checks NL2 keyboard Make Position (PingPongPang mode) "*.**" → "*.*.*" → "*.*.*." (***: Note Number) are displayed on the 7-segment LED while testing. 0, +4 and +7 notes are output with a velocity of 127 for every three Makes. For example, if pressing the C key on the keyboard, each note CEG is output. Releasing the key, sound output sequentially stops. Confirm that "PAS" is displayed on the 7-segment LED.
38	r38 OK: PAS	Checks 1-2 Make for each key being pressed. "***" (***: Velocity) is displayed while testing. Sound is output with a velocity calculated by the 1-2Make. The value *** varies depending on the velocity with which the key is pressed. Confirm that "PAS" is displayed on the 7-segment LED.
39	r39 OK: PAS	Checks 2-3 Make for each key being pressed. "***" (***: Velocity) is displayed while testing. Sound is output with a velocity calculated by the 2-3Make. The value *** varies depending on the velocity with which the key is pressed. Confirm that "PAS" is displayed on the 7-segment LED.

Test No.	LED display	Test descriptions, judging conditions, etc.
44	r44 OK: PAS NG: nG	Checks ROM (full address). Test for factory inspection.
45	r45 OK: PAS NG: nG	Checks RAM (full address). Test for factory inspection.
46	r46 OK: PAS NG: nG	Checks Flash ROM (full address). Test for factory inspection.
47	r47 OK: PAS NG: nG	Checks Wave ROM (full address). Test for factory inspection.
48	r48 OK: PAS NG: nG	Checks Effect RAM (full address). Test for factory inspection.
49	r49 Test in progress: FAC OK: PAS NG: nG	When the test is executed all the back-up area is initialized and the set to the data used when shipped from the factory. Check that the 7-segment LED displays "PAS". It takes about 5 seconds before checking is completed. Execute Test No. 50 after this test is completed.
50	r50	Exits the test program to go back to the play mode. The 7-segment LED displays " 120" and immediately followed by "FCL". About 10 seconds after that, the 7-segment LED displays " 120" again and the factory presetting is completed. **Do not turn off the power during this process.**

● Inspections of the others

AUX IN

Check that each terminal output is as shown in the table below when a signal is inputted into AUX IN.

		OUTPUT			
		AUX OUT (10 k-ohms load)		PHONES (33ohms load)	
		L	R	L	R
INPUT	AUX IN L/L+R: sine wave 1kHz, 0dBu R: no signal	–5.0dBu	–70dBu or less	+1.0dBu	–39.0dBu or less
	AUX IN L/L+R: no signal R: sine wave 1kHz, 0dBu	–70.0dBu or less	–5.0dBu	–39.0dBu or less	+1.0dBu

* 0 dBu = 0.775Vrms

Switch Test Sequence

Turn	SW Name	Display	LED made to turn on	Note number	PCB
1	DEMO	S01	—	C2	
2	TRANSPOSE ON	S02	TRANSPOSE ON (RED)	C#2	
3	REC	S03	REC (RED)	D2	
4	LEFT	S04	LEFT (RED/GREEN)	D#2	
5	RIGHT	S05	RIGHT (RED/GREEN)	E2	
6	STOP	S06	—	F2	
7	PLAY/PAUSE	S07	PLAY/PAUSE (RED)	F#2	
8	SONG SELECT	S08	INTERNET, USB, USER, PRESET (RED)	G2	PNL
9	FILE	S09	SAVE TO USB, LOAD TO USER, DEL./FORMAT (RED)	G#2	
10	TEMPO/FUNCTION	S10	TEMPO, FUNCTION (RED)	A2	
11	METRONOME ON/OFF	S11	—	A#2	
12	TEMPO/FUNCTION ▼	S12	—	B2	
13	TEMPO/FUNCTION ▲	S13	—	C3	
14	–/NO	S14	—	C#3	
15	+/YES	S15	—	D3	
16	GRAND PIANO1	S16	GRAND PIANO1 (RED)	D#3	
17	GRAND PIANO2	S17	GRAND PIANO2 (RED)	E3	
18	E.PIANO1	S18	E.PIANO1 (RED)	F3	
19	E.PIANO2	S19	E.PIANO2 (RED)	F#3	
20	HARPSICHORD	S20	HARPSICHORD (RED)	G3	
21	E.CLAVICHORD	S21	E.CLAVICHORD (RED)	G#3	
22	VIBRAPHONE	S22	VIBRAPHONE (RED)	A3	
23	CHURCH ORGAN	S23	CHURCH ORGAN (RED)	A#3	
24	JAZZ ORGAN	S24	JAZZ ORGAN (RED)	B3	
25	STRINGS	S25	STRINGS (RED)	C4	
26	CHOIR	S26	CHOIR (RED)	C#4	PNR
27	GUITAR	S27	GUITAR (RED)	D4	
28	WOOD BASS	S28	WOOD BASS (RED)	D#4	
29	E.BASS	S29	E.BASS (RED)	E4	
30	VARIATION	S30	VARIATION (RED)	F4	
31	SPLIT	S31	SPLIT (RED)	F#4	
32	BRILLIANCE	S32	BRIGHT, NORMAL, MELLOW (RED)	G4	
33	REVERB	S33	ROOM, HALL1, HALL2, STAGE (RED)	G#4	
34	EFFECT	S34	CHORUS PHASER, TREMOLO, ROTARYSP (RED)	A4	
35	TOUCH	S35	HARD, MEDIUM, SOFT (RED)	A#4	
36	DAMPER RES.	S36	DAMPER RES. ON (RED)	B4	

■ INITIAL SETTING

- MASTER VOLUME: MIN.
- HP SW: Normal
- USB Select SW: B
- A setup of the voltage selector of destination Y: 240V

■ テストプログラム

1 測定条件

1-1: 測定器

・レベルメーター（JIS-C フィルター使用）。
・周波数カウンター：小数点以下 3 桁以上測定可能であること。
注）測定器の入力インピーダンスは、1M Ω以上あること。
特に指示のない限りステレオホーンプラグを接続し [PHONES] 端子（L/Rch:33 Ω負荷）、[AUX IN] [AUX OUT] 端子（10k Ω負荷）にて測定します。
[MASTER VOLUME] スライダーを最大にして、ペダルは OFF にしておきます。

1-2: 治具

ステレオホーンプラグ、MIDI ケーブル、USB ケーブル（A タイプー B タイプ）、LAN ケーブル、USB メモリ、ルーター (BBR-4MG) 等。

2 テストプログラムの起動

鍵盤の [C#2],[F2],[G#2]（C#2 メジャーコード）を押しながら電源 SW を入れます。

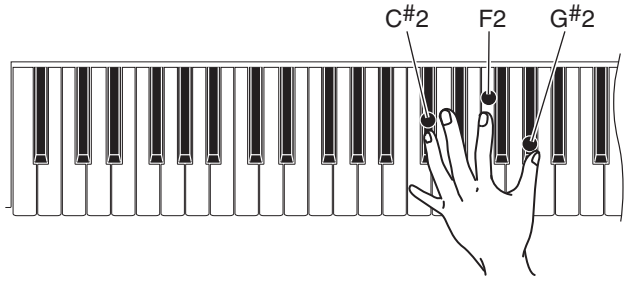

2-1 テストの進め方

1）テストプログラムが起動されると、7 セグメント LED に“tSt”が表示されます。
2）[TEMPO/FUNCTION] の [▼]/[▲] ボタンで項目選択モードに入ります。
3）[METRONOME] の [ON/OFF] ボタンを押して、テストを実行します。

●結果が OK の場合

7 セグメント LED に“PAS”が表示されます。O K だった選択画面 は､7 セグメント LED に項目番号の各文字の後ろに“.”(ドット) が表示され、後でチェック済みか判 ができるようになります。
結果が OK の場合は、[DEMO] ボタン又は [METRONOME] の [ON/OFF] ボタンにて選択画面 に戻ります。

●結果が NG の場合

7 セグメント LED に“nG”が表示されます。結果が NG の場合は、[DEMO] ボタンにて選択画面 に戻ります。

テスト No.1 の選択時に [TEMPO/FUNCTION] の [▼] ボタンを押すと最後のテスト項目が選択されます。

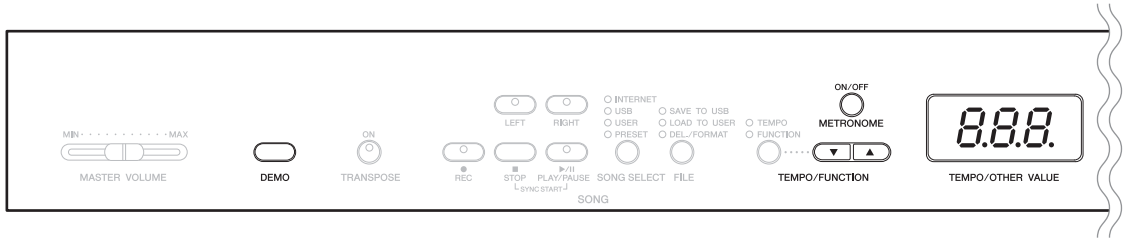

3 テスト一覧

ﾃｽﾄNo.	LED 表示	テスト内容及び判定条件など
1	r01 OK: A*.* NG: AnG C*.* CnG r-.* rnG	LED (7-seg.) に各 ROM (Main Program、Wave) のバージョン、仕向け情報が表示されます。 A*.* (A: Main Program、*.*: ROM のバージョン) C*.* (C: Wave、*.*: ROM のバージョン) r-.* (仕向け情報、r-E: 海外、r-J: 国内)
2	r02 OK: PAS NG: nG	ROM をチェックします（簡易チェック）。 CPU のバスにつながっている ROM(DM: IC20 (Main Program)) をチェックします。 LED (7-seg.) に“PAS”が表示されることを確認します。
3	r03 OK: PAS NG: nG	RAM をチェックします（簡易チェック）。 CPUのバスにつながっている RAM(DM: IC8 (Main Program)) をチェックします。 LED (7-seg.) に“PAS”が表示されることを確認します。
4	r04 テスト中 : Fr 1 OK: PAS NG: nG	Flash ROM をチェックします（簡易チェック）。 CPU のバスにつながっている Flash ROM (DM: IC19) をチェックします。 LED (7-seg.) に“PAS”が表示されることを確認します。 ※ IC19 には、工場で管理されている MAC Address が書き込まれています。NG の場合には、DM シートを交換してください。
5	r05 OK: PAS NG: nG (Wave Romのサムエラー) nG2 (音源IRG接続のエラー)	Wave ROM をチェックします（簡易チェック）。 音源 LSI のバスにつながっている Wave ROM (DM: IC303、304) をチェックします。 LED (7-seg.) に“PAS”が表示されることを確認します。
6	r06 OK: PAS NG: nG	Effect RAM をチェックします（簡易チェック）。 音源 LSI のバスにつながっている Effect RAM (DM: IC301) をチェックします。 LED (7-seg.) に“PAS”が表示されることを確認します。
7	r07 テスト中 : tG 1	音源 1 をチェックします（オートスケール）。 **DM シート、SWP51L（IC300）**をチェックして発音しています。 デフォルト音色を正弦波として、音源の発音チャンネルを順番に切り替えながら発音可能な鍵域を低域から発音し、音源および音だしのチェックをします。異音、ノイズがないことを確認します。 発音チャンネル数分が終了すると発音が止まります。 発音鍵域は C2 から G4 までの 32 音。発音数は 64 音。 オートスケーリングが終了すると、鍵盤を弾くことで発音します。(単音、先着優先)
8	r08 テスト中 : P It	Pitch をチェックします。 ピッチ精度チェック：[PHONES] 端子に周波数カウンターを接続します。 (L,R どちらか) 441.43 ± 0.2Hz (A3) の正弦波をＰＡＮ＝センターで発音します。[DEMO] ボタンにて選択画面に戻る際、発音が止まります。
9	r09 テスト中 : oPr	Output Level R をチェックします。 1kHz（C5) の正弦波を PAN=R で発音し、指定されたレベルで発音されているかをチェックします。 各端子にレベルメーター（JIS-C フィルター使用）を接続します。(PHONES L,R, AUX OUT L,R) [MASTER VOLUME] スライダーを最大にして、R チャンネルの出力レベルをチェックします。(PHONES L,R：33 Ω負荷　AUX OUT L,R：10k Ω負荷) ・PHONES L：-31.5dBu 以下　　PHONES R：+8.5dBu ± 2dB ・AUX OUT L：-58.0dBu 以下　　AUX OUT R：+2.0dBu ± 2dB [DEMO] ボタンにて選択画面に戻る際、発音が止まります。

ﾃｽﾄNo.	LED 表示	テスト内容及び判定条件など
10	r 10 テスト中 : oPL	Output Level L をチェックします。 1kHz（C5) の正弦波を PAN=L で発音し、指定されたレベルで発音されているかをチェックします。 各端子にレベルメーター（JIS-C フィルター使用）を接続します。(PHONES L,R, AUX OUT L,R) [MASTER VOLUME] スライダーを最大にして、L チャンネルの出力レベルをチェックします。(PHONES L,R：33 Ω負荷　AUX OUT L,R：10k Ω負荷) ・PHONES L：+8.5dBu ± 2dB　　PHONES R：-31.5dBu 以下 ・AUX OUT L：+2.0dBu ± 2dB　　AUX OUT R：-58.0dBu 以下 [DEMO] ボタンにて選択画面に戻る際、発音が止まります。
11	r 11 テスト中 : E9L	EQ-LOW 周波数をチェックします。 約 65.4Hz(C1) の正弦波を PAN= センターで発音します。 [DEMO] ボタンにて選択画面に戻る際、発音が止まります。
12	r 12 テスト中 : E9M	EQ-MID 周波数をチェックします。 約 523Hz(C4) の正弦波を PAN= センターで発音します。 [DEMO] ボタンにて選択画面に戻る際、発音が止まります。
13	r 13 テスト中 : E9H	EQ-HIGH 周波数をチェックします。 約 4186Hz(C7) の正弦波を PAN= センターで発音します。 [DEMO] ボタンにて選択画面に戻る際、発音が止まります。
16	r 16 OK: PAS	AUX Jack In をチェックします。 [AUX OUT (L/L+R)] 端子にプラグを接続します。 接続していない場合は、LED (7-seg.) に“no”と表示されます。 テストを実行すると LED (7-seg.) に“In”と表示されます。 プラグを外すと C4 を発音し、LED (7-seg.) に“PAS”が表示されることを確認します。
18	r 18 テスト中 : S01 ～ S36 OK: End	SW、LED をチェックします。LED に表示されたパネル SW を 2 個押ししない様に順番に押し、全ての SW を ON にします。 パネル SW を ON にすると SW テスト順に 表で示された音程で正弦波が発音されます（64 ページ参照)。又、その SW に LED がある場合、それが点灯します。SW を離すと消灯します。指定外の SW が押された場合は、その SW に該当する音を発音します。テストが OK の場合、LED(7-seg.) に“End”が表示されることを確認します。[DEMO] ボタンにて選択画面に戻ります。 チェックを中断したい場合は、[DEMO] ボタンを押します。([DEMO] ボタンのテスト終了後有効)。 複数の SW が押された場合“Ou2”が表示されます。
19	r 19 テスト中 : 8.8.8.	パネル LED 全点灯をチェックします。 全てのパネル LED が点灯します。 [DEMO] ボタンを押してテストを終了します。
20	r20 テスト中 : 8.8.8.	パネル赤色 LED 全点灯をチェックします。 全ての赤色 LED が点灯します。 [DEMO] ボタンを押してテストを終了します。
21	r21 テスト中 : 表示なし	パネル緑色 LED 全点灯をチェックします。 全ての緑色 LED が点灯します。 [DEMO] ボタンを押してテストを終了します。
26	r26 テスト中 : PE 1 → Str OK: PAS	Soft Pedal(Left) をチェックします。 テストを実行すると C3 を発音し、ペダルを踏むと C4 を発音します。ペダルを離すと音が消え、LED (7-seg.) に“PAS”が表示されることを確認します。
27	r27 テスト中 : PE2 → Str OK: PAS	Sostenuto Pedal(Center) をチェックします。 テストを実行すると C3 を発音し、ペダルを踏むと C4 を発音します。ペダルを離すと音が消え、LED (7-seg.) に“PAS”が表示されることを確認します。
28	r28 テスト中 : PE3 → Str OK: PAS	Damper Pedal(Right) をチェックします。 テストを実行すると C3 を発音し、ペダルを踏むと C4 を発音します。ペダルを離すと音が消え、LED (7-seg.) に“PAS”が表示されることを確認します。

テストNo.	LED 表示	テスト内容及び判定条件など
32	F32 OK: PAS NG: nG	MIDI をチェックします。 [MIDI IN] 端子と [MIDI OUT] 端子を MIDI ケーブルで接続後、テストを実行します。 C4 を発音し、LED (7-seg.) に“PAS”が表示されることを確認します。 テスト終了時に MIDI ケーブルを外してください。
33	F33 OK: PAS NG: L.nG (ループチェック) S.nG (ストレージチェック)	[USB TO DEVICE] 端子と [USB TO HOST] 端子のチェックを同時に行います。 [USB TO DEVICE] 端子は、パネル側の端子 [A] とジャック Ass'y 側の端子 [B] の 2 種類があります。両方の端子について、それぞれテストを行ってください。 最初に [METRONOME] の [ON/OFF] ボタンを押します。LED (7-seg.) に“L.- -”が表示されます。USB ケーブルを [USB TO DEVICE] 端子と [USB TO HOST] 端子に接続すると“S.- -”が表示されます。 [USB TO DEVICE] 端子と [USB TO HOST] 端子から USB ケーブルを抜いて、[USB TO DEVICE] 端子に USB メモリを接続します。 LED (7-seg.) に“PAS”が表示され、C4 が発音されることを確認します。
34	F34 OK: PAS NG: nG	USB Storage 機器が使用可能かどうかをテストします。 このテストも [USB TO DEVICE] 端子 [A] [B] の両方について行ってください。 USB メモリを接続して、[METRONOME] の [ON/OFF] ボタンを押します。 LED (7-seg.) に“PAS”が表示されることを確認します。
35	F35 OK: PAS NG: nG	LAN をチェックします。 [LAN] 端子とルーター (BBR-4MG) の LAN ポートを LAN ケーブルで接続後、テストを実行します。 LED (7-seg.) に“PAS”が表示されることを確認します。 テスト終了時に LAN ケーブルを外してください。
36	F36 OK: PAS NG: nG	適切な鍵盤が接続されているか判定します。 NL2 鍵盤の場合は“PAS”、それ以外の場合は“nG”と LED (7-seg.) に表示されます。
37	F37 OK: PAS	NL2 鍵盤の発音位置を確認します (ピンポンパンモード)。 テスト中“*.**”→“*.*.*”→“*.*.*.”(***：ノート番号) と表示します。3 つのメイク毎にベロシティ 127 で 0,+4,+7 と発音します。たとえば C の鍵盤を押すと CEG を発音します。 鍵盤を離すと順に消音します。 LED (7-seg.) に“PAS”が表示されることを確認します。
38	F38 OK: PAS	押鍵に対して 1-2 メイクをチェックします。 テスト中“***”(***：ベロシティ) と表示します。1-2 のメイクで計算したベロシティで発音します。鍵盤を押す速さによって、*** の数値が変化します。 LED (7-seg.) に“PAS”が表示されることを確認します。
39	F39 OK: PAS	押鍵に対して 2-3 メイクをチェックします。 テスト中“***”(***：ベロシティ) と表示します。2-3 のメイクで計算したベロシティで発音します。鍵盤を押す速さによって、*** の数値が変化します。 LED (7-seg.) に“PAS”が表示されることを確認します。

テスト No.	LED 表示	テスト内容及び判定条件など
44	r44 OK: PAS NG: nG	ROM をチェックします (フルアドレス)。 工場検査用のテストです。
45	r45 OK: PAS NG: nG	RAM をチェックします (フルアドレス)。 工場検査用のテストです。
46	r46 OK: PAS NG: nG	Flash ROM をチェックします (フルアドレス)。 工場検査用のテストです。
47	r47 OK: PAS NG: nG	Wave ROM をチェックします (フルアドレス)。 工場検査用のテストです。
48	r48 OK: PAS NG: nG	Effect RAM をチェックします (フルアドレス)。 工場検査用のテストです。
49	r49 テスト中 : FAC OK: PAS NG: nG	テストを実行すると、全てのバックアップ領域を初期化して工場出荷データにセットします。 LED (7-seg.) に“PAS”が表示されることを確認します。 チェック完了まで約 5 秒かかります。 終了後、テスト No. 50 を実行してください。
50	r50	テスト実行すると、テストプログラムから抜けて楽器を再起動します。 LED (7-seg.) に“120”が表示され、すぐに“FCL”が表示されます。 その後、約 10 秒経過すると再び LED (7-seg.) に“120”が表示され、ファクトリープリセットは完了します。 **この間は電源を切らないでください。**

● その他の検査

AUX IN

AUX IN に信号を入力した時、下表のようになることを確認します。

		OUTPUT			
		AUX OUT (10 k Ω負荷)		PHONES (33 Ω負荷)	
		L	R	L	R
INPUT	AUX IN L/L+R: sine wave 1kHz, 0dBu R: no signal	–5.0dBu	–70.0dBu 以下	+1.0dBu	–39.0dBu 以下
	AUX IN L/L+R: no signal R: sine wave 1kHz, 0dBu	–70.0dBu 以下	–5.0dBu	–39.0dBu 以下	+1.0dBu

* 0 dBu = 0.775Vrms

スイッチテスト順

順番	スイッチ名	表示	点灯させる LED	ノート番号	PCB
1	DEMO	S01	—	C2	
2	TRANSPOSE ON	S02	TRANSPOSE ON (RED)	C#2	
3	REC	S03	REC (RED)	D2	
4	LEFT	S04	LEFT (RED/GREEN)	D#2	
5	RIGHT	S05	RIGHT (RED/GREEN)	E2	
6	STOP	S06	—	F2	
7	PLAY/PAUSE	S07	PLAY/PAUSE (RED)	F#2	
8	SONG SELECT	S08	INTERNET, USB, USER, PRESET (RED)	G2	PNL
9	FILE	S09	SAVE TO USB, LOAD TO USER, DEL./FORMAT (RED)	G#2	
10	TEMPO/FUNCTION	S10	TEMPO, FUNCTION (RED)	A2	
11	METRONOME ON/OFF	S11	—	A#2	
12	TEMPO/FUNCTION ▼	S12	—	B2	
13	TEMPO/FUNCTION ▲	S13	—	C3	
14	–/NO	S14	—	C#3	
15	+/YES	S15	—	D3	
16	GRAND PIANO1	S16	GRAND PIANO1 (RED)	D#3	
17	GRAND PIANO2	S17	GRAND PIANO2 (RED)	E3	
18	E.PIANO1	S18	E.PIANO1 (RED)	F3	
19	E.PIANO2	S19	E.PIANO2 (RED)	F#3	
20	HARPSICHORD	S20	HARPSICHORD (RED)	G3	
21	E.CLAVICHORD	S21	E.CLAVICHORD (RED)	G#3	
22	VIBRAPHONE	S22	VIBRAPHONE (RED)	A3	
23	CHURCH ORGAN	S23	CHURCH ORGAN (RED)	A#3	
24	JAZZ ORGAN	S24	JAZZ ORGAN (RED)	B3	
25	STRINGS	S25	STRINGS (RED)	C4	
26	CHOIR	S26	CHOIR (RED)	C#4	PNR
27	GUITAR	S27	GUITAR (RED)	D4	
28	WOOD BASS	S28	WOOD BASS (RED)	D#4	
29	E.BASS	S29	E.BASS (RED)	E4	
30	VARIATION	S30	VARIATION (RED)	F4	
31	SPLIT	S31	SPLIT (RED)	F#4	
32	BRILLIANCE	S32	BRIGHT, NORMAL, MELLOW (RED)	G4	
33	REVERB	S33	ROOM, HALL1, HALL2, STAGE (RED)	G#4	
34	EFFECT	S34	CHORUS PHASER, TREMOLO, ROTARYSP (RED)	A4	
35	TOUCH	S35	HARD, MEDIUM, SOFT (RED)	A#4	
36	DAMPER RES.	S36	DAMPER RES. ON (RED)	B4	

■ 出荷時の設定

- MASTER VOLUME: MIN.
- HP SW: Normal
- USB Select SW: B

DATA BACKUP

● Data that can be backed up

- User song : your recorded songs
- Back up data (panel settings) : 08CLP-M.BUP
- Song data (once it has been loaded from the computer)* Data should not be protected against backing up.

PREPARATION

PC (Personal Computer)

USB Cable (A Type – B Type)

USB-MIDI Driver *1

Musicsoft Downloader (MSD) *1

*1: Obtain these programs from CD-ROM (X9448A00) of the attachment or Yamaha official website.
(URL>>http://www.yamahapkclub.com)
Install these software in PC beforehand.

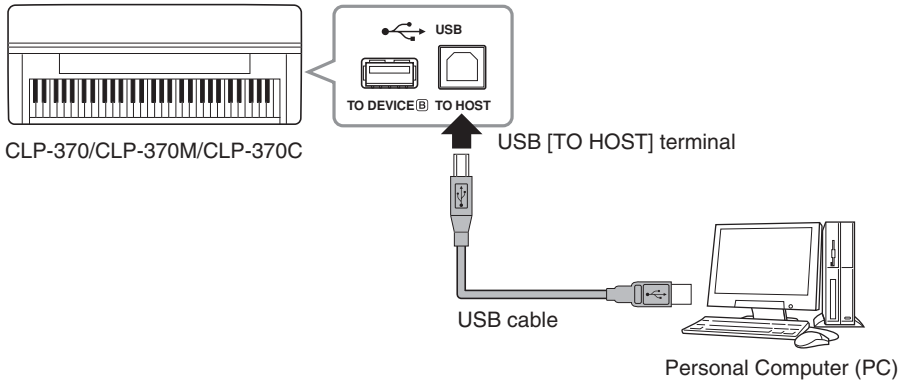

BACKUP PROCEDURE

※ Display screen may differ depending on versions of OS (Windows) or Musicsoft Downloader.

1. Turn off the power of music instrument.
2. End all the application software.
3. Connect the music instrument to the PC with the USB cable.
4. Turn on the power of music instrument.
5. Click the Control Panel on PC.

Set it clicking  as shown in the figure below.



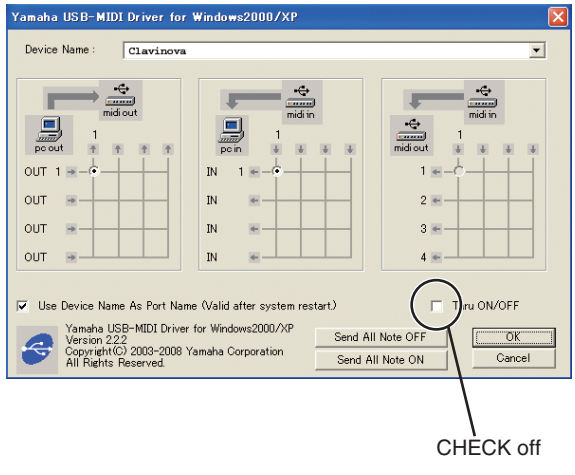

Start up Musicsoft Downloader.

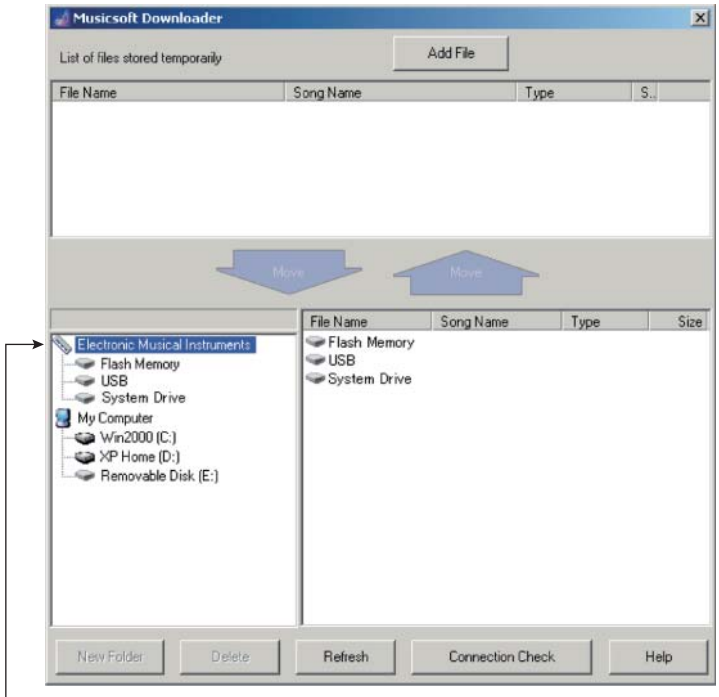

Display the following when click "Electronic Musical Instruments"

Flash Memory ・User song
・Song data

System Drive ・Backup data

*** Refer to Page 68 <TROUBLESHOOTING> when the fllowing display appears.**

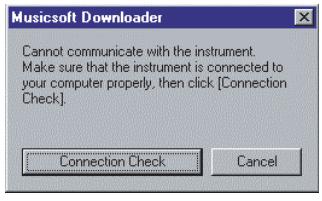

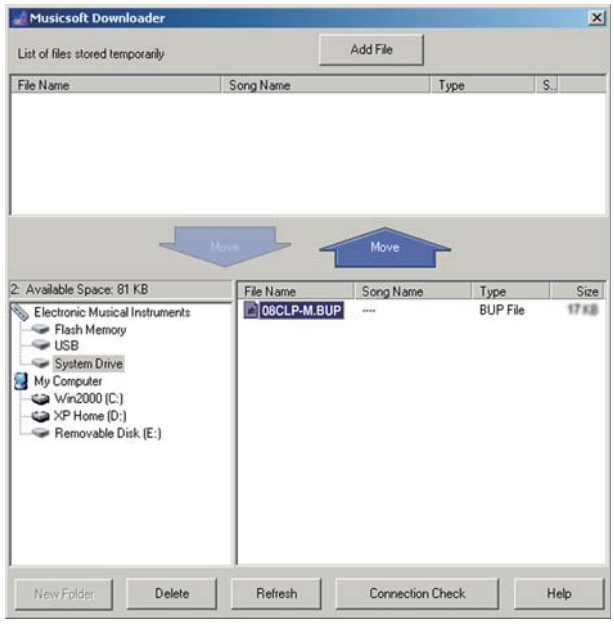

* The name of the file is “08CLP-M.BUP”.

When System Drive is clicked, data file “08CLP-M.BUP” is displayed.

If “08CLP-M.BUP” is clicked, Move becomes active. When you click the Move, the screen in the figure below is display, and then click OK.



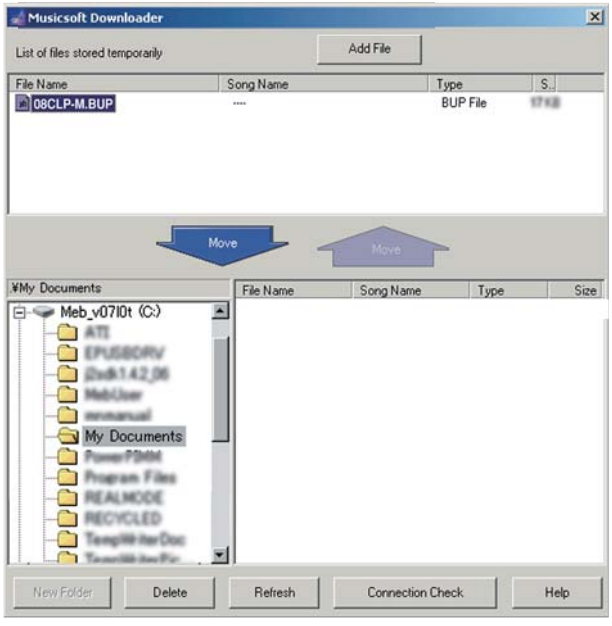

Specifty the place where the backup data is preserved. (Preserve it in “My document” for example.)

If “08CLP-M.BUP” is clicked, Move becomes active. If Move is clicked, data is preserved in a specified folder.

When the data of Flash Memory is backed up, it is possible to do according to the same procedure.

Moreover, it is possible to do similarly when it returns it based on the backup data. Click OK when the message of the “Overwrite” appears at this time.

<TROUBLESHOOTING>

• Setting the “MIDI IN/OUT”

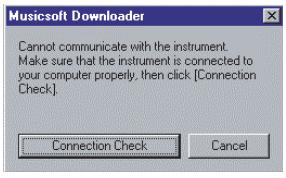

Click Connection Check .

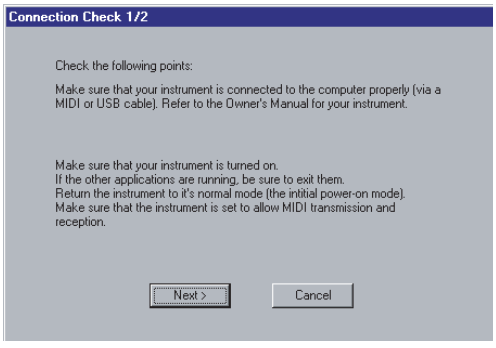

Click Next > .

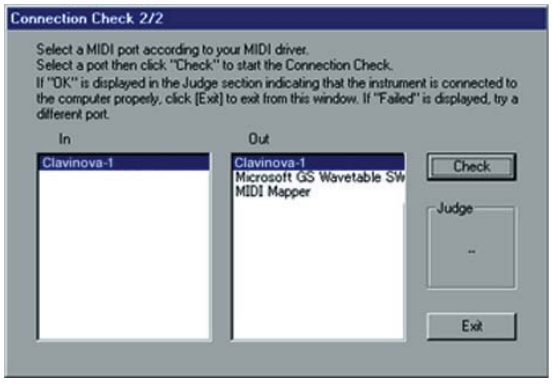

Choose “Clavinova-1” and click Check .

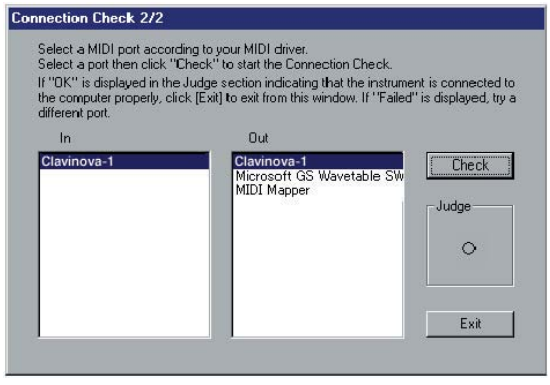

Click Exit , (Because the judgment is ○ , it is correctry connected.)

■ データのバックアップ

● バックアップ可能なデータ

- ユーザーソング
- バックアップデータ（パネル設定）: 08CLP-M.BUP
- 外部ソング（コンピューターから読み込んだソング）※プロテクトのないもの

準備

PC（パーソナルコンピューター）
USB ケーブル（A タイプ – B タイプ）
USB-MIDI ドライバー *1
ミュージックソフトダウンローダー (MSD)*1

*1: 付属の CD-ROM (X9448A00) またはヤマハホームページのダウンロードページから入手してください。
(URL>>http://www.yamahapkclub.com/)
これらのソフトウェアーはあらかじめ PC にインストールしておいてください。

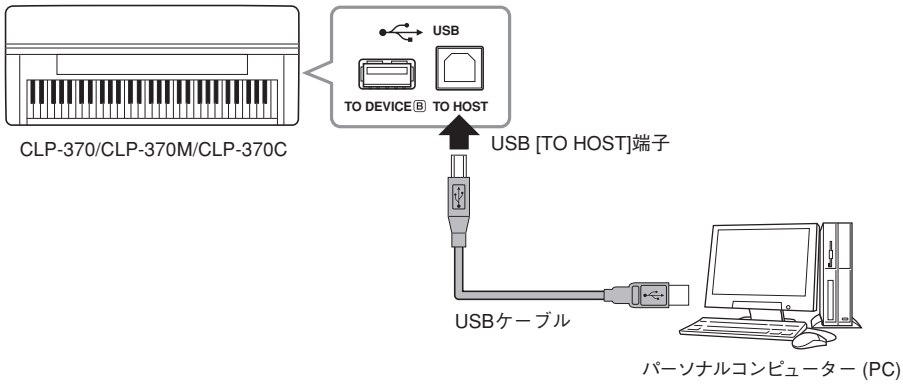

手順

※ OS (Windows) やミュージックソフトダウンローダーのバージョンによって表示画面が異なります。

1. 楽器の電源を切ります。
2. PC 上の全てのアプリケーションソフトを終了します。
3. USB ケーブルで、PC と楽器を接続します。
4. 楽器の電源を入れます。
5. PC のコントロールパネルを開きます。



をクリックして下図の様に設定します。

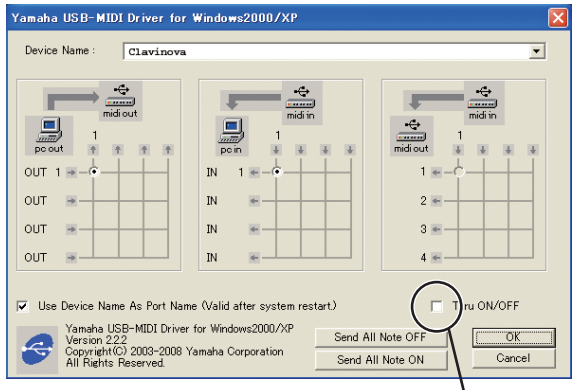

Thru ON/OFFのチェックを外します。

ミュージックソフトダウンローダーを立ち上げます。

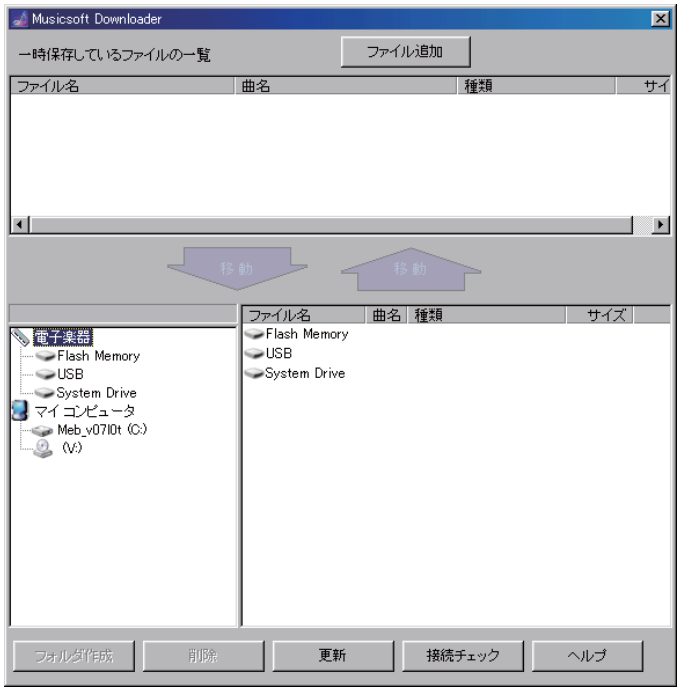

電子楽器をクリックすると下記の表示がされます。

Flash Memory ・User song ・Song data

System Drive ・Backup data

＊下図の表示が出た場合は P72 <トラブルシューティング>を参照してください。

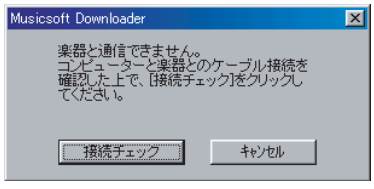

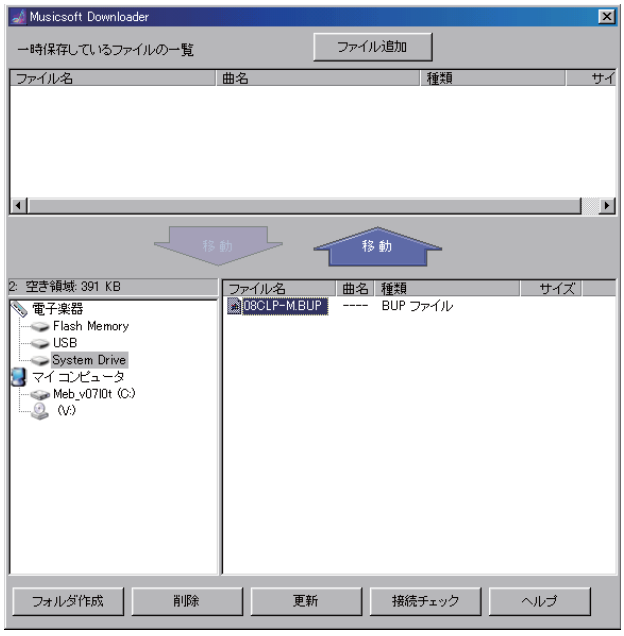

* ファイル名は、“08CLP-M.BUP”となります。

System Drive をクリックするとデータファイル“08CLP-M.BUP”が表示されます。

“08CLP-M.BUP”をクリックすると 

がアクティブになり、

をクリックすると下図の画面が表示されますので 

をクリックします。



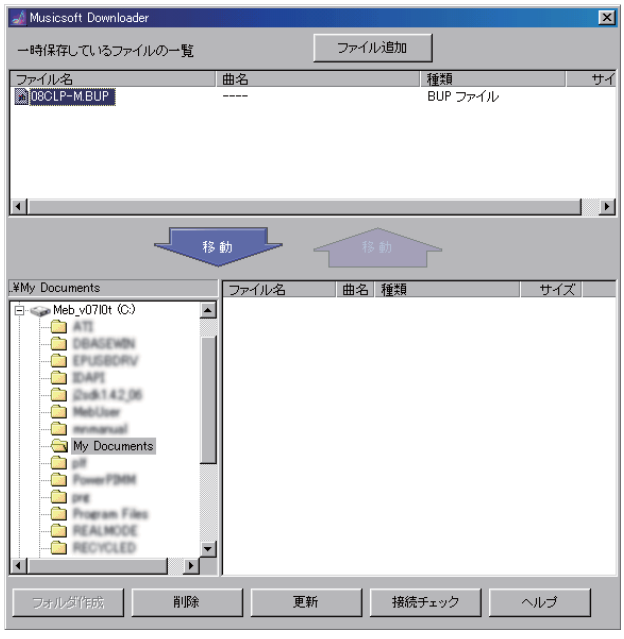

バックアップデータを保存する場所を指定します。（この例の場合は「My Document」に保存します。）

“08CLP-M.BUP”をクリックすると 

が アクティブになり、

をクリックすればデータが指定の場所に保存されます。

Flash Memoryのデータをバックアップする場合も同じ手順で行えます。

また、バックアップを元に戻す場合も同様に行えます。そのとき“上書き”のメッセージが出る場合は

OK をクリックしてください。

＜トラブルシューティング＞

· MIDI IN/OUTの設定を行います。

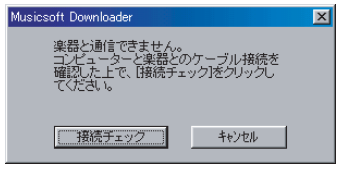

接続チェック をクリックします。

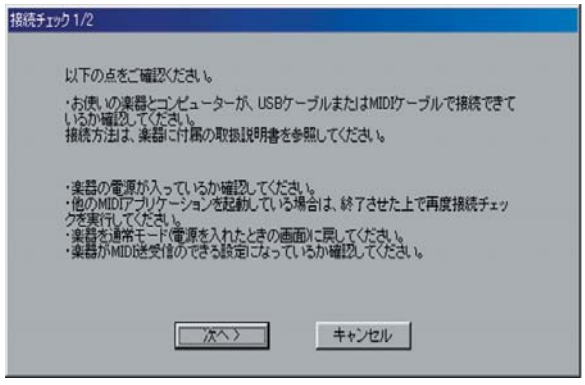

次へ > をクリックします。

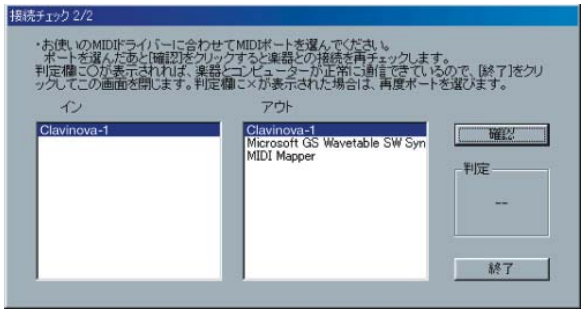

“Clavinova–1”を選んで 確認 ボタンをクリックします。

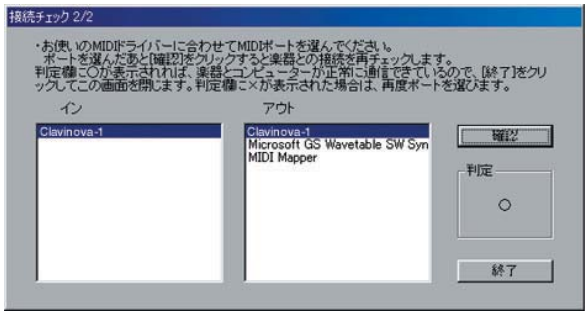

終了 ボタンをクリックします。

（判定が“○”になっていますので正しく接続されています。）

■ VERSION UPGRADE

> ⚠ Do not turn off the power while installing.
> Do not pull off the USB flash memory from the instrument while installing.

1 Set the [SELECT] switch for the [USB TO DEVICE] terminal to the position Ⓐ. (Fig. 1)

2 Insert the USB flash memory containing the data for version upgrade "CLP-370_instdat.bin" into the terminal Ⓐ. (Photo 1)

3 Turn on the [POWER] switch while holding down the [PLAY/PAUSE] button of the instrument. (Fig. 1)

4 "UPd" will be shown on the 7-segment LED and the LED for the [GRAND PIANO 1] button will flash.

5 Press the [GRAND PIANO 1] button to start the installment. (Fig. 1)

6 The 7-segment LED will show "0.00" for about 90 seconds and then the installment will be executed automatically.

7 The LED for the [GRAND PIANO 2] button will flash during the installment.

8 When the installment is finished, "End" will be shown on the 7-segment LED and the LED for the [GRAND PIANO 1] button will light up continuously.
It will take about 10 minutes to complete the installment.

9 Turn off the [POWER] switch of the instrument. (Fig. 1)

10 Disconnect the USB flash memory.

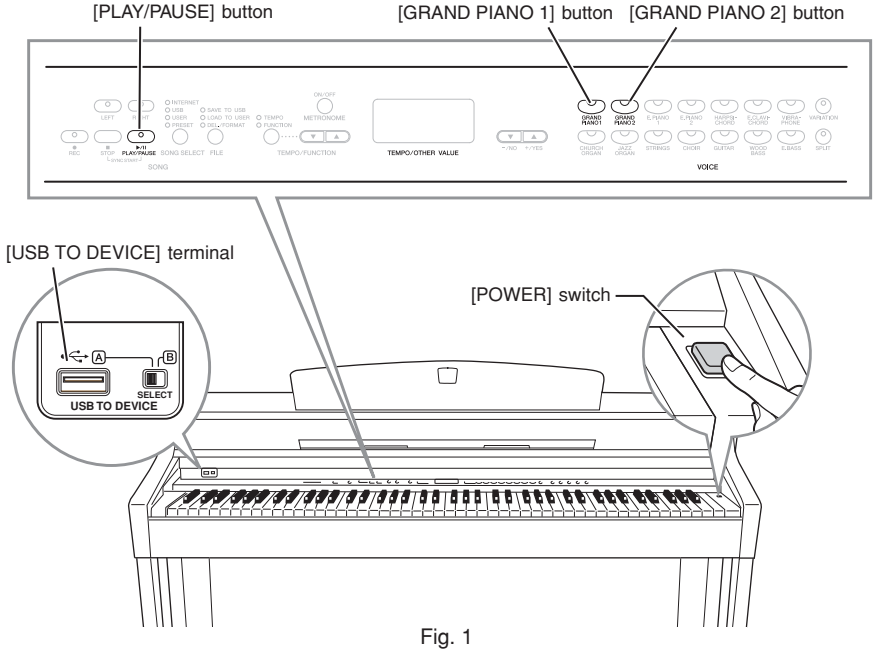

Fig. 1



Photo 1

■バージョンアップ

> ⚠ インストール中に電源を切らないでください。
> インストール中に USB フラッシュメモリーを抜かないでください。

1 [USB TO DEVICE] 端子の [SELECT] スイッチを Ⓐ に設定します。（図 1）

2 Ⓐ にバージョンアップ用データ「CLP-370_instdat.bin」が入った USB フラッシュメモリを挿入します。（写真 1）

3 楽器の [PLAY/PAUSE] ボタンを押しながら、[POWER] スイッチを ON にします。（図 1）

4 7 セグメント LED に“UPd”が表示され、[GRAND PIANO 1] ボタンの LED が点滅します。

5 [GRAND PIANO 1] ボタンを押して、インストールを開始します。（図 1）

6 7 セグメント LED に“0.00”と約 90 秒間表示した後、自動的にインストールが実行されます。

7 実行中は、[GRAND PIANO 2] ボタンの LED が点滅します。

8 インストールが完了すると、7 セグメント LED に“End”が表示され、[GRAND PIANO 1] ボタンの LED が点灯します。
インストールは、約 10 分で完了します。

9 楽器の [POWER] スイッチを OFF にします。（図 1）

10 USB フラッシュメモリを外します。

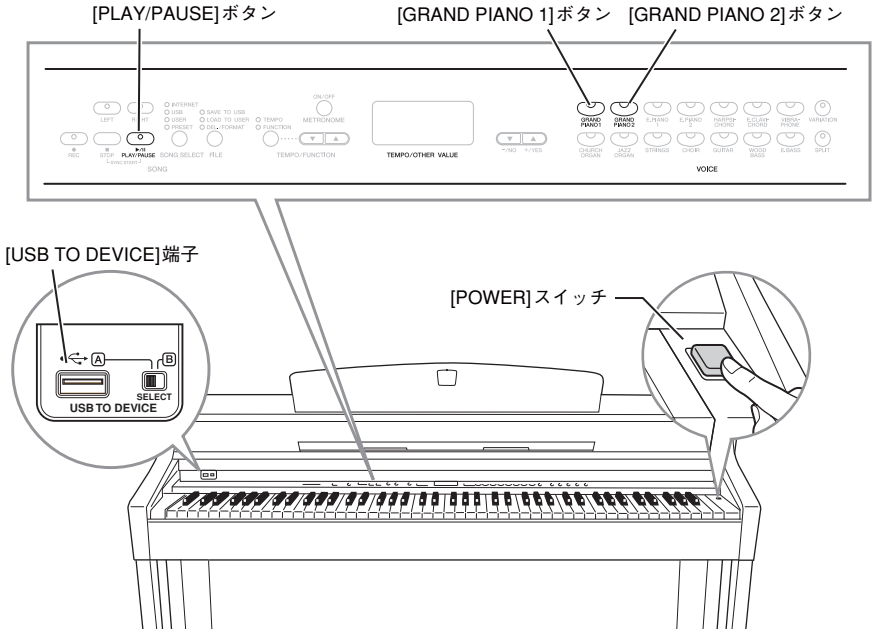

図 1



写真 1

■ INITIALIZING INTERNET SETTINGS

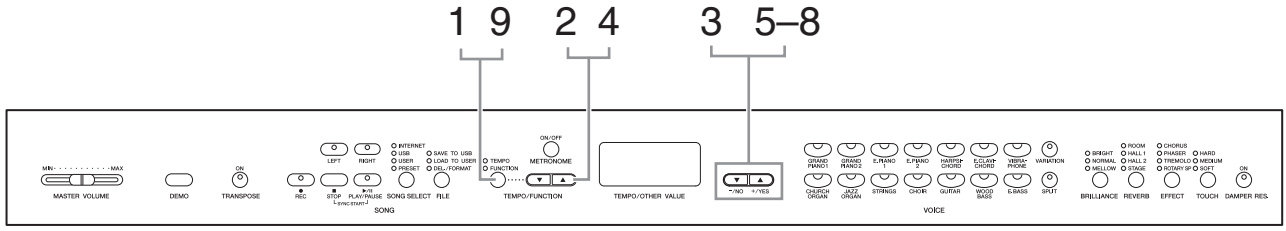

1 **Engage the Function mode.**
Make sure that the USB flash memory device containing the saved Internet setting file named “config.n21” is connected to the instrument, and then press the [TEMPO/FUNCTION] button so that the [FUNCTION] indicator lights.

2 **Select Function F9.y.**
Use the [TEMPO/FUNCTION ▼, ▲] buttons to select Function F9.y.

3 **Enter the Sub-modes Selection mode following the F9.**
Press the [+/YES] button to enter the Sub-modes Selection mode.

4 **Select Function F9.7.**
Use the [TEMPO/FUNCTION ▼, ▲] buttons to select Function F9.7.

5 **Enter the Initialize mode.**
Press the [+/YES] buttons.
A “CLr” message will appear on the display.

6 **Confirm the initialization.**
Press the [+/YES] button.
A “ny” appears in the display to confirm whether you wish to initialize or not.
If you do not want to initialize, press the [–/NO] button.

7 **Execute the initialization.**
Press again the [+/YES] buttons.
Start the initialization.
When initialization is completed, an “End” message appears on the display.

8 **Return to the Sub-modes Selection mode**
Press the [+/YES] button to exit from the Sub-modes.

9 **Exit from function mode**
Press the [TEMPO/FUNCTION] button to exit from the Function modes.

CAUTION

Initializing restores the instrument to the factory-programmed settings for all Internet settings. Be sure to back up the Internet settings before initializing.

NOTE This procedure lets you make Internet settings by loading the Internet setting files created on the special Yamaha webpage to the instrument.
You can create the Internet setting files (named “config.n21”) on the special Yamaha webpage.
<http://music.yamaha.com/idc/>

■ インターネット設定の初期化

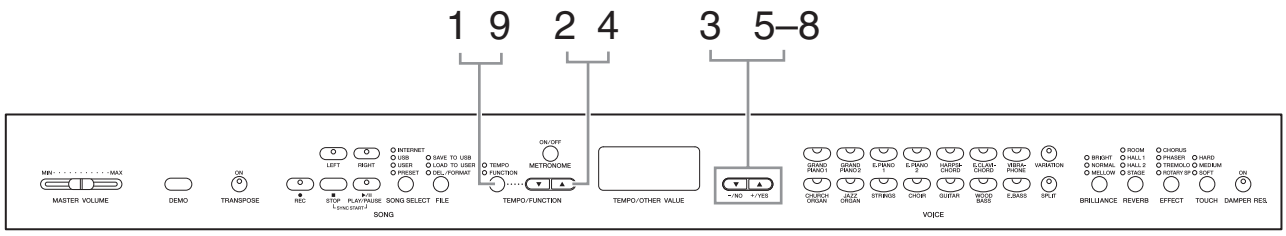

1 **ファンクションモードに入ります。**
インターネット設定ファイル「config.n21」が保存されている USB フラッシュメモリーが、楽器に接続されているのを確認してから、[TEMPO FUNCTION] ボタンを押してファンクションモードに入ります。

2 **「F9.y」を表示させます。**
[TEMPO/FUNCTION ▼▲] ボタンを押して「F9.4」を表示させます。

3 **「F9.」に続く小項目の設定に入ります。**
[＋/YES] ボタンを押して小項目の設定に入ります。

4 **「F9.」に続く小項目を設定します。**
[TEMPO/FUNCTION ▼▲] ボタンを押して「F9.7」を表示させます。

5 **初期化操作に入ります。**
[＋/YES] ボタンを押して初期化の操作に入ります。
「CLr」と表示されます。

6 **初期化の確認操作に入ります。**
[＋/YES] ボタンを押します。
初期化しても良いか再確認のため「ry」が表示されます。
初期化をキャンセルする場合は [－/NO] ボタンを押します。

7 **初期化します。**
もう一度 [＋/YES] ボタンを押します。
初期化が行なわれます。
初期化が終わると「End」が表示されます。

8 **初期化を終了します。**
[＋/YES] ボタンを押して初期化を終了します。表示は「F9.7」になります。

9 **ファンクションの操作を終了します。**
[TEMPO/FUNCTION] ボタンを押します。

初期化を実行すると、インターネット設定で行なったすべての設定が工場出荷時の状態に戻ります。初期化する前に設定状態をコンピューター側に保存してください。

参考 コンピューターを使って専用ウェブページ上で作成したインターネット設定ファイルを楽器に読み込み、インターネット設定を行ないます。
インターネット設定ファイル「config.n21」はウェブページ上で作成します。
＜ http://www.yamaha.co.jp/product/epiano-keyboard/net/idc/clp/ ＞

■ MESSAGE LIST

Message	Comment
CLr	Displayed after factory presets are recalled. **CAUTION** Do not turn off the power of the instrument when "CLr" appears in the display. Doing so may delete all song data in the instrument, including external songs.
con	Displayed when Musicsoft Downloader is started on a computer connected to the instrument. When this message appears, you cannot operate the instrument.
E01	Indicates failure in accessing the USB storage device because the device or media is damaged.
E02	Displayed when the song data is damaged or not recognized.
E04	Indicates that the song data is too large to be loaded.
End	Displayed when the current operation is completed.
Err	Displayed when the MIDI/USB cable is disconnected while starting Musicsoft Downloader on a computer connected to the instrument.
FCL	Indicates that internal memory has been cleaned up. Recorded songs and external songs which have been loaded from a computer are cleared, because the power has been turned off before the song save or load operations were completed. **CAUTION** Do not turn off the power of the instrument when "FCL" appears in the display. Doing so may cause the instrument to malfunction.
For	Indicates that the instrument has engaged format mode for the USB storage device.
FUL	Displayed when internal memory becomes full during song recording.
	Displayed when the USB storage device becomes full and the song cannot be saved.
	Displayed when the total amount of files has become too large.
Lod	Displayed when a protected song is loading.
n Y	Confirms whether each operation is executed or not.
n⁻Y	Reconfirms whether the overwriting, delete or format operation is executed or not.
Pro	Indicates that the USB storage device or media is protected.

■メッセージ一覧

表示	表示内容
CLr	楽器を基本設定 (初めて電源を入れたときの設定) に戻しています。 ⃠「CLr」が表示されているときに電源を切らないでください。「CLr」が表示されているときに電源を切ると、外部ソングを含むすべての曲データが消去されるおそれがあります。
con	楽器をコンピューターと接続してミュージックソフトダウンローダーを使用しているときに表示されます。このメッセージが表示されているときは、楽器の操作ができません。
E01	USB 記憶装置が壊れているので、記憶装置にアクセスできません。
E02	曲データが壊れています。
E04	ファイルが大きすぎてロードできません。
End	処理が終わりました。
Err	楽器をコンピューターと接続してミュージックソフトダウンローダーを使用しているときに、MIDI/USB ケーブルを抜くと表示されます。
FCL	処理中に電源を切ったので、楽器本体のメモリーが初期化されました。ご自身で録音した曲や、コンピューターから取り込んだ曲が消去されています。 ⃠「FCL」が表示されているときに電源を切らないでください。「FCL」が表示されているときに電源を切ると、楽器の動作が不安定になるおそれがあります。
For	USB 記憶装置のフォーマットモードに入っています。
FUL	(曲の録音中に) 楽器本体のメモリー容量がいっぱいになりました。
	USB 記憶装置のメモリー容量がいっぱいで、曲を保存できません。
	ファイルやフォルダーの数が制限を超えました。
Lod	プロテクトがかかった曲をロードしています。
n Y	操作を実行しますか ?
n-Y	データの上書きや削除、または USB 記憶装置のフォーマットを実行しますか ?
Pro	USB 記憶装置にプロテクトがかかっています。

「Err」が表示されている状態から元の状態に戻すには [ー /NO] ボタン、または [＋ /YES] ボタンを押します。

■ SYSTEM BOOTING FLOWCHART

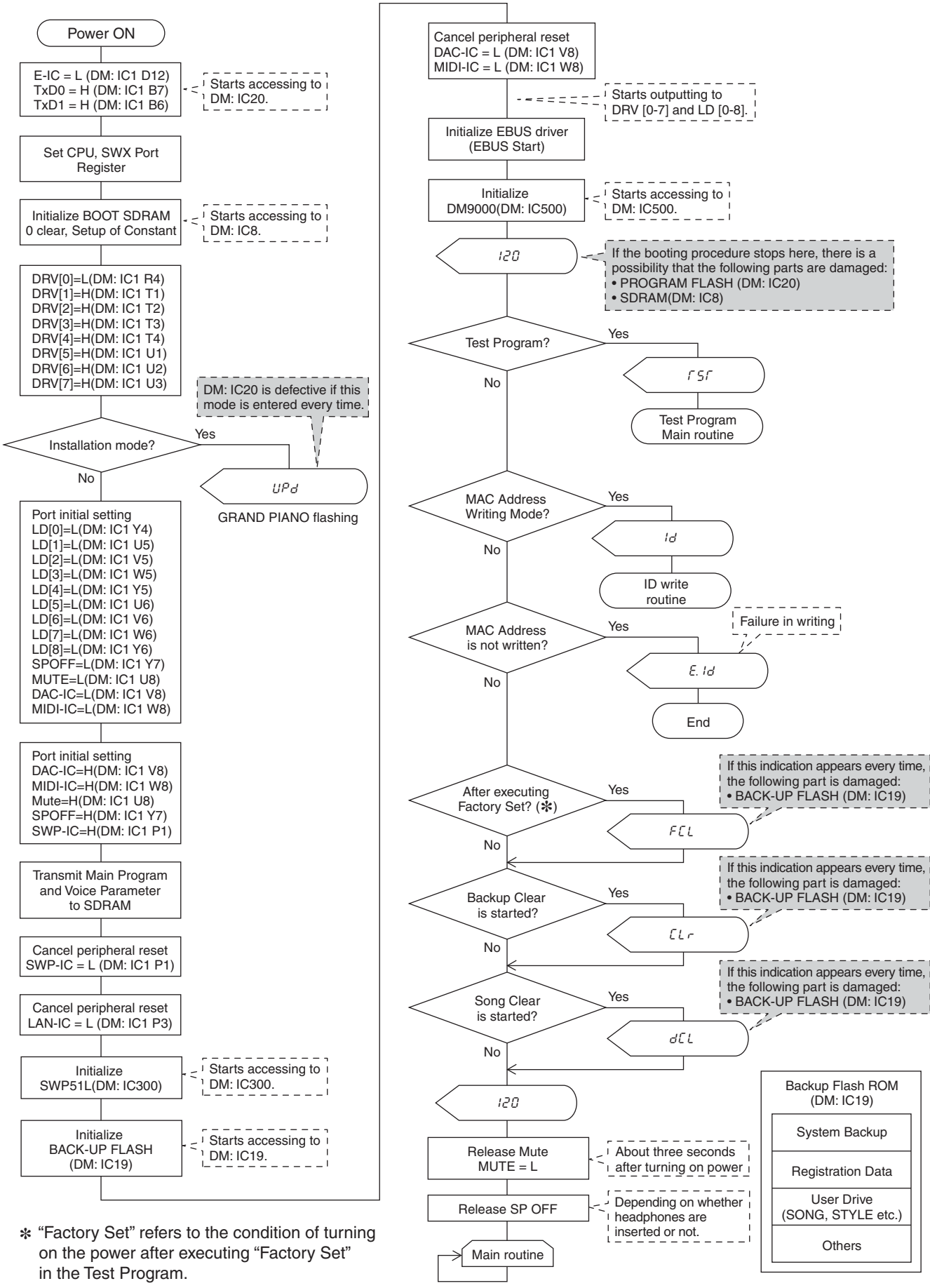

✻ "Factory Set" refers to the condition of turning on the power after executing "Factory Set" in the Test Program.

■起動フローチャート

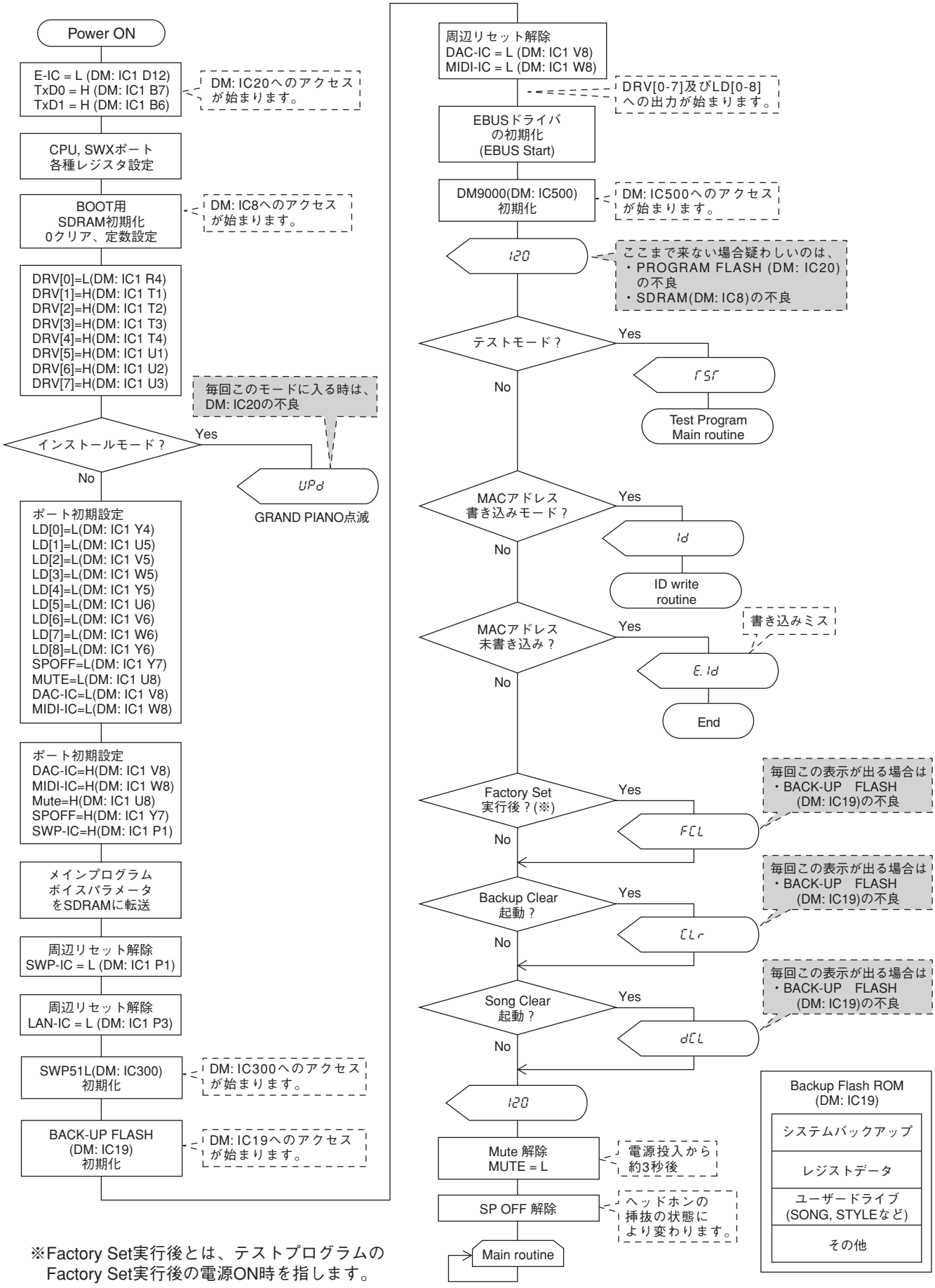

※Factory Set実行後とは、テストプログラムの Factory Set実行後の電源ON時を指します。

■ MIDI IMPLEMENTATION CHART

[Digital Piano] Date : 18-MAR-2008
Model CLP-370 MIDI Implementation Chart Version : 1.0

Function...		Transmitted	Recognized	Remarks
Basic Channel	Default	1 - 16	1 - 16	
	Changed	0	0	
Mode	Default	3	3	
	Messages	X	X	
	Altered	**********	X	
Note Number : True voice		0 - 127 **********	0 - 127 0 - 127	
Velocity	Note ON	O 9nH,v=1-127	O 9nH,v=1-127	
	Note OFF	X 9nH,v=0	X	
After Touch	Key's	X	X	
	Ch's	X	X	
Pitch Bend		X *1	O 0 - 24 semitones	
Control Change	0,32	O	O	Bank Select
	1	X *1	O	Modulation
	7	O	O	Main Volume
	10	X *1	O	Panpot
	11	O	O	Expression
	6,38	X *1	O	Data Entry
	64,66,67	O	O	Pedal
	71-74	X *1	O	
	84	X *1	O	Portament Control
	91,93	O	O	Effect Depth
	96-97	X *1	O	RPN Inc,Dec
	100-101	O	O	RPN LSB,MSB
Prog Change : True #		O 0 - 127 **********	O 0 - 127	
System Exclusive		O	O	
Common : Song Pos.		X	X	
: Song Sel.		X	X	
: Tune		X	X	
System : Clock		O	O	
Real Time : Commands		O	O	
Aux : All Sound Off		X	O (120,126,127)	
: Reset All Cntrls		X	O (121)	
: Local ON/OFF		X	O (122)	
Mes- : All Notes OFF		X	O (123-125)	
sages: Active Sense		O	O	
: Reset		X	X	

Notes:

*1 These Control Change messages cannot be transmitted by panel operations, but can be transmitted by song playback data.

Mode 1 : OMNI ON , POLY Mode 2 : OMNI ON ,MONO O : Yes
Mode 3 : OMNI OFF, POLY Mode 4 : OMNI OFF,MONO X : No

■ MIDI DATA FORMAT

●: Can be transmitted and recognized.
▲: Cannot be transmitted by the panel operations, but can be transmitted by song playback data.
×: Cannot be transmitted or received.

MIDI Events	Status byte		1st Data byte			2nd Data byte			Transmitted	Recognized
	Status		Data	(HEX)	Parameter	Data	(HEX)	Parameter		
Key Off	8nH	(n: channel no.)	kk		Key no. (0 - 127)	vv		Velocity (0 - 127)	×	●
Key On	9nH		kk		Key no. (0 - 127)	vv		Key On: vv = 1 - 127 Key Off: vv = 0	●	●
Control Change	BnH		0	(00H)	Bank Select MSB	0	(00H)	Normal	●	●
			32	(20H)	Bank Select LSB	0 - 127			●	●
			1	(01H)	Modulation	0 - 127	(...7FH)		▲	●
			6	(06H)	Data Entry MSB	0 - 127	(...7FH)		●	●
			38	(26H)	Data Entry LSB	0 - 127	(...7FH)		●	×
			7	(07H)	Main Volume	0 - 127	(...7FH)		●	●
			10	(0AH)	Panpot	0 - 127	(...7FH)		▲	●
			11	(0BH)	Expression	0 - 127	(...7FH)		●	●
			64	(40H)	Damper (Sustain)	0 - 127	(...7FH)		●	●
			66	(42H)	Sostenuto	0 - 127	(...7FH)		●	●
			67	(43H)	Soft Pedal	0 - 127	(...7FH)		●	●
			71	(47H)	Harmonic Content	0 - 127	(...7FH)		▲	●
			72	(48H)	Release Time	0 - 127	(...7FH)		▲	●
			73	(49H)	Attack Time	0 - 127	(...7FH)		▲	●
			74	(4AH)	Brightness	0 - 127	(...7FH)		▲	●
			84	(54H)	Portamento Control	0 - 127	(...7FH)		▲	●
			91	(5BH)	Effect1 Depth (Reverb Send Level)	0 - 127	(...7FH)		●	●
			93	(5DH)	Effect3 Depth (Chorus Send Level)	0 - 127	(...7FH)		●	●
			96	(60H)	Increment	0 - 127	(...7FH)		▲	●
			97	(61H)	Decrement	0 - 127	(...7FH)			
			100	(64H)	RPN LSB	0 - 127	(...7FH)		●	●
			101	(65H)	RPN MSB	0 - 127	(...7FH)			
Mode Message	BnH		120	(78H)	All Sound Off	0			▲	●
			121	(79H)	Reset All Controller	0			▲	●
			122	(7AH)	Local Control	0 - 3F: OFF 40 - 7F: ON			×	●
			123	(7BH)	All Note Off	0			▲	●
			124	(7CH)	OMNI OFF	0			×	●
			125	(7DH)	OMNI ON	0			×	●
			126	(7EH)	MONO	0 - 16	(...10H)		×	●
			127	(7FH)	POLY	0			×	●
	Note This instrument is fixed to Multi-timbral Mode and Poly Mode, since these modes do not change even when Omni on/ omni off/ Mono/Poly Mode messages are received.									
Program Change	CnH		pp		0 - 127	–		–	●	●
Channel After Touch	DnH		vv			–			×	×
Polyphonic After Touch	AnH		kk			vv			×	×
Pitch Bend Change	EnH		cc		LSB	dd		MSB	▲	●
Realtime Message	F8H	MIDI Clock	–			–			●	●
	FAH	Start	–			–			●	●
	FBH	Continue	–			–			×	×
	FCH	Stop	–			–			●	●
	FEH	Active Sens	–			–			●	●
	FFH	System Reset	–			–			×	×
	Note When an Overrun or Framing error occurs, the Damper, Sostenuto and Soft are set to off in all channels, and All Notes Off is executed.									

Parameters controlled by RPN (Registered Parameter Numbers)

RPN		Data Entry		Parameter	Data Range
MSB	LSB	MSB	LSB		
00H	00H	mmH	–	Pitch Bend Sensitivity	mm: 00H-18H (0...+24[semitones])
00H	01H	mmH	llH	Fine Tune	mm ll: 00H 00H -100[cent] ... mm ll: 40H 00H 0[cent] ... mm ll: 7FH 7FH 100[cent]
00H	02H	mmH	–	Coarse Tune	mm: 28H-40H-58H (-24...0...+24[semitones])
7FH	7FH	–	–	Null	–

MIDI Parameter Change Table

MIDI PARAMETER CHANGE TABLE (XG SYSTEM)

Address (H)			Size (H)	Data (H)	Parameter	Transmitted	Recognized	Description	Default value (H)
00	00	00 01 02 03	4	0000 - 07FF	MASTER TUNE	●	●	-102.4 - +102.3[cent] 1st bit3 - 0 → bit15 - 12 2nd bit3 - 0 → bit11 - 8 3rd bit3 - 0 → bit7 - 4 4th bit3 - 0 → bit3 - 0	00 04 00 00
		04	1	00 - 7F	MASTER VOLUME	×	●	0 - 127	7F
		05	1	00 - 7F	(MASTER ATTENUATOR)	×	×	Ignored	
		06	1	28 - 58	TRANSPOSE	×	×	-12 - +12[semitones] (MIDI value = 34H – 4CH)	40
		7D		n	DRUM SETUP RESET	×	×	n = Drum setup number	
		7E		00	XG SYSTEM ON	● (*1)	●	00 = XG sytem ON (*3)	
		7F		00	ALL PARAMETER RESET	×	● (*2)	00 = ON (*3)	

TOTAL SIZE 7

(*1) Output when Init Send is transmitted.

(*2) When "XG ALL PARAMETER RESET" message is received, generates "XG SYSTEM ON" on the tone generator and generates reinitialization of the tuning value on the panel.

(*3) Variation connection is fixed at System.

MIDI PARAMETER CHANGE TABLE (EFFECT 1)

Address (H)			Size (H)	Data (H)	Parameter	Transmitted	Recognized	Description	Default
02	01	00	2	00 - 7F 00 - 7F	REVERB TYPE MSB REVERB TYPE LSB	●	●	Refer to Effect MIDI Map (page 4)	01 (= HALL1) 00
02	01	20	2	00 - 7F 00 - 7F	CHORUS TYPE MSB CHORUS TYPE LSB	●	●	Refer to Effect MIDI Map (page 4)	41 (= CHORUS1) 00
		22	1	00 - 7F	CHORUS PARAMETER 1	×	●	Ignored	
		24	1	00 - 7F	CHORUS PARAMETER 3	×	●	//	

MIDI PARAMETER CHANGE TABLE (MULTI PART)

Address (H)			Size (H)	Data (H)	Parameter	Transmitted	Recognized	Description	Default value (H)
00	00	0C	1	00 - 7F	VELOCITY SENSE DEPTH	●	●	0 - 127	
		0D	1	00 - 7F	VELOCITY SENSE OFFSET	●	●	0 - 127	
		11	1	00 - 7F	DRY LEVEL	▲	●	0 - 127	7F

System Exclusive Messages

MIDI EVENT		Data Format	Transmitted	Recognized
Universal System Exclusive	MIDI Master Volume	F0H 7FH 7FH 04H 01H ll mm F7H ll mm Volume (mm = MSB, ll = LSB) or F0H 7FH XN 04H 01H ll mm F7H XN When N is received N = 0 - F, whichever is received. X = Ignored ll mm Volume (mm = MSB , ll = LSB)	×	●
	GM System On	F0H 7EH 7FH 09H 01H F7H or F0H 7EH XN 09H 01H F7H 0xxxnnnn XN When N is received N = 0 - F, whichever is received. X = Ignored.	●	●
XG	XG Parameter Change	F0H 43H 1nH 4CH hh mm ll dd ... F7H hh mm ll Address dd Data	●	●
	XG Bulk Dump	F0H 43H 0nH 4CH aa bb hh mm ll dd ... dd cc F7H 0n Device Number n = 0 (send), 0 - f (receive) aa bb Byte Count (aa << 7) + bb hh mm ll Address dd Data cc Check SUM	×	●
Clavinova compliance	Internal Clock	F0H 43H 73H 01H 02H F7H	×	●
	External Clock	F0H 43H 73H 01H 03H F7H	×	●
Others	Master Tune	F0H 43H 1n 27H 30H 00H 00H mm ll cc F7H 1n Channel (0 (Send), 0 - f (receive)) mm ll cc (mm << 4) + ll (1step/1cent), cc = Ignored	×	●

Effect MIDI Map (Reverb)

	MSB	LSB
ROOM	02H	10H
HALL1	01H	10H
HALL2	01H	11H
STAGE	03H	10H
OFF	00H	00H

Effect MIDI Map (Effect)

	MSB	LSB
CHORUS	42H	10H
PHASER	48H	10H
TREMOLO	46H	10H
ROTARY SP	47H	10H
OFF	00H	00H

Clavinova®

CLP-370/CLP-370M/CLP-370C

PARTS LIST

■ CONTENTS（目次）

OVERALL ASSEMBLY（総組立）..... **2**
MAIN UNIT（メインユニット）..... **4**
KEYBED ASSEMBLY（棚板集成）..... **9**
CONTROL PANEL ASSEMBLY（パネル Ass'y）..... **10**
TOP BOARD ASSEMBLY（屋根 Ass'y）..... **14**
MUSIC REST ASSEMBLY（譜面板 Ass'y）..... **17**
ARM ASSEMBLY（腕木 Ass'y）..... **18**
FRONT RAIL ASSEMBLY（口棒 Ass'y）..... **20**
KEY BLOCK ASSEMBLY (L)（拍子木 Ass'y (L)）..... **21**
KEY BLOCK ASSEMBLY (R)（拍子木 Ass'y (R)）..... **22**
KEY COVER ASSEMBLY（スライド蓋 Ass'y）..... **23**
SP BOX ASSEMBLY（SP ボックス Ass'y）..... **24**
SIDE BOARD ASSEMBLY（側板 Ass'y）..... **26**
PEDAL BOX ASSEMBLY（ペダル Box Ass'y）..... **28**
PEDAL ASSEMBLY (H)（ペダル Ass'y (H)）..... **29**
MA80S ASSEMBLY（MA80S Ass'y）..... **30**
FU80 ASSEMBLY（FU80 Ass'y）..... **31**
JACK ASSEMBLY（ジャック Ass'y）..... **32**
HP JACK ASSEMBLY（HP ジャック Ass'y）..... **33**
KEYBOARD ASSEMBLY（NL2 鍵盤）..... **34**
BENCH (BC-202DR/MH/CH)（椅子）..... **36**
WOOD BENCH (BC-100DR/MH/CH)（椅子）..... **37**
ELECTRICAL PARTS（電気部品）..... **38 – 56**

Notes : DESTINATION ABBREVIATIONS

A : Australian model	M : South African model
B : British model	O : Chinese model
C : Canadian model	Q : South-east Asia model
D : German model	T : Taiwan model
E : European model	U : U.S.A. model
F : French model	V : General export model (110V)
H : North European model	W: General export model (220V)
I : Indonesian model	N,X: General export model
J : Japanese model	Y : Export model
K : Korean model	

■ WARNING

Components having special characteristics are marked ⚠ and must be replaced with parts having specification equal to those originally installed.

⚠ 印の部品は、安全を維持するために重要な部品です。交換する場合は、安全のために必ず指定の部品をご使用ください。

- The numbers "QTY" show quantities for each unit.
- The parts with "--" in "PART NO." are not available as spare parts.
- This mark " } " in the REMARKS column means these parts are interchangeable.
- The second letter of the shaded ( ) part number is O, not zero.
- The second letter of the shaded ( ) part number is I, not one.
- 部品価格ランクは、変更になることがあります。
- QTY 欄に記されている数字は、各ユニット当たりの使用個数です。
- PART NO. が"--"の部品は、サービス用部品として準備されておりません。
- REMARKS 欄の「 } 」マークの部品は、併用部品です。
- 網掛けの付いた PART NO. の 2 番目の文字は「ゼロ」ではなく、「オー」です。
- 網掛けの付いた PART NO. の 2 番目の文字は「イチ」ではなく、「アイ」です。

■ OVERALL ASSEMBLY（総組立）

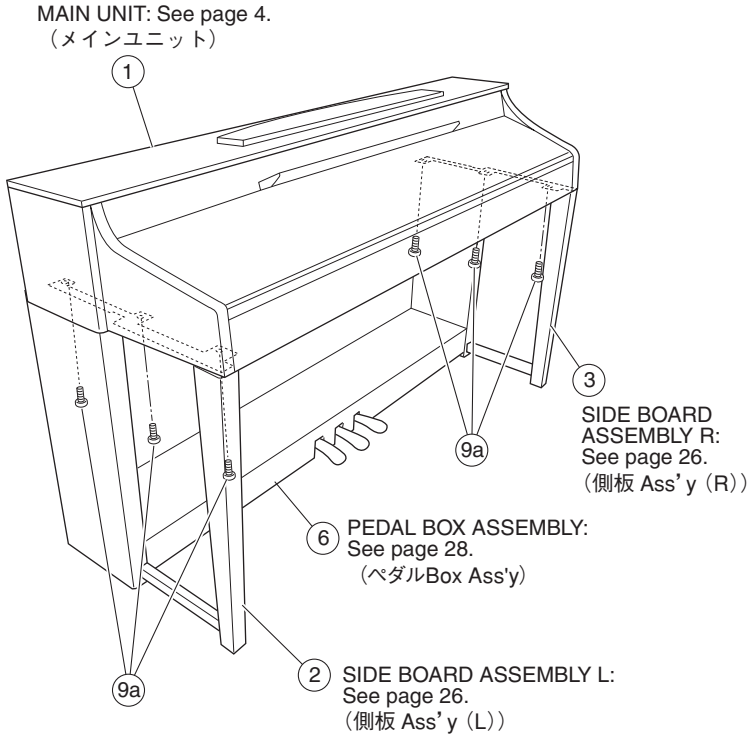

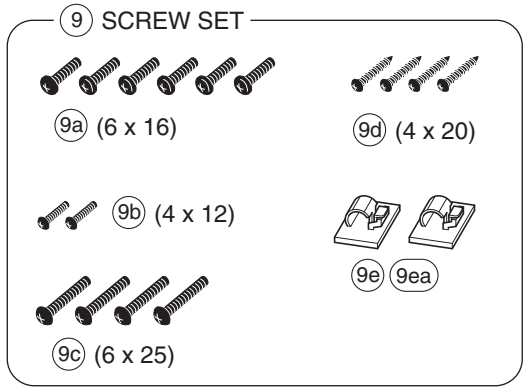

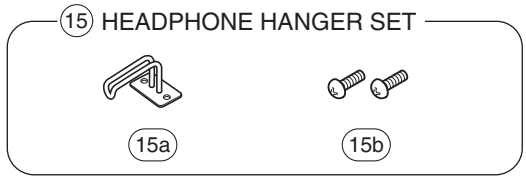



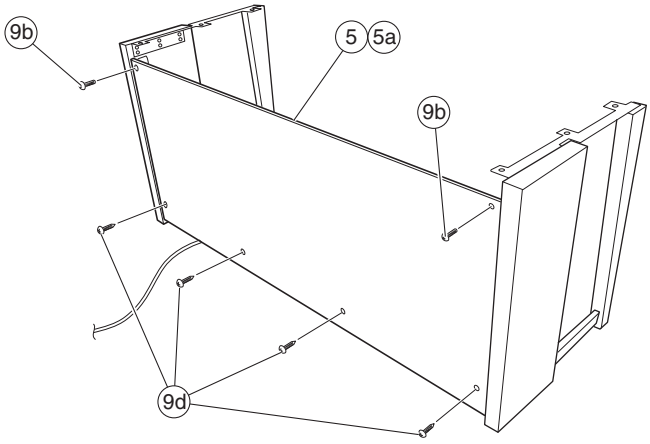

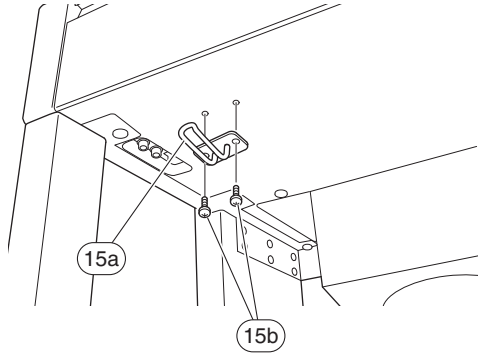

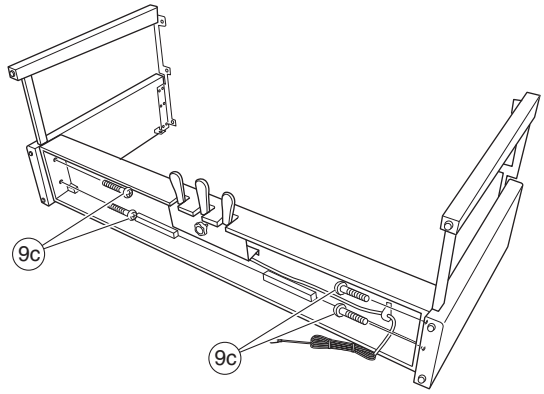

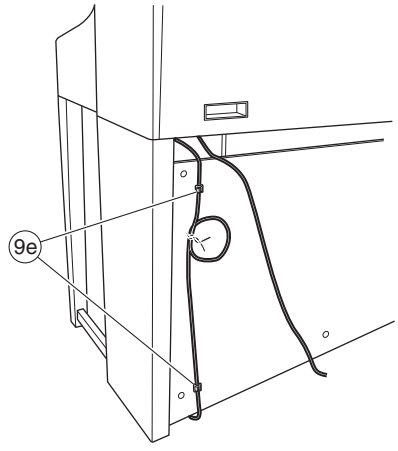

	REF NO.	PART NO.	DESCRIPTION		部品名	REMARKS		QTY	RANK
			OVERALL ASSEMBLY		総組立	CLP-370/CLP-370M/CLP-370C			
	1	--	MAIN UNIT		メインユニット	CLP-370 J	(WM80960)		
	1	--	MAIN UNIT		メインユニット	CLP-370 U	(WM80970)		
	1	--	MAIN UNIT		メインユニット	CLP-370 E,B	(WM80980)		
	1	--	MAIN UNIT		メインユニット	CLP-370 Y	(WM80990)		
	1	--	MAIN UNIT		メインユニット	CLP-370M J	(WM81680)		
	1	--	MAIN UNIT		メインユニット	CLP-370M U	(WM81690)		
	1	--	MAIN UNIT		メインユニット	CLP-370M E,B	(WM81700)		
	1	--	MAIN UNIT		メインユニット	CLP-370M Y	(WM81710)		
	1	--	MAIN UNIT		メインユニット	CLP-370C J	(WM81950)		
	1	--	MAIN UNIT		メインユニット	CLP-370C U	(WM81960)		
	1	--	MAIN UNIT		メインユニット	CLP-370C E,B	(WM81970)		
	1	--	MAIN UNIT		メインユニット	CLP-370C Y	(WM81980)		
*	2	**WM810000**	SIDE BOARD ASS'Y (L)	LEFT	側板Ａｓｓ’ｙ（Ｌ）	CLP-370			
*	2	**WM817200**	SIDE BOARD ASS'Y (L)	LEFT	側板Ａｓｓ’ｙ（Ｌ）	CLP-370M			
*	2	**WM820000**	SIDE BOARD ASS'Y (L)	LEFT	側板Ａｓｓ’ｙ（Ｌ）	CLP-370C			
*	3	**WM810100**	SIDE BOARD ASS'Y (R)	RIGHT	側板Ａｓｓ’ｙ（Ｒ）	CLP-370			
*	3	**WM817300**	SIDE BOARD ASS'Y (R)	RIGHT	側板Ａｓｓ’ｙ（Ｒ）	CLP-370M			
*	3	**WM820100**	SIDE BOARD ASS'Y (R)	RIGHT	側板Ａｓｓ’ｙ（Ｒ）	CLP-370C			
*	5	**WK799900**	REAR PANEL ASS'Y BLACK		裏板Ａｓｓ’ｙ	CLP-370			
*	5	**WM484200**	REAR PANEL ASS'Y MAHOGANY		裏板Ａｓｓ’ｙ	CLP-370M			
*	5	**WM492200**	REAR PANEL ASS'Y CHERRY		裏板Ａｓｓ’ｙ	CLP-370C			
	5a	--	FELT		フェルト		(WN65290)	2	
	6	--	PEDAL BOX ASS'Y		ペダルＢＯＸ Ａｓｓ’ｙ	CLP-370	(WM81430)		
	6	--	PEDAL BOX ASS'Y		ペダルＢＯＸ Ａｓｓ’ｙ	CLP-370M	(WM81830)		
	6	--	PEDAL BOX ASS'Y		ペダルＢＯＸ Ａｓｓ’ｙ	CLP-370C	(WM82150)		
*	9	**WN532500**	SCREW SET		ネジセット				
	9a	**WE969400**	BIND HEAD SCREW	6.0X16 MFZN2B3	小ネジ＋ＢＩＮＤ			6	01
	9b	**WE99770R**	TRUSS HEAD SCREW	4.0X12 MFZN2B3	小ネジ＋ＴＲＵＳ			2	01
	9c	**WF10720R**	TRUSS HEAD SCREW	6.0X25 MFZN2B3	小ネジ＋ＴＲＵＳ			4	01
	9d	**WE96530R**	TRUSS HEAD TAPPING SCREW-1	4.0X20 MFZN2B3	ＴＰ＃１＋ＴＲＵＳ			4	01
	9e	**VR41030R**	CORD CLAMP SET (2pcs 1set)		コードクランプセット				
	9ea	**VP59210R**	CORD CLAMPER	DKN-5(VHB)	ＮＫクランプ			2	03
	9ea	**WB090800**	CORD CLAMPER	OD-5 PT.IMAI	ＣＳクランプ			2	
	15	**V8740600**	HEADPHONE HANGER SET		ヘッドホンハンガーセット				07
	15a	**V897260R**	HEADPHONE HANGER		ヘッドホンハンガー				
	15b	**WF00080R**	TRUSS HEAD SCREW	4.0X10 MFZN2B3	小ネジ＋ＴＲＵＳ			2	01
			ACCESSORIES		付属品				
⚠		**V2916900**	AC CORD SET	J 2P 2.5m 7A	電源コードセット	J			05
⚠		**V2917000**	AC CORD SET	U 2P 2.44m 7A	電源コードセット	U			06
⚠		**V2917100**	AC CORD SET	E 2P 2.5m 2.5A	電源コードセット	E,Y			05
⚠		**V3126500**	AC CORD SET	B 2P 2.5m	電源コードセット	B			
		WC13910R	BENCH	BC-202DR	同梱品セット椅子	CLP-370 J			25
		V553140R	WOOD BENCH COMPLETE ASS'Y	BC-100DR	同梱品セット椅子	CLP-370 U,Y			20
		WC139200	BENCH	BC-202MH	同梱品セット椅子	CLP-370M J			25
		V5531500	WOOD BENCH COMPLETE ASS'Y	BC-100MH	同梱品セット椅子	CLP-370M U,Y			20
		WC139300	BENCH	BC-202CH	同梱品セット椅子	CLP-370C J			25
		V5531600	WOOD BENCH COMPLETE ASS'Y	BC-100CH	同梱品セット椅子	CLP-370C U,Y			20
*		**X9448A00**	CD-ROM MLUTI	CDROM 12cm	ＣＤ－ＲＯＭ マルチ				
⚠		**VK72610R**	AC OUTLET	CCT5902-0701F	変換アダプタ	Y			03
		V577100R	HEADPHONE	059711	ヘッドホーン	J			07
			TOOL		工具				
		TX000670	ROD		ロッド				99

✻: New Parts

RANK: Japan only

■ MAIN UNIT（メインユニット）

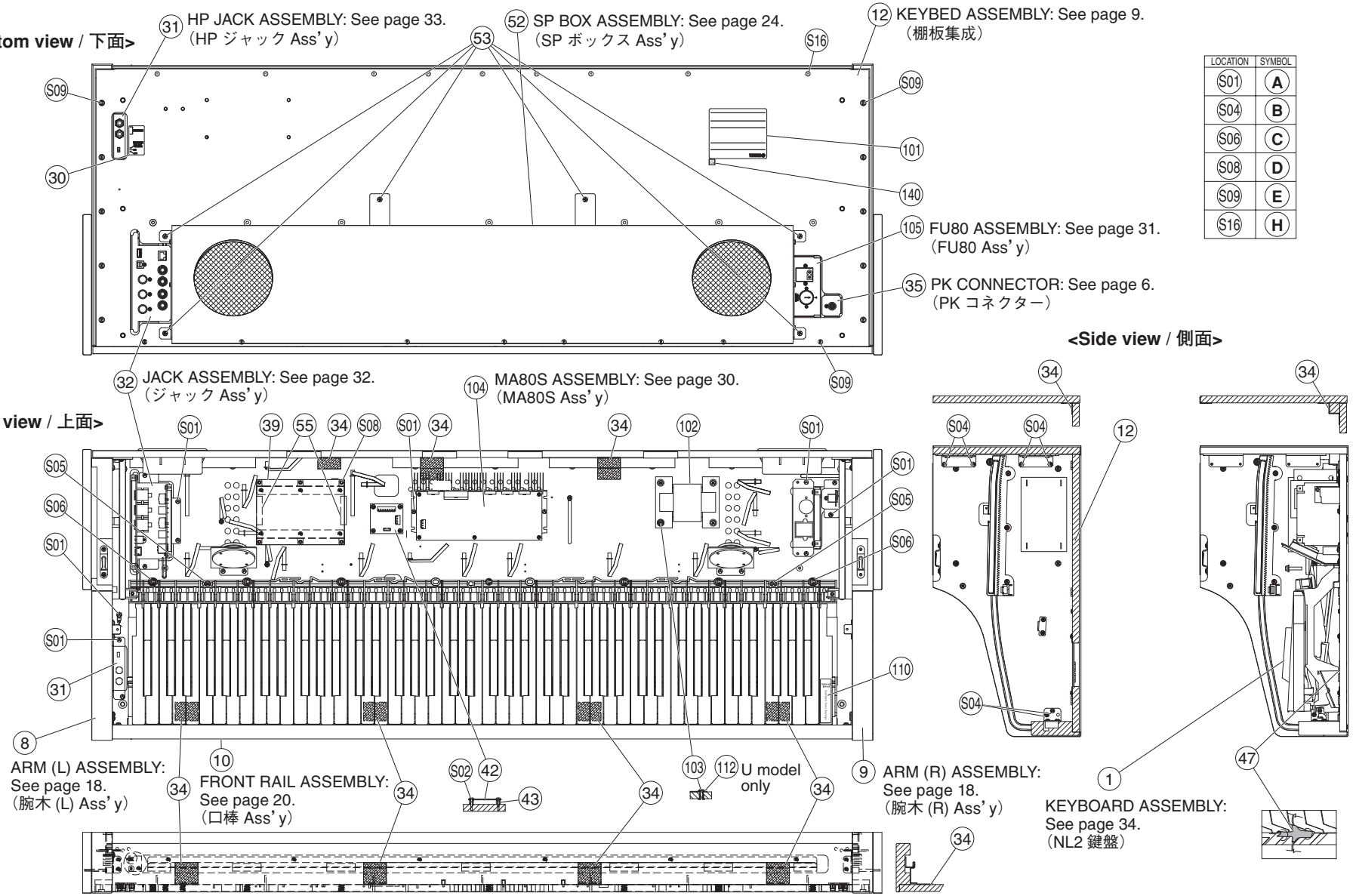

<Back view / 背面>

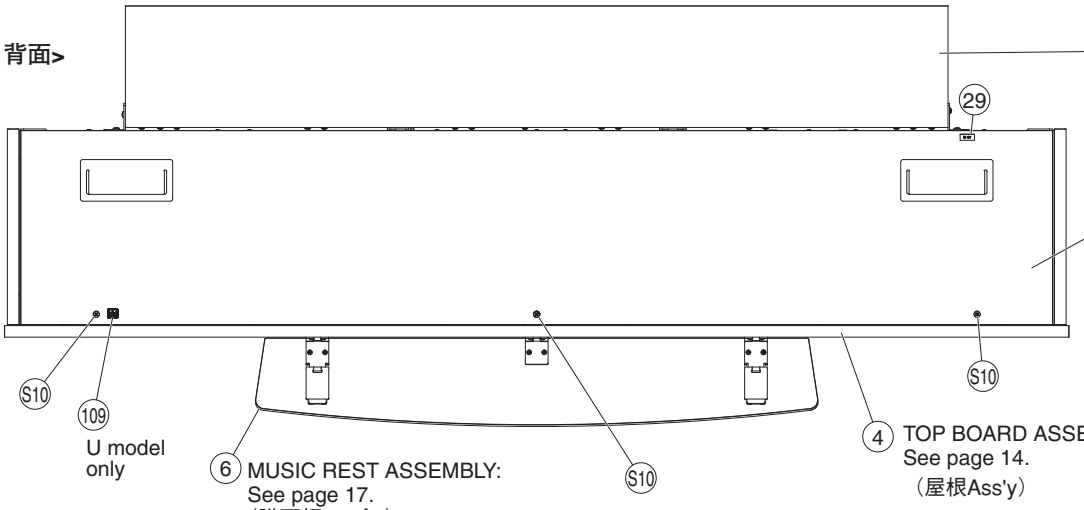

<Top view / 上面>

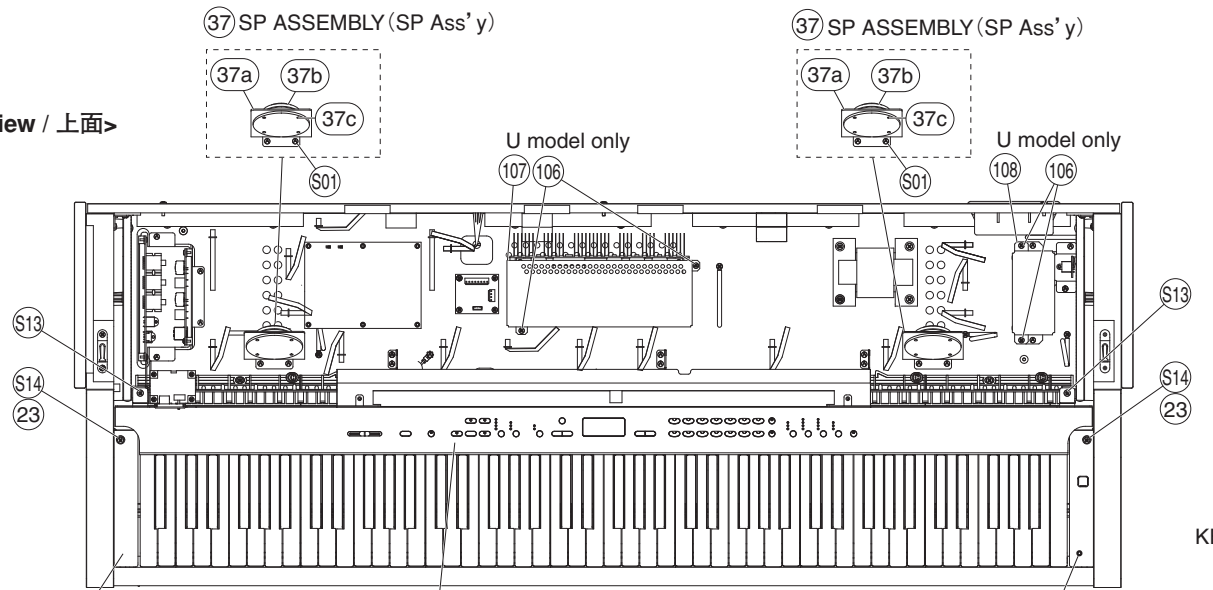

<Side view / 側面>

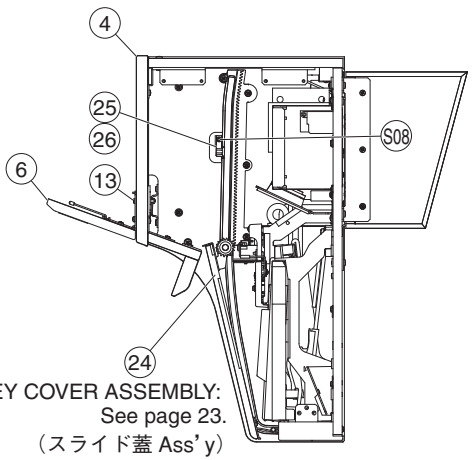

(11) BACK TOP RAIL ASSEMBLY（背面框Ass'y）

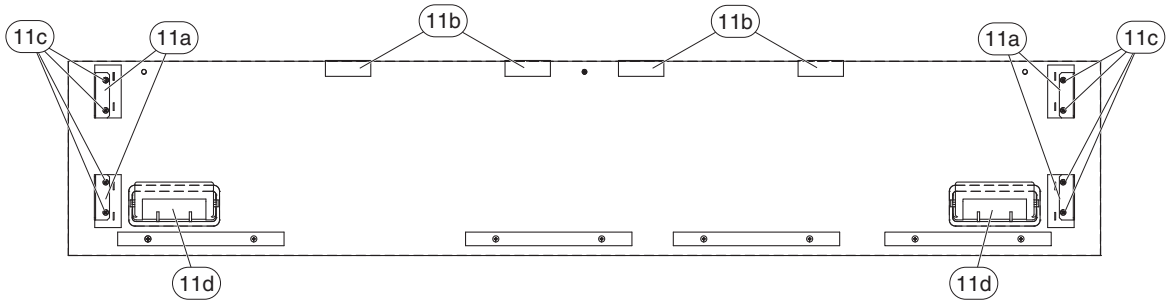

(35) PK CONNECTOR（PKコネクター）

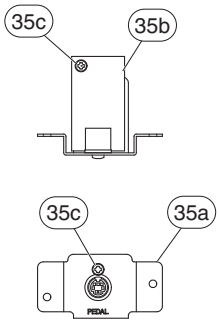

REF NO.	PART NO.	DESCRIPTION		部品名	REMARKS	QTY	RANK
		MAIN UNIT		メインユニット	CLP-370/CLP-370M/CLP-370C		
	--	MAIN UNIT		メインユニット	CLP-370 J (WM80960)		
	--	MAIN UNIT		メインユニット	CLP-370 U (WM80970)		
	--	MAIN UNIT		メインユニット	CLP-370 E,B (WM80980)		
	--	MAIN UNIT		メインユニット	CLP-370 Y (WM80990)		
	--	MAIN UNIT		メインユニット	CLP-370M J (WM81680)		
	--	MAIN UNIT		メインユニット	CLP-370M U (WM81690)		
	--	MAIN UNIT		メインユニット	CLP-370M E,B (WM81700)		
	--	MAIN UNIT		メインユニット	CLP-370M Y (WM81710)		
	--	MAIN UNIT		メインユニット	CLP-370C J (WM81950)		
	--	MAIN UNIT		メインユニット	CLP-370C U (WM81960)		
	--	MAIN UNIT		メインユニット	CLP-370C E,B (WM81970)		
	--	MAIN UNIT		メインユニット	CLP-370C Y (WM81980)		
A	--	COMMON PARTS		共通部品構成	CLP-370 (WM81570)		
A	--	COMMON PARTS		共通部品構成	CLP-370M (WM81880)		
A	--	COMMON PARTS		共通部品構成	CLP-370C (WM82200)		
101	--	NAME PLATE		銘板	CLP-370 J (WM81580)		
101	--	NAME PLATE		銘板	CLP-370 U (WM81590)		
101	--	NAME PLATE		銘板（承認後）	CLP-370 E,B (WM81610)		
101	--	NAME PLATE		銘板	CLP-370 Y (WM81620)		
101	--	NAME PLATE		銘板	CLP-370M J (WM81890)		
101	--	NAME PLATE		銘板	CLP-370M U (WM81900)		
101	--	NAME PLATE		銘板（承認後）	CLP-370M E,B (WM81920)		
101	--	NAME PLATE		銘板	CLP-370M Y (WM81930)		
101	--	NAME PLATE		銘板	CLP-370C J (WM82220)		
101	--	NAME PLATE		銘板	CLP-370C U (WM82230)		
101	--	NAME PLATE		銘板（承認後）	CLP-370C E,B (WM82250)		
101	--	NAME PLATE		銘板	CLP-370C Y (WM82260)		
⚠ 102	**X5300A00**	POWER TRANSFORMER	DENANHOU E	電源トランス	J		
⚠ 102	**X8263A00**	POWER TRANSFORMER	DENANHOU E	電源トランス			
⚠ 102	**X5301A00**	POWER TRANSFORMER	UL A	電源トランス	U		
⚠ 102	**X6160A00**	POWER TRANSFORMER	UL A	電源トランス			
⚠ 102	**X8264A00**	POWER TRANSFORMER	UL A	電源トランス			
⚠ 102	**X5302A00**	POWER TRANSFORMER	IEC E	電源トランス	E,B		
⚠ 102	**X6161A00**	POWER TRANSFORMER	IEC E	電源トランス			
⚠ 102	**X8265A00**	POWER TRANSFORMER	IEC E	電源トランス			
⚠ 102	**X5303A00**	POWER TRANSFORMER	IEC_EN E	電源トランス	Y		
⚠ 102	**X6162A00**	POWER TRANSFORMER	IEC/EN60691 E	電源トランス			
⚠ 102	**X8266A00**	POWER TRANSFORMER	IEC_EN E	電源トランス			
103	**WE96870R**	BIND HEAD SCREW	4.0X14 MFZN2W3	小ネジ＋BIND		4	01

✻: New Parts

RANK: Japan only

	REF NO.	PART NO.	DESCRIPTION		部品名	REMARKS		QTY	RANK
	104	**WC02900R**	MA80S ASSEMBLY		MA80S Ass'y				17
	105	--	FU80 ASS'Y		FU80Ass'y	J	(WN30410)		
	105	--	FU80 ASS'Y		FU80Ass'y	U	(WN30420)		
	105	--	FU80 ASS'Y		FU80Ass'y	E,B	(WN30430)		
	105	--	FU80 ASS'Y		FU80Ass'y	Y	(WN30440)		
	106	**WE97090R**	BIND HEAD TAPPING SCREW-1	3.5X12 MFZN2W3	TP#1十BIND	U		4	01
	107	--	MA COVER ASS'Y		MAカバーAss'y	U	(V766590)		
	108	**VU34880R**	COVER, FU		FUカバー	U			06
	109	**V8462100**	GRAPHIC MARK	YMMA	グラフィックマーク	U			
	109	**VB951400**	GRAPHIC MARK	MKX-5 UL	グラフイツクマーク				
	110	--	NL2A KEYBOARD LABEL	JAPANESE	NL2鍵盤ラベルJ	J	(WH88040)		
	110	--	NL2AI KEYBOARD LABEL	U	NL2鍵盤ラベル	U,Y	(WN51240)		
	110	--	NL2AI KEYBOARD LABEL	ENGLISH	NL2鍵盤ラベルE	E,B	(WH88050)		
	112	**WF57880R**	FLAT WASHER	4.0X12X1.0 MFZN2W3	平座みがき丸	U		4	01
	140	--	GOST-R MARK LABEL 10	ALL COMMON E	GOST-Rマーク	E,B	(WN00110)		
	W01	--	WH COMMON ASS'Y		束線構成		(WM51390)		
		--	COMMON PARTS		共通部品構成	CLP-370	(WM81570)		
		--	COMMON PARTS		共通部品構成	CLP-370M	(WM81880)		
		--	COMMON PARTS		共通部品構成	CLP-370C	(WM82200)		
	1	**WH757100**	KEYBOARD ASSEMBLY	NL2 A88 K6	NL2鍵盤人工象牙				
*	4	**WM727100**	TOP BOARD ASS'Y		屋根Ass'y	CLP-370			
*	4	**WM777300**	TOP BOARD ASS'Y		屋根Ass'y	CLP-370M			
*	4	**WM732000**	TOP BOARD ASS'Y		屋根Ass'y	CLP-370C			
*	6	**WM792300**	MUSIC REST ASS'Y		譜面板Ass'y	CLP-370			
*	6	**WM792800**	MUSIC REST ASS'Y		譜面板Ass'y	CLP-370M			
*	6	**WM793300**	MUSIC REST ASS'Y		譜面板Ass'y	CLP-370C			
*	8	**WK794500**	ARM (L) ASS'Y	LEFT	腕木（L）Ass'y	CLP-370			
*	8	**WM488400**	ARM (L) ASS'Y	LEFT	腕木（L）Ass'y	CLP-370M			
*	8	**WM496700**	ARM (L) ASS'Y	LEFT	腕木（L）Ass'y	CLP-370C			
*	9	**WM435600**	ARM (R) ASS'Y	RIGHT	腕木（R）Ass'y	CLP-370			
*	9	**WM488500**	ARM (R) ASS'Y	RIGHT	腕木（R）Ass'y	CLP-370M			
*	9	**WM496800**	ARM (R) ASS'Y	RIGHT	腕木（R）Ass'y	CLP-370C			
	10	--	FRONT RAIL ASS'Y		口棒Ass'y	CLP-370	(WK79500)		
	10	--	FRONT RAIL ASS'Y		口棒Ass'y	CLP-370M	(WM48940)		
	10	--	FRONT RAIL ASS'Y		口棒Ass'y	CLP-370C	(WM49780)		
*	11	**WP225300**	BACK TOP RAIL ASS'Y		背面框Ass'y				
	11a	--	BACK TOP RAIL ANGLE		背面框アングル		(WN05540)	4	
	11b	--	FELT BLACK	60X30X1	フェルト		(WE67250)	4	
	11c	**WE97090R**	BIND HEAD TAPPING SCREW-1	3.5X12 MFZN2W3	TP#1十BIND			8	01
*	11d	**WP226100**	BACK BOARD HANDLE BLACK		裏蓋把手			2	
	12	--	KEYBED ASSEMBLY		棚板集成		(WM81630)		
	13	**WE98560R**	BIND HEAD TAPPING SCREW-1	3.0X12 MFZN2B3	TP#1十BIND			6	01
	21	**WD79250R**	KEY BLOCK ASSEMBLY (L)	LEFT	拍子木Ass'y（L）	CLP-370			05
*	21	**WN097000**	KEY BLOCK ASSEMBLY (L)	LEFT	拍子木Ass'y（L）	CLP-370M			
	21	**WD995600**	KEY BLOCK ASSEMBLY (L)	LEFT	拍子木Ass'y（L）	CLP-370C			05
	22	--	KEY BLOCK ASSEMBLY (R)	RIGHT	拍子木Ass'y（R）	CLP-370	(WN44600)		
	22	--	KEY BLOCK ASSEMBLY (R)	RIGHT	拍子木Ass'y（R）	CLP-370M	(WN44650)		
	22	--	KEY BLOCK ASSEMBLY (R)	RIGHT	拍子木Ass'y（R）	CLP-370C	(WN44620)		
	23	**WF57860R**	FLAT WASHER	4.0X8X0.8 MFZN2W3	平座小型丸			2	01
*	24	**WM436700**	KEY COVER ASS'Y		スライド蓋Ass'y	CLP-370			
*	24	**WM489600**	KEY COVER ASS'Y		スライド蓋Ass'y	CLP-370M			
*	24	**WM498000**	KEY COVER ASS'Y		スライド蓋Ass'y	CLP-370C			
	25	**VS31210R**	RACK COVER (LEFT) BLACK	LEFT	ラックカバー L				03
	26	**VS31220R**	RACK COVER (RIGHT) BLACK	RIGHT	ラックカバー R				03
*	29	**WN838700**	AC IN LABEL		ACINラベル				
	30	--	HP PHONES LABEL		HP-PHONESラベル		(V861670)		
	31	--	HP JACK ASS'Y		HPジャックAss'y		(WM31190)		
	32	--	JACK ASS'Y		ジャックAss'y		(WM72890)		
	34	--	EL ADHESIVE TAPE	AL-400 40X20m	導電性粘着テープ		(WA53090)		
	35	--	PK CONNECTOR		PKコネクタ	PEDAL	(WF73190)		
	35a	**V4980600**	PLATE	BL-PRINT	ペダル接続金具印刷品				05
	35b	**WC56120R**	CIRCUIT BOARD	PJK	PJKシート				04
	35c	**WE774300**	BIND HEAD B-TIGHT SCREW	3.0X8 MFZN2W3	Bタイト十BIND			2	01
	37	--	SP ASS'Y		SP Ass'y		(V575030)	2	
	37a	--	SP ANGLE		SPアングル		(V574870)	2	
	37b	**XL455A0R**	SPEAKER	5.0cm 16ohm 60W	スピーカ	TWEETER		2	07
	37c	**WE97230R**	BIND HEAD TAPPING SCREW-B	4.0X10 MFZN2B3	Bタイト十BIND			8	01
*	39	**WM132900**	CIRCUIT BOARD	DM	DMシート				
	42	**WC17550R**	CIRCUIT BOARD	NET1	NET1シート				04

*: New Parts

RANK: Japan only

	REF NO.	PART NO.	DESCRIPTION		部品名	REMARKS	QTY	RANK
	43	**CB040950**	SPACER		スペーサ		4	03
	47	**VP83460R**	FILAMENT TAPE	12X50	粘着テープ			05
	50	**--**	CONTROL PANEL ASSEMBLY		パネルAss'y	CLP-370/CLP-370M (WM80940)		
	50	**--**	CONTROL PANEL ASSEMBLY		パネルAss'y	CLP-370C (WM84780)		
*	52	**WM506700**	SP BOX ASSEMBLY		SPボックスAss'y	CLP-370/CLP-370M		
*	52	**WM822800**	SP BOX ASSEMBLY		SPボックスAss'y	CLP-370C		
	53	**WE968600**	SCREW MACHINE +BIND	4.0X16 MFZN2B3	小ネジ十BIND		6	01
	55	**--**	DM CUSHION	PORONL-24	DMクッション	(WK25040)	2	
	S01	**WF831100**	BIND HEAD TAPPING SCREW-1	3.5X11 MFZN2W3	TP#1十BIND		24	
	S02	**WE97150R**	BIND HEAD TAPPING SCREW-1	3.5X20 MFZN2W3	TP#1十BIND		4	01
	S04	**WE97070R**	BIND HEAD TAPPING SCREW-1	3.5X16 MFZN2W3	TP#1十BIND		12	01
	S05	**WE97190R**	BIND HEAD TAPPING SCREW-1	4.0X14 MFZN2W3	TP#1十BIND		2	01
	S06	**WF00150R**	PAN HEAD SCREW	5.0X25 MFZN2W3 SW	小ネジ十PAN		7	01
	S08	**WE774300**	BIND HEAD B-TIGHT SCREW	3.0X8 MFZN2W3	Bタイト十BIND		8	01
	S09	**WE97040R**	TRUSS HEAD TAPPING SCREW-1	3.5X25 MFZN2B3	TP#1十TRUS		18	01
	S10	**WE97760R**	TRUSS HEAD SCREW	4.0X16 MFZN2B3	小ネジ十TRUS		3	01
	S13	**WE97450R**	BIND HEAD TAPPING SCREW-B	4.0X10 MFZN2W3	Bタイト十BIND		2	01
	S14	**WE96210R**	BIND HEAD TAPPING SCREW-B	4.0X20 MFZN2B3	Bタイト十BIND		2	01
	S16	**WF74600R**	TRUSS HEAD TAPPING SCREW-1	3.5X30 MFZN2B3	TP#1十TRUS		9	
		--	WH COMMON ASS'Y		束線構成	(WM51390)		
	M2	**--**	WIRE HARNESS (PH)	PH 7P-350	PH束線	(WE31550)		
	M3	**--**	USB WIRE HARNESS	5P L=300	USBケーブル	(WJ41580)		
	M4	**--**	WIRING ASS'Y ZH-PH	ZH-PH 10P/10P	ZH一PH束線	(WM85100)		
	M5	**--**	WIRE HARNESS (PH)	PH 9P-650	PH束線	(WE32210)		
	M6	**--**	WIRE HARNESS +B	+B XH 2P	十B束線	(WF13840)		
	M7	**--**	WIRING ASS'Y ZH	ZH 12P	ZH束線	(WM85120)		
	M8	**--**	WIRING ASS'Y LAN	LAN PH 7P/PHR-8P	LAN束線	(WN01390)		
	M9	**--**	USB WIRE HARNESS	11P/6P	USBケーブル	(WN97500)		
	M10	**--**	WIRING ASS'Y ZH-PH	ZH-PH 5P/5P	ZH一PH束線	(WM85080)		
	M11	**--**	CONNECTOR ASSEMBLY	KB PH 7P-400	KB束線	(WF42680)		
	M12	**--**	WIRING ASS'Y 3D	3D XH 4P/PHR-5P	3D束線	(WH87240)		
	M13	**--**	WIRE HARNESS (PH)	PH 4P-700	PH束線	(WD30720)		
	M14	**--**	WIRING ASS'Y NW	NW VH 4P	NW束線	(WN03480)		
	M15	**--**	WIRING ASS'Y TW	TW XH 5P	TW束線	(WM84830)		
	M100	**CB06925R**	BINDING TIE	BK-1	インシュロックタイ		2	01
	M100	**VV55840R**	CORD BINDER	AZ-100	結束バンド		2	01
	M110	**VP83460R**	FILAMENT TAPE	12X50	粘着テープ		2	05
	M120	**WD409000**	FERRITE CORE	E04SR200935AB	フェライトコア			
	M120	**WD591000**	FERRITE CORE	K1 NF-75(N)BK2	データラインフィルター			03

*: New Parts

RANK: Japan only

■ KEYBED ASSEMBLY（棚板集成）

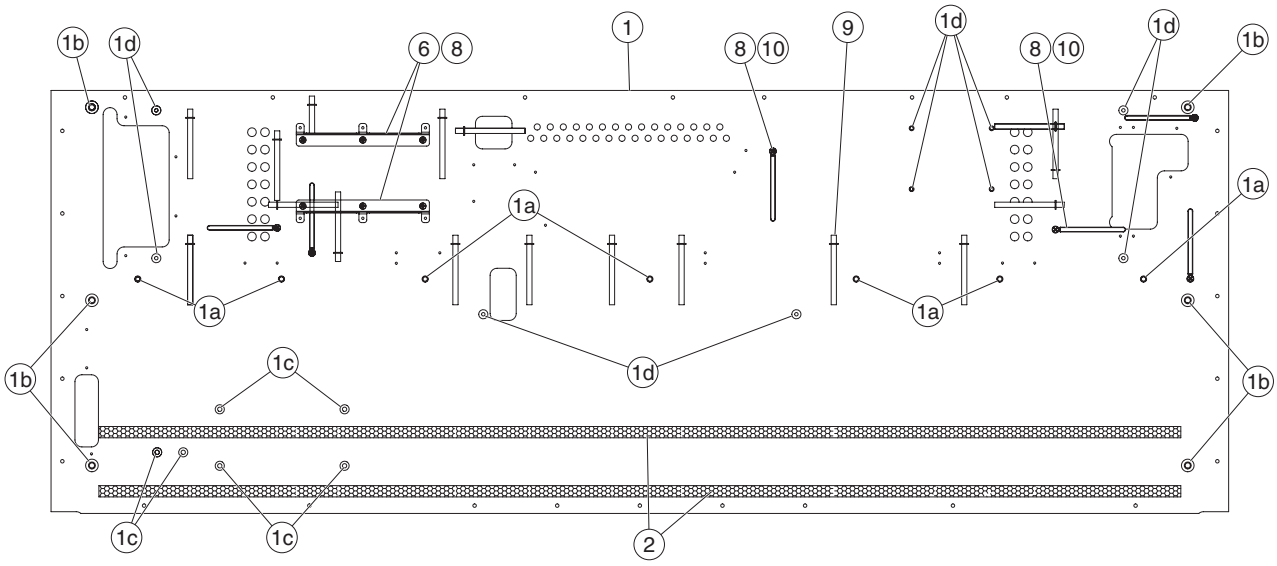

REF NO.	PART NO.	DESCRIPTION		部品名	REMARKS	QTY	RANK
		KEYBED ASSEMBLY		棚板集成	CLP-370/CLP-370M/CLP-370C		
	--	KEYBED ASSEMBLY		棚板集成	(WM81630)		
1	--	KEYBED SUB ASS'Y		棚板木部集成	(WM81640)		
1a	**WF73830R**	NUT	B 5.0X12 MFZN2W3	ナットオニメ		7	01
1b	**WF58240R**	NUT	6.0X12.5 B MFZN2W3	ナットオニメ		6	01
1c	**WF56100R**	NUT	4.0X12.5 I	ナットオニメ		6	01
1d	**WF62410R**	NUT	B 4.0X11.5 MFZN2W3	鬼目ナット		10	
2	**WJ174500**	CUSHION GH BLACK		クッションGH		2	
6	--	DM ANGLE		DM金具	(WM45560)	2	
8	**WF831100**	BIND HEAD TAPPING SCREW-1	3.5X11 MFZN2W3	TP#1十BIND		12	
9	**VU891300**	CORD BINDER BLACK	L=80	ビニタイ黒1.0芯L		17	03
10	**CB81751R**	CLIP, WIRE	S-14B-E,S-14	束線止め		6	03

✻: New Parts

RANK: Japan only

■ CONTROL PANEL ASSEMBLY（パネル Ass'y）

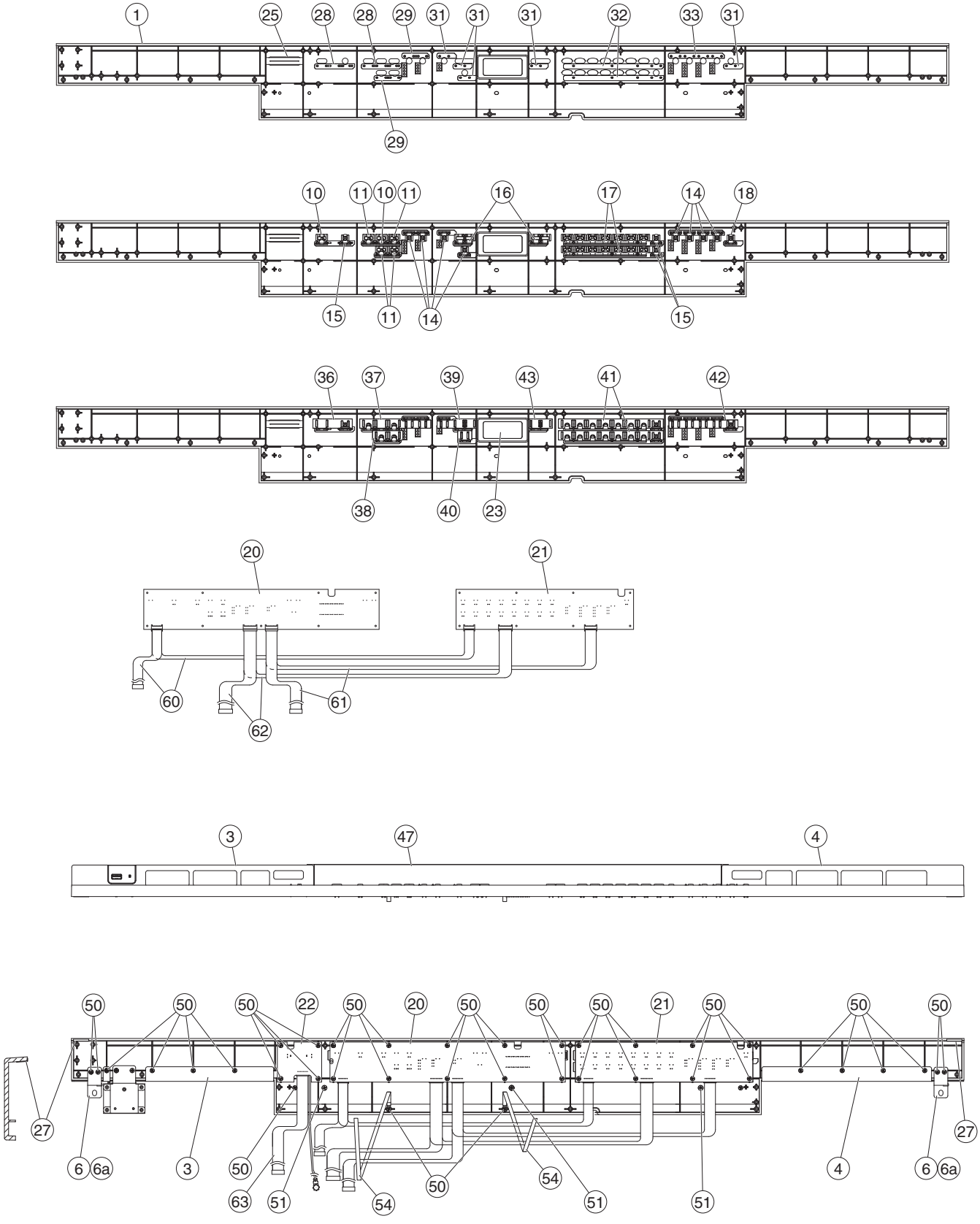

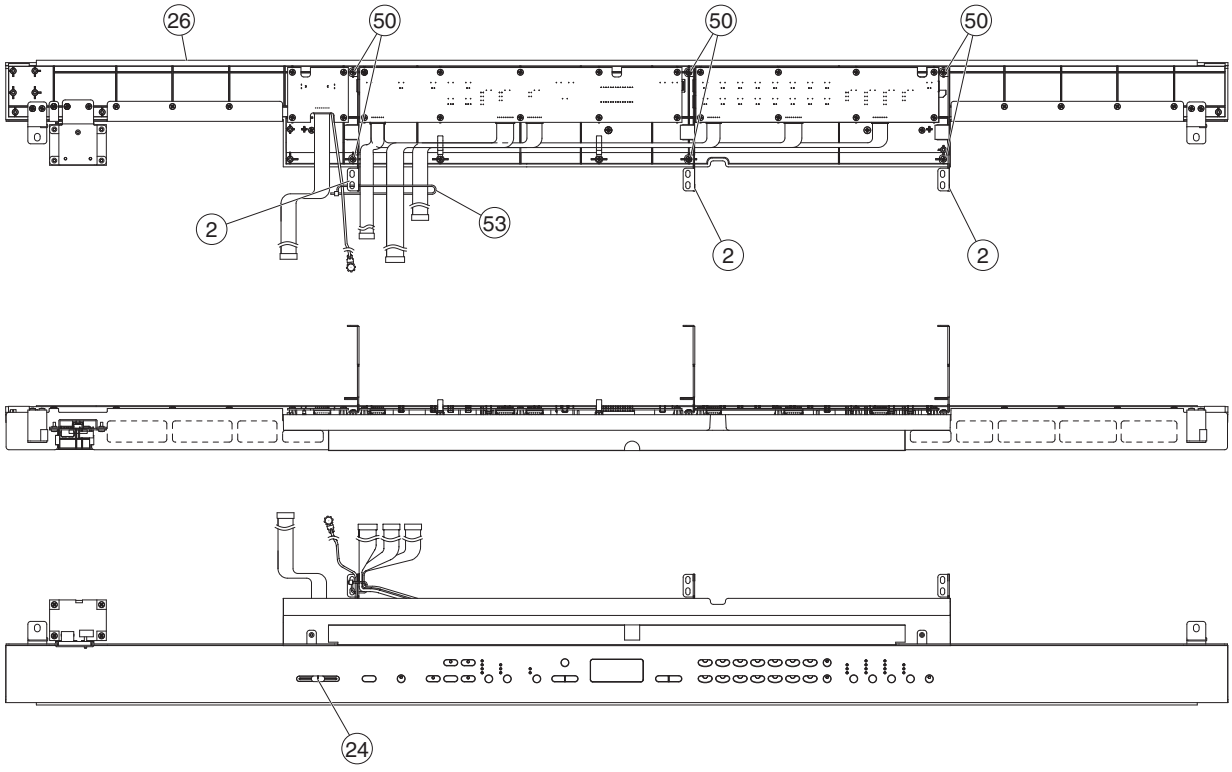

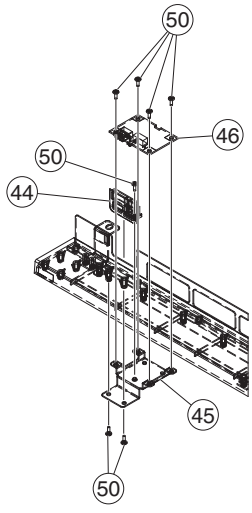

② PANEL STAY ASSEMBLY（パネル固定金具Ass'y）

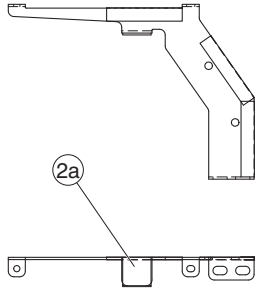

	REF NO.	PART NO.	DESCRIPTION		部品名	REMARKS	QTY	RANK
			CONTROL PANEL ASSEMBLY		パネルAss'y	CLP-370/CLP-370M/CLP-370C		
		--	CONTROL PANEL ASSEMBLY		パネルAss'y	CLP-370/CLP-370M (WM80940)		
		--	CONTROL PANEL ASSEMBLY		パネルAss'y	CLP-370C (WM84780)		
*	1	**WM884500**	CONTROL PANEL PRINT BLACK		コンパネ印刷品	CLP-370/CLP-370M		
*	1	**WM884600**	CONTROL PANEL PRINT SILVER		コンパネ印刷品	CLP-370C		
	2	--	PANEL STAY ASS'Y		パネル固定金具Ass'y	(WM84400)	3	
	2a	**VU850700**	FELT	15X15X1	フェルト		3	
*	3	**WM999100**	SP GRILLE ASS'Y C BL		SPグリル集成CBL	CLP-370/CLP-370M		
*	3	**WM999300**	SP GRILLE ASS'Y C BR		SPグリル集成CBR	CLP-370C		
*	4	**WM999200**	SP GRILLE ASS'Y D BL		SPグリル集成DBL	CLP-370/CLP-370M		
*	4	**WM999400**	SP GRILLE ASS'Y D BR		SPグリル集成DBR	CLP-370C		
	6	--	PANEL STAY A ASS'Y		パネル固定金具AAss'y	(V907460)	2	
	6a	**V8044200**	FELT BLACK	27X12X1	フェルト		2	01
*	10	**WM312700**	BUTTON (B) 1 BLACK	x1	ボタン（B）1ブラック	CLP-370/CLP-370M	2	
	10	**V806510R**	BUTTON (B) 1 DARK GRAY	x1	ボタン（B）1	CLP-370C	2	04
						DEMO,STOP		
*	11	**WM312600**	BUTTON (B) BLACK	x1	ボタンBブラック	CLP-370/CLP-370M	4	
	11	**V806550R**	BUTTON (B) 1 DARK GRAY WITH LENS	x1	ボタン（B）1レンズ付	CLP-370C	4	04
						LEFT,RIGHT,REC,PLAY/PAUSE		
*	14	**WM860400**	BUTTON (D) BLACK	x1	ボタンD黒	CLP-370/CLP-370M	8	
	14	**V806600R**	BUTTON (D) 1 DARK GRAY	x1	ボタン（D）1	CLP-370C	8	03
						SONG SELECT,FILE,TEMPO/FUNCTION, METRONOME ON/OFF,BRILLIANCE, REVERB,EFFECT,TOUCH		
*	15	**WM860500**	BUTTON (D) BLACK WITH LENS	x1	ボタンD黒レンズ付	CLP-370/CLP-370M	3	
	15	**V806610R**	BUTTON (D) 1 DARK GRAY WITH LENS	x1	ボタン（D）1レンズ付	CLP-370C	3	04
						TRANSPOSE ON,VARIATION,SPLIT		
*	16	**WM857300**	BUTTON (A) BLACK	x2	ボタン（A）黒印刷品	CLP-370/CLP-370M	2	
	16	**V806490R**	BUTTON (A) 1 GRAY	x2	ボタン（A）1印刷品	CLP-370C	2	05
						TEMPO/FUNCTION ▼/▲,-/NO,+/YES		
*	17	**WM872200**	BUTTON (C) BLACK	x7	ボタン（C）黒	CLP-370/CLP-370M	2	
*	17	**V8065820**	BUTTON (C) 1 DARK GRAY	x7	ボタン（C）1	CLP-370C	2	
						GRAND PIANO 1,GRAND PIANO 2, E.PIANO 1,E.PIANO 2,HARPSICHORD, E.CLAVICHORD,VIBRAPHONE,		
						CHURCH ORGAN,JAZZ ORGAN,STRINGS, CHOIR,GUITAR,WOOD BASS,E.BASS		
	18	**V867040R**	BUTTON BLUE D LENS (BLUE)	x1	ボタンDダルブルーレンズ付	DAMPER RES. ON		01
*	20	**WM304900**	CIRCUIT BOARD	PNL	PNLシート			
	21	**WE02170R**	CIRCUIT BOARD	PNR	PNRシート			10
	22	**WE02180R**	CIRCUIT BOARD	MV	MVシート			04
	23	**WE25270R**	LED WINDOW		LEDウィンドウ			01
*	24	**WM919300**	KNOB (SLIDE) GRAY/BLACK		ツマミ（スライド）	CLP-370/CLP-370M MASTER VOLUME		
	24	**V808510R**	SLIDE KNOB		ツマミ（スライド）	CLP-370C MASTER VOLUME		01
	25	**V5911300**	DUST PROOF CLOTH	54X10X0.25	防塵クロス			01
	26	**VU63870R**	FELT	MK	フェルト			05
	27	--	FELT	16X12X1	フェルト	(V345580)	2	
	28	--	NONWOVEN FABRIC CLOTH 11		不織布11	(WE09100)	2	
	29	--	NONWOVEN FABRIC CLOTH 12		不織布12	(WE09110)	2	
	31	--	NONWOVEN FABRIC CLOTH 13		不織布13	(WE09120)	5	
	32	--	NONWOVEN FABRIC CLOTH 14		不織布14	(WE09130)	2	
	33	--	NONWOVEN FABRIC CLOTH 15		不織布15	(WE09140)		
	36	--	NONWOVEN FABRIC CLOTH 21		不織布21	(WE09430)		
	37	--	NONWOVEN FABRIC CLOTH 22		不織布22	(WE09440)		
	38	--	NONWOVEN FABRIC CLOTH 23		不織布23	(WE09450)		
	39	--	NONWOVEN FABRIC CLOTH 24		不織布24	(WE09460)		
	40	--	NONWOVEN FABRIC CLOTH 25		不織布25	(WE09470)		
	41	--	NONWOVEN FABRIC CLOTH 26		不織布26	(WE09480)	2	
	42	--	NONWOVEN FABRIC CLOTH 27		不織布27	(WE09490)		
	43	--	FELT CLOTH H		不織布H	(V860690)		
*	44	**WM928900**	USB PANEL PRINTED W-GRAY		USBパネル印刷品	CLP-370/CLP-370M		
*	44	**WM929000**	USB PANEL PRINTED BROWN		USBパネル印刷品	CLP-370C		
	45	--	USB SUPPORT		USBサポート	(WE40940)		
*	46	**WN300200**	CIRCUIT BOARD	SW	SWシート			
*	47	**WM847600**	PANEL SUB		サブパネル	CLP-370/CLP-370M		
*	47	**WM960400**	PANEL SUB		サブパネル	CLP-370C		
	50	**WE774300**	BIND HEAD B-TIGHT SCREW	3.0X8 MFZN2W3	Bタイト十BIND		51	01
	51	**WE97070R**	BIND HEAD TAPPING SCREW-1	3.5X16 MFZN2W3	TP#1十BIND		3	01
	53	**CB06925R**	BINDING TIE	BK-1	インシュロックタイ			01
	54	**CB81751R**	CLIP, WIRE	S-14B-E,S-14	束線止め		2	03

*: New Parts

RANK: Japan only

REF NO.	PART NO.	DESCRIPTION		部品名	REMARKS	QTY	RANK
60	--	WIRING ASS'Y PN7P	PN7P PH/ZH/KRD 7P	PN7P束線	(WN09440)		
61	--	WIRING ASS'Y PN8P	PN8P PH/ZH/KRD 8P	PN8P束線	(WN09460)		
62	--	WIRING ASS'Y PN9P	PN9P PH/ZH/KRD 9P	PN9P束線	(WN09470)		
63	**WE15320R**	CONNECTOR ASSEMBLY VOL	VOL PHR-8P	VOL束線			03

✻: New Parts

RANK: Japan only

■ TOP BOARD ASSEMBLY（屋根 Ass'y）

<Bottom view / 下面>

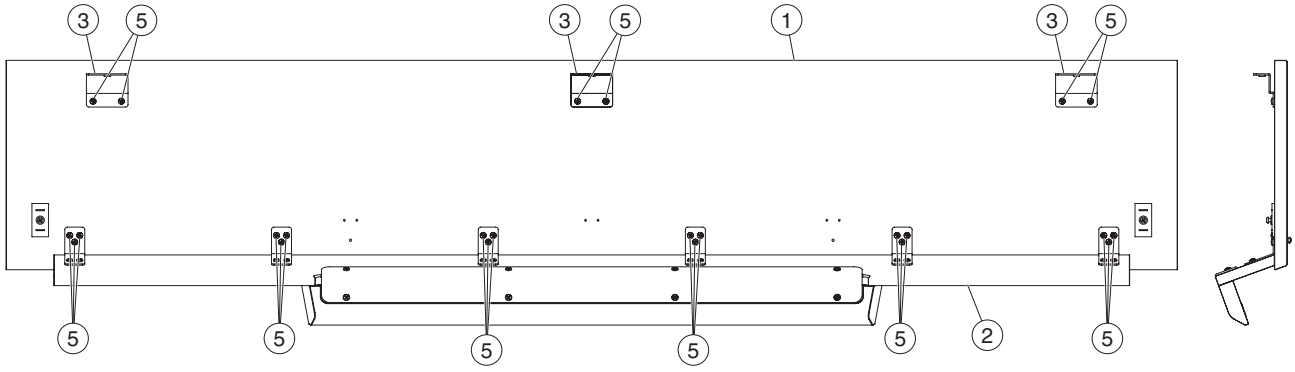

<Side view / 側面>

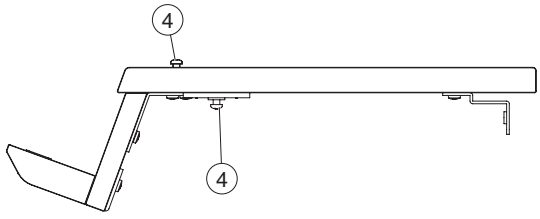

② FRONT PANEL ASSEMBLY（前板Ass'y）

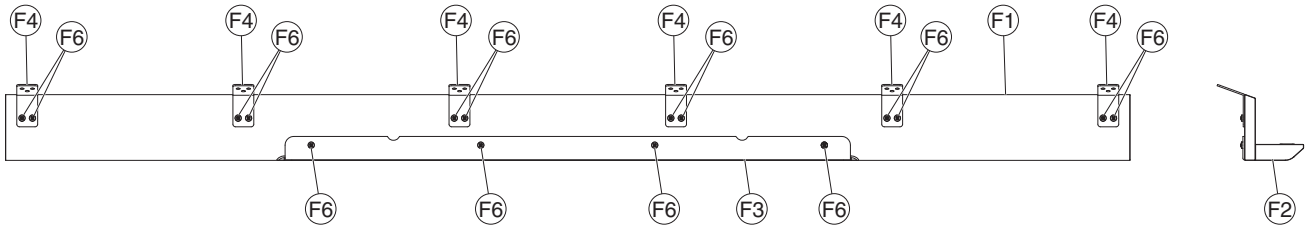

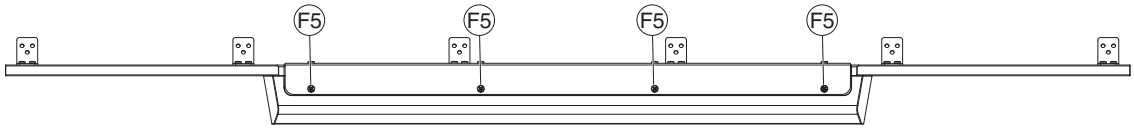

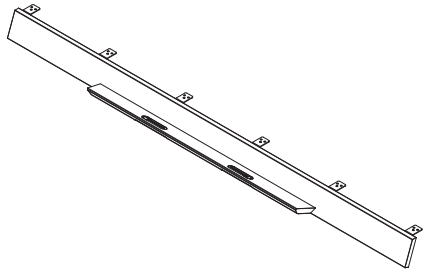

Ⓕ2 MUSIC STAND ASSEMBLY（譜面台Ass'y）

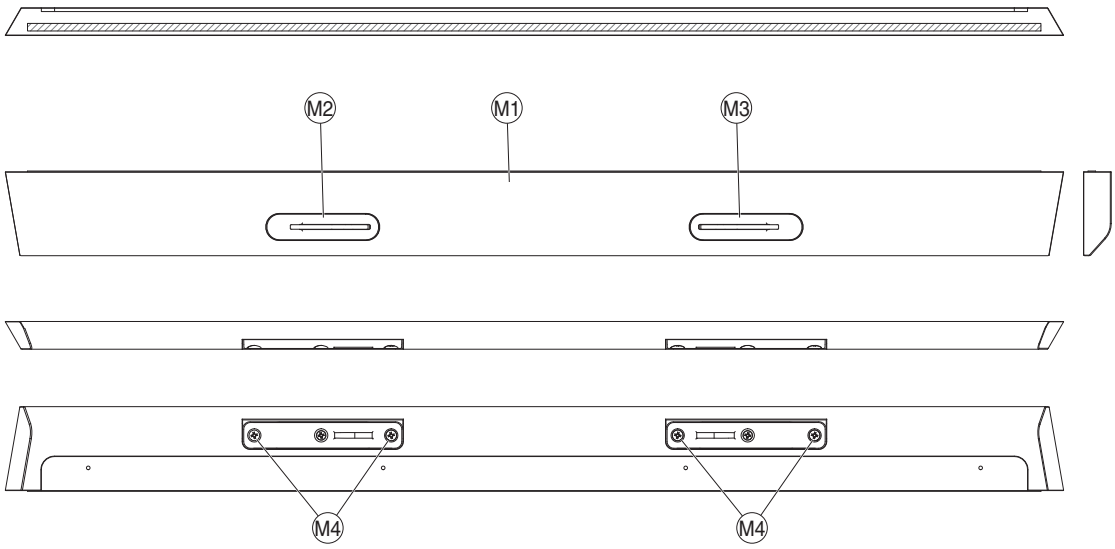

Ⓜ2 MUSIC STOPPER ASSEMBLY L（譜面押え Ass'y L）

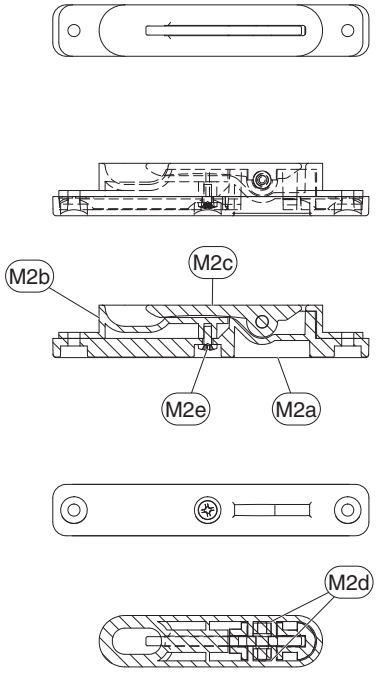

Ⓜ3 MUSIC STOPPER ASSEMBLY R（譜面押え Ass'y R）

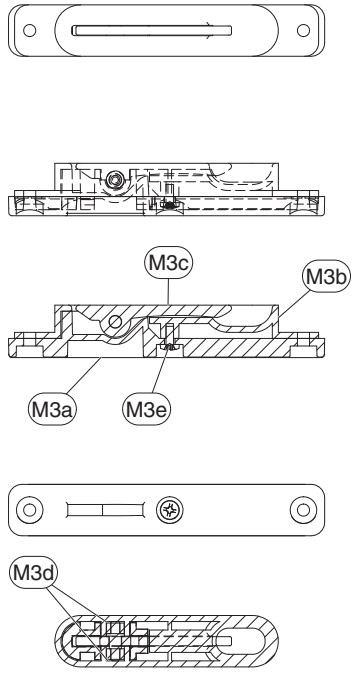

	REF NO.	PART NO.	DESCRIPTION		部品名	REMARKS	QTY	RANK
			TOP BOARD ASS'Y		屋根Ａｓｓ’ｙ	CLP-370/CLP-370M/CLP-370C		
*		**WM727100**	TOP BOARD ASS'Y		屋根Ａｓｓ’ｙ	CLP-370		
*		**WM777300**	TOP BOARD ASS'Y		屋根Ａｓｓ’ｙ	CLP-370M		
*		**WM732000**	TOP BOARD ASS'Y		屋根Ａｓｓ’ｙ	CLP-370C		
	1	--	TOP BOARD SUB ASS'Y		屋根集成	CLP-370 (WM45140)		
	1	--	TOP BOARD SUB ASS'Y		屋根集成	CLP-370M (WM48630)		
	1	--	TOP BOARD SUB ASS'Y		屋根集成	CLP-370C (WM49370)		
	2	--	FRONT PANEL ASS'Y		前板Ａｓｓ’ｙ	CLP-370 (WM72730)		
	2	--	FRONT PANEL ASS'Y		前板Ａｓｓ’ｙ	CLP-370M (WM77740)		
	2	--	FRONT PANEL ASS'Y		前板Ａｓｓ’ｙ	CLP-370C (WM73210)		
	3	**VQ48580R**	HOLDER, TOP BOARD	REAR	屋根固定金具Ｒ		3	05
	4	**WF85670R**	STRAP SCREW		ショルダースクリュー		4	
	5	**WE97090R**	BIND HEAD TAPPING SCREW-1	3.5X12 MFZN2W3	ＴＰ＃１＋ＢＩＮＤ		24	01
		--	FRONT PANEL ASS'Y		前板Ａｓｓ’ｙ	CLP-370 (WM72730)		
		--	FRONT PANEL ASS'Y		前板Ａｓｓ’ｙ	CLP-370M (WM77740)		
		--	FRONT PANEL ASS'Y		前板Ａｓｓ’ｙ	CLP-370C (WM73210)		
	F1	--	TOP BOARD FRONT		屋根前板	CLP-370 (WK79380)		
	F1	--	TOP BOARD FRONT		屋根前板	CLP-370M (WM48730)		
	F1	--	TOP BOARD FRONT		屋根前板	CLP-370C (WM49520)		
*	F2	**WM729300**	MUSIC STAND ASS'Y		譜面台Ａｓｓ’ｙ	CLP-370		
*	F2	**WM777500**	MUSIC STAND ASS'Y		譜面台Ａｓｓ’ｙ	CLP-370M		
*	F2	**WM732200**	MUSIC STAND ASS'Y		譜面台Ａｓｓ’ｙ	CLP-370C		
	F3	--	MUSIC STAND ANGLE P		譜面台取付金具塗装	CLP-370/CLP-370M (WM45130)		
	F3	--	MUSIC STAND ANGLE P		譜面台取付金具塗装	CLP-370C (WM77970)		
	F4	--	PANEL ANGLE A-1		パネル金具Ａ－１	(V716440)	6	
	F5	**WF10800R**	TP#1+FLAT	3.5X14 MFZN2B3	ＴＰ＃１＋ＦＬＡＴ		4	
	F6	**WE97080R**	BIND HEAD TAPPING SCREW-1	3.5X10 MFZN2W3	ＴＰ＃１＋ＢＩＮＤ		16	01
*		**WM729300**	MUSIC STAND ASS'Y		譜面台Ａｓｓ’ｙ	CLP-370		
*		**WM777500**	MUSIC STAND ASS'Y		譜面台Ａｓｓ’ｙ	CLP-370M		
*		**WM732200**	MUSIC STAND ASS'Y		譜面台Ａｓｓ’ｙ	CLP-370C		
	M1	--	MUSIC STAND		譜面台	CLP-370 (WM72740)		
	M1	--	MUSIC STAND		譜面台	CLP-370M (WM77760)		
	M1	--	MUSIC STAND		譜面台	CLP-370C (WM73230)		
*	M2	**WN495000**	MUSIC STOPPER ASS'Y L	LEFT	譜面押えＡｓｓ’ｙ Ｌ	CLP-370		
*	M2	**WN495400**	MUSIC STOPPER ASS'Y L	LEFT	譜面押えＡｓｓ’ｙ Ｌ	CLP-370M		
*	M2	**WM985200**	MUSIC STOPPER ASS'Y L	LEFT	譜面押えＡｓｓ’ｙ Ｌ	CLP-370C		
	M2a	--	MUSIC STOP CASE C L BLACK	LEFT	譜面押えケースＣＬ	CLP-370/CLP-370M (WM93810)		
	M2a	--	MUSIC STOP CASE C L CHERRY	LEFT	譜面押えケースＣＬ	CLP-370C (WM93820)		
	M2b	--	MUSIC STOPPER CASE B BLACK		譜面押えケースＢ塗装	CLP-370 (V756730)		
	M2b	--	MUSIC STOPPER CASE B BLACK		譜面押えケースＢ塗装	CLP-370M (V756740)		
	M2b	--	CASE, MUSIC STOPPER B CHERRY		譜面押えケースＢ	CLP-370C (V890200)		
	M2c	**V711370R**	MUSIC STOPPER ASS'Y	BRASS	譜面押さえ集成			04
	M2d	**V711340R**	BUSHING		ブッシュ		2	01
	M2e	**WF02860R**	BIND HEAD TAPPING SCREW-B	3.0X6 MFZN2B3	Ｂタイト＋ＢＩＮＤ			01
*	M3	**WN495300**	MUSIC STOPPER ASS'Y R	RIGHT	譜面押えＡｓｓ’ｙ Ｒ	CLP-370		
*	M3	**WN495600**	MUSIC STOPPER ASS'Y R	RIGHT	譜面押えＡｓｓ’ｙ Ｒ	CLP-370M		
*	M3	**WM843000**	MUSIC STOPPER ASS'Y R	RIGHT	譜面押えＡｓｓ’ｙ Ｒ	CLP-370C		
	M3a	--	MUSIC STOP CASE C R BLACK	RIGHT	譜面押えケースＣＲ	CLP-370/CLP-370M (WM73720)		
	M3a	--	MUSIC STOP CASE C R CHERRY	RIGHT	譜面押えケースＣＲ	CLP-370C (WM73730)		
	M3b	--	MUSIC STOPPER CASE B BLACK		譜面押えケースＢ塗装	CLP-370 (V756730)		
	M3b	--	MUSIC STOPPER CASE B BLACK		譜面押えケースＢ塗装	CLP-370M (V756740)		
	M3b	--	CASE, MUSIC STOPPER B CHERRY		譜面押えケースＢ	CLP-370C (V890200)		
	M3c	**V711370R**	MUSIC STOPPER ASS'Y	BRASS	譜面押さえ集成			04
	M3d	**V711340R**	BUSHING		ブッシュ		2	01
	M3e	**WF02860R**	BIND HEAD TAPPING SCREW-B	3.0X6 MFZN2B3	Ｂタイト＋ＢＩＮＤ			01
	M4	**WE97130R**	BIND HEAD TAPPING SCREW-1	3.5X10 MFZN2B3	ＴＰ＃１＋ＢＩＮＤ		4	01

*: New Parts

RANK: Japan only

■ MUSIC REST ASSEMBLY（譜面板 Ass'y）

<Back view / 背面>

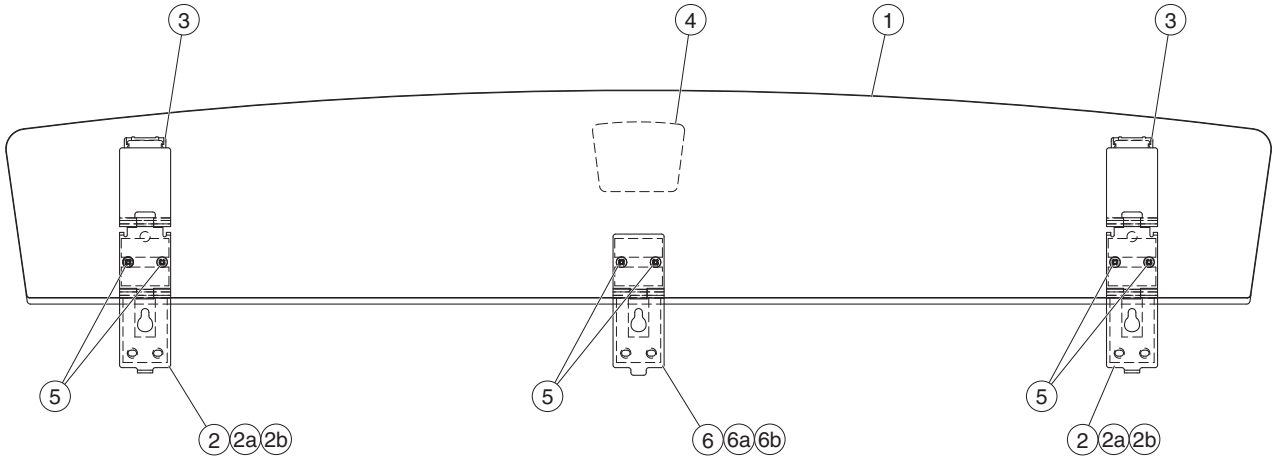

	REF NO.	PART NO.	DESCRIPTION		部品名	REMARKS	QTY	RANK
			MUSIC REST ASS'Y		譜面板Ass'y	CLP-370/CLP-370M/CLP-370C		
*		**WM792300**	MUSIC REST ASS'Y		譜面板Ass'y	CLP-370		
*		**WM792800**	MUSIC REST ASS'Y		譜面板Ass'y	CLP-370M		
*		**WM793300**	MUSIC REST ASS'Y		譜面板Ass'y	CLP-370C		
	1	**--**	MUSIC REST (FINISHED)		譜面板塗装品	CLP-370 (WM79240)		
	1	**--**	MUSIC REST (FINISHED)		譜面板塗装品	CLP-370M (WM79290)		
	1	**--**	MUSIC REST (FINISHED)		譜面板塗装品	CLP-370C (WM79340)		
	2	**WF42190R**	HINGE ASSEMBLY		譜面蝶番Ass'y		2	
	2a	**--**	NONWOVEN FABRIC CLOTH		不織布	(WF42210)	2	
	2b	**--**	NONWOVEN FABRIC CLOTH		不織布	(WF42220)	4	
	3	**VV96590R**	CAP		蝶番キャップ		2	03
	4	**V578230R**	BADGE	BRASS (Clavinova)	バッジ（クラビノーバ）			05
	5	**WE98560R**	BIND HEAD TAPPING SCREW-1	3.0X12 MFZN2B3	TP#1十BIND		6	01
	6	**WF42200R**	HINGE ASSEMBLY		譜面蝶番Ass'y			
	6a	**--**	NONWOVEN FABRIC CLOTH		不織布	(WF42210)		
	6b	**--**	NONWOVEN FABRIC CLOTH		不織布	(WF42220)	2	

*: New Parts

RANK: Japan only

■ ARM ASSEMBLY（腕木 Ass'y）

<Top view / 上面>

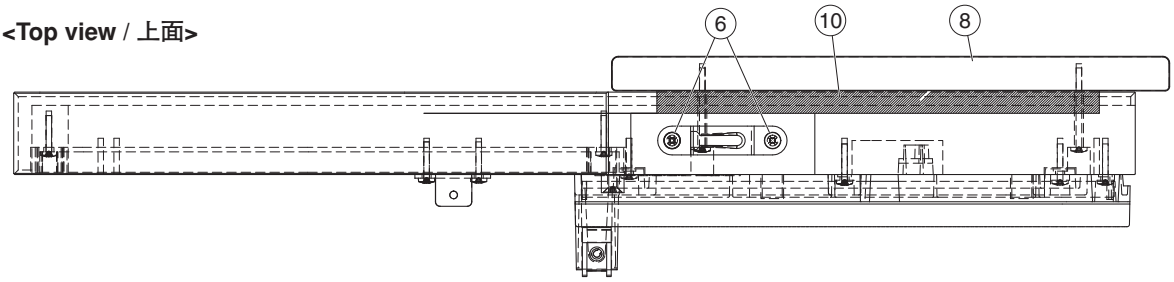

<Side view / 側面>

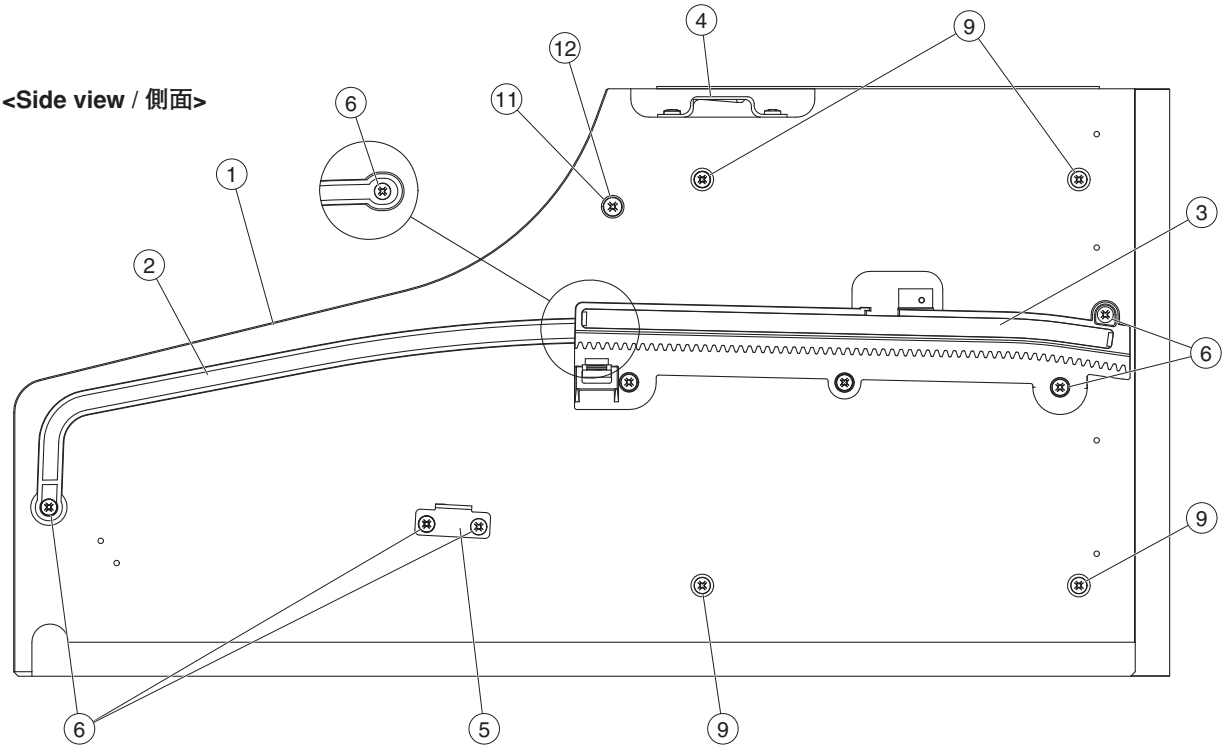

③ RACK ASSEMBLY（ラック Ass'y）

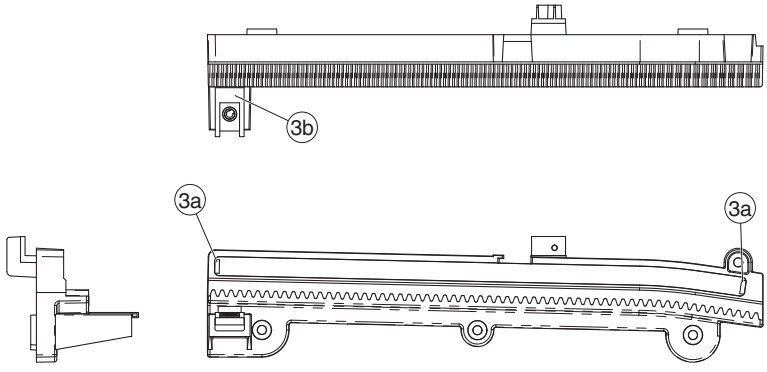

Note: This figure shows the left arm assembly.
注： このイラストは腕木 (L) Ass'y を表わしています。

● Arm (L) Assembly（腕木 (L) Ass'y）

	REF NO.	PART NO.	DESCRIPTION		部品名	REMARKS	QTY	RANK
			ARM (L) ASS'Y	LEFT	腕木（Ｌ）Ａｓｓ’ｙ	CLP-370/CLP-370M/CLP-370C		
*		**WK794500**	ARM (L) ASS'Y	LEFT	腕木（Ｌ）Ａｓｓ’ｙ	CLP-370		
*		**WM488400**	ARM (L) ASS'Y	LEFT	腕木（Ｌ）Ａｓｓ’ｙ	CLP-370M		
*		**WM496700**	ARM (L) ASS'Y	LEFT	腕木（Ｌ）Ａｓｓ’ｙ	CLP-370C		
	1	**--**	ARM (L)	LEFT	腕木（Ｌ）	CLP-370 (WK79460)		
	1	**--**	ARM (L)	LEFT	腕木（Ｌ）	CLP-370M (WM48860)		
	1	**--**	ARM (L)	LEFT	腕木（Ｌ）	CLP-370C (WM49690)		
	2	**--**	GUIDE RAIL L	LEFT	ガイドレールＬ	CLP-370/CLP-370M (V494910)		
	2	**--**	GUIDE RAIL L	LEFT	ガイドレールＬ	CLP-370C (V602380)		
*	3	**WN071300**	RACK ASS'Y L	LEFT	ラックＡｓｓ’ｙ Ｌ			
	3a	**--**	FELT	8.5X6.0X2	フェルト	(VP47880)	2	
	3b	**VV43510R**	NUT	WUSN-4039	スピードナット			01
	4	**WA21830R**	HOLDER, TOP BOARD	1.20	屋根固定金具			01
	5	**--**	KBL ANGLE		ＫＢＬアングル	(WC08550)		
	6	**WE97070R**	BIND HEAD TAPPING SCREW-1	3.5X16 MFZN2W3	ＴＰ＃１十ＢＩＮＤ		10	01
*	8	**WK794800**	DECO BOARD L	LEFT	飾り板（Ｌ）	CLP-370		
*	8	**WM489200**	DECO BOARD L	LEFT	飾り板（Ｌ）	CLP-370M		
*	8	**WM497500**	DECO BOARD L	LEFT	飾り板（Ｌ）	CLP-370C		
	9	**WH513700**	TRUSS HEAD TAPPING SCREW-1	3.5X35 MFZN2W3	ＴＰ＃１十ＴＲＵＳ		4	
	10	**--**	FELT	195X10X1	フェルト	(V244700)		
	11	**CB03307R**	STOPPER		回転止め			03
	12	**WF265200**	FLAT HEAD TAPPING SCREW-1	4.0X20 MFZN2W3	ＴＰ＃１十ＦＬＡＴ			01

✻: New Parts

RANK: Japan only

● Arm (R) Assembly（腕木 (R) Ass'y）

	REF NO.	PART NO.	DESCRIPTION		部品名	REMARKS	QTY	RANK
			ARM (R) ASS'Y	RIGHT	腕木（Ｒ）Ａｓｓ’ｙ	CLP-370/CLP-370M/CLP-370C		
*		**WM435600**	ARM (R) ASS'Y	RIGHT	腕木（Ｒ）Ａｓｓ’ｙ	CLP-370		
*		**WM488500**	ARM (R) ASS'Y	RIGHT	腕木（Ｒ）Ａｓｓ’ｙ	CLP-370M		
*		**WM496800**	ARM (R) ASS'Y	RIGHT	腕木（Ｒ）Ａｓｓ’ｙ	CLP-370C		
	1	**--**	ARM (R)	RIGHT	腕木（Ｒ）	CLP-370 (WM43580)		
	1	**--**	ARM (R)	RIGHT	腕木（Ｒ）	CLP-370M (WM48870)		
	1	**--**	ARM (R)	RIGHT	腕木（Ｒ）	CLP-370C (WM49700)		
	2	**--**	GUIDE RAIL R	RIGHT	ガイドレールＲ	CLP-370/CLP-370M (V494930)		
	2	**--**	GUIDE RAIL R	RIGHT	ガイドレールＲ	CLP-370C (V602400)		
*	3	**WN071400**	RACK ASS'Y R	RIGHT	ラックＡｓｓ’ｙ Ｒ			
	3a	**--**	FELT	8.5X6.0X2	フェルト	(VP47880)	2	
	3b	**VV43510R**	NUT	WUSN-4039	スピードナット			01
	4	**WA21830R**	HOLDER, TOP BOARD	1.20	屋根固定金具			01
	5	**--**	KBL ANGLE		ＫＢＬアングル	(WC08550)		
	6	**WE97070R**	BIND HEAD TAPPING SCREW-1	3.5X16 MFZN2W3	ＴＰ＃１十ＢＩＮＤ		10	01
*	8	**WK794800**	DECO BOARD L	LEFT	飾り板（Ｌ）	CLP-370		
*	8	**WM489200**	DECO BOARD L	LEFT	飾り板（Ｌ）	CLP-370M		
*	8	**WM497500**	DECO BOARD L	LEFT	飾り板（Ｌ）	CLP-370C		
	9	**WH513700**	TRUSS HEAD TAPPING SCREW-1	3.5X35 MFZN2W3	ＴＰ＃１十ＴＲＵＳ		4	
	10	**--**	FELT	195X10X1	フェルト	(V244700)		
	11	**CB03307R**	STOPPER		回転止め			03
	12	**WF265200**	FLAT HEAD TAPPING SCREW-1	4.0X20 MFZN2W3	ＴＰ＃１十ＦＬＡＴ			01

✻: New Parts

RANK: Japan only

■ FRONT RAIL ASSEMBLY（口棒 Ass'y）

<Back view / 背面>

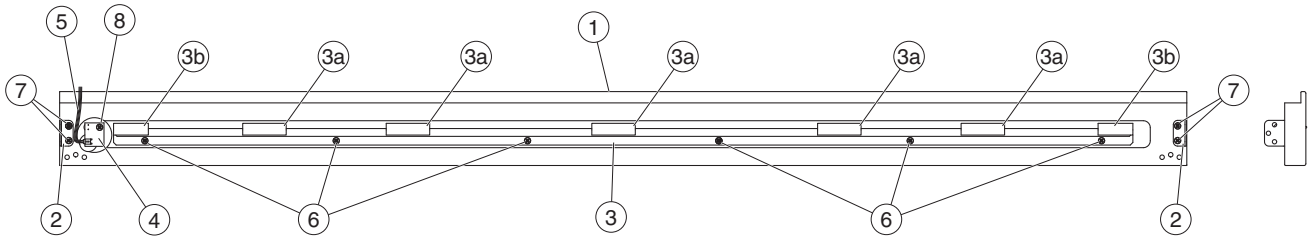

<Top view / 上面>



	REF NO.	PART NO.	DESCRIPTION		部品名	REMARKS	QTY	RANK
			FRONT RAIL ASS'Y		口棒Ass'y	CLP-370/CLP-370M/CLP-370C		
		--	FRONT RAIL ASS'Y		口棒Ass'y	CLP-370 (WK79500)		
		--	FRONT RAIL ASS'Y		口棒Ass'y	CLP-370M (WM48940)		
		--	FRONT RAIL ASS'Y		口棒Ass'y	CLP-370C (WM49780)		
*	1	**WK795100**	FRONT RAIL		口棒	CLP-370		
*	1	**WM489500**	FRONT RAIL		口棒	CLP-370M		
*	1	**WM497900**	FRONT RAIL		口棒	CLP-370C		
	2	**V5263500**	ANGLE (K)	1.6 L	アングルK		2	01
	3	--	KEYBOARD RAIL ASS'Y		鍵盤前金具Ass'y	(WC70660)		
	3a	**V4021000**	KEYBOARD CUSHION L	ON LE-20 T6X50X18	鍵盤クッションL		5	
	3b	**V4021100**	KEYBOARD CUSHION S	T6X40X18	鍵盤クッションS		2	
	4	**VU65910R**	CIRCUIT BOARD	PL	PLシート			03
	5	--	WIRE HARNESS (PH)	PH 2P-200	PH束線	(WE30020)		
	6	**WE97090R**	BIND HEAD TAPPING SCREW-1	3.5X12 MFZN2W3	TP#1十BIND		6	01
	7	**WE97070R**	BIND HEAD TAPPING SCREW-1	3.5X16 MFZN2W3	TP#1十BIND		4	01
	8	**WE97080R**	BIND HEAD TAPPING SCREW-1	3.5X10 MFZN2W3	TP#1十BIND			01

*: New Parts

RANK: Japan only

■ KEY BLOCK ASSEMBLY (L)（拍子木 Ass'y (L)）

<Side view / 側面>

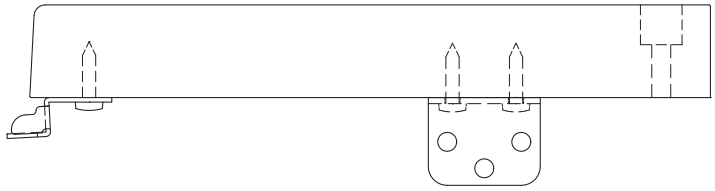

<Bottom view / 下面>

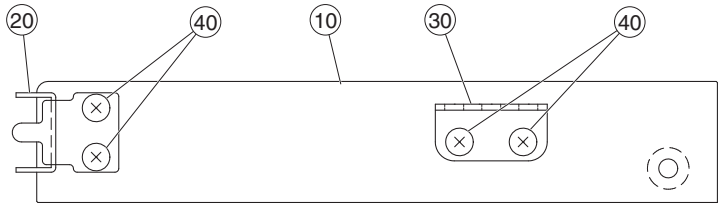

REF NO.	PART NO.	DESCRIPTION		部品名	REMARKS	QTY	RANK
		KEY BLOCK ASSEMBLY (L)	LEFT	拍子木Ａｓｓ’ｙ（Ｌ）	CLP-370/CLP-370M/CLP-370C		
	WD79250R	KEY BLOCK ASSEMBLY (L)	LEFT	拍子木Ａｓｓ’ｙ（Ｌ）	CLP-370		05
*	**WN097000**	KEY BLOCK ASSEMBLY (L)	LEFT	拍子木Ａｓｓ’ｙ（Ｌ）	CLP-370M		
	WD995600	KEY BLOCK ASSEMBLY (L)	LEFT	拍子木Ａｓｓ’ｙ（Ｌ）	CLP-370C		05
10	**--**	KEY BLOCK SUB ASS'Y L	LEFT	拍子木集成（Ｌ）	CLP-370 (WD79560)		
10	**--**	KEY BLOCK SUB ASS'Y L	LEFT	拍子木集成（Ｌ）	CLP-370M (WN09740)		
10	**--**	KEY BLOCK SUB ASS'Y L	LEFT	拍子木集成（Ｌ）	CLP-370C (WD99580)		
20	**V533550R**	ANGLE H	1.2L	アングルＨ			03
30	**V5263500**	ANGLE (K)	1.6 L	アングルＫ			01
40	**WE97070R**	BIND HEAD TAPPING SCREW-1	3.5X16 MFZN2W3	ＴＰ＃１十ＢＩＮＤ		4	01

*: New Parts

RANK: Japan only

■ KEY BLOCK ASSEMBLY (R)（拍子木 Ass'y (R)）

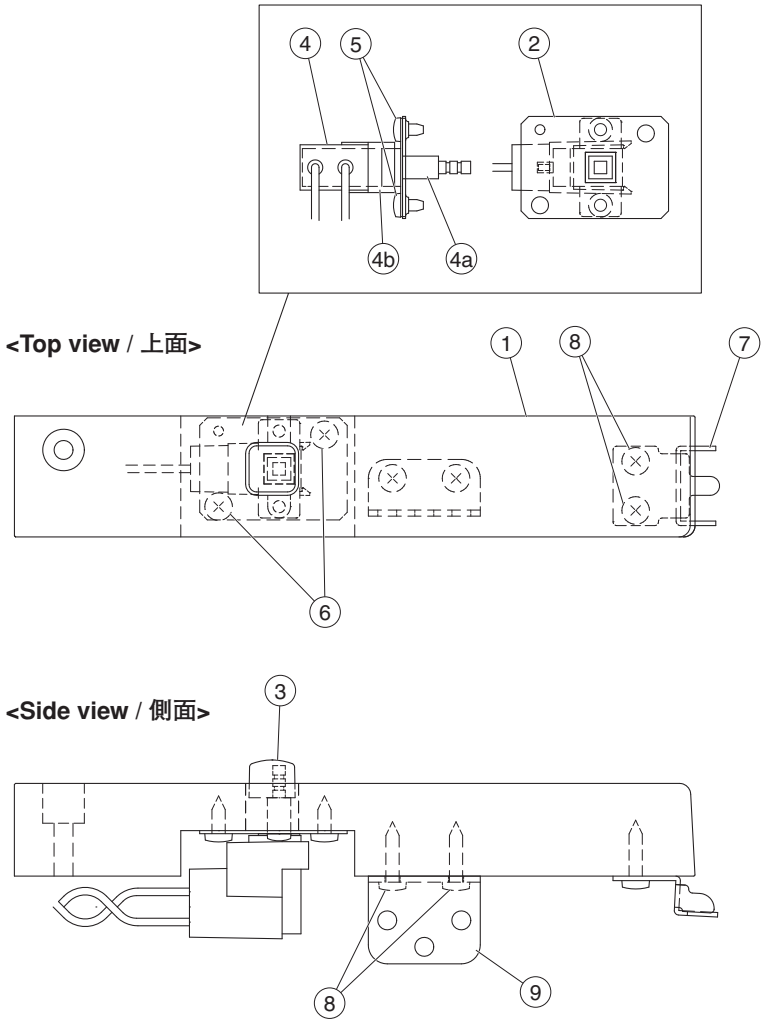

	REF NO.	PART NO.	DESCRIPTION		部品名	REMARKS	QTY	RANK
			KEY BLOCK ASSEMBLY (R)	RIGHT	拍子木Ａｓｓ’ｙ（Ｒ）	CLP-370/CLP-370M/CLP-370C		
		--	KEY BLOCK ASSEMBLY (R)	RIGHT	拍子木Ａｓｓ’ｙ（Ｒ）	CLP-370 (WN44600)		
		--	KEY BLOCK ASSEMBLY (R)	RIGHT	拍子木Ａｓｓ’ｙ（Ｒ）	CLP-370M (WN44650)		
		--	KEY BLOCK ASSEMBLY (R)	RIGHT	拍子木Ａｓｓ’ｙ（Ｒ）	CLP-370C (WN44620)		
	1	**WD79570R**	KEY BLOCK SUB ASS'Y R	RIGHT	拍子木集成（Ｒ）	CLP-370		05
*	1	**WN097600**	KEY BLOCK SUB ASS'Y R	RIGHT	拍子木集成（Ｒ）	CLP-370M		
	1	**WD996400**	KEY BLOCK SUB ASS'Y R	RIGHT	拍子木集成（Ｒ）	CLP-370C		05
	2	--	ANGLE PSW	0.8 SHEET	アングルＰＳＷ	(WD18440)		
	3	**VF66340R**	PUSH KNOB BLACK		プッシュツマミ	CLP-370/CLP-370M POWER		02
	3	**V6250701**	PUSH KNOB BROWN		プッシュツマミ	CLP-370C POWER		01
⚠ *	4	**WN013500**	WIRING ASS'Y PSW	PSW VH 3P	ＰＳＷ束線	POWER		
⚠	4a	**VC84350R**	PUSH SWITCH	SDDLB13102 J.U.C.S	プッシュＳＷ	POWER		03
	4b	**V580080R**	COVER, POWER SWITCH IVORY/BLACK		パワースイッチカバー			01
	5	**WE936300**	BIND HEAD B-TIGHT SCREW	3.0X6 MFZN2W3	Ｂタイト＋ＢＩＮＤ		2	01
	6	**WE97080R**	BIND HEAD TAPPING SCREW-1	3.5X10 MFZN2W3	ＴＰ＃１＋ＢＩＮＤ		2	01
	7	**V533550R**	ANGLE H	1.2L	アングルＨ			03
	8	**WE97070R**	BIND HEAD TAPPING SCREW-1	3.5X16 MFZN2W3	ＴＰ＃１＋ＢＩＮＤ		4	01
	9	**V5263500**	ANGLE (K)	1.6 L	アングルＫ			01

✻: New Parts

RANK: Japan only

■ KEY COVER ASSEMBLY（スライド蓋 Ass'y）

<Bottom view / 下面>

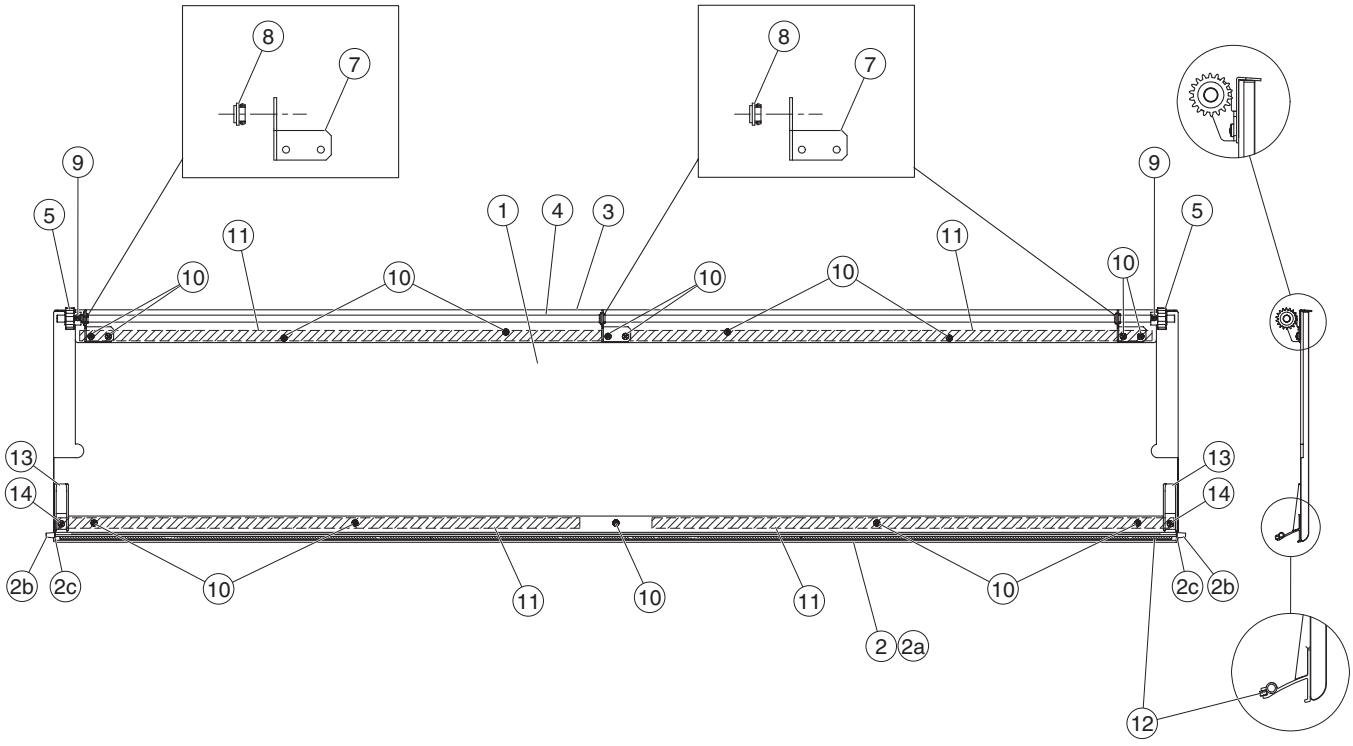

	REF NO.	PART NO.	DESCRIPTION		部品名	REMARKS	QTY	RANK
			KEY COVER ASS'Y		スライド蓋Ass'y	CLP-370/CLP-370M/CLP-370C		
*		**WM436700**	KEY COVER ASS'Y		スライド蓋Ass'y	CLP-370		
*		**WM489600**	KEY COVER ASS'Y		スライド蓋Ass'y	CLP-370M		
*		**WM498000**	KEY COVER ASS'Y		スライド蓋Ass'y	CLP-370C		
	1	**--**	KEY COVER		スライド蓋	CLP-370 (WM43690)		
	1	**--**	KEY COVER		スライド蓋	CLP-370M (WM48970)		
	1	**--**	KEY COVER		スライド蓋	CLP-370C (WM49810)		
	2	**V496190R**	SASH F ASSEMBLY	FRONT	サッシF Ass'y			10
	2a	**--**	SASH F	FRONT	サッシF	(V496430)		
	2b	**WF87560R**	GUIDE PIN	3.0X12 TP #B	ガイドピン		2	01
	2c	**--**	SPACER		スペーサー	(V549580)	2	
	3	**--**	SASH R	REAR	サッシR	(WM45670)		
	4	**--**	KEY COVER ROD		連動棒	(V496240)		
	5	**V985790R**	SLIDE COVER GEAR	M90S	ピニオンギヤ		2	01
*	7	**WN081200**	ROD HOLDER R	RIGHT	連動棒支持金具R		3	
	8	**VS368500**	BUSHING		ブッシュ		3	03
	9	**WE95290R**	BIND HEAD SCREW	3.0X10 MFZN2W3	小ネジ十BIND		2	01
	10	**WF74530R**	BIND HEAD TAPPING SCREW-1	3.5X8 MFZN2W3	TP#1十BIND		15	01
	11	**--**	ADHESSIVE TAPE	#500 600X12	両面粘着テープ	(VO02370)	4	
	12	**V946540R**	CUSHION	6X2.5XT4	サッシクッション		3	01
	13	**V5902900**	BLOCK		ブロック		2	02
	14	**WE97080R**	BIND HEAD TAPPING SCREW-1	3.5X10 MFZN2W3	TP#1十BIND		2	01

*: New Parts

RANK: Japan only

■ SP BOX ASSEMBLY（SP ボックス Ass'y）

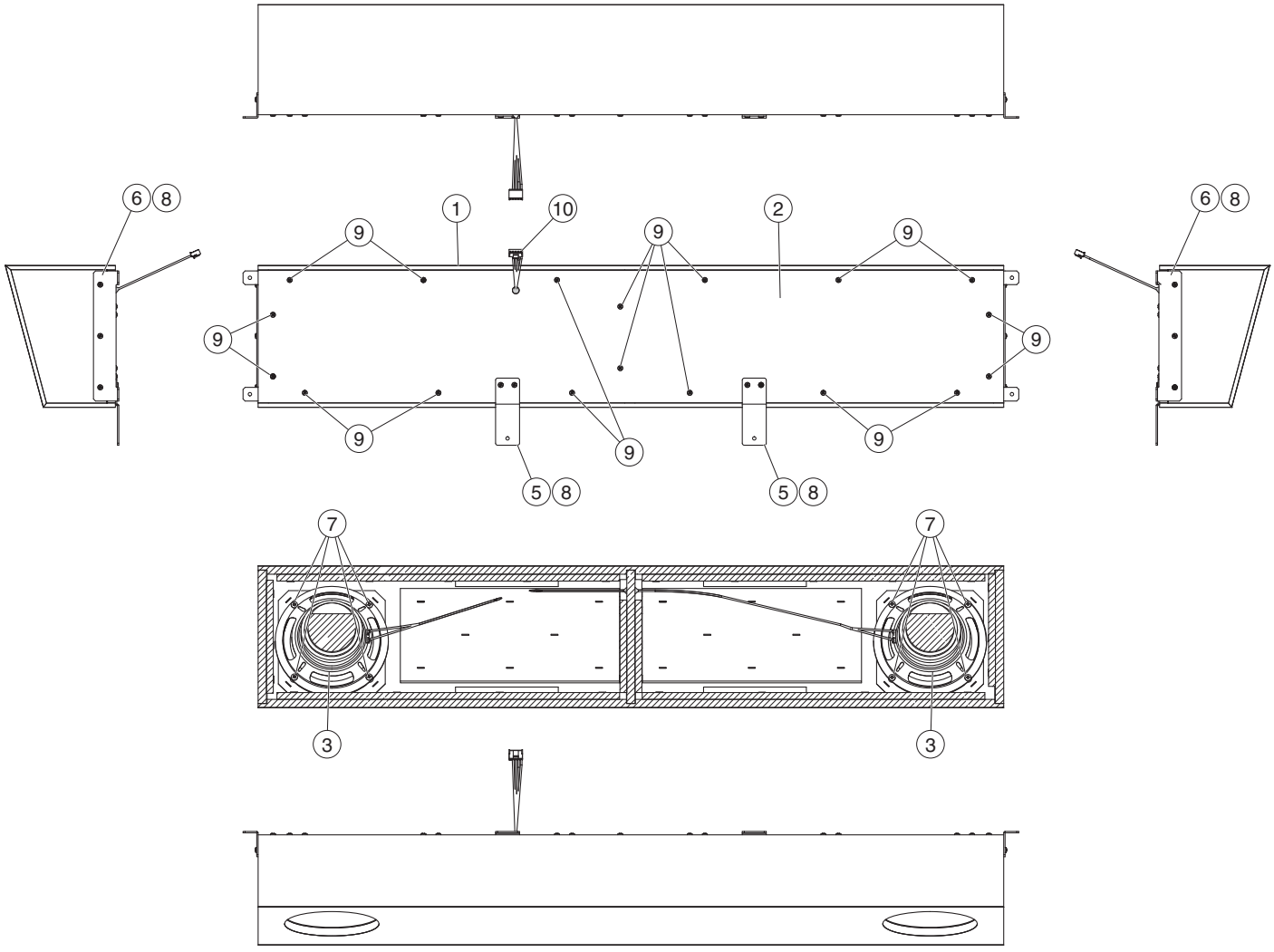

① SP BOX SUB ASSEMBLY（SP ボックス集成）

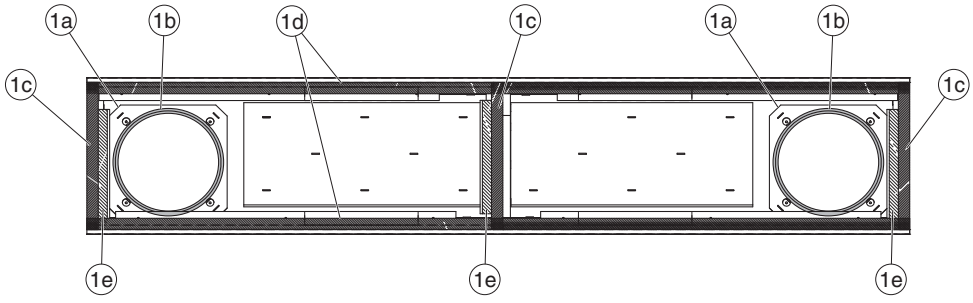

	REF NO.	PART NO.	DESCRIPTION		部品名	REMARKS	QTY	RANK
			SP BOX ASSEMBLY		ＳＰボックスＡｓｓ’ｙ	CLP-370/CLP-370M/CLP-370C		
*		**WM506700**	SP BOX ASSEMBLY		ＳＰボックスＡｓｓ’ｙ	CLP-370/CLP-370M		
*		**WM822800**	SP BOX ASSEMBLY		ＳＰボックスＡｓｓ’ｙ	CLP-370C		
	1	**--**	SP BOX SUB ASS'Y		ＳＰボックス集成	CLP-370/CLP-370M (WM50680)		
	1	**--**	SP BOX SUB ASS'Y		ＳＰボックス集成	CLP-370C (WM85140)		
	1a	**--**	WIRE MESH (PAINTED I) BLACK	156X156X0.55	金網（黒塗装品）	(WN45940)	2	
	1b	**--**	CUSHION (PE)	PE 450X6XT2	クッション（ＰＥ）	(V005320)	2	
	1c	**--**	CUSHION (D)		クッション（Ｄ）	(WH97680)	3	
	1d	**--**	CUSHION (PE)	1100X15X1.0	クッション（ＰＥ）	(V881270)	2	
	1e	**--**	CUSHION (B)	150X12XT1	クッション（Ｂ）	(WH12860)	3	
	2	**--**	SP TOP BOARD ASS'Y		ＳＰ天板集成	CLP-370/CLP-370M (WN42510)		
	2	**--**	SP TOP BOARD ASS'Y		ＳＰ天板集成	CLP-370C (WN42520)		
	3	**X5026A0R**	SPEAKER	16.0cm 6 ohm 40W	スピーカ	WOOFER	2	
	5	**--**	SP BOX ANGLE 1	2 Z ELECTRODEPOSIT	ＳＰボックス金具1	(WM51680)	2	
	6	**--**	SP BOX ANGLE 2	2 L ELECTRODEPOSIT	ＳＰボックス金具2	(WM51690)	2	
	7	**WF746300**	TRUSS HEAD TAPPING SCREW-1	4.0X23 MFZN2W3	ＴＰ＃1＋ＴＲＵＳ		8	
	8	**WE97140R**	BIND HEAD TAPPING SCREW-1	3.5X12 MFZN2B3	ＴＰ＃1＋ＢＩＮＤ		10	01
	9	**WF743900**	BIND HEAD TAPPING SCREW-1	3.5X25 MFZN2B3	ＴＰ＃1＋ＢＩＮＤ		18	01
	10	**--**	WIRING ASS'Y SP	SP VH 5P	ＳＰ束線	(WM84940)		

✻: New Parts

RANK: Japan only

■ SIDE BOARD ASSEMBLY（側板 Ass'y）

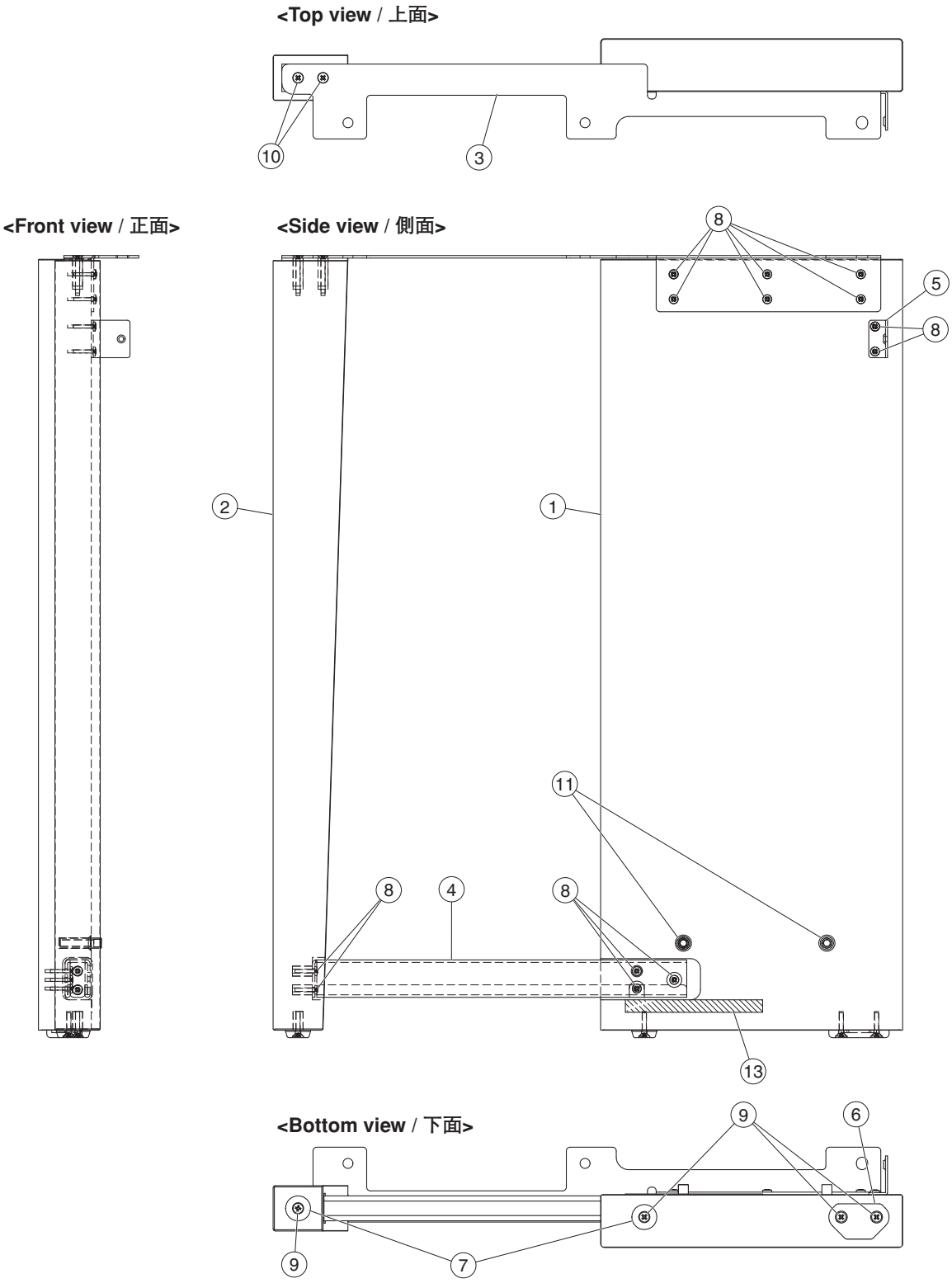

Note: This figure shows the left side board unit.
注： このイラストは側板 Ass'y (L) を表わしています。

● Side Board Assembly (L)（側板 Ass'y (L)）

	REF NO.	PART NO.	DESCRIPTION		部品名	REMARKS	QTY	RANK
			SIDE BOARD ASS'Y (L)	LEFT	側板Ａｓｓ’ｙ（Ｌ）	CLP-370/CLP-370M/CLP-370C		
*		**WM810000**	SIDE BOARD ASS'Y (L)	LEFT	側板Ａｓｓ’ｙ（Ｌ）	CLP-370		
*		**WM817200**	SIDE BOARD ASS'Y (L)	LEFT	側板Ａｓｓ’ｙ（Ｌ）	CLP-370M		
*		**WM820000**	SIDE BOARD ASS'Y (L)	LEFT	側板Ａｓｓ’ｙ（Ｌ）	CLP-370C		
	1	**--**	SIDE BOARD (L)	LEFT	側板（Ｌ）	CLP-370 (WM81020)		
	1	**--**	SIDE BOARD (L)	LEFT	側板（Ｌ）	CLP-370M (WM81740)		
	1	**--**	SIDE BOARD (L)	LEFT	側板（Ｌ）	CLP-370C (WM82020)		
*	2	**WM810500**	FRONT LEG		脚柱	CLP-370		
*	2	**WM817700**	FRONT LEG		脚柱	CLP-370M		
*	2	**WM820500**	FRONT LEG		脚柱	CLP-370C		
	3	**--**	SIDE BOARD ANGLE L	LEFT	側板金具Ｌ	(WM79440)		
	4	**--**	FRONT LEG ANGLE L P	LEFT	脚柱取付金具Ｌ塗装	CLP-370/CLP-370M (WM82940)		
	4	**--**	FRONT LEG ANGLE L P	LEFT	脚柱取付金具Ｌ塗装	CLP-370C (WM82960)		
	5	**VQ95830R**	HOLDER, BACK BOARD		裏板取付金具			05
	6	**CB00665R**	SLIP HOLDER BACK		スベリ座			03
	7	**CB01209R**	SLIP HOLDER		滑り座		2	03
	8	**WE95510R**	BIND HEAD TAPPING SCREW-1	3.5X16 MFZN2B3	ＴＰ＃１＋ＢＩＮＤ		13	01
	9	**WE970000**	TP#1+FLAT	4.0X20 MFZN2B3	ＴＰ＃１＋ＦＬＡＴ		4	
	10	**WF74340R**	TP#1+FLAT	4.0X30 MFZN2B3	ＴＰ＃１＋ＦＬＡＴ		2	
	11	**WF74290R**	NUT	6.0X33 M MFZN2W3	ナットオニメ		2	
*	13	**WP089500**	SPACER	10X110X0.5	スペーサー			

✻: New Parts　　RANK: Japan only

● Side Board Assembly (R)（側板 Ass'y (R)）

	REF NO.	PART NO.	DESCRIPTION		部品名	REMARKS	QTY	RANK
			SIDE BOARD ASS'Y (R)	RIGHT	側板Ａｓｓ’ｙ（Ｒ）	CLP-370/CLP-370M/CLP-370C		
*		**WM810100**	SIDE BOARD ASS'Y (R)	RIGHT	側板Ａｓｓ’ｙ（Ｒ）	CLP-370		
*		**WM817300**	SIDE BOARD ASS'Y (R)	RIGHT	側板Ａｓｓ’ｙ（Ｒ）	CLP-370M		
*		**WM820100**	SIDE BOARD ASS'Y (R)	RIGHT	側板Ａｓｓ’ｙ（Ｒ）	CLP-370C		
	1	**--**	SIDE BOARD (R)	RIGHT	側板（Ｒ）	CLP-370 (WM81030)		
	1	**--**	SIDE BOARD (R)	RIGHT	側板（Ｒ）	CLP-370M (WM81750)		
	1	**--**	SIDE BOARD (R)	RIGHT	側板（Ｒ）	CLP-370C (WM82030)		
*	2	**WM810500**	FRONT LEG		脚柱	CLP-370		
*	2	**WM817700**	FRONT LEG		脚柱	CLP-370M		
*	2	**WM820500**	FRONT LEG		脚柱	CLP-370C		
	3	**--**	SIDE BOARD ANGLE R	RIGHT	側板金具Ｒ	(WM79450)		
	4	**--**	FRONT LEG ANGLE R P	RIGHT	脚柱取付金具Ｒ塗装	CLP-370/CLP-370M (WM82950)		
	4	**--**	FRONT LEG ANGLE R P	RIGHT	脚柱取付金具Ｒ塗装	CLP-370C (WM82970)		
	5	**VQ95830R**	HOLDER, BACK BOARD		裏板取付金具			05
	6	**CB00665R**	SLIP HOLDER BACK		スベリ座			03
	7	**CB01209R**	SLIP HOLDER		滑り座		2	03
	8	**WE95510R**	BIND HEAD TAPPING SCREW-1	3.5X16 MFZN2B3	ＴＰ＃１＋ＢＩＮＤ		13	01
	9	**WE970000**	TP#1+FLAT	4.0X20 MFZN2B3	ＴＰ＃１＋ＦＬＡＴ		4	
	10	**WF74340R**	TP#1+FLAT	4.0X30 MFZN2B3	ＴＰ＃１＋ＦＬＡＴ		2	
	11	**WF74290R**	NUT	6.0X33 M MFZN2W3	ナットオニメ		2	
*	13	**WP089500**	SPACER	10X110X0.5	スペーサー			

✻: New Parts　　RANK: Japan only

■ PEDAL BOX ASSEMBLY（ペダル Box Ass'y）

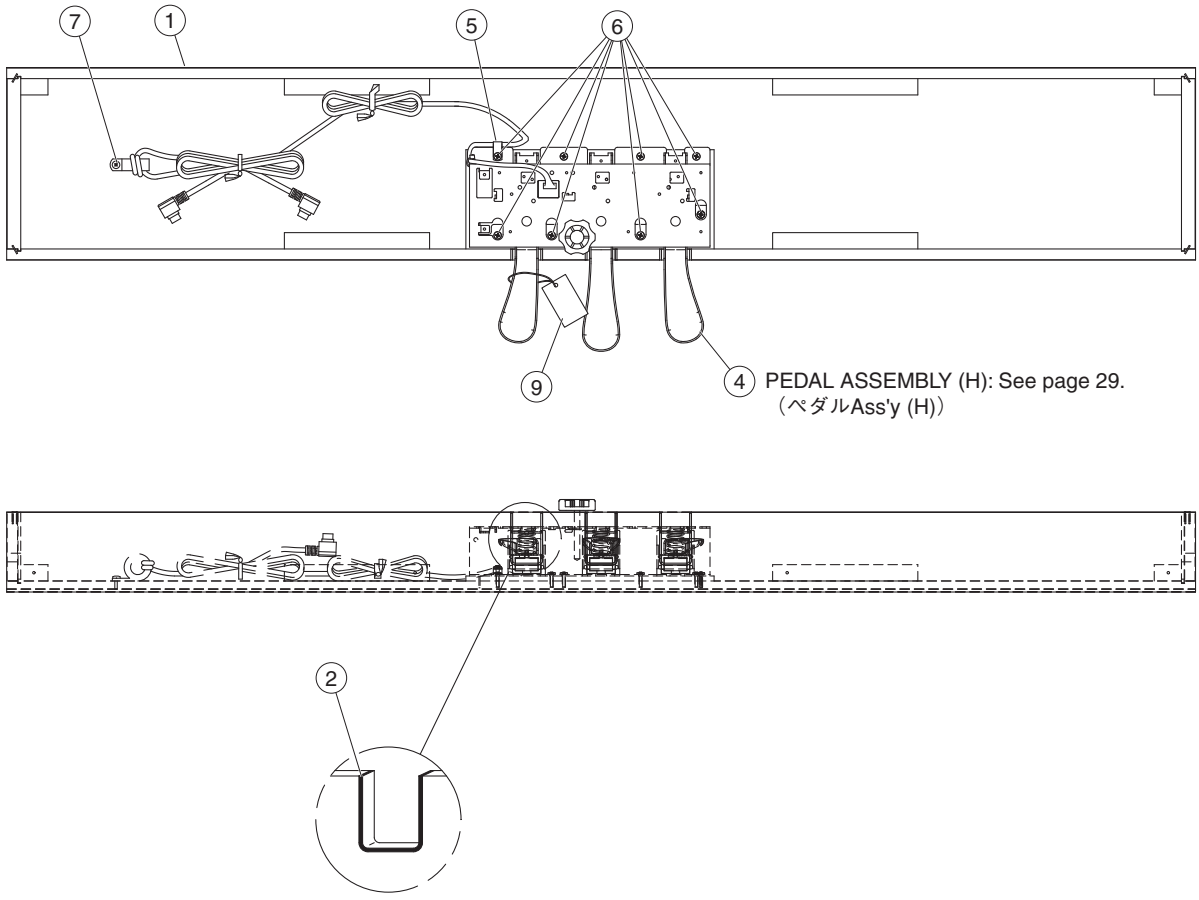

	REF NO.	PART NO.	DESCRIPTION		部品名	REMARKS	QTY	RANK
			PEDAL BOX ASS'Y		ペダルＢＯＸ　Ａｓｓ’ｙ	CLP-370/CLP-370M/CLP-370C		
		--	PEDAL BOX ASS'Y		ペダルＢＯＸ　Ａｓｓ’ｙ	CLP-370 (WM81430)		
		--	PEDAL BOX ASS'Y		ペダルＢＯＸ　Ａｓｓ’ｙ	CLP-370M (WM81830)		
		--	PEDAL BOX ASS'Y		ペダルＢＯＸ　Ａｓｓ’ｙ	CLP-370C (WM82150)		
*	1	**WM814400**	PEDAL BOX SUB ASS'Y		ペダルＢＯＸ集成	CLP-370		
*	1	**WM818400**	PEDAL BOX SUB ASS'Y		ペダルＢＯＸ集成	CLP-370M		
*	1	**WM821600**	PEDAL BOX SUB ASS'Y		ペダルＢＯＸ集成	CLP-370C		
	2	**WE07240R**	FELT RED	145X12X2	フェルト		3	01
	4	**V005310R**	PEDAL ASSEMBLY	(H)	ペダルＡｓｓ’ｙ（Ｈ）			19
	5	**CB06552R**	CORD	NK-3N	ナイロンクランプ			01
	6	**WE97190R**	BIND HEAD TAPPING SCREW-1	4.0X14 MFZN2W3	ＴＰ＃１＋ＢＩＮＤ		8	01
	7	**WE96520R**	TRUSS HEAD TAPPING SCREW-1	4.0X12 MFZN2B3	ＴＰ＃１＋ＴＲＵＳ			01
	9	**VD966100**	CAUTION LABEL	Clavinova	ペダル注意書			03

*: New Parts

RANK: Japan only

■ PEDAL ASSEMBLY (H)（ペダル Ass'y (H)）

<Top view / 上面>

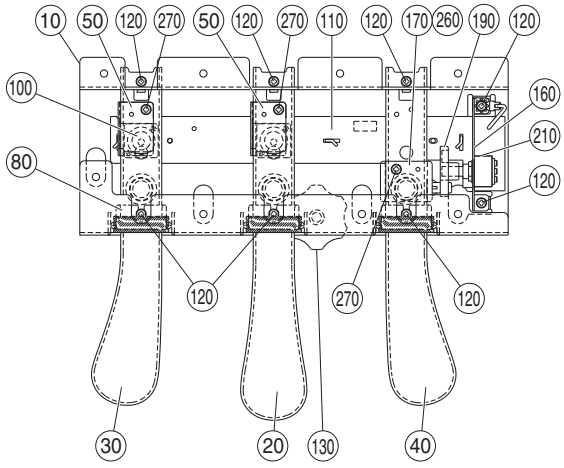

<Side view / 側面>

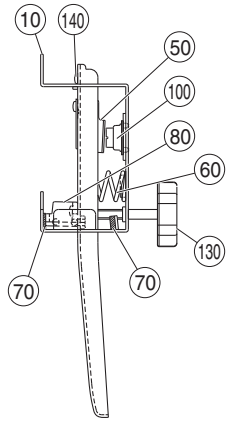

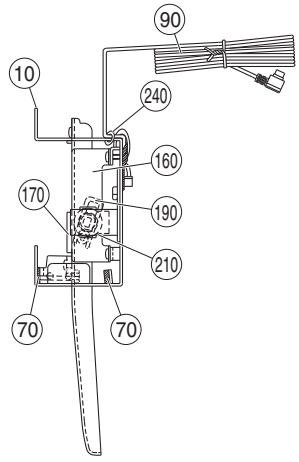

<Bottom view / 下面>

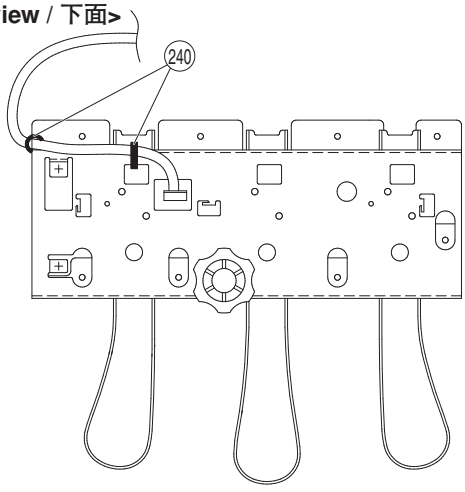

REF NO.	PART NO.	DESCRIPTION		部品名	REMARKS	QTY	RANK
		PEDAL ASSEMBLY	(H)	ペダルＡｓｓ’ｙ（Ｈ）	CLP-370/CLP-370M/CLP-370C		
	V005310R	PEDAL ASSEMBLY	(H)	ペダルＡｓｓ’ｙ（Ｈ）			19
10	**VU33970R**	PEDAL FLAME		ペダルフレーム			06
20	**VU36200R**	PEDAL PIECE, CENTER	CENTER	ペダル本体セット（Ｃ）	SOSTENUTO pedal		08
30	**VU36210R**	PEDAL PIECE, LEFT	LEFT	ペダル本体セット（Ｌ）	LEFT pedal		08
40	**VU36220R**	PEDAL PIECE, RIGHT	RIGHT	ペダル本体セット（Ｒ）	DAMPER pedal		08
50	**VV43350R**	ACTUATOR, PEDAL	PEDAL	アクチュエータ		2	03
60	**VP34810R**	PEDAL SPRING		ペダルバネ		3	03
70	**VU34650R**	FELT, PA BLACK		フェルトＰＡ		6	03
80	**VU33980R**	SHUTTER, PEDAL		シャッター		3	03
90	**V0044700**	PK CABLE	PK-LF	ＰＫケーブルーＬＦ			08
100	**VU456000**	RUBBER CONTACT	PEDAL	接点ゴムドーム		2	03
110	**WB97040R**	CIRCUIT BOARD	PEDAL (SW)	ペダルシート			08
120	**WE774400**	BIND HEAD B-TIGHT SCREW	3.0X8 MFZN2B3	Ｂタイト＋ＢＩＮＤ		8	01
130	**WF05450R**	CUSTOM DESIGNED SCREW	40XM6X46 ADJUSTER	アジャスター	Adjuster		
140	**TX920280**	GREASE	G-31KA 50g	グリス	(VE96850)		10
160	**VU45560R**	HOLDER, VR	PEDAL	可変抵抗取付金具			03
170	**VV47580R**	VR HOLDER	PEDAL	ＶＲボス			03
190	**VV47600R**	VR ACTUATOR	PEDAL	ＶＲアクチュエータ			03
210	**WB97050R**	CIRCUIT BOARD	PEDAL VR	ペダルＶＲシート			07
240	**CB06925R**	BINDING TIE	BK-1	インシュロックタイ		2	01
260	**V983670R**	SPACER FIBER	1T	スペーサー	FOR ADJUST PEDAL OFFSET		01
260	**V985140R**	SPACER FIBER	0.5T	スペーサー			01
260	**WA151300**	SPACER	PC 0.5T	スペーサー			
260	**WB19170R**	SPACER	PVC 0.2T	スペーサー			01
270	**WE774200**	SCREW TP #B +BIND	3.0X10 MFZN2W3	Ｂタイト＋ＢＩＮＤ		3	01
270	**WE774400**	BIND HEAD B-TIGHT SCREW	3.0X8 MFZN2B3	Ｂタイト＋ＢＩＮＤ		3	01

✻: New Parts

RANK: Japan only

■ MA80S ASSEMBLY（MA80S Ass'y）

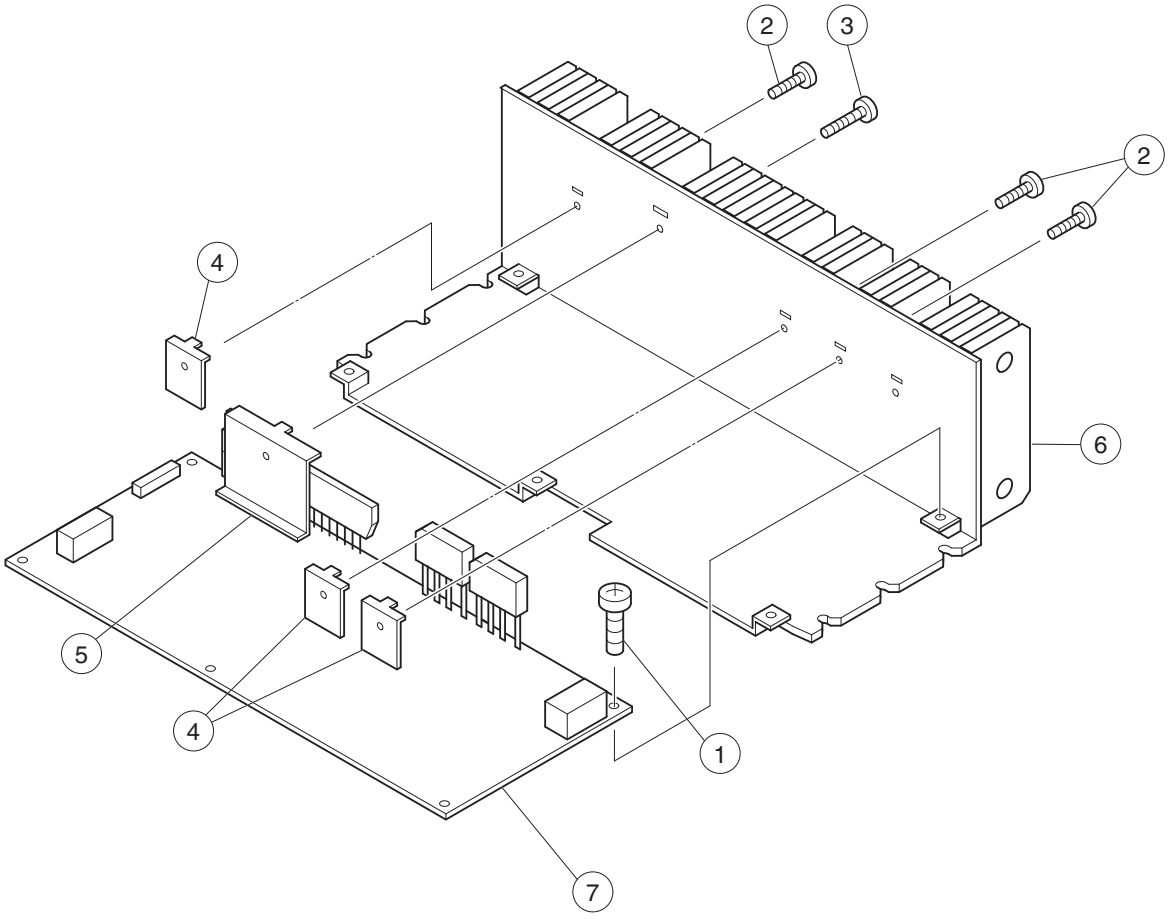

REF NO.	PART NO.	DESCRIPTION		部品名	REMARKS	QTY	RANK
		MA80S ASSEMBLY		ＭＡ８０Ｓ　Ａｓｓ’ｙ	CLP-370/CLP-370M/CLP-370C		
	WC02900R	MA80S ASSEMBLY		ＭＡ８０Ｓ　Ａｓｓ’ｙ			17
1	**WE97460R**	BIND HEAD TAPPING SCREW-B	4.0X8 MFZN2W3	Ｂタイト＋ＢＩＮＤ		5	01
2	**WE774200**	SCREW TP #B +BIND	3.0X10 MFZN2W3	Ｂタイト＋ＢＩＮＤ		3	01
3	**WE97340R**	BIND HEAD TAPPING SCREW-B	3.0X16 MFZN2W3	Ｂタイト＋ＢＩＮＤ			01
4	**VT461100**	HOLDER, TRANSISTOR A		トランジスターホルダーＡ		3	03
5	**VT461200**	HOLDER, TRANSISTOR B		トランジスターホルダーＢ			03
6	**--**	HEAT SINK		放熱器	(V761610)		
7	**--**	CIRCUIT BOARD	MA80S	ＭＡ８０Ｓシート	(WC03050)		

✻: New Parts

RANK: Japan only

■ FU80 ASSEMBLY（FU80 Ass'y）

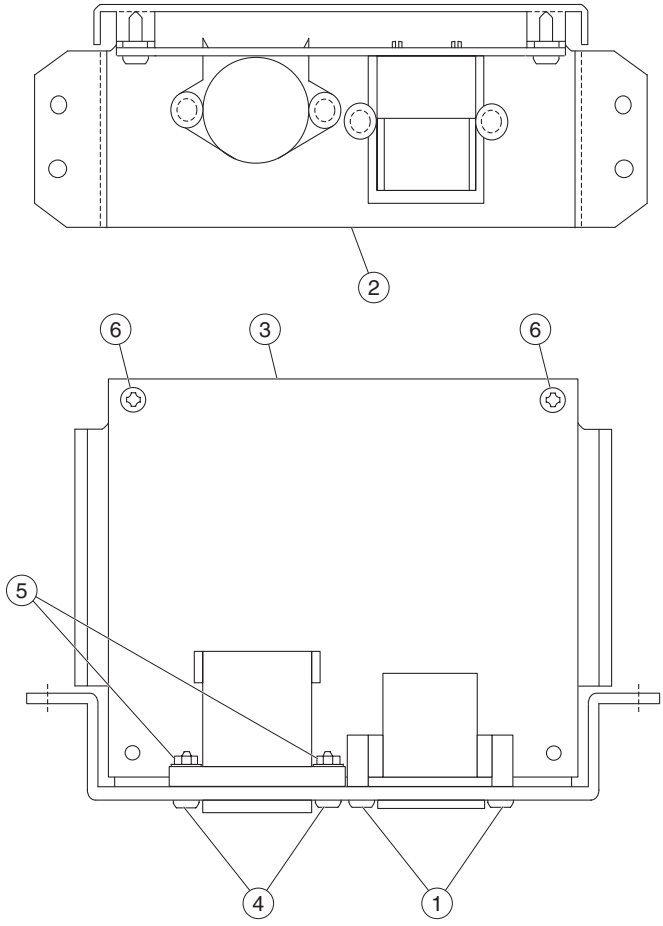

	REF NO.	PART NO.	DESCRIPTION		部品名	REMARKS	QTY	RANK
			FU80 ASS'Y		ＦＵ８０Ａｓｓ’ｙ	CLP-370/CLP-370M/CLP-370C		
		--	FU80 ASS'Y		ＦＵ８０Ａｓｓ’ｙ	J (WN30410)		
		--	FU80 ASS'Y		ＦＵ８０Ａｓｓ’ｙ	U (WN30420)		
		--	FU80 ASS'Y		ＦＵ８０Ａｓｓ’ｙ	E,B (WN30430)		
		--	FU80 ASS'Y		ＦＵ８０Ａｓｓ’ｙ	Y (WN30440)		
	1	**WE774400**	BIND HEAD B-TIGHT SCREW	3.0X8 MFZN2B3	Ｂタイト＋ＢＩＮＤ		2	01
	2	**WB449600**	AC ANGLE SUB ASS'Y	WITH CUSHION	ＡＣ金具集成	J,U,E,B		05
	2	**WB449700**	AC ANGLE SUB ASS'Y	WITH CUSHION	ＡＣ金具集成	Y		
*	3	**WN304900**	CIRCUIT BOARD	FU80	ＦＵ８０シート	J		
*	3	**WN305000**	CIRCUIT BOARD	FU80	ＦＵ８０シート	U		
*	3	**WN305100**	CIRCUIT BOARD	FU80	ＦＵ８０シート	E,B		
*	3	**WN305200**	CIRCUIT BOARD	FU80	ＦＵ８０シート	Y		
	4	**WF304400**	BIND HEAD SCREW	3.0X10 MFZN2B3	小ネジ＋ＢＩＮＤ	Y	2	01
	5	**WF55980R**	HEXAGONAL NUT	M3 MFZN2W3	ナット　６角フランジ	Y	2	01
	6	**WE98740R**	BIND HEAD TAPPING SCREW-B	3.0X12 MFZN2W3	Ｂタイト＋ＢＩＮＤ		2	01

*: New Parts

RANK: Japan only

■ JACK ASSEMBLY（ジャック Ass'y）

<Bottom view / 下面>

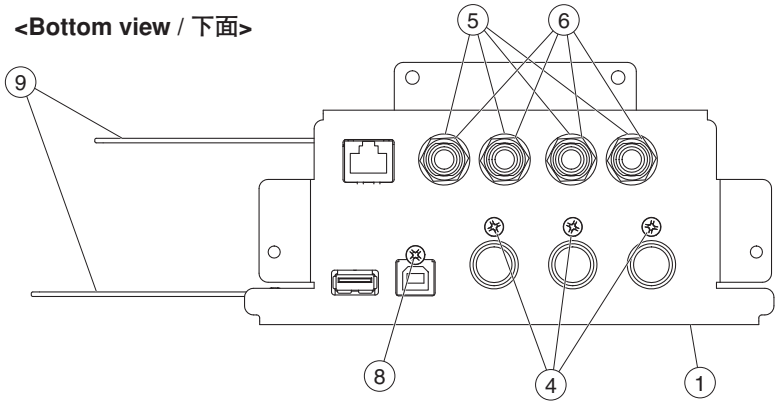

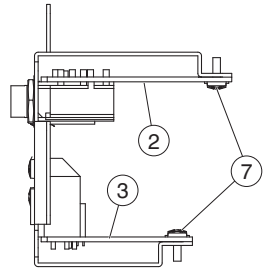

<Side view / 側面>

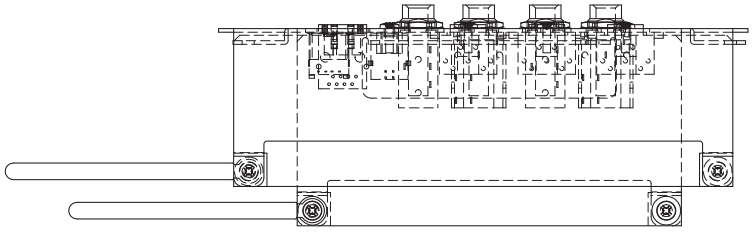

	REF NO.	PART NO.	DESCRIPTION		部品名	REMARKS	QTY	RANK
			JACK ASS'Y		ジャックＡｓｓ’ｙ	CLP-370/CLP-370M/CLP-370C		
		--	JACK ASS'Y		ジャックＡｓｓ’ｙ	(WM72890)		
	1	--	JACK ANGLE (PRINTED)		ジャック金具印刷品	(WM73010)		
*	2	**WM304800**	CIRCUIT BOARD	AJACK	ＡＪＡＣＫシート			
*	3	**WM304300**	CIRCUIT BOARD	DJACK	ＤＪＡＣＫシート			
	4	**WE774400**	BIND HEAD B-TIGHT SCREW	3.0X8 MFZN2B3	Ｂタイト＋ＢＩＮＤ		3	01
	5	**VJ86940R**	WASHER BLACK		ワッシャー		4	02
	6	**WF55990R**	HEXAGONAL NUT	M12X14X2 P=1.0	ナット特殊		4	01
	7	**WE774300**	BIND HEAD B-TIGHT SCREW	3.0X8 MFZN2W3	Ｂタイト＋ＢＩＮＤ		4	01
	8	**WF304400**	BIND HEAD SCREW	3.0X10 MFZN2B3	小ネジ＋ＢＩＮＤ			01
	9	**CB81751R**	CLIP, WIRE	S-14B-E,S-14	束線止め		2	03

*: New Parts

RANK: Japan only

■ HP JACK ASSEMBLY（HP ジャック Ass'y）

<Bottom view / 下面>

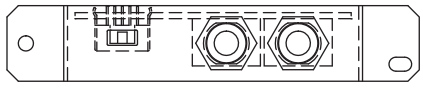

<Side view / 側面>

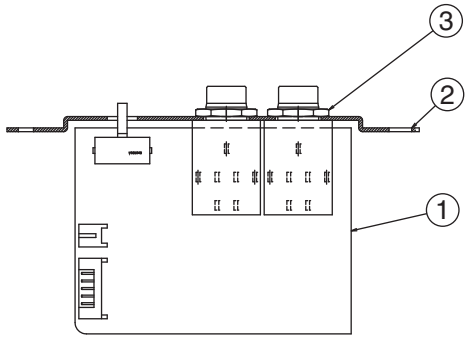

<Top view / 上面>

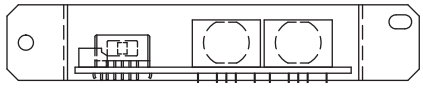

	REF NO.	PART NO.	DESCRIPTION		部品名	REMARKS	QTY	RANK
			HP JACK ASS'Y		ＨＰジャックＡｓｓ’ｙ	CLP-370/CLP-370M/CLP-370C		
		--	HP JACK ASS'Y		ＨＰジャックＡｓｓ’ｙ	(WM31190)		
*	1	**WM312100**	CIRCUIT BOARD	HP	ＨＰシート			
	2	--	HP PLATE		ＨＰ取付金具	(V854930)		
	3	**WF55990R**	HEXAGONAL NUT	M12X14X2 P=1.0	ナット特殊		2	01

✻: New Parts

RANK: Japan only

■ KEYBOARD ASSEMBLY（NL2 鍵盤）

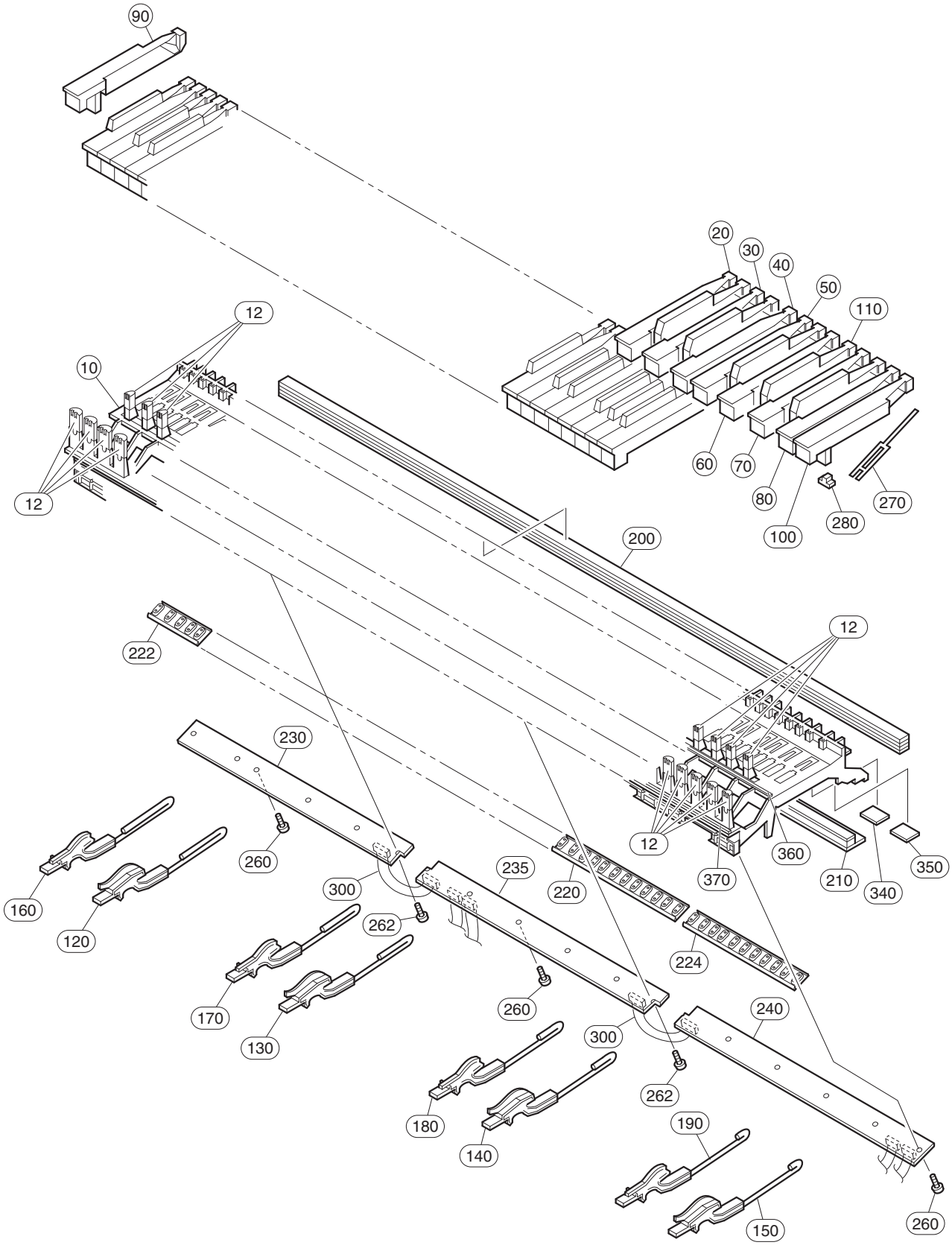

REF NO.	PART NO.	DESCRIPTION		部品名	REMARKS	QTY	RANK
		KEYBOARD ASSEMBLY	NL2 A88 K6	ＮＬ２鍵盤人工象牙	CLP-370/CLP-370M/CLP-370C		
	WH757100	KEYBOARD ASSEMBLY	NL2 A88 K6	ＮＬ２鍵盤人工象牙			
10	**--**	FRAME NL2		フレーム＿ＮＬ２	(WB56270)		
12	**WC04270R**	GUIDE CAP NL2		ＮＬ２ガイドキャップ		88	02
20	**WH758400**	WHITE KEY C	NL2 C	ＮＬ２白鍵Ｃ人工象牙		7	
30	**WH758500**	WHITE KEY D	NL2 D	ＮＬ２白鍵Ｄ人工象牙		7	
40	**WH758600**	WHITE KEY E	NL2 E	ＮＬ２白鍵Ｅ人工象牙		7	
50	**WH758700**	WHITE KEY F	NL2 F	ＮＬ２白鍵Ｆ人工象牙		7	
60	**WH758800**	WHITE KEY G	NL2 G	ＮＬ２白鍵Ｇ人工象牙		7	
70	**WH758900**	WHITE KEY A	NL2 A	ＮＬ２白鍵Ａ人工象牙		7	
80	**WH759000**	WHITE KEY B	NL2 B	ＮＬ２白鍵Ｂ人工象牙		8	
90	**WH759100**	WHITE KEY A'	NL2 A'	ＮＬ２白鍵Ａ’人工象牙			
100	**WH759200**	WHITE KEY C'	NL2 C'	ＮＬ２白鍵Ｃ’人工象牙			
110	**WH759300**	BLACK KEY	NL2	ＮＬ２黒鍵人工象牙		36	
120	**VY82850R**	HAMMER ASSEMBLY	W1 A-1-F1	ドーム用ハンマーＷ１		13	05
120	**WK462100**	HAMMER ASSEMBLY	W1 A-1-F1	ドーム用ハンマーＭＶ		13	
130	**VY82860R**	HAMMER ASSEMBLY	W2 G1-E3	ドーム用ハンマーＷ２		13	05
130	**WK462200**	HAMMER ASSEMBLY	W2 G1-E3	ドーム用ハンマーＭＶ		13	
140	**VY82870R**	HAMMER ASSEMBLY	W3 F3-D5	ドーム用ハンマーＷ３		13	05
140	**WK462400**	HAMMER ASSEMBLY	W3 F3-D5	ドーム用ハンマーＭＶ		13	
150	**VY82880R**	HAMMER ASSEMBLY	W4 E5-C7	ドーム用ハンマーＷ４		13	05
150	**WK462500**	HAMMER ASSEMBLY	W4 E5-C7	ドーム用ハンマーＭＶ		13	
160	**VY82890R**	HAMMER ASSEMBLY	B1 A#-1-F#1	ドーム用ハンマーＢ１		9	05
160	**WK462600**	HAMMER ASSEMBLY	B1 A#-1-F#1	ドーム用ハンマーＭＶ		9	
170	**VY82900R**	HAMMER ASSEMBLY	B2 G#1-D#3	ドーム用ハンマーＢ２		9	05
170	**WK462700**	HAMMER ASSEMBLY	B2 G#1-D#3	ドーム用ハンマーＭＶ		9	
180	**VY82910R**	HAMMER ASSEMBLY	B3 F#3-C#5	ドーム用ハンマーＢ３		9	05
180	**WK462800**	HAMMER ASSEMBLY	B3 F#3-C#5	ドーム用ハンマーＭＶ		9	
190	**VY82920R**	HAMMER ASSEMBLY	B4 D#5-A#6	ドーム用ハンマーＢ４		9	05
190	**WK462900**	HAMMER ASSEMBLY	B4 D#5-A#6	ドーム用ハンマーＭＶ		9	
200	**V8468200**	STOPPER FELT	U88 S	ストッパーＵ８８＿Ｓ			10
210	**V7640100**	STOPPER	1239.5X28X10.1T L88 W	ストッパーＬ８８＿Ｗ			07
220	**V828660R**	RUBBER CONTACT	OCTAVE 12KEYS D-C#	シーソードームＤ－Ｃ＃	D0-C#1,D1-C#2,D2-C#3, D3-C#4,D4-C#5,D5-C#6	6	05
222	**V828680R**	RUBBER CONTACT	OCTAVE 5KEYS A-C#	シーソードームＡ－Ｃ＃	A-1-C#0		06
224	**V828670R**	RUBBER CONTACT	OCTAVE 11KEYS D-C	シーソードームＤ－Ｃ	D6-C7		
230	**WC09260R**	CIRCUIT BOARD	NL2 SW L	ＮＬ２＿ＳＷシートＬ			
235	**WC09300R**	CIRCUIT BOARD	NL2 SW M	ＮＬ２＿ＳＷシートＭ			
240	**WC09310R**	CIRCUIT BOARD	NL2 SW H	ＮＬ２＿ＳＷシートＨ			
260	**WF00100R**	BIND HEAD TAPPING SCREW-P	3.0X10 MFZN2W3	Ｐタイト＋ＢＩＮＤ		14	01
262	**WF76550R**	PW HEAD TAPPING SCREW-P	3.0X10-10 MFZN2W3	Ｐタイト＋ＰＷＨ		2	01
270	**V2798500**	SPRING R	GH WHITE/BLACK	スプリング Ｒ		88	
280	**V2211300**	RUBBER 2	GH,GHD,HE	駆動ラバー２		88	03
280	**WJ027800**	ACTUATE RUBBER,NES	GH,GHD,HE,HED,NWK	駆動ラバーＮＥＳ		88	
290	**--**	GREASE	G-1006Y	グリス	(V627430)		
295	**--**	GREASE BLUE	G-1066Y 16KG	グリス青	(WM49860)		
300	**--**	CABLE	7P L=86 P=2	ケーブル	(V846810)	2	
340	**VV467900**	STOPPER FELT A	35.5X20	ストッパーサポートＡ		7	03
350	**VV468100**	STOPPER FELT B	24X20	ストッパーサポートＢ		12	03
360	**WC11910R**	LIMIT STOPPER B	NL2	リミットストッパーＢ			06
370	**WC61680R**	LIMIT STOPPER W	NL2	リミットストッパーＷ			06
		TOOL		工具			
	TX000670	ROD		ロッド			99

✻: New Parts

RANK: Japan only

■ BENCH (BC-202DR/BC-202MH/BC-202CH)（椅子）

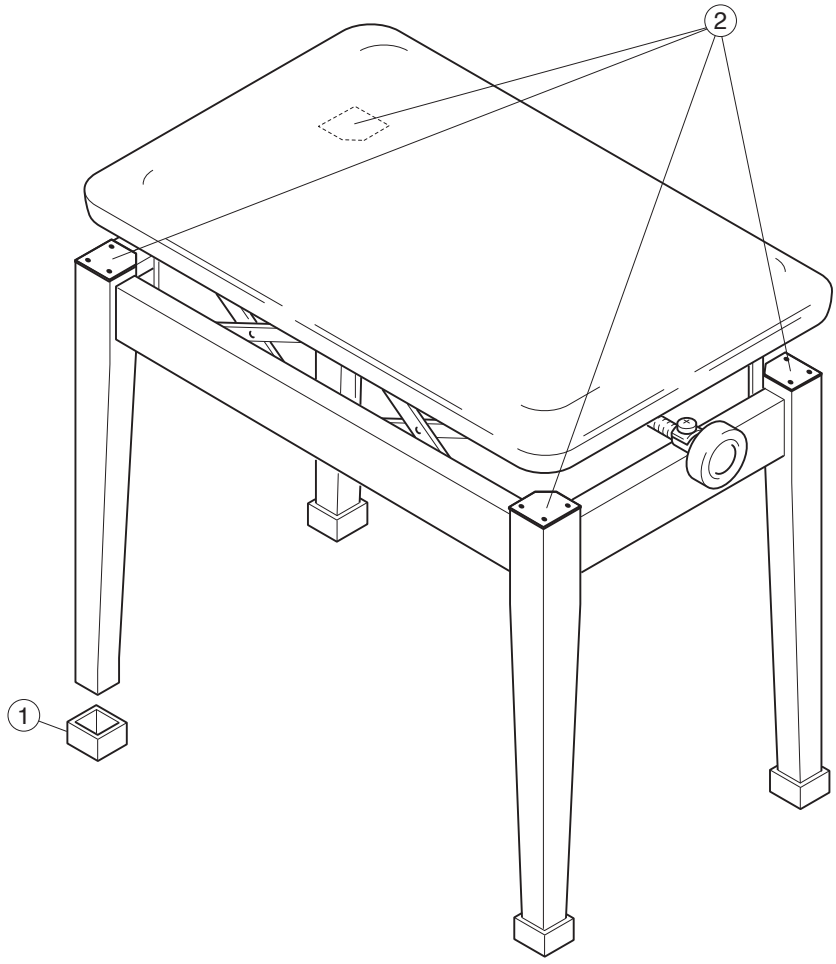

REF NO.	PART NO.	DESCRIPTION		部品名	REMARKS	QTY	RANK
		BENCH	BC-202DR/MH/CH	同梱品セット椅子	CLP-370/CLP-370M/CLP-370C		
	WC13910R	BENCH	BC-202DR	同梱品セット椅子	CLP-370 J		25
	WC139200	BENCH	BC-202MH	同梱品セット椅子	CLP-370M J		25
	WC139300	BENCH	BC-202CH	同梱品セット椅子	CLP-370C J		25
1	**AAX59570**	CAP (BLACK)	BC-202DR	脚キャップ（黒）	CLP-370	4	
1	**AAX70160**	CAP (DARK BROWN)	BC-202MH	脚キャップ（濃茶）	CLP-370M	4	
1	**AAX59580**	CAP (BROWN)	BC-202CH	脚キャップ（茶）	CLP-370C	4	
2	**AAX60380**	CAP UPPER (BLACK)	BC-202DR	脚キャップ上部（黒）	CLP-370	4	
2	**AAX70170**	CAP UPPER (DARK BROWN)	BC-202MH	脚キャップ上部（濃茶）	CLP-370M	4	
2	**AAX60370**	CAP UPPER (BROWN)	BC-202CH	脚キャップ上部（茶）	CLP-370C	4	
		ACCESSORY		付属品			
	--	WRENCH		ベンチスパナ	(VT65590)		

✻: New Parts

RANK: Japan only

■ WOOD BENCH (BC-100DR/BC-100MH/BC-100CH)（椅子）

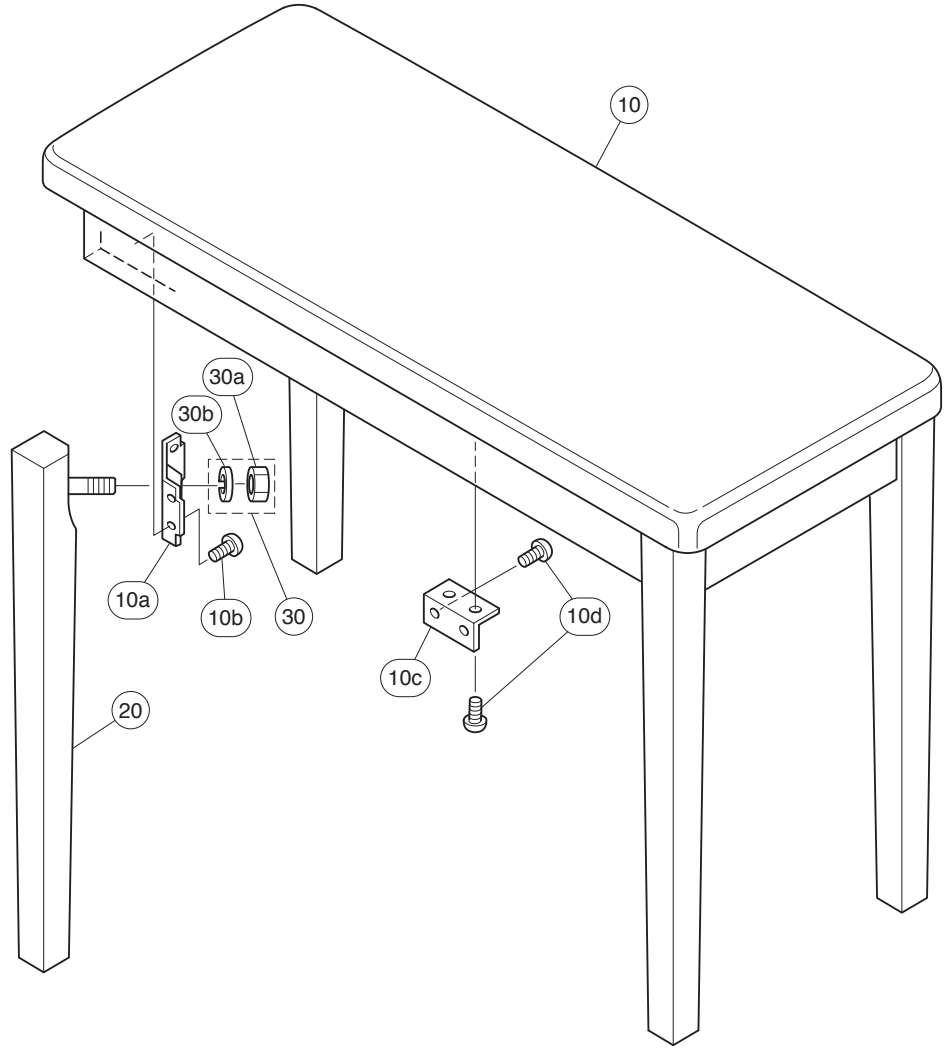

REF NO.	PART NO.	DESCRIPTION		部品名	REMARKS	QTY	RANK
		WOOD BENCH COMPLETE ASS'Y	BC-100DR/MH/CH	同梱品セット椅子	CLP-370/CLP-370M/CLP-370C		
	V553140R	WOOD BENCH COMPLETE ASS'Y	BC-100DR	同梱品セット椅子	CLP-370 U,Y		20
	V5531500	WOOD BENCH COMPLETE ASS'Y	BC-100MH	同梱品セット椅子	CLP-370M U,Y		20
	V5531600	WOOD BENCH COMPLETE ASS'Y	BC-100CH	同梱品セット椅子	CLP-370C U,Y		20
A	**--**	BENCH ASSEMBLY	BC-100DR	椅子集成	CLP-370 (V553200)		
A	**--**	BENCH ASSEMBLY	BC-100MH	椅子集成	CLP-370M (V553210)		
A	**--**	BENCH ASSEMBLY	BC-100CH	椅子集成	CLP-370C (V553220)		
10	**V553290R**	BENCH BOARD ASSEMBLY	DR	座板Ａｓｓ’ｙ	CLP-370		16
10	**V5533000**	BENCH BOARD ASSEMBLY	MH	座板Ａｓｓ’ｙ	CLP-370M		15
10	**V5533100**	BENCH BOARD ASSEMBLY	CH	座板Ａｓｓ’ｙ	CLP-370C		16
10a	**AA01648R**	FLANGE ON STOOL		脚取付隅金具		4	02
10b	**WE97070R**	BIND HEAD TAPPING SCREW-1	3.5X16 MFZN2W3	ＴＰ＃１＋ＢＩＮＤ		16	01
10c	**VC969300**	HOLDER, BENCH BOARD		座板固定金具		4	03
10d	**WE95460R**	BIND HEAD TAPPING SCREW-1	3.5X14 MFZN2W3	ＴＰ＃１＋ＢＩＮＤ		16	01
20	**V817630R**	LEG ASSEMBLY	DR	脚柱集成	CLP-370	4	08
20	**V8176400**	LEG ASSEMBLY	MH	脚柱集成	CLP-370M	4	11
20	**V8176500**	LEG ASSEMBLY	CH	脚柱集成	CLP-370C	4	10
30	**VS53050R**	SCREW SET BENCH		ネジセット Ａｓｓ’ｙ			03
30a	**WF74260R**	HEXAGONAL NUT	M10 #1	ナット６角		4	
30b	**WF57760R**	SPRING WASHER	10 MFZN2W3 #2	バネ座金		4	01
		ACCESSORY		付属品			
	--	WRENCH		ベンチスパナ	(V688680)		

✻: New Parts

RANK: Japan only

■ ELECTRICAL PARTS（電気部品）

AJACK

	REF NO.	PART NO.	DESCRIPTION		部品名	REMARKS	QTY	RANK
			ELECTRICAL PARTS		電気部品	CLP-370/CLP-370M/CLP-370C		
*		**WM304800**	CIRCUIT BOARD	AJACK	AJACKシート	(WM18300)(X9185C0)		
*		**WM304300**	CIRCUIT BOARD	DJACK	DJACKシート	(WM30310)(X9303B0)		
*		**WM132900**	CIRCUIT BOARD	DM	Dムシート	(X9059D0)		
*		**WN304900**	CIRCUIT BOARD	FU80	FU80シート	J (WN30450)(X9603B0)		
*		**WN305000**	CIRCUIT BOARD	FU80	FU80シート	U (WN30460)(X9603B0)		
*		**WN305100**	CIRCUIT BOARD	FU80	FU80シート	E,B (WN30470)(X9603B0)		
*		**WN305200**	CIRCUIT BOARD	FU80	FU80シート	Y (WN30480)(X9603B0)		
*		**WM312100**	CIRCUIT BOARD	HP	Hプシート	(WM31200)(X2242B0)		
		--	CIRCUIT BOARD	MA80S	MA80Sシート	(WC03050)(WC03060)(X4384E0)		
		WE02180R	CIRCUIT BOARD	MV	Mvシート	(WE02160)(X5956C0)		04
		WE02170R	CIRCUIT BOARD	PNR	PNRシート	(WE02160)(X5956C0)		10
		WC17550R	CIRCUIT BOARD	NET1	NET1シート	(WC17540)(XT123B0)		04
		WC09310R	CIRCUIT BOARD	NL2 SW H	NL2__SWシートH	(X2179D0)		
		WC09260R	CIRCUIT BOARD	NL2 SW L	NL2__SWシートL	(X2177D0)		
		WC09300R	CIRCUIT BOARD	NL2 SW M	NL2__SWシートM	(X2178E0)		
		WB97040R	CIRCUIT BOARD	PEDAL (SW)	ペダルシート	(WB97030)(XR780C0)		08
		WB97050R	CIRCUIT BOARD	PEDAL VR	ペダルVRシート	(WB97030)(XR780C0)		07
		WC56120R	CIRCUIT BOARD	PJK	PJKシート	(WC56110)(X5143A0)		04
		VU65910R	CIRCUIT BOARD	PL	Plシート	(VU65900)(XR898A0)		03
*		**WM304900**	CIRCUIT BOARD	PNL	PNLシート	(WM18290)(X5955E0)		
*		**WN300200**	CIRCUIT BOARD	SW	Swシート	(WN30010)(X6118D0)		
*		**WM304800**	CIRCUIT BOARD	AJACK	AJACKシート	(WM18300)(X9185C0)		
*	CN1	**WB558300**	BASE PIN	ZH 12P TE	ベースピン			
	CN2	**VB39040R**	KR CONNECTOR	PH 8P TE	ベースポスト			01
	CN3	**LB918020**	BASE PIN	XH 2P TE	ベーストツキポスト			
	CN4	**VB39030R**	KR CONNECTOR	PH 7P TE	ベースポスト			01
	CN6	**VB390500**	CONNECTOR	PH 9P TE	ベースポスト			
	CN7	**VB39030R**	KR CONNECTOR	PH 7P TE	ベースポスト			01
	JK1	**WB55680R**	MODULAR JACK	AJ-008SH-8-F-4-B1	モジュラージャック	LAN		03
	JK2	**VL08050R**	PHONE JACK	YKB21-5076G	ホーンジャック	AUX IN (L/L+R)		02
	JK3	**VS11540R**	PHONE JACK BLACK	LGR4609-7100F	ホーンコネクタ（黒）	AUX IN (R)		01
	JK4	**LB101870**	HEADPHONE JACK	YKB21-5006	ホーンコネクタ	AUX OUT (L/L+R)		03
	JK5	**VS11540R**	PHONE JACK BLACK	LGR4609-7100F	ホーンコネクタ（黒）	AUX OUT (R)		01
	RY2	**V824560R**	RELAY	DC ATX203 12V	リレー			04
	RY2	**V8616500**	RELAY	DC G6S-2 12V	リレー12V			
	RY2	**WB17080R**	RELAY	DC NA-12W-K 12V	リレー12V			04
	RY2	**WB751900**	RELAY	DC EC2-12NU-F 12V	リレー12V			03
	RY3	**V824560R**	RELAY	DC ATX203 12V	リレー			04
	RY3	**V8616500**	RELAY	DC G6S-2 12V	リレー12V			
	RY3	**WB17080R**	RELAY	DC NA-12W-K 12V	リレー12V			04
	RY3	**WB751900**	RELAY	DC EC2-12NU-F 12V	リレー12V			03
	C4	**US06322R**	CHIP MULTILAYER CERAMIC	2200P 50V K RECT.	チップセラ（B）			01
	C7	**US062100**	CHIP MULTILAYER CERAMIC	100P 50V J RECT.	チップセラ（SL）			
	-10	**US062100**	CHIP MULTILAYER CERAMIC	100P 50V J RECT.	チップセラ（SL）			
	C13	**US06322R**	CHIP MULTILAYER CERAMIC	2200P 50V K RECT.	チップセラ（B）			01
	-16	**US06322R**	CHIP MULTILAYER CERAMIC	2200P 50V K RECT.	チップセラ（B）			01
	C17	**US06156R**	CERAMIC CAPACITOR-CH	56P 50V J RECT.	チップセラ（CH）			01
	C18	**US062100**	CHIP MULTILAYER CERAMIC	100P 50V J RECT.	チップセラ（SL）			
	C19	**US06156R**	CERAMIC CAPACITOR-CH	56P 50V J RECT.	チップセラ（CH）			01
	C20	**US062100**	CHIP MULTILAYER CERAMIC	100P 50V J RECT.	チップセラ（SL）			
	C23	**US06322R**	CHIP MULTILAYER CERAMIC	2200P 50V K RECT.	チップセラ（B）			01
	C24	**US06322R**	CHIP MULTILAYER CERAMIC	2200P 50V K RECT.	チップセラ（B）			01
	C29	**US064100**	CHIP MULTILAYER CERAMIC	0.0100 50V K RECT.	チップセラ（B）			
	-34	**US064100**	CHIP MULTILAYER CERAMIC	0.0100 50V K RECT.	チップセラ（B）			
	C35	**US06256R**	CERAMIC CAPACITOR-SL(CHIP)	560P 50V J RECT.	チップセラ（SL）			01
	C36	**US06256R**	CERAMIC CAPACITOR-SL(CHIP)	560P 50V J RECT.	チップセラ（SL）			01
	C39	**US062100**	CHIP MULTILAYER CERAMIC	100P 50V J RECT.	チップセラ（SL）			
	C40	**US062100**	CHIP MULTILAYER CERAMIC	100P 50V J RECT.	チップセラ（SL）			
	C41	**US06156R**	CERAMIC CAPACITOR-CH	56P 50V J RECT.	チップセラ（CH）			01
	C42	**US06156R**	CERAMIC CAPACITOR-CH	56P 50V J RECT.	チップセラ（CH）			01
	C44	**US064100**	CHIP MULTILAYER CERAMIC	0.0100 50V K RECT.	チップセラ（B）			
	C46	**US064100**	CHIP MULTILAYER CERAMIC	0.0100 50V K RECT.	チップセラ（B）			
	C47	**US14510R**	CERAMIC CAPACITOR-F (CHIP)	0.1000 25V Z RECT.	チップセラ（F）			01
	C48	**US14510R**	CERAMIC CAPACITOR-F (CHIP)	0.1000 25V Z RECT.	チップセラ（F）			01
	C51	**US064100**	CHIP MULTILAYER CERAMIC	0.0100 50V K RECT.	チップセラ（B）			
	C52	**US064100**	CHIP MULTILAYER CERAMIC	0.0100 50V K RECT.	チップセラ（B）			
	C55	**US06322R**	CHIP MULTILAYER CERAMIC	2200P 50V K RECT.	チップセラ（B）			01
	C63	**US064100**	CHIP MULTILAYER CERAMIC	0.0100 50V K RECT.	チップセラ（B）			

*: New Parts

RANK: Japan only

AJACK

REF NO.	PART NO.	DESCRIPTION		部品名	REMARKS	QTY	RANK
C73	**US063100**	CHIP MULTILAYER CERAMIC	1000P 50V K RECT.	チップセラ（B）			
-78	**US063100**	CHIP MULTILAYER CERAMIC	1000P 50V K RECT.	チップセラ（B）			
D1	**WG139300**	DIODE	KDS4148U-RTK/P TE	ダイオード			
D2	**WG139300**	DIODE	KDS4148U-RTK/P TE	ダイオード			
IC1	**X6897A00**	IC	BA4560RF-E2	IC	OP AMP		
IC2	**X6897A00**	IC	BA4560RF-E2	IC	OP AMP		
IC3	**XT131A0R**	IC	LA6517M-TRM-E	IC	OPERATIONAL POWER AMP		04
L5	**V523910R**	COIL	DLP31SN121ML2L	コモンモードコイル			03
-8	**V523910R**	COIL	DLP31SN121ML2L	コモンモードコイル			03
L9	**VY65720R**	CHIP INDUCTANCE	600 BK1608HM601-T	チップインダクタ			01
-12	**VY65720R**	CHIP INDUCTANCE	600 BK1608HM601-T	チップインダクタ			01
L9	**WG595200**	CHIP INDUCTANCE	GZ1608D601 1608	チップインダクタ			
-12	**WG595200**	CHIP INDUCTANCE	GZ1608D601 1608	チップインダクタ			
R1	**RD357330**	CARBON RESISTOR (CHIP)	33.0K 63M J RECT.	チップ抵抗			
R2	**RD357330**	CARBON RESISTOR (CHIP)	33.0K 63M J RECT.	チップ抵抗			
R3	**RD357100**	CARBON RESISTOR (CHIP)	10.0K 63M J RECT.	チップ抵抗			01
R4	**RD357100**	CARBON RESISTOR (CHIP)	10.0K 63M J RECT.	チップ抵抗			01
R5	**RD350001**	CSRBON RESISTOR (CHIP)	0 63M J RECT.	チップ抵抗			01
R9	**RD355100**	CARBON RESISTOR (CHIP)	100.0 63M J RECT.	チップ抵抗			
R10	**RD355100**	CARBON RESISTOR (CHIP)	100.0 63M J RECT.	チップ抵抗			
R11	**RD357100**	CARBON RESISTOR (CHIP)	10.0K 63M J RECT.	チップ抵抗			01
-13	**RD357100**	CARBON RESISTOR (CHIP)	10.0K 63M J RECT.	チップ抵抗			01
R14	**RD357120**	CARBON RESISTOR (CHIP)	12.0K 63M J RECT.	チップ抵抗			01
R15	**RD357100**	CARBON RESISTOR (CHIP)	10.0K 63M J RECT.	チップ抵抗			01
R16	**RD357120**	CARBON RESISTOR (CHIP)	12.0K 63M J RECT.	チップ抵抗			01
R17	**RD357220**	CARBON RESISTOR (CHIP)	22.0K 63M J RECT.	チップ抵抗			01
R18	**RD357220**	CARBON RESISTOR (CHIP)	22.0K 63M J RECT.	チップ抵抗			01
R21	**RD35747R**	CARBON RESISTOR (CHIP)	47.0K 63M J RECT.	チップ抵抗			01
R22	**RD35747R**	CARBON RESISTOR (CHIP)	47.0K 63M J RECT.	チップ抵抗			01
R23	**RD357390**	CARBON RESISTOR (CHIP)	39.0K 63M J RECT.	チップ抵抗			
R24	**RD357390**	CARBON RESISTOR (CHIP)	39.0K 63M J RECT.	チップ抵抗			
R25	**RD357100**	CARBON RESISTOR (CHIP)	10.0K 63M J RECT.	チップ抵抗			01
R26	**RD357100**	CARBON RESISTOR (CHIP)	10.0K 63M J RECT.	チップ抵抗			01
R27	**RD355680**	CARBON RESISTOR (CHIP)	680.0 63M J RECT.	チップ抵抗			
R28	**RD355680**	CARBON RESISTOR (CHIP)	680.0 63M J RECT.	チップ抵抗			
R29	**RD356470**	CARBON RESISTOR (CHIP)	4.7K 63M J RECT.	チップ抵抗			
R30	**RD356470**	CARBON RESISTOR (CHIP)	4.7K 63M J RECT.	チップ抵抗			
R31	**RD357100**	CARBON RESISTOR (CHIP)	10.0K 63M J RECT.	チップ抵抗			01
R32	**RD357100**	CARBON RESISTOR (CHIP)	10.0K 63M J RECT.	チップ抵抗			01
R33	**RD355100**	CARBON RESISTOR (CHIP)	100.0 63M J RECT.	チップ抵抗			
R34	**RD355100**	CARBON RESISTOR (CHIP)	100.0 63M J RECT.	チップ抵抗			
R35	**RD358100**	CARBON RESISTOR (CHIP)	100.0K 63M J RECT.	チップ抵抗			01
R36	**RD358100**	CARBON RESISTOR (CHIP)	100.0K 63M J RECT.	チップ抵抗			01
R37	**RD357240**	CARBON RESISTOR (CHIP)	24.0K 63M J RECT.	チップ抵抗			
R38	**RD357240**	CARBON RESISTOR (CHIP)	24.0K 63M J RECT.	チップ抵抗			
R39	**RD357680**	CARBON RESISTOR (CHIP)	68.0K 63M J RECT.	チップ抵抗			
R40	**RD357680**	CARBON RESISTOR (CHIP)	68.0K 63M J RECT.	チップ抵抗			
R41	**RD35433R**	CARBON RESISTOR (CHIP)	33.0 63M J RECT.	チップ抵抗			01
R42	**RD35433R**	CARBON RESISTOR (CHIP)	33.0 63M J RECT.	チップ抵抗			01
R43	**RD357100**	CARBON RESISTOR (CHIP)	10.0K 63M J RECT.	チップ抵抗			01
R44	**RD357100**	CARBON RESISTOR (CHIP)	10.0K 63M J RECT.	チップ抵抗			01
R45	**RD350001**	CSRBON RESISTOR (CHIP)	0 63M J RECT.	チップ抵抗			01
R46	**RD350001**	CSRBON RESISTOR (CHIP)	0 63M J RECT.	チップ抵抗			01
R48	**RD350001**	CSRBON RESISTOR (CHIP)	0 63M J RECT.	チップ抵抗			01
R49	**RD350001**	CSRBON RESISTOR (CHIP)	0 63M J RECT.	チップ抵抗			01
R50	**RD356470**	CARBON RESISTOR (CHIP)	4.7K 63M J RECT.	チップ抵抗			
R52	**RD35747R**	CARBON RESISTOR (CHIP)	47.0K 63M J RECT.	チップ抵抗			01
R53	**RD356180**	CARBON RESISTOR (CHIP)	1.8K 63M J RECT.	チップ抵抗			
R54	**RD356470**	CARBON RESISTOR (CHIP)	4.7K 63M J RECT.	チップ抵抗			
R55	**RD356100**	CARBON RESISTOR (CHIP)	1.0K 63M J RECT.	チップ抵抗			01
R56	**RD357220**	CARBON RESISTOR (CHIP)	22.0K 63M J RECT.	チップ抵抗			01
R57	**RD350001**	CSRBON RESISTOR (CHIP)	0 63M J RECT.	チップ抵抗			01
R58	**RD357330**	CARBON RESISTOR (CHIP)	33.0K 63M J RECT.	チップ抵抗			
R59	**RD357330**	CARBON RESISTOR (CHIP)	33.0K 63M J RECT.	チップ抵抗			
R60	**RD350001**	CSRBON RESISTOR (CHIP)	0 63M J RECT.	チップ抵抗			01
R63	**RD350001**	CSRBON RESISTOR (CHIP)	0 63M J RECT.	チップ抵抗			01
R64	**RD355100**	CARBON RESISTOR (CHIP)	100.0 63M J RECT.	チップ抵抗			
R65	**RD355100**	CARBON RESISTOR (CHIP)	100.0 63M J RECT.	チップ抵抗			
R68	**RF355150**	CHIP CARBON FILM RES.	150.0 D 1608	チップ抵抗			
-71	**RF355150**	CHIP CARBON FILM RES.	150.0 D 1608	チップ抵抗			

✻: New Parts

RANK: Japan only

AJACK and DJACK

REF NO.	PART NO.	DESCRIPTION		部品名	REMARKS	QTY	RANK
R74	**RD350001**	CSRBON RESISTOR (CHIP)	0 63M J RECT.	チップ抵抗			01
R75	**RD350001**	CSRBON RESISTOR (CHIP)	0 63M J RECT.	チップ抵抗			01
R80	**RD350001**	CSRBON RESISTOR (CHIP)	0 63M J RECT.	チップ抵抗			01
R81	**RD350001**	CSRBON RESISTOR (CHIP)	0 63M J RECT.	チップ抵抗			01
R82	**RD355100**	CARBON RESISTOR (CHIP)	100.0 63M J RECT.	チップ抵抗			
R87	**RD350001**	CSRBON RESISTOR (CHIP)	0 63M J RECT.	チップ抵抗			01
-93	**RD350001**	CSRBON RESISTOR (CHIP)	0 63M J RECT.	チップ抵抗			01
TR1	**V4767500**	TRANSISTOR	2SD0601ARL/AQL Q,R,S	トランジスタ 2SD			01
TR1	**VJ92710R**	TRANSISTOR	2SC2712-Y(TE85R,F)	トランジスタ 2SC			01
TR1	**VV556400**	TRANSISTOR	2SC2412K Q,R,S TP	トランジスタ 2SC			
TR1	**VV92540R**	TRANSISTOR	2SC2712-GR(TE85L,F)	チップトランジスタ			01
TR1	**WC529400**	TRANSISTOR	KTC3875S-Y,GR-RTK	トランジスタ			
TR2	**V4767500**	TRANSISTOR	2SD0601ARL/AQL Q,R,S	トランジスタ 2SD			01
TR2	**VJ92710R**	TRANSISTOR	2SC2712-Y(TE85R,F)	トランジスタ 2SC			01
TR2	**VV556400**	TRANSISTOR	2SC2412K Q,R,S TP	トランジスタ 2SC			
TR2	**VV92540R**	TRANSISTOR	2SC2712-GR(TE85L,F)	チップトランジスタ			01
TR2	**WC529400**	TRANSISTOR	KTC3875S-Y,GR-RTK	トランジスタ			
TR3	**IB070900**	CHIP TRANSISTOR	2SB709A P,Q,R,S TP	トランジスタ 2SB			
TR3	**VV556500**	TRANSISTOR	2SA1037AK Q,R,S TP	トランジスタ 2SA			
TR3	**WC529500**	TRANSISTOR	KTA1504S-Y,GR-RTK	トランジスタ			
C1	**UN86647R**	ELECTROLYTIC CAP.-BP	4.70 50.0V RX TP	BP ケミコン			01
C2	**UN86647R**	ELECTROLYTIC CAP.-BP	4.70 50.0V RX TP	BP ケミコン			01
C5	**UR866470**	ELECTROLYTIC CAP.	4.70 50.0V RX TP	ケミコン			
C6	**UR866470**	ELECTROLYTIC CAP.	4.70 50.0V RX TP	ケミコン			
C11	**UN86647R**	ELECTROLYTIC CAP.-BP	4.70 50.0V RX TP	BP ケミコン			01
C12	**UN86647R**	ELECTROLYTIC CAP.-BP	4.70 50.0V RX TP	BP ケミコン			01
C21	**UN86647R**	ELECTROLYTIC CAP.-BP	4.70 50.0V RX TP	BP ケミコン			01
C22	**UN86647R**	ELECTROLYTIC CAP.-BP	4.70 50.0V RX TP	BP ケミコン			01
C25	**UR857470**	ELECTROLYTIC CAP.	47.00 35.0V RX TP	ケミコン			
C26	**UR857470**	ELECTROLYTIC CAP.	47.00 35.0V RX TP	ケミコン			
C27	**UR848220**	ELECTROLYTIC CAP.	220.00 25.0V RX TP	ケミコン			
C28	**UR848220**	ELECTROLYTIC CAP.	220.00 25.0V RX TP	ケミコン			
C37	**UR866470**	ELECTROLYTIC CAP.	4.70 50.0V RX TP	ケミコン			
C38	**UR866470**	ELECTROLYTIC CAP.	4.70 50.0V RX TP	ケミコン			
C43	**UR838100**	ELECTROLYTIC CAP.	100.00 16.0V RX TP	ケミコン			
C45	**UR838100**	ELECTROLYTIC CAP.	100.00 16.0V RX TP	ケミコン			
C49	**UN848220**	ELECTROLYTIC CAP.-BP	220.00 25.0V RX TP	BP ケミコン			01
C50	**UN848220**	ELECTROLYTIC CAP.-BP	220.00 25.0V RX TP	BP ケミコン			01
C68	**UR866470**	ELECTROLYTIC CAP.	4.70 50.0V RX TP	ケミコン			
C69	**UR866470**	ELECTROLYTIC CAP.	4.70 50.0V RX TP	ケミコン			
*	**WM304300**	CIRCUIT BOARD	DJACK	DJACKシート	(WM30310)(X9303B0)		
C4	**UR838100**	ELECTROLYTIC CAP.	100.00 16.0V RX TP	ケミコン			
C10	**UR867220**	ELECTROLYTIC CAP.	22.00 50.0V RX TP	ケミコン			
CN1	**VB390200**	KR CONNECTOR	PH 6P TE	ベースポスト			01
CN2	**VB39010R**	CONNECTOR	PH 5P TE	ベースポスト			01
CN4	**VB39060R**	CONNECTOR	PH 10P TE	ベースポスト			01
IC1	**VD47320R**	PHOTO COUPLER	6N137-000E	フォトカプラ			05
JK1	**WA245700**	USB CONNECTOR	YKF45 4P SE	USBコネクタ	USB TO DEVICE B		02
JK1	**WH382500**	USB CONNECTOR	UAR27 4P SE	USBコネクタ			
JK2	**V902080R**	CONNECTOR	USB 4P SE	USBコネクタB	USB TO HOST		02
JK4	**VT20250R**	DIN CONNECTOR	JACK 5P YKF51-5066	DINコネクタ	MIDI IN		01
JK5	**VT20250R**	DIN CONNECTOR	JACK 5P YKF51-5066	DINコネクタ	MIDI OUT		01
JK6	**VT20250R**	DIN CONNECTOR	JACK 5P YKF51-5066	DINコネクタ	MIDI THRU		01
C1	**US064100**	CHIP MULTILAYER CERAMIC	0.0100 50V K RECT.	チップセラ(B)			
C2	**US064100**	CHIP MULTILAYER CERAMIC	0.0100 50V K RECT.	チップセラ(B)			
C11	**US064100**	CHIP MULTILAYER CERAMIC	0.0100 50V K RECT.	チップセラ(B)			
-13	**US064100**	CHIP MULTILAYER CERAMIC	0.0100 50V K RECT.	チップセラ(B)			
C16	**US064100**	CHIP MULTILAYER CERAMIC	0.0100 50V K RECT.	チップセラ(B)			
D1	**WG139300**	DIODE	KDS4148U-RTK/P TE	ダイオード			
-8	**WG139300**	DIODE	KDS4148U-RTK/P TE	ダイオード			
D11	**WG139300**	DIODE	KDS4148U-RTK/P TE	ダイオード			
L1	**V523910R**	COIL	DLP31SN121ML2L	コモンモードコイル			03
L3	**VY65720R**	CHIP INDUCTANCE	600 BK1608HM601-T	チップインダクタ			01
-6	**VY65720R**	CHIP INDUCTANCE	600 BK1608HM601-T	チップインダクタ			01
L3	**WG595200**	CHIP INDUCTANCE	GZ1608D601 1608	チップインダクタ			
-6	**WG595200**	CHIP INDUCTANCE	GZ1608D601 1608	チップインダクタ			
L8	**VY65720R**	CHIP INDUCTANCE	600 BK1608HM601-T	チップインダクタ			01
L8	**WG595200**	CHIP INDUCTANCE	GZ1608D601 1608	チップインダクタ			
L9	**VY65720R**	CHIP INDUCTANCE	600 BK1608HM601-T	チップインダクタ			01

*: New Parts

RANK: Japan only

DJACK and DM

REF NO.	PART NO.	DESCRIPTION		部品名	REMARKS	QTY	RANK
L9	**WG595200**	CHIP INDUCTANCE	GZ1608D601 1608	チップインダクタ			
R3	**RD357220**	CARBON RESISTOR (CHIP)	22.0K 63M J RECT.	チップ抵抗			01
-5	**RD357220**	CARBON RESISTOR (CHIP)	22.0K 63M J RECT.	チップ抵抗			01
R6	**RD357270**	CARBON RESISTOR (CHIP)	27.0K 63M J RECT.	チップ抵抗			
R7	**RD356100**	CARBON RESISTOR (CHIP)	1.0K 63M J RECT.	チップ抵抗			01
R8	**RD357100**	CARBON RESISTOR (CHIP)	10.0K 63M J RECT.	チップ抵抗			01
R9	**RD357100**	CARBON RESISTOR (CHIP)	10.0K 63M J RECT.	チップ抵抗			01
R10	**RD356150**	CARBON RESISTOR (CHIP)	1.5K 63M J RECT.	チップ抵抗			
R11	**RD356150**	CARBON RESISTOR (CHIP)	1.5K 63M J RECT.	チップ抵抗			
R14	**RD355220**	CARBON RESISTOR (CHIP)	220.0 63M J RECT.	チップ抵抗			
-18	**RD355220**	CARBON RESISTOR (CHIP)	220.0 63M J RECT.	チップ抵抗			
R22	**RD350001**	CSRBON RESISTOR (CHIP)	0 63M J RECT.	チップ抵抗			01
R23	**RD350001**	CSRBON RESISTOR (CHIP)	0 63M J RECT.	チップ抵抗			01
TR1	**V4767500**	TRANSISTOR	2SD0601ARL/AQL Q,R,S	トランジスタ 2SD			01
-4	**V4767500**	TRANSISTOR	2SD0601ARL/AQL Q,R,S	トランジスタ 2SD			01
TR1	**VJ92710R**	TRANSISTOR	2SC2712-Y(TE85R,F)	トランジスタ 2SC			01
-4	**VJ92710R**	TRANSISTOR	2SC2712-Y(TE85R,F)	トランジスタ 2SC			01
TR1	**VV556400**	TRANSISTOR	2SC2412K Q,R,S TP	トランジスタ 2SC			
-4	**VV556400**	TRANSISTOR	2SC2412K Q,R,S TP	トランジスタ 2SC			
TR1	**VV92540R**	TRANSISTOR	2SC2712-GR(TE85L,F)	チップトランジスタ			01
-4	**VV92540R**	TRANSISTOR	2SC2712-GR(TE85L,F)	チップトランジスタ			01
TR1	**WC529400**	TRANSISTOR	KTC3875S-Y,GR-RTK	トランジスタ			
-4	**WC529400**	TRANSISTOR	KTC3875S-Y,GR-RTK	トランジスタ			
*	**WM132900**	CIRCUIT BOARD	DM	DMシート	(X9059D0)		
MLB	**--**	MAC ADDRESS LABEL		MACアドレスラベル	(WK45930)		
C2	**UF03810R**	ELECTROLYTIC CAP.(CHIP)	100 16V	チップケミコン			01
C3	**US625100**	CERAMIC CAPACITOR-BJ(CHIP)	0.100 10V K RECT.	チップセラ(BJ)			01
C4	**US625100**	CERAMIC CAPACITOR-BJ(CHIP)	0.100 10V K RECT.	チップセラ(BJ)			01
* C6	**WK978200**	CAPACITOR	100 4V NOJB107M004	酸化ニオブコンデンサ			
C50	**UF03810R**	ELECTROLYTIC CAP.(CHIP)	100 16V	チップケミコン			01
C52	**US634100**	CERAMIC CHIP CAPACITOR	0.010 16V K RECT.	チップセラ(B)			01
C53	**US662470**	CERAMIC CAPACITOR-B (CHIP)	470P 50V K RECT.	チップセラ(B)			01
C75	**US634100**	CERAMIC CHIP CAPACITOR	0.010 16V K RECT.	チップセラ(B)			01
C77	**US634100**	CERAMIC CHIP CAPACITOR	0.010 16V K RECT.	チップセラ(B)			01
C78	**US634100**	CERAMIC CHIP CAPACITOR	0.010 16V K RECT.	チップセラ(B)			01
C89	**US634100**	CERAMIC CHIP CAPACITOR	0.010 16V K RECT.	チップセラ(B)			01
C97	**US634100**	CERAMIC CHIP CAPACITOR	0.010 16V K RECT.	チップセラ(B)			01
C98	**US634100**	CERAMIC CHIP CAPACITOR	0.010 16V K RECT.	チップセラ(B)			01
C102	**US662100**	CERAMIC CAP.-CH	100P 50V J RECT.	チップセラ(CH)			
C103	**UF037100**	ELECTROLYTIC CAP.(CHIP)	10 16V	チップケミコン			
C104	**US662100**	CERAMIC CAP.-CH	100P 50V J RECT.	チップセラ(CH)			
-113	**US662100**	CERAMIC CAP.-CH	100P 50V J RECT.	チップセラ(CH)			
C114	**US634100**	CERAMIC CHIP CAPACITOR	0.010 16V K RECT.	チップセラ(B)			01
C115	**US662100**	CERAMIC CAP.-CH	100P 50V J RECT.	チップセラ(CH)			
C116	**US661470**	CERAMIC CAPACITOR-CH(CHIP)	47P 50V J RECT.	チップセラ(CH)			01
C117	**US662100**	CERAMIC CAP.-CH	100P 50V J RECT.	チップセラ(CH)			
C118	**US661470**	CERAMIC CAPACITOR-CH(CHIP)	47P 50V J RECT.	チップセラ(CH)			01
C119	**US634100**	CERAMIC CHIP CAPACITOR	0.010 16V K RECT.	チップセラ(B)			01
C120	**US662100**	CERAMIC CAP.-CH	100P 50V J RECT.	チップセラ(CH)			
C121	**US663100**	CERAMIC CAPACITOR-B (CHIP)	1000P 50V K RECT.	チップセラ(B)			01
C122	**US662100**	CERAMIC CAP.-CH	100P 50V J RECT.	チップセラ(CH)			
C123	**UF037100**	ELECTROLYTIC CAP.(CHIP)	10 16V	チップケミコン			
C125	**US663100**	CERAMIC CAPACITOR-B (CHIP)	1000P 50V K RECT.	チップセラ(B)			01
C127	**US663100**	CERAMIC CAPACITOR-B (CHIP)	1000P 50V K RECT.	チップセラ(B)			01
C129	**US663100**	CERAMIC CAPACITOR-B (CHIP)	1000P 50V K RECT.	チップセラ(B)			01
C139	**US662100**	CERAMIC CAP.-CH	100P 50V J RECT.	チップセラ(CH)			
-145	**US662100**	CERAMIC CAP.-CH	100P 50V J RECT.	チップセラ(CH)			
C149	**US662100**	CERAMIC CAP.-CH	100P 50V J RECT.	チップセラ(CH)			
C216	**US634100**	CERAMIC CHIP CAPACITOR	0.010 16V K RECT.	チップセラ(B)			01
C344	**UF03810R**	ELECTROLYTIC CAP.(CHIP)	100 16V	チップケミコン			01
C349	**US625100**	CERAMIC CAPACITOR-BJ(CHIP)	0.100 10V K RECT.	チップセラ(BJ)			01
C350	**UF037100**	ELECTROLYTIC CAP.(CHIP)	10 16V	チップケミコン			
C351	**US625100**	CERAMIC CAPACITOR-BJ(CHIP)	0.100 10V K RECT.	チップセラ(BJ)			01
C352	**UF037100**	ELECTROLYTIC CAP.(CHIP)	10 16V	チップケミコン			
C353	**US634100**	CERAMIC CHIP CAPACITOR	0.010 16V K RECT.	チップセラ(B)			01
C354	**US634100**	CERAMIC CHIP CAPACITOR	0.010 16V K RECT.	チップセラ(B)			01
C355	**UF037100**	ELECTROLYTIC CAP.(CHIP)	10 16V	チップケミコン			
C356	**US634100**	CERAMIC CHIP CAPACITOR	0.010 16V K RECT.	チップセラ(B)			01
C357	**US634100**	CERAMIC CHIP CAPACITOR	0.010 16V K RECT.	チップセラ(B)			01

*: New Parts

RANK: Japan only

DM

	REF NO.	PART NO.	DESCRIPTION		部品名	REMARKS	QTY	RANK
	C358	**US625100**	CERAMIC CAPACITOR-BJ(CHIP)	0.100 10V K RECT.	チップセラ（BJ）			01
	C361	**US625100**	CERAMIC CAPACITOR-BJ(CHIP)	0.100 10V K RECT.	チップセラ（BJ）			01
	C364	**US625100**	CERAMIC CAPACITOR-BJ(CHIP)	0.100 10V K RECT.	チップセラ（BJ）			01
	C365	**US625100**	CERAMIC CAPACITOR-BJ(CHIP)	0.100 10V K RECT.	チップセラ（BJ）			01
	C366	**UF03810R**	ELECTROLYTIC CAP.(CHIP)	100 16V	チップケミコン			01
	C367	**UF03810R**	ELECTROLYTIC CAP.(CHIP)	100 16V	チップケミコン			01
	C376	**US625100**	CERAMIC CAPACITOR-BJ(CHIP)	0.100 10V K RECT.	チップセラ（BJ）			01
	C377	**US625100**	CERAMIC CAPACITOR-BJ(CHIP)	0.100 10V K RECT.	チップセラ（BJ）			01
	C388	**US663100**	CERAMIC CAPACITOR-B (CHIP)	1000P 50V K RECT.	チップセラ（B）			01
	C389	**US663100**	CERAMIC CAPACITOR-B (CHIP)	1000P 50V K RECT.	チップセラ（B）			01
	C393	**US662180**	CERAMIC CAPACITOR-SL(CHIP)	180P 50V J RECT.	チップセラ（SL）			
	C394	**US662180**	CERAMIC CAPACITOR-SL(CHIP)	180P 50V J RECT.	チップセラ（SL）			
	C396	**US662180**	CERAMIC CAPACITOR-SL(CHIP)	180P 50V J RECT.	チップセラ（SL）			
	C397	**US662180**	CERAMIC CAPACITOR-SL(CHIP)	180P 50V J RECT.	チップセラ（SL）			
	C400	**US663100**	CERAMIC CAPACITOR-B (CHIP)	1000P 50V K RECT.	チップセラ（B）			01
	C401	**US663100**	CERAMIC CAPACITOR-B (CHIP)	1000P 50V K RECT.	チップセラ（B）			01
	C408	**US625100**	CERAMIC CAPACITOR-BJ(CHIP)	0.100 10V K RECT.	チップセラ（BJ）			01
	C409	**US625100**	CERAMIC CAPACITOR-BJ(CHIP)	0.100 10V K RECT.	チップセラ（BJ）			01
	C410	**US663100**	CERAMIC CAPACITOR-B (CHIP)	1000P 50V K RECT.	チップセラ（B）			01
	-413	**US663100**	CERAMIC CAPACITOR-B (CHIP)	1000P 50V K RECT.	チップセラ（B）			01
	C421	**US663100**	CERAMIC CAPACITOR-B (CHIP)	1000P 50V K RECT.	チップセラ（B）			01
	C423	**US663100**	CERAMIC CAPACITOR-B (CHIP)	1000P 50V K RECT.	チップセラ（B）			01
	C425	**US625100**	CERAMIC CAPACITOR-BJ(CHIP)	0.100 10V K RECT.	チップセラ（BJ）			01
	-429	**US625100**	CERAMIC CAPACITOR-BJ(CHIP)	0.100 10V K RECT.	チップセラ（BJ）			01
	C431	**US634100**	CERAMIC CHIP CAPACITOR	0.010 16V K RECT.	チップセラ（B）			01
	C513	**US634100**	CERAMIC CHIP CAPACITOR	0.010 16V K RECT.	チップセラ（B）			01
	D1	**VS20110R**	DIODE	D1F60 1A 600V TP	チップダイオード			01
	D301	**VS20110R**	DIODE	D1F60 1A 600V TP	チップダイオード			01
	DA1	**V9424900**	DIODE ARRAY	1SS372 TE85L	ダイオードアレイ			01
	-4	**V9424900**	DIODE ARRAY	1SS372 TE85L	ダイオードアレイ			01
*	IC1	**X8810A00**	IC	R8A02032BG	IC	CPU (SWX02)		
*	IC2	**X9292A00**	IC	R1172H121D-T1-F	IC	REGULATOR +1.2V		
	IC8	**X3584C00**	IC	W9812G6GH-6	IC	SDRAM 128M		
	IC8	**X3585D0R**	IC	K4S281632I-UC75000	IC			08
*	IC8	**X3585E00**	IC	K4S281632K-UC75000	IC			
*	IC8	**X6395A00**	IC	IC42S16800-7TG	IC			
*	IC8	**X6970B00**	IC	M12L128168A-7TG	IC			
	IC10	**X2709A0R**	IC	SN74AHCT245PWR	IC	TRANSCEIVER		02
	IC10	**XT744B0R**	IC	TC74VHCT245AFT(E,K)	IC			02
	IC16	**X0010A0R**	IC	HD74LV21ATELL	IC	AND		01
	IC16	**X2377A0R**	IC	SN74LV21APWR	IC			01
*	IC300	**X8940A00**	IC	T6TJ3XBG-0001(O)	IC	SWP51L		
	IC305	**X5482A00**	IC	NE5532DR	IC	OP AMP		
	IC305	**X6897A00**	IC	BA4560RF-E2	IC			
	IC307	**XS534A00**	IC	NJM78M05DL1A	IC	REGULATOR +5V		
	IC311	**XN883A0R**	IC	TC7W14FU	IC	INVERTER		02
	L13	**V2747000**	CHIP INDUCTOR	BLM18PG600SN1	チップインダクタ			
	L17	**WK139000**	CHIP INDUCTANCE	600 BK1005HM601-T	チップインダクタ			01
	-20	**WK139000**	CHIP INDUCTANCE	600 BK1005HM601-T	チップインダクタ			01
	L35	**WK139000**	CHIP INDUCTANCE	600 BK1005HM601-T	チップインダクタ			01
	L36	**WK139000**	CHIP INDUCTANCE	600 BK1005HM601-T	チップインダクタ			01
	L300	**V2747000**	CHIP INDUCTOR	BLM18PG600SN1	チップインダクタ			
	L302	**V2747000**	CHIP INDUCTOR	BLM18PG600SN1	チップインダクタ			
	L303	**V2747000**	CHIP INDUCTOR	BLM18PG600SN1	チップインダクタ			
	L304	**WK139000**	CHIP INDUCTANCE	600 BK1005HM601-T	チップインダクタ			01
	-309	**WK139000**	CHIP INDUCTANCE	600 BK1005HM601-T	チップインダクタ			01
	R21	**RD454680**	CARBON RESISTOR (CHIP)	68.0 63M J RECT.	チップ抵抗			01
	-25	**RD454680**	CARBON RESISTOR (CHIP)	68.0 63M J RECT.	チップ抵抗			01
	R32	**RD454680**	CARBON RESISTOR (CHIP)	68.0 63M J RECT.	チップ抵抗			01
	-34	**RD454680**	CARBON RESISTOR (CHIP)	68.0 63M J RECT.	チップ抵抗			01
	R47	**RD456470**	CHIP CARBON FILM RES.	4.7K 63M J RECT.	チップ抵抗			01
	R50	**RD457100**	CHIP CARBON FILM RES.	10.0K 63M J RECT.	チップ抵抗			01
	-55	**RD457100**	CHIP CARBON FILM RES.	10.0K 63M J RECT.	チップ抵抗			01
	R67	**RD456470**	CHIP CARBON FILM RES.	4.7K 63M J RECT.	チップ抵抗			01
	R78	**RD454680**	CARBON RESISTOR (CHIP)	68.0 63M J RECT.	チップ抵抗			01
	R79	**RD454680**	CARBON RESISTOR (CHIP)	68.0 63M J RECT.	チップ抵抗			01
	R82	**RD454680**	CARBON RESISTOR (CHIP)	68.0 63M J RECT.	チップ抵抗			01
	R84	**RD454680**	CARBON RESISTOR (CHIP)	68.0 63M J RECT.	チップ抵抗			01
	R86	**RD454680**	CARBON RESISTOR (CHIP)	68.0 63M J RECT.	チップ抵抗			01
	R88	**RD454680**	CARBON RESISTOR (CHIP)	68.0 63M J RECT.	チップ抵抗			01

*: New Parts

RANK: Japan only

DM

	REF NO.	PART NO.	DESCRIPTION		部品名	REMARKS	QTY	RANK
	R90	**RD454680**	CARBON RESISTOR (CHIP)	68.0 63M J RECT.	チップ抵抗			01
	R92	**RD454680**	CARBON RESISTOR (CHIP)	68.0 63M J RECT.	チップ抵抗			01
	R94	**RD454680**	CARBON RESISTOR (CHIP)	68.0 63M J RECT.	チップ抵抗			01
	R96	**RD454680**	CARBON RESISTOR (CHIP)	68.0 63M J RECT.	チップ抵抗			01
	R98	**RD454680**	CARBON RESISTOR (CHIP)	68.0 63M J RECT.	チップ抵抗			01
	R100	**RD454680**	CARBON RESISTOR (CHIP)	68.0 63M J RECT.	チップ抵抗			01
	R102	**RD454680**	CARBON RESISTOR (CHIP)	68.0 63M J RECT.	チップ抵抗			01
	R104	**RD454680**	CARBON RESISTOR (CHIP)	68.0 63M J RECT.	チップ抵抗			01
	R106	**RD454680**	CARBON RESISTOR (CHIP)	68.0 63M J RECT.	チップ抵抗			01
	R119	**RD454470**	CARBON RESISTOR (CHIP)	47.0 63M J RECT.	チップ抵抗			01
*	R123	**RA154220**	RES METAL FILM CHIP	22.0 63M D RECT.	チップ金被抵抗			
*	R124	**RA154220**	RES METAL FILM CHIP	22.0 63M D RECT.	チップ金被抵抗			
	R125	**RD457100**	CHIP CARBON FILM RES.	10.0K 63M J RECT.	チップ抵抗			01
	R128	**RD454680**	CARBON RESISTOR (CHIP)	68.0 63M J RECT.	チップ抵抗			01
	-131	**RD454680**	CARBON RESISTOR (CHIP)	68.0 63M J RECT.	チップ抵抗			01
	R132	**RD45000R**	CARBON RESISTOR	0.00 63M J RECT.	チップ抵抗			01
	R133	**RD45000R**	CARBON RESISTOR	0.00 63M J RECT.	チップ抵抗			01
*	R134	**RA154220**	RES METAL FILM CHIP	22.0 63M D RECT.	チップ金被抵抗			
*	R138	**RA154220**	RES METAL FILM CHIP	22.0 63M D RECT.	チップ金被抵抗			
	R143	**RD457150**	CARBON RESISTOR (CHIP)	15.0K 63M J RECT.	チップ抵抗			01
	R144	**RD457150**	CARBON RESISTOR (CHIP)	15.0K 63M J RECT.	チップ抵抗			01
	R145	**RD456470**	CHIP CARBON FILM RES.	4.7K 63M J RECT.	チップ抵抗			01
	-150	**RD456470**	CHIP CARBON FILM RES.	4.7K 63M J RECT.	チップ抵抗			01
	R151	**RD456220**	CHIP CARBON FILM RES.	2.2K 63M J RECT.	チップ抵抗			01
	-155	**RD456220**	CHIP CARBON FILM RES.	2.2K 63M J RECT.	チップ抵抗			01
	R157	**RD456220**	CHIP CARBON FILM RES.	2.2K 63M J RECT.	チップ抵抗			01
	R158	**RD456220**	CHIP CARBON FILM RES.	2.2K 63M J RECT.	チップ抵抗			01
	R159	**RD45747R**	CARBON RESISTOR	47.0K 63M J RECT.	チップ抵抗			01
	R160	**RD457100**	CHIP CARBON FILM RES.	10.0K 63M J RECT.	チップ抵抗			01
	R161	**RD45747R**	CARBON RESISTOR	47.0K 63M J RECT.	チップ抵抗			01
	-164	**RD45747R**	CARBON RESISTOR	47.0K 63M J RECT.	チップ抵抗			01
	R166	**RD45747R**	CARBON RESISTOR	47.0K 63M J RECT.	チップ抵抗			01
	-168	**RD45747R**	CARBON RESISTOR	47.0K 63M J RECT.	チップ抵抗			01
	R171	**RD455100**	CHIP CARBON FILM RES.	100.0 63M J RECT.	チップ抵抗			01
	R172	**RD458470**	CARBON RESISTOR (CHIP)	470.0K 63M J RECT.	チップ抵抗			
	R178	**RD458470**	CARBON RESISTOR (CHIP)	470.0K 63M J RECT.	チップ抵抗			
	R184	**RD456100**	CHIP CARBON FILM RES.	1.0K 63M J RECT.	チップ抵抗			01
	R185	**RD457100**	CHIP CARBON FILM RES.	10.0K 63M J RECT.	チップ抵抗			01
	R186	**RD458100**	CHIP CARBON FILM RES.	100.0K 63M J RECT.	チップ抵抗			01
	R191	**RD456220**	CHIP CARBON FILM RES.	2.2K 63M J RECT.	チップ抵抗			01
	R192	**RD456220**	CHIP CARBON FILM RES.	2.2K 63M J RECT.	チップ抵抗			01
	R309	**RD45000R**	CARBON RESISTOR	0.00 63M J RECT.	チップ抵抗			01
	R311	**RD454680**	CARBON RESISTOR (CHIP)	68.0 63M J RECT.	チップ抵抗			01
	R313	**RD454680**	CARBON RESISTOR (CHIP)	68.0 63M J RECT.	チップ抵抗			01
	R321	**RD457100**	CHIP CARBON FILM RES.	10.0K 63M J RECT.	チップ抵抗			01
	-323	**RD457100**	CHIP CARBON FILM RES.	10.0K 63M J RECT.	チップ抵抗			01
	R324	**RD454680**	CARBON RESISTOR (CHIP)	68.0 63M J RECT.	チップ抵抗			01
	R328	**RD457100**	CHIP CARBON FILM RES.	10.0K 63M J RECT.	チップ抵抗			01
	R330	**RD457100**	CHIP CARBON FILM RES.	10.0K 63M J RECT.	チップ抵抗			01
	R331	**RD457100**	CHIP CARBON FILM RES.	10.0K 63M J RECT.	チップ抵抗			01
	R340	**RD456390**	CARBON RESISTOR (CHIP)	3.9K 63M J RECT.	チップ抵抗			
	-343	**RD456390**	CARBON RESISTOR (CHIP)	3.9K 63M J RECT.	チップ抵抗			
	R348	**RD457120**	CARBON RESISTOR (CHIP)	12.0K 63M J RECT.	チップ抵抗			
	R349	**RD457120**	CARBON RESISTOR (CHIP)	12.0K 63M J RECT.	チップ抵抗			
	R352	**RD457120**	CARBON RESISTOR (CHIP)	12.0K 63M J RECT.	チップ抵抗			
	R353	**RD456470**	CHIP CARBON FILM RES.	4.7K 63M J RECT.	チップ抵抗			01
	R354	**RD456470**	CHIP CARBON FILM RES.	4.7K 63M J RECT.	チップ抵抗			01
	R355	**RD457120**	CARBON RESISTOR (CHIP)	12.0K 63M J RECT.	チップ抵抗			
	R356	**RD456470**	CHIP CARBON FILM RES.	4.7K 63M J RECT.	チップ抵抗			01
	R357	**RD456470**	CHIP CARBON FILM RES.	4.7K 63M J RECT.	チップ抵抗			01
	R364	**RD454470**	CARBON RESISTOR (CHIP)	47.0 63M J RECT.	チップ抵抗			01
	R365	**RD454470**	CARBON RESISTOR (CHIP)	47.0 63M J RECT.	チップ抵抗			01
	R375	**RD45000R**	CARBON RESISTOR	0.00 63M J RECT.	チップ抵抗			01
	R382	**RD457100**	CHIP CARBON FILM RES.	10.0K 63M J RECT.	チップ抵抗			01
	R383	**RD457100**	CHIP CARBON FILM RES.	10.0K 63M J RECT.	チップ抵抗			01
	RA12	**WH211800**	RESISTOR ARRAY	10K X 4	抵抗アレイ			
	RA16	**WH206600**	RESISTOR ARRAY	68 X 4	抵抗アレイ			01
	RA17	**WH206600**	RESISTOR ARRAY	68 X 4	抵抗アレイ			01
	RA20	**WH206600**	RESISTOR ARRAY	68 X 4	抵抗アレイ			01
	RA21	**WH206600**	RESISTOR ARRAY	68 X 4	抵抗アレイ			01

*: New Parts

RANK: Japan only

DM

REF NO.	PART NO.	DESCRIPTION		部品名	REMARKS	QTY	RANK
RA26	**WH206600**	RESISTOR ARRAY	68 X 4	抵抗アレイ			01
RA27	**WH206600**	RESISTOR ARRAY	68 X 4	抵抗アレイ			01
RA300	**WH206600**	RESISTOR ARRAY	68 X 4	抵抗アレイ			01
-303	**WH206600**	RESISTOR ARRAY	68 X 4	抵抗アレイ			01
RA312	**WH206600**	RESISTOR ARRAY	68 X 4	抵抗アレイ			01
RA313	**WH206600**	RESISTOR ARRAY	68 X 4	抵抗アレイ			01
RA318	**WH206600**	RESISTOR ARRAY	68 X 4	抵抗アレイ			01
-323	**WH206600**	RESISTOR ARRAY	68 X 4	抵抗アレイ			01
TA1	**WC66850R**	DIGITAL TRANSISTOR	UMG5N	デジタルトランジスタ			01
-4	**WC66850R**	DIGITAL TRANSISTOR	UMG5N	デジタルトランジスタ			01
TR1	**VY67760R**	DIGITAL TRANSISTOR	DTC123JKA TP	デジタルトランジスタ			01
C1	**US634100**	CERAMIC CHIP CAPACITOR	0.010 16V K RECT.	チップセラ（B）			01
C5	**US625100**	CERAMIC CAPACITOR-BJ(CHIP)	0.100 10V K RECT.	チップセラ（BJ）			01
C7	**US634100**	CERAMIC CHIP CAPACITOR	0.010 16V K RECT.	チップセラ（B）			01
C8	**US634100**	CERAMIC CHIP CAPACITOR	0.010 16V K RECT.	チップセラ（B）			01
C9	**US662470**	CERAMIC CAPACITOR-B (CHIP)	470P 50V K RECT.	チップセラ（B）			01
C10	**US634100**	CERAMIC CHIP CAPACITOR	0.010 16V K RECT.	チップセラ（B）			01
C11	**US662470**	CERAMIC CAPACITOR-B (CHIP)	470P 50V K RECT.	チップセラ（B）			01
C12	**US634100**	CERAMIC CHIP CAPACITOR	0.010 16V K RECT.	チップセラ（B）			01
C13	**US662470**	CERAMIC CAPACITOR-B (CHIP)	470P 50V K RECT.	チップセラ（B）			01
C14	**US634100**	CERAMIC CHIP CAPACITOR	0.010 16V K RECT.	チップセラ（B）			01
C15	**US662470**	CERAMIC CAPACITOR-B (CHIP)	470P 50V K RECT.	チップセラ（B）			01
C16	**US634100**	CERAMIC CHIP CAPACITOR	0.010 16V K RECT.	チップセラ（B）			01
C17	**US662470**	CERAMIC CAPACITOR-B (CHIP)	470P 50V K RECT.	チップセラ（B）			01
C18	**US634100**	CERAMIC CHIP CAPACITOR	0.010 16V K RECT.	チップセラ（B）			01
C19	**US662470**	CERAMIC CAPACITOR-B (CHIP)	470P 50V K RECT.	チップセラ（B）			01
C20	**UF03810R**	ELECTROLYTIC CAP.(CHIP)	100 16V	チップケミコン			01
C22	**US634100**	CERAMIC CHIP CAPACITOR	0.010 16V K RECT.	チップセラ（B）			01
C23	**US662470**	CERAMIC CAPACITOR-B (CHIP)	470P 50V K RECT.	チップセラ（B）			01
C24	**US634100**	CERAMIC CHIP CAPACITOR	0.010 16V K RECT.	チップセラ（B）			01
C25	**US662470**	CERAMIC CAPACITOR-B (CHIP)	470P 50V K RECT.	チップセラ（B）			01
C26	**US634100**	CERAMIC CHIP CAPACITOR	0.010 16V K RECT.	チップセラ（B）			01
C27	**US662470**	CERAMIC CAPACITOR-B (CHIP)	470P 50V K RECT.	チップセラ（B）			01
C28	**US634100**	CERAMIC CHIP CAPACITOR	0.010 16V K RECT.	チップセラ（B）			01
C29	**US662470**	CERAMIC CAPACITOR-B (CHIP)	470P 50V K RECT.	チップセラ（B）			01
C30	**US634100**	CERAMIC CHIP CAPACITOR	0.010 16V K RECT.	チップセラ（B）			01
C31	**US662470**	CERAMIC CAPACITOR-B (CHIP)	470P 50V K RECT.	チップセラ（B）			01
C32	**US634100**	CERAMIC CHIP CAPACITOR	0.010 16V K RECT.	チップセラ（B）			01
C33	**US662470**	CERAMIC CAPACITOR-B (CHIP)	470P 50V K RECT.	チップセラ（B）			01
C34	**US634100**	CERAMIC CHIP CAPACITOR	0.010 16V K RECT.	チップセラ（B）			01
C35	**US662470**	CERAMIC CAPACITOR-B (CHIP)	470P 50V K RECT.	チップセラ（B）			01
C36	**US634100**	CERAMIC CHIP CAPACITOR	0.010 16V K RECT.	チップセラ（B）			01
C37	**US662470**	CERAMIC CAPACITOR-B (CHIP)	470P 50V K RECT.	チップセラ（B）			01
C38	**US634100**	CERAMIC CHIP CAPACITOR	0.010 16V K RECT.	チップセラ（B）			01
C39	**US662470**	CERAMIC CAPACITOR-B (CHIP)	470P 50V K RECT.	チップセラ（B）			01
C40	**US634100**	CERAMIC CHIP CAPACITOR	0.010 16V K RECT.	チップセラ（B）			01
C41	**US662470**	CERAMIC CAPACITOR-B (CHIP)	470P 50V K RECT.	チップセラ（B）			01
C42	**US634100**	CERAMIC CHIP CAPACITOR	0.010 16V K RECT.	チップセラ（B）			01
C43	**US662470**	CERAMIC CAPACITOR-B (CHIP)	470P 50V K RECT.	チップセラ（B）			01
C45	**US662470**	CERAMIC CAPACITOR-B (CHIP)	470P 50V K RECT.	チップセラ（B）			01
C46	**US634100**	CERAMIC CHIP CAPACITOR	0.010 16V K RECT.	チップセラ（B）			01
C48	**US634100**	CERAMIC CHIP CAPACITOR	0.010 16V K RECT.	チップセラ（B）			01
C49	**US662470**	CERAMIC CAPACITOR-B (CHIP)	470P 50V K RECT.	チップセラ（B）			01
C54	**US661100**	CERAMIC CAPACITOR-CH(CHIP)	10P 50V D RECT.	チップセラ（CH）			01
C55	**US661100**	CERAMIC CAPACITOR-CH(CHIP)	10P 50V D RECT.	チップセラ（CH）			01
C63	**US634100**	CERAMIC CHIP CAPACITOR	0.010 16V K RECT.	チップセラ（B）			01
C69	**US634100**	CERAMIC CHIP CAPACITOR	0.010 16V K RECT.	チップセラ（B）			01
C70	**UF037100**	ELECTROLYTIC CAP.(CHIP)	10 16V	チップケミコン			
C76	**US634100**	CERAMIC CHIP CAPACITOR	0.010 16V K RECT.	チップセラ（B）			01
C80	**UF037100**	ELECTROLYTIC CAP.(CHIP)	10 16V	チップケミコン			
C81	**US634100**	CERAMIC CHIP CAPACITOR	0.010 16V K RECT.	チップセラ（B）			01
C84	**US634100**	CERAMIC CHIP CAPACITOR	0.010 16V K RECT.	チップセラ（B）			01
C85	**US662470**	CERAMIC CAPACITOR-B (CHIP)	470P 50V K RECT.	チップセラ（B）			01
C86	**US634100**	CERAMIC CHIP CAPACITOR	0.010 16V K RECT.	チップセラ（B）			01
-88	**US634100**	CERAMIC CHIP CAPACITOR	0.010 16V K RECT.	チップセラ（B）			01
C90	**US634100**	CERAMIC CHIP CAPACITOR	0.010 16V K RECT.	チップセラ（B）			01
-95	**US634100**	CERAMIC CHIP CAPACITOR	0.010 16V K RECT.	チップセラ（B）			01
C96	**UF037100**	ELECTROLYTIC CAP.(CHIP)	10 16V	チップケミコン			
C99	**US634100**	CERAMIC CHIP CAPACITOR	0.010 16V K RECT.	チップセラ（B）			01
C100	**US634100**	CERAMIC CHIP CAPACITOR	0.010 16V K RECT.	チップセラ（B）			01

✻: New Parts

RANK: Japan only

DM

REF NO.	PART NO.	DESCRIPTION		部品名	REMARKS	QTY	RANK
C101	**UF037100**	ELECTROLYTIC CAP.(CHIP)	10 16V	チップケミコン			
C124	**US663100**	CERAMIC CAPACITOR-B (CHIP)	1000P 50V K RECT.	チップセラ（B）			01
C130	**UF11833R**	ELECTROLYTIC CAP.(CHIP)	330 6.3V	チップケミコン			01
C131	**UF12822R**	ELECTROLYTIC CAP.(CHIP)	220 10V	チップケミコン			01
C132	**US634100**	CERAMIC CHIP CAPACITOR	0.010 16V K RECT.	チップセラ（B）			01
C133	**US634100**	CERAMIC CHIP CAPACITOR	0.010 16V K RECT.	チップセラ（B）			01
C135	**US634100**	CERAMIC CHIP CAPACITOR	0.010 16V K RECT.	チップセラ（B）			01
C136	**US634100**	CERAMIC CHIP CAPACITOR	0.010 16V K RECT.	チップセラ（B）			01
C146	**US634100**	CERAMIC CHIP CAPACITOR	0.010 16V K RECT.	チップセラ（B）			01
C147	**US634100**	CERAMIC CHIP CAPACITOR	0.010 16V K RECT.	チップセラ（B）			01
C150	**US663100**	CERAMIC CAPACITOR-B (CHIP)	1000P 50V K RECT.	チップセラ（B）			01
C151	**US634100**	CERAMIC CHIP CAPACITOR	0.010 16V K RECT.	チップセラ（B）			01
C152	**US634100**	CERAMIC CHIP CAPACITOR	0.010 16V K RECT.	チップセラ（B）			01
C200	**US634100**	CERAMIC CHIP CAPACITOR	0.010 16V K RECT.	チップセラ（B）			01
-207	**US634100**	CERAMIC CHIP CAPACITOR	0.010 16V K RECT.	チップセラ（B）			01
C300	**US662470**	CERAMIC CAPACITOR-B (CHIP)	470P 50V K RECT.	チップセラ（B）			01
C301	**US634100**	CERAMIC CHIP CAPACITOR	0.010 16V K RECT.	チップセラ（B）			01
C302	**US662470**	CERAMIC CAPACITOR-B (CHIP)	470P 50V K RECT.	チップセラ（B）			01
C303	**US634100**	CERAMIC CHIP CAPACITOR	0.010 16V K RECT.	チップセラ（B）			01
C304	**US662470**	CERAMIC CAPACITOR-B (CHIP)	470P 50V K RECT.	チップセラ（B）			01
C305	**US634100**	CERAMIC CHIP CAPACITOR	0.010 16V K RECT.	チップセラ（B）			01
C306	**US662470**	CERAMIC CAPACITOR-B (CHIP)	470P 50V K RECT.	チップセラ（B）			01
C307	**US634100**	CERAMIC CHIP CAPACITOR	0.010 16V K RECT.	チップセラ（B）			01
C308	**US662470**	CERAMIC CAPACITOR-B (CHIP)	470P 50V K RECT.	チップセラ（B）			01
C309	**US634100**	CERAMIC CHIP CAPACITOR	0.010 16V K RECT.	チップセラ（B）			01
C310	**US662470**	CERAMIC CAPACITOR-B (CHIP)	470P 50V K RECT.	チップセラ（B）			01
C311	**US634100**	CERAMIC CHIP CAPACITOR	0.010 16V K RECT.	チップセラ（B）			01
C312	**US662470**	CERAMIC CAPACITOR-B (CHIP)	470P 50V K RECT.	チップセラ（B）			01
C313	**US634100**	CERAMIC CHIP CAPACITOR	0.010 16V K RECT.	チップセラ（B）			01
C314	**US662470**	CERAMIC CAPACITOR-B (CHIP)	470P 50V K RECT.	チップセラ（B）			01
C315	**US634100**	CERAMIC CHIP CAPACITOR	0.010 16V K RECT.	チップセラ（B）			01
C316	**US634100**	CERAMIC CHIP CAPACITOR	0.010 16V K RECT.	チップセラ（B）			01
C317	**US662470**	CERAMIC CAPACITOR-B (CHIP)	470P 50V K RECT.	チップセラ（B）			01
C318	**US634100**	CERAMIC CHIP CAPACITOR	0.010 16V K RECT.	チップセラ（B）			01
C319	**US662470**	CERAMIC CAPACITOR-B (CHIP)	470P 50V K RECT.	チップセラ（B）			01
C320	**US634100**	CERAMIC CHIP CAPACITOR	0.010 16V K RECT.	チップセラ（B）			01
C321	**UF037100**	ELECTROLYTIC CAP.(CHIP)	10 16V	チップケミコン			
C322	**US625100**	CERAMIC CAPACITOR-BJ(CHIP)	0.100 10V K RECT.	チップセラ（BJ）			01
C323	**US625100**	CERAMIC CAPACITOR-BJ(CHIP)	0.100 10V K RECT.	チップセラ（BJ）			01
C324	**US634100**	CERAMIC CHIP CAPACITOR	0.010 16V K RECT.	チップセラ（B）			01
C325	**US662470**	CERAMIC CAPACITOR-B (CHIP)	470P 50V K RECT.	チップセラ（B）			01
* C326	**WK978200**	CAPACITOR	100 4V NOJB107M004	酸化ニオブコンデンサ			
C327	**US662470**	CERAMIC CAPACITOR-B (CHIP)	470P 50V K RECT.	チップセラ（B）			01
C328	**US634100**	CERAMIC CHIP CAPACITOR	0.010 16V K RECT.	チップセラ（B）			01
C329	**US662470**	CERAMIC CAPACITOR-B (CHIP)	470P 50V K RECT.	チップセラ（B）			01
C330	**US634100**	CERAMIC CHIP CAPACITOR	0.010 16V K RECT.	チップセラ（B）			01
C331	**US662470**	CERAMIC CAPACITOR-B (CHIP)	470P 50V K RECT.	チップセラ（B）			01
C332	**US634100**	CERAMIC CHIP CAPACITOR	0.010 16V K RECT.	チップセラ（B）			01
C333	**US662470**	CERAMIC CAPACITOR-B (CHIP)	470P 50V K RECT.	チップセラ（B）			01
C334	**US634100**	CERAMIC CHIP CAPACITOR	0.010 16V K RECT.	チップセラ（B）			01
C335	**US662470**	CERAMIC CAPACITOR-B (CHIP)	470P 50V K RECT.	チップセラ（B）			01
C336	**US634100**	CERAMIC CHIP CAPACITOR	0.010 16V K RECT.	チップセラ（B）			01
C337	**US662470**	CERAMIC CAPACITOR-B (CHIP)	470P 50V K RECT.	チップセラ（B）			01
C338	**US634100**	CERAMIC CHIP CAPACITOR	0.010 16V K RECT.	チップセラ（B）			01
C339	**US662470**	CERAMIC CAPACITOR-B (CHIP)	470P 50V K RECT.	チップセラ（B）			01
C340	**US634100**	CERAMIC CHIP CAPACITOR	0.010 16V K RECT.	チップセラ（B）			01
C341	**US662470**	CERAMIC CAPACITOR-B (CHIP)	470P 50V K RECT.	チップセラ（B）			01
C342	**US634100**	CERAMIC CHIP CAPACITOR	0.010 16V K RECT.	チップセラ（B）			01
C343	**UF03810R**	ELECTROLYTIC CAP.(CHIP)	100 16V	チップケミコン			01
C345	**US634100**	CERAMIC CHIP CAPACITOR	0.010 16V K RECT.	チップセラ（B）			01
C346	**WG888300**	CHIP MULTILAYER CERAMIC	10.0 6.3V K TP	チップ積層セラコン			01
C347	**US661150**	CERAMIC CAPACITOR-CH(CHIP)	15P 50V J RECT.	チップセラ（CH）			
C348	**US661150**	CERAMIC CAPACITOR-CH(CHIP)	15P 50V J RECT.	チップセラ（CH）			
C370	**US625100**	CERAMIC CAPACITOR-BJ(CHIP)	0.100 10V K RECT.	チップセラ（BJ）			01
C371	**UF037100**	ELECTROLYTIC CAP.(CHIP)	10 16V	チップケミコン			
C375	**US625100**	CERAMIC CAPACITOR-BJ(CHIP)	0.100 10V K RECT.	チップセラ（BJ）			01
C379	**UF037100**	ELECTROLYTIC CAP.(CHIP)	10 16V	チップケミコン			
C382	**UF037100**	ELECTROLYTIC CAP.(CHIP)	10 16V	チップケミコン			
C415	**US625100**	CERAMIC CAPACITOR-BJ(CHIP)	0.100 10V K RECT.	チップセラ（BJ）			01
-419	**US625100**	CERAMIC CAPACITOR-BJ(CHIP)	0.100 10V K RECT.	チップセラ（BJ）			01

*: New Parts

RANK: Japan only

DM

	REF NO.	PART NO.	DESCRIPTION		部品名	REMARKS	QTY	RANK
	C430	**US663100**	CERAMIC CAPACITOR-B (CHIP)	1000P 50V K RECT.	チップセラ（B）			01
	C432	**US662470**	CERAMIC CAPACITOR-B (CHIP)	470P 50V K RECT.	チップセラ（B）			01
	C500	**WG888300**	CHIP MULTILAYER CERAMIC	10.0 6.3V K TP	チップ積層セラコン			01
	C502	**US634100**	CERAMIC CHIP CAPACITOR	0.010 16V K RECT.	チップセラ（B）			01
	C503	**US634100**	CERAMIC CHIP CAPACITOR	0.010 16V K RECT.	チップセラ（B）			01
	C504	**US625100**	CERAMIC CAPACITOR-BJ(CHIP)	0.100 10V K RECT.	チップセラ（BJ）			01
	C505	**US625100**	CERAMIC CAPACITOR-BJ(CHIP)	0.100 10V K RECT.	チップセラ（BJ）			01
	C506	**US661120**	CERAMIC CAPACITOR-CH(CHIP)	12P 50V J RECT.	チップセラ（CH）			
	C507	**US661120**	CERAMIC CAPACITOR-CH(CHIP)	12P 50V J RECT.	チップセラ（CH）			
	C508	**US634100**	CERAMIC CHIP CAPACITOR	0.010 16V K RECT.	チップセラ（B）			01
	C509	**US634100**	CERAMIC CHIP CAPACITOR	0.010 16V K RECT.	チップセラ（B）			01
	C510	**UF037100**	ELECTROLYTIC CAP.(CHIP)	10 16V	チップケミコン			
	C514	**V7658000**	CHIP MULTILAYER CERAMIC	1000P 2KV K RECT.	チップ積層セラコン			
	C515	**US663100**	CERAMIC CAPACITOR-B (CHIP)	1000P 50V K RECT.	チップセラ（B）			01
	C516	**US625100**	CERAMIC CAPACITOR-BJ(CHIP)	0.100 10V K RECT.	チップセラ（BJ）			01
	CN2	**VT388600**	CONNECTOR, BASE PIN	PH 5P TE	ベース付ポスト			
	CN3	**VT388700**	CONNECTOR, BASE PIN	PH 6P TE	ベース付ポスト			
	CN4	**VT388800**	CONNECTOR, BASE PIN	PH 7P TE	ベース付ポスト			
	CN5	**WB560200**	CONNECTOR, BASE PIN	ZH 7P TE	ベースピン			01
*	CN6	**WB560300**	BASE PIN	ZH 8P TE	ベースピン			
	CN7	**WB560400**	CONNECTOR, BASE PIN	ZH 9P TE	ベースピン			01
	CN8	**WB560000**	CONNECTOR, BASE PIN	ZH 5P TE	ベースピン			01
	CN9	**WB560500**	CONNECTOR, BASE PIN	ZH 10P TE	ベースピン			01
	CN10	**VT388600**	CONNECTOR, BASE PIN	PH 5P TE	ベース付ポスト			
	CN11	**VT388500**	BASE POST	PH 4P TE	ベース付ポスト			
	CN13	**WB560700**	CONNECTOR, BASE PIN	ZH 12P TE	ベースピン			02
	CN15	**VT388900**	BASE POST	PH 8P TE	ベース付ポスト			
	D300	**VS20110R**	DIODE	D1F60 1A 600V TP	チップダイオード			01
	EM1	**WE05620R**	EMI FILTER (CHIP)	NFM21PC105B1A3D	エミフィルチップ			01
	EM2	**WE05620R**	EMI FILTER (CHIP)	NFM21PC105B1A3D	エミフィルチップ			01
*	IC3	**X9347A00**	IC	R3112N291A-TR-F	IC	VOLTAGE DETECTOR		
	IC4	**XN883A0R**	IC	TC7W14FU	IC	INVERTER		02
	IC6	**X2709A0R**	IC	SN74AHCT245PWR	IC	TRANSCEIVER		02
	IC6	**XT744B0R**	IC	TC74VHCT245AFT(E,K)	IC			02
	IC9	**X2891B00**	IC	TC74VHC126FT(EL,K)	IC	BUFFER		01
	IC9	**X3123A0R**	IC	HD74LV126ATELL	IC			01
	IC9	**X3865A0R**	IC	SN74LV126APWR	IC			
	IC11	**X7950A00**	IC	BD6516F-E2	IC	HIGH SIDE SWITCH		03
	IC12	**X3693A0R**	IC	SN74LV245APWR	IC	TRANSCEIVER		02
	-14	**X3693A0R**	IC	SN74LV245APWR	IC	TRANSCEIVER		02
	IC12	**XW744A0R**	IC	HD74LV245ATELL-E	IC			02
	-14	**XW744A0R**	IC	HD74LV245ATELL-E	IC			02
	IC15	**X3123A0R**	IC	HD74LV126ATELL	IC	BUFFER		01
	IC15	**X3865A0R**	IC	SN74LV126APWR	IC			
	IC17	**X3693A0R**	IC	SN74LV245APWR	IC	TRANSCEIVER		02
	IC17	**XW744A0R**	IC	HD74LV245ATELL-E	IC			02
	IC18	**X3693A0R**	IC	SN74LV245APWR	IC	TRANSCEIVER		02
	IC18	**XW744A0R**	IC	HD74LV245ATELL-E	IC			02
	IC19	**--**	IC	MX29LV800CBTC-70G	IC	FLASH ROM 8M (X4025D0)		
	IC19	**--**	IC	S29AL008D70TFI020	IC	(MAC Address) (X7234A0)		
	IC19	**--**	IC	EN29LV800BB-70TCP	IC	(X7407A0)		
*	IC20	**X9357D00**	IC	S29GL064N90TFIR20	IC	FLASH ROM 64M PROG./DATA		
	IC21	**XN883A0R**	IC	TC7W14FU	IC	INVERTER		02
	IC22	**XY806A0R**	IC	TC7WH14FU(TE12L,F)	IC	INVERTER		02
	IC301	**X2760C00**	IC	K4S641632K-UC75000	IC	SDRAM 64M		07
	IC301	**X5665B00**	IC	M12L64164A-7TG	IC			07
	IC301	**X7753A00**	IC	IS42S16400C1-7TL	IC			
*	IC301	**X7753B00**	IC	IS42S16400D-7TL	IC			
	IC301	**XZ414D00**	IC	W9864G6GH-7	IC			
*	IC302	**X9293A00**	IC	R1172H151D-T1-F	IC	REGULATOR +1.5V		
*	IC303	**X9361100**	IC	MR27V12852L-105TA03D	IC	P2ROM 128M WAVE H		
*	IC304	**X9362100**	IC	MR27V12852L-106TA03D	IC	P2ROM 128M WAVE L		
	IC308	**X8324A00**	IC	AK4396VF-E2	IC	DAC		06
	IC500	**X7029A00**	IC	DM9000AEP	IC	LAN CONTROLLER		09
	L12	**WK139000**	CHIP INDUCTANCE	600 BK1005HM601-T	チップインダクタ			01
	L22	**V2747000**	CHIP INDUCTOR	BLM18PG600SN1	チップインダクタ			
	L23	**WK139000**	CHIP INDUCTANCE	600 BK1005HM601-T	チップインダクタ			01
	-25	**WK139000**	CHIP INDUCTANCE	600 BK1005HM601-T	チップインダクタ			01
	L28	**WK139000**	CHIP INDUCTANCE	600 BK1005HM601-T	チップインダクタ			01
	-30	**WK139000**	CHIP INDUCTANCE	600 BK1005HM601-T	チップインダクタ			01

*: New Parts

RANK: Japan only

DM

REF NO.	PART NO.	DESCRIPTION		部品名	REMARKS	QTY	RANK
L33	**WK139000**	CHIP INDUCTANCE	600 BK1005HM601-T	チップインダクタ			01
L34	**WK139000**	CHIP INDUCTANCE	600 BK1005HM601-T	チップインダクタ			01
R1	**RD457100**	CHIP CARBON FILM RES.	10.0K 63M J RECT.	チップ抵抗			01
R6	**RD454680**	CARBON RESISTOR (CHIP)	68.0 63M J RECT.	チップ抵抗			01
-9	**RD454680**	CARBON RESISTOR (CHIP)	68.0 63M J RECT.	チップ抵抗			01
R10	**RD457100**	CHIP CARBON FILM RES.	10.0K 63M J RECT.	チップ抵抗			01
R14	**RD457100**	CHIP CARBON FILM RES.	10.0K 63M J RECT.	チップ抵抗			01
R15	**RD457100**	CHIP CARBON FILM RES.	10.0K 63M J RECT.	チップ抵抗			01
R16	**RD458100**	CHIP CARBON FILM RES.	100.0K 63M J RECT.	チップ抵抗			01
R17	**RD454680**	CARBON RESISTOR (CHIP)	68.0 63M J RECT.	チップ抵抗			01
R18	**RD454680**	CARBON RESISTOR (CHIP)	68.0 63M J RECT.	チップ抵抗			01
R19	**RD457100**	CHIP CARBON FILM RES.	10.0K 63M J RECT.	チップ抵抗			01
R20	**RD454680**	CARBON RESISTOR (CHIP)	68.0 63M J RECT.	チップ抵抗			01
R26	**RD454680**	CARBON RESISTOR (CHIP)	68.0 63M J RECT.	チップ抵抗			01
-31	**RD454680**	CARBON RESISTOR (CHIP)	68.0 63M J RECT.	チップ抵抗			01
R35	**RD454680**	CARBON RESISTOR (CHIP)	68.0 63M J RECT.	チップ抵抗			01
R36	**RD457100**	CHIP CARBON FILM RES.	10.0K 63M J RECT.	チップ抵抗			01
R37	**RD457100**	CHIP CARBON FILM RES.	10.0K 63M J RECT.	チップ抵抗			01
R38	**RD454680**	CARBON RESISTOR (CHIP)	68.0 63M J RECT.	チップ抵抗			01
R45	**RD457100**	CHIP CARBON FILM RES.	10.0K 63M J RECT.	チップ抵抗			01
R46	**RD456100**	CHIP CARBON FILM RES.	1.0K 63M J RECT.	チップ抵抗			01
R48	**RD45547R**	CARBON RESISTOR	470.0 63M J RECT.	チップ抵抗			01
R58	**RD457100**	CHIP CARBON FILM RES.	10.0K 63M J RECT.	チップ抵抗			01
R60	**RD45522R**	CARBON RESISTOR	220.0 63M J RECT.	チップ抵抗			01
R61	**RD456100**	CHIP CARBON FILM RES.	1.0K 63M J RECT.	チップ抵抗			01
R62	**RD456100**	CHIP CARBON FILM RES.	1.0K 63M J RECT.	チップ抵抗			01
R63	**RD458100**	CHIP CARBON FILM RES.	100.0K 63M J RECT.	チップ抵抗			01
R64	**RD457100**	CHIP CARBON FILM RES.	10.0K 63M J RECT.	チップ抵抗			01
R65	**RD457100**	CHIP CARBON FILM RES.	10.0K 63M J RECT.	チップ抵抗			01
R68	**RD457100**	CHIP CARBON FILM RES.	10.0K 63M J RECT.	チップ抵抗			01
R69	**RD457100**	CHIP CARBON FILM RES.	10.0K 63M J RECT.	チップ抵抗			01
R73	**RD454680**	CARBON RESISTOR (CHIP)	68.0 63M J RECT.	チップ抵抗			01
R105	**RD454680**	CARBON RESISTOR (CHIP)	68.0 63M J RECT.	チップ抵抗			01
R107	**RD454680**	CARBON RESISTOR (CHIP)	68.0 63M J RECT.	チップ抵抗			01
R108	**RD457100**	CHIP CARBON FILM RES.	10.0K 63M J RECT.	チップ抵抗			01
R109	**RD457100**	CHIP CARBON FILM RES.	10.0K 63M J RECT.	チップ抵抗			01
R110	**RD454680**	CARBON RESISTOR (CHIP)	68.0 63M J RECT.	チップ抵抗			01
R111	**RD457100**	CHIP CARBON FILM RES.	10.0K 63M J RECT.	チップ抵抗			01
R112	**RD45522R**	CARBON RESISTOR	220.0 63M J RECT.	チップ抵抗			01
R113	**RD457100**	CHIP CARBON FILM RES.	10.0K 63M J RECT.	チップ抵抗			01
R114	**RD457100**	CHIP CARBON FILM RES.	10.0K 63M J RECT.	チップ抵抗			01
R115	**RD455100**	CHIP CARBON FILM RES.	100.0 63M J RECT.	チップ抵抗			01
R116	**RD457100**	CHIP CARBON FILM RES.	10.0K 63M J RECT.	チップ抵抗			01
R117	**RD45522R**	CARBON RESISTOR	220.0 63M J RECT.	チップ抵抗			01
R120	**RD457100**	CHIP CARBON FILM RES.	10.0K 63M J RECT.	チップ抵抗			01
R121	**RD45615R**	CARBON RESISTOR	1.5K 63M J RECT.	チップ抵抗			01
R122	**RD45615R**	CARBON RESISTOR	1.5K 63M J RECT.	チップ抵抗			01
R135	**RD454680**	CARBON RESISTOR (CHIP)	68.0 63M J RECT.	チップ抵抗			01
-137	**RD454680**	CARBON RESISTOR (CHIP)	68.0 63M J RECT.	チップ抵抗			01
R156	**RD456220**	CHIP CARBON FILM RES.	2.2K 63M J RECT.	チップ抵抗			01
R170	**RD456470**	CHIP CARBON FILM RES.	4.7K 63M J RECT.	チップ抵抗			01
R173	**RD458100**	CHIP CARBON FILM RES.	100.0K 63M J RECT.	チップ抵抗			01
R175	**RD458100**	CHIP CARBON FILM RES.	100.0K 63M J RECT.	チップ抵抗			01
R181	**RD456100**	CHIP CARBON FILM RES.	1.0K 63M J RECT.	チップ抵抗			01
-183	**RD456100**	CHIP CARBON FILM RES.	1.0K 63M J RECT.	チップ抵抗			01
R300	**RD454680**	CARBON RESISTOR (CHIP)	68.0 63M J RECT.	チップ抵抗			01
R301	**RD45522R**	CARBON RESISTOR	220.0 63M J RECT.	チップ抵抗			01
R303	**RD45522R**	CARBON RESISTOR	220.0 63M J RECT.	チップ抵抗			01
R305	**RD45522R**	CARBON RESISTOR	220.0 63M J RECT.	チップ抵抗			01
R307	**RD45000R**	CARBON RESISTOR	0.00 63M J RECT.	チップ抵抗			01
R312	**RD454680**	CARBON RESISTOR (CHIP)	68.0 63M J RECT.	チップ抵抗			01
R314	**RD454680**	CARBON RESISTOR (CHIP)	68.0 63M J RECT.	チップ抵抗			01
R315	**RD45522R**	CARBON RESISTOR	220.0 63M J RECT.	チップ抵抗			01
R316	**RD45615R**	CARBON RESISTOR	1.5K 63M J RECT.	チップ抵抗			01
R317	**RD459100**	CHIP CARBON FILM RES.	1.0M 63M J RECT.	チップ抵抗			01
R320	**RD45000R**	CARBON RESISTOR	0.00 63M J RECT.	チップ抵抗			01
R325	**RD458100**	CHIP CARBON FILM RES.	100.0K 63M J RECT.	チップ抵抗			01
-327	**RD458100**	CHIP CARBON FILM RES.	100.0K 63M J RECT.	チップ抵抗			01
R332	**RD454680**	CARBON RESISTOR (CHIP)	68.0 63M J RECT.	チップ抵抗			01
R336	**RD45000R**	CARBON RESISTOR	0.00 63M J RECT.	チップ抵抗			01

✻: New Parts

RANK: Japan only

DM and FU80

	REF NO.	PART NO.	DESCRIPTION		部品名	REMARKS	QTY	RANK
	-339	**RD45000R**	CARBON RESISTOR	0.00 63M J RECT.	チップ抵抗			01
	R378	**RD45000R**	CARBON RESISTOR	0.00 63M J RECT.	チップ抵抗			01
	-381	**RD45000R**	CARBON RESISTOR	0.00 63M J RECT.	チップ抵抗			01
	R500	**RA155100**	CHIP METAL FILM RES.	100.0 63M D RECT.	チップ金被抵抗			01
	-503	**RA155100**	CHIP METAL FILM RES.	100.0 63M D RECT.	チップ金被抵抗			01
*	R504	**RA156680**	RES METAL FILM CHIP	6.8K 63M D RECT.	チップ金被抵抗			
	R505	**RA155100**	CHIP METAL FILM RES.	100.0 63M D RECT.	チップ金被抵抗			01
	-508	**RA155100**	CHIP METAL FILM RES.	100.0 63M D RECT.	チップ金被抵抗			01
	R509	**RD454330**	CHIP CARBON FILM RES.	33.0 63M J RECT.	チップ抵抗			01
	R510	**RD457100**	CHIP CARBON FILM RES.	10.0K 63M J RECT.	チップ抵抗			01
	R511	**RD454470**	CARBON RESISTOR (CHIP)	47.0 63M J RECT.	チップ抵抗			01
	-514	**RD454470**	CARBON RESISTOR (CHIP)	47.0 63M J RECT.	チップ抵抗			01
	R515	**RD454680**	CARBON RESISTOR (CHIP)	68.0 63M J RECT.	チップ抵抗			01
*	R518	**RA155150**	RES METAL FILM CHIP	150.0 63M D RECT.	チップ金被抵抗			
*	R519	**RA155150**	RES METAL FILM CHIP	150.0 63M D RECT.	チップ金被抵抗			
	RA1	**WH205400**	RESISTOR ARRAY	22 X 4	抵抗アレイ			01
	-4	**WH205400**	RESISTOR ARRAY	22 X 4	抵抗アレイ			01
	RA9	**WH206600**	RESISTOR ARRAY	68 X 4	抵抗アレイ			01
	RA10	**WH206600**	RESISTOR ARRAY	68 X 4	抵抗アレイ			01
	RA11	**WH211800**	RESISTOR ARRAY	10K X 4	抵抗アレイ			
	RA13	**WH211800**	RESISTOR ARRAY	10K X 4	抵抗アレイ			
	RA28	**WH206600**	RESISTOR ARRAY	68 X 4	抵抗アレイ			01
	-32	**WH206600**	RESISTOR ARRAY	68 X 4	抵抗アレイ			01
	RA38	**WH211800**	RESISTOR ARRAY	10K X 4	抵抗アレイ			
	-41	**WH211800**	RESISTOR ARRAY	10K X 4	抵抗アレイ			
	RA42	**WH206000**	RESISTOR ARRAY	39 X 4	抵抗アレイ			01
	-49	**WH206000**	RESISTOR ARRAY	39 X 4	抵抗アレイ			01
	RA304	**WH205400**	RESISTOR ARRAY	22 X 4	抵抗アレイ			01
	-311	**WH205400**	RESISTOR ARRAY	22 X 4	抵抗アレイ			01
	RA314	**WH214200**	RESISTOR ARRAY	100K X 4	抵抗アレイ			01
	-317	**WH214200**	RESISTOR ARRAY	100K X 4	抵抗アレイ			01
	RA500	**WH206200**	RESISTOR ARRAY	47 X 4	抵抗アレイ			01
	-502	**WH206200**	RESISTOR ARRAY	47 X 4	抵抗アレイ			01
	SW1	**V302690R**	SWITCH	CHS-01 TA1	ジャンパーSW	Model Select		02
	SW3	**V302690R**	SWITCH	CHS-01 TA1	ジャンパーSW	J/E Select		02
*	T500	**WM227600**	PULSE TRANSFORMER	S558-5999-U7-F	パルストランス			
	TR2	**WG989900**	DIGITAL TRANSISTOR	KRA226S-RTK/P	デジタルトランジスタ			01
	-9	**WG989900**	DIGITAL TRANSISTOR	KRA226S-RTK/P	デジタルトランジスタ			01
*	X1	**WM135200**	RESONATOR QUARTZ	16.9344MHz DSX321G	水晶振動子			
	X2	**WH521200**	QUARTZ CRYSTAL UNIT	48MHz SG-310SCF	水晶振動器			04
*	X2	**WM725500**	RESONATOR QUARTZ	48MHz DSO321SR	水晶発振器			
*	X300	**WM135300**	RESONATOR QUARTZ	11.2896MHz DSX321G	水晶振動子			
*	X500	**WM135400**	RESONATOR QUARTZ	25MHz DSX321G	水晶振動子			
*		**WN304900**	CIRCUIT BOARD	FU80	FU80シート	J (WN30450)(X9603B0)		
*		**WN305000**	CIRCUIT BOARD	FU80	FU80シート	U (WN30460)(X9603B0)		
*		**WN305100**	CIRCUIT BOARD	FU80	FU80シート	E,B (WN30470)(X9603B0)		
*		**WN305200**	CIRCUIT BOARD	FU80	FU80シート	Y (WN30480)(X9603B0)		
		--	JUMPER WIRE	0.55	ジャンパー線	(VD04170)		
⚠		**VT13960R**	VOLTAGE SELECTOR	M1684-E	電圧切替器	Y VOLTAGE SELECTOR		04
⚠	C0001	**V768280R**	CAPACITOR	0.010 VA1 J.U.C.S	規格認定コンKH			01
⚠	C0001	**WK463500**	CAPACITOR	0.010 250V J.U.C.B	規格認定コンKY			
⚠	C0002	**V768300R**	CAPACITOR	4700P 250V J.U.C.S	規格認定コンKH			01
⚠	C0002	**WK463400**	CAPACITOR	4700P 250V J.U.C.B	規格認定コンKY			
⚠	C0003	**V768300R**	CAPACITOR	4700P 250V J.U.C.S	規格認定コンKH			01
⚠	C0003	**WK463400**	CAPACITOR	4700P 250V J.U.C.B	規格認定コンKY			
	CN001	**LB93203R**	CONNECTOR	VH 3P TE	ベースポスト			01
	CN002	**LB93206R**	CONNECTOR	VH 6P TE	ベースポスト			01
⚠	F0001	**KB000760**	FUSE	T 3.15AL/250V S	ヒューズ250V	J,U,Y		
⚠	F0001	**KB00309R**	FUSE	TL 3.15A S 250V	ヒューズ			01
⚠	F0001	**KB001660**	FUSE	T L 1.60A S 250V	ヒューズ250V	E,B		01
⚠	F0001	**KB003060**	FUSE	TL 1.60A S 250V	ヒューズ250V			
⚠	F0002	**KB001660**	FUSE	T L 1.60A S 250V	ヒューズ250V	Y		01
⚠	F0002	**KB003060**	FUSE	TL 1.60A S 250V	ヒューズ250V			
⚠	F0003	**KB001660**	FUSE	T L 1.60A S 250V	ヒューズ250V	Y		01
⚠	F0003	**KB003060**	FUSE	TL 1.60A S 250V	ヒューズ250V			
	FUHOL	**WC050700**	FUSE HOLDER	CLIP EYF52BCY	ヒューズクリップ	J,U,E,B	2	
	FUHOL	**WC374700**	FUSE HOLDER	PIN TYPE PC-FH1	ヒューズホルダ		2	01
	FUHOL	**WC050700**	FUSE HOLDER	CLIP EYF52BCY	ヒューズクリップ	Y	6	
	FUHOL	**WC374700**	FUSE HOLDER	PIN TYPE PC-FH1	ヒューズホルダ		6	01

*: New Parts

RANK: Japan only

FU80 and HP and MA80S

	REF NO.	PART NO.	DESCRIPTION		部品名	REMARKS	QTY	RANK
⚠	INLET	**VT30810R**	AC INLET	2P CCT9302-0101F	ＡＣインレット　２Ｐ	J,E,B,Y AC IN		02
⚠	INLET	**WH965200**	AC INLET	2P CCT9302-0102	ＡＣインレット　２Ｐ			
⚠	INLET	**VT30820R**	AC INLET	2P CCT9302-0201F	ＡＣインレット　２Ｐ	U AC IN		02
	J0001	**--**	JUMPER WIRE	0.55	ジャンパー線	J,U,E,B (VD04170)		
	L0001	**--**	JUMPER WIRE	0.55	ジャンパー線	(VD04170)		
	L0002	**--**	JUMPER WIRE	0.55	ジャンパー線	(VD04170)		
⚠	L0003	**V6913300**	COIL	2R0A151U12 TU-12	コイル			02
*		**WM312100**	CIRCUIT BOARD	HP	ＨＰシート	(WM31200)(X2242B0)		
		--	JUMPER CABLE	0.55	ジャンパー線	(VA07890)		
	C0001	**FG64410R**	CERAMIC CAP.(F)	0.0100 50V Z RX TP	セラコン（Ｆ）			01
	-0005	**FG64410R**	CERAMIC CAP.(F)	0.0100 50V Z RX TP	セラコン（Ｆ）			01
	CN001	**VB858600**	BASE PIN	PH 7P SE	ベースポスト			
	CN002	**VB858100**	BASE PIN	PH 2P SE	ベースポスト			
	JK001	**LB101870**	HEADPHONE JACK	YKB21-5006	ホーンコネクタ	PHONES		03
	JK001	**WJ306200**	PHONE JACK	MSJ-064-15A B AG	ホーンコネクタ			
	JK002	**LB101870**	HEADPHONE JACK	YKB21-5006	ホーンコネクタ	PHONES		03
	JK002	**WJ306200**	PHONE JACK	MSJ-064-15A B AG	ホーンコネクタ			
	L0001	**VB835000**	COIL	FL05RD200AT TATETE 20uH	コイル　２０Ｕ			01
	L0001	**VB97110R**	COIL	FL05RD200A TATEJI 20uH	コイル　２０Ｕ			01
	L0002	**VB835000**	COIL	FL05RD200AT TATETE 20uH	コイル　２０Ｕ			01
	L0002	**VB97110R**	COIL	FL05RD200A TATEJI 20uH	コイル　２０Ｕ			01
	L0003	**V3085000**	COIL	R-5C TE 10uH	チョークコイル１０Ｕ			
	L0003	**V3085100**	CHOKE COIL	R-5C BARA 10uH	チョークコイル１０Ｕ			
	L0004	**VB835000**	COIL	FL05RD200AT TATETE 20uH	コイル　２０Ｕ			01
	L0004	**VB97110R**	COIL	FL05RD200A TATEJI 20uH	コイル　２０Ｕ			01
	L0005	**VB835000**	COIL	FL05RD200AT TATETE 20uH	コイル　２０Ｕ			01
	L0005	**VB97110R**	COIL	FL05RD200A TATEJI 20uH	コイル　２０Ｕ			01
	L0006	**V3085000**	COIL	R-5C TE 10uH	チョークコイル１０Ｕ			
	L0006	**V3085100**	CHOKE COIL	R-5C BARA 10uH	チョークコイル１０Ｕ			
	R0001	**WH674000**	CARBON RESISTOR	56.0 1/2 J YOKO26	カーボン抵抗			
	-0004	**WH674000**	CARBON RESISTOR	56.0 1/2 J YOKO26	カーボン抵抗			
	R0001	**WH674300**	CARBON RESISTOR	56.0 1/2 J YOKO26	カーボン抵抗			
	-0004	**WH674300**	CARBON RESISTOR	56.0 1/2 J YOKO26	カーボン抵抗			
	SW001	**VS05340R**	SLIDE SWITCH	SSSF115300	スライドＳＷ	SPEAKER(HP.SW)		02
	WH1	**VT890700**	EARTH WIRE	L=150mm	アース束線　１５０ｍｍ			01
		--	CIRCUIT BOARD	MA80S	ＭＡ８０Ｓシート	(WC03050)(WC03060)(X4384E0)		
		--	SILICON GREASE	X-113A G746	シリコングリス	(VA79810)		
		--	JUMPER WIRE	0.55	ジャンパー線	(VD04170)		
		VT74000R	SUPPORT, PCB	3T-9 T=9	三端子用スペーサー		2	03
		--	INSULATION SHEET	PT-SS	放熱シート（Ｐ）	(WE75290)		
	C0001	**V754500R**	MONOLITHIC CERAMIC CAP.	0.022 250V K RECT.	チップ積層セラコン			01
	-0003	**V754500R**	MONOLITHIC CERAMIC CAP.	0.022 250V K RECT.	チップ積層セラコン			01
	C0005	**VL23240R**	ELECTROLYTIC CAP.	3300 35.0V TATEJI	ケミコン			04
	-0008	**VL23240R**	ELECTROLYTIC CAP.	3300 35.0V TATEJI	ケミコン			04
	C0005	**WK757900**	CAP ELECTRITIC	3300 35.0V TATEJI	ケミコン			
	-0008	**WK757900**	CAP ELECTRITIC	3300 35.0V TATEJI	ケミコン			
	C0009	**US14510R**	CERAMIC CAPACITOR-F (CHIP)	0.1000 25V Z RECT.	チップセラ（Ｆ）			01
	C0010	**US063100**	CHIP MULTILAYER CERAMIC	1000P 50V K RECT.	チップセラ（Ｂ）			
	C0011	**UN866100**	ELECTROLYTIC CAP.-BP	1.00 50.0V RX TP	ＢＰケミコン			
	C0012	**US062220**	CERAMIC CAP.	220P 50V J RECT.	チップセラ（ＳＬ）			
	C0013	**UR838100**	ELECTROLYTIC CAP.	100.00 16.0V RX TP	ケミコン			
	C0015	**UR868100**	ELECTROLYTIC CAP.	100.00 50.0V RX TP	ケミコン			01
	C0016	**UR867100**	ELECTROLYTIC CAP.	10.00 50.0V RX TP	ケミコン			
	C0017	**UR867100**	ELECTROLYTIC CAP.	10.00 50.0V RX TP	ケミコン			
	C0018	**UR868100**	ELECTROLYTIC CAP.	100.00 50.0V RX TP	ケミコン			01
	C0019	**V5333500**	CERAMIC CHIP CAPACITOR	10.0 6.3V K RECT.	チップセラ（Ｂ）			01
	C0020	**UR838100**	ELECTROLYTIC CAP.	100.00 16.0V RX TP	ケミコン			
	C0021	**US062220**	CERAMIC CAP.	220P 50V J RECT.	チップセラ（ＳＬ）			
	C0022	**US063100**	CHIP MULTILAYER CERAMIC	1000P 50V K RECT.	チップセラ（Ｂ）			
	C0023	**UN866100**	ELECTROLYTIC CAP.-BP	1.00 50.0V RX TP	ＢＰケミコン			
	C0025	**US14510R**	CERAMIC CAPACITOR-F (CHIP)	0.1000 25V Z RECT.	チップセラ（Ｆ）			01
	-0028	**US14510R**	CERAMIC CAPACITOR-F (CHIP)	0.1000 25V Z RECT.	チップセラ（Ｆ）			01
	C0029	**UN838100**	ELECTROLYTIC CAP.-BP	100.00 16.0V RX TP	ＢＰケミコン			01
	C0030	**V5333500**	CERAMIC CHIP CAPACITOR	10.0 6.3V K RECT.	チップセラ（Ｂ）			01
	C0031	**VL232300**	ELECTROLYTIC CAP.	2200 25.0V TATEJI	ケミコン			
	C0032	**VL232300**	ELECTROLYTIC CAP.	2200 25.0V TATEJI	ケミコン			
	C0033	**UR866100**	ELECTROLYTIC CAP.	1.00 50.0V RX TP	ケミコン			
	-0036	**UR866100**	ELECTROLYTIC CAP.	1.00 50.0V RX TP	ケミコン			

*: New Parts

RANK: Japan only

MA80S

REF NO.	PART NO.	DESCRIPTION		部品名	REMARKS	QTY	RANK
C0037	**US14510R**	CERAMIC CAPACITOR-F (CHIP)	0.1000 25V Z RECT.	チップセラ(F)			01
-0040	**US14510R**	CERAMIC CAPACITOR-F (CHIP)	0.1000 25V Z RECT.	チップセラ(F)			01
C0041	**VL23240R**	ELECTROLYTIC CAP.	3300 35.0V TATEJI	ケミコン			04
C0041	**WK757900**	CAP ELECTRITIC	3300 35.0V TATEJI	ケミコン			
C0043	**US14510R**	CERAMIC CAPACITOR-F (CHIP)	0.1000 25V Z RECT.	チップセラ(F)			01
C0047	**UR866330**	ELECTROLYTIC CAP.	3.30 50.0V RX TP	ケミコン			
C0051	**VL23240R**	ELECTROLYTIC CAP.	3300 35.0V TATEJI	ケミコン			04
C0051	**WK757900**	CAP ELECTRITIC	3300 35.0V TATEJI	ケミコン			
C0052	**WB47700R**	ELECTROLYTIC CAP.-ZL	330.00 35.0V RX TP	ケミコンZL			01
C0052	**WC30370R**	ELECTROLYTIC CAP.-KZE	330.00 35.0V RX TP	ケミコンKZE			01
C0054	**WB47690R**	ELECTROLYTIC CAP.-ZL	470.00 16.0V RX TP	ケミコンZL			01
C0054	**WC30360R**	ELECTROLYTIC CAP.-KZE	470.00 16.0V RX TP	ケミコンKZE			01
C0055	**WB47690R**	ELECTROLYTIC CAP.-ZL	470.00 16.0V RX TP	ケミコンZL			01
C0055	**WC30360R**	ELECTROLYTIC CAP.-KZE	470.00 16.0V RX TP	ケミコンKZE			01
C0059	**US06127R**	CHIP MULTILAYER CERAMIC	27P 50V J RECT.	チップセラ(CH)			01
C0060	**US06127R**	CHIP MULTILAYER CERAMIC	27P 50V J RECT.	チップセラ(CH)			01
CN001	**LB93208R**	CONNECTOR	VH 8P TE	ベースポスト			01
CN003	**VB39000R**	CONNECTOR	PH 4P TE	ベースポスト			01
CN004	**LB918040**	BASE PIN	XH 4P TE	ベーススツキポスト			
CN005	**LB93204R**	CONNECTOR	VH 4P TE	ベースポスト			01
CN006	**VB390500**	CONNECTOR	PH 9P TE	ベースポスト			
CN008	**LB918020**	BASE PIN	XH 2P TE	ベーススツキポスト			
CN009	**LB918040**	BASE PIN	XH 4P TE	ベーススツキポスト			
CN010	**VB39000R**	CONNECTOR	PH 4P TE	ベースポスト			01
D0001	**WB52060R**	DIODE	10EDB40-TA2B5 TE-5	ダイオード			01
D0001	**WD00970R**	DIODE	10EDB40-TA1B2 TE-2	ダイオード			
D0002	**WB52060R**	DIODE	10EDB40-TA2B5 TE-5	ダイオード			01
D0002	**WD00970R**	DIODE	10EDB40-TA1B2 TE-2	ダイオード			
D0003	**VT332900**	DIODE	1SS355 TE-17 TP	ダイオード			
-0005	**VT332900**	DIODE	1SS355 TE-17 TP	ダイオード			
D0008	**VT332900**	DIODE	1SS355 TE-17 TP	ダイオード			
D0009	**VT332900**	DIODE	1SS355 TE-17 TP	ダイオード			
⚠ DB001	**VQ11150R**	DIODE STACK	D3SBA20-7103 4.0A	ダイオードブリッジ			03
⚠ DB002	**VQ11150R**	DIODE STACK	D3SBA20-7103 4.0A	ダイオードブリッジ			03
⚠ DB003	**VR253700**	DIODE BRIDGE	S1NB20 1.0A 200V	ダイオードブリッジ			
F0001	**WC050700**	FUSE HOLDER	CLIP EYF52BCY	ヒューズクリップ		2	
-0003	**WC050700**	FUSE HOLDER	CLIP EYF52BCY	ヒューズクリップ		2	
⚠ FS1	**KB000780**	FUSE	T L 5.00A S 250V	ヒユーズ250V			
⚠ -3	**KB000780**	FUSE	T L 5.00A S 250V	ヒユーズ250V			
IC003	**XJ602A0R**	IC	NJM78M12FA	IC	REGULATOR +12V 0.5A		02
IC004	**XD343A00**	IC	NJM79M12FA	IC	REGULATOR -12V		
IC006	**X4375A0R**	IC	STK402-040S	IC	POWER AMP. 40Wx2ch		07
IC007	**X4404A01**	HYBRID IC	MPD6S004S	ハイブリットIC	DC-DC CONVERTER		09
J0004	**--**	JUMPER WIRE	0.55	ジャンパー線	(VD04170)		
-0006	**--**	JUMPER WIRE	0.55	ジャンパー線	(VD04170)		
⚠ R0001	**VU25310R**	FUSE RESISTOR	0.47 1/2 J JIRITSU	ヒューズ抵抗			01
⚠ R0002	**VU25310R**	FUSE RESISTOR	0.47 1/2 J JIRITSU	ヒューズ抵抗			01
R0003	**RD156100**	CARBON RESISTOR,CHIP	1.0K 1/4 J TP	チップ抵抗			
R0005	**RD356470**	CARBON RESISTOR (CHIP)	4.7K 63M J RECT.	チップ抵抗			
R0006	**RD357100**	CARBON RESISTOR (CHIP)	10.0K 63M J RECT.	チップ抵抗			01
R0007	**RD356220**	CARBON RESISTOR (CHIP)	2.2K 63M J RECT.	チップ抵抗			01
R0010	**RD355560**	CHIP CARBON FILM RES.	560.0 63M J RECT.	チップ抵抗			
R0011	**RD357100**	CARBON RESISTOR (CHIP)	10.0K 63M J RECT.	チップ抵抗			01
R0012	**RD355390**	CARBON RESISTOR (CHIP)	390.0 63M J RECT.	チップ抵抗			
R0013	**RD357120**	CARBON RESISTOR (CHIP)	12.0K 63M J RECT.	チップ抵抗			01
⚠ R0014	**HW09510R**	FUSE RESISTOR	100.0 1/4 J	ヒューズ抵抗			01
R0015	**RD15710R**	CARBON RESISTOR	10.0K 1/4 J TP	チップ抵抗			01
⚠ R0020	**HW09510R**	FUSE RESISTOR	100.0 1/4 J	ヒューズ抵抗			01
R0021	**RD357120**	CARBON RESISTOR (CHIP)	12.0K 63M J RECT.	チップ抵抗			01
R0022	**RD355390**	CARBON RESISTOR (CHIP)	390.0 63M J RECT.	チップ抵抗			
R0023	**RD355560**	CHIP CARBON FILM RES.	560.0 63M J RECT.	チップ抵抗			
R0024	**RD357100**	CARBON RESISTOR (CHIP)	10.0K 63M J RECT.	チップ抵抗			01
R0027	**VC742500**	METAL OXIDE FILM RESISTOR	10.0 1W J	酸化金属被膜抵抗			01
R0028	**VC742500**	METAL OXIDE FILM RESISTOR	10.0 1W J	酸化金属被膜抵抗			01
R0029	**RD15710R**	CARBON RESISTOR	10.0K 1/4 J TP	チップ抵抗			01
R0031	**RD15710R**	CARBON RESISTOR	10.0K 1/4 J TP	チップ抵抗			01
R0031	**RD356120**	CHIP RESISTOR	1.2K 63M J RECT.	チップ抵抗			
R0032	**RD35747R**	CARBON RESISTOR (CHIP)	47.0K 63M J RECT.	チップ抵抗			01
R0033	**--**	JUMPER WIRE	0.55	ジャンパー線	(VD04170)		
-0036	**--**	JUMPER WIRE	0.55	ジャンパー線	(VD04170)		

✻: New Parts

RANK: Japan only

MA80S and MV/PNR

REF NO.	PART NO.	DESCRIPTION		部品名	REMARKS	QTY	RANK
R0045	**RD350001**	CSRBON RESISTOR (CHIP)	0 63M J RECT.	チップ抵抗			01
RY001	**V7409500**	RELAY	DC DS12D2-OS(M) 12V	リレー 12V			
RY001	**WM279600**	RELAY	DC G5PA-28-MC 12V	リレー 12V			03
TR002	**VV556400**	TRANSISTOR	2SC2412K Q,R,S TP	トランジスタ 2SC			
-004	**VV556400**	TRANSISTOR	2SC2412K Q,R,S TP	トランジスタ 2SC			
TR008	**VV556400**	TRANSISTOR	2SC2412K Q,R,S TP	トランジスタ 2SC			
TR009	**VV556400**	TRANSISTOR	2SC2412K Q,R,S TP	トランジスタ 2SC			
	WE02180R	CIRCUIT BOARD	MV	MV シート	(WE02160)(X5956C0)		04
	WE02170R	CIRCUIT BOARD	PNR	PNR シート	(WE02160)(X5956C0)		10
	--	JUMPER CABLE	0.55	ジャンパー線	(VA07890)		
CN102	**VB858700**	BASE PIN	PH 8P SE	ベースポスト			
CN202	**VB85880R**	BASE PIN	PH 9P SE	ベースポスト			01
CN302	**VB858600**	BASE PIN	PH 7P SE	ベースポスト			
CN401	**VB858700**	BASE PIN	PH 8P SE	ベースポスト			
D0005	**VD631600**	DIODE	1SS133,176,HSS104	ダイオード			
-0008	**VD631600**	DIODE	1SS133,176,HSS104	ダイオード			
D0015	**VD631600**	DIODE	1SS133,176,HSS104	ダイオード			
-0018	**VD631600**	DIODE	1SS133,176,HSS104	ダイオード			
D0025	**VD631600**	DIODE	1SS133,176,HSS104	ダイオード			
-0028	**VD631600**	DIODE	1SS133,176,HSS104	ダイオード			
D0035	**VD631600**	DIODE	1SS133,176,HSS104	ダイオード			
-0038	**VD631600**	DIODE	1SS133,176,HSS104	ダイオード			
D0045	**VD631600**	DIODE	1SS133,176,HSS104	ダイオード			
-0048	**VD631600**	DIODE	1SS133,176,HSS104	ダイオード			
D0058	**VD631600**	DIODE	1SS133,176,HSS104	ダイオード			
LD015	**VU067800**	LED (RED)	SEL6210S-TP5	LED	GRAND PIANO 1		01
LD015	**WE864300**	LED (RED)	SLR-343VCT32	LED			01
LD016	**VU067800**	LED (RED)	SEL6210S-TP5	LED	GRAND PIANO 2		01
LD016	**WE864300**	LED (RED)	SLR-343VCT32	LED			01
LD017	**VU067800**	LED (RED)	SEL6210S-TP5	LED	E.PIANO 1		01
LD017	**WE864300**	LED (RED)	SLR-343VCT32	LED			01
LD018	**VU067800**	LED (RED)	SEL6210S-TP5	LED	E.PIANO 2		01
LD018	**WE864300**	LED (RED)	SLR-343VCT32	LED			01
LD025	**VU067800**	LED (RED)	SEL6210S-TP5	LED	CHURCH ORGAN		01
LD025	**WE864300**	LED (RED)	SLR-343VCT32	LED			01
LD026	**VU067800**	LED (RED)	SEL6210S-TP5	LED	JAZZ ORGAN		01
LD026	**WE864300**	LED (RED)	SLR-343VCT32	LED			01
LD027	**VU067800**	LED (RED)	SEL6210S-TP5	LED	STRINGS		01
LD027	**WE864300**	LED (RED)	SLR-343VCT32	LED			01
LD028	**VU067800**	LED (RED)	SEL6210S-TP5	LED	CHOIR		01
LD028	**WE864300**	LED (RED)	SLR-343VCT32	LED			01
LD035	**VU067800**	LED (RED)	SEL6210S-TP5	LED	HARPSICHORD		01
LD035	**WE864300**	LED (RED)	SLR-343VCT32	LED			01
LD036	**VU067800**	LED (RED)	SEL6210S-TP5	LED	E.CLAVICHORD		01
LD036	**WE864300**	LED (RED)	SLR-343VCT32	LED			01
LD037	**VU067800**	LED (RED)	SEL6210S-TP5	LED	VIBRAPHONE		01
LD037	**WE864300**	LED (RED)	SLR-343VCT32	LED			01
LD038	**VU067800**	LED (RED)	SEL6210S-TP5	LED	VARIATION		01
LD038	**WE864300**	LED (RED)	SLR-343VCT32	LED			01
LD045	**VU067800**	LED (RED)	SEL6210S-TP5	LED	GUITAR		01
LD045	**WE864300**	LED (RED)	SLR-343VCT32	LED			01
LD046	**VU067800**	LED (RED)	SEL6210S-TP5	LED	WOOD BASS		01
LD046	**WE864300**	LED (RED)	SLR-343VCT32	LED			01
LD047	**VU067800**	LED (RED)	SEL6210S-TP5	LED	E.BASS		01
LD047	**WE864300**	LED (RED)	SLR-343VCT32	LED			01
LD048	**VU067800**	LED (RED)	SEL6210S-TP5	LED	SPLIT		01
LD048	**WE864300**	LED (RED)	SLR-343VCT32	LED			01
LD056	**VD18000R**	LED (RED)	SLZ-190B-03-T2	LED	ROOM		01
* LD056	**WM285600**	LED (RED)	HFR223P-BW12	LED			
LD057	**VD18000R**	LED (RED)	SLZ-190B-03-T2	LED	CHORUS		01
* LD057	**WM285600**	LED (RED)	HFR223P-BW12	LED			
LD058	**VU067800**	LED (RED)	SEL6210S-TP5	LED	DAMPER RES. ON		01
LD058	**WE864300**	LED (RED)	SLR-343VCT32	LED			01
LD065	**VD18000R**	LED (RED)	SLZ-190B-03-T2	LED	BRIGHT		01
* LD065	**WM285600**	LED (RED)	HFR223P-BW12	LED			
LD066	**VD18000R**	LED (RED)	SLZ-190B-03-T2	LED	HALL 1		01
* LD066	**WM285600**	LED (RED)	HFR223P-BW12	LED			
LD067	**VD18000R**	LED (RED)	SLZ-190B-03-T2	LED	PHASER		01
* LD067	**WM285600**	LED (RED)	HFR223P-BW12	LED			

*: New Parts

RANK: Japan only

MV/PNR

	REF NO.	PART NO.	DESCRIPTION	部品名	REMARKS	QTY	RANK
	LD068	**VD18000R**	LED (RED) SLZ-190B-03-T2	LED	HARD		01
*	LD068	**WM285600**	LED (RED) HFR223P-BW12	LED			
	LD075	**VD18000R**	LED (RED) SLZ-190B-03-T2	LED	NORMAL		01
*	LD075	**WM285600**	LED (RED) HFR223P-BW12	LED			
	LD076	**VD18000R**	LED (RED) SLZ-190B-03-T2	LED	HALL 2		01
*	LD076	**WM285600**	LED (RED) HFR223P-BW12	LED			
	LD077	**VD18000R**	LED (RED) SLZ-190B-03-T2	LED	TREMOLO		01
*	LD077	**WM285600**	LED (RED) HFR223P-BW12	LED			
	LD078	**VD18000R**	LED (RED) SLZ-190B-03-T2	LED	MEDIUM		01
*	LD078	**WM285600**	LED (RED) HFR223P-BW12	LED			
	LD085	**VD18000R**	LED (RED) SLZ-190B-03-T2	LED	MELLOW		01
*	LD085	**WM285600**	LED (RED) HFR223P-BW12	LED			
	LD086	**VD18000R**	LED (RED) SLZ-190B-03-T2	LED	STAGE		01
*	LD086	**WM285600**	LED (RED) HFR223P-BW12	LED			
	LD087	**VD18000R**	LED (RED) SLZ-190B-03-T2	LED	ROTARY SP		01
*	LD087	**WM285600**	LED (RED) HFR223P-BW12	LED			
	LD088	**VD18000R**	LED (RED) SLZ-190B-03-T2	LED	SOFT		01
*	LD088	**WM285600**	LED (RED) HFR223P-BW12	LED			
	R0021	**HF45510R**	CARBON RESISTOR 100.0 1/4 J AX TP	カーボン抵抗			01
	-0028	**HF45510R**	CARBON RESISTOR 100.0 1/4 J AX TP	カーボン抵抗			01
	R0021	**HF75510R**	CARBON RESISTOR 100.0 1/4 J AX TP	カーボン抵抗			01
	-0028	**HF75510R**	CARBON RESISTOR 100.0 1/4 J AX TP	カーボン抵抗			01
	SW005	**V8889300**	PUSH SWITCH EVQ 11Y 07K	プッシュSW	GRAND PIANO 1		01
	SW005	**VV439800**	TACT SWITCH SKQNAJ	タクトSW			01
	SW005	**WG31840R**	TACT SWITCH SKRGAMD010	タクトSW			01
	SW006	**V8889300**	PUSH SWITCH EVQ 11Y 07K	プッシュSW	GRAND PIANO 2		01
	SW006	**VV439800**	TACT SWITCH SKQNAJ	タクトSW			01
	SW006	**WG31840R**	TACT SWITCH SKRGAMD010	タクトSW			01
	SW007	**V8889300**	PUSH SWITCH EVQ 11Y 07K	プッシュSW	E.PIANO 1		01
	SW007	**VV439800**	TACT SWITCH SKQNAJ	タクトSW			01
	SW007	**WG31840R**	TACT SWITCH SKRGAMD010	タクトSW			01
	SW008	**V8889300**	PUSH SWITCH EVQ 11Y 07K	プッシュSW	E.PIANO 2		01
	SW008	**VV439800**	TACT SWITCH SKQNAJ	タクトSW			01
	SW008	**WG31840R**	TACT SWITCH SKRGAMD010	タクトSW			01
	SW015	**V8889300**	PUSH SWITCH EVQ 11Y 07K	プッシュSW	CHURCH ORGAN		01
	SW015	**VV439800**	TACT SWITCH SKQNAJ	タクトSW			01
	SW015	**WG31840R**	TACT SWITCH SKRGAMD010	タクトSW			01
	SW016	**V8889300**	PUSH SWITCH EVQ 11Y 07K	プッシュSW	JAZZ ORGAN		01
	SW016	**VV439800**	TACT SWITCH SKQNAJ	タクトSW			01
	SW016	**WG31840R**	TACT SWITCH SKRGAMD010	タクトSW			01
	SW017	**V8889300**	PUSH SWITCH EVQ 11Y 07K	プッシュSW	STRINGS		01
	SW017	**VV439800**	TACT SWITCH SKQNAJ	タクトSW			01
	SW017	**WG31840R**	TACT SWITCH SKRGAMD010	タクトSW			01
	SW018	**V8889300**	PUSH SWITCH EVQ 11Y 07K	プッシュSW	CHOIR		01
	SW018	**VV439800**	TACT SWITCH SKQNAJ	タクトSW			01
	SW018	**WG31840R**	TACT SWITCH SKRGAMD010	タクトSW			01
	SW025	**V8889300**	PUSH SWITCH EVQ 11Y 07K	プッシュSW	HARPSICHORD		01
	SW025	**VV439800**	TACT SWITCH SKQNAJ	タクトSW			01
	SW025	**WG31840R**	TACT SWITCH SKRGAMD010	タクトSW			01
	SW026	**V8889300**	PUSH SWITCH EVQ 11Y 07K	プッシュSW	E.CLAVICHORD		01
	SW026	**VV439800**	TACT SWITCH SKQNAJ	タクトSW			01
	SW026	**WG31840R**	TACT SWITCH SKRGAMD010	タクトSW			01
	SW027	**V8889300**	PUSH SWITCH EVQ 11Y 07K	プッシュSW	VIBRAPHONE		01
	SW027	**VV439800**	TACT SWITCH SKQNAJ	タクトSW			01
	SW027	**WG31840R**	TACT SWITCH SKRGAMD010	タクトSW			01
	SW028	**V8889300**	PUSH SWITCH EVQ 11Y 07K	プッシュSW	VARIATION		01
	SW028	**VV439800**	TACT SWITCH SKQNAJ	タクトSW			01
	SW028	**WG31840R**	TACT SWITCH SKRGAMD010	タクトSW			01
	SW035	**V8889300**	PUSH SWITCH EVQ 11Y 07K	プッシュSW	GUITAR		01
	SW035	**VV439800**	TACT SWITCH SKQNAJ	タクトSW			01
	SW035	**WG31840R**	TACT SWITCH SKRGAMD010	タクトSW			01
	SW036	**V8889300**	PUSH SWITCH EVQ 11Y 07K	プッシュSW	WOOD BASS		01
	SW036	**VV439800**	TACT SWITCH SKQNAJ	タクトSW			01
	SW036	**WG31840R**	TACT SWITCH SKRGAMD010	タクトSW			01
	SW037	**V8889300**	PUSH SWITCH EVQ 11Y 07K	プッシュSW	E.BASS		01
	SW037	**VV439800**	TACT SWITCH SKQNAJ	タクトSW			01
	SW037	**WG31840R**	TACT SWITCH SKRGAMD010	タクトSW			01
	SW038	**V8889300**	PUSH SWITCH EVQ 11Y 07K	プッシュSW	SPLIT		01
	SW038	**VV439800**	TACT SWITCH SKQNAJ	タクトSW			01
	SW038	**WG31840R**	TACT SWITCH SKRGAMD010	タクトSW			01

*: New Parts

RANK: Japan only

MV/PNR and NET1 and NL2 SW H and NL2 SW L

REF NO.	PART NO.	DESCRIPTION		部品名	REMARKS	QTY	RANK
SW045	**V8889300**	PUSH SWITCH	EVQ 11Y 07K	プッシュSW	BRILLIANCE		01
SW045	**VV439800**	TACT SWITCH	SKQNAJ	タクトSW			01
SW045	**WG31840R**	TACT SWITCH	SKRGAMD010	タクトSW			01
SW046	**V8889300**	PUSH SWITCH	EVQ 11Y 07K	プッシュSW	REVERB		01
SW046	**VV439800**	TACT SWITCH	SKQNAJ	タクトSW			01
SW046	**WG31840R**	TACT SWITCH	SKRGAMD010	タクトSW			01
SW047	**V8889300**	PUSH SWITCH	EVQ 11Y 07K	プッシュSW	EFFECT		01
SW047	**VV439800**	TACT SWITCH	SKQNAJ	タクトSW			01
SW047	**WG31840R**	TACT SWITCH	SKRGAMD010	タクトSW			01
SW048	**V8889300**	PUSH SWITCH	EVQ 11Y 07K	プッシュSW	TOUCH		01
SW048	**VV439800**	TACT SWITCH	SKQNAJ	タクトSW			01
SW048	**WG31840R**	TACT SWITCH	SKRGAMD010	タクトSW			01
SW058	**V8889300**	PUSH SWITCH	EVQ 11Y 07K	プッシュSW	DAMPER RES. ON		01
SW058	**VV439800**	TACT SWITCH	SKQNAJ	タクトSW			01
SW058	**WG31840R**	TACT SWITCH	SKRGAMD010	タクトSW			01
TP1	**--**	WIRE HARNESS EARTH		アース線	(WF11760)		
VR401	**VK369000**	SLIDE POT.	A 10.0K RS30112A90	二連スライドVR	MASTER VOLUME		03
	WC17550R	CIRCUIT BOARD	NET1	NET1シート	(WC17540)(XT123B0)		04
	--	JUMPER WIRE	0.55	ジャンパー線	(VD04170)		
C0003	**V5928200**	ELECTROLYTIC CAP.-BP	1.50 63.0V TATEJI	BPケミコン			01
C0004	**V5928200**	ELECTROLYTIC CAP.-BP	1.50 63.0V TATEJI	BPケミコン			01
CN001	**LB93204R**	CONNECTOR	VH 4P TE	ベースポスト			01
CN002	**LB93205R**	CONNECTOR	VH 5P TE	ベースポスト			01
CN003	**LB91805R**	BASE PIN	XH 5P TE	ベーススツキポスト			01
	WC09310R	CIRCUIT BOARD	NL2 SW H	NL2_SWシートH	(X2179D0)		
	--	FELT CLOTH		不織布	(V847000)		
C0001	**UF037100**	ELECTROLYTIC CAP.(CHIP)	10 16V	チップケミコン			
C0002	**US135100**	CERAMIC CAPACITOR-F	0.1000 16V Z RECT.	チップセラ(F)			
-0005	**US135100**	CERAMIC CAPACITOR-F	0.1000 16V Z RECT.	チップセラ(F)			
C0006	**US063100**	CHIP MULTILAYER CERAMIC	1000P 50V K RECT.	チップセラ(B)			
C0007	**US063100**	CHIP MULTILAYER CERAMIC	1000P 50V K RECT.	チップセラ(B)			
C0010	**US063100**	CHIP MULTILAYER CERAMIC	1000P 50V K RECT.	チップセラ(B)			
CN002	**VK025100**	WIRE TRAP	52147 7P TE	ワイヤートラップ			
D0001	**VT332900**	DIODE	1SS355 TE-17 TP	ダイオード			
-0096	**VT332900**	DIODE	1SS355 TE-17 TP	ダイオード			
IC001	**X259920R**	IC	UPD780031AYGK-N06	IC	E-TKS		
R0001	**RD350001**	CSRBON RESISTOR (CHIP)	0 63M J RECT.	チップ抵抗			01
R0002	**RD350001**	CSRBON RESISTOR (CHIP)	0 63M J RECT.	チップ抵抗			01
R0003	**RD356100**	CARBON RESISTOR (CHIP)	1.0K 63M J RECT.	チップ抵抗			01
R0004	**RD356100**	CARBON RESISTOR (CHIP)	1.0K 63M J RECT.	チップ抵抗			01
R0005	**RD354470**	CARBON RESISTOR (CHIP)	47.0 63M J RECT.	チップ抵抗			
R0006	**RD354470**	CARBON RESISTOR (CHIP)	47.0 63M J RECT.	チップ抵抗			
R0007	**RD356100**	CARBON RESISTOR (CHIP)	1.0K 63M J RECT.	チップ抵抗			01
R0008	**RD350001**	CSRBON RESISTOR (CHIP)	0 63M J RECT.	チップ抵抗			01
-0010	**RD350001**	CSRBON RESISTOR (CHIP)	0 63M J RECT.	チップ抵抗			01
R0012	**RD350001**	CSRBON RESISTOR (CHIP)	0 63M J RECT.	チップ抵抗			01
R0013	**RD350001**	CSRBON RESISTOR (CHIP)	0 63M J RECT.	チップ抵抗			01
R0015	**RD350001**	CSRBON RESISTOR (CHIP)	0 63M J RECT.	チップ抵抗			01
R0016	**RD357100**	CARBON RESISTOR (CHIP)	10.0K 63M J RECT.	チップ抵抗			01
RA001	**RE047100**	RESISTOR ARRAY	10KX4	抵抗アレイ			01
-008	**RE047100**	RESISTOR ARRAY	10KX4	抵抗アレイ			01
X0001	**V615050R**	CERAMIC RESONATOR	8.38MHz EFOS8384E5	セラミック振動子			01
	WC09260R	CIRCUIT BOARD	NL2 SW L	NL2_SWシートL	(X2177D0)		
	--	FELT CLOTH		不織布	(V846980)		
C0001	**UF037100**	ELECTROLYTIC CAP.(CHIP)	10 16V	チップケミコン			
C0002	**US135100**	CERAMIC CAPACITOR-F	0.1000 16V Z RECT.	チップセラ(F)			
-0005	**US135100**	CERAMIC CAPACITOR-F	0.1000 16V Z RECT.	チップセラ(F)			
C0006	**US063100**	CHIP MULTILAYER CERAMIC	1000P 50V K RECT.	チップセラ(B)			
C0007	**US063100**	CHIP MULTILAYER CERAMIC	1000P 50V K RECT.	チップセラ(B)			
C0010	**US063100**	CHIP MULTILAYER CERAMIC	1000P 50V K RECT.	チップセラ(B)			
CN002	**VK025100**	WIRE TRAP	52147 7P TE	ワイヤートラップ			
D0007	**VT332900**	DIODE	1SS355 TE-17 TP	ダイオード			
-0096	**VT332900**	DIODE	1SS355 TE-17 TP	ダイオード			
IC001	**X259920R**	IC	UPD780031AYGK-N06	IC	E-TKS		
R0001	**RD350001**	CSRBON RESISTOR (CHIP)	0 63M J RECT.	チップ抵抗			01
R0002	**RD350001**	CSRBON RESISTOR (CHIP)	0 63M J RECT.	チップ抵抗			01
R0003	**RD356100**	CARBON RESISTOR (CHIP)	1.0K 63M J RECT.	チップ抵抗			01

✻: New Parts

RANK: Japan only

NL2 SW L and NL2 SW M and PEDAL (SW)/PEDAL VR and PJK and PL and PNL

REF NO.	PART NO.	DESCRIPTION		部品名	REMARKS	QTY	RANK
R0004	**RD356100**	CARBON RESISTOR (CHIP)	1.0K 63M J RECT.	チップ抵抗			01
R0005	**RD354470**	CARBON RESISTOR (CHIP)	47.0 63M J RECT.	チップ抵抗			
R0006	**RD354470**	CARBON RESISTOR (CHIP)	47.0 63M J RECT.	チップ抵抗			
R0007	**RD356100**	CARBON RESISTOR (CHIP)	1.0K 63M J RECT.	チップ抵抗			01
R0008	**RD350001**	CSRBON RESISTOR (CHIP)	0 63M J RECT.	チップ抵抗			01
-0013	**RD350001**	CSRBON RESISTOR (CHIP)	0 63M J RECT.	チップ抵抗			01
R0015	**RD350001**	CSRBON RESISTOR (CHIP)	0 63M J RECT.	チップ抵抗			01
R0016	**RD357100**	CARBON RESISTOR (CHIP)	10.0K 63M J RECT.	チップ抵抗			01
RA001	**RE047100**	RESISTOR ARRAY	10KX4	抵抗アレイ			01
-008	**RE047100**	RESISTOR ARRAY	10KX4	抵抗アレイ			01
X0001	**V615050R**	CERAMIC RESONATOR	8.38MHz EFOS8384E5	セラミック振動子			01
	WC09300R	CIRCUIT BOARD	NL2 SW M	NL2_SWシートM	(X2178E0)		
	--	FELT CLOTH		不織布	(V846990)		
C0001	**UF037100**	ELECTROLYTIC CAP.(CHIP)	10 16V	チップケミコン			
C0002	**US135100**	CERAMIC CAPACITOR-F	0.1000 16V Z RECT.	チップセラ(F)			
-0005	**US135100**	CERAMIC CAPACITOR-F	0.1000 16V Z RECT.	チップセラ(F)			
C0006	**US063100**	CHIP MULTILAYER CERAMIC	1000P 50V K RECT.	チップセラ(B)			
C0007	**US063100**	CHIP MULTILAYER CERAMIC	1000P 50V K RECT.	チップセラ(B)			
C0010	**US063100**	CHIP MULTILAYER CERAMIC	1000P 50V K RECT.	チップセラ(B)			
CN001	**VK025100**	WIRE TRAP	52147 7P TE	ワイヤートラップ			
CN002	**VB39030R**	KR CONNECTOR	PH 7P TE	ベースポスト			01
CN004	**VK025100**	WIRE TRAP	52147 7P TE	ワイヤートラップ			
D0001	**VT332900**	DIODE	1SS355 TE-17 TP	ダイオード			
-0096	**VT332900**	DIODE	1SS355 TE-17 TP	ダイオード			
IC001	**X259920R**	IC	UPD780031AYGK-N06	IC	E-TKS		
R0001	**RD350001**	CSRBON RESISTOR (CHIP)	0 63M J RECT.	チップ抵抗			01
R0002	**RD350001**	CSRBON RESISTOR (CHIP)	0 63M J RECT.	チップ抵抗			01
R0003	**RD356100**	CARBON RESISTOR (CHIP)	1.0K 63M J RECT.	チップ抵抗			01
R0004	**RD356100**	CARBON RESISTOR (CHIP)	1.0K 63M J RECT.	チップ抵抗			01
R0005	**RD354470**	CARBON RESISTOR (CHIP)	47.0 63M J RECT.	チップ抵抗			
R0006	**RD354470**	CARBON RESISTOR (CHIP)	47.0 63M J RECT.	チップ抵抗			
R0007	**RD356100**	CARBON RESISTOR (CHIP)	1.0K 63M J RECT.	チップ抵抗			01
R0008	**RD350001**	CSRBON RESISTOR (CHIP)	0 63M J RECT.	チップ抵抗			01
R0009	**RD350001**	CSRBON RESISTOR (CHIP)	0 63M J RECT.	チップ抵抗			01
R0011	**RD350001**	CSRBON RESISTOR (CHIP)	0 63M J RECT.	チップ抵抗			01
-0013	**RD350001**	CSRBON RESISTOR (CHIP)	0 63M J RECT.	チップ抵抗			01
R0015	**RD350001**	CSRBON RESISTOR (CHIP)	0 63M J RECT.	チップ抵抗			01
R0016	**RD357100**	CARBON RESISTOR (CHIP)	10.0K 63M J RECT.	チップ抵抗			01
RA001	**RE047100**	RESISTOR ARRAY	10KX4	抵抗アレイ			01
-008	**RE047100**	RESISTOR ARRAY	10KX4	抵抗アレイ			01
X0001	**V615050R**	CERAMIC RESONATOR	8.38MHz EFOS8384E5	セラミック振動子			01
	WB97040R	CIRCUIT BOARD	PEDAL (SW)	ペダルシート	(WB97030)(XR780C0)		08
	WB97050R	CIRCUIT BOARD	PEDAL VR	ペダルVRシート	(WB97030)(XR780C0)		07
	VB858500	BASE PIN	PH 6P SE	ベースポスト			
	HS41252R	VOLUME	B 10.0K RK16Y11L00	ロータリーVR1連	DAMPER pedal		05
	--	JUMPER WIRE	0.55	ジャンパー線	(VD04170)		
	--	WIRE HARNESS		アース束線	(VZ01760)		
	WC56120R	CIRCUIT BOARD	PJK	PJKシート	(WC56110)(X5143A0)		04
C0001	**US062100**	CHIP MULTILAYER CERAMIC	100P 50V J RECT.	チップセラ(SL)			
-0004	**US062100**	CHIP MULTILAYER CERAMIC	100P 50V J RECT.	チップセラ(SL)			
CN001	**VB39010R**	CONNECTOR	PH 5P TE	ベースポスト			01
D0001	**VV92590R**	DIODE	RLS-73 TE-11 TP	ダイオード			01
-0006	**VV92590R**	DIODE	RLS-73 TE-11 TP	ダイオード			01
JK001	**V487480R**	DIN CONNECTOR	6P MD-S6130-90	ミニDINコネクタ	PEDAL		
L0001	**VQ72490R**	CHIP INDUCTANCE	BK212 5HM601-T	チップインダクタ			01
-0004	**VQ72490R**	CHIP INDUCTANCE	BK212 5HM601-T	チップインダクタ			01
	VU65910R	CIRCUIT BOARD	PL	PLシート	(VU65900)(XR898A0)		03
CN1	**VB858100**	BASE-PIN	PH 2P SE	ベースポスト			
LED1	**VD18000R**	LED (RED)	SLZ-190B-03-T2	LED	POWER indicator		01
LED1	**WM285600**	LED (RED)	HFR223P-BW12	LED			01
*	**WM304900**	CIRCUIT BOARD	PNL	PNLシート	(WM18290)(X5955E0)		
CN101	**VB858700**	BASE PIN	PH 8P SE	ベースポスト			
CN201	**VB85880R**	BASE PIN	PH 9P SE	ベースポスト			01
CN301	**VB858600**	BASE PIN	PH 7P SE	ベースポスト			
LD101	**WK197000**	LED DISPLAY	3HSR11410B10	LEDディスプレイ	TEMPO/OTHER VALUE		04

*: New Parts

RANK: Japan only

PNL and SW

	REF NO.	PART NO.	DESCRIPTION		部品名	REMARKS	QTY	RANK
	LD04	**V8066800**	LED (RED/GREEN)	SML72423C TP15	LED2色	LEFT		01
	LD06	**V8066800**	LED (RED/GREEN)	SML72423C TP15	LED2色	RIGHT		01
	LD14	**VU067800**	LED (RED)	SEL6210S-TP5	LED	TRANSPOSE ON		01
	LD14	**WE864300**	LED (RED)	SLR-343VCT32	LED			01
	LD24	**VU067800**	LED (RED)	SEL6210S-TP5	LED	REC		01
	LD24	**WE864300**	LED (RED)	SLR-343VCT32	LED			01
	LD34	**VD18000R**	LED (RED)	SLZ-190B-03-T2	LED	USB		01
*	LD34	**WM285600**	LED (RED)	HFR223P-BW12	LED			
	LD44	**VD18000R**	LED (RED)	SLZ-190B-03-T2	LED	USER		01
*	LD44	**WM285600**	LED (RED)	HFR223P-BW12	LED			
	LD54	**VD18000R**	LED (RED)	SLZ-190B-03-T2	LED	SAVE TO USB		01
*	LD54	**WM285600**	LED (RED)	HFR223P-BW12	LED			
	LD64	**VD18000R**	LED (RED)	SLZ-190B-03-T2	LED	LOAD TO USER		01
*	LD64	**WM285600**	LED (RED)	HFR223P-BW12	LED			
	LD74	**VD18000R**	LED (RED)	SLZ-190B-03-T2	LED	TEMPO		01
*	LD74	**WM285600**	LED (RED)	HFR223P-BW12	LED			
	LD81	**VU067800**	LED (RED)	SEL6210S-TP5	LED	PLAY/PAUSE		01
	LD81	**WE864300**	LED (RED)	SLR-343VCT32	LED			01
	LD82	**VD18000R**	LED (RED)	SLZ-190B-03-T2	LED	PRESET		01
*	LD82	**WM285600**	LED (RED)	HFR223P-BW12	LED			
	LD83	**VD18000R**	LED (RED)	SLZ-190B-03-T2	LED	DEL./FORMAT		01
*	LD83	**WM285600**	LED (RED)	HFR223P-BW12	LED			
	LD84	**VD18000R**	LED (RED)	SLZ-190B-03-T2	LED	FUNCTION		01
*	LD84	**WM285600**	LED (RED)	HFR223P-BW12	LED			
	LD102	**VD18000R**	LED (RED)	SLZ-190B-03-T2	LED	INTERNET		01
*	LD102	**WM285600**	LED (RED)	HFR223P-BW12	LED			
	SW01	**WG31840R**	TACT SWITCH	SKRGAMD010	タクトSW	DEMO		01
	SW02	**WG31840R**	TACT SWITCH	SKRGAMD010	タクトSW	TRANSPOSE ON		01
	SW03	**WG31840R**	TACT SWITCH	SKRGAMD010	タクトSW	REC		01
	SW04	**WG31840R**	TACT SWITCH	SKRGAMD010	タクトSW	STOP		01
	SW11	**WG31840R**	TACT SWITCH	SKRGAMD010	タクトSW	PLAY/PAUSE		01
	SW12	**WG31840R**	TACT SWITCH	SKRGAMD010	タクトSW	SONG SELECT		01
	SW13	**WG31840R**	TACT SWITCH	SKRGAMD010	タクトSW	FILE		01
	SW14	**WG31840R**	TACT SWITCH	SKRGAMD010	タクトSW	TEMPO/FUNCTION		01
	SW21	**WG31840R**	TACT SWITCH	SKRGAMD010	タクトSW	-/NO		01
	SW22	**WG31840R**	TACT SWITCH	SKRGAMD010	タクトSW	+/YES		01
	SW23	**WG31840R**	TACT SWITCH	SKRGAMD010	タクトSW	LEFT		01
	SW24	**WG31840R**	TACT SWITCH	SKRGAMD010	タクトSW	RIGHT		01
	SW31	**WG31840R**	TACT SWITCH	SKRGAMD010	タクトSW	METRONOME ON/OFF		01
	SW32	**WG31840R**	TACT SWITCH	SKRGAMD010	タクトSW	TEMPO/FUNCTION ▲		01
	SW33	**WG31840R**	TACT SWITCH	SKRGAMD010	タクトSW	TEMPO/FUNCTION ▼		01
		--	JUMPER CABLE	0.55	ジャンパー線	(VA07890)		
	D01	**VD631600**	DIODE	1SS133,176,HSS104	ダイオード			
	-04	**VD631600**	DIODE	1SS133,176,HSS104	ダイオード			
	D11	**VD631600**	DIODE	1SS133,176,HSS104	ダイオード			
	-14	**VD631600**	DIODE	1SS133,176,HSS104	ダイオード			
	D21	**VD631600**	DIODE	1SS133,176,HSS104	ダイオード			
	-24	**VD631600**	DIODE	1SS133,176,HSS104	ダイオード			
	D31	**VD631600**	DIODE	1SS133,176,HSS104	ダイオード			
	-33	**VD631600**	DIODE	1SS133,176,HSS104	ダイオード			
	R10	**HF454470**	CARBON RESISTOR	47.0 1/4 J AX TP	カーボン抵抗			01
	R10	**HF75447R**	CARBON RESISTOR	47.0 1/4 J AX TP	カーボン抵抗			01
	R11	**HF45510R**	CARBON RESISTOR	100.0 1/4 J AX TP	カーボン抵抗			01
	-18	**HF45510R**	CARBON RESISTOR	100.0 1/4 J AX TP	カーボン抵抗			01
	R11	**HF75510R**	CARBON RESISTOR	100.0 1/4 J AX TP	カーボン抵抗			01
	-18	**HF75510R**	CARBON RESISTOR	100.0 1/4 J AX TP	カーボン抵抗			01
	R31	**HF454470**	CARBON RESISTOR	47.0 1/4 J AX TP	カーボン抵抗			01
	R31	**HF75447R**	CARBON RESISTOR	47.0 1/4 J AX TP	カーボン抵抗			01
	R32	**HF454470**	CARBON RESISTOR	47.0 1/4 J AX TP	カーボン抵抗			01
	R32	**HF75447R**	CARBON RESISTOR	47.0 1/4 J AX TP	カーボン抵抗			01
	R33	**--**	JUMPER CABLE	0.55	ジャンパー線	(VA07890)		
	-36	**--**	JUMPER CABLE	0.55	ジャンパー線	(VA07890)		
	R37	**HF454470**	CARBON RESISTOR	47.0 1/4 J AX TP	カーボン抵抗			01
	-39	**HF454470**	CARBON RESISTOR	47.0 1/4 J AX TP	カーボン抵抗			01
	R37	**HF75447R**	CARBON RESISTOR	47.0 1/4 J AX TP	カーボン抵抗			01
	-39	**HF75447R**	CARBON RESISTOR	47.0 1/4 J AX TP	カーボン抵抗			01
*		**WN300200**	CIRCUIT BOARD	SW	SWシート	(WN30010)(X6118D0)		
		--	JUMPER CABLE	0.55	ジャンパー線	(VA07890)		
	C0001	**UR838100**	ELECTROLYTIC CAP.	100.00 16.0V RX TP	ケミコン			

✻: New Parts

RANK: Japan only

SW

	REF NO.	PART NO.	DESCRIPTION		部品名	REMARKS	QTY	RANK
	CN001	**VB38960R**	CONNECTOR	PH 11P SE	ベースポスト			01
	JK001	**WA245700**	USB CONNECTOR	YKF45 4P SE	USBコネクタ	USB TO DEVICE A		02
	SW1	**VS59130R**	SLIDE SWITCH	SSSF122-P12N	スライドSW	USB TO DEVICE SELECT A/B		02
⚠		**X5300A00**	POWER TRANSFORMER	DENANHOU E	電源トランス	J		
⚠		**X8263A00**	POWER TRANSFORMER	DENANHOU E	電源トランス			
⚠		**X5301A00**	POWER TRANSFORMER	UL A	電源トランス	U		
⚠		**X6160A00**	POWER TRANSFORMER	UL A	電源トランス			
⚠		**X8264A00**	POWER TRANSFORMER	UL A	電源トランス			
⚠		**X5302A00**	POWER TRANSFORMER	IEC E	電源トランス	E,B		
⚠		**X6161A00**	POWER TRANSFORMER	IEC E	電源トランス			
⚠		**X8265A00**	POWER TRANSFORMER	IEC E	電源トランス			
⚠		**X5303A00**	POWER TRANSFORMER	IEC_EN E	電源トランス	Y		
⚠		**X6162A00**	POWER TRANSFORMER	IEC/EN60691 E	電源トランス			
⚠		**X8266A00**	POWER TRANSFORMER	IEC_EN E	電源トランス			
⚠	*	**WN013500**	WIRING ASS'Y	PSW VH 3P	PSW束線	POWER		
⚠		**VC84350R**	PUSH SWITCH	SDDLB13102 J.U.C.S	プッシュSW	POWER		03
		X5026A0R	SPEAKER	16.0cm 6 ohm 40W	スピーカ	WOOFER		
		XL455A0R	SPEAKER	5.0cm 16ohm 60W	スピーカ	TWEETER		07

✻: New Parts

RANK: Japan only

■CLP-370/CLP-370M/CLP-370C BLOCK DIAGRAM（ブロックダイアグラム）

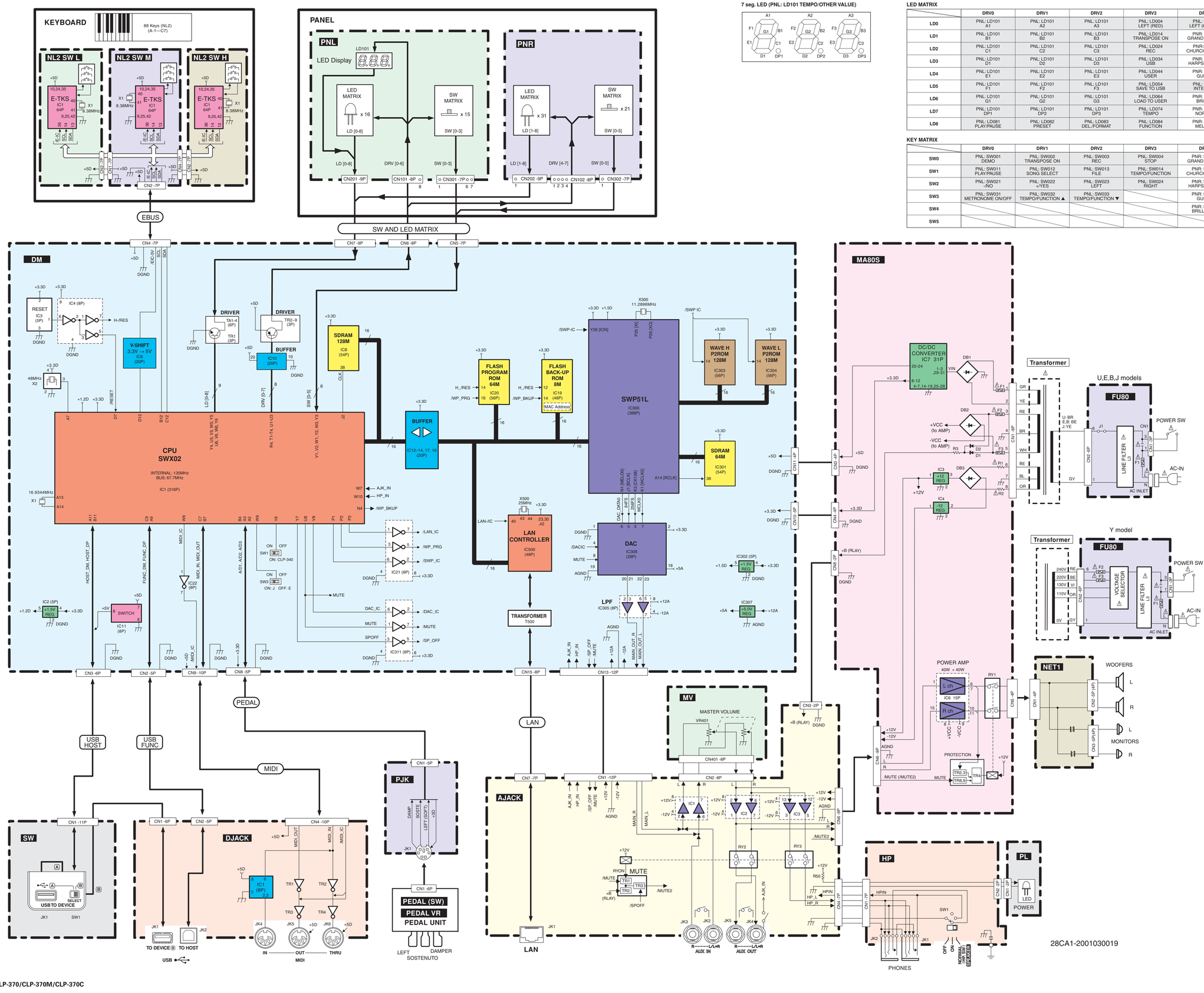

7 seg. LED (PNL: LD101 TEMPO/OTHER VALUE)

LED MATRIX

	DRV0	DRV1	DRV2	DRV3	DRV4	DRV5	DRV6	DRV7
LD0	PNL: LD101 A1	PNL: LD101 A2	PNL: LD101 A3	PNL: LD004 LEFT (RED)	PNL: LD004 LEFT (GREEN)	PNL: LD006 RIGHT (RED)	PNL: LD006 RIGHT (GREEN)	
LD1	PNL: LD101 B1	PNL: LD101 B2	PNL: LD101 B3	PNL: LD014 TRANSPOSE ON	PNR: LD015 GRAND PIANO 1	PNR: LD016 GRAND PIANO 2	PNR: LD017 E.PIANO 1	PNR: LD018 E.PIANO 2
LD2	PNL: LD101 C1	PNL: LD101 C2	PNL: LD101 C3	PNL: LD024 REC	PNR:LD025 CHURCH ORGAN	PNR: LD026 JAZZ ORGAN	PNR: LD027 STRINGS	PNR: LD028 CHOIR
LD3	PNL: LD101 D1	PNL: LD101 D2	PNL: LD101 D3	PNL: LD034 USB	PNR: LD035 HARPSICHORD	PNR: LD036 E.CLAVICHORD	PNR: LD037 VIBRAPHONE	PNR: LD038 VARIATION
LD4	PNL: LD101 E1	PNL: LD101 E2	PNL: LD101 E3	PNL: LD044 USER	PNR: LD045 GUITAR	PNR: LD046 WOOD BASS	PNR: LD047 E.BASS	PNR: LD048 SPLIT
LD5	PNL: LD101 F1	PNL: LD101 F2	PNL: LD101 F3	PNL: LD054 SAVE TO USB	PNL: LD102 INTERNET	PNR: LD056 ROOM	PNR: LD057 CHORUS	PNR: LD058 DAMPER RES. ON
LD6	PNL: LD101 G1	PNL: LD101 G2	PNL: LD101 G3	PNL: LD064 LOAD TO USER	PNR: LD065 BRIGHT	PNR: LD066 HALL 1	PNR: LD067 PHASER	PNR: LD068 HARD
LD7	PNL: LD101 DP1	PNL: LD101 DP2	PNL: LD101 DP3	PNL: LD074 TEMPO	PNR: LD075 NORMAL	PNR: LD076 HALL 2	PNR: LD077 TREMOLO	PNR: LD078 MEDIUM
LD8	PNL: LD081 PLAY/PAUSE	PNL: LD082 PRESET	PNL: LD083 DEL./FORMAT	PNL: LD084 FUNCTION	PNR: LD085 MELLOW	PNR: LD086 STAGE	PNR: LD087 ROTARY SP	PNR: LD088 SOFT

KEY MATRIX

	DRV0	DRV1	DRV2	DRV3	DRV4	DRV5	DRV6	DRV7
SW0	PNL: SW001 DEMO	PNL: SW002 TRANSPOSE ON	PNL: SW003 REC	PNL: SW004 STOP	PNR: SW005 GRAND PIANO 1	PNR: SW006 GRAND PIANO 2	PNR: SW007 E.PIANO 1	PNR: SW008 E. PIANO 2
SW1	PNL: SW011 PLAY/PAUSE	PNL: SW012 SONG SELECT	PNL: SW013 FILE	PNL: SW014 TEMPO/FUNCTION	PNR: SW015 CHURCH ORGAN	PNR: SW016 JAZZ ORGAN	PNR: SW017 STRINGS	PNR: SW018 CHOIR
SW2	PNL: SW021 -NO	PNL: SW022 +YES	PNL: SW023 LEFT	PNL: SW024 RIGHT	PNR: SW025 HARPSICHORD	PNR: SW026 E.CLAVICHORD	PNR: SW027 VIBRAPHONE	PNR: SW028 VARIATION
SW3	PNL: SW031 METRONOME ON/OFF	PNL: SW032 TEMPO/FUNCTION ▲	PNL: SW033 TEMPO/FUNCTION ▼		PNR: SW035 GUITAR	PNR: SW036 WOOD BASS	PNR: SW037 E. BASS	PNR: SW038 SPLIT
SW4					PNR: SW045 BRILLIANCE	PNR: SW046 REVERB	PNR: SW047 EFFECT	PNR: SW048 TOUCH
SW5								PNR: SW058 DAMPER RES. ON

28CA1-2001030019

■WARNING

Components having special characteristics are marked ⚠ and must be replaced with parts having specification equal to those originally installed.

⚠ 印の部品は、安全を維持するために重要な部品です。交換する場合は、安全のために必ず指定の部品をご使用ください。

■ CLP-370/CLP-370M/CLP-370C CIRCUIT BOARD LAYOUT & WIRING（ユニットレイアウト＆結線図）

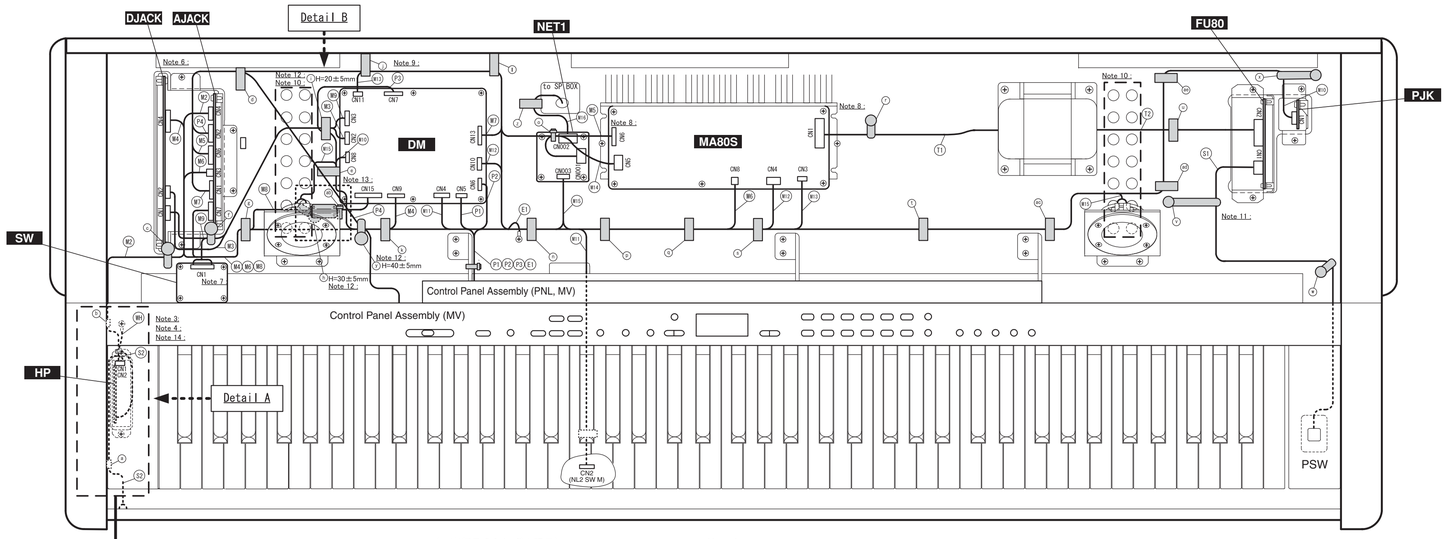

Note 1: The symbol sign of union parts.（結束部品のシンボル記号）

：Insulation Lock Tie（インシュロックタイ）
：Filament Tape（フェラメントテープ）
：Cord Binder（ビニタイ）
：Cable Holder（束線止め）
：Ferrite Core（フェライトコア）

Note 2 :
MA and FU cover is used for U destination only.
（MA と FU のカバーは U 仕向けのみに使用します。）

Note 3 :
Wire Harness (S2) (M2) are fixed to Side Arm with Filament tape.
（(S2) (M2) を腕木にフィラメントテープで固定します。）

Note 4 :
Wire Harness (S2) should be passed on the side of Side Arm Assembly.
（(S2) は HP シートの腕木側を通す事。）

Note 5 :
Reference for Assembly Wiring Only.
（束線処理のみ参照の事。）

Note 6 :
(M2) (M5) (M6) (M7) (M8) (M9) (P4) is careful so that a key cover rod may not be hit.
（(M2) (M5) (M6) (M7) (M8) (M9) (P4) は連動棒に当たらない様に注意する事。）

Note 7 :
Connection (M8) of are the longer to DM, and the shorter one to DJACK.
（(M8) は長い方を DM 側、短い方を DJACK 側へ接続する事。）

2NC-WM80960-3 ④

Note 8 :
(M5) (M14) (M15) (T1) are kept from being equivalent to the heat sink of MA80S circuit board by fixing by (e) and (r) .and (z) .
(Fix A to the position shown in a figure.)
((M5) (M14) (M15) (T1) は (e) (r) (z) で固定し、MA80S シートの放熱板に当たらない様にする事。((e) は図の位置で固定すること))

Note 9 :
(M5) (M7) (M13) are brought near by back board with cord binder, and are kept from hitting (P5) .
((M5) (M7) (M13) はビニタイで背面框側に寄せ、(P5) に触れない様にする事。)

Note 10 :
Mount carefully so that wire harness and ferrite core and cable holder does not close the hole in the figure.
(It is O.K. to pass along the upper part so that a hole may not be plugged up.)
（図中の穴を束線やフェライトコア、束線止めで塞がないように注意すること。(穴を塞がないように上部を通るのは OK)）

Note 11 :
Adjust the fixed position of (v) so that an electrical overload is not added to CN1 of FU80 circuit board.
（FU80 シートの CN1 に過負荷がかからないように (v) の固定位置を調整すること。）

Note 12 :
As shown in the following figure, process Cable Holder and Cord Binder with height specification.
（高さ指定のある束線止め、及びビニタイは下図のように処理すること。）

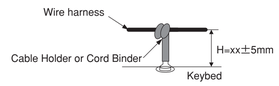

Note 13 :
A ferrite core is fixed as shown in the following figure.
（フェライトコアは下図のようにして固定すること。）

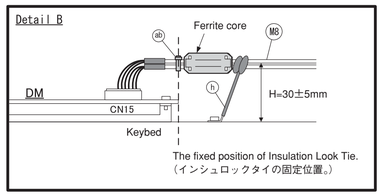

Note 14 :
(M2) (WH) are fixed by Insulation Look Tie shown by the diagram so that the hammer of a keyboard cannot be touched.
((M2) (WH) は鍵盤ハンマーに当たらないように図に示されたインシュロックタイで固定する事。)

Note 15 :
In case MA and FU are equipped with a cover, adjust the tension of wire harness so that a burden does not arise to each connector.
Moreover, don't insert wire harness in the portion by which the edge of the cover is not protected.
(MA と FU にカバーを装着する際は、各コネクタに負荷がかからないように束線のテンションを調整する事。
また、カバーのエッジに保護がない部分で束線を挟まないようにする事。)

Location ロケーション	Part No. 部品番号	Part Name 部品名称		Destination 工程		Fix Position 固定位置	Note 備考	
M2	(WE31550)	Wire Harness (PH)	PH 束線	HP CN1 - AJACK CN4		(b) (c)	7P-350	
M3	(WJ41580)	USB Wire Harness	USB ケーブル	DJACK CN2 - DM CN2		(i)	5P L=300	
M4	(WM85100)	Wiring Assembly ZH-PH	ZH-PH 束線	DJACK CN4 - DM CN9		(g) (k)	10P/10P	
M5	(WE32210)	Wire Harness (PH)	PH 束線	AJACK CN6 - MA80S CN6		(d) (j) (l) (o)	9P-650	
M6	(WF13840)	Wiring Assembly +B	+B 束線	AJACK CN3 - MA80S CN8		(g) (k) (n) (p) (q)	2P	
M7	(WM85120)	Wiring Assembly ZH	ZH 束線	AJACK CN1 - DM CN13		(d) (j) (l)	12P	
M8	(WN01390)	Wiring Assembly LAN	LAN 束線	AJACK CN7 - DM CN15		(g) (h) (ab)	7P/8P	
M9	(WN97500)	USB Wire Harness	USB ケーブル	SW CN1	DM CN3	(f) (i)	Long	11P/6P
					DJACK CN1	(f)	Short	
M10	(WM85080)	Wiring Assembly ZH-PH	ZH-PH 束線	PJK CN1 - DM CN8		(e) (k) (n) (p) (q) (s) (t) (ac) (ad) (ae) (x)	5P/5P	
M11	(WF42680)	Wire Harness KB	KB 束線	NL2 SW M CN2 - DM CN4		(n)	7P-400	
M12	(WH87240)	Wiring Assembly 3D	3D 束線	DM CN10 - MA80S CN4		(n) (p) (q) (s)	4P/5P	
M13	(WD30720)	Wire Harness (PH)	PH 束線	DM CN11 - MA80S CN3		(j) (l) (n) (p) (q) (s)	4P-700	
M14	(WN03480)	Wiring Assembly NW	NW 束線	NET1 CN001 - MA80S CN5		(o)	4P	
M15	(WM84830)	Wiring Assembly TW	TW 束線	NET1 CN003 - TW	R	(p) (q) (s) (t) (ac)	Red/Brown	5P
					L	(e) (k) (n)	White/Black	
M16	(WM84940)	Wiring Assembly SP	SP 束線	SP BOX - NET1 CN002		(z)	5P	
P1	(WN09440)	Wiring Assembly PN7P	PN7P 束線	PNR CN302 - PNL CN301 - DM CN5		–	7P	
P2	(WN09460)	Wiring Assembly PN8P	PN8P 束線	PNR CN102 - PNL CN101 - DM CN6		–	8P	
P3	(WN09470)	Wiring Assembly PN9P	PN9P 束線	PNR CN202 - PNL CN201 - DM CN7		(k) (e) (l)	9P	
P4	WE15320R	Wiring Assembly VOL	VOL 束線	MV CN401 - AJACK CN2		(d) (y)	8P	
E1	(WF11760)	Wire Harness EARTH	アース束線	MV - Keybed（棚板）		–		
S1	WN013500	Wiring Assembly PSW	PSW 束線	FU80 CN1 - PSW		(v) (w)	3P	
S2	(WE30020)	Wire Harness (PH)	PH 束線	PL CN1 - HP CN2		(a)	2P-200	
WH	VT890700	Wire Harness GROUND	アース束線	HP - Keybed（棚板）		(aa)	L=150	
T1	-	-	-	MA80S CN1 - POWER TRANSFORMER		(r)		
T2	-	-	-	FU80 CN2 - POWER TRANSFORMER		(u)		

NOTE) The parts with "( )" in "Part No." are not available as service parts.
NOTE) 上記束線のうち、部品 No. に "( )" がついている部品は、サービス部品として準備されていません。

2NC-WM80960-4 ③

■ CONTENTS
CLP-370/CLP-370M/CLP-370C OVERALL CIRCUIT DIAGRAM（総回路図索引）

AJACK 5
DJACK 5
DM (1/2) 3
DM (2/2) 4
FU80 7
HP. 5
MA80S 7
MV 5
NET1 7
NL2 SW H 6
NL2 SW L 6
NL2 SW M 6
PEDAL (SW) 6
PEDAL VR 6
PJK. 6
PL. 5
PNL 7
PNR 7
SW 5

Circuit diagram notational explanations

(Example)	Page 5 are the page of a circuit diagram.
to DJACK - CN2	B-5 is indicates the location of the counter inter-sheet connector.
(Page 5 B-5)	(The alphabet indicates horizontal direction and the number indicates vertical direction)

回路図表記上の注意

（例）	Page 5 は回路図のページです。[5 ページ]
to DJACK - CN2	B-5 は対応するシート間コネクタのあるロケーションを示します。
(Page 5 B-5)	（アルファベットが水平方向、数字が垂直方向）

■ CLP-370/CLP-370M/CLP-370C OVERALL CIRCUIT DIAGRAM 1/5 (DM 1/2)

DM 1/2

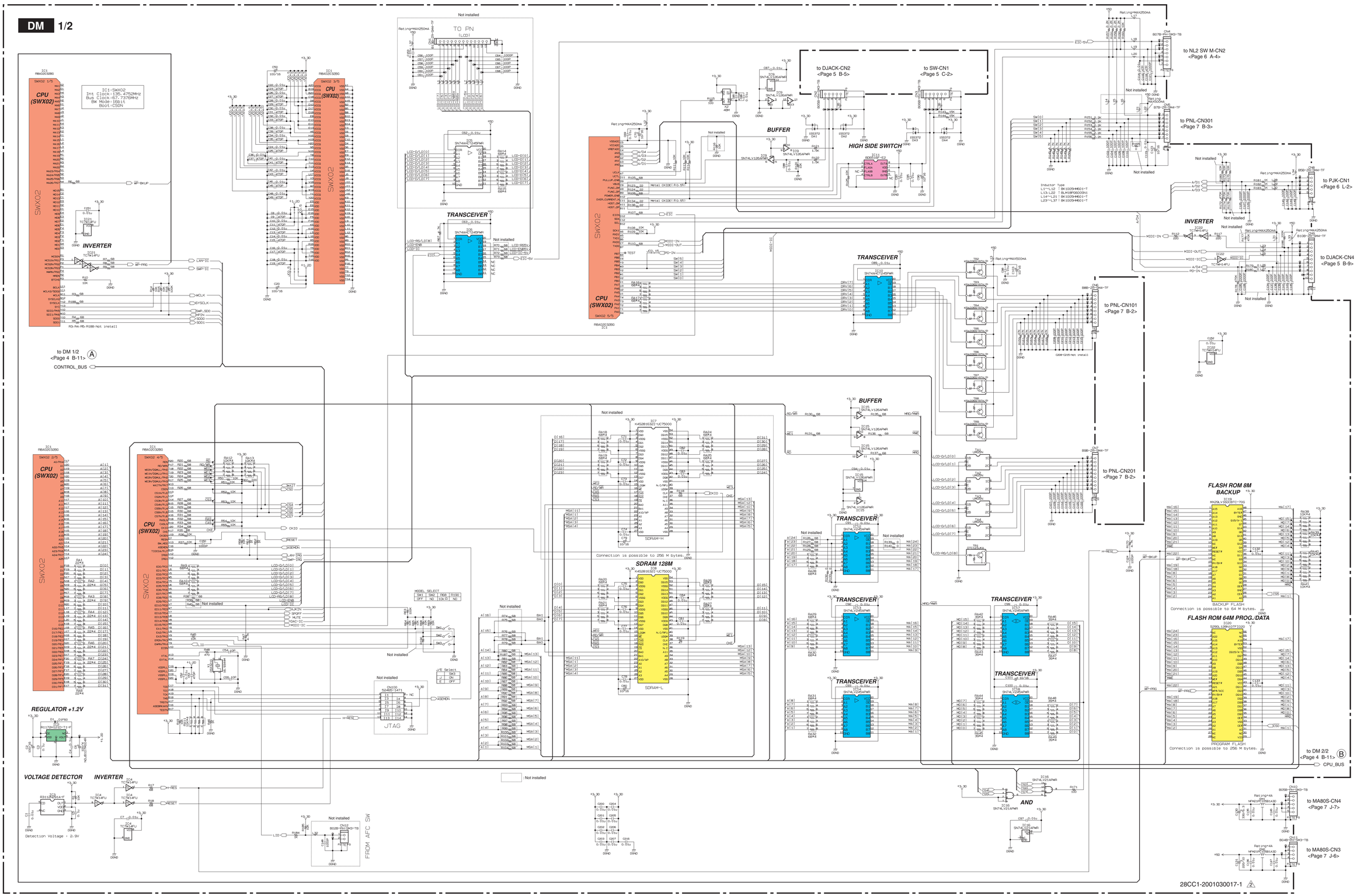

: Not installed

• R1172H121D-T1-F (X9292A00) REGULATOR +1.2V DM: IC2	• R3112N291A-TR-F (X9347A00) VOLTAGE DETECTOR DM: IC3	• 1SS372 (V9424900) DIODE ARRAY DM: DA1–4	• D1F60 (VS20110R) DIODE DM: D1
1: CE or CE 2: GND 3: NC 4: Vcc 5: Vout	1: OUT 2: Vcc 3: GND 4: NC 5: Co	1: ANODE1 2: CATHODE2 3: CATHODE1, ANODE2	1: ANODE 2: CATHODE

• DTC123JKA (VY67760R) DIGITAL TRANSISTOR DM: TR1	• UMG5N (WG66850R) DIGITAL TRANSISTOR DM: TA1–4	• KRA226S (WG989900) DIGITAL TRANSISTOR DM: TR2–9	
1: GND 2: IN 3: OUT	R1: 10kΩ R2: 47kΩ 1: DTr1 IN 2: GND 3: DTr2 IN 4: DTr2 OUT 5: DTr1 OUT	1. COMMON (EMITTER) 2. IN (BASE) 3. OUT (COLLECTOR)	

Note : See parts list for details of circuit board component parts.
注：シートの部品詳細はパーツリストをご参照ください。

■ CLP-370/CLP-370M/CLP-370C OVERALL CIRCUIT DIAGRAM 2/5 (DM 2/2)

DM 2/2

- R1172H151D-T1-F (X9293A00)
  REGULATOR +1.5V
  DM: IC302

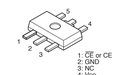

- NJM78M05DL1A(XSS34A00)
  REGULATOR +5V
  DM: IC307

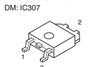

- D1F60 (VS20110R)
  DIODE
  DM: D300, 301



REGULATOR +1.5V

REGULATOR +5V

SWP51L

P2ROM 128M WAVE H

P2ROM 128M WAVE L

SDRAM 64M

INVERTER

DAC

OP AMP

LAN CONTROLLER

to DM 1/2 <Page 3 B-5> (A) CONTROL_BUS

to DM 1/2 <Page 3 P-10> (B) CPU_BUS

to AJACK-CN1 <Page 5 F-2>

to AJACK-CN7 <Page 5 L-2>

28CC1-2001030017-2 (3)

Note : See parts list for details of circuit board component parts.
注：シートの部品詳細はパーツリストをご参照ください。

■ CLP-370/CLP-370M/CLP-370C OVERALL CIRCUIT DIAGRAM 3/5 (AJACK, DJACK, HP, MV, PL, SW)

SW

to DM 1/2-CN3 <Page 3 K-2>

USB TO DEVICE SELECT A/B

USB TO DEVICE A

not installed

28CC1-8834365 ⚠2

DJACK

USB TO DEVICE B

USB TO HOST

to DM 1/2-CN2 <Page 3 J-2>

FG-DGND分離用スリットパターン
Slit pattern for FG-DGND separation

Not installed

FG-DGND2分離用スリットパターン
Slit pattern for FG-DGND separation

FG-DGND3分離用スリットパターン
Slit pattern for FG-DGND separation

D9-D10:Not install

VIDEO OUT

Photo Coupler

MIDI IN

MIDI OUT

MIDI THRU

to DM 1/2-CN9 <Page 3 P-4>

ベタGND分離用スリットパターン
（各ツロックごとにDGNDを分離する場合にカット）
Slit pattern for solid GND plane separation
(Cutting when DGND is separated at each block)

AUX PEDAL

FGはDGNDは基本的にベタにするが、恋のため静電気対策用に切り離せるようスリットを入れる。
To separate for the static electricity measures though FG is basically solid GND plane. the slit is installed.

28CC1-2001028309

AJACK

L9, L10: BK1608HM601

C59-C72-L1-L2:Not Install

to DM 2/2-CN13 <Page 4 O-3>

L11, L12: BK1608HM601

C57-C58-L3-L4:Not Install

to DM 2/2-CN15 <Page 4 O-8>

LAN

L17-L18:Not Install

not installed

L/L+R

AUX IN

R

L13-L14-R61-R62-C56-C60:Not Install

L/L+R

AUX OUT

R

L15-L16-R76-R77:Not Install
D61-D62:Not Install

JACK-IN --> SW_OFF

OP AMP

OP AMP

MV

MASTER VOLUME

28CC1-8834465 ⚠2

to MA80S-CN8 <Page 7 J-7>

OPERATIONAL POWER AMP

C66, C67: not installed

to MA80S-CN6 <Page 7 J-10>

HP

(HP,SW)
NORMAL
ON
OFF

PHONES

PL

Power Indicator
LED1

28CC1-8812287

28CC1-2001028308 ⚠3

28CC1-8822665

(セ): Ceramic Capacitor（セラミックコンデンサー）

Note : See parts list for details of circuit board component parts.
注：シートの部品詳細はパーツリストをご参照ください。

- •KDS4148U-RTK/P (WG139300)
  DIODE
  AJACK: D1, 2
  DJACK: D1–8, 11
  1: ANODE
  2: CATHODE
- • 2SB709A (IB070900)
  TRANSISTOR
  AJACK: TR3
  1: BASE
  2: EMITTER
  3: COLLECTOR
- • 2SD0601ARL/AQL (V4767500)
  TRANSISTOR
  AJACK: TR1, 2
  DJACK: TR1–4
  1: BASE
  2: EMITTER
  3: COLLECTOR
- • 2SC2712 (VJ92710R)
  TRANSISTOR
  AJACK: TR1, 2
  DJACK: TR1–4
  1: BASE
  2: EMITTER
  3: COLLECTOR
- •2SC2412K(VV556400)
  TRANSISTOR
  AJACK: TR1, 2
  DJACK: TR1–4
  1: EMITTER
  2: BASE
  3: COLLECTOR
- •2SA1037AK(VV556500)
  TRANSISTOR
  AJACK: TR3
  1: EMITTER
  2: BASE
  3: COLLECTOR
- • 2SC2712 (VV92540R)
  TRANSISTOR
  AJACK: TR1, 2
  DJACK: TR1–4
  1: BASE
  2: EMITTER
  3: COLLECTOR
- • KTC3875S (WC529400)
  TRANSISTOR
  AJACK: TR1, 2
  DJACK: TR1–4
  1: EMITTER
  2: BASE
  3: COLLECTOR
- • KTA1504S (WC529500)
  TRANSISTOR
  AJACK: TR3
  1: EMITTER
  2: BASE
  3: COLLECTOR

■ CLP-370/CLP-370M/CLP-370C OVERALL CIRCUIT DIAGRAM 4/5 (NL2 SW H, NL2 SW L, NL2 SW M, PEDAL (SW), PEDAL VR, PJK)

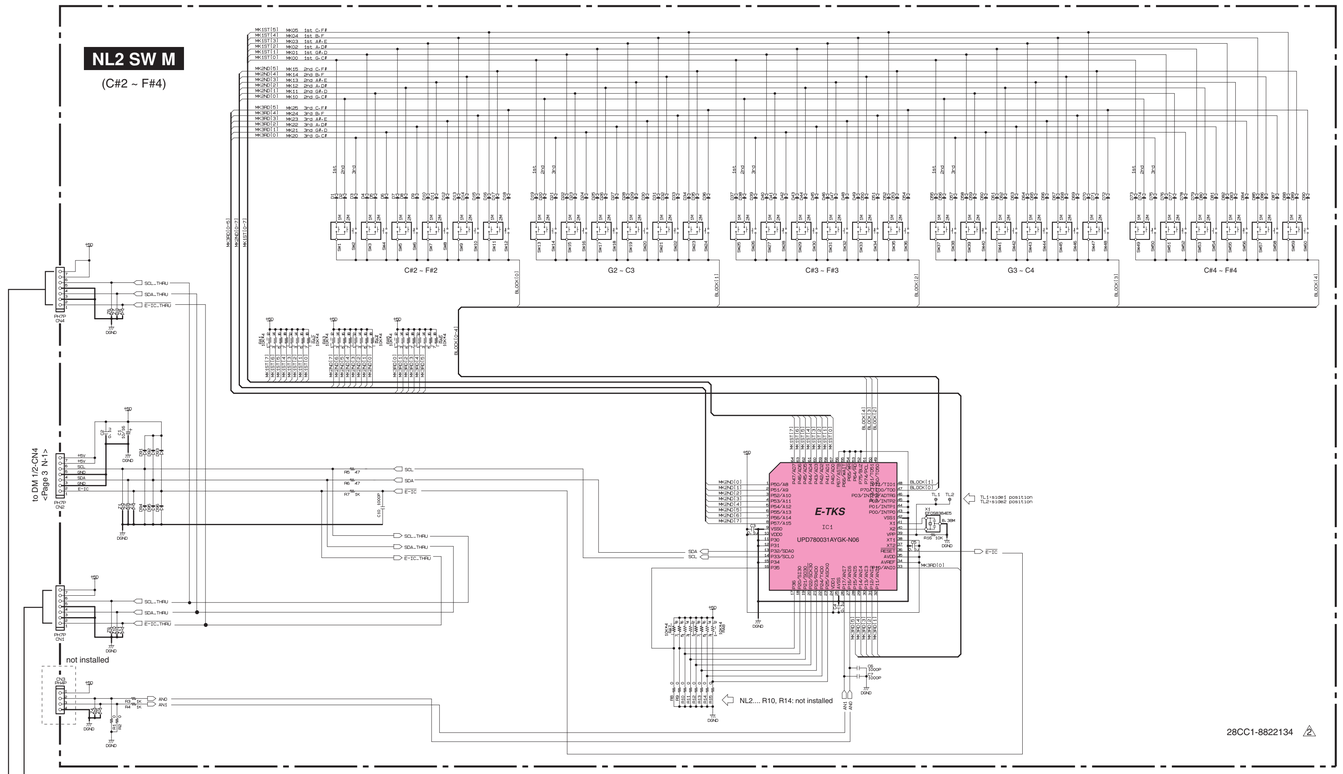

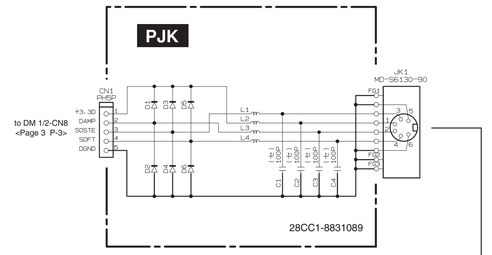

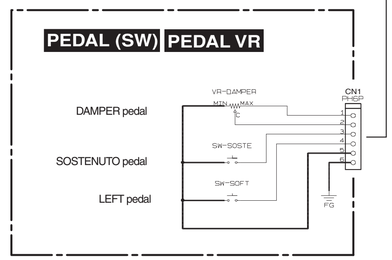

- 1SS355 TE-17 (VT332900)
  DIODE
  NL2 SW H: D0001–0096
  NL2 SW L: D0007–0096
  NL2 SW M: D0001–0096



- RLS-73 TE-11 (VV92590R)
  DIODE
  PJK: D0001–0006



NL2 SW H (G4 ~ C7)

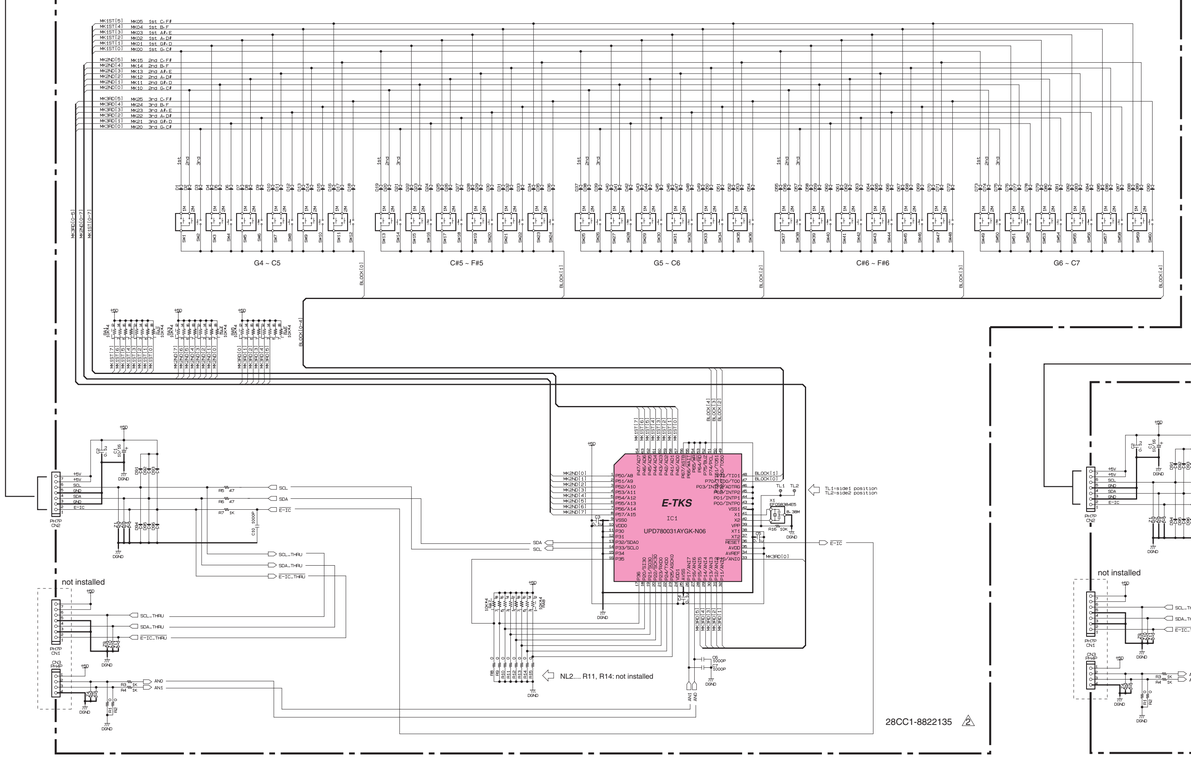

NL2 SW L (A-1 ~ C2)

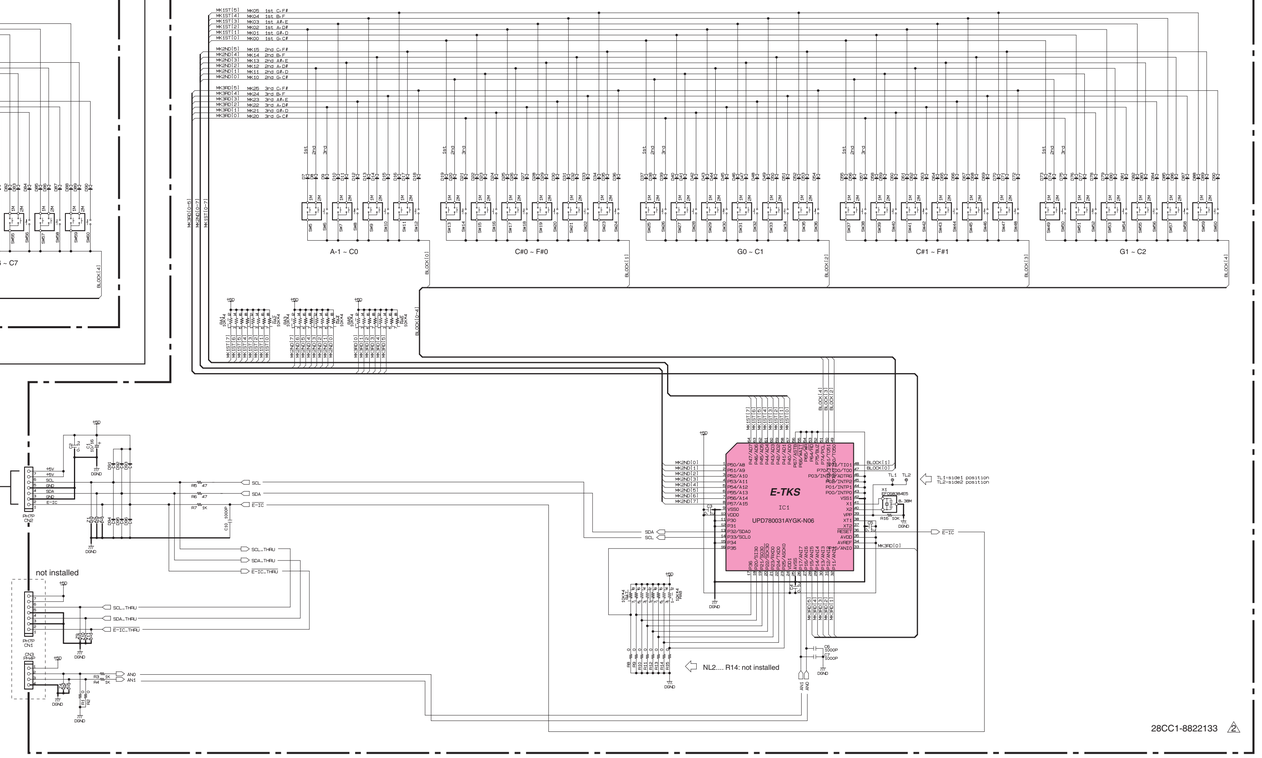

(セ): Ceramic Capacitor（セラミックコンデンサー）

Note : See parts list for details of circuit board component parts.
注：シートの部品詳細はパーツリストをご参照ください。

■ CLP-370/CLP-370M/CLP-370C OVERALL CIRCUIT DIAGRAM 5/5 (FU80, MA80S, NET1, PNL, PNR)

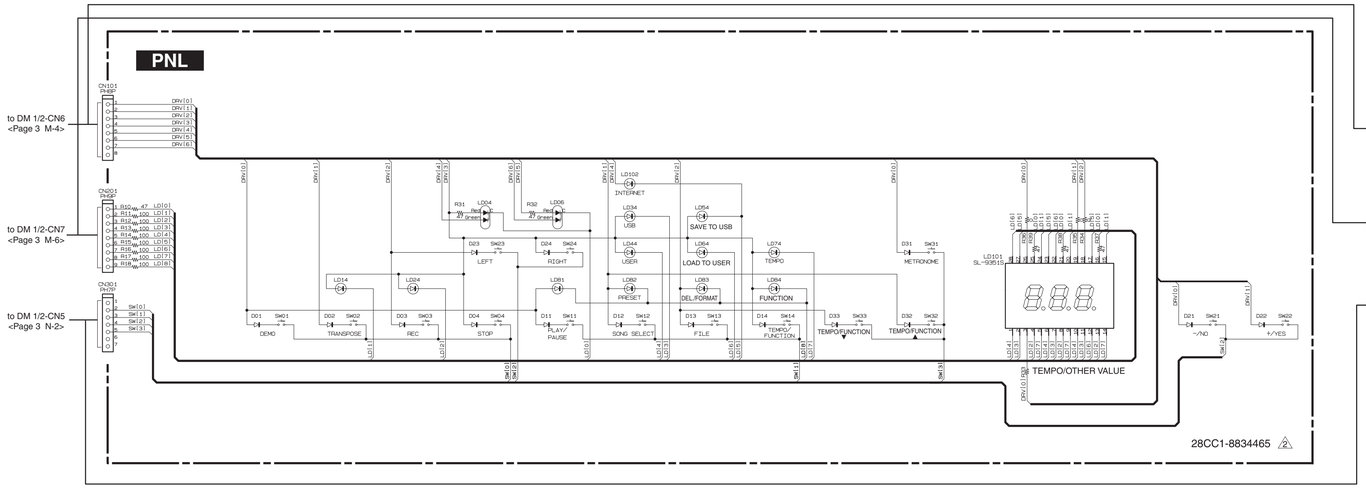

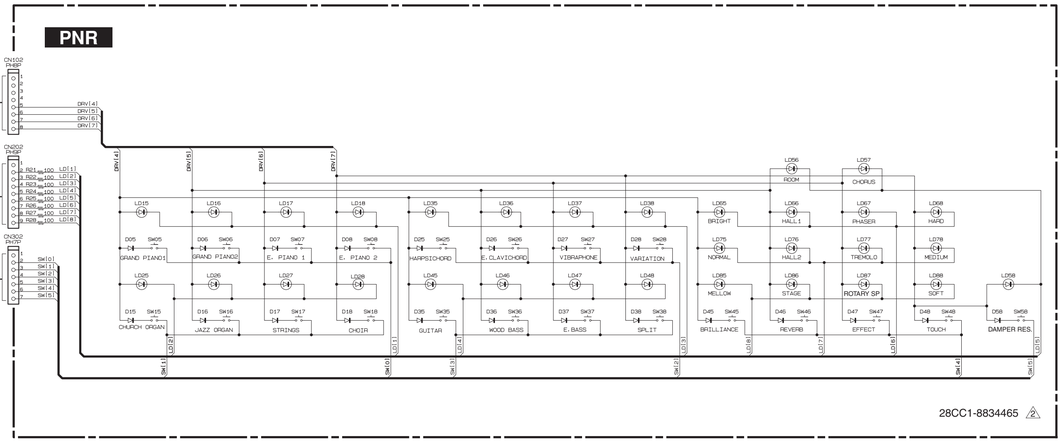

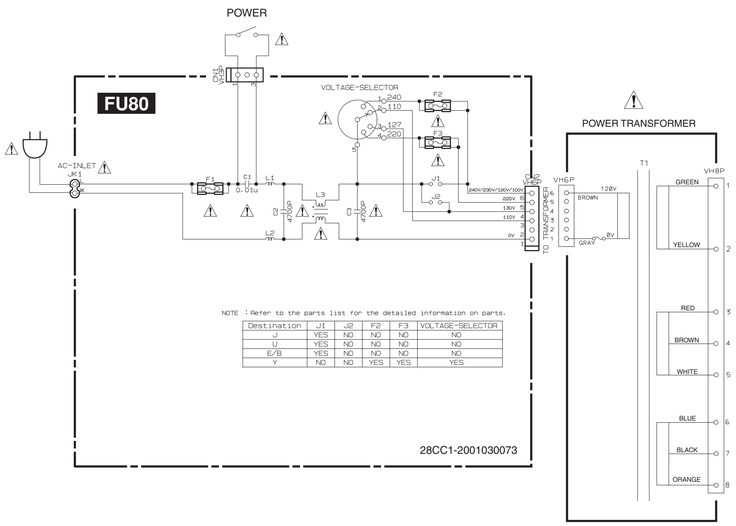

NOTE : Refer to the parts list for the detailed information on parts.

Destination	J1	J2	F2	F3	VOLTAGE-SELECTOR
J	YES	NO	NO	NO	NO
U	YES	NO	NO	NO	NO
E/B	YES	NO	NO	NO	NO
Y	NO	NO	YES	YES	YES

U: X5301A

J	B, E	Y
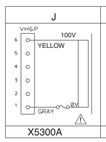	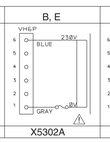	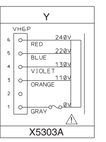
X5300A	X5302A	X5303A

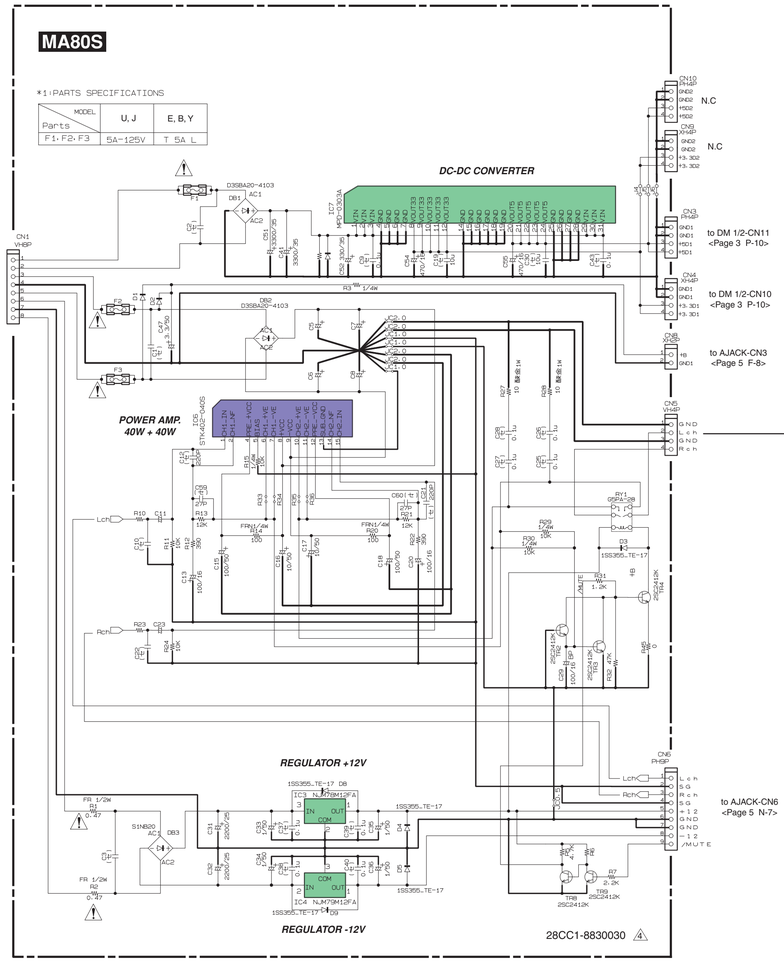

- •NJM79M12FA(XD343A00)
  REGULATOR -12V
  MA80S: IC004

1: OUTPUT
2: INPUT
3: COMMON

- •NJM78M12FA(XJ602A0R)
  REGULATOR +12V
  MA80S: IC003

1: OUTPUT
2: COMMON
3: INPUT

- •D3SBA20-7103 (VQ11150R)
  DIODE STACK 4.0A
  MA80S: DB001, 002

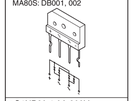

- •S1NB20 1.0A 200V
  (VR253700)
  DIODE STACK
  MA80S: DB003



- •1SS355 TE-17 (VT332900)
  DIODE
  MA80S: D0003–0005, 0008, 0009

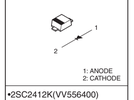

1: ANODE
2: CATHODE

- •2SC2412K(VV556400)
  TRANSISTOR
  MA80S: TR002–004, 008, 009

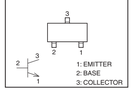

1: EMITTER
2: BASE
3: COLLECTOR

■ WARNING

Components having special characteristics are marked ⚠ and must be replaced with parts having specification equal to those originally installed.

⚠ 印の部品は、安全を維持するために重要な部品です。交換する場合は、安全のために必ず指定の部品をご使用ください。

(セ): Ceramic Capacitor（セラミックコンデンサー）
酸金: Metal Oxide Film Resistor（酸化金属被膜抵抗）

Note : See parts list for details of circuit board component parts.
注：シートの部品詳細はパーツリストをご参照ください。