Clavinova

CLP-570

SERVICE MANUAL



The CLP-570 is essentially the same as the CLP-550. (The CLP-570 has the Sostenuto Peal that is not located in a CLP-550.) You must have tha CLP-550 service manual before servicing this unit. The CLP-570 service manual has only the Specifications, DM circuit board, Disassembly procedure, Parts list and Overall circuit diagram.

CLP-570は、ソステヌートペダル関係以外は基本的にCLP-550と同じ仕様で構成されています。本サービスマニュアルは、仕様、DMシート基板図、分解手順、パーツリスト、総合回路図のみを掲載していますので、アフターサービス実施時には、CLP550のサービスマニュアルを併用して下さい。

■CONTENTS（目次）

SPECIFICATIONS and PANEL LAYOUT（総合仕様とパネルレイアウト）. 2
DM CIRCUIT BOARD（DM シート基板図）..... 4
MIDI DATA FORMAT（MIDI データフォーマット）..... 6
MIDI IMPLEMENTATION CHART 7
DISASSEMBLY PROCEDURE（分解手順）..... 8
PARTS LIST

SK 001383

YAMAHA CORP.
HAMAMATSU, JAPAN

IMPORTANT NOTICE

This manual has been provided for the use of authorized Yamaha Retailers and their service personnel. It has been assumed that basic service procedures inherent to the industry, and more specifically Yamaha Products, are already known and understood by the users, and have therefore not been restated.

WARNING: Failure to follow appropriate service and safety procedures when servicing this product may result in personal injury, destruction of expensive components and failure of the product to perform as specified. For these reasons, we advise all Yamaha product owners that all service required should be performed by an authorized Yamaha Retailer or the appointed service representative.

IMPORTANT: The presentation or sale of this manual to any individual or firm does not constitute authorization, certification, recognition of any applicable technical capabilities, or establish a principle-agent relationship of any form.

The data provided is believed to be accurate and applicable to the unit(s) indicated on the cover. The research, engineering, and service departments of Yamaha are continually striving to improve Yamaha products. Modifications are, therefore, inevitable and changes in specification are subject to change without notice or obligation to retrofit. Should any discrepancy appear to exist, please contact the distributor's Service Division.

WARNING: Static discharges can destroy expensive components. Discharge any static electricity your body may have accumulated by grounding yourself to the ground buss in the unit (heavy gauge black wires connect to this buss).

IMPORTANT: Turn the unit OFF during disassembly and parts replacement. Recheck all work before you apply power to the unit.

CLP-570

■SPECIFICATIONS and PANEL LAYOUT(総合仕様とパネルレイアウト)

KEYBOARD	88 KEYS (A-1～C7)
VOICE SELECTORS	PIANO 1/2, E. PIANO, HARPSICHORD, CELESTA, VIBES, GUITAR
REVERB	PEDAL, ROOM, HALL, COSMIC
PEDAL CONTROLS	DAMPER, SOFT, SOSTENUTO
OTHER CONTROLS	MASTER VOLUME, BRILLIANCE, TRANSPOSER/MIDI
JACKS/CONNECTORS	HEADPHONES, AUX OUT L/R, OPTIONAL IN L/R, OPTIONAL OUT L/R, MIDI IN/OUT/THRU, PEDAL
INPUT & OUTPUT LEVEL/IMPEDANCE	AUX OUT: 600 Ω/－7 dBm OPTIONAL OUT: 600Ω/1～4 Vpp OPTIONAL IN: 22kΩ/－10dBm (for nominal output level)
MAIN AMPLIFIER	40 W (20 W x 2)
SPEAKERS	13 cm (5-1/8") x 2, 5 cm (1-8/9") x 2
DIMENSIONS **WEIGHT**	1390 x 487 x 807 mm 59 kg (130.0 lbs.)

① **POWER Switch**
② **MASTER VOLUME Control**
③ **TRANSPOSER/MIDI Button**
④ **Voice Selectors**
⑤ **BRILLIANCE Control**
⑥ **REVERB Control**
(OFF, PEDAL, ROOM, HALL, COSMIC)
⑦ **Soft Pedal**
⑧ **Sostenuto Pedal**
⑨ **Damper Pedal**
⑩ **HEADPHONES Jack**
⑪ **MIDI IN, THRU, OUT Connectors**
⑫ **OPTIONAL IN L/R and OUT L/R Jacks**
⑬ **AUX OUT L/R Jacks**

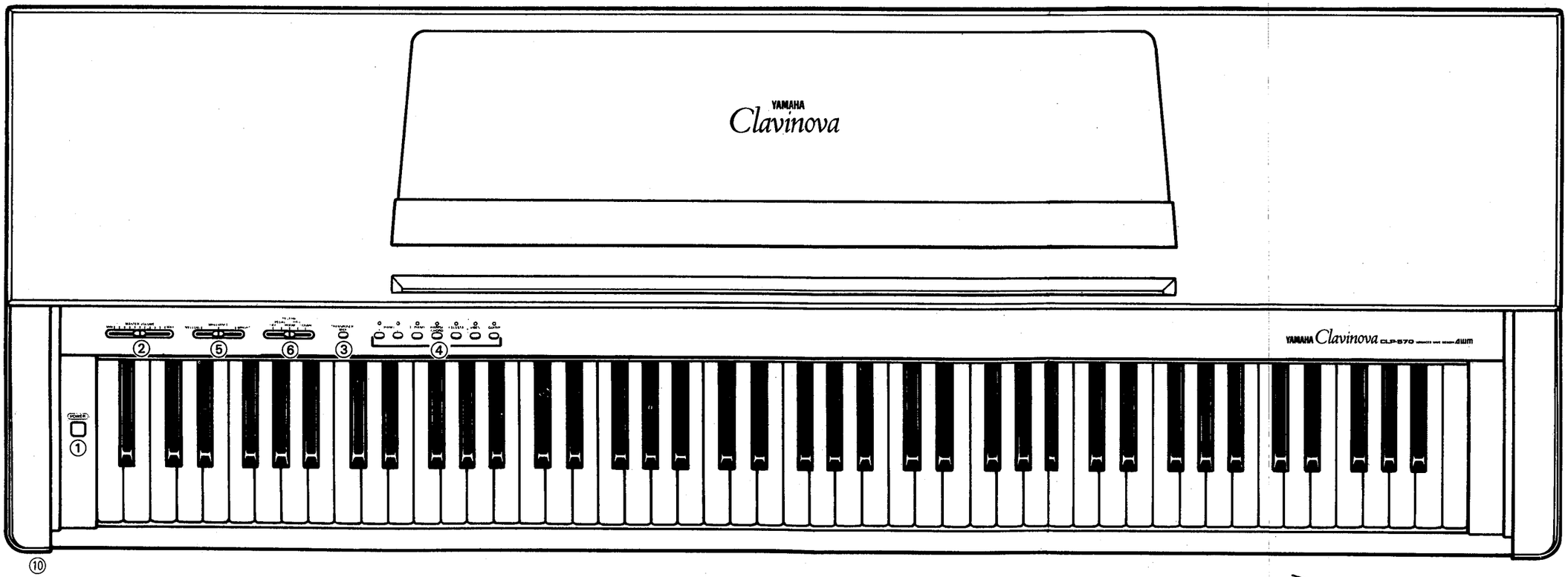



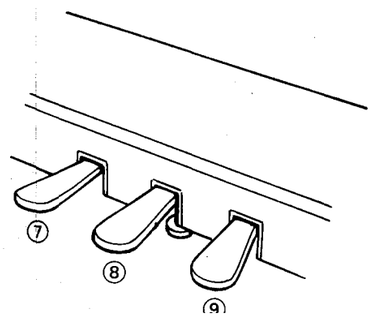

CLP-570

■DM CIRCUIT BOARD(DMシート基板図)

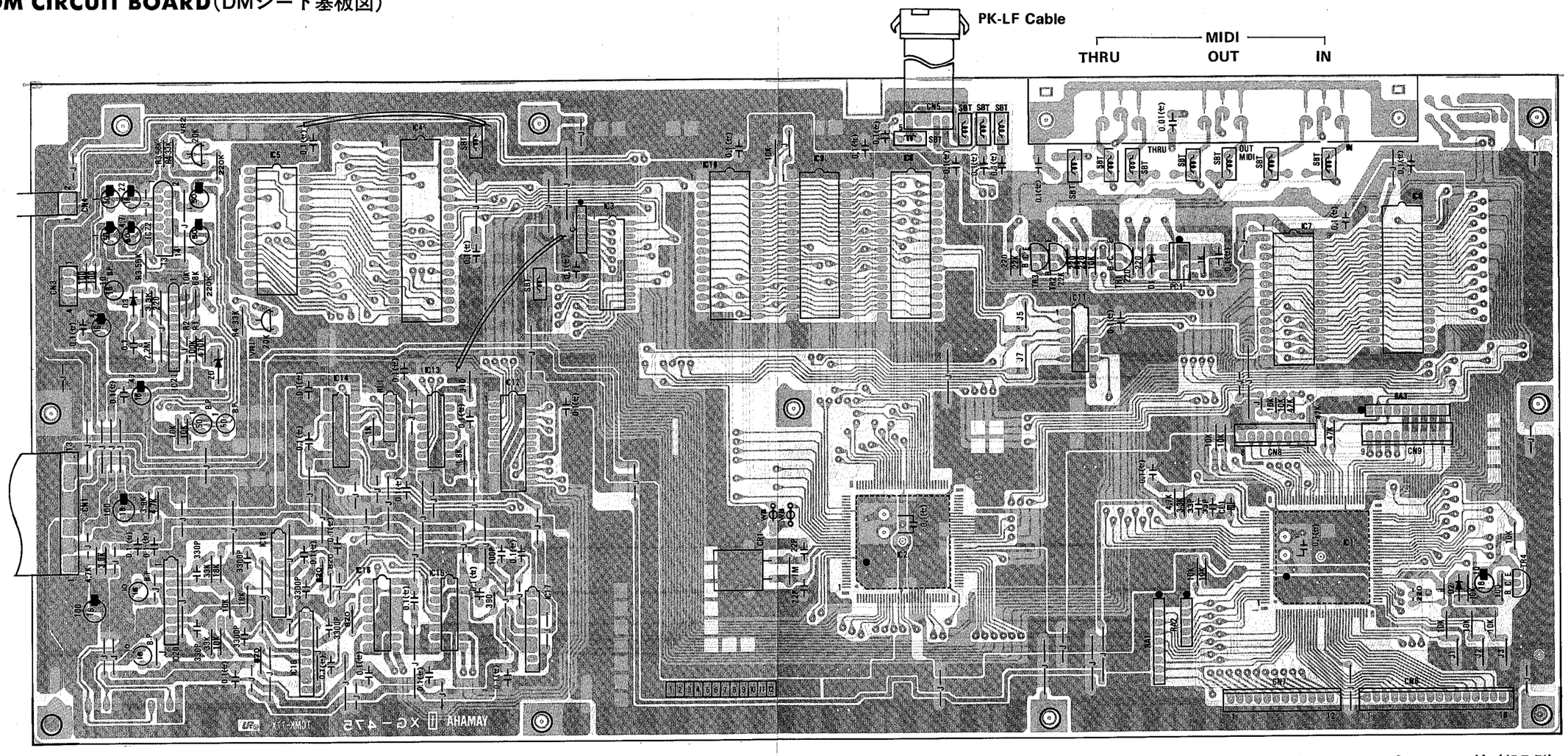

Components side (部品側)

Notes)
* Circuit Board: DM(VH727500) XG475H0

1. IC
   - IC 1: YM342401 (XF496A00) KPU 1
   - IC 2: YM7104 (XF779A00) GEW 3
   - IC 3: TMC3489NL (XE755A00) SFC
   - IC 4: YM3413 (XE449A00) LDSP
   - IC 5: TC51832PL-10 (XC628A00) PSRAM
   - IC 6: μPD23C1000AC027 (XE842B00) ADF ROM
   - IC 7: (XG518B00) ROM
   - IC 8: TC534000P-H012 (XE843A00) GEW ROM
   - IC 9: TC534000P-H013 (XE844A00) GEW ROM
   - IC 10: TC534000P-H014 (XE845A00) GEW ROM
   - IC 11: TC40H004P (IG051000) INVERTER
   - IC 12: LC9116A-230 (XC711A00) SFD2
   - IC 13: PCM56P (XB637001) DA CONVERTER
   - IC 14: TC4051BP (IG001770) MULTIPLEXER
   - IC 15,16: TC4053BP (IG055100) MULTIPLEXER
   - IC 17-19,21: NJM072S (XA778001) OP AMP.
   - IC 20: μPC4570HA (XB247001) OP AMP.
   - IC 22: M51132L (XE470001) VCA
2. Photo Coupler
   - PC 1: TLP552 (IK000470)
3. Transistor
   - Tr 1-4: 2SC1740S R,S (IC174070)
4. Diode
   - D 1-3: 1SS133 (IF003450)
5. Zener Diode
   - ZD : MTZ 5.1B 5.1V (VA093900)
6. Resistor Array
   - RA 1,3: RGLD8x103J (VE455200) 10Kx8
   - RA 2: EXB-F5E103J5 (VB187200) 10Kx4
7. Semiconductive Cera. Cap.
   - marked 0.1 [K]: 0.1 μ 16V (FZ004170)
8. Quartz Crystal Unit
   - CR 1: 6.4MHz AT-49 (VG927700)
9. Ceramic Resonator
   - CL 1: 4MHz CSA4.00MG (QU004800)
10. Coil
    - Marked [SBT ~00~]: 20 μ FL5R200 QNT (VB835000) or 60 μ SBT-0460T (VD473700)
11. Ladder Resistor
    - RL1: 6D-5Z-ME1 (VD653300)
12. Trimmer Pot
    - VR 1,2: B20.OK 3P V6EK (VG479000) VCA adj

■MIDI DATA FORMAT（MIDI データフォーマット）

1. NOTE ON/OFF
Data format: [9×H]→[kk]→[vv]

9×H＝Note ON/OFF event (x＝channel number)
kk≒Note number (21～108＝A-1～C7)
vv＝Velocity (Key ON＝1～127. Key OFF＝0)
* Note OFF event format [8×H]→[kk] also recognized (reception only).

(Note OFF は，受信のみ行なう。)

2. CONTROL CHANGE & MODE MESSAGES
Data format: [B×H]→[cc]→[dd]

B×H＝Control event (x＝channel number)
cc＝Control number (or mode message number)
dd＝Control value

cc	PARAMETER	dd
40H	Damper pedal	0～3FH＝OFF; 40H～7FH＝ON
42H	Sostenuto pedal	0～3FH＝OFF; 40H～7FH＝ON
43H	Soft pedal	0～3FH＝OFF; 40H～7FH＝ON
7AH	Local ON/OFF	0＝OFF; 7FH＝ON
7BH	All notes OFF	0
7CH	OMNI OFF/All notes OFF	0
7DH	OMNI ON/All notes OFF	0

* 7AH, 7BH, 7CH and 7DH are receive only.

(※7AH, 7BH, 7CH, 7DH は受信のみ)

3. PROGRAM CHANGE
Data format: [C×H]→[dd]

C×H＝program event (x＝channel number)
dd＝Program number

dd	VOICE
00H	PIANO 1
01H	PIANO 2
02H	E.PIANO 1
03H	HARPSICHORD
04H	CELESTA
05H	VIBES
06H	GUITAR

* No voice change is made when dd＞06H.

(dd＞06Hの時は，音色は変更されない)

4. SYSTEM REALTIME MESSAGES
Active Sensing (FEH)

Transmitted every 200 milliseconds. If not received for more than 400 milliseconds a NOTE OFF occurs.

(200ms 毎に送信。また，400ms以上受信しないと Note OFF が実行される)

5. SYSTEM EXCLUSIVE MESSAGES
Data format: [F0H]→[43H]→[nx]→[ff]·····[F7H]

n＝0, ff＝7CH : Panel data reception. Panel data follows 7CH.
n＝2, ff＝7CH : Panel data transmitted when this data received.
n＝2, ff＝7DH : Model ID code transmitted when this data received.

* Panel data is comprised of voice number, brilliance, reverb and effect settings.

(パネルデータには，ボイスNo.，ブリリアンス，リバーブ，エフェクトのデータが含まれています。)

6. MULTI TIMBRE MODE
Data format: [F0H]→[43H]→[73H]→[1AH]→[nnH]→[F7H]

43H＝YAMAHA ID
73H＝SINGLE KEYBOARD ID
idH＝19H
nn＝15H: MULTI TIMBRE mode ON; nn＝13H: MULTI TIMBRE mode OFF

* In addition to model ID code [1AH], the standard ID code [01H] and Clavinova ID code [1BH] are also accepted.

(モデル ID は，1AH の他に，01H，1BH も受信します。)

7. BRILLIANCE, REVERB & EFFECT
Data format: [F0H]→[43H]→[73H]→[1AH]→[11H]→[0x]→[cc]→[dd]→[F7H]

43H＝YAMAHA ID
73H＝SINGLE KEYBOARD ID
idH＝19H
11H＝BRILLIANCE/REVERB control confirm.
0x ＝Control MIDI Channel

cc	CONTROL	dd
58H	BRILLIANCE	00H＝NORMAL 01H＝MELLOW 02H＝BRIGHT
59H	REVERB	00H＝OFF 01H＝PEDAL 02H＝ROOM 03H＝HALL 04H＝COSMIC

* In the MULTI TIMBRE mode BRILLIANCE can be set independently for each channel, while REVERB affects all voices and is received on the basic receive channel.

(MULTI TIMBRE モードの時，ブリリアンスは，各チャンネル毎に独立して設定することが出来ます。またリバーブとエフェクトは全ボイスに効き，ベーシックチャンネルで受信されます。)

YAMAHA [Clavinova]
Model CLP570 MIDI Implementation Chart

Date : 5/19, 1989
Version : 1.0

Function		Transmitted	Recognized	Remarks
Basic Channel	Default	1	1	
	Changed	1-16	1-16	
Mode	Default	3	1	
	Messages	X	OMNIon,OMNIoff	
		**********	X	
Note Number		21-108	21-108	
	True voice	**********	21-108	
Velocity	Note on	0 9nH,v=1-127	0 v=1-127	
	Note off	X 9nH,v=0	X	
After Touch	Key's	X	X	
	Ch's	X	X	
Pitch Bender		X	X	
Control Change	07	X	0 *1	Volume
	64	0	0	Damper
	66	0	0	Sostenuto
	67	0	0	Soft Pedal
Program Change		0 0-6	0 0-6	
	True #	**********	0-6	
System Exclusive		0	0	
System Common	Song Pos	X	X	
	Song Sel	X	X	
	Tune	X	X	
System Real Time	Clock	X	X	
	Commands	X	X	
Aux Mes- sages	Local ON/OFF	X	0	
	All Notes OFF	X	0 (123-125)	
	Active Sense	0	0	
	Reset	X	X	

Notes : *1 = receive if multi-timbre mode is on

Mode 1 : OMNI ON, POLY Mode 2 : OMNI ON, MONO O : Yes

■DISASSEMBLY PROCEDURE（分解手順）

1. Top Board Disassembly

1-1 To open the Top board, remove the 2 retaining screws Ⓐ. These screws are located under the Keybed. (Fig. 1)

1-2 Lift the Top board from the front and gently lean it against the wall—making sure that it can not fall.

1．屋根の開け方。

1-1 Ⓐのネジ２本(段付ネジ)を外し、屋根を矢印の方向に開けます。(Fig. 1)

※屋根を開ける場合、開きすぎて蝶番をこわさない様に壁などに当てがう様にして下さい。

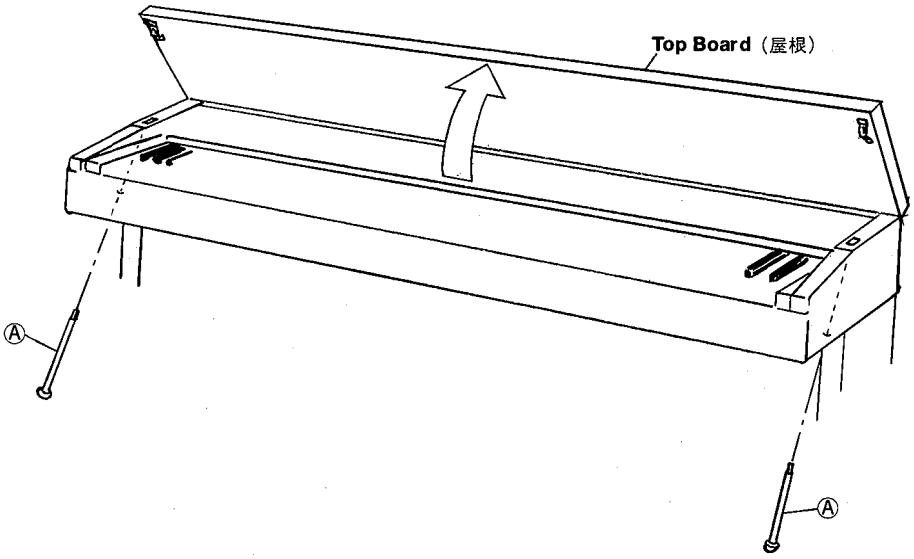

(Fig. 1)

2. Removal of Control Panel

2-1 Open the Top board. (see procedure 1.)

2-2 Remove the 2 screws Ⓑ (4.0 x 18 bind head screw) located under the Keybed. (Fig. 2)

2-3 After the 2 screws Ⓒ (3.0 x 8 bind head tapping screw) have been removed, the Control panel can be raised (Fig. 2)

2．コントロールパネルの外し方

2-1 屋根を開けます。(１項参照)

2-2 棚板裏のネジⒷ ２本(4.0×18バインド小ネジ)を外します。(Fig. 2)

2-3 Ⓒのネジ２本 (3.0×８バインドタッピングネジ)を外し、コントロールパネルを外します。(Fig. 2)

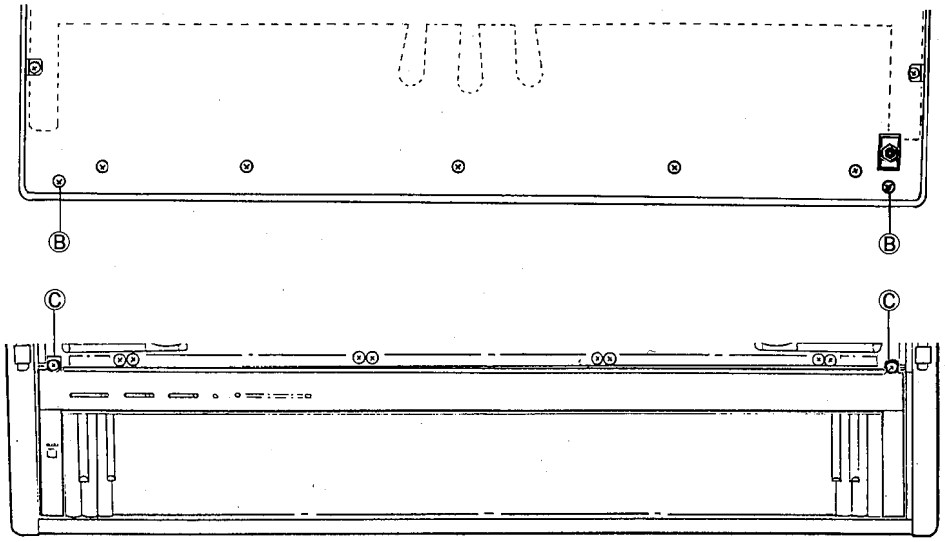

(Fig. 2)

3. Removal of PU60 Assembly

3-1 Open the Top board. (see procedure 1.)
3-2 After the 2 screws Ⓓ (3.5 x 12 bind head tapping screw) and 2 screws Ⓔ (5.0 x 8 bind head tapping screw) have been removed, the Shield cover-PU can be removed. (Fig.3)
3-3 Remove the 4 screws Ⓕ (4.0 x 14 bind head screw), the PU60 assembly can be raised. (Fig.3)

3．PU60シート Ass'yの外し方

3-1 屋根を開けます。(1項参照)
3-2 Ⓓのネジ2本(3.5×12バインドタッピングネジ)とⒺのネジ2本(5.0×8バインドタッピングネジ)を外し、シールドカバーPUを取り外します。
3-3 Ⓕのネジ4本 (4.0×14バインド小ネジ) を外し、PU60シートAss'yを外します。(Fig.3)

4. Removal of PU60 1/2 Circuit Board

4-1 Open the Top board. (see procedure 1.)
4-2 Remove the Shield cover-PU. (see procedure 3-2.)
4-3 After the 4 screws Ⓖ (3.0 x 6 bind head screw) have been removed, the PU60P1/2 circuit board can be raised. (Fig. 3)

4．PU60P½シートの外し方

4-1 屋根を開けます。(1項参照)
4-2 シールドカバーPUを外します。(3-2項参照)
4-3 Ⓖのネジ4本 (3.0×6バインド小ネジ) を外し、PU60P½シートを外します。(Fig.3)

5. Removal of PU60M Circuit Board

5-1 Remove the PU60P1/2 circuit board. (see procedure 4.)
5-2 After the 4 screws Ⓗ (3.0 x 6 bind head screw) have been removed, the PU60M circuit board can be raised. (Fig 3)

5．PU60Mシートの外し方

5-1 PU60P½シートを外します。(4項参照)
5-2 Ⓗのネジ4本 (3.0×6バインド小ネジ) を外し、PU60Mシートを外します。(Fig.3)

6. Removal of PU60P 2/2 Circuit Board

6-1 Open the Top board (see procedure 1.)
6-2 Remove the 2 screws ①(3.5 x 12 bind head tapping screw), and remove the jack cover. (Fig 3)
6-3 After the 2 screws Ⓙ(3.0 x 10 bind head screw) have been removed, the PU60P2/2 circuit board can be removed. (Fig. 3)

6．PU60P⅔シートの外し方

6-1 屋根を開けます。(1項参照)
6-2 ①のネジ2本 (3.5×12バインドタッピングネジ)を外し、ジャックカバーを外します。Ⓙのネジ2本(3×10バインド小ネジ) を外し、PU60P⅔シートを外します。(Fig.3)

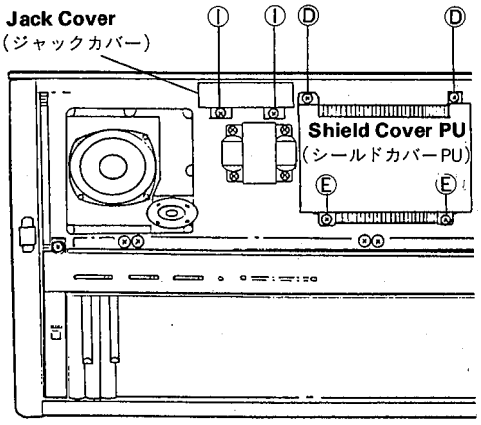

After the Jack cover has been removed, you can give access to the PU60P 2/2 circuit board
(ジャックカバー取外し後)

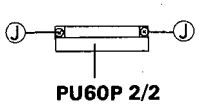

Removing the Shield cover will give you access to the PU60 assembly.
(シールドカバー取外し後)

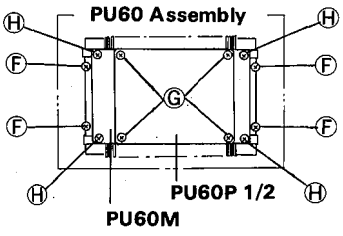

7. Power Transformer Removal

7-1 Open the Top board. (see procedure 1.)
7-2 Remove the 4 bind head screws Ⓚ(4.0 x 14).
7-3 For the U.S. model only: After the Top board has been opened, remove the 4 bind tapping screws Ⓛ (3.5 x 12), cover, P.T., and Power transformer in that order. (Fig. 4)

7．電源トランスの外し方

7-1 屋根を開けます。(1項参照)
7-2 バインド小ネジⓀ(4×14) 4本を外し、外します。(Fig. 4)

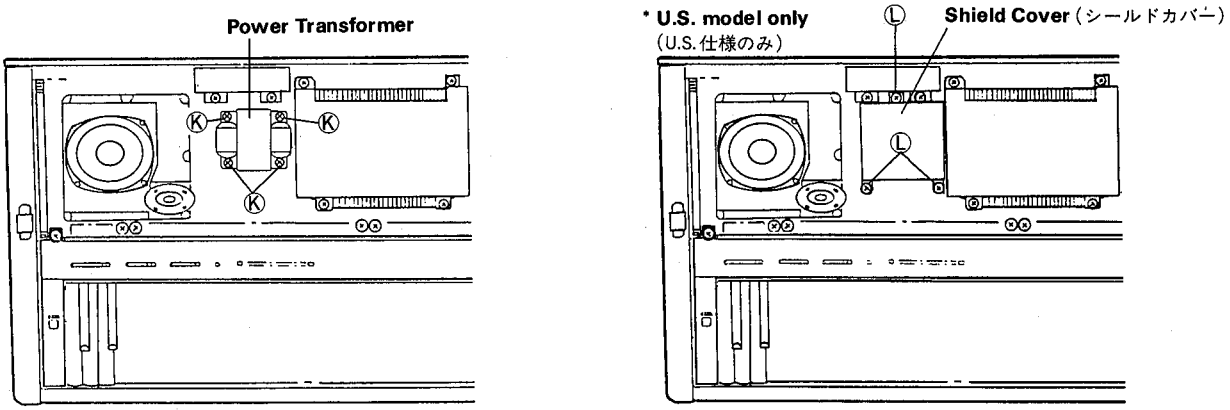

(Fig. 4)

8. Removal of DM Circuit Board

8-1 Open the Top board and you can check the component side of the DM circuit board. (see procedure 1.)
8-2 After the 12 screws Ⓜ (3.0 x 10 bind head screw) have been removed, the DM circuit board can be raised (Fig. 5)

8．DMシートの外し方

8-1 屋根を開けます。(1項参照)
8-2 Ⓜのネジ12本 (3.0×10バインド小ネジ) を外し、DMシートを外します。(Fig. 5)
※屋根を開けるとDMシートの部品側をチェックすることができます。

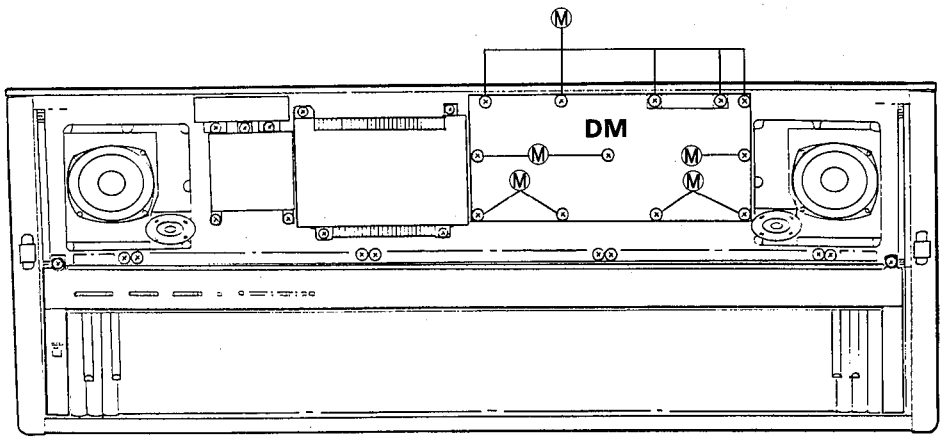

(Fig. 5)

9. Removal of PN Circuit Board

9-1 Open the Top board. (see procedure 1.)
9-2 Remove the Control panel. (see procedure 2.)
9-3 After the 5 screws Ⓝ (3.0 x 6 bind head screw) have been removed, the PN circuit board can be removed. (Fig. 6)

10. Removal of Power Switch

10-1 Open the Top board. (see procedure 1.)
10-2 Remove the Control panel. (see procedure 2.)
10-3 The Power switch can be removed by removing the 2 screws Ⓞ (3.0 x 8 bind head tapping screw). (Fig. 6)

9．PNシートの外し方

9-1 屋根を開けます。(1項参照)
9-2 コントロールパネルを外します。(2項参照)
9-3 Ⓝのネジ5本 (3.0×6バインド小ネジ) を外し、PNシートを外します。(Fig. 6)

10．パワースイッチの外し方

10-1 屋根を開けます。(1項参照)
10-2 コントロールパネルを外します。(2項参照)
10-3 Ⓞのネジ2本 (3.0×8バインドタッピングネジ) を外し、パワースイッチを外します。(Fig. 6)

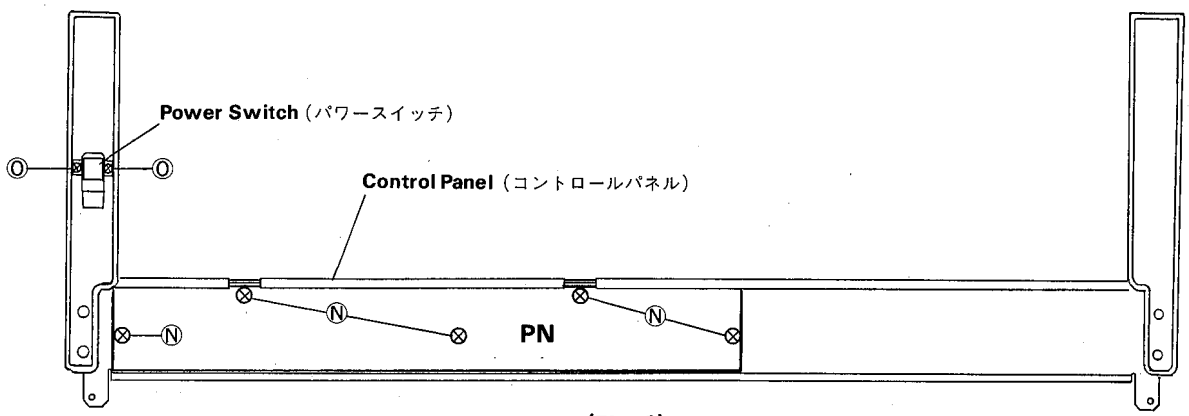

(Fig. 6)

11. Removal of HP Circuit Board

11-1 Open the Top board. (see procedure 1.)
11-2 Remove the Control panel. (see procedure 2.)
11-3 After the hexagonal nut Ⓟ has been removed, the HP circuit board can be removed. (Fig. 7)

11．HPシートの外し方

11-1 屋根を開けます。(1項参照)
11-2 コントロールパネルを外します。(2項参照)
11-3 Ⓟの六角ナットを外し、HPシートを外します。(Fig. 7)

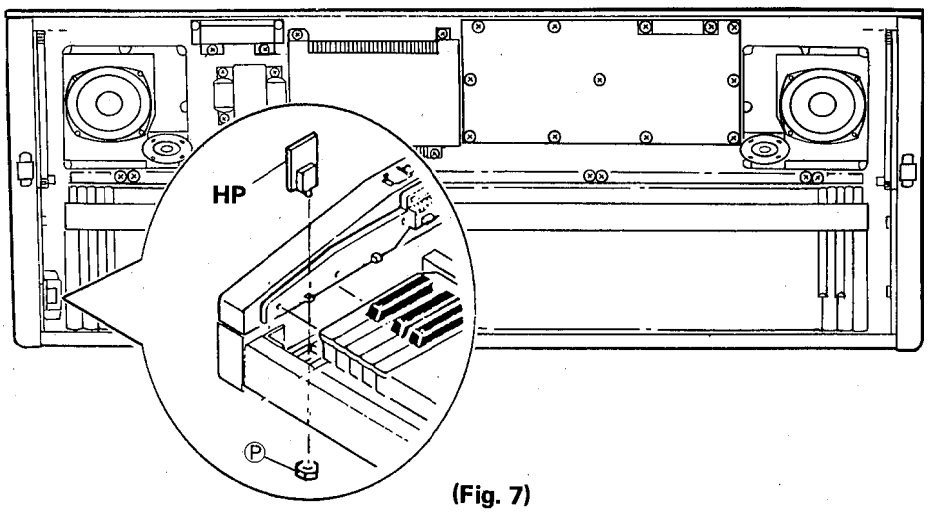

(Fig. 7)

12. Removal of Keyboard Assembly

12-1 Open the Top board. (see procedure 1.)
12-2 Remove the Control panel. (see procedure 2.)
12-3 Remove the 5 screws Ⓠ (5.0 x 20 bind head screw) located under the Keybed. (Fig. 8)
12-4 After the 4 screws Ⓡ (4.0 x 14 bind head screw) and 4 screws Ⓢ (3.5 x 12 bind head tapping screw) have been removed, the Keyboard assembly can be raised (Fig. 9)
12-5 Remove the circuit board Ⓣ and key spring Ⓤ. (Fig. 10)
12-6 Remove the white key Ⓥ and hummer Assembly Ⓦ. (Fig. 11) as these steps
12-7 The black key can be removed in same manner as these steps.

12. 鍵盤Ass'yの外し方と分解

12-1 屋根を開けます。(1項参照)
12-2 コントロールパネルを外します。(2項参照)
12-3 棚板裏のネジⓆ5本 (5.0×20バインド小ネジ) を外します。(Fig. 8)
12-4 Ⓡのネジ4本 (4.0×14バインド小ネジ) とⓈのネジ4本 (3.5×12バインドタッピングネジ) を外し鍵盤Ass'yを外します。(Fig. 9)
12-5 基板Ⓣを外し鍵バネⓊを外します。(Fig.10)
12-6 白鍵Ⓥを外し、ハンマーAss'yⓌを外します。(Fig.11)
12-7 黒鍵も同様に外すことができます。

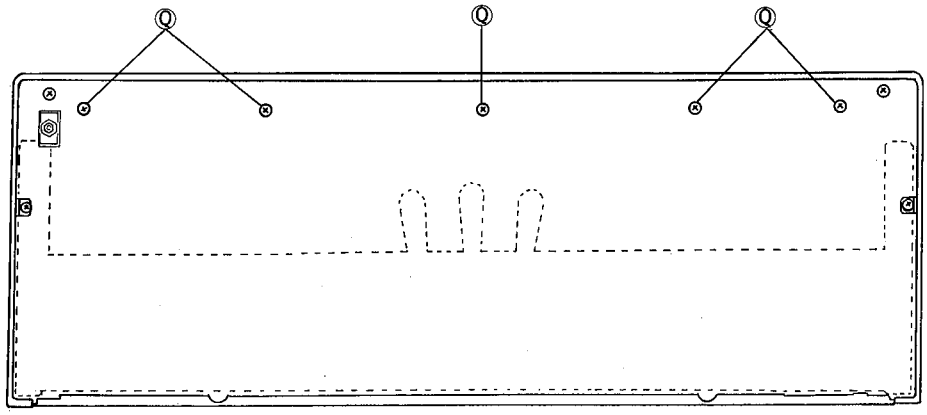

(Fig. 8)

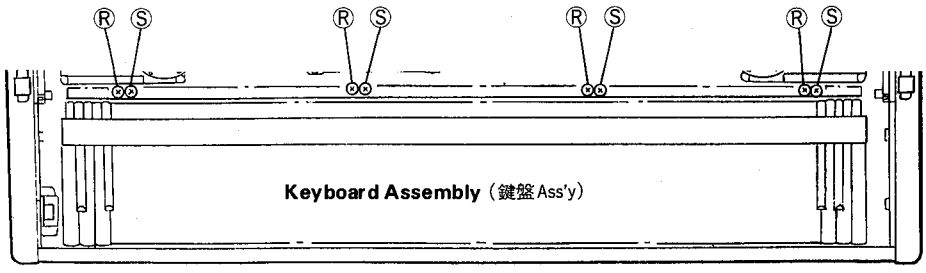

(Fig. 9)

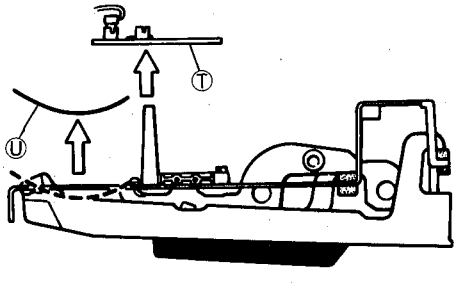

(Fig. 10)

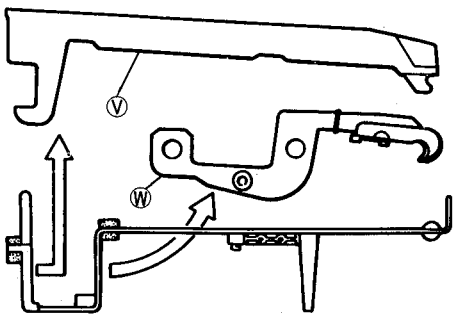

(Fig. 11)

13. Removal of CLP570 Main Unit

13-1 Disconnect the PK Cable. (Fig. 12)

13-2 Remove the 4 screws Ⓧ (6.0 x 14 bind head screw), two on the left side and two on the right side. After these screws have been removed, lift the Unit up slightly and then slide it toward the back, then raise it. (Fig. 12)

13．CLP570本体の外し方

13-1 PKケーブルを引き抜きます。(Fig.12)

13-2 スタンドAss'yと本体を止めているⓍのネジ4本（6.0×14バインド小ネジ）を外し、少し本体を持ち上げながら後方にずらした後、持ち上げて外します。(Fig.12)

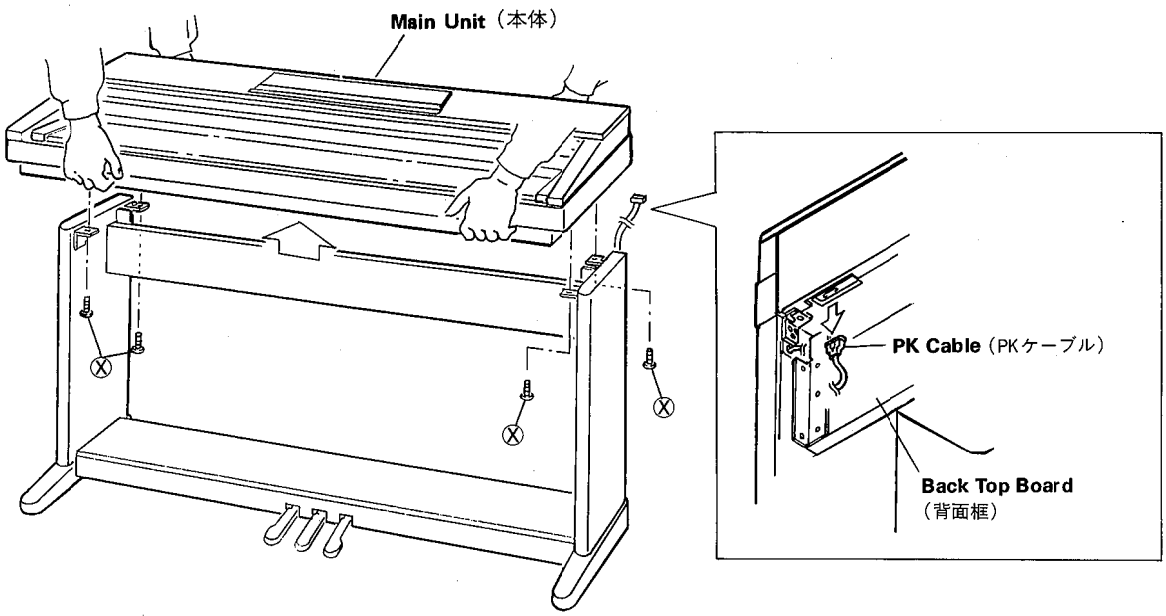

(Fig. 12)

14. Removal of Pedal Assembly

14-1 To make it easier to remove the Pedal assembly, place a soft blanket or similar material on the floor, gently place the rear of the unit on it.

14-2 The Pedal assembly can be removed by removing the 5 screws Ⓨ (4.0 x 14 bind head tapping screw). (Fig. 13)

14．ペダルAss'yの外し方

14-1 床に毛布のような布を敷き、その上に背面が下になるように本体を静かに倒します。(作業には、充分注意して下さい。)

14-2 Ⓨのネジ5本 (4.0×14バインドタッピングネジ) を外し、ペダルAss'yを取外します。(Fig.13)

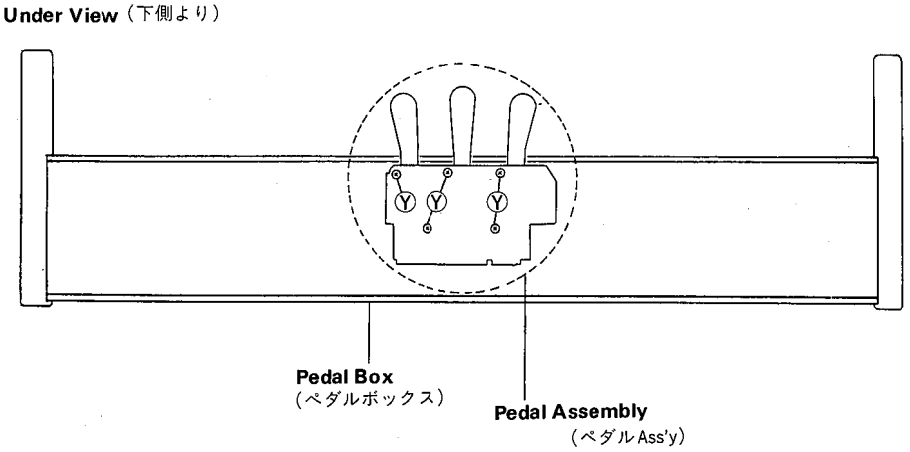

(Fig. 13)

15. Removal of Slide Cover Assembly

15-1 Open the Top board. (see procedure 1.)

15-2 Displace the Slide cover assembly until the Rod is set to the slit of the Inner side cap so that it can be freely lifted up. (Fig. 14)

15．スライド蓋Ass'yの外し方

15-1 屋根を開けます。(1項参照)

15-2 連動棒が山板の抜き口にくる様にスライド蓋を手前に引き、持ちあげて外します。(Fig.14)

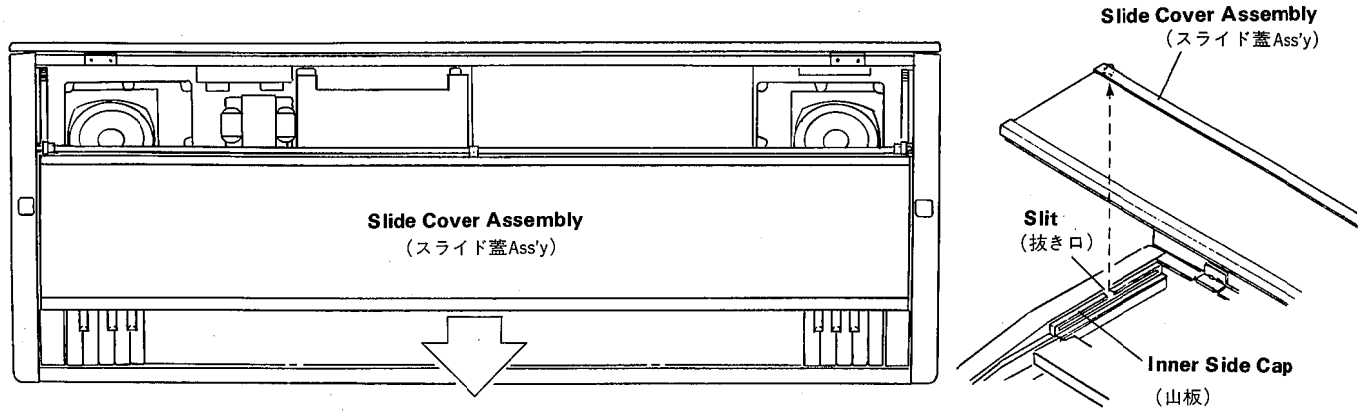

(Fig. 14)

Clavinova

CLP-570

PARTS LIST

Notes DESTINATION ABBREVIATIONS

J	: Japanese model	A	: Australian model
U	: U.S. model	E	: European model
C	: Canadian model	D	: West German model
X	: General model	B	: British model
M	: South African model	I	: Indonesian model
H	: North European model		

■ELECTRICAL PARTS（電気部品）

Ref. No.	Part No.	Description		部品名	Remarks	ランク
*	VH727500	Circuit Board	DM	ＤＭシート	CLP570	52
	VF566000	Circuit Board	PN	ＰＮシート		19
	VF710500	Circuit Board	HP	ＨＰシート		07
	VG795500	Circuit Board	PEDAL	ＰＥＤＡＬシート		
	VC796500	Circuit Board	AE88L	ＡＥ８８Ｌシート		09
	VC796300	Circuit Board	AE C	ＡＥ　Ｃシート		10
	VC796600	Circuit Board	AE88H	ＡＥ８８Ｈシート		08
**	VH757500	Circuit Board Assembly	PU60	PU60ｼｰﾄAss'y	J,M,X	29
***	VH757600	Circuit Board Assembly	PU60	PU60ｼｰﾄAss'y	U,C	29
**	VH757700	Circuit Board Assembly	PU60	PU60ｼｰﾄAss'y	A,B,E	29
	VG972000	Circuit Board	PU60M	ＰＵ６０Ｍシート	J,M,X	20
	VG972100	Circuit Board	PU60M	ＰＵ６０Ｍシート	U,C	20
	VG972200	Circuit Board	PU60M	ＰＵ６０Ｍシート	E,B,A	20
**	VH757400	Circuit Board	PU60P	ＰＵ６０Ｐシート		16
*	VH727500	Circuit Board	DM	ＤＭシート		52
	XA778001	IC	NJM072S	ＩＣ	OP AMP.	03
	XB247001	IC	μPC4570HA	ＩＣ	OP AMP.	03
	XE470001	IC	M51132L	ＩＣ	VCA	05
	IG001770	IC	TC4051BP	ＩＣ	MULTIPLEXER	05
	IG051000	IC	TC40H004P	ＩＣ	INVERTER	03
	IG055100	IC	TC4053BP	ＩＣ	MULTIPLEXER	05
	XC628A00	IC	TC51832PL-10	ＩＣ	PSRAM	09
	XE842B00	IC	UPD23C1000AC027	ＩＣ	ADF ROM	08
	XE843A00	IC	TC534000P-H012	ＩＣ	GEW ROM	11
	XE844A00	IC	TC534000P-H013	ＩＣ	GEW ROM	11
	XE845A00	IC	TC534000P-H014	ＩＣ	GEW ROM	11
*	XG518B00	IC		ＩＣ	DEBUG ROM	07
	XC711A00	IC	LC9116A-230	ＩＣ	SFD2	07
	XE449A00	IC	YM3413	ＩＣ	LDSP	10
	XE755A00	IC	TMC3489NL	ＩＣ	SFC	09
	XF496A00	IC	YM342401	ＩＣ	KPU1	14
	XF779A00	IC	YM7104	ＩＣ	GEW3	21
	XB637001	IC	PCM56P	ＩＣ	DA CONVERTER	09
	IK000470	Photo Coupler	TLP552	フォトカプラ		06
	IC174070	Transistor	2SC1740S R,S	トランジスタ		03
	IF003450	Diode	1SS133	ダイオード		01
	VA093900	Zener Diode	MTZ5.1B 5.1V	ツェナーダイオード		01
	VB187200	Resistor Array	EXB-F5E103J5	抵抗アレイ	10K×4	01
	VE445200	Resistor Array	RGLD8X103J	抵抗アレイ	10K×8	01
	VD653300	Ladder Resistor	6D-5Z-ME1	ラダー抵抗		05
	VG479000	Trimmer Pot	B20.0K 3P V6EK	半固定ＶＲ	VCA input adj	01
	FZ004170	Semiconductive Cera. Cap.	0.1μ 16V	半導体セラコン		01
	VB835000	Coil	20μ FL5R200QNT	コイル		01
	VD473700	Coil	60μ SBT-0460T	コイル		01
	VG927700	Quartz Crystal Unit	6.4MHz AT-49	水晶振動子		03
	QU004800	Ceramic Resonator	4MHz CSA4.00MG	セラミック振動子		03
	VF647300	DIN Socket	JXT0820-01	ＤＩＮソケット		04
	GE300670	Ferrite Bead	BL02RN2-R62T2	フェライトビーズ		02
*	VI039800	Stacked Wire, PK-LF		ＰＫ－ＬＦ束線		06
	VF566000	Circuit Board	PN	ＰＮシート		19
	IF003450	Diode	1SS133	ダイオード		01
	IF008110	LED	GL-2PR5 RE	ＬＥＤ	Voice Selector	01
	VB022400	Slide Pot.	A 10.0K RSGA2	二連スライドＶＲ	MASTER VOLUME	04
	VD123500	Slide Switch	RS30112Z9	スライドスイッチ	REVERB	04
	VF648000	Slide Switch	RS3011UC9	スライドスイッチ	BRILLIANCE	03
	KA906550	Push Switch	KEC10901	プッシュスイッチ	FUNCTION	02
	CB059460	Spacer	BL	ＬＥＤスペーサー		01
	VF710500	Circuit Board	HP	ＨＰシート		07
	FZ004170	Semiconductive Cera. Cap.	0.1μ 16V	半導体セラコン		01
	VB071100	Coil	20μH FL5R200QN	コイル		01
	LB101870	Phone Jack	YKB21-5006	ホーンジャック	HEADPHONES	03
	VC796500	Circuit Board	AE88L	ＡＥ８８Ｌシート		09
	IF003450	Diode	1SS133	ダイオード		01
	VC796300	Circuit Board	AE C	ＡＥ　Ｃシート		10
	IF003450	Diode	1SS133	ダイオード		01
	VC796600	Circuit Board	AE88H	ＡＥ８８Ｈシート		08
	IF003450	Diode	1SS133	ダイオード		01
	VG972000	Circuit Board	PU60M	ＰＵ６０Ｍシート	J,M,X	20
	VG972100	Circuit Board	PU60M	ＰＵ６０Ｍシート	U,C	20
	VG972200	Circuit Board	PU60M	ＰＵ６０Ｍシート	E,B,A	20
	XC719001	IC	NJM7805FA	ＩＣ	REGULATOR +5V	03
	XD341A00	IC	NJM78M12FA	ＩＣ	REGULATOR +12V	03

＊：New Parts（新規部品）　NR　　ランク：Japan Only

Ref. No.	Part No.	Description		部品名	Remarks	ランク
	XD343A00	IC	NJM79M12FA	ＩＣ	REGULATOR -12V	03
	XC038001	IC	STK4151V	ＩＣ	POWER AMP.	09
	XB247001	IC	UPC4570HA	ＩＣ	OP AMP.	03
	IC181530	Transistor	2SC1815 GR	トランジスタ		03
	IH001790	Diode Stack	4D4B42 3A 200V	ダイオードスタック		04
	VB481900	Diode	11ES4	ダイオード		01
	HL323470	Metal Oxide Film Resistor	4.7μ 2W J	酸化金属被膜抵抗		01
	HL322220	Metal Oxide Film Resistor	0.22μ 2W J	酸化金属被膜抵抗		01
	HW995100	Fuse Resistor	100Ω 1/4 K	ヒューズ抵抗		02
	FI384100	Ceramic Cap.	0.01μ 400V	規格認定コン		01
	FI383470	Ceramic Cap.	4700P 400V	規格認定コン		01
	FZ007280	Semiconductive Cera. Cap.	0.1μ 50V Z	半導体セラコン		01
	FM359470	Electrolytic Cap.	4700μ 35V	ケミコン		05
	FZ004840	Electrolytic Cap.	6800μ 16V	ケミコン		05
	FZ005220	Mylar Cap.	0.47μ 100V K	マイラーコン		02
	VD293400	Coil	SU10V-20010 2A	コイル	10mH	03
	VF790900	Coil	SU10V-D20010	コイル	10μ	03
	KC001940	Relay	DC DH24D2-0T(M)	リレー	24V	05
	KB000420	Fuse	T 2.50A 250V	ヒューズ	J,M,X	01
	KB000380	Fuse	T 4.00A 250V	ヒューズ	J,M,X	01
	KB002680	Fuse	T 2.50A 250V	ヒューズ	U,C	03
	KB002640	Fuse	T 4.00A 250V	ヒューズ	U,C	03
	KB000680	Fuse	T 1.25A S 250V	ヒューズ	E,B,A	02
	KB000790	Fuse	T 4.00A S 250V	ヒューズ	E,B,A	02
	LB201530	Fuse Holder	PC-FH1	ヒューズホルダー		01
*	VH757400	Circuit Board	PU60P	ＰＵ６０Ｐシート		16
	XB247001	IC	UPC4570HA	ＩＣ	OP AMP.	03
	XB419001	IC	M5216L	ＩＣ	OP AMP. 2CH.	03
	IG151400	IC	M5226P	ＩＣ	G.EQUALIZER	03
	IC181530	Transistor	2SC1815 GR	トランジスタ		03
	IF003450	Diode	1SS133	ダイオード		01
	FZ004170	Semiconductive Cera. Cap.	0.1μ 16V	半導体セラコン		01
	FZ007280	Semiconductive Cera. Cap.	0.1μ 50V Z	半導体セラコン		01
	VB835000	Coil	20μ FL5R200QNT	コイル		01
	VD473700	Coil	60μ SBT-0460T	コイル		01
	VF647200	Pin Jack Unit	JPJ0891-01	ピンジャックユニット		04
	KC001900	Relay	DC RY12W 12V	リレー		07
	XE994A00	Power Transformer		電源トランス	J,U,C	14
*	XE999B00	Power Transformer		電源トランス	A,M,X	14
	XE996A00	Power Transformer		電源トランス	E,B	14
	VF726700	AC Cord		電源コード	J	06
*	VI032100	AC Cord		電源コード	U,C	
	VG236800	AC Cord		電源コード	E	06
*	VI238000	AC Cord		電源コード	B	
	VG237000	AC Cord		電源コード	A	07
	VG237100	AC Cord		電源コード	M	06
	VG237200	AC Cord		電源コード	X	06
	LB202280	Voltage Selector	HXW0131-01-910	電圧切替器	A,M,X	03
	VD173100	Push Switch	SDDLA1	プッシュスイッチ	POWER ON/OFF	03
* *	VH726600	PK Cable		ＰＫケーブル	J	07
* *	VH758400	PK-DLF Cable		ＰＫ－ＤＬＦケーブル	U,C,E,B,A,M,X	08
	XF022B00	Speaker	13cm 8Ω 30W	スピーカ	Woofer	08
	XC892001	Speaker	5cm 8Ω 60W	スピーカ	Tweeter	07

＊：New Parts（新規部品）　NR

ランク：Japan Only

■OVERALL ASSEMBLY（総組立）

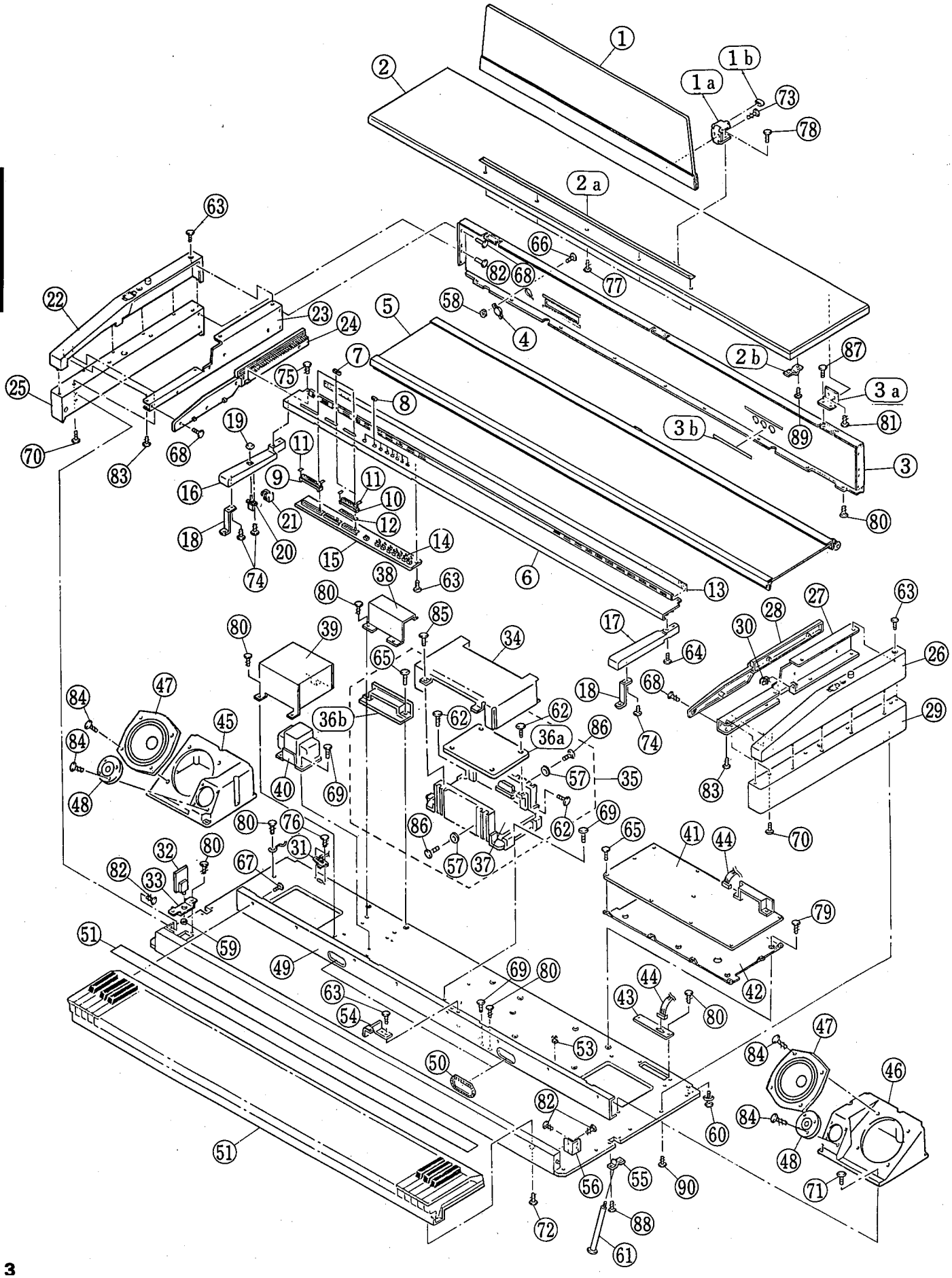

■OVERALL ASSEMBLY（総組立）

	Ref. No.	Part No.	Description		部品名	Remarks	ランク
*	1	VH675600	Music Rest Assembly		譜面板Ａｓｓ'ｙ	CLP570	16
	1a	VD255900	Hinge		譜面板蝶番		05
	1b	CB054920	Cap	BL	キャップ		01
*	2	VH670700	Top Board Assembly		屋根Ａｓｓ'ｙ		30
	2a	VH375300	Rail, Music Stopper		譜面止めレール		06
*	2b	VH662400	Support, Top Board	Upper	屋根固定板　上		02
* *	3	VH770200	Back Board Assembly		背面枠Ａｓｓ'ｙ	J,U,C,E,B	15
* *	3	VH770300	Back Board Assembly		背面枠Ａｓｓ'ｙ	A,M,X	15
*	3a	VH662600	Hinge		蝶番		03
	3b	VG903800	Packin'	130X10	ペフ		01
	4	LB202280	Voltage Selector	HXW0131-01-910	電圧切替器	A,M,X	03
*	5	VH676300	Slide Cover Assembly		スライド蓋Ａｓｓ'ｙ		25
*	6	VH679000	Control Panel		コントロールパネル		11
	7	CB059250	Knob	BL-YE	ツマミ（スライド）		01
	8	CB059240	Knob	BL	ツマミ（プッシュ）		01
	9	VA889500	Escutcheon		エスカッション		03
	10	VD135000	Escutcheon	BL	エスカッション		01
	11	VD214900	Spacer S		防振スペーサー Ｓ		01
	12	CA016330	Dust Proof Cloth		防塵クロス		01
	13	VF852600	Dust Proof Cloth	400X25	防塵クロス		01
	14	CB059460	LED Spacer	BL	ＬＥＤスペーサー		01
	15	VF566000	Circuit Board	PN	ＰＮシート		19
*	16	VH668200	End Block	Left	拍子木（Ｌ）		06
* *	17	VH668300	End Block	Right	拍子木（Ｒ）		06
*	18	VH661800	Angle Bracket, End Brock		拍子木固定金具		01
	19	VF663400	Knob	BL	プッシュツマミ		01
	20	VD173100	Push Switch	SDDLA1	プッシュスイッチ		03
	21	CB049980	Switch Cover	BL	パワースイッチカバー		01
*	22	VH668500	Side Cover	Left-Upper	腕木　上（Ｌ）		08
* *	23	VH662800	Support, Side Cover	Left	腕木補強金具（Ｌ）		05
* *	24	VH741900	Inner Side Cap	Left	山板（Ｌ）		07
* *	25	VH673100	Side Cover	Left-Lower	腕木　下（Ｌ）		
* *	26	VH668600	Side Cover	Right-Upper	腕木　上（Ｒ）		08
* *	27	VH662900	Support, Side Cover	Right	腕木補強金具（Ｒ）		05
* *	28	VH742000	Inner Side Cap	Right	山板（Ｒ）		07
*	29	VH690100	Side Cover	Right-Lower	腕木　下（Ｒ）		
	30	VD185500	Rod Holder		ロッドホルダー		01
	31	VF139800	Connector	SOT-15Y	電源コネクタ		03
	32	VF710500	Circuit Board	HP	ＨＰシート		07
*	33	VH662000	Plate, HPJ		ＨＰＪ取付板		01
	34	VG173900	Shield Cover PU		シールドカバーＰＵ		07
*	35	VH757500	Circuit Board Assembly	PU60	PU60ｼｰﾄAss'y	J,M,X	29
* * *	35	VH757600	Circuit Board Assembly	PU60	PU60ｼｰﾄAss'y	U,C	29
* * *	35	VH757700	Circuit Board Assembly	PU60	PU60ｼｰﾄAss'y	E,B,A	29
*	36	VH757400	Circuit Board	PU60P	ＰＵ６０Ｐシート		16
	36a		Circuit Board	PU60P 1/2	PU60P 1/2ｼｰﾄ		
	36b		Circuit Board	PU60P 2/2	PU60P 2/2ｼｰﾄ		
	37	VG972000	Circuit Board	PU60M	ＰＵ６０Ｍシート	J,M,X	20
	37	VG972100	Circuit Board	PU60M	ＰＵ６０Ｍシート	U,C	20
	37	VG972200	Circuit Board	PU60M	ＰＵ６０Ｍシート	E,B,A	20
	38	VG402800	Jack Cover		ジャックカバー		02
*	39	VH666200	Shield Cover		シールドカバー	U	05
	40	XE994A00	Power Transformer		電源トランス	J,U,C	14
*	40	XE999B00	Power Transformer		電源トランス	A,M,X	14
	40	XE996A00	Power Transformer		電源トランス	E,B	14
*	41	VH727500	Circuit Board	DM	ＤＭシート		52
* *	42	VG782800	Angle, DM Circuit Board		ＤＭシート取付金具		06
* *	43	VH753100	Connector Panel		コネクターパネル		01
*	44	VI039800	Stacked Wire, PK-LF		ＰＫ－ＬＦ束線		06
	45	VF701300	Speaker Box	Left	スピーカボックス（Ｌ）		07
	46	VF701400	Speaker Box	Right	スピーカボックス（Ｒ）		07
	47	XF022B00	Speaker	13cm 8Ω 30W	スピーカ	Woofer	08
	48	XC892001	Speaker	5cm 8Ω 60W	スピーカ	Tweeter	07
	49	VD526300	Angle Bracket		反り止め金具		07
	50	VD521600	Bushing		自在ブッシュ		01
	51	VC530600	Keyboard Assembly	A88 K6	ＡＥ鍵盤Ａｓｓ'ｙ		70
	52	VD401700	Felt	1226X40X1 RE	フェルト		03
	53	VG676300	Anticrack Rubber		アンチクラックゴム		01
	54	VF755900	Support Assembly, Panel		パネル受け金具Ass'y		01
*	55	VH662500	Support, Top Board	Lower	屋根固定板　下		01
	56	AA009170	Angle		アングル		01
	57	EX000390	Flat Washer	3.0X8X0.5 ZMC2Y	平座金みがき丸		01
	58	EV108030	Hexagonal Nut	φ3 ZMC2Y	フランジ付六角ナット		01
	59	ET400040	Nut	12X14X2 FCM3BL	管用ナット		01
	60	VG297600	Guide Screw	4X14	ガイドスクリュー		01
	61	VD134200	Screw		段付ネジ		02
	62	ED030066	Bind Head Screw	3.0X 6 ZMC2Y	バインド小ネジ		01
	63	ED330066	Bind Head Screw	3.0X 6 FCM3BL	バインド小ネジ		01
	64	ED330086	Bind Head Screw	3.0X 8 FCM3BL	バインド小ネジ		01

＊：New Parts（新規部品）　NR　　ランク：Japan Only

Ref. No.	Part No.	Description		部品名	Remarks	ランク
65	ED030106	Bind Head Screw	3.0X10 ZMC2Y	バインド小ネジ		01
66	ED330106	Bind Head Screw	3.0X10 FCM3BL	バインド小ネジ		01
67	ED340066	Bind Head Screw	4.0X 6 FCM3BL	バインド小ネジ		01
68	ED040086	Bind Head Screw	4.0X 8 ZMC2Y	バインド小ネジ		01
69	ED040146	Bind Head Screw	4.0X14 ZMC2Y	バインド小ネジ		01
70	ED040166	Bind Head Screw	4.0X16 ZMC2Y	バインド小ネジ		01
71	ED340186	Bind Head Screw	4.0X18 ZMC2BL	バインド小ネジ		01
72	ED350206	Bind Head Screw	5.0X20 ZMC2BL	バインド小ネジ		01
73	EI330066	Bind Head Tapping Screw	3.0X 6 FCM3BL	ﾊﾞｲﾝﾄﾞﾀｯﾋﾟﾝｸﾞﾈｼﾞ		01
74	EP600280	Bind Head Tapping Screw	3.0X 8 ZMC2Y	ﾊﾞｲﾝﾄﾞﾀｯﾋﾟﾝｸﾞﾈｼﾞ		01
75	EI330086	Bind Head Tapping Screw	3.0X 8 FCM3BL	ﾊﾞｲﾝﾄﾞﾀｯﾋﾟﾝｸﾞﾈｼﾞ		01
76	EI030146	Bind Head Tapping Screw	3.0X14 ZMC2Y	ﾊﾞｲﾝﾄﾞﾀｯﾋﾟﾝｸﾞﾈｼﾞ		01
77	EI030166	Bind Head Tapping Screw	3.0X16 ZMC2Y	ﾊﾞｲﾝﾄﾞﾀｯﾋﾟﾝｸﾞﾈｼﾞ		01
78	EI330166	Bind Head Tapping Screw	3.0X16 FCM3BL	ﾊﾞｲﾝﾄﾞﾀｯﾋﾟﾝｸﾞﾈｼﾞ		01
79	EI035126	Bind Head Tapping Screw	3.5X12 ZMC2Y	ﾊﾞｲﾝﾄﾞﾀｯﾋﾟﾝｸﾞﾈｼﾞ		01
80	EI335126	Bind Head Tapping Screw	3.5X12 FCM3BL	ﾊﾞｲﾝﾄﾞﾀｯﾋﾟﾝｸﾞﾈｼﾞ		01
81	EI335146	Bind Head Tapping Screw	3.5X14 FCM3BL	ﾊﾞｲﾝﾄﾞﾀｯﾋﾟﾝｸﾞﾈｼﾞ		01
82	EI035166	Bind Head Tapping Screw	3.5X16 ZMC2Y	ﾊﾞｲﾝﾄﾞﾀｯﾋﾟﾝｸﾞﾈｼﾞ		01
83	EI040086	Bind Head Tapping Screw	4.0X 8 ZMC2Y	ﾊﾞｲﾝﾄﾞﾀｯﾋﾟﾝｸﾞﾈｼﾞ		01
84	EI040106	Bind Head Tapping Screw	4.0X10 ZMC2Y	ﾊﾞｲﾝﾄﾞﾀｯﾋﾟﾝｸﾞﾈｼﾞ		01
85	EI050086	Bind Head Tapping Screw	5.0X 8 ZMC2Y	ﾊﾞｲﾝﾄﾞﾀｯﾋﾟﾝｸﾞﾈｼﾞ		01
86	EA030306	Pan Head Screw	3.0X30 ZMC2Y	ナベ小ネジ		01
87	EA040086	Pan Head Screw	4.0X 8 ZMC2Y	ナベ小ネジ		01
88	EO030106	Flat Head Tapping Screw	3.0X10 ZMC2Y	皿タッピングネジ		01
89	EO335146	Flat Head Tapping Screw	3.5X14 ZMC2BL	皿タッピングネジ		01
90	EO340252	Flat Head Tapping Screw	4.0X25 FCM3BL	皿タッピングネジ		01

＊：New Parts（新規部品）　NR

ランク：Japan Only

■STAND ASSEMBLY（スタンド Ass'y）

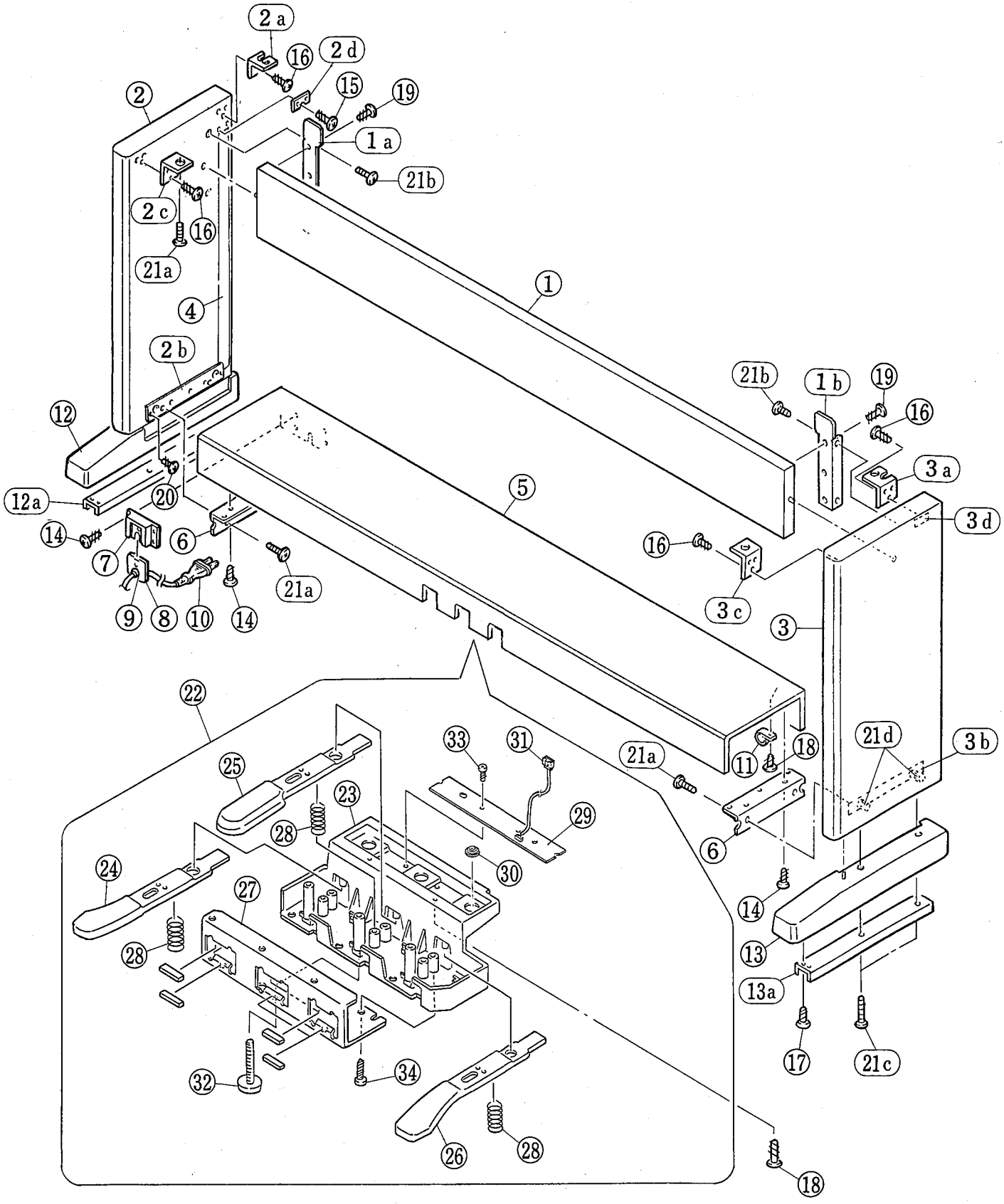

■STAND ASSEMBLY（スタンドAss'y）

	Ref. No.	Part No.	Description		部品名	Remarks	ランク
			Stand Assembly		スタンドＡｓｓ'ｙ	CLP570	
*	1	VH712400	Back Top Board Assembly		背面框Ａｓｓ'ｙ		10
*	1a	VH666500	Angle Bracket	Left	背面固定金具（Ｌ）		03
*	1b	VH726800	Angle Bracket	Right	背面固定金具（Ｒ）		03
*	2	VH688800	Side Board Assembly	Left	側板Ａｓｓ'ｙ（Ｌ）		16
*	2a	VH701900	Holder	Left	受け金具（Ｌ）		02
*	2b	VH663000	Angle Bracket, Pedal Box		ペダルＢＯＸ取付金具		04
	2c	VA880600	Angle		アングル		02
*	2d	VH689900	Rail Cover		レールカバー		01
*	3	VH688900	Side Board Assembly	Right	側板Ａｓｓ'ｙ（Ｒ）		16
*	3a	VH701800	Holder	Right	受け金具（Ｒ）		02
*	3b	VH663000	Angle Bracket, Pedal Box		ペダルＢＯＸ取付金具		04
	3c	VA880600	Angle		アングル		02
*	3d	VH689900	Rail Cover		レールカバー		01
	4	VC933300	Cap	BL	キャップ		03
*	5	VH671800	Pedal Box		ペダルボックス	J	
*	5	VH671500	Pedal Box		ペダルボックス	U,C,E,B,A,M,X	
*	6	VH662700	Angle Bracket, Pedal		ペダル固定金具		03
	7	VF423100	Stopper Support	BL	ストッパーサポート		02
	8	VF422700	Angle Bracket, Cord		コードストッパー金具		01
	9	CB032840	Cord Strain Relief	SR-5N-4	コードストッパー	E,A,M,X	01
	9	CB072750	Cord Strain Relief	SR-4N-4	コードストッパー	J,U,C,B	01
	10	VF726700	AC Cord		電源コード	J	06
*	10	VI032100	AC Cord		電源コード	U,C	
	10	VG236800	AC Cord		電源コード	E	06
*	10	VI238000	AC Cord		電源コード	B	
	10	VG237000	AC Cord		電源コード	A	07
	10	VG237100	AC Cord		電源コード	M	06
	10	VG237200	AC Cord		電源コード	X	06
	11	VD947800	Data Line Filter	ESD-R-25D-B	データラインフィルタ		05
*	12	VH675900	Stand Base Assembly	Left	妻土台Ａｓｓ'ｙ（Ｌ）		07
	12a	VA881100	Angle Bracket, Stand Base		妻土台金具		03
*	13	VH676000	Stand Base Assembly	Right	妻土台Ａｓｓ'ｙ（Ｒ）		07
	13a	VA881100	Angle Bracket, Stand Base		妻土台金具		03
	14	EI035126	Bind Head Tapping Screw	3.5X12 ZMC2Y	ﾊﾞｲﾝﾄﾞﾀｯﾋﾟﾝｸﾞﾈｼﾞ		01
	15	EI335146	Bind Head Tapping Screw	3.5X14 FCM3BL	ﾊﾞｲﾝﾄﾞﾀｯﾋﾟﾝｸﾞﾈｼﾞ		01
	16	EI335206	Bind Head Tapping Screw	3.5X20 FCM3BL	ﾊﾞｲﾝﾄﾞﾀｯﾋﾟﾝｸﾞﾈｼﾞ		01
	17	EI040106	Bind Head Tapping Screw	4.0X10 ZMC2Y	ﾊﾞｲﾝﾄﾞﾀｯﾋﾟﾝｸﾞﾈｼﾞ		01
	18	EI040146	Bind Head Tapping Screw	4.0X14 ZMC2Y	ﾊﾞｲﾝﾄﾞﾀｯﾋﾟﾝｸﾞﾈｼﾞ		01
	19	EI340166	Bind Head Tapping Screw	4.0X16 FCM3BL	ﾊﾞｲﾝﾄﾞﾀｯﾋﾟﾝｸﾞﾈｼﾞ		01
	20	EI340252	Flat Head Tapping Screw	4.0X25 FCM3BL	皿タッピングネジ		01
*	21	VH724100	Screw Set		ネジセット		05
	21a	ED360146	Bind Head Screw	6.0X14 ZMC2BL	バインド小ネジ		02
*	21b	ED360206	Bind Head Screw	6.0X20 ZMC2BL	バインド小ネジ		
	21c	EA060700	Pan Head Screw	6.0X70 ZMC2Y	ナベ尖先小ネジ		01
	21d	ET400070	Joint Connector	6.0X13 ZMCBL	ジョイントコネクター		01
*	22	VH705900	Pedal Assembly		ペダルＡｓｓ'ｙ		16
	23	VF645700	Pedal Frame	BL	ペダルフレーム		05
	24	VH297900	Pedal	Left	ペダル（Ｌ）		07
	25	VH297200	Pedal	Center	ペダル（Ｃ）		07
	26	VH297100	Pedal	Right	ペダル（Ｒ）		07
	27	VF657700	Pedal Support		ペダル支持金具		04
	28	VF658100	Pedal Spling		ペダルバネ		01
	29	VG795500	Circuit Board	PEDAL	ＰＥＤＡＬシート		
	30	VF815100	Rubber Contact		接点ゴム		01
*	31	VH726600	PK Cable		ＰＫケーブル	J	07
*	31	VH758400	PK-DLF Cable		ＰＫ－ＤＬＦケーブル	U,C,E,B,A,M,X	08
	32	VF851300	Adjuster		丸形アジャスター		01
	33	EI030106	Bind Head Tapping Screw	3.0X10 ZMC2Y	ﾊﾞｲﾝﾄﾞﾀｯﾋﾟﾝｸﾞﾈｼﾞ		01
	34	EI350256	Bind Head Tapping Screw	5.0X25 ZMC2BL	ﾊﾞｲﾝﾄﾞﾀｯﾋﾟﾝｸﾞﾈｼﾞ		02

＊：New Parts（新規部品）　NR

ランク：Japan Only

■SLIDE COVER ASSEMBLY(スライド蓋Ass'y)

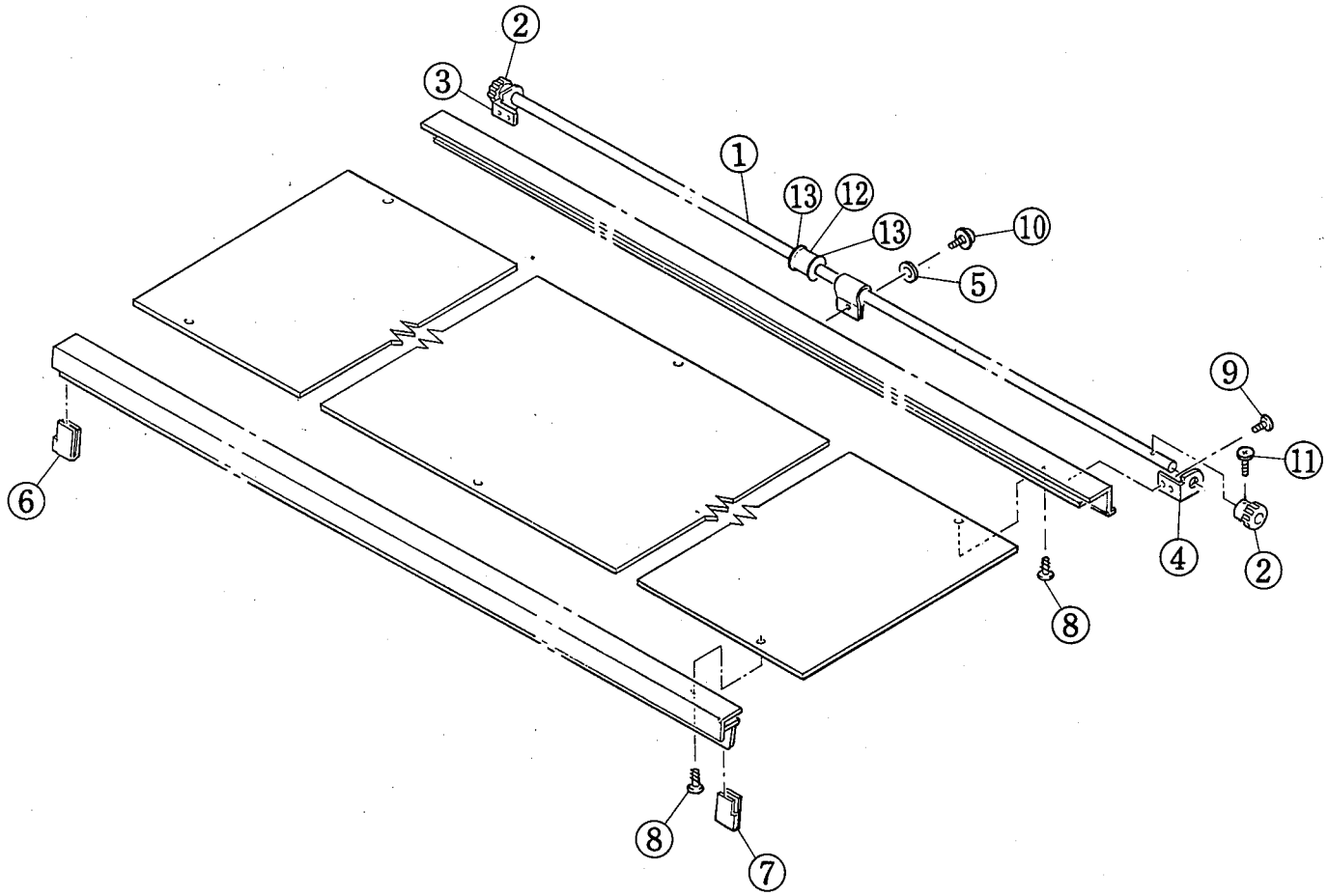

	Ref. No.	Part No.	Description		部品名	Remarks	ランク
*		VH676300	Slide Cover Assembly		スライド蓋Ａｓｓ'ｙ	CLP570/CLP670	25
*	1	VH666600	Slide Cover Rod		連動棒		07
	2	VD139800	Slide Cover Gear		ピニオンギヤ		02
	3	VF701000	Angle, Slide Cover Gear	Left	連動棒取付金具（Ｌ）		01
	4	VF701100	Angle, Slide Cover Gear	Light	連動棒取付金具（Ｒ）		01
	5	ET500070	Flat Washer	4X10X0.8	平座金みがき丸		01
	6	VG058800	Slide Rubber	Left	スライドラバー（Ｌ）		01
	7	VG058900	Slide Rubber	Right	スライドラバー（Ｒ）		01
	8	EI326056	Bind Head Tapping Screw	2.6X 5 ZMC2BL	ﾊﾞｲﾝﾄﾞﾀｯﾋﾟﾝｸﾞﾈｼﾞ		01
	9	ED030066	Bind Head Screw	3.0X 6 ZMC2Y	バインド小ネジ		01
	10	EX600750	BW Head Screw	3.0X 6 FCM33G	ＢＷヘッド小ネジ		
	11	EB330106	Flat Head Screw	3.0X10 ZMC2Y	皿小ネジ		01

＊：New Parts（新規部品）　NR

ランク：Japan Only

■KEYBOARD ASSEMBLY（鍵盤Ass'y）

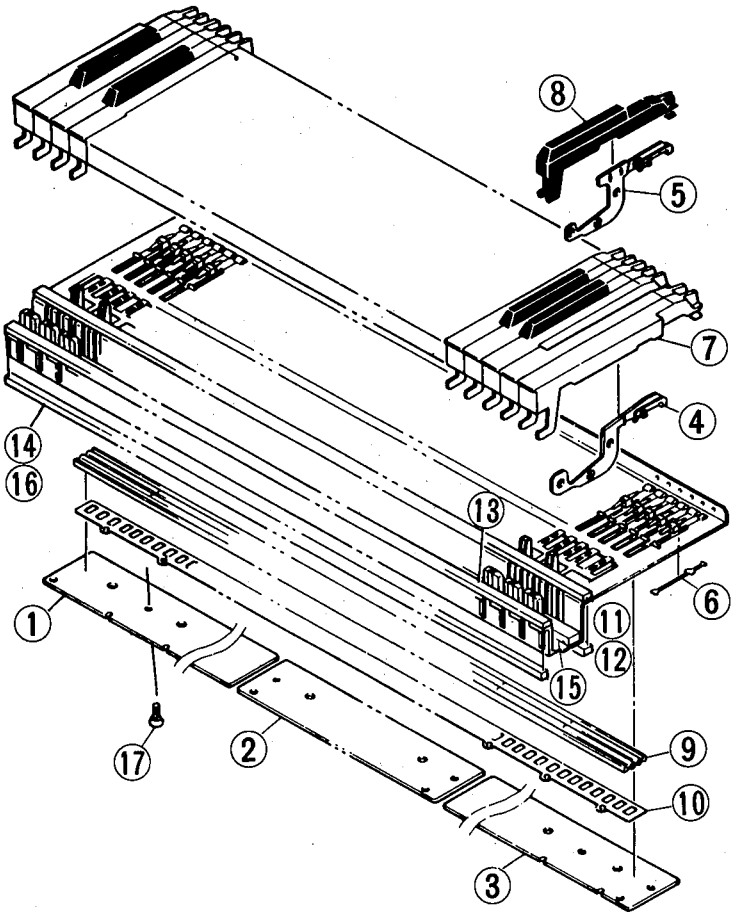

Ref. No.	Part No.	Description		部品名	Remarks	ランク
	VC530600	Keyboard Assembly	A88 K6	ＡＥ鍵盤Ａｓｓ'ｙ		70
1	VC796500	Circuit Board	AE88L	ＡＥ８８Ｌシート		09
2	VC796300	Circuit Board	AE C	ＡＥ　Ｃシート		10
3	VC796600	Circuit Board	AE88H	ＡＥ８８Ｈシート		08
4	VD317300	Hummer Assembly	WH	ハンマー白鍵 Ass'y		04
5	VD317900	Hummer Assembly	BL	ハンマー黒鍵 Ass'y		04
6	VC795100	Key Spring	AE MK	鍵バネ		01
7	VC507100	White Key	C	白鍵Ｃ		03
7	VC507200	White Key	D	白鍵Ｄ		03
7	VC507300	White Key	E	白鍵Ｅ		03
7	VC507400	White Key	F	白鍵Ｆ		03
7	VC507500	White Key	G	白鍵Ｇ		03
7	VC507600	White Key	A	白鍵Ａ		03
7	VC507700	White Key	B	白鍵Ｂ		03
7	VC507800	White Key	C'	白鍵Ｃ'		03
7	VC508100	White Key	A'	白鍵Ａ'		03
8	VC508300	Black Key		黒鍵		02
9	VC799200	Rubber Contact	AE88	可動導電ゴム		08
10	VC799300	Insulation Spacer	AE88	絶縁スペーサー		03
11	VC984900	Felt	A	フェルトＡ		04
12	VC985000	Felt	B	フェルトＢ		03
13	VC985100	Felt	C	フェルトＣ		03
14	VC985200	Felt	D	フェルトＤ		03
15	VC985300	Felt	E	フェルトＥ		05
16	VD438600	Spacer		スペーサー		01
17	EI030106	Bind Head Tapping Screw	3.0X10 ZMC2Y	ﾊﾞｲﾝﾄﾞﾀｯﾋﾟﾝｸﾞﾈｼﾞ		01

＊：New Parts（新規部品）　NR

ランク：Japan Only

■BENCH（椅子） BC8

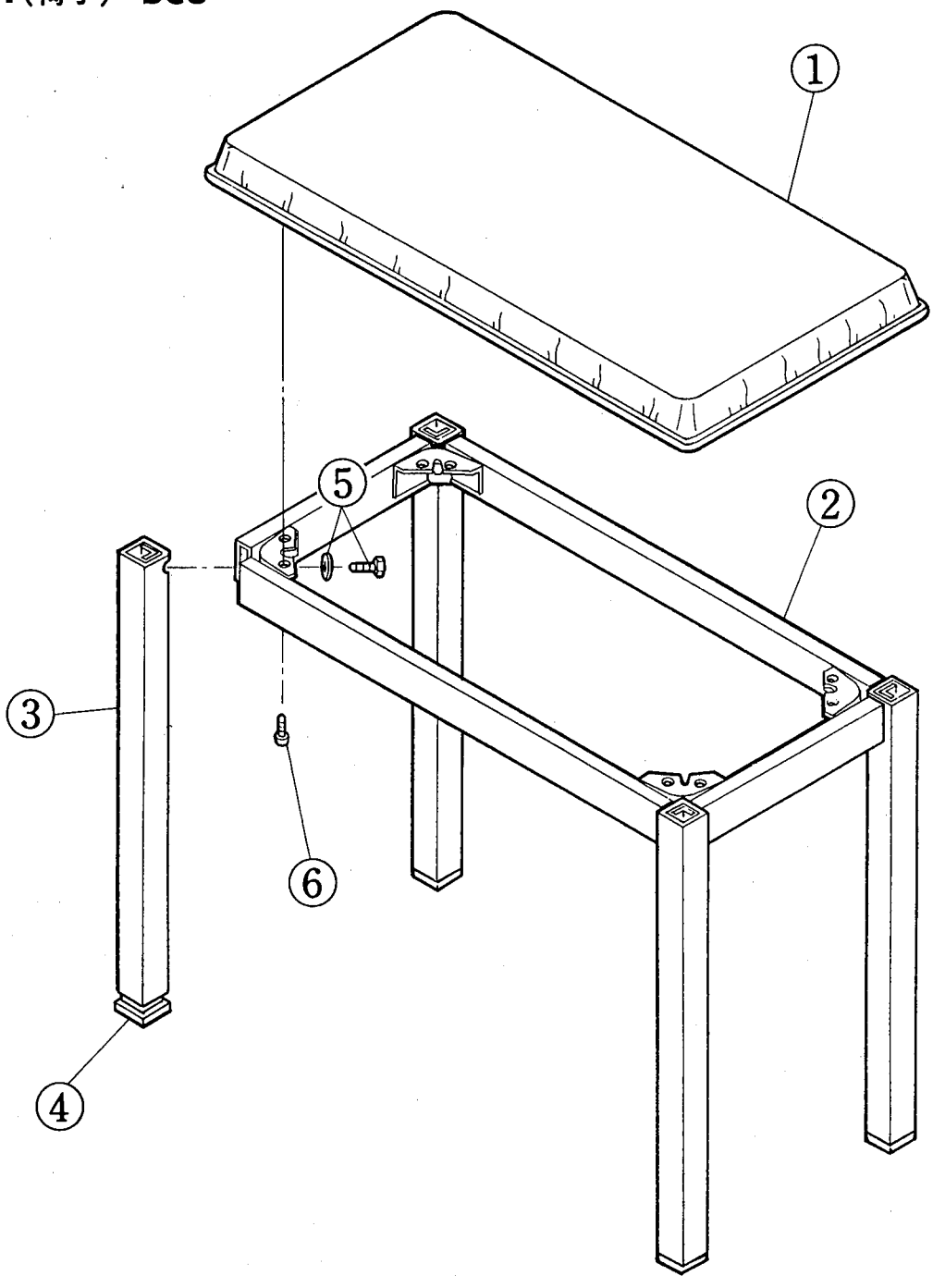

	Ref. No.	Part No.	Description		部品名	Remarks	ランク
*	1	NX004160	Bench Board Assembly		座板Ａｓｓ'ｙ	J,U BC8	
*	1	NX004170	Bench Board Assembly		座板Ａｓｓ'ｙ	C,X	
*	2	AX000350	Bench Frame Assembly		座枠Ａｓｓ'ｙ		
*	3	AX000360	Leg Pipe Assembly		脚パイプＡｓｓ'ｙ		
*	4	CX003630	Leg Cap		脚キャップ		
*	5	EX000450	Hexagonal Nut + SP Washer	5.0X12 L	バネ座付六角ナット		
	6	EJ350206	Pan Head Tapping Screw	5.0X20 FCM3BL	ナベタッピングネジ		01

＊：New Parts（新規部品） NR

ランク：Japan Only