DIGITAL SOUND PROJECTOR YSP-2700
CENTER UNIT YSP-CU2700
WIRELESS SUBWOOFERS NS-WSW120/NS-WSW121

SERVICE MANUAL

Notes:
- When accepting a repair order from the user, it is recommended to receive the YSP-CU2700 and NS-WSW121 as a set for the repair work.
- Replacing the IC402 of the DIGITAL P.C.B. will prevent this unit from operating properly. In order to have it operate properly, it is necessary to write the destination to the backup IC (EEPROM: IC402 of DIGITAL P.C.B.) of this unit. (For detailed procedure, refer to related Service News or Service Bulletin. Or contact your local Yamaha representative.)

注意：
- ユーザーから修理依頼を受ける際、YSP-CU2700 と NS-WSW120 をセットでお預かりすることを推奨します。
- DIGITAL P.C.B. または DIGITAL P.C.B. の IC402 を交換すると、本機が正常に動作しなくなります。正常に動作させるため、仕向け先を本機のバックアップ IC（EEPROM：DIGITAL P.C.B. の IC402）に書き込む必要があります。（詳しい手順は、関連するサービスニュース、または技術報告を参照してください。もしくはヤマハのサービスセンターまでご連絡ください。）

IMPORTANT NOTICE

This manual has been provided for the use of authorized Yamaha Retailers and their service personnel.
It has been assumed that basic service procedures inherent to the industry, and more specifically Yamaha Products, are already known and understood by the users, and have therefore not been restated.

WARNING: Failure to follow appropriate service and safety procedures when servicing this product may result in personal injury, destruction of expensive components, and failure of the product to perform as specified. For these reasons, we advise all Yamaha product owners that any service required should be performed by an authorized Yamaha Retailer or the appointed service representative.

IMPORTANT: The presentation or sale of this manual to any individual or firm does not constitute authorization, certification or recognition of any applicable technical capabilities, or establish a principle-agent relationship of any form.

The data provided is believed to be accurate and applicable to the unit(s) indicated on the cover. The research, engineering, and service departments of Yamaha are continually striving to improve Yamaha products. Modifications are, therefore, inevitable and specifications are subject to change without notice or obligation to retrofit. Should any discrepancy appear to exist, please contact the distributor's Service Division.

WARNING: Static discharges can destroy expensive components. Discharge any static electricity your body may have accumulated by grounding yourself to the ground buss in the unit (heavy gauge black wires connect to this buss).

IMPORTANT: Turn the unit OFF during disassembly and part replacement. Recheck all work before you apply power to the unit.

■ CONTENTS

TO SERVICE PERSONNEL 2
SYSTEM COMPOSITION / システム構成 3
FRONT PANELS 4
REAR PANELS 5
REMOTE CONTROL PANELS 10
SPECIFICATIONS / 参考仕様 11
INTERNAL VIEW 17
SERVICE PRECAUTIONS / サービス時の注意事項 19
DISASSEMBLY PROCEDURES / 分解手順 20
SELF-DIAGNOSTIC FUNCTION / ダイアグ（自己診断機能） 35
DISPLAY DATA 55
IC DATA 57
PIN CONNECTION DIAGRAMS 62
BLOCK DIAGRAMS 63
WIRING DIAGRAMS 66
PRINTED CIRCUIT BOARDS 70
SCHEMATIC DIAGRAMS 83
REPLACEMENT PARTS LIST 95
REMOTE CONTROL 124
ADVANCED SETUP 126
拡張メニュー 127
UPDATING THE UNIT'S FIRMWARE 128
本機のファームウェアを更新する 129

101378

Copyright (c) Yamaha Corporation All rights reserved.
This manual is copyrighted by Yamaha and may not be copied or redistributed either in print or electronically without permission.

YAMAHA CORPORATION
P.O.Box 1, Hamamatsu, Japan
'16.08

■ TO SERVICE PERSONNEL

1. Critical Components Information
   Components having special characteristics are marked ⚠ and must be replaced with parts having specifications equal to those originally installed.
2. Leakage Current Measurement (For 120V Models Only)
   When service has been completed, it is imperative to verify that all exposed conductive surfaces are properly insulated from supply circuits.

- Meter impedance should be equivalent to 1500 ohms shunted by 0.15 µF.

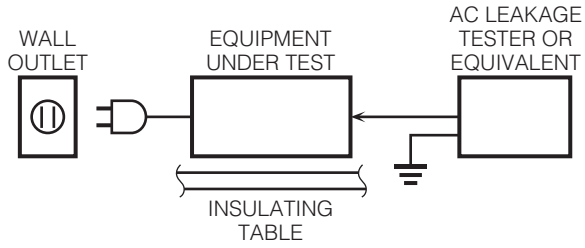

- Leakage current must not exceed 0.5mA.
- Be sure to test for leakage with the AC plug in both polarities.



YSP-CU2700

For U model
"CAUTION"
"F701: FOR CONTINUED PROTECTION AGAINST RISK OF FIRE, REPLACE ONLY WITH SAME TYPE 5A, 125V FUSE."

For C model
CAUTION
F701: REPLACE WITH SAME TYPE 5A, 125V FUSE.

ATTENTION
F701: UTILISER UN FUSIBLE DE RECHANGE DE MÉME TYPE DE 5A, 125V.

NS-WSW121

For U model
"CAUTION"
"F301: FOR CONTINUED PROTECTION AGAINST RISK OF FIRE, REPLACE ONLY WITH SAME TYPE 2A, 125V FUSE."

For C model
CAUTION
F301: REPLACE WITH SAME TYPE 2A, 125V FUSE.

ATTENTION
F301: UTILISER UN FUSIBLE DE RECHANGE DE MÉME TYPE DE 2A, 125V.

CALIFORNIA PROPOSITION 65 WARNING

This product contains chemicals known to the State of California to cause cancer, or birth defects or other reproductive harm.

DO NOT PLACE SOLDER, ELECTRICAL/ELECTRONIC OR PLASTIC COMPONENTS IN YOUR MOUTH FOR ANY REASON WHAT SO EVER!

Avoid prolonged, unprotected contact between solder and your skin! When soldering, do not inhale solder fumes or expose eyes to solder/flux vapor!

If you come in contact with solder or components located inside the enclosure of this product, wash your hands before handling food.

About lead free solder / 無鉛ハンダについて

All of the P.C.B.s installed in this unit and solder joints are soldered using the lead free solder.

Among some types of lead free solder currently available, it is recommended to use one of the following types for the repair work.

- Sn + Ag + Cu (tin + silver + copper)
- Sn + Cu (tin + copper)
- Sn + Zn + Bi (tin + zinc + bismuth)

Caution:
As the melting point temperature of the lead free solder is about 30°C to 40°C (50°F to 70°F) higher than that of the lead solder, be sure to use a soldering iron suitable to each solder.

本機に搭載されているすべての基板およびハンダ付けによる接合部は無鉛ハンダでハンダ付けされています。

無鉛ハンダにはいくつかの種類がありますが、修理時には下記のような無鉛ハンダの使用を推奨します。

- Sn+Ag+Cu（錫 + 銀 + 銅）
- Sn+Cu（錫 + 銅）
- Sn+Zn+Bi（錫 + 亜鉛 + ビスマス）

注意：
無鉛ハンダの融点温度は通常の鉛入りハンダに比べ 30 ～ 40℃程度高くなっていますので、それぞれのハンダに合ったハンダごてをご使用ください。

■ SYSTEM COMPOSITION / システム構成

The **YSP-2700** consists of the YSP-CU2700 and NS-WSW121.

YSP-2700 は、YSP-CU2700 および NS-WSW120 で構成されています。

U, C, T, K, A, B, G, L, V models

▼ NS-WSW121

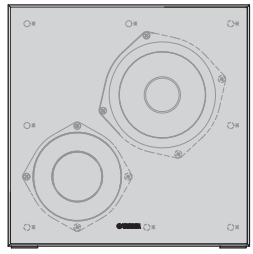

▼ YSP-CU2700

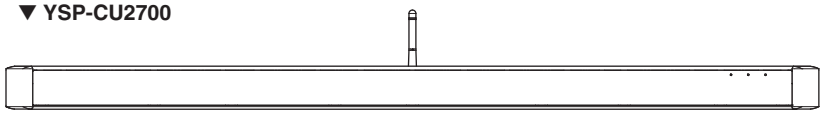



J model

▼ NS-WSW120

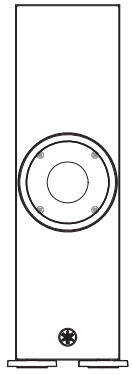

▼ YSP-CU2700

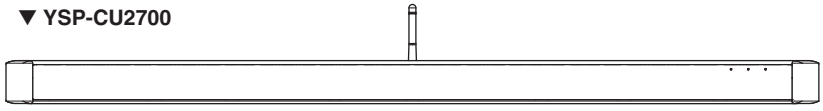



■ FRONT PANELS

YSP-CU2700

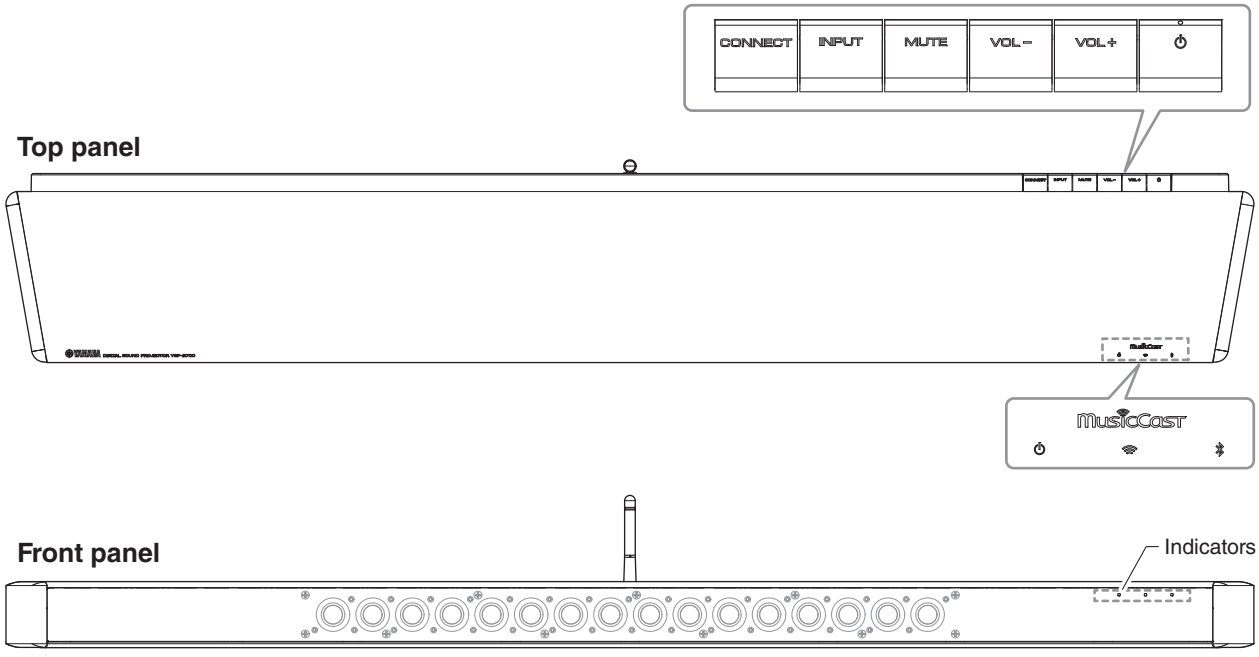

NS-WSW120

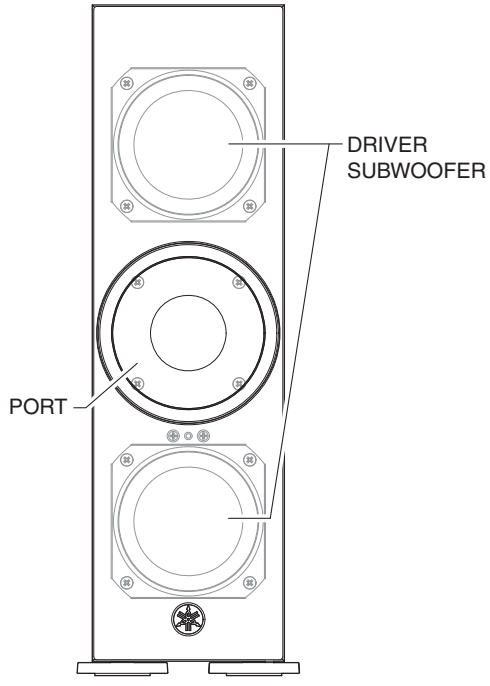

NS-WSW121

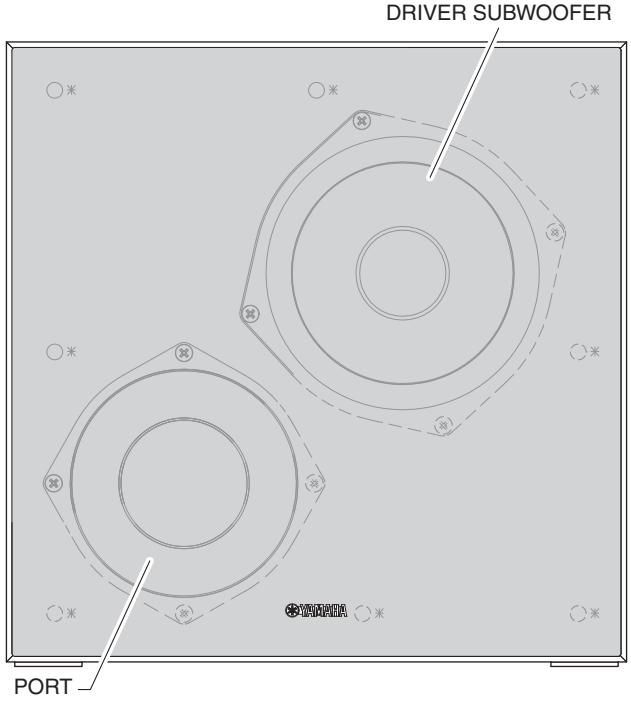

■ REAR PANELS

YSP-CU2700

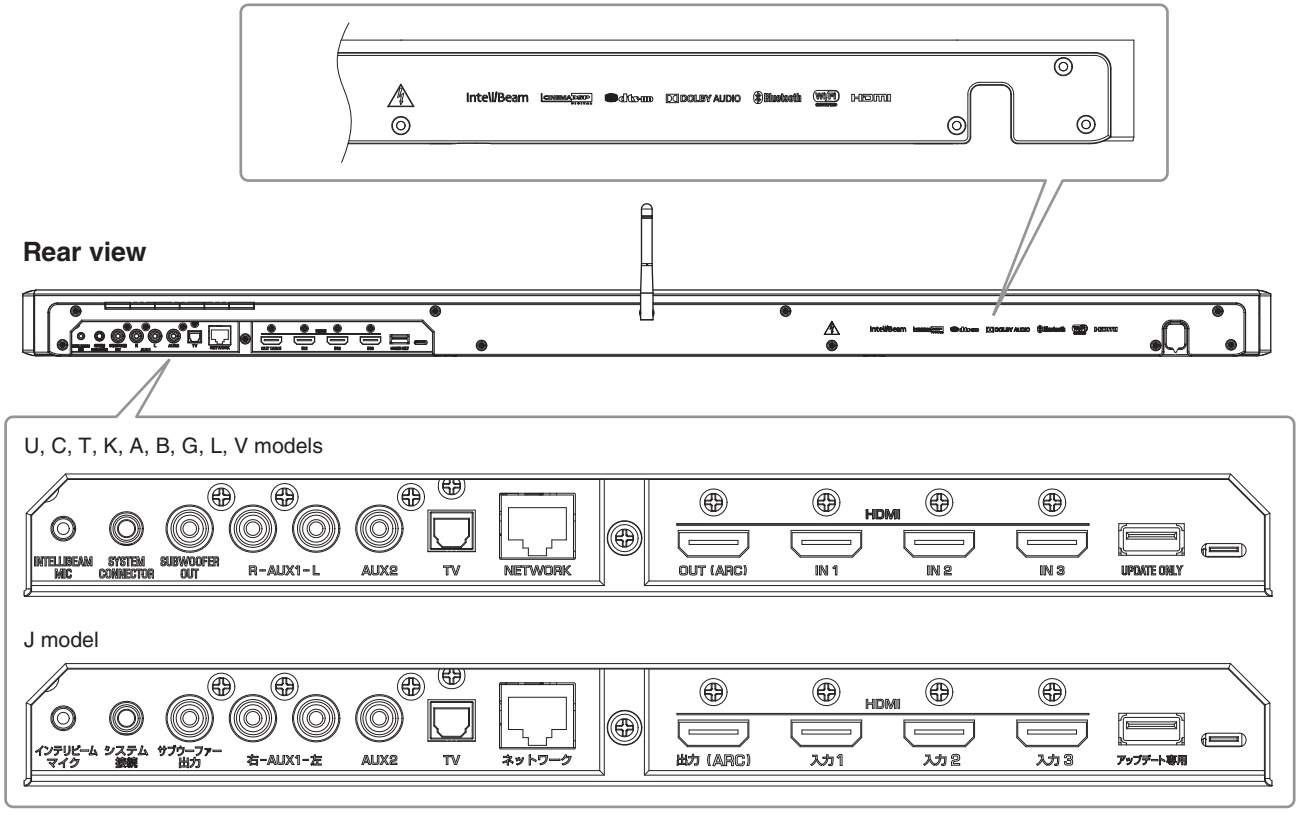

Bottom view

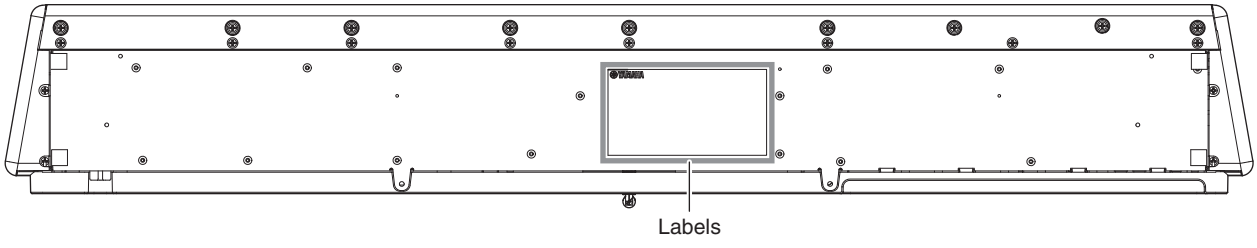

YSP-CU2700

Labels

U, C models

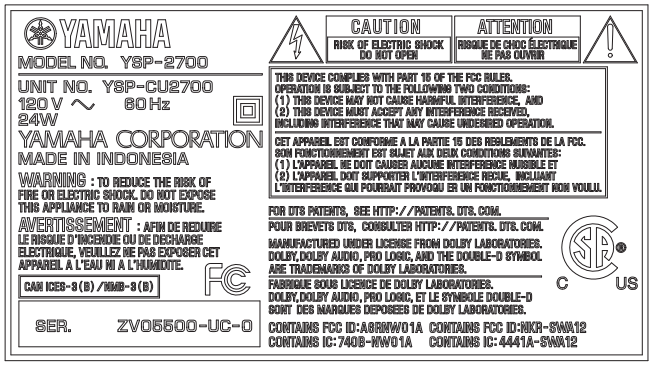

G model

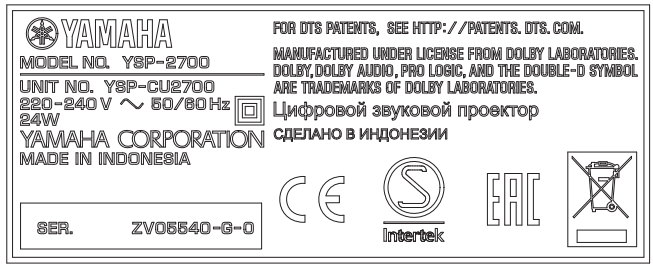

T model

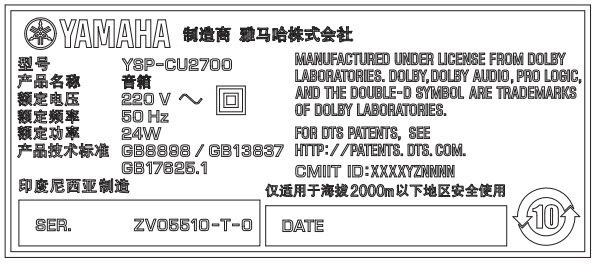

V model

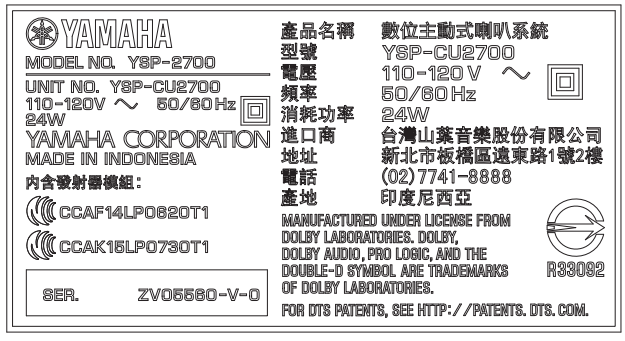

K model

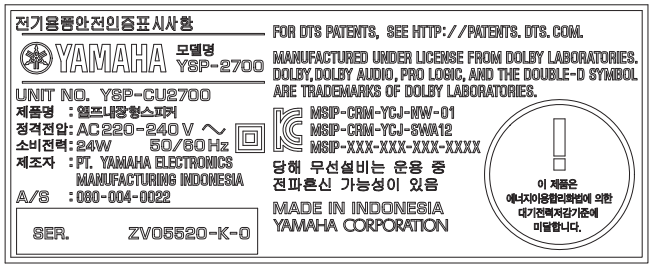

J model

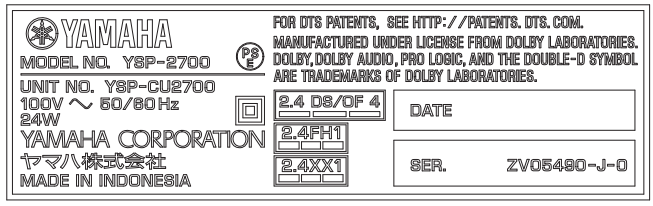

A, L models

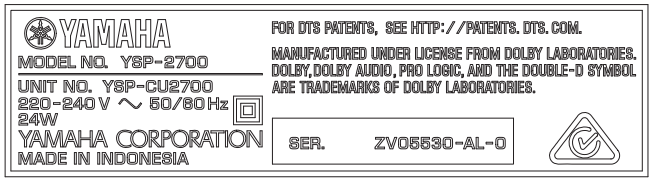

B model

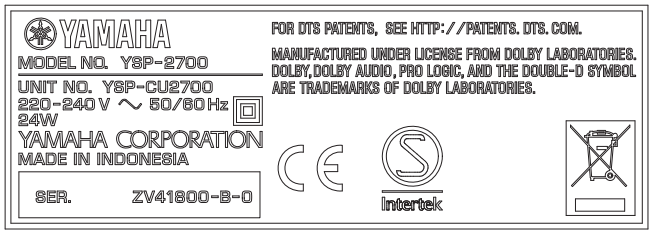

NS-WSW120

Rear view

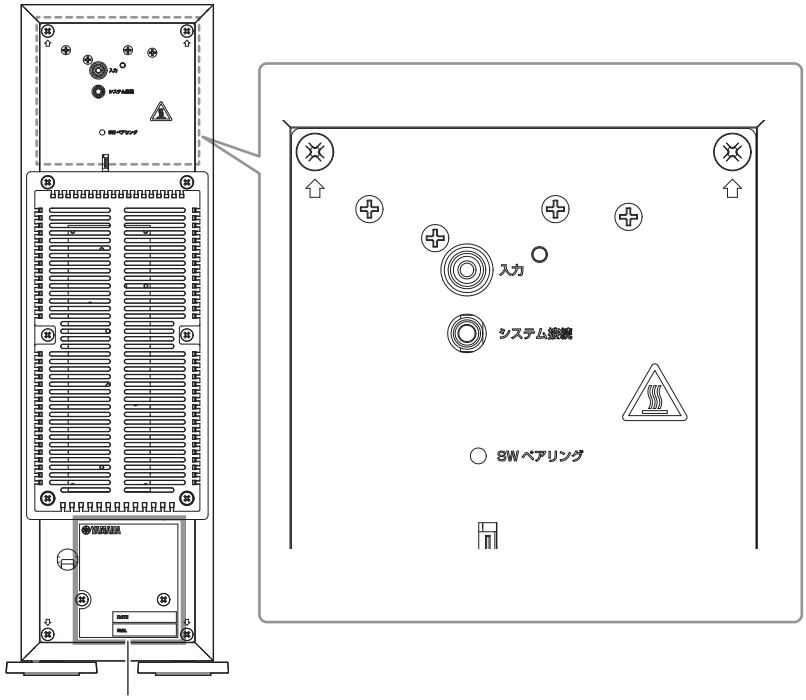

Bottom view

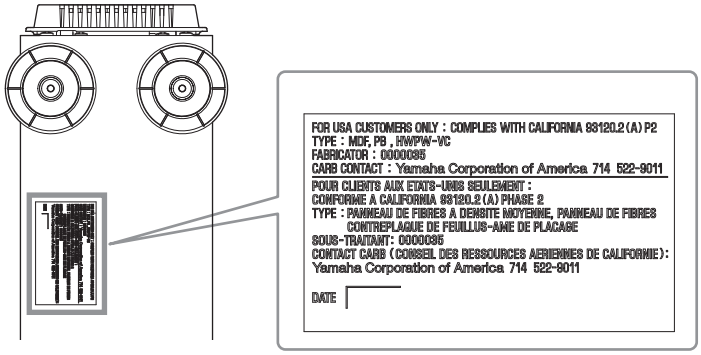

Label

J model



NS-WSW121

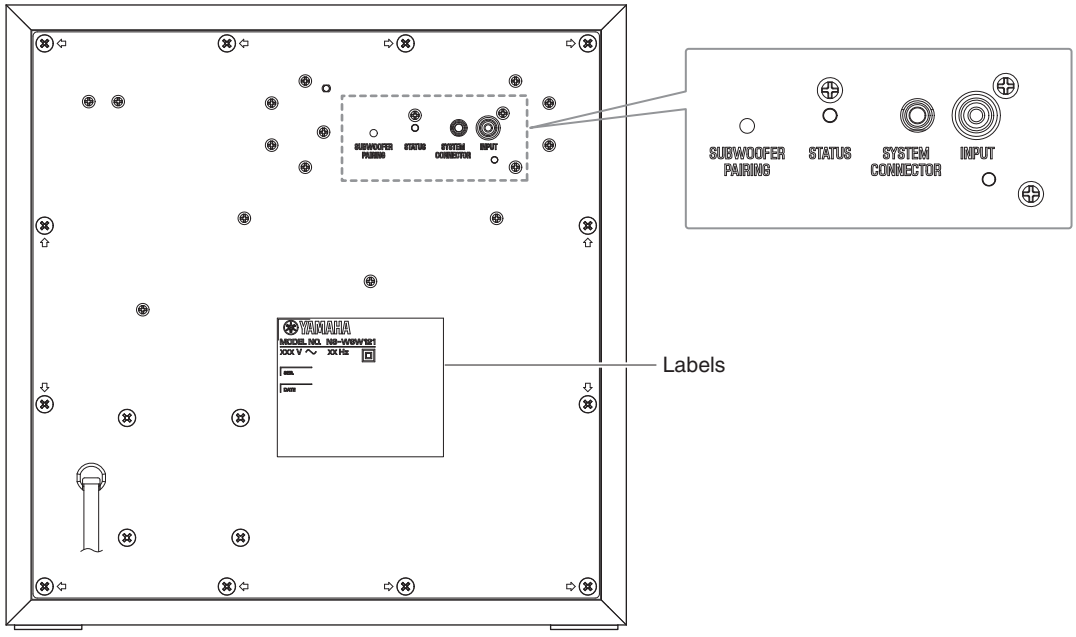

Labels

U, C models

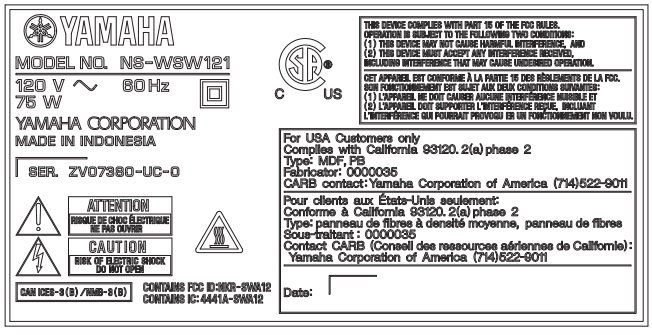

K model



T model



A model

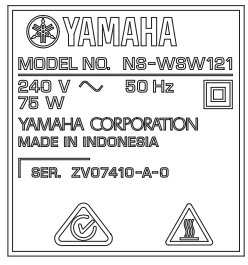

NS-WSW121

B model

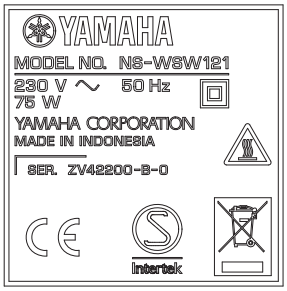

G model

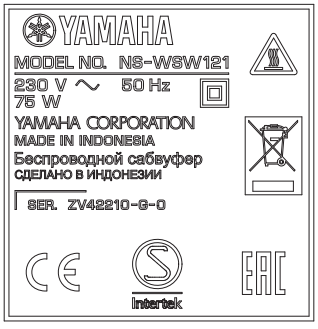

L model

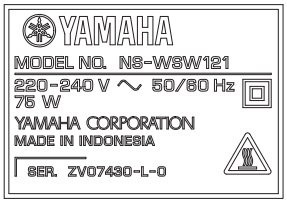

V model



YSP-CU2700

■ REMOTE CONTROL PANELS

FSR147
(U, C, T, K, A, B, G, L, V models)

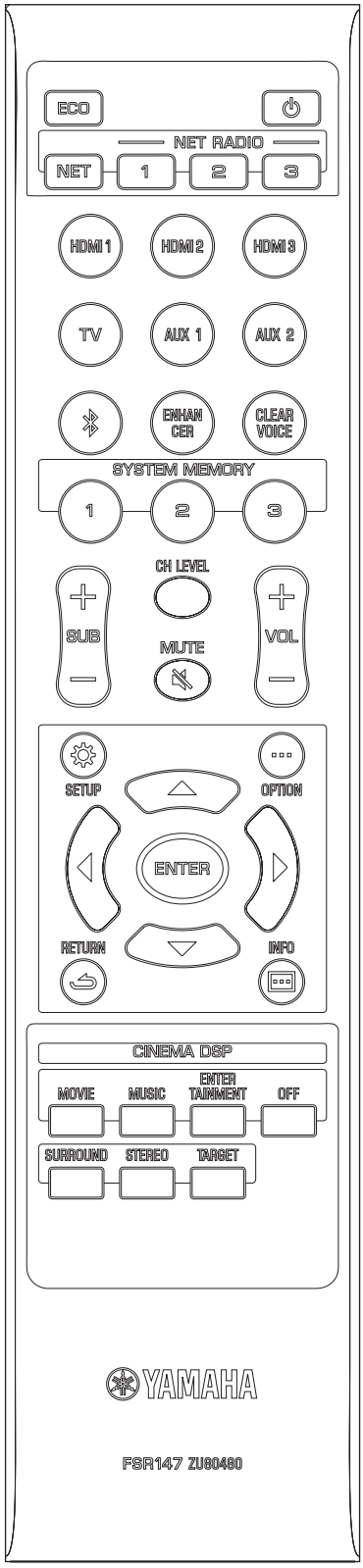

FSR146
(J model)

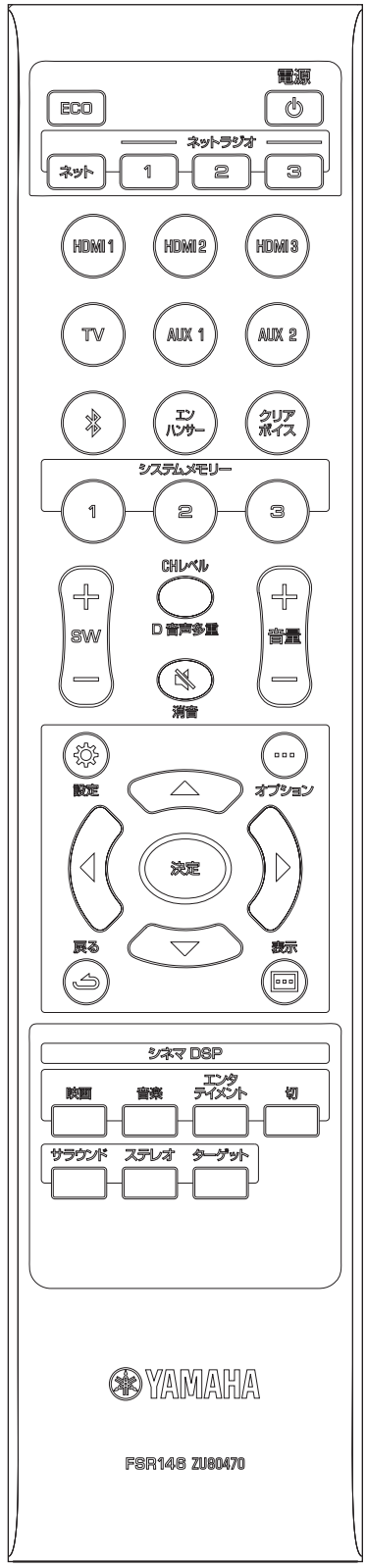

■ SPECIFICATIONS / 参考仕様

YSP-CU2700

■ Audio Amplifier Section / オーディオアンプ部

Rated Output Power / 定格出力 (1 kHz, 1 % THD, 4 ohms)

..... 27.2 W

Maximum Effective Output Power / 実用最大出力
(1 kHz, 10 % THD, 4 ohms)

..... 32 W

Maximum Input Signal / 最大許容入力 (1 kHz)

Analog input .....2.2 V or less

Total Harmonic Distortion / 全高調波歪率
(20k L.P.F., 1 kHz, 1.0 V/4 ohms)

Analog input .....0.08 % or less

Digital input .....0.08 % or less

■ Speaker Section / スピーカー部 [TWEETER]

Type / 型式

..... Acoustic suspension type / 密閉型

Driver / スピーカーユニット

..... 2.8 cm (1-1/8") cone magnetic shielding type x 16

2.8 cm コーン 防磁型× 16

Frequency Response / 再生周波数帯域 (*)

.....500 Hz to 22 kHz

* Frequency Response of total sets /
セットとしての再生周波数帯域
(YSP-CU2700 and NS-WSW120/NS-WSW121)

Frequency Response / 再生周波数帯域

.....40 Hz to 22 kHz (-10 dB)

Crossover Frequency / クロスオーバー周波数

..... 500 Hz (surround playback mode)

Impedance / インピーダンス

.....4 ohms

■ HDMI Section / HDMI 部

HDMI Specification / HDMI 規格

..... Version 2.0b

Content Protection / 著作権保護

..... HDCP 2.2, 1.4

(High-bandwidth Digital Content Protection system)

Audio Format / 音声フォーマット

..... SD audio, HD audio, PCM up to 192 kHz/24 bit

Video Format / 映像フォーマット

..... Up to 4K (4,096 x 2,160), @50/60 Hz, YCbCr=4:4:4, HDR

Link Function / リンク機能

..... 4K path through, 3D path through, HDMI control (CEC)

Based on version 1.4b audio control

Auto Lip Sync / オートリップシンク

.....max. 500 msec

ARC Function / ARC 機能

.....Audio Return Channel

Based on version 1.4b

■ Network Section / ネットワーク部

Interface / インターフェイス

.....100Base-T/10Base-T

Internet Radio / インターネットラジオ

..... vTuner service supported

PC Client Function / PC クライアント機能

..... DLNA Ver. 1.5 (DMP/DMR function) supported

Supported File Format / 対応再生フォーマット

WAV, FLAC, AIFF ..... up to 192 kHz/24 bit sampling

Apple LossLess ..... up to 96 kHz/24 bit sampling

MP3, WMA, MPEG4 AAC ..... up to 48 kHz/24 bit sampling

AirPlay

.....AirPlay supported

Streaming Services / ストリーミングサービス
[U, C, A, B, G, L, V, J models]

U, C models .....Spotify, Pandra, Rhapsody, SiriusXM

A model .....Spotify, Pandra

B, G models .....Spotify, JUKE, Napster, Qobuz

L, V models ..... Spotify

J model ..... radiko.jp

■ Wireless LAN (Wi-Fi) Section / 無線 LAN（Wi-Fi）部

Wireless LAN Specification / 無線 LAN 規格

..... IEEE802.11b/g/n

Band Frequency / 周波数帯域

..... 2.4 GHz

WPS (Wi-Fi Protected Setup) / WPS（Wi-Fi Protected Setup）

..... Push button method / プッシュボタン式

PIN method / PIN コード式

**WAC (Wireless Accessory Configuration) /
WPS（Wireless Accessory Configuration）**

..... Supported

Supported Security / 対応セキュリティー

.....WEP, WPA2-PSK (AES), Mixed mode

YSP-CU2700

■ Bluetooth Section / Bluetooth 部

Bluetooth Version / Bluetooth バージョン

Ver. 2.1+EDR

Band Frequency / 周波数帯域

2.4 GHz

Supported Profile / 対応プロファイル

Receiving ..... A2DP (Advanced audio distribtion profile), AVRCP

Transmitting A2DP

Supported CODEC / 対応コーデック

Receiving ..... SBC, MPEG4-AAC

Transmitting ..... SBC

Wireless Output Power / 無線出力

Class 2

Maximum Communication Range / 最大通信距離
(Without interference / 妨害のないとき)

approx. 10 m (32.8 ft.)

Supported Contents Protection / 対応コンテンツ保護

SCMS-T scheme (receiving)

■ General / 総合

Power Supply / 電源電圧

U, C models ..... AC 120 V, 60 Hz

T model ..... AC 220 V, 50 Hz

K, A, B, G, L models ..... AC 220–240 V, 50/60 Hz

V model ..... AC 110–120 V, 50/60 Hz

J model ..... AC 100 V, 50/60 Hz

Power Consumption / 消費電力

24 W

Standby Power Consumption / 待機時消費電力

HDMI control, LAN, Wi-Fi, Wireless direct, Bluetooth ALL OFF ..... 0.3 W

HDMI control ON ..... 0.8 W

LAN (Wired network standby) ON / Wi-Fi (Wireless network standby) ON ..... 1.8 W

Wireless Direct ON..... 1.9 W

Bluetooth ON ..... 1.7 W

HDMI control, Wireless direct, Bluetooth ON..... 2.3 W

Dimensions (W x H x D) / 寸法（幅×高さ×奥行き）

With stands and antenna / スタンド、アンテナを含む

944 x 110 x 154 mm (37-1/8" x 4-3/8" x 6")

With stands (without antenna) / スタンドを含む（アンテナを含まない）

944 x 70 x 154 mm (37-1/8" x 2-3/4" x 6")

With antenna (without stands) / アンテナを含む（スタンドを含まない）

944 x 91 x 154 mm (37-1/8" x 3-5/8" x 6")

Without stands and antenna / スタンド、アンテナを含まない

944 x 51 x 154 mm (37-1/8" x 2" x 6")

Weight / 質量

4.0 kg (8.8 lbs.)

Finish / 仕上げ

U, C, T, K, A, B, G, L, V, J models ..... Black color

T, A, B, G, L, J models .....Silver color

Accessories / 付属品

Remote control .....x 1

Battery (R03, AAA, UM-4) .....x 2

Optical cable (1.5 m) (U, C, K, A, B, G, L, V, J models) .....x 1

Digital audio pin cable (1.5 m) .....x 1

Intellibeam MIC (6 m) .....x 1

Stand (H=19.5 mm, with non-skid pad) .....x 1

Cardboard microphone stand (H=500 mm, for intellibeam MIC) (J model) .....x 1

DVD-ROM (demo disc) (J model) .....x 1

For NS-WSW120 (J model)

Non-skid pad .....x 4

For NS-WSW121

RCA mono cable (B, G models) .....x 1

3.5 mm monaural mini plug cable (3 m) (B, G models) .....x 1

For SPM-K20 (Option part)

Spacer (with tape) (U, C, T, K, A, B, G, L, V models) .....x 1

Pad (D14/H7) (U, C, T, K, A, B, G, L, V models) .....x 1

Pan head screw (4 x 22) (U, C, T, K, A, B, G, L, V models) .....x 1

Mounting template (1,000 x 120) (U, C, T, K, A, B, G, L, V models).....x 1

*** Specifications are subject to change without notice.**

※ 参考仕様および外観は、製品の改良のため予告なく変更することがあります。

U .....U.S.A. model
C .....Canadian model
T .....Chinese model
K .....Korean model
A .....Australian model
B .....British model
G .....European model
L .....Singapore model
V ..... Taiwan model
J .....Japanese model

NS-WSW120

■ オーディオアンプ部

出力（100 Hz、5 ohms、10 % THD）

75 W

ダイナミックパワー

130 W

■ スピーカー部

スピーカーユニット

10 cm コーン 非防磁型× 2

再生周波数帯域

40 Hz ～ 500 Hz

■ 無線部

周波数帯域

2.4 GHz

通信距離（妨害のないとき）

約 10 m

接続

ペアリング

■ 総合

電源電圧

AC 100 V、50／60 Hz

消費電力

45 W

待機時消費電力

無線 1.6 W

有線 1.5 W

寸法（幅×高さ×奥行き）

縦置き

147 × 444 × 353 mm

横置き

434 × 129 × 353 mm

質量

7.9 kg

仕上げ

ブラック

※ 参考仕様および外観は、製品の改良のため予告なく変更することがあります。

J ..... Japanese model

NS-WSW121

■ Audio Amplifier Section

Output Power (100 Hz, 6 ohms, 10 % THD)

75 W

Dynamic Power

130 W

■ Speaker Section

Driver

14 cm (5-1/2") cone magnetic shielding type x 1

Frequency Response

40 Hz to 500 Hz

■ Wireless Section

Band Frequency

2.4 GHz

Transmission Range (Without interference)

approx. 10 m (32.8 ft.)

Connection

Paring

■ General

Power Supply

U, C models AC 120 V, 60 Hz
T model AC 220 V, 50 Hz
K model AC 220 V, 60 Hz
A model AC 240 V, 50 Hz
B, G models AC 230 V, 50 Hz
L model AC 220–240 V, 50/60 Hz
V model AC 110–120 V, 60 Hz

Power Consumption

75 W

Standby Power Consumption

Wireless 1.5 W
Wired 1.5 W

Dimensions (W x H x D)

295 x 297 x 307 mm (11-5/8" x 11-5/8" x 12-1/8")

Weight

9.1 kg (20.1 lbs.)

Finish

U, C, T, K, A, B, G, L, V, J models Black color
T, A, B, G, L models Silver color

*** Specifications are subject to change without notice.**

U ..... U.S.A. model
C ..... Canadian model
T ..... Chinese model
K ..... Korean model
A ..... Australian model
B ..... British model
G ..... European model
L ..... Singapore model
V ..... Taiwan model

YSP-CU2700

MusicCast is a trademark or registered trademark of Yamaha Corporation.

MusicCast はヤマハ株式会社の登録商標です。

The " CINEMA DSP " logo and "Cinema DSP" are registered trademarks of Yamaha Corporation.

「シネマ DSP」「CINEMA DSP」は、ヤマハ株式会社の登録商標です。

The " IntelliBeam " logo and "IntelliBeam" are trademarks of Yamaha Corporation.

「インテリビーム」「IntelliBeam」は、ヤマハ株式会社の商標です。

Dolby, Dolby Audio, Pro Logic, and the double-D symbol are trademarks of Dolby Laboratories.

Dolby、ドルビー、Pro Logic 及びダブル D 記号はドルビーラボラトリーズの商標です。

Manufactured under license from DTS Licensing Limited. DTS, DTS-HD, the Symbol, & DTS and the Symbol together are registered trademarks of DTS, Inc.
© DTS, Inc. All Rights Reserved.

本製品は DTS Licensing Limited のライセンスに基づき製造しています。DTS、DTS-HD、それらのシンボルマークおよび DTS とそのシンボルマークの組み合せは、DTS 社の登録商標です。DTS-HD Master Audio は DTS, Inc. の商標です。
© DTS, Inc. All Rights Reserved.

The terms HDMI, the HDMI Logo, and High-Definition Multimedia Interface are trademarks or registered trademarks of HDMI Licensing LLC in the United States and other countries.

HDMI、HDMI ロゴ、および High-Definition Multimedia Interface は、HDMI Licensing, LLC の商標または登録商標です。

"x.v.Color" and "x.v.Color" logo are trademarks of Sony Corporation.

「x.v.Color」はソニー株式会社の商標です。

DLNA™ and DLNA CERTIFIED™ are trademarks or registered trademarks of Digital Living Network Alliance. All rights reserved.
Unauthorized use is strictly prohibited.

DLNA ™および DLNA CERTIFIED ™はデジタルリビングネットワークアライアンスの登録商標です。無断使用は固く禁じられています。

The Wi-Fi CERTIFIED Logo is a certification mark of Wi-Fi Alliance.
The Wi-Fi Protected Setup Identifier Mark is a certification mark of Wi-Fi Alliance.
Wi-Fi, Wi-Fi Alliance, Wi-Fi CERTIFIED, Wi-Fi Protected Setup, WPA and WPA2 are trademark or registered trademark of Wi-Fi Alliance.

Wi-Fi CERTIFIED ロゴは Wi-Fi Alliance の認証マークです。
Wi-Fi Protected Setup のマークは Wi-Fi Alliance の認証マークです。
Wi-Fi、Wi-Fi Alliance、Wi-Fi CERTIFIED、Wi-Fi Protected Setup、WPA、WPA2 は Wi-Fi Alliance の商標または登録商標です。

The *Bluetooth*® word mark and logos are registered trademarks owned by *Bluetooth* SIG, Inc. and any use of such marks by Yamaha Corporation is under license.

Bluetooth® およびロゴは *Bluetooth* SIG の登録商標であり、ヤマハ株式会社はライセンスに基づき使用しています。他の商標および商号は、各所有権者の財産です。

iTunes, AirPlay, iPad, iPhone, iPod, iPod nano, iPod touch, and Safari are trademarks of Apple Inc., registered in the U.S. and other countries.

iTunes、Mac、AirPlay、iPad、iPhone、iPod、iPod touch は、米国およびその他の国々で登録されている Apple Inc. の商標です。
iPhone 商標は、アイホン株式会社のライセンスに基づき使用されています。

AppStore

App Store is a service mark of Apple Inc.

Android/Google Play

Android and Google Play are trademarks of Google Inc.

Android および Google Play は、Google Inc. の商標または登録商標です。

Blu-ray

"Blu-ray Disc™", "Blu-ray™", and the logos are trademarks of the Blue-ray Disc Association.

「ブルーレイ™」および「ブルーレイディスク™」はブルーレイディスクアソシエーションの商標です。

Bluetooth protocol stack (Blue SDK)

Copyright 1999-2014 OpenSynergy GmbH
All rights reserved. All unpublished rights reserved.

Google Noto Fonts

This product uses the following fonts.
Copyright © June 2015, Google, with Reserved Font Name Noto Sans Version 1.004.
Copyright © June 2015, Google, with Reserved Font Name Noto Sans CJK Version 1.004.
This Font Software is licensed under the SIL Open Font License, Version1.1.

Windows

Windows is a registered trademark of Microsoft Corporation in the United States and other countries.
Internet Explorer, Windows Media Audio and Windows Media Player are either registered trademarks or trademarks of Microsoft Corporation in the United States and/or other countries.

Windows は米国 Microsoft Corporation の米国およびその他の国における登録商標です。
Internet Explorer、Windows Media Audio、Windows Media Player は、米国 Microsoft Corporation の米国およびその他の国における登録商標、または商標です。

AAC ロゴマークはドルビーラボラトリーズの商標です。

「ラジコ」、「radiko」および radiko ロゴは株式会社 radiko の登録商標です。

- **DIMENSIONS / 寸法図**

YSP-CU2700

Unit: mm (inch)
単位：mm（インチ）

Top view

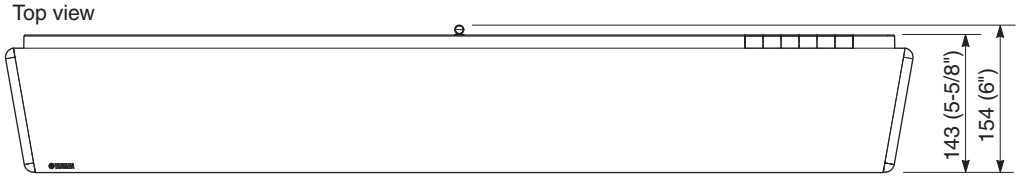

Without stand

Front view

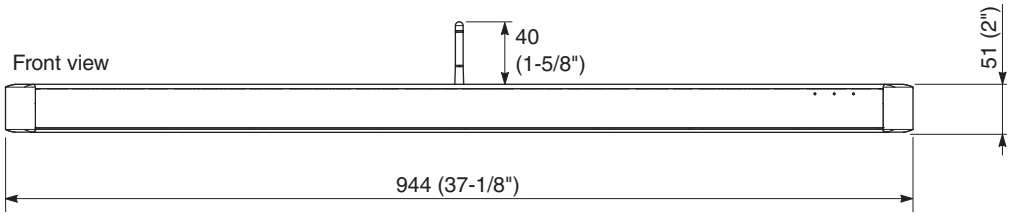

With stand

Front view

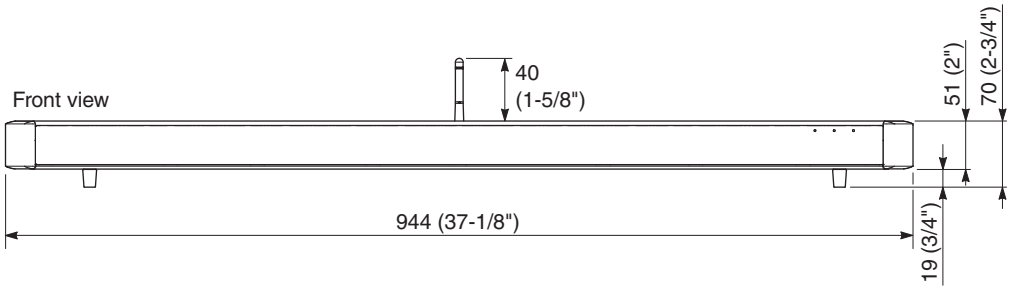

Mounting the SPM-K20

Rear view

Side view

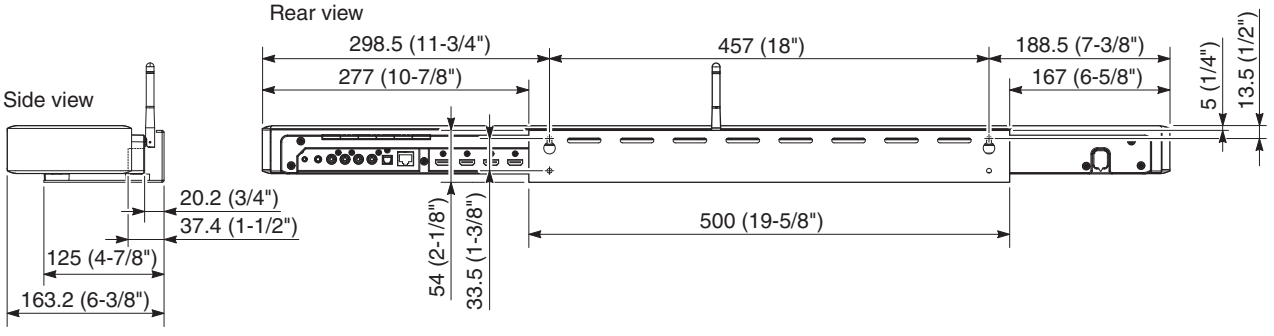

Front view

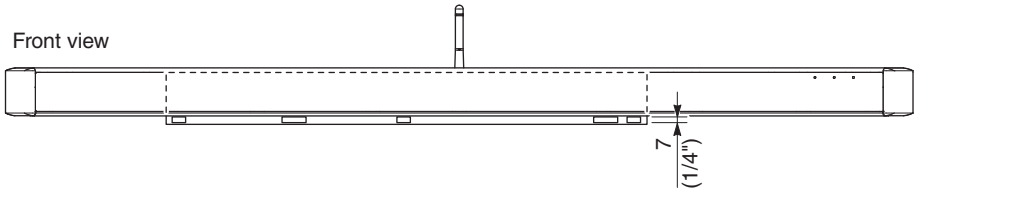

Bottom view

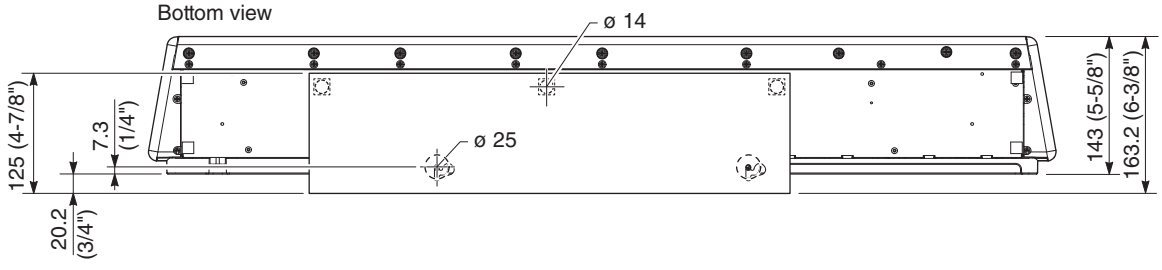

NS-WSW120

単位：mm

横置き

上面

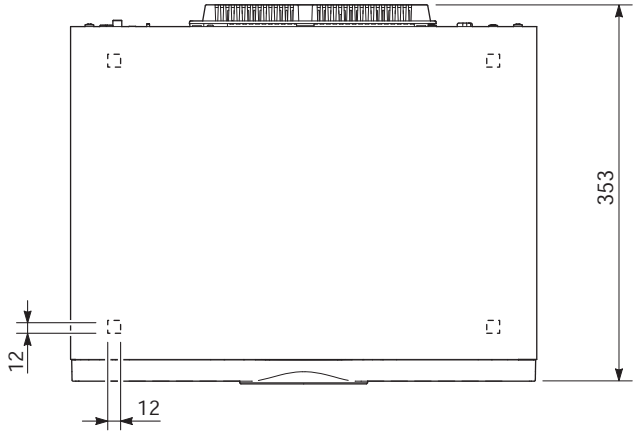

縦置き

前面

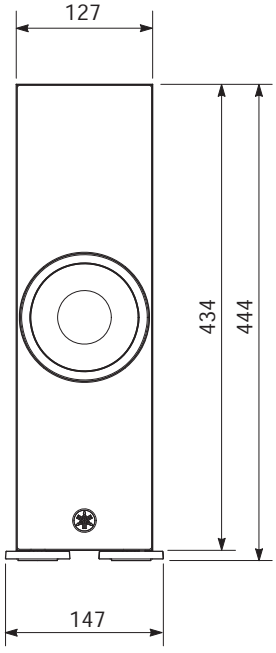

底面

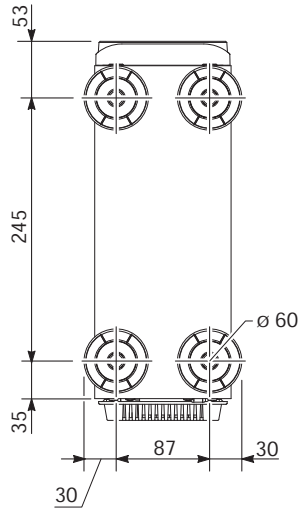

前面

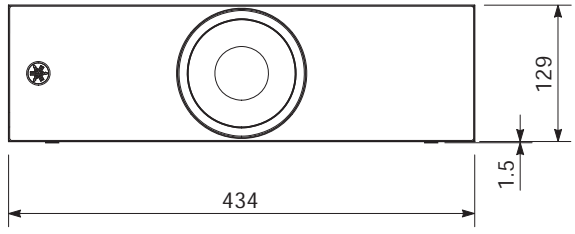

NS-WSW121

Unit: mm (inch)
単位：mm（インチ）

Front view

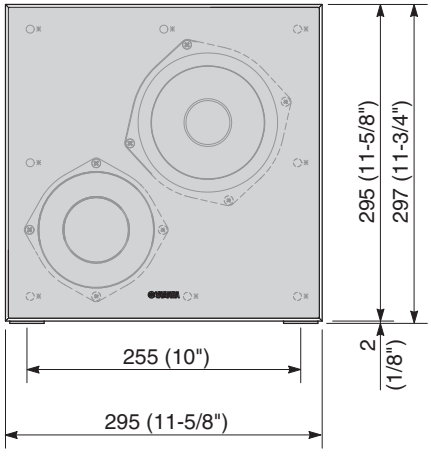

Side view

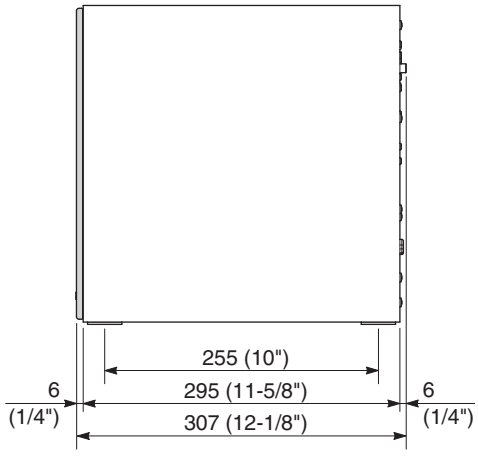

■ INTERNAL VIEW

YSP-CU2700

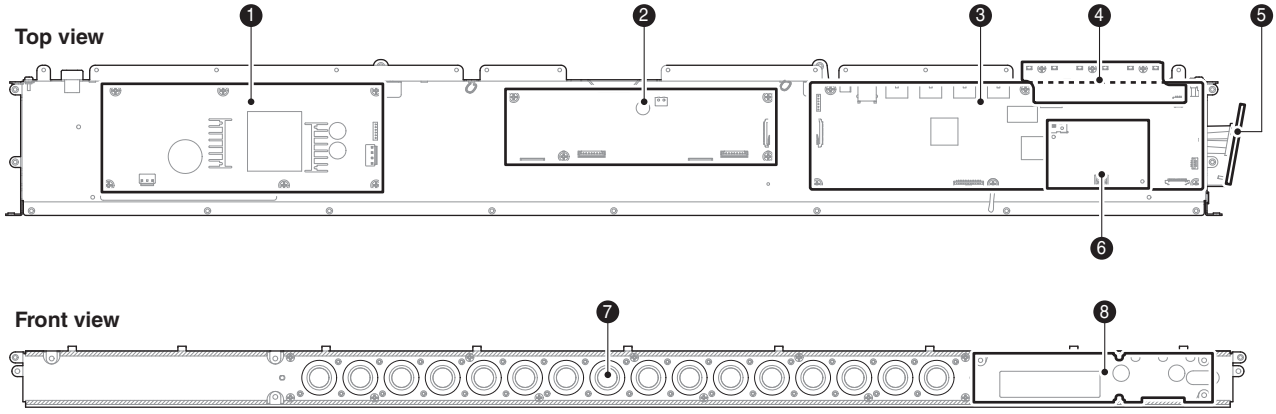

❶ POWER (1) P.C.B.
❷ BEAM P.C.B.
❸ DIGITAL P.C.B.
❹ FL (2) P.C.B.
❺ WIRELESS MODULE
❻ NETWORK MODULE
❼ DRIVER TWEETERS
❽ FL (1) P.C.B.

NS-WSW120

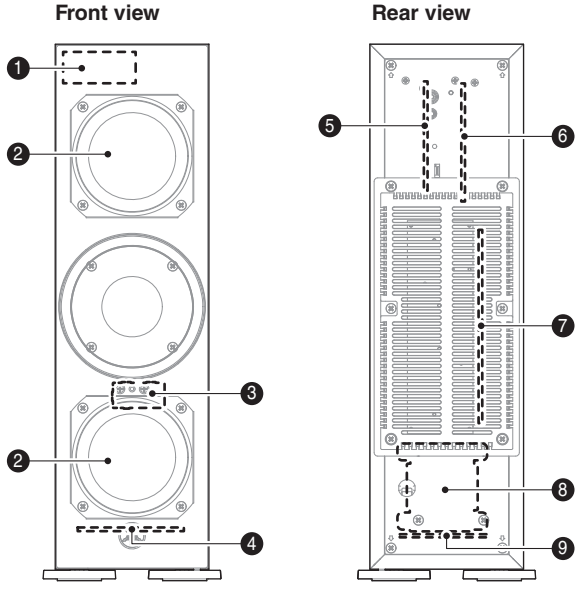

❶ WIRELESS MODULE
❷ DRIVER SUBWOOFERS
❸ DAC (2) P.C.B.
❹ MAIN (2) P.C.B.
❺ MAIN (3) P.C.B.
❻ DAC (1) P.C.B.
❼ MAIN (1) P.C.B.
❽ POWER TRANSFORMER
❾ MAIN (4) P.C.B.

NS-WSW121

Front view

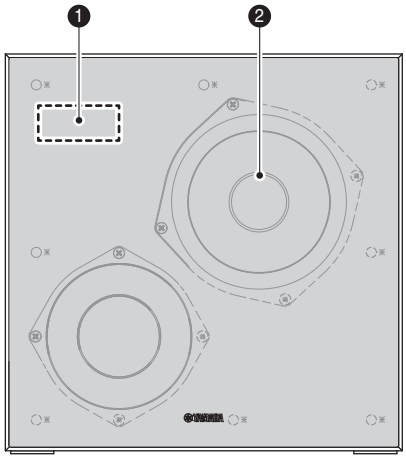

Rear view

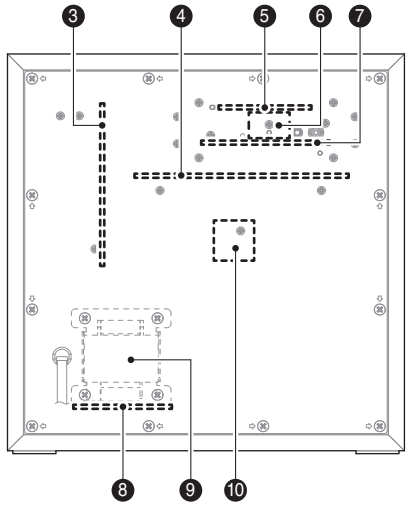

1. WIRELESS MODULE
2. DRIVER SUBWOOFER
3. MAIN (2) P.C.B.
4. MAIN (1) P.C.B.
5. DAC (1) P.C.B.
6. DAC (2) P.C.B.
7. MAIN (3) P.C.B.
8. MAIN (4) P.C.B.
9. POWER TRANSFORMER
10. DAC (3) P.C.B.

■ SERVICE PRECAUTIONS / サービス時の注意事項

Operation check

NS-WSW121

NS-WSW121 does not operate by itself.
To check its operation, prepare the YSP-CU2700.

動作確認

NS-WSW120

NS-WSW120 は単独で動作しません。
動作確認をする場合、YSP-CU2700 を用意してください。

Safety measures

- Some internal parts in this product contain high voltages and are dangerous.
  Be sure to take safety measures during servicing, such as wearing insulating gloves.
- Note that the capacitors indicated below are dangerous even after the power is turned off because an electric charge remains and a high voltage continues to exist there.
  Before starting any repair work, connect a discharging resistor (5 k-ohms/10 W) to the terminals of each capacitor indicated below to discharge electricity.
  The time required for discharging is about 30 seconds per each.

  YSP-CU2700
  C713, C728 and C730 on POWER P.C.B.

  NS-WSW121
  C23 and C24 on MAIN (1) P.C.B.
  C344 on MAIN (2) P.C.B.

  For details, refer to “PRINTED CIRCUIT BOARDS”.

安全対策

・ この製品の内部には高電圧部分があり危険です。修理の際は、絶縁性の手袋を使用するなどの安全対策を行ってください。

・ 下記のコンデンサには電源を OFF にした後も電荷が残り、高電圧が維持されており危険です。
修理作業前に放電用抵抗（5 k Ω /10 W）を下記の各コンデンサの端子間に接続して放電してください。
放電所用時間は各々約 30 秒間です。

YSP-CU2700
POWER P.C.B. の C713、C728、C730

NS-WSW120
MAIN（1）P.C.B. の C23、C24
MAIN（2）P.C.B. の C344

詳しくは “PRINTED CIRCUIT BOARDS” を参照してください。

Precaution for handling measuring instrument

Since the speaker output of this unit is BTL connected, the ground side of the measuring instrument to be connected to the speaker terminal MUST be kept in floating condition.

計測機器取り扱い上の注意

本機のスピーカー出力は BTL 接続となっていますので、スピーカー端子に接続する計測器のアース側はフローティング状態に保つ必要があります。

■ DISASSEMBLY PROCEDURES / 分解手順

(Remove parts in the order as numbered.)
Disconnect the power cable from the AC outlet.

（番号順に部品を取り外してください。）
AC 電源コンセントから、電源コードを抜いてください。

YSP-CU2700

1. Removal of Rear Panel Unit (Fig. 1)

a. Push down the dipole antenna to the rearward position.
   * At this time, it is not possible to remove the dipole antenna.
b. Remove 10 screws (①).
c. Remove the rear panel unit by sliding it rearward, using care not to cause damage to the dipole antenna.

2. Removal of Side Panel L and Side Panel R (Fig. 1)

a. Remove 3 screws (②).
b. Remove the side panel L.
c. Remove 3 screws (③).
d. Remove the side panel R.

3. Removal of Top Panel (Fig. 1)

a. Remove 13 screws (④).
b. Remove the top panel.

1. リアパネルユニットの外し方（Fig. 1）

a. ダイポールアンテナを後方に倒します。
   ※ この時ダイポールアンテナを外すことができません。
b. ① のネジ 10 本を外します。
c. リアパネルユニットをダイポールアンテナに傷を付けないよう後方にスライドさせながら外します。

2. サイドパネル L、サイドパネル R の外し方（Fig. 1）

a. ② のネジ 3 本を外します。
b. サイドパネル L を外します。
c. ③ のネジ 3 本を外します。
d. サイドパネル R を外します。

3. トップパネルの外し方（Fig. 1）

a. ④ のネジ 13 本を外します。
b. トップパネルを外します。

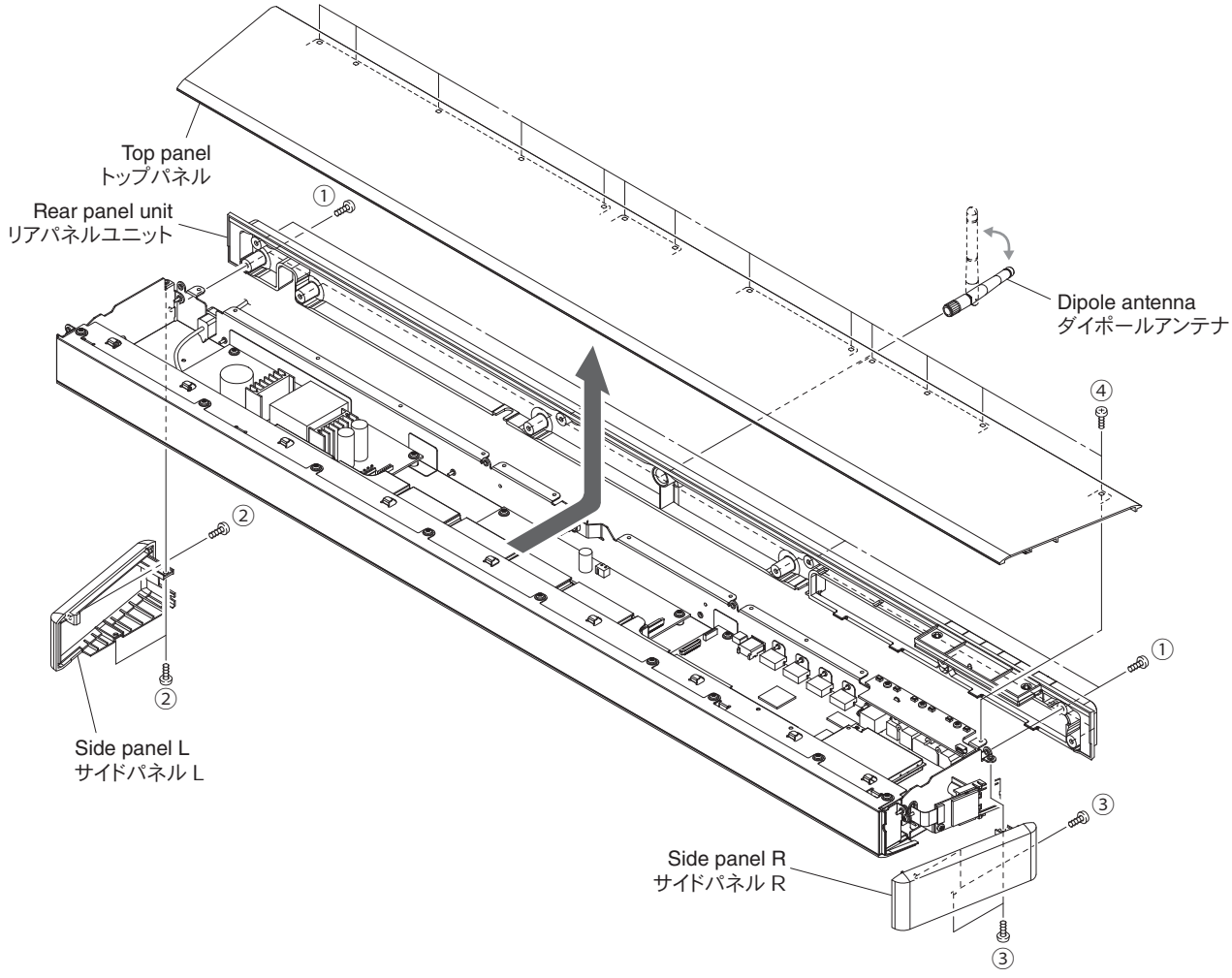

Fig. 1

YSP-CU2700

4. Removal of Network Module

a. Remove the wireless LAN antenna connector by using MHF connector remover.
b. Remove screw (⑤). (Fig. 2)
c. Remove the network module to upward. (Fig. 2)
The network module is directly connected to the DIGITAL P.C.B. with the board-to-board connectors.
d. Remove the packing and disconnect the wireless LAN antenna connector from the network module.

* When installing the network module, first connect the wireless LAN antenna connector to the network module, attach the packing to the original position to fix the cable of the wireless LAN antenna connector and then install the network module to the DIGITAL P.C.B.

4. ネットワークモジュールの外し方

a. MHF コネクター挿抜工具を使い、無線 LAN アンテナコネクターを外します。
b. ⑤ のネジ 1 本を外します。(Fig. 2)
c. ネットワークモジュールを上方へ外します。(Fig. 2)
ネットワークモジュールは、DIGITAL P.C.B. に基板対基板コネクターで直接接続されています。
d. パッキンをはがし、無線 LAN アンテナコネクターをネットワークモジュールから外します。

※ ネットワークモジュールを取り付ける場合は、最初に無線 LAN アンテナコネクターをネットワークモジュールへ挿し、次にパッキンを元の位置に貼って無線 LAN アンテナコネクターのケーブルを固定してから、ネットワークモジュールを DIGITAL P.C.B. に取り付けください。

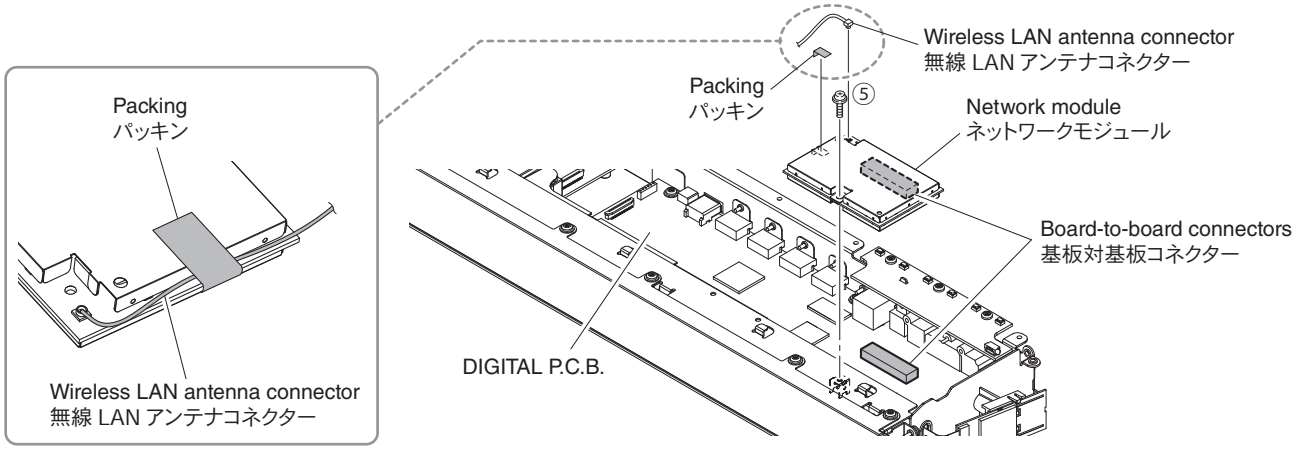

Fig. 2

CAUTION !

- To remove the wireless LAN antenna connector, use the special MHF connector remover. Hook the tip of this tool on the cover of the wireless LAN antenna connector and pull it straight in the direction of the engaging axis of the wireless LAN antenna connector. (Fig. 3)

  Special removing tool
  ZK708100: MHF connector remover

注意 !

- 無線 LAN アンテナコネクターを引き抜く場合は、専用の MHF コネクター挿抜工具の先端部を無線 LAN アンテナコネクターふた部に引っかけ、無線 LAN アンテナコネクターの嵌合軸に合わせ垂直に引き抜いてください。(Fig. 3)

  専用引き抜き治具
  ZK708100：MHF コネクター挿抜工具

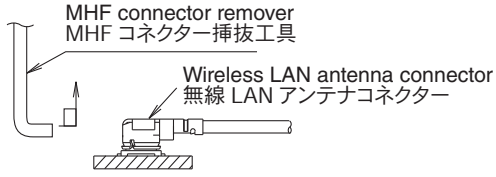

Fig. 3

- The wireless LAN antenna connector should only be plugged back to the network module after it has been installed back onto the DIGITAL P.C.B.
- When plugging the wireless LAN antenna connector back to the network module, make sure to hold it and insert it vertically using the MHF connector remover. Make sure not to insert the wireless LAN antenna connector at a sharp angle as it may break.
- The wireless LAN antenna connector can be inserted and removed up to 5 times only.

- 無線 LAN アンテナコネクターは、ネットワークモジュールを DIGITAL P.C.B. に取り付けてからネットワークモジュールへ挿すようにしてください。
- 無線 LAN アンテナコネクターをネットワークモジュールへ挿すときは、必ず MHF コネクター挿抜工具を使い、無線 LAN アンテナコネクターを持って垂直に挿入してください。無線 LAN アンテナコネクターを鋭角に挿入すると壊れることがあります。
- 無線 LAN アンテナコネクターの挿抜は 5 回までとしてください。

YSP-CU2700

5. Removal of POWER P.C.B. (Fig. 4)

a. Remove 6 screws (⑥).
b. Remove CB701, CB704 and CB705.
c. Remove the POWER P.C.B.

6. Removal of BEAM P.C.B. (Fig. 4)

a. Remove 4 screws (⑦).
b. Remove CB502–CB505 and CB506.
c. Remove the BEAM P.C.B.

* When removing the BEAM P.C.B., use care not to cause damage to the cable of the wireless LAN antenna connector on top of the P.C.B.

7. Removal of FL (2) P.C.B. (Fig. 4)

a. Remove 3 screws (⑧).
b. Remove CB405.
c. Remove the FL (2) P.C.B.

8. Removal of DIGITAL P.C.B.

a. Remove 5 screws (⑨). (Fig. 4)
b. Remove 4 screws (⑩) and 4 screws (⑪). (Fig. 5)
c. Remove CB103 and CB404. (Fig. 4)
d. Remove the DIGITAL P.C.B. (Fig. 4)

5. POWER P.C.B. の外し方（Fig. 4）

a. ⑥ のネジ 6 本を外します。
b. CB701、CB704、CB705 を外します。
c. POWER P.C.B. を外します。

6. BEAM P.C.B. の外し方（Fig. 4）

a. ⑦ のネジ 4 本を外します。
b. CB502 ～ CB506 を外します。
c. BEAM P.C.B. を外します。

※ BEAM P.C.B. を外す時、P.C.B. の上部の無線 LAN アンテナコネクターのケーブルを傷つけないよう注意してください。

7. FL（2）P.C.B. の外し方（Fig. 4）

a. ⑧ のネジ 3 本を外します。
b. CB405 を外します。
c. FL（2）P.C.B. を外します。

8. DIGITAL P.C.B. の外し方

a. ⑨ のネジ 5 本を外します。（Fig. 4）
b. ⑩ のネジ 4 本、⑪ のネジ 4 本を外します。（Fig. 5）
c. CB103、CB404 を外します。（Fig. 4）
d. DIGITAL P.C.B. を外します。（Fig. 4）

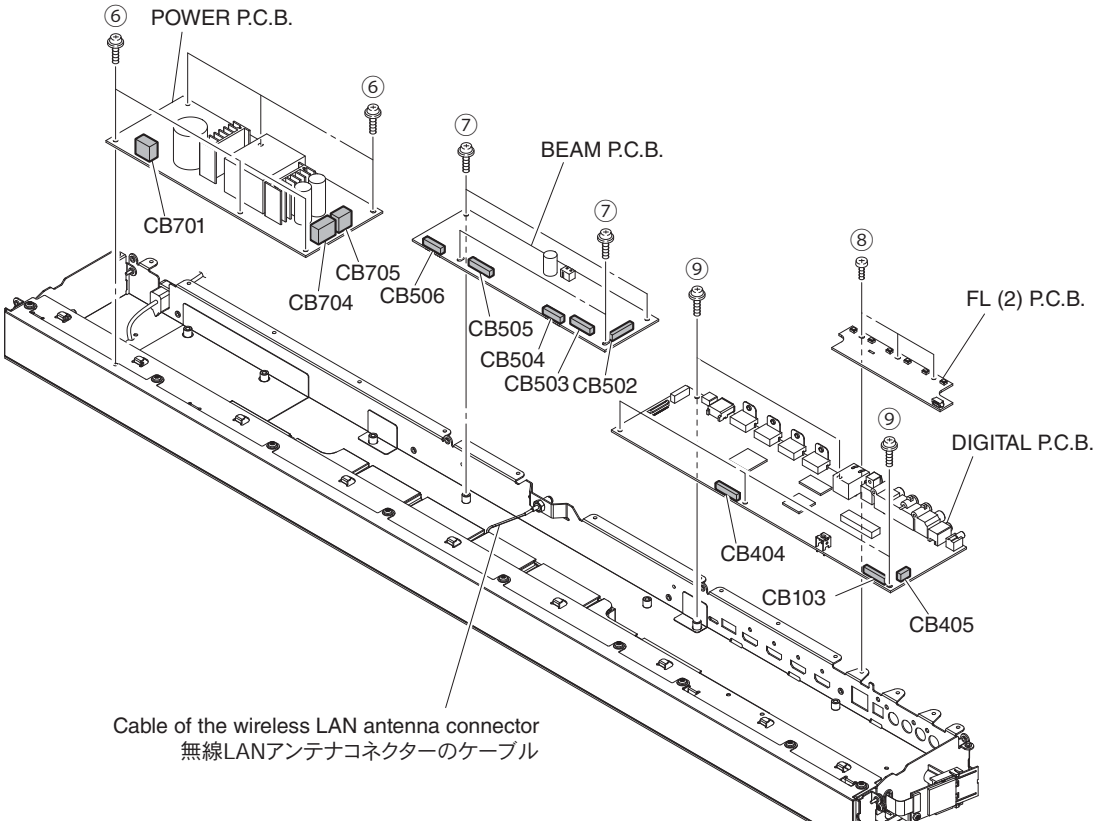

Fig. 4

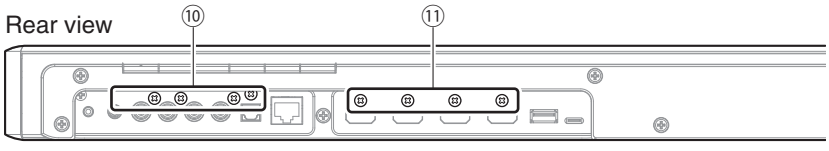

Fig. 5

YSP-CU2700

9. Removal of Wireless Module (Fig. 6)

a. Remove screw (⑫).
d. Remove the wireless module.

9. ワイヤレスモジュールの外し方（Fig. 6）

a. ⑫ のネジ 1 本を外します。
b. ワイヤレスモジュールを外します。

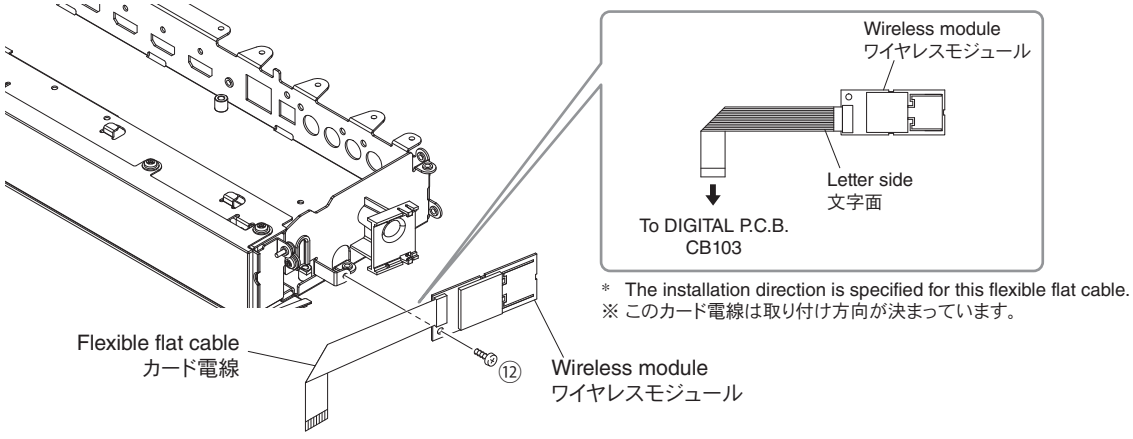

Fig. 6

10. Removal of Front Panel Unit (Fig. 7)

a. Remove 8 screws (⑬) and 2 screws (⑭).
b. To remove the cable of the wireless LAN antenna connector from the front panel unit, remove the packing at 5 locations and the cable tie.

* Make sure to reinstall the cable of the wireless LAN antenna to the original position. For the details, refer to WIRING DIAGRAMS.

c. Remove the front panel unit.

10. フロントパネルユニットの外し方（Fig. 7）

a. ⑬ のネジ 8 本、⑭ のネジ 2 本を外します。
b. 無線 LAN アンテナコネクターのケーブルをフロントパネルユニットから外すためにパッキン 5 箇所、ケーブルタイを外します。

※ 無線 LAN アンテナコネクターのケーブルは必ず元の位置に取り付けてください。詳細は WIRING DIAGRAMS を参照してください。

c. フロントパネルユニットを外します。

11. Removal of FL (1) P.C.B. (Fig. 7)

a. Remove 4 screws (⑮).
b. Remove the FL (1) P.C.B.

11. FL（1）P.C.B. の外し方（Fig. 7）

a. ⑮ のネジ 4 本を外します。
b. FL（1）P.C.B. を外します。

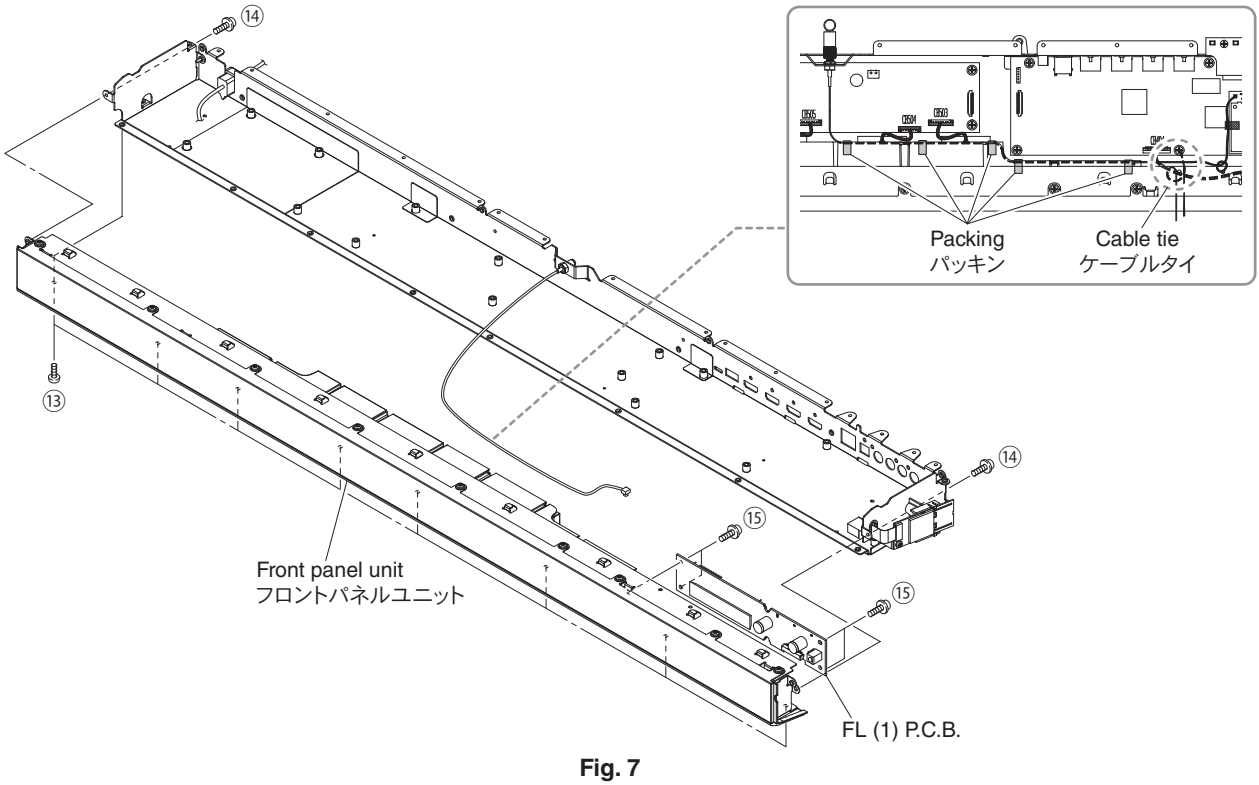

Fig. 7

YSP-CU2700

12. Removal of Front Grille Unit (Fig. 8)

a. Remove 17 screws (⑯) and 3 screws (⑰).

b. Remove the front grille unit.

12. フロントグリルユニットの外し方（Fig. 8）

a. ⑯ のネジ 17 本、⑰ のネジ 3 本を外します。

b. フロントグリルユニットを外します。

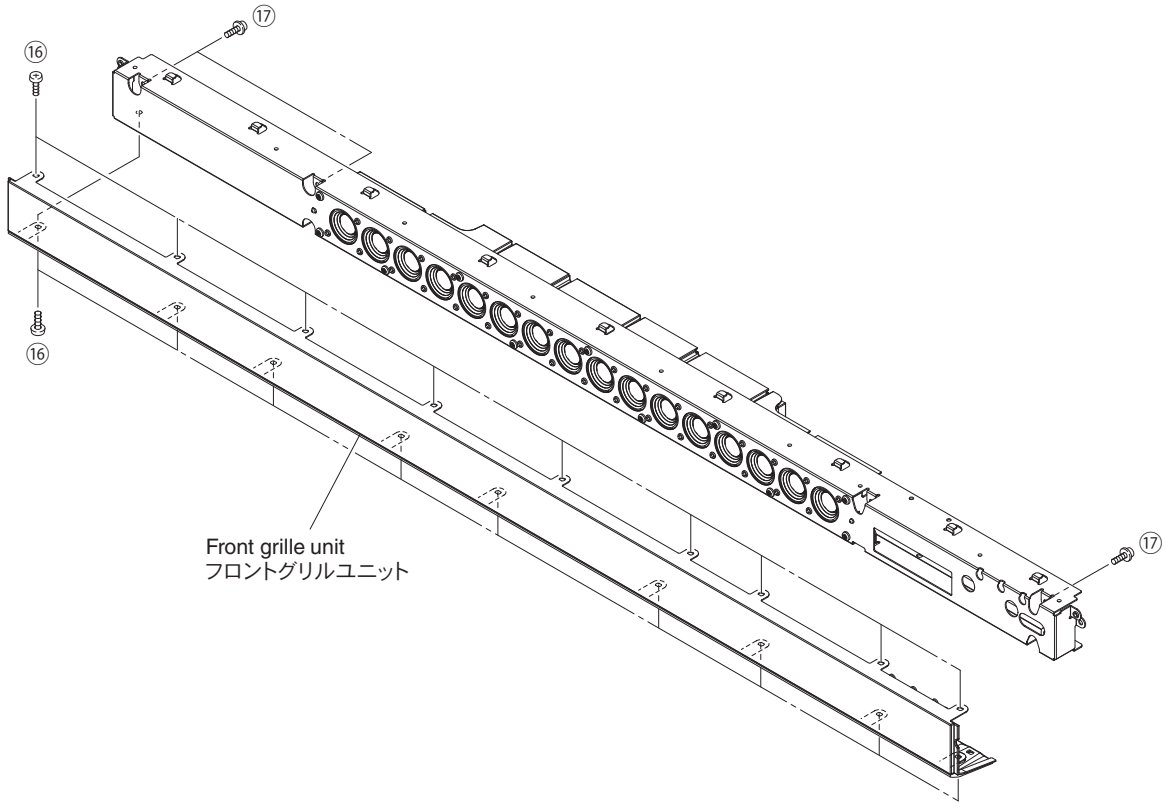

Fig. 8

YSP-CU2700

13. Removal of Tweeters (Fig. 9)

a. Remove 11 screws (⑱) and 8 screws (⑲).
b. Remove the driver cabinet and driver cover.
c. Remove 2 screws (⑳).
d. Remove the tweeter.
   * Other tweeters can be removed in the same manner.

13. ツィーターの外し方（Fig. 9）

a. ⑱ のネジ 11 本、⑲ のネジ 8 本を外します。
b. スピーカーキャビネットとスピーカーカバーを外します。
c. ⑳ のネジ 2 本を外します。
d. ツィーターを外します。
   ※ 他のツィーターも同様の方法で外すことができます。

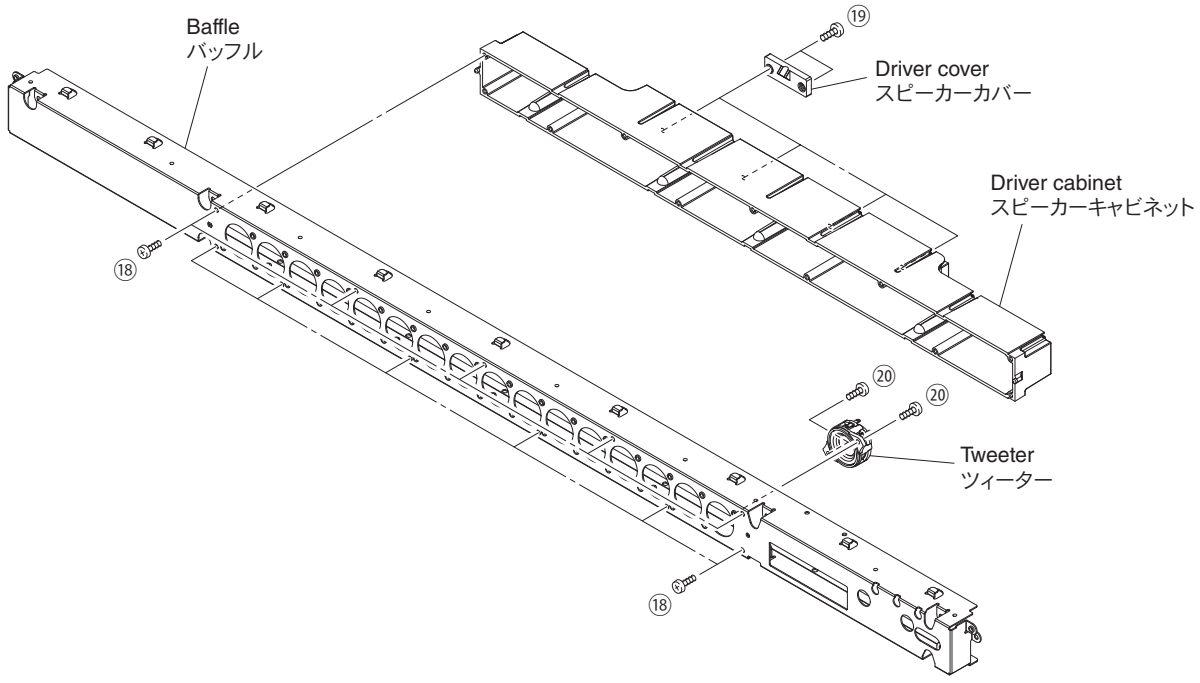

Fig. 9

Installation of Tweeters (Fig. 10)

Note: Make sure that all the removed tweeters are reinstalled at specified positions.

ツィーターの取り付け方（Fig. 10）

注意： 取り外したツィーターはすべて決められた位置に取り付けてください。

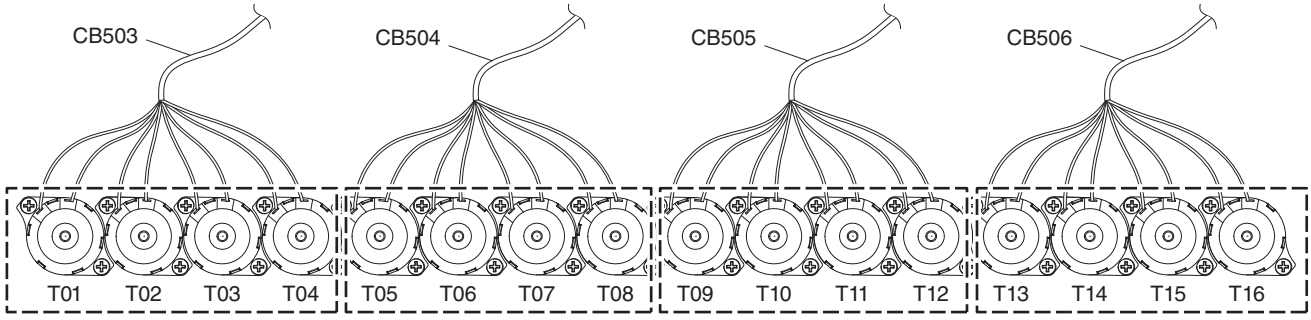

Pin No. (Cable color) ピン番号（線色）	CB503	CB504	CB505	CB506
1: (Black), 2: (Red)	T04	T05	T12	T13
3: (Black), 4: (Green)	T03	T06	T11	T14
5: (Black), 6: (Yellow)	T02	T07	T10	T15
7: (Black), 8: (Orange)	T01	T08	T09	T16
9: (N.C.)	no use		no use	

Fig. 10

NS-WSW120

1. フロントパネル Ass'y の外し方（Fig. 1）

a. ① のネジ 4 本を外し、レッグ 4 個を外します。

b. 本機に傷などが付かないようにゴムシートと布を敷き、本機を側面が下になるように置きます。
※ フロントパネル Ass'y は 8 箇所のダボでキャビネットに固定されています。
取り外しの際、キャビネットに傷が付かないよう十分注意してください。

c. 最初にマイナスドライバーを 2 箇所のダボ位置へ差し込み、フロントパネル Ass'y を押し上げます。

d. 次にヘラ等を使い、徐々に上面へ押し上げて、フロントパネル Ass'y を外します。

注意：

- **フロントパネル Ass'y を外す際、ヘラ等を使わずマイナスドライバーだけを使って外すと、フロントパネル Ass'y が破損する場合があります。**
- **フロントパネル Ass'y を取り付ける場合、フロントパネル Ass'y のダボに速乾ボンドなどを塗って取り付けます。（ダボへ速乾ボンドなどを塗らずに差し込んだ場合、フロントパネル Ass'y は容易に外れてしまいます。）**
- **フロントパネル Ass'y を交換する場合、無線モジュールを壊さないように十分注意してください。**

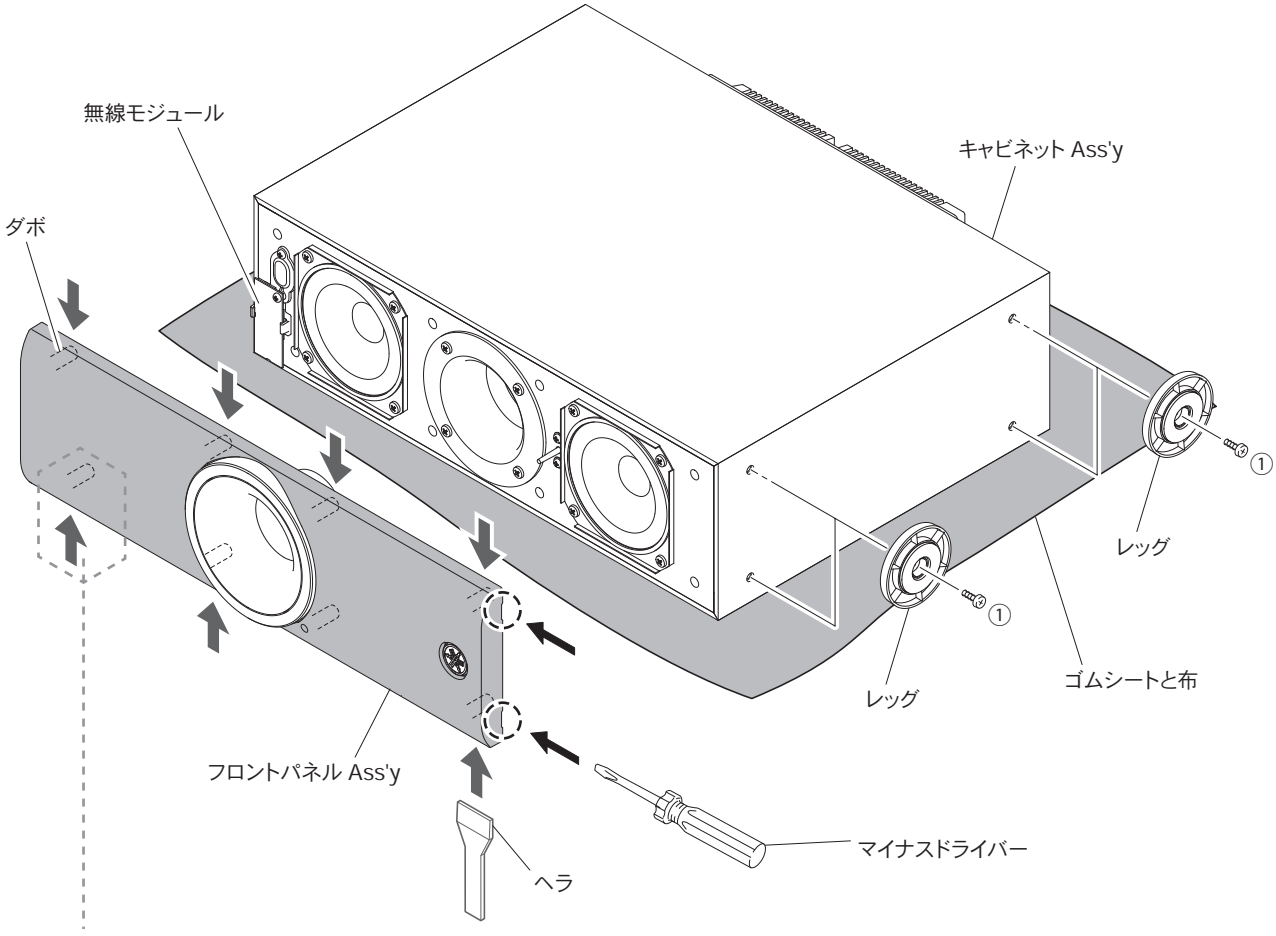

※ このダボへマイナスドライバーやヘラ等を使う場合、内側に搭載している無線モジュールを傷つけないように十分注意してください。

Fig. 1

NS-WSW120

2. スピーカーユニットの外し方（Fig. 2）

a. ② のネジ 4 本を外し、スピーカーユニットを引き出します。

b. スピーカーユニットの端子に接続されているコネクターを外します。

c. スピーカーユニットを外します。

※ もう一つのスピーカーユニットも同様の方法で外すことができます。

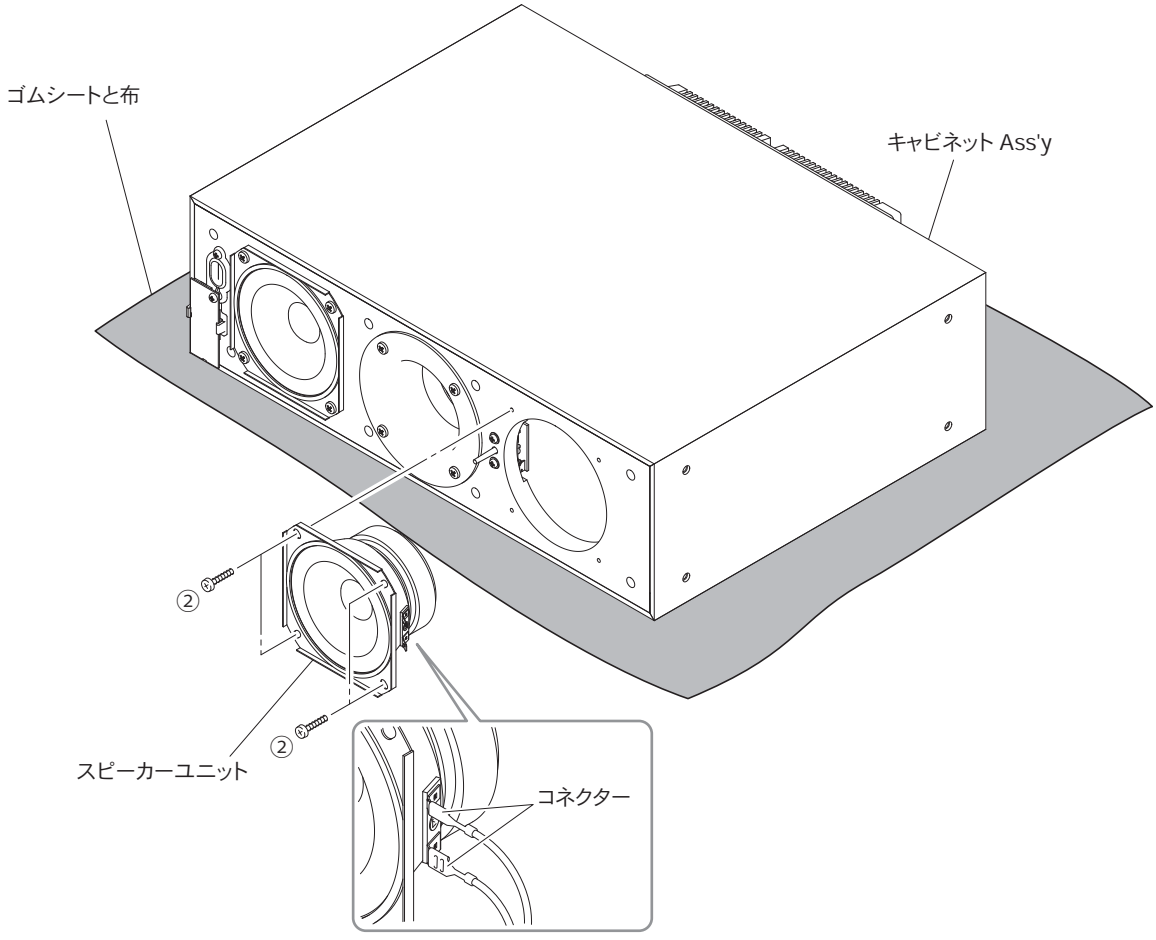

Fig. 2

NS-WSW120

3. 無線モジュールの外し方（Fig. 3）

a. ③ のネジ 1 本を外します。

b. カード電線を外します。

c. 無線モジュールを外します。

4. DAC（2）P.C.B. の外し方（Fig. 3）

a. ④ のネジ 2 本、⑤ のネジ 2 本を外します。

b. CB150 を外します。

c. DAC（2）P.C.B. を LED レンズと一緒に外します。

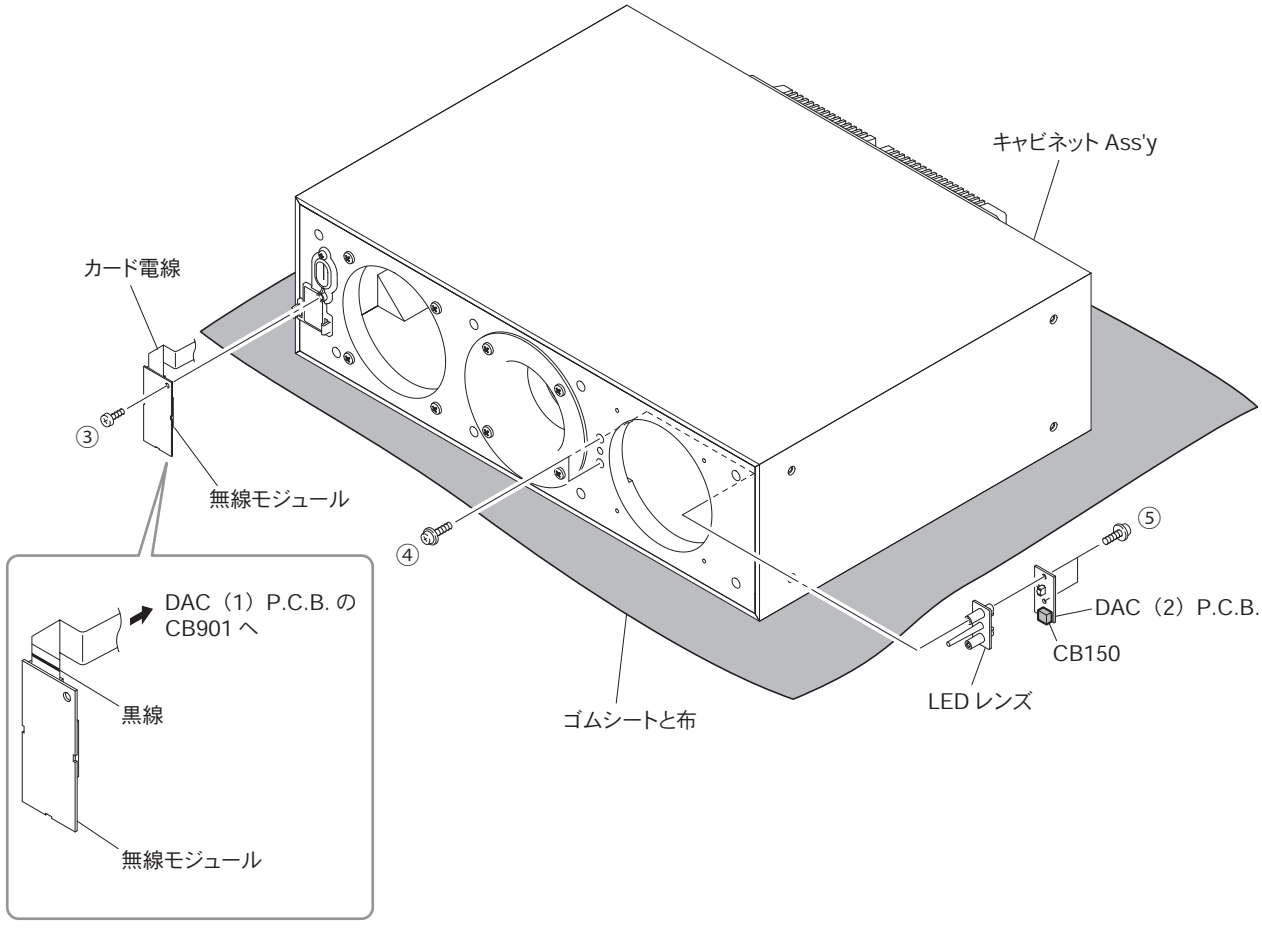

※ このカード電線は取り付け方向が決まっています。
無線モジュールのパターン面とカード電線の黒線マーク面が同じ面になるように取り付けてください。

Fig. 3

NS-WSW120

5. リアパネル Ass'y の外し方（Fig. 4）

a. ⑥ のネジ 6 本を外します。

b. カバーを外します。

c. ⑦ のネジ 4 本を外し、リアパネル Ass'y を引き出します。

d. ⑧ のネジ 1 本を外します。

e. リアパネル Ass'y を MAIN（2）P.C.B. と一緒に外します。

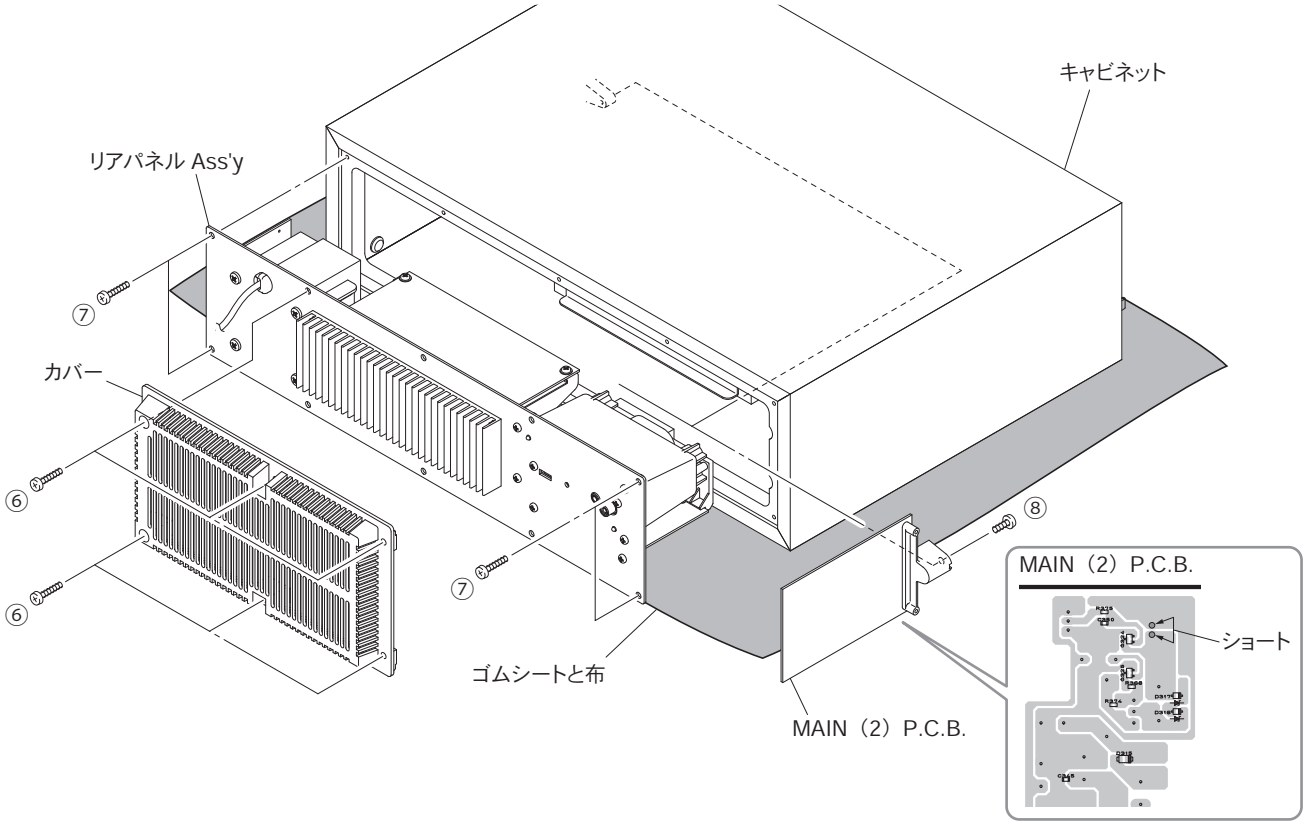

Fig. 4

NS-WSW120 を単体で動作チェックする場合には：

- ゴムシートと布を敷き、その上に本機を置いてチェックします。（Fig. 4）
- 外したケーブル（コネクター）をすべて接続します。
- NS-WSW120 は YSP-CU2700 からのワイヤレス音声信号のみで電源オンします。
  ただし、下記方法により電源を投入してアナログ音声信号経路をチェックすることができます。

a. MAIN（2）P.C.B. の Q324 のコレクタとエミッター間をショートします。（Fig. 4）

b. 電源コードを AC コンセントに接続します。

c. DAC（1）P.C.B. の CB903 にアナログ音声信号を入力します。
   アナログ音声信号： CB903 の 1 ピン（SIG）、100 Hz、13 mV rms（スピーカー出力レベル：+3 V rms ± 0.7 V rms）

※ チェック後は、ショートした箇所を元の状態に戻してください。（Fig. 4）

NS-WSW120

6. MAIN（4）P.C.B. の外し方（Fig. 5）

a. ⑨ のネジ 4 本を外します。

b. MAIN（4）P.C.B. を電源トランスと一緒に外します。

7. MAIN（1）P.C.B. の外し方（Fig. 5）

a. ⑩ のネジ 2 本、⑪ のネジ 4 本を外します。

b. CB23 を外します。

c. MAIN（1）P.C.B. を外します。

8. MAIN（3）P.C.B. の外し方（Fig. 5）

a. ⑫ のネジ 4 本を外します。

b. カバーを外します。

c. ⑬ のネジ 2 本を外します。

d. CB903 を外します。

e. MAIN（3）P.C.B. を外します。

9. DAC（1）P.C.B. の外し方（Fig. 5）

a. ⑭ のネジ 2 本を外します。

b. DAC（1）P.C.B. を外します。

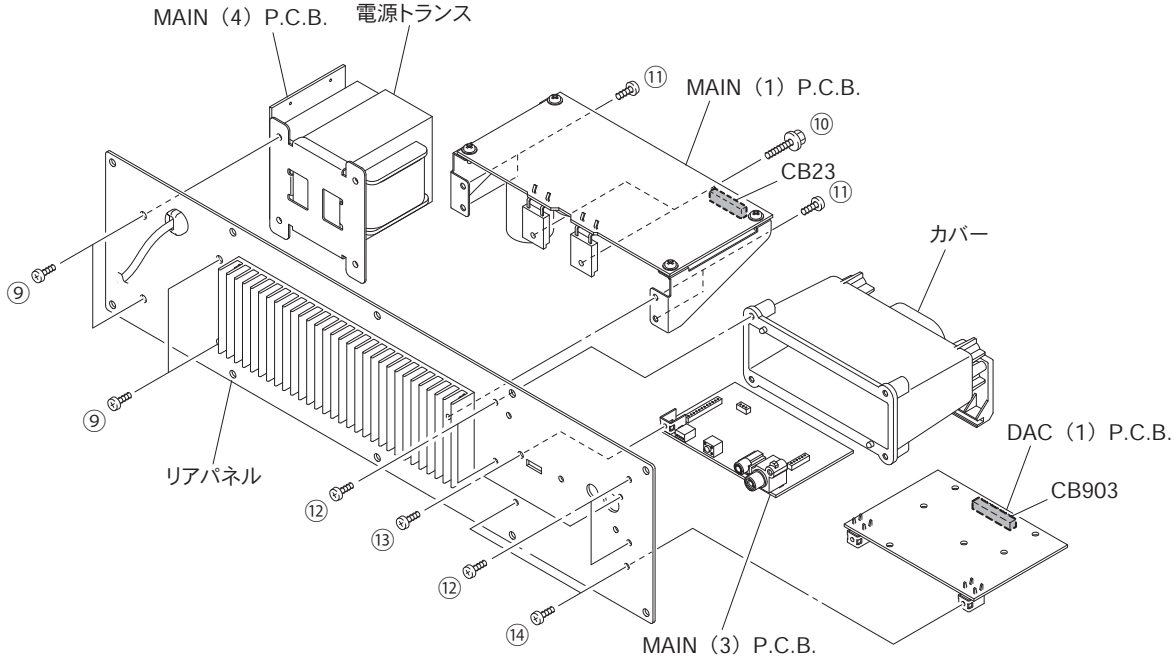

Fig. 5

NS-WSW121

1. Removal of Front Grille Assembly (Fig. 1)

a. Spread a rubber sheet and cloth for protection of this unit against any damage and place this unit upside down on the cloth.
   * The front grille assembly is fixed to the cabinet with dowels at 8 locations.
     As a flatblade screwdriver is used for removal, use special care not to cause damage to the cabinet.

b. First, insert a flatblade screwdriver at 3 dowel positions and push up the front grille assembly.

c. Next, using the metalblade or the like, push the front grille assembly upward until it comes off.

Notes:

- Removing the front grille assembly with the flatblade screwdriver only without using the metalblade or the like may cause damage to the front grille assembly.
- When installing the front grille assembly, apply quick-drying bond or the like to dowels and then fit them into dowel holes for secure installation.
  (The front grille assembly will come off easily if its dowels are fitted into dowel holes without applying quick-drying bond or the like.)
- When replacing the front panel assembly, use full care not to cause damage to the wireless module.

2. Removal of Driver Woofer (Fig. 1)

a. Remove 4 screws (①) and then pull out the driver woofer.

b. Disconnect the connector connected to the terminal of the driver woofer.

c. Remove the driver woofer.

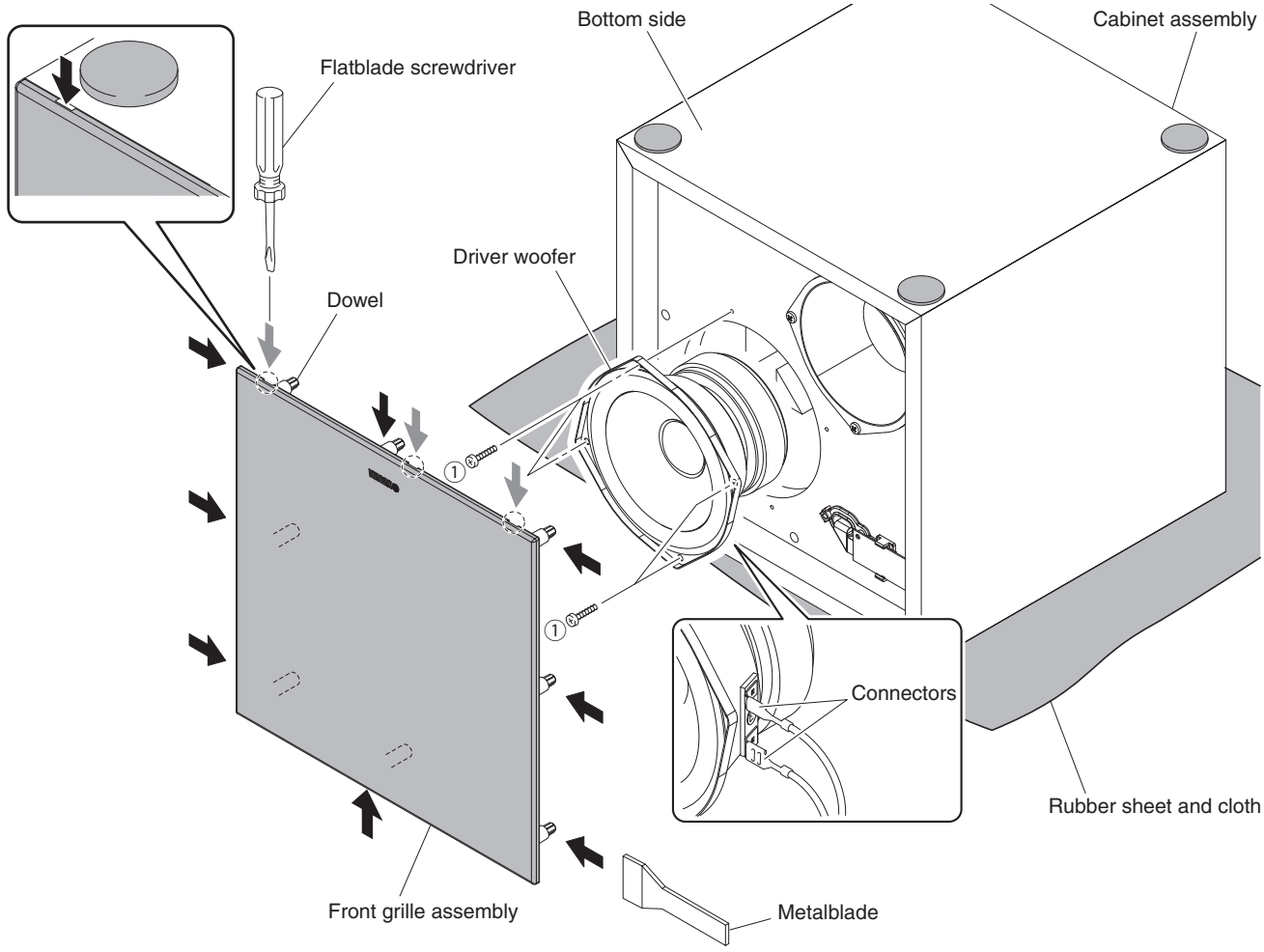

* When use of a slotted screwdriver, spatula or the like in this slit is necessary, use full care not to cause damage to the wireless module installed inside of the slit.

Fig. 1

NS-WSW121

3. Removal of Wireless Module (Fig. 2)

a. Remove the bushing.

b. Remove screw (②).

c. Disconnect the flexible flat cable.

d. Remove the wireless module.

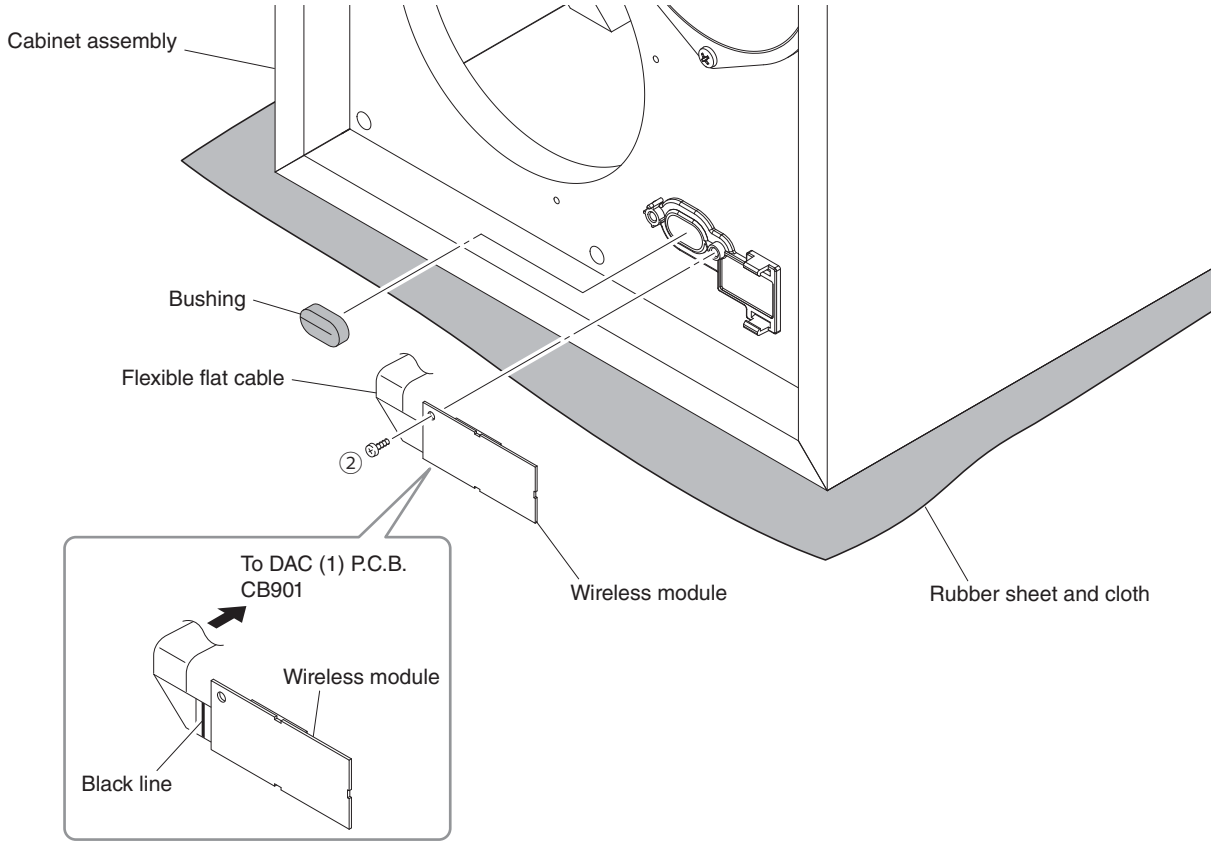

* The installation direction is specified for this flexible flat cable.
Install so that the pattern face of the wireless module and the black line marked face of the card cable are on the same surface.

Fig. 2

4. Removal of Rear Panel Assembly (Fig. 3)

a. Remove 12 screws (③).

* Screws (③) are identified with arrow marks (⇦).

b. Remove the rear panel assembly.

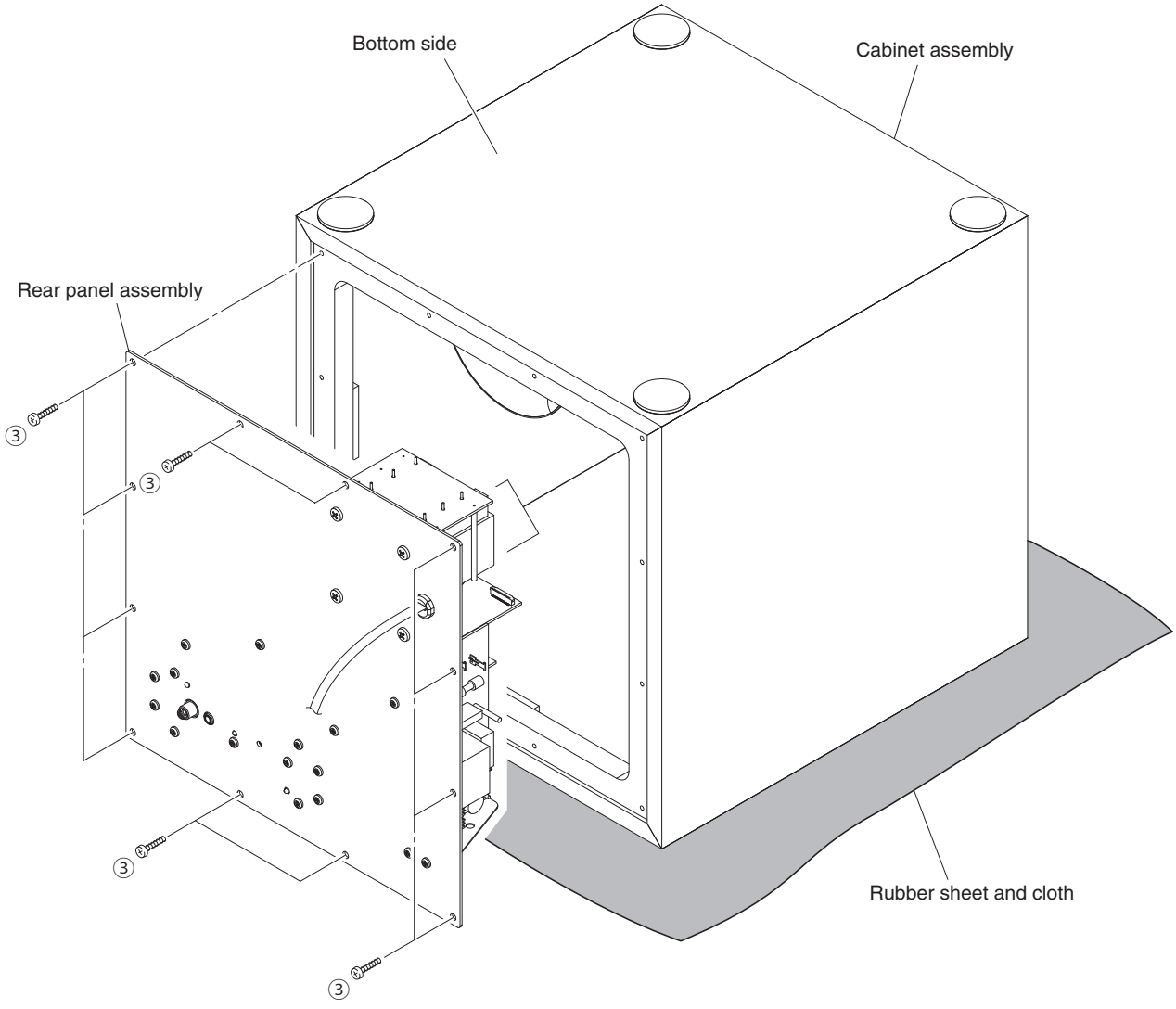

Fig. 3

NS-WSW121

When checking the NS-WSW121 for operation independently:

- Spread the rubber sheet and cloth. Then place the rear panel assembly on the cloth and check it. (Fig. 4)
- Reconnect all cables (connectors) that have been disconnected.
- Turn on the power of NS-WSW121 using only the wireless sound signal from YSP-CU2700.
  However, it is possible to check the analog sound signal path by turning on the power according to the following procedure.

1. Short between the collector and emitter of Q324 on MAIN (2) P.C.B. (Fig. 4)
2. Connect the power cable to the AC outlet.
3. Apply the analog audio signal to the CB903 on DAC (1) P.C.B. (Fig. 4)
   Analog audio signal: CB903, 1 pin (SIG), 100 Hz, 13 mV rms (Speaker output level: 3 V rms ±0.7 V rms)

* After checking the NS-WSW121, be sure to return the shorted points to their original condition. (Fig. 4)

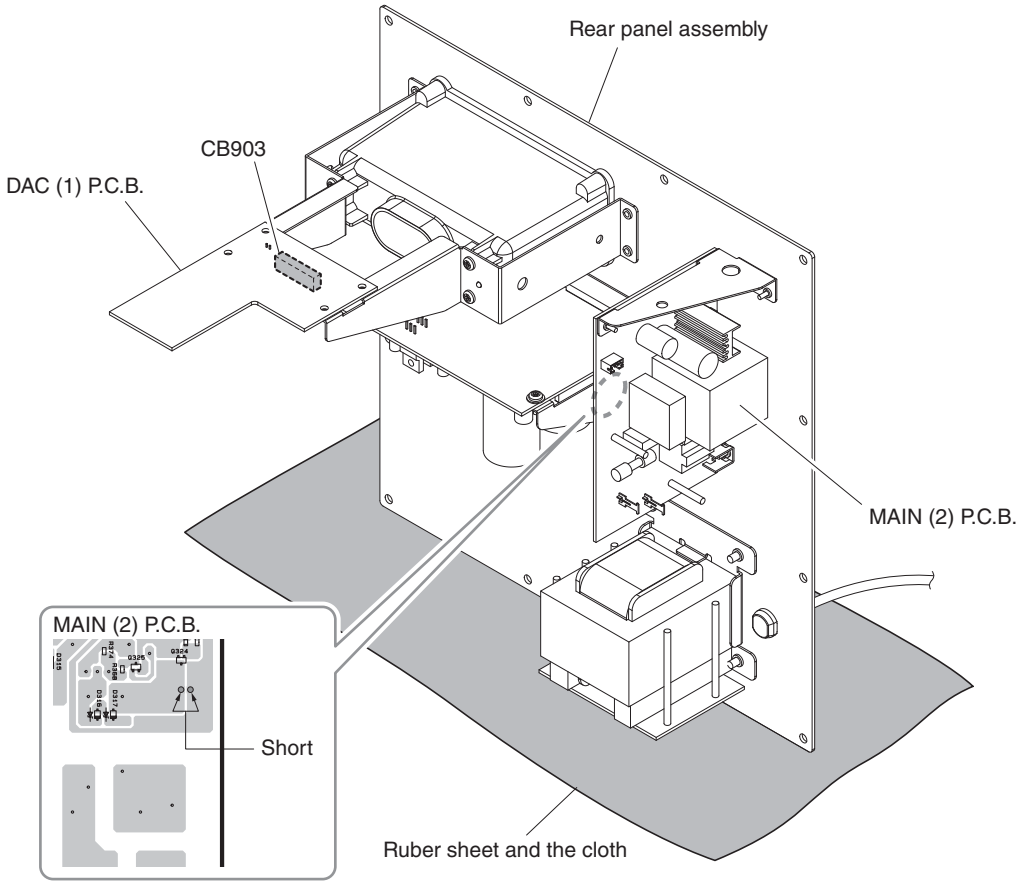

Fig. 4

YSP-CU2700

■ SELF-DIAGNOSTIC FUNCTION / ダイアグ（自己診断機能）

This unit has self-diagnostic functions that are intended for inspection, measurement and location of faulty point.

There are 13 main menu items, each of which has sub-menu items.

Listed in the table below are main menu items and sub-menu items.

Note: Some of the menu items listed below may not apply to the models covered in this service manual.

本機には、検査、測定、不良個所の発見を目的にしたダイアグ（自己診断機能）があります。

ダイアグには 13 個のメインメニューがあり、そのそれぞれにサブメニューがあります。

下表はダイアグメニュー一覧です。

注意： 以下のメニュー項目の一部は、このサービスマニュアルに記載されているモデルに適用されない場合があります。

No.	Main Menu	No.	Sub-menu
1	SET INFORMATION	1	MODEL NAME / DESTINATION
		2	USER VERSION
2	MICROPROCESSOR INFORMATION	1	MAIN VERSION
		2	MAIN CHECKSUM
		3	DSP VERSION
		4	DSP CHECKSUM
		5	OSD VERSION
		6	NETWORK MODULE (NW-01) VERSION
		7	SWA12-TX VERSION
3	DEBUG MODE (Not for service / サービスでは使用しません)	1	DEBUG OFF
		2	DEBUG MAIN
		3	DEBUG HDMI
		4	DEBUG TI
		5	DEBUG NETWORK MODULE (NW-01)
4	DEVICE CHECK	1	DEVICE CHECK
5	DISPLAY CHECK	1	ALL ON
		2	ALL OFF
6	SPEAKER CHECK	1	TWEETER 01
		2	TWEETER 02
		3	TWEETER 03
		4	TWEETER 04
		5	TWEETER 05
		6	TWEETER 06
		7	TWEETER 07
		8	TWEETER 08
		9	TWEETER 09
		a	TWEETER 10
		b	TWEETER 11
		c	TWEETER 12
		d	TWEETER 13
		e	TWEETER 14
		f	TWEETER 15
		g	TWEETER 16
		h	SUBWOOFER
7	SWEEP TEST	1	SWEEP TEST CU
		2	SWEEP TEST SW
8	MIC CHECK	1	MIC CHECK

No.	Main Menu	No.	Sub-menu
9	AD CHECK	1	BM PROTECTION
		2	DSP PROTECTION
		3	HDMI PROTECTION
		4	NET PROTECTION
		5	USB PROTECTION
		6	FL1 PROTECTION
		7	FL2 PROTECTION
		8	ANALOG PROTECTION
		9	PRI PROTECTION
		a	VOLUME KEY
		b	FUNCTION KEY
A	PROTECTION HISTORY	1	HISTORY 1
		2	HISTORY 2
		3	HISTORY 3
		4	HISTORY 4
		5	HISTORY 5
		6	HISTORY 6
		7	HISTORY 7
		8	HISTORY 8
		9	RESET HISTORY
B	POWER OFF HISTORY	1	HISTORY 1
		2	HISTORY 2
		3	HISTORY 3
		4	HISTORY 4
		5	HISTORY 5
		6	HISTORY 6
		7	HISTORY 7
		8	HISTORY 8
		9	RESET HISTORY
C	EMC MODE (Not for service / サービスでは使用しません)	1	ANA wrd
		2	ANA wls
		3	LAN wrd
		4	LAN wls
		5	HDM wrd
		6	HDM wls
D	FACTORY PRESET	a	INHIBIT
		b	RESERVE

● Starting Self-Diagnostic Function

With this unit in the stand-by mode, press the keys on the remote control in the order as shown below.

The self-diagnostic function mode is activated.

● ダイアグの起動

スタンバイモードで、リモコンキーを下記の順に押します。

ダイアグが起動します。

Keys on the remote control / リモコンキー

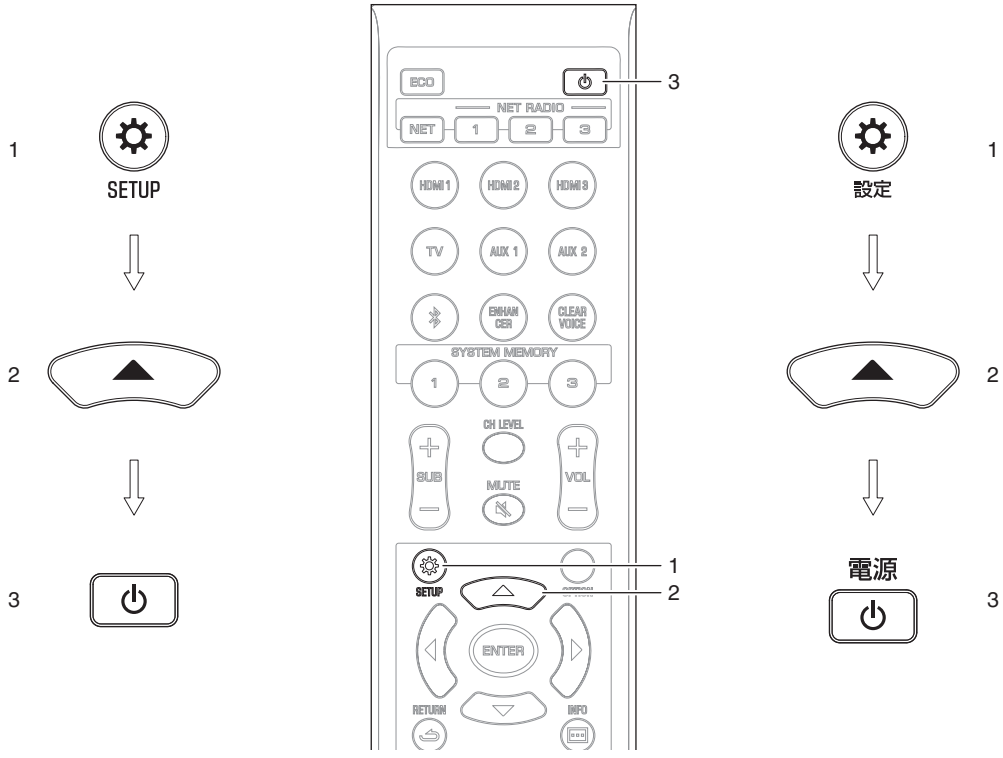

Display / 表示

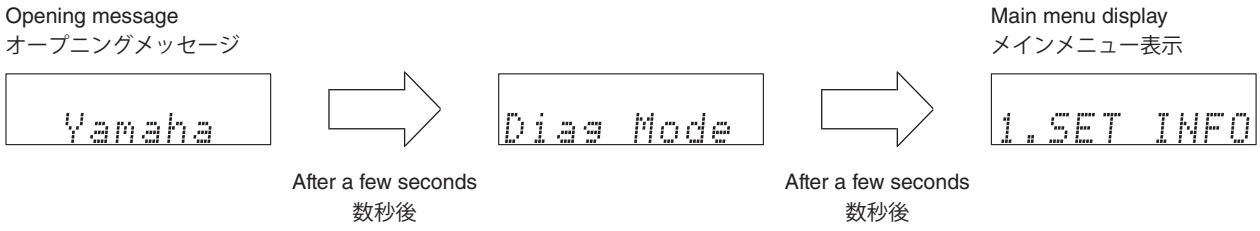

● Starting Self-Diagnostic Function in the protection cancel mode

If the protection function works and causes hindrance to troubleshooting, cancel the protection function by the procedure below, and it will be possible to enter the self-diagnostic function mode.

With this unit in the stand-by mode, press the keys on the remote control in the order as shown below.

The self-diagnostic function mode is activated with the protection functions disabled.

● プロテクション解除モードでの起動

プロテクションが動作することにより、故障箇所の診断に支障をきたすような場合は、次の方法によりプロテクションを解除した状態でダイアグモードに入ることができます。

スタンバイ状態で、リモコンキーを下記の順に押します。

プロテクション解除モードでダイアグが起動します。

Keys on the remote control / リモコンキー

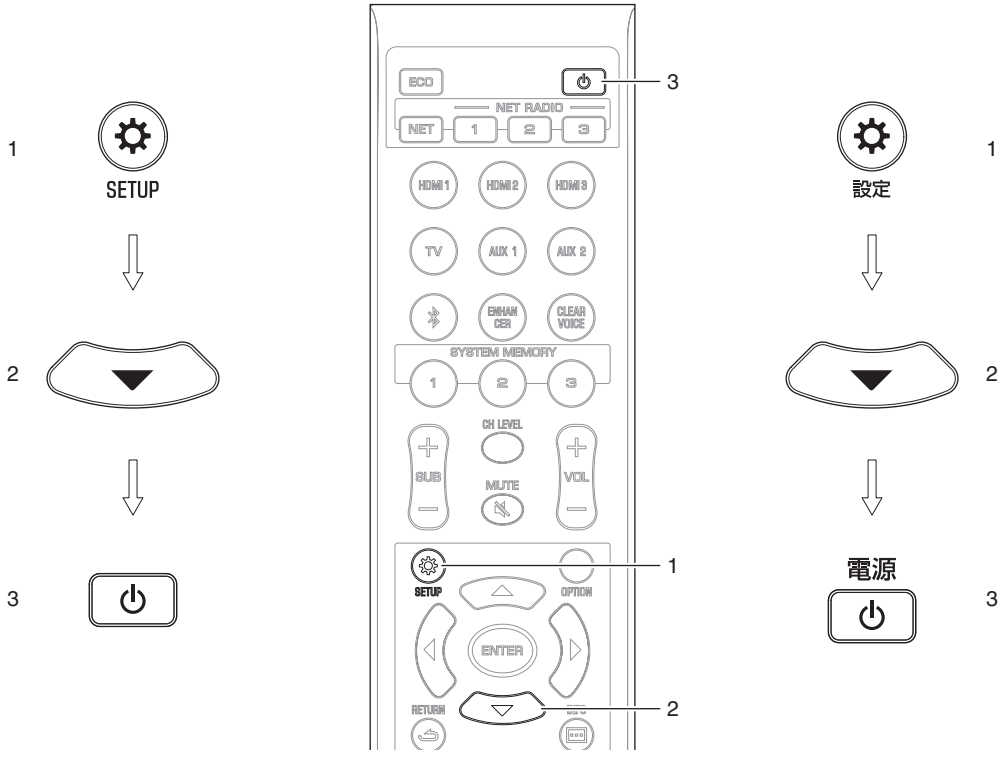

Display / 表示

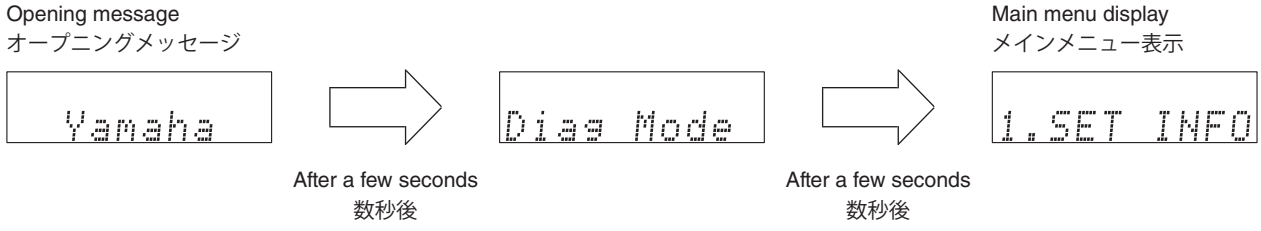

For details of protection functions, refer to “A. PROTECTION HISTORY” menu.

CAUTION!
Using this product with the protection function disabled may cause further damage to this unit. Use special care for this point when using this mode.

プロテクションの詳細は、“A. PROTECTION HISTORY” メニューを参照してください。

注意！
プロテクションを解除した状態でのダイアグモードは、危険な状態でもプロテクションが作動しないため、動作させると、本機を破壊することがあります。このモードを使用する場合は十分注意してください。

● Canceling Self-Diagnostic Function

1. Before canceling self-diagnostic function, execute setting for “D. FACTORY PRESET” menu. (Memory initialization inhibited or Memory initialized).
   * In order to keep the user memory preserved, be sure to select PRESET INHIBIT (Memory initialization inhibited).
2. Press the “⏻” (Power) key to turn off the power.

● ダイアグの解除

1. ダイアグを解除する前に、“D. FACTORY PRESET” メニュー（メモリーの初期化禁止／またはメモリーの初期化）の設定をします。
   ※ ユーザーメモリーを保持したい場合は、必ず PRESET INHIBIT（メモリー初期化禁止）を選択してください。
2. “⏻”（電源）キーを押して電源を切ります。

● Display provided when Self-Diagnostic Function started

The display is as described below depending on the situation the last time the power to this unit is turned off.

When there is no history of protection function:

Opening message is displayed. “1. SET INFO” menu is displayed in a few seconds.

● ダイアグ起動時の表示

最後に本機の電源が切れたときの状況により、下記のように表示されます。

プロテクション履歴がない場合：

オープニングメッセージが表示されます。数秒後、“1. SET INFO” メニューが表示されます。

Display / 表示

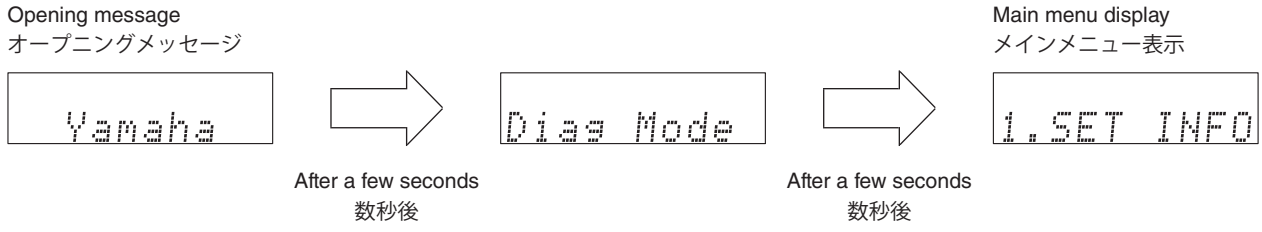

When there is a history of protection function:

The data of protection function which worked at the moment is displayed for one second, and then the power is turned off.

プロテクション履歴がある場合：

そのときに働いたプロテクションの情報が 1 秒間表示された後、電源がオフになります。

Display / 表示

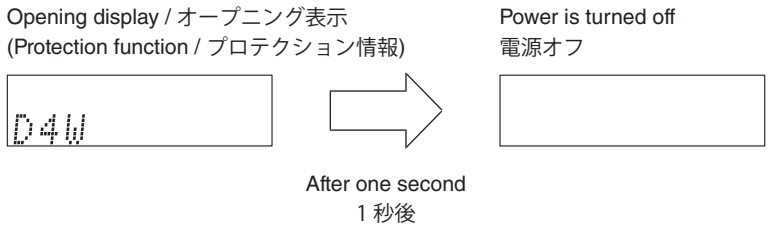

For details of protection functions, refer to “A. PROTECTION HISTORY” menu.

プロテクションの詳細は、“A. PROTECTION HISTORY” メニューを参照してください。

● History of protection function

When the protection function has worked, its history is stored in memory as backup data.

Even if no abnormality is noted while servicing the unit, an abnormality which has occurred previously can be defined as long as the backup data has been stored.

The history of the protection function will be initialized when self-diagnostic function is cancelled by selecting “Db. PRESET RESERVE” menu (Memory initialized) or “A9. RESET HISTORY” menu.

● プロテクションの履歴

プロテクションが働いた場合、その履歴はバックアップデータとしてメモリーに保存されます。

修理のときに異常が認められなくても、バックアップデータが残っていれば、お客様のところで起きた異常を区別できます。

“Db. PRESET RESERVE”（メモリーの初期化）メニュー、または “A9. RESET HISTORY”（履歴消去）メニューを選んでダイアグを解除した場合、プロテクションの履歴は初期化されます。

● Operation procedure of Main menu and Sub-menu

There are 13 main menu items, each of which has sub-menu items.

Main menu selection

Select the main menu using “ ▽ ” (Forward) and “ △ ” (Reverse) keys on the remote control.

Sub-menu selection

Select the sub-menu using “ ▷ ” (Forward) and “ ◁ ” (Reverse) keys on the remote control.

● メインメニューとサブメニューの操作

ダイアグには 13 のメインメニューがあり、そのそれぞれにサブメニューがあります。

メインメニューの選択

リモコンの “ ▽ ”（順送り）、“ △ ”（逆送り）キーで選択します。

サブメニューの選択

リモコンの“▷”（順送り）、“◁”（逆送り）キーで選択します。

Key on the remote control / リモコンキー

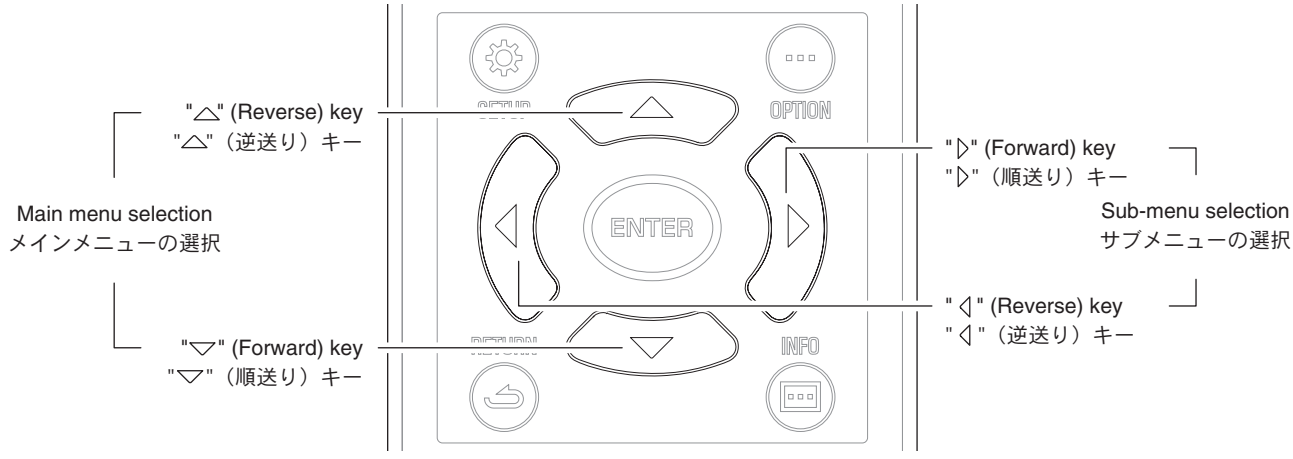

● Functions in Self-Diagnostic Function mode

In addition to the self-diagnostic function menu items, functions as listed below are available.

- Power OFF
- Master volume
- Mute
- Input selection

● ダイアグ中の機能

ダイアグメニューの他に、以下の機能が動作します。

- 電源 オフ
- マスター音量
- ミュート
- インプット切替

● Initial settings when Self-Diagnostic Function started

The following initial settings are used when starting self-diagnostic function.

When self-diagnostic function is canceled, these settings are restored to those before starting self-diagnostic function.

- INPUT: ANALOG
- Master volume: 1 (0 to 100)
- Subwoofer volume: 0
- Subwoofer: Wired mode
- Bluetooth: OFF
- Wi-Fi: OFF

● ダイアグ開始時の初期設定

ダイアグ開始時に以下のような設定になります。
ダイアグ解除時にはダイアグ開始前の状態に戻ります。

- インプット： ANALOG
- マスター音量： 1（0 ～ 100）
- サブウーファー音量： 0
- サブウーファー： 有線モード
- Bluetooth： OFF
- Wi-Fi： OFF

● Details of Self-Diagnostic Function menu

1. SET INFORMATION

This menu is used to display the model name, destination and firmware version.

● ダイアグメニュー詳細

1. SET INFORMATION

モデル名、仕向け先、ファームウェアのバージョンが表示されます。

Main menu / メインメニュー



1-1. MODEL NAME / DESTINATION

The model name and destination are displayed.

1-1. MODEL NAME / DESTINATION

モデル名と仕向け先が表示されます。

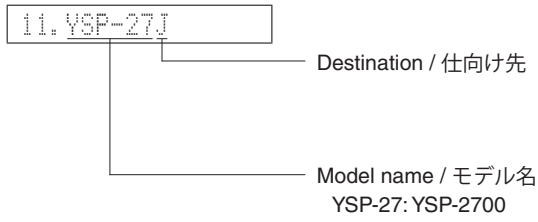

1-2. USER VERSION

The firmware version disclosed to the user is displayed.

1-2. USER VERSION

ユーザー公開用のファームウェアバージョンが表示されます。



2. MICROPROCESSOR INFORMATION

This menu is used to display the firmware version and checksum values.

The checksum is obtained by adding the data at every 8-bit and expressing the result as a hexadecimal notation.

* With this unit connected to the TV monitor using the HDMI cable, the model information and the version of each firmware are displayed on the screen.

2. MICROPROCESSOR INFORMATION

ファームウェアバージョン、チェックサムが表示されます。

チェックサムは、データを 8 ビットごとに加算していき、16 進数で表記したものです。

※ 本機をＴＶモニターとＨＤＭＩケーブルで接続するとモデル情報や各ファームウェアのバージョンが画面に表示されます。

Main menu / メインメニュー



Sub-menu / サブメニュー

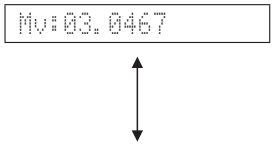

2-1. MAIN VERSION
The firmware version of microprocessor (IC405 on DIGITAL P.C.B.) is displayed.
マイコン（DIGITAL P.C.B. の IC405）のファームウェアバージョンが表示されます。

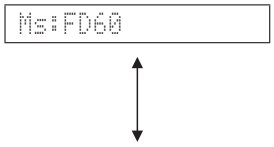

2-2. MAIN CHECKSUM
The checksum value of microprocessor (IC405 on DIGITAL P.C.B.) is displayed.
マイコン（DIGITAL P.C.B. の IC405）のチェックサムが表示されます。

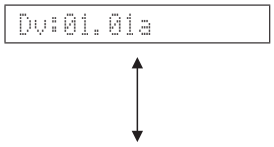

2-3. DSP VERSION
The firmware version of DSP (IC303 on DIGITAL P.C.B.) is displayed.
DSP（DIGITAL P.C.B. の IC303）のファームウェアバージョンが表示されます。

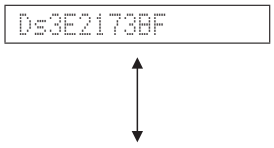

2-4. DSP CHECKSUM
The checksum value of DSP (IC303 on DIGITAL P.C.B.) is displayed.
DSP（DIGITAL P.C.B. の IC303）のチェックサムが表示されます。

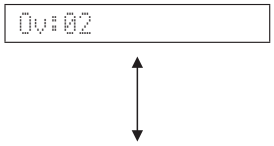

2-5. OSD VERSION
The firmware version of OSD (IC1 on DIGITAL P.C.B.) is displayed.
OSD（DIGITAL P.C.B. の IC1）のファームウェアバージョンが表示されます。

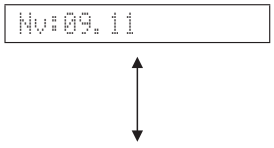

2-6. NETWORK MODULE (NW-01) VERSION
The firmware version of network module (NW-01) is displayed.
ネットワークモジュール（NW-01）のファームウェアバージョンが表示されます。

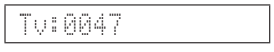

2-7. WIRELESS MODULE (SWA12-TX) VERSION
The firmware version of wireless module TX is displayed.
無線モジュール TX のファームウェアバージョンが表示されます。

3. DEBUG MODE

Not for service.

3. DEBUG MODE

サービスでは使用しません。

Main menu / メインメニュー



Sub-menu / サブメニュー

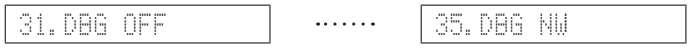

4. DEVICE CHECK

This menu is used to check the communication and bus line connection between devices.
Checking is executed when the " ▷ " (Forward) key on the remote control unit is pressed. When an error is detected, the corresponding error message is displayed as shown below.
If two or more errors are detected, the error messages are displayed one after another at 1 second intervals.

4. DEVICE CHECK

各デバイス間の通信とバスラインの接続をチェックします。
チェックはリモコンの "▷"（順送り）キーを押すと実行されます。エラーが検出されると、対応するエラーメッセージが下記のように表示されます。
複数のエラーが検出されるとエラーメッセージが 1 秒おきに切り替わります。

Main menu / メインメニュー

4.DEV CHK

Error message
エラーメッセージ

DEV OK	No error detected 不具合がない場合
ERR D4-1	SPI communication error detection of digital amplifier (D4SPJ) 1 (IC503 on BEAM P.C.B.) デジタルアンプ（D4SPJ）1（BEAM P.C.B. の IC503）の SPI 通信に不具合がある場合
ERR D4-2	SPI communication error detection of digital amplifier (D4SPJ) 2 (IC505 on BEAM P.C.B.) デジタルアンプ（D4SPJ）2（BEAM P.C.B. の IC505）の SPI 通信に不具合がある場合
ERR DIR	SPI communication error detection of DIR (IC102 on DIGITAL P.C.B.) DIR（DIGITAL P.C.B. の IC102）の SPI 通信に不具合がある場合
ERR DSP	SPI communication error detection of DSP (IC303 on DIGITAL P.C.B.) DSP（DIGITAL P.C.B. の IC303）の SPI 通信に不具合がある場合
ERR DSPFL	SPI communication error detection of DSP flash ROM (IC302 on DIGITAL P.C.B.) DSP flash ROM（DIGITAL P.C.B. の IC302）の SPI 通信に不具合がある場合
ERR HD-I2C	I2C communication error detection of HDMI (IC1 on DIGITAL P.C.B.) HDMI（DIGITAL P.C.B. の IC1）の I2C 通信に不具合がある場合
ERR OSDFL	SPI communication error detection of OSD flash ROM (IC407 on DIGITAL P.C.B.) OSD flash ROM（DIGITAL P.C.B. の IC407）の SPI 通信に不具合がある場合
ERR E2PROM	SPI communication error detection of EEPROM (IC402 on DIGITAL P.C.B.) EEPROM（DIGITAL P.C.B. の IC402）の SPI 通信に不具合がある場合
ERR DAC	I2C communication error detection of DAC (IC103 on DIGITAL P.C.B.) DAC（DIGITAL P.C.B. の IC103）の I2C 通信に不具合がある場合
ERR NW-URT	UART communication error detection of network module (NW-01) ネットワークモジュール（NW-01）の UART 通信に不具合がある場合
ERR NW-SPI	SPI communication error detection of network module (NW-01) ネットワークモジュール（NW-01）の SPI 通信に不具合がある場合
ERR APL	I2C communication error detection of apple authentication IC (IC105 on DIGITAL P.C.B.) Apple 認証 IC（DIGITAL P.C.B. の IC105）の I2C 通信に不具合がある場合
ERR SWA12	I2C communication error detection of wireless module (SWA12-TX) 無線モジュール（SWA12-TX）の I2C 通信に不具合がある場合

5. DISPLAY CHECK

This menu is used to check operations of the FL display and indicators.

Using the sub-menu, the display condition changes as shown below.

5. DISPLAY CHECK

FL 表示、インジケーターの動作を確認します。

サブメニュー操作により、表示状態が以下のように変わります。

Main menu / メインメニュー



FL display and indicators / FL 表示とインジケーター

Sub-menu display / サブメニュー表示

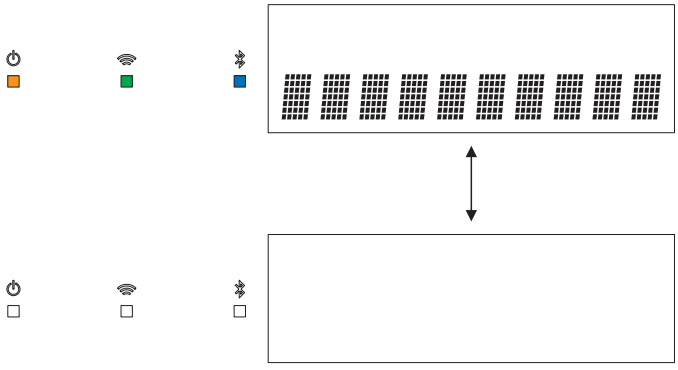

5-1. ALL ON / 全点灯

⏻ indicator: Lights (Orange), Wi-Fi indicator: Lights (Green), Bluetooth indicator: Lights (Blue)
⏻インジケーター：点灯（橙）、Wi-Fi インジケーター：点灯（緑）、Bluetooth インジケーター：点灯（青）

* After check, change to next menu at once.
確認後、速やかに次のメニューに変えてください。

5-2. ALL OFF / 全消灯

All indicators: Off
全てのインジケーター：消灯

6. SPEAKER CHECK

* When this menu is selected, the master volume level is raised up automatically.

The built-in noise generator of DSP outputs the test noise (pink noise) through the speakers specified by using the sub-menu.

6. SPEAKER CHECK

※ このメニューを選択すると、マスター音量レベルが自動的に上がります。

DSP 内蔵のノイズ発生回路によって、サブメニューで指定したスピーカーへテストノイズ（ピンクノイズ）が出力されます。

Main menu / メインメニュー



Sub-menu / サブメニュー

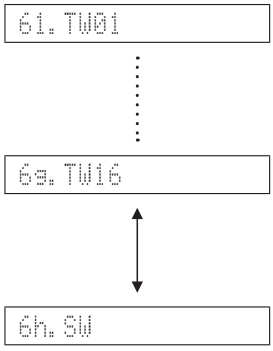

6-1. to 6-g. TWEETER 01–16
The test noise is output to TWEETER 01 to 16.
テストノイズが TWEETER 01 ～ 16 へ出力されます。

6-h. SUBWOOFER
The test noise is output to SUBWOOFER OUT.
テストノイズがサブウーファー出力端子へ出力されます。

* When this unit is connected to the subwoofer by wireless, it takes some time until the test noise is produced after this menu is selected.

※ 本機とサブウーファーが無線で接続されている場合、本メニュー選択後からテストノイズが出力されるまで少し時間がかかります。

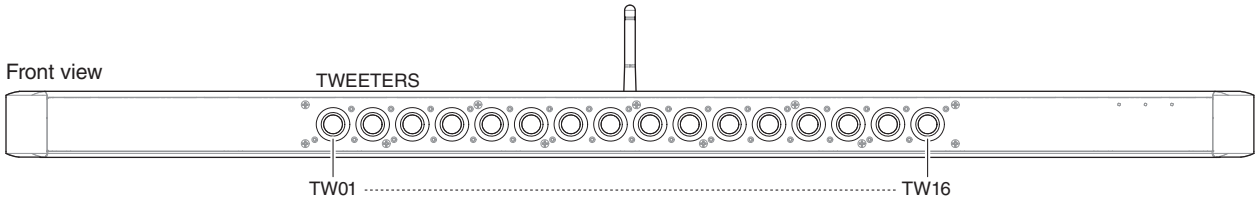

SUBWOOFER: NS-WSW120

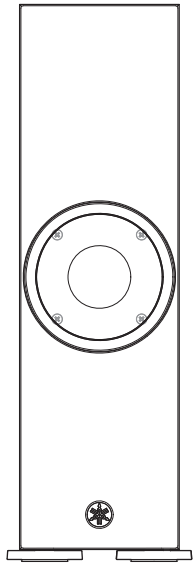

NS-WSW121

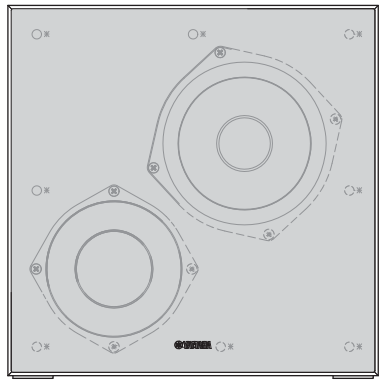

7. SWEEP TEST

* When this menu is selected, the master volume level is raised up to 62 (-19.0 dB) automatically.

Not for service.

7. SWEEP TEST

※ このメニューを選択すると、マスター音量レベルが自動的に 62（-19.0 dB）に上がります。

サービスでは使用しません。

Main menu / メインメニュー

```
7.SWEEP
```

Sub-menu / サブメニュー

```
71.SWP CU  ..... 73.SWP 121
```

8. MIC CHECK

The audio signals input through the IntelliBeam microphone are output via A/D-D/A.

* When this menu is selected, the master volume level is raised up to 30 (-40.0 dB) automatically.

8. MIC CHECK

インテリビームマイクに入力された音声信号が A/D ー D/A 経由で出力されます。

※ このメニューを選択すると、マスター音量レベルが 30（-40.0 dB）へ自動的に上がります。

Main menu / メインメニュー

```
8.MIC:DET
```

9. AD DATA CHECK

This menu is used to display the A/D conversion value of the microprocessor which detects panel keys and protection functions by using the sub-menu.

9. AD DATA CHECK

パネルキー、プロテクションなどを検出しているマイコンの A/D 変換の値を、サブメニューで表示します。

Main menu / メインメニュー

```
9.AD CHECK
```

9-1. BM PROTECTION

Power supply voltage protection detection

The voltage at 98 pin (BEAM_PRT) of IC405 is displayed.

Voltage detects: +5VP_A, +5VP_B, +3.3D

Normal value: 849 to A91
(Reference voltage: 3.3 V=FF)

* If BM becomes out of the normal value range, the protection function works to turn off the power.

9-1. BM PROTECTION

電源電圧プロテクションの検出

IC405 の 98 ピン（BEAM_PRT）の電圧が表示されます。

検出電圧： +5VP_A、+5VP_B、+3.3D

正常値： 849 ～ A91
（基準電圧：3.3 V=FF）

※ BM が正常値を外れるとプロテクションが働き、電源が切れます。

```
91.BM :978
```

9-2. DSP PROTECTION

Power supply voltage protection detection

The voltage at 99 pin (DSP_PRT) of IC405 is displayed.

Voltage detects: +3.3DSP, +1.2DSP

Normal value: 7F3 to A15
(Reference voltage: 3.3 V=FFF)

* If DSP becomes out of the normal value range, the protection function works to turn off the power.

9-2. DSP PROTECTION

電源電圧プロテクションの検出

IC405 の 99 ピン（DSP_PRT）の電圧が表示されます。

検出電圧： +3.3DSP、+1.2DSP

正常値： 7F3 ～ A15
（基準電圧：3.3 V=FFF）

※ DSP が正常値を外れるとプロテクションが働き、電源が切れます。



9-3. HDMI PROTECTION

Power supply voltage protection detection

The voltage at 93 pin (HDMI_PRT) of IC405 is displayed.

Voltage detects: +3.3H, +1.1H

Normal value: 79C to 9BE
(Reference voltage: 3.3 V=FFF)

* If HDMI becomes out of the normal value range, the protection function works to turn off the power.

9-3. HDMI PROTECTION

電源電圧プロテクションの検出

IC405 の 93 ピン（HDMI_PRT）の電圧が表示されます。

検出電圧： +3.3H、+1.1H

正常値： 79C ～ 9BE
（基準電圧：3.3 V=FFF）

※ HDMI が正常値を外れるとプロテクションが働き、電源が切れます。

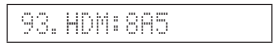

9-4. NET (Network module) PROTECTION

Power supply voltage protection detection

The voltage at 101 pin (NET_PRT) of IC405 is displayed.

Voltage detects: +5NET

Normal value: ADB to D60
(Reference voltage: 3.3 V=FFF)

* If NET becomes out of the normal value range, the protection function works to turn off the power.

9-4. NET（Network module）PROTECTION

電源電圧プロテクションの検出

IC405 の 101 ピン（NET_PRT）の電圧が表示されます。

検出電圧： +5NET

正常値： ADB ～ D60
（基準電圧：3.3 V=FFF）

※ NET が正常値を外れるとプロテクションが働き、電源が切れます。



9-5. USB PROTECTION

Power supply voltage protection detection

The voltage at 92 pin (USB_PRT) of IC405 is displayed.

Voltage detects: +5USB

Normal value: ADB to D60
(Reference voltage: 3.3 V=FFF)

* If USB becomes out of the normal value range, the protection function works to turn off the power.

9-5. USB PROTECTION

電源電圧プロテクションの検出

IC405 の 92 ピン（USB_PRT）の電圧が表示されます。

検出電圧： +5USB

正常値： ADB ～ D60
（基準電圧：3.3 V=FFF）

※ USB が正常値を外れるとプロテクションが働き、電源が切れます。



9-6. FL1 PROTECTION

Power supply voltage protection detection

The voltage at 94 pin (+12D_PRT) of IC405 is displayed.

Voltage detects: +12D

Normal value: 444 to 64D
(Reference voltage: 3.3 V=FFF)

* If FL1 becomes out of the normal value range, the protection function works to turn off the power.

9-6. FL1 PROTECTION

電源電圧プロテクションの検出

IC405 の 94 ピン（+12D_PRT）の電圧が表示されます。

検出電圧： +12D

正常値： 444 ～ 64D
（基準電圧：3.3 V=FFF）

※ FL1 が正常値を外れるとプロテクションが働き、電源が切れます。



9-7. FL2 PROTECTION

Power supply voltage protection detection

The voltage at 105 pin (FL_PRT) of IC405 is displayed.

Voltage detects: +30V

Normal value: 83D to A91
(Reference voltage: 3.3 V=FFF)

* If FL2 becomes out of the normal value range, the protection function works to turn off the power.

9-7. FL2 PROTECTION

電源電圧プロテクションの検出

IC405 の 105 ピン（FL_PRT）の電圧が表示されます。

検出電圧： +30V

正常値： 83D ～ A91
（基準電圧：3.3 V=FFF）

※ FL2 が正常値を外れるとプロテクションが働き、電源が切れます。



9-8. ANALOG PROTECTION

Power supply voltage protection detection

The voltage at 100 pin (+5A_PRT) of IC405 is displayed.

Voltage detects: +5A

Normal value: ADB to D60
(Reference voltage: 3.3 V=FFF)

* If ANALOG becomes out of the normal value range, the protection function works to turn off the power.

9-8. ANALOG PROTECTION

電源電圧プロテクションの検出

IC405 の 100 ピン（+5A_PRT）の電圧が表示されます。

検出電圧： +5A

正常値： ADB ～ D60
（基準電圧：3.3 V=FFF）

※ ANALOG が正常値を外れるとプロテクションが働き、電源が切れます。



9-9. PRI PROTECTION

Over-current protection detection

* The PRI protection function is activated when the normal value range is exceeded for one minute or longer continuously.

The voltage at 107 pin (19V_PRI) of IC405 is displayed.

Voltage detects: +19V

Normal value: 26C to 745
(Reference voltage: 3.3 V=FFF)

* If PRI becomes out of the normal value range, the protection function works to turn off the power.

9-9. PRI PROTECTION

過電流の検出

※ PRI プロテクションは 1 分以上継続して正常値範囲を超えた場合に働きます。

IC405 の 107 ピン（19V_PRI）の電圧が表示されます。

検出電圧： +19V

正常値： 26C ～ 745
（基準電圧：3.3 V=FFF）

※ PRI が正常値を外れるとプロテクションが働き、電源が切れます。



9-a. VOLUME KEY

VOLUME KEY protection detection

The voltage at 104 pin (VOL_KEY) of IC405 is displayed.
(Reference voltage: 3.3 V=FFF)

9-a. VOLUME KEY

VOLUME KEY の検出

IC405 の 104 ピン（VOL_KEY）の電圧が表示されます。
（基準電圧：3.3 V=FFF）



Key destination for A/D port
Key input (A/D) pull-up resistance 10 k-ohms

Display / 表示	0 – 7C	521 – 67E	753 – 8C0	F82 – FFF
Key name / キー名称	MUTE	VOLUME –	VOLUME +	Key off

9-b. FUNCTION KEY

VOLUME KEY protection detection

The voltage at 103 pin (FUNC_KEY) of IC405 is displayed.
(Reference voltage: 3.3 V=FFF)

9-b. FUNCTION KEY

VOLUME KEY の検出

IC405 の 103 ピン（FUNC_KEY）の電圧が表示されます。
（基準電圧：3.3 V=FFF）

```
9b.FNC:FF6
```

Key destination for A/D port
Key input (A/D) pull-up resistance 10 k-ohms

Display / 表示	0 – 7C	753 – 8C0	F82 – FFF
Key name / キー名称	INPUT	CONNECT	Key off

A. PROTECTION HISTORY

This menu is used to display the history of protection function.

A. PROTECTION HISTORY

プロテクション履歴が表示されます。

Main menu / メインメニュー

```
A.PRT HIST
```

Sub-menu / サブメニュー

```
A1.No
```

A-1. HISTORY 1 (Latest) / 履歴 1（最新）

```
A2.No
```

A-2. to A-8. HISTORY 2–8 / 履歴 2 〜 8

```
A8.No
```

```
A9.RESET
```

A-9. RESET HISTORY / 履歴消去

Select this menu and press the “ENTER” key on the remote control. The protection history will be initialized.
本メニュー選択後、リモコンの “決定” キーを押すとプロテクション履歴が消去されます。

History of protection function is displayed as shown below.

プロテクション履歴は次のように表示されます。

History of protection function
プロテクション履歴

Ax.No	No error detected 検出なし
Ax.D4Wxxx	Digital amplifier (D4SPJ) over-current and over-temperature detection デジタルアンプ（D4SPJ）過電流、過熱検出
Ax.BM xxx	Digital amplifier power supply voltage protection detection (+5VP_A, +5VP_B, +3.3D) デジタルアンプ電源電圧プロテクションの検出（+5VP_A、+5VP_B、+3.3D）
Ax.DSPxxx	DSP power supply voltage protection detection (+3.3DSP, +1.2DSP) DSP 電源電圧プロテクションの検出（+3.3DSP、+1.2DSP）
Ax.HDMxxx	HDMI power supply voltage protection detection (+3.3H, +1.1H) HDMI 電源電圧プロテクションの検出（+3.3H、+1.1H）
Ax.NETxxx	Network module (NW-01) power supply voltage protection detection (+5NET) ネットワークモジュール（NW-01）電源電圧プロテクションの検出（+5NET）
Ax.USBxxx	USB power supply voltage protection detection (+5USB) USB 電源電圧プロテクションの検出（+5USB）
Ax.FL xxx	FL power supply voltage protection detection (+30V) FL 電源電圧プロテクションの検出（+30V）
Ax.PRIxxx	Over-current detection (+19V) * The PRI protection function is activated when the normal value range is exceeded for one minute or longer continuously. 過電流検出（+19V） ※ PRI プロテクションは 1 分以上継続して正常値範囲を超えた場合に働きます
Ax.PGDxxx	PGOOD (Power GOOD) signal no detection PGOOD（Power GOOD）信号の未検出

B. POWER OFF FACTOR HISTORY

This menu is used to display the history of power-off factor.

B. POWER OFF FACTOR HISTORY

電源オフ要因履歴が表示されます。

Main menu / メインメニュー



Sub-menu / サブメニュー

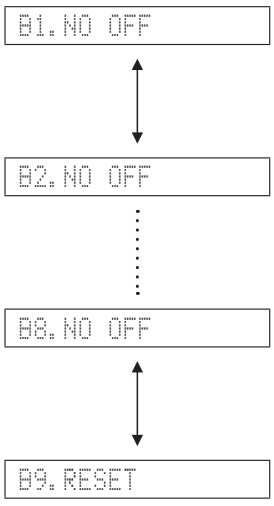

B-1. HISTORY 1 (Latest) / 履歴 1（最新）

B-2. to B-8. HISTORY 2–8 / 履歴 2 〜 8

B-9. RESET HISTORY / 履歴消去

Select this menu and press the “ENTER” key on the remote control. The protection history will be initialized.

本メニュー選択後、リモコンの“決定”キーを押すとプロテクション履歴が消去されます。

Power-off factor is displayed as shown below.

電源オフ要因は次のように表示されます。

Power-off factor
電源オフ要因

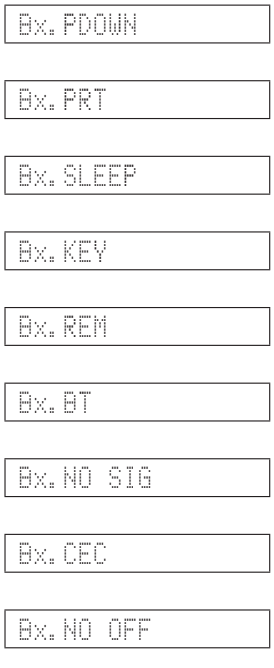

Power-off by AC pulling out
AC 抜きによる電源オフ

Power-off by protection detection
異常検出による電源オフ

Power-off with sleep timer
無操作スリープタイマーによる電源オフ

Power-off with panel key
パネルキーによる電源オフ

Power-off by remote control
リモコンによる電源オフ

Power-off by Bluetooth
Bluetooth による電源オフ

Power-off with no signal timer
信号無入力で、一定期間経過したことによる電源オフ

Power-off by CEC
CEC コントロールコマンドによる電源オフ

No history
履歴なし

C. EMC MODE

* When this menu is selected, the master volume level is raised up to 61 (-19.5 dB) automatically.

Not for service.

C. EMC MODE

※ このメニューを選択すると、マスター音量レベルが自動的に 61（-19.5 dB）に上がります。

サービスでは使用しません。

Main menu / メインメニュー

C. EMC MODE

Sub-menu / サブメニュー

C1. ANA wrd ..... C6. HDM wls

D. FACTORY PRESET

This menu is used to reserve/inhibit initialization of the back-up IC (EEPROM: IC402 on DIGITAL P.C.B.).

D. FACTORY PRESET

バックアップ IC（EEPROM：DIGITAL P.C.B. の IC402）の初期化を予約／禁止します。

Main menu / メインメニュー

D. F PRESET

Sub-menu / サブメニュー

D1. INHT

I-1. PRESET INHIBIT (Initialization inhibited) / PRESET INHIBIT（初期化禁止）

Initialization of the back-up IC is not executed.

Select this sub-menu to protect the values set by the user.

バックアップ IC の初期化は行われません。

ユーザーの設定値を保護するときは、こちらを選択してください。

D2. RSVD

I-2. PRESET RESERVE (Initialization reserved) / PRESET RESERVE（初期化予約）

The back-up IC is initialized.

Initialization is not executed while this menu is being displayed.

First reserve initialization by pressing the “ENTER” key on the remote control unit after selecting this menu, and “SWA SET OK” appears and the bluetooth indicator flashes in blue. Next, disconnect the power cable from the AC outlet and reconnect it again, and initialization is executed.

To reset to the original factory settings or to reset the back-up IC, select this sub-menu.

バックアップ IC を初期化します。

ただし本メニュー表示中は初期化を実行しません。

初期化されるのは、本メニュー選択後にリモコンの “決定” キーを押し、“SWA SET OK” が表示されて Bluetooth インジケーターが青色点滅し、初期化が予約されます。次に電源コードを AC コンセントから抜き、もう一度電源を入れた時に初期化が実行されます。

工場出荷時やバックアップ IC をリセットしたいときは、こちらを選択してください。

SWA SET OK

Indicators / インジケーター



Flashes Blue
青色点滅

YSP-CU2700

■ DISPLAY DATA

● **V801 : 011BT267GINAK (FL (1) P.C.B.)**

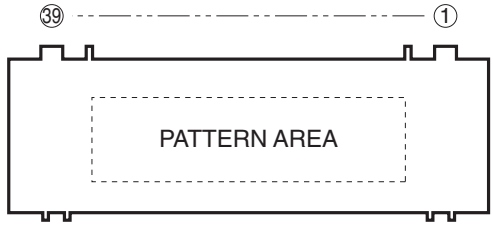

● **PIN CONNECTION**

Pin No.	39	38	37	36	35		34		33	32		31		30		29	28	27	26		25		24	23
Connection	F2	NX	NP	NP	LGND		PGND		VH	VDD		OSC		$\overline{\text{RESET}}$		$\overline{\text{CS}}$	CP	DA	TSA		TSB		11G	Q11G
Pin No.	22	21	20	19	18	17	16	15	14	13	12	11	10	9	8	7	6	5	4	3	2	1		
Connection	NC	NC	NC	NC	NC	NC	NC	NC	NC	NC	NC	NC	NC	NC	NC	NC	NC	NC	NP	NP	NX	F1		

Note: 1) F1, F2 ..... Filament pin 2) NP ..... No pin 3) DL ..... Datum line pin 4) 11G ..... Grid 5) NX ..... No extend pin
6) LGND ..... Logic GND pin 7) PGND ..... Power GND pin 8) VH ..... High voltage supply pin 9) VDD ..... Logic voltage supply pin
10) CP ..... Shift resister clock 11) DA ..... Serial data input 12) TSA, B ..... Test pin 13) $\overline{\text{CS}}$ ..... Chip select input pin
14) $\overline{\text{RESET}}$ ..... Reset input 15) OSC ..... Pin for self-oscillation 16) Q11G ..... Driver output port 17) Solder composition is Sn-3Ag-0.5Cu.
18) NC ..... No connection

● **GRID ASSIGNMENT**

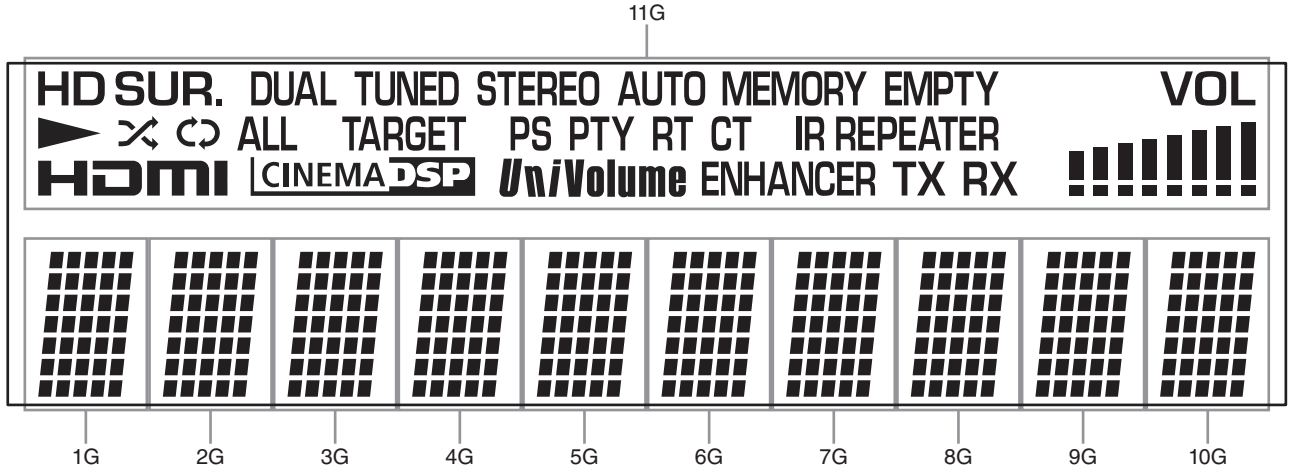

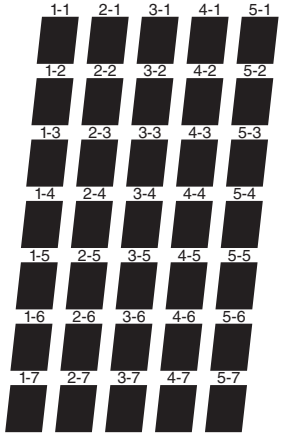

(1G – 10G)

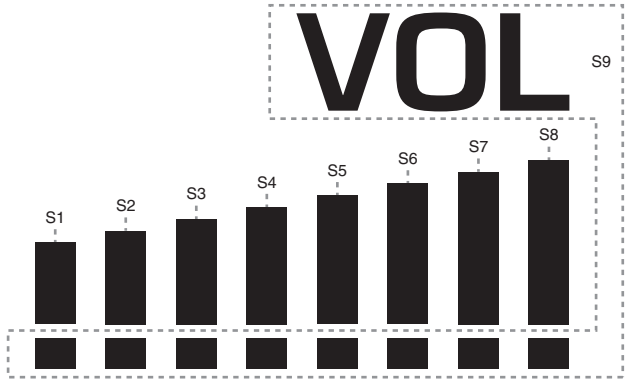

(11G)

● **ANODE CONNECTION**

	1G – 10G	11G
D0	1-1	HD
D1	2-1	►
D2	3-1	HDMI
D3	4-1	⤮
D4	5-1	↻
D5	1-2	SUR.
D6	2-2	DUAL
D7	3-2	ALL
D8	4-2	CINEMA DSP
D9	5-2	TARGET
D10	1-3	TUNED
D11	2-3	STEREO
D12	3-3	PS
D13	4-3	UniVolume
D14	5-3	PTY
D15	1-4	RT
D16	2-4	AUTO
D17	3-4	CT
D18	4-4	ENHANCER
D19	5-4	IR
D20	1-5	TX
D21	2-5	RX
D22	3-5	REPEATER
D23	4-5	EMPTY
D24	5-5	MEMORY
D25	1-6	–
D26	2-6	S9
D27	3-6	S8
D28	4-6	S7
D29	5-6	S6
D30	1-7	S5
D31	2-7	S4
D32	3-7	S3
D33	4-7	S2
D34	5-7	S1

YSP-CU2700

■ IC DATA

IC405: TMPM462F15FG (DIGITAL P.C.B.)
CMOS 32-bit microprocessor

*** No replacement part available. / サービス部品供給なし**

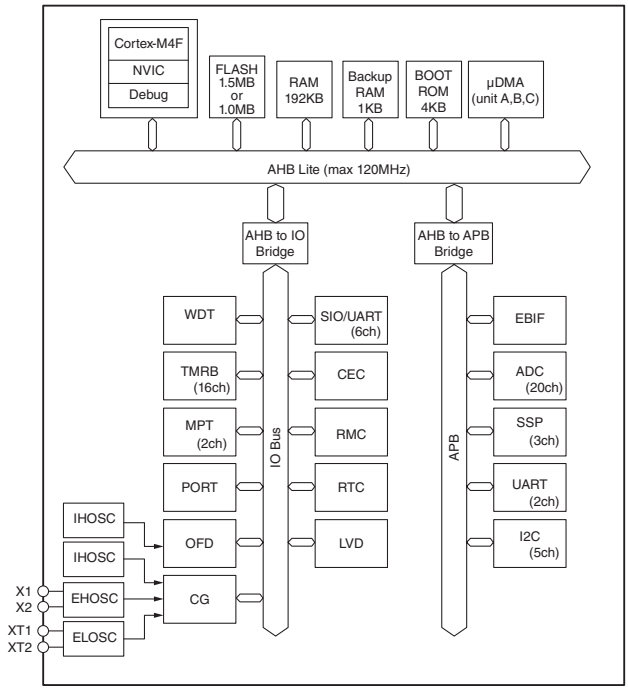

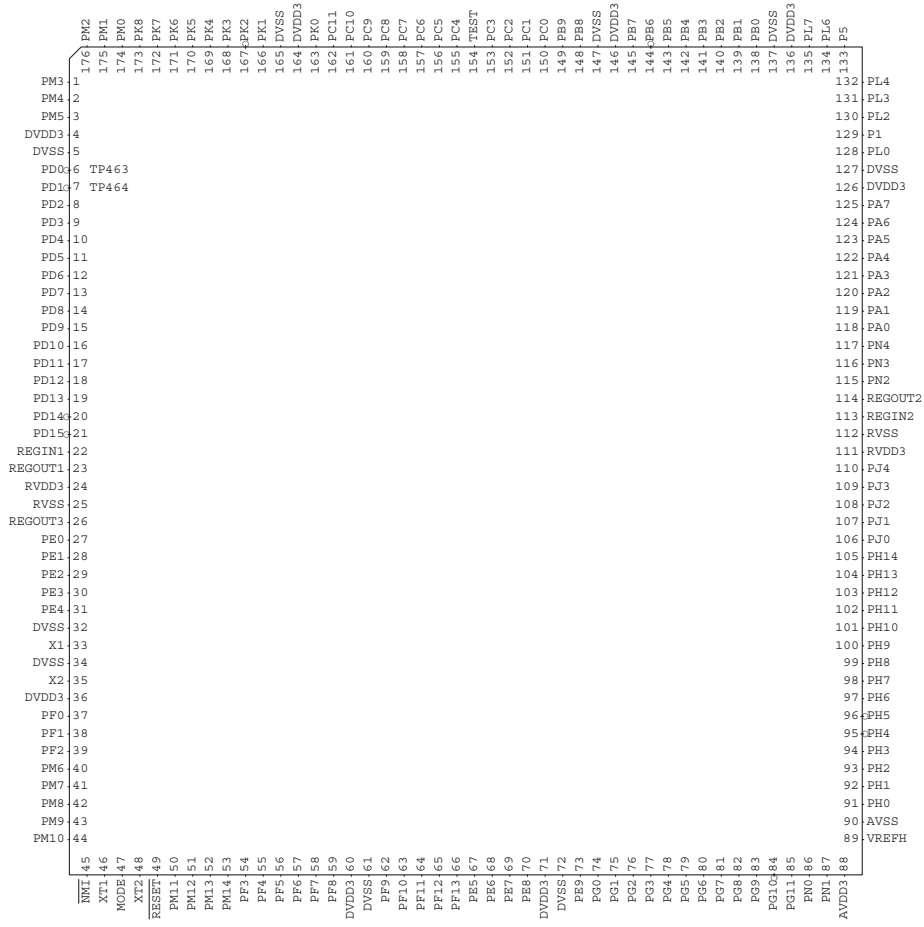

Pin No.	Port Name	Function Name (P.C.B.)	I/O				Detail of Function
			During Reset / [After Reset] / "ALL"	Standby / [Standby CEC]	Standby Net / [Stanby CEC/Net]	Power On / [Diag]	
1	PM3	HDMI_MOSI	[Hi-Z]	O [O]	O [O]	O [O]	HDMI SPI data signal output
2	PM4	HDMI_MISO	[Hi-Z]	HiZ [I]	HiZ [I]	I [I]	HDMI SPI data signal input
3	PM5	HDMI_SCK	[Hi-Z]	O [O]	O [O]	O [O]	HDMI SPI clock signal output
4	DVDD3	–	"–"				Power supply terminal for digital
5	DVSS	–	"–"				GND terminal for digital
6	PD0		[Hi-Z]				
7	PD1		[Hi-Z]				
8	PD2	HDMI_N_CS	[Hi-Z]	O [O]	O [O]	O [O]	HDMI SPI chip select signal output
9	PD3	HDMI_SDA	[Hi-Z]	HiZ [I/O]	HiZ [I/O]	I/O [I/O]	HDMI I2C data input and output
10	PD4	HDMI_SCL	[Hi-Z]	O [O]	O [O]	O [O]	HDMI I2C clock output
11	PD5	HDMI_N_RST	[Hi-Z]	O [O]	O [O]	O [O]	HDMI reset signal output
12	PD6		[Hi-Z]				
13	PD7		[Hi-Z]				
14	PD8	HOSD_N_INT	[Hi-Z]	HiZ [I]	HiZ [I]	I [I]	Interrupt signal for HDMI OSD control
15	PD9	HAUD_N_INT	[Hi-Z]	HiZ [I]	HiZ [I]	I [I]	Interrupt signal for HDMI audio output control
16	PD10	HDMI_N_INT	[Hi-Z]	HiZ [I]	HiZ [I]	I [I]	Interrupt signal for HDMI control
17	PD11	DSP_N_INT	[Hi-Z]	HiZ [HiZ]	HiZ [HiZ]	I [I]	DSP interrupt input
18	PD12	DIR_N_INT	[Hi-Z]	HiZ [HiZ]	HiZ [HiZ]	I [I]	DIR interrupt input
19	PD13		[Hi-Z]				
20	PD14		[Hi-Z]				
21	PD15		[Hi-Z]				
22	REGIN1	–	"–"				Capacitor (1.0 uF) connection terminal for regulator
23	REGOUT1	–	"–"				Capacitor (1.0 uF) connection terminal for regulator
24	RVDD3	–	"–"				Power supply terminal for regulator
25	RVSS	–	"–"				GND terminal for regulator
26	REGOUT3	–	"–"				Capacitor (1.0 uF) connection terminal for regulator
27	PE0		[I]				
28	PE1		[I]				
29	PE2	SWD_SWV	[O]	O [O]	O [O]	O [O]	Serial Wire Viewer output
30	PE3	SWD_IO	[I/O]	I/O [I/O]	I/O [I/O]	I/O [I/O]	Serial Wire Data input and output
31	PE4	SWD_CLK	[I]	I [I]	I [I]	I [I]	Serial Wire Clock input
32	DVSS	–	"–"				GND terminal for digital
33	X1		"I"				High-speed oscillator connection terminal
34	DVSS	–	"–"				GND terminal for digital
35	X2		"O"				High-speed oscillator connection terminal
36	DVDD3	–	"–"				Power supply terminal for digital
37	PF0	DSP_N_RST	[Hi-Z]	O [O]	O [O]	O [O]	DSP reset signal
38	PF1	DSP_N_CS	[Hi-Z]	O [O]	O [O]	O [O]	DSP SPI chip select output
39	PF2	DSP_FMT	[Hi-Z]	HiZ [HiZ]	HiZ [HiZ]	O [O]	DSP mute signal / MUTE = High Set to Hi-Z between PGOOD and LOW.
40	PM6	DSP_MOSI	[Hi-Z]	O [O]	O [O]	O [O]	DSP SPI data output
41	PM7	DSP_MISO	[Hi-Z]	HiZ [HiZ]	HiZ [HiZ]	I [I]	DSP SPI data input
42	PM8	DSP_SCK	[Hi-Z]	O [O]	O [O]	O [O]	DSP SPI clock output
43	PM9	DSP_N_RDY	[Hi-Z]	HiZ [HiZ]	HiZ [HiZ]	I [I]	
44	PM10	DIR_N_RST	[Hi-Z]	O [O]	O [O]	O [O]	DIR reset signal output

Pin No.	Port Name	Function Name (P.C.B.)	I/O				Detail of Function
			During Reset / [After Reset] / "ALL"	Standby / [Standby CEC]	Standby Net / [Stanby CEC/Net]	Power On / [Diag]	
45	NMI	–	"I"				Mask impossible interrupt
46	XT1	–	"I"				Low-speed oscillator connection terminal
47	MODE	–	"I"				
48	XT2	–	"O"				Low-speed oscillator connection terminal
49	RESET		"I"				Reset signal input terminal
50	PM11	DIR_N_CS	[Hi-Z]	O [O]	O [O]	O [O]	DIR SPI chip select signal
51	PM12	DIR_MOSI	[Hi-Z]	O [O]	O [O]	O [O]	DIR SPI data output
52	PM13	DIR_MISO	[Hi-Z]	HiZ [HiZ]	HiZ [HiZ]	I [I]	DIR SPI data input / * 5V tolerant
53	PM14	DIR_SCK	[Hi-Z]	O [O]	O [O]	O [O]	DIR SPI clock output / * 5V tolerant
54	PF3	UART_TXD	[Hi-Z]	O [O]	O [O]	O [O]	UART data output for log output / Communication port for single boot
55	PF4	URAT_RXD	[Hi-Z]	I [I]	I [I]	I [I]	UART data input for log output / Communication port for single boot * 5V tolerant
56	PF5	NCPU_PHOLD	[Hi-Z]	O [O]	O [O]	O [O]	Network module (NW-01) built-in power IC control signal * 5V tolerant
57	PF6	NCPU_SPI_MOSI	[Hi-Z]	O [O]	O [O]	O [O]	Network module (NW-01) SPI data output
58	PF7	NCPU_SPI_MISO	[Hi-Z]	HiZ [HiZ]	I [I]	I [I]	Network module (NW-01) SPI data input / * 5V tolerant
59	PF8	NCPU_SPI_SCK	[Hi-Z]	O [O]	O [O]	O [O]	Network module (NW-01) SPI clock output / * 5V tolerant
60	DVDD3	–	"–"				Power supply terminal for digital
61	DVSS	–	"–"				GND terminal for digital
62	PF9	NCPU_RXD	[Hi-Z]	O [O]	O [O]	O [O]	Network module (NW-01) UART data output
63	PF10	NCPU_TXD	[Hi-Z]	HiZ [HiZ]	I [I]	I [I]	Network module (NW-01) UART data input
64	PF11		[Hi-Z]				
65	PF12	NCPU_TXD	[Hi-Z]	HiZ [HiZ]	I [I]	I [I]	Network module (NW-01) UART data input
66	PF13	HDMI_CEC	[Hi-Z]	HiZ [I/O]	HiZ [I/O]	I/O [I/O]	HDMI CEC signal input and output / * 5V tolerant
67	PE5		[Hi-Z]				
68	PE6	VBUS_DRV	[Hi-Z]	HiZ [HiZ]	I [I]	I [I]	Network module (NW-01) signal for VBUS control
69	PE7	NCPU_ADT_MUTE	[Hi-Z]	O [O]	O [O]	O [O]	Mute signal input for audio signal to be delivered
70	PE8		[Hi-Z]				
71	DVDD3	–	"–"				Power supply terminal for digital
72	DVSS	–	"–"				GND terminal for digital
73	PE9	PSW_N_INT	[Hi-Z]	I [I]	I [I]	I [I]	Power key interrupt
74	PG0	NET_PON	[Hi-Z]	O [O]	O [O]	O [O]	Power IC control signal for network module (NW-01)
75	PG1	PCON2	[Hi-Z]	O [O]	O [O]	O [O]	Power ON signal
76	PG2	ISEL_CNT1	[Hi-Z]	O [O]	O [O]	O [O]	Signal 1 for analog selector control CNT1 : CNT2 L: L = MIC, H: L = AUDIO DISTRIBUTION for network module (NW-01), L/H: H = AUX IN
77	PG3	ISEL_CNT2	[Hi-Z]	O [O]	O [O]	O [O]	Signal 2 for analog selector control CNT1 : CNT2 L: L = MIC, H: L = AUDIO DISTRIBUTION for network module (NW-01), L/H: H = AUX IN
78	PG4	DAC_SDA	[Hi-Z]	HiZ [HiZ]	HiZ [HiZ]	I/O [I/O]	I2C data for DAC control
79	PG5	DAC_SCL	[Hi-Z]	O [O]	O [O]	O [O]	I2C clock for DAC control
80	PG6	SW_N_MUTE	[Hi-Z]	O [O]	O [O]	O [O]	SW pre-out mute signal output

Pin No.	Port Name	Function Name (P.C.B.)	I/O				Detail of Function
			During Reset / [After Reset] / "ALL"	Standby / [Standby CEC]	Standby Net / [Stanby CEC/Net]	Power On / [Diag]	
81	PG7	SYS_CONT	[Hi-Z]	O [O]	O [O]	O [O]	System control Control signal output * Usually set to High output while testing DIGITAL P.C.B.
82	PG8	MIC_N_DET	[Hi-Z]	I [I]	I [I]	I [I]	Microphone detection signal / High: No connect, Low: Connect
83	PG9	FL_PON	[Hi-Z]	O [O]	O [O]	O [O]	LDO control signal for FL
84	PG10		[Hi-Z]				
85	PG11	SWA_N_RST	[Hi-Z]	O [O]	O [O]	O [O]	SWA12 reset signal output
86	PN0	SWA_SDA	[Hi-Z]	HiZ [HiZ]	HiZ [HiZ]	I/O [I/O]	SWA12 I2C data input and output * Used as I2C data input/output terminal for APPLE certification chip while testing DIGITAL P.C.B.
87	PN1	SWA_SCL	[Hi-Z]	HiZ [HiZ]	HiZ [HiZ]	O [O]	SWA12 I2C clock output * Used as I2C clock output terminal for APPLE certification chip while testing DIGITAL P.C.B.
88	AVDD3	–	"–"				Power supply terminal for ADC (for PH/PJ)
89	AVREFH						Basic power terminal for ADC
90	AVSS	–	"–"				GND terminal for ADC
91	PH0	INS_MODE	[Hi-Z]	I [I]	I [I]	I [I]	P.C.B. test mode judging signal Judged by using voltage when power ON
92	PH1	USB_PRT	[Hi-Z]	HiZ [HiZ]	HiZ [HiZ]	HiZ [HiZ]	VBUS power monitor / Applicable only while updating
93	PH2	HDMI_PRT	[Hi-Z]	HiZ [I]	HiZ [I]	I [I]	HDMI power monitor (+1.1H / +3.3H)
94	PH3	+12D_PRT	[Hi-Z]	I [I]	I [I]	I [I]	+12D power monitor
95	PH4		[Hi-Z]				
96	PH5		[Hi-Z]				
97	PH6		[Hi-Z]				
98	PH7	BEAM_PRT	[Hi-Z]	HiZ [HiZ]	HiZ [HiZ]	I [I]	BEAM P.C.B. power monitor (+5VP / +3.3D)
99	PH8	DSP_PRT	[Hi-Z]	HiZ [HiZ]	HiZ [HiZ]	I [I]	Power monitor for DSP (+1.2D / +3.3D)
100	PH9	+5A_PRT	[Hi-Z]	HiZ [HiZ]	HiZ [HiZ]	I [I]	+5A power monitor
101	PH10	NET_PRT	[Hi-Z]	HiZ [HiZ]	I [I]	I [I]	Power monitor for network module (NW-01)
102	PH11		[Hi-Z]	HiZ [HiZ]	HiZ [HiZ]	I [I]	
103	PH12	Func_KEY	[Hi-Z]	I [I]	I [I]	I [I]	INPUT / CONNECT key input
104	PH13	Vol_KEY	[Hi-Z]	I [I]	I [I]	I [I]	Volume+ / Volume- / MUTE key input
105	PH14	FL_PRT	[Hi-Z]	HiZ [HiZ]	HiZ [HiZ]	I [I]	30V power monitor for FL
106	PJ0		[Hi-Z]				
107	PJ1	19V_PRI	[Hi-Z]	HiZ [HiZ]	HiZ [HiZ]	I [I]	19V overcurrent detection
108	PJ2	PDET	[Hi-Z]	I [I]	I [I]	I [I]	AC connected/disconnected detection
109	PJ3	D4_N_WARNG	[Hi-Z]	HiZ [HiZ]	HiZ [HiZ]	I [I]	D4SSPJ error interrupt input
110	PJ4	REM_IN	[Hi-Z]	I [I]	I [I]	I [I]	Remote control signal input
111	RVDD3	–	"–"				Power supply terminal for regulator
112	RVSS	–	"–"				GND terminal for regulator
113	REGIN2	–	"–"				Capacitor (1.0uF) connection terminal for regulator
114	REGOUT2	–	"–"				Capacitor (1.0uF) connection terminal for regulator
115	PN2	FL_MOSI	[Hi-Z]	O [O]	O [O]	O [O]	VFD SPI data output
116	PN3	FL_N_CS	[Hi-Z]	O [O]	O [O]	O [O]	VFD SPI chip select output
117	PN4	FL_SCK	[Hi-Z]	O [O]	O [O]	O [O]	VFD SPI clock output
118	PA0	FL_N_RST	[Hi-Z]	O [O]	O [O]	O [O]	VFD reset output
119	PA1	ST_RLED	[Hi-Z]	O [O]	O [O]	O [O]	STATUS indicator (Red) control signal

Pin No.	Port Name	Function Name (P.C.B.)	I/O				Detail of Function
			During Reset / [After Reset] / "ALL"	Standby / [Standby CEC]	Standby Net / [Stanby CEC/Net]	Power On / [Diag]	
120	PA2	ST_GLED	[Hi-Z]	O [O]	O [O]	O [O]	STATUS indicator (Green) control signal
121	PA3	WF_GLED	[Hi-Z]	O [O]	O [O]	O [O]	Wi-Fi STATUS indicator (Green) control signal
122	PA4	BT_BLED	[Hi-Z]	O [O]	O [O]	O [O]	Bluetooth STATUS indicator (Blue) control signal
123	PA5	E2P_MOSI	[Hi-Z]	O [O]	O [O]	O [O]	E2P ROM SPI data output
124	PA6	E2P_MISO	[Hi-Z]	I [I]	I [I]	I [I]	E2P ROM SPI data input
125	PA7	E2P_SCK	[Hi-Z]	O [O]	O [O]	O [O]	E2P ROM SPI clock output
126	DVDD3	–	"–"				Power supply terminal for digital
127	DVSS	–	"–"				GND terminal for digital
128	PL0	D4_MOSI	Hi-Z	O [O]	O [O]	O [O]	D4SPJ SPI data output
129	PL1	D4_MISO	[Hi-Z]	HiZ [HiZ]	HiZ [HiZ]	I [I]	D4SPJ SPI data input
130	PL2	D4_SCK	[Hi-Z]	O [O]	O [O]	O [O]	D4SPJ SPI clock output
131	PL3	D4_N_CS	[Hi-Z]	O [O]	O [O]	O [O]	D4SPJ SPI chip select output
132	PL4	E2P_N_CS	[Hi-Z]	O [O]	O [O]	O [O]	E2P ROM SPI chip select output
133	PL5		[Hi-Z]				
134	PL6		[Hi-Z]				
135	PL7		[Hi-Z]				
136	DVDD3	–	"–"				Power supply terminal for digital
137	DVSS	–	"–"				GND terminal for digital
138	PB0	D4_N_RST	[Hi-Z]	O [O]	O [O]	O [O]	D4SPJ reset signal output
139	PB1	D4_N_IRQ	[Hi-Z]	HiZ [HiZ]	HiZ [HiZ]	I [I]	D4SPJ interrupt signal input
140	PB2	D4_N_DISABLE	[Hi-Z]	O [O]	O [O]	O [O]	D4SPJ PWM disable signal output
141	PB3	D4_PON	[Hi-Z]	O [O]	O [O]	O [O]	Control signal for D4SPJ 5V power supply
142	PB4	ETH_GLED	[Hi-Z]	O [O]	O [O]	O [O]	Control signal for LAN terminal green LED * Usually set to High output while testing DIGITAL P.C.B.
143	PB5	ETH_YLED	[Hi-Z]	O [O]	O [O]	O [O]	Control signal for LAN terminal yellow LED * Usually set to High output while testing DIGITAL P.C.B.
144	PB6		[Hi-Z]				
145	PB7		[Hi-Z]				
146	DVDD3	–	"–"				Power supply terminal for digital
147	DVSS	–	"–"				GND terminal for digital
148	PB8	USB_OE	[Hi-Z]	O [O]	O [O]	O [O]	USB signal, Enable signal / Low: Enable, High: Disable Enable case: USB Update When LOG output is set to ON by USB Update menu setting Related signal: USB_SEL, UART_SEL
149	PB9	USB_SEL	[Hi-Z]	O [O]	O [O]	O [O]	Output signal select of USB terminal / Low: USB, High: UART Set to High other than when executing USB Update USB_0E: Low setting is required when using LOG output Related signal: USB_OE, UART_SEL
150	PC0	FCT_OUT	[Hi-Z]	O [O]	O [O]	O [O]	P.C.B test self-diagnosis result output signal
151	PC1		[Hi-Z]				
152	PC2	SVC1	[Hi-Z]	I [I]	I [I]	HiZ [I]	Terminal to judge destination writing mode when servicing
153	PC3	UART_SEL	[Hi-Z]	O [O]	O [O]	O [O]	LOG output device select Low: Microprocessor, High: Network module (NW-01) Related signal: USB_OE, USB_SEL
154	TEST	–	"I"				Terminal for TEST / Set to OPEN when using

Pin No.	Port Name	Function Name (P.C.B.)	I/O				Detail of Function
			During Reset / [After Reset] / "ALL"	Standby / [Standby CEC]	Standby Net / [Stanby CEC/Net]	Power On / [Diag]	
155	PC4	VBUS_PON	[Hi-Z]	O [O]	O [O]	O [O]	VBUS power supply control signal (only while firmware update mode is used)
156	PC5	PCON1	[Hi-Z]	O [O]	O [O]	O [O]	
157	PC6	HDMI_PON	[Hi-Z]	O [O]	O [O]	O [O]	Power supply control signal for HDMI
158	PC7		[Hi-Z]				
159	PC8		[Hi-Z]				
160	PC9	PGOOD	[Hi-Z]	HiZ [HiZ]	HiZ [HiZ]	I [I]	PGOOD signal input
161	PC10		[Hi-Z]				
162	PC11		[Hi-Z]				
163	PK0		[Hi-Z]				
164	DVDD3	–	"–"				Power supply terminal for digital
165	DVSS	–	"–"				GND terminal for digital
166	PK1		[Hi-Z]				
167	PK2		[Hi-Z]				
168	PK3		[Hi-Z]				
169	PK4	HDIN_HDP3	[Hi-Z]	O [O]	O [O]	O [O]	HDIN3 terminal HPD output signal
170	PK5	HDIN_HPD2	[Hi-Z]	O [O]	O [O]	O [O]	HDIN2 terminal HPD output signal
171	PK6	HDIN_HPD1	[Hi-Z]	O [O]	O [O]	O [O]	HDIN1 terminal HPD output signal
172	PK7	OSDFS_N_CS	[Hi-Z]	O [O]	O [O]	O [O]	FLASH SPI chip select signal output for OSD
173	PK8	FLASH_N_BOOT	I [Hi-Z]	HiZ [HiZ]	HiZ [HiZ]	HiZ [HiZ]	Single chip mode (built-in flash) when PK8 is "1" at reset signal start Single BOOT mode (built-in BOOT ROM) when PK8 is "0"
174	PM0	OSDFS_MOSI	Hi-Z	O [O]	O [O]	O [O]	FLASH SPI data signal output for OSD
175	PM1	OSDFS_MISO	Hi-Z	HiZ [I]	HiZ [I]	I [I]	FLASH SPI data signal input for OSD
176	PM2	OSDFS_SCK	Hi-Z	O [O]	O [O]	O [O]	FLASH SPI clock signal output for OSD

Key detection for A/D port
Key input (A/D) pull-up resistance 10 k-ohms

	0 Ω	+10 kΩ	open
Detected voltage value at 103 pin	0 – 0.04 V	1.55 – 1.77 V	3.3 V
A/D value (3.3 V = FF)	0 – 7C	753 – 8C0	F82 – FFF
FUNCTION KEY	INPUT	CONNECT	Key off

	0 Ω	+5.6 kΩ	+10 kΩ	open
Detected voltage value at 104 pin	0 – 0.04 V	1.11 – 1.29 V	1.55 – 1.77 V	3.3 V
A/D value (3.3 V = FF)	0 – 7C	521 – 67E	753 – 8C0	F82 – FFF
VOLUME KEY	MUTE	VOLUME –	VOLUME +	Key off

■ PIN CONNECTION DIAGRAMS

• ICs

AP3405

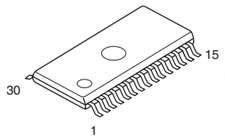

BA2115FVM-TR

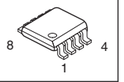

BD9328FJ

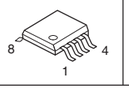

D81YK113DZKB400

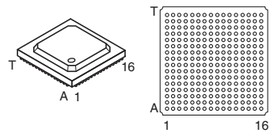

KIA7805PI

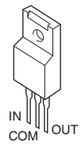

L6566BTR

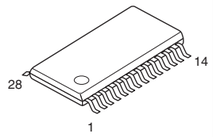

M95320-RMN6TP

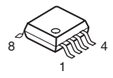

MFI337S3959

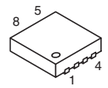

MN864788A

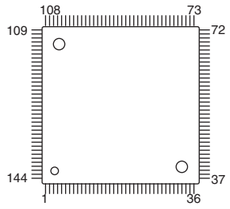

NJM2753V

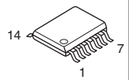

NJM2734V (TE 1)

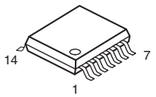

NJM2752RB2 (TE1)

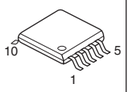

NJM431U



1: REFERENCE
2: ANODE
3: CATHODE

NJM4580E

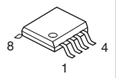

PCM1681PWPR

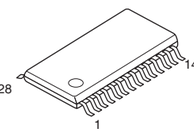

PCM1781DBQR

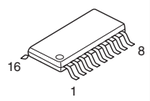

PCM9211PTR

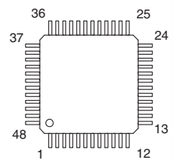

R1191H050D-T1-FE

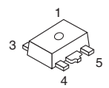

R1163N501B-TR-FE



R1513S501D-E2-FE

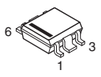

R3112N421A-TR-F



R3116K271A-TR-F

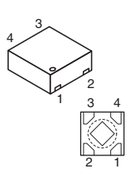

R3117Q292A-TR-FE



R3200K002A-TR

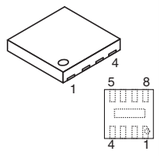

R5527K001D-TR LOAD



RT9H321C-T122-1



RP132S331B-E2-FE
RP132S501D-E2-FE

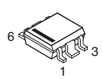

RP132K501B-TR

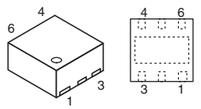

TC74VHC157FT

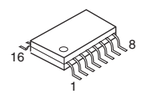

TC74VHC541FT

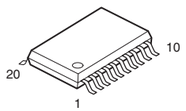

TC7SH04FU-TE85L
TC7SHU04FU
TC7SET14FU
TC7SET32FU



TC7SH08F



TC7WHU04FK

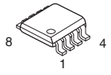

YDA141-SZ

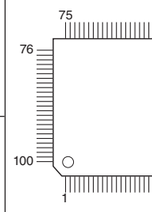

TMPM462F15FG (ADBB)

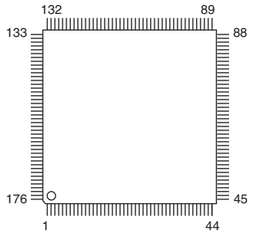

TPS54239EDDAR

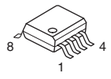

W25Q32FVSSIG
W25Q80DVSSIG

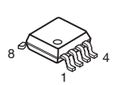

W9864G2JH-6

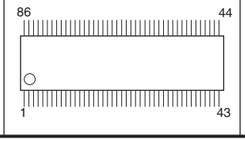

• Diodes

1SS352 TE

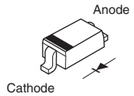

1SS355VMTE-17

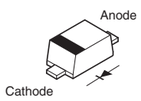

D1FK60-5063

D1NL20U-5083

DAN222

DAP222

ESD7004MUTAG

1,2,4,5 : I/O
3,8 : GND
6,7,9,10 : NC

P6KE200ARL

RB055L-60TE25

RB500VM-40TE-17
RB501VM-40TE-17

RR264M-400TR

RFN20T2D 20A 200V

RS403M 4A 140V
RS605M-B-C-J81
RS1505M-B-C-J82

S1NB60 1.0A 600V

S1ZB60-7062

SB01-05C-TB-E

2: (No connect)

TS4B03G C2

STTH110A

UDZV5.1B
UDZV3.0B
UDZV6.2B
UDZV12B
UDZV15B

• Transistors

2SA1162-Y (TE85R, F)
2SC2712-Y (TE85R, F)

2SA1312-GR,BL

2SA949
2SC2229

2SC3906K
2SD2704 K

2SC4081UBTLR

3LN01C-TB-E

DTA043EUBTL
DTA044EUBTL
DTC014EUBTL

1: IN
2: GND
3: OUT

DTC144EKA

1: GND
2: IN
3: OUT

KRA302-RTK/P
KRC401-RTK/P
KRC402-RTK/P
KRC404-RTK/P

KTA1046-Y-U/PFY
KTC2026

IPA90R500C3
SPA21N50C3

RTR020P02TL

RUC002N05T116

RZR020P01TL

STD01P

STD01N

TPCA8052-H (TE12L,Q)

YSP-CU2700

■ BLOCK DIAGRAMS

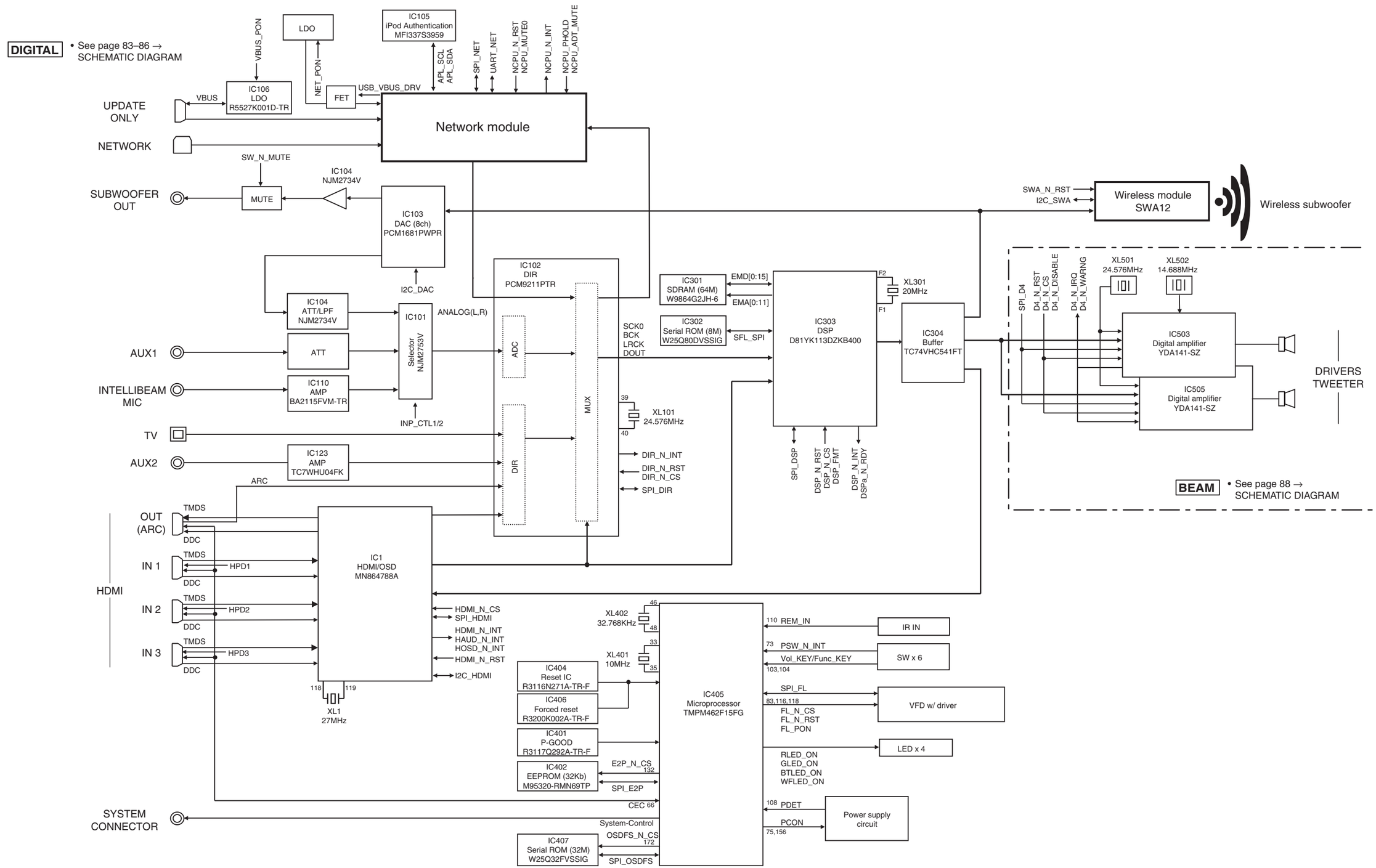

NS-WSW120

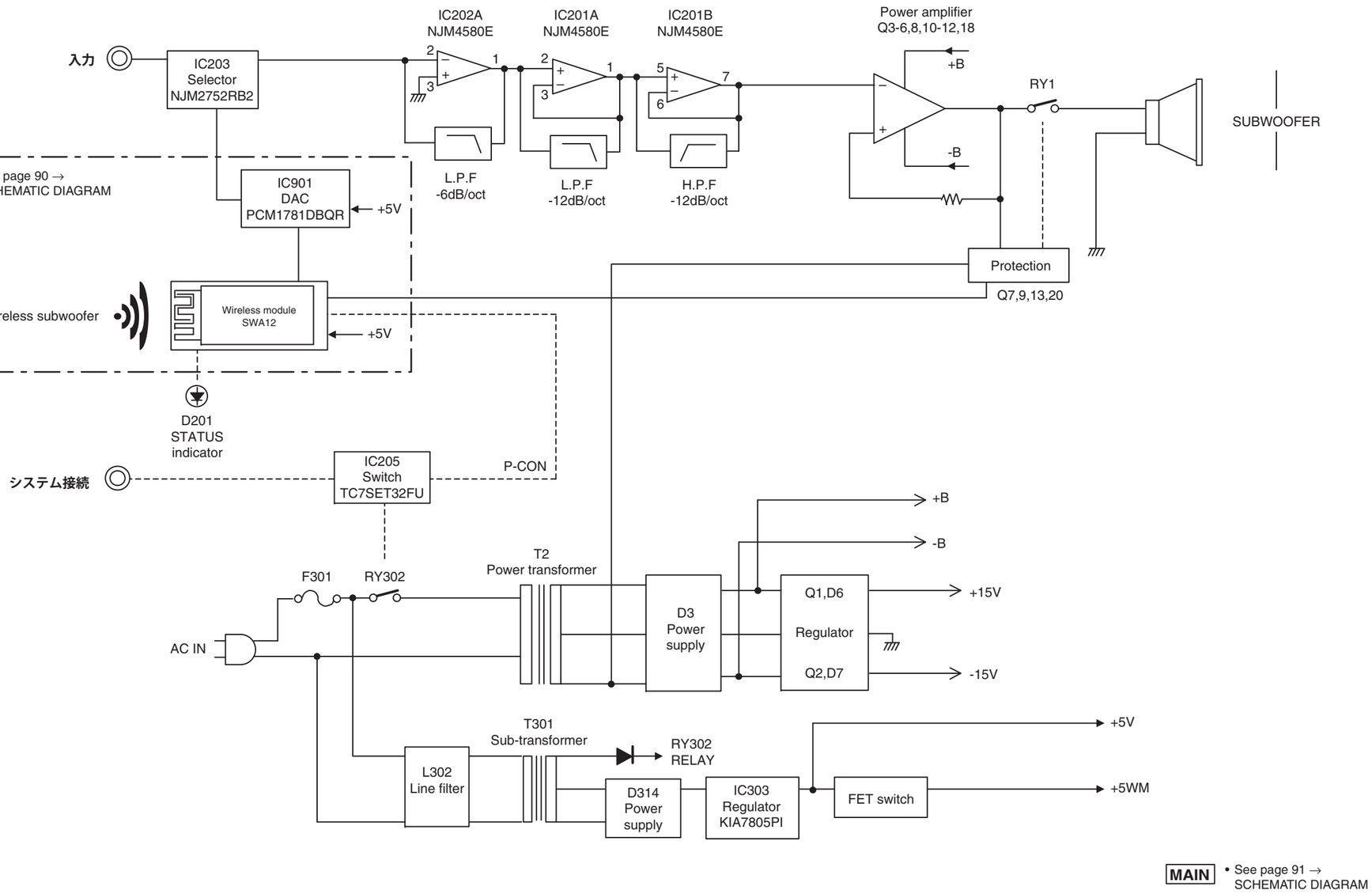
入力
IC203
Selector
NJM2752RB2
IC202A
NJM4580E
IC201A
NJM4580E
IC201B
NJM4580E
Power amplifier
Q3-6,8,10-12,18
+B
-B
RY1
SUBWOOFER
L.P.F
-6dB/oct
L.P.F
-12dB/oct
H.P.F
-12dB/oct
DAC
• See page 90 →
SCHEMATIC DIAGRAM
IC901
DAC
PCM1781DBQR
+5V
Protection
Q7,9,13,20
Wireless subwoofer
Wireless module
SWA12
+5V
D201
STATUS
indicator
システム接続
IC205
Switch
TC7SET32FU
P-CON
T2
Power transformer
F301
RY302
AC IN
D3
Power
supply
Q1,D6
Regulator
Q2,D7
+B
-B
+15V
-15V
T301
Sub-transformer
RY302
RELAY
L302
Line filter
D314
Power
supply
IC303
Regulator
KIA7805PI
FET switch
+5V
+5WM
MAIN
• See page 91 →
SCHEMATIC DIAGRAM

NS-WSW121

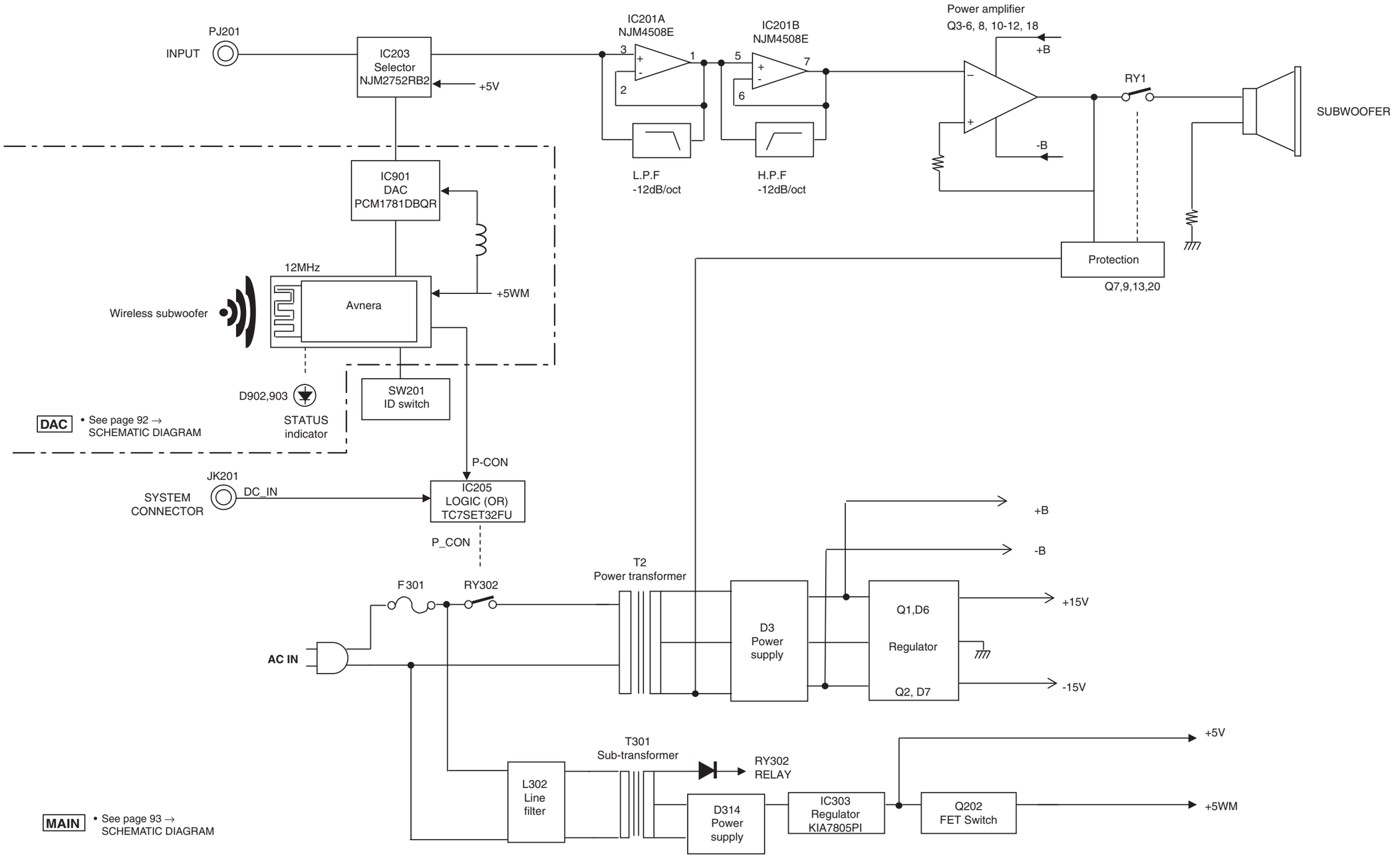
PJ201
INPUT
IC203
Selector
NJM2752RB2
+5V
IC201A
NJM4508E
IC201B
NJM4508E
Power amplifier
Q3-6, 8, 10-12, 18
+B
-B
RY1
SUBWOOFER
L.P.F
-12dB/oct
H.P.F
-12dB/oct
IC901
DAC
PCM1781DBQR
12MHz
Avnera
+5WM
Wireless subwoofer
D902,903
STATUS
indicator
SW201
ID switch
Protection
Q7,9,13,20
DAC
• See page 92 →
SCHEMATIC DIAGRAM
P-CON
JK201
SYSTEM
CONNECTOR
DC_IN
IC205
LOGIC (OR)
TC7SET32FU
P_CON
T2
Power transformer
F301
RY302
AC IN
D3
Power
supply
Q1,D6
Regulator
Q2, D7
+15V
-15V
T301
Sub-transformer
RY302
RELAY
L302
Line
filter
D314
Power
supply
IC303
Regulator
KIA7805PI
Q202
FET Switch
+5V
+5WM
MAIN
• See page 93 →
SCHEMATIC DIAGRAM

YSP-CU2700

■ WIRING DIAGRAMS

• OVERALL ASSEMBLY

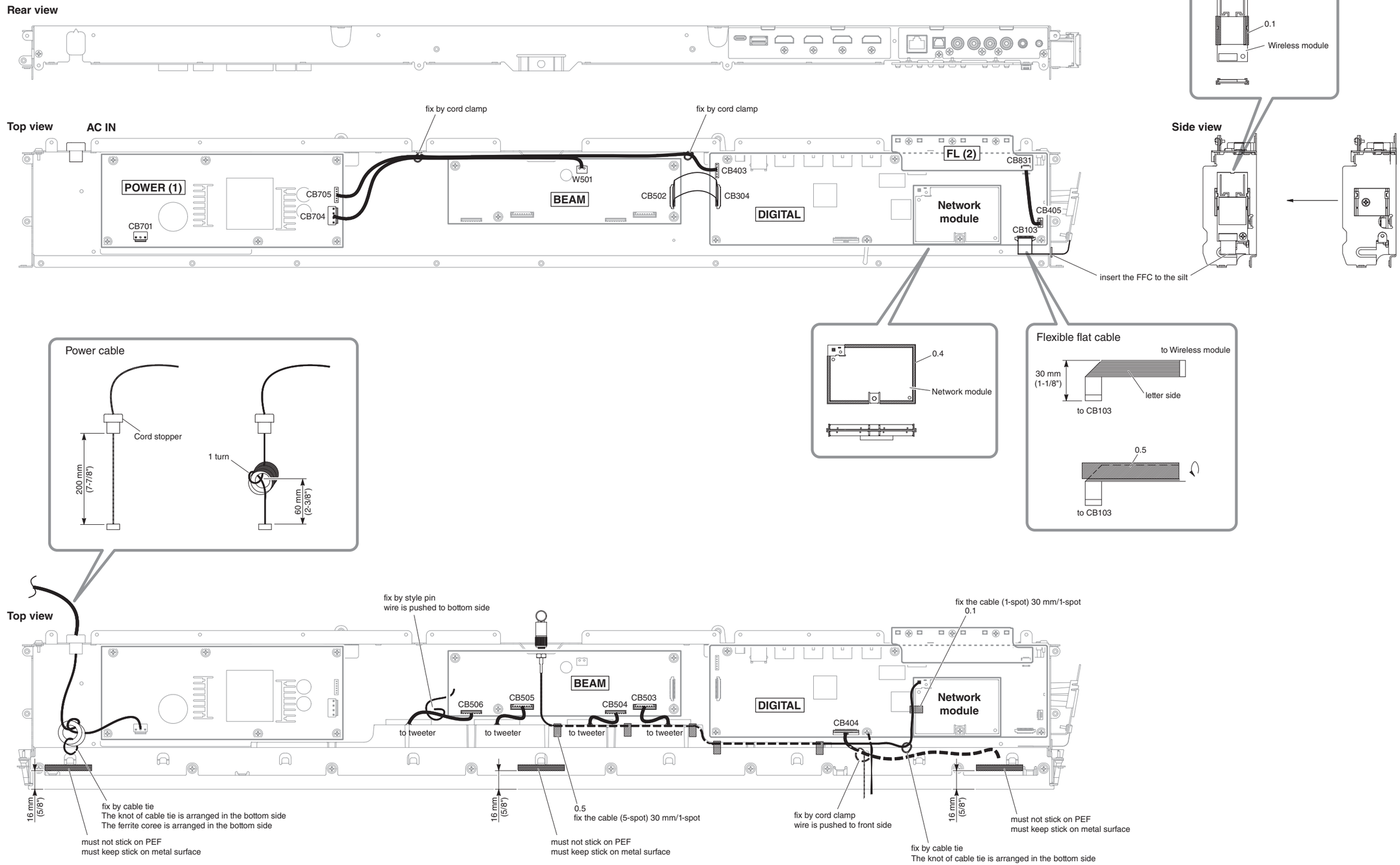

YSP-CU2700

- **BAFFLE UNIT**

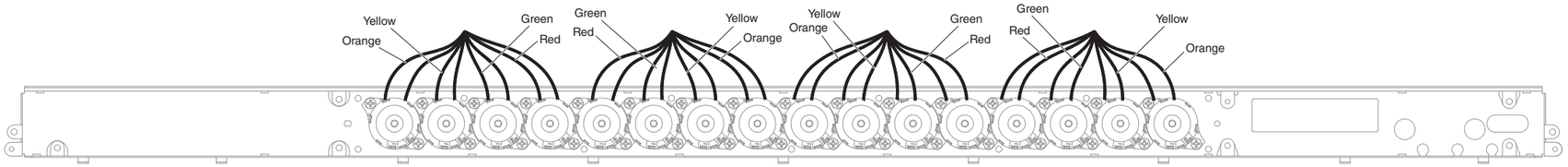

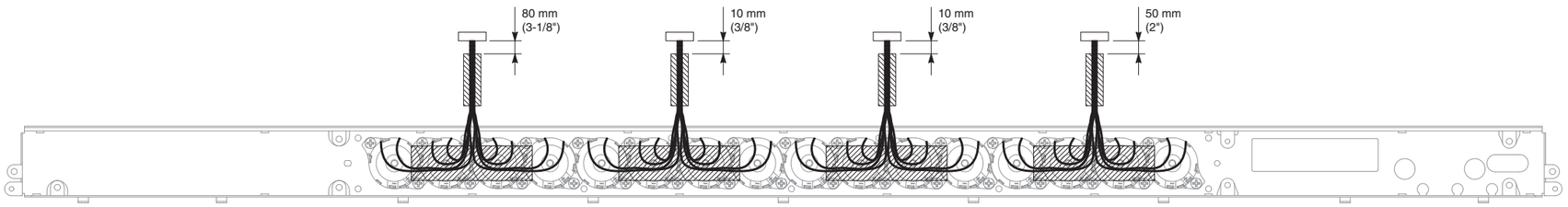

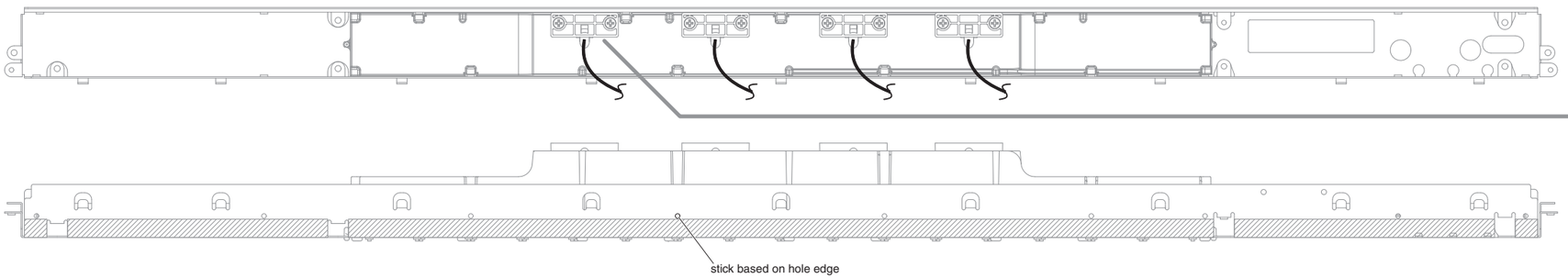

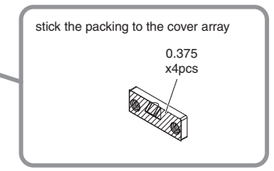

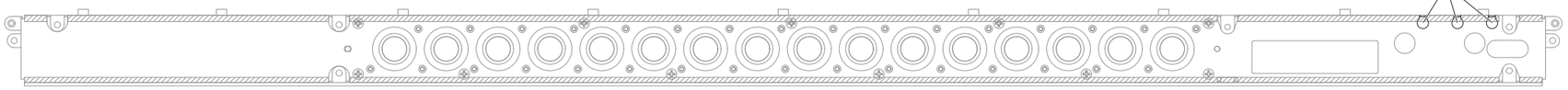

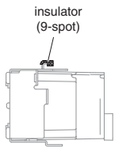

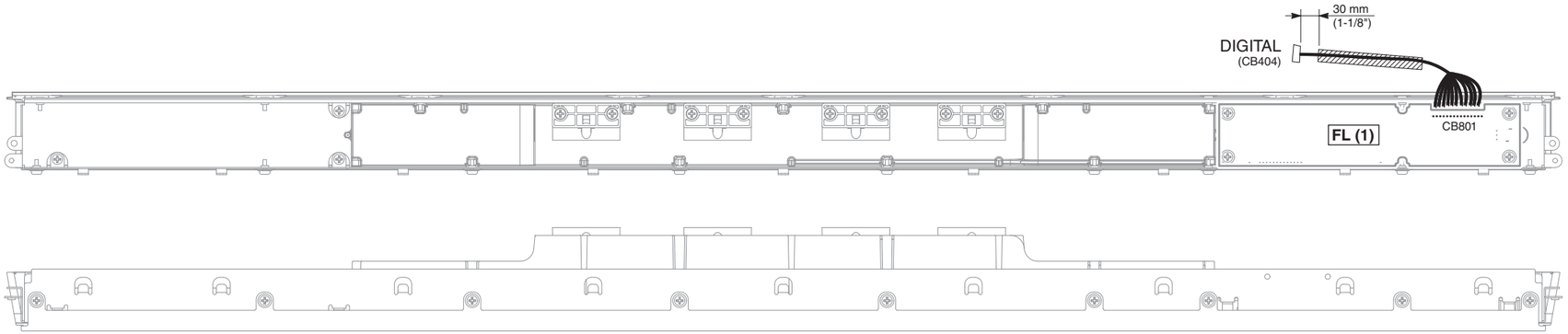

NS-WSW120

Front view

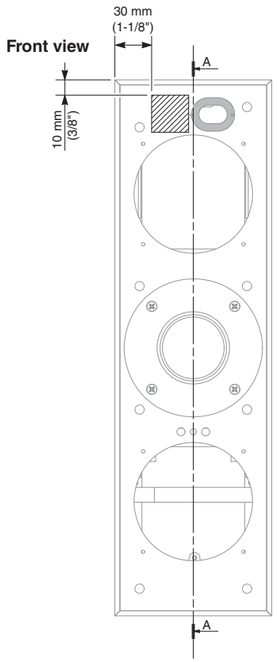

Side view

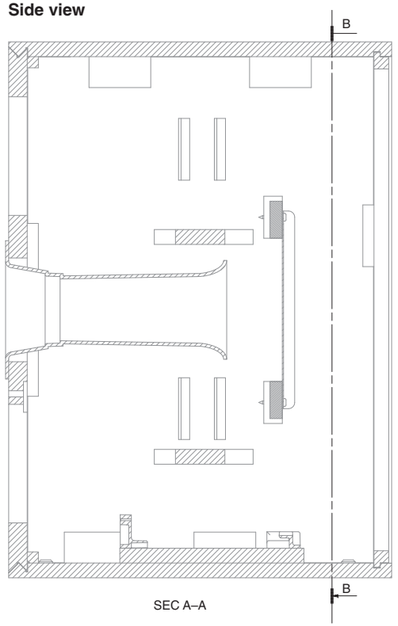

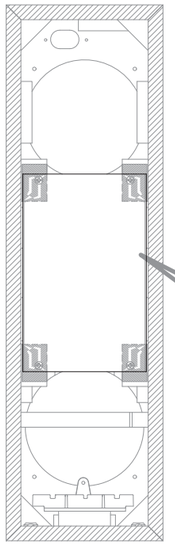

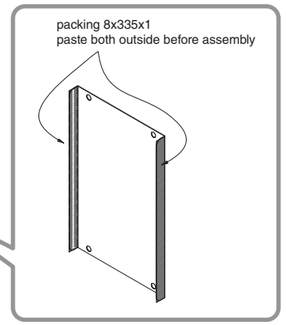

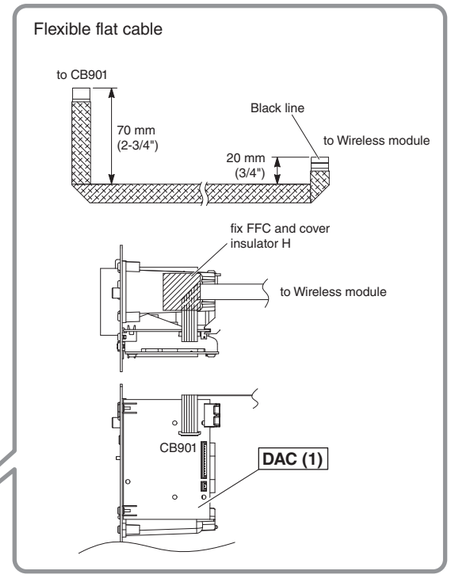

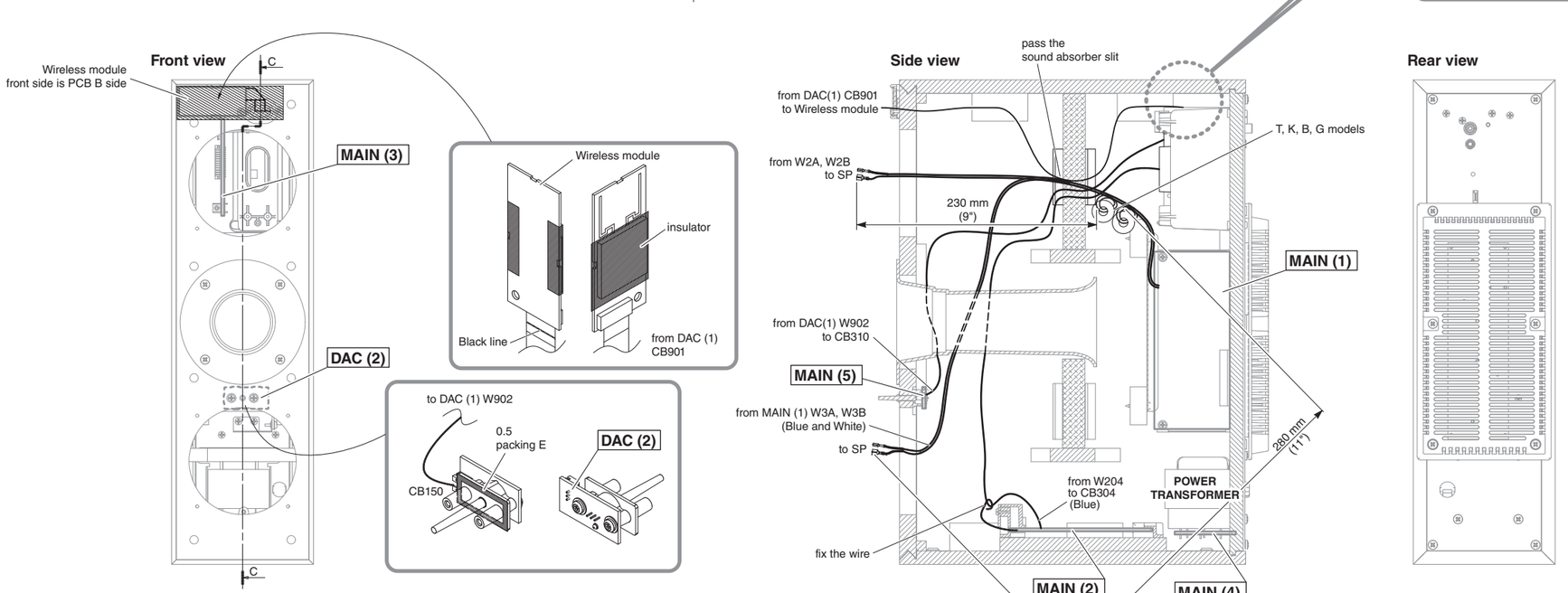

NS-WSW121

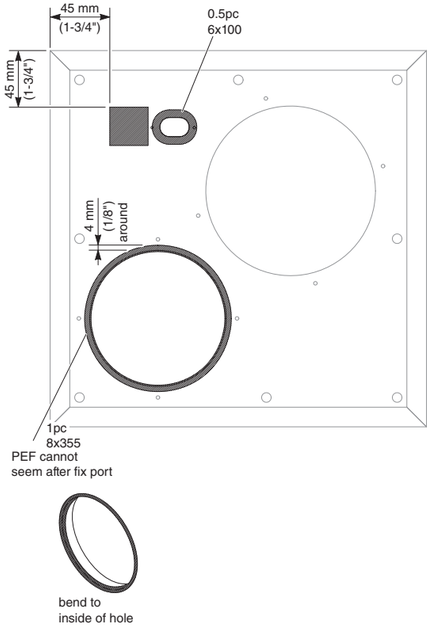
45 mm
(1-3/4")
0.5pc
6x100
45 mm
(1-3/4")
4 mm
(1/8")
around
1pc
8x355
PEF cannot
seem after fix port
bend to
inside of hole

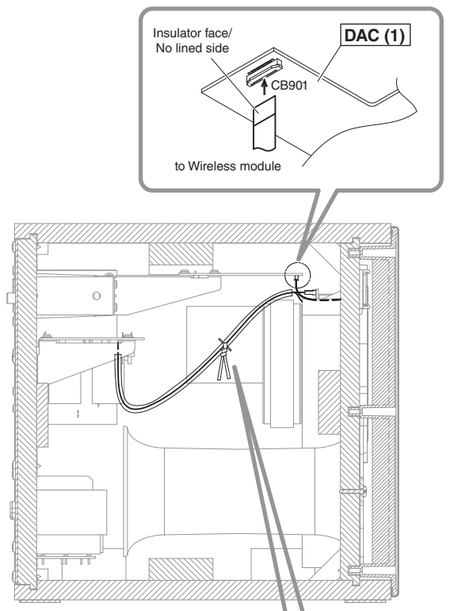
Insulator face/
No lined side
DAC (1)
CB901
to Wireless module

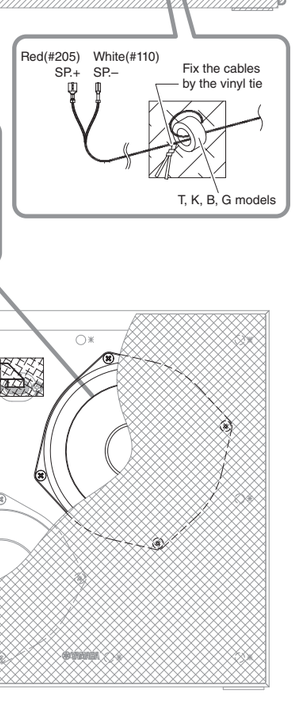

Red(#205)
SP.+
White(#110)
SP.–
Fix the cables
by the vinyl tie
T, K, B, G models
Terminal
A
A

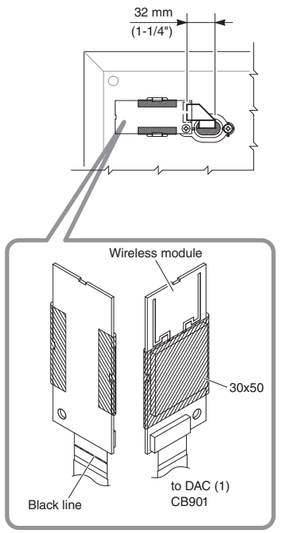
32 mm
(1-1/4")
Wireless module
30x50
Black line
to DAC (1)
CB901

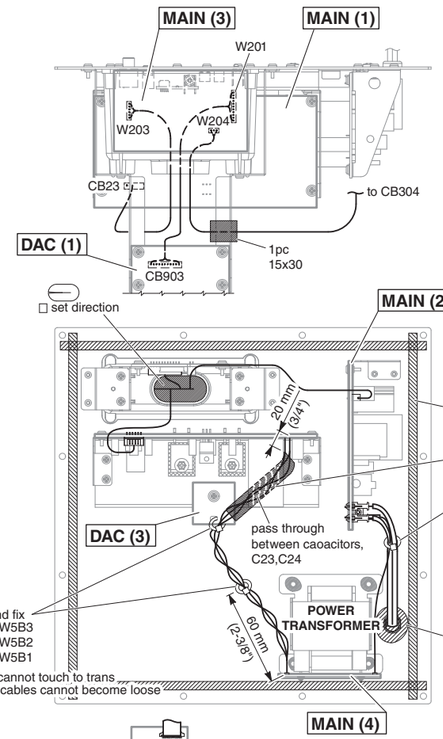
MAIN (3)
MAIN (1)
W201
W203
W204
CB23
to CB304
DAC (1)
CB903
1pc
15x30
□ set direction
MAIN (2)
20 mm
(3/4")
4pc
6x262
1pc
30x80 wrap wires
bundle and fix
Power supply cable
W98–W9A
W88–W8A
DAC (3)
pass through
between caoacitors,
C23,C24
bundle and fix
W5A1–W5B3
W5A2–W5B2
W5A3–W5B1
POWER
TRANSFORMER
60 mm
(2-3/8")
cannot overwrap
packing
cables cannot touch to trans
twisted cables cannot become loose
MAIN (4)

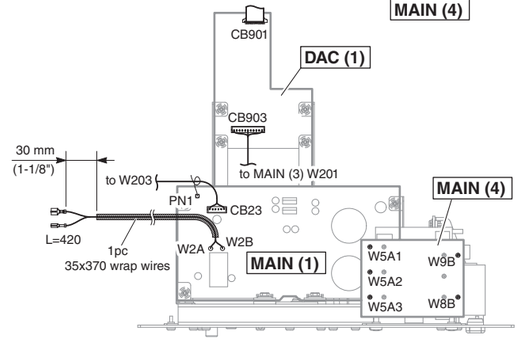
CB901
DAC (1)
CB903
30 mm
(1-1/8")
to W203
to MAIN (3) W201
MAIN (4)
PN1
CB23
L=420
1pc
35x370 wrap wires
W2A
W2B
MAIN (1)
W5A1
W5A2
W5A3
W9B
W8B

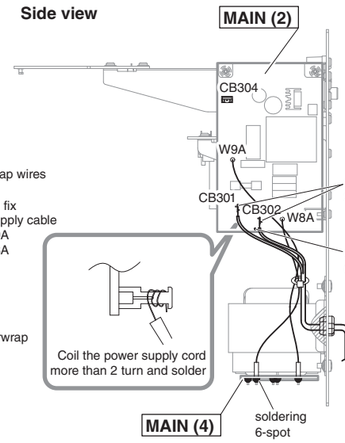
Side view
MAIN (2)
CB304
W9A
CB301
CB302
W8A
soldering
2-spot
GND
(dot ● marked)
Coil the power supply cord
more than 2 turn and solder
MAIN (4)
soldering
6-spot

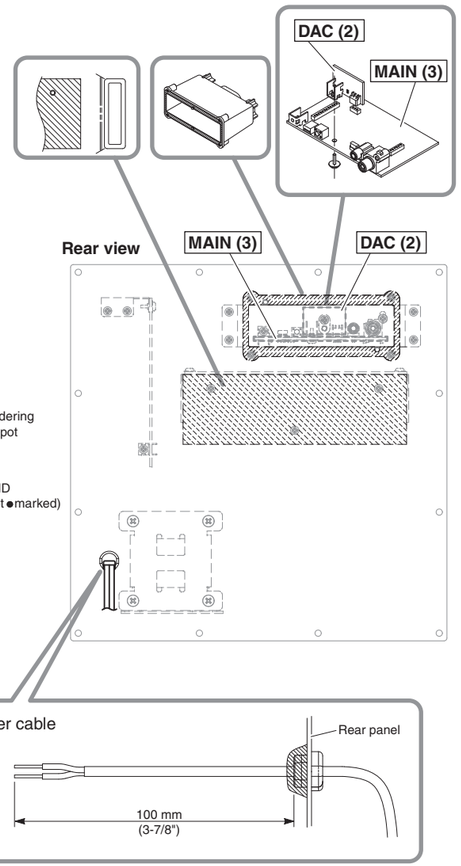
DAC (2)
MAIN (3)
Rear view
MAIN (3)
DAC (2)
Power cable
Rear panel
100 mm
(3-7/8")

YSP-CU2700

■ PRINTED CIRCUIT BOARDS

DIGITAL (Side A)

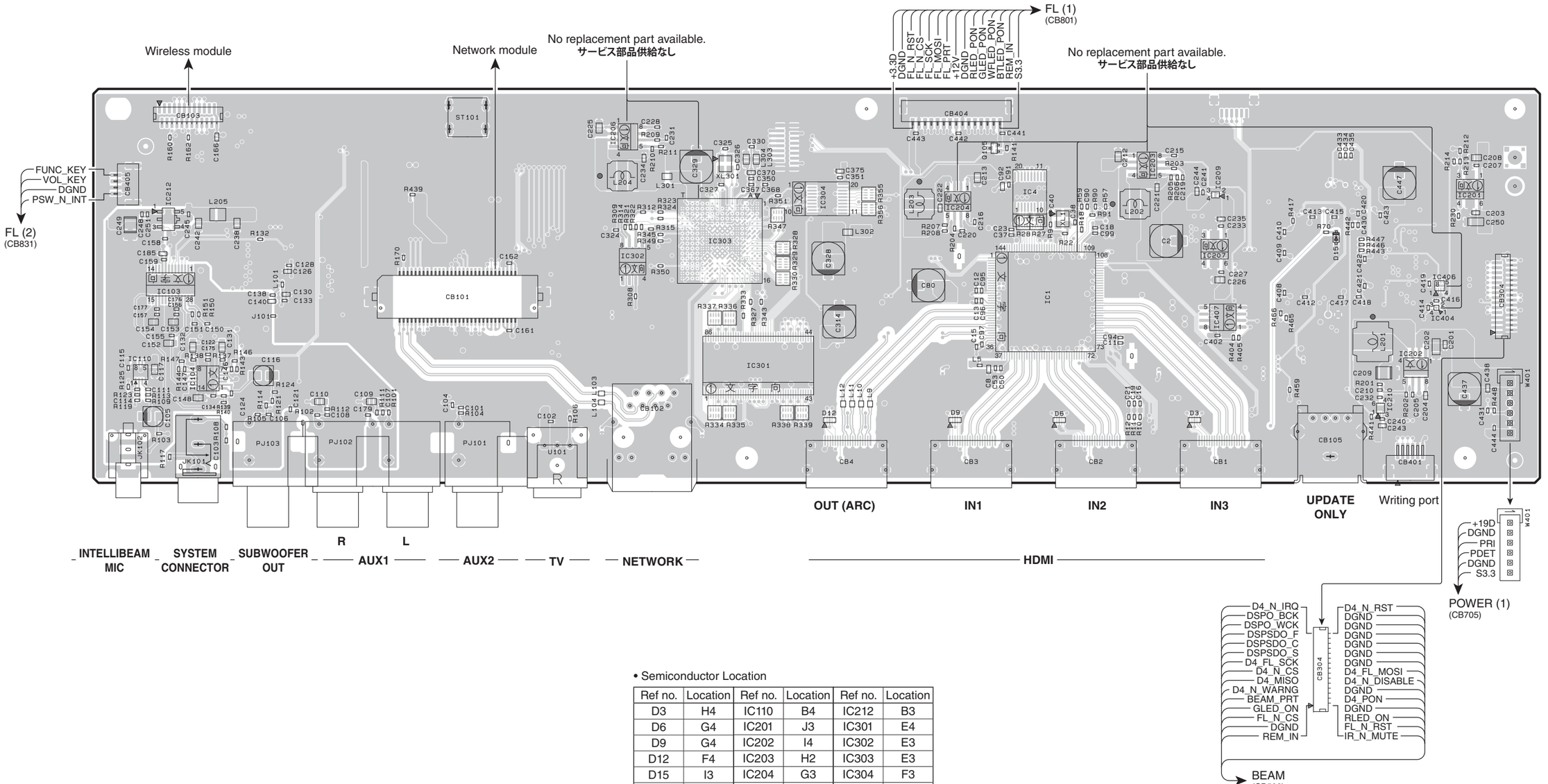

• Semiconductor Location

Ref no.	Location	Ref no.	Location	Ref no.	Location
D3	H4	IC110	B4	IC212	B3
D6	G4	IC201	J3	IC301	E4
D9	G4	IC202	I4	IC302	E3
D12	F4	IC203	H2	IC303	E3
D15	I3	IC204	G3	IC304	F3
IC1	G3	IC206	E2	IC404	J3
IC4	G3	IC207	H3	IC406	J3
IC103	B3	IC209	H3	IC407	H3
IC104	B4	IC210	I4	Q105	G2

YSP-CU2700

DIGITAL (Side B)

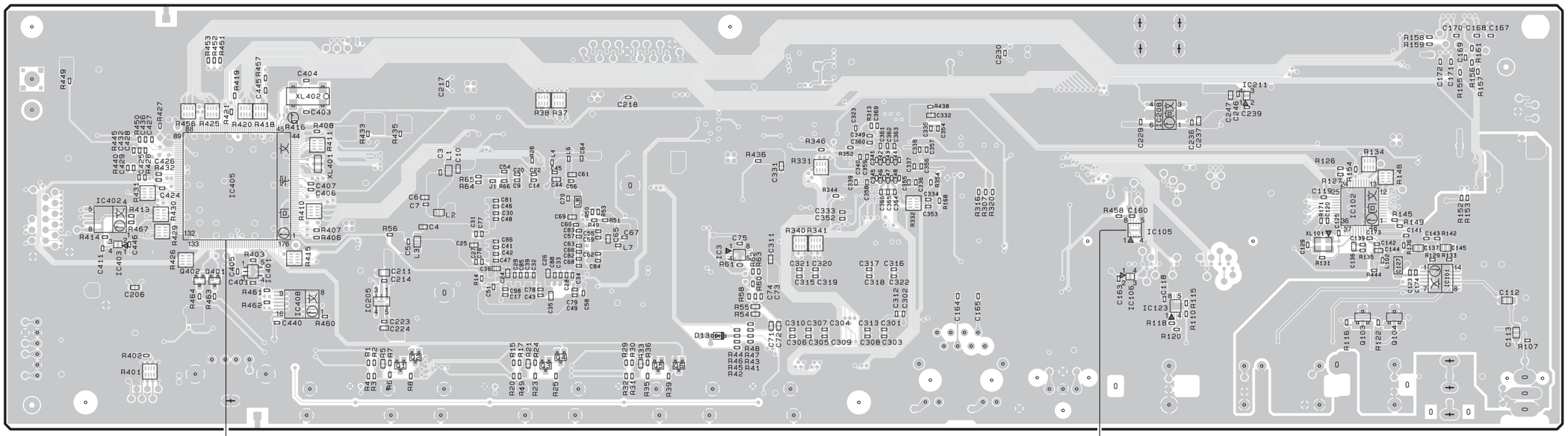

No replacement part available.
サービス部品供給なし

No replacement part available.
サービス部品供給なし

• Semiconductor Location

Ref no.	Location	Ref no.	Location	Ref no.	Location
D13	E4	IC211	H3	Q4	D4
IC3	E3	IC401	C3	Q5	E4
IC101	I4	IC402	B3	Q6	E4
IC102	I3	IC403	B3	Q103	I4
IC105	G3	IC405	B3	Q104	I4
IC106	G4	IC408	C4	Q401	B4
IC123	H4	Q1	C4	Q402	B4
IC205	C4	Q2	C4		
IC208	H3	Q3	D4		

YSP-CU2700

FL (1) (Side A)

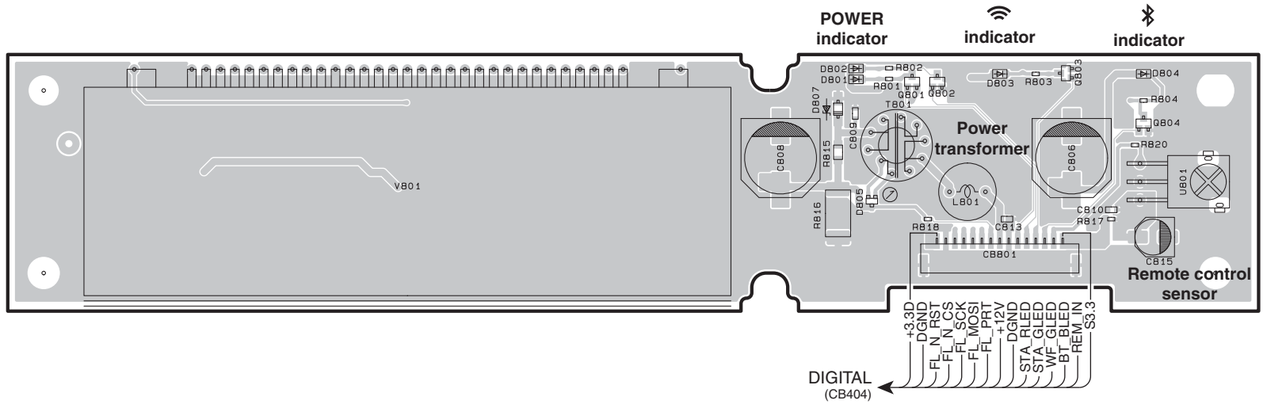

FL (2) (Side A)

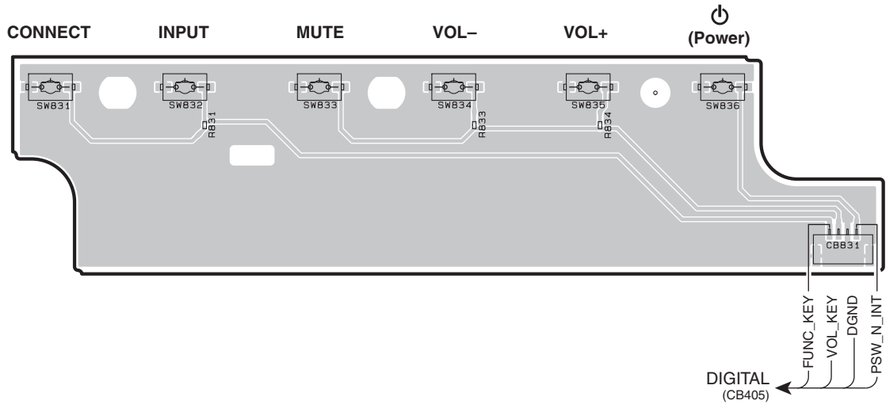

FL (1) (Side B)

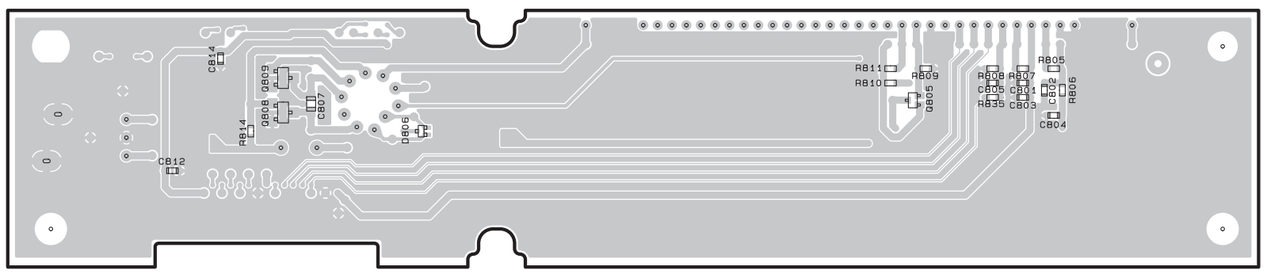

FL (2) (Side B)

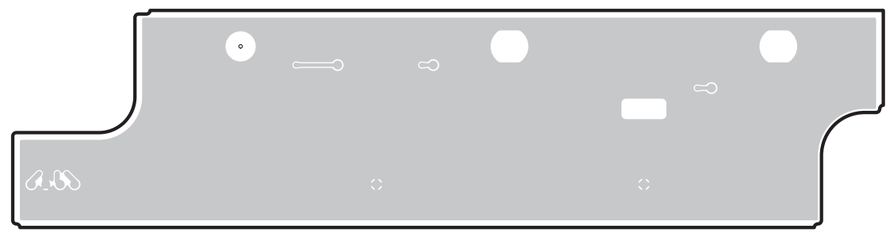

• Semiconductor Location

Ref no.	Location	Ref no.	Location
D801	E2	Q801	E2
D802	E2	Q802	E2
D803	E2	Q803	E2
D804	F2	Q804	F2
D805	E3	Q805	E5
D806	C5	Q808	B5
D807	E2	Q809	B5

YSP-CU2700

BEAM (Side A)

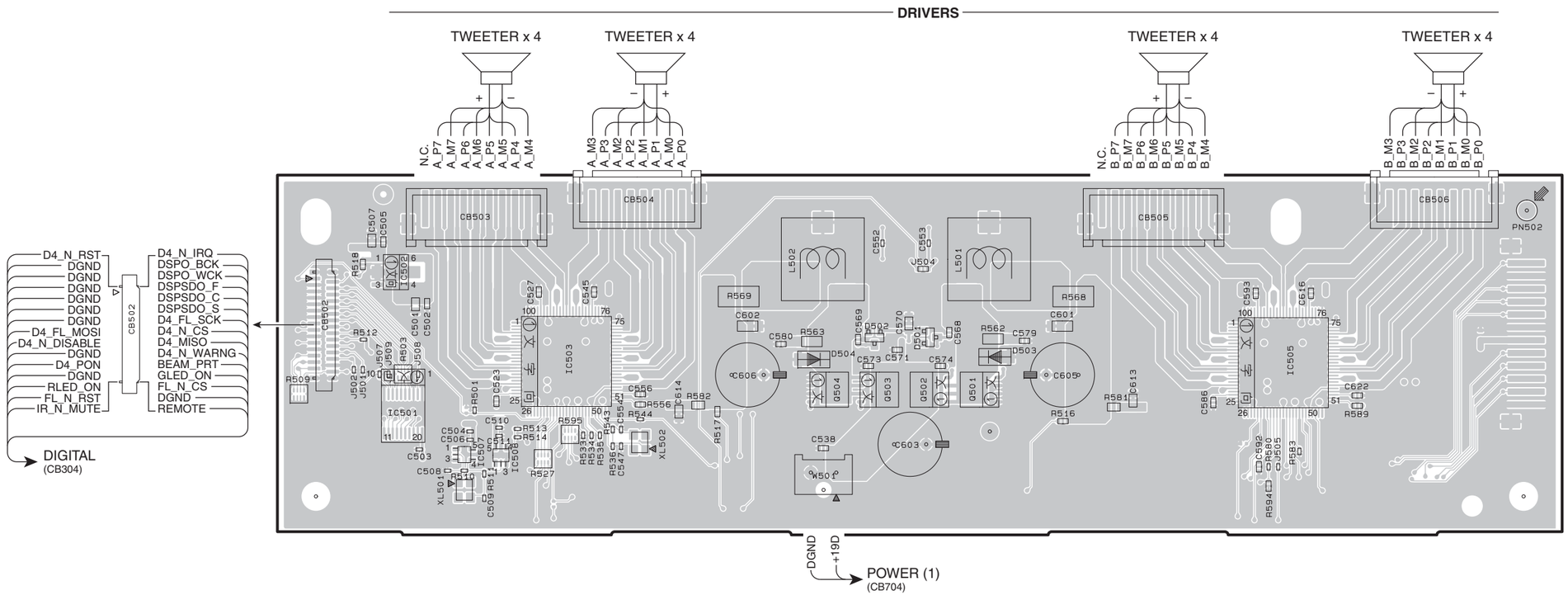

• Semiconductor Location

Ref no.	Location
D501	F3
D502	E3
D503	F3
D504	E3
IC501	C4
IC502	C3
IC503	D3
IC504	F6
IC505	G3
IC507	C4
IC508	C4
Q501	F4
Q502	F4
Q503	E4
Q504	E4

BEAM (Side B)

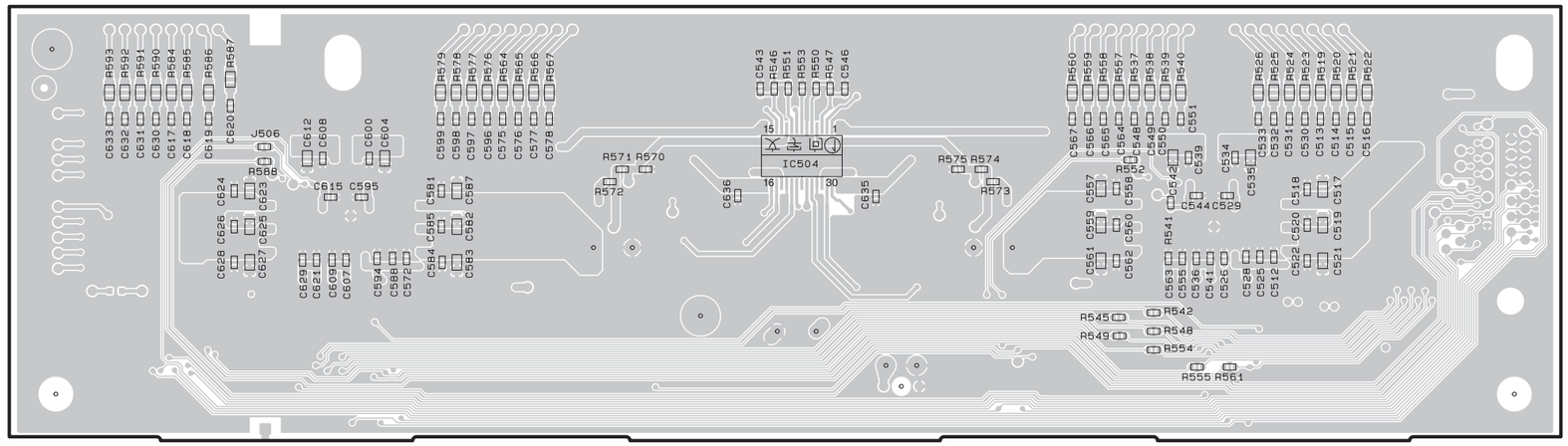

YSP-CU2700

Safety measures

- Some internal parts in this product contain high voltages and are dangerous. Be sure to take safety measures during servicing, such as wearing insulating gloves.
- Note that the capacitors indicated below are dangerous even after the power is turned off because an electric charge remains and a high voltage continues to exist there. Before starting any repair work, connect a discharging resistor (5 k-ohms/10 W) to the terminals of each capacitor indicated below to discharge electricity. The time required for discharging is about 30 seconds per each.
  C713, C728, C730 on POWER (1) P.C.B.

安全対策

- この製品の内部には高電圧部分があり危険です。修理の際は、絶縁性の手袋を使用するなどの安全対策を行ってください。
- 下記のコンデンサには電源を OFF にした後も電荷が残り、高電圧が維持されており危険です。修理作業前に放電用抵抗（5 k Ω /10 W）を下記の各コンデンサの端子間に接続して放電してください。放電所用時間は各々約 30 秒間です。
  POWER（1）P.C.B. の C713、C728、C730

POWER (1) (Side A)

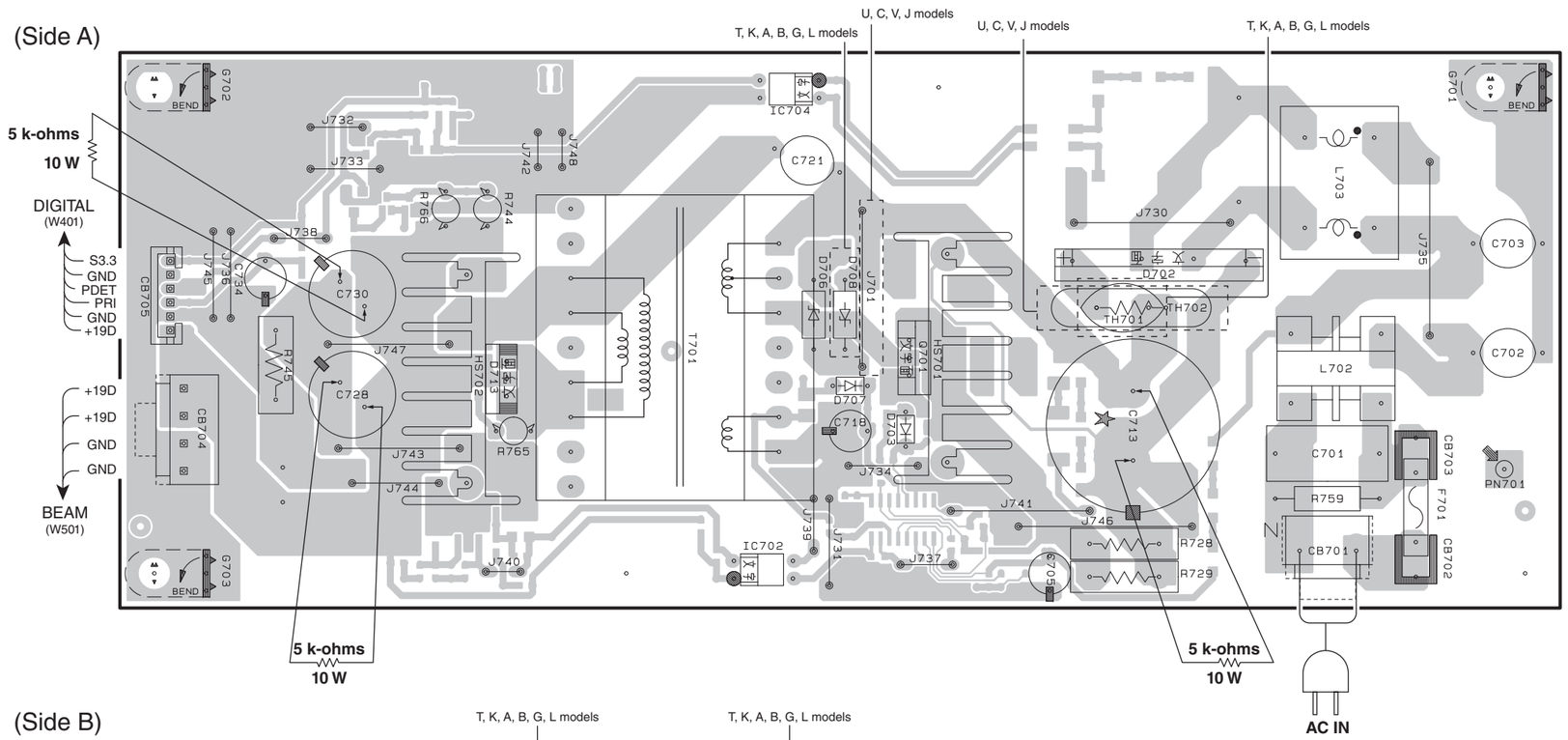

POWER (1) (Side B)

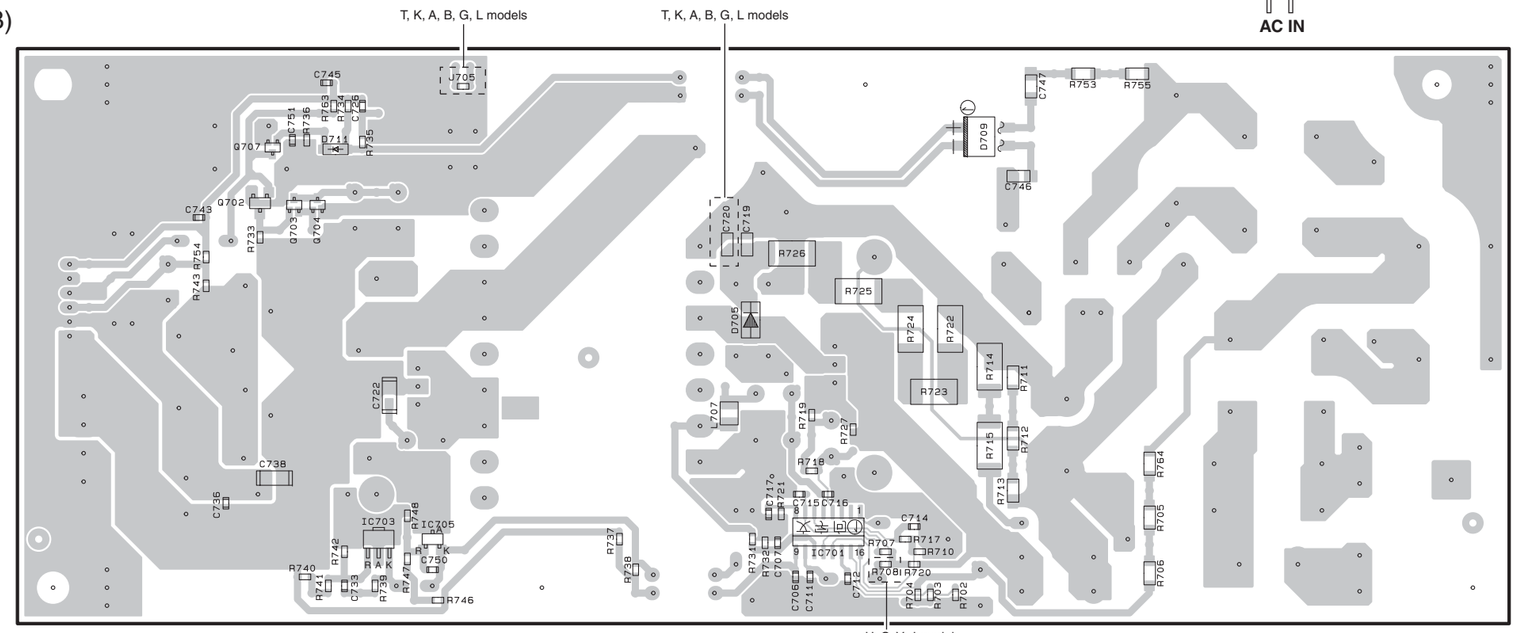

- Semiconductor Location

Ref no.	Location
D702	G3
D703	F3
D705	E6
D706	F3
D707	F3
D708	F3
D709	F5
D711	D5
D713	D3
IC701	F7
IC702	E4
IC703	D7
IC704	E2
IC705	D7
Q701	F3
Q702	C5
Q703	D5
Q704	D5
Q707	C5

NS-WSW120

DAC (1) (Side A)

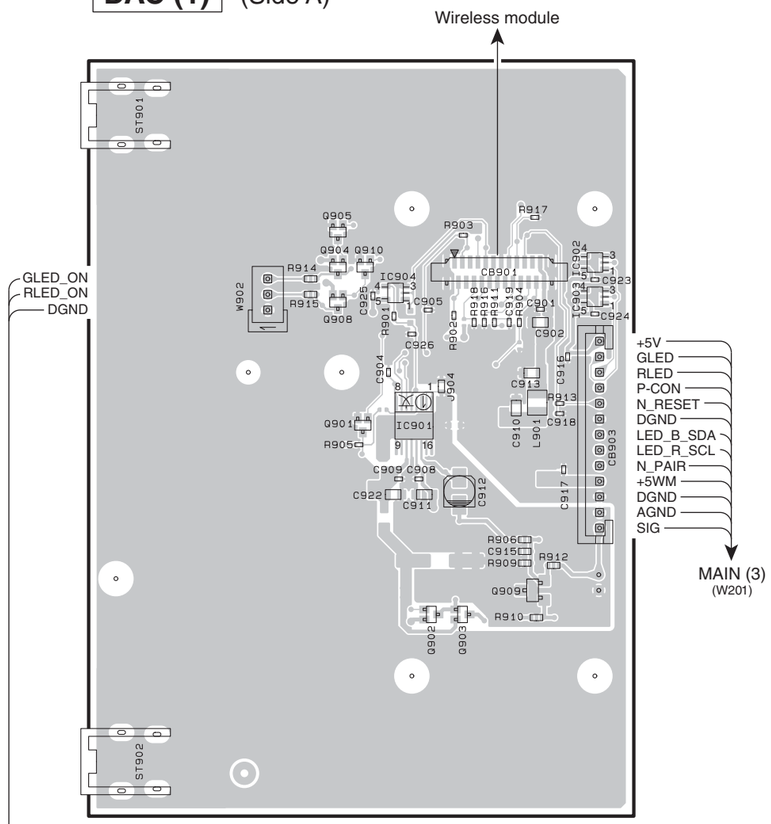

DAC (1) (Side B)

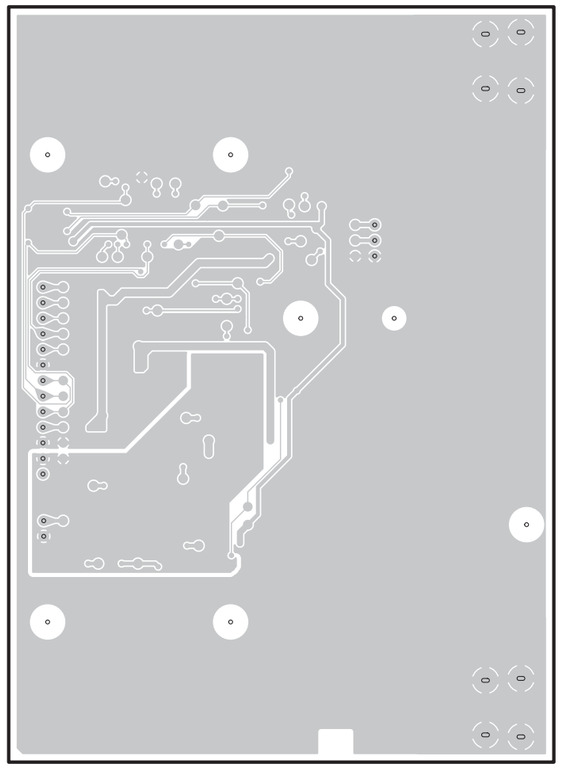

DAC (2) (Side A)

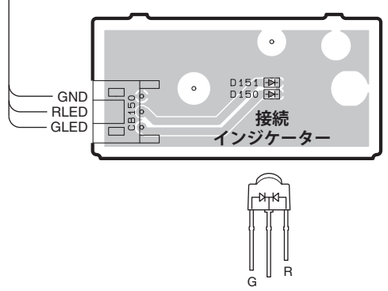

• Semiconductor Location

Ref no.	Location
D150	C6
D151	C6
IC901	C3
IC902	D2
IC903	D3
IC904	C3
Q901	C3
Q902	C4
Q903	C4
Q904	C2
Q905	C2
Q908	C3
Q909	D4
Q910	C2

DAC (2) (Side B)

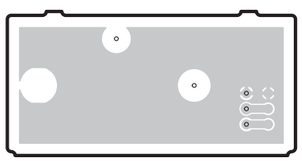

NS-WSW120

MAIN (1) (Side A)

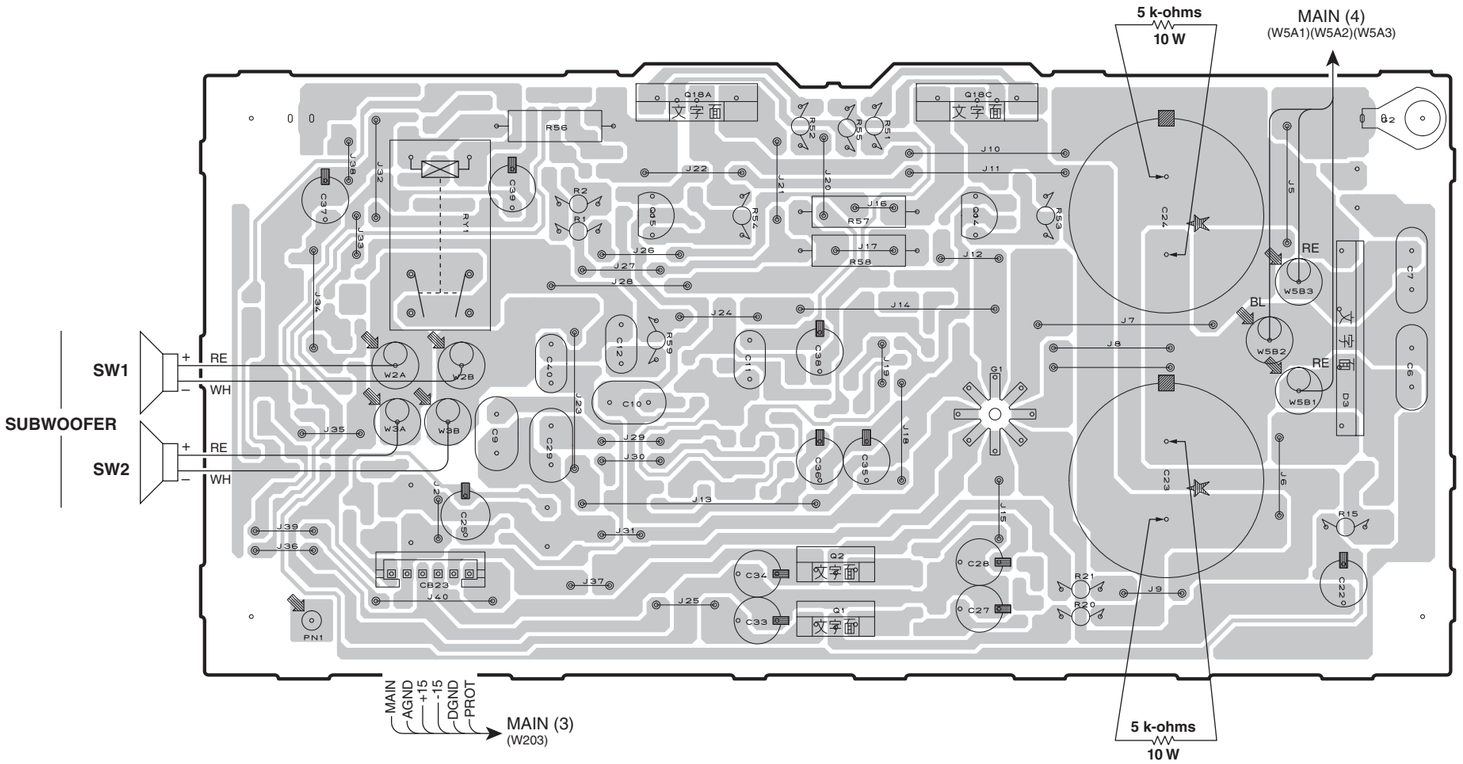

MAIN (2) (Side A)

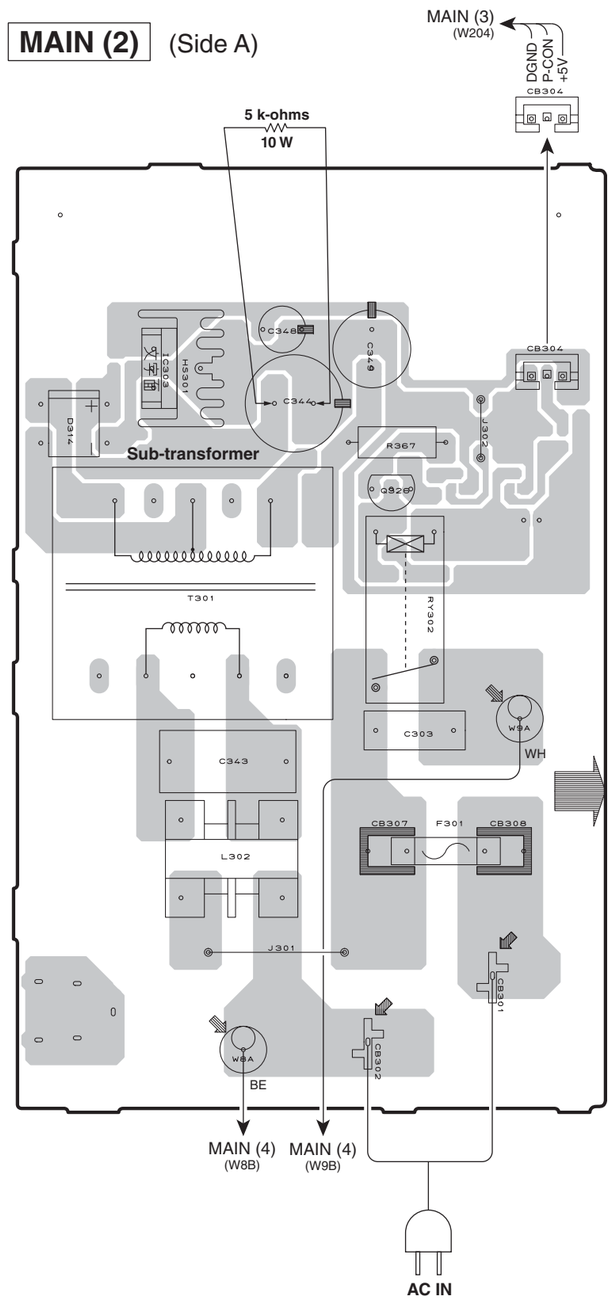

注意：

計測機器取り扱い上の注意

本機のスピーカー出力は BTL 接続となっていますので、スピーカー端子に接続する計測器のアース側はフローティング状態に保つ必要があります。

安全対策

- この製品の内部には高電圧部分があり危険です。修理の際は、絶縁性の手袋を使用するなどの安全対策を行ってください。
- 下記のコンデンサには電源を OFF にした後も電荷が残り、高電圧が維持されており危険です。修理作業前に放電用抵抗（5 k Ω /10 W）を下記の各コンデンサの端子間に接続して放電してください。放電所用時間は各々約 30 秒間です。
  MAIN（1）P.C.B. の C23、C24
  MAIN（2）P.C.B. の C344

• Semiconductor Location

Ref no.	Location
D3	F3
D314	H3
IC303	H3
Q1	D4
Q2	D4
Q14	E3
Q15	D3
Q18A	D2
Q18C	E2
Q326	I3

NS-WSW120

MAIN (1) (Side B)

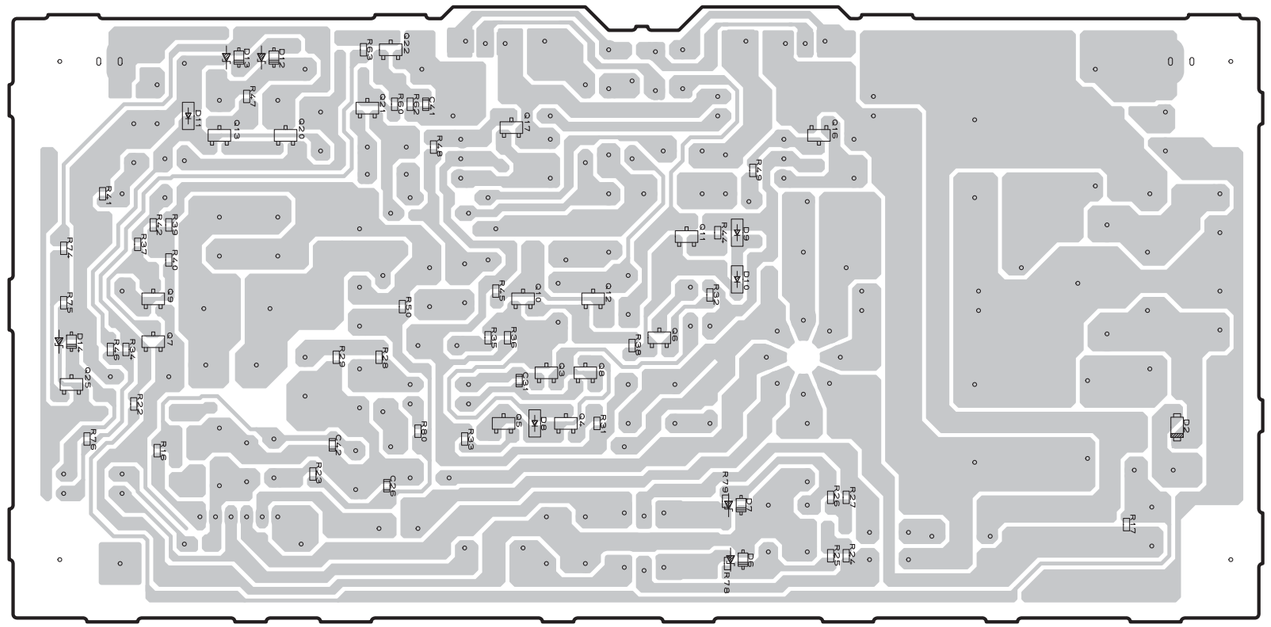

MAIN (2) (Side B)

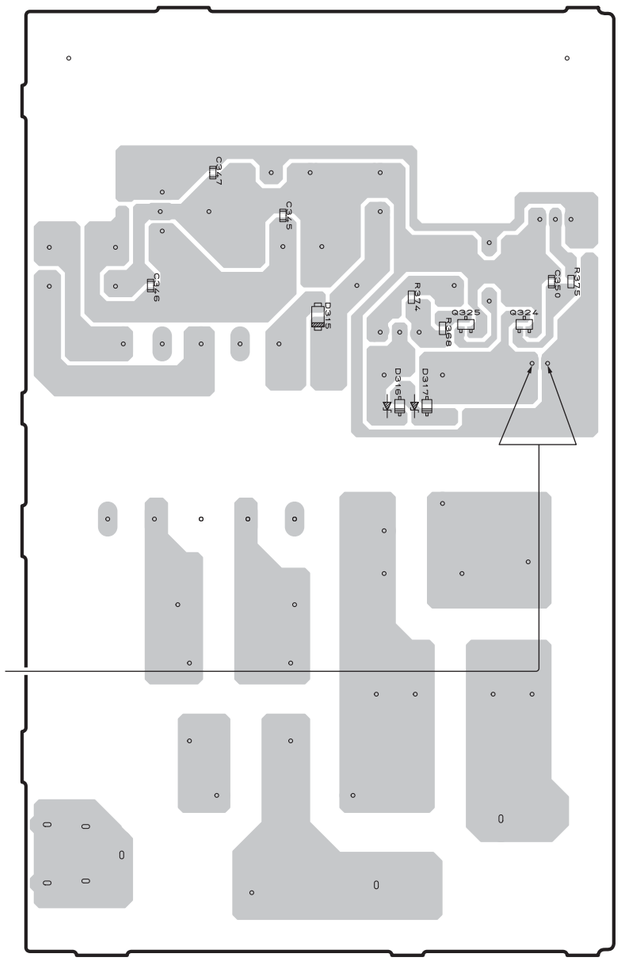

"NS-WSW120 を単体で動作チェックする場合には"参照

• Semiconductor Location

Ref no.	Location	Ref no.	Location	Ref no.	Location
D2	F4	D316	I4	Q12	D3
D6	D4	D317	I4	Q13	B2
D7	D4	Q3	C3	Q16	E2
D8	C4	Q4	C4	Q17	C2
D9	D3	Q5	C4	Q20	B2
D10	D3	Q6	D3	Q21	C2
D11	B2	Q7	B3	Q22	C2
D12	B2	Q8	D3	Q25	A4
D13	B2	Q9	B3	Q324	I3
D14	A3	Q10	C3	Q325	I3
D315	I3	Q11	D3		

NS-WSW120

MAIN (3) (Side A)

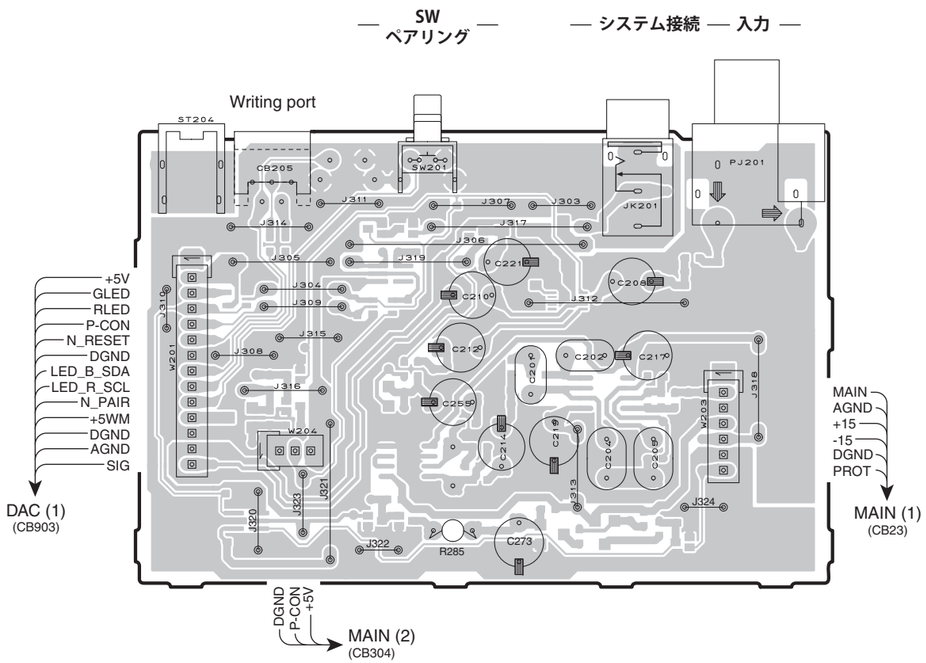

MAIN (3) (Side B)

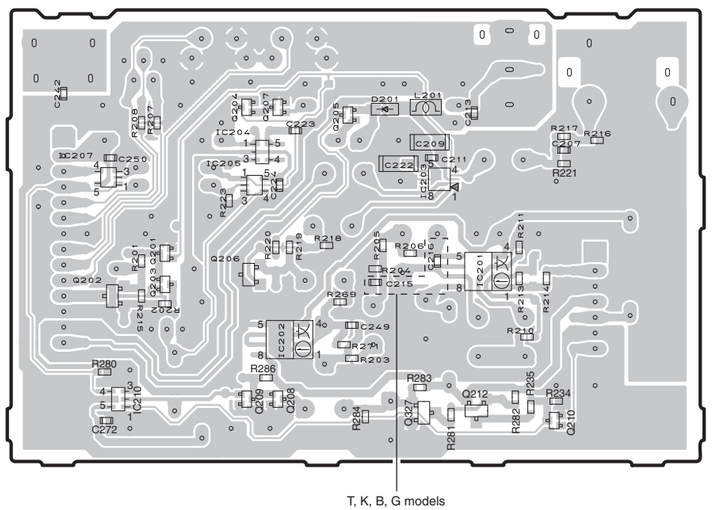

MAIN (4) (Side A)

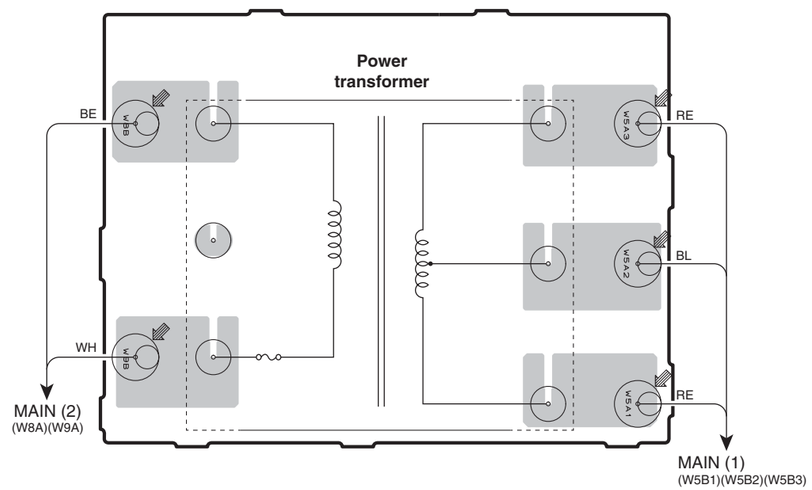

MAIN (4) (Side B)

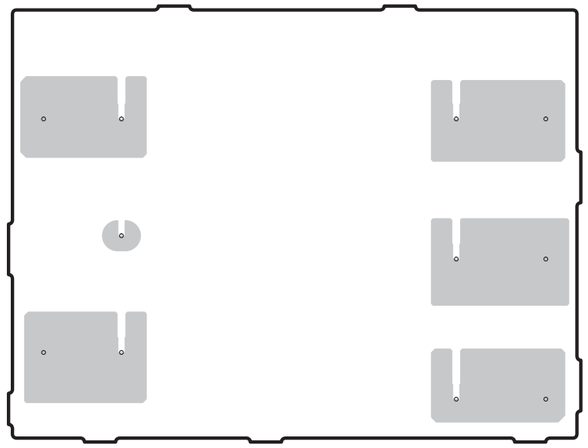

• Semiconductor Location

Ref no.	Location
D201	C5
IC201	C6
IC202	C6
IC203	C6
IC204	C6
IC205	C6
IC207	B4
IC210	B7
Q201	B4
Q202	B4
Q203	B4
Q204	B5
Q205	C5
Q206	B4
Q207	C5
Q208	C7
Q209	C7
Q210	D7
Q212	C7
Q327	C7

NS-WSW121

DAC (1) (Side A)

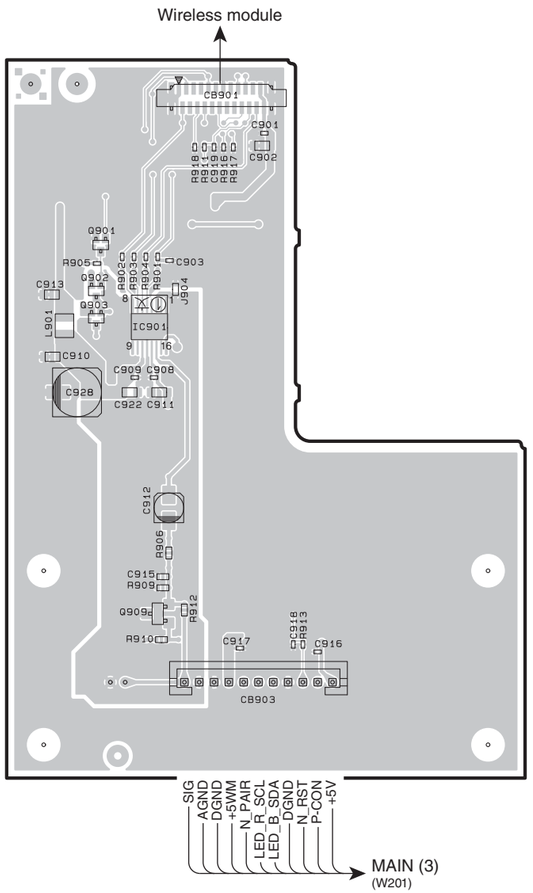

• Semiconductor Location

Ref no.	Location
D902	B6
D903	B6
IC901	B3
Q901	B2
Q902	B3
Q903	B3
Q905	B6
Q909	B4
Q910	B6

DAC (1) (Side B)

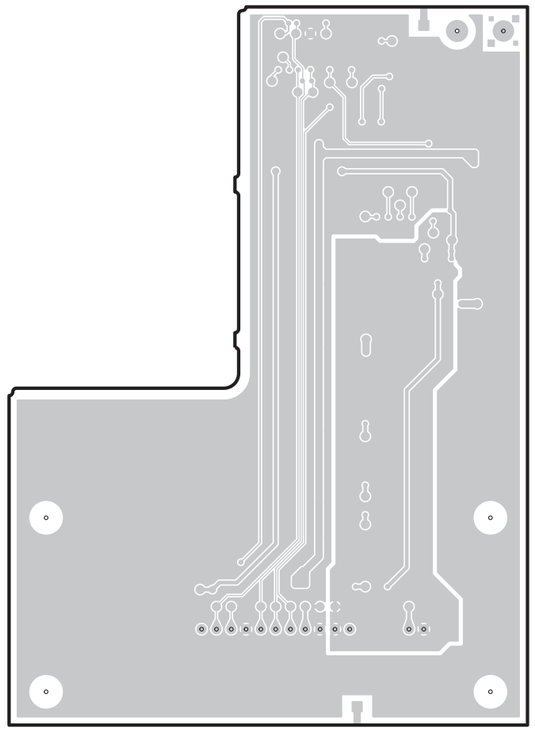

DAC (2) (Side A)

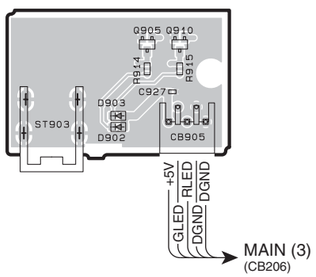

DAC (3) (Side A)

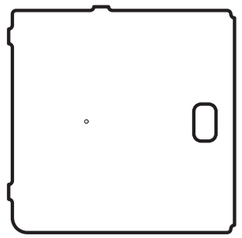

DAC (2) (Side B)

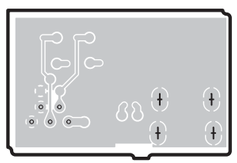

DAC (3) (Side B)

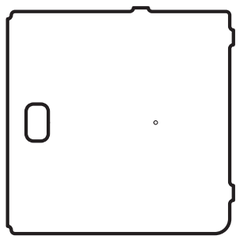

NS-WSW121

MAIN (1) (Side A)

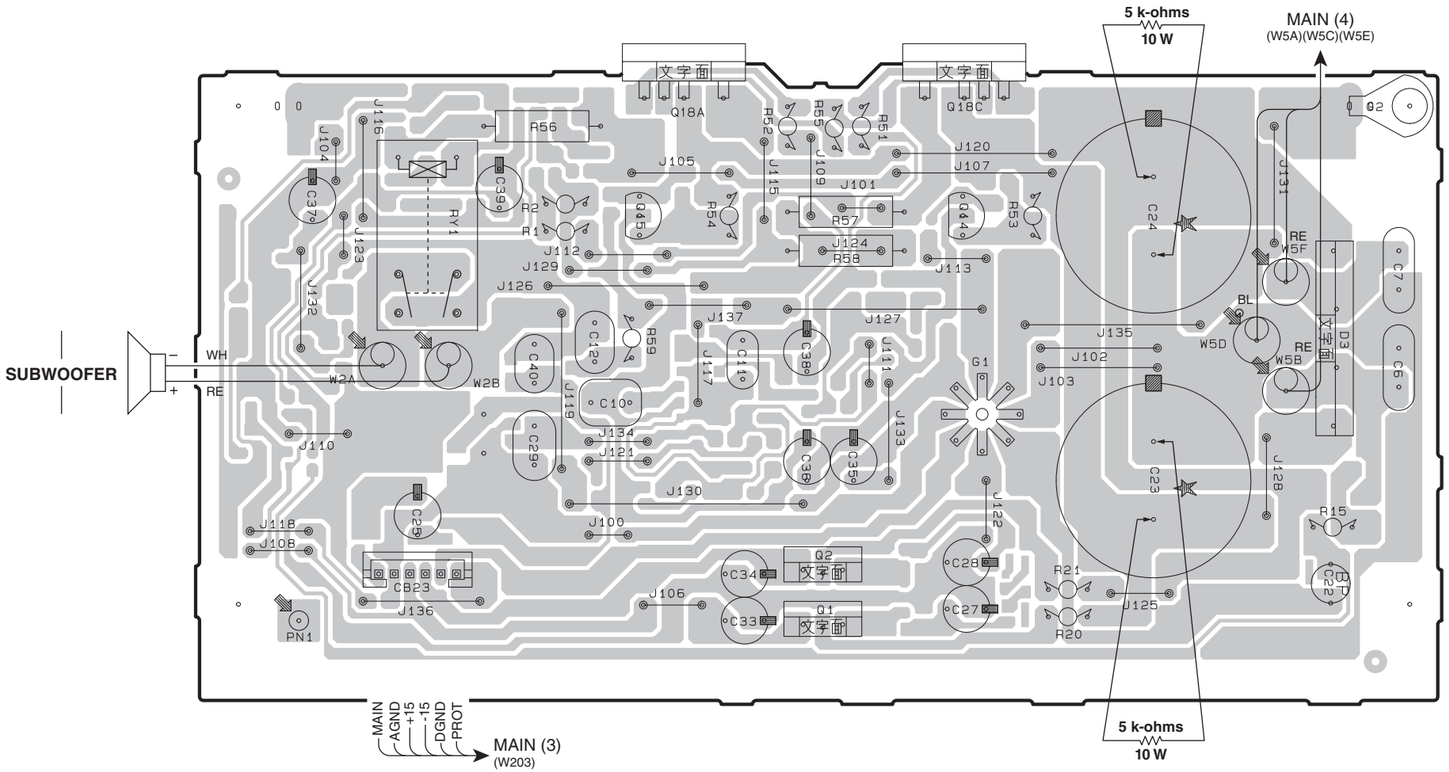

MAIN (2) (Side A)

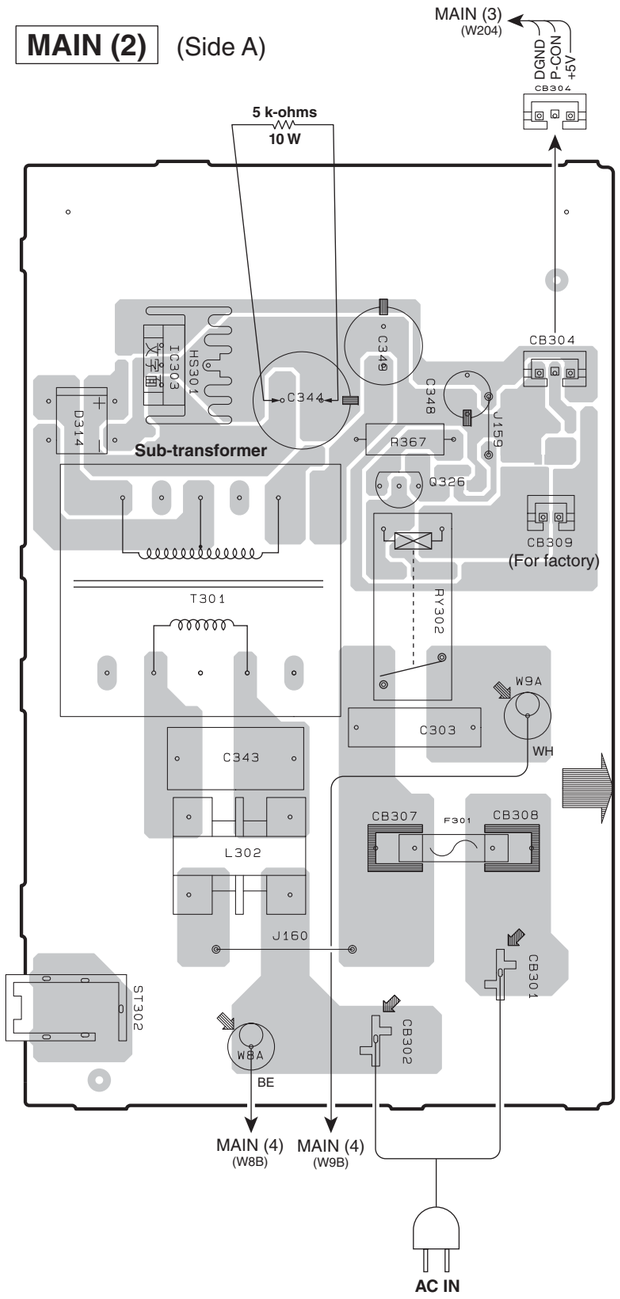

Note:

Precaution for handling measuring instrument

Since the speaker output of this unit is BTL connected, the ground side of the measuring instrument to be connected to the speaker terminal MUST be kept in floating condition.

Safety measures

- Some internal parts in this product contain high voltages and are dangerous. Be sure to take safety measures during servicing, such as wearing insulating gloves.
- Note that the capacitors indicated below are dangerous even after the power is turned off because an electric charge remains and a high voltage continues to exist there. Before starting any repair work, connect a discharging resistor (5 k-ohms/10 W) to the terminals of each capacitor indicated below to discharge electricity. The time required for discharging is about 30 seconds per each.
  C23, C24 on MAIN (1) P.C.B.
  C344 on MAIN (2) P.C.B.

• Semiconductor Location

Ref no.	Location
D3	G3
D314	H3
IC303	H3
Q1	D4
Q2	D4
Q14	E3
Q15	D3
Q18A	D2
Q18C	E2
Q326	I3

NS-WSW121

MAIN (1) (Side B)

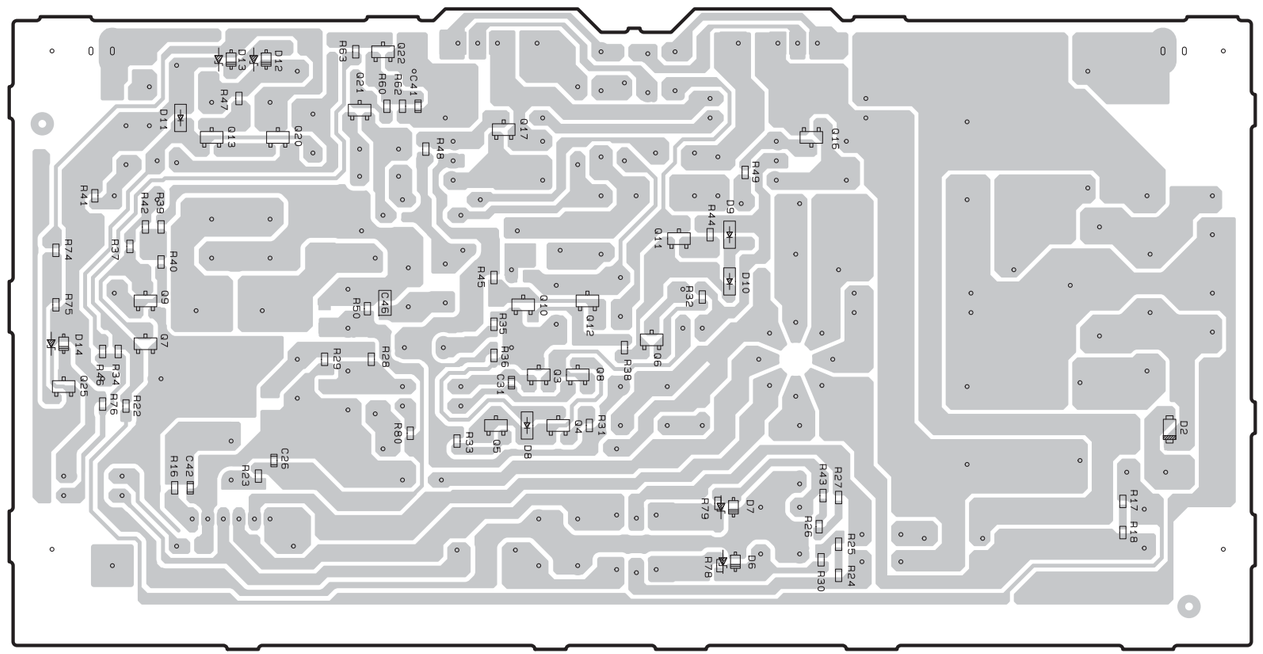

MAIN (2) (Side B)

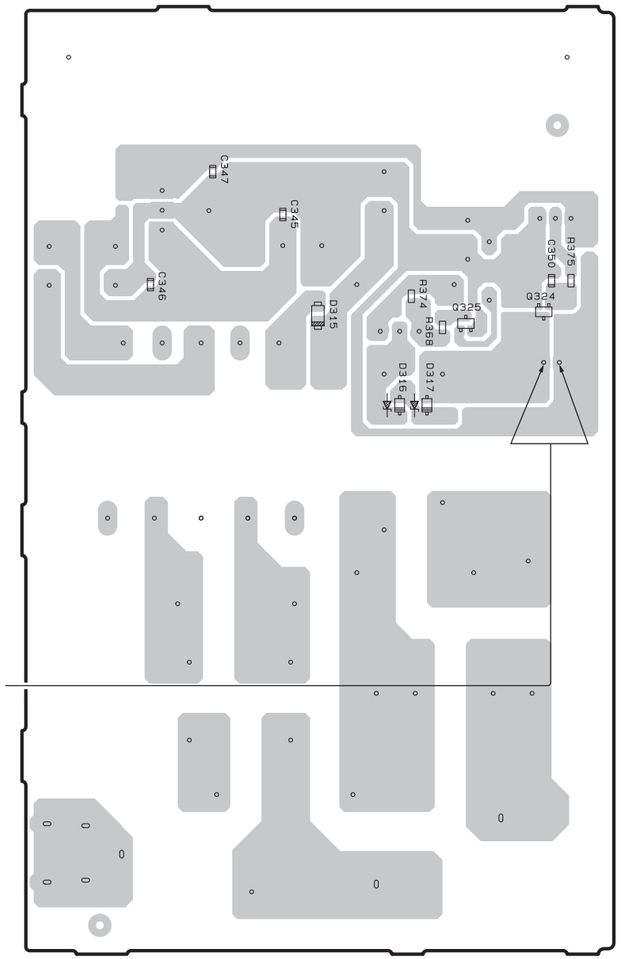

Refer to “When checking the NS-WSW121 for operation independently:”

• Semiconductor Location

Ref no.	Location	Ref no.	Location	Ref no.	Location
D2	F4	D316	I4	Q12	D3
D6	D4	D317	I4	Q13	B2
D7	D4	Q3	C3	Q16	E2
D8	C4	Q4	C4	Q17	C2
D9	D3	Q5	C4	Q20	B2
D10	D3	Q6	D3	Q21	C2
D11	B2	Q7	B3	Q22	C2
D12	B2	Q8	D3	Q25	A4
D13	B2	Q9	B3	Q324	J3
D14	A3	Q10	C3	Q325	I3
D315	I3	Q11	D3		

NS-WSW121

MAIN (3) (Side A)

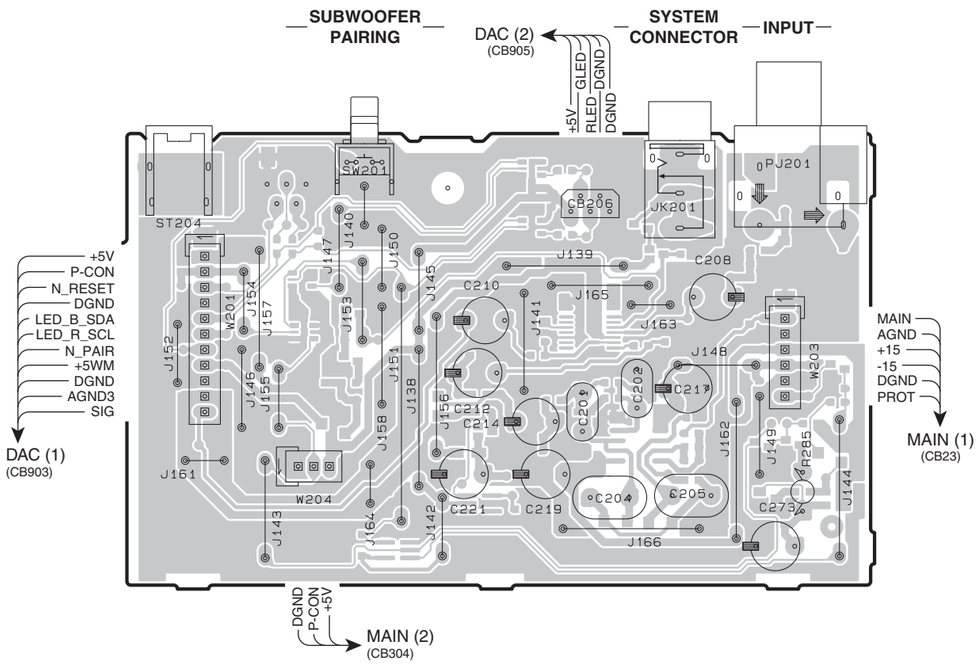

MAIN (4) (Side A)

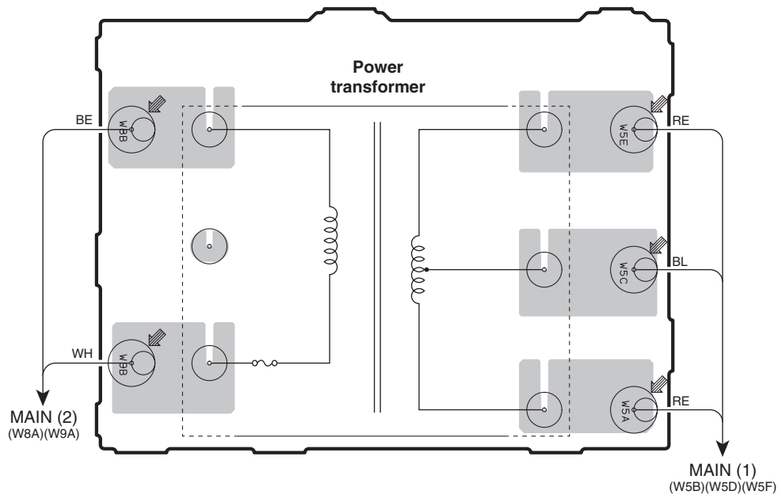

• Semiconductor Location

Ref no.	Location
D201	C6
IC201	D6
IC203	D6
IC204	C7
IC205	B6
IC207	B6
IC210	C7
IC211	C5
IC212	C5
Q201	C6
Q202	C6
Q203	C6
Q204	D6
Q205	C6
Q206	C6
Q207	D5
Q208	D6
Q209	D6
Q210	E6
Q212	E6
Q327	D7

MAIN (3) (Side B)

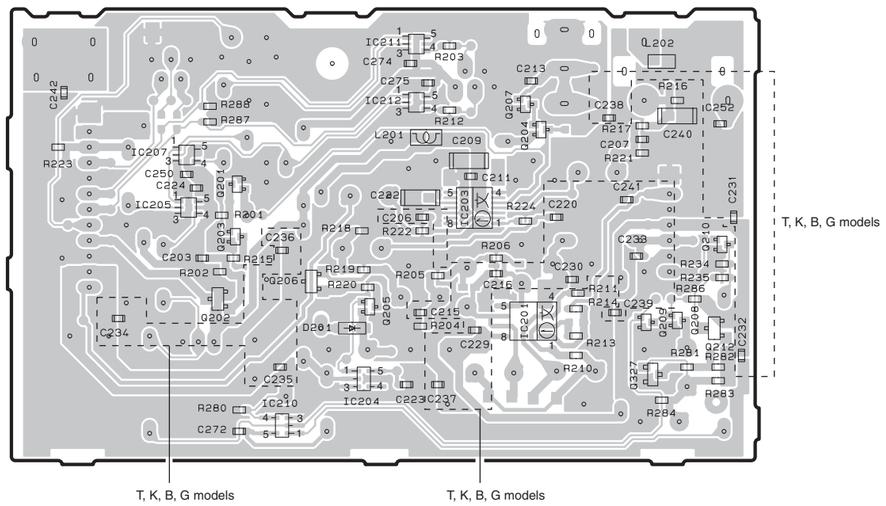

MAIN (4) (Side B)

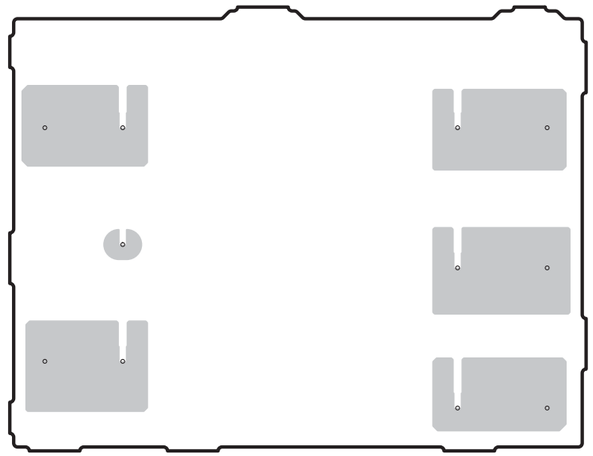

SCHEMATIC DIAGRAMS YSP-CU2700
DIGITAL 1/4

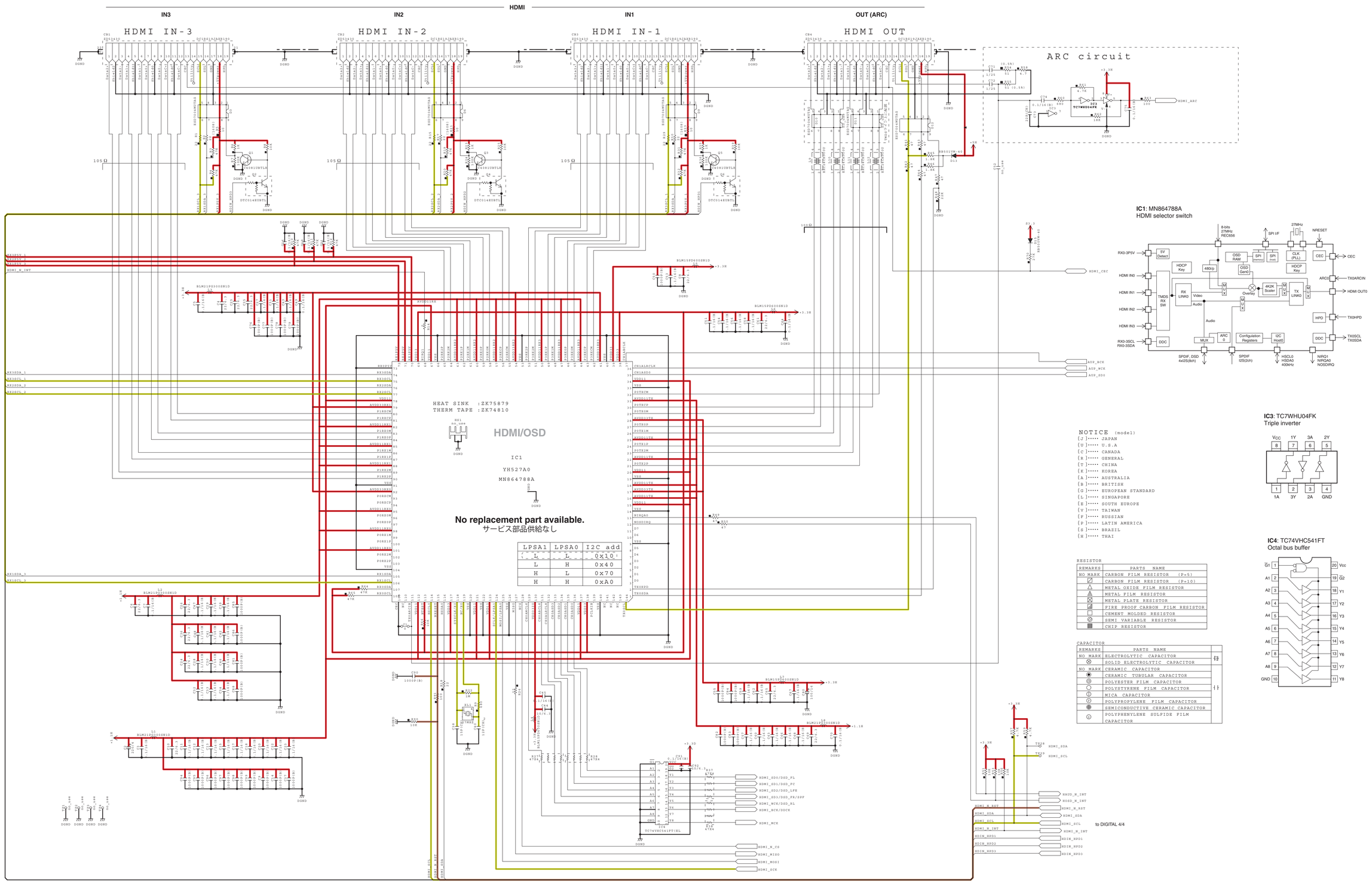

LPSA1	LPSA0	I2C add
L	L	0x10
L	H	0x40
H	L	0x70
H	H	0xA0

NOTICE (model)
(J)····· JAPAN
(U)····· U.S.A
(C)····· CANADA
(R)····· GENERAL
(T)····· CHINA
(K)····· KOREA
(A)····· AUSTRALIA
(B)····· BRITISH
(G)····· EUROPEAN STANDARD
(L)····· SINGAPORE
(E)····· SOUTH EUROPE
(V)····· TAIWAN
(F)····· RUSSIAN
(P)····· LATIN AMERICA
(S)····· BRAZIL
(H)····· THAI

RESISTOR

REMARKS	PARTS NAME
NO MARK	CARBON FILM RESISTOR (P=5)
	CARBON FILM RESISTOR (P=10)
△	METAL OXIDE FILM RESISTOR
△	METAL FILM RESISTOR
⊠	METAL PLATE RESISTOR
	FIRE PROOF CARBON FILM RESISTOR
□	CEMENT MOLDED RESISTOR
⊘	SEMI VARIABLE RESISTOR
■	CHIP RESISTOR

CAPACITOR

REMARKS	PARTS NAME	
NO MARK	ELECTROLYTIC CAPACITOR	分
⊗	SOLID ELECTROLYTIC CAPACITOR	
NO MARK	CERAMIC CAPACITOR	十
◉	CERAMIC TUBULAR CAPACITOR	
◎	POLYESTER FILM CAPACITOR	
○	POLYSTYRENE FILM CAPACITOR	
ⓘ	MICA CAPACITOR	
ⓟ	POLYPROPYLENE FILM CAPACITOR	
●	SEMICONDUCTIVE CERAMIC CAPACITOR	
ⓢ	POLYPHENYLENE SULFIDE FILM CAPACITOR	

Details of colored lines

Red / full line:	Power supply (+)
Red /dashed line:	Power supply (-)
Orange:	Signal detect
Yellow:	Clock
Green:	Protection detect
Brown:	Reset signal
Blue:	Panel key input

★ All voltages are measured with a 10MΩ/V DC electronic voltmeter.
★ Components having special characteristics are marked △ and must be replaced with parts having specifications equal to those originally installed.
★ Schematic diagram is subject to change without notice.

● 電圧は、内部抵抗 10MΩの電圧計で測定したものです。
● △印のある部品は、安全性確保部品を示しています。部品の交換が必要な場合、パーツリストに記載されている部品を使用してください。
● 本回路図は標準回路図です。改良のため予告なく変更することがあります。

YSP-CU2700

DIGITAL 2/4

TV — DIG_OPT — DIGITAL IN

AUX2 — DIG_COAX

AUX1 — L / R — ANALOG IN

INTELLIBEAM MIC — MIC IN

SUBWOOFER OUT — SubWoofer

SYSTEM CONNECTOR — CONTROL OUT

DIR IC102 PCM9211PTR

DAC

SUBWOOFER

ANALOG INPUT SELECTOR

CNT2	CNT1	INPUT
L	L	1
L	H	2
H	L/H	3

MIC AUD_DIGT AUX_IN

iPod AUTHENTICATION

Network Module内でプルアップ

No replacement part available.
サービス部品供給なし

to Network module

NETWORK — Ethernet

100 ohm

90 ohm

LDO

IC123: TC7WHU04FK
Triple inverter

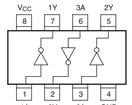

IC110: BA2115FVM-TR
Low saturation output dual operational amplifiers

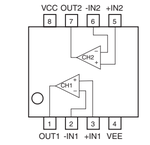

UPDATE ONLY

IC106: R5527K001D-TR LOAD
Small, ultra-low RON load switch with a soft-start

Pin No.	Symbol	Description
1	VIN	Supply Input Pin
2	GND	Ground Pin
3	ON	ON/OFF Control Pin, Active High
4	VOUT	Switch Output Pin

IC104: NJM2734V (TE 1)
4 circuit input/output full swing operational amplifier

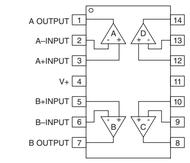

IC102: PCM9211PTR
216-kHz digital audio interface transceiver (DIX) with stereo ADC and routing

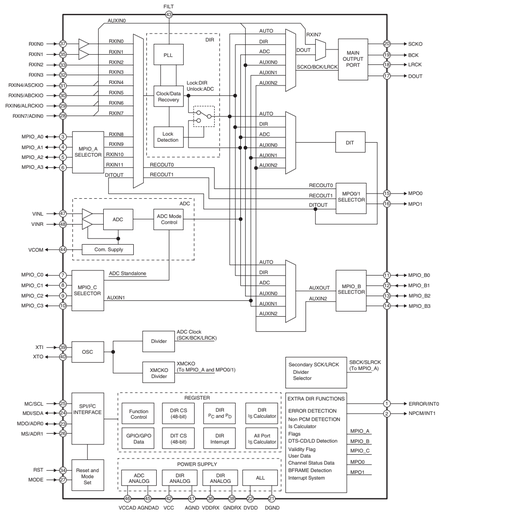

IC101: NJM2753V
3-input/1-output stereo audio selector

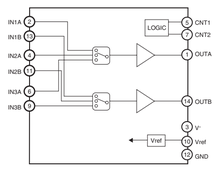

IC103: PCM1681PWPR
Audio digital-to-analog converter

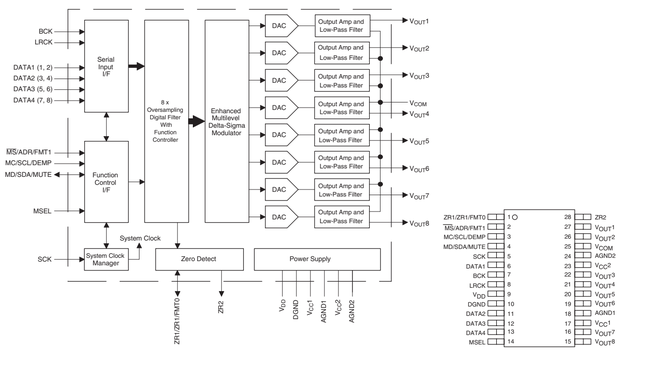

CAPACITOR		
REMARKS	PARTS NAME	
NO MARK	ELECTROLYTIC CAPACITOR	ELE
⊗	SOLID ELECTROLYTIC CAPACITOR	
NO MARK	CERAMIC CAPACITOR	CHIP
◉	CERAMIC TUBULAR CAPACITOR	
◎	POLYESTER FILM CAPACITOR	
○	POLYSTYRENE FILM CAPACITOR	
ⓘ	MICA CAPACITOR	
ⓟ	POLYPROPYLENE FILM CAPACITOR	
◉	SEMICONDUCTIVE CERAMIC CAPACITOR	
ⓨ	POLYPHENYLENE SULFIDE FILM CAPACITOR	

RESISTOR	
REMARKS	PARTS NAME
NO MARK	CARBON FILM RESISTOR (P=5)
☑	CARBON FILM RESISTOR (P=10)
△	METAL OXIDE FILM RESISTOR
▲	METAL FILM RESISTOR
⊠	METAL PLATE RESISTOR
◪	FIRE PROOF CARBON FILM RESISTOR
□	CEMENT MOLDED RESISTOR
⊘	SEMI VARIABLE RESISTOR
■	CHIP RESISTOR

NOTICE (model)
(J)····· JAPAN
(U)····· U.S.A
(C)····· CANADA
(R)····· GENERAL
(T)····· CHINA
(K)····· KOREA
(A)····· AUSTRALIA
(B)····· BRITISH
(G)····· EUROPEAN STANDARD
(L)····· SINGAPORE
(E)····· SOUTH EUROPE
(V)····· TAIWAN
(F)····· RUSSIAN
(P)····· LATIN AMERICA
(S)····· BRAZIL
(H)····· THAI

Details of colored lines

Red / full line:	Power supply (+)
Red /dashed line:	Power supply (-)
Orange:	Signal detect
Yellow:	Clock
Green:	Protection detect
Brown:	Reset signal
Blue:	Panel key input

★ All voltages are measured with a 10MΩ/V DC electronic voltmeter.
★ Components having special characteristics are marked ⚠ and must be replaced with parts having specifications equal to those originally installed.
★ Schematic diagram is subject to change without notice.

● 電圧は、内部抵抗 10MΩの電圧計で測定したものです。
● ⚠印のある部品は、安全性確保部品を示しています。部品の交換が必要な場合、パーツリストに記載されている部品を使用してください。
● 本回路図は標準回路図です。改良のため予告なく変更することがあります。

DIGITAL 3/4

RESISTOR

REMARKS	PARTS NAME
NO MARK	CARBON FILM RESISTOR (Ps5)
	CARBON FILM RESISTOR (Ps10)
	METAL OXIDE FILM RESISTOR
	METAL FILM RESISTOR
	METAL PLATE RESISTOR
	FIRE PROOF CARBON FILM RESISTOR
	CEMENT MOLDED RESISTOR
	SEMI VARIABLE RESISTOR
	CHIP RESISTOR

CAPACITOR

REMARKS	PARTS NAME
NO MARK	ELECTROLYTIC CAPACITOR
	SOLID ELECTROLYTIC CAPACITOR
NO MARK	CERAMIC CAPACITOR
	CERAMIC TUBULAR CAPACITOR
	POLYESTER FILM CAPACITOR
	POLYSTYRENE FILM CAPACITOR
	MICA CAPACITOR
	POLYPROPYLENE FILM CAPACITOR
	SEMICONDUCTIVE CERAMIC CAPACITOR
	POLYPHENYLENE SULFIDE FILM CAPACITOR

NOTICE (model)
- (J)..... JAPAN
- (U)..... U.S.A
- (C)..... CANADA
- (E)..... GENERAL
- (T)..... CHINA
- (K)..... KOREA
- (A)..... AUSTRALIA
- (B)..... BRITISH
- (G)..... EUROPEAN STANDARD
- (L)..... SINGAPORE
- (S)..... SOUTH EUROPE
- (V)..... TAIWAN
- (P)..... RUSSIAN
- (Z)..... LATIN AMERICA
- (D)..... BRAZIL
- (H)..... THAI

SERIAL ROM

No replacement part available.
サービス部品供給なし

DSP

No replacement part available.
サービス部品供給なし

DSP

No replacement part available.
サービス部品供給なし

DSP

FRONT L
CENTER/SUBWOOFER
SURROUND
CENTER
SUBWOOFER
DIGITAL IN

BUFFER

I2S INPUT

to DIGITAL 2/4

Page 88 C12
to BEAM_CB502

For JTAG Debug

S5.6

+5.0H

+5NET

+5.0D

+12D

VBUS

+1.1H

S3.3

+3.3H

+3.3D

+1.2D

+5.0A

No replacement part available.
サービス部品供給なし

IC301: W9864G2JH-6
512 K x 4 banks x 32 bits SDRAM

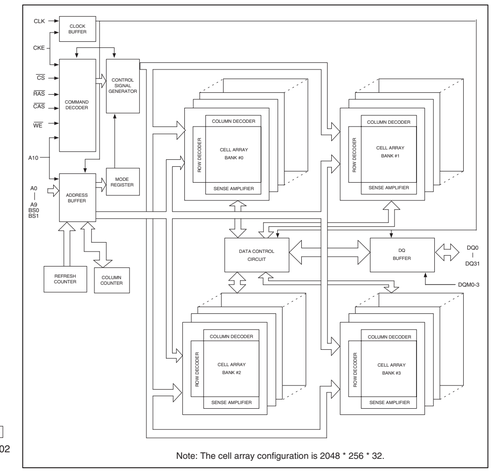

Note: The cell array configuration is 2048 * 256 * 32.

IC304: TC74VHC541FT
Octal bus buffer



IC302: W25Q80DVSSIG
8 M-bit flash memory with dual and quad SPI

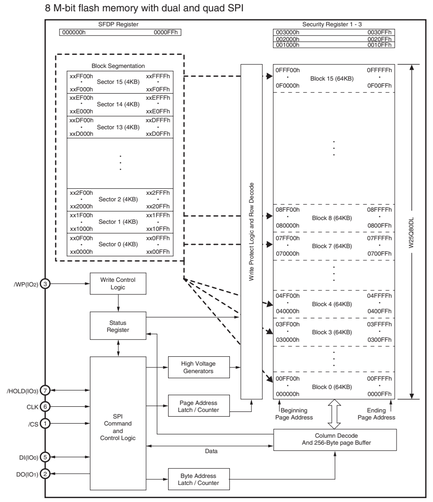

IC303: D81YK113DZKB400
Digital signal processor

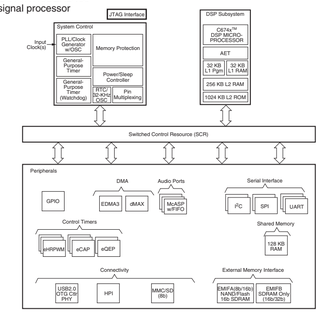

IC202: TPS54239EDDAR
4.5V to 23V input, 2-A synchronous step-down SWIFT™ converter with eco-mode

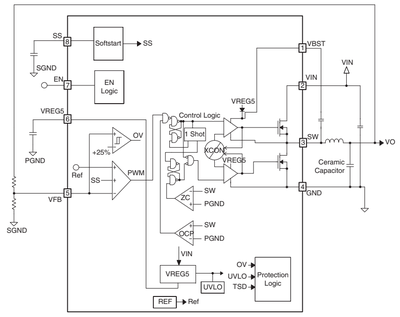

IC201: R1513S501D-E2-FE
Voltage regulator

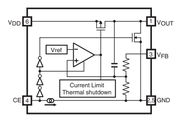

Pin No.	Symbol	Description
1	VOUT	Switch Output Pin
2	GND	Ground Pin
3	VFB	Feedback Pin
4	CE	Chip Enable Pin, Active-high
5	GND	Ground Pin
6	VDD	Input Pin

IC203, 204, 206: BD9328FJ
1ch step-down DC/DC converter

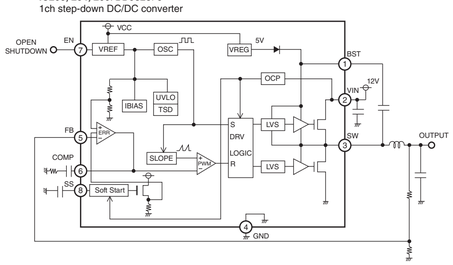

IC207: RP132S331B-E2-FE
Voltage regulator

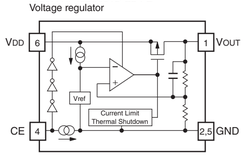

Pin No.	Symbol	Description
1	VOUT	Output Pin
2	GND	Ground Pin
3	NC	No Connection
4	CE	Chip Enable Pin ("H" Active)
5	GND	Ground Pin
6	VDD	Input Pin

IC205: R1163N501B-TR-FE
CMOS-based manual mode switching LDO regulator

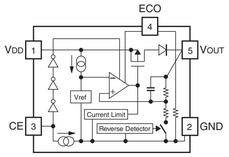

Pin No.	Symbol	Description
1	VDD	Input Pin
2	GND	Ground Pin
3	CE	Chip Enable Pin ("H" Active)
4	ECO	MODE Alternative Pin
5	VOUT	Output Pin

IC208: RP132S501D-E2-FE
CMOS-based LDO regulators

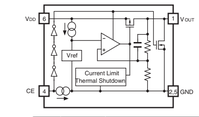

Pin No.	Symbol	Description
1	VOUT	Switch Output Pin
2	VFB	Feedback Pin
3	GND	Ground Pin
4	CE	Chip Enable Pin ("H" Active)
5	NC	No Connection
6	VDD	Input Pin

IC209, 211: R5527K001D-TR LOAD
Small, ultra-low RON load switch with a soft-start

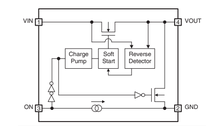

Pin No.	Symbol	Description
1	VIN	Supply Input Pin
2	GND	Ground Pin
3	ON	ON/OFF Control Pin, Active High
4	VOUT	Switch Output Pin

IC210: RP132K501B-TR
CMOS-based LDO regulators

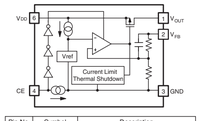

Pin No.	Symbol	Description
1	VOUT	Switch Output Pin
2	VFB	Feedback Pin
3	GND	Ground Pin
4	CE	Chip Enable Pin ("H" Active)
5	NC	No Connection
6	VDD	Input Pin

IC212: R1191H050D-T1-FE
Voltage regulator

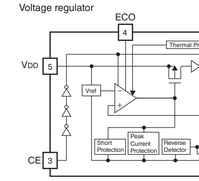

Pin No.	Symbol	Description
1	VOUT	Output Pin
2	GND	Ground Pin
3	CE	Chip Enable Pin ("H" Active)
4	ECO	Low Power / Fast Mode Changer Pin
5	VDD	Input Pin

Details of colored lines

Red / full line:	Power supply (+)
Red /dashed line:	Power supply (-)
Orange:	Signal detect
Yellow:	Clock
Green:	Protection detect
Brown:	Reset signal
Blue:	Panel key input

★ All voltages are measured with a 10MΩ/V DC electronic voltmeter.
★ Components having special characteristics are marked △ and must be replaced with parts having specifications equal to those originally installed.
★ Schematic diagram is subject to change without notice.

● 電圧は、内部抵抗 10MΩの電圧計で測定したものです。
● △印のある部品は、安全性確保部品を示しています。部品の交換が必要な場合、パーツリストに記載されている部品を使用してください。
● 本回路図は標準回路図です。改良のため予告なく変更することがあります。

DIGITAL 4/4

from/to sheet2

to DIGITAL 2/4

to/from 001.sht HDMI

to DIGITAL 1/4

Writing port

SERIAL ROM 32M

MICROPROCESSOR

IC405 TMPM462F15FGAD

No replacement part available.
サービス部品供給なし

EEPROM

FORCED RESET IC

RESET IC

PGOOD

No replacement part available.
サービス部品供給なし

Page 89 Q4
to POWER (1)_CB705

Page 87 I5
to FL (2)_CB831

Page 87 B8
to FL (1)_CB801

to DIGITAL 3/4

from/to sheet3

Voltage Protection

IC408: TC74VHC157FT
Quad 2-channel multiplexer

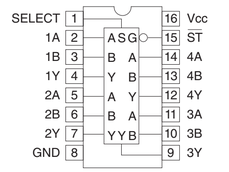

IC406: R3200K002A-TR
Reset timer

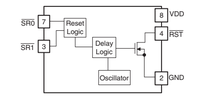

IC407: W25Q32FVSSIG
3V 32M-bit serial flash memory with dual/quad SPI and QPI

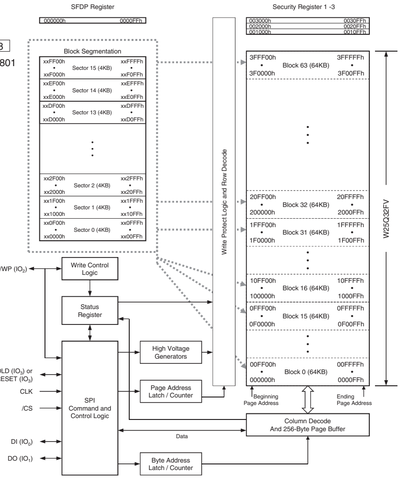

IC405: TMPM462F15FG (ADBB)
CMOS 32-bit Microprocessor

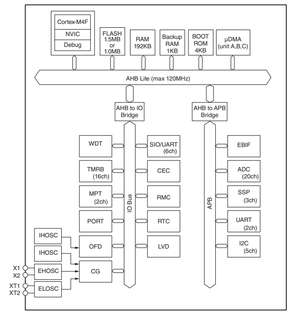

RESISTOR

REMARKS	PARTS NAME
NO MARK	CARBON FILM RESISTOR (P=5)
☑	CARBON FILM RESISTOR (P=10)
△	METAL OXIDE FILM RESISTOR
⚠	METAL FILM RESISTOR
☒	METAL PLATE RESISTOR
▨	FIRE PROOF CARBON FILM RESISTOR
▭	CEMENT MOLDED RESISTOR
⊘	SEMI VARIABLE RESISTOR
■	CHIP RESISTOR

CAPACITOR

REMARKS	PARTS NAME	
NO MARK	ELECTROLYTIC CAPACITOR	⊟
⊘	SOLID ELECTROLYTIC CAPACITOR	
NO MARK	CERAMIC CAPACITOR	⫫
◉	CERAMIC TUBULAR CAPACITOR	
◎	POLYESTER FILM CAPACITOR	
ⓘ	POLYSTYRENE FILM CAPACITOR	
ⓜ	MICA CAPACITOR	
ⓟ	POLYPROPYLENE FILM CAPACITOR	
◉	SEMICONDUCTIVE CERAMIC CAPACITOR	
⊙	POLYPHENYLENE SULFIDE FILM CAPACITOR	

NOTICE (model)
(J)..... JAPAN
(U)..... U.S.A
(C)..... CANADA
(R)..... GENERAL
(T)..... CHINA
(K)..... KOREA
(A)..... AUSTRALIA
(B)..... BRITISH
(G)..... EUROPEAN STANDARD
(L)..... SINGAPORE
(E)..... SOUTH EUROPE
(V)..... TAIWAN
(F)..... RUSSIAN
(P)..... LATIN AMERICA
(S)..... BRAZIL
(H)..... THAI

Details of colored lines

Red / full line:	Power supply (+)
Red /dashed line:	Power supply (-)
Orange:	Signal detect
Yellow:	Clock
Green:	Protection detect
Brown:	Reset signal
Blue:	Panel key input

IC401: R3117Q292A-TR-FE
Voltage detector

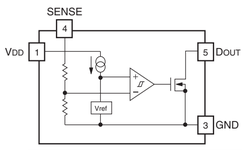

Pin No.	Symbol	Description
1	VDD	Input Pin
2	NC	No Connection
3	GND	Ground Pin
4	SENSE	Voltage Detector Voltage Sense Pin
5	DOUT	Output Pin ("L" at Detection, "H" at Released)

IC402: M95320-RMN6TP
32 K-bit serial SPI bus EEPROM with high speed clock

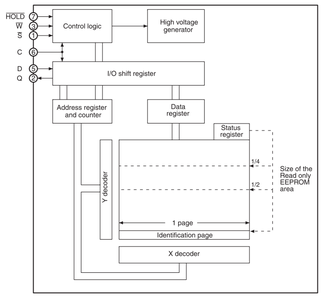

IC403: R5527K001D-TR LOAD
Small, ultra-low RON load switch with a soft-start

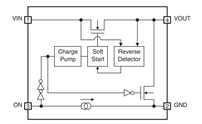

Pin No.	Symbol	Description
1	VIN	Supply Input Pin
2	GND	Ground Pin
3	ON	ON/OFF Control Pin, Active High
4	VOUT	Switch Output Pin

IC404: R3116K271A-TR-F
Low voltage detector with output delay

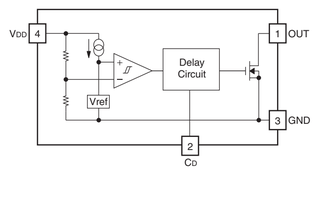

★ All voltages are measured with a 10MΩ/V DC electronic voltmeter.
★ Components having special characteristics are marked ⚠ and must be replaced with parts having specifications equal to those originally installed.
★ Schematic diagram is subject to change without notice.

● 電圧は、内部抵抗 10MΩの電圧計で測定したものです。
● ⚠印のある部品は、安全性確保部品を示しています。部品の交換が必要な場合、パーツリストに記載されている部品を使用してください。
● 本回路図は標準回路図です。改良のため予告なく変更することがあります。

FL

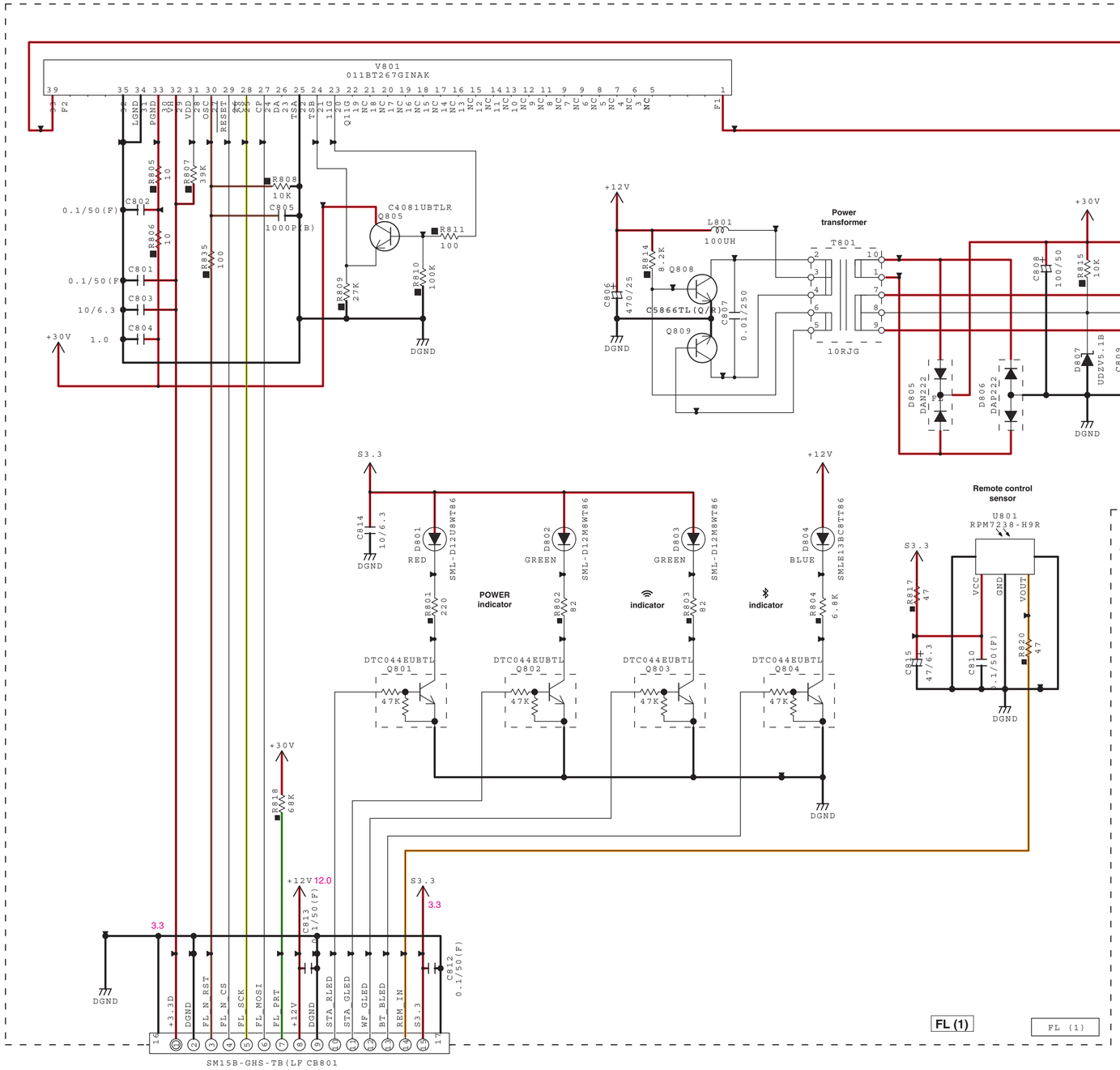

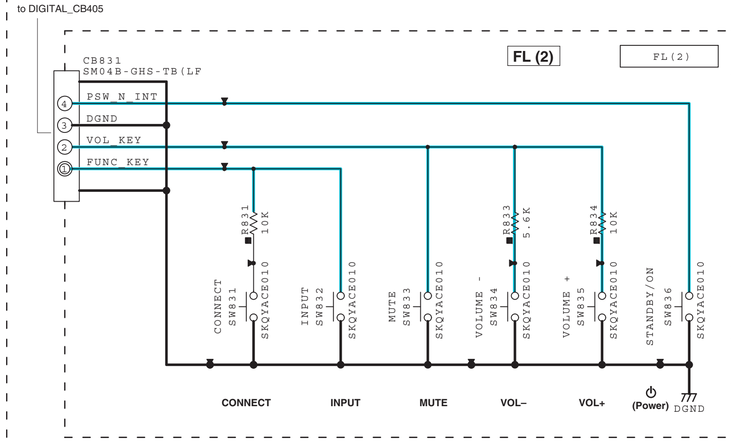

NOTICE (model)

(J)	JAPAN
(U)	U.S.A
(C)	CANADA
(R)	GENERAL
(T)	CHINA
(K)	KOREA
(A)	AUSTRALIA
(B)	BRITISH
(G)	EUROPEAN STANDARD
(L)	SINGAPORE
(E)	SOUTH EUROPE
(V)	TAIWAN
(F)	RUSSIAN
(P)	LATIN AMERICA
(S)	BRAZIL
(H)	THAI

RESISTOR

REMARKS	PARTS NAME
NO MARK	CARBON FILM RESISTOR (P=5)
	CARBON FILM RESISTOR (P=10)
	METAL OXIDE FILM RESISTOR
	METAL FILM RESISTOR
	METAL PLATE RESISTOR
	FIRE PROOF CARBON FILM RESISTOR
	CEMENT MOLDED RESISTOR
	SEMI VARIABLE RESISTOR
	CHIP RESISTOR

CAPACITOR

REMARKS	PARTS NAME	
NO MARK	ELECTROLYTIC CAPACITOR	⫠
	SOLID ELECTROLYTIC CAPACITOR	
NO MARK	CERAMIC CAPACITOR	⫫
	CERAMIC TUBULAR CAPACITOR	
	POLYESTER FILM CAPACITOR	
	POLYSTYRENE FILM CAPACITOR	
	MICA CAPACITOR	
	POLYPROPYLENE FILM CAPACITOR	
	SEMICONDUCTIVE CERAMIC CAPACITOR	
	POLYPHENYLENE SULFIDE FILM CAPACITOR	

Key detection for A/D port
Key input (A/D) pull-up resistance 10 k-ohms

	0 Ω	+10 kΩ	open
Detected voltage value at 103 pin	0 – 0.04 V	1.55 – 1.77 V	3.3 V
A/D value (3.3 V = FF)	0 – 7C	753 – 8C0	F82 – FFF
FUNCTION KEY	INPUT	CONNECT	Key off

	0 Ω	+5.6 kΩ	+10 kΩ	open
Detected voltage value at 104 pin	0 – 0.04 V	1.11 – 1.29 V	1.55 – 1.77 V	3.3 V
A/D value (3.3 V = FF)	0 – 7C	521 – 67E	753 – 8C0	F82 – FFF
VOLUME KEY	MUTE	VOLUME –	VOLUME +	Key off

Details of colored lines

Red / full line:	Power supply (+)
Red /dashed line:	Power supply (-)
Orange:	Signal detect
Yellow:	Clock
Green:	Protection detect
Brown:	Reset signal
Blue:	Panel key input

★ All voltages are measured with a 10MΩ/V DC electronic voltmeter.
★ Components having special characteristics are marked △ and must be replaced with parts having specifications equal to those originally installed.
★ Schematic diagram is subject to change without notice.

● 電圧は、内部抵抗 10MΩの電圧計で測定したものです。
● △印のある部品は、安全性確保部品を示しています。部品の交換が必要な場合、パーツリストに記載されている部品を使用してください。
● 本回路図は標準回路図です。改良のため予告なく変更することがあります。

YSP-CU2700

BEAM

NOTICE (model)
(J)····· JAPAN
(U)····· U.S.A
(C)····· CANADA
(R)····· GENERAL
(T)····· CHINA
(K)····· KOREA
(A)····· AUSTRALIA
(B)····· BRITISH
(G)····· EUROPEAN STANDARD
(L)····· SINGAPORE
(E)····· SOUTH EUROPE
(V)····· TAIWAN
(F)····· RUSSIAN
(P)····· LATIN AMERICA
(S)····· BRAZIL
(H)····· THAI

RESISTOR

REMARKS	PARTS NAME
NO MARK	CARBON FILM RESISTOR (P=5)
	CARBON FILM RESISTOR (P=10)
	METAL OXIDE FILM RESISTOR
	METAL FILM RESISTOR
	METAL PLATE RESISTOR
	FIRE PROOF CARBON FILM RESISTOR
	CEMENT MOLDED RESISTOR
	SEMI VARIABLE RESISTOR
	CHIP RESISTOR

CAPACITOR

REMARKS	PARTS NAME	
NO MARK	ELECTROLYTIC CAPACITOR	
	SOLID ELECTROLYTIC CAPACITOR	
NO MARK	CERAMIC CAPACITOR	
	CERAMIC TUBULAR CAPACITOR	
	POLYESTER FILM CAPACITOR	
	POLYSTYRENE FILM CAPACITOR	
	MICA CAPACITOR	
	POLYPROPYLENE FILM CAPACITOR	
	SEMICONDUCTIVE CERAMIC CAPACITOR	
	POLYPHENYLENE SULFIDE FILM CAPACITOR	

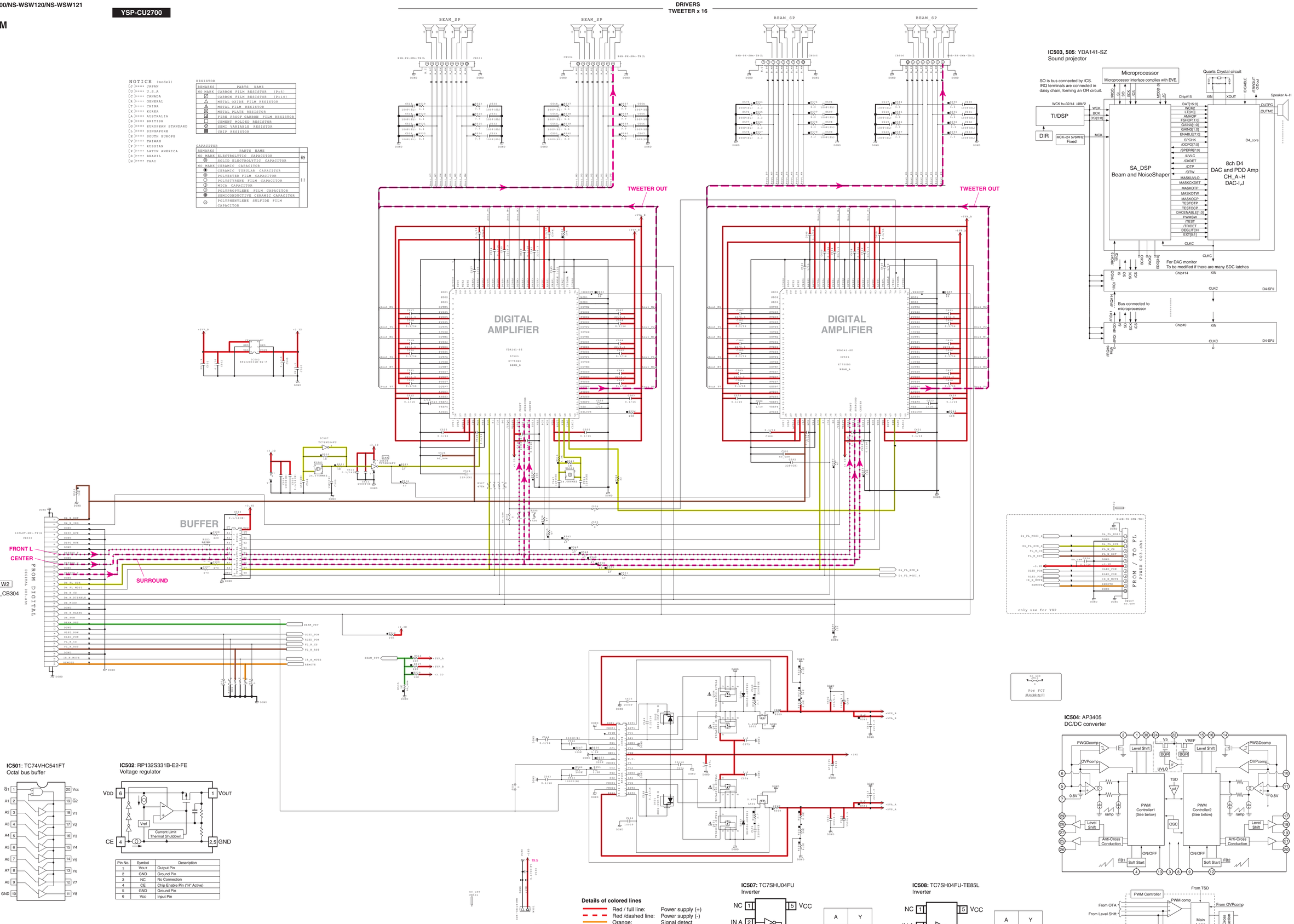

Details of colored lines

Red / full line:	Power supply (+)
Red /dashed line:	Power supply (-)
Orange:	Signal detect
Yellow:	Clock
Green:	Protection detect
Brown:	Reset signal
Blue:	Panel key input

★ All voltages are measured with a 10MΩ/V DC electronic voltmeter.
★ Components having special characteristics are marked ⚠ and must be replaced with parts having specifications equal to those originally installed.
★ Schematic diagram is subject to change without notice.

● 電圧は、内部抵抗 10MΩの電圧計で測定したものです。
● ⚠印のある部品は、安全性確保部品を示しています。部品の交換が必要な場合、パーツリストに記載されている部品を使用してください。
● 本回路図は標準回路図です。改良のため予告なく変更することがあります。

YSP-CU2700

POWER

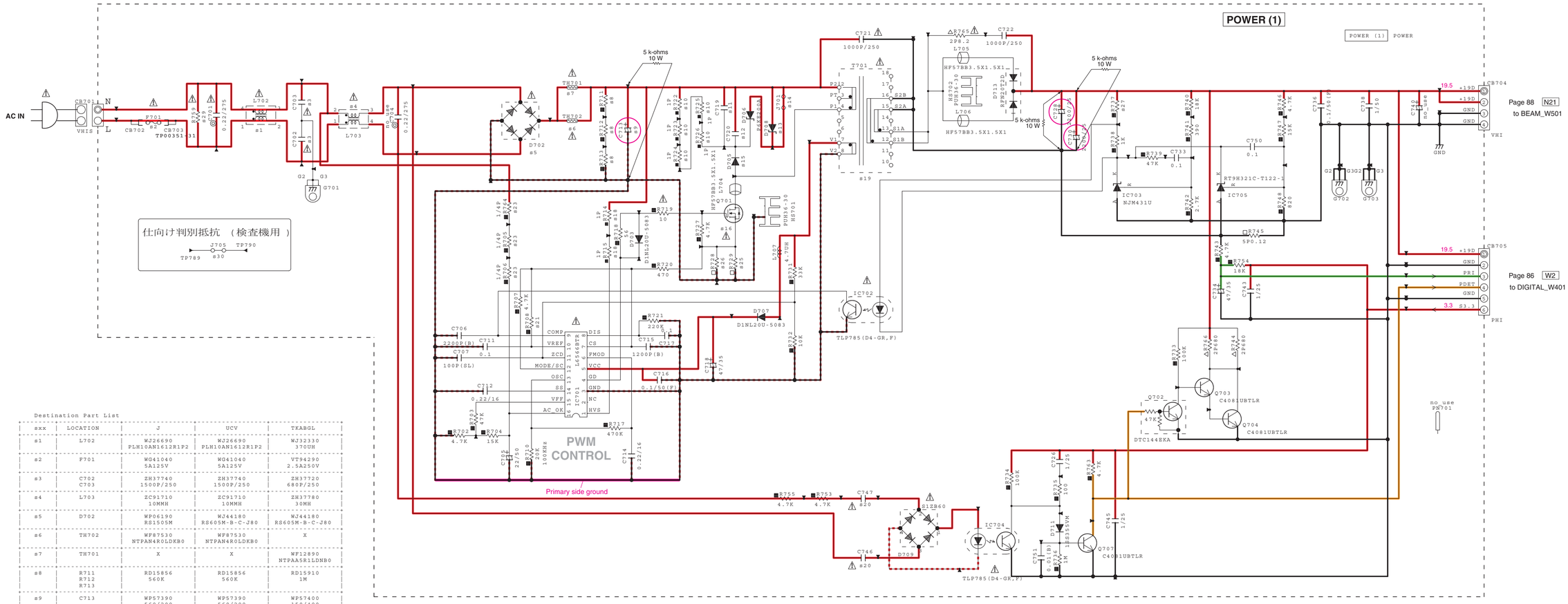

Destination Part List

sxx	LOCATION	J	UCV	TKABGL
s1	L702	WJ26690 PLH10AN1612R1P2	WJ26690 PLH10AN1612R1P2	WJ32330 370UH
s2	F701	WG41040 5A125V	WG41040 5A125V	VT94290 2.5A250V
s3	C702 C703	ZH37740 1500P/250	ZH37740 1500P/250	ZH37720 680P/250
s4	L703	ZC91710 10MMH	ZC91710 10MMH	ZH37780 30MH
s5	D702	WP06190 RS1505M	WJ44180 RS605M-B-C-J80	WJ44180 RS605M-B-C-J80
s6	TH702	WF87530 NTPAN4R0LDKB0	WF87530 NTPAN4R0LDKB0	X
s7	TH701	X	X	WF12890 NTPAA5R1LDNB0
s8	R711 R712 R713	RD15856 560K	RD15856 560K	RD15910 1M
s9	C713	WP57390 560/200	WP57390 560/200	WP57400 150/400
s10	R722 R723 R724 R725 R726	WJ62490 1P8.2K	WJ62490 1P8.2K	WJ62500 1P33K
s11	C719	WJ33240 0.01/250	WJ33240 0.01/250	WJ33230 1000P/630
s12	C720	X	X	WJ33230 1000P/630
s13	D708	X	X	WN67240 P6KE200A
s14	J701	VN50000 -	VN50000 -	X
s15	D705	WJ45930 D1FK60-5063	WJ45930 D1FK60-5063	WJ15190 STTH110A
s16	Q701	WT85670 SPA21N50C3	WT85670 SPA21N50C3	WY45420 IPA90R500C3
s18	R714 R715	ZH76250 1P27K	ZH76250 1P27K	ZH76260 1P100K
s19	T701	YF695A0 WT90571A	YF695A0 WT90571A	YF773A0 WT90572A
s20	C746 C747	ZP42540 0.047/500	ZP42540 0.047/500	ZP42340 0.022/630
s21	R708	RD35739 39K	RD35733 33K	X
s23	R705 R706 R764	RD15833 330K	RD15833 330K	RD15868 680K
s25	R729	WP58280 5P0.18	WP58280 5P0.18	WS27760 5P0.15
s26	R728	WP58280 5P0.18	WP58280 5P0.18	X
s27	R737	RD35662 6.2K	RD35662 6.2K	RD35651 5.1K
s29	R759	WU54790 1/2P3M	WU54790 1/2P3M	WW39290 1/2P2.2M
s30	J705	X	X	RD35000 0

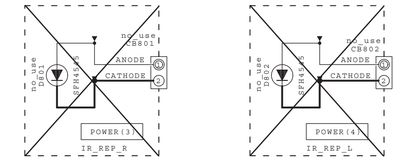

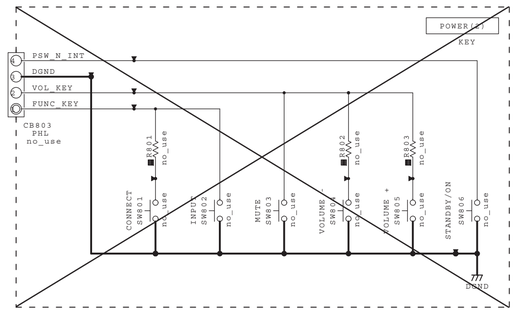

NOTICE (model)

(J)····· JAPAN
(U)····· U.S.A
(C)····· CANADA
(R)····· GENERAL
(T)····· CHINA
(K)····· KOREA
(A)····· AUSTRALIA
(B)····· BRITISH
(G)····· EUROPEAN STANDARD
(L)····· SINGAPORE
(E)····· SOUTH EUROPE
(V)····· TAIWAN
(F)····· RUSSIAN
(P)····· LATIN AMERICA
(S)····· BRAZIL
(H)····· THAI

RESISTOR

REMARKS	PARTS NAME
NO MARK	CARBON FILM RESISTOR (P=5)
⊘	CARBON FILM RESISTOR (P=10)
△	METAL OXIDE FILM RESISTOR
⚠	METAL FILM RESISTOR
⊠	METAL PLATE RESISTOR
▨	FIRE PROOF CARBON FILM RESISTOR
□	CEMENT MOLDED RESISTOR
⊘	SEMI VARIABLE RESISTOR
■	CHIP RESISTOR

CAPACITOR

REMARKS	PARTS NAME	
NO MARK	ELECTROLYTIC CAPACITOR	⏚
⊗	SOLID ELECTROLYTIC CAPACITOR	
NO MARK	CERAMIC CAPACITOR	⏚⏚
◉	CERAMIC TUBULAR CAPACITOR	
◎	POLYESTER FILM CAPACITOR	
○	POLYSTYRENE FILM CAPACITOR	
Ⓘ	MICA CAPACITOR	
Ⓟ	POLYPROPYLENE FILM CAPACITOR	
◍	SEMICONDUCTIVE CERAMIC CAPACITOR	
Ⓢ	POLYPHENYLENE SULFIDE FILM CAPACITOR	

Notes)

Safety measures

- Some internal parts in this product contain high voltages and are dangerous. Be sure to take safety measures during servicing, such as wearing insulating gloves.
- Note that the capacitors indicated below are dangerous even after the power is turned off because an electric charge remains and a high voltage continues to exist there. Before starting any repair work, connect a discharging resistor (5 k-ohms/10 W) to the terminals of each capacitor indicated below to discharge electricity. The time required for discharging is about 30 seconds per each.
  C713, C728, C730 on POWER (1) P.C.B.

注意)

安全対策

- この製品の内部には高電圧部分があり危険です。修理の際は、絶縁性の手袋を使用するなどの安全対策を行ってください。
- 下記のコンデンサには電源を OFF にした後も電荷が残り、高電圧が維持されており危険です。修理作業前に放電用抵抗 (5 kΩ/10 W) を下記の各コンデンサの端子間に接続して放電してください。放電所用時間は各々約 30 秒間です。
  POWER (1) P.C.B. の C713、C728、C730

IC701: L6566BTR
Multi mode controller for SMPS

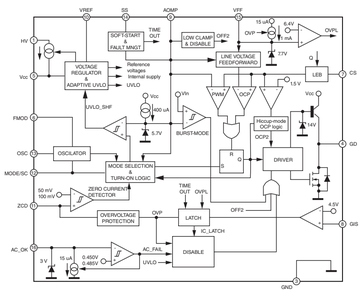

IC703: NJM431U
Adjustable precision shunt regulator

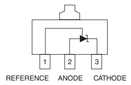

IC705: RT9H321C-T122-1
Adjustable precision shunt regulator

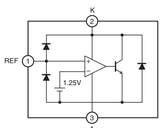

Details of colored lines

- Red / full line: Power supply (+)
- Red /dashed line: Power supply (-)
- Orange: Signal detect
- Yellow: Clock
- Green: Protection detect
- Brown: Reset signal
- Blue: Panel key input

★ All voltages are measured with a 10MΩ/V DC electronic voltmeter.
★ Components having special characteristics are marked ⚠ and must be replaced with parts having specifications equal to those originally installed.
★ Schematic diagram is subject to change without notice.

● 電圧は、内部抵抗 10MΩの電圧計で測定したものです。
● ⚠印のある部品は、安全性確保部品を示しています。部品の交換が必要な場合、パーツリストに記載されている部品を使用してください。
● 本回路図は標準回路図です。改良のため予告なく変更することがあります。

NS-WSW120

DAC

RELAY

NO_USE

FROM/TO Wireless Module

FROM/TO WSW-120 DAC

CB101 5052782433

CB102 5052782433

IC101 TC74VHCT541AFT

FRONT_LED

DAC (2)

接続インジケーター

PHL GLED RLED GND CB150

D150 SML-D12M8WT86

D151 SML-D12U8WT86

DAC

DAC (1)

to Wireless module

FROM/TO RELAY

CB901 ZH83810 24FLZT-RSM1-TF

IC902 IC903 TC7SET32FU

IC904 TC7SET14FU

DAC IC901 PCM1781DBQR

V404050 ST901 V404050 ST902 SCREW Terminal

KRC404-RTK/P KRA302-RTK/P KRC402-RTK/P KRA302-RTK/P

TO LED

W902 3P 450MM B&C

TO Subwoofer AMP

CB903 PHI CB904 PHI For Inspection no_use

Page 91 C1

to MAIN (3)_W201

IC901: PCM1781DBQR
Audio digital-to-analog converter

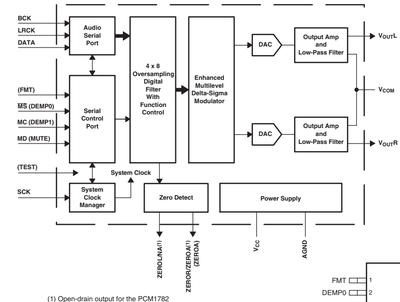

(1) Open-drain output for the PCM1782
NOTE: Signal names in parentheses ( ) are for the PCM1781.

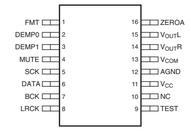

IC902, 903: TC7SET32FU
2-input OR gate

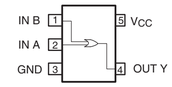

IC904: TC7SET14FU
Schmitt inverter

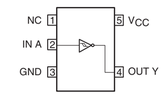

CAPACITOR

REMARKS	PARTS NAME	
NO MARK	ELECTROLYTIC CAPACITOR	⫫
⊗	SOLID ELECTROLYTIC CAPACITOR	
NO MARK	CERAMIC CAPACITOR	⫪
◉	CERAMIC TUBULAR CAPACITOR	
◎	POLYESTER FILM CAPACITOR	
○	POLYSTYRENE FILM CAPACITOR	
Ⓘ	MICA CAPACITOR	
Ⓟ	POLYPROPYLENE FILM CAPACITOR	
◉	SEMICONDUCTIVE CERAMIC CAPACITOR	
Ⓢ	POLYPHENYLENE SULFIDE FILM CAPACITOR	

RESISTOR

REMARKS	PARTS NAME
NO MARK	CARBON FILM RESISTOR (P=5)
◪	CARBON FILM RESISTOR (P=10)
△	METAL OXIDE FILM RESISTOR
◬	METAL FILM RESISTOR
☒	METAL PLATE RESISTOR
▨	FIRE PROOF CARBON FILM RESISTOR
□	CEMENT MOLDED RESISTOR
⊘	SEMI VARIABLE RESISTOR
■	CHIP RESISTOR

NOTICE (model)

(J)····· JAPAN
(U)····· U.S.A
(C)····· CANADA
(R)····· GENERAL
(T)····· CHINA
(K)····· KOREA
(A)····· AUSTRALIA
(B)····· BRITISH
(G)····· EUROPEAN STANDARD
(L)····· SINGAPORE
(E)····· SOUTH EUROPE
(V)····· TAIWAN
(F)····· RUSSIAN
(P)····· LATIN AMERICA
(S)····· BRAZIL
(H)····· THAI

Details of colored lines

Red / full line:	Power supply (+)
Red /dashed line:	Power supply (-)
Orange:	Signal detect
Yellow:	Clock
Green:	Protection detect
Brown:	Reset signal
Blue:	Panel key input

● 電圧は、内部抵抗 10MΩの電圧計で測定したものです。
● △印のある部品は、安全性確保部品を示しています。部品の交換が必要な場合、パーツリストに記載されている部品を使用してください。
● 本回路図は標準回路図です。改良のため予告なく変更することがあります。

MAIN

NS-WSW120

注意)
安全対策
- この製品の内部には高電圧部分があり危険です。修理の際は、絶縁性の手袋を使用するなどの安全対策を行ってください。
- 下記のコンデンサには電源を OFF にした後も電荷が残り、高電圧が維持されており危険です。修理作業前に放電用抵抗 (5 kΩ/10 W) を下記の各コンデンサの端子間に接続して放電してください。放電所用時間は各々約 30 秒間です。

MAIN (1) P.C.B. の C23、C24
MAIN (2) P.C.B. の C344

Page 90 O4
to DAC (1)_CB903

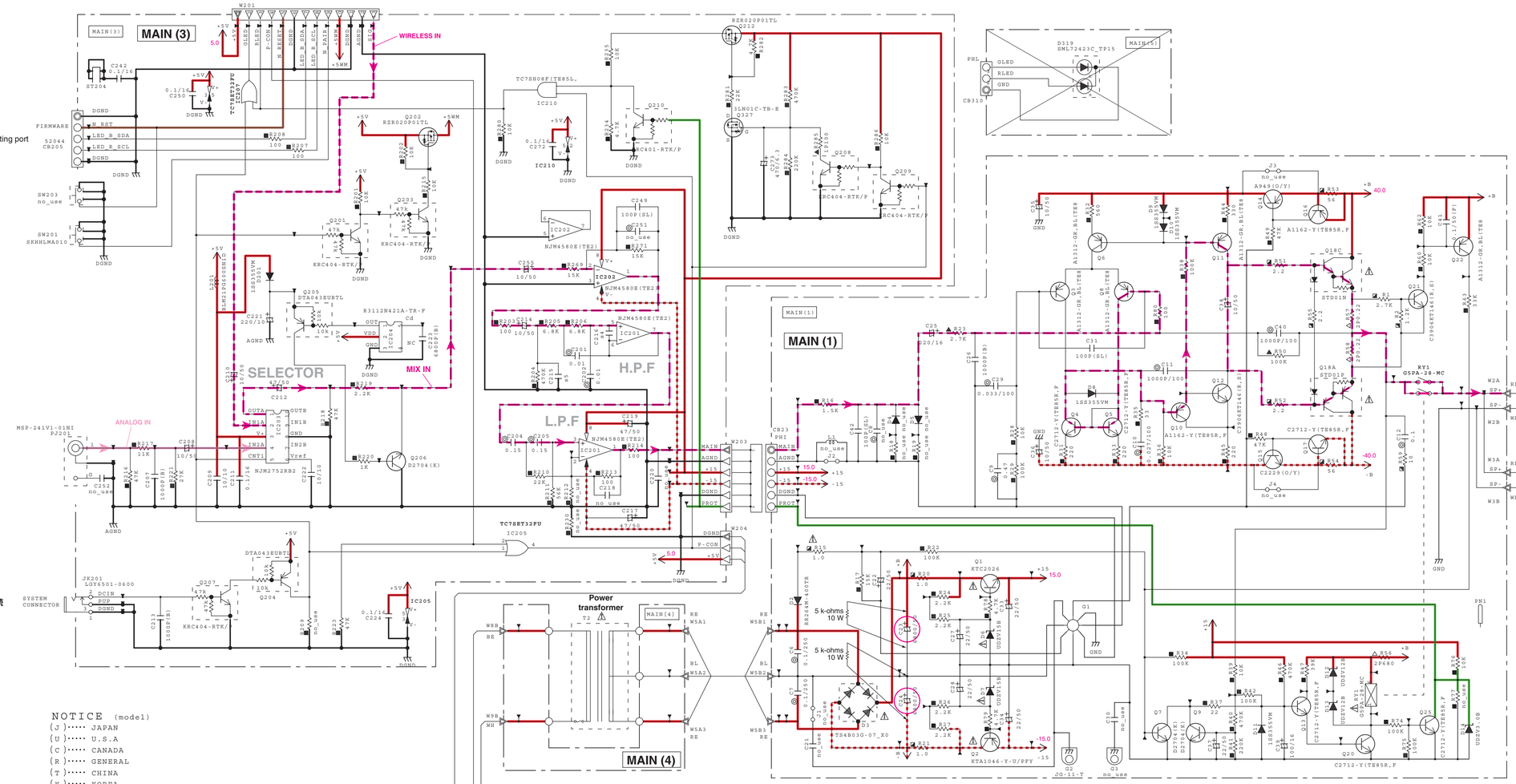

NOTICE (model)
(J)····· JAPAN
(U)····· U.S.A
(C)····· CANADA
(R)····· GENERAL
(T)····· CHINA
(K)····· KOREA
(A)····· AUSTRALIA
(B)····· BRITISH
(G)····· EUROPEAN STANDARD
(L)····· SINGAPORE
(E)····· SOUTH EUROPE
(V)····· TAIWAN
(F)····· RUSSIAN
(P)····· LATIN AMERICA
(S)····· BRAZIL
(H)····· THAI

RESISTOR

REMARKS	PARTS NAME
NO MARK	CARBON FILM RESISTOR (P=5)
◪	CARBON FILM RESISTOR (P=10)
△	METAL OXIDE FILM RESISTOR
▲	METAL FILM RESISTOR
⊠	METAL PLATE RESISTOR
▨	FIRE PROOF CARBON FILM RESISTOR
□	CEMENT MOLDED RESISTOR
⊘	SEMI VARIABLE RESISTOR
■	CHIP RESISTOR

CAPACITOR

REMARKS	PARTS NAME	
NO MARK	ELECTROLYTIC CAPACITOR	⫻
⊗	SOLID ELECTROLYTIC CAPACITOR	⫻
NO MARK	CERAMIC CAPACITOR	⫼
◉	CERAMIC TUBULAR CAPACITOR	⫼
ⓜ	POLYESTER FILM CAPACITOR	⫼
ⓚ	POLYSTYRENE FILM CAPACITOR	⫼
ⓘ	MICA CAPACITOR	⫼
ⓒ	POLYPROPYLENE FILM CAPACITOR	⫼
◍	SEMICONDUCTIVE CERAMIC CAPACITOR	⫼
ⓟ	POLYPHENYLENE SULFIDE FILM CAPACITOR	⫼

Destination Part List

aXX	LOC	J	UCS	TKBG	A	LH	V
a1	F301	W040980 2A125V	W040980 2A125V	KB00260 T630MAL250V	KB00260 T630MAL250V	KB00260 T630MAL250V	W040980 2A125V
a3	T301	YE664A0 YE664	YE665A0 YE665	YE666A0 YE666	YE667A0 YE667	YE666A0 YE666	YE669A0 YE669
a4	C216	X	X	US06122 22P(CH)	X	X	X
a5	C215	X	X	US06310 1000P(B)	X	X	X
a7	L302	WJ26690 PLH10AN1612R1P2	WJ26690 PLH10AN1612R1P2	WJ32330 370UH	WJ32330 370UH	WJ32330 370UH	WJ26690 PLH10AN1612R1P2

IC201, 202: NJM4580E
Dual operational amplifier

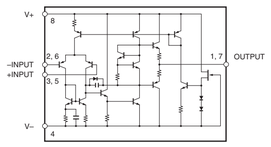

IC203: NJM2752RB2 (TE1)
2-input/1-output stereo audio selector

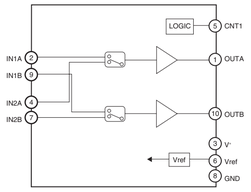

IC204: R3112N421A-TR-F
Low voltage detector with output delay

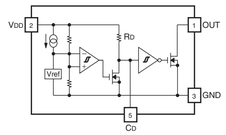

IC205, 207: TC7SET32FU
2-input OR gate

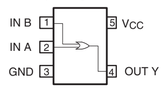

IC210: TC7SH08F
2-input AND gate

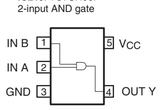

A	B	Y
L	L	L
L	H	L
H	L	L
H	H	H

IC303: KIA7805PI
Voltage regulator

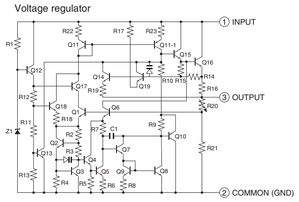

Details of colored lines

Red / full line:	Power supply (+)
Red /dashed line:	Power supply (-)
Orange:	Signal detect
Yellow:	Clock
Green:	Protection detect
Brown:	Reset signal
Blue:	Panel key input

注意：
計測機器取り扱い上の注意
本機のスピーカー出力はBTL接続となっていますので、スピーカー端子に接続する計測器のアース側はフローティング状態に保つ必要があります。

- 電圧は、内部抵抗 10MΩの電圧計で測定したものです。
- ⚠印のある部品は、安全性確保部品を示しています。部品の交換が必要な場合、パーツリストに記載されている部品を使用してください。
- 本回路図は標準回路図です。改良のため予告なく変更することがあります。

NS-WSW121

DAC

DAC (1)

DAC

DAC (2)

LED

STATUS indicator

FROM/TO Wireless Module

to Wireless module

WIRELESS IN

TO INPUT

TO Subwoofer AMP

Page 93 B1
to MAIN (3)_CB206

Page 93 D1
to MAIN (3)_W201

CB901 ZH83810 24FLZT-RSM1-TF

CB905 05PSL-JE

CB903 PHI

PHI CB904 For Inspection no_use

IC901 PCM1781DBQR

Q901 KRC402-RTK/P

Q902 KRC404-RTK/P

Q903 KRA302-RTK/P

Q905 KRC402-RTK/P

Q910 KRC402-RTK/P

Q909 D2704(K)

D902 SML-D12M8WT86

D903 SML-D12U8WT86

V404050 ST903

IC901: PCM1781DBQR
Audio digital-to-analog converter

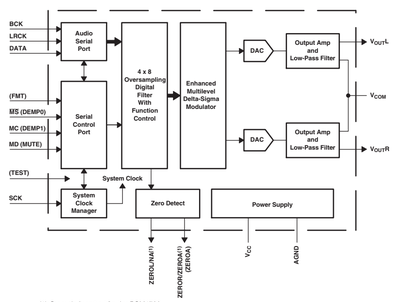

(1) Open-drain output for the PCM1782
NOTE: Signal names in parentheses ( ) are for the PCM1781.

Details of colored lines

Red / full line:	Power supply (+)
Red /dashed line:	Power supply (-)
Orange:	Signal detect
Yellow:	Clock
Green:	Protection detect
Brown:	Reset signal
Blue:	Panel key input

★ All voltages are measured with a 10MΩ/V DC electronic voltmeter.
★ Components having special characteristics are marked ⚠ and must be replaced with parts having specifications equal to those originally installed.
★ Schematic diagram is subject to change without notice.

MAIN

NS-WSW121

Notes)

Safety measures

- Some internal parts in this product contain high voltages and are dangerous. Be sure to take safety measures during servicing, such as wearing insulating gloves.
- Note that the capacitors indicated below are dangerous even after the power is turned off because an electric charge remains and a high voltage continues to exist there. Before starting any repair work, connect a discharging resistor (5 k-ohms/10 W) to the terminals of each capacitor indicated below to discharge electricity. The time required for discharging is about 30 seconds per each.

  C23, C24 on MAIN (1) P.C.B.

  C344 on MAIN (2) P.C.B.

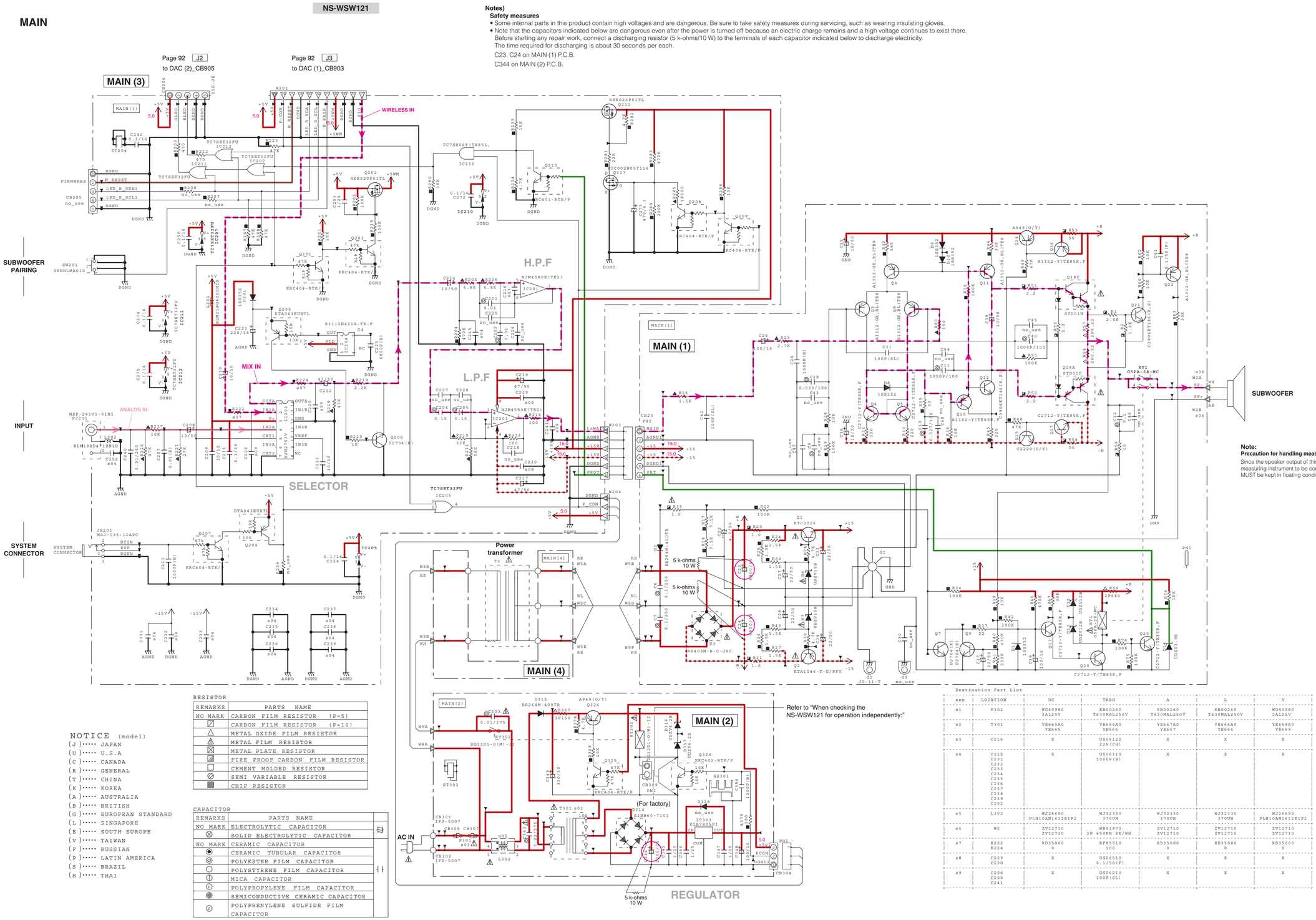

NOTICE (model)

(J)····· JAPAN
(U)····· U.S.A
(C)····· CANADA
(R)····· GENERAL
(T)····· CHINA
(K)····· KOREA
(A)····· AUSTRALIA
(B)····· BRITISH
(G)····· EUROPEAN STANDARD
(L)····· SINGAPORE
(E)····· SOUTH EUROPE
(V)····· TAIWAN
(F)····· RUSSIAN
(P)····· LATIN AMERICA
(S)····· BRAZIL
(H)····· THAI

RESISTOR

REMARKS	PARTS NAME
NO MARK	CARBON FILM RESISTOR (P=5)
◪	CARBON FILM RESISTOR (P=10)
△	METAL OXIDE FILM RESISTOR
◬	METAL FILM RESISTOR
⊠	METAL PLATE RESISTOR
◪	FIRE PROOF CARBON FILM RESISTOR
□	CEMENT MOLDED RESISTOR
⊘	SEMI VARIABLE RESISTOR
■	CHIP RESISTOR

CAPACITOR

REMARKS	PARTS NAME	
NO MARK	ELECTROLYTIC CAPACITOR	⫫
⊗	SOLID ELECTROLYTIC CAPACITOR	⫫
NO MARK	CERAMIC CAPACITOR	⫪
◉	CERAMIC TUBULAR CAPACITOR	⫪
◎	POLYESTER FILM CAPACITOR	⫪
○	POLYSTYRENE FILM CAPACITOR	⫪
◐	MICA CAPACITOR	⫪
Ⓟ	POLYPROPYLENE FILM CAPACITOR	⫪
◍	SEMICONDUCTIVE CERAMIC CAPACITOR	⫪
Ⓒ	POLYPHENYLENE SULFIDE FILM CAPACITOR	⫪

Destination Part List

#xx	LOCATION	UC	TKBG	A	L	V
#1	F301	W40980 2A125V	KB00260 T630MAL250V	KB00260 T630MAL250V	KB00260 T630MAL250V	W40980 2A125V
#2	T301	YE665A0 YE665	YE666A0 YE666	YE667A0 YE667	YE666A0 YE666	YE669A0 YE669
#3	C216	X	US06122 22P(CH)	X	X	X
#4	C215 C231 C232 C233 C234 C235 C236 C237 C238 C239 C252	X	US06310 1000P(B)	X	X	X
#5	L302	W26690 PLH10AN1612R1P2	WJ32330 370UH	WJ32330 370UH	WJ32330 370UH	W26690 PLH10AN1612R1P2
#6	W2	ZV12710 ZV12710	WB91870 2P 450MM RE/WH	ZV12710 ZV12710	ZV12710 ZV12710	ZV12710 ZV12710
#7	R222 R224	RD35000 0	RF85510 100	RD35000 0	RD35000 0	RD35000 0
#8	C229 C230	X	US06510 0.1/50(F)	X	X	X
#9	C206 C220 C241	X	US06210 100P(SL)	X	X	X

IC201: NJM4580E
Dual operational amplifier

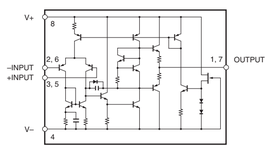

IC203: NJM2753V
3-input/1-output stereo audio selector

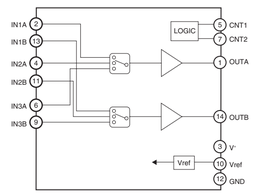

IC204: R3112N421A-TR-F
Low voltage detector with output delay

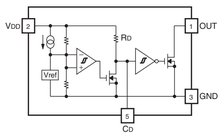

IC205, 207, 211, 212: TC7SET32FU
2-input OR gate

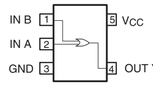

IC210: TC7SH08F
2-input AND gate

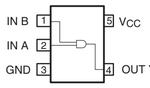

A	B	Y
L	L	L
L	H	L
H	L	L
H	H	H

IC303: KIA7805PI
Voltage regulator

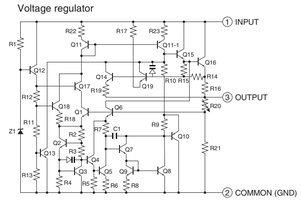

Details of colored lines

Red / full line:	Power supply (+)
Red /dashed line:	Power supply (-)
Orange:	Signal detect
Yellow:	Clock
Green:	Protection detect
Brown:	Reset signal
Blue:	Panel key input

★ All voltages are measured with a 10MΩ/V DC electronic voltmeter.
★ Components having special characteristics are marked ⚠ and must be replaced with parts having specifications equal to those originally installed.
★ Schematic diagram is subject to change without notice.

■ REPLACEMENT PARTS LIST

• ELECTRICAL COMPONENT PARTS

WARNING

- Components having special characteristics are marked ⚠ and must be replaced with parts having specifications equal to those originally installed.
- ⚠印のある部分は、安全確保部品を示しています。部品の交換が必要な場合、パーツリストに記載されている部品を使用してください。

ABBREVIATIONS IN THIS LIST ARE AS FOLLOWS:

C.A.EL.CHP	: CHIP ALUMI.ELECTROLYTIC CAP
C.CE	: CERAMIC CAP
C.CE.ARRAY	: CERAMIC CAP ARRAY
C.CE.CHP	: CHIP CERAMIC CAP
C.CE.M.CHP	: CHIP MULTILAYER CERAMIC CAP
C.CE.SAFTY	: RECOGNIZED CERAMIC CAP
C.CE.TUBLR	: CERAMIC TUBULAR CAP
C.CE.SMI	: SEMI CONDUCTIVE CERAMIC CAP
C.EL	: ELECTROLYTIC CAP
C.EL.BP	: BIPOLAR ELECTROLYTIC CAP
C.EL.CHP	: CHIP ELECTROLYTIC CAP
C.MICA	: MICA CAP
C.ML.FLM	: MULTILAYER FILM CAP
C.MP	: METALLIZED POLYESTER FILM CAP
C.MYLAR	: MYLAR FILM CAP
C.MYLAR.ML	: MULTILAYER MYLAR FILM CAP
C.NIOB.OXD	: NIOBIUM OXIDE CAP
C.PAPER	: PAPER CAPACITOR
C.PLS	: POLYSTYRENE FILM CAP
C.PML	: POLYMER MULTI-LAYER CAPACITOR
C.POL	: POLYESTER FILM CAP
C.PP	: POLYPROPYLENE FILM CAP
C.PP.CHP	: CHIP POLYPROPYLENE FILM CAP
C.TNTL	: TANTALIUM CAP
C.TNTL.CHP	: CHIP TANTALIUM CAP
C.TRIM	: TRIMMER CAP
CN	: CONNECTOR
CN.BS.PIN	: CONNECTOR,BASE PIN
CN.CANNON	: CONNECTOR,CANNON
CN.DIN	: CONNECTOR,DIN
CN.FLAT	: CONNECTOR,FLAT CABLE
CN.FFC	: CONNECTOR,FLEXIBLE FLAT CABLE
CN.HDMI	: HDMI CONNECTOR
CN.PHOTO.R	: PHOTO FIBER SENSOR,RECEIVED
CN.PHOTO.T	: PHOTO FIBER SENSOR,TRANSMITTED
D.SCHOTTKY	: SCHOTTKY BARRIER DIODE
DIODE.ARRAY	: DIODE ARRAY
DIODE.BRG	: DIODE BRIDGE
DIODE.CHP	: CHIP DIODE
DIODE.VAR	: VARACTOR DIODE
DIODE.ZENR	: ZENER DIODE
DIODE.Z.CHP	: CHIP ZENER DIODE
DIODE.PHOT	: PHOTO DIODE
FER.BEAD	: FERRITE BEADS
FER.CORE	: FERRITE CORE
FET.CHP	: CHIP FET
FL.DSPLY	: FLUORESCENT DISPLAY
FLTR.CE	: CERAMIC FILTER
FLTR.COMB	: COMB FILTER MODULE
FLTR.LC.RF	: LC FILTER,EMI
FUSE.CHP	: CHIP FUSE
GND.MTL	: GROUND PLATE
GND.TERM	: GROUND TERMINAL
JUMPER.CN	: JUMPER CONNECTOR
JUMPER.TST	: JUMPER,TEST POINT
L.DTCT	: LIGHT DETECTING MODULE
LED.CHP	: CHIP LED
LED.DSPLY	: LED DISPLAY
LED.INFRD	: LED,INFRARED
PHOT.CPL	: PHOTO COUPLER
PHOT.INTR	: PHOTO INTERRUPTER
PHOT.RFLCT	: PHOTO REFLECTOR
PHOT.TR	: PHOTO TRANSISTOR
PIN.TEST	: PIN,TEST POINT
PTC.THERM	: POSITIVE TEMPERATURE COEFFICIENT THERMISTOR
R.ANTI.SURGE	: FIXED ANTI SURGE RESISTOR
R.ARRAY	: RESISTOR ARRAY
R.CAR.	: CARBON RESISTOR
R.CAR.CHP	: CHIP RESISTOR
R.CAR.FP	: FLAME PROOF CARBON RESISTOR
R.CEMENT	: CEMENT RESISTOR
R.CHP	: CHIP RESISTOR
R.FUS	: FUSIBLE RESISTOR
R.MTL.CHP	: CHIP METAL FILM RESISTOR
R.MTL.FLM	: METAL FILM RESISTOR
R.MTL.OXD	: METAL OXIDE FILM RESISTOR
R.MTL.PLAT	: METAL PLATE RESISTOR
RSNR.CE	: CERAMIC RESONATOR
RSNR.CRYS	: CRYSTAL RESONATOR
SCR.BND.HD	: BIND HEAD B-TIGHT SCREW
SCR.TERM	: SCREW TERMINAL
SCR.TR	: SCREW,TRANSISTOR
SURG.PRTCT	: SURGE PROTECTOR
SUPRT.PCB	: P.C.B. SUPPORT
SW.LEVER	: LEVER SWITCH
SW.MICRO	: MICRO SWITCH
SW.LEAF	: LEAF SWITCH
SW.PUSH	: PUSH SWITCH
SW.RT	: ROTARY SWITCH
SW.RT.ENC	: ROTARY ENCODER
SW.RT.MTR	: ROTARY SWITCH WITH MOTOR
SW.SLIDE	: SLIDE SWITCH
SW.TACT	: TACT SWITCH
TERM.SP	: SPEAKER TERMINAL
TERM.WRAP	: WRAPPING TERMINAL
THRMST.CHP	: CHIP THERMISTOR
TR	: TRANSISTOR
TR.CHP	: CHIP TRANSISTOR
TR.DGT	: DIGITAL TRANSISTOR
TR.DGT.CHP	: CHIP DIGITAL TRANSISTOR
TR.PAIR	: PAIR TRANSISTOR
TRANS	: TRANSFORMER
TRANS.PULS	: PULSE TRANSFORMER
TRANS.PWR	: POWER TRANSFORMER
VARISTOR.C	: CHIP VARISTOR
VOLT.SELCT	: VOLTAGE SELECTOR
VR	: ROTARY POTENTIOMETER
VR.MTR	: POTENTIOMETER WITH MOTOR
VR.SLIDE	: SLIDE POTENTIOMETER
VR.SW	: POTENTIOMETER WITH SWITCH
VR.TRIM	: TRIMMER POTENTIOMETER

YSP-CU2700

DIGITAL

	Ref No.	Part No.	Description		Remarks	Markets	部 品 名
*		ZV025500	P.C.B.	DIGITAL	YSP-CU2700		ＰＣＢ　ＤＩＧＩＴＡＬ
	CB1-4	ZD534301	CN.HDMI	19P SE			ＨＤＭＩコネクター
	CB101	ZP457702	CN.SOCKET	60P 134203560W3			ソケットコネクター
*	CB102	WZ028701	CN.NETWORK	HR961117C			ＮＥＴＷＯＲＫコネクター
	CB103	WK415601	CN	24P TE			ＦＦＣ／ＦＰＣコネクター
*	CB105	WG668101	CN.USB	USB 4P SE			ＵＳＢコネクター
*	CB304	WG139401	CN	30P TE FLT			ＦＦＣコネクター
	CB401	ZG197500	CN.BS.PIN	6P SE 6232 103			ＦＦＣコネクター
*	CB404	ZF242500	CN.BS.PIN	15P GH TE			ベースピン
*	CB405	ZF241401	CN.BS.PIN	4P GH TE			ベースピン
	C2	UF008221	C.EL.CHP	220uF 4V			チップケミコン
	C3	ZR177600	C.CE.CHP	0.1uF 16V			チップセラコン
	C4	ZP620400	C.CE.M.CHP	22uF 6.3V			チップ積層セラコン
	C5	ZR177600	C.CE.CHP	0.1uF 16V			チップセラコン
	C6	ZP620400	C.CE.M.CHP	22uF 6.3V			チップ積層セラコン
	C7	ZR177600	C.CE.CHP	0.1uF 16V			チップセラコン
	C8	ZP620400	C.CE.M.CHP	22uF 6.3V			チップ積層セラコン
	C9	US663102	C.CE.CHP	1000pF 50V			チップセラコン
	C10	ZP620400	C.CE.M.CHP	22uF 6.3V			チップ積層セラコン
	C11-13	ZR177600	C.CE.CHP	0.1uF 16V			チップセラコン
	C14	US663102	C.CE.CHP	1000pF 50V			チップセラコン
	C15-23	ZR177600	C.CE.CHP	0.1uF 16V			チップセラコン
	C24-26	ZP620400	C.CE.M.CHP	22uF 6.3V			チップ積層セラコン
	C27-34	ZR177600	C.CE.CHP	0.1uF 16V			チップセラコン
	C35-36	ZP620400	C.CE.M.CHP	22uF 6.3V			チップ積層セラコン
	C37	US663102	C.CE.CHP	1000pF 50V			チップセラコン
	C38	US661153	C.CE.CHP	15pF 50V			チップセラコン
	C39	ZR177600	C.CE.CHP	0.1uF 16V			チップセラコン
	C40	US661122	C.CE.CHP	12pF 50V			チップセラコン
	C41-43	ZR177600	C.CE.CHP	0.1uF 16V			チップセラコン
	C44	WK716800	C.CE.M.CHP	10uF 6.3V			チップ積層セラコン
	C45-49	ZR177600	C.CE.CHP	0.1uF 16V			チップセラコン
	C50	US663102	C.CE.CHP	1000pF 50V			チップセラコン
	C51	ZR177600	C.CE.CHP	0.1uF 16V			チップセラコン
	C53-54	ZR177600	C.CE.CHP	0.1uF 16V			チップセラコン
	C55	US663102	C.CE.CHP	1000pF 50V			チップセラコン
	C56-60	ZR177600	C.CE.CHP	0.1uF 16V			チップセラコン
	C61	ZP620400	C.CE.M.CHP	22uF 6.3V			チップ積層セラコン
	C62-64	ZR177600	C.CE.CHP	0.1uF 16V			チップセラコン
	C65	ZP620400	C.CE.M.CHP	22uF 6.3V			チップ積層セラコン
	C66-68	ZR177600	C.CE.CHP	0.1uF 16V			チップセラコン
	C69	ZP620400	C.CE.M.CHP	22uF 6.3V			チップ積層セラコン
	C70	ZR177600	C.CE.CHP	0.1uF 16V			チップセラコン
	C71-72	US046101	C.CE.CHP	1uF 25V			チップセラコン
	C73	US661221	C.CE.CHP	22pF 50V			チップセラコン
	C74-75	ZR177600	C.CE.CHP	0.1uF 16V			チップセラコン
	C76-79	US663102	C.CE.CHP	1000pF 50V			チップセラコン
	C80	UF038102	C.EL.CHP	100uF 16V			チップケミコン
	C81-86	US663102	C.CE.CHP	1000pF 50V			チップセラコン
	C88	US663102	C.CE.CHP	1000pF 50V			チップセラコン
	C90	US663102	C.CE.CHP	1000pF 50V			チップセラコン
	C91	ZR177600	C.CE.CHP	0.1uF 16V			チップセラコン
	C92	WK716800	C.CE.M.CHP	10uF 6.3V			チップ積層セラコン
	C94-99	US663102	C.CE.CHP	1000pF 50V			チップセラコン
	C101	US661221	C.CE.CHP	22pF 50V			チップセラコン
	C102	ZR177600	C.CE.CHP	0.1uF 16V			チップセラコン
	C103	US663102	C.CE.CHP	1000pF 50V			チップセラコン

* New Parts / 新規部品

YSP-CU2700

DIGITAL

	Ref No.	Part No.	Description		Remarks	Markets	部 品 名
	C104	ZR177600	C. CE. CHP	0. 1uF 16V			チップセラコン
	C105	UF037101	C. EL. CHP	10uF 16V			チップケミコン
	C106	US663102	C. CE. CHP	1000pF 50V			チップセラコン
	C107-108	US662103	C. CE. CHP	100pF 50V			チップセラコン
	C109-110	ZA584602	C. CE. M. CHP	10uF 16V			チップ積層セラコン
	C111	US662103	C. CE. CHP	100pF 50V			チップセラコン
	C112-113	WQ757301	C. CE. CHP	47uF 6. 3V			チップセラコン
*	C114	US661332	C. CE. CHP	33pF 50V			チップセラコン
	C115	ZR177600	C. CE. CHP	0. 1uF 16V			チップセラコン
	C116	UF037101	C. EL. CHP	10uF 16V			チップケミコン
	C117	ZA584602	C. CE. M. CHP	10uF 16V			チップ積層セラコン
	C118-119	ZR177600	C. CE. CHP	0. 1uF 16V			チップセラコン
	C120	US663102	C. CE. CHP	1000pF 50V			チップセラコン
	C121	US634102	C. CE. CHP	0. 01uF 16V			チップセラコン
	C122-123	ZR177600	C. CE. CHP	0. 1uF 16V			チップセラコン
	C124	US634102	C. CE. CHP	0. 01uF 16V			チップセラコン
	C125	US661122	C. CE. CHP	12pF 50V			チップセラコン
	C126	WK716800	C. CE. M. CHP	10uF 6. 3V			チップ積層セラコン
	C127	WD758201	C. CE. CHP	47uF 6. 3V			チップセラコン
	C128	ZR177600	C. CE. CHP	0. 1uF 16V			チップセラコン
	C129	US661153	C. CE. CHP	15pF 50V			チップセラコン
	C130	WK716800	C. CE. M. CHP	10uF 6. 3V			チップ積層セラコン
	C131-132	ZA584602	C. CE. M. CHP	10uF 16V			チップ積層セラコン
	C133	ZR177600	C. CE. CHP	0. 1uF 16V			チップセラコン
	C134	US643471	C. CE. CHP	4700pF 25V			チップセラコン
	C136	US034681	C. CE. CHP	0. 068uF 16V K			チップセラコン
	C137	ZA584602	C. CE. M. CHP	10uF 16V			チップ積層セラコン
	C138	ZR177600	C. CE. CHP	0. 1uF 16V			チップセラコン
	C139	US643471	C. CE. CHP	4700pF 25V			チップセラコン
	C140	WK716800	C. CE. M. CHP	10uF 6. 3V			チップ積層セラコン
	C141	US634102	C. CE. CHP	0. 01uF 16V			チップセラコン
	C142	ZR177600	C. CE. CHP	0. 1uF 16V			チップセラコン
	C143	US634102	C. CE. CHP	0. 01uF 16V			チップセラコン
	C144	WK716800	C. CE. M. CHP	10uF 6. 3V			チップ積層セラコン
	C145	ZA584602	C. CE. M. CHP	10uF 16V			チップ積層セラコン
*	C146-147	US662151	C. CE. CHP	150pF 50V			チップセラコン
	C148	WQ757301	C. CE. CHP	47uF 6. 3V			チップセラコン
	C150-151	US662681	C. CE. CHP	680pF 50V			チップセラコン
	C152-154	ZA584602	C. CE. M. CHP	10uF 16V			チップ積層セラコン
	C155-157	ZR177600	C. CE. CHP	0. 1uF 16V			チップセラコン
	C158	US634102	C. CE. CHP	0. 01uF 16V			チップセラコン
	C159-165	ZR177600	C. CE. CHP	0. 1uF 16V			チップセラコン
	C166	WK716800	C. CE. M. CHP	10uF 6. 3V			チップ積層セラコン
	C167-172	ZR177600	C. CE. CHP	0. 1uF 16V			チップセラコン
	C173-177	US643471	C. CE. CHP	4700pF 25V			チップセラコン
	C179	US634102	C. CE. CHP	0. 01uF 16V			チップセラコン
	C185	WK716800	C. CE. M. CHP	10uF 6. 3V			チップ積層セラコン
	C201	US065101	C. CE. CHP	0. 1uF 50V B			チップセラコン
	C202	WF547901	C. CE. CHP	10uF 25V			チップセラコン
	C203	US065101	C. CE. CHP	0. 1uF 50V B			チップセラコン
	C204	US064103	C. CE. CHP	0. 01uF 50V B			チップセラコン
*	C205	WK145902	C. CE. CHP	0. 47uF 10V			チップセラコン
	C206	US065101	C. CE. CHP	0. 1uF 50V B			チップセラコン
	C207	ZR177600	C. CE. CHP	0. 1uF 16V			チップセラコン
	C208	ZA584602	C. CE. M. CHP	10uF 16V			チップ積層セラコン
	C209	WH046601	C. CE. M. CHP	47uF 16V			チップ積層セラコン
	C210	US661122	C. CE. CHP	12pF 50V			チップセラコン

＊New Parts / 新規部品

YSP-CU2700

DIGITAL

	Ref No.	Part No.	Description		Remarks	Markets	部 品 名
	C211-213	ZA584602	C. CE. M. CHP	10uF 16V			チップ積層セラコン
	C214-218	ZR177600	C. CE. CHP	0. 1uF 16V			チップセラコン
	C219-220	US634102	C. CE. CHP	0. 01uF 16V			チップセラコン
	C221-222	ZP620400	C. CE. M. CHP	22uF 6. 3V			チップ積層セラコン
	C223	ZR177600	C. CE. CHP	0. 1uF 16V			チップセラコン
	C224	WK716800	C. CE. M. CHP	10uF 6. 3V			チップ積層セラコン
	C225-226	ZA584602	C. CE. M. CHP	10uF 16V			チップ積層セラコン
	C227-230	ZR177600	C. CE. CHP	0. 1uF 16V			チップセラコン
	C231	US634223	C. CE. CHP	0. 022uF 16V			チップセラコン
	C232-233	ZR177600	C. CE. CHP	0. 1uF 16V			チップセラコン
	C234	ZP620400	C. CE. M. CHP	22uF 6. 3V			チップ積層セラコン
	C235	WK716800	C. CE. M. CHP	10uF 6. 3V			チップ積層セラコン
	C236	ZR177600	C. CE. CHP	0. 1uF 16V			チップセラコン
	C237	WK716800	C. CE. M. CHP	10uF 6. 3V			チップ積層セラコン
	C238	ZA584602	C. CE. M. CHP	10uF 16V			チップ積層セラコン
	C239-241	ZR177600	C. CE. CHP	0. 1uF 16V			チップセラコン
	C242	ZA584602	C. CE. M. CHP	10uF 16V			チップ積層セラコン
	C243-244	WK716800	C. CE. M. CHP	10uF 6. 3V			チップ積層セラコン
	C245-246	ZR177600	C. CE. CHP	0. 1uF 16V			チップセラコン
	C247	WK716800	C. CE. M. CHP	10uF 6. 3V			チップ積層セラコン
	C248	ZR177600	C. CE. CHP	0. 1uF 16V			チップセラコン
	C249	WH046601	C. CE. M. CHP	47uF 16V			チップ積層セラコン
	C250	WF547901	C. CE. CHP	10uF 25V			チップセラコン
	C251	US643471	C. CE. CHP	4700pF 25V			チップセラコン
	C301	ZR177600	C. CE. CHP	0. 1uF 16V			チップセラコン
	C302-303	US663102	C. CE. CHP	1000pF 50V			チップセラコン
	C304	ZR177600	C. CE. CHP	0. 1uF 16V			チップセラコン
	C305-306	US663102	C. CE. CHP	1000pF 50V			チップセラコン
	C307-310	ZR177600	C. CE. CHP	0. 1uF 16V			チップセラコン
	C311	WK716800	C. CE. M. CHP	10uF 6. 3V			チップ積層セラコン
	C312-313	ZR177600	C. CE. CHP	0. 1uF 16V			チップセラコン
	C314	UF038102	C. EL. CHP	100uF 16V			チップケミコン
	C315	ZR177600	C. CE. CHP	0. 1uF 16V			チップセラコン
	C316-317	US663102	C. CE. CHP	1000pF 50V			チップセラコン
	C318-319	ZR177600	C. CE. CHP	0. 1uF 16V			チップセラコン
	C320-321	US663102	C. CE. CHP	1000pF 50V			チップセラコン
	C322	ZR177600	C. CE. CHP	0. 1uF 16V			チップセラコン
	C323	ZG726700	C. CE. CHP	1uF 6. 3V			チップセラコン
	C324	ZR177600	C. CE. CHP	0. 1uF 16V			チップセラコン
	C325-326	US661181	C. CE. CHP	18pF 50V			チップセラコン
	C327	ZR177600	C. CE. CHP	0. 1uF 16V			チップセラコン
	C328	UF038102	C. EL. CHP	100uF 16V			チップケミコン
*	C329	ZV562800	C. A. EL. CHP	390uF 2. 5V			チップ固体アルミコン
	C330	ZR177600	C. CE. CHP	0. 1uF 16V			チップセラコン
	C331-332	WK716800	C. CE. M. CHP	10uF 6. 3V			チップ積層セラコン
	C333-351	ZR177600	C. CE. CHP	0. 1uF 16V			チップセラコン
	C352-366	US663102	C. CE. CHP	1000pF 50V			チップセラコン
	C367	US634102	C. CE. CHP	0. 01uF 16V			チップセラコン
	C368	ZR177600	C. CE. CHP	0. 1uF 16V			チップセラコン
	C369	US663102	C. CE. CHP	1000pF 50V			チップセラコン
	C370	WK716800	C. CE. M. CHP	10uF 6. 3V			チップ積層セラコン
	C375	WK716800	C. CE. M. CHP	10uF 6. 3V			チップ積層セラコン
	C401-402	ZR177600	C. CE. CHP	0. 1uF 16V			チップセラコン
	C403-404	US661181	C. CE. CHP	18pF 50V			チップセラコン
	C405	ZR177600	C. CE. CHP	0. 1uF 16V			チップセラコン
	C406-407	ZG726700	C. CE. CHP	1uF 6. 3V			チップセラコン
	C408-415	ZR177600	C. CE. CHP	0. 1uF 16V			チップセラコン

* New Parts / 新規部品

YSP-CU2700

DIGITAL

	Ref No.	Part No.	Description		Remarks	Markets	部 品 名
	C416	US634102	C. CE. CHP	0.01uF 16V			チップセラコン
	C417-423	ZR177600	C. CE. CHP	0.1uF 16V			チップセラコン
	C424	ZG726700	C. CE. CHP	1uF 6.3V			チップセラコン
	C425-430	ZR177600	C. CE. CHP	0.1uF 16V			チップセラコン
	C431	US663102	C. CE. CHP	1000pF 50V			チップセラコン
	C432	ZR177600	C. CE. CHP	0.1uF 16V			チップセラコン
	C433-435	US663102	C. CE. CHP	1000pF 50V			チップセラコン
	C436	ZR177600	C. CE. CHP	0.1uF 16V			チップセラコン
*	C437	WZ224601	C. EL. CHP	100uF 25V			チップケミコン
	C438	US065101	C. CE. CHP	0.1uF 50V B			チップセラコン
	C440-444	ZR177600	C. CE. CHP	0.1uF 16V			チップセラコン
	C445	US663102	C. CE. CHP	1000pF 50V			チップセラコン
	C446	ZR177600	C. CE. CHP	0.1uF 16V			チップセラコン
	C447	UF038102	C. EL. CHP	100uF 16V			チップケミコン
	D3	ZF358001	PROTECTOR	ESD7004MUTAG			ＥＳＤプロテクタ
	D6	ZF358001	PROTECTOR	ESD7004MUTAG			ＥＳＤプロテクタ
	D9	ZF358001	PROTECTOR	ESD7004MUTAG			ＥＳＤプロテクタ
	D12	ZF358001	PROTECTOR	ESD7004MUTAG			ＥＳＤプロテクタ
*	D13	ZQ873503	D. SCHOTTKY	RB501VM-40TE-17			ショットキーダイオード
	D15	ZQ873401	D. SCHOTTKY	RB500VM-40TE-17			ショットキーダイオード
	IC3	X8385A01	IC	TC7WHU04FK TE85L			ロジックＩＣ
	IC4	X4964B01	IC	TC74VHC541FT(EL,K)			ロジックＩＣ
	IC101	YH094A00	IC	NJM2753V			ＩＣ
	IC102	YD216A01	IC	PCM9211PTR			ＩＣ
*	IC103	X9870A02	IC	PCM1681PWPR			ＩＣ
*	IC104	X7389A01	IC	NJM2734V(TE1)OPAMP			アンプＩＣ
	IC106	YF849A01	IC	R5527K001D-TR LOAD			電源ＩＣ
*	IC110	YC685A01	IC	BA2115FVM-TR			アンプＩＣ
	IC123	X8385A01	IC	TC7WHU04FK TE85L			ロジックＩＣ
*	IC201	YH818A00	IC	R1513S501D-E2-FE			電源ＩＣ
	IC202	YH122A00	IC	TPS54239EDDAR			電源ＩＣ
	IC205	YD987A01	IC	R1163N501B-TR-FE			電源ＩＣ
	IC207	YE463A01	IC	RP132S331B-E2-FE			電源ＩＣ
	IC208	YE469A00	IC	RP132S501D-E2-FE			電源ＩＣ
	IC209	YF849A01	IC	R5527K001D-TR LOAD			電源ＩＣ
*	IC210	YH852A00	IC	RP132K501B-TR			電源ＩＣ
	IC211	YF849A01	IC	R5527K001D-TR LOAD			電源ＩＣ
*	IC212	YD956A01	IC	R1191H050D-T1-FE			電源ＩＣ
*	IC301	X0176E01	IC	W9864G2JH-6 SDRAM			メモリＩＣ
*	IC302	YH853B00	IC. MEMORY	W25Q80DVSIG SPI F	written		書込済メモリＩＣ
	IC304	X4964B01	IC	TC74VHC541FT(EL,K)			ロジックＩＣ
	IC401	YF582A00	IC	R3117Q292A-TR-FE			電源検出ＩＣ
	IC402	YD902B00	IC	M95320-RMN6TP			メモリＩＣ
	IC403	YF849A01	IC	R5527K001D-TR LOAD			電源ＩＣ
*	IC407	YH854B00	IC. MEMORY	W25W32FVSSIG	written		書込済メモリＩＣ
	IC408	X0199B01	IC	TC74VHC157FT(EL,K)			ロジックＩＣ
	J1	RD450002	R. CHP	0Ω 1/16W J			チップ抵抗
	J101	RD450002	R. CHP	0Ω 1/16W J			チップ抵抗
	JK101	V9435701	JACK. MINI	MSJ-035-12APC			モノラルミニジャック
	JK102	WW270901	JACK. MNI	HSJ2492-010010			ミニジャック
	PJ101	WG582701	JACK. PIN	1P RJ-1150+31-0H00			ピンジャック
*	PJ102	ZR457901	JACK. PIN	2P MSP-252V2-04 NI			ピンジャック
	PJ103	V7189701	JACK. PIN	1P			ピンジャック
	Q1	WZ461801	TR. CHP	2SC4081UBTLR			チップトランジスタ
*	Q2	WW782102	TR. DGT	DTC014EUBTL			デジタルトランジスタ
	Q3	WZ461801	TR. CHP	2SC4081UBTLR			チップトランジスタ
*	Q4	WW782102	TR. DGT	DTC014EUBTL			デジタルトランジスタ

＊New Parts / 新規部品

YSP-CU2700

DIGITAL

	Ref No.	Part No.	Description	Remarks	Markets	部 品 名
	Q5	WZ461801	TR. CHP 2SC4081UBTLR			チップトランジスタ
*	Q6	WW782102	TR. DGT DTC014EUBTL			デジタルトランジスタ
	Q103-104	WC883402	TR 2SD2704 K			トランジスタ
*	Q105	WW782002	TR. DGT DTA044EUBTL			デジタルトランジスタ
*	Q401-402	WW782102	TR. DGT DTC014EUBTL			デジタルトランジスタ
	R1-2	RD454222	R. CHP 22Ω 1/16W J			チップ抵抗
	R3-4	RD457470	R. CHP 47KΩ 1/16W			チップ抵抗
	R5	RD354103	R. CHP 10Ω 1/16W J			チップ抵抗
	R6	RD456101	R. CHP 1KΩ 1/16W J			チップ抵抗
	R7	RD458101	R. CHP 100KΩ 1/16W			チップ抵抗
	R8	RD457102	R. CHP 10KΩ 1/16W J			チップ抵抗
	R9	RD455682	R. CHP 680Ω 1/16W J			チップ抵抗
	R10-12	RD457470	R. CHP 47KΩ 1/16W			チップ抵抗
	R14	RD450002	R. CHP 0Ω 1/16W J			チップ抵抗
	R15	RD454222	R. CHP 22Ω 1/16W J			チップ抵抗
	R17-18	RD454222	R. CHP 22Ω 1/16W J			チップ抵抗
	R19-20	RD457470	R. CHP 47KΩ 1/16W			チップ抵抗
	R21	RD354103	R. CHP 10Ω 1/16W J			チップ抵抗
	R22	RD459101	R. CHP 1MΩ 1/16W J			チップ抵抗
	R23	RD456101	R. CHP 1KΩ 1/16W J			チップ抵抗
	R24	RD458101	R. CHP 100KΩ 1/16W			チップ抵抗
	R25	RD457102	R. CHP 10KΩ 1/16W J			チップ抵抗
	R26	RD454222	R. CHP 22Ω 1/16W J			チップ抵抗
	R29-30	RD454222	R. CHP 22Ω 1/16W J			チップ抵抗
	R31-32	RD457470	R. CHP 47KΩ 1/16W			チップ抵抗
	R33	RD354103	R. CHP 10Ω 1/16W J			チップ抵抗
	R35	RD456101	R. CHP 1KΩ 1/16W J			チップ抵抗
	R36	RD458101	R. CHP 100KΩ 1/16W			チップ抵抗
	R39	RD457102	R. CHP 10KΩ 1/16W J			チップ抵抗
	R41-44	RD454472	R. CHP 47Ω 1/16W			チップ抵抗
	R45-46	RD456181	R. CHP 1.8KΩ 1/16W			チップ抵抗
	R47	RD454472	R. CHP 47Ω 1/16W			チップ抵抗
	R48	RD457220	R. CHP 22KΩ 1/16W			チップ抵抗
	R49-50	RD454472	R. CHP 47Ω 1/16W			チップ抵抗
	R51	RD457102	R. CHP 10KΩ 1/16W J			チップ抵抗
	R53	RD457102	R. CHP 10KΩ 1/16W J			チップ抵抗
*	R54-55	RF454511	R. CHP 51Ω 1/16W F			チップ抵抗
	R56	RD457102	R. CHP 10KΩ 1/16W J			チップ抵抗
	R57	RD456472	R. CHP 4.7KΩ 1/16W J			チップ抵抗
	R58	RD453471	R. CHP 4.7Ω 1/16W			チップ抵抗
	R59	RD456472	R. CHP 4.7KΩ 1/16W J			チップ抵抗
	R60	RD455682	R. CHP 680Ω 1/16W J			チップ抵抗
	R61	RD456472	R. CHP 4.7KΩ 1/16W J			チップ抵抗
	R62	RD457180	R. CHP 18KΩ 1/16W			チップ抵抗
	R63	RD455101	R. CHP 100Ω 1/16W J			チップ抵抗
	R64-65	RD457470	R. CHP 47KΩ 1/16W			チップ抵抗
	R66	RD457102	R. CHP 10KΩ 1/16W J			チップ抵抗
	R70	RF557270	R. CHP 27KΩ 1/16W			チップ抵抗
	R90	RD457102	R. CHP 10KΩ 1/16W J			チップ抵抗
	R91	RD455101	R. CHP 100Ω 1/16W J			チップ抵抗
	R101-102	RD457102	R. CHP 10KΩ 1/16W J			チップ抵抗
	R103	RD456222	R. CHP 2.2KΩ 1/16W J			チップ抵抗
*	R104	RD454821	R. CHP 82Ω 1/16W J			チップ抵抗
	R105	RD455682	R. CHP 680Ω 1/16W J			チップ抵抗
	R106	RD454472	R. CHP 47Ω 1/16W			チップ抵抗
	R107	RD456332	R. CHP 3.3KΩ 1/16W J			チップ抵抗
	R108	RD456101	R. CHP 1KΩ 1/16W J			チップ抵抗

* New Parts / 新規部品

YSP-CU2700

DIGITAL

	Ref No.	Part No.	Description			Remarks	Markets	部 品 名
*	R109	RD455222	R. CHP	220Ω	1/16W			チップ抵抗
	R110	RD455682	R. CHP	680Ω	1/16W J			チップ抵抗
*	R111-112	RD456681	R. CHP	6.8KΩ	1/16W J			チップ抵抗
	R113	RD458101	R. CHP	100KΩ	1/16W			チップ抵抗
*	R114	RD455561	R. CHP	560Ω	1/16W			チップ抵抗
	R115	RD456472	R. CHP	4.7KΩ	1/16W J			チップ抵抗
	R116	RD456101	R. CHP	1KΩ	1/16W J			チップ抵抗
	R117	RD454102	R. CHP	10Ω	1/16W J			チップ抵抗
	R118	RD457180	R. CHP	18KΩ	1/16W			チップ抵抗
	R119	RD456101	R. CHP	1KΩ	1/16W J			チップ抵抗
	R120	RD454472	R. CHP	47Ω	1/16W			チップ抵抗
*	R121	RD455561	R. CHP	560Ω	1/16W			チップ抵抗
	R122	RD456101	R. CHP	1KΩ	1/16W J			チップ抵抗
*	R123	RD457122	R. CHP	12KΩ	1/16W			チップ抵抗
	R124	RD457470	R. CHP	47KΩ	1/16W			チップ抵抗
	R125	RD455101	R. CHP	100Ω	1/16W J			チップ抵抗
	R126	RD457102	R. CHP	10KΩ	1/16W J			チップ抵抗
	R127	RD454472	R. CHP	47Ω	1/16W			チップ抵抗
	R129	RD458101	R. CHP	100KΩ	1/16W			チップ抵抗
	R131	RD455682	R. CHP	680Ω	1/16W J			チップ抵抗
	R132	RD454472	R. CHP	47Ω	1/16W			チップ抵抗
	R133	RD458101	R. CHP	100KΩ	1/16W			チップ抵抗
	R135	RD455682	R. CHP	680Ω	1/16W J			チップ抵抗
	R136	RD455101	R. CHP	100Ω	1/16W J			チップ抵抗
	R137-138	RD454472	R. CHP	47Ω	1/16W			チップ抵抗
*	R139	RD456821	R. CAR. CHP	8.2KΩ	1/16W			チップ抵抗
*	R140	RD457152	R. CHP	15KΩ	1/16W J			チップ抵抗
	R141	RD456472	R. CHP	4.7KΩ	1/16W J			チップ抵抗
	R142	RD455101	R. CHP	100Ω	1/16W J			チップ抵抗
	R143-144	RF556820	R. CHP	8.2KΩ	1/16W			チップ抵抗
	R145	RD454472	R. CHP	47Ω	1/16W			チップ抵抗
*	R146-147	RF556620	R. CAR. CHP	6.2KΩ	1/16W			チップ抵抗
	R149	RD457102	R. CHP	10KΩ	1/16W J			チップ抵抗
	R150-151	RF556750	R. CHP	7.5KΩ	1/16W			チップ抵抗
	R152-153	RD456472	R. CHP	4.7KΩ	1/16W J			チップ抵抗
	R154-157	RD454472	R. CHP	47Ω	1/16W			チップ抵抗
	R158-159	RD456472	R. CHP	4.7KΩ	1/16W J			チップ抵抗
	R160-162	RD455101	R. CHP	100Ω	1/16W J			チップ抵抗
	R168	RD454222	R. CHP	22Ω	1/16W J			チップ抵抗
	R170	RD457102	R. CHP	10KΩ	1/16W J			チップ抵抗
	R171	RD455101	R. CHP	100Ω	1/16W J			チップ抵抗
	R201	RF557430	R. CHP	43KΩ	1/16W			チップ抵抗
	R202	RF556680	R. CHP	6.8KΩ	1/16W			チップ抵抗
	R203-204	RF557150	R. CHP	15KΩ	1/16W			チップ抵抗
*	R205	RF556330	R. CAR. CHP	3.3KΩ	1/16W			チップ抵抗
	R206	RF557150	R. CHP	15KΩ	1/16W			チップ抵抗
	R207	RF557200	R. CHP	20KΩ	1/16W			チップ抵抗
	R208	RF556750	R. CHP	7.5KΩ	1/16W			チップ抵抗
	R209	RF557220	R. CHP	22KΩ	1/16W			チップ抵抗
*	R210	RF556330	R. CAR. CHP	3.3KΩ	1/16W			チップ抵抗
	R211	RF557100	R. CHP	10KΩ	1/16W			チップ抵抗
	R212	RF556300	R. CHP	3KΩ	1/16W			チップ抵抗
	R213-214	RF556750	R. CHP	7.5KΩ	1/16W			チップ抵抗
	R230	RD456101	R. CHP	1KΩ	1/16W J			チップ抵抗
	R307	RD454472	R. CHP	47Ω	1/16W			チップ抵抗
	R308-309	RD457102	R. CHP	10KΩ	1/16W J			チップ抵抗
	R312	RD456472	R. CHP	4.7KΩ	1/16W J			チップ抵抗

* New Parts / 新規部品

YSP-CU2700

DIGITAL

	Ref No.	Part No.	Description	Remarks	Markets	部 品 名
	R313	RD455101	R. CHP 100Ω 1/16W J			チップ抵抗
	R314-316	RD456472	R. CHP 4. 7KΩ 1/16W J			チップ抵抗
	R320-324	RD454472	R. CHP 47Ω 1/16W			チップ抵抗
	R327	RD454472	R. CHP 47Ω 1/16W			チップ抵抗
	R333	RD454472	R. CHP 47Ω 1/16W			チップ抵抗
	R343-344	RD454472	R. CHP 47Ω 1/16W			チップ抵抗
	R345	RD455101	R. CHP 100Ω 1/16W J			チップ抵抗
	R346	RD454472	R. CHP 47Ω 1/16W			チップ抵抗
	R349	RD456472	R. CHP 4. 7KΩ 1/16W J			チップ抵抗
	R350-352	RD454472	R. CHP 47Ω 1/16W			チップ抵抗
	R354	RD457102	R. CHP 10KΩ 1/16W J			チップ抵抗
	R402-405	RD457102	R. CHP 10KΩ 1/16W J			チップ抵抗
	R406-407	RD454472	R. CHP 47Ω 1/16W			チップ抵抗
	R408	RD455101	R. CHP 100Ω 1/16W J			チップ抵抗
	R413-414	RD457102	R. CHP 10KΩ 1/16W J			チップ抵抗
	R416-417	RD457102	R. CHP 10KΩ 1/16W J			チップ抵抗
	R419	RD455101	R. CHP 100Ω 1/16W J			チップ抵抗
	R421	RD455101	R. CHP 100Ω 1/16W J			チップ抵抗
	R427	RD457102	R. CHP 10KΩ 1/16W J			チップ抵抗
	R428	RF556470	R. CHP 4. 7KΩ 1/16W			チップ抵抗
	R432	RF556470	R. CHP 4. 7KΩ 1/16W			チップ抵抗
	R433	RF557220	R. CHP 22KΩ 1/16W			チップ抵抗
	R435	RF557100	R. CHP 10KΩ 1/16W			チップ抵抗
	R436	RF557220	R. CHP 22KΩ 1/16W			チップ抵抗
	R438	RF557100	R. CHP 10KΩ 1/16W			チップ抵抗
	R439-442	RF556470	R. CHP 4. 7KΩ 1/16W			チップ抵抗
	R443	RD457102	R. CHP 10KΩ 1/16W J			チップ抵抗
	R444-445	RF556470	R. CHP 4. 7KΩ 1/16W			チップ抵抗
	R446-447	RD457102	R. CHP 10KΩ 1/16W J			チップ抵抗
	R448	RD455101	R. CHP 100Ω 1/16W J			チップ抵抗
	R449	RF557470	R. CHP 47KΩ 1/16W			チップ抵抗
	R450	RF556470	R. CHP 4. 7KΩ 1/16W			チップ抵抗
	R451-453	RD455101	R. CHP 100Ω 1/16W J			チップ抵抗
	R457	RD455101	R. CHP 100Ω 1/16W J			チップ抵抗
	R458-460	RD457102	R. CHP 10KΩ 1/16W J			チップ抵抗
	R461-462	RD454472	R. CHP 47Ω 1/16W			チップ抵抗
	R463-464	RD455470	R. CHP 470Ω 1/16W			チップ抵抗
	R465	RD454472	R. CHP 47Ω 1/16W			チップ抵抗
	R466	RD457102	R. CHP 10KΩ 1/16W J			チップ抵抗
	R467	RD454472	R. CHP 47Ω 1/16W			チップ抵抗
*	U101	WU204202	CN. PHOTO. R 1P JSR1165-D			光ファイバー受信器
	XL1	ZA692801	RSNR. CRYS 27MHz DSX321G			水晶振動子
	XL101	WS190001	RSNR. CRYS 24. 576MHz DSX321G			水晶振動子
*	XL301	WN318102	RSNR. CRYS 20MHz DSX321G			水晶振動子
	XL401	V9864202	RSNR. CE 10. 0MHz			セラミック発振子
	XL402	WG970801	RSNR. CRYS 32. 768KHz			水晶振動子

＊New Parts / 新規部品

YSP-CU2700

FL

	Ref No.	Part No.	Description		Remarks	Markets	部 品 名
*		ZV025600	P.C.B.	FL	YSP-CU2700		ＰＣＢ　ＦＬ
*	CB801	ZF243900	CN.BS.PIN	15P GH SE			ベースピン
*	CB831	ZF242800	CN.BS.PIN	4P GH SE			ベースピン
	C801-802	US065101	C.CE.CHP	0.1uF 50V B			チップセラコン
	C803	WK716800	C.CE.M.CHP	10uF 6.3V			チップ積層セラコン
*	C804	WZ203401	C.CE.CHP	1uF 50V K			チップセラコン
	C805	US063102	C.CE.CHP	1000pF 50V B			チップセラコン
*	C806	WM919901	C.EL.CHP	470uF 25V			チップケミコン
*	C807	ZK347100	C.CE.M.CHP	0.01uF 250V			チップ積層セラコン
*	C808	UF168102	C.EL.CHP	100uF 50V			チップケミコン
	C809-810	US065101	C.CE.CHP	0.1uF 50V B			チップセラコン
	C812-813	US065101	C.CE.CHP	0.1uF 50V B			チップセラコン
	C814	WK716800	C.CE.M.CHP	10uF 6.3V			チップ積層セラコン
	C815	UF017471	C.EL.CHP	47uF 6.3V			チップケミコン
*	D801	WY781501	LED.RED	Red, SML-D12U8WT86			ＬＥＤ
	D802-803	WY781601	LED.GREEN	Green SMLD12M8WT86			ＬＥＤ
	D804	ZQ833200	LED.CHP	SMLE13BC8TT86 BLUE			チップＬＥＤ
	D805	WE131702	DIOD.ARRAY	DAN222			ダイオードアレイ
*	D806	WE131801	DIOD.ARRAY	DAP222			ダイオードアレイ
	D807	WY163201	DIODE.ZENR	UDZV5.1B			ツェナーダイオード
	Q801-804	WW782301	TR.DGT	DTC044EUBTL			デジタルトランジスタ
	Q805	WZ461801	TR.CHP	2SC4081UBTLR			チップトランジスタ
	Q808-809	WJ466402	TR	2SC5866TL Q,R TA			トランジスタ
*	R801	RD455222	R.CHP	220Ω 1/16W			チップ抵抗
*	R802-803	RD454821	R.CHP	82Ω 1/16W J			チップ抵抗
*	R804	RD456681	R.CHP	6.8KΩ 1/16W J			チップ抵抗
	R805-806	RD354103	R.CHP	10Ω 1/16W J			チップ抵抗
	R807	RF457391	R.CHP	39KΩ 1/16W F			チップ抵抗
	R808	RD357102	R.CHP	10KΩ 1/16W J			チップ抵抗
	R809	RD357271	R.CHP	27KΩ 1/16W J			チップ抵抗
	R810	RD358102	R.CHP	100KΩ 1/16W J			チップ抵抗
	R811	RD355103	R.CHP	100Ω 1/16W J			チップ抵抗
	R814	RF456821	R.CHP	8.2KΩ 1/16W F			チップ抵抗
	R815	RD257101	R.CHP	10KΩ 1/10W J			チップ抵抗
	R816	WQ456800	R.CAR.CHP	4.7KΩ 1W			チップ抵抗
	R817	RD454472	R.CHP	47Ω 1/16W			チップ抵抗
	R818	RF557680	R.CHP	68KΩ 1/16W			チップ抵抗
	R820	RD454472	R.CHP	47Ω 1/16W			チップ抵抗
	R831	RD457102	R.CHP	10KΩ 1/16W J			チップ抵抗
*	R833	RD456562	R.CHP	5.6KΩ 1/16W J			チップ抵抗
	R834	RD457102	R.CHP	10KΩ 1/16W J			チップ抵抗
	R835	RD355103	R.CHP	100Ω 1/16W J			チップ抵抗
	SW831-836	ZS493400	SW.TACT	SKQYACE010			タクトスイッチ
	U801	WR153901	L.DTCT	RPM7238-H9R			リモコン受光ユニット
	V801	ZF359401	FL.DSPLY	011BT267GINAK			螢光表示管
		ZN109700	FL.SPACER	4.3x8x20			ＦＬスペーサー

＊New Parts / 新規部品

YSP-CU2700

POWER

		Ref No.	Part No.	Description		Remarks	Markets	部 品 名
	*		ZV025700	P.C.B.	POWER	YSP-CU2700	J	ＰＣＢ　ＰＯＷＥＲ
	*		ZV025800	P.C.B.	POWER	YSP-CU2700	UCV	ＰＣＢ　ＰＯＷＥＲ
	*		ZV025900	P.C.B.	POWER	YSP-CU2700	TKABGL	ＰＣＢ　ＰＯＷＥＲ
		CB701	VG879901	CN.BS.PIN	2P			コネクター
		CB702-703	WN103001	CLIP.FUSE	TP00351-31			ヒューズクリップ
		CB704	LB932041	CN.BS.PIN	4P			コネクター
		CB705	VB390201	CN.BS.PIN	6P			コネクター
⚠		C701	ZM881201	C.CE.SAFTY	0.22 275V U.C.IEC			規格認定コン
⚠	*	C702-703	ZH377401	C.EL.SAFTY	1500pF 250V		JUCV	規格認定コンデンサ
⚠		C702-703	ZH377200	C.EL.SAFTY	680pF 250V		TKABGL	規格認定コンデンサ
		C705	ZK553500	C.EL	22uF 50V			ケミコン
		C706	US063223	C.CE.CHP	2200pF 50V B			チップセラコン
		C707	US062102	C.CE.CHP	100pF 50V B			チップセラコン
		C711	WU447001	C.CE.CHP	0.1uF 50V K			チップセラコン
	*	C712	WG427602	C.CE.M.CHP	0.22uF 16V			チップ積層セラコン
	*	C713	WP573901	C.EL	560uF 200V		JUCV	ケミコン
	*	C713	WP574001	C.EL	150uF 400V		TKABGL	ケミコン
	*	C714	WG427602	C.CE.M.CHP	0.22uF 16V			チップ積層セラコン
		C715	US063122	C.CE.CHP	1200pF 50V B			チップセラコン
		C716	US065101	C.CE.CHP	0.1uF 50V B			チップセラコン
		C717	WU447001	C.CE.CHP	0.1uF 50V K			チップセラコン
		C718	ZK553300	C.EL	47uF 35V			ケミコン
		C719	WJ322401	C.CE.M.CHP	0.01uF 250V		JUCV	チップ積層セラコン
		C719	WJ322301	C.CE.M.CHP	1000pF 630V		TKABGL	チップ積層セラコン
		C720	WJ322301	C.CE.M.CHP	1000pF 630V		TKABGLL	チップ積層セラコン
⚠		C721	ZH377300	C.CE.SAFTY	1000pF 250V			規格認定コンデンサ
		C722	WK413801	C.CE.M.CHP	1000pF 250V			チップ積層セラコン
		C726	US046101	C.CE.CHP	1uF 25V			チップセラコン
		C728	WY528301	C.EL	2200uF 25V			ケミコン
		C730	WY528301	C.EL	2200uF 25V			ケミコン
		C733	WU447001	C.CE.CHP	0.1uF 50V K			チップセラコン
		C734	ZK553300	C.EL	47uF 35V			ケミコン
		C736	US065101	C.CE.CHP	0.1uF 50V B			チップセラコン
		C738	WN987601	C.CE.M.CHP	1uF 50V			チップ積層セラコン
		C743	US046101	C.CE.CHP	1uF 25V			チップセラコン
		C745	US046101	C.CE.CHP	1uF 25V			チップセラコン
⚠		C746-747	ZP425401	C.CE.M.CHP	0.047uF 500V		JUCV	チップ積層セラコン
⚠		C746-747	ZP423401	C.CE.M.CHP	0.022uF 630V		TKABGL	チップ積層セラコン
		C750	WU447001	C.CE.CHP	0.1uF 50V K			チップセラコン
		C751	US064103	C.CE.CHP	0.01uF 50V B			チップセラコン
⚠	*	D702	WP061901	DIODE.BRG	RS1505M-B-C-J82		J	ブリッジダイオード
⚠	*	D702	WJ441801	DIODE.BRG	RS605M-B-C-J81		UCTKABGLV	ブリッジダイオード
		D703	VN478201	DIODE	D1NL20U			ダイオード
		D705	WJ459301	DIODE	D1FK60-5063		JUCV	ダイオード
		D705	WJ151901	DIODE	STTH110A		TKABGL	ダイオード
		D706	WN672401	DIODE.ZENR	P6KE200A 200V			ツェナーダイオード
		D707	VN478201	DIODE	D1NL20U			ダイオード
		D708	WN672401	DIODE.ZENR	P6KE200A 200V		TKABGL	ツェナーダイオード
⚠		D709	VS818700	DIODE.BRG	S1ZB60 30A			ブリッジダイオード
		D711	WW783902	DIODE	1SS355VM			ダイオード
		D713	ZE417800	DIODE	RFN20T2D 20A 200V			ダイオード
⚠	*	F701	WG410401	FUSE	5A 125V		JUCV	ヒューズ
⚠	*	F701	VT942901	FUSE	T2.5A 250V		TKABGL	ヒューズ
⚠		IC701	X9806A01	IC	L6566BTR SW DENGEN			電源ＩＣ
⚠		IC702	ZH019100	PHOT.CPL	TLP785(D4-GR,F)			フォトカプラ
		IC703	X6770A01	IC	NJM431U(TE1)			電源ＩＣ
⚠		IC704	ZH019100	PHOT.CPL	TLP785(D4-GR,F)			フォトカプラ

* New Parts / 新規部品

YSP-CU2700

POWER

	Ref No.	Part No.	Description	Remarks	Markets	部 品 名
	IC705	YG302A01	IC RT9H321C-T122-1			電源ＩＣ
	J705	RD350003	R. CHP 0Ω 1/16W J		TKABGL	チップ抵抗
⚠	Q701	WT856701	FET SPA21N50C3		JUCV	ＦＥＴ
⚠	Q701	WY454201	FET IPA90R500C3		TKABGL	ＦＥＴ
*	Q702	VV655702	TR. DGT DTC144EKA			デジタルトランジスタ
	Q703-704	WZ461801	TR. CHP 2SC4081UBTLR			チップトランジスタ
	Q707	WZ461801	TR. CHP 2SC4081UBTLR			チップトランジスタ
	R702	RD356472	R. CHP 4.7KΩ 1/16W J			チップ抵抗
	R703	RD357472	R. CHP 47KΩ 1/16W J			チップ抵抗
	R704	RD357151	R. CHP 15KΩ 1/16W J			チップ抵抗
	R705-706	RD158330	R. CAR. CHP 330KΩ 1/4W		JUCV	チップ抵抗
	R705-706	RD158681	R. CAR. CHP 680KΩ 1/4W		TKABGL	チップ抵抗
	R707	RD356472	R. CHP 4.7KΩ 1/16W J			チップ抵抗
	R708	RD357392	R. CHP 39KΩ 1/16W J		J	チップ抵抗
	R708	RD357331	R. CHP 33KΩ 1/16W J		UCV	チップ抵抗
*	R710	RF457201	R. CHP 20KΩ 1/16W F			チップ抵抗
	R711-713	RD158561	R. CAR. CHP 560KΩ 1/4W		JUCV	チップ抵抗
	R711-713	RD159101	R. CAR. CHP 1MΩ 1/4W		TKABGL	チップ抵抗
	R714-715	ZH762500	R. CAR. CHP 27KΩ 1W		JUCV	チップ抵抗
	R714-715	ZH762600	R. CAR. CHP 100KΩ 1W		TKABGL	チップ抵抗
	R717	RD358471	R. CHP 470KΩ 1/16W J			チップ抵抗
	R718	RD354561	R. CHP 56Ω 1/16W J			チップ抵抗
⚠	R719	RD354103	R. CHP 10Ω 1/16W J			チップ抵抗
	R720	RD355472	R. CHP 470Ω 1/16W J			チップ抵抗
	R721	RD358221	R. CHP 220KΩ 1/16W J			チップ抵抗
	R722-726	WJ624900	R. CHP 8.2KΩ 1W		JUCV	チップ抵抗
	R722-726	WJ625001	R. CHP 33Ω 1W		TKABGL	チップ抵抗
	R727	RD356472	R. CHP 4.7KΩ 1/16W J			チップ抵抗
	R728-729	WP582801	R. CEMENT 0.18Ω 5W K		JUCV	セメント抵抗
	R729	WS277601	R. WW 0.15Ω 5W		TKABGL	セメント抵抗
	R731	RD357331	R. CHP 33KΩ 1/16W J			チップ抵抗
	R732	RD357102	R. CHP 10KΩ 1/16W J			チップ抵抗
	R733-734	RD358102	R. CHP 100KΩ 1/16W J			チップ抵抗
	R735	RD355103	R. CHP 100Ω 1/16W J			チップ抵抗
	R736	RD359101	R. CHP 1MΩ 1/16W J			チップ抵抗
*	R737	RD356622	R. CHP 6.2KΩ 1/16W J		JUCV	チップ抵抗
	R737	RD356511	R. CHP 5.1KΩ 1/16W J		TKABGL	チップ抵抗
	R738	RD356103	R. CHP 1KΩ 1/16W J			チップ抵抗
	R739	RD357472	R. CHP 47KΩ 1/16W J			チップ抵抗
	R740	RF457182	R. CHP 18KΩ 1/16W F			チップ抵抗
	R741	RF455391	R. CHP 390Ω 1/16W F			チップ抵抗
	R742	RF456271	R. CHP 2.7KΩ 1/16W F			チップ抵抗
	R743	RF456471	R. CHP 4.7KΩ 1/16W F			チップ抵抗
	R744	ZM451200	R. MTL. OXD 680Ω 2W			酸化金属被膜抵抗
	R745	WF548801	R. CEMENT 0.12Ω 5W			セメント抵抗
	R746	RF456471	R. CHP 4.7KΩ 1/16W F			チップ抵抗
	R747	RF457151	R. CHP 15KΩ 1/16W F			チップ抵抗
	R748	RF455821	R. CHP 820Ω 1/16W F			チップ抵抗
	R753	RD156470	R. CAR. CHP 4.7KΩ 1/4W			チップ抵抗
	R754	RF457182	R. CHP 18KΩ 1/16W F			チップ抵抗
	R755	RD156470	R. CAR. CHP 4.7KΩ 1/4W			チップ抵抗
⚠	R759	WU547901	R. ANTI. SUR 3MΩ 1/2W		JUCV	耐サージ固定抵抗
⚠	R759	WW392900	RESISTOR 2.2MΩ 1/2W		TKABGL	放電抵抗
	R763	RD356472	R. CHP 4.7KΩ 1/16W J			チップ抵抗
	R764	RD158330	R. CAR. CHP 330KΩ 1/4W		JUCV	チップ抵抗
	R764	RD158681	R. CAR. CHP 680KΩ 1/4W		TKABGL	チップ抵抗
⚠	R765	ZH762700	R. MTL. OXD 8.2Ω 2W			酸化金属被膜抵抗

* New Parts / 新規部品

YSP-CU2700

POWER and BEAM

	Ref No.	Part No.	Description		Remarks	Markets	部 品 名
	R766	ZM451200	R. MTL. OXD	680Ω 2W			酸化金属被膜抵抗
⚠	T701	YF695A00	TRANS. PWR			JUCV	電源トランス
⚠	T701	YF773A00	TRANS. PWR			TKABGL	電源トランス
⚠ *	TH701	WF128901	PTC. THERM	NTPAA5R1LDNB0 5.1		TKABGL	ＰＴＣサーミスタ
⚠ *	TH702	WF875301	PTC. THERM	NTPAN4R0LDKB0 4.0		JUCV	ＰＴＣサーミスタ
		WE983601	SCR. BND. HD	3x8 MFZN2B3			バインド小ネジ
*		ZV026000	P. C. B.	BEAM	YSP-CU2700		ＰＣＢ ＢＥＡＭ
	CB502	WQ289900	CN	30P TE FLZT			ＦＦＣ／ＦＰＣコネクター
	CB503	VT389001	CN. BS. PIN	9P			コネクター
*	CB504	VT388901	CN. BS. PIN	8P			コネクター
	CB505	VT389001	CN. BS. PIN	9P			コネクター
*	CB506	VT388901	CN. BS. PIN	8P			コネクター
	C501	WD758103	C. CE. CHP	22uF 6. 3V			チップセラコン
	C502	US035102	C. CE. CHP	0. 1uF 16V B			チップセラコン
	C503	ZR177600	C. CE. CHP	0. 1uF 16V			チップセラコン
	C504	US663102	C. CE. CHP	1000pF 50V			チップセラコン
	C505	US035102	C. CE. CHP	0. 1uF 16V B			チップセラコン
	C506	ZR177600	C. CE. CHP	0. 1uF 16V			チップセラコン
	C507	WD758103	C. CE. CHP	22uF 6. 3V			チップセラコン
	C508-509	US661153	C. CE. CHP	15pF 50V			チップセラコン
	C510	ZR177600	C. CE. CHP	0. 1uF 16V			チップセラコン
	C511	US663102	C. CE. CHP	1000pF 50V			チップセラコン
	C512	US035102	C. CE. CHP	0. 1uF 16V B			チップセラコン
	C513-516	US062102	C. CE. CHP	100pF 50V B			チップセラコン
	C517	WD758103	C. CE. CHP	22uF 6. 3V			チップセラコン
	C518	US035102	C. CE. CHP	0. 1uF 16V B			チップセラコン
	C519	WD758103	C. CE. CHP	22uF 6. 3V			チップセラコン
	C520	US035102	C. CE. CHP	0. 1uF 16V B			チップセラコン
	C521	WD758103	C. CE. CHP	22uF 6. 3V			チップセラコン
	C522	US035102	C. CE. CHP	0. 1uF 16V B			チップセラコン
	C523	WE773802	C. CE. M. CHP	1uF 10V B			チップ積層セラコン
	C525	US035102	C. CE. CHP	0. 1uF 16V B			チップセラコン
	C526	US061221	C. CE. CHP	22pF 50V B			チップセラコン
	C527	WE773802	C. CE. M. CHP	1uF 10V B			チップ積層セラコン
	C528-529	US035102	C. CE. CHP	0. 1uF 16V B			チップセラコン
	C530-533	US062102	C. CE. CHP	100pF 50V B			チップセラコン
	C534	US035102	C. CE. CHP	0. 1uF 16V B			チップセラコン
	C535	WD758103	C. CE. CHP	22uF 6. 3V			チップセラコン
	C536	US063102	C. CE. CHP	1000pF 50V B			チップセラコン
	C538	US065101	C. CE. CHP	0. 1uF 50V B			チップセラコン
	C539	US035102	C. CE. CHP	0. 1uF 16V B			チップセラコン
	C541	US035102	C. CE. CHP	0. 1uF 16V B			チップセラコン
	C542	WD758103	C. CE. CHP	22uF 6. 3V			チップセラコン
	C543-544	US035102	C. CE. CHP	0. 1uF 16V B			チップセラコン
	C545	WE773802	C. CE. M. CHP	1uF 10V B			チップ積層セラコン
	C546	US035102	C. CE. CHP	0. 1uF 16V B			チップセラコン
	C547	US661122	C. CE. CHP	12pF 50V			チップセラコン
	C548-551	US062102	C. CE. CHP	100pF 50V B			チップセラコン
	C552-553	US663102	C. CE. CHP	1000pF 50V			チップセラコン
	C554	US661122	C. CE. CHP	12pF 50V			チップセラコン
	C555	US035102	C. CE. CHP	0. 1uF 16V B			チップセラコン
	C556	WE773802	C. CE. M. CHP	1uF 10V B			チップ積層セラコン
	C557	WD758103	C. CE. CHP	22uF 6. 3V			チップセラコン
	C558	US035102	C. CE. CHP	0. 1uF 16V B			チップセラコン

* New Parts / 新規部品

YSP-CU2700

BEAM

	Ref No.	Part No.	Description		Remarks	Markets	部 品 名
	C559	WD758103	C. CE. CHP	22uF 6. 3V			チップセラコン
	C560	US035102	C. CE. CHP	0. 1uF 16V B			チップセラコン
	C561	WD758103	C. CE. CHP	22uF 6. 3V			チップセラコン
	C562-563	US035102	C. CE. CHP	0. 1uF 16V B			チップセラコン
	C564-567	US062102	C. CE. CHP	100pF 50V B			チップセラコン
	C568-569	US135221	C. CE. CHP	0. 22uF 16V			チップセラコン
	C570	WD758302	C. CE. CHP	10uF 10V			チップセラコン
*	C571	WZ203401	C. CE. CHP	1uF 50V K			チップセラコン
	C572	US035102	C. CE. CHP	0. 1uF 16V B			チップセラコン
*	C573-574	WZ203401	C. CE. CHP	1uF 50V K			チップセラコン
	C575-578	US062102	C. CE. CHP	100pF 50V B			チップセラコン
	C579-580	US063223	C. CE. CHP	2200pF 50V B			チップセラコン
	C581	US035102	C. CE. CHP	0. 1uF 16V B			チップセラコン
	C582-583	WD758103	C. CE. CHP	22uF 6. 3V			チップセラコン
	C584-585	US035102	C. CE. CHP	0. 1uF 16V B			チップセラコン
	C586	WE773802	C. CE. M. CHP	1uF 10V B			チップ積層セラコン
	C587	WD758103	C. CE. CHP	22uF 6. 3V			チップセラコン
	C588	US035102	C. CE. CHP	0. 1uF 16V B			チップセラコン
	C592	US061221	C. CE. CHP	22pF 50V B			チップセラコン
	C593	WE773802	C. CE. M. CHP	1uF 10V B			チップ積層セラコン
	C594-595	US035102	C. CE. CHP	0. 1uF 16V B			チップセラコン
	C596-599	US062102	C. CE. CHP	100pF 50V B			チップセラコン
	C600	US035102	C. CE. CHP	0. 1uF 16V B			チップセラコン
	C601-602	ZM293100	C. CE. M. CHP	100uF 6. 3V			チップ積層セラコン
	C603	WG348101	C. EL	470uF 35V			ケミコン
	C604	WD758103	C. CE. CHP	22uF 6. 3V			チップセラコン
	C605-606	ZN114600	C. EL	1500uF 6. 3V			アルミ電解コンデンサ
	C607-609	US035102	C. CE. CHP	0. 1uF 16V B			チップセラコン
	C612-614	WD758103	C. CE. CHP	22uF 6. 3V			チップセラコン
	C615	US035102	C. CE. CHP	0. 1uF 16V B			チップセラコン
	C616	WE773802	C. CE. M. CHP	1uF 10V B			チップ積層セラコン
	C617-620	US062102	C. CE. CHP	100pF 50V B			チップセラコン
	C621	US035102	C. CE. CHP	0. 1uF 16V B			チップセラコン
	C622	WE773802	C. CE. M. CHP	1uF 10V B			チップ積層セラコン
	C623	WD758103	C. CE. CHP	22uF 6. 3V			チップセラコン
	C624	US035102	C. CE. CHP	0. 1uF 16V B			チップセラコン
	C625	WD758103	C. CE. CHP	22uF 6. 3V			チップセラコン
	C626	US035102	C. CE. CHP	0. 1uF 16V B			チップセラコン
	C627	WD758103	C. CE. CHP	22uF 6. 3V			チップセラコン
	C628-629	US035102	C. CE. CHP	0. 1uF 16V B			チップセラコン
	C630-633	US062102	C. CE. CHP	100pF 50V B			チップセラコン
*	C635-636	US163102	C. CE. CHP	1000pF 50V			チップセラコン
	D501-502	WV328501	D. SCHOTTKY	SB01-05C-TB-E			ショットキーダイオード
	D503-504	ZK728400	DIODE	RB055L-60TE25 TP			ダイオード
	IC501	X4964B01	IC	TC74VHC541FT(EL, K)			ロジックＩＣ
	IC502	YE463A01	IC	RP132S331B-E2-FE			電源ＩＣ
	IC503	X7750B00	IC	YDA141-SZ			ＩＣ
	IC504	YG241A00	IC	AP3405			電源ＩＣ
	IC505	X7750B00	IC	YDA141-SZ			ＩＣ
*	IC507	X8375A01	IC	TC7SHU04FU INVER			ロジックＩＣ
	IC508	XS775A01	IC	TC7SH04FU			ロジックＩＣ
	J501-502	RD450002	R. CHP	0Ω 1/16W J			チップ抵抗
	J504	RD350003	R. CHP	0Ω 1/16W J			チップ抵抗
	J505	RD450002	R. CHP	0Ω 1/16W J			チップ抵抗
	J506	RD350003	R. CHP	0Ω 1/16W J			チップ抵抗
	J507	RD455470	R. CHP	470Ω 1/16W			チップ抵抗
*	J508	RD455222	R. CHP	220Ω 1/16W			チップ抵抗

＊New Parts / 新規部品

YSP-CU2700

BEAM

	Ref No.	Part No.	Description		Remarks	Markets	部 品 名
	J509	RD455470	R. CHP	470Ω 1/16W			チップ抵抗
⚠	Q501-504	ZM180000	FET	TPCA8052-H(T2L1,VM			ＦＥＴ
	R501	RD457102	R. CHP	10KΩ 1/16W J			チップ抵抗
	R510	RD459101	R. CHP	1MΩ 1/16W J			チップ抵抗
	R511	RD456101	R. CHP	1KΩ 1/16W J			チップ抵抗
	R512	RD457102	R. CHP	10KΩ 1/16W J			チップ抵抗
	R513-514	RD454472	R. CHP	47Ω 1/16W			チップ抵抗
	R516-517	RD357222	R. CHP	22KΩ 1/16W J			チップ抵抗
	R518	RD357102	R. CHP	10KΩ 1/16W J			チップ抵抗
	R519-526	RD253330	R. CHP	3.3Ω 1/10W J			チップ抵抗
	R533	RD457102	R. CHP	10KΩ 1/16W J			チップ抵抗
	R534-535	RD454472	R. CHP	47Ω 1/16W			チップ抵抗
	R536	RD456332	R. CHP	3.3KΩ 1/16W J			チップ抵抗
	R537-540	RD253330	R. CHP	3.3Ω 1/10W J			チップ抵抗
	R541	RD357102	R. CHP	10KΩ 1/16W J			チップ抵抗
	R542	RD354472	R. CHP	47Ω 1/16W J			チップ抵抗
	R543	RD459101	R. CHP	1MΩ 1/16W J			チップ抵抗
	R544	RD454222	R. CHP	22Ω 1/16W J			チップ抵抗
	R545	RD354472	R. CHP	47Ω 1/16W J			チップ抵抗
*	R546-547	RF458102	R. CHP	100KΩ 1/16W F			チップ抵抗
	R548-549	RD354472	R. CHP	47Ω 1/16W J			チップ抵抗
*	R550-551	RF456152	R. CHP	1.5KΩ 1/16W F			チップ抵抗
*	R552	RD354224	R. CHP	22Ω 1/16W J			チップ抵抗
*	R553	RF458221	R. CHP	220KΩ 1/16W F			チップ抵抗
	R554-555	RD354472	R. CHP	47Ω 1/16W J			チップ抵抗
	R556	RD357102	R. CHP	10KΩ 1/16W J			チップ抵抗
	R557-560	RD253330	R. CHP	3.3Ω 1/10W J			チップ抵抗
	R561	RD354472	R. CHP	47Ω 1/16W J			チップ抵抗
	R562-563	RD153271	R. CAR. CHP	2.7Ω 1/4W			チップ抵抗
	R564-567	RD253330	R. CHP	3.3Ω 1/10W J			チップ抵抗
	R568-569	ZN114700	R. CAR. CHP	4MΩ 2W			チップ抵抗
	R570	RF456821	R. CHP	8.2KΩ 1/16W F			チップ抵抗
	R571	RF457562	R. CHP	56KΩ 1/16W F			チップ抵抗
	R572-573	RF456681	R. CHP	6.8KΩ 1/16W F			チップ抵抗
	R574	RF457562	R. CHP	56KΩ 1/16W F			チップ抵抗
	R575	RF456821	R. CHP	8.2KΩ 1/16W F			チップ抵抗
	R576-579	RD253330	R. CHP	3.3Ω 1/10W J			チップ抵抗
	R580	RD454472	R. CHP	47Ω 1/16W			チップ抵抗
	R581-582	RD253221	R. CHP	2.2Ω 1/10W J			チップ抵抗
	R583	RD457102	R. CHP	10KΩ 1/16W J			チップ抵抗
	R584-587	RD253330	R. CHP	3.3Ω 1/10W J			チップ抵抗
*	R588	RD354224	R. CHP	22Ω 1/16W J			チップ抵抗
	R589	RD357102	R. CHP	10KΩ 1/16W J			チップ抵抗
	R590-593	RD253330	R. CHP	3.3Ω 1/10W J			チップ抵抗
	R594	RD357102	R. CHP	10KΩ 1/16W J			チップ抵抗
*	XL501	ZF825601	RSNR. CRYS	24.576MHz SK-1038			水晶振動子
	XL502	WH156101	RSNR. CRYS	14.668MHz DSX321G			水晶振動子

* New Parts / 新規部品

NS-WSW120

DAC

Ref No.	Part No.	部 品 名		Remarks
	ZV029200	ＰＣＢ　ＤＡＣ	DAC	NS-WSW120
CB150	VB858200	コネクター	3P	
CB901	ZH838100	ＦＦＣ／ＦＰＣコネクター	24P TE FLZT	
CB903	VF283100	コネクター	13P	
C901	US625100	チップセラコン	0.1uF 10V	
C902	ZA584600	チップ積層セラコン	10uF 16V	
C904	US661470	チップセラコン	47pF 50V	
C905	US661470	チップセラコン	47pF 50V	
C908	US625100	チップセラコン	0.1uF 10V	
C909	US625100	チップセラコン	0.1uF 10V	
C910-911	ZA584600	チップ積層セラコン	10uF 16V	
C912	UF037100	チップケミコン	10uF 16V	
C913	ZA584600	チップ積層セラコン	10uF 16V	
C915	US063150	チップセラコン	1500pF 50V B	
C916-917	US625100	チップセラコン	0.1uF 10V	
C918-919	US662100	チップセラコン	100pF 50V	
C922	ZA584600	チップ積層セラコン	10uF 16V	
C923-925	US625100	チップセラコン	0.1uF 10V	
C926	US661150	チップセラコン	15pF 50V	
D150	WY781600	ＬＥＤ	Green SMLD12M8WT86	
D151	WY781500	ＬＥＤ	Red, SML-D12U8WT86	
IC901	X7375A00	ＩＣ	PCM1781DBQR	
IC902-903	XW814A00	ロジックＩＣ	TC7SET32FU	
IC904	X8400A00	ロジックＩＣ	TC7SET14FU	
J904	RD355100	チップ抵抗	100Ω 1/16W J	
Q901	WY028100	デジタルトランジスタ	KRC402-RTK/P	
Q902	WY028300	デジタルトランジスタ	KRC404-RTK/P	
Q903-904	WY029400	デジタルトランジスタ	KRA302-RTK/P	
Q905	WY028300	デジタルトランジスタ	KRC404-RTK/P	
Q908	WY029400	デジタルトランジスタ	KRA302-RTK/P	
Q909	WC883400	トランジスタ	2SD2704 K	
Q910	WY028300	デジタルトランジスタ	KRC404-RTK/P	
R901	RD455220	チップ抵抗	220Ω 1/16W	
R902-904	RD454220	チップ抵抗	22Ω 1/16W J	
R905	RD457100	チップ抵抗	10KΩ 1/16W J	
R906	RF357110	チップ金属被膜抵抗	11KΩ 1/16W D	
R909	RF457270	チップ抵抗	27KΩ 1/16W D	
R910	RD357220	チップ抵抗	22KΩ 1/16W J	
R911	RD455100	チップ抵抗	100Ω 1/16W J	
R912	RD355100	チップ抵抗	100Ω 1/16W J	
R913	RD455100	チップ抵抗	100Ω 1/16W J	
R914	RD355820	チップ抵抗	820Ω 1/16W J	
R915	RD356220	チップ抵抗	2.2KΩ 1/16W J	
R916-917	RD457470	チップ抵抗	47KΩ 1/16W	
R918	RD457100	チップ抵抗	10KΩ 1/16W J	
ST901-902	V4040500	スクリューターミナル	M3	

＊新規部品

NS-WSW120

MAIN

Ref No.	Part No.	部 品 名		Remarks
	ZM160700	ＰＣＢ ＭＡＩＮ	MAIN	NS-WSW120
CB23	VB390200	コネクター	6P	
CB205	VQ044100	コネクター	5P	
CB301-302	VT658100	ラッピング端子	352-TX119	
CB304	VB389900	コネクター	3P	
CB307-308	WN077700	ヒューズクリップ	CLIP PFC5000-0202F	
C6-7	WB540200	メタライズドポリコン	0.1uF 250V	
C9	VE326800	マイラーコン	0.47uF 50V	
C10	ZK675500	マイラーコン	0.027uF 100V	
C11	ZK673800	マイラーコン	1000pF 100V	
C12	VE326000	マイラーコン	0.1uF 50V	
C22	UR867220	ケミコン	22uF 50V	
C23-24	V3757300	ケミコン	6800uF 50V	
C25	UR838220	ケミコン	220uF 16V	
C26	US063100	チップセラコン	1000pF 50V B	
C27-28	UR867220	ケミコン	22uF 50V	
C29	ZK675600	マイラーコン	0.033uF 100V	
C31	US062100	チップセラコン	100pF 50V B	
C33-34	UR867220	ケミコン	22uF 50V	
C35-36	UR867100	ケミコン	10uF 50V	
C37	UR867220	ケミコン	22uF 50V	
C38	UR867100	ケミコン	10uF 50V	
C39	UR838100	ケミコン	100uF 16V	
C40	ZK673800	マイラーコン	1000pF 100V	
C41	US065100	チップセラコン	0.1uF 50V B	
C42	US062100	チップセラコン	100pF 50V B	
C201-202	UA354100	マイラーコン	0.01uF 50V	
C204-205	VE326200	マイラーコン	0.15uF 50V	
C207	US063100	チップセラコン	1000pF 50V B	
C208	UR867100	ケミコン	10uF 50V	
C209	WD758300	チップセラコン	10uF 10V	
C210	UR867100	ケミコン	10uF 50V	
C211	US035100	チップセラコン	0.1uF 16V B	
C212	UR867470	ケミコン	47uF 50V	
C213	US063100	チップセラコン	1000pF 50V B	
C214	UR867100	ケミコン	10uF 50V	
C217	UR867470	ケミコン	47uF 50V	
C219	UR867470	ケミコン	47uF 50V	
C221	UR828220	ケミコン	220uF 10V	
C222	WD758300	チップセラコン	10uF 10V	
C223	US063680	チップセラコン	6800pF 50V B	
C224	US035100	チップセラコン	0.1uF 16V B	
C242	US035100	チップセラコン	0.1uF 16V B	
C249	US062100	チップセラコン	100pF 50V B	
C250	US035100	チップセラコン	0.1uF 16V B	
C255	UR867100	ケミコン	10uF 50V	
C272	US035100	チップセラコン	0.1uF 16V B	
C273	UR818470	ケミコン	470uF 6.3V	
⚠ C303	V6185300	規格認定コンデンサ	0.01uF 275V	
C343	ZM881200	規格認定コン	0.22 275V U.C.IEC	
C344	WY528300	ケミコン	2200uF 25V	
C345-347	US046100	チップセラコン	1uF 25V	
C348	WK478200	ケミコン	100uF 16V	
C349	UR868330	ケミコン	330uF 50V	

＊新規部品

NS-WSW120

MAIN

	Ref No.	Part No.	部 品 名		Remarks
	C350	US063100	チップセラコン	1000pF 50V B	
	D2	WR897300	ダイオード	RR264M-400TR	
⚠	D3	WF300200	ブリッジダイオード	TS4B03G 4A 200V	
⚠	D6-7	WY164300	ツェナーダイオード	UDZV15B	
	D8-11	WW783900	ダイオード	1SS355VM	
	D12-13	WY164100	ツェナーダイオード	UDZV12B	
	D14	ZC674900	ツェナーダイオード	UDZV3.0B	
	D201	WW783900	ダイオード	1SS355VM	
	D314	V4756800	ブリッジダイオート	S1NB60 1A 600V	
	D315	WR897300	ダイオード	RR264M-400TR	
	D316-317	WY163400	ツェナーダイオード	UDZV6.2B	
⚠	F301	WG409800	ヒューズ	2A 125V	
	G1	V5995800	アースプレート		
	G2	V7235100	接地端子	JG-11-T	
	IC201-202	X2331A00	アンプＩＣ	NJM4580E OP AMP	
	IC203	YA855A00	ＩＣ	NJM2752RB2	
	IC204	X8147A00	ロジックＩＣ	R3112N421A-TR-F	
	IC205	XW814A00	ロジックＩＣ	TC7SET32FU	
	IC207	XW814A00	ロジックＩＣ	TC7SET32FU	
	IC210	X2656A00	ロジックＩＣ	TC7SH08F AND	
	IC303	XN169A00	電源ＩＣ	KIA7805PI 5V	
	JK201	WE260000	モノラルミニジャック	LGY6501-0900FC	
	PJ201	V7189700	ピンジャック	1P	
⚠	Q1	ZC242500	トランジスタ	KTC2026	
⚠	Q2	ZA348800	トランジスタ	KTA1046-Y-U/PFY	
	Q3	V7421800	トランジスタ	2SA1312-GR,BL	
	Q4-5	VJ927100	トランジスタ	2SC2712-Y(TE85R,F)	
	Q6	V7421800	トランジスタ	2SA1312-GR,BL	
	Q7	WC883400	トランジスタ	2SD2704 K	
	Q8	V7421800	トランジスタ	2SA1312-GR,BL	
	Q9	WC883400	トランジスタ	2SD2704 K	
	Q10	VJ927200	トランジスタ	2SA1162-Y(TE85R,F)	
	Q11	V7421800	トランジスタ	2SA1312-GR,BL	
	Q12	WF549900	トランジスタ	2SC3906K T146 R,S	
	Q13	VJ927100	トランジスタ	2SC2712-Y(TE85R,F)	
	Q14	V3966800	トランジスタ	2SA949 O,Y	
	Q15	VR325600	トランジスタ	2SC2229 O,Y	
	Q16	VJ927200	トランジスタ	2SA1162-Y(TE85R,F)	
	Q17	VJ927100	トランジスタ	2SC2712-Y(TE85R,F)	
⚠	Q18	ZC733600	ペアトランジスタ	STD01P/N O,Y	
	Q20	VJ927100	トランジスタ	2SC2712-Y(TE85R,F)	
	Q21	WF549900	トランジスタ	2SC3906K T146 R,S	
	Q22	V7421800	トランジスタ	2SA1312-GR,BL	
	Q25	VJ927100	トランジスタ	2SC2712-Y(TE85R,F)	
	Q201	WY028300	デジタルトランジスタ	KRC404-RTK/P	
	Q202	WS625500	ＦＥＴ	RZR020P01TL	
	Q203	WY028300	デジタルトランジスタ	KRC404-RTK/P	
	Q204-205	WW781900	デジタルトランジスタ	DTA043EUBTL	
	Q206	WC883400	トランジスタ	2SD2704 K	
	Q207-209	WY028300	デジタルトランジスタ	KRC404-RTK/P	
	Q210	WY028000	デジタルトランジスタ	KRC401-RTK/P	
	Q212	WN413100	ＦＥＴ	RTR020P02TL	
	Q324	WY028100	デジタルトランジスタ	KRC402-RTK/P	
	Q325	WY028300	デジタルトランジスタ	KRC404-RTK/P	

＊新規部品

NS-WSW120

MAIN

	Ref No.	Part No.	部 品 名		Remarks
	Q326	V3966800	トランジスタ	2SA949 O,Y	
	Q327	WH445000	ＦＥＴ	3LN01C-TB-E	
	R1	WW865300	不燃化カーボン抵抗	2.7KΩ 1/4W	
	R2	WW864700	不燃化カーボン抵抗	1.2KΩ 1/4W	
⚠	R15	WW861100	不燃化カーボン抵抗	1Ω 1/4W	
	R16	RD356150	チップ抵抗	1.5KΩ 1/16W J	
	R17	RD357150	チップ抵抗	15KΩ 1/16W J	
	R20-21	WW861100	不燃化カーボン抵抗	1Ω 1/4W	
	R22	RD358100	チップ抵抗	100KΩ 1/16W J	
	R23	RF356270	チップ金属被膜抵抗	2.7KΩ 1/16W D	
	R24-27	RD356220	チップ抵抗	2.2KΩ 1/16W J	
	R28	RD357100	チップ抵抗	10KΩ 1/16W J	
	R29	RD358100	チップ抵抗	100KΩ 1/16W J	
	R31	RD355220	チップ抵抗	220Ω 1/16W J	
	R32	RD355560	チップ抵抗	560Ω 1/16W J	
	R33	RD355220	チップ抵抗	220Ω 1/16W J	
	R34	RD358100	チップ抵抗	100KΩ 1/16W J	
	R35	RD354330	チップ抵抗	33Ω 1/16W J	
	R36	RD357100	チップ抵抗	10KΩ 1/16W J	
	R37	RD354223	チップ抵抗	22Ω 1/16W J	
	R38	RD358100	チップ抵抗	100KΩ 1/16W J	
	R39	RD357100	チップ抵抗	10KΩ 1/16W J	
	R40	RD358470	チップ抵抗	470KΩ 1/16W J	
	R41	RD358220	チップ抵抗	220KΩ 1/16W J	
	R42	RD358100	チップ抵抗	100KΩ 1/16W J	
	R44	RD355330	チップ抵抗	330Ω 1/16W J	
	R45	RD355220	チップ抵抗	220Ω 1/16W J	
	R46	RD358470	チップ抵抗	470KΩ 1/16W J	
	R47	RD357390	チップ抵抗	39KΩ 1/16W J	
	R48-49	RD357470	チップ抵抗	47KΩ 1/16W J	
	R50	RF358100	チップ金属被膜抵抗	100KΩ 1/16W D	
	R51-52	WW861300	不燃化カーボン抵抗	2.2Ω 1/4W	
	R53-54	WW863000	不燃化カーボン抵抗	56Ω 1/4W	
	R55	WW861300	不燃化カーボン抵抗	2.2Ω 1/4W	
	R56	VC761000	酸化金属被膜抵抗	680Ω 2W	
	R57-58	VC751900	酸化金属被膜抵抗	0.22Ω 2W	
	R59	WW862100	不燃化カーボン抵抗	10Ω 1/4W	
	R60	RD357100	チップ抵抗	10KΩ 1/16W J	
	R62	RD357100	チップ抵抗	10KΩ 1/16W J	
	R63	RD357330	チップ抵抗	33KΩ 1/16W J	
	R74-75	RD358100	チップ抵抗	100KΩ 1/16W J	
	R76	RD357100	チップ抵抗	10KΩ 1/16W J	
	R78-79	RD356470	チップ抵抗	4.7KΩ 1/16W J	
	R80	RD355100	チップ抵抗	100Ω 1/16W J	
	R201-202	RD357100	チップ抵抗	10KΩ 1/16W J	
	R203	RD355100	チップ抵抗	100Ω 1/16W J	
	R204	RD358470	チップ抵抗	470KΩ 1/16W J	
	R205-206	RD356680	チップ抵抗	6.8KΩ 1/16W J	
	R207-208	RD355100	チップ抵抗	100Ω 1/16W J	
	R210	RD357220	チップ抵抗	22KΩ 1/16W J	
	R211	RD357560	チップ抵抗	56KΩ 1/16W J	
	R213-214	RD355100	チップ抵抗	100Ω 1/16W J	
	R215	RD357100	チップ抵抗	10KΩ 1/16W J	
	R216	RD357470	チップ抵抗	47KΩ 1/16W J	

＊新規部品

NS-WSW120

MAIN

	Ref No.	Part No.	部 品 名		Remarks
	R217	RF457110	チップ抵抗	11KΩ 1/16W F	
	R218	RD357470	チップ抵抗	47KΩ 1/16W J	
	R219	RD356220	チップ抵抗	2.2KΩ 1/16W J	
	R220	RD356100	チップ抵抗	1KΩ 1/16W J	
	R221	RF457270	チップ抵抗	27KΩ 1/16W D	
	R223	RD357470	チップ抵抗	47KΩ 1/16W J	
	R234	RD356470	チップ抵抗	4.7KΩ 1/16W J	
	R235	RD357100	チップ抵抗	10KΩ 1/16W J	
	R269	RD357150	チップ抵抗	15KΩ 1/16W J	
	R271	RD357150	チップ抵抗	15KΩ 1/16W J	
	R280-281	RD357100	チップ抵抗	10KΩ 1/16W J	
	R282	RD356470	チップ抵抗	4.7KΩ 1/16W J	
	R283	RD358470	チップ抵抗	470KΩ 1/16W J	
	R284	RD358220	チップ抵抗	220KΩ 1/16W J	
	R285	V8070900	金属被膜抵抗	100Ω 1W	
	R286	RD357100	チップ抵抗	10KΩ 1/16W J	
	R367	VC745400	酸化金属被膜抵抗	150Ω 1W	
	R368	RD357100	チップ抵抗	10KΩ 1/16W J	
	R374	RD356470	チップ抵抗	4.7KΩ 1/16W J	
	R375	RD355100	チップ抵抗	100Ω 1/16W J	
⚠	RY1	WM959000	リレー	DC24V G5PA-28-MC	
⚠	RY302	WE513800	リレー	DC HRM3H-DC12V	
	ST204	V4040500	スクリューターミナル	M3	
	SW201	VQ751500	タクトスイッチ	SKHHLMA010	
⚠	T301	YE664A00	サブトランス		
		WE983600	バインド小ネジ	3x8 MFZN2B3	

＊新規部品

NS-WSW121

DAC

Ref No.	Part No.	Description		Markets
	ZV026700	P. C. B.	DAC	UCRTKABGLV
CB901	ZH838100	CN	24P TE FLZT	(NS-WSW121)
CB903	VB390700	CN. BS. PIN	11P	
CB905	V8809700	CN. PLUG	5P SE	
C901	ZR177600	C. CE. CHP	0. 1uF 16V	
C902	ZA584600	C. CE. M. CHP	10uF 16V	
C903	ZR177600	C. CE. CHP	0. 1uF 16V	
C904	ZA584600	C. CE. M. CHP	10uF 16V	
C908-909	ZR177600	C. CE. CHP	0. 1uF 16V	
C910-911	ZA584600	C. CE. M. CHP	10uF 16V	
C912	UF037100	C. EL. CHP	10uF 16V	
C913	ZA584600	C. CE. M. CHP	10uF 16V	
C915	US063150	C. CE. CHP	1500pF 50V B	
C916-917	ZR177600	C. CE. CHP	0. 1uF 16V	
C918-919	US662100	C. CE. CHP	100pF 50V	
C922	ZA584600	C. CE. M. CHP	10uF 16V	
C927	ZR177600	C. CE. CHP	0. 1uF 16V	
C928	UF018100	C. EL. CHP	100uF 6. 3V	
D902	WY781600	LED. GREEN	Green SMLD12M8WT86	
D903	WY781500	LED. RED	Red, SML-D12U8WT86	
IC901	X7375A00	IC	PCM1781DBQR	
IC902	XZ744B00	IC	TC74VHCT541AFT	
J904	RD355100	R. CHP	100Ω 1/16W J	
Q901	WY028100	TR. DGT	KRC402-RTK/P	
Q902	WY028300	TR. DGT	KRC404-RTK/P	
Q903	WY029400	TR. DGT	KRA302-RTK/P	
Q905	WY028100	TR. DGT	KRC402-RTK/P	
Q909	WC883400	TR	2SD2704 K	
Q910	WY028100	TR. DGT	KRC402-RTK/P	
R901-904	RD454220	R. CHP	22Ω 1/16W J	
R905	RD457100	R. CHP	10KΩ 1/16W J	
R906	RF857150	R. MTL. CHP	15KΩ 1/16W	
R909	RF457270	R. CHP	27KΩ 1/16W D	
R910	RD357220	R. CHP	22KΩ 1/16W J	
R911	RD455100	R. CHP	100Ω 1/16W J	
R912	RF855100	R. MTL. CHP	100Ω 1/16W	
R913	RD455100	R. CHP	100Ω 1/16W J	
R914	RD355470	R. CHP	470Ω 1/16W J	
R915	RD356100	R. CHP	1KΩ 1/16W J	
R916-917	RD457470	R. CHP	47KΩ 1/16W	
R918	RD457100	R. CHP	10KΩ 1/16W J	
ST903	V4040500	SCR. TERM	M3	

∗ New Parts

MAIN

Ref No.	Part No.	Description		Markets
	ZV026200	P. C. B.	MAIN	UC (NS-WSW121)
	ZV026300	P. C. B.	MAIN	TKBG (NS-WSW121)
	ZV026400	P. C. B.	MAIN	A (NS-WSW121)
	ZV026500	P. C. B.	MAIN	L (NS-WSW121)
	ZV026600	P. C. B.	MAIN	V (NS-WSW121)
CB23	VB390200	CN. BS. PIN	6P	
CB206	V8810100	CN	5P TE	
CB301-302	VT658100	TERM. WRAP	352-TX119	
CB304	VB389900	CN. BS. PIN	3P	
CB307-308	WN077700	CLIP. FUSE	CLIP PFC5000-0202F	
CB309	VB389801	CN. BS. PIN	2P	
C6-7	WB540200	C. POL. MTL	0. 1uF 250V	
C10	ZK675500	C. MYLAR	0. 027uF 100V	
C11	ZK673800	C. MYLAR	1000pF 100V	
C12	VE326000	C. MYLAR	0. 1uF 50V	
C22	UN867220	C. EL. BP	22uF 50V	
C23-24	ZT360500	C. EL	6800uF 50V	
C25	WG226200	C. EL	100uF 16V	
C26	US063100	C. CE. CHP	1000pF 50V B	
C27-28	WJ047200	C. EL	22uF 50V	
C29	ZK675600	C. MYLAR	0. 033uF 100V	
C31	US062100	C. CE. CHP	100pF 50V B	
C33-34	WJ047200	C. EL	22uF 50V	
C35-36	WG501000	C. EL	10uF 50V	
C37	WJ047200	C. EL	22uF 50V	
C38	WG501000	C. EL	10uF 50V	
C39	WG226200	C. EL	100uF 16V	
C40	ZK673800	C. MYLAR	1000pF 100V	
C41	US065100	C. CE. CHP	0. 1uF 50V B	
C42	US062100	C. CE. CHP	100pF 50V B	
C201-202	UA354100	C. MYLAR	0. 01uF 50V	
C203	US035100	C. CE. CHP	0. 1uF 16V B	
C204-205	VE326200	C. MYLAR	0. 15uF 50V	
C207	US064100	C. CE. CHP	0. 01uF 50V B	
C208	WG501000	C. EL	10uF 50V	
C209	WD758300	C. CE. CHP	10uF 10V	
C210	WG501000	C. EL	10uF 50V	
C211	US035100	C. CE. CHP	0. 1uF 16V B	
C212	ZV563400	C. EL	47uF 50V	
C213	US063100	C. CE. CHP	1000pF 50V B	
C214	WG501000	C. EL	10uF 50V	
C215	US063100	C. CE. CHP	1000pF 50V B	TKBG
C216	US061220	C. CE. CHP	22pF 50V B	TKBG
C217	ZV563400	C. EL	47uF 50V	
C219	ZV563400	C. EL	47uF 50V	
C221	ZV563300	C. EL	220uF 16V	
C222	WD758300	C. CE. CHP	10uF 10V	
C223	US063680	C. CE. CHP	6800pF 50V B	
C224	US035100	C. CE. CHP	0. 1uF 16V B	
C242	US035100	C. CE. CHP	0. 1uF 16V B	
C250	US035100	C. CE. CHP	0. 1uF 16V B	
C272	US035100	C. CE. CHP	0. 1uF 16V B	
C273	ZV562900	C. EL	470uF 6. 3V	
C274-275	US035100	C. CE. CHP	0. 1uF 16V B	
⚠ C303	V3501400	C. CE. SAFTY	0. 01uF 275V	
⚠ C343	ZM881200	C. CE. SAFTY	0. 22 275V U. C. IEC	
C344	WY528300	C. EL	2200uF 25V	

∗ New Parts

NS-WSW121

MAIN

	Ref No.	Part No.	Description		Markets
	C345-347	US046100	C. CE. CHP	1uF 25V	
	C348	WK478200	C. EL	100uF 16V	
	C349	UR868330	C. EL	330uF 50V	
	C350	US063100	C. CE. CHP	1000pF 50V B	
	D2	WR897300	DIODE	RR264M-400TR	
	D3	WJ286700	DIODE. BRG	RS403M 4A 140V	
⚠	D6-7	WY164300	DIODE. ZENR	UDZV15B	
	D8-11	ZP358600	DIODE	1SS352 TE	
	D12-13	WY164100	DIODE. ZENR	UDZV12B	
	D14	ZC674900	DIODE. ZENR	UDZV3. 0B	
	D201	ZP358600	DIODE	1SS352 TE	
	D314	V4756800	DIODE. BRG	S1NB60 1A 600V	
	D315	WR897300	DIODE	RR264M-400TR	
	D316-317	WY163400	DIODE. ZENR	UDZV6. 2B	
	F301	KB002600	FUSE	T630mA 250V	
	F301	WG409800	FUSE	2A 125V	UCV
	F301	KB002600	FUSE	T630mA 250V	TKABGL
	G1	V5995800	PLATE. GND		
	G2	V7235100	CN. GND	JG-11-T	
	IC201	X2331A00	IC	NJM4580E OP AMP	
	IC203	YH094A00	IC	NJM2753V	
	IC204	X8147A00	IC	R3112N421A-TR-F	
	IC205	XW814A00	IC	TC7SET32FU	
	IC207	XW814A00	IC	TC7SET32FU	
	IC210	X2656A00	IC	TC7SH08F AND	
	IC211-212	XW814A00	IC	TC7SET32FU	
	IC303	XN169A00	IC	KIA7805PI 5V	
	JK201	V9435700	JACK. MINI	MSJ-035-12APC	
	PJ201	V7189700	JACK. PIN	1P	
⚠	Q1	ZC242500	TR	KTC2026	
⚠	Q2	ZA348800	TR	KTA1046-Y-U/PFY	
	Q3	V7421800	TR	2SA1312-GR, BL	
	Q4-5	VJ927100	TR	2SC2712-Y (TE85R, F)	
	Q6	V7421800	TR	2SA1312-GR, BL	
	Q7	WC883400	TR	2SD2704 K	
	Q8	V7421800	TR	2SA1312-GR, BL	
	Q9	WC883400	TR	2SD2704 K	
	Q10	VJ927200	TR	2SA1162-Y (TE85R, F)	
	Q11	V7421800	TR	2SA1312-GR, BL	
	Q12	WF549900	TR	2SC3906K T146 R, S	
	Q13	VJ927100	TR	2SC2712-Y (TE85R, F)	
	Q14	V3966800	TR	2SA949 O, Y	
	Q15	VR325600	TR	2SC2229 O, Y	
	Q16	VJ927200	TR	2SA1162-Y (TE85R, F)	
	Q17	VJ927100	TR	2SC2712-Y (TE85R, F)	
⚠	Q18	ZC733600	TR. PAIR	STD01P/N O, Y	
	Q20	VJ927100	TR	2SC2712-Y (TE85R, F)	
	Q21	WF549900	TR	2SC3906K T146 R, S	
	Q22	V7421800	TR	2SA1312-GR, BL	
	Q25	VJ927100	TR	2SC2712-Y (TE85R, F)	
	Q201	WY028300	TR. DGT	KRC404-RTK/P	
	Q202	WS625500	FET	RZR020P01TL	
	Q203	WY028300	TR. DGT	KRC404-RTK/P	
	Q204-205	WW781900	TR. DGT	DTA043EUBTL	
	Q206	WC883400	TR	2SD2704 K	
	Q207-209	WY028300	TR. DGT	KRC404-RTK/P	
	Q210	WY028000	TR. DGT	KRC401-RTK/P	

∗ New Parts

	Ref No.	Part No.	Description		Markets
	Q212	WS625500	FET	RZR020P01TL	
	Q324	WY028100	TR. DGT	KRC402-RTK/P	
	Q325	WY028300	TR. DGT	KRC404-RTK/P	
	Q326	V3966800	TR	2SA949 O, Y	
	Q327	ZJ722400	FET	RUC002N05T116	
	R1	WW865000	R. CAR. FP	2KΩ 1/4W	
	R2	WW864700	R. CAR. FP	1. 2KΩ 1/4W	
⚠	R15	WW861100	R. CAR. FP	1Ω 1/4W	
	R16	RF856150	R. MTL. CHP	1. 5KΩ 1/16W	
	R17-18	RD356750	R. CHP	7. 5KΩ 1/16W J	
	R20-21	WW861100	R. CAR. FP	1Ω 1/4W	
	R22	RD358100	R. CHP	100KΩ 1/16W J	
	R23	RF856270	R. MTL. CHP	2. 7KΩ 1/16W	
	R24-27	RD356150	R. CHP	1. 5KΩ 1/16W J	
	R28	RD357100	R. CHP	10KΩ 1/16W J	
	R29	RD358100	R. CHP	100KΩ 1/16W J	
	R30	RD356150	R. CHP	1. 5KΩ 1/16W J	
	R31	RD355220	R. CHP	220Ω 1/16W J	
	R32	RD355560	R. CHP	560Ω 1/16W J	
	R33	RD355220	R. CHP	220Ω 1/16W J	
	R34	RD358100	R. CHP	100KΩ 1/16W J	
	R35	RD354330	R. CHP	33Ω 1/16W J	
	R36	RD357100	R. CHP	10KΩ 1/16W J	
	R37	RD354223	R. CHP	22Ω 1/16W J	
	R38	RD358100	R. CHP	100KΩ 1/16W J	
	R39	RD357100	R. CHP	10KΩ 1/16W J	
	R40	RD358470	R. CHP	470KΩ 1/16W J	
	R41	RD358220	R. CHP	220KΩ 1/16W J	
	R42	RD358100	R. CHP	100KΩ 1/16W J	
	R43	RD356150	R. CHP	1. 5KΩ 1/16W J	
	R44	RD355330	R. CHP	330Ω 1/16W J	
	R45	RD355220	R. CHP	220Ω 1/16W J	
	R46	RD358470	R. CHP	470KΩ 1/16W J	
	R47	RD357390	R. CHP	39KΩ 1/16W J	
	R48-49	RD357470	R. CHP	47KΩ 1/16W J	
	R50	RF858100	R. MTL. CHP	100KΩ 1/16W	
	R51-52	WW861300	R. CAR. FP	2. 2Ω 1/4W	
	R53-54	WW863000	R. CAR. FP	56Ω 1/4W	
	R55	WW861300	R. CAR. FP	2. 2Ω 1/4W	
	R56	VC761000	R. MTL. OXD	680Ω 2W	
	R57-58	VC751900	R. MTL. OXD	0. 22Ω 2W	
	R59	WW862100	R. CAR. FP	10Ω 1/4W	
	R60	RD357100	R. CHP	10KΩ 1/16W J	
	R62	RD357100	R. CHP	10KΩ 1/16W J	
	R63	RD357330	R. CHP	33KΩ 1/16W J	
	R74-75	RD358100	R. CHP	100KΩ 1/16W J	
	R76	RD357100	R. CHP	10KΩ 1/16W J	
	R78-79	RD356470	R. CHP	4. 7KΩ 1/16W J	
	R80	RF855100	R. MTL. CHP	100Ω 1/16W	
	R201	RD357100	R. CHP	10KΩ 1/16W J	
	R202	RD357220	R. CHP	22KΩ 1/16W J	
	R203	RD355100	R. CHP	100Ω 1/16W J	
	R204	RD358470	R. CHP	470KΩ 1/16W J	
	R205-206	RF856680	R. MTL. CHP	6. 8KΩ 1/16W	
	R210	RF857220	R. MTL. CHP	22KΩ 1/16W	
	R211	RF857560	R. MTL. CHP	56KΩ 1/16W	
	R212	RD355100	R. CHP	100Ω 1/16W J	

∗ New Parts

NS-WSW121

MAIN

	Ref No.	Part No.	Description		Markets
	R213-214	RF855100	R. MTL. CHP	100Ω 1/16W	
	R215	RD357220	R. CHP	22KΩ 1/16W J	
	R216	RF857470	R. MTL. CHP	47KΩ 1/16W	
	R217	RF857100	R. MTL. CHP	10KΩ 1/16W	
	R218	RF857470	R. MTL. CHP	47KΩ 1/16W	
	R219	RF856220	R. MTL. CHP	2. 2KΩ 1/16W	
	R220	RD356100	R. CHP	1KΩ 1/16W J	
	R221	RF857270	R. MTL. CHP	27KΩ 1/16W	
	R223	RD357470	R. CHP	47KΩ 1/16W J	
	R234	RD356470	R. CHP	4. 7KΩ 1/16W J	
	R235	RD357100	R. CHP	10KΩ 1/16W J	
	R280	RD357100	R. CHP	10KΩ 1/16W J	
	R281	RD357220	R. CHP	22KΩ 1/16W J	
	R282	RD356470	R. CHP	4. 7KΩ 1/16W J	
	R283	RD358470	R. CHP	470KΩ 1/16W J	
	R284	RD358220	R. CHP	220KΩ 1/16W J	
	R285	V8070900	R. MTL. FLM	100Ω 1W	
	R286	RD357100	R. CHP	10KΩ 1/16W J	
	R287-288	RD357470	R. CHP	47KΩ 1/16W J	
	R367	VC745400	R. MTL. OXD	150Ω 1W	
	R368	RD357100	R. CHP	10KΩ 1/16W J	
	R374	RD356470	R. CHP	4. 7KΩ 1/16W J	
	R375	RD355100	R. CHP	100Ω 1/16W J	
⚠	RY1	WM959000	RELAY	DC24V G5PA-28-MC	
⚠	RY302	V0073400	RELAY	DC DG12D1-OM-II	
	ST204	V4040500	SCR. TERM	M3	
	SW201	VQ751500	SW. TACT	SKHHLMA010	
⚠	T301	YE665A00	TRANS. SUB		UC
⚠	T301	YE666A00	TRANS. SUB		TKBGL
⚠	T301	YE667A00	TRANS. SUB		A
⚠	T301	YE669A00	TRANS. SUB		V
		WE983600	SCR. BND. HD	3x8 MFZN2B3	

∗ New Parts

Ref No.	Part No.	Description		Markets

∗ New Parts

Carbon Resistors

Value	**1/4W** Type Part No.	**1/6W** Type Part No.	Value	**1/4W** Type Part No.	**1/6W** Type Part No.
1.0 Ω	HJ35 3100	HF85 3100	11 kΩ	HF45 7110	HF45 7110
1.8 Ω	HJ35 3180	✻	12 kΩ	HJ35 7120	HF85 7120
2.2 Ω	HJ35 3220	HF85 3220	13 kΩ	HF45 7130	HF45 7130
3.3 Ω	HJ35 3330	HF85 3330	15 kΩ	HF45 7150	HF45 7150
4.7 Ω	HJ35 3470	HF85 3470	18 kΩ	HF45 7180	HF45 7180
5.6 Ω	HJ35 3560	HF85 3560	22 kΩ	HF45 7220	HF45 7220
10 Ω	HF45 4100	HF45 4100	24 kΩ	HF45 7240	HF45 7240
15 Ω	HJ35 4150	HF85 4150	27 kΩ	HJ35 7270	HF85 7270
22 Ω	HF45 4220	HF45 4220	30 kΩ	HF45 7300	HF45 7300
27 Ω	HJ35 4270	HF85 4270	33 kΩ	HF45 7330	HF45 7330
33 Ω	HF45 4330	HF45 4330	36 kΩ	HF45 7360	HF45 7360
39 Ω	HJ35 4470	HF85 4390	39 kΩ	HF45 7390	HF45 7390
47 Ω	HF45 4470	HF45 4470	47 kΩ	HF45 7470	HF45 7470
56 Ω	HF45 4560	HF45 4560	51 kΩ	HF45 7510	HF45 7510
68 Ω	HF45 4680	HF45 4680	56 kΩ	HF45 7560	HF45 7560
75 Ω	HF45 4750	HF45 4750	62 kΩ	HF45 7620	HF45 7620
82 Ω	HF45 4820	HF45 4820	68 kΩ	HF45 7680	HF45 7680
91 Ω	HF45 4910	HF45 4910	82 kΩ	HF45 7820	HF45 7820
100 Ω	HF45 5100	HF45 5100	91 kΩ	HF45 7910	HF45 7910
110 Ω	HJ35 5110	HF85 5110	100 kΩ	HF45 8100	HF45 8100
120 Ω	HF45 5120	HF45 5120	110 kΩ	HF45 8110	HF45 8110
150 Ω	HF45 5150	HF45 5150	120 kΩ	HF45 8120	HF45 8120
160 Ω	HJ35 5160	✻	130 kΩ	HF45 8130	✻
180 Ω	HF45 5180	HF45 5180	150 kΩ	HF45 8150	HF45 8150
200 Ω	HF45 5200	HF45 5200	180 kΩ	HF45 8180	HF45 8180
220 Ω	HF45 5220	HF45 5220	220 kΩ	HJ35 8220	HF85 8220
270 Ω	HF45 5270	HF45 5270	270 kΩ	HF45 8270	HF45 8270
330 Ω	HF45 5330	HF45 5330	300 kΩ	HF45 8300	HF45 8300
390 Ω	HF45 5390	HF45 5390	330 kΩ	HF45 8330	HF45 8330
430 Ω	HF45 5430	HF45 5430	390 kΩ	HJ35 8390	HF85 8390
470 Ω	HF45 5470	HF45 5470	470 kΩ	HF45 8470	HF45 8470
510 Ω	HF45 5510	HF45 5510	560 kΩ	HJ35 8560	HF85 8560
560 Ω	HF45 5560	HF45 5560	680 kΩ	HJ35 8680	HF85 8680
680 Ω	HF45 5680	HF45 5680	820 kΩ	HJ35 8820	HF85 8820
820 Ω	HF45 5820	HF45 5820	1.0 MΩ	HF45 9100	HF45 9100
910 Ω	HF45 5910	HF45 5910	1.2 MΩ	HJ35 9120	✻
1.0 kΩ	HF45 6100	HF45 6100	1.5 MΩ	HJ35 9150	HF85 9150
1.2 kΩ	HF45 6120	HF45 6120	1.8 MΩ	HJ35 9180	HF85 9180
1.5 kΩ	HF45 6150	HF45 6150	2.2 MΩ	HJ35 9220	HF85 9220
1.8 kΩ	HF45 6180	HF45 6180	3.3 MΩ	HJ35 9330	HF85 9330
2.0 kΩ	HJ35 6200	HF85 6200	3.9 MΩ	HJ35 9390	✻
2.2 kΩ	HF45 6220	HF45 6220	4.7 MΩ	HJ35 9470	HF85 9470
2.4 kΩ	HJ35 6240	HF85 6240			
2.7 kΩ	HF45 6270	HF45 6270			
3.0 kΩ	HF45 6300	HF45 6300			
3.3 kΩ	HF45 6330	HF45 6330			
3.6 kΩ	HJ35 6360	HF85 6360			
3.9 kΩ	HF45 6390	HF45 6390			
4.7 kΩ	HF45 6470	HF45 6470			
5.1 kΩ	HF45 6510	HF45 6510			
5.6 kΩ	HF45 6560	HF45 6560			
6.8 kΩ	HF45 6680	HF45 6680			
8.2 kΩ	HF45 6820	HF45 6820			
9.1 kΩ	HF45 6910	HF45 6910			
10 kΩ	HF45 7100	HF45 7100			

✻ : Not available

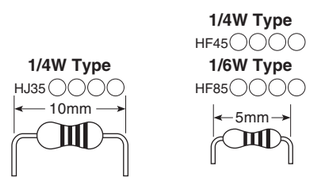

YSP-CU2700

• OVERALL ASSEMBLY

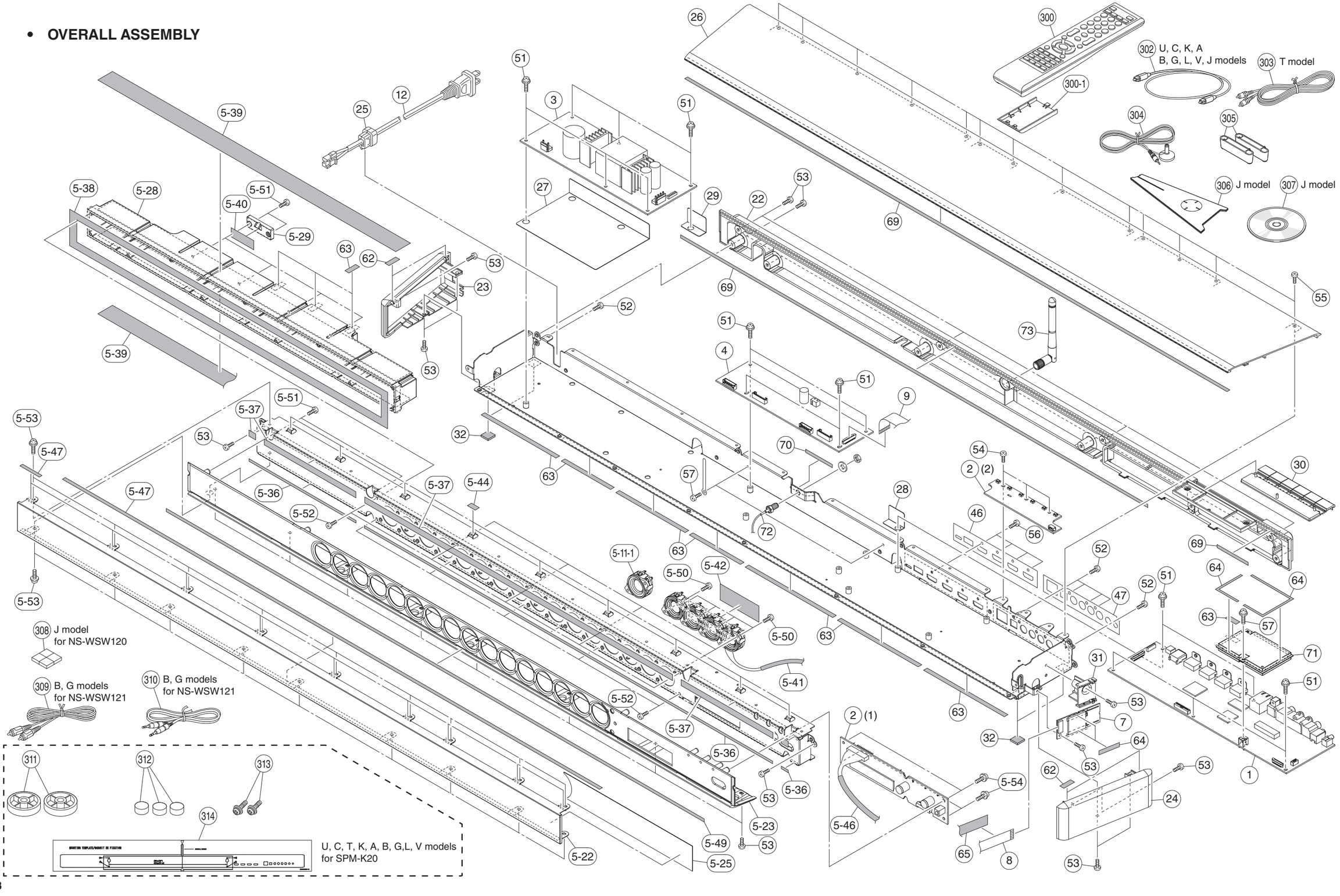

YSP-CU2700

	Ref No.	Part No.	Description		Remarks	Markets	部 品 名
*	1	ZV025500	P.C.B. ASSEMBLY	DIGITAL			ＰＣＢ ＤＩＧＩＴＡＬ
*	2	ZV025600	P.C.B. ASSEMBLY	FL			ＰＣＢ ＦＬ
*	3	ZV025700	P.C.B. ASSEMBLY	POWER		J	ＰＣＢ ＰＯＷＥＲ
*	3	ZV025800	P.C.B. ASSEMBLY	POWER		UCV	ＰＣＢ ＰＯＷＥＲ
*	3	ZV025900	P.C.B. ASSEMBLY	POWER		TKABGL	ＰＣＢ ＰＯＷＥＲ
*	4	ZV026000	P.C.B. ASSEMBLY	BEAM			ＰＣＢ ＢＥＡＭ
*	5-11-1	ZW151600	DRIVER TWEETER	3cm 4Ω, Blue dot	P23-740206		スピーカーユニット
*	5-22	ZU870400	FRONT GRILLE		BL		フロントグリル
*	5-22	ZU870500	FRONT GRILLE		SI		フロントグリル
*	5-23	ZU870800	FRONT PANEL		BL		フロントパネル
*	5-23	ZU870900	FRONT PANEL		SI		フロントパネル
*	5-25	ZU872300	WINDOW SHEET				ウインドウシート
*	5-28	ZU871000	DRIVER CABINET				スピーカーキャビネット
	5-29	ZK766600	DRIVER COVER				スピーカーカバー
	5-36	WG136601	PACKING	300x6x1			パッキン
*	5-37	ZV269300	INSULATOR	14x840x1			インシュレータ
	5-38	ZJ587900	INSULATOR	550x12x1			インシュレータ
*	5-39	ZV269200	INSULATOR	25x490x1			インシュレータ
	5-40	WU661900	INSULATOR	115x16x1			インシュレータ
	5-41	WF874700	INSULATOR	60x30x1			インシュレータ
	5-42	WJ955700	PACKING	70x20x1			パッキン
	5-44	ZM682900	INSULATOR	4x30x0.55			インシュレータ
	5-46	WC305500	PACKING	160x30			パッキン
	5-47	ZE619900	INSULATOR	250x6x0.55			インシュレータ
	5-49	ZN935900	INSULATOR	4x503x0.9			インシュレータ
	5-50	WE877801	BIND HEAD S-TIGHT SCREW	3x6 MFZN2B3			バインドＳタイトネジ
	5-51	WE774802	BIND HEAD P-TIGHT SCREW	3x8 MFZN2W3			バインドＰタイトネジ
	5-52	WG797201	PAN HEAD P-TIGHT SCREW	3x10 MFZN2B3			ナベＰタイトネジ
*	5-53	WE977901	PW HEAD B-TIGHT SCREW	3x6-8 MFZN2B3	BL		ＰＷヘッドＢタイトネジ
*	5-53	WG959601	PW HEAD TAPPING B-T. SCREW	3x6-8 MFZN2W3	SI		ＰＷヘッドＢタイトネジ
	5-54	WM788200	PW HEAD B-TIGHT SCREW	3x12 MFZN2B3			ＰＷヘッドＢタイトネジ
*	7	YG694C00	WIRELESS MODULE	SWA12-TX VER.72			無線モジュール
*	8	ZV104200	FLEXIBLE FLAT CABLE	24P 65mm P=0.5			カード電線
*	9	ZV104300	FLEXIBLE FLAT CABLE	30P 70mm P=0.5			カード電線
⚠	12	WZ527201	POWER CABLE	1.8m		J	電源コード
⚠	12	WB120501	POWER CABLE	2m		UC	電源コード
⚠ *	12	WV836601	POWER CABLE	2m		T	電源コード
⚠	12	WC753001	POWER CABLE	2m		K	電源コード
⚠	12	WC743701	POWER CABLE	2m		A	電源コード
⚠	12	WB212201	POWER CABLE	2m		B	電源コード
⚠	12	WB212301	POWER CABLE	2m		GL	電源コード
⚠	12	ZR156300	POWER CABLE	1.8m		V	電源コード
*	22	ZU871100	REAR PANEL		BL		リアパネル
*	22	ZU871300	REAR PANEL		SI		リアパネル
*	23	ZU871500	SIDE PANEL L		BL		サイドパネルＬ
*	23	ZU871600	SIDE PANEL L		SI		サイドパネルＬ
*	24	ZU871700	SIDE PANEL R		BL		サイドパネルＲ
*	24	ZU871800	SIDE PANEL R		SI		サイドパネルＲ
	25	V2438701	CORD STOPPER	10P1			コードストッパー
*	26	ZU870200	TOP PANEL		BL		トップパネル
*	26	ZU870300	TOP PANEL		SI		トップパネル
*	27	ZU872500	BARRIER SHEET A	87.7x130x20.5			バリアシートＡ

＊New Parts / 新規部品

Finish / 仕上げ ..... BL: Black color, SI: Silver color

	Ref No.	Part No.	Description		Remarks	Markets	部 品 名
*	28	ZU872600	BARRIER SHEET B	20.5x25x10.7			バリアシートＢ
*	29	ZU872700	BARRIER SHEET C	20.5x30x11.7			バリアシートＣ
*	30	ZU871900	BUTTON	6P	BL		ボタン
*	30	ZU872000	BUTTON	6P	SI		ボタン
*	31	ZU872100	SUPPORT	WIRELESS MODULE			サポート
*	32	ZV038900	NON-SKID PAD	12x12x1.5 4pcs/set			滑り止めパッド
*	46	ZV055700	LABEL	HDMI		J	ラベル
*	46	ZV055800	LABEL	HDMI		UCTKABGLV	ラベル
*	47	ZV055900	LABEL	TERMINAL		J	ラベル
*	47	ZV056000	LABEL	TERMINAL		UCTKABGLV	ラベル
*	51	ZE538301	PW HEAD SCREW	3x8 MFZN2W3			ＰＷヘッド小ネジ
	52	WE774101	BIND HEAD BONDING B-T. SCREW	3x8 MFZN2B3			ボンディングＢタイトネジ
	53	WE774402	BIND HEAD B-TIGHT SCREW	3x8 MFZN2B3			バインドＢタイトネジ
*	54	WF028601	BIND HEAD B-TIGHT SCREW	3x6 MFZN2B3			バインドＢタイトネジ
*	55	WF304001	BONDING B-TIGHT SCREW TP	3x6 MFZN2B3			ボンディングＢタイトネジ
	56	WE877801	BIND HEAD S-TIGHT SCREW	3x6 MFZN2B3			バインドＳタイトネジ
	57	WF002602	PW HEAD B-TIGHT SCREW	3x8 MFZN2W3			ＰＷヘッドＢタイトネジ
	62	ZM682900	INSULATOR	4x30x0.55			インシュレータ
	63	WG136601	PACKING	300x6x1			パッキン
	64	ZJ587900	INSULATOR	550x12x1			インシュレータ
	65	WJ955700	PACKING	70x20x1			パッキン
	69	WU660600	PACKING	4x580x1			パッキン
	70	ZE619900	INSULATOR	250x6x0.55			インシュレータ
	71	YH110H00	NETWORK MODULE	NW-01	written		ネットワークモジュール
*	72	ZV405500	ANTENNA CABLE	RF CABLE 430mm	with NUT,WASHER		アンテナ同軸ケーブル
*	73	ZV405600	DIPOLE ANTENNA	L84/62.5 D10			ダイポールアンテナ
			ACCESSORIES	for YSP-2700			付属品
*	300	ZU804700	REMOTE CONTROL	FSR146		J	リモコン
*	300	ZU804800	REMOTE CONTROL	FSR147		UCTKABGLV	リモコン
	300-1	WW842600	BATTERY COVER	Black	CG-21049		電池蓋
	302	WE818101	OPTICAL CABLE	1.5m 1pc		JUCKABGLV	光ファイバーケーブル
	303	WG299601	DIGITAL AUDIO PIN CABLE	1P 1.5m OR 1pc		T	デジタル音声ピンケーブル
	304	ZM180200	INTELLIBEAM MIC	6m 1pc	EM6022L-HN2013		インテリビームマイク
*	305	ZV054000	STAND	H19.5 1pc	with NONSKID PADS		スタンド
	306	ZN872600	CARDBOARD MICROPHONE STAND	H500mm 1pc	for INTELLIBEAM MIC	J	簡易マイクスタンド
	307	X9057B00	DVD-ROM	DEMO DISC 1pc		J	ＤＶＤ－ＲＯＭ
*	308	ZV038900	NON-SKID PAD	12x12x1.5 4pcs/set	for NS-WSW120	J	滑り止めパッド
	309	WB292700	RCA MONO CABLE	1P 3m 1pc	for NS-WSW121	BG	サブウーファーケーブル
	310	ZN570200	3.5mm MONAURAL MINI PLUG CABLE	1P 3m 1pc	for NS-WSW121	BG	システムケーブル
	311	ZN550900	SPACER	with TAPE 1pc	for SPM-K20	UCTKABGLV	スペーサー
	312	ZP071800	PAD	D14 H7 1pc	for SPM-K20	UCTKABGLV	パッド
	313	ZK818700	PAN HEAD SCREW	4x22 MFZN2B3 1pc	for SPM-K20	UCTKABGLV	ナベ小ネジ
*	314	ZV039000	MOUNTING TEMPLATE	1000x120 1pc	for SPM-K20	UCTKABGLV	取付用テンプレート
			BATTERY	R03,AAA,UM-4 2pcs			単４乾電池
			SERVICE TOOL				サービスツール
		ZK708100	MHF CONNECTOR REMOVER	for WIRELESS ANTENNA	HIM-13002, 90224-001		ＭＨＦコネクター挿抜工具

＊New Parts / 新規部品

Finish / 仕上げ ..... BL: Black color, SI: Silver color

NS-WSW120

- **OVERALL ASSEMBLY**

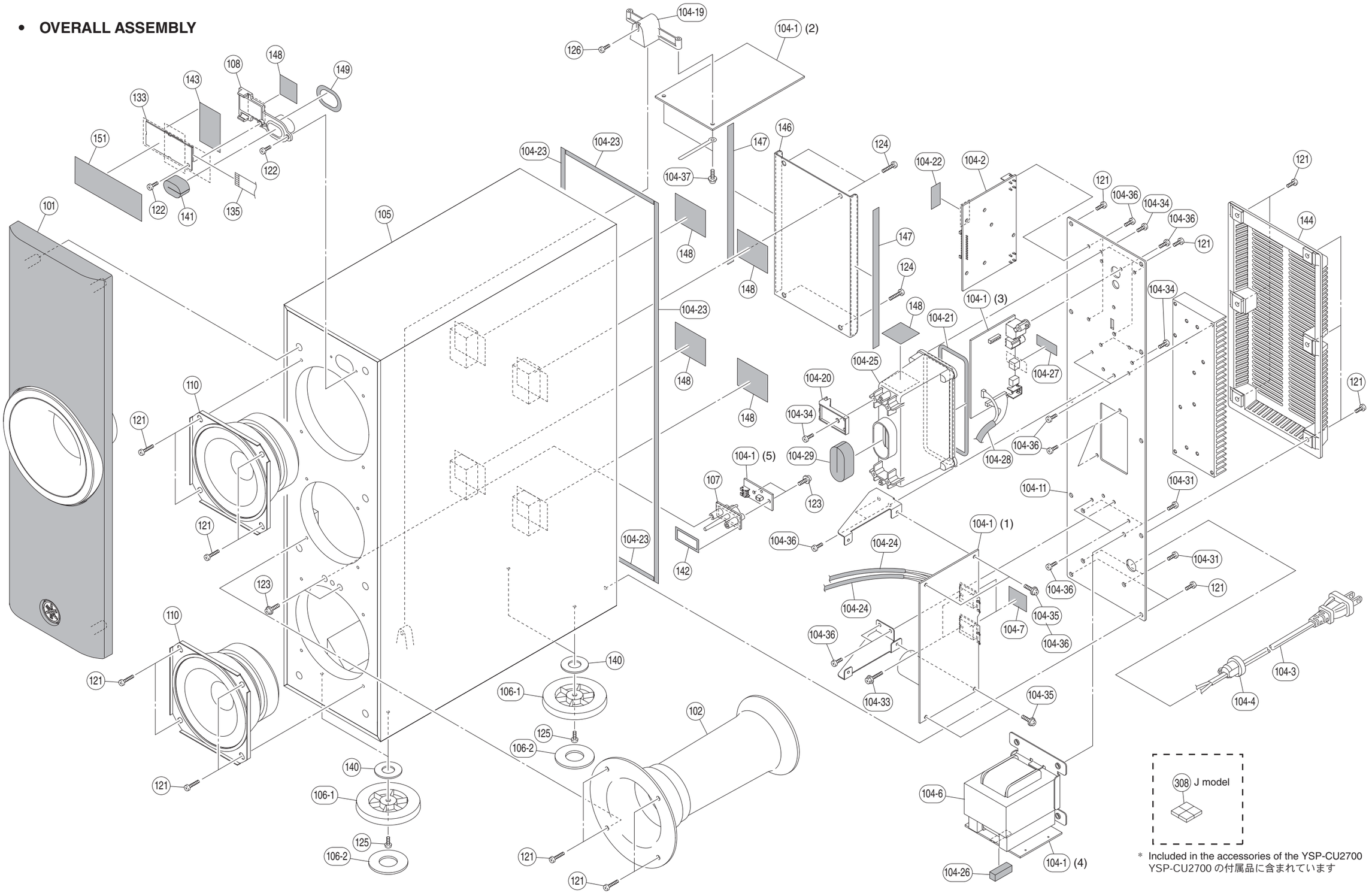

* Included in the accessories of the YSP-CU2700
YSP-CU2700 の付属品に含まれています

NS-WSW120

	Ref No.	Part No.	部 品 名		Remarks
	101	ZM158100	フロントパネルＡｓｓ’ｙ	with GRILLE,PORT RING	
	102	ZM158200	ポートＡｓｓ’ｙ	INNER PORT	
	104-1	ZM160700	ＰＣＢ　ＭＡＩＮ	MAIN	
＊	104-2	ZV029200	ＰＣＢ　ＤＡＣ	DAC	
⚠ ＊	104-3	V9436201	電源コード	2m	
＊	104-4	CB072751	コードストッパー	SR-4N-4	
⚠ ＊	104-6	YE789B00	電源トランス		
＊	104-7	VV849301	放熱シート	19x24	
	104-11	ZK768300	リアパネル	NS-WSW120 J	
	104-19	ZN757600	サポート	MAIN PCB	
	104-20	ZK768700	サポート	DAC PCB	
	104-21	ZD244300	パッキン	112x50, COVER	
	104-22	WF875000	インシュレータ	30x30x1	
	104-23	WU661000	パッキング	4x530x1	
	104-24	WK917500	インシュレータ	410x35x1	
	104-25	ZD142500	カバー	NS-WSW40	
	104-26	WY747900	ダンパー	5x15x5	
	104-27	ZE619900	インシュレータ	250x6x0.55	
	104-28	WF874700	インシュレータ	60x30x1	
	104-29	ZD153600	ブッシュ	25x44x12 R12	
	104-31	WE994800	バインドＳタイトネジ	4x8　　MFZN2B3	
＊	104-33	WE774601	六角Ｂタイトネジ	3x18　　MFZN2W3	
	104-34	WF268002	バインドＰタイトネジ	3x10　　MFZN2B3	
	104-35	WF002602	ＰＷヘッドＢタイトネジ	3x8　　MFZN2W3	
	104-36	WE774101	ボンディングＢタイトネジ	3x8　　MFZN2B3	
	104-37	WF265301	ＰＷヘッドＰタイトネジ	3x8-8　　MFZN2B3	
	105	ZN469200	キャビネットＡｓｓ’ｙ		
	106-1	ZK816900	レッグベース	D60 H7.5	
	106-2	ZM661500	レッグクッション	D36.5/17 t=2	
	107	ZK769000	レンズ	INDICATOR	
	108	ZK767900	サポート	WIRELESS MODULE	
	110	YG452A00	スピーカーユニット	10cm 10Ω	
	121	WE955201	バインドタッピングネジ	4x20　　MFZN2B3	
	122	WE971200	バインドタッピングネジ	3x16　　MFZN2B3	
	123	WF265301	ＰＷヘッドＰタイトネジ	3x8-8　　MFZN2B3	
	124	WE971500	バインドタッピングネジ	3.5x20　　MFZN2W3	
	125	WE980400	バインド小ネジ	4x10　　MFZN2B3	
	126	WE774802	バインドＰタイトネジ	3x8　　MFZN2W3	

＊新規部品

	Ref No.	Part No.	部 品 名		Remarks
＊	133	YG695C00	無線モジュール	SWA12-RX VER.72	
	135	ZM223300	カード電線	24P 400mm P=0.5	
	140	WY747800	レッグシート	D20/3 t0.055	
	141	ZM658500	パッド　Ｓ	D22/14 t12	
	142	WK478300	パッキン	250x4x1	
	143	WG426000	インシュレータ	50x30x1	
	144	ZK768000	カバー	HEATSINK	
	146	ZN871300	バリアシート	160x100x10	
	147	WU662600	パッキング	8x355x1	
	148	WF875000	インシュレータ	30x30x1	
	149	WA201400	パッキン	202x6x1	
	151	ZN887800	インシュレータ	30x95x0.55	
			付属品		
＊	308	ZV038900	滑り止めパッド	12x12x1.5　4pcs/set	

＊新規部品

• OVERALL ASSEMBLY

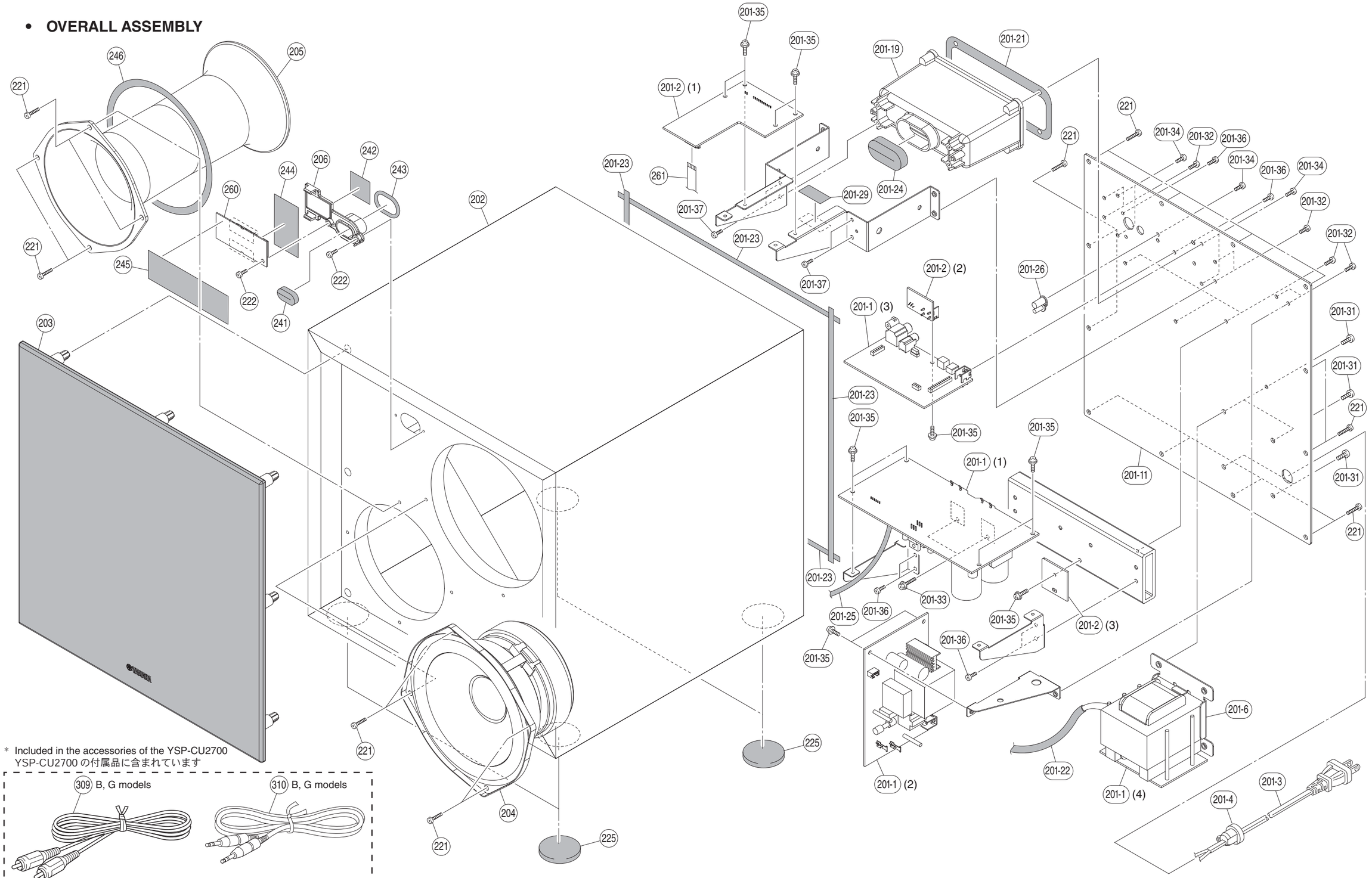

* Included in the accessories of the YSP-CU2700
YSP-CU2700 の付属品に含まれています

NS-WSW121

	Ref No.	Part No.	Description		Remarks	Markets
*	201-1	ZV026200	P.C.B. ASSEMBLY	MAIN		UC
*	201-1	ZV026300	P.C.B. ASSEMBLY	MAIN		TKBG
*	201-1	ZV026400	P.C.B. ASSEMBLY	MAIN		A
*	201-1	ZV026500	P.C.B. ASSEMBLY	MAIN		L
*	201-1	ZV026600	P.C.B. ASSEMBLY	MAIN		V
*	201-2	ZV026700	P.C.B. ASSEMBLY	DAC		UCTKABGLV
⚠	201-3	V9436300	POWER CABLE	2m		UC
⚠	201-3	WV837400	POWER CABLE	2m		T
⚠ *	201-3	V8012901	POWER CABLE	2m		K
⚠	201-3	WC883100	POWER CABLE	2m		A
⚠ *	201-3	WC906501	POWER CABLE	2m		B
⚠	201-3	V9436400	POWER CABLE	2m		GL
⚠	201-3	WD042000	POWER CABLE	2m		V
⚠	201-6	YE795A00	POWER TRANSFORMER			UC
⚠	201-6	YE796A00	POWER TRANSFORMER			K
⚠	201-6	YE797A00	POWER TRANSFORMER			A
⚠ *	201-6	YE798B00	POWER TRANSFORMER			BGL
⚠	201-6	YE799A00	POWER TRANSFORMER			V
*	201-11	ZU869100	REAR PANEL			UCTKABGLV
	201-19	ZD142500	COVER			UCTKABGLV
	201-22	WC305600	PACKING	80X30		UCTKABGLV
	201-24	ZD153600	BUSHING	25x44x12 R12		UCTKABGLV
	201-25	WK917700	INSULATOR	370x35x1		UCTKABGLV
	201-26	ZK752200	LENS	LED		UCTKABGLV
	201-29	WK529800	INSULATOR	15x30		UCTKABGLV
	201-31	WE994800	BIND HEAD S-TIGHT SCREW	4x8 MFZN2B3		UCTKABGLV
	201-32	WE774402	BIND HEAD B-TIGHT SCREW	3x8 MFZN2B3		UCTKABGLV
	201-33	WE774601	HEXAGONAL HEAD B-TIGHT SCREW	3x18 MFZN2W3		UCTKABGLV
	201-35	WF002602	PW HEAD B-TIGHT SCREW	3x8 MFZN2W3		UCTKABGLV
	201-36	WE774101	BIND HEAD BONDING B-T. SCREW	3x8 MFZN2B3		UCTKABGLV
*	202	ZV025300	CABINET ASSEMBLY		BL	UCTKABGLV
*	202	ZV028800	CABINET ASSEMBLY		SI	TBGAL
*	203	ZV025400	FRONT GRILLE ASSEMBLY		BL	UCTKABGLV
*	203	ZV028900	FRONT GRILLE ASSEMBLY		SI	TBGAL
*	204	YH901A00	DRIVER WOOFER	14cm 6Ω		UCTKABGLV
*	205	ZU868100	PORT	D60 L188		UCTKABGLV
	206	ZK767900	SUPPORT	WIRELESS MODULE		UCTKABGLV
	221	WE955201	BIND HEAD TAPPING SCREW	4x20 MFZN2B3		UCTKABGLV

* New Parts

Finish ..... BL: Black color, SI: Silver color

	Ref No.	Part No.	Description		Remarks	Markets
	222	WE971200	BIND HEAD TAPPING SCREW	3x16 MFZN2B3		UCTKABGLV
	225	WZ668700	NONSKID PAD	D32 T2 4pcs/set		UCTKABGLV
	241	ZM658500	PAD S	D22/14 t12		UCTKABGLV
	242	WF875000	INSULATOR	30x30x1		UCTKABGLV
	243	WA201400	PACKING	202x6x1		UCTKABGLV
	244	WG426000	INSULATOR	50x30x1		UCTKABGLV
	245	ZN887800	INSULATOR	30x95x0.55		UCTKABGLV
	246	WU662600	PACKING	8x355x1		UCTKABGLV
*	260	YG695C00	WIRELESS MODULE	SWA12-RX VER.72		UCTKABGLV
*	261	ZV533400	FLEXIBLE FLAT CABLE	24P 100mm P=0.5		UCTKABGLV
			ACCESSORIES			
	309	WB292700	RCA MONO CABLE	1P 3m 1pc		BG
	310	ZN570200	3.5mm MONAURAL MINI PLUG CABLE	1P 3m 1pc		BG

* New Parts

YSP-CU2700

■ REMOTE CONTROL

SCHEMATIC DIAGRAM

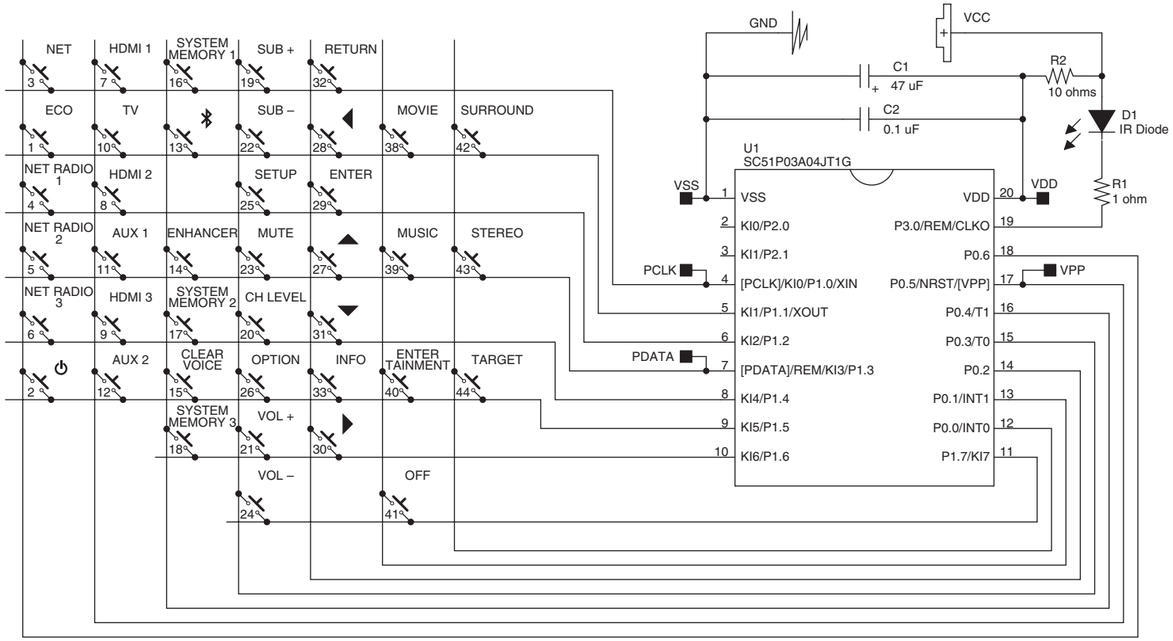

PANELS

FSR147

(U, C, T, K, A, B, G, L, V models)

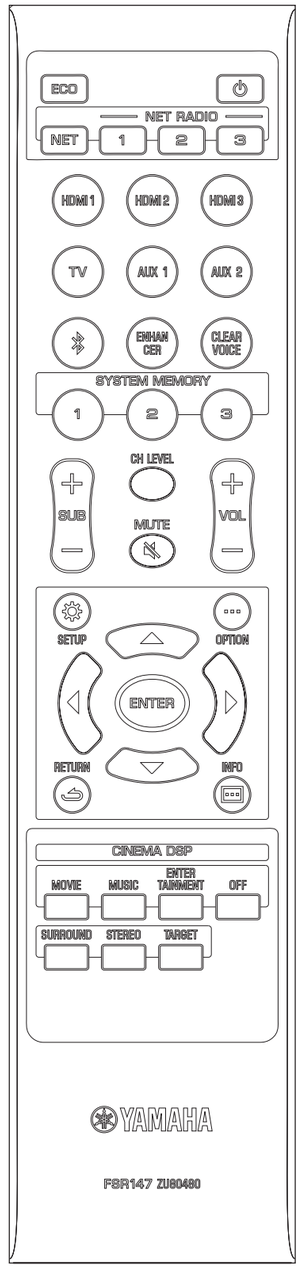

FSR146

(J model)

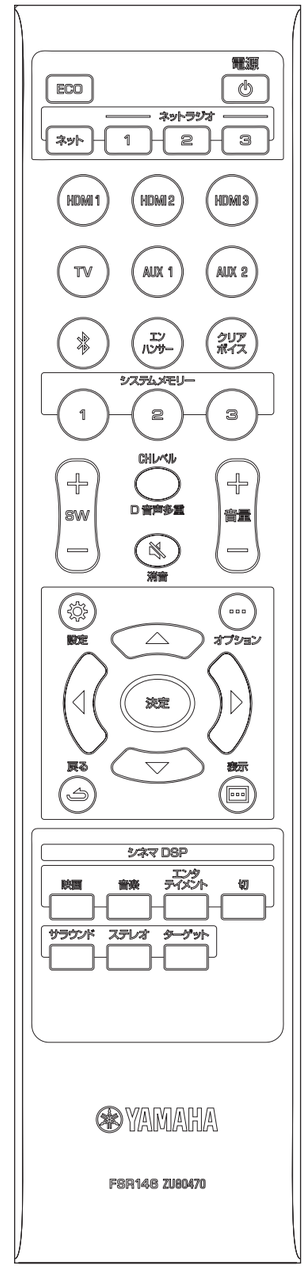

YSP-CU2700

KEY NO. LAYOUT

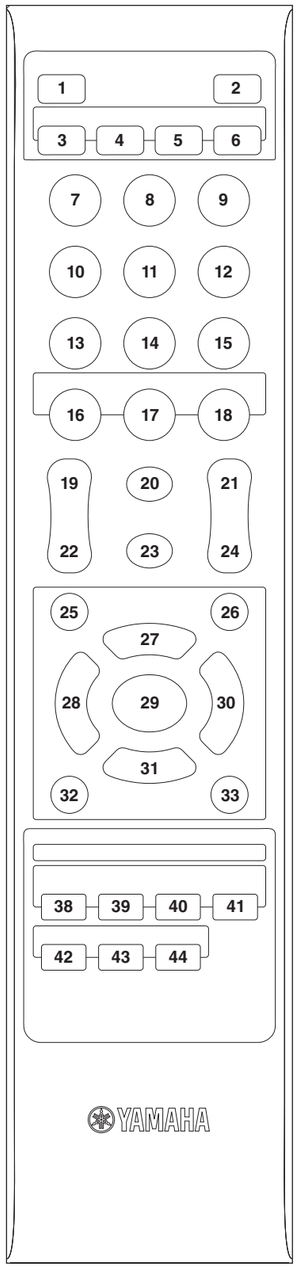

KEY CODE

Key No.	Key Name		Key Code
	FSR147 (U, C, T, K, A, B, G, L, V models)	FSR146 (J model)	
1	ECO	ECO	78-30
2	⏻ (Standby/On)	電源 ⏻	78-CC
3	NET	ネット	78-BC
4	NET RADIO 1	ネットラジオ 1	78-11
5	NET RADIO 2	ネットラジオ 2	78-12
6	NET RADIO 3	ネットラジオ 3	78-13
7	HDMI1	HDMI1	78-4A
8	HDMI2	HDMI2	78-D0
9	HDMI3	HDMI3	78-2A
10	TV	TV	78-DF
11	AUX1	AUX1	78-D1
12	AUX2	AUX2	78-DE
13	ᛒ (Bluetooth)	ᛒ (Bluetooth)	78-29
14	ENHANCER	エンハンサー	78-CB
15	CLEAR VOICE	クリアボイス	78-5C
16	SYSTEM MEMORY 1	システムメモリー 1	78-21
17	SYSTEM MEMORY 2	システムメモリー 2	78-22
18	SYSTEM MEMORY 3	システムメモリー 3	78-23
19	SUB +	SW ＋	78-4C
20	CH LEVEL	CH レベル /D 音声多重	78-48
21	VOL +	音量 ＋	78-1E
22	SUB –	SW －	78-4D
23	MUTE 🔇	消音 🔇	78-9C
24	VOL –	音量 －	78-1F
25	SETUP ⚙	設定 ⚙	78-9D
26	OPTION •••	オプション	78-2B
27	▲ (Up)	▲ (Up)	78-8E
28	◀ (Left)	◀ (Left)	78-9F
29	ENTER	決定	78-C1
30	▶ (Light)	▶ (Light)	78-9E
31	▼ (Down)	▼ (Down)	78-8F
32	RETURN ⮌	戻る ⮌	78-C0
33	INFO 🖵	表示 🖵	78-4 E
38	MOVIE	映画	78-D9
39	MUSIC	音楽	78-DA
40	ENTERTAINMENT	エンタテイメント	78-DB
41	OFF	切	78-9B
42	SURROUND	サラウンド	78-B4
43	STEREO	ステレオ	78-50
44	TARGET	ターゲット	78-C5

YSP-CU2700

■ ADVANCED SETUP

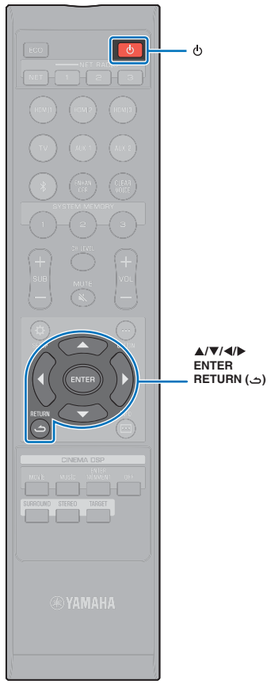

The advanced setup enables more precise configuring of this unit's function. For example, maximum volume can be specified and the INPUT key on the top panel can be disabled.

Setting the advanced setup

1 Press the ⏻ key to turn off this unit.

2 While holding down the INPUT key on the top panel, press the ⏻ key on the remote control to turn on the power.

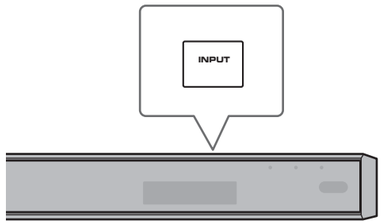

"ADVANCED" appears in the front panel display.



- The advanced setup menu is not displayed on the TV screen.

3 Release the INPUT key on the top panel.

4 Use the ▲/▼ key to display the desired menu in the front panel display and then press the ▶ key or ENTER key.

- To return to the previous menu, press the ◀ or RETURN (⮌) key.

5 Use the ▲/▼ key to change setting.

6 Press the ⏻ key to turn off this unit.

The new setting is reflected when you turn on the unit by pressing the ⏻ key.

Advanced setup list

Menu	Settings/Adjustable range	Description
TURN ON VOLUME	OFF (Not set) (default), 1 to 70	Set the initial volume level when the power of this unit is turned on. When set to "OFF", volume level is the same as when this unit is turned off.
MAX VOLUME	1 to 99, MAX (Maximum) (default)	Set the maximum volume level so that this unit will not output sound beyond the limited volume level.
INPUT LOCK	ON (INPUT key operation is disabled) OFF (INPUT key operation is enabled) (default)	Select whether or not to enable the INPUT key on the unit.
PANEL LOCK	ON (Key operation on the unit is disabled) OFF (Key operation on the unit is enabled) (default)	Select whether or not to enable key operations on the unit (except the advanced setup operations).
IR INPUT POWER	ON (Enables power-on) OFF (Disables power-on) (default)	Select whether or not to automatically turn on this unit by pressing an input selector key on the remote control when the unit is turned off.
AC ON STANDBY	ON (Enters standby mode) (default) OFF (Restores the state before power was lost)	Set this unit's power to off when the AC power is recovered after the power to this unit was lost temporally (disconnect the AC power plug from the wall outlet, power outage, etc.).
MEMORY PROTECT	ON (Protect is performed) OFF (Protect is not performed) (default)	Protect settings stored in system memory, and Internet radio stations registered with the unit.
YRB FL	YES (The reflection board is used) NO (The reflection board is not used) (default)	Use the YRB-100 sound reflection board for the front left channel.
YRB FR	YES (The reflection board is used) NO (The reflection board is not used) (default)	Use the YRB-100 sound reflection board for the front right channel.
YRB SL	YES (The reflection board is used) NO (The reflection board is not used) (default)	Use the YRB-100 sound reflection board for the surround left channel.
YRB SR	YES (The reflection board is used) NO (The reflection board is not used) (default)	Use the YRB-100 sound reflection board for the surround right channel.
AUTO POWER STANDBY	ON (This unit turns off automatically) (default setting for B, G models) OFF (This unit does not turn off automatically) (default setting for U, C, T, K, A, L, V models)	When set to "ON", this unit turns off automatically in any of the following situations: • Audio is coming from the selected input source, but no operations have been performed for 8 hours or more. • HDMI1– 3, *Bluetooth* or NET is selected as the input source, but no audio has been input to the unit or no operations have been performed with the unit for more than 20 minutes.
NOTICE OF NEW FW	ON (Notify) (default) OFF (Do not notify)	Notifications will not be displayed on the TV screen when updates for the unit's firmware are provided via the network.
4K MODE	MODE 1[1)]	Inputs/outputs 4K (60 Hz/50 Hz) signals in 4:4:4, 4:2:2 or 4:2:0 format. Depending on the connected device or HDMI cables, video may not be displayed correctly. In this case, select "MODE 2".
	MODE 2 (default)	Inputs/outputs 4K (60 Hz/50 Hz) signals in 4:2:0 format.
FW UPDATE	01.02 (The firmware version is displayed) Start OK? (Firmware is updated)	Confirm firmware version/update firmware.
INITIALIZE[2)]	INFO (Initialize all settings not related to the network) NET INFO (Initialize network related settings)* CANCEL (Do not initialize) (default)	Reset the parameters of this unit to the factory presets. When the unit freezed, the problem may solve by restoring to their default values. * The following configurations will be restored if "INFO" is selected. • Network Standby • Bluetooth

1) When "MODE 1" is selected, use a high-speed HDMI cable that supports 18 Gbps.
2) Initializing this unit also initializes measurement results with IntelliBeam and settings stored in system memory. Perform "AUTO SETUP" from the "IntelliBeam" menu again.

YSP-CU2700

■ 拡張メニュー

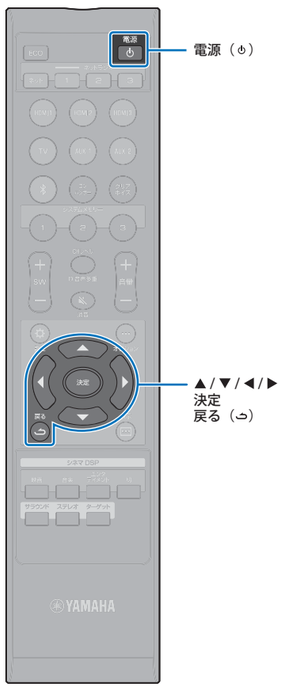

「拡張メニュー」は、最大音量の制限や、本体上面の INPUT キーを無効にするなど、本機の機能をより詳細に設定します。

操作手順

1 電源（⏻）キーを押して、本機の電源をオフにする。

2 本体上面の INPUT キーを押しながら、リモコンの電源（⏻）キーを押して電源をオンにする。

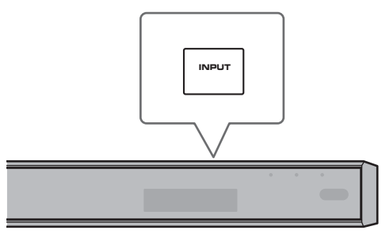

前面ディスプレイに「ADVANCED」と表示されます。



- 拡張メニューはテレビには表示されません。

3 本体上面の INPUT キーをはなす。

4 ▲/▼ キーで、設定したいメニューを前面ディスプレイに表示させ、決定キーまたは ▶ キーを押す。

- ひとつ前の表示に戻るには、◀ または戻る（⮌）キーを押してください。

5 ▲/▼ キーを押して、設定を変更する。

6 電源（⏻）キーを押して、電源をオフにする。

再度電源（⏻）キーを押して電源を入れると、設定されます。

拡張メニューリスト

設定項目	選択項目 / 調整範囲	内容
TURN ON VOLUME	OFF（設定しない）（初期設定）、1 ～ 70	本機の電源をオンにしたときの音量を、常に指定した値になるように設定します。 OFF の場合は、電源をオフにしたときの音量になります。
MAX VOLUME	1 ～ 99、MAX（最大）（初期設定）	本機の音量を、指定した値より大きくできないように設定します。
INPUT LOCK	ON（INPUT キー操作無効） OFF（INPUT キー操作有効）（初期設定）	本体上面の INPUT キーを押しても、入力が変わらないようにします。
PANEL LOCK	ON（本体のキー操作無効） OFF（本体のキー操作有効）（初期設定）	拡張メニュー以外の操作を本体のキーでできないようにします。
IR INPUT POWER	ON（起動する） OFF（起動しない）（初期設定）	本機の電源がオフのとき、リモコンの入力選択キーを押すと本機の電源がオンになるように設定します。
AC ON STANDBY	ON（電源オフの状態） OFF（電源遮断前の状態）（初期設定）	本機への電源供給が一時的に遮断（コンセントを抜いた、または停電など）されたあと、電源供給が復帰したときに本機を電源オフの状態にします。
MEMORY PROTECT	ON（保護する） OFF（保護しない）（初期設定）	システムメモリーに保存した設定の内容や、登録したインターネットラジオ局などを変更できないようにします。
YRB FL	YES（サウンドリフレクションボードを使用する） NO（サウンドリフレクションボードを使用しない）（初期設定）	サウンドリフレクションボード YRB-100 をフロント左に使用するときに設定します。
YRB FR	YES（サウンドリフレクションボードを使用する） NO（サウンドリフレクションボードを使用しない）（初期設定）	サウンドリフレクションボード YRB-100 をフロント右に使用するときに設定します。
YRB SL	YES（サウンドリフレクションボードを使用する） NO（サウンドリフレクションボードを使用しない）（初期設定）	サウンドリフレクションボード YRB-100 をサラウンド左に使用するときに設定します。
YRB SR	YES（サウンドリフレクションボードを使用する） NO（サウンドリフレクションボードを使用しない）（初期設定）	サウンドリフレクションボード YRB-100 をサラウンド右に使用するときに設定します。
AUTO POWER STANDBY	ON（自動的にオフにする） OFF（自動的にオフにしない）（初期設定）	ON に設定すると、以下のいずれかの場合に電源が自動的にオフになります。 • 音声は入力されているが、操作がない状態で 8 時間経過 • HDMI1-3、*Bluetooth*、または NET が入力ソースとして選択されているが、音声入力や操作がない状態で 20 分経過
NOTICE OF NEW FW	ON（通知する）（初期設定） OFF（通知しない）	本機のファームウェアのアップデートがネットワーク経由で提供されている場合でも、テレビ画面にお知らせを表示させないようにします。
4K MODE	MODE 1[1)]	4K（60Hz/50Hz）信号を 4:4:4、4:2:2 または 4:2:0 フォーマットで入出力する。接続機器や HDMI ケーブルによっては、映像が乱れる場合があります。その場合は「MODE 2」に設定してください。
	MODE 2（初期設定）	4K（60Hz/50Hz）信号を 4:2:0 フォーマットで入出力する。
FW UPDATE	01.02（ファームウェアのバージョン表示例） Start OK?（ファームウェアのアップデート）	本機のファームウェアのバージョン確認と、ファームウェアの更新ができます。
INITIALIZE[2)]	INFO（ネットワーク以外に関する設定を初期化する） NET INFO（ネットワークに関する設定を初期化する）* CANCEL（初期化しない）（初期設定）	各種設定を工場出荷状態に戻します。本機の操作ができなくなったときなどに、初期化することで問題が解決する場合があります。 * 以下の設定は、「INFO」を選ぶと初期化されます。 – ネットワークスタンバイ – *Bluetooth*

1)「MODE 1」に設定した場合は、18Gbps に対応したハイスピード HDMI ケーブルを使用してください。
2) 初期化すると、インテリビームの測定結果やシステムメモリーに保存した設定も初期化されます。再度インテリビームで自動設定してください。

YSP-CU2700

■ UPDATING THE UNIT'S FIRMWARE

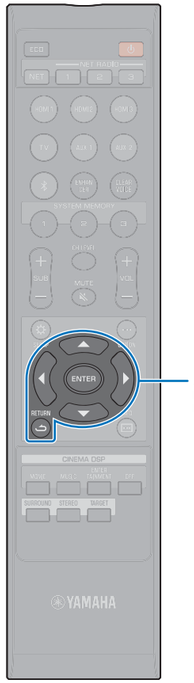

▲/▼
ENTER
RETURN (↩)

New firmware that provides additional features or product improvements will be released as needed. If the unit is connected to the Internet, you can download the firmware via the network and update it.

The unit's firmware can be updated as follows.

- Update firmware from "Network Update" in the setup menu.
- Update firmware by connecting a USB flash drive to which the unit's firmware update has been saved.
- Update firmware using the dedicated MusicCast CONTROLLER app installed on a mobile device. Follow MusicCast CONTROLLER guides to operate the app and update the firmware.

Notes

- Do not operate the unit or disconnect the power cable or network cable during firmware update. Firmware update takes about 20 minutes or more (depending on your Internet connection speed).
- If the Internet connection speed is slow, or the unit is connected to the wireless network, network update may not be possible depending on the condition of the network connection. In this case, update the firmware using the USB flash drive.
- To perform the following procedure, your TV must be connected to the unit via HDMI.
- For details on update, visit the Yamaha website.

Using "Network Update" in the setup menu to update firmware

When the unit is turned on for the first time after a new version of the unit's firmware has been released, a message indicating that a firmware update is available will be displayed on the TV screen.



- To update the firmware later, press the RETURN (↩) key when the "Network Update" screen is displayed on the TV screen.

1 Press the ENTER key.

2 Use the ▲/▼ keys to select "Network", and then press the ENTER key.

3 Use the ▲/▼ keys to select "Network Update", and then press the ENTER key.

4 Press the ENTER key.

The TV screen goes black and firmware update begins.

Update progress is displayed on the front panel display while firmware is updated.

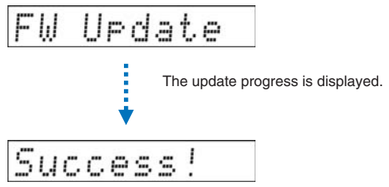

5 When "Success!" is shown in the front panel display, press the ⏻ key on the unit's top panel.

The firmware update is complete.

- If the firmware update fails, use the ⏻ key to turn the unit off and then on again, and repeat the procedure from step 1 again.
- If "XXXXSumError" is displayed, a problem with communications over the network has occurred. Check communications status, use the ⏻ key to turn the unit off and then on again, and then repeat the procedure from step 1 again.

Updating firmware with connection of a USB flash drive

Download the latest firmware version from the Yamaha website to a USB flash drive, which can then be used to update the unit's firmware.

See information provided when updating firmware for details.

1 Save this unit's firmware to a USB flash drive.

2 Turn off the unit.

3 Connect the USB flash drive to the UPDATE ONLY jack on the unit's rear panel.

4 Select "FW UPDATE" in the advanced setup menu, and press the ENTER key.

5 Use ▲/▼ key to select "Start OK?", and press the ENTER key.

The firmware update begin.

Update progress is displayed on the front panel display while firmware is updated.

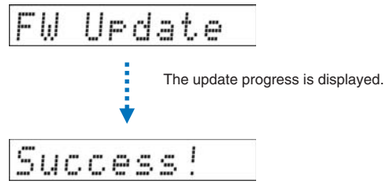

6 When "Success!" is shown in the front panel display, press the ⏻ key on the unit's top panel.

The firmware update is complete.

- If the firmware update fails, use the ⏻ key to turn the unit off and then on again, and repeat the procedure from step 1 again. If the firmware update fails again, confirm the USB flash drive is correctly connected to the UPDATE ONLY jack.
- If any of the following messages are displayed, a problem has occurred during the update.
  - "Not found":
    The USB flash drive does not contain the firmware data. Use a PC to properly save the firmware data to the USB flash drive again.
  - "XXXXSumError":
    There is a problem with the data stored on the USB flash drive. Use a PC to confirm data on the USB flash drive.

YSP-CU2700

■ 本機のファームウェアを更新する

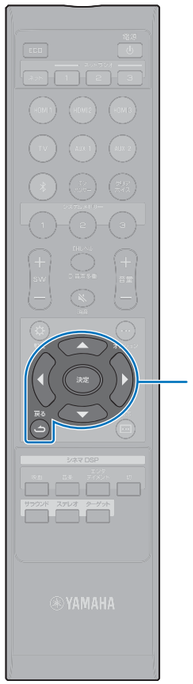

機能の追加や不具合の改善に応じて、新しいファームウェアが提供されることがあります。本機がインターネットに接続されている場合、ネットワークから最新のファームウェアをダウンロードして、ファームウェアを更新できます。

ファームウェアの更新には以下の方法があります。

- 本機の設定メニューの「ネットワークアップデート」から更新する
- 更新用ファームウェアを格納した USB メモリーを本機に接続して更新する
- MusicCast CONTROLLER アプリを使って、モバイル端末から更新する（MusicCast CONTROLLER アプリの案内にしたがってモバイル端末を操作してください。）

注意

- ファームウェア更新中は、本機を操作したり電源コードやネットワークケーブルを抜いたりしないでください。所要時間は約 20 分です（インターネット回線の速度により異なります）。
- インターネット回線の速度が十分に得られない場合や、無線ネットワークに接続している場合など、接続状態によってはファームウェアの更新に失敗することがあります。そのような場合は、時間をおいてアップデートをお試しいただくか、USB メモリーを使ってファームウェアを更新してください。
- 以下の操作を行うには、テレビと本機を HDMI で接続する必要があります。
- ファームウェアに関する詳細は弊社ウェブサイトをご覧ください。

設定メニューの「ネットワークアップデート」から更新する

新しいファームウェアが提供されてから、はじめて本機の電源をオンにすると、テレビにファームウェア更新のメッセージが表示されます。

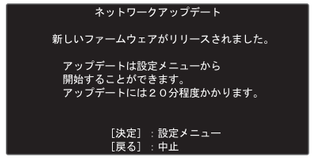

1 決定キーを押す。

2 ▲/▼ キーで「ネットワーク」を選び、決定キーを押す。

3 ▲/▼ キーで「ネットワークアップデート」を選び、決定キーを押す。

- ファームウェアをあとから更新するには、テレビに「ネットワークアップデート」画面が表示されたら戻る（⮌）キーを押してください。

4 決定キーを押す。

テレビ画面の表示が消え、ファームウェアの更新が始まります。
更新中は前面ディスプレイに進行状況が表示されます。

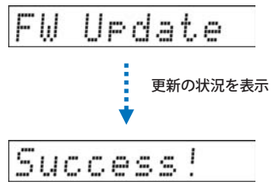

5 前面ディスプレイに「Success!」と表示されたら、本体上面の ⏻（電源）キーを押す。

これでファームウェアの更新は完了です。

- ファームウェアの更新に失敗したときは、電源（⏻）キーを押して本機の電源を入れ直し、手順 1 からやり直してください。
- 「XXXXSumErr」と表示された場合は、ネットワークの通信に問題が発生しています。通信状態を確認し、電源（⏻）キーを押して本機の電源を入れ直したあと、手順 1 からやり直してください。

USB メモリーを本機に接続して更新する

弊社ウェブサイトから本機の最新ファームウェアをダウンロードし、USB メモリーデバイスを使って本機のファームウェアを更新します。
詳しくは、ファームウェア更新時に提供される情報を確認してください。

1 USB メモリーに本機のファームウェアを保存する。

2 本機の電源をオフにする。

3 USB メモリーを本機背面のアップデート専用端子に接続する。

4 本機の電源をオンにして、拡張メニューで「FW UPDATE」を選び、決定キーを押す。

5 ▲/▼ キーで「Start OK ？」を選び、決定キーを押す。

ファームウェアの更新が始まります。
更新中は前面ディスプレイに進行状況が表示されます。

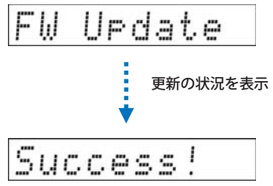

6 前面ディスプレイに「Success!」と表示されたら、本体上面の ⏻（電源）キーを押す。

これでファームウェアの更新は完了です。

- ファームウェアの更新に失敗したときは、電源（⏻）キーを押して本機の電源を入れ直し、手順 1 からやり直してください。それでも更新できない場合は、USB メモリーがアップデート専用端子に正しく差し込まれているか確認してください。
- 以下のように表示された場合は、更新中に問題が発生しています。
  - 「Not found」：
    USB メモリーの中にファームウェアデータがありません。パソコンなどで USB メモリー内にファームウェアデータを正しく保存してください。
  - 「XXXXSumErr」：
    USB メモリーに保存されたデータに問題があります。パソコンなどで USB メモリーのデータを確認してください。

YSP-CU2700/
NS-WSW120/NS-WSW121

YAMAHA