ARIUS

YDP-V240

SERVICE MANUAL



■ **CONTENTS**（目次）

SPECIFICATIONS（総合仕様）..... 4/5
PANEL LAYOUT（パネルレイアウト）..... 6/8
DISASSEMBLY PROCEDURE（分解手順）..... 10
LSI PIN DESCRIPTION（LSI 端子機能表）..... 28
CIRCUIT BOARDS（シート基板図）..... 32
TEST PROGRAM（テストプログラム）..... 49/54
BACKUP and INITIALIZATION
（バックアップと初期化）..... 59/60
DATA BACKUP（データのバックアップ）..... 61/67
SYSTEM BOOTING FLOW CHART
（システム起動フローチャート）..... 73/74
MESSAGE LIST（メッセージ一覧）..... 75/77
PARTS LIST
BLOCK DIAGRAM（ブロックダイアグラム）
CIRCUIT BOARD LAYOUT & WIRING
（ユニットレイアウト及び結線図）
OVERALL CIRCUIT DIAGRAM（総回路図）

CL 001840
20100401- オープンプライス

YAMAHA
HAMAMATSU, JAPAN

Copyright (c) Yamaha Corporation. All rights reserved.ⓀⒾ '10.04

IMPORTANT NOTICE

This manual has been provided for the use of authorized Yamaha Retailers and their service personnel. It has been assumed that basic service procedures inherent to the industry, and more specifically Yamaha Products, are already known and understood by the users, and have therefore not been restated.

WARNING: Failure to follow appropriate service and safety procedures when servicing this product may result in personal injury, destruction of expensive components and failure of the product to perform as specified. For these reasons, we advise all Yamaha product owners that all service required should be performed by an authorized Yamaha Retailer or the appointed service representative.

IMPORTANT: This presentation or sale of this manual to any individual or firm does not constitute authorization certification, recognition of any applicable technical capabilities, or establish a principal-agent relationship of any form.

The data provided is believed to be accurate and applicable to the unit(s) indicated on the cover. The research engineering, and service departments of Yamaha are continually striving to improve Yamaha products. Modifications are, therefore, inevitable and changes in specification are subject to change without notice or obligation to retrofit. Should any discrepancy appear to exist, please contact the distributor's Service Division.

WARNING: Static discharges can destroy expensive components. Discharge any static electricity your body may have accumulated by grounding yourself to the ground bus in the unit (heavy gauge black wires connect to this bus.)

IMPORTANT: Turn the unit OFF during disassembly and parts replacement. Recheck all work before you apply power to the unit.

WARNING: This product contains chemicals known to the State of California to cause cancer, or birth defects or other reproductive harm.

DO NOT PLACE SOLDER, ELECTRICAL/ELECTRONIC OR PLASTIC COMPONENTS IN YOUR MOUTH FOR ANY REASON WHAT SO EVER!

Avoid prolonged, unprotected contact between solder and your skin! When soldering, do not inhale solder fumes or expose eyes to solder/ flux vapor!

If you come in contact with solder or components located inside the enclosure of this product, wash your hands before handling food.

IMPORTANT NOTICE FOR THE UNITED KINGDOM
Connecting the Plug and Cord

IMPORTANT: The wires in this mains lead are coloured in accordance with the following code:

BLUE : NEUTRAL
BROWN : LIVE

As the colours of the wires in the mains lead of this apparatus may not correspond with the coloured makings identifying the terminals in your plug proceed as follows:
The wire which is coloured BLUE must be connected to the terminal which is marked with the letter N or coloured BLACK.
The wire which is coloured BROWN must be connected to the terminal which is marked with the letter L or coloured RED.
Making sure that neither core is connected to the earth terminal of the three pin plug.

• This applies only products distributed by Yamaha-Kemble music (U.K.) Ltd. (2 wires)

WARNING

Components having special characteristics are marked ⚠ and must be replaced with parts having specification equal to those originally installed.

SAVING DATA

Saving and backing up your data



Be sure to perform it

The panel settings and some other types of data are not retained in memory when you turn off the power to the instrument. Save data you want to keep to the Registration Memory.
Saved data may be lost due to malfunction or incorrect operation.
Save important data to a USB storage device/or other external device such as a computer.

■ SPECIFICATIONS

Dimensions	[W x D x H]	1,369mm x 502mm x 852mm (53-7/8" x 19-3/4" x 33-9/16")
	With music rest [W x D x H]	1,369mm x 502mm x 1,006mm (53-7/8" x 19-3/4" x 39-5/8")
Weight		49kg (108 lbs.)
Keyboard	Type	GHS (Graded Hammer Standard) keyboard with matte black keytops
	Number of keys	88
	Touch Sensitivity	Soft/Medium/Hard/Off
Pedal		Damper (with half-pedal effect), Sostenuto, Soft
Display	Size and Type	320 x 240 dots LCD display (backlit)
	Score, Lyrics	Yes
	Contrast	Yes
Cabinet	Key Cover Style	Sliding
	Music rest	Yes
Voices	Tone Generation Technology	AWM Dynamic Stereo Sampling
	Number of Dynamic Steps	3
	Number of Polyphony (Max.)	64
	Number of Voices	131panel voices + 12 drum/SFX kits + 361 XGlite voices
Effects	Reverb	29 types
	Chorus	24 types
	Harmony	26 types
	DSP	182 types
	Dual	Yes
	Split	Yes
Styles	Number of Styles	160 Preset styles + External files
	Fingering	Multi fingering/Full keyboard
	One Touch Setting	Yes
Songs	Number of Songs	30 Preset songs + 5 User songs + 70 External songs (CD-ROM)
	Recording	5 User Songs
	Easy Song Arranger	Yes
	Lesson	Yes
Music Data Base	Number of MDB	300 Preset MDB + External files
Storage	USB device	Yes
Tempo	Range	5–280
	Metronome	Yes
Registration Memory		8 Banks x 2
Other Functions	Piano Reset	Yes
	Performance Assistant Technology	Yes
	Transpose, Tuning	Yes
Connectivity	Headphones	2
	USB TO HOST	Yes
	USB TO DEVICE	Yes
Amplifiers/Speakers	Amplifiers	20W + 20W
	Speakers	12cm x 2
Accessories	Included Accessories	Accessories CD-ROM for Windows Installation Guide, My Yamaha Product User Registration, Bench (included or optional depending on locale), Owner's Manual
Optional Accessories	Headphones	HPE-160
	Floppy Disk Drive	UD-FD01

■ 総合仕様

サイズ	[間口×奥行×高さ]	1,369mm×502mm×852mm
	譜面立てを立てた場合 [間口×奥行×高さ]	1,369mm×502mm×1,006mm
質量		49kg
鍵盤	鍵盤種	グレードハンマースタンダード(GHS)鍵盤、黒鍵マット仕上げ
	鍵盤数	88
	タッチ感度	3段階/固定
ペダル		ダンパー (ハーフペダル機能付き)、ソステヌート、ソフト
ディスプレイ	LCDディスプレイ	320×240ドット(バックライト付き)
	譜面、歌詞表示	○
	コントラスト	○
本体	鍵盤蓋	スライド式
	譜面立て	○
	譜面止め	○
楽器	音源方式	AWMダイナミックステレオサンプリング
	ダイナミックステレオサンプリング	3
	最大同時発音数	64
	楽器数	131パネル音色＋12ドラム/SFXキット＋361XGlite音色
効果	リバーブ	35
	コーラス	44
	ハーモニー	26
	DSP	238
	デュアル	○
	スプリット	○
	サウンドタイプ	Piano/Style
スタイル	スタイル数	160プリセット＋外部ファイル
	フィンガリング	マルチフィンガリング、フルキーボード
	OTS(ワンタッチセッティング)	○
	スタイル音量	○
ソング	ソング数	内蔵ソング30曲＋ユーザーソング5曲＋付属CD-ROM(70曲)
	録音	ユーザーソング5曲
	録音トラック	1～5、スタイル
	ソング音量	○
	イージーソングアレンジャー	○
	レッスン、評価	○
ミュージックデータベース	データベース数	300＋外部ファイル
記憶媒体デバイス	USB記憶装置(別売り)	接続可
	フラッシュメモリー(内蔵)	約1.8MB
テンポ	テンポ範囲	5～280
	メトロノーム	○
レジストレーションメモリー		8バンク×2
その他	ピアノリセットボタン	○
	パフォーマンスアシスタント	○
	トランスポーズ、チューニング	○
接続	ヘッドフォン端子	2
	USB TO HOST端子	○
	USB TO DEVICE端子	○
アンプ出力/スピーカー	アンプ出力	20W＋20W
	スピーカー	12cm×2
定格電源		AC100V50/60Hz
消費電力		40W
付属品		ヘッドフォン、イス(高さ調節付き)、ヤマハオンラインメンバー製品 ユーザー登録のご案内、保証書
別売品	ヘッドフォン	HPE-160
	USB-FDDユニット	UD-FD01

■ PANEL LAYOUT

Front Panel

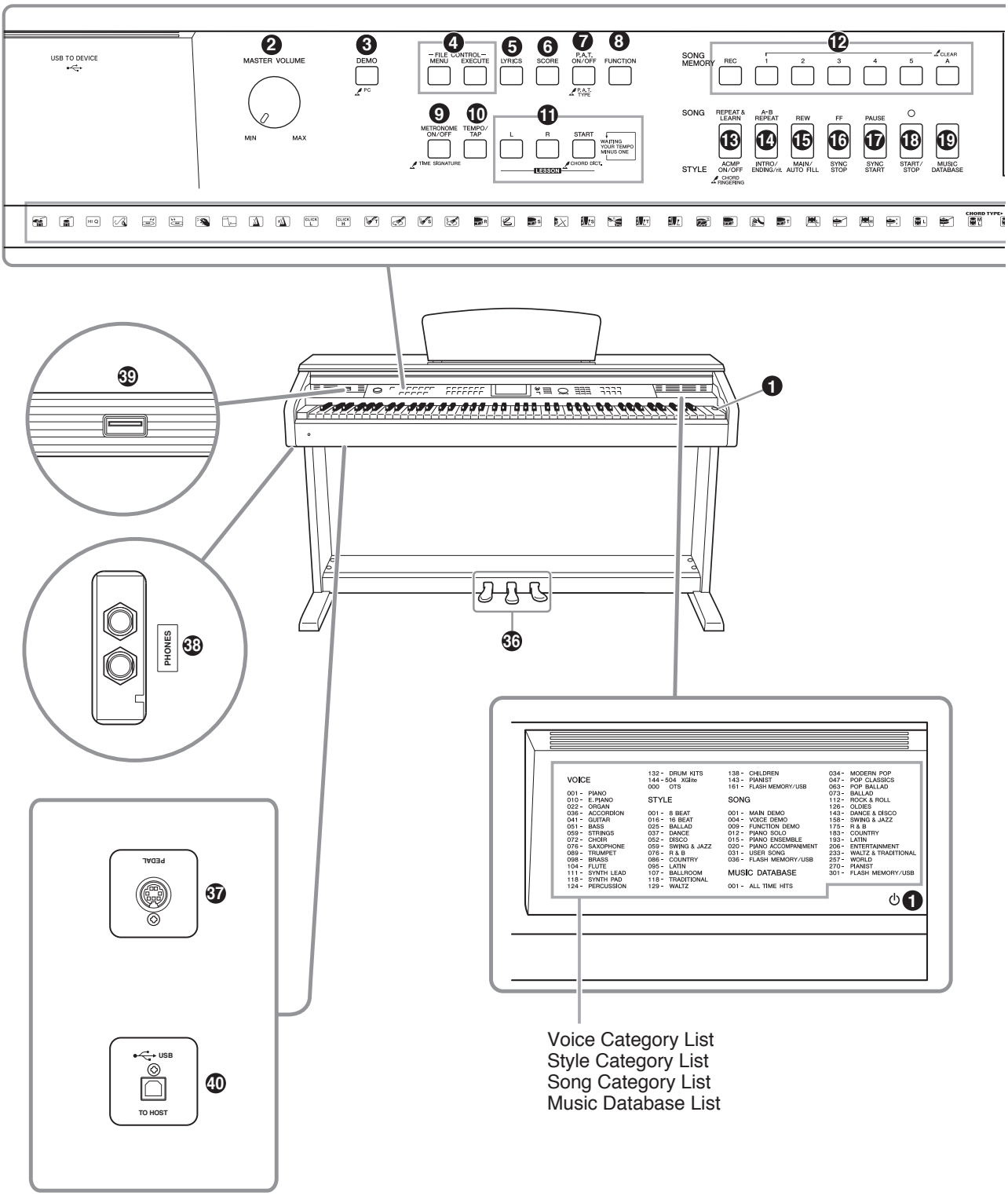

Voice Category List
Style Category List
Song Category List
Music Database List

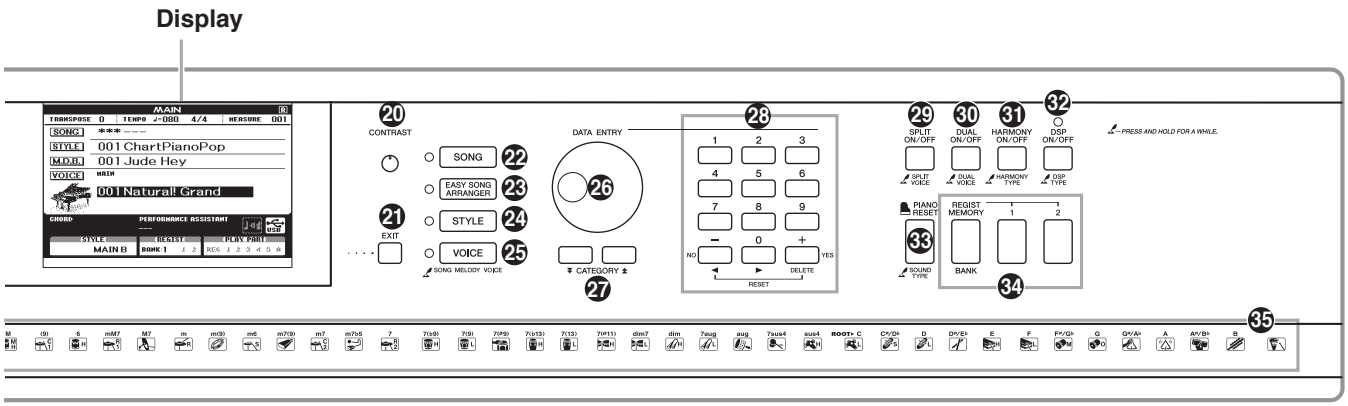

Front Panel

1. Power switch
2. [MASTER VOLUME] control
3. [DEMO] button
4. FILE CONTROL [MENU], [EXECUTE] buttons
5. [LYRICS] button
6. [SCORE] button
7. [P.A.T. ON/OFF] button
8. [FUNCTION] button
9. [METRONOME ON/OFF] button
10. [TEMPO/TAP] button
11. LESSON [L], [R], [START] buttons
12. SONG MEMORY [REC], [1]–[5], [A] buttons
13. [REPEAT & LEARN]/[ACMP ON/OFF] button
14. [A-B REPEAT]/[INTRO/ENDING/rit.] button
15. [REW]/[MAIN/AUTO FILL] button
16. [FF]/[SYNC STOP] button
17. [PAUSE]/[SYNC START] button
18. [START/STOP] button
19. [MUSIC DATABASE] button
20. [CONTRAST] knob
21. [EXIT] button
22. [SONG] button
23. [EASY SONG ARRANGER] button
24. [STYLE] button
25. [VOICE] button
26. Dial
27. CATEGORY [▲] and [▼] buttons
28. Number buttons [0]–[9], [+] and [-] buttons
29. [SPLIT ON/OFF] button
30. [DUAL ON/OFF] button
31. [HARMONY ON/OFF] button
32. [DSP ON/OFF] button
33. [PIANO RESET] button
34. REGIST MEMORY [MEMORY/BANK], [1], [2] buttons
35. Drum Kit

Pedals, Jacks and Terminals

36. Pedals
37. [PEDAL] jack
38. [PHONES] jacks
39. USB TO DEVICE terminal
40. USB TO HOST terminal

■ パネルレイアウト

フロントパネル

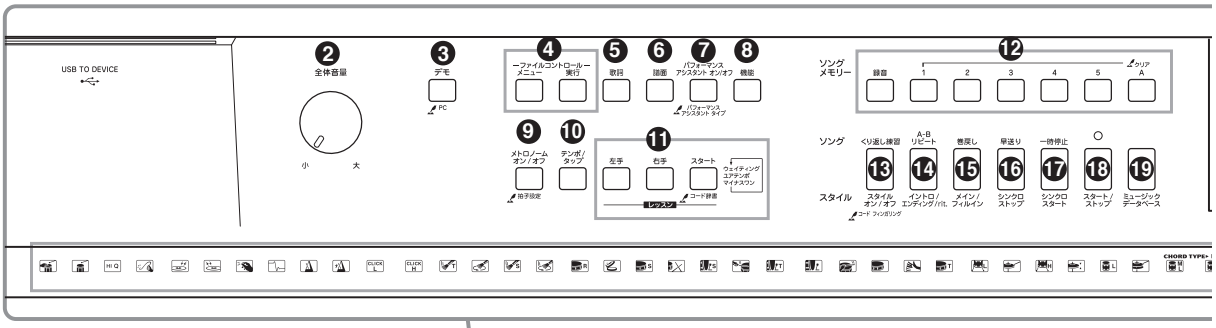

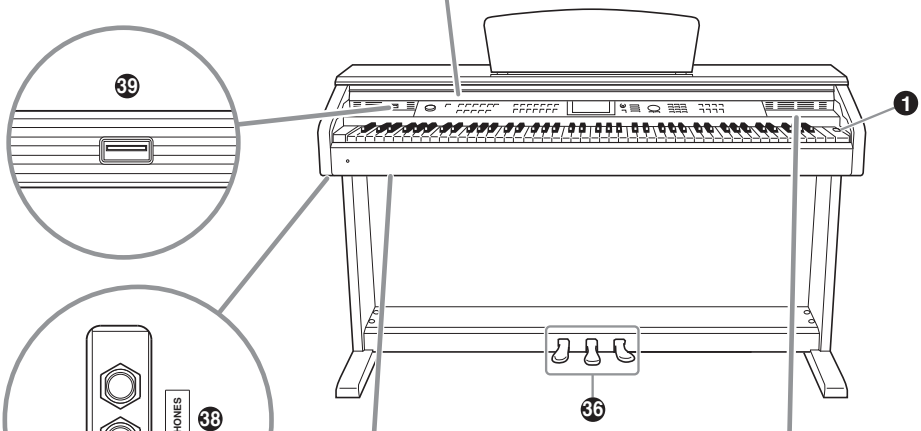

本体手前方向

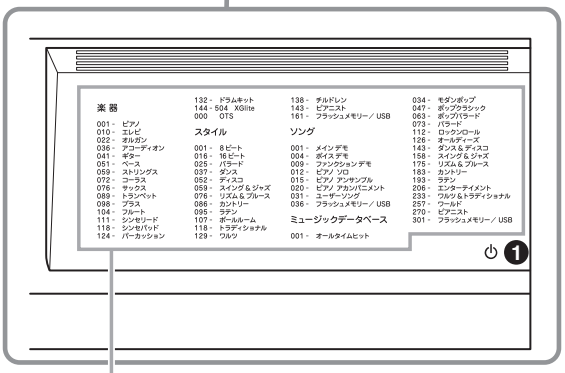

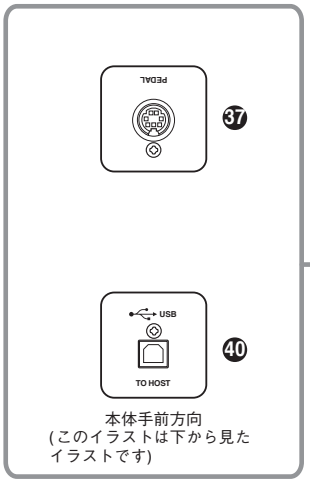

本体手前方向
(このイラストは下から見た
イラストです)

楽器カテゴリーリスト
スタイルカテゴリーリスト
ソングカテゴリーリスト
ミュージックデータベースリスト

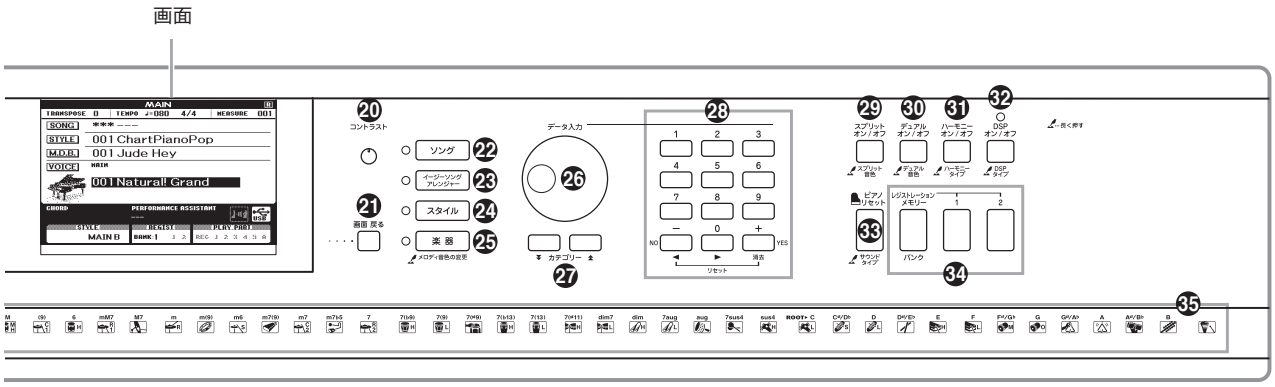

フロントパネル

❶ ⏻ 電源スイッチ
❷ [全体音量]コントロール
❸ [デモ]ボタン
❹ ファイルコントロール[メニュー]、[実行]ボタン
❺ [歌詞] ボタン
❻ [譜面] ボタン
❼ [パフォーマンスアシスタント オン/オフ]ボタン
❽ [機能] ボタン
❾ [メトロノーム オン/オフ] ボタン
❿ [テンポ/タップ] ボタン
⓫ レッスン[左手]、[右手]、[スタート]ボタン
⓬ ソングメモリー [録音]、[1] ～[5] 、[A]ボタン
⓭ [くり返し練習]/[スタイル オン/オフ]ボタン
⓮ [A-Bリピート]/[イントロ/エンディング/rit.]ボタン
⓯ [巻戻し]/[メイン/フィルイン]ボタン
⓰ [早送り]/[シンクロストップ]ボタン
⓱ [一時停止]/[シンクロスタート]ボタン
⓲ [スタート/ストップ] ボタン
⓳ [ミュージックデータベース] ボタン
⓴ [コントラスト] ツマミ
㉑ [画面 戻る] ボタン
㉒ [ソング] ボタン
㉓ [イージー ソング アレンジャー] ボタン
㉔ [スタイル] ボタン
㉕ [楽器] ボタン
㉖ ダイアル
㉗ カテゴリーボタン[▲]、[▼]
㉘ [0]～[9]ボタン、[+]ボタン、[−]ボタン
㉙ [スプリット オン/オフ] ボタン
㉚ [デュアル オン/オフ] ボタン
㉛ [ハーモニー オン/オフ] ボタン
㉜ [DSP オン/オフ] ボタン
㉝ [ピアノリセット] ボタン
㉞ レジストレーションメモリー
[メモリー /バンク]、[1] 、[2] ボタン
㉟ ドラムキット

ペダル、その他

㊱ ペダル
㊲ [PEDAL (ペダル)] 端子
㊳ [PHONES (フォーンズ)]端子
㊴ USB (ユーエスビー) [TO DEVICE (トゥーデバイス)] 端子
㊵ USB (ユーエスビー) [TO HOST (トゥーホスト)] 端子

■ DISASSEMBLY PROCEDURE（分解手順）

Caution:

Be sure to attach the removed filament tape just as it was before removal.

注意事項：

分解のために剥がしたフィラメントテープは、必ず元どおりに貼ってください。

1. Assemblies (Exterior Section) (Time required: About 2 minutes each)

1-1 Each assembly can be removed by removing its fixing screws as listed below. (Table 1, Fig.1)

* *For safety, this work should be done by two persons. (Fig.2)*

1. アッセンブリ（外装部）（所要時間：各約 2 分）

1-1 表 1 のネジを外すことにより、アッセンブリを外すことができます。（表 1、図 1）

※ 安全の為、かならず 2 人で作業をして下さい。（図 2）

Assembly		Screw Ref.No.	QTY	Fig.
Headphone Hanger（ヘッドホンハンガー）		A13b	2	1
Music Rest Assembly（譜面板Ass'y）		3	4	1
Top Board Assembly（屋根Ass'y）		S04	3	1
Main Unit（メインユニット）	*1, *3	S4	4	1
Rear Panel（裏板）		S5A	1	1
		S5B	1	1
		S3	4	1
Side Board Assembly L（側板Ass'y L）	*1, *2	S5A	1	1
		S6A	2	1
Side Board Assembly R（側板Ass'y R）	*1, *2	S5B	1	1
		S6B	2	1
P-BOX Assembly（P-BOX Ass'y）	*1, *2	S6A	2	1
（or Pedal Box Assembly（ペダルBox Ass'y））		S6B	2	1
		S3	4	1

*1 Disconnect the PK cable and the AC cord first. (Fig.1)

*2 Remove the main unit first. (Table 1)

*3 Spread a soft cloth like a blanket on the floor where the main unit is to be placed in advance. Move the main unit backward, lift it and place it on the cloth. (Fig.2)
For safety, this work should be done by two persons.

*1: 先にPKケーブルと電源コードを外します。（図1）

*2: 先にメインユニットを外します。（表1）

*3: あらかじめ、メインユニットを置く場所に毛布などの柔らかい布を敷いておきます。メインユニットを後方へずらした後、持ち上げて布の上に静かに置きます。（図2）
安全のために、必ず二人で作業してください。

Table1（表 1）

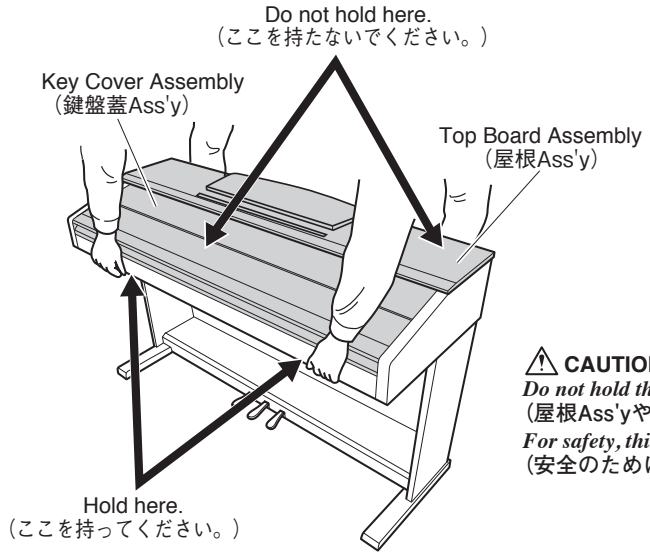

⚠ CAUTION

Do not hold the key cover assembly or top board assembly.
（屋根Ass'yや鍵盤蓋Ass'yを持たないでください。）

For safety, this work should be done by two persons.
（安全のために、必ず二人で作業してください。）

Fig.2（図 2）

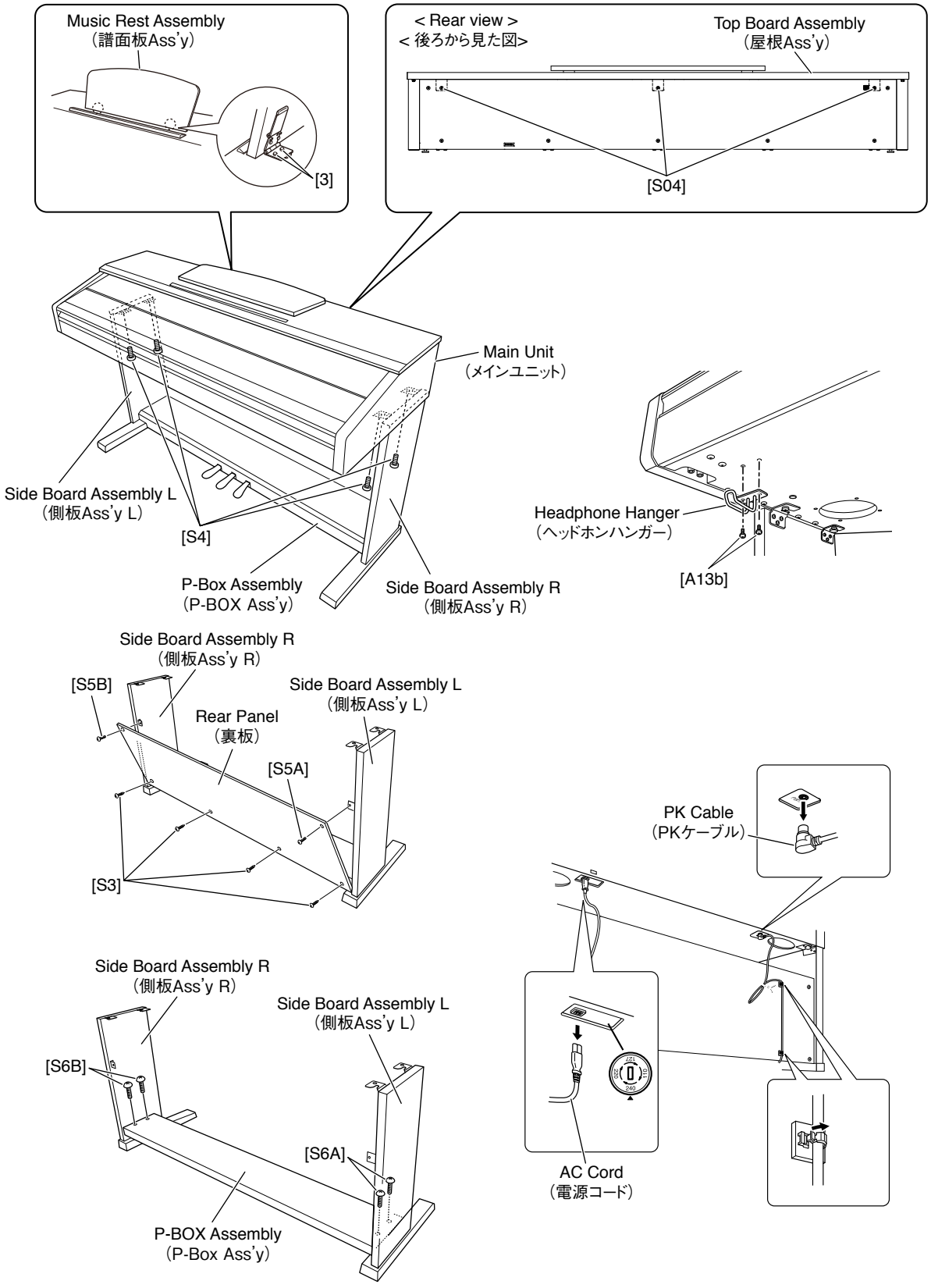
Music Rest Assembly
（譜面板Ass'y）
[3]
< Rear view >
< 後ろから見た図>
Top Board Assembly
（屋根Ass'y）
[S04]
Main Unit
（メインユニット）
Side Board Assembly L
（側板Ass'y L）
[S4]
P-Box Assembly
（P-BOX Ass'y）
Side Board Assembly R
（側板Ass'y R）
Headphone Hanger
（ヘッドホンハンガー）
[A13b]
Side Board Assembly R
（側板Ass'y R）
[S5B]
Side Board Assembly L
（側板Ass'y L）
Rear Panel
（裏板）
[S5A]
[S3]
PK Cable
（PKケーブル）
Side Board Assembly R
（側板Ass'y R）
Side Board Assembly L
（側板Ass'y L）
[S6B]
[S6A]
P-BOX Assembly
（P-Box Ass'y）
AC Cord
（電源コード）

Fig.1（図 1）

2. Circuit Boards & Assemblies (Main Unit) (Time required: About 3 minutes each)

2-1 Remove the top board assembly. (See procedure 1.)

2-2 Each circuit board and assembly can be removed by removing its fixing screws as listed below. (Table 2, Fig.3)

2. 基板とアッセンブリ（メインユニット部）（所要時間 : 各約 3 分）

2-1 屋根 Ass'y を外します。(1 項参照)

2-2 表 2 のネジを外すことにより、基板・アッセンブリを外すことができます。(表 2、図 3)

Assembly		Screw Ref.No.	QTY	Fig.
DM Circuit Board（DMシート）		S01A	4	3
		21A	4	3
AN Circuit Board（ANシート）		S01B	8	3
		21B	8	3
AMP Cover Assembly（AMPカバーAss'y）(U model only)		106A	3	3
MAL2 Circuit Board（MAL2シート）	*1	S01C	6	3
		21C	6	3
PSM Cover Assembly（PSMカバーAss'y）(U model only)（U仕向けのみ）	*2	106B	4	3
PSM Assembly（PSM Ass'y）				
(U model only)（U仕向けのみ）	*3	106C	4	3
(except U model)（U仕向け以外）		106D	5	3
Loud Speaker (L)（スピーカ（L））		S03A	4	3
Loud Speaker (R)（スピーカ（R））		S03B	4	3
PK Connetor（PKコネクタ）	*4	S02A	2	3
USB-H Assembly（USB-H Ass'y）		S02B	2	3

*1 U model only: When removing the MAL2 circuit board, remove the AMP cover assembly first.
*2 When removing the PSM assembly, disconnect the AC cord first. (Fig.1)
*3 U model only: When removing the PSM assembly, remove the PSM cover assembly and the PSM cover B first. (Fig. 3)
*4 When removing the PK connector, disconnect the PK cable first. (Fig.1)

*1 U仕向けのみ: MAL2シートを外す時は、先にAMPカバーAss'yを外します。
*2 PSM Ass'yを外す時は、先に電源コードを外します。(図1)
*3 U仕向けのみ: PSM Ass'yを外す時は、先にPSMカバーAss'yとPSMカバーBを外します。(図3)
*4 PKコネクタを外す時は、先にPKケーブルを外します。(図1)

Table2（表 2）

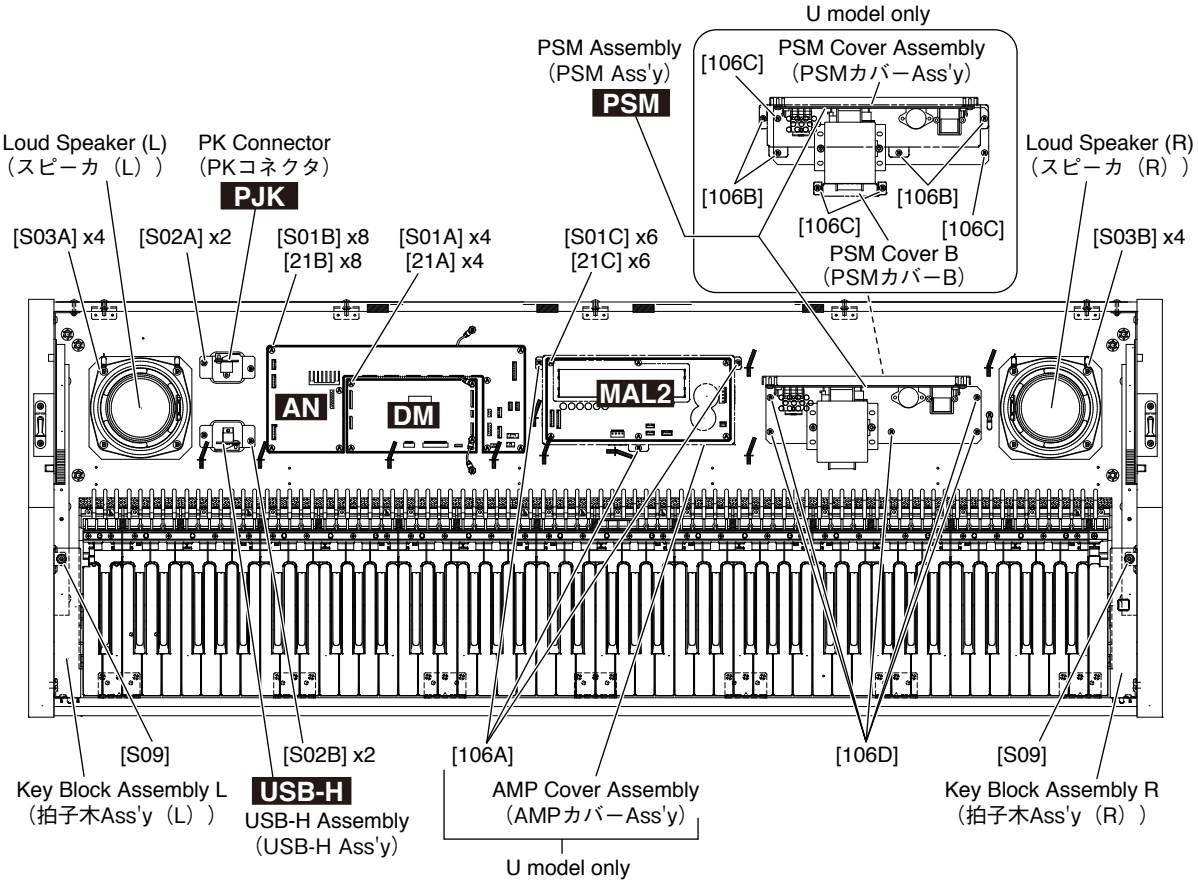

Fig.3（図 3）

* *When connecting the wiring to CN404 or CN409 on the AN circuit board, match the edge mark of the wiring to the pin no.1 mark on the AN circuit board. (Photo 1)*

※ AN シートの CN404,CN409 に束線を接続する時には、束線のエッジマークをコネクタの 1 番ピンに合わせます。（写真 1）

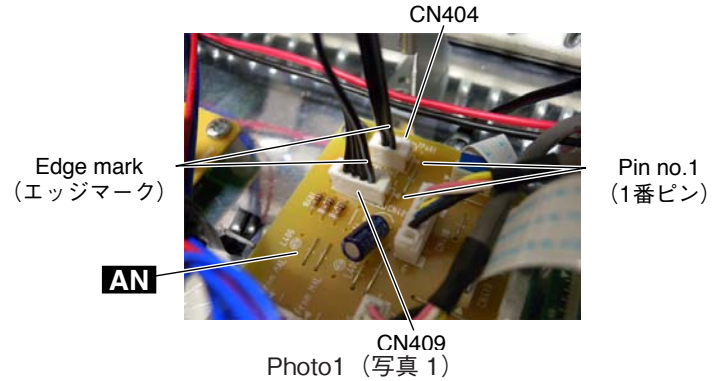

Photo1（写真 1）

3. PJK Circuit Board (Time required: About 3 minutes)

3-1 Remove the top board assembly. (See procedure 1.)
3-2 Remove the PK connector. (See procedure 2.)
3-3 Remove the two (2) screws marked [7c]. The PJK circuit board can then be removed. (Fig.4)

3. PJK シート（所要時間 : 約 3 分）

3-1 屋根 Ass'y を外します。(1 項参照)
3-2 PK コネクタを外します。(2 項参照)
3-3 [7c] のネジ 2 本を外し、PJK シートを外します。(図 4)

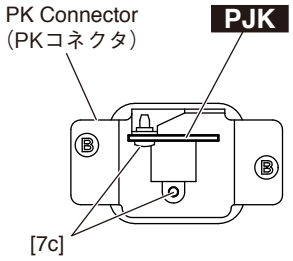

Fig.4（図 4）

4. USB-H Circuit Board (Time required: About 3 minutes)

4-1 Remove the top board assembly. (See procedure 1.)
4-2 Remove the USB-H assembly. (See procedure 2.)
4-3 Remove the screw marked [6c] and the screw marked [6d]. The USB-H circuit board L can then be removed. (Fig.5)

4. USB-H シート（所要時間 : 約 3 分）

4-1 屋根 Ass'y を外します。(1 項参照)
4-2 USB-H Ass'y を外します。(2 項参照)
4-3 [6c] のネジ 1 本と [6d] のネジ 1 本を外し、USB-H シートを外します。(図 5)

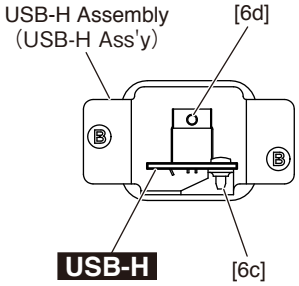

Fig.5（図 5）

5. PSM Circuit Board, Power Transformer (Time required: About 5 minutes each)

5-1 Remove the top board assembly. (See procedure 1.)

5-2 Remove the PSM cover assembly and PSM cover B. (U model only) (See procedure 2.)

5-3 Remove the PSM assembly. (See procedure 2.)

5-4 Remove the two (2) screws marked [110] and the two (2) nuts marked [120]. (Y model only)(Fig.6)

5-5 Remove the two (2) screws marked [100], the two (2) screws marked [80], the screw marked [90A], and the two (2) screws marked [90B]. The PSM circuit board can then be removed. (Fig.6)

5-6 Remove solder from the leads of the power transformer on the PSM circuit board. The power transformer and the PSM circuit board can then be separated.

5. PSMシート、電源トランス（所要時間：各約5分）

5-1 屋根 Ass'y を外します。（1 項参照）

5-2 PSM カバー Ass'y、PSM カバー B を外します。（U 仕向けのみ）（2 項参照）

5-3 PSM Ass'y を外します。（2 項参照）

5-4 [110] のネジ 2 本と [120] のナット 2 個を外します。（Y 仕向けのみ）（図 6）

5-5 [100] のネジ 2 本、[80] のネジ 2 本、[90A] のネジ 1 本、[90B] のネジ 2 本を外し、PSM シートを外します。（図 6）

5-6 PSM シート上の電源トランスの半田付け部分を半田ゴテで外し、電源トランスを外します。

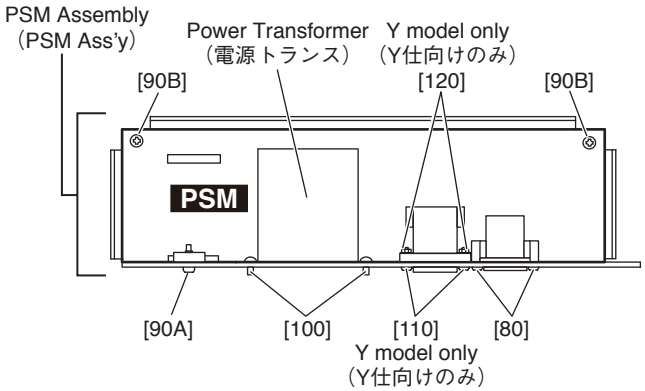

Fig.6（図 6）

6. Key Cover Assembly (Time required: About 2 minutes)

6-1 Close the key cover.

6-2 Remove the top board assembly. (See procedure 1.)

6-3 Remove the guide pin of the lid angle F upward from the ditch. (Fig.7)

6-4 Remove the key cover rod upward from the ditch of the arm, and remove the pinion from the rack. (Fig.7)

6-5 Lean slightly the key cover assembly so that the guide pin can be removed from the guide rail. (Fig.7)

* ***After assembling, confirm that the right and left clearances are the same. (Photo 2)***
If the right and left clearances are not the same, retry it to match the rack and the pinion.

6. 鍵盤蓋 Ass'y（所要時間 : 約 2 分）

6-1 鍵盤蓋を閉じます。

6-2 屋根 Ass'y を外します。（1 項参照）

6-3 蓋金具 F のガイドピンを溝から上側へ外します。（図 7）

6-4 連動棒（ピニオン部分）を腕木の溝から上側へ外し、ラックからピニオンを外します。（図 7）

6-5 鍵盤蓋 Ass'y を少し斜めにして、サッシ F のガイドピンをガイドレールから外します。（図 7）

※ **組み立て後、鍵盤蓋の左右がずれていないことを確認します。（写真 2）**
ずれている場合は、ラックとピニオンを合わせ直します。



Photo2（写真 2）

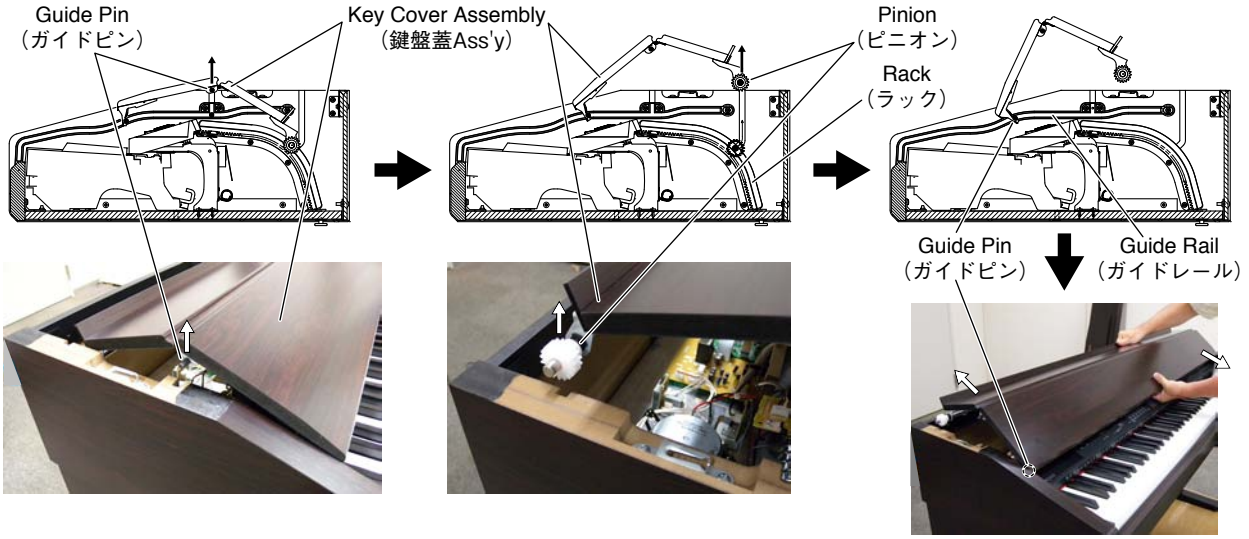

Fig.7（図 7）

7. Panel Assembly
(Time required: About 4 minutes)

7-1 Remove the top board assembly. (See procedure 1.)
7-2 Remove the key cover assembly. (See procedure 6.)
7-3 Remove the twelve (12) screws marked [106]. The panel assembly can then be removed. (Fig.9)

8. Rack (L, R)
(Time required: About 5 minutes each)

8-1 Remove the top board assembly. (See procedure 1.)
8-2 Remove the key cover assembly. (See procedure 6.)
8-3 Remove the panel assembly. (See Procedure 7.)
8-4 Remove the four (4) screws marked [14]. The rack (L) can then be removed. (Fig.8)
* ***The rack (R) can then be removed in the same manner.***

7. パネル Ass'y（所要時間 : 約 4 分）

7-1 屋根 Ass'y を外します。(1 項参照)
7-2 鍵盤蓋 Ass'y を外します。(6 項参照)
7-3 [106] のネジ 12 本を外し、パネル Ass'y を外します。(図 9)

8. ラック（L,R）（所要時間 : 各約 5 分）

8-1 屋根 Ass'y を外します。(1 項参照)
8-2 鍵盤蓋 Ass'y を外します。(6 項参照)
8-3 パネル Ass'y を外します。(7 項参照)
8-4 [14] のネジ 4 本を外し、ラック (L) を外します。(図 8)
※ **ラック (R) も同様に外すことができます。**

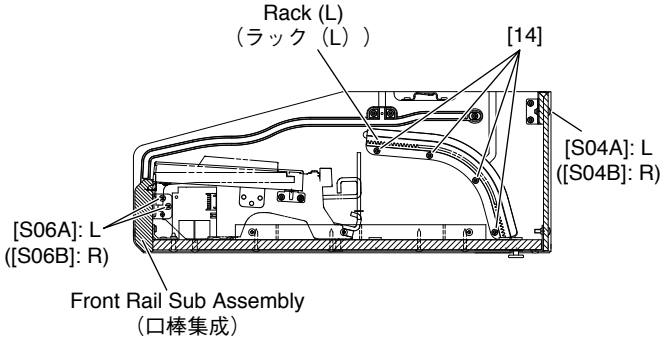

Fig.8（図 8）

9. Circuit Boards and Assemblies (Panel) (Time required: About 6 minutes each)

9-1 Remove the top assembly. (See procedure 1.)

9-2 Remove the key cover assembly. (See procedure 6.)

9-3 Remove the panel assembly. (See procedure 7.)

9-4 Remove the three (3) screws marked [P6]. The splint sub assembly can then be removed. (Fig.9)

9-5 Each circuit board and assembly can be removed by removing its fixing screws as listed below. (Table 3, Fig.9)

9. 基板とアッセンブリ（パネル部）（所要時間 : 各約 6 分）

9-1 屋根 Ass'y を外します。(1 項参照)

9-2 鍵盤蓋 Ass'y を外します。(6 項参照)

9-3 パネル Ass'y を外します。(7 項参照)

9-4 [P6] のネジ 3 本を外し、添木集成を外します。(図 9)

9-5 表 3 のネジを外すことにより、基板・アッセンブリを外すことができます。(表 3、図 9)

Assembly	Screw Ref.No.	QTY	Fig.
PNL Circuit Board（PNLシート） *1	22A	10	9
	P4A	2	9
PNR & ENC Circuit Board（PNR & ENCシート）*2, *3	P4C	1	9
PNR Circuit Board（PNR シート）	22B	11	9
ENC Circuit Board（ENCシート）	22C	4	9
LCD Assembly（LCD Ass'y）	22D	4	9
MV Circuit Board（MVシート）	22E	4	9
USB-D Assembly（USB-D Ass'y）	22F	3	9
	P4B	1	9
USB-D Circuit Board（USB-D シート） *4	17c	2	9

*1 When removing the PNL circuit board, remove the two (2) PTC angle sub assemblies first. (Fig.9)
*2 When removing the PNR&ENC circuit board, remove the PTC angle sub assembly first. (Fig.9)
*3 The PNR and ENC circuit boards are connected by a board-in connector. (Fig.9)
*4 When removing the USB-D circuit board, remove the USB-D assembly first. (Fig.9)

*1 PNLシートを外す時は、先にPTC金具集成（2個）を外します。(図9)
*2 PNR&ENCシートを外す時は、先にPTC金具集成（1個）を外します。(図9)
*3 PNRシートとENCシートは、ボードインコネクタにより接続されています。(図9)
*4 USB-Dシートを外す時は、先にUSB-D Ass'yを外します。(図9)

Table3（表 3）

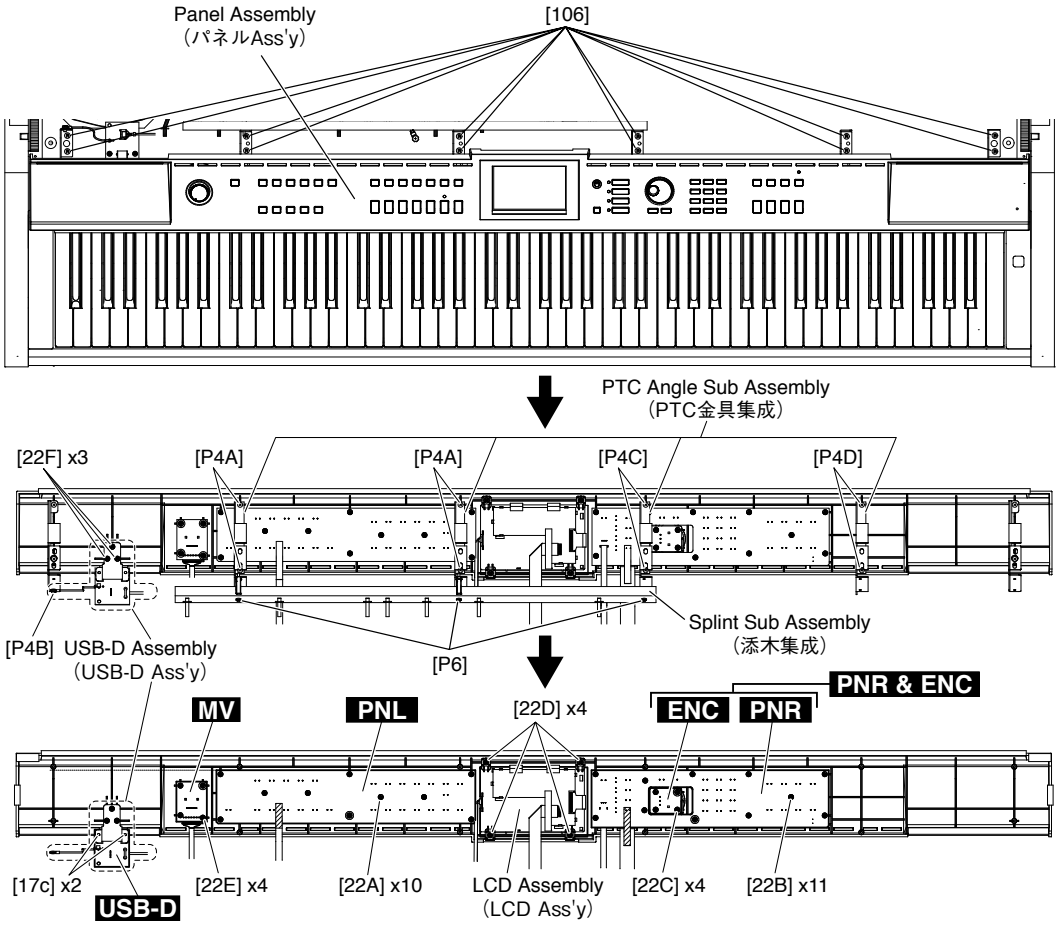

Fig.9（図 9）

10. Key Block Assembly (L, R) (Time required: About 5 minutes)

10-1 Remove the top board assembly. (See procedure 1.)
10-2 Remove the key cover assembly. (See procedure 6.)
10-3 Remove the panel assembly. (See procedure 7.)
10-4 Remove the screw marked [S09]. (Fig.10)
10-5 Slide the key block assembly L backward and lift it out.
* ***The key block assembly R can then be removed in the same manner. (Fig.10)***

10. 拍子木 Ass'y（L,R）（所要時間 : 約 5 分）

10-1 屋根 Ass'y を外します。(1 項参照)
10-2 鍵盤蓋 Ass'y を外します。(6 項参照)
10-3 パネル Ass'y を外します。(7 項参照)
10-4 [S09] のネジ 1 本を外します。(図 10)
10-5 拍子木 Ass'y（L）を後方へスライドさせて外します。
※ **拍子木 Ass'y（R）も同様に外すことができます。(図 10)**

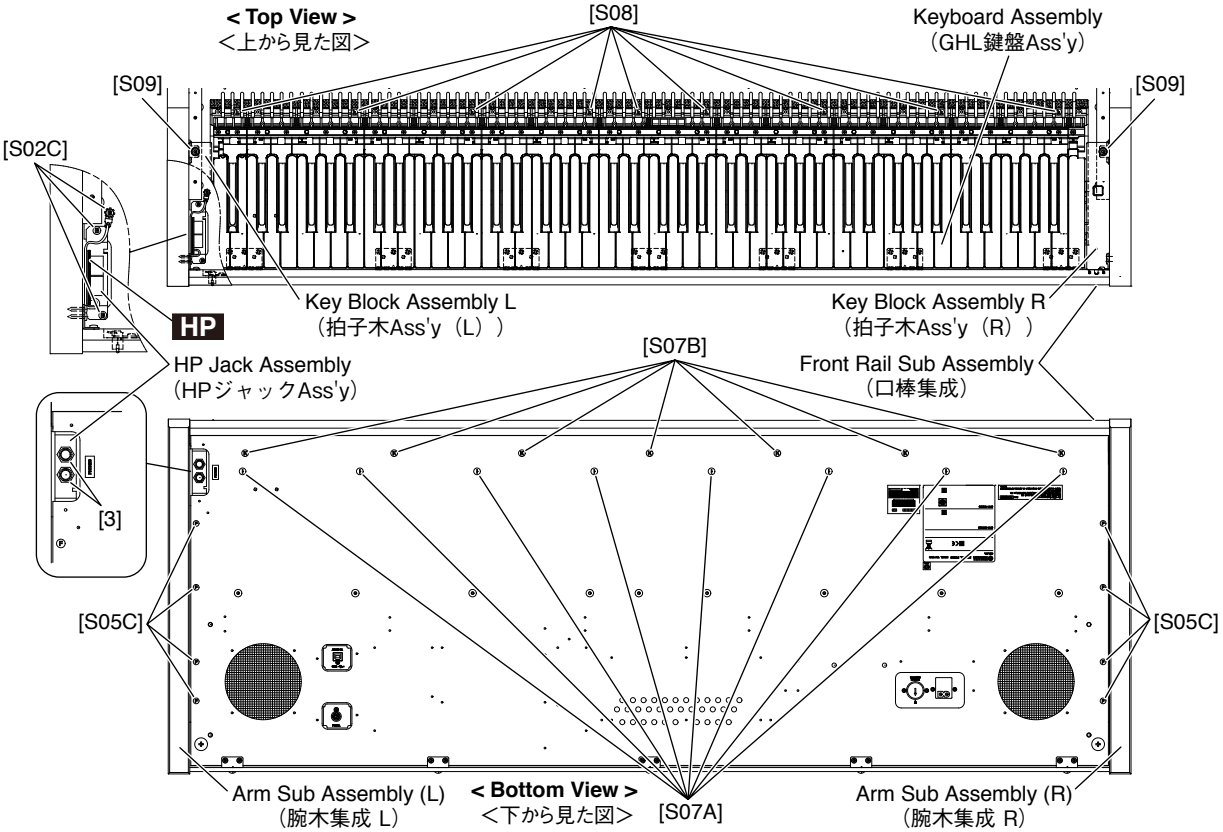

Fig.10（図 10）

11. Power SW Assembly PSW (Power Switch) (Time required: About 7 minutes)

11-1 Remove the top board assembly. (See procedure 1.)
11-2 Remove the key cover assembly. (See procedure 6.)
11-3 Remove the panel assembly. (See procedure 7.)
11-4 Remove the end block assembly R. (See procedure 10.)
11-5 Remove the two (2) screws marked [4]. The power SW assembly PSW (the power switch) can then be removed. (Fig.11)

11. PSW 束線（パワースイッチ）（所要時間 : 約 7 分）

11-1 屋根 Ass'y を外します。(1 項参照)
11-2 鍵盤蓋 Ass'y を外します。(6 項参照)
11-3 パネル Ass'y を外します。(7 項参照)
11-4 拍子木 Ass'y（R）を外します。(10 項参照)
11-5 [4] のネジ 2 本を外し、PSW 束線（パワースイッチ）を外します。(図 11)

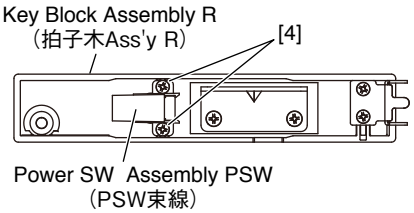

Fig.11（図 11）

12. GHL Keyboard Assembly (Time required: About 10 minutes)

12-1 Remove the top board assembly. (See procedure 1.)
12-2 Remove the key cover assembly. (See procedure 6.)
12-3 Remove the panel assembly. (See procedure 7.)
12-4 Remove the key block assemblies L and R. (See procedure 10.)
12-5 Remove the nine (9) screws marked [S08] and the eight (8) screws marked [S07A]. The GHL keyboard assembly can then be removed. (Fig.10)

12. GHL 鍵盤 Ass'y（所要時間 : 約 10 分）

12-1 屋根 Ass'y を外します。(1 項参照)
12-2 鍵盤蓋 Ass'y を外します。(6 項参照)
12-3 パネル Ass'y を外します。(7 項参照)
12-4 拍子木 Ass'y（L,R）を外します。(10 項参照)
12-5 [S08] のネジ 9 本と [S07A] のネジ 8 本を外し、GHL 鍵盤 Ass'y を外します。(図 10)

13. HP Jack Assembly, HP Circuit Board (Time required: About 6 minutes)

13-1 Remove the top board assembly. (See procedure 1.)
13-2 Remove the key cover assembly. (See procedure 6.)
13-3 Remove the panel assembly. (See procedure 7.)
13-4 Remove the key block assembly L. (See procedure 10.)
13-5 Remove the three (3) screws marked [S02C]. The HP jack assembly can then be removed. (Fig.10)
13-6 Remove the two (2) hexagonal nuts marked [3]. The HP circuit board can then be removed. (Fig.10)

13. HP ジャック Ass'y、HP シート（所要時間 : 約 6 分）

13-1 屋根 Ass'y を外します。(1 項参照)
13-2 鍵盤蓋 Ass'y を外します。(6 項参照)
13-3 パネル Ass'y を外します。(7 項参照)
13-4 拍子木 Ass'y（L）を外します。(10 項参照)
13-5 [S02C] のネジ 3 本を外し、HP ジャック Ass'y を外します。(図 10)
13-6 [3] の特殊ナット 2 個を外し、HP シートを外します。(図 10)

14. PL Circuit Board (Time required: About 10 minutes)

14-1 Remove the top board assembly. (See procedure 1.)
14-2 Remove the key cover assembly. (See procedure 6.)
14-3 Remove the panel assembly. (See procedure 7.)
14-4 Remove the end block assemblies L and R. (See procedure 10.)
14-5 Remove the GHL keyboard assembly. (See procedure 12.)
14-6 Remove the screw marked [7]. The PL circuit board can then be removed. (Fig.12)

14. PL シート（所要時間 : 約 10 分）

14-1 屋根 Ass'y を外します。(1 項参照)
14-2 鍵盤蓋 Ass'y を外します。(6 項参照)
14-3 パネル Ass'y を外します。(7 項参照)
14-4 拍子木 Ass'y（L,R）を外します。(10 項参照)
14-5 GHL 鍵盤 Ass'y を外します。(12 項参照)
14-6 [7] のネジ 1 本を外し、PL シートを外します。(図 12)

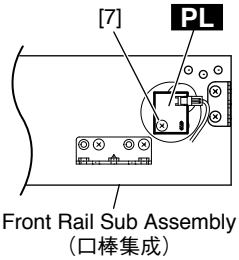

Fig.12（図 12）

15. Back Top Rail (Time required: About 5 minutes)

15-1 Remove the top board assembly. (See procedure 1.)

15-2 Remove the seven (7) screws marked [S04B]. The back top rail can then be removed. (Fig.13)

15. 背面框（所要時間 : 約 5 分）

15-1 屋根 Ass'y を外します。(1 項参照)

15-2 [S04B] のネジ 7 本を外し、背面框を外します。(図 13)

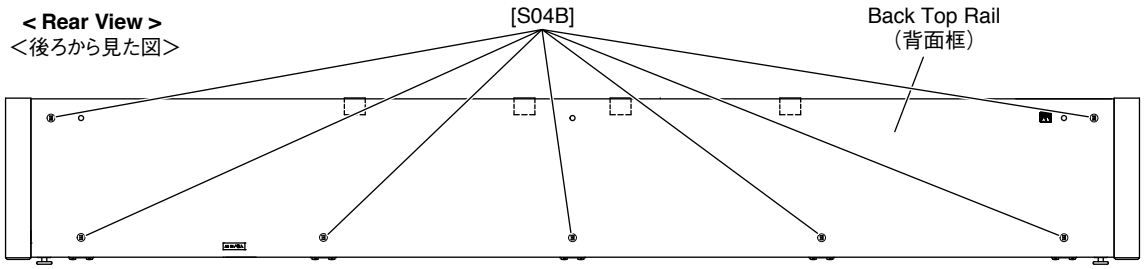

Fig.13（図 13）

16. Arm Sub Assembly (L, R) (Time required: About 15 minutes)

16-1 Remove the main unit from the stand. (See procedure 1.)

16-2 Remove the top board assembly. (See procedure 1.)

16-3 Remove the key cover assembly. (See procedure 6.)

16-4 Remove the panel assembly. (See procedure 7.)

16-5 Remove the key block assemblies L and R. (See procedure 10.)

16-6 Remove the GHL keyboard assembly. (See procedure 12.)

16-7 Remove the two (2) screws marked [S06A] and the screw marked [S04A]. (Fig.8)

16-8 Remove the four (4) screws marked [S05C]. The arm sub assembly L can then be removed. (Fig.10)

* ***The arm sub assembly R can then be removed in the same manner.***

16. 腕木集成（L,R）（所要時間 : 約 15 分）

16-1 メインユニットをスタンドから外します。(1 項参照)

16-2 屋根 Ass'y を外します。(1 項参照)

16-3 鍵盤蓋 Ass'y を外します。(6 項参照)

16-4 パネル Ass'y を外します。(7 項参照)

16-5 拍子木 Ass'y（L,R）を外します。(10 項参照)

16-6 GHL 鍵盤 Ass'y を外します。(12 項参照)

16-7 [S06A] のネジ 2 本と、[S04A] のネジ 1 本を外します。(図 8)

16-8 [S05C] のネジ 4 本を外し、腕木集成 L を外します。(図 10)

※ **腕木集成 R も同様に外すことができます。**

17. Front Rail Sub Assembly (Time required: About 15 minutes)

17-1 Remove the top board assembly. (See procedure 1.)

17-2 Remove the key cover assembly. (See procedure 6.)

17-3 Remove the panel assembly. (See procedure 7.)

17-4 Remove the key block assemblies L and R. (See procedure 10.)

17-5 Remove the GHL keyboard assembly. (See procedure 12.)

17-6 Remove the two (2) screws marked [S06A] and the two (2) screws marked [S06B]. (Fig.8)

17-7 Remove the seven (7) screws marked [S07B]. The front rail sub assembly can then be removed. (Fig.10)

17. 口棒集成（所要時間 : 約 15 分）

17-1 屋根 Ass'y を外します。(1 項参照)

17-2 鍵盤蓋 Ass'y を外します。(6 項参照)

17-3 パネル Ass'y を外します。(7 項参照)

17-4 拍子木 Ass'y（L,R）を外します。(10 項参照)

17-5 GHL 鍵盤 Ass'y を外します。(12 項参照)

17-6 [S06A] のネジ 2 本、[S06B] のネジ 2 本を外します。(図 8)

17-7 [S07B] のネジ 7 本を外し、口棒集成を外します。(図 10)

18. Toe Block L, R (Time required: About 10 minutes)

18-1 With a soft cloth like a blanket placed on the floor, place the main unit on its back panel gently. (Fig.14)

* ***For safety, this work should be done by two persons.***

18-2 Put thick books or the like under the main unit at both sides. (Fig.14)

18-3 Remove the three (3) screws marked [7] to remove the toe block L. (Fig.14)

* ***The toe block R can then be removed in the same manner.***

18. 妻土台（L,R）（所要時間 : 約 10 分）

18-1 毛布などの柔らかい布を床に敷いて、鍵盤側を上にして本体を床に置きます。(図 14)

※ **安全の為に、必ず二人で作業して下さい。**

18-2 厚い本（またはそれに類似するもの）を側板の下側に置きます。(図 14)

18-3 [7] のネジ 3 本を外し、妻土台 L を外します。(図 14)

※ **妻土台 R も同様に外すことができます。**

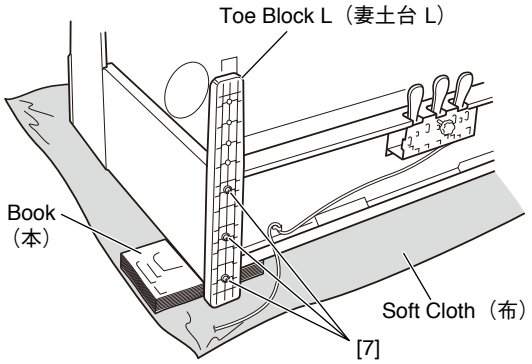

Fig.14（図 14）

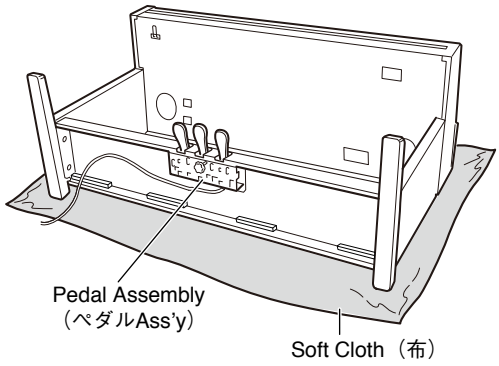

Fig.15（図 15）

19. Pedal Assembly (Time required: About 14 minutes)

19-1 Disconnect the PK cable. (See procedure 1.)

19-2 With a soft cloth like a blanket placed on the floor, place the main unit on its back panel gently. (Fig.15)

* ***For safety, this work should be done by two persons.***

19-3 Remove the eight (8) screws marked [6]. The pedal assembly can then be removed. (Fig.16)

19. ペダル Ass'y（所要時間 : 約 14 分）

19-1 PK ケーブルを外します。(1 項参照)

19-2 毛布などの柔らかい布を床に敷いて、鍵盤側を上にして本体を床に置きます。(図 15)

※ **安全の為に、必ず二人で作業して下さい。**

19-3 [6] のネジ 8 本を外し、ペダル Ass'y を外します。(図 16)

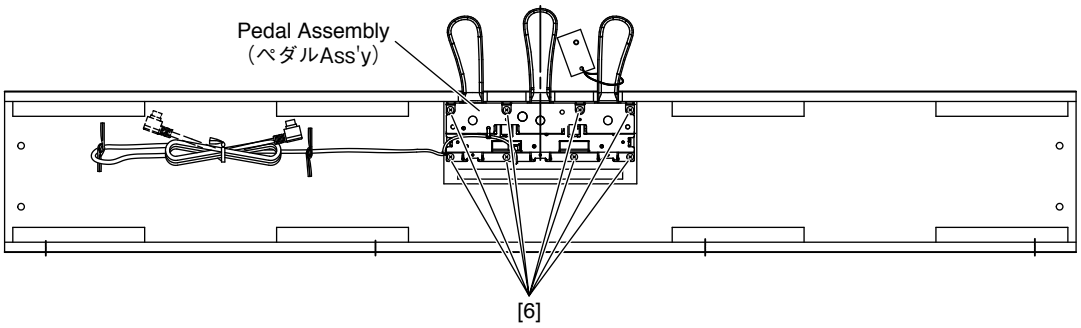

Fig.16（図 16）

20. PEDAL Circuit Board (Time required: About 20 minutes)

20-1 Disconnect the PK cable. (See procedure 1.)

20-2 Remove the pedal assembly. (See procedure 19.)

20-3 Remove the three (3) screws marked [80A]. The three (3) pedal guides can then be removed. (Fig.17)
While pressing the pedal, remove the pedal guide.

20-4 Remove the three (3) screws marked [80B]. The three (3) pedals can then be removed. (Fig.17)
Pull the pedal forward to remove it.

20-5 Straighten the four (4) bent frame portions marked [A] securing the PEDAL circuit board using pliers. Lift the PEDAL circuit board to remove it. (Fig.17)

20-6 Remove the two (2) rubber contacts from the PEDAL circuit board. (Fig.17)

20. PEDAL シート（所要時間 : 約 20 分）

20-1 PK ケーブルを外します。(1 項参照)

20-2 ペダル Ass'y を外します。(19 項参照)

20-3 [80A] のネジ 3 本を外して、ペダルガイド 3 個を外します。(図 17)
ペダルを下側へ押ながら、ペダルガイドを外します。

20-4 [80B] のネジ 3 本を外して、ペダル 3 個を外します。(図 17)
ペダルを手前に引っぱり出して外します。

20-5 PEDAL シートを止めている [A] のフレーム折り曲げ部 4 ヶ所をペンチ等で真直ぐに戻し、PEDAL シートを外します。(図 17)

20-6 PEDAL シートから接点ゴム 2 個を外します。(図 17)

● **Pedal Assembly**

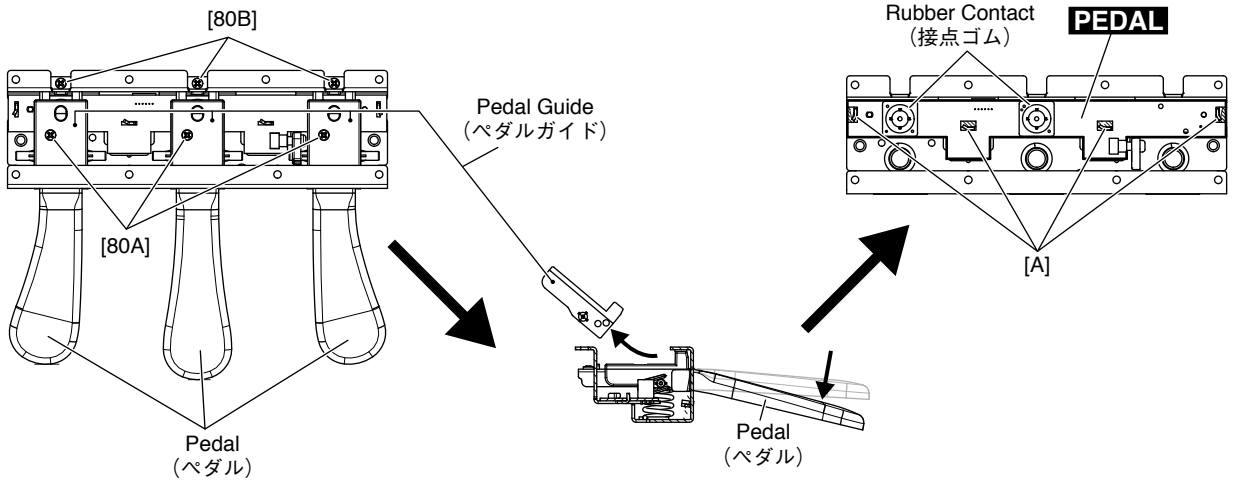

Fig.17（図 17）

21. Disassembling GHL Keyboard Assembly (Time required: About 15 minutes)

21-1 White Key Assembly and Black Key Assembly
Remove the four (4) screws marked [270A] fixing a black key assembly and two (2) white key assemblies for one octave (C-B).
To remove the black and white key assemblies for one octave, grip and lift the both end lugs of white key, and then slide the black and white key assemblies toward you. (Fig.18, Fig.19)

21-2 When removing white keys numbered as A-1 and B-1 key and black key numbered as A#-1, remove two (2) screws marked [270B] and then lift the back of the keys and slide the black and white keys towards you. (Fig.18)

21-3 When removing the C7 key, remove a screw marked [270C] and then lift the back of C7 key and slide it towards you. (Fig.18)

* ***When removing white key assembly and black key assembly, be careful not to allow grease to attach to the circuit board and rubber contacts, etc. (Fig.19)***

21. GHL 鍵盤 Ass'y の分解（所要時間 :15 分）

21-1 白鍵 Ass'y、黒鍵 Ass'y
各オクターブ（C ～ B）の白鍵 Ass'y（2 個）と黒鍵 Ass'y（1 個）を止めている [270A] のネジ 4 本を外します。
そして白鍵 Ass'y、黒鍵 Ass'y の白鍵のツメ部分 2 ケ所を持ち上げてから、手前にスライドさせて取り外します。(図 18, 図 19)

21-2 白鍵 A-1、B-1 鍵と黒鍵 A#-1 鍵は、[270B] のネジ 2 本を外し、A-1、B-1、A#-1 鍵の後方を持ち上げてから、手前にスライドさせて取り外します。(図 18)

21-3 C7 鍵は、[270C] のネジ 1 本を外し、C7 鍵の後方を持ち上げてから、手前にスライドさせて取り外します。(図 18)

※ **白鍵 Ass'y、黒鍵 Ass'y の取り外しの際、グリスが基板や接点ゴム等に付かないように注意してください。(図 19)**

21-4 Actuate Rubber

Remove the actuate rubber. (Fig.20)

21-4 駆動ラバー

白鍵（黒鍵）の駆動ラバーを外します。(図 20)

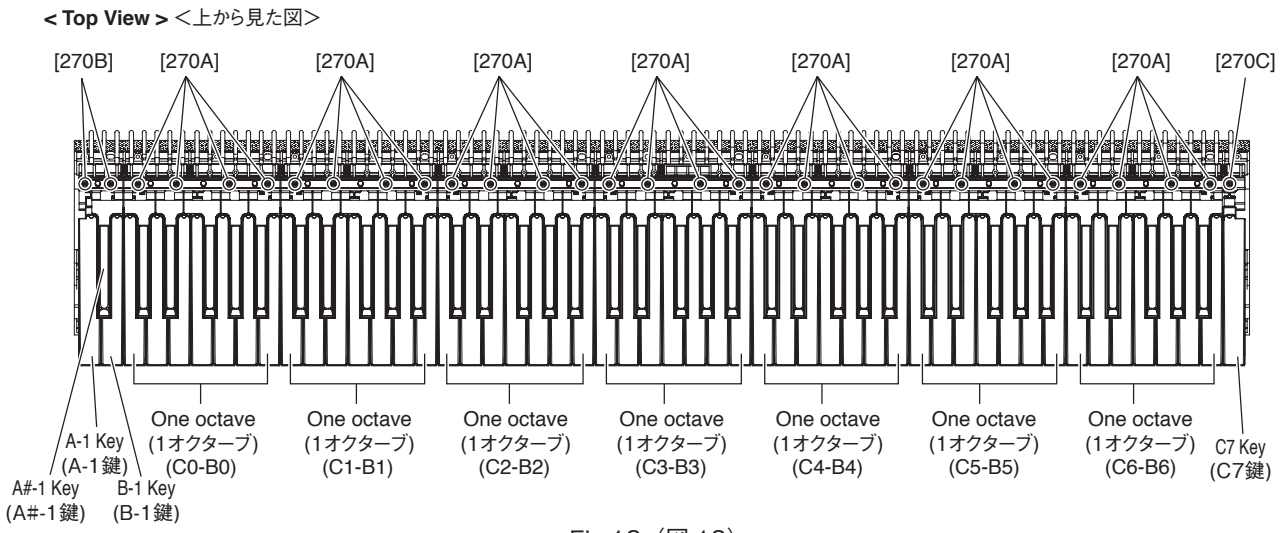

Fig.18（図 18）

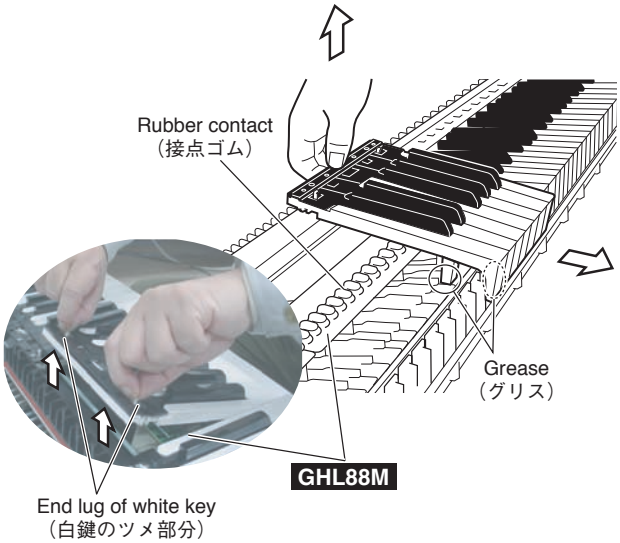

Fig.19（図 19）

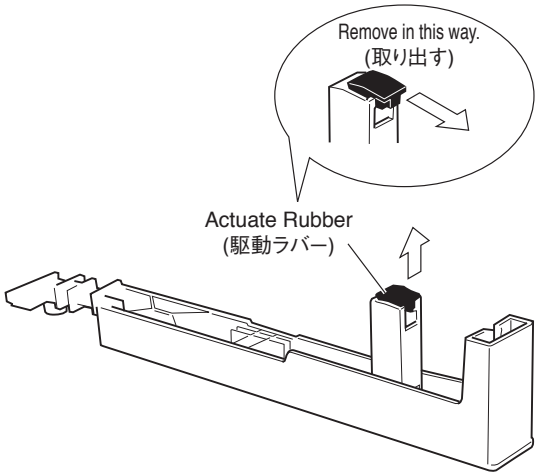

Fig.20（図 20）

21-5 Rubber Contact

Remove the black and white key assembly for two octaves related to the subject rubber contact. The rubber contact can then be removed. (Fig.21, Fig.22)

* ***Note that the rubber contact has a specific installation direction.***

* ***One rubber contact fits for C#-C (for C-B keys).***

21-5 接点ゴム

該当する接点ゴムの 2 オクターブ分の白鍵 Ass'y/ 黒鍵 Ass'y を外して、接点ゴムを外します。
(図 21, 図 22)

※ **接点ゴムには、向きがあります。**

※ **接点ゴムは、C# ～ C の一連です。(キーは C ～ B)**

< Top View > ＜上から見た図＞

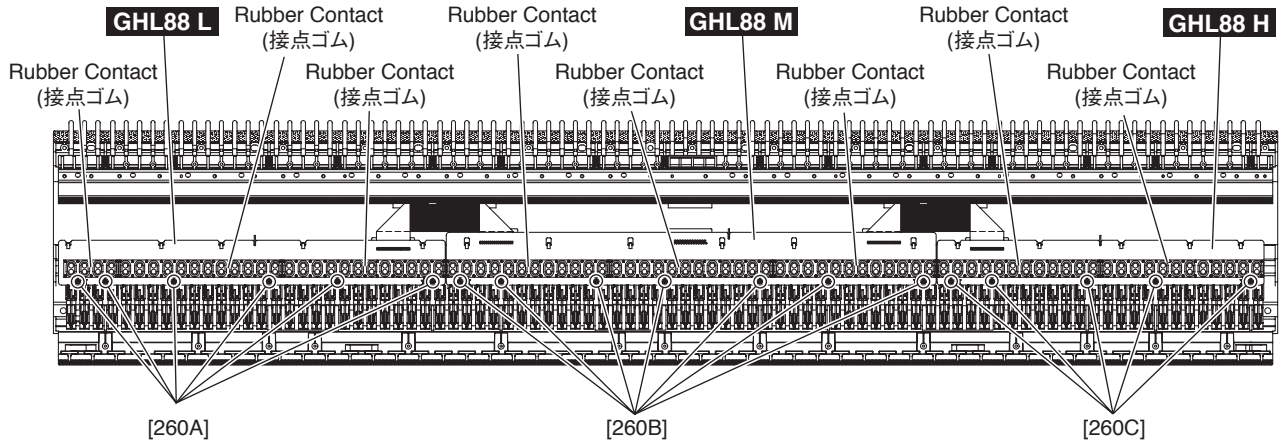

Fig.21（図 21）

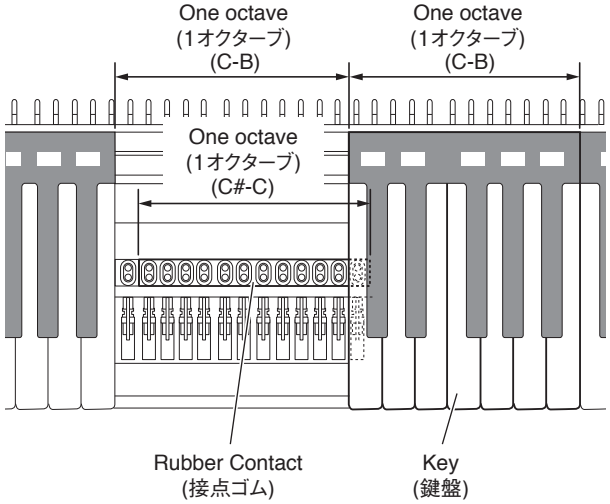

To remove the rubber contact for one octave, keys for 2 octaves need to be removed.
(1オクターブ分の接点ゴムを外すのに、2オクターブ分の鍵盤を外します。)

Fig.22（図 22）

21-6 GHL88 L Circuit Board

Remove the black and white key assemblies (A-1-B2). (See procedure 21-1.)
Remove the six (6) screws marked [260A]. The GHL88 L circuit board can then be removed. (Fig.21)

21-6 GHL88 L シート

A-1 ～ B2 までの白鍵 Ass'y/ 黒鍵 Ass'y を外します。(21-1 項参照)
[260A] のネジ 6 本を外して、GHL88 L シートを外します。(図 21)

21-7 GHL88 M Circuit Board

Remove the black and white key assemblies (C2-B5). (See procedure 21-1.)
Remove the seven (7) screws marked [260B]. The GHL88 M circuit board can then be removed. (Fig.21)
Detach the filament tape and disconnect the FFC cable. (Fig.23)

21-7 GHL88 M シート

C2 ～ B5 までの白鍵 Ass'y/ 黒鍵 Ass'y を外します。(21-1 項参照)
[260B] のネジ 7 本を外して、GHL88 M シートを外します。(図 21)
フィラメントテープをはがして、FFC ケーブルを抜き取ります。(図 23)

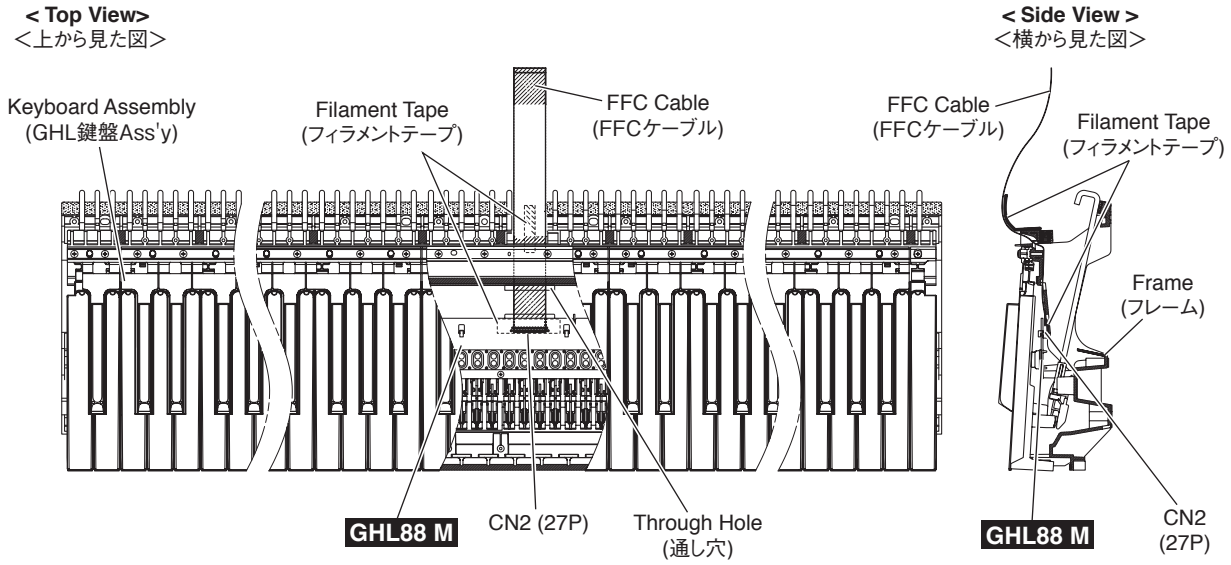

Fig.23（図 23）

21-8 GHL88 H Circuit Board

Remove the black and white key assemblies (C5-C7). (See procedure 21-1.)
Remove the five (5) screws marked [260C]. The GHL88 H circuit board can then be removed. (Fig.21)

21-8 GHL88 H シート

C5 ～ C7 までの白鍵 Ass'y/ 黒鍵 Ass'y を外します。(21-1 項参照)
[260C] のネジ 5 本を外して、GHL88 H シートを外します。(図 21)

21-9 Hammer (White Key),(Black Key)

Remove the black and white key assemblies for the related keys.
With the key frame placed upside down, push the hammer forward from the rear, then a click sound is heard and the hammer bearing section can be removed from the hammer axis of the key frame.
Take out the hammer sideways. (Fig.24, Fig.25)

* ***When removing the hammer, take care not to cause damage to the hammer bearing and its claw.***

21-9 ハンマー（白鍵）、（黒鍵）

該当する白鍵 Ass'y/ 黒鍵 Ass'y を外します。
鍵盤フレームを裏側にして、後方からハンマーを前に押すと、「カチッ」と音がして鍵盤フレームのハンマー軸からハンマーの軸受け部が外れます。
ハンマーを横にして取り出します。(図 24, 図 25)

※ **ハンマーを外すとき、ハンマーの軸受け爪や軸受け部を傷めないように注意して作業してください。**

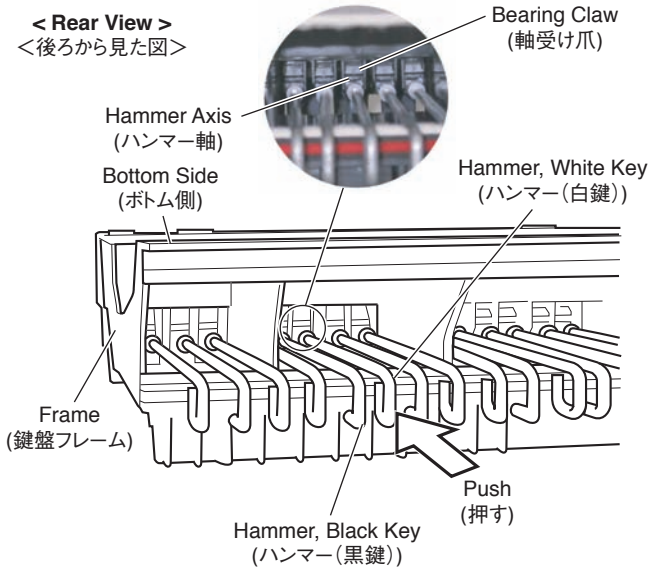

Fig.24（図 24）

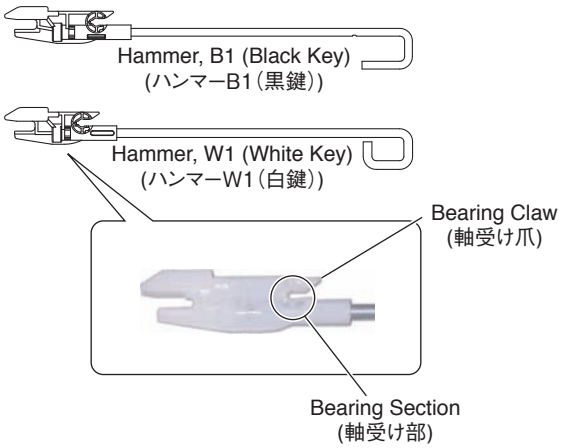

Fig.25（図 25）

22. Assembling GHL Keyboard Assembly

22-1 Hammer (White Key),(Black Key)

After applying grease to the bearing section of the hammer, bring the hammer (white key)(black key) sideways from the rear, fit its bearing section to the hammer axis of the key frame and pull it forward until a click sound is heard. (Fig.26)

* ***There are 8 hammer types differing in weight. Be sure to check the type of the hammer for correct installation. (Table 4)***

22-2 GHL88 L Circuit Board

Tighten the six (6) screws marked [260A] to fix the GHL88 L circuit boards. (Fig.21)

22-3 GHL88 M Circuit Board

Connect the FFC cable to CN2 of the GHL88 M circuit board, attach the filament tape. (Fig.23)
Pass the end of the cable into the through hole in the frame and pull it out from its outlet. (Fig.23)
Tighten the seven (7) screws marked [260B] to fix the GHL88M circuit board. (Fig.21)

22-4 GHL88 H Circuit Board

Tighten the five (5) screws marked [260C] to fix the GHL88 H circuit board. (Fig.21)

22. GHL 鍵盤 Ass'y の組立

22-1 ハンマー（白鍵)、(黒鍵)

ハンマー軸部にグリス塗布後、後方からハンマー（白鍵)、(黒鍵）を横にして入れて、ハンマーの軸受け部を鍵盤フレームのハンマー軸にはめ込み、「カチッ」と音がするまでハンマーを手前に引いて取り付けます。(図 26)

※ **重りの違いにより 8 種類のハンマーがあります。種類に注意して取り付けてください。(表 4 参照)**

22-2 GHL88 L シート

GHL88 L シートを取り付け、[260A] のネジ 6 本で固定します。(図 21)

22-3 GHL88 M シート

FFC ケーブルを GHL88 M シートの CN2 に差し込み、フィラメントテープを貼り付けます。(図 23)
ケーブルの先をフレームの通し穴に通して、抜き口から引き出します。(図 23)
GHL88M シートを取り付け、[260B] のネジ 7 本で固定します。(図 21)

22-4 GHL88 H シート

GHL88 H シートを取り付け、[260C] のネジ 5 本で固定します。(図 21)

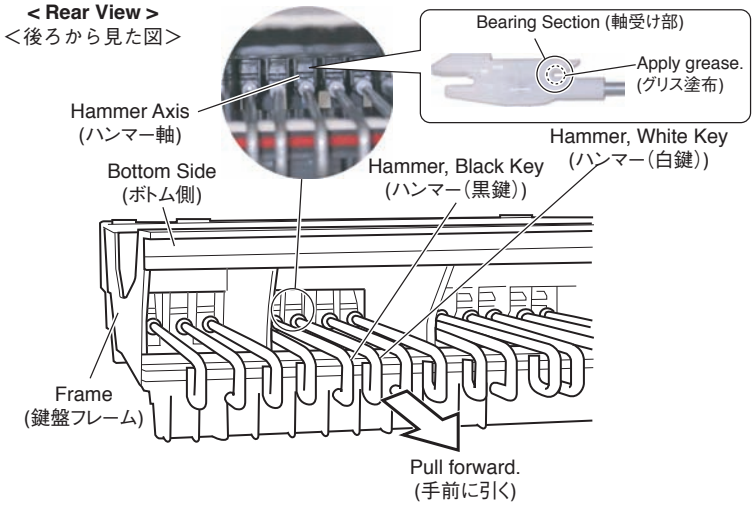

Fig.26（図 26）

Part Name (名称)		Range for Applicable Tone Keys (適用音色名範囲)
White Key (白鍵)	Hammer W1 (ハンマーW1)	A-1～F1
	Hammer W2 (ハンマーW2)	G1～E3
	Hammer W3 (ハンマーW3)	F3～D5
	Hammer W4 (ハンマーW4)	E5～C7
Black Key (黒鍵)	Hammer B1 (ハンマーB1)	A#-1～F#1
	Hammer B2 (ハンマーB2)	G#1～D#3
	Hammer B3 (ハンマーB3)	F#3～C#5
	Hammer B4 (ハンマーB4)	D#5～A#6

Table4（表 4）

22-5 Rubber Contact

Note that the rubber contact has s specific installation direction. Be careful not to install it in the wrong direction.

* ***A triangle mark (△) on the rubber contact must face the front. (Fig.27)***

To prevent looseness of the rubber contact, fit it securely in place using a clip or similar object. (Fig.28)

22-5 接点ゴム

接点ゴムには、取り付けの向きが決まっています。接点ゴムを逆に取り付けないように注意してください。

※ **接点ゴムの三角マーク（△）がフロント側になることを確認します。(図 27)**

接点ゴムの浮きがないように、クリップ等で接点ゴムを基板にはめ込みます。(図 28)

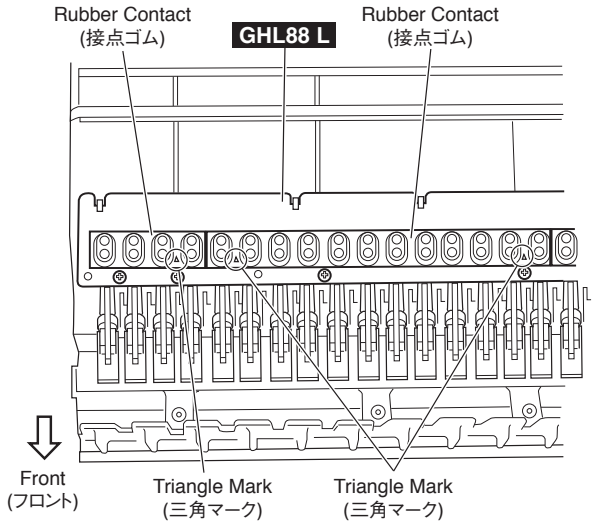

Fig.27（図 27）

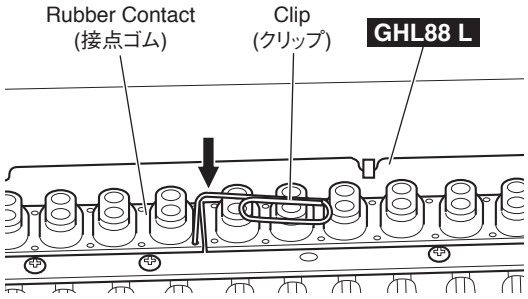

Fig.28（図 28）

22-6 Actuate Rubber

After applying grease to top and bottom faces of the actuate rubber, fit it to the white key(black key). (Fig.29)

22-7 White Key Assembly and Black Key Assembly

After applying grease to the key guide, install the white key assembly/black key assembly.

At this time, check to make sure that the key guide of the key frame and inside slit at the front of white key as well as the contact arm of the hammer and actuate rubber of the white key assembly/black key assembly are installed properly. (Fig.30)

Use the four (4) screws marked [270A] to fix 1 octave white key assembly/black key assembly. (Fig.18)

22-8 Use the two (2) screws marked [270B] to fix the A-1 to B-1 keys. (Fig.18)

22-9 Use a screw marked [270C] to fix the C7 key. (Fig.18)

22-6 駆動ラバー

駆動ラバーの上下にグリスを塗布後、白鍵（黒鍵）に駆動ラバーをはめ込みます。(図 29)

22-7 白鍵 Ass'y、黒鍵 Ass'y

キーガイドにグリス塗布後、白鍵 Ass'y/ 黒鍵 Ass'y を取り付けます。

この時、鍵盤フレームのキーガイドと白鍵前部の内側スリット、ハンマーの接点アームと白鍵 Ass'y/ 黒鍵 Ass'y の駆動ラバーがはめ込まれていることを確認してください。(図 30)

1 オクターブの白鍵 Ass'y/ 黒鍵 Ass'y は、[270A] のネジ 4 本で固定します。(図 18)

22-8 A-1 ～ B-1 鍵は、[270B] のネジ 2 本で固定します。(図 18)

22-9 C7 鍵は、[270C] のネジ 1 本で固定します。(図 18)

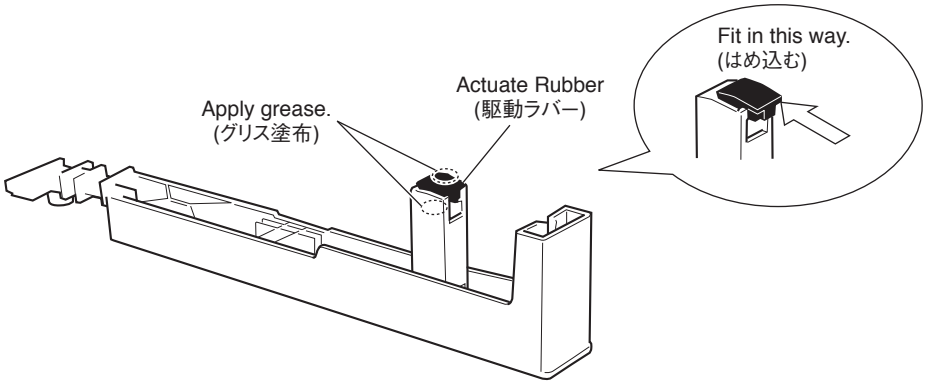

Fig.29（図 29）

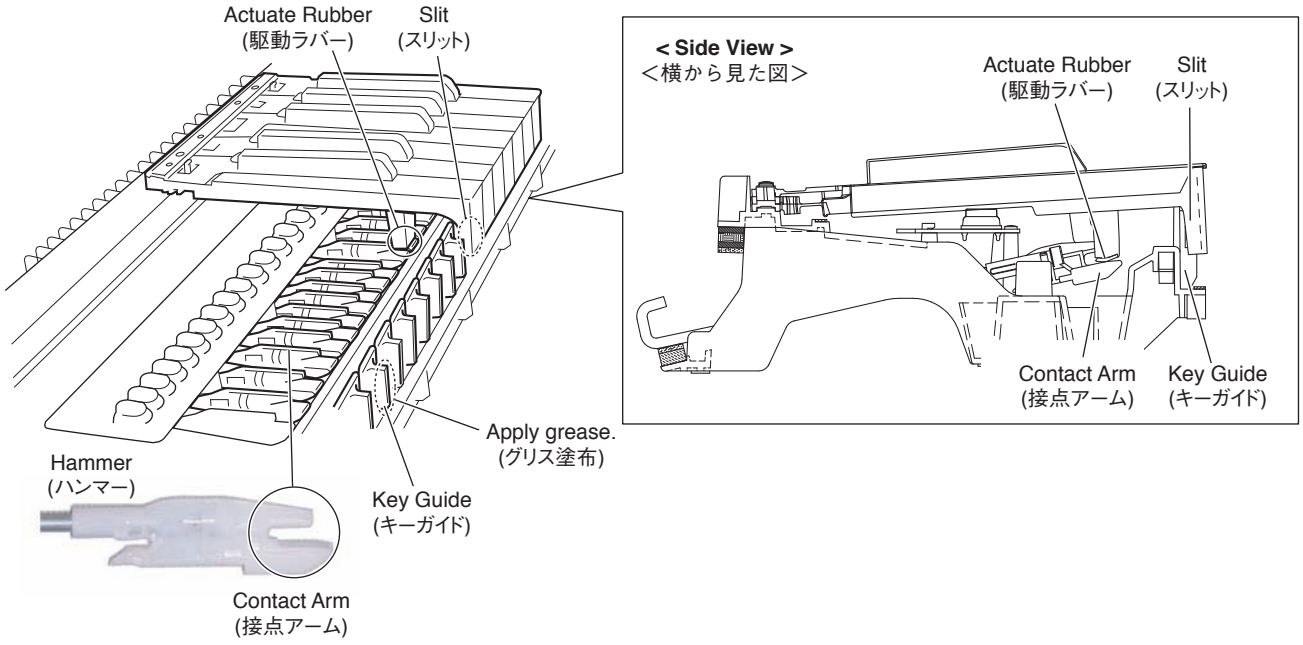

Fig.30（図 30）

■ LSI PIN DESCRIPTION（LSI 端子機能表）

- ***μ*PD789022GB-A15-8E** (XZ56010R) **CPU** 28
- **S1D13700F01A100** (X5422A00) **LCD CONTROLLER** 29
- **AK4385ET** (X6040A01) **D/A CONVERTER** 29
- **R8A02032BG** (X8810A00) **CPU (SWX02)** 30

• *μ*PD789022GB-A15-8E (XZ56010R) CPU

DM:IC17

PIN NO.	NAME	I/O	FUNCTION	PIN NO.	NAME	I/O	FUNCTION
1	P12	I/O	Port 1	23	P32/INTP2/CPT2	I/O	Port 3/External interrupt input/Capture edge input
2	P11	I/O		24	P31/INTP1	I/O	Port 3/External interrupt input
3	P10	I/O		25	P30/INTP0	I/O	
4	P47/KR7	I/O	Port 4/Key return signal detection input	26	P22/RXD/SI0	I/O	Port 2/Asynchronous serial interface serial data input/Serial interface serial data input
5	P46/KR6	I/O		27	P21/TXD/SO0	I/O	Port 2/Asynchronous serial interface serial data output/Serial interface serial data output
6	P45/KR5	I/O		28	P20/ASCK/SCK0	I/O	Port 2/Asynchronous serial interface serial clock input/Serial interface serial clock
7	P44/KR4	I/O		29	P07	I/O	Port 0
8	P43/KR3	I/O		30	P06	I/O	
9	P42/KR2	I/O		31	P05	I/O	
10	P41/KR1	I/O		32	P04	I/O	
11	P40/KR0	I/O		33	P03	I/O	
12	NC			34	P02	I/O	
13	IC		Internally connected (N.C.)	35	P01	I/O	
14	X2		Clock	36	P00	I/O	
15	X1	I		37	NC		
16	VSS0		Ground	38	VDD1		Power supply
17	VDD0		Power supply	39	VSS1		Ground
18	/RESET	I	System reset	40	P17	I/O	Port 1
19	P53	I/O	Port 5	41	P16	I/O	
20	P52	I/O		42	P15	I/O	
21	P51/TO2	I/O	Port 5/16-bit timer output	43	P14	I/O	
22	P50/TI0/TO0	I/O	Port 5/External count clock input to 8-bit timer/8-bit timer output	44	P13	I/O	

• S1D13700F01A100 (X5422A00) LCD CONTROLLER

DM:IC4

PIN NO.	NAME	I/O	FUNCTION	PIN NO.	NAME	I/O	FUNCTION
1	VSS	–	Ground	33	VSS	–	Ground
2	AB12	I	Adorress bus	34	XCD1	O	Drain output
3	AB11	I		35	XCG1	I	Gate input
4	AB10	I		36	RESET#	I	Reset
5	AB9	I		37	SCANEN	I	Test mode set up input
6	AB8	I		38	TESTEN	I	
7	HIOVDD	–	Power supply	39	CLKI	I	Externally sourced system clock
8	AB7	I	Adorress bus	40	COREVDD	–	Power supply
9	AB6	I		41	RD#	I	Read strobe
10	AB5	I		42	WR#	I	Write strobe
11	AB4	I		43	CS#	I	Chip select
12	COREVDD	–	Power supply	44	DB7	I/O	Data bus
13	AB3	I	Adorress bus	45	DB6	I/O	
14	AB2	I		46	DB5	I/O	
15	AB1	I		47	DB4	I/O	
16	AB0	I		48	HIOVDD	–	Power supply
17	VSS	–	Ground	49	DB3	I/O	Data bus
18	FPDAT3	O	Data bus	50	DB2	I/O	
19	FPDAT2	O		51	DB1	I/O	
20	FPDAT1	O		52	DB0	I/O	
21	FPDAT0	O		53	VSS	–	Ground
22	NIOVDD	–	Power supply	54	WAIT#	O	Wait output
23	FPSHIFT	O	Shift clock	55	HIOVDD	–	Power supply
24	XECL	O	X driver enable chain clock	56	CNF0	I	Input pin for S1D 13700 setting
25	COREVDD	–	Power supply	57	CNF1	I	
26	FPLINE	O	Latch pulse	58	CNF2	I	
27	MOD	O	Frame signal	59	CNF3	I	
28	VSS	–	Ground	60	CNF4	I	
29	YSCL	O	Scan shift clock	61	AS#	I	Address strobe
30	FPFRAME	O	Scan start pluse	62	AB15	I	Address bus
31	YDIS	O	LCD power-down output	63	AB14	I	
32	NIOVDD	–	Power supply	64	AB13	I	

• AK4385ET (X6040A01) DAC (Digital to Analog Converter)

DM:IC14

PIN NO.	NAME	I/O	FUNCTION	PIN NO.	NAME	I/O	FUNCTION
1	MCLK	I	Master Clock	9	AOUTR-	O	Rch Analog out(-)
2	BICK	I	Audio Serial Data Clock	10	AOUTR+	O	Rch Analog out(+)
3	SDTI	I	Audio Serial Date Input	11	AOUTL-	O	Lch Analog out(-)
4	LRCK	I	L/R Clock	12	AOUTL+	O	Lch Analog out(+)
5	PDN	I	Power Down mode	13	Vss	-	Ground
6	CSN	I	Chip Select	14	VDD	-	Power Supply
7	CCLK	I	Control Data Input	15	DZFR	O	Rch Data Zero Input Detect
8	CDTI	I	Control Data Input	16	DZFL	O	Lch Data Zero Input Detect

● **R8A02032BG** (X8810A00) **CPU** (SWX02)

DM: IC7

PIN NO.	OUTER NO.	NAME	I/O	FUNCTION	PIN NO.	OUTER NO.	NAME	I/O	FUNCTION
1	A1	VSS	-	Ground	80	D20	VSSPLL	-	PLL analog ground
2	A2	AN2	I	ADC analog input 2	81	E1	MD6	I/O	Wave memory data bus 6
3	A3	AN1	I	ADC analog input 1	82	E2	MD7	I/O	Wave memory data bus 7
4	A4	VSS	-	Ground	83	E3	MD8	I/O	Wave memory data bus 8
5	A5	RxD1	I	Serial input 1	84	E4	MD9	I/O	Wave memory data bus 9
6	A6	SCK1	I	External sync. clock input 1	85	E5	VDD	-	Power supply +1.2 V
7	A7	UCLK	I	USB external clock input (48 MHz)	86	E6	VDD	-	
8	A8	VSS	-	Ground	87	E7	VSS	-	Ground
9	A9	FUNC_DM	I/O	USB function data -	88	E8	VCCQ	-	Power supply +3.3 V
10	A10	VSS	-	Ground	89	E9	VSS	-	Ground
11	A11	HOST_DM	I/O	USB host data -	90	E10	VCCQ	-	Power supply +3.3 V
12	A12	POWER_ENB	O	USB voltage enable	91	E11	VCCQ	-	
13	A13	XTAL	O	Crystal oscillator output	92	E12	VSS	-	Ground
14	A14	EXTAL	I	Crystal oscillator input (16.9344 MHz)	93	E13	VCCQ	-	Power supply +3.3 V
15	A15	VSS	-	Ground	94	E14	VSS	-	Ground
16	A16	CS7N/PJ6	O	SH2A-CPU chip select 7	95	E15	VDD	-	Power supply +1.2 V
17	A17	TRSTN	I	JTAG test reset input	96	E16	VDD	-	
18	A18	TDI	I	JTAG test data input	97	E17	D31/PF7	I/O	SH2A-CPU data bus 31
19	A19	TCK	I	JTAG test clock input	98	E18	D30/PF6	I/O	SH2A-CPU data bus 30
20	A20	VCCQ	-	Power supply +3.3 V	99	E19	D29/PF5	I/O	SH2A-CPU data bus 29
21	B1	MD15	I/O	Wave memory data bus 15	100	E20	D28/PF4	I/O	SH2A-CPU data bus 28
22	B2	VSS	-	Ground	101	F1	MD2	I/O	Wave memory data bus 2
23	B3	AN3	I	ADC analog input 3	102	F2	MD3	I/O	Wave memory data bus 3
24	B4	AN0	I	ADC analog input 0	103	F3	MD4	I/O	Wave memory data bus 4
25	B5	VSS	-	Ground	104	F4	MD5	I/O	Wave memory data bus 5
26	B6	TxD1	O	Serial output 1	105	F5	VDD	-	Power supply +1.2 V
27	B7	TxD0	O	Serial output 0	106	F16	VDD	-	
28	B8	VSS	-	Ground	107	F17	D27/PF3	I/O	SH2A-CPU data bus 27
29	B9	FUNC_DP	I/O	USB function data +	108	F18	D26/PF2	I/O	SH2A-CPU data bus 26
30	B10	VSS	-	Ground	109	F19	D25/PF1	I/O	SH2A-CPU data bus 25
31	B11	HOST_DP	I/O	USB host data +	110	F20	D24/PF0	I/O	SH2A-CPU data bus 24
32	B12	SCL	I/O	E bus (I2C) clock input/output (5V compatible)	111	G1	MA2	O	Wave memory address bus 2
33	B13	VSS	-	Ground	112	G2	MA1	O	Wave memory address bus 1
34	B14	VSS	-		113	G3	MD0	I/O	Wave memory data bus 0
35	B15	CS4N/PJ3	O	SH2A-CPU chip select 4	114	G4	MD1	I/O	Wave memory data bus 1
36	B16	TIOC0A/PJ7	O	PWM output	115	G5	VSS	-	Ground
37	B17	TESTN	I	Test input	116	G16	VSS	-	
38	B18	TMS	I	JTAG test mode select input	117	G17	D23/PE7	I/O	SH2A-CPU data bus 23
39	B19	VCCQ	-	Power supply +3.3 V	118	G18	D22/PE6	I/O	SH2A-CPU data bus 22
40	B20	VCCQ	-		119	G19	D21/PE5	I/O	SH2A-CPU data bus 21
41	C1	MD13	I/O	Wave memory data bus 13	120	G20	D20/PE4	I/O	SH2A-CPU data bus 20
42	C2	MD14	I/O	Wave memory data bus 14	121	H1	MA6	O	Wave memory address bus 6
43	C3	VSS	-	Ground	122	H2	MA5	O	Wave memory address bus 5
44	C4	VREFADC	-	ADC reference power supply +3.3 V	123	H3	MA4	O	Wave memory address bus 4
45	C5	VSSADC	-	ADC analog ground	124	H4	MA3	O	Wave memory address bus 3
46	C6	VSS	-	Ground	125	H5	VCCQ	-	Power supply +3.3 V
47	C7	RxD0	I	Serial input 0	126	H16	VCCQ	-	
48	C8	VSS	-	Ground	127	H17	D19/PE3	I/O	SH2A-CPU data bus 19
49	C9	VBUS	I	USB cable connection monitor (5V compatible)	128	H18	D18/PE2	I/O	SH2A-CPU data bus 18
50	C10	VSS	-	Ground	129	H19	VCCQ	-	Power supply +3.3 V
51	C11	OVER_CURRENT_N	I	USB overcurrent detection (5V compatible)	130	H20	VCCQ	-	
52	C12	SDA	I/O	E bus (I2C) data input/output (5V compatible)	131	J1	MA10	O	Wave memory address bus 10
53	C13	CS0N	O	SH2A-CPU chip select 0	132	J2	MA9	O	Wave memory address bus 9
54	C14	CS2N/PJ1	O	SH2A-CPU chip select 2	133	J3	MA8	O	Wave memory address bus 8
55	C15	CS5N/PJ4	O	SH2A-CPU chip select 5	134	J4	MA7	O	Wave memory address bus 7
56	C16	ASEMDN	I	Debug mode configuration	135	J5	VSS	-	Ground
57	C17	TDO	O	JTAG test data output	136	J9	VSS	-	
58	C18	VCCQ	-	Power supply +3.3 V	137	J10	VSS	-	
59	C19	VDDPLL	-	PLL analog power supply +1.2 V	138	J11	VSS	-	
60	C20	VDDPLL	-		139	J12	VSS	-	
61	D1	MD10	I/O	Wave memory data bus 10	140	J16	VSS	-	
62	D2	MD11	I/O	Wave memory data bus 11	141	J17	D17/PE1	I/O	SH2A-CPU data bus 17
63	D3	MD12	I/O	Wave memory data bus 12	142	J18	D16/PE0	I/O	SH2A-CPU data bus 16
64	D4	VSS	-	Ground	143	J19	CKOEN	I	Clock output control for SDRAM
65	D5	VCCADC	-	ADC analog power supply +3.3 V	144	J20	CKIO	O	Clock output for SDRAM
66	D6	VSS	-	Ground	145	K1	MA14	O	Wave memory address bus 14
67	D7	RESN	I	Hardware reset	146	K2	MA13	O	Wave memory address bus 13
68	D8	VCCQ	-	Power supply +3.3 V	147	K3	MA12	O	Wave memory address bus 12
69	D9	PULLUP_ENB	O	USB pull-up enable	148	K4	MA11	O	Wave memory address bus 11
70	D10	VCCQ	-	Power supply +3.3 V	149	K5	VDD	-	Power supply +1.2 V
71	D11	UCTL	I	USB output control	150	K9	VSS	-	Ground
72	D12	EICN	O	E bus reset output	151	K10	VSS	-	
73	D13	CS1N/PJ0	O	SH2A-CPU chip select 1	152	K11	VSS	-	
74	D14	CS3N/PJ2	O	SH2A-CPU chip select 3	153	K12	VSS	-	
75	D15	CS6N/PJ5	O	SH2A-CPU chip select 6	154	K16	VDD	-	Power supply +1.2 V
76	D16	ASEBRKAKN	I/O	Emulator break	155	K17	CKE	O	Clock enable for SDRAM
77	D17	VCCQ	-	Power supply +3.3 V	156	K18	D15	I/O	SH2A-CPU data bus 15
78	D18	VCCQ	-		157	K19	VSS	-	Ground
79	D19	VSSPLL	-	PLL analog ground	158	K20	VSS	-	

PIN NO.	OUTER NO.	NAME	I/O	FUNCTION	PIN NO.	OUTER NO.	NAME	I/O	FUNCTION
159	L1	MA15	O	Wave memory address bus 15	238	U2	PA6	I/O	Parallel port A6
160	L2	MA16	O	Wave memory address bus 16	239	U3	PA7	I/O	Parallel port A7
161	L3	MA17	O	Wave memory address bus 17	240	U4	VCCQ	-	Power supply +3.3 V
162	L4	MA18	O	Wave memory address bus 18	241	U5	ED1/PC1	I/O	External CPU data bus 1
163	L5	VDD	-	Power supply +1.2 V	242	U6	ED5/PC5	I/O	External CPU data bus 5
164	L9	VSS	-	Ground	243	U7	ED9/PD1	I/O	External CPU data bus 9
165	L10	VSS	-		244	U8	ED13/PD5	I/O	External CPU data bus 13
166	L11	VSS	-		245	U9	EA2/PK1	I	External CPU address bus 2
167	L12	VSS	-		246	U10	ECSN	I	External CPU chip select
168	L16	VDD	-	Power supply +1.2 V	247	U11	BCLK	O	Bit clock output
169	L17	D11	I/O	SH2A-CPU data bus 11	248	U12	IRQ0	I	Interrupt input 0
170	L18	D12	I/O	SH2A-CPU data bus 12	249	U13	A25	O	SH2A-CPU address bus 25
171	L19	D13	I/O	SH2A-CPU data bus 13	250	U14	A21	O	SH2A-CPU address bus 21
172	L20	D14	I/O	SH2A-CPU data bus 14	251	U15	A17	O	SH2A-CPU address bus 17
173	M1	MA19	O	Wave memory address bus 19	252	U16	A13	O	SH2A-CPU address bus 13
174	M2	MA20	O	Wave memory address bus 20	253	U17	VCCQ	-	Power supply +3.3 V
175	M3	MA21	O	Wave memory address bus 21	254	U18	A3	O	SH2A-CPU address bus 3
176	M4	MA22	O	Wave memory address bus 22	255	U19	A2	O	SH2A-CPU address bus 2
177	M5	VSS	-	Ground	256	U20	A1	O	SH2A-CPU address bus 1
178	M9	VSS	-		257	V1	PB0	I/O	Parallel port B0
179	M10	VSS	-		258	V2	PB1	I/O	Parallel port B1
180	M11	VSS	-		259	V3	VCCQ	-	Power supply +3.3 V
181	M12	VSS	-		260	V4	PB6	I/O	Parallel port B6
182	M16	VSS	-		261	V5	ED2/PC2	I/O	External CPU data bus 2
183	M17	D7	I/O	SH2A-CPU data bus 7	262	V6	ED6/PC6	I/O	External CPU data bus 6
184	M18	D8	I/O	SH2A-CPU data bus 8	263	V7	ED10/PD2	I/O	External CPU data bus 10
185	M19	D9	I/O	SH2A-CPU data bus 9	264	V8	ED14/PD6	I/O	External CPU data bus 14
186	M20	D10	I/O	SH2A-CPU data bus 10	265	V9	EA3/PK2	I	External CPU address bus 3
187	N1	MA23/PG4	O	Wave memory address bus 23	266	V10	SDI0/PK5	I	Serial audio input 0
188	N2	MA24/PG5	O	Wave memory address bus 24	267	V11	WCLK2/SDO2	O	Word clock output 2/Serial audio output 2
189	N3	MA25/PG6	O	Wave memory address bus 25	268	V12	IRQ1	I	Interrupt input 1
190	N4	MA26/PG7	O	Wave memory address bus 26	269	V13	BW_MD0	I	SH2A-CPU data bus width configuration
191	N5	VCCQ	-	Power supply +3.3 V	270	V14	A22/PH5	O	SH2A-CPU address bus 22
192	N16	VCCQ	-		271	V15	A18	O	SH2A-CPU address bus 18
193	N17	D3	I/O	SH2A-CPU data bus 3	272	V16	A14	O	SH2A-CPU address bus 14
194	N18	D4	I/O	SH2A-CPU data bus 4	273	V17	A10	O	SH2A-CPU address bus 10
195	N19	D5	I/O	SH2A-CPU data bus 5	274	V18	VCCQ	-	Power supply +3.3 V
196	N20	D6	I/O	SH2A-CPU data bus 6	275	V19	A5	O	SH2A-CPU address bus 5
197	P1	MCS3N/PG3	O	Wave memory chip select 3	276	V20	A4	O	SH2A-CPU address bus 4
198	P2	MCS2N/PG2	O	Wave memory chip select 2	277	W1	PB2	I/O	Parallel port B2
199	P3	MCS1N/PG1	O	Wave memory chip select 1	278	W2	VCCQ	-	Power supply +3.3 V
200	P4	MWRN/PG0	O	Wave memory write enable	279	W3	PB4	I/O	Parallel port B4
201	P5	VSS	-	Ground	280	W4	PB7	I/O	Parallel port B7
202	P16	VSS	-		281	W5	ED3/PC3	I/O	External CPU data bus 3
203	P17	RD/WRN	O	SH2A-CPU read/write enable	282	W6	ED7/PC7	I/O	External CPU data bus 7
204	P18	D0	I/O	SH2A-CPU data bus 0	283	W7	ED11/PD3	I/O	External CPU data bus 11
205	P19	D1	I/O	SH2A-CPU data bus 1	284	W8	ED15/PD7	I/O	External CPU data bus 15
206	P20	D2	I/O	SH2A-CPU data bus 2	285	W9	ERDN/PK3	I	External CPU read enable
207	R1	MCS0N	O	Wave memory chip select 0	286	W10	SDI1/PK6	I	Serial audio input 1
208	R2	MRDN	O	Wave memory read enable	287	W11	WCLK	O	Word clock output
209	R3	BTCHG	I	BOOT ROM switching control	288	W12	SYSCLK2	O	Clock output 2
210	R4	PA0	I/O	Parallel port A0	289	W13	WAITN/PK7	I	External wait input
211	R5	VDD	-	Power supply +1.2 V	290	W14	A23/PH6	O	SH2A-CPU address bus 23
212	R16	VDD	-		291	W15	A19	O	SH2A-CPU address bus 19
213	R17	WE3N/DQMUU/PH3	O	Writing byte of D31 - D24/Selecting D31 - D24 in case of SDRAM	292	W16	A15	O	SH2A-CPU address bus 15
214	R18	RASLN	O	RAS output for SDRAM	293	W17	A11	O	SH2A-CPU address bus 11
215	R19	CASLN	O	CAS output for SDRAM	294	W18	A8	O	SH2A-CPU address bus 8
216	R20	RDN	O	SH2A-CPU read enable	295	W19	VCCQ	-	Power supply +3.3 V
217	T1	PA1	I/O	Parallel port A1	296	W20	A6	O	SH2A-CPU address bus 6
218	T2	PA2	I/O	Parallel port A2	297	Y1	VCCQ	-	Power supply +3.3 V
219	T3	PA3	I/O	Parallel port A3	298	Y2	PB3	I/O	Parallel port B3
220	T4	PA4	I/O	Parallel port A4	299	Y3	PB5	I/O	Parallel port B5
221	T5	VDD	-	Power supply +1.2 V	300	Y4	ED0/PC0	I/O	External CPU data bus 0
222	T6	VDD	-		301	Y5	ED4/PC4	I/O	External CPU data bus 4
223	T7	VSS	-	Ground	302	Y6	ED8/PD0	I/O	External CPU data bus 8
224	T8	VCCQ	-	Power supply +3.3 V	303	Y7	ED12/PD4	I/O	External CPU data bus 12
225	T9	VSS	-	Ground	304	Y8	EA1/PK0	I	External CPU address bus 1
226	T10	VCCQ	-	Power supply +3.3 V	305	Y9	EWRN/PK4	I	External CPU write enable
227	T11	VCCQ	-		306	Y10	SDO0	O	Serial audio output 0
228	T12	VSS	-	Ground	307	Y11	SDO1	O	Serial audio output 1
229	T13	VCCQ	-	Power supply +3.3 V	308	Y12	SYSCLK	O	Clock output
230	T14	VSS	-	Ground	309	Y13	SYI	I	Sync. input from external device
231	T15	VDD	-	Power supply +1.2 V	310	Y14	A24/PH7	O	SH2A-CPU address bus 24
232	T16	VDD	-		311	Y15	A20	O	SH2A-CPU address bus 20
233	T17	A0/PH4	O	SH2A-CPU address bus 0	312	Y16	A16	O	SH2A-CPU address bus 16
234	T18	WE0N/DQMLL/PH0	O	Writing byte of D7 - D0/Selecting D7 - D0 in case of SDRAM	313	Y17	A12	O	SH2A-CPU address bus 12
235	T19	WE1N/DQMLU/PH1	O	Writing byte of D15 - D8/Selecting D15 - D8 in case of SDRAM	314	Y18	A9	O	SH2A-CPU address bus 9
236	T20	WE2N/DQMUL/PH2	O	Writing byte of D23 - D16/Selecting D23 - D16 in case of SDRAM	315	Y19	A7	O	SH2A-CPU address bus 7
237	U1	PA5	I/O	Parallel port A5	316	Y20	VCCQ	-	Power supply +3.3 V

■ CIRCUIT BOARDS（シート基板図）

- AN Circuit Board (YA607C0) 36
- DM Circuit Board (YC009A0) 34
- ENC Ciruit Board (YA608C0) 45
- GHL88H Circuit Board (X6246D0) 46
- GHL88L Circuit Board (X6244D0) 47
- GHL88M Circuit Board (X6245G0) 48
- HP Circuit Board (XQ389A0) 45
- MAL2 Circuit Board (YC388B0) 40
- MV Circuit Board (YA607C0) 37
- PEDAL Circuit Board (X9561D0) 33
- PJK Ciruit Board (X5143A0) 45
- PL Circuit Board (XR898A0) 45
- PNL Circuit Board (YA608C0) 42
- PNR Circuit Board (YA608C0) 43
- PSM Ciruit Board (X8010D0) 44
- USB-D Ciruit Board (YA607C0) 38
- USB-H Ciruit Board (YA607C0) 39

Note: See parts list for details of circuit board component parts.
注）シートの部品詳細はパーツリストをご参照ください。

• PEDAL Circuit Board

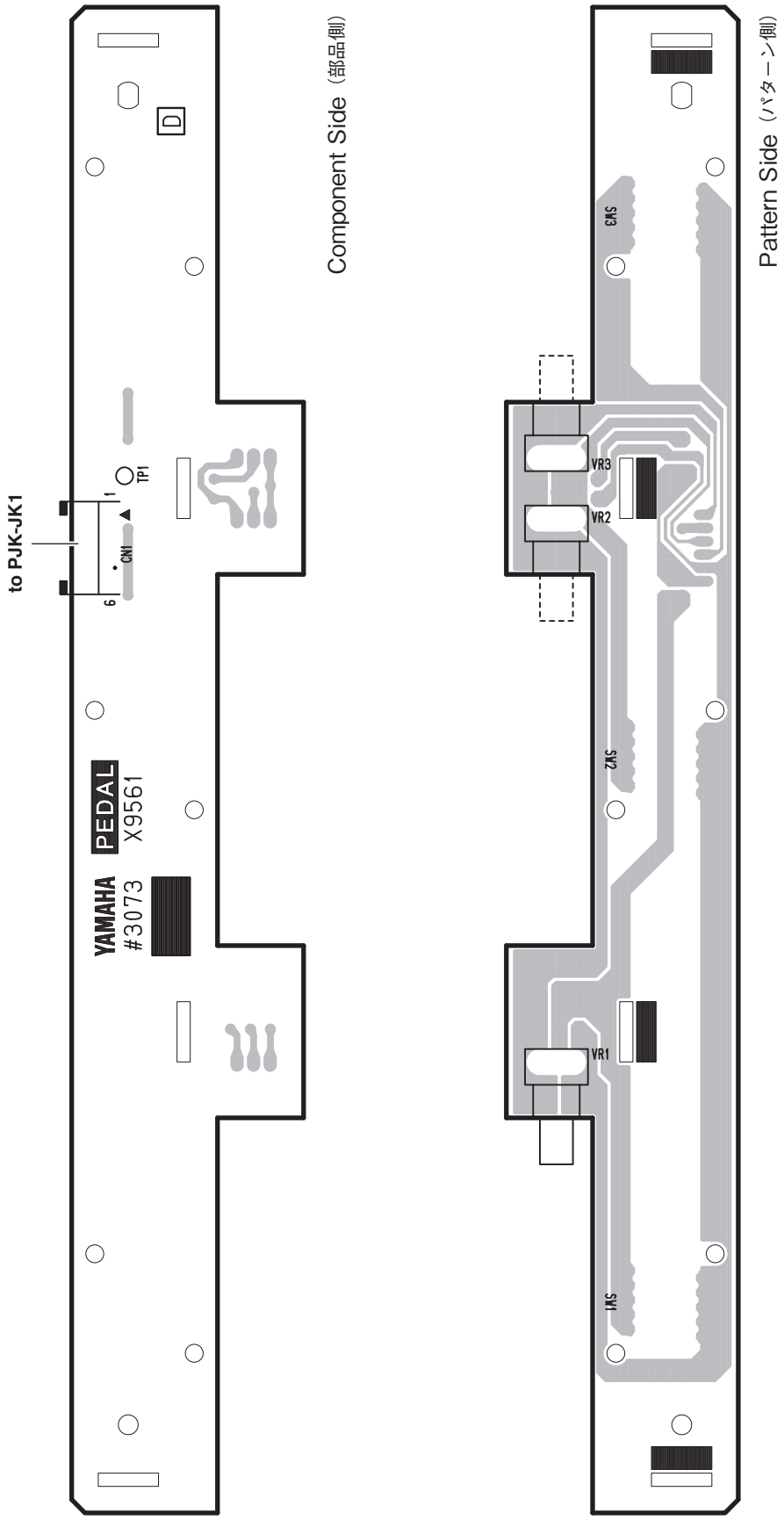

2NA-WQ65870 /1

• DM Circuit Board

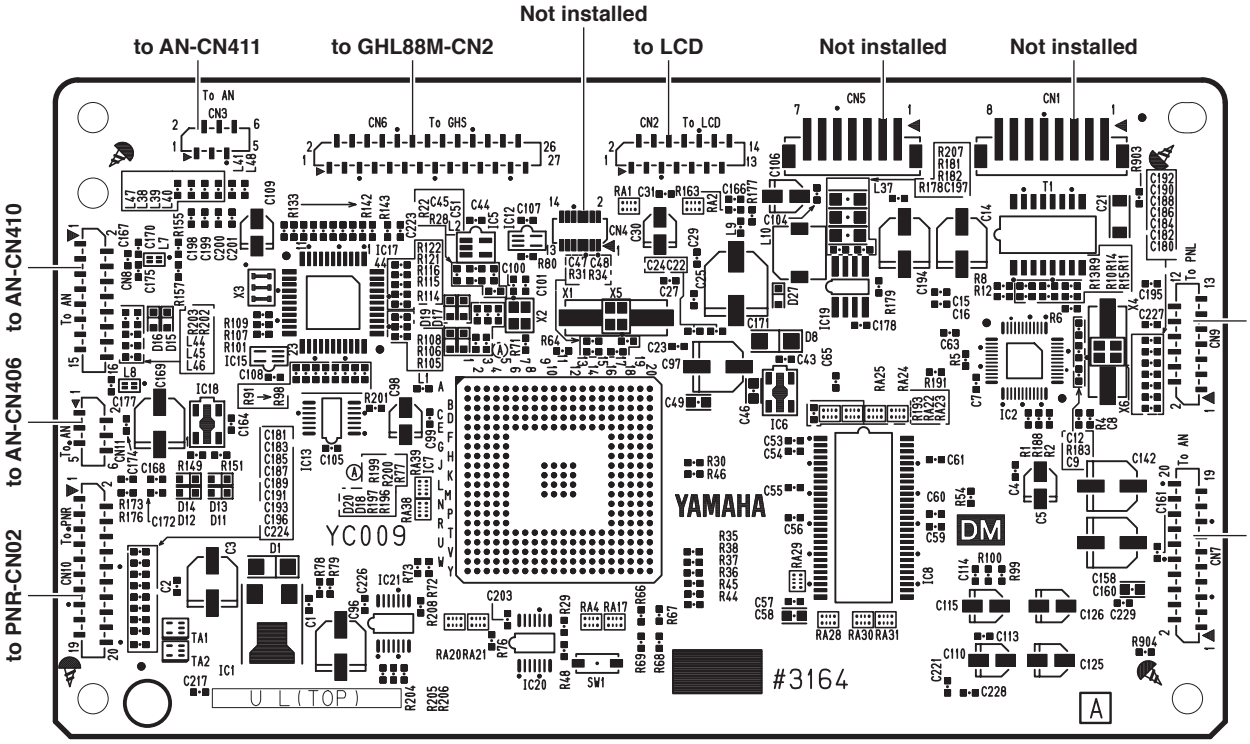

Component Side（部品側）

Notes:

1 Attach X2 and X3, as shown in the following figure.
X2,X3は下図のように取り付けること 。

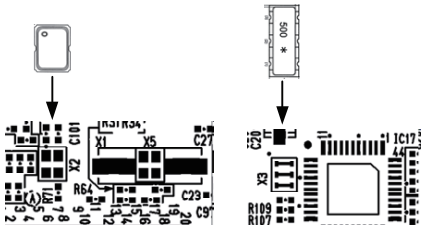

2 CN7,8,9 and 10 must be mounted on the basis of the position of 1pin, although connectors fewer than the number of circuits shown by silk printing are mounted.
CN7,CN8,CN9,CN10はシルクで示される極数よりも少ないコネクタが付くが1pinあわせで実装すること。

3 When you mount 48pin-TSOP in the location IC9, 1pin of 48P-TSOP must be mounted on the basis of the position of 3pin of silk printing of 56pin-TSOP.
IC9に48P-TSOPを装着する時は,56pin-TSOPの 3pinの位置に48P-TSOPの1pinがくるように実装すること 。

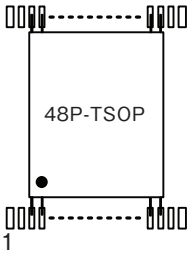

2NA-WR18730

• DM Circuit Board

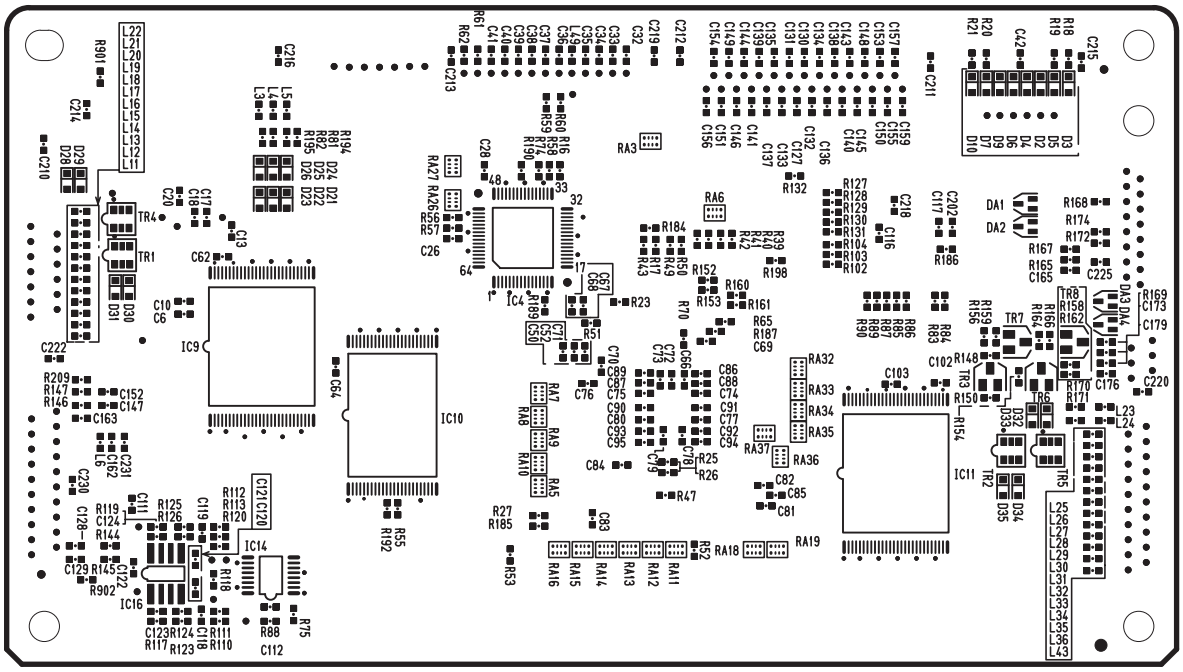

Pattern Side（パターン側）

• AN Circuit Board

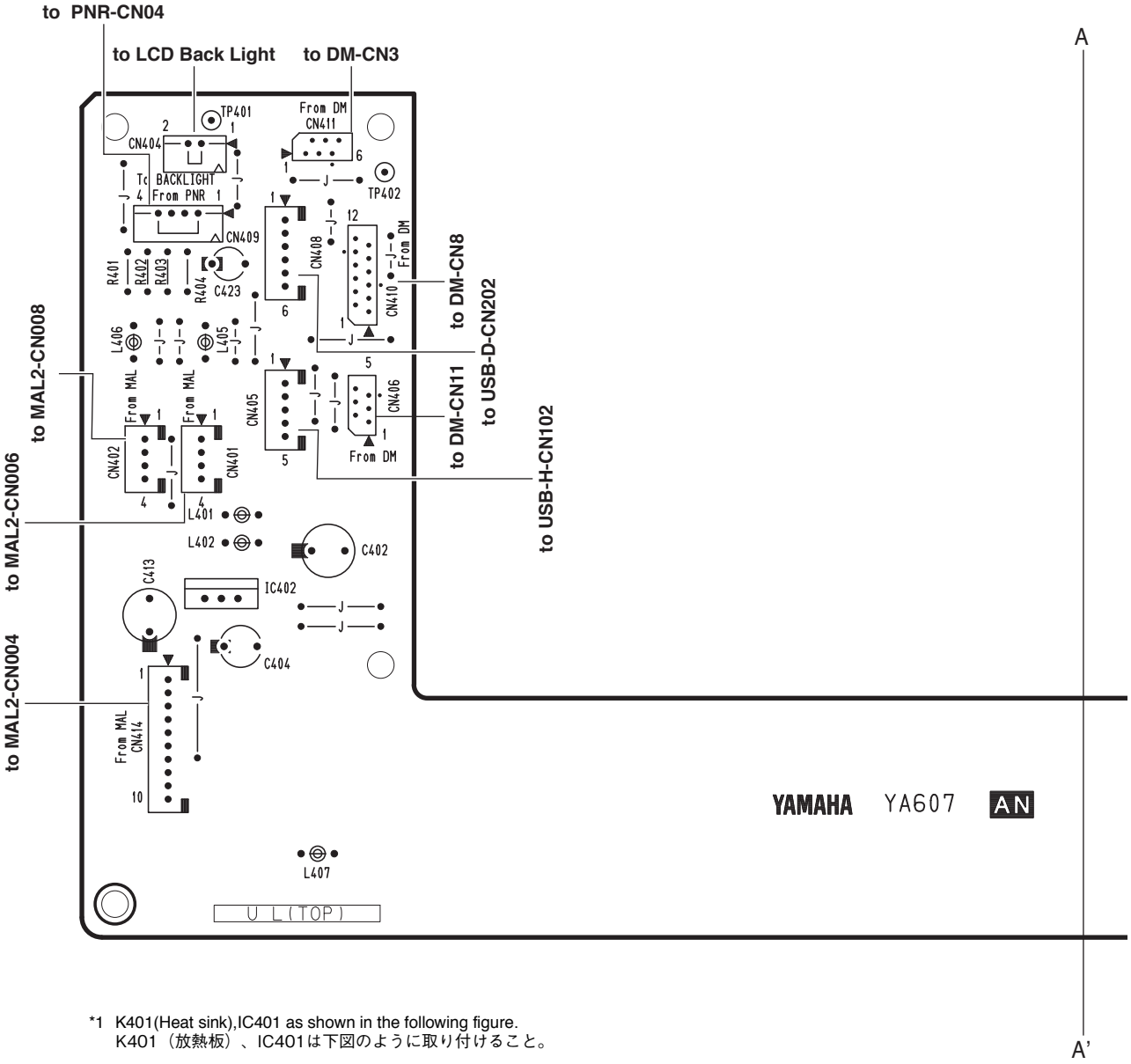

*1 K401(Heat sink),IC401 as shown in the following figure.
K401（放熱板）、IC401は下図のように取り付けること。

Silicon grease Is applied to the IC401 back.
IC401裏面には、シリコングリスを塗布すること。

The screw torque : 0.5 ~ 0.68 N•m
締付けトルク：0.5~0.68 N・m

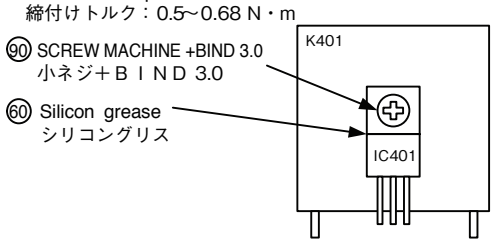

Fix by bond heat sink and PWB as follows.
放熱板を基板にボンド付けすること 。

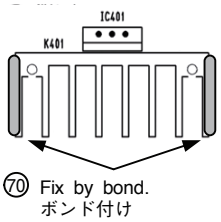

2NA-WR18750

• AN Circuit Board

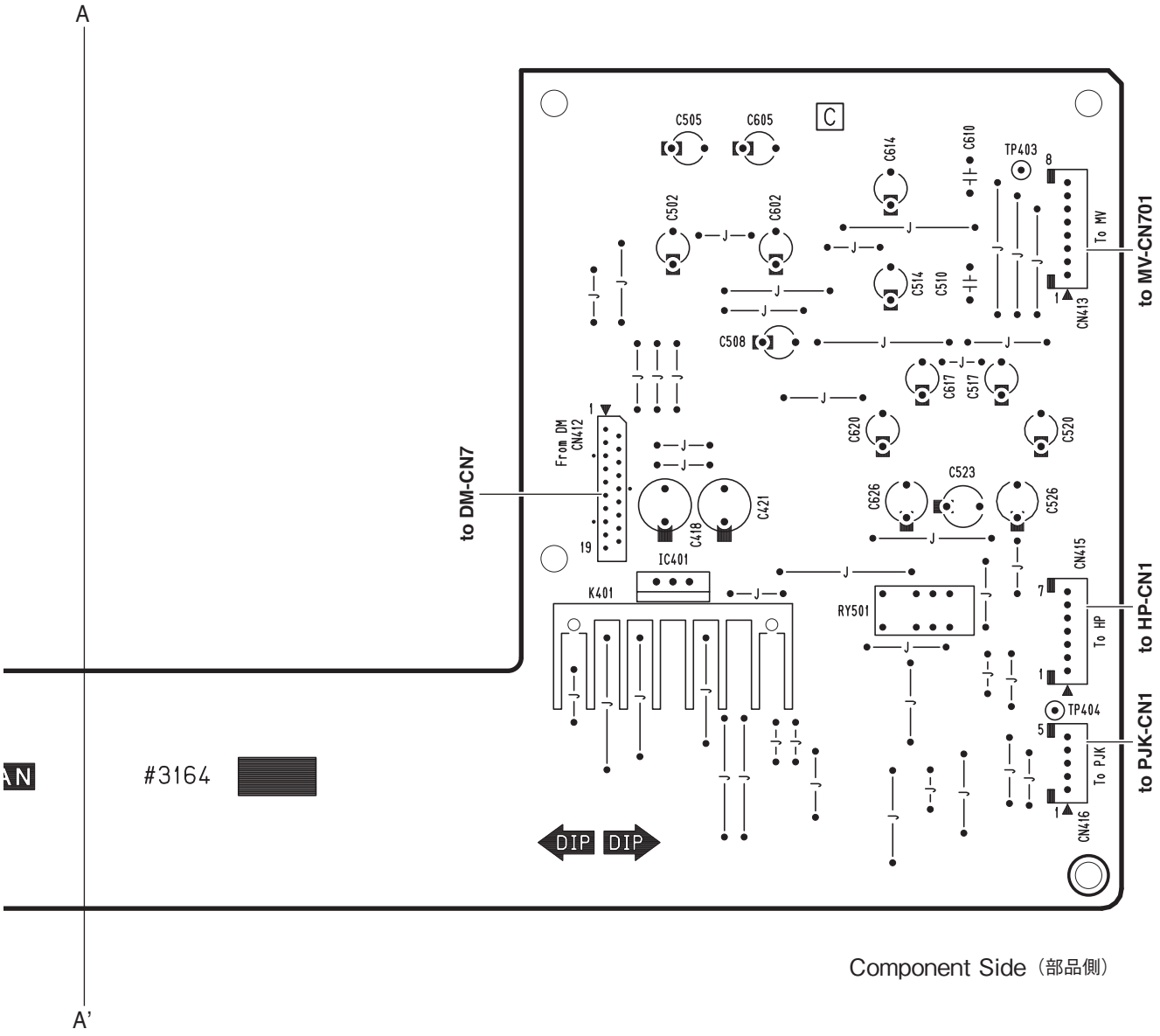

Component Side（部品側）

• MV Circuit Board

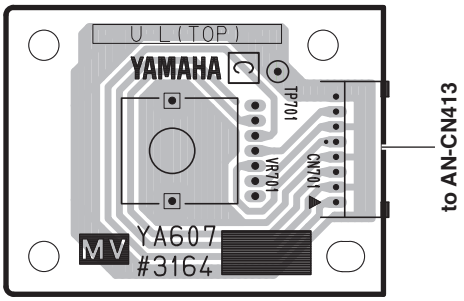

Component Side（部品側）

AN: 2NA-WR18750
MV: 2NA-WR18750

• AN Circuit Board

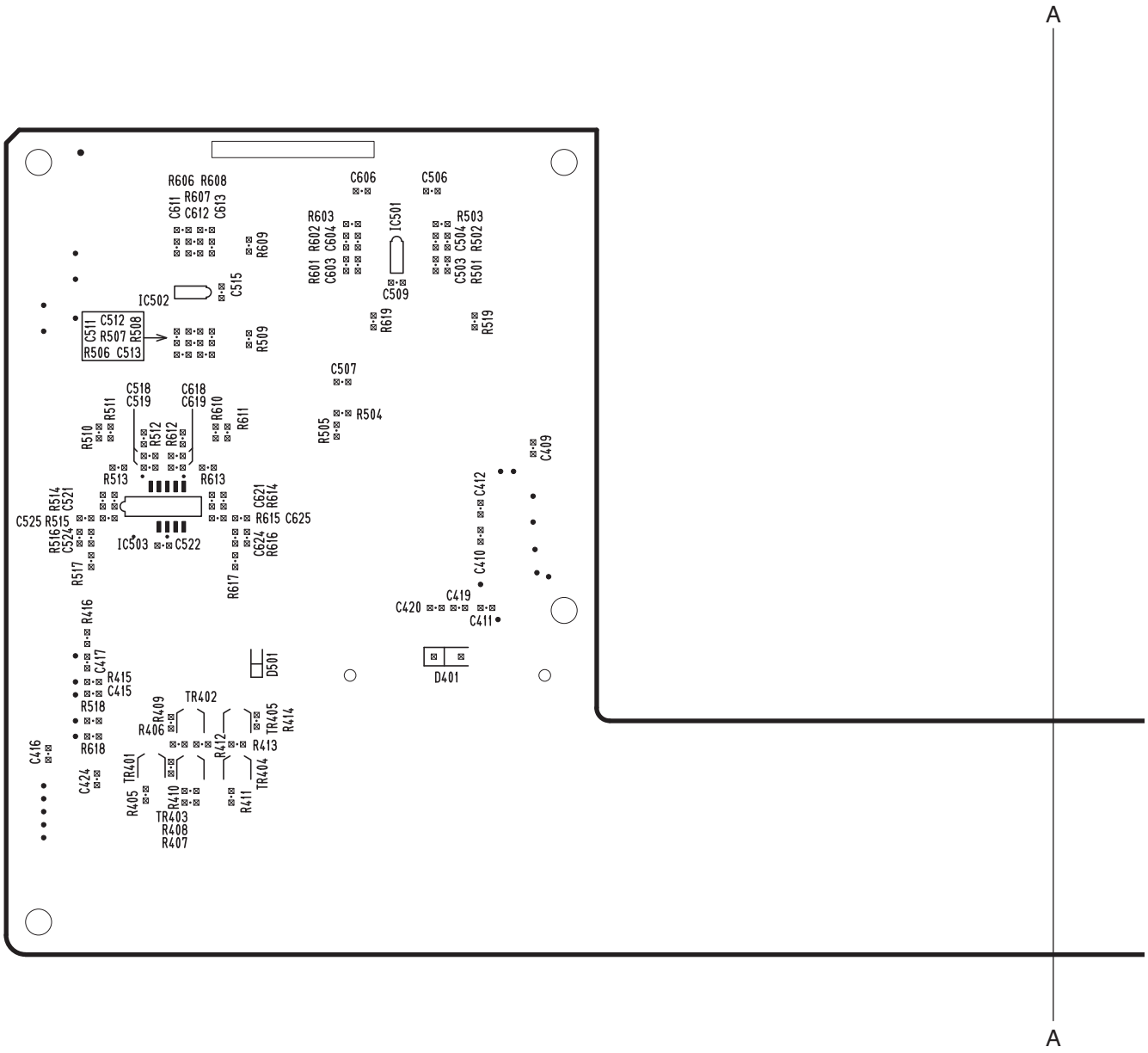

• USB-D Circuit Board

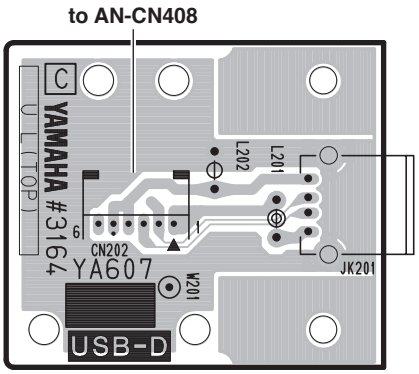

Component Side（部品側）

AN: 2NA-WR18750
USB-D: 2NA-WR18750

• AN Circuit Board

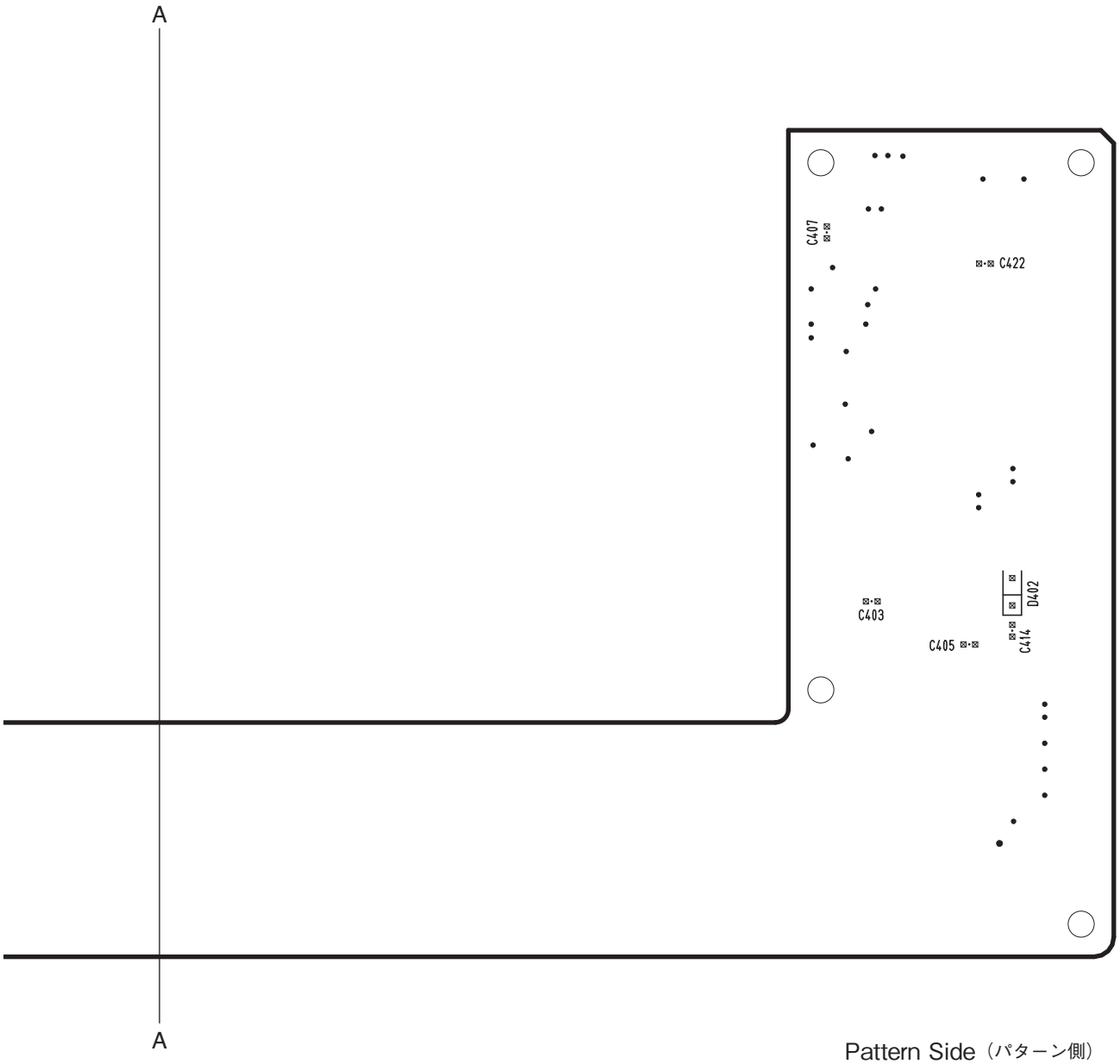

Pattern Side（パターン側）

• USB-H Circuit Board

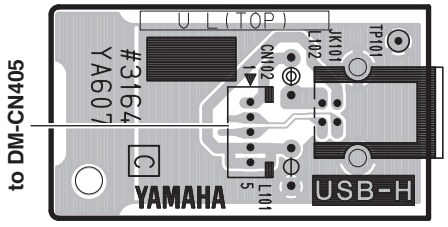

Component Side（部品側）

AN: 2NA-WR18750
USB-H: 2NA-WR18750

• MAL2 Circuit Board

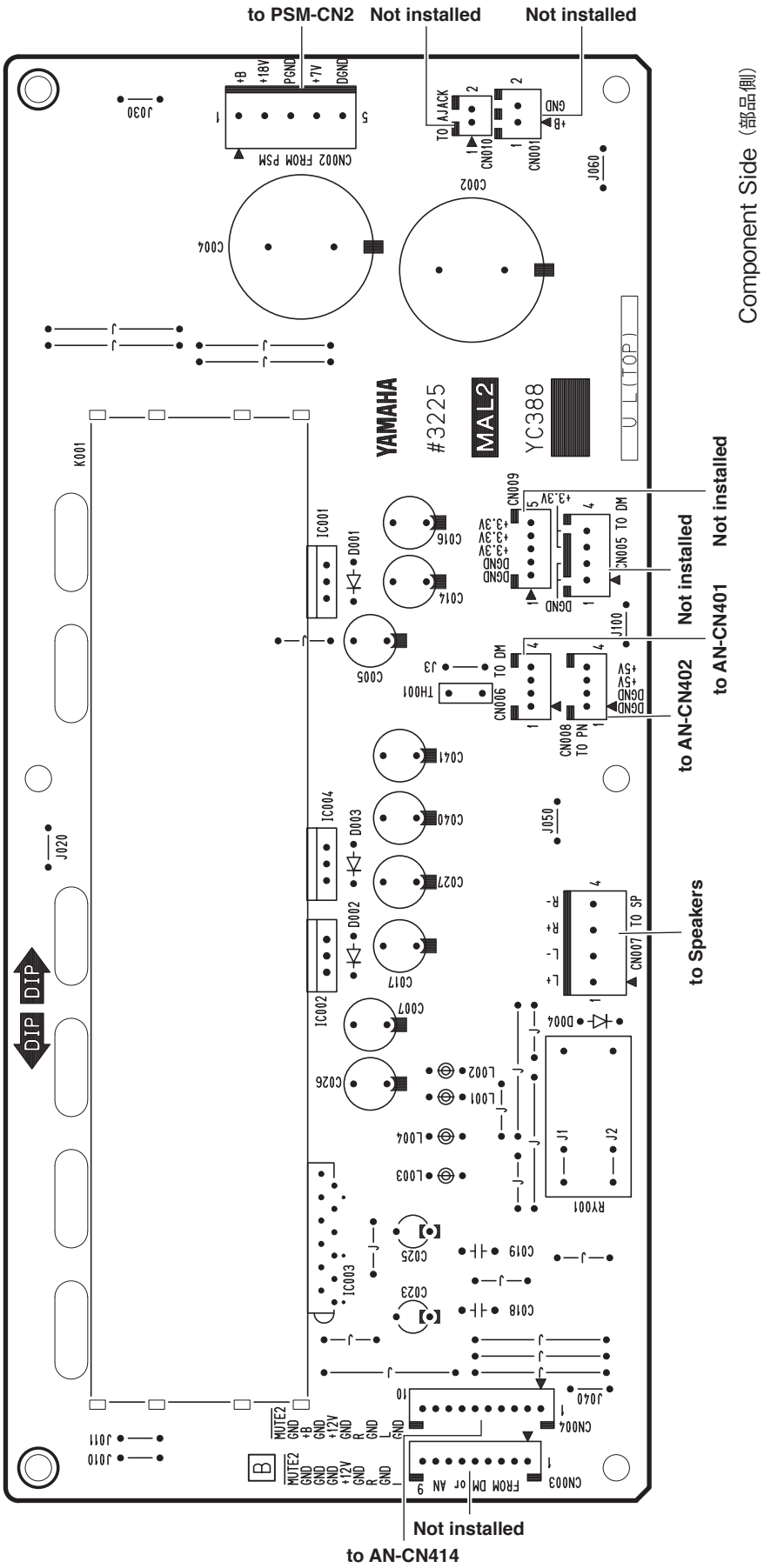

2NA-WU04480

• MAL2 Circuit Board

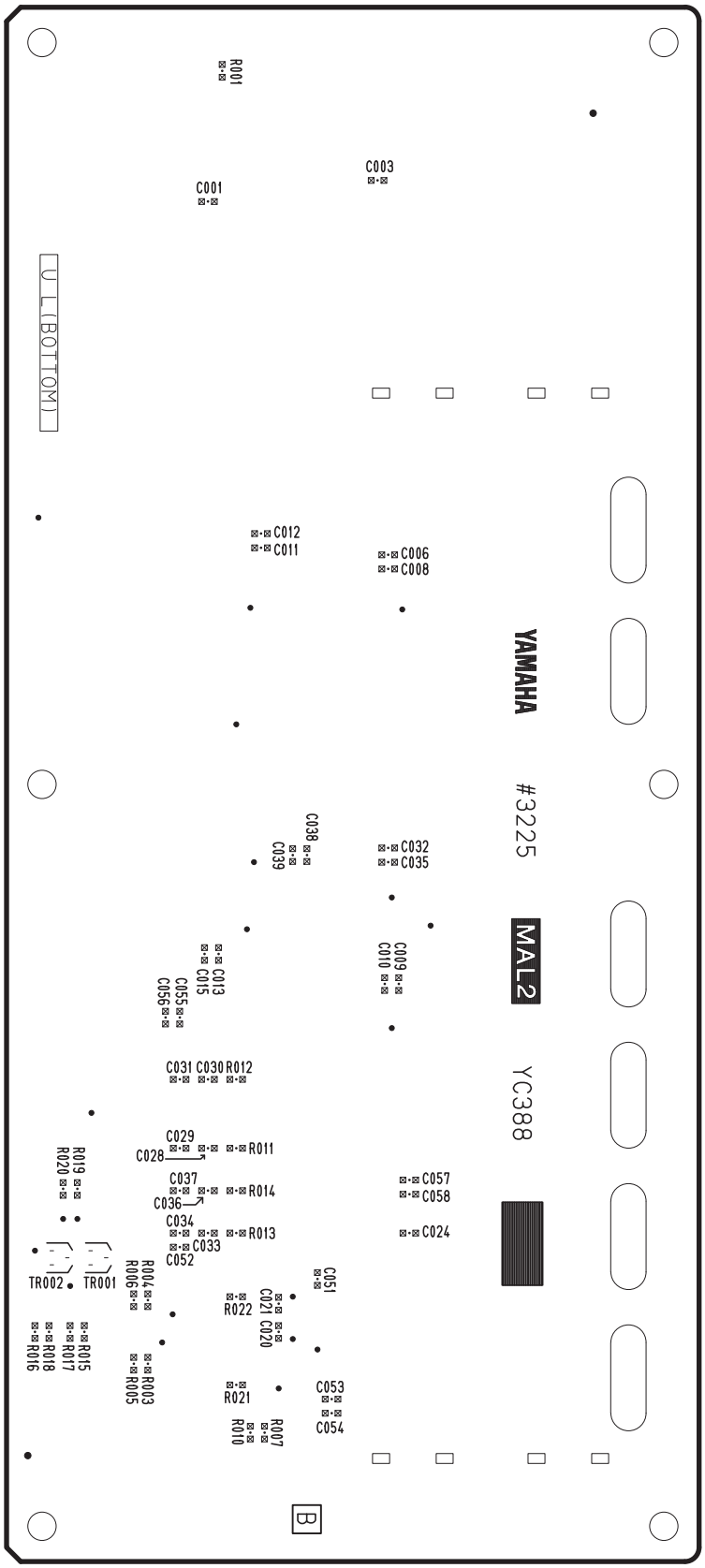

2NA-WU04480

• PNL Circuit Board

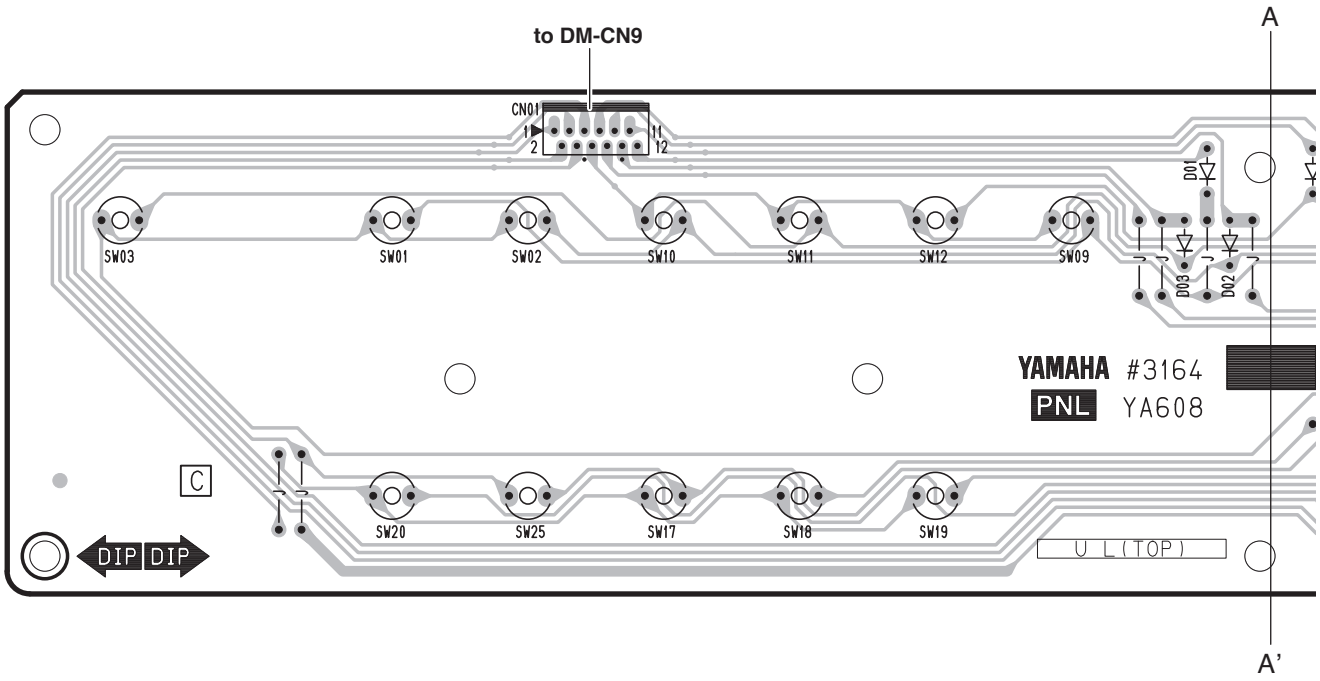

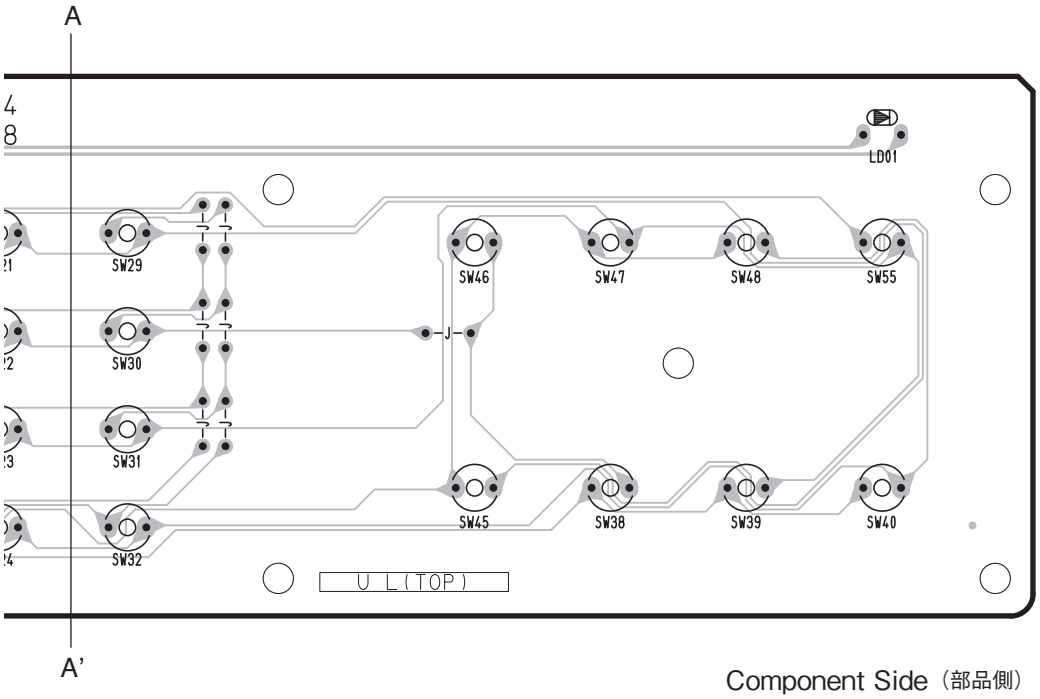

Component Side（部品側）

PNL: 2NA-WR18800 2

• PNR Circuit Board

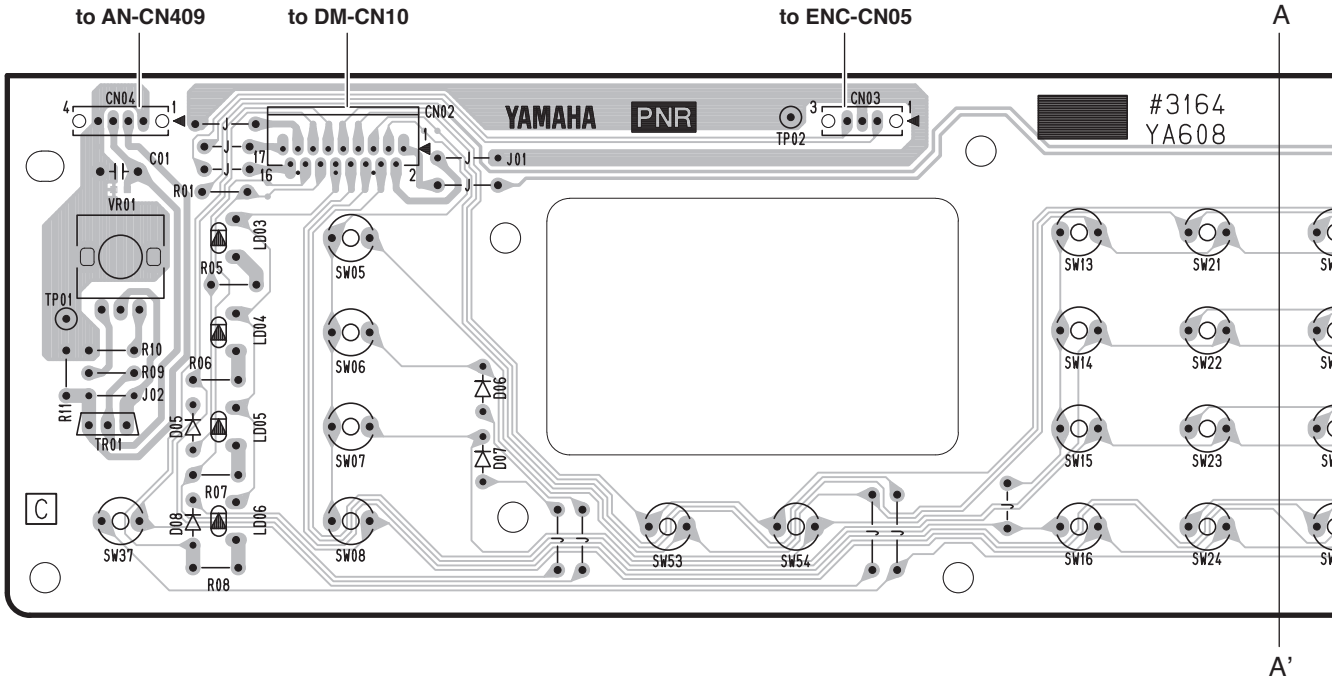

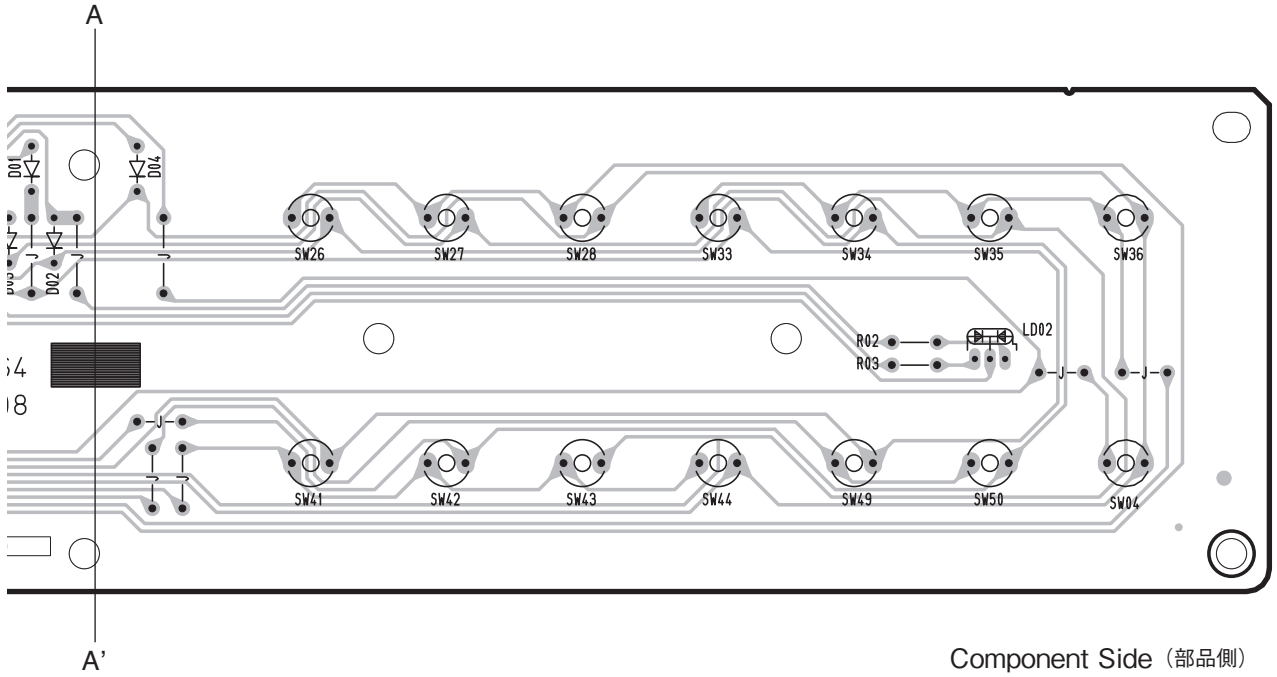

Component Side（部品側）

PNR: 2NA-WR18800 ⚠2

• PSM Circuit Board

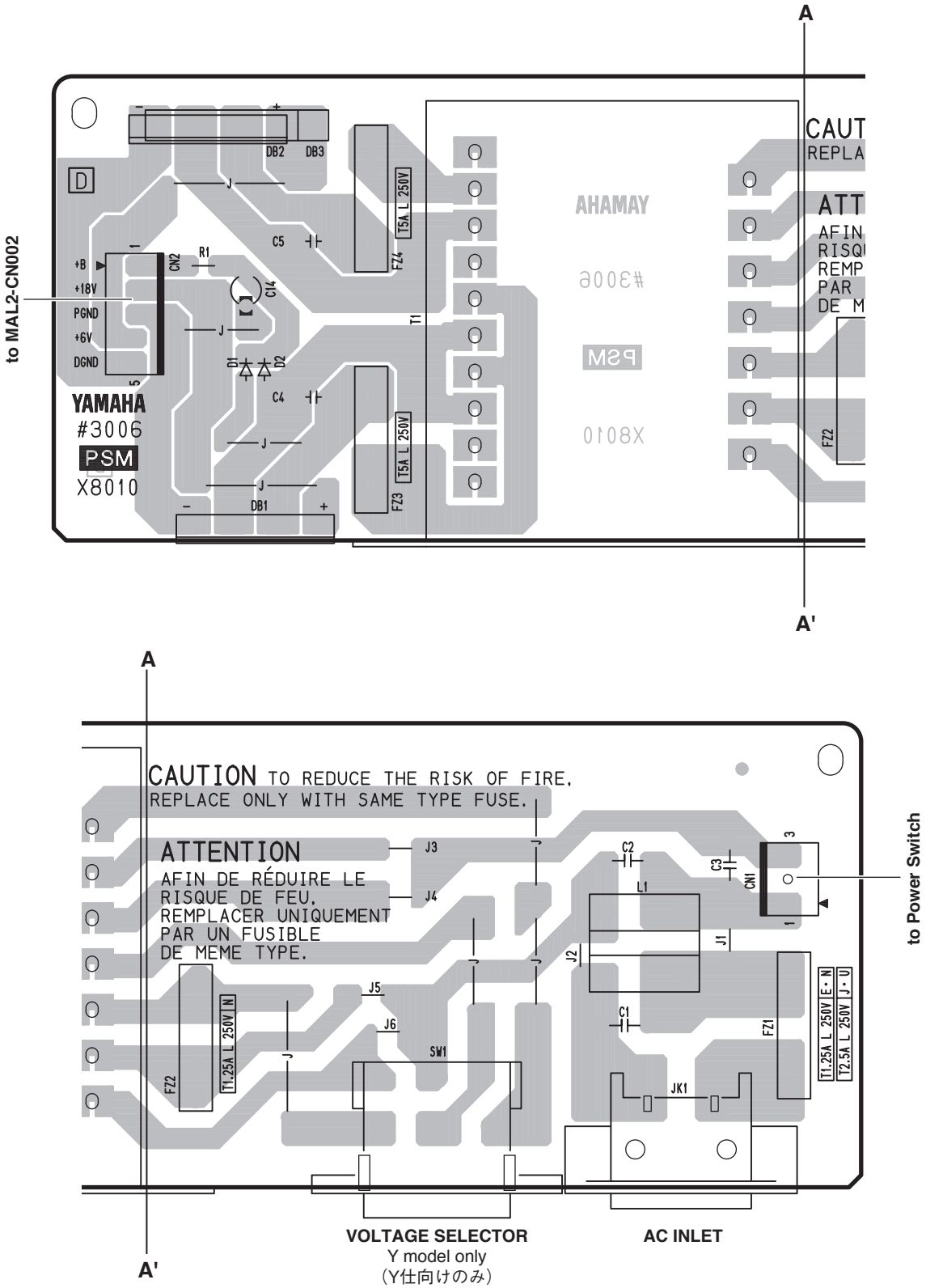

Component Side（部品側）

2NA-WH53650

• HP Circuit Board

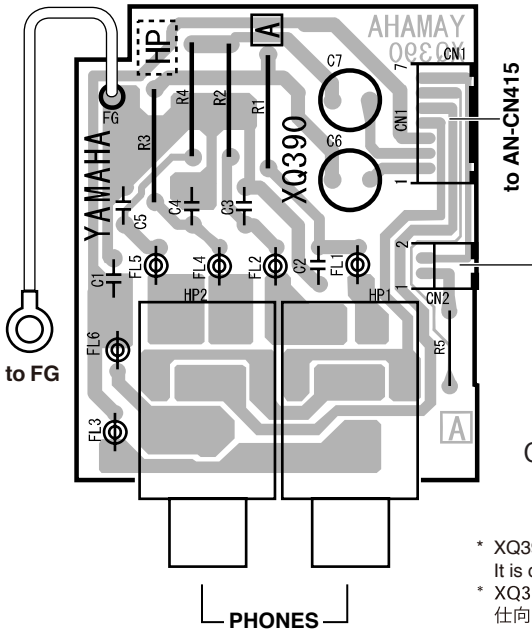

Component Side（部品側）

* XQ390A0 and XQ389A0 are equal circuit boards.
It is distinguished by the destination.
* XQ390A0とXQ389A0は同じ基板です。
仕向け地により番号が違うだけです。

• PL Circuit Board

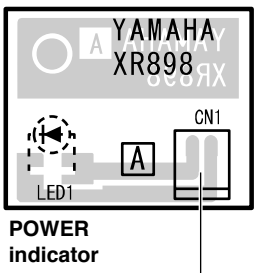

• ENC Circuit Board

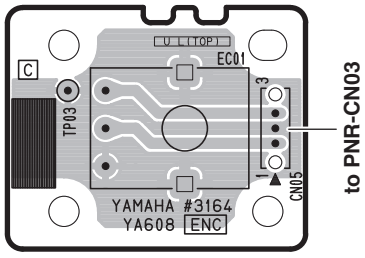

Component Side（部品側）

• PJK Circuit Board

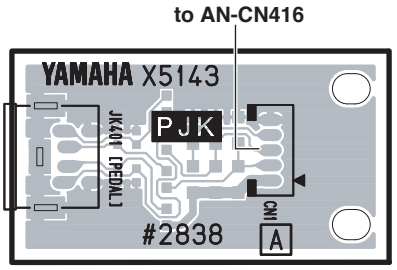

Component Side（部品側）

HP: 2NA-V004770 △4
PL: 2NA-VN63740
ENC: 2NA-WR18800 △2
PJK: 2NA-WC56110 △1

• GHL88H Circuit Board

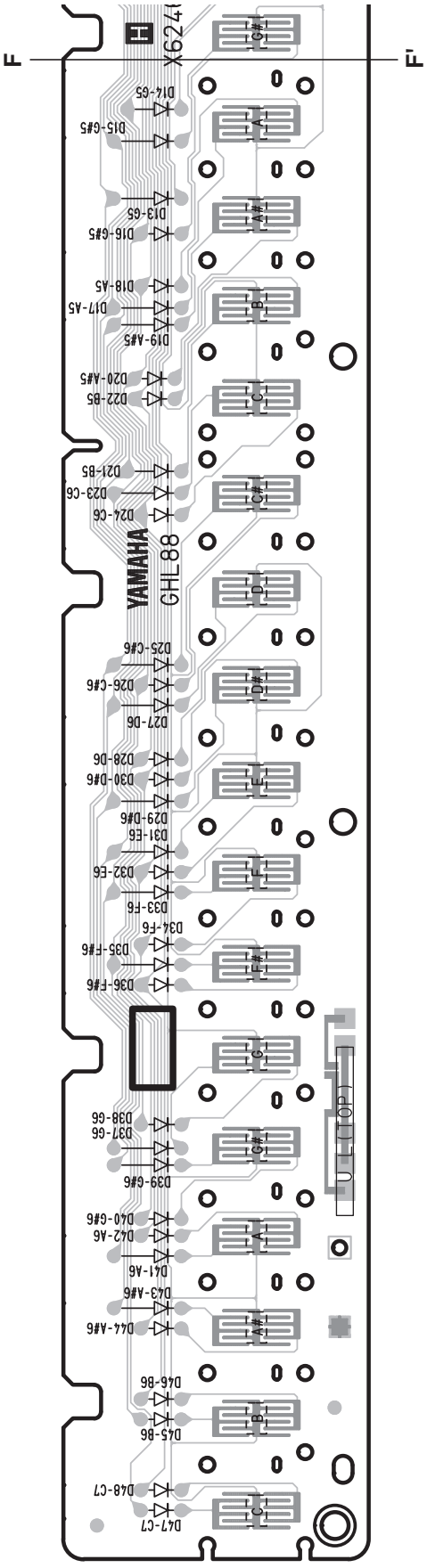

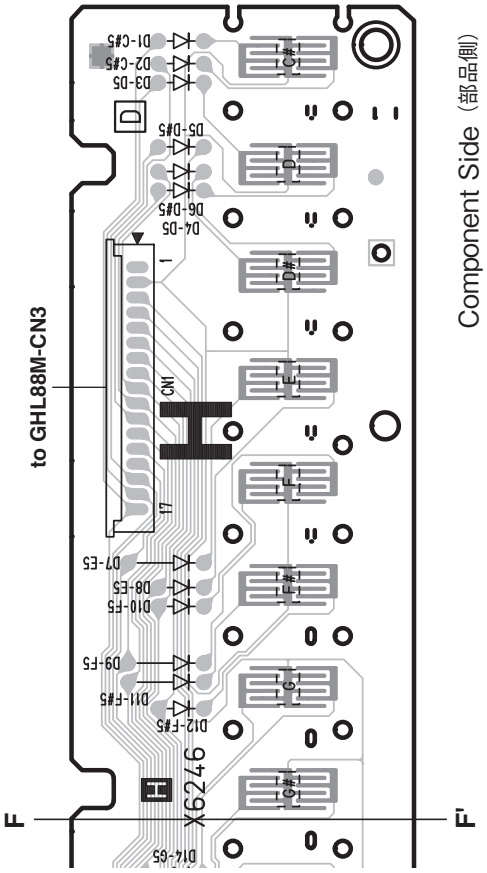

• GHL88L Circuit Board

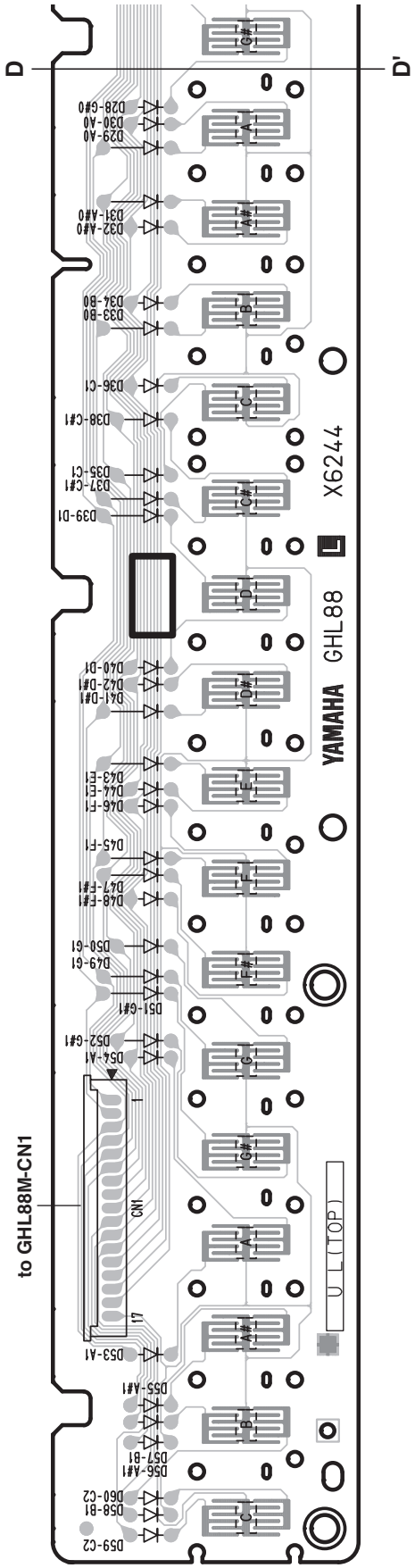

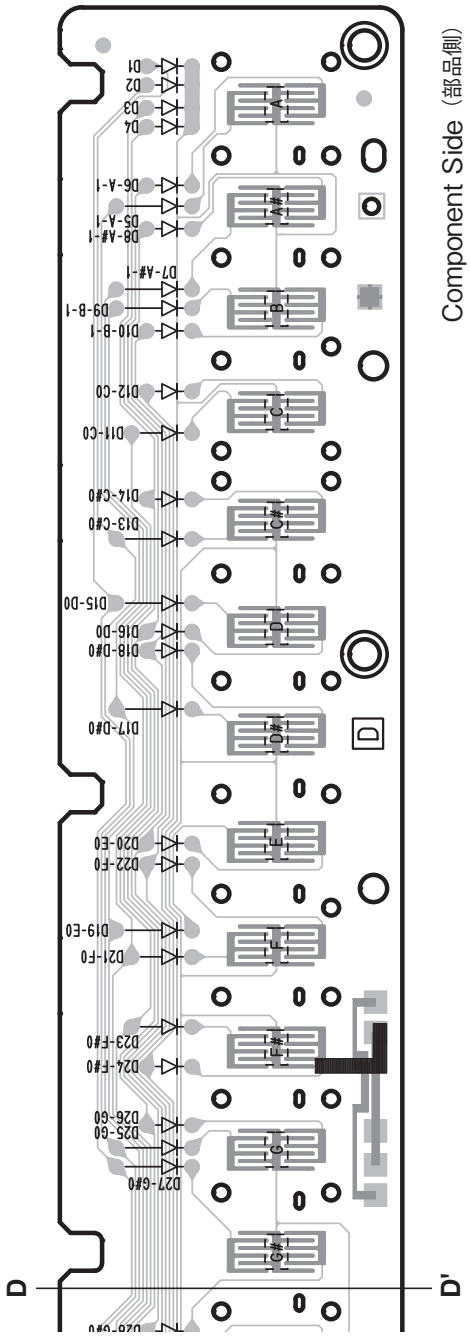

2NAK8-WF46230

• GHL88M Circuit Board

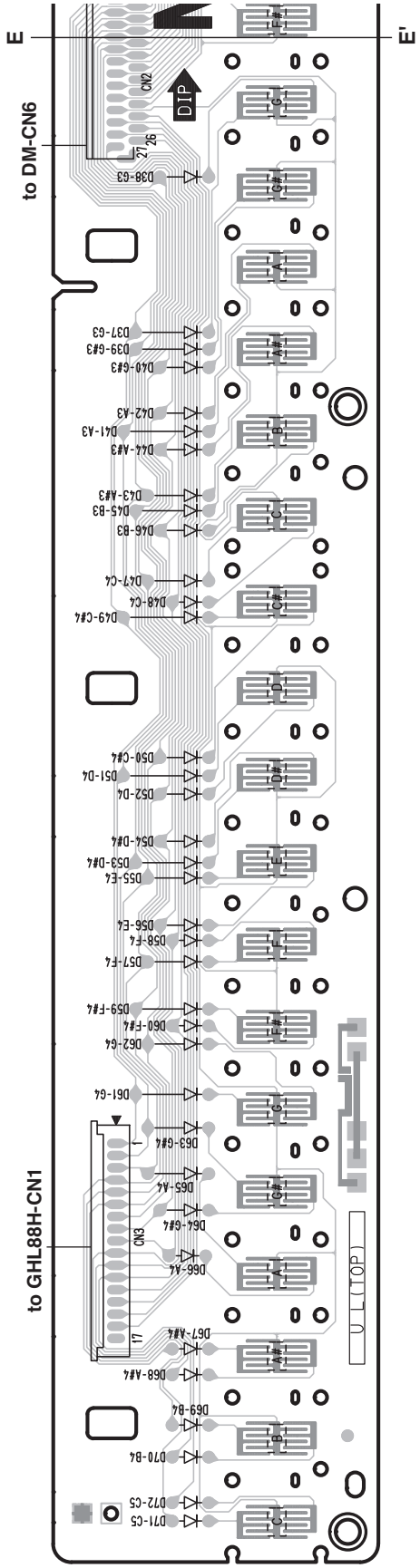

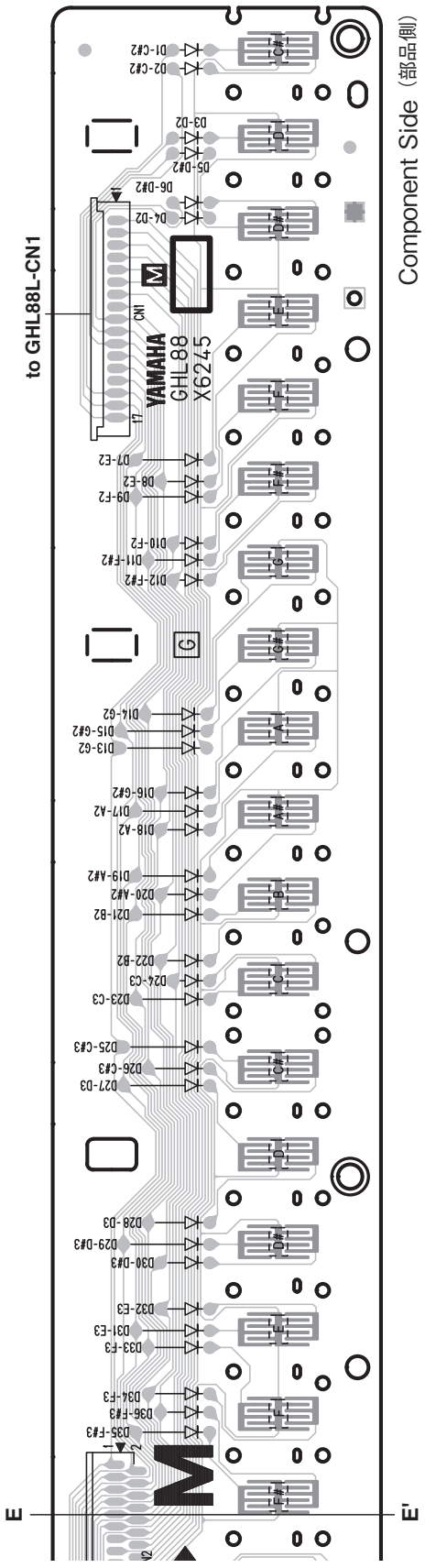

2NAK8-WF46240 2

■ TEST PROGRAM

*	If you execute the test No.51(Factory Set), then the user's preset data may be lost. Therefore, back up the user's data in advance.

A. PREPARATION

1) Measuring instruments: Frequency counter, Level meter (with JIS-C filter)
   Note: Use a stereo plug and connect a load resistor of 33 ohms to the [PHONES/OUTPUT] jack for measurement unless otherwise specified.
   The input impedance of the measuring instruments should be 1M ohm or more.

2) Jigs: USB cable, USB flash memory, USB-MIDI driver(*1)
   PC (Install a USB-MIDI driver(*1) in PC and finish the THROUGH setup.)

*1 Obtain the USB-MIDI driver from CD-ROM(YC238A00) for YDP-V240 or Yamaha official website. (URL>>http://www.yamahapkclub.com)

B. HOW TO ENTER THE TEST PROGRAM

While pressing the C2#, F2 and G2# keys, turn the [Power] switch on.

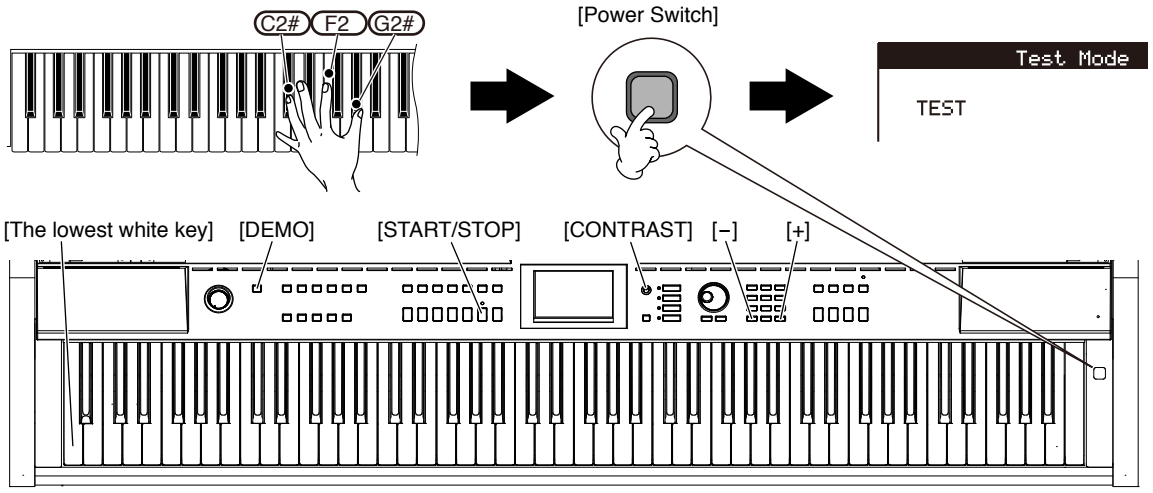

C. TEST PROCEDURE

1) When the test program is started, "TEST" will be displayed on the LCD.
2) Press the [-] or [+] button of the number buttons to select a test program item.
3) Press the [START/STOP] button to execute the test.

* If the test result is OK, or the test item is completed, press the [START/STOP] button again to return to the test item selection display.
* Press the [-] or [+] button of the number buttons to select the next test program item.
* When the test result is OK, an asterisk (*) is added in front of its item name on the display.
  If the test result is NG, press the [DEMO] button or the lowest (leftmost) white key to return to the item selection display.
  Turn the power off to finish the test program.

3. Test program list

(dBu=dBm)

TEST No.	LCD display	Test description, judging conditions, etc.
--	--	Contrast Check Set the contrast knob to the legible position of LCD. When the contrast knob is turned clockwise (or counterclockwise), the LCD becomes blue (or white).
1	001 Version	Displays ROM(Program) and ROM(Wave) versions. (In case of OK:"XXX" Prog/"XXX" Wave, NG:"Err" Prog/"Err" Wave)
2	002 Rom Chk1	Checks the ROM that is connected to the CPU bus. (OK:"Rom OK", NG:"Rom NG") The test result appears on the LCD. Make sure that "Rom OK" is displayed on the LCD.
3	003 Ram Chk1	Checks the RAM that is connected to the CPU bus. (OK:"Ram OK", NG:"Ram NG") The test result appears on the LCD. Make sure that "Ram OK" is displayed on the LCD.
4	004 Flash Rom Chk1	Checks the flash ROM that is connected to CPU bus. The test result appears on the LCD. Make sure that "Flash Ram OK" is displayed on the LCD. (OK:"Flash Rom OK", NG:"Flash Rom NG")
5	005 Wave Rom Chk1	Checks the wave ROM that is connected to the CPU bus. (OK:"Wave Rom OK", NG:"Wave Rom NG") The test result appears on the LCD. Make sure that "Rom OK" is displayed on the LCD.
7	007 TG1 Chk	Outputs the sine wave by changing the channels in sequence from C2 to G4 (32 notes) twice. Check that there is no noise or abnormal sound. After auto-scaling is finished, individual keys can be played. (If playing two or more keys simultaneously, the first pressed key has priority to make a sound.)
8	008 Pit Chk	Connect the frequency counter to the [PHONES/OUTPUT] terminal. (L or R) Sets PAN to Center and produces a signal at 441.0 Hz ± 0.2 Hz. Check that the correct signal is produced.
9	009 Output R	Connect the level meter (with a JIS-C filter) to the [PHONES/OUTPUT] terminal. (33 ohm load) Set the [MASTER VOLUME] at maximum and check the output level (1 kHz sine wave, PAN=R). PHONES L : less than -49.0 dBu PHONES R : -9.0 dBu ± 2 dB
10	010 Output L	Connect the level meter (with a JIS-C filter) to the [PHONES/OUTPUT] terminal. (33 ohm load) Set the [MASTER VOLUME] at maximum and check the output level (1 kHz sine wave, PAN=L). PHONES L : -9.0 dBu ± 2 dB PHONES R : less than -49.0 dBu
15	015 SP Mute Chk	Checks SP MUTE. Repeat the sound production (MUTE OFF) and stop (MUTE ON) by pressing the [+] or [-] of the numeric buttons respectively. Confirm that the sound stops at the speaker mute-on. (As for the headphones output, the sound is not muted during the test.)

TEST No.	LCD display	Test description, judging conditions, etc.
16	016:HP Mute Chk	Checks HP MUTE. Repeat the sound production (MUTE OFF) and stop (MUTE ON) by pressing the [+] or [-] of the numeric buttons respectively. Confirm that the sound stops at the headphones mute-on and the MUTE relay is not stuck. (As for the speaker output, the sound is not muted during the test.)
17	017:HP Chk	Checks the [PHONES] jack. When the test is executed, "HP In" is displayed. Connect the headphones to the [PHONES] jack. Then, the display changes to "HP Out". Disconnect it from the [PHONES] jack. Confirm that the display changes to "HP OK" at that time. (OK:"HP OK", NG:"HP NG")
20	020 SW Chk	Checks the switches (with LEDs) on the panel. Press the switches on the LCD as instructed. A pre-assigned note is output when the switch is pressed. In case of a switch with LED, the LED lights at the same time when the switch is pressed. Check it too. When "Dial Up" is displayed, turn the rotary encoder clockwise, and when "Dial Down" is displayed, turn it counterclockwise. (See P.58 "Table 1".) The check result appears on the LCD when all the switches are pressed as instructed. Make sure that "SW OK" is displayed. Also, check that no key stick is existed. (To stop the test on the way and return to the item selection display, press the lowest (leftmost) white key.) (OK:"SW OK", NG:"SW NG", When multiple switches are pressed at the same time:"Over Two")
21	021 All LED Chk	Check that all the LEDs on the panel are on.
22	022 Red LED Chk	Check that all the red LEDs on the panel are on.
23	023 Green LED Chk	Check that all the green LEDs on the panel are on.
24	024 LCD On	Check that all LCD dots are on. (The whole screen becomes white.)
25	025 LCD Off	Check that all LCD dots are off. (The whole screen becomes blue.)
28	028 Pedal1 Chk	Checks the soft pedal (left pedal). Execute this test. The C3 note is output and "Pedal1 On" is displayed on the LCD. Press the pedal. The C4 note is output and "Pedal1 Off" is displayed. Release the pedal. The C4 sound stops. Make sure that "Pedal1 OK" is displayed. (OK:"Pedal1 OK", NG:"Pedal1 NG")
29	029 Pedal2 Chk	Checks the sostenuto pedal (center pedal). Execute this test. The C3 note is output and "Pedal2 On" is displayed on the LCD. Press the pedal. The C4 note is output and "Pedal2 Off" is displayed. Release the pedal. The C4 note stops. Make sure that "Pedal2 OK" is displayed. (OK:"Pedal2 OK", NG:"Pedal2 NG")

TEST No.	LCD display	Test description, judging conditions, etc.
30	030 Pedal3 Chk	Checks the damper pedal (right pedal). Execute this test. The C3 note is output and "Pedal3 On" is displayed on the LCD. Press the pedal a little. Then, the volume value is displayed on the LCD. Press the pedal fully. The C4 note is output and "Pedal3 Off" is displayed. Release the pedal. The C4 note stops. Make sure that "Pedal3 OK" is displayed. (OK:"Pedal3 OK", NG:"Pedal3 NG")
34	034 MIDI Chk	Checks MIDI and USB. Connect the PC with a USB-MIDI driver installed and the [TO HOST] terminal using a USB cable, and execute the test. (As for the PC, install a USB-MIDI driver in the PC and finish the THROUGH setup, in advance.) Make sure that the C4 note is output and "MIDI OK" is displayed on the LCD. (OK:"MIDI OK", NG:"MIDI NG")
35	035 USB Connect Chk	Checks the USB connection. 1. Execute this test. "USB Connect1--" is displayed on the LCD. Connect the [TO DEVICE] and [TO HOST] terminals using a USB cable. Make sure that the LCD display changes to "USB Connect2--". 2. Remove the USB cable from the [TO DEVICE] terminal, and insert a USB flash memory into the [TO DEVICE] terminal. Make sure the C4 note is output and "USB Connect OK" is displayed on the LCD. (OK:"USB Connect OK", NG:"USB Connect NG")
36	036 USB Storage Chk	Checks USB. Connect a USB flash memory to the [TO DEVICE] terminal, and execute the test. Make sure that "USB Storage OK" is displayed on the LCD. (OK:"USB Storage OK", NG:"USB Storage NG", No medea:"No Storage")
46	046 Rom Chk2	Checks the ROM that is connected to the CPU bus. (It takes about 2 seconds.) The test result appears on the LCD. Make sure that "Rom OK" is displayed on the LCD. (OK:"Rom OK", NG:"Rom NG")
47	047 Ram Chk2	Check the RAM that is connected to the CPU bus. The test result appears on the LCD. Make sure that "Ram OK" is displayed on the LCD. (OK:"Ram OK", NG:"Ram NG")
48	048 Flash Rom Chk2	Checks the flash ROM that is connected to CPU bus. (It takes about 40 seconds.) The test result appears on the LCD. Make sure that "Flash Ram OK" is displayed on the LCD. (OK:"Flash Rom OK", NG:"Flash Rom NG")
49	049 Wave Rom Chk2	Checks the wave ROM that is connected to CPU bus. (It takes about 100 seconds.) The test result appears on the LCD. Make sure that "Wave Rom OK" is displayed on the LCD. (OK:"Wave Rom OK", NG:"Wave Rom NG")
51	051 Factory Set	All backup domains are initialized and it changes into a factory-shipments state when executing this test.
52	052 Test Exit	Execute this to leave the test mode and change to the play mode. * Never turn off the power until the play mode screen appears.

TEST No.	LCD display	Test description, judging conditions, etc.
--	--	Noise Level Check (in the normal mode) Connect the level meter(with a JIS-C filter) to the [PHONES/OUTPUT] jack. (33 ohm load) Set the [MASTER VOLUME] at maximum and check that the noise level is within the range below. PHONES L/R : less than -90.0 dBu

E. INITIAL SETTING

Set each controller to the factory default settings as follows.

POWER	: OFF
MASTER VOLUME	: Min.
LCD CONTRAST	: Center
VOLTAGE SELECTOR	: 240V (Only for destination Y)

■ テストプログラム

※　テストナンバー 51 の Factory Set を実行すると、設定したデータが失われます。
事前にユーザーデータをバックアップしておいて下さい。

A.　測定条件

1）測定器 : 周波数カウンター、レベル計（JIS-C フィルター使用）
注) 特に指示のない限りステレオプラグを用い、33Ω 負荷を接続して [PHONES] 端子にて測定します。
測定器の入力インピーダンスは 1MΩ 以上であること。
マスターボリュームは最大に、ペダルは OFF 状態でテストします。
2）治具 :USB ケーブル、USB メモリー、USB-MIDI ドライバー（※1）
PC（USB-MIDI ドライバー（※1）をインストールし、スルーの設定を済ませておきます。）

※ 1　YDP-V240 に付属の CD-ROM（YC238A00）又はヤマハホームページのダウンロードページから入手して下さい。
（URL>>http://www.yamahapkclub.com）

B.　テストプログラムの起動

鍵盤の C2# と F2 と G2# を同時に押さえながら、[電源] スイッチを ON にします。

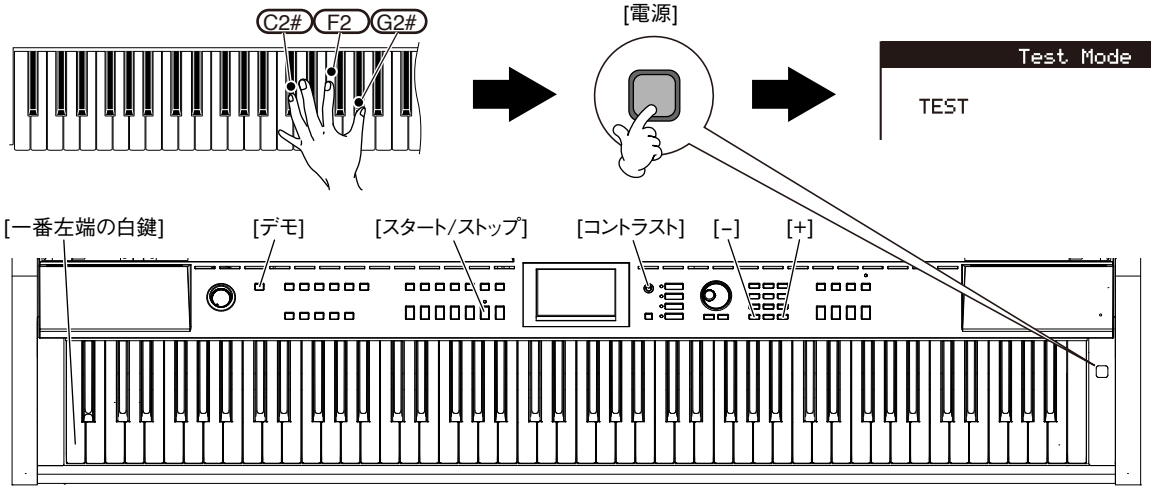

C.　テストの進め方

1）テストプログラムが起動されると、LCD に "TEST" が表示されます。
2）数字ボタンの [-]、[＋] ボタンを押して、テストプログラムの項目を選択します。
3）[START/STOP] ボタンを押して、テストを実行します。
※　結果が OK、またはテスト項目終了の場合は、再度 [START/STOP] ボタンを押してテスト項目表示に戻します。
※　数字ボタンの [-]、[＋] ボタンを押して、次のテスト項目を選択します。
※　テスト結果が OK の項目には、テスト項目名の前に * が表示されます。
結果が NG の場合は、[DEMO] ボタンまたは鍵盤の最低音（一番左端の白鍵）を押してテスト項目表示に戻します。
[電源] スイッチを OFF にして、テストプログラムを終了します。

テスト一覧 (dBu=dBm)

テスト No.	LCD 表示	テスト内容及び測定条件
--	--	コントラストボリュームチェック LCD の視認しやすい位置にコントラストボリュームを設定します。 右回りで青、左回りで白くなります。
1	001 Version	バージョン表示 ROM（Program)、ROM（Wave）のバージョンを表示します。 (OK の場合 :"XXX" Prog/"XXX" Wave, NG の場合 :"Err" Prog/"Err" Wave)
2	002 Rom Chk1	ROM チェック 1 CPU のバスに接続されている ROM をチェックします。 チェックの結果が LCD に表示されます。 (OK の場合 :Rom OK, NG の場合 :Rom NG)
3	003 Ram Chk1	RAM チェック 1 CPU のバスに接続されている RAM をチェックします。 チェックの結果が LCD に表示されます。 (OK の場合 :Ram OK, NG の場合 :Ram NG)
4	004 Flash Rom Chk1	Flash ROM1 チェック CPU のバスに接続されている Flash ROM をチェックします。 チェックの結果が LCD に表示されます。 (OK の場合 :Flash Rom OK, NG の場合 :Flash Rom NG)
5	005 Wave Rom Chk1	Wave ROM1 チェック CPU のバスに接続されている Wave ROM をチェックします。 チェックの結果が LCD に表示されます。 (OK の場合 :Wave Rom OK, NG の場合 :Wave Rom NG)
7	007 TG1 Chk	音源 1 チェック（オートスケール) C2 から G4 までの 32 音を正弦波で 2 回繰り返して発音します。 異音、ノイズがないことを確認します。 オートスケーリングが終了すると、鍵盤を弾くことで発音します。(単音、先着優先)
8	008 Pit Chk	ピッチ精度チェック [PHONES] 端子に周波数カウンターを接続します。(L か R のどちらか) ピッチ（441.0Hz ± 0.2 Hz）チェック。(PAN= センター) 正しい信号が出力されていることを確認します。
9	009 Output R	[PHONES] 端子にレベル計（JIS-C フィルター使用）を接続します。(33Ω 負荷) [MASTER VOLUME] を最大にして、出力レベルをチェックします。 (1 kHz 正弦波、PAN=R) PHONES L: -49.0 dBu 以下　　PHONES R: -9.0 dBu±2dB
10	010 Output L	[PHONES] 端子にレベル計（JIS-C フィルター使用）を接続します。(33Ω 負荷) [MASTER VOLUME] を最大にして、出力レベルをチェックします。 (1 kHz 正弦波、PAN=L) PHONES L: -9.0 dBu±2dB　　PHONES R: -49.0 dBu 以下
15	015 SP Mute Chk	SP MUTE をチェックします。 数字ボタンの [+],[-] で、SP MUTE OFF (発音) と SP MUTE ON (消音) を切替えます。 SP MUTE ON時に、発音が止まることを確認します。(HP出力は、MUTE されません。)
16	016 HP Mute Chk	HP MUTE をチェックします。 数字ボタンの [+],[-] で、HP MUTE OFF (発音) と HP MUTE ON (消音) を切替えます。 HP MUTE ON 時に、発音が止まり、リレーに異常が無いことを確認します。 (SP 出力は、MUTE されません。)

テスト No.	LCD 表示	テスト内容及び測定条件
17	017 HP Chk	[PHONES] 端子をチェックします。 テスト実行すると、"HP In" 表示が出ますので、ヘッドフォンを [PHONES] 端子に挿入します。 "HP Out" 表示に変わりますので、ヘッドフォンを [PHONES] 端子から抜きます。 この時、"HP OK" が表示されることを確認します。 NG の場合：HP NG
20	020 SW Chk	パネルのスイッチ、LED チェック LCD に表示されるスイッチを指示通りに ON します。スイッチを ON すると、決められた音程で発音します。 スイッチに LED がある場合、それが点灯することも確認します。 ロータリーエンコーダーは時計回りで UP、反時計回りで DOWN します。 (P.58 表 1 参照) 全て指示通りに ON にすると、LCD にチェックの結果が表示されます。"SW OK" が表示されることを確認します。 各スイッチが押されている時、キースティック（引っ掛かり等の動作不良）が無いことも確認します。 (途中で中止する場合は、鍵盤の最低音（一番左端の白鍵）を押してテスト項目表示に戻します。) (OK の場合 :SW OK, NG の場合 :SW NG, 複数 SW 同時押しの場合 :Over Two)
21	021 All LED Chk	パネル LED 全点灯チェック パネルの全ての LED が点灯することを確認します。
22	022 Red LED Chk	パネル赤色 LED 全点灯チェック パネルの全ての赤色 LED が点灯することを確認します。
23	023 Green LED Chk	パネル緑色 LED 全点灯チェック パネルの全ての緑色 LED が点灯することを確認します。
24	024 LCD On	LCD 全点灯チェック LCD の全てのドットが点灯することを確認します。(画面全体が白くなります。)
25	025 LCD Off	LCD 全消灯チェック LCD の全てのドットが消灯することを確認します。(画面全体が青くなります。)
28	028 Pedal1 Chk	ソフトペダルチェック（左側のペダル） ペダルチェック テストに入ると C3 で発音し "Pedal1 On" の表示が出ます。 ペダルを踏むと C4 を発音し "Pedal1 Off" の表示が出ます。 ペダルを離すと音が消えます。LCD に "Pedal1 OK" が表示されることを確認します。 (OK の場合 :Pedal1 OK, NG の場合 :Pedal1 NG)
29	029 Pedal2 Chk	ソステヌートペダルチェック（中央のペダル） ペダルチェック テストに入ると C3 で発音し "Pedal2 On" の表示が出ます。 ペダルを踏込むと C4 を発音し "Pedal2 Off" の表示が出ます。 ペダルを離すと音が消えます。LCD に "Pedal2 OK" が表示されることを確認します。 (OK の場合 :Pedal2 OK, NG の場合 :Pedal2 NG)
30	030 Pedal3 Chk	ダンパーペダルチェック（右側のペダル） ペダルチェック テストに入ると C3 で発音し "Pedal3 On" の表示が出ます。 ペダルを踏むと " ボリューム値 " を表示します。 ペダルをいっぱいに踏込むと C4 を発音し "Pedal3 Off" の表示が出ます。 ペダルを離すと音が消えます。LCD に "Pedal3 OK" が表示されることを確認します。 (OK の場合 :Pedal3 OK, NG の場合 :Pedal3 NG)

テスト No.	LCD 表示	テスト内容及び測定条件
34	034 MIDI Chk	MIDI/USB チェック USB-MIDI ドライバーをインストール済の PC と USB ケーブルで [USB TO HOST] 端子に接続してテストを実行します。 (PC には、USB-MIDI ドライバーをインストールし、スルーの設定を済ませてある事。) C4 を発音して LCD に "MIDI OK" が表示されることを確認します。 (OK の場合 :MIDI OK, NG の場合 :MIDI NG)
35	035 USB Connect Chk	USB 接続チェック 1. テストを実行すると "USB Connect1--" の表示が出ます。 [TO DEVICE] 端子と [TO HOST] 端子を USB ケーブルでループ接続します。 表示が "USB Connect2--" に変化することを確認します。 2. USB ケーブルを [TO DEVICE] 端子から外し、USB フラッシュメモリーを接続します。 C4 を発音して LCD に "USB Connect OK" が表示されることを確認します。 (OK の場合 :USB Connect OK, NG の場合 :USB Connect NG)
36	036 USB Storage Chk	USB チェック [TO DEVICE] 端子に USB フラッシュメモリーを接続して、テストを実行します。 LCD に "USB Storage OK" が表示されることを確認します。 (OK の場合 :USB Storage OK, NG の場合 :USB Storage NG, メディアが無い場合 : No Storage)
46	046 Rom Chk2	ROM チェック 2 CPU のバスに接続されている ROM をチェックします。 (チェックに約 2 秒かかります。) チェックの結果が LCD に表示されます。"Rom OK" が表示されることを確認します。 (OK の場合 :Rom OK, NG の場合 :Rom NG)
47	047 Ram Chk2	RAM チェック 2 CPU のバスに接続されている RAM をチェックします。 チェックの結果が LCD に表示されます。 "Ram OK" が表示されることを確認します。 (OK の場合 :Ram OK, NG の場合 :Ram NG)
48	048 Flash Rom Chk2	Flash ROM チェック 2 (チェックに約 40 秒かかります。) CPU のバスに接続されている Flash ROM をチェックします。 チェックの結果が LCD に表示されます。"Flash Rom OK" が表示されることを確認します。 (OK の場合 :Flash Rom OK, NG の場合 :Flash Rom NG)
49	049 Wave Rom Chk2	Wave ROM チェック 2 CPU のバスに接続されている Wave ROM をチェックします。 (チェックに約 1 分 40 秒かかります。) チェックの結果が LCD に表示されます。 "Wave Rom OK" が表示されることを確認します。 (OK の場合 :Wave Rom OK, NG の場合 :Wave Rom NG)
51	051 Factory Set	テストを実行すると、全てのバックアップ領域を初期化し、工場出荷状態にします。
52	052 Test Exit	実行すると、テストプログラムから抜けて、通常動作になります。 注) メイン画面が表示されるまで、電源を切らないで下さい。
--	--	ノイズレベルチェック (通常モードでのチェック) [PHONES] 端子にレベル計 (JIS-C フィルター使用) を接続します。(33Ω 負荷) [MASTER VOLUME] を最大にして、出力レベルが下記の範囲であることを確認します。 PHONES L/R 側 : -90.0 dBu 以下

E. 工場出荷時の設定

出荷時は下記の状態にセットされています。

POWER : OFF
MASTER VOLUME : 最小
LCD Contrast : 中央
電圧切替器の設定 : 240V（Y 仕向けのみ）

Table 1（表1）

Order 順番	Switch Name SW名	LCD Display 表示	Note No. ノート番号
1	DIAL UP	Dial Up	C2
2	DIAL DOWN	Dial Down	C#2
3	DEMO	Demo	D2
4	FILE MENU	File Menu	D#2
5	FILE EXCUTE	File Excute	E2
6	LYRICS	Lyrics	F2
7	SCORE	Score	F#2
8	P.A.T.	P.A.T.	G2
9	FUNCTION	Function	G#2
10	SONG REC	SONG REC	A2
11	SONG 1	SONG 1	A#2
12	SONG 2	SONG 2	B2
13	SONG 3	SONG 3	C3
14	SONG 4	SONG 4	C#3
15	SONG 5	SONG 5	D3
16	SONG A	SONG A	D#3
17	METRONOME	Metronome	E3
18	TEMPO/TAP	Tempo/TAP	F3
19	LESSON L	Lesson L	F#3
20	LESSON R	Lesson R	G3
21	LESSON START	Lesson Start	G#3
22	ACMP	ACMP	A3
23	INTRO/ENDING	Intro/Ending	A#3
24	MAIN/AUTO FILL	Main/Fill	B3
25	SYNC STOP	Sync Stop	C4
26	SYNC START	Sync Start	C#4
27	START/STOP	Start/Stop	D4
28	Music Data Base	MusicDataBase	D#4
29	EXIT	Exit	E4
30	SONG	Song	F4
31	EASY SONG ARRANGER	EasySongArrange	F#4
32	STYLE	Style	G4
33	VOICE	Voice	G#4
34	CATEGORY –	Category –	A4
35	CATEGORY +	Category +	A#4
36	TENKEY 1	Tenkey 1	B4
37	TENKEY 2	Tenkey 2	C5
38	TENKEY 3	Tenkey 3	C#5
39	TENKEY 4	Tenkey 4	D5
40	TENKEY 5	Tenkey 5	D#5
41	TENKEY 6	Tenkey 6	E5
42	TENKEY 7	Tenkey 7	F5
43	TENKEY 8	Tenkey 8	F#5
44	TENKEY 9	Tenkey 9	G5
45	TENKEY –	Tenkey –	G#5
46	TENKEY 0	Tenkey 0	A5
47	TENKEY +	Tenkey +	A#5
48	SPLIT	Split	B5
49	DUAL	Dual	C6
50	HARMONY	Harmony	C#6
51	DSP	DSP	D6
52	PIANO RESET	Piano Reset	D#6
53	BANK/MEMORY	Memory	E6
54	REGIST 1	Regist 1	F6
55	REGIST 2	Regist 2	F#6

■ BACKUP and INITIALIZATION

Backup

The following settings are always backed up, and are maintained even when the power is turned off. If you want to initialize the settings, use the Initialize operation as explained below.

● **The Backup Parameters**
- Registration Memory
- FUNCTION Settings: Tuning, Split Point, Touch Sensitivity, Style Volume, Song Volume, Metronome Volume, Grade, Demo Cancel, Language Selection, Sustain, Sound Type, Chord Fingering

Initialization

This function erases all backup data in the instrument's flash memory and restores the initial default settings. The following initialization procedures are provided.

■Backup Clear

To clear data backed up to the internal flash memory—panel user setting, registration memory—turn the power on by pressing the power switch while holding the highest white key on the keyboard. The backed up data will be erased and the default values restored.

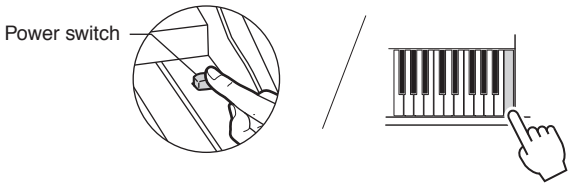

■Flash Clear

To clear User Songs as well as Song, Style, and Music Database files that have been transferred to the internal flash memory from a computer, turn the power on by pressing the power switch while simultaneously holding the highest white key on the keyboard and the three highest black keys.

⚠ ***CAUTION***
- ***When you execute the Flash Clear operation, data you have purchased will also be cleared. Be sure to save data you want to keep to a computer.***

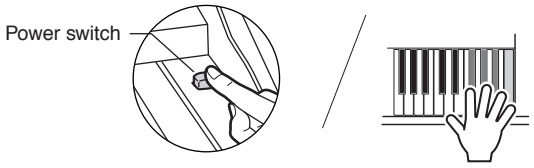

■ バックアップと初期化

バックアップ

以下のデータは、自動的にバックアップされるため、電源を切ってもデータは消えません。設定を初期化したいときは、下記の「初期化」を行なってください。

●バックアップされる内容
・レジストレーションメモリー
・FUNCTION画面内の各設定： チューニング、スプリットポイント、タッチ感度、
スタイル音量、ソング音量、メトロノーム音量、
採点、デモキャンセル、言語切り替え、サステイン、
サウンドタイプ、コードフィンガリング

初期化

この楽器のフラッシュメモリーにあるソングデータやバックアップデータを消去し、設定を初期設定(工場出荷時の状態)に戻すことを「初期化」と呼びます。初期化は以下の方法で行なってください。

■バックアップクリア

本体のレジストレーションメモリーとFUNCTION画面内の各設定をクリアしたいときは、鍵盤の最高音(白鍵)を押しながら電源スイッチを押して電源を入れると、上記のデータは消去され、楽器は初期設定値に戻ります。

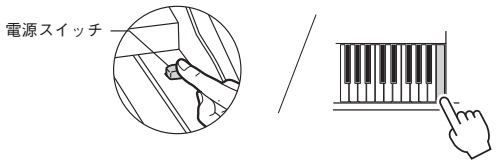

■フラッシュクリア

ユーザーソングや、コンピューターから本体フラッシュメモリーに転送したソング、スタイル、ミュージックデータベースをクリアしたいときは、鍵盤の最高音(白鍵)と一番高い黒鍵3つを同時に押しながら 電源スイッチを押して電源を入れると、上記のデータは消去されます。

⚠ 注意

- フラッシュクリアすると、購入した有料のデータも消去されます。消去したくないデータは、必要に応じてコンピューターに保存してください。

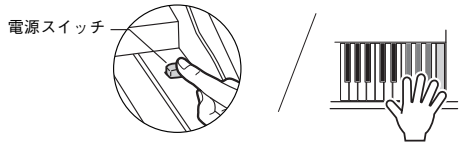

■ DATA BACKUP

USB flash memory is a memory medium used for storing data.
When a USB flash memory is inserted in this instrument's USB TO DEVICE terminal, registered settings can be saved from or loaded into the instrument. USB flash memory can also be used to transfer Song, Style, and Music Database files to the instrument, where they can be selected and used in the same way as the internal data.
In this section we'll look at the procedures for setting up and formatting USB flash memory devices, as well as for saving and loading data to and from them.

Connecting a USB Flash Memory

1 Connect a USB flash memory to the USB TO DEVICE terminal, being careful to insert it with the proper orientation.

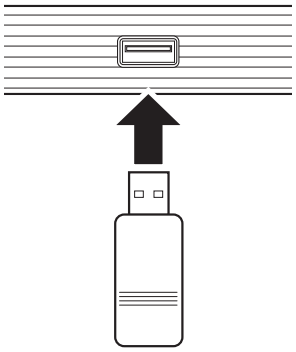

A message (information or confirmation dialog) sometimes appears on the display to facilitate operation.

2 Check that the file control icon is shown in the MAIN display.

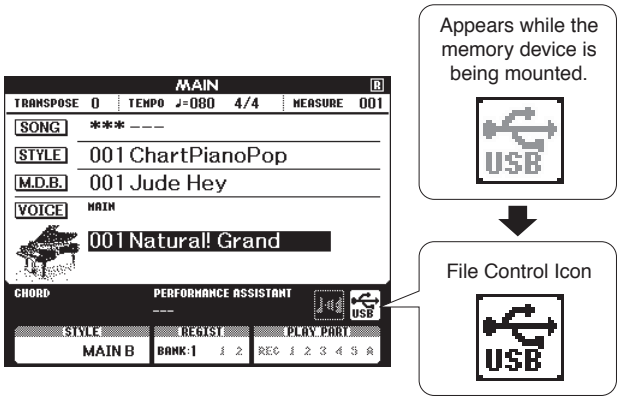

You can go to the FILE CONTROL display from which you can access file operations by pressing the [MENU] button from this display. (Do not press this button now, but only when instructed to in the sections below.)

Menu	Reference Page
Format	62
User File Save	63
User Song Save	64
Load	65
USB Delete	66

NOTE

- *No sound will be produced if you play the keyboard while the FILE CONTROL display is showing. Also, in this state only buttons related to file functions will be active.*

NOTE

- *The FILE CONTROL display will not appear in any of the following cases:*
  - *During style or song playback.*
  - *During a lesson.*
  - *While data is being loaded from a USB flash memory.*

  and so on.

Formatting USB Flash Memory

New USB flash memory must be formatted before they can be used by this instrument.

⚠ *CAUTION*

- *If you format a USB flash memory that already contains data, all of the data will be erased. Be careful not to erase important data when using the format function.*

1 After connecting the USB flash memory to be formatted to the instrument's USB TO DEVICE terminal, check that the icon is showing in the MAIN display.



2 Press the FILE CONTROL [MENU] button.

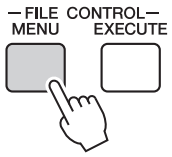

3 Use the CATEGORY [▲] and [▼] buttons to select the Format item.

The display prompts you for confirmation.



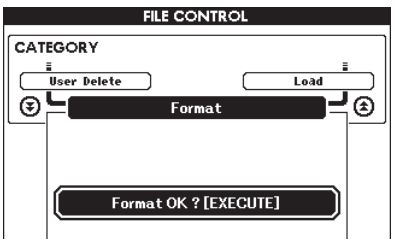

4 Press the [EXECUTE] button and the display prompts you for confirmation.

You can press the [-] button at this point to cancel the operation.

5 Press the [EXECUTE] button again, or the [+] button, and the format operation will begin.

⚠ *CAUTION*

- *Once the format-in-progress message appears on the display the format operation cannot be canceled. Never turn off the power or remove the USB flash memory during this operation.*

6 A message will appear on the display to inform you that the operation has finished.

Press the [EXIT] button to return to the MAIN display.

NOTE

- *If the USB flash memory has been write-protected, an appropriate message will appear on the display and you will not be able to execute the operation.*

Saving Registration Memory data to USB Flash Memory

This operation saves Registration Memory data as a "User File" to a USB flash memory device. The User File name will have a ".usr" extension which will not appear in the instrument's display.

1 Make sure that a properly formatted USB flash memory has been properly connected to the instrument's USB TO DEVICE terminal, and that the icon is showing in the MAIN display.

2 Press the FILE CONTROL [MENU] button.

3 Use the CATEGORY [▲▲] and [▼▼] buttons to locate the Regist Save item.

A default file name will automatically be created.

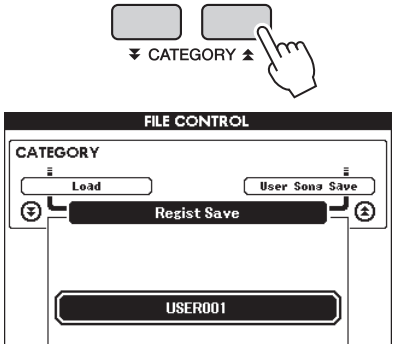

● To Overwrite an Existing File

If you want to overwrite a file that already exists on the USB flash memory, use the dial or the [+] and [-] buttons to select the file, then skip ahead to step 6.

NOTE

- *Up to 100 user files can be saved to a single USB flash memory.*
- *If the USB flash memory has been write-protected, an appropriate message will appear on the display and you will not be able to execute the operation.*
- *If there is not enough capacity left on the USB flash memory to save the data an appropriate message will appear on the display and you will not be able to save the data. Erase unwanted files from the USB flash memory to make more memory available (page 66), or use a different USB flash memory.*

4 Press the [EXECUTE] button. A cursor will appear below the first character in the file name.

5 Change the file name as necessary.

- The [-] button moves the cursor to the left, and the [0] button moves it to the right.
- Use the dial to select a character for the current cursor location.
- The [+] button deletes the character at the cursor location.

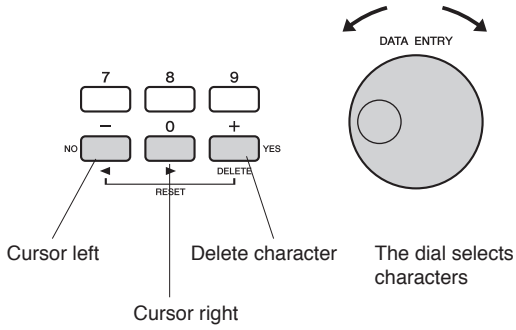

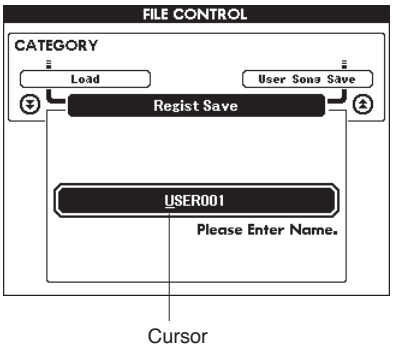

6 Press the [EXECUTE] button. The display prompts you for confirmation.

You can cancel the save operation at this point by pressing the [-] button.

7 Press the [EXECUTE] button again, or the [+] button, and the save operation will begin.

The file will be stored to the USER FILE folder in the USB flash memory.

⚠ CAUTION

- ***Once the save-in-progress message appears on the display the operation cannot be canceled. Never turn off the power or remove the USB flash memory during this operation.***

8 A message will appear on the display to inform you that the operation has finished.

Press the [EXIT] button to return to the MAIN display.

NOTE

- *If an existing filename is specified the display prompts you for confirmation. Press [EXECUTE] or [+] if it is OK to overwrite the file, or [-] to cancel.*
- *The amount of time it will take to perform the save operation will depend on the condition of the USB flash memory.*

Save a User Song to USB Flash Memory

This operation saves a user song (song numbers 031–035) to USB flash memory.

1 Make sure that a properly formatted USB flash memory has been properly connected to the instrument's USB TO DEVICE terminal, and that the icon is showing in the MAIN display.

2 Press the FILE CONTROL [MENU] button.

3 Use the CATEGORY [▲] and [▼] buttons to locate the User Song Save item.

The SOURCE FILE—a user song name—will be highlighted.

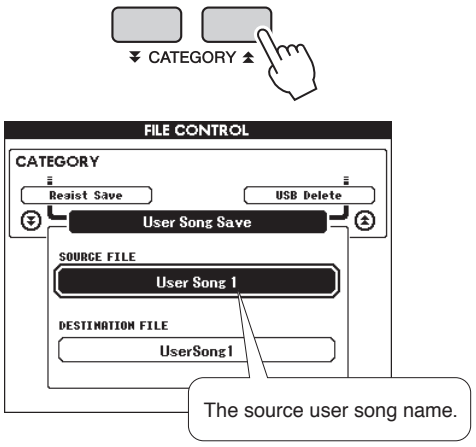

4 Use the dial to select the source user song.

You can press the [+] and [-] buttons simultaneously to select the first user song.

5 Press the [EXECUTE] button.

The DESTINATION SONG will be highlighted, and a default name will automatically be created.

> **● To Overwrite an Existing File**
>
> If you want to overwrite a file that already exists on the USB flash memory, use the dial or the [+] and [-] buttons to select the file, then skip ahead to step 7.

6 Press the [EXECUTE] button.

A cursor will appear below the first character in the file name.

7 Change the file name as necessary.

Refer to "Saving Registration Memory data to USB Flash Memory" on page 63 for filename entry.

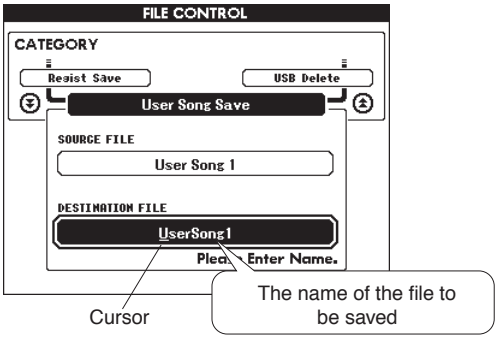

8 Press the [EXECUTE] button. The display prompts you for confirmation.

You can cancel the save operation at this point by pressing the [-] button.

9 Press the [EXECUTE] button again, or the [+] button, and the save operation will begin.

The user song will be stored to the USER FILE folder in the USB flash memory.

⚠ CAUTION

- ***Once the save-in-progress message appears on the display the operation cannot be canceled. Never turn off the power or remove the USB flash memory during this operation.***

10 A message will appear on the display to inform you that the operation has finished.

Press the [EXIT] button to return to the MAIN display.

NOTE

- *If an existing filename is specified the display prompts you for confirmation. Press [EXECUTE] or [+] if it is OK to overwrite the file, or [-] to cancel.*
- *The amount of time it will take to perform the save operation will depend on the condition of the USB flash memory.*

Loading Files from a USB Flash Memory

User files as well as Style, Song, and Music Database files residing on a USB flash memory can be loaded into the instrument.

⚠ *CAUTION*

- *If you load a User File registration memory data will be overwritten by the newly loaded data. Save important data to a USB flash memory before loading data that will overwrite it.*

1 With the USB flash memory containing the file you want to load connected to the USB TO DEVICE connector, check that the File Control icon is shown in the MAIN display.



2 Press the FILE CONTROL [MENU] button.

3 Use the CATEGORY [▲▲] and [▼▼] buttons to locate the Load item.

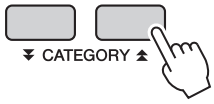

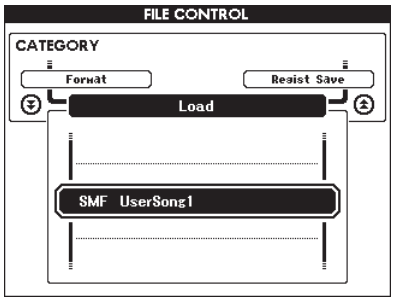

4 Use the dial to select the file you want to load.

All user files in the USB flash memory will be displayed first, followed by the style files, song files and music database files.
Files must be located in the "User Files" folder in the USB flash memory. Files located outside of that folder will not be recognized.

5 Press the [EXECUTE] button. The display prompts you for confirmation.

You can cancel the load operation at this point by pressing the [-] button.

6 Press the [EXECUTE] button again, or the [+] button, and the load operation will begin.

⚠ *CAUTION*

- *Once the load-in-progress message appears on the display the operation cannot be canceled. Never turn off the power or remove the USB flash memory during this operation.*

7 A message will appear on the display to inform you that the operation has finished.

Press the [EXIT] button to return to the MAIN display.

Deleting Data from a USB Flash Memory

This procedure deletes User, Style, Song, and Music Database files from a USB flash memory.

1 Make sure that the USB flash memory containing the file(s) you want to delete has been properly connected to the instrument's USB TO DEVICE terminal, and that the icon is showing in the MAIN display.



2 Press the FILE CONTROL [MENU] button.

3 Use the CATEGORY [▲▲] and [▼▼] buttons to locate the USB Delete item.



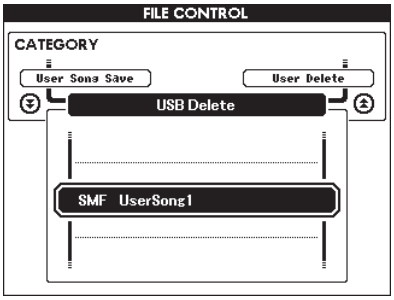

4 Use the dial to select the file you want to delete.

All User files in the USB flash memory will be displayed first, followed by the style files, song files and music database files.
Files must be located in the "User Files" folder in the USB flash memory. Files located outside of that folder will not be recognized.

5 Press the [EXECUTE] button. The display prompts you for confirmation.

You can cancel the delete operation at this point by pressing the [-] button.

6 Press the [EXECUTE] button again, or the [+] button, and the delete operation will begin.

⚠ CAUTION

- ***Once the delete-in-progress message appears on the display the operation cannot be canceled. Never turn off the power or remove the USB flash memory during this operation.***

7 A message will appear on the display to inform you that the operation has finished.

Press the [EXIT] button to return to the MAIN display.

NOTE

- *If the USB flash memory has been write-protected, an appropriate message will appear on the display and you will not be able to execute the operation.*

■ データのバックアップ

この楽器のUSB TO DEVICE端子にUSBフラッシュメモリーを接続すると、この楽器で録音した自分の演奏データや楽器の設定などを、ファイルとしてUSBフラッシュメモリーに保存したり、保存したファイルを楽器本体へ読み込むことができます。また、コンピューター上のソング、スタイル、ミュージックデータベースのファイルを、USBフラッシュメモリーに保存して楽器に接続すると、内蔵データと同じように扱えます(この場合読み込みは必要ありません)。
ここではUSBフラッシュメモリーの接続からフォーマット(初期化)およびデータファイルの保存(セーブ)、読み込み(ロード)操作について説明します。

USBフラッシュメモリーを接続する

1 USBフラッシュメモリーをUSB TO DEVICE端子に、正しい向きで接続してください
USBフラッシュメモリーの向き(上下、前後)を間違えないようご注意ください。

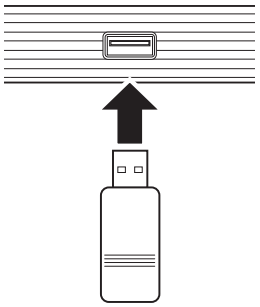

2 MAIN画面にファイルコントロールアイコンが表示されているか確認します

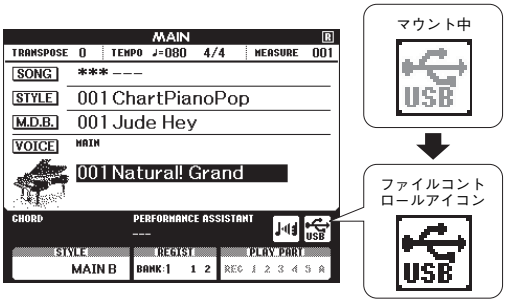

この状態で[メニュー]ボタンを押すと、ファイルの操作ができるFILE CONTROL(ファイルコントロール)画面に入ります。これ以降の操作は以下の参照ページを確認してから操作してください。

メニュー	参照ページ
USBフラッシュメモリーの初期化	68
ユーザーファイルの保存	69
ユーザーソングの保存	70
ファイルの読み込み	71
USBフラッシュメモリー内のファイルの削除	72

操作中、操作をスムーズに導くために、画面にメッセージが表示されることがあります。メッセージについては、77ページ「メッセージ一覧」をご覧ください。

NOTE
・FILE CONTROL画面が表示されているあいだは、鍵盤を弾いても音は鳴りません。またファイル操作に関するボタンしか使用できなくなります。

NOTE
・以下の場合、ファイルコントロール画面は表示されません。
・スタイルやソングの再生中
・レッスン中
・USBフラッシュメモリーの読み込み中
など

USBフラッシュメモリーのフォーマット

市販のUSBフラッシュメモリーを、この楽器で使用できる状態にすることをフォーマット(初期化)といいます。

⚠注意

・データが入っているUSBフラッシュメモリーをフォーマットすると、中に記録されていたデータはすべて失われてしまいます。大切なデータをフォーマットで消してしまわないようにご注意ください。

1 フォーマットするUSBフラッシュメモリーをUSB TO DEVICE端子に接続し、MAIN画面のファイルコントロールアイコンが表示されていることを確認します



2 ファイルコントロールの[メニュー]ボタンを押します

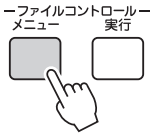

3 カテゴリーボタン[▲▲]、[▼▼]を何度か押して、「Format」を表示させます

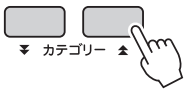

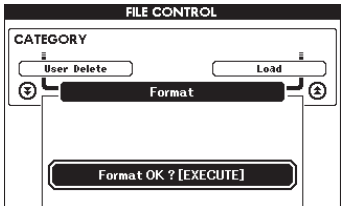

4 [実行]ボタンを押すと、フォーマットを確認するメッセージが表示されます

キャンセルする場合は[ー]ボタンを押します。

5 もう一度[実行]ボタンまたは[＋]ボタンを押すと、フォーマットが実行されます

⚠注意

・フォーマット実行中はキャンセルできません。絶対に電源を切ったりUSBフラッシュメモリーを抜いたりしないでください。

6 フォーマットが完了すると、メッセージが表示されます

[画面 戻る]ボタンを押してMAIN画面へ戻ります。

NOTE

・USBフラッシュメモリーにライトプロテクトがかかっている場合はメッセージが表示され、フォーマット操作はできません。

レジストレーションメモリーをUSBフラッシュメモリーに保存する

レジストレーションメモリーを“ユーザーファイル”として、USBフラッシュメモリーに保存します。このファイルの拡張子は.usrです。(楽器本体に拡張子は表示されません)

1 フォーマット済みのUSBフラッシュメモリーをUSB TO DEVICE端子に接続し、MAIN画面のファイルコントロールアイコンが表示されていることを確認します

2 ファイルコントロールの[メニュー]ボタンを押します

3 カテゴリーボタン[▲▲]、[▼▼]を何度か押して、「Regist Save」を表示させます
保存操作によって作成されるファイルの名前が自動的に付けられます。

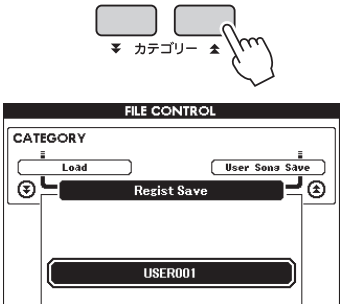

●書き込み済みのファイルを書き替えるにはUSBフラッシュメモリーにあるユーザーファイルを上書きをする(書き替える)場合は、ダイアルや[＋]、[－]ボタンで書き替えるファイルを選び、手順6へ進みます。

NOTE
- USBフラッシュメモリーにライトプロテクトがかかっている場合はメッセージが表示され、保存操作はできません。
- 保存するのに必要な空き容量が無い場合は、メッセージが表示され、保存操作はできません。不要なファイルを削除(72ページ)するなどして、保存に必要な空き容量を確保してください。
- その他、メッセージが表示され、保存操作ができない場合は、『メッセージ一覧』(77ページ)をご覧ください。

4 [実行]ボタンを押します。ファイル名の先頭文字の下にカーソルが表示されます

5 必要に応じて、ファイル名を変更します
- [－]ボタンでカーソルを左、[0] ボタンで右に移動します
- ダイアルで文字を選びます
- [＋]ボタンでカーソル位置の文字を消去します

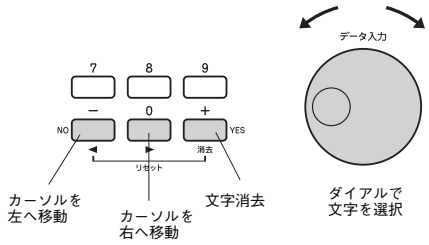

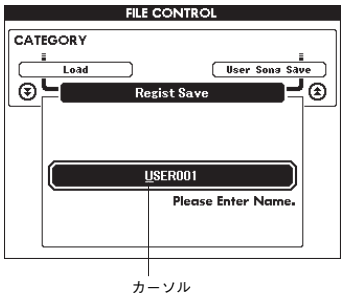

6 [実行]ボタンを押します。
保存の実行を確認する画面が表示されます
キャンセルする場合は[－]ボタンを押します。

7 [実行]ボタンまたは[＋]ボタンを押すと保存が実行されます
ユーザーファイルは、USBフラッシュメモリー内の「USER FILES」フォルダーに保存されます。

⚠注意

・保存中はキャンセルできません。絶対に電源を切ったりUSBフラッシュメモリーを抜いたりしないでください。

8 保存が完了すると、メッセージが表示されます
[画面 戻る]ボタンを押してMAIN画面へ戻ります。

NOTE
- 書き込み済みのファイルを選んでいる場合は、上書きを確認するメッセージが表示されます。上書きする場合は[実行]ボタンまたは[＋]ボタンを押します。キャンセルする場合は[－]ボタンを押します。
- USBフラッシュメモリーの状態により、保存にかかる時間が長くなる場合があります。

ユーザーソングをUSBフラッシュメモリーに保存する

ユーザーソング(ソング番号031～035)をUSBフラッシュメモリーに保存します。

1 フォーマット済みのUSBフラッシュメモリーをUSB TO DEVICE端子に接続し、MAIN画面にファイルコントロールアイコンが表示されていることを確認します



2 ファイルコントロールの[メニュー]ボタンを押します

3 カテゴリーボタン[▲]、[▼]を何度か押して「User Song Save」を表示させます
SOURCE FILEの欄が反転し、ユーザーソング名が表示されています。

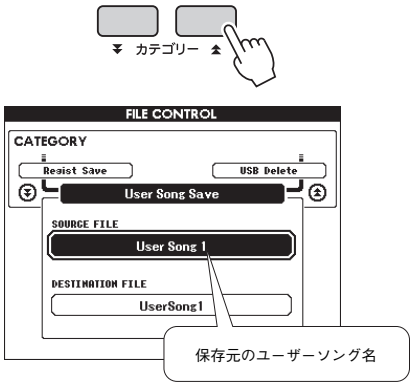

4 ダイアルを回して保存元のユーザーソングを選びます
[＋]ボタンと[－]ボタンを同時に押すと、先頭のユーザーソングが表示されます。

5 [実行]ボタンを押します
保存されるファイル名(自動設定)が表示されています。

●すでにあるファイルを書き替えるには
すでにUSBフラッシュメモリーにあるソングファイルに上書きをする(書き替える)場合は、ダイアルや[＋]、[－]ボタンで書き替えるファイルを選び、手順7へ進みます。

6 [実行]ボタンを押します。ファイル名の先頭文字の下にカーソルが表示されます

7 必要に応じて、ファイル名を変更します
(変更方法は、『ユーザーファイルを保存する』69ページの手順4、5を参照)

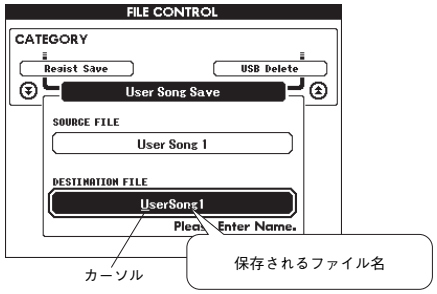

8 [実行]ボタンを押します。
保存の実行を確認する画面が表示されます
キャンセルする場合は[－]ボタンを押します。

9 [実行]ボタンまたは[＋]ボタンを押すと保存が実行されます
ユーザーソングは、USBフラッシュメモリー内の「USER FILES」フォルダーに保存されます。

⚠注意

・保存中はキャンセルできません。絶対に電源を切ったりUSBフラッシュメモリーを抜いたりしないでください。

10 保存が完了すると、メッセージが表示されます
[画面 戻る]ボタンを押してMAIN画面へ戻ります。

NOTE

・すでにあるファイル名を選んでいる場合は、上書きを確認するメッセージが表示されます。上書きする場合は[実行]ボタンまたは[＋]ボタンを押します。キャンセルする場合は[－]ボタンを押します。

・USBフラッシュメモリーの状態により、保存にかかる時間が長くなる場合があります。

USBフラッシュメモリーからファイルを読み込む(ロード)

USBフラッシュメモリー内のユーザーファイルやスタイルファイル、ソングファイル、ミュージックデータベースファイルを、本体メモリーに読み込みます。

⚠ 注意

・ユーザーファイルを読み込むと、レジストレーションメモリーはすべて上書きされます。大切なデータは読み込み前にUSBフラッシュメモリーに保存しておいてください。

1 読み込みたいファイルの入ったUSBフラッシュメモリーをUSB TO DEVICE端子に接続し、MAIN画面にファイルコントロールアイコンが表示されていることを確認します



2 ファイルコントロールの[メニュー]ボタンを押します

3 カテゴリーボタン[▲▲]、[▼▼]を何度か押してロードの項目「Load」を表示させます



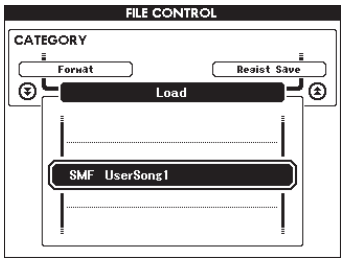

4 ダイアルを回して、読み込みたいファイルを選択します

ファイルはユーザーファイル、ソング、スタイル、ミュージックデータベースの順番に表示されます。読み込みたいファイルは、USBフラッシュメモリーの「USER FILES」フォルダー内にある必要があります。フォルダー外にあるファイルは認識されません。

5 [実行]ボタンを押します。

読み込みの実行を確認する画面が表示されます

キャンセルする場合は[−]ボタンを押します。

6 [実行]ボタンまたは[＋]ボタンを押すと読み込みが実行されます

⚠ 注意

・読み込み中はキャンセルできません。絶対に電源を切ったりUSBフラッシュメモリーを抜いたりしないでください。

7 読み込みが完了すると、メッセージが表示されます

[画面 戻る]ボタンを押してMAIN画面へ戻ります。

USBフラッシュメモリー内のデータを削除する

USBフラッシュメモリー内のユーザーファイル、ソング、スタイル、ミュージックデータベースを削除します。

1 削除したいファイルが入ったUSBフラッシュメモリーをUSB TO DEVICE端子に接続し、MAIN画面にファイルコントロールアイコンが表示されていることを確認します



2 ファイルコントロールの[メニュー]ボタンを押します

3 カテゴリーボタン[▲▲]、[▼▼]を何度か押して「USB Delete」を表示させます



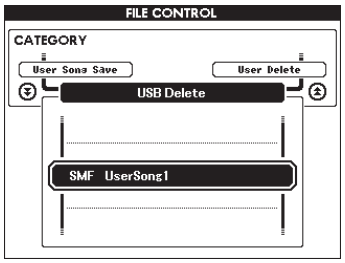

4 ダイアルを回して削除したいファイルを選択します

ファイルはユーザーファイル、ソング、スタイル、ミュージックデータベースの順番に表示されます。削除したいファイルは、USBフラッシュメモリーの「USER FILES」フォルダー内にある必要があります。フォルダー外にあるファイルは認識されません。

5 [実行]ボタンを押します。
削除の実行を確認する画面が表示されます
キャンセルする場合は[－]ボタンを押します。

6 [実行]ボタンまたは[＋]ボタンを押すと削除が実行されます

⚠注意

・削除中はキャンセルできません。絶対に電源を切ったりUSBフラッシュメモリーを抜いたりしないでください。

7 削除が完了すると、メッセージが表示されます
[画面 戻る]ボタンを押してMAIN画面へ戻ります。

NOTE

・USBフラッシュメモリーにライトプロテクトがかかっている場合はメッセージが表示され、削除はできません。

■ SYSTEM BOOTING FLOW CHART

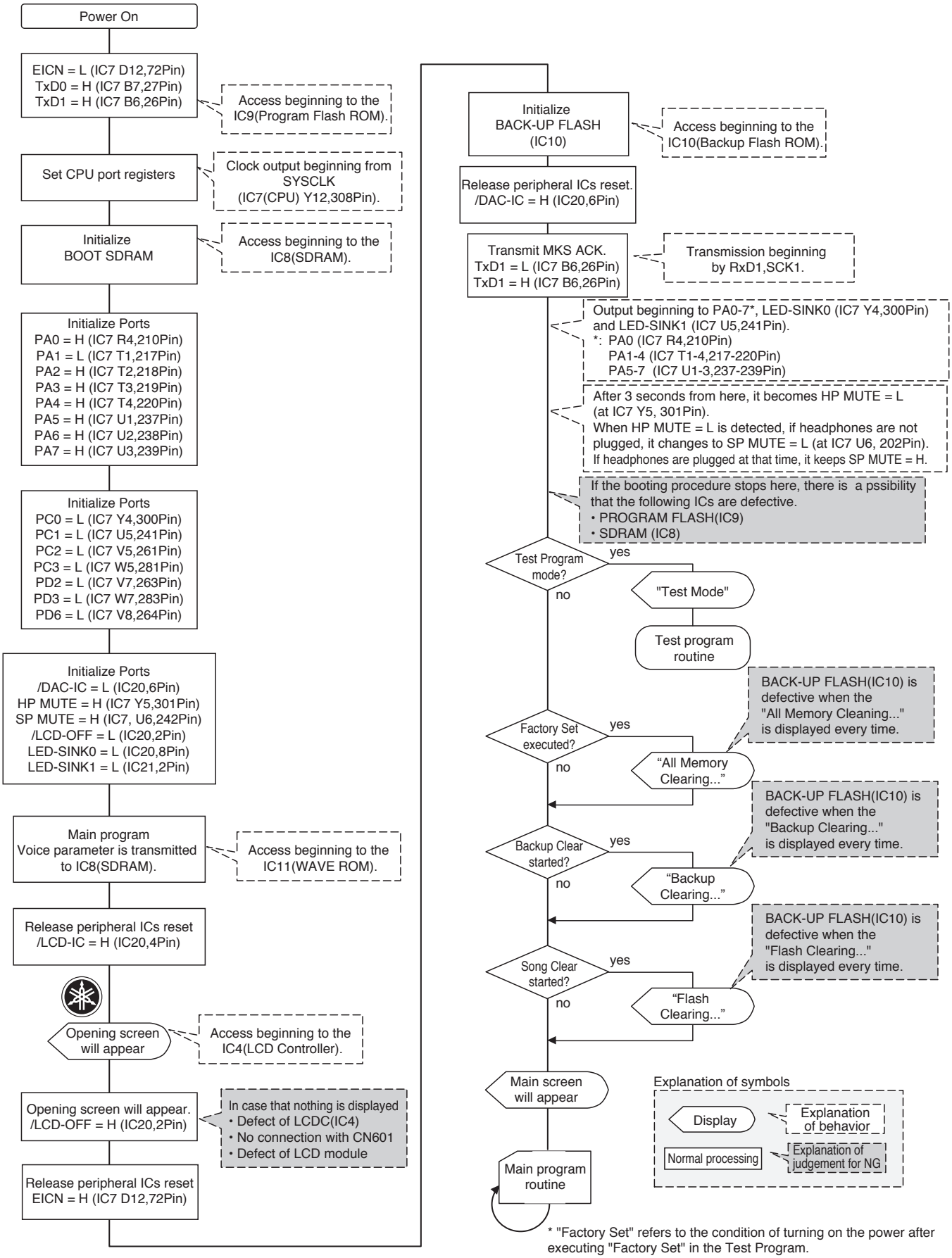

■ システム起動フローチャート

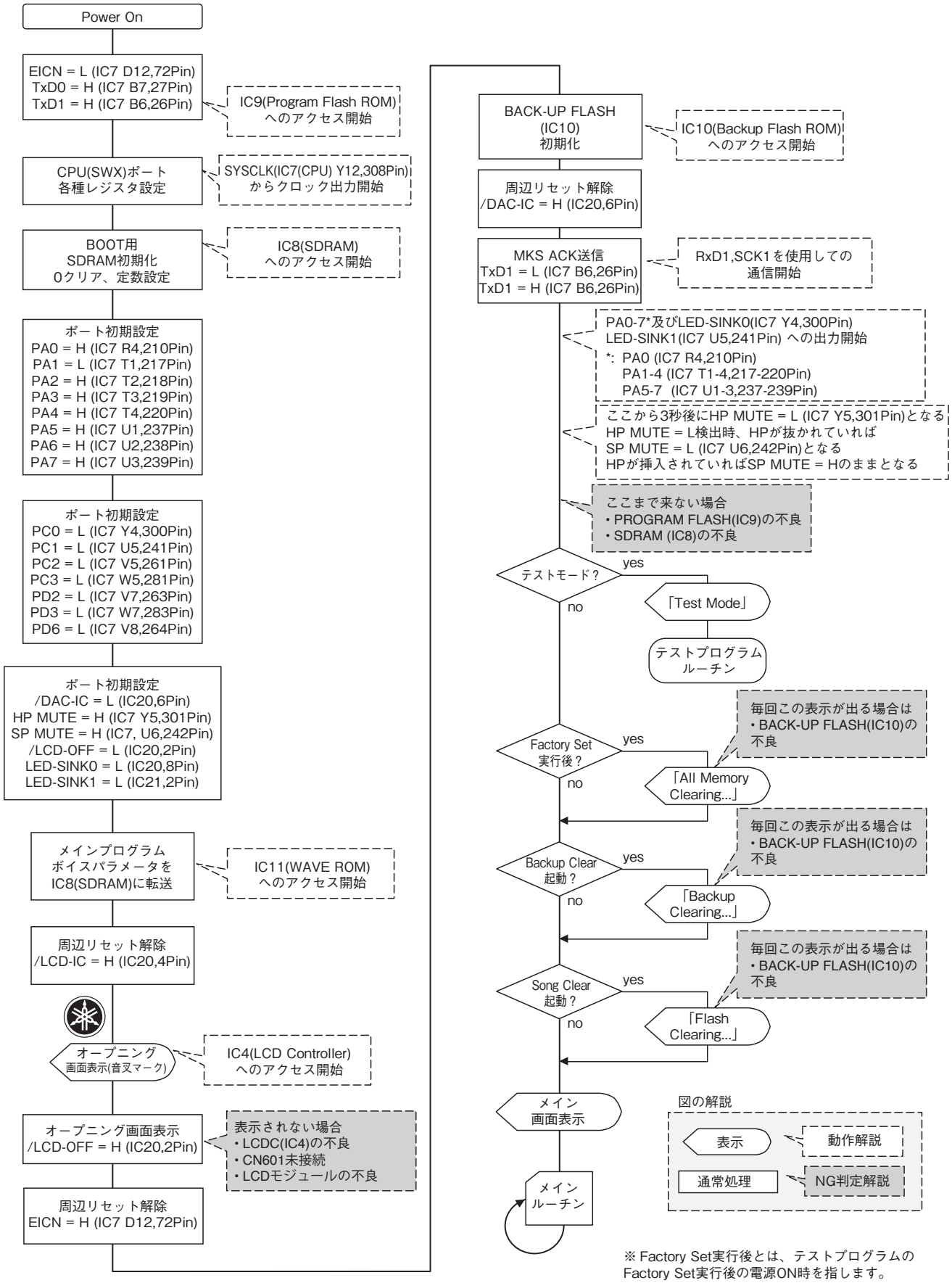

※ Factory Set実行後とは、テストプログラムのFactory Set実行後の電源ON時を指します。

■ MESSAGE LIST

LCD Message	Comment
Access error!	Indicates the failure in reading or writing from/to the media or the flash memory.
All Memory Clearing...	Displayed while erasing all data in the flash memory. Never turn the power off during data transmission.
Are you sure?	Confirms whether Song Clear or Track Clear is executed or not.
Backup Clearing...	Displayed while clearing the back-up data in the flash memory.
Cancel	Displayed when the transmission of Initial Send is cancelled.
Can't clear TrackA.	Displayed when a track clear error occurs.
Clearing...	Displayed while executing Song Clear or Track Clear of the user songs.
Com Mode	Displayed when the Musicsoft Downloader is started on the PC connected to the keyboard. This will not be displayed while the instrument is played back.
Completed	Indicates the specified job completion such as data saving and transmission.
Create Directory	Displayed while creating a folder in the Musicsoft Downloader application.
Data Error!	Displayed when the user song contains illegal data.
Delete File	Displayed while deleting a file in the Musicsoft Downloader.
Delete OK ?	Confirms whether the Delete job is executed or not.
Delete Directory	Displayed while deleting a folder in the Musicsoft Downloader.
Deleting...	Displayed while the delete function is engaged.
End	Displayed when the transmission of Initial Send has been completed.
Error!	Displayed when writing has failed.
Exit.	Displayed when the record standby mode is exited because an inappropriate style has been selected during style record standby.
"File information area is not large enough."	Indicates that saving data in the media cannot be executed since the total number of files have become too many.
File is not found.	Indicates there is no file.
"File too large. Loading is impossible."	Indicates that loading data cannot be executed since the file data is too large.
Flash Clearing...	Displayed while clearing the song or style data transmitted to the internal flash memory.
Format OK ? [EXECUTE]	Confirms whether formatting the media is executed or not.
Formatting...	Displayed while formatting.
Load OK ?	Confirms whether loading is executed or not.
Loading...	Displayed while loading data.
Media is not inserted.	Displayed when accessing the media while it is not inserted.
Media capacity is full.	Displayed when saving data cannot be executed since the media memory becomes full.
Memory Full	Displayed when the internal memory becomes full during song recording.
"MIDI receive buffer overflow."	Displayed when too much MIDI data was received at one time and failed to proceed.
Move File	Displayed while moving a file in the Musicsoft Downloader.
"Now Writing... (Don't turn off the power now, otherwise the data may be damaged.)"	Displayed while writing data in the memory. Never turn the power off while writing. Doing so may result in data loss.

LCD Message	Comment
OverCurrent	Communication with the USB device has been shut down because of the overcurrent to the USB device. Disconnect the device from the USB TO DEVICE terminal, then turn on the power of the instrument.
Overwrite ?	Confirms whether overwriting is executed or not.
Please Wait...	Displayed when executing the jobs that take some time, such as displaying scores and lyrics, or stopping recording.
Rename File	Displayed while rewriting the file name in the Musicsoft Downloader.
Save OK ?	Confirms whether saving is executed or not.
Saved data is not found.	Displayed when the data to be saved doesn't exist.
Saving...	Displayed while saving data in the memory. Never turn the power off while saving. Doing so may result in data loss.
Send OK?	Confirms whether the data transmission is executed or not.
Sending...	Displayed while transmitting data.
"Since the media is in use now, this function is not available."	Indicates that the file control function is currently unavailable since the media is being accessed.
Style data is too large to load.	Indicates that style data cannot be loaded since the style data is too large.
Sure ? [YES/NO]	Reconfirms whether each operation is executed or not.
"The limit of the media has been reached."	Indicates that saving data cannot be executed since the folder/directory structure has become too complicated.
The media is not formatted.	Indicates the inserted media has not been formatted.
"The media is write-protected."	Indicates that the inserted media cannot be written since it is write-protected. Set to the write-protect switch to the "overwrite" position before use.
"The song data is too large to be converted to notation."	Indicates that the score cannot be displayed since the song data is too large.
There are too many files.	Indicates that saving data cannot be executed since the total number of files exceeds the capacity.
"This function is not available now."	Indicates the designated function is not available since the instrument is executing another job.
[nnn] "file name"	Indicates the file name of the currently transmitting. "nnn" indicates the receiving block.

■ メッセージ一覧

表示	メッセージ内容
[nnn]"ファイル名"	転送中ファイルのファイル名です。nnnは受信ブロックです。
All Memory Clearing...	フラッシュメモリー内の全データ消去中に表示されます。データの転送中は絶対に電源は切らないでください。
Backup Clearing...	本体内のフラッシュメモリーにバックアップしたデータをクリア中に表示されます。
Com モード	楽器と接続したコンピューター上で、ミュージックソフト ダウンローダーを起動させたときに表示されます。楽器がソングなどを再生しているときは表示されません。
End	イニシャルセンドの送信が終了したときに表示されます。
Error!	書き込みがエラーになったとき表示されます。
Flash Clearing...	本体内のフラッシュメモリーに転送したソング、スタイルデータをクリア中に表示されます。
MIDI受信バッファーがオーバーフローしました。	MIDI受信バッファがオーバーしたとき表示されます
OverCurrent	USB機器に過電流が流れたため、USB機器との通信を停止しました。 USB機器をUSB TO DEVICE端子から抜き、本体の電源を入れなおしてください。
SendOK?	データ送信の実行を確認するときに表示されます。
Sending...	データ送信中に表示されます。
アクセスエラー	メディアやフラッシュメモリーにアクセスできなかったときに表示されます。
今は、この機能は使えません。	他の操作を実行中のため、今はこの機能は使えません。
上書きしますか？	上書き実行を確認するとき表示されます。
書き込み中です。(電源を切らないでください。データが壊れる恐れがあります。)	メモリーにデータを書き込み中です。この状態で電源を切るとデータが壊れますので、絶対に電源を切らないでください。
完了しました。	保存、転送などの実行が完了したときに表示されます。
キャンセル	イニシャルセンドの送信をキャンセルしたときに表示されます。
曲データが大きすぎるので、楽譜が表示できません。	ソングデータが大きすぎるため、譜面表示ができません。
クリアしています	ユーザーソングのソングクリア、トラッククリア実行中に表示されます。
しばらくお待ちください。	録音終了時や、譜面表示/歌詞表示までしばらく時間がかかるとき表示されます。
処理を中断します。	スタイル録音の待機中、正しくないスタイルが選択されたため、録音待機状態から抜けたときに表示されます。
スタイルデータが大きすぎるため、読み込めません。	スタイルデータが大きすぎるため、読み込めません。
セーブデータがありません。	保存するデータがないときに表示されます。
セーブ(保存)しますか？	保存の実行を確認するときに表示されます。
セーブ(保存)中	保存中に表示されます。この状態で電源を切るとデータが壊れますので、絶対に電源を切らないでください。
ディレクトリを削除します。	ミュージックソフトダウンローダーでフォルダーを削除中に表示されます。
ディレクトリを作成します。	ミュージックソフトダウンローダーでフォルダーを作成中に表示されます。
データエラー	ソングデータ中に正しくないデータがあると表示されます。

表示	メッセージ内容
デリート(削除)しますか？	削除の実行を確認するとき表示されます。
デリート(削除)中	削除中に表示されます。
トラックAのクリアに失敗しました。	トラッククリアのエラー時に表示されます。
ファイルがありません。	ファイルがありません。
ファイルが大きすぎてロードできません。	ファイルが大きすぎるため、読み込めません。
ファイルが多すぎます。	ファイル数の制限を超えたため、保存できないときに表示されます。
ファイル情報エリアが足りません。	ファイル情報エリアが足りないため、保存できません。
ファイル名を変更します。	ミュージックソフト ダウンローダーでソングのファイル名を書き替え中に表示されます。
ファイルを移動します。	ミュージックソフトダウンローダーでファイル移動を実行中に表示されます。
ファイルを削除します。	ミュージックソフトダウンローダーでファイルを削除中に表示されます。
フォーマットされていません。	フォーマットされていないメディアが接続されています。
フォーマットしますか？	メディアのフォーマット実行を確認するときに表示されます。
フォーマット中	フォーマット実行中に表示されます。
プロテクト(保護)されているメディアです。	このメディアはプロテクトがかかっているため、書き込みできません。
メディアが挿入されていません。	USB TO DEVICE端子にメディアが接続されていないのに、メディアにアクセスしようとしたとき表示されます。
メディア制限です。	エントリー数の制限を超えたため、保存できません。
メディアセッティング中の為、今はこの機能が使えません。	メディアがマウント中のため、マウントが終わるまでファイルコントロール機能は使えません。
メディア容量が一杯です。	メディア容量がいっぱいになったため、データを保存できません。
メモリーフルです。	ソング録音中に、内蔵メモリーの容量がいっぱいになったときに表示されます。
ユーザーソングをセーブしています。(電源を切らないでください。データが壊れる恐れがあります。)	メモリーにデータを書き込み中です。この状態で電源を切るとデータが壊れますので、絶対に電源を切らないでください。
よろしいですか？	ソングクリアやトラッククリアの実行を確認するときに表示されます。
	各操作の実行を再確認するとき表示されます。
ロード(読み込み)しますか？	読み込みの実行を確認するときに表示されます。
ロード(読み込み)中	読み込み中に表示されます。

ARIUS

YDP-V240

PARTS LIST

■ CONTENTS（目次）

OVERALL ASSEMBLY（総組立）..... 2
MAIN UNIT（メインユニット）..... 4
SIDE BOARD ASSEMBLY (L,R)（側板 Ass'y（L,R））... 8
PEDAL BOX ASSEMBLY（ペダル BOX Ass'y ）..... 9
PEDAL ASSEMBLY（ペダル Ass'y ）..... 10
KEYBED ASSEMBLY（棚板 Ass'y ）.....11
ARM SUB ASSEMBLY (L,R)（腕木集成 (L,R) ）..... 12
FRONT RAIL SUB ASSEMBLY（口棒集成）..... 14
KEY COVER ASSEMBLY（鍵盤蓋 Ass'y ）..... 15
TOP BOARD ASSEMBLY（屋根 Ass'y ）..... 16
MUSIC REST ASSEMBLY（譜面板 Ass'y ）..... 17
KEY BLOCK L ASSEMBLY (L,R)（拍子木 Ass'y（L,R ））... 18
PANEL ASSEMBLY（パネル Ass'y ）..... 20
LCD ASSEMBLY（LCD Ass'y）..... 23
PSM ASSEMBLY（PSM Ass'y）..... 24
HP JACK ASSEMBLY（HP ジャック Ass'y）..... 25
KEYBOARD ASSEMBLY（GHL 鍵盤 Ass'y）..... 26
BENCH (BC-100DR)（椅子）..... 28
BENCH (BC-202DR)（椅子）(for Japan only)..... 29
ELECTRICAL PARTS（電気部品）..... 30

Note) DESTINATION ABBREVIATIONS

A:	Australian model	O:	Chinese model
B:	British model	Q:	South-east Asia model
C:	Canadian model	T:	Taiwan model
D:	German model	U:	U.S.A. model
E:	European model	V:	General export model (110V)
F:	French model	W:	General export model (220V)
H:	North European model	N,X:	General export model
I:	Indonesian model	Y:	Export model
J:	Japanese model	K:	Korean model
M:	South African model		

*** As for the destination of Brazil, refer to "Y" (Export model and Brazil) and "BRA" (Only for Brazil) marks in the "REMARKS" column of the parts list.**

■ WARNING

Components having special characteristics are marked ⚠ and must be replaced with parts having specifications equal to those originally installed.

⚠ 印の部品は、安全を維持するために重要な部品です。交換する場合は、安全のため必ず指定の部品をご使用下さい。

■ The numbers in “QTY” shows quantities for each unit.
■ The parts with “--” in “Part No.” are not available as spare parts.
■ The second letter of the shaded ( ) part number is I, not one.
■ The second letter of the shaded ( ) part number is O, not zero.
■ QTY 欄に記載されている数値は、各ユニット当たりの使用個数です。
■ 部品 No. が "--" の部品は、サービス用部品として準備されておりません。
■ 網掛けの付いた PARTS NO. の２番目の文字は「イチ」ではなく「アイ」です。
■ 網掛けの付いた PARTS NO. の２番目の文字は「ゼロ」ではなく「オー」です。

■ OVERALL ASSEMBLY（総組立）

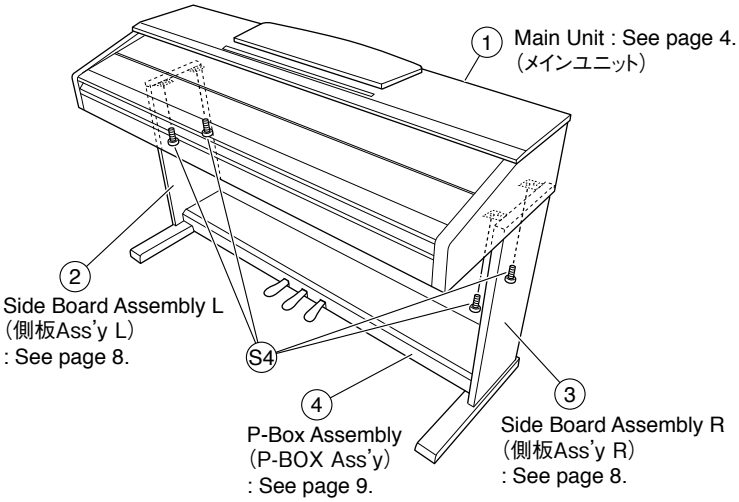

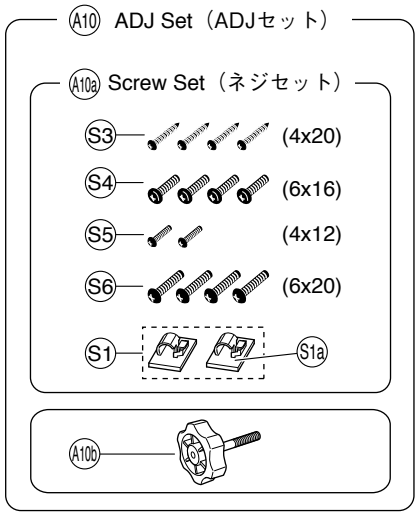

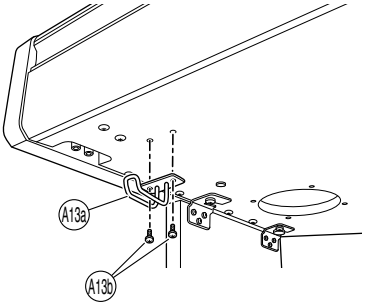

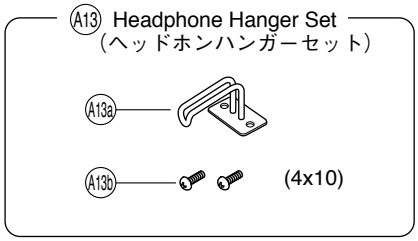

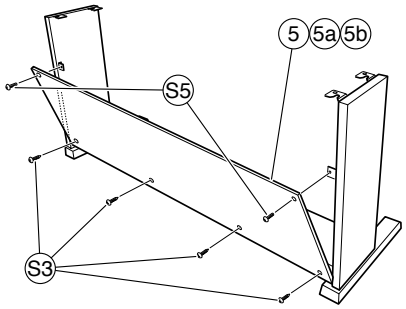

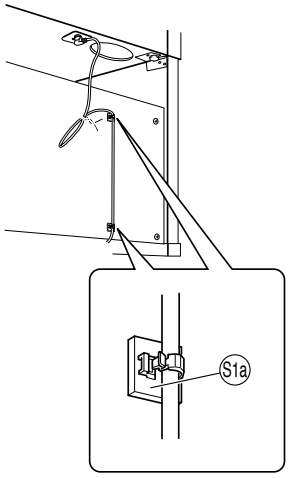

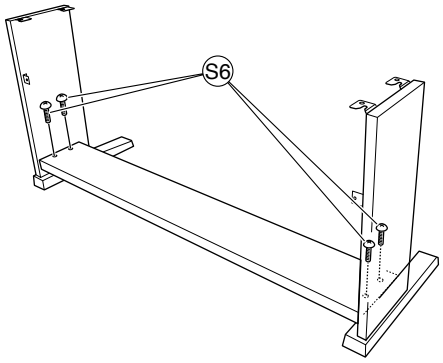

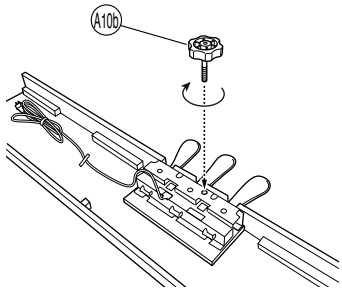

	REF NO.	PART NO.	DESCRIPTION		部品名	REMARKS	QTY	RANK
			OVERALL ASSEMBLY		総組立	YDP-V240		
	1	--	MAIN UNIT	CL E	メインユニット	E,B (WR86480)		
	1	--	MAIN UNIT	CL U	メインユニット	U (WR86500)		
	1	--	MAIN UNIT	CL J	メインユニット	J (WR86510)		
	1	--	MAIN UNIT	CL Y	メインユニット	Y (WR86520)		
	1	--	MAIN UNIT	CL CHN	メインユニット	O (WR86530)		
	1	--	MAIN UNIT	CL K	メインユニット	K (WR86540)		
*	2	**WR686700**	SIDE BOARD ASSEMBLY L	LEFT	側板Ass'y L			
*	3	**WR686800**	SIDE BOARD ASSEMBLY R	RIGHT	側板Ass'y R			
	4	--	P-BOX ASSEMBLY	CL	P-BOX Ass'y	(WR68880)		
*	5	**WR506500**	REAR PANEL SET	CL	裏板セット			
	5a	--	REAR PANEL	5.5 1300 400	裏板	(WR50630)		
	5b	--	FELT		フェルト	(WF87070)		
	30	--	FORM REGULATION LABE	CL U	ホルム規制ラベル	U (WT77110)		
			ACCESSORIES		付属品	YDP-V240		
*	A4	**YC238A00**	OPTICAL DISK	CDROM 12cm	CD-ROM			
⚠	A6	**V2917100**	AC CORD SET	E 2P 2.5m 2.5A	電源コードセット	E,Y		05
⚠	A6	**V3126500**	AC CORD SET	B 2P 2.5m	電源コードセット	B		07
⚠	A6	**V2917000**	AC CORD SET	UC 2P 7A 2.44m	電源コードセット	U		06
⚠	A6	**V2916900**	AC CORD SET	J 2P 7A 2.5m	電源コードセット	J		05
⚠	A6	**WC90170R**	AC CODE SET CHN	GB 2P 2.5m	電源コードセット	O		05
⚠	A6	**WF730100**	AC CORD	K 2P 2.5A	電源コードセット	K		07
⚠	A6	**WU795100**	AC CORD SET	BRA 2P 2.5m 2.5A	電源コードセット	BRA		
	A9	**V553140R**	WOOD BENCH COMPLETE ASSEMBLY	BC-100DR	同梱品セット椅子	U,Y,O,K		20
	A9	**WC13910R**	BENCH	BC-202DR J	同梱品セット椅子	J		25
	A10	--	ADJ SET	CL	ADJセット	(WR91240)		
	A10a	**WK544100**	SCREW SET		ネジセット			05
	A10b	**WF05450R**	CUSTOM DESIGNED SCREW	40XM6X46 ADJUSTER	アジャスター			03
	A12	**V577100R**	HEADPHONE P402522A0000	059711	ヘッドホーン	J		07
	A13	**V8740600**	HEADPHONE HANGER SET	CL	ヘッドホンハンガーセット			07
	A13	--	HEADPHONE HANGER SET	CL	ヘッドホンハンガーセット	(V874061)		
	A13	--	HEADPHONE HANGER SET	CL	ヘッドホンハンガーセット	(V874062)		
	A13a	**V897260R**	HEADPHONE HANGER		ヘッドホンハンガー			04
	A13b	**WF00080R**	TRUSS HEAD SCREW	4.0X10 MFZN2B3	小ネジ+TRUS		2	01
⚠	A21	**VK72610R**	CONNECTOR	CCT5902-0701F	ACアダプタ	Y		03
		WK544100	SCREW SET		ネジセット			05
	S1	**VR41030R**	CORD CLAMP SET(2pcs 1set)		コードクランプセット			03
	S1a	**VP59210R**	CORD CLAMPER DKN-5B(VHB)	DKN-5(VHB)	NKクランプ		2	03
	S1a	**WB090800**	CORD CLAMPER	OD-5	CSクランプ		2	
	S3	**WE96530R**	TRUSS HEAD TAPPING SCREW	4.0X20 MFZN2B3	TP#1+TRUS		4	01
	S4	**WE96940R**	BIND HEAD SCREW	6.0X16 MFZN2B3	小ネジ+BIND		4	01
	S5	**WE99770R**	TRUSS HEAD SCREW	4.0X12 MFZN2B3	小ネジ+TRUS		2	01
	S6	**WF00130R**	TRUSS HEAD SCREW	6.0X20 MFZN2B3	小ネジ+TRUS		4	01

* : New Parts (新規部品)

RANK : Japan only

■ MAIN UNIT（メインユニット）

- **Rear view 1**（後ろから見た図 1）

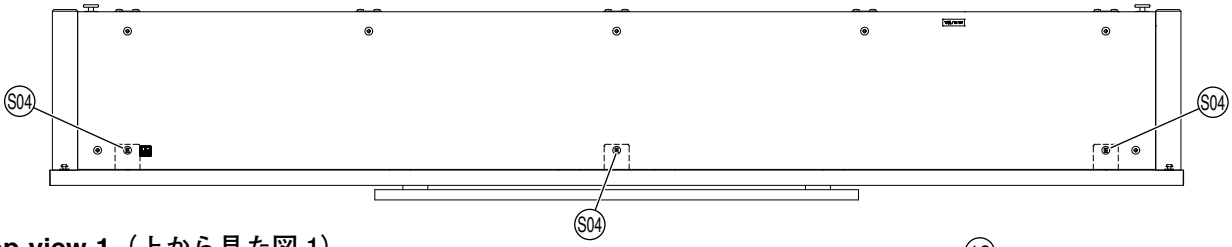

- **Top view 1**（上から見た図 1）

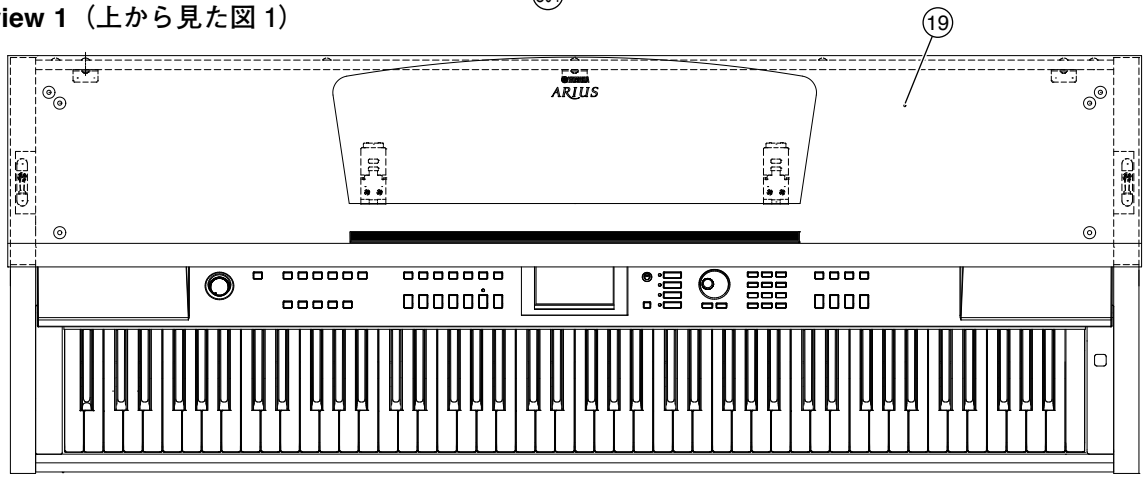

- **Top view 2**（上から見た図 2）

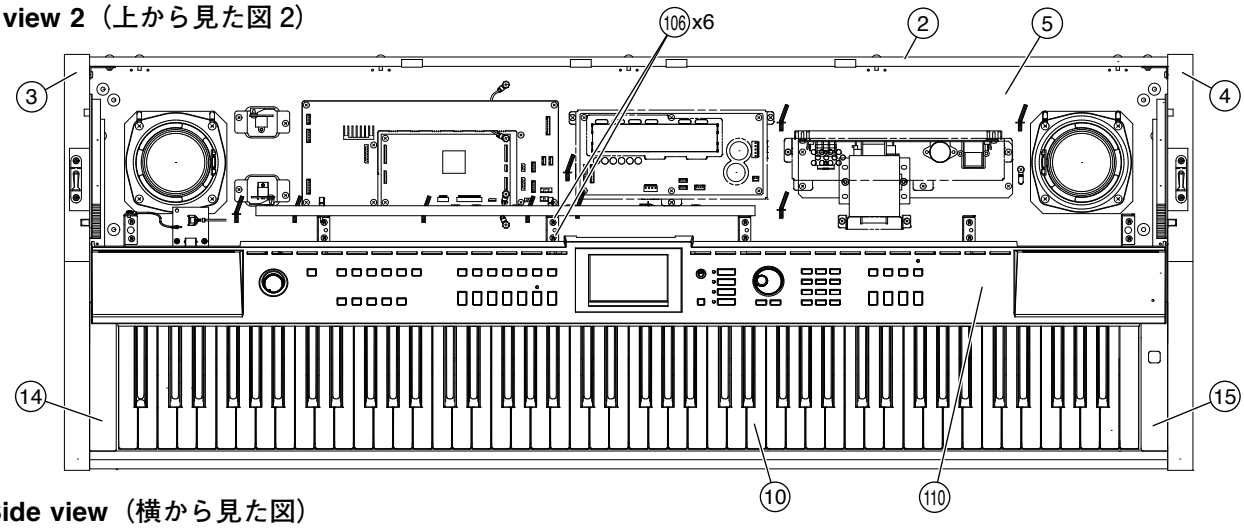

- **Side view**（横から見た図）

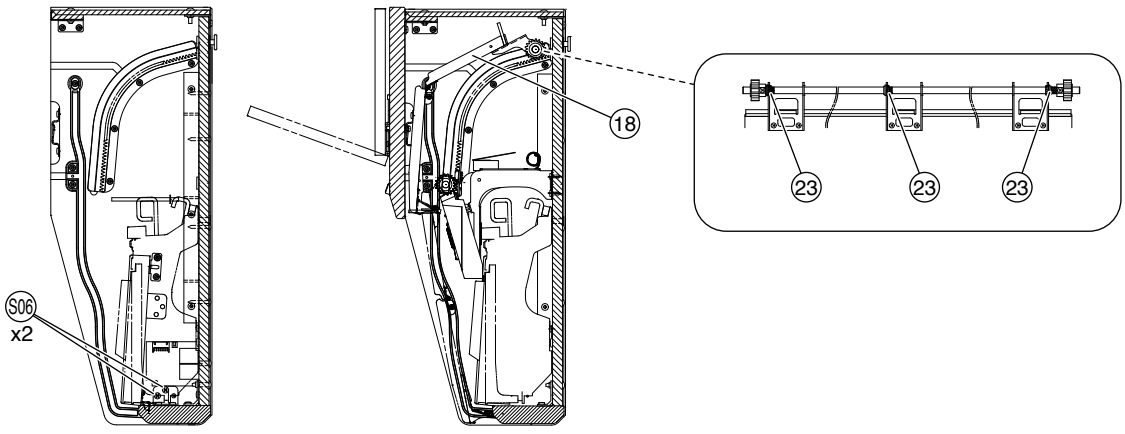

• **Bottom view**（下から見た図）

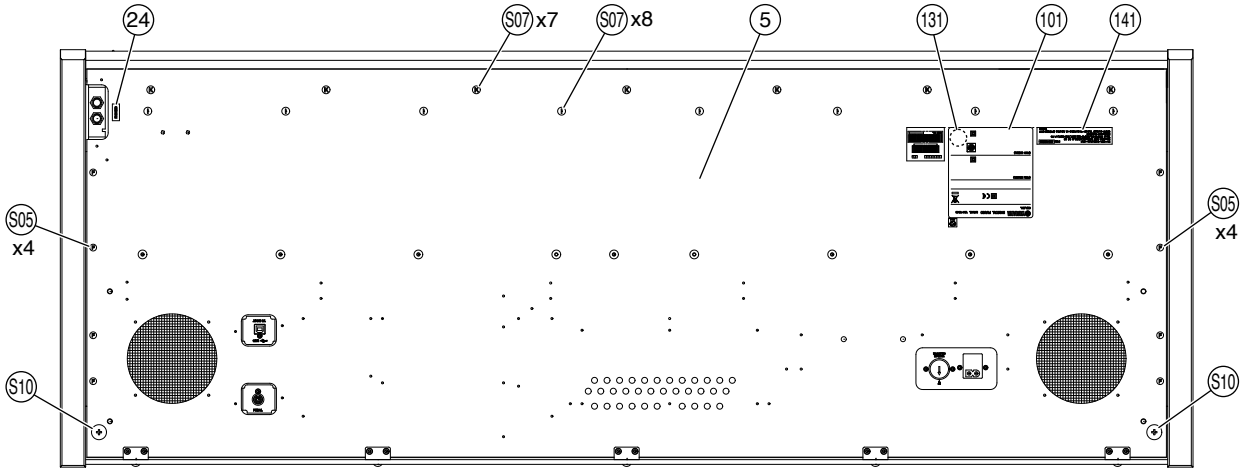

• **Rear view 2**（後ろから見た図 2）

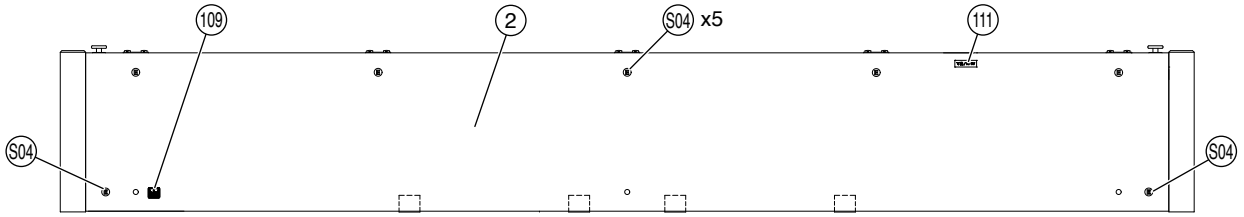

• **Top view 3**（上から見た図 3）

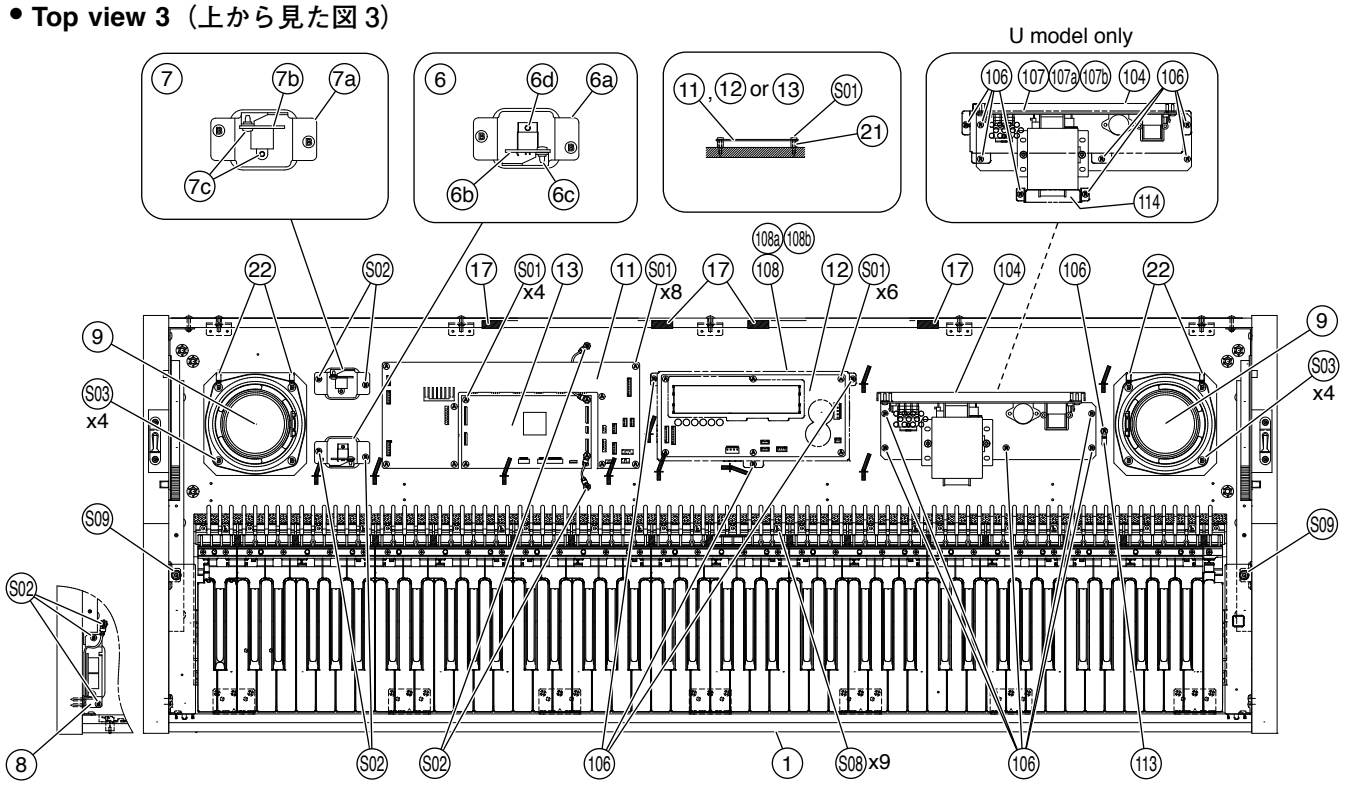

	REF NO.	PART NO.	DESCRIPTION		部品名	REMARKS	QTY	RANK
			MAIN UNIT		メインユニット	YDP-V240		
		--	MAIN UNIT	CL E	メインユニット	E,B (WR86480)		
		--	MAIN UNIT	CL U	メインユニット	U (WR86500)		
		--	MAIN UNIT	CL J	メインユニット	J (WR86510)		
		--	MAIN UNIT	CL Y	メインユニット	Y (WR86520)		
		--	MAIN UNIT	CL CHN	メインユニット	O (WR86530)		
		--	MAIN UNIT	CL K	メインユニット	K (WR86540)		
	100	--	COMMON PARTS	CL	共通部品構成	(WR86910)		
	101	--	NAME PLATE	CL E	銘板	E,B,O (WS35060)		
	101	--	NAME PLATE	CL U	銘板	U (WS35070)		
	101	--	NAME PLATE	CL J	銘板	J (WS35080)		
	101	--	NAME PLATE	CL Y	銘板	Y (WS35090)		
	101	--	NAME PLATE	CL E/CHN/K	銘板	K (WT45930)		
	104	--	PSM ASSEMBLY	CL E	PSM Ass'y	E,B,O,K (WH64060)		
	104	--	PSM ASSEMBLY	CL U	PSM Ass'y	U (WH64050)		
	104	--	PSM ASSEMBLY	CL J	PSM Ass'y	J (WH64040)		
	104	--	PSM ASSEMBLY	CL N	PSM Ass'y	Y (WH64070)		
	106	**WF831100**	BIND HEAD TAPPING SCREW-1	3.5X11 MFZN2W3	TP#1+BIND	E,B,J,Y,O,K	18	01
	106	**WF831100**	BIND HEAD TAPPING SCREW-1	3.5X11 MFZN2W3	TP#1+BIND	U	23	01
	107	--	PSM COVER ASSEMBLY	CL	PSMカバーAss'y	U (WS02390)		
	107a	--	PSM COVER		PSMカバー	U (WS02400)		
	107b	--	ADHESIVE TAPE	ECT #590S W=15	綿粘着テープ	U (ZL35000)		
	108	--	AMP COVER ASSEMBLY	CL	AMPカバーAss'y	U (WR90470)		
	108a	--	AMP COVER		AMPカバー	U (WR86990)		
	108b	--	ADHESIVE TAPE	ECT #590S W=15	綿粘着テープ	U (ZL35000)		
	109	**V8462100**	GRAPHIC MARK	YMMA	グラフィックマーク	U		
	110	--	PANEL ASSEMBLY E	CL	パネルAss'y E	E,B,U,Y,O,K (WR68610)		
	110	--	PANEL ASSEMBLY J	CL	パネルAss'y J	J (WR68640)		
	111	--	AC IN LABEL	CHN	AC INラベル	(WS48240)		
	113	**CB81751R**	CLIP, WIRE	S-14B-E,S-14	束線止め	E,B,U,Y,O,K		03
	114	--	PSM COVER B		PSMカバーB	U (WU16910)		
	131	--	LABEL	CCC AV	ラベル	O (WA65000)		
	141	--	FORM REGULATION LABE	CL U	ホルム規制ラベル	U (WT77110)		
	W01	--	WH COMMON ASSEMBLY MAIN	MAIN	束線構成メイン	(WR86290)		
		--	COMMON PARTS	CL	共通部品構成	(WR86910)		
	1	--	FRONT RAIL SUB ASSEMBLY	CL	口棒集成	(WR67120)		
*	2	**WR503700**	BACK TOP RAIL	CL	背面框			
*	3	**WR676400**	ARM SUB ASSEMBLY(L)	LEFT	腕木集成L			
*	4	**WR676500**	ARM SUB ASSEMBLY(R)	RIGHT	腕木集成R			
	5	--	KEYBED ASSEMBLY		棚板Ass'y	(WR68240)		
*	6	**WR846200**	USB-H ASSEMBLY	CL	USB-H Ass'y			
	6a	--	USB-H PLATE(PRINTE)		USB-H金具印刷品	(WR45690)		
*	6b	**WR187900**	CIRCUIT BOARD	USB-H	USB-Hシート			
	6c	**WE774301**	SCREW TP #B +BIND	3.0X8 MFZN2W3	Bタイト+BIND			01
	6d	--	SCREW MACHINE +PAN	3.0X6 MFZN2W3	小ネジ+PAN	(WR88540)		
*	7	**WF731900**	PK CONNECTOR		PKコネクタ			
	7a	**V4980600**	PLATE	BL-PRINT	ペダル接続金具印刷品			05
	7b	**WC56120R**	CIRCUIT BOARD	PJK	PJKシート	(WC56110)(X5143A0)		04
	7b	**WC561210**	CIRCUIT BOARD	PJK	PJKシート	(WC56111)(X5143A0)		
	7c	**WE774301**	SCREW TP #B +BIND	3.0X8 MFZN2W3	Bタイト+BIND		2	01
	8	**WC046000**	HP JACK ASSEMBLY		HPジャックAss'y			08
*	9	**YA841A00**	LOUD SPEAKER	12.0cm 4ohm 20W	スピーカー		2	
	10	**WQ569800**	GHL KEYBOARD TEXTURE GHL	A88 K6	GHL鍵盤黒シボB			34
*	11	**WR187600**	CIRCUIT BOARD	AN	ANシート	(WR18750)(YA607C0)		
*	12	**WU166900**	CIRCUIT BOARD	MAL2	MAL2シート	(WU16680)(YC388B0)		
*	13	**WR187400**	CIRCUIT BOARD	DM	DMシート	(WR18730)(YC009A0)		
	14	**WM854300**	KEY BLOCK ASSEMBLY L	LEFT	拍子木Ass'y(L)			05
	15	--	KEY BLOCK ASSEMBLY R	RIGHT	拍子木Ass'y(R)	(WR86980)		
	17	--	FELT	25X25X1 N5000NS	フェルト	(V591600)	4	
	17	--	FELT	60X30X1 BLACK	フェルト	(WE67250)	4	
*	18	**WR673800**	KEY COVER ASSEMBLY	CL	鍵盤蓋Ass'y			
*	19	**WR670900**	TOP BOARD ASSEMBLY	CL	屋根Ass'y			
	20	**VP83460R**	FILAMENT TAPE	12X50	粘着テープ		2	01
	21	**CB040950**	SPACER		スペーサ		18	03
	22	**CB81751R**	CLIP, WIRE	S-14B-E,S-14	束線止め		4	03
	23	--	GRISE	GP-837DE	フロイル	(WF42320)		
	24	--	PHONES LABEL		PHONESラベル	(VS47810)		
	S01	**WE97150R**	BIND HEAD TAPPING SCREW-1	3.5X20 MFZN2W3	TP#1+BIND		18	01
	S02	**WF831100**	BIND HEAD TAPPING SCREW-1	3.5X11 MFZN2W3	TP#1+BIND		9	01

* : New Parts (新規部品)

RANK : Japan only

	REF NO.	PART NO.	DESCRIPTION		部品名	REMARKS	QTY	RANK
	S03	**WE96710R**	TRUSS HEAD TAPPING SCREW	4X20 MFZN2W3	TP#1+TRUS	}	8	01
	S03	**WF746300**	TRUSS HEAD TAPPING SCREW-1	4.0X23 MFZN2W3	TP#1+TRUS	}	8	01
	S04	**WE97760R**	TRUSS HEAD SCREW	4.0X16 MFZN2B3	小ネジ+TRUS		10	01
	S05	**WE97040R**	TRUSS HEAD TP SCREW3.5X25	3.5X25 MFZN2B3	TP#1+TRUS		8	01
	S06	**WE97070R**	BIND HEAD TAPPING SCREW-1	3.5X16 MFZN2W3	TP#1+BIND		4	01
	S07	**WE97510R**	TRUSS HEAD TAPPING SCREW-B	4X20 MFZN2B3	Bタイト+TRUS		15	01
	S08	**WG25940R**	BIND HEAD SCREW	4.0X18 MFZN2W3 PO	小ネジ+BIND		9	01
	S09	**WH513800**	BIND HEAD TAPPING SCREW	4.0X20 MFZN2W3	Bタイト+BIND		2	01
	S10	**WF74240R**	GUIDE SCREW 6X20	6.0X20. 3-14	ガイドスクリュー		2	02
		--	WH COMMON ASSEMBLY MAIN	MAIN	束線構成メイン	(WR86290)		
	W20	**--**	WIRE HARNESS(PH)	PH 7P-600	PH束線	(WE31600)		
	W30	**--**	WIRING ASSEMBLY	GROUND2	アース線2	(WS52640)		
	W40	**--**	WIRING ASSEMBLY	GROUND	アース線	(WS13520)		
	W50	**--**	WIRING ASSEMBLY SP	SP	SP束線	(WR86650)		
	W60	**--**	WIRING ASSEMBLY VH	VH	VH束線	(WR86660)		
	W70	**MFA06080**	CABLE	6P 80mm P=1.0	カード電線			01
*	W80	**MFA19060**	FLEXIBLE FLAT CABLE	19P 60mm P=1.0	カード電線			
	W90	**MFA12060**	CARD CABLE	12P 60mm P=1.0	カード電線			07
*	W100	**MFA06060**	FLEXIBLE FLAT CABLE	6P 60mm P=1.0	カード電線			
	W110	**--**	USB WIRE HARNESS	L=400 5P	USBケーブル	(WJ41600)		
	W130	**--**	WIRING ASSEMBLY AN	AN	AN束線	(WS54760)		
	W140	**--**	WIRE HARNESS(PH)	PH 4P-300	PH束線	(WD30640)	2	
	W150	**--**	WIRE HARNESS(PH)	PH 5P-100	PH束線	(WE30900)		

＊: New Parts（新規部品）

RANK : Japan only

■ SIDE BOARD ASSEMBLY (L,R)（側板 Ass'y（L,R））

• **Front view**
（前から見た図）

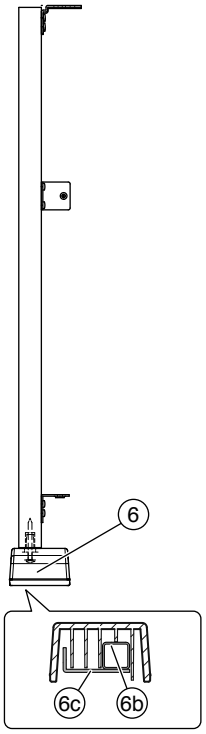

• **Top view**
（上から見た図）

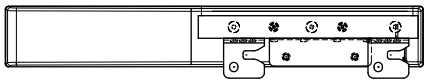

• **Side view**
（横から見た図）

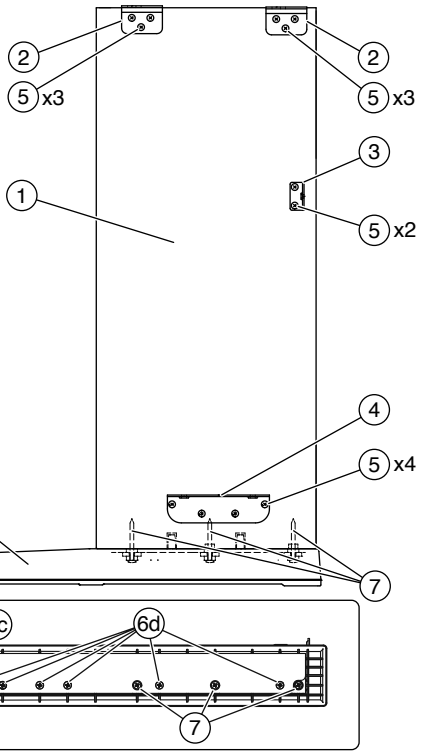

• **Bottom view**
（下から見た図）

	REF NO.	PART NO.	DESCRIPTION		部品名	REMARKS	QTY	RANK
			SIDE BOARD ASSEMBLY (L,R)		側板Ａｓｓ’ｙ（Ｌ、Ｒ）	YDP-V240		
*		**WR686700**	SIDE BOARD ASSEMBLY L	LEFT	側板Ａｓｓ’ｙＬ			
	1	**--**	SIDE BOARD(L)	LEFT	側板Ｌ	(WR50530)		
	2	**--**	NST ANGLE(L)	LEFT 2 Z	ＮＳＴ金具Ｌ	(WR45660)	2	
	3	**VQ95830R**	HOLDER, BACK BOARD	34	裏板取付金具			05
	4	**V970350R**	ANGLE BRACKET		ＰＢ金具			02
	5	**WE95510R**	BIND HEAD TAPPING SCREW-1	3.5X16 MFZN2B3	ＴＰ＃１＋ＢＩＮＤ		12	01
	6	**WK798400**	TOE BLOCK ASSEMBLY L	LEFT	妻土台Ａｓｓ’ｙ（Ｌ）			08
	6a	**--**	TOE BLOCK L	LEFT	妻土台Ｌ	(WK79850)		
	6b	**--**	REINFORCEMENT RAIL		補強レール	(WK79870)		
	6c	**--**	T B ANGLE L	LEFT	ＴＢ金具（Ｌ）	(WK79880)		
	6d	**WE99840R**	BIND HEAD TAPPING SCREW-B	4.0X16 MFZN2B3	Ｂタイト＋ＢＩＮＤ		6	01
*	7	**WS090200**	SCREW TP #1 +BIND	4.0X45 MFZN2W3	ＴＰ＃１＋ＢＩＮＤ		3	
*		**WR686800**	SIDE BOARD ASSEMBLY R	RIGHT	側板Ａｓｓ’ｙＲ			
	1	**--**	SIDE BOARD(R)	RIGHT	側板Ｒ	(WR50540)		
	2	**--**	NST ANGLE(R)	RIGHT 2 Z	ＮＳＴ金具Ｒ	(WR45670)	2	
	3	**VQ95830R**	HOLDER, BACK BOARD	34	裏板取付金具			05
	4	**V970350R**	ANGLE BRACKET		ＰＢ金具			02
	5	**WE95510R**	BIND HEAD TAPPING SCREW-1	3.5X16 MFZN2B3	ＴＰ＃１＋ＢＩＮＤ		12	01
	6	**WK799200**	TOE BLOCK ASSEMBLY R	RIGHT	妻土台Ａｓｓ’ｙ（Ｒ）			08
	6a	**--**	TOE BLOCK R	RIGHT	妻土台Ｒ	(WK79930)		
	6b	**--**	REINFORCEMENT RAIL		補強レール	(WK79870)		
	6c	**--**	T B ANGLE R	RIGHT	ＴＢ金具（Ｒ）	(WK79940)		
	6d	**WE99840R**	BIND HEAD TAPPING SCREW-B	4.0X16 MFZN2B3	Ｂタイト＋ＢＩＮＤ		6	01
*	7	**WS090200**	SCREW TP #1 +BIND	4.0X45 MFZN2W3	ＴＰ＃１＋ＢＩＮＤ		3	

＊: New Parts（新規部品）

RANK : Japan only

■ PEDAL BOX ASSEMBLY（ペダル BOX Ass'y ）

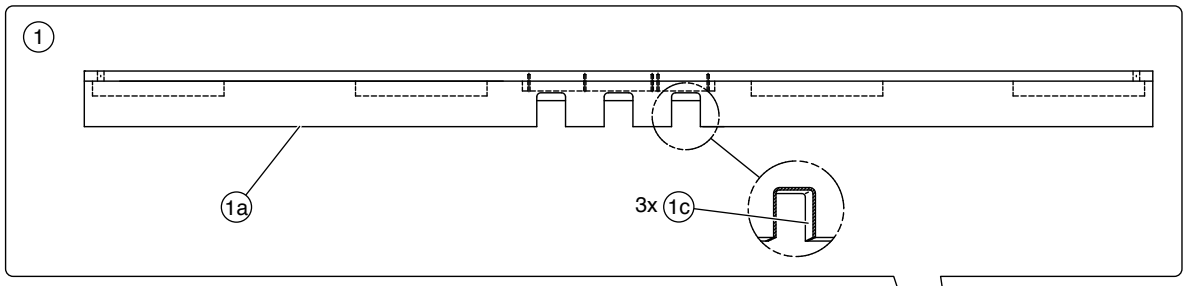

• Side view
（横から見た図）

• Bottom view
（下から見た図）

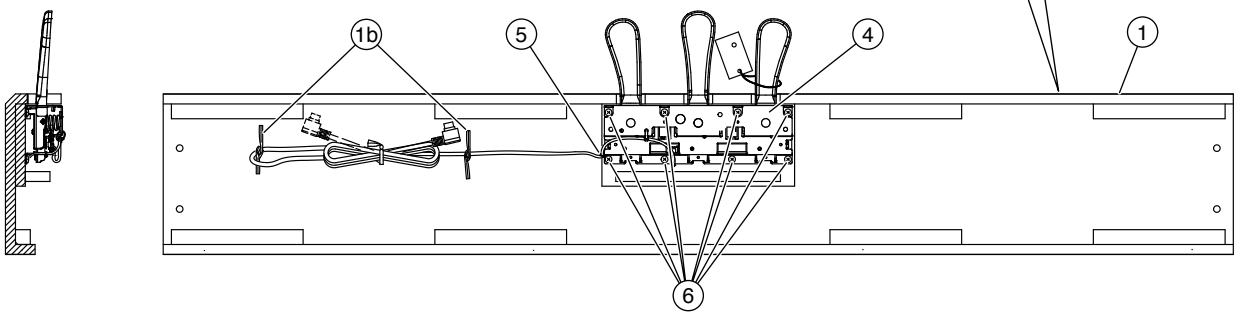

	REF NO.	PART NO.	DESCRIPTION		部品名	REMARKS	QTY	RANK
			PEDAL BOX ASSEMBLY		ペダルＢＯＸＡｓｓ’ｙ	YDP-V240		
		--	P-BOX ASSEMBLY	CL	Ｐ－ＢＯＸ　Ａｓｓ’ｙ	(WR68880)		
*	1	**WR506600**	P-BOX SUB ASSEMBLY	CL	Ｐ　－　Ｂ　Ｏ　Ｘ集成			
	1a	--	P-BOX	CL	Ｐ　－　Ｂ　Ｏ　Ｘ	(WR50670)		
	1b	**VU891300**	CORD BINDER	L80	ビニタイ黒１．０芯Ｌ		2	03
	1c	**VU46430R**	FELT	115X12X2 RED	フ　ェ　ル　ト		3	03
*	4	**WS094700**	PEDAL ASSEMBLY E	E	ペダルＡｓｓ’ｙＥ			
	5	**CB06925R**	BINDING TIE	BK-1 (10pcs/pack)	インシュロックタイ	}		01
	5	--	INSULOK TYTON T18R	L100 W2.5 BLACK	インシュロックタイ	} (WX11230)		
	6	**WF744400**	BIND HEAD TAPPING SCREW-1	4.0X20 MFZN2W3	ＴＰ＃１＋ＢＩＮＤ		8	01

＊: New Parts（新規部品）

RANK : Japan only

■ PEDAL ASSEMBLY（ペダル Ass'y ）

• **Top view 1**（上から見た図 1）

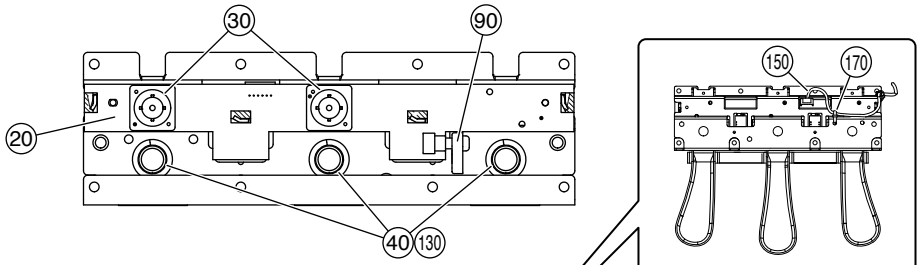

• **Side view**（横から見た図）

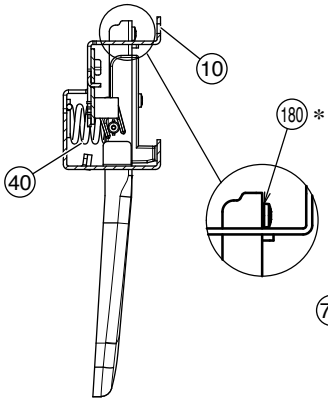

• **Top view 2**（上から見た図 2）

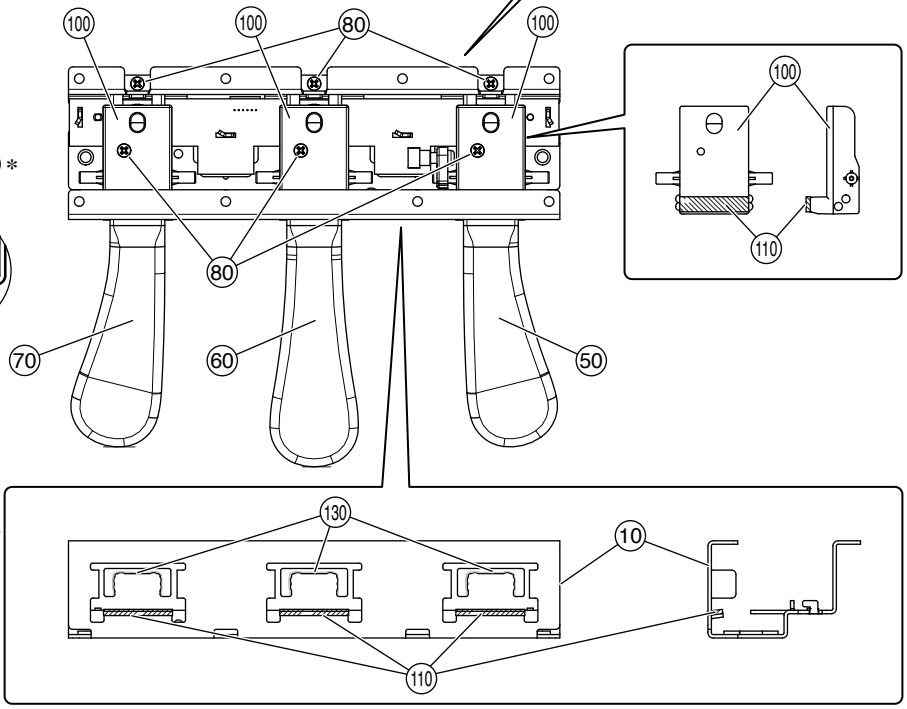

＊ Add washer (180) when loose screw happend.
ネジ山潰れの際にワッシャー(180)を追加すること。

	REF NO.	PART NO.	DESCRIPTION		部品名	REMARKS	QTY	RANK
			PEDAL ASSEMBLY		ペダルAss'y	YDP-V240		
*		**WS094700**	PEDAL ASSEMBLY E	E	ペダルAss'y E			
	10	**--**	PEDAL FRAME		ペダルフレーム	(WS28650)		
	20	**WP029200**	CIRCUIT BOARD	PEDAL	PEDALシート	(WQ65870)(X9561D0)		05
	30	**VU456000**	RUBBER CONTACT	PEDAL	接点ゴムドーム		2	03
	40	**WP015700**	PEDAL SPRING		ペダルばね		3	01
	50	**WR038800**	PEDAL SET (R)	RIGHT	ペダルセット（R）	Dampler		
	60	**WR038600**	PEDAL SET (C)	CENTER	ペダルセット（C）	Sostenute		
	70	**WR038700**	PEDAL SET (L)	LEFT	ペダルセット（L）	Soft		
	80	**WE774301**	SCREW TP #B +BIND	3.0X8 MFZN2W3	Bタイト＋BIND		6	01
	90	**WP016100**	ACTUATOR PEDAL		アクチュエータペダル			03
	100	**WP016200**	PEDAL GUIDE		ペダルガイド		3	05
	110	**--**	PEDAL FELT		ペダルフェルト	(WP01630)	6	
	130	**VE968501**	GREASE PK G31KA (1KG)	G-31KA	グリス			38
*	150	**WS100200**	WIRE HARNESS	PK	PKケーブル			
	170	**CB06925R**	BINDING TIE	BK-1 (10pcs/pack)	インシュロックタイ	}		01
	170	**--**	INSULOK TYTON T18R	L100 W2.5 BLACK	インシュロックタイ	} (WX11230)		
	180	**WJ879000**	WASHER		ワッシャー			

＊ : New Parts（新規部品）

RANK : Japan only

■ KEYBED ASSEMBLY（棚板 Ass'y ）

• **Top view**
（上から見た図）

• **Side view**
（横から見た図）

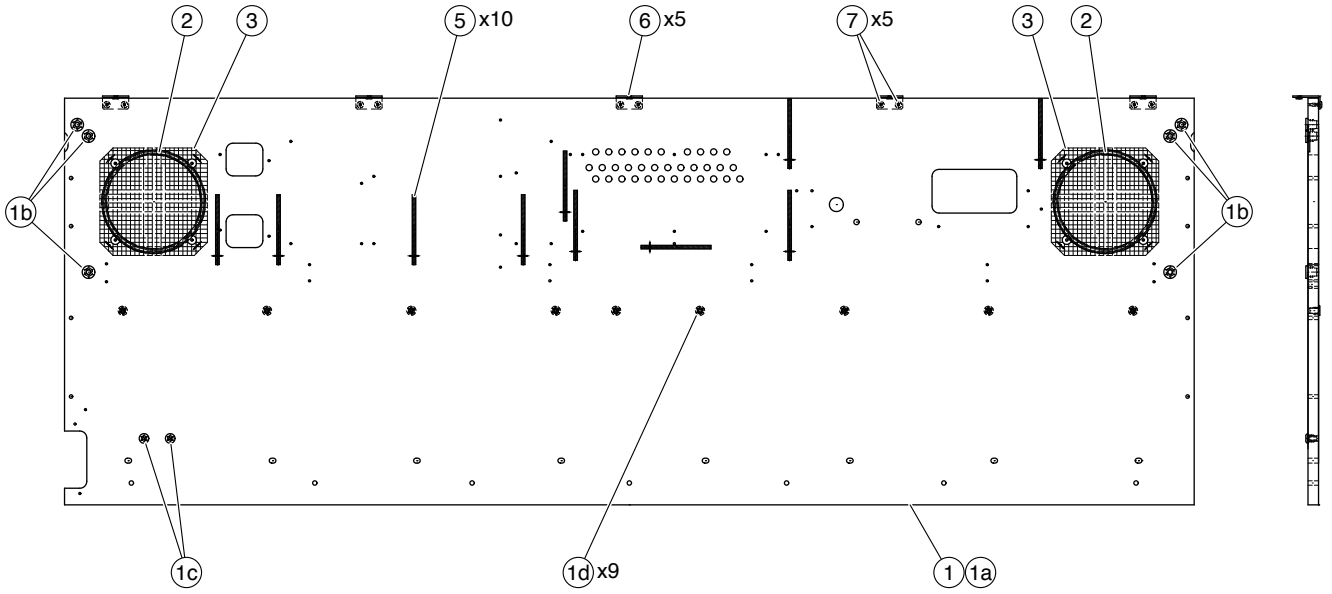

REF NO.	PART NO.	DESCRIPTION		部品名	REMARKS	QTY	RANK
		KEYBED ASSEMBLY		棚板Ass'y	YDP-V240		
	--	KEYBED ASSEMBLY	CL	棚板Ass'y	(WR68240)		
1	--	KEYBED SUB ASSEMBLY	CL	棚板集成	(WR50500)		
1a	--	KEYBED	12 1300 470	棚板	(WR50510)		
1b	**WF58240R**	NUT 6.0X12.5B MFZN2W3	6.0X12.5 B	ナットオニメ		6	01
1c	**WF56100R**	NUT	4.0X12.5 I	ナットオニメ		2	01
1d	**WF62410R**	NUT B4.0X11.5M	B 4.0X11.5 MFZN2W3	鬼目ナット		9	01
2	--	SP CUSHION	370X6X2T	SPクッション	(WR68690)	2	
3	--	METAL NET		金網	(WR45680)	2	
5	**VU891300**	CORD BINDER	L80	ビニタイ黒1.0芯L		10	03
6	**VQ95830R**	HOLDER, BACK BOARD	34	裏板取付金具		5	05
7	**WE97140R**	BIND HEAD TAPPING SCREW-1	3.5X12 MFZN2B3	TP#1+BIND		10	01

＊: New Parts（新規部品）

RANK : Japan only

■ ARM SUB ASSEMBLY (L,R)（腕木集成（L,R））

• **Top view**（上から見た図）

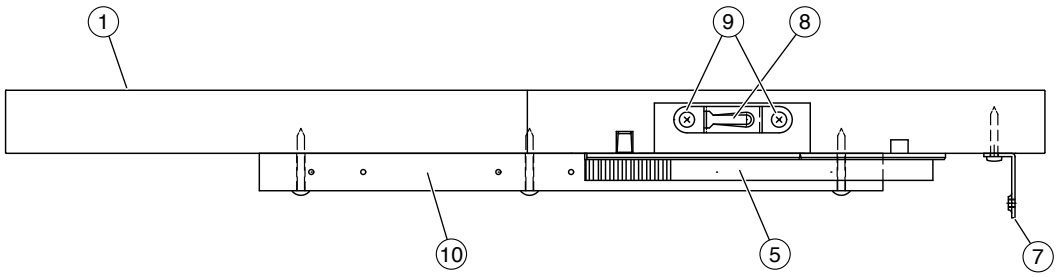

• **Side view**（横から見た図）

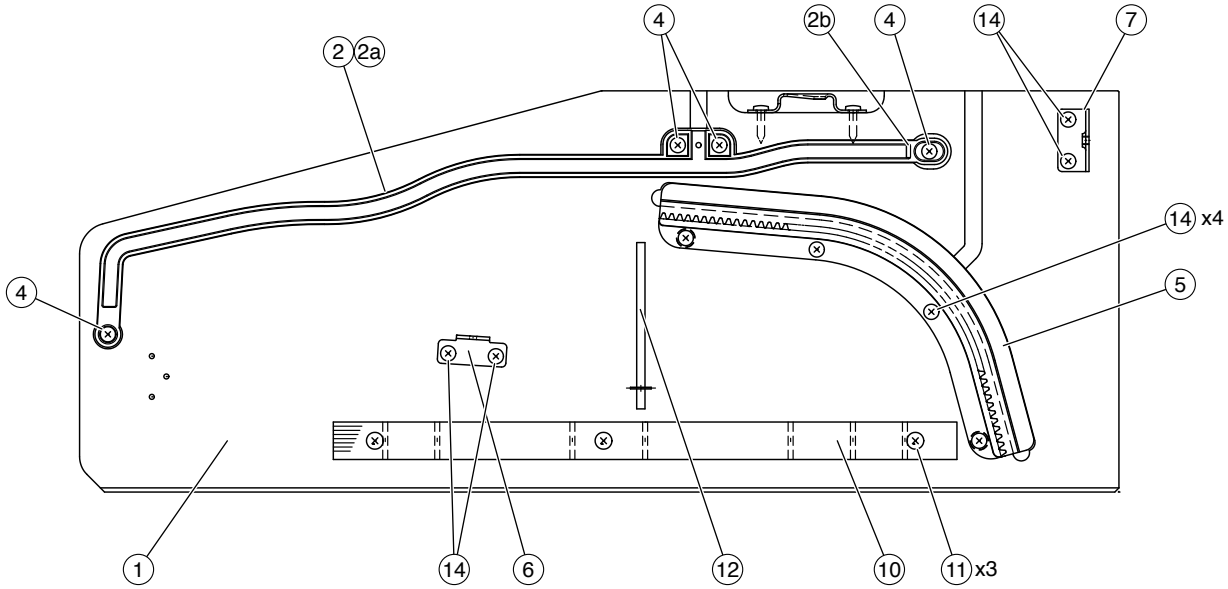

	REF NO.	PART NO.	DESCRIPTION		部品名	REMARKS	QTY	RANK
			ARM SUB ASSEMBLY(L,R)		腕木集成（L、R）	YDP-V240		
*		**WR676400**	ARM SUB ASSEMBLY(L)	LEFT	腕木集成L			
	1	**--**	ARM(L)	LEFT	腕木L	(WR50450)		
	2	**--**	GUIDE RAIL ASSEMBLY(L)	LEFT	ガイドレール集成L	(WR72510)		
	2a	**--**	GUIDE RAIL(L)	LEFT	ガイドレールL	(WR24840)		
	2b	**--**	FELT	8.5X6.0X2 JIS2NAMI	フェルト	(VP47880)		
	4	**WF831100**	BIND HEAD TAPPING SCREW-1	3.5X11 MFZN2W3	TP#1+BIND		4	01
	5	**--**	RACK(L)	LEFT	ラックL	(WR24860)		
	6	**--**	KBL ANGLE		KBLアングル	(WC08550)		
	7	**VQ95830R**	HOLDER, BACK BOARD	34	裏板取付金具			05
	8	**WA21830R**	HOLDER, TOP BOARD	1.20	屋根固定金具			01
	9	**WE97070R**	BIND HEAD TAPPING SCREW-1	3.5X16 MFZN2W3	TP#1+BIND		2	01
	10	**--**	CLEAT	300 18 18	桟	(WN04100)		
	11	**WE97990R**	TRUSS HEAD TAPPING SCREW-1	3.5X30 MFZN2W3	TP#1+TRUS		3	01
	12	**VU891300**	CORD BINDER	L80	ビニタイ黒1.0芯L			03
	14	**WE97150R**	BIND HEAD TAPPING SCREW-1	3.5X20 MFZN2W3	TP#1+BIND		8	01
*		**WR676500**	ARM SUB ASSEMBLY(R)	RIGHT	腕木集成R			
	1	**--**	ARM(R)	RIGHT	腕木R	(WR50460)		
	2	**--**	GUIDE RAIL ASSEMBLY(R)	RIGHT	ガイドレール集成R	(WR72520)		
	2a	**--**	GUIDE RAIL(R)	RIGHT	ガイドレールR	(WR24850)		
	2b	**--**	FELT	8.5X6.0X2 JIS2NAMI	フェルト	(VP47880)		
	4	**WF831100**	BIND HEAD TAPPING SCREW-1	3.5X11 MFZN2W3	TP#1+BIND		4	01
	5	**--**	RACK(R)	RIGHT	ラックR	(WR24870)		
	6	**--**	KBL ANGLE		KBLアングル	(WC08550)		
	7	**VQ95830R**	HOLDER, BACK BOARD	34	裏板取付金具			05
	8	**WA21830R**	HOLDER, TOP BOARD	1.20	屋根固定金具			01
	9	**WE97070R**	BIND HEAD TAPPING SCREW-1	3.5X16 MFZN2W3	TP#1+BIND		2	01
	10	**--**	CLEAT	300 18 18	桟	(WN04100)		
	11	**WE97990R**	TRUSS HEAD TAPPING SCREW-1	3.5X30 MFZN2W3	TP#1+TRUS		3	01
	12	**VU891300**	CORD BINDER	L80	ビニタイ黒1.0芯L			03
	14	**WE97150R**	BIND HEAD TAPPING SCREW-1	3.5X20 MFZN2W3	TP#1+BIND		8	01

＊: New Parts（新規部品）

RANK : Japan only

■ FRONT RAIL SUB ASSEMBLY（口棒集成 ）

• **Rear view**（後ろから見た図）

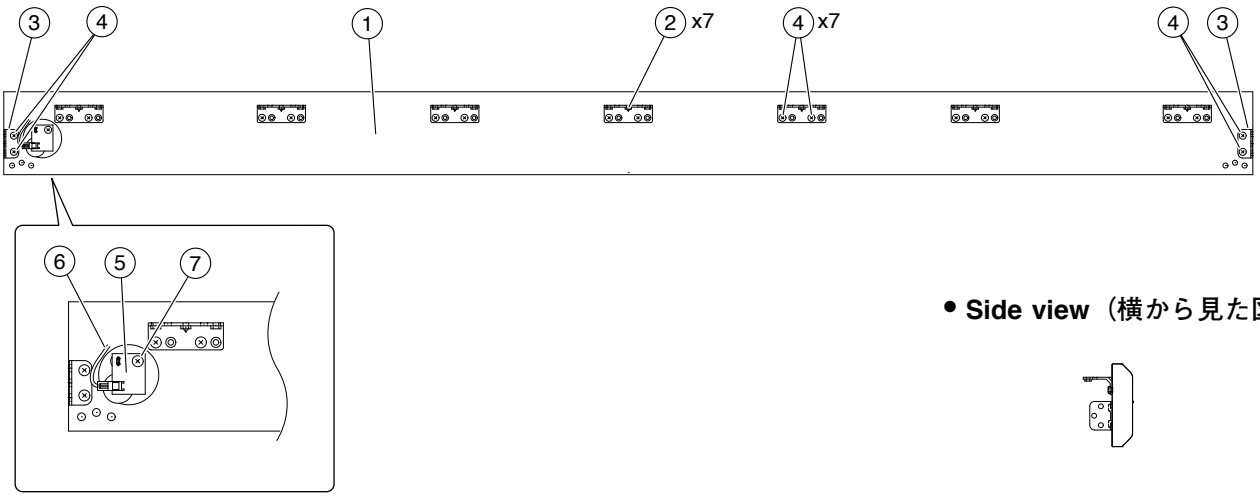

• **Side view**（横から見た図）

• **Top view**（上から見た図）

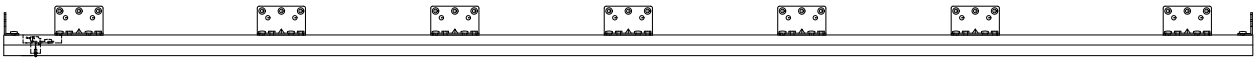

	REF NO.	PART NO.	DESCRIPTION		部品名	REMARKS	QTY	RANK
			FRONT RAIL SUB ASSEMBLY		口棒集成	YDP-V240		
		--	FRONT RAIL SUB ASSEMBLY	CL	口棒集成	(WR67120)		
*	1	WR503300	FRONT RAIL	21 1300 90	口棒			
	2	--	L ANGLE	L	L アングル	(WJ82320)	7	
	3	V5263500	ANGLE (K) 1.6	K	アングル K		2	01
	4	WE97070R	BIND HEAD TAPPING SCREW-1	3.5X16 MFZN2W3	TP#1+BIND		18	01
	5	VU65910R	CIRCUIT BOARD	PL	PLシート	(VU65900)(XR898A0)		03
	6	--	WIRE HARNESS(PH)	PH 2P-150	PH束線	(WE30010)		
	7	WE97080R	BIND HEAD TAPPING SCREW1	3.5X10 MFZN2W3	TP#1+BIND			01

＊: New Parts（新規部品）

RANK : Japan only

■ KEY COVER ASSEMBLY（鍵盤蓋 Ass'y ）

• **Rear view**（後ろから見た図）

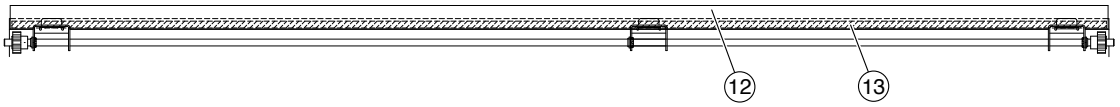

• **Side view**
（横から見た図）

• **Bottom view**
（下から見た図）

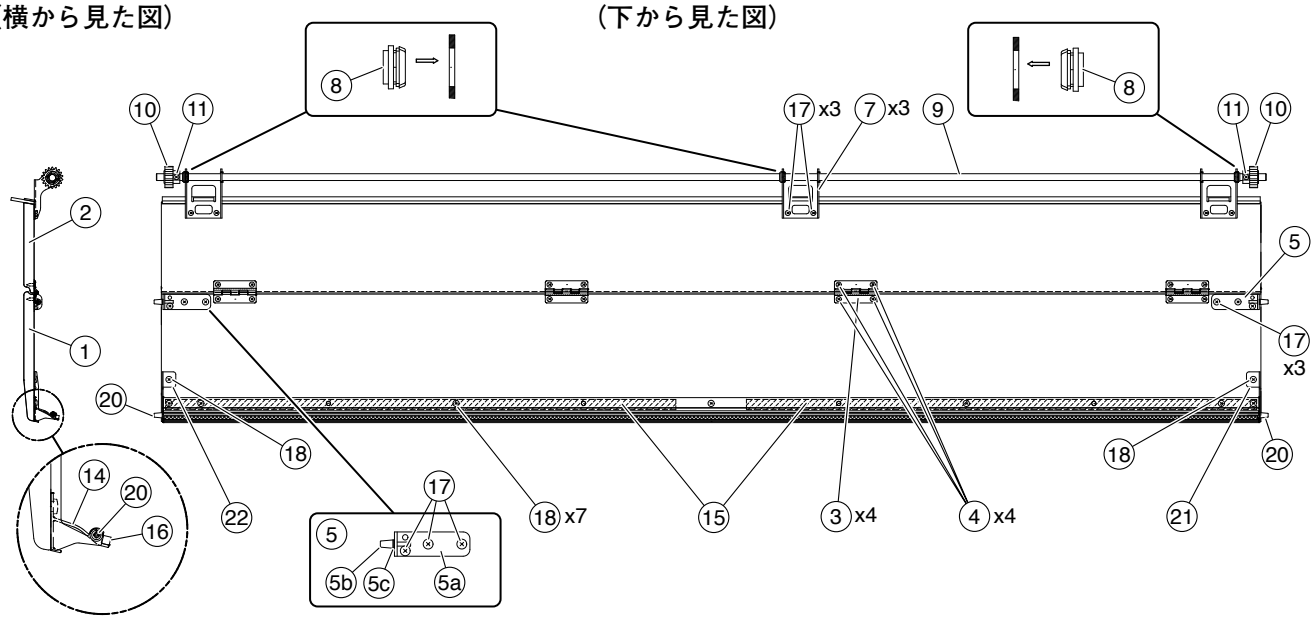

REF NO.	PART NO.	DESCRIPTION		部品名	REMARKS	QTY	RANK
		KEY COVER ASSEMBLY		鍵盤蓋Ass'y	YDP-V240		
*	**WR673800**	KEY COVER ASSEMBLY	CL	鍵盤蓋Ass'y			
1	--	KEY COVER(F)	12 1300 160	鍵盤蓋前	(WR50190)		
2	--	KEY COVER(R)	12 1300 110	鍵盤蓋後	(WR50210)		
3	**WJ831300**	HINGE B		蝶番B		4	
4	**WF743300**	FLAT HEAD TAPPING SCREW-1	3.0X10 MFZN2W3	TP#1+FLAT		16	01
5	--	LID ANGLE(F)ASSEMBLY	CL	蓋金具FAss'y	(WR78560)	2	
5a	--	LID ANGLE(F)	2 L	蓋金具F	(WR45600)		
5b	**WF87560R**	GUIDE PIN	3.0X12 TP #B	ガイドピン			01
5c	--	SPACER		スペーサー	(V549580)		
7	--	LID ANGLE(R)	RIGHT 1.6 L	蓋金具R	(WR45610)	3	
8	**VS368500**	BUSHING		ブッシュ		3	03
9	--	KEY COVER ROD	1304	連動棒	(WR45590)		
10	**V985790R**	SLIDE COVER GEAR		ピニオンギヤ		2	01
11	**WE95290R**	BIND HEAD SCREW	3.0X10 MFZN2W3	小ネジ+BIND		2	01
12	--	LID DECORATION BOARD	3 1300 30	蓋飾り板	(WR25210)		
13	--	ADHESIVE TAPE	#500 W=8	粘着テープ	(V861830)		
13	--	DOUBLE TAPE	7mm #500	粘着テープ	(WX29690)		
14	--	SASH	GOLD	サッシF09	(WS28150)		
15	--	ADHESSIVE TAPE	#500 600X12	両面粘着テープ	(VO02370)	2	
15	--	PAPER ADHESIVE 13020	NO.500	両面粘着テープ	(WX03270)	2	
15	--	PAPER ADH PA 12020	NO.500	両面粘着テープ	(WX14030)		
16	--	SASH CUSHION		サッシクッション	(WS28700)		
17	**WE97080R**	BIND HEAD TAPPING SCREW1	3.5X10 MFZN2W3	TP#1+BIND		12	01
18	**WF74530R**	TP#1+BIND	3.5X8 MFZN2W3	TP#1+BIND		9	01
20	**WF87560R**	GUIDE PIN	3.0X12 TP #B	ガイドピン		2	01
21	**WU893400**	SASH COVER C (L)	LEFT	サッシカバーC（L）			
22	**WU893500**	SASH COVER C (R)	RIGHT	サッシカバーC（R）			

＊: New Parts（新規部品）

RANK : Japan only

■ TOP BOARD ASSEMBLY（屋根 Ass'y ）

• **Rear view**（後ろから見た図）

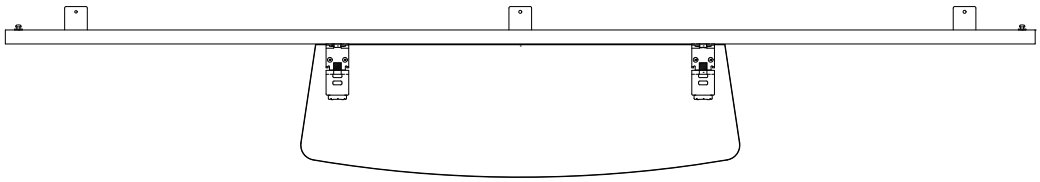

• **Top view**（上から見た図）

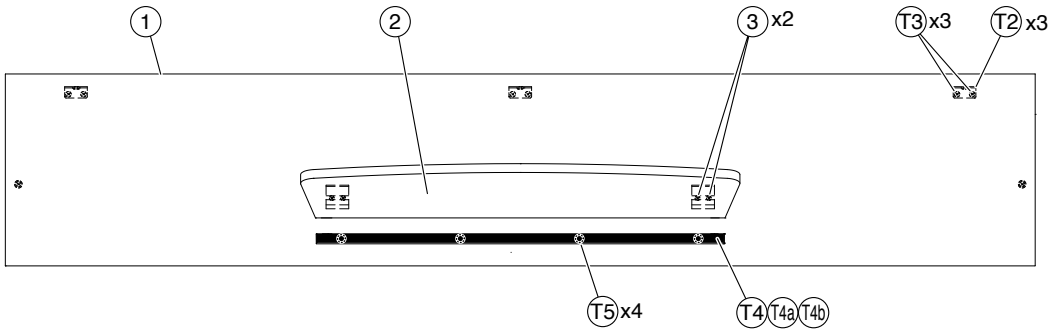

• **Side view**（横から見た図）

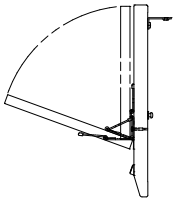

• **Front view**（前から見た図）

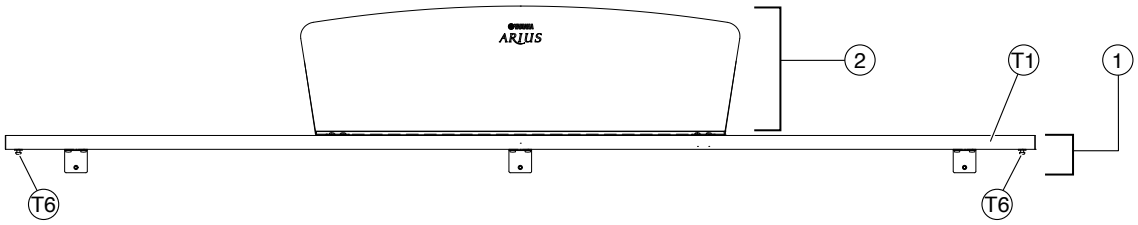

REF NO.	PART NO.	DESCRIPTION		部品名	REMARKS	QTY	RANK
		TOP BOARD ASSEMBLY		屋根Ａｓｓ’ｙ	YDP-V240		
*	**WR670900**	TOP BOARD ASSEMBLY	CL	屋根Ａｓｓ’ｙ			
* 1	**WR670600**	TOP BOARD SUB ASSEMBLY	CL	屋根集成			
* 2	**WS518000**	MUSIC REST ASSEMBLY	CL	譜面板Ａｓｓ’ｙ			
3	**WE97120R**	BIND HEAD TAPPING SCREW-1	3.0X16 MFZN2B3	ＴＰ＃１＋ＢＩＮＤ		4	01
*	**WR670600**	TOP BOARD SUB ASSEMBLY	CL	屋根集成			
T1	**--**	TOP BOARD	CL	屋根	(WR50290)		
T2	**VQ95830R**	HOLDER, BACK BOARD	34	裏板取付金具		3	05
T3	**WE97070R**	BIND HEAD TAPPING SCREW-1	3.5X16 MFZN2W3	ＴＰ＃１＋ＢＩＮＤ		6	01
T4	**V278040R**	STOPPER RAIL MUSIC SCORE	CLP-810S	譜面止レールＡｓｓ’ｙ			03
T4a	**VR48600R**	RAIL, MUSIC SCORE		譜面止レール			05
T4b	**--**	CLOTH	12X8X0.35	不織布	(V278050)	2	
T5	**WF05460R**	SCREW	2.2X5.8 MFZN2W3	特注ネジ		4	01
T6	**WF85670R**	STRAP SCREW		ショルダースクリュー		2	01

＊: New Parts（新規部品）

RANK : Japan only

■ MUSIC REST ASSEMBLY（譜面板 Ass'y ）

• **Rear view**（後ろから見た図）

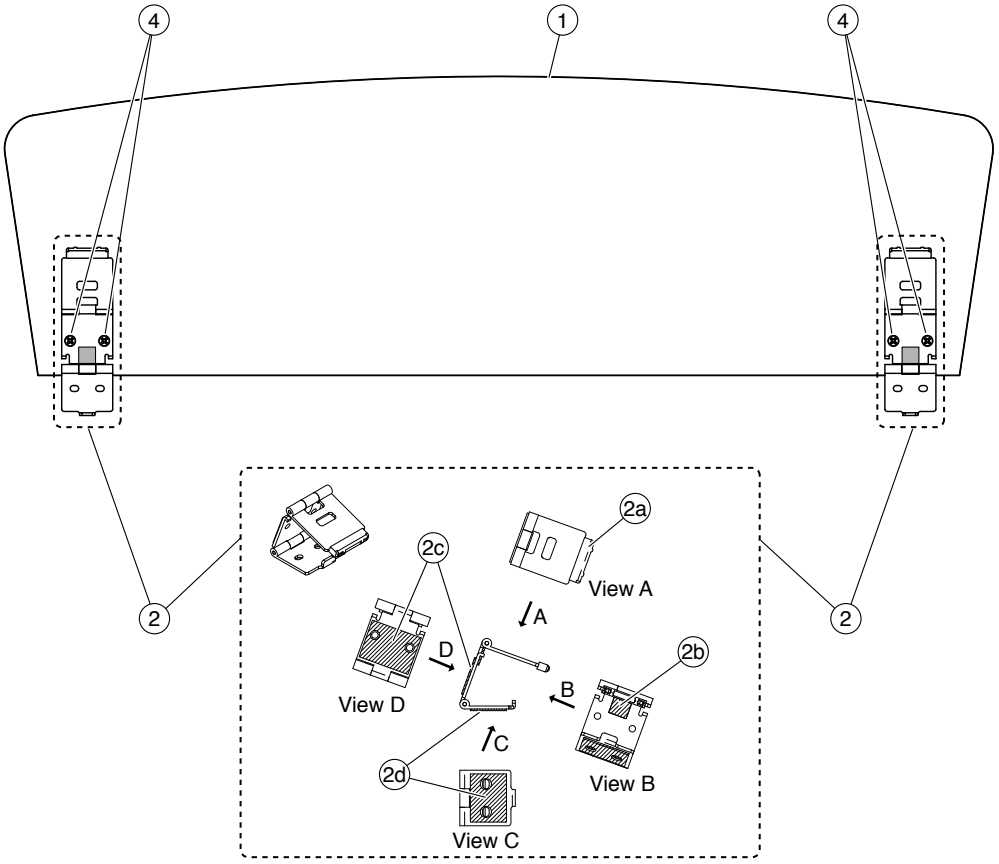

• **Side view**（横から見た図）

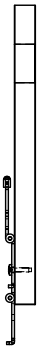

REF NO.	PART NO.	DESCRIPTION		部品名	REMARKS	QTY	RANK
		MUSIC REST ASSEMBLY		譜面板Ass'y	YDP-V240		
*	**WS518000**	MUSIC REST ASSEMBLY	CL	譜面板Ass'y			
1	**--**	MUSIC REST PRINT		譜面板印刷品	(WS51840)		
2	**WU480200**	HINGE ASSEMBLY, MUSIC REST	CL	譜面蝶番Ass'y		2	
2a	**VV96590R**	CAP		蝶番キャップ	}		03
2a	**--**	HINGE CAP		蝶番キャップ	} (VV96591)		
2b	**--**	FELT	10X10XT1 BLACK	フェルト	(WE74240)		
2c	**--**	NONWOVEN FABRIC CLOTH	28X21XT0.9	不織布	(WH48610)		
2d	**--**	NONWOVEN FABRIC CLOTH	28X19.5XT0.9	不織布	(WH48620)		
4	**WF10940R**	BIND HEAD TAPPING SCREW-1	3.0X10 MFZN2B3	TP#1+BIND		4	01

＊: New Parts（新規部品）

RANK : Japan only

■ KEY BLOCK ASSEMBLY (L,R)（拍子木 Ass'y（L,R））

[L]

• **Top view**（上から見た図）

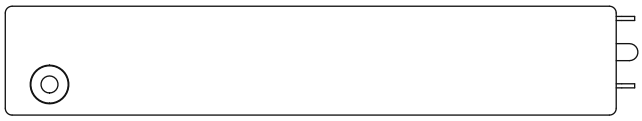

• **Side view**（横から見た図）

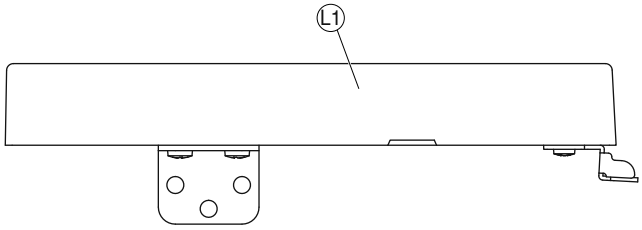

• **Bottom view**（下から見た図）

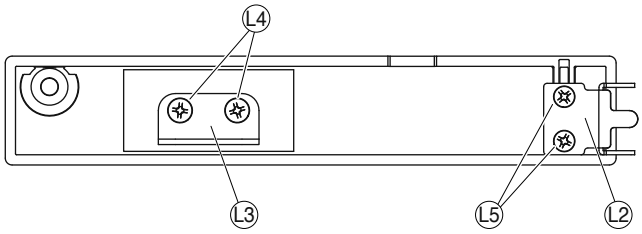

[R]

• **Top view**（上から見た図）

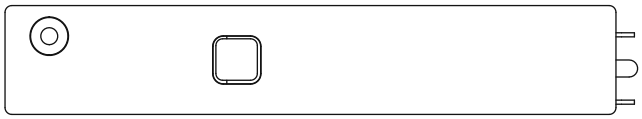

• **Side view**（横から見た図）

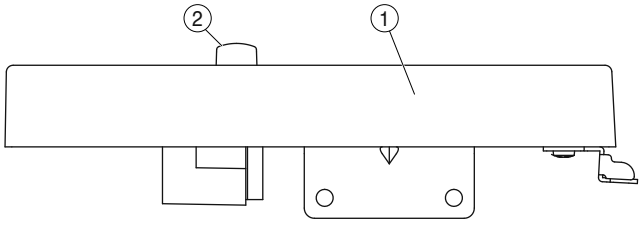

• **Bottom view**（下から見た図）

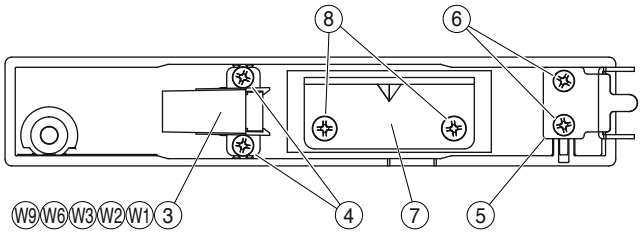

REF NO.	PART NO.	DESCRIPTION		部品名	REMARKS	QTY	RANK
		KEY BLOCK ASSEMBLY(L,R)		拍子木Ａｓｓ’ｙ（Ｌ、Ｒ）	YDP-V240		
	WM854300	KEY BLOCK ASSEMBLY L	LEFT	拍子木Ａｓｓ’ｙ（Ｌ）			05
L1	**--**	KEY BLOCK SUB ASSEMBLY L	LEFT	拍子木集成（Ｌ）	(WP30820)		
L2	**V533550R**	ANGLE H 1.2L	L	アングル H			03
L3	**V5263500**	ANGLE (K) 1.6	L	アングル K			01
L4	**WE97070R**	BIND HEAD TAPPING SCREW-1	3.5X16 MFZN2W3	ＴＰ＃１＋ＢＩＮＤ		2	01
L5	**WE97340R**	BIND HEAD TAPPING SCREW-B	3.0X16 MFZN2W3	Ｂタイト＋ＢＩＮＤ		2	01
	--	KEY BLOCK ASSEMBLY R	RIGHT	拍子木Ａｓｓ’ｙ（Ｒ）	(WR86980)		
1	**WP325500**	KEY BLOCK SUB ASSEMBLY R	RIGHT	拍子木集成（Ｒ）			05
2	**VF66340R**	PUSH KNOB POWER	BLACK	プッシュツマミ			02
3	**WQ533400**	POWER SW ASSEMBLY VH 3P	PSW	ＰＳＷ束線			
4	**WE774301**	SCREW TP #B +BIND	3.0X8 MFZN2W3	Ｂタイト＋ＢＩＮＤ		2	01
5	**V533550R**	ANGLE H 1.2L	L	アングル H			03
6	**WE97340R**	BIND HEAD TAPPING SCREW-B	3.0X16 MFZN2W3	Ｂタイト＋ＢＩＮＤ		2	01
7	**WM437200**	ANGLE		アングル			01
8	**WE97070R**	BIND HEAD TAPPING SCREW-1	3.5X16 MFZN2W3	ＴＰ＃１＋ＢＩＮＤ		2	01
	WQ533400	POWER SW ASSEMBLY VH 3P	PSW	ＰＳＷ束線			
⚠ W1	**V8377400**	POWER SWITCH	SY16-52-4(U99S2)/T	プッシュＳＷ	Power		
W2	**V580080R**	COVER, POWER SWITCH	IVORY,BLACK	パワースイッチカバー			01
W3	**CB06925R**	BINDING TIE	BK-1 (10pcs/pack)	インシュロックタイ		2	01
W3	**VV55840R**	CORD BINDER	AZ-100	結束バンド		2	01
W3	**--**	INSULOK TYTON T18R	L100 W2.5 BLACK	インシュロックタイ	(WX11230)	2	
W6	**--**	CUSHION	36 26	クッション（ＰＵＲ）	(V889590)		
W9	**--**	CUSHION	L=400	クッション（ＰＵＲ）	(WN31840)		

＊: New Parts（新規部品）

RANK : Japan only

■ PANEL ASSEMBLY（パネル Ass'y ）

• **Bottom view 1**（下から見た図 1）

• **Side view**
（横から見た図）

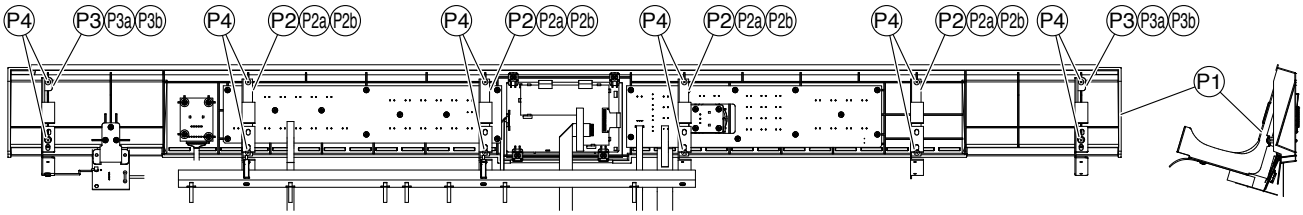

• **Rear view 1**（後ろから見た図 1）

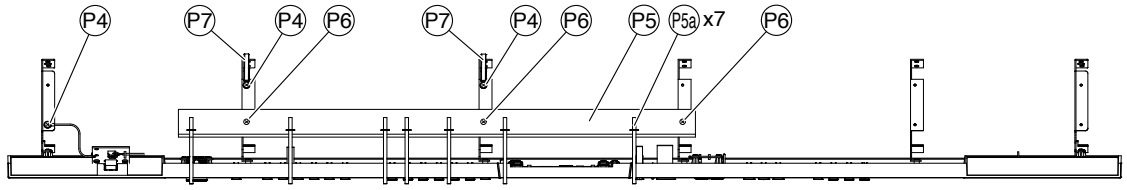

• **Top view**（上から見た図）

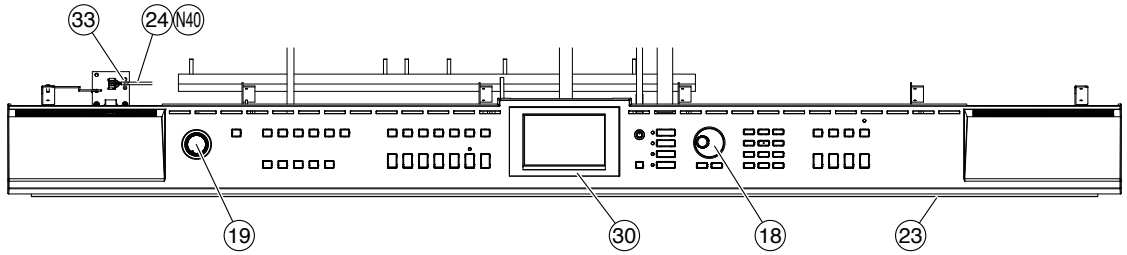

• **Rear view 2**（後ろから見た図 2）

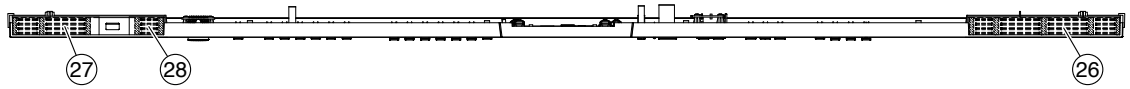

• **Bottom view 2**（下から見た図 2）

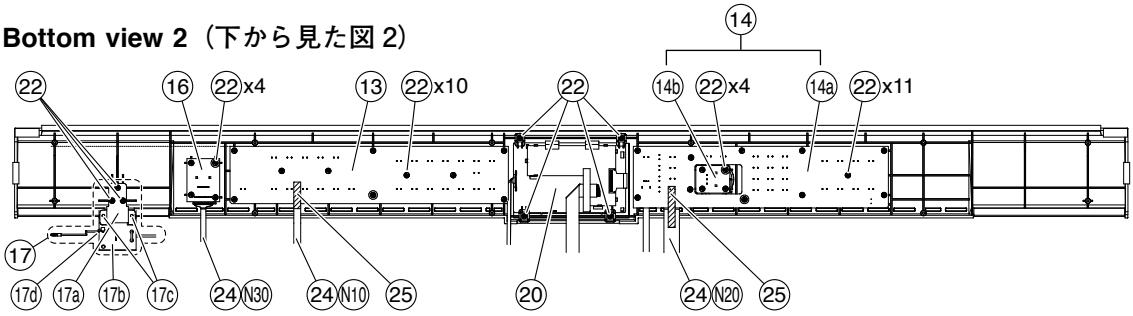

• **Bottom view 3**（下から見た図 3）

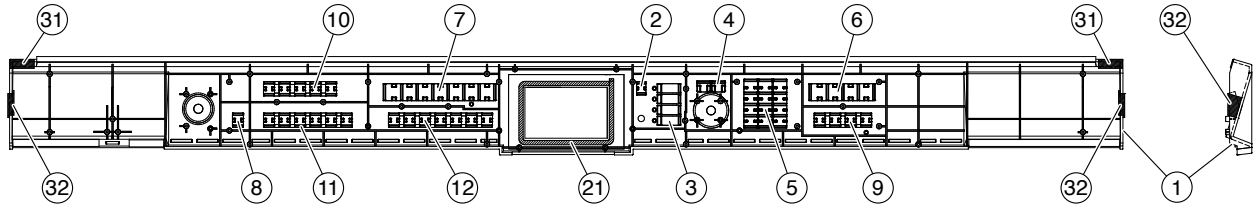

	REF NO.	PART NO.	DESCRIPTION		部品名	REMARKS	QTY	RANK
			PANEL ASSEMBLY		パネルAss'y	YDP-V240		
		--	PANEL ASSEMBLY E	CL	パネルAss'y E	U,E,B,K,O,Y (WR68610)		
		--	PANEL ASSEMBLY J	CL	パネルAss'y J	J (WR68640)		
	P1	--	PANEL SUB ASSEMBLY E	CL	パネル集成E	U,E,B,K,O,Y (WR86250)		
	P1	--	PANEL SUB ASSEMBLY J	CL	パネル集成J	J (WR86260)		
	P2	--	PTC ANGLE SUB ASSEMBLY	CL	PTC金具集成	(WR84460)	4	
	P2a	--	PTC ANGLE	1.2 U	PTC金具	(WR84480)		
	P2b	--	FELT 25X15	X1 ADHESIVE TAPE	フェルト	(WA10670)		
	P3	--	PTS ANGLE SUB ASSEMBLY	CL	PTS金具集成	(WR84470)	2	
	P3a	--	PTS ANGLE	1.2 U	PTS金具	(WR84490)		
	P3b	--	FELT 25X15	X1 ADHESIVE TAPE	フェルト	(WA10670)		
	P4	WE774301	SCREW TP #B +BIND	3.0X8 MFZN2W3	Bタイト+BIND		15	01
	P5	--	SPLINT SUB ASSEMBLY	CL	添木集成	(WR84360)		
	P5a	VU891300	CORD BINDER	L80	ビニタイ黒1.0芯L		7	03
	P6	WE97340R	BIND HEAD TAPPING SCREW-B	3.0X16 MFZN2W3	Bタイト+BIND		3	01
	P7	CB81751R	CLIP, WIRE	S-14B-E,S-14	束線止め		2	03
		--	PANEL SUB ASSEMBLY E	CL	パネル集成E	U,E,B,K,O,Y (WR86250)		
		--	PANEL SUB ASSEMBLY J	CL	パネル集成J	J (WR86260)		
*	1	WR538900	PANEL(PRINT)E		パネル印刷品E	U,E,B,K,O,Y		
*	1	WR539000	PANEL(PRINT)J		パネル印刷品J	J		
*	2	WR454800	BUTTON A1	A1 X1	ボタンA1	EXIT		
*	3	WR556700	BUTTON B4 PRINT E	B4 X4	ボタンB4印刷品E	U,E,B,K,O,Y		
*	3	WS059500	BUTTON B4 PRINT J	B4 X4	ボタンB4印刷品J	J		
*	4	WR455000	BUTTON C2	C2 X2	ボタンC2	SONG,EASY SONG ARRANGER, STYLE,VOICE CATEGORY(Up,Down)		
*	5	WR455100	BUTTON C12	C12 x12	ボタンC12	0-9,NO/-,YES/+,<,>,DELETE		
*	6	WR455200	BUTTON D4	D4 X4	ボタンD4	PIANO RESET,SOUND TYPE, BANK,REGIST MEMORY,1,2		
*	7	WR455300	BUTTON D7	D7 X7	ボタンD7	SONG(REPEAT&LEARN,PAUSE, A-B REPEAT,REW,FF) STYLE(ACMP ON/OFF, INTRO/ENDING/rit., MAIN/AUTO FILL,SYNC STOP, SYNC START,START/STOP, MUSIC DATABASE)		
*	8	WR455400	BUTTON E1	E1 X1	ボタンE1	DEMO		
*	9	WR455500	BUTTON E4	E4 X4	ボタンE4	SPLIT ON/OFF,DUAL ON/OFF, HARMONY ON/OFF,DSP ON/OFF		
*	10	WR455600	BUTTON E5	E5 X5	ボタンE5	SPLIT VOICE,DUAL VOICE, HARMONY TYPE,DSP TYPE LESSON(L,R,START), METRONOME ON/OFF, TEMPO/TAP,TIME SIGNATURE		
*	11	WR455700	BUTTON E6	E6 X6	ボタンE6	MENU,EXECUTE,LYRICS, SCORE,PAT ON/OFF,FUNCTION, P.A.T.TYPE		
*	12	WR455800	BUTTON E7	E7 X7	ボタンE7	SONG MEMORY(REC,1-5,A, CLEAR)		
*	13	WR188100	CIRCUIT BOARD	PNL	PNLシート	(WR18800)(YA608C0)		
*	14	AAX96920	CIRCUIT BOARD	PNR&ENC	PNR&ENCシート	(WR18800)(YA608C0)		
	14a	--	CIRCUIT BOARD	PNR	PNRシート	(WR18820)(YA608C0)		
	14b	--	CIRCUIT BOARD	ENC	ENCシート	(WR18830)(YA608C0)		
*	16	WR187700	CIRCUIT BOARD	MV	MVシート	(WR18750)(YA607C0)		
*	17	WR846300	USB-D ASSEMBLY	CL	USB-D Ass'y			
	17a	--	USB-D ANGLE	1.2 U	USB-D金具	(WR45650)		
*	17b	WR187800	CIRCUIT BOARD	USB-D	USB-Dシート	(WR18750)(YA607C0)		
	17c	WE774301	SCREW TP #B +BIND	3.0X8 MFZN2W3	Bタイト+BIND		2	01
	17d	CB06925R	BINDING TIE	BK-1 (10pcs/pack)	インシュロックタイ			01
	17d	VV55840R	CORD BINDER	AZ-100	結束バンド			01
	17d	--	INSULOK TYTON T18R	L100 W2.5 BLACK	インシュロックタイ	(WX11230)		
	18	WH848700	KNOB, ENCODER		エンコーダツマミ成型	DATA ENTRY		
	19	VU43240R	KNOB V	V	Vツマミ	MASTER VOLUME		01
*	20	WR863700	LCD ASSEMBLY	CL	LCD Ass'y			
	21	--	DUSTPROOF_FOAM	350X5X2T	防塵フォーム	(WR77530)		
	22	WE774301	SCREW TP #B +BIND	3.0X8 MFZN2W3	Bタイト+BIND		36	01
	23	VU63870R	FELT	MK	フェルト			05
	24	--	WH COMMON ASSEMBLY PANEL	PANEL	束線構成パネル	(WR86300)		
	25	VP83460R	FILAMENT TAPE	12X50	粘着テープ		2	01

* : New Parts (新規部品)　　RANK : Japan only

	REF NO.	PART NO.	DESCRIPTION		部品名	REMARKS	QTY	RANK
	26	--	CLOTH A	180 22	不織布A	(WR86180)		
	27	--	CLOTH B	100 22	不織布B	(WR86190)		
	28	--	CLOTH C	40 22	不織布C	(WR94770)		
	30	--	LCD COVER(PRINT)		LCDカバー印刷品	(WR54550)		
	31	--	FELT 28X10X1		FELT 28X10X1	(WK94760)	2	
	32	--	STOPPER FELT LOWER		ストッパーフェルト下	(WJ86750)	2	
	33	CB06925R	BINDING TIE	BK-1 (10PCS/PACK)	インシュロックタイ			01
	33	--	INSULOK TYTON T18R	L100 W2.5 BLACK	インシュロックタイ	(WX11230)		
		--	WH COMMON ASSEMBLY PANEL	PANEL	束線構成パネル	(WR86300)		
*	N10	MFA12200	FLEXIBLE FLAT CABLE	12P 200mm P=1.0	カードー電線			
*	N20	MFA17450	FLEXIBLE FLAT CABLE	17P 450mm P=1.0	カードー電線			
	N30	--	WIRING ASSEMBLY MV	MV	MV束線	(WR86640)		
	N40	--	USB WIRE HARNESS	L=500 6P	USBケーブル	(WJ41710)		

＊: New Parts (新規部品)

RANK : Japan only

■ LCD ASSEMBLY（LCD Ass'y ）

• **Front view（前から見た図）**

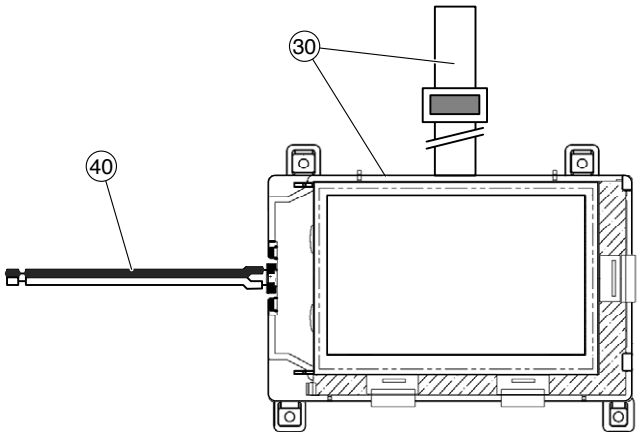

• **Rear view（後ろから見た図）**

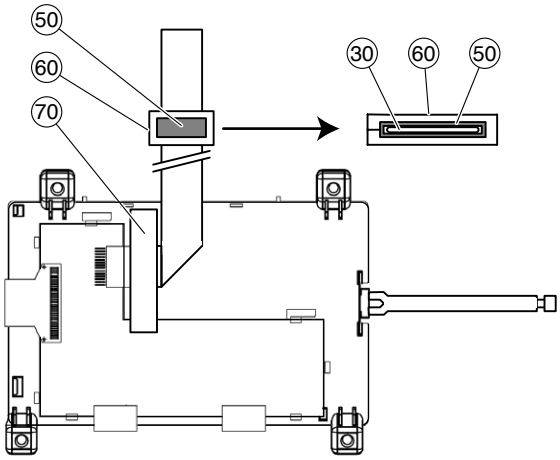

REF NO.	PART NO.	DESCRIPTION		部品名	REMARKS	QTY	RANK
		LCD ASSEMBLY		ＬＣＤ Ａｓｓ’ｙ	YDP-V240		
*	**WR863700**	LCD ASSEMBLY	CL	ＬＣＤ Ａｓｓ’ｙ			
30	**--**	LCD UNIT	CL	液晶ユニット	(WR86280)		
40	**--**	WIRING ASSEMBLY BL	BL	ＢＬ束線	(WR90580)		
50	**WH376400**	FERRITE CORE	FSRC222090RX000T	フェライトコア			
60	**--**	SPONGE	20X60	防振スポンジ	(WK72310)		
70	**VP83460R**	FILAMENT TAPE	12X50	粘着テープ			01

＊: New Parts（新規部品）

RANK : Japan only

■ PSM ASSEMBLY（PSM Ass'y ）

• **Top view**（上から見た図）

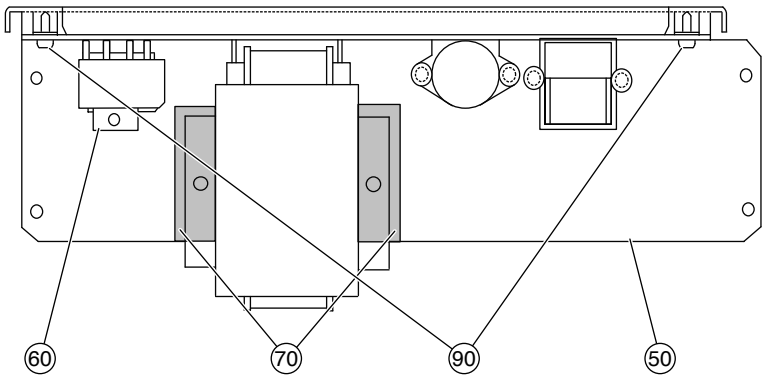

• **Front view**（前から見た図）

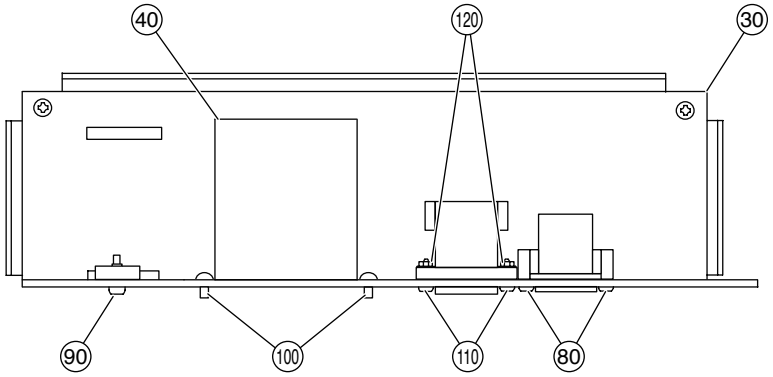

REF NO.	PART NO.	DESCRIPTION		部品名	REMARKS	QTY	RANK
		PSM ASSEMBLY		PSM Ass'y	YDP-V240		
	--	PSM ASSEMBLY	CL J	PSM Ass'y	J (WH64040)		
	--	PSM ASSEMBLY	CL U	PSM Ass'y	U (WH64050)		
	--	PSM ASSEMBLY	CL E	PSM Ass'y	E,B,K,O (WH64060)		
	--	PSM ASSEMBLY	CL N	PSM Ass'y	Y (WH64070)		
30	**WH639900**	CIRCUIT BOARD	PSM	PSMシート	J (WH53650)(X8010D0)		07
30	**WH640000**	CIRCUIT BOARD	PSM	PSMシート	U (WH53660)(X8010D0)		07
30	**WH640100**	CIRCUIT BOARD	PSM	PSMシート	E,B,K,O (WH53670)(X8010D0)		07
30	**WH640200**	CIRCUIT BOARD	PSM	PSMシート	Y (WH53680)(X8010D0)		09
⚠ 40	**X7994A00**	POWER TRANSFORMER	DENANHOU/UL/CSA E	電源トランス	J,U		12
⚠ 40	**X7995A00**	POWER TRANSFORMER	EN60065 E	電源トランス	E,B,K,O		13
⚠ 40	**X7996A00**	POWER TRANSFORMER	IEC60065 E	電源トランス	Y		13
50	**VZ95880R**	PLATE AC INLET		ACインレット金具	J,U,E,B,K,O		07
50	**VZ95890R**	PANEL, AC INLET		ACインレット金具印	Y		08
60	**VT461100**	HOLDER, TRANSISTOR A		トランジスターホルダ			03
70	--	NONWOVEN FABRIC CLOTH	34X14XT0.45	不織布	(WD49560)	2	
80	**WE774200**	SCREW TP #B +BIND 3X10	3.0X10 MFZN2W3	Bタイト＋BIND	J,U,E,B,K,O	2	01
80	**WE972200**	BIND HEAD B-TIGHT SCREW	3.0X10 MFZN2B3	Bタイト＋BIND	Y	2	01
90	**WE98740R**	BIND HEAD TAPPING SCREW	3.0X12 MFZN2W3	Bタイト＋BIND		3	01
100	**WE97450R**	BIND HEAD TAPPING SCREW-B	4.0X10 MFZN2W3	Bタイト＋BIND	J,U,E,B,K,O	2	01
100	**WE97230R**	BIND HEAD TAPPING SCREW-B	4.0X10 MFZN2B3	Bタイト＋BIND	Y	2	01
110	**WE953000**	SCREW MACHINE +BIND	3.0X12 MFZN2W3	小ネジ＋BIND	Y	2	01
120	**WF55980R**	HEXAGONAL NUT 3.0MFZN2W3	M3	ナット 6角フランジ	Y	2	01

＊: New Parts（新規部品）

RANK : Japan only

■ HP JACK ASSEMBLY（HP ジャック Ass'y ）

• **Side view**（横から見た図）

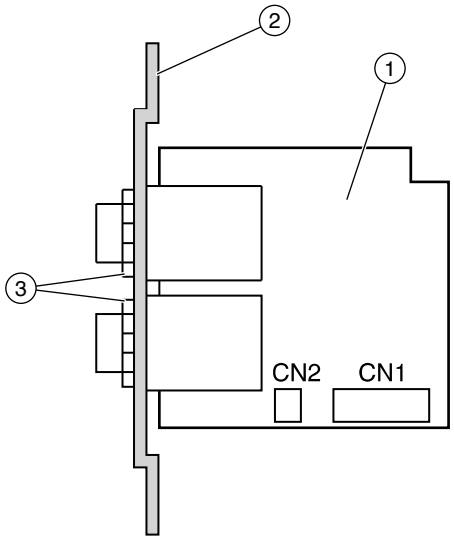

REF NO.	PART NO.	DESCRIPTION		部品名	REMARKS	QTY	RANK
		HP JACK ASSEMBLY		ＨＰジャックＡｓｓ’ｙ	YDP-V240		
	WC046000	HP JACK ASSEMBLY		ＨＰジャックＡｓｓ’ｙ			08
1	**WC04590R**	CIRCUIT BOARD	HP	Ｈ　Ｐ　シ　ー　ト	(WC04580)(XQ389A0)		05
2	**VN63180R**	HOLDER PHONE JACK		Ｈ．Ｐ取付金具			04
3	**WF55990R**	HEXAGONAL NUT 12.0	M12X14X2 P=1.0	ナ　ッ　ト　特　殊		2	01

∗ : New Parts（新規部品）

RANK : Japan only

■ KEYBOARD ASSEMBLY（GHL 鍵盤 Ass'y ）

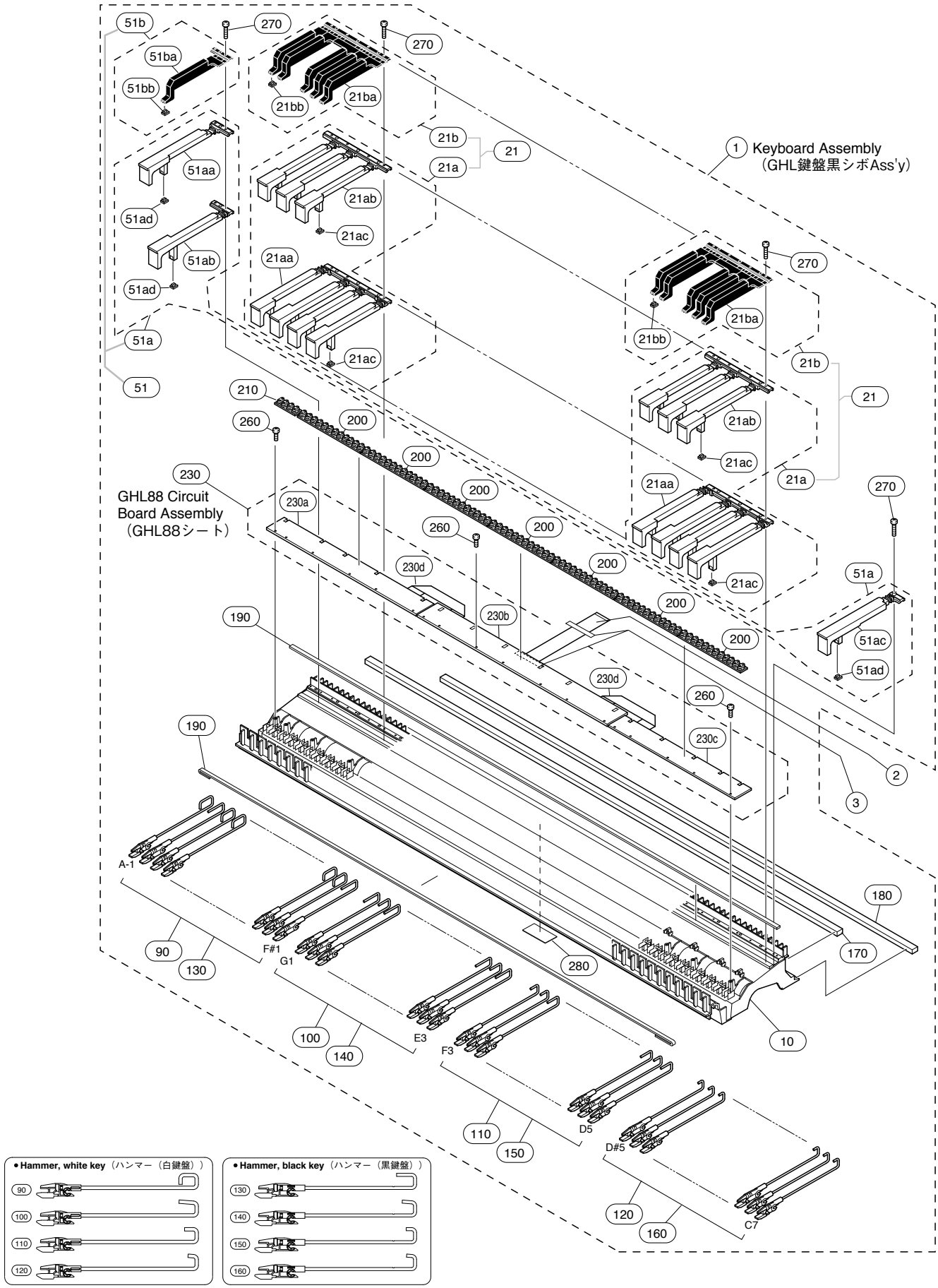

REF NO.	PART NO.	DESCRIPTION		部品名	REMARKS	QTY	RANK
		KEYBOARD ASSEMBLY		ＧＨＬ鍵盤Ａｓｓ’ｙ	YDP-V240		
	WQ569800	GHL KEYBOARD TEXTURE GHL	A88 K6	ＧＨＬ鍵盤黒シボＢ			34
1	**--**	GHL B TEXTURE ASSEMBLY	A88 K6	ＧＨＬ黒シボＡｓｓ’ｙ	(WM95930)		
2	**WK121000**	FFC CABLE		ＦＦＣケーブル			04
3	**--**	FILAMENT TAPE	FILAMENT 12MMX50MM	フィラメントテープ	(WG47940)	2	
3	**--**	FILAMENT TAPE	FILAMENT 12MMX50MM	フィラメントテープ	(WM77590)	2	
	--	GHL B TEXTURE ASSEMBLY	A88 K6	ＧＨＬ黒シボＡｓｓ’ｙ	(WM95930)		
10	**--**	KEYBOARD FRAME	A88	フレーム８８改	(WJ02700)		
10	**--**	KEYBOARD FRAME YMMA	A88	フレーム８８改	(WJ02701)		
21	**--**	WHITE KEY OCT ASSEMBLY		白鍵ＯＣＴ Ａｓｓ’ｙ	(WN53600)	7	
21a	**--**	WHITE KEY OCT SUB		白鍵ＯＣＴサブＡｓｓ’ｙ	(WN53620)		
21aa	**WJ027300**	WHITE KEYS	CEGB	白鍵ＣＥＧＢ改			03
21aa	**--**	WHITE KEY CEGB YMMA	CEGB	白鍵ＣＥＧＢ改	(WN20831)		
21ab	**WJ027400**	WHITE KEYS	DFA	白鍵ＤＦＡ改			03
21ab	**--**	WHITE KEY DFA YMMA	DFA	白鍵ＤＦＡ改	(WN20841)		
21ac	**WG43760R**	ACTUATE RUBBER	GHL	駆動ラバー		7	01
21ac	**WN742300**	ACTUATE RUBBER	GHL	駆動ラバー		7	01
21b	**WN045200**	B KEY TEXTURE		黒鍵シボＡｓｓ’ｙ			05
21ba	**--**	BLACK KEY TEXTURE		黒鍵シボ	(WM81240)		
21bb	**WG43760R**	ACTUATE RUBBER	GHL	駆動ラバー		5	01
21bb	**WN742300**	ACTUATE RUBBER	GHL	駆動ラバー		5	01
51	**--**	WHITE KEY DASH ASSEMBLY		白鍵ダッシュＡｓｓ’ｙ	(WN53610)		
51a	**WN536400**	WHITE KEY DASH SUB ASSEMBLY		白鍵ダッシュサブＡｓｓ’ｙ			06
51aa	**WJ027500**	WHITE KEY	A	白鍵Ａ改			01
51aa	**--**	WHITE KEY A YMMA	A	白鍵Ａ改	(WN20861)		
51ab	**WJ027600**	WHITE KEY	B	白鍵Ｂ改			01
51ab	**--**	WHITE KEY B YMMA	B	白鍵Ｂ改	(WN20871)		
51ac	**WJ027700**	WHITE KEY	C	白鍵Ｃ改			02
51ac	**--**	WHITE KEY C YMMA	C	白鍵Ｃ改	(WN20881)		
51ad	**WG43760R**	ACTUATE RUBBER	GHL	駆動ラバー		3	01
51ad	**WN742300**	ACTUATE RUBBER	GHL	駆動ラバー		3	01
51b	**WN045300**	A# B KEY TEXTURE	A#	Ａ＃黒鍵シボＡｓｓ’ｙ			03
51ba	**--**	BLACK KEY TEXTURE A#	A#	黒鍵シボＡ＃	(WN04510)		
51bb	**WG43760R**	ACTUATE RUBBER	GHL	駆動ラバー			01
90	**WF15140R**	HAMMER ASSEMBLY, WHITE	W1	ハンマーＷ１		13	02
90	**--**	HAMMER WHITE YMMA	W1	ハンマーＷ１	(WF15141)	13	
100	**WF15150R**	HAMMER ASSEMBLY, WHITE	W2	ハンマーＷ２		13	02
100	**--**	HAMMER WHITE W2 YMMA	W2	ハンマーＷ２	(WF15151)	13	
110	**WF15160R**	HAMMER ASSEMBLY, WHITE	W3	ハンマーＷ３		13	02
110	**--**	HAMMER WHITE YMMA	W3	ハンマーＷ３	(WF15161)	13	
120	**WF15170R**	HAMMER ASSEMBLY, WHITE	W4	ハンマーＷ４		13	02
120	**--**	HAMMER WHITE YMMA	W4	ハンマーＷ４	(WF15171)	13	
130	**WF15180R**	HAMMER ASSEMBLY, WHITE	B1	ハンマーＢ１		9	02
130	**--**	HAMMER BLACK YMMA	B1	ハンマーＢ１	(WF15181)	9	
140	**WF15190R**	HAMMER ASSEMBLY, WHITE	B2	ハンマーＢ２		9	02
140	**--**	HAMMER BLACK YMMA	B2	ハンマーＢ２	(WF15191)	9	
150	**WF15200R**	HAMMER ASSEMBLY, WHITE	B3	ハンマーＢ３		9	02
150	**--**	HAMMER BLACK YMMA	B3	ハンマーＢ３	(WF15201)	9	
160	**WF15210R**	HAMMER ASSEMBLY, WHITE	B4	ハンマーＢ４		9	02
160	**--**	HAMMER BLACK YMMA	B4	ハンマーＢ４	(WF15211)	9	
170	**WF21200R**	STOPPER U88		ストッパーＵ８８			07
180	**WK688700**	STOPPER L88		ストッパーＬ８８			07
190	**WF211900**	LIMIT STOPPER	88	リミットストッパー		2	02
200	**WF212202**	RUBBER CONTACT	GHL OCT 2M	接点ゴムＯＣＴ		7	05
210	**WF212402**	RUBBER CONTACT	GHL A-C 2M	接点ゴムＡ－Ｃ			05
230	**WG317500**	CIRCUIT BOARD	GHL88	ＧＨＬ８８シート			
230	**--**	CIRCUIT BOARD	GHL88	ＧＨＬ８８シート	(WG31751)		
230a	**WF21250R**	CIRCUIT BOARD	GHL88L	ＧＨＬ８８シートＬ	(WF46230)(X6244D0)		13
230b	**WF21260R**	CIRCUIT BOARD	GHL88M	ＧＨＬ８８シートＭ	(WF46240)(X6245G0)		13
230c	**WF21280R**	CIRCUIT BOARD	GHL88H	ＧＨＬ８８シートＨ	(WF46250)(X6246D0)		12
230d	**WF212900**	CONNECTOR ASSEMBLY	17P	中継束線		2	03
260	**WF267300**	BIND HEAD P-TIGHT SCREW	2.6X8 MFZN2W3	Ｐタイト＋ＢＩＮＤ		18	01
270	**WE97300R**	BIND HEAD TAPPING SCREW-P	3.0X16 MFZN2W3	Ｐタイト＋ＢＩＮＤ		31	01
280	**--**	SPONGE GHS		防振スポンジ ＧＨＳ	(WH71130)		
290	**--**	GRISE	MORI G-1030Y	グリス	(WC77150)		
290	**--**	GRISE_BLUE	G-1066Y 16KG	グリス青	(WM49860)		

＊: New Parts（新規部品）

RANK : Japan only

■ BENCH (BC-100DR)（椅子）

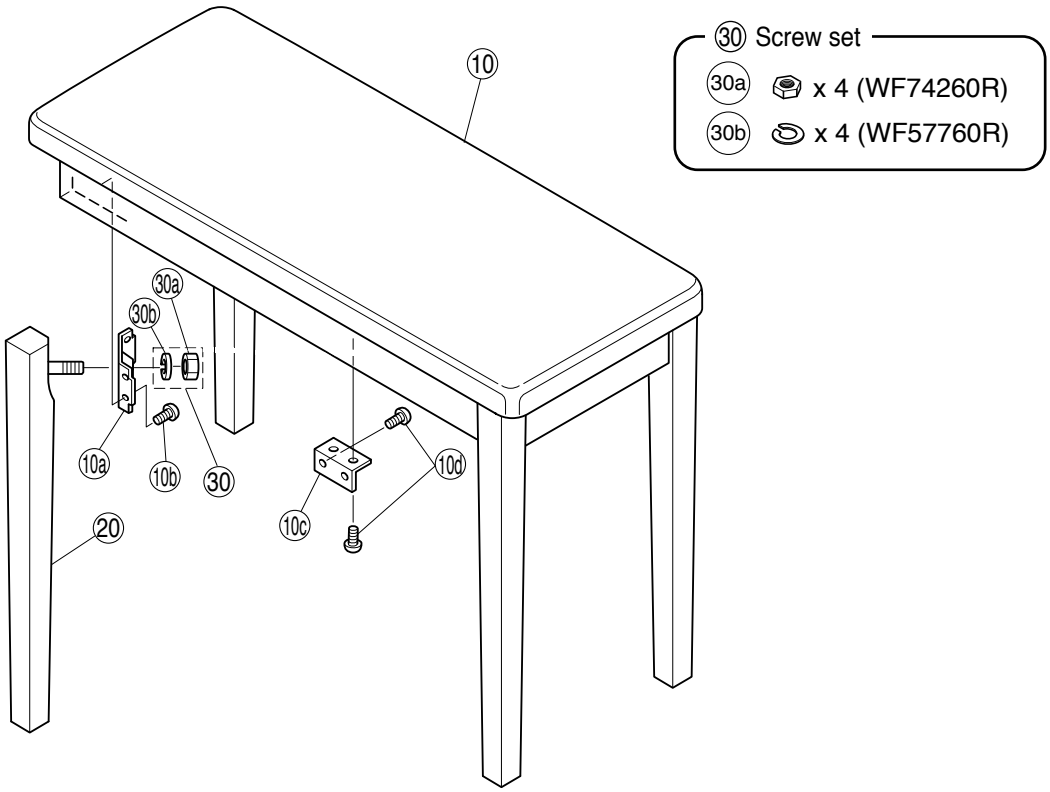

REF NO.	PART NO.	DESCRIPTION		部品名	REMARKS	QTY	RANK
		BENCH(BC-100DR)		椅子	YDP-V240		
	V553140R	WOOD BENCH COMPLETE ASSEMBLY	BC-100DR	同梱品セット椅子	U,K,O,Y		20
	V5532000	BENCH ASSEMBLY	BC-100DR	椅子集成	U,K,O,Y		
10	**V553290R**	BENCH BOARD ASSEMBLY	BC-100DR	座板Ａｓｓ’ｙ	U,K,O,Y		16
10a	**AA01648R**	FLANGE ON STOOL		脚取付隅金具	U,K,O,Y	4	02
10b	**WE97070R**	BIND HEAD TAPPING SCREW-1	3.5X16 MFZN2W3	ＴＰ＃１＋ＢＩＮＤ	U,K,O,Y	16	01
10c	**VC969300**	HOLDER, BENCH BOARD		座板固定金具	U,K,O,Y	4	03
10d	**WE95460R**	BIND HEAD TAPPING SCREW-1	3.5X14 MFZN2W3	ＴＰ＃１＋ＢＩＮＤ	U,K,O,Y	16	01
20	**V817630R**	LEG ASSEMBLY ROSE U,N	BC-100DR	脚柱集成	U,K,O,Y	4	08
30	**VS53050R**	SCREW SET BENCH	BC-XX	ネジセット Ａｓｓ’ｙ	U,K,O,Y		03
30a	**WF74260R**	HEXAGONAL NUT	M10 #1	ナット６角	U,K,O,Y	4	
30b	**WF57760R**	SPRING WASHER #2 10.0	10 MFZN2W3	バネ座金	U,K,O,Y	4	01
	V6886800	WRENCH		ベンチスパナ	U,K,O,Y		

＊: New Parts（新規部品）

RANK : Japan only

■ BENCH (BC-202DR)（椅子）(for Japan only)

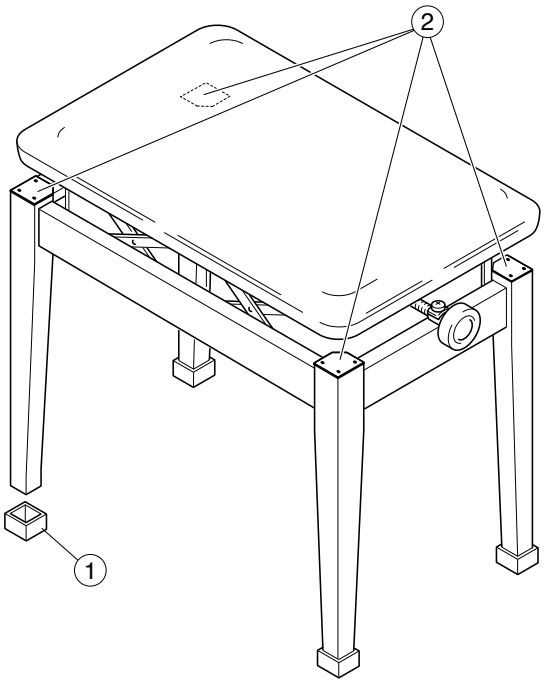

REF NO.	PART NO.	DESCRIPTION		部品名	REMARKS	QTY	RANK
		BENCH(BC-202DR)		椅子	YDP-V240		
	WC13910R	BENCH	BC-202DR J	同梱品セット椅子	J		25
1	**AAX59570**	CAP(BLACK)	BC-202DR	脚キャップ（黒）	J	4	
2	**AAX60380**	CAP UPPER(BLACK)	BC-202DR	脚キャップ上部（黒）	J	4	

＊: New Parts（新規部品）

RANK : Japan only

■ ELECTRICAL PARTS（電気部品）

DM

	REF NO.	PART NO.	DESCRIPTION		部品名	REMARKS	QTY	RANK
			ELECTRICAL PARTS		電気部品	YDP-V240		
*		**WR187400**	CIRCUIT BOARD	DM	DMシート	(WR18730)(YC009A0)		
*		**WR187600**	CIRCUIT BOARD	AN	ANシート	(WR18750)(YA607C0)		
*		**WR187700**	CIRCUIT BOARD	MV	MVシート	(WR18750)(YA607C0)		
*		**WR187800**	CIRCUIT BOARD	USB-D	USB－Dシート	(WR18750)(YA607C0)		
*		**WR187900**	CIRCUIT BOARD	USB-H	USB－Hシート	(WR18750)(YA607C0)		
		WF21280R	CIRCUIT BOARD	GHL88H	GHL88シートH	(WF46250)(X6246D0)		12
		WF21260R	CIRCUIT BOARD	GHL88M	GHL88シートM	(WF46240)(X6245G0)		13
		WF21250R	CIRCUIT BOARD	GHL88L	GHL88シートL	(WF46230)(X6244D0)		13
		WC04590R	CIRCUIT BOARD	HP	Hシート	(WC04580)(XQ389A0) (XQ390A0)		05
*		**WU166900**	CIRCUIT BOARD	MAL2	MAL2シート	(WU16680)(YC388B0)		
		WP029200	CIRCUIT BOARD	PEDAL	PEDALシート	(WQ65870)(X9561D0)		05
		WC56120R	CIRCUIT BOARD	PJK	PJKシート	(WC56110)(X5143A0)		04
		WC561210	CIRCUIT BOARD	PJK	PJKシート	(WC56111)(X5143A0)		
		VU65910R	CIRCUIT BOARD	PL	PLシート	(VU65900)(XR898A0)		03
*		**WR188100**	CIRCUIT BOARD	PNL	PNLシート	(WR18800)(YA608C0)		
*		**AAX96920**	CIRCUIT BOARD	PNR&ENC	PNR&ENCシート	(WR18800)(YA608C0)		
		--	CIRCUIT BOARD	PNR	PNRシート	(WR18800)(WR18820) (YA608C0)		
		--	CIRCUIT BOARD	ENC	ENCシート	(WR18800)(WR18830) (YA608C0)		
		WH639900	CIRCUIT BOARD	PSM	PSMシート	J (WH53650)(X8010D0)		07
		WH640000	CIRCUIT BOARD	PSM	PSMシート	U (WH53660)(X8010D0)		07
		WH640100	CIRCUIT BOARD	PSM	PSMシート	E,B,K,O (WH53670)(X8010D0)		07
		WH640200	CIRCUIT BOARD	PSM	PSMシート	Y (WH53680)(X8010D0)		09
*		**WR187400**	CIRCUIT BOARD	DM	DMシート	(WR18730)(YC009A0)		
	C26	**US14510R**	CERAMIC CAPACITOR (CHIP)	0.1000 25V Z RECT.	チップセラ（F）			01
	C28	**US14510R**	CERAMIC CAPACITOR (CHIP)	0.1000 25V Z RECT.	チップセラ（F）			01
	C32	**US062100**	CERAMIC CAPACITOR (CHIP)	100P 50V J RECT.	チップセラ（SL）			01
	-41	**US062100**	CERAMIC CAPACITOR (CHIP)	100P 50V J RECT.	チップセラ（SL）			01
	C42	**US064100**	CERAMIC CAPACITOR (CHIP)	0.0100 50V K RECT.	チップセラ（B）			01
	C50	**US062470**	CERAMIC CAPACITOR (CHIP)	470P 50V J RECT.	チップセラ（SL）			01
	C52	**US064100**	CERAMIC CAPACITOR (CHIP)	0.0100 50V K RECT.	チップセラ（B）			01
	C62	**US064100**	CERAMIC CAPACITOR (CHIP)	0.0100 50V K RECT.	チップセラ（B）			01
	C64	**US064100**	CERAMIC CAPACITOR (CHIP)	0.0100 50V K RECT.	チップセラ（B）			01
	C66	**US064100**	CERAMIC CAPACITOR (CHIP)	0.0100 50V K RECT.	チップセラ（B）			01
	C67	**US062470**	CERAMIC CAPACITOR (CHIP)	470P 50V J RECT.	チップセラ（SL）			01
	C68	**US064100**	CERAMIC CAPACITOR (CHIP)	0.0100 50V K RECT.	チップセラ（B）			01
	C69	**US062470**	CERAMIC CAPACITOR (CHIP)	470P 50V J RECT.	チップセラ（SL）			01
	C70	**US064100**	CERAMIC CAPACITOR (CHIP)	0.0100 50V K RECT.	チップセラ（B）			01
	C71	**US062470**	CERAMIC CAPACITOR (CHIP)	470P 50V J RECT.	チップセラ（SL）			01
	C72	**US064100**	CERAMIC CAPACITOR (CHIP)	0.0100 50V K RECT.	チップセラ（B）			01
	C73	**US062470**	CERAMIC CAPACITOR (CHIP)	470P 50V J RECT.	チップセラ（SL）			01
	C74	**US064100**	CERAMIC CAPACITOR (CHIP)	0.0100 50V K RECT.	チップセラ（B）			01
	C75	**US062470**	CERAMIC CAPACITOR (CHIP)	470P 50V J RECT.	チップセラ（SL）			01
	C76	**US064100**	CERAMIC CAPACITOR (CHIP)	0.0100 50V K RECT.	チップセラ（B）			01
	C77	**US062470**	CERAMIC CAPACITOR (CHIP)	470P 50V J RECT.	チップセラ（SL）			01
	C78	**US064100**	CERAMIC CAPACITOR (CHIP)	0.0100 50V K RECT.	チップセラ（B）			01
	C79	**US062470**	CERAMIC CAPACITOR (CHIP)	470P 50V J RECT.	チップセラ（SL）			01
	C80	**US064100**	CERAMIC CAPACITOR (CHIP)	0.0100 50V K RECT.	チップセラ（B）			01
	C81	**US062470**	CERAMIC CAPACITOR (CHIP)	470P 50V J RECT.	チップセラ（SL）			01
	C82	**US064100**	CERAMIC CAPACITOR (CHIP)	0.0100 50V K RECT.	チップセラ（B）			01
	C83	**US062470**	CERAMIC CAPACITOR (CHIP)	470P 50V J RECT.	チップセラ（SL）			01
	C84	**US064100**	CERAMIC CAPACITOR (CHIP)	0.0100 50V K RECT.	チップセラ（B）			01
	C85	**US062470**	CERAMIC CAPACITOR (CHIP)	470P 50V J RECT.	チップセラ（SL）			01
	C86	**US064100**	CERAMIC CAPACITOR (CHIP)	0.0100 50V K RECT.	チップセラ（B）			01
	C87	**US062470**	CERAMIC CAPACITOR (CHIP)	470P 50V J RECT.	チップセラ（SL）			01
	C88	**US064100**	CERAMIC CAPACITOR (CHIP)	0.0100 50V K RECT.	チップセラ（B）			01
	C89	**US062470**	CERAMIC CAPACITOR (CHIP)	470P 50V J RECT.	チップセラ（SL）			01
	C90	**US064100**	CERAMIC CAPACITOR (CHIP)	0.0100 50V K RECT.	チップセラ（B）			01
	C91	**US062470**	CERAMIC CAPACITOR (CHIP)	470P 50V J RECT.	チップセラ（SL）			01
	C92	**US064100**	CERAMIC CAPACITOR (CHIP)	0.0100 50V K RECT.	チップセラ（B）			01
	C93	**US062470**	CERAMIC CAPACITOR (CHIP)	470P 50V J RECT.	チップセラ（SL）			01
	C94	**US064100**	CERAMIC CAPACITOR (CHIP)	0.0100 50V K RECT.	チップセラ（B）			01
	C95	**US062470**	CERAMIC CAPACITOR (CHIP)	470P 50V J RECT.	チップセラ（SL）			01
	C102	**US064100**	CERAMIC CAPACITOR (CHIP)	0.0100 50V K RECT.	チップセラ（B）			01
	C103	**US064100**	CERAMIC CAPACITOR (CHIP)	0.0100 50V K RECT.	チップセラ（B）			01
	C111	**US064100**	CERAMIC CAPACITOR (CHIP)	0.0100 50V K RECT.	チップセラ（B）			01

＊: New Parts（新規部品）

RANK : Japan only

DM

REF NO.	PART NO.	DESCRIPTION		部品名	REMARKS	QTY	RANK
C112	**US064100**	CERAMIC CAPACITOR (CHIP)	0.0100 50V K RECT.	チップセラ（B）			01
C116	**US064100**	CERAMIC CAPACITOR (CHIP)	0.0100 50V K RECT.	チップセラ（B）			01
-119	**US064100**	CERAMIC CAPACITOR (CHIP)	0.0100 50V K RECT.	チップセラ（B）			01
C120	**US063270**	CERAMIC CAPACITOR (CHIP)	2700P 50V K RECT.	チップセラ（B）			01
C121	**US063270**	CERAMIC CAPACITOR (CHIP)	2700P 50V K RECT.	チップセラ（B）			01
C122	**US14510R**	CERAMIC CAPACITOR (CHIP)	0.1000 25V Z RECT.	チップセラ（F）			01
C123	**US063270**	CERAMIC CAPACITOR (CHIP)	2700P 50V K RECT.	チップセラ（B）			01
C124	**US063270**	CERAMIC CAPACITOR (CHIP)	2700P 50V K RECT.	チップセラ（B）			01
C127	**US062100**	CERAMIC CAPACITOR (CHIP)	100P 50V J RECT.	チップセラ（SL）			01
-141	**US062100**	CERAMIC CAPACITOR (CHIP)	100P 50V J RECT.	チップセラ（SL）			01
C143	**US062100**	CERAMIC CAPACITOR (CHIP)	100P 50V J RECT.	チップセラ（SL）			01
-146	**US062100**	CERAMIC CAPACITOR (CHIP)	100P 50V J RECT.	チップセラ（SL）			01
C147	**US063100**	CERAMIC CAPACITOR (CHIP)	1000P 50V K RECT.	チップセラ（B）			01
C148	**US062100**	CERAMIC CAPACITOR (CHIP)	100P 50V J RECT.	チップセラ（SL）			01
-151	**US062100**	CERAMIC CAPACITOR (CHIP)	100P 50V J RECT.	チップセラ（SL）			01
C153	**US062100**	CERAMIC CAPACITOR (CHIP)	100P 50V J RECT.	チップセラ（SL）			01
-157	**US062100**	CERAMIC CAPACITOR (CHIP)	100P 50V J RECT.	チップセラ（SL）			01
C159	**US062100**	CERAMIC CAPACITOR (CHIP)	100P 50V J RECT.	チップセラ（SL）			01
C165	**US063100**	CERAMIC CAPACITOR (CHIP)	1000P 50V K RECT.	チップセラ（B）			01
C173	**US06127R**	CERAMIC CAPACITOR (CHIP)	27P 50V J RECT.	チップセラ（CH）			01
C176	**US14510R**	CERAMIC CAPACITOR (CHIP)	0.1000 25V Z RECT.	チップセラ（F）			01
C179	**US06127R**	CERAMIC CAPACITOR (CHIP)	27P 50V J RECT.	チップセラ（CH）			01
C202	**US062100**	CERAMIC CAPACITOR (CHIP)	100P 50V J RECT.	チップセラ（SL）			01
C210	**US064100**	CERAMIC CAPACITOR (CHIP)	0.0100 50V K RECT.	チップセラ（B）			01
-216	**US064100**	CERAMIC CAPACITOR (CHIP)	0.0100 50V K RECT.	チップセラ（B）			01
C218	**US064100**	CERAMIC CAPACITOR (CHIP)	0.0100 50V K RECT.	チップセラ（B）			01
-220	**US064100**	CERAMIC CAPACITOR (CHIP)	0.0100 50V K RECT.	チップセラ（B）			01
C222	**US064100**	CERAMIC CAPACITOR (CHIP)	0.0100 50V K RECT.	チップセラ（B）			01
C230	**US064100**	CERAMIC CAPACITOR (CHIP)	0.0100 50V K RECT.	チップセラ（B）			01
C231	**US064100**	CERAMIC CAPACITOR (CHIP)	0.0100 50V K RECT.	チップセラ（B）			01
D2	**V959920R**	DIODE	HSU119 TRF-E	チップダイオード			01
D2	**VT332900**	DIODE	1SS355 TE-17 TP	ダイオード			01
D2	**WG139300**	DIODE	KDS4148U-RTK/P TE	ダイオード			
-7	**V959920R**	DIODE	HSU119 TRF-E	チップダイオード			01
-7	**VT332900**	DIODE	1SS355 TE-17 TP	ダイオード			01
-7	**WG139300**	DIODE	KDS4148U-RTK/P TE	ダイオード			
D9	**V959920R**	DIODE	HSU119 TRF-E	チップダイオード			01
D9	**VT332900**	DIODE	1SS355 TE-17 TP	ダイオード			01
D9	**WG139300**	DIODE	KDS4148U-RTK/P TE	ダイオード			
D10	**V959920R**	DIODE	HSU119 TRF-E	チップダイオード			01
D10	**VT332900**	DIODE	1SS355 TE-17 TP	ダイオード			01
D10	**WG139300**	DIODE	KDS4148U-RTK/P TE	ダイオード			
D28	**V959920R**	DIODE	HSU119 TRF-E	チップダイオード			01
D28	**VT332900**	DIODE	1SS355 TE-17 TP	ダイオード			01
D28	**WG139300**	DIODE	KDS4148U-RTK/P TE	ダイオード			
-35	**V959920R**	DIODE	HSU119 TRF-E	チップダイオード			01
-35	**VT332900**	DIODE	1SS355 TE-17 TP	ダイオード			01
-35	**WG139300**	DIODE	KDS4148U-RTK/P TE	ダイオード			
DA1	**V9424900**	DIODE ARRAY	1SS372 TE85L	ダイオードアレイ			01
DA1	**WH107100**	DIODE ARRAY	MA3Z79300L 0.10 X2	ダイオードアレイ			
-4	**V9424900**	DIODE ARRAY	1SS372 TE85L	ダイオードアレイ			01
-4	**WH107100**	DIODE ARRAY	MA3Z79300L 0.10 X2	ダイオードアレイ			
IC4	**X5422A00**	IC	S1D13700F01A100 LC	IC	LCD CONTROLLER		08
* IC9	**YA969100**	IC	MR27T6402L-39LTNZ0	IC	P2ROM 64M (PROGRAM)		
IC10	**X3042E00**	IC	MX29LV160DBTI-70G	IC	FLASH ROM 16M		
* IC10	**X8950B00**	IC	EN29LV160BB-70TIP	IC			
* IC11	**YA970100**	IC	MR26V25602L-10MTA0	IC	P2ROM 256M (WAVE)		
IC14	**X6040A01**	IC	AK4385ET	IC	D/A CONVERTER		03
IC16	**X2331A0R**	IC	NJM4580E(TE2)OPAMP	IC	OPAMP		01
L6	**VY65720R**	CHIP INDUCTANCE	600 BK1608HM601-T	チップインダクタ			01
L6	**WG595200**	CHIP INDUCTANCE	GZ1608D601 1608	チップインダクタ			
L11	**VY65720R**	CHIP INDUCTANCE	600 BK1608HM601-T	チップインダクタ			01
L11	**WG595200**	CHIP INDUCTANCE	GZ1608D601 1608	チップインダクタ			
-21	**VY65720R**	CHIP INDUCTANCE	600 BK1608HM601-T	チップインダクタ			01
-21	**WG595200**	CHIP INDUCTANCE	GZ1608D601 1608	チップインダクタ			
L23	**VY65720R**	CHIP INDUCTANCE	600 BK1608HM601-T	チップインダクタ			01
L23	**WG595200**	CHIP INDUCTANCE	GZ1608D601 1608	チップインダクタ			
-35	**VY65720R**	CHIP INDUCTANCE	600 BK1608HM601-T	チップインダクタ			01
-35	**WG595200**	CHIP INDUCTANCE	GZ1608D601 1608	チップインダクタ			
L49	**VY65720R**	CHIP INDUCTANCE	600 BK1608HM601-T	チップインダクタ			01

＊: New Parts（新規部品）

RANK : Japan only

DM

REF NO.	PART NO.	DESCRIPTION		部品名	REMARKS	QTY	RANK
L49	**WG595200**	CHIP INDUCTANCE	GZ1608D601 1608	チップインダクタ			
R16	**RD35747R**	CARBON RESISTOR (CHIP)	47.0K 63M J RECT.	チップ抵抗			01
R18	**RD357100**	CARBON RESISTOR (CHIP)	10.0K 63M J RECT.	チップ抵抗			01
-21	**RD357100**	CARBON RESISTOR (CHIP)	10.0K 63M J RECT.	チップ抵抗			01
R25	**RD357100**	CARBON RESISTOR (CHIP)	10.0K 63M J RECT.	チップ抵抗			01
-27	**RD357100**	CARBON RESISTOR (CHIP)	10.0K 63M J RECT.	チップ抵抗			01
R39	**RD354470**	CARBON RESISTOR (CHIP)	47.0 63M J RECT.	チップ抵抗			01
-42	**RD354470**	CARBON RESISTOR (CHIP)	47.0 63M J RECT.	チップ抵抗			01
R47	**RD356100**	CARBON RESISTOR (CHIP)	1.0K 63M J RECT.	チップ抵抗			01
R49	**RD354470**	CARBON RESISTOR (CHIP)	47.0 63M J RECT.	チップ抵抗			01
R50	**RD354470**	CARBON RESISTOR (CHIP)	47.0 63M J RECT.	チップ抵抗			01
R51	**RD357100**	CARBON RESISTOR (CHIP)	10.0K 63M J RECT.	チップ抵抗			01
R53	**RD354680**	CARBON RESISTOR (CHIP)	68.0 63M J RECT.	チップ抵抗			01
R55	**RD350001**	CARBON RESISTOR (CHIP)	0 63M J RECT.	チップ抵抗			01
R56	**RD355100**	CARBON RESISTOR (CHIP)	100.0 63M J RECT.	チップ抵抗			01
R57	**RD356100**	CARBON RESISTOR (CHIP)	1.0K 63M J RECT.	チップ抵抗			01
R58	**RD357100**	CARBON RESISTOR (CHIP)	10.0K 63M J RECT.	チップ抵抗			01
R60	**RD350001**	CARBON RESISTOR (CHIP)	0 63M J RECT.	チップ抵抗			01
R61	**RD355100**	CARBON RESISTOR (CHIP)	100.0 63M J RECT.	チップ抵抗			01
R62	**RD355100**	CARBON RESISTOR (CHIP)	100.0 63M J RECT.	チップ抵抗			01
R65	**RD354470**	CARBON RESISTOR (CHIP)	47.0 63M J RECT.	チップ抵抗			01
R70	**RD355100**	CARBON RESISTOR (CHIP)	100.0 63M J RECT.	チップ抵抗			01
R74	**RD35422R**	CARBON RESISTOR (CHIP)	22.0 63M J RECT.	チップ抵抗			01
R75	**RD355100**	CARBON RESISTOR (CHIP)	100.0 63M J RECT.	チップ抵抗			01
R81	**RD356220**	CARBON RESISTOR (CHIP)	2.2K 63M J RECT.	チップ抵抗			01
R82	**RD356220**	CARBON RESISTOR (CHIP)	2.2K 63M J RECT.	チップ抵抗			01
R83	**RD355100**	CARBON RESISTOR (CHIP)	100.0 63M J RECT.	チップ抵抗			01
R84	**RD355100**	CARBON RESISTOR (CHIP)	100.0 63M J RECT.	チップ抵抗			01
R85	**RD357100**	CARBON RESISTOR (CHIP)	10.0K 63M J RECT.	チップ抵抗			01
R86	**RD357100**	CARBON RESISTOR (CHIP)	10.0K 63M J RECT.	チップ抵抗			01
R87	**RD357220**	CARBON RESISTOR (CHIP)	22.0K 63M J RECT.	チップ抵抗			01
R88	**RD350001**	CARBON RESISTOR (CHIP)	0 63M J RECT.	チップ抵抗			01
R89	**RD357220**	CARBON RESISTOR (CHIP)	22.0K 63M J RECT.	チップ抵抗			01
R90	**RD357220**	CARBON RESISTOR (CHIP)	22.0K 63M J RECT.	チップ抵抗			01
R102	**RD357220**	CARBON RESISTOR (CHIP)	22.0K 63M J RECT.	チップ抵抗			01
-104	**RD357220**	CARBON RESISTOR (CHIP)	22.0K 63M J RECT.	チップ抵抗			01
R110	**RD356470**	CARBON RESISTOR (CHIP)	4.7K 63M J RECT.	チップ抵抗			01
-113	**RD356470**	CARBON RESISTOR (CHIP)	4.7K 63M J RECT.	チップ抵抗			01
R117	**RD356220**	CARBON RESISTOR (CHIP)	2.2K 63M J RECT.	チップ抵抗			01
-120	**RD356220**	CARBON RESISTOR (CHIP)	2.2K 63M J RECT.	チップ抵抗			01
R123	**RD35518R**	CARBON RESISTOR (CHIP)	180.0 63M J RECT.	チップ抵抗			01
-126	**RD35518R**	CARBON RESISTOR (CHIP)	180.0 63M J RECT.	チップ抵抗			01
R127	**RD357220**	CARBON RESISTOR (CHIP)	22.0K 63M J RECT.	チップ抵抗			01
-132	**RD357220**	CARBON RESISTOR (CHIP)	22.0K 63M J RECT.	チップ抵抗			01
R144	**RD355100**	CARBON RESISTOR (CHIP)	100.0 63M J RECT.	チップ抵抗			01
R145	**RD355100**	CARBON RESISTOR (CHIP)	100.0 63M J RECT.	チップ抵抗			01
R146	**RD356100**	CARBON RESISTOR (CHIP)	1.0K 63M J RECT.	チップ抵抗			01
R148	**RD357100**	CARBON RESISTOR (CHIP)	10.0K 63M J RECT.	チップ抵抗			01
R150	**RD35747R**	CARBON RESISTOR (CHIP)	47.0K 63M J RECT.	チップ抵抗			01
R152	**RD35422R**	CARBON RESISTOR (CHIP)	22.0 63M J RECT.	チップ抵抗			01
R153	**RD35422R**	CARBON RESISTOR (CHIP)	22.0 63M J RECT.	チップ抵抗			01
R154	**RD357100**	CARBON RESISTOR (CHIP)	10.0K 63M J RECT.	チップ抵抗			01
R156	**RD356100**	CARBON RESISTOR (CHIP)	1.0K 63M J RECT.	チップ抵抗			01
R158	**RD35627R**	CARBON RESISTOR (CHIP)	2.7K 63M J RECT.	チップ抵抗			01
R159	**RD356120**	CARBON RESISTOR (CHIP)	1.2K 63M J RECT.	チップ抵抗			01
R160	**RD35422R**	CARBON RESISTOR (CHIP)	22.0 63M J RECT.	チップ抵抗			01
R161	**RD35422R**	CARBON RESISTOR (CHIP)	22.0 63M J RECT.	チップ抵抗			01
R162	**RD356220**	CARBON RESISTOR (CHIP)	2.2K 63M J RECT.	チップ抵抗			01
R164	**RD357100**	CARBON RESISTOR (CHIP)	10.0K 63M J RECT.	チップ抵抗			01
R165	**RD356100**	CARBON RESISTOR (CHIP)	1.0K 63M J RECT.	チップ抵抗			01
R166	**RD35747R**	CARBON RESISTOR (CHIP)	47.0K 63M J RECT.	チップ抵抗			01
R167	**RD35747R**	CARBON RESISTOR (CHIP)	47.0K 63M J RECT.	チップ抵抗			01
R169	**RD356150**	CARBON RESISTOR (CHIP)	1.5K 63M J RECT.	チップ抵抗			01
R170	**RD356100**	CARBON RESISTOR (CHIP)	1.0K 63M J RECT.	チップ抵抗			01
R171	**RD356100**	CARBON RESISTOR (CHIP)	1.0K 63M J RECT.	チップ抵抗			01
R174	**RD350001**	CARBON RESISTOR (CHIP)	0 63M J RECT.	チップ抵抗			01
R184	**RD357100**	CARBON RESISTOR (CHIP)	10.0K 63M J RECT.	チップ抵抗			01
R185	**RD357100**	CARBON RESISTOR (CHIP)	10.0K 63M J RECT.	チップ抵抗			01
R186	**RD356100**	CARBON RESISTOR (CHIP)	1.0K 63M J RECT.	チップ抵抗			01
R187	**RD357100**	CARBON RESISTOR (CHIP)	10.0K 63M J RECT.	チップ抵抗			01

＊: New Parts（新規部品）

RANK : Japan only

DM

REF NO.	PART NO.	DESCRIPTION		部品名	REMARKS	QTY	RANK
R189	**RD35422R**	CARBON RESISTOR (CHIP)	22.0 63M J RECT.	チップ抵抗			01
R190	**RD35422R**	CARBON RESISTOR (CHIP)	22.0 63M J RECT.	チップ抵抗			01
R192	**RD354680**	CARBON RESISTOR (CHIP)	68.0 63M J RECT.	チップ抵抗			01
R194	**RD356220**	CARBON RESISTOR (CHIP)	2.2K 63M J RECT.	チップ抵抗			01
R195	**RD356220**	CARBON RESISTOR (CHIP)	2.2K 63M J RECT.	チップ抵抗			01
R198	**RD357100**	CARBON RESISTOR (CHIP)	10.0K 63M J RECT.	チップ抵抗			01
R209	**RD359100**	CARBON RESISTOR (CHIP)	1.0M 63M J RECT.	チップ抵抗			01
RA5	**WH211800**	RESISTOR ARRAY	10K X 4	抵抗アレイ			01
RA6	**WH211800**	RESISTOR ARRAY	10K X 4	抵抗アレイ			01
RA7	**WH206600**	RESISTOR ARRAY	68 X 4	抵抗アレイ			01
-16	**WH206600**	RESISTOR ARRAY	68 X 4	抵抗アレイ			01
RA18	**WH209400**	RESISTOR ARRAY	1.0K X 4	抵抗アレイ			
RA19	**WH209400**	RESISTOR ARRAY	1.0K X 4	抵抗アレイ			
RA26	**WH206200**	RESISTOR ARRAY	47 X 4	抵抗アレイ			01
RA27	**WH206200**	RESISTOR ARRAY	47 X 4	抵抗アレイ			01
RA32	**WH206200**	RESISTOR ARRAY	47 X 4	抵抗アレイ			01
-37	**WH206200**	RESISTOR ARRAY	47 X 4	抵抗アレイ			01
TR1	**WB12320R**	TRANSISTOR (ARRAY)	IMB10A T110	トランジスタアレイ			05
TR2	**WB12320R**	TRANSISTOR (ARRAY)	IMB10A T110	トランジスタアレイ			05
TR3	**VV556500**	TRANSISTOR	1037AK Q,R,S TP	トランジスタ２ＳＡ			01
TR4	**WB12320R**	TRANSISTOR (ARRAY)	IMB10A T110	トランジスタアレイ			05
TR5	**WB12320R**	TRANSISTOR (ARRAY)	IMB10A T110	トランジスタアレイ			05
TR6	**VV556400**	TRANSISTOR	2SC2412K Q,R,S TP	トランジスタ			01
TR7	**VV556400**	TRANSISTOR	2SC2412K Q,R,S TP	トランジスタ			01
TR8	**VV556500**	TRANSISTOR	1037AK Q,R,S TP	トランジスタ２ＳＡ			01
C1	**US14510R**	CERAMIC CAPACITOR (CHIP)	0.1000 25V Z RECT.	チップセラ（Ｆ）			01
C2	**US14510R**	CERAMIC CAPACITOR (CHIP)	0.1000 25V Z RECT.	チップセラ（Ｆ）			01
C3	**UF03810R**	ELECTROLYTIC CAPACITOR(CHIP)	100 16V	チップケミコン			01
C22	**US14510R**	CERAMIC CAPACITOR (CHIP)	0.1000 25V Z RECT.	チップセラ（Ｆ）			01
-25	**US14510R**	CERAMIC CAPACITOR (CHIP)	0.1000 25V Z RECT.	チップセラ（Ｆ）			01
C27	**US14510R**	CERAMIC CAPACITOR (CHIP)	0.1000 25V Z RECT.	チップセラ（Ｆ）			01
C29	**US14510R**	CERAMIC CAPACITOR (CHIP)	0.1000 25V Z RECT.	チップセラ（Ｆ）			01
C30	**UF037100**	ELECTROLYTIC CAPACITOR(CHIP)	10 16V	チップケミコン			01
C31	**US14510R**	CERAMIC CAPACITOR (CHIP)	0.1000 25V Z RECT.	チップセラ（Ｆ）			01
C43	**US064100**	CERAMIC CAPACITOR (CHIP)	0.0100 50V K RECT.	チップセラ（Ｂ）			01
C44	**US14510R**	CERAMIC CAPACITOR (CHIP)	0.1000 25V Z RECT.	チップセラ（Ｆ）			01
C45	**US062100**	CERAMIC CAPACITOR (CHIP)	100P 50V J RECT.	チップセラ（ＳＬ）			01
C46	**WG888300**	MONOLITHIC CERAMIC CAP(CHIP)	10.0 6.3V K TP	チップ積層セラコン			01
C47	**US061220**	CERAMIC CAPACITOR (CHIP)	22P 50V J RECT.	チップセラ（ＣＨ）			01
C48	**US061220**	CERAMIC CAPACITOR (CHIP)	22P 50V J RECT.	チップセラ（ＣＨ）			01
C49	**WG888300**	MONOLITHIC CERAMIC CAP(CHIP)	10.0 6.3V K TP	チップ積層セラコン			01
C51	**US063100**	CERAMIC CAPACITOR (CHIP)	1000P 50V K RECT.	チップセラ（Ｂ）			01
C53	**US064100**	CERAMIC CAPACITOR (CHIP)	0.0100 50V K RECT.	チップセラ（Ｂ）			01
-57	**US064100**	CERAMIC CAPACITOR (CHIP)	0.0100 50V K RECT.	チップセラ（Ｂ）			01
C58	**WG888300**	MONOLITHIC CERAMIC CAP(CHIP)	10.0 6.3V K TP	チップ積層セラコン			01
C59	**US064100**	CERAMIC CAPACITOR (CHIP)	0.0100 50V K RECT.	チップセラ（Ｂ）			01
-61	**US064100**	CERAMIC CAPACITOR (CHIP)	0.0100 50V K RECT.	チップセラ（Ｂ）			01
C63	**US064100**	CERAMIC CAPACITOR (CHIP)	0.0100 50V K RECT.	チップセラ（Ｂ）			01
C65	**US064100**	CERAMIC CAPACITOR (CHIP)	0.0100 50V K RECT.	チップセラ（Ｂ）			01
C96	**UF03810R**	ELECTROLYTIC CAPACITOR(CHIP)	100 16V	チップケミコン			01
C97	**UF03810R**	ELECTROLYTIC CAPACITOR(CHIP)	100 16V	チップケミコン			01
C98	**UF037100**	ELECTROLYTIC CAPACITOR(CHIP)	10 16V	チップケミコン			01
C99	**US064100**	CERAMIC CAPACITOR (CHIP)	0.0100 50V K RECT.	チップセラ（Ｂ）			01
C100	**US064100**	CERAMIC CAPACITOR (CHIP)	0.0100 50V K RECT.	チップセラ（Ｂ）			01
C101	**US062470**	CERAMIC CAPACITOR (CHIP)	470P 50V J RECT.	チップセラ（ＳＬ）			01
C105	**US064100**	CERAMIC CAPACITOR (CHIP)	0.0100 50V K RECT.	チップセラ（Ｂ）			01
C107	**US064100**	CERAMIC CAPACITOR (CHIP)	0.0100 50V K RECT.	チップセラ（Ｂ）			01
C108	**US064100**	CERAMIC CAPACITOR (CHIP)	0.0100 50V K RECT.	チップセラ（Ｂ）			01
C109	**UF037100**	ELECTROLYTIC CAPACITOR(CHIP)	10 16V	チップケミコン			01
C110	**UF037100**	ELECTROLYTIC CAPACITOR(CHIP)	10 16V	チップケミコン			01
C113	**US064100**	CERAMIC CAPACITOR (CHIP)	0.0100 50V K RECT.	チップセラ（Ｂ）			01
C114	**US14510R**	CERAMIC CAPACITOR (CHIP)	0.1000 25V Z RECT.	チップセラ（Ｆ）			01
C115	**UF037100**	ELECTROLYTIC CAPACITOR(CHIP)	10 16V	チップケミコン			01
C125	**UF06610R**	ELECTROLYTIC CAPACITOR(CHIP)	1 50V	チップケミコン			01
C126	**UF06610R**	ELECTROLYTIC CAPACITOR(CHIP)	1 50V	チップケミコン			01
C142	**UF03810R**	ELECTROLYTIC CAPACITOR(CHIP)	100 16V	チップケミコン			01
C158	**UF03810R**	ELECTROLYTIC CAPACITOR(CHIP)	100 16V	チップケミコン			01
C160	**WG888300**	MONOLITHIC CERAMIC CAP(CHIP)	10.0 6.3V K TP	チップ積層セラコン			01
C161	**US14510R**	CERAMIC CAPACITOR (CHIP)	0.1000 25V Z RECT.	チップセラ（Ｆ）			01
C164	**US14510R**	CERAMIC CAPACITOR (CHIP)	0.1000 25V Z RECT.	チップセラ（Ｆ）			01

＊: New Parts（新規部品）

RANK : Japan only

DM

REF NO.	PART NO.	DESCRIPTION		部品名	REMARKS	QTY	RANK
C166	**US063100**	CERAMIC CAPACITOR (CHIP)	1000P 50V K RECT.	チップセラ（B）			01
C167	**US06127R**	CERAMIC CAPACITOR (CHIP)	27P 50V J RECT.	チップセラ（CH）			01
C168	**US062100**	CERAMIC CAPACITOR (CHIP)	100P 50V J RECT.	チップセラ（SL）			01
C169	**UF03810R**	ELECTROLYTIC CAPACITOR(CHIP)	100 16V	チップケミコン			01
C170	**US06127R**	CERAMIC CAPACITOR (CHIP)	27P 50V J RECT.	チップセラ（CH）			01
C171	**UF15810R**	CAPACITOR	100 35V	チップケミコン			
C171	**WB29110R**	CAPACITOR	35V EEE1VA101UP	チップケミコン			
C172	**US062100**	CERAMIC CAPACITOR (CHIP)	100P 50V J RECT.	チップセラ（SL）			01
C174	**US14510R**	CERAMIC CAPACITOR (CHIP)	0.1000 25V Z RECT.	チップセラ（F）			01
C175	**US06127R**	CERAMIC CAPACITOR (CHIP)	27P 50V J RECT.	チップセラ（CH）			01
C177	**US06127R**	CERAMIC CAPACITOR (CHIP)	27P 50V J RECT.	チップセラ（CH）			01
C178	**US062390**	CERAMIC CAPACITOR (CHIP)	390P 50V J RECT.	チップセラ（SL）			01
C180	**US061470**	CERAMIC CAPACITOR (CHIP)	47P 50V J RECT.	チップセラ（CH）			01
-193	**US061470**	CERAMIC CAPACITOR (CHIP)	47P 50V J RECT.	チップセラ（CH）			01
C194	**UF03810R**	ELECTROLYTIC CAPACITOR(CHIP)	100 16V	チップケミコン			01
C197	**US063100**	CERAMIC CAPACITOR (CHIP)	1000P 50V K RECT.	チップセラ（B）			01
C198	**US062100**	CERAMIC CAPACITOR (CHIP)	100P 50V J RECT.	チップセラ（SL）			01
-201	**US062100**	CERAMIC CAPACITOR (CHIP)	100P 50V J RECT.	チップセラ（SL）			01
C203	**US064100**	CERAMIC CAPACITOR (CHIP)	0.0100 50V K RECT.	チップセラ（B）			01
C217	**US064100**	CERAMIC CAPACITOR (CHIP)	0.0100 50V K RECT.	チップセラ（B）			01
C221	**US064100**	CERAMIC CAPACITOR (CHIP)	0.0100 50V K RECT.	チップセラ（B）			01
C223	**US064100**	CERAMIC CAPACITOR (CHIP)	0.0100 50V K RECT.	チップセラ（B）			01
C226	**US064100**	CERAMIC CAPACITOR (CHIP)	0.0100 50V K RECT.	チップセラ（B）			01
C227	**US14510R**	CERAMIC CAPACITOR (CHIP)	0.1000 25V Z RECT.	チップセラ（F）			01
C228	**US064100**	CERAMIC CAPACITOR (CHIP)	0.0100 50V K RECT.	チップセラ（B）			01
C229	**US064100**	CERAMIC CAPACITOR (CHIP)	0.0100 50V K RECT.	チップセラ（B）			01
CN2	**WC195200**	CONNECTOR	52808 14P TE	FFC／FPCコネク			01
CN3	**WC194500**	CONNECTOR	52808 6P TE	FFC／FPCコネク			
CN6	**WC199700**	CONNECTOR	52808 27P TE	FFC／FPCコネク			
CN7	**WC19940R**	CONNECTOR	52808 19P TE	FFC／FPCコネク			01
CN8	**WC19500R**	CONNECTOR	52808 12P TE	FFC／FPCコネク			01
CN9	**WC19500R**	CONNECTOR	52808 12P TE	FFC／FPCコネク			01
CN10	**WC19920R**	CONNECTOR	52808 17P TE	FFC／FPCコネク			01
CN11	**WC194500**	CONNECTOR	52808 6P TE	FFC／FPCコネク			
D11	**V959920R**	DIODE	HSU119 TRF-E	チップダイオード			01
D11	**VT332900**	DIODE	1SS355 TE-17 TP	ダイオード			01
D11	**WG139300**	DIODE	KDS4148U-RTK/P TE	ダイオード			
-18	**V959920R**	DIODE	HSU119 TRF-E	チップダイオード			01
-18	**VT332900**	DIODE	1SS355 TE-17 TP	ダイオード			01
-18	**WG139300**	DIODE	KDS4148U-RTK/P TE	ダイオード			
D27	**V2376600**	DIODE	RB500V-40 TAPING	ショットキダイオード			01
D27	**WJ871600**	DIODE	KDR357-RTK/P	ショットキダイオード			01
IC1	**X5889A0R**	IC	BA33BC0FP 3.3V	IC	REGULATOR +3.3V		03
IC5	**X4374A0R**	IC	S-80136ANMC-JCVT2G	IC	RESET		01
IC5	**X5888A0R**	IC	BD45365G	IC			01
IC6	**X9292A00**	IC	R1172H121D-T1-F 1.	IC	REGULATOR +1.2V		01
IC7	**X8810A00**	IC	R8A02032BG	IC	SWX02		09
IC8	**X2760D00**	IC	K4S641632N-LC75000	IC	SDRAM 64M		
IC8	**XZ414E00**	IC	W9864G6IH-7 SDRAM	IC			04
IC12	**X0158A01**	IC	SN74AHCT1G08DCKR A	IC	AND		01
IC13	**X4463A00**	IC	SN74LV08APWR	IC	AND		01
IC15	**X0158A01**	IC	SN74AHCT1G08DCKR A	IC	AND		01
IC17	**XZ56010R**	IC	UPD789022GB-A15-8E	IC	CPU		05
IC18	**X7569A00**	IC	R5520H001B-T1-F US	IC	USB HIGH SIDE SWITCH		03
IC19	**X7371A00**	IC	MC34063EBD-TR DC-D	IC	DC-DC CONVERTER		03
IC20	**X6688A0R**	IC	SN74LV14APWR INV	IC	INVERTER		01
IC20	**XV890B0R**	IC	TC74VHC14FT(EL,K)	IC			01
IC21	**X6688A0R**	IC	SN74LV14APWR INV	IC	INVERTER		01
IC21	**XV890B0R**	IC	TC74VHC14FT(EL,K)	IC			01
L1	**VY65720R**	CHIP INDUCTANCE	600 BK1608HM601-T	チップインダクタ			01
L1	**WG595200**	CHIP INDUCTANCE	GZ1608D601 1608	チップインダクタ			
L2	**VY65720R**	CHIP INDUCTANCE	600 BK1608HM601-T	チップインダクタ			01
L2	**WG595200**	CHIP INDUCTANCE	GZ1608D601 1608	チップインダクタ			
L7	**WE863900**	COIL INDUCTANCE CHIP	DLP11SN900HL2L 1	コモンモードコイル			
L8	**WE863900**	COIL INDUCTANCE CHIP	DLP11SN900HL2L 1	コモンモードコイル			
L9	**VY65720R**	CHIP INDUCTANCE	600 BK1608HM601-T	チップインダクタ			01
L9	**WG595200**	CHIP INDUCTANCE	GZ1608D601 1608	チップインダクタ			
L10	**V858970R**	CHOKE COIL	330U SLF7045T-331M	チップインダクタ			02
L37	**VY65720R**	CHIP INDUCTANCE	600 BK1608HM601-T	チップインダクタ			01
L37	**WG595200**	CHIP INDUCTANCE	GZ1608D601 1608	チップインダクタ			

＊: New Parts（新規部品）

RANK : Japan only

DM

REF NO.	PART NO.	DESCRIPTION		部品名	REMARKS	QTY	RANK
-41	**VY65720R**	CHIP INDUCTANCE	600 BK1608HM601-T	チップインダクタ			01
-41	**WG595200**	CHIP INDUCTANCE	GZ1608D601 1608	チップインダクタ			
L47	**VY65720R**	CHIP INDUCTANCE	600 BK1608HM601-T	チップインダクタ			01
L47	**WG595200**	CHIP INDUCTANCE	GZ1608D601 1608	チップインダクタ			
L48	**VY65720R**	CHIP INDUCTANCE	600 BK1608HM601-T	チップインダクタ			01
L48	**WG595200**	CHIP INDUCTANCE	GZ1608D601 1608	チップインダクタ			
R22	**RD357100**	CARBON RESISTOR (CHIP)	10.0K 63M J RECT.	チップ抵抗			01
R28	**RD350001**	CARBON RESISTOR (CHIP)	0 63M J RECT.	チップ抵抗			01
R29	**RD354470**	CARBON RESISTOR (CHIP)	47.0 63M J RECT.	チップ抵抗			01
R30	**RD357100**	CARBON RESISTOR (CHIP)	10.0K 63M J RECT.	チップ抵抗			01
R31	**RD350001**	CARBON RESISTOR (CHIP)	0 63M J RECT.	チップ抵抗			01
R34	**RD359100**	CARBON RESISTOR (CHIP)	1.0M 63M J RECT.	チップ抵抗			01
R35	**RD354470**	CARBON RESISTOR (CHIP)	47.0 63M J RECT.	チップ抵抗			01
-38	**RD354470**	CARBON RESISTOR (CHIP)	47.0 63M J RECT.	チップ抵抗			01
R44	**RD354680**	CARBON RESISTOR (CHIP)	68.0 63M J RECT.	チップ抵抗			01
R45	**RD354680**	CARBON RESISTOR (CHIP)	68.0 63M J RECT.	チップ抵抗			01
R46	**RD35527R**	CARBON RESISTOR (CHIP)	270.0 63M J RECT.	チップ抵抗			01
R48	**RD355100**	CARBON RESISTOR (CHIP)	100.0 63M J RECT.	チップ抵抗			01
R54	**RD350001**	CARBON RESISTOR (CHIP)	0 63M J RECT.	チップ抵抗			01
R64	**RD355220**	CARBON RESISTOR (CHIP)	220.0 63M J RECT.	チップ抵抗			01
R66	**RD355150**	CARBON RESISTOR (CHIP)	150.0 63M J RECT.	チップ抵抗			01
R67	**RD354470**	CARBON RESISTOR (CHIP)	47.0 63M J RECT.	チップ抵抗			01
R68	**RD355150**	CARBON RESISTOR (CHIP)	150.0 63M J RECT.	チップ抵抗			01
R69	**RD355150**	CARBON RESISTOR (CHIP)	150.0 63M J RECT.	チップ抵抗			01
R71	**RD355100**	CARBON RESISTOR (CHIP)	100.0 63M J RECT.	チップ抵抗			01
R73	**RD357100**	CARBON RESISTOR (CHIP)	10.0K 63M J RECT.	チップ抵抗			01
R77	**RD357100**	CARBON RESISTOR (CHIP)	10.0K 63M J RECT.	チップ抵抗			01
R78	**RD357100**	CARBON RESISTOR (CHIP)	10.0K 63M J RECT.	チップ抵抗			01
R80	**RD354470**	CARBON RESISTOR (CHIP)	47.0 63M J RECT.	チップ抵抗			01
R91	**RD355100**	CARBON RESISTOR (CHIP)	100.0 63M J RECT.	チップ抵抗			01
-95	**RD355100**	CARBON RESISTOR (CHIP)	100.0 63M J RECT.	チップ抵抗			01
R96	**RD356100**	CARBON RESISTOR (CHIP)	1.0K 63M J RECT.	チップ抵抗			01
-98	**RD356100**	CARBON RESISTOR (CHIP)	1.0K 63M J RECT.	チップ抵抗			01
R99	**RD356120**	CARBON RESISTOR (CHIP)	1.2K 63M J RECT.	チップ抵抗			01
R100	**RD356150**	CARBON RESISTOR (CHIP)	1.5K 63M J RECT.	チップ抵抗			01
R101	**RD355150**	CARBON RESISTOR (CHIP)	150.0 63M J RECT.	チップ抵抗			01
R105	**RD356100**	CARBON RESISTOR (CHIP)	1.0K 63M J RECT.	チップ抵抗			01
R106	**RD356100**	CARBON RESISTOR (CHIP)	1.0K 63M J RECT.	チップ抵抗			01
R107	**RD355100**	CARBON RESISTOR (CHIP)	100.0 63M J RECT.	チップ抵抗			01
R108	**RD356100**	CARBON RESISTOR (CHIP)	1.0K 63M J RECT.	チップ抵抗			01
R109	**RD355100**	CARBON RESISTOR (CHIP)	100.0 63M J RECT.	チップ抵抗			01
R114	**RD356100**	CARBON RESISTOR (CHIP)	1.0K 63M J RECT.	チップ抵抗			01
-116	**RD356100**	CARBON RESISTOR (CHIP)	1.0K 63M J RECT.	チップ抵抗			01
R121	**RD356100**	CARBON RESISTOR (CHIP)	1.0K 63M J RECT.	チップ抵抗			01
R122	**RD356100**	CARBON RESISTOR (CHIP)	1.0K 63M J RECT.	チップ抵抗			01
R133	**RD355100**	CARBON RESISTOR (CHIP)	100.0 63M J RECT.	チップ抵抗			01
-142	**RD355100**	CARBON RESISTOR (CHIP)	100.0 63M J RECT.	チップ抵抗			01
R143	**RD356100**	CARBON RESISTOR (CHIP)	1.0K 63M J RECT.	チップ抵抗			01
R149	**RD357100**	CARBON RESISTOR (CHIP)	10.0K 63M J RECT.	チップ抵抗			01
R151	**RD357220**	CARBON RESISTOR (CHIP)	22.0K 63M J RECT.	チップ抵抗			01
R155	**RD357150**	CARBON RESISTOR (CHIP)	15.0K 63M J RECT.	チップ抵抗			01
R157	**RD357150**	CARBON RESISTOR (CHIP)	15.0K 63M J RECT.	チップ抵抗			01
R173	**RD35747R**	CARBON RESISTOR (CHIP)	47.0K 63M J RECT.	チップ抵抗			01
R176	**RD35747R**	CARBON RESISTOR (CHIP)	47.0K 63M J RECT.	チップ抵抗			01
R177	**RF457220**	CARBON RESISTOR (CHIP)	22.0K D RECT.	チップ抵抗			
R178	**RD355220**	CARBON RESISTOR (CHIP)	220.0 63M J RECT.	チップ抵抗			01
R179	**RF456100**	CARBON RESISTOR (CHIP)	1.0K D RECT.	チップ抵抗			
R181	**RD15310R**	CARBON RESISTOR (CHIP)	1.0 1/4 J TP	チップ抵抗			01
R182	**RD15310R**	CARBON RESISTOR (CHIP)	1.0 1/4 J TP	チップ抵抗			01
R191	**RD35422R**	CARBON RESISTOR (CHIP)	22.0 63M J RECT.	チップ抵抗			01
R193	**RD354680**	CARBON RESISTOR (CHIP)	68.0 63M J RECT.	チップ抵抗			01
R196	**RD357100**	CARBON RESISTOR (CHIP)	10.0K 63M J RECT.	チップ抵抗			01
R197	**RD357100**	CARBON RESISTOR (CHIP)	10.0K 63M J RECT.	チップ抵抗			01
R202	**RD357100**	CARBON RESISTOR (CHIP)	10.0K 63M J RECT.	チップ抵抗			01
R204	**RD354470**	CARBON RESISTOR (CHIP)	47.0 63M J RECT.	チップ抵抗			01
R207	**RD15310R**	CARBON RESISTOR (CHIP)	1.0 1/4 J TP	チップ抵抗			01
RA1	**WH207000**	RESISTOR ARRAY	100 X 4	抵抗アレイ			01
RA2	**WH207000**	RESISTOR ARRAY	100 X 4	抵抗アレイ			01
RA4	**WH211800**	RESISTOR ARRAY	10K X 4	抵抗アレイ			01
RA17	**WH211800**	RESISTOR ARRAY	10K X 4	抵抗アレイ			01

＊: New Parts（新規部品）

RANK : Japan only

DM,AN,MV,USB-D,USB-H

	REF NO.	PART NO.	DESCRIPTION		部品名	REMARKS	QTY	RANK
	RA20	**WH214200**	RESISTOR ARRAY	100K X 4	抵抗アレイ			01
	RA21	**WH214200**	RESISTOR ARRAY	100K X 4	抵抗アレイ			01
	RA22	**WH206200**	RESISTOR ARRAY	47 X 4	抵抗アレイ			01
	-25	**WH206200**	RESISTOR ARRAY	47 X 4	抵抗アレイ			01
	RA28	**WH205400**	RESISTOR ARRAY	22 X 4	抵抗アレイ			01
	-31	**WH205400**	RESISTOR ARRAY	22 X 4	抵抗アレイ			01
	RA38	**WH206200**	RESISTOR ARRAY	47 X 4	抵抗アレイ			01
	RA39	**WH206200**	RESISTOR ARRAY	47 X 4	抵抗アレイ			01
	TA1	**WC66850R**	DIGITAL TRANSISTOR	UMG5N	デジタルトランジスタ			01
	X1	**WE19440R**	QUARTZ CRYSTAL UNIT	16.9344M HC-49S-SM	水晶振動子			01
	X2	**WH521200**	QUARTZ CRYSTAL UNIT 48MHZ	SG-310SCF 48M	水晶振動器			04
	X3	**WA78210R**	CERAMIC RESONATOR 5M	5.000M	セラミック振動子			
*		**WR187600**	CIRCUIT BOARD	AN	ANシート	(WR18750)(YA607C0)		
*		**WR187700**	CIRCUIT BOARD	MV	MVシート	(WR18750)(YA607C0)		
*		**WR187800**	CIRCUIT BOARD	USB-D	USB-Dシート	(WR18750)(YA607C0)		
*		**WR187900**	CIRCUIT BOARD	USB-H	USB-Hシート	(WR18750)(YA607C0)		
	60	**--**	SILICON GREASE	G-746	シリコングリス	(0412125)		
	60	**--**	SILICON GREASE	X-113A G746	シリコングリス	(VA79810)		
	90	**WF304400**	BIND HEAD SCREW	3.0X10 MFZN2B3	小ネジ＋BIND			01
	CN102	**VB39010R**	CONNECTOR	PH 5P TE	ベーススポスト			01
	CN202	**VB858500**	CONNECTOR	PH 6P SE	ベーススポスト			01
	CN401	**VB39000R**	CONNECTOR	PH 4P TE	ベーススポスト			01
	CN402	**VB39000R**	CONNECTOR	PH 4P TE	ベーススポスト			01
	CN404	**VK024600**	CONNECTOR	52147 2P TE	ワイヤートラップ			01
	CN405	**VB39010R**	CONNECTOR	PH 5P TE	ベーススポスト			01
	CN406	**WK843700**	CONNECTOR	52806 6P TE	FFCコネクター			
	CN408	**VB390200**	CONNECTOR	PH 6P TE	ベーススポスト			01
	CN409	**VK024800**	CONNECTOR	52147 4P TE	ワイヤートラップ			01
	CN410	**V492820R**	CONNECTOR	52806-1210 12P TE	FFCコネクター			01
	CN411	**WK843700**	CONNECTOR	52806 6P TE	FFCコネクター			
	CN412	**WD36990R**	CONNECTOR	52806-1910 19PIN	FFCコネクタ			01
	CN413	**VB39040R**	CONNECTOR	PH 8P TE	ベーススポスト			01
	CN414	**VB39060R**	CONNECTOR	PH 10P TE	ベーススポスト			01
	CN415	**VB39030R**	CONNECTOR	PH 7P TE	ベーススポスト			01
	CN416	**VB39010R**	CONNECTOR	PH 5P TE	ベーススポスト			01
	CN701	**VB858700**	CONNECTOR	PH 8P SE	ベーススポスト			01
	IC401	**X5887A0R**	IC	BA50BC0T +5V 1.0A	IC	REGULATOR +5V 1.0A		03
	IC401	**X9491A00**	IC	KIA78D05PI-U/P 5VR	IC	REGULATOR +5V		
	IC402	**XJ604A00**	IC	NJM78M05FA	IC	REGULATOR +5V		02
	JK101	**V902080R**	CONNECTOR	USB 4P SE	USBコネクタB	USB TO HOST		02
	JK201	**WA245700**	CONNECTOR	YKF45 4P SE	USBコネクタ	USB TO DEVICE		02
	JK201	**WK450700**	CONNECTOR	YKF45-0033N 4P SE	USBコネクタ			
	K401	**--**	HEAT SINK	W36.2-H35.0-D16.0	放熱板	(WS08710)		
	RY501	**V824560R**	RELAY	DC ATX203	リレー			04
	RY501	**V8616500**	RELAY	DC G6S-2	リレー 12V			04
	RY501	**WB17080R**	RELAY	DC NA-12W-K	リレー 12V			04
	RY501	**WB751900**	RELAY	DC EC2-12NU-F	リレー 12V			03
	VR701	**WA994700**	ROTARY VARIABLE RESISTOR	A 10.0K XV014111	二連ロータリーVR	MASTER VOLUME		02
	W201	**--**	WIRING ASSEMBLY	GROUND	アース線	(WS13530)		
	C403	**US14510R**	CERAMIC CAPACITOR (CHIP)	0.1000 25V Z RECT.	チップセラ(F)			01
	C405	**US14510R**	CERAMIC CAPACITOR (CHIP)	0.1000 25V Z RECT.	チップセラ(F)			01
	C407	**US064100**	CERAMIC CAPACITOR (CHIP)	0.0100 50V K RECT.	チップセラ(B)			01
	C409	**US064100**	CERAMIC CAPACITOR (CHIP)	0.0100 50V K RECT.	チップセラ(B)			01
	-412	**US064100**	CERAMIC CAPACITOR (CHIP)	0.0100 50V K RECT.	チップセラ(B)			01
	C414	**US14510R**	CERAMIC CAPACITOR (CHIP)	0.1000 25V Z RECT.	チップセラ(F)			01
	C415	**US064100**	CERAMIC CAPACITOR (CHIP)	0.0100 50V K RECT.	チップセラ(B)			01
	C416	**US064100**	CERAMIC CAPACITOR (CHIP)	0.0100 50V K RECT.	チップセラ(B)			01
	C419	**US14510R**	CERAMIC CAPACITOR (CHIP)	0.1000 25V Z RECT.	チップセラ(F)			01
	C420	**US14510R**	CERAMIC CAPACITOR (CHIP)	0.1000 25V Z RECT.	チップセラ(F)			01
	C422	**US14510R**	CERAMIC CAPACITOR (CHIP)	0.1000 25V Z RECT.	チップセラ(F)			01
	C424	**US064100**	CERAMIC CAPACITOR (CHIP)	0.0100 50V K RECT.	チップセラ(B)			01
	C503	**US062100**	CERAMIC CAPACITOR (CHIP)	100P 50V J RECT.	チップセラ(SL)			01
	C504	**US062100**	CERAMIC CAPACITOR (CHIP)	100P 50V J RECT.	チップセラ(SL)			01
	C506	**US063100**	CERAMIC CAPACITOR (CHIP)	1000P 50V K RECT.	チップセラ(B)			01
	C507	**US064100**	CERAMIC CAPACITOR (CHIP)	0.0100 50V K RECT.	チップセラ(B)			01
	C509	**US064100**	CERAMIC CAPACITOR (CHIP)	0.0100 50V K RECT.	チップセラ(B)			01
	C511	**US062100**	CERAMIC CAPACITOR (CHIP)	100P 50V J RECT.	チップセラ(SL)			01
	C512	**US061220**	CERAMIC CAPACITOR (CHIP)	22P 50V J RECT.	チップセラ(CH)			01
	C513	**US063100**	CERAMIC CAPACITOR (CHIP)	1000P 50V K RECT.	チップセラ(B)			01

＊: New Parts（新規部品）

RANK : Japan only

AN,MV,USB-D,USB-H

REF NO.	PART NO.	DESCRIPTION		部品名	REMARKS	QTY	RANK
C515	**US064100**	CERAMIC CAPACITOR (CHIP)	0.0100 50V K RECT.	チップセラ（B）			01
C518	**US06256R**	CERAMIC CAPACITOR (CHIP)	560P 50V J RECT.	チップセラ（SL）			01
C519	**US062470**	CERAMIC CAPACITOR (CHIP)	470P 50V J RECT.	チップセラ（SL）			01
C521	**US06156R**	CERAMIC CAPACITOR (CHIP)	56P 50V J RECT.	チップセラ（CH）			01
C522	**US064100**	CERAMIC CAPACITOR (CHIP)	0.0100 50V K RECT.	チップセラ（B）			01
C524	**US063100**	CERAMIC CAPACITOR (CHIP)	1000P 50V K RECT.	チップセラ（B）			01
C525	**US14510R**	CERAMIC CAPACITOR (CHIP)	0.1000 25V Z RECT.	チップセラ（F）			01
C603	**US062100**	CERAMIC CAPACITOR (CHIP)	100P 50V J RECT.	チップセラ（SL）			01
C604	**US062100**	CERAMIC CAPACITOR (CHIP)	100P 50V J RECT.	チップセラ（SL）			01
C606	**US063100**	CERAMIC CAPACITOR (CHIP)	1000P 50V K RECT.	チップセラ（B）			01
C611	**US062100**	CERAMIC CAPACITOR (CHIP)	100P 50V J RECT.	チップセラ（SL）			01
C612	**US061220**	CERAMIC CAPACITOR (CHIP)	22P 50V J RECT.	チップセラ（CH）			01
C613	**US063100**	CERAMIC CAPACITOR (CHIP)	1000P 50V K RECT.	チップセラ（B）			01
C618	**US06256R**	CERAMIC CAPACITOR (CHIP)	560P 50V J RECT.	チップセラ（SL）			01
C619	**US062470**	CERAMIC CAPACITOR (CHIP)	470P 50V J RECT.	チップセラ（SL）			01
C621	**US06156R**	CERAMIC CAPACITOR (CHIP)	56P 50V J RECT.	チップセラ（CH）			01
C624	**US063100**	CERAMIC CAPACITOR (CHIP)	1000P 50V K RECT.	チップセラ（B）			01
C625	**US14510R**	CERAMIC CAPACITOR (CHIP)	0.1000 25V Z RECT.	チップセラ（F）			01
D401	**VS59760R**	DIODE	RB160L-40 TE25 TP	チップダイオード			01
D402	**VS59760R**	DIODE	RB160L-40 TE25 TP	チップダイオード			01
D501	**V959920R**	DIODE	HSU119 TRF-E	チップダイオード			01
D501	**VR49650R**	DIODE	MA2J1110GL TP	チップダイオード			01
D501	**VT332900**	DIODE	1SS355 TE-17 TP	ダイオード			01
D501	**WG139300**	DIODE	KDS4148U-RTK/P TE	ダイオード			
IC501	**X3505A00**	IC	NJM2068M-D(TE2)	IC	OP AMP		02
IC501	**X5482A00**	IC	NE5532DR OP AMP	IC			01
IC502	**X3505A00**	IC	NJM2068M-D(TE2)	IC	OP AMP		02
IC502	**X5482A00**	IC	NE5532DR OP AMP	IC			01
IC503	**XT131A0R**	IC	LA6517M-TRM-E OPAM	IC	OP AMP		04
R405	**RD357330**	CARBON RESISTOR (CHIP)	33.0K 63M J RECT.	チップ抵抗			01
R406	**RD356100**	CARBON RESISTOR (CHIP)	1.0K 63M J RECT.	チップ抵抗			01
R407	**RD356180**	CARBON RESISTOR (CHIP)	1.8K 63M J RECT.	チップ抵抗			01
R408	**RD356470**	CARBON RESISTOR (CHIP)	4.7K 63M J RECT.	チップ抵抗			01
R409	**RD357220**	CARBON RESISTOR (CHIP)	22.0K 63M J RECT.	チップ抵抗			01
R410	**RD357330**	CARBON RESISTOR (CHIP)	33.0K 63M J RECT.	チップ抵抗			01
-412	**RD357330**	CARBON RESISTOR (CHIP)	33.0K 63M J RECT.	チップ抵抗			01
R414	**RD35747R**	CARBON RESISTOR (CHIP)	47.0K 63M J RECT.	チップ抵抗			01
R415	**RD350001**	CARBON RESISTOR (CHIP)	0 63M J RECT.	チップ抵抗			01
R416	**RD356120**	CARBON RESISTOR (CHIP)	1.2K 63M J RECT.	チップ抵抗			01
R501	**RD357120**	CARBON RESISTOR (CHIP)	12.0K 63M J RECT.	チップ抵抗			01
R502	**RD357270**	CARBON RESISTOR (CHIP)	27.0K 63M J RECT.	チップ抵抗			01
R503	**RD355100**	CARBON RESISTOR (CHIP)	100.0 63M J RECT.	チップ抵抗			01
R504	**RD35627R**	CARBON RESISTOR (CHIP)	2.7K 63M J RECT.	チップ抵抗			01
R505	**RD35627R**	CARBON RESISTOR (CHIP)	2.7K 63M J RECT.	チップ抵抗			01
R506	**RD357330**	CARBON RESISTOR (CHIP)	33.0K 63M J RECT.	チップ抵抗			01
R507	**RD358100**	CARBON RESISTOR (CHIP)	100.0K 63M J RECT.	チップ抵抗			01
R508	**RD355100**	CARBON RESISTOR (CHIP)	100.0 63M J RECT.	チップ抵抗			01
R510	**RD355100**	CARBON RESISTOR (CHIP)	100.0 63M J RECT.	チップ抵抗			01
R511	**RD358100**	CARBON RESISTOR (CHIP)	100.0K 63M J RECT.	チップ抵抗			01
R512	**RD357560**	CARBON RESISTOR (CHIP)	56.0K 63M J RECT.	チップ抵抗			01
R513	**RD35747R**	CARBON RESISTOR (CHIP)	47.0K 63M J RECT.	チップ抵抗			01
R514	**RD357560**	CARBON RESISTOR (CHIP)	56.0K 63M J RECT.	チップ抵抗			01
R515	**RD350001**	CARBON RESISTOR (CHIP)	0 63M J RECT.	チップ抵抗			01
R516	**RD35433R**	CARBON RESISTOR (CHIP)	33.0 63M J RECT.	チップ抵抗			01
R517	**RD356390**	CARBON RESISTOR (CHIP)	3.9K 63M J RECT.	チップ抵抗			01
R518	**RD350001**	CARBON RESISTOR (CHIP)	0 63M J RECT.	チップ抵抗			01
R519	**RD358100**	CARBON RESISTOR (CHIP)	100.0K 63M J RECT.	チップ抵抗			01
R601	**RD357120**	CARBON RESISTOR (CHIP)	12.0K 63M J RECT.	チップ抵抗			01
R602	**RD357270**	CARBON RESISTOR (CHIP)	27.0K 63M J RECT.	チップ抵抗			01
R603	**RD355100**	CARBON RESISTOR (CHIP)	100.0 63M J RECT.	チップ抵抗			01
R606	**RD357330**	CARBON RESISTOR (CHIP)	33.0K 63M J RECT.	チップ抵抗			01
R607	**RD358100**	CARBON RESISTOR (CHIP)	100.0K 63M J RECT.	チップ抵抗			01
R608	**RD355100**	CARBON RESISTOR (CHIP)	100.0 63M J RECT.	チップ抵抗			01
R610	**RD355100**	CARBON RESISTOR (CHIP)	100.0 63M J RECT.	チップ抵抗			01
R611	**RD358100**	CARBON RESISTOR (CHIP)	100.0K 63M J RECT.	チップ抵抗			01
R612	**RD357560**	CARBON RESISTOR (CHIP)	56.0K 63M J RECT.	チップ抵抗			01
R613	**RD35747R**	CARBON RESISTOR (CHIP)	47.0K 63M J RECT.	チップ抵抗			01
R614	**RD357560**	CARBON RESISTOR (CHIP)	56.0K 63M J RECT.	チップ抵抗			01
R615	**RD350001**	CARBON RESISTOR (CHIP)	0 63M J RECT.	チップ抵抗			01
R616	**RD35433R**	CARBON RESISTOR (CHIP)	33.0 63M J RECT.	チップ抵抗			01

＊: New Parts（新規部品）

RANK : Japan only

AN,MV,USB-D,USB-H,GHL88H,GHL88M

REF NO.	PART NO.	DESCRIPTION		部品名	REMARKS	QTY	RANK
R617	**RD356390**	CARBON RESISTOR (CHIP)	3.9K 63M J RECT.	チップ抵抗			01
R618	**RD350001**	CARBON RESISTOR (CHIP)	0 63M J RECT.	チップ抵抗			01
R619	**RD358100**	CARBON RESISTOR (CHIP)	100.0K 63M J RECT.	チップ抵抗			01
TR401	**VJ92720R**	TRANSISTOR	2SA1162-Y(TE85R,F)	トランジスタ 2SA			01
TR401	**VV556500**	TRANSISTOR	2SA1037AK Q,R,S TP	トランジスタ 2SA			01
TR401	**IB070901**	TRANSISTOR	2SB709A P,Q,R,S TP	トランジスタ 2SB			02
TR401	**WC52950R**	TRANSISTOR	KTA1504S-Y,GR-RTK/	トランジスタ			
TR402	**VJ92710R**	TRANSISTOR	2SC2712-Y(TE85R,F)	トランジスタ 2SC			01
TR402	**VV556400**	TRANSISTOR	2SC2412K Q,R,S TP	トランジスタ			01
TR402	**WC52940R**	TRANSISTOR	2SCKTC3875S-Y,GR-RTK	トランジスタ			01
TR402	**V4767500**	TRANSISTOR	2SD0601ARL/AQL Q,R,S	トランジスタ 2SD			01
TR403	**VJ92710R**	TRANSISTOR	2SC2712-Y(TE85R,F)	トランジスタ 2SC			01
TR403	**VV556400**	TRANSISTOR	2SC2412K Q,R,S TP	トランジスタ			01
TR403	**WC52940R**	TRANSISTOR	2SCKTC3875S-Y,GR-RTK	トランジスタ			01
TR403	**V4767500**	TRANSISTOR	2SD0601ARL/AQL Q,R,S	トランジスタ 2SD			01
TR404	**VJ92720R**	TRANSISTOR	2SA1162-Y(TE85R,F)	トランジスタ 2SA			01
TR404	**VV556500**	TRANSISTOR	2SA1037AK Q,R,S TP	トランジスタ 2SA			01
TR404	**IB070901**	TRANSISTOR	2SB709A P,Q,R,S TP	トランジスタ 2SB			02
TR404	**WC52950R**	TRANSISTOR	KTA1504S-Y,GR-RTK/	トランジスタ			
TR405	**VJ92720R**	TRANSISTOR	2SA1162-Y(TE85R,F)	トランジスタ 2SA			01
TR405	**VV556500**	TRANSISTOR	2SA1037AK Q,R,S TP	トランジスタ 2SA			01
TR405	**IB070901**	TRANSISTOR	2SB72SB09A P,Q,R,S	トランジスタ 2SB			02
TR405	**WC52950R**	TRANSISTOR	KTA1504S-Y,GR-RTK/	トランジスタ			
C402	**WF20450R**	ELECTROLYTIC CAPACITOR	220 25.0V TE-	ケミコン			01
C404	**UR858100**	ELECTROLYTIC CAPACITOR	100.00 35.0V RX TP	ケミコン			01
C413	**UR848220**	ELECTROLYTIC CAPACITOR	220.00 25.0V RX TP	ケミコン			01
C418	**WF20450R**	ELECTROLYTIC CAPACITOR	220 25.0V TE-	ケミコン			01
C421	**WF20450R**	ELECTROLYTIC CAPACITOR	220 25.0V TE-	ケミコン			01
C423	**UR867100**	ELECTROLYTIC CAPACITOR	10.00 50.0V RX TP	ケミコン			01
C502	**UR866470**	ELECTROLYTIC CAPACITOR	4.70 50.0V RX TP	ケミコン			01
C505	**UR866470**	ELECTROLYTIC CAPACITOR	4.70 50.0V RX TP	ケミコン			01
C508	**UR857470**	ELECTROLYTIC CAPACITOR	47.00 35.0V RX TP	ケミコン			01
C510	**VE326100**	MONOLITHIC POLYESTER F. CAP.	0.12 50V J RX TP	積層マイラーコン			01
C510	**VR168400**	MONOLITHIC POLYESTER F. CAP.	ECQ-V1H124JL3	積層マイラーコン			01
C514	**UR857470**	ELECTROLYTIC CAPACITOR	47.00 35.0V RX TP	ケミコン			01
C517	**UR866470**	ELECTROLYTIC CAPACITOR	4.70 50.0V RX TP	ケミコン			01
C520	**UR866470**	ELECTROLYTIC CAPACITOR	4.70 50.0V RX TP	ケミコン			01
C523	**UR858100**	ELECTROLYTIC CAPACITOR	100.00 35.0V RX TP	ケミコン			01
C526	**UR858100**	ELECTROLYTIC CAPACITOR	100.00 35.0V RX TP	ケミコン			01
C602	**UR866470**	ELECTROLYTIC CAPACITOR	4.70 50.0V RX TP	ケミコン			01
C605	**UR866470**	ELECTROLYTIC CAPACITOR	4.70 50.0V RX TP	ケミコン			01
C610	**VE326100**	MONOLITHIC POLYESTER F. CAP.	0.12 50V J RX TP	積層マイラーコン			01
C610	**VR168400**	MONOLITHIC POLYESTER F. CAP.	ECQ-V1H124JL3	積層マイラーコン			01
C614	**UR857470**	ELECTROLYTIC CAPACITOR	47.00 35.0V RX TP	ケミコン			01
C617	**UR866470**	ELECTROLYTIC CAPACITOR	4.70 50.0V RX TP	ケミコン			01
C620	**UR866470**	ELECTROLYTIC CAPACITOR	4.70 50.0V RX TP	ケミコン			01
C626	**UR858100**	ELECTROLYTIC CAPACITOR	100.00 35.0V RX TP	ケミコン			01
L102	**GE300670**	FERRIT	BL02RN2R1P1A T	フェライトビーズ			02
L201	**GE300670**	FERRIT	BL02RN2R1P1A T	フェライトビーズ			02
80	**--**	JUMPER WIRE	0.55	ジャンパー線	(VA07890)	58	
80	**--**	JUMPER WIRE	0.55	ジャンパー線	(VA07891)	58	
R401	**HF45510R**	CARBON RESISTOR	100.0 1/4 J AX TP	カーボン抵抗			01
-403	**HF45510R**	CARBON RESISTOR	100.0 1/4 J AX TP	カーボン抵抗			01
	WF21280R	CIRCUIT BOARD	GHL88H	GHL88シートH	(WF46250)(X6246D0)		12
CN1	**WA61950R**	CONNECTOR	52151 17P SE	ワイヤートラップ			01
D1	**VB941200**	DIODE	1SS133,1SS176 TE	ダイオード			01
D1	**WP977700**	DIODE	HSS4148TA-E Q TE	ダイオード			
-48	**VB941200**	DIODE	1SS133,1SS176 TE	ダイオード			01
-48	**WP977700**	DIODE	HSS4148TA-E Q TE	ダイオード			
	WF21260R	CIRCUIT BOARD	GHL88M	GHL88シートM	(WF46240)(X6245G0)		13
CN1	**WA61950R**	CONNECTOR	52151 17P SE	ワイヤートラップ			01
CN2	**WG01190R**	CONNECTOR	52807 27P SE	FFCコネクタ			
CN3	**WA61950R**	CONNECTOR	52151 17P SE	ワイヤートラップ			01
D1	**VB941200**	DIODE	1SS133,1SS176 TE	ダイオード			01
D1	**WP977700**	DIODE	HSS4148TA-E Q TE	ダイオード			
-72	**VB941200**	DIODE	1SS133,1SS176 TE	ダイオード			01
-72	**WP977700**	DIODE	HSS4148TA-E Q TE	ダイオード			

＊: New Parts（新規部品）

RANK : Japan only

GHL88L,HP,MAL2

REF NO.	PART NO.	DESCRIPTION		部品名	REMARKS	QTY	RANK
	WF21250R	CIRCUIT BOARD	GHL88L	GHL88シートL	(WF46230)(X6244D0)		13
CN1	**WA61950R**	CONNECTOR	52151 17P SE	ワイヤートラップ			01
D1	**VB941200**	DIODE	1SS133,1SS176 TE	ダイオード			01
D1	**WP977700**	DIODE	HSS4148TA-E Q TE	ダイオード			
D5	**VB941200**	DIODE	1SS133,1SS176 TE	ダイオード			01
D5	**WP977700**	DIODE	HSS4148TA-E Q TE	ダイオード			
-60	**VB941200**	DIODE	1SS133,1SS176 TE	ダイオード			01
-60	**WP977700**	DIODE	HSS4148TA-E Q TE	ダイオード			
	WC04590R	CIRCUIT BOARD	HP	HPシート	(WC04580)(XQ389A0)		05
					(XQ390A0)		
C0001	**FG414100**	CERAMIC CAPACITOR	0.01UF 50V K	セラコンB			
C0001	**FG64410R**	CERAMIC CAPACITOR	0.0100 50V Z RX TP	セラコン(F)			01
-0005	**FG414100**	CERAMIC CAPACITOR	0.01UF 50V K	セラコンB			
-0005	**FG64410R**	CERAMIC CAPACITOR	0.0100 50V Z RX TP	セラコン(F)			01
C0006	**--**	JUMPER WIRE	0.55	ジャンパー線	(VD04170)		
C0007	**--**	JUMPER WIRE	0.55	ジャンパー線	(VD04170)		
CN001	**VB858600**	CONNECTOR	PH 7P SE	ベースポスト			01
CN002	**VB858100**	CONNECTOR	PH 2P SE	ベースポスト			01
FL001	**VB835000**	COIL	20u FL05RD200AT	コイル20U			01
FL001	**VB97110R**	COIL	FL05RD200A	コイル20uH			01
FL002	**VB835000**	COIL	20u FL05RD200AT	コイル20U			01
FL002	**VB97110R**	COIL	FL05RD200A	コイル20uH			01
FL003	**V3085000**	COIL	4.0u R-5C TE	チョークコイル			
FL003	**V3085100**	COIL	10uH	コイル10uH			
FL004	**VB835000**	COIL	20u FL05RD200AT	コイル20U			01
FL004	**VB97110R**	COIL	FL05RD200A	コイル20uH			01
FL005	**VB835000**	COIL	20u FL05RD200AT	コイル20U			01
FL005	**VB97110R**	COIL	FL05RD200A	コイル20uH			01
FL006	**V3085000**	COIL	4.0u R-5C TE	チョークコイル			
FL006	**V3085100**	COIL	10uH	コイル10uH			
HP001	**LB101870**	CONNECTOR	JACK YKB21-5006	ホーンコネクタ	PHONES		03
HP001	**WJ306200**	CONNECTOR	MSJ-064-15A B AG	ホーンコネクタ			
HP002	**LB101870**	CONNECTOR	JACK YKB21-5006	ホーンコネクタ	PHONES		03
HP002	**WJ306200**	CONNECTOR	MSJ-064-15A B AG	ホーンコネクタ			
R0001	**V9295000**	CARBON RESISTOR	33.0 1/2 J	カーボン抵抗			01
R0001	**V9458700**	CARBON RESISTOR	33.0 1/2 J TP	カーボン抵抗			
-0004	**V9295000**	CARBON RESISTOR	33.0 1/2 J	カーボン抵抗			01
-0004	**V9458700**	CARBON RESISTOR	33.0 1/2 J TP	カーボン抵抗			
R0005	**--**	JUMPER WIRE	0.55	ジャンパー線	(VD04170)		
WH001	**VT890700**	EARTH WIRE	GND	アース束線150			01
*	**WU166900**	CIRCUIT BOARD	MAL2	MAL2シート	(WU16680)(YC388B0)		
60	**--**	SILICON GREASE	G-746	シリコングリス	(0412125)		
60	**--**	SILICON GREASE	X-113A G746	シリコングリス	(VA79810)		
70	**V5184100**	HOLDER, POWER AMPLIFIER		パワーアンプ固定金具		2	03
80	**WE98740R**	BIND HEAD TAPPING SCREW	3.0X12 MFZN2W3	Bタイト+BIND		2	01
C002	**V212620R**	ELECTROLYTIC CAPACITOR	10000 25.0V	ケミコン			04
C004	**V212620R**	ELECTROLYTIC CAPACITOR	10000 25.0V	ケミコン			04
CN002	**LB93205R**	CONNECTOR	VH 5P TE	ベースポスト			01
CN004	**VB39060R**	CONNECTOR	PH 10P TE	ベースポスト			01
CN006	**VB39000R**	CONNECTOR	PH 4P TE	ベースポスト			01
CN007	**LB93204R**	CONNECTOR	VH 4P TE	ベースポスト			01
CN008	**VB39000R**	CONNECTOR	PH 4P TE	ベースポスト			01
IC002	**XJ602A0R**	IC	NJM78M12FA 12V0.5A	IC	REGULATOR +12V		02
* IC003	**YC387A00**	IC	TB2922HQ(O) 30W_2	IC	POWER AMP 30W_2		
K001	**--**	HEAT SINK	HEAT SINK	放熱板	(WH45700)		
C001	**US065100**	CERAMIC CAPACITOR (CHIP)	0.100 50V Z RECT.	チップセラF			01
C001	**US14510R**	CERAMIC CAPACITOR (CHIP)	0.1000 25V Z RECT.	チップセラ(F)			01
C003	**US065100**	CERAMIC CAPACITOR (CHIP)	0.100 50V Z RECT.	チップセラF			01
C003	**US14510R**	CERAMIC CAPACITOR (CHIP)	0.1000 25V Z RECT.	チップセラ(F)			01
C010	**US065100**	CERAMIC CAPACITOR (CHIP)	0.100 50V Z RECT.	チップセラF			01
C010	**US14510R**	CERAMIC CAPACITOR (CHIP)	0.1000 25V Z RECT.	チップセラ(F)			01
C013	**US065100**	CERAMIC CAPACITOR (CHIP)	0.100 50V Z RECT.	チップセラF			01
C013	**US14510R**	CERAMIC CAPACITOR (CHIP)	0.1000 25V Z RECT.	チップセラ(F)			01
C020	**US063100**	CERAMIC CAPACITOR (CHIP)	1000P 50V K RECT.	チップセラ(B)			01
C021	**US063100**	CERAMIC CAPACITOR (CHIP)	1000P 50V K RECT.	チップセラ(B)			01
C024	**US065100**	CERAMIC CAPACITOR (CHIP)	0.100 50V Z RECT.	チップセラF			01
C024	**US14510R**	CERAMIC CAPACITOR (CHIP)	0.1000 25V Z RECT.	チップセラ(F)			01
C028	**US065100**	CERAMIC CAPACITOR (CHIP)	0.100 50V Z RECT.	チップセラF			01

* : New Parts (新規部品)

RANK : Japan only

MAL2,PEDAL,PJK,PL

REF NO.	PART NO.	DESCRIPTION		部品名	REMARKS	QTY	RANK
C028	**US14510R**	CERAMIC CAPACITOR (CHIP)	0.1000 25V Z RECT.	チップセラ(F)			01
-031	**US065100**	CERAMIC CAPACITOR (CHIP)	0.100 50V Z RECT.	チップセラ F			01
-031	**US14510R**	CERAMIC CAPACITOR (CHIP)	0.1000 25V Z RECT.	チップセラ(F)			01
C033	**US065100**	CERAMIC CAPACITOR (CHIP)	0.100 50V Z RECT.	チップセラ F			01
C033	**US14510R**	CERAMIC CAPACITOR (CHIP)	0.1000 25V Z RECT.	チップセラ(F)			01
C034	**US065100**	CERAMIC CAPACITOR (CHIP)	0.100 50V Z RECT.	チップセラ F			01
C034	**US14510R**	CERAMIC CAPACITOR (CHIP)	0.1000 25V Z RECT.	チップセラ(F)			01
C036	**US065100**	CERAMIC CAPACITOR (CHIP)	0.100 50V Z RECT.	チップセラ F			01
C036	**US14510R**	CERAMIC CAPACITOR (CHIP)	0.1000 25V Z RECT.	チップセラ(F)			01
C037	**US065100**	CERAMIC CAPACITOR (CHIP)	0.100 50V Z RECT.	チップセラ F			01
C037	**US14510R**	CERAMIC CAPACITOR (CHIP)	0.1000 25V Z RECT.	チップセラ(F)			01
C039	**US065100**	CERAMIC CAPACITOR (CHIP)	0.100 50V Z RECT.	チップセラ F			01
C039	**US14510R**	CERAMIC CAPACITOR (CHIP)	0.1000 25V Z RECT.	チップセラ(F)			01
C051	**US065100**	CERAMIC CAPACITOR (CHIP)	0.100 50V Z RECT.	チップセラ F			01
C051	**US14510R**	CERAMIC CAPACITOR (CHIP)	0.1000 25V Z RECT.	チップセラ(F)			01
C052	**US065100**	CERAMIC CAPACITOR (CHIP)	0.100 50V Z RECT.	チップセラ F			01
C052	**US14510R**	CERAMIC CAPACITOR (CHIP)	0.1000 25V Z RECT.	チップセラ(F)			01
R001	**RD357100**	CARBON RESISTOR (CHIP)	10.0K 63M J RECT.	チップ抵抗			01
R003	**RD357150**	CARBON RESISTOR (CHIP)	15.0K 63M J RECT.	チップ抵抗			01
R004	**RD357150**	CARBON RESISTOR (CHIP)	15.0K 63M J RECT.	チップ抵抗			01
R005	**RD356330**	CARBON RESISTOR (CHIP)	3.3K 63M J RECT.	チップ抵抗			01
R006	**RD356330**	CARBON RESISTOR (CHIP)	3.3K 63M J RECT.	チップ抵抗			01
R007	**RD35747R**	CARBON RESISTOR (CHIP)	47.0K 63M J RECT.	チップ抵抗			01
R010	**RD356100**	CARBON RESISTOR (CHIP)	1.0K 63M J RECT.	チップ抵抗			01
R011	**RD35410R**	CARBON RESISTOR (CHIP)	10.0 63M J RECT.	チップ抵抗			01
-014	**RD35410R**	CARBON RESISTOR (CHIP)	10.0 63M J RECT.	チップ抵抗			01
R021	**RD350001**	CARBON RESISTOR (CHIP)	0 63M J RECT.	チップ抵抗			01
R022	**RD350001**	CARBON RESISTOR (CHIP)	0 63M J RECT.	チップ抵抗			01
C007	**WF20450R**	ELECTROLYTIC CAPACITOR	220 25.0V TE-	ケミコン			01
C017	**WF20450R**	ELECTROLYTIC CAPACITOR	220 25.0V TE-	ケミコン			01
C018	**VE326400**	MONOLITHIC POLYESTER F. CAP.	0.22 50V J RX TP	積層マイラーコン			01
C018	**VR168700**	MONOLITHIC POLYESTER F. CAP.	ECQ-V1H224JL3	積層マイラーコン			01
C019	**VE326400**	MONOLITHIC POLYESTER F. CAP.	0.22 50V J RX TP	積層マイラーコン			01
C019	**VR168700**	MONOLITHIC POLYESTER F. CAP.	ECQ-V1H224JL3	積層マイラーコン			01
C023	**VN70120R**	ELECTROLYTIC CAPACITOR	1.00 50.0V RX TP	ケミコンPS			01
C025	**WE66270R**	ELECTROLYTIC CAPACITOR	10 50.0V TP	ケミコン			01
C026	**WF20450R**	ELECTROLYTIC CAPACITOR	220 25.0V TE-	ケミコン			01
C041	**WF20450R**	ELECTROLYTIC CAPACITOR	220 25.0V TE-	ケミコン			01
TH001	**VV45770R**	PROTECTOR SWITCH RUE110	RUEF110 1.10A 30V	ポリスイッチ			02
90	**--**	JUMPER WIRE	0.55	ジャンパー線	(VA07890)	18	
90	**--**	JUMPER WIRE	0.55	ジャンパー線	(VA07891)	18	
D002	**VB941200**	DIODE	1SS133,1SS176 TE-5	ダイオード			01
D002	**VD631600**	DIODE	1SS133,176,HSS104	ダイオード			01
D003	**--**	JUMPER WIRE	0.55	ジャンパー線	(VA07890)		
D003	**--**	JUMPER WIRE	0.55	ジャンパー線	(VA07891)		
J1	**--**	JUMPER WIRE	0.55	ジャンパー線	(VA07890)		
J1	**--**	JUMPER WIRE	0.55	ジャンパー線	(VA07891)		
J2	**--**	JUMPER WIRE	0.55	ジャンパー線	(VA07890)		
J2	**--**	JUMPER WIRE	0.55	ジャンパー線	(VA07891)		
L001	**--**	JUMPER WIRE	0.55	ジャンパー線	(VA07890)		
L001	**--**	JUMPER WIRE	0.55	ジャンパー線	(VA07891)		
-004	**--**	JUMPER WIRE	0.55	ジャンパー線	(VA07890)		
-004	**--**	JUMPER WIRE	0.55	ジャンパー線	(VA07891)		
	WP029200	CIRCUIT BOARD	PEDAL	PEDALシート	(WQ65870)(X9561D0)		05
CN1	**VB858500**	CONNECTOR	PH 6P SE	ベースポスト			01
VR1	**WN154400**	VR ROTARY	B 10.0K RK09Y11L00	ロータリーVR1連	Dampler		03
	WC56120R	CIRCUIT BOARD	PJK	PJKシート	(WC56110)(X5143A0)		04
	WC561210	CIRCUIT BOARD	PJK	PJKシート	(WC56111)(X5143A0)		
C0001	**US062100**	CERAMIC CAPACITOR (CHIP)	100P 50V J RECT.	チップセラ(SL)			01
-0004	**US062100**	CERAMIC CAPACITOR (CHIP)	100P 50V J RECT.	チップセラ(SL)			01
CN001	**VB39010R**	CONNECTOR	PH 5P TE	ベースポスト			01
D0001	**VV92590R**	DIODE	RLS-73 TE-11 TP	ダイオード			01
-0006	**VV92590R**	DIODE	RLS-73 TE-11 TP	ダイオード			01
JK001	**V487480R**	CONNECTOR	DINJACK6P MD-S6130	ミニDINコネクタ	PEDAL		02
L0001	**VQ72490R**	CHIP INDUCTANCE	BK212 5HM601-T	チップインダクタ			01
-0004	**VQ72490R**	CHIP INDUCTANCE	BK212 5HM601-T	チップインダクタ			01
	VU65910R	CIRCUIT BOARD	PL	PLシート	(VU65900)(XR898A0)		03

＊: New Parts (新規部品)

RANK : Japan only

PL,PNL,PNR,ENC

	REF NO.	PART NO.	DESCRIPTION		部品名	REMARKS	QTY	RANK
		VB858100	CONNECTOR	PH 2P SE	ベースポスト			01
	LED	**VD18000R**	LED RED	SLZ-190B-03-T2	LED	Power		01
	LED	**WM285600**	LED RED	HFR223P-BW12	LED			01
*		**WR188100**	CIRCUIT BOARD	PNL	PNLシート	(WR18800)(YA608C0)		
*		**AAX96920**	CIRCUIT BOARD	PNR&ENC	PNR&ENCシート	(WR18800)(YA608C0)		
		--	CIRCUIT BOARD	PNR	PNRシート	(WR18800)(WR18820)(YA608C0)		
		--	CIRCUIT BOARD	ENC	ENCシート	(WR18800)(WR18830)(YA608C0)		
	60	**--**	WIRING ASSY PNR	PNR	PNR束線	(WR86580)		
	70	**--**	WIRING ASSY ENC	ENC	ENC束線	(WR86590)		
	80	**WC17660R**	LED SPACER	L=9.0	LEDスペーサー			01
	CN01	**--**	CONNECTOR	FMN 12P SE	FMNコネクター	(V741400)		
	CN02	**--**	CONNECTOR	52807 17P SE	FFCコネクタ	(V768420)		
	CN03	**VI878100**	CONNECTOR	51048 3P TE	ケーブルホルダー			01
	CN04	**VI878200**	CONNECTOR	51048 4P TE	ケーブルホルダー			01
	CN05	**VI878100**	CONNECTOR	51048 3P TE	ケーブルホルダー			01
	EC01	**VU48130R**	ENCODER REB161-PVB-15FH1NA	REB161(9X5)PVB15FH	16形エンコーダ	DATA ENTRY		03
	LD02	**VG19760R**	LED RED/Y.GREEN	GL3ED8	2色LED	START/STOP		01
	VR01	**VS36820R**	ROTARY VARIABLE RESISTOR	B10K RK09K1130A8G	ロータリーVR 1連	CONTRAST		01
	LD01	**WR675200**	LED RED	SLR-342VRTH7M	LED	DSP ON/OFF		
	LD03	**WR675200**	LED RED	SLR-342VRTH7M	LED	SONG		
	LD04	**WR675200**	LED RED	SLR-342VRTH7M	LED	EASY SONG ARRANGER		
	LD05	**WR675200**	LED RED	SLR-342VRTH7M	LED	STYLE		
	LD06	**WR675200**	LED RED	SLR-342VRTH7M	LED	VOICE		
	SW01	**WG31840R**	TACT SWITCH	SKRGAMD010	タクトSW	FILE CONTROL MENU		01
	SW02	**WG31840R**	TACT SWITCH	SKRGAMD010	タクトSW	FILE CONTROL EXECUTE		01
	SW03	**WG31840R**	TACT SWITCH	SKRGAMD010	タクトSW	DEMO		01
	SW04	**WG31840R**	TACT SWITCH	SKRGAMD010	タクトSW	MUSIC DATABASE		01
	SW05	**WG31840R**	TACT SWITCH	SKRGAMD010	タクトSW	SONG		01
	SW06	**WG31840R**	TACT SWITCH	SKRGAMD010	タクトSW	EASY SONG ARRANGER		01
	SW07	**WG31840R**	TACT SWITCH	SKRGAMD010	タクトSW	STYLE		01
	SW08	**WG31840R**	TACT SWITCH	SKRGAMD010	タクトSW	VOICE		01
	SW09	**WG31840R**	TACT SWITCH	SKRGAMD010	タクトSW	FUNCTION		01
	SW10	**WG31840R**	TACT SWITCH	SKRGAMD010	タクトSW	LYRICS		01
	SW11	**WG31840R**	TACT SWITCH	SKRGAMD010	タクトSW	SCORE		01
	SW12	**WG31840R**	TACT SWITCH	SKRGAMD010	タクトSW	PAT ON/OFF,P.A.T.TYPE		01
	SW13	**WG31840R**	TACT SWITCH	SKRGAMD010	タクトSW	1		01
	SW14	**WG31840R**	TACT SWITCH	SKRGAMD010	タクトSW	4		01
	SW15	**WG31840R**	TACT SWITCH	SKRGAMD010	タクトSW	7		01
	SW16	**WG31840R**	TACT SWITCH	SKRGAMD010	タクトSW	-/NO		01
	SW17	**WG31840R**	TACT SWITCH	SKRGAMD010	タクトSW	LESSON L		01
	SW18	**WG31840R**	TACT SWITCH	SKRGAMD010	タクトSW	LESSON R		01
	SW19	**WG31840R**	TACT SWITCH	SKRGAMD010	タクトSW	LESSON START,CHORD DICT.		01
	SW20	**WG31840R**	TACT SWITCH	SKRGAMD010	タクトSW	METRONOME ON/OFF		01
	SW21	**WG31840R**	TACT SWITCH	SKRGAMD010	タクトSW	2		01
	SW22	**WG31840R**	TACT SWITCH	SKRGAMD010	タクトSW	5		01
	SW23	**WG31840R**	TACT SWITCH	SKRGAMD010	タクトSW	8		01
	SW24	**WG31840R**	TACT SWITCH	SKRGAMD010	タクトSW	0		01
	SW25	**WG31840R**	TACT SWITCH	SKRGAMD010	タクトSW	TEMPO/TAP		01
	SW26	**WG31840R**	TACT SWITCH	SKRGAMD010	タクトSW	SONG MEMORY REC		01
	SW27	**WG31840R**	TACT SWITCH	SKRGAMD010	タクトSW	SONG MEMORY 1		01
	SW28	**WG31840R**	TACT SWITCH	SKRGAMD010	タクトSW	SONG MEMORY 2		01
	SW29	**WG31840R**	TACT SWITCH	SKRGAMD010	タクトSW	3		01
	SW30	**WG31840R**	TACT SWITCH	SKRGAMD010	タクトSW	6		01
	SW31	**WG31840R**	TACT SWITCH	SKRGAMD010	タクトSW	9		01
	SW32	**WG31840R**	TACT SWITCH	SKRGAMD010	タクトSW	+/YES,DELETE		01
	SW33	**WG31840R**	TACT SWITCH	SKRGAMD010	タクトSW	SONG MEMORY 3		01
	SW34	**WG31840R**	TACT SWITCH	SKRGAMD010	タクトSW	SONG MEMORY 4		01
	SW35	**WG31840R**	TACT SWITCH	SKRGAMD010	タクトSW	SONG MEMORY 5		01
	SW36	**WG31840R**	TACT SWITCH	SKRGAMD010	タクトSW	SONG MEMORY A		01
	SW37	**WG31840R**	TACT SWITCH	SKRGAMD010	タクトSW	EXIT		01
	SW38	**WG31840R**	TACT SWITCH	SKRGAMD010	タクトSW	REGIST MEMORY BANK		01
	SW39	**WG31840R**	TACT SWITCH	SKRGAMD010	タクトSW	REGIST MEMORY 1		01
	SW40	**WG31840R**	TACT SWITCH	SKRGAMD010	タクトSW	REGIST MEMORY 2		01
	SW41	**WG31840R**	TACT SWITCH	SKRGAMD010	タクトSW	REPEAT&LEARN,ACMP ON/OFF		01
	SW42	**WG31840R**	TACT SWITCH	SKRGAMD010	タクトSW	A-B REPEAT,INTRO/ENDING		01
	SW43	**WG31840R**	TACT SWITCH	SKRGAMD010	タクトSW	REW,MAIN/AUTO FILL		01
	SW44	**WG31840R**	TACT SWITCH	SKRGAMD010	タクトSW	FF,SYNC STOP		01

* : New Parts (新規部品)

RANK : Japan only

PNL,PNR,ENC,PSM

REF NO.	PART NO.	DESCRIPTION		部品名	REMARKS	QTY	RANK
SW45	**WG31840R**	TACT SWITCH	SKRGAMD010	タクトSW	PIANO RESET,SOUND TYPE		01
SW46	**WG31840R**	TACT SWITCH	SKRGAMD010	タクトSW	SPLIT(ON/OFF,VOICE)		01
SW47	**WG31840R**	TACT SWITCH	SKRGAMD010	タクトSW	DUAL(ON/OFF,VOICE)		01
SW48	**WG31840R**	TACT SWITCH	SKRGAMD010	タクトSW	HARMONY(ON/OFF,VIOCE)		01
SW49	**WG31840R**	TACT SWITCH	SKRGAMD010	タクトSW	PAUSE,SYNC START		01
SW50	**WG31840R**	TACT SWITCH	SKRGAMD010	タクトSW	START/STOP		01
SW53	**WG31840R**	TACT SWITCH	SKRGAMD010	タクトSW	CATEGORY(Down)		01
SW54	**WG31840R**	TACT SWITCH	SKRGAMD010	タクトSW	CATEGORY(Up)		01
SW55	**WG31840R**	TACT SWITCH	SKRGAMD010	タクトSW	DSP(ON/OFF,TYPE)		01
TR01	**WH336700**	TRANSISTOR	2SC2062STP 10000 T	トランジスタ 2SC			01
50	**--**	JUMPER WIRE	0.55	ジャンパー線	(VA07890)	28	
50	**--**	JUMPER WIRE	0.55	ジャンパー線	(VA07891)	28	
D01	**VD631600**	DIODE	1SS133,176,HSS104	ダイオード			01
-08	**VD631600**	DIODE	1SS133,176,HSS104	ダイオード			01
J01	**--**	JUMPER WIRE	0.55	ジャンパー線	(VA07890)		
J01	**--**	JUMPER WIRE	0.55	ジャンパー線	(VA07891)		
R01	**HF455150**	CARBON RESISTOR	150.0 1/4 J AX TP	カーボン抵抗			01
R02	**HF45433R**	CARBON RESISTOR	33.0 1/4 J AX TP	カーボン抵抗			01
R03	**HF454270**	CARBON RESISTOR	27.0 1/4 J AX TP	カーボン抵抗			01
R05	**HF455150**	CARBON RESISTOR	150.0 1/4 J AX TP	カーボン抵抗			01
-08	**HF455150**	CARBON RESISTOR	150.0 1/4 J AX TP	カーボン抵抗			01
R09	**HF456180**	CARBON RESISTOR	1.8K 1/4 J AX TP	カーボン抵抗			01
R10	**HF457330**	CARBON RESISTOR	33.0K 1/4 J AX TP	カーボン抵抗			01
R11	**HF456470**	CARBON RESISTOR	4.7K 1/4 J AX TP	カーボン抵抗			01
	WH639900	CIRCUIT BOARD	PSM	PSMシート	J (WH53650)(X8010D0)		07
	WH640000	CIRCUIT BOARD	PSM	PSMシート	U (WH53660)(X8010D0)		07
	WH640100	CIRCUIT BOARD	PSM	PSMシート	E,B,K,O (WH53670)(X8010D0)		07
	WH640200	CIRCUIT BOARD	PSM	PSMシート	Y (WH53680)(X8010D0)		09
30	**--**	JUMPER WIRE	0.55	ジャンパー線	(VA07890)	8	
⚠ C1	**VY67510R**	CAPACITOR	4700P 250V J.U.C.S	規格認定コンK	H		01
⚠ C2	**VY67510R**	CAPACITOR	4700P 250V J.U.C.S	規格認定コンK	H		01
⚠ C3	**VY67500R**	CAPACITOR	0.010 250V J.U.C.S	規格認定コンK	H		01
C4	**UA954470**	POLYESTER FILM CAPACITOR	0.0470 50V J RX TP	マイラーコン			01
C4	**UA354470**	POLYESTER FILM CAPACITOR	0.0470 50V J RX TP	マイラーコン			
C4	**UA654470**	POLYESTER FILM CAPACITOR	0.0470 50V J RX TP	マイラーコン			01
C5	**UA954470**	POLYESTER FILM CAPACITOR	0.0470 50V J RX TP	マイラーコン			01
C5	**UA354470**	POLYESTER FILM CAPACITOR	0.0470 50V J RX TP	マイラーコン			
C5	**UA654470**	POLYESTER FILM CAPACITOR	0.0470 50V J RX TP	マイラーコン			01
C14	**UR866330**	ELECTROLYTIC CAPACITOR	3.30 50.0V RX TP	ケミコン			01
CN1	**LB93203R**	CONNECTOR	VH 3P TE	ベースポスト			01
CN2	**LB93205R**	CONNECTOR	VH 5P TE	ベースポスト			01
D1	**V7803100**	DIODE	1T4 A0 TE- 52	ダイオード			
D1	**V9362200**	DIODE	1T4 A1 TE- 26	ダイオード			
D1	**WB52060R**	DIODE	10EDB40-TA2B5 TE-5	ダイオード			01
D1	**WD00970R**	DIODE	10EDB40-TA1B2 TE-2	ダイオード			
D2	**V7803100**	DIODE	1T4 A0 TE- 52	ダイオード			
D2	**V9362200**	DIODE	1T4 A1 TE- 26	ダイオード			
D2	**WB52060R**	DIODE	10EDB40-TA2B5 TE-5	ダイオード			01
D2	**WD00970R**	DIODE	10EDB40-TA1B2 TE-2	ダイオード			
DB1	**VN011300**	DIODE STACK	D3SBA20 4.0A 200V	ダイオードブリッジ			03
* DB1	**WU253200**	DIODE STACK	D3SBA60-7101 2.3A	Diスタック			
DB3	**VK42180R**	DIODE STACK	D5SBA20 6.0A 200V	Dブリッジ			03
* DB3	**WU253700**	DIODE STACK	D5SBA60-7003 6.0A	Diスタック			
⚠ FS1	**KB000690**	FUSE 2.5AT	T L 2.50A S	ヒューズ250V	J,U,Y		01
⚠ FS1	**KB000680**	FUSE	T L 1.25A S	ヒューズ250V	E,B,K,O		02
⚠ FS3	**KB000780**	FUSE MINUATURE	T L 5.00A S	ヒューズ250V			02
⚠ FS4	**KB000780**	FUSE MINUATURE	T L 5.00A S	ヒューズ250V			02
FZ1	**WC050700**	FUSE HOLDER	CLIP EYF52BCY	ヒューズクリップ		2	01
FZ1	**WQ778800**	FUSE HOLDER	PIN TP00526-31	ヒューズホルダ		2	01
FZ3	**WC050700**	FUSE HOLDER	CLIP EYF52BCY	ヒューズクリップ		2	01
FZ3	**WQ778800**	FUSE HOLDER	PIN TP00526-31	ヒューズホルダ		2	01
FZ4	**WC050700**	FUSE HOLDER	CLIP EYF52BCY	ヒューズクリップ		2	01
FZ4	**WQ778800**	FUSE HOLDER	PIN TP00526-31	ヒューズホルダ		2	01
J4	**VA07890R**	JUMPER WIRE	0.55	ジャンパー線	J,U,E,B,K,O		
J5	**VA07890R**	JUMPER WIRE	0.55	ジャンパー線	J,E,B,K,O		
JK1	**VT30810R**	CONNECTOR	CCT9302-0101F	ACインレット2P	J,E,B,K,O,Y AC IN		02
JK1	**WH965200**	CONNECTOR	INLET CCT9302-0102	ACインレット2P	AC IN		
JK1	**VT30820R**	CONNECTOR	CCT9302-0201F	ACインレット2P	U AC IN		02
⚠ L1	**VF79090R**	COIL SU10V-D20010 10UH	SU10VD-20010	コイル10U			03

* : New Parts (新規部品)

RANK : Japan only

PSM

	REF NO.	PART NO.	DESCRIPTION		部品名	REMARKS	QTY	RANK
	R1	**HF45610R**	CARBON RESISTOR	1.0K 1/4 J AX TP	カーボン抵抗			01
	40	**VT443500**	SUPPORT, PCB	VT44351	三端子用スペーサー	U	2	03
	40	**VT74000R**	SUPPORT, PCB T=9	3T-9	三端子用スペーサー		2	03
	J6	**VA07890R**	JUMPER WIRE	0.55	ジャンパー線	U		
⚠	FS2	**KB000680**	FUSE	T L 1.25A S	ヒューズ２５０Ｖ	Y		02
	FZ2	**WC050700**	FUSE HOLDER	CLIP EYF52BCY	ヒューズクリップ	Y	2	01
	FZ2	**WQ778800**	FUSE HOLDER	PIN TP00526-31	ヒューズホルダ		2	01
	J3	**VA07890R**	JUMPER WIRE	0.55	ジャンパー線	Y		
	SW1	**VT13960R**	VOLTAGE SELECTOR M1684-B	M1684-E	電圧切替器	Y VOLTAGE SELECTOR		04
⚠		**V2917100**	AC CORD SET	E 2P 2.5m 2.5A	電源コードセット	E,Y		05
⚠		**V3126500**	AC CORD SET	B 2P 2.5m	電源コードセット	B		07
⚠		**V2917000**	AC CORD SET	UC 2P 7A 2.44m	電源コードセット	U		06
⚠		**V2916900**	AC CORD SET	J 2P 7A 2.5m	電源コードセット	J		05
⚠		**WC90170R**	AC CODE SET CHN	GB 2P 2.5m	電源コードセット	O		05
⚠		**WF730100**	AC CORD	K 2P 2.5A	電源コードセット	K		07
⚠		**WU795100**	AC CORD SET	BRA 2P 2.5m 2.5A	電源コードセット	BRA		
⚠		**VK72610R**	CONNECTOR	CCT5902-0701F	ＡＣアダプタ	Y		03
		VU456000	RUBBER CONTACT	PEDAL	接点ゴムドーム		2	03
*		**YA841A00**	LOUD SPEAKER	12.0cm 4ohm 20W	スピーカー		2	
⚠		**V8377400**	POWER SWITCH	SY16-52-4(U99S2)/T	プッシュＳＷ	Power		
*		**WR863700**	LCD ASSEMBLY	CL	ＬＣＤ Ａｓｓ’ｙ			
⚠		**X7994A00**	POWER TRANSFORMER	DENANHOU/UL/CSA E	電源トランス	J,U		12
⚠		**X7995A00**	POWER TRANSFORMER	EN60065 E	電源トランス	E,B,K,O		13
⚠		**X7996A00**	POWER TRANSFORMER	IEC60065 E	電源トランス	Y		13
		WF212202	RUBBER CONTACT	GHL OCT 2M	接点ゴムＯＣＴ		7	05
		WF212402	RUBBER CONTACT	GHL A-C 2M	接点ゴムＡ－Ｃ			05

* : New Parts（新規部品）

RANK : Japan only

■ YDP-V240 BLOCK DIAGRAM

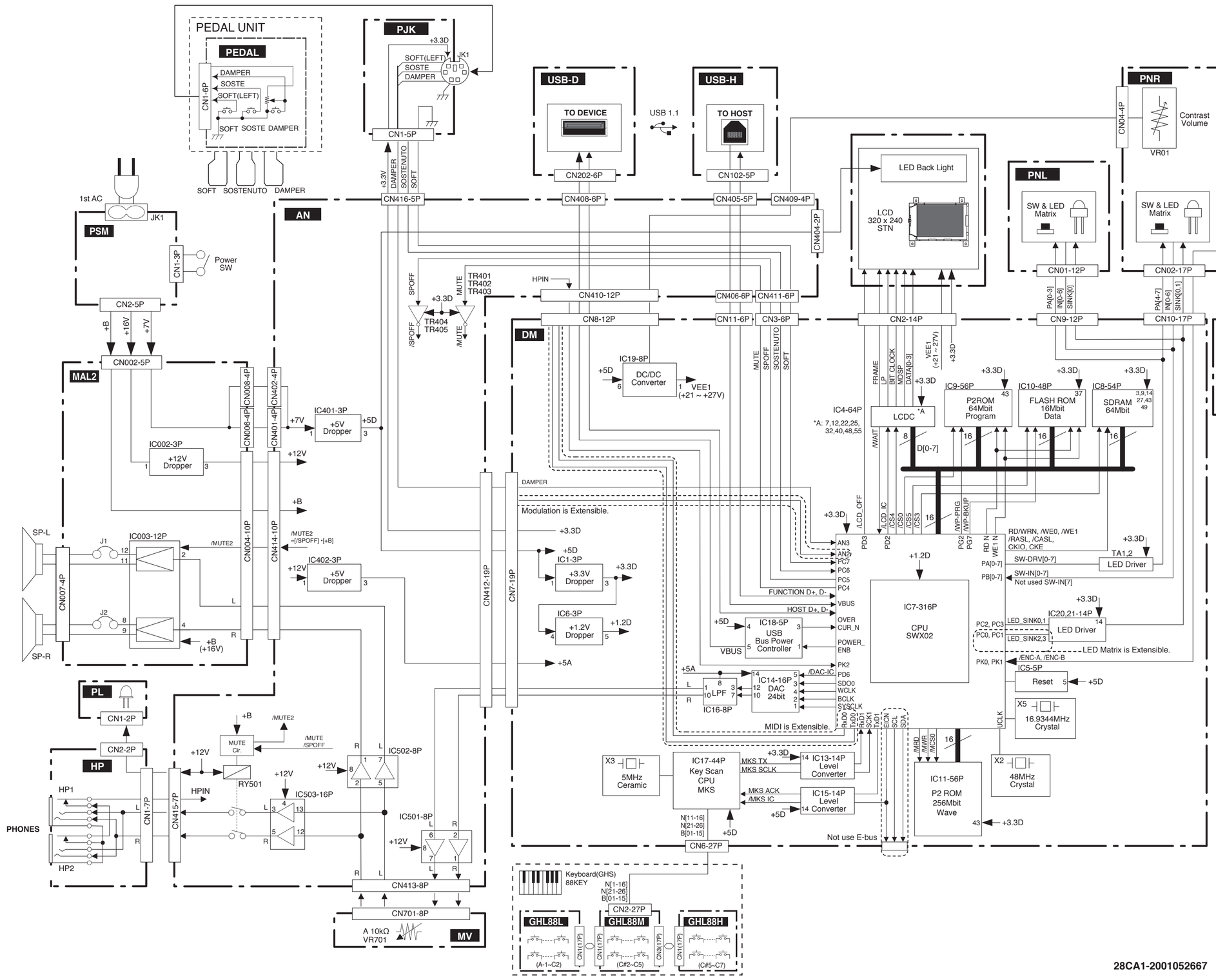

28CA1-2001052667

■ YDP-V240 CIRCUIT BOARD LAYOUT & WIRING

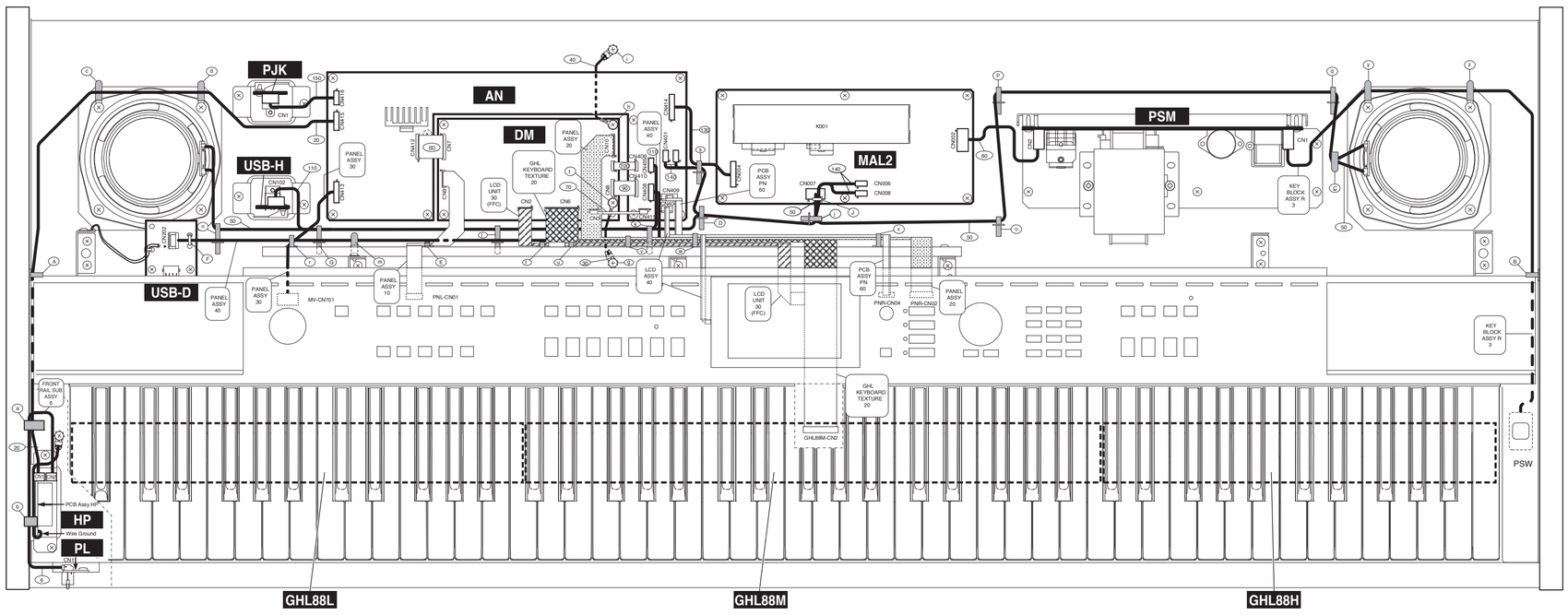

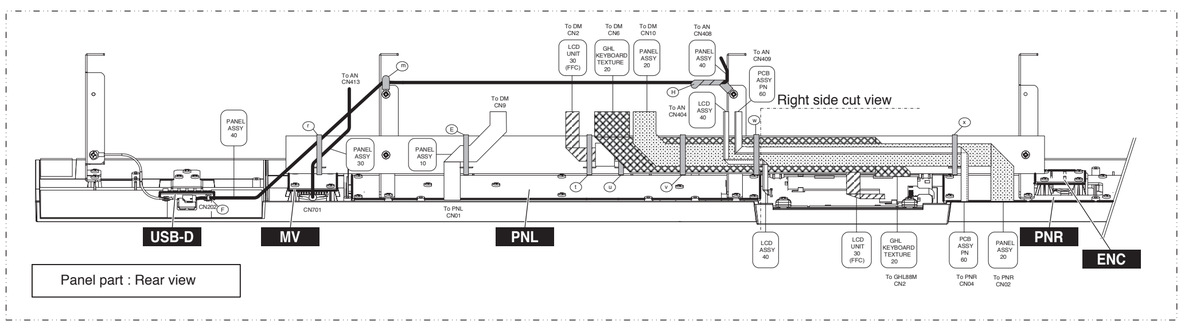

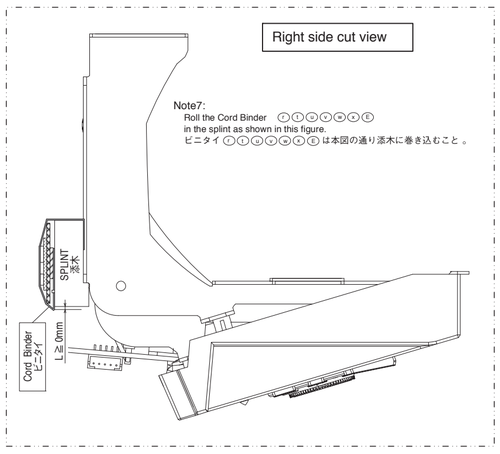

Note1: The symbol sign of union parts
（結束部品のシンボル記号。）
: Filament Tape（フェラメントテープ）
: Cord Binder（ビニタイ）
: Cable Holder（束線止め）
: Screw（ネジ）
: Insulok Tyton（インシュロックタイ）

Note2:
Note no contact to the KYEBED in the WIRING ASSY fixed by Cable Holder and Cord Binder.
And there must not be loosening.
束線止め及び、ビニタイで固定する束線は、棚板に接触しないよう注意すること 。
また、緩みがないこと。

Note3:
So as not to come in contact with K001 of PCB ASSY MAL2,
the WIRING ASSY (130) (140) is rolled by the Cord Binder (S).
(A surplus part in the WIRING ASSY is rolled.)
束線 (130) (140) は MAL2シートの K001 に接触しないようビニタイ (S) で巻き込むこと 。
（束線の余剰部分を巻き込むこと。）

Note4:
WIRING ASSY(PANEL ASSY 40) is confirmed that it fixes with Insulok tyton (F),
and there is no no dropout.
There must be neither slack nor loosening in the fixation between(F)・(r)・(m)・(H).
束線(PANEL ASSY 40)は、インシュロックタイ (F) で固定し 抜けが無いことを確認する 、
また (F)・(r)・(m)・(H) 間の固定に弛み及び緩みがないこと 。

Note5:
Arrange the WIRING ASSY (40) under PCB ASSY AN.
束線 (40) は、 ANシートの下に配置すること 。

Note6:
Float the installation of the WIRING ASSY(30) (40) in the screw (f) (h)
from the PCB as shown in the right figure.
ネジ (f) (h) 部における束線 (30) (40)の取付は右図の様に基板から浮かすこと。

Note8:
Cable Holder (c) is not installed in WR86500 MAIN UNIT CL #3164 U.
WR86500 メインユニット CL #3164 U に、束線止め (c) は、 未実装。

Note9:
Roll and fix WIRING ASSY to the root to the Cord Binder (A) , And there must not be loosening.
ビニタイ(A)は 根元まで束線を巻き込んで固定すること また、弛みがないこと 。

Note10:
FLEXIBLE FLAT CABLE(PANEL ASSY 10) must not swell with the direction of the panel.
カード電線（PANEL ASSY 10) は、パネル方向に膨らまないこと 。

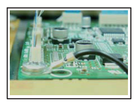

WH COMMON ASSEMBLY MAIN

Location (ロケーション)	Parts No. (パーツNo.)	Assembly (束線)	Destination (行き先)		Remarks (備考)
(6)	(WE30010)	Wire Harness PH	PL CN1	HP-CN2	
(20)	(WE31600)	Wire Harness PH	AN CN415	HP CN1	
(30)	(WS52640)	Wiring Assembly GROUND2	DM PCB Hole	KEYBED	Screw tightening
(40)	(WS13520)	Wiring Assembly GROUND	DM PCB Hole	KEYBED	
(50)	(WR86650)	Wiring Assembly SP	MAL2 CN7	SP-L	+ = White, - = Black *1
				SP-R	+ = Red, - = Black *1
(60)	(WR86660)	Wiring Assembly VH	PSM CN2	MAL2 CN002	
(70)	MFA06080	Flexible Flat Cable	DM CN3	AN CN411	The conductor of a cable and the point of contact of a connector are untited.
(80)	MFA19060	Flexible Flat Cable	DM CN7	AN CN412	
(90)	MFA12060	Flexible Flat Cable	DM CN8	AN CN410	
(100)	MFA06060	Flexible Flat Cable	DM CN11	AN CN406	
(110)	(WJ41600)	Wire Harness USB	AN CN405	USB-H CN102	
(130)	(WS54760)	Wiring Assembly AN	MAL2 CN004	AN CN414	
(140)	(WD30640)	Wire Harness PH	MAL2 CN006	AN CN401 (or AN CN402)	
			MAL2 CN008	AN CN402 (or AN CN401)	
(150)	(WE30900)	Wire Harness PH	AN CN416	PJK CN1	

WH COMMON ASSEMBLY PANEL

Location (ロケーション)	Parts No. (パーツNo.)	Assembly (束線)	Destination (行き先)		Remarks (備考)
(10)	MFA12200	Flexible Flat Cable	PNL CN01	DM CN9	The conductor of a cable and the point of contact of a connector are untited.
(20)	MFA17450	Flexible Flat Cable	PNR CN02	DM CN10	
(30)	(WR86640)	Wiring Assembly MV	MV CN701	AN CN413	
(40)	(WJ41710)	Wire Harness USB	USB-D CN202	AN CN408	

PCB ASSEMBLY PN

Location (ロケーション)	Parts No. (パーツNo.)	Assembly (束線)	Destination (行き先)		Remarks (備考)
(60)	(WR86580)	Wiring Assembly PNR	PNR CN04	AN CN409	Edge mark is adjusted to pin 1 (△) side.

LCD ASSEMBLY

Location (ロケーション)	Parts No. (パーツNo.)	Assembly (束線)	Destination (行き先)		Remarks (備考)
(30)	(WR86280)	LCD Unit (FFC)	LCD UNIT	DM CN2	The conductor of a cable and the point of contact of a connector are untited.
(40)	(WR90580)	Wiring Assembly BL	LCD UNIIT	AN CN404	Edge mark is adjusted to pin 1 (△) side.

GHL KEYBOARD TEXTURE

Location (ロケーション)	Parts No. (パーツNo.)	Assembly (束線)	Destination (行き先)		Remarks (備考)
(20)	WK121000	Flexible Flat Cable	GHL88M CN2	DM CN6	Edge mark is adjusted to pin 1 (△) side.

LCD ASSEMBLY

Location (ロケーション)	Parts No. (パーツNo.)	Assembly (束線)	Destination (行き先)		Remarks (備考)
(3)	WQ533400	Wiring Assembly PSW	KEY BLOCK ASSY R	PSM CN1	

* The parts with "( )" in "Parts No." are not available as spare parts.
（上記束線のうち、部品No.に"( )"がついている部品は、サービス部品として準備されていません。）

*1: (J) is only installed in U model.
（ (J) はU仕向けのみ実装されます。）

■CONTENTS

YDP-V240 OVERALL CIRCUIT DIAGRAM
- AN 2
- DM 2
- ENC 3
- GHL88H 3
- GHL88L 3
- GHL88M 3
- HP 2
- MAL2 2
- MV 2
- PEDAL 2
- PJK 2
- PL 2
- PNL 3
- PNR 3
- PSM 3
- USB-D 2
- USB-H 2

Notation for Circuit Diagrams（回路図表記上の注意）
1. How to identify inter-circuit connectors.（シート間コネクタの読み方について）

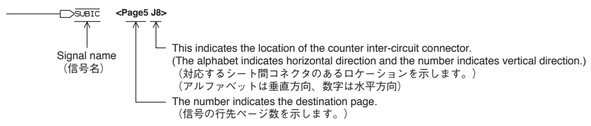

<Page2>

■ YDP-V240 OVERALL CIRCUIT DIAGRAM 1/2 (AN, DM, HP, MAL2, MV, PEDAL, PJK, PL, USB-D, USB-H)

YDP-V240

DM

REGULATOR +1.2V

REGULATOR +3.3V

LCD CONTROLLER

LCD UNIT 320 X 240 STN

BACK LIGHT

CPU (SWX02)

SDRAM 64M

P2ROM 64M (PROGRAM)

FLASH ROM 16M

RESET

INVERTER

P2ROM 256M(WAVE)

AND

OP AMP

USB HIGH SIDE SWITCH

DAC

DC/DC CONVERTER

28CC1-2001052670-1

28CC1-2001052670-2

AN

USB-H

USB-D

TO HOST

USB

TO DEVICE

28CC1-2001052668

to PNR-CN04 <Page3 H8>

REGULATOR +5V

OP AMP

MV

MASTER VOLUME 28CC1-2001052668

PJK

28CC1-8831089

PEDAL

DAMPER pedal

SOSTENUTO pedal

SOFT pedal

28CC1-2001037850

HP

PHONES

PL

28CC1-8812287

28CC1-8811547

Keybed

to PNL-CN01 <Page3 H6>

to PNR-CN02 <Page3 H9>

to GHL88M-CN2 <Page3 I4>

MAL2

POWER AMP 30W x 2

REGULATOR +12V

28CC1-2001059590

SP-L

SP-R

to PSM-CN2 <Page3 P9>

■WARNING

Components having special characteristics are marked⚠and must be replaced with parts having specification equal to those originally installed.

⚠ 印の部品は、安全を維持するために重要な部品です。
交換する場合は、安全の為に必ず指定の部品を御使用ください。

＊: None desitination

Note: See Parts list for details of circuit board component parts.
注）シートの部品詳細はパーツリストを御参照ください。

YDP-V240

■ YDP-V240 OVERALL CIRCUIT DIAGRAM 2/2 (ENC, GHL88H, GHL88L, GHL88M, PNL, PNR, PSM)

GHL88L

(A-1 ~ C2)

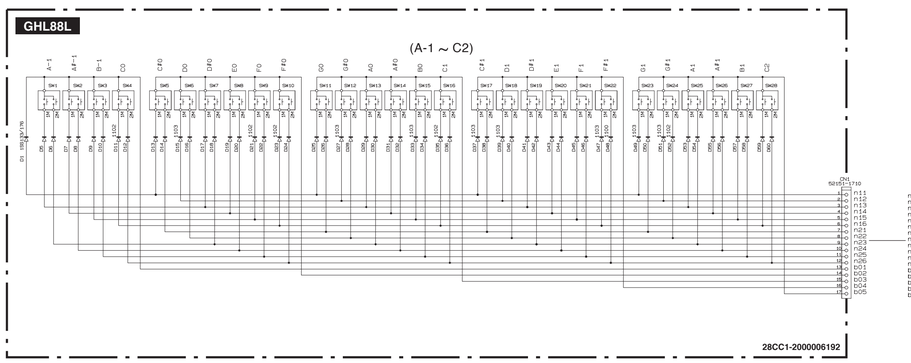

28CC1-2000006192

GHL88M

(C#2 ~ C5)

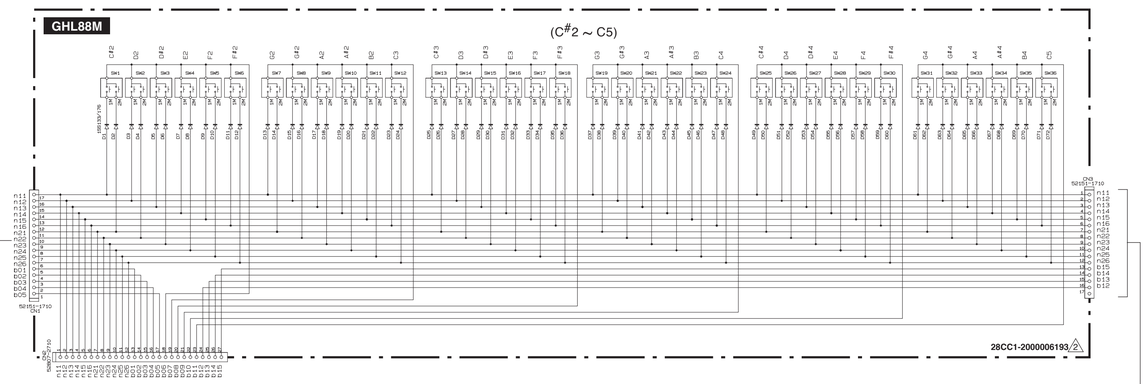

28CC1-2000006193 ⚠2

to DM-CN6
<Page2 F7>

GHL88H

(C#5 ~ C7)

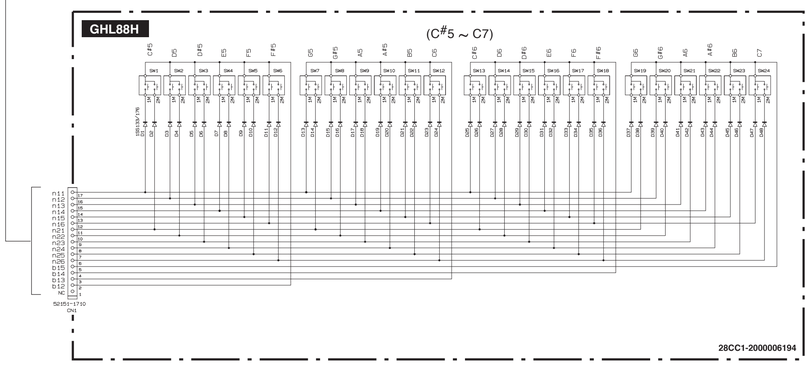

28CC1-2000006194

PNL

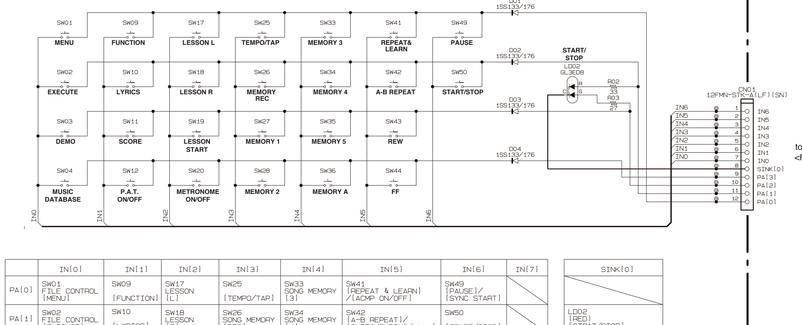

to DM-CN9
<Page2 I7>

	IN[0]	IN[1]	IN[2]	IN[3]	IN[4]	IN[5]	IN[6]	IN[7]
PA[0]	SW01 FILE CONTROL [MENU]	SW09 [FUNCTION]	SW17 LESSON [L]	SW25 [TEMPO/TAP]	SW33 SONG MEMORY [3]	SW41 [REPEAT & LEARN] /[ACMP ON/OFF]	SW49 [PAUSE]/ [SYNC START]	
PA[1]	SW02 FILE CONTROL [EXECUTE]	SW10 [LYRICS]	SW18 LESSON [R]	SW26 SONG MEMORY [REC]	SW34 SONG MEMORY [4]	SW42 [A-B REPEAT]/ [INTRO/ENDING/rit.]	SW50 [START/STOP]	
PA[2]	SW03 [DEMO]	SW11 [SCORE]	SW19 LESSON [START]	SW27 SONG MEMORY [1]	SW35 SONG MEMORY [5]	SW43 [REW]/ [MAIN/AUTO FILL]		
PA[3]	SW04 [MUSIC DATABASE]	SW12 [P.A.T. ON/OFF]	SW20 [METRONOME ON/OFF]	SW28 SONG MEMORY [2]	SW36 SONG MEMORY [A]	SW44 [FF]/ [SYNC STOP]		

SINK[0]
LD02 [RED] [START/STOP]
LD02 [GREEN] [START/STOP]

28CC1-2001052669 ⚠1

PNR

CONTRAST

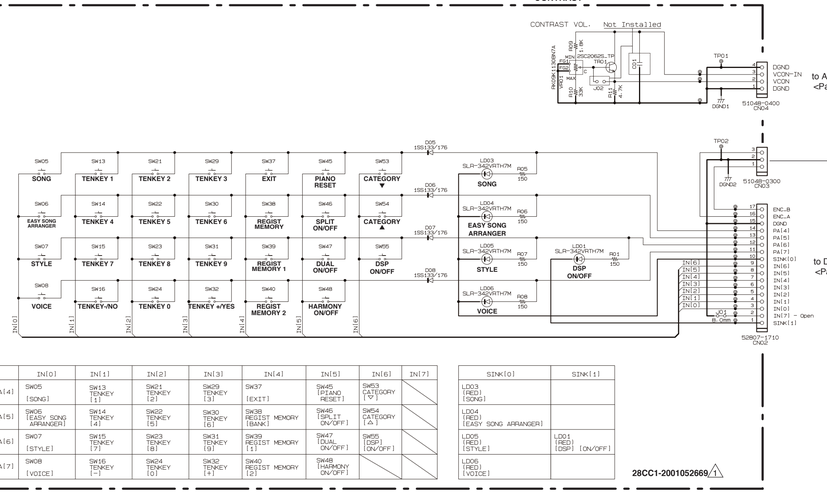

to AN-CN409
<Page2 K3>

to DM-CN10
<Page2 I8>

	IN[0]	IN[1]	IN[2]	IN[3]	IN[4]	IN[5]	IN[6]	IN[7]
PA[4]	SW05 [SONG]	SW13 TENKEY [1]	SW21 TENKEY [2]	SW29 TENKEY [3]	SW37 [EXIT]	SW45 [PIANO RESET]	SW53 CATEGORY [▽]	
PA[5]	SW06 [EASY SONG ARRANGER]	SW14 TENKEY [4]	SW22 TENKEY [5]	SW30 TENKEY [6]	SW38 REGIST MEMORY [BANK]	SW46 [SPLIT ON/OFF]	SW54 CATEGORY [△]	
PA[6]	SW07 [STYLE]	SW15 TENKEY [7]	SW23 TENKEY [8]	SW31 TENKEY [9]	SW39 REGIST MEMORY [1]	SW47 [DUAL ON/OFF]	SW55 [DSP] [ON/OFF]	
PA[7]	SW08 [VOICE]	SW16 TENKEY [-]	SW24 TENKEY [0]	SW32 TENKEY [+]	SW40 REGIST MEMORY [2]	SW48 [HARMONY ON/OFF]		

SINK[0]	SINK[1]
LD03 [RED] [SONG]	
LD04 [RED] [EASY SONG ARRANGER]	
LD05 [RED] [STYLE]	LD01 [RED] [DSP] [ON/OFF]
LD06 [RED] [VOICE]	

28CC1-2001052669 ⚠1

ENC

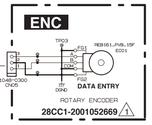

28CC1-2001052669 ⚠1

PSM

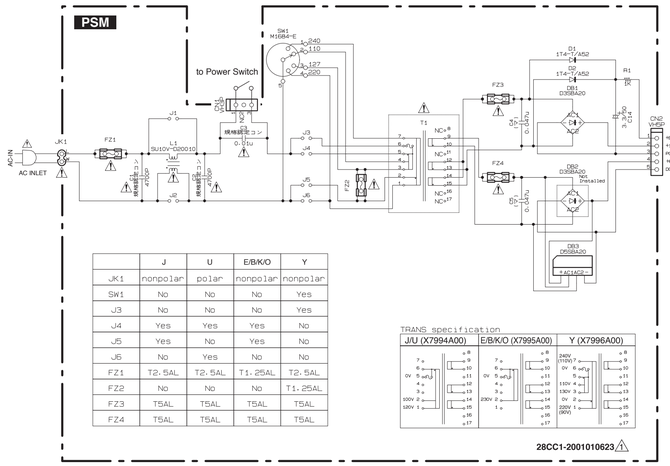

	J	U	E/B/K/O	Y
JK1	nonpolar	polar	nonpolar	nonpolar
SW1	No	No	No	Yes
J3	No	No	No	Yes
J4	Yes	Yes	Yes	No
J5	Yes	No	Yes	No
J6	No	Yes	No	No
FZ1	T2.5AL	T2.5AL	T1.25AL	T2.5AL
FZ2	No	No	No	T1.25AL
FZ3	T5AL	T5AL	T5AL	T5AL
FZ4	T5AL	T5AL	T5AL	T5AL

28CC1-2001010623 ⚠1

■WARNING

Components having special characteristics are marked⚠and must be replaced with parts having specification equal to those originally installed.

⚠ 印の部品は、安全を維持するために重要な部品です。
交換する場合は、安全の為に必ず指定の部品を御使用ください。

Note: See Parts list for details of circuit board component parts.
注）シートの部品詳細はパーツリストを御参照ください。

YDP-V240