DIGITAL PIANO

YDP-S30 / YDP-S30C

SERVICE MANUAL



YDP-S30



YDP-S30C

■ **CONTENTS（目次）**

SPECIFICATIONS（総合仕様）..... 3/3
PANEL LAYOUT（パネルレイアウト）..... 4
CIRCUIT BOARD LAYOUT & WIRING
（ユニットレイアウト及び結線図）..... 5
BLOCK DIAGRAM（ブロックダイアグラム）..... 6
DISASSEMBLY PROCEDURE（分解手順）..... 7
LSI PIN DESCRIPTION（LSI 端子機能表）..... 24
IC BLOCK DIAGRAM （IC ブロック図）..... 26
CIRCUIT BOARDS（シート基板図）..... 27
TEST PROGRAM（テストプログラム）..... 36/41
DATA BACKUP（ユーザーデータのバックアップ）..... 46/50
MIDI IMPLEMENTATION CHART
（MIDI インプリメンテーションチャート）..... 54
MIDI DATA FORMAT 55
PARTS LIST
OVERALL CIRCUIT DIAGRAM（総回路図）

CL 001794
20070901- オープンプライス

YAMAHA
HAMAMATSU, JAPAN

Copyright (c) Yamaha Corporation. All rights reserved. Ⓜ Ⓘ '07.09

IMPORTANT NOTICE

This manual has been provided for the use of authorized Yamaha Retailers and their service personnel. It has been assumed that basic service procedures inherent to the industry, and more specifically Yamaha Products, are already known and understood by the users, and have therefore not been restated.

WARNING: Failure to follow appropriate service and safety procedures when servicing this product may result in personal injury, destruction of expensive components and failure of the product to perform as specified. For these reasons, we advise all Yamaha product owners that all service required should be performed by an authorized Yamaha Retailer or the appointed service representative.

IMPORTANT: This presentation or sale of this manual to any individual or firm does not constitute authorization certification, recognition of any applicable technical capabilities, or establish a principal-agent relationship of any form.

The data provided is believed to be accurate and applicable to the unit(s) indicated on the cover. The research engineering, and service departments of Yamaha are continually striving to improve Yamaha products. Modifications are, therefore, inevitable and changes in specification are subject to change without notice or obligation to retrofit. Should any discrepancy appear to exist, please contact the distributor's Service Division.

WARNING: Static discharges can destroy expensive components. Discharge any static electricity your body may have accumulated by grounding yourself to the ground bus in the unit (heavy gauge black wires connect to this bus.)

IMPORTANT: Turn the unit OFF during disassembly and parts replacement. Recheck all work before you apply power to the unit.

WARNING: CHEMICAL CONTENT NOTICE!

The solder used in the production of this product contains LEAD. In addition, other electrical/electronic and/or plastic (Where applicable) components may also contain traces of chemicals found by the California Health and Welfare Agency (and possibly other entities) to cause cancer and/or birth defects or other reproductive harm.

DO NOT PLACE SOLDER, ELECTRICAL/ELECTRONIC OR PLASTIC COMPONENTS IN YOUR MOUTH FOR ANY REASON WHAT SO EVER!

Avoid prolonged, unprotected contact between solder and your skin! When soldering, do not inhale solder fumes or expose eyes to solder/flux vapor!

If you come in contact with solder or components located inside the enclosure of this product, wash your hands before handling food.

IMPORTANT NOTICE FOR THE UNITED KINGDOM
Connecting the Plug and Cord

IMPORTANT: The wires in this mains lead are coloured in accordance with the following code:

BLUE : NEUTRAL
BROWN : LIVE

As the colours of the wires in the mains lead of this apparatus may not correspond with the coloured makings identifying the terminals in your plug proceed as follows:
The wire which is coloured BLUE must be connected to the terminal which is marked with the letter N or coloured BLACK.
The wire which is coloured BROWN must be connected to the terminal which is marked with the letter L or coloured RED.
Making sure that neither core is connected to the earth terminal of the three pin plug.

• This applies only products distributed by Yamaha-Kemble music (U.K.) Ltd. (2 wires)

■ WARNING

Components having special characteristics are marked ⚠ and must be replaced with parts having specification equal to those originally installed.

■ SAVING DATA

Saving and backing up your data

Data in the instrument's internal memory can be lost due to operational errors or malfunction. Be sure to save any important data to external media via a computer connected to the instrument.

■ SPECIFICATIONS

Item	YDP-S30
Keyboard	GHS 88 Keys (A-1 - C7)
Sound Source	AWM Stereo Sampling
Polyphony	64 Notes Max.
Voice Selection	6
Effect	Reverb
Volume	Master Volume
Controls	Dual, Metoronome, Transpose
Pedal	Damper (with half-pedal effect), Sostenuto, Soft
Demo Songs	6 Demo Songs, 50 Piano Preset Songs
Recording Function	One song 65 KB (approx. 11,000 notes)
Loading song data from a computer	Up to 10 songs; Total maximum size 352 KB
Jacks/Connectors	MIDI (IN/OUT), PHONES x 2
Main Amplifiers	6W x 2
Speakers	Oval (12cm x 6cm) x 2
Dimensions (W x D x H)	With key cover closed: 1390mm x 299mm x 783mm [54-3/4" x 11-3/4" x 30-13/16"] With key cover open: 1390mm x 299mm x 982mm [54-3/4" x 11-3/4" x 38-11/16"] With anti-fall brackets attached, the depth is 370mm [14-9/16"]
Weight	36kg (79 lbs., 6 oz.)
Accessories	Owner's Manual, "50 greats for the Piano" (Music Book), Quick Operation Guide, Assembly parts

■ 総合仕様

鍵盤	**GHS鍵盤88鍵（A-1～C7）**
音源	**AWMステレオサンプリング**
最大同時発音数	**64**
音色数	**6**
効果	**リバーブ**
ボリューム	**マスターボリューム**
コントロール	**デュアル、メトロノーム、トランスポーズ**
ペダル	**ダンパー（ハーフペダル対応）、ソステヌート、ソフト**
デモ	**各音色デモ曲、ピアノ曲 50曲**
録音機能	**1 曲録音可能　65KB （約 11,000 音符）**
コンピューターからのソングデータ読み込み	**最大 10 ソング** **最大容量合計で 352KB**
付属端子	**MIDI（ミディ）端子 (IN（イン）/OUT（アウト）)、PHONES（フォーンズ）（ヘッドフォン）端子× 2**
メインアンプ	**6W × 2**
スピーカー	**楕円（12cm × 6cm）× 2**
定格電源	**100V, 50/60Hz**
消費電力	**28W**
寸法［間口×奥行き×高さ］ **(　)内はキーカバーを開けた場合**	**1390mm × 299mm × 783mm** **(1390mm × 299mm × 982mm)** **転倒防止用金具を取り付けた場合の奥行きは370mmになります。**
装備	**キーカバー、譜面立て**
質量	**36kg**
付属品	**取扱説明書（本書）、ピアノで弾く名曲 50 選（楽譜集）、クイックオペレーションガイド、保証書、電源アダプター PA-5D**

■ PANEL LAYOUT（パネルレイアウト）

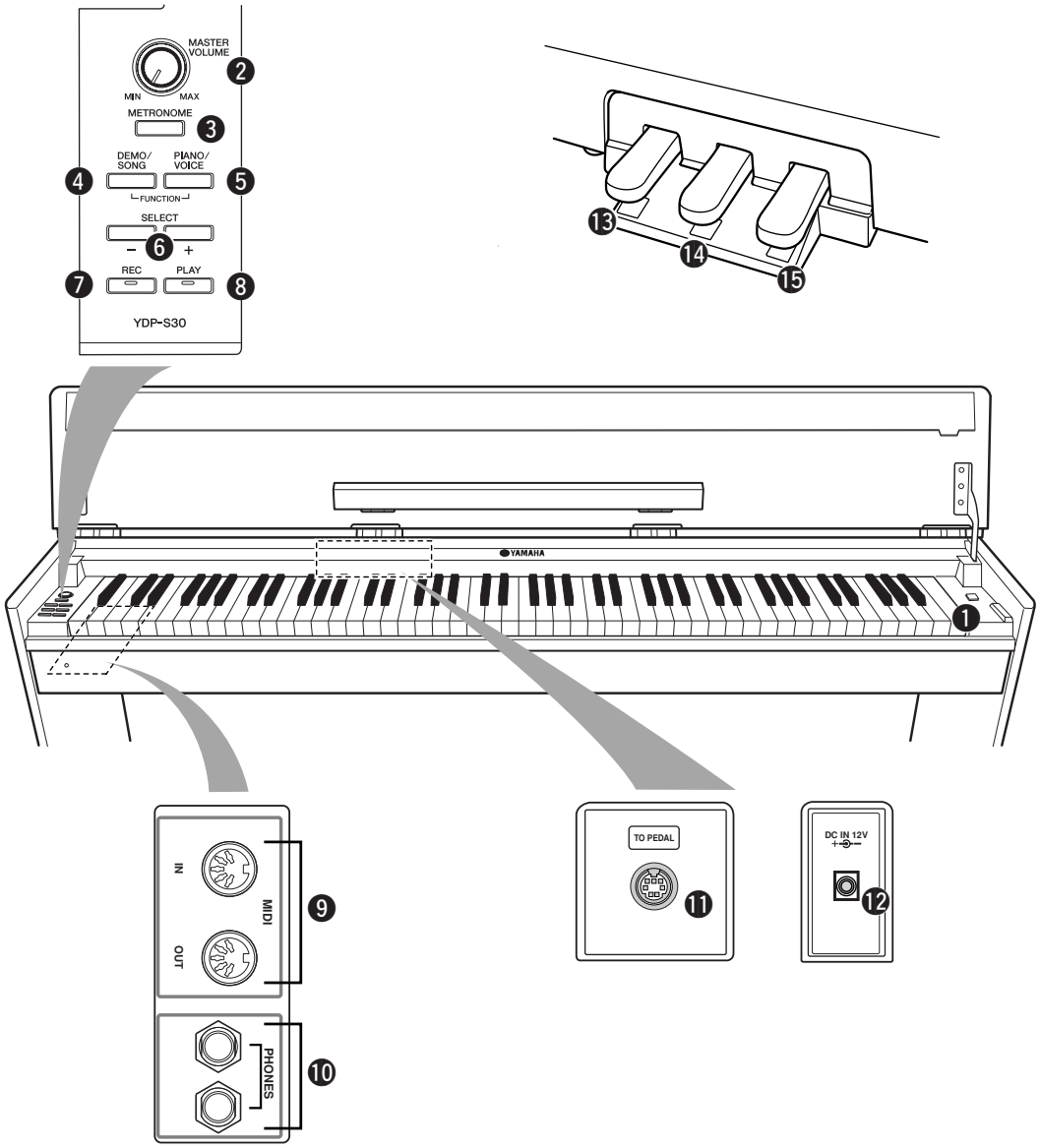

❶ [STANDBY/ON]
❷ [MASTER VOLUME]
❸ [METRONOME]
❹ [DEMO/SONG]
❺ [PIANO/VOICE]
❻ [SELECT –/+]
❼ [REC]
❽ [PLAY]
❾ MIDI [IN]/[OUT]
❿ [PHONES]
⓫ [PEDAL]
⓬ [DC-IN 12V]
⓭ Soft (Left) Pedal
⓮ Sostenuto (Center) Pedal
⓯ Damper (Right) Pedal

❶ **【STANDBY/ON】**
❷ **【MASTER VOLUME】**
❸ **【METRONOME】**
❹ **【DEMO/SONG】**
❺ **【PIANO/VOICE】**
❻ **【SELECT－/＋】**
❼ **【REC】**
❽ **【PLAY】**
❾ **MIDI【IN】/【OUT】**
❿ **【PHONES】**
⓫ **【PEDAL】**
⓬ **【DC-IN 12V】**
⓭ **左のペダル (ソフトペダル)**
⓮ **まん中のペダル (ソステヌートペダル)**
⓯ **右のペダル (ダンパーペダル)**

■ CIRCUIT BOARD LAYOUT & WIRING（ユニットレイアウト及び結線図）

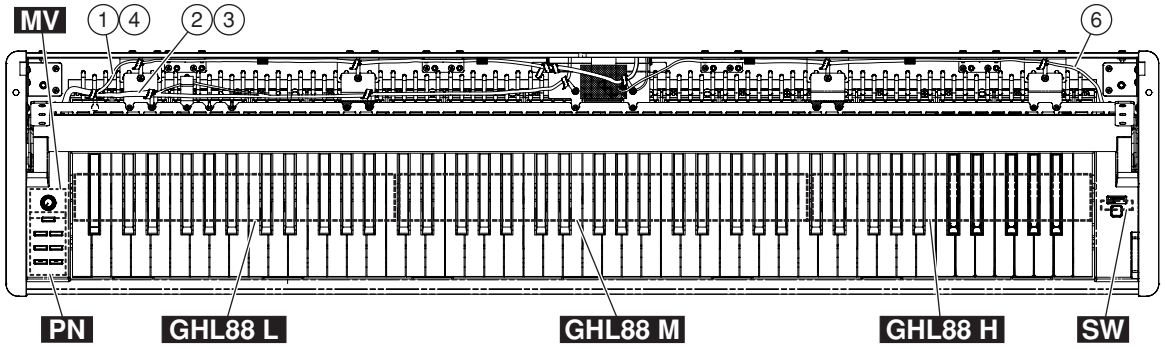

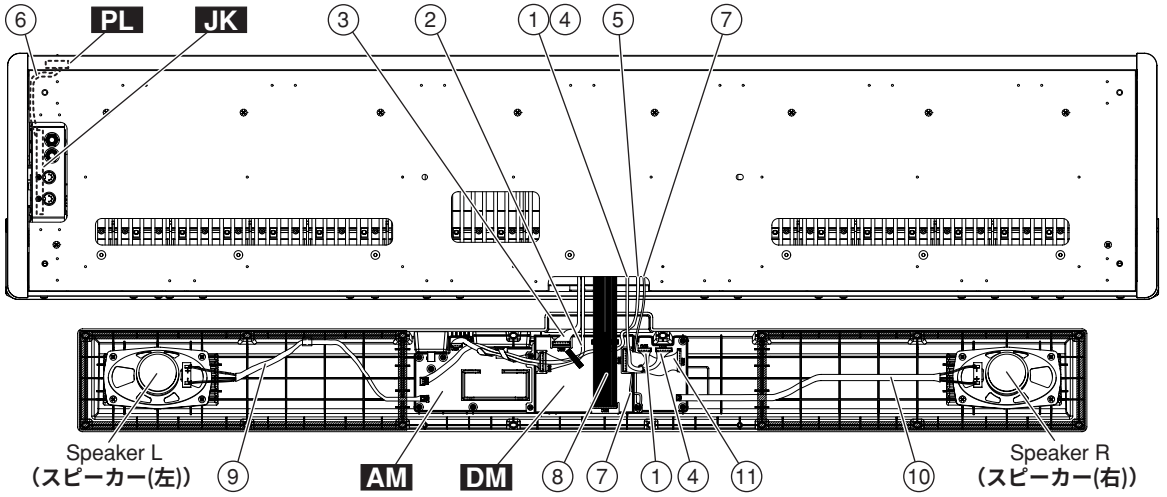

No.	Ref. No.	Part No. （パーツNo.）	Assembly （束線）	Destination （行き先）		Remarks （備考）	
1	370	(WK53210)*1	PH	JK-CN301*2	AM-CN105*2	8P	L=1200
2	360	(WJ85980)*1	MIPE	JK-CN101*2	DM-CN101*2	5P } 11P	L=1200
				AM-CN107*2		6P }	
3	EL1	(WK53220)*1	WIRING Ass'y	PN-CN401*2	DM-CN102*2	10P	L=1200
4	EL2	(WJ86560)*1	MV	MV-CN201*3	AM-CN101*3	9P	L=1250
5	ER1	(WJ86590)*1	SW	SW-CN102*2	AM-CN106*2	3P(2P)	L=1200
6	F1	(WE30020)*1	PH	PL-CN501*2	JK-CN302*2	2P	L=200
7	H1	(WM05640)*1	GND	Harness Bracket	Shield Upper Cover	1P	L=250
8	K1	WK121000	FFC	GHL88M-CN2*6	DM-CN301*7	27P	L=420
9	S1	(WJ86620)*1	SP	AM-CN104*4	Speaker L*5	2P	L=400
10	S1	(WJ86620)*1	SP	AM-CN108*4	Speaker R*5	2P	L=400
11	S2	(WE33300)*1	PH	AM-CN102*2	DM-CN401*2	13P	L=100

*1: The parts with "( )" in "Part No." are not available as service parts.
*1: **上記束線のうち、部品No.に"( )"がついている部品は、サービス部品として準備されていません。**
*2: Red wire is adjusted to pin 1 mark (△ mark).
*2: **赤色線材が１ピン側（△マーク）です。**
*3: White wire is adjusted to pin 1 mark (△ mark).
*3: **白色線材が１ピン側（△マーク）です。**
*4: Brown wire is adjusted to pin 1 mark (△ mark).
*4: **茶色線材が１ピン側（△マーク）です。**
*5: Brown wire: +, Orange wire: –
*5: **茶色線材：+側、橙色線材：-側**
*6: Connected.
*6: **接続済です。**
*7: A cable contact surface is a PWB end side.
*7: **ケーブル接触面が基板端側です。**

■ BLOCK DIAGRAM (ブロックダイアグラム)

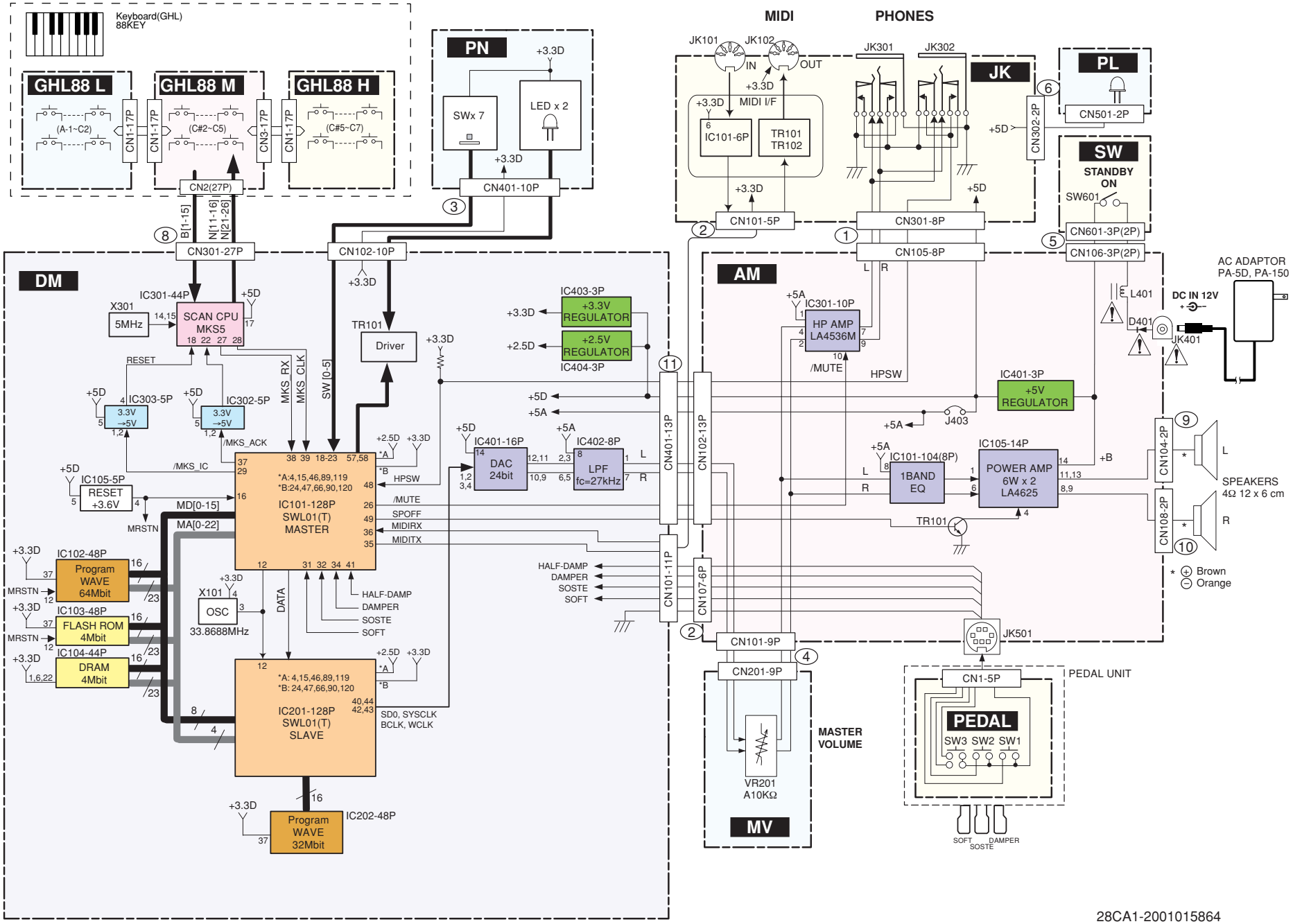

28CA1-2001015864

■ DISASSEMBLY PROCEDURE（分解手順）

CAUTIONS:

1) Contacts are visible from the back.
Pay attention not to insert and install the cable to the connector inversely. (Fig.1)

2) Be sure to attach the removed filament tape just as it was before removal.

注意:

1） フラットケーブルの接点が裏側から透けて見えます。コネクターにケーブルの表、裏を逆に差し込まない様に注意して取り付けて下さい。（Fig.1）

2） 一度剥がしたフィラメントテープは、取り外す前と同じ様に、取り付けて下さい。

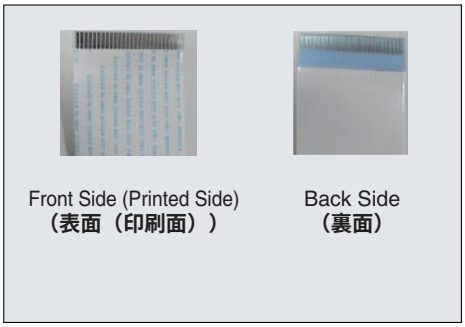

Fig.1（図 1）

1. Main Unit

* In case of the repair for the speaker box assembly, the DM circuit board, the AM circuit board, or the speakers, it is easier to turn the main unit upside down and repair it. In this case, turn the main unit upside down with the key cover closed. (Fig.2)

CAUTION: The key cover opens by its own weight. Therefore, fix it not to open, and then turn the main unit upside down.

* In case of the repair for the top board assembly, the keyboard assembly, or the end block assemblies, it is not necessary to remove the main unit from the stand.

1-1 Remove the four (4) screws marked [S2]. The main unit can then be removed from the stand. (Fig.3)

1. メインユニット

※ SP BOX Ass'y、DMシート、AMシート、スピーカ部分の修理の場合は、メインユニットをスタンド部分から外し、逆さまにすると容易に作業ができます。
この場合、鍵盤蓋を閉めた状態でメインユニットを逆さまにして下さい。(Fig.2)

注意） 鍵盤蓋は自重で開きますので、開かないように固定した状態で作業してください。

※ 屋根Ass'y、鍵盤、拍子木部分等の修理の場合、メインユニットをスタンド部分から外さなくても作業が可能です。

1-1 [S2]のネジ4本を外し、メインユニットをスタンド部分から外します。(Fig.3)

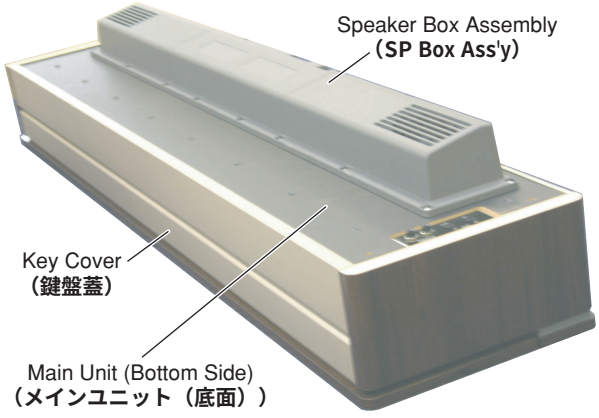

Fig.2（図 2）

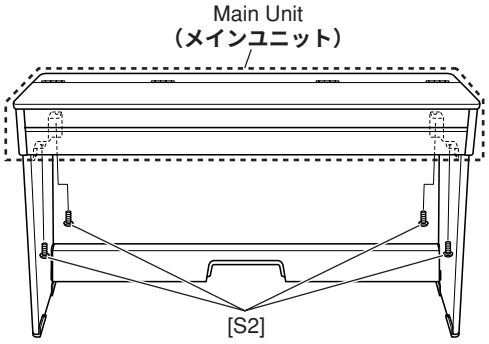

Fig.3（図 3）

2. Speaker Box Assembly

2-1 Remove the main unit. (See procedure 1.)

2-2 Turn the main unit upside down with the key cover closed, and place it on the worktable. (Fig.2)

CAUTION: The key cover opens by its own weight. Therefore, fix it not to open, and then turn the main unit upside down.

2-2 Remove the sixteen (16) screws marked [220]. The speaker box assembly can then be removed from the main unit. (Fig.4)

2. SP BOX Ass'y

2-1 メインユニットを外します。(1項参照)

2-2 鍵盤蓋を閉め、メインユニットを逆さまに置きます。(Fig.2)

注意) 鍵盤蓋は自重で開きますので、開かないように固定した状態で作業してください。

2-2 [220]のネジ16本を外し、SP BOX Ass'yをメインユニットから外します。(Fig.4)

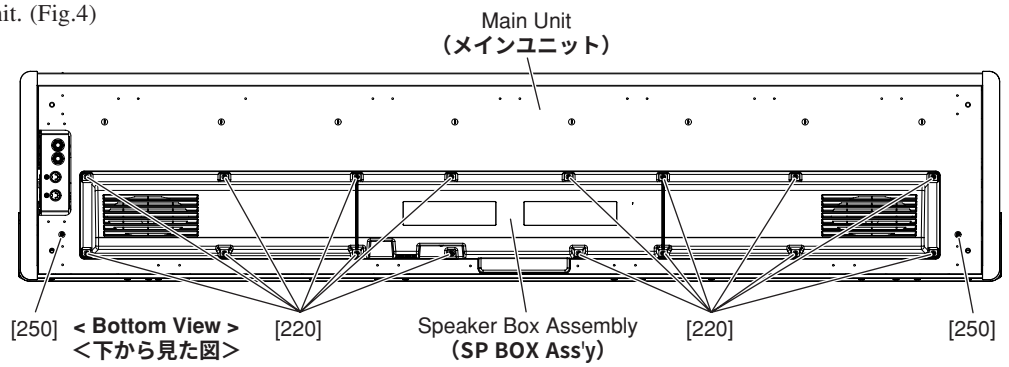

[220]: Bind Head Tapping Screw-1 3.5X16 MFZN2W3 (WE970700) ＴＰ＃１＋ＢＩＮＤ
[250]: Truss Head Screw 4.0X20 MFZN2B3 (WE984300) 小ネジ＋ＴＲＵＳ

Fig.4 **(図 4)**

3. DM Circuit Board

3-1 Remove the main unit. (See procedure 1.)

3-2 Remove the speaker box assembly. (See procedure 2.)

3-3 Remove the four (4) screws marked [140] and the screw marked [350]. The shield upper cover can then be removed. (Fig.5)

3-4 Remove the four (4) screws marked [50A]. The DM circuit board can then be removed together with the shield lower cover. (Fig.6)

3. DMシート

3-1 メインユニットを外します。(1項参照)

3-2 SP BOX Ass'yを外します。(2項参照)

3-3 [140]のネジ3本と[350]のネジ1本を外し、シールドカバー上を外します。(Fig.5)

3-4 [50A]のネジ4本を外し、シールドカバー下と一緒にDMシートを外します。(Fig.6)

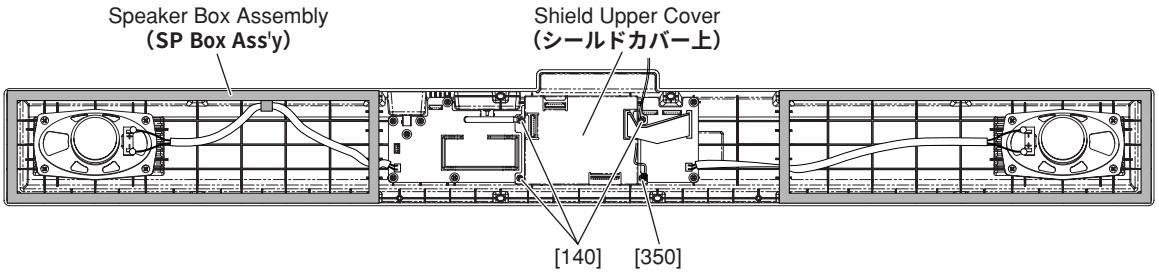

[140, 350]: Bind Head Screw 3.0X6 MFZN2W3 (WE774000) 小ネジ＋ＢＩＮＤ

Fig.5 **(図 5)**

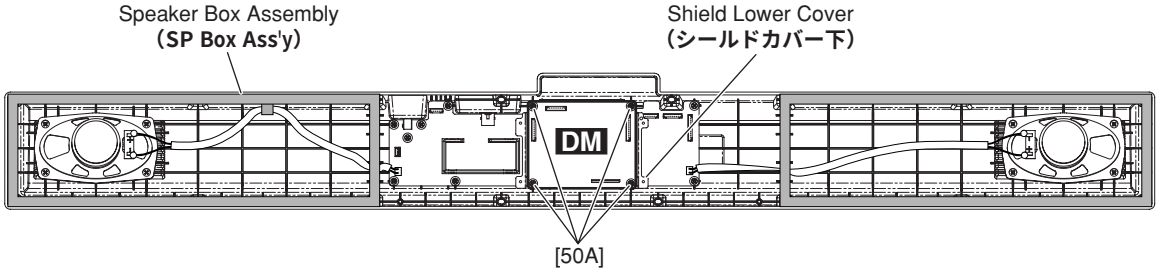

[50]: Bind Head Tapping Screw-B 3.0X8 MFZN2W3 (WE774300) Ｂタイト＋ＢＩＮＤ

Fig.6 **(図 6)**

4. AM Circuit Board

4-1 Remove the main unit. (See procedure 1.)
4-2 Remove the speaker box assembly. (See procedure 2.)
4-3 Remove the DM circuit board. (See procedure 3.)
4-4 Remove the twelve (12) screws marked [50B] and the screw marked [50C]. The AM circuit board can then be removed. (Fig.7)

4. AMシート

4-1 メインユニットを外します。(1項参照)
4-2 SP BOX Ass'yを外します。(2項参照)
4-3 DMシートを外します。(3項参照)
4-4 [50B]のネジ12本と[50C]のネジ1本を外し、AMシートを外します。(Fig.7)

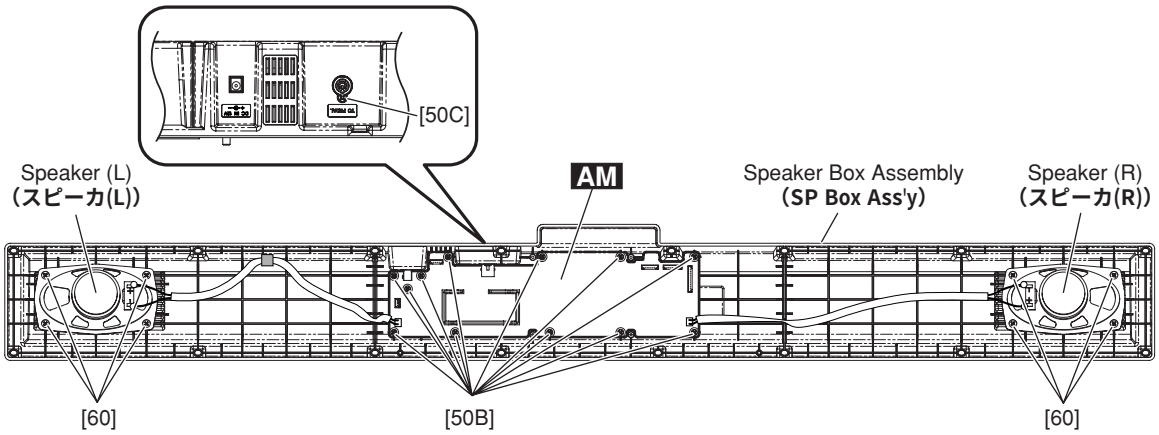

[50]: Bind Head Tapping Screw-B 3.0X8 MFZN2W3 (WE774300) Bタイト＋BIND
[60]: Bind Head Tapping Screw-B 4.0X8 MFZN2W3 (WE974600) Bタイト＋BIND

Fig.7 **(図 7)**

5. Speaker(L, R)

5-1 Remove the main unit. (See procedure 1.)
5-2 Remove the speaker box assembly. (See procedure 2.)
5-3 Remove the four (4) screws marked [60]. The speaker can then be removed. (Fig.7)
* The speakers L and R can be removed in the same manner.

5. スピーカ(L, R)

5-1 メインユニットを外します。(1項参照)
5-2 SP BOX Ass'yを外します。(2項参照)
5-3 [60]のネジ4本を外し、スピーカを外します。(Fig.7)
※ 左右のスピーカは、同じ方法で外すことができます。

6. Top Board Assembly

6-1 Remove the two (2) screws marked [250]. (Fig.4)
6-2 Remove the three (3) screws each marked [300]. The top board assembly can then be separated from the key cover arm assemblies L and R. (Fig.8)

6. 屋根Ass'y

6-1 メインユニット底面の[250]のネジ2本を外します。(Fig.4)
6-2 [300]のネジ3本づつを外し、屋根Ass'yと蓋アームAss'y L, Rを分離します。(Fig.8)

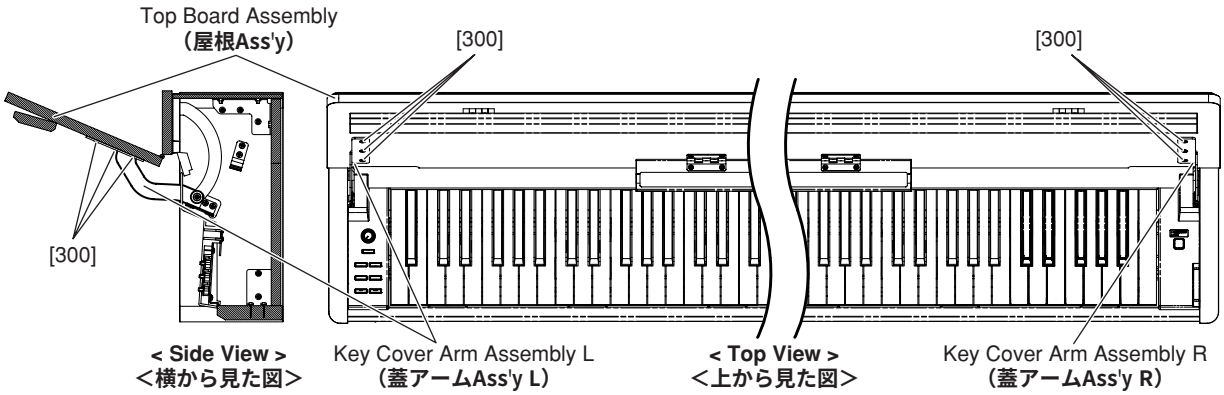

[300]: YDP-S30: Oval Head Tapping Screw-1 3.5X10 MFC2 (WK364900) TP#1＋OVAL
YDP-S30C: Oval Head Tapping Screw-1 3.5X10 MFZN2W3 (WK343800) TP#1＋OVAL

Fig.8 **(図 8)**

6-3 Remove the three (3) screws marked [270], and lift the top board assembly straightly to remove it from the main unit. (Fig.9)

6-3 メインユニット後面の[270]のネジ3本を外し、屋根Ass'yを上側へ水平に持ち上げメインユニットから外します。(Fig.9)

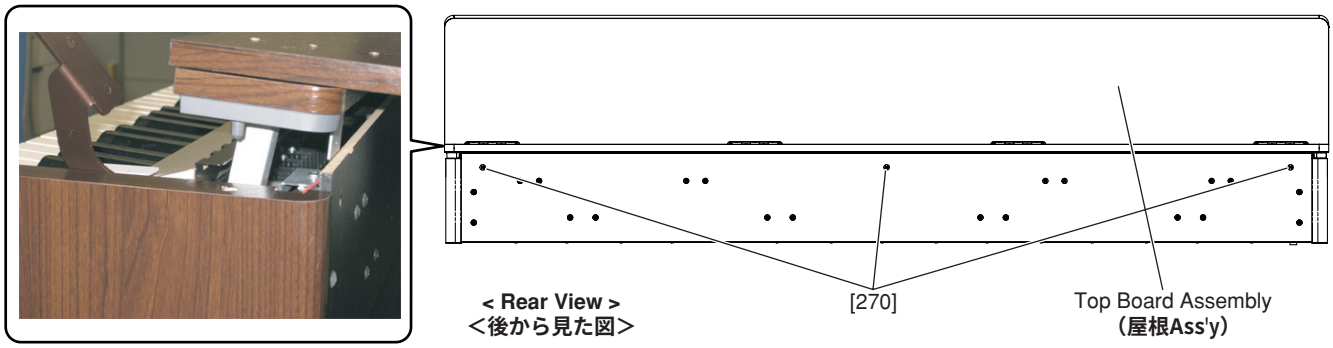

[270]: Truss Head Screw 4.0X12 MFZN2B3 (WE997700) 小ネジ＋ＴＲＵＳ

Fig.9 **(図 9)**

* Notice when the top board assembly is installed
When the top board assembly is installed, it is also necessary to install the key cover arm assemblies L and R at the same time.
Follow the procedure below.
1. Before the end block assemblies L and R are installed, set the key cover arm assemblies L and R as shown in Fig.10-1 and Fig.10-2. (Fig.10-1, Fig.10-2)
2. Install the front board assembly. (See procedure 7.)
3. Insert the top board assembly into the main unit from the upper side, and tighten the three (3) screws marked [270]. (Fig.9)
4. Tighten the two (2) screws marked [250]. (Fig.4)
5. Tighten the three (3) screws each marked [300] to install the top board assembly on the key cover arm assemblies L and R. (Fig.8)
6. Close the top board assembly. Confirm that the top board assembly stops on the way normally.
(If not, there is a possibility of the installation mistake.)

※ 屋根Ass'y取付時の注意
屋根Ass'yを取り付ける時は、蓋アームAss'yの取り付けも必要です。
下記の手順に従って下さい。
1. 拍子木(L) Ass'y、拍子木(R) Ass'yを取り付ける時、一緒に蓋アームAss'y L と Rも Fig.10-1、Fig.10-2 の位置にセットします。(Fig.10-1, Fig.10-2)
2. 鍵盤押えAss'yを取付けます。(7項参照)
3. 屋根Ass'yをメインユニットに上側からはめ込み、後面の[270]のネジを3本締めます。(Fig.9)
4. メインユニット底面の[250]のネジ2本を締めます。(Fig.4)
5. [300]のネジ3本づつを取り付け、屋根Ass'yと蓋アームAss'y L, Rを取り付けます。(Fig.8)
6. 屋根Ass'yを開いた状態から閉めます。途中で屋根Ass'yがバネの力で正常に止まることを確認します。
(正常に止まらない場合、取付け間違いの可能性があります。)

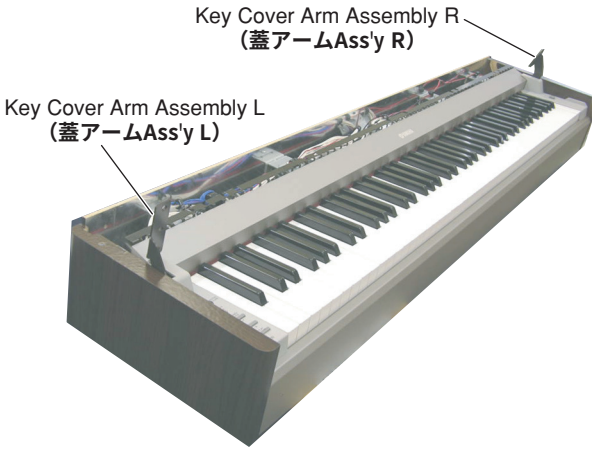

Fig.10-1 **(図 10-1)**

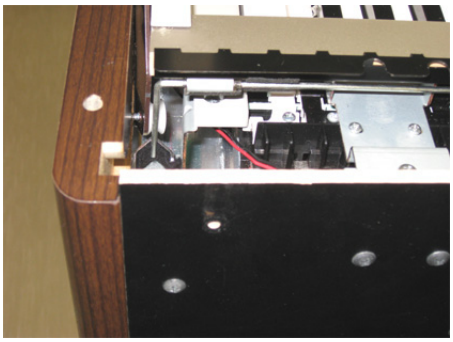

Fig.10-2 **(図 10-2)**

7. Front Board Assembly

7-1 Remove the top board assembly. (See procedure 6.)

7-2 Remove the four (4) screws marked [240] and the eight (8) screws marked [230]. The front board assembly can then be removed. (Fig.11)

* When installing the front board assembly, tighten the eight (8) screws marked [230] first, and then tighten the four (4) screws marked [240]. (Fig.11)

7. 鍵盤押えAss'y

7-1 屋根Ass'yを外します。(6項参照)

7-2 [240]のネジ4本と[230]のネジ8本を外し、鍵盤押えAss'yを外します。(Fig.11)

※ 鍵盤押えAss'yを取り付ける時は、まず[230]のネジ8本を締めてから[240]のネジ4本を締め付けて下さい。(Fig.11)

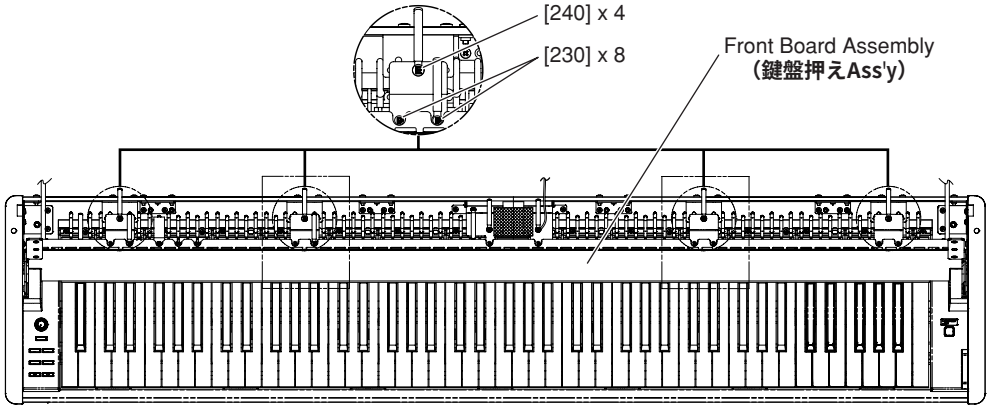

[230]: Bind Head Tapping Screw-B 3.0X8 MFZN2W3 (WE774300) Bタイト＋ＢＩＮＤ
[240]: Bind Head Tapping Screw-B 4.0X8 MFZN2W3 (WE962000) Bタイト＋ＢＩＮＤ

Fig.11 **(図 11)**

8. End Block Assembly L

8-1 Remove the top board assembly. (See procedure 6.)

8-2 Remove the front board assembly. (See procedure 7.)

8-3 Remove the screw marked [210A]. The end block assembly L can then be removed. (Fig.12)

8. 拍子木(L)Ass'y

8-1 屋根Ass'yを外します。(6項参照)

8-2 鍵盤押えAss'yを外します。(7項参照)

8-3 [210A]のネジ1本を外し、拍子木(L)Ass'yを外します。(Fig.12)

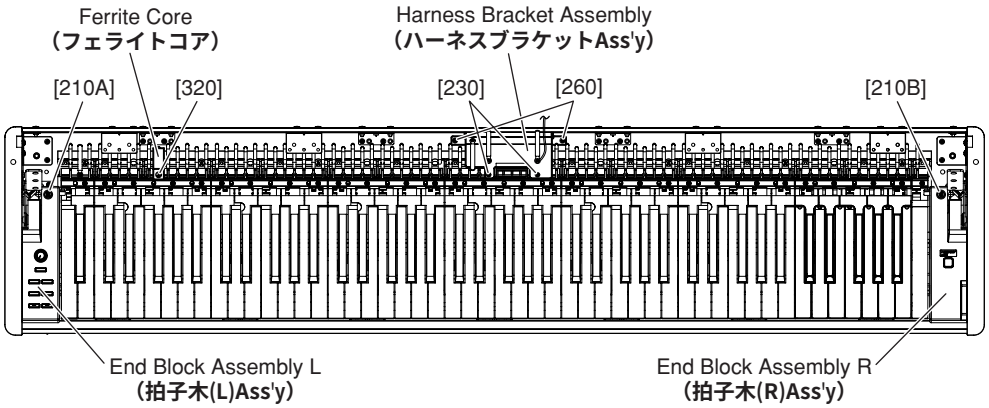

[210]: Bind Head Screw 4.0X8 MFZN2W3 (WE968500) 小ネジ＋ＢＩＮＤ
[230]: Bind Head Tapping Screw-B 3.0X8 MFZN2W3 (WE774300) Bタイト＋ＢＩＮＤ
[260]: Bind Head Tapping Screw-1 3.5X12 MFZN2W3 (WE970900) ＴＰ＃１＋ＢＩＮＤ
[320]: PW Head Tapping Screw-B 3.0X12 MFZN2W3 (WF002100) Bタイト＋ＰＷＨ

Fig.12 **(図 12)**

9. End Block Assembly R

9-1 Remove the top board assembly. (See procedure 6.)
9-2 Remove the front board assembly. (See procedure 7.)
9-3 Remove the screw marked [210B]. The end block assembly R can then be removed. (Fig.12)

9. 拍子木(R)Ass'y

9-1 屋根Ass'yを外します。(6項参照)
9-2 鍵盤押えAss'yを外します。(7項参照)
9-3 [210B]のネジ1本を外し、拍子木(R)Ass'yを外します。(Fig.12)

10. MV and PN Circuit Boards

10-1 Remove the top board assembly. (See procedure 6.)
10-2 Remove the front board assembly. (See procedure 7.)
10-3 Remove the end block assembly L. (See procedure 8.)
10-4 Remove the four (4) screws marked [80A]. The MV circuit board can then be removed. (Fig.13)
10-5 Remove the VR knob from the MV circuit board. (Fig.14)
10-6 Remove the four (4) screws marked [80B]. The PN circuit board can then be removed. (Fig.15)

10. MVシート、PNシート

10-1 屋根Ass'yを外します。(6項参照)
10-2 鍵盤押えAss'yを外します。(7項参照)
10-3 拍子木(L)Ass'yを外します。(8項参照)
10-4 [80A]のネジ4本を外し、MVシートを外します。(Fig.13)
10-5 MVシートからVRつまみを外します。(Fig.14)
10-6 [80B]のネジ4本を外し、PNシートを外します。(Fig.15)

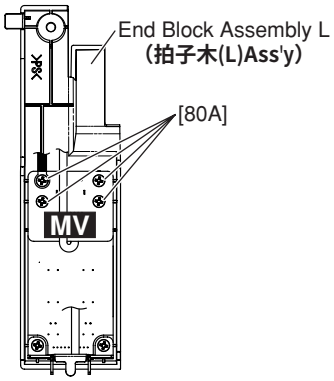

[80]: Bind Head Tapping Screw-B 3.0X8 MFZN2W3 (WE774300)
Bタイト＋ＢＩＮＤ

Fig.13 (図 13)

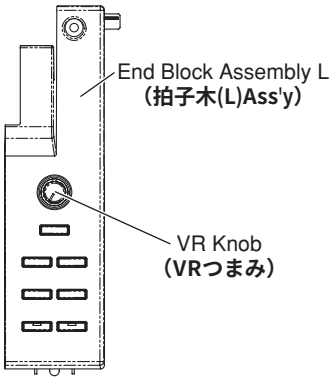

Fig.14 (図 14)

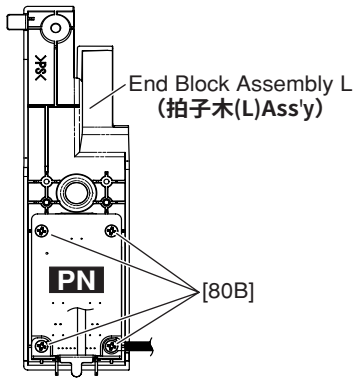

Fig.15 (図 15)

11. SW Circuit Board (Power Switch)

11-1 Remove the top board assembly. (See procedure 6.)
11-2 Remove the front board assembly. (See procedure 7.)
11-3 Remove the end block assembly R. (See procedure 9.)
11-4 Remove the two (2) screws marked [L50]. The SW circuit board (including the power switch) can then be removed. (Fig.16)
11-5 Remove the push knob from the power switch on the SW circuit board. (Fig.17)

11. SWシート(電源スイッチ)

11-1 屋根Ass'yを外します。(6項参照)
11-2 鍵盤押えAss'yを外します。(7項参照)
11-3 拍子木(R)Ass'yを外します。(9項参照)
11-4 [L50]のネジ2本を外し、SWシート(電源スイッチ)を外します。(Fig.16)
11-5 プッシュつまみを、SWシート(電源スイッチ)から外します。(Fig.17)

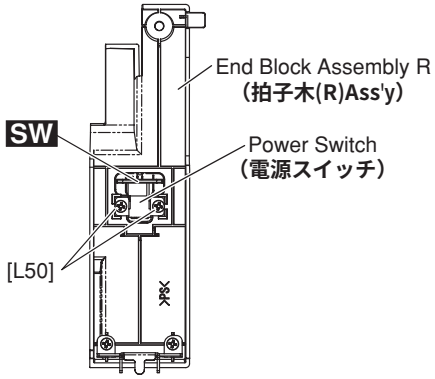

[L50]: Bind head Tapping Screw-B 3.0X8 MFZN2W3 (WE774300) Bタイト＋ＢＩＮＤ

Fig.16 (図 16)

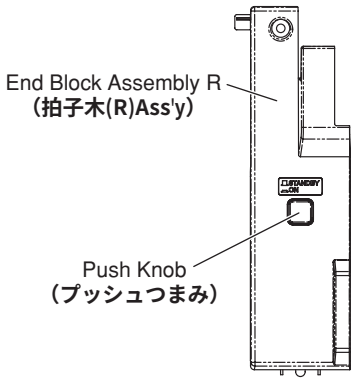

Fig.17 (図 17)

12. Jack Assembly

12-1 Remove the top board assembly. (See procedure 6.)
12-2 Remove the front board assembly. (See procedure 7.)
12-3 Remove the end block assembly L. (See procedure 8.)
12-4 Remove the four (4) screws marked [260K]. The jack assembly can then be removed from the main unit. (Fig.18)

12. ジャックAss'y

12-1 屋根Ass'yを外します。(6項参照)
12-2 鍵盤押えAss'yを外します。(7項参照)
12-3 拍子木(L)Ass'yを外します。(8項参照)
12-4 [260K]のネジ4本を外し、ジャックAss'yをメインユニットから外します。(Fig.18)

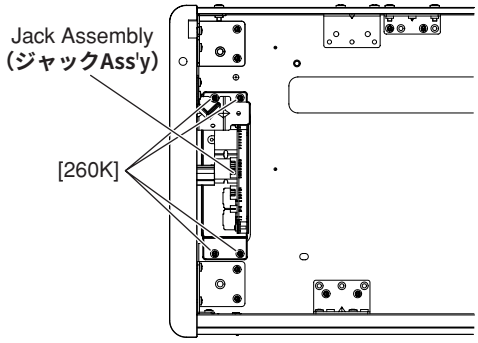

< Top View >
＜上から見た図＞

[260]: Bind Head Tapping Screw-1 3.5X12 MFZN2W3 (WE970900)ＴＰ＃１＋ＢＩＮＤ

Fig.18（図 18）

13. JK Circuit Board

13-1 Remove the top board assembly. (See procedure 6.)
13-2 Remove the front board assembly. (See procedure 7.)
13-3 Remove the end block assembly L. (See procedure 8.)
13-4 Remove the jack assembly. (See procedure 12.)
13-5 Remove the two (2) hexagonal nuts marked [60], the two (2) flat washers marked [70], the two (2) screws marked [30A] and the two (2) screws marked [30B]. The JK circuit board can then be removed. (Fig.19)

13. JKシート

13-1 屋根Ass'yを外します。(6項参照)
13-2 鍵盤押えAss'yを外します。(7項参照)
13-3 拍子木(L)Ass'yを外します。(8項参照)
13-4 ジャックAss'yを外します。(12項参照)
13-5 [60]の特殊六角ナット2個、[70]の平ワッシャ2個、[30A]のネジ2本と[30B]のネジ2本を外し、JKシートを外します。(Fig.19)

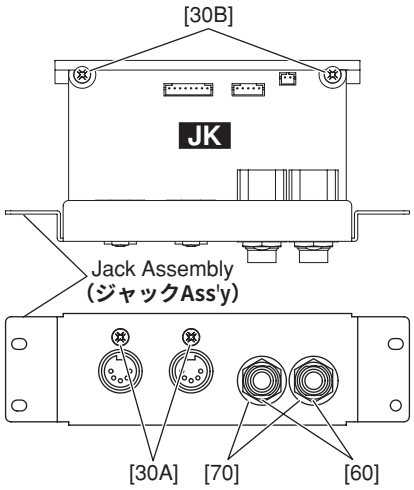

[30]: Bind Head Tapping Screw-B 3.0X8 MFZN2W3 (WE774300) Ｂタイト＋ＢＩＮＤ
[60]: Washer BLACK (VJ869400) ワッシャー
[70]: Special Nut M12X14X2 P=1.0 (WF559900) ナット特殊

Fig.19（図 19）

14. GHL Keyboard Assembly

14-1 Remove the top board assembly. (See procedure 6.)
14-2 Remove the front board assembly. (See procedure 7.)
14-3 Remove the end block assembly L. (See procedure 8.)
14-4 Remove the end block assembly R. (See procedure 9.)
14-5 Remove the screw marked [320]. The ferrite core can then be removed from the keyboard assembly. (Fig.12)
14-6 Remove the two (2) screws marked [230] and the two (2) screws marked [260]. The harness bracket assembly can then be removed. (Fig.12)
14-7 Remove the eight (8) screws marked [290]. (Fig.20)
14-8 Remove the seven (7) screws marked [200] . The GHL keyboard assembly can then be removed. (Fig.21)

14. GHL鍵盤Ass'y

14-1 屋根Ass'yを外します。(6項参照)
14-2 鍵盤押えAss'yを外します。(7項参照)
14-3 拍子木(L)Ass'yを外します。(8項参照)
14-4 拍子木(R)Ass'yを外します。(9項参照)
14-5 [320]のネジ1本を外し、鍵盤上に取り付けられているフェライトコアを外します。(Fig.12)
14-6 [230]のネジ2本と[260]のネジ2本を外し、ハーネスブラケットAss'yを外します。(Fig.12)
14-7 [290]のネジ8本を外します。(Fig.20)
14-8 [200]のネジ7本を外し、GHL鍵盤Ass'yを外します。
(Fig.21)

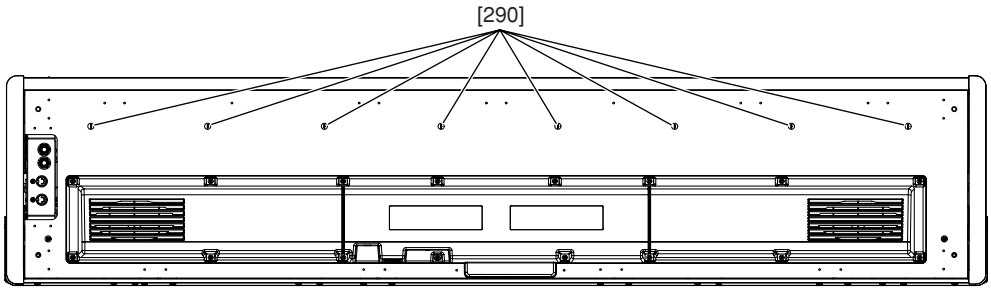

< Bottom View >
＜下から見た図＞

[290]: Truss Head Tapping Screw-B 4X20 MFZN2B3 (WE975100) Bタイト＋ＴＲＵＳ

Fig.20 **(図 20)**

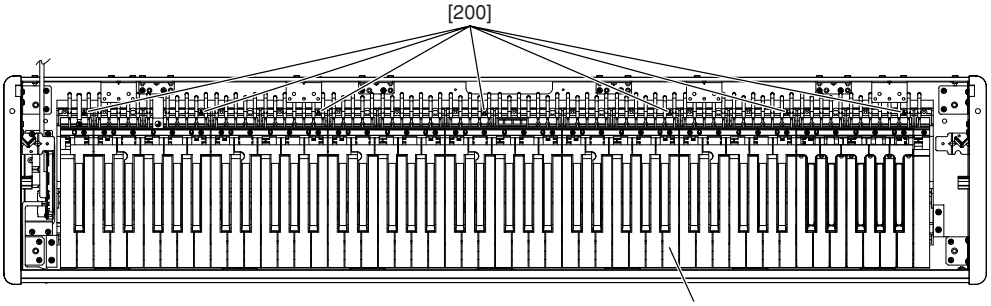

< Top View >
＜上から見た図＞

[200]: Bind Head Screw 4.0X18 MFZN2-W3 (WG402400) ＋バインド小ネジ

Fig.21 **(図 21)**

15. Front Rail Assembly

15-1 Remove the top board assembly. (See procedure 6.)
15-2 Remove the front board assembly. (See procedure 7.)
15-3 Remove the end block assembly L. (See procedure 8.)
15-4 Remove the end block assembly R. (See procedure 9.)
15-5 Remove the GHL keyboard assembly. (See procedure 14.)
15-6 Remove the four (4) screws marked [260A], the four (4) screws marked [390A], and the fourteen (14) screws marked [260B]. The front rail assembly can then be removed. (Fig.22)

15. 口棒Ass'y

15-1 屋根Ass'yを外します。(6項参照)
15-2 鍵盤押えAss'yを外します。(7項参照)
15-3 拍子木(L)Ass'yを外します。(8項参照)
15-4 拍子木(R)Ass'yを外します。(9項参照)
15-5 GHL鍵盤Ass'yを外します。(14項参照)
15-6 [260A]のネジ4本、[390A]のネジ4本と[260B]のネジ14本を外し口棒Ass'yを外します。(Fig.22)

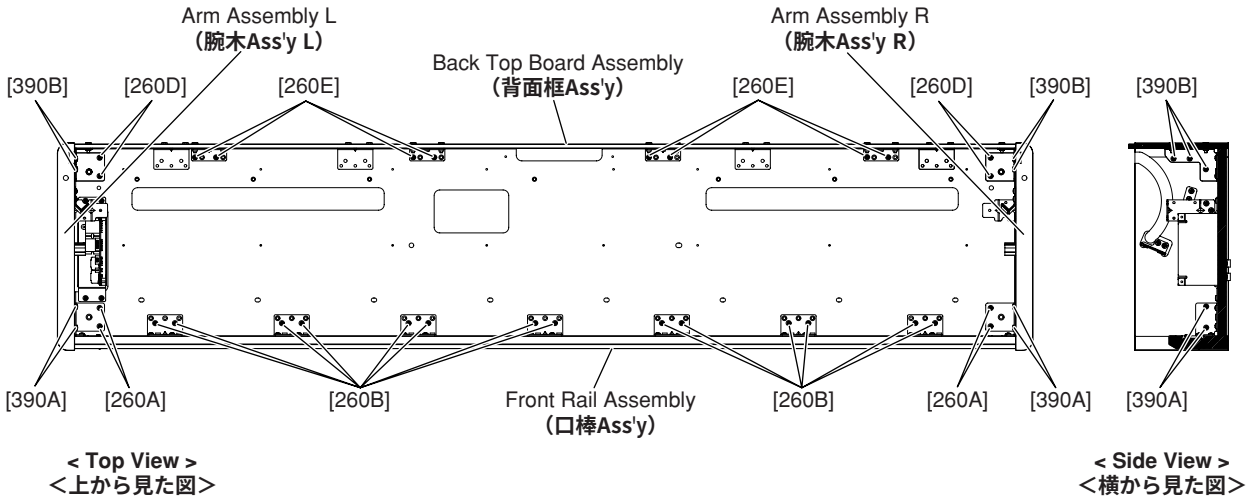

[260]: Bind Head Tapping Screw-1 3.5X12 MFZN2W3 (WE970900) ＴＰ＃１＋ＢＩＮＤ
[390]: Bind Head Tapping Screw-1 3.5X16 MFZN2W3 (WE970700) ＴＰ＃１＋ＢＩＮＤ

Fig.22（図 22）

16. PL Circuit Board

16-1 Remove the top board assembly. (See procedure 6.)
16-2 Remove the front board assembly. (See procedure 7.)
16-3 Remove the end block assembly L. (See procedure 8.)
16-4 Remove the end block assembly R. (See procedure 9.)
16-5 Remove the GHL keyboard assembly. (See procedure 14.)
16-6 Remove the screw marked [30]. The PL circuit board can then be removed from the front rail assembly. (Fig.23)

16. PLシート

16-1 屋根Ass'yを外します。(6項参照)
16-2 鍵盤押えAss'yを外します。(7項参照)
16-3 拍子木(L)Ass'yを外します。(8項参照)
16-4 拍子木(R)Ass'yを外します。(9項参照)
16-5 GHL鍵盤Ass'yを外します。(14項参照)
16-6 [30]のネジ1本を外し口棒Ass'yからPLシートを外します。(Fig.23)

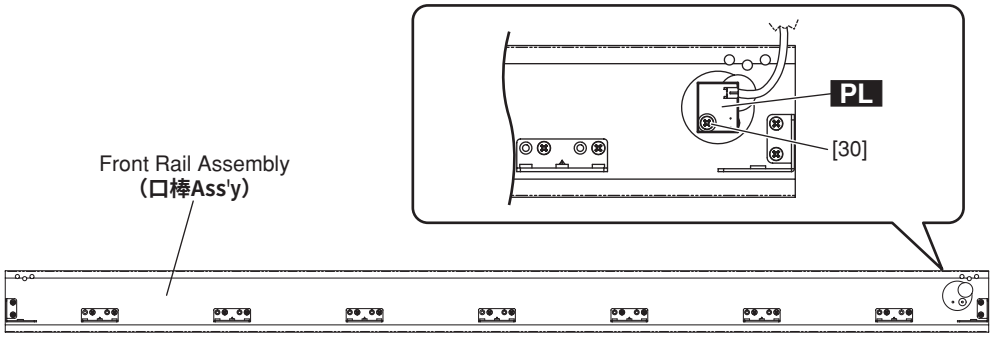

[30]: Bind Head Tapping Screw-1 3.5X10 MFZN2W3 (WE970800) ＴＰ＃１＋ＢＩＮＤ

Fig.23（図 23）

17. Back Top Board Assembly

17-1 Remove the top board assembly. (See procedure 6.)
17-2 Remove the front board assembly. (See procedure 7.)
17-3 Remove the end block assembly L. (See procedure 8.)
17-4 Remove the end block assembly R. (See procedure 9.)
17-5 Remove the GHL keyboard assembly. (See procedure 14.)
17-6 Remove the six (6) screws marked [390B], the four (4) screws marked [260D], and the eight (8) screws marked [260E]. The back top board assembly can then be removed. (Fig.22)

17. 背面框Ass'y

17-1 屋根Ass'yを外します。(6項参照)
17-2 鍵盤押えAss'yを外します。(7項参照)
17-3 拍子木(L)Ass'yを外します。(8項参照)
17-4 拍子木(R)Ass'yを外します。(9項参照)
17-5 GHL鍵盤Ass'yを外します。(14項参照)
17-6 [390B]のネジ6本、[260D]のネジ4本と[260E]のネジ8本を外し背面框Ass'yを外します。(Fig.22)

18. Arm Assembly (L, R)

18-1 Remove the top board assembly. (See procedure 6.)
18-2 Remove the front board assembly. (See procedure 7.)
18-3 Remove the end block assembly L. (See procedure 8.)
18-4 Remove the end block assembly R. (See procedure 9.)
18-5 Remove the GHL keyboard assembly. (See procedure 14.)
18-6 Remove the two (2) screws marked [390A] and the three (3) screws marked [390B]. The arm assembly L can then be removed. (Fig.22)
* The arm assembly R can then be removed in the same manner. (Fig.22)

19. Side Board Assembly (L, R)

19-1 Remove the main unit. (See procedure 1.)
19-2 Remove the four (4) screws marked [S1] to remove the support board. (Fig.24)
19-3 Remove the two (2) screws marked [S3]. The side board assembly L can then be removed. (Fig.24)
* The side board assembly R can then be removed in the same manner. (Fig.24)

18. 腕木Ass'y(L、R)

18-1 屋根Ass'yを外します。(6項参照)
18-2 鍵盤押えAss'yを外します。(7項参照)
18-3 拍子木(L)Ass'yを外します。(8項参照)
18-4 拍子木(R)Ass'yを外します。(9項参照)
18-5 GHL鍵盤Ass'yを外します。(14項参照)
18-6 [390A]のネジ2本と[390B]のネジ3本を外し、腕木Ass'y(L)を外します。(Fig.22)
※ 腕木Ass 'y(R)も同様の方法で外すことができます。(Fig.22)

19. 側板Ass'y(L、R)

19-1 メインユニットを外します。(1項参照)
19-2 [S1]のネジ4本を外し補強框を外します。(Fig.24)
19-3 [S3]のネジ2本を外し、側板Ass'y(L)を外します。(Fig.24)
※ 側板Ass'y(R)も同様の方法で外すことができます。(Fig.24)

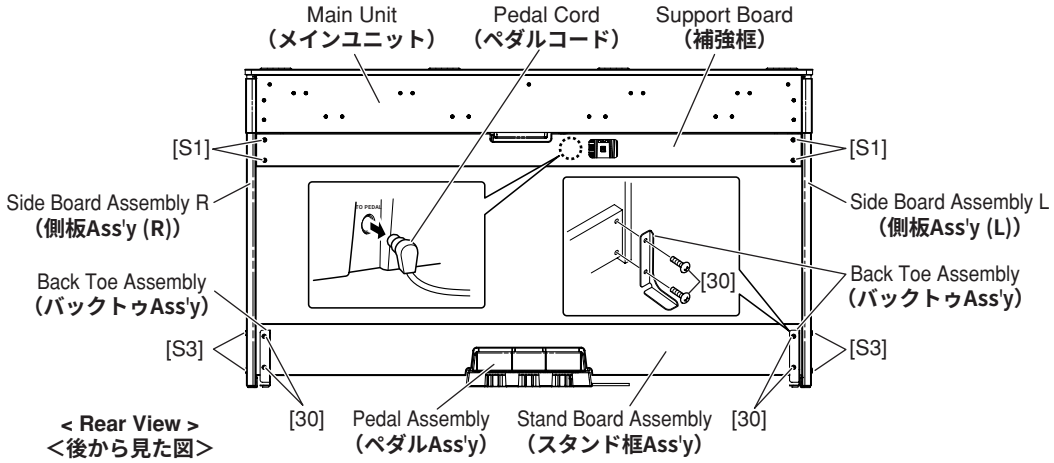

[S1]: Truss Head Screw 5.0X18 MFZN2B3 (--) 小ネジ＋ＴＲＵＳ
[S3]: YDP-S30: Truss Head Screw 6.0X30 MFC2 (--) 小ネジ＋ＴＲＵＳ
YDP-S30C: Truss Head Screw 6.0X30 MFZN2W3 (--) 小ネジ＋ＴＲＵＳ
[30]: YDP-S30: Truss Head Screw 6.0X20 MFZN2B3 (--) 小ネジ＋ＴＲＵＳ
YDP-S30C: Truss Head Screw 6.0X20 MFZN2W3 (--) 小ネジ＋ＴＲＵＳ

Fig.24 **(図 24)**

20. Stand Board Assembly

20-1 Remove the main unit. (See procedure 1.)
20-2 Remove the four (4) screws marked [S3]. The stand board assembly can then be removed. (Fig.24)
20-3 Remove the pedal assembly from the stand board assembly. (Fig.24)
* The pedal assembly is only inserted into the indentation on the stand board assembly.
20-4 Remove the four (4) screws marked [30]. The two (2) back toe assemblies can then be removed from the stand board assembly. (Fig.24)

20. スタンド框Ass'y

20-1 メインユニットを外します。(1項参照)
20-2 [S3]のネジ4本を外し、スタンド框Ass'yを外します。(Fig.24)
20-3 スタンド框Ass'yからペダルAss'yを外します。(Fig.24)
※ ペダルAss'yは、スタンド框Ass'yの中央の窪みにはめ込まれているだけです。
20-4 [30]のネジ4本を外し、バックトゥAss'y 2個をスタンド框Ass'yから外します。(Fig.24)

21. Panel Assembly, PEDAL Circuit Board

21-1 Remove the four (4) screws marked [S1]. The support board can then be removed. (Fig.24)

21-2 Unplug the pedal cord from the [TO PEDAL] terminal. (Fig.24)

21-3 Remove the pedal assembly from the central indentation on the stand board assembly. (Fig.24)

* The pedal assembly is only inserted into the indentation on the stand board assembly.

21-4 Place the pedal assembly upside down, remove the three (3) screws marked [150] to remove the pedal plate. (Fig.25)

21-5 Remove the eight (8) screws marked [160A]. The upper pedal case can then be removed. (Fig.25)

21-6 Remove the six (6) screws marked [160B] to remove the stopper stay assembly. (Fig.26)

21-7 Rotate and remove the three (3) pedal pieces from the lower pedal case. (Fig.27)

21-8 Remove the six (6) screws marked [90]. The PEDAL circuit board can then be removed. (Fig.28)

21. ペダルAss'y、PEDALシート

21-1 [S1]のネジ4本を外し、補強框を外します。(Fig.24)

21-2 ペダルコードを[TO PEDAL]端子から抜きます。(Fig.24)

21-3 スタンド框Ass'yの中央の窪みからペダルAss'yを外します。(Fig.24)

※ ペダルAss'yは、スタンド框Ass'yの中央の窪みにはめ込まれているだけです。

21-4 ペダルAss'yを逆さまにして、[150]のネジ3本を外し、ペダル蓋金具を外します。(Fig.25)

21-5 [160A]のネジ8本を外し、ペダルケース上を外します。(Fig.25)

21-6 [160B]のネジ6本を外し、ストッパーステーAss'yを外します。(Fig.26)

21-7 ペダル本体(3ヶ所)を回転させて、ペダルケース下から外します。(Fig.27)

21-8 [90]のネジ6本を外し、PEDALシートを外します。(Fig.28)

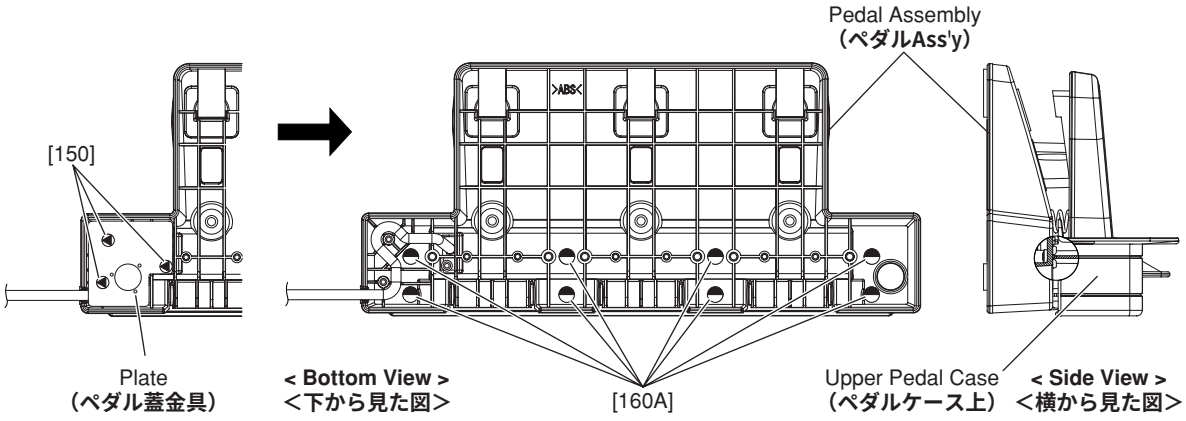

[150]: Flat Head Tapping Screw-B 3.0X8 MFZN2W3 (WF026000) Bタイト＋ＦＬＡＴ
[160]: Bind Head Tapping Screw-B 4.0X25 MFZN2W3 (WK720200) Bタイト＋ＢＩＮＤ

Fig.25 **(図 25)**

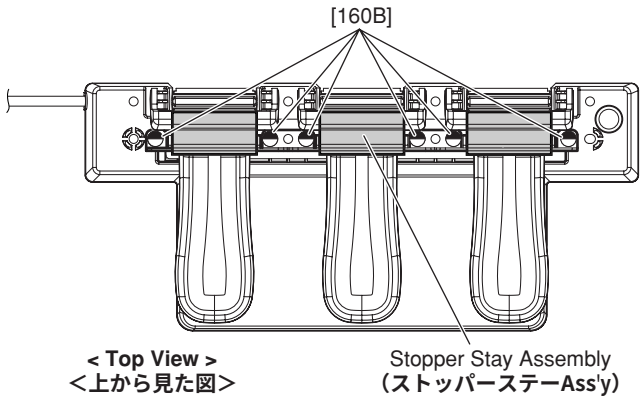

[160]: Bind Head Tapping Screw-B 4.0X25 MFZN2W3 (WK720200) Bタイト＋ＢＩＮＤ

Fig.26 **(図 26)**

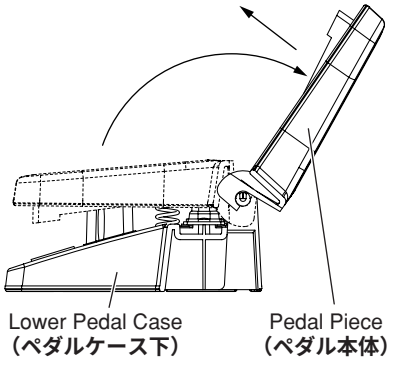

Fig.27 **(図 27)**

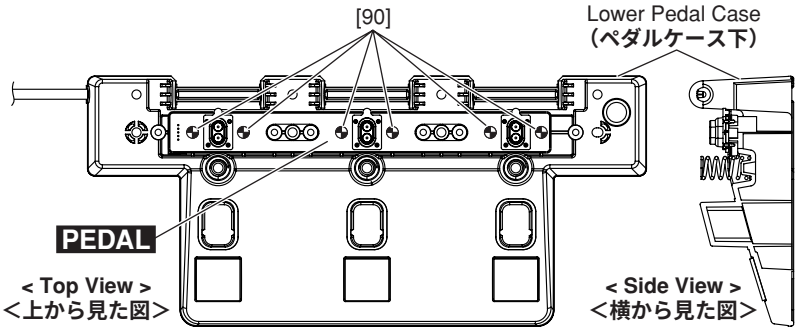

[90]: Bind Head Tapping Screw-B 3.0X8 MFZN2W3 (WE774300) Bタイト＋ＢＩＮＤ

Fig.28（図 28）

22. Disassembling GHL Keyboard Assembly

22-1 White key assembly and black key assembly
Remove the four (4) screws marked [270A] fixing the black and white key assembly for one octave (C-B). To remove the black and white key assembly of each octave, lift the back of the keys and slide them towards you. (Fig.29, Fig.30)

22-2 When removing white keys numbered as A-1, B-1 key and black key numbered as A#-1, remove two (2) screws marked [270B] and then lift the back of the keys and slide them towards you. (Fig.29)

22-3 When removing the C7 key, remove a screw marked [270C] and then lift the back of C7 key and slide it towards you. (Fig.29)

* When removing white key assembly and black key assembly, be careful not to allow grease to attach to the circuit board and rubber contacts, etc. (Fig.30)

22. GHL鍵盤Ass'yの分解

22-1 白鍵Ass'y、黒鍵Ass'y
各オクターブ（C～B）の白鍵Ass'yと黒鍵Ass'yを止めている[270A]のネジ4本を外し、1オクターブ分の白鍵Ass'y/黒鍵Ass'yを外します。
この時、白鍵Ass'y/黒鍵Ass'yの後部を持ち上げてから、手前にスライドさせて取り外してください。（Fig.29,Fig.30）

22-2 A-1、B-1、A#-1鍵は、[270B]のネジ2本を外し、A-1、B-1、A#-1鍵の後方を持ち上げてから、手前にスライドさせて取り外します。（Fig.29）

22-3 C7鍵は、[270C]のネジ1本を外し、C7鍵の後方を持ち上げてから、手前にスライドさせて取り外します。（Fig.29）

注） 白鍵Ass'y、黒鍵Ass'yの取り外しの際、グリスが基板や接点ゴム等に付かないように注意してください。（Fig.30）

22-4 Actuate Rubber

Remove the actuate rubber. (Fig.31)

22-4 駆動ラバー

白鍵（黒鍵）の駆動ラバーを外します。（Fig.31）

< Top View > ＜上から見た図＞

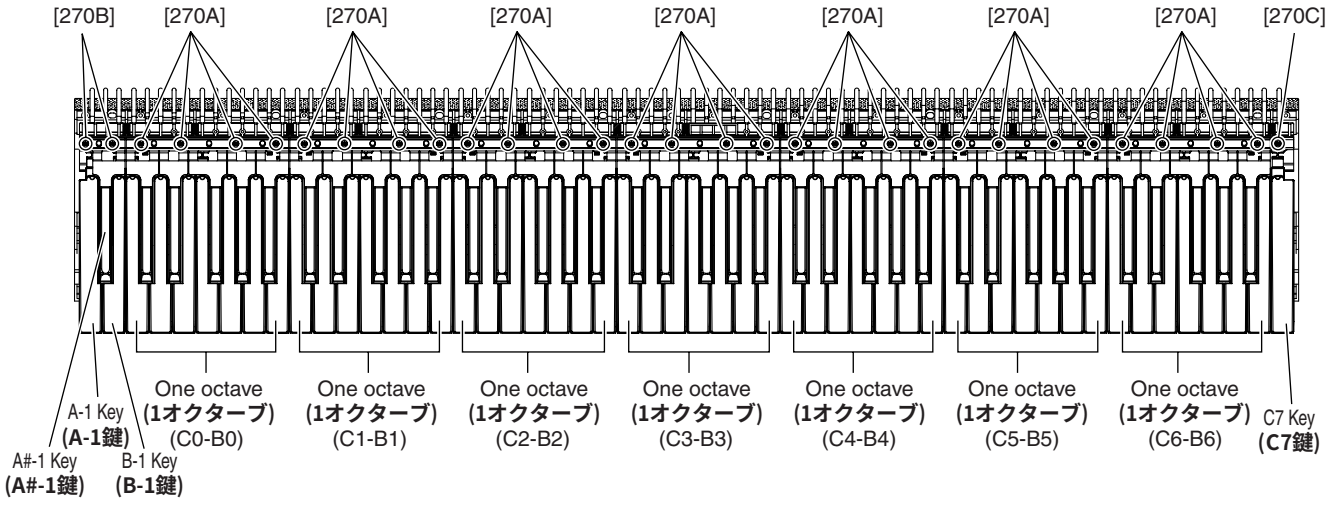

[270]: Truss Head Screw 4.0X12 MFZN2B3 (WE997700) 小ネジ＋ＴＲＵＳ

Fig.29（図 29）

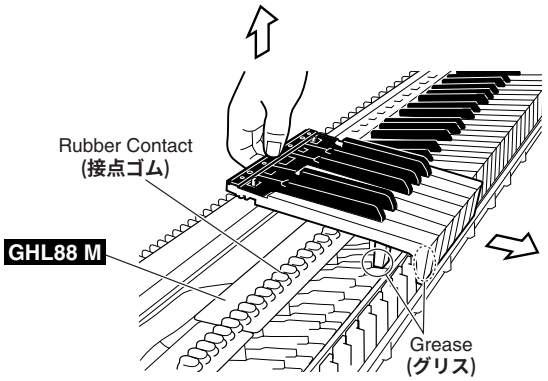

Fig.30（図 30）

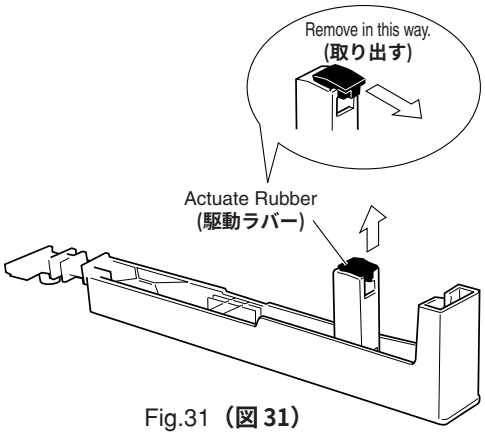

Fig.31（図 31）

22-5 Rubber Contact

Remove the black and white key assembly for two octaves related to the subject rubber contact. The rubber contact can then be removed. (Fig.32, Fig.33)

* Note that the rubber contact has a specific installation direction.

* One rubber contact fits for C#-C (for C-B keys).

22-5 接点ゴム

該当する接点ゴムの2オクターブ分の白鍵Ass'y/黒鍵Ass'yを外して、接点ゴムを外します。(Fig.32,Fig.33)

※ 接点ゴムには、向きがあります。

※ 接点ゴムは、C#～Cの一連です。(キーはC～B)

<Top View > ＜上から見た図＞

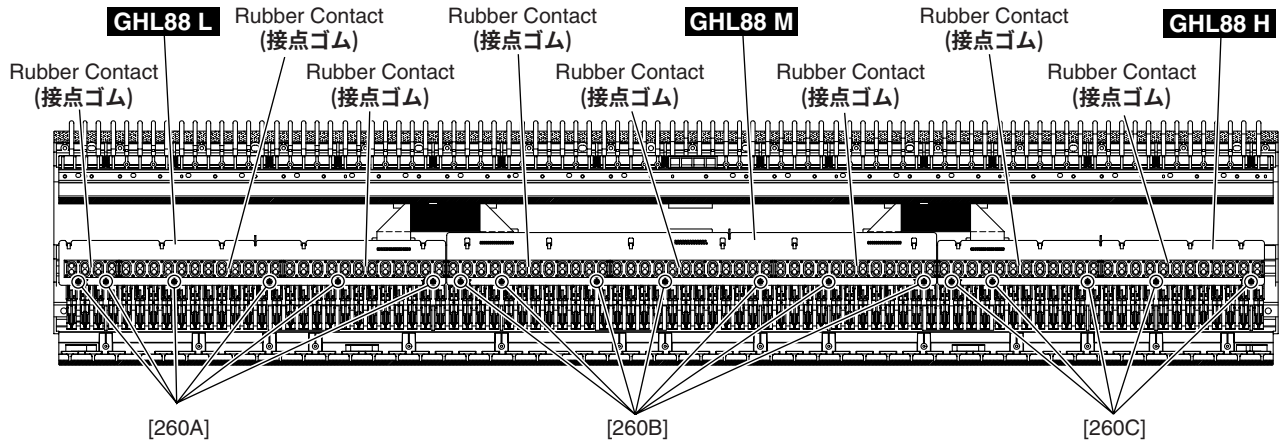

[260]: Bind Head Tapping Screw-P 2.6X8 MFZN2W3 (WF267300) Ｐタイト＋ＢＩＮＤ

Fig.32（図 32）

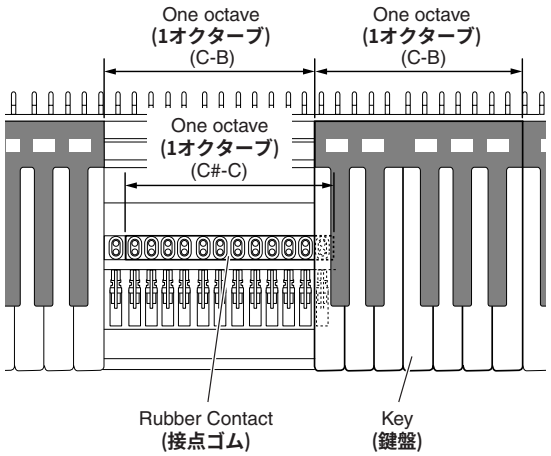

To remove the rubber contact for one octave, keys for 2 octaves need to be removed.
(1オクターブ分の接点ゴムを外すのに、2オクターブ分の鍵盤を外します。)

Fig.33（図 33）

22-6 GHL88 L Circuit Board

Remove the black and white key assembly (A1-B2). (See procedure 22-1.)

Remove the six (6) screws marked [260A]. The GHL88 L circuit board can then be removed. (Fig.32)

22-7 GHL88 M Circuit Board

Remove the black and white key assembly (C1-B5). (See procedure 22-1.)

Remove the seven (7) screws marked [260B]. The GHL88 M circuit board can then be removed. (Fig.32)

Detach the filament tape and disconnect the FFC cable. (Fig.34)

22-6 GHL88 Lシート

A-1～B2までの白鍵Ass'y/黒鍵Ass'yを外します。
（22-1項参照）

[260A]のネジ6本を外して、GHL88 Lシートを外します。
（Fig.32）

22-7 GHL88 Mシート

C1～B5までの白鍵Ass'y/黒鍵Ass'yを外します。
（22-1項参照）

[260B]のネジ7本を外して、GHL88 Mシートを外します。
（Fig.32）

フィラメントテープをはがして、FFCケーブルを抜き取ります。
（Fig.34）

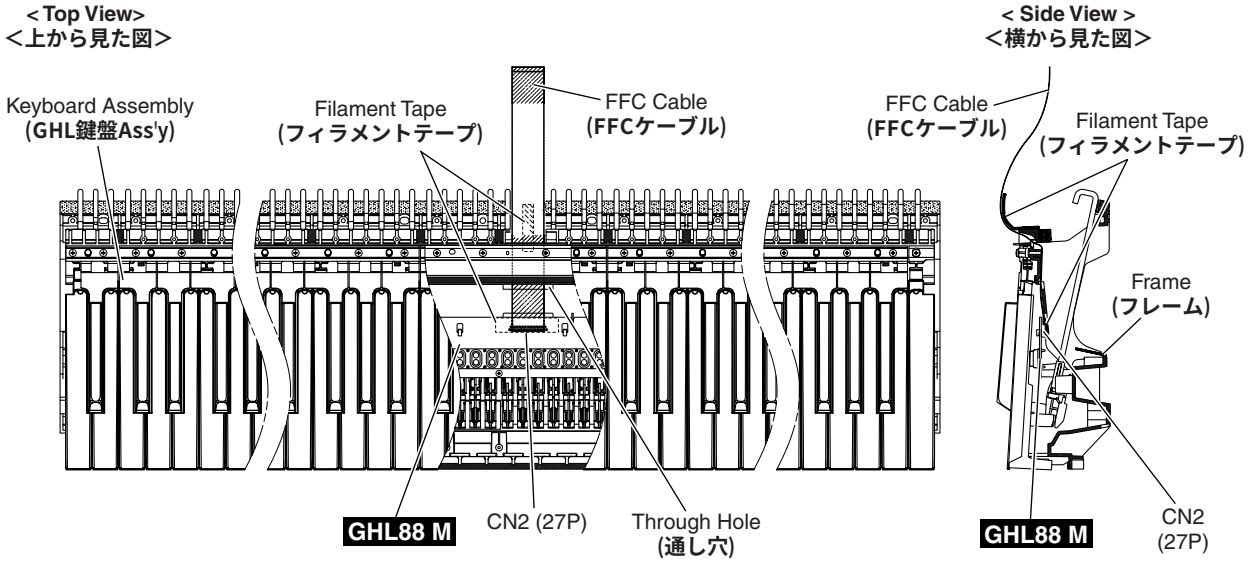

Fig.34（図 34）

22-8 GHL88 H Circuit Board

Remove the black and white key assembly (C5-C7). (See procedure 22-1.)

Remove the five (5) screws marked [260C]. The GHL88 H circuit board can then be removed. (Fig.32)

22-9 Hammer (White Key),(Black Key)

Remove the black and white key assembly for the related keys.

With the key frame placed upside down, push the hammer forward from the rear, then a click sound is heard and the hammer bearing section can be removed from the hammer axis of the key frame.

Take out the hammer sideways. (Fig.35, Fig.36)

* When removing the hammer, take care not to cause damage to the hammer bearing and its claw.

22-8 GHL88 Hシート

C5～C7までの白鍵Ass'y/黒鍵Ass'yを外します。
（22-1項参照）

[260C]のネジ5本を外して、GHL88 Hシートを外します。
（Fig.32）

22-9 ハンマー（白鍵）、（黒鍵）

該当する白鍵Ass'y/黒鍵Ass'yを外します。

鍵盤フレームを裏側にして、後方からハンマーを前に押すと、「カチッ」と音がして鍵盤フレームのハンマー軸からハンマーの軸受け部が外れます。

ハンマーを横にして取り出します。（Fig.35,Fig.36）

※ ハンマーを外すとき、ハンマーの軸受け爪や軸受け部を傷めないように注意して作業してください。

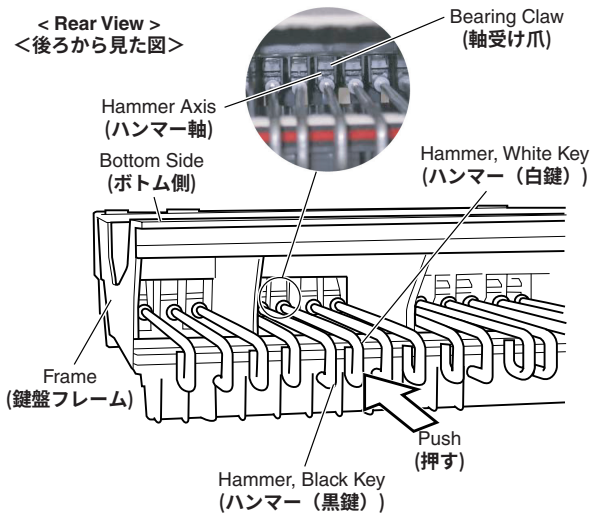

Fig.35（図 35）

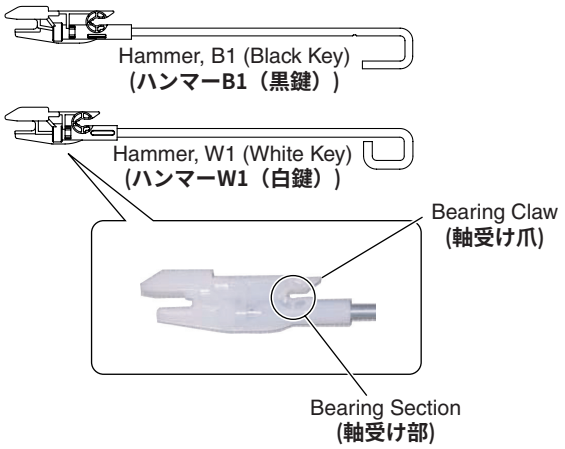

Fig.36（図 36）

23. Assembling GHL Keyboard Assembly

23-1 Hammer (White Key),(Black Key)

After applying grease to the bearing section of the hammer, bring the hammer (white key)(black key) sideways from the rear, fit its bearing section to the hammer axis of the key frame and pull it forward until a click sound is heard. (Fig.37)

* There are 8 hammer types differing in weight. Be sure to check the type of the hammer for correct installation. (Table 1)

23.GHL鍵盤Ass'yの組立

23-1 ハンマー（白鍵）、（黒鍵）

ハンマー軸部にグリス塗布後、後方からハンマー（白鍵）、（黒鍵）を横にして入れて、ハンマーの軸受け部を鍵盤フレームのハンマー軸にはめ込み、「カチッ」と音がするまでハンマーを手前に引いて取り付けます。（Fig.37）

※ 重りの違いにより8種類のハンマーがあります。種類に注意して取り付けてください。（表1参照）

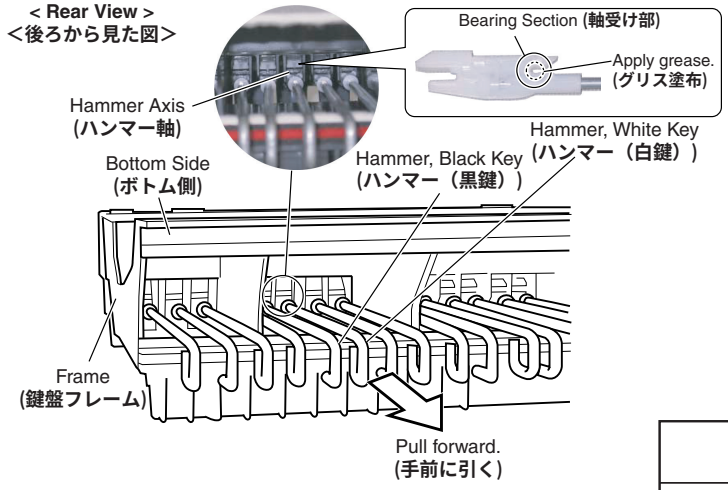

Fig.37（図 37）

Part Name (名称)		Range for Applicable Tone Keys (適用音色名範囲)
White Key (白鍵)	Hammer W1 (ハンマーW1)	A-1〜F1
	Hammer W2 (ハンマーW2)	G1〜E3
	Hammer W3 (ハンマーW3)	F3〜D5
	Hammer W4 (ハンマーW4)	E5〜C7
Black Key (黒鍵)	Hammer B1 (ハンマーB1)	A#-1〜F#1
	Hammer B2 (ハンマーB2)	G#1〜D#3
	Hammer B3 (ハンマーB3)	F#3〜C#5
	Hammer B4 (ハンマーB4)	D#5〜A#6

Table 1（表 1）

23-2 GHL88 L Circuit Board

Tighten the six (6) screws marked [260A] to fix the GHL88 L circuit boards. (Fig.32)

23-3 GHL88 M Circuit Board

Connect the FFC cable to CN2 of the GHL88 M circuit board, attach the filament tape. (Fig.34)
Pass the end of the cable into the through hole in the frame and pull it out from its outlet. (Fig.34)
Tighten the seven (7) screws marked [260B] to fix the GHL88M circuit board. (Fig.32)

23-4 GHL88 H Circuit Board

Tighten the five (5) screws marked [260C] to fix the GHL88 H circuit board. (Fig.32)

23-5 Rubber Contact

Note that the rubber contact has s specific installation direction. Be careful not to install it in the wrong direction.

* A triangle mark (△) on the rubber contact must face the front. (Fig.38)
To prevent looseness of the rubber contact, fit it securely in place using a clip or similar object. (Fig.39)

23-2 GHL88 Lシート

GHL88 Lシートを取り付け、[260A]のネジ6本で固定します。(Fig.32)

23-3 GHL88 Mシート

FFCケーブルをGHL88 MシートのCN2に差し込み、フィラメントテープを貼り付けます。(Fig.34)
ケーブルの先をフレームの通し穴に通して、抜き口から引き出します。(Fig.34)
GHL88Mシートを取り付け、[260B]のネジ7本で固定します。(Fig.32)

23-4 GHL88 Hシート

GHL88 Hシートを取り付け、[260C]のネジ5本で固定します。(Fig.32)

23-5 接点ゴム

接点ゴムには、取り付けの向きが決まっています。接点ゴムを逆に取り付けないように注意してください。

※ 接点ゴムの三角マーク(△)がフロント側になることを確認します。(Fig.38)
接点ゴムの浮きがないように、クリップ等で接点ゴムを基板にはめ込みます。(Fig.39)

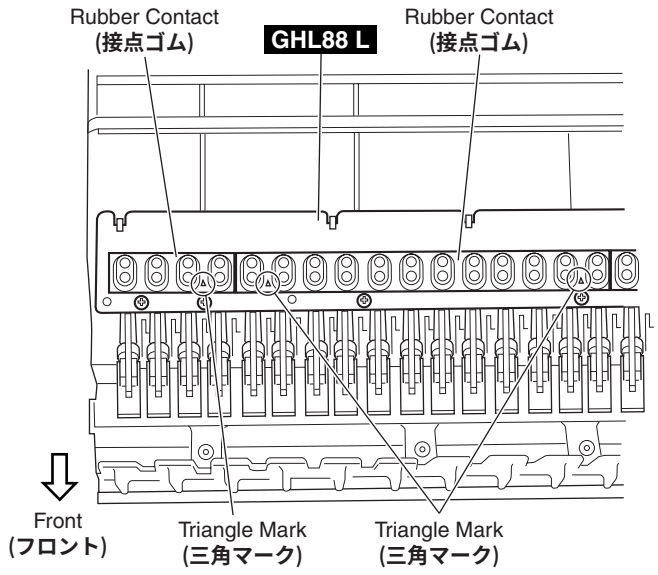

Fig.38 **(図 38)**

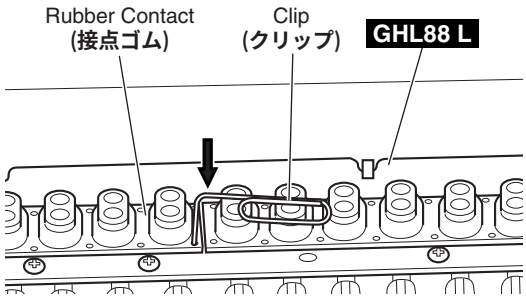

Fig.39 **(図 39)**

23-6 Actuate Rubber

After applying grease to top and bottom faces of the actuate rubber, fit it to the white key(black key). (Fig.40)

23-6 駆動ラバー

駆動ラバーの上下にグリスを塗布後、白鍵(黒鍵)に駆動ラバーをはめ込みます。(Fig.40)

23-7 White key assembly and black key assembly

After applying grease to the key guide, install the white key assembly/black key assembly.

At this time, check to make sure that the key guide of the key frame and inside slit at the front of white key as well as the contact arm of the hammer and actuate rubber of the white key assembly/black key assembly are installed properly. (Fig.41)

Use the four (4) screws marked [270A] to fix 1 octave white key assembly/black key assembly. (Fig.29)

23-8 Use the two (2) screws marked [270B] to fix the A-1 to B-1 keys. (Fig.29)

23-9 Use a screw marked [270C] to fix the C7 key. (Fig.29)

23-7 白鍵Ass'y、黒鍵Ass'y

キーガイドにグリス塗布後、白鍵Ass'y/黒鍵Ass'yを取り付けます。

この時、鍵盤フレームのキーガイドと白鍵前部の内側スリット、ハンマーの接点アームと白鍵Ass'y/黒鍵Ass'yの駆動ラバーがはめ込まれていることを確認してください。(Fig.41)

1オクターブの白鍵Ass'y/黒鍵Ass'yは、[270A]のネジ4本で固定します。(Fig.29)

23-8 A-1～B-1鍵は、[270B]のネジ2本で固定します。(Fig.29)

23-9 C7鍵は、[270C]のネジ1本で固定します。(Fig.29)

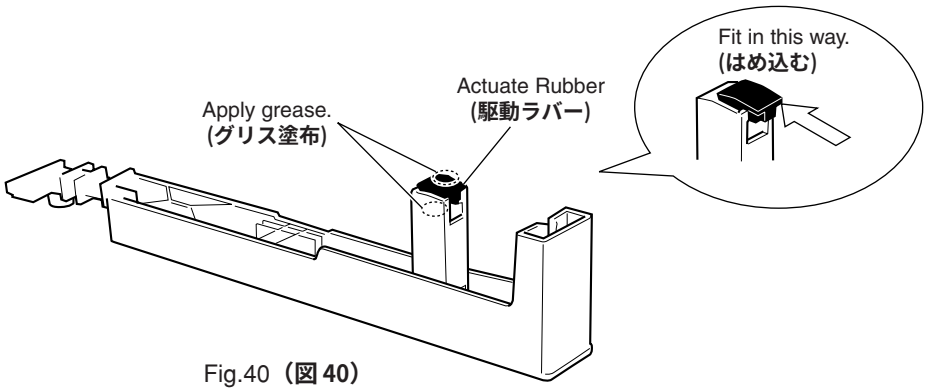

Fig.40 (図 40)

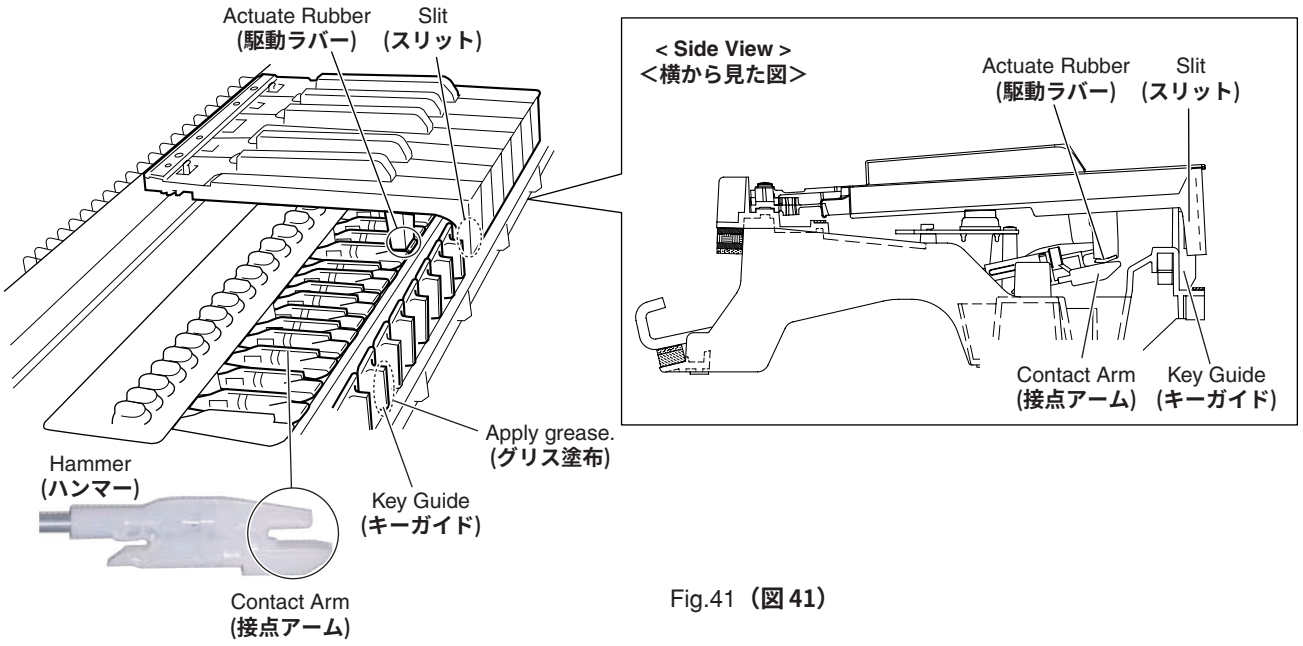

Fig.41 (図 41)

■ LSI PIN DESCRIPTION（LSI端子機能表）

- **AK4385ET** (X6040A00) **DAC** 24
- μ**PD789022GB-A15-8E** (XZ560100) **CPU** 24
- **YMW767-VTZ** (X6055A00) **CPU(SWL01)** 25

● **AK4385ET** (X6040A00) **DAC** (Digital to Analog Converter)

DM: IC401

PIN NO.	NAME	I/O	FUNCTION	PIN NO.	NAME	I/O	FUNCTION
1	MCLK	I	Master Clock	9	AOUTR-	O	Rch Analog out(-)
2	BICK	I	Audio Serial Data Clock	10	AOUTR+	O	Rch Analog out(+)
3	SDTI	I	Audio Serial Date Input	11	AOUTL-	O	Lch Analog out(-)
4	LRCK	I	L/R Clock	12	AOUTL+	O	Lch Analog out(+)
5	PDN	I	Power Down mode	13	Vss	-	Ground
6	CSN	I	Chip Select	14	VDD	-	Power Supply
7	CCLK	I	Control Data Input	15	DZFR	O	Rch Data Zero Input Detect
8	CDTI	I	Control Data Input	16	DZFL	O	Lch Data Zero Input Detect

● μ**PD789022GB-A15-8E** (XZ560100) **CPU**

DM: IC301

PIN NO.	NAME	I/O	FUNCTION	PIN NO.	NAME	I/O	FUNCTION
1	P12	I/O	Port 1	23	P32/INTP2/CPT2	I/O	Port 3/External interrupt input/Capture edge input
2	P11	I/O		24	P31/INTP1	I/O	Port 3/External interrupt input
3	P10	I/O		25	P30/INTP0	I/O	
4	P47/KR7	I/O	Port 4/Key return signal detection input	26	P22/RXD/SI0	I/O	Port 2/Asynchronous serial interface serial data input/Serial interface serial data input
5	P46/KR6	I/O		27	P21/TXD/SO0	I/O	Port 2/Asynchronous serial interface serial data output/Serial interface serial data output
6	P45/KR5	I/O		28	P20/ASCK/SCK0	I/O	Port 2/Asynchronous serial interface serial clock input/Serial interface serial clock
7	P44/KR4	I/O		29	P07	I/O	Port 0
8	P43/KR3	I/O		30	P06	I/O	
9	P42/KR2	I/O		31	P05	I/O	
10	P41/KR1	I/O		32	P04	I/O	
11	P40/KR0	I/O		33	P03	I/O	
12	NC			34	P02	I/O	
13	IC		Internally connected (N.C.)	35	P01	I/O	
14	X2		Clock	36	P00	I/O	
15	X1	I		37	NC		
16	VSS0		Ground	38	VDD1		Power supply
17	VDD0		Power supply	39	VSS1		Ground
18	/RESET	I	System reset	40	P17	I/O	Port 1
19	P53	I/O	Port 5	41	P16	I/O	
20	P52	I/O		42	P15	I/O	
21	P51/TO2	I/O	Port 5/16-bit timer output	43	P14	I/O	
22	P50/TI0/TO0	I/O	Port 5/External count clock input to 8-bit timer/8-bit timer output	44	P13	I/O	

● YMW767-VTZ (X6055A00) CPU (SWL01)

DM: IC101, IC201

PIN NO.	NAME	I/O	FUNCTION	PIN NO.	NAME	I/O	FUNCTION
1	VSS	-	VSS	65	VSS	-	VSS
2	TESTN	I	Input for TEST	66	IOVDD	-	IOVDD +3.3V
3	PLLBPN	I	PLL bypass select	67	LBN/LWRN/PF6	O	External memory lower-byte enable
4	PLLVDD	-	PLLVDD +2.5V	68	UBN/UWRN/PF7	O	External memory upper-byte enable
5	CIN	-	Capacitor terminal for PLL	69	RDN/PF4	O	External memory read enable
6	PLLVSS	-	PLLVSS	70	MD00	I/O	
7	TRSTN	I		71	MD08	I/O	
8	TMS	I	JTAG input	72	MD01	I/O	
9	TCK	I		73	MD09	I/O	External memory data bus
10	TDI	I		74	MD02	I/O	
11	TD0	O	JTAG output	75	MD10	I/O	
12	XI	I	Crystal oscillator	76	MD03	I/O	
13	XO	O	Crystal oscillator	77	VSS	-	VSS
14	VSS	-	VSS	78	MD11	I/O	
15	VDD	-	VDD +2.5V	79	MD04	I/O	
16	ICN	I	Hardware reset	80	MD12	I/O	
17	ECSN	I	CPU I/F chip select	81	MD05	I/O	
18	EWRN/PD5	I	CPU I/F write enable	82	MD13	I/O	External memory data bus
19	ERDN/PD4	I	CPU I/F read enable	83	MD06	I/O	
20	EA3/PD3	I		84	MD14	I/O	
21	EA2/PD2	I	CPU I/F address bus	85	MD07	I/O	
22	EA1/PD1	I		86	MD15	I/O	
23	EA0/PD0	I		87	WRN/PF5	O	External memory write enable
24	IOVDD	-	IOVDD +3.3V	88	VSS	-	VSS
25	ED0/PC0	I/O		89	VDD	-	VDD +2.5V
26	ED1/PC1	I/O		90	IOVDD	-	IOVDD +3.3V
27	ED2/PC2	I/O		91	MA17	O	
28	ED3/PC3	I/O		92	MA16	O	
29	ED4/PC4	I/O	CPU I/F data bus	93	MA15	O	
30	ED5/PC5	I/O		94	MA14	O	
31	ED6/PC6	I/O		95	MA13	O	
32	ED7/PC7	I/O		96	MA12	O	
33	VSS	-	VSS	97	MA11	O	External memory address bus
34	IRQ0N/PH0	I	Interrupt input	98	MA10	O	
35	TxD0	O	Serial output	99	MA09	O	
36	RxD0	I	serial input	100	MA08	O	
37	TxD1/PG2	O	Serial output	101	MA07	O	
38	RxD1/PH1	I	serial input	102	MA06	O	
39	SCLK1/PH2	I	External synchronization clock	103	MA05	O	
40	SD0	O	Serial output	104	VSS	-	VSS
41	SDI/PH3	I	serial input	105	MA04	O	
42	BCLK	O	Bit clock output	106	MA03	O	External memory address bus
43	WCLK/SY0	O	Word clock output	107	MA02	O	
44	SYSCLK/PG3	O	Clock output	108	MA01	O	
45	VSS	-	VSS	109	CS0N/PG0	O	External memory chip select
46	VDD	-	VDD +2.5V	110	MA18	O	
47	IOVDD	-	IOVDD +3.3V	111	MA19	O	
48	PA0	I/O		112	MA21/PF1	O	External memory address bus
49	PA1	I/O		113	MA22/PF2	O	
50	PA2	I/O		114	MA20	O	
51	PA3	I/O	I/O port	115	MA23/PF3	O	External memory address bus
52	PA4	I/O		116	CS1N/PG1	O	External memory chip select
53	PA5	I/O		117	MA00/PF0	O	
54	PA6	I/O		118	VSS	-	VSS
55	PA7	I/O		119	VDD	-	VDD +2.5V
56	VSS	-	VSS	120	IOVDD	-	IOVDD +3.3V
57	PB0	I/O		121	CS2N/PE0	O	
58	PB1	I/O		122	CS3N/PE1	O	
59	PB2	I/O		123	CS4N/CASN/PE2	O	
60	PB3	I/O	I/O port	124	CS5N/PE3	O	External memory chip select
61	PB4	I/O		125	CS50RDN/PE4	O	
62	PB5	I/O		126	CS51WRN/PE5	O	
63	PB6	I/O		127	CS52WRN/PE6	O	
64	PB7/SYI	I/O		128	CS53WRN/RASN/PE7	O	

■ IC BLOCK DIAGRAM（IC ブロック図）

- **SN74AHCT1G08DCKR** (X0158A00)
- **74V1T08CTR** (X7542A00)
  Single 2-Input Positive-AND Gate
  DM: IC302, IC303

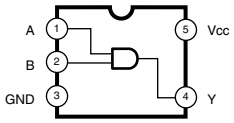

FUNCTION TABLE

INPUTS		OUTPUT
A	B	Y
H	H	H
L	X	L
X	L	L

- **SN74LV32APWR** (X5647A00)
  Quad 2 Input OR
  DM: IC106

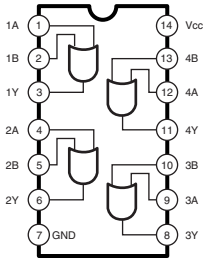

- **NJM4580E(TE2)** (X2331A00)
  Dual Operational Amplifier
  DM: IC402

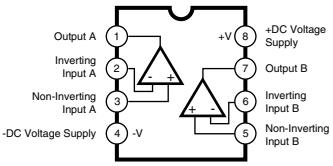

- **NJM4580L** (XF195A00)
  Dual Oprational Amplifier
  AM: IC101, IC102, IC103, IC104

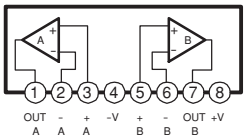

- **LA4536M** (X6813A00)
  Headphone-stereo Power Amplifier
  AM: IC301

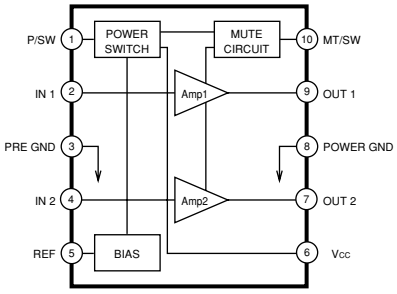

- **LA4625** (XY209A00)
  Power Amplifier
  AM: IC105

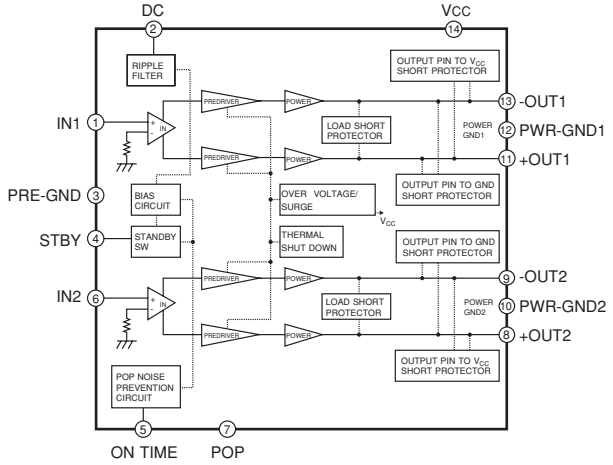

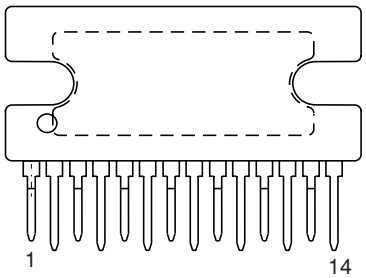

■ CIRCUIT BOARDS（シート基板図）

- AM Circuit Board (X8518C0) 30
- DM Circuit Board (X8517A0) 28
- GHL88 H Circuit Board (X6246D0) 33
- GHL88 L Ciruit Board (X6244D0) 34
- GHL88 M Circuit Board (X6245G0) 35
- JK Circuit Board (X8534B0) 29
- MV Circuit Board (X8534B0) 32
- PEDAL Circuit Board (X8369C0) 32
- PN Circuit Board (X8534B0) 29
- PL Circuit Board (X8534B0) 32
- SW Circuit Board (X8534B0) 32

Note: See parts list for details of circuit board component parts.
注：シートの部品詳細はパーツリストをご参照ください。

• DM Circuit Board

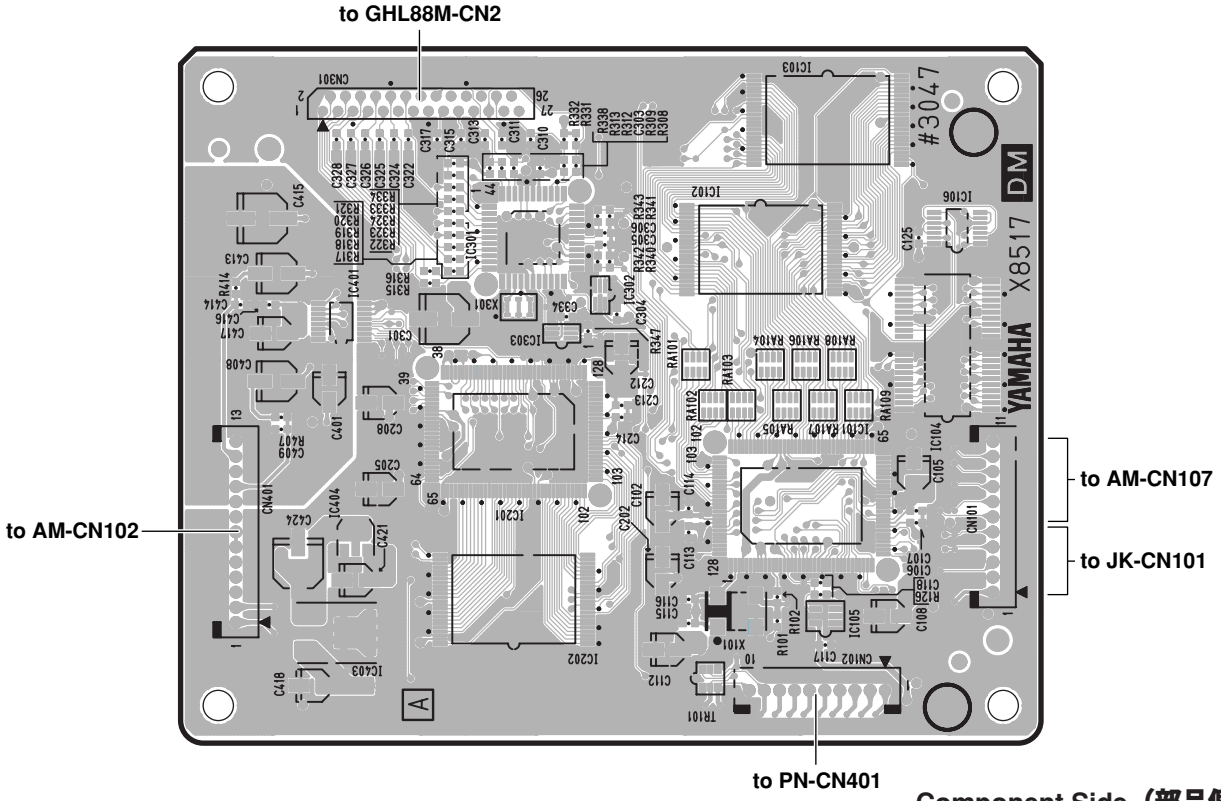

Component Side（部品側）

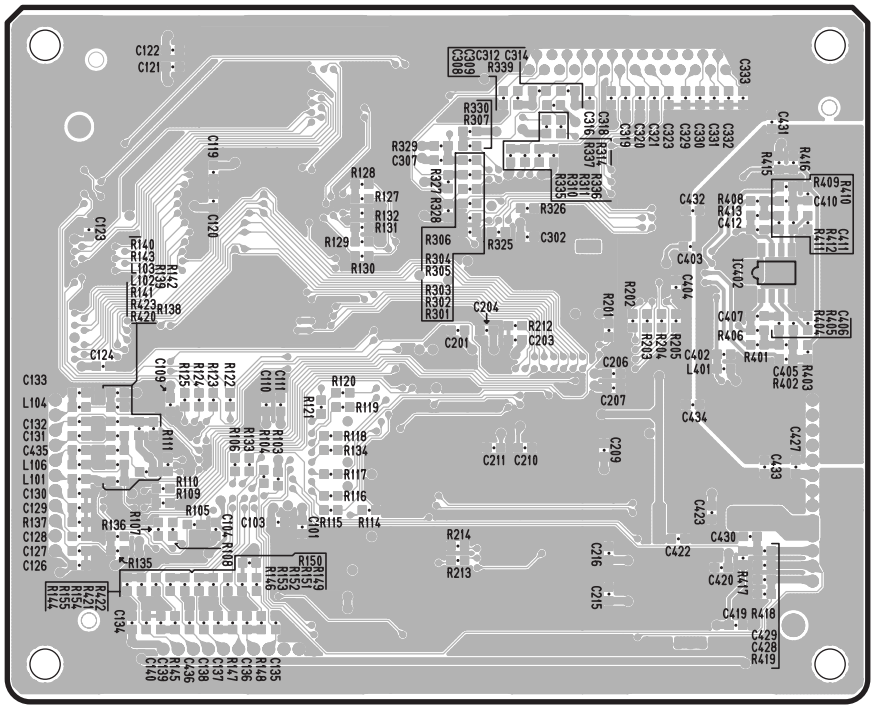

Pattern Side（パターン側）

2NA-WJ54990

• JK Circuit Board

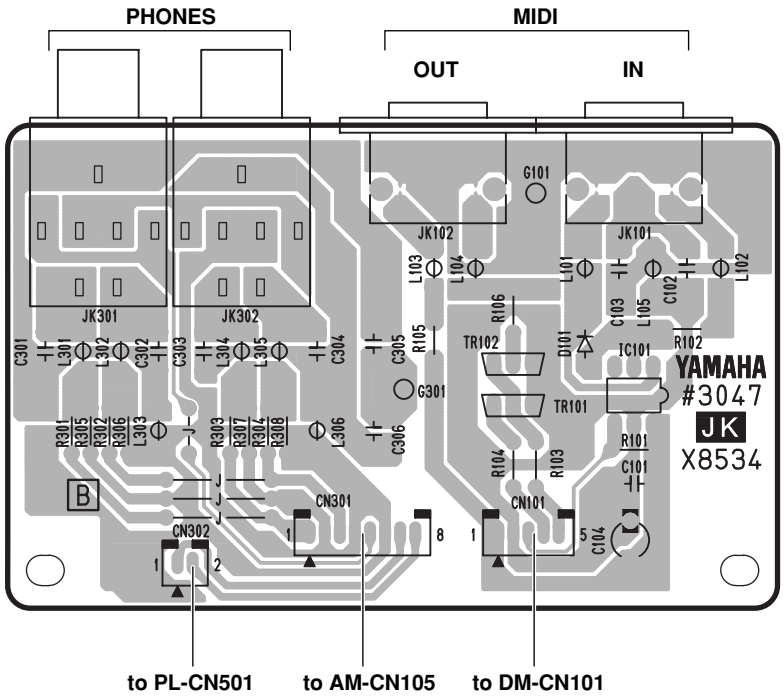

Component Side（部品側）

• PN Circuit Board

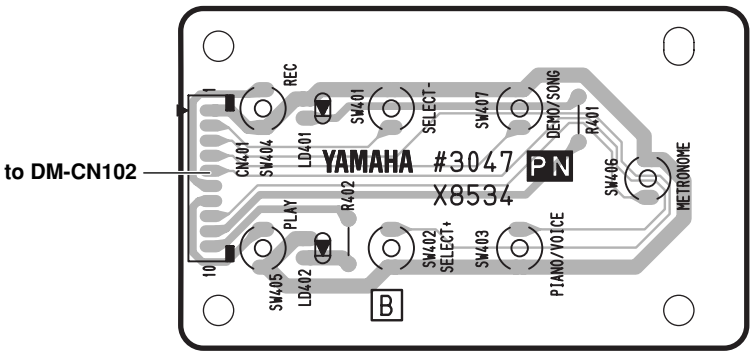

Component Side（部品側）

JK: 2NA-WJ53760
PN: 2NA-WJ53760

• AM Circuit Board

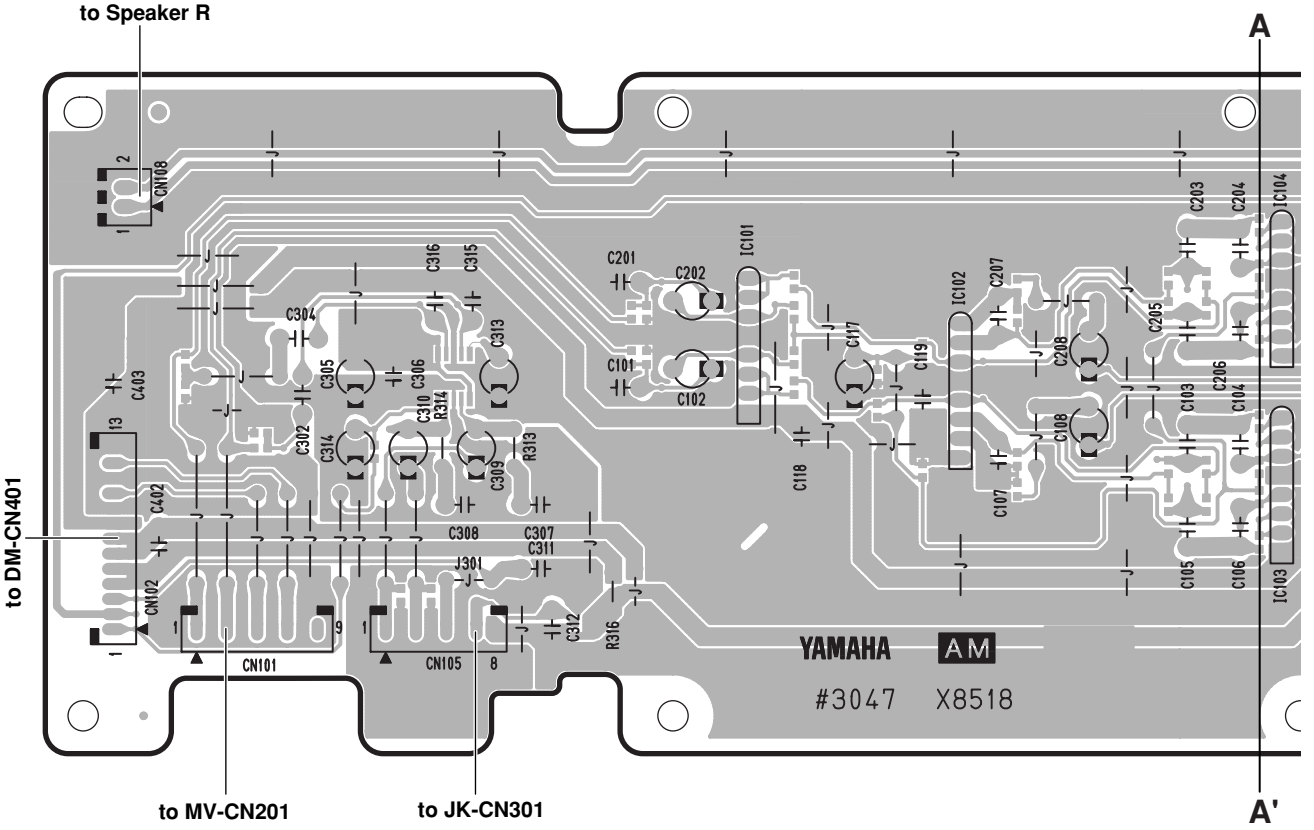

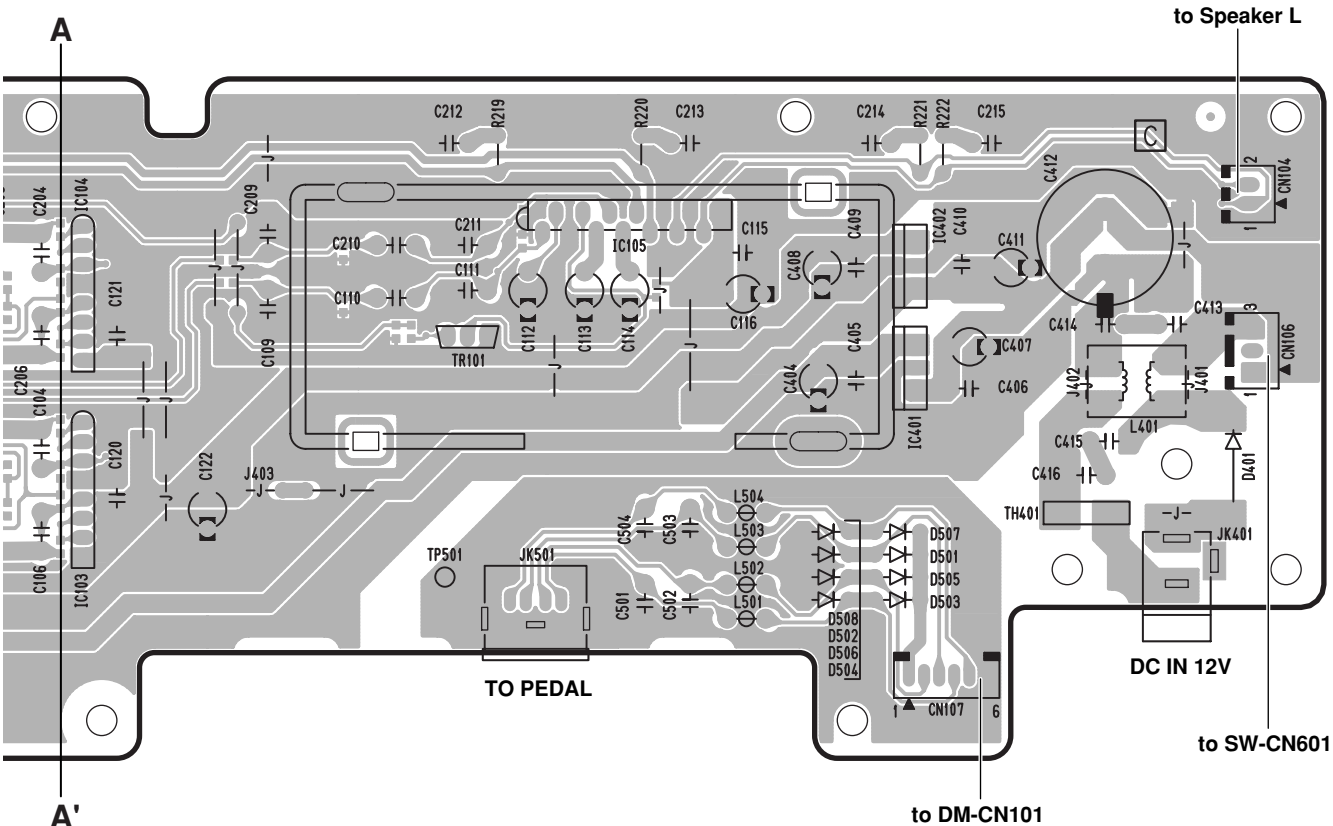

Component Side（部品側）

2NA-WJ53820 1

• AM Circuit Board

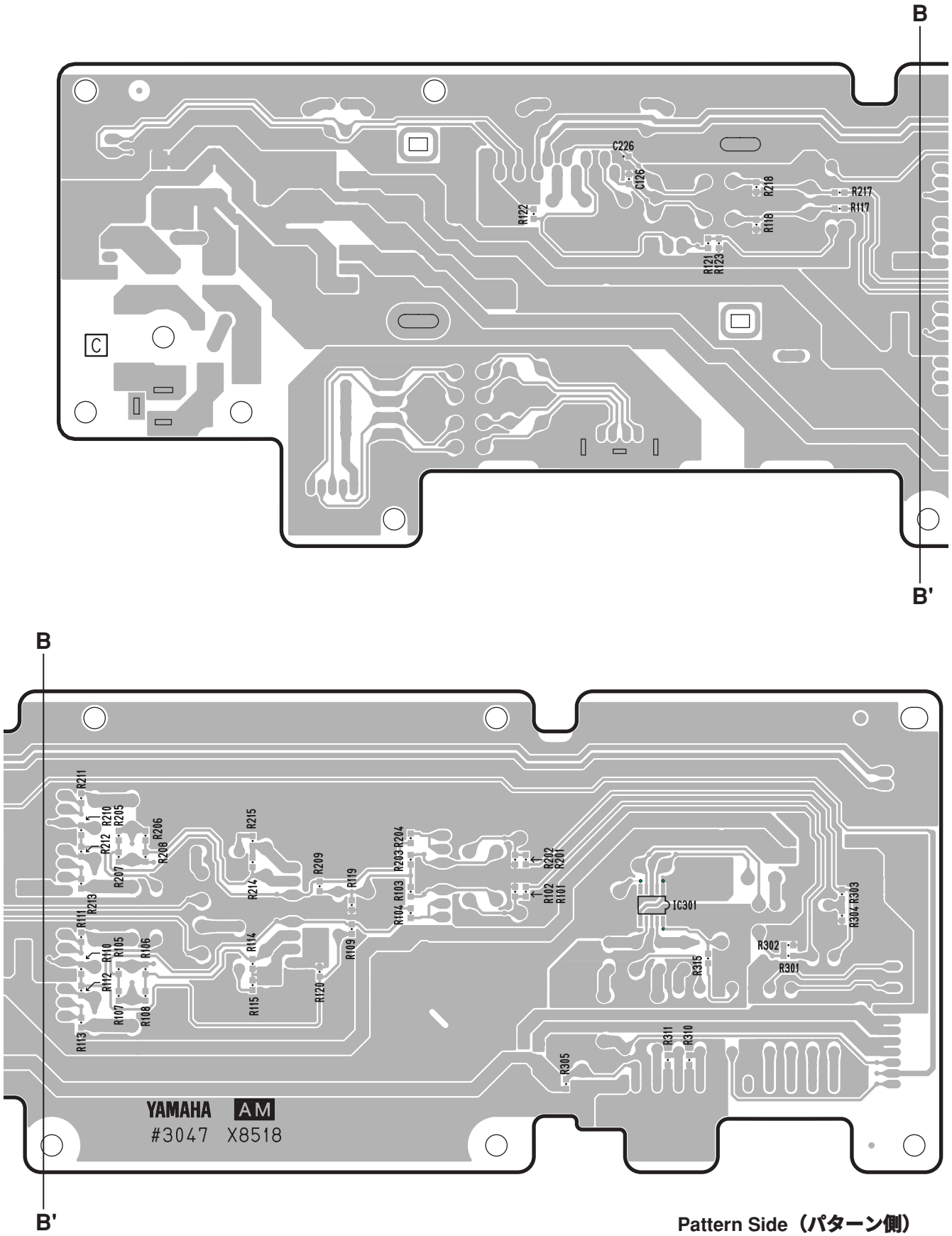

Pattern Side（パターン側）

2NA-WJ53820 ⚠1

• PEDAL Circuit Board

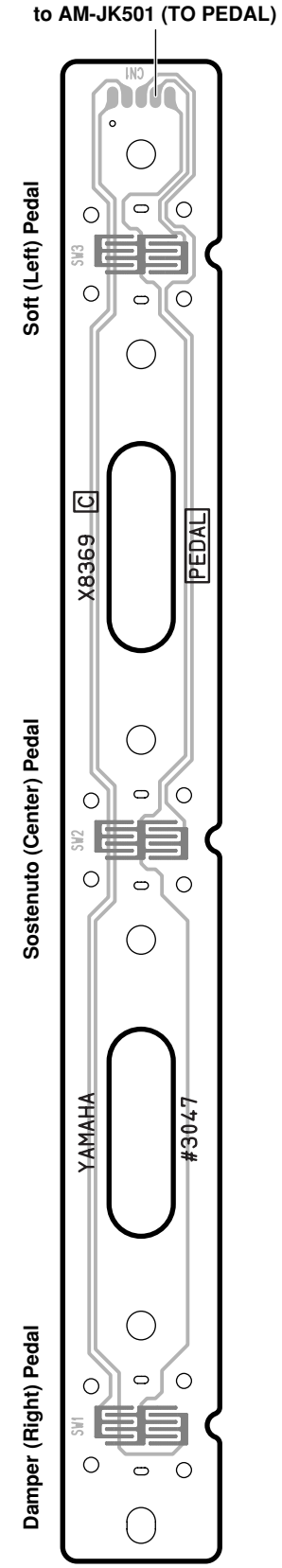

Pattern Side（パターン側）

• MV Circuit Board

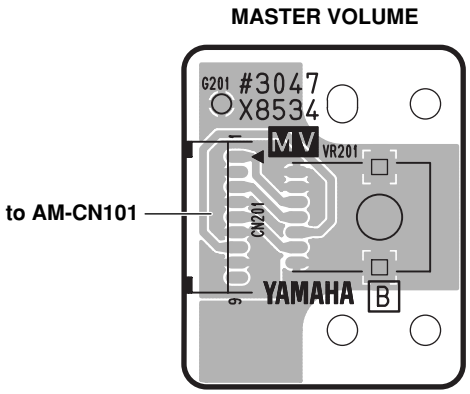

Component Side（部品側）

• SW Circuit Board

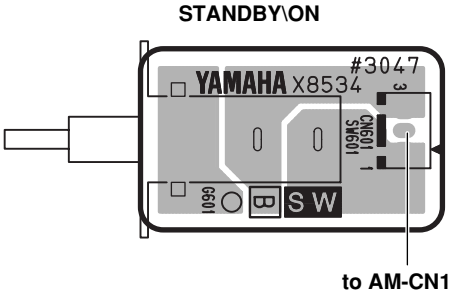

Component Side（部品側）

• PL Circuit Board

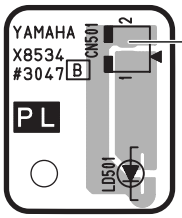

Power Indicator

Component Side（部品側）

MV: 2NA-WJ53760
SW: 2NA-WJ53760
PL: 2NA-WJ53760
PEDAL: 2NA-WJ98330 ⚠1

•GHL88 H Circuit Board

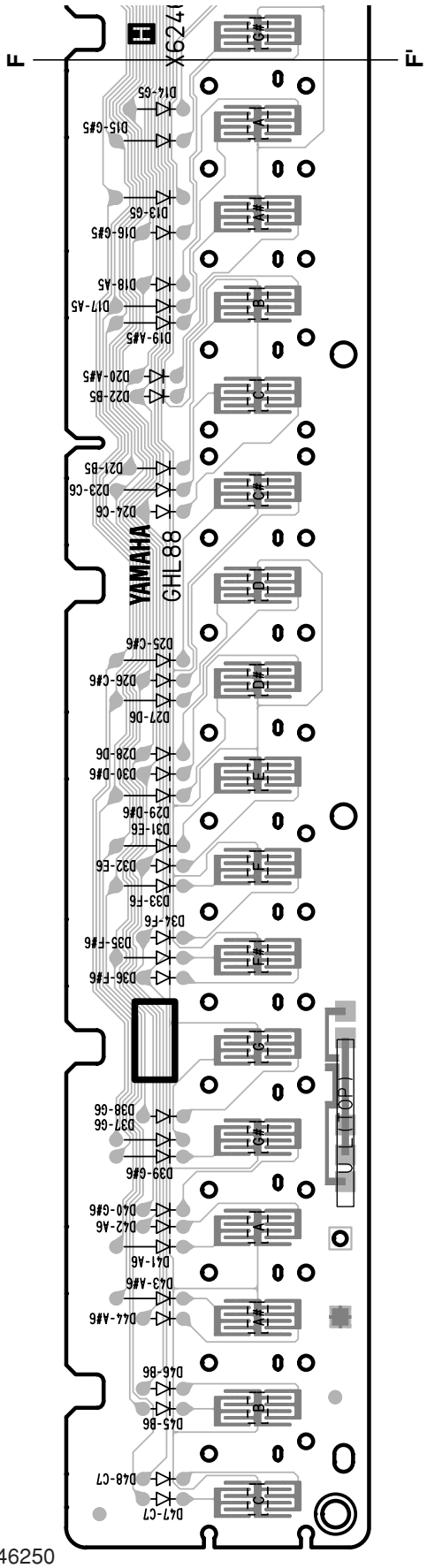

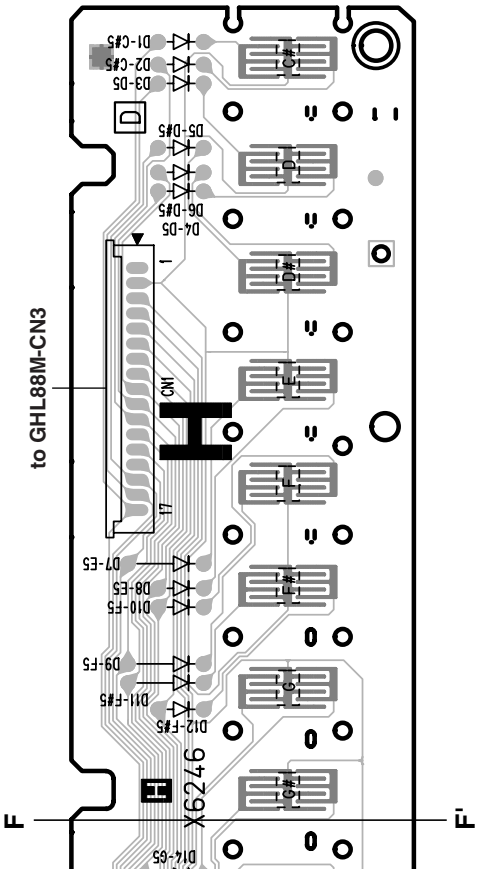

2NAK8-WF46250

Component Side（部品側）

• GHL88 L Circuit Board

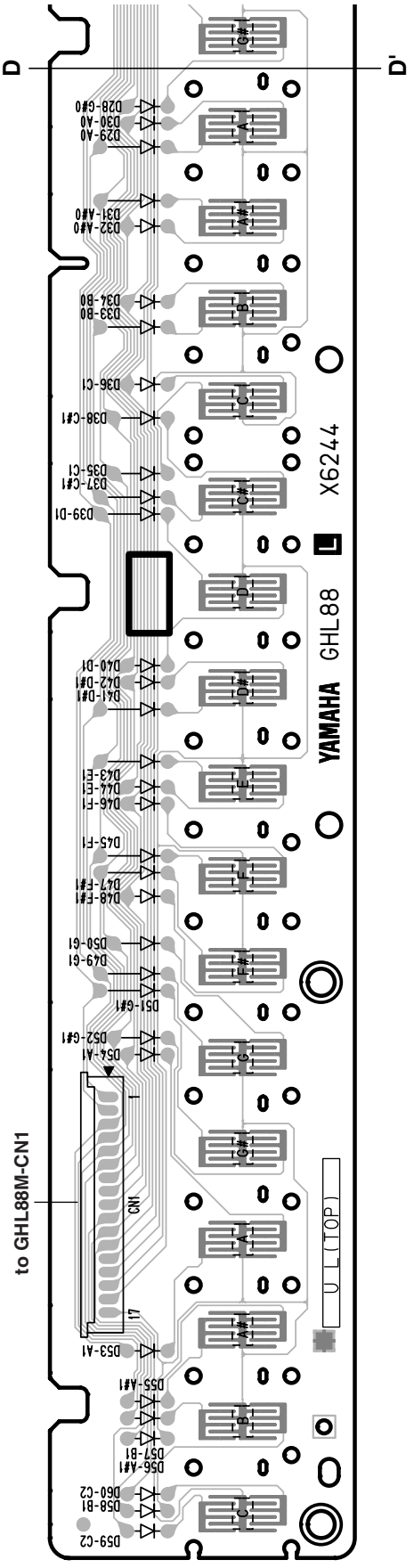

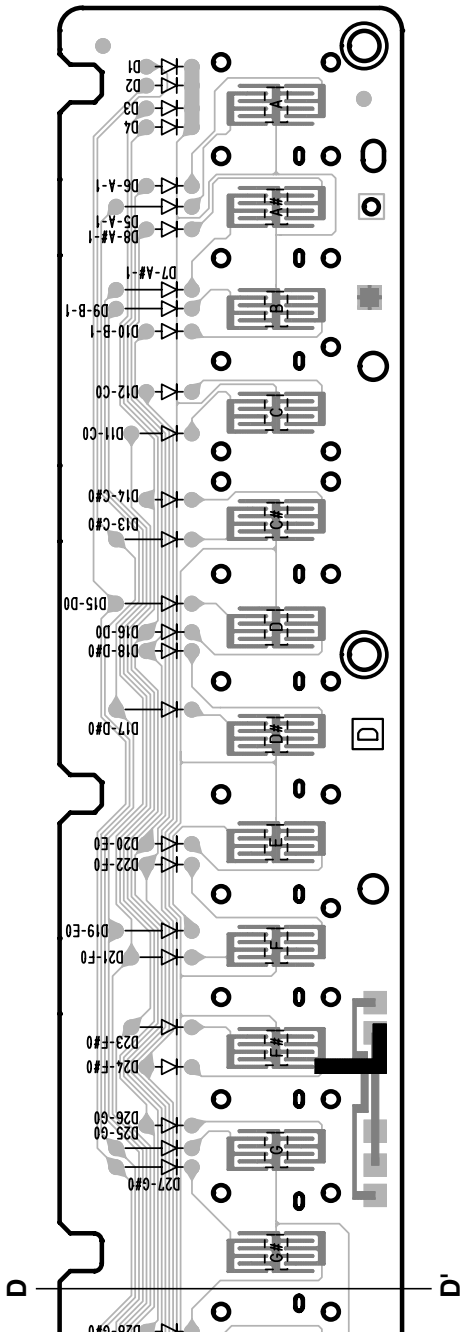

Component Side（部品側）

2NAK8-WF46230

• GHL88 M Circuit Board

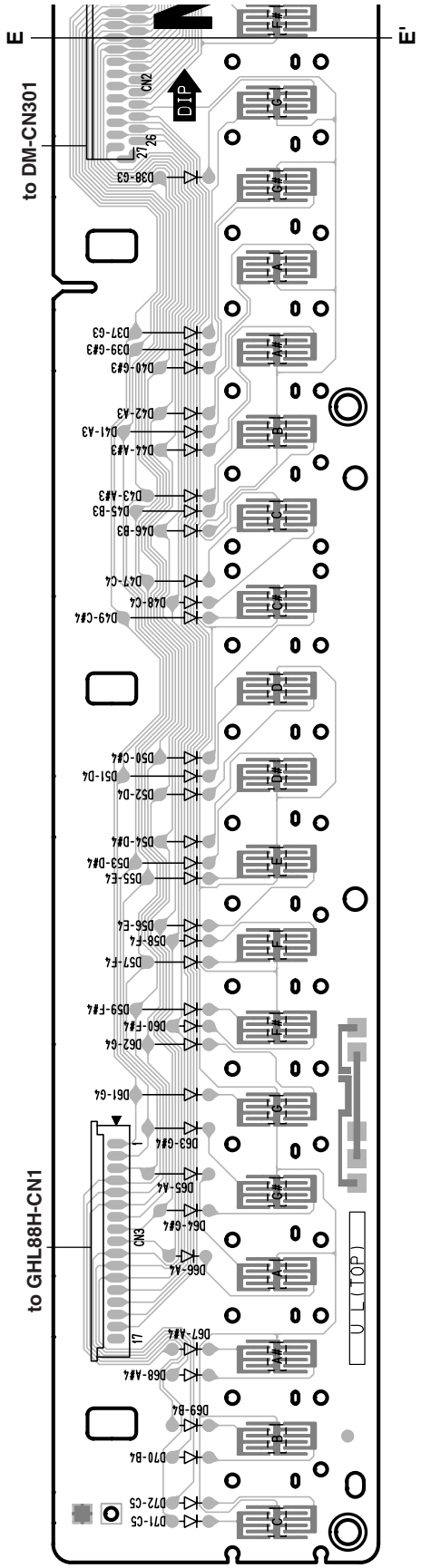

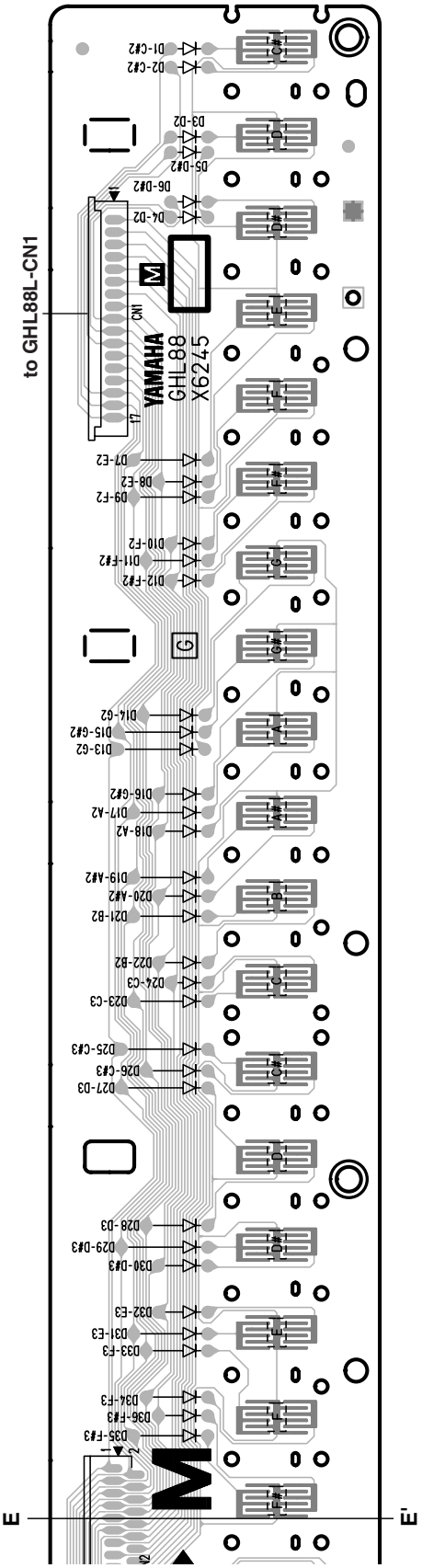

2NAK8-WF46240 /2

Component Side（部品側）

■ TEST PROGRAM

*	***If you execute the test No.24, Factory Set, then the user's preset data may be lost. Therefore, backup the user's data in advance.***

1. Preparation

* The following items are required for testing.

- Level meter (with JIS-C Filter)
- Frequency counter
- AC adapter PA-5D or PA-150
- MIDI cable

* Set each control as follows.

- MASTER VOLUME: Max
- PEDAL: OFF

Connect the stereo plug to the [PHONES] jack. (33ohm load)

2. Entering the Test Program

Turn on the power with [C#2], [F2] and [G#2] keys pressed and held simultaneously. (Fig.1)

Once the Test Program is started properly, the sine wave of A3 sounds.

To stop the sound, press any white/black key.

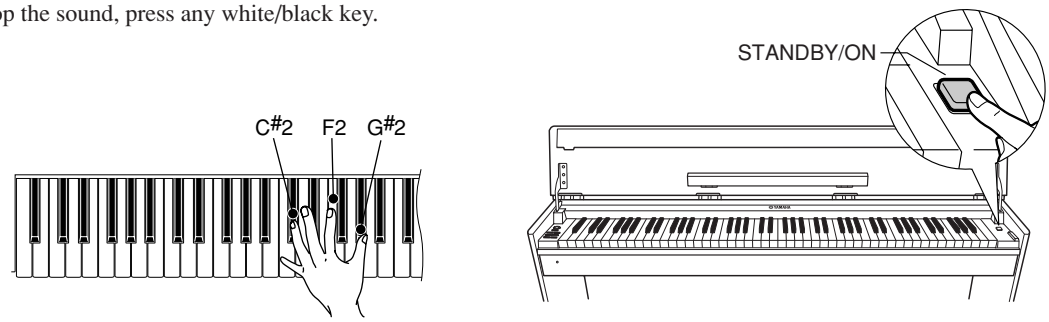

(Fig.1)

3. Proceeding the Test

Press the corresponding key to select and execute each test. (Fig.2)

After completing each test, surely press the [DEMO/SONG] button to return to the test item selection mode.

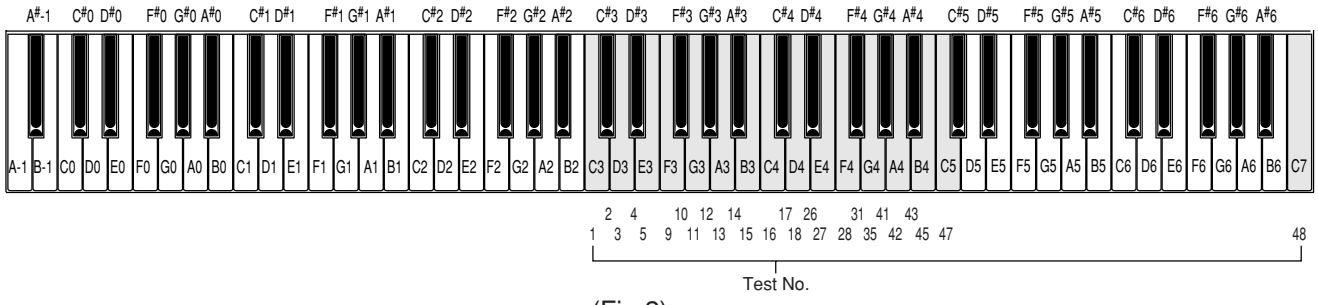

(Fig.2)

4. Test Result

Each test result is indicated by the sound.

When the test result is OK, the sine wave of C4 sounds.

When the test result is NG, the sine wave of C2 sounds.

5. Test Program List

TEST No.	Key	Test Descriptions, Judging conditions, etc.
1	C3	ROM Version Check To check the Master ROM version using C0 - A2 keys. To check the Slave ROM version using C3 - A5 keys. Press keys in the specified range and find the key where the sine wave sounds. Check the version by the scale of that key. (Fig.3) Press keys C0 - A0 to check the integer of the Master ROM version. Press keys C1 - A1 to check the first decimal place of the Master ROM version. Press keys C2 - A2 to check the second decimal place of the Master ROM version. Press keys C3 - A3 to check the integer of the Slave ROM version. Press keys C4 - A4 to check the first decimal place of the Slave ROM version. Press keys C5 - A5 to check the second decimal place of the Slave ROM version. When the number corresponding to the pressed key agrees with the current version, an OK (sine wave of C4) sound is generated and when disagrees, an NG (sine wave of C2) sound is generated. For the Key-to-number correspondence, refer to Fig.3. Example) In case that the current version is Ver.1.00 (MASTER ROM) When the C#0 key is pressed, the sine wave of C4 sounds, indicating 1 for the integer. When the C1 key is pressed, the sine wave of C4 sounds, indicating 0 for the first decimal place. When the C2 key is pressed, the sine wave of C4 sounds, indicating 0 for the second decimal place. In this way, the version 1.00 is confirmed. (The sine wave of C2 sounds when any key other than C#0, C1 and C2 is pressed.)
		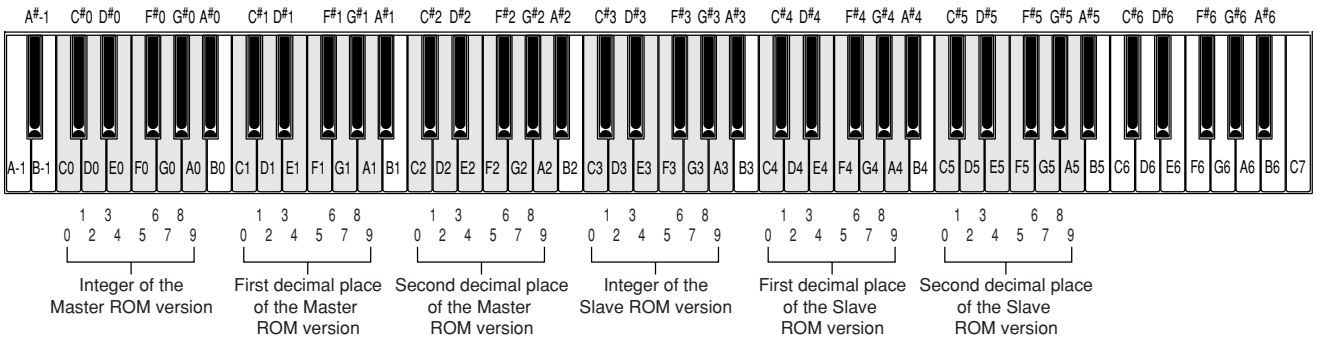 (Fig.3)
2	C#3	Master ROM Check 1 Checks the ROM connected to the CPU bus. For the OK test result, the sine wave of C4 sounds (for 1 second). For NG, the sine wave of C2 sounds (continuously until any key is pressed).
3	D3	Slave ROM Check 1 Checks the ROM connected to the CPU bus. For the OK test result, the sine wave of C4 sounds (for 1 second). For NG, the sine wave of C2 sounds (continuously until any key is pressed).

TEST No.	Key	Test Descriptions, Judging conditions, etc.
4	D#3	RAM Check 1 Checks the RAM connected to the CPU bus. For the OK test result, the sine wave of C4 sounds (for 1 second). For NG, the sine wave of C2 sounds (continuously until any key is pressed).
5	E3	Flash ROM Check 1 < It takes about 5 seconds until the test is completed.> Checks the flash ROM connected to the CPU bus. For the OK test result, the sine wave of C4 sounds (for 1 second). For NG, the sine wave of C2 sounds (continuously until any key is pressed).
6	F3	TG1 Check (Auto Scaling) The sine wave sounds from the low range in the key range (A0 - E3) capable of sounding while the sound production channel of the sound source is changed one after another.(The sound stops after sounding of all 32 channels.) Check that no abnormal sound or noise is generated. When a key is pressed after Auto Scaling, the sine wave sounds. (Single sound, priority on first-come)
7	F#3	TG2 Check (Auto Scaling) The sine wave sounds from the low range in the key range (F3 - C6) capable of sounding while the sound production channel of the sound source is changed one after another.(The sound stops after sounding of all 32 channels.) Check that no abnormal sound or noise is generated. When a key is pressed after Auto Scaling, the sine wave sounds. (Single sound, priority on first-come)
8	G3	Pitch Check Check that the sine wave of 439.92Hz +/- 0.22Hz sounds at the level of specification. (PAN = Center) Connect the frequency counter to the [PHONES] jack for measurement. When the test item is ended with the [DEMO/SONG] button, the sound stops.
9	G#3	Output Level R Check Check that the sine wave of 1kHz sounds at the level specified below. (PAN = R) Connect a level meter (with JIS-C Filter) to the [PHONES] jack for measurement. PHONES L: less than -48.0dBu (Rch = -8.0dBu) PHONES R: -8.0dBu +/- 2dB When the test item is ended with the [DEMO/SONG] button, the sound stops.
10	A3	Output Level L Check Check that the sine wave of 1kHz sounds at the level specified below. (PAN = L) Connect a level meter (with JIS-C Filter) to the [PHONES] jack for measurement. PHONES L: -8.0dBu +/- 2dB PHONES R: less than -48.0dBu (Rch = -8.0dBu) When the test item is ended with the [DEMO/SONG] button, the sound stops.
11	A#3	EQ-LOW Frequency Check Check that the sine wave of about 65.4Hz (C1) is output.
12	B3	EQ-MID Frequency Check Check that the sine wave of about 523Hz (C4) is output.
13	C4	EQ-HIGH Frequency Check Check that the sine wave of about 4186Hz (C7) is output.

TEST No.	Key	Test Descriptions, Judging conditions, etc.
14	C#4	SW Check Press switches one at a time in the order below. Order for Switch Test: [DEMO/SONG] > [PIANO/VOICE] > [SELECT−] > [SELECT+] > [REC] > [PLAY] > [METRONOME] The sine wave sounds at the scale corresponding to each switch being pressed. (DEMO/SONG: C3, PIANO/VOICE: D3, SELECT−: E3, SELECT+: F3, REC: G3, PLAY: A3, METRONOME: B3) Also, when there is an LED corresponding to that switch, the LED lights up while the switch is pressed. Check that all switches are pressed correctly, resulting in OK. Pressing a switch other than specified ones results in NG. When the pressed switch is not detected even though it is actually pressed, no sound is produced and the test results in NG. For the OK test result, the sine wave of C4 sounds (for 1 second). For NG, the sine wave of C2 sounds (continuously until any key is pressed).
15	D4	All Panel LED On Check Check that all the LEDs light up.
16	D#4	Soft Pedal Check The sine wave of C3 sounds when the test is started and the sine wave of C4 sounds when the pedal is depressed. When the pedal is released, the sound of the C4 sine wave stops and the test result is OK. For the NG test result, the sine wave sounds continuously (until any key is pressed).
17	E4	Sostenuto Pedal Check The sine wave of C3 sounds when the test is started and the sine wave of C4 sounds when the pedal is depressed. When the pedal is released, the sounding of the C4 sine wave stops and the test result is OK. For the NG test result, the sine wave sounds continuously (until any key is pressed).
18	F4	Damper Pedal Check The sine wave of C3 sounds when the test is started. The sine wave of G4 sounds when the pedal is depressed from the OFF position to the half position , and the sine wave of C4 sounds when the pedal is depressed from the half position to the ON position. When the pedal is released, the sound of the C4 sine wave stops and the test result is OK. For the NG test result, the sine wave sounds continuously (until any key is pressed).
19	F#4	MIDI Check Connect the [MIDI IN] and [MIDI OUT] terminals using a MIDI cable, and then execute the test. For the OK test result, the sine wave of C4 sounds (for 1 second). For NG, the sine wave of C2 sounds (continuously until any key is pressed).

TEST No.	Key	Test Descriptions, Judging conditions, etc.
20	G#4	Master ROM Check 2 < It takes about 12 seconds until the test is completed.> Checks the ROM connected to the CPU bus. (Full address) For the OK test result, the sine wave of C4 sounds (for 1 second). For NG, the sine wave of C2 sounds (continuously until any key is pressed).
21	A4	Slave ROM Check 2 <It takes about 12 seconds until the test is completed.> Checks the ROM connected to the CPU bus. (Full address) For the OK test result, the sine wave of C4 sounds (for 1 second). For NG, the sine wave of C2 sounds (continuously until any key is pressed).
22	A#4	RAM Check 2 Checks RAM connected to the CPU bus. (Full address) For the OK test result, the sine wave of C4 sounds (for 1 second). For NG, the sine wave of C2 sounds (continuously until any key is pressed).
23	B4	Flash ROM Check 2 < It takes about 25 seconds until the test is completed.> Checks the ROM connected to the CPU bus. (Full address) For the OK test result, the sine wave of C4 sounds (for 1 second). For NG, the sine wave of C2 sounds (continuously until any key is pressed).
24	C5	Factory Set < It takes about 5 seconds until the factory set is completed.> All the backup domains are initialized and it changes into a factory-shipments state when executing this test.
25	C7	Test Mode Exit Exit from the test program after executing this test.

6. Others

1. Master Volume Check
   The amount of change should be the following value.
   Test program item: Output Level R Check/Output Level L Check
   Maximum attenuation: Not less than 70 dB

2. Noise Check
   When nothing is pronounced, L and R ch should become below the following value.
   PHONES L, R: less than -85 dBu

   * 0 dBu = 0.775V

7. Factory Set

POWER SWITCH: OFF
MASTER VOLUME: MIN.

■ テストプログラム

※　テストナンバ-24のFactory Setを実行すると、録音したデータが失われます。
事前にユーザーデータのバックアップを行ってください。

1.　準備

テストを行うためには、以下の測定器、治具が必要です。(測定器の入力インピーダンスは、1M Ω以上あること。)

- レベルメーター（JIS - C フィルター使用）
- 周波数カウンター:小数点以下 3 桁以上測定可能であること。
- AC アダプター（PA-5D または PA150）
- MIDI ケーブル

[MASTER VOLUME]を最大にして、ペダルは OFF にしておきます。
[PHONES]端子に、ステレオプラグを挿入します。(33 Ω負荷)

2.　テストプログラムの起動

[C#2]と[F2]と[G#2]の鍵盤を同時に押さえながら、パワースイッチを ON にします。(図 1)
テストプログラムが正しく起動されると、A3 のサイン波が発音されます。何か鍵盤を押すと、音が止まります。

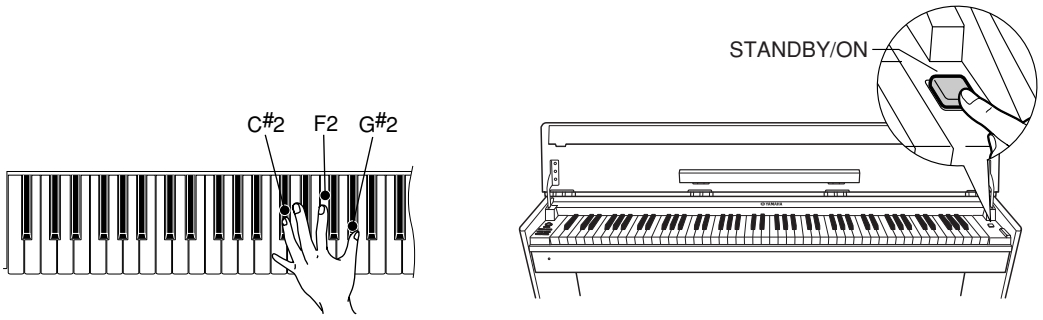

(図1)

3.　テストの進め方

各テストに対応する鍵盤を押すと、テストが実行されます。(図 2)
各テスト終了時には、必ず[DEMO/SONG]ボタンを押して、テスト項目選択状態に戻します。

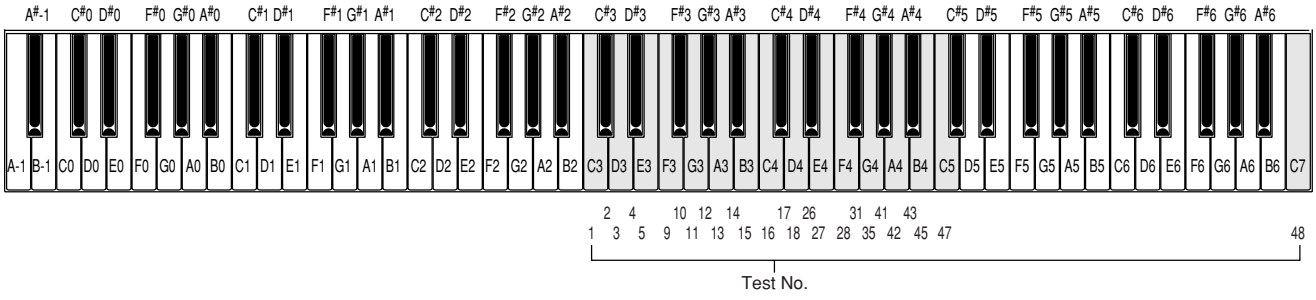

(図2)

4.　テストの結果

テスト結果は、発音で知らせます。
結果が OK の場合は、C4 のサイン波が発音されます。
結果が NG の場合は、C2 のサイン波が発音されます。

5. テスト一覧

テスト No.	鍵盤	テスト内容及び判定条件
1	C3	ROM バージョン確認 C0 ～ A2 の鍵盤で Master ROM のバージョンを確認します。 C3 ～ A5 の鍵盤で Slave ROM のバージョンを確認します。 指定された範囲の鍵盤を押した時、正弦波が発音される鍵盤の音階でバージョンを確認します。（図 3） 鍵盤 C0 ～ A0 を押して Master ROM のバージョンの整数部を確認します。 鍵盤 C1 ～ A1 を押して Master ROM のバージョンの小数部第 1 位を確認します。 鍵盤 C2 ～ A2 を押して Master ROM のバージョンの小数部第 2 位を確認します。 鍵盤 C3 ～ A3 を押して Slave ROM のバージョンの整数部を確認します。 鍵盤 C4 ～ A4 を押して Slave ROM のバージョンの小数部第 1 位を確認します。 鍵盤 C5 ～ A5 を押して Slave ROM のバージョンの小数部第 2 位を確認します。 押された鍵盤に対応する数字が現在のバージョンと一致する場合は OK 音（C4 正弦波）が、一致しない場合は NG 音（C2 正弦波）が発音されます。 鍵盤と数字の対応は図 3 を参照してください。 例）Ver.1.00 の場合 （Master ROM） C#0 鍵を押した時に C4 の正弦波が発音され、 C1 鍵を押した時に C4 の正弦波が発音され、 C2 鍵を押した時に C4 の正弦波が発音されます。 3 つの C4 正弦波の発音で 1. 00 が確認できます。 （C#0,C1,C2 以外の鍵盤を押すと C2 の正弦波が発音されます）
		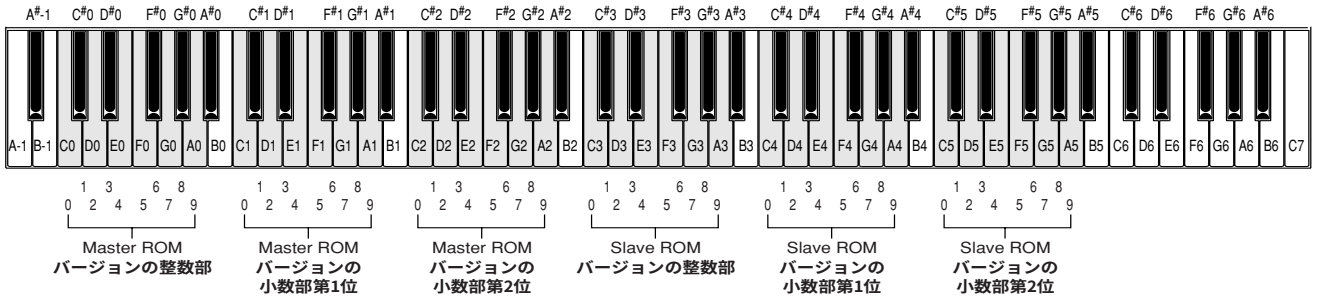 **(図3)**
2	C#3	Master ROM チェック 1 CPU のバスに接続されている ROM をチェックします。 OK の場合は、C4 の正弦波が発音されます。（1 秒間、発音します） NG の場合は、C2 の正弦波が発音されます。（NG の場合は何らかの鍵盤を押すまで発音は止まりません）
3	D3	Slave ROM チェック 1 CPU のバスに接続されている ROM をチェックします。 OK の場合は、C4 の正弦波が発音されます。（1 秒間、発音します） NG の場合は、C2 の正弦波が発音されます。（NG の場合は何らかの鍵盤を押すまで発音は止まりません）
4	D#3	RAM チェック 1 CPU のバスに接続されている RAM をチェックします。 OK の場合は、C4 の正弦波が発音されます。（1 秒間、発音します） NG の場合は、C2 の正弦波が発音されます。（NG の場合は何らかの鍵盤を押すまで発音は止まりません）

テスト No.	鍵盤	テスト内容及び判定条件
5	E3	Flash ROM チェック 1　　＜チェック完了まで約 5 秒かかります。＞ CPU のバスに接続されている Flash ROM をチェックします。 OK の場合は、C4 の正弦波が発音されます。(1 秒間、発音します) NG の場合は、C2 の正弦波が発音されます。(NG の場合は何らかの鍵盤を押すまで発音は止まりません)
6	F3	音源 1 チェック (Auto Scaling) 音源の発音チャンネルを順番に切り替えながら、発音可能な鍵域 (A0 ～ E3) で低域から正弦波が発音されます。(32ch 分の発音が終了すると発音が止まります) 異音、ノイズが無いことを確認します。 Auto Scaling 終了後に鍵盤を押すと、正弦波が発音されます。(単音、先着優先)
7	F#3	音源 2 チェック (Auto Scaling) 音源の発音チャンネルを順番に切り替えながら、発音可能な鍵域 (F3 ～ C6) で低域から正弦波が発音されます。(32ch 分の発音が終了すると発音が止まります) 異音、ノイズが無いことを確認します。 Auto Scaling 終了後に鍵盤を押すと、正弦波が発音されます。(単音、先着優先)
8	G3	Pitch チェック 439.92Hz ± 0.22Hz の正弦波が特定のレベルで発音されることを確認します。(PAN=センター) [PHONES]端子に周波数カウンターを接続して測定します。 [DEMO/SONG]ボタンでテスト項目を終了する際、発音が止まります。
9	G#3	Output Level R チェック 1kHz の正弦波が下記に指定のレベルで発音されることを確認します。(PAN=R) [PHONES]端子にレベルメーター (JIS-C フィルター使用) を接続して測定します。 PHONES L: -48.0dBu 以下 (Rch が -8.0dBu の時) PHONES R: -8.0dBu ± 2dB [DEMO/SONG]ボタンでテスト項目を終了する際、発音が止まります。
10	A3	Output Level L チェック 1kHz の正弦波が下記に指定のレベルで発音されることを確認します。(PAN=L) [PHONES]端子にレベルメーター (JIS-C フィルター使用) を接続して測定します。 PHONES L: -8.0dBu ± 2dB PHONES R: -48.0dBu 以下 (Lch が -8.0dBu の時) [DEMO/SONG]ボタンでテスト項目を終了する際、発音が止まります。
11	A#3	EQ-LOW 周波数チェック 約 65.4Hz (C1) の正弦波が出力されていることを確認します。
12	B3	EQ-MID 周波数チェック 約 523Hz (C4) の正弦波が出力されていることを確認します。
13	C4	EQ-HIGH 周波数チェック 約 4186Hz (C7) の正弦波が出力されていることを確認します。
14	C#4	SW チェック 下記の順番に各スイッチを 2 個押ししないように押して行きます。 スイッチテストの順番:[DEMO/SONG] > [PIANO/VOICE] > [SELECT –] > [SELECT ＋] > [REC] > [PLAY] > [METRONOME] 各スイッチを押した時、そのスイッチに対応する音程で正弦波が発音されます。 (DEMO/SONG: C3, PIANO/VOICE: D3, SELECT-: E3, SELECT ＋: F3, REC: G3, PLAY: A3, METRONOME: B3) また、スイッチに対応する LED がある場合は、スイッチが押されている間 LED が点灯します。すべてのスイッチが正しく押され、OK となることを確認します。 指定外のスイッチが押された場合は NG となります。 スイッチを実際には押しているが、押されたことが検知されない場合は、発音しないので、NG とします。 OK の場合は、C4 の正弦波が発音されます。(1 秒間、発音します) NG の場合は、C2 の正弦波が発音されます。(NG の場合は何らかの鍵盤を押すまで発音は止まりません)

テスト No.	鍵盤	テスト内容及び判定条件
15	D4	パネル LED 全点灯 すべての LED が点灯することを確認します。
16	D#4	ソフトペダルチェック テストに入ると C3 の正弦波が発音され、ペダルを踏むと C4 の正弦波が発音されます。ペダルを離すと C4 の正弦波の発音が止まり、テスト OK となります。 NG の場合は、正弦波が発音され続けます。（NG の場合は何らかの鍵盤を押すまで発音は止まりません）
17	E4	ソステヌートペダルチェック テストに入ると C3 の正弦波が発音され、ペダルを踏むと C4 の正弦波が発音されます。ペダルを離すと C4 の正弦波の発音が止まり、テスト OK となります。 NG の場合は、正弦波が発音され続けます。（NG の場合は何らかの鍵盤を押すまで発音は止まりません）
18	F4	ダンパーペダルチェック テストに入ると C3 の正弦波が発音され、ペダルを半分踏むと G4 の正弦波が発音され、最後まで踏込めば C4 の正弦波が発音されます。ペダルを離すと C4 の正弦波の発音が止まり、テスト OK となります。 NG の場合は、正弦波が発音され続けます。（NG の場合は何らかの鍵盤を押すまで発音は止まりません）
19	F#4	MIDI チェック [MIDI IN]端子と[MIDI OUT]端子を MIDI ケーブルで接続してテストを実行します。 OK の場合は、C4 の正弦波が発音されます。（1 秒間、発音します） NG の場合は、C2 の正弦波が発音されます。（NG の場合は何らかの鍵盤を押すまで発音は止まりません）
20	G#4	Master ROM チェック 2　　＜チェック完了まで約 12 秒かかります。＞ CPU のバスに接続されている ROM をチェックします。（フルアドレス） OK の場合は、C4 の正弦波が発音されます。（1 秒間、発音します） NG の場合は、C2 の正弦波が発音されます。（NG の場合は何らかの鍵盤を押すまで発音は止まりません）
21	A4	Slave ROM チェック 2　　＜チェック完了まで約 12 秒かかります。＞ CPU のバスに接続されている ROM をチェックします。（フルアドレス） OK の場合は、C4 の正弦波が発音されます。（1 秒間、発音します） NG の場合は、C2 の正弦波が発音されます。（NG の場合は何らかの鍵盤を押すまで発音は止まりません）
22	A#4	RAM チェック 2 CPU のバスに接続されている RAM をチェックします。（フルアドレス） OK の場合は、C4 の正弦波が発音されます。（1 秒間、発音します） NG の場合は、C2 の正弦波が発音されます。（NG の場合は何らかの鍵盤を押すまで発音は止まりません）
23	B4	Flash ROM チェック 2　　＜チェック完了まで約 25 秒かかります。＞ CPU のバスに接続されている Flash ROM をチェックします。（フルアドレス） OK の場合は、C4 の正弦波が発音されます。（1 秒間、発音します） NG の場合は、C2 の正弦波が発音されます。（NG の場合は何らかの鍵盤を押すまで発音は止まりません）
24	C5	ファクトリーセット　　＜完了まで約 5 秒かかります。＞ 初期化して工場出荷データに戻します。
25	C7	Test Mode Exit テストプログラムを終了し、通常モードに戻ります。

6. その他の検査

1. MASTER VOLUME
   変化量は下記の値であることを確認します。
   テスト項目: Output Level R Check/Output Level L Check
   減衰量: 70dB 以上

2. NOISE
   何も発音のないときは、L,Rch 共に以下の値になることを確認します。
   PHONES L, R: - 85dBu 以下

   * 0 dBu = 0.775V

7. 出荷時の設定

POWER SWITCH: OFF
MASTER VOLUME: MIN.

■ DATA BACKUP

PREPARATION

PC (Personal Computer)
UX16
MIDI - USB Driver *1
Musicsoft Downloarder (MSD) *1

*1: Obtain these programs from Yamaha official website.
(URL>>http://www.yamahapkclub.com)
Install these software in PC beforehand.

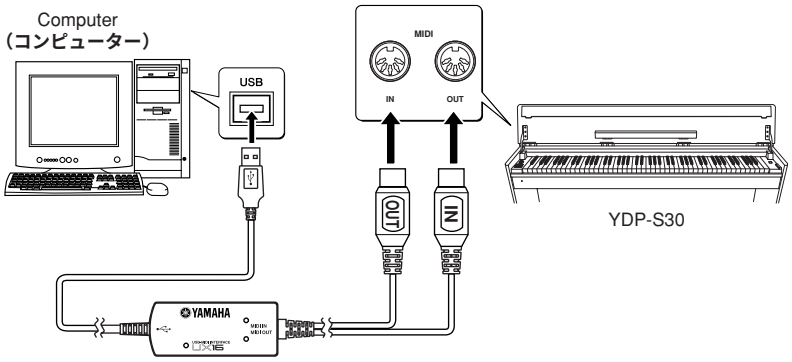

BACKUP PROCEDURE

1. Turn off the power of YDP-S30 (YDP-S30C).
2. End all the application software.
3. Connect music instrument to the PC with the UX16.
4. Turn on the power of YDP-S30 (YDP-S30C).
5. Click the Control Panel on PC.

Set it clicking 

as shown in the figure below.

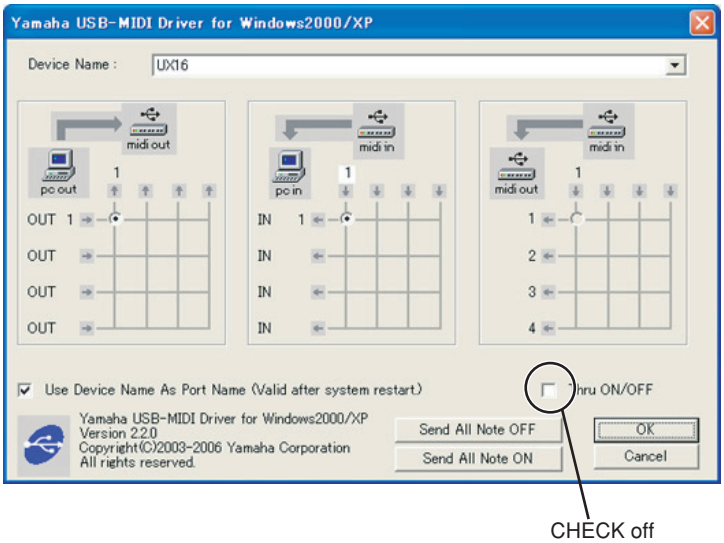

Start up Musicsoft Downloader.

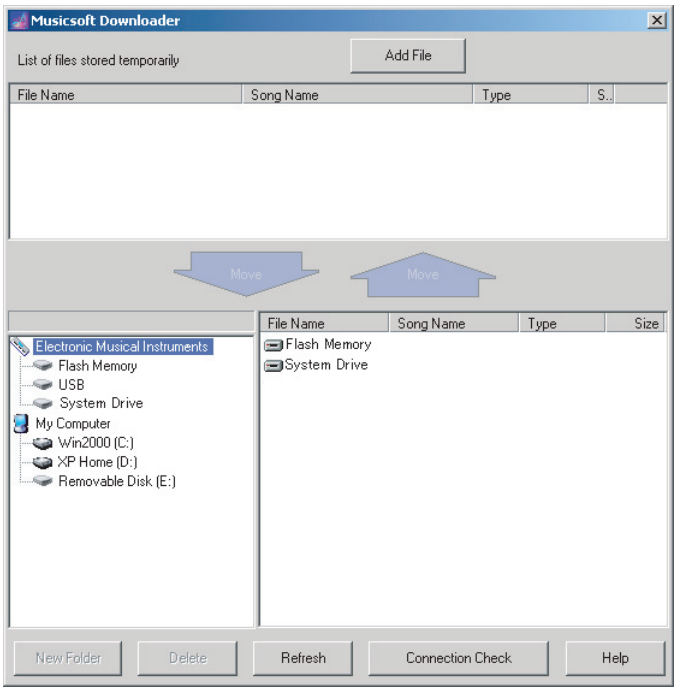

Display the following when click "Electronic Musical Instruments"

Flash Memory (The music data is stored)

System Drive (The panel setting and recorded user songs are stored)

*** Refer to Page49 <TROUBLESHOOTING> when the following display appears.**

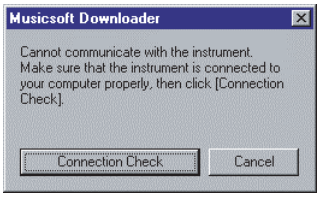

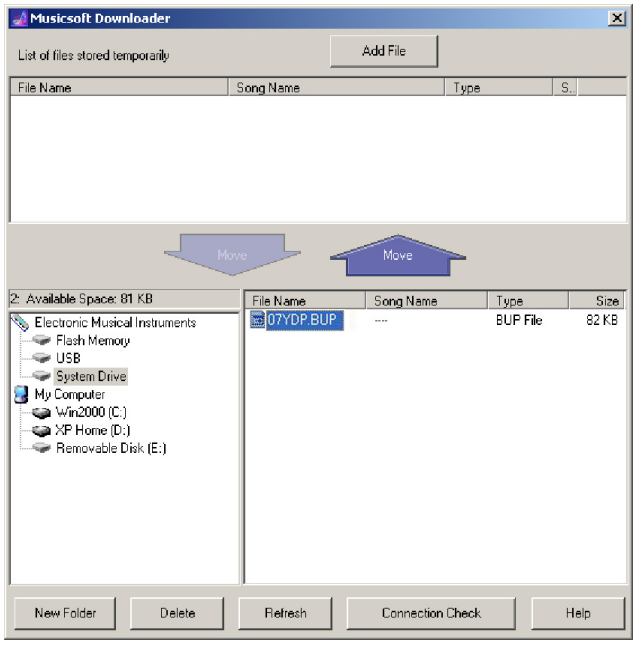

When System Drive is clicked, data file “07YDP.BUP” is displayed.

If “07YDP.BUP” is clicked, Move becomes active. Click OK becomes the screen in the figure below is displayed when you click Move.



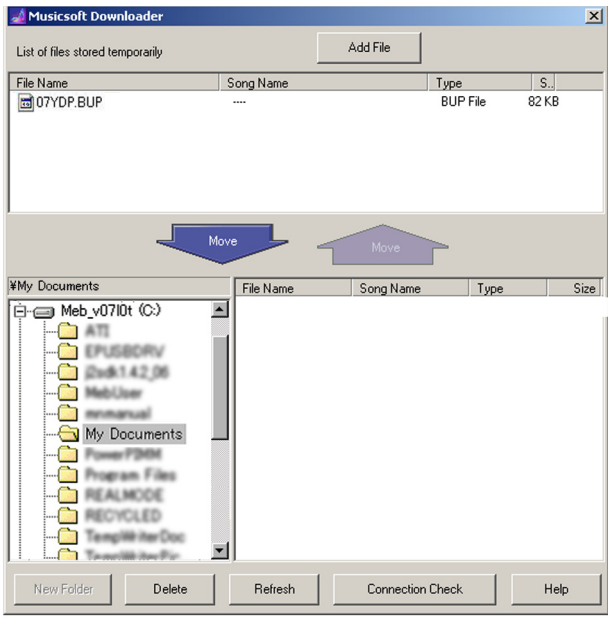

Specify the place where the backup data is preserved. (Preserve it in “My document” for example.)

If “07YDP.BUP” is clicked, Move becomes active. If Move is clicked, data is preserved in a specified folder.

When the data of Flash Memory is backed up, it can be executed in the same procudure.

Moreover, it is possible to do similarly when it returns it based on the backup data. Click OK when the message of the "Overwrite" appears at this time.

< TROUBLESHOOTING >

• Setting the "MIDI IN/OUT",

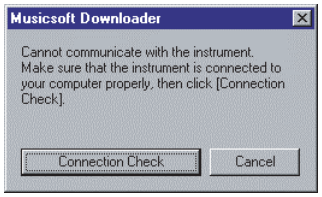

Click Connection Check .

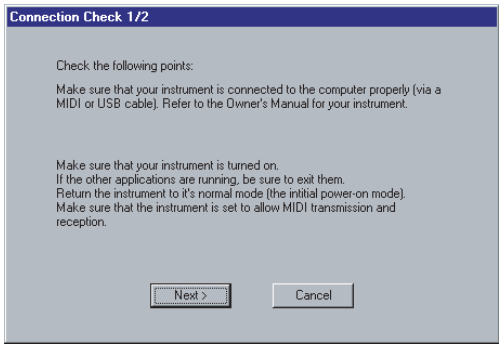

Click Next > .

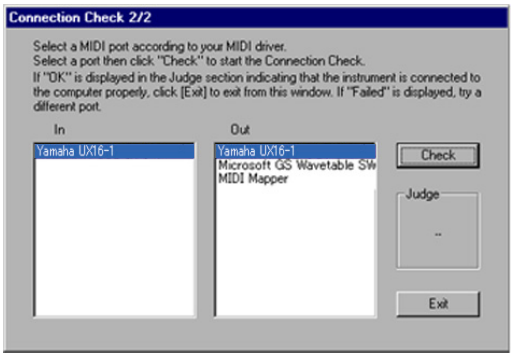

Choose "Yamaha UX16-1" and click Check .

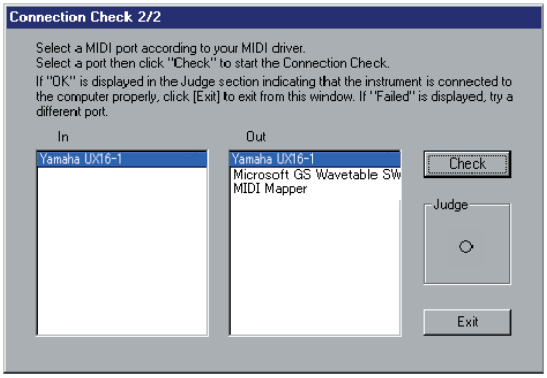

Click Exit , (Because the judgment is ○ **, it is correctry connected.**)

■ ユーザーデータのバックアップ

準備

PC（パーソナルコンピューター）
UX16
MIDI - USB ドライバー *1
ミュージックソフトダウンローダー *1

*1: ヤマハホームページのダウンロードページから入手してください。
(URL>> http://www.yamahapkclub.com)
これらのソフトウェアーはあらかじめ PC にインストールしておいてください。

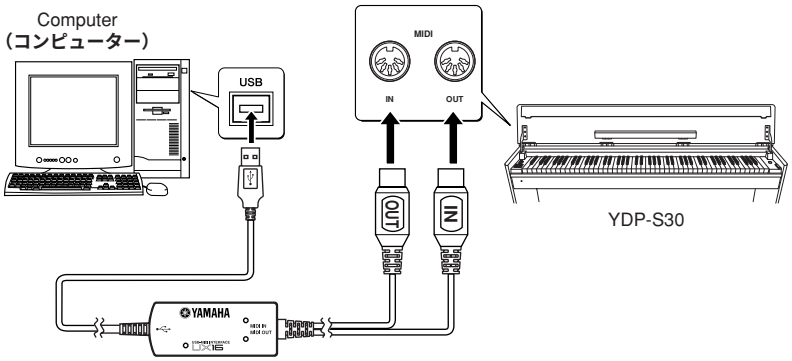

手順

1. YDP-S30 (YDP-S30C)の電源を切ります。
2. PC 上の全てのアプリケーションソフトを終了します。
3. UX16 を接続します。
4. YDP-S30 (YDP-S30C)の電源を入れます。
5. PC のコントロールパネルを開きます。



をクリックして下図の様に設定します。

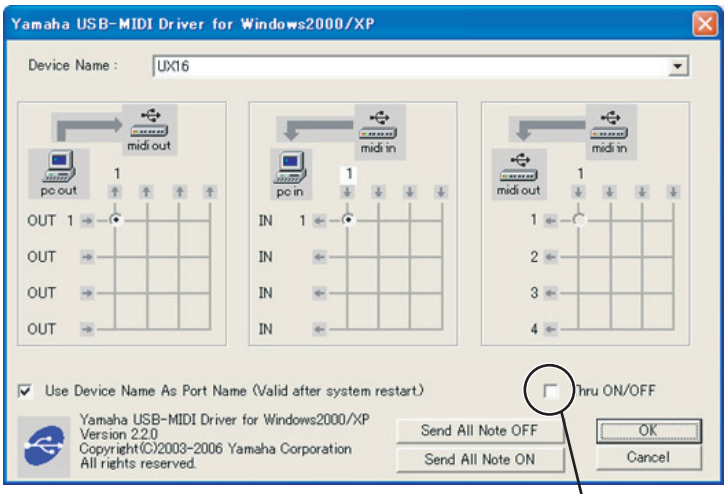

Thru ON/OFF **のチェックを外します**

ミュージックソフトダウンローダーを立ち上げます。

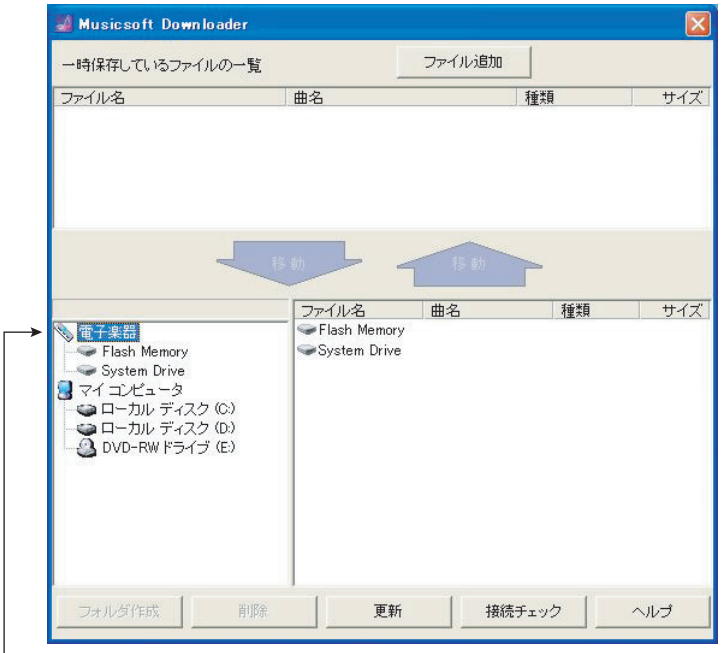

電子楽器をクリックすると下記の表示がされます。

Flash Memory **（曲データが格納されています。）**

System Drive **（パネル設定とユーザーソングが格納されています。）**

*** 下図の表示が出た場合は P53 ＜トラブルシューティング＞を参照してください。**

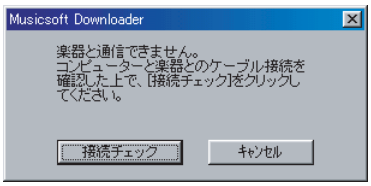

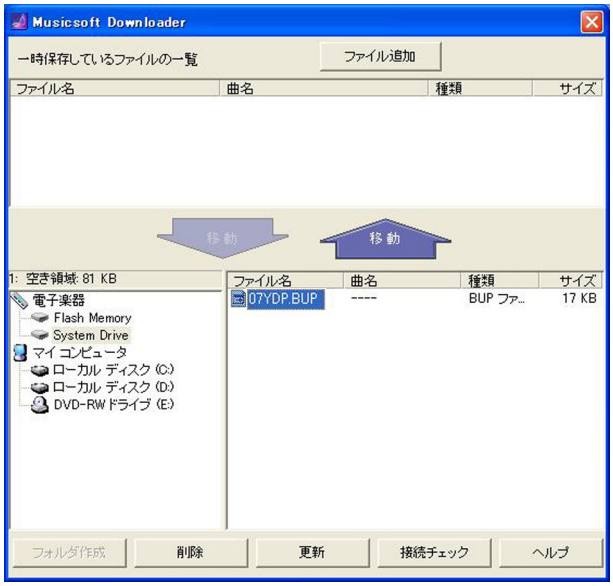

System Drive をクリックするとデータファイル“ 07YDP.BUP ”が表示されます。“ 07YDP.BUP ”をクリックすると 移動 がアクティブになり、 移動 をクリックすると下図の画面が表示されますので OK をクリックします。



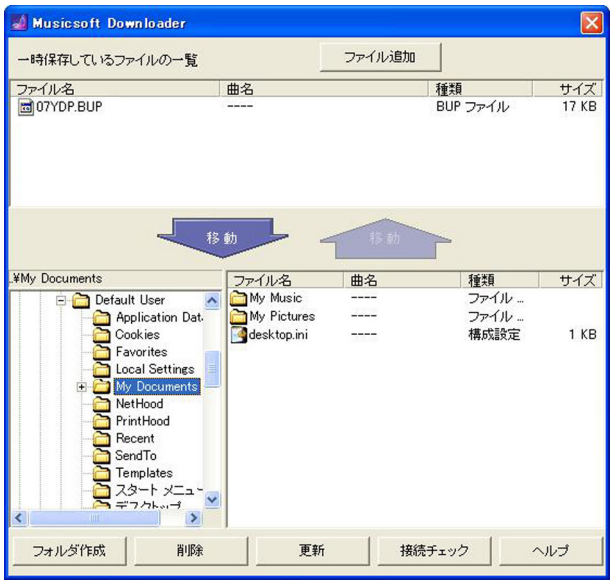

バックアップデータを保存する場所を指定します。（この例の場合は「My Document」に保存します）

“ 07YDP.BUP ”をクリックすると 移動 がアクティブになり、 移動 をクリックすればデータが指定の場所に保存されます。

Flash Memory のデータをバックアップする場合も同じ手順で行えます。
また、バックアップを元に戻す場合も同様に行えます。そのとき ” 上書き ” のメッセージが出る場合は
OK をクリックしてください。

<トラブルシューティング>

・MIDI IN/OUT の設定を行います。

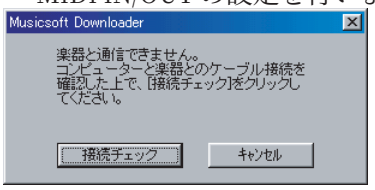

接続チェック をクリックします。

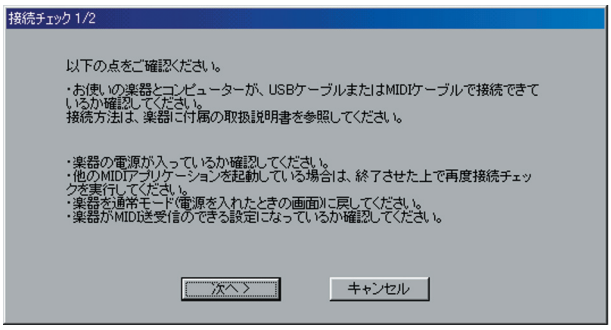

次へ > をクリックします。

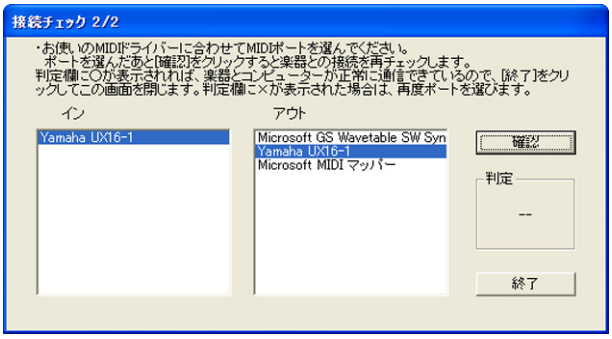

“ Yamaha UX16-1 ” を選んで 確認 ボタンをクリックします。

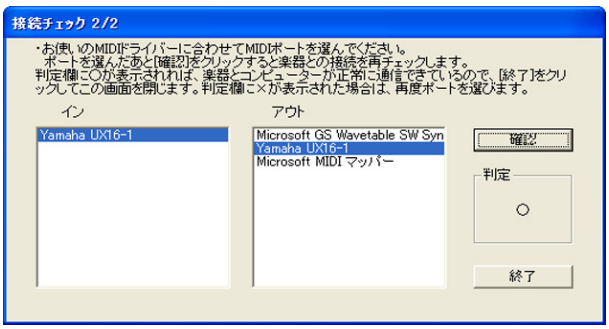

終了 ボタンをクリックします。

（判定が ” ○ ” になっていますので正しく接続されています。）

■ MIDI IMPLEMENTATION CHART（MIDIインプリメンテーションチャート）

YAMAHA [Digial Piano] Date :18-Jan-2007
Model YDP-S30 MIDI Implementation Chart Version : 1.0

Function...		Transmitted	Recognized	Remarks
Basic	Default	1	1 - 16	
Channel	Changed	1 - 16	1 - 16	
Mode	Default	3	3	
	Messages	×	×	
	Altered	**********	×	
Note		0 - 127	0 - 127	
Number : True voice		**********	0 - 127	
Velocity	Note ON	○ 9nH,v=1-127	○ 9nH,v=1-127	
	Note OFF	×	×	
After	Key's	× *1	×	
Touch	Ch's	×	×	
Pitch Bend		× *1	○ 0 - 24 semi	
Control	0,32	○	○	Bank Select
Change	1	× *1	○	Modulation
	7	○	○	Main Volume
	10	× *1	○	Panpot
	11	× *1	○	Expression
	6,38	× *1	○	Data Entry
	64,66,67	○	○	
	84	× *1	○	Portamento Control
	91,94	○	○	Effect Depth
	96-97	× *1	○	RPN Inc,Dec
	100-101	× *1	○	RPN LSB,MSB
Prog		○ 0 - 127	○ 0 - 127	
Change : True #		**********		
System Exclusive		○	○	
Common : Song Pos.		×	×	
: Song Sel.		×	×	
: Tune		×	×	
System : Clock		○	○	
Real Time : Commands		○	○	
: All Sound Off		○	○ (120,126,127)	
Aux : Reset All Cntrls		○	○ (121)	
: Local ON/OFF		×	○ (122)	
Mes- : All Notes OFF		○	○ (123-125)	
sages: Active Sense		○	○	
: Reset		×	×	

Notes: *1= These Control Change messages are not transmitted via panel operation, but may be transmitted via song playback.

Mode 1 : OMNI ON , POLY Mode 2 : OMNI ON ,MONO ○ : Yes
Mode 3 : OMNI OFF, POLY Mode 4 : OMNI OFF,MONO × : No

■ MIDI DATA FORMAT

1. NOTE ON/OFF

Data format: [9nH] -> [kk] -> [vv]

9nH = Note ON/OFF event (n = channel number)
kk = Note number (Transmit: 09H ~ 78H = A-2 ~ C8 / Receive: 00H ~ 7FH = C-2 ~ G8)
vv = Velocity (Key ON = 01H ~ 7FH, Key OFF = 00H)

Data format: [8nH] -> [kk] -> [vv] (reception only)

8nH = Note OFF event (n = channel number)
kk = Note number: 00H ~ 7FH = C-2 ~ G8)
vv = Velocity

2. CONTROL CHANGE

Data format: [BnH] -> [cc] -> [vv]

BnH = Control change (n = channel number)
cc = Control number
vv = Data Range

(1) Bank Select

ccH	Parameter	Data Range (vvH)
00H	Bank Select MSB	00H:Normal
20H	Bank Select LSB	00H...7FH

Bank selection processing does not occur until receipt of next Program Change message.

(2) Main Volume

ccH	Parameter	Data Range (vvH)
07H	Volume MSB	00H...7FH

(3) Expression (reception only)

ccH	Parameter	Data Range (vvH)
0BH	Expression MSB	00H...7FH

(4) Damper

ccH	Parameter	Data Range (vvH)
40H	Damper MSB	00H...7FH

(5) Sostenuto

ccH	Parameter	Data Range (vvH)
42H	Sostenuto	00H-3FH:off, 40H-7FH:on

(6) Soft Pedal

ccH	Parameter	Data Range (vvH)
43H	Soft Pedal	00H-3FH:off, 40H-7FH:on

(7) Effect1 Depth (Reverb Send Level)

ccH	Parameter	Data Range (vvH)
5BH	Effect1 Depth	00H...7FH

Adjusts the reverb send level.

(8) Effect4 Depth (Variation Effect Send Level)

ccH	Parameter	Data Range (vvH)
5EH	Effect4 Depth	00H...7FH

(9) RPN

65H	RPN	MSB
64H	RPN	LSB
06H	Data Entry	MSB
26H	Data Entry	LSB
60H	Data	Increment
61H	Data	Decrement

* Parameters that are controllable with RPN
• Coarse Tune
• Fine Tune
• Pitch Bend Range

3. MODE MESSAGES

Data format: [BnH] -> [cc] -> [vv]

BnH = Control event (n = channel number)
cc = Control number
vv = Data Range

(1) All Sound Off

ccH	Parameter	Data Range (vvH)
78H	All Sound Off	00H

(2) Reset All Controllers

ccH	Parameter	Data Range (vvH)
79H	Reset All Controllers	00H

Resets controllers as follows.

Controller	Value
Expression	127 (max)
Damper Pedal	0 (off)
Sostenuto	0 (off)
Soft Pedal	0 (off)

(3) Local Control (reception only)

ccH	Parameter	Data Range (vvH)
7AH	Local Control	00H (off), 7FH (on)

(4) All Notes Off

ccH	Parameter	Data Range (vvH)
7BH	All Notes Off	00H

Switches OFF all the notes that are currently ON on the specified channel. Any notes being held by the damper or sostenuto pedal will continue to sound until the pedal is released.

(5) Omni Off (reception only)

ccH	Parameter	Data Range (vvH)
7CH	Omni Off	00H

Same processing as for All Notes Off.

(6) Omni On (reception only)

ccH	Parameter	Data Range (vvH)
7DH	Omni On	00H

Same processing as for All Notes Off.

(7) Mono (reception only)

ccH	Parameter	Data Range (vvH)
7EH	Mono	00H

Same processing as for All Sound Off.

(8) Poly (reception only)

ccH	Parameter	Data Range (vvH)
7FH	Poly	00H

Same processing as for All Sound Off.

- When Control Change is turned OFF, Control Change messages will not be transmitted or received.
- Local on/off, OMNI on/off are not transmitted. (The appropriate note off number is supplied with “All Note Off” transmission).
- When a voice bank MSB/LSB is received, the number is stored in the internal buffer regardless of the received order, then the stored value is used to select the appropriate voice when a program change message is received.
- Poly mode is always active. This mode will not change when the instrument receives MONO/POLY mode message.

4. PROGRAM CHANGE

Data format: [CnH] -> [ppH]

CnH = Program event (n = channel number)
ppH = Program change number
P.C.#=Program Change number

YDP-S30	MSB	LSB	P.C.#
Grand Piano 1	0	122	1
Grand Piano 2	0	112	1
E.Piano	0	122	6
Harpsichord	0	122	7
Church Organ	0	123	20
Strings	0	122	49

- When program change reception is turned OFF, no program change data is transmitted or received.
- When you specify a program change as a number in the range of 0-127, specify a number that is one less than the program change number listed above. For example, to specify program change number 1, you would specify program change 0.

5. Pitch Bend Change

[EnH] -> [ccH] -> [ddH]
ccH = LSB
ddH = MSB

6. SYSTEM REALTIME MESSAGES

[rrH]
F8H: Timing clock
FAH: Start
FCH: Stop
FEH: Active sensing

Data	Transmission	Reception
F8H	Transmitted every 96 clocks	Received as 96-clock tempo timing when MIDI clock is set to External.
FAH	Song start	Song start Not received when the MIDI clock is set to Internal.
FCH	Song stop	Song stop Not received when the MIDI clock is set to Internal.
FEH	Transmitted every 200 milliseconds	If a signal is not received via MIDI for more than 400 milliseconds, the same processing will take place for All Sound Off, All Notes Off and Reset All Controllers as when those signals are received.

- If an error occurs during MIDI reception, the Damper, Sostenuto, and Soft effects for all channels are turned off and an All Note Off occurs.

7. SYSTEM EXCLUSIVE MESSAGES (Universal System Exclusive)

(1) Universal Realtime Message

Data format: [F0H] -> [7FH] -> [XnH] -> [04H] -> [01H] -> [llH] -> [mmH] -> [F7H]

MIDI Master Volume

- Simultaneously changes the volume of all channels.
- When a MIDI master volume message is received, the volume only has affect on the MIDI receive channel, not the panel master volume.

F0H = Exclusive status
7FH = Universal Realtime
7FH = ID of target device
04H = Sub-ID #1=Device Control Message
01H = Sub-ID #2=Master Volume
llH = Volume LSB
mmH = Volume MSB
F7H = End of Exclusive

or

F0H = Exclusive status
7FH = Universal Realtime
XnH = When n is received n=0~F, whichever is received.
X = don't care
04H = Sub-ID #1=Device Control Message
01H = Sub-ID #2=Master Volume
llH = Volume LSB
mmH = Volume MSB
F7H = End of Exclusive

(2) Universal Non-Realtime Message (GM On)

General MIDI Mode On

Data format: [F0H] -> [7EH] -> [XnH] -> [09H] -> [01H] -> [F7H]

F0H = Exclusive status
7EH = Universal Non-Realtime
7FH = ID of target device
09H = Sub-ID #1=General MIDI Message
01H = Sub-ID #2=General MIDI On
F7H = End of Exclusive

or

F0H = Exclusive status
7EH = Universal Non-Realtime
XnH = When received, n=0~F.
X = don't care
09H = Sub-ID #1=General MIDI Message
01H = Sub-ID #2=General MIDI On
F7H = End of Exclusive

When the General MIDI mode ON message is received, the MIDI system will be reset to its default settings.
This message requires approximately 50ms to execute, so suf cient time should be allo wed before the next message is sent.

8. SYSTEM EXCLUSIVE MESSAGES (XG Standard)

(1) XG Native Parameter Change

Data format: [F0H] -> [43H] -> [1nH] -> [4CH] -> [hhH] -> [mmH] -> [llH] -> [ddH] -> [F7H]

F0H = Exclusive status
43H = YAMAHA ID
1nH = When received, n=0~F.
When transmitted, n=0.
4CH = Model ID of XG
hhH = Address High
mmH = Address Mid
llH = Address Low
ddH = Data
|
F7H = End of Exclusive

Data size must match parameter size (2 or 4 bytes).
When the XG System On message is received, the MIDI system will be reset to its default settings.
The message requires approximately 50ms to execute, so sufficient time should be allowed before the next message is sent.

(2) XG Native Bulk Data (reception only)

Data format: [F0H] -> [43H] -> [0nH] -> [4CH] -> [aaH] -> [bbH] -> [hhH] -> [mmH] -> [llH] ->[ddH] ->...-> [ccH] -> [F7H]

F0H = Exclusive status
43H = YAMAHA ID
0nH = When received, n=0~F.
When transmitted, n=0.
4CH = Model ID of XG
aaH = ByteCount
bbH = ByteCount
hhH = Address High
mmH = Address Mid
llH = Address Low
ddH = Data
| |
| |
ccH = Check sum
F7H = End of Exclusive

- Receipt of the XG SYSTEM ON message causes reinitialization of relevant parameters and Control Change values. Allow sufficient time for processing to execute (about 50 msec) before sending this instrument another message.
- XG Native Parameter Change message may contain two or four bytes of parameter data (depending on the parameter size).
- For information about the Address and Byte Count values, refer to Table 1 below. Note that the table's Total Size value gives the size of a bulk block. Only the top address of the block (00H, 00H, 00H) is valid as a bulk data address.

9. SYSTEM EXCLUSIVE MESSAGES (Digital Piano MIDI Format)

Data format: [F0H] -> [43H] -> [73H] -> [xxH] -> [nnH] -> [F7H]

F0H = Exclusive status
43H = Yamaha ID
73H = Digital Piano ID
01H = Product ID (digital piano common)
xxH = Substatus
nn Control
02H Internal MIDI clock
03H External MIDI clock
06H Bulk Data (the bulk data follows 06H)
F7H = End of Exclusive

10. SYSTEM EXCLUSIVE MESSAGES (Special Control)

Data format: [F0H] -> [43H] -> [73H] -> [66H] -> [11H] -> [0nH] -> [ccH] -> [vvH] -> [F7H]

F0H = Exclusive status
43H = Yamaha ID
73H = Digital Piano ID
7FH = Extended Product ID
4BH = Product ID
11H = Special control
0nH = Control MIDI change (n=channel number)
cc = Control number
vv = Value
F7H = End of Exclusive

Control	Channel	ccH	vvH
Metronome	Always 00H	1BH	00H : off 01H : – 02H : 2/4 03H : 3/4 04H : 4/4 05H : 5/4 06H : 6/4 7FH : No accent
Channel Detune	ch: 00H-0FH	43H	(Sets the Detune value for each channel) 00H-7FH
Voice Reserve	ch: 00H-0FH	45H	00H : Reserve off 7FH : on*

* When Volume, Expression is received for Reserve On, they will be effective from the next Key On. Reserve Off is normal.

11. SYSTEM EXCLUSIVE MESSAGES (Others)

Data format: [F0H] -> [43H] -> [1nH] -> [27H] -> [30H] -> [00H] -> [00H] -> [mmH] -> [llH] -> [ccH] -> [F7H]

Master Tuning (XG and last message priority) simultaneously changes the pitch of all channels.
F0H = Exclusive Status
43H = Yamaha ID
1nH = When received, n=0~F.
When transmitted, n=0.
27H = Model ID of TG100
30H = Sub ID
00H =
00H =
mmH = Master Tune MSB
llH = Master Tune LSB
ccH = don't care (under 7FH)
F7H = End of Exclusive

<Table 1>

MIDI Parameter Change table (SYSTEM)

Address (H)	Size (H)	Data (H)	Parameter	Description	Default value (H)
00 00 00	4	020C - 05F4(*1)	MASTER TUNE	-50 - +50[cent]	00 04 00 00
01				1st bit 3 - 0 → bit 15 - 12	400
02				2nd bit 3 - 0 → bit 11 - 8	
03				3rd bit 3 - 0 → bit 7 - 4	
				4th bit 3 - 0 → bit 3 - 0	
04	1	00 - 7F	MASTER VOLUME	0 - 127	7F
7E		00	XG SYSTEM ON	00=XG sytem ON	
7F		00	RESET ALL PARAMETERS	00=ON (receive only)	
TOTAL SIZE 07					

*1: Values lower than 020CH select -50 centsValues higher than 05F4H select +50 cents.

<Table 2>

MIDI Parameter Change table (EFFECT 1)

Refer to the “Effect MIDI Map” for a complete list of Reverb, Chorus and Variation type numbers.

Address (H)	Size (H)	Data (H)	Parameter	Description	Default value (H)
02 01 00	2	00-7F	REVERB TYPE MSB	Refer to Effect MIDI Map	01(=HALL1)
		00-7F	REVERB TYPE LSB	00 : basic type	00
02 01 40	2	00-7F	VARIATION TYPE MSB	Refer to Effect MIDI Map	00(=Effect off)
		00-7F	VARIATION TYPE LSB	00 : basic type	00

• “VARIATION” refers to the EFFECT on the panel.

<Table 3>

MIDI Parameter Change table (MULTI PART)

Address (H)	Size (H)	Data (H)	Parameter	Description	Default value (H)
08 nn 11	1	00 - 7F	DRY LEVEL	0 - 127	7F

nn = Part Number

• Effect MIDI Map

REVERB

	MSB	LSB
ROOM	02H	10H
HALL 1	01H	10H
HALL 2	01H	11H
STAGE	03H	10H
OFF	00H	00H

EFFECT

	MSB	LSB
CHORUS	42H	10H
PHASER	48H	10H
TREMOLO	46H	10H
ROTARY SP	47H	10H
OFF	00H	00H

DIGITAL PIANO

YDP-S30 / YDP-S30C

PARTS LIST

■ CONTENTS（目次）

OVERALL ASSEMBLY （総組立） 2
MAIN UNIT （メインユニット） 4
SIDE BOARD ASSEMBLY (L, R)（側板Ass'y (L, R)） 8
STAND BOARD ASSEMBLY（スタンド框Ass'y） 9
PEDAL ASSEMBLY （ペダル Ass'y） 10
FRONT RAIL ASSEMBLY （口棒Ass'y） 12
BACK TOP BOARD ASSEMBLY（背面框Ass'y） ... 13
END BLOCK ASSEMBLY (L, R)（拍子木Ass'y (L, R)） ... 14
TOP BOARD ASSEMBLY （屋根Ass'y） 16
ARM ASSEMBLY (L, R)（腕木Ass'y (L, R)） 18
FRONT BOARD ASSEMBLY （鍵盤押えAss'y） 19
SPEAKER BOX ASSEMBLY（SP BOX Ass'y） 20
JACK ASSEMBLY（ジャックAss'y） 21
KEYBOARD ASSEMBLY （GHL鍵盤束線付D） 22
ELECTRICAL PARTS （電気部品） 24

Note) DESTINATION ABBREVIATIONS

A:	Australian model	O:	Chinese model
B:	British model	Q:	South-east Asia model
C:	Canadian model	T:	Taiwan model
D:	German model	U:	U.S.A. model
E:	European model	V:	General export model (110V)
F:	French model	W:	General export model (220V)
H:	North European model	N,X:	General export model
I:	Indonesian model	Y:	Export model
J:	Japanese model	K:	Korean model
M:	South African model		

■ WARNING

Components having special characteristics are marked ⚠ and must be replaced with parts having specifications equal to those originally installed.

⚠印の部品は、安全を維持するために重要な部品です。交換をする場合は、安全のため必ず指定の部品をご使用下さい。

■ The numbers in "QTY" shows quantities for each unit.
■ The parts with "--" in "Part No." are not available as spare parts.
■ The second letter of the shaded ( ) part number is I, not one.
■ The second letter of the shaded ( ) part number is O, not zero.
■ QTY 欄に記されている数字は、各ユニット当たりの使用個数です。
■ 部品 NO. が "--" の部品は、サービス用部品として準備されておりません。
■ 網掛けの付いた PARTS NO. の 2 番目の文字は「イチ」ではなく「アイ」です。
■ 網掛けの付いた PARTS NO. の 2 番目の文字は「ゼロ」ではなく「オー」です。

■ OVERALL ASSEMBLY （総組立）



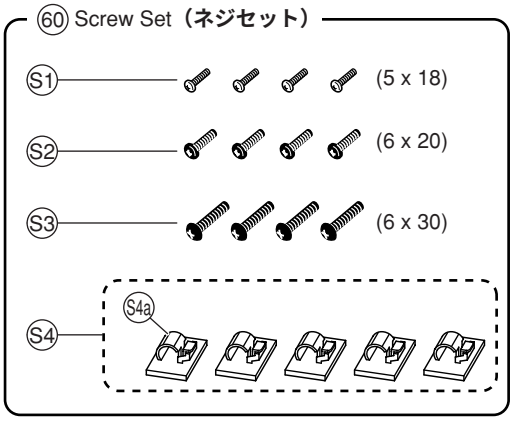

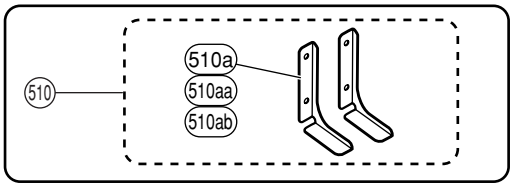

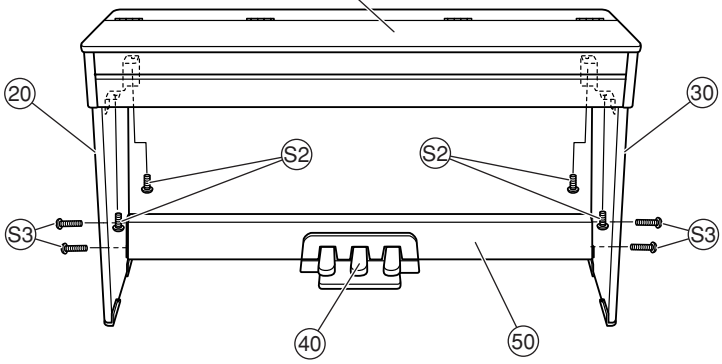

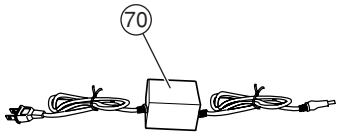

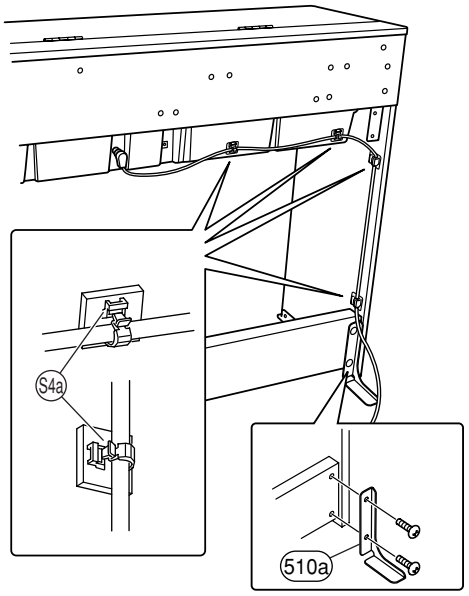

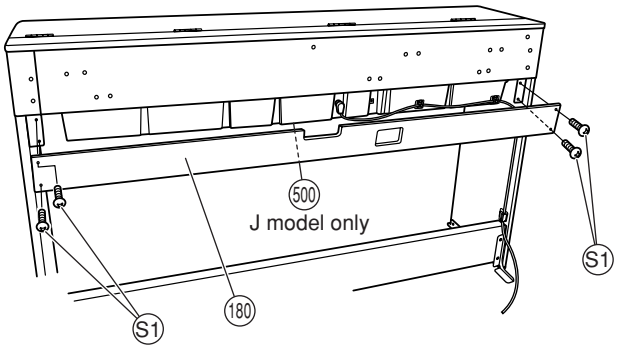

	REF NO.	PART NO.	DESCRIPTION		部品名	REMARKS	QTY	RANK
			OVERALL ASSEMBLY		総組立	YDP-S30/YDP-S30C		
	10	--	Main Unit	CL	メインユニット	YDP-S30 (WJ81810)		
	10	--	Main Unit	CL	メインユニット	YDP-S30S (WK20750)		
*	20	**WJ818300**	Side Board Assembly L	L CL	側板Ａｓｓ’ｙ（Ｌ）	YDP-S30		
*	20	**WJ818500**	Side Board Assembly L	L CL	側板Ａｓｓ’ｙ（Ｌ）	YDP-S30C		
*	30	**WJ818400**	Side Board Assembly R	R CL	側板Ａｓｓ’ｙ（Ｒ）	YDP-S30		
*	30	**WJ818600**	Side Board Assembly R	R CL	側板Ａｓｓ’ｙ（Ｒ）	YDP-S30C		
*	40	**WJ818900**	Pedal Assembly	CL	ペダルＡｓｓ’ｙ			
*	50	**WJ819000**	Stand Board Assembly	CL	スタンド框Ａｓｓ’ｙ	YDP-S30		
*	50	**WJ819100**	Stand Board Assembly	CL	スタンド框Ａｓｓ’ｙ	YDP-S30C		
*	180	**WJ913300**	Support Board		補強框			
	500	--	Label, Name Plate		銘板ラベル	J (WK40570)		
	510	--	Back Toe Assembly in Bag		BACK TOE Ass’y	(WK47240)		
*	510a	**WK471900**	Back Toe Assembly		BACK TOE Ass’y		2	
	510aa	--	Back Toe		ＢＡＣＫ ＴＯＥ	(WK04360)		
	510ab	--	Pedal Foot		ペダルゴム脚	(WJ96240)		
			ACCESSORIES		付属品	YDP-S30/YDP-S30C		
*	60	**WJ818700**	Screw Set		ネジセット	YDP-S30		
*	60	**WJ818800**	Screw Set		ネジセット	YDP-S30C		
⚠	70	**V8029000**	AC Adapter	PA-5D J	ＡＣアダプター	J		
⚠ *	70	**WK014700**	AC Adapter	PA-150U U	ＡＣアダプター	U		
⚠	70	**V8029200**	AC Adapter	PA-5D E	ＡＣアダプター	E		08
⚠	70	**V8029300**	AC Adapter	PA-5D GBR	ＡＣアダプター	B		09
*		**WJ818700**	Screw Set		ネジセット	YDP-S30		
*		**WJ818800**	Screw Set		ネジセット	YDP-S30C		
	S1	--	Truss Head Screw	5.0X18 MFZN2B3	小ネジ＋ＴＲＵＳ	(WK44340)	4	
	S2	--	Truss Head Screw	6.0X20 MFZN2B3	小ネジ＋ＴＲＵＳ	YDP-S30 (WF00130)	4	01
	S2	--	Truss Head Screw	6.0X20 MFZN2W3	小ネジ＋ＴＲＵＳ	YDP-S30C (WF35160)	4	
	S3	--	Truss Head Screw	6.0X30 MFC2	小ネジ＋ＴＲＵＳ	YDP-S30 (WK48320)	4	
	S3	--	Truss Head Screw	6.0X30 MFZN2W3	小ネジ＋ＴＲＵＳ	YDP-S30C (WK28140)	4	
	S4	--	Cord Clamp Set		コードクランプセット	(WK25910)		
	S4a	**VP592100**	Cord Clamper	DKN-5(VHB)	ＮＫクランプ		5	03
	S4a	**WB090800**	Cord Clamper	OD-5	ＣＳクランプ		5	03

＊: New Parts **（新規部品）**

RANK : Japan only

■ MAIN UNIT （メインユニット）

- **Rear view（後ろから見た図）**

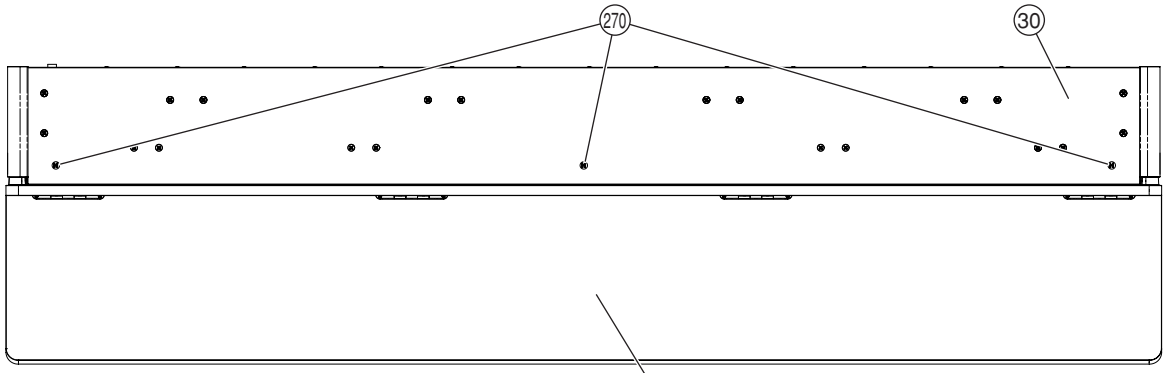

- **Top view 1（上から見た図1）**

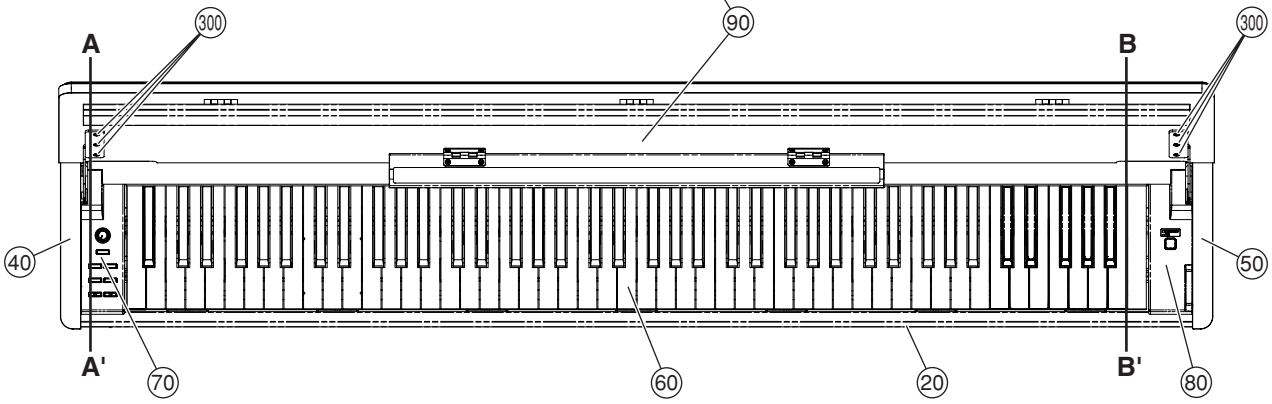

- **Side view 1（横から見た図1）**

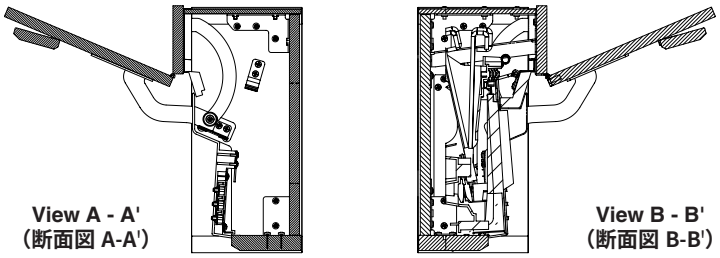

- **Top view 2（上から見た図2）**

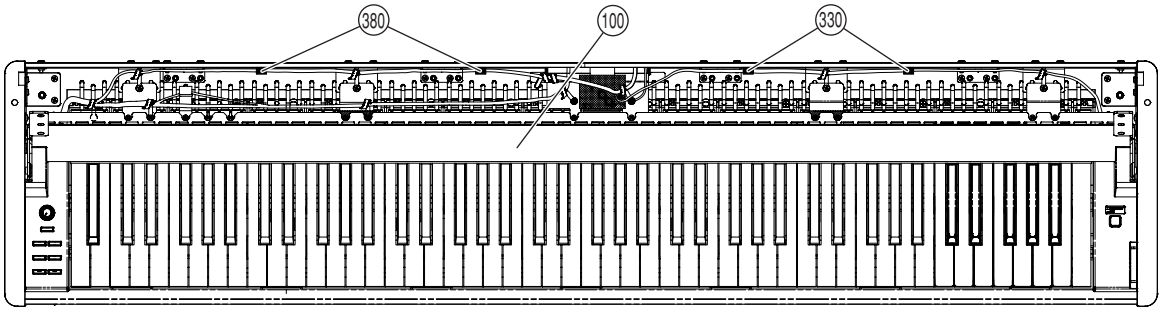

• **Top view 3（上から見た図3）**

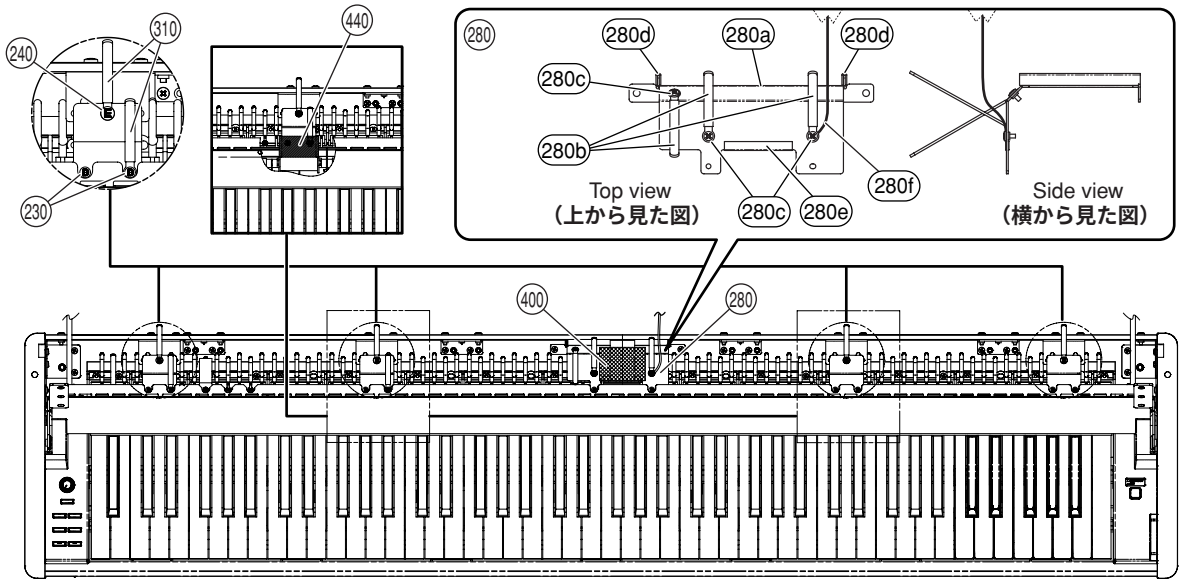

• **Bottom view 1（下から見た図1）**

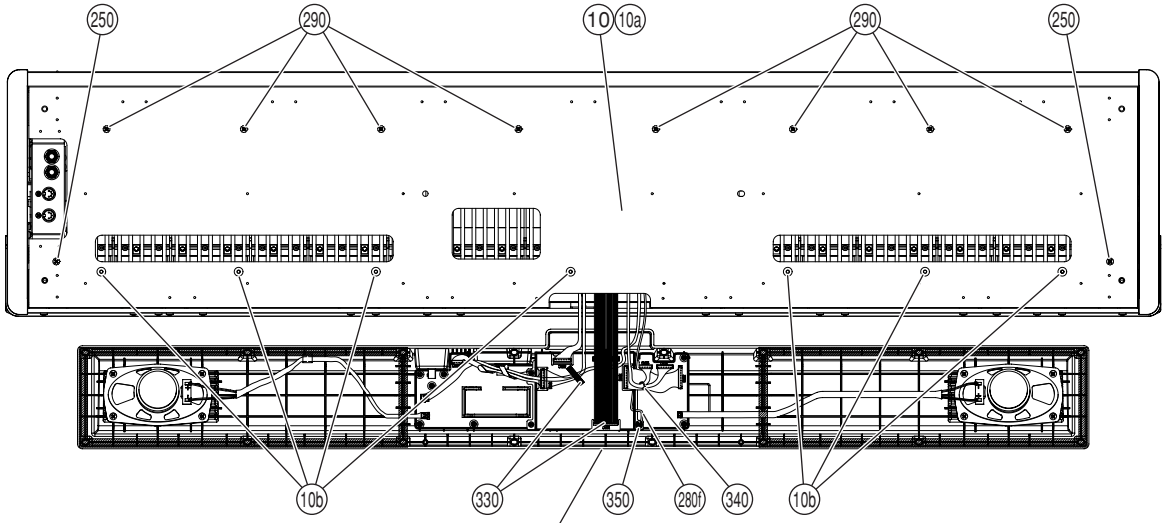

• **Bottom view 2（下から見た図2）**

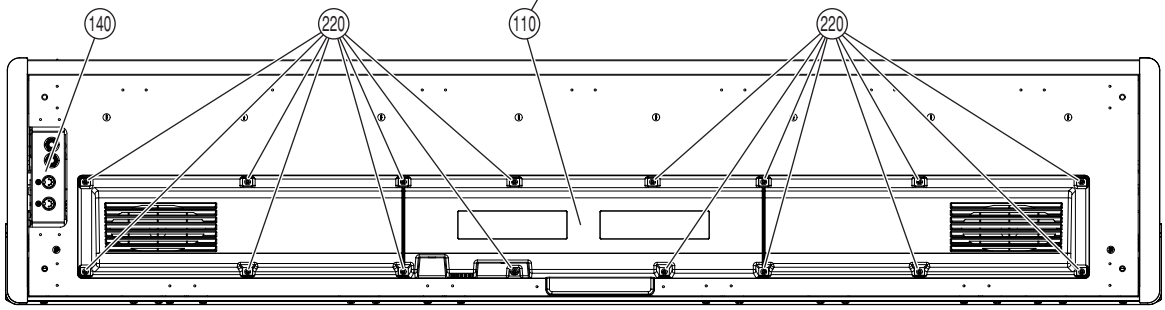

• **Top view 4（上から見た図4）**

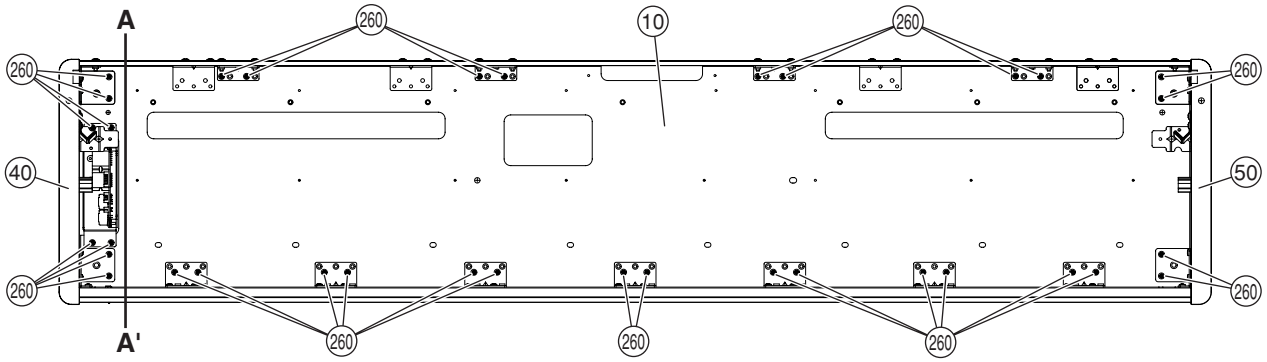

• **Side view 2（横から見た図2）**

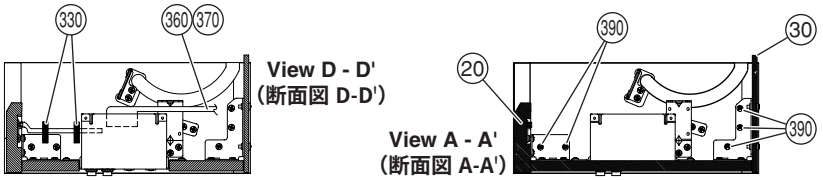

• **Top view 5（上から見た図5）**

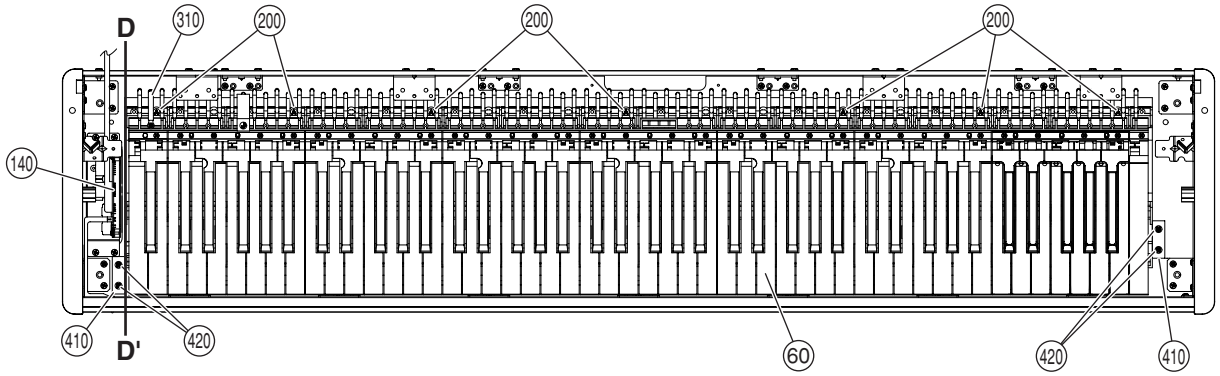

• **Top view 6（上から見た図6）**

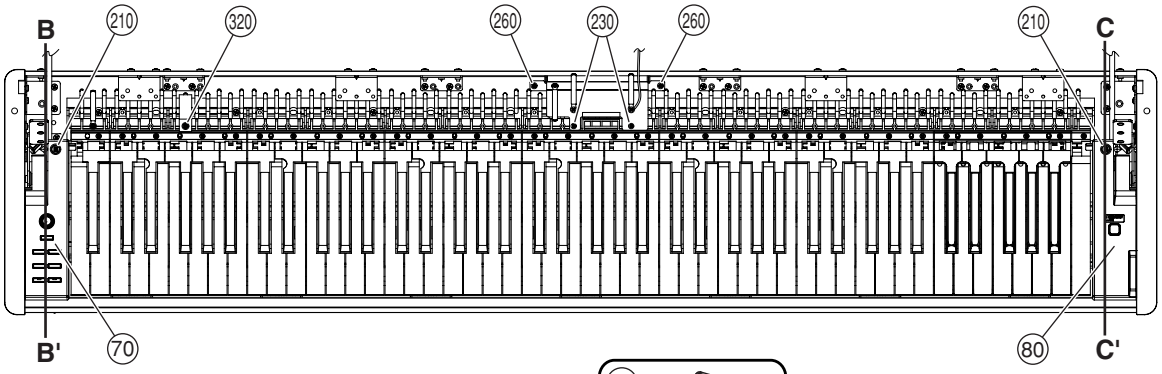

• **Side view 3（横から見た図3）**

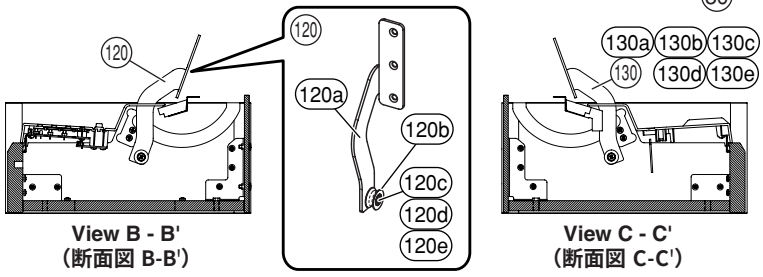

	REF NO.	PART NO.	DESCRIPTION		部品名	REMARKS		QTY	RANK
			MAIN UNIT		メインユニット	YDP-S30/YDP-S30C			
		--	Main Unit	CL	メインユニット	YDP-S30	(WJ81810)		
		--	Main Unit	CL	メインユニット	YDP-S30C	(WK20750)		
	10	--	Keybed Assembly	CL	棚板木部集成		(WJ82040)		
	10a	--	Keybed		棚板		(WJ82050)		
	10b	**WF624100**	Nut	B 4.0X11.5 MFZN2W3	鬼目ナット			7	01
	20	--	Front Rail Assembly	CL	口棒Ａｓｓ’ｙ		(WJ82070)		
*	30	**WJ821200**	Back Top Board Assembly	CL	背面框Ａｓｓ’ｙ				
*	40	**WJ821300**	Arm Assembly L	L CL	腕木Ａｓｓ’ｙ（Ｌ）	YDP-S30			
*	40	**WK182200**	Arm Assembly L	L CL	腕木Ａｓｓ’ｙ（Ｌ）	YDP-S30C			
*	50	**WJ821400**	Arm Assembly R	R CL	腕木Ａｓｓ’ｙ（Ｒ）	YDP-S30			
*	50	**WK182500**	Arm Assembly R	R CL	腕木Ａｓｓ’ｙ（Ｒ）	YDP-S30C			
*	60	**WK194900**	Keyboard Assembly	GHL88 A88 P2M I	ＧＨＬ鍵盤束線付Ｄ				
	70	--	End Block Assembly L	L CL	拍子木（Ｌ）Ａｓｓ’ｙ	YDP-S30	(WJ82150)		
	70	--	End Block Assembly L	L CL	拍子木（Ｌ）Ａｓｓ’ｙ	YDP-S30C	(WK38700)		
	80	--	End Block Assembly R	R CL	拍子木（Ｒ）Ａｓｓ’ｙ	YDP-S30	(WJ82160)		
	80	--	End Block Assembly R	R CL	拍子木（Ｒ）Ａｓｓ’ｙ	YDP-S30C	(WK38710)		
*	90	**WJ821700**	Top Board Assembly	CL	屋根Ａｓｓ’ｙ	YDP-S30			
*	90	**WK182800**	Top Board Assembly	CL	屋根Ａｓｓ’ｙ	YDP-S30C			
*	100	**WJ822200**	Front Board Assembly	CL	鍵盤押えＡｓｓ’ｙ	YDP-S30			
*	100	**WK183600**	Front Board Assembly	CL	鍵盤押えＡｓｓ’ｙ	YDP-S30C			
	110	--	Speaker Box Assembly	CL	ＳＰ ＢＯＸ Ａｓｓ’ｙ		(WJ82230)		
*	120	**WJ858900**	Key Cover Arm Assembly L	L	蓋アームＡｓｓ’ｙ Ｌ	YDP-S30			
*	120	**WK261900**	Key Cover Arm Assembly L	L	蓋アームＡｓｓ’ｙ Ｌ	YDP-S30C			
*	120a	**WJ859300**	Key Cover Arm L	L	蓋アーム Ｌ	YDP-S30			
*	120a	**WK044500**	Key Cover Arm L	L	蓋アーム Ｌ	YDP-S30C			
*	120b	**WJ568900**	Roller		ローラー				
*	120c	**WJ859700**	Collar		カラー				
	120d	**WF004200**	Flat Head Tapping Screw-B	4.0X16 MFZN2W3	Ｂタイト＋ＦＬＡＴ				01
	120e	--	Grease	GP-837DE	フロイル		(WF42320)		
*	130	**WJ859000**	Key Cover Arm Assembly R	R	蓋アームＡｓｓ’ｙ Ｒ	YDP-S30			
*	130	**WK262000**	Key Cover Arm Assembly R	R	蓋アームＡｓｓ’ｙ Ｒ	YDP-S30C			
	130a	--	Key Cover Arm R	R	蓋アーム Ｒ	YDP-S30	(WJ85940)		
	130a	--	Key Cover Arm R	R	蓋アーム Ｒ	YDP-S30C	(WK04460)		
	130b	--	Roller		ローラー		(WJ56890)		
	130c	--	Collar		カラー		(WJ85970)		
	130d	--	Flat Head Tapping Screw-B	4.0X16 MFZN2W3	Ｂタイト＋ＦＬＡＴ		(WF00420)		01
	130e	--	Grease	GP-837DE	フロイル		(WF42320)		
	140	--	Jack Assembly		ジャックＡｓｓ’ｙ		(WJ82240)		
	200	**WG402400**	Bind Head Screw	4.0X18 MFZN2-W3	＋バインド小ネジ			7	01
	210	**WE968500**	Bind Head Screw	4.0X8 MFZN2W3	小ネジ＋ＢＩＮＤ			2	01
	220	**WE970700**	Bind Head Tapping Screw-1	3.5X16 MFZN2W3	ＴＰ＃１＋ＢＩＮＤ			16	01
	230	**WE774300**	Bind Head Tapping Screw-B	3.0X8 MFZN2W3	Ｂタイト＋ＢＩＮＤ			11	01
	240	**WE962000**	Bind Head Tapping Screw-B	4.0X8 MFZN2W3	Ｂタイト＋ＢＩＮＤ			4	01
	250	**WE984300**	Truss Head Screw	4.0X20 MFZN2B3	小ネジ＋ＴＲＵＳ			2	01
	260	**WE970900**	Bind Head Tapping Screw-1	3.5X12 MFZN2W3	ＴＰ＃１＋ＢＩＮＤ			36	01
	270	**WE997700**	Truss Head Screw	4.0X12 MFZN2B3	小ネジ＋ＴＲＵＳ			3	01
*	280	**WK487800**	Harness Bracket Assembly		ＨＡＲＮＥＳＳ ＢＲＡＣ				
	280a	--	Harness Bracket		束線金具		(WJ91370)		
	280b	**CB817510**	Cord Binder	S-14B-E,S-14	束線止め			3	03
	280c	**WE936300**	Bind Head Tapping Screw-B	3.0X6 MFZN2W3	Ｂタイト＋ＢＩＮＤ			3	01
	280d	--	Cushion (PE)	80X15X1	ＣＵＳＨＩＯＮ（ＰＥ）		(WK48790)	2	
	280e	--	Adhesive Tape	45X15	粘着テープ		(V857960)		
	280f	--	GND Wire		アース線		(WM05640)		
	290	**WE975100**	Truss Head Tapping Screw-B	4X20 MFZN2B3	Ｂタイト＋ＴＲＵＳ			8	01
*	300	**WK364900**	Oval Head Tapping Screw-1	3.5X10 MFC2	ＴＰ＃１＋ＯＶＡＬ	YDP-S30		6	
*	300	**WK343800**	Oval Head Tapping Screw-1	3.5X10 MFZN2W3	ＴＰ＃１＋ＯＶＡＬ	YDP-S30C		6	
	310	**CB817510**	Cord Binder	S-14B-E,S-14	束線止め			7	03
	320	**WF002100**	PW Head Tapping Screw-B	3.0X12 MFZN2W3	Ｂタイト＋ＰＷＨ				01
	330	**VA126100**	Adhesive Tape	12X50	粘着テープ			6	01
	340	**CB069250**	Cord Holder	BK-1	インシュロックタイ				01
	350	**WE774000**	Bind Head Screw	3.0X6 MFZN2W3	小ネジ＋ＢＩＮＤ				01
	360	--	Connector Assembly	MIPE	ＭＩＰＥ束線		(WJ85980)		
	370	--	Connector Assembly	PH 8P-1200	ＷＩＲＩＮＧ Ａss’y HP		(WK53210)		
	380	**VN195400**	Adhesive Tape	FILAMENT 12x70	粘着テープ			2	03
	390	**WE970700**	Bind Head Tapping Screw-1	3.5X16 MFZN2W3	ＴＰ＃１＋ＢＩＮＤ			10	01
	400	--	Nonwoven Fabric Cloth		不織布		(WM06690)		
	410	--	Crosspiece		桟		(WM06540)	2	
	420	**WF743700**	Truss Head Tapping Screw-1	3.5X20 MFZN2W3	ＴＰ＃１＋ＴＲＵＳ			4	
	440	--	Artificial Leather	25 47 NBK BLACK	人口皮革		(WM28100)	2	

＊: New Parts **（新規部品）**

RANK : Japan only

■ SIDE BOARD ASSEMBLY （L, R）（側板 Ass'y（L, R））

• **Top view（上から見た図）**

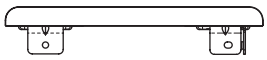

• **Side view（横から見た図）**

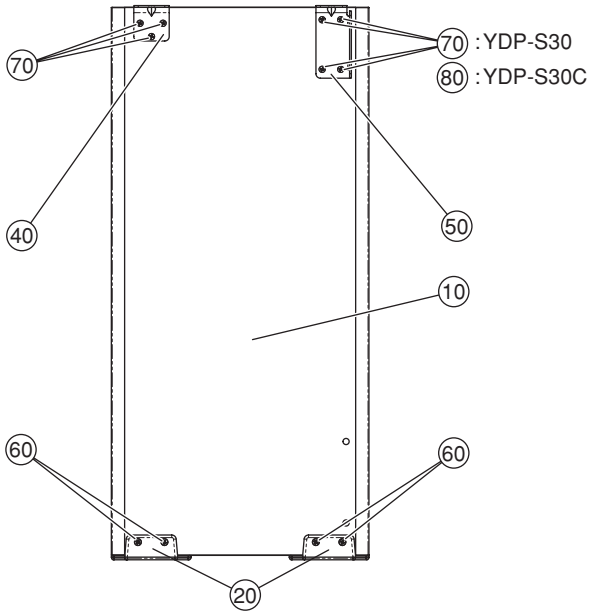

	REF NO.	PART NO.	DESCRIPTION		部品名	REMARKS	QTY	RANK
			SIDE BOARD ASSEMBLY (L,R)		側板Ａｓｓ’ｙ	YDP-S30/YDP-S30C		
*		**WJ818300**	Side Board Assembly L	L CL	側板Ａｓｓ’ｙ（Ｌ）	YDP-S30		
*		**WJ818500**	Side Board Assembly L	L CL	側板Ａｓｓ’ｙ（Ｌ）	YDP-S30C		
	10	**--**	Side Board L	L	側板（Ｌ）	YDP-S30 (WJ86680)		
	10	**--**	Side Board L	L	側板（Ｌ）	YDP-S30C (WK18380)		
*	20	**WJ950300**	Foot		滑り座	YDP-S30	2	
*	20	**WK140300**	Foot		滑り座	YDP-S30C	2	
	40	**--**	ST. Angle F		ＳＴ．アングル Ｆ	YDP-S30 (WJ86640)		
	40	**--**	ST. Angle F		ＳＴ．アングル Ｆ	YDP-S30C (WK04490)		
	50	**--**	ST. Angle RL		ＳＴ．アングル ＲＬ	(WJ86650)		
	60	**WE963900**	Flat Head Tapping Screw-1	3.5X16 MFZN2B3	ＴＰ＃１＋ＦＬＡＴ	YDP-S30	4	01
*	60	**WK277100**	Flat Head Tapping Screw-1	3.5X16 MFZN2W3	ＴＰ＃１＋ＦＬＡＴ	YDP-S30C	4	
	70	**WE955100**	Bind Head Tapping Screw-1	3.5X16 MFZN2B3	ＴＰ＃１＋ＢＩＮＤ	YDP-S30	7	01
	70	**WE970700**	Bind Head Tapping Screw-1	3.5X16 MFZN2W3	ＴＰ＃１＋ＢＩＮＤ	YDP-S30C	3	01
	80	**WE955100**	Bind Head Tapping Screw-1	3.5X16 MFZN2B3	ＴＰ＃１＋ＢＩＮＤ	YDP-S30C	4	01
*		**WJ818400**	Side Board Assembly R	R CL	側板Ａｓｓ’ｙ（Ｒ）	YDP-S30		
*		**WJ818600**	Side Board Assembly R	R CL	側板Ａｓｓ’ｙ（Ｒ）	YDP-S30C		
	10	**--**	Side Board R	R	側板（Ｒ）	YDP-S30 (WJ86690)		
	10	**--**	Side Board R	R	側板（Ｒ）	YDP-S30C (WK18390)		
*	20	**WJ950300**	Foot		滑り座	YDP-S30	2	
*	20	**WK140300**	Foot		滑り座	YDP-S30C	2	
	40	**--**	ST. Angle F		ＳＴ．アングル Ｆ	YDP-S30 (WJ86640)		
	40	**--**	ST. Angle F		ＳＴ．アングル Ｆ	YDP-S30C (WK04490)		
	50	**--**	ST. Angle RR		ＳＴ．アングル ＲＲ	(WJ91320)		
	60	**WE963900**	Flat Head Tapping Screw-1	3.5X16 MFZN2B3	ＴＰ＃１＋ＦＬＡＴ	YDP-S30	4	01
*	60	**WK277100**	Flat Head Tapping Screw-1	3.5X16 MFZN2W3	ＴＰ＃１＋ＦＬＡＴ	YDP-S30C	4	
	70	**WE955100**	Bind Head Tapping Screw-1	3.5X16 MFZN2B3	ＴＰ＃１＋ＢＩＮＤ	YDP-S30	7	01
	70	**WE970700**	Bind Head Tapping Screw-1	3.5X16 MFZN2W3	ＴＰ＃１＋ＢＩＮＤ	YDP-S30C	3	01
	80	**WE955100**	Bind Head Tapping Screw-1	3.5X16 MFZN2B3	ＴＰ＃１＋ＢＩＮＤ	YDP-S30C	4	01

＊: New Parts **（新規部品）**

RANK : Japan only

■ STAND BOARD ASSEMBLY（スタンド框 Ass'y）

• Rear view（後ろから見た図）

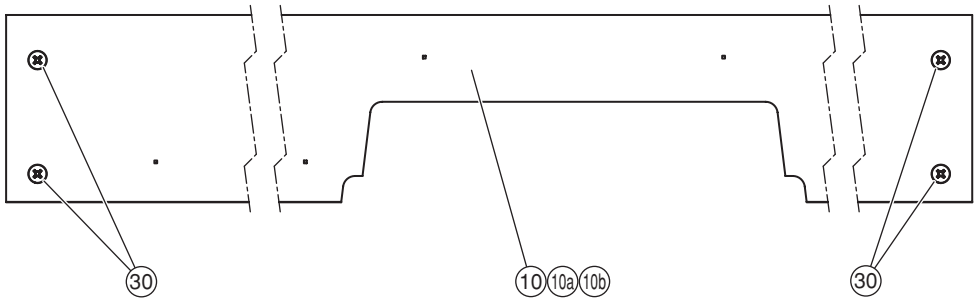

	REF NO.	PART NO.	DESCRIPTION		部品名	REMARKS		QTY	RANK
			STAND BOARD ASSEMBLY		スタンド框Ａｓｓ’ｙ	YDP-S30/YDP-S30C			
*		**WJ819000**	Stand Board Assembly	CL	スタンド框Ａｓｓ’ｙ	YDP-S30			
*		**WJ819100**	Stand Board Assembly	CL	スタンド框Ａｓｓ’ｙ	YDP-S30C			
	10	**--**	Stand Board	CL	スタンド框	YDP-S30	(WJ86700)		
	10	**--**	Stand Board	CL	スタンド框	YDP-S30C	(WK18400)		
	10a	**--**	Holder, Stand Board		スタンド框金具		(WJ86710)	2	
	10b	**WE970800**	Bind Head Tapping Screw-1	3.5X10 MFZN2W3	ＴＰ＃１＋ＢＩＮＤ			8	01
	30	**--**	Truss Head Screw	6.0X20 MFZN2B3	小ネジ＋ＴＲＵＳ	YDP-S30	(WF00130)	4	01
	30	**--**	Truss Head Screw	6.0X20 MFZN2W3	小ネジ＋ＴＲＵＳ	YDP-S30C	(WF35160)	4	

＊: New Parts **（新規部品）**

RANK : Japan only

■ PEDAL ASSEMBLY （ペダル Ass'y ）

• **Top view 1（上から見た図1）**

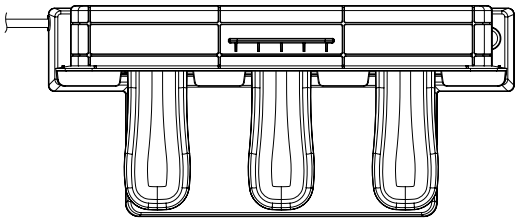

• **Front view（前から見た図）**

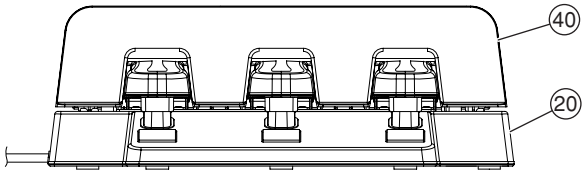

• **Side view（横から見た図）**

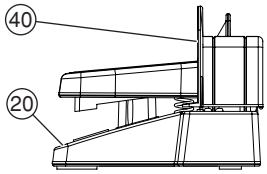

• **Bottom view（下から見た図）**

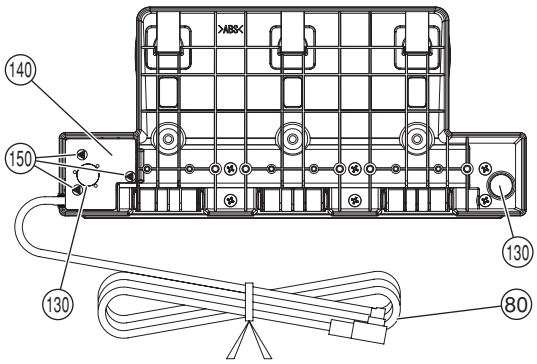

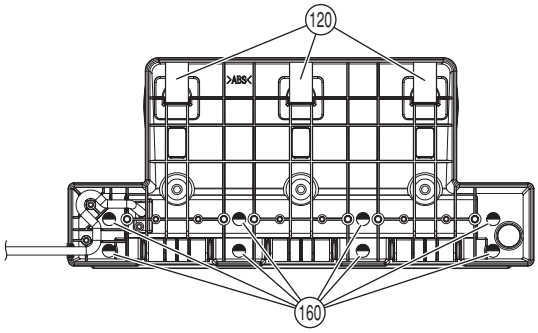

• **Top view 2（上から見た図2）**

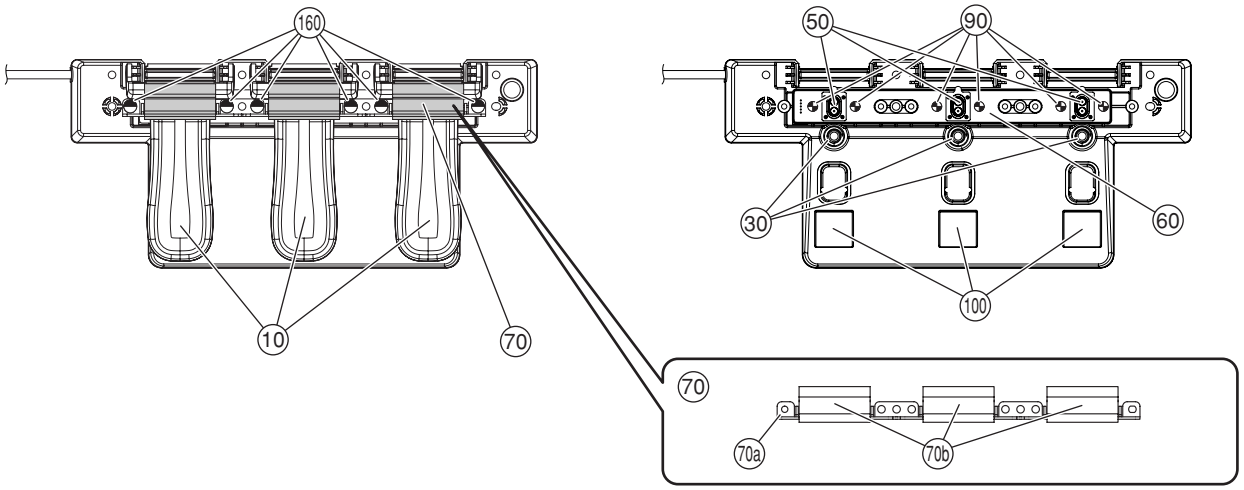

	REF NO.	PART NO.	DESCRIPTION		部品名	REMARKS	QTY	RANK
			PEDAL ASSEMBLY		ペダルAss'y	YDP-S30/YDP-S30C		
*		**WJ818900**	Pedal Assembly	CL	ペダルAss'y			
*	10	**WJ568500**	Pedal Piece		ペダル本体	Soft,Sostenuto,Damper	3	
	20	**--**	Pedal Case, Lower		ペダルケース下	(WJ56870)		
	30	**--**	Pedal Spring		ペダルスプリング	(WJ64640)	3	
	40	**--**	Pedal Case, Upper		ペダルケース上	(WJ56860)		
*	50	**WJ568800**	Rubber Contact	PEDAL	ラバーコンタクト	Soft,Sostenuto,Damper	3	
*	60	**WJ983300**	Circuit Board	PEDAL	PEDALシート	(X8369C0)		
	70	**--**	Stopper Stay Assembly		ストッパーステーAssy	(WJ86730)		
	70a	**--**	Stopper Stay		ストッパーステー	(WJ64630)		
*	70b	**WJ867400**	Stopper Felt		ストッパー フェルト		3	
*	80	**WJ961900**	PK Cable		PKケーブル			
	90	**WE774300**	Bind Head Tapping Screw-B	3.0X8 MFZN2W3	Bタイト＋BIND		6	01
*	100	**WM142600**	Artificial Leather	24 24 BLACK	人口皮革		3	
	120	**--**	Pedal Foot		ペダルゴム脚	(WJ96240)	3	
	130	**--**	Pedal Foot, Rear		ペダルゴム脚後	(WJ96250)	2	
	140	**--**	Plate, Pedal Cover	CL	ペダル蓋金具	(WK04350)		
	150	**WF026000**	Flat Head Tapping Screw-B	3.0X8 MFZN2W3	Bタイト＋FLAT		3	01
*	160	**WK720200**	Bind Head Tapping Screw-B	4.0X25 MFZN2W3	Bタイト＋BIND		14	

＊: New Parts **（新規部品）**

RANK : Japan only

■ FRONT RAIL ASSEMBLY （口棒 Ass'y ）

● Rear view（後ろから見た図）

● Side view（横から見た図）

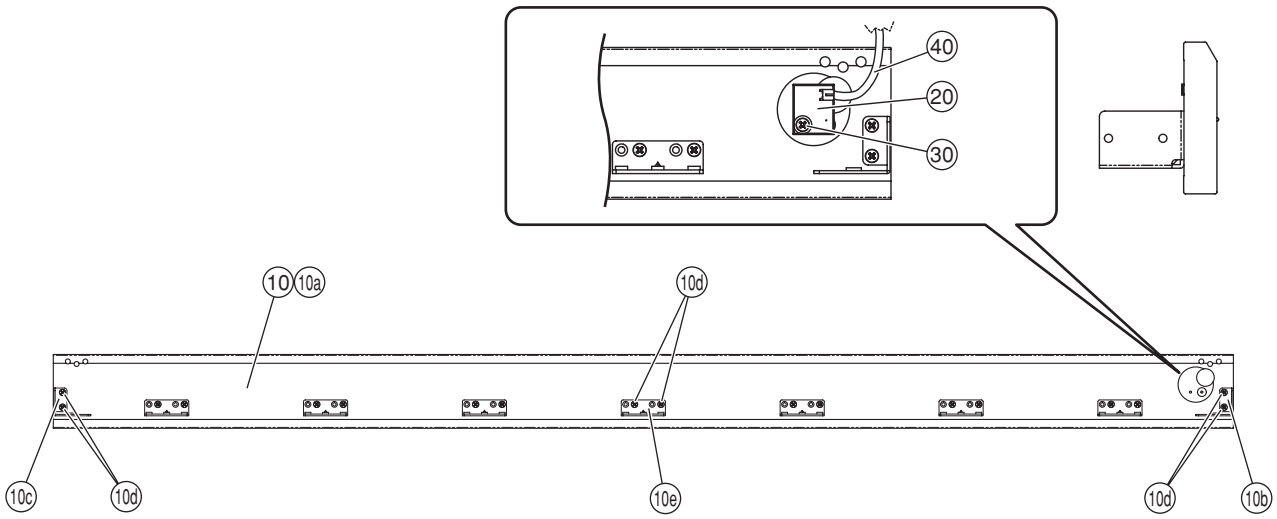

	REF NO.	PART NO.	DESCRIPTION		部品名	REMARKS	QTY	RANK
			FRONT RAIL ASSEMBLY		口棒Ass'y	YDP-S30/YDP-S30C		
		--	Front Rail Assembly	CL	口棒Ass'y	YDP-S30 (WJ82070)		
		--	Front Rail Assembly	CL	口棒Ass'y	YDP-S30C (WK17970)		
*	10	**WJ822700**	Front Rail Sub Assembly	CL	口棒サブAss'y			
	10a	--	Front Rail	CL	口棒	YDP-S30 (WJ82080)		
	10a	--	Front Rail	CL	口棒	YDP-S30C (WK18090)		
	10b	--	Front Rail Holder L		口棒金具L	(WJ82250)		
	10c	--	Front Rail Holder R		口棒金具R	(WJ82260)		
	10d	**WE970900**	Bind Head Tapping Screw-1	3.5X12 MFZN2W3	TP#1+BIND		18	01
	10e	--	L Angle		Lアングル	(WJ82320)	7	
*	20	**WJ538100**	Circuit Board	PL	Pシート	(WJ53760)(X8534B0)		
	30	**WE970800**	Bind Head Tapping Screw-1	3.5X10 MFZN2W3	TP#1+BIND			01
	40	--	Connector Assembly	PH 2P-200	PH束線	(WE30020)		

＊: New Parts（新規部品）

RANK : Japan only

■ BACK TOP BOARD ASSEMBLY （背面框 Ass'y ）

• Rear view（後ろから見た図）

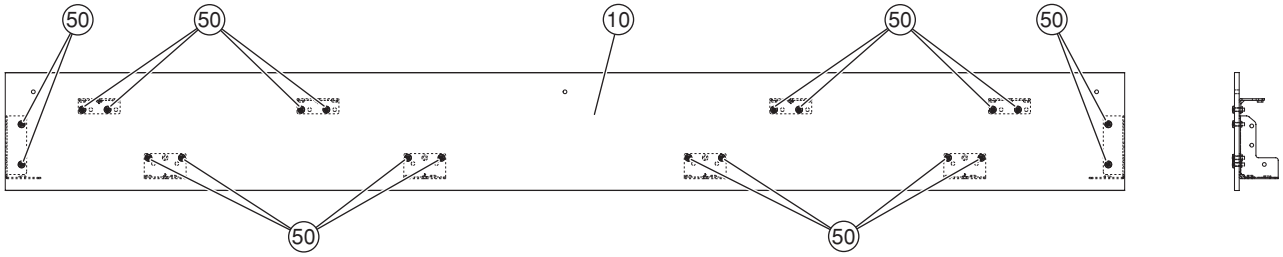

• Bottom view（下から見た図）



• Front view（前から見た図）

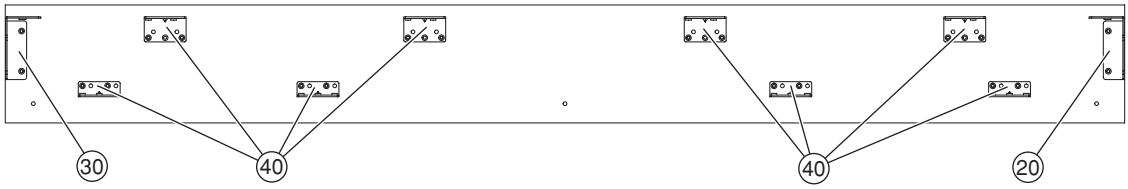

REF NO.	PART NO.	DESCRIPTION		部品名	REMARKS	QTY	RANK
		BACK TOP BOARD ASSEMBLY		背面框Ass'y	YDP-S30/YDP-S30C		
*	**WJ821200**	Back Top Board Assembly	CL	背面框Ass'y			
10	--	Back Top Board		背面框	(WJ82280)		
20	--	Back Top Rail Holder L	L	背面框金具L	(WJ82300)		
30	--	Back Top Rail holder R	R	背面框金具R	(WJ82310)		
40	--	L Angle		Lアングル	(WJ82320)	8	
50	**WF010600**	Truss Head Tapping Screw-B	4.0X12 MFZN2B3	Bタイト＋TRUS		20	01

＊: New Parts **（新規部品）**

RANK : Japan only

■ END BLOCK ASSEMBLY (L, R) （拍子木 Ass'y （L, R））

[L]

• Bottom view 1（下から見た図1）

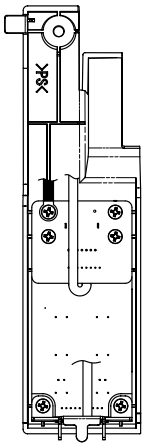

• Side view（横から見た図）

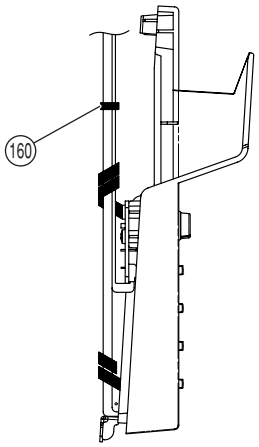

• Top view（上から見た図）

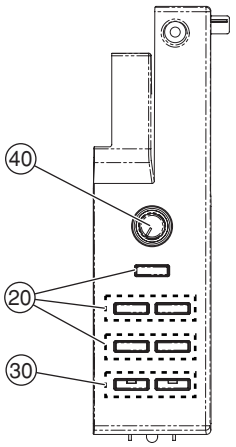

• Bottom view 2（下から見た図2）

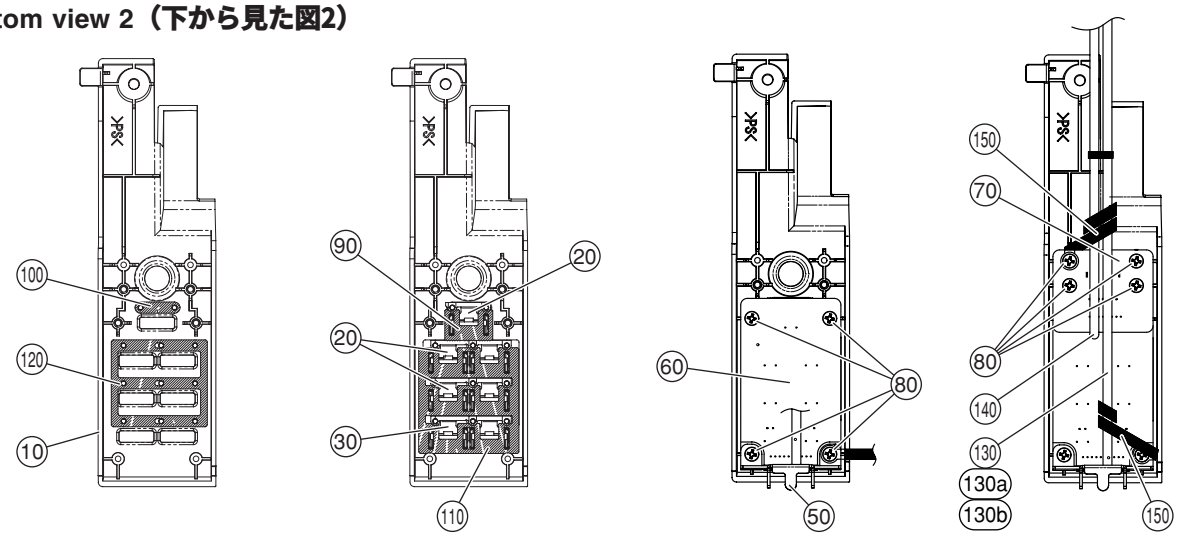

[R]

• Bottom view（下から見た図）

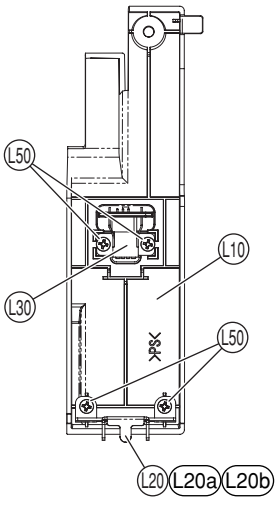

• Side view（横から見た図）

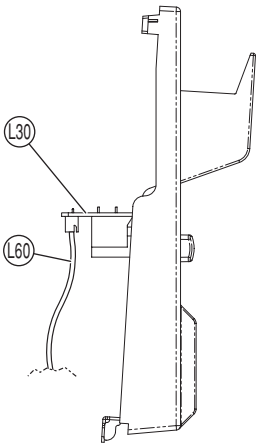

• Top view（上から見た図）

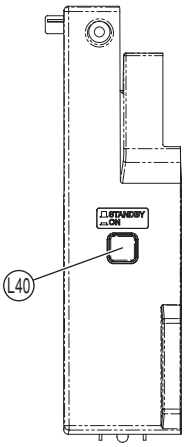

	REF NO.	PART NO.	DESCRIPTION		部品名	REMARKS	QTY	RANK
			END BLOCK ASSEMBLY (L,R)		拍子木Ａｓｓ’ｙ	YDP-S30/YDP-S30C		
		--	End Block Assembly L	L CL	拍子木（Ｌ）Ａｓｓ’ｙ	YDP-S30 (WJ82150)		
		--	End Block Assembly L	L CL	拍子木（Ｌ）Ａｓｓ’ｙ	YDP-S30C (WK38700)		
*	10	**WJ827500**	Key Block L	L	拍子木Ｌ印刷品	YDP-S30		
*	10	**WK149600**	Key Block L	L	拍子木Ｌ印刷品	YDP-S30C		
*	20	**WK260000**	Button B		ボタン（Ｂ）	METRONOME,DEMO/SONG, PIANO/VOICE,SELECT-, SELECT+	3	
*	30	**WK260100**	Button B W/LENS		ボタン（Ｂ）レンズ付	REC,PLAY		
	40	**V2300100**	Knob, VR		ＶＲノブ	MASTER VOLUME		04
	50	--	Angle PL Assembly		アングルＰＬ Ａｓｓ’ｙ	(WK53070)		
*	60	**WJ537800**	Circuit Board	PN	ＰＮシート	(WJ53760)(X8534B0)		
*	70	**WJ537900**	Circuit Board	MV	ＭＶシート	(WJ53760)(X8534B0)		
	80	**WE774300**	Bind Head Tapping Screw-B	3.0X8 MFZN2W3	Ｂタイト＋ＢＩＮＤ		8	01
	90	--	Nonwoven Fabric Cloth		不織布	(WJ82910)		
	100	--	Nonwoven Fabric Cloth		不織布	(WJ82920)		
	110	--	Nonwoven Fabric Cloth		不織布	(WJ82930)		
	120	--	Nonwoven Fabric Cloth		不織布	(WJ82940)		
	130	--	Wiring Assembly		ＷＩＲＩＮＧ Ａｓｓ’ｙ	(WK53220)		
	130a	--	Connector Assembly	PH 10P-1200	ＰＨ束線	(WE32620)		
	130b	--	Cushion (PE)	1000X25X1	ＣＵＳＨＩＯＮ（ＰＥ）	(WK53170)	2	
	140	--	Connector Assembly	MV	ＭＶ束線	(WJ86560)		
	150	**CB817510**	Cord Binder	S-14B-E,S-14	束線止め		2	03
	160	**CB069250**	Cord Holder	BK-1	インシュロックタイ			01
		--	End Block Assembly R	R CL	拍子木（Ｒ）Ａｓｓ’ｙ	YDP-S30 (WJ82160)		
		--	End Block Assembly R	R CL	拍子木（Ｒ）Ａｓｓ’ｙ	YDP-S30C (WK38710)		
*	L10	**WM042800**	Key Block R	R	拍子木Ｒ塗装品	YDP-S30		
*	L10	**WM042900**	Key Block R	R	拍子木Ｒ塗装品	YDP-S30C		
	L20	--	Angle PL Assembly		アングルＰＬ Ａｓｓ’ｙ	(WK53070)		
	L20a	--	Angle PL		アングル ＰＬ	(WJ82880)		
	L20b	--	Nonwoven Fabric Cloth		不織布	(WK36770)		
*	L30	**WJ538000**	Circuit Board	SW	ＳＷシート	(WJ53760)(X8534B0)		
*	L40	**WK260600**	Push Knob	WARM GREY	プッシュツマミ	STANDBY/ON		
	L50	**WE774300**	Bind Head Tapping Screw-B	3.0X8 MFZN2W3	Ｂタイト＋ＢＩＮＤ		4	01
	L60	--	Connector Assembly	SW	ＳＷ束線	(WJ86590)		

＊: New Parts **（新規部品）**

RANK : Japan only

■ TOP BOARD ASSEMBLY （屋根 Ass'y ）

• **Top view（上から見た図）**

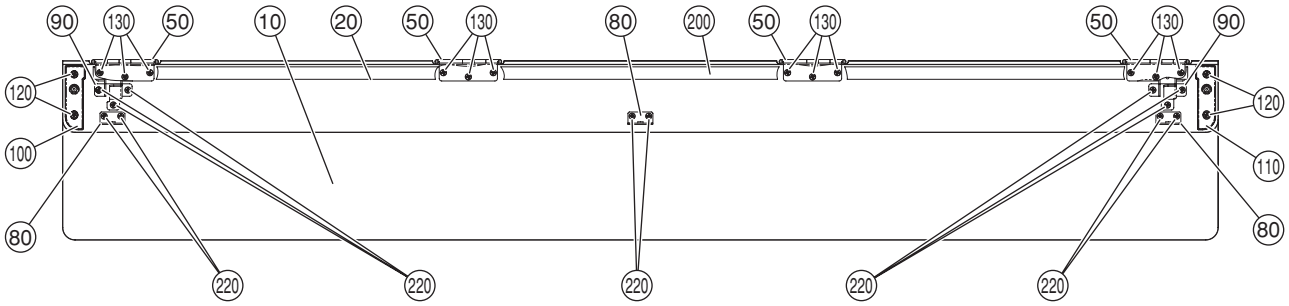

• **Side view（横から見た図）**

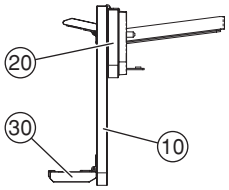

• **Front view（前から見た図）**

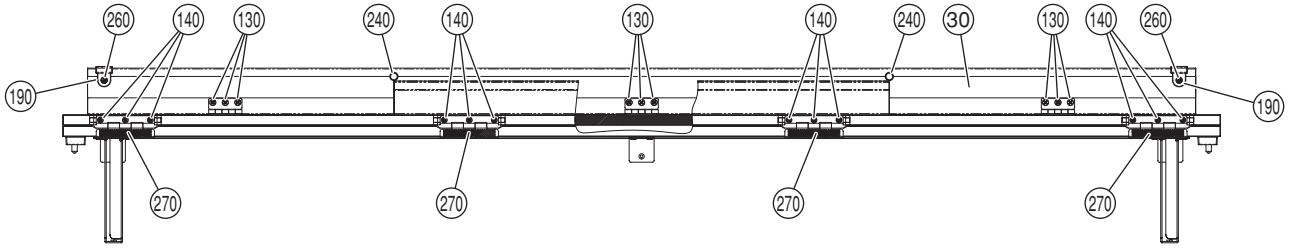

• **Bottom view（下から見た図）**

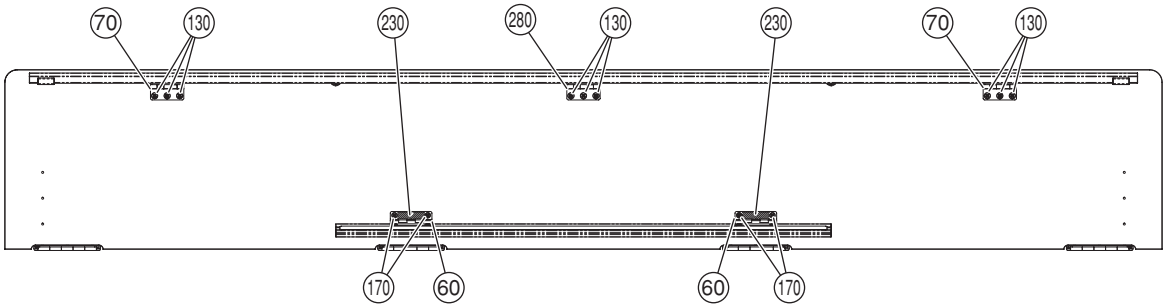

• **Rear view（後ろから見た図）**

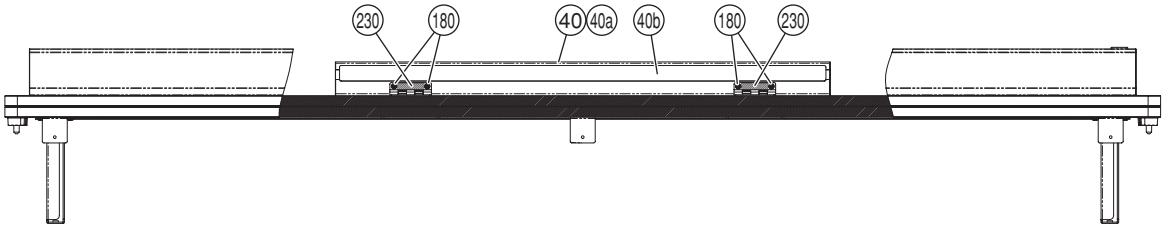

	REF NO.	PART NO.	DESCRIPTION		部品名	REMARKS		QTY	RANK
			TOP BOARD ASSEMBLY		屋根Ａｓｓ’ｙ	YDP-S30/YDP-S30C			
*		**WJ821700**	Top Board Assembly	CL Dark Alder	屋根Ａｓｓ’ｙ	YDP-S30			
*		**WK182800**	Top Board Assembly	CL Wave Cherry	屋根Ａｓｓ’ｙ	YDP-S30C			
*	10	**WJ830200**	Key Cover	Dark Alder	鍵盤蓋	YDP-S30			
*	10	**WK182900**	Key Cover	Wave Cherry	鍵盤蓋	YDP-S30C			
	20	**--**	Top Board	Dark Alder	屋根	YDP-S30	(WJ83030)		
	20	**--**	Top Board	Wave Cherry	屋根	YDP-S30C	(WK18310)		
	30	**--**	Key Cover, Front		鍵盤蓋前付	YDP-S30	(WJ83070)		
	30	**--**	Key Cover, Front		鍵盤蓋前付	YDP-S30C	(WK18340)		
*	40	**WK260700**	Score Support Assembly	CL Dark Alder	譜面台Ａｓｓ’ｙ	YDP-S30			
*	40	**WK276300**	Score Support Assembly	CL Wave Cherry	譜面台Ａｓｓ’ｙ	YDP-S30C			
	40a	**--**	Music Rest		譜面台	YDP-S30	(WJ83080)		
	40a	**--**	Music Rest		譜面台	YDP-S30C	(WK18350)		
	40b	**--**	Artificial Leather	100E NO.726	人工皮革	YDP-S30	(WK22590)		
	40b	**--**	Artificial Leather	100E NO.306	人工皮革	YDP-S30C	(WK22600)		
*	50	**WJ831200**	Hinge A	A Dark Brown	蝶番Ａ	YDP-S30		4	
*	50	**WK044700**	Hinge A	A Silver	蝶番Ａ	YDP-S30C		4	
*	60	**WJ831300**	Hinge B	B Dark Brown	蝶番Ｂ	YDP-S30		2	
*	60	**WK044800**	Hinge B	B Silver	蝶番Ｂ	YDP-S30C		2	
*	70	**WJ859200**	Hinge C	C Dark Brown	蝶番Ｃ	YDP-S30		2	
*	70	**WK044300**	Hinge C	C Silver	蝶番Ｃ	YDP-S30C		2	
	80	**VQ958300**	Holder, Back Board	34	裏板取付金具			3	05
	90	**--**	Holder, Top Board		屋根固定金具		(WJ83170)	2	
	100	**--**	Top Board Block L		屋根ブロック Ｌ		(WK14680)		
	110	**--**	Top Board Block R		屋根ブロック Ｒ		(WK14700)		
	120	**WE970700**	Bind Head Tapping Screw-1	3.5X16 MFZN2W3	ＴＰ＃１＋ＢＩＮＤ			4	01
*	130	**WK350700**	Flat Head Tapping Screw-1	3.5X10 MFC2	ＴＰ＃１＋ＦＬＡＴ	YDP-S30		30	
*	130	**WK726400**	Flat Head Tapping Screw-1	3.5X10 MFZN2W3	ＴＰ＃１＋ＦＬＡＴ	YDP-S30C		30	
*	140	**WK350900**	Flat Head Tapping Screw-1	3X10 MFC2	ＴＰ＃１＋ＦＬＡＴ	YDP-S30		12	
	140	**WF743300**	Flat Head Tapping Screw-1	3.0X10 MFZN2W3	ＴＰ＃１＋ＦＬＡＴ	YDP-S30C		12	
*	170	**WK351700**	Oval Head Tapping Screw-1	3X10 MFC2	ＴＰ＃１＋ＯＶＡＬ	YDP-S30		4	
*	170	**WK343900**	Oval Head Tapping Screw-1	3X10 MFZN2W3	ＴＰ＃１＋ＯＶＡＬ	YDP-S30C		4	
*	180	**WK351800**	Oval Head Tapping Screw-1	3X6 MFC2	ＴＰ＃１＋ＯＶＡＬ	YDP-S30		4	
*	180	**WK350600**	Oval Head Tapping Screw-1	3X6 MFZN2W3	ＴＰ＃１＋ＯＶＡＬ	YDP-S30C		4	
	190	**--**	Stopper		ストッパー	YDP-S30	(WK17420)	2	
	190	**--**	Stopper		ストッパー	YDP-S30C	(WK17430)	2	
	200	**--**	Nonwoven Fabric Cloth		不織布		(WK99070)		
	220	**WE970800**	Bind Head Tapping Screw-1	3.5X10 MFZN2W3	ＴＰ＃１＋ＢＩＮＤ			12	01
	230	**--**	Adhesive Tape	#500 W=8	粘着テープ		(V861830)		
*	240	**WC213800**	Stopper, Black	NEOPRENE RUBBER	ストッパー（黒）			2	01
*	260	**WK990600**	Flat Head Tapping Screw-1	3.0X8 MFZN2W3	ＴＰ＃１＋ＦＬＡＴ			2	
	270	**--**	Nonwoven Fabric Cloth		不織布		(WM42790)	4	
*	280	**WN243900**	Hinge C	C Dark Brown	蝶番Ｃ	YDP-S30			
*	280	**WN244000**	Hinge C	C Silver	蝶番Ｃ	YDP-S30C			

＊: New Parts **（新規部品）**

RANK : Japan only

■ ARM ASSEMBLY (L, R) （腕木 Ass'y （L, R））

• Top view（上から見た図）

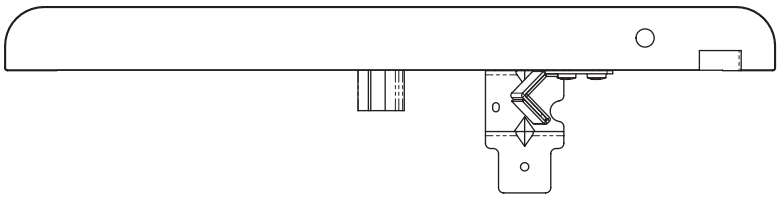

• Front view（前から見た図）

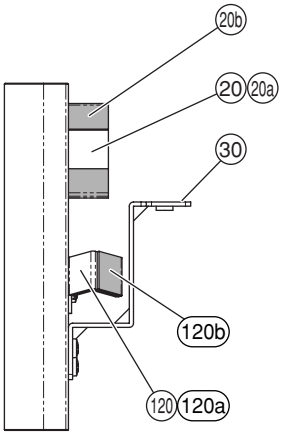

• Side view（横から見た図）

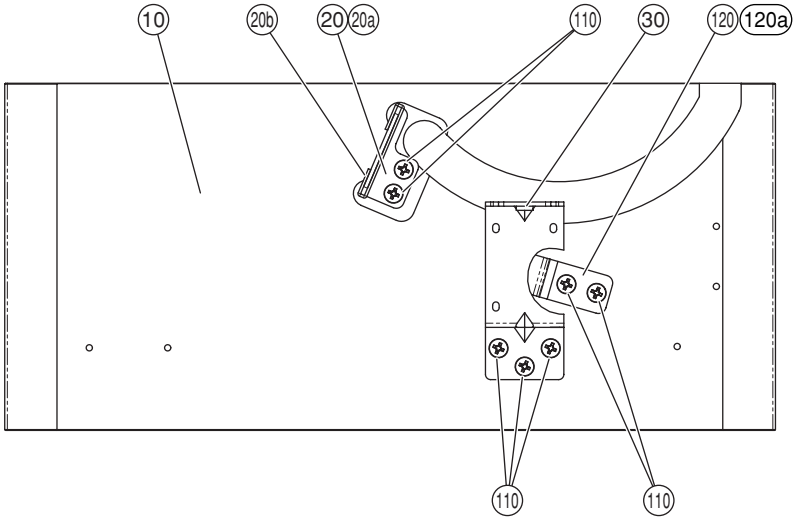

	REF NO.	PART NO.	DESCRIPTION		部品名	REMARKS		QTY	RANK
			ARM ASSEMBLY (L,R)		腕木Ａｓｓ’ｙ	YDP-S30/YDP-S30C			
*		**WJ821300**	Arm Assembly L	L CL	腕木Ａｓｓ’ｙ（Ｌ）	YDP-S30			
*		**WK182200**	Arm Assembly L	L CL	腕木Ａｓｓ’ｙ（Ｌ）	YDP-S30C			
	10	--	Side Cover L	L CL	腕木（Ｌ）	YDP-S30	(WJ82350)		
	10	--	Side Cover L	L CL	腕木（Ｌ）	YDP-S30C	(WK18230)		
	20	--	Arm Stopper L	L	アームストッパーＬ		(WJ91470)		
	20a	--	Stopper L	L	ストッパー金具Ｌ		(WJ85910)		
	20b	--	Felt		フェルト		(WJ91490)		
	30	--	Holder, End Block		拍子木固定金具Ａｓｓ’ｙ	YDP-S30	(WM13590)		
	30	--	Holder, End Block		拍子木固定金具Ａｓｓ’ｙ	YDP-S30C	(WM13590)		
	110	**WE970900**	Bind Head Tapping Screw-1	3.5X12 MFZN2W3	ＴＰ＃１＋ＢＩＮＤ			7	01
	120	--	Spring Stopper Assembly		バネストッパーＡｓｓ’ｙ		(WJ91380)		
	120a	--	Spring Stopper		バネストッパー		(WJ91410)		
	120b	--	Felt		フェルト		(WJ91390)		
*		**WJ821400**	Arm Assembly R	R CL	腕木Ａｓｓ’ｙ（Ｒ）	YDP-S30			
*		**WK182500**	Arm Assembly R	R CL	腕木Ａｓｓ’ｙ（Ｒ）	YDP-S30C			
	10	--	Side Cover R	R CL	腕木（Ｒ）	YDP-S30	(WJ82360)		
	10	--	Side Cover R	R CL	腕木（Ｒ）	YDP-S30C	(WK18260)		
	20	--	Arm Stopper R	R	アームストッパーＲ		(WJ91500)		
	20a	--	Stopper R	R	ストッパー金具Ｒ		(WJ91460)		
	20b	--	Felt		フェルト		(WJ91490)		
	30	--	Holder, End Block		拍子木固定金具Ａｓｓ’ｙ	YDP-S30	(WM13590)		
	30	--	Holder, End Block		拍子木固定金具Ａｓｓ’ｙ	YDP-S30C	(WM13590)		
	110	**WE970900**	Bind Head Tapping Screw-1	3.5X12 MFZN2W3	ＴＰ＃１＋ＢＩＮＤ			7	01
	120	--	Spring Stopper Assembly		バネストッパーＡｓｓ’ｙ		(WJ91380)		
	120a	--	Spring Stopper		バネストッパー		(WJ91410)		
	120b	--	Felt		フェルト		(WJ91390)		

＊: New Parts（新規部品）

RANK : Japan only

■ FRONT BOARD ASSEMBLY （鍵盤押え Ass'y ）

• Bottom view 1（下から見た図1）

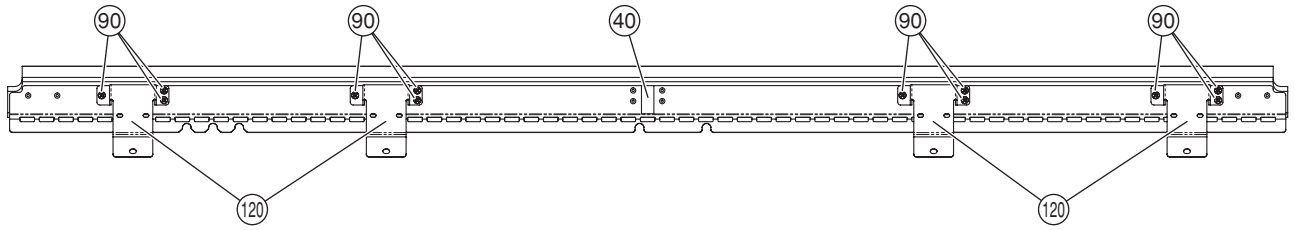

• Bottom view 2（下から見た図2）

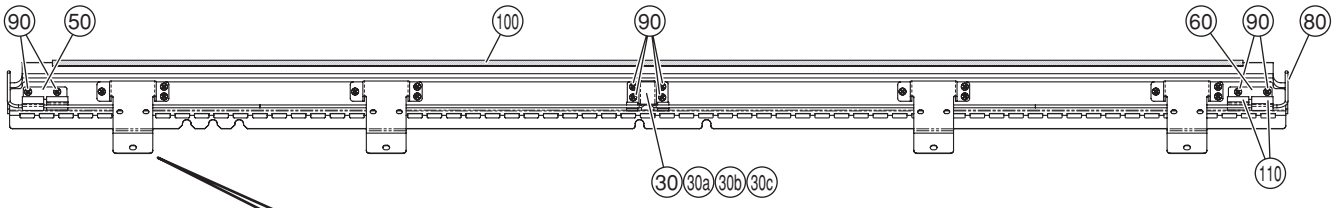

• Side view（横から見た図）

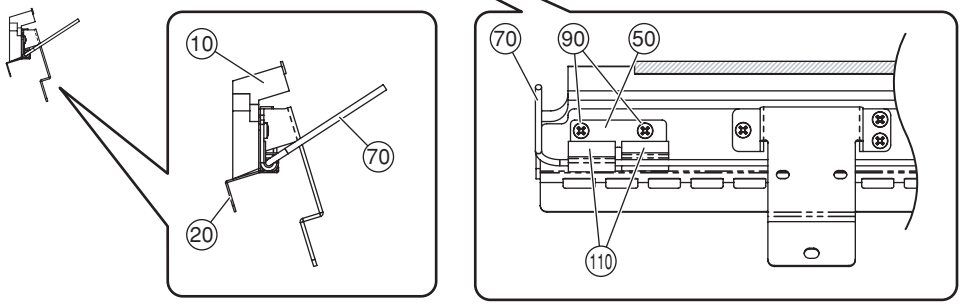

REF NO.	PART NO.	DESCRIPTION		部品名	REMARKS	QTY	RANK
		FRONT BOARD ASSEMBLY		鍵盤押えＡｓｓ’ｙ	YDP-S30/YDP-S30C		
*	**WJ822200**	Front Board Assembly	CL	鍵盤押えＡｓｓ’ｙ	YDP-S30		
*	**WK183600**	Front Board Assembly	CL	鍵盤押えＡｓｓ’ｙ	YDP-S30C		
10	--	Front Board		鍵盤押え印刷品	YDP-S30 (WK22820)		
10	--	Front Board		鍵盤押え印刷品	YDP-S30C (WK22840)		
20	--	Front Board Rail		鍵盤押さえレール塗装	(WJ83690)		
30	--	Fixture Angle A Assembly		固定金具Ａ Ａｓｓ’ｙ	(WJ84120)		
30a	--	Fixture Angle A		固定金具Ａ	(WJ83820)		
30b	--	Artificial Leather		人工皮革	(WK36800)	2	
30c	--	Artificial Leather		人工皮革	(WK36790)		
40	--	Artificial Leather		人工皮革	(WK36780)		
50	--	Holder C L	L	固定金具Ｃ Ｌ	(WJ83850)		
60	--	Holder C R	R	固定金具Ｃ Ｒ	(WJ83860)		
70	--	Torsion Bar L Assembly	L	トーションバーＬ Ａｓｓ’ｙ	(WM13630)		
80	--	Torsion Bar R Assembly	R	トーションバーＲ Ａｓｓ’ｙ	(WM13640)		
90	**WE970900**	Bind Head Tapping Screw-1	3.5X12 MFZN2W3	ＴＰ＃１＋ＢＩＮＤ		20	01
100	--	Felt		フェルト	(WK22580)		
110	--	Artificial Leather		人工皮革	(WK36810)	4	
120	--	Holder B		固定金具Ｂ	(WJ83830)	4	

＊: New Parts **（新規部品）**

RANK : Japan only

■ SPEAKER BOX ASSEMBLY （SP BOX Ass'y ）

• Top view 1（上から見た図1）

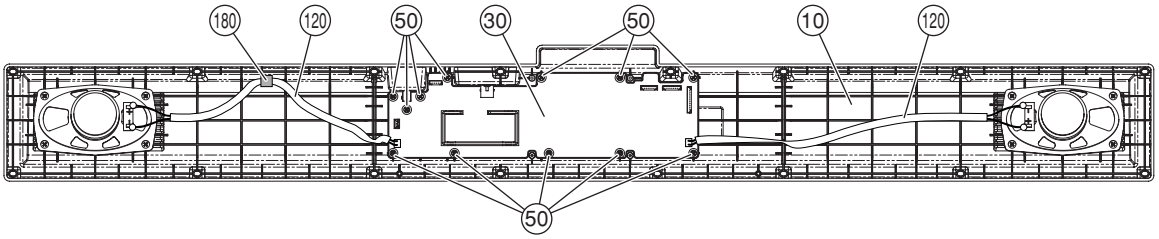

• Side view（横から見た図）



• Top view 2（上から見た図2）

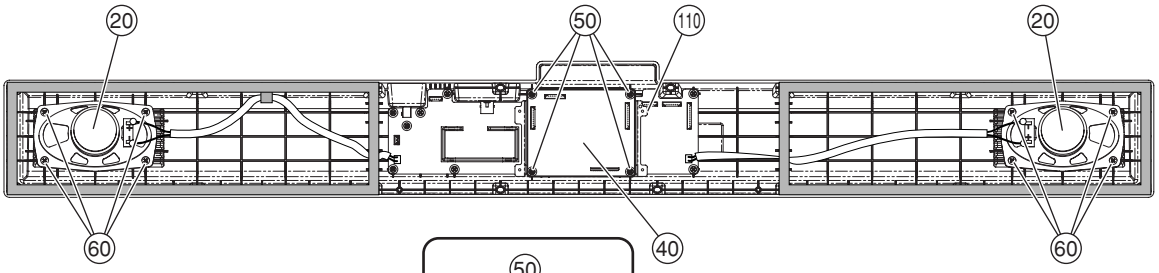

• Top view 3（上から見た図3）

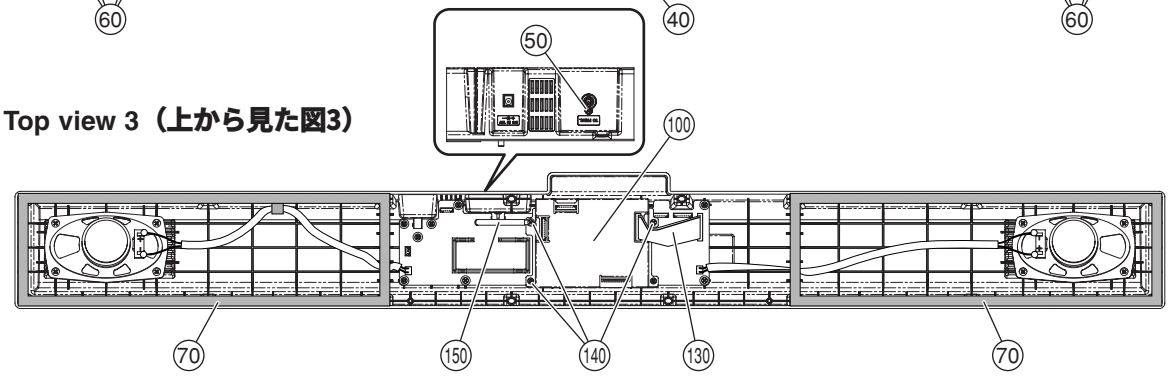

	REF NO.	PART NO.	DESCRIPTION		部品名	REMARKS	QTY	RANK
			SPEAKER BOX ASSEMBLY		SP BOX Ass'y	YDP-S30/YDP-S30C		
		--	Speaker Box Assembly	CL	SP BOX Ass'y	(WJ82230)		
*	10	**WJ568210**	Speaker Box		SPBOX			
*	20	**X8820A00**	Speaker	13.0cm 4ohm 10W	スピーカ		2	
*	30	**WJ538400**	Circuit Board	AM	AMシート	(WJ53820)(X8518C0)		
*	40	**WJ550000**	Circuit Board	DM	DMシート	(WJ54990)(X8517A0)		
	50	**WE774300**	Bind Head Tapping Screw-B	3.0X8 MFZN2W3	Bタイト＋BIND		17	01
	60	**WE974600**	Bind Head Tapping Screw-B	4.0X8 MFZN2W3	Bタイト＋BIND		8	01
*	70	**WK260200**	Cushion	1040X10X1	クッション（PE）		2	
	100	--	Shield Upper Cover		シールドカバー上	(WJ84390)		
	110	--	Shield Lower Cover		シールドカバー下	(WJ84400)		
	120	--	Connector Assembly	SP	SP束線	(WJ86620)	2	
	130	--	Connector Assembly	PH 13P-100	PH束線	(WE33300)		
	140	**WE774000**	Bind Head Screw	3.0X6 MFZN2W3	小ネジ＋BIND		3	01
	150	**CB817510**	Cord Binder	S-14B-E,S-14	束線止め			03
	180	**VA126100**	Adhesive Tape	12X50	粘着テープ			01

＊: New Parts（新規部品）

RANK : Japan only

■ JACK ASSEMBLY （ジャック Ass'y ）

• Side view（横から見た図）

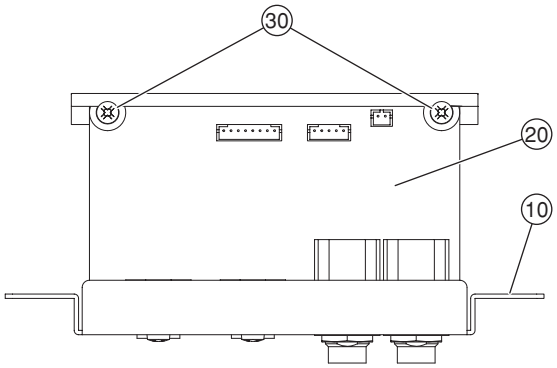

• Front view（前から見た図）

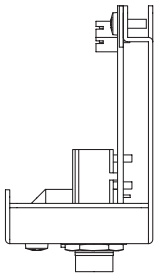

• Bottom view（下から見た図）

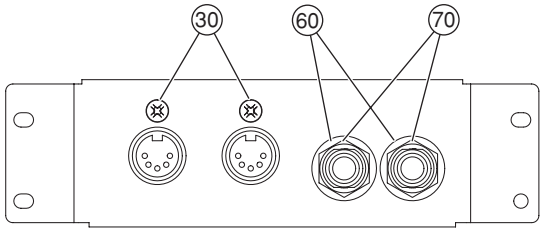

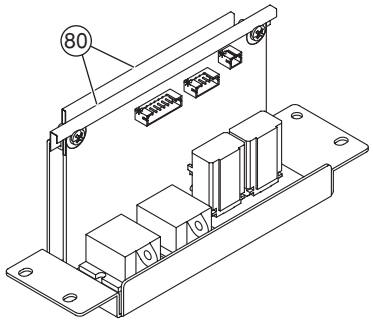

	REF NO.	PART NO.	DESCRIPTION		部品名	REMARKS	QTY	RANK
			JACK ASSEMBLY		ジャックAss'y	YDP-S30/YDP-S30C		
		--	Jack Assembly		ジャックAss'y	(WJ82240)		
*	10	**WJ843700**	Plate		ジャック金具印刷品			
*	20	**WJ537700**	Circuit Board	JK	JK シート	(WJ53760)(X8534B0)		
	30	**WE774300**	Bind Head Tapping Screw-B	3.0X8 MFZN2W3	Bタイト＋BIND		4	01
	60	**VJ869400**	Washer	BLACK	ワッシャー		2	02
	70	**WF559900**	Special Nut	M12X14X2 P=1.0	ナット特殊		2	01
	80	**WG526800**	Adhesive Tape	15X30	アセテートクロス粘着			01
	80	--	Adhesive Tape	ETC#590S W=15	アセテートクロス粘着	(ZL35000)		01

＊: New Parts **（新規部品）**

RANK : Japan only

■ KEYBOARD ASSEMBLY （GHL 鍵盤束線付 D）

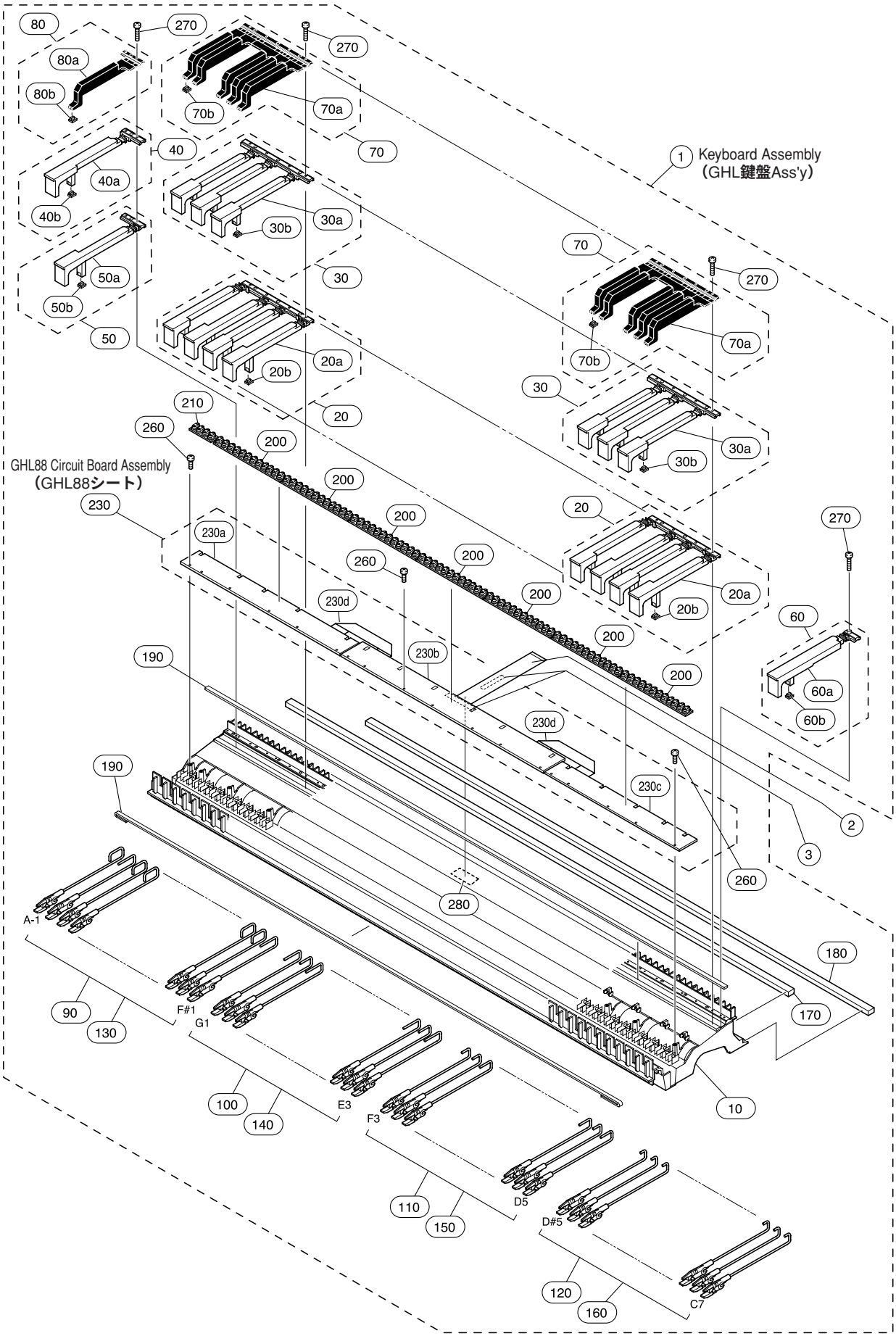

	REF NO.	PART NO.	DESCRIPTION		部品名	REMARKS	QTY	RANK
			KEYBOARD ASSEMBLY		ＧＨＬ鍵盤束線付Ｄ	YDP-S30/YDP-S30C		
*		**WK194900**	Keyboard Assembly	GHL88 A88 P2M I	ＧＨＬ鍵盤束線付Ｄ			
	1	**--**	Keyboard Assembly	GHL88 A88 K6	ＧＨＬ鍵盤Ａｓｓ’ｙ	(WF15380)		
*	2	**WK121000**	FFC Cable		ＦＦＣケーブル			
	3	**--**	Adhesive Tape	12mmX50mm	フィラメントテープ	(WG47940)	2	
		--	Keyboard Assembly	GHL88 A88 K6	ＧＨＬ鍵盤Ａｓｓ’ｙ	(WF15380)		
	10	**--**	Frame	A88	フレーム８８改	(WJ02700)		
	20	**WJ029600**	White Key Assembly	CEGB	ＣＥＧＢ白鍵Ａｓｓ’ｙ改		7	04
	20a	**--**	White Keys	CEGB	白鍵ＣＥＧＢ改	(WJ02730)		
	20b	**WG437600**	Rubber	GHL	駆動ラバー		4	01
	30	**WJ029700**	White Key Assembly	DFA	ＤＦＡ白鍵Ａｓｓ’ｙ改		7	03
	30a	**--**	White Keys	DFA	白鍵ＤＦＡ改	(WJ02740)		
	30b	**WG437600**	Rubber	GHL	駆動ラバー		3	01
	40	**WJ029900**	White Key Assembly	A	Ａ白鍵Ａｓｓ’ｙ改			02
	40a	**--**	White Key	A	白鍵Ａ改	(WJ02750)		
	40b	**WG437600**	Rubber	GHL	駆動ラバー			01
	50	**WJ030000**	White Key Assembly	B	Ｂ白鍵Ａｓｓ’ｙ改			02
	50a	**--**	White Key	B	白鍵Ｂ改	(WJ02760)		
	50b	**WG437600**	Rubber	GHL	駆動ラバー			01
	60	**WJ030100**	White Key Assembly	C	Ｃ白鍵Ａｓｓ’ｙ改			02
	60a	**--**	White Key	C	白鍵Ｃ改	(WJ02770)		
	60b	**WG437600**	Rubber	GHL	駆動ラバー			01
	70	**WG491600**	Black Key	BLACK	黒鍵Ａｓｓ’ｙ		7	01
	70a	**--**	Black Key		黒鍵	(WF16450)		
	70b	**WG437600**	Rubber	GHL	駆動ラバー		5	01
	80	**WG491700**	Black Key	BLACK A#	Ａ＃黒鍵Ａｓｓ’ｙ			01
	80a	**--**	Black Key	A#	黒鍵Ａ＃	(WF16460)		
	80b	**WG437600**	Rubber	GHL	駆動ラバー			01
	90	**WF151400**	Hammer Assembly,White Key	W1	ハンマーＷ１		13	02
	100	**WF151500**	Hammer Assembly,White Key	W2	ハンマーＷ２		13	02
	110	**WF151600**	Hammer Assembly,White Key	W3	ハンマーＷ３		13	02
	120	**WF151700**	Hammer Assembly,White Key	W4	ハンマーＷ４		13	02
	130	**WF151800**	Hammer Assembly,Black Key	B1	ハンマーＢ１		9	02
	140	**WF151900**	Hammer Assembly,Black Key	B2	ハンマーＢ２		9	02
	150	**WF152000**	Hammer Assembly,Black Key	B3	ハンマーＢ３		9	02
	160	**WF152100**	Hammer Assembly,Black Key	B4	ハンマーＢ４		9	02
	170	**WF212000**	Stopper U88		ストッパーＵ８８			07
*	180	**WK688700**	Stopper L88		ストッパーＬ８８			
	190	**--**	Limit Stopper	88	リミットストッパー	(WF21190)	2	
	200	**WF212200**	Rubber Contact	GHL OCT 2M	接点ゴムＯＣＴ		7	04
	210	**WF212400**	Rubber Contact	GHL A-C 2M	接点ゴムＡ－Ｃ		1	05
	230	**--**	Circuit Board	GHL88	ＧＨＬ８８シート	(WG31750)		
	230a	**WF212500**	Circuit Board	GHL88 L	ＧＨＬ８８シートＬ	(WF46230)(X6244D0)		13
	230b	**WF212600**	Circuit Board	GHL88 M	ＧＨＬ８８シートＭ	(WF46240)(X6245G0)		13
	230c	**WF212800**	Circuit Board	GHL88 H	ＧＨＬ８８シートＨ	(WF46250)(X6246D0)		12
*	230d	**WF212900**	Connector Assembly	17P	中継束線		2	
	260	**WF267300**	Bind Head Tapping Screw-P	2.6X8 MFZN2W3	Ｐタイト＋ＢＩＮＤ		18	01
	270	**WE973000**	Bind Head Tapping Screw-P	3.0X16 MFZN2W3	Ｐタイト＋ＢＩＮＤ		31	01
	280	**--**	Sponge		防振スポンジ ＧＨＳ	(WH71130)		
	290	**--**	Grease	G-1030Y	グリス	(WC77150)		

● Hammer (White Key)（**ハンマー（白鍵）**）

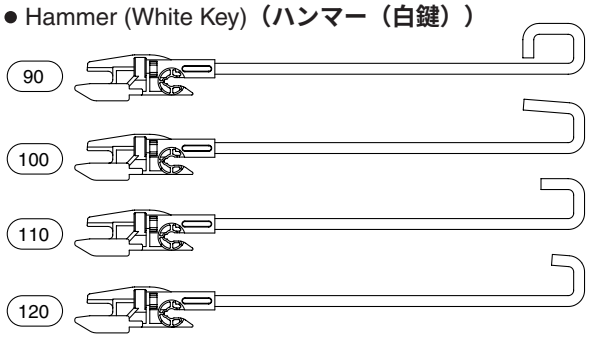

● Hammer (Black Key)（**ハンマー（黒鍵）**）

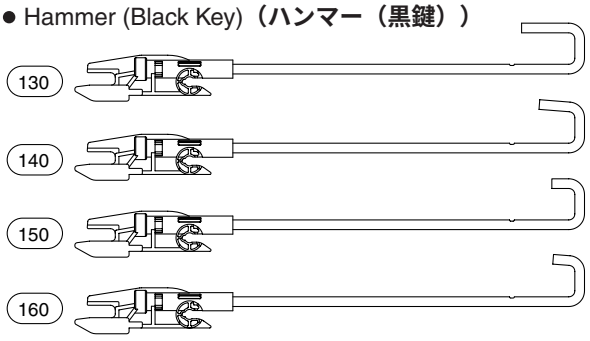

＊: New Parts（**新規部品**）

RANK : Japan only

■ ELECTRICAL PARTS（電気部品）

DM

	REF NO.	PART NO.	DESCRIPTION		部品名	REMARKS	QTY	RANK
			ELECTRICAL PARTS		電気部品	YDP-S30/YDP-S30C		
*		**WJ550000**	Circuit Board	DM	DMシート	(WJ54990)(X8517A0)		
*		**WJ538400**	Circuit Board	AM	AMシート	(WJ53820)(X8518C0)		
		WF212500	Circuit Board	GHL88 L	GHL88シートL	(WF46230)(X6244D0)		13
		WF212600	Circuit Board	GHL88 M	GHL88シートM	(WF46240)(X6245G0)		13
		WF212800	Circuit Board	GHL88 H	GHL88シートH	(WF46250)(X6246D0)		12
*		**WJ537700**	Circuit Board	JK	JKシート	(WJ53760)(X8534B0)		
*		**WJ537900**	Circuit Board	MV	MVシート	(WJ53760)(X8534B0)		
*		**WJ538000**	Circuit Board	SW	SWシート	(WJ53760)(X8534B0)		
*		**WJ538100**	Circuit Board	PL	PLシート	(WJ53760)(X8534B0)		
*		**WJ537800**	Circuit Board	PN	PNシート	(WJ53760)(X8534B0)		
*		**WJ983300**	Circuit Board	PEDAL	PEDALシート	(X8369C0)		
*		**WJ550000**	Circuit Board	DM	DMシート	(WJ54990)(X8517A0)		
	C101	**US064100**	Ceramic Capacitor-B (chip)	0.0100 50V K RECT.	チップセラ（B）			01
	C102	**UF017220**	Electrolytic Cap. (chip)	22 6.3V	チップケミコン			01
	C103	**US064100**	Ceramic Capacitor-B (chip)	0.0100 50V K RECT.	チップセラ（B）			01
	C104	**US064100**	Ceramic Capacitor-B (chip)	0.0100 50V K RECT.	チップセラ（B）			01
	C105	**UF017220**	Electrolytic Cap. (chip)	22 6.3V	チップケミコン			01
	C106	**US064100**	Ceramic Capacitor-B (chip)	0.0100 50V K RECT.	チップセラ（B）			01
	C107	**US064100**	Ceramic Capacitor-B (chip)	0.0100 50V K RECT.	チップセラ（B）			01
	C108	**UF017220**	Electrolytic Cap. (chip)	22 6.3V	チップケミコン			01
	C109	**US064100**	Ceramic Capacitor-B (chip)	0.0100 50V K RECT.	チップセラ（B）			01
	-111	**US064100**	Ceramic Capacitor-B (chip)	0.0100 50V K RECT.	チップセラ（B）			01
	C112	**UF017220**	Electrolytic Cap. (chip)	22 6.3V	チップケミコン			01
	C113	**US064100**	Ceramic Capacitor-B (chip)	0.0100 50V K RECT.	チップセラ（B）			01
	C114	**US064100**	Ceramic Capacitor-B (chip)	0.0100 50V K RECT.	チップセラ（B）			01
	C115	**US062470**	Ceramic Capacitor-SL(chip)	470P 50V J RECT.	チップセラ（SL）			01
	C116	**US064100**	Ceramic Capacitor-B (chip)	0.0100 50V K RECT.	チップセラ（B）			01
	C117	**US064100**	Ceramic Capacitor-B (chip)	0.0100 50V K RECT.	チップセラ（B）			01
	C118	**US062100**	Ceramic Capacitor-SL(chip)	100P 50V J RECT.	チップセラ（SL）			01
	C119	**US064100**	Ceramic Capacitor-B (chip)	0.0100 50V K RECT.	チップセラ（B）			01
	-126	**US064100**	Ceramic Capacitor-B (chip)	0.0100 50V K RECT.	チップセラ（B）			01
	C127	**US062100**	Ceramic Capacitor-SL(chip)	100P 50V J RECT.	チップセラ（SL）			01
	-129	**US062100**	Ceramic Capacitor-SL(chip)	100P 50V J RECT.	チップセラ（SL）			01
	C130	**US064100**	Ceramic Capacitor-B (chip)	0.0100 50V K RECT.	チップセラ（B）			01
	C131	**US062100**	Ceramic Capacitor-SL(chip)	100P 50V J RECT.	チップセラ（SL）			01
	-133	**US062100**	Ceramic Capacitor-SL(chip)	100P 50V J RECT.	チップセラ（SL）			01
	C134	**US064100**	Ceramic Capacitor-B (chip)	0.0100 50V K RECT.	チップセラ（B）			01
	C135	**US062100**	Ceramic Capacitor-SL(chip)	100P 50V J RECT.	チップセラ（SL）			01
	-140	**US062100**	Ceramic Capacitor-SL(chip)	100P 50V J RECT.	チップセラ（SL）			01
	C201	**US064100**	Ceramic Capacitor-B (chip)	0.0100 50V K RECT.	チップセラ（B）			01
	C202	**UF017220**	Electrolytic Cap. (chip)	22 6.3V	チップケミコン			01
	C203	**US064100**	Ceramic Capacitor-B (chip)	0.0100 50V K RECT.	チップセラ（B）			01
	C204	**US064100**	Ceramic Capacitor-B (chip)	0.0100 50V K RECT.	チップセラ（B）			01
	C205	**UF017220**	Electrolytic Cap. (chip)	22 6.3V	チップケミコン			01
	C206	**US064100**	Ceramic Capacitor-B (chip)	0.0100 50V K RECT.	チップセラ（B）			01
	C207	**US064100**	Ceramic Capacitor-B (chip)	0.0100 50V K RECT.	チップセラ（B）			01
	C208	**UF017220**	Electrolytic Cap. (chip)	22 6.3V	チップケミコン			01
	C209	**US064100**	Ceramic Capacitor-B (chip)	0.0100 50V K RECT.	チップセラ（B）			01
	-211	**US064100**	Ceramic Capacitor-B (chip)	0.0100 50V K RECT.	チップセラ（B）			01
	C212	**UF017220**	Electrolytic Cap. (chip)	22 6.3V	チップケミコン			01
	C213	**US064100**	Ceramic Capacitor-B (chip)	0.0100 50V K RECT.	チップセラ（B）			01
	-216	**US064100**	Ceramic Capacitor-B (chip)	0.0100 50V K RECT.	チップセラ（B）			01
	C301	**UF028100**	Electrolytic Cap. (chip)	100 10V	チップケミコン			01
	C302	**US145100**	Ceramic Capacitor-F (chip)	0.1000 25V Z RECT.	チップセラ（F）			01
	-304	**US145100**	Ceramic Capacitor-F (chip)	0.1000 25V Z RECT.	チップセラ（F）			01
	C307	**US062100**	Ceramic Capacitor-SL(chip)	100P 50V J RECT.	チップセラ（SL）			01
	-333	**US062100**	Ceramic Capacitor-SL(chip)	100P 50V J RECT.	チップセラ（SL）			01
	C334	**US145100**	Ceramic Capacitor-F (chip)	0.1000 25V Z RECT.	チップセラ（F）			01
	C401	**UF037100**	Electrolytic Cap. (chip)	10 16V	チップケミコン			01
	C402	**US145100**	Ceramic Capacitor-F (chip)	0.1000 25V Z RECT.	チップセラ（F）			01
	C403	**US145100**	Ceramic Capacitor-F (chip)	0.1000 25V Z RECT.	チップセラ（F）			01
	C405	**US062100**	Ceramic Capacitor-SL(chip)	100P 50V J RECT.	チップセラ（SL）			01
	C406	**US062680**	Ceramic Capacitor-SL(chip)	680P 50V J RECT.	チップセラ（SL）			01
	C407	**US062680**	Ceramic Capacitor-SL(chip)	680P 50V J RECT.	チップセラ（SL）			01
	C408	**UF066470**	Electrolytic Cap. (chip)	4.7 50V	チップケミコン			01
	C409	**US062100**	Ceramic Capacitor-SL(chip)	100P 50V J RECT.	チップセラ（SL）			01
	C410	**US062100**	Ceramic Capacitor-SL(chip)	100P 50V J RECT.	チップセラ（SL）			01
	C411	**US062680**	Ceramic Capacitor-SL(chip)	680P 50V J RECT.	チップセラ（SL）			01

＊: New Parts（新規部品）

RANK : Japan only

DM

REF NO.	PART NO.	DESCRIPTION		部品名	REMARKS	QTY	RANK
C412	**US062680**	Ceramic Capacitor-SL(chip)	680P 50V J RECT.	チップセラ（SL）			01
C413	**UF066470**	Electrolytic Cap. (chip)	4.7 50V	チップケミコン			01
C414	**US062100**	Ceramic Capacitor-SL(chip)	100P 50V J RECT.	チップセラ（SL）			01
C415	**UF028100**	Electrolytic Cap. (chip)	100 10V	チップケミコン			01
C416	**US145100**	Ceramic Capacitor-F (chip)	0.1000 25V Z RECT.	チップセラ（F）			01
C417	**UF037100**	Electrolytic Cap. (chip)	10 16V	チップケミコン			01
C418	**WF621600**	Electrolytic Cap. (chip)	10 16V EEEFK1C100R	チップケミコン			01
C419	**US145100**	Ceramic Capacitor-F (chip)	0.1000 25V Z RECT.	チップセラ（F）			01
C420	**US145100**	Ceramic Capacitor-F (chip)	0.1000 25V Z RECT.	チップセラ（F）			01
C421	**WF621600**	Electrolytic Cap. (chip)	10 16V EEEFK1C100R	チップケミコン			01
C422	**US145100**	Ceramic Capacitor-F (chip)	0.1000 25V Z RECT.	チップセラ（F）			01
C423	**US145100**	Ceramic Capacitor-F (chip)	0.1000 25V Z RECT.	チップセラ（F）			01
C424	**UF028100**	Electrolytic Cap. (chip)	100 10V	チップケミコン			01
C427	**US064100**	Ceramic Capacitor-B (chip)	0.0100 50V K RECT.	チップセラ（B）			01
C428	**US062100**	Ceramic Capacitor-SL(chip)	100P 50V J RECT.	チップセラ（SL）			01
-430	**US062100**	Ceramic Capacitor-SL(chip)	100P 50V J RECT.	チップセラ（SL）			01
C431	**US064100**	Ceramic Capacitor-B (chip)	0.0100 50V K RECT.	チップセラ（B）			01
-434	**US064100**	Ceramic Capacitor-B (chip)	0.0100 50V K RECT.	チップセラ（B）			01
C435	**US062100**	Ceramic Capacitor-SL(chip)	100P 50V J RECT.	チップセラ（SL）			01
C436	**US062100**	Ceramic Capacitor-SL(chip)	100P 50V J RECT.	チップセラ（SL）			01
CN101	**VB390700**	Base Post Connector	PH 11P TE	ベーススポスト			01
CN102	**VB390600**	Base Post Connector	PH 10P TE	ベーススポスト			01
CN301	**WC338900**	FFC Connector	52806 27P TE	FFCコネクタ			
CN401	**VF283100**	Base Post Connector	PH 13P TE	ベーススポスト			01
IC101	**X6055A00**	IC	YMW767-VTZ	I C	CPU(SWL01)		10
＊ IC102	**X8708100**	IC	MR27T6402L-0PLTNZ0	I C	P2ROM		
IC103	**X7130A00**	IC	MX29LV400CBTC-70G	I C	FLASH ROM 4M		04
IC104	**X2726A00**	IC	GLT440L16P-40TC	I C	DRAM 4M		05
IC104	**X6504B00**	IC	M11L416256SA-35TG	I C			
IC105	**X4374A00**	IC	S-80136ANMC-JCVT2G	I C	RESET		01
IC106	**X5647A00**	IC	SN74LV32APWR	I C	OR		01
IC201	**X6055A00**	IC	YMW767-VTZ	I C	CPU(SWL01)		10
IC202	**X6641200**	IC	MR27T3202L-OBUTNZO	I C	MASK ROM		06
IC301	**XZ560100**	IC	UPD789022GB-A15-8E	I C	CPU		04
IC302	**X0158A00**	IC	SN74AHCT1G08DCKR	I C	AND		01
IC303	**X0158A00**	IC	SN74AHCT1G08DCKR	I C	AND		01
IC401	**X6040A00**	IC	AK4385ET	I C	D/A CONVERTER		03
IC402	**X2331A00**	IC	NJM4580E(TE2)OPAMP	I C	OPAMP		01
IC403	**X5889A00**	IC	BA33BC0FP	I C	REGULATOR +3.3V		03
IC404	**X3679A00**	IC	RH5RZ25CA-T1-F	I C	REGULATOR +2.5V		03
L101	**VY657200**	Chip Inductance	600 BK1608HM601-T	チップインダクタ			01
-104	**VY657200**	Chip Inductance	600 BK1608HM601-T	チップインダクタ			01
L106	**VY657200**	Chip Inductance	600 BK1608HM601-T	チップインダクタ			01
L401	**VY657200**	Chip Inductance	600 BK1608HM601-T	チップインダクタ			01
R101	**RD354330**	Carbon Resistor (chip)	33.0 63M J RECT.	チップ抵抗			01
R102	**RD354330**	Carbon Resistor (chip)	33.0 63M J RECT.	チップ抵抗			01
R103	**RD357470**	Carbon Resistor (chip)	47.0K 63M J RECT.	チップ抵抗			01
R104	**RD354470**	Carbon Resistor (chip)	47.0 63M J RECT.	チップ抵抗			01
-111	**RD354470**	Carbon Resistor (chip)	47.0 63M J RECT.	チップ抵抗			01
R114	**RD354470**	Carbon Resistor (chip)	47.0 63M J RECT.	チップ抵抗			01
-125	**RD354470**	Carbon Resistor (chip)	47.0 63M J RECT.	チップ抵抗			01
R126	**RD357100**	Carbon Resistor (chip)	10.0K 63M J RECT.	チップ抵抗			01
R128	**RD350000**	Carbon Resistor (chip)	0 63M J RECT.	チップ抵抗			01
R129	**RD350000**	Carbon Resistor (chip)	0 63M J RECT.	チップ抵抗			01
R131	**RD357100**	Carbon Resistor (chip)	10.0K 63M J RECT.	チップ抵抗			01
R132	**RD357100**	Carbon Resistor (chip)	10.0K 63M J RECT.	チップ抵抗			01
R133	**RD354470**	Carbon Resistor (chip)	47.0 63M J RECT.	チップ抵抗			01
R134	**RD354470**	Carbon Resistor (chip)	47.0 63M J RECT.	チップ抵抗			01
R135	**RD357470**	Carbon Resistor (chip)	47.0K 63M J RECT.	チップ抵抗			01
R136	**RD354470**	Carbon Resistor (chip)	47.0 63M J RECT.	チップ抵抗			01
R137	**RD357470**	Carbon Resistor (chip)	47.0K 63M J RECT.	チップ抵抗			01
-140	**RD357470**	Carbon Resistor (chip)	47.0K 63M J RECT.	チップ抵抗			01
R144	**RD356220**	Carbon Resistor (chip)	2.2K 63M J RECT.	チップ抵抗			01
-149	**RD356220**	Carbon Resistor (chip)	2.2K 63M J RECT.	チップ抵抗			01
R150	**RD357470**	Carbon Resistor (chip)	47.0K 63M J RECT.	チップ抵抗			01
-155	**RD357470**	Carbon Resistor (chip)	47.0K 63M J RECT.	チップ抵抗			01
R201	**RD357470**	Carbon Resistor (chip)	47.0K 63M J RECT.	チップ抵抗			01
R202	**RD354470**	Carbon Resistor (chip)	47.0 63M J RECT.	チップ抵抗			01
-205	**RD354470**	Carbon Resistor (chip)	47.0 63M J RECT.	チップ抵抗			01
R212	**RD357470**	Carbon Resistor (chip)	47.0K 63M J RECT.	チップ抵抗			01

＊: New Parts **（新規部品）**

RANK : Japan only

DM, AM

	REF NO.	PART NO.	DESCRIPTION		部品名	REMARKS	QTY	RANK
	R214	**RD357100**	Carbon Resistor (chip)	10.0K 63M J RECT.	チップ抵抗			01
	R301	**RD355100**	Carbon Resistor (chip)	100.0 63M J RECT.	チップ抵抗			01
	-303	**RD355100**	Carbon Resistor (chip)	100.0 63M J RECT.	チップ抵抗			01
	R304	**RD356100**	Carbon Resistor (chip)	1.0K 63M J RECT.	チップ抵抗			01
	-314	**RD356100**	Carbon Resistor (chip)	1.0K 63M J RECT.	チップ抵抗			01
	R315	**RD355100**	Carbon Resistor (chip)	100.0 63M J RECT.	チップ抵抗			01
	-326	**RD355100**	Carbon Resistor (chip)	100.0 63M J RECT.	チップ抵抗			01
	R327	**RD357220**	Carbon Resistor (chip)	22.0K 63M J RECT.	チップ抵抗			01
	-332	**RD357220**	Carbon Resistor (chip)	22.0K 63M J RECT.	チップ抵抗			01
	R333	**RD356100**	Carbon Resistor (chip)	1.0K 63M J RECT.	チップ抵抗			01
	R334	**RD357220**	Carbon Resistor (chip)	22.0K 63M J RECT.	チップ抵抗			01
	-339	**RD357220**	Carbon Resistor (chip)	22.0K 63M J RECT.	チップ抵抗			01
	R342	**RD355220**	Carbon Resistor (chip)	220.0 63M J RECT.	チップ抵抗			01
	R343	**RD355220**	Carbon Resistor (chip)	220.0 63M J RECT.	チップ抵抗			01
	R347	**RD357470**	Carbon Resistor (chip)	47.0K 63M J RECT.	チップ抵抗			01
	R401	**RD356820**	Carbon Resistor (chip)	8.2K 63M J RECT.	チップ抵抗			01
	R402	**RD356820**	Carbon Resistor (chip)	8.2K 63M J RECT.	チップ抵抗			01
	R403	**RD356390**	Carbon Resistor (chip)	3.9K 63M J RECT.	チップ抵抗			01
	-406	**RD356390**	Carbon Resistor (chip)	3.9K 63M J RECT.	チップ抵抗			01
	R407	**RD355100**	Carbon Resistor (chip)	100.0 63M J RECT.	チップ抵抗			01
	R408	**RD356820**	Carbon Resistor (chip)	8.2K 63M J RECT.	チップ抵抗			01
	R409	**RD356820**	Carbon Resistor (chip)	8.2K 63M J RECT.	チップ抵抗			01
	R410	**RD356390**	Carbon Resistor (chip)	3.9K 63M J RECT.	チップ抵抗			01
	-413	**RD356390**	Carbon Resistor (chip)	3.9K 63M J RECT.	チップ抵抗			01
	R414	**RD355100**	Carbon Resistor (chip)	100.0 63M J RECT.	チップ抵抗			01
	R415	**RD356120**	Carbon Resistor (chip)	1.2K 63M J RECT.	チップ抵抗			01
	R416	**RD356150**	Carbon Resistor (chip)	1.5K 63M J RECT.	チップ抵抗			01
	R417	**RD357470**	Carbon Resistor (chip)	47.0K 63M J RECT.	チップ抵抗			01
	R418	**RD354470**	Carbon Resistor (chip)	47.0 63M J RECT.	チップ抵抗			01
	R419	**RD357470**	Carbon Resistor (chip)	47.0K 63M J RECT.	チップ抵抗			01
	R420	**RD357470**	Carbon Resistor (chip)	47.0K 63M J RECT.	チップ抵抗			01
	R421	**RD356220**	Carbon Resistor (chip)	2.2K 63M J RECT.	チップ抵抗			01
	R422	**RD357470**	Carbon Resistor (chip)	47.0K 63M J RECT.	チップ抵抗			01
*	RA101	**WG890700**	Resistor Array (Chip)	1608X4 47 J	チップ抵抗アレイ			
	RA101	**WH206200**	Resistor Array	47 X 4	抵抗アレイ			
*	RA102	**WG890700**	Resistor Array (Chip)	1608X4 47 J	チップ抵抗アレイ			
	RA102	**WH206200**	Resistor Array	47 X 4	抵抗アレイ			
*	RA103	**WG890700**	Resistor Array (Chip)	1608X4 47 J	チップ抵抗アレイ			
	RA103	**WH206200**	Resistor Array	47 X 4	抵抗アレイ			
*	RA104	**WG890700**	Resistor Array (Chip)	1608X4 47 J	チップ抵抗アレイ			
	RA104	**WH206200**	Resistor Array	47 X 4	抵抗アレイ			
*	RA105	**WG890700**	Resistor Array (Chip)	1608X4 47 J	チップ抵抗アレイ			
	RA105	**WH206200**	Resistor Array	47 X 4	抵抗アレイ			
*	RA106	**WG890700**	Resistor Array (Chip)	1608X4 47 J	チップ抵抗アレイ			
	RA106	**WH206200**	Resistor Array	47 X 4	抵抗アレイ			
*	RA107	**WG890700**	Resistor Array (Chip)	1608X4 47 J	チップ抵抗アレイ			
	RA107	**WH206200**	Resistor Array	47 X 4	抵抗アレイ			
*	RA108	**WG890700**	Resistor Array (Chip)	1608X4 47 J	チップ抵抗アレイ			
	RA108	**WH206200**	Resistor Array	47 X 4	抵抗アレイ			
*	RA109	**WG890700**	Resistor Array (Chip)	1608X4 47 J	チップ抵抗アレイ			
	RA109	**WH206200**	Resistor Array	47 X 4	抵抗アレイ			
	TR101	**WB107300**	Transistor Array	IMH10A T110	トランジスタアレイ			05
*	X101	**WF529100**	Quartz Crystal Unit	33.8688M 9D6A03386	水晶発振器			
	X101	**WG316900**	Quartz Crystal Unit	33.8688M JFCO-33.8	水晶発振器			
	X301	**WA782100**	Ceramic Resonator	5.000M	セラミック振動子			
*		**WJ538400**	Circuit Board	AM	AMシート	(WJ53820)(X8518C0)		
		--	Jumper Wire	0.55 TIN	ジャンパー線	(VA07890)	49	
	10	**--**	Grease	G-746	シリコングリス	(0412125)		
	10	**--**	Grease	X-113A G746	シリコングリス	(VA79810)		
	20	**WE774300**	Bind Head Tapping Screw-B	3.0X8 MFZN2W3	Bタイト＋BIND		3	01
	C101	**FG613100**	Ceramic Capacitor-B	1000P 50V K RX TP	セラコン（B）			01
	C102	**UR866100**	Electrolytic Cap.	1.00 50.0V RX TP	ケミコン			01
	C103	**UA355220**	Mylar Capacitor	0.2200 50V J RX TP	マイラーコン			01
	C103	**VR168700**	Monolithic Mylar Capacitor	ECQ-V1H224JL3	積層マイラーコン			01
	C104	**UA354470**	Mylar Capacitor	0.0470 50V J RX TP	マイラーコン			
	C104	**UA654470**	Mylar Capacitor	0.0470 50V J RX TP	マイラーコン			01
	C107	**FG612470**	Ceramic Capacitor-B	470P 50V K RX TP	セラコン（B）			01
	C108	**UR867100**	Electrolytic Cap.	10.00 50.0V RX TP	ケミコン			01
	C109	**UA353100**	Mylar Capacitor	1000P 50V J RX TP	マイラーコン			01

＊: New Parts **（新規部品）**

RANK : Japan only

AM

REF NO.	PART NO.	DESCRIPTION		部品名	REMARKS	QTY	RANK
C110	**V6490000**	Monolithic Ceramic Cap.	1.000 25V Z	積層セラコン			01
C112	**UR828100**	Electrolytic Cap.	100.00 10.0V RX TP	ケミコン			01
C113	**UR837330**	Electrolytic Cap.	33.00 16.0V RX TP	ケミコン			01
C114	**UR867100**	Electrolytic Cap.	10.00 50.0V RX TP	ケミコン			01
C115	**VC694800**	Semiconductive Cera. Cap.	0.1000 25V Z T	半導体セラコン			01
C116	**UR867100**	Electrolytic Cap.	10.00 50.0V RX TP	ケミコン			01
C117	**UR847470**	Electrolytic Cap.	47.00 25.0V RX TP	ケミコン			01
C118	**VC694800**	Semiconductive Cera. Cap.	0.1000 25V Z T	半導体セラコン			01
-121	**VC694800**	Semiconductive Cera. Cap.	0.1000 25V Z T	半導体セラコン			01
C122	**UR847470**	Electrolytic Cap.	47.00 25.0V RX TP	ケミコン			01
C126	**US062470**	Ceramic Capacitor-SL(chip)	470P 50V J RECT.	チップセラ（SL）			01
C201	**FG613100**	Ceramic Capacitor-B	1000P 50V K RX TP	セラコン（B）			01
C202	**UR866100**	Electrolytic Cap.	1.00 50.0V RX TP	ケミコン			01
C203	**UA355220**	Mylar Capacitor	0.2200 50V J RX TP	マイラーコン			01
C203	**VR168700**	Monolithic Mylar Capacitor	ECQ-V1H224JL3	積層マイラーコン			01
C204	**UA354470**	Mylar Capacitor	0.0470 50V J RX TP	マイラーコン			
C204	**UA654470**	Mylar Capacitor	0.0470 50V J RX TP	マイラーコン			01
C207	**FG612470**	Ceramic Capacitor-B	470P 50V K RX TP	セラコン（B）			01
C208	**UR867100**	Electrolytic Cap.	10.00 50.0V RX TP	ケミコン			01
C209	**UA353100**	Mylar Capacitor	1000P 50V J RX TP	マイラーコン			01
C210	**V6490000**	Monolithic Ceramic Cap.	1.000 25V Z	積層セラコン			01
C212	**UA355100**	Mylar Capacitor	0.1000 50V J RX TP	マイラーコン			01
C212	**VR168300**	Monolithic Mylar Capacitor	ECQ-V1H104JL3	積層マイラーコン			01
C213	**UA355100**	Mylar Capacitor	0.1000 50V J RX TP	マイラーコン			01
C213	**VR168300**	Monolithic Mylar Capacitor	ECQ-V1H104JL3	積層マイラーコン			01
C214	**UA355100**	Mylar Capacitor	0.1000 50V J RX TP	マイラーコン			01
C214	**VR168300**	Monolithic Mylar Capacitor	ECQ-V1H104JL3	積層マイラーコン			01
C215	**UA355100**	Mylar Capacitor	0.1000 50V J RX TP	マイラーコン			01
C215	**VR168300**	Monolithic Mylar Capacitor	ECQ-V1H104JL3	積層マイラーコン			01
C226	**US062470**	Ceramic Capacitor-SL(chip)	470P 50V J RECT.	チップセラ（SL）			01
C302	**V6490000**	Monolithic Ceramic Cap.	1.000 25V Z	積層セラコン			01
C304	**V6490000**	Monolithic Ceramic Cap.	1.000 25V Z	積層セラコン			01
C305	**UR867100**	Electrolytic Cap.	10.00 50.0V RX TP	ケミコン			01
C306	**VC694800**	Semiconductive Cera. Cap.	0.1000 25V Z T	半導体セラコン			01
C307	**UA355100**	Mylar Capacitor	0.1000 50V J RX TP	マイラーコン			01
C307	**VR168300**	Monolithic Mylar Capacitor	ECQ-V1H104JL3	積層マイラーコン			01
C308	**UA355100**	Mylar Capacitor	0.1000 50V J RX TP	マイラーコン			01
C308	**VR168300**	Monolithic Mylar Capacitor	ECQ-V1H104JL3	積層マイラーコン			01
C309	**UR838100**	Electrolytic Cap.	100.00 16.0V RX TP	ケミコン			01
C310	**UR838100**	Electrolytic Cap.	100.00 16.0V RX TP	ケミコン			01
C310	**V3508500**	Electrolytic Cap.	100.00 16.0V TP	ケミコン			
C311	**FG644100**	Electrolytic Cap.	0.0100 50V Z RX TP	セラコン（F）			01
C312	**FG644100**	Electrolytic Cap.	0.0100 50V Z RX TP	セラコン（F）			01
C313	**UR847220**	Electrolytic Cap.	22.00 25.0V RX TP	ケミコン			01
C314	**UR866100**	Electrolytic Cap.	1.00 50.0V RX TP	ケミコン			01
C402	**FG644100**	Electrolytic Cap.	0.0100 50V Z RX TP	セラコン（F）			01
C403	**FG644100**	Electrolytic Cap.	0.0100 50V Z RX TP	セラコン（F）			01
C404	**WF405000**	Electrolytic Cap.	100.00 10.0V T	ケミコン			
C405	**VC694800**	Semiconductive Cera. Cap.	0.1000 25V Z T	半導体セラコン			01
C406	**VC694800**	Semiconductive Cera. Cap.	0.1000 25V Z T	半導体セラコン			01
C407	**UR867100**	Electrolytic Cap.	10.00 50.0V RX TP	ケミコン			01
C412	**UR749680**	Electrolytic Cap.	6800 25.0V FORM.	ケミコン			03
C413	**VC694800**	Semiconductive Cera. Cap.	0.1000 25V Z T	半導体セラコン			01
-416	**VC694800**	Semiconductive Cera. Cap.	0.1000 25V Z T	半導体セラコン			01
C501	**FG612100**	Ceramic Cap.-B	100P 50V K RX TP	セラコン B			01
-504	**FG612100**	Ceramic Cap.-B	100P 50V K RX TP	セラコン B			01
CN101	**VB390500**	Base Post Connector	PH 9P TE	ベースポスト			03
CN102	**VF283100**	Base Post Connector	PH 13P TE	ベースポスト			01
CN104	**LB918020**	Base Post Connector	XH 2P TE	ベースツキポスト			01
CN105	**VB390400**	Base Post Connector	PH 8P TE	ベースポスト			01
CN106	**LB918030**	Base Post Connector	XH 3P TE	ベースツキポスト			01
CN107	**VB390200**	Base Post Connector	PH 6P TE	ベースポスト			01
CN108	**LB918020**	Base Post Connector	XH 2P TE	ベースツキポスト			01
⚠ D401	**V8603100**	Diode	2A02G-01 X0 JI	ダイオード			
⚠ D401	**VV731400**	Diode	2A02-05 X0	ダイオード			01
D501	**VB941200**	Diode	1SS133,1SS176 TE	ダイオード			01
-508	**VB941200**	Diode	1SS133,1SS176 TE	ダイオード			01
HS101	**--**	Heat Sink		放熱板	(WJ45520)		
IC101	**XF195A00**	IC	M4580L	IC	OPAMP		04
-104	**XF195A00**	IC	M4580L	IC	OPAMP		04

＊: New Parts **（新規部品）**

RANK : Japan only

AM, GHL88 L, GHL88 M

REF NO.	PART NO.	DESCRIPTION		部品名	REMARKS	QTY	RANK
IC105	**XY209A00**	IC	LA4625-E	IC	POWER AMP 13.5W		05
IC301	**X6813A00**	IC	LA4536M-TE-R-E	IC	POWER AMP 0.1W+0.1W		04
IC401	**X5887A00**	IC	BA50BC0T	IC	REGULATOR +5V 1.0A		03
J301	**--**	Jumper Wire	0.55 TIN	ジャンパー線	(VA07890)		
J403	**--**	Jumper Wire	0.55 TIN	ジャンパー線	(VA07890)		
⚠ JK401	**V6557600**	Connector	HTJ-020-05AZ	電源コネクタ	DC IN 12V		04
JK501	**V4874800**	Connector,Mini DIN	DINJATSUKU6P MD-S6	ミニDINコネクタ	TO PEDAL		02
⚠ L401	**VQ884000**	Line Filter	CM08RB01 RX	ラインフィルター			03
L501	**VB835000**	Coil	FL05RD200AT	コイル 20U			01
-504	**VB835000**	Coil	FL05RD200AT	コイル 20U			01
R101	**RD356100**	Carbon Resistor (chip)	1.0K 63M J RECT.	チップ抵抗			01
R102	**RD357330**	Carbon Resistor (chip)	33.0K 63M J RECT.	チップ抵抗			01
R103	**RD357470**	Carbon Resistor (chip)	47.0K 63M J RECT.	チップ抵抗			01
R104	**RD356330**	Carbon Resistor (chip)	3.3K 63M J RECT.	チップ抵抗			01
R105	**RD355470**	Carbon Resistor (chip)	470.0 63M J RECT.	チップ抵抗			01
R106	**RD357220**	Carbon Resistor (chip)	22.0K 63M J RECT.	チップ抵抗			01
R109	**RD357470**	Carbon Resistor (chip)	47.0K 63M J RECT.	チップ抵抗			01
R110	**RD357470**	Carbon Resistor (chip)	47.0K 63M J RECT.	チップ抵抗			01
R111	**RD355560**	Carbon Resistor (chip)	560.0 63M J RECT.	チップ抵抗			01
R112	**RD357470**	Carbon Resistor (chip)	47.0K 63M J RECT.	チップ抵抗			01
R114	**RD356330**	Carbon Resistor (chip)	3.3K 63M J RECT.	チップ抵抗			01
R115	**RD355100**	Carbon Resistor (chip)	100.0 63M J RECT.	チップ抵抗			01
R117	**RD357100**	Carbon Resistor (chip)	10.0K 63M J RECT.	チップ抵抗			01
R118	**RD356470**	Carbon Resistor (chip)	4.7K 63M J RECT.	チップ抵抗			01
R119	**RD357100**	Carbon Resistor (chip)	10.0K 63M J RECT.	チップ抵抗			01
R120	**RD357100**	Carbon Resistor (chip)	10.0K 63M J RECT.	チップ抵抗			01
R121	**RD356220**	Carbon Resistor (chip)	2.2K 63M J RECT.	チップ抵抗			01
R122	**RD357220**	Carbon Resistor (chip)	22.0K 63M J RECT.	チップ抵抗			01
R123	**RD357470**	Carbon Resistor (chip)	47.0K 63M J RECT.	チップ抵抗			01
R201	**RD356100**	Carbon Resistor (chip)	1.0K 63M J RECT.	チップ抵抗			01
R202	**RD357330**	Carbon Resistor (chip)	33.0K 63M J RECT.	チップ抵抗			01
R203	**RD357470**	Carbon Resistor (chip)	47.0K 63M J RECT.	チップ抵抗			01
R204	**RD356330**	Carbon Resistor (chip)	3.3K 63M J RECT.	チップ抵抗			01
R205	**RD355470**	Carbon Resistor (chip)	470.0 63M J RECT.	チップ抵抗			01
R206	**RD357220**	Carbon Resistor (chip)	22.0K 63M J RECT.	チップ抵抗			01
R209	**RD357470**	Carbon Resistor (chip)	47.0K 63M J RECT.	チップ抵抗			01
R210	**RD357470**	Carbon Resistor (chip)	47.0K 63M J RECT.	チップ抵抗			01
R211	**RD355560**	Carbon Resistor (chip)	560.0 63M J RECT.	チップ抵抗			01
R212	**RD357470**	Carbon Resistor (chip)	47.0K 63M J RECT.	チップ抵抗			01
R214	**RD356330**	Carbon Resistor (chip)	3.3K 63M J RECT.	チップ抵抗			01
R215	**RD355100**	Carbon Resistor (chip)	100.0 63M J RECT.	チップ抵抗			01
R217	**RD357100**	Carbon Resistor (chip)	10.0K 63M J RECT.	チップ抵抗			01
R218	**RD356470**	Carbon Resistor (chip)	4.7K 63M J RECT.	チップ抵抗			01
R219	**WD556700**	Flame Proof C. Resistor	2.2 1/4 J TE-26	不燃化カーボン抵抗			01
-222	**WD556700**	Flame Proof C. Resistor	2.2 1/4 J TE-26	不燃化カーボン抵抗			01
R301	**RD356220**	Carbon Resistor (chip)	2.2K 63M J RECT.	チップ抵抗			01
R302	**RD357470**	Carbon Resistor (chip)	47.0K 63M J RECT.	チップ抵抗			01
R303	**RD356220**	Carbon Resistor (chip)	2.2K 63M J RECT.	チップ抵抗			01
R304	**RD357470**	Carbon Resistor (chip)	47.0K 63M J RECT.	チップ抵抗			01
R305	**RD355560**	Carbon Resistor (chip)	560.0 63M J RECT.	チップ抵抗			01
R310	**RD357100**	Carbon Resistor (chip)	10.0K 63M J RECT.	チップ抵抗			01
R311	**RD357100**	Carbon Resistor (chip)	10.0K 63M J RECT.	チップ抵抗			01
R313	**WD556700**	Flame Proof C. Resistor	2.2 1/4 J TE-26	不燃化カーボン抵抗			01
R314	**WD556700**	Flame Proof C. Resistor	2.2 1/4 J TE-26	不燃化カーボン抵抗			01
R315	**RD357100**	Carbon Resistor (chip)	10.0K 63M J RECT.	チップ抵抗			01
R316	**WD556700**	Flame Proof C. Resistor	2.2 1/4 J TE-26	不燃化カーボン抵抗			01
⚠ TH401	**VV458000**	Poly Switch	RUEF250 2.50A 30V	ポリスイッチ			03
TR101	**IC174070**	Transistor	2SC2SC1740S R,S	トランジスタ			01
TR101	**WE435900**	Transistor	2SC5395-T112-E/F/G	トランジスタ			
TR101	**WE436000**	Transistor	2SCKTC3199 GR,BL	トランジスタ			
	WF212500	Circuit Board	GHL88L	GHL88シートL	(WF46230)(X6244D0)		13
CN1	**WA619500**	Wire Trap	52151 17P SE	ワイヤートラップ			01
D1	**VB941200**	Diode	1SS133,1SS176 TE	ダイオード			01
D5	**VB941200**	Diode	1SS133,1SS176 TE	ダイオード			01
-60	**VB941200**	Diode	1SS133,1SS176 TE	ダイオード			01
	WF212600	Circuit Board	GHL88M	GHL88シートM	(WF46240)(X6245G0)		13
CN1	**WA619500**	Wire Trap	52151 17P SE	ワイヤートラップ			01
CN2	**WG011900**	FFC Connector	52807SHIRI-ZU 27P	FFCコネクタ			01

＊: New Parts **(新規部品)**

RANK : Japan only

GHL88 M, GHL88 H, JK, MV, SW, PL, PN

	REF NO.	PART NO.	DESCRIPTION		部品名	REMARKS	QTY	RANK
	CN3	**WA619500**	Wire Trap	52151 17P SE	ワイヤートラップ			01
	D1	**VB941200**	Diode	1SS133,1SS176 TE	ダイオード			01
	-72	**VB941200**	Diode	1SS133,1SS176 TE	ダイオード			01
		WF212800	Circuit Board	GHL88H	GHL88シートH	(WF46250)(X6246D0)		12
	CN1	**WA619500**	Wire Trap	52151 17P SE	ワイヤートラップ			01
	D1	**VB941200**	Diode	1SS133,1SS176 TE	ダイオード			01
	-48	**VB941200**	Diode	1SS133,1SS176 TE	ダイオード			01
*		**WJ537700**	Circuit Board	JK	JKシート	(WJ53760)(X8534B0)		
*		**WJ537900**	Circuit Board	MV	MVシート	(WJ53760)(X8534B0)		
*		**WJ538000**	Circuit Board	SW	SWシート	(WJ53760)(X8534B0)		
*		**WJ538100**	Circuit Board	PL	PLシート	(WJ53760)(X8534B0)		
*		**WJ537800**	Circuit Board	PN	PNシート	(WJ53760)(X8534B0)		
		--	Jumper Wire	0.55 TIN	ジャンパー線	(VA07890)	4	
	C101	**FG644100**	Electrolytic Cap.	0.0100 50V Z RX TP	セラコン(F)			01
	C103	**FG644100**	Electrolytic Cap.	0.0100 50V Z RX TP	セラコン(F)			01
	C104	**UR827220**	Electrolytic Cap.	22.00 10.0V RX TP	ケミコン			01
	C301	**FG613100**	Ceramic Capacitor-B	1000P 50V K RX TP	セラコン(B)			01
	-304	**FG613100**	Ceramic Capacitor-B	1000P 50V K RX TP	セラコン(B)			01
	C305	**FG644100**	Electrolytic Cap.	0.0100 50V Z RX TP	セラコン(F)			01
	C306	**FG644100**	Electrolytic Cap.	0.0100 50V Z RX TP	セラコン(F)			01
	CN101	**VB390100**	Base Post Connector	PH 5P TE	ベースポスト			01
	CN201	**VB858800**	Base Post Connector	PH 9P SE	ベースポスト			01
	CN301	**VB390400**	Base Post Connector	PH 8P TE	ベースポスト			01
	CN302	**VB389800**	Base Post Connector	PH 2P TE	ベースポスト			01
	CN401	**VB390600**	Base Post Connector	PH 10P TE	ベースポスト			01
	CN501	**VB389800**	Base Post Connector	PH 2P TE	ベースポスト			01
	CN601	**LB918030**	Base Post Connector	XH 3P TE	ベースツキポスト			01
	D101	**VB941200**	Diode	1SS133,1SS176 TE	ダイオード			01
	IC101	**WA645200**	Photo Coupler	PC900V0NSZX	フォトカプラ			04
	JK101	**VT202500**	DIN Connector	5P YKF51-5066	DINコネクタ	MIDI IN		01
	JK102	**VT202500**	DIN Connector	5P YKF51-5066	DINコネクタ	MIDI OUT		01
	JK301	**LB101870**	Phone Jack	YKB21-5006	ホーンコネクタ	PHONES		03
	JK301	**WJ306200**	Phone Jack	MSJ-064-15A B AG	ホーンコネクタ			
	JK302	**LB101870**	Phone Jack	YKB21-5006	ホーンコネクタ	PHONES		03
	JK302	**WJ306200**	Phone Jack	MSJ-064-15A B AG	ホーンコネクタ			
	L101	**VB835000**	Coil	FL05RD200AT	コイル 20U			01
	-105	**VB835000**	Coil	FL05RD200AT	コイル 20U			01
	L301	**VB835000**	Coil	FL05RD200AT	コイル 20U			01
	L302	**VB835000**	Coil	FL05RD200AT	コイル 20U			01
	L303	**VM898600**	Ferrite Bead	EXCELDR35V TAPING	フェライトビーズ			01
	L304	**VB835000**	Coil	FL05RD200AT	コイル 20U			01
	L305	**VB835000**	Coil	FL05RD200AT	コイル 20U			01
	L306	**VM898600**	Ferrite Bead	EXCELDR35V TAPING	フェライトビーズ			01
	LD401	**VU067800**	LED	SEL6210S-TP5 RED	LED	REC		01
	LD402	**VU067800**	LED	SEL6210S-TP5 RED	LED	PLAY		01
	LD501	**VD180000**	LED	SLZ-190B-03-T2 RED	LEDテー.フォ	Power Indicator		01
	R101	**HF456100**	Carbon Resistor	1.0K 1/4 J AX TP	カーボン抵抗			01
	R102	**HF455220**	Carbon Resistor	220.0 1/4 J AX TP	カーボン抵抗			01
	R103	**HF457220**	Carbon Resistor	22.0K 1/4 J AX TP	カーボン抵抗			01
	R104	**HF457220**	Carbon Resistor	22.0K 1/4 J AX TP	カーボン抵抗			01
	R105	**HF454470**	Carbon Resistor	47.0 1/4 J AX TP	カーボン抵抗			01
	R106	**HF454470**	Carbon Resistor	47.0 1/4 J AX TP	カーボン抵抗			01
	R301	**HF454330**	Carbon Resistor	33.0 1/4 J AX TP	カーボン抵抗			01
	-304	**HF454330**	Carbon Resistor	33.0 1/4 J AX TP	カーボン抵抗			01
	R305	**HF455330**	Carbon Resistor	330.0 1/4 J AX TP	カーボン抵抗			01
	-308	**HF455330**	Carbon Resistor	330.0 1/4 J AX TP	カーボン抵抗			01
	R401	**HF455220**	Carbon Resistor	220.0 1/4 J AX TP	カーボン抵抗			01
	R402	**HF455220**	Carbon Resistor	220.0 1/4 J AX TP	カーボン抵抗			01
	SW401	**V8889300**	Push Switch	EVQ 11Y 07K	プッシュSW			01
	SW401	**VV439800**	Tact Switch	SKQNAJ	タクトSW	SELECT-		01
	SW401	**WG318400**	Tact Switch	SKRGAMD010	タクトSW			01
	SW402	**V8889300**	Push Switch	EVQ 11Y 07K	プッシュSW			01
	SW402	**VV439800**	Tact Switch	SKQNAJ	タクトSW	SELECT+		01
	SW402	**WG318400**	Tact Switch	SKRGAMD010	タクトSW			01
	SW403	**V8889300**	Push Switch	EVQ 11Y 07K	プッシュSW			01
	SW403	**VV439800**	Tact Switch	SKQNAJ	タクトSW	PIANO/VOICE		01
	SW403	**WG318400**	Tact Switch	SKRGAMD010	タクトSW			01
	SW404	**V8889300**	Push Switch	EVQ 11Y 07K	プッシュSW	REC		01

* : New Parts **(新規部品)**

RANK : Japan only

JK, MV, SW, PL, PN, PEDAL

REF NO.	PART NO.	DESCRIPTION		部品名	REMARKS	QTY	RANK
SW404	**VV439800**	Tact Switch	SKQNAJ	タクトSW	REC		01
SW404	**WG318400**	Tact Switch	SKRGAMD010	タクトSW			01
SW405	**V8889300**	Push Switch	EVQ 11Y 07K	プッシュSW			01
SW405	**VV439800**	Tact Switch	SKQNAJ	タクトSW	PLAY		01
SW405	**WG318400**	Tact Switch	SKRGAMD010	タクトSW			01
SW406	**V8889300**	Push Switch	EVQ 11Y 07K	プッシュSW			01
SW406	**VV439800**	Tact Switch	SKQNAJ	タクトSW	METRONOME		01
SW406	**WG318400**	Tact Switch	SKRGAMD010	タクトSW			01
SW407	**V8889300**	Push Switch	EVQ 11Y 07K	プッシュSW			01
SW407	**VV439800**	Tact Switch	SKQNAJ	タクトSW	DEMO/SONG		01
SW407	**WG318400**	Tact Switch	SKRGAMD010	タクトSW			01
SW601	**V9661700**	Push Switch	SY16-32-4(U99S2)/T	プッシュSW	STANDBY/ON		03
SW601	**VY980400**	Push Switch	SDDLB15700 J,UC,CE	プッシュSW			03
TR101	**IC174070**	Transistor	2SC2SC1740S R,S	トランジスタ			01
TR101	**WE435900**	Transistor	2SC5395-T112-E/F/G	トランジスタ			
TR101	**WE436000**	Transistor	2SCKTC3199 GR,BL	トランジスタ			
TR102	**IC174070**	Transistor	2SC2SC1740S R,S	トランジスタ			01
TR102	**WE435900**	Transistor	2SC5395-T112-E/F/G	トランジスタ			
TR102	**WE436000**	Transistor	2SCKTC3199 GR,BL	トランジスタ			
VR201	**V0075800**	Rotary Variable Resistor	A10.0K	二連ロータリーVR	MASTER VOLUME		03
*	**WJ983300**	Circuit Board	PEDAL	PEDALシート	(X8369C0)		
CN1	**VB390100**	Base Post Connector	PH 5P TE	ベースポスト			01
⚠	**V8029200**	AC Adapter	PA-5D E	ACアダプター	E		08
⚠ *	**WK014700**	AC Adapter	PA-150U U	ACアダプター	U		
⚠	**V8029300**	AC Adapter	PA-5D GBR	ACアダプター	B		09
⚠	**V8029000**	AC Adapter	PA-5D J	ACアダプター	J		
*	**WJ568800**	Rubber Contact	PEDAL	ラバーコンタクト	Soft,Sostenuto,Damper	3	
*	**X8820A00**	Speaker	13.0cm 4ohm 10W	スピーカ		2	
	WF212200	Rubber Contact	GHL OCT 2M	接点ゴムOCT		7	04
	WF212400	Rubber Contact	GHL A-C 2M	接点ゴムA－C		1	05

＊: New Parts **（新規部品）**

RANK : Japan only

■ YDP-S30/YDP-S30C OVERALL CIRCUIT DIAGRAM 1/2 (DM, JK, PL, PN)

■CONTENTS

YDP-S30/YDP-S30C OVERALL CIRCUIT DIAGRAM

- AM ····· 2
- DM ····· 1
- JK ····· 1
- MV ····· 2
- PEDAL ····· 2
- PL ····· 1
- PN ····· 1
- SW ····· 2
- GHL88 H ····· 2
- GHL88 L ····· 2
- GHL88 M ····· 2

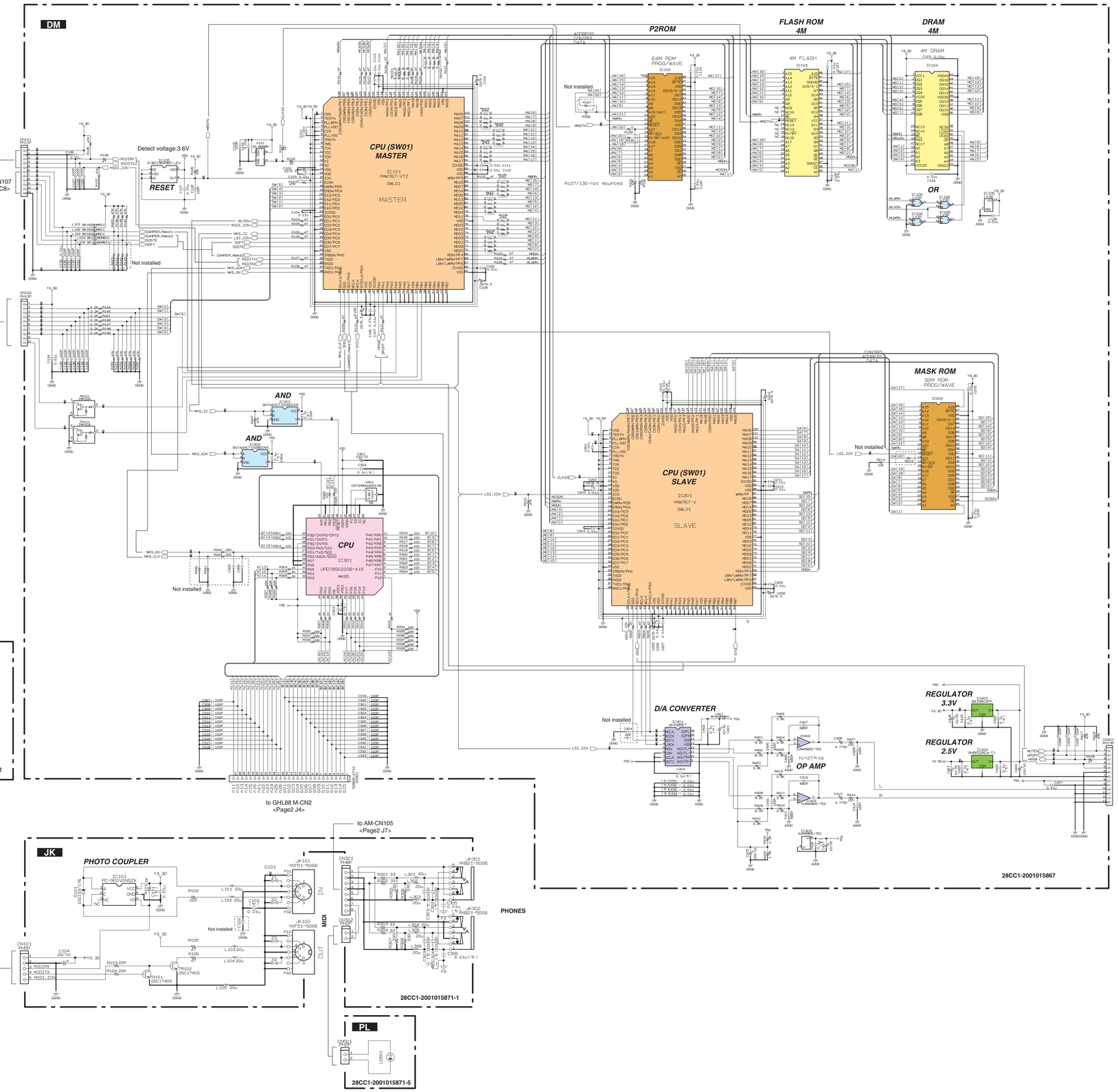

Notation for Circuit Diagrams

1. How to identify inter-sheet connectors.

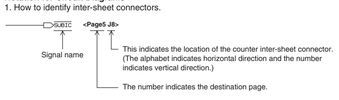

- **RH5RZ25CA-T1-F** (X3679A00) REGULATOR +2.5V — DM: IC404
- **BA33BC0FP** (X5889A00) REGULATOR +3.3V — DM: IC403

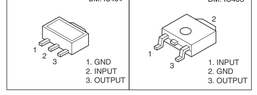

■WARNING

Components having special characteristics are maked ⚠ and must be replaced with parts having specification equal to those originally installed.

⚠ 印の部品は、安全を維持するために重要な部品です。
交換する場合は、安全の為に必ず指定の部品を御使用ください。

（セ）： Ceramic Capacitor
セラミックコンデンサ

Note: See Parts list for details of circuit board component parts.
注）シートの部品詳細はパーツリストを御参照ください。

■ YDP-S30/YDP-S30C OVERALL CIRCUIT DIAGRAM 2/2 (AM, GHL88 H, GHL88 L, GHL88 M, MV, PEDAL, SW)

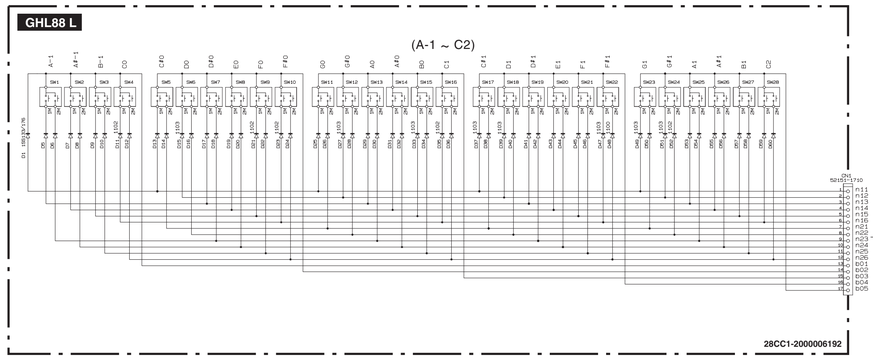

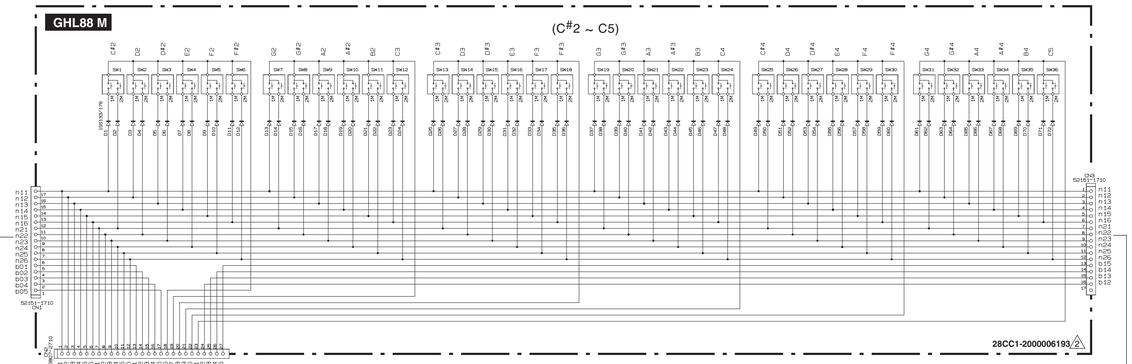

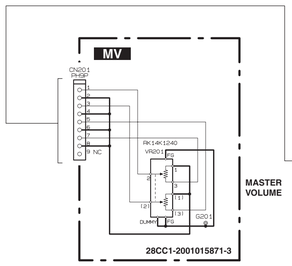

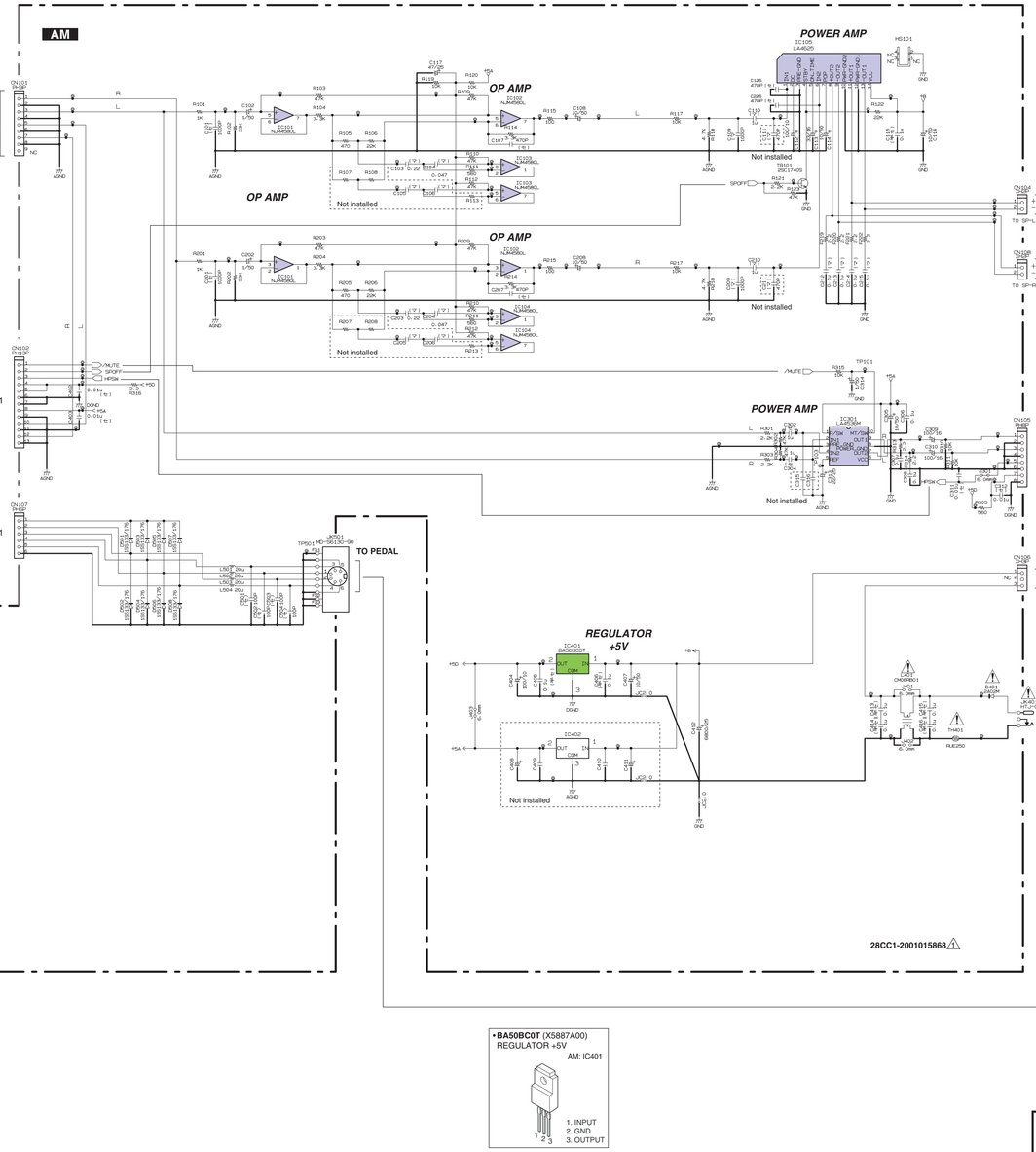

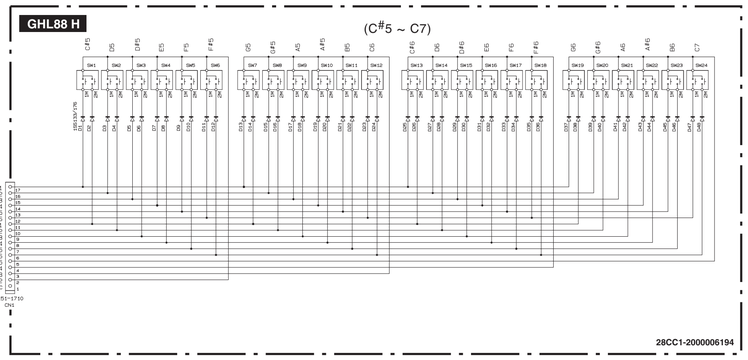

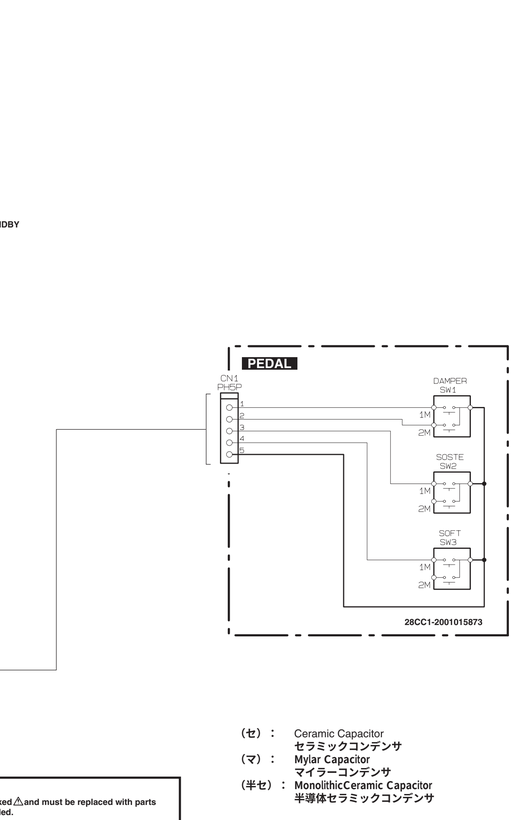

• **BA50BC0T** (X5887A00)
REGULATOR +5V
AM: IC401

■WARNING
Components having special characteristics are maked ⚠ and must be replaced with parts having specification equal to those originally installed.
⚠ 印の部品は、安全を維持するために重要な部品です。
交換する場合は、安全の為に必ず指定の部品を御使用ください。

（セ）： Ceramic Capacitor
セラミックコンデンサ
（マ）： Mylar Capacitor
マイラーコンデンサ
（半セ）： MonolithicCeramic Capacitor
半導体セラミックコンデンサ

Note: See Parts list for details of circuit board component parts.
注）シートの部品詳細はパーツリストを御参照ください。

YDP-S30/YDP-S30C