DIGITAL PIANO *ARIUS*

YDP-181

SERVICE MANUAL



■ **CONTENTS**（目次）

SPECIFICATIONS（総合仕様）.....4/5
PANEL LAYOUT（パネルレイアウト）.....6
DISASSEMBLY PROCEDURE（分解手順）.....8
LSI PIN DESCRIPTION（LSI 端子機能表）.....24
CIRCUIT BOARDS（シート基板図）.....30
TEST PROGRAM（テストプログラム）.....43/48
INITIAL SETTING（出荷時の設定）.....47/52
DATA BACKUP（データのバックアップ）.....53/57
INITIALIZING THE DATA（データの初期化）.....61
MESSAGE LIST（メッセージ一覧）.....62/63
SYSTEM BOOTING FLOWCHART
（起動フローチャート）.....64/65
PARTS LIST
BLOCK DIAGRAM（ブロックダイアグラム）
CIRCUIT BOARD LAYOUT & WIRING
（ユニットレイアウト & 結線図）
OVERALL CIRCUIT DIAGRAM（総回路図）

CL 001843
20100701-オープンプライス

YAMAHA
HAMAMATSU, JAPAN

Copyright (c) Yamaha Corporation. All rights reserved. PDF ㈱ '10.06

IMPORTANT NOTICE

This manual has been provided for the use of authorized Yamaha Retailers and their service personnel. It has been assumed that basic service procedures inherent to the industry, and more specifically Yamaha Products, are already known and understood by the users, and have therefore not been restated.

WARNING : Failure to follow appropriate service and safety procedures when servicing this product may result in personal injury, destruction of expensive components and failure of the product to perform as specified. For these reasons, we advise all Yamaha product owners that all service required should be performed by an authorized Yamaha Retailer or the appointed service representative.

IMPORTANT : This presentation or sale of this manual to any individual or firm does not constitute authorization certification, recognition of any applicable technical capabilities, or establish a principal-agent relationship of any form.

The data provided is belived to be accurate and applicable to the unit(s) indicated on the cover. The research engineering, and service departments of Yamaha are continually striving to improve Yamaha products. Modifications are, therefore, inevitable and changes in specification are subject to change without notice or obligation to retrofit. Should any discrepancy appear to exist, please contact the distributor's Service Division.

WARNING : Static discharges can destroy expensive components. Discharge any static electricity your body may have accumulated by grounding yourself to the ground bus in the unit (heavy gauge black wires connect to this bus.)

IMPORTANT : Turn the unit OFF during disassembly and parts replacement. Recheck all work before you apply power to the unit.

WARNING: This product contains chemicals known to the State of California to cause cancer, or birth defects or other reproductive harm.

DO NOT PLACE SOLDER, ELECTRICAL/ELECTRONIC OR PLASTIC COMPONENTS IN YOUR MOUTH FOR ANY REASON WHAT SO EVER!

Avoid prolonged, unprotected contact between solder and your skin! When soldering, do not inhale solder fumes or expose eyes to solder/flux vapor!

If you come in contact with solder or components located inside the enclosure of this product, wash your hands before handling food.

IMPORTANT NOTICE FOR THE UNITED KINGDOM

Connecting the Plug and Cord

IMPORTANT. The wires in this mains lead are coloured in accordance with the following code:

BLUE	: NEUTRAL
BROWN	: LIVE

As the colours of the wires in the mains lead of this apparatus may not correspond with the coloured markings identifying the terminals in your plug proceed as follows:
The wire which is coloured BLUE must be connected to the terminal which is marked with the letter N or coloured BLACK.
The wire which is coloured BROWN must be connected to the terminal which is marked with the letter L or coloured RED.
Making sure that neither core is connected to the earth terminal of the three pin plug.

• This applies only to products distributed by Yamaha Music U.K. Ltd. (2 wires)

WARNING

Components having special characteristics are marked ⚠ and must be replaced with parts having specification equal to those originally installed.

⚠印の部品は、安全を維持するために重要な部品です。交換する場合は、安全のために必ず指定の部品をご使用ください。

■ SAVING DATA（データの保存）

Saving and backing up your data



Saved data may be lost due to malfunction or incorrect operation. Save important data to a USB storage device/external device such as a computer.

Backing up the USB Storage device



To protect against data loss through media damage, we recommend that you save your important data onto two USB storage devices.

作成したデータの保存とバックアップ



保存したデータは故障や誤操作などのために失われることがあります。大切なデータは、USB 記憶装置 / コンピューターなどの外部機器に保存してください。

USB 記憶装置 / 外部メディアのバックアップ



保存した USB 記憶装置 / 外部メディアの万一の事故に備えて、大切なデータは予備の USB 記憶装置 / 外部メディアにバックアップとして保存されることをおすすめします。

SPECIFICATIONS

Size /Weight	Width		1364 mm (53-1 1/16")
	Height [with music rest]		853 mm (33-9/16") [1002 mm (39-7/16")]
	Depth		515 mm (20-1/4")
	Weight		50 kg (110 lbs., 4 oz.)
Control Interface	Number of Keys		88
	Keyboard Type		GH (Graded Hammer) keyboard
	Touch Sensitivity		Yes
	Number of Pedal		3
	Half Pedal		Yes
	Pedal Functions		Damper (with half-pedal effect), Sostenuto, Soft
	Display		7-Segment LED
Cabinet	Key Cover Style		Sliding
	Music Rest		Yes
Voices	Tone Generation Technology		AWM Dynamic Stereo Sampling
	Number of Polyphony (Max.)		128
	Number of Voices		14
Effect	Reverb		4 types
	Dual		Yes
Songs	Number of Preset Songs		14 Demo Songs, 50 Piano Preset Songs
	Recording	Number of Songs	3
		Number of Tracks	2
		Data Capacity	User songs (100KB x 3), External songs (639KB)
	Compatible Data Format	Playback	SMF (Format 0 & 1)
		Recording	SMF (Format 0)
Functions	Metronome		Yes
	Tempo Range		32 – 280
	Transpose		-12 to 0, 0 to +12
	Tuning		Yes
	Scale Type		7 types
Storage	Internal Memory		User songs 300KB, External songs 639KB
	External Drives		Optional
Connectivity	Headphones		2
	MIDI		[IN] [OUT]
	USB [TO DEVICE]		1
Amplifiers/Speakers	Amplifiers		20 W x 2
	Speakers		16 cm x 2
Accessories			Owner's Manual, "50 greats for the Piano" Score Collection, My Yamaha Product User Registration, Bench (included or optional depending on locale), AC Power Cord

Options	Bench	BC-100
	Stereo Headphones	HPE-150
	USB-MIDI interface	UX16

■ 総合仕様

サイズ/重量	幅		1364mm
	高さ [ ]内は譜面立てを立てた場合		853mm [1002mm]
	奥行き		515mm
	質量		50kg
操作子	鍵盤数		88
	鍵盤種		グレードハンマー (GH) 鍵盤
	タッチ感度		○
	ペダル数		3
	ハーフペダル		○
	ペダル機能		ダンパー (ハーフペダル機能付き)、ソステヌート、ソフト
	ディスプレイ		7-Segment LED
	パネル言語		英語
本体	鍵盤蓋		スライド式キーカバー
	譜面立て		○
音源/音色	音源方式		AWMダイナミックステレオサンプリング
	発音数		128
	音色数		14
効果	リバーブ		4タイプ
	デュアル		○
録音/再生	プリセットソング		音色デモ曲14曲、ピアノ曲50曲
	録音	曲数	3
		トラック数	2
		容量	フラッシュメモリー (内蔵) ユーザーソング: 100KB×3、外部ソング: 639KB
	再生データフォーマット		SMF (Format 0&1)、ESEQ (ピアノプレーヤ用ソングのみ)
	録音データフォーマット		SMF (Format 0)
機能	メトロノーム		○
	テンポ		32 ～ 280
	トランスポーズ		-12 ～ 0 ～ +12
	チューニング		○
	スケール		7タイプ
メモリー	内部メモリー		ユーザーソング300KB (100KB×3曲分) /外部ソング639KB
	USB記憶装置		別売USB記憶装置をUSB [TO DEVICE] 端子に接続可
接続端子	ヘッドフォン		2
	MIDI		[IN] [OUT]
	USB [TO DEVICE]		1
アンプ/スピーカー	アンプ出力		20W×2
	スピーカー		16cm×2
電源	定格電源		AC100V 50/60Hz
	消費電力		40W
付属品			保証書、取扱説明書、ピアノで弾く名曲50選 (楽譜集)、 ヘッドフォン、固定イス、電源コード、 ヤマハオンラインメンバー製品ユーザー登録のご案内

別売品	ヘッドフォン	HPE-150
	USB-MIDIインターフェース	UX16

■ PANEL LAYOUT（パネルレイアウト）

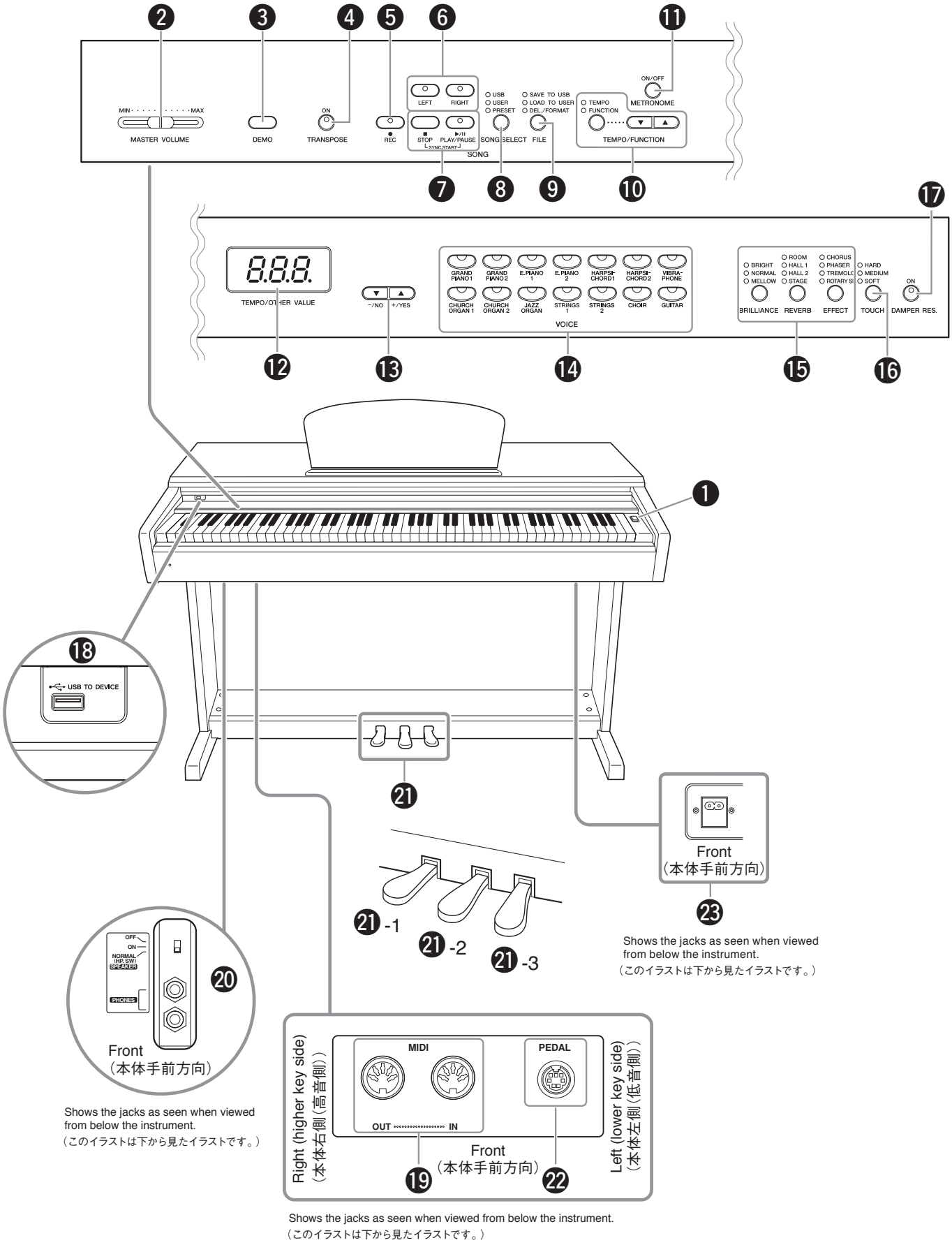

❶ [⏻] Power switch
❷ [MASTER VOLUME] slider
❸ [DEMO] button
❹ [TRANSPOSE] button
❺ [REC] button
❻ [RIGHT], [LEFT] buttons
❼ [PLAY/PAUSE], [STOP] buttons
❽ [SONG SELECT] button
❾ [FILE] button
❿ [TEMPO/FUNCTION] button
⓫ [METRONOME] button
⓬ Display
⓭ [–/NO], [+/YES] buttons
⓮ Voice group buttons
⓯ [BRILLIANCE], [REVERB], [EFFECT] buttons
⓰ [TOUCH] button
⓱ [DAMPER RES.] button
⓲ USB [TO DEVICE] terminals
⓳ MIDI [IN] [OUT] terminals
⓴ [PHONES] jacks, [SPEAKER] switch
㉑ PEDALS
  ㉑-1 Soft (Left) pedal
  ㉑-2 Sostenuto (Center) pedal
  ㉑-3 Damper (Right) Pedal
㉒ [PEDAL] jack
㉓ [AC IN] jack

❶ [⏻] 電源スイッチ
❷ [MASTER VOLUME] スライダー
❸ [DEMO] ボタン
❹ [TRANSPOSE] ボタン
❺ [REC] ボタン
❻ [RIGHT], [LEFT] ボタン
❼ [PLAY/PAUSE], [STOP] ボタン
❽ [SONG SELECT] ボタン
❾ [FILE] ボタン
❿ [TEMPO/FUNCTION] ボタン
⓫ [METRONOME] ボタン
⓬ 画面
⓭ [–/NO]、[十 /YES] ボタン
⓮ 音色ボタン
⓯ [BRILLIANCE]、[REVERB]、[EFFECT] ボタン
⓰ [TOUCH] ボタン
⓱ [DAMPER RES.] ボタン
⓲ USB [TO DEVICE] 端子
⓳ MIDI [IN] [OUT] 端子
⓴ [PHONES] 端子、[SPEAKER] スイッチ
㉑ ペダル
  ㉑-1 左のペダル（ソフトペダル）
  ㉑-2 まん中のペダル（ソステヌートペダル）
  ㉑-3 右のペダル（ダンパーペダル）
㉒ [PEDAL] 端子
㉓ [AC IN] 端子

■ DISASSEMBLY PROCEDURE（分解手順）

Caution:

* *Be sure to attach the removed filament tape and el adhesive tape just as it was before removal.*
* *Install the connector, the cord binder and the harness clamp in the same way as they were before removal.*

注意事項：

※分解のために剥がしたフィラメントテープ、導電テープは、必ず元どおりに貼ってください。
※コネクタ、ビニタイ、束線止めは、取り外す前と同じように取り付けてください。

1. Assemblies (Exterior Section)
(Time required: About 2 minutes each)

1-1 Each assembly can be removed by removing its fixing screws as listed below.

1. アッセンブリ（外装部）（所要時間:各約 2 分）

1-1 次のネジを外すことにより、アッセンブリを外すことができます。

Assembly	Ref. No.	Screw	QTY	Fig.
HEADPHONE HANGER（ヘッドホンハンガー）	11b	TRUSS HEAD SCREW（小ネジ＋ TRUS）4.0X10 MFZN2B3 (WF00080R)	2	1-1
MUSIC REST ASSEMBLY（譜面板 Ass'y）	S09	BIND HEAD TAPPING SCREW-1（TP # 1＋BIND）3.0X16 MFZN2B3 (WE97120R)	4	1
TOP BOARD ASSEMBLY（屋根 Ass'y）*1	S10	TRUSS HEAD SCREW（小ネジ＋ TRUS）4.0X16 MFZN2B3 (WE97760R)	3	1
MAIN UNIT（メインユニット）*2	5ac	BIND HEAD SCREW（小ネジ＋ BIND）6.0X16 MFZN2B3 (WE96940R)	4	1
REAR PANEL（裏板）*3	5abA	TRUSS HEAD SCREW（小ネジ＋ TRUS）4.0X12 MFZN2B3 (WE99770R)	1	1
	5abB	TRUSS HEAD SCREW（小ネジ＋ TRUS）4.0X12 MFZN2B3 (WE99770R)	1	1
	5ad	TRUSS HEAD TAPPING SCREW-1（TP # 1＋TRUS）4.0X20 MFZN2B3 (WE96530R)	4	1
SIDE BOARD ASSEMBLY (L)（側板 Ass'y（L））*4	5aaA	TRUSS HEAD SCREW（小ネジ＋ TRUS）6.0X20 MFZN2B3 (WF00130R)	2	1
	5abA	TRUSS HEAD SCREW（小ネジ＋ TRUS）4.0X12 MFZN2B3 (WE99770R)	1	1
SIDE BOARD ASSEMBLY (R)（側板 Ass'y（R））*4	5aaB	TRUSS HEAD SCREW（小ネジ＋ TRUS）6.0X20 MFZN2B3 (WF00130R)	2	1
	5abB	TRUSS HEAD SCREW（小ネジ＋ TRUS）4.0X12 MFZN2B3 (WE99770R)	1	1
PEDAL BOX ASSEMBLY（P-BOX Ass'y）*5	5aaA	TRUSS HEAD SCREW（小ネジ＋ TRUS）6.0X20 MFZN2B3 (WF00130R)	2	1
	5aaB	TRUSS HEAD SCREW（小ネジ＋ TRUS）6.0X20 MFZN2B3 (WF00130R)	2	1
	5ad	TRUSS HEAD TAPPING SCREW-1（TP # 1＋TRUS）4.0X20 MFZN2B3 (WE96530R)	4	1

*1 To remove the top board assembly, be sure to close the key cover first. Slide the top board assembly forward and lift it out.

*2 Spread a soft cloth like a blanket on the floor where the main unit is to be placed in advance.
To remove the main unit, be sure to disconnect the AC cord and the PK cable, and remove the headphone hanger first.
(Fig. 1-1, 1-2)
Move the main unit backward, lift it and place it on the cloth gently. For safety, this work should be done by two persons.
(Fig. 1-3)

*3 To remove the rear panel, be sure to disconnect the AC cord and the PK cable first. (Fig. 1-2)

*4 To remove the side board assembly (L) or the side board assembly (R), be sure to disconnect the AC cord and the PK cable, and remove the headphone hanger and the main unit first. (Fig. 1-1, 1-2, 1-3)

*5 To remove the pedal box assembly, be sure to disconnect the AC cord and the PK cable, and remove the headphone hanger, the main unit and the rear panel first. (Fig. 1-1, 1-2, 1-3)

*1 屋根 Ass'y を外すときは、先にスライド蓋を閉じておきます。
屋根 Ass'y を前方へスライドして外します。

*2 あらかじめ、メインユニットを置く場所に毛布などの柔らかい布を敷いておきます。
メインユニットを外すときは、先に電源コードと PK ケーブル、ヘッドホンハンガーを外します。（図 1-1、1-2）
メインユニットを後方へずらした後、持ち上げて布の上に静かに置きます。安全のために、かならず二人で作業をしてください。（図 1-3）

*3 裏板を外すときは、先に電源コードと PK ケーブルを外します。（図 1-2）

*4 側板 Ass'y（L）または側板 Ass'y（R）を外すときは、先に電源コードと PK ケーブル、ヘッドホンハンガー、メインユニットを外します。（図 1-1、1-2、1-3）

*5 P-BOX Ass'y を外すときは、先に電源コードと PK ケーブル、ヘッドホンハンガー、メインユニット、裏板を外します。
（図 1-1、1-2、1-3）

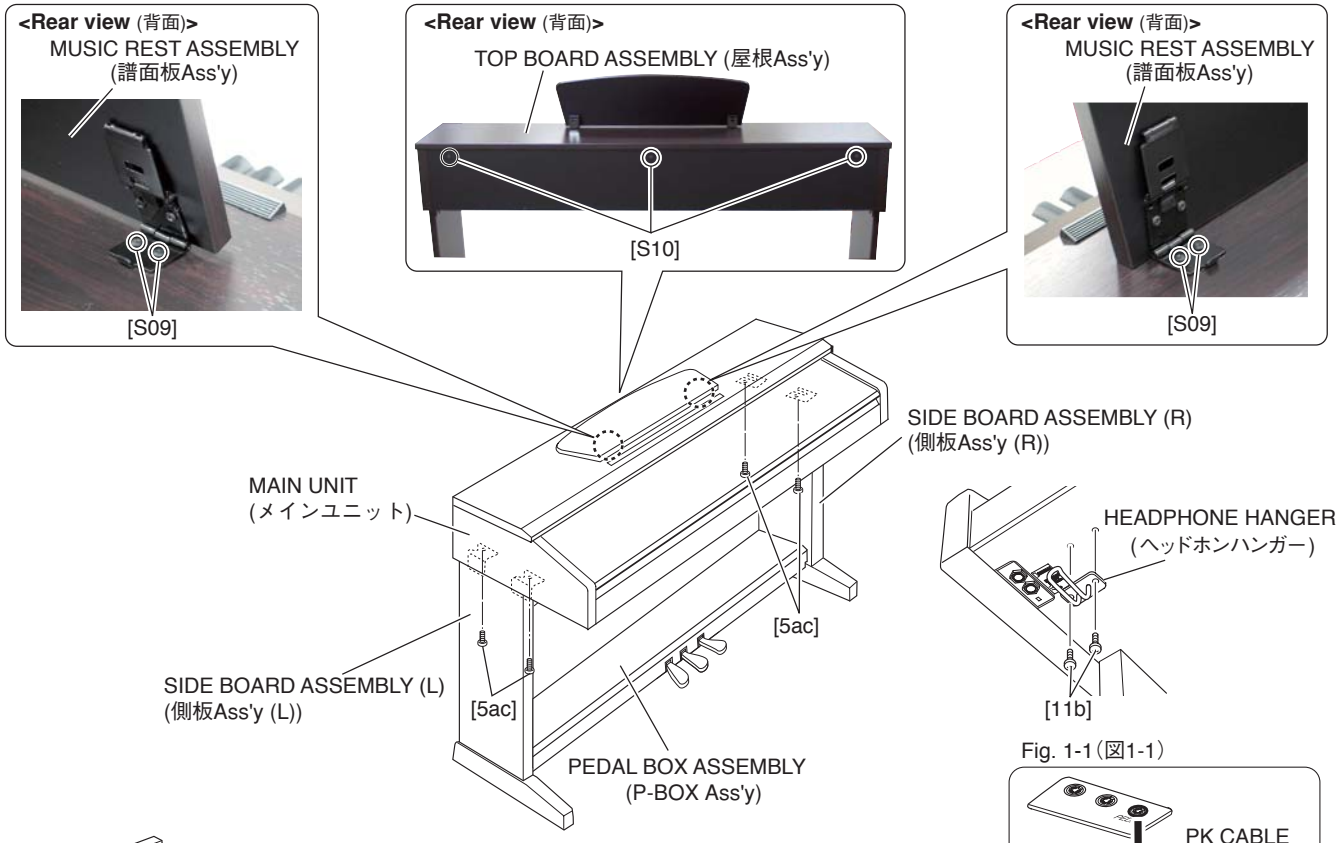

Fig. 1-1（図1-1）

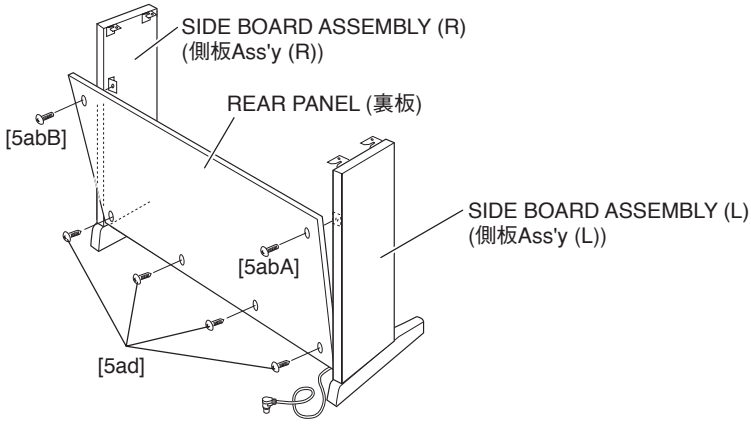

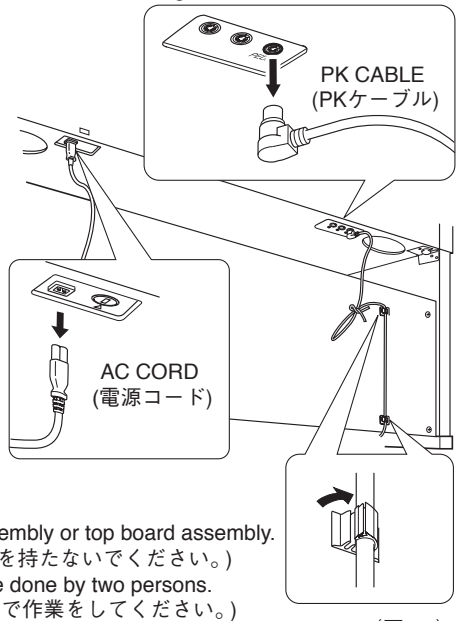

⚠CAUTION
Do not hold the key cover assembly or top board assembly.
(スライド蓋Ass'yや屋根Ass'yを持たないでください。)
For safety, this work should be done by two persons.
(安全のために、かならず二人で作業をしてください。)

Fig. 1-2（図1-2）

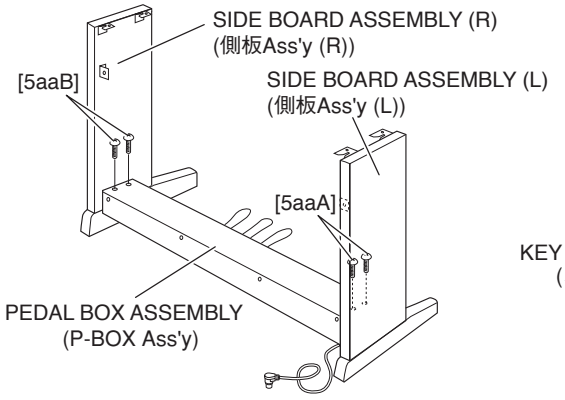

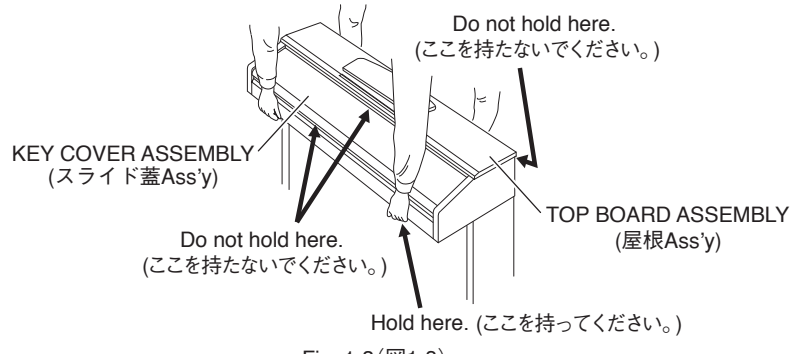

Fig. 1-3（図1-3）

Fig. 1（図1）

2. Circuit Boards & Assemblies (Main Unit Section)

(Time required: About 2 minutes each)

2-1 Remove the top board assembly. (See procedure 1)

2-2 Each circuit board and assembly can be removed by removing its fixing screws as listed below.

2. 基板とアッセンブリ（メインユニット部）

（所要時間：各約 2 分）

2-1 屋根 Ass'y を外します。(1 項参照)

2-2 次のネジを外すことにより、基板・アッセンブリを外すことができます。

Circuit board and Assembly	Ref. No.	Screw	QTY	Fig.
DM	S04A	BIND HEAD TAPPING SCREW-B（B タイト＋BIND）3.0X8 MFZN2W3 (WE774301)	4	2
AMP COVER（AMP カバー）(U model only)	106A	BIND HEAD TAPPING SCREW-1（TP # 1＋BIND）3.5X11 MFZN2W3 (WF831100)	4	2
MAL2	S08A	BIND HEAD TAPPING SCREW-1（TP # 1＋BIND）3.5X20 MFZN2W3 (WE97150R)	6	2
	32A	SPACER（スペーサ）(CB040950)	6	2
PNS	S08B	BIND HEAD TAPPING SCREW-1（TP # 1＋BIND）3.5X20 MFZN2W3 (WE97150R)	4	2
	32B	SPACER（スペーサ）(CB040950)	4	2
PS UNIT COVER（電源ユニットカバー）（U model only）	106B	BIND HEAD TAPPING SCREW-1（TP # 1＋BIND）3.5X11 MFZN2W3 (WF831100)	3	2
	S01A	BIND HEAD TAPPING SCREW-1（TP # 1＋BIND）3.5X11 MFZN2W3 (WF831100)	2	2
PSM ASSEMBLY（PSM Ass'y）	S01A	BIND HEAD TAPPING SCREW-1（TP # 1＋BIND）3.5X11 MFZN2W3 (WF831100)	2	2
	S01B	BIND HEAD TAPPING SCREW-1（TP # 1＋BIND）3.5X11 MFZN2W3 (WF831100)	3	2
D-JACK ASSEMBLY（D ジャック Ass'y）	S01C	BIND HEAD TAPPING SCREW-1（TP # 1＋BIND）3.5X11 MFZN2W3 (WF831100)	4	2
SPEAKER L（スピーカ L）	S06A	TRUSS HEAD TAPPING SCREW-1（TP # 1＋TRUS）4.0X20 MFZN2W3 (WE96710R)	4	2
SPEAKER R（スピーカ R）	S06B	TRUSS HEAD TAPPING SCREW-1（TP # 1＋TRUS）4.0X20 MFZN2W3 (WE96710R)	4	2

<Top view（上面）>

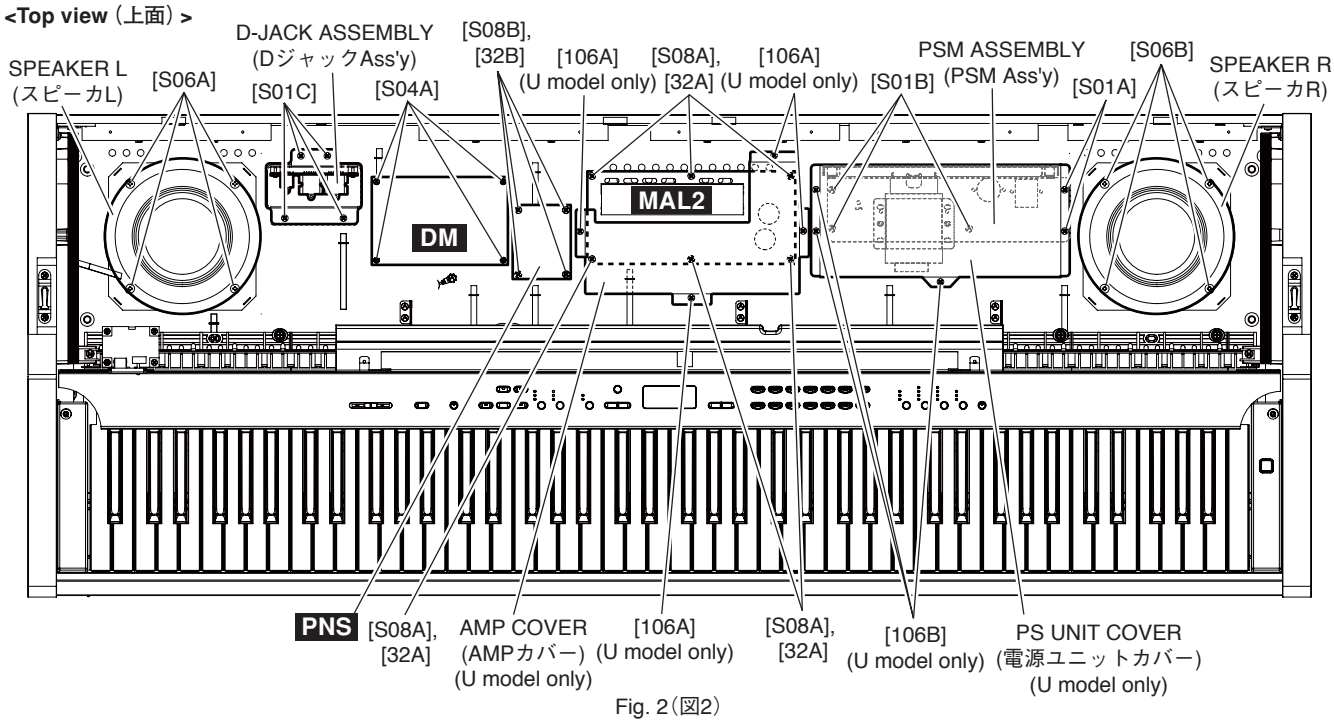

Fig. 2（図2）

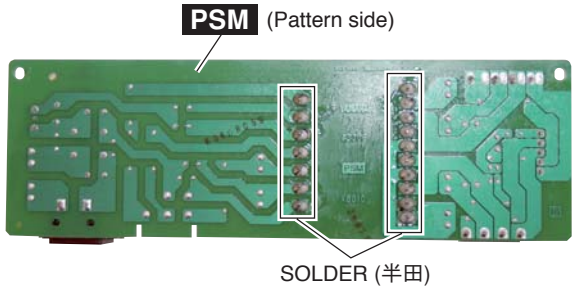

Photo 1（写真1）

3. PSM Circuit Board, Power Transformer
(Time required: About 4 minutes)

3-1 Remove the top board assembly. (See procedure 1)

3-2 Remove the PSM assembly. (See procedure 2)

3-3 Remove the two (2) screws marked [110] and the two (2) hexagonal nuts marked [120]. (Fig. 3) (Export model (Y model), Brazilian model (P model) only)

3-4 Remove the two (2) screws marked [80A], the three (3) screws marked [90] and the two (2) screws marked [100]. The PSM circuit board can then be removed from the AC inlet plate. (Fig. 3)

3-5 **Power Transformer**
Using the soldering iron, remove the seventeen soldered place of the power transformer on the PSM circuit board. The power transformer can then be removed from the PSM circuit board. (Photo 1)

* ***While soldering, be careful not to apply too much heat. It might cause peeling off the land pattern.***

4. DJACK Circuit Board
(Time required: About 2 minutes)

4-1 Remove the top board assembly. (See procedure 1)

4-2 Remove the D-JACK assembly. (See procedure 2)

4-3 Remove the three (3) screws marked [3A] and the two (2) screws marked [4A]. The DJACK circuit board can then be removed from the D-JACK angle. (Fig. 4)

3. PSM シート、電源トランス
（所要時間：約 4 分）

3-1 屋根 Ass'y を外します。(1 項参照)

3-2 PSM Ass'y を外します。(2 項参照)

3-3 [80A] のネジ 2 本と [90] のネジ 3 本、[100] のネジ 2 本を外して、AC インレット金具から PSM シートを外します。(図 3)

3-4 **電源トランス**
半田ごてを使用して、電源トランスの半田付け（17 箇所）を取り、PSM シートから電源トランスを外します。(写真 1)

※ **基板ランドを剥がさない様に半田ごての当て過ぎに注意してください。**

4. DJACK シート（所要時間：約 2 分）

4-1 屋根 Ass'y を外します。(1 項参照)

4-2 D ジャック Ass'y を外します。(2 項参照)

4-3 [3A] のネジ 3 本と [4A] のネジ 2 本を外して、D ジャック金具から DJACK シートを外します。(図4)

● **PSM ASSEMBLY** (PSM Ass'y)

<Front view（正面）>

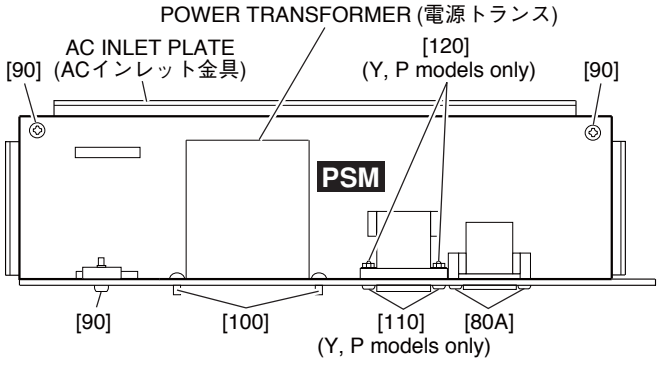

Fig. 3（図3）

● **D-JACK ASSEMBLY** (D ジャック Ass'y)

<Bottom view（下面）>

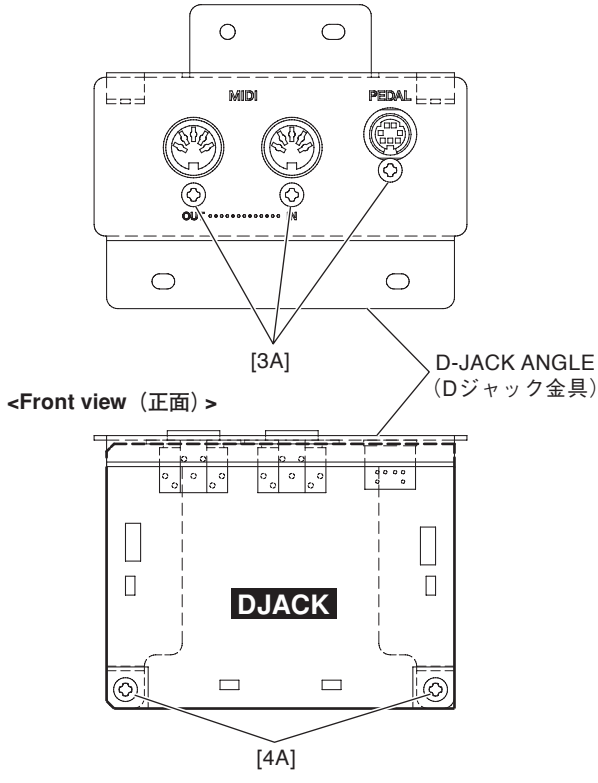

Fig. 4（図4）

5. Key Cover Assembly
(Time required: About 1 minute)

5-1 Close the key cover.

5-2 Remove the top board assembly. (See procedure 1)

5-3 Remove the screw marked [S04B]. The rack cover L can then be removed. (Photo 2)

* ***The rack cover R can then be removed in the same manner.***

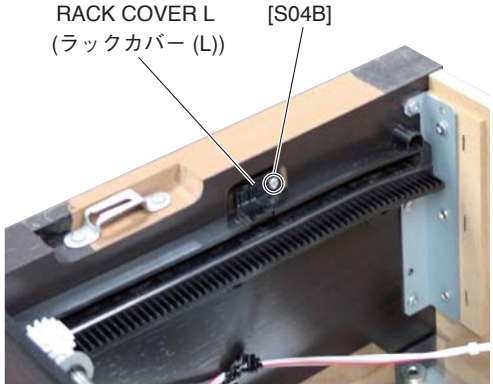

Photo 2（写真 2）

5-4 Set the left end of the key cover rod at the slits of the rack and then lift the rear key cover assembly. (Photo 3)

5-5 Lean slightly the key cover assembly so that the guide pin can be removed from the guide rail. (Photo 4, 5)

* ***When removing, be sure not to nake scratches on the arm.***

* ***When reinstalling the key cover assembly, apply a masking shield tape around the guide rail to prevent from making scratches on the assembly.***

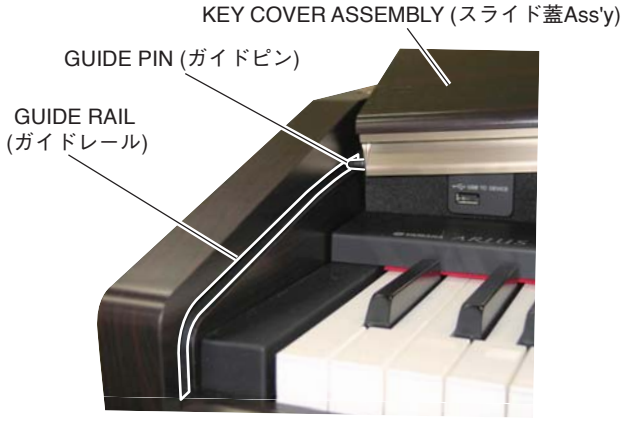

Photo 4（写真 4）

5. スライド蓋 Ass'y（所要時間：約 1 分）

5-1 スライド蓋を閉じます。

5-2 屋根 Ass'y を外します。(1 項参照)

5-3 [S04B] のネジ 1 本を外して、ラックカバー（L）を外します。(写真 2)

※ ラックカバー（R）も同様に外します。

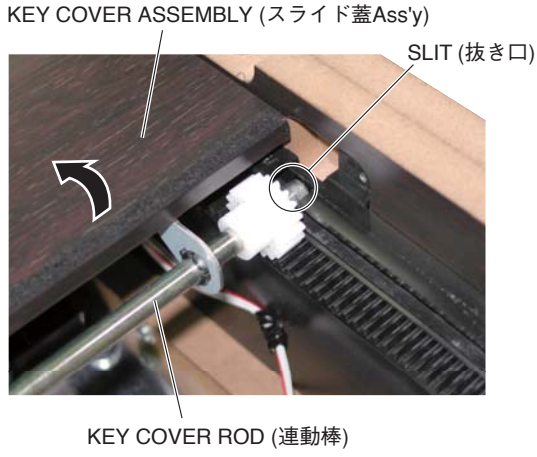

Photo 3（写真 3）

5-4 連動棒をラックの抜き口に合わせて、スライド蓋後部を上に持ち上げます。(写真 3)

5-5 スライド蓋 Ass'y を少し斜めにして、ガイドピンをガイドレールより外します。(写真 4、5)

※ 腕木に傷をつけないように注意して取り外します。

※ 組み付けのときには、ガイドレールの周囲にマスキングテープを張り、傷がつかないようにします。



Photo 5（写真 5）

6. SW Circuit Board
(Time required: About 2 minutes)

6-1 Remove the top board assembly. (See procedure 1)
6-2 Remove the key cover assembly. (See procedure 5)
6-3 Remove the four (4) screws marked [50A]. The SW circuit board can then be removed. (Photo 6)

6. SW シート（所要時間：約 2 分）

6-1 屋根 Ass'y を外します。(1 項参照)
6-2 スライド蓋 Ass'y を外します。(5 項参照)
6-3 [50A] のネジ 4 本を外して、SW シートを外します。(写真 6)

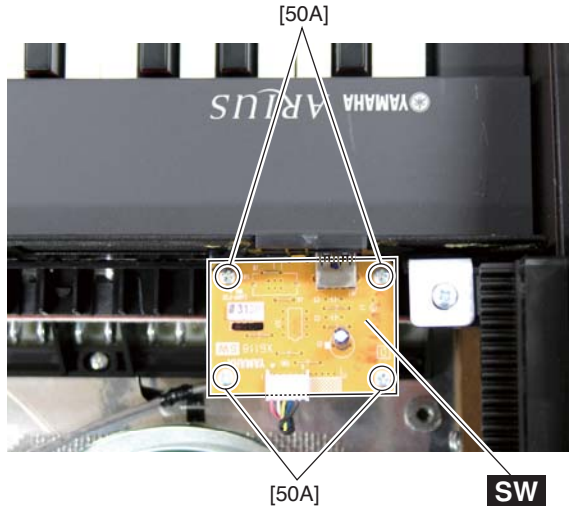

Photo 6（写真 6）

7. Panel Assembly
(Time required: About 3 minutes)

7-1 Remove the top board assembly. (See procedure 1)
7-2 Remove the key cover assembly. (See procedure 5)
7-3 Remove the seven (7) screws marked [S01D] and the two (2) screws marked [S13]. The panel assembly can then be removed. (Fig. 5)

7. パネル Ass'y（所要時間：約 3 分）

7-1 屋根 Ass'y を外します。(1 項参照)
7-2 スライド蓋 Ass'y を外します。(5 項参照)
7-3 [S01D] のネジ 7 本と [S13] のネジ 2 本を外して、パネル Ass'y を外します。(図 5)

8. Key Block Assembly (L, R)
(Time required: About 3 minutes each)

8-1 Remove the top board assembly. (See procedure 1)
8-2 Remove the key cover assembly. (See procedure 5)
8-3 Remove the panel assembly. (See procedure 7)
8-4 Remove the screw marked [S07]. The key block assembly L can then be removed. (Fig. 5)

* ***The left and right key block assembly can then be removed in the same manner.***

8. 拍子木 Ass'y（L・R）（所要時間：各約 3 分）

8-1 屋根 Ass'y を外します。(1 項参照)
8-2 スライド蓋 Ass'y を外します。(5 項参照)
8-3 パネル Ass'y を外します。(7 項参照)
8-4 [S07] のネジ 1 本を外して、拍子木 Ass'y（L）を外します。(図 5)

※ **拍子木 Ass'y（R）も同様に外すことができます。**

9. Keyboard Assembly
(Time required: About 5 minutes)

9-1 Remove the top board assembly. (See procedure 1)
9-2 Remove the key cover assembly. (See procedure 5)
9-3 Remove the panel assembly. (See procedure 7)
9-4 Remove the key block assembly L and R. (See procedure 8)
9-5 Remove the seven (7) screws marked [S03] and the two (2) screws marked [S12]. The keyboard assembly can then be removed. (Fig. 5)

9. GHD EBUS 鍵盤（所要時間：約 5 分）

9-1 屋根 Ass'y を外します。(1 項参照)
9-2 スライド蓋 Ass'y を外します。(5 項参照)
9-3 パネル Ass'y を外します。(7 項参照)
9-4 拍子木 Ass'y（L・R）を外します。(8 項参照)
9-5 [S03] のネジ 7 本と [S12] のネジ 2 本を外して、GHD EBUS 鍵盤を外します。(図 5)

<Top view（上面）>

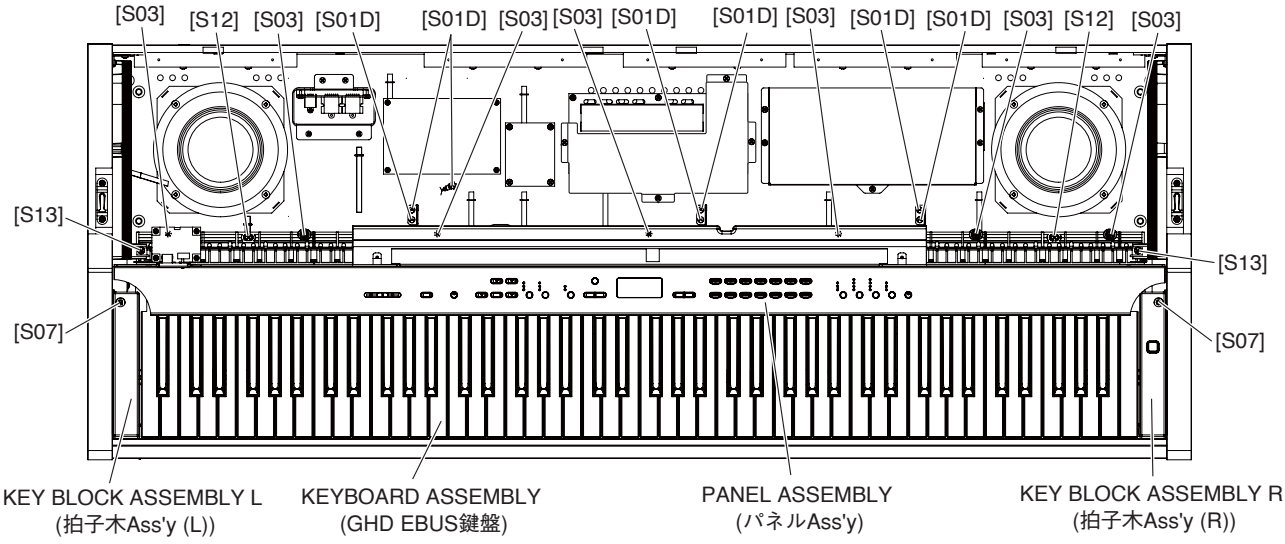

Fig. 5（図 5）

10. Circuit Boards & Assemblies (Panel Assembly Section)

(Time required: About 5 minutes each)

10-1 Remove the top board assembly. (See procedure 1)

10-2 Remove the key cover assembly. (See procedure 5)

10-3 Remove the panel assembly. (See procedure 7)

10-4 Each circuit board and assembly can be removed by removing its fixing screws as listed below.

10. 基板とアッセンブリ（パネル Ass'y 部）

（所要時間：各約 5 分）

10-1 屋根 Ass'y を外します。(1 項参照)

10-2 スライド蓋 Ass'y を外します。(5 項参照)

10-3 パネル Ass'y を外します。(7 項参照)

10-4 次のネジを外すことにより、基板・アッセンブリを外すことができます。

Circuit board and Assembly	Ref. No.	Screw	QTY	Fig.
PNL	50B	BIND HEAD TAPPING SCREW-B（B タイト十 BIND）3.0X8 MFZN2W3 (WE774301)	10	6
PNR	50C	BIND HEAD TAPPING SCREW-B（B タイト十 BIND）3.0X8 MFZN2W3 (WE774301)	8	6
MV		SLIDE KNOB（スライドツマミ）	1	6
	50D	BIND HEAD TAPPING SCREW-B（B タイト十 BIND）3.0X8 MFZN2W3 (WE774301)	4	6

<Top view（上面）>

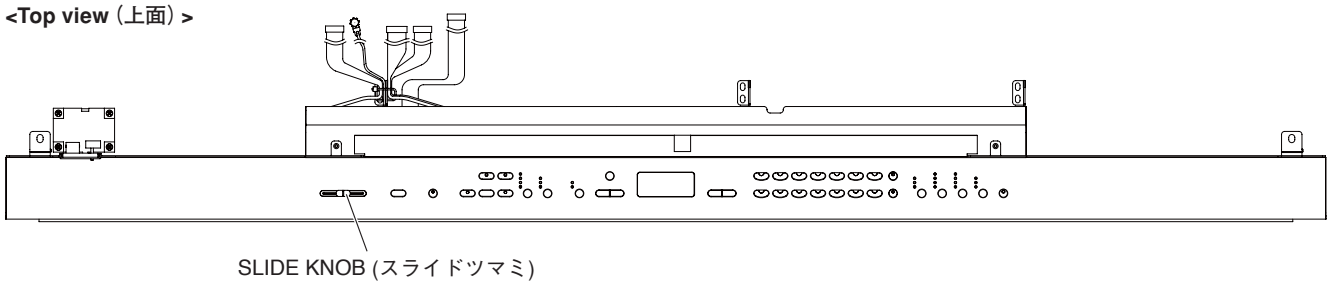

<Bottom view（下面）>

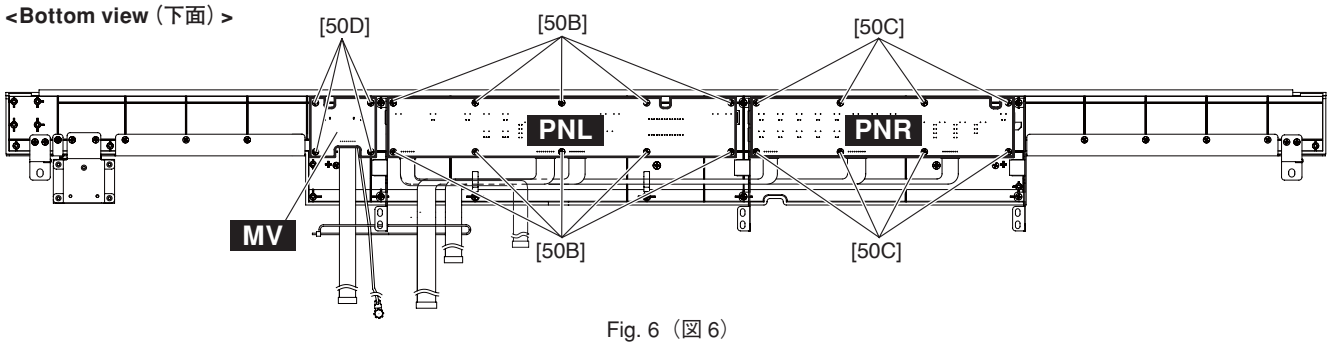

Fig. 6（図 6）

11. PSW Connector Assembly (Power Switch)
(Time required: About 4 minutes)

11-1 Remove the top board assembly. (See procedure 1)
11-2 Remove the key cover assembly. (See procedure 5)
11-3 Remove the panel assembly. (See procedure 7)
11-4 Remove the key block assembly R. (See procedure 8)
11-5 Remove the two (2) screws marked [4B], and pull out the push knob afterwards. The PSW connector assembly (power switch) can then be removed from the key block assembly R. (Fig. 7)

12. HP Circuit Board
(Time required: About 4 minutes)

12-1 Remove the top board assembly. (See procedure 1)
12-2 Remove the key cover assembly. (See procedure 5)
12-3 Remove the panel assembly. (See procedure 7)
12-4 Remove the key block assembly L. (See procedure 8)
12-5 Remove the two (2) hexagonal nuts marked [3B] and the screw marked [S01E] on the keybed. The HP circuit board can then be removed. (Fig. 8)

● **KEY BLOCK ASSEMBLY R** (拍子木Ass'y(R))

<Side view（側面）>

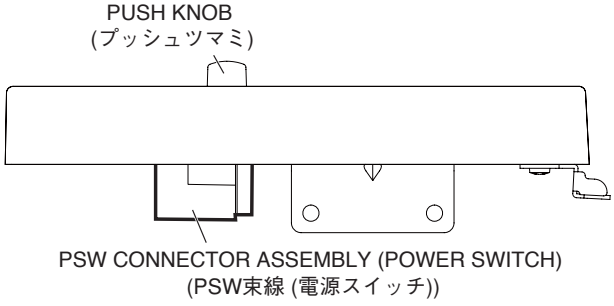

<Bottom view（下面）>

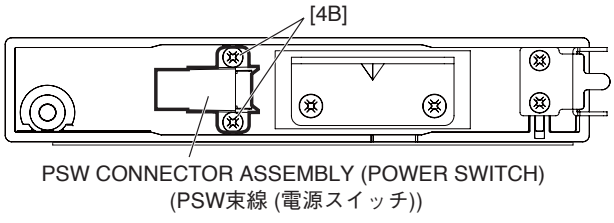

Fig. 7（図 7）

13. Rack Assembly (L, R)
(Time required: About 4 minutes each)

13-1 Remove the top board assembly. (See procedure 1)
13-2 Remove the key cover assembly. (See procedure 5)
13-3 Remove the panel assembly. (See procedure 7)
13-4 Remove the four (4) screws marked [6A]. The rack assembly L can then be removed. (Photo 7)

* ***The left and right rack assembly can then be removed in the same manner.***

11. PSW 束線（電源スイッチ）
（所要時間：約 4 分）

11-1 屋根 Ass'y を外します。(1 項参照)
11-2 スライド蓋 Ass'y を外します。(5 項参照)
11-3 パネル Ass'y を外します。(7 項参照)
11-4 拍子木 Ass'y（R）を外します。(8 項参照)
11-5 プッシュツマミと [4B] のネジ 2 本を外して、PSW 束線（電源スイッチ）を外します。(図 7)

12. HP シート（所要時間：約 4 分）

12-1 屋根 Ass'y を外します。(1 項参照)
12-2 スライド蓋 Ass'y を外します。(5 項参照)
12-3 パネル Ass'y を外します。(7 項参照)
12-4 拍子木 Ass'y（L）を外します。(8 項参照)
12-5 [3B] の特殊ナット 2 個と棚板の [S01E] のネジ 1 本を外して、HP シートを外します。(図 8)

<Top view（上面）>

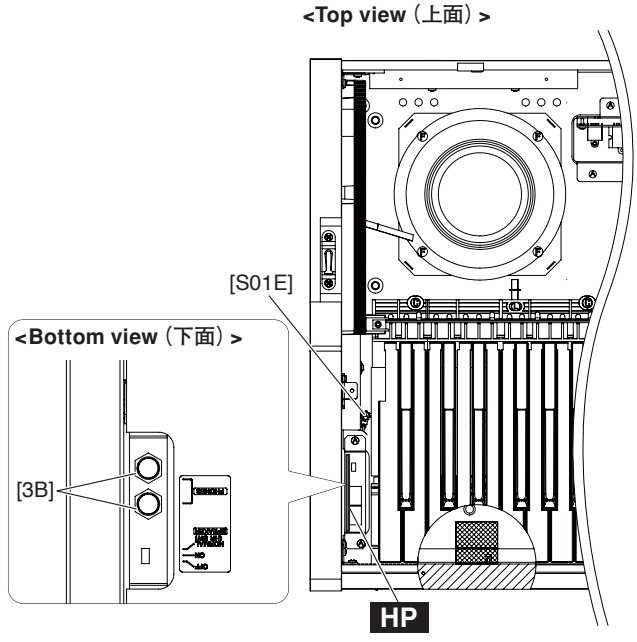

Fig. 8（図 8）

13. ラック Ass'y（L・R）（所要時間：各約 4 分）

13-1 屋根 Ass'y を外します。(1 項参照)
13-2 スライド蓋 Ass'y を外します。(5 項参照)
13-3 パネル Ass'y を外します。(7 項参照)
13-4 [6A] のネジ 4 本を外して、ラック Ass'y（L）を外します。(写真 7)

※ **ラック Ass'y（R）も同様に外すことができます。**

14. PL Circuit Board
(Time required: About 5 minutes)

14-1 Remove the top board assembly. (See procedure 1)
14-2 Remove the key cover assembly. (See procedure 5)
14-3 Remove the panel assembly. (See procedure 7)
14-4 Remove the key block assembly L and R. (See procedure 8)
14-5 Remove the keyboard assembly. (See procedure 9)
14-6 Remove the screw marked [6B]. The PL circuit board can then be removed. (Photo 8)

14. PL シート（所要時間：約 5 分）

14-1 屋根 Ass'y を外します。(1 項参照)
14-2 スライド蓋 Ass'y を外します。(5 項参照)
14-3 パネル Ass'y を外します。(7 項参照)
14-4 拍子木 Ass'y（L・R）を外します。(8 項参照)
14-5 GHD EBUS 鍵盤を外します。(9 項参照)
14-6 [6B] のネジ 1 本を外して、PL シートを外します。(写真 8)

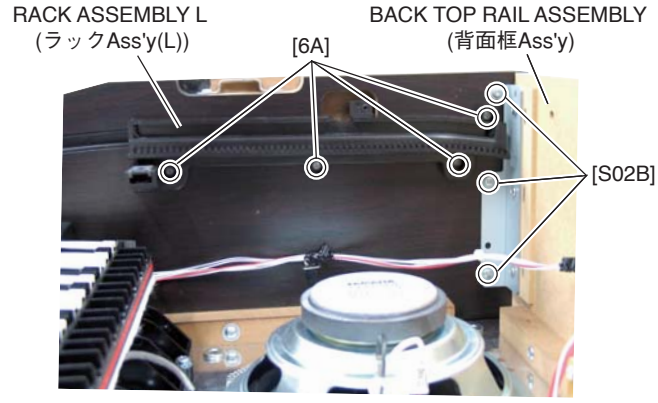

Photo 7（写真 7）

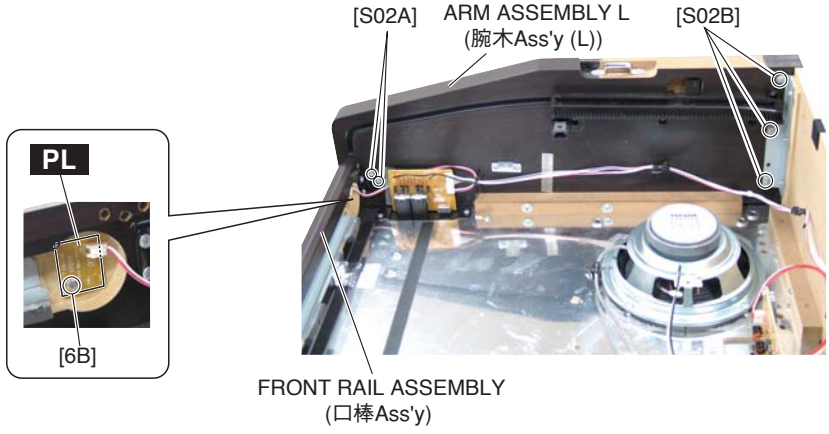

Photo 8（写真 8）

15. Front Rail Assembly
(Time required: About 7 minutes)

15-1 Remove the top board assembly. (See procedure 1)
15-2 Remove the key cover assembly. (See procedure 5)
15-3 Remove the panel assembly. (See procedure 7)
15-4 Remove the key block assembly L and R. (See procedure 8)
15-5 Remove the keyboard assembly. (See procedure 9)
15-6 Remove the two (2) screws marked [S02A] each from both sides of the assembly. (Photo 8)
15-7 Remove the nine (9) screws marked [S05A]. The front rail assembly can then be removed. (Fig. 9)

15. 口棒 Ass'y（所要時間：約 7 分）

15-1 屋根 Ass'y を外します。(1 項参照)
15-2 スライド蓋 Ass'y を外します。(5 項参照)
15-3 パネル Ass'y を外します。(7 項参照)
15-4 拍子木 Ass'y（L・R）を外します。(8 項参照)
15-5 GHD EBUS 鍵盤を外します。(9 項参照)
15-6 [S02A] のネジを左右 2 本ずつ外します。(写真 8)
15-7 [S05A] のネジ 9 本を外して、口棒 Ass'y を外します。(図 9)

16. Back Top Rail Assembly
(Time required: About 4 minutes)

16-1 Remove the top board assembly. (See procedure 1)
16-2 Remove the rear panel. (See procedure 1)
16-3 Remove the three (3) screws marked [S02B] each from both sides of the assembly. (Photo 7)
16-4 Remove the ten (10) screws marked [S05B]. The back top rail assembly can then be removed. (Fig. 9)

16. 背面框 Ass'y（所要時間：約 4 分）

16-1 屋根 Ass'y を外します。(1 項参照)
16-2 裏板を外します。(1 項参照)
16-3 [S02B] のネジを左右 3 本ずつ外します。(写真 7)
16-4 [S05B] のネジ 10 本を外して、背面框 Ass'y を外します。(図 9)

<Bottom view（下面）>

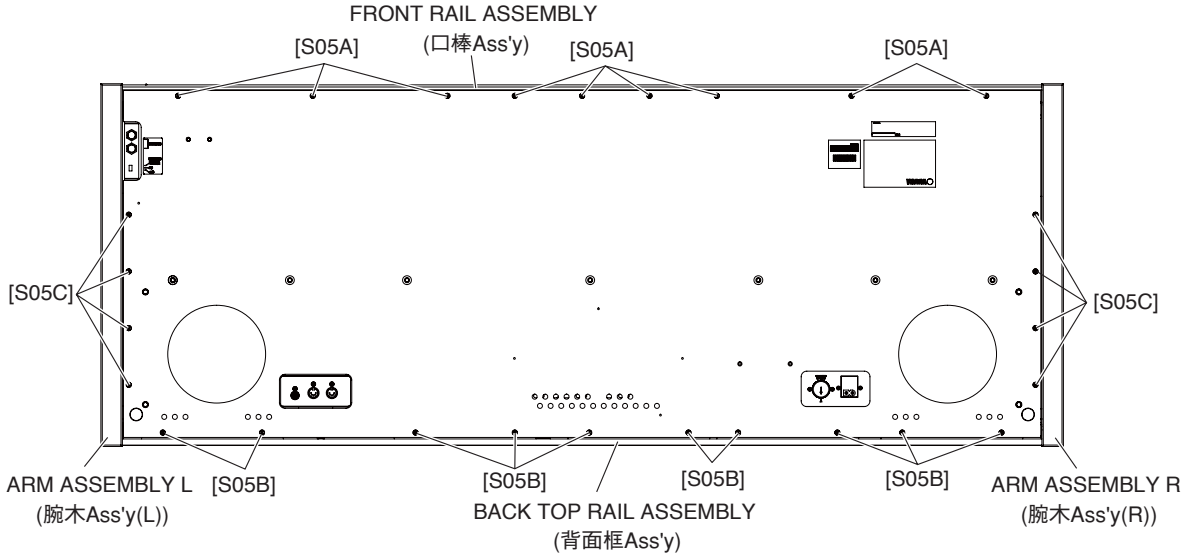

Fig. 9（図 9）

17. Arm Assembly (L, R)
(Time required: About 8 minutes each)

17-1 Remove the headphone hanger. (See procedure 1)
17-2 Remove the top board assembly. (See procedure 1)
17-3 Remove the key cover assembly. (See procedure 5)
17-4 Remove the panel assembly. (See procedure 7)
17-5 Remove the key block assembly L and R. (See procedure 8)
17-6 Remove the keyboard assembly. (See procedure 9)
17-7 Remove the main unit. (See procedure 1) (Parts removed in Steps 17-2 through 17-6 are component parts of the main unit.)
17-8 Remove the two (2) screws marked [S02A] and the three (3) screws marked [S02B]. (Photo 8)
17-9 Remove the four (4) screws marked [S05C]. The arm assembly L can then be removed. (Fig. 9)

* ***The left and right arm assembly can then be removed in the same manner.***

17. 腕木 Ass'y（L・R）（所要時間：各約 8 分）

17-1 ヘッドホンハンガーを外します。(1 項参照)
17-2 屋根 Ass'y を外します。(1 項参照)
17-3 スライド蓋 Ass'y を外します。(5 項参照)
17-4 パネル Ass'y を外します。(7 項参照)
17-5 拍子木 Ass'y（L・R）を外します。(8 項参照)
17-6 GHD EBUS 鍵盤を外します。(9 項参照)
17-7 メインユニットを外します。(1 項参照)
(17-2 ～ 6 で取り外した部品は、メインユニットの構成部品です。)
17-8 [S02A] のネジ 2 本と [S02B] のネジ 3 本を外します。(写真 8)
17-9 [S05C] のネジ 4 本を外して、腕木 Ass'y（L）を外します。(図 9)

※ **腕木 Ass'y（R）も同様に外すことができます。**

18. Stand Base (Time required: About 2 minutes)

18-1 Open the key cover.

18-2 With a soft cloth like a blanket placed on the floor, place the digital piano on its back board gently. (Photo 9)

* ***For safety, this work should be done by two persons.***

18-3 Put thick books or the like under the side board at both sides. (Photo 9)

18-4 Remove the three (3) screws marked [3C]. The left stand base can then be removed. (Photo 9)

* ***The right stand base can then be removed in the same manner.***

18. 妻土台（所要時間：約 2 分）

18-1 スライド蓋を開きます。

18-2 毛布などの柔かい布を床に敷いて、鍵盤側を上にして本体を床に置きます。(写真 9)

※ **安全のために、かならず二人で作業をしてください。**

18-3 厚い本（またはそれに類似するもの）を側板の下側に置きます。(写真 9)

18-4 [3C] のネジ 3 本を外して、妻土台（左側）を外します。(写真 9)

※ **妻土台（右側）も同様に外すことができます。**

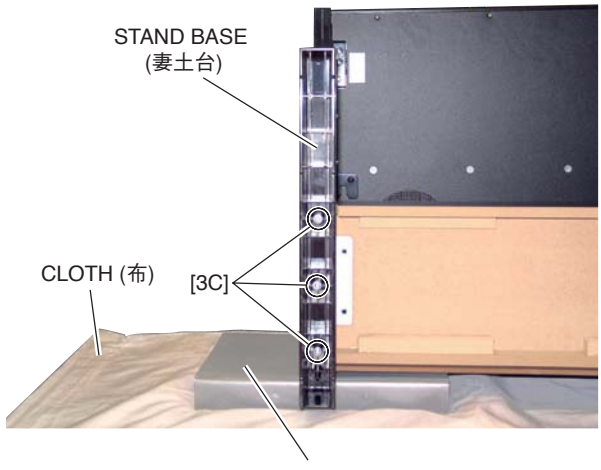

Photo 9（写真9）

19. Pedal Assembly

(Time required: About 2 minutes)

19-1 Disconnect the PK cable. (See procedure 1)

19-2 Open the key cover.

19-3 With a soft cloth like a blanket placed on the floor, place the digital piano on its back board gently.

* ***For safety, this work should be done by two persons.***

19-4 Remove the eight (8) screws marked [6C]. The pedal assembly can then be removed. (Fig. 10)

* ***The adjuster is not part of the pedal assembly. When replacing the pedal assembly, be sure to attach the adjuster to the new pedal assembly.***

19. ペダル Ass'y（所要時間：約 2 分）

19-1 PK ケーブルを外します。(1 項参照)

19-2 スライド蓋を開きます。

19-3 毛布などの柔かい布を床に敷いて、鍵盤側を上にして本体を床に置きます。

※ **安全のために、かならず二人で作業をしてください。**

19-4 [6C] のネジ 8 本を外して、ペダル Ass'y を外します。(図 10)

※ **アジャスターは、ペダル Ass'y の構成部品ではありません。ペダル Ass'y を交換する際には、必ず新しいペダル Ass'y に取り付けてください。**

20. PEDAL Circuit Board
(Time required : About 7 minutes)

20-1 Disconnect the PK cable. (See procedure 1)
20-2 Remove the pedal assembly. (See procedure 19)
20-3 Remove the adjuster. (Fig. 10)
20-4 Remove the three (3) screws marked [80B]. The three (3) pedal guides can then be removed as shown in Fig. 12. (Fig. 11, 12)
20-5 Remove the three (3) screws marked [80C]. (Fig. 11) Push down the pedal (damper) and then draw it forward. The sostenuto and soft padals can then be removed in the same manner. (Fig. 11, 12)
20-6 Remove the two (2) rubber contacts (SOFT, SOSTENUTO) attached to the PEDAL circuit board. (Fig. 13)
20-7 Straighten the four (4) bent frame portions marked [A]. The PEDAL circuit board can then be removed. (Fig. 13)
20-8 Pull out the actuator pedal from the PEDAL circuit board. (Fig. 13)

* ***The actuator pedal is not part of the PEDAL circuit board. Install it to the new circuit board when replacing the PEDAL circuit board.***

20. PEDAL シート（所要時間：約 7 分）

20-1 PK ケーブルを外します。(1 項参照)
20-2 ペダル Ass'y を外します。(19 項参照)
20-3 アジャスターを外します。(図 10)
20-4 [80B] のネジ 3 本を外して、図 12 のようにペダルガイド 3 個を外します。(図 11、12)
20-5 [80C] のネジ 3 本を外します。(図 11) ペダル（ダンパー）を下に押してから、手前に引き出します。ソステヌートペダル、ソフトペダルも同様に外します。(図 11、12)
20-6 PEDAL シートに取り付けられている接点ゴム（ソフト、ソステヌート）2 個を外します。(図 13)
20-7 [A] のフレーム折り曲げ部（4 箇所）をペンチ等で真直ぐに戻して、PEDAL シートを外します。(図 13)
20-8 PEDAL シートより、アクチュエータペダルを引き抜きます。(図 13)

※ **アクチュエータペダルは、PEDAL シートの構成部品ではありません。PEDAL シート交換時には、新しい基板に取り付けてください。**

● PEDAL BOX ASSEMBLY（P-BOX Ass'y）

<Bottom view（下面）>

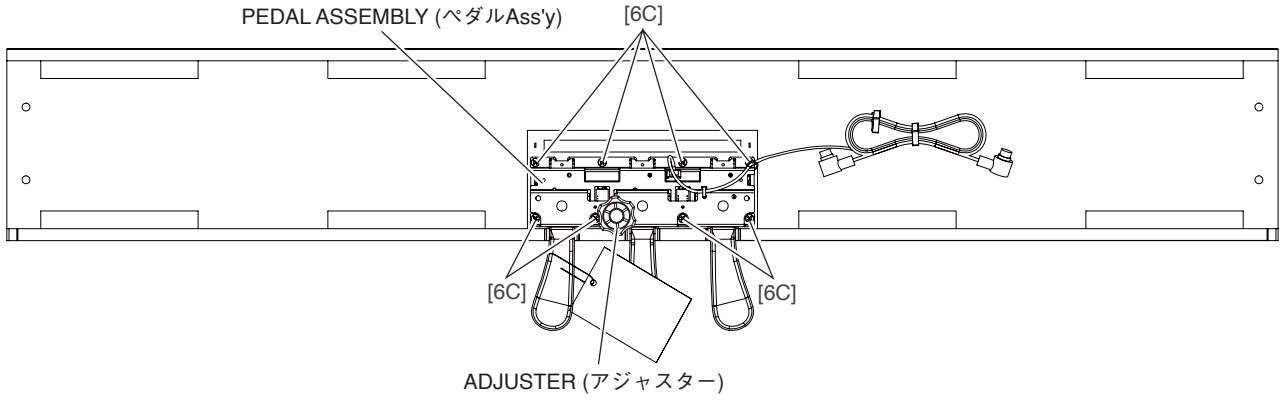

Fig. 10（図10）

● **PEDAL ASSEMBLY**（ペダル Ass'y ）

<Top view（上面）**>**

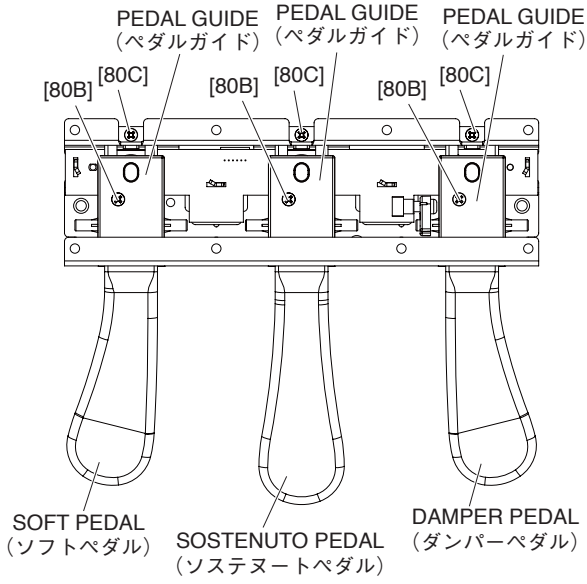

Fig. 11（図11）

<Top view（上面）**>**

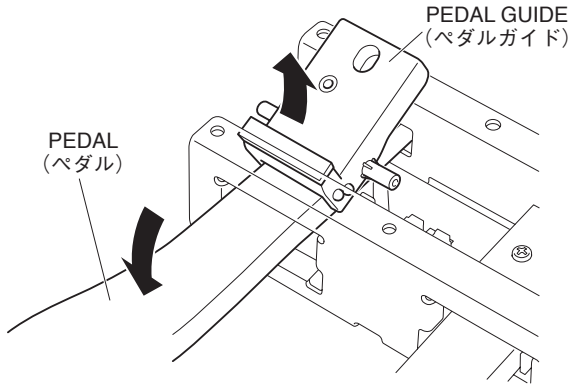

Fig. 12（図12）

<Top view（上面）**>**

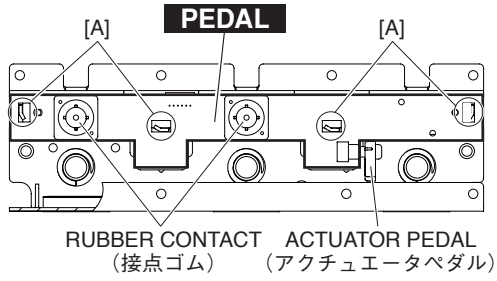

Fig. 13（図13）

21. Disassembling the Keyboard

* ***After inserting a round stick (Rod: TX000670) between the frame and the keys, remove the circuit boards. (Fig. 14)***

21. GHD EBUS 鍵盤の分解

※ シートをはずす前に、接点ゴムを歪ませないように、フレームとハンマーの間に丸棒（ロッド：TX000670）を挿入しておきます。（図 14）

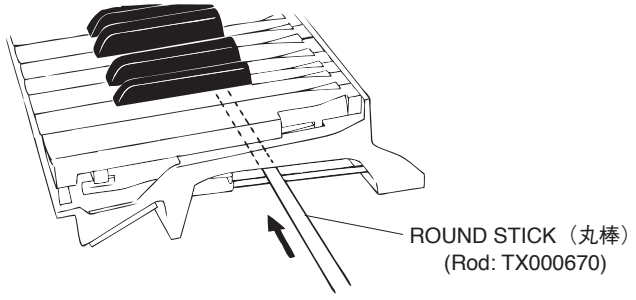

Fig. 14（図14）

21-1 **GHD EBUS L Circuit Board, MK SUB Circuit Board**
Remove the seven (7) screws marked [260A]. The GHD EBUS L and MK SUB circuit boards can then be removed. (Fig. 15, Photo 10)

21-2 **GHD M Circuit Board**
Remove the five (5) screws marked [260B] and the screw marked [262]. The GHD M circuit board can then be removed. (Fig. 15)

21-1 **GHD EBUS L シート、MK SUB シート**
[260A] のネジ 7 本を外して、GHD EBUS L シートと MK SUB シートを外します。（図 15、写真 10）

21-2 **GHD M シート**
[260B] のネジ 5 本と [262] のネジ 1 本を外して、GHD M シートを外します。（図 15）

21-3 **GHD H Circuit Board**

Remove the four (4) screws marked [260C] and the screw marked [262]. The GHD H circuit board can then be removed. (Fig. 15)

* ***Keys can be removed without removing the circuit boards.***

21-3 **GHD H シート**

[260C] のネジ 4 本と [262] のネジ 1 本を外して、GHD H シートを外します。(図 15)

※ **白鍵と黒鍵は、GHD EBUS L シート、GHD M シート、GHD H シートを外さなくても、外すことができます。**

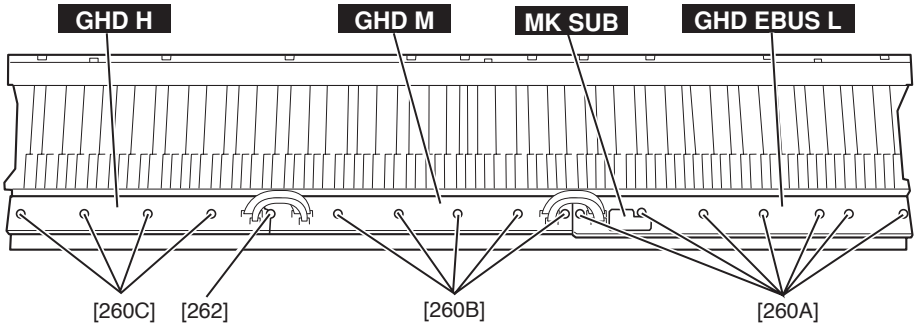

Fig. 15(図15)

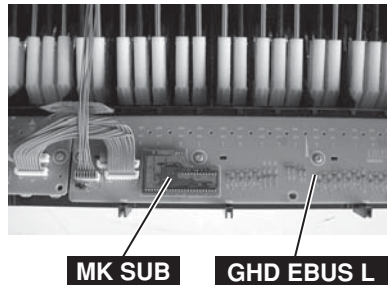

Photo 10(写真10)

21-4 **Rubber Contact**

Remove the GHD circuit board for the involved key. The rubber contacts can then be removed.
(Photo 11, 12)

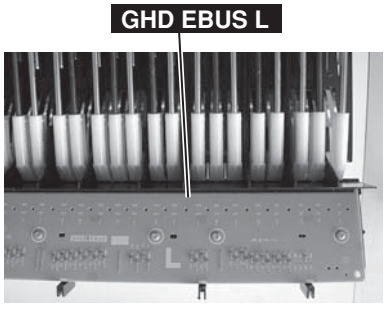

Photo 11(写真11)

21-4 **接点ゴム**

該当する鍵盤の GHD シートを外して、接点ゴムを外します。(写真 11、12)

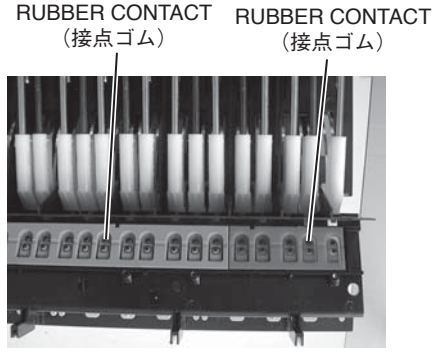

Photo 12(写真12)

21-5 **White key**

In order to release the white key from the stopper, insert a thin plate between the white keys (gap in the direction indicated by the triangle mark, near the fulcrum of the key), press down the stopper marked [B] and move the white key forward. Then the white key being released from the stopper lifts up. (Fig. 16, 17)

* ***Use special care not to move the white key forward so much as to cause damage to the key spring.***

21-6 In this state, move the white key rearward a little. Then the white key can be removed. (Fig. 17)

21-7 **Black key**

The black key can be removed after the white keys on either side have been removed.

21-5 **白鍵**

白鍵をストッパーから外すために、薄い金尺状のものを鍵盤の間に挿入して(三角マークの示す方向側の隙:白鍵盤支点付近)、[B] のストッパーを下げ、白鍵を前方にずらします。外れると白鍵が浮きます。(図 16、17)

※ **このとき、白鍵を前方にずらしすぎてスプリングを傷めないように十分注意して作業をしてください。**

21-6 この状態から、白鍵を後方に少しずらし、白鍵を外します。(図 17)

21-7 **黒鍵**

黒鍵は、両隣の白鍵を外すと、外すことができます。

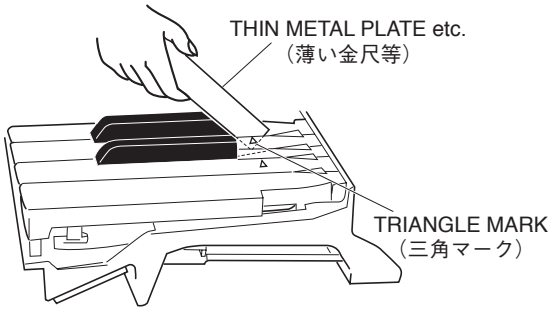

Fig. 16（図16）

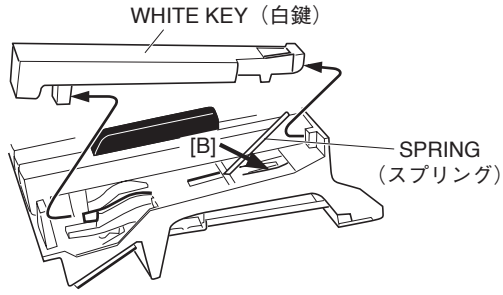

Fig. 17（図17）

21-8 **Hammer, White Key**

After a key has been removed, push a key spring down once to take it out of the hook. (Fig. 18)

Place the keyboard assembly upside-down and peel the stopper (L88_W) away. The hammer of the white key can then be removed. (Fig. 19)

* ***The hammer of the black key can then be removed in the same manner.***

21-8 **ハンマー白鍵**

白鍵を外して、スプリングを一度下に押し込み、フックから取り外します。（図 18）

GHD EBUS 鍵盤を裏側にし、ストッパー（L88_W）をはがしてハンマー白鍵を外します。（図 19）

※ **ハンマー黒鍵もハンマー白鍵と同じようにして外すことができます。**

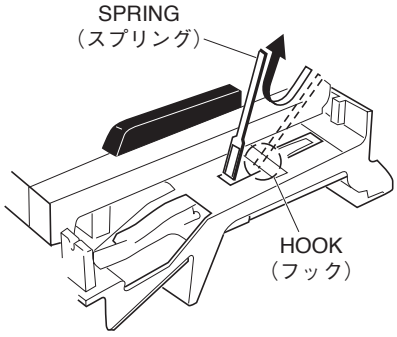

Fig. 18（図18）

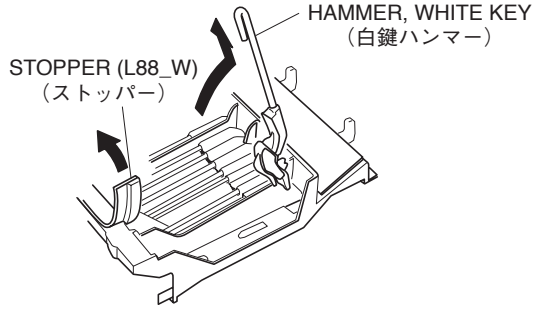

Fig. 19（図19）

22. Assembling the Keyboard

22-1 **Hammer, White Key (Hammer, Black Key)**

Place the keyboard assembly upside-down, insert a hammer assembly into the frame, and put the stopper (L88_W) on. (Fig. 20)

* ***There are four (4) kinds of hammers that differ in weight.***

22. GHD EBUS 鍵盤の組立

22-1 **ハンマー白鍵（ハンマー黒鍵）**

GHD EBUS 鍵盤の裏側より、ハンマー白鍵（黒鍵）をフレームに差し込み、ストッパー（L88_W）を取り付けます。（図 20）

※ **重りの違いにより四種類のハンマーがあります。取り付けの際に気をつけてください。**

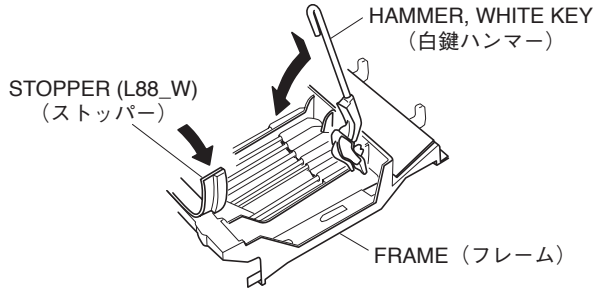

Fig. 20（図20）

22-2 **Spring**

Place the keyboard assembly right side up. Fix key springs on the frame by setting one at each slit and pushing down once on each key spring. (Fig. 21)

* ***Be careful of the direction of the spring. It should be installed with its projecting end facing upward. (Fig. 21-1)***

22-3 **Assembling the White Key (Black Key)**

After a key has been fit to part [D] and key guide, make sure that the spring is fixed to the key and then press down part [C] of the key. (Fig. 22)

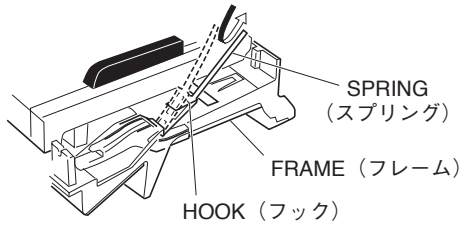

Fig. 21（図21）

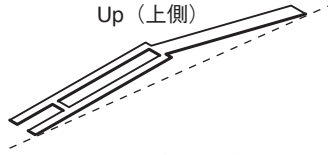

Fig. 21-1（図21-1）

22-4 **GHD EBUS L Circuit Board, MK SUB Circuit Board**

Tighten the seven (7) screws marked [260A] to fix the GHD EBUS L, MK SUB circuit boards. (Fig. 15)

22-5 **GHD M Circuit Board**

Tighten the five (5) screws marked [260B] and the screw marked [262] to fix the GHD M circuit board. (Fig. 15)

22-6 **GHD H Circuit Board**

Tighten the four (4) screws marked [260C] and the screw marked [262] to fix the GHD H circuit board. (Fig. 15)

* ***When installing the circuit boards, set it under hooks to align the triangle marks of the circuit board and projection parts of the frame as shown in figure 23.***

22-2 **スプリング**

GHD EBUS 鍵盤を表側にして、端が二本に分かれているスプリングの先をハンマー白鍵（黒鍵）の切り込みに合わせて、一度下に押し込んでフレームのフックに取り付けます。(図 21)

※ **スプリングの向きに注意してください。スプリングは、図 21-1 のように上側が凸になるように取り付けます。**

22-3 **白鍵（黒鍵）組立**

[D] 部とキーガイドに白鍵（黒鍵）をくわえさせ、鍵盤の支点内側のばね受け部に、スプリングが確実に入っていることを確認したら、[C] 部の上を下方向にゆっくり押し込んで取り付けます。(図 22)

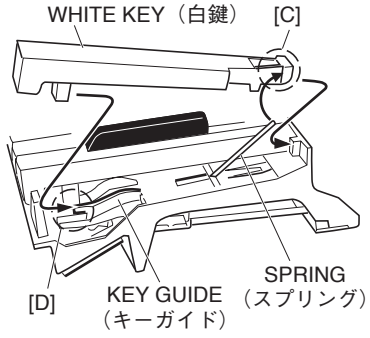

Fig. 22（図22）

22-4 **GHD EBUS L シート、MK SUB シート**

GHD EBUS L シートと MK SUB シートを取り付け、[260A] のネジ 7 本を取り付けます。(図 15)

22-5 **GHD M シート**

GHD M シートを取り付け、[260B] のネジ 5 本と [262] のネジ 1 本を取り付けます。(図 15)

22-6 **GHD H シート**

GHD H シートを取り付け、[260C] のネジ 4 本と [262] のネジ 1 本を取り付けます。(図 15)

※ **GHD M シートと GHD EBUS L シートを取り付ける際は、フレーム裏側にあるフック位置と基板の△マークが一致していることを確認してください。(図 23)**

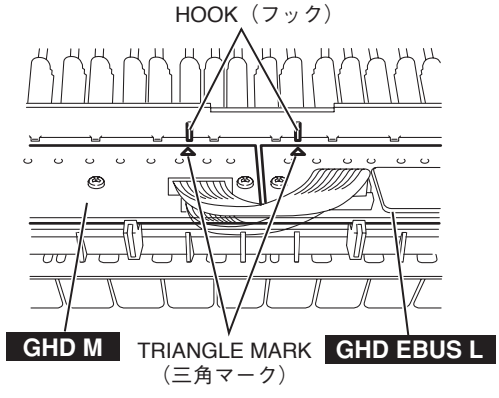

Fig. 23（図23）

■ LSI PIN DESCRIPTION（LSI 端子機能表）

AK4385ET (X6040A01) **DAC** (Digital to Analog Converter) 25
R8A02032BG (X8810A00) **CPU** (SWX02).....26-27
T6TJ3XBG-0001 (X8940A00) **SWP51L** (Tone Generator) 28-29
μ**PD780031AYGK-N04** (X003120R) **E-LKS** 25
μ**PD780031AYGK-N09** (XZ916300) **E-PNS2a LED/SWITCH DRIVER** 24

● μPD780031AYGK-N09 (XZ916300) E-PNS2a LED/SWITCH DRIVER

PNS: IC1

PIN NO.	NAME	I/O	FUNCTION	PIN NO.	NAME	I/O	FUNCTION
1	P50/A8	I/O	Port 5 / Higher address bus	33	P10/ANI0	I	Port 1 / A/D converter analog input
2	P51/A9	I/O		34	AV_{REF}	I	A/D converter reference voltage input
3	P51/A10	I/O		35	AV_{DD}	-	Analog power supply +5 V
4	P53/A11	I/O		36	RESET	I	System reset input
5	P54/A12	I/O		37	XT2	-	Subsystem clock oscillation
6	P55/A13	I/O		38	XT1	I	
7	P56/A14	I/O		39	IC	-	Internally connected
8	P57/A15	I/O		40	X2	-	Main system clock oscillation
9	Vss0	-	Ground	41	X1	I	
10	$V_{DD}0$	-	Power supply +5 V	42	Vss1	-	Ground
11	P30	I/O	Port 3	43	P00/INTP0	I/O	Port 0 / External interrupt request input
12	P31	I/O		44	P01/INTP1	I/O	
13	P32/SDA0	I/O	Port 3 / Serial data input/output	45	P02/INTP2	I/O	
14	P33/SCL0	I/O	Port 3 / Serial clock input/output	46	P03/INTP3/ADTRG	I/O	Port 0 / External interrupt request input / Trigger signai input
15	P34	I/O	Port 3	47	P70/TI00/TO0	I/O	Port 7 / External count clock input / 16-bit timer/event counter 0 output
16	P35	I/O		48	P71/TI01	I/O	Port 7 / Capture trigger input
17	P36	I/O		49	P72/TI50/TO50	I/O	Port 7 / External count clock input / 8-bit timer/event counter 50 output
18	P20/SI30	I/O	Port 2 / Serial data input	50	P73/TI51/TO51	I/O	Port 7 / External count clock input / 8-bit timer/event counter 51 output
19	P21/SO30	I/O	Port 2 / Serial data output	51	P74/PCL	I/O	Port 7 / Clock output
20	P22/SCK30	I/O	Port 2 / Serial clock input/output	52	P75/BUZ	I/O	Port 7 / Buzzer output
21	P23/RxD0	I/O	Port 2 / Serial data input	53	P64/RD	I/O	Port 6 / Strobe signal output for reading
22	P24/TxD0	I/O	Port 2 / Serial data output	54	P65/WR	I/O	Port 6 / Strobe signal output for writing
23	P25/ASCK0	I/O	Port 2 / Serial clock input/output	55	P66/WAIT	I/O	Port 6 / Wait insertion
24	$V_{DD}1$	-	Power supply +5 V	56	P67/ASTB	I/O	Port 6 / Strobe output
25	AVss	-	Ground	57	P40/AD0	I/O	Port 4 / Lower address/data bus
26	P17/ANI7	I	Port 1 / A/D converter analog input	58	P41/AD1	I/O	
27	P16/ANI6	I		59	P42/AD2	I/O	
28	P15/ANI5	I		60	P43/AD3	I/O	
29	P14/ANI4	I		61	P44/AD4	I/O	
30	P13/ANI3	I		62	P45/AD5	I/O	
31	P12/ANI2	I		63	P46/AD6	I/O	
32	P11/ANI1	I		64	A47/AD7	I/O	

● **AK4385ET** (X6040A01) **DAC** (Digital to Analog Converter)

DM: IC301

PIN NO.	NAME	I/O	FUNCTION	PIN NO.	NAME	I/O	FUNCTION
1	MCLK	I	Master Clock	9	AOUTR-	O	Rch Analog out(-)
2	BICK	I	Audio Serial Data Clock	10	AOUTR+	O	Rch Analog out(+)
3	SDTI	I	Audio Serial Date Input	11	AOUTL-	O	Lch Analog out(-)
4	LRCK	I	L/R Clock	12	AOUTL+	O	Lch Analog out(+)
5	PDN	I	Power Down mode	13	Vss	-	Ground
6	CSN	I	Chip Select	14	VDD	-	Power Supply
7	CCLK	I	Control Data Input	15	DZFR	O	Rch Data Zero Input Detect
8	CDTI	I	Control Data Input	16	DZFL	O	Lch Data Zero Input Detect

● μ**PD780031AYGK-N04** (X003120R) **E-LKS**

MK SUB: IC001

PIN NO.	NAME	I/O	FUNCTION	PIN NO.	NAME	I/O	FUNCTION
1	P50/A8	I/O	Port 5 / Higher address bus	33	P10/ANI0	I	Port 1 / A/D converter analog input
2	P51/A9	I/O		34	AV_{REF}	I	A/D converter reference voltage input
3	P52/A10	I/O		35	AV_{DD}	-	Analog power supply
4	P53/A11	I/O		36	$\overline{RESET}$	I	System reset input
5	P54/A12	I/O		37	XT2	-	Subsystem clock oscillation
6	P55/A13	I/O		38	XT1	I	
7	P56/A14	I/O		39	IC	-	Internally connected
8	P57/A15	I/O		40	X2	-	Main system clock oscillation
9	Vss0	-	Ground	41	X1	I	
10	$V_{DD}0$	-	Power supply	42	Vss1	-	Ground
11	P30	I/O	Port 3	43	P00/INTP0	I/O	Port 0 / External interrupt request input
12	P31	I/O		44	P01/INTP1	I/O	
13	P32/SDA0	I/O	Port 3 / Serial data input/output	45	P02/INTP2	I/O	
14	P33/SCL0	I/O	Port 3 / Serial clock input/output	46	P03/INTP3/ADTRG	I/O	Port 0 / External interrupt request input / Trigger signai input
15	P34	I/O	Port 3	47	P70/TI00/TO0	I/O	Port 7 / External count clock input / 16-bit timer/event counter 0 output
16	P35	I/O		48	P71/TI01	I/O	Port 7 / Capture trigger input
17	P36	I/O		49	P72/TI50/TO50	I/O	Port 7 / External count clock input / 8-bit timer/event counter 50 output
18	P20/SI30	I/O	Port 2 / Serial data input	50	P73/TI51/TO51	I/O	Port 7 / External count clock input / 8-bit timer/event counter 51 output
19	P21/SO30	I/O	Port 2 / Serial data output	51	P74/PCL	I/O	Port 7 / Clock output
20	P22/$\overline{SCK30}$	I/O	Port 2 / Serial clock input/output	52	P75/BUZ	I/O	Port 7 / Buzzer output
21	P23RxD0	I/O	Port 2 / Serial data input	53	P64/$\overline{RD}$	I/O	Port 6 / Strobe signal output for reading
22	P24/TxD0	I/O	Port 2 / Serial data output	54	P65/$\overline{WR}$	I/O	Port 6 / Strobe signal output for writing
23	P25/ASCK0	I/O	Port 2 / Serial clock input/output	55	P66/$\overline{WAIT}$	I/O	Port 6 / Wait insertion
24	$V_{DD}1$	-	Power supply	56	P67/ASTB	I/O	Port 6 / Strobe output
25	AVss	-	Ground	57	P40/AD0	I/O	Port 4 / Lower address/data bus
26	P17/ANI7	I	Port 1 / A/D converter analog input	58	P41/AD1	I/O	
27	P16/ANI6	I		59	P42/AD2	I/O	
28	P15/ANI5	I		60	P43/AD3	I/O	
29	P14/ANI4	I		61	P44/AD4	I/O	
30	P13/ANI3	I		62	P45/AD5	I/O	
31	P12/ANI2	I		63	P46/AD6	I/O	
32	P11/ANI1	I		64	A47/AD7	I/O	

● **R8A02032BG** (X8810A00) **CPU** (SWX02)

DM: IC100

PIN NO.	OUTER NO.	NAME	I/O	FUNCTION	PIN NO.	OUTER NO.	NAME	I/O	FUNCTION
1	A1	VSS	-	Ground	80	D20	VSSPLL	-	PLL analog ground
2	A2	AN2	I	ADC analog input 2	81	E1	MD6	I/O	Wave memory data bus 6
3	A3	AN1	I	ADC analog input 1	82	E2	MD7	I/O	Wave memory data bus 7
4	A4	VSS	-	Ground	83	E3	MD8	I/O	Wave memory data bus 8
5	A5	RxD1	I	Serial input 1	84	E4	MD9	I/O	Wave memory data bus 9
6	A6	SCK1	I	External sync. clock input 1	85	E5	VDD	-	Power supply +1.2 V
7	A7	UCLK	I	USB external clock input (48 MHz)	86	E6	VDD	-	
8	A8	VSS	-	Ground	87	E7	VSS	-	Ground
9	A9	FUNC_DM	I/O	USB function data -	88	E8	VCCQ	-	Power supply +3.3 V
10	A10	VSS	-	Ground	89	E9	VSS	-	Ground
11	A11	HOST_DM	I/O	USB host data -	90	E10	VCCQ	-	Power supply +3.3 V
12	A12	POWER_ENB	O	USB voltage enable	91	E11	VCCQ	-	
13	A13	XTAL	O	Crystal oscillator output	92	E12	VSS	-	Ground
14	A14	EXTAL	I	Crystal oscillator input (16.9344 MHz)	93	E13	VCCQ	-	Power supply +3.3 V
15	A15	VSS	-	Ground	94	E14	VSS	-	Ground
16	A16	CS7N/PJ6	O	SH2A-CPU chip select 7	95	E15	VDD	-	Power supply +1.2 V
17	A17	TRSTN	I	JTAG test reset input	96	E16	VDD	-	
18	A18	TDI	I	JTAG test data input	97	E17	D31/PF7	I/O	SH2A-CPU data bus 31
19	A19	TCK	I	JTAG test clock input	98	E18	D30/PF6	I/O	SH2A-CPU data bus 30
20	A20	VCCQ	-	Power supply +3.3 V	99	E19	D29/PF5	I/O	SH2A-CPU data bus 29
21	B1	MD15	I/O	Wave memory data bus 15	100	E20	D28/PF4	I/O	SH2A-CPU data bus 28
22	B2	VSS	-	Ground	101	F1	MD2	I/O	Wave memory data bus 2
23	B3	AN3	I	ADC analog input 3	102	F2	MD3	I/O	Wave memory data bus 3
24	B4	AN0	I	ADC analog input 0	103	F3	MD4	I/O	Wave memory data bus 4
25	B5	VSS	-	Ground	104	F4	MD5	I/O	Wave memory data bus 5
26	B6	TxD1	O	Serial output 1	105	F5	VDD	-	Power supply +1.2 V
27	B7	TxD0	O	Serial output 0	106	F16	VDD	-	
28	B8	VSS	-	Ground	107	F17	D27/PF3	I/O	SH2A-CPU data bus 27
29	B9	FUNC_DP	I/O	USB function data +	108	F18	D26/PF2	I/O	SH2A-CPU data bus 26
30	B10	VSS	-	Ground	109	F19	D25/PF1	I/O	SH2A-CPU data bus 25
31	B11	HOST_DP	I/O	USB host data +	110	F20	D24/PF0	I/O	SH2A-CPU data bus 24
32	B12	SCL	I/O	E bus (I2C) clock input/output (5V compatible)	111	G1	MA2	O	Wave memory address bus 2
33	B13	VSS	-	Ground	112	G2	MA1	O	Wave memory address bus 1
34	B14	VSS	-		113	G3	MD0	I/O	Wave memory data bus 0
35	B15	CS4N/PJ3	O	SH2A-CPU chip select 4	114	G4	MD1	I/O	Wave memory data bus 1
36	B16	TIOC0A/PJ7	O	PWM output	115	G5	VSS	-	Ground
37	B17	TESTN	I	Test input	116	G16	VSS	-	
38	B18	TMS	I	JTAG test mode select input	117	G17	D23/PE7	I/O	SH2A-CPU data bus 23
39	B19	VCCQ	-	Power supply +3.3 V	118	G18	D22/PE6	I/O	SH2A-CPU data bus 22
40	B20	VCCQ	-		119	G19	D21/PE5	I/O	SH2A-CPU data bus 21
41	C1	MD13	I/O	Wave memory data bus 13	120	G20	D20/PE4	I/O	SH2A-CPU data bus 20
42	C2	MD14	I/O	Wave memory data bus 14	121	H1	MA6	O	Wave memory address bus 6
43	C3	VSS	-	Ground	122	H2	MA5	O	Wave memory address bus 5
44	C4	VREFADC	-	ADC reference power supply +3.3 V	123	H3	MA4	O	Wave memory address bus 4
45	C5	VSSADC	-	ADC analog ground	124	H4	MA3	O	Wave memory address bus 3
46	C6	VSS	-	Ground	125	H5	VCCQ	-	Power supply +3.3 V
47	C7	RxD0	I	Serial input 0	126	H16	VCCQ	-	
48	C8	VSS	-	Ground	127	H17	D19/PE3	I/O	SH2A-CPU data bus 19
49	C9	VBUS	I	USB cable connection monitor (5V compatible)	128	H18	D18/PE2	I/O	SH2A-CPU data bus 18
50	C10	VSS	-	Ground	129	H19	VCCQ	-	Power supply +3.3 V
51	C11	OVER_CURRENT_N	I	USB overcurrent detection (5V compatible)	130	H20	VCCQ	-	
52	C12	SDA	I/O	E bus (I2C) data input/output (5V compatible)	131	J1	MA10	O	Wave memory address bus 10
53	C13	CS0N	O	SH2A-CPU chip select 0	132	J2	MA9	O	Wave memory address bus 9
54	C14	CS2N/PJ1	O	SH2A-CPU chip select 2	133	J3	MA8	O	Wave memory address bus 8
55	C15	CS5N/PJ4	O	SH2A-CPU chip select 5	134	J4	MA7	O	Wave memory address bus 7
56	C16	ASEMDN	I	Debug mode configuration	135	J5	VSS	-	Ground
57	C17	TDO	O	JTAG test data output	136	J9	VSS	-	
58	C18	VCCQ	-	Power supply +3.3 V	137	J10	VSS	-	
59	C19	VDDPLL	-	PLL analog power supply +1.2 V	138	J11	VSS	-	
60	C20	VDDPLL	-		139	J12	VSS	-	
61	D1	MD10	I/O	Wave memory data bus 10	140	J16	VSS	-	
62	D2	MD11	I/O	Wave memory data bus 11	141	J17	D17/PE1	I/O	SH2A-CPU data bus 17
63	D3	MD12	I/O	Wave memory data bus 12	142	J18	D16/PE0	I/O	SH2A-CPU data bus 16
64	D4	VSS	-	Ground	143	J19	CKOEN	I	Clock output control for SDRAM
65	D5	VCCADC	-	ADC analog power supply +3.3 V	144	J20	CKIO	O	Clock output for SDRAM
66	D6	VSS	-	Ground	145	K1	MA14	O	Wave memory address bus 14
67	D7	RESN	I	Hardware reset	146	K2	MA13	O	Wave memory address bus 13
68	D8	VCCQ	-	Power supply +3.3 V	147	K3	MA12	O	Wave memory address bus 12
69	D9	PULLUP_ENB	O	USB pull-up enable	148	K4	MA11	O	Wave memory address bus 11
70	D10	VCCQ	-	Power supply +3.3 V	149	K5	VDD	-	Power supply +1.2 V
71	D11	UCTL	I	USB output control	150	K9	VSS	-	Ground
72	D12	EICN	O	E bus reset output	151	K10	VSS	-	
73	D13	CS1N/PJ0	O	SH2A-CPU chip select 1	152	K11	VSS	-	
74	D14	CS3N/PJ2	O	SH2A-CPU chip select 3	153	K12	VSS	-	
75	D15	CS6N/PJ5	O	SH2A-CPU chip select 6	154	K16	VDD	-	Power supply +1.2 V
76	D16	ASEBRKAKN	I/O	Emulator break	155	K17	CKE	O	Clock enable for SDRAM
77	D17	VCCQ	-	Power supply +3.3 V	156	K18	D15	I/O	SH2A-CPU data bus 15
78	D18	VCCQ	-		157	K19	VSS	-	Ground
79	D19	VSSPLL	-	PLL analog ground	158	K20	VSS	-	

PIN NO.	OUTER NO.	NAME	I/O	FUNCTION	PIN NO.	OUTER NO.	NAME	I/O	FUNCTION
159	L1	MA15	O	Wave memory address bus 15	238	U2	PA6	I/O	Parallel port A6
160	L2	MA16	O	Wave memory address bus 16	239	U3	PA7	I/O	Parallel port A7
161	L3	MA17	O	Wave memory address bus 17	240	U4	VCCQ	-	Power supply +3.3 V
162	L4	MA18	O	Wave memory address bus 18	241	U5	ED1/PC1	I/O	External CPU data bus 1
163	L5	VDD	-	Power supply +1.2 V	242	U6	ED5/PC5	I/O	External CPU data bus 5
164	L9	VSS	-	Ground	243	U7	ED9/PD1	I/O	External CPU data bus 9
165	L10	VSS	-		244	U8	ED13/PD5	I/O	External CPU data bus 13
166	L11	VSS	-		245	U9	EA2/PK1	I	External CPU address bus 2
167	L12	VSS	-		246	U10	ECSN	I	External CPU chip select
168	L16	VDD	-	Power supply +1.2 V	247	U11	BCLK	O	Bit clock output
169	L17	D11	I/O	SH2A-CPU data bus 11	248	U12	IRQ0	I	Interrupt input 0
170	L18	D12	I/O	SH2A-CPU data bus 12	249	U13	A25	O	SH2A-CPU address bus 25
171	L19	D13	I/O	SH2A-CPU data bus 13	250	U14	A21	O	SH2A-CPU address bus 21
172	L20	D14	I/O	SH2A-CPU data bus 14	251	U15	A17	O	SH2A-CPU address bus 17
173	M1	MA19	O	Wave memory address bus 19	252	U16	A13	O	SH2A-CPU address bus 13
174	M2	MA20	O	Wave memory address bus 20	253	U17	VCCQ	-	Power supply +3.3 V
175	M3	MA21	O	Wave memory address bus 21	254	U18	A3	O	SH2A-CPU address bus 3
176	M4	MA22	O	Wave memory address bus 22	255	U19	A2	O	SH2A-CPU address bus 2
177	M5	VSS	-	Ground	256	U20	A1	O	SH2A-CPU address bus 1
178	M9	VSS	-		257	V1	PB0	I/O	Parallel port B0
179	M10	VSS	-		258	V2	PB1	I/O	Parallel port B1
180	M11	VSS	-		259	V3	VCCQ	-	Power supply +3.3 V
181	M12	VSS	-		260	V4	PB6	I/O	Parallel port B6
182	M16	VSS	-		261	V5	ED2/PC2	I/O	External CPU data bus 2
183	M17	D7	I/O	SH2A-CPU data bus 7	262	V6	ED6/PC6	I/O	External CPU data bus 6
184	M18	D8	I/O	SH2A-CPU data bus 8	263	V7	ED10/PD2	I/O	External CPU data bus 10
185	M19	D9	I/O	SH2A-CPU data bus 9	264	V8	ED14/PD6	I/O	External CPU data bus 14
186	M20	D10	I/O	SH2A-CPU data bus 10	265	V9	EA3/PK2	I	External CPU address bus 3
187	N1	MA23/PG4	O	Wave memory address bus 23	266	V10	SDI0/PK5	I	Serial audio input 0
188	N2	MA24/PG5	O	Wave memory address bus 24	267	V11	WCLK2/SDO2	O	Word clock output 2/Serial audio output 2
189	N3	MA25/PG6	O	Wave memory address bus 25	268	V12	IRQ1	I	Interrupt input 1
190	N4	MA26/PG7	O	Wave memory address bus 26	269	V13	BW_MD0	I	SH2A-CPU data bus width configuration
191	N5	VCCQ	-	Power supply +3.3 V	270	V14	A22/PH5	O	SH2A-CPU address bus 22
192	N16	VCCQ	-		271	V15	A18	O	SH2A-CPU address bus 18
193	N17	D3	I/O	SH2A-CPU data bus 3	272	V16	A14	O	SH2A-CPU address bus 14
194	N18	D4	I/O	SH2A-CPU data bus 4	273	V17	A10	O	SH2A-CPU address bus 10
195	N19	D5	I/O	SH2A-CPU data bus 5	274	V18	VCCQ	-	Power supply +3.3 V
196	N20	D6	I/O	SH2A-CPU data bus 6	275	V19	A5	O	SH2A-CPU address bus 5
197	P1	MCS3N/PG3	O	Wave memory chip select 3	276	V20	A4	O	SH2A-CPU address bus 4
198	P2	MCS2N/PG2	O	Wave memory chip select 2	277	W1	PB2	I/O	Parallel port B2
199	P3	MCS1N/PG1	O	Wave memory chip select 1	278	W2	VCCQ	-	Power supply +3.3 V
200	P4	MWRN/PG0	O	Wave memory write enable	279	W3	PB4	I/O	Parallel port B4
201	P5	VSS	-	Ground	280	W4	PB7	I/O	Parallel port B7
202	P16	VSS	-		281	W5	ED3/PC3	I/O	External CPU data bus 3
203	P17	RD/WRN	O	SH2A-CPU read/write enable	282	W6	ED7/PC7	I/O	External CPU data bus 7
204	P18	D0	I/O	SH2A-CPU data bus 0	283	W7	ED11/PD3	I/O	External CPU data bus 11
205	P19	D1	I/O	SH2A-CPU data bus 1	284	W8	ED15/PD7	I/O	External CPU data bus 15
206	P20	D2	I/O	SH2A-CPU data bus 2	285	W9	ERDN/PK3	I	External CPU read enable
207	R1	MCS0N	O	Wave memory chip select 0	286	W10	SDI1/PK6	I	Serial audio input 1
208	R2	MRDN	O	Wave memory read enable	287	W11	WCLK	O	Word clock output
209	R3	BTCHG	I	BOOT ROM switching control	288	W12	SYSCLK2	O	Clock output 2
210	R4	PA0	I/O	Parallel port A0	289	W13	WAITN/PK7	I	External wait input
211	R5	VDD	-	Power supply +1.2 V	290	W14	A23/PH6	O	SH2A-CPU address bus 23
212	R16	VDD	-		291	W15	A19	O	SH2A-CPU address bus 19
213	R17	WE3N/DQMUU/PH3	O	Writing byte of D31 - D24/Selecting D31 - D24 in case of SDRAM	292	W16	A15	O	SH2A-CPU address bus 15
214	R18	RASLN	O	RAS output for SDRAM	293	W17	A11	O	SH2A-CPU address bus 11
215	R19	CASLN	O	CAS output for SDRAM	294	W18	A8	O	SH2A-CPU address bus 8
216	R20	RDN	O	SH2A-CPU read enable	295	W19	VCCQ	-	Power supply +3.3 V
217	T1	PA1	I/O	Parallel port A1	296	W20	A6	O	SH2A-CPU address bus 6
218	T2	PA2	I/O	Parallel port A2	297	Y1	VCCQ	-	Power supply +3.3 V
219	T3	PA3	I/O	Parallel port A3	298	Y2	PB3	I/O	Parallel port B3
220	T4	PA4	I/O	Parallel port A4	299	Y3	PB5	I/O	Parallel port B5
221	T5	VDD	-	Power supply +1.2 V	300	Y4	ED0/PC0	I/O	External CPU data bus 0
222	T6	VDD	-		301	Y5	ED4/PC4	I/O	External CPU data bus 4
223	T7	VSS	-	Ground	302	Y6	ED8/PD0	I/O	External CPU data bus 8
224	T8	VCCQ	-	Power supply +3.3 V	303	Y7	ED12/PD4	I/O	External CPU data bus 12
225	T9	VSS	-	Ground	304	Y8	EA1/PK0	I	External CPU address bus 1
226	T10	VCCQ	-	Power supply +3.3 V	305	Y9	EWRN/PK4	I	External CPU write enable
227	T11	VCCQ	-		306	Y10	SDO0	O	Serial audio output 0
228	T12	VSS	-	Ground	307	Y11	SDO1	O	Serial audio output 1
229	T13	VCCQ	-	Power supply +3.3 V	308	Y12	SYSCLK	O	Clock output
230	T14	VSS	-	Ground	309	Y13	SYI	I	Sync. input from external device
231	T15	VDD	-	Power supply +1.2 V	310	Y14	A24/PH7	O	SH2A-CPU address bus 24
232	T16	VDD	-		311	Y15	A20	O	SH2A-CPU address bus 20
233	T17	A0/PH4	O	SH2A-CPU address bus 0	312	Y16	A16	O	SH2A-CPU address bus 16
234	T18	WE0N/DQMLL/PH0	O	Writing byte of D7 - D0/Selecting D7 - D0 in case of SDRAM	313	Y17	A12	O	SH2A-CPU address bus 12
235	T19	WE1N/DQMLU/PH1	O	Writing byte of D15 - D8/Selecting D15 - D8 in case of SDRAM	314	Y18	A9	O	SH2A-CPU address bus 9
236	T20	WE2N/DQMUL/PH2	O	Writing byte of D23 - D16/Selecting D23 - D16 in case of SDRAM	315	Y19	A7	O	SH2A-CPU address bus 7
237	U1	PA5	I/O	Parallel port A5	316	Y20	VCCQ	-	Power supply +3.3 V

● T6TJ3XBG-0001 (X8940A00) SWP51L (Tone Generator)

DM: IC400

PIN NO.	OUTER NO.	NAME	I/O	FUNCTION
1	A1	VSS	-	Ground
2	A2	VSS	-	
3	A3	HRD2	I/O	DRAM data bus
4	A4	HRD0	I/O	
5	A5	HRD9	I/O	
6	A6	HRD11	I/O	
7	A7	HRD13	I/O	
8	A8	HRD15	I/O	
9	A9	RA1	O	DRAM address bus
10	A10	RA3	O	
11	A11	RA5	O	
12	A12	RA7	O	
13	A13	RA9	O	
14	A14	RCLK	O	SDRAM clock signal
15	A15	RRAS	O	DRAM row address strobe (RAS signal)
16	A16	RWEN	O	DRAM write enable
17	A17	LRD8	I/O	DRAM data bus (Lower data)
18	A18	LRD10	I/O	
19	A19	LRD12	I/O	
20	A20	LRD14	I/O	
21	A21	LRD7	I/O	
22	A22	LRD5	I/O	
23	A23	LRD3	I/O	
24	A24	LRD1	I/O	
25	A25	VSS	-	Ground
26	A26	VSS	-	
27	B1	VSS	-	
28	B2	VSS	-	
29	B3	HRD3	I/O	DRAM data bus
30	B4	HRD1	I/O	
31	B5	HRD8	I/O	
32	B6	HRD10	I/O	
33	B7	HRD12	I/O	
34	B8	HRD14	I/O	
35	B9	RA0	O	DRAM address bus
36	B10	RA2	O	
37	B11	RA4	O	
38	B12	RA6	O	
39	B13	RA8	O	
40	B14	RCLKE	O	SDRAM clock enable
41	B15	RCAS	O	DRAM column address strobe (CAS signal)
42	B16	RQML	O	MASK signal (SDRAM)
43	B17	LRD9	I/O	DRAM data bus (Lower data)
44	B18	LRD11	I/O	
45	B19	LRD13	I/O	
46	B20	LRD15	I/O	
47	B21	LRD6	I/O	
48	B22	LRD4	I/O	
49	B23	LRD2	I/O	
50	B24	LRD0	I/O	
51	B25	VSS	-	Ground
52	B26	VSS	-	
53	C1	HRD5	I/O	DRAM data bus
54	C2	HRD4	I/O	
55	C3	VSS	-	Ground
56	C4	ADAT13	I/O	Data bus (ABUS)
57	C5	ADAT12	I/O	
58	C6	ADAT11	I/O	
59	C7	ADAT10	I/O	
60	C8	ADAT9	I/O	
61	C9	ADAT8	I/O	
62	C10	ADAT7	I/O	
63	C11	RA10	O	DRAM address bus
64	C12	RA11	O	
65	C13	RA12	O	
66	C14	RA13	O	
67	C15	RQMH	O	MASK signal (SDRAM)
68	C16	RCLKIN	I	SDRAM, DRAM clock input
69	C17	ADAT6	I/O	Data bus (ABUS)
70	C18	ADAT5	I/O	
71	C19	ADAT4	I/O	
72	C20	ADAT3	I/O	
73	C21	ADAT2	I/O	
74	C22	ADAT1	I/O	
75	C23	ADAT0	I/O	
76	C24	VSS	-	Ground
77	C25	VSS	-	
78	C26	CD15	I/O	Data bus of internal register
79	D1	HRD7	I/O	DRAM data bus
80	D2	HRD6	I/O	
81	D3	ADAT14	I/O	Data bus (ABUS)
82	D4	VSS	-	Ground
83	D5	VSS	-	
84	D6	VDDS	-	Power supply +3.3 V
85	D7	VDDS	-	
86	D8	VDDS	-	
87	D9	VDDS	-	
88	D10	VDDS	-	
89	D11	VDDS	-	
90	D12	VDDS	-	
91	D13	VDDS	-	
92	D14	VDDC	-	Power supply +1.5 V
93	D15	VDDC	-	
94	D16	VDDC	-	
95	D17	VDDC	-	
96	D18	VDDC	-	
97	D19	VDDC	-	
98	D20	VDDC	-	Power supply +1.5 V
99	D21	VDDC	-	
100	D22	VSS	-	Ground
101	D23	VSS	-	
102	D24	CD14	I/O	Data bus of internal register
103	D25	CD13	I/O	
104	D26	CD12	I/O	
105	E1	ACLK	I/O	Clock signal (ABUS)
106	E2	ADIR	O	Direction signal (ABUS)
107	E3	ADAT15	I/O	Data bus (ABUS)
108	E4	VSS	-	Ground
109	E23	VSS	-	
110	E24	CD11	I/O	Data bus of internal register
111	E25	CD10	I/O	
112	E26	CD9	I/O	
113	F1	MELI7	I	MEL wave data input
114	F2	DITo	O	Digital audio output
115	F3	AFRM	I/O	Frame signal (ABUS)
116	F4	VDDC	-	Power supply +1.5 V
117	F23	VDDS	-	Power supply +3.3 V
118	F24	CD8	I/O	Data bus of internal register
119	F25	CD7	I/O	
120	F26	CD6	I/O	
121	G1	MELI4	I	MEL wave data input
122	G2	MELI5	I	
123	G3	MELI6	I	
124	G4	VDDC	-	Power supply +1.5 V
125	G23	VDDS	-	Power supply +3.3 V
126	G24	CD5	I/O	Data bus of internal register
127	G25	CD4	I/O	
128	G26	CD3	I/O	
129	H1	MELI1	I	MEL wave data input
130	H2	MELI2	I	
131	H3	MELI3	I	
132	H4	VDDC	-	Power supply +1.5 V
133	H23	VDDS	-	Power supply +3.3 V
134	H24	CD2	I/O	Data bus of internal register
135	H25	CD1	I/O	
136	H26	CD0	I/O	
137	J1	BCLK	O	Master clock (64 Fs)
138	J2	ADLR	O	For ADC word clock
139	J3	MELI0	I	MEL wave data input
140	J4	VDDC	-	Power supply +1.5 V
141	J23	VDDS	-	Power supply +3.3 V
142	J24	CA0	I	Address bus of internal register
143	J25	CA1	I	
144	J26	CA2	I	
145	K1	WCLK0	O	For DAC word clock
146	K2	CK512	O	Master clock (512 Fs)
147	K3	CK128	O	Master clock (256 Fs)
148	K4	VDDC	-	Power supply +1.5 V
149	K23	VDDS	-	Power supply +3.3 V
150	K24	CA3	I	Address bus of internal register
151	K25	CA4	I	
152	K26	CA5	I	
153	L1	MELO6	O	MEL wave data output
154	L2	MELO7	O	
155	L3	WCLK1	O	For DAC word clock
156	L4	VDDC	-	Power supply +1.5 V
157	L11	VSS	-	Ground
158	L12	VSS	-	
159	L13	VSS	-	
160	L14	VSS	-	
161	L15	VSS	-	
162	L16	VSS	-	
163	L23	VDDS	-	Power supply +3.3 V
164	L24	CA6	I	Address bus of internal register
165	L25	CA7	I	
166	L26	CA8	I	
167	M1	MELO3	O	MEL wave data output
168	M2	MELO4	O	
169	M3	MELO5	O	
170	M4	VDDC	-	Power supply +1.5 V
171	M11	VSS	-	Ground
172	M12	VSS	-	
173	M13	VSS	-	
174	M14	VSS	-	
175	M15	VSS	-	
176	M16	VSS	-	
177	M23	VDDS	-	Power supply +3.3 V
178	M24	CA9	I	Address bus of internal register
179	M25	CA10	I	
180	M26	CA11	I	
181	N1	MELO0	O	MEL wave data output
182	N2	MELO1	O	
183	N3	MELO2	O	
184	N4	VDDC	-	Power supply +1.5 V
185	N11	VSS	-	Ground
186	N12	VSS	-	
187	N13	VSS	-	
188	N14	VSS	-	
189	N15	VSS	-	
190	N16	VSS	-	
191	N23	PLL_AVS	-	Analog ground (PLL)
192	N24	CA12	I	Address bus of internal register
193	N25	CA13	I	
194	N26	CA14	I	

PIN NO.	OUTER NO.	NAME	I/O	FUNCTION
195	P1	LMD11	I/O	Wave memory data bus (Lower 16 bit)
196	P2	LMD4	I/O	
197	P3	LMD3	I/O	
198	P4	VDDS	-	Power supply +3.3 V
199	P11	VSS	-	Ground
200	P12	VSS	-	
201	P13	VSS	-	
202	P14	VSS	-	
203	P15	VSS	-	
204	P16	VSS	-	
205	P23	PLL_AVD	-	Analog power supply +1.5 V (PLL)
206	P24	CA15	I	Address bus of internal register
207	P25	XI	I	Crystal oscillator input
208	P26	XO	O	Crystal oscillator output
209	R1	LMD12	I/O	Wave memory data bus (Lower 16 bit)
210	R2	LMD10	I/O	
211	R3	LMD5	I/O	
212	R4	VDDS	-	Power supply +3.3 V
213	R11	VSS	-	Ground
214	R12	VSS	-	
215	R13	VSS	-	
216	R14	VSS	-	
217	R15	VSS	-	
218	R16	VSS	-	
219	R23	VDDC	-	Power supply +1.5 V
220	R24	PLL_TSTN	I	Test pin
221	R25	RFCLKi	I	PLL Clock
222	R26	RFCLKo	O	
223	T1	LMD2	I/O	Wave memory data bus (Lower 16 bit)
224	T2	LMD13	I/O	
225	T3	LMD6	I/O	
226	T4	VDDS	-	Power supply +3.3 V
227	T11	VSS	-	Ground
228	T12	VSS	-	
229	T13	VSS	-	
230	T14	VSS	-	
231	T15	VSS	-	
232	T16	VSS	-	
233	T23	VDDC	-	Power supply +1.5 V
234	T24	CSN1	I	Chip select
235	T25	CSN0	I	
236	T26	PLL_BP	I	Test pin
237	U1	LMD9	I/O	Wave memory data bus (Lower 16 bit)
238	U2	LMD14	I/O	
239	U3	LMD1	I/O	
240	U4	VDDS	-	Power supply +3.3 V
241	U23	VDDC	-	Power supply +1.5 V
242	U24	TRST	I	Test pin
243	U25	RDN	I	Read strobe
244	U26	WRN	I	Write strobe
245	V1	LMD7	I/O	Wave memory data bus (Lower 16 bit)
246	V2	LMD8	I/O	
247	V3	LMD15	I/O	
248	V4	VDDS	-	Power supply +3.3 V
249	V23	VDDC	-	Power supply +1.5 V
250	V24	TCK	I	Test pin
251	V25	DREQo	O	DMA request
252	V26	WAITo	O	Hardware wait request
253	W1	LMD0	I/O	Wave memory data bus (Lower 16 bit)
254	W2	LMA30	O	Wave memory address bus (Lower data memory)
255	W3	LMA29	O	
256	W4	VDDS	-	Power supply +3.3 V
257	W23	VDDC	-	Power supply +1.5 V
258	W24	TMS	I	Test pin
259	W25	SLAVE	I	Master/Slave select
260	W26	IRQo	O	Interrupt request
261	Y1	LMA28	O	Wave memory address bus (Lower data memory)
262	Y2	LMA27	O	
263	Y3	LMA26	O	
264	Y4	VDDS	-	Power supply +3.3 V
265	Y23	VDDC	-	Power supply +1.5 V
266	Y24	TDI	I	Test pin
267	Y25	KONTRGi	I	Key on data
268	Y26	ICN	I	Initial clear
269	AA1	LMA25	O	Wave memory address bus (Lower data memory)
270	AA2	LMA0	O	
271	AA3	LMA24	O	
272	AA4	VDDS	-	Power supply +3.3 V
273	AA23	VDDC	-	Power supply +1.5 V
274	AA24	TDO	O	Test pin
275	AA25	EIRQ	O	E bus interrupt request
276	AA26	KONTRGo	O	Key on data
277	AB1	LMA22	O	Wave memory address bus (Lower data memory)
278	AB2	LMA23	O	
279	AB3	LMA21	O	
280	AB4	VSS	-	Ground
281	AB23	VSS	-	
282	AB24	TMODE	I	Test pin
283	AB25	ESDA	I/O	E bus data
284	AB26	EICN	O	E bus initial clear
285	AC1	LMA1	O	Wave memory address bus (Lower data memory)
286	AC2	LMA20	O	
287	AC3	LMA2	O	
288	AC4	VSS	-	Ground
289	AC5	VSS	-	
290	AC6	VDDC	-	Power supply +1.5 V
291	AC7	VDDC	-	
292	AC8	VDDC	-	Power supply +1.5 V
293	AC9	VDDC	-	
294	AC10	VDDC	-	
295	AC11	VDDC	-	
296	AC12	VDDC	-	
297	AC13	VDDC	-	
298	AC14	VDDS	-	Power supply +3.3 V
299	AC15	VDDS	-	
300	AC16	VDDS	-	
301	AC17	VDDS	-	
302	AC18	VDDS	-	
303	AC19	VDDS	-	
304	AC20	VDDS	-	
305	AC21	VDDS	-	
306	AC22	VSS	-	Ground
307	AC23	VSS	-	
308	AC24	TEST1	I	Test pin
309	AC25	SYI	I	Synchronous clock
310	AC26	ESCL	I/O	E bus clock
311	AD1	LMA19	O	Wave memory address bus (Lower data memory)
312	AD2	LMA3	O	
313	AD3	VSS	-	Ground
314	AD4	LMA17	O	Wave memory address bus (Lower data memory)
315	AD5	LMA6	O	
316	AD6	LMA8	O	
317	AD7	LMA13	O	
318	AD8	LMA11	O	
319	AD9	HMD11	I/O	Wave memory data bus (Upper data memory)
320	AD10	HMD12	I/O	
321	AD11	HMD2	I/O	
322	AD12	HMD9	I/O	
323	AD13	HMD7	I/O	
324	AD14	HMA29	O	Wave memory address bus (Upper data memory)
325	AD15	HMA26	O	
326	AD16	HMA24	O	
327	AD17	HMA21	O	
328	AD18	HMA2	O	
329	AD19	HMA18	O	
330	AD20	HMA5	O	
331	AD21	HMA7	O	
332	AD22	HMA14	O	
333	AD23	HMA10	O	
334	AD24	VSS	-	Ground
335	AD25	VSS	-	
336	AD26	SYO	O	Synchronous clock
337	AE1	VSS	-	Ground
338	AE2	VSS	-	
339	AE3	LMA18	O	Wave memory address bus (Lower data memory)
340	AE4	LMA5	O	
341	AE5	LMA7	O	
342	AE6	LMA14	O	
343	AE7	LMA10	O	
344	AE8	MWEN	O	Wave memory write enable
345	AE9	HMD4	I/O	Wave memory data bus (Upper data memory)
346	AE10	HMD10	I/O	
347	AE11	HMD13	I/O	
348	AE12	HMD14	I/O	
349	AE13	HMD8	I/O	
350	AE14	HMA30	O	Wave memory address bus (Upper data memory)
351	AE15	HMA27	O	
352	AE16	HMA0	O	
353	AE17	HMA23	O	
354	AE18	HMA20	O	
355	AE19	HMA3	O	
356	AE20	HMA17	O	
357	AE21	HMA6	O	
358	AE22	HMA8	O	
359	AE23	HMA13	O	
360	AE24	HMA11	O	
361	AE25	VSS	-	Ground
362	AE26	VSS	-	
363	AF1	VSS	-	
364	AF2	VSS	-	
365	AF3	LMA4	O	Wave memory address bus (Lower data memory)
366	AF4	LMA16	O	
367	AF5	LMA15	O	
368	AF6	LMA9	O	
369	AF7	LMA12	O	
370	AF8	MOEN	O	Wave memory output enable
371	AF9	HMD3	I/O	Wave memory data bus (Upper data memory)
372	AF10	HMD5	I/O	
373	AF11	HMD6	I/O	
374	AF12	HMD1	I/O	
375	AF13	HMD15	I/O	
376	AF14	HMD0	I/O	
377	AF15	HMA28	O	Wave memory address bus (Upper data memory)
378	AF16	HMA25	O	
379	AF17	HMA22	O	
380	AF18	HMA1	O	
381	AF19	HMA19	O	
382	AF20	HMA4	O	
383	AF21	HMA16	O	
384	AF22	HMA15	O	
385	AF23	HMA9	O	
386	AF24	HMA12	O	
387	AF25	VSS	-	Ground
388	AF26	VSS	-	

■ CIRCUIT BOARDS（シート基板図）

DJACK Circuit Board (X6372C0) 30
DM Circuit Board (X9116F0)..... 31
GHD EBUS L Circuit Board (XZ138D0) 39
GHD H Circuit Board (X2218A0) 41
GHD M Circuit Board (X2217A0)..... 40
HP Circuit Board (X2242B0)..... 38
MAL2 Circuit Board (YC388B0) 32/33
MK SUB Circuit Board (XZ142B0) 38
MV Circuit Board (X5956C0) 30
PEDAL Circuit Board (X9561D0) 37
PL Circuit Board (XR898A0) 38
PNL Circuit Board (X5955E0) 34
PNR Circuit Board (X5956C0)..... 35
PNS Circuit Board (YC217C0) 36
PSM Circuit Board (X8010D0)..... 42
SW Circuit Board (X6118D0)..... 30

Note: See parts list for details of circuit board component parts.
注： シートの部品詳細はパーツリストをご参照ください。

● DJACK Circuit Board

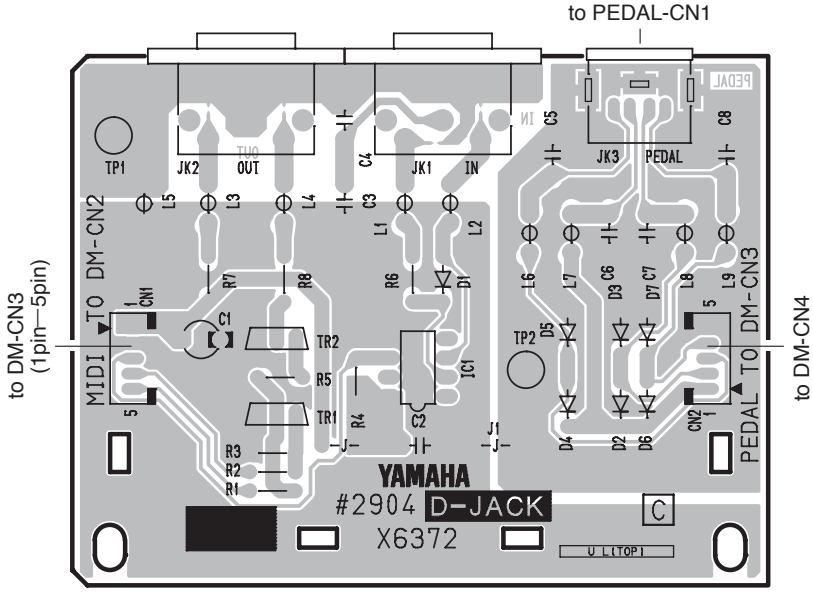

Component side（部品側）

● SW Circuit Board

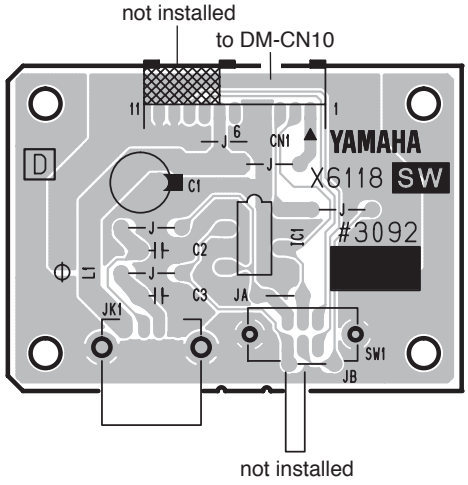

Component side（部品側）

● MV Circuit Board

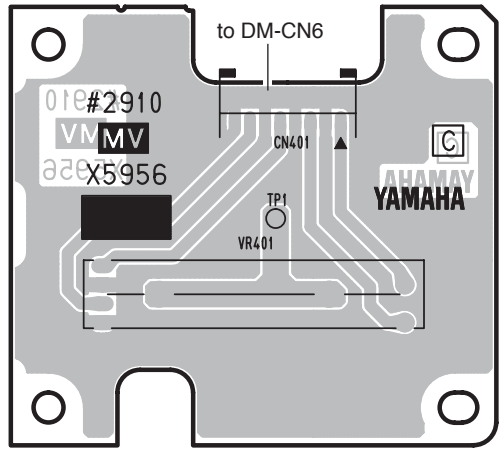

Component side（部品側）

DJACK: 2NA-WE70680 △1
MV: 2NA-WE02160 △5
SW: 2NA-WE20640 △5

● DM Circuit Board

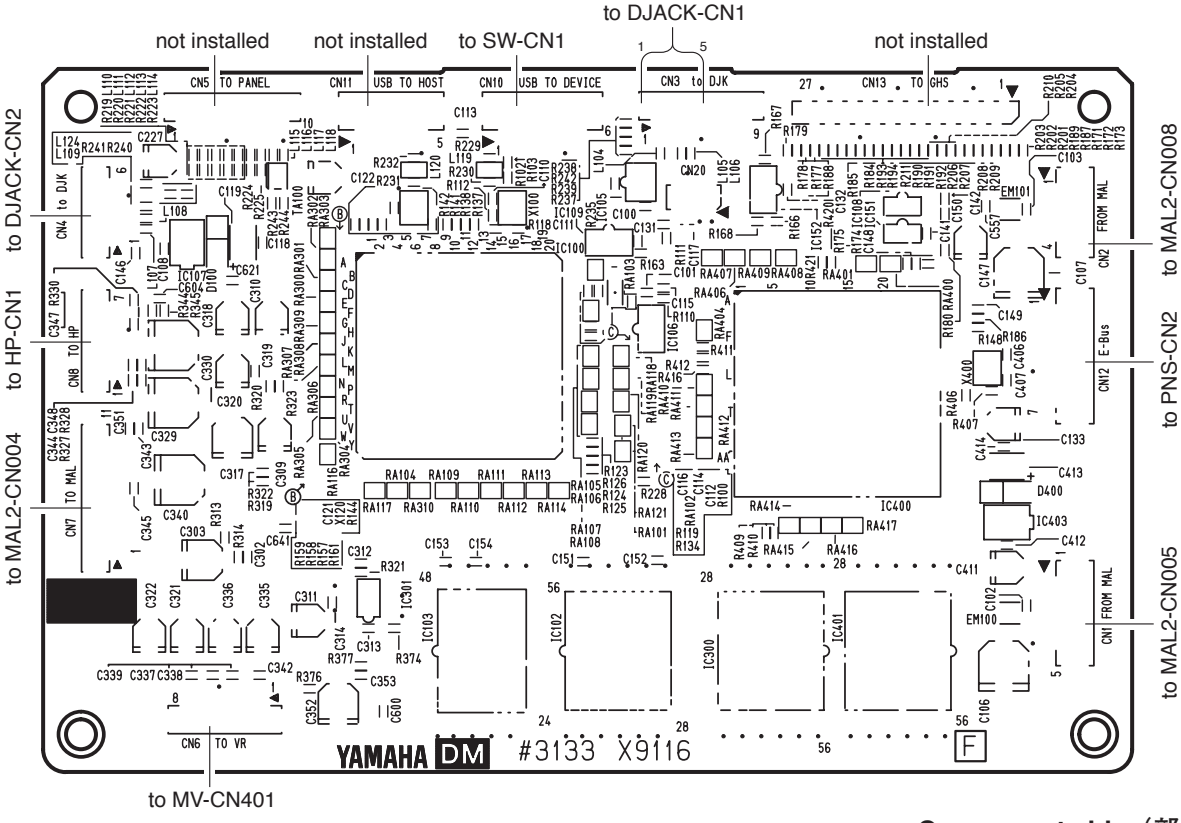

Component side（部品側）

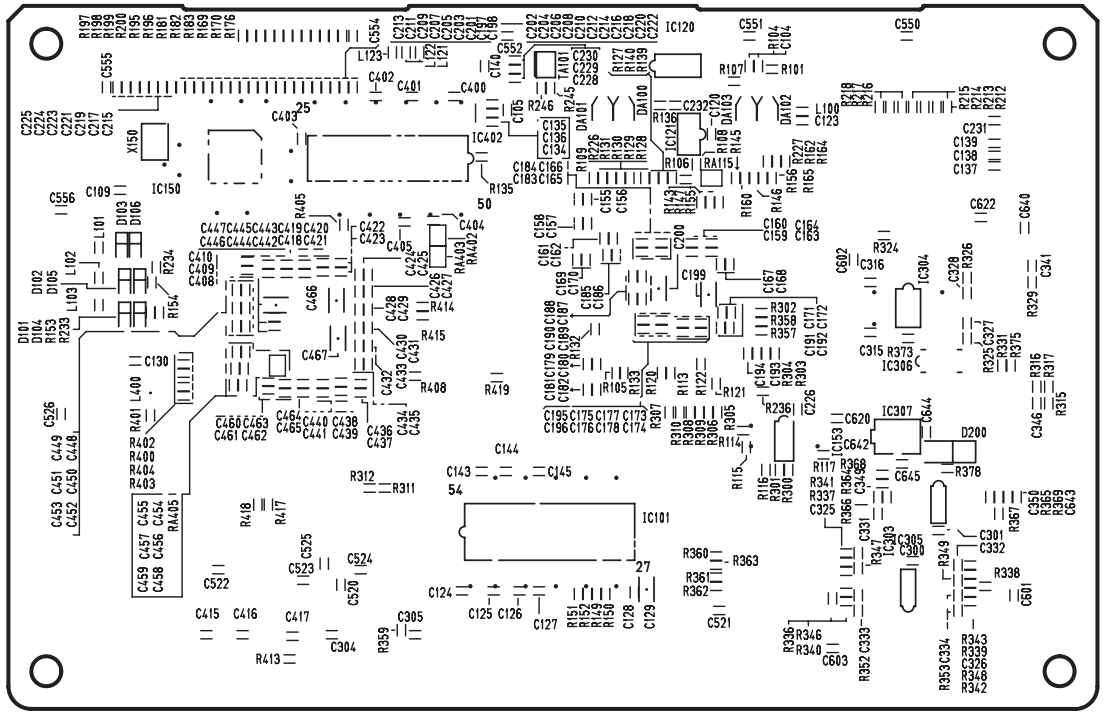

Pattern side（パターン側）

● MAL2 Circuit Board

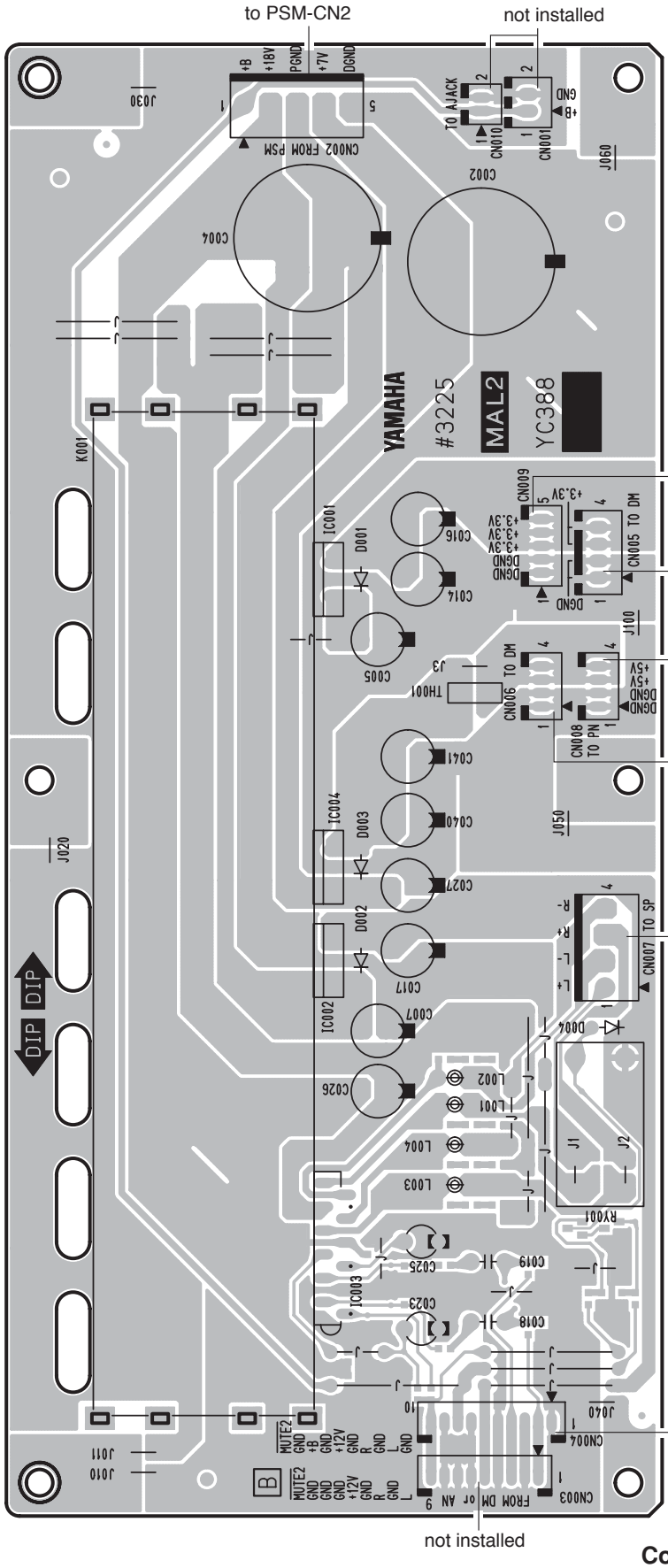

Component side（部品側）

2NA-WU04480 ⚠1

● MAL2 Circuit Board

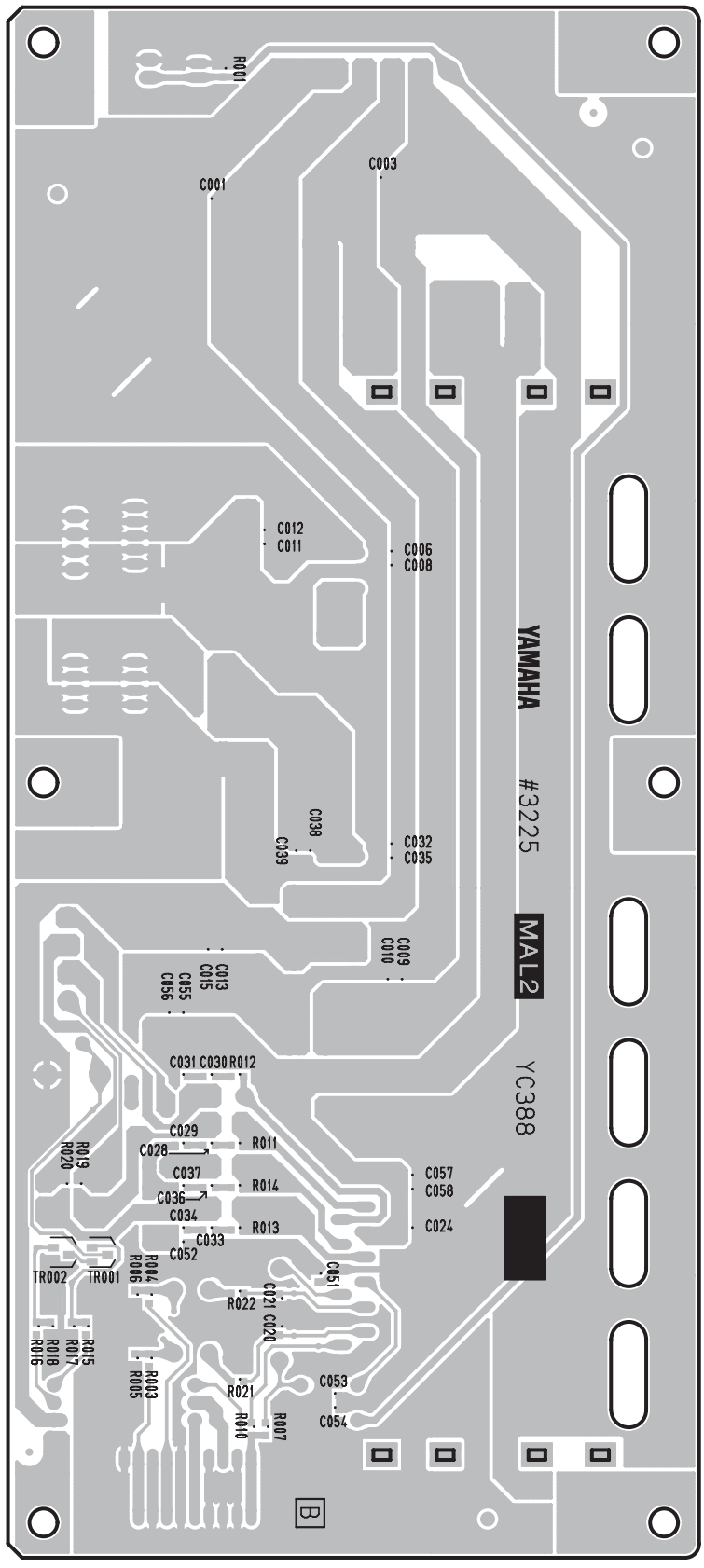

Pattern side（パターン側）

● PNL Circuit Board

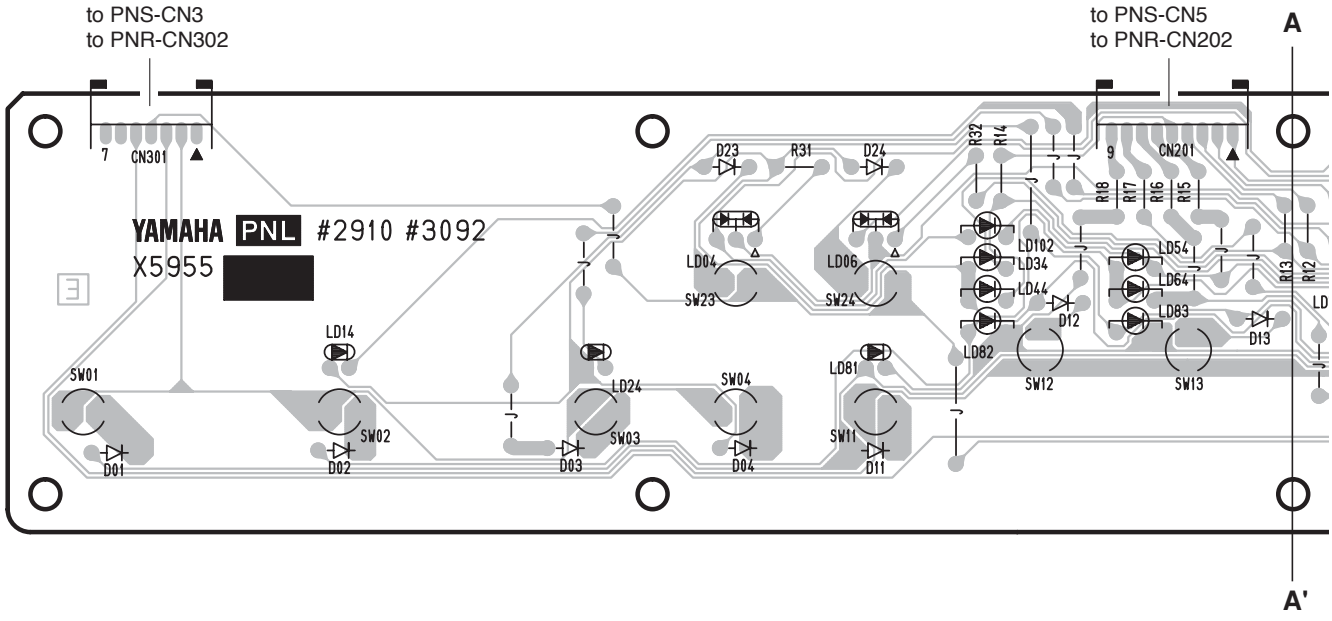

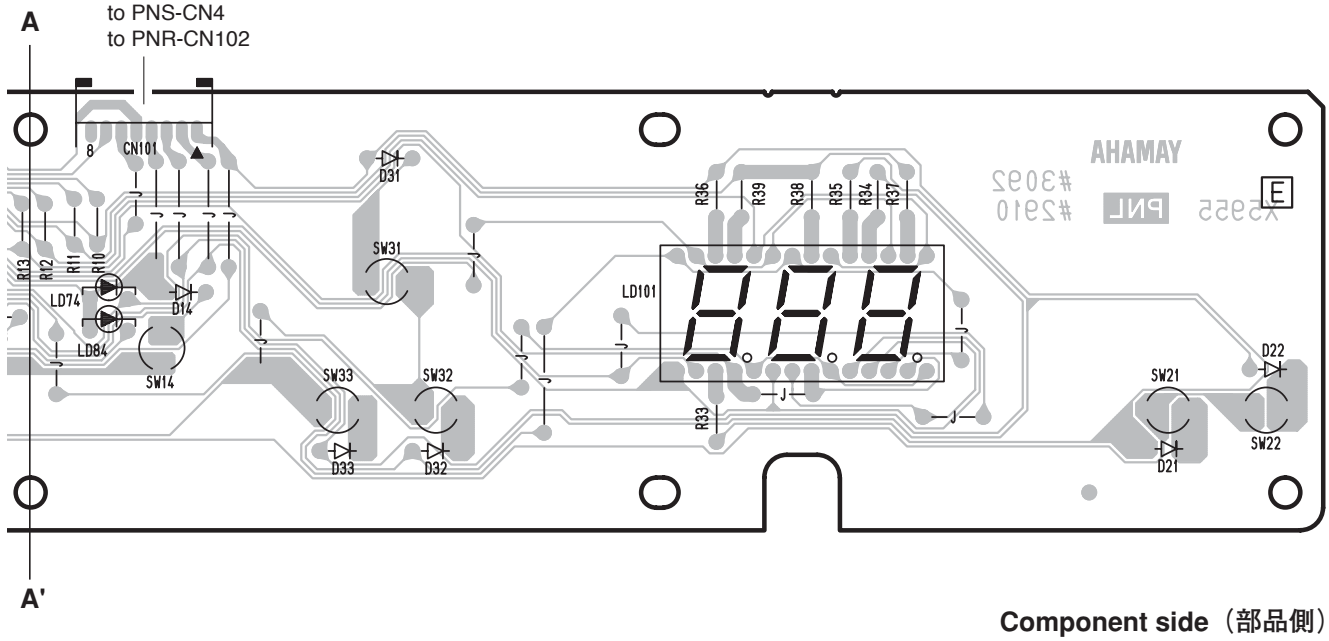

Component side（部品側）

● PNR Circuit Board

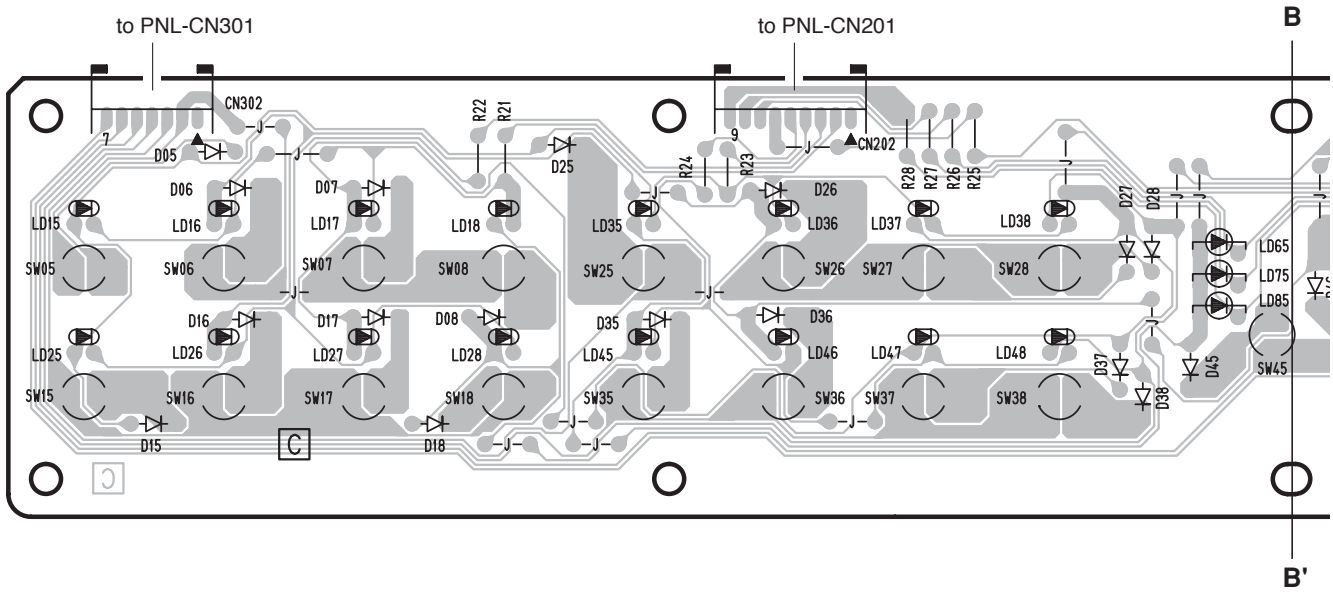

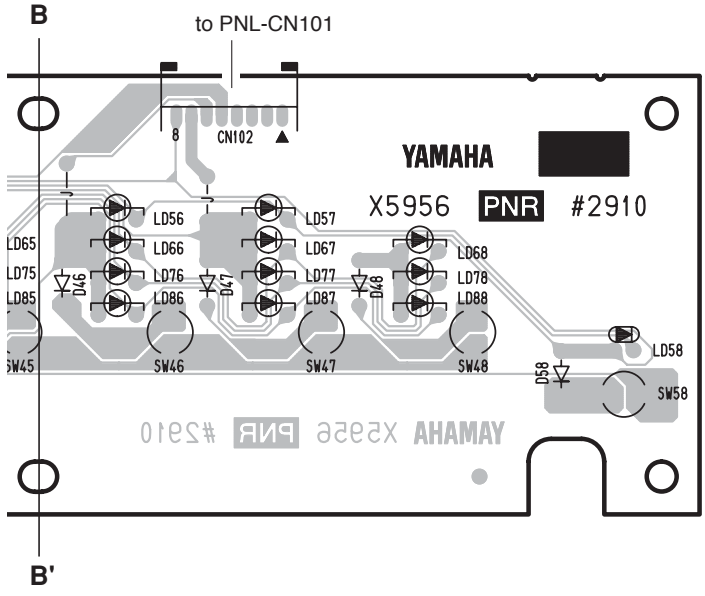

Component side（部品側）

● PNS Circuit Board

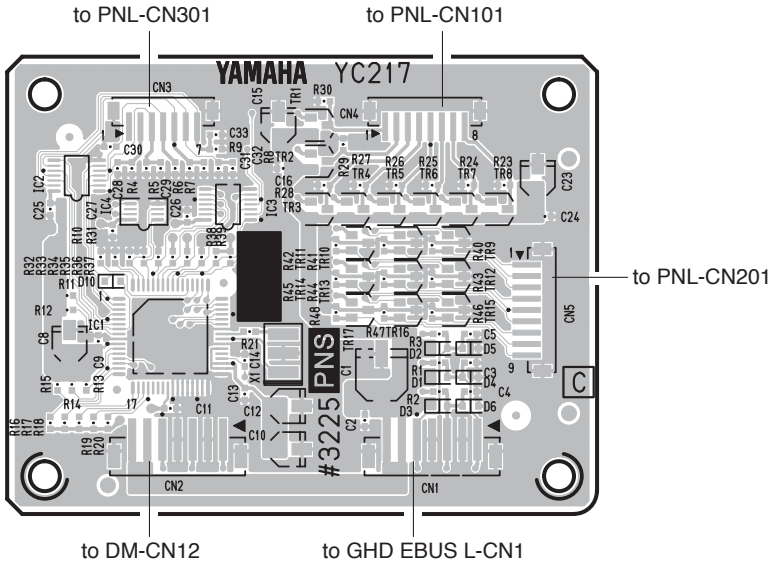

Component side（部品側）

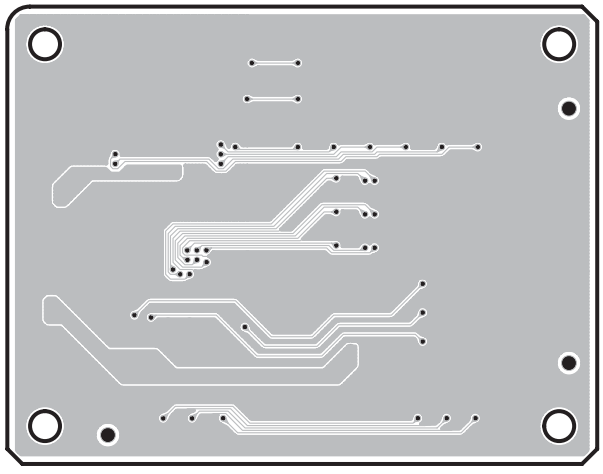

Pattern side（パターン側）

● PEDAL Circuit Board

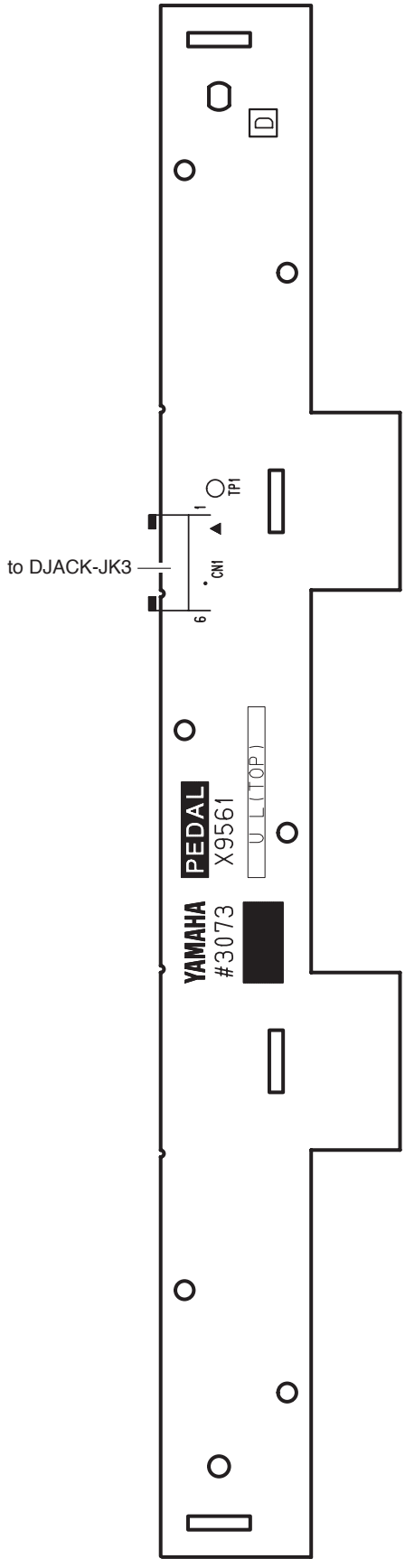

Component side（部品側）

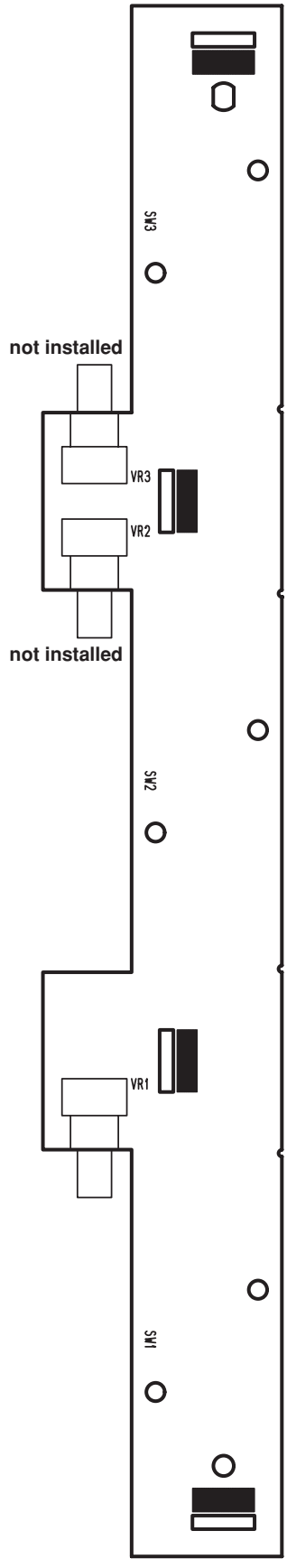

Pattern side（パターン側）

● HP Circuit Board

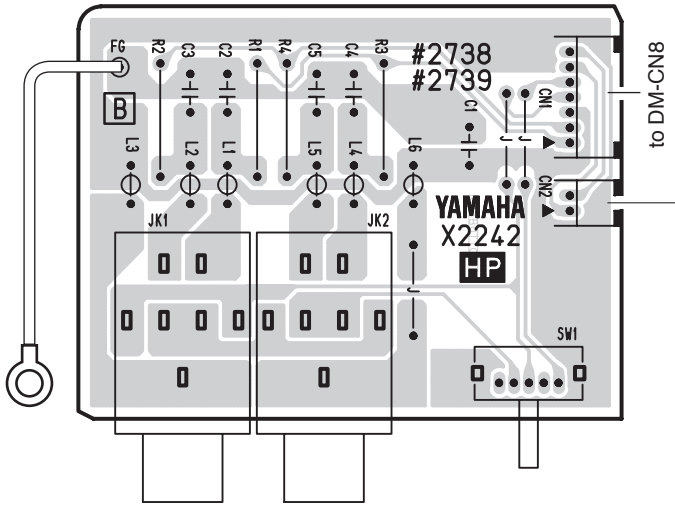

Component side
（部品側）

● PL Circuit Board

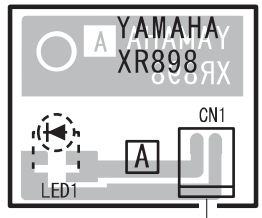

Component side
（部品側）

● MK SUB Circuit Board

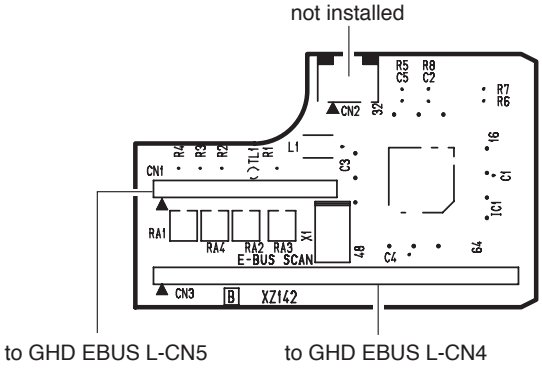

Component side（部品側）

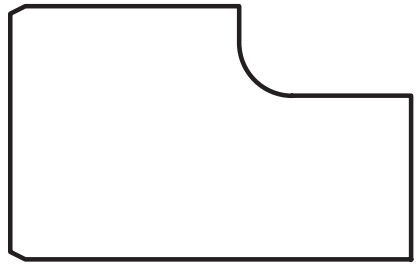

Pattern side（パターン側）

HP: 2NA-V858650
MK SUB: 2NA-V658810
PL: 2NA-VN63740

● GHD EBUS L Circuit Board

Scale: 93/100

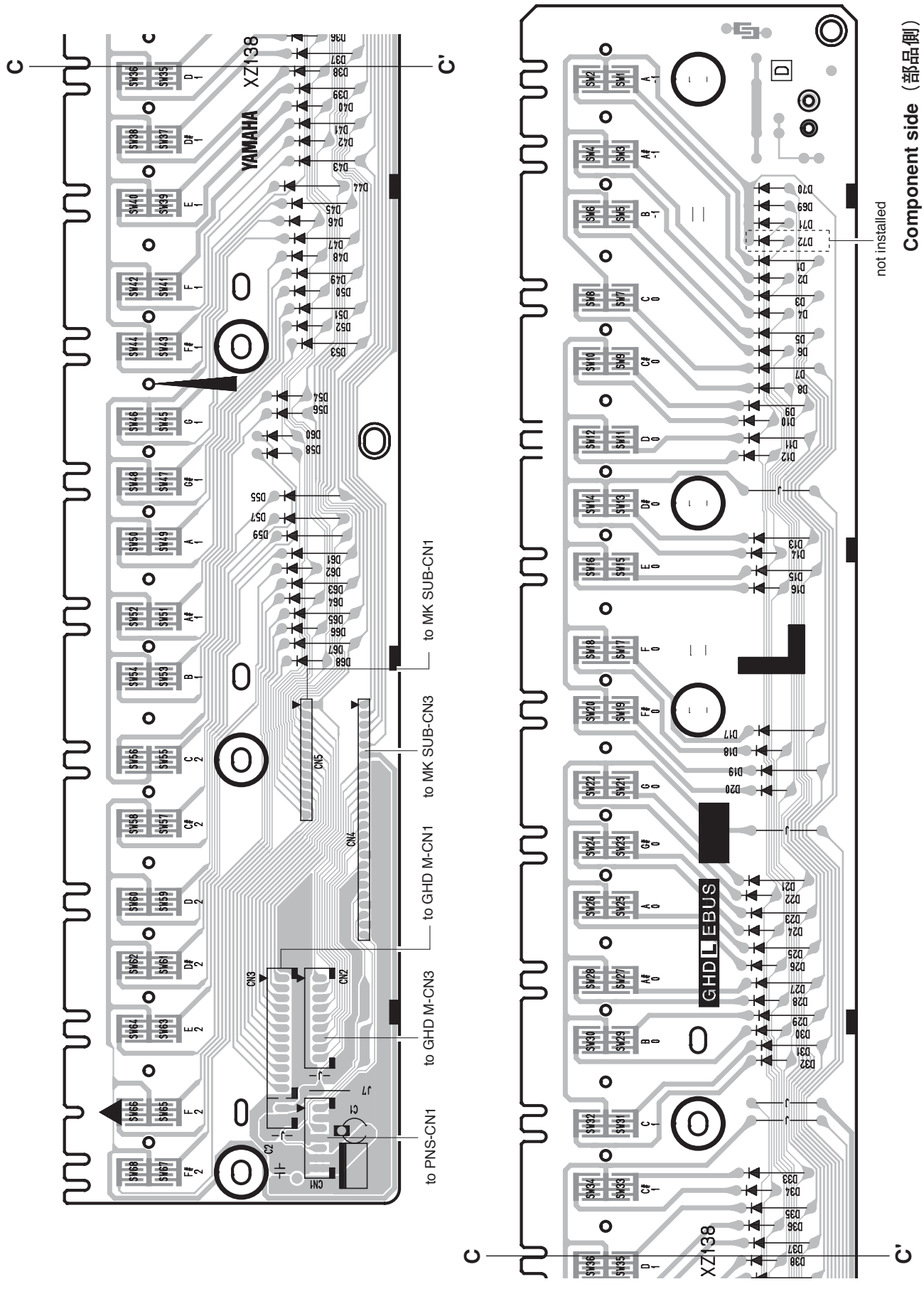

● GHD M Circuit Board

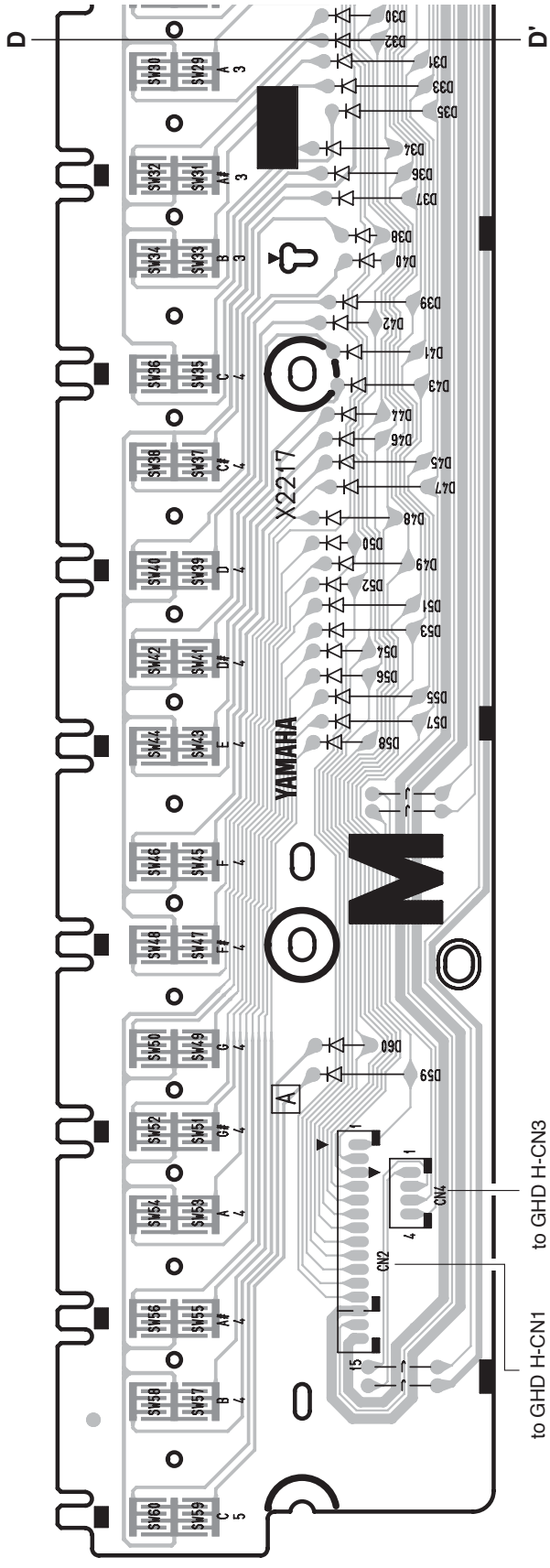

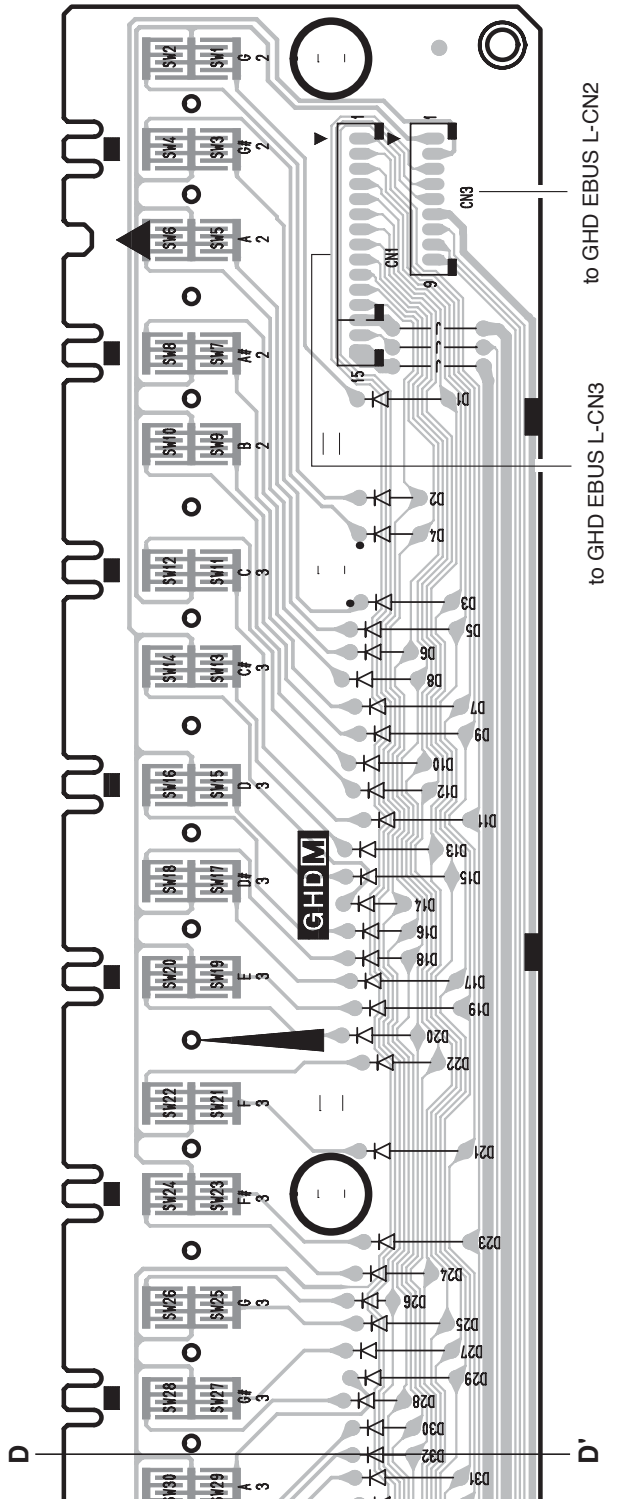

Component side（部品側）

● GHD H Circuit Board

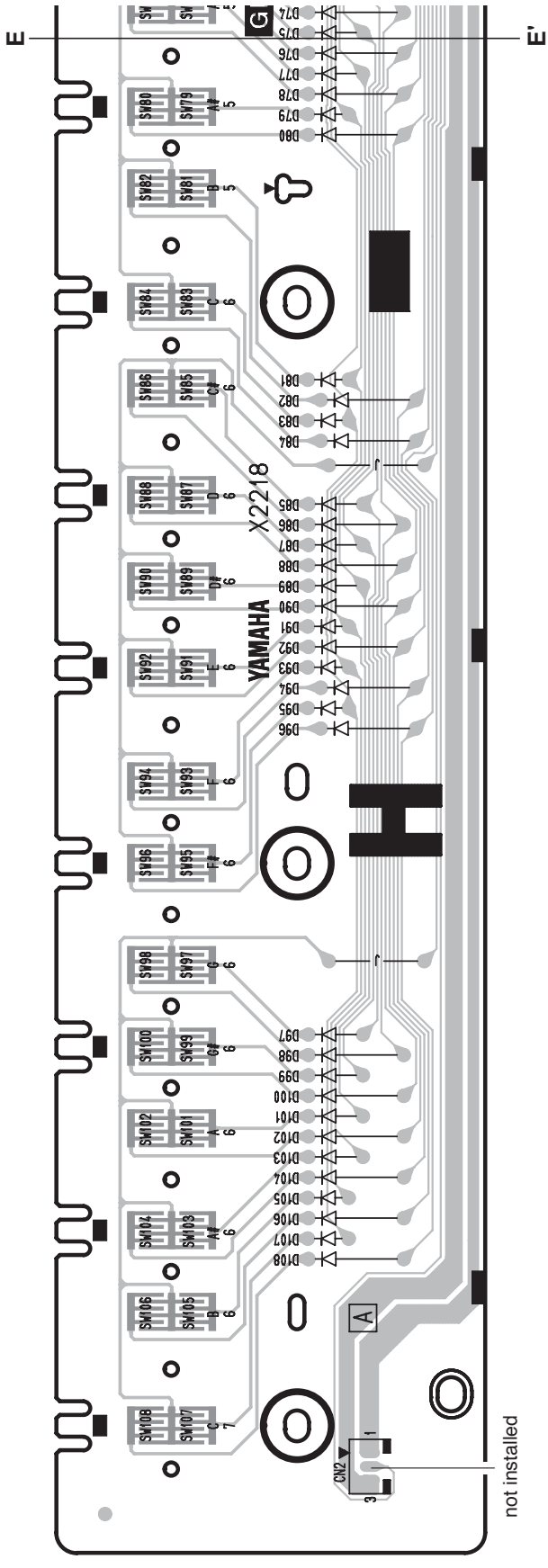

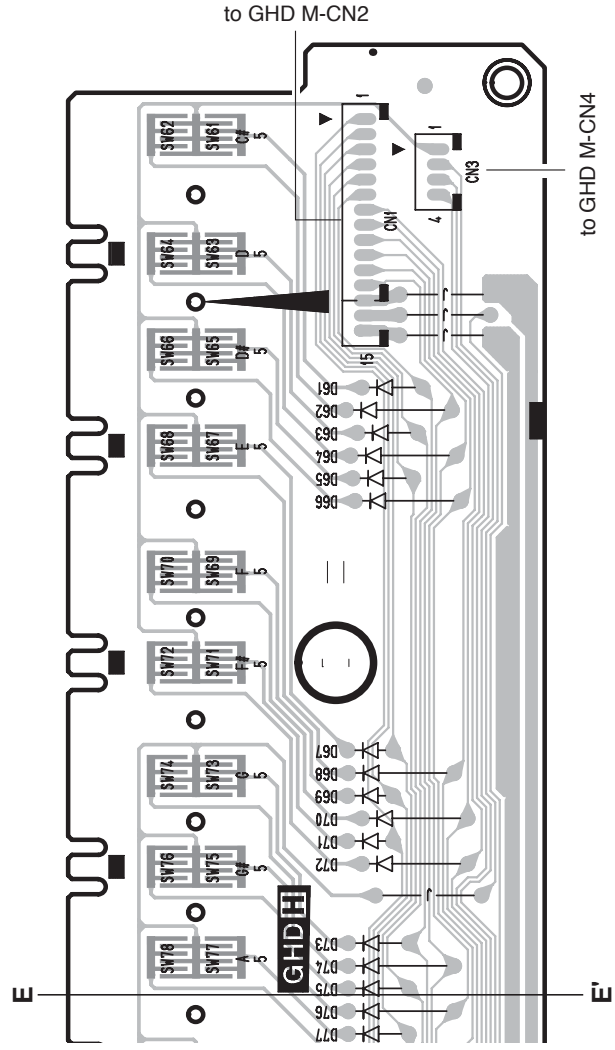

Component side（部品側）

● PSM Circuit Board

Scale: 90/100

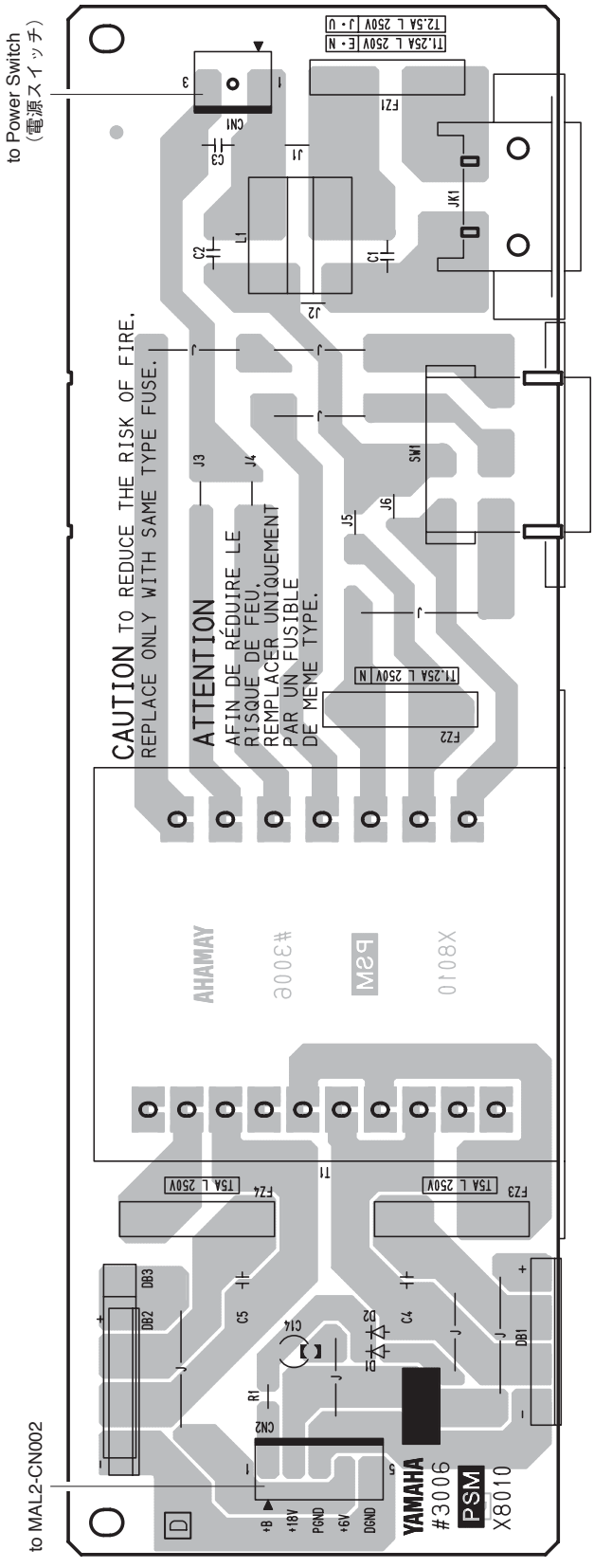

Component side（部品側）

TEST PROGRAM

1 Measurement conditions

1-1: Measuring instruments

• Level meter (with a JIS-C filter)

• Frequency counter: Below decimal point 3 or more figures measurement is possible.

Note: Input impedance of measuring instrument is more than 1M ohms.
Connect a stereo phone plug to the [PHONES] jack (L/Rch: 33 ohms load).
Set each control as follows.
• [MASTER VOLUME] slider: Max.
• PEDAL: OFF

1-2: Jigs

Stereo phone plug, MIDI cable, USB flash memory, etc.

2 How to enter the Test Program

Press the power switch on the keyboard while pressing and holding the [C#2], [F2], and [G#2] (C#2 major code).

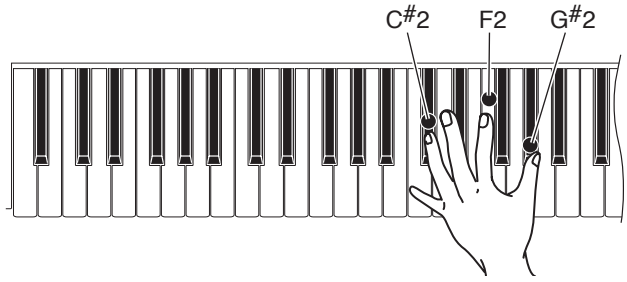

2-1: How to proceed the test

1) When the test program is activated, the sign "tST" is indicated on the 7-segment LED.
2) Go to item choosing mode with the [▲] or [▼] button of [TEMPO/FUNCTION].
3) Press the [ON/OFF] button of [METRONOME] to execute testing.

• If the result is successful.

"PAS" will be displayed on the 7-segment LED. In the acceptable selection screen, each character of the item number will be followed by dot "." on the 7-segment LED, so that you can see later if it has already been checked.
If the result is successful, you can return to the selection screen with [DEMO] button or [ON/OFF] button of [METRONOME].

• If the result is unacceptable.

"nG" will be displayed on the 7-segment LED. If the result is unacceptable, you can return to the selection screen with [DEMO] button.

If you press the [▼] button of [TEMPO/FUNCTION] when the test No. 1 is selected, the last test item will be selected.

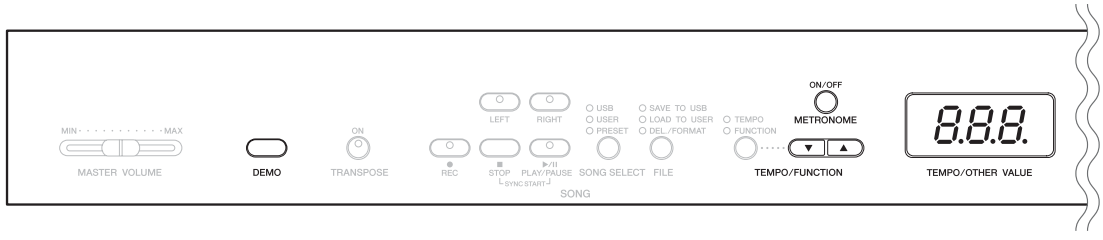

3 Test program list

Test No.	LED display	Test descriptions, judging conditions, etc.
1	r01 OK: A*.* NG: AnG C*.* CnG	Versions of the each ROM (Main Program, Wave) are displayed on the 7-segment LED. A*.* (A: Main Program, *.*: Version of ROM) C*.* (C: Wave, *.*: Version of ROM)
2	r02 OK: PAS NG: nG	Checks ROM (simplified check). Check ROM (DM: IC102 (Main Program)) connected to the CPU bus. Confirm that "PAS" is displayed on the 7-segment LED.
3	r03 OK: PAS NG: nG	Checks RAM (simplified check). Check RAM (DM: IC101 (Main Program)) connected to the CPU bus. Confirm that "PAS" is displayed on the 7-segment LED.
4	r04 Test in progress: Fr 1 OK: PAS NG: nG	Checks Flash ROM (simplified check). Check Flash ROM (DM: IC103) connected to CPU the bus. Confirm that "PAS" is displayed on the 7-segment LED.
5	r05 OK: PAS NG: nG	Checks Wave ROM (simplified check). Check Wave ROMs (DM: IC 300, 401) connected to the bus of tone genrerator LSI. Confirm that "PAS" is displayed on the 7-segment LED.
6	r06 OK: PAS NG: nG	Checks Effect RAM (simplified check). Check Effect RAM (DM: IC 402) connected to the bus of tone genrerator LSI. Confirm that "PAS" is displayed on the 7-segment LED.
7	r07 Test in progress: tG 1	Checks sound source 1. (Auto Scale) **DM circuit board** and **SWP51L (IC400)** are checked while sound is produced. Check sound source and sound production by producing sound from the low range of keyboard that can produce sound while switching sequentially the sound producing channels of the sound source with the default tone as a sine wave. Check the voice sound by hearing that there is not unusual noise or abnormal sound. Sound production stops as the check for the number of sound producing channels is over. Sound producing keyboard range includes 32 sounds from C2 to G4. The number of sounds produced is 64. After auto scaling has finished, individual keys can be played. (When two or more keys are played simultaneously, the first pressed key has priority to make a sound.)
8	r08 Test in progress: P It	Checks Pitch. Pitch Accuracy Check: Connect the frequency counter to L or R of [PHONES] jack. Sound is produced with 441.0 Hz±0.2 Hz (A3) sine wave at PAN=center. Sound production stops when returning to selection screen with the [DEMO] button.
9	r09 Test in progress: oPr	Checks Output Level R. Sound is produced with the sine wave of 1 kHz (C5) at PAN=R. Check if sound is produced at the specified level. Connect the level meter (with a JIS-C filter) to each jack (PHONES L, R). With [MASTER VOLUME] slider at the maximum, check the R channel output level. (PHONES L, R: 33 ohms load) · PHONES L: -41.5 dBu or less PHONES R: -1.5 dBu±2 dB Sound production stops when returning to selection screen with the [DEMO] button.
10	r 10 Test in progress: oPL	Checks Output Level L. Sound is produced with the sine wave of 1 kHz (C5) at PAN=L. Check if sound is produced at the specified level. Connect the level meter (with a JIS-C filter) to each jack (PHONES L, R). With [MASTER VOLUME] slider at the maximum, check the L channel output level. (PHONES L, R: 33 ohms load) · PHONES L: -1.5 dBu±2 dB PHONES R: -41.5 dBu or less Sound production stops when returning to selection screen with the [DEMO] button.

Test No.	LED display	Test descriptions, judging conditions, etc.
18	r 18 Test in progress: 501 – 534 OK: End	Checks SW, LED. Turn on sequentially all the panel switches displayed on LED using caution not to press two switches at a time. When a panel switch is turned on, a sine wave sound is produced at a sound scale in the switch test sequence table (See page 47). If the switch has an LED, it lights up. It goes out when the switch is released. If a switch is pressed which is not specified, a corresponding sound is produced. If the test is successful, check that "End" will be displayed on the 7-segment LED. Press the [DEMO] button to go to the selection screen. Pressing the [DEMO] button ends the check. (It is effective after [DEMO] button test is over.) "Ov2" is displayed when plural switches are pressed.
19	r 19 Test in progress: 8.8.8.	Checks all the panel LEDs' lighting up. All the panel LED's will light up. Press the [DEMO] button to complete testing.
20	r20 Test in progress: 8.8.8.	Checks all the red panel LEDs' lighting up. All the red LED's will light up. Press the [DEMO] button to complete testing.
21	r21 Test in progress: No indication	Checks all the green panel LEDs' lighting up. All the green LED's will light up. Press the [DEMO] button to complete testing.
26	r26 Test in progress: PE 1 → Str OK: PAS	Checks Soft Pedal (Left). When the test is executed, the C3 note sounds and when the pedal is depressed, the C4 tone sounds. Relese the pedal and check that sound production stops and the 7-segment LED displays "PAS".
27	r27 Test in progress: PE2 → Str OK: PAS	Checks Sostenuto Pedal (Center). When the test is executed, the C3 note sounds and when the pedal is depressed, the C4 tone sounds. Relese the pedal and check that sound production stops and the 7-segment LED displays "PAS".
28	r28 Test in progress: PE3 → Str OK: PAS	Checks Damper Pedal (Right). When the test is executed, the C3 note sounds and when the pedal is depressed, the C4 tone sounds. Relese the pedal and check that sound production stops and the 7-segment LED displays "PAS".
32	r32 OK: PAS NG: nG	Checks MIDI. After connecting the [MIDI IN] terminal and [MIDI OUT] terminal with a MIDI cable, execute the test. Confirm that the C4 note is output and "PAS" is displayed on the 7-segment LED. Sound production stops when returning to selection screen with the [DEMO] button. Remove the MIDI cable when the test is over.
34	r34 OK: PAS NG: nG	Tests if USB Storage devices can be used. Connect the USB flash memory to the [USB TO DEVICE] terminal located on the panel and press the [ON/OFF] button of [METRONOME]. Confirm that "PAS" is displayed on the 7-segment LED.
36	r36 OK: PAS NG: nG	Determines if the appropriate keyboard is connected. Check that the 7-segment LED displays "PAS" when the GHD keyboard is connected and "nG" otherwise.
44	r44 OK: PAS NG: nG	Checks ROM (full address). Test for factory inspection.
45	r45 OK: PAS NG: nG	Checks RAM (full address). Test for factory inspection.
46	r46 OK: PAS NG: nG	Checks Flash ROM (full address). Test for factory inspection. It takes about 35 seconds before checking is completed.

Test No.	LED display	Test descriptions, judging conditions, etc.
47	F47 OK: PAS NG: nG	Checks Wave ROM (full address). Test for factory inspection. It takes about 10 seconds before checking is completed.
48	F48 OK: PAS NG: nG	Checks Effect RAM (full address). Test for factory inspection. It takes about 10 seconds before checking is completed.
49	F49 Test in progress: FAC OK: PAS NG: nG	When the test is executed all the back-up area is initialized and the set to the data used when shipped from the factory. Check that the 7-segment LED displays "PAS". It takes about 2 seconds before checking is completed. Execute Test No. 50 after this test is completed.
50	F50	Exits the test program to go back to the play mode. The 7-segment LED displays " 120" and immediately followed by "FCL". About 5 seconds after that, the 7-segment LED displays " 120" again and the factory presetting is completed. **Do not turn off the power during this process.**

● Inspections of the others

1. MASTER VOLUME

Usually, it judges by feeling inspection, and when there is a doubt, it judges in measured value.
The amount of change should be the following value.

Test program item: Output Level R Check/Output Level L Check
Maximum attenuation: Not less than 70 dBu

2. NOISE

When nothing is pronounced, L and R ch should become below the following value.

PHONES L, R: less than -90 dBu

Switch Test Sequence

Turn	SW Name	Display	LED made to turn on	Note number	PCB
1	DEMO	S01	—	C2	
2	TRANSPOSE ON	S02	TRANSPOSE ON (RED)	C#2	
3	REC	S03	REC (RED)	D2	
4	LEFT	S04	LEFT (RED/GREEN)	D#2	
5	RIGHT	S05	RIGHT (RED/GREEN)	E2	
6	STOP	S06	—	F2	
7	PLAY/PAUSE	S07	PLAY/PAUSE (RED)	F#2	
8	SONG SELECT	S08	USB, USER, PRESET (RED)	G2	PNL
9	FILE	S09	SAVE TO USB, LOAD TO USER, DEL./FORMAT (RED)	G#2	
10	TEMPO/FUNCTION	S10	TEMPO, FUNCTION (RED)	A2	
11	METRONOME ON/OFF	S11	—	A#2	
12	TEMPO/FUNCTION ▼	S12	—	B2	
13	TEMPO/FUNCTION ▲	S13	—	C3	
14	–/NO	S14	—	C#3	
15	+/YES	S15	—	D3	
16	GRAND PIANO 1	S16	GRAND PIANO 1 (RED)	D#3	
17	GRAND PIANO 2	S17	GRAND PIANO 2 (RED)	E3	
18	E.PIANO 1	S18	E.PIANO 1 (RED)	F3	
19	E.PIANO 2	S19	E.PIANO 2 (RED)	F#3	
20	HARPSICHORD 1	S20	HARPSICHORD 1 (RED)	G3	
21	HARPSICHORD 2	S21	HARPSICHORD 2 (RED)	G#3	
22	VIBRAPHONE	S22	VIBRAPHONE (RED)	A3	
23	CHURCH ORGAN 1	S23	CHURCH ORGAN 1 (RED)	A#3	
24	CHURCH ORGAN 2	S24	CHURCH ORGAN 2 (RED)	B3	
25	JAZZ ORGAN	S25	JAZZ ORGAN (RED)	C4	PNR
26	STRINGS 1	S26	STRINGS 1 (RED)	C#4	
27	STRINGS 2	S27	STRINGS 2 (RED)	D4	
28	CHOIR	S28	CHOIR (RED)	D#4	
29	GUITAR	S29	GUITAR (RED)	E4	
30	BRILLIANCE	S30	BRIGHT, NORMAL, MELLOW (RED)	F4	
31	REVERB	S31	ROOM, HALL 1, HALL 2, STAGE (RED)	F#4	
32	EFFECT	S32	CHORUS, PHASER, TREMOLO, ROTARY SP (RED)	G4	
33	TOUCH	S33	HARD, MEDIUM, SOFT (RED)	G#4	
34	DAMPER RES.	S34	DAMPER RES. ON (RED)	A4	

■ INITIAL SETTING

- MASTER VOLUME: MIN.
- HP SW: Normal
- A setup of the voltage selector of destination Y, P: 240V

■ テストプログラム

1 測定条件

1-1: 測定器

・レベルメーター（JIS-C フィルター使用）。
・周波数カウンター：小数点以下 3 桁以上測定可能であること。
注）測定器の入力インピーダンスは、1M Ω以上あること。
特に指示のない限りステレオホーンプラグを接続し、[PHONES] 端子（L/Rch:33 Ω負荷）にて測定します。
[MASTER VOLUME] スライダーを最大にして、ペダルは OFF にしておきます。

1-2: 治具

ステレオホーンプラグ、MIDI ケーブル、USB メモリ等。

2 テストプログラムの起動

鍵盤の [C#2],[F2],[G#2]（C#2 メジャーコード）を押しながら電源 SW を入れます。

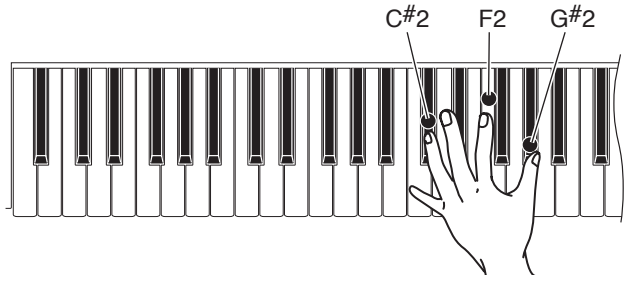

2-1 テストの進め方

1）テストプログラムが起動されると、7 セグメント LED に“tSt”が表示されます。
2）[TEMPO/FUNCTION] の [▼]/[▲] ボタンで項目選択モードに入ります。
3）[METRONOME] の [ON/OFF] ボタンを押して、テストを実行します。

●結果が OK の場合

7 セグメント LED に“PAS”が表示されます。OK だった選択画面 は､7 セグメント LED に項目番号の各文字の後ろに“.”（ドット）が表示され、後でチェック済みか判別ができるようになります。
結果が OK の場合は、[DEMO] ボタン又は [METRONOME] の [ON/OFF] ボタンにて選択画面 に戻ります。

●結果が NG の場合

7 セグメント LED に“nG”が表示されます。結果が NG の場合は、[DEMO] ボタンにて選択画面 に戻ります。

テスト No.1 の選択時に [TEMPO/FUNCTION] の [▼] ボタンを押すと最後のテスト項目が選択されます。

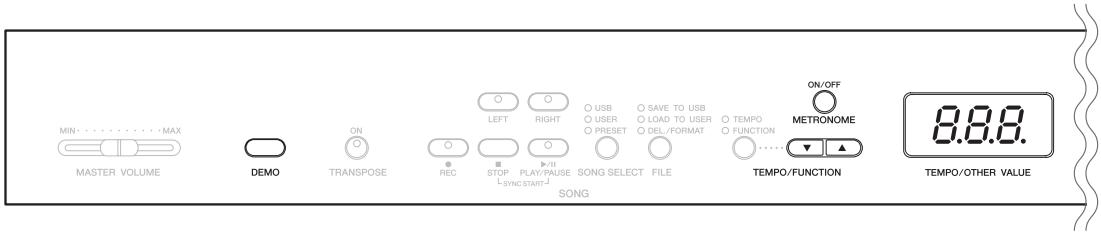

3 テスト一覧

テスト No.	LED 表示	テスト内容及び判定条件など
1	F01 OK: A*.* NG: AnG C*.* CnG	LED (7-seg.) に各 ROM (Main Program、Wave) のバージョンが表示されます。 A*.* (A: Main Program、*.*: ROM のバージョン) C*.* (C: Wave、*.*: ROM のバージョン)
2	F02 OK: PAS NG: nG	ROM をチェックします（簡易チェック）。 CPU のバスにつながっている ROM(DM: IC102 (Main Program)) をチェックします。 LED (7-seg.) に“PAS”が表示されることを確認します。
3	F03 OK: PAS NG: nG	RAM をチェックします（簡易チェック）。 CPU のバスにつながっている RAM(DM: IC101 (Main Program)) をチェックします。 LED (7-seg.) に“PAS”が表示されることを確認します。
4	F04 テスト中 : Fr 1 OK: PAS NG: nG	Flash ROM をチェックします（簡易チェック）。 CPU のバスにつながっている Flash ROM (DM: IC103) をチェックします。 LED (7-seg.) に“PAS”が表示されることを確認します。
5	F05 OK: PAS NG: nG	Wave ROM をチェックします（簡易チェック）。 音源 LSI のバスにつながっている Wave ROM (DM: IC300､401) をチェックします。 LED (7-seg.) に“PAS”が表示されることを確認します。
6	F06 OK: PAS NG: nG	Effect RAM をチェックします（簡易チェック）。 音源 LSI のバスにつながっている Effect RAM (DM: IC402) をチェックします。 LED (7-seg.) に“PAS”が表示されることを確認します。
7	F07 テスト中 : tG 1	音源 1 をチェックします（オートスケール）。 **DM シート、SWP51L（IC400）**をチェックして発音しています。 デフォルト音色を正弦波として、音源の発音チャンネルを順番に切り替えながら発音可能な鍵域を低域から発音し、音源および音だしのチェックをします。 異音、ノイズがないことを確認します。 発音チャンネル数が終了すると発音が止まります。 発音鍵域は C2 から G4 までの 32 音。発音数は 64 音。 オートスケーリングが終了すると、鍵盤を弾くことで発音します。(単音、先着優先)
8	F08 テスト中 : P It	Pitch をチェックします。 ピッチ精度チェック：[PHONES] 端子に周波数カウンターを接続します。 (L,R どちらか) 441.0 Hz ± 0.2 Hz (A3) の正弦波をＰＡＮ＝センターで発音します。 [DEMO] ボタンにて選択画面に戻る際、発音が止まります。
9	F09 テスト中 : oPr	Output Level R をチェックします。 1 kHz（C5) の正弦波を PAN=R で発音し、指定されたレベルで発音されているかをチェックします。 各端子にレベルメーター（JIS-C フィルター使用）を接続します。(PHONES L,R) [MASTER VOLUME] スライダーを最大にして、R チャンネルの出力レベルをチェックします。(PHONES L,R：33 Ω負荷) ・PHONES L：-41.5 dBu 以下　　PHONES R：-1.5 dBu ± 2 dB [DEMO] ボタンにて選択画面に戻る際、発音が止まります。
10	F 10 テスト中 : oPL	Output Level L をチェックします。 1 kHz（C5) の正弦波を PAN=L で発音し、指定されたレベルで発音されているかをチェックします。 各端子にレベルメーター（JIS-C フィルター使用）を接続します。(PHONES L,R) [MASTER VOLUME] スライダーを最大にして、L チャンネルの出力レベルをチェックします。(PHONES L,R：33 Ω負荷) ・PHONES L：-1.5 dBu ± 2 dB　　PHONES R：-41.5 dBu 以下 [DEMO] ボタンにて選択画面に戻る際、発音が止まります。

テスト No.	LED 表示	テスト内容及び判定条件など
18	r 18 テスト中 : S01 ～ S34 OK: End	SW、LED をチェックします。LED に表示されたパネル SW を 2 個押ししない様に順番に押し、全ての SW を ON にします。 パネル SW を ON にすると SW テスト順に別表で示された音程で正弦波が発音されます（52 ページ参照）。又、その SW に LED がある場合、それが点灯します。SW を離すと消灯します。指定外の SW が押された場合は、その SW に該当する音を発音します。テストが OK の場合、LED(7-seg.) に“End”が表示されることを確認します。[DEMO] ボタンにて選択画面に戻ります。 チェックを中断したい場合は、[DEMO] ボタンを押します。([DEMO] ボタンのテスト終了後有効)。 複数の SW が押された場合“0u2”が表示されます。
19	r 19 テスト中 : 8.8.8.	パネル LED 全点灯をチェックします。 全てのパネル LED が点灯します。 [DEMO] ボタンを押してテストを終了します。
20	r 20 テスト中 : 8.8.8.	パネル赤色 LED 全点灯をチェックします。 全ての赤色 LED が点灯します。 [DEMO] ボタンを押してテストを終了します。
21	r 21 テスト中 : 表示なし	パネル緑色 LED 全点灯をチェックします。 全ての緑色 LED が点灯します。 [DEMO] ボタンを押してテストを終了します。
26	r 26 テスト中 : PE 1 → Str OK: PAS	Soft Pedal(Left) をチェックします。 テストを実行すると C3 を発音し、ペダルを踏むと C4 を発音します。ペダルを離すと音が消え、LED (7-seg.) に“PAS”が表示されることを確認します。
27	r 27 テスト中 : PE2 → Str OK: PAS	Sostenuto Pedal(Center) をチェックします。 テストを実行すると C3 を発音し、ペダルを踏むと C4 を発音します。ペダルを離すと音が消え、LED (7-seg.) に“PAS”が表示されることを確認します。
28	r 28 テスト中 : PE3 → Str OK: PAS	Damper Pedal(Right) をチェックします。 テストを実行すると C3 を発音し、ペダルを踏むと C4 を発音します。ペダルを離すと音が消え、LED (7-seg.) に“PAS”が表示されることを確認します。
32	r 32 OK: PAS NG: nG	MIDI をチェックします。 [MIDI IN] 端子と [MIDI OUT] 端子を MIDI ケーブルで接続後、テストを実行します。 C4 を発音し、LED (7-seg.) に“PAS”が表示されることを確認します。 [DEMO] ボタンにて選択画面に戻る際、発音が止まります。 テスト終了時に MIDI ケーブルを外してください。
34	r 34 OK: PAS NG: nG	USB Storage 機器が使用可能かどうかをテストします。 パネル側の [USB TO DEVICE] 端子に USB メモリを接続して、[METRONOME] の [ON/OFF] ボタンを押します。 LED (7-seg.) に“PAS”が表示されることを確認します。
36	r 36 OK: PAS NG: nG	適切な鍵盤が接続されているか判定します。 GHD 鍵盤の場合は“PAS”、それ以外の場合は“nG”と LED (7-seg.) に表示されます。
44	r 44 OK: PAS NG: nG	ROM をチェックします (フルアドレス)。 工場検査用のテストです。
45	r 45 OK: PAS NG: nG	RAM をチェックします (フルアドレス)。 工場検査用のテストです。
46	r 46 OK: PAS NG: nG	Flash ROM をチェックします (フルアドレス)。 工場検査用のテストです。 チェック完了まで約 35 秒かかります。

ﾃｽﾄ No.	LED 表示	テスト内容及び判定条件など
47	r47 OK: PAS NG: nG	Wave ROM をチェックします (フルアドレス)。 工場検査用のテストです。 チェック完了まで約 10 秒かかります。
48	r48 OK: PAS NG: nG	Effect RAM をチェックします (フルアドレス)。 工場検査用のテストです。 チェック完了まで約 10 秒かかります。
49	r49 テスト中 : FAC OK: PAS NG: nG	テストを実行すると、全てのバックアップ領域を初期化して工場出荷データにセットします。 LED (7-seg.) に“PAS”が表示されることを確認します。 チェック完了まで約 2 秒かかります。 終了後、テスト No. 50 を実行してください。
50	r50	テスト実行すると、テストプログラムから抜けて楽器を再起動します。 LED (7-seg.) に“120”が表示され、すぐに“FCL”が表示されます。 その後､約 5 秒経過すると再び LED (7-seg.) に“120”が表示され､ファクトリープリセットは完了します。 **この間は電源を切らないでください。**

● その他の検査

1. MASTER VOLUME

通常は官能試験で判断し、疑義がある場合は測定値にて判定します。
変化量は下記の値であることを確認します。

テスト項目： Output Level R Check/Output Level L Check
減衰量： 70 dBu 以上

2. NOISE

何も発音のないときは、L, R ch 共に以下の値になることを確認します。

PHONES L, R： -90 dBu 以下

スイッチテスト順

順番	スイッチ名	表示	点灯させる LED	ノート番号	PCB
1	DEMO	S01	—	C2	
2	TRANSPOSE ON	S02	TRANSPOSE ON (RED)	C#2	
3	REC	S03	REC (RED)	D2	
4	LEFT	S04	LEFT (RED/GREEN)	D#2	
5	RIGHT	S05	RIGHT (RED/GREEN)	E2	
6	STOP	S06	—	F2	
7	PLAY/PAUSE	S07	PLAY/PAUSE (RED)	F#2	
8	SONG SELECT	S08	USB, USER, PRESET (RED)	G2	PNL
9	FILE	S09	SAVE TO USB, LOAD TO USER, DEL./FORMAT (RED)	G#2	
10	TEMPO/FUNCTION	S10	TEMPO, FUNCTION (RED)	A2	
11	METRONOME ON/OFF	S11	—	A#2	
12	TEMPO/FUNCTION ▼	S12	—	B2	
13	TEMPO/FUNCTION ▲	S13	—	C3	
14	–/NO	S14	—	C#3	
15	+/YES	S15	—	D3	
16	GRAND PIANO 1	S16	GRAND PIANO 1 (RED)	D#3	
17	GRAND PIANO 2	S17	GRAND PIANO 2 (RED)	E3	
18	E.PIANO 1	S18	E.PIANO 1 (RED)	F3	
19	E.PIANO 2	S19	E.PIANO 2 (RED)	F#3	
20	HARPSICHORD 1	S20	HARPSICHORD 1 (RED)	G3	
21	HARPSICHORD 2	S21	HARPSICHORD 2 (RED)	G#3	
22	VIBRAPHONE	S22	VIBRAPHONE (RED)	A3	
23	CHURCH ORGAN 1	S23	CHURCH ORGAN 1 (RED)	A#3	
24	CHURCH ORGAN 2	S24	CHURCH ORGAN 2 (RED)	B3	
25	JAZZ ORGAN	S25	JAZZ ORGAN (RED)	C4	PNR
26	STRINGS 1	S26	STRINGS 1 (RED)	C#4	
27	STRINGS 2	S27	STRINGS 2 (RED)	D4	
28	CHOIR	S28	CHOIR (RED)	D#4	
29	GUITAR	S29	GUITAR (RED)	E4	
30	BRILLIANCE	S30	BRIGHT, NORMAL, MELLOW (RED)	F4	
31	REVERB	S31	ROOM, HALL 1, HALL 2, STAGE (RED)	F#4	
32	EFFECT	S32	CHORUS, PHASER, TREMOLO, ROTARY SP (RED)	G4	
33	TOUCH	S33	HARD, MEDIUM, SOFT (RED)	G#4	
34	DAMPER RES.	S34	DAMPER RES. ON (RED)	A4	

■ 出荷時の設定

- MASTER VOLUME: MIN.
- HP SW: Normal

DATA BACKUP

● Data that can be backed up

- User song (your recorded songs) : U01-U03.mid
- Back up data (panel settings) : 10YDP.BUP
- Song data (once it has been loaded from the computer)* Data should not be protected against backing up.

PREPARATION

PC (Personal Computer)

UX16

USB-MIDI Driver *1

Musicsoft Downloader (MSD) *1

*1: Obtain these program from Yamaha official website.
(URL>>http://www.yamahapkclub.com)
Install these software in PC beforehand.

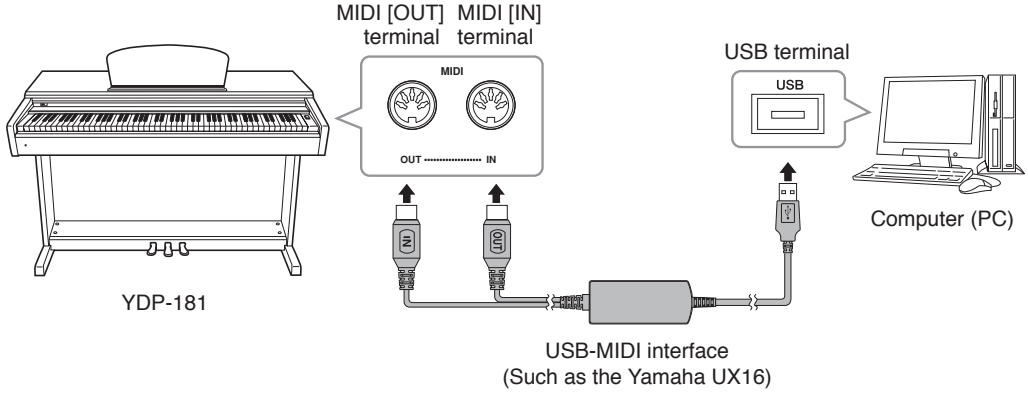

BACKUP PROCEDURE

※ Display screen may differ depending on versions of OS (Windows) or Musicsoft Downloader.

1. Turn off the power of music instrument.
2. Shut down all the application software on the PC.
3. Connect the music instrument to the PC with the USB-MIDI interface (UX16).
4. Turn on the power of music instrument.
5. Click the Control Panel on PC.

Set it clicking 

as shown in the figure below.

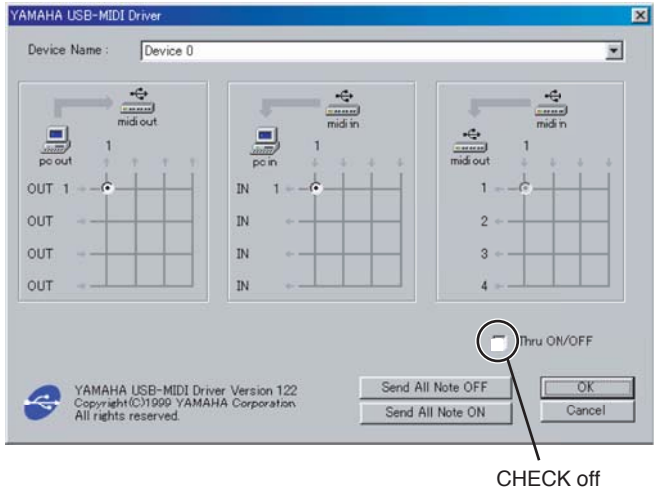

Start up Musicsoft Downloader.

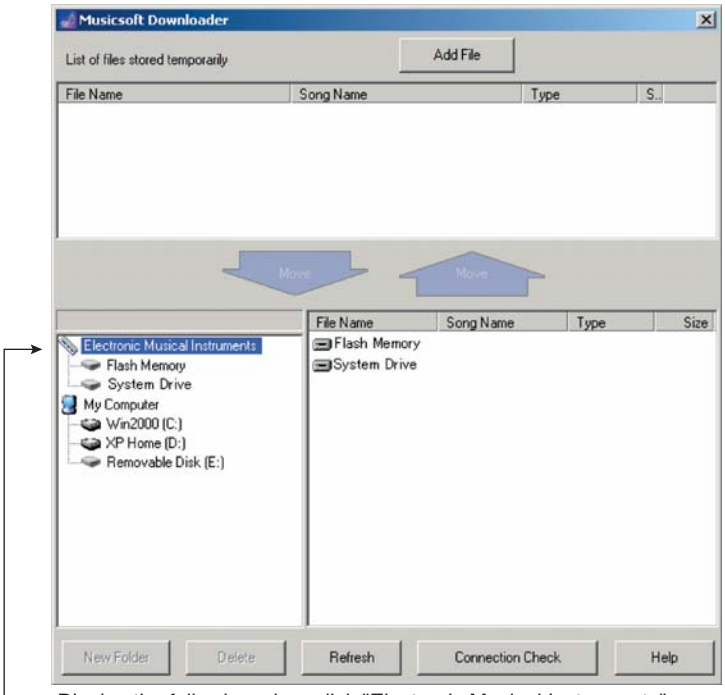

Display the following when click "Electronic Musical Instruments"

Flash Memory
- User song
- Song data

System Drive
- Backup data

*** Refer to Page56 <TROUBLESHOOTING> when the fllowing display appears.**

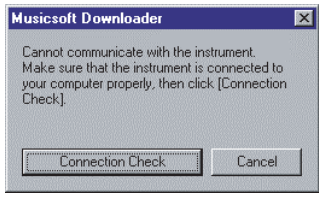

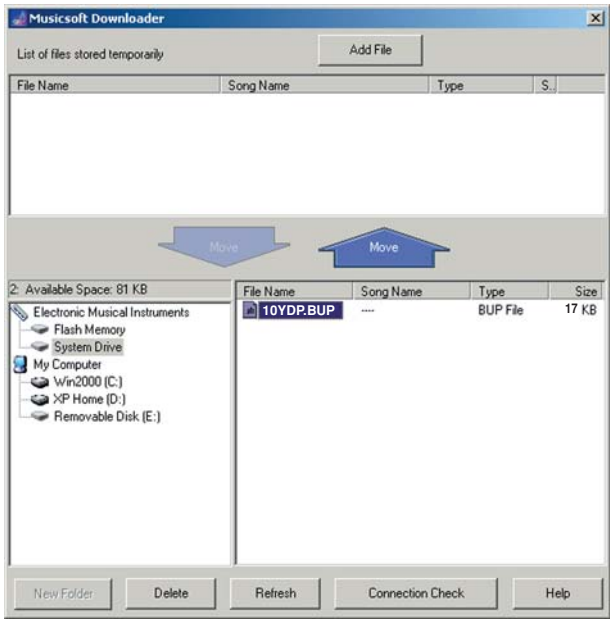

* The name of the file is “10YDP.BUP”.

When System Drive is clicked, data file “10YDP.BUP” is displayed.

If “10YDP.BUP” is clicked, Move becomes active. When you click the Move, the screen in the figure below is display, and then click OK.



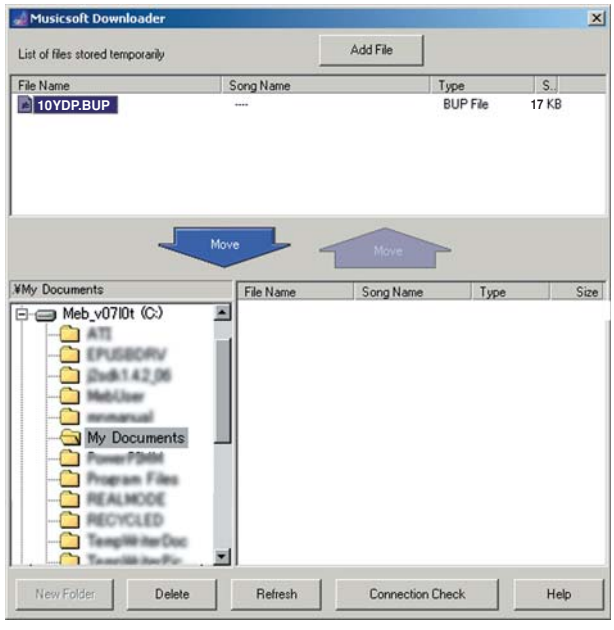

Specifty the place where the backup data is preserved. (Preserve it in “My document” for example.)

If “10YDP.BUP” is clicked, Move becomes active. If Move is clicked, data is preserved in a specified folder.

When the data of Flash Memory is backed up, it is possible to do according to the same procedure.

Moreover, it is possible to do similarly when it returns it based on the backup data. Click OK when the message of the “Overwrite” appears at this time.

<TROUBLESHOOTING>

• Setting the “MIDI IN/OUT”

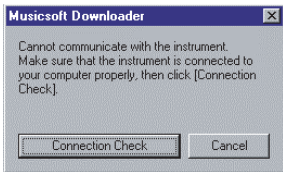

Click Connection Check .

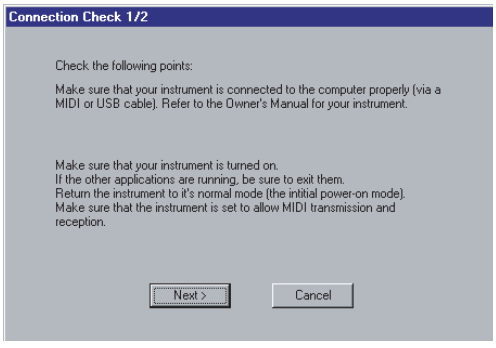

Click Next > .

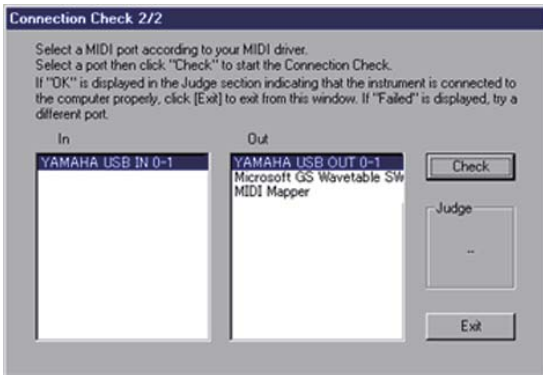

Choose “YAMAHA USB OUT 0-1” and click Check .

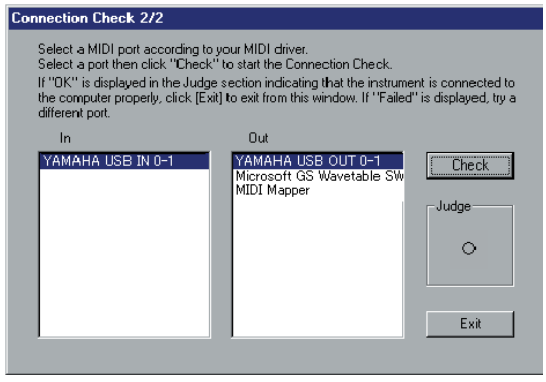

Click Exit , (Because the judgment is ○, it is correctry connected.)

■ データのバックアップ

● バックアップ可能なデータ

- ユーザーソング　　: U01～U03.mid
- バックアップデータ（パネル設定）: 10YDP.BUP
- 外部ソング（コンピューターから読み込んだソング）※プロテクトのないもの

準備

PC（パーソナルコンピューター）
UX16
USB-MIDI ドライバー *1
ミュージックソフトダウンローダー (MSD)*1

*1: ヤマハホームページのダウンロードページから入手してください。
(URL>>http://www.yamahapkclub.com/)
これらのソフトウェアーはあらかじめ PC にインストールしておいてください。

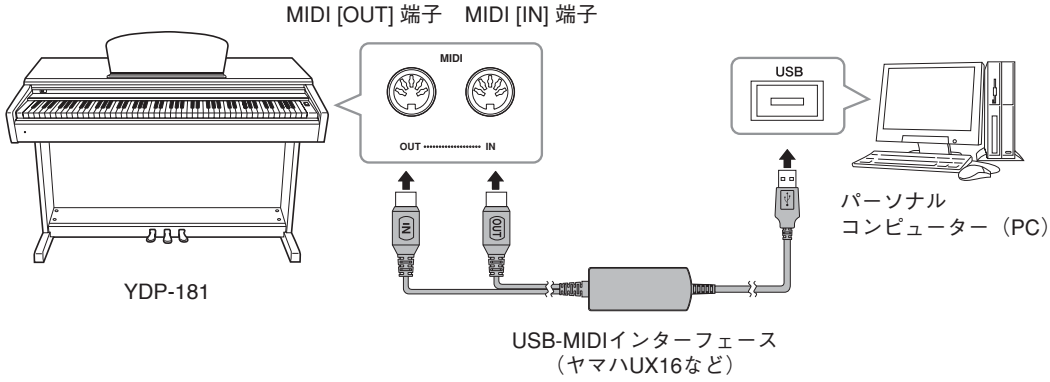

手順

※ OS (Windows) やミュージックソフトダウンローダーのバージョンによって表示画面が異なります。

1. 楽器の電源を切ります。
2. PC 上の全てのアプリケーションソフトを終了します。
3. USB-MIDI インターフェース（UX16）で、PC と楽器を接続します。
4. 楽器の電源を入れます。
5. PC のコントロールパネルを開きます。



をクリックして下図の様に設定します。

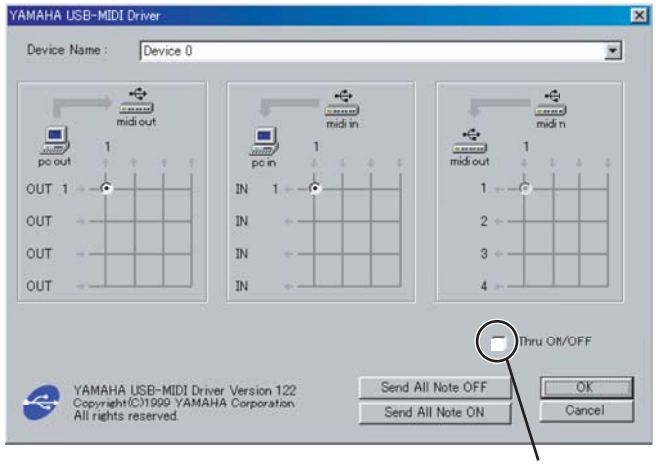

Thru ON/OFFのチェックを外します。

ミュージックソフトダウンローダーを立ち上げます。

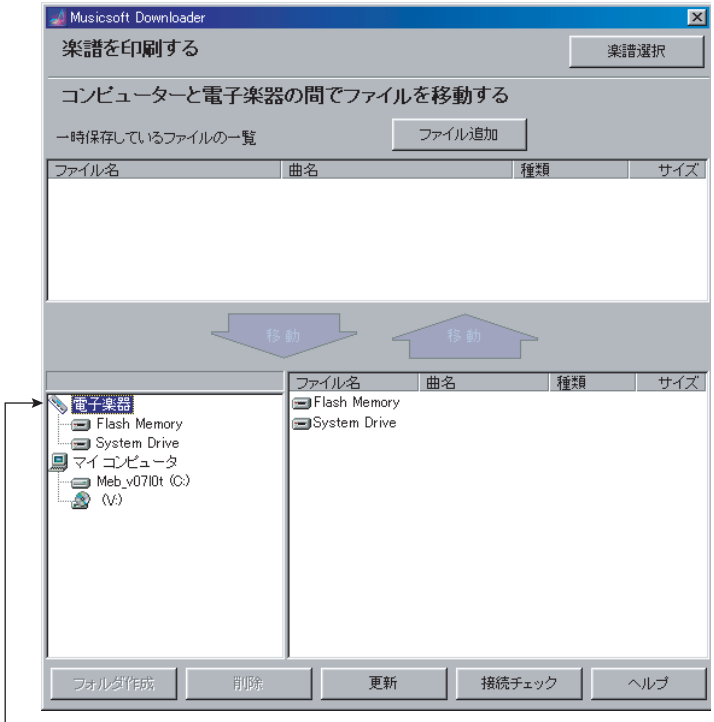

電子楽器をクリックすると下記の表示がされます。

Flash Memory
- User song
- Song data

System Drive
- Backup data

* 下図の表示が出た場合は P60 <トラブルシューティング>を参照してください。

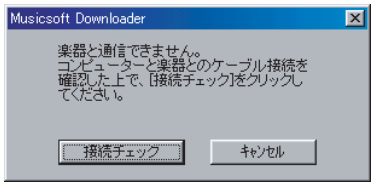

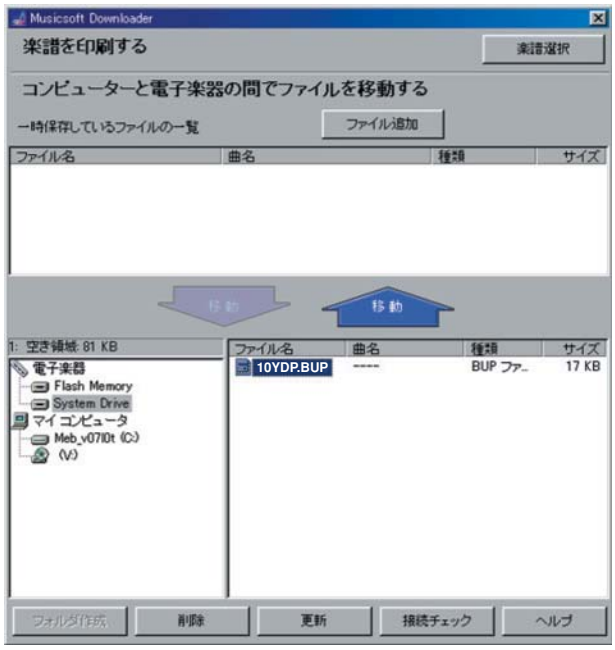

* ファイル名は、“10YDP.BUP”となります。

System Drive をクリックするとデータファイル“10YDP.BUP”が表示されます。

“10YDP.BUP”をクリックすると 移動 がアクティブになり、 移動 をクリックすると下図の画面が表示されますので OK をクリックします。



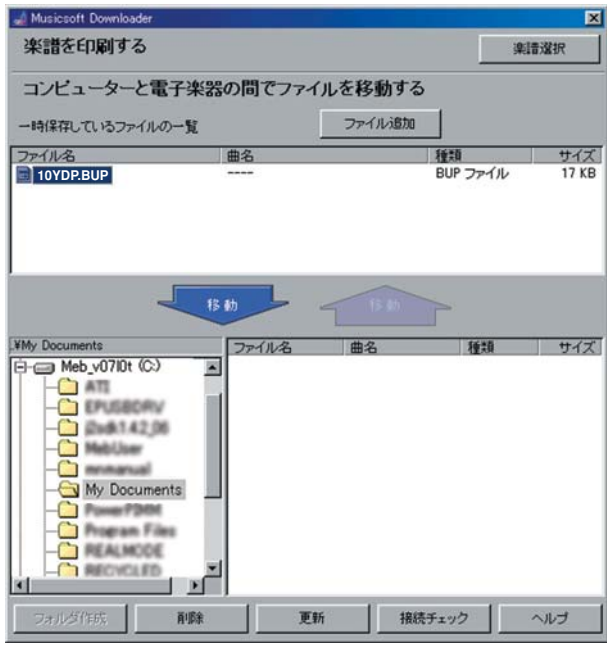

バックアップデータを保存する場所を指定します。（この例の場合は「My Document」に保存します）

“10YDP.BUP”をクリックすると 移動 が アクティブになり、 移動 をクリックすればデータが指定の場所に保存されます。

Flash Memory のデータをバックアップする場合も同じ手順で行えます。

また、バックアップを元に戻す場合も同様に行えます。そのとき“上書き”のメッセージが出る場合は

OK をクリックしてください。

＜トラブルシューティング＞

· MIDI IN/OUT の設定を行います。

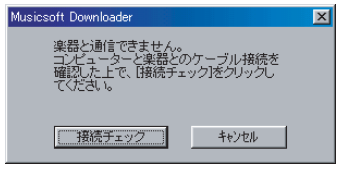

接続チェック をクリックします。

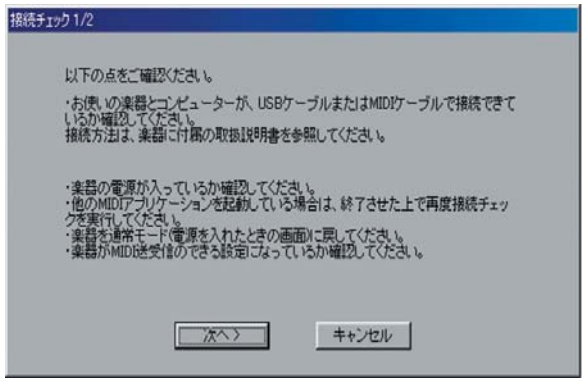

次へ > をクリックします。

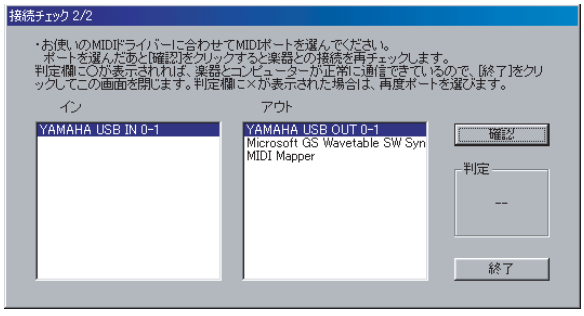

“YAMAHA USB OUT 0–1”を選んで 確認 ボタンをクリックします。

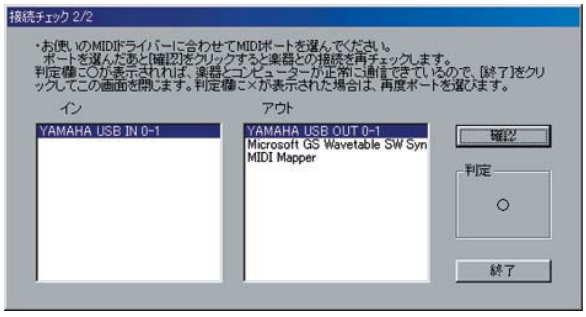

終了 ボタンをクリックします。

（判定が“○”になっていますので正しく接続されています。）

■ INITIALIZING THE DATA

Notice

When you initialize the data, all panel settings and song data will be erased and reset to the default settings. Yamaha recommends you that you back up the data before initializing.

Turn off the power to the instrument. Then turn the power on while holding the C7 key (highest key).

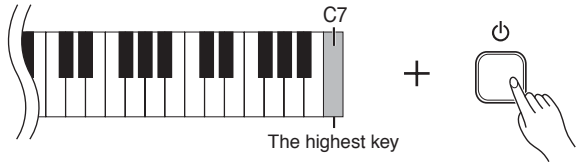

Notice

Do not turn off the power to this instrument while data in internal memory is being initialized (in other words, while the "CLr" indication is shown). Doing so may corrupt the all data on the instrument.

■ データの初期化

注記

この操作をすると本体に記憶されているデータが消去されます。大切なデータはコンピューター側に保存してください。

いったん電源をオフにし、右端の鍵盤 (C7) を押したまま電源をオンにします。
この操作でいつでも初期設定 (= 初めて電源を入れたときの設定) に戻すことができます。

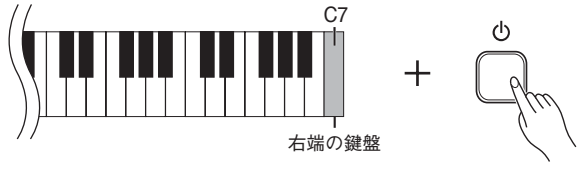

注記

「CLr」が表示されているときに電源を切らないでください。「CLr」が表示されているときに電源を切ると、外部ソングを含むすべての曲データが消去されるおそれがあります。

■ MESSAGE LIST

Message	Comment
CLr	Displayed after factory presets are recalled. ***Notice*** Do not turn off the power of the instrument when "CLr" appears in the display. Doing so may delete all song data in the instrument, including external songs.
con	Displayed when Musicsoft Downloader is started on a computer connected to the instrument. When this message appears, you cannot operate the instrument.
E01	Indicates failure in accessing the USB storage device because the device or media is damaged, or because the USB storage device is not recognized by the instrument.
E02	Displayed when the song data is damaged or not recognized.
E04	Indicates that the song data is too large to be loaded.
End	Displayed when the current operation is completed.
Err	Displayed when the MIDI/USB cable is disconnected while starting Musicsoft Downloader on a computer connected to the instrument.
FCL	Indicates that internal memory has been cleaned up. Recorded songs, panel settings and external songs which have been loaded from a computer are cleared, because the power has been turned off before the song save or load operations were completed. ***Notice*** Do not turn off the power of the instrument when "FCL" appears in the display.
For	Indicates that the instrument has engaged format mode for the USB storage device.
FUL	Displayed when internal memory becomes full during song recording.
	Displayed when the USB storage device becomes full and the song cannot be saved.
	Displayed when the total amount of files has become too large.
Lod	Displayed when a protected song is loading.
n y	Confirms whether each operation is executed or not.
n-y	Reconfirms whether the overwriting, delete or format operation is executed or not.
Pro	Indicates that the USB storage device or media is protected.
UnF	Indicates the inserted USB storage device has not been formatted.

■ メッセージ一覧

表示	表示内容
CLr	楽器を初期設定 (初めて電源を入れたときの設定) に戻しています。 注記 「CLr」が表示されているときに電源を切らないでください。「CLr」が表示されているときに電源を切ると、外部ソングを含むすべての曲データが消去されるおそれがあります。
con	楽器をコンピューターと接続してミュージックソフトダウンローダーを使用しているときに表示されます。このメッセージが表示されているときは、楽器の操作ができません。
E01	USB 記憶装置が壊れているので、記憶装置にアクセスできません。または USB 記憶装置が楽器に認識されていません。
E02	曲データが壊れています。
E04	ファイルが大きすぎてロードできません。
End	処理が終わりました。
Err	楽器をコンピューターと接続してミュージックソフトダウンローダーを使用しているときに、MIDI/USB ケーブルを抜くと表示されます。
FCL	処理中に電源を切ったので、楽器本体のメモリーが初期化されました。ご自身で録音した曲、コンピューターから取り込んだ曲やパネルの設定などが消去されています。 注記 「FCL」が表示されているときに電源を切らないでください。
For	USB 記憶装置のフォーマットモードに入っています。
FUL	（曲の録音中に）楽器本体のメモリー容量がいっぱいになりました。
	USB 記憶装置のメモリー容量がいっぱいで、曲を保存できません。
	ファイルやフォルダーの数が制限を超えました。
Lod	プロテクトがかかった曲をロードしています。
n Y	操作を実行しますか？
n⁻Y	データの上書きや削除、または USB 記憶装置のフォーマットを実行しますか？
Pro	USB 記憶装置にプロテクトがかかっています。
UnF	フォーマットされていない USB 記憶装置が接続されています。

「Err」が表示されている状態から元の状態に戻すには [ー /NO] ボタン、または [＋ /YES] ボタンを押します。

SYSTEM BOOTING FLOWCHART

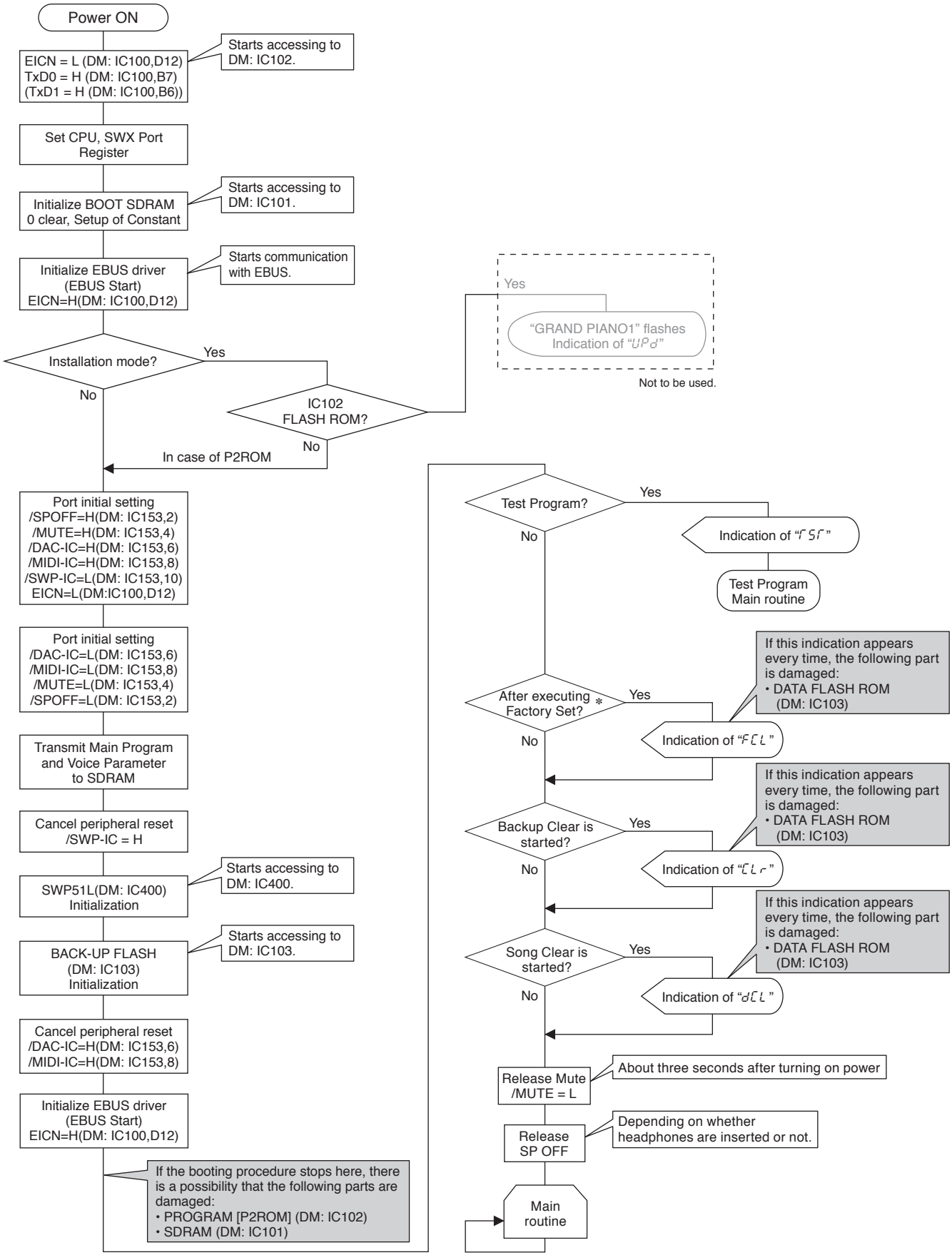

* "Factory Set" refers to the condition of turning on the power after executing "Factory Set" in the Test Program.

■起動フローチャート

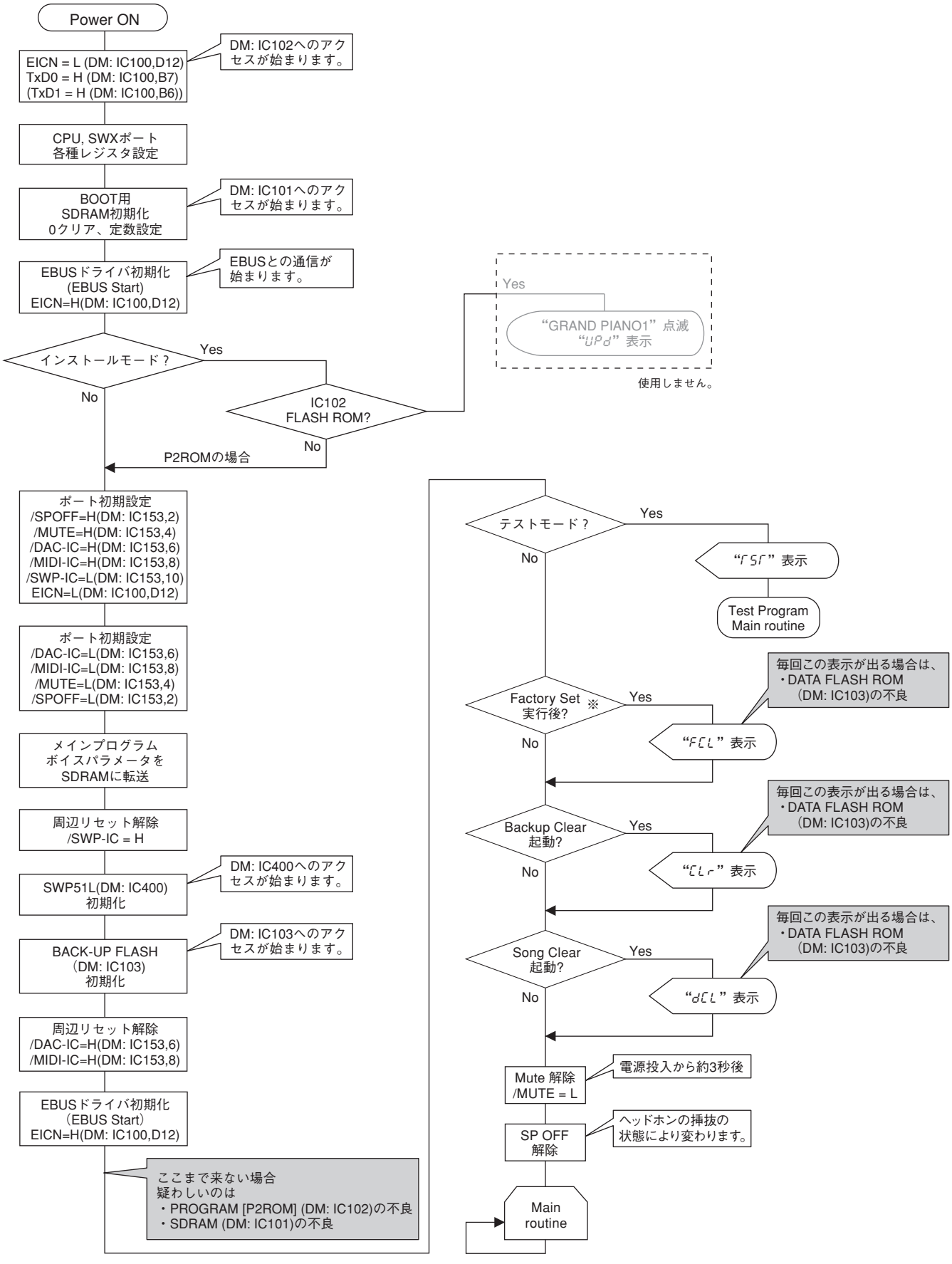

※Factory Set実行後とは、テストプログラムのFactory Set実行後の電源ON時を指します。

DIGITAL PIANO *ARIUS*

YDP-181

PARTS LIST

■ CONTENTS（目次）

OVERALL ASSEMBLY（総組立） 2
MAIN UNIT（メインユニット） 4
KEYBED UNIT（棚板集成） 8
FRONT RAIL ASSEMBLY（口棒 Ass'y） 9
PANEL ASSEMBLY（パネル Ass'y） 10
MUSIC REST ASSEMBLY（譜面板 Ass'y） 13
TOP BOARD ASSEMBLY（屋根 Ass'y） 14
KEY COVER ASSEMBLY（スライド蓋 Ass'y） 15
ARM ASSEMBLY（腕木Ass'y） 16
KEY BLOCK ASSEMBLY (L)（拍子木Ass'y(L)） ..18
KEY BLOCK ASSEMBLY (R)（拍子木Ass'y(R)） .. 19
SIDE BOARD ASSEMBLY（側板Ass'y） 20
PEDAL BOX ASSEMBLY（P-BOX Ass'y） 22
PEDAL ASSEMBLY E（ペダル Ass'y E） 23
KEYBOARD ASSEMBLY（GHD EBUS鍵盤） ...24
PSM ASSEMBLY（PSM Ass'y） 26
D-JACK ASSEMBLY（DジャックAss'y） 27
HP JACK ASSEMBLY（HPジャックAss'y） 28
BENCH (BC-100DR)（椅子） 29
ELECTRICAL PARTS（電気部品） 30-44

Notes : DESTINATION ABBREVIATIONS

A : Australian model	M : South African model
B : British model	O : Chinese model
C : Canadian model	P : Brazilian model
D : German model	Q : South-east Asia model
E : European model	T : Taiwan model
F : French model	U : U.S.A. model
H : North European model	V : General export model (110V)
I : Indonesian model	W: General export model (220V)
J : Japanese model	N,X: General export model
K : Korean model	Y : Export model

■ WARNING

Components having special characteristics are marked ⚠ and must be replaced with parts having specification equal to those originally installed.

⚠ 印の部品は、安全を維持するために重要な部品です。交換する場合は、安全のために必ず指定の部品をご使用ください。

- The numbers “QTY” show quantities for each unit.
- The parts with “--” in “PART NO.” are not available as spare parts.
- This mark “ } ” in the REMARKS column means these parts are interchangeable.
- The second letter of the shaded ( ) part number is O, not zero.
- The second letter of the shaded ( ) part number is I, not one.
- 部品価格ランクは、変更になることがあります。
- QTY 欄に記されている数字は、各ユニット当たりの使用個数です。
- PART NO. が“--”の部品は、サービス用部品として準備されておりません。
- REMARKS 欄の「 } 」マークの部品は、併用部品です。
- 網掛けの付いた PART NO. の 2 番目の文字は「ゼロ」ではなく、「オー」です。
- 網掛けの付いた PART NO. の 2 番目の文字は「イチ」ではなく、「アイ」です。

■ OVERALL ASSEMBLY（総組立）

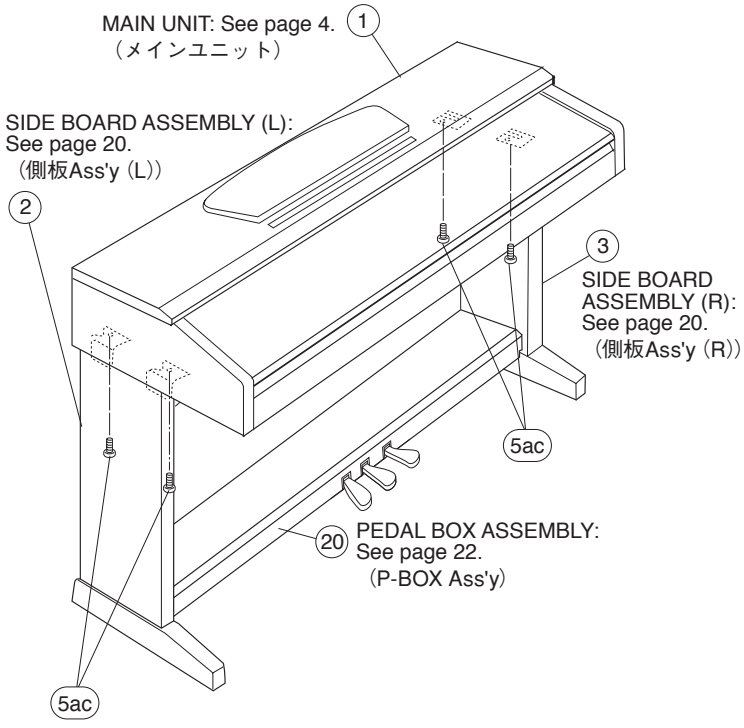

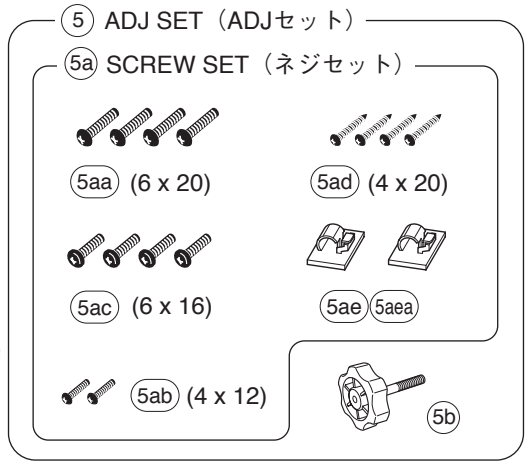



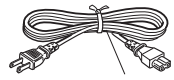

AC CORD SET
（電源コードセット）

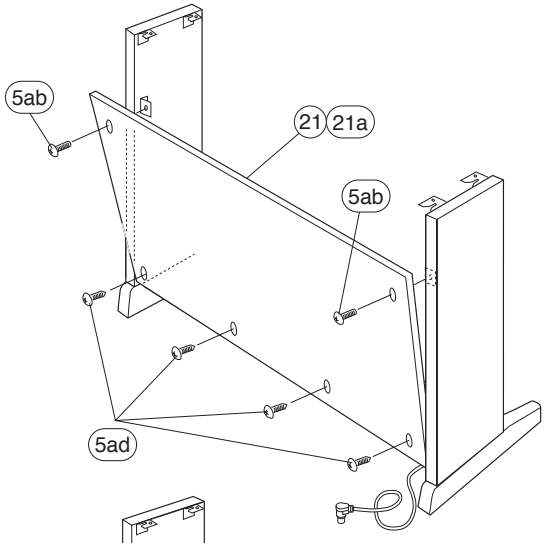

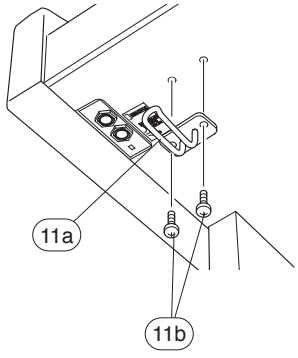

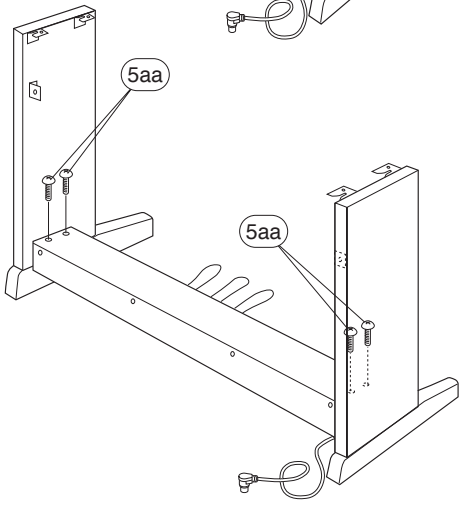

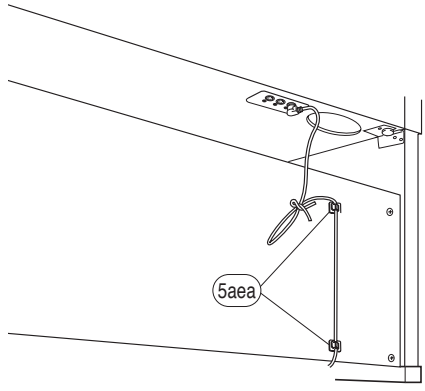

	REF NO.	PART NO.	DESCRIPTION		部品名	REMARKS	QTY	RANK
			OVERALL ASSEMBLY		総組立	YDP-181		
	1	--	MAIN UNIT		メインユニット	J (WT54470)		
	1	--	MAIN UNIT		メインユニット	U (WT54440)		
	1	--	MAIN UNIT		メインユニット	E,B (WT54450)		
	1	--	MAIN UNIT		メインユニット	K (WT54490)		
	1	--	MAIN UNIT		メインユニット	Y,P (WT54480)		
*	2	**WT545000**	SIDE BOARD ASSEMBLY (L)	LEFT	側板Ass'y(L)			
*	3	**WT545100**	SIDE BOARD ASSEMBLY (R)	RIGHT	側板Ass'y(R)			
*	5	**WR912400**	ADJ SET		ADJセット			
	5a	**WK544100**	SCREW SET		ネジセット	}		05
	5a	--	SCREW SET		ネジセット	} (WK54411)		
	5aa	**WF00130R**	TRUSS HEAD SCREW	6.0X20 MFZN2B3	小ネジ十TRUS		4	01
	5ab	**WE99770R**	TRUSS HEAD SCREW	4.0X12 MFZN2B3	小ネジ十TRUS		2	01
	5ac	**WE96940R**	BIND HEAD SCREW	6.0X16 MFZN2B3	小ネジ十BIND		4	01
	5ad	**WE96530R**	TRUSS HEAD TAPPING SCREW-1	4.0X20 MFZN2B3	TP#1十TRUS		4	01
	5ae	**VR41030R**	CORD CLAMP SET	(2pcs 1set)	コードクランプセット			03
	5aea	**VP59210R**	CORD CLAMPER	DKN-5(VHB)	NKクランプ	}	2	03
	5aea	**WB090800**	CORD CLAMPER	OD-5 PT.IMAI	CSクランプ	}	2	
	5b	**WF05450R**	CUSTOM DESIGNED SCREW	40XM6X46 ADJUSTER	アジャスター	Adjuster		03
	11	**V8740600**	HEADPHONE HANGER SET		ヘッドホンハンガーセット	}		07
	11	--	HEADPHONE HANGER SET		ヘッドホンハンガーセット	} (V874061)		
	11	--	HEADPHONE HANGER SET		ヘッドホンハンガーセット	} (V874062)		
	11a	**V897260R**	HEADPHONE HANGER		ヘッドホンハンガー			04
	11b	**WF00080R**	TRUSS HEAD SCREW	4.0X10 MFZN2B3	小ネジ十TRUS		2	01
	20	--	PEDAL BOX ASSEMBLY		P-BOX Ass'y	(WT58160)		
	21	**WT691700**	REAR PANEL SET BLACK/BLACK		裏板セット			
	21a	--	FELT		フェルト	(WF87070)	2	
			ACCESSORIES		付属品			
⚠		**V2916900**	AC CORD SET	J 2P 7A 2.5m	電源コードセット	J		05
⚠		**V2917000**	AC CORD SET	UC 2P 7A 2.44m	電源コードセット	U		06
⚠		**V2917100**	AC CORD SET	E 2P 2.5m 2.5A	電源コードセット	E,Y		05
⚠		**V3126500**	AC CORD SET	B 2P 2.5m	電源コードセット	B		07
⚠		**WF730100**	AC CORD SET	K 2P 2.5A	電源コードセット	K		07
⚠		**WU795100**	AC CORD SET	BRA 2P 2.5m 2.5A	電源コードセット	P		06
		V553140R	BENCH	BC-100DR	同梱品セット椅子	J,U,K,Y,P		20
		V577100R	HEADPHONE	059711	ヘッドホーン	J		07
⚠		**VK72610R**	AC OUTLET	CCT5902-0701F	変換アダプタ	Y		03
			TOOL		工具			
		TX000670	ROD		ロッド			99

*: New Parts

RANK: Japan only

■ MAIN UNIT（メインユニット）

● **Rear view**（背面）

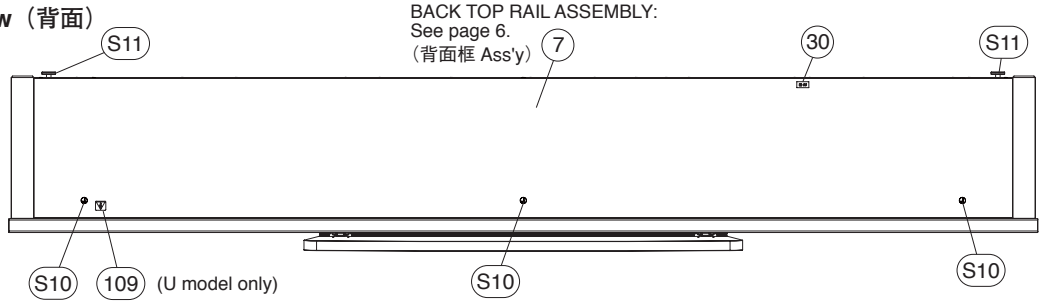

● **Top view 1**（上面 1 ）

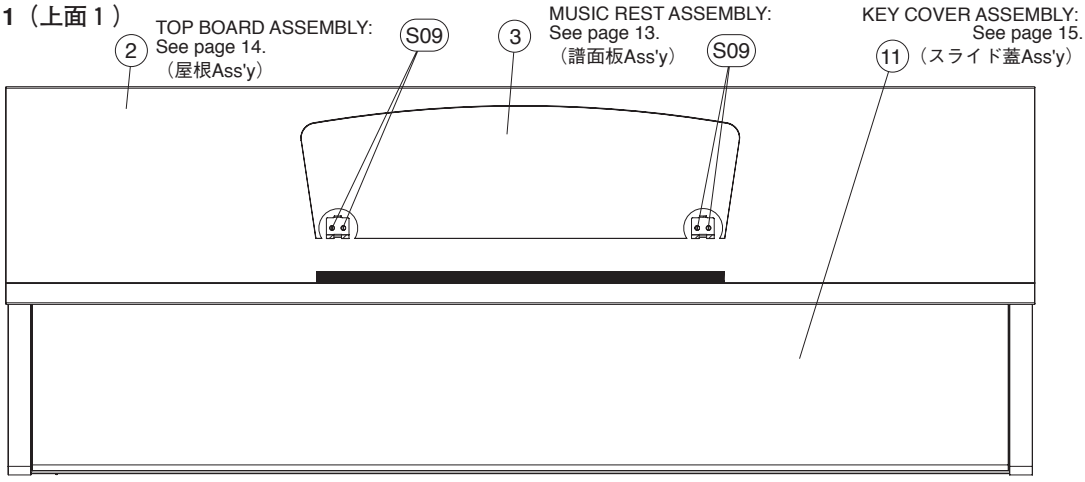

● **Top view 2**（上面 2 ）

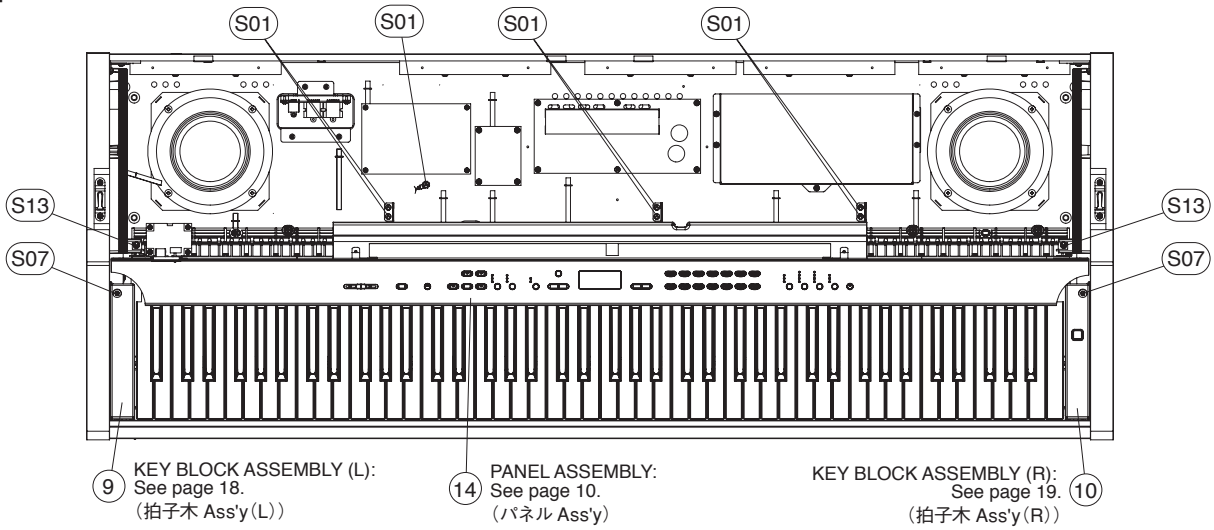

● **Side view 1**（側面1）

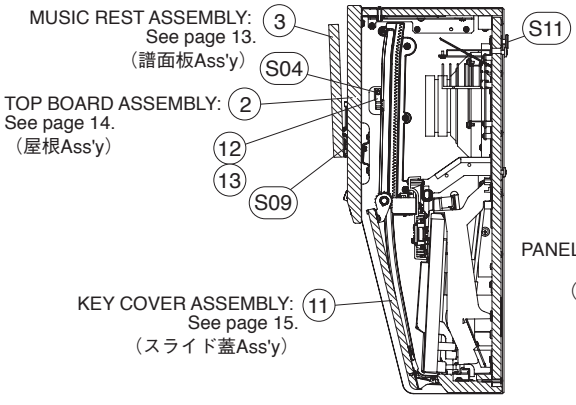

● **Side view 2**（側面2）

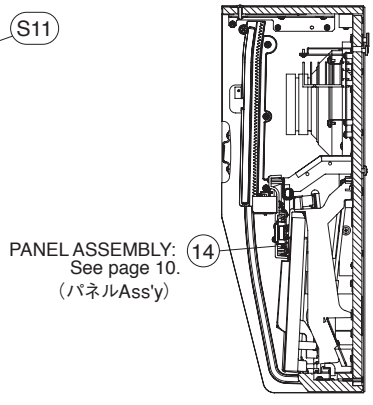

LOCATION（ロケーション）	SYMBOL（記号）
S01	A
S04	D
S07	G
S09	I
S10	J
S13	M

● **Bottom view**（下面）

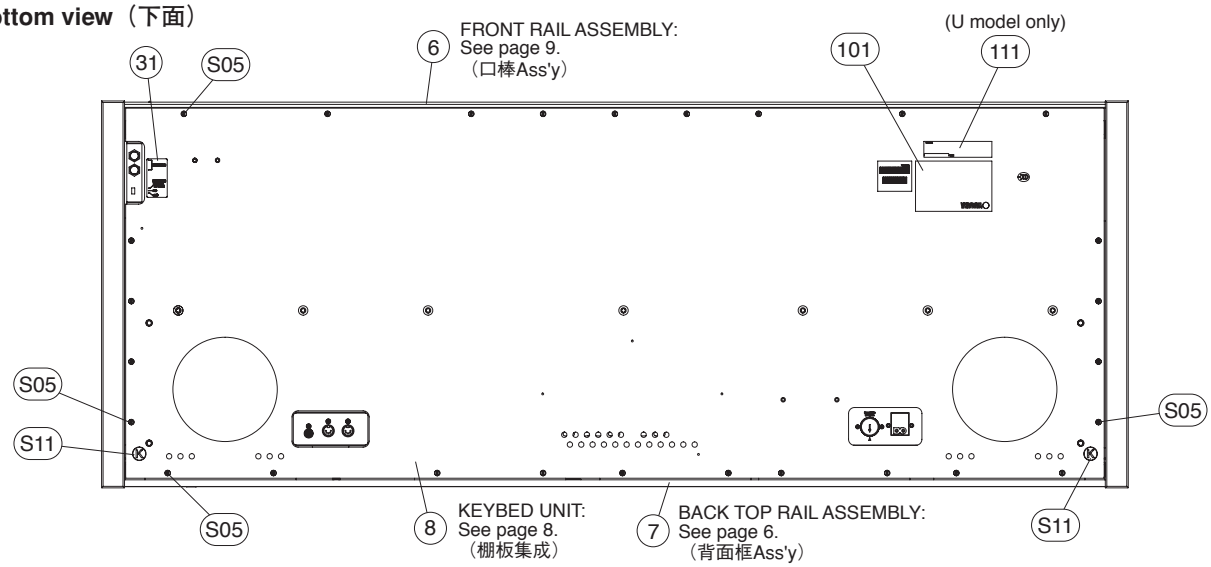

● **Top view 3**（上面 3 ）

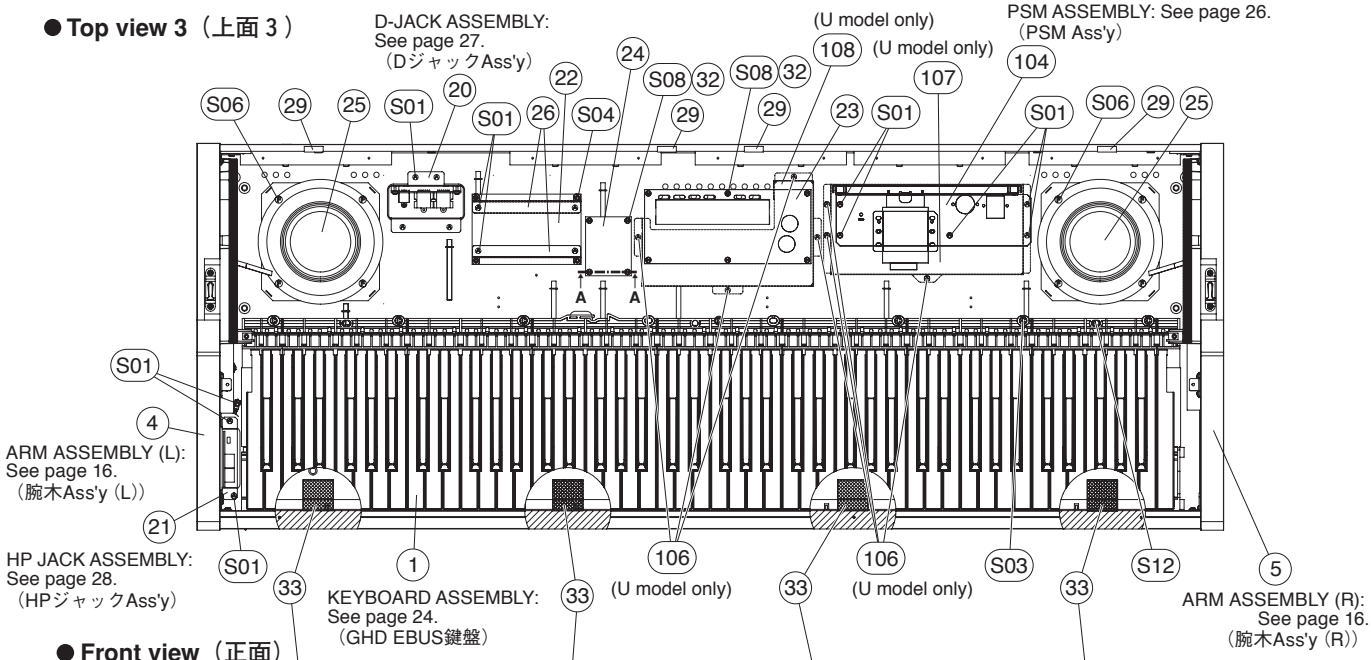

● **Front view**（正面）

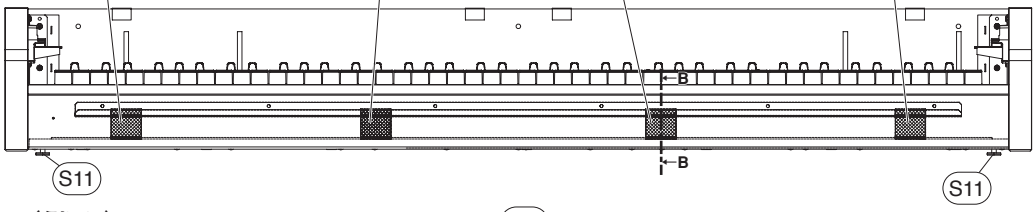

● **Side view 3**（側面3）

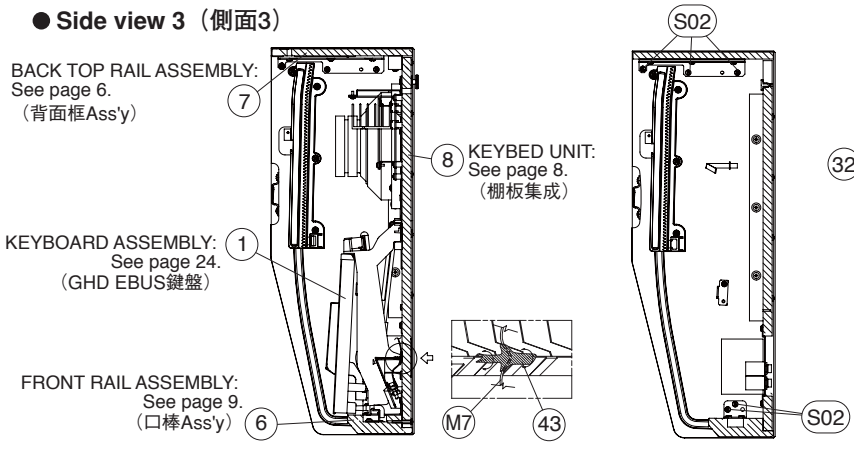

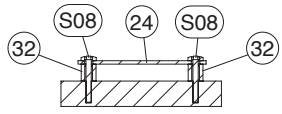

Section A–A（断面A–A）

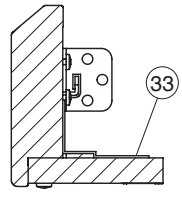

Section B–B（断面B–B）

LOCATION（ロケーション）	SYMBOL（記号）	LOCATION（ロケーション）	SYMBOL（記号）	LOCATION（ロケーション）	SYMBOL（記号）
S01 106	A	S04	D	S08	H
S02	B	S05	E	S11	K
S03	C	S06	F	S12	L

⑦ BACK TOP RAIL ASSEMBLY（背面框Ass'y）

● Front view（正面）

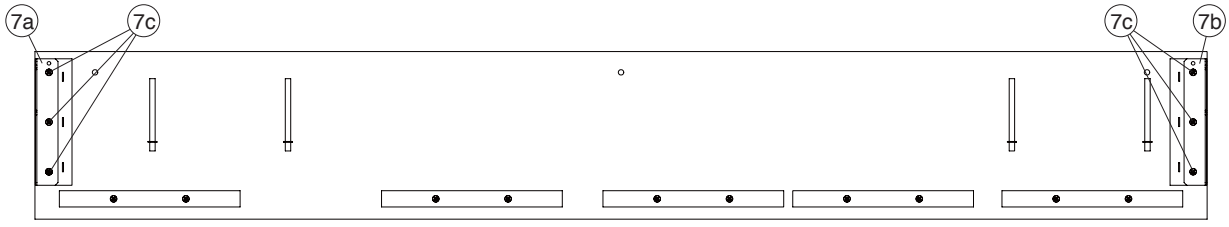

	REF NO.	PART NO.	DESCRIPTION		部品名	REMARKS		QTY	RANK
			MAIN UNIT		メインユニット	YDP-181			
		--	MAIN UNIT		メインユニット	J	(WT54470)		
		--	MAIN UNIT		メインユニット	U	(WT54440)		
		--	MAIN UNIT		メインユニット	E,B	(WT54450)		
		--	MAIN UNIT		メインユニット	K	(WT54490)		
		--	MAIN UNIT		メインユニット	Y,P	(WT54480)		
	100	--	COMPOSITE COMMON PARTS		共通部品集成		(WT51880)		
	101	--	NAME PLATE		銘板	J	(WU23860)		
	101	--	NAME PLATE		銘板	U	(WU23870)		
	101	--	NAME PLATE		銘板（承認前）	E,B	(WU23890)		
	101	--	NAME PLATE		銘板	Y,P	(WU23880)		
*	104	**WH640400**	PSM ASSEMBLY	J	PSM Ass'y	J			
*	104	**WH640500**	PSM ASSEMBLY	U	PSM Ass'y	U			
*	104	**WH640600**	PSM ASSEMBLY	E	PSM Ass'y	E,B,K			
*	104	**WH640700**	PSM ASSEMBLY	N	PSM Ass'y	Y,P			
	106	**WF831100**	BIND HEAD TAPPING SCREW-1	3.5X11 MFZN2W3	TP#1十BIND	U		7	01
	107	--	PS UNIT COVER		電源ユニットカバー	U	(WJ09900)		
	108	--	AMP COVER		AMPカバー	U	(WV29390)		
	109	**V8462100**	GRAPHIC MARK	YMMA	グラフィックマーク	U			
	111	--	FORM REGULATION LABE	U	ホルム規制ラベル	U	(WT77110)		
		--	COMPOSITE COMMON PARTS		共通部品集成		(WT51880)		
	1	**V8278502**	KEYBOARD ASSEMBLY	GHD_EBUS A88 K6	GHD_EBUS鍵盤				51
	1	--	KEYBOARD ASSEMBLY	GHD_EBUS A88 K6	GHD_EBUS鍵盤		(V827851)		
*	2	**WT520400**	TOP BOARD ASSEMBLY		屋根Ass'y				
	3	**WS518000**	MUSIC REST ASSEMBLY		譜面板Ass'y				
*	4	**WT520900**	ARM ASSEMBLY (L)	LEFT	腕木Ass'y（L）				
*	5	**WT521100**	ARM ASSEMBLY (R)	RIGHT	腕木Ass'y（R）				
	6	--	FRONT RAIL ASSEMBLY		口棒Ass'y		(WT52140)		
*	7	**WT523100**	BACK TOP RAIL ASSEMBLY		背面框Ass'y				
	7a	--	BACK TOP RAIL ANGLE	LEFT	背面框アングル L		(VV28350)		
	7b	--	BACK TOP RAIL ANGLE	RIGHT	背面框アングル R		(VV28360)		
	7c	**WF831100**	BIND HEAD TAPPING SCREW-1	3.5X11 MFZN2W3	TP#1十BIND			6	01
	8	--	KEYBED UNIT		棚板集成		(WT52320)		
*	9	**WV363000**	KEY BLOCK ASSEMBLY (L)	LEFT	拍子木Ass'y（L）				
	10	--	KEY BLOCK ASSEMBLY (R)	RIGHT	拍子木Ass'y（R）		(WU24960)		
*	11	**WT523800**	KEY COVER ASSEMBLY		スライド蓋Ass'y				
	12	**VS312102**	RACK COVER L BLACK	LEFT	ラックカバー L				01
	13	**VS31220R**	RACK COVER R BLACK	RIGHT	ラックカバー R				03
	14	--	PANEL ASSEMBLY		パネルAss'y		(WT54600)		
	20	**WE916800**	D-JACK ASSEMBLY		DジャックAss'y				
	21	--	HP JACK ASSEMBLY		HPジャックAss'y		(WE22670)		
*	22	**WT703600**	CIRCUIT BOARD	DM	DMシート				
	23	**WU044900**	CIRCUIT BOARD	MAL2	MAL2シート				
*	24	**WT703800**	CIRCUIT BOARD	PNS	PNSシート				
	25	**X2423A0R**	SPEAKER	16.0cm 4ohm 20W	スピーカ			2	08
	26	--	DM ANGLE		DM金具		(WM18000)	2	
	27	--	WH COMMON ASSEMBLY		束線構成		(WT70400)		
	29	--	FELT	25X25X1 N5000NS	フェルト		(V591600)	4	
	30	**WN838700**	AC IN LABEL		ACINラベル				01

*: New Parts

RANK: Japan only

REF NO.	PART NO.	DESCRIPTION		部品名	REMARKS	QTY	RANK
31	--	HP PHONES LABEL		HP－PHONESラベル	(V861670)		
32	**CB040950**	SPACER		スペーサ		10	03
33	**WA530900**	EL ADHESIVE TAPE	AL-40 40mmX20m	導電性粘着テープ			18
43	**VP83460R**	FILAMENT TAPE	12X50	粘着テープ			01
S01	**WF831100**	BIND HEAD TAPPING SCREW-1	3.5X11 MFZN2W3	TP#1十BIND		23	01
S02	**WE97070R**	BIND HEAD TAPPING SCREW-1	3.5X16 MFZN2W3	TP#1十BIND		10	01
S03	**WF00150R**	PAN HEAD SCREW	5.0X25 MFZN2W3 SW	小ネジ十PAN		7	01
S04	**WE774301**	BIND HEAD TAPPING SCREW-B	3.0X8 MFZN2W3	Bタイト十BIND		6	01
S05	**WE97990R**	TRUSS HEAD TAPPING SCREW-1	3.5X30 MFZN2W3	TP#1十TRUS		27	01
S06	**WE96710R**	TRUSS HEAD TAPPING SCREW-1	4.0X20 MFZN2W3	TP#1十TRUS		8	01
S07	**WH513800**	BIND HEAD TAPPING SCREW-B	4.0X20 MFZN2W3	Bタイト十BIND		2	01
S08	**WE97150R**	BIND HEAD TAPPING SCREW-1	3.5X20 MFZN2W3	TP#1十BIND		10	01
S09	**WE97120R**	BIND HEAD TAPPING SCREW-1	3.0X16 MFZN2B3	TP#1十BIND		4	01
S10	**WE97760R**	TRUSS HEAD SCREW	4.0X16 MFZN2B3	小ネジ十TRUS		3	01
S11	**WF74240R**	GUIDE SCREW	6.0X20. 3-14	ガイドスクリュー		2	02
S12	**WE97190R**	BIND HEAD TAPPING SCREW-1	4.0X14 MFZN2W3	TP#1十BIND		2	01
S13	**WE97450R**	BIND HEAD TAPPING SCREW-B	4.0X10 MFZN2W3	Bタイト十BIND		2	01
	--	WH COMMON ASSEMBLY		束線構成	(WT70400)		
M1	--	CONNECTOR ASSEMBLY	3D XH 4P/PHR-5P	3D束線	(WN08320)		
M2	--	CONNECTOR ASSEMBLY	PEDAL PHR-5P/ZH 6P	PEDAL束線	(WN66480)		
M3	--	CONNECTOR ASSEMBLY	PH 4P-350	PH束線	(WE30650)		
M4	--	CONNECTOR ASSEMBLY	ANALOG PH 10P/ZH 11P	ANALOG束線	(WN64800)		
M5	--	CONNECTOR ASSEMBLY	VH 5P	VH束線	(WN09830)		
M6	--	CONNECTOR ASSEMBLY	SP VH 4P	SP束線	(WM84950)		
M7	--	CONNECTOR ASSEMBLY	KB 7P-350	KB束線	(WF42610)		
M8	--	CONNECTOR ASSEMBLY	HP PH 7P/ZH 7P L=720mm	HP束線	(WT96600)		
M9	--	CONNECTOR ASSEMBLY	MIDI PHR-5P/ZH 9P	MIDI束線	(WN65960)		
M10	--	CONNECTOR ASSEMBLY	PH 7P-100	PH束線	(WE31500)		
M11	--	USB CABLE	L=500 6P	USBケーブル	(WJ41710)		
M100	**CB06925R**	BINDING TIE	BK-1 (10pcs/pack)	インシュロックタイ	(WX11230)	3	01
M100	--	INSULOK TYTON BLACK	T18R L100 W2.5	インシュロックタイ		3	
M110	**VP83460R**	FILAMENT TAPE	12X50	粘着テープ		2	01

✻: New Parts

RANK: Japan only

■ KEYBED UNIT（棚板集成）

● **Top view**（上面）

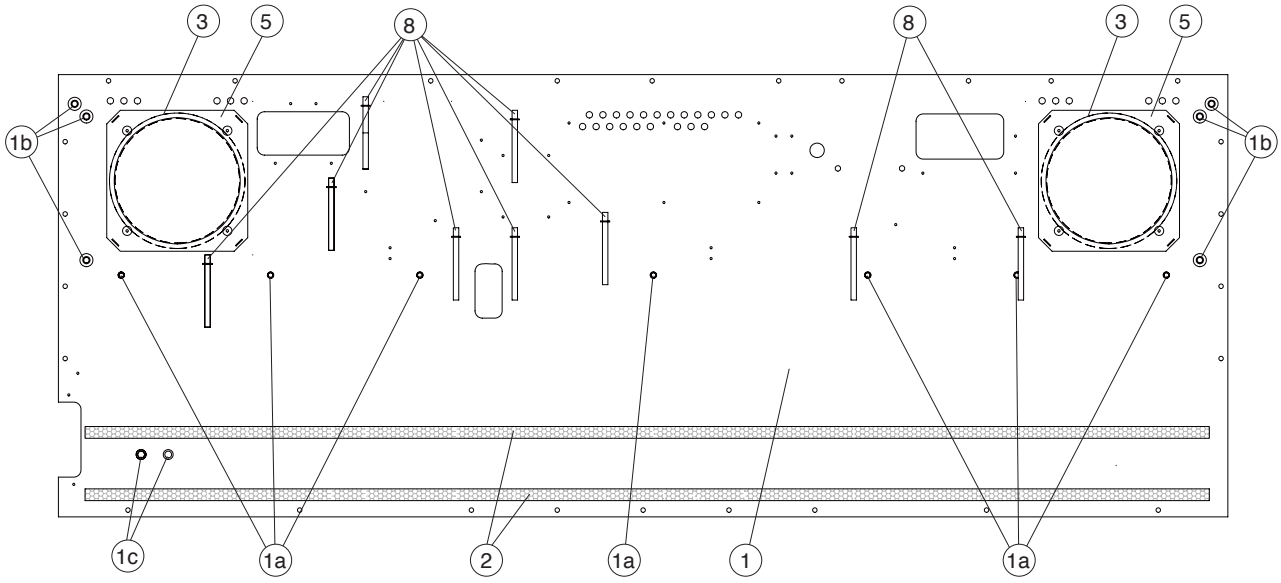

REF NO.	PART NO.	DESCRIPTION		部品名	REMARKS	QTY	RANK
		KEYBED UNIT		棚板集成	YDP-181		
	--	KEYBED UNIT		棚板集成	(WT52320)		
1	--	KEYBED SUB ASSEMBLY		棚板木部集成	(WT54100)		
1a	**WF73830R**	NUT	B 5.0X12 MFZN2W3	ナットオニメ		7	01
1b	**WF58240R**	NUT	6.0X12.5 B MFZN2W3	ナットオニメ		6	01
1c	**WF56100R**	NUT	4.0X12.5 I	ナットオニメ		2	01
2	**WJ174500**	CUSHION GH BLACK		クッションGH		2	
3	--	SP CUSHION	480X6X2T	SPクッション	(VT47930)	2	
5	**WN469900**	METAL NET		金網		2	14
8	**VU891300**	CORD BINDER BLACK	L=80	ビニタイ黒1.0芯L		9	03

✻: New Parts

RANK: Japan only

■ FRONT RAIL ASSEMBLY（口棒 Ass'y）

● **Rear view**（背面）

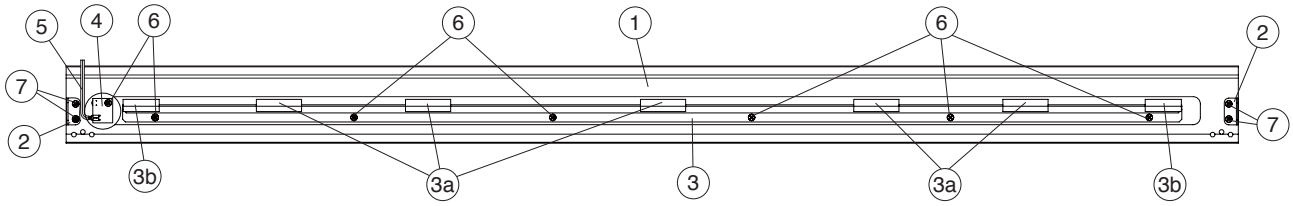

● **Top view**（上面）

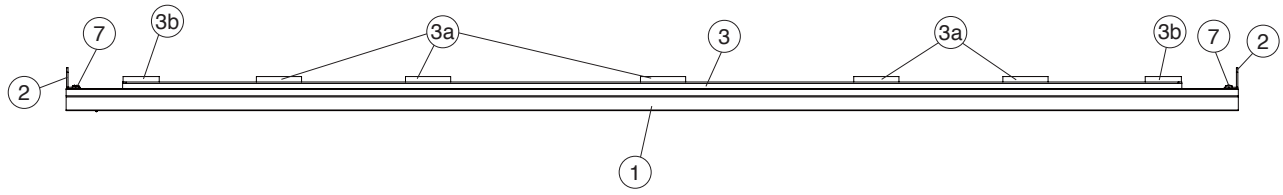

	REF NO.	PART NO.	DESCRIPTION		部品名	REMARKS	QTY	RANK
			FRONT RAIL ASSEMBLY		口棒Ass'y	YDP-181		
		--	FRONT RAIL ASSEMBLY		口棒Ass'y	(WT52140)		
*	1	**WT538900**	FRONT RAIL		口棒			
	2	**V5263500**	ANGLE (K)	1.6 L	アングルK		2	01
	3	--	KEYBOARD RAIL ASSEMBLY		鍵盤前金具Ass'y	(WC70660)		
	3a	**V4021000**	KEYBOARD CUSHION L	ON LE-20 T6X50X18	鍵盤クッションL		5	
	3b	**V4021100**	KEYBOARD CUSHION S	T6X40X18	鍵盤クッションS		2	
	4	**VU65910R**	CIRCUIT BOARD	PL	PLシート			03
	5	--	CONNECTOR ASSEMBLY	PH 2P-200	PH束線	(WE30020)		
	6	**WF831100**	BIND HEAD TAPPING SCREW-1	3.5X11 MFZN2W3	TP#1十BIND		7	01
	7	**WE97070R**	BIND HEAD TAPPING SCREW-1	3.5X16 MFZN2W3	TP#1十BIND		4	01

*: New Parts

RANK: Japan only

■ PANEL ASSEMBLY（パネル Ass'y）

● **Bottom view**（下面）

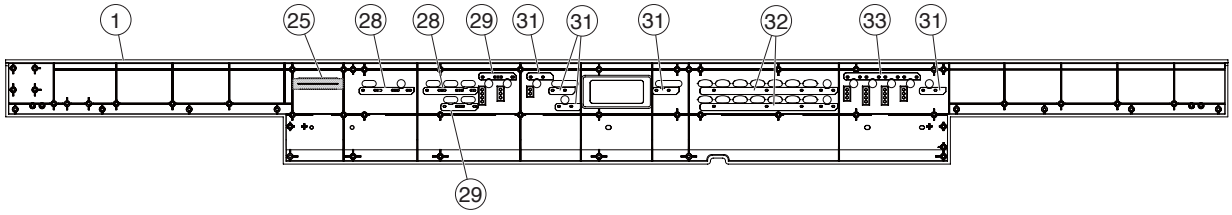

● **Bottom view**（下面）

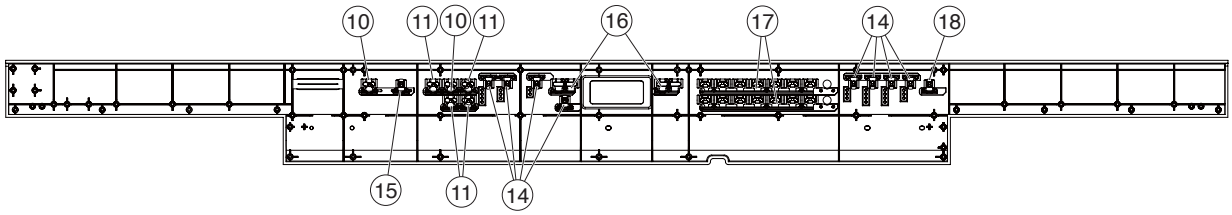

● **Bottom view**（下面）

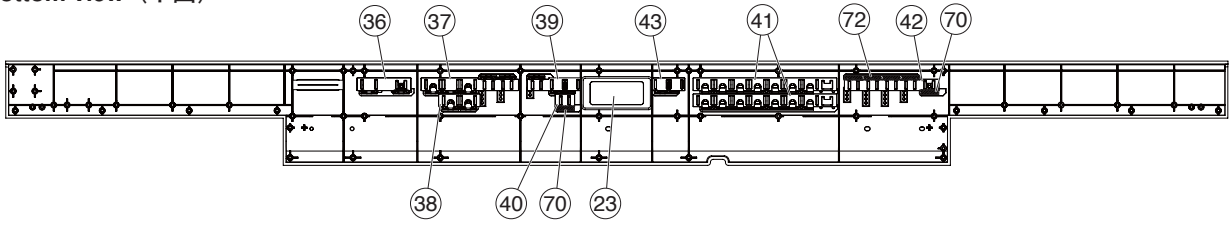

● **Bottom view**（下面）

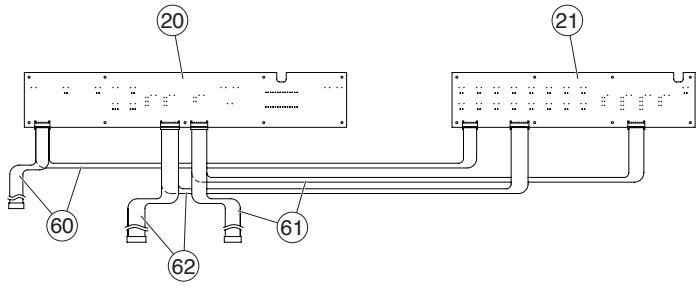

● **Front view**（正面）

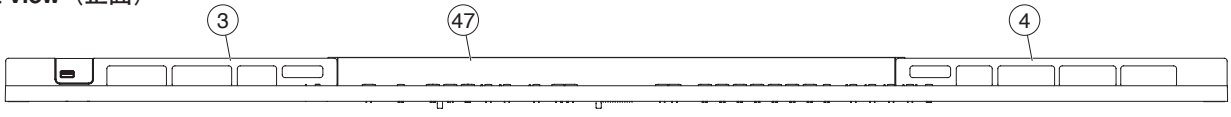

● **Bottom view**（下面）

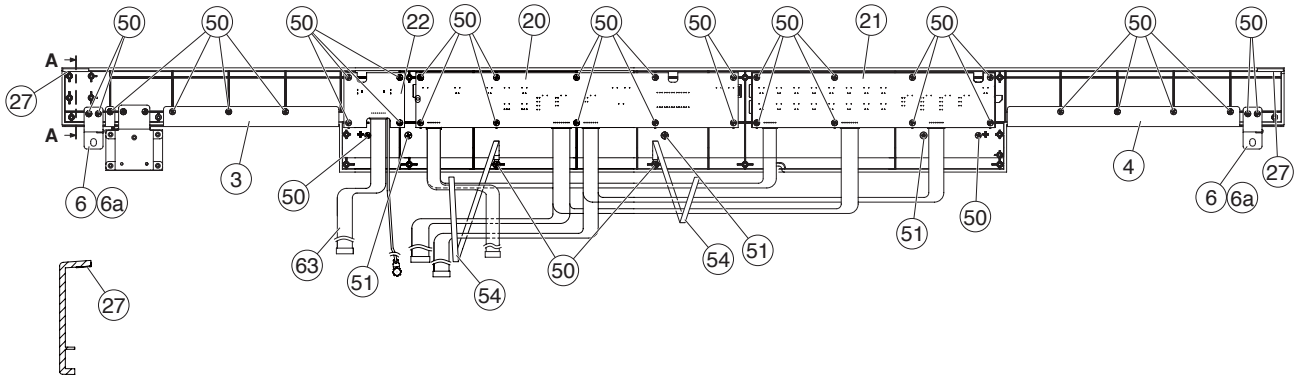

Section A–A（断面A–A）

● **Bottom view**（下面）

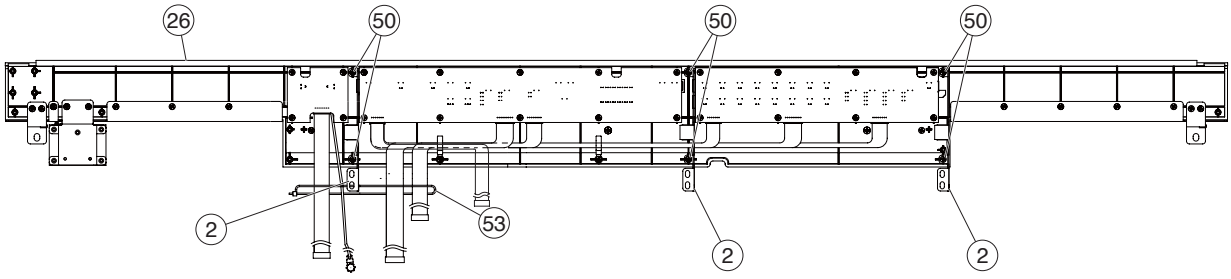

● **Rear view**（背面）

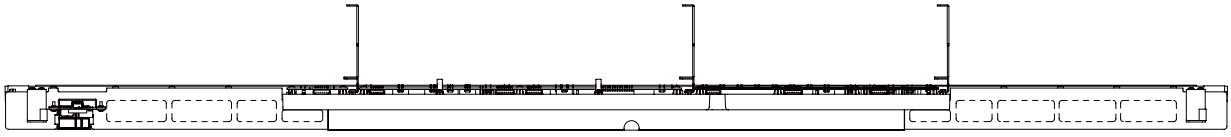

● **Top view**（上面）

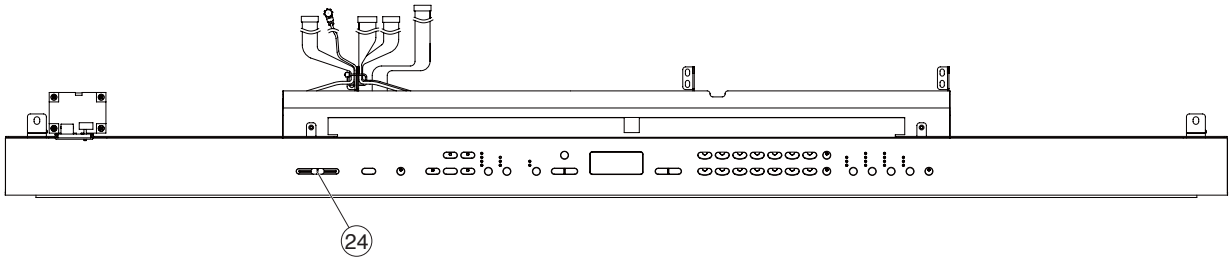

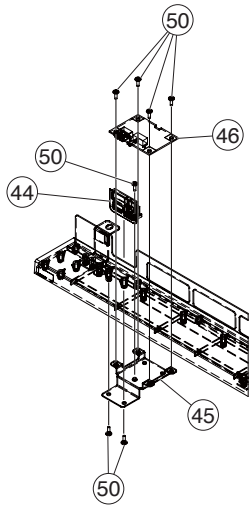

② PANEL STAY ASSEMBLY（パネル固定金具Ass'y）

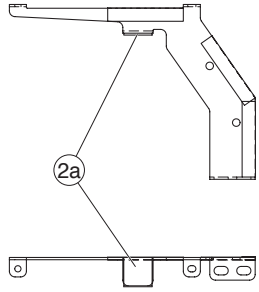

	REF NO.	PART NO.	DESCRIPTION		部品名	REMARKS	QTY	RANK
			PANEL ASSEMBLY		パネルAss'y	YDP-181		
		--	PANEL ASSEMBLY		パネルAss'y	(WT54600)		
*	1	WT546100	CONTROL PANEL BLACK		コンパネ印刷品			
	2	--	PANEL STAY ASSEMBLY		パネル固定金具Ass'y	(WM84400)	3	
	2a	VU850700	FELT	15X15X1	フェルト		3	
	3	WM999100	SP GRILLE ASSEMBLY C BLACK		SPグリル集成CBL			05
	4	WM999200	SP GRILLE ASSEMBLY D BLACK		SPグリル集成DBL			05
	6	--	PANEL STAY A ASSEMBLY		パネル固定金具AAss'y	(V907460)	2	
	6a	V8044200	FELT BLACK	27X12X1	フェルト		2	01
	10	WM312700	BUTTON (B)1 BLACK	x1	ボタン（B）1ブラック	DEMO,STOP	2	01
	11	WM312600	BUTTON (B) BLACK	x1	ボタンBブラック	LEFT,RIGHT,REC,PLAY/PAUSE	4	01
	14	WM860400	BUTTON (D) BLACK	x1	ボタンD黒	SONG SELECT,FILE,TEMPO/FUNCTION, METRONOME ON/OFF,BRILLIANCE, REVERB,EFFECT,TOUCH	8	01
	15	WM860500	BUTTON (D) BLACK WITH LENS	x1	ボタンD黒レンズ付	TRANSPOSE ON		01
	16	WM857300	BUTTON (A) BLACK	x2	ボタン（A）黒印刷品	TEMPO/FUNCTION ▲/▼,-/NO,+/YES	2	01
	17	WM872200	BUTTON (C) BLACK	x7	ボタン（C）黒	GRAND PIANO 1,GRAND PIANO 2, E.PIANO 1,E.PIANO 2, HARPSICHORD 1,HARPSICHORD 2, VIBRAPHONE,CHURCH ORGAN 1, CHURCH ORGAN 2,JAZZ ORGAN, STRINGS 1,STRINGS 2,CHOIR, GUITAR	2	03
	18	V867040R	BUTTON D BLUE WITH LENS	x1	ボタンDダルブルーレンズ付	DAMPER RES. ON		01
	20	WE02150R	CIRCUIT BOARD	PNL	PNLシート			08
	21	WN713800	CIRCUIT BOARD	PNR	PNRシート			07
	22	WN718400	CIRCUIT BOARD	MV	MVシート			07
	23	WE25270R	LED WINDOW		LEDウィンドウ			01
	23	--	LED WINDOW		LEDウィンドウ	(WE25271)		
	24	WM919301	KNOB (SLIDE) GRAY/BLACK		ツマミ（スライド）	MASTER VOLUME		02
*	25	WV241500	DUST PROOF CLOTH	53X11X0.25	防塵クロス			
	26	VU63870R	FELT	MK	フェルト			05
	27	--	FELT	28X10X1	フェルト	(WK94760)	2	
	28	--	NONWOVEN FABRIC CLOTH 11		不織布11	(WE09100)	2	
	29	--	NONWOVEN FABRIC CLOTH 12		不織布12	(WE09110)	2	
	31	--	NONWOVEN FABRIC CLOTH 13		不織布13	(WE09120)	5	
	32	--	NONWOVEN FABRIC CLOTH 14		不織布14	(WE09130)	2	
	33	--	NONWOVEN FABRIC CLOTH 15		不織布15	(WE09140)		
	36	--	NONWOVEN FABRIC CLOTH 21		不織布21	(WE09430)		
	37	--	NONWOVEN FABRIC CLOTH 22		不織布22	(WE09440)		
	38	--	NONWOVEN FABRIC CLOTH 23		不織布23	(WE09450)		
	39	--	NONWOVEN FABRIC CLOTH 24		不織布24	(WE09460)		
	40	--	NONWOVEN FABRIC CLOTH 25		不織布25	(WE09470)		
	41	--	NONWOVEN FABRIC CLOTH 26		不織布26	(WE09480)	2	
	42	--	NONWOVEN FABRIC CLOTH 27		不織布27	(WE09490)		
	43	--	FELT CLOTH H		不織布H	(V860690)		
	44	WM924200	USB PANEL W-GRAY		USBパネル印刷品			04
	45	--	USB SUPPORT		USBサポート	(WE40940)		
	46	WN300400	CIRCUIT BOARD	SW	SWシート			04
	47	WM847600	PANEL SUB		サブパネル			04
	50	WE774301	BIND HEAD TAPPING SCREW-B	3.0X8 MFZN2W3	Bタイト十BIND		51	01
	51	WE97070R	BIND HEAD TAPPING SCREW-1	3.5X16 MFZN2W3	TP#1十BIND		3	01
	53	CB06925R	BINDING TIE	BK-1 (10pcs/pack)	インシュロックタイ			01
	53	--	INSULOK TYTON BLACK	T18R L100 W2.5	インシュロックタイ	(WX11230)		
	54	CB81751R	CLIP, WIRE	S-14B-E,S-14	束線止め		2	03
	60	--	CONNECTOR ASSEMBLY	PN7P PH/ZH/KRD 7P	PN7P束線	(WN09410)		
	61	--	CONNECTOR ASSEMBLY	PN8P PH/ZH/KRD 8P	PN8P束線	(WN09420)		
	62	--	CONNECTOR ASSEMBLY	PN9P PH/ZH/KRD 9P	PN9P束線	(WN09430)		
	63	--	CONNECTOR ASSEMBLY	MVR PH/ZH 8P L=160mm	MVR束線	(WS77100)		
	70	--	NONWOVEN FABRIC CLOTH	20X5X0.15T	不織布	(WV34140)	2	
	72	--	NONWOVEN FABRIC CLOTH	80X5X0.15T	不織布	(WV34150)		

*: New Parts

RANK: Japan only

■ MUSIC REST ASSEMBLY（譜面板 Ass'y）

● **Rear view**（背面）

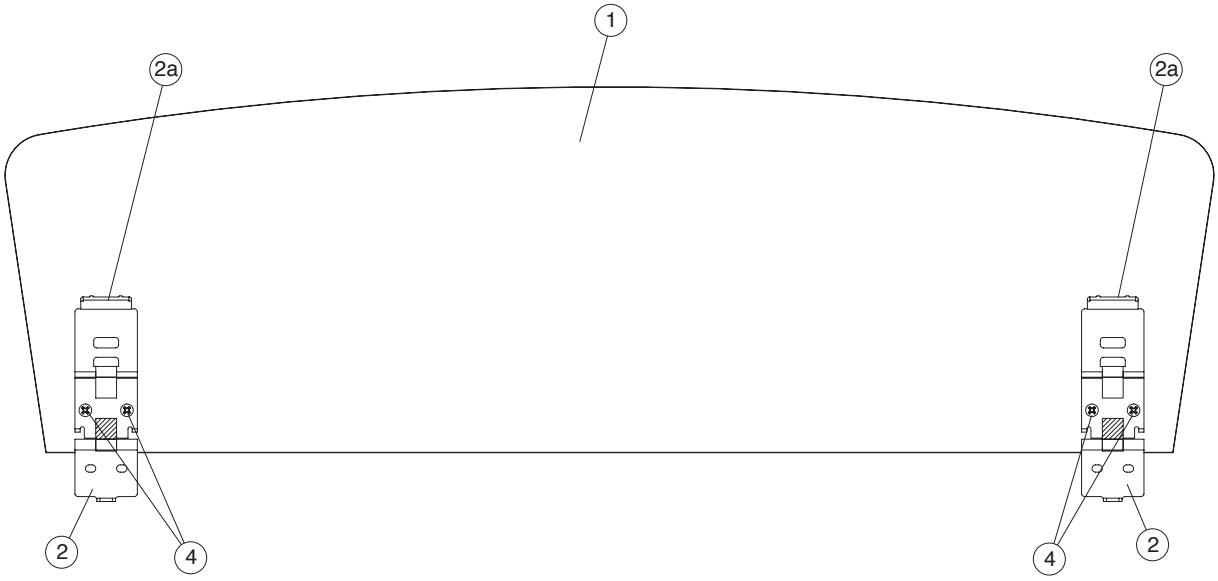

REF NO.	PART NO.	DESCRIPTION		部品名	REMARKS	QTY	RANK
		MUSIC REST ASSEMBLY		譜面板Ass'y	YDP-181		
	WS518000	MUSIC REST ASSEMBLY		譜面板Ass'y			
1	**--**	MUSIC REST		譜面板印刷品	(WS51840)		
2	**WU480200**	HINGE ASSEMBLY, MUSIC		譜面蝶番Ass'y		2	
2a	**VV96590R**	HINGE CAP		蝶番キャップ		2	03
2a	**--**	HINGE CAP		蝶番キャップ	(VV96591)	2	
4	**WF10940R**	BIND HEAD TAPPING SCREW-1	3.0X10 MFZN2B3	TP#1十BIND		4	01

✻: New Parts

RANK: Japan only

■TOP BOARD ASSEMBLY（屋根 Ass'y）

● Top view（上面）

● Side view（側面）

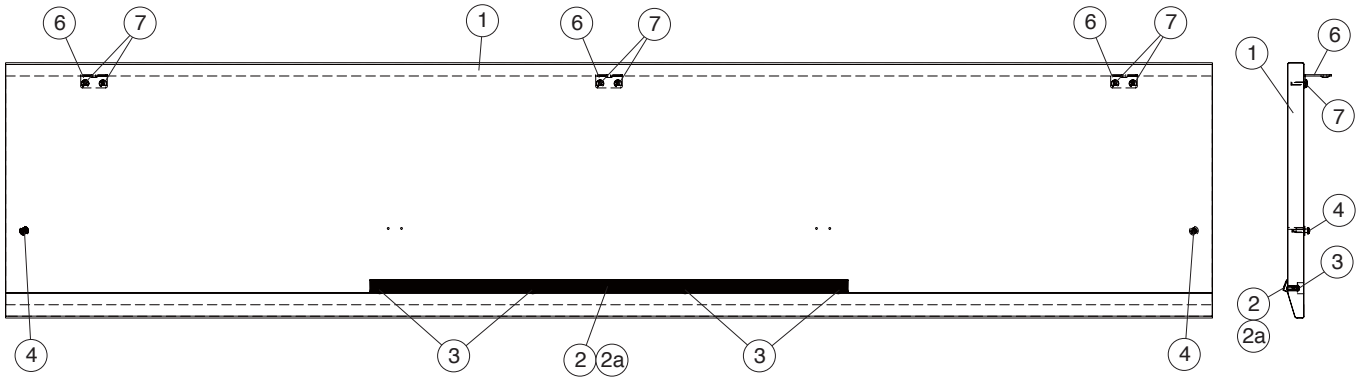

	REF NO.	PART NO.	DESCRIPTION		部品名	REMARKS	QTY	RANK
			TOP BOARD ASSEMBLY		屋根Ａｓｓ’ｙ	YDP-181		
*		**WT520400**	TOP BOARD ASSEMBLY		屋根Ａｓｓ’ｙ			
	1	**--**	TOP BOARD		屋根	(WT52650)		
	2	**V278040R**	STOPPER RAIL MUSIC SCORE		譜面止レールＡｓｓ’ｙ			03
	2a	**--**	NONWOVEN FABRIC CLOTH	12X8X0.35	不織布	(V278050)	2	
	3	**WF05460R**	SCREW	2.2X5.8 MFZN2W3	特注ネジ		4	01
	4	**WF85670R**	STRAP SCREW		ショルダースクリュー		2	01
	6	**VQ95830R**	HOLDER, BACK BOARD		裏板取付金具		3	05
	7	**WF831100**	BIND HEAD TAPPING SCREW-1	3.5X11 MFZN2W3	ＴＰ＃１＋ＢＩＮＤ		6	01

*: New Parts

RANK: Japan only

■ KEY COVER ASSEMBLY（スライド蓋 Ass'y）

● **Bottom view**（下面）

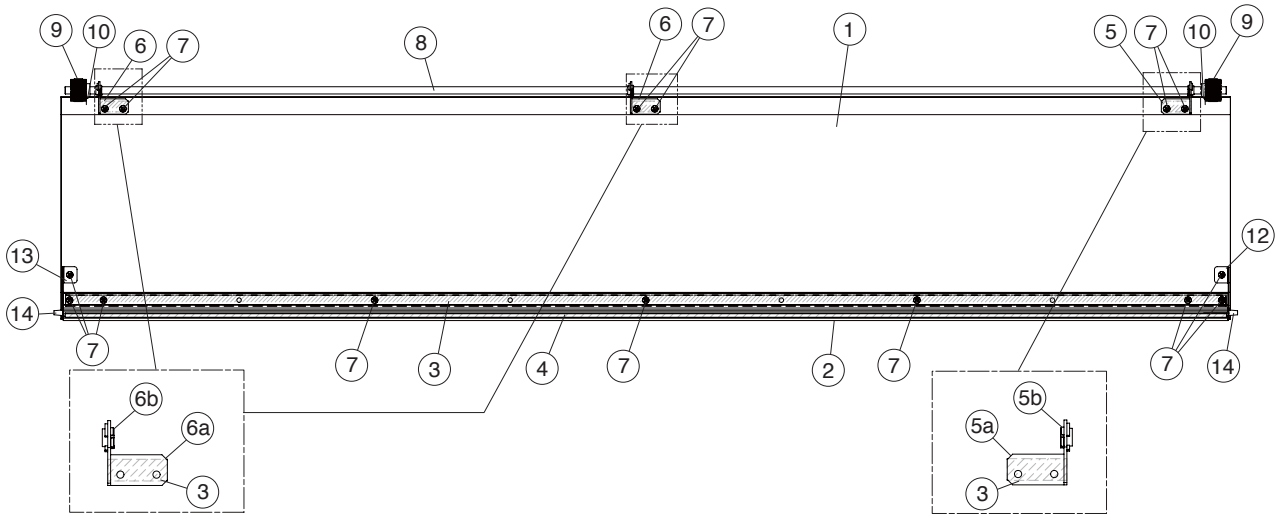

● **Top view**（上面）

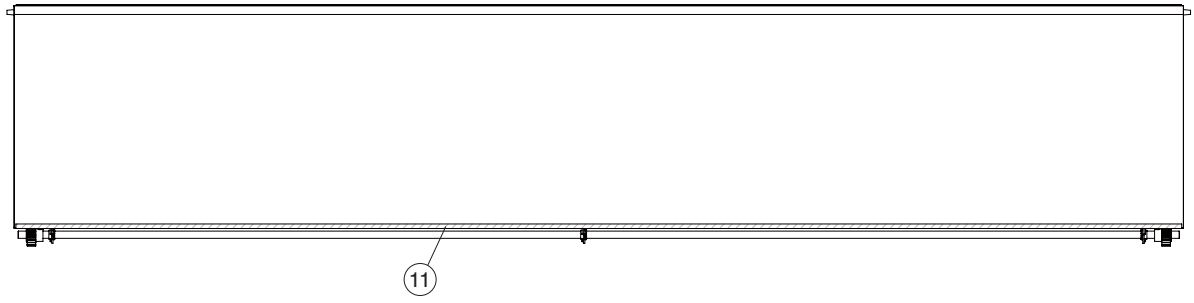

REF NO.	PART NO.	DESCRIPTION		部品名	REMARKS	QTY	RANK
		KEY COVER ASSEMBLY		スライド蓋Ａｓｓ’ｙ	YDP-181		
*	**WT523800**	KEY COVER ASSEMBLY		スライド蓋Ａｓｓ’ｙ			
1	**--**	KEY COVER		スライド蓋	(WT54280)		
2	**--**	SASH F09 GOLD	FRONT	サッシＦ０９	(WS28150)		
3	**--**	TAPE	#500 W=12	粘着テープ	(VE36310)		
4	**--**	SASH CUSHION		サッシクッション	(WV19680)		
5	**V8901400**	SUPPORTING HOLDER ASSEMBLY L	LEFT	支持金具Ａｓｓ’ｙ（Ｌ）			
5a	**VV28560R**	HOLDER, ROD L	LEFT	連動棒支持金具Ｌ			03
5b	**VS368500**	BUSHING BLACK		ブッシュ			03
5b	**--**	BUSHING BLACK		ブッシュ	(VS36851)		
6	**V8901500**	SUPPORTING HOLDER ASSEMBLY R	RIGHT	支持金具Ａｓｓ’ｙ（Ｒ）		2	
6a	**VV28570R**	HOLDER, ROD R	RIGHT	連動棒支持金具Ｒ		2	03
6b	**VS368500**	BUSHING BLACK		ブッシュ		2	03
6b	**--**	BUSHING BLACK		ブッシュ	(VS36851)	2	
7	**WF74530R**	BIND HEAD TAPPING SCREW-1	3.5X8 MFZN2W3	ＴＰ＃１十ＢＩＮＤ		15	01
8	**--**	KEY COVER ROD		連動棒	(V496240)		
9	**V985790R**	SLIDE COVER GEAR	M90S	ピニオンギヤ		2	01
10	**WE95290R**	BIND HEAD SCREW	3.0X10 MFZN2W3	小ネジ十ＢＩＮＤ		2	01
11	**--**	FELT	1290X5	フェルト	(WN94060)		
12	**--**	SASH COVER C (L)	LEFT	サッシカバーＣ（Ｌ）	(WU89340)		
13	**--**	SASH COVER C (R)	RIGHT	サッシカバーＣ（Ｒ）	(WU89350)		
14	**WF87560R**	GUIDE PIN	3.0X12 TP #B	ガイドピン		2	01

*: New Parts

RANK: Japan only

■ ARM ASSEMBLY（腕木 Ass'y）

● **Top view**（上面）

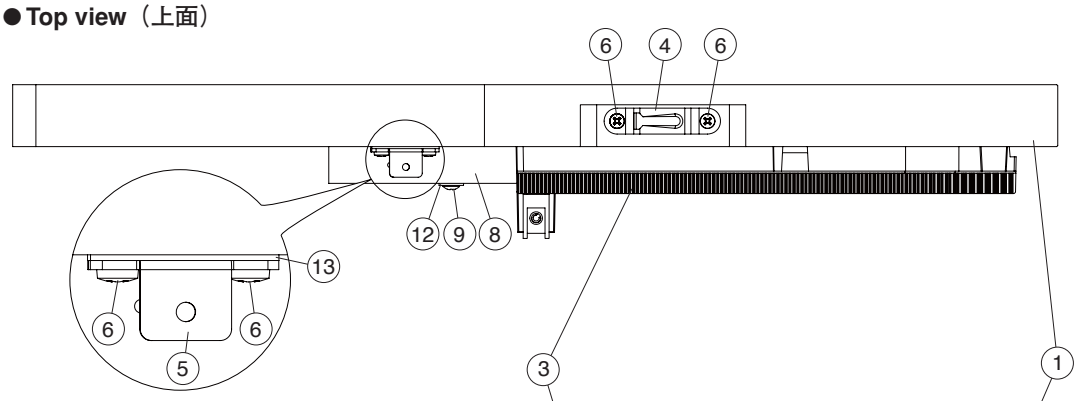

● **Side view**（側面）

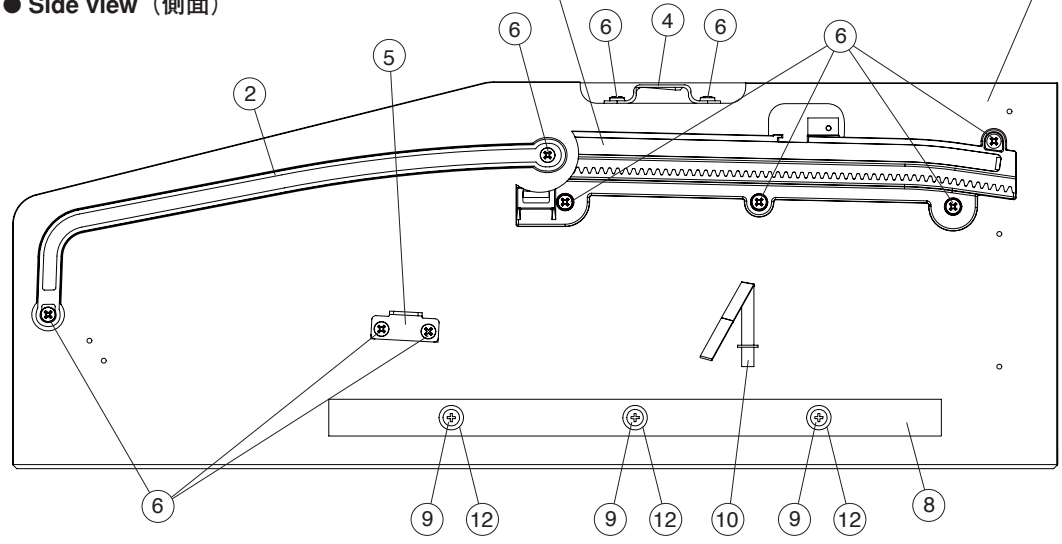

● **Front view**（正面）

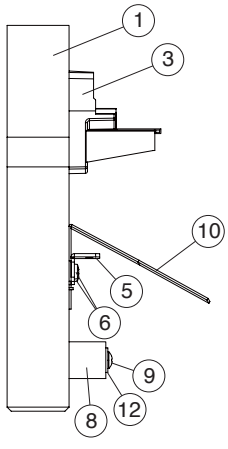

③ RACK ASSEMBLY（ラック Ass'y）

● **Top view**（上面）

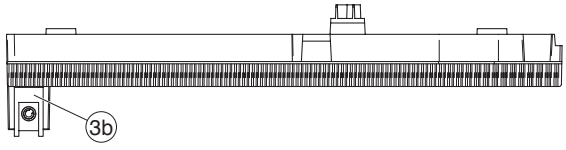

● **Side view**（側面）

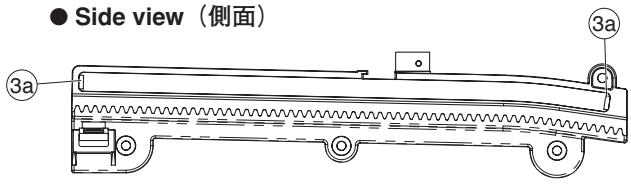

● **Front view**（正面）

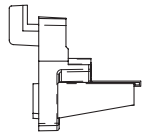

NOTE: This figure shows the left arm assembly.
注：このイラストは、腕木 Ass'y（L）を表わしています。

● Arm Assembly (L)（腕木 Ass'y（L））

	REF NO.	PART NO.	DESCRIPTION		部品名	REMARKS	QTY	RANK
			ARM ASSEMBLY (L)	LEFT	腕木Ass'y（L）	YDP-181		
*		**WT520900**	ARM ASSEMBLY (L)	LEFT	腕木Ass'y（L）			
	1	**--**	ARM (L)	LEFT	腕木（L）	(WT53080)		
	2	**--**	GUIDE RAIL L BLACK	LEFT	ガイドレールL	(WV41610)		
	3	**WN071300**	RACK ASSEMBLY L	LEFT	ラックAss'y L			04
	3a	**--**	FELT	8.5X6.0X2	フェルト	(VP47880)	2	
	3b	**VV43510R**	NUT	WUSN-4039	スピードナット			01
	4	**WA21830R**	HOLDER, TOP BOARD	1.20	屋根固定金具			01
	5	**--**	KBL ANGLE		KBLアングル	(WC08550)		
	6	**WE97070R**	BIND HEAD TAPPING SCREW-1	3.5X16 MFZN2W3	TP#1十BIND		10	01
	8	**--**	CLEAT	18X300X18	桟	(WT53350)		
	9	**WE97990R**	TRUSS HEAD TAPPING SCREW-1	3.5X30 MFZN2W3	TP#1十TRUS		3	01
	10	**VU891300**	CORD BINDER BLACK	L=80	ビニタイ黒1.0芯L			03
	12	**WF57880R**	FLAT WASHER	4.0X12X1.0 MFZN2W3	平座みがき丸		3	01
	13	**--**	SPACER	12X35X1	スペーサー	(WV36290)		

✻: New Parts　　RANK: Japan only

● Arm Assembly (R)（腕木 Ass'y（R））

	REF NO.	PART NO.	DESCRIPTION		部品名	REMARKS	QTY	RANK
			ARM ASSEMBLY (R)	RIGHT	腕木Ass'y（R）	YDP-181		
*		**WT521100**	ARM ASSEMBLY (R)	RIGHT	腕木Ass'y（R）			
	1	**--**	ARM (R)	RIGHT	腕木（R）	(WT53100)		
	2	**--**	GUIDE RAIL R BLACK	RIGHT	ガイドレールR	(WV41620)		
	3	**WN071400**	RACK ASSEMBLY R	RIGHT	ラックAss'y R			04
	3a	**--**	FELT	8.5X6.0X2	フェルト	(VP47880)	2	
	3b	**VV43510R**	NUT	WUSN-4039	スピードナット			01
	4	**WA21830R**	HOLDER, TOP BOARD	1.20	屋根固定金具			01
	5	**--**	KBL ANGLE		KBLアングル	(WC08550)		
	6	**WE97070R**	BIND HEAD TAPPING SCREW-1	3.5X16 MFZN2W3	TP#1十BIND		10	01
	8	**--**	CLEAT	18X300X18	桟	(WT53350)		
	9	**WE97990R**	TRUSS HEAD TAPPING SCREW-1	3.5X30 MFZN2W3	TP#1十TRUS		3	01
	10	**VU891300**	CORD BINDER BLACK	L=80	ビニタイ黒1.0芯L			03
	12	**WF57880R**	FLAT WASHER	4.0X12X1.0 MFZN2W3	平座みがき丸		3	01
	13	**--**	SPACER	12X35X1	スペーサー	(WV36290)		

✻: New Parts　　RANK: Japan only

■ KEY BLOCK ASSEMBLY (L)（拍子木 Ass'y（L））

● **Top view**（上面）



● **Left side view**（左側面）

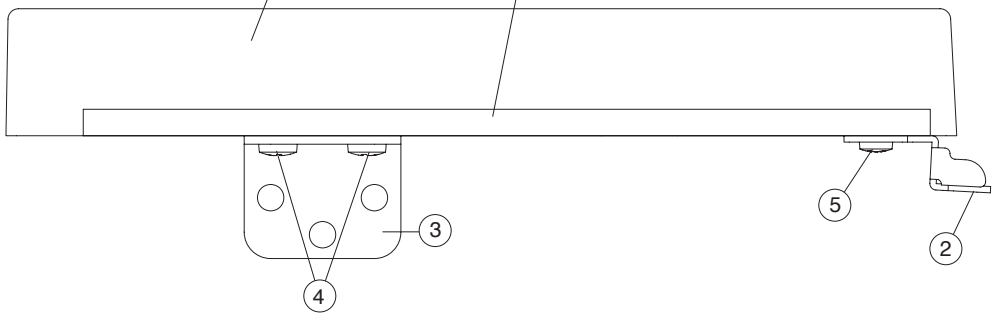

● **Bottom view**（下面）

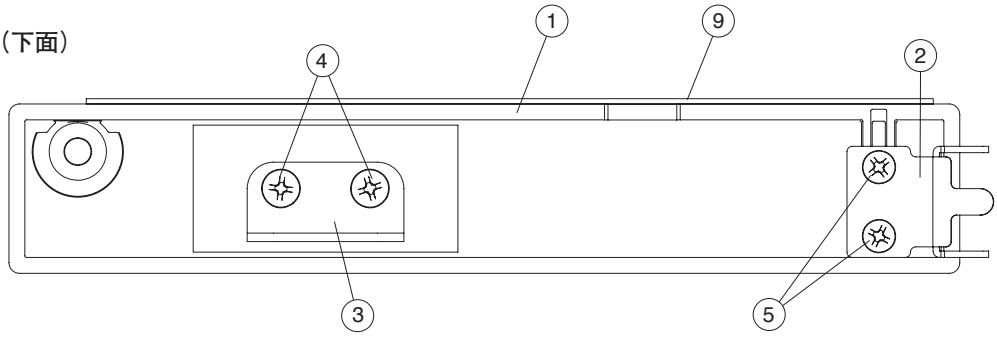

REF NO.	PART NO.	DESCRIPTION		部品名	REMARKS	QTY	RANK
		KEY BLOCK ASSEMBLY (L)	LEFT	拍子木Ａｓｓ’ｙ（Ｌ）	YDP-181		
*	**WV363000**	KEY BLOCK ASSEMBLY (L)	LEFT	拍子木Ａｓｓ’ｙ（Ｌ）			
1	**--**	KEY BLOCK SUB ASSEMBLY L	LEFT	拍子木集成（Ｌ）	(WP30820)		
2	**V533550R**	ANGLE H	1.2L L	アングルＨ			03
3	**V5263500**	ANGLE (K)	1.6 L	アングルＫ			01
4	**WE97070R**	BIND HEAD TAPPING SCREW-1	3.5X16 MFZN2W3	ＴＰ＃１十ＢＩＮＤ		2	01
5	**WE97340R**	BIND HEAD TAPPING SCREW-B	3.0X16 MFZN2W3	Ｂタイト十ＢＩＮＤ		2	01
9	**--**	FELT	160X5	フェルト	(WV36270)		

*: New Parts

RANK: Japan only

■ KEY BLOCK ASSEMBLY (R)（拍子木 Ass'y（R））

● **Right side view**（右側面）

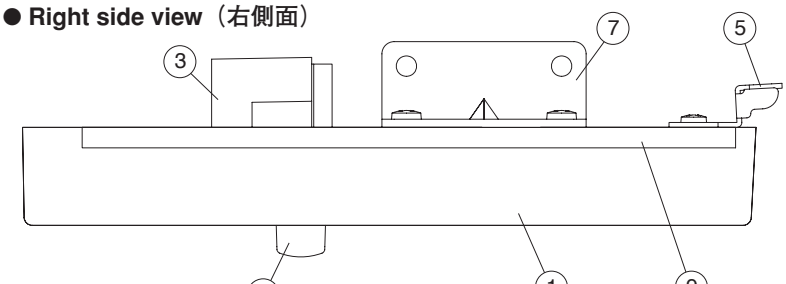

● **Top view**（上面）

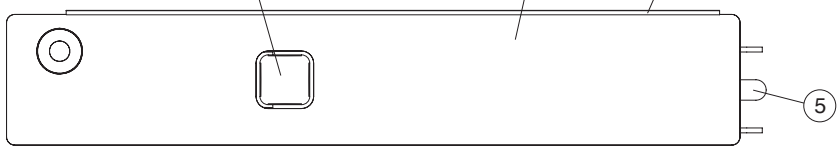

● **Left side view**（左側面）

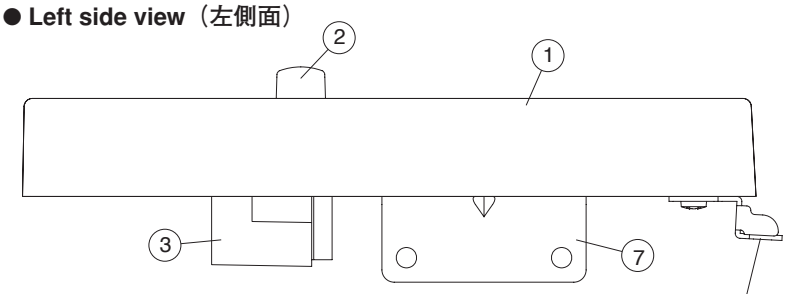

● **Bottom view**（下面）

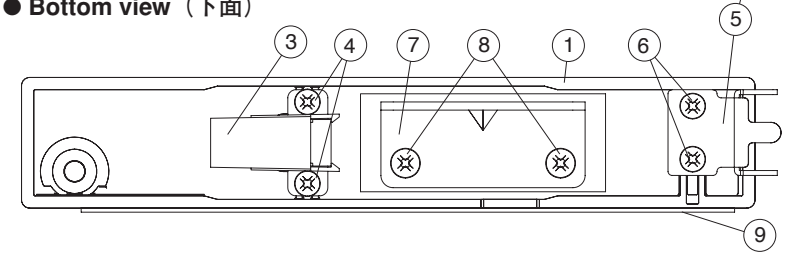

③ **PSW CONNECTOR ASSEMBLY**
（PSW 束線）

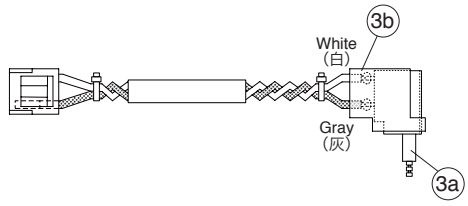

REF NO.	PART NO.	DESCRIPTION		部品名	REMARKS	QTY	RANK
		KEY BLOCK ASSEMBLY (R)	RIGHT	拍子木Ａｓｓ’ｙ（Ｒ）	YDP-181		
	--	KEY BLOCK ASSEMBLY (R)	RIGHT	拍子木Ａｓｓ’ｙ（Ｒ）	(WU24960)		
1	**WP325500**	KEY BLOCK SUB ASSEMBLY R	RIGHT	拍子木集成（Ｒ）			05
2	**VF66340R**	PUSH KNOB POWER BLACK		プッシュツマミ	POWER		02
3	--	CONNECTOR ASSEMBLY	PSW VH 3P L=700mm	ＰＳＷ束線	POWER (WU24810)		
⚠ 3a	**V8377400**	POWER SWITCH	SY16-52-4(U99S2)/T	プッシュＳＷ	POWER		
3b	**V580080R**	COVER, POWER SWITCH IVORY/BLACK		パワースイッチカバー			01
4	**WE774301**	BIND HEAD TAPPING SCREW-B	3.0X8 MFZN2W3	Ｂタイト＋ＢＩＮＤ		2	01
5	**V533550R**	ANGLE H	1.2L L	アングル Ｈ			03
6	**WE97340R**	BIND HEAD TAPPING SCREW-B	3.0X16 MFZN2W3	Ｂタイト＋ＢＩＮＤ		2	01
7	**WM437200**	ANGLE		アングル			01
8	**WE97070R**	BIND HEAD TAPPING SCREW-1	3.5X16 MFZN2W3	ＴＰ＃１＋ＢＩＮＤ		2	01
9	--	FELT	160X5	フェルト	(WV36270)		

✻: New Parts

RANK: Japan only

■ SIDE BOARD ASSEMBLY（側板 Ass'y）

● **Top view**（上面）

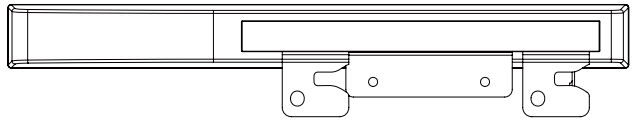

● **Front view**（正面）

● **Side view**（側面）

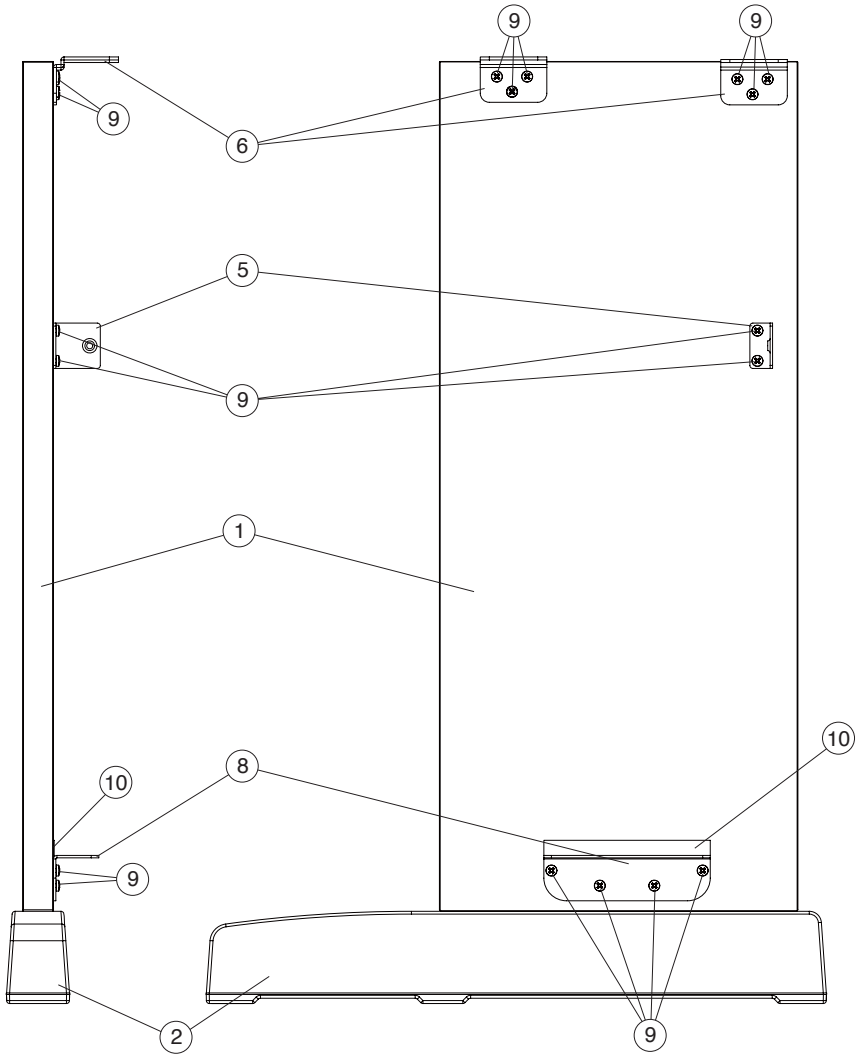

● **Bottom view**（下面）

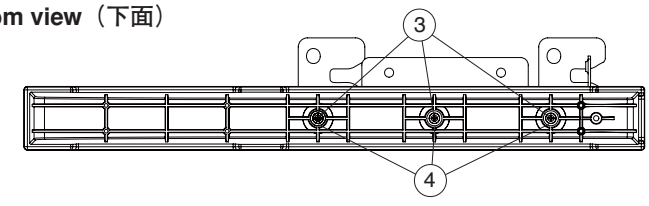

NOTE: This figure shows the left side board assembly.
注：このイラストは、側板 Ass' y（L）を表わしています。

● Side Board Assembly (L)（側板 Ass'y（L））

REF NO.	PART NO.	DESCRIPTION		部品名	REMARKS	QTY	RANK
		SIDE BOARD ASSEMBLY (L)	LEFT	側板Ass'y（L）	YDP-181		
*	**WT545000**	SIDE BOARD ASSEMBLY (L)	LEFT	側板Ass'y（L）			
1	**--**	SIDE BOARD (L)	LEFT	側板（L）	(WT54550)		
2	**WE92300R**	STAND BASE		妻土台			06
3	**WF51420R**	PAN HEAD TAPPING SCREW-1	4.0X65 MFZN2W3	TP#1十PAN		3	01
4	**WF744200**	FLAT WASHER	4.0X10X0.8 MFZN2W3	平座みがき丸		3	01
5	**VQ95830R**	HOLDER, BACK BOARD		裏板取付金具			05
6	**--**	NST ANGLE (L)	LEFT	NST金具L	(WR45660)	2	
8	**V970350R**	ANGLE BRACKET		PB金具			02
9	**WE95510R**	BIND HEAD TAPPING SCREW-1	3.5X16 MFZN2B3	TP#1十BIND		12	01
10	**--**	SPACER	10X110X0.5	スペーサー	(WP08950)		

*: New Parts

RANK: Japan only

● Side Board Assembly (R)（側板 Ass'y（R））

REF NO.	PART NO.	DESCRIPTION		部品名	REMARKS	QTY	RANK
		SIDE BOARD ASSEMBLY (R)	RIGHT	側板Ass'y（R）	YDP-181		
*	**WT545100**	SIDE BOARD ASSEMBLY (R)	RIGHT	側板Ass'y（R）			
1	**--**	SIDE BOARD (R)	RIGHT	側板（R）	(WT54560)		
2	**WE92300R**	STAND BASE		妻土台			06
3	**WF51420R**	PAN HEAD TAPPING SCREW-1	4.0X65 MFZN2W3	TP#1十PAN		3	01
4	**WF744200**	FLAT WASHER	4.0X10X0.8 MFZN2W3	平座みがき丸		3	01
5	**VQ95830R**	HOLDER, BACK BOARD		裏板取付金具			05
6	**--**	NST ANGLE (R)	RIGHT	NST金具R	(WR45670)	2	
8	**V970350R**	ANGLE BRACKET		PB金具			02
9	**WE95510R**	BIND HEAD TAPPING SCREW-1	3.5X16 MFZN2B3	TP#1十BIND		12	01
10	**--**	SPACER	10X110X0.5	スペーサー	(WP08950)		

*: New Parts

RANK: Japan only

■ PEDAL BOX ASSEMBLY（P-BOX Ass'y）

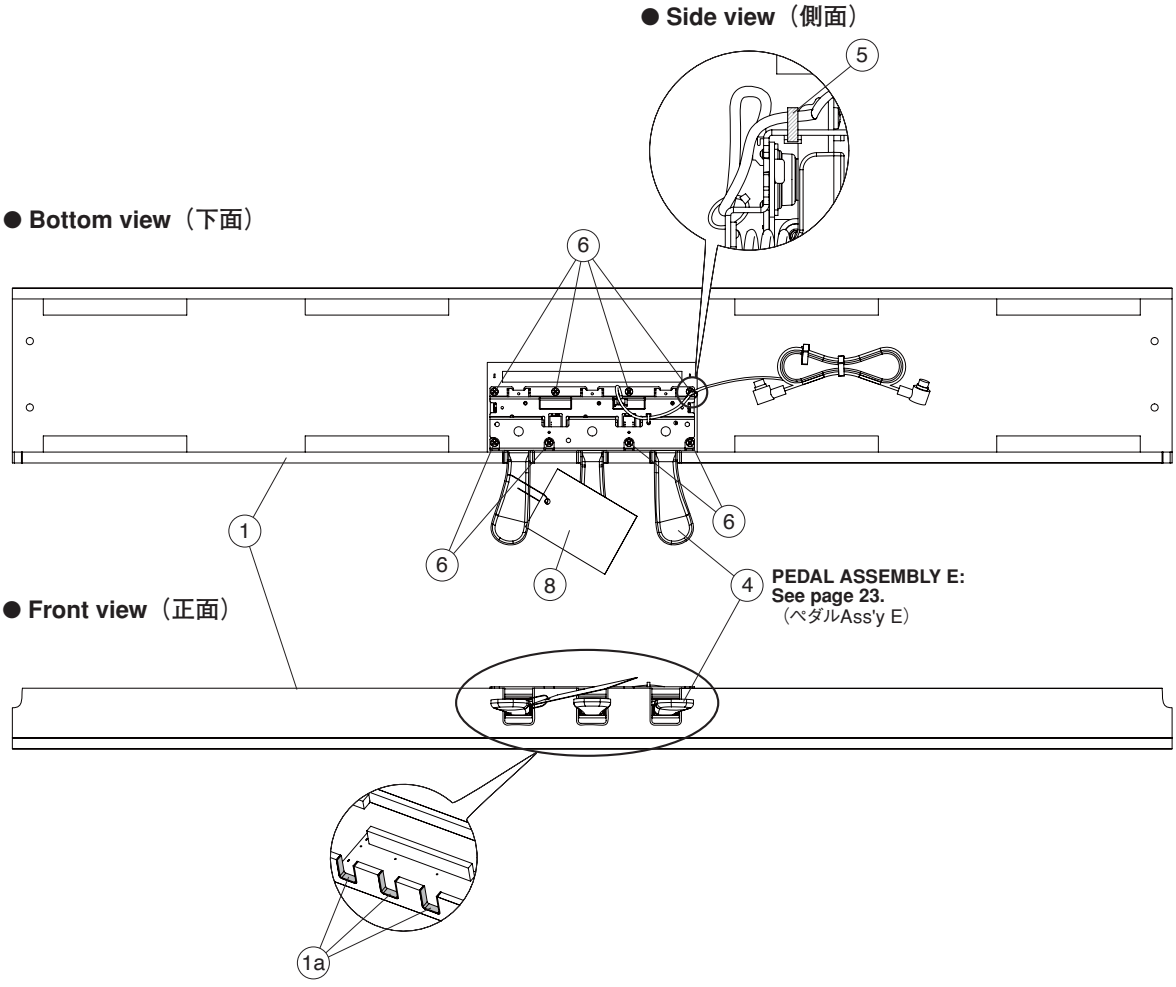

	REF NO.	PART NO.	DESCRIPTION		部品名	REMARKS	QTY	RANK
			PEDAL BOX ASSEMBLY		Ｐ－ＢＯＸ　Ａｓｓ’ｙ	YDP-181		
		--	PEDAL BOX ASSEMBLY		Ｐ－ＢＯＸ　Ａｓｓ’ｙ	(WT58160)		
*	1	**WT581700**	PEDAL BOX SUB ASSEMBLY		ペダルＢＯＸ木部集成			
	1a	**VU46430R**	FELT RED	115X12X2	フ　ェ　ル　ト		3	03
	4	**WS094700**	PEDAL ASSEMBLY E		ペダルＡｓｓ’ｙ　Ｅ			
	5	**CB06925R**	BINDING TIE	BK-1 (10pcs/pack)	インシュロックタイ			01
	5	--	INSULOK TYTON BLACK	T18R L100 W2.5	インシュロックタイ	(WX11230)		
	6	**WF744400**	BIND HEAD TAPPING SCREW-1	4.0X20 MFZN2W3	ＴＰ＃１十ＢＩＮＤ		8	01
	8	**VD966100**	CAUTION LABEL	Clavinova	ペ　ダ　ル　注　意　書			03

✻: New Parts　　RANK: Japan only

■ PEDAL ASSEMBLY E（ペダル Ass'y E）

● **Top view**（上面）

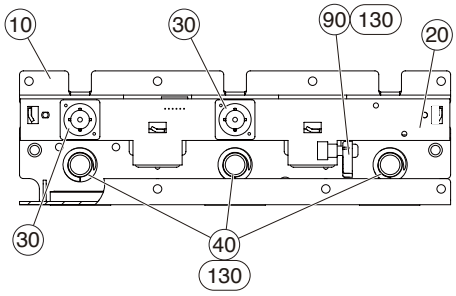

● **Bottom view**（下面）

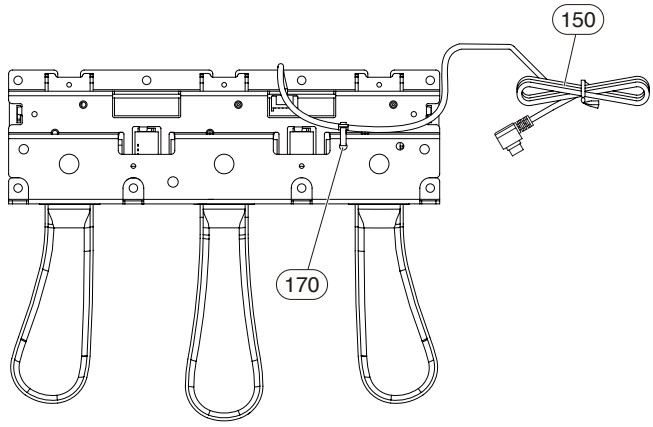

● **Front view**（正面）

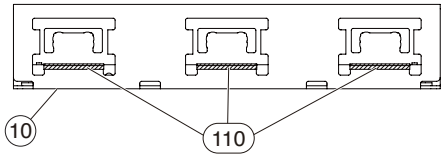

● **Side view**（側面）

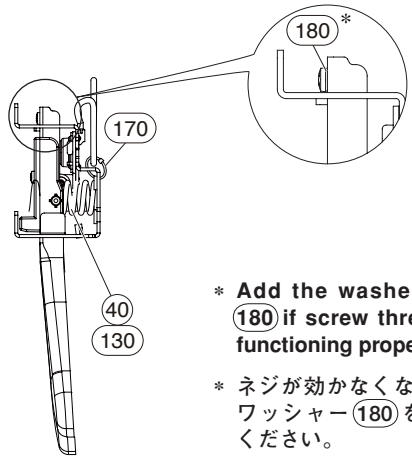

● **Top view**（上面）

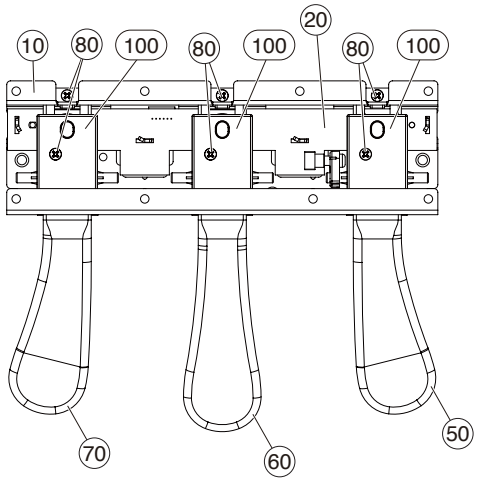

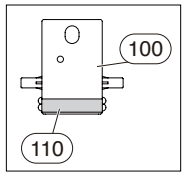

* **Add the washer marked (180) if screw thread stops functioning properly.**

* ネジが効かなくなった際に、ワッシャー(180)を追加してください。

REF NO.	PART NO.	DESCRIPTION		部品名	REMARKS	QTY	RANK
		PEDAL ASSEMBLY E		ペダルAss'y E	YDP-181		
	WS094700	PEDAL ASSEMBLY E		ペダルAss'y E			
10	**--**	PEDAL FRAME		ペダルフレーム	(WS28650)		
20	**WP029200**	CIRCUIT BOARD	PEDAL	PEDALシート			05
30	**VU456000**	RUBBER CONTACT	PEDAL	接点ゴムドーム		2	03
40	**WP015700**	PEDAL SPRING		ペダルばね		3	01
50	**WR038800**	PEDAL SET (R)	RIGHT	ペダルセット（R）	DAMPER pedal		06
60	**WR038600**	PEDAL SET (C)	CENTER	ペダルセット（C）	SOSTENUTO pedal		07
70	**WR038700**	PEDAL SET (L)	LEFT	ペダルセット（L）	SOFT pedal		06
80	**WE774301**	BIND HEAD TAPPING SCREW-B	3.0X8 MFZN2W3	Bタイト十BIND		6	01
90	**WP016100**	ACTUATOR PEDAL BLACK		アクチュエータペダル			03
100	**WP016200**	PEDAL GUIDE BLACK		ペダルガイド		3	05
110	**--**	PEDAL FELT		ペダルフェルト	(WP01630)	6	
130	**TX920280**	GREASE	G-31KA 50g	グリス	(VE96850)		10
150	**WS100200**	PK CABLE		PKケーブル			
170	**CB06925R**	BINDING TIE	BK-1 (10pcs/pack)	インシュロックタイ			01
170	**--**	INSULOK TYTON BLACK	T18R L100 W2.5	インシュロックタイ	(WX11230)		
180	**WJ879000**	WASHER	3X6X0.5	ワッシャー			01

✻: New Parts

RANK: Japan only

■ KEYBOARD ASSEMBLY（GHD EBUS 鍵盤）

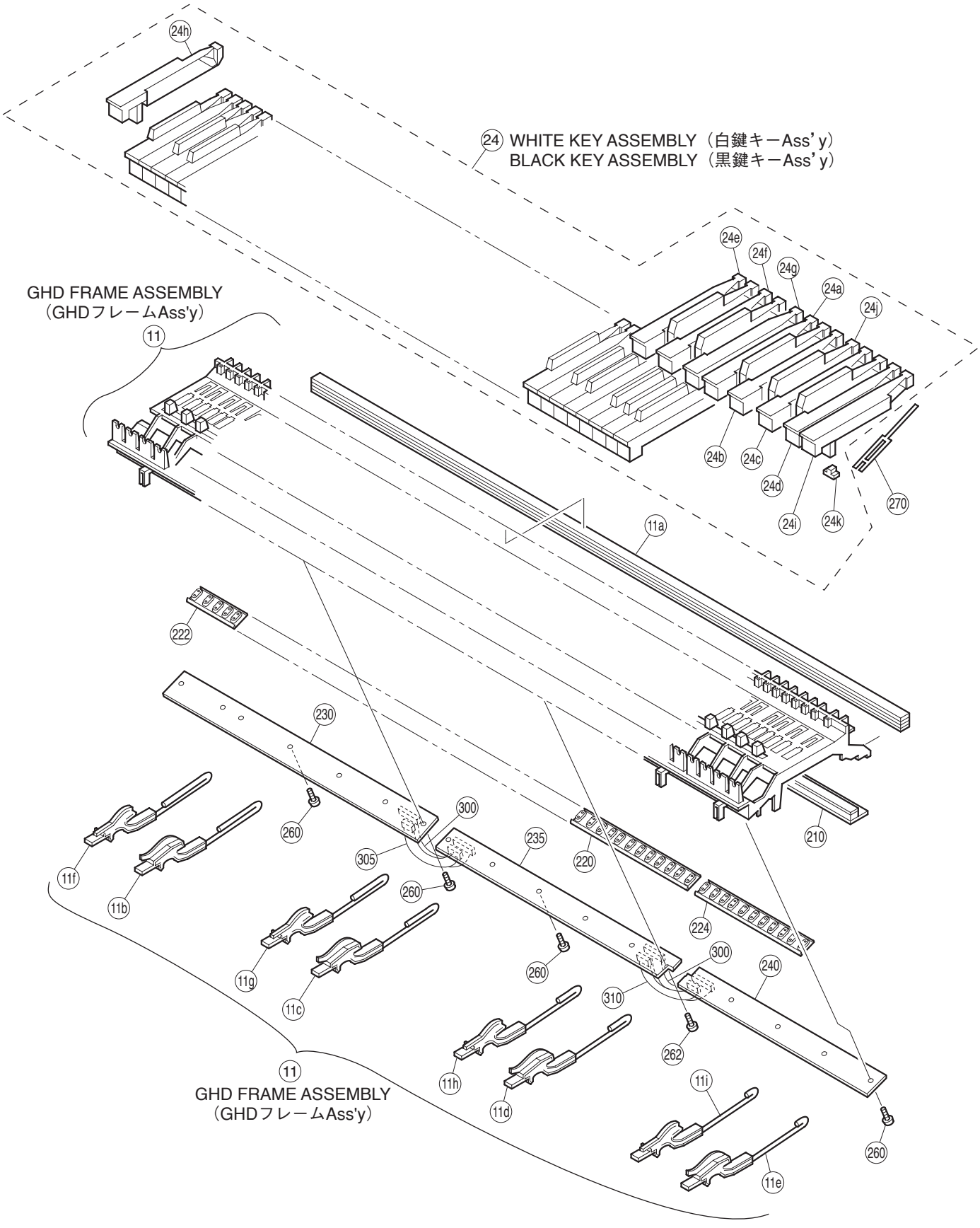

REF NO.	PART NO.	DESCRIPTION		部品名	REMARKS	QTY	RANK
		KEYBOARD ASSEMBLY	GHD_EBUS A88 K6	ＧＨＤ＿ＥＢＵＳ鍵盤	YDP-181		
	V8278502	KEYBOARD ASSEMBLY	GHD_EBUS A88 K6	ＧＨＤ＿ＥＢＵＳ鍵盤			51
11	**--**	GHD FRAME ASSEMBLY	A88	ＧＨＤフレームＡｓｓ’ｙ	(VZ7054A)		
11a	**VU34210R**	STOPPER	1229X12X14.8T U88	ストッパーＵ８８			09
11b	**VY82850R**	HAMMER ASSEMBLY WHITE	W1 A-1-F1	ドーム用ハンマーＷ１		13	05
11b	**--**	HAMMER ASSEMBLY WHITE	W1 A-1-F1	ドーム用ハンマーＷ１	(VY82852)	13	
11b	**WK462100**	HAMMER ASSEMBLY WHITE	W1 A-1-F1	ドーム用ハンマーＭＶ		13	01
11c	**VY82860R**	HAMMER ASSEMBLY WHITE	W2 G1-E3	ドーム用ハンマーＷ２		13	05
11c	**--**	HAMMER ASSEMBLY WHITE	W2 G1-E3	ドーム用ハンマーＷ２	(VY82862)	13	
11c	**WK462200**	HAMMER ASSEMBLY WHITE	W2 G1-E3	ドーム用ハンマーＭＶ		13	01
11d	**VY82870R**	HAMMER ASSEMBLY WHITE	W3 F3-D5	ドーム用ハンマーＷ３		13	05
11d	**--**	HAMMER ASSEMBLY WHITE	W3 F3-D5	ドーム用ハンマーＷ３	(VY82871)	13	
11d	**WK462400**	HAMMER ASSEMBLY WHITE	W3 F3-D5	ドーム用ハンマーＭＶ		13	01
11e	**VY82880R**	HAMMER ASSEMBLY WHITE	W4 E5-C7	ドーム用ハンマーＷ４		13	05
11e	**--**	HAMMER ASSEMBLY WHITE	W4 E5-C7	ドーム用ハンマーＷ４	(VY82882)	13	
11e	**WK462500**	HAMMER ASSEMBLY WHITE	W4 E5-C7	ドーム用ハンマーＭＶ		13	01
11f	**VY82890R**	HAMMER ASSEMBLY BLACK	B1 A#-1-F#1	ドーム用ハンマーＢ１		9	05
11f	**--**	HAMMER ASSEMBLY BLACK	B1 A#-1-F#1	ドーム用ハンマーＢ１	(VY82891)	9	
11f	**WK462600**	HAMMER ASSEMBLY BLACK	B1 A#-1-F#1	ドーム用ハンマーＭＶ		9	01
11g	**VY82900R**	HAMMER ASSEMBLY BLACK	B2 G#1-D#3	ドーム用ハンマーＢ２		9	05
11g	**--**	HAMMER ASSEMBLY BLACK	B2 G#1-D#3	ドーム用ハンマーＢ２	(VY82901)	9	
11g	**WK462700**	HAMMER ASSEMBLY BLACK	B2 G#1-D#3	ドーム用ハンマーＭＶ		9	01
11h	**VY82910R**	HAMMER ASSEMBLY BLACK	B3 F#3-C#5	ドーム用ハンマーＢ３		9	05
11h	**--**	HAMMER ASSEMBLY BLACK	B3 F#3-C#5	ドーム用ハンマーＢ３	(VY82911)	9	
11h	**WK462800**	HAMMER ASSEMBLY BLACK	B3 F#3-C#5	ドーム用ハンマーＭＶ		9	01
11i	**VY82920R**	HAMMER ASSEMBLY BLACK	B4 D#5-A#6	ドーム用ハンマーＢ４		9	05
11i	**--**	HAMMER ASSEMBLY BLACK	B4 D#5-A#6	ドーム用ハンマーＢ４	(VY82922)	9	
11i	**WK462900**	HAMMER ASSEMBLY BLACK	B4 D#5-A#6	ドーム用ハンマーＭＶ		9	01
24	**--**	W-KEY FGAB KEY ASSEMBLY	FGAB	白鍵ＦＧＡＢキーＡｓｓ’ｙ	(VU4318A)	7	
24	**--**	W-KEY CDE KEY ASSEMBLY	CDE	白鍵ＣＤＥキーＡｓｓ’ｙ	(VU4318B)	7	
24	**--**	W-KEY A'C'B KEY ASSEMBLY	A'C'B	白鍵Ａ’Ｃ’Ｂキーａｓｓ’ｙ	(VU4318C)		
24	**--**	B-KEY KEY ASSEMBLY		黒鍵キーＡｓｓ’ｙ	(VU4318D)	36	
24a	**VU101310**	WHITE KEY F	F	白鍵Ｆ		7	02
24b	**VU101410**	WHITE KEY G	G	白鍵Ｇ		7	02
24c	**VU101510**	WHITE KEY A	A	白鍵Ａ		7	02
24d	**VU101610**	WHITE KEY B	B	白鍵Ｂ		8	02
24e	**VU101010**	WHITE KEY C	C	白鍵Ｃ		7	02
24f	**VU101110**	WHITE KEY D	D	白鍵Ｄ		7	02
24g	**VU101210**	WHITE KEY E	E	白鍵Ｅ		7	02
24h	**VU101710**	WHITE KEY A'	A'	白鍵Ａ’			02
24i	**VU101810**	WHITE KEY C'	C'	白鍵Ｃ’			02
24j	**VU102110**	BLACK KEY		黒鍵		36	02
24k	**V2211300**	RUBBER 2	GH,GHD,HE	駆動ラバー２		88	03
24k	**WJ027800**	ACTUATE RUBBER, NES	GH,GHD,HE,HED,NWK	駆動ラバーＮＥＳ		88	01
24l	**--**	GREASE BLUE	G-1066Y 16kg	グリス青	(WM49860)		
210	**V7640100**	STOPPER	1239.5X28X10.1T L88 W	ストッパーＬ８８＿Ｗ			07
220	**VY846700**	RUBBER CONTACT	OCTAVE 12KEYS D-C#	シーソードームＤ－Ｃ＃	D0-C#1,D1-C#2,D2-C#3, D3-C#4,D4-C#5,D5-C#6	6	04
222	**VY846800**	RUBBER CONTACT	OCTAVE 5KEYS A-C#	シーソードームＡ－Ｃ＃	A-1-C#0		08
224	**VY846900**	RUBBER CONTACT	OCTAVE 11KEYS D-C	シーソードームＤ－Ｃ	D6-C7		08
230	**V851480R**	CIRCUIT BOARD	GHD EBUS L	ＧＨＤ＿ＥＢＵＳシートＬ			13
230	**--**	CIRCUIT BOARD	GHD EBUS L	ＧＨＤ＿ＥＢＵＳシートＬ	(V851481)		
235	**V852140R**	CIRCUIT BOARD	GHD M	ＧＨＤシートＭ			08
240	**V852150R**	CIRCUIT BOARD	GHD H	ＧＨＤシートＨ			08
260	**WF00100R**	BIND HEAD TAPPING SCREW-P	3.0X10 MFZN2W3	Ｐタイト＋ＢＩＮＤ		16	01
262	**WF76550R**	PW HEAD TAPPING SCREW-P	3.0X10-10 MFZN2W3	Ｐタイト＋ＰＷＨ			01
270	**V2798500**	SPRING R	GH WHITE/BLACK	スプリング Ｒ		88	01
291	**--**	GREASE	G-1006Y	グリス	(V627430)		
296	**--**	GREASE BLUE	G-1066Y 16kg	グリス青	(WM49860)		
300	**V852050R**	CABLE	12P L=106 P=2	ケーブル		2	01
305	**V7766800**	CABLE	9P L=106 P=2	ケーブル			01
310	**V852100R**	CABLE	4P L=106 P=2	ケーブル			01
		TOOL		工具			
	TX000670	ROD		ロッド			99

✻: New Parts

RANK: Japan only

■ PSM ASSEMBLY（PSM Ass'y）

● **Top view**（上面）

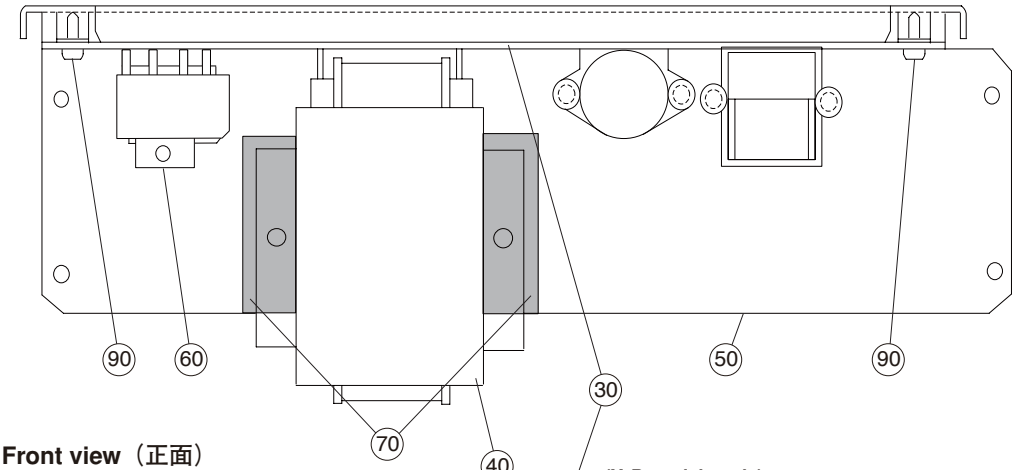

● **Front view**（正面）

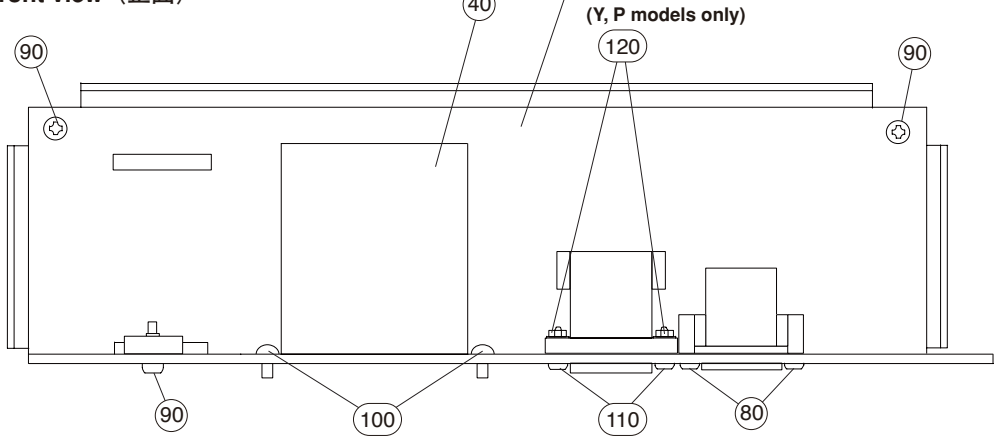

(Y, P models only)

	REF NO.	PART NO.	DESCRIPTION		部品名	REMARKS	QTY	RANK
			PSM ASSEMBLY		PSM Ass'y	YDP-181		
*		**WH640400**	PSM ASSEMBLY	J	PSM Ass'y	J		
*		**WH640500**	PSM ASSEMBLY	U	PSM Ass'y	U		
*		**WH640600**	PSM ASSEMBLY	E	PSM Ass'y	E,B,K		
*		**WH640700**	PSM ASSEMBLY	N	PSM Ass'y	Y,P		
	30	**--**	CIRCUIT BOARD	PSM	PSMシート	J (WH63990)		
	30	**--**	CIRCUIT BOARD	PSM	PSMシート	U (WH64000)		
	30	**--**	CIRCUIT BOARD	PSM	PSMシート	E,B,K (WH64010)		
	30	**--**	CIRCUIT BOARD	PSM	PSMシート	Y,P (WH64020)		
⚠	40	**X7994A00**	POWER TRANSFORMER	DENANHOU/UL/CSA	電源トランス	J,U		12
⚠	40	**X7995A00**	POWER TRANSFORMER	EN60065 E	電源トランス	E,B,K		13
⚠	40	**X7996A00**	POWER TRANSFORMER	IEC60065 E	電源トランス	Y,P		13
	50	**VZ95880R**	PLATE, AC INLET		ACインレット金具	J,U,E,B,K		07
	50	**VZ95890R**	PANEL, AC INLET		ACインレット金具印刷品	Y,P		08
	60	**VT461100**	HOLDER, TRANSISTOR A		トランジスターホルダーA			03
	70	**--**	NONWOVEN FABRIC CLOTH	34X14XT0.45	不織布	(WD49560)	2	
	80	**WE774200**	BIND HEAD TAPPING SCREW-B	3.0X10 MFZN2W3	Bタイト＋BIND	J,U,E,B,K	2	01
	80	**WE972200**	BIND HEAD TAPPING SCREW-B	3.0X10 MFZN2B3	Bタイト＋BIND	Y,P	2	01
	90	**WE98740R**	BIND HEAD TAPPING SCREW-B	3.0X12 MFZN2W3	Bタイト＋BIND		3	01
	100	**WE97450R**	BIND HEAD TAPPING SCREW-B	4.0X10 MFZN2W3	Bタイト＋BIND	J,U,E,B,K	2	01
	100	**WE97230R**	BIND HEAD TAPPING SCREW-B	4.0X10 MFZN2B3	Bタイト＋BIND	Y,P	2	01
	110	**WE953000**	BIND HEAD SCREW	3.0X12 MFZN2W3	小ネジ＋BIND	Y,P	2	01
	120	**WF55980R**	HEXAGONAL NUT	M3.0 MFZN2W3	ナット 6角フランジ	Y,P	2	01

*: New Parts

RANK: Japan only

■ D-JACK ASSEMBLY（D ジャック Ass'y）

● **Bottom view**（下面）

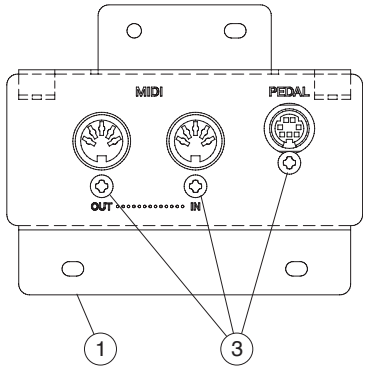

● **Front view**（正面）

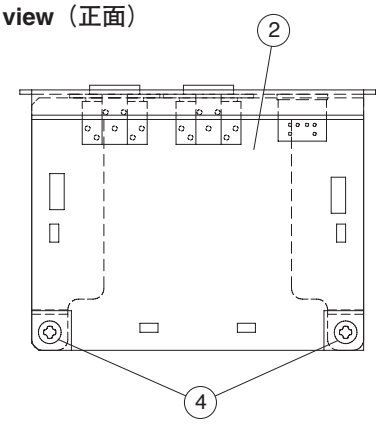

REF NO.	PART NO.	DESCRIPTION		部品名	REMARKS	QTY	RANK
		D-JACK ASSEMBLY		Ｄジャック Ａｓｓ’ｙ	YDP-181		
	WE916800	D-JACK ASSEMBLY		Ｄジャック Ａｓｓ’ｙ			
1	**--**	D-JACK ANGLE		Ｄジャック金具印刷品	(WE91690)		
2	**--**	CIRCUIT BOARD	DJACK	Ｄ Ｊ Ａ Ｃ Ｋ シ ー ト	(WE91010)		
3	**WE774301**	BIND HEAD TAPPING SCREW-B	3.0X8 MFZN2W3	Ｂ タ イ ト＋Ｂ Ｉ Ｎ Ｄ		3	01
4	**WE774301**	BIND HEAD TAPPING SCREW-B	3.0X8 MFZN2W3	Ｂ タ イ ト＋Ｂ Ｉ Ｎ Ｄ		2	01

✻: New Parts

RANK: Japan only

■ HP JACK ASSEMBLY（HP ジャック Ass'y）

● **Bottom view**（下面）

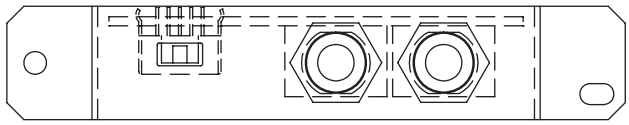

● **Side view**（側面）

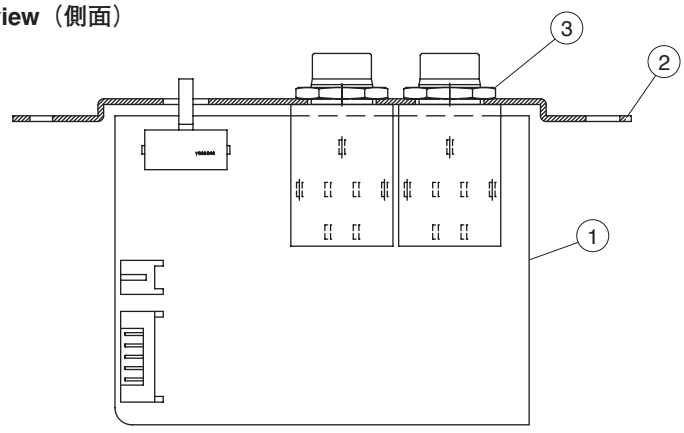

● **Top view**（上面）

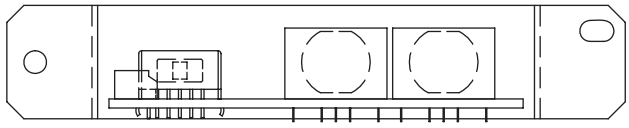

REF NO.	PART NO.	DESCRIPTION		部品名	REMARKS	QTY	RANK
		HP JACK ASSEMBLY		ＨＰジャックＡｓｓ’ｙ	YDP-181		
	--	HP JACK ASSEMBLY		ＨＰジャックＡｓｓ’ｙ	(WE22670)		
1	**WE22680R**	CIRCUIT BOARD	HP	ＨＰシート			06
2	--	HP PLATE		ＨＰ取付金具	(V854930)		
3	**WF55990R**	HEXAGONAL NUT	M12.0X14X2 P=1.0	ナット特殊		2	01

✻: New Parts

RANK: Japan only

■ BENCH (BC-100DR)（椅子）

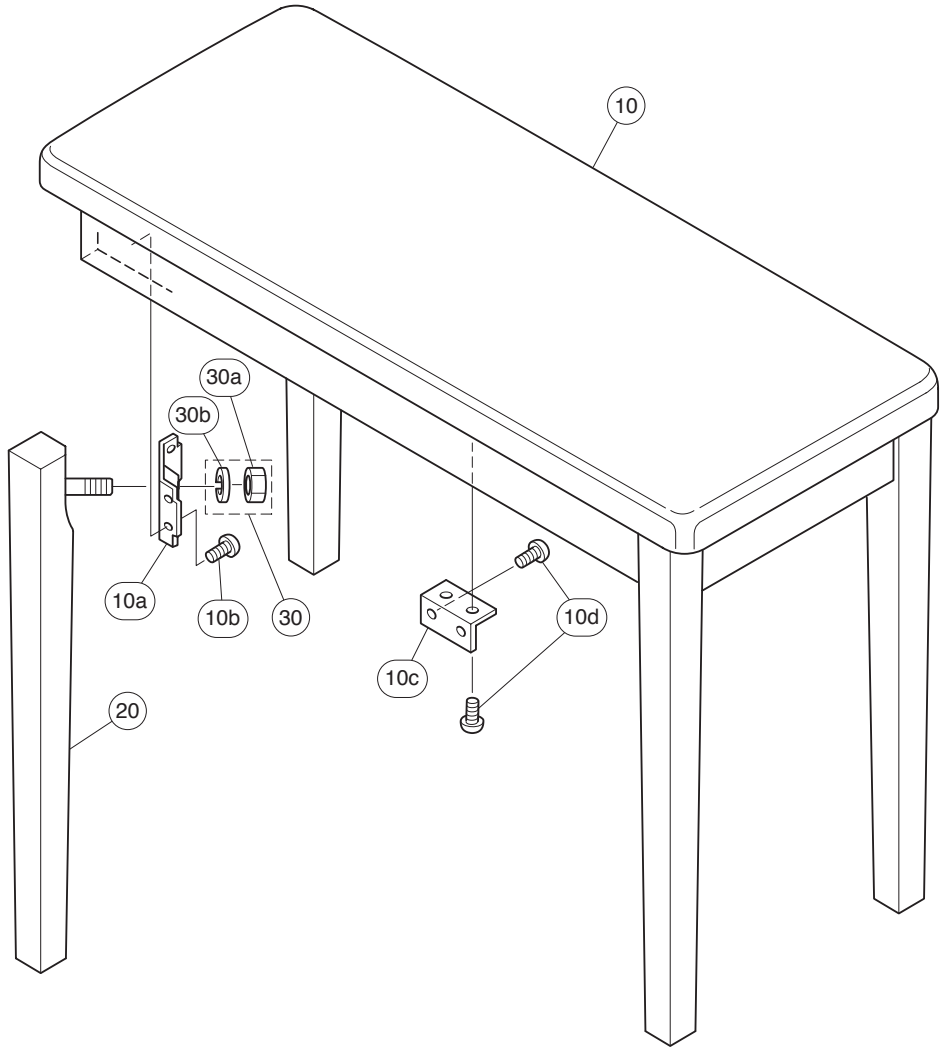

REF NO.	PART NO.	DESCRIPTION		部品名	REMARKS	QTY	RANK
		BENCH	BC-100DR	同梱品セット椅子	YDP-181		
	V553140R	BENCH	BC-100DR	同梱品セット椅子	J,U,K,Y,P		20
A	**--**	BENCH ASSEMBLY	BC-100DR	椅子集成	(V553200)		
10	**V553290R**	BENCH BOARD ASSEMBLY	DR	座板Ａｓｓ’ｙ			16
10a	**AA01648R**	FLANGE ON STOOL		脚取付隅金具		4	02
10b	**WE97070R**	BIND HEAD TAPPING SCREW-1	3.5X16 MFZN2W3	ＴＰ＃１十ＢＩＮＤ		16	01
10c	**VC969300**	HOLDER, BENCH BOARD		座板固定金具		4	03
10d	**WE95460R**	BIND HEAD TAPPING SCREW-1	3.5X14 MFZN2W3	ＴＰ＃１十ＢＩＮＤ		16	01
20	**V817630R**	LEG ASSEMBLY	DR	脚柱集成		4	08
30	**VS53050R**	SCREW SET		ネジセット Ａｓｓ’ｙ			03
30a	**WF74260R**	HEXAGONAL NUT	M10 #1	ナット６角		4	
30b	**WF57760R**	SPRING WASHER	10.0 MFZN2W3 #2	バネ座金		4	01
		ACCESSORY		付属品			
	--	WRENCH		ベンチスパナ	(V688680)		

✻: New Parts

RANK: Japan only

■ ELECTRICAL PARTS（電気部品）

DJACK and DM

	REF NO.	PART NO.	DESCRIPTION		部品名	REMARKS	QTY	RANK
			ELECTRICAL PARTS		電気部品	YDP-181		
		--	CIRCUIT BOARD	DJACK	DJACKシート	(WE91010)(WE70680)(X6372C0)		
*		WT703600	CIRCUIT BOARD	DM	DMシート	(WT70350)(X9116F0)		
		V851480R	CIRCUIT BOARD	GHD EBUS L	GHD_EBUSシートL	(XZ138D0)		13
		V658820R	CIRCUIT BOARD	MK SUB	MKサブシート	(V658810)(XZ142B0)		10
		V852150R	CIRCUIT BOARD	GHD H	GHDシートH	(X2218A0)		08
		V852140R	CIRCUIT BOARD	GHD M	GHDシートM	(X2217A0)		08
		WE22680R	CIRCUIT BOARD	HP	HPシート	(WE22690)(X2242B0)		06
		WU044900	CIRCUIT BOARD	MAL2	MAL2シート	(WU04480)(YC388B0)		
		WN718400	CIRCUIT BOARD	MV	MVシート	(WN71370)(X5956C0)		07
		WN713800	CIRCUIT BOARD	PNR	PNRシート	(WN71370)(X5956C0)		07
		WP029200	CIRCUIT BOARD	PEDAL	PEDALシート	(WQ65870)(X9561D0)		05
		VU65910R	CIRCUIT BOARD	PL	PLシート	(VU65900)(XR898A0)		03
		WE02150R	CIRCUIT BOARD	PNL	PNLシート	(WE02140)(X5955C0/D0/E0)		08
*		WT703800	CIRCUIT BOARD	PNS	PNSシート	(WT65450)(YC217C0)		
		--	CIRCUIT BOARD	PSM	PSMシート	J (WH63990)(WH53650)(X8010D0)		
		--	CIRCUIT BOARD	PSM	PSMシート	U (WH64000)(WH53660)(X8010D0)		
		--	CIRCUIT BOARD	PSM	PSMシート	E,B,K (WH64010)(WH53670)(X8010D0)		
		--	CIRCUIT BOARD	PSM	PSMシート	Y,P (WH64020)(WH53680)(X8010D0)		
		WN300400	CIRCUIT BOARD	SW	SWシート	(WN30030)(X6118D0)		04
		--	CIRCUIT BOARD	DJACK	DJACKシート	(WE91010)(WE70680)(X6372C0)		
		--	JUMPER WIRE	0.55	ジャンパー線	(VA07890)		
	C0001	UR827220	ELECTROLYTIC CAPACITOR	22.00 10.0V RX TP	ケミコン			01
	C0002	FG64410R	CERAMIC CAPACITOR	0.0100 50V Z RX TP	セラコン（F）			01
	C0004	FG64410R	CERAMIC CAPACITOR	0.0100 50V Z RX TP	セラコン（F）			01
	C0005	FG612100	CERAMIC CAPACITOR	100P 50V K RX TP	セラコン B			01
	C0005	FG65210R	CERAMIC CAPACITOR	100P 50V J RX TP	セラコン（SL）			01
	C0006	FG64410R	CERAMIC CAPACITOR	0.0100 50V Z RX TP	セラコン（F）			01
	C0007	FG612100	CERAMIC CAPACITOR	100P 50V K RX TP	セラコン B			01
	C0007	FG65210R	CERAMIC CAPACITOR	100P 50V J RX TP	セラコン（SL）			01
	C0008	FG612100	CERAMIC CAPACITOR	100P 50V K RX TP	セラコン B			01
	C0008	FG65210R	CERAMIC CAPACITOR	100P 50V J RX TP	セラコン（SL）			01
	CN001	VB39010R	CONNECTOR	PH 5P TE	ベースポスト			01
	CN002	VB39010R	CONNECTOR	PH 5P TE	ベースポスト			01
	D0001	VD631600	DIODE	1SS133,176,HSS104	ダイオード			01
	-0007	VD631600	DIODE	1SS133,176,HSS104	ダイオード			01
	IC001	VD47320R	PHOTO COUPLER	6N137-000E	フォトカプラ			05
	J0001	--	JUMPER WIRE	0.55	ジャンパー線	(VA07890)		
	J0001	--	JUMPER WIRE	0.55	ジャンパー線	(VA07891)		
	JK001	VT20250R	DIN CONNECTOR	JACK 5P YKF51-5066	DINコネクタ	MIDI IN		01
	JK002	VT20250R	DIN CONNECTOR	JACK 5P YKF51-5066	DINコネクタ	MIDI OUT		01
	JK003	V487480R	DIN CONNECTOR	JACK 6P MD-S6130	ミニDINコネクタ	PEDAL		02
	L0001	V763440R	COIL	BD-FL20-03 20uH	コイル 20UH			
	-0009	V763440R	COIL	BD-FL20-03 20uH	コイル 20UH			
	L0001	VB835000	COIL	FL05RD200AT 20uH	コイル 20U			01
	-0009	VB835000	COIL	FL05RD200AT 20uH	コイル 20U			01
	L0001	VT27920R	COIL	DX001-20UH 20uH	コイル 20U 天津			01
	-0009	VT27920R	COIL	DX001-20UH 20uH	コイル 20U 天津			01
	R0001	HF45722R	CARBON RESISTOR	22.0K 1/4 J AX TP	カーボン抵抗			01
	R0002	HF45722R	CARBON RESISTOR	22.0K 1/4 J AX TP	カーボン抵抗			01
	R0003	HF45710R	CARBON RESISTOR	10.0K 1/4 J AX TP	カーボン抵抗			01
	R0004	HF45610R	CARBON RESISTOR	1.0K 1/4 J AX TP	カーボン抵抗			01
	R0005	HF45615R	CARBON RESISTOR	1.5K 1/4 J AX TP	カーボン抵抗			01
	R0006	HF455220	CARBON RESISTOR	220.0 1/4 J AX TP	カーボン抵抗			01
	-0008	HF455220	CARBON RESISTOR	220.0 1/4 J AX TP	カーボン抵抗			01
	TR001	IC174070	TRANSISTOR	2SC1740S R,S	トランジスタ 2SC			01
	TR001	WC292100	TRANSISTOR	KTC3199-Y-AT/P	トランジスタ			01
	TR002	IC174070	TRANSISTOR	2SC1740S R,S	トランジスタ 2SC			01
	TR002	WC292100	TRANSISTOR	KTC3199-Y-AT/P	トランジスタ			01
*		WT703600	CIRCUIT BOARD	DM	DMシート	(WT70350)(X9116F0)		
	C105	US634100	CERAMIC CAPACITOR (CHIP)	0.010 16V K RECT.	チップセラ（B）			01
	C109	US634100	CERAMIC CAPACITOR (CHIP)	0.010 16V K RECT.	チップセラ（B）			01
	C123	US634100	CERAMIC CAPACITOR (CHIP)	0.010 16V K RECT.	チップセラ（B）			01
	-128	US634100	CERAMIC CAPACITOR (CHIP)	0.010 16V K RECT.	チップセラ（B）			01
	C129	WG888300	MONOLITHIC CERAMIC CAP.(CHIP)	10.0 6.3V K TP	チップ積層セラコン			01
	C129	WG969400	MONOLITHIC CERAMIC CAP.(CHIP)	10.000 6.3V K KAKU	チップ積層セラコン			01
	C130	US634100	CERAMIC CAPACITOR (CHIP)	0.010 16V K RECT.	チップセラ（B）			01
	C134	US663100	CERAMIC CAPACITOR (CHIP)	1000P 50V K RECT.	チップセラ（B）			01

*: New Parts

RANK: Japan only

DM

REF NO.	PART NO.	DESCRIPTION		部品名	REMARKS	QTY	RANK
-139	**US663100**	CERAMIC CAPACITOR (CHIP)	1000P 50V K RECT.	チップセラ（B）			01
C140	**US634100**	CERAMIC CAPACITOR (CHIP)	0.010 16V K RECT.	チップセラ（B）			01
C143	**US634100**	CERAMIC CAPACITOR (CHIP)	0.010 16V K RECT.	チップセラ（B）			01
-145	**US634100**	CERAMIC CAPACITOR (CHIP)	0.010 16V K RECT.	チップセラ（B）			01
C155	**US634100**	CERAMIC CAPACITOR (CHIP)	0.010 16V K RECT.	チップセラ（B）			01
C156	**US662470**	CERAMIC CAPACITOR (CHIP)	470P 50V K RECT.	チップセラ（B）			01
C157	**US634100**	CERAMIC CAPACITOR (CHIP)	0.010 16V K RECT.	チップセラ（B）			01
C158	**US662470**	CERAMIC CAPACITOR (CHIP)	470P 50V K RECT.	チップセラ（B）			01
C159	**US634100**	CERAMIC CAPACITOR (CHIP)	0.010 16V K RECT.	チップセラ（B）			01
C160	**US662470**	CERAMIC CAPACITOR (CHIP)	470P 50V K RECT.	チップセラ（B）			01
C161	**US634100**	CERAMIC CAPACITOR (CHIP)	0.010 16V K RECT.	チップセラ（B）			01
C162	**US662470**	CERAMIC CAPACITOR (CHIP)	470P 50V K RECT.	チップセラ（B）			01
C163	**US634100**	CERAMIC CAPACITOR (CHIP)	0.010 16V K RECT.	チップセラ（B）			01
C164	**US662470**	CERAMIC CAPACITOR (CHIP)	470P 50V K RECT.	チップセラ（B）			01
C165	**US634100**	CERAMIC CAPACITOR (CHIP)	0.010 16V K RECT.	チップセラ（B）			01
C166	**US662470**	CERAMIC CAPACITOR (CHIP)	470P 50V K RECT.	チップセラ（B）			01
C167	**US634100**	CERAMIC CAPACITOR (CHIP)	0.010 16V K RECT.	チップセラ（B）			01
C168	**US662470**	CERAMIC CAPACITOR (CHIP)	470P 50V K RECT.	チップセラ（B）			01
C169	**US634100**	CERAMIC CAPACITOR (CHIP)	0.010 16V K RECT.	チップセラ（B）			01
C170	**US662470**	CERAMIC CAPACITOR (CHIP)	470P 50V K RECT.	チップセラ（B）			01
C171	**US634100**	CERAMIC CAPACITOR (CHIP)	0.010 16V K RECT.	チップセラ（B）			01
C172	**US662470**	CERAMIC CAPACITOR (CHIP)	470P 50V K RECT.	チップセラ（B）			01
C173	**US634100**	CERAMIC CAPACITOR (CHIP)	0.010 16V K RECT.	チップセラ（B）			01
C174	**US662470**	CERAMIC CAPACITOR (CHIP)	470P 50V K RECT.	チップセラ（B）			01
C175	**US634100**	CERAMIC CAPACITOR (CHIP)	0.010 16V K RECT.	チップセラ（B）			01
C176	**US662470**	CERAMIC CAPACITOR (CHIP)	470P 50V K RECT.	チップセラ（B）			01
C177	**US634100**	CERAMIC CAPACITOR (CHIP)	0.010 16V K RECT.	チップセラ（B）			01
C178	**US662470**	CERAMIC CAPACITOR (CHIP)	470P 50V K RECT.	チップセラ（B）			01
C179	**US634100**	CERAMIC CAPACITOR (CHIP)	0.010 16V K RECT.	チップセラ（B）			01
C180	**US662470**	CERAMIC CAPACITOR (CHIP)	470P 50V K RECT.	チップセラ（B）			01
C181	**US634100**	CERAMIC CAPACITOR (CHIP)	0.010 16V K RECT.	チップセラ（B）			01
C182	**US662470**	CERAMIC CAPACITOR (CHIP)	470P 50V K RECT.	チップセラ（B）			01
C183	**US634100**	CERAMIC CAPACITOR (CHIP)	0.010 16V K RECT.	チップセラ（B）			01
C184	**US662470**	CERAMIC CAPACITOR (CHIP)	470P 50V K RECT.	チップセラ（B）			01
C185	**US634100**	CERAMIC CAPACITOR (CHIP)	0.010 16V K RECT.	チップセラ（B）			01
C186	**US662470**	CERAMIC CAPACITOR (CHIP)	470P 50V K RECT.	チップセラ（B）			01
C187	**US634100**	CERAMIC CAPACITOR (CHIP)	0.010 16V K RECT.	チップセラ（B）			01
C188	**US662470**	CERAMIC CAPACITOR (CHIP)	470P 50V K RECT.	チップセラ（B）			01
C189	**US634100**	CERAMIC CAPACITOR (CHIP)	0.010 16V K RECT.	チップセラ（B）			01
C190	**US662470**	CERAMIC CAPACITOR (CHIP)	470P 50V K RECT.	チップセラ（B）			01
C191	**US634100**	CERAMIC CAPACITOR (CHIP)	0.010 16V K RECT.	チップセラ（B）			01
C192	**US662470**	CERAMIC CAPACITOR (CHIP)	470P 50V K RECT.	チップセラ（B）			01
C193	**US634100**	CERAMIC CAPACITOR (CHIP)	0.010 16V K RECT.	チップセラ（B）			01
C194	**US662470**	CERAMIC CAPACITOR (CHIP)	470P 50V K RECT.	チップセラ（B）			01
C195	**US634100**	CERAMIC CAPACITOR (CHIP)	0.010 16V K RECT.	チップセラ（B）			01
C196	**US662470**	CERAMIC CAPACITOR (CHIP)	470P 50V K RECT.	チップセラ（B）			01
C199	**WG888300**	MONOLITHIC CERAMIC CAP.(CHIP)	10.0 6.3V K TP	チップ積層セラコン			01
C199	**WG969400**	MONOLITHIC CERAMIC CAP.(CHIP)	10.000 6.3V K KAKU	チップ積層セラコン			01
C200	**WG888300**	MONOLITHIC CERAMIC CAP.(CHIP)	10.0 6.3V K TP	チップ積層セラコン			01
C200	**WG969400**	MONOLITHIC CERAMIC CAP.(CHIP)	10.000 6.3V K KAKU	チップ積層セラコン			01
C226	**US634100**	CERAMIC CAPACITOR (CHIP)	0.010 16V K RECT.	チップセラ（B）			01
C232	**US634100**	CERAMIC CAPACITOR (CHIP)	0.010 16V K RECT.	チップセラ（B）			01
C300	**US635100**	CERAMIC CAPACITOR (CHIP)	0.100 16V Z RECT.	チップセラ（F）			01
C301	**US635100**	CERAMIC CAPACITOR (CHIP)	0.100 16V Z RECT.	チップセラ（F）			01
C304	**US634100**	CERAMIC CAPACITOR (CHIP)	0.010 16V K RECT.	チップセラ（B）			01
C305	**US634100**	CERAMIC CAPACITOR (CHIP)	0.010 16V K RECT.	チップセラ（B）			01
C315	**US662100**	CERAMIC CAPACITOR (CHIP)	100P 50V J RECT.	チップセラ（CH）			
C316	**US662100**	CERAMIC CAPACITOR (CHIP)	100P 50V J RECT.	チップセラ（CH）			
C325	**US663100**	CERAMIC CAPACITOR (CHIP)	1000P 50V K RECT.	チップセラ（B）			01
C326	**US663100**	CERAMIC CAPACITOR (CHIP)	1000P 50V K RECT.	チップセラ（B）			01
C327	**US635100**	CERAMIC CAPACITOR (CHIP)	0.100 16V Z RECT.	チップセラ（F）			01
C328	**US635100**	CERAMIC CAPACITOR (CHIP)	0.100 16V Z RECT.	チップセラ（F）			01
C331	**US662470**	CERAMIC CAPACITOR (CHIP)	470P 50V K RECT.	チップセラ（B）			01
-334	**US662470**	CERAMIC CAPACITOR (CHIP)	470P 50V K RECT.	チップセラ（B）			01
C341	**US634100**	CERAMIC CAPACITOR (CHIP)	0.010 16V K RECT.	チップセラ（B）			01
C346	**US662100**	CERAMIC CAPACITOR (CHIP)	100P 50V J RECT.	チップセラ（CH）			
C349	**US661220**	CERAMIC CAPACITOR (CHIP)	22P 50V J RECT.	チップセラ（CH）			
C350	**US661220**	CERAMIC CAPACITOR (CHIP)	22P 50V J RECT.	チップセラ（CH）			
C400	**US634100**	CERAMIC CAPACITOR (CHIP)	0.010 16V K RECT.	チップセラ（B）			01
-405	**US634100**	CERAMIC CAPACITOR (CHIP)	0.010 16V K RECT.	チップセラ（B）			01

✻: New Parts

RANK: Japan only

DM

REF NO.	PART NO.	DESCRIPTION		部品名	REMARKS	QTY	RANK
C408	**US662470**	CERAMIC CAPACITOR (CHIP)	470P 50V K RECT.	チップセラ（B）			01
C409	**US634100**	CERAMIC CAPACITOR (CHIP)	0.010 16V K RECT.	チップセラ（B）			01
C410	**WG888300**	MONOLITHIC CERAMIC CAP.(CHIP)	10.0 6.3V K TP	チップ積層セラコン			01
C410	**WG969400**	MONOLITHIC CERAMIC CAP.(CHIP)	10.000 6.3V K KAKU	チップ積層セラコン			01
C415	**US634100**	CERAMIC CAPACITOR (CHIP)	0.010 16V K RECT.	チップセラ（B）			01
-418	**US634100**	CERAMIC CAPACITOR (CHIP)	0.010 16V K RECT.	チップセラ（B）			01
C419	**US662470**	CERAMIC CAPACITOR (CHIP)	470P 50V K RECT.	チップセラ（B）			01
C420	**US634100**	CERAMIC CAPACITOR (CHIP)	0.010 16V K RECT.	チップセラ（B）			01
C421	**US662470**	CERAMIC CAPACITOR (CHIP)	470P 50V K RECT.	チップセラ（B）			01
C422	**US634100**	CERAMIC CAPACITOR (CHIP)	0.010 16V K RECT.	チップセラ（B）			01
C423	**US662470**	CERAMIC CAPACITOR (CHIP)	470P 50V K RECT.	チップセラ（B）			01
C424	**US634100**	CERAMIC CAPACITOR (CHIP)	0.010 16V K RECT.	チップセラ（B）			01
C425	**US662470**	CERAMIC CAPACITOR (CHIP)	470P 50V K RECT.	チップセラ（B）			01
C426	**US634100**	CERAMIC CAPACITOR (CHIP)	0.010 16V K RECT.	チップセラ（B）			01
C427	**US662470**	CERAMIC CAPACITOR (CHIP)	470P 50V K RECT.	チップセラ（B）			01
C428	**US634100**	CERAMIC CAPACITOR (CHIP)	0.010 16V K RECT.	チップセラ（B）			01
C429	**US662470**	CERAMIC CAPACITOR (CHIP)	470P 50V K RECT.	チップセラ（B）			01
C430	**US634100**	CERAMIC CAPACITOR (CHIP)	0.010 16V K RECT.	チップセラ（B）			01
C431	**US662470**	CERAMIC CAPACITOR (CHIP)	470P 50V K RECT.	チップセラ（B）			01
C432	**US634100**	CERAMIC CAPACITOR (CHIP)	0.010 16V K RECT.	チップセラ（B）			01
C433	**US662470**	CERAMIC CAPACITOR (CHIP)	470P 50V K RECT.	チップセラ（B）			01
C434	**US634100**	CERAMIC CAPACITOR (CHIP)	0.010 16V K RECT.	チップセラ（B）			01
C435	**US662470**	CERAMIC CAPACITOR (CHIP)	470P 50V K RECT.	チップセラ（B）			01
C436	**US634100**	CERAMIC CAPACITOR (CHIP)	0.010 16V K RECT.	チップセラ（B）			01
C437	**US662470**	CERAMIC CAPACITOR (CHIP)	470P 50V K RECT.	チップセラ（B）			01
C438	**US634100**	CERAMIC CAPACITOR (CHIP)	0.010 16V K RECT.	チップセラ（B）			01
C439	**US662470**	CERAMIC CAPACITOR (CHIP)	470P 50V K RECT.	チップセラ（B）			01
C440	**US634100**	CERAMIC CAPACITOR (CHIP)	0.010 16V K RECT.	チップセラ（B）			01
C441	**US662470**	CERAMIC CAPACITOR (CHIP)	470P 50V K RECT.	チップセラ（B）			01
C442	**US634100**	CERAMIC CAPACITOR (CHIP)	0.010 16V K RECT.	チップセラ（B）			01
C443	**US662470**	CERAMIC CAPACITOR (CHIP)	470P 50V K RECT.	チップセラ（B）			01
C444	**US634100**	CERAMIC CAPACITOR (CHIP)	0.010 16V K RECT.	チップセラ（B）			01
C445	**US662470**	CERAMIC CAPACITOR (CHIP)	470P 50V K RECT.	チップセラ（B）			01
C446	**US634100**	CERAMIC CAPACITOR (CHIP)	0.010 16V K RECT.	チップセラ（B）			01
C447	**US662470**	CERAMIC CAPACITOR (CHIP)	470P 50V K RECT.	チップセラ（B）			01
C448	**US634100**	CERAMIC CAPACITOR (CHIP)	0.010 16V K RECT.	チップセラ（B）			01
C449	**US662470**	CERAMIC CAPACITOR (CHIP)	470P 50V K RECT.	チップセラ（B）			01
C450	**US634100**	CERAMIC CAPACITOR (CHIP)	0.010 16V K RECT.	チップセラ（B）			01
C451	**US662470**	CERAMIC CAPACITOR (CHIP)	470P 50V K RECT.	チップセラ（B）			01
C452	**US634100**	CERAMIC CAPACITOR (CHIP)	0.010 16V K RECT.	チップセラ（B）			01
C453	**US662470**	CERAMIC CAPACITOR (CHIP)	470P 50V K RECT.	チップセラ（B）			01
C454	**US634100**	CERAMIC CAPACITOR (CHIP)	0.010 16V K RECT.	チップセラ（B）			01
C455	**US662470**	CERAMIC CAPACITOR (CHIP)	470P 50V K RECT.	チップセラ（B）			01
C456	**US634100**	CERAMIC CAPACITOR (CHIP)	0.010 16V K RECT.	チップセラ（B）			01
C457	**US662470**	CERAMIC CAPACITOR (CHIP)	470P 50V K RECT.	チップセラ（B）			01
C458	**US634100**	CERAMIC CAPACITOR (CHIP)	0.010 16V K RECT.	チップセラ（B）			01
C459	**US662470**	CERAMIC CAPACITOR (CHIP)	470P 50V K RECT.	チップセラ（B）			01
C460	**US634100**	CERAMIC CAPACITOR (CHIP)	0.010 16V K RECT.	チップセラ（B）			01
C461	**US662470**	CERAMIC CAPACITOR (CHIP)	470P 50V K RECT.	チップセラ（B）			01
C462	**US634100**	CERAMIC CAPACITOR (CHIP)	0.010 16V K RECT.	チップセラ（B）			01
C463	**US662470**	CERAMIC CAPACITOR (CHIP)	470P 50V K RECT.	チップセラ（B）			01
C464	**US634100**	CERAMIC CAPACITOR (CHIP)	0.010 16V K RECT.	チップセラ（B）			01
C465	**US662470**	CERAMIC CAPACITOR (CHIP)	470P 50V K RECT.	チップセラ（B）			01
C466	**WG888300**	MONOLITHIC CERAMIC CAP.(CHIP)	10.0 6.3V K TP	チップ積層セラコン			01
C466	**WG969400**	MONOLITHIC CERAMIC CAP.(CHIP)	10.000 6.3V K KAKU	チップ積層セラコン			01
C467	**WG888300**	MONOLITHIC CERAMIC CAP.(CHIP)	10.0 6.3V K TP	チップ積層セラコン			01
C467	**WG969400**	MONOLITHIC CERAMIC CAP.(CHIP)	10.000 6.3V K KAKU	チップ積層セラコン			01
C520	**US635100**	CERAMIC CAPACITOR (CHIP)	0.100 16V Z RECT.	チップセラ（F）			01
-526	**US635100**	CERAMIC CAPACITOR (CHIP)	0.100 16V Z RECT.	チップセラ（F）			01
C550	**US635100**	CERAMIC CAPACITOR (CHIP)	0.100 16V Z RECT.	チップセラ（F）			01
-552	**US635100**	CERAMIC CAPACITOR (CHIP)	0.100 16V Z RECT.	チップセラ（F）			01
C554	**US635100**	CERAMIC CAPACITOR (CHIP)	0.100 16V Z RECT.	チップセラ（F）			01
-556	**US635100**	CERAMIC CAPACITOR (CHIP)	0.100 16V Z RECT.	チップセラ（F）			01
C601	**US635100**	CERAMIC CAPACITOR (CHIP)	0.100 16V Z RECT.	チップセラ（F）			01
-603	**US635100**	CERAMIC CAPACITOR (CHIP)	0.100 16V Z RECT.	チップセラ（F）			01
C620	**US635100**	CERAMIC CAPACITOR (CHIP)	0.100 16V Z RECT.	チップセラ（F）			01
C622	**US635100**	CERAMIC CAPACITOR (CHIP)	0.100 16V Z RECT.	チップセラ（F）			01
C644	**US635100**	CERAMIC CAPACITOR (CHIP)	0.100 16V Z RECT.	チップセラ（F）			01
C645	**US635100**	CERAMIC CAPACITOR (CHIP)	0.100 16V Z RECT.	チップセラ（F）			01
D101	**V959920R**	DIODE	HSU119 TRF-E	チップダイオード			01

✻: New Parts

RANK: Japan only

DM

REF NO.	PART NO.	DESCRIPTION		部品名	REMARKS	QTY	RANK
-106	**V959920R**	DIODE	HSU119 TRF-E	チップダイオード			01
D101	**VT332900**	DIODE	1SS355 TE-17 TP	ダイオード			01
-106	**VT332900**	DIODE	1SS355 TE-17 TP	ダイオード			01
D200	**VN68110R**	DIODE	EC10DS4TE12L1A400V	チップダイオード			01
D200	**VS20110R**	DIODE	D1F60 1A 600V TP	チップダイオード			01
D200	**VT53250R**	DIODE	1SR154-400 TE-25	ダイオード			01
DA100	**V9424900**	DIODE ARRAY	1SS372 TE85L	ダイオードアレイ			01
DA101	**V9424900**	DIODE ARRAY	1SS372 TE85L	ダイオードアレイ			01
IC101	**X5665B00**	IC	M12L64164A-7TG	IC	SDRAM 64M		07
IC101	**XZ414E00**	IC	W9864G6IH-7	IC			04
IC120	**X7950A00**	IC	BD6516F-E2	IC	HIGH SIDE SWITCH		03
IC153	**X6688A0R**	IC	SN74LV14APWR	IC	INVERTER		01
IC153	**XV890B0R**	IC	TC74VHC14FT(EL,K)	IC			01
IC303	**X2331A0R**	IC	NJM4580E(TE2)	IC	OP AMP		01
IC305	**X2331A0R**	IC	NJM4580E(TE2)	IC	OP AMP		01
IC306	**YC159A00**	IC	LA4809M-TLM-E	IC	POWER AMPLIFIER		
IC307	**X8944A00**	IC	R1154H050B-T1-F	IC	REGULATOR +5V		03
IC402	**X2590C00**	IC	W9816G6IH-7	IC	SDRAM 16M		
IC402	**X5217B00**	IC	IS42S16100E-7TL	IC			
L100	**WK139000**	CHIP INDUCTANCE	600 BK1005HM601-T	チップインダクタ			01
-103	**WK139000**	CHIP INDUCTANCE	600 BK1005HM601-T	チップインダクタ			01
L400	**V2747000**	CHIP INDUCTANCE	BLM18PG600SN1	チップインダクタ			
R105	**RD457100**	CARBON RESISTOR (CHIP)	10.0K 63M J RECT.	チップ抵抗			01
R106	**RD457100**	CARBON RESISTOR (CHIP)	10.0K 63M J RECT.	チップ抵抗			01
R109	**RD457100**	CARBON RESISTOR (CHIP)	10.0K 63M J RECT.	チップ抵抗			01
R113	**RD457100**	CARBON RESISTOR (CHIP)	10.0K 63M J RECT.	チップ抵抗			01
R114	**RD454470**	CARBON RESISTOR (CHIP)	47.0 63M J RECT.	チップ抵抗			01
-117	**RD454470**	CARBON RESISTOR (CHIP)	47.0 63M J RECT.	チップ抵抗			01
R120	**RD457100**	CARBON RESISTOR (CHIP)	10.0K 63M J RECT.	チップ抵抗			01
-122	**RD457100**	CARBON RESISTOR (CHIP)	10.0K 63M J RECT.	チップ抵抗			01
R127	**RD454470**	CARBON RESISTOR (CHIP)	47.0 63M J RECT.	チップ抵抗			01
-133	**RD454470**	CARBON RESISTOR (CHIP)	47.0 63M J RECT.	チップ抵抗			01
R136	**RD457100**	CARBON RESISTOR (CHIP)	10.0K 63M J RECT.	チップ抵抗			01
R139	**RD454470**	CARBON RESISTOR (CHIP)	47.0 63M J RECT.	チップ抵抗			01
R140	**RD454470**	CARBON RESISTOR (CHIP)	47.0 63M J RECT.	チップ抵抗			01
R145	**RD454470**	CARBON RESISTOR (CHIP)	47.0 63M J RECT.	チップ抵抗			01
R147	**RD45000R**	CARBON RESISTOR (CHIP)	0.00 63M J RECT.	チップ抵抗			01
R149	**RD45000R**	CARBON RESISTOR (CHIP)	0.00 63M J RECT.	チップ抵抗			01
R151	**RD45000R**	CARBON RESISTOR (CHIP)	0.00 63M J RECT.	チップ抵抗			01
R153	**RD456220**	CARBON RESISTOR (CHIP)	2.2K 63M J RECT.	チップ抵抗			01
R154	**RD456220**	CARBON RESISTOR (CHIP)	2.2K 63M J RECT.	チップ抵抗			01
R155	**RD454470**	CARBON RESISTOR (CHIP)	47.0 63M J RECT.	チップ抵抗			01
R156	**RD457100**	CARBON RESISTOR (CHIP)	10.0K 63M J RECT.	チップ抵抗			01
R160	**RD457100**	CARBON RESISTOR (CHIP)	10.0K 63M J RECT.	チップ抵抗			01
R162	**RD457100**	CARBON RESISTOR (CHIP)	10.0K 63M J RECT.	チップ抵抗			01
R164	**RD457100**	CARBON RESISTOR (CHIP)	10.0K 63M J RECT.	チップ抵抗			01
R212	**RD457100**	CARBON RESISTOR (CHIP)	10.0K 63M J RECT.	チップ抵抗			01
-218	**RD457100**	CARBON RESISTOR (CHIP)	10.0K 63M J RECT.	チップ抵抗			01
R233	**RD456220**	CARBON RESISTOR (CHIP)	2.2K 63M J RECT.	チップ抵抗			01
R234	**RD456220**	CARBON RESISTOR (CHIP)	2.2K 63M J RECT.	チップ抵抗			01
R300	**RD454470**	CARBON RESISTOR (CHIP)	47.0 63M J RECT.	チップ抵抗			01
R302	**RD454470**	CARBON RESISTOR (CHIP)	47.0 63M J RECT.	チップ抵抗			01
R304	**RD457100**	CARBON RESISTOR (CHIP)	10.0K 63M J RECT.	チップ抵抗			01
R305	**RD454470**	CARBON RESISTOR (CHIP)	47.0 63M J RECT.	チップ抵抗			01
R308	**RD454470**	CARBON RESISTOR (CHIP)	47.0 63M J RECT.	チップ抵抗			01
R311	**RD457100**	CARBON RESISTOR (CHIP)	10.0K 63M J RECT.	チップ抵抗			01
R315	**RD456390**	CARBON RESISTOR (CHIP)	3.9K 63M J RECT.	チップ抵抗			
R316	**RD456270**	CARBON RESISTOR (CHIP)	2.7K 63M J RECT.	チップ抵抗			01
R317	**RD45000R**	CARBON RESISTOR (CHIP)	0.00 63M J RECT.	チップ抵抗			01
R324	**RD457100**	CARBON RESISTOR (CHIP)	10.0K 63M J RECT.	チップ抵抗			01
R325	**RD453220**	CARBON RESISTOR (CHIP)	2.2 63M J RECT.	チップ抵抗			01
R326	**RD453220**	CARBON RESISTOR (CHIP)	2.2 63M J RECT.	チップ抵抗			01
R329	**RD455100**	CARBON RESISTOR (CHIP)	100.0 63M J RECT.	チップ抵抗			01
R331	**RD455100**	CARBON RESISTOR (CHIP)	100.0 63M J RECT.	チップ抵抗			01
R336	**RD456680**	CARBON RESISTOR (CHIP)	6.8K 63M J RECT.	チップ抵抗			01
-339	**RD456680**	CARBON RESISTOR (CHIP)	6.8K 63M J RECT.	チップ抵抗			01
R340	**RD456330**	CARBON RESISTOR (CHIP)	3.3K 63M J RECT.	チップ抵抗			
-343	**RD456330**	CARBON RESISTOR (CHIP)	3.3K 63M J RECT.	チップ抵抗			
R346	**RD456680**	CARBON RESISTOR (CHIP)	6.8K 63M J RECT.	チップ抵抗			01
-349	**RD456680**	CARBON RESISTOR (CHIP)	6.8K 63M J RECT.	チップ抵抗			01

✻: New Parts

RANK: Japan only

DM

REF NO.	PART NO.	DESCRIPTION		部品名	REMARKS	QTY	RANK
R352	**RD454470**	CARBON RESISTOR (CHIP)	47.0 63M J RECT.	チップ抵抗			01
R353	**RD454470**	CARBON RESISTOR (CHIP)	47.0 63M J RECT.	チップ抵抗			01
R360	**RD45000R**	CARBON RESISTOR (CHIP)	0.00 63M J RECT.	チップ抵抗			01
-363	**RD45000R**	CARBON RESISTOR (CHIP)	0.00 63M J RECT.	チップ抵抗			01
R364	**RD458150**	CARBON RESISTOR (CHIP)	150.0K 63M J RECT.	チップ抵抗			01
R365	**RD458150**	CARBON RESISTOR (CHIP)	150.0K 63M J RECT.	チップ抵抗			01
R366	**RD45747R**	CARBON RESISTOR (CHIP)	47.0K 63M J RECT.	チップ抵抗			01
R367	**RD45747R**	CARBON RESISTOR (CHIP)	47.0K 63M J RECT.	チップ抵抗			01
R368	**RD454470**	CARBON RESISTOR (CHIP)	47.0 63M J RECT.	チップ抵抗			01
R369	**RD454470**	CARBON RESISTOR (CHIP)	47.0 63M J RECT.	チップ抵抗			01
R400	**RD456100**	CARBON RESISTOR (CHIP)	1.0K 63M J RECT.	チップ抵抗			01
R401	**RD45522R**	CARBON RESISTOR (CHIP)	220.0 63M J RECT.	チップ抵抗			01
R402	**RD457100**	CARBON RESISTOR (CHIP)	10.0K 63M J RECT.	チップ抵抗			01
-404	**RD457100**	CARBON RESISTOR (CHIP)	10.0K 63M J RECT.	チップ抵抗			01
R405	**RD454470**	CARBON RESISTOR (CHIP)	47.0 63M J RECT.	チップ抵抗			01
R408	**RD454470**	CARBON RESISTOR (CHIP)	47.0 63M J RECT.	チップ抵抗			01
R413	**RD454470**	CARBON RESISTOR (CHIP)	47.0 63M J RECT.	チップ抵抗			01
-415	**RD454470**	CARBON RESISTOR (CHIP)	47.0 63M J RECT.	チップ抵抗			01
R417	**RD457100**	CARBON RESISTOR (CHIP)	10.0K 63M J RECT.	チップ抵抗			01
R419	**RD454470**	CARBON RESISTOR (CHIP)	47.0 63M J RECT.	チップ抵抗			01
RA115	**WH211800**	RESISTOR ARRAY	10K X 4	抵抗アレイ			01
RA402	**WH211800**	RESISTOR ARRAY	10K X 4	抵抗アレイ			01
RA403	**WH211800**	RESISTOR ARRAY	10K X 4	抵抗アレイ			01
RA405	**WH211800**	RESISTOR ARRAY	10K X 4	抵抗アレイ			01
C100	**US634100**	CERAMIC CAPACITOR (CHIP)	0.010 16V K RECT.	チップセラ（B）			01
-103	**US634100**	CERAMIC CAPACITOR (CHIP)	0.010 16V K RECT.	チップセラ（B）			01
C106	**UF03810R**	ELECTROLYTIC CAPACITOR(CHIP)	100 16V	チップケミコン			01
C107	**UF03810R**	ELECTROLYTIC CAPACITOR(CHIP)	100 16V	チップケミコン			01
C108	**US634100**	CERAMIC CAPACITOR (CHIP)	0.010 16V K RECT.	チップセラ（B）			01
C110	**US661100**	CERAMIC CAPACITOR (CHIP)	10P 50V D RECT.	チップセラ（CH）			01
C111	**US661100**	CERAMIC CAPACITOR (CHIP)	10P 50V D RECT.	チップセラ（CH）			01
C112	**WG888300**	MONOLITHIC CERAMIC CAP.(CHIP)	10.0 6.3V K TP	チップ積層セラコン			01
C113	**US634100**	CERAMIC CAPACITOR (CHIP)	0.010 16V K RECT.	チップセラ（B）			01
C114	**US662470**	CERAMIC CAPACITOR (CHIP)	470P 50V K RECT.	チップセラ（B）			01
C115	**US663100**	CERAMIC CAPACITOR (CHIP)	1000P 50V K RECT.	チップセラ（B）			01
C116	**US634100**	CERAMIC CAPACITOR (CHIP)	0.010 16V K RECT.	チップセラ（B）			01
C118	**US634100**	CERAMIC CAPACITOR (CHIP)	0.010 16V K RECT.	チップセラ（B）			01
C119	**WK978200**	CAPACITOR	100 4V NOJB107M004	酸化ニオブコンデンサ			
C121	**US634100**	CERAMIC CAPACITOR (CHIP)	0.010 16V K RECT.	チップセラ（B）			01
C122	**UF037100**	ELECTROLYTIC CAPACITOR(CHIP)	10 16V	チップケミコン			01
C131	**US634100**	CERAMIC CAPACITOR (CHIP)	0.010 16V K RECT.	チップセラ（B）			01
C133	**UF037100**	ELECTROLYTIC CAPACITOR(CHIP)	10 16V	チップケミコン			01
C142	**US634100**	CERAMIC CAPACITOR (CHIP)	0.010 16V K RECT.	チップセラ（B）			01
C146	**US634100**	CERAMIC CAPACITOR (CHIP)	0.010 16V K RECT.	チップセラ（B）			01
C151	**US634100**	CERAMIC CAPACITOR (CHIP)	0.010 16V K RECT.	チップセラ（B）			01
-154	**US634100**	CERAMIC CAPACITOR (CHIP)	0.010 16V K RECT.	チップセラ（B）			01
C302	**US635100**	CERAMIC CAPACITOR (CHIP)	0.100 16V Z RECT.	チップセラ（F）			01
C303	**UF01747R**	ELECTROLYTIC CAPACITOR(CHIP)	47 6.3V	チップケミコン			01
C309	**UF06610R**	ELECTROLYTIC CAPACITOR(CHIP)	1 50V	チップケミコン			01
C310	**UF06610R**	ELECTROLYTIC CAPACITOR(CHIP)	1 50V	チップケミコン			01
C311	**UF037100**	ELECTROLYTIC CAPACITOR(CHIP)	10 16V	チップケミコン			01
C312	**US634100**	CERAMIC CAPACITOR (CHIP)	0.010 16V K RECT.	チップセラ（B）			01
-314	**US634100**	CERAMIC CAPACITOR (CHIP)	0.010 16V K RECT.	チップセラ（B）			01
C317	**UF03722R**	ELECTROLYTIC CAPACITOR(CHIP)	22 16V	チップケミコン			01
C318	**UF06610R**	ELECTROLYTIC CAPACITOR(CHIP)	1 50V	チップケミコン			01
C319	**US635100**	CERAMIC CAPACITOR (CHIP)	0.100 16V Z RECT.	チップセラ（F）			01
C320	**UF037100**	ELECTROLYTIC CAPACITOR(CHIP)	10 16V	チップケミコン			01
-322	**UF037100**	ELECTROLYTIC CAPACITOR(CHIP)	10 16V	チップケミコン			01
C329	**UF03810R**	ELECTROLYTIC CAPACITOR(CHIP)	100 16V	チップケミコン			01
C330	**UF03810R**	ELECTROLYTIC CAPACITOR(CHIP)	100 16V	チップケミコン			01
C335	**UF037100**	ELECTROLYTIC CAPACITOR(CHIP)	10 16V	チップケミコン			01
C336	**UF037100**	ELECTROLYTIC CAPACITOR(CHIP)	10 16V	チップケミコン			01
C337	**US663100**	CERAMIC CAPACITOR (CHIP)	1000P 50V K RECT.	チップセラ（B）			01
-339	**US663100**	CERAMIC CAPACITOR (CHIP)	1000P 50V K RECT.	チップセラ（B）			01
C340	**UF03810R**	ELECTROLYTIC CAPACITOR(CHIP)	100 16V	チップケミコン			01
C342	**US663100**	CERAMIC CAPACITOR (CHIP)	1000P 50V K RECT.	チップセラ（B）			01
C343	**US662100**	CERAMIC CAPACITOR (CHIP)	100P 50V J RECT.	チップセラ（CH）			
C344	**US663100**	CERAMIC CAPACITOR (CHIP)	1000P 50V K RECT.	チップセラ（B）			01
C345	**US635100**	CERAMIC CAPACITOR (CHIP)	0.100 16V Z RECT.	チップセラ（F）			01
C347	**US634100**	CERAMIC CAPACITOR (CHIP)	0.010 16V K RECT.	チップセラ（B）			01

✻: New Parts

RANK: Japan only

DM

REF NO.	PART NO.	DESCRIPTION		部品名	REMARKS	QTY	RANK
C348	**US663100**	CERAMIC CAPACITOR (CHIP)	1000P 50V K RECT.	チップセラ（B）			01
C352	**UF01747R**	ELECTROLYTIC CAPACITOR(CHIP)	47 6.3V	チップケミコン			01
C353	**US635100**	CERAMIC CAPACITOR (CHIP)	0.100 16V Z RECT.	チップセラ（F）			01
C406	**US661150**	CERAMIC CAPACITOR (CHIP)	15P 50V J RECT.	チップセラ（CH）			
C407	**US661150**	CERAMIC CAPACITOR (CHIP)	15P 50V J RECT.	チップセラ（CH）			
C411	**UF037100**	ELECTROLYTIC CAPACITOR(CHIP)	10 16V	チップケミコン			01
C412	**US634100**	CERAMIC CAPACITOR (CHIP)	0.010 16V K RECT.	チップセラ（B）			01
C413	**WK978200**	CAPACITOR	100 4V NOJB107M004	酸化ニオブコンデンサ			
C414	**US634100**	CERAMIC CAPACITOR (CHIP)	0.010 16V K RECT.	チップセラ（B）			01
C557	**US635100**	CERAMIC CAPACITOR (CHIP)	0.100 16V Z RECT.	チップセラ（F）			01
C600	**US635100**	CERAMIC CAPACITOR (CHIP)	0.100 16V Z RECT.	チップセラ（F）			01
C621	**US635100**	CERAMIC CAPACITOR (CHIP)	0.100 16V Z RECT.	チップセラ（F）			01
CN1	**VT388600**	CONNECTOR	PH 5P TE	ベース付ポスト			01
CN2	**VT388500**	CONNECTOR	PH 4P TE	ベース付ポスト			01
CN3	**WB560400**	CONNECTOR	ZH 9P TE	ベースピン			01
CN4	**WB560100**	CONNECTOR	ZH 6P TE	ベースピン			01
CN6	**WB560300**	CONNECTOR	ZH 8P TE	ベースピン			
CN7	**WB560600**	CONNECTOR	ZH 11P TE	ベースピン			02
CN8	**WB560200**	CONNECTOR	ZH 7P TE	ベースピン			01
CN10	**VT388700**	CONNECTOR	PH 6P TE	ベース付ポスト			01
CN12	**VT388800**	CONNECTOR	PH 7P TE	ベース付ポスト			
D100	**VN68110R**	DIODE	EC10DS4TE12L1A400V	チップダイオード			01
D100	**VS20110R**	DIODE	D1F60 1A 600V TP	チップダイオード			01
D100	**VT53250R**	DIODE	1SR154-400 TE-25	ダイオード			01
D400	**VN68110R**	DIODE	EC10DS4TE12L1A400V	チップダイオード			01
D400	**VS20110R**	DIODE	D1F60 1A 600V TP	チップダイオード			01
D400	**VT53250R**	DIODE	1SR154-400 TE-25	ダイオード			01
EM100	**WE05620R**	EMI FILTER (CHIP)	NFM21PC105B1A3D	エミフィルチップ			01
EM101	**WE05620R**	EMI FILTER (CHIP)	NFM21PC105B1A3D	エミフィルチップ			01
IC100	**X8810A00**	IC	R8A02032BG	I C	CPU (SWX02)		09
✻ IC102	**YC252100**	IC	MR27T6402L-3CRTNZ0	I C	P2ROM 64M PROGRAM		
IC103	**X4025D0R**	IC	MX29LV800CBTC-70G	I C	FLASH ROM 8M BACK-UP		05
IC103	**X3042E00**	IC	MX29LV160DBTI-70G	I C	FLASH ROM 16M BACK-UP		03
IC103	**X8950B00**	IC	EN29LV160BB-70TIP	I C			
IC103	**X9600B00**	IC	F49L160BA-70TG2N	I C			
IC105	**X9347A00**	IC	R3112N291A-TR-F	I C	VOLTAGE DETECTOR		01
IC106	**XY806A0R**	IC	TC7WH14FU(TE12L,F)	I C	INVERTER		02
IC107	**X9292A00**	IC	R1172H121D-T1-F	I C	REGULATOR +1.2V		01
IC108	**X8398A00**	IC	TC7SET08FU(T5L,JF)	I C	AND GATE		01
IC109	**XW948A0R**	IC	TC7WH08FU(TE12L,F)	I C	AND GATE		01
IC300	**YC205100**	IC	MR27T6402L-38KTNZ0	I C	P2ROM 64M WAVE L		
IC301	**X6040A01**	IC	AK4385ET	I C	DAC		03
IC400	**X8940A00**	IC	T6TJ3XBG-0001(O)	I C	SWP51L		09
IC401	**YC206100**	IC	MR27T6402L-38LTNZ0	I C	P2ROM 64M WAVE H		
IC403	**X9293A00**	IC	R1172H151D-T1-F	I C	REGULATOR +1.5V		01
L104	**WK139000**	CHIP INDUCTANCE	600 BK1005HM601-T	チップインダクタ			01
-109	**WK139000**	CHIP INDUCTANCE	600 BK1005HM601-T	チップインダクタ			01
R100	**RD457100**	CARBON RESISTOR (CHIP)	10.0K 63M J RECT.	チップ抵抗			01
R102	**RD457150**	CARBON RESISTOR (CHIP)	15.0K 63M J RECT.	チップ抵抗			01
R103	**RD457150**	CARBON RESISTOR (CHIP)	15.0K 63M J RECT.	チップ抵抗			01
R110	**RD456100**	CARBON RESISTOR (CHIP)	1.0K 63M J RECT.	チップ抵抗			01
R112	**RD45547R**	CARBON RESISTOR (CHIP)	470.0 63M J RECT.	チップ抵抗			01
R118	**RD459100**	CARBON RESISTOR (CHIP)	1.0M 63M J RECT.	チップ抵抗			01
R119	**RD457100**	CARBON RESISTOR (CHIP)	10.0K 63M J RECT.	チップ抵抗			01
R123	**RD454470**	CARBON RESISTOR (CHIP)	47.0 63M J RECT.	チップ抵抗			01
-125	**RD454470**	CARBON RESISTOR (CHIP)	47.0 63M J RECT.	チップ抵抗			01
R126	**RD454220**	CARBON RESISTOR (CHIP)	22.0 63M J RECT.	チップ抵抗			01
R134	**RD454470**	CARBON RESISTOR (CHIP)	47.0 63M J RECT.	チップ抵抗			01
R137	**RD454220**	CARBON RESISTOR (CHIP)	22.0 63M J RECT.	チップ抵抗			01
R138	**RD454220**	CARBON RESISTOR (CHIP)	22.0 63M J RECT.	チップ抵抗			01
R144	**RD454470**	CARBON RESISTOR (CHIP)	47.0 63M J RECT.	チップ抵抗			01
R148	**RD454470**	CARBON RESISTOR (CHIP)	47.0 63M J RECT.	チップ抵抗			01
R157	**RD456100**	CARBON RESISTOR (CHIP)	1.0K 63M J RECT.	チップ抵抗			01
-159	**RD456100**	CARBON RESISTOR (CHIP)	1.0K 63M J RECT.	チップ抵抗			01
R161	**RD458470**	CARBON RESISTOR (CHIP)	470.0K 63M J RECT.	チップ抵抗			
R163	**RD457100**	CARBON RESISTOR (CHIP)	10.0K 63M J RECT.	チップ抵抗			01
R228	**RD454330**	CARBON RESISTOR (CHIP)	33.0 63M J RECT.	チップ抵抗			01
R229	**RD45000R**	CARBON RESISTOR (CHIP)	0.00 63M J RECT.	チップ抵抗			01
R230	**RD45000R**	CARBON RESISTOR (CHIP)	0.00 63M J RECT.	チップ抵抗			01
R237	**RD458470**	CARBON RESISTOR (CHIP)	470.0K 63M J RECT.	チップ抵抗			

✻: New Parts

RANK: Japan only

DM and GHD EBUS L and MK SUB

REF NO.	PART NO.	DESCRIPTION		部品名	REMARKS	QTY	RANK
R313	**RD45612R**	CARBON RESISTOR (CHIP)	1.2K 63M J RECT.	チップ抵抗			01
R314	**RD45615R**	CARBON RESISTOR (CHIP)	1.5K 63M J RECT.	チップ抵抗			01
R319	**RD457220**	CARBON RESISTOR (CHIP)	22.0K 63M J RECT.	チップ抵抗			01
R320	**RD457220**	CARBON RESISTOR (CHIP)	22.0K 63M J RECT.	チップ抵抗			01
R321	**RD45000R**	CARBON RESISTOR (CHIP)	0.00 63M J RECT.	チップ抵抗			01
R322	**RD457270**	CARBON RESISTOR (CHIP)	27.0K 63M J RECT.	チップ抵抗			01
R323	**RD457270**	CARBON RESISTOR (CHIP)	27.0K 63M J RECT.	チップ抵抗			01
R327	**RD457100**	CARBON RESISTOR (CHIP)	10.0K 63M J RECT.	チップ抵抗			01
R328	**RD457100**	CARBON RESISTOR (CHIP)	10.0K 63M J RECT.	チップ抵抗			01
R330	**RD455560**	CARBON RESISTOR (CHIP)	560.0 63M J RECT.	チップ抵抗			
R374	**RD45000R**	CARBON RESISTOR (CHIP)	0.00 63M J RECT.	チップ抵抗			01
R376	**RD45612R**	CARBON RESISTOR (CHIP)	1.2K 63M J RECT.	チップ抵抗			01
R377	**RD45615R**	CARBON RESISTOR (CHIP)	1.5K 63M J RECT.	チップ抵抗			01
R406	**RD459100**	CARBON RESISTOR (CHIP)	1.0M 63M J RECT.	チップ抵抗			01
R407	**RD45615R**	CARBON RESISTOR (CHIP)	1.5K 63M J RECT.	チップ抵抗			01
R409	**RD454470**	CARBON RESISTOR (CHIP)	47.0 63M J RECT.	チップ抵抗			01
-412	**RD454470**	CARBON RESISTOR (CHIP)	47.0 63M J RECT.	チップ抵抗			01
R416	**RD454470**	CARBON RESISTOR (CHIP)	47.0 63M J RECT.	チップ抵抗			01
R420	**RD454470**	CARBON RESISTOR (CHIP)	47.0 63M J RECT.	チップ抵抗			01
R421	**RD454470**	CARBON RESISTOR (CHIP)	47.0 63M J RECT.	チップ抵抗			01
RA101	**WH211800**	RESISTOR ARRAY	10K X 4	抵抗アレイ			01
RA102	**WH211800**	RESISTOR ARRAY	10K X 4	抵抗アレイ			01
RA104	**WH211800**	RESISTOR ARRAY	10K X 4	抵抗アレイ			01
RA105	**WH206200**	RESISTOR ARRAY	47 X 4	抵抗アレイ			01
-114	**WH206200**	RESISTOR ARRAY	47 X 4	抵抗アレイ			01
RA116	**WH206200**	RESISTOR ARRAY	47 X 4	抵抗アレイ			01
RA117	**WH206200**	RESISTOR ARRAY	47 X 4	抵抗アレイ			01
RA118	**WH206600**	RESISTOR ARRAY	68 X 4	抵抗アレイ			01
-121	**WH206600**	RESISTOR ARRAY	68 X 4	抵抗アレイ			01
RA310	**WH211800**	RESISTOR ARRAY	10K X 4	抵抗アレイ			01
RA400	**WH211800**	RESISTOR ARRAY	10K X 4	抵抗アレイ			01
RA401	**WH211800**	RESISTOR ARRAY	10K X 4	抵抗アレイ			01
RA404	**WH211800**	RESISTOR ARRAY	10K X 4	抵抗アレイ			01
RA406	**WH206200**	RESISTOR ARRAY	47 X 4	抵抗アレイ			01
-417	**WH206200**	RESISTOR ARRAY	47 X 4	抵抗アレイ			01
X100	**WM135200**	RESONATOR QUARTZ	16.9344MHz DSX321G	水晶振動子			03
X120	**WH521200**	QUARTZ CRYSTAL UNIT	48MHz SG-310SCF	水晶振動器			04
X400	**WM135300**	RESONATOR QUARTZ	11.2896MHz DSX321G	水晶振動子			03
	V851480R	CIRCUIT BOARD	GHD EBUS L	GHD_EBUSシートL	(XZ138D0)		13
	V658820R	CIRCUIT BOARD	MK SUB	MKサブシート	(V658810)(XZ142B0)		10
	--	FELT CLOTH		不織布	(VU45960)		
C1	**UI52747R**	ELECTROLYTIC CAPACITOR	47.00 10.0V	ケミコン			01
C2	**VF611200**	MONOLITHIC CERAMIC CAPACITOR	0.100 50V Z RX TP	積層セラコン			02
CN1	**VB39030R**	CONNECTOR	PH 7P TE	ベースポスト			01
CN2	**VK025300**	WIRE TRAP	52147 9P TE	ワイヤートラップ			01
CN3	**VK02560R**	WIRE TRAP	52147 12P TE	ワイヤートラップ			01
D1	**VB941200**	DIODE	1SS133,1SS176 TE-5	ダイオード			01
-71	**VB941200**	DIODE	1SS133,1SS176 TE-5	ダイオード			01
J	**--**	JUMPER WIRE	0.55	ジャンパー線	(VA07890)		
J	**--**	JUMPER WIRE	0.55	ジャンパー線	(VA07891)		
J7	**--**	JUMPER WIRE	0.55	ジャンパー線	(VA07890)		
J7	**--**	JUMPER WIRE	0.55	ジャンパー線	(VA07891)		
	V658820R	CIRCUIT BOARD	MK SUB	MKサブシート	(V658810)(XZ142B0)		10
C0001	**US135100**	CERAMIC CAPACITOR (CHIP)	0.1000 16V Z RECT.	チップセラ(F)			01
-0004	**US135100**	CERAMIC CAPACITOR (CHIP)	0.1000 16V Z RECT.	チップセラ(F)			01
C0005	**US063100**	CERAMIC CAPACITOR (CHIP)	1000P 50V K RECT.	チップセラ(B)			01
CN001	**V695430R**	TERMINAL	12P GPFA105-1202A0	中継ターミナル			03
CN003	**V695440R**	TERMINAL	24P GPFA105-2402A0	中継ターミナル			03
IC001	**X003120R**	IC	UPD780031AYGK-N04	IC	E-LKS		05
L0001	**VR24370R**	CHIP INDUCTANCE	56U LEM2520 T 560J	巻線チップインダクタ			01
R0001	**RD357100**	CARBON RESISTOR (CHIP)	10.0K 63M J RECT.	チップ抵抗			01
R0005	**RD356100**	CARBON RESISTOR (CHIP)	1.0K 63M J RECT.	チップ抵抗			01
R0006	**RD354470**	CARBON RESISTOR (CHIP)	47.0 63M J RECT.	チップ抵抗			01
-0008	**RD354470**	CARBON RESISTOR (CHIP)	47.0 63M J RECT.	チップ抵抗			01
RA001	**RE047100**	RESISTOR ARRAY	10KX4	抵抗アレイ			01
-004	**RE047100**	RESISTOR ARRAY	10KX4	抵抗アレイ			01
X0001	**V615050R**	CERAMIC RESONATOR	8.38MHz EFOS8384E5	セラミック振動子			01
* X0001	**WU956300**	RESONATOR CERAMIC	8.38MHz CSTCC8M38G56	セラミック振動子			

*: New Parts

RANK: Japan only

GHD H and GHD M and HP and MAL2

REF NO.	PART NO.	DESCRIPTION		部品名	REMARKS	QTY	RANK
	V852150R	CIRCUIT BOARD	GHD H	GHDシートH	(X2218A0)		08
	--	FELT CLOTH		不織布	(V852160)		
CN1	**VK02560R**	WIRE TRAP	52147 12P TE	ワイヤートラップ			01
CN3	**VK024800**	WIRE TRAP	52147 4P TE	ワイヤートラップ			01
D61	**VB941200**	DIODE	1SS133,1SS176 TE-5	ダイオード			01
-108	**VB941200**	DIODE	1SS133,1SS176 TE-5	ダイオード			01
J	**--**	JUMPER WIRE	0.55	ジャンパー線	(VA07890)		
J	**--**	JUMPER WIRE	0.55	ジャンパー線	(VA07891)		
	V852140R	CIRCUIT BOARD	GHD M	GHDシートM	(X2217A0)		08
	--	FELT CLOTH		不織布	(V846990)		
CN1	**VK02560R**	WIRE TRAP	52147 12P TE	ワイヤートラップ			01
CN2	**VK02560R**	WIRE TRAP	52147 12P TE	ワイヤートラップ			01
CN3	**VK025300**	WIRE TRAP	52147 9P TE	ワイヤートラップ			01
CN4	**VK024800**	WIRE TRAP	52147 4P TE	ワイヤートラップ			01
D1	**VB941200**	DIODE	1SS133,1SS176 TE-5	ダイオード			01
-60	**VB941200**	DIODE	1SS133,1SS176 TE-5	ダイオード			01
J	**--**	JUMPER WIRE	0.55	ジャンパー線	(VA07890)		
J	**--**	JUMPER WIRE	0.55	ジャンパー線	(VA07891)		
	WE22680R	CIRCUIT BOARD	HP	HPシート	(WE22690)(X2242B0)		06
	--	JUMPER WIRE	0.55	ジャンパー線	(VA07890)		
C0001	**FG64410R**	CERAMIC CAPACITOR	0.0100 50V Z RX TP	セラコン(F)			01
-0005	**FG64410R**	CERAMIC CAPACITOR	0.0100 50V Z RX TP	セラコン(F)			01
CN001	**VB858600**	CONNECTOR	PH 7P SE	ベーススポスト			01
CN002	**VB858100**	CONNECTOR	PH 2P SE	ベーススポスト			01
JK001	**LB101870**	HEADPHONE JACK	YKB21-5006	ホーンコネクタ	PHONES		03
JK001	**WJ306200**	HEADPHONE JACK	MSJ-064-15A B AG	ホーンコネクタ			
JK002	**LB101870**	HEADPHONE JACK	YKB21-5006	ホーンコネクタ	PHONES		03
JK002	**WJ306200**	HEADPHONE JACK	MSJ-064-15A B AG	ホーンコネクタ			
L0001	**VB835000**	COIL	FL05RD200AT 20uH	コイル20U			01
L0001	**VB97110R**	COIL	FL05RD200A 20uH	コイル20U			01
L0002	**VB835000**	COIL	FL05RD200AT 20uH	コイル20U			01
L0002	**VB97110R**	COIL	FL05RD200A 20uH	コイル20U			01
L0003	**V3085000**	CHOKE COIL	R-5C TE 4.0uH	チョークコイル			
L0003	**V3085100**	CHOKE COIL	R-5C 10uH	チョークコイル10U			
L0004	**VB835000**	COIL	FL05RD200AT 20uH	コイル20U			01
L0004	**VB97110R**	COIL	FL05RD200A 20uH	コイル20U			01
L0005	**VB835000**	COIL	FL05RD200AT 20uH	コイル20U			01
L0005	**VB97110R**	COIL	FL05RD200A 20uH	コイル20U			01
L0006	**V3085000**	CHOKE COIL	R-5C TE 4.0uH	チョークコイル			
L0006	**V3085100**	CHOKE COIL	R-5C 10uH	チョークコイル10U			
R0001	**V9295000**	CARBON RESISTOR	33.0 1/2 J YOKOSUT	カーボン抵抗			01
-0004	**V9295000**	CARBON RESISTOR	33.0 1/2 J YOKOSUT	カーボン抵抗			01
R0001	**V9458700**	CARBON RESISTOR	33.0 1/2 J TP	カーボン抵抗			
-0004	**V9458700**	CARBON RESISTOR	33.0 1/2 J TP	カーボン抵抗			
SW001	**VS05340R**	SLIDE SWITCH	SSSF115300	スライドSW	SPEAKER(HP.SW)		02
WH1	**VT890700**	EARTH WIRE	1P L=150mm	アース束線150mm			01
	WU044900	CIRCUIT BOARD	MAL2	MAL2シート	(WU04480)(YC388B0)		
	--	SILICON GREASE	G-746	シリコングリス	(0412125)		
	--	SILICON GREASE	X-113A G746	シリコングリス	(VA79810)		
	V5184100	HOLDER, POWER AMPLIFIER		パワーアンプ固定金具		3	03
	WE98740R	BIND HEAD TAPPING SCREW-B	3.0X12 MFZN2W3	Bタイト十BIND		3	01
C002	**V212620R**	ELECTROLYTIC CAPACITOR	10000 25.0V TATEJI	ケミコン			04
C004	**V212620R**	ELECTROLYTIC CAPACITOR	10000 25.0V TATEJI	ケミコン			04
CN002	**LB93205R**	CONNECTOR	VH 5P TE	ベーススポスト			01
CN004	**VB39060R**	CONNECTOR	PH 10P TE	ベーススポスト			01
CN005	**VL844800**	CONNECTOR	XH 4P TE	ベーススツキポスト			01
CN007	**LB93204R**	CONNECTOR	VH 4P TE	ベーススポスト			01
CN008	**VB39000R**	CONNECTOR	PH 4P TE	ベーススポスト			01
IC001	**X7961A00**	IC	BA33DD0T	IC	REGULATOR +3.3V		03
IC002	**X7974A00**	IC	KIA7809API-U/P	IC	REGULATOR +9V		02
IC003	**YC387A00**	IC	TB2922HQ(O)	IC	POWER AMPLIFIER 20Wx2		
IC004	**X5887A0R**	IC	BA50BC0T	IC	REGULATOR +5V		03
IC004	**X9491A00**	IC	KIA78D05PI-U/P	IC			
K001	**--**	HEAT SINK		放熱板	(WH45700)		
C001	**US065100**	CERAMIC CAPACITOR (CHIP)	0.100 50V Z RECT.	チップセラF			01
C001	**US14510R**	CERAMIC CAPACITOR (CHIP)	0.1000 25V Z RECT.	チップセラ(F)			01

✻: New Parts

RANK: Japan only

MAL2 and MV/PNR

REF NO.	PART NO.	DESCRIPTION		部品名	REMARKS	QTY	RANK
C003	**US065100**	CERAMIC CAPACITOR (CHIP)	0.100 50V Z RECT.	チップセラ F			01
C003	**US14510R**	CERAMIC CAPACITOR (CHIP)	0.1000 25V Z RECT.	チップセラ(F)			01
C006	**US065100**	CERAMIC CAPACITOR (CHIP)	0.100 50V Z RECT.	チップセラ F			01
C006	**US14510R**	CERAMIC CAPACITOR (CHIP)	0.1000 25V Z RECT.	チップセラ(F)			01
C010	**US065100**	CERAMIC CAPACITOR (CHIP)	0.100 50V Z RECT.	チップセラ F			01
C010	**US14510R**	CERAMIC CAPACITOR (CHIP)	0.1000 25V Z RECT.	チップセラ(F)			01
C012	**US065100**	CERAMIC CAPACITOR (CHIP)	0.100 50V Z RECT.	チップセラ F			01
C012	**US14510R**	CERAMIC CAPACITOR (CHIP)	0.1000 25V Z RECT.	チップセラ(F)			01
C013	**US065100**	CERAMIC CAPACITOR (CHIP)	0.100 50V Z RECT.	チップセラ F			01
C013	**US14510R**	CERAMIC CAPACITOR (CHIP)	0.1000 25V Z RECT.	チップセラ(F)			01
C020	**US063100**	CERAMIC CAPACITOR (CHIP)	1000P 50V K RECT.	チップセラ(B)			01
C021	**US063100**	CERAMIC CAPACITOR (CHIP)	1000P 50V K RECT.	チップセラ(B)			01
C024	**US065100**	CERAMIC CAPACITOR (CHIP)	0.100 50V Z RECT.	チップセラ F			01
C024	**US14510R**	CERAMIC CAPACITOR (CHIP)	0.1000 25V Z RECT.	チップセラ(F)			01
C028	**US065100**	CERAMIC CAPACITOR (CHIP)	0.100 50V Z RECT.	チップセラ F			01
-034	**US065100**	CERAMIC CAPACITOR (CHIP)	0.100 50V Z RECT.	チップセラ F			01
C028	**US14510R**	CERAMIC CAPACITOR (CHIP)	0.1000 25V Z RECT.	チップセラ(F)			01
-034	**US14510R**	CERAMIC CAPACITOR (CHIP)	0.1000 25V Z RECT.	チップセラ(F)			01
C036	**US065100**	CERAMIC CAPACITOR (CHIP)	0.100 50V Z RECT.	チップセラ F			01
C036	**US14510R**	CERAMIC CAPACITOR (CHIP)	0.1000 25V Z RECT.	チップセラ(F)			01
C037	**US065100**	CERAMIC CAPACITOR (CHIP)	0.100 50V Z RECT.	チップセラ F			01
C037	**US14510R**	CERAMIC CAPACITOR (CHIP)	0.1000 25V Z RECT.	チップセラ(F)			01
C039	**US065100**	CERAMIC CAPACITOR (CHIP)	0.100 50V Z RECT.	チップセラ F			01
C039	**US14510R**	CERAMIC CAPACITOR (CHIP)	0.1000 25V Z RECT.	チップセラ(F)			01
C051	**US065100**	CERAMIC CAPACITOR (CHIP)	0.100 50V Z RECT.	チップセラ F			01
C051	**US14510R**	CERAMIC CAPACITOR (CHIP)	0.1000 25V Z RECT.	チップセラ(F)			01
C052	**US065100**	CERAMIC CAPACITOR (CHIP)	0.100 50V Z RECT.	チップセラ F			01
C052	**US14510R**	CERAMIC CAPACITOR (CHIP)	0.1000 25V Z RECT.	チップセラ(F)			01
R001	**RD357100**	CARBON RESISTOR (CHIP)	10.0K 63M J RECT.	チップ抵抗			01
R003	**RD357120**	CARBON RESISTOR (CHIP)	12.0K 63M J RECT.	チップ抵抗			01
R004	**RD357120**	CARBON RESISTOR (CHIP)	12.0K 63M J RECT.	チップ抵抗			01
R005	**RD356560**	CARBON RESISTOR (CHIP)	5.6K 63M J RECT.	チップ抵抗			01
R006	**RD356560**	CARBON RESISTOR (CHIP)	5.6K 63M J RECT.	チップ抵抗			01
R007	**RD35747R**	CARBON RESISTOR (CHIP)	47.0K 63M J RECT.	チップ抵抗			01
R010	**RD356100**	CARBON RESISTOR (CHIP)	1.0K 63M J RECT.	チップ抵抗			01
R011	**RD35410R**	CARBON RESISTOR (CHIP)	10.0 63M J RECT.	チップ抵抗			01
-014	**RD35410R**	CARBON RESISTOR (CHIP)	10.0 63M J RECT.	チップ抵抗			01
R021	**RD350001**	CARBON RESISTOR (CHIP)	0 63M J RECT.	チップ抵抗			01
R022	**RD350001**	CARBON RESISTOR (CHIP)	0 63M J RECT.	チップ抵抗			01
C005	**WF20450R**	ELECTROLYTIC CAPACITOR	220 25.0V TE	ケミコン			01
C007	**WF20450R**	ELECTROLYTIC CAPACITOR	220 25.0V TE	ケミコン			01
C014	**WF20450R**	ELECTROLYTIC CAPACITOR	220 25.0V TE	ケミコン			01
C016	**WF20450R**	ELECTROLYTIC CAPACITOR	220 25.0V TE	ケミコン			01
C017	**WF20450R**	ELECTROLYTIC CAPACITOR	220 25.0V TE	ケミコン			01
C018	**VE326400**	MONOLITHIC POLYESTER F. CAP.	0.22 50V J RX TP	積層マイラーコン			01
C018	**VR168700**	MONOLITHIC POLYESTER F. CAP.	ECQ-V1H224JL3	積層マイラーコン			01
C019	**VE326400**	MONOLITHIC POLYESTER F. CAP.	0.22 50V J RX TP	積層マイラーコン			01
C019	**VR168700**	MONOLITHIC POLYESTER F. CAP.	ECQ-V1H224JL3	積層マイラーコン			01
C023	**VN70120R**	ELECTROLYTIC CAPACITOR	1.00 50.0V RX TP	ケミコン PS			01
C025	**WE66270R**	ELECTROLYTIC CAPACITOR	10 50.0V TP	ケミコン			01
C026	**WF20450R**	ELECTROLYTIC CAPACITOR	220 25.0V TE	ケミコン			01
C027	**WF20450R**	ELECTROLYTIC CAPACITOR	220 25.0V TE	ケミコン			01
C040	**WF20450R**	ELECTROLYTIC CAPACITOR	220 25.0V TE	ケミコン			01
C041	**WF20450R**	ELECTROLYTIC CAPACITOR	220 25.0V TE	ケミコン			01
	--	JUMPER WIRE	0.55	ジャンパー線	(VA07890)		
	--	JUMPER WIRE	0.55	ジャンパー線	(VA07891)		
D001	**VB941200**	DIODE	1SS133,1SS176 TE-5	ダイオード			01
-003	**VB941200**	DIODE	1SS133,1SS176 TE-5	ダイオード			01
D001	**VD631600**	DIODE	1SS133,176,HSS104	ダイオード			01
-003	**VD631600**	DIODE	1SS133,176,HSS104	ダイオード			01
J1	**--**	JUMPER WIRE	0.55	ジャンパー線	(VA07890)		
-3	**--**	JUMPER WIRE	0.55	ジャンパー線	(VA07890)		
J1	**--**	JUMPER WIRE	0.55	ジャンパー線	(VA07891)		
-3	**--**	JUMPER WIRE	0.55	ジャンパー線	(VA07891)		
L001	**--**	JUMPER WIRE	0.55	ジャンパー線	(VA07890)		
-004	**--**	JUMPER WIRE	0.55	ジャンパー線	(VA07890)		
L001	**--**	JUMPER WIRE	0.55	ジャンパー線	(VA07891)		
-004	**--**	JUMPER WIRE	0.55	ジャンパー線	(VA07891)		
	WN718400	CIRCUIT BOARD	MV	MVシート	(WN71370)(X5956C0)		07

✻: New Parts

RANK: Japan only

MV/PNR

REF NO.	PART NO.	DESCRIPTION		部品名	REMARKS	QTY	RANK
	WN713800	CIRCUIT BOARD	PNR	PNRシート	(WN71370)(X5956C0)		07
CN102	**VB858700**	CONNECTOR	PH 8P SE	ベーススポスト			01
CN202	**VB85880R**	CONNECTOR	PH 9P SE	ベーススポスト			01
CN302	**VB858600**	CONNECTOR	PH 7P SE	ベーススポスト			01
CN401	**VB858700**	CONNECTOR	PH 8P SE	ベーススポスト			01
TP1	**--**	EARTH WIRE	1P	アース線	(WF11760)		
VR401	**VK369000**	SLIDE POT.	A 10.0K RS30112A90	二連スライドVR	MASTER VOLUME		03
LD015	**VU067800**	LED RED	SEL6210S-TP5	LED	GRAND PIANO 1		01
LD015	**WE864300**	LED RED	SLR-343VCT32	LED			01
LD016	**VU067800**	LED RED	SEL6210S-TP5	LED	GRAND PIANO 2		01
LD016	**WE864300**	LED RED	SLR-343VCT32	LED			01
LD017	**VU067800**	LED RED	SEL6210S-TP5	LED	E.PIANO 1		01
LD017	**WE864300**	LED RED	SLR-343VCT32	LED			01
LD018	**VU067800**	LED RED	SEL6210S-TP5	LED	E.PIANO 2		01
LD018	**WE864300**	LED RED	SLR-343VCT32	LED			01
LD025	**VU067800**	LED RED	SEL6210S-TP5	LED	CHURCH ORGAN 1		01
LD025	**WE864300**	LED RED	SLR-343VCT32	LED			01
LD026	**VU067800**	LED RED	SEL6210S-TP5	LED	CHURCH ORGAN 2		01
LD026	**WE864300**	LED RED	SLR-343VCT32	LED			01
LD027	**VU067800**	LED RED	SEL6210S-TP5	LED	JAZZ ORGAN		01
LD027	**WE864300**	LED RED	SLR-343VCT32	LED			01
LD028	**VU067800**	LED RED	SEL6210S-TP5	LED	STRINGS 1		01
LD028	**WE864300**	LED RED	SLR-343VCT32	LED			01
LD035	**VU067800**	LED RED	SEL6210S-TP5	LED	HARPSICHORD 1		01
LD035	**WE864300**	LED RED	SLR-343VCT32	LED			01
LD036	**VU067800**	LED RED	SEL6210S-TP5	LED	HARPSICHORD 2		01
LD036	**WE864300**	LED RED	SLR-343VCT32	LED			01
LD037	**VU067800**	LED RED	SEL6210S-TP5	LED	VIBRAPHONE		01
LD037	**WE864300**	LED RED	SLR-343VCT32	LED			01
LD045	**VU067800**	LED RED	SEL6210S-TP5	LED	STRINGS 2		01
LD045	**WE864300**	LED RED	SLR-343VCT32	LED			01
LD046	**VU067800**	LED RED	SEL6210S-TP5	LED	CHOIR		01
LD046	**WE864300**	LED RED	SLR-343VCT32	LED			01
LD047	**VU067800**	LED RED	SEL6210S-TP5	LED	GUITAR		01
LD047	**WE864300**	LED RED	SLR-343VCT32	LED			01
LD056	**VD18000R**	LED RED	SLZ-190B-03-T2	LED	ROOM		01
LD056	**WM285600**	LED RED	HFR223P-BW12	LED			01
LD057	**VD18000R**	LED RED	SLZ-190B-03-T2	LED	CHORUS		01
LD057	**WM285600**	LED RED	HFR223P-BW12	LED			01
LD058	**VU067800**	LED RED	SEL6210S-TP5	LED	DAMPER RES. ON		01
LD058	**WE864300**	LED RED	SLR-343VCT32	LED			01
LD065	**VD18000R**	LED RED	SLZ-190B-03-T2	LED	BRIGHT		01
LD065	**WM285600**	LED RED	HFR223P-BW12	LED			01
LD066	**VD18000R**	LED RED	SLZ-190B-03-T2	LED	HALL 1		01
LD066	**WM285600**	LED RED	HFR223P-BW12	LED			01
LD067	**VD18000R**	LED RED	SLZ-190B-03-T2	LED	PHASER		01
LD067	**WM285600**	LED RED	HFR223P-BW12	LED			01
LD068	**VD18000R**	LED RED	SLZ-190B-03-T2	LED	HARD		01
LD068	**WM285600**	LED RED	HFR223P-BW12	LED			01
LD075	**VD18000R**	LED RED	SLZ-190B-03-T2	LED	NORMAL		01
LD075	**WM285600**	LED RED	HFR223P-BW12	LED			01
LD076	**VD18000R**	LED RED	SLZ-190B-03-T2	LED	HALL 2		01
LD076	**WM285600**	LED RED	HFR223P-BW12	LED			01
LD077	**VD18000R**	LED RED	SLZ-190B-03-T2	LED	TREMOLO		01
LD077	**WM285600**	LED RED	HFR223P-BW12	LED			01
LD078	**VD18000R**	LED RED	SLZ-190B-03-T2	LED	MEDIUM		01
LD078	**WM285600**	LED RED	HFR223P-BW12	LED			01
LD085	**VD18000R**	LED RED	SLZ-190B-03-T2	LED	MELLOW		01
LD085	**WM285600**	LED RED	HFR223P-BW12	LED			01
LD086	**VD18000R**	LED RED	SLZ-190B-03-T2	LED	STAGE		01
LD086	**WM285600**	LED RED	HFR223P-BW12	LED			01
LD087	**VD18000R**	LED RED	SLZ-190B-03-T2	LED	ROTARY SP		01
LD087	**WM285600**	LED RED	HFR223P-BW12	LED			01
LD088	**VD18000R**	LED RED	SLZ-190B-03-T2	LED	SOFT		01
LD088	**WM285600**	LED RED	HFR223P-BW12	LED			01
SW005	**V8889300**	PUSH SWITCH	EVQ 11Y 07K	プッシュSW	GRAND PIANO 1		01
SW005	**WG31840R**	TACT SWITCH	SKRGAMD010	タクトSW			01
SW006	**V8889300**	PUSH SWITCH	EVQ 11Y 07K	プッシュSW	GRAND PIANO 2		01
SW006	**WG31840R**	TACT SWITCH	SKRGAMD010	タクトSW			01
SW007	**V8889300**	PUSH SWITCH	EVQ 11Y 07K	プッシュSW	E.PIANO 1		01

✻: New Parts

RANK: Japan only

MV/PNR and PEDAL and PL and PNL

REF NO.	PART NO.	DESCRIPTION		部品名	REMARKS	QTY	RANK
SW007	**WG31840R**	TACT SWITCH	SKRGAMD010	タクトSW			01
SW008	**V8889300**	PUSH SWITCH	EVQ 11Y 07K	プッシュSW	E.PIANO 2		01
SW008	**WG31840R**	TACT SWITCH	SKRGAMD010	タクトSW			01
SW015	**V8889300**	PUSH SWITCH	EVQ 11Y 07K	プッシュSW	CHURCH ORGAN 1		01
SW015	**WG31840R**	TACT SWITCH	SKRGAMD010	タクトSW			01
SW016	**V8889300**	PUSH SWITCH	EVQ 11Y 07K	プッシュSW	CHURCH ORGAN 2		01
SW016	**WG31840R**	TACT SWITCH	SKRGAMD010	タクトSW			01
SW017	**V8889300**	PUSH SWITCH	EVQ 11Y 07K	プッシュSW	JAZZ ORGAN		01
SW017	**WG31840R**	TACT SWITCH	SKRGAMD010	タクトSW			01
SW018	**V8889300**	PUSH SWITCH	EVQ 11Y 07K	プッシュSW	STRINGS 1		01
SW018	**WG31840R**	TACT SWITCH	SKRGAMD010	タクトSW			01
SW025	**V8889300**	PUSH SWITCH	EVQ 11Y 07K	プッシュSW	HARPSICHORD 1		01
SW025	**WG31840R**	TACT SWITCH	SKRGAMD010	タクトSW			01
SW026	**V8889300**	PUSH SWITCH	EVQ 11Y 07K	プッシュSW	HARPSICHORD 2		01
SW026	**WG31840R**	TACT SWITCH	SKRGAMD010	タクトSW			01
SW027	**V8889300**	PUSH SWITCH	EVQ 11Y 07K	プッシュSW	VIBRAPHONE		01
SW027	**WG31840R**	TACT SWITCH	SKRGAMD010	タクトSW			01
SW035	**V8889300**	PUSH SWITCH	EVQ 11Y 07K	プッシュSW	STRINGS 2		01
SW035	**WG31840R**	TACT SWITCH	SKRGAMD010	タクトSW			01
SW036	**V8889300**	PUSH SWITCH	EVQ 11Y 07K	プッシュSW	CHOIR		01
SW036	**WG31840R**	TACT SWITCH	SKRGAMD010	タクトSW			01
SW037	**V8889300**	PUSH SWITCH	EVQ 11Y 07K	プッシュSW	GUITAR		01
SW037	**WG31840R**	TACT SWITCH	SKRGAMD010	タクトSW			01
SW045	**V8889300**	PUSH SWITCH	EVQ 11Y 07K	プッシュSW	BRILLIANCE		01
SW045	**WG31840R**	TACT SWITCH	SKRGAMD010	タクトSW			01
SW046	**V8889300**	PUSH SWITCH	EVQ 11Y 07K	プッシュSW	REVERB		01
SW046	**WG31840R**	TACT SWITCH	SKRGAMD010	タクトSW			01
SW047	**V8889300**	PUSH SWITCH	EVQ 11Y 07K	プッシュSW	EFFECT		01
SW047	**WG31840R**	TACT SWITCH	SKRGAMD010	タクトSW			01
SW048	**V8889300**	PUSH SWITCH	EVQ 11Y 07K	プッシュSW	TOUCH		01
SW048	**WG31840R**	TACT SWITCH	SKRGAMD010	タクトSW			01
SW058	**V8889300**	PUSH SWITCH	EVQ 11Y 07K	プッシュSW	DAMPER RES. ON		01
SW058	**WG31840R**	TACT SWITCH	SKRGAMD010	タクトSW			01
	--	JUMPER WIRE	0.55	ジャンパー線	(VA07890)		
	--	JUMPER WIRE	0.55	ジャンパー線	(VA07891)		
D0005	**VD631600**	DIODE	1SS133,176,HSS104	ダイオード			01
-0008	**VD631600**	DIODE	1SS133,176,HSS104	ダイオード			01
D0015	**VD631600**	DIODE	1SS133,176,HSS104	ダイオード			01
-0018	**VD631600**	DIODE	1SS133,176,HSS104	ダイオード			01
D0025	**VD631600**	DIODE	1SS133,176,HSS104	ダイオード			01
-0027	**VD631600**	DIODE	1SS133,176,HSS104	ダイオード			01
D0035	**VD631600**	DIODE	1SS133,176,HSS104	ダイオード			01
-0037	**VD631600**	DIODE	1SS133,176,HSS104	ダイオード			01
D0045	**VD631600**	DIODE	1SS133,176,HSS104	ダイオード			01
-0048	**VD631600**	DIODE	1SS133,176,HSS104	ダイオード			01
D0058	**VD631600**	DIODE	1SS133,176,HSS104	ダイオード			01
R0021	**HF45510R**	CARBON RESISTOR	100.0 1/4 J AX TP	カーボン抵抗			01
-0028	**HF45510R**	CARBON RESISTOR	100.0 1/4 J AX TP	カーボン抵抗			01
R0021	**HF75510R**	CARBON RESISTOR	100.0 1/4 J AX TP	カーボン抵抗			01
-0028	**HF75510R**	CARBON RESISTOR	100.0 1/4 J AX TP	カーボン抵抗			01
	WP029200	CIRCUIT BOARD	PEDAL	PEDALシート	(WQ65870)(X9561D0)		05
CN1	**VB858500**	CONNECTOR	PH 6P SE	ベーススポスト			01
VR1	**WN154400**	VR ROTARY	B 10.0K RK09Y11L00	ローターリーVR1連	DAMPER pedal		03
	VU65910R	CIRCUIT BOARD	PL	PLシート	(VU65900)(XR898A0)		03
CN1	**VB858100**	CONNECTOR	PH 2P SE	ベーススポスト			01
LED1	**VD18000R**	LED RED	SLZ-190B-03-T2	LED	POWER indicator		01
LED1	**WM285600**	LED RED	HFR223P-BW12	LED			01
	WE02150R	CIRCUIT BOARD	PNL	PNLシート	(WE02140)(X5955C0/D0/E0)		08
	--	JUMPER WIRE	0.55	ジャンパー線	(VA07890)		
CN101	**VB858700**	CONNECTOR	PH 8P SE	ベーススポスト			01
CN201	**VB85880R**	CONNECTOR	PH 9P SE	ベーススポスト			01
CN301	**VB858600**	CONNECTOR	PH 7P SE	ベーススポスト			01
D0001	**VD631600**	DIODE	1SS133,176,HSS104	ダイオード			01
-0004	**VD631600**	DIODE	1SS133,176,HSS104	ダイオード			01
D0011	**VD631600**	DIODE	1SS133,176,HSS104	ダイオード			01
-0014	**VD631600**	DIODE	1SS133,176,HSS104	ダイオード			01
D0021	**VD631600**	DIODE	1SS133,176,HSS104	ダイオード			01

✻: New Parts

RANK: Japan only

PNL

REF NO.	PART NO.	DESCRIPTION		部品名	REMARKS	QTY	RANK
-0024	**VD631600**	DIODE	1SS133,176,HSS104	ダイオード			01
D0031	**VD631600**	DIODE	1SS133,176,HSS104	ダイオード			01
-0033	**VD631600**	DIODE	1SS133,176,HSS104	ダイオード			01
LD004	**V8066800**	LED RED/GREEN	SML72423C TP15	LED2色	LEFT		01
LD006	**V8066800**	LED RED/GREEN	SML72423C TP15	LED2色	RIGHT		01
LD014	**VU067800**	LED RED	SEL6210S-TP5	LED	TRANSPOSE ON		01
LD014	**WE864300**	LED RED	SLR-343VCT32	LED			01
LD024	**VU067800**	LED RED	SEL6210S-TP5	LED	REC		01
LD024	**WE864300**	LED RED	SLR-343VCT32	LED			01
LD034	**VD18000R**	LED RED	SLZ-190B-03-T2	LED	USB		01
LD034	**WM285600**	LED RED	HFR223P-BW12	LED			01
LD044	**VD18000R**	LED RED	SLZ-190B-03-T2	LED	USER		01
LD044	**WM285600**	LED RED	HFR223P-BW12	LED			01
LD054	**VD18000R**	LED RED	SLZ-190B-03-T2	LED	SAVE TO USB		01
LD054	**WM285600**	LED RED	HFR223P-BW12	LED			01
LD064	**VD18000R**	LED RED	SLZ-190B-03-T2	LED	LOAD TO USER		01
LD064	**WM285600**	LED RED	HFR223P-BW12	LED			01
LD074	**VD18000R**	LED RED	SLZ-190B-03-T2	LED	TEMPO		01
LD074	**WM285600**	LED RED	HFR223P-BW12	LED			01
LD081	**VU067800**	LED RED	SEL6210S-TP5	LED	PLAY/PAUSE		01
LD081	**WE864300**	LED RED	SLR-343VCT32	LED			01
LD082	**VD18000R**	LED RED	SLZ-190B-03-T2	LED	PRESET		01
LD082	**WM285600**	LED RED	HFR223P-BW12	LED			01
LD083	**VD18000R**	LED RED	SLZ-190B-03-T2	LED	DEL./FORMAT		01
LD083	**WM285600**	LED RED	HFR223P-BW12	LED			01
LD084	**VD18000R**	LED RED	SLZ-190B-03-T2	LED	FUNCTION		01
LD084	**WM285600**	LED RED	HFR223P-BW12	LED			01
LD101	**VQ32390R**	LED DISPLAY	SL-9351S	LEDディスプレイ	TEMPO/OTHER VALUE		05
LD101	**WK197000**	LED DISPLAY	3HSR11410B10	LEDディスプレイ			04
R0010	**HF454470**	CARBON RESISTOR	47.0 1/4 J AX TP	カーボン抵抗			01
R0010	**HF75447R**	CARBON RESISTOR	47.0 1/4 J AX TP	カーボン抵抗			01
R0011	**HF45510R**	CARBON RESISTOR	100.0 1/4 J AX TP	カーボン抵抗			01
-0018	**HF45510R**	CARBON RESISTOR	100.0 1/4 J AX TP	カーボン抵抗			01
R0011	**HF75510R**	CARBON RESISTOR	100.0 1/4 J AX TP	カーボン抵抗			01
-0018	**HF75510R**	CARBON RESISTOR	100.0 1/4 J AX TP	カーボン抵抗			01
R0031	**HF454470**	CARBON RESISTOR	47.0 1/4 J AX TP	カーボン抵抗			01
R0031	**HF75447R**	CARBON RESISTOR	47.0 1/4 J AX TP	カーボン抵抗			01
R0032	**HF454470**	CARBON RESISTOR	47.0 1/4 J AX TP	カーボン抵抗			01
R0032	**HF75447R**	CARBON RESISTOR	47.0 1/4 J AX TP	カーボン抵抗			01
R0033	**--**	JUMPER WIRE	0.55	ジャンパー線	(VA07890)		
-0036	**--**	JUMPER WIRE	0.55	ジャンパー線	(VA07890)		
R0033	**--**	JUMPER WIRE	0.55	ジャンパー線	(VA07891)		
-0036	**--**	JUMPER WIRE	0.55	ジャンパー線	(VA07891)		
R0037	**HF454470**	CARBON RESISTOR	47.0 1/4 J AX TP	カーボン抵抗			01
-0039	**HF454470**	CARBON RESISTOR	47.0 1/4 J AX TP	カーボン抵抗			01
R0037	**HF75447R**	CARBON RESISTOR	47.0 1/4 J AX TP	カーボン抵抗			01
-0039	**HF75447R**	CARBON RESISTOR	47.0 1/4 J AX TP	カーボン抵抗			01
SW001	**V8889300**	PUSH SWITCH	EVQ 11Y 07K	プッシュSW	DEMO		01
SW001	**VV439800**	TACT SWITCH	SKQNAJ003A H=7.0	タクトSW			01
SW001	**WG31840R**	TACT SWITCH	SKRGAMD010	タクトSW			01
SW002	**V8889300**	PUSH SWITCH	EVQ 11Y 07K	プッシュSW	TRANSPOSE ON		01
SW002	**VV439800**	TACT SWITCH	SKQNAJ003A H=7.0	タクトSW			01
SW002	**WG31840R**	TACT SWITCH	SKRGAMD010	タクトSW			01
SW003	**V8889300**	PUSH SWITCH	EVQ 11Y 07K	プッシュSW	REC		01
SW003	**VV439800**	TACT SWITCH	SKQNAJ003A H=7.0	タクトSW			01
SW003	**WG31840R**	TACT SWITCH	SKRGAMD010	タクトSW			01
SW004	**V8889300**	PUSH SWITCH	EVQ 11Y 07K	プッシュSW	STOP		01
SW004	**VV439800**	TACT SWITCH	SKQNAJ003A H=7.0	タクトSW			01
SW004	**WG31840R**	TACT SWITCH	SKRGAMD010	タクトSW			01
SW011	**V8889300**	PUSH SWITCH	EVQ 11Y 07K	プッシュSW	PLAY/PAUSE		01
SW011	**VV439800**	TACT SWITCH	SKQNAJ003A H=7.0	タクトSW			01
SW011	**WG31840R**	TACT SWITCH	SKRGAMD010	タクトSW			01
SW012	**V8889300**	PUSH SWITCH	EVQ 11Y 07K	プッシュSW	SONG SELECT		01
SW012	**VV439800**	TACT SWITCH	SKQNAJ003A H=7.0	タクトSW			01
SW012	**WG31840R**	TACT SWITCH	SKRGAMD010	タクトSW			01
SW013	**V8889300**	PUSH SWITCH	EVQ 11Y 07K	プッシュSW	FILE		01
SW013	**VV439800**	TACT SWITCH	SKQNAJ003A H=7.0	タクトSW			01
SW013	**WG31840R**	TACT SWITCH	SKRGAMD010	タクトSW			01
SW014	**V8889300**	PUSH SWITCH	EVQ 11Y 07K	プッシュSW	TEMPO/FUNCTION		01
SW014	**VV439800**	TACT SWITCH	SKQNAJ003A H=7.0	タクトSW			01

✻: New Parts

RANK: Japan only

PNL and PNS

REF NO.	PART NO.	DESCRIPTION		部品名	REMARKS	QTY	RANK
SW014	**WG31840R**	TACT SWITCH	SKRGAMD010	タクトSW			01
SW021	**V8889300**	PUSH SWITCH	EVQ 11Y 07K	プッシュSW	-/NO		01
SW021	**VV439800**	TACT SWITCH	SKQNAJ003A H=7.0	タクトSW			01
SW021	**WG31840R**	TACT SWITCH	SKRGAMD010	タクトSW			01
SW022	**V8889300**	PUSH SWITCH	EVQ 11Y 07K	プッシュSW	+/YES		01
SW022	**VV439800**	TACT SWITCH	SKQNAJ003A H=7.0	タクトSW			01
SW022	**WG31840R**	TACT SWITCH	SKRGAMD010	タクトSW			01
SW023	**V8889300**	PUSH SWITCH	EVQ 11Y 07K	プッシュSW	LEFT		01
SW023	**VV439800**	TACT SWITCH	SKQNAJ003A H=7.0	タクトSW			01
SW023	**WG31840R**	TACT SWITCH	SKRGAMD010	タクトSW			01
SW024	**V8889300**	PUSH SWITCH	EVQ 11Y 07K	プッシュSW	RIGHT		01
SW024	**VV439800**	TACT SWITCH	SKQNAJ003A H=7.0	タクトSW			01
SW024	**WG31840R**	TACT SWITCH	SKRGAMD010	タクトSW			01
SW031	**V8889300**	PUSH SWITCH	EVQ 11Y 07K	プッシュSW	METRONOME ON/OFF		01
SW031	**VV439800**	TACT SWITCH	SKQNAJ003A H=7.0	タクトSW			01
SW031	**WG31840R**	TACT SWITCH	SKRGAMD010	タクトSW			01
SW032	**V8889300**	PUSH SWITCH	EVQ 11Y 07K	プッシュSW	TEMPO/FUNCTION ▲		01
SW032	**VV439800**	TACT SWITCH	SKQNAJ003A H=7.0	タクトSW			01
SW032	**WG31840R**	TACT SWITCH	SKRGAMD010	タクトSW			01
SW033	**V8889300**	PUSH SWITCH	EVQ 11Y 07K	プッシュSW	TEMPO/FUNCTION ▼		01
SW033	**VV439800**	TACT SWITCH	SKQNAJ003A H=7.0	タクトSW			01
SW033	**WG31840R**	TACT SWITCH	SKRGAMD010	タクトSW			01
*	**WT703800**	CIRCUIT BOARD	PNS	PNSシート	(WT65450)(YC217C0)		
C1	**UF018100**	ELECTROLYTIC CAPACITOR(CHIP)	100 6.3V	チップケミコン			01
C2	**US064100**	CERAMIC CAPACITOR (CHIP)	0.0100 50V K RECT.	チップセラ（B）			01
C3	**US06168R**	CERAMIC CAPACITOR (CHIP)	68P 50V J RECT.	チップセラ（SL）			01
-5	**US06168R**	CERAMIC CAPACITOR (CHIP)	68P 50V J RECT.	チップセラ（SL）			01
C8	**UF037100**	ELECTROLYTIC CAPACITOR(CHIP)	10 16V	チップケミコン			01
C9	**US064100**	CERAMIC CAPACITOR (CHIP)	0.0100 50V K RECT.	チップセラ（B）			01
C10	**UF037100**	ELECTROLYTIC CAPACITOR(CHIP)	10 16V	チップケミコン			01
C11	**US064100**	CERAMIC CAPACITOR (CHIP)	0.0100 50V K RECT.	チップセラ（B）			01
C12	**UF037100**	ELECTROLYTIC CAPACITOR(CHIP)	10 16V	チップケミコン			01
C13	**US064100**	CERAMIC CAPACITOR (CHIP)	0.0100 50V K RECT.	チップセラ（B）			01
C14	**US064100**	CERAMIC CAPACITOR (CHIP)	0.0100 50V K RECT.	チップセラ（B）			01
C15	**UF01722R**	ELECTROLYTIC CAPACITOR(CHIP)	22 6.3V	チップケミコン			01
C16	**US064100**	CERAMIC CAPACITOR (CHIP)	0.0100 50V K RECT.	チップセラ（B）			01
C23	**UF01722R**	ELECTROLYTIC CAPACITOR(CHIP)	22 6.3V	チップケミコン			01
C24	**US064100**	CERAMIC CAPACITOR (CHIP)	0.0100 50V K RECT.	チップセラ（B）			01
-27	**US064100**	CERAMIC CAPACITOR (CHIP)	0.0100 50V K RECT.	チップセラ（B）			01
C28	**US062470**	CERAMIC CAPACITOR (CHIP)	470P 50V J RECT.	チップセラ（SL）			01
-33	**US062470**	CERAMIC CAPACITOR (CHIP)	470P 50V J RECT.	チップセラ（SL）			01
CN1	**VT388800**	CONNECTOR	PH 7P TE	ベース付ポスト			
CN2	**VT388800**	CONNECTOR	PH 7P TE	ベース付ポスト			
CN3	**WB560200**	CONNECTOR	ZH 7P TE	ベースピン			01
CN4	**WB560300**	CONNECTOR	ZH 8P TE	ベースピン			
CN5	**WB560400**	CONNECTOR	ZH 9P TE	ベースピン			01
D1	**V959920R**	DIODE	HSU119 TRF-E	チップダイオード			01
-6	**V959920R**	DIODE	HSU119 TRF-E	チップダイオード			01
D1	**VT332900**	DIODE	1SS355 TE-17 TP	ダイオード			01
-6	**VT332900**	DIODE	1SS355 TE-17 TP	ダイオード			01
D10	**V959920R**	DIODE	HSU119 TRF-E	チップダイオード			01
D10	**VT332900**	DIODE	1SS355 TE-17 TP	ダイオード			01
IC1	**XZ916300**	IC	UPD780031AYGK-N09	IC	E-PNS2a LED/SWITCH DRIVER		05
IC2	**XV890B0R**	IC	TC74VHC14FT(EL,K)	IC	INVERTER		01
IC3	**XV890B0R**	IC	TC74VHC14FT(EL,K)	IC	INVERTER		01
IC4	**XY806A0R**	IC	TC7WH14FU(TE12L,F)	IC	INVERTER		02
R1	**RD356100**	CARBON RESISTOR (CHIP)	1.0K 63M J RECT.	チップ抵抗			01
R2	**RD354470**	CARBON RESISTOR (CHIP)	47.0 63M J RECT.	チップ抵抗			01
R3	**RD354470**	CARBON RESISTOR (CHIP)	47.0 63M J RECT.	チップ抵抗			01
R4	**RD357100**	CARBON RESISTOR (CHIP)	10.0K 63M J RECT.	チップ抵抗			01
-20	**RD357100**	CARBON RESISTOR (CHIP)	10.0K 63M J RECT.	チップ抵抗			01
R21	**RD350001**	CARBON RESISTOR (CHIP)	0 63M J RECT.	チップ抵抗			01
R23	**RD35747R**	CARBON RESISTOR (CHIP)	47.0K 63M J RECT.	チップ抵抗			01
-30	**RD35747R**	CARBON RESISTOR (CHIP)	47.0K 63M J RECT.	チップ抵抗			01
R31	**RD357100**	CARBON RESISTOR (CHIP)	10.0K 63M J RECT.	チップ抵抗			01
-39	**RD357100**	CARBON RESISTOR (CHIP)	10.0K 63M J RECT.	チップ抵抗			01
R40	**RD35747R**	CARBON RESISTOR (CHIP)	47.0K 63M J RECT.	チップ抵抗			01
-48	**RD35747R**	CARBON RESISTOR (CHIP)	47.0K 63M J RECT.	チップ抵抗			01
TR1	**WG989900**	DIGITAL TRANSISTOR	KRA226S-RTK/P	デジタルトランジスタ			01

*: New Parts

RANK: Japan only

PNS and PSM and SW

	REF NO.	PART NO.	DESCRIPTION		部品名	REMARKS	QTY	RANK
	-17	**WG989900**	DIGITAL TRANSISTOR	KRA226S-RTK/P	デジタルトランジスタ			01
	X1	**V615050R**	CERAMIC RESONATOR	8.38MHz EFOS8384E5	セラミック振動子			01
*	X1	**WU956300**	RESONATOR CERAMIC	8.38MHz CSTCC8M38G56	セラミック振動子			
		--	CIRCUIT BOARD	PSM	PSMシート	J (WH63990)(WH53650)(X8010D0)		
		--	CIRCUIT BOARD	PSM	PSMシート	U (WH64000)(WH53660)(X8010D0)		
		--	CIRCUIT BOARD	PSM	PSMシート	E,B,K (WH64010)(WH53670)(X8010D0)		
		--	CIRCUIT BOARD	PSM	PSMシート	Y,P (WH64020)(WH53680)(X8010D0)		
		--	JUMPER WIRE	0.55	ジャンパー線	(VA07890)		
		--	JUMPER WIRE	0.55	ジャンパー線	(VA07891)		
		VT443500	SUPPORT, PCB	VT44351	三端子用スペーサー	U	2	03
		VT74000R	SUPPORT, PCB	3T-9 T=9	三端子用スペーサー		2	03
⚠	C1	**VY67510R**	CAPACITOR	4700P 250V J.U.C.S	規格認定コン K H			01
⚠	C2	**VY67510R**	CAPACITOR	4700P 250V J.U.C.S	規格認定コン K H			01
⚠	C3	**VY67500R**	CAPACITOR	0.010 250V J.U.C.S	規格認定コン K H			01
	C4	**UA354470**	POLYESTER FILM CAPACITOR	0.0470 50V J RX TP	マイラーコン			
	C4	**UA654470**	POLYESTER FILM CAPACITOR	0.0470 50V J RX TP	マイラーコン			01
	C4	**UA954470**	POLYESTER FILM CAPACITOR	0.0470 50V J RX TP	マイラーコン			01
	C5	**UA354470**	POLYESTER FILM CAPACITOR	0.0470 50V J RX TP	マイラーコン			
	C5	**UA654470**	POLYESTER FILM CAPACITOR	0.0470 50V J RX TP	マイラーコン			01
	C5	**UA954470**	POLYESTER FILM CAPACITOR	0.0470 50V J RX TP	マイラーコン			01
	C14	**UR866330**	ELECTROLYTIC CAPACITOR	3.30 50.0V RX TP	ケミコン			01
	CN1	**LB93203R**	CONNECTOR	VH 3P TE	ベースポスト			01
	CN2	**LB93205R**	CONNECTOR	VH 5P TE	ベースポスト			01
	D1	**V7803100**	DIODE	1T4 A0 TE- 52	ダイオード			
	D1	**V9362200**	DIODE	1T4 A1 TE- 26	ダイオード			
	D1	**WB52060R**	DIODE	10EDB40-TA2B5 TE-5	ダイオード			01
	D1	**WD00970R**	DIODE	10EDB40-TA1B2 TE-2	ダイオード			
	D2	**V7803100**	DIODE	1T4 A0 TE- 52	ダイオード			
	D2	**V9362200**	DIODE	1T4 A1 TE- 26	ダイオード			
	D2	**WB52060R**	DIODE	10EDB40-TA2B5 TE-5	ダイオード			01
	D2	**WD00970R**	DIODE	10EDB40-TA1B2 TE-2	ダイオード			
⚠	DB1	**VN011300**	DIODE STACK	D3SBA20 4.0A 200V	ダイオードブリッジ			03
⚠	DB1	**WU253200**	DIODE STACK	D3SBA60-7101 2.3A	Diスタック			
⚠	DB3	**VK42180R**	DIODE STACK	D5SBA20 6.0A 200V	Dブリッジ			03
⚠	DB3	**WU253700**	DIODE STACK	D5SBA60-7003 6.0A	Diスタック			
⚠	FS1	**KB000690**	FUSE	T L 2.50A S 250V	ヒューズ250V	J,U,Y,P		01
⚠	FS1	**KB000680**	FUSE	T L 1.25A S 250V	ヒューズ250V	E,B,K		02
⚠	FS2	**KB000680**	FUSE	T L 1.25A S 250V	ヒューズ250V	Y,P		02
⚠	FS3	**KB000780**	FUSE	T L 5.00A S 250V	ヒューズ250V			02
⚠	FS4	**KB000780**	FUSE	T L 5.00A S 250V	ヒューズ250V			02
	FZ1	**WC050700**	FUSE HOLDER	CLIP EYF52BCY	ヒューズクリップ		2	01
	FZ1	**WQ778800**	FUSE HOLDER	PIN TP00526-31	ヒューズホルダ		2	01
	FZ2	**WC050700**	FUSE HOLDER	CLIP EYF52BCY	ヒューズクリップ	Y,P	2	01
	FZ2	**WQ778800**	FUSE HOLDER	PIN TP00526-31	ヒューズホルダ		2	01
	FZ3	**WC050700**	FUSE HOLDER	CLIP EYF52BCY	ヒューズクリップ		2	01
	FZ3	**WQ778800**	FUSE HOLDER	PIN TP00526-31	ヒューズホルダ		2	01
	FZ4	**WC050700**	FUSE HOLDER	CLIP EYF52BCY	ヒューズクリップ		2	01
	FZ4	**WQ778800**	FUSE HOLDER	PIN TP00526-31	ヒューズホルダ		2	01
	J3	--	JUMPER WIRE	0.55	ジャンパー線	Y,P (VA07890)		
	J3	--	JUMPER WIRE	0.55	ジャンパー線	(VA07891)		
	J4	--	JUMPER WIRE	0.55	ジャンパー線	J,U,E,B,K (VA07890)		
	J4	--	JUMPER WIRE	0.55	ジャンパー線	(VA07891)		
	J5	--	JUMPER WIRE	0.55	ジャンパー線	J,E,B,K (VA07890)		
	J5	--	JUMPER WIRE	0.55	ジャンパー線	(VA07891)		
	J6	--	JUMPER WIRE	0.55	ジャンパー線	U (VA07890)		
	J6	--	JUMPER WIRE	0.55	ジャンパー線	(VA07891)		
⚠	JK1	**VT30810R**	AC INLET	2P CCT9302-0101F	ACインレット 2P	J,E,B,K,Y,P AC IN		02
⚠	JK1	**WH965200**	AC INLET	2P CCT9302-0102	ACインレット 2P			
⚠	JK1	**VT30820R**	AC INLET	2P CCT9302-0201F	ACインレット 2P	U AC IN		02
⚠	L1	**VF79090R**	COIL	SU10VD-20010 10uH	コイル 10U			03
	R1	**HF45610R**	CARBON RESISTOR	1.0K 1/4 J AX TP	カーボン抵抗			01
⚠	SW1	**VT13960R**	VOLTAGE SELECTOR	M1684-E	電圧切替器	Y,P VOLTAGE SELECTOR		04
		WN300400	CIRCUIT BOARD	SW	SWシート	(WN30030)(X6118D0)		04
	C0001	**UR838100**	ELECTROLYTIC CAPACITOR	100.00 16.0V RX TP	ケミコン			01
	CN001	**VB858500**	CONNECTOR	PH 6P SE	ベースポスト			01
	JK001	**WA245700**	USB CONNECTOR	YKF45 4P SE	USBコネクタ	USB TO DEVICE		02
	JK001	**WK450700**	USB CONNECTOR	YKF45-0033N 4P SE	USBコネクタ			
		--	JUMPER WIRE	0.55	ジャンパー線	(VA07890)		

*: New Parts

RANK: Japan only

SW

REF NO.	PART NO.	DESCRIPTION		部品名	REMARKS	QTY	RANK
JA	--	JUMPER WIRE	0.55	ジャンパー線	(VA07890)		
JA	--	JUMPER WIRE	0.55	ジャンパー線	(VA07891)		
JB	--	JUMPER WIRE	0.55	ジャンパー線	(VA07890)		
JB	--	JUMPER WIRE	0.55	ジャンパー線	(VA07891)		
⚠	**X7994A00**	POWER TRANSFORMER	DENANHOU/UL/CSA	電源トランス	J,U		12
⚠	**X7995A00**	POWER TRANSFORMER	EN60065 E	電源トランス	E,B,K		13
⚠	**X7996A00**	POWER TRANSFORMER	IEC60065 E	電源トランス	Y,P		13
⚠	**V8377400**	POWER SWITCH	SY16-52-4(U99S2)/T	プッシュSW	POWER		
	X2423A0R	SPEAKER	16.0cm 4ohm 20W	スピーカ			08

✻: New Parts

RANK: Japan only

■ YDP-181 BLOCK DIAGRAM （ブロックダイアグラム）

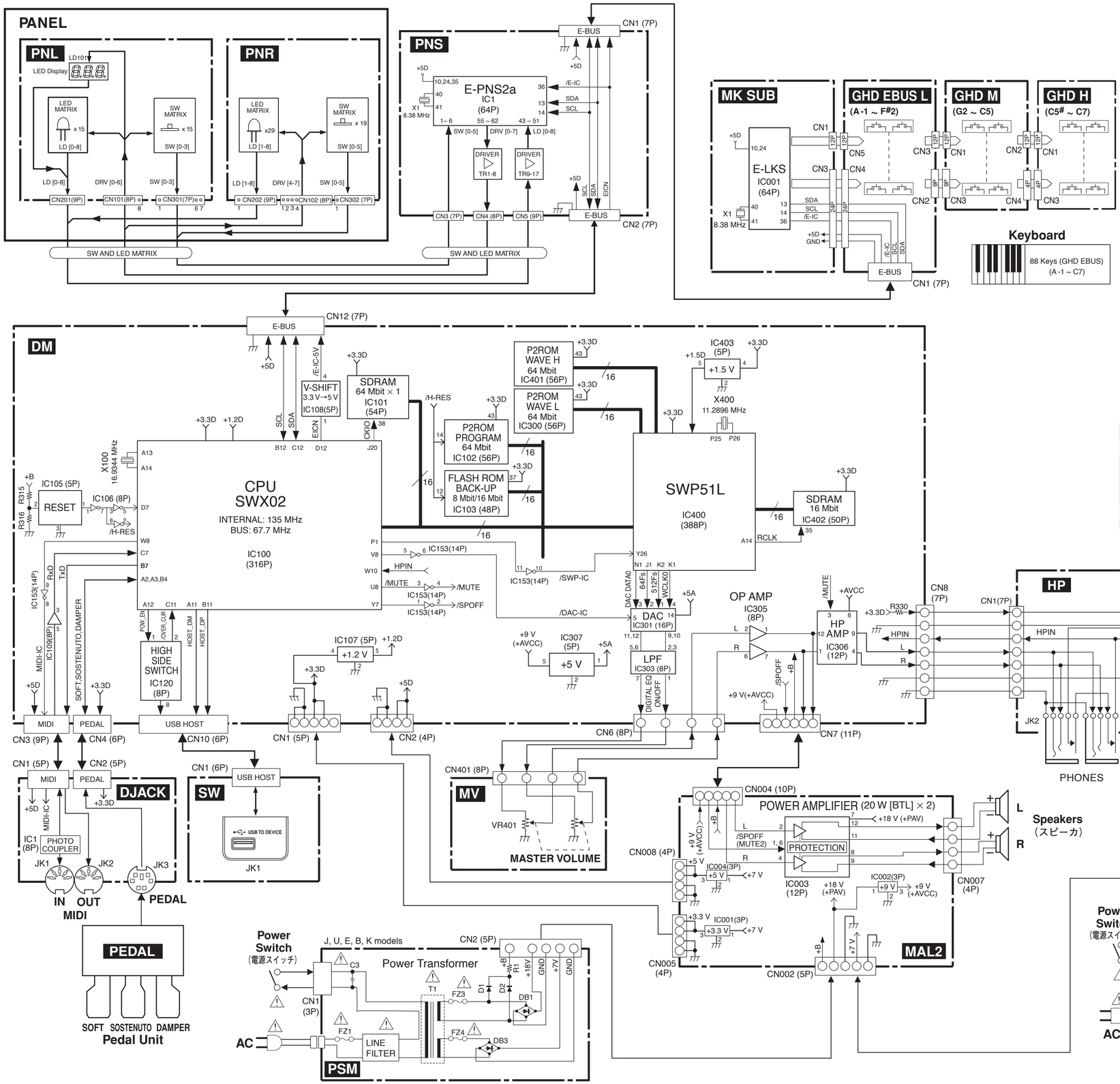

■ CONTENTS
YDP-181 OVERALL CIRCUIT DIAGRAM（総回路図索引）

DJACK..... 6
DM 1/3..... 3
DM 2/3..... 4
DM 3/3..... 4
GHD EBUS L..... 6
GHD H..... 6
GHD M..... 6
HP..... 4
MAL2..... 4
MK SUB..... 6
MV..... 4
PEDAL..... 6
PL..... 4
PNL..... 5
PNR..... 5
PNS..... 5
PSM..... 6
SW..... 4

Circuit diagram notational explanations

(Example)	Page 6 are the page of a circuit diagram.
to DJACK - CN2	N-9 is indicates the location of the counter inter-sheet connector.
<Page 6: N-9>	(The alphabet indicates horizontal direction and the number indicates vertical direction)

回路図表記上の注意

（例）	Page 6 は回路図のページです。[6 ページ]
to DJACK - CN2	N-9は対応するシート間コネクタのあるロケーションを示します。
<Page 6: N-9>	（アルファベットが水平方向、数字が垂直方向）

Note : See parts list for details of circuit board component parts.

注： シートの部品詳細はパーツリストをご参照ください。

■ WARNING

Components having special characteristics are marked ⚠ and must be replaced with parts having specification equal to those originally installed.

■ 安全上の注意

⚠印の部品は、安全を維持するために重要な部品です。
交換する場合は、安全のため必ず指定の部品をご使用ください。

28CA1-2001060629

YDP-181

■ YDP-181 CIRCUIT BOARD LAYOUT & WIRING（ユニットレイアウト＆結線図）

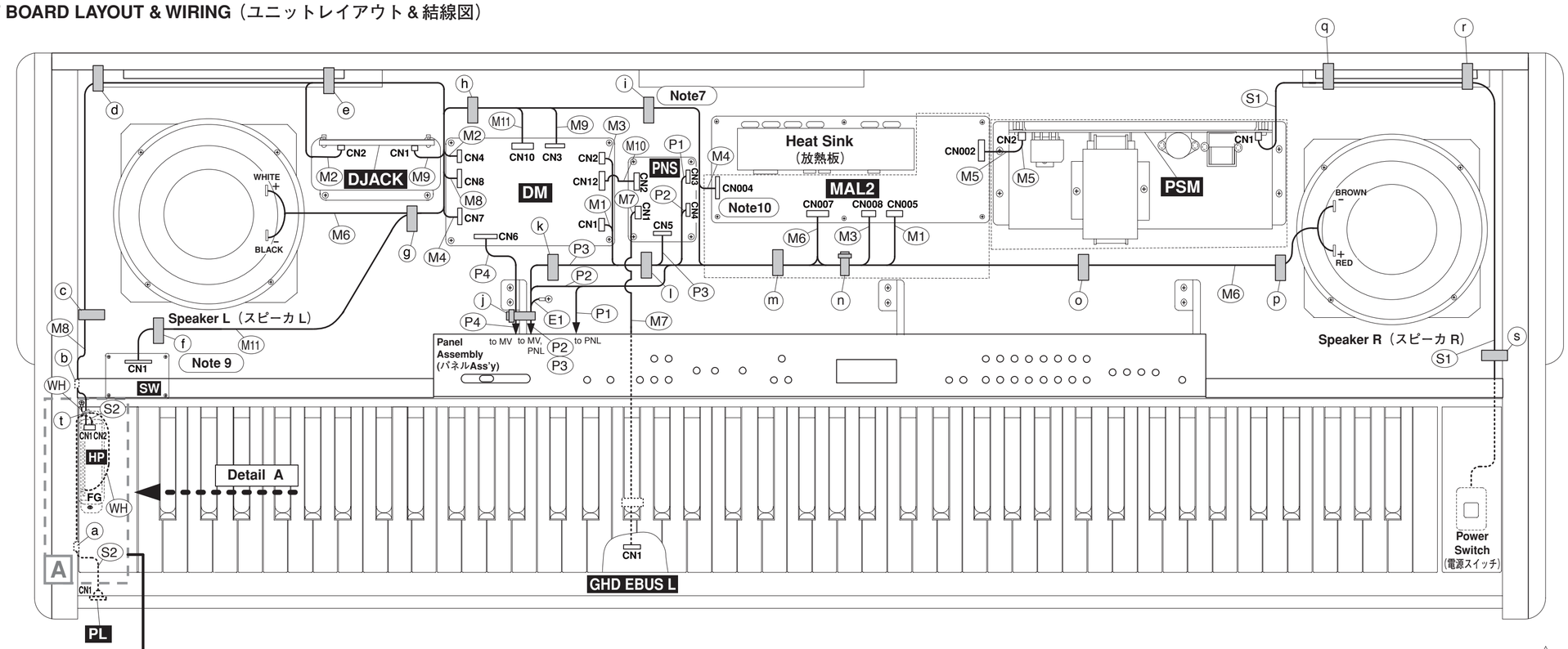

2NC-WT54440 4

Detail A:

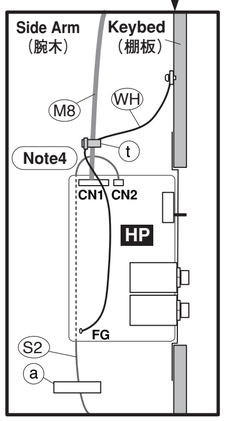

Side view（側面）

Note 1) The symbol sign of union parts.
- ：Insulation lock tie
- ：Filament tape
- ：Cord binder
- ：Wire clip

Note 2) PS unit cover is used for U destination only.
Note 3) (a) and (b) are fixed to side arm with filament tape.
Note 4) (S2) should be passed on the side of side arm assembly.
Note 5) Reference for assembly wiring only.
Note 6) (M2), (M5), (M6), (M7) and (P4) are careful so that a key cover rod may not be touch.
Note 7) (M4) and (M6) are fixed by cord binder careful so that a heat sink on MAL2 circuit board may not be touch.
Note 8) (M11) is cautious of the appearance which does not contact the speaker unit.
Note 9) (M1), (M3), (M6), (M11), (P1), (P2) and (P3) are fixed by displayed cord binder or insulation lock tie careful so that a keyboard hammer may not be touch.
Note 10) Please put out (M4) and (M6) from not the space between heat sink and AMP cover but the space opened under AMP cover. (U destination only)

Note 1) 結束部品のシンボル記号
- ：インシュロックタイ
- ：フィラメントテープ
- ：ビニタイ
- ：束線止め

Note 2) 電源ユニットカバーは、U仕向けのみに使用します。
Note 3) (a) (b) を腕木にフィラメントテープで固定します。
Note 4) (S2) は、HPシートの腕木側を通るようにしてください。
Note 5) 束線処理のみ参照してください。
Note 6) (M2) (M5) (M6) (M7) (P4) は、連動棒に当たらないように注意してください。
Note 7) (M4) (M6) は、MAL2シートの放熱板にあたらないようにビニタイで固定します。
Note 8) (M11) は、スピーカユニットに接触しないように注意してください。
Note 9) M1 (M3) (M6) (M11) (P1) (P2) (P3) は、鍵盤ハンマーに当たらないように表示のビニタイまたはインシュロックタイで固定します。
Note 10) MAL2シートにAMPカバーを使用する場合、(M4) (M6) は放熱板とAMPカバーの隙間ではなく、AMPカバーの下に開けた切り欠きから出してください。（U仕向けのみ）

Location No.（ロケーション番号）	Part No.（部品番号）	Connector Assembly（束線名）	Destination（接続先）			Fix Position（固定位置）	Remarks（備考）	
(M1)	(WN08320)	3D	DM-CN1		MAL2-CN005	(l) (m) (n)	5P-4P	
(M2)	(WN66480)	PEDAL	DJACK-CN2		DM-CN4	(e)	5P-6P	
(M3)	(WE30650)	PH	DM-CN2		MAL2-CN008	(l) (m) (n)	4P-4P L=350 mm	
(M4)	(WN64800)	ANALOG	DM-CN7		MAL2-CN004	(h) (i)	11P-10P	
(M5)	(WN09830)	VH	MAL2-CN002		PSM-CN2		5P-5P	
(M6)	(WM84950)	SP	MAL2-CN007		Speaker L（スピーカ L）	(g) (h) (i) (m)	4P	
					Speaker R（スピーカ R）	(n) (o) (p)		
(M7)	(WF42610)	KB	PNS-CN1		GHD EBUS L-CN1		7P-7P L=350 mm	
(M8)	(WT96600)	HP	HP-CN1		DM-CN8	(t) (b) (c) (d) (e)	7P-7P L=720 mm	
(M9)	(WN65960)	MIDI	DJACK-CN1		DM-CN3	(h)	5P-9P	
(M10)	(WE31500)	PH	DM-CN12		PNS-CN2		7P-7P L=100 mm	
(M11)	(WJ41710)	USB Cable	SW-CN1		DM-CN10	(f) (g) (h)	6P-6P L=500 mm	
(P1)	(WN09410)	PN7P	PNR-CN302	PNL-CN301	PNS-CN3		7P-7P-7P	Panel Assembly（パネルAss'y）
(P2)	(WN09420)	PN8P	PNR-CN102	PNL-CN101	PNS-CN4	(j)	8P-8P-8P	
(P3)	(WN09430)	PN9P	PNR-CN202	PNL-CN201	PNS-CN5	(j) (k) (l)	9P-9P-9P	
(P4)	(WS77100)	MVR	MV-CN401		DM-CN6	(j)	8P-8P L=160 mm	
(E1)	(WF11760)	EARTH	MV-TP1		Keybed（棚板）	(j)	1P	
(S1)	(WU24810)	PSW	PSM-CN1		Power Switch（電源スイッチ）	(q) (r) (s)	3P L=700 mm	Key Block Assembly R（拍子木Ass'y R）
(S2)	(WE30020)	PH	PL-CN1		HP-CN2	(a)	2P-2P L=200 mm	Front Rail Assembly（口棒Ass'y）
(WH)	VT890700	GROUND	HP-FG		Keybed（棚板）	(t)	1P L=150 mm	

The parts that correspond to the number with ( ) are not prepared as service parts.
（部品番号が（ ）で囲まれた部品は、サービス部品としては用意されていません。）

2NC-WT54440 2

YDP-181

■ YDP-181 OVERALL CIRCUIT DIAGRAM 1/4 (DM 1/3)

DM 1/3

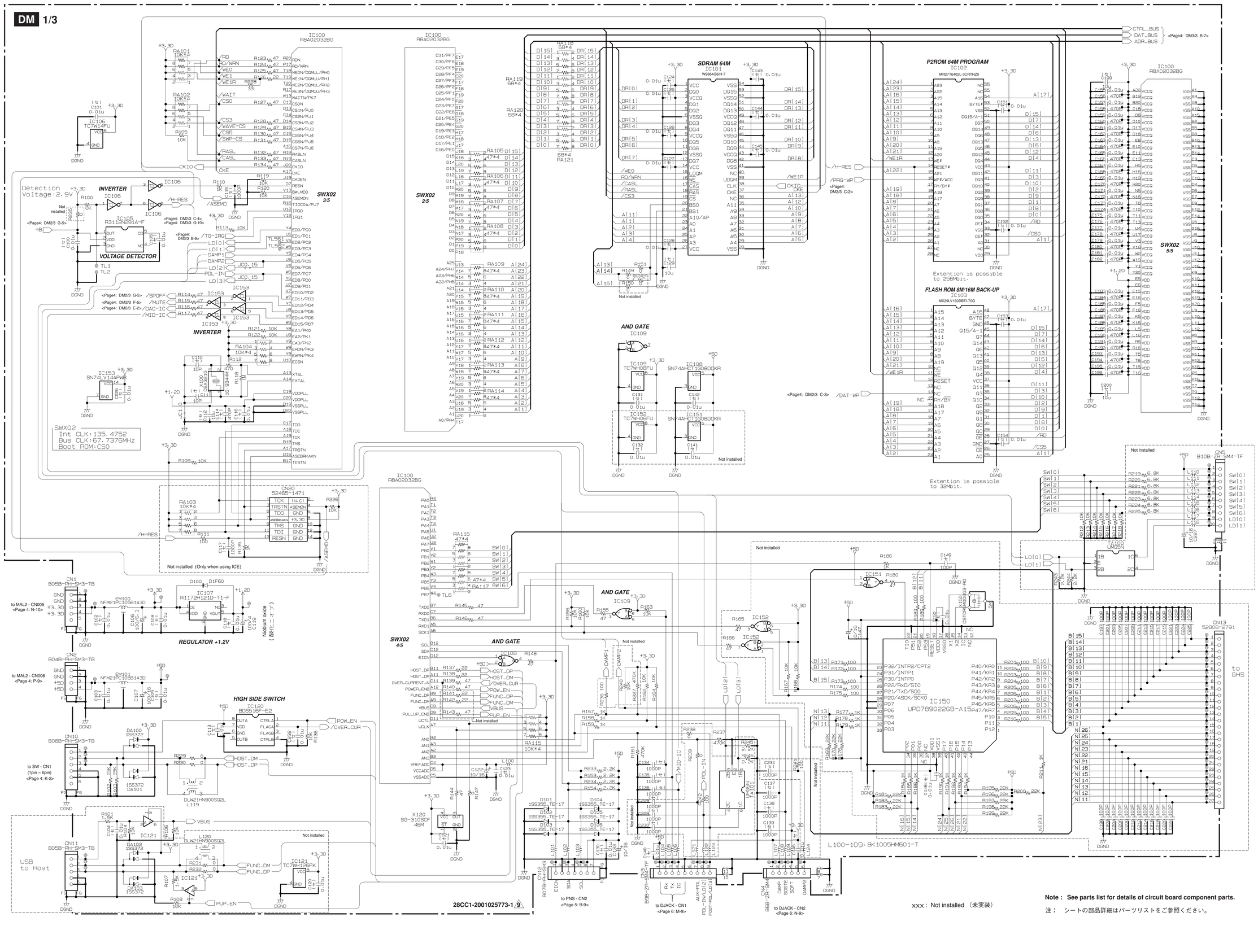

■ YDP-181 OVERALL CIRCUIT DIAGRAM 2/4 (DM 2/3, DM 3/3, HP, MAL2, MV, PL, SW)

DM 2/3

DM 3/3

SW

HP

MV

PL

MAL2

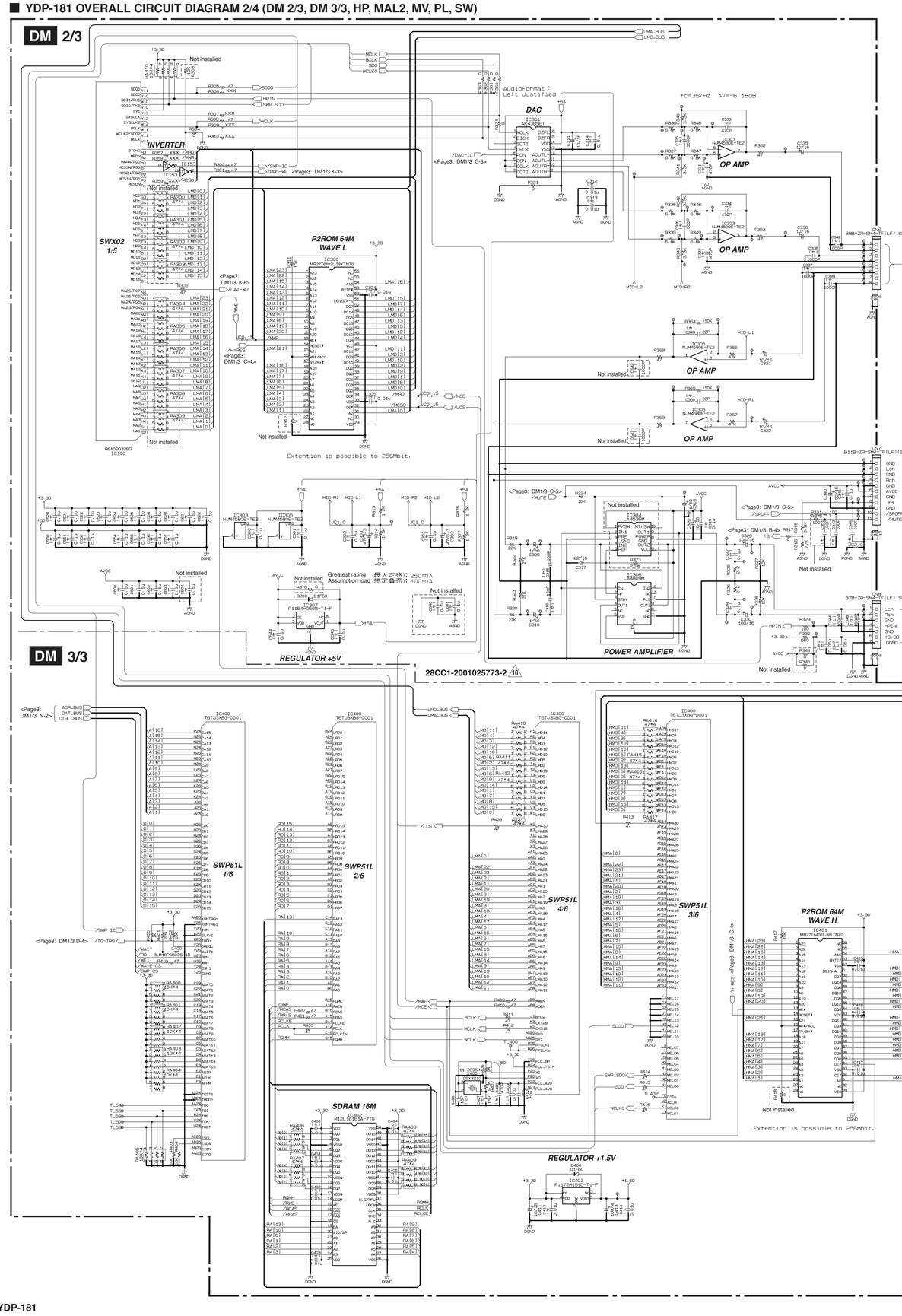

xxx : Not installed （未実装）

Note : See parts list for details of circuit board component parts.

注 : シートの部品詳細はパーツリストをご参照ください。

■ YDP-181 OVERALL CIRCUIT DIAGRAM 3/4 (PNL, PNR, PNS)

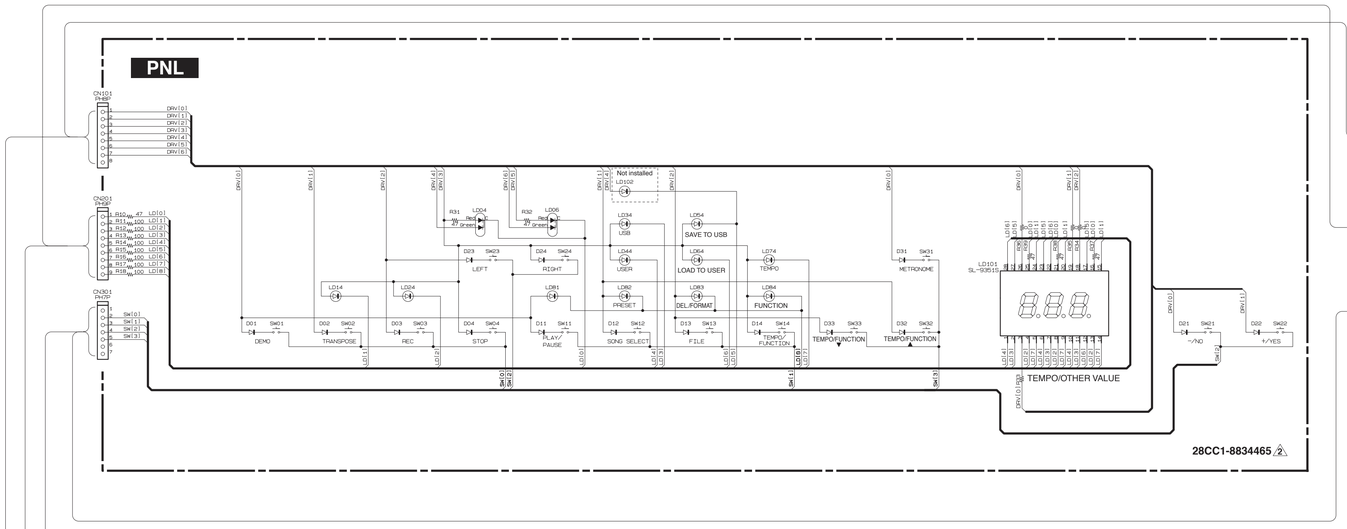

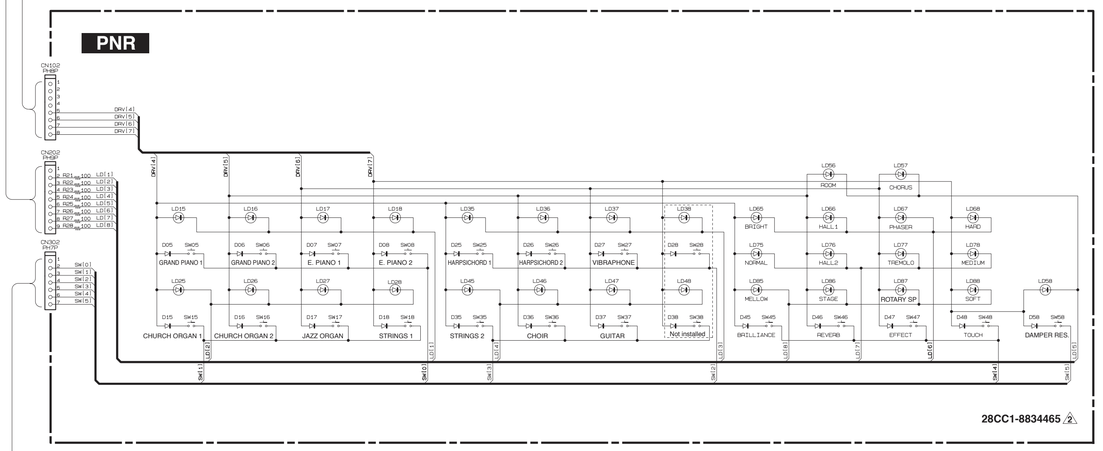

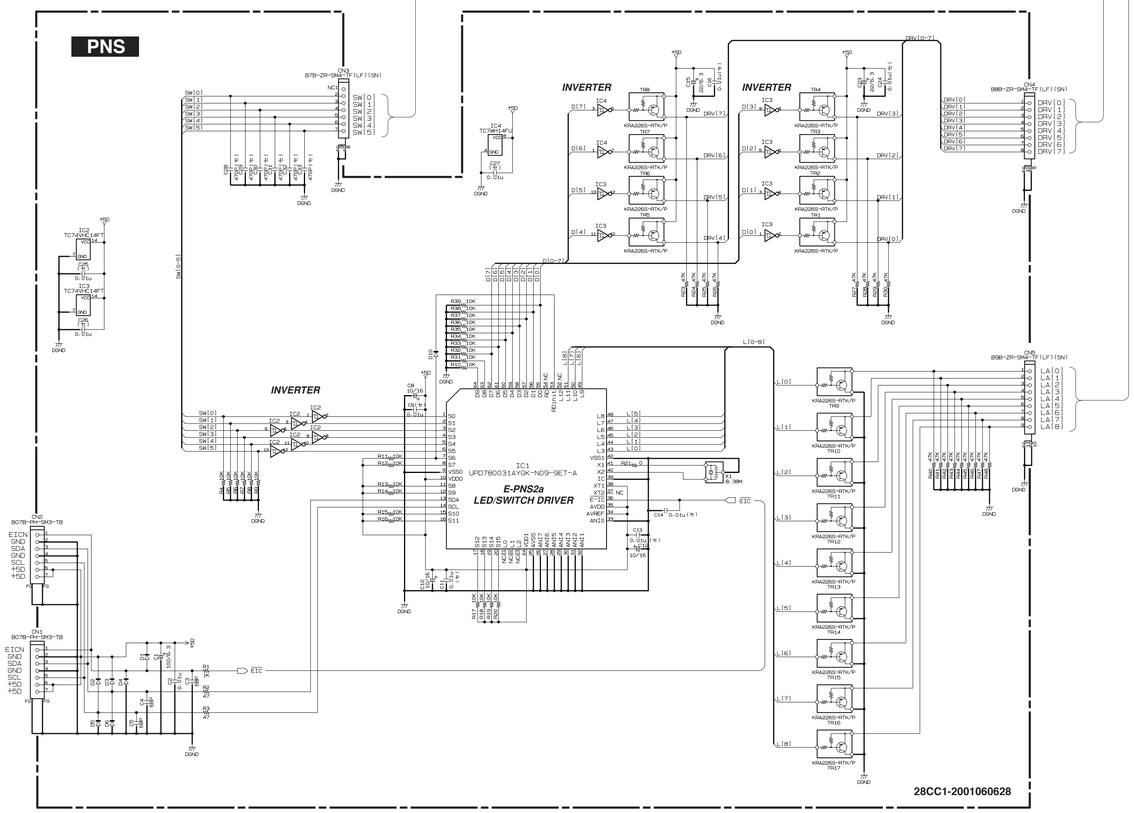

• 7 seg. LED (PNL: LD101 TEMPO/OTHER VALUE)

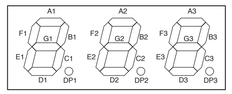

LED MATRIX

	DRV0	DRV1	DRV2	DRV3	DRV4	DRV5	DRV6	DRV7
LD0	PNL: LD101 A1	PNL: LD101 A2	PNL: LD101 A3	PNL: LD004 LEFT (RED)	PNL: LD004 LEFT (GREEN)	PNL: LD006 RIGHT (RED)	PNL: LD006 RIGHT (GREEN)	
LD1	PNL: LD101 B1	PNL: LD101 B2	PNL: LD101 B3	PNL: LD014 TRANSPOSE ON	PNR: LD015 GRAND PIANO 1	PNR: LD016 GRAND PIANO 2	PNR: LD017 E.PIANO 1	PNR: LD018 E.PIANO 2
LD2	PNL: LD101 C1	PNL: LD101 C2	PNL: LD101 C3	PNL: LD024 REC	PNR:LD025 CHURCH ORGAN 1	PNR: LD026 CHURCH ORGAN 2	PNR: LD027 JAZZ ORGAN	PNR: LD028 STRINGS 1
LD3	PNL: LD101 D1	PNL: LD101 D2	PNL: LD101 D3	PNL: LD034 USB	PNR: LD035 HARPSICHORD 1	PNR: LD036 HARPSICHORD 2	PNR: LD037 VIBRAPHONE	
LD4	PNL: LD101 E1	PNL: LD101 E2	PNL: LD101 E3	PNL: LD044 USER	PNR: LD045 STRINGS 2	PNR: LD046 CHOIR	PNR: LD047 GUITAR	
LD5	PNL: LD101 F1	PNL: LD101 F2	PNL: LD101 F3	PNL: LD054 SAVE TO USB		PNR: LD056 ROOM	PNR: LD057 CHORUS	PNR: LD058 DAMPER RES. ON
LD6	PNL: LD101 G1	PNL: LD101 G2	PNL: LD101 G3	PNL: LD064 LOAD TO USER	PNR: LD065 BRIGHT	PNR: LD066 HALL 1	PNR: LD067 PHASER	PNR: LD068 HARD
LD7	PNL: LD101 DP1	PNL: LD101 DP2	PNL: LD101 DP3	PNL: LD074 TEMPO	PNR: LD075 NORMAL	PNR: LD076 HALL 2	PNR: LD077 TREMOLO	PNR: LD078 MEDIUM
LD8	PNL: LD081 PLAY/PAUSE	PNL: LD082 PRESET	PNL: LD083 DEL./FORMAT	PNL: LD084 FUNCTION	PNR: LD085 MELLOW	PNR: LD086 STAGE	PNR: LD087 ROTARY SP	PNR: LD088 SOFT

KEY MATRIX

	DRV0	DRV1	DRV2	DRV3	DRV4	DRV5	DRV6	DRV7
SW0	PNL: SW001 DEMO	PNL: SW002 TRANSPOSE ON	PNL: SW003 REC	PNL: SW004 STOP	PNR: SW005 GRAND PIANO 1	PNR: SW006 GRAND PIANO 2	PNR: SW007 E.PIANO 1	PNR: SW008 E. PIANO 2
SW1	PNL: SW011 PLAY/PAUSE	PNL: SW012 SONG SELECT	PNL: SW013 FILE	PNL: SW014 TEMPO/FUNCTION	PNR: SW015 CHURCH ORGAN 1	PNR: SW016 CHURCH ORGAN 2	PNR: SW017 JAZZ ORGAN	PNR: SW018 STRINGS 1
SW2	PNL: SW021 -/NO	PNL: SW022 +/YES	PNL: SW023 LEFT	PNL: SW024 RIGHT	PNR: SW025 HARPSICHORD 1	PNR: SW026 HARPSICHORD 2	PNR: SW027 VIBRAPHONE	
SW3	PNL: SW031 METRONOME ON/OFF	PNL: SW032 TEMPO/FUNCTION ▲	PNL: SW033 TEMPO/FUNCTION ▼		PNR: SW035 STRINGS 2	PNR: SW036 CHOIR	PNR: SW037 GUITAR	
SW4					PNR: SW045 BRILLIANCE	PNR: SW046 REVERB	PNR: SW047 EFFECT	PNR: SW048 TOUCH
SW5								PNR: SW058 DAMPER RES. ON

Note : See parts list for details of circuit board component parts.
注： シートの部品詳細はパーツリストをご参照ください。

■ YDP-181 OVERALL CIRCUIT DIAGRAM 4/4 (DJACK, GHD EBUS L, GHD H, GHD M, MK SUB, PEDAL, PSM)

GHD EBUS L (A -1 ~ F#2)

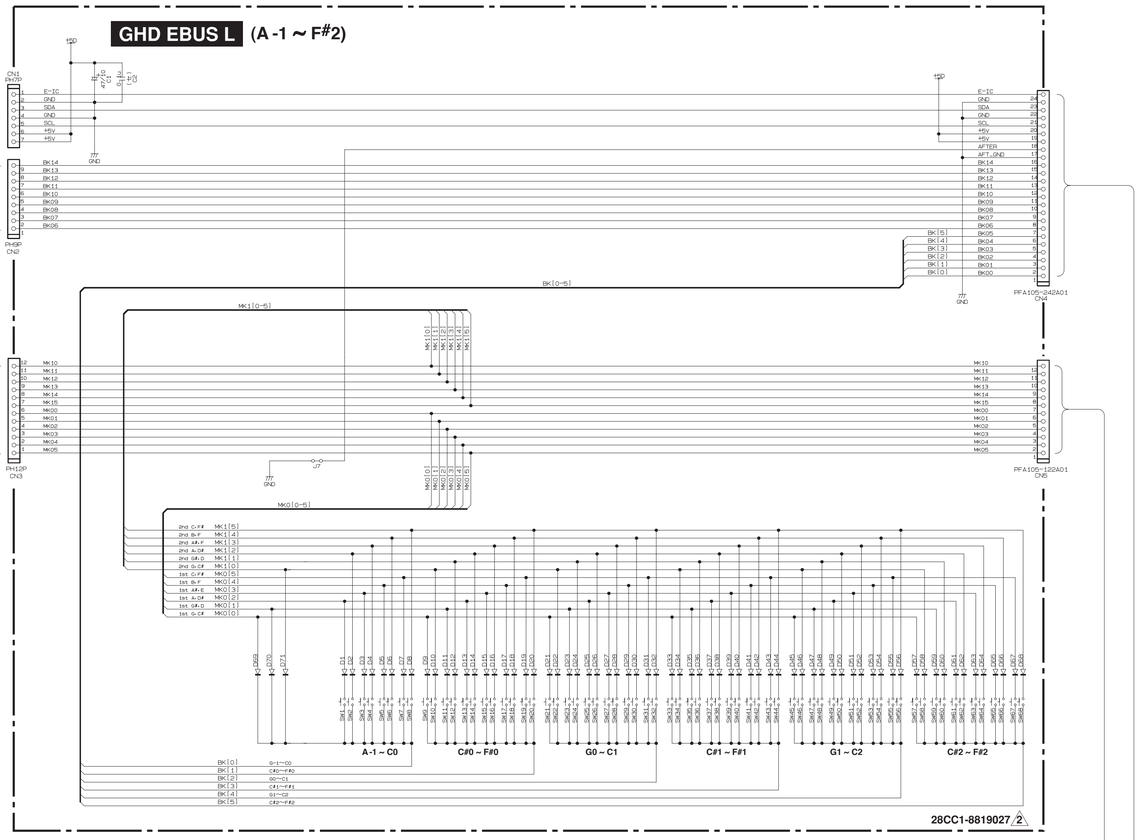

GHD M (G2 ~ C5)

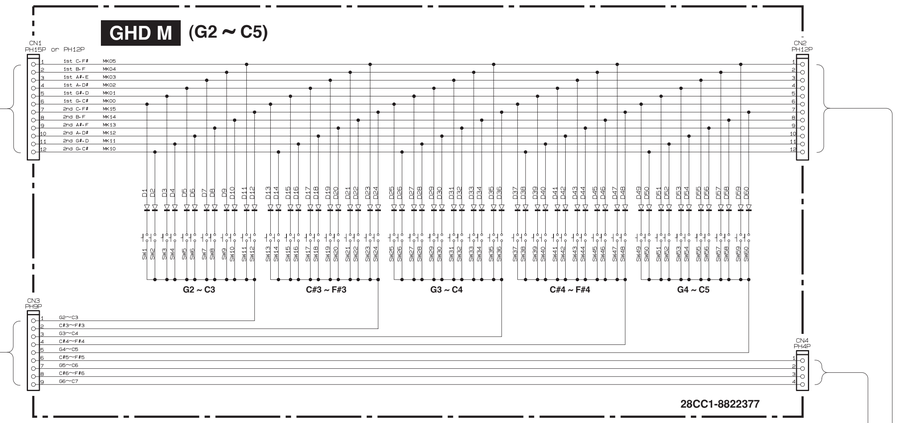

GHD H (C#5 ~ C7)

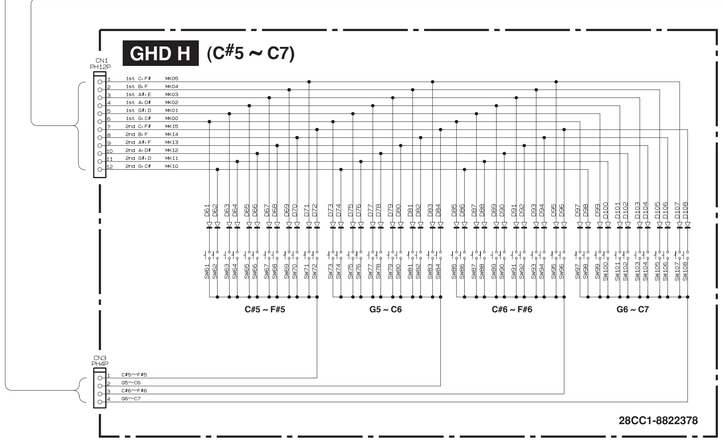

MK SUB

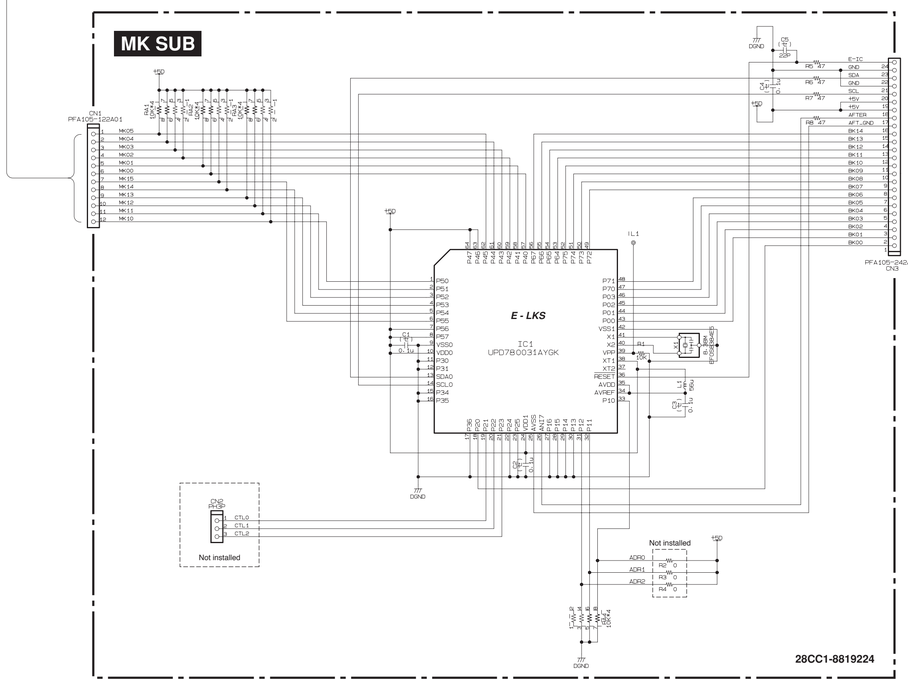

Power Switch (電源スイッチ)

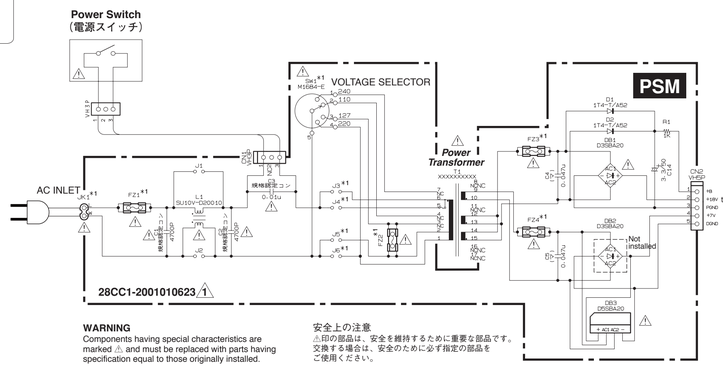

WARNING
Components having special characteristics are marked ⚠ and must be replaced with parts having specification equal to those originally installed.

安全上の注意
⚠印の部品は、安全を維持するために重要な部品です。交換する場合は、安全のために必ず指定の部品をご使用ください。

∗1 MODEL SPECIFICATION

DESTINATION	J	U	E, B, K	Y, P
JK1	NONPOLARIZED	POLARIZED	NONPOLARIZED	NONPOLARIZED
SW1	Not installed	Not installed	Not installed	Installed
J3	Not installed	Not installed	Not installed	Installed
J4	Installed	Installed	Installed	Not installed
J5	Installed	Not installed	Installed	Not installed
J6	Not installed	Installed	Not installed	Not installed
FZ1	T2.5AL	T2.5AL	T1.25AL	T2.5AL
FZ2	Not installed	Not installed	Not installed	T1.25AL
FZ3	T5AL	T5AL	T5AL	T5AL
FZ4	T5AL	T5AL	T5AL	T5AL

POWER TRANSFORMER (T1) SPECIFICATION

J, U	E, B, K	Y, P
X7994A00	X7995A00	X7996A00

xxx : Not installed （未実装）

Note : See parts list for details of circuit board component parts.
注 : シートの部品詳細はパーツリストをご参照ください。

DJACK

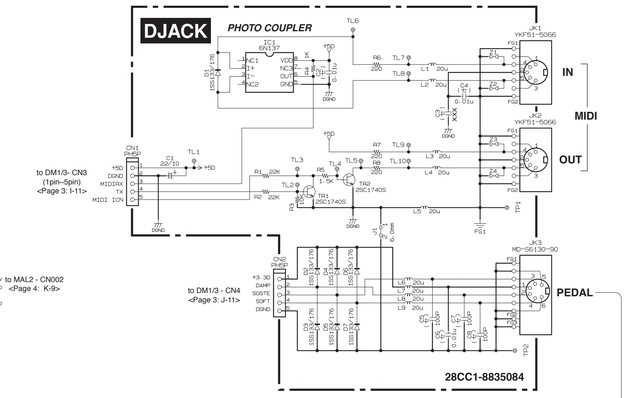

PEDAL

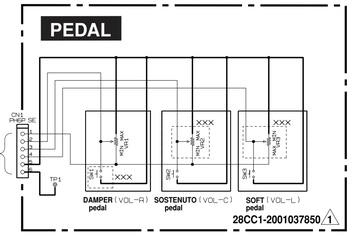

YDP-181