DIGITAL PIANO ARIUS

YDP-163B/YDP-163R/YDP-163WA/YDP-163WH

SERVICE MANUAL



● YDP-163B



● YDP-163R



● YDP-163WA



● YDP-163WH

■ CONTENTS（目次）

SPECIFICATIONS（総合仕様）.....3/4
PANEL LAYOUT（パネルレイアウト）.....5
DISASSEMBLY PROCEDURE（分解手順）.....6
CIRCUIT BOARDS（シート基板図）.....22
DM CIRCUIT BOARD CHECK METHOD
（ＤＭシートチェック方法）.....30/31
TEST PROGRAM（テストプログラム）.....32/37
INITIALIZING THE SETTINGS（初期化）.....43
SYSTEM BOOTING FLOWCHART
（起動フローチャート）.....44/45
PARTS LIST
BLOCK DIAGRAM（ブロックダイアグラム）
CIRCUIT BOARD LAYOUT & WIRING
（ユニットレイアウト & 結線図）
OVERALL CIRCUIT DIAGRAM（回路図）

CL 001928

YAMAHA
HAMAMATSU, JAPAN

Copyright (c) Yamaha Corporation. All rights reserved. PDF '16.03

IMPORTANT NOTICE

This manual has been provided for the use of authorized Yamaha Retailers and their service personnel. It has been assumed that basic service procedures inherent to the industry, and more specifically Yamaha Products, are already known and understood by the users, and have therefore not been restated.

WARNING : Failure to follow appropriate service and safety procedures when servicing this product may result in personal injury, destruction of expensive components and failure of the product to perform as specified. For these reasons, we advise all Yamaha product owners that all service required should be performed by an authorized Yamaha Retailer or the appointed service representative.

IMPORTANT : This presentation or sale of this manual to any individual or firm does not constitute authorization certification, recognition of any applicable technical capabilities, or establish a principal-agent relationship of any form.

The data provided is belived to be accurate and applicable to the unit(s) indicated on the cover. The research engineering, and service departments of Yamaha are continually striving to improve Yamaha products. Modifications are, therefore, inevitable and changes in specification are subject to change without notice or obligation to retrofit. Should any discrepancy appear to exist, please contact the distributor's Service Division.

WARNING : Static discharges can destroy expensive components. Discharge any static electricity your body may have accumulated by grounding yourself to the ground bus in the unit (heavy gauge black wires connect to this bus.)

IMPORTANT : Turn the unit OFF during disassembly and parts replacement. Recheck all work before you apply power to the unit.

WARNING: This product contains chemicals known to the State of California to cause cancer, or birth defects or other reproductive harm.

DO NOT PLACE SOLDER, ELECTRICAL/ELECTRONIC OR PLASTIC COMPONENTS IN YOUR MOUTH FOR ANY REASON WHAT SO EVER!

Avoid prolonged, unprotected contact between solder and your skin! When soldering, do not inhale solder fumes or expose eyes to solder/flux vapor!

If you come in contact with solder or components located inside the enclosure of this product, wash your hands before handling food.

IMPORTANT NOTICE FOR THE UNITED KINGDOM

Connecting the Plug and Cord

IMPORTANT. The wires in this mains lead are coloured in accordance with the following code:

BLUE	: NEUTRAL
BROWN	: LIVE

As the colours of the wires in the mains lead of this apparatus may not correspond with the coloured markings identifying the terminals in your plug proceed as follows:
The wire which is coloured BLUE must be connected to the terminal which is marked with the letter N or coloured BLACK.
The wire which is coloured BROWN must be connected to the terminal which is marked with the letter L or coloured RED.
Making sure that neither core is connected to the earth terminal of the three pin plug.

• This applies only to products distributed by Yamaha-Kemble Music (U.K.) Ltd. (2 wires)

■ WARNING

Components having special characteristics are marked ⚠ and must be replaced with parts having specification equal to those originally installed.

⚠ 印の部品は、安全を維持するために重要な部品です。交換する場合は、安全のために必ず指定の部品をご使用ください。

■ SAVING DATA（データの保存）



Be sure to perform it

Saved data may be lost due to malfunction or incorrect operation. Save important data to external device such as a computer.



必ず実行

保存したデータは故障や誤操作などのために失われることがあります。大切なデータは、コンピューターなどの外部機器に保存してください。

SPECIFICATIONS

Items			YDP-163
Size/Weight	Width		1,357 mm (53-7/16")
	Height (With music rest raised)		849 mm (33-27/64") (1,003 mm (39-31/64"))
	Depth		422 mm (16-5/8")
	Weight		42.0 kg (92 lbs., 10 oz.)
Control Interface	Keyboard	Number of Keys	88
		Type	GH3 keyboard with synthetic ivory keytops
		Touch Response	Hard/Medium/Soft/Fixed
	Pedal	Number of Pedals	3
		Half Pedal	Yes (Damper)
		Functions	Damper, Sostenuto, Soft
	Panel Language		English
Cabinet	Key Cover Style		Sliding
	Music Rest		Yes
Voices	Tone Generation	Piano Sound	Pure CF Sound Engine
	Piano Effect	Damper Resonance	Yes
	Polyphony	Number of Polyphony (Max.)	192
	Preset	Number of Voices	10
Effects	Types	Reverb	4 types
		Intelligent Acoustic Control (IAC)	Yes
		Stereophonic Optimizer	Yes
	Functions	Dual	Yes
		Duo	Yes
Recording/Playback (MIDI data only; audio not supported)	Preset	Number of Preset Songs	10 Demo Songs, 50 Piano Preset Songs
	Recording	Number of Songs	1
		Number of Tracks	2
		Data Capacity	100 KB/Song (Approx. 11,000 notes)
	Compatible Data Format	Recording	SMF (Format 0)
		Playback	SMF (Format 0 & 1)
Functions	Overall Controls	Metronome	Yes
		Tempo	5 – 280
		Transpose	-6 – 0 – +6
		Tuning	414.8 – 440.0 – 466.8 Hz
Storage and Connectivity	Storage	Internal Memory	Total maximum size approx. 900 KB (User song: One song approx. 100 KB, Loading song data from a computer: Up to 10 Songs)
	Connectivity	Headphones	Standard stereo phone jack (x 2)
		USB TO HOST	Yes
Sound System	Amplifiers		20 W x 2
	Speakers		Oval (12 cm x 6 cm) x 2
	Acoustic Optimizer		Yes
Power Supply	Adaptor		PA-300C or an equivalent recommended by Yamaha
	Power Consumption		12 W (When using PA-300C AC adaptor)
	Auto Power Off		Yes
Included Accessories			Owner's Manual, 50 greats for the Piano (Music Book), Quick Operation Guide, Bench (included or optional depending on locale), Online Member Product Registration, AC adaptor: PA-300C or an equivalent, Power cord (included or optional depending on locale)
Separately Sold Accessories (May not be available depending on your locale.)			HPH-150/100/50 headphones, AC adaptor PA-300C or an equivalent, UD-BT01 Wireless MIDI adaptor

■ 総合仕様

			YDP-163
サイズ / 質量	幅		1,357mm
	高さ （ ）内は譜面立てを立てた場合		849mm（1,003mm）
	奥行き		422mm
	質量		42.0kg
操作子	鍵盤	鍵盤数	88
		鍵盤種	GH3 鍵盤 象牙調仕上げ
		タッチ感度	ハード / ミディアム / ソフト / フィックス
	ペダル	ペダル数	3
		ハーフペダル	○（ダンパーペダル）
		ペダル機能	ダンパー、ソステヌート、ソフト
	パネル	言語	英語
本体	キーカバー（鍵盤蓋）		スライド式
	譜面立て		○
音源 / 音色	音源	ピアノ音	RGE スタンダードⅡ音源
	ピアノ音源の効果	ダンパーレゾナンス	○
	発音数	最大同時発音数	192
	プリセット	音色数	10
効果	タイプ	リバーブ	4 種類
		インテリジェント・アコースティック・コントロール（IAC）	○
		ステレオフォニックオプティマイザー	○
	ファンクション	デュアル	○
		デュオ	○
録音 / 再生（MIDI のみ、オーディオ非対応）	プリセット	内蔵曲数	音色デモ曲 : 10 曲、ピアノ曲 : 50 曲
	録音	曲数	1
		トラック数	2
		データ容量	1 曲 約 100KB（約 11,000 音符）
	フォーマット	録音	SMF（フォーマット 0）
		再生	SMF（フォーマット 0、フォーマット 1）
ファンクション	全体設定	メトロノーム	○
		テンポ	5 ～ 280
		トランスポーズ	-6 ～ 0 ～ +6
		チューニング	414.8 ～ 440.0 ～ 466.8Hz
メモリー / 接続端子	メモリー	内蔵メモリー	約 900KB: ユーザーソング 1 曲（最大約 100KB）＋ 外部ソング最大 10 曲
	接続端子	ヘッドフォン	ステレオ標準フォーン端子（× 2）
		USB TO HOST	○
音響	アンプ出力		20W x 2
	スピーカー		楕円（12cm x 6cm）x 2
	アコースティックオプティマイザー		○
電源	電源アダプター		PA-300C （またはヤマハ推奨の同等品）
	消費電力		12W （電源アダプター PA-300C 使用時）
	オートパワーオフ		○
付属品			• 取扱説明書（本書） • クイックオペレーションガイド • ピアノで弾く名曲 50 選（楽譜集） • 電源アダプター : PA-300C （またはヤマハ推奨の同等品） • 電源コード • ヘッドフォン • イス • 保証書 • 製品ユーザー登録のご案内
別売品			ヘッドフォン（HPH-150/HPH-100/HPH-50）、 ワイヤレス MIDI アダプター（UD-BT01）

■ PANEL LAYOUT（パネルレイアウト）

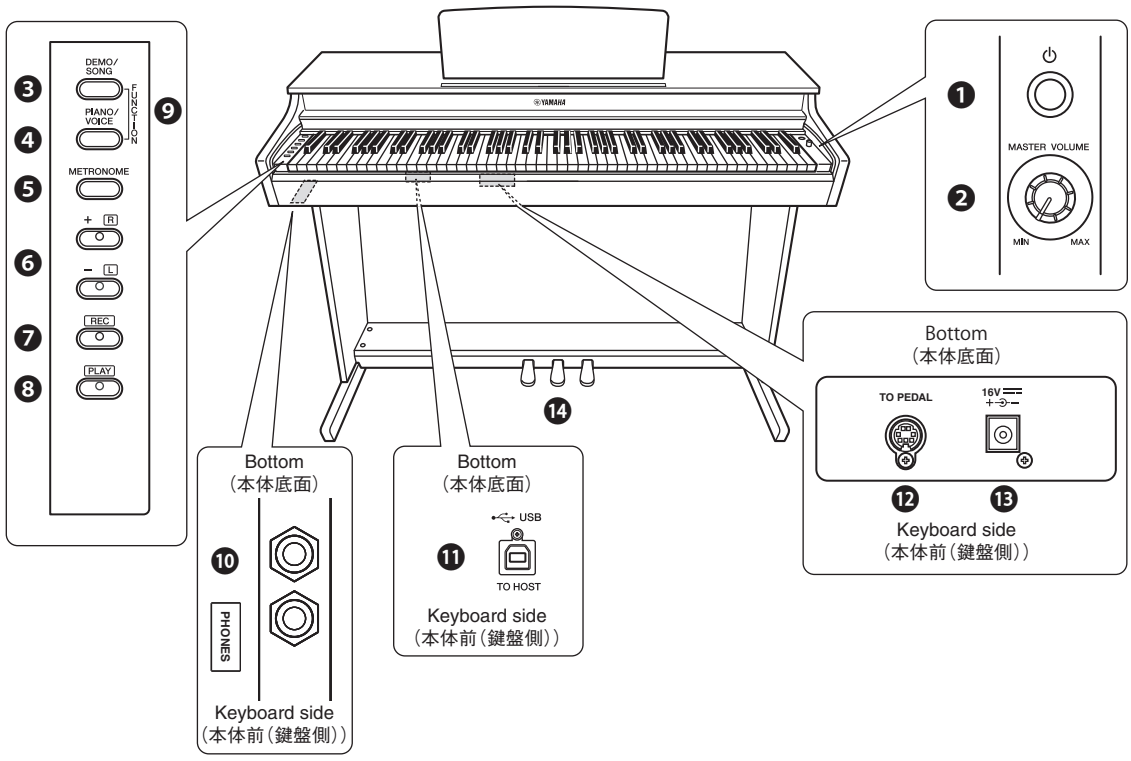

❶ [⏻] (Standby/On) switch
❷ [MASTER VOLUME] knob
❸ [DEMO/SONG] button
❹ [PIANO/VOICE] button
❺ [METRONOME] button
❻ [+ R], [– L] buttons
❼ [REC] button
❽ [PLAY] button
❾ [FUNCTION]
❿ [PHONES] jack
⓫ [USB TO HOST] terminal
⓬ [TO PEDAL] jack
⓭ [DC IN] jack
⓮ Pedals
- ⓮-1 Soft (Left) pedal
- ⓮-2 Sostenuto (Center) pedal
- ⓮-3 Damper (Right) pedal

❶ [⏻]（スタンバイ / オン）スイッチ
❷ [MASTER VOLUME] つまみ
❸ [DEMO/SONG]（デモ / ソング）ボタン
❹ [PIANO/VOICE]（ピアノ / ボイス）ボタン
❺ [METRONOME]（メトロノーム）ボタン
❻ [+R][–L] ボタン
❼ [REC] ボタン
❽ [PLAY] ボタン
❾ [FUNCTION]
❿ [PHONES] 端子
⓫ [USB TO HOST] 端子
⓬ [TO PEDAL] 端子
⓭ [DC IN] 端子
⓮ ペダル
- ⓮-1 左のペダル（ソフトペダル）
- ⓮-2 まん中のペダル（ソステヌートペダル）
- ⓮-3 右のペダル（ダンパーペダル）

■ DISASSEMBLY PROCEDURE（分解手順）

Caution:

Be sure to attach the removed filament tape just as it was before removal.

1. Assemblies (Exterior Section)

(Time required: About 2 minutes each)

1-1 Each assembly can be removed by removing its fixing screws as listed below.

注意事項：

分解のために剥がしたフィラメントテープは、必ず元どおりに貼ってください。

1. アッセンブリ（外装部）（所要時間：各約 2 分）

1-1 次のネジを外すことにより、アッセンブリを外すことができます。

Assembly	Ref. No.	Screw	QTY	Fig.
HEADPHONE HANGER（ヘッドホンハンガー）	11b	TRUSS HEAD SCREW（小ネジ＋ TRUS）4.0X10 MFZN2B3 (WF00080R)	2	1-1
MUSIC REST ASSEMBLY（譜面板 Ass'y）	S11	BIND HEAD TAPPING SCREW-1（TP ＃ 1 ＋ BIND）3.0X16 MFZN2B3 (WE971200)	4	1
TOP BOARD ASSEMBLY（屋根 Ass'y）*1	S05	SCREW + WASHER（特殊ねじ＋平座金）4.0X16 WASHD8T0.5 (ZE721900)	3	1
MAIN UNIT（メインユニット）*2	5c	BIND HEAD SCREW（小ネジ＋ BIND）6.0X16 MFZN2B3 (WE969400)	4	1
REAR PANEL（裏板）*3	5dA	TRUSS HEAD SCREW（小ネジ＋ TRUS）4.0X12 MFZN2B3 (WE99770R)	1	1
	5dB	TRUSS HEAD SCREW（小ネジ＋ TRUS）4.0X12 MFZN2B3 (WE99770R)	1	1
	5b	TRUSS HEAD TAPPING SCREW-1（TP ＃ 1 ＋ TRUS）4.0X20 MFZN2B3 (WE96530R)	4	1
SIDE BOARD ASSEMBLY (L)（側板 Ass'y（L））*4	5eA	TRUSS HEAD SCREW（小ネジ＋ TRUS）6.0X20 MFZN2B3 (WF00130R)	2	1
	5dA	TRUSS HEAD SCREW（小ネジ＋ TRUS）4.0X12 MFZN2B3 (WE99770R)	1	1
SIDE BOARD ASSEMBLY (R)（側板 Ass'y（R））*4	5eB	TRUSS HEAD SCREW（小ネジ＋ TRUS）6.0X20 MFZN2B3 (WF00130R)	2	1
	5dB	TRUSS HEAD SCREW（小ネジ＋ TRUS）4.0X12 MFZN2B3 (WE99770R)	1	1
PEDAL BOX ASSEMBLY（ペダル Box Ass'y）*5	5eA	TRUSS HEAD SCREW（小ネジ＋ TRUS）6.0X20 MFZN2B3 (WF00130R)	2	1
	5eB	TRUSS HEAD SCREW（小ネジ＋ TRUS）6.0X20 MFZN2B3 (WF00130R)	2	1
	5b	TRUSS HEAD TAPPING SCREW-1（TP ＃ 1 ＋ TRUS）4.0X20 MFZN2B3 (WE96530R)	4	1

*1 To remove the top board assembly, be sure to close the key cover first. Slide the top board assembly forward and lift it out.

*2 Spread a soft cloth like a blanket on the floor where the main unit is to be placed in advance.
To remove the main unit, be sure to disconnect the AC cord and the PK cable, and remove the headphone hanger first.
(Fig. 1-1, 1-2)
Move the main unit backward, lift it and place it on the cloth gently. For safety, this work should be done by two persons.
(Fig. 1-3)

*3 To remove the rear panel, be sure to disconnect the AC cord and the PK cable first. (Fig. 1-2)

*4 To remove the side board assembly (L) or the side board assembly (R), be sure to disconnect the AC cord and the PK cable, and remove the headphone hanger and the main unit first. (Fig. 1-1, 1-2, 1-3)

*5 To remove the pedal box assembly, be sure to disconnect the AC cord and the PK cable, and remove the headphone hanger, the main unit and the rear panel first. (Fig. 1-1, 1-2, 1-3)

*1 屋根 Ass'y を外すときは、先にスライド蓋を閉じておきます。
屋根 Ass'y を前方へスライドして外します。

*2 あらかじめ、メインユニットを置く場所に毛布などの柔らかい布を敷いておきます。
メインユニットを外すときは、先に電源コードと PK ケーブル、ヘッドホンハンガーを外します。（図 1-1、1-2）
メインユニットを後方へずらした後、持ち上げて布の上に静かに置きます。安全のために、かならず二人で作業をしてください。（図 1-3）

*3 裏板を外すときは、先に電源コードと PK ケーブルを外します。（図 1-2）

*4 側板 Ass'y（L）または側板 Ass'y（R）を外すときは、先に電源コードと PK ケーブル、ヘッドホンハンガー、メインユニットを外します。（図 1-1、1-2、1-3）

*5 ペダル Box Ass'y を外すときは、先に電源コードと PK ケーブル、ヘッドホンハンガー、メインユニット、裏板を外します。（図 1-1、1-2、1-3）

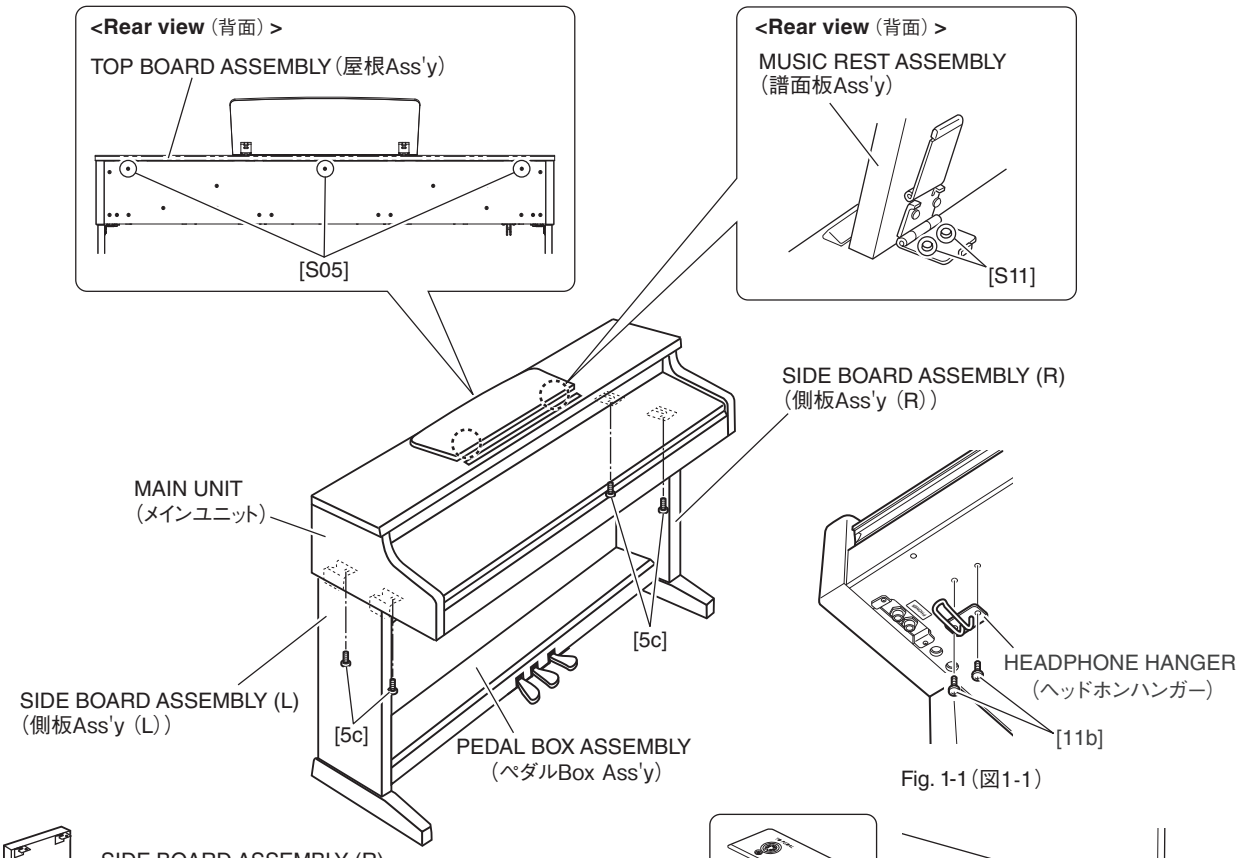

Fig. 1-1（図1-1）

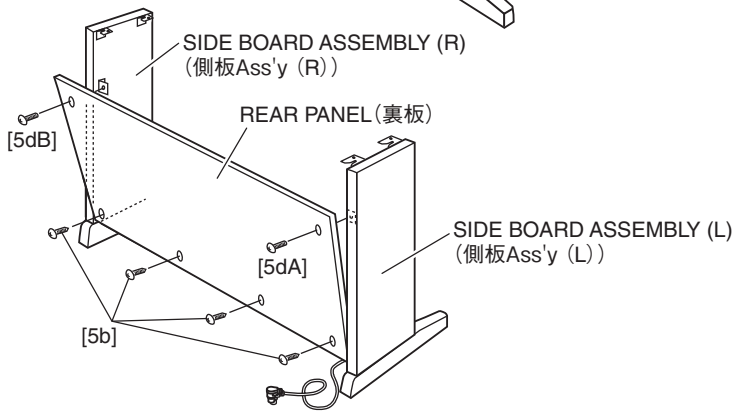

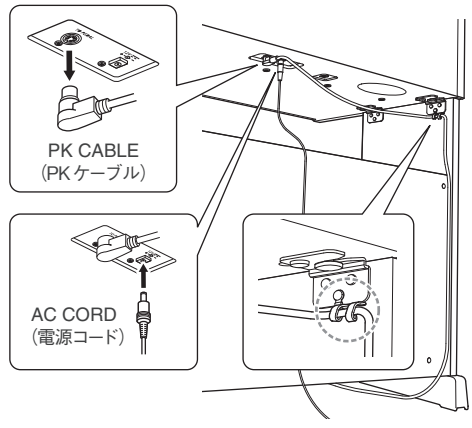

Fig. 1-2（図1-2）

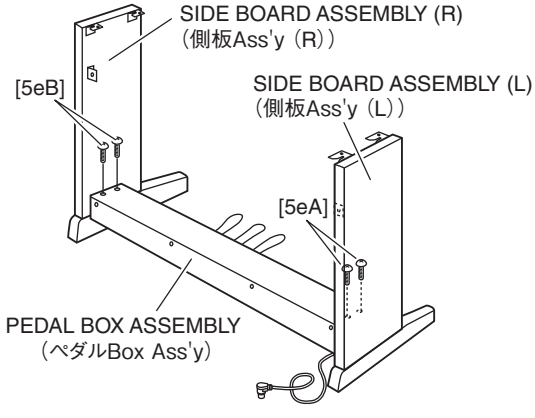

⚠ **CAUTION**

Do not hold the key cover assembly or top board assembly.
（スライド蓋Ass'yや屋根Ass'yを持たないでください。）
For safety, this work should be done by two persons.
（安全のために、かならず二人で作業をしてください。）

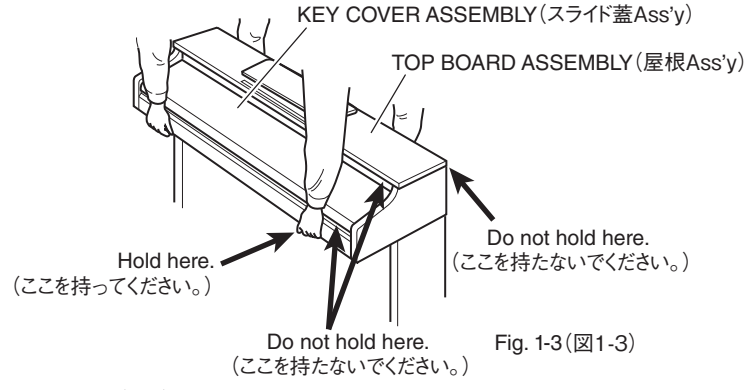

Fig. 1-3（図1-3）

Fig. 1（図1）

2. Circuit Boards & Assemblies (Main Unit Section)

(Time required: About 2 minutes each)

2-1 Remove the top board assembly. (See procedure 1)

2-2 Each circuit board and assembly can be removed by removing its fixing screws as listed below.

2. 基板とアッセンブリ（メインユニット部）

（所要時間：各約 2 分）

2-1 屋根 Ass'y を外します。(1 項参照)

2-2 次のネジを外すことにより、基板・アッセンブリを外すことができます。

Circuit board and Assembly	Ref. No.	Screw	QTY	Fig.
DM SHIELD ASSEMBLY (DM シールド Ass'y)	S12A	BIND HEAD TAPPING SCREW-1 (TP ＃1 ＋ BIND) 3.5X11 MFZN2W3 (WF831100)	4	2
DCPJ ASSEMBLY (DCPJ Ass'y)	S12B	BIND HEAD TAPPING SCREW-1 (TP ＃1 ＋ BIND) 3.5X11 MFZN2W3 (WF831100)	2	2
USB-H ASSEMBLY (USB-H Ass'y)	S12C	BIND HEAD TAPPING SCREW-1 (TP ＃1 ＋ BIND) 3.5X11 MFZN2W3 (WF831100)	2	2
SPEAKER L (スピーカ L)	S16A	TRUSS HEAD TAPPING SCREW-1 (TP ＃1 ＋ TRUS) 4.0X16 MFZN2W3 (WE96570R)	4	2
SPEAKER R (スピーカ R)	S16B	TRUSS HEAD TAPPING SCREW-1 (TP ＃1 ＋ TRUS) 4.0X16 MFZN2W3 (WE96570R)	4	2

3. DM Circuit Board

(Time required: About 2 minutes)

3-1 Remove the top board assembly. (See procedure 1)

3-2 Remove the DM shield assembly. (See procedure 2)

3-3 Remove the four (4) screws marked [S23]. The DM circuit board can then be removed. (Fig. 2)

3. DM シート（所要時間：約 2 分）

3-1 屋根 Ass'y を外します。(1 項参照)

3-2 DM シールド Ass'y を外します。(2 項参照)

3-3 [S23] のネジ 4 本を外して、DM シートを外します。(図 2)

<Top view（上面）>

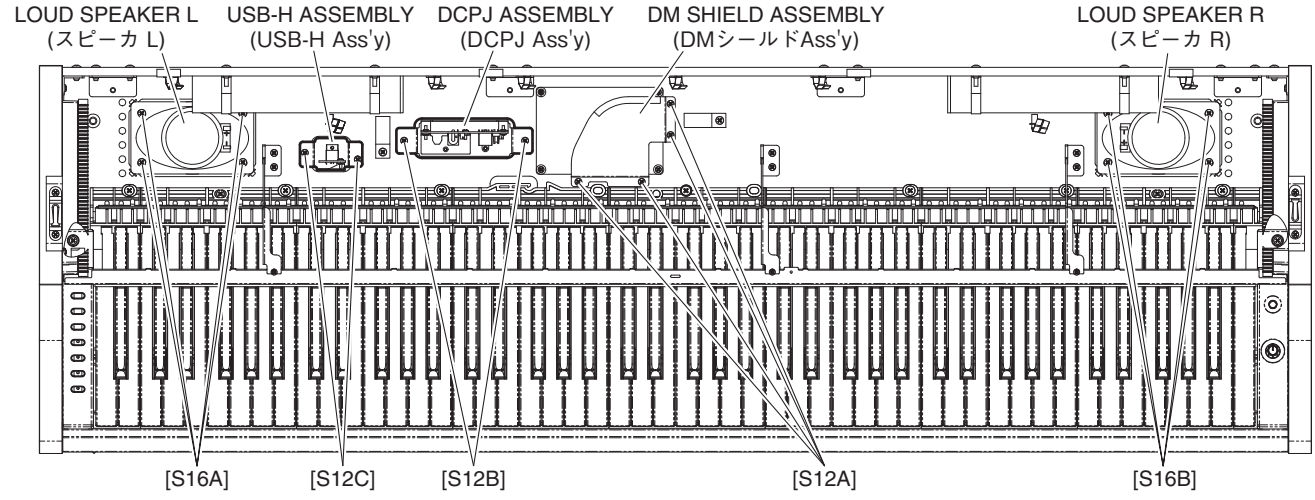

<Top view（上面）>

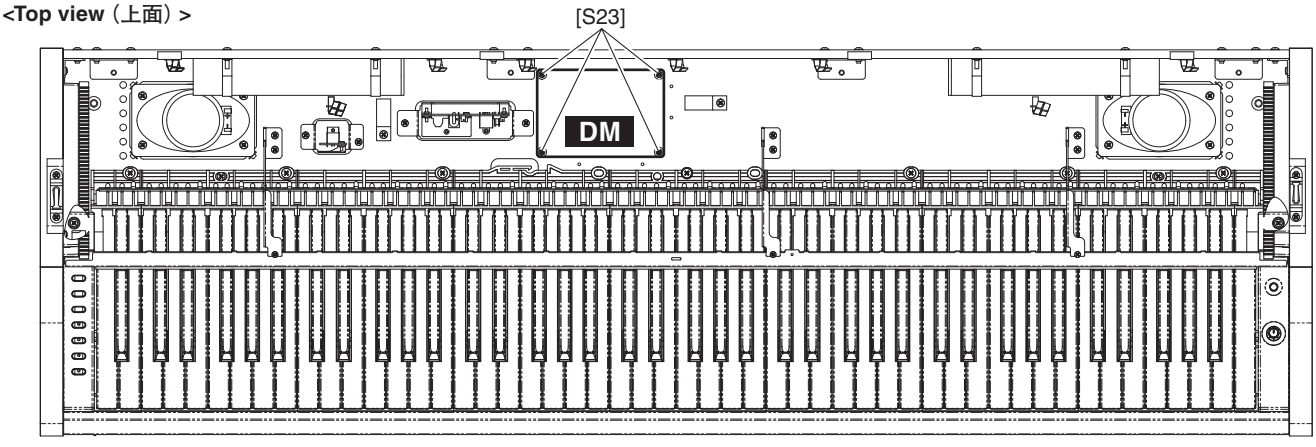

Fig. 2（図2）

4. DCPJ Circuit Board
(Time required: About 2 minutes)

4-1 Remove the top board assembly. (See procedure 1)
4-2 Remove the DCPJ assembly. (See procedure 2)
4-3 Remove the four (4) screws marked [5A]. The DCPJ circuit board can then be removed from the DCPJ angle. (Fig. 3)
4-4 Remove the two (2) screws marked [5B]. The DC JACK angle can then be removed from the DCPJ circuit board. (Fig. 3)

* ***To assemble the DCPJ assembly, be sure to install the DC JACK angle to the DCPJ circuit board first. Then tighten screws in the order a to c as in Fig. 3 to assemble. (Fig. 3)***

5. USB-H Circuit Board
(Time required: About 2 minutes)

5-1 Remove the top board assembly. (See procedure 1)
5-2 Remove the USB-H assembly. (See procedure 2)
5-3 Remove the screw marked [3A] and the screw marked [4]. The USB circuit board can then be removed from the USB-H plate. (Fig. 4)

4. DCPJ シート（所要時間：約 2 分）

4-1 屋根 Ass'y を外します。(1 項参照)
4-2 DCPJ Ass'y を外します。(2 項参照)
4-3 [5A] のネジ 4 本を外して、DCPJ 金具から DCPJ シートを外します。(図 3)
4-4 [5B] のネジ 2 本を外して、DCPJ シートから DC JACK 金具を外します。(図 3)

※ **DCPJ Ass'y を組み立てる際は、始めに DC JACK 金具を DCPJ シートに組み付けてから、図 3 の a ～ c の順にネジ締めをしてください。(図 3)**

5. USB-H シート（所要時間：約 2 分）

5-1 屋根 Ass'y を外します。(1 項参照)
5-2 USB-H Ass'y を外します。(2 項参照)
5-3 [3A] のネジ 1 本と [4] のネジ 1 本を外して、USB-H 金具から USB シートを外します。(図 4)

● **DCPJ ASSEMBLY** (DCPJ Ass'y)

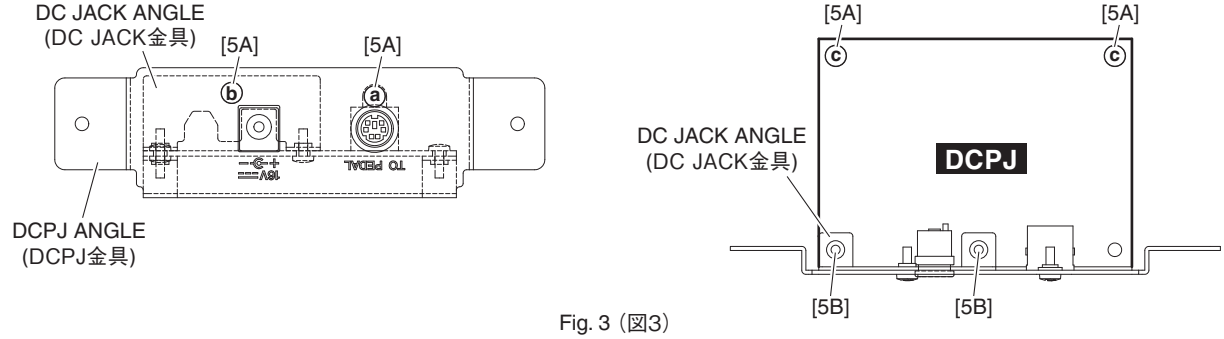

Fig. 3（図3）

● **USB-H ASSEMBLY** (USB-H Ass'y)

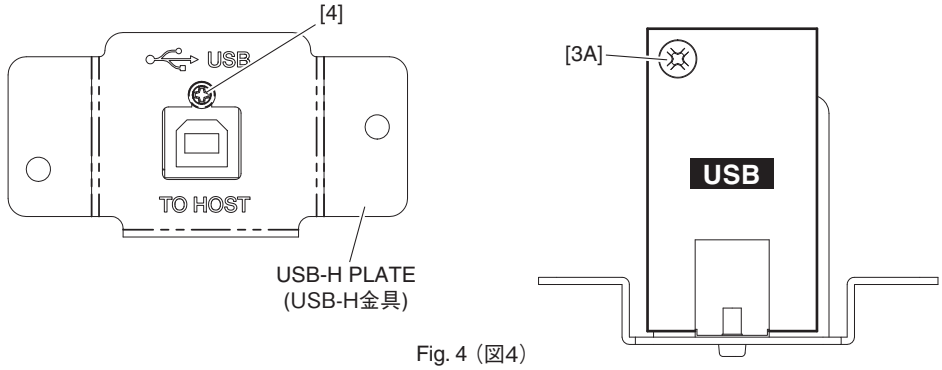

Fig. 4（図4）

6. Key Cover Assembly
(Time required: About 1 minute)

6-1 Close the key cover.
6-2 Remove the top board assembly. (See procedure 1)
6-3 Lift the rear key cover assembly. (Photo 1)
6-4 Lean slightly the key cover assembly so that the guide pin can be removed from the guide rail. (Photo 2)

* ***When removing, be sure not to make scratches on the side arm.***

* ***When reinstalling the key cover assembly, apply a masking shield tape around the guide rail to prevent from making scratches on the assembly.***

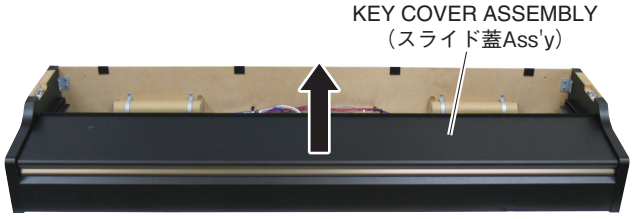

Photo 1（写真1）

6. スライド蓋 Ass'y（所要時間：約 1 分）

6-1 スライド蓋を閉じます。
6-2 屋根 Ass'y を外します。(1 項参照)
6-3 スライド蓋後部を上に持ち上げます。(写真 1)
6-4 スライド蓋 Ass'y を少し斜めにして、ガイドピンをガイドレールから外します。(写真 2)

※ **腕木に傷をつけないように注意して取り外します。**
※ **組み付けのときには、ガイドレールの周囲にマスキングテープを張り、傷がつかないようにします。**



Photo 2（写真2）

7. Rack (L, R)
(Time required: About 2 minutes each)

7-1 Remove the top board assembly. (See procedure 1)
7-2 Remove the key cover assembly. (See procedure 6)
7-3 Remove the three (3) screws marked [S14]. The rack L can then be removed. (Fig. 5)

* ***The left and right rack can then be removed in the same manner.***

7. ラック（L・R）（所要時間：各約 2 分）

7-1 屋根 Ass'y を外します。(1 項参照)
7-2 スライド蓋 Ass'y を外します。(6 項参照)
7-3 [S14] のネジ 3 本を外して、ラック（L）を外します。(図 5)

※ **ラック（R）も同様に外すことができます。**

<Side view（側面）>

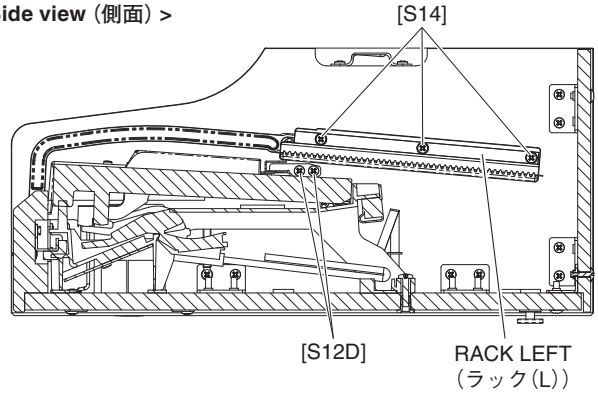

Fig. 5（図5）

8. Stopper Rail Assembly
(Time required: About 4 minutes)

8-1 Remove the top board assembly. (See procedure 1)
8-2 Remove the key cover assembly. (See procedure 6)
8-3 Remove the rack L and R. (See procedure 7)
8-4 Remove the two (2) screws marked [S12D] each from both sides of the assembly. (Fig. 5)
8-5 Remove the six (6) screws marked [S12E]. The stopper rail assembly can then be removed. (Fig. 6)

9. Key Block Assembly (L, R)
(Time required: About 4 minutes each)

9-1 Remove the top board assembly. (See procedure 1)
9-2 Remove the key cover assembly. (See procedure 6)
9-3 Remove the rack L and R. (See procedure 7)
9-4 Remove the stopper rail assembly. (See procedure 8)
9-5 Remove the screw marked [S22]. (Fig. 6)
9-6 Slide the key block assembly L backward and lift it out. (Fig. 6)

* ***The left and right key block assembly can then be removed in the same manner.***

8. 鍵盤押さえ Ass'y（所要時間：約 4 分）

8-1 屋根 Ass'y を外します。(1 項参照)
8-2 スライド蓋 Ass'y を外します。(6 項参照)
8-3 ラック（L・R）を外します。(7 項参照)
8-4 [S12D] のネジを左右 2 本ずつ外します。(図 5)
8-5 [S12E] のネジ 6 本を外して、鍵盤押さえ Ass'y を外します。(図 6)

9. 拍子木 Ass'y（L・R）（所要時間：各約 4 分）

9-1 屋根 Ass'y を外します。(1 項参照)
9-2 スライド蓋 Ass'y を外します。(6 項参照)
9-3 ラック（L・R）を外します。(7 項参照)
9-4 鍵盤押さえ Ass'y を外します。(8 項参照)
9-5 [S22] のネジ 1 本を外します。(図 6)
9-6 拍子木 Ass'y（L）を後方へスライドさせて外します。(図 6)

※ **拍子木 Ass'y（R）も同様に外すことができます。**

<Top view（上面）>

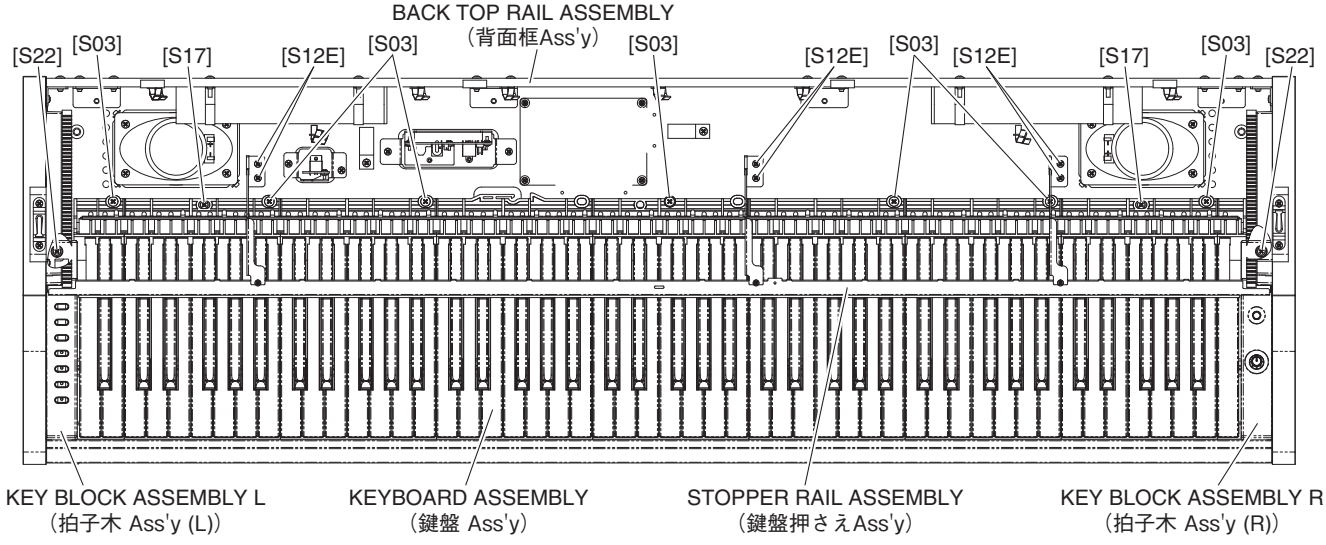

Fig. 6（図6）

10. Keyboard Assembly
(Time required: About 7 minutes)

10-1 Remove the top board assembly. (See procedure 1)
10-2 Remove the key cover assembly. (See procedure 6)
10-3 Remove the rack L and R. (See procedure 7)
10-4 Remove the stopper rail assembly. (See procedure 8)
10-5 Remove the key block assembly L and R. (See procedure 9)
10-6 Remove the seven (7) screws marked [S03] and the two (2) screws marked [S17]. The keyboard assembly can then be removed. (Fig. 6)

11. PNL Circuit Board
(Time required: About 5 minutes each)

11-1 Remove the top board assembly. (See procedure 1)
11-2 Remove the key cover assembly. (See procedure 6)
11-3 Remove the rack L and R. (See procedure 7)
11-4 Remove the stopper rail assembly. (See procedure 8)
11-5 Remove the key block assembly L. (See procedure 9)
11-6 Remove the six (6) screws marked [6A]. The PNL circuit board can then be removed. (Fig. 7)

12. PNR Circuit Board
(Time required: About 6 minutes each)

12-1 Remove the top board assembly. (See procedure 1)
12-2 Remove the key cover assembly. (See procedure 6)
12-3 Remove the rack L and R. (See procedure 7)
12-4 Remove the stopper rail assembly. (See procedure 8)
12-5 Remove the key block assembly R. (See procedure 9)
12-6 Remove the knob GAIN from the key block assembly R. (Fig. 8)
12-7 Remove the five (5) screws marked [6B]. The PNR circuit board can then be removed. (Fig. 8)

10. 鍵盤 Ass'y（所要時間：約 7 分）

10-1 屋根 Ass'y を外します。(1 項参照)
10-2 スライド蓋 Ass'y を外します。(6 項参照)
10-3 ラック（L・R）を外します。(7 項参照)
10-4 鍵盤押さえ Ass'y を外します。(8 項参照)
10-5 拍子木 Ass'y（L・R）を外します。(9 項参照)
10-6 [S03] のネジ 7 本と [S17] のネジ 2 本を外して、鍵盤 Ass'y を外します。(図 6)

11. PNL シート（所要時間：各約 5 分）

11-1 屋根 Ass'y を外します。(1 項参照)
11-2 スライド蓋 Ass'y を外します。(6 項参照)
11-3 ラック（L・R）を外します。(7 項参照)
11-4 鍵盤押さえ Ass'y を外します。(8 項参照)
11-5 拍子木 Ass'y（L）を外します。(9 項参照)
11-6 [6A] のネジ 6 本を外して、PNL シートを外します。(図 7)

12. PNR シート（所要時間：各約 6 分）

12-1 屋根 Ass'y を外します。(1 項参照)
12-2 スライド蓋 Ass'y を外します。(6 項参照)
12-3 ラック（L・R）を外します。(7 項参照)
12-4 鍵盤押さえ Ass'y を外します。(8 項参照)
12-5 拍子木 Ass'y（R）を外します。(9 項参照)
12-6 拍子木 Ass'y(R) からノブ GAIN を外します。(図 8)
12-7 [6B] のネジ 5 本を外して、PNR シートを外します。(図 8)

● **KEY BLOCK ASSEMBLY L（拍子木 Ass'y（L））**

<Bottom view（下面）>

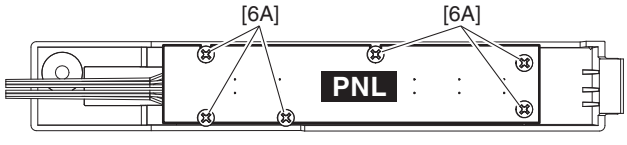

Fig. 7（図7）

● **KEY BLOCK ASSEMBLY R (拍子木 Ass'y (R))**

<Side view（側面）>

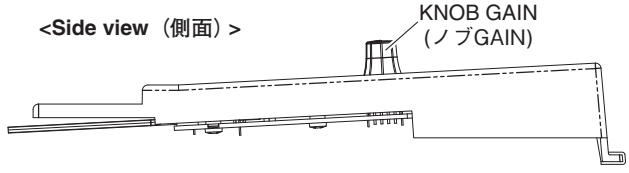

<Bottom view（下面）>

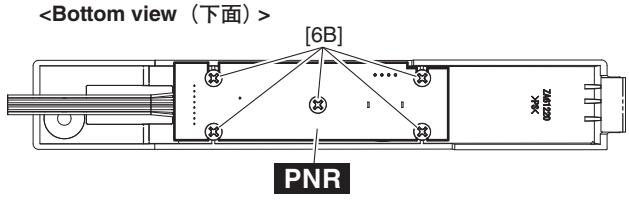

Fig. 8（図8）

13. PL Circuit Board
(Time required: About 7 minutes)

13-1 Remove the top board assembly. (See procedure 1)
13-2 Remove the key cover assembly. (See procedure 6)
13-3 Remove the rack L and R. (See procedure 7)
13-4 Remove the stopper rail assembly. (See procedure 8)
13-5 Remove the key block assembly L and R. (See procedure 9)
13-6 Remove the keyboard assembly. (See procedure 10)
13-7 Remove the screw marked [8]. The PL circuit board can then be removed. (Photo 3)

14. HP JACK Assembly
(Time required: About 1 minutes)

14-1 Remove the two (2) screws marked [S12F] from the bottom of the main unit. The HP JACK assembly can then be removed. (Fig. 9)
14-2 Remove the harness connected to the HP circuit board.
* ***When removing the HP jack assembly, be careful not to allow HP circuit board parts to catch and pull the wire PL connected to the arm assembly (L).***

13. PL シート（所要時間：約 7 分）

13-1 屋根 Ass'y を外します。(1 項参照)
13-2 スライド蓋 Ass'y を外します。(6 項参照)
13-3 ラック（L・R）を外します。(7 項参照)
13-4 鍵盤押さえ Ass'y を外します。(8 項参照)
13-5 拍子木 Ass'y（L・R）を外します。(9 項参照)
13-6 鍵盤 Ass'y を外します。(10 項参照)
13-7 [8] のネジ 1 本を外して、PL シートを外します。(写真 3)

14. HP JACK Ass'y（所要時間：約 1 分）

14-1 メインユニット下面から [S12F] のネジ 2 本を外して、HP JACK Ass'y を外します。(図 9)
14-2 HP シートに接続されている束線を外します。
※ **HP JACK Ass'y の取り外しの際は、腕木 Ass'y（L）に取り付けてある PL 束線を HP シートのパーツの足に引っ掛けないように注意してください。**

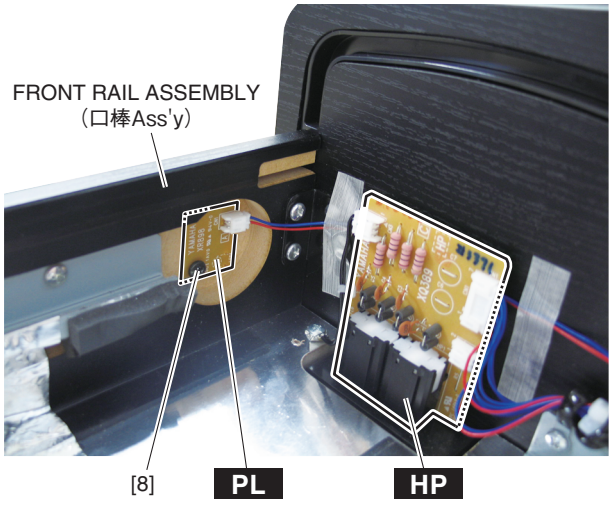

Photo 3（写真3）

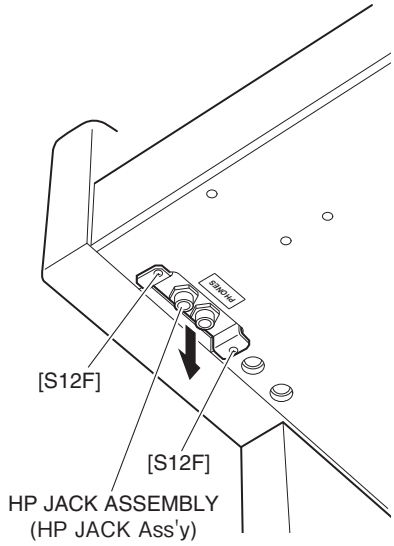

Fig. 9（図9）

15. HP Circuit Board
(Time required: About 2 minutes)

15-1 Remove the HP JACK assembly. (See procedure 14)

15-2 Remove the two (2) nuts marked [3B]. The HP circuit board can then be removed from the H. P plate. (Fig. 10)

15. HP シート（所要時間：約 2 分）

15-1 HP JACK Ass'y を外します。(14 項参照)

15-2 [3B] のナット 2 個を外して、H.P 取付金具から HP シートを外します。(図 10)

● **HP JACK ASSEMBLY** (HP JACK Ass'y)

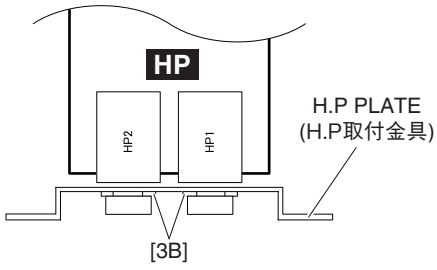

Fig. 10（図10）

<Side view（側面）>

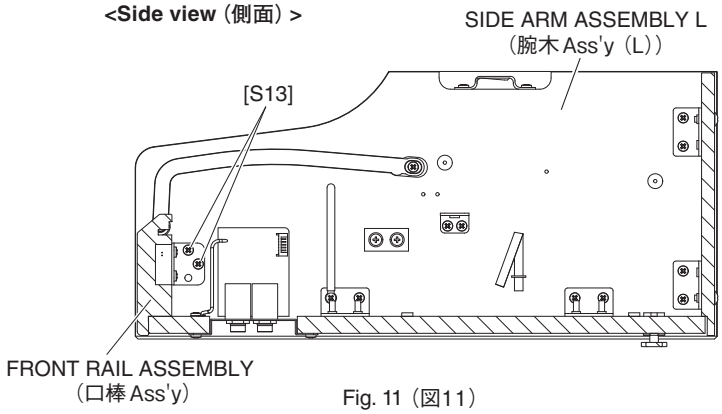

Fig. 11（図11）

16. Back Top Rail Assembly
(Time required: About 2 minutes)

16-1 Remove the top board assembly. (See procedure 1)

16-2 Remove the four (4) screws marked [S01] and four (4) screws marked [S02A]. The back top rail assembly can then be removed. (Fig. 12)

16. 背面框 Ass'y（所要時間：約 2 分）

16-1 屋根 Ass'y を外します。(1 項参照)

16-2 [S01] のネジ 4 本と [S02A] のネジ 4 本を外して、背面框 Ass'y を外します。(図 12)

17. Front Rail Assembly
(Time required: About 9 minutes)

17-1 Remove the top board assembly. (See procedure 1)

17-2 Remove the key cover assembly. (See procedure 6)

17-3 Remove the rack L and R. (See procedure 7)

17-4 Remove the stopper rail assembly. (See procedure 8)

17-5 Remove the key block assembly L and R. (See procedure 9)

17-6 Remove the keyboard assembly. (See procedure 10)

17-7 Remove the two (2) screws marked [S13] each from both sides of the assembly. (Fig. 11)

17-8 Remove the nine (9) screws marked [S15]. The front rail assembly can then be removed. (Fig. 12)

17. 口棒 Ass'y（所要時間：約 9 分）

17-1 屋根 Ass'y を外します。(1 項参照)

17-2 スライド蓋 Ass'y を外します。(6 項参照)

17-3 ラック（L・R）を外します。(7 項参照)

17-4 鍵盤押さえ Ass'y を外します。(8 項参照)

17-5 拍子木 Ass'y（L・R）を外します。(9 項参照)

17-6 鍵盤 Ass'y を外します。(10 項参照)

17-7 [S13] のネジを左右 2 本ずつ外します。(図 11)

17-8 [S15] のネジ 9 本を外して、口棒 Ass'y を外します。(図 12)

<Rear view（背面）>

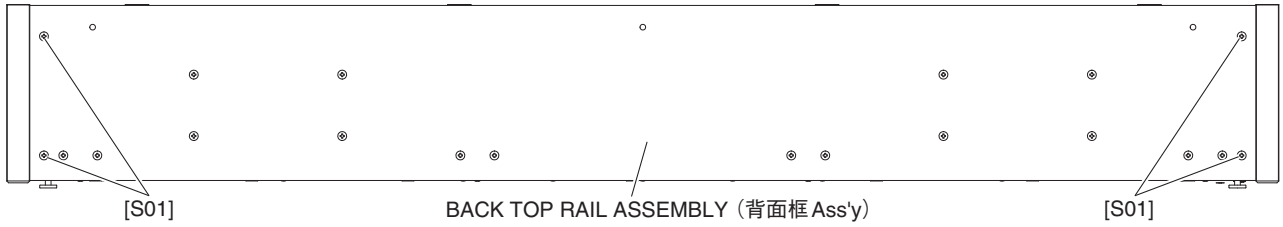

<Bottom view（下面）>

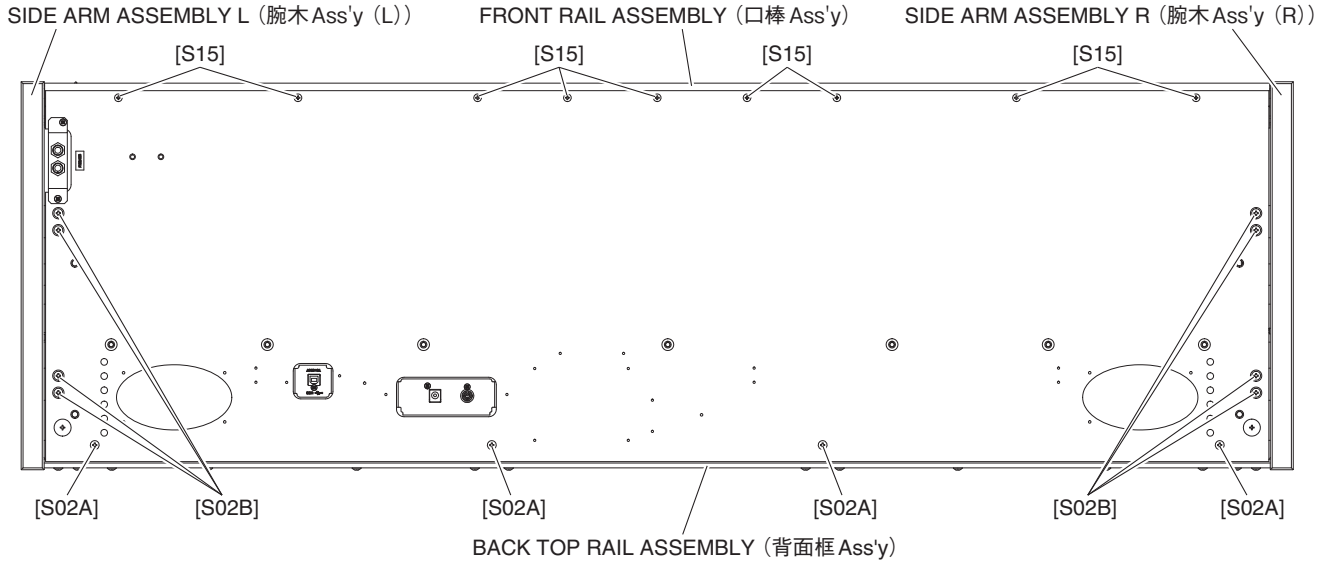

Fig. 12（図12）

18. Side Arm Assembly (L, R)

(Time required: About 8 minutes each)

18-1 Remove the top board assembly. (See procedure 1)
18-2 Remove the key cover assembly. (See procedure 6)
18-3 Remove the rack L and R. (See procedure 7)
18-4 Remove the stopper rail assembly. (See procedure 8)
18-5 Remove the key block assembly L and R. (See procedure 9)
18-6 Remove the keyboard assembly. (See procedure 10)
18-7 Remove the main unit. (See procedure 1) (Parts removed in Steps 18-1 through 18-6 are component parts of the main unit.)
18-8 Remove the two (2) screws marked [S13]. (Fig. 11)
18-9 Remove the four (4) screws marked [S02B]. The side arm assembly L can then be removed. (Fig. 12)

* ***The side arm assembly R can then be removed in the same manner.***

18. 腕木 Ass'y（L・R）（所要時間：各約 8 分）

18-1 屋根 Ass'y を外します。(1 項参照)
18-2 スライド蓋 Ass'y を外します。(6 項参照)
18-3 ラック（L・R）を外します。(7 項参照)
18-4 鍵盤押さえ Ass'y を外します。(8 項参照)
18-5 拍子木 Ass'y（L・R）を外します。(9 項参照)
18-6 鍵盤 Ass'y を外します。(10 項参照)
18-7 メインユニットを外します。(1 項参照)
(18-1 ～ 6 で取り外した部品は、メインユニットの構成部品です。)
18-8 [S13] のネジ 2 本を外します。(図 11)
18-9 [S02B] のネジ 4 本を外して、腕木 Ass'y（L）を外します。(図 12)

※ **腕木 Ass'y（R）も同様に外すことができます。**

19. Toe Block (Time required: About 2 minutes)

19-1 Open the key cover.

19-2 With a soft cloth like a blanket placed on the floor, place the digital piano on its back board gently. (Photo 4)

* ***For safety, this work should be done by two persons.***

19-3 Put thick books or the like under the side board at both sides. (Photo 4)

19-4 Remove the three (3) screws marked [3C]. The left toe block can then be removed. (Photo 4)

* ***The right toe block can then be removed in the same manner.***

19. 妻土台（所要時間：約 2 分）

19-1 スライド蓋を開きます。

19-2 毛布などの柔かい布を床に敷いて、鍵盤側を上にして本体を床に置きます。(写真 4)

※ **安全のために、かならず二人で作業をしてください。**

19-3 厚い本（またはそれに類似するもの）を側板の下側に置きます。(写真 4)

19-4 [3C] のネジ 3 本を外して、妻土台（左側）を外します。(写真 4)

※ **妻土台（右側）も同様に外すことができます。**

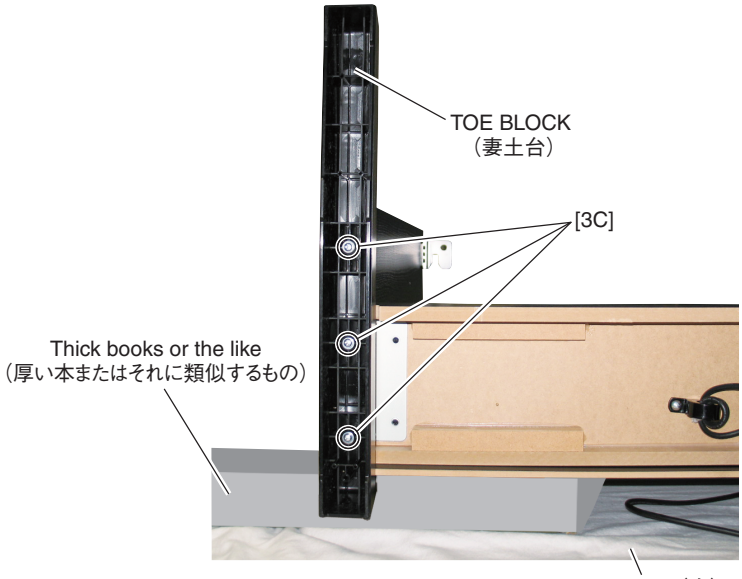

Photo 4（写真4）

20. Pedal Assembly (Time required: About 2 minutes)

20-1 Disconnect the PK cable. (See procedure 1)

20-2 Remove the pedal box assembly. (See procedure 1)

20-3 Remove the eight (8) screws marked [6C]. The pedal assembly can then be removed. (Fig. 13)

20. ペダル Ass'y（所要時間：約 2 分）

20-1 PK ケーブルを外します。(1 項参照)

20-2 ペダル Box Ass'y を外します。(1 項参照)

20-3 [6C] のネジ 8 本を外して、ペダル Ass'y を外します。(図 13)

21. PEDAL Circuit Board

● **PEDAL BOX ASSEMBLY（ペダル Box Ass'y）**

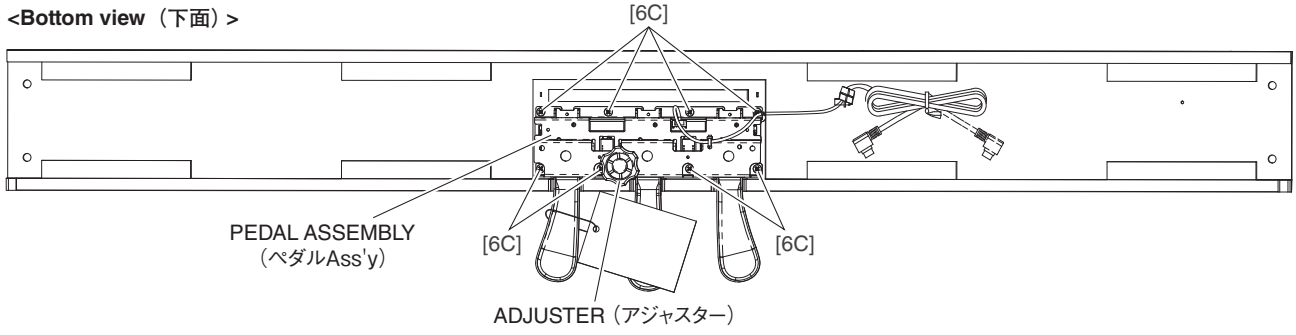

Fig. 13（図13）

(Time required : About 7 minutes)

21-1 Disconnect the PK cable. (See procedure 1)
21-2 Remove the pedal assembly. (See procedure 20)
21-3 Remove the adjuster. (Fig. 13)
21-4 Remove the three (3) screws marked [80A]. The three (3) pedal guides can then be removed as shown in Fig. 15. (Fig. 14, 15)
21-5 Remove the three (3) screws marked [80B]. (Fig. 14) Push down the pedal (damper) and then draw it forward. The sostenuto and soft padals can then be removed in the same manner. (Fig. 14, 15)
21-6 Remove the two (2) rubber contacts (SOFT, SOSTENUTO) attached to the PEDAL circuit board. (Fig. 16)
21-7 Straighten the four (4) bent frame portions marked [A]. The PEDAL circuit board can then be removed. (Fig. 16)
21-8 Pull out the actuator pedal from the PEDAL circuit board. (Fig. 16)

* ***The actuator pedal is not part of the PEDAL circuit board. Install it to the new circuit board when replacing the PEDAL circuit board.***

22. Disassembling the Keyboard

● **PEDAL ASSEMBLY**（ペダル Ass'y）

<Top view（上面）>

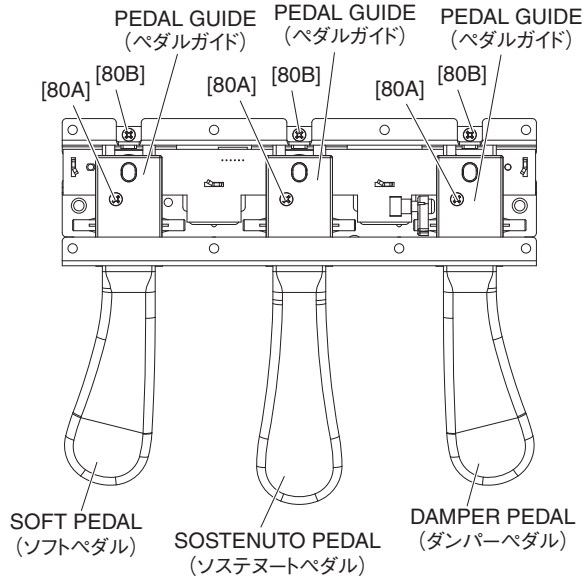

Fig. 14（図14）

21. PEDAL シート（所要時間：約 7 分）

21-1 PK ケーブルを外します。(1 項参照)
21-2 ペダル Ass'y を外します。(20 項参照)
21-3 アジャスターを外します。(図 13)
21-4 ［80A］のネジ 3 本を外して、図 15 のようにペダルガイド 3 個を外します。(図 14、15)
21-5 ［80B］のネジ 3 本を外します。(図 14) ペダル（ダンパー）を下に押してから、手前に引き出します。ソステヌートペダル、ソフトペダルも同様に外します。(図 14、15)
21-6 PEDAL シートに取り付けられている接点ゴム(ソフト、ソステヌート）2 個を外します。(図 16)
21-7 ［A］のフレーム折り曲げ部（4 箇所）をペンチ等で真直ぐに戻して、PEDAL シートを外します。(図 16)
21-8 PEDAL シートより、アクチュエータペダルを引き抜きます。(図 16)

※ **アクチュエータペダルは、PEDAL シートの構成部品ではありません。PEDAL シート交換時には、新しい基板に取り付けてください。**

<Top view（上面）>

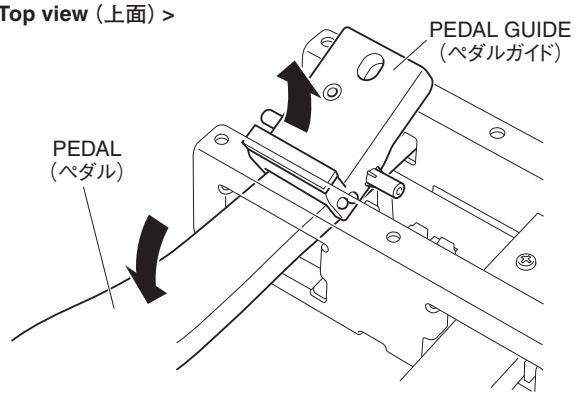

Fig. 15（図15）

<Top view（上面）>

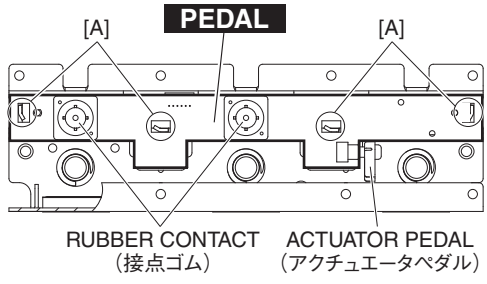

Fig. 16（図16）

* ***After inserting a round stick (Rod:TX000671) between the frame and the keys, remove the circuit boards. (Fig.17)***

22-1 MK-L Circuit Board
Remove the five (5) screws marked [260A] and the screw marked [262A]. The MK-L circuit board can then be removed. (Fig.18)

22-2 MK-M Circuit Board
Remove the four (4) screws marked [260B], the screw marked [262A] and the screw marked [262B]. The MK-M circuit board can then be removed. (Fig.18)

22-3 MK-H Circuit Board
Remove the fi ve (5) screws marked [260C] and the screw marked [262B]. The MK-H circuit board can then be removed. (Fig.18)

* ***Keys can be removed without removing the circuit boards.***

22-4 Rubber Contact

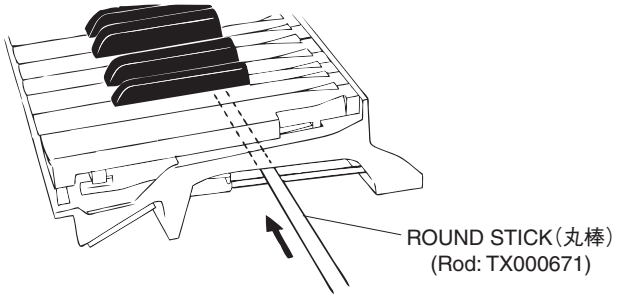

Fig. 17（図17）

Remove the MK circuit board for the involved key. The rubber contacts can then be removed. (Photo 5, 6)



Photo 5（写真5）

22. 鍵盤 Ass'y の分解

※ シートをはずす前に、接点ゴムを歪ませないように、フレームとハンマーの間に丸棒（ロッド：TX000671）を挿入しておきます。（図 17）

22-1 MK-L シート
[260A] のネジ 5 本と [262A] のネジ 1 本を外して、MK-L シートを外します。（図 18）

22-2 MK-M シート
[260B] のネジ 4 本と [262A] のネジ 1 本、[262B] のネジ 1 本を外して、MK-M シートを外します。（図 18）

22-3 MK-H シート
[260C] のネジ 5 本と [262B] のネジ 1 本を外して、MK-H シートを外します。（図 18）

※ 白鍵と黒鍵は、MK-L シート、MK-M シート、MK-H シートを外さなくても、外すことができます。

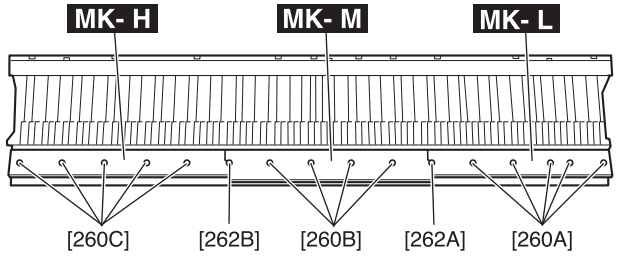

Fig. 18（図18）

22-4 接点ゴム
該当する鍵盤の MK シートを外して、接点ゴムを外します。（写真 5、6）



Photo 6（写真6）

22-5 White key

In order to release the white key from the stopper, insert a thin plate between the white keys (gap in the direction indicated by the triangle mark, near the fulcrum of the key), press down the stopper marked [C] and move the white key forward. Then the white key being released from the stopper lifts up. (Fig.19, 20)

* ***Use special care not to move the white key forward so much as to cause damage to the key spring.***

22-6 In this state, move the white key rearward a little. Then the white key can be removed. (Fig. 20)

22-7 **Black key**

The black key can be removed after the white keys on either side have been removed.

22-5 白鍵

白鍵をストッパーから外すために、薄い金尺状のものを鍵盤の間に挿入して（三角マークの示す方向側の隙：白鍵盤支点付近）、[C] のストッパーを下げ、白鍵を前方にずらします。外れると白鍵が浮きます。（図 19、20）

※ **このとき、白鍵を前方にずらしすぎてスプリングを傷めないように十分注意して作業をしてください。**

22-6 この状態から、白鍵を後方に少しずらし、白鍵を外します。（図 20）

22-7 黒鍵

黒鍵は、両隣の白鍵を外すと、外すことができます。

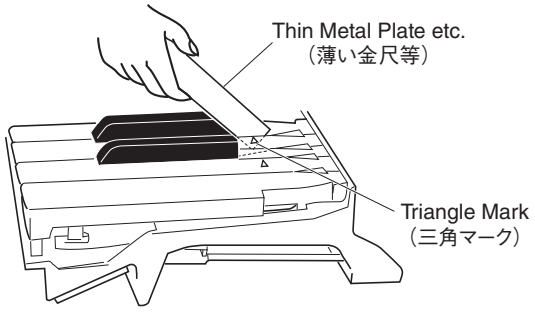

Fig. 19（図19）

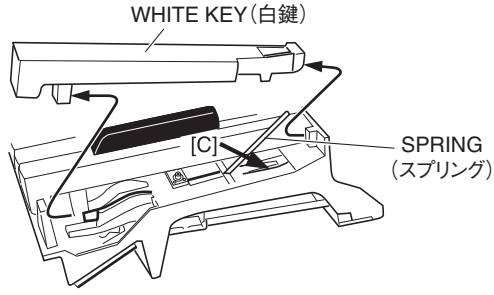

Fig. 20（図20）

22-8. Hammer, White Key (Hammer, Black Key)

After a key has been removed, push a key spring down once to take it out of the hook. (Fig.21)

Place the keyboard assembly upside-down and peel the stopper (L88_W) away. The hammer of the white key can then be removed. (Fig.22)

* ***The hammer of the black key can be removed in the same manner.***

22-8. ハンマー白鍵（ハンマー黒鍵）

白鍵を外して、スプリングを一度下に押し込み、フックから取り外します。（図 21）

GH3 GKS 鍵盤を裏側にし、ストッパー（L88_W）をはがしてハンマー白鍵を外します。（図 22）

※ **ハンマー黒鍵もハンマー白鍵と同じようにして外すことができます。**

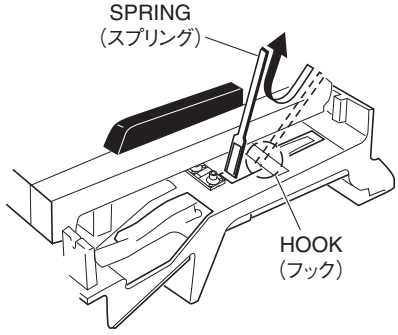

Fig. 21（図21）

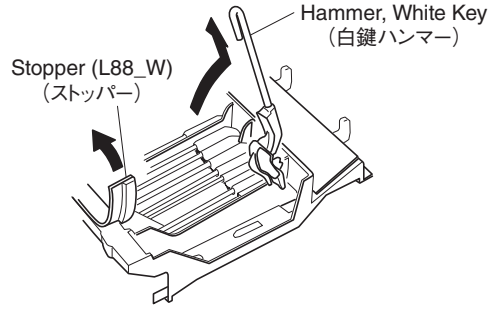

Fig. 22（図22）

23. Assembling the Keyboard

23-1. Hammer, White Key (Hammer, Black Key)
Place the keyboard assembly upside-down, insert a hammer assembly into the frame, and put the stopper (L88_W) on. (Fig.23)

* ***There are eight (8) kinds of hammers that differ in weight. (four kinds for white key and four kinds for black key)***

23-2. Spring
Place the keyboard assembly right side up. Fix key springs on the frame by setting one at each slit and pushing down once on each key spring. (Fig.24)

* ***Be careful of the direction of the spring. It should be installed with its projecting end facing upward. (Fig.25)***

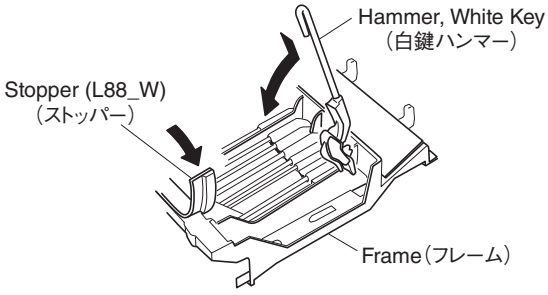

Fig. 23（図23）

23. 鍵盤 Ass'y の組立

23-1. ハンマー白鍵（ハンマー黒鍵）
鍵盤 Ass'y の裏側より、ハンマー白鍵（黒鍵）をフレームに差し込み、ストッパー（L88_W）を取り付けます。(図 23)

※ **重りの違いにより 8 種類（白鍵用 4 種類・黒鍵用 4 種類）のハンマーがあります。取り付けの際に気をつけてください。**

23-2. スプリング
GH3 GKS 鍵盤を表側にして、端が二本に分かれているスプリングの先をハンマー白鍵（黒鍵）の切り込みに合わせて、一度下に押し込んでフレームのフックに取り付けます。(図 24)

※ **スプリングの向きに注意してください。スプリングは、図 25 のように上側が凸になるように取り付けます。(図 25)**

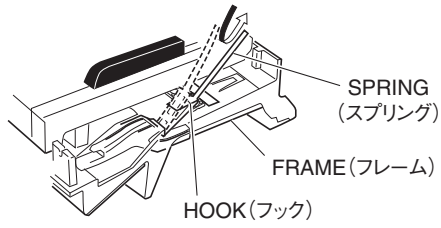

Fig. 24（図24）

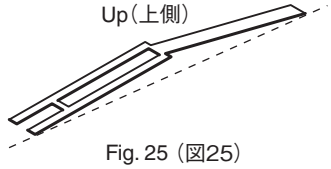

Fig. 25（図25）

23-3. Assembling the White Key (Black Key)
After a key has been fit to part [E] and key guide, make sure that the spring is fixed to the key and then press down part [D] of the key. (Fig.26)

23-3 白鍵（黒鍵）組立
[E] 部とキーガイドに白鍵（黒鍵）をくわえさせ、鍵盤の支点内側のばね受け部に、スプリングが確実に入っていることを確認したら、[D] 部の上を下方向にゆっくり押し込んで取り付けます。(図 26)

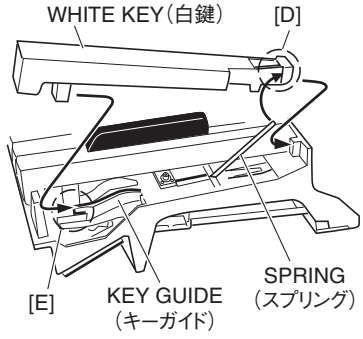

Fig. 26（図26）

23-4. MK-L Circuit Board

Tighten the five (5) screws marked [260A] and the screw marked [262A] to fix the MK-L circuit board. (Fig.18)

* ***Insert the MK-L circuit board under the hooks "A". (Photo 7)***

* ***Make sure that a pin has been correctly inserted into the hole of the triangle mark on the circuit board. (Photo 7)***

23-5. MK-M Circuit Board

Tighten the four (4) screws marked [260B], the screw marked [262A] and the screw marked [262B] to fix the MK-M circuit board. (Fig.18)

* ***Insert the MK-M circuit board under the hooks "A". (Photo 7)***

* ***Make sure that a pin has been correctly inserted into the hole of the triangle mark on the circuit board. (Photo 7)***

* ***When installing the MK-M circuit boards, set it under the hooks "B" to align the triangle marks of the circuit board and projection parts of the frame as shown in photo K4. (Photo 8)***

23-6. MK-H Circuit Board

Tighten the five (5) screws marked [260C] and the screw marked [262B] to fix the MK-H circuit board. (Fig.18)

* ***Insert the MK-H circuit board under the hooks "A". (Photo 7)***

* ***Make sure that a pin has been correctly inserted into the hole of the triangle mark on the circuit board. (Photo 7)***

23-4. MK-L シート

MK-L シートを取り付け、[260A] のネジ 5 本と [262A] のネジ 1 本を取り付けます。(図 18)

※ **フック A 部の下側へ MK-L シートを挿入します。(写真 7)**

※ **▽マークの穴にピンが正しく入っていることを確認して下さい。(写真 7)**

23-5. MK-M シート

MK-M シートを取り付け、[260B] のネジ 4 本と [262A] のネジ 1 本、[262B] のネジ 1 本を取り付けます。(図 18)

※ **フック A 部の下側へ MK-M シートを挿入します。(写真 7)**

※ **▽マークの穴にピンが正しく入っていることを確認して下さい。(写真 7)**

※ **MK-M シートを取り付ける際は、フレーム裏側にあるフック B の位置と基板の△マークが一致していることを確認してください。(写真 8)**

23-6. MK-H シート

MK-H シートを取り付け、[260C] のネジ 5 本と [262B] のネジ 1 本を取り付けます。(図 18)

※ **フック A 部の下側へ MK-H シートを挿入します。(写真 7)**

※ **▽マークの穴にピンが正しく入っていることを確認して下さい。(写真 7)**

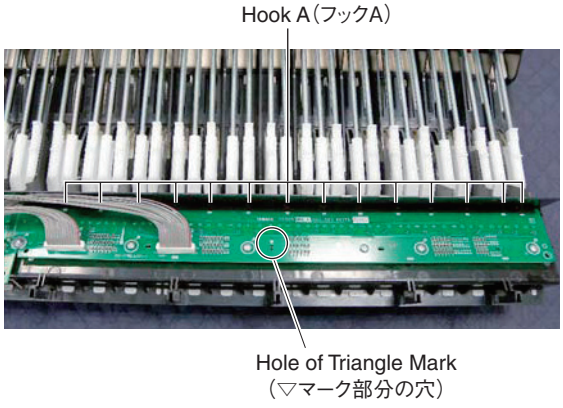

Photo 7 (写真7)

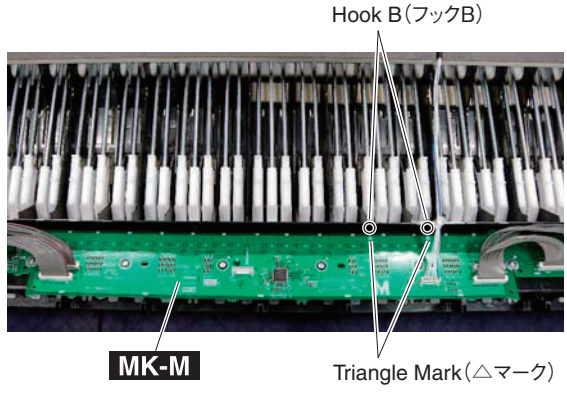

Photo 8 (写真8)

■ CIRCUIT BOARDS（シート基板図）

DCPJ Circuit Board (YE683C0) 22
DM Circuit Board (YH401A0) 23
HP Circuit Board (XQ389C0, YG487A0) 24
MK-H Circuit Board (YC333D0) 27
MK-L Circuit Board (YC333D0) 28
MK_M Circuit Board (YC333D0) 29
PEDAL Circuit Board (X9561D0) 26
PL Circuit Board (XR898A0) 24
PNL Circuit Board (YE108C0) 25
PNR Circuit Board (YE108C0) 25
USB Circuit Board (YE683C0) 24

Note: See parts list for details of circuit board component parts.
注： シートの部品詳細はパーツリストをご参照ください。

● DCPJ Circuit Board

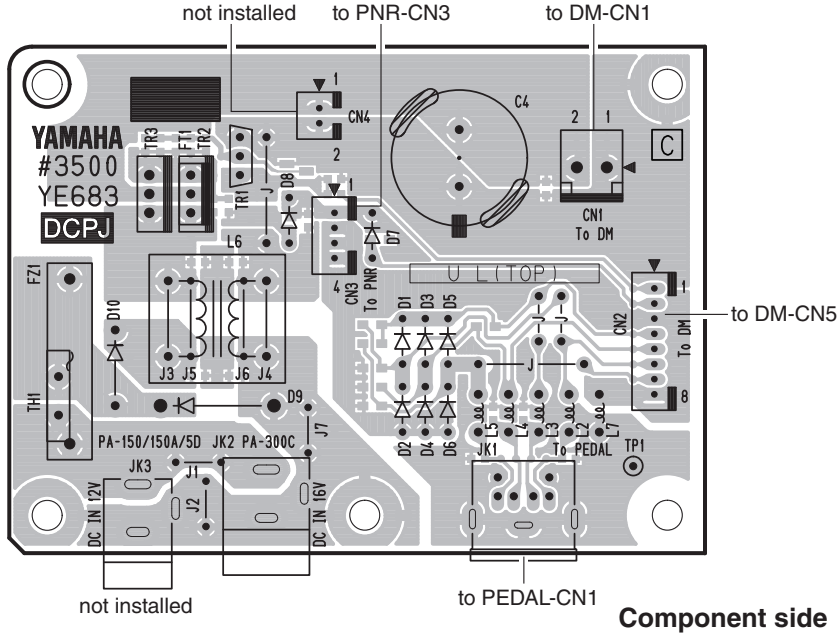

Component side（部品側）

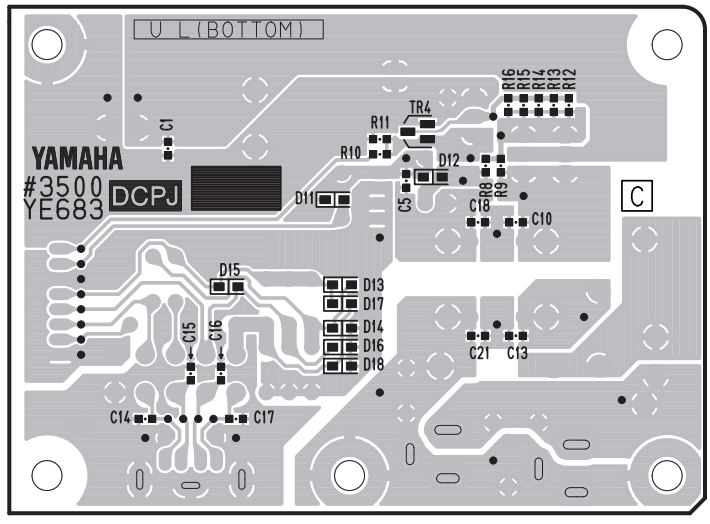

Pattern side（パターン側）

● DM Circuit Board

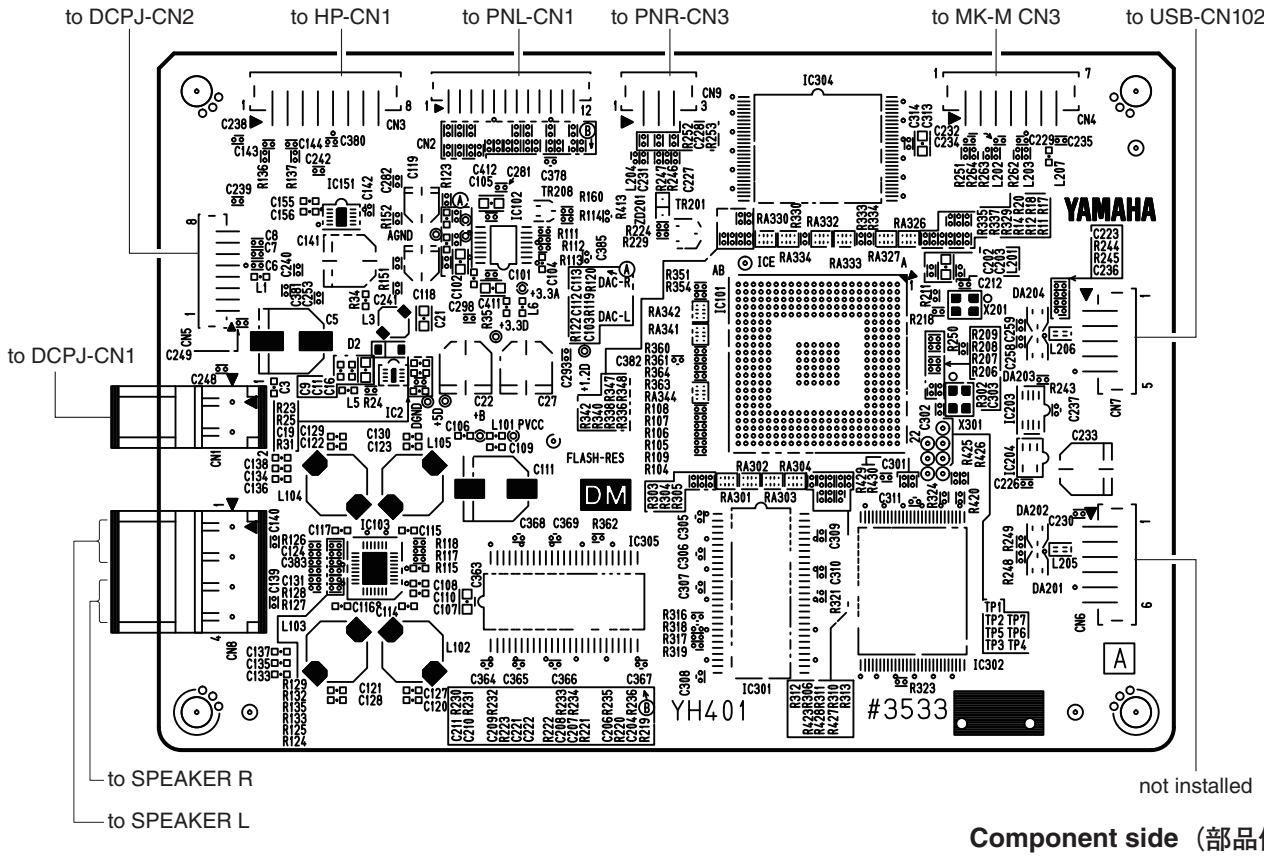

Component side（部品側）

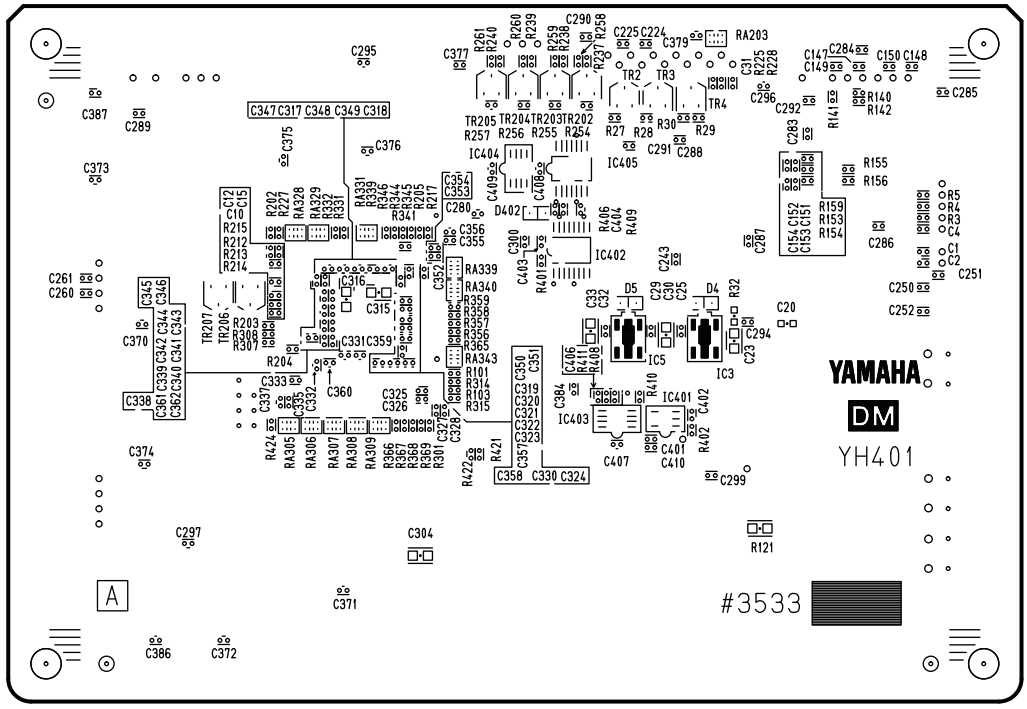

Pattern side（パターン側）

● PL Circuit Board

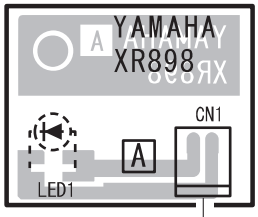

Component side
（部品側）

● HP Circuit Board

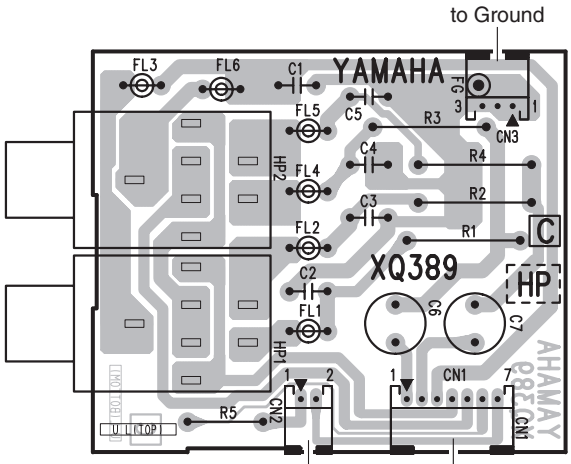

Component side
（部品側）

● HP Circuit Board

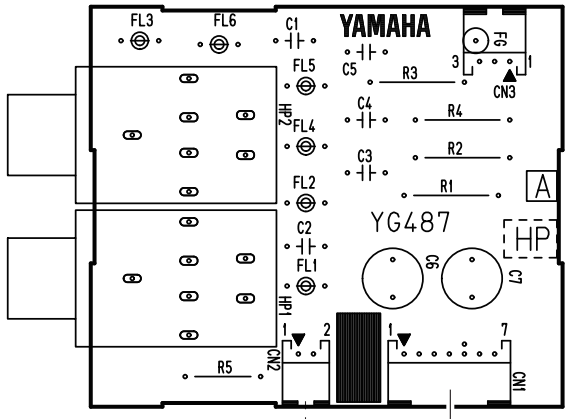

● USB Circuit Board

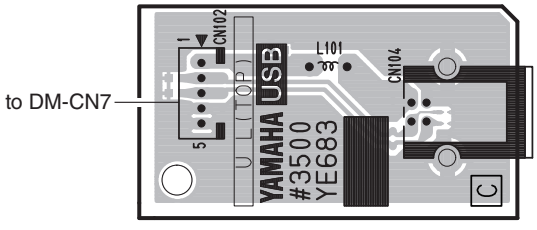

Component side（部品側）

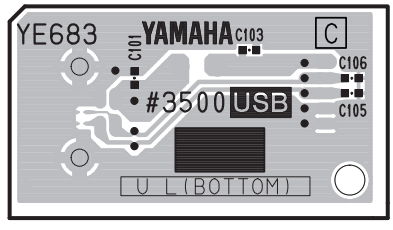

Pattern side（パターン側）

HP: 2NA-WV24780△5, 2NA-ZN11200
PL: 2NA-VN63740
USB: 2NA-ZD30470

● PNL Circuit Board

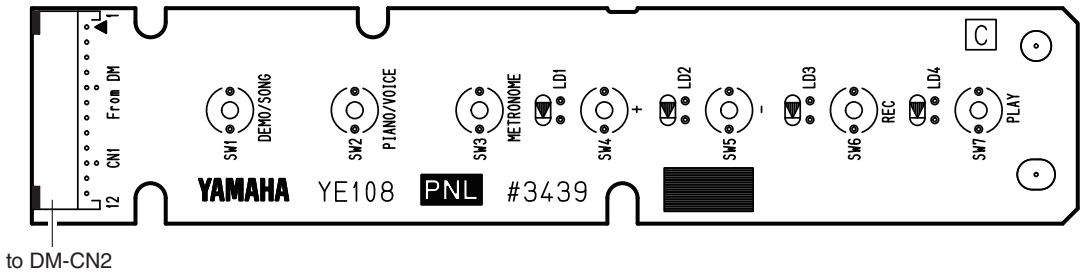

Component side（部品側）

● PNR Circuit Board

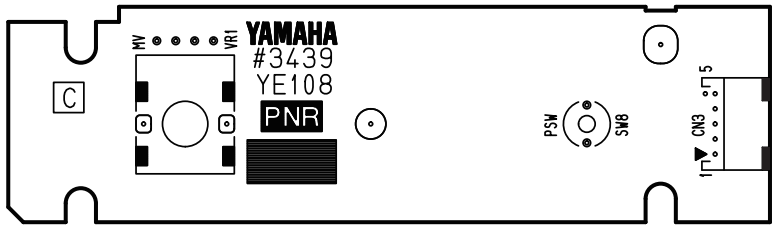

Component side（部品側）

● PEDAL Circuit Board

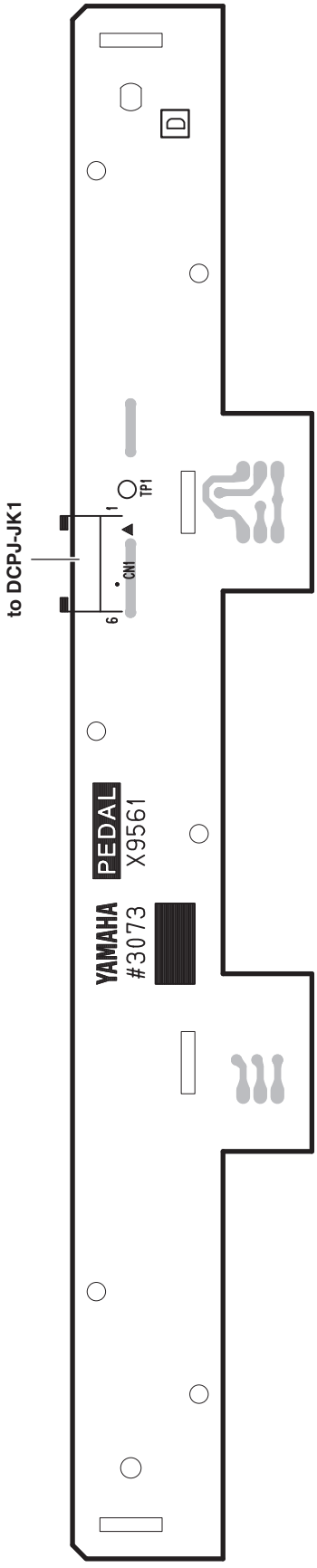

Component side（部品側）

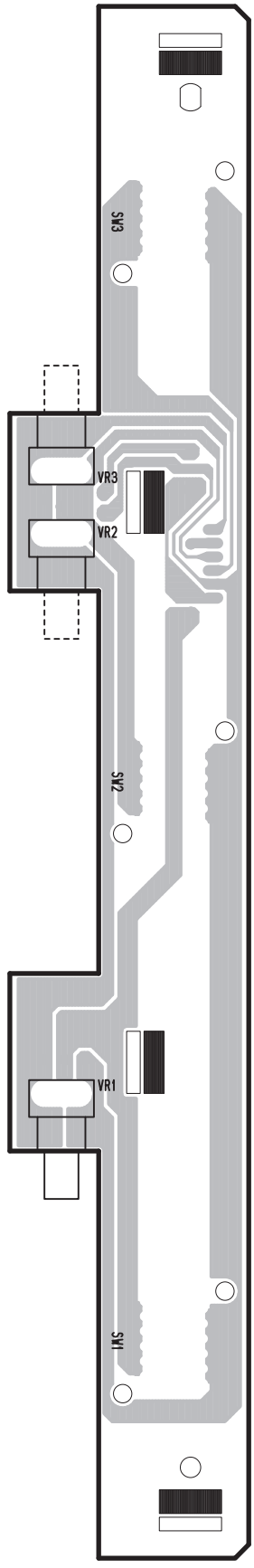

Pattern side（パターン側）

● MK-H Circuit Board

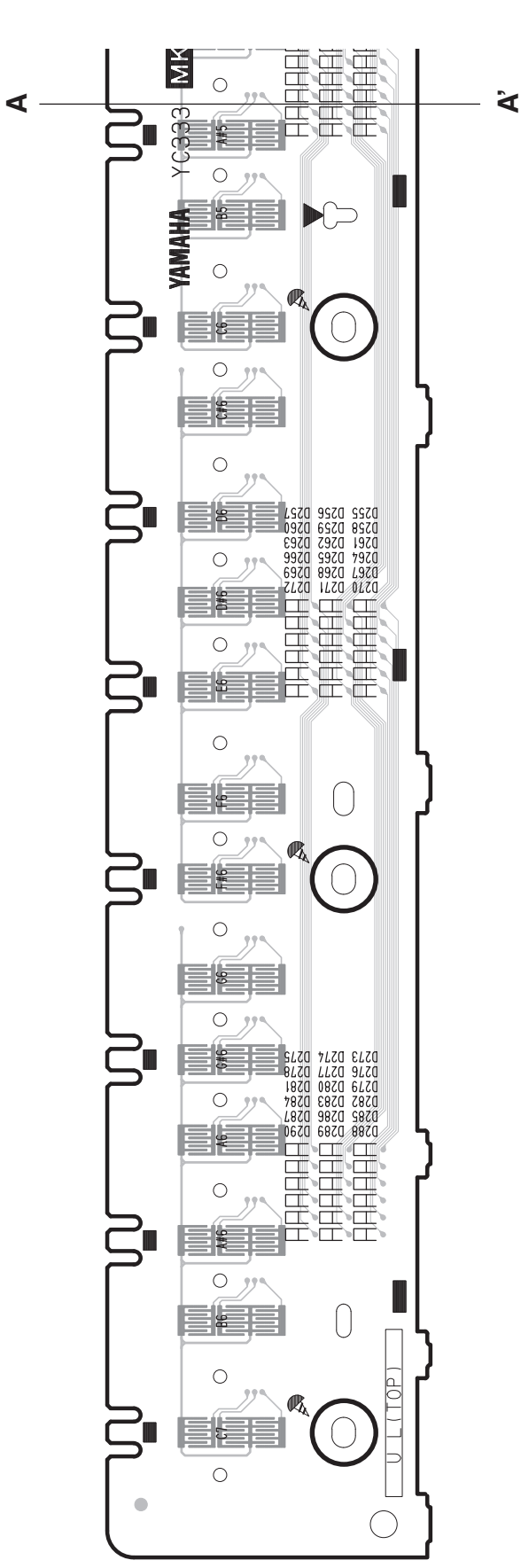

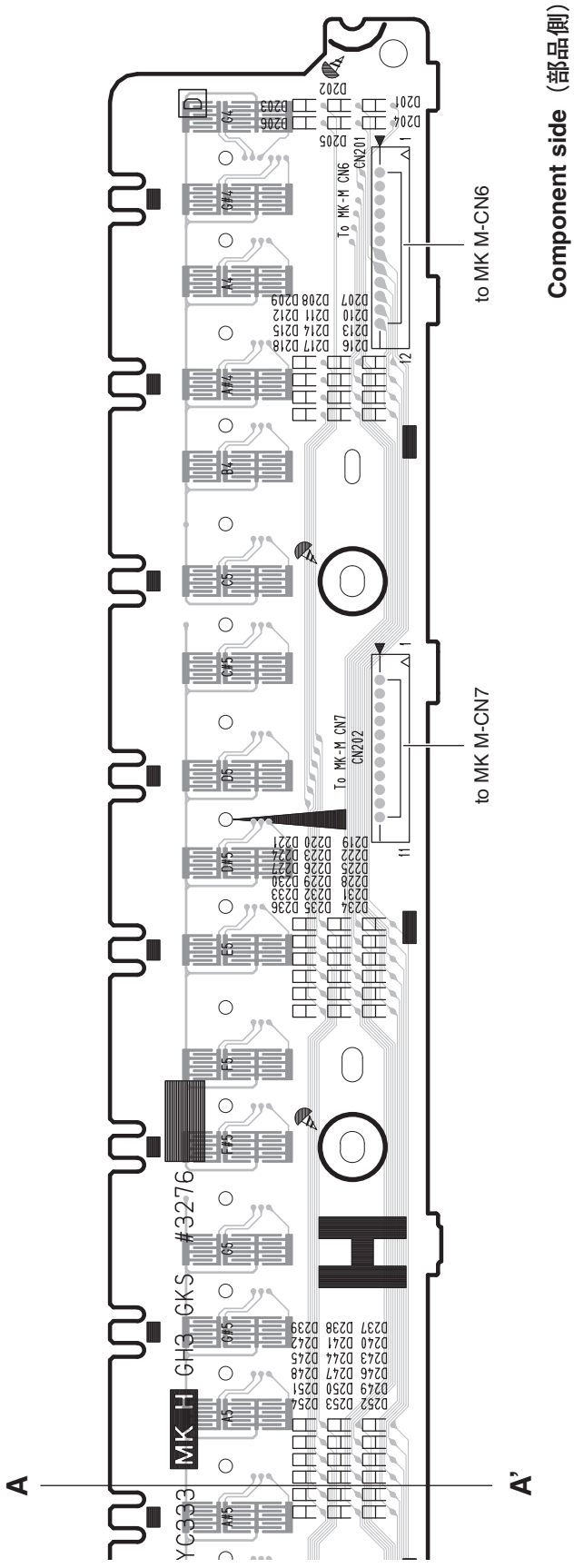

● MK-L Circuit Board

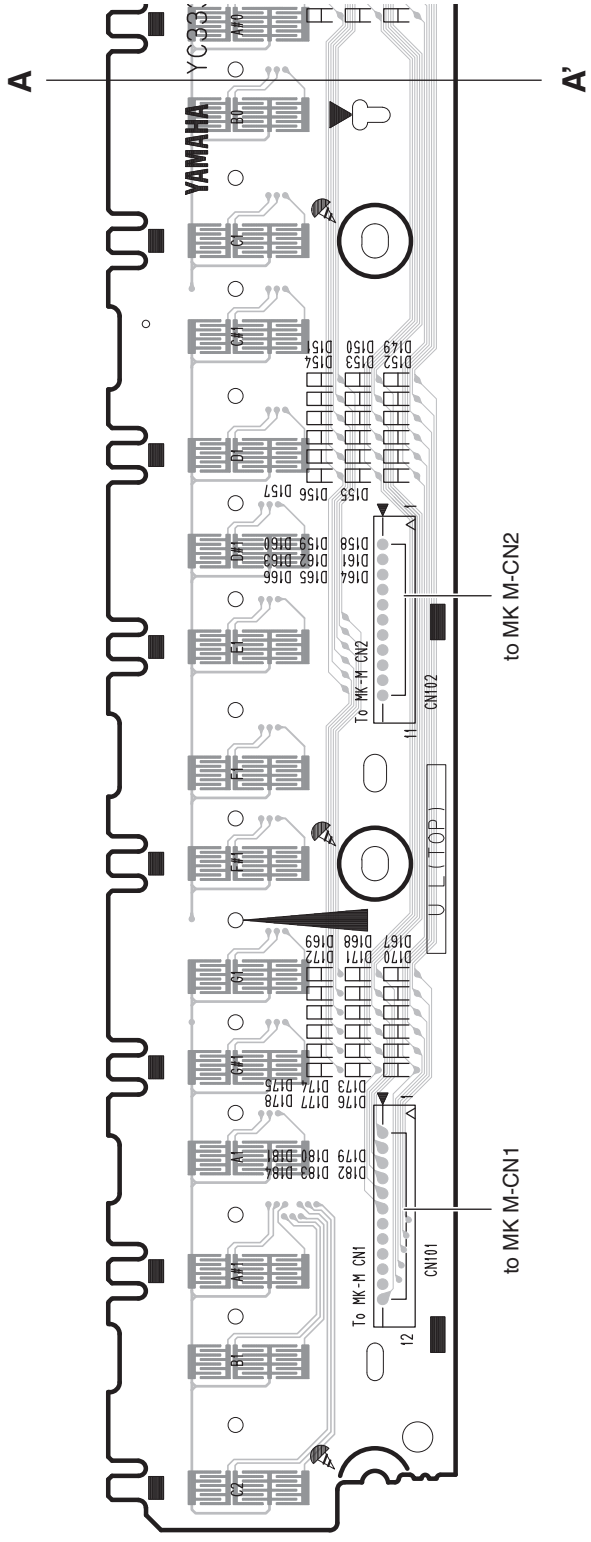

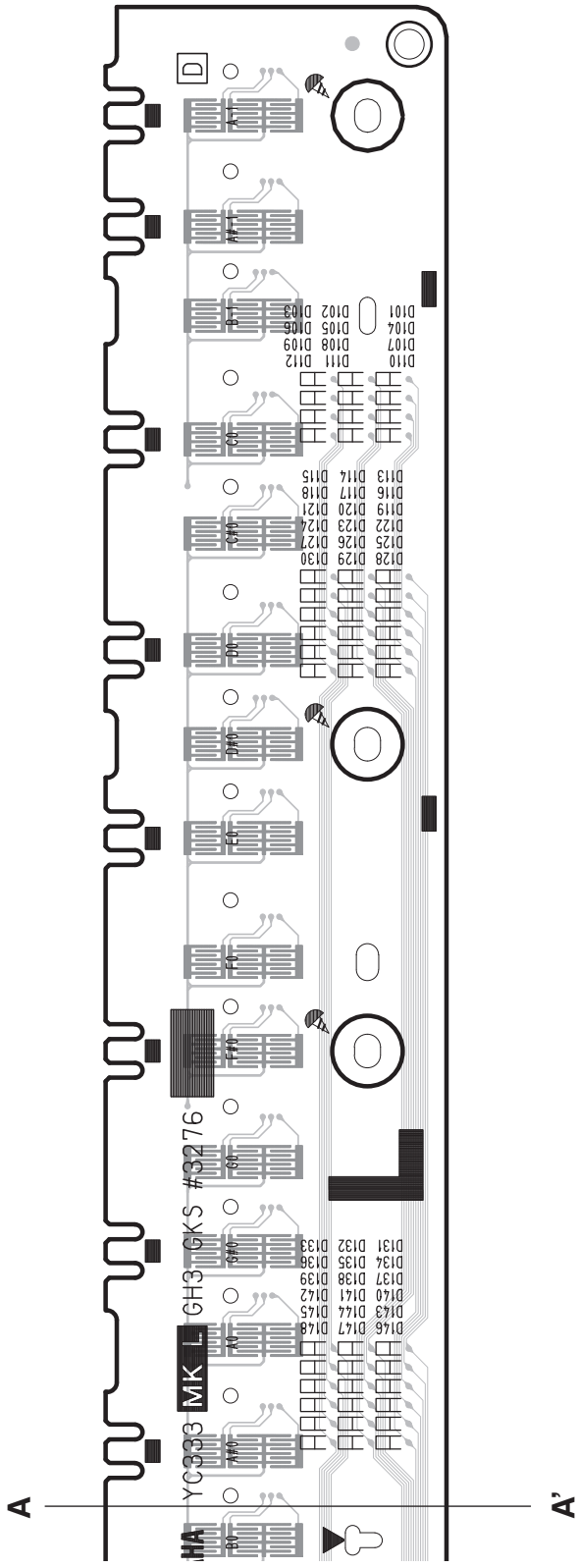

Component side（部品側）

● MK_M Circuit Board

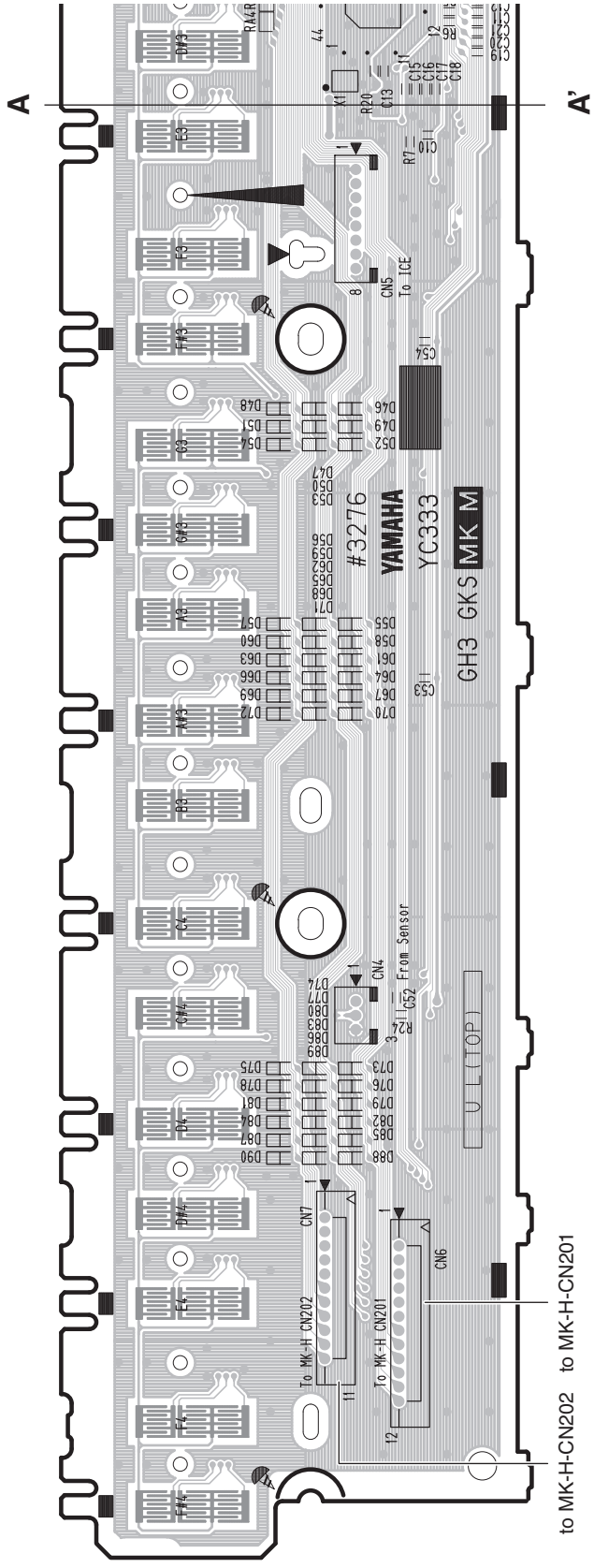

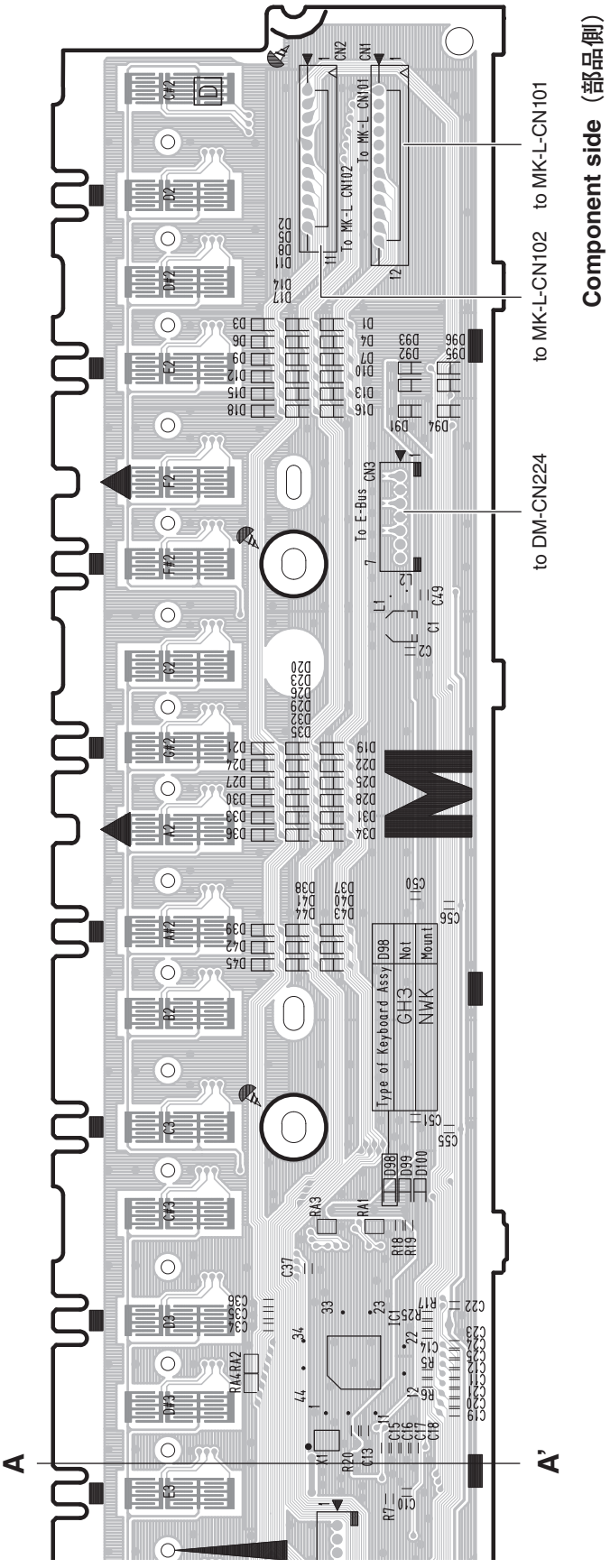

2NAK8-WV35460

■ DM CIRCUIT BOARD CHECK METHOD

The DM Circuit Board is provided with test points for service check purposes.
Check the test points on the DM Circuit Board if the following symptoms appear.

Symptoms and check items

1) The power indicator not lit with Power SW ON ⇒ Check items ① to ⑦ sequentially
2) No sound or distorted sound ⇒ Check items ① , ② , ③ , ⑤ , ⑧ and ⑨ and OUTPUT check items.

TEST POINT

NO.	Test Point	Circuit	Judgment criteria	Measured by	Parts with possible defects
①	+B	Power supply for DM circuit board	More than 15.0 V	Multimeter	TR3 or TH1 (On DCPJ Circuit Board)
②	PVCC	Poper Supply for Power Amplifier	More than 15.0 V	Multimeter	L101
③	+5V	5 V power for digital circuit	5.0 V ±0.2 V	Multimeter	IC2
④	+3.3D	3.3 V power for digital circuit	3.3 V ±0.1 V	Multimeter	IC3
⑤	+3.3A	3.3V power for analog circuit	3.3 V ±0.1 V with AGND	Multimeter	L6
⑥	+1.2D	1.2V power for digital circuit	1.2 V ±0.1 V	Multimeter	IC5
⑦	FLASH–RES	Flash memory reset signal	3.3 V ±0.3 V	Multimeter	IC401
⑧	DAC-L	DAC output L channel	There shall be audio output without distortion.	Signal Checker	IC101 or IC102
⑨	DAC-R	DAC output R channel	There shall be audio output without distortion.	Signal Checker	IC101 or IC102

Note1: Use the standard AC adapter PA-300C for check operation.
Note2: It measures by opposite DGND except special notes.

Output

NO.	SPEAKER OUTPUT	PHONES/ OUTPUT	DAC-L/R TEST POINT	Parts with possible defects
1	×	×	×	IC101
2	×	×	○	IC101 or Error Detect
3	○	×	×	IC102
4	×	○	○	IC101, IC103 or HP JACK
5	○	×	○	IC151 or HP JACK

Note1: “O” mark expresses normalcy and “x” mark expresses a fieled state.

DM Circuit Board (ZS441300)

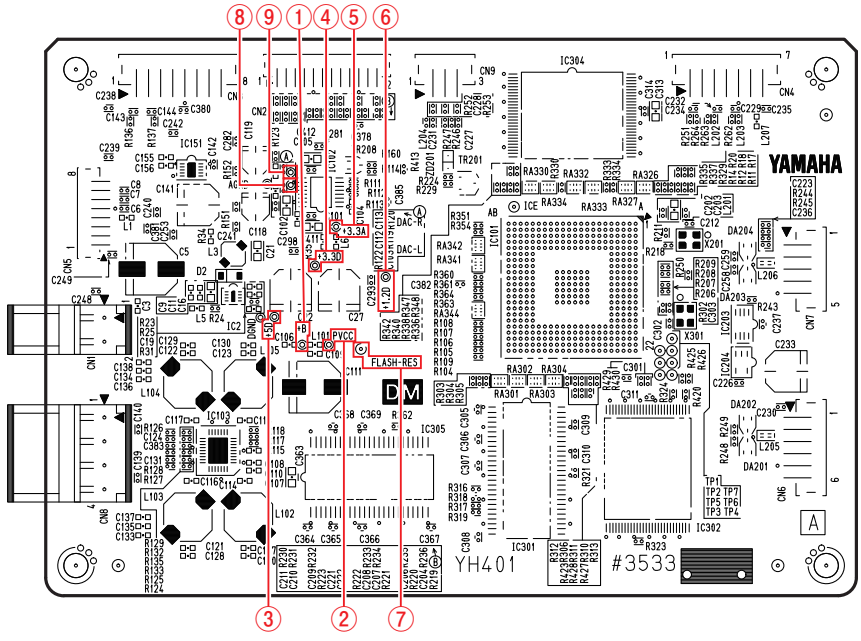

■ DMシートチェック方法

DM シートにはサービスチェック用の Test Point を設けてあります。
下記の症状により DM シートの Test Point を確認してください。

症状により以下の箇所を確認します。

1) 電源を入れてもパイロットランプが点灯しない。⇒ ①～⑦を順番に確認します。
2) 音が出ない、音が歪む。⇒ ①②③⑤⑧及び⑨を確認し、出力端子によるチェックを参照します。

TEST POINT チェック

NO.	Test Point	回路	判定基準	測定器具	不良が疑われる部品
①	+B	DM シート電源	15.0V 以上	テスター	TR3 or TH1 (On DCPJ シート)
②	PVCC	パワーアンプ用電源	15.0V 以上	テスター	L101
③	+5V	デジタル回路用 5V 電源	5.0V ± 0.2V	テスター	IC2
④	+3.3D	デジタル回路用 3.3V 電源	3.3V ± 0.1V	テスター	IC3
⑤	+3.3A	アナログ回路用 3.3V 電源	3.3V ± 0.1V (対 AGND)	テスター	L6
⑥	+1.2D	デジタル回路用 1.2V 電源	1.2V ± 0.1V	テスター	IC5
⑦	FLASH-RES	フラッシュメモリー　Reset 信号	3.3V ± 0.3V	テスター	IC401
⑧	DAC-L	DAC 出力 L チャンネル	音声が出力されかつ歪無きこと	Signal Checker	IC101 or IC102
⑨	DAC-R	DAC 出力 R チャンネル	音声が出力されかつ歪無きこと	Signal Checker	IC101 or IC102

注 1：チェック作業時は標準の AC アダプター PA-300C を使用してください。
注 2：特記以外は対 DGND で測定します。

出力端子によるチェック

NO.	スピーカー出力	ヘッドホン出力	DAC-L/R TEST POINT	不良が疑われる部品
1	×	×	×	IC101
2	×	×	○	IC101 or Error Detect 回路動作
3	○	×	×	IC102
4	×	○	○	IC101, IC103 or HP JACK
5	○	×	○	IC151 or HP JACK

注 1：表中の“○”は異常なし、“×”は出力なしを表します。

DM Circuit Board (ZS441300)

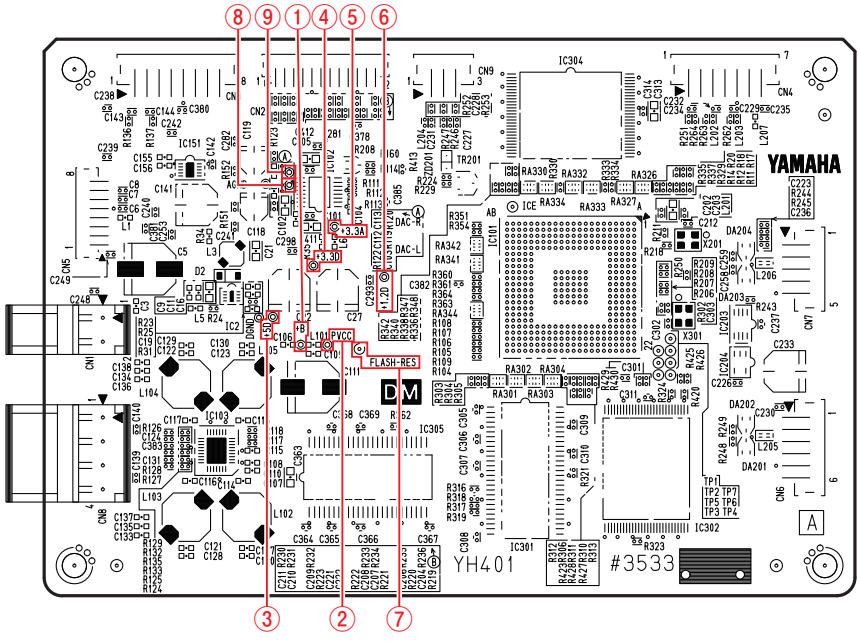

TEST PROGRAM

Caution:

- If Test item 29 Factory Set is executed, the setting data and user data will be erased. Be sure to save the backup data in advance.

1. Measurement condition

1-1. Environment

Perform tests under following conditions.

- Ordinary temperature (5 - 40 degrees Celsius)
- Ordinary humidity (20 - 90 %)

If the test results deviate from the test standard range, however, re-test under such conditions as the ordinary temperature (5 -40 degrees Celsius) and ordinary humidity (30 - 90 % relative humidity).

1-2. Power voltage

The power voltage should be the rated voltage as indicated on the name plate.
The AC power should be 50 or 60 Hz.
Use PA-300C for the AC adaptor.
The voltage should be +/- 10% of the rating voltage of the adaptor being used.

1-3. Measuring instrument

Make sure that the instruments used for inspections have enough accuracy and precision.
Use the instruments with more than 1M-ohms input impedance.

- Level meter (using JIS-C filter)
- Frequency counter (should be capable of measuring to three places of decimals)

1-4. Test jig

Following jigs are required for testing.

- USB cable (A-B type)

1-5. Terminal condition

Unless otherwise specified, take measurement at the [PHONES] jack. (Use a stereo plug.)
[PHONES] : Install a measuring plug (L/R ch : 33-ohms load)

1-6. Control condition

Unless otherwise specified, set control knobs as follows.

- [MASTER VOLUME] : Max
- Pedals : Off

Set others in the default state when the power is turned on.

2. To enter Test Program

Turn on the power with [C#2], [F2] and [G#2] keys pressed and held simultaneously. (Fig. 1)
Once the Test Program is started properly, the sine wave of A3 sounds. The sound stops when a key is pressed.

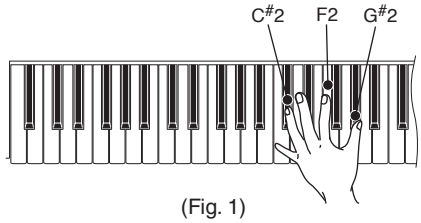

(Fig. 1)

3. To proceed the test

Test items are listed in Table 1.

Press the corresponding key to select and execute each test. (See Fig. 2)

To enter the test item select mode after completing each test item, press the [DEMO/SONG] button.

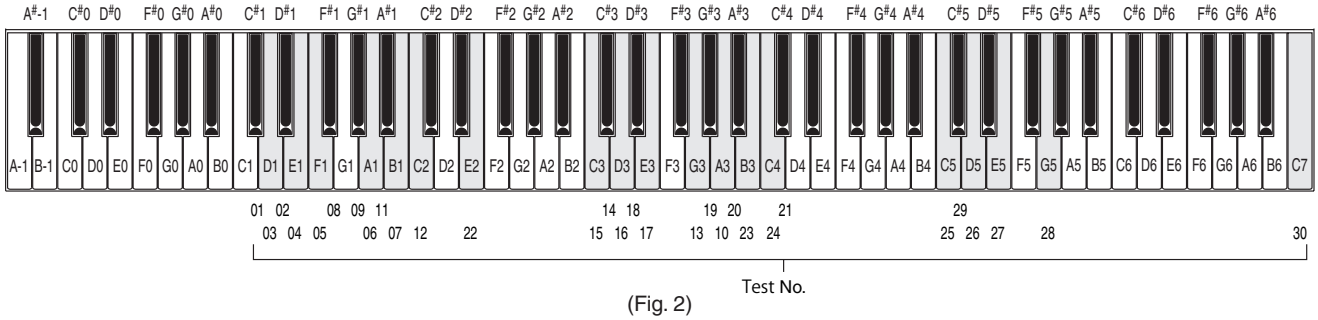

(Fig. 2)

4. Test result

Each test result is indicated by the sound.

When the test result is OK, the sine wave of C4 sounds.

When the test result is NG, the sine wave of C2 sounds.

Table 1 Test items

No.	Key	Item	Test descriptions, judging conditions, etc.
1	C#1	ROM Version	To check the Main ROM version using C0-A2 keys. To check the Wave ROM version using C3-A5 keys. Press keys in the specified range and find the key where the sine wave sounds. Check the version by the scale of that key. (See Fig. 3) Press keys C0-A0 to check the integer of the Main ROM version. Press keys C1-A1 to check the first decimal place of the Main ROM version. Press keys C2-A2 to check the second decimal place of the Main ROM version. Press keys C3-A3 to check the integer of the Wave ROM version. Press keys C4-A4 to check the first decimal place of the Wave ROM version. Press keys C5-A5 to check the second decimal place of the Wave ROM version. When the number corresponding to the pressed key agrees with the current version, an OK (sine wave of C4) sound is generated and when disagrees, an NG (sine wave of C2) sound is generated. For the Key-to-number correspondence, refer to Fig. 3. Example) When the current version is Ver.1.00(Main ROM) When the C#0 key is pressed. the sine wave of C4 sounds, indicating 1 for the integer. When the C1 key is pressed, the sine wave of C4 sounds, indicating 0 for the first decimal place. When the C2 key is pressed, the sine wave of C4 sounds, indicating 1 for the second decimal place. In this way, the version 1.00 is confirmed. (The sine wave of C2 sounds when any key other than C#0, C1 and C2 is pressed.)
2	D#1	Memory check 1 All	To check all ROMs and RAMs connected to the CPU bus. For the OK test result, the sine wave of C4 sounds (for 1 second). For NG, the sine wave of C2 sounds (for 1 second). If it is OK, the four test checks below are not needed. 3. Master ROM check 1 4. RAM check 1 5. Wave ROM check 1 6. Effect RAM check 1
3	D1	Master ROM check 1	To check the Master ROM connected to the CPU bus (Simplified check). For the OK test result, the sine wave of C4 sounds (for 1 second). For NG, the sine wave of C2 sounds (for 1 second).
4	E1	RAM check 1	To check the RAM connected to the CPU bus (Simplified check). For the OK test result, the sine wave of C4 sounds (for 1 second). For NG, the sine wave of C2 sounds (for 1 second).
5	F1	Wave ROM check 1	To check the Wave ROM connected to the CPU bus (Simplified check). For the OK test result, the sine wave of C4 sounds (for 1 second). For NG, the sine wave of C2 sounds (for 1 second).
6	A1	Effect RAM check 1	To check the Effect RAM connected to the CPU bus (Simplified check). For the OK test result, the sine wave of C4 sounds (for 1 second). For NG, the sine wave of C2 sounds (for 1 second).

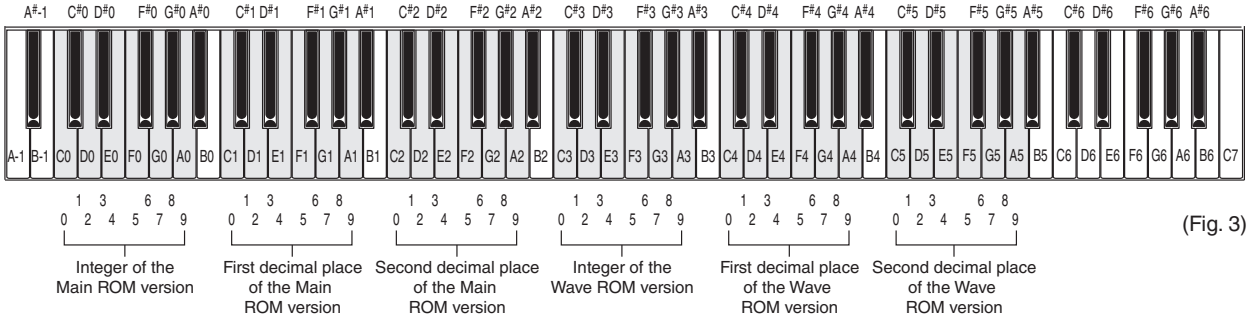

(Fig. 3)

No.	Key	Item	Test descriptions, judging conditions, etc.
7	B1	Pitch Precision check	Check that the sine wave of 441.0 Hz ± 0.2 Hz sounds at the same level on both the left and right channels simultaneously. Connect the frequency counter to the [PHONES] jack left or right for measurement. When the test item is ended with the [DEMO/SONG] button, the sound stops.
8	F#1	Output Level R check	Check that the sine wave of C5 sounds at the designated level on right channel. Connect the level meter (with JIS-C filter) to the [PHONES] jack for measurement and check that the output level is as follows. PHONES L: Must be at least 40 dB less than Rch PHONES R: -6.3 dBu ± 2 dB When the test item is ended with the [DEMO/SONG] button, the sound stops.
9	G#1	Output Level L check	Check that the sine wave of C5 sounds at the designated level on left channel. Connect the level meter (with JIS-C filter) to the [PHONES] jack for measurement and check that the output level is as follows. PHONES L: -6.3 dBu ± 2dB PHONES R: Must be at least 40 dB less than Lch When the test item is ended with the [DEMO/SONG] button, the sound stops.
10	A3	SP MUTE check	When the test begins, the sine wave of C5 sounds on both the left and right channels. Check that sound stops when the [+/R] button is pressed and sounds when the [-/L] button is pressed. During this test, connection/disconnection of the headphone is not detected. (The sound is output from the speaker even when the headphone is connected)
11	A#1	MUTE check	When the test begins, the sine wave of C5 sounds on both the left and right channels. Check that sound stops when the [+/R] button is pressed and sounds when the [-/L] button is pressed. (the speaker output and [PHONES] jack output)
12	C2	FS Circuit check	When the test begins, the sine wave of A3 sounds on both the left and right channels. Check that sound stops when the [+/R] button is pressed and sounds when the [-/L] button is pressed. If the failure detection system is not detected, the sine wave of C2 sounds.
13	G3	HP Insertion check	When the test begins, the sine wave of C3 sounds from the speaker. When the headphones are inserted into the [PHONES] jack, the sine wave of C4 sounds. For the OK test result, after the headphone is removed, the sine wave of C4 sounds from the speaker (for 1 second). For the NG test result, the sound does not stop when the headphone is inserted.
14	C#3	SW check	Press switches one at a time in the order as in Table 2 (p. 42). The sine wave sounds at the scale corresponding to each switch being pressed (Refer to Table 2 in p. 42.). Also, when there is an LED corresponding to that switch, the LED lights up while the switch is pressed. Check that all switches are pressed correctly, resulting in OK. Pressing a switch other than specified ones results in NG. When the pressed switch is not detected even though it is actually pressed, no sound is produced and the test results in NG. For the OK test result, the sine wave of C4 sounds (for 1 second).
15	C3	All LED ON check	All LEDs should light up.
16	D3	Red LED ON check	Red LED should light up.
17	E3	Green LED ON check	All green LEDs should light up.
18	D#3	Master Volume check	Turn MASTER VOLUME in the order MIN. → MAX → midpoint or below. For the OK test result, the sine wave of C4 sounds (for 1 second).
19	G#3	Soft Pedal check	When the soft pedal is turned on, the sine wave of C3 sounds (for 1 second). When it is released, the sine wave of C4 sounds (for 1 second). This means the test result is OK.
20	A#3	Sostenuto Pedal check	When the sostenuto pedal is turned on, the sine wave of C3 sounds (for 1 second). When it is released, the sine wave of C4 sounds (for 1 second). This means the test result is OK.

No.	Key	Item	Test descriptions, judging conditions, etc.
21	C#4	Damper Pedal check	When the damper pedal is turned on, the sine wave of C3 sounds (for 1 second). When it is released, the sine wave of C4 sounds (for 1 second). This means the test result is OK.
22	E2	USB check	Start the test with the [USB TO HOST] terminal connected to a PC with a USB cable. *** Use a PC with the USB-MIDI driver installed and Thru setting completed.** For the OK test result, the sine wave of C4 sounds (for 1 second). For NG, the sine wave of C2 sounds (for 1 second).
23	B3	Keyboard Type Check	Determines if the appropriate keyboard is connected. When the keyboard is connected, the sine wave of C4 sounds (for 1 second). the sine wave of C2 sounds (for 1 second) otherwise.
24	C4	Make Position Check	Checks keyboard Make Position. (PingPongPang mode) 0, +4 and +7 notes are output with a velocity of 127 for every three Makes. For example, if pressing the C key on the keyboard, each note CEG is output.
25	C5	Master ROM check 2	To check the Master ROM connected to the CPU bus (Full address). For the OK test result, the sine wave of C4 sounds (for 1 second). For NG, the sine wave of C2 sounds (for 1 second).
26	D5	RAM check 2	To check the RAM connected to the CPU bus (Full address). For the OK test result, the sine wave of C4 sounds (for 1 second). For NG, the sine wave of C2 sounds (for 1 second).
27	E5	Wave ROM check 2	To check the Wave ROM connected to the CPU bus (Full address). For the OK test result, the sine wave of C4 sounds (for 1 second). For NG, the sine wave of C2 sounds (for 1 second). * It takes about 30 seconds before checking is completed.
28	G5	Effect RAM check 2	To check the Effect RAM connected to the CPU bus (Full address). For the OK test result, the sine wave of C4 sounds (for 1 second). For NG, the sine wave of C2 sounds (for 1 second). * It takes about 8 seconds before checking is completed.
29	C#5	Factory Set	Initialize all the backup areas so as to obtain the factory outgoing setting state. (RAM and Flash) *** Note that all the data will be erased.** For the OK result, the sine wave of C4 sounds (for 1 second). For NG, the sine wave of C2 sounds (for 1 second). * In this stage, the flag for initialization is raised only and initialization will be executed when the power is turned on next time. After executing this factory setting, be sure to execute Test No. 30 "Test Mode Exit". Initialization of the memory is actually executed when the program is restarted (RE BOOT). **Once it is started, do not turn off the power until LED flashing comes to an end.**
30	C7	Test Mode Exit	Close the test program, system-reset the voice, and start in normal mode.

■ テストプログラム

注意：
・テスト No.29 のファクトリーセットを実行すると、設定データおよびユーザーデータが失われます。
事前にデータバックアップを行ってください。

1. 測定条件

1-1. 環境

以下の状態で行います。
・常温（温度 5℃～ 40℃）
・常湿（湿度 20% ～ 90%）
ただし、検査基準をはずれた場合は常温（温度 5℃～ 40℃）、常湿（相対湿度 30% ～ 90%）で再測定してください。

1-2. 電源

電源電圧は、銘板に表示された定格電圧とします。
交流電源は、50Hz または 60Hz とします。
AC アダプターは、PA-300C を使用します。
電圧は使用アダプターの定格電圧± 10% とします。

1-3. 測定器

測定器は、十分な精度および確度をもつものを使用してください。
なお、測定器の入力インピーダンスは 1M Ω 以上とします。
・レベルメーター（JIS-C フィルター使用）
・周波数カウンター（小数点以下 3 桁以上測定可能であること）

1-4. 治具

本体をテストする場合、次の治具が必要です。
・USB ケーブル（A-B タイプ）

1-5. 端子状態

特に指定がない限り [PHONES] 端子で測定します。（ステレオプラグを用います）
[PHONES] : 1 系統のみ測定プラグを装着（L/Rch : 33 Ω 負荷）

1-6. コントロール状態

特に指定のない場合、ツマミ類は以下のように設定してください。
・[MASTER VOLUME] : Max
・ペダル : Off
その他は、電源 ON 時のデフォルト状態です。

2. テストプログラムの起動

[C#2] と [F2] と [G#2] の鍵盤を同時に押さえながら、パワースイッチを ON にします。（図 1）
テストプログラムが正しく起動されると、A3 のサイン波が発音されます。いずれかの鍵盤を押すと、音が止まります。

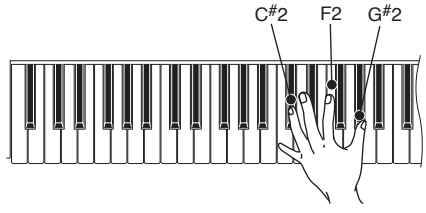

（図 1）

3. テストの進め方

テスト項目の一覧は、表 1 のとおりです。
各テストに対応する鍵盤を押すと、テストが実行されます。(図 2 参照)
また、各テスト項目を終了してテスト項目選択状態にする場合、[DEMO/SONG] ボタンを押します。

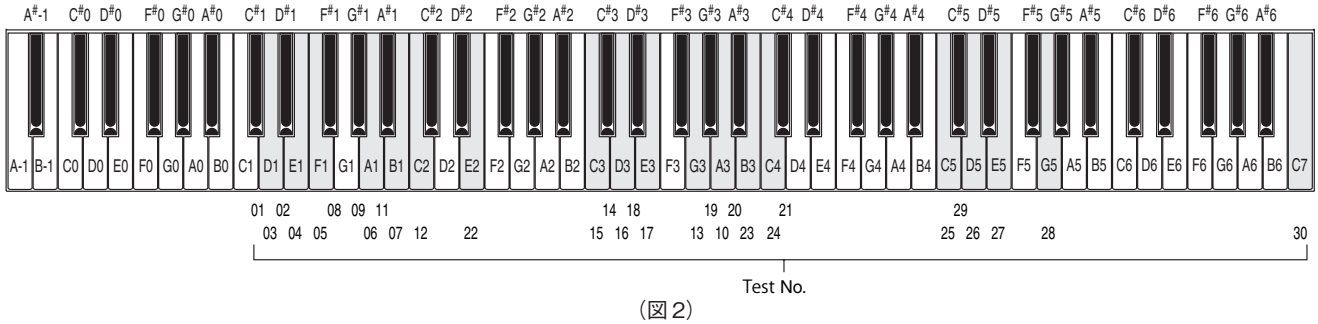

(図2)

4. テストの結果

テスト結果は、発音で知らせます。
結果が OK の場合は、C4 のサイン波が発音されます。
結果が NG の場合は、C2 のサイン波が発音されます。

表 1　テスト項目

No.	鍵盤	項目	テスト内容及び判定条件など
1	C#1	ROM バージョン確認	C0 ～ A2 の鍵盤で Main ROM のバージョンを確認します。 C3 ～ A5 の鍵盤で Wave ROM のバージョンを確認します。 指定された範囲の鍵盤を押した時、正弦波が発音される鍵盤の音階でバージョンを確認します。(図 3 参照) 鍵盤 C0 ～ A0 を押して Main ROM のバージョンの整数部を確認します。 鍵盤 C1 ～ A1 を押して Main ROM のバージョンの小数部第 1 位を確認します。 鍵盤 C2 ～ A2 を押して Main ROM のバージョンの小数部第 2 位を確認します。 鍵盤 C3 ～ A3 を押して Wave ROM のバージョンの整数部を確認します。 鍵盤 C4 ～ A4 を押して Wave ROM のバージョンの小数部第 1 位を確認します。 鍵盤 C5 ～ A5 を押して Wave ROM のバージョンの小数部第 2 位を確認します。 押された鍵盤に対応する数字が現在のバージョンと一致する場合は OK 音（C4 正弦波）が、一致しない場合は NG 音（C2 正弦波）が発音されます。 鍵盤と数字の対応は図 3 を参照してください。 例）Ver. 1. 00（Main ROM）の場合 C#0 鍵を押した時に C4 の正弦波が発音され、 C1 鍵を押した時に C4 の正弦波が発音され、 C2 鍵を押した時に C4 の正弦波が発音されます。 3 つの C4 正弦波の発音で 1. 00 が確認できます。 （C#0, C1, C2 以外の鍵盤を押すと C2 の正弦波が発音されます。） 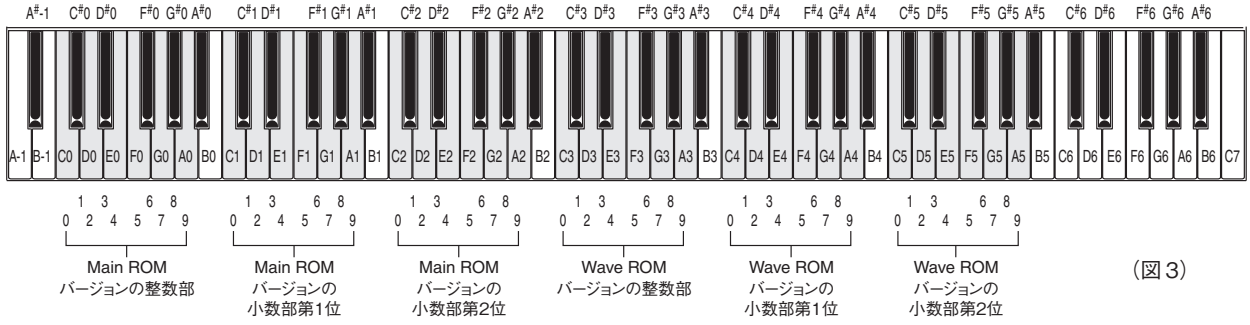 （図 3）
2	D#1	メモリチェック 1All	CPU のバスに接続されているすべての ROM、RAM の検査です。 OK の場合は、C4 の正弦波が発音されます。(1 秒間、発音します。) NG の場合は、C2 の正弦波が発音されます。(1 秒間、発音します。) 判定が OK の場合、以下 4 項目のテストチェックは必要ありません。 「3. Master ROM チェック 1」 「4. RAM チェック 1」 「5. Wave ROM チェック 1」 「6. Effect RAM チェック 1」
3	D1	Master ROM チェック 1	CPU のバスに接続されている Master ROM の検査です。(簡易チェック) OK の場合は、C4 の正弦波が発音されます。(1 秒間、発音します。) NG の場合は、C2 の正弦波が発音されます。(1 秒間、発音します。)
4	E1	RAM チェック 1	CPU のバスに接続されている RAM の検査です。(簡易チェック) OK の場合は、C4 の正弦波が発音されます。(1 秒間、発音します。) NG の場合は、C2 の正弦波が発音されます。(1 秒間、発音します。)
5	F1	Wave ROM チェック 1	CPU のバスに接続されている Wave ROM の検査です。(簡易チェック) OK の場合は、C4 の正弦波が発音されます。(1 秒間、発音します。) NG の場合は、C2 の正弦波が発音されます。(1 秒間、発音します。)
6	A1	Effect RAM チェック 1	CPU のバスに接続されている Effect RAM の検査です。(簡易チェック) OK の場合は、C4 の正弦波が発音されます。(1 秒間、発音します。) NG の場合は、C2 の正弦波が発音されます。(1 秒間、発音します。)

No.	鍵盤	項目	テスト内容及び判定条件など
7	B1	ピッチ精度チェック	441.0 Hz ± 0.2 Hz の正弦波が左右両 ch 同時に同一レベルで発音されることを確認します。 [PHONES] 端子に周波数カウンターを接続して測定します。(L、R どちらか) [DEMO/SONG] ボタンでテスト項目を終了する際、発音が止まります。
8	F#1	Output Level R チェック	C5 の正弦波が指定のレベルで発音されることを確認します。 [PHONES] 端子にレベルメーター (JIS-C フィルター使用) を接続して測定し、下記の出力レベルとなっていることを確認します。 PHONES L: Rch より 40 dB 以上小さいこと PHONES R: -5.8 dBu ± 2 dB [DEMO/SONG] ボタンでテスト項目を終了する際、発音が止まります。
9	G#1	Output Level L チェック	C5 の正弦波が指定のレベルで発音されることを確認します。 [PHONES] 端子にレベルメーター (JIS-C フィルター使用) を接続して測定し、下記の出力レベルとなっていることを確認します。 PHONES L: -5.8 dBu ± 2 dB PHONES R: Lch より 40 dB 以上小さいこと [DEMO/SONG] ボタンでテスト項目を終了する際、発音が止まります。
10	A3	SP MUTE チェック	テストに入ると、C5 の正弦波を左右両 ch 同時に発音します。 [+/R] ボタンを押すことで消音し、[−/L] ボタンを押すことで発音することを確認します。 このテスト実行中は、ヘッドホーンの挿抜検知は行われません。(ヘッドホーンが接続されていてもスピーカーから発音します。)
11	A#1	MUTE チェック	テストに入ると、C5 の正弦波を左右両 ch 同時に発音します。 [+/R] ボタンを押すことで消音し、[−/L] ボタンを押すことで発音することを確認します。(スピーカーおよび [PHONES] 端子)
12	C2	異常検知回路チェック	テストに入ると、A3 の正弦波を左右両 ch 同時に発音します。 [+/R] ボタンを押すことで消音し、[−/L] ボタンを押すことで発音することを確認します。 異常検出回路が検出できない場合は、C2 の正弦波が発音されます。
13	G3	ヘッドホン挿抜チェック	テストに入るとスピーカーから C3 の正弦波が発音されます。 [PHONES] 端子にヘッドホンを挿入すると C4 の正弦波が発音されます。 OK の場合は、ヘッドホンを抜き出し後、スピーカーより C4 の正弦波が発音されます。(1 秒間、発音します。) NG の場合は、ヘッドホンを挿入しても消音しません。
14	C#3	SW チェック	表 2 (P. 42) の順番に各スイッチを 2 個押ししないように押して行きます。各スイッチを押した時、そのスイッチに対応する音程で (P. 42 の表 2 参照) 正弦波が発音されます。また、スイッチに対応する LED がある場合は、スイッチが押されている間 LED が点灯します。 すべてのスイッチが正しく押され、OK となることを確認します。 指定外のスイッチが押された場合は NG となります。 スイッチを実際には押しているが、押されたことが検知されない場合は、発音しないので、NG とします。 OK の場合は、C4 の正弦波が発音されます。(1 秒間、発音します。)
15	C3	全 LED 点灯チェック	すべての LED が点灯します。
16	D3	赤 LED 点灯チェック	赤色 LED が点灯します。
17	E3	緑 LED 点灯チェック	すべての緑色 LED が点灯します。
18	D#3	Master Volume チェック	MASTER VOLUME を MIN. → MAX. → 中間値以下の順に回します。 OK の場合は、C4 の正弦波が発音されます。(1 秒間、発音します。)
19	G#3	Soft ペダルチェック	Soft ペダルを ON すると C3 の正弦波が 1 秒間発音されます。 ペダルを離すと C4 の正弦波が 1 秒間発音され、テスト OK となります。
20	A#3	Sostenuto ペダルチェック	Sostenuto ペダルを ON すると C3 の正弦波が 1 秒間発音されます。 ペダルを離すと C4 の正弦波が 1 秒間発音され、テスト OK となります。
21	C#4	Damper ペダルチェック	Damper ペダルを ON すると C3 の正弦波が 1 秒間発音されます。 ペダルを離すと C4 の正弦波が 1 秒間発音され、テスト OK となります。

No.	鍵盤	項目	テスト内容及び判定条件など
22	E2	USB チェック	[USB TO HOST] 端子と PC を USB ケーブルで接続した状態で、テスト開始します。**※ USB-MIDI ドライバーをインストールし、スルーの設定を済ませた PC を使用してください。** OK の場合は、C4 の正弦波が発音されます。(1 秒間、発音します。) NG の場合は、C2 の正弦波が発音されます。(1 秒間、発音します。)
23	B3	鍵盤種別のチェック	適切な鍵盤が取付けられているかを判定します。 OK の場合は、C4 の正弦波が発音されます。(1 秒間、発音します。) NG の場合は、C2 の正弦波が発音されます。(1 秒間、発音します。)
24	C4	鍵盤 Make Position チェック	押鍵に対して 3 つのメイク毎にベロシティ 127 で 0、+4、+7 と発音する。 例えば、C の鍵盤を押すと C、E、G と発音する。鍵盤を離すと順に消音する。
25	C5	Master ROM チェック 2	CPU のバスに接続されている Master ROM の検査です。(フルアドレス) OK の場合は、C4 の正弦波が発音されます。(1 秒間、発音します。) NG の場合は、C2 の正弦波が発音されます。(1 秒間、発音します。)
26	D5	RAM チェック 2	CPU のバスに接続されている RAM の検査です。(フルアドレス) OK の場合は、C4 の正弦波が発音されます。(1 秒間、発音します。) NG の場合は、C2 の正弦波が発音されます。(1 秒間、発音します。)
27	E5	Wave ROM チェック 2	CPU のバスに接続されている Wave ROM の検査です。(フルアドレス) OK の場合は、C4 の正弦波が発音されます。(1 秒間、発音します。) NG の場合は、C2 の正弦波が発音されます。(1 秒間、発音します。) ※チェック完了まで約 30 秒かかります。
28	G5	Effect RAM チェック 2	CPU のバスに接続されている Effect RAM の検査です。(フルアドレス) OK の場合は、C4 の正弦波が発音されます。(1 秒間、発音します。) NG の場合は、C2 の正弦波が発音されます。(1 秒間、発音します。) ※チェック完了まで約 8 秒かかります。
29	C#5	Factory Set	全てのバックアップ領域を初期化して、工場出荷状態にします。 **※全データが消去されるので、注意してください。** OK の場合は、C4 の正弦波が発音されます。(1 秒間、発音します。) NG の場合は、C2 の正弦波が発音されます。(1 秒間、発音します。) ※　ここでは初期化用のフラグを立てるだけで、実行は次回電源起動時に行われます。この Factory Set を実行した後、必ずテスト No.30 の “Test Mode Exit” を実施してください。再起動 (RE BOOT) した時に実際のメモリーの初期化が行われます。**再起動後は、LED の点滅が終わるまで電源を切らないでください。**
30	C7	Test Mode Exit	テストプログラムを終了し、楽器をシステムリセットして通常モードで起動します。

5. Others

5-1. Master Volume Check
The amount of change should be the following value.
Test program item: No.8 Output Level R Check / No.9 Output Level L Check
Maximum attenuation: Not less than 70 dB

5-2. Noise Check
When no sound is produced, L and R ch should become below the following value.
PHONES L, R: less than -90 dBu
* 0 dBu = 0.775V

6. Factory Set

POWER SWITCH: OFF
MASTER VOLUME: MIN.

5. その他の検査

5-1. MASTER VOLUME
変化量は下記の値であることを確認します。
テスト項目： No.8 出力レベル R チェック / No.9 出力レベル L チェック
減衰量： 70dB 以上

5-2. NOISE
何も発音のないときは、L,Rch 共に以下の値になることを確認します。
PHONES L, R: - 90dBu 以下

* 0 dBu = 0.775V

6. 出荷時の設定

POWER SWITCH: OFF
MASTER VOLUME: MIN.

表 2. スイッチテスト
Table 2. Switch Test

Order (順番)	Switch Test (スイッチ名称)	Note No. (音階)
1	DEMO/SONG	C2
2	PIANO/VOICE	C#2
3	METRONOME	D2
4	SELECT +/R	D#2
5	SELECT -/L	E2
6	REC	F2
7	PLAY	F#2

■ INITIALIZING THE SETTINGS

1. Backup Clear

When you initialize the settings, all data (excluding the songs loaded from a computer, and the user song) will be initialized.
While holding down the C7 (the highest) key, turn on the power to the instrument.

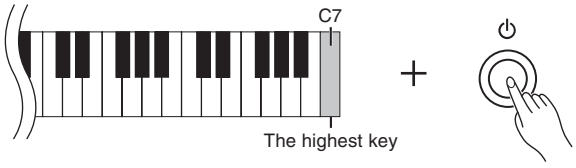

2. All Memory Clear

This operation erases all data (including the songs loaded from a computer and the user song) and restores the factory default settings.
Turn on the power with [F#5], [G5] and [A#5] keys pressed and held simultaneously.

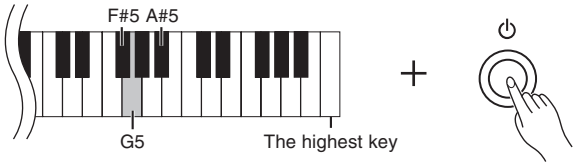

Note

- **Do not turn off the power to this instrument while it is initializing the data in its internal memory (that is, while the [REC] and [PLAY] button indicators are fl ashing).**
- **This operation erases all user song data.**
  Back up the user song data before factory set.
- **If this instrument somehow becomes disabled or malfunctions, turn off the power to the instrument, then perform the initialization procedure.**

■ 初期化

1. Backup Clear

この操作をすると、ユーザーソングとコンピューターから読み込んだソング以外のデータが初期化されます。
右端の鍵盤（C7）を押しながら電源を入れます。

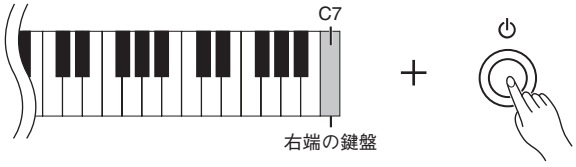

2. All Memory Clear

この操作は、テストモードに入ることなく、ユーザーソングとコンピューターから読み込んだソングを含めて全てのデータを初期化して、工場出荷状態へもどします。
[F#5] と [G5] と [A#5] の鍵盤を同時に押えながら、パワースイッチを ON にします。

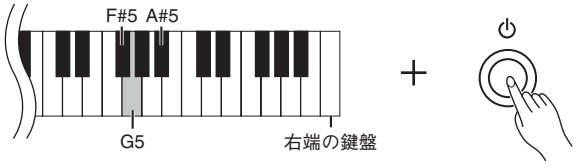

注記

- 初期化実行中（【REC】と【PLAY】ボタンのランプ点滅中）は電源を切らないでください。
- この操作を行なうと保存されているソングデータがすべて失われます。
  事前にユーザーソングデータのバックアップを行なってください。
- この楽器が、何らかの原因で操作不能になったり、誤動作した場合は、一旦電源を切り、初期化を行なってください。

SYSTEM BOOTING FLOWCHART

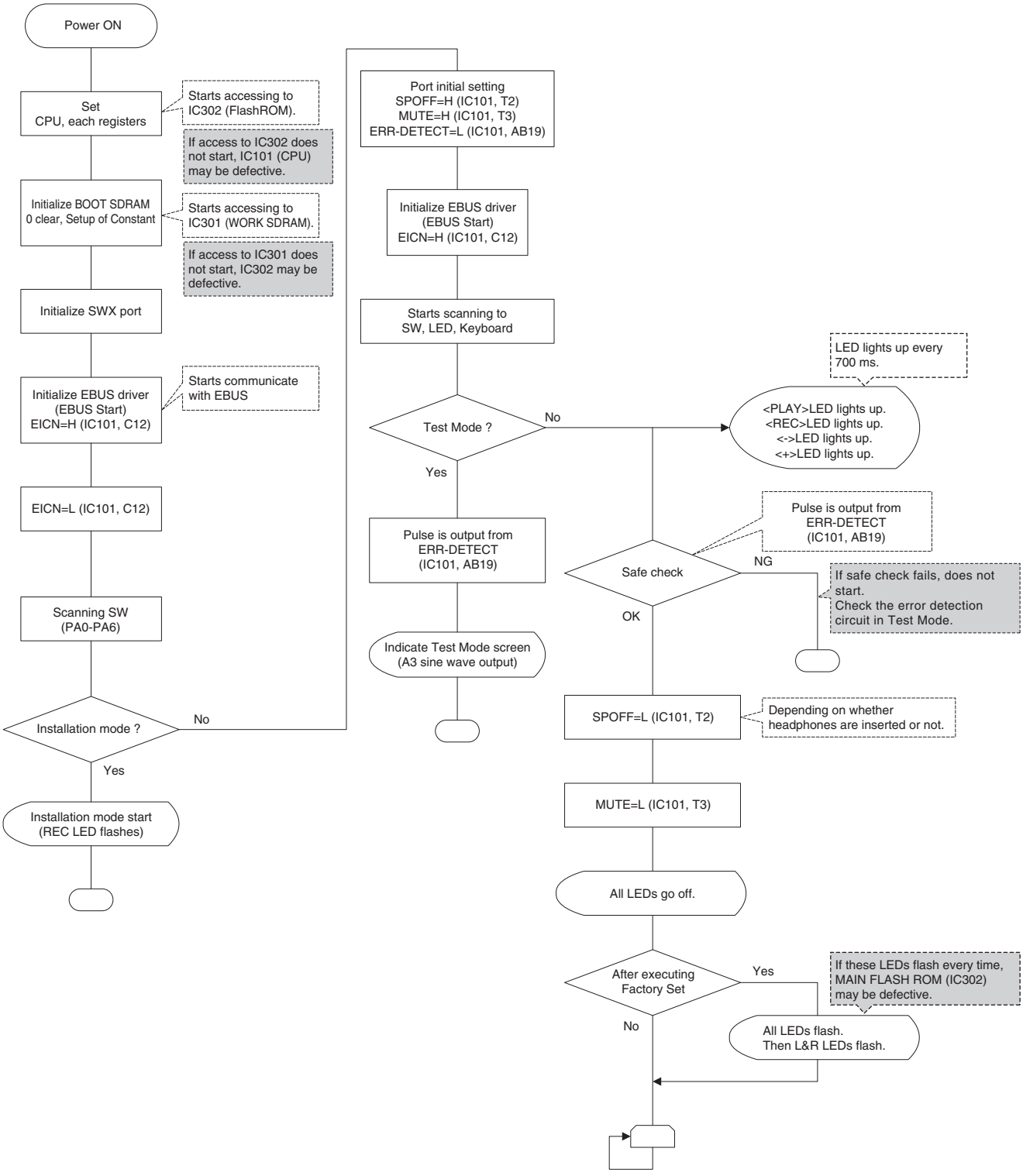

* “Factory Set” refers to the condition of turning on the power after executing “Factory Set” in the Test Program.

* As for the safe check, it checks whether the mute functions correctly when the pulse from ERR-DETECT is interrupted.

■ 起動フローチャート

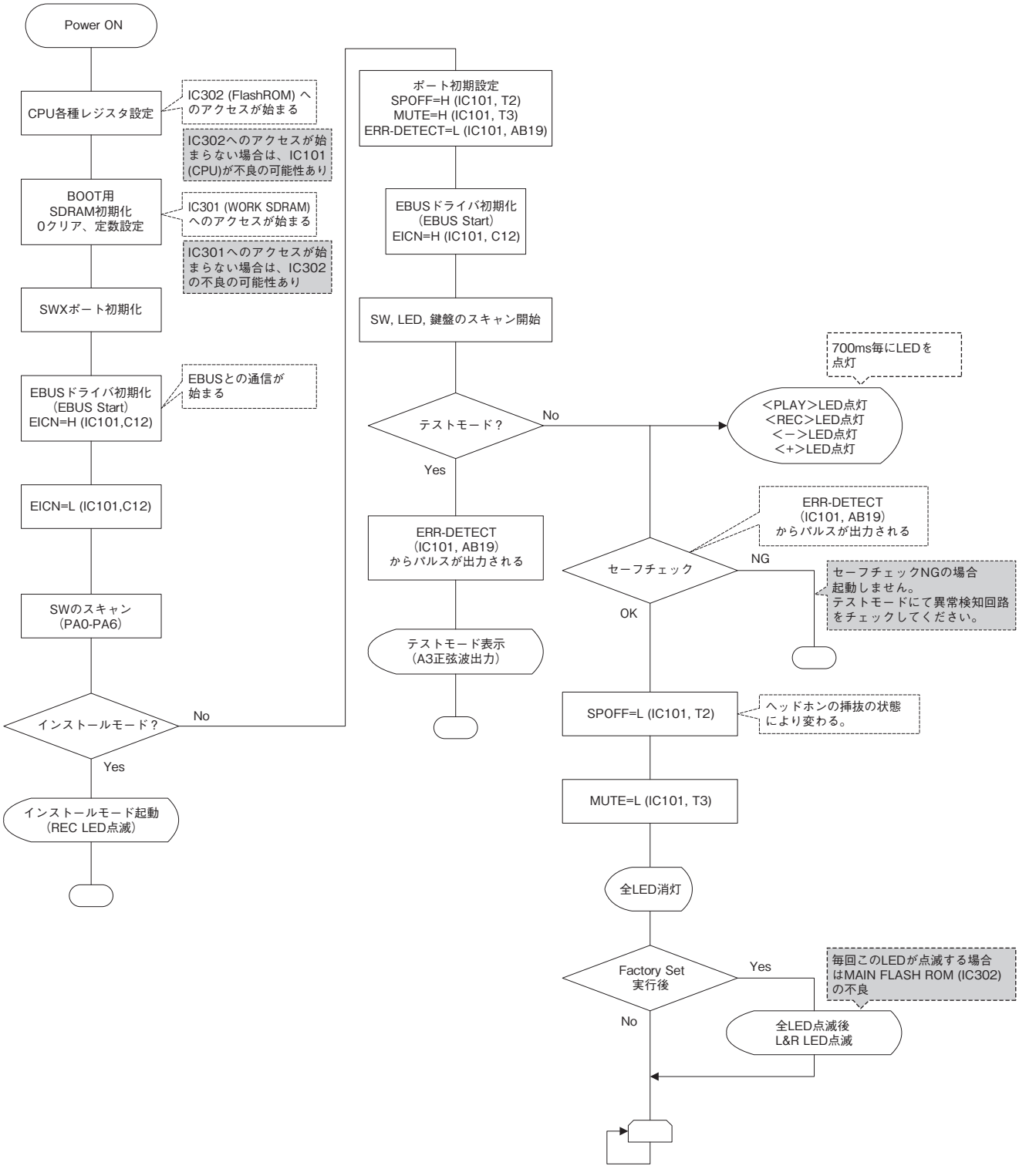

※ FactorySet実行後とは、テストプログラムのFactory set実行後の電源ON時を指す。

※ セーフチェックとは、ERR-DETECTのパルスが途切れたときに、実際にMuteが掛かるかのチェックの事を指す。

DIGITAL PIANO *ARIUS*

YDP-163B/YDP-163R/YDP-163WA/YDP-163WH

PARTS LIST

■ CONTENTS（目次）

OVERALL ASSEMBLY（総組立） 2
MAIN UNIT（メインユニット） 5
FRONT RAIL ASSEMBLY（口棒Ass'y） 11
MUSIC REST ASSEMBLY（譜面板Ass'y） 12
TOP BOARD ASSEMBLY（屋根Ass'y） 13
BACK TOP RAIL ASSEMBLY（背面框Ass'y） 14
KEY COVER ASSEMBLY（スライド蓋Ass'y） 15
ARM ASSEMBLY（腕木Ass'y） 16
SIDE BOARD ASSEMBLY（側板Ass'y） 18
KEYBLOCK ASSEMBLY L（拍子木Ass'y（L）） ... 20
KEYBLOCK ASSEMBLY R（拍子木Ass'y（R）） ... 21
DCPJ ASSEMBLY（DCPJ Ass'y） 22
HP JACK ASSEMBLY（HPジャックAss'y） 22
USB-H ASSEMBLY（USB-H Ass'y） 23
KEYBOARD ASSEMBLY（鍵盤Ass'y） 24
PEDAL BOX ASSEMBLY（ペダルBox Ass'y） 26
PEDAL ASSEMBLY（ペダルAss'y） 27
BENCH (BC-205BK/BC-205DR/BC-205WA/BC-205WH)（椅子） ... 29
BENCH (BC-108BK/BC-108DR/BC-108WA/BC-108WH)（椅子） ... 31
ELECTRICAL PARTS（電気部品） 33

Notes : DESTINATION ABBREVIATIONS

A : Australian model	O : Chinese model
B : British model	P : Brazilian model
C : Canadian model	Q : South-east Asia model
D : German model	T : Taiwan model
E : European model	U : U.S.A. model
F : French model	V : General export model (110V)
H : North European model	W: General export model (220V)
I : Indonesian model	N,X: General export model
J : Japanese model	Y : Export model
K : Korean model	Z : India model
M: South African model	

■ WARNING

Components having special characteristics are marked ⚠ and must be replaced with parts having specification equal to those originally installed.

⚠ 印の部品は、安全を維持するために重要な部品です。交換する場合は、安全のために必ず指定の部品をご使用ください。

- The numbers “QTY” show quantities for each unit.
- The parts with “--” in “PART NO.” are not available as spare parts.
- This mark “ } ” in the REMARKS column means these parts are interchangeable.
- The second letter of the shaded ( ) part number is O, not zero.
- The second letter of the shaded ( ) part number is I, not one.
- 部品価格ランクは、変更になることがあります。
- QTY 欄に記されている数字は、各ユニット当たりの使用個数です。
- PART NO. が “--” の部品は、サービス用部品として準備されておりません。
- REMARKS 欄の「 } 」マークの部品は、併用部品です。
- 網掛けの付いた PART NO. の２番目の文字は「ゼロ」ではなく、「オー」です。
- 網掛けの付いた PART NO. の２番目の文字は「イチ」ではなく、「アイ」です。

■ OVERALL ASSEMBLY（総組立）

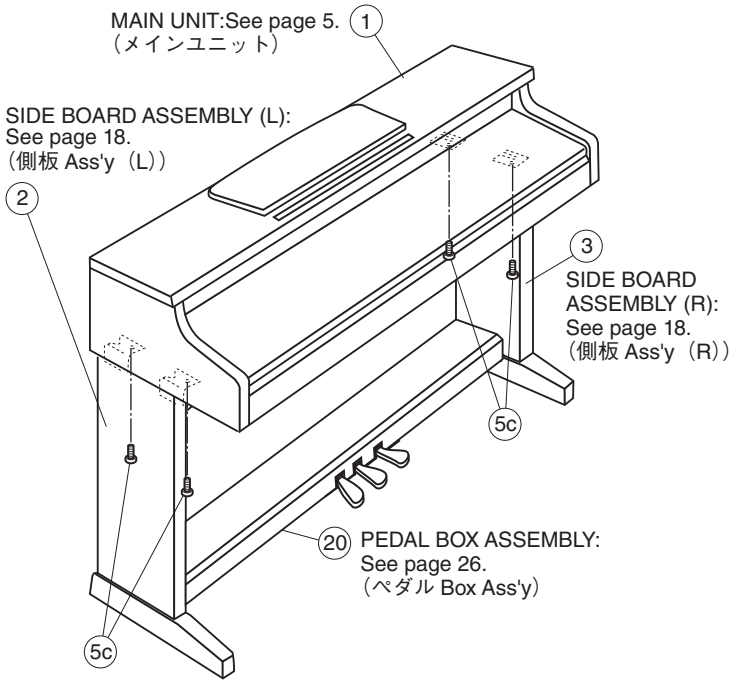

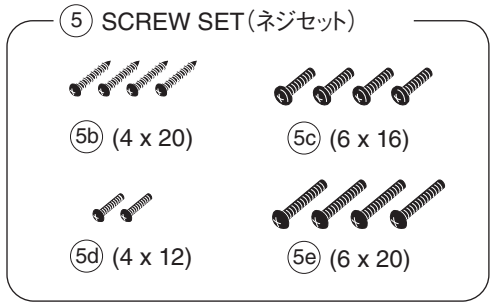



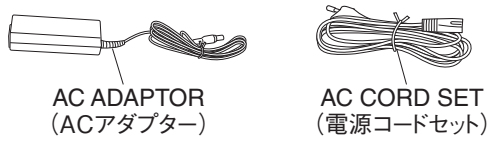

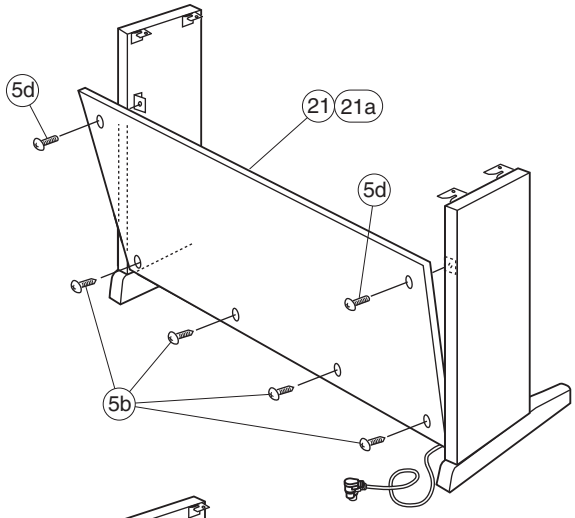

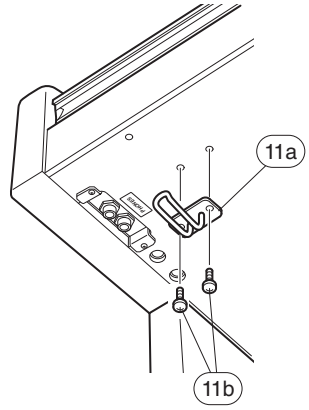

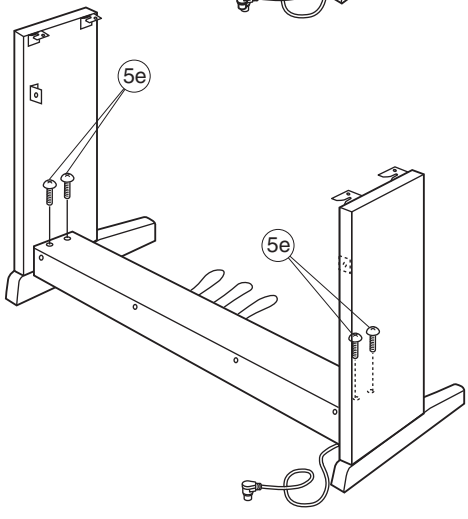

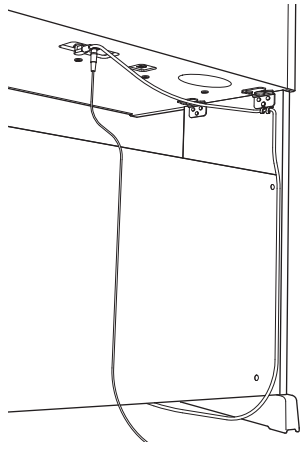

● YDP-163B

	REF NO.	PART NO.	DESCRIPTION		部品名	REMARKS	QTY
		--	OVERALL ASSEMBLY		総組立	YDP-163B (ZQ59660)	
	1	--	MAIN UNIT		メインユニット	(ZS23670)	
*	2	**ZS565600**	SIDE BOARD ASSEMBLY (L)	LEFT	側板Ass'y(L)		
	3	**WZ126000**	SIDE BOARD ASSEMBLY (R)	RIGHT	側板Ass'y(R)		
*	5	**ZS566800**	SCREW SET		ネジセット		
	5b	**WE96530R**	TRUSS HEAD TAPPING SCREW-1	4.0X20 MFZN2B3	TP#1+TRUS		4
	5c	**WE969400**	BIND HEAD SCREW	6.0X16 MFZN2B3	小ネジ+BIND		4
	5d	**WE99770R**	TRUSS HEAD SCREW	4.0X12 MFZN2B3	小ネジ+TRUS		2
	5e	**WF00130R**	TRUSS HEAD SCREW	6.0X20 MFZN2B3	小ネジ+TRUS		4
	11	--	HEADPHONE HANGER SET		ヘッドホンハンガーセット	(V874060)	
	11a	**V897260R**	HEADPHONE HANGER		ヘッドホンハンガー		
	11b	**WF00080R**	TRUSS HEAD SCREW	4.0X10 MFZN2B3	小ネジ+TRUS		2
	20	--	PEDAL BOX ASSEMBLY		ペダルBOXAss'y	(ZS56590)	
	21	**WT691700**	REAR PANEL SET BLACK/BLACK		裏板セット		
			ACCESSORIES		付属品		
		--	BENCH	BC-205BK	同梱品セット椅子	J (ZH47040)	
		--	BENCH	BC-108BK	同梱品セット椅子	U,I,K,O,Y,A,P (ZH46980)	
		V577100R	HEADPHONE	P402522A0000 59711	ヘッドホーン	J	
⚠		**WU691400**	AC ADAPTOR	PA-300C COMMON	ACアダプター	J,U,E,B,I,K,O,A,P	
⚠		**WY221400**	POWER SUPPLY CORD SET	J 2P 2.5A 2.5m	電源コードセット	J	
⚠		**ZC295100**	POWER SUPPLY CORD SET	UC 2P 7A 2.44m	電源コードセット	U	
⚠		**V2917100**	POWER SUPPLY CORD SET	E 2P 2.5m 2.5A	電源コードセット	E,I	
⚠		**V3126501**	POWER SUPPLY CORD SET	B 2P 2.5m	電源コードセット	B	
⚠		**ZG891000**	POWER SUPPLY CORD SET	K 2P 2.5A	電源コードセット	K	
⚠		**WC90170R**	POWER SUPPLY CORD SET	GB 2P 2.5m	電源コードセット	O	
⚠		**ZN855800**	POWER SUPPLY CORD SET	AS 2P 2.5m	電源コードセット	A	
⚠		**WU795100**	POWER SUPPLY CORD SET	BRA 2P 2.5m 2.5A	電源コードセット	P	
			TOOL		工具		
		TX000671	ROD		ロッド		

*: New Parts

RANK: Japan only

● YDP-163R

	REF NO.	PART NO.	DESCRIPTION		部品名	REMARKS	QTY
		--	OVERALL ASSEMBLY		総組立	YDP-163R (ZQ59650)	
	1	--	MAIN UNIT		メインユニット	(ZS23660)	
*	2	**ZS565500**	SIDE BOARD ASSEMBLY (L)	LEFT	側板Ass'y(L)		
	3	**WS484500**	SIDE BOARD ASSEMBLY (R)	RIGHT	側板Ass'y(R)		
*	5	**ZS566800**	SCREW SET		ネジセット		
	5b	**WE96530R**	TRUSS HEAD TAPPING SCREW-1	4.0X20 MFZN2B3	TP#1+TRUS		4
	5c	**WE969400**	BIND HEAD SCREW	6.0X16 MFZN2B3	小ネジ+BIND		4
	5d	**WE99770R**	TRUSS HEAD SCREW	4.0X12 MFZN2B3	小ネジ+TRUS		2
	5e	**WF00130R**	TRUSS HEAD SCREW	6.0X20 MFZN2B3	小ネジ+TRUS		4
	11	--	HEADPHONE HANGER SET		ヘッドホンハンガーセット	(V874060)	
	11a	**V897260R**	HEADPHONE HANGER		ヘッドホンハンガー		
	11b	**WF00080R**	TRUSS HEAD SCREW	4.0X10 MFZN2B3	小ネジ+TRUS		2
	20	--	PEDAL BOX ASSEMBLY		ペダルBOXAss'y	(ZS56580)	
	21	**WT691700**	REAR PANEL SET BLACK/BLACK		裏板セット		
			ACCESSORIES		付属品		
		--	BENCH	BC-205DR	同梱品セット椅子	J (ZH47010)	
		--	BENCH	BC-108DR	同梱品セット椅子	U,K,O,Y,A,P (ZH46960)	
		V577100R	HEADPHONE	P402522A0000 59711	ヘッドホーン	J	
⚠		**WU691400**	AC ADAPTOR	PA-300C COMMON	ACアダプター	J,U,E,B,K,O,A,P	
⚠		**WY221400**	POWER SUPPLY CORD SET	J 2P 2.5A 2.5m	電源コードセット	J	
⚠		**ZC295100**	POWER SUPPLY CORD SET	UC 2P 7A 2.44m	電源コードセット	U	
⚠		**V2917100**	POWER SUPPLY CORD SET	E 2P 2.5m 2.5A	電源コードセット	E	
⚠		**V3126501**	POWER SUPPLY CORD SET	B 2P 2.5m	電源コードセット	B	
⚠		**ZG891000**	POWER SUPPLY CORD SET	K 2P 2.5A	電源コードセット	K	
⚠		**WC90170R**	POWER SUPPLY CORD SET	GB 2P 2.5m	電源コードセット	O	
⚠		**ZN855800**	POWER SUPPLY CORD SET	AS 2P 2.5m	電源コードセット	A	
⚠		**WU795100**	POWER SUPPLY CORD SET	BRA 2P 2.5m 2.5A	電源コードセット	P	
			TOOL		工具		
		TX000671	ROD		ロッド		

*: New Parts

RANK: Japan only

● YDP-163WA

	REF NO.	PART NO.	DESCRIPTION		部品名	REMARKS	QTY
		--	OVERALL ASSEMBLY		総組立	YDP-163WA (ZQ59670)	
	1	--	MAIN UNIT		メインユニット	(ZS23680)	
*	2	**ZS237300**	SIDE BOARD ASSEMBLY L	LEFT	側板Ass'y(L)		
*	3	**ZS237500**	SIDE BOARD ASSEMBLY R	RIGHT	側板Ass'y(R)		
*	5	**ZS237700**	SCREW SET		ネジセット		
	5b	**WE96530R**	TRUSS HEAD TAPPING SCREW-1	4.0X20 MFZN2B3	TP#1+TRUS		4
	5c	**WE969400**	BIND HEAD SCREW	6.0X16 MFZN2B3	小ネジ+BIND		4
	5d	**WE99770R**	TRUSS HEAD SCREW	4.0X12 MFZN2B3	小ネジ+TRUS		2
	5e	**WF00130R**	TRUSS HEAD SCREW	6.0X20 MFZN2B3	小ネジ+TRUS		4
	11	--	HEADPHONE HANGER SET		ヘッドホンハンガーセット	(V874060)	
	11a	**V897260R**	HEADPHONE HANGER		ヘッドホンハンガー		
	11b	**WF00080R**	TRUSS HEAD SCREW	4.0X10 MFZN2B3	小ネジ+TRUS		2
	20	--	PEDAL BOX ASSEMBLY		ペダルBOXAss'y	(ZS23910)	
*	21	**ZS239300**	REAR PANEL SET		裏板セット		
			ACCESSORIES		付属品		
		--	BENCH	BC-205WA	同梱品セット椅子	J (ZH47020)	
		--	BENCH	BC-108WA	同梱品セット椅子	K,Y,A,P (ZR42180)	
		V577100R	HEADPHONE	P402522A0000 59711	ヘッドホーン	J	
⚠		**WU691400**	AC ADAPTOR	PA-300C COMMON	ACアダプター	J,E,B,K,A,P	
⚠		**WY221400**	POWER SUPPLY CORD SET	J 2P 2.5A 2.5m	電源コードセット	J	
⚠		**V2917100**	POWER SUPPLY CORD SET	E 2P 2.5m 2.5A	電源コードセット	E	
⚠		**V3126501**	POWER SUPPLY CORD SET	B 2P 2.5m	電源コードセット	B	
⚠		**ZG891000**	POWER SUPPLY CORD SET	K 2P 2.5A	電源コードセット	K	
⚠		**ZN855800**	POWER SUPPLY CORD SET	AS 2P 2.5m	電源コードセット	A	
⚠		**WU795100**	POWER SUPPLY CORD SET	BRA 2P 2.5m 2.5A	電源コードセット	P	
			TOOL		工具		
		TX000671	ROD		ロッド		

*: New Parts

RANK: Japan only

● YDP-163WH

	REF NO.	PART NO.	DESCRIPTION		部品名	REMARKS	QTY
		--	OVERALL ASSEMBLY		総組立	YDP-163WH (ZQ59680)	
	1	--	MAIN UNIT		メインユニット	(ZS23690)	
*	2	**ZS237400**	SIDE BOARD ASSEMBLY L	LEFT	側板Ass'y(L)		
*	3	**ZS237600**	SIDE BOARD ASSEMBLY R	RIGHT	側板Ass'y(R)		
*	5	**ZS237700**	SCREW SET		ネジセット		
	5b	**WE96530R**	TRUSS HEAD TAPPING SCREW-1	4.0X20 MFZN2B3	TP#1+TRUS		4
	5c	**WE969400**	BIND HEAD SCREW	6.0X16 MFZN2B3	小ネジ+BIND		4
	5d	**WE99770R**	TRUSS HEAD SCREW	4.0X12 MFZN2B3	小ネジ+TRUS		2
	5e	**WF00130R**	TRUSS HEAD SCREW	6.0X20 MFZN2B3	小ネジ+TRUS		4
	11	--	HEADPHONE HANGER SET		ヘッドホンハンガーセット	(V874060)	
	11a	**V897260R**	HEADPHONE HANGER		ヘッドホンハンガー		
	11b	**WF00080R**	TRUSS HEAD SCREW	4.0X10 MFZN2B3	小ネジ+TRUS		2
	20	--	PEDAL BOX ASSEMBLY		ペダルBOXAss'y	(ZS23920)	
*	21	**ZS239400**	REAR PANEL SET		裏板セット		
			ACCESSORIES		付属品		
		--	BENCH	BC-205WH	同梱品セット椅子	J (ZH47050)	
		--	BENCH	BC-108WH	同梱品セット椅子	K,O,Y,A,P (ZH46990)	
		V577100R	HEADPHONE	P402522A0000 59711	ヘッドホーン	J	
⚠		**WU691400**	AC ADAPTOR	PA-300C COMMON	ACアダプター	J,E,B,K,O,A,P	
⚠		**WY221400**	POWER SUPPLY CORD SET	J 2P 2.5A 2.5m	電源コードセット	J	
⚠		**V2917100**	POWER SUPPLY CORD SET	E 2P 2.5m 2.5A	電源コードセット	E	
⚠		**V3126501**	POWER SUPPLY CORD SET	B 2P 2.5m	電源コードセット	B	
⚠		**ZG891000**	POWER SUPPLY CORD SET	K 2P 2.5A	電源コードセット	K	
⚠		**WC90170R**	POWER SUPPLY CORD SET	GB 2P 2.5m	電源コードセット	O	
⚠		**ZN855800**	POWER SUPPLY CORD SET	AS 2P 2.5m	電源コードセット	A	
⚠		**WU795100**	POWER SUPPLY CORD SET	BRA 2P 2.5m 2.5A	電源コードセット	P	
			TOOL		工具		
		TX000671	ROD		ロッド		

*: New Parts

RANK: Japan only

■ MAIN UNIT（メインユニット）

● **Rear view**（背面）

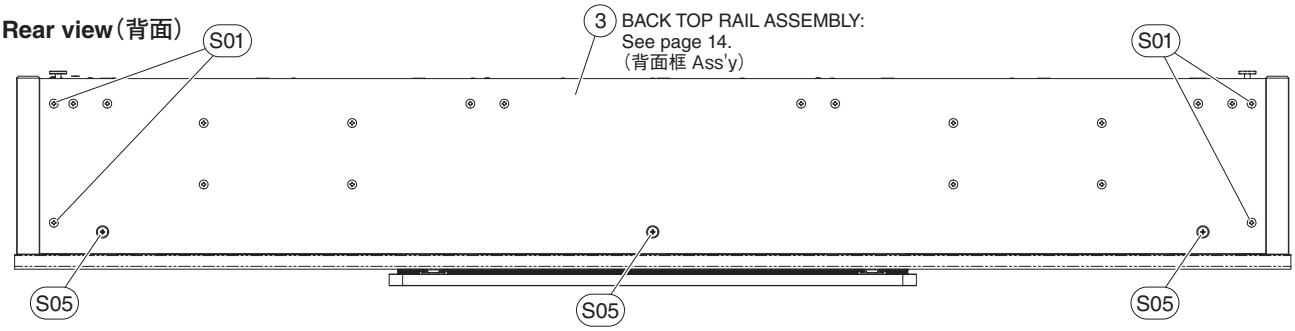

● **Top view 1**（上面1）

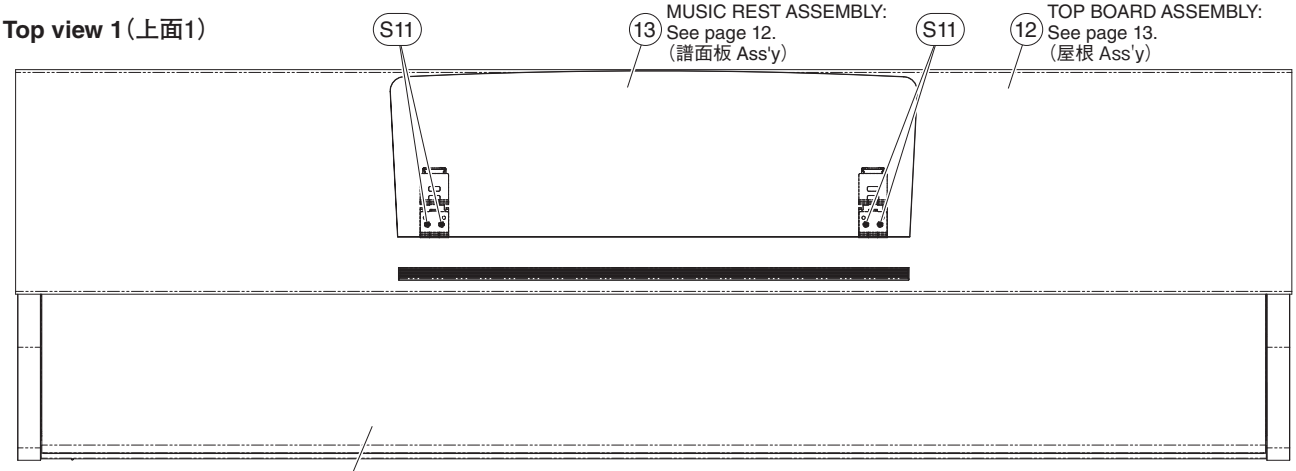

● **Top view 2**（上面2）

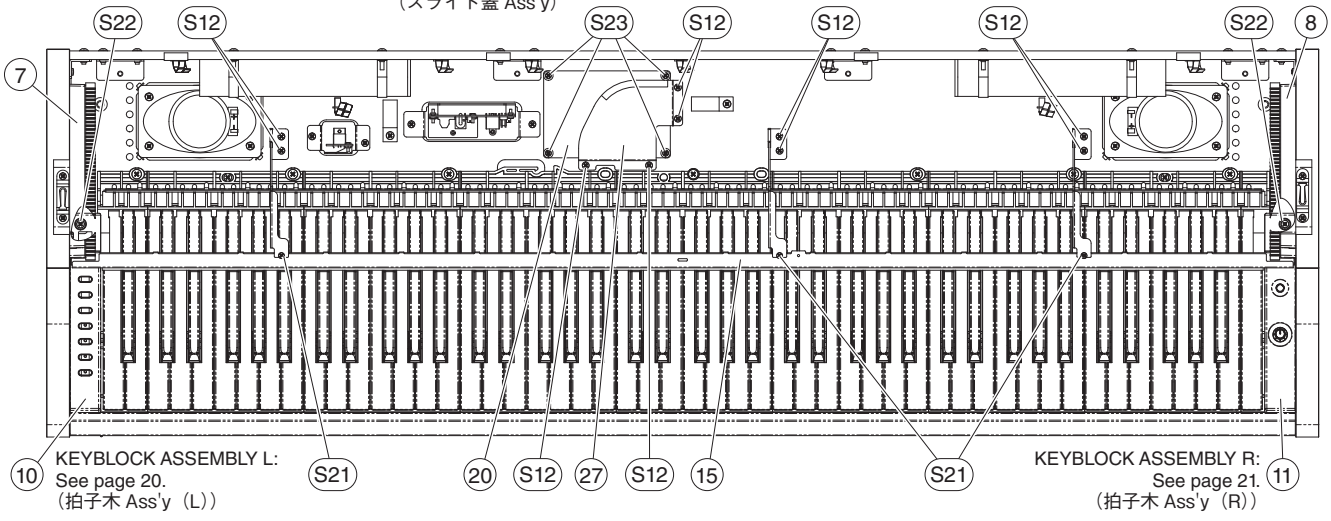

● **Side view 1**（側面1）

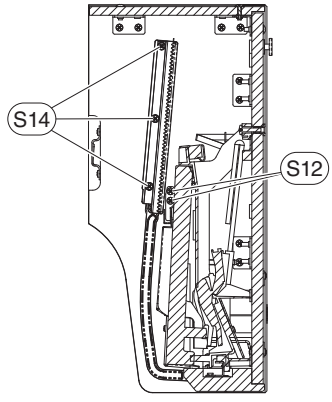

● **Bottom view**（下面）

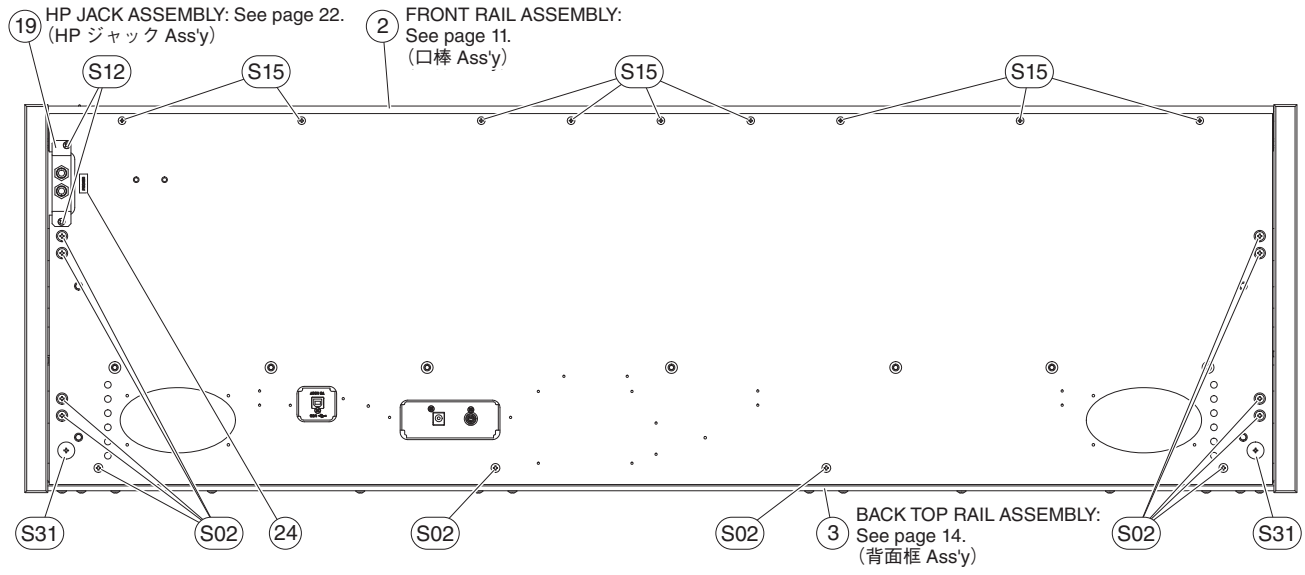

● **Top view 3**（上面3）

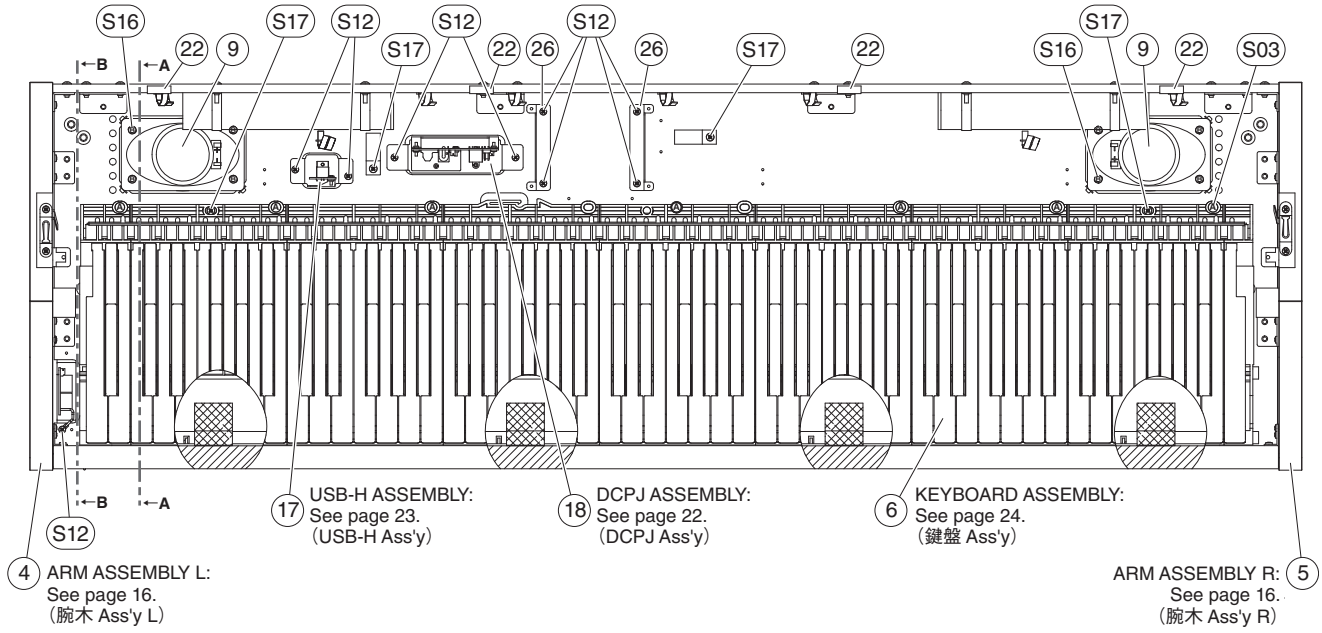

● **Side view 2**（側面2）

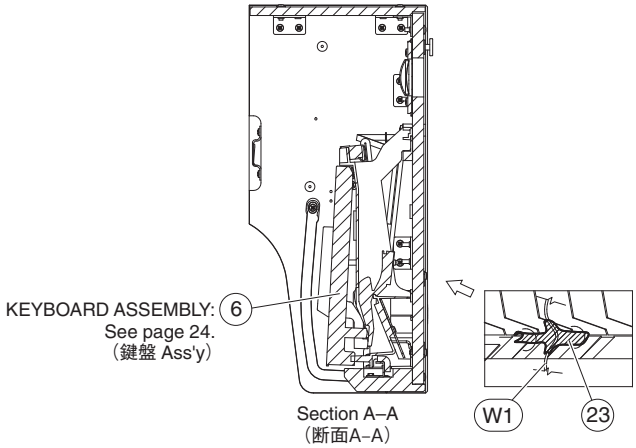

● **Side view 3**（側面3）

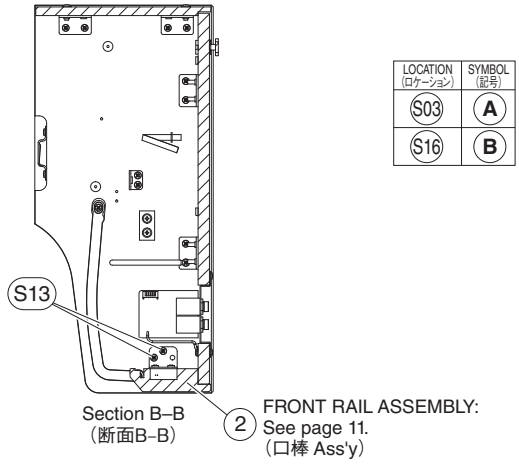

LOCATION (ロケーション)	SYMBOL (記号)
S03	A
S16	B

● YDP-163B

	REF NO.	PART NO.	DESCRIPTION		部品名	REMARKS	QTY
			MAIN UNIT		メインユニット	YDP-163B	
		--	MAIN UNIT		メインユニット	(ZS23670)	
*	2	**ZS240100**	FRONT RAIL ASSEMBLY		口棒Ａｓｓ’ｙ		
*	3	**ZS240400**	BACK TOP RAIL ASSEMBLY		背面框Ａｓｓ’ｙ		
*	4	**ZS240600**	ARM ASSEMBLY L	LEFT	腕木Ａｓｓ’ｙ Ｌ		
*	5	**ZS241000**	ARM ASSEMBLY R	RIGHT	腕木Ａｓｓ’ｙ Ｒ		
	6	**ZH197400**	KEYBOARD ASSEMBLY	GH3 GKS AI ONLY W KEY	ＧＨ３ ＧＫＳ鍵盤		
*	7	**V8518520**	RACK (L)	LEFT	ラック成形品（Ｌ）		
*	8	**V8518620**	RACK (R)	RIGHT	ラック成形品（Ｒ）		
	9	**X9576B00**	LOUD SPEAKER	6cmX12cm 4ohm 10W	スピーカ		2
	10	--	KEY BLOCK ASSEMBLY L	LEFT	拍子木Ａｓｓ’ｙ（Ｌ）	(ZE07370)	
	11	--	KEY BLOCK ASSEMBLY R	RIGHT	拍子木Ａｓｓ’ｙ（Ｒ）	(ZS24140)	
*	12	**ZS242000**	TOP BOARD ASSEMBLY		屋根Ａｓｓ’ｙ		
	13	**ZE111100**	MUSIC REST ASSEMBLY		譜面板Ａｓｓ’ｙ		
*	14	**ZT547300**	KEY COVER ASSEMBLY		スライド蓋Ａｓｓ’ｙ		
	15	**ZE112800**	STOPPER RAIL ASSEMBLY		鍵盤押さえＡｓｓ’ｙ		
	17	**ZE113000**	USB-H ASSEMBLY		ＵＳＢ－Ｈ Ａｓｓ’ｙ		
	18	**ZE113100**	DCPJ ASSEMBLY		ＤＣＰＪ Ａｓｓ’ｙ		
	19	**ZF156900**	HP JACK ASSEMBLY		ＨＰジャックＡｓｓ’ｙ		
*	20	**ZS441300**	CIRCUIT BOARD	DM	ＤＭシート		
	22	--	FELT	25X25X1 N5000NS	フェルト	(V591600)	4
	23	--	FILAMENT TAPE	12X50	粘着テープ	(VP83460)	
*	24	--	PHONES LABEL		ＰＨＯＮＥＳラベル	(VS47810)	
	26	--	DM ANGLE		ＤＭ金具	(ZG05420)	2
	27	--	DM SHIELD ASSEMBLY		ＤＭシールドＡｓｓ’ｙ	(ZG14540)	
	30	--	CABLE ASSEMBLY		束線構成	(ZS53290)	
	S01	**WF74150R**	TRUSS HEAD SCREW	4.0X14 MFZN2B3	小ネジ＋ＴＲＵＳ		4
	S02	**WE995900**	TRUSS HEAD SCREW	4.0X20 MFZN2W3	小ネジ＋ＴＲＵＳ		12
	S03	**WF00150R**	PAN HEAD SCREW	5.0X25 MFZN2W3	小ネジ＋ＰＡＮ		7
	S05	**ZE721900**	SCREW + WASHER	4.0X16 WASHD8T0.5	特殊ねじ＋平座金		3
	S11	**WE971200**	BIND HEAD TAPPING SCREW-1	3.0X16 MFZN2B3	ＴＰ＃１＋ＢＩＮＤ		4
	S12	**WF831100**	BIND HEAD TAPPING SCREW-1	3.5X11 MFZN2W3	ＴＰ＃１＋ＢＩＮＤ		25
	S13	**WE97070R**	BIND HEAD TAPPING SCREW-1	3.5X16 MFZN2W3	ＴＰ＃１＋ＢＩＮＤ		4
	S14	**WE971500**	BIND HEAD TAPPING SCREW-1	3.5X20 MFZN2W3	ＴＰ＃１＋ＢＩＮＤ		6
	S15	**WE97990R**	TRUSS HEAD TAPPING SCREW-1	3.5X30 MFZN2W3	ＴＰ＃１＋ＴＲＵＳ		9
	S16	**WE96570R**	TRUSS HEAD TAPPING SCREW-1	4.0X16 MFZN2W3	ＴＰ＃１＋ＴＲＵＳ		8
	S17	**WE97190R**	BIND HEAD TAPPING SCREW-1	4.0X14 MFZN2W3	ＴＰ＃１＋ＢＩＮＤ		4
	S21	**WF02860R**	BIND HEAD TAPPING SCREW-B	3.0X6 MFZN2B3	Ｂタイト＋ＢＩＮＤ		3
	S22	**WE97450R**	BIND HEAD TAPPING SCREW-B	4.0X10 MFZN2W3	Ｂタイト＋ＢＩＮＤ		2
	S23	**WE774301**	BIND HEAD TAPPING SCREW-B	3.0X8 MFZN2W3	Ｂタイト＋ＢＩＮＤ		4
	S31	**WF74240R**	GUIDE SCREW	6.0X20. 3-14	ガイドスクリュー		2
		--	CABLE ASSEMBLY		束線構成	(ZS53290)	
	W1	--	CONNECTOR ASSEMBLY	KB PH7P-PH7P	ＫＢ束線	(WF42620)	
	W2	--	CONNECTOR ASSEMBLY	HP PH7P-PH8P LF	ＨＰ束線	(ZD98810)	
	W2a	--	FERRITE CORE	K1 NFT-13BK2	データラインフィルタ	(V312290)	
	W3	--	CONNECTOR ASSEMBLY	PDERP PH8P-ZH8P	ＰＤＥＲＰ束線	(ZE69250)	
	W4	--	CONNECTOR ASSEMBLY	DC VH2P-VH2P	ＤＣ束線	(ZD98820)	
	W5	--	CONNECTOR ASSEMBLY	SP VH4P	ＳＰ束線	(ZD98830)	
	W7	--	CONNECTOR ASSEMBLY	USB PH5P-PH5P	ＵＳＢ束線	(ZF30770)	
	W7a	--	FERRITE CORE	K1 NFT-13BK2	データラインフィルタ	(V312290)	
	W8	--	CONNECTOR ASSEMBLY	GND PH3P	ＧＮＤ線	(ZF38590)	
	W9	**VP834601**	FILAMENT TAPE	12X50	粘着テープ		2

*: New Parts

RANK: Japan only

● YDP-163R

	REF NO.	PART NO.	DESCRIPTION		部品名	REMARKS	QTY
			MAIN UNIT		メインユニット	YDP-163R	
		--	MAIN UNIT		メインユニット	(ZS23660)	
*	2	**ZS240000**	FRONT RAIL ASSEMBLY		口棒Ａｓｓ’ｙ		
*	3	**ZS240400**	BACK TOP RAIL ASSEMBLY		背面框Ａｓｓ’ｙ		
*	4	**ZS240500**	ARM ASSEMBLY L	LEFT	腕木Ａｓｓ’ｙ Ｌ		
*	5	**ZS240900**	ARM ASSEMBLY R	RIGHT	腕木Ａｓｓ’ｙ Ｒ		
	6	**ZH197400**	KEYBOARD ASSEMBLY	GH3 GKS AI ONLY W KEY	ＧＨ３ ＧＫＳ鍵盤		
*	7	**V8518520**	RACK (L)	LEFT	ラック成形品（Ｌ）		
*	8	**V8518620**	RACK (R)	RIGHT	ラック成形品（Ｒ）		
	9	**X9576B00**	LOUD SPEAKER	6cmX12cm 4ohm 10W	スピーカ		2
	10	--	KEY BLOCK ASSEMBLY L	LEFT	拍子木Ａｓｓ’ｙ（Ｌ）	(ZE07370)	
	11	--	KEY BLOCK ASSEMBLY R	RIGHT	拍子木Ａｓｓ’ｙ（Ｒ）	(ZS24140)	
*	12	**ZS241900**	TOP BOARD ASSEMBLY		屋根Ａｓｓ’ｙ		
	13	**ZE111000**	MUSIC REST ASSEMBLY		譜面板Ａｓｓ’ｙ		
*	14	**ZT547000**	KEY COVER ASSEMBLY		スライド蓋Ａｓｓ’ｙ		
	15	**ZE112800**	STOPPER RAIL ASSEMBLY		鍵盤押さえＡｓｓ’ｙ		
	17	**ZE113000**	USB-H ASSEMBLY		ＵＳＢ－Ｈ Ａｓｓ’ｙ		
	18	**ZE113100**	DCPJ ASSEMBLY		ＤＣＰＪ Ａｓｓ’ｙ		
	19	**ZF156900**	HP JACK ASSEMBLY		ＨＰジャックＡｓｓ’ｙ		
*	20	**ZS441300**	CIRCUIT BOARD	DM	ＤＭシート		
	22	--	FELT	25X25X1 N5000NS	フェルト	(V591600)	4
	23	--	FILAMENT TAPE	12X50	粘着テープ	(VP83460)	
	24	--	PHONES LABEL		ＰＨＯＮＥＳラベル	(VS47810)	
	26	--	DM ANGLE		ＤＭ金具	(ZG05420)	2
	27	--	DM SHIELD ASSEMBLY		ＤＭシールドＡｓｓ’ｙ	(ZG14540)	
	30	--	CABLE ASSEMBLY		束線構成	(ZS53290)	
	S01	**WF74150R**	TRUSS HEAD SCREW	4.0X14 MFZN2B3	小ネジ＋ＴＲＵＳ		4
	S02	**WE995900**	TRUSS HEAD SCREW	4.0X20 MFZN2W3	小ネジ＋ＴＲＵＳ		12
	S03	**WF00150R**	PAN HEAD SCREW	5.0X25 MFZN2W3	小ネジ＋ＰＡＮ		7
	S05	**ZE721900**	SCREW + WASHER	4.0X16 WASHD8T0.5	特殊ねじ＋平座金		3
	S11	**WE971200**	BIND HEAD TAPPING SCREW-1	3.0X16 MFZN2B3	ＴＰ＃１＋ＢＩＮＤ		4
	S12	**WF831100**	BIND HEAD TAPPING SCREW-1	3.5X11 MFZN2W3	ＴＰ＃１＋ＢＩＮＤ		25
	S13	**WE97070R**	BIND HEAD TAPPING SCREW-1	3.5X16 MFZN2W3	ＴＰ＃１＋ＢＩＮＤ		4
	S14	**WE971500**	BIND HEAD TAPPING SCREW-1	3.5X20 MFZN2W3	ＴＰ＃１＋ＢＩＮＤ		6
	S15	**WE97990R**	TRUSS HEAD TAPPING SCREW-1	3.5X30 MFZN2W3	ＴＰ＃１＋ＴＲＵＳ		9
	S16	**WE96570R**	TRUSS HEAD TAPPING SCREW-1	4.0X16 MFZN2W3	ＴＰ＃１＋ＴＲＵＳ		8
	S17	**WE97190R**	BIND HEAD TAPPING SCREW-1	4.0X14 MFZN2W3	ＴＰ＃１＋ＢＩＮＤ		4
	S21	**WF02860R**	BIND HEAD TAPPING SCREW-B	3.0X6 MFZN2B3	Ｂタイト＋ＢＩＮＤ		3
	S22	**WE97450R**	BIND HEAD TAPPING SCREW-B	4.0X10 MFZN2W3	Ｂタイト＋ＢＩＮＤ		2
	S23	**WE774301**	BIND HEAD TAPPING SCREW-B	3.0X8 MFZN2W3	Ｂタイト＋ＢＩＮＤ		4
	S31	**WF74240R**	GUIDE SCREW	6.0X20. 3-14	ガイドスクリュー		2
		--	CABLE ASSEMBLY		束線構成	(ZS53290)	
	W1	--	CONNECTOR ASSEMBLY	KB PH7P-PH7P	ＫＢ束線	(WF42620)	
	W2	--	CONNECTOR ASSEMBLY	HP PH7P-PH8P LF	ＨＰ束線	(ZD98810)	
	W2a	--	FERRITE CORE	K1 NFT-13BK2	データラインフィルタ	(V312290)	
	W3	--	CONNECTOR ASSEMBLY	PDERP PH8P-ZH8P	ＰＤＥＲＰ束線	(ZE69250)	
	W4	--	CONNECTOR ASSEMBLY	DC VH2P-VH2P	ＤＣ束線	(ZD98820)	
	W5	--	CONNECTOR ASSEMBLY	SP VH4P L=700	ＳＰ束線	(ZD98830)	
	W7	--	CONNECTOR ASSEMBLY	USB PH5P-PH5P	ＵＳＢ束線	(ZF30770)	
	W7a	--	FERRITE CORE	K1 NFT-13BK2	データラインフィルタ	(V312290)	
	W8	--	CONNECTOR ASSEMBLY	GND PH3P	ＧＮＤ線	(ZF38590)	
	W9	**VP834601**	FILAMENT TAPE	12X50	粘着テープ		2

*: New Parts

RANK: Japan only

● YDP-163WA

	REF NO.	PART NO.	DESCRIPTION		部品名	REMARKS	QTY
			MAIN UNIT		メインユニット	YDP-163WA	
		--	MAIN UNIT		メインユニット	(ZS23680)	
*	2	ZS240200	FRONT RAIL ASSEMBLY		口棒Ａｓｓ’ｙ		
*	3	ZS240400	BACK TOP RAIL ASSEMBLY		背面框Ａｓｓ’ｙ		
*	4	ZS240700	ARM ASSEMBLY L	LEFT	腕木Ａｓｓ’ｙ Ｌ		
*	5	ZS241100	ARM ASSEMBLY R	RIGHT	腕木Ａｓｓ’ｙ Ｒ		
	6	ZH197400	KEYBOARD ASSEMBLY	GH3 GKS AI ONLY W KEY	ＧＨ３ ＧＫＳ鍵盤		
*	7	V8518520	RACK (L)	LEFT	ラック成形品（Ｌ）		
*	8	V8518620	RACK (R)	RIGHT	ラック成形品（Ｒ）		
	9	X9576B00	LOUD SPEAKER	6cmX12cm 4ohm 10W	スピーカ		2
	10	--	KEY BLOCK ASSEMBLY L	LEFT	拍子木Ａｓｓ’ｙ（Ｌ）	(ZS24130)	
	11	--	KEY BLOCK ASSEMBLY R	RIGHT	拍子木Ａｓｓ’ｙ（Ｒ）	(ZS24160)	
*	12	ZS242100	TOP BOARD ASSEMBLY		屋根Ａｓｓ’ｙ		
*	13	ZS242300	MUSIC REST ASSEMBLY		譜面板Ａｓｓ’ｙ		
*	14	ZT547700	KEY COVER ASSEMBLY		スライド蓋Ａｓｓ’ｙ		
	15	ZE112800	STOPPER RAIL ASSEMBLY		鍵盤押さえＡｓｓ’ｙ		
	17	ZE113000	USB-H ASSEMBLY		ＵＳＢ－Ｈ Ａｓｓ’ｙ		
	18	ZE113100	DCPJ ASSEMBLY		ＤＣＰＪ Ａｓｓ’ｙ		
	19	ZF156900	HP JACK ASSEMBLY		ＨＰジャックＡｓｓ’ｙ		
*	20	ZS441300	CIRCUIT BOARD	DM	ＤＭシート		
	22	--	FELT	25X25X1 N5000NS	フェルト	(V591600)	4
	23	--	FILAMENT TAPE	12X50	粘着テープ	(VP83460)	
	24	--	PHONES LABEL		ＰＨＯＮＥＳラベル	(VS47810)	
	26	--	DM ANGLE		ＤＭ金具	(ZG05420)	2
	27	--	DM SHIELD ASSEMBLY		ＤＭシールドＡｓｓ’ｙ	(ZG14540)	
	30	--	CABLE ASSEMBLY		束線構成	(ZS53290)	
	S01	WF74150R	TRUSS HEAD SCREW	4.0X14 MFZN2B3	小ネジ＋ＴＲＵＳ		4
	S02	WE995900	TRUSS HEAD SCREW	4.0X20 MFZN2W3	小ネジ＋ＴＲＵＳ		12
	S03	WF00150R	PAN HEAD SCREW	5.0X25 MFZN2W3	小ネジ＋ＰＡＮ		7
	S05	ZE721900	SCREW + WASHER	4.0X16 WASHD8T0.5	特殊ねじ＋平座金		3
	S11	WE971200	BIND HEAD TAPPING SCREW-1	3.0X16 MFZN2B3	ＴＰ＃１＋ＢＩＮＤ		4
	S12	WF831100	BIND HEAD TAPPING SCREW-1	3.5X11 MFZN2W3	ＴＰ＃１＋ＢＩＮＤ		25
	S13	WE97070R	BIND HEAD TAPPING SCREW-1	3.5X16 MFZN2W3	ＴＰ＃１＋ＢＩＮＤ		4
	S14	WE971500	BIND HEAD TAPPING SCREW-1	3.5X20 MFZN2W3	ＴＰ＃１＋ＢＩＮＤ		6
	S15	WE97990R	TRUSS HEAD TAPPING SCREW-1	3.5X30 MFZN2W3	ＴＰ＃１＋ＴＲＵＳ		9
	S16	WE96570R	TRUSS HEAD TAPPING SCREW-1	4.0X16 MFZN2W3	ＴＰ＃１＋ＴＲＵＳ		8
	S17	WE97190R	BIND HEAD TAPPING SCREW-1	4.0X14 MFZN2W3	ＴＰ＃１＋ＢＩＮＤ		4
	S21	WF02860R	BIND HEAD TAPPING SCREW-B	3.0X6 MFZN2B3	Ｂタイト＋ＢＩＮＤ		3
	S22	WE97450R	BIND HEAD TAPPING SCREW-B	4.0X10 MFZN2W3	Ｂタイト＋ＢＩＮＤ		2
	S23	WE774301	BIND HEAD TAPPING SCREW-B	3.0X8 MFZN2W3	Ｂタイト＋ＢＩＮＤ		4
	S31	WF74240R	GUIDE SCREW	6.0X20. 3-14	ガイドスクリュー		2
		--	CABLE ASSEMBLY		束線構成	(ZS53290)	
	W1	--	CONNECTOR ASSEMBLY	KB PH7P-PH7P	ＫＢ束線	(WF42620)	
	W2	--	CONNECTOR ASSEMBLY	HP PH7P-PH8P LF	ＨＰ束線	(ZD98810)	
	W2a	--	FERRITE CORE	K1 NFT-13BK2	データラインフィルタ	(V312290)	
	W3	--	CONNECTOR ASSEMBLY	PDERP PH8P-ZH8P	ＰＤＥＲＰ束線	(ZE69250)	
	W4	--	CONNECTOR ASSEMBLY	DC VH2P-VH2P	ＤＣ束線	(ZD98820)	
	W5	--	CONNECTOR ASSEMBLY	SP VH4P	ＳＰ束線	(ZD98830)	
	W7	--	CONNECTOR ASSEMBLY	USB PH5P-PH5P	ＵＳＢ束線	(ZF30770)	
	W7a	--	FERRITE CORE	K1 NFT-13BK2	データラインフィルタ	(V312290)	
	W8	--	CONNECTOR ASSEMBLY	GND PH3P	ＧＮＤ線	(ZF38590)	
	W9	VP834601	FILAMENT TAPE	12X50	粘着テープ		2

*: New Parts

RANK: Japan only

● YDP-163WH

	REF NO.	PART NO.	DESCRIPTION		部品名	REMARKS	QTY
			MAIN UNIT		メインユニット	YDP-163WH	
		--	MAIN UNIT		メインユニット	(ZS23690)	
*	2	**ZS240300**	FRONT RAIL ASSEMBLY		口棒Ａｓｓ’ｙ		
*	3	**ZS240400**	BACK TOP RAIL ASSEMBLY		背面框Ａｓｓ’ｙ		
*	4	**ZS240800**	ARM ASSEMBLY L	LEFT	腕木Ａｓｓ’ｙ Ｌ		
*	5	**ZS241200**	ARM ASSEMBLY R	RIGHT	腕木Ａｓｓ’ｙ Ｒ		
	6	**ZH197400**	KEYBOARD ASSEMBLY	GH3 GKS AI ONLY W KEY	ＧＨ３ ＧＫＳ鍵盤		
*	7	**V8518520**	RACK (L)	LEFT	ラック成形品（Ｌ）		
*	8	**V8518620**	RACK (R)	RIGHT	ラック成形品（Ｒ）		
	9	**X9576B00**	LOUD SPEAKER	6cmX12cm 4ohm 10W	スピーカ		2
	10	--	KEY BLOCK ASSEMBLY L	LEFT	拍子木Ａｓｓ’ｙ（Ｌ）	(ZS53710)	
	11	--	KEY BLOCK ASSEMBLY R	RIGHT	拍子木Ａｓｓ’ｙ（Ｒ）	(ZS24170)	
*	12	**ZS242200**	TOP BOARD ASSEMBLY		屋根Ａｓｓ’ｙ		
*	13	**ZS242400**	MUSIC REST ASSEMBLY		譜面板Ａｓｓ’ｙ		
	14	**ZT547600**	KEY COVER ASSEMBLY		スライド蓋Ａｓｓ’ｙ		
	15	**ZS201500**	STOPPER RAIL ASSEMBLY		鍵盤押さえＡｓｓ’ｙ		
	17	**ZE113000**	USB-H ASSEMBLY		ＵＳＢ－Ｈ Ａｓｓ’ｙ		
	18	**ZE113100**	DCPJ ASSEMBLY		ＤＣＰＪ Ａｓｓ’ｙ		
	19	**ZF156900**	HP JACK ASSEMBLY		ＨＰジャックＡｓｓ’ｙ		
*	20	**ZS441300**	CIRCUIT BOARD	DM	ＤＭシート		
	22	--	FELT	25X25X1 N5000NS	フェルト	(V591600)	4
	23	--	FILAMENT TAPE	12X50	粘着テープ	(VP83460)	
	24	--	PHONES LABEL		ＰＨＯＮＥＳラベル	(VS47810)	
	26	--	DM ANGLE		ＤＭ金具	(ZG05420)	2
	27	--	DM SHIELD ASSEMBLY		ＤＭシールドＡｓｓ’ｙ	(ZG14540)	
	30	--	CABLE ASSEMBLY		束線構成	(ZS53290)	
	S01	**WF74150R**	TRUSS HEAD SCREW	4.0X14 MFZN2B3	小ネジ＋ＴＲＵＳ		4
	S02	**WE995900**	TRUSS HEAD SCREW	4.0X20 MFZN2W3	小ネジ＋ＴＲＵＳ		12
	S03	**WF00150R**	PAN HEAD SCREW	5.0X25 MFZN2W3	小ネジ＋ＰＡＮ		7
	S05	**ZE721900**	SCREW + WASHER	4.0X16 WASHD8T0.5	特殊ねじ＋平座金		3
	S11	**WE971200**	BIND HEAD TAPPING SCREW-1	3.0X16 MFZN2B3	ＴＰ＃１＋ＢＩＮＤ		4
	S12	**WF831100**	BIND HEAD TAPPING SCREW-1	3.5X11 MFZN2W3	ＴＰ＃１＋ＢＩＮＤ		25
	S13	**WE97070R**	BIND HEAD TAPPING SCREW-1	3.5X16 MFZN2W3	ＴＰ＃１＋ＢＩＮＤ		4
	S14	**WE971500**	BIND HEAD TAPPING SCREW-1	3.5X20 MFZN2W3	ＴＰ＃１＋ＢＩＮＤ		6
	S15	**WE97990R**	TRUSS HEAD TAPPING SCREW-1	3.5X30 MFZN2W3	ＴＰ＃１＋ＴＲＵＳ		9
	S16	**WE96570R**	TRUSS HEAD TAPPING SCREW-1	4.0X16 MFZN2W3	ＴＰ＃１＋ＴＲＵＳ		8
	S17	**WE97190R**	BIND HEAD TAPPING SCREW-1	4.0X14 MFZN2W3	ＴＰ＃１＋ＢＩＮＤ		4
	S21	**WF02860R**	BIND HEAD TAPPING SCREW-B	3.0X6 MFZN2B3	Ｂタイト＋ＢＩＮＤ		3
	S22	**WE97450R**	BIND HEAD TAPPING SCREW-B	4.0X10 MFZN2W3	Ｂタイト＋ＢＩＮＤ		2
	S23	**WE774301**	BIND HEAD TAPPING SCREW-B	3.0X8 MFZN2W3	Ｂタイト＋ＢＩＮＤ		4
	S31	**WF74240R**	GUIDE SCREW	6.0X20. 3-14	ガイドスクリュー		2
		--	CABLE ASSEMBLY		束線構成	(ZS53290)	
	W1	--	CONNECTOR ASSEMBLY	KB PH7P-PH7P	ＫＢ束線	(WF42620)	
	W2	--	CONNECTOR ASSEMBLY	HP PH7P-PH8P LF	ＨＰ束線	(ZD98810)	
	W2a	--	FERRITE CORE	K1 NFT-13BK2	データラインフィルタ	(V312290)	
	W3	--	CONNECTOR ASSEMBLY	PDERP PH8P-ZH8P	ＰＤＥＲＰ束線	(ZE69250)	
	W4	--	CONNECTOR ASSEMBLY	DC VH2P-VH2P	ＤＣ束線	(ZD98820)	
	W5	--	CONNECTOR ASSEMBLY	SP VH4P	ＳＰ束線	(ZD98830)	
	W7	--	CONNECTOR ASSEMBLY	USB PH5P-PH5P	ＵＳＢ束線	(ZF30770)	
	W7a	--	FERRITE CORE	K1 NFT-13BK2	データラインフィルタ	(V312290)	
	W8	--	CONNECTOR ASSEMBLY	GND PH3P	ＧＮＤ線	(ZF38590)	
	W9	**VP834601**	FILAMENT TAPE	12X50	粘着テープ		2

*: New Parts

RANK: Japan only

■ FRONT RAIL ASSEMBLY（口棒 Ass'y）

● **Rear view**（背面）

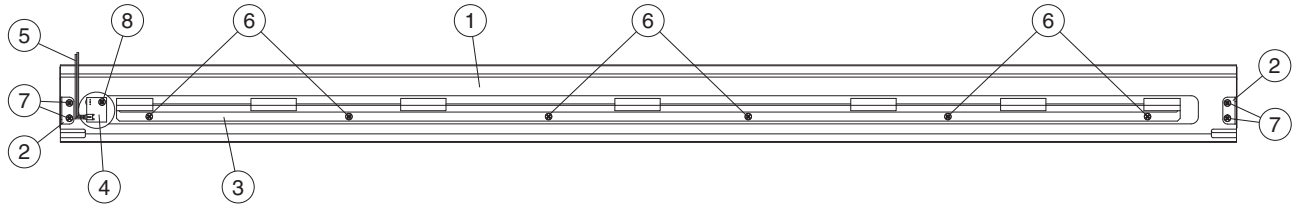

● **Left side view**（左側面）

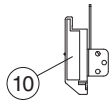

● **Right side view**（右側面）

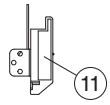

● **Top view**（上面）

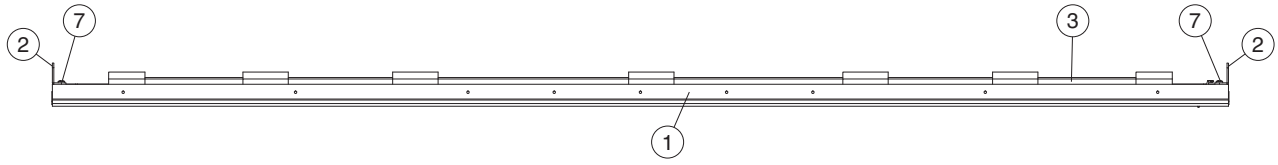

	REF NO.	PART NO.	DESCRIPTION		部品名	REMARKS	QTY
			FRONT RAIL ASSEMBLY		口棒Ass'y	YDP-163B/YDP-163R/YDP-163WA/YDP-163WH	
*		**ZS240100**	FRONT RAIL ASSEMBLY		口棒Ass'y	YDP-163B	
*		**ZS240000**	FRONT RAIL ASSEMBLY		口棒Ass'y	YDP-163R	
*		**ZS240200**	FRONT RAIL ASSEMBLY		口棒Ass'y	YDP-163WA	
*		**ZS240300**	FRONT RAIL ASSEMBLY		口棒Ass'y	YDP-163WH	
	1	--	FRONT RAIL		口棒	YDP-163B (ZS31870)	
	1	--	FRONT RAIL		口棒	YDP-163R (ZS31860)	
	1	--	FRONT RAIL		口棒	YDP-163WA (ZS31880)	
	1	--	FRONT RAIL		口棒	YDP-163WH (ZS31890)	
	2	--	ANGLE (K)	1.6 L	アングルK	(V526350)	2
	3	--	KEYBOARD RAIL ASSEMBLY		鍵盤前金具Ass'y	(WC70660)	
	4	--	CIRCUIT BOARD	PL	PLシート	(VU65910)	
	5	--	CONNECTOR ASSEMBLY	PL PH2P-PH2P	PL束線	(ZD98800)	
	6	**WF831100**	BIND HEAD TAPPING SCREW-1	3.5X11 MFZN2W3	TP#1+BIND		6
	7	**WE97070R**	BIND HEAD TAPPING SCREW-1	3.5X16 MFZN2W3	TP#1+BIND		4
	8	**WE97080R**	BIND HEAD TAPPING SCREW-1	3.5X10 MFZN2W3	TP#1+BIND		
	10	--	SPACER (L)	LEFT 67X14X0.5	スペーサーL	(WZ37060)	
	11	--	SPACER (R)	RIGHT 67X14X0.5	スペーサーR	(WZ51050)	

*: New Parts

RANK: Japan only

■ MUSIC REST ASSEMBLY（譜面板 Ass'y）

● **Rear view**（背面）

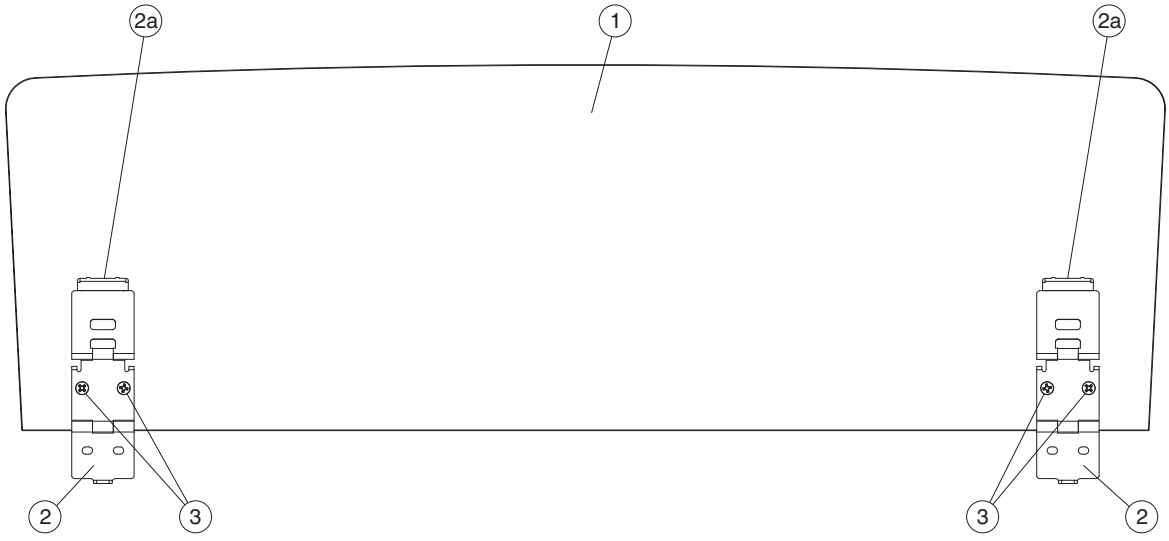

	REF NO.	PART NO.	DESCRIPTION		部品名	REMARKS	QTY
			MUSIC REST ASSEMBLY		譜面板Ass'y	YDP-163B/YDP-163R/YDP-163WA/YDP-163WH	
		ZE111100	MUSIC REST ASSEMBLY		譜面板Ass'y	YDP-163B	
		ZE111000	MUSIC REST ASSEMBLY		譜面板Ass'y	YDP-163R	
*		**ZS242300**	MUSIC REST ASSEMBLY		譜面板Ass'y	YDP-163WA	
*		**ZS242400**	MUSIC REST ASSEMBLY		譜面板Ass'y	YDP-163WH	
	1	**--**	MUSIC REST		譜面板	YDP-163B (ZE11160)	
	1	**--**	MUSIC REST		譜面板	YDP-163R (ZE11150)	
	1	**--**	MUSIC REST		譜面板	YDP-163WA (ZS25260)	
	1	**--**	MUSIC REST		譜面板	YDP-163WH (ZS25270)	
	2	**--**	HINGE ASSEMBLY, MUSIC REST		譜面蝶番Ass'y	(WU48020)	2
*	2	**WU480220**	HINGE ASSEMBLY, MUSIC REST		譜面蝶番Ass'y		2
*	2	**WU480210**	HINGE ASSEMBLY, MUSIC REST		譜面蝶番Ass'y		2
	2a	**--**	HINGE CAP		蝶番キャップ	(VV96590)	
	2a	**--**	HINGE CAP		蝶番キャップ	(VV96591)	
*	2a	**VV965920**	HINGE CAP		蝶番キャップ		
	3	**WF10940R**	BIND HEAD TAPPING SCREW-1	3.0X10 MFZN2B3	TP#1＋BIND		4

*: New Parts

RANK: Japan only

■ TOP BOARD ASSEMBLY（屋根 Ass'y）

● **Top view**（上面）

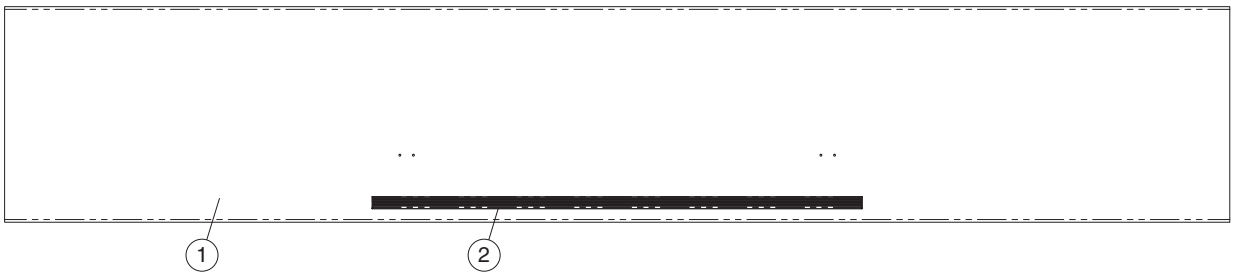

● **Front view**（正面）

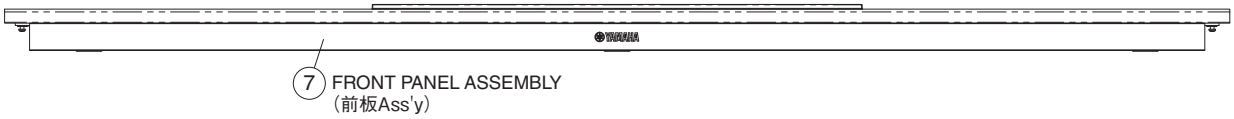

● **Bottom view**（底面）

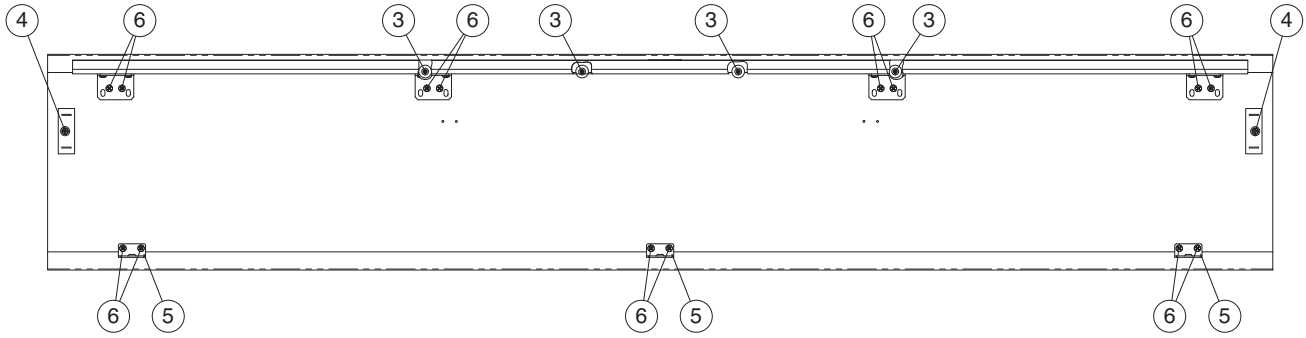

7 FRONT PANEL ASSEMBLY

● **Front view**（正面）



● **Rear view**（背面）



	REF NO.	PART NO.	DESCRIPTION		部品名	REMARKS		QTY
			TOP BOARD ASSEMBLY		屋根Ass'y	YDP-163B/YDP-163R/YDP-163WA/YDP-163WH		
*		**ZS242000**	TOP BOARD ASSEMBLY		屋根Ass'y	YDP-163B		
*		**ZS241900**	TOP BOARD ASSEMBLY		屋根Ass'y	YDP-163R		
*		**ZS242100**	TOP BOARD ASSEMBLY		屋根Ass'y	YDP-163WA		
*		**ZS242200**	TOP BOARD ASSEMBLY		屋根Ass'y	YDP-163WH		
	1	--	TOP BOARD		屋根	YDP-163B	(ZS24990)	
	1	--	TOP BOARD		屋根	YDP-163R	(ZS24980)	
	1	--	TOP BOARD		屋根	YDP-163WA	(ZS25000)	
	1	--	TOP BOARD		屋根	YDP-163WH	(ZS25010)	
	2	**WY799900**	MUSIC STOP RAIL ASSEMBLY	BLACK	譜面止レールAss'y	YDP-163B/YDP-163R		
	2	**ZH450100**	MUSIC STOP RAIL ASSEMBLY	WHITE ASH	譜面止レールAss'y	YDP-163WA		
	2	**WZ286800**	MUSIC STOP RAIL ASSEMBLY		譜面止レールAss'y	YDP-163WH		
	3	**WY874100**	BIND HEAD TAPPING SCREW-B	3.0X10 MFZN2W3 PWH	Bタイト＋BIND			4
	4	--	SHOULDER SCREW		ショルダースクリュー		(ZF76080)	2
	5	--	HOLDER, BACK BOARD		裏板取付金具		(VQ95830)	3
	6	**WF831100**	BIND HEAD TAPPING SCREW-1	3.5X11 MFZN2W3	TP#1＋BIND			14
	7	--	FRONT PANEL ASSEMBLY		前板Ass'y	YDP-163B	(ZS25060)	
	7	--	FRONT PANEL ASSEMBLY		前板Ass'y	YDP-163R	(ZS25050)	
	7	--	FRONT PANEL ASSEMBLY		前板Ass'y	YDP-163WA	(ZS25070)	
	7	--	FRONT PANEL ASSEMBLY		前板Ass'y	YDP-163WH	(ZS25080)	
	7a	--	L ANGLE EH		LアングルEH		(WV58100)	4
	7b	**WF831100**	BIND HEAD TAPPING SCREW-1	3.5X11 MFZN2W3	TP#1＋BIND			8

*: New Parts

RANK: Japan only

■ BACK TOP RAIL ASSEMBLY（背面框 Ass'y）

● **Rear view**（背面）

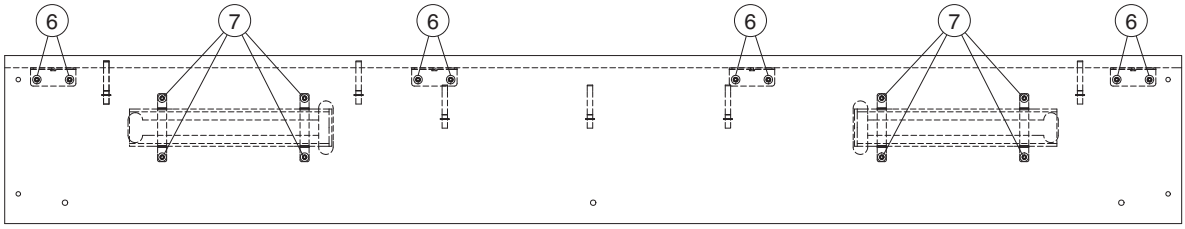

● **Front view**（正面）

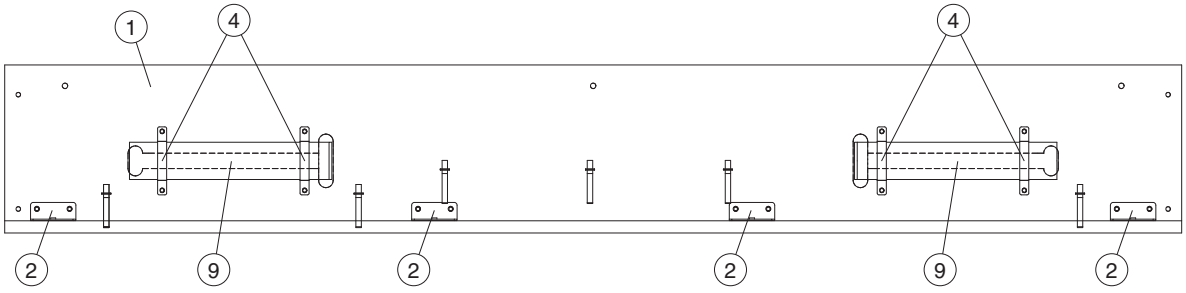

	REF NO.	PART NO.	DESCRIPTION		部品名	REMARKS	QTY
			BACK TOP RAIL ASSEMBLY		背面框Ass'y	YDP-163B/YDP-163R/YDP-163WA/YDP-163WH	
*		**ZS240400**	BACK TOP RAIL ASSEMBLY		背面框Ass'y		
	1	--	BACK TOP RAIL		背面框	(ZS24680)	
	2	--	BACK TOP RAIL ANGLE		背面框アングル	(WV58110)	4
	4	--	PAD ANGLE ASSEMBLY		PAD金具Ass'y	(ZT90020)	4
	6	**WF74150R**	TRUSS HEAD SCREW	4.0X14 MFZN2B3	小ネジ＋TRUS		8
	7	**ZE332800**	TRUSS HEAD TAPPING SCREW-B	4.0X16 MFZN2B3	Bタイト＋TRUS		8
	9	**ZE299400**	AD RESONATOR (SPONGE)		AD共鳴器スポンジ付		2

*: New Parts

RANK: Japan only

■ KEY COVER ASSEMBLY（スライド蓋 Ass'y）

● **Bottom view**（下面）

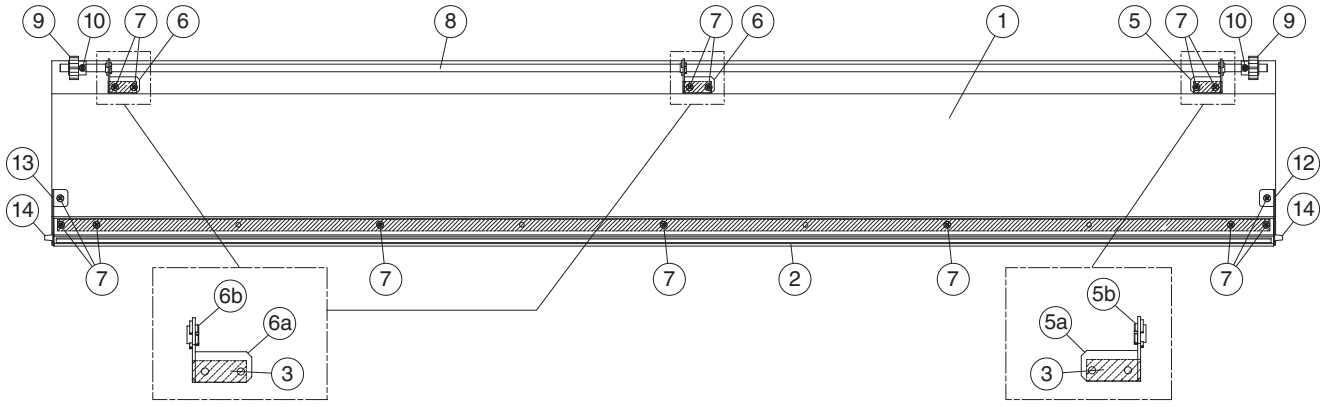

● **Top view**（上面）

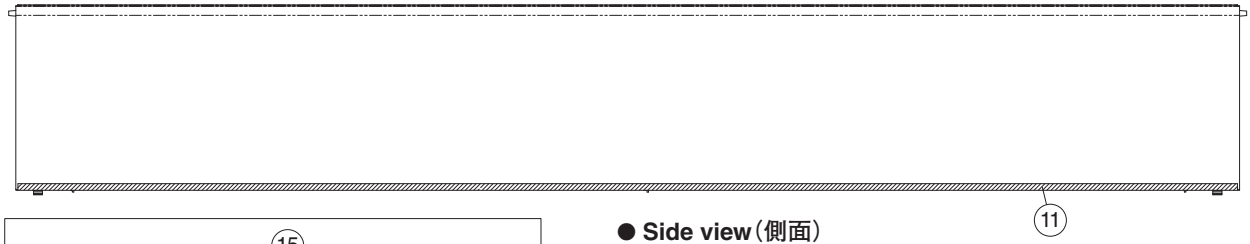

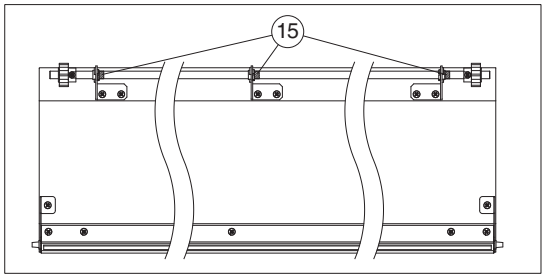

● **Side view**（側面）

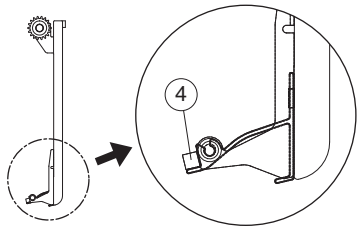

	REF NO.	PART NO.	DESCRIPTION		部品名	REMARKS	QTY
			KEY COVER ASSEMBLY		スライド蓋Ａｓｓ’ｙ	YDP-163B/YDP-163R/YDP-163WA/YDP-163WH	
*		**ZT547300**	KEY COVER ASSEMBLY		スライド蓋Ａｓｓ’ｙ	YDP-163B	
*		**ZT547000**	KEY COVER ASSEMBLY		スライド蓋Ａｓｓ’ｙ	YDP-163R	
*		**ZT547700**	KEY COVER ASSEMBLY		スライド蓋Ａｓｓ’ｙ	YDP-163WA	
		ZT547600	KEY COVER ASSEMBLY		スライド蓋Ａｓｓ’ｙ	YDP-163WH	
	1	--	KEY COVER		スライド蓋	YDP-163B (ZT40680)	
	1	--	KEY COVER		スライド蓋	YDP-163R (ZT40670)	
	1	--	KEY COVER		スライド蓋	YDP-163WA (ZT40710)	
	1	--	KEY COVER		スライド蓋	YDP-163WH (ZT40700)	
	2	--	SASH F09	YK1 L1285	サッシＦ０９	YDP-163B/YDP-163R (ZT13830)	
	2	--	SASH F09	YS1 L1285	サッシＦ０９	YDP-163WA/YDP-163WH (ZT13820)	
	4	--	SASH CUSHION		サッシクッション	(WS28700)	
	5	--	SUPPORTING HOLDER ASSEMBLY L	LEFT	支持金具Ａｓｓ’ｙ（Ｌ）	(VV28560)	
	5a	--	ROD HOLDER L	LEFT	連動棒支持金具Ｌ	(VS36850)	
	5b	--	BUSH BLACK		ブッシュ	}	
	5b	--	BUSH BLACK		ブッシュ	} (VS36851)	
	6	**V8901500**	SUPPORTING HOLDER ASSEMBLY R	RIGHT	支持金具Ａｓｓ’ｙ（Ｒ）		2
	6a	--	ROD HOLDER R	RIGHT	連動棒支持金具Ｒ		
	6b	--	BUSH BLACK		ブッシュ	}	
	6b	--	BUSH BLACK		ブッシュ	} (VS36851)	
	7	**WF74530R**	BIND HEAD TAPPING SCREW-1	3.5X8 MFZN2W3	ＴＰ＃１＋ＢＩＮＤ		15
	8	**V8517000**	KEY COVER ROD		連動棒		
	9	**V985790R**	SLIDE COVER GEAR	M90S	ピニオンギヤ		2
	10	**WE95290R**	BIND HEAD SCREW	3.0X10 MFZN2W3	小ネジ＋ＢＩＮＤ		2
	11	--	FELT	1290X7	フェルト	(ZE11270)	
	12	--	SASH COVER C (L)	LEFT	サッシカバーＣ（Ｌ）	YDP-163B/YDP-163R (WU893400)	
*	12	--	SASH COVER L	LEFT	サッシカバーＬ	YDP-163WA/YDP-163WH (ZS21150)	
	13	**WU893500**	SASH COVER C (R)	RIGHT	サッシカバーＣ（Ｒ）	YDP-163B/YDP-163R	
*	13	**ZS211600**	SASH COVER R	RIGHT	サッシカバーＲ	YDP-163WA/YDP-163WH	
	14	--	GUIDE PIN	3.0X12 L11.0	ガイドピン	(ZT13230)	2
	15	--	GREASE	GP-837DE	フロイル	(WF42320)	

*: New Parts

RANK: Japan only

■ ARM ASSEMBLY（腕木 Ass'y）

● **Top view**（上面）

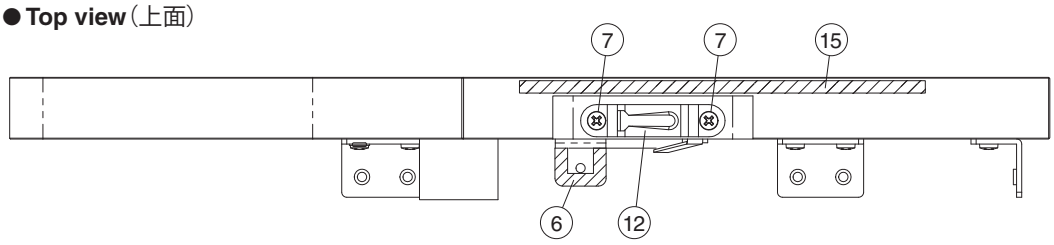

● **Side view**（側面）

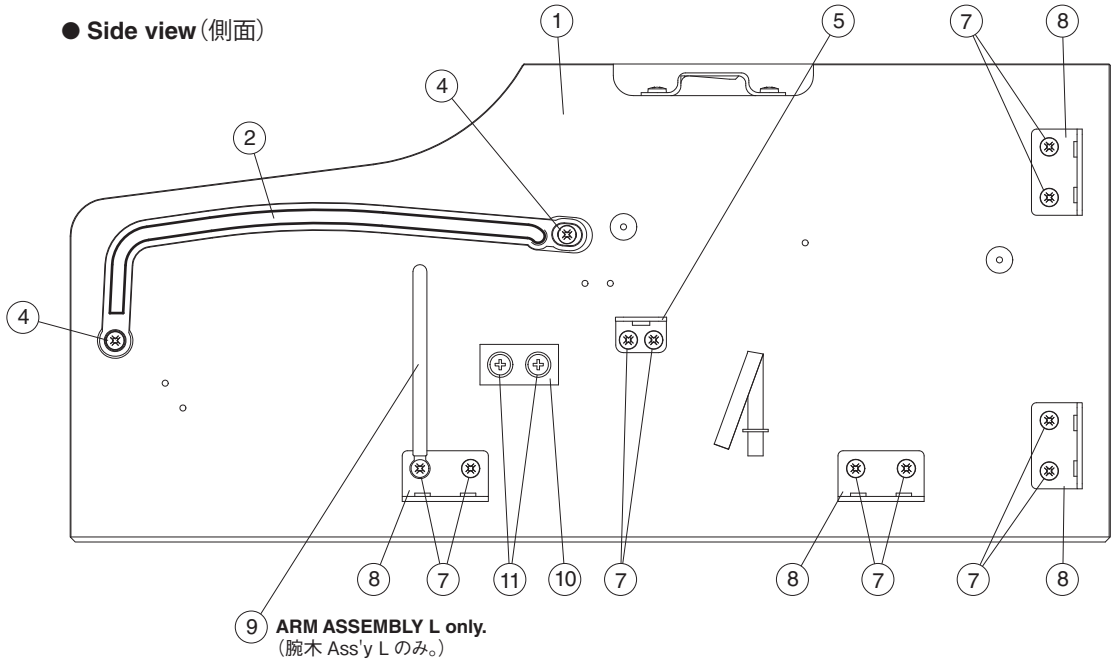

ARM ASSEMBLY L only.
（腕木 Ass'y L のみ。）

● **Front view**（正面）

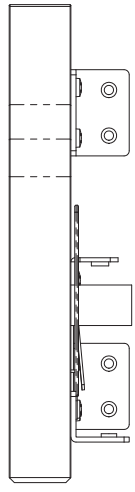

NOTE: This figure shows the arm assembly L.
注：このイラストは、腕木 Ass' y L を表わしています。

● Arm Assembly L（腕木 Ass'y L）

	REF NO.	PART NO.	DESCRIPTION		部品名	REMARKS	QTY
			ARM ASSEMBLY L	LEFT	腕木Ass'y L	YDP-163B/YDP-163R/YDP-163WA/YDP-163WH	
*		**ZS240600**	ARM ASSEMBLY L	LEFT	腕木Ass'y L	YDP-163B	
*		**ZS240500**	ARM ASSEMBLY L	LEFT	腕木Ass'y L	YDP-163R	
*		**ZS240700**	ARM ASSEMBLY L	LEFT	腕木Ass'y L	YDP-163WA	
*		**ZS240800**	ARM ASSEMBLY L	LEFT	腕木Ass'y L	YDP-163WH	
	1	--	ARM L	LEFT	腕木 L	YDP-163B (ZS24730)	
	1	--	ARM L	LEFT	腕木 L	YDP-163R (ZS24720)	
	1	--	ARM L	LEFT	腕木 L	YDP-163WA (ZS24740)	
	1	--	ARM L	LEFT	腕木 L	YDP-163WH (ZS24750)	
	2	--	GUIDE RAIL (L)	LEFT	ガイドレール（L）	YDP-163B/YDP-163R (V851810)	
	2	--	GUIDE RAIL (L)	LEFT	ガイドレール（L）	YDP-163B/YDP-163R (V851812)	
	2	--	GUIDE RAIL (L)	LEFT	ガイドレール（L）	YDP-163WA (ZR66880)	
	2	--	GUIDE RAIL (L)	LEFT	ガイドレール（L）	YDP-163WH (ZR55680)	
	4	**WF831100**	BIND HEAD TAPPING SCREW-1	3.5X11 MFZN2W3	TP#1+BIND		2
	5	--	ANGLE BRACKET		受け金具	(VN88700)	
	6	--	ADHESIVE TAPE	#590S	保護テープ	(VH61100)	
	6	--	ADHESIVE CLOTH-TAPE	10mm	ネンチャクテープ	(WG52560)	
	7	**WE97070R**	BIND HEAD TAPPING SCREW-1	3.5X16 MFZN2W3	TP#1+BIND		12
	8	--	L ANGLE		Lアングル	(ZA67770)	4
	9	--	CLIP, WIRE		束線止め	(CB81751)	
	10	--	CLEAT (P)		桟（P）	(WF08510)	
	11	**WE97990R**	TRUSS HEAD TAPPING SCREW-1	3.5X30 MFZN2W3	TP#1+TRUS		2
	12	--	HOLDER TOP BOARD	1.20	屋根固定金具	(WA21830)	
	15	--	FELT	160X5	フェルト	(WV36270)	

✻: New Parts　　RANK: Japan only

● Arm Assembly R（腕木 Ass'y R）

	REF NO.	PART NO.	DESCRIPTION		部品名	REMARKS	QTY
			ARM ASSEMBLY R	RIGHT	腕木Ass'y R	YDP-163B/YDP-163R/YDP-163WA/YDP-163WH	
*		**ZS241000**	ARM ASSEMBLY R	RIGHT	腕木Ass'y R	YDP-163B	
*		**ZS240900**	ARM ASSEMBLY R	RIGHT	腕木Ass'y R	YDP-163R	
*		**ZS241100**	ARM ASSEMBLY R	RIGHT	腕木Ass'y R	YDP-163WA	
*		**ZS241200**	ARM ASSEMBLY R	RIGHT	腕木Ass'y R	YDP-163WH	
	1	--	ARM R	RIGHT	腕木 R	YDP-163B (ZS24770)	
	1	--	ARM R	RIGHT	腕木 R	YDP-163R (ZS24760)	
	1	--	ARM R	RIGHT	腕木 R	YDP-163WA (ZS24780)	
	1	--	ARM R	RIGHT	腕木 R	YDP-163WH (ZS24790)	
	2	--	GUIDE RAIL (R)	RIGHT	ガイドレール（R）	YDP-163B/YDP-163R (V851820)	
	2	--	GUIDE RAIL (R)	RIGHT	ガイドレール（R）	YDP-163B/YDP-163R (V851822)	
	2	--	GUIDE RAIL (R)	RIGHT	ガイドレール（R）	YDP-163WA (ZR66890)	
	2	--	GUIDE RAIL (R)	RIGHT	ガイドレール（R）	YDP-163WH (ZR55690)	
	4	**WF831100**	BIND HEAD TAPPING SCREW-1	3.5X11 MFZN2W3	TP#1+BIND		2
	5	**VN887000**	ANGLE BRACKET		受け金具		
	6	--	ADHESIVE TAPE	#590S	保護テープ	(VH61100)	
	6	--	ADHESIVE CLOTH-TAPE	10mm	ネンチャクテープ	(WG52560)	
	7	**WE97070R**	BIND HEAD TAPPING SCREW-1	3.5X16 MFZN2W3	TP#1+BIND		12
	8	--	L ANGLE		Lアングル	(ZA67770)	4
	10	--	CLEAT (P)		桟（P）	(WF08510)	
	11	**WE97990R**	TRUSS HEAD TAPPING SCREW-1	3.5X30 MFZN2W3	TP#1+TRUS		2
	12	--	HOLDER TOP BOARD	1.20	屋根固定金具	(WA21830)	
	15	--	FELT	160X5	フェルト	(WV36270)	

✻: New Parts　　RANK: Japan only

■ SIDE BOARD ASSEMBLY（側板 Ass'y）

● **Top view**（上面）

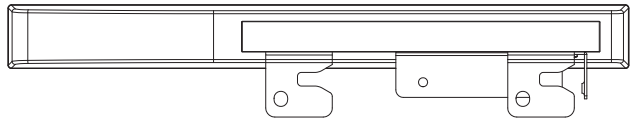

● **Front view**（正面）

● **Side view**（側面）

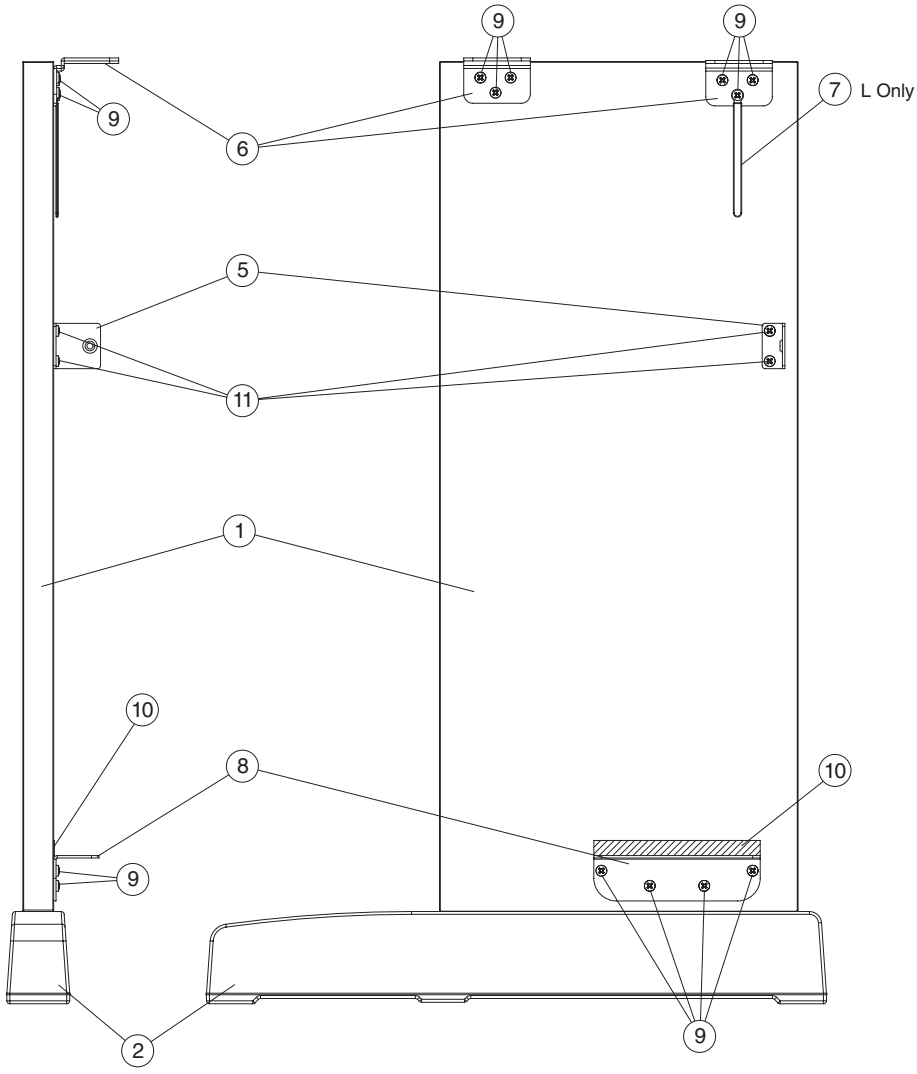

● **Bottom view**（下面）

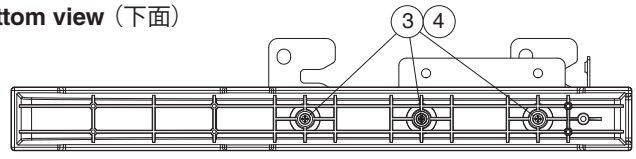

NOTE: This figure shows the side board assembly L.
注：このイラストは、側板 Ass' y (L) を表わしています。

● Side Board Assembly (L)（側板 Ass'y（L））

	REF NO.	PART NO.	DESCRIPTION		部品名	REMARKS	QTY
			SIDE BOARD ASSEMBLY L	LEFT	側板Ass'y（L）	YDP-163B/YDP-163R/YDP-163WA/YDP-163WH	
*		ZS565600	SIDE BOARD ASSEMBLY L	LEFT	側板Ass'y（L）	YDP-163B	
*		ZS565500	SIDE BOARD ASSEMBLY L	LEFT	側板Ass'y（L）	YDP-163R	
*		ZS237300	SIDE BOARD ASSEMBLY L	LEFT	側板Ass'y（L）	YDP-163WA	
*		ZS237400	SIDE BOARD ASSEMBLY L	LEFT	側板Ass'y（L）	YDP-163WH	
	1	--	SIDE BOARD (L)	LEFT	側板（L）	YDP-163B (WZ12560)	
	1	--	SIDE BOARD (L)	LEFT	側板（L）	YDP-163R (WS49650)	
	1	--	SIDE BOARD (L)	LEFT	側板（L）	YDP-163WA (ZS24440)	
	1	--	SIDE BOARD (L)	LEFT	側板（L）	YDP-163WH (ZS24450)	
	2	WF223901	TOE BLOCK		妻土台	YDP-163B	
	2	WE92300R	TOE BLOCK		妻土台	YDP-163R	
*	2	ZS245000	TOE BLOCK		妻土台	YDP-163WA	
*	2	ZS245100	TOE BLOCK		妻土台	YDP-163WH	
	3	WF51420R	PAN HEAD TAPPING SCREW-1	4.0X65 MFZN2W3	TP#1+PAN		3
	4	WF744200	FLAT WASHER	4.0X10X0.8 MFZN2W3	平座みがき丸		3
	5	--	HOLDER, BACK BOARD		裏板取付金具	YDP-163B/YDP-163R (VQ95830)	
	5	--	BACK BOARD ANGLE		裏板取付金具塗装品	YDP-163WA (ZC05730)	
	5	--	BACK BOARD ANGLE		裏板取付金具塗装品	YDP-163WH (ZN48950)	
	6	--	NST ANGLE (L)	LEFT	NST金具L	(WR45660)	2
	7	--	CLIP, WIRE		束線止め	(CB81751)	
	8	V970350R	ANGLE BRACKET		PB金具		
	9	WE95510R	BIND HEAD TAPPING SCREW-1	3.5X16 MFZN2B3	TP#1+BIND		10
	10	WP089500	SPACER	10X110X0.5	スペーサー		
	11	WE95510R	BIND HEAD TAPPING SCREW-1	3.5X16 MFZN2B3	TP#1+BIND	YDP-163B/YDP-163R	2
	11	WE97070R	BIND HEAD TAPPING SCREW-1	3.5X16 MFZN2W3	TP#1+BIND	YDP-163WA/YDP-163WH	2

✻: New Parts

RANK: Japan only

● Side Board Assembly (R)（側板 Ass'y（R））

	REF NO.	PART NO.	DESCRIPTION		部品名	REMARKS	QTY
			SIDE BOARD ASSEMBLY (R)	RIGHT	側板Ass'y（R）	YDP-163B/YDP-163R/YDP-163WA/YDP-163WH	
		WZ126000	SIDE BOARD ASSEMBLY (R)	RIGHT	側板Ass'y（R）	YDP-163B	
		WS484500	SIDE BOARD ASSEMBLY (R)	RIGHT	側板Ass'y（R）	YDP-163R	
*		ZS237500	SIDE BOARD ASSEMBLY R	RIGHT	側板Ass'y（R）	YDP-163WA	
*		ZS237600	SIDE BOARD ASSEMBLY R	RIGHT	側板Ass'y（R）	YDP-163WH	
	1	--	SIDE BOARD (R)	RIGHT	側板（R）	YDP-163B (WZ12610)	
	1	--	SIDE BOARD (R)	RIGHT	側板（R）	YDP-163R (WS49660)	
	1	--	SIDE BOARD (R)	RIGHT	側板（R）	YDP-163WA (ZS24460)	
	1	--	SIDE BOARD (R)	RIGHT	側板（R）	YDP-163WH (ZS24470)	
	2	WF223901	TOE BLOCK		妻土台	YDP-163B	
	2	WE92300R	TOE BLOCK		妻土台	YDP-163R	
*	2	ZS245000	TOE BLOCK		妻土台	YDP-163WA	
*	2	ZS245100	TOE BLOCK		妻土台	YDP-163WH	
	3	WF51420R	PAN HEAD TAPPING SCREW-1	4.0X65 MFZN2W3	TP#1+PAN		3
	4	WF744200	FLAT WASHER	4.0X10X0.8 MFZN2W3	平座みがき丸		3
	5	--	HOLDER, BACK BOARD		裏板取付金具	YDP-163B/YDP-163R (VQ95830)	
	5	--	BACK BOARD ANGLE		裏板取付金具塗装品	YDP-163WA (ZC05730)	
	5	--	BACK BOARD ANGLE		裏板取付金具塗装品	YDP-163WH (ZN48950)	
	6	--	NST ANGLE (R)	RIGHT	NST金具R	(WR45670)	2
	8	V970350R	ANGLE BRACKET		PB金具		
	9	WE95510R	BIND HEAD TAPPING SCREW-1	3.5X16 MFZN2B3	TP#1+BIND		10
	10	WP089500	SPACER	10X110X0.5	スペーサー		
	11	WE95510R	BIND HEAD TAPPING SCREW-1	3.5X16 MFZN2B3	TP#1+BIND	YDP-163B/YDP-163R	2
	11	WE97070R	BIND HEAD TAPPING SCREW-1	3.5X16 MFZN2W3	TP#1+BIND	YDP-163WA/YDP-163WH	2

✻: New Parts

RANK: Japan only

■ KEYBLOCK ASSEMBLY L（拍子木 Ass'y（L））

● Top view（上面）　　● Bottom view（下面）

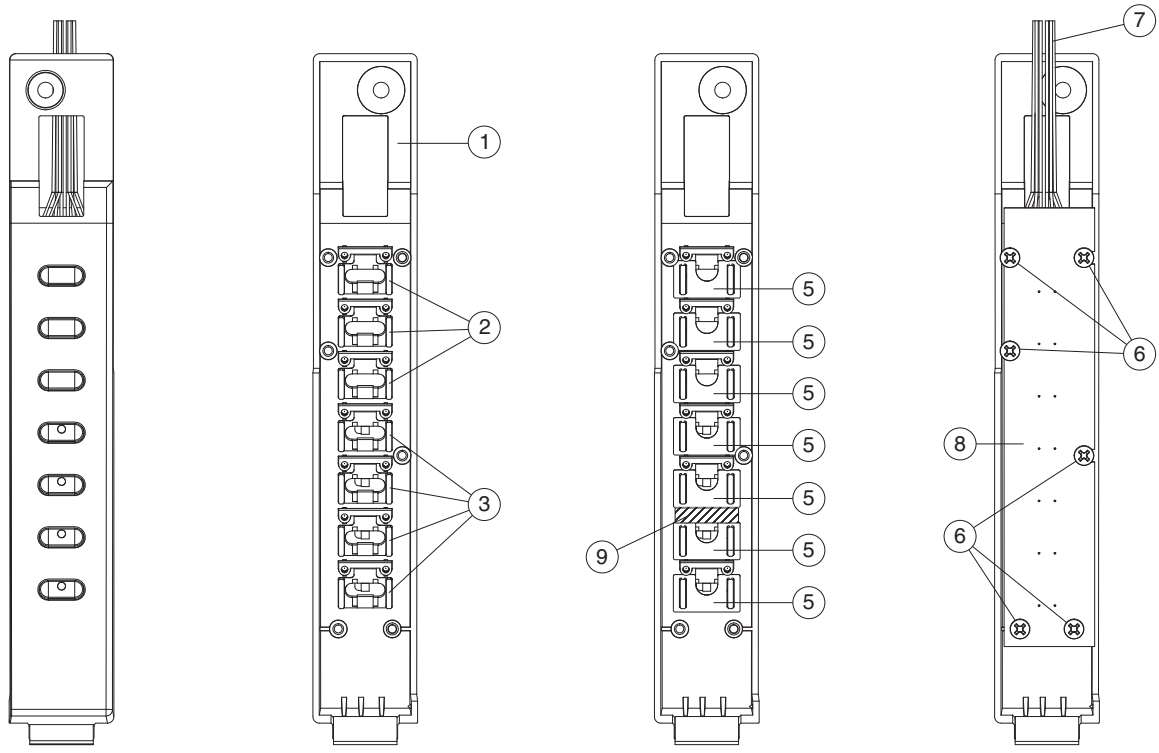

	REF NO.	PART NO.	DESCRIPTION		部品名	REMARKS	QTY
			KEY BLOCK ASSEMBLY L	LEFT	拍子木Ａｓｓ’ｙ（Ｌ）	YDP-163B/YDP-163R/YDP-163WA/YDP-163WH	
		--	KEY BLOCK ASSEMBLY L	LEFT	拍子木Ａｓｓ’ｙ（Ｌ）	YDP-163B/YDP-163R (ZE07370)	
		--	KEY BLOCK ASSEMBLY L	LEFT	拍子木Ａｓｓ’ｙ（Ｌ）	YDP-163WA (ZS24130)	
		--	KEY BLOCK ASSEMBLY L	LEFT	拍子木Ａｓｓ’ｙ（Ｌ）	YDP-163WH (ZS53710)	
	1	**ZA611700**	KEY BLOCK (L) SUB ASSEMBLY	LEFT	拍子木ＬサブＡｓｓ’ｙ	YDP-163B/YDP-163R	
*	1	**ZS248600**	KEY BLOCK SUB ASSEMBLY L	LEFT	拍子木サブＡｓｓ’ｙＬ	YDP-163WA	
	1	**ZN443100**	KEY BLOCK L SUB ASSEMBLY	LEFT	拍子木ＬサブＡｓｓ’ｙ	YDP-163WH	
	2	**WM312700**	BUTTON (B) 1 BLACK	x1	ボタン（Ｂ）１ブラック	YDP-163B/YDP-163R	3
*	2	**ZS531300**	BUTTON (B) GRAY	x1	ボ タ ン（ Ｂ ） 灰	YDP-163WA	3
	2	**ZN444900**	BUTTON (B) WHITE	x1	ボ タ ン（ Ｂ ） 白	YDP-163WH	3
						DEMO/SONG,PIANO/VOICE, METRONOME	
	3	**WM312600**	BUTTON (B) BLACK	x1	ボタン（Ｂ）ブラック	YDP-163B/YDP-163R	4
*	3	**ZS531400**	BUTTON (B) GRAY LENS	x1	ボタン（Ｂ）灰レンズ	YDP-163WA	4
	3	**ZN444800**	BUTTON (B) WHITE LENS	x1	ボタン（Ｂ）白レンズ	YDP-163WH	4
						+/R,-/L,REC,PLAY	
	5	--	NONWOVEN FABRIC CLOTH		不 織 布	(V926650)	7
	6	**WE774301**	BIND HEAD TAPPING SCREW-B	3.0X8 MFZN2W3	Ｂタイト＋ＢＩＮＤ		6
	7	--	CONNECTOR ASSEMBLY	PNL PH12P-ZH12P	Ｐ Ｎ Ｌ 束 線	(ZD98780)	
	8	**ZA500400**	CIRCUIT BOARD	PNL	Ｐ Ｎ Ｌ シ ー ト		
	9	--	NONWOVEN FABRIC CLOTH	20x5x0.15T	不 織 布	(WV34140)	

✻: New Parts　　RANK: Japan only

■ KEYBLOCK ASSEMBLY R（拍子木 Ass'y（R））

● Top view（上面） ● Side view（側面） ● Bottom view（下面）

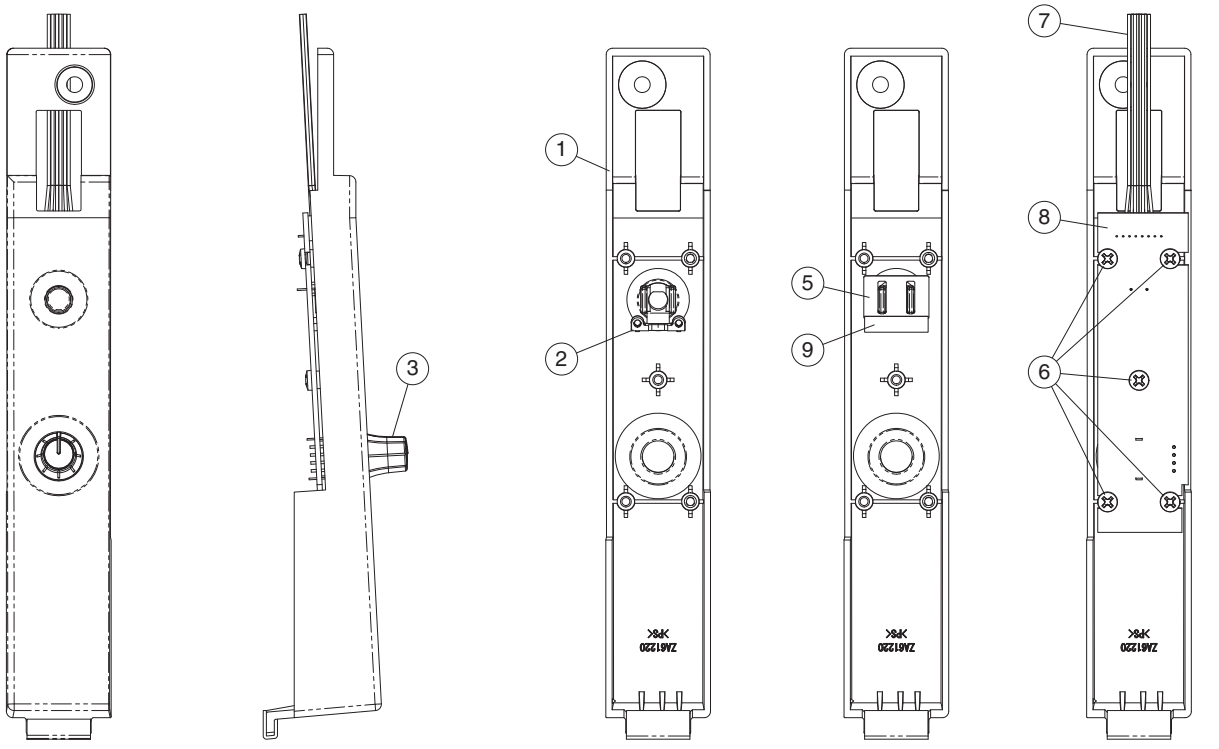

	REF NO.	PART NO.	DESCRIPTION		部品名	REMARKS	QTY
			KEY BLOCK ASSEMBLY R	RIGHT	拍子木Ａｓｓ’ｙ（Ｒ）	YDP-163B/YDP-163R/YDP-163WA/YDP-163WH	
		--	KEY BLOCK ASSEMBLY R	RIGHT	拍子木Ａｓｓ’ｙ（Ｒ）	YDP-163B/YDP-163R (ZS24140)	
		--	KEY BLOCK ASSEMBLY R	RIGHT	拍子木Ａｓｓ’ｙ（Ｒ）	YDP-163WA (ZS24160)	
		--	KEY BLOCK ASSEMBLY R	RIGHT	拍子木Ａｓｓ’ｙ（Ｒ）	YDP-163WH (ZS24170)	
*	1	**ZS248700**	KEY BLOCK SUB ASSEMBLY R	RIGHT	拍子木サブＡｓｓ’ｙＲ	YDP-163B/YDP-163R	
*	1	**ZS248800**	KEY BLOCK SUB ASSEMBLY R	RIGHT	拍子木サブＡｓｓ’ｙＲ	YDP-163WA	
*	1	**ZS248900**	KEY BLOCK SUB ASSEMBLY R	RIGHT	拍子木サブＡｓｓ’ｙＲ	YDP-163WH	
	2	**WM860400**	BUTTON (D) BLACK	x1	ボタンＤ黒	YDP-163B/YDP-163R	
	2	**ZJ983600**	BUTTON (D) LIGHT GRAY	x1	ボタンＤライトグレー	YDP-163WA	
	2	**ZJ752400**	BUTTON (D) WHITE	x1	ボタンＤホワイト	YDP-163WH	
						STANDBY ON	
	3	**WY115600**	KNOB GAIN GRAY		ノブＧＡＩＮ	YDP-163B/YDP-163R	
*	3	**ZT579700**	KNOB GAIN GRAY		ノブＧＡＩＮ	YDP-163WA	
	3	**ZN447900**	KNOB GAIN WHITE		ノブＧＡＩＮ	YDP-163WH	
						MASTER VOLUME	
	5	--	NONWOVEN FABRIC CLOTH 25		不織布２５	(WE09470)	
	6	**WE774301**	BIND HEAD TAPPING SCREW-B	3.0X8 MFZN2W3	Ｂタイト＋ＢＩＮＤ		5
	7	--	CONNECTOR ASSEMBLY	PNR PH3P-PH4P-PH5P	ＰＮＲ束線	(ZV48570)	
	8	**ZA500500**	CIRCUIT BOARD	PNR	ＰＮＲシート		
	9	--	NONWOVEN FABRIC CLOTH	20X5X0.15T	不織布	(WV34140)	

*: New Parts RANK: Japan only

■ DCPJ ASSEMBLY（DCPJ Ass'y）

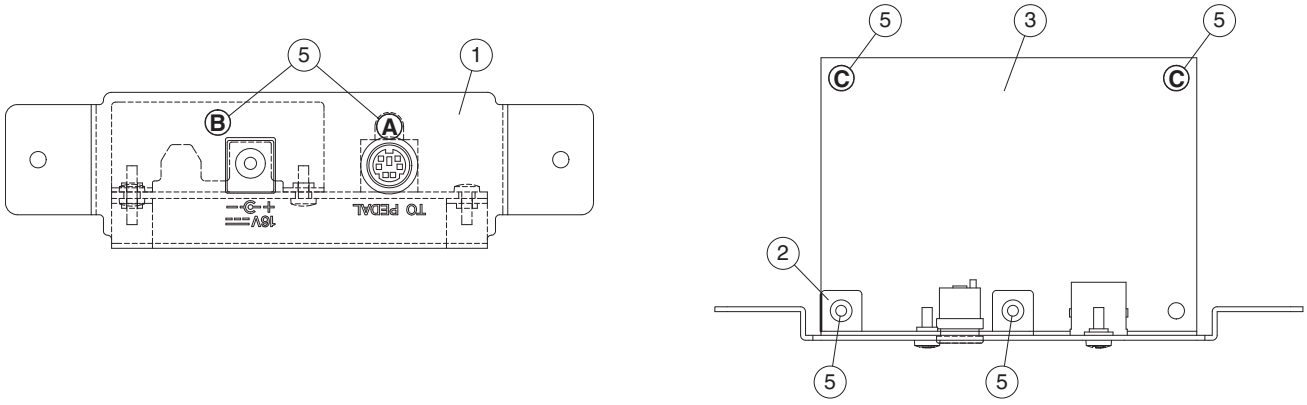

REF NO.	PART NO.	DESCRIPTION		部品名	REMARKS	QTY
		DCPJ ASSEMBLY		ＤＣＰＪ　Ａｓｓ’ｙ	YDP-163B/YDP-163R/YDP-163WA/YDP-163WH	
	ZE113100	DCPJ ASSEMBLY		ＤＣＰＪ　Ａｓｓ’ｙ		
1	--	DCPJ ANGLE		ＤＣＰＪ金具印刷品	(ZE21900)	
2	--	DC JACK ANGLE		ＤＣ　ＪＡＣＫ金具	(ZE12570)	
3	--	CIRCUIT BOARD	DCPJ	ＤＣＰＪシート	(ZE29910)	
5	**WE774301**	BIND HEAD TAPPING SCREW-B	3.0X8 MFZN2W3	Ｂタイト＋ＢＩＮＤ		6

✻: New Parts　　RANK: Japan only

■ HP JACK ASSEMBLY（HP ジャック Ass'y）

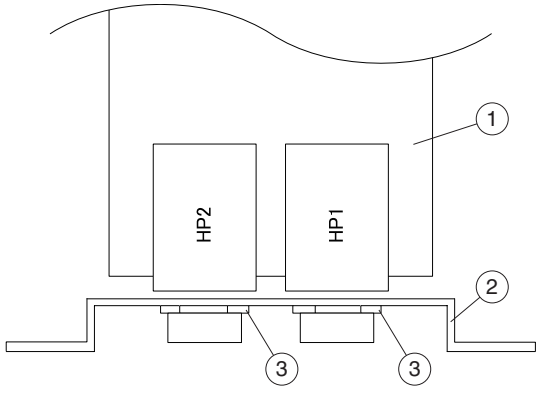

REF NO.	PART NO.	DESCRIPTION		部品名	REMARKS	QTY
		HP JACK ASSEMBLY		ＨＰジャックＡｓｓ’ｙ	YDP-163B/YDP-163R/YDP-163WA/YDP-163WH	
	ZF156900	HP JACK ASSEMBLY		ＨＰジャックＡｓｓ’ｙ		
1	--	CIRCUIT BOARD	HP	ＨＰシート	(ZF15680)	
1	--	CIRCUIT BOARD	HP	ＨＰシート	(ZN11270)	
2	--	H.P PLATE		Ｈ.Ｐ取付金具	(WW02410)	
3	**WF55990R**	HEXAGONAL NUT	M12.0X14X2 P=1.0	ナット特殊		2

✻: New Parts　　RANK: Japan only

■ USB-H ASSEMBLY（USB-H Ass'y）

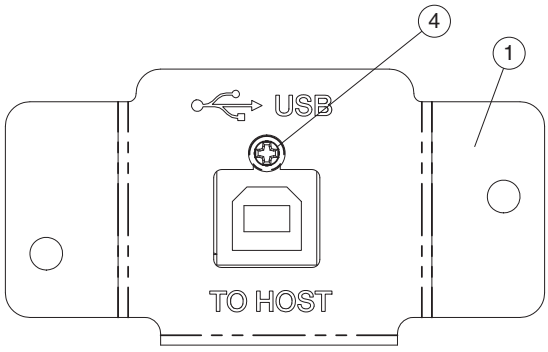

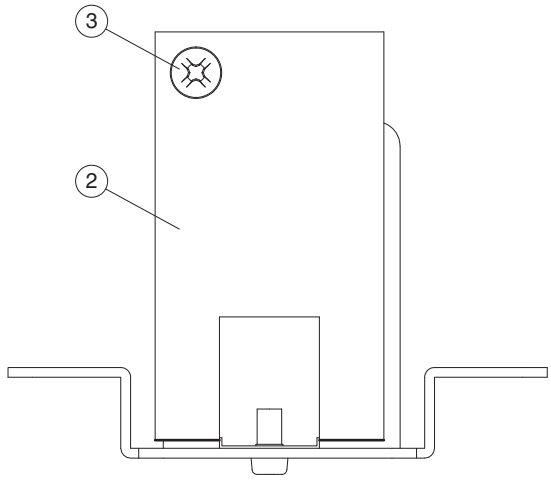

REF NO.	PART NO.	DESCRIPTION		部品名	REMARKS	QTY
		USB-H ASSEMBLY		ＵＳＢ－Ｈ　Ａｓｓ’ｙ	YDP-163B/YDP-163R/YDP-163WA/YDP-163WH	
	ZE113000	USB-H ASSEMBLY		ＵＳＢ－Ｈ　Ａｓｓ’ｙ		
1	**--**	USB-H PLATE		ＵＳＢ－Ｈ金具印刷品	(WR45690)	
2	**--**	CIRCUIT BOARD	USB	ＵＳＢシート	(ZE29920)	
3	**WE774301**	BIND HEAD TAPPING SCREW-B	3.0X8 MFZN2W3	Ｂタイト＋ＢＩＮＤ		
4	**WR885400**	PAN HEAD SCREW	3.0X6 MFZN2W3	小ネジ＋ＰＡＮ		

✻: New Parts

RANK: Japan only

■ KEYBOARD ASSEMBLY（鍵盤 Ass'y）

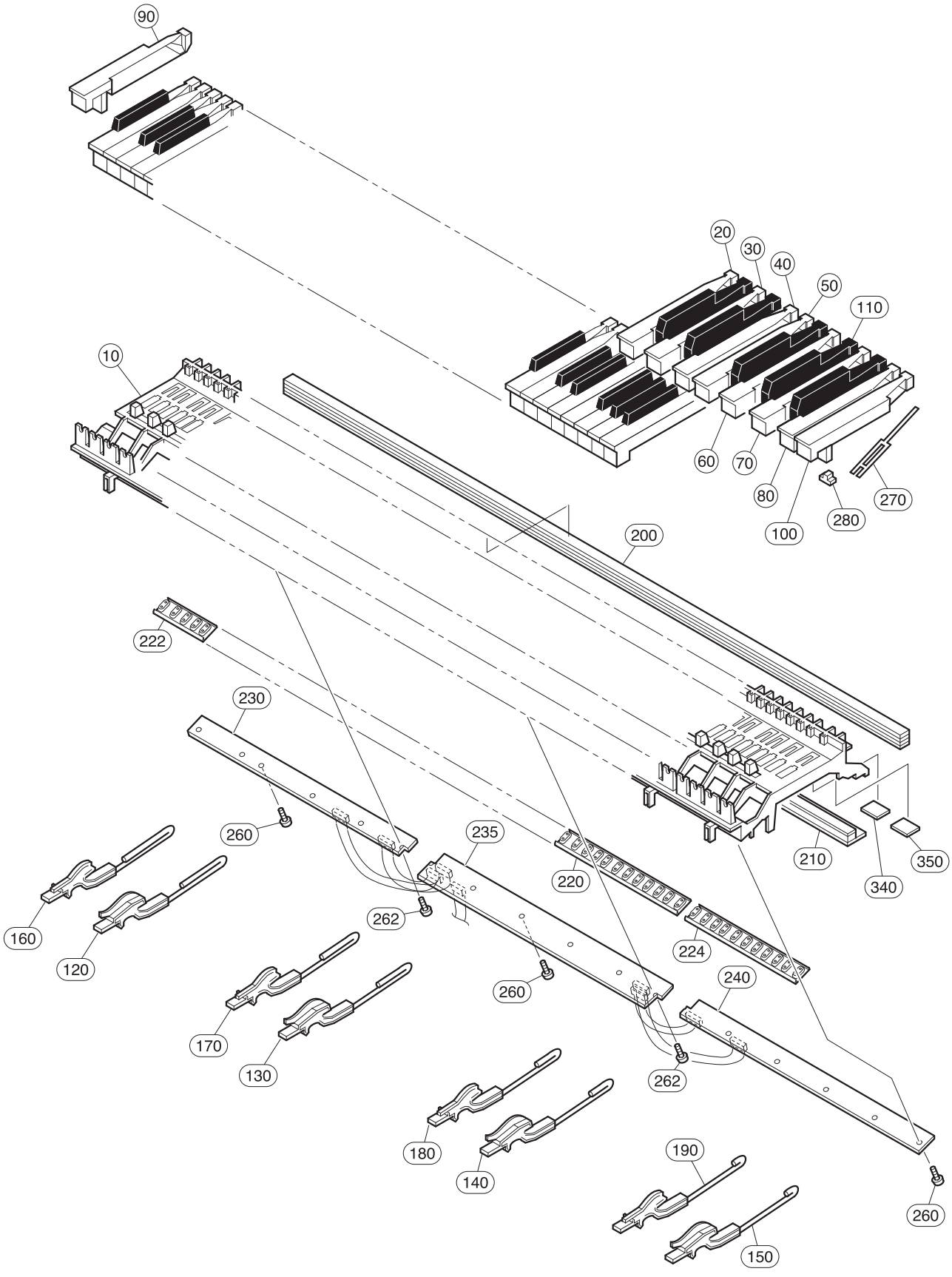

REF NO.	PART NO.	DESCRIPTION		部品名	REMARKS	QTY
		KEYBOARD ASSEMBLY		GH3 GKS 鍵盤	YDP-163B/YDP-163R/YDP-163WA/YDP-163WH	
	ZH197400	KEYBOARD ASSEMBLY	GH3 GKS AI ONLY W KEY	GH3 GKS 鍵盤		
10	**--**	KEYBOARD FRAME OUTSERT		フレーム88アウトサート	(ZH19720)	
20	**ZH194400**	WHITE KEY C AI		白鍵C人工象牙		7
30	**ZH194500**	WHITE KEY D AI		白鍵D人工象牙		7
40	**ZH194600**	WHITE KEY E AI		白鍵E人工象牙		7
50	**ZH194700**	WHITE KEY F AI		白鍵F人工象牙		7
60	**ZH194900**	WHITE KEY G AI		白鍵G人工象牙		7
70	**ZH195100**	WHITE KEY A AI		白鍵A人工象牙		7
80	**ZH195200**	WHITE KEY B AI		白鍵B人工象牙		8
90	**ZH195400**	WHITE KEY A'AI		白鍵A'人工象牙		
100	**ZH195300**	WHITE KEY C'AI		白鍵C'人工象牙		
110	**ZH195600**	BLACK KEY		黒鍵		36
120	**WK462100**	HAMMER ASSEMBLY, WHITE	W1	ドーム用ハンマーMV		13
130	**WK462200**	HAMMER ASSEMBLY, WHITE	W2	ドーム用ハンマーMV		13
140	**WK462400**	HAMMER ASSEMBLY, WHITE	W3	ドーム用ハンマーMV		13
150	**WK462500**	HAMMER ASSEMBLY, WHITE	W4	ドーム用ハンマーMV		13
160	**WK462600**	HAMMER ASSEMBLY, BLACK	B1	ドーム用ハンマーMV		9
170	**WK462700**	HAMMER ASSEMBLY, BLACK	B2	ドーム用ハンマーMV		9
180	**WK462800**	HAMMER ASSEMBLY, BLACK	B3	ドーム用ハンマーMV		9
190	**WK462900**	HAMMER ASSEMBLY, BLACK	B4	ドーム用ハンマーMV		9
200	**V8468201**	STOPPER	U88 S	ストッパーU88 S		
210	**V7640100**	STOPPER	1239.5X28X10.1T L88 W	ストッパーL88 W		
220	**V828660R**	RUBBER CONTACT	GH3 3M OCT 12KEYS D-C#	シーソードームD－C#	D0-C#1,D1-C#2,D2-C#3, D3-C#4,D4-C#5,D5-C#6	6
222	**V828680R**	RUBBER CONTACT	GH3 3M OCT 5KEYS A-C#	シーソードームA－C#	A-1-C#0	
224	**V828670R**	RUBBER CONTACT	GH3 3M OCT 11KEYS D-C	シーソードームD－C	D6-C7	
230	**WV760400**	CIRCUIT BOARD	MK-L	MK－Lシート		
235	**WV760500**	CIRCUIT BOARD	MK-M	MK－Mシート		
240	**WV760600**	CIRCUIT BOARD	MK-H	MK－Hシート		
260	**WF00100R**	BIND HEAD TAPPING SCREW-P	3.0X10 MFZN2W3	Pタイト＋BIND		14
262	**WF76550R**	PW HEAD TAPPING SCREW-P	3.0X10-10 MFZN2W3	Pタイト＋PWH		2
270	**V2798500**	SPRING R	GH WHITE/BLACK	スプリングR		88
270	**--**	SPRING R	GH	スプリングR	(VZ41790)	88
280	**WJ027800**	ACTUATE RUBBER, NES	GH,GHD,HE,HED,NWK	駆動ラバーNES		88
290	**V6274301**	GREASE	G-1006Y 50g	グリス		
295	**AAX90710**	GREASE	G-1066Y 16kg	グリス青	(WM49860)	
340	**VV467900**	STOPPER FELT A	35.5X20	ストッパーサポートA		7
350	**VV468100**	STOPPER FELT B	24X20	ストッパーサポートB		12
		TOOL		工具		
	TX000671	ROD		ロッド		

✻: New Parts

RANK: Japan only

■ PEDAL BOX ASSEMBLY（ペダル Box Ass'y）

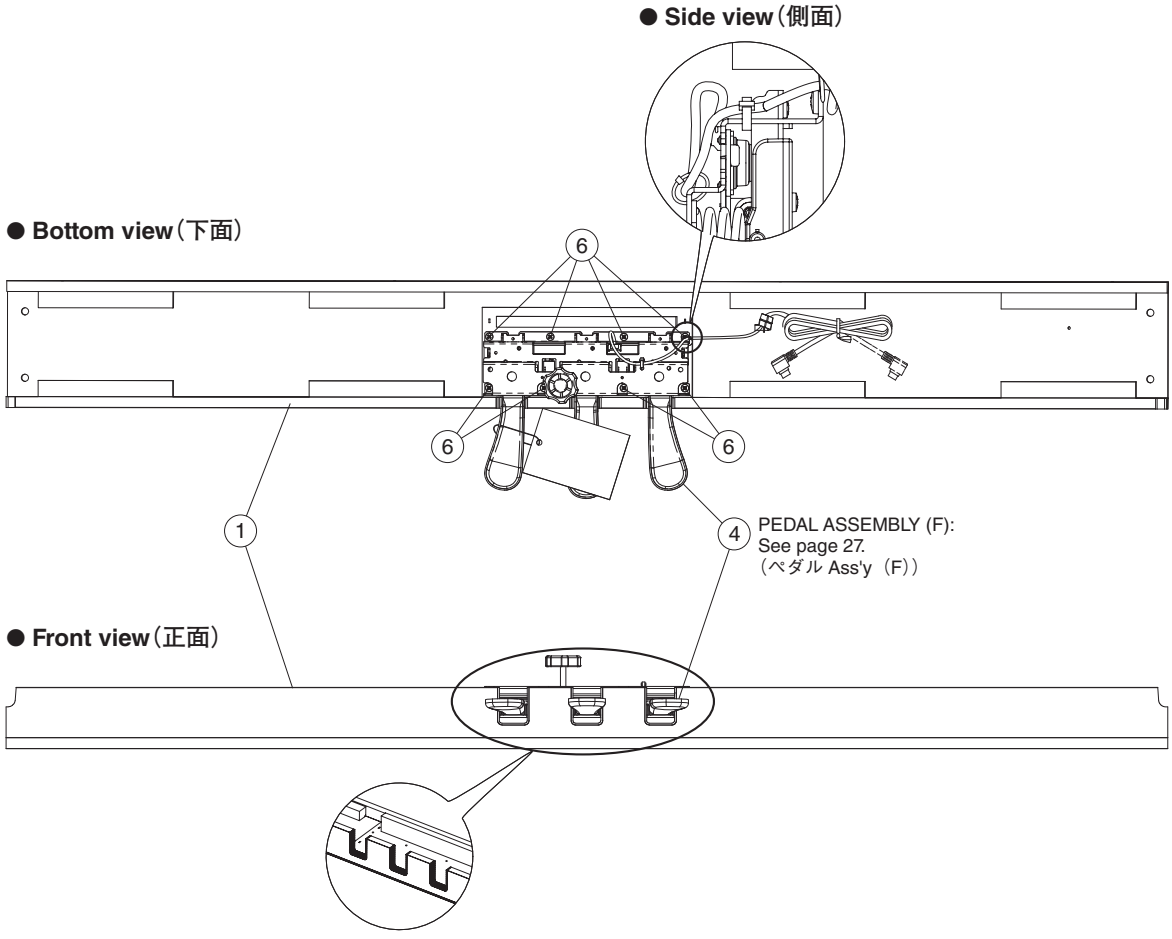

	REF NO.	PART NO.	DESCRIPTION		部品名	REMARKS	QTY
			PEDAL BOX ASSEMBLY		ペダルＢＯＸＡｓｓ’ｙ	YDP-163B/YDP-163R/YDP-163WA/YDP-163WH	
		--	PEDAL BOX ASSEMBLY		ペダルＢＯＸＡｓｓ’ｙ	YDP-163B (ZS56590)	
		--	PEDAL BOX ASSEMBLY		ペダルＢＯＸＡｓｓ’ｙ	YDP-163R (ZS56580)	
		--	PEDAL BOX ASSEMBLY		ペダルＢＯＸＡｓｓ’ｙ	YDP-163WA (ZS23910)	
		--	PEDAL BOX ASSEMBLY		ペダルＢＯＸＡｓｓ’ｙ	YDP-163WH (ZS23920)	
*	1	**ZS566200**	PEDAL BOX SUB ASSEMBLY		ペダルＢＯＸ木部集成	YDP-163B	
*	1	**ZS566100**	PEDAL BOX SUB ASSEMBLY		ペダルＢＯＸ木部集成	YDP-163R	
*	1	**ZS245200**	PEDAL BOX SUB ASSEMBLY		ペダルＢＯＸ木部集成	YDP-163WA	
*	1	**ZS245300**	PEDAL BOX SUB ASSEMBLY		ペダルＢＯＸ木部集成	YDP-163WH	
	4	**WS502400**	PEDAL ASSEMBLY (F)		ペダルＡｓｓ’ｙ（Ｆ）	YDP-163B/YDP-163WA/YDP-163WH	
	4	**WV722400**	PEDAL ASSEMBLY (L)		ペダルＡｓｓ’ｙ（Ｌ）	YDP-163R	
	6	**WF744400**	BIND HEAD TAPPING SCREW-1	4.0X20 MFZN2W3	ＴＰ＃１＋ＢＩＮＤ		8

*: New Parts

RANK: Japan only

■ PEDAL ASSEMBLY（ペダル Ass'y）

● **Top view**（上面）

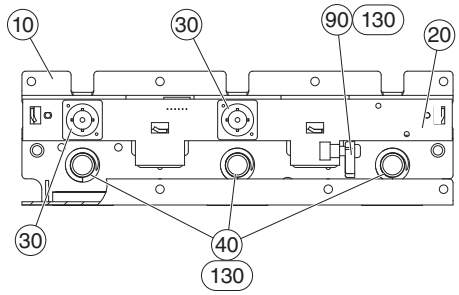

● **Bottom view**（下面）

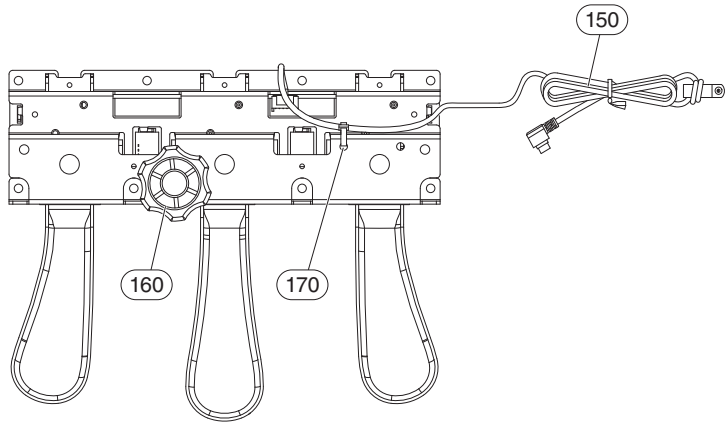

● **Front view**（正面）

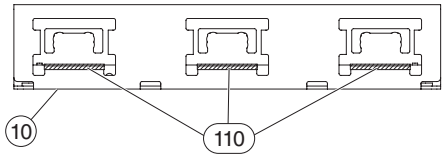

● **Side view**（側面）

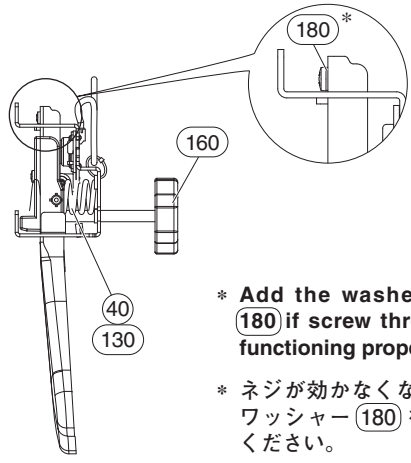

＊ **Add the washer marked (180) if screw thread stops functioning properly.**

＊ ネジが効かなくなった際に、ワッシャー (180) を追加してください。

● **Top view**（上面）

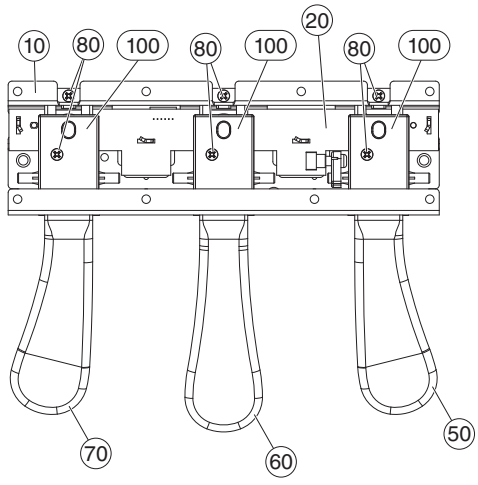

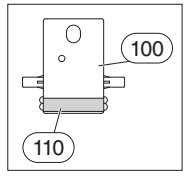

● YDP-163B/YDP-163WA/YDP-163WH

REF NO.	PART NO.	DESCRIPTION		部品名	REMARKS	QTY
		PEDAL ASSEMBLY (F)		ペダルＡｓｓ’ｙ（Ｆ）	YDP-163B/YDP-163WA/YDP-163WH	
	WS502400	PEDAL ASSEMBLY (F)		ペダルＡｓｓ’ｙ（Ｆ）		
10	**--**	PEDAL FRAME		ペダルフレーム	(WS28650)	
20	**WP029200**	CIRCUIT BOARD	PEDAL	ＰＥＤＡＬシート		
30	**VU456001**	RUBBER CONTACT	PEDAL	接点ゴムドーム		2
40	**WP015700**	PEDAL SPRING		ペダルばね		3
50	**WU426700**	PEDAL SET (R)	RIGHT	ペダルセット（Ｒ）	DAMPER pedal	
60	**WU426600**	PEDAL SET (C)	CENTER	ペダルセット（Ｃ）	SOSTENUTO pedal	
70	**WU426800**	PEDAL SET (L)	LEFT	ペダルセット（Ｌ）	SOFT pedal	
80	**WE774301**	BIND HEAD TAPPING SCREW-B	3.0X8 MFZN2W3	Ｂタイト＋ＢＩＮＤ		6
90	**WP016100**	ACTUATOR PEDAL		アクチュエータペダル		
100	**WP016200**	PEDAL GUIDE		ペダルガイド		3
110	**WP016301**	PEDAL FELT		ペダルフェルト		6
130	**TX920280**	GREASE	G-31KA 50g	グリス	(VE96850)	
130	**AAX90710**	GREASE	G-1066Y 16kg	グリス青	(WM49860)	
150	**WS100200**	CONNECTOR ASSEMBLY	PK PH6P	ＰＫ束線		
160	**WF05450R**	CUSTOM DESIGNED SCREW	40XM6X46 ADJUSTER	アジャスター	Adjuster	
180	**WJ879000**	WASHER	3X6X0.5	ワッシャー		

✻: New Parts

RANK: Japan only

● YDP-163R

REF NO.	PART NO.	DESCRIPTION		部品名	REMARKS	QTY
		PEDAL ASSEMBLY (L)		ペダルＡｓｓ’ｙ（Ｌ）	YDP-163R	
	WV722400	PEDAL ASSEMBLY (L)		ペダルＡｓｓ’ｙ（Ｌ）		
10	**--**	PEDAL FRAME		ペダルフレーム	(WS28650)	
20	**WP029200**	CIRCUIT BOARD	PEDAL	ＰＥＤＡＬシート		
30	**VU456001**	RUBBER CONTACT	PEDAL	接点ゴムドーム		2
40	**WP015700**	PEDAL SPRING		ペダルばね		3
50	**WR038800**	PEDAL SET (R)	RIGHT	ペダルセット（Ｒ）	DAMPER pedal	
60	**WR038600**	PEDAL SET (C)	CENTER	ペダルセット（Ｃ）	SOSTENUTO pedal	
70	**WR038700**	PEDAL SET (L)	LEFT	ペダルセット（Ｌ）	SOFT pedal	
80	**WE774301**	BIND HEAD TAPPING SCREW-B	3.0X8 MFZN2W3	Ｂタイト＋ＢＩＮＤ		6
90	**WP016100**	ACTUATOR PEDAL		アクチュエータペダル		
100	**WP016200**	PEDAL GUIDE		ペダルガイド		3
110	**WP016301**	PEDAL FELT		ペダルフェルト		6
130	**TX920280**	GREASE	G-31KA 50g	グリス	(VE96850)	
130	**AAX90710**	GREASE	G-1066Y 16kg	グリス青	(WM49860)	
150	**WS100200**	CONNECTOR ASSEMBLY	PK PH6P	ＰＫ束線		
160	**WF05450R**	CUSTOM DESIGNED SCREW	40XM6X46 ADJUSTER	アジャスター	Adjuster	
180	**WJ879000**	WASHER	3X6X0.5	ワッシャー		

✻: New Parts

RANK: Japan only

■ BENCH (BC-205BK/BC-205DR/BC-205WA/BC-205WH)（椅子）

● **Front view**（正面）

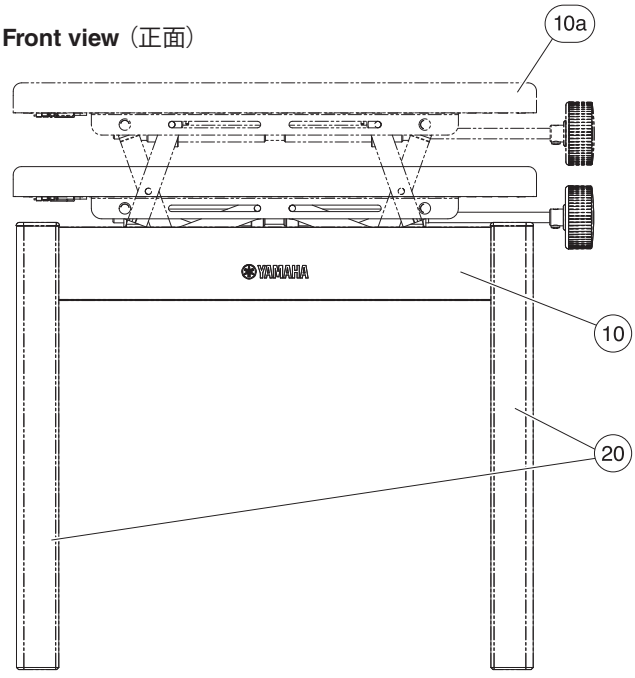

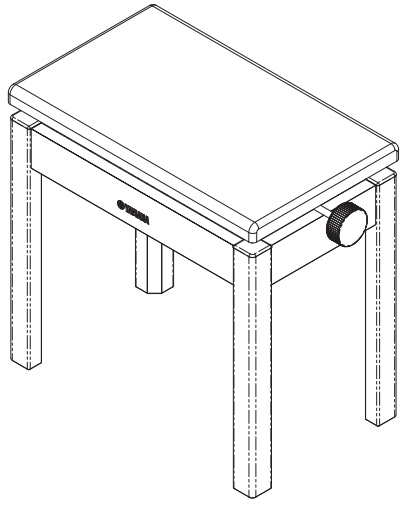

● **Bottom view**（下面）

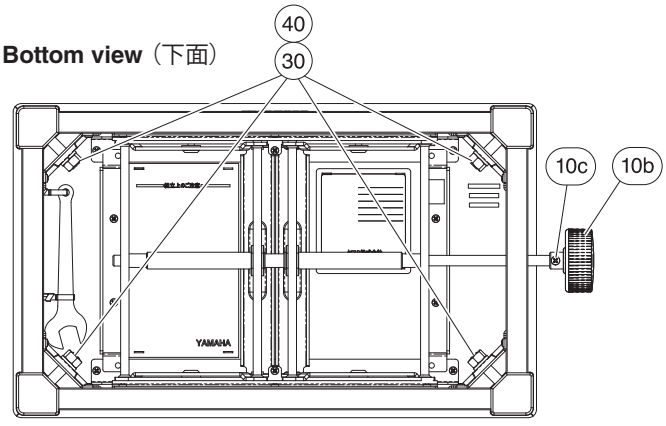

● YDP-163B

REF NO.	PART NO.	DESCRIPTION		部品名	REMARKS	QTY
		BENCH	BC-205BK	同梱品セット椅子	YDP-163B	
	--	BENCH	BC-205BK	同梱品セット椅子	YDP-163B J (ZH47040)	
A	--	BENCH UNIT	BC-205BK	椅子	(ZH48350)	
10	**ZH535200**	SEAT UNIT	BC-205BK	座板ユニット		
10a	**WV262700**	SEAT ASSEMBLY	BC-203PE	座板Ａｓｓ’ｙ		
10b	**WM882700**	HANDLE		ニギリ		
10c	**WE99840R**	BIND HEAD TAPPING SCREW-B	4.0X16 MFZN2B3	Ｂタイト＋ＢＩＮＤ		
20	**ZH532700**	LEG ASSEMBLY	BC-205BK	脚柱Ａｓｓ’ｙ		4
30	**WF744500**	SPRING WASHER	10 MFZN2B3	バネ座金		4
40	**WF74380R**	HEXAGONAL NUT	M10 #1	ナット６角		4
		ACCESSORY		付属品		
	V6886800	WRENCH		ベンチスパナ		

✻: New Parts

RANK: Japan only

● YDP-163R

REF NO.	PART NO.	DESCRIPTION		部品名	REMARKS	QTY
		BENCH	BC-205DR	同梱品セット椅子	YDP-163R	
	--	BENCH	BC-205DR	同梱品セット椅子	YDP-163R J (ZH47010)	
A	--	BENCH UNIT	BC-205DR	椅子	(ZH48320)	
10	**ZA096200**	SEAT UNIT	BC-203DR	座板ユニット		
10a	**WV262400**	SEAT ASSEMBLY	BC-203DR	座板Ass'y		
10b	**WM882700**	HANDLE		ニギリ		
10c	**WE99840R**	BIND HEAD TAPPING SCREW-B	4.0X16 MFZN2B3	Bタイト+BIND		
20	**ZH532400**	LEG ASSEMBLY	BC-205DR	脚柱Ass'y		4
30	**WF744500**	SPRING WASHER	10 MFZN2B3	バネ座金		4
40	**WF74380R**	HEXAGONAL NUT	M10 #1	ナット6角		4
		ACCESSORY		付属品		
	V6886800	WRENCH		ベンチスパナ		

✻: New Parts RANK: Japan only

● YDP-163WA

REF NO.	PART NO.	DESCRIPTION		部品名	REMARKS	QTY
		BENCH	BC-205WA	同梱品セット椅子	YDP-163WA	
	--	BENCH	BC-205WA	同梱品セット椅子	YDP-163WA J (ZH47020)	
A	--	BENCH UNIT	BC-205WA	椅子	(ZH48330)	
10	**ZH535300**	SEAT UNIT	BC-205WA	座板ユニット		
10a	**ZH535000**	SEAT ASSEMBLY	BC-205WA	座板Ass'y		
10b	**ZH607300**	HANDLE BEIGE		ニギリ		
10c	**WE99840R**	BIND HEAD TAPPING SCREW-B	4.0X16 MFZN2B3	Bタイト+BIND		
20	**ZH532500**	LEG ASSEMBLY	BC-205WA	脚柱Ass'y		4
30	**WF744500**	SPRING WASHER	10 MFZN2B3	バネ座金		4
40	**WF74380R**	HEXAGONAL NUT	M10 #1	ナット6角		4
		ACCESSORY		付属品		
	V6886800	WRENCH		ベンチスパナ		

✻: New Parts RANK: Japan only

● YDP-163WH

REF NO.	PART NO.	DESCRIPTION		部品名	REMARKS	QTY
		BENCH	BC-205WH	同梱品セット椅子	YDP-163WH	
	--	BENCH	BC-205WH	同梱品セット椅子	YDP-163WH J (ZH47050)	
A	--	BENCH UNIT	BC-205WH	椅子	(ZH48360)	
10	**ZC906000**	SEAT UNIT	BC-203WH	座板ユニット		
10a	**ZC906100**	SEAT ASSEMBLY	BC-203WH	座板Ass'y		
10b	**ZC907200**	HANDLE WHITE		ニギリ		
10c	**WE99840R**	BIND HEAD TAPPING SCREW-B	4.0X16 MFZN2B3	Bタイト+BIND		
20	**ZH532800**	LEG ASSEMBLY	BC-205WH	脚柱Ass'y		4
30	**WF744500**	SPRING WASHER	10 MFZN2B3	バネ座金		4
40	**WF74380R**	HEXAGONAL NUT	M10 #1	ナット6角		4
		ACCESSORY		付属品		
	V6886800	WRENCH		ベンチスパナ		

✻: New Parts RANK: Japan only

■ BENCH (BC-108BK/BC-108DR/BC-108WA/BC-108WH)（椅子）

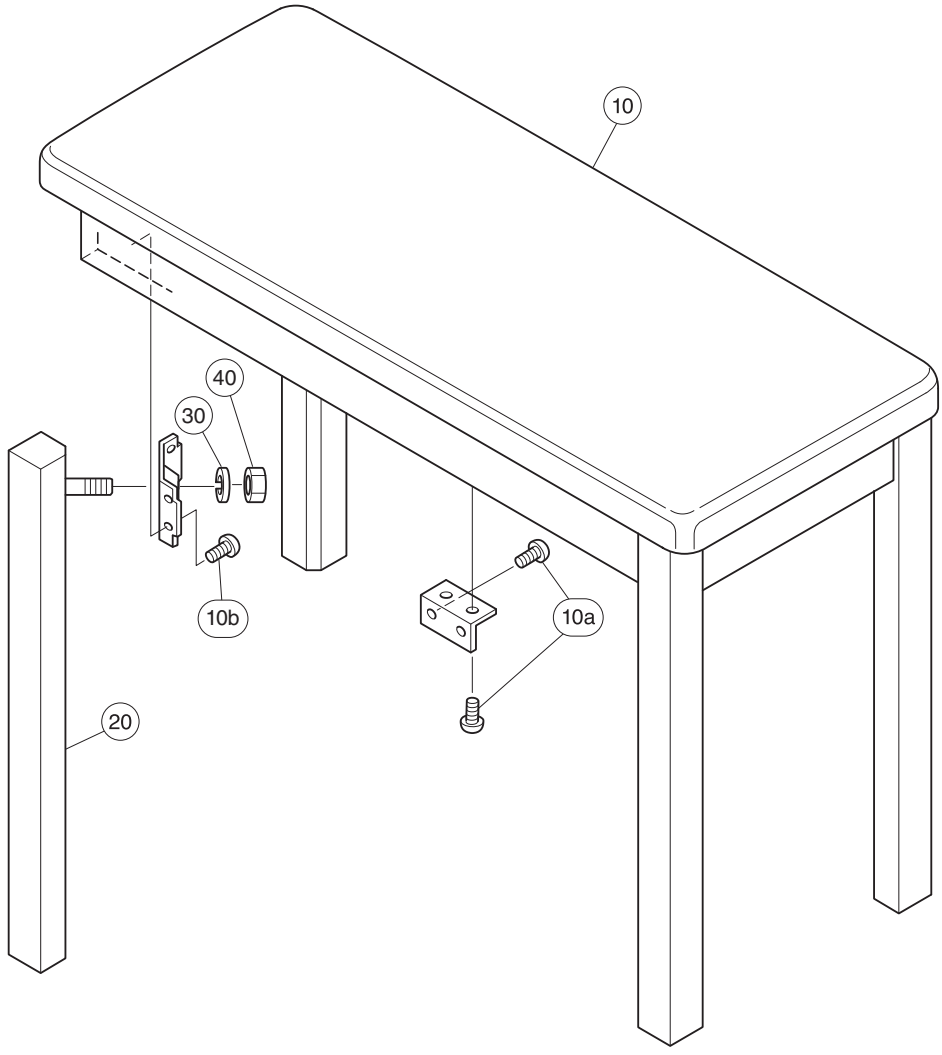

● YDP-163B

REF NO.	PART NO.	DESCRIPTION		部品名	REMARKS	QTY
		BENCH	BC-108BK	同梱品セット椅子	YDP-163B	
	--	BENCH	BC-108BK	同梱品セット椅子	YDP-163B U,I,K,O,Y,A,P (ZH46980)	
A	--	BENCH UNIT	BC-108BK	椅子	(ZH48280)	
10	**ZH534800**	SEAT ASSEMBLY	BC-108BK	座板Ass'y		
10a	**WE95460R**	BIND HEAD TAPPING SCREW-1	3.5X14 MFZN2W3	TP#1+BIND		16
10b	**WE97070R**	BIND HEAD TAPPING SCREW-1	3.5X16 MFZN2W3	TP#1+BIND		16
20	**ZH531700**	LEG ASSEMBLY	BC-108BK	脚柱Ass'y		4
30	**WF57760R**	SPRING WASHER	#2 10.0 MFZN2W3	バネ座金		4
40	**WF74260R**	HEXAGONAL NUT	M10 #1	ナット6角		4
		ACCESSORY		付属品		
	V6886800	WRENCH		ベンチスパナ		

*: New Parts

RANK: Japan only

● YDP-163R

REF NO.	PART NO.	DESCRIPTION		部品名	REMARKS	QTY
		BENCH	BC-108DR	同梱品セット椅子	YDP-163R	
	--	BENCH	BC-108DR	同梱品セット椅子	YDP-163R U,K,O,Y,A,P (ZH46960)	
A	--	BENCH UNIT	BC-108DR	椅子	(ZH48260)	
10	**V553290R**	BENCH BOARD ASSEMBLY	BC-108DR	座板Ass'y		
10a	**WE97070R**	BIND HEAD TAPPING SCREW-1	3.5X16 MFZN2W3	TP#1+BIND		16
10b	**WE95460R**	BIND HEAD TAPPING SCREW-1	3.5X14 MFZN2W3	TP#1+BIND		16
20	**ZH531500**	LEG ASSEMBLY	BC-108DR	脚柱Ass'y		4
30	**WF57760R**	SPRING WASHER	#2 10.0 MFZN2W3	バネ座金		4
40	**WF74260R**	HEXAGONAL NUT	M10 #1	ナット6角		4
		ACCESSORY		付属品		
	V6886800	WRENCH		ベンチスパナ		

✻: New Parts RANK: Japan only

● YDP-163WA

REF NO.	PART NO.	DESCRIPTION		部品名	REMARKS	QTY
		BENCH	BC-108WA	同梱品セット椅子	YDP-163WA	
	--	BENCH	BC-108WA	同梱品セット椅子	YDP-163WA K,Y,A,P (ZR42180)	
A	--	BENCH UNIT	BC-108WA	椅子	(ZJ37950)	
10	**ZJ379800**	SEAT ASSEMBLY	BC-108WA	座板Ass'y		
10a	**WE97070R**	BIND HEAD TAPPING SCREW-1	3.5X16 MFZN2W3	TP#1+BIND		16
10b	**WE95460R**	BIND HEAD TAPPING SCREW-1	3.5X14 MFZN2W3	TP#1+BIND		16
20	**ZK130900**	LEG ASSEMBLY	BC-108WA	脚柱Ass'y		4
30	**WF57760R**	SPRING WASHER	#2 10.0 MFZN2W3	バネ座金		4
40	**WF74260R**	HEXAGONAL NUT	M10 #1	ナット6角		4
		ACCESSORY		付属品		
	V6886800	WRENCH		ベンチスパナ		

✻: New Parts RANK: Japan only

● YDP-163WH

REF NO.	PART NO.	DESCRIPTION		部品名	REMARKS	QTY
		BENCH	BC-108WH	同梱品セット椅子	YDP-163WH	
	--	BENCH	BC-108WH	同梱品セット椅子	YDP-163WH K,O,Y,A,P (ZH46990)	
A	--	BENCH UNIT	BC-108WH	椅子	(ZH48290)	
10	**ZC904900**	SEAT ASSEMBLY	BC-108WH	座板Ass'y		
10a	**WE97070R**	BIND HEAD TAPPING SCREW-1	3.5X16 MFZN2W3	TP#1+BIND		16
10b	**WE95460R**	BIND HEAD TAPPING SCREW-1	3.5X14 MFZN2W3	TP#1+BIND		16
20	**ZH531800**	LEG ASSEMBLY	BC-108WH	脚柱Ass'y		4
30	**WF57760R**	SPRING WASHER	#2 10.0 MFZN2W3	バネ座金		4
40	**WF74260R**	HEXAGONAL NUT	M10 #1	ナット6角		4
		ACCESSORY		付属品		
	V6886800	WRENCH		ベンチスパナ		

✻: New Parts RANK: Japan only

■ ELECTRICAL PARTS（電気部品）

DCPJ/USB and DM and HP

	REF NO.	PART NO.	DESCRIPTION		部品名	REMARKS	QTY
			ELECTRICAL PARTS		電気部品	YDP-163B/YDP-163R/YDP-163WA/YDP-163WH	
		--	CIRCUIT BOARD	DCPJ	DCPJシート	(ZE29910)(ZD30480)(YE683B0)	
		--	CIRCUIT BOARD	USB	USBシート	(ZE29920)(ZD30480)(YE683B0)	
*		ZS441300	CIRCUIT BOARD	DM	DMシート	(ZS44120)(YH401A0)	
		--	CIRCUIT BOARD	HP	HPシート	(ZF15680)(ZF15660)(XQ389C0)	
		--	CIRCUIT BOARD	HP	HPシート	(ZN11270)(ZN11230)(YG487A0)	
		WV760600	CIRCUIT BOARD	MK-H	MK-Hシート	(WV35460)(YC333D0)	
		WV760400	CIRCUIT BOARD	MK-L	MK-Lシート	(WV35460)(YC333D0)	
		WV760500	CIRCUIT BOARD	MK-M	MK-Mシート	(WV35460)(YC333D0)	
		WP029200	CIRCUIT BOARD	PEDAL	PEDALシート	(WQ65870)(X9561D0)	
		--	CIRCUIT BOARD	PL	PLシート	(VU65910)(VU65900)(XR898A0)	
		ZA500400	CIRCUIT BOARD	PNL	PNLシート	(ZA50220)(YE108C0)	
		ZA500500	CIRCUIT BOARD	PNR	PNRシート	(ZA50220)(YE108C0)	
		--	CIRCUIT BOARD	DCPJ	DCPJシート	(ZE29910)(ZD30480)(YE683B0)	
		--	CIRCUIT BOARD	USB	USBシート	(ZE29920)(ZD30480)(YE683B0)	
	C4	UR749680	ELECTROLYTIC CAPACITOR	6800 25.0V FORM.	ケミコン		
	CN104	ZC886500	USB CONNECTOR B	USB 4P SE	USB コネクタ B	USB TO HOST	
	D9	V9917100	DIODE	S3V60-5004P15 FOR.	ダイオード		
	JK1	V487480R	DIN CONNECTOR	6P MD-S6130	ミニDINコネクタ	TO PEDAL	
⚠		V814980R	DC CONNECTOR BLACK	DJ-0735-029	電源コネクタ	DC IN 16V	
⚠	TH1	VV45800R	PROTECTOR SWITCH	RUEF250 2.50A 30V	ポリスイッチ		
	TR3	ZC633500	TRANSISTOR	2SB1568	トランジスタ 2SB		
	TR4	VV556401	TRANSISTOR	2SC2412K Q,R,S TP	トランジスタ 2SC		
*		ZS441300	CIRCUIT BOARD	DM	DMシート	(ZS44120)(YH401A0)	
	IC3	YD113A00	IC	RP131H331D-T1-FE	IC	REGULATOR +3.3V	
	IC5	YD932A00	IC	RP131H121D-T1-FE	IC	REGULATOR +1.2V	
	IC401	X9347A00	IC	R3112N291A-TR-FE	IC	VOLTAGE DETECTOR	
	TR2	VV556501	TRANSISTOR	2SA1037AK Q,R,S TP	トランジスタ 2SA		
	TR3	VV556401	TRANSISTOR	2SC2412K Q,R,S TP	トランジスタ 2SC		
	TR4	VV556501	TRANSISTOR	2SA1037AK Q,R,S TP	トランジスタ 2SA		
	TR202	VY67760R	DIGITAL TRANSISTOR	DTC123JKA TP	デジタルトランジスタ		
	-206	VY67760R	DIGITAL TRANSISTOR	DTC123JKA TP	デジタルトランジスタ		
	TR207	VY67770R	DIGITAL TRANSISTOR	DTB123YK T146	デジタルトランジスタ		
	C5	UF148101	ELECTROLYTIC CAPACITOR (CHIP)	100 25V	チップケミコン		
	C22	UF038100	ELECTROLYTIC CAPACITOR (CHIP)	100 16V	チップケミコン		
	C27	UF038100	ELECTROLYTIC CAPACITOR (CHIP)	100 16V	チップケミコン		
	C111	WC370001	ELECTROLYTIC CAPACITOR (CHIP)	220.00 35.0V	チップケミコン UD		
	C112	--	CERAMIC CAPACITOR (CHIP)	8200P 50V K RECT.	チップセラ（B）	(US06382)	
	C113	--	CERAMIC CAPACITOR (CHIP)	8200P 50V K RECT.	チップセラ（B）	(US06382)	
	C118	UF066101	ELECTROLYTIC CAPACITOR (CHIP)	1 50V	チップケミコン		
	C119	UF066101	ELECTROLYTIC CAPACITOR (CHIP)	1 50V	チップケミコン		
	C141	UF038100	ELECTROLYTIC CAPACITOR (CHIP)	100 16V	チップケミコン		
	D2	WM940400	DIODE	RB070M-30TR TP	ダイオード		
	IC102	YH390A00	IC	AK4430	IC	DAC	
	IC103	YD652A00	IC	YDA164C-QZE2	IC	POWER AMP 20Wx2	
	IC151	YC967A00	IC	MAX9820ETB+T 95MW	IC	HP AMP	
	IC301	X6970E00	IC	M12L128168A-6TG2N	IC	SDRAM 128M	
	IC302	YH482B00	IC		IC	FLASH ROM 64M PROGRAM	
	IC304	YH485B00	IC		IC	WAVE ROM 128M	
	IC305	X5693D00	IC	M12L16161A-7TG2Q	IC	SDRAM 16M	
	R208	--	METAL FILM RESISTOR (CHIP)	22.0 63M D RECT.	チップ金被抵抗	(RA15422)	
	R209	--	METAL FILM RESISTOR (CHIP)	22.0 63M D RECT.	チップ金被抵抗	(RA15422)	
	TR201	VV556401	TRANSISTOR	2SC2412K Q,R,S TP	トランジスタ 2SC		
	X201	WH521200	QUARTZ CRYSTAL UNIT	48MHz SG-310SCF	水晶発振器		
	X201	WM725500	RESONATOR QUARTZ	48MHz DSO321SR	水晶発振器		
	X301	WM135200	RESONATOR QUARTZ	16.9344MHz DSX321G	水晶振動子		
	ZD201	VU172200	ZENER DIODE	UDZS6.8BTE-17 6.8V	ツェナーダイオード		
		--	CIRCUIT BOARD	HP	HPシート	(ZF15680)(ZF15660)(XQ389C0)	
		--	CIRCUIT BOARD	HP	HPシート	(ZN11270)(ZN11230)(YG487A0)	
	C0002	FG64410R	CERAMIC CAPACITOR (F)	0.0100 50V Z RX TP	セラコン（F）		
	-5	FG64410R	CERAMIC CAPACITOR (F)	0.0100 50V Z RX TP	セラコン（F）		
	HP001	LB101870	HEADPHONE CONNECTOR	YKB21-5006	ホーンコネクタ	PHONES	
	HP001	WJ306200	HEADPHONE CONNECTOR	MSJ-064-15A B AG	ホーンコネクタ		
	HP002	LB101870	HEADPHONE CONNECTOR	YKB21-5006	ホーンコネクタ	PHONES	
	HP002	WJ306200	HEADPHONE CONNECTOR	MSJ-064-15A B AG	ホーンコネクタ		
	R0001	VC728200	METAL OXIDE FILM RESISTOR	10.0 1W J	酸化金属被膜抵抗		
	-4	VC728200	METAL OXIDE FILM RESISTOR	10.0 1W J	酸化金属被膜抵抗		

*: New Parts

RANK: Japan only

HP and MK-H/MK-L/MK-M and PEDAL and PL and PNL/PNR

REF NO.	PART NO.	DESCRIPTION		部品名	REMARKS	QTY
	WV760600	CIRCUIT BOARD	MK-H	MKーHシート	(WV35460)(YC333D0)	
	WV760400	CIRCUIT BOARD	MK-L	MKーLシート	(WV35460)(YC333D0)	
	WV760500	CIRCUIT BOARD	MK-M	MKーMシート	(WV35460)(YC333D0)	
IC1	**YC778C00**	IC	TMP89FM42AUG-7GP2(JZ)	IC	E-GKS	
C1	**UF037100**	ELECTROLYTIC CAPACITOR (CHIP)	10 16V	チップケミコン		
D1	**WG139300**	DIODE	KDS4148U-RTK/P TE	ダイオード		
-96	**WG139300**	DIODE	KDS4148U-RTK/P TE	ダイオード		
D99	**WG139300**	DIODE	KDS4148U-RTK/P TE	ダイオード		
-184	**WG139300**	DIODE	KDS4148U-RTK/P TE	ダイオード		
D201	**WG139300**	DIODE	KDS4148U-RTK/P TE	ダイオード		
-290	**WG139300**	DIODE	KDS4148U-RTK/P TE	ダイオード		
X1	**V9864201**	CERAMIC RESONATOR	10.0MHz CSTCE10M0G52	セラミック発振子		
	WP029200	CIRCUIT BOARD	PEDAL	PEDALシート	(WQ65870)(X9561D0)	
VR1	**WN154400**	ROTARY VARIABLE RESISTOR	B 10.0K RK09Y11L00	ロータリーVR1連	DAMPER pedal	
	--	CIRCUIT BOARD	PL	PLシート	(VU65910)(VU65900)(XR898A0)	
LED1	**VD18000R**	LED RED	SLZ-190B-03-T2	LED	POWER indicator	
LED1	**WM285600**	LED RED	HFR223P-BW12	LED		
	ZA500400	CIRCUIT BOARD	PNL	PNLシート	(ZA50220)(YE108C0)	
	ZA500500	CIRCUIT BOARD	PNR	PNRシート	(ZA50220)(YE108C0)	
VR1	**VQ67050R**	ROTARY VARIABLE RESISTOR	B 10K RK11K1130A0M	ロータリーボリューム	MASTER VOLUME	
VR1	**ZK790600**	ROTARY VARIABLE RESISTOR	B 10.0K XV012113YN	ロータリーボリューム		
LD1	**WP377400**	LED GREEN	SLR-343MGT32	LED	+/R	
LD2	**WP377400**	LED GREEN	SLR-343MGT32	LED	-/L	
LD3	**WE864300**	LED RED	SLR-343VCT32	LED	REC	
LD4	**WP377400**	LED GREEN	SLR-343MGT32	LED	PLAY	
SW1	**WG31840R**	TACT SWITCH	SKRGAMD010	タクトSW	DEMO/SONG	
SW2	**WG31840R**	TACT SWITCH	SKRGAMD010	タクトSW	PIANO/VOICE	
SW3	**WG31840R**	TACT SWITCH	SKRGAMD010	タクトSW	METRONOME	
SW4	**WG31840R**	TACT SWITCH	SKRGAMD010	タクトSW	+/R	
SW5	**WG31840R**	TACT SWITCH	SKRGAMD010	タクトSW	-/L	
SW6	**WG31840R**	TACT SWITCH	SKRGAMD010	タクトSW	REC	
SW7	**WG31840R**	TACT SWITCH	SKRGAMD010	タクトSW	PLAY	
SW8	**WG31840R**	TACT SWITCH	SKRGAMD010	タクトSW	STANDBY ON	
	X9576B00	LOUD SPEAKER	6cmX12cm 4ohm 10W	スピーカ		

✻: New Parts

RANK: Japan only

DIGITAL PIANO *ARIUS*

YDP-163B/YDP-163R/YDP-163WA/YDP-163WH

CIRCUIT DIAGRAM

■ CONTENTS（目次）

BLOCK DIAGRAM（ブロックダイアグラム）.....3
CIRCUIT BOARD LAYOUT & WIRING（ユニットレイアウト & 結線図）.....4
OVERALL CIRCUIT DIAGRAM（回路図）.....5
DM.....5
DM, HP, PL, USB.....6
DCPJ, HP, PL, PNL, PNR, USB.....7
MK (MK-H, MK-L, MK-M).....8

Note : See parts list for details of circuit board conponent parts.
注：シートの部品詳細は、パーツリストをご参照ください。

■ **WARNING**

Components having special characteristics are marked ⚠ and must be replaced with parts having specification equal to those originally installed.

■ 安全上の注意

⚠ 印の部品は、安全を維持するために重要な部品です。
交換する場合は、安全のために必ず指定の部品をご使用ください。

Notation for Circuit Diagrams（回路図表記上の注意）

1. How to identify inter-sheet connectors（シート間コネクタの読み方について）

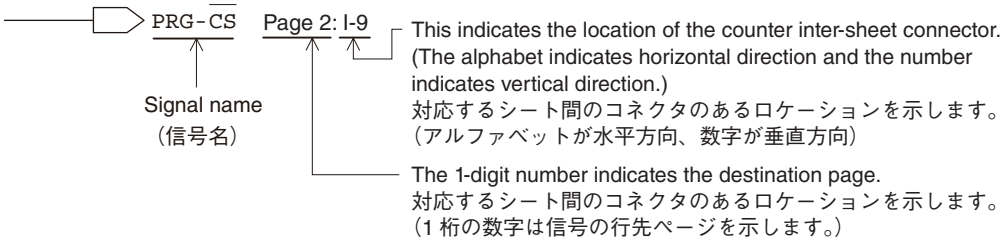

2. Connection of connectors.（コネクタの接続について）

(Example) to DJACK-CN4
(Page 6: F3)

Page 6 are the page of a circuit diagram.
（Page 6 は回路図のページです。）

F3 is indicates the location of the counter inter-circuit board connector.
(The alphabet indicates horizontal direction and the number indicates vertical direction.)

F3 は対応するシート間のコネクタのあるロケーションを示します。
（アルファベットが水平方向、数字が垂直方向）

■ BLOCK DIAGRAM (YDP-163B/YDP-163R/YDP-163WA/YDP-163WH)

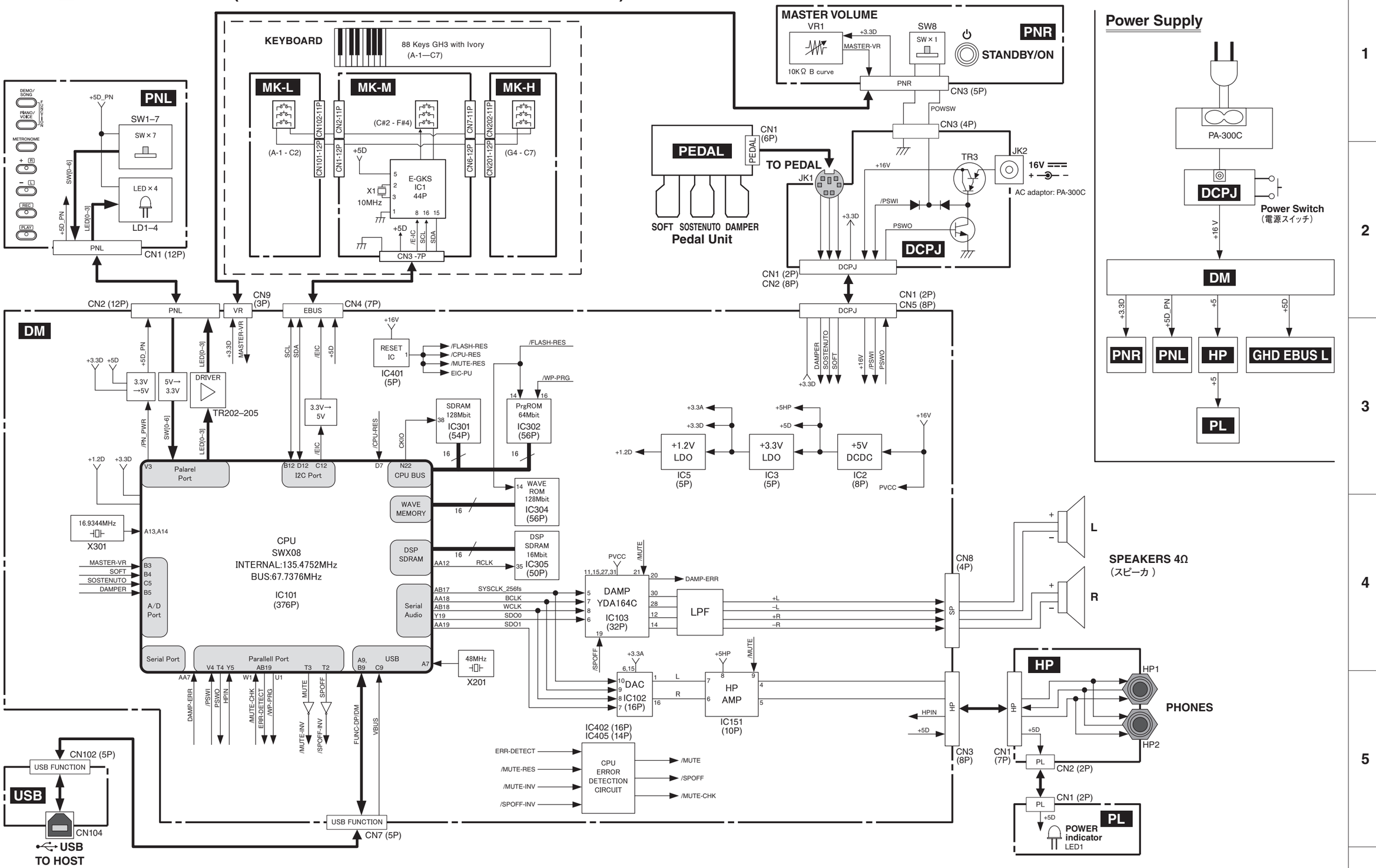

Power Supply

■ BLOCK DIAGRAM (YDP-163B/YDP-163R/YDP-163WA/YDP-163WH)

■ CIRCUIT BOARD LAYOUT & WIRING (YDP-163B/YDP-163R/YDP-163WA/YDP-163WH)

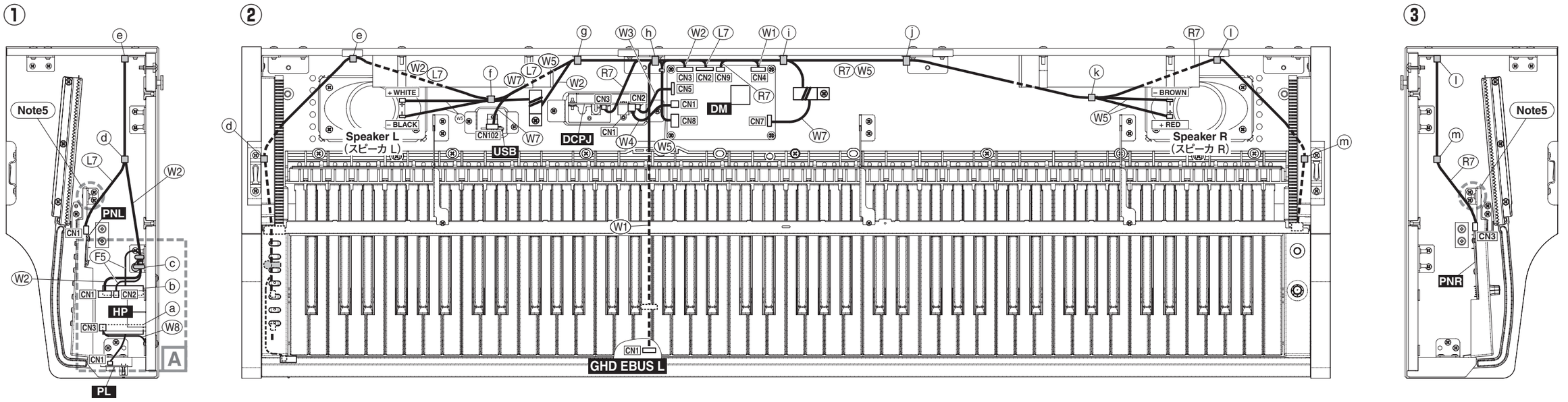

Detail A:

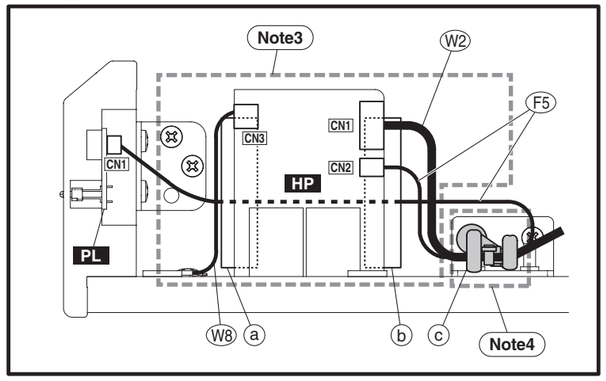

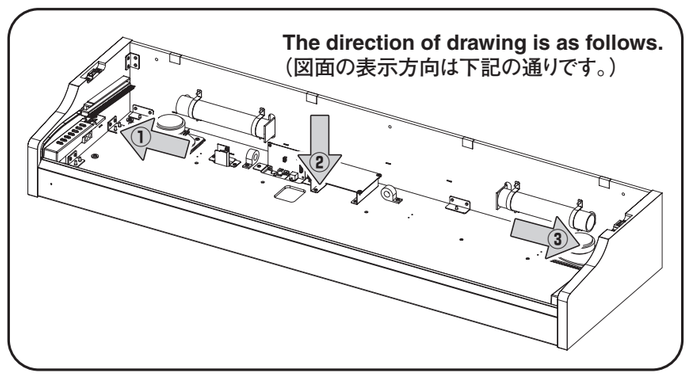

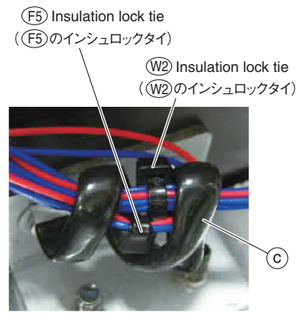

Fig. B (図B)

Note 1) The symbol sign of union parts.

: Insulation lock tie : Cord binder

: Filament tape : Wire clip

Note 2) Reference for assembly wiring only.

Note 3) Fix F5 along the bracket with filament tape a and b.
Do not allow to sag, to prevent contact with the HP sheet part terminal.

Note 4) As shown in Fig. B, fix the F5 and W2 cable ties with harness lock c in a sandwiching fashion.

Note 5) Route L7 and R8 below the fitting, wiring to avoid interference from screws.

Note 6) All connector assemblies must not be touched keyboard hammer.

Note 1) 結束部品のシンボル記号

: インシュロックタイ : ビニタイ

: フィラメントテープ : 束線止め

Note 2) 束線処理のみ参照してください。

Note 3) HPシートの部品端子に触れないようたるませず、F5 を腕木に添わせて
フィラメントテープ a b で固定してください。

Note 4) 図Bのように、束線止め c で F5 と W2 のインシュロックタイを挟み込むように
固定してください。

Note 5) L7 R7 は金具の下側に通し、ネジと干渉しないように配線してください。

Note 6) 全ての束線は鍵盤アクションに接触しないようにしてください。

Location No. (ロケーション番号)	Part No. (部品番号)	Connector Assembly (束線名)	Destination (接続先)		Fix Position (固定位置)	(束線のたるみ禁止区間)	Remarks (備考)	
F5	(ZD98800)	PL	PL-CN1	HP-CN2	a b c	–	2P	FRONT RAIL ASSEMBLY (口棒 Ass'y)
L7	(ZD98780)	PNL	PNL-CN1	DM-CN2	d e f g h	PNL-CN1 – h	12P	KEYBLOCK ASSEMBLY L (拍子木 Ass'y (L))
R7	(ZV48570)	PNR	PNR-CN3	DM-CN9	m l k j i	PNR-CN3 – i	5P–3P	KEYBLOCK ASSEMBLY R (拍子木 Ass'y (R))
				DCPJ-CN3	m l k j i h	PNR-CN3 – h	5P–4P	
W1	(WF42620)	KB	GH3 EBUS CN3	DM-CN4	h	–	7P L=500	
W2	(ZD98810)	HP	HP-CN1	DM-CN3	c d e f g h	c – f, Ferrite core (フェライトコア) – h	7P–8P	
W3	(ZE69250)	PDERP	DCPJ-CN2	DM-CN5	–	–	8P	
W4	(ZD98820)	DC	DCPJ-CN1	DM-CN1	–	–	2P	
W5	(ZD98830)	SP	Speaker R (スピーカ R)	DM-CN8 (1,2P)	k j i	Speaker R – i	4P	
			Speaker L (スピーカ L)	DM-CN8 (3,4P)	f g h	Speaker L – h		
W7	(ZF30770)	USB	DM-CN7	USB-CN102	g h i	USB-CN102 – i	5P L=700	
W8	(ZF38590)	GND	HP-CN3	Keybed (棚板)	–	–		

■ CIRCUIT BOARD LAYOUT & WIRING (YDP-163B/YDP-163R/YDP-163WA/YDP-163WH)

YDP-163B/YDP-163R/YDP-163WA/YDP-163WH OVERALL CIRCUIT DIAGRAM 1/4 (DM 1/2)

DM 1/2

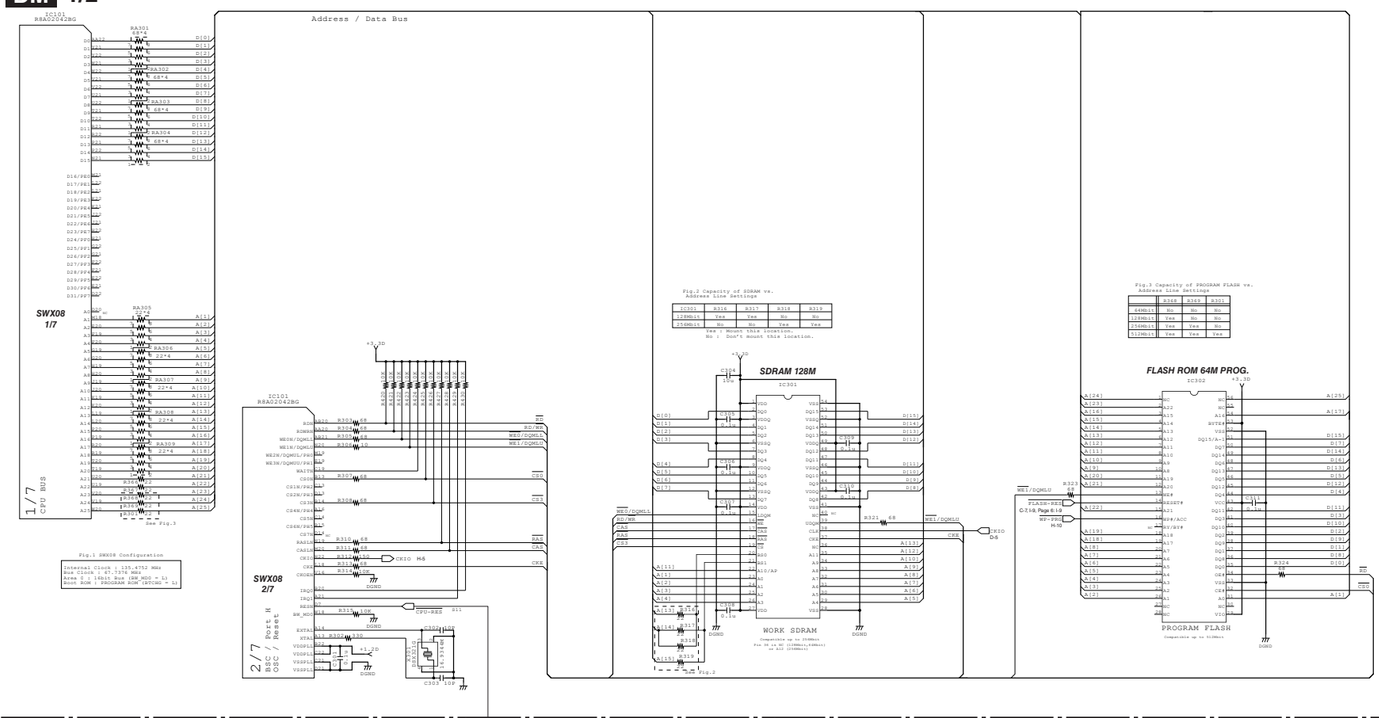

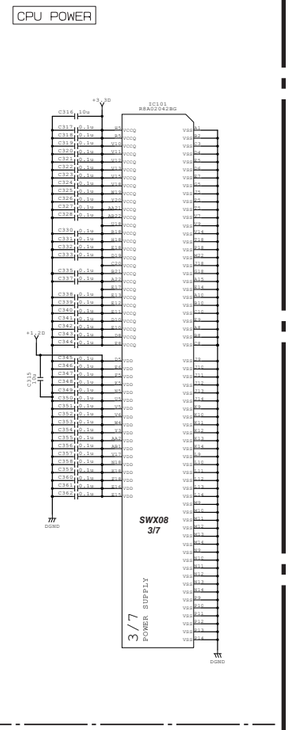

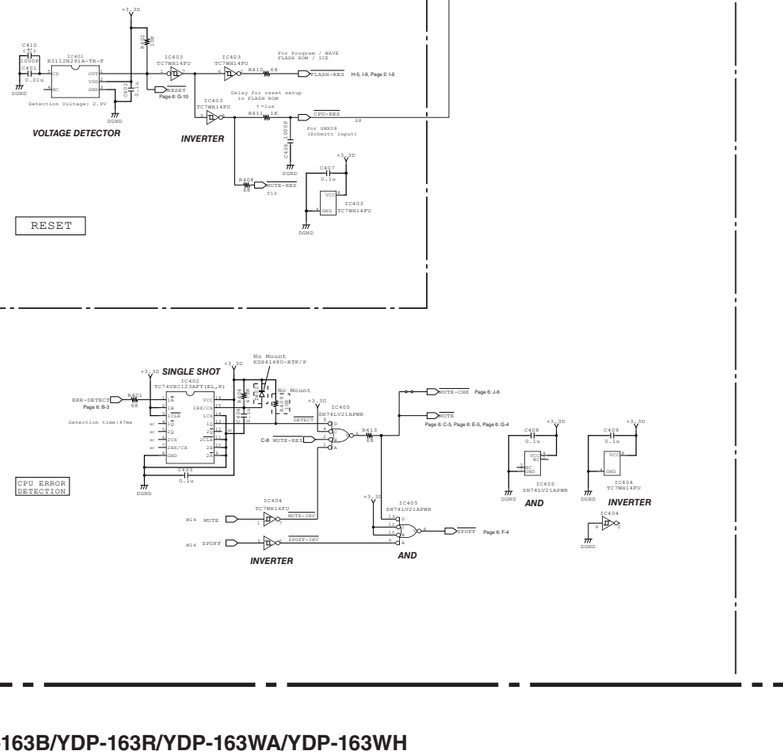

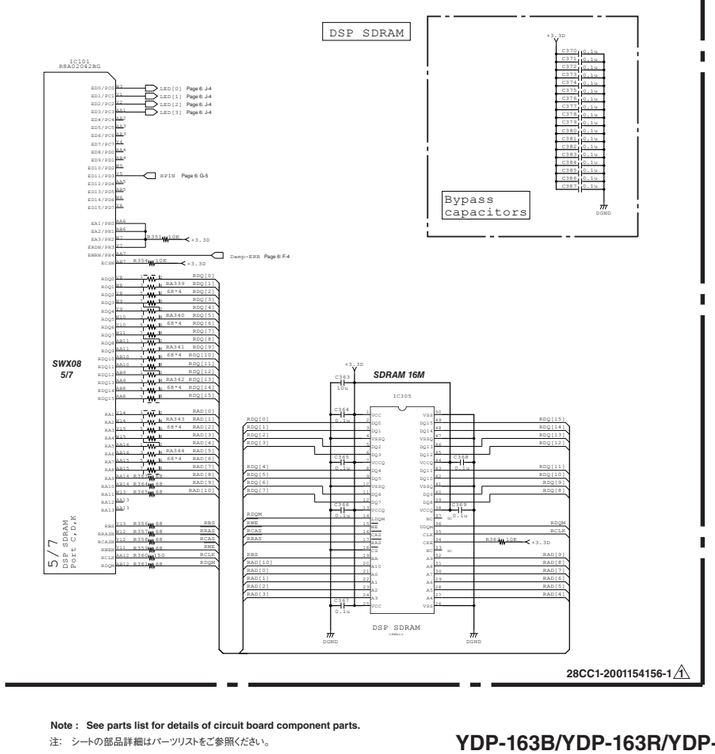

28CC1-2001154156-1

xx : Not installed (未実装)

Note : See parts list for details of circuit board component parts.

注: シートの部品詳細はパーツリストをご参照ください。

YDP-163B/YDP-163R/YDP-163WA/YDP-163WH

<Page 6>

■ YDP-163B/YDP-163R/YDP-163WA/YDP-163WH OVERALL CIRCUIT DIAGRAM 2/4 (DM 2/2)

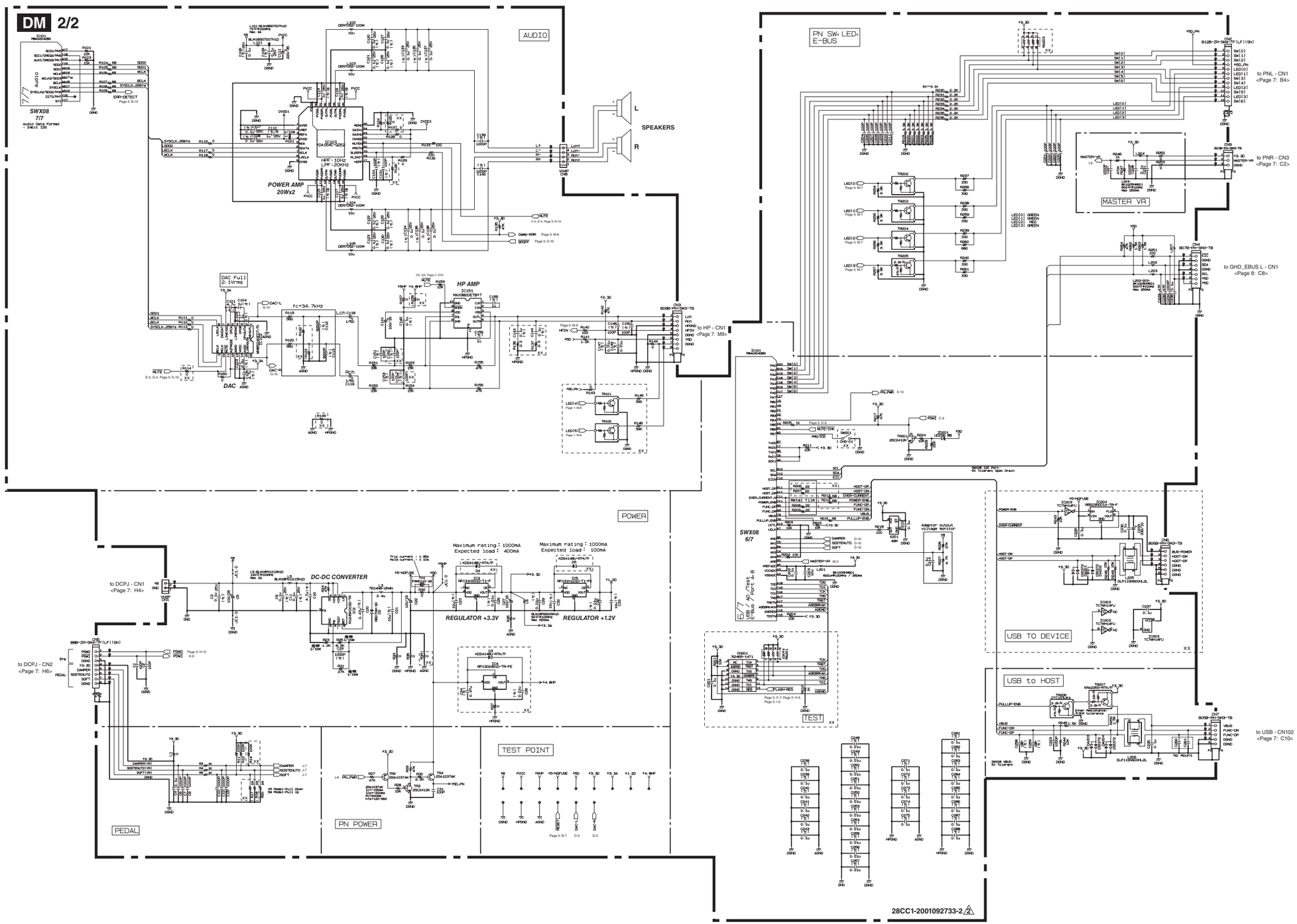

xx : Not installed（未実装）

Note : See parts list for details of circuit board component parts.
注： シートの部品詳細はパーツリストをご参照ください。

YDP-163B/YDP-163R/YDP-163WA/YDP-163WH

YDP-163B/YDP-163R/YDP-163WA/YDP-163WH OVERALL CIRCUIT DIAGRAM 3/4 (DCPJ, HP, PEDAL, PL, PNL, PNR, USB)

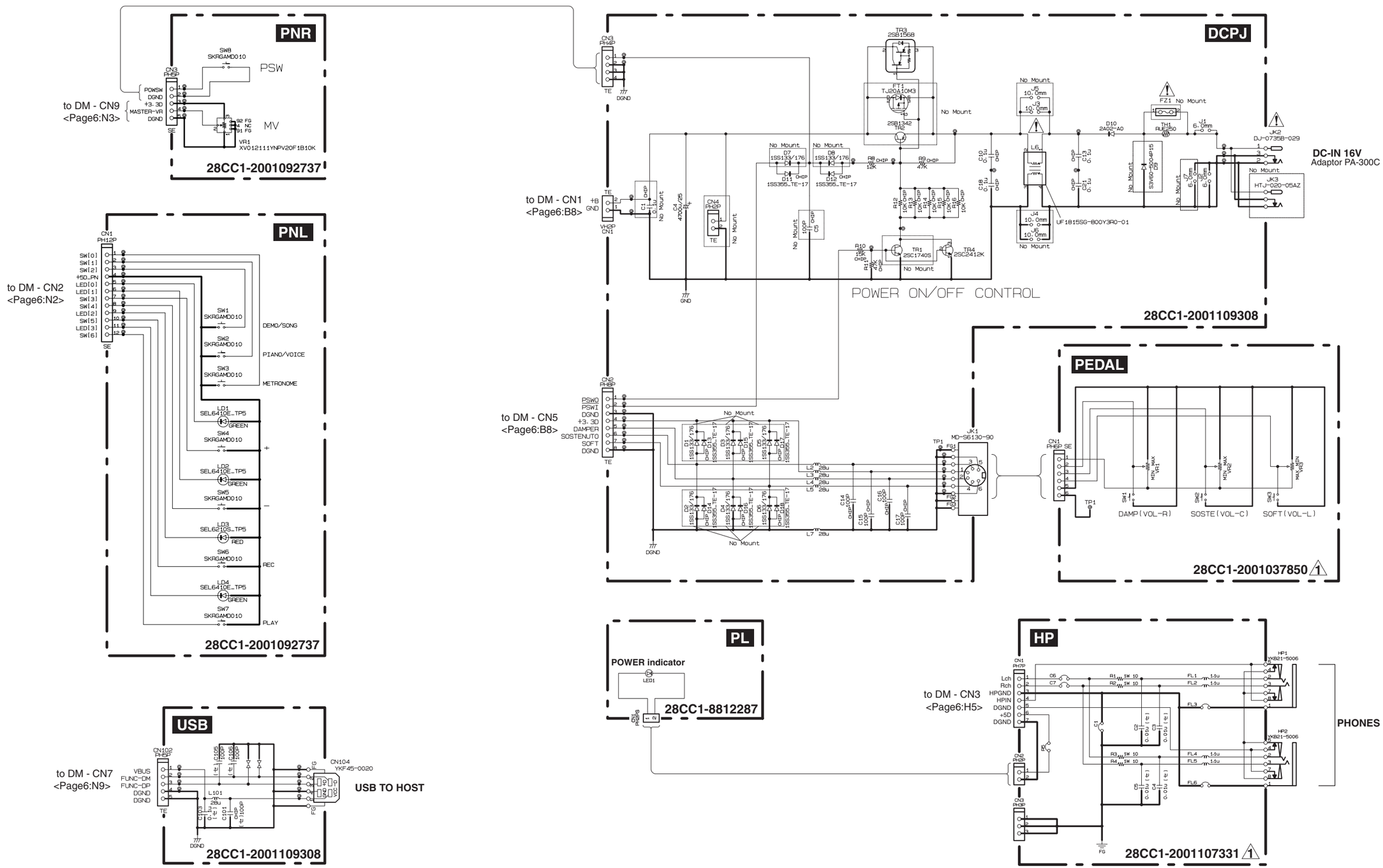

■ YDP-163B/YDP-163R/YDP-163WA/YDP-163WH OVERALL CIRCUIT DIAGRAM 4/4 (MK-H, MK-L, MK-M)

MK-M (C#2 - F#4)

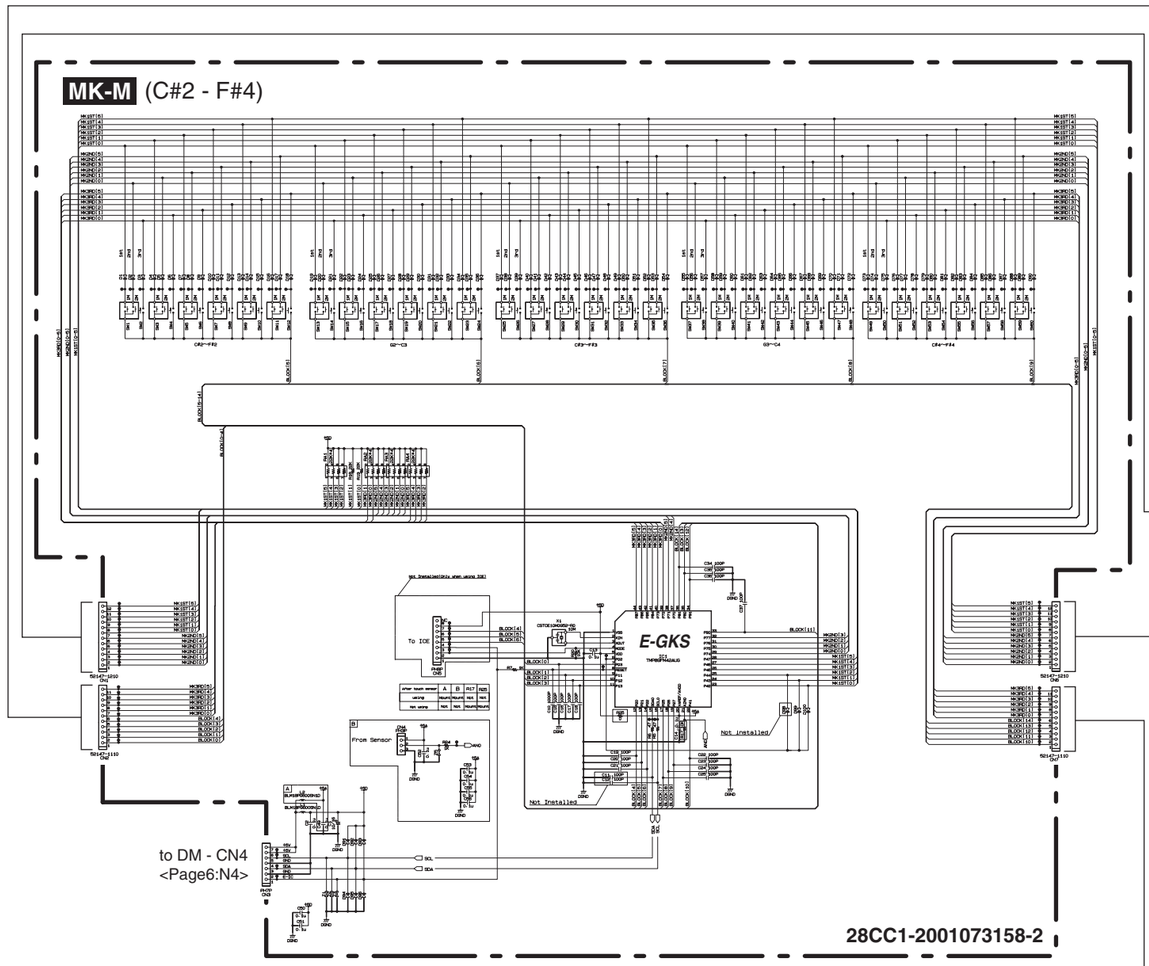

28CC1-2001073158-2

MK-L (A-1 - C2)

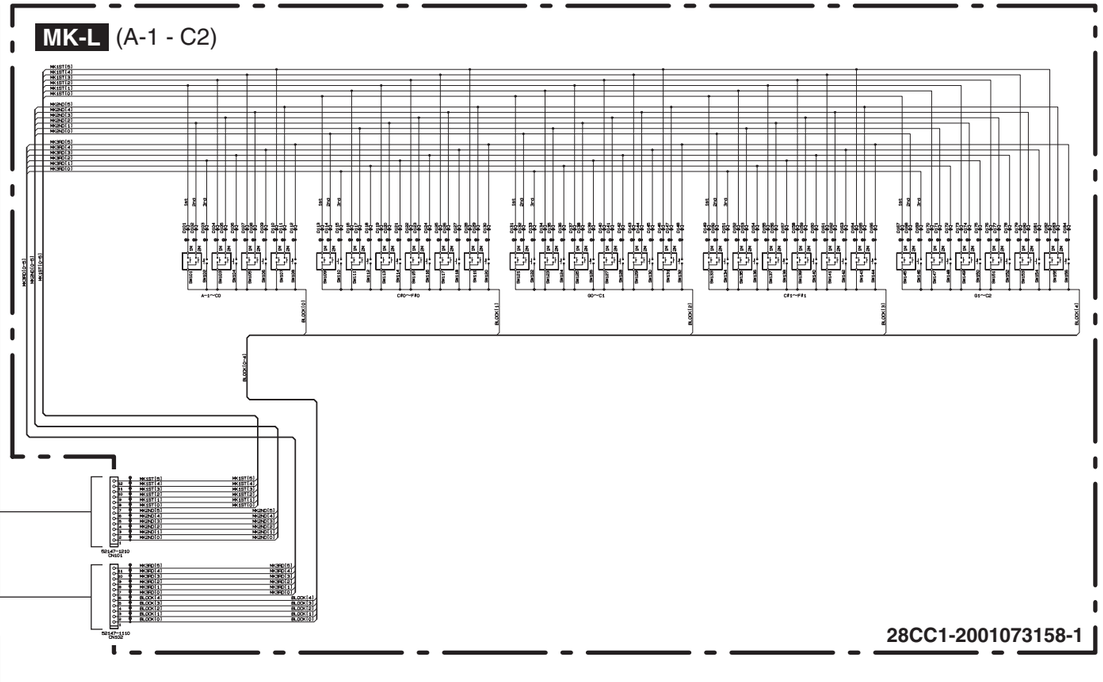

28CC1-2001073158-1

MK-H (G4 - C7)

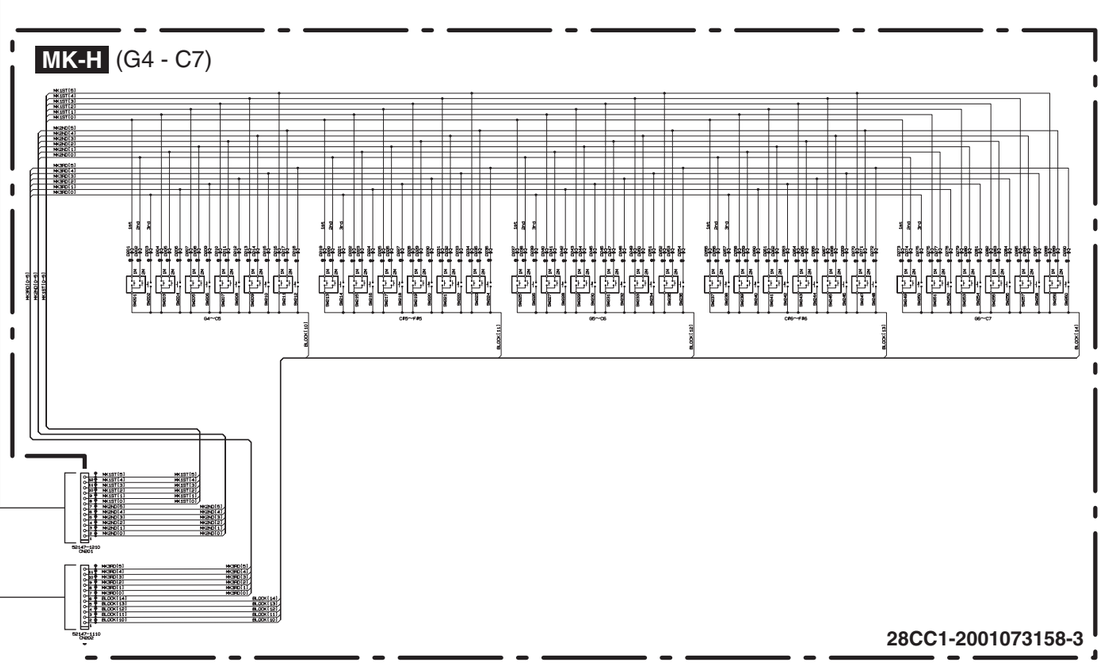

28CC1-2001073158-3