PORTABLE PA SYSTEM

STAGEPAS 400i

SERVICE MANUAL



SPEAKER



MIXER



SPEAKER

■ **CONTENTS**（目次）

SPECIFICATIONS（総合仕様）.....3/4
PANEL LAYOUT（パネルレイアウト）.....5
CIRCUIT BOARD LAYOUT（ユニットレイアウト）.....6
DIMENSIONS（寸法図）.....7
DISASSEMBLY PROCEDURE（分解手順）.....8
LSI PIN DESCRIPTION（LSI 端子機能表）.....22
CIRCUIT BOARDS（シート基板図）.....25
TEST PROGRAM（テストプログラム）.....33
INSPECTIONS（検査）.....51
UPDATING（アップデート）.....60
START-UP SEQUENCE（起動シーケンス）.....62/64
ENDING SEQUENCE（終了シーケンス）.....66/68
HOW TO USE EXT JIG CIRCUIT BOARD
（EXT JIG シートの使用法）.....70
PARTS LIST
BLOCK DIAGRAM（ブロックダイアグラム）
LEVEL DIAGRAM（レベルダイアグラム）
CIRCUIT DIAGRAM（回路図）

PA 012070
20121222-オープンプライス

YAMAHA
HAMAMATSU, JAPAN

Copyright (c) Yamaha Corporation. All rights reserved. PDF ㈱ ’13.02

IMPORTANT NOTICE

This manual has been provided for the use of authorized Yamaha Retailers and their service personnel. It has been assumed that basic service procedures inherent to the industry, and more specifically Yamaha Products, are already known and understood by the users, and have therefore not been restated.

WARNING : Failure to follow appropriate service and safety procedures when servicing this product may result in personal injury, destruction of expensive components and failure of the product to perform as specified. For these reasons, we advise all Yamaha product owners that all service required should be performed by an authorized Yamaha Retailer or the appointed service representative.

IMPORTANT : This presentation or sale of this manual to any individual or firm does not constitute authorization certification, recognition of any applicable technical capabilities, or establish a principal-agent relationship of any form.

The data provided is belived to be accurate and applicable to the unit(s) indicated on the cover. The research engineering, and service departments of Yamaha are continually striving to improve Yamaha products. Modifications are, therefore, inevitable and changes in specification are subject to change without notice or obligation to retrofit. Should any discrepancy appear to exist, please contact the distributor's Service Division.

WARNING : Static discharges can destroy expensive components. Discharge any static electricity your body may have accumulated by grounding yourself to the ground bus in the unit (heavy gauge black wires connect to this bus.)

IMPORTANT : Turn the unit OFF during disassembly and parts replacement. Recheck all work before you apply power to the unit.

WARNING: This product contains chemicals known to the State of California to cause cancer, or birth defects or other reproductive harm.

DO NOT PLACE SOLDER, ELECTRICAL/ELECTRONIC OR PLASTIC COMPONENTS IN YOUR MOUTH FOR ANY REASON WHAT SO EVER!

Avoid prolonged, unprotected contact between solder and your skin! When soldering, do not inhale solder fumes or expose eyes to solder/flux vapor!

If you come in contact with solder or components located inside the enclosure of this product, wash your hands before handling food.

IMPORTANT NOTICE FOR THE UNITED KINGDOM

Connecting the Plug and Cord

WARNING: THIS APPARATUS MUST BE EARTHED IMPORTANT.
The wires in this mains lead are coloured in accordance with the following code:

GREEN-AND-YELLOW	: EARTH
BLUE	: NEUTRAL
BROWN	: LIVE

As the colours of the wires in the mains lead of this apparatus may not correspond with the coloured markings identifying the terminals in your plug proceed as follows:
The wire which is coloured GREEN-and-YELLOW must be connected to the terminal in the plug which is marked by the letter E or by the safety earth symbol ⏚ or colored GREEN or GREEN-and-YELLOW.
The wire which is coloured BLUE must be connected to the terminal which is marked with the letter N or coloured BLACK.
The wire which is coloured BROWN must be connected to the terminal which is marked with the letter L or coloured RED.

(3 wires)

WARNING

Components having special characteristics are marked ⚠ and must be replaced with parts having specification equal to those originally installed.

⚠ 印の部品は、安全を維持するために重要な部品です。交換する場合は、安全のために必ず指定の部品をご使用ください。

- iPod™, iPhone™
  iPhone, iPod, iPod classic, iPod nano, and iPod touch are trademarks of Apple Inc., registered in the U.S. and other countries.

Made for iPod iPhone

"Made for iPod" and "Made for iPhone" mean that an electronic accessory has been designed to connect specifically to iPod or iPhone respectively, and has been certified by the developer to meet Apple performance standards. Apple is not responsible for the operation of this device or its compliance with safety and regulatory standards. Please note that the use of this accessory with iPod or iPhone may affect wireless performance.

- この製品は、JIS C 61000-3-2に適合しています。
- iPod™, iPhone™
  iPhone、iPod、iPod classic、iPod nano、iPod touchは、米国およびその他の国々で登録されているApple Inc.の商標です。

Made for iPod iPhone

「Made for iPod/iPhone」とは、iPodおよびiPhoneモデル専用に接続するよう設計され、アップルが定める性能基準を満たしているとデベロッパによって認定された電子アクセサリであることを示しています。アップルは、これらの機器操作または、安全規制基準に関する一切の責任を負いません。一部のアクセサリは、iPodおよびiPhoneのワイヤレスパフォーマンスに影響する場合があります。

SPECIFICATIONS

● General Specifications

Maximum Output Power (SPEAKERS L/R)
200 W + 200 W/4 Ω @Dynamic at 1 kHz
180 W + 180 W/4 Ω @10 % THD at 1 kHz
≧125 W + 125 W/4 Ω @1 % THD at 1 kHz

Frequency Response
-3 dB, +1 dB @ 40 Hz-20 kHz, 1 W Output/4Ω (without EQ and SP EQ) (SPEAKERS L/R)
-3 dB, +1 dB @ 40 Hz-20 kHz, +4 dBu 10 kΩ Load (MONITOR OUT)

Total Harmonic Distortion
≦0.5 % @20 Hz-20 kHz, +11 dBu 10 kΩ (MONITOR OUT)

Hum & Noise (Rs= 150 Ω, MIC/LINE switch=MIC)
≦-113 dBu Equivalent input noise (CH1-4)
≦-60 dBu Residual output noise (SPEAKERS L/R)

Crosstalk (1 kHz)
≦-70 dB between input channels

Phantom Voltage
+30 V (CH1, 2)

Weight
17.8 kg (39.2 lbs) (Speaker 7.5 kg x 2 + Mixer 2.8 kg)

Package Contents
STAGEPAS 400i (includes two MODEL 400S Speakers and a Powered Mixer), Cover Panel, Power Cord (2m), two Speaker Cables (6m), 12 Non-Skid Pads, Owner's Manual

Power Consumption
30 W (Idle), 70 W (1/8 Power)

Power Requirement
100 V - 240 V 50 Hz/60 Hz

Input Channel Equalization
±15 dB
HIGH: 8 kHz shelving
LOW: 100 Hz shelving

Supported iPod/iPhone models (as of August 2012)
iPod touch (1st, 2nd, 3rd, and 4th generation), iPod classic, iPod nano (2nd, 3rd, 4th, 5th, and 6th generation), iPhone 4S, iPhone 4, iPhone 3GS, iPhone 3G, iPhone For updated information, check the Yamaha Pro Audio website *(http://www.yamahaproaudio.com/)*.

● Speakers (MODEL 400S)

Enclosure
2 way bass-reflex type

Speaker Unit
LF: 8" (20 cm) Cone
HF: 1" (2.54 cm) Compression Driver

Crossover Frequency
3.2 kHz

Frequency Range
55 Hz-20 kHz (-10 dB)

Maximum Output Level
125 dB SPL (Measured peak IEC noise@1m)

Coverage Angle
90° (Horizontal)/60° (Vertical)

● Input Characteristics

Input Terminals		MIC/LINE	Input Impedance	Source Impedance	Input Level			Connector Type
					Sensitivity	Nominal	Max. before Clipping	
CH IN 1-2	XLR	MIC	3 kΩ	150 Ω Mics	-56 dBu	-35 dBu	-10 dBu	XLR-3-31
		LINE			-30 dBu	-9 dBu	+16 dBu	
CH IN 3-4	XLR	MIC	3 kΩ	150 Ω Mics	-56 dBu	-35 dBu	-10 dBu	XLR Combo
		LINE			-30 dBu	-9 dBu	+16 dBu	
	Phone	MIC	10 kΩ (Hi-Z 1 MΩ)	150 Ω Lines (Hi-Z 10 kΩ)	-50 dBu	-29 dBu	-4 dBu	
		LINE			-24 dBu	-3 dBu	+22 dBu	
CH IN 5/6	Phone	-	10 kΩ	150 Ω Lines	-24 dBu	-3 dBu	+22 dBu	Phone*
	Pin	-	10 kΩ	150 Ω Lines	-24 dBu	-3 dBu	+22 dBu	RCA Pin
CH IN 7/8	Phone	-	10 kΩ	150 Ω Lines	-24 dBu	-3 dBu	+22 dBu	Phone*
	Mini	-	10 kΩ	150 Ω Lines	-24 dBu	-3 dBu	+22 dBu	Stereo Mini

● Output Characteristics

Output Terminals	Output Impedance	Load Impedance	Output Level				Connector Type
			Nominal	Max. before Clipping	Typ at THD+N 10%	Dynamic	
SPEAKERS OUT [L,R]	<0.1 Ω	4 Ω Speakers	37.5 W	125 W	180 W	200 W	Phone*
MONITOR OUT [L,R]	600 Ω	10 kΩ Lines	+4 dBu	+20 dBu	-	-	Phone*
SUBWOOFER OUT	150 Ω	10 kΩ Lines	-3 dBu	+17 dBu	-	-	Phone*

0 dBu=0.775 Vrms, 0 dBV=1 Vrms
Phone*: Unbalanced

■ 総合仕様

● 一般仕様

最大出力(SPEAKERS L/R)
200 W + 200 W/4 Ω @ダイナミック at 1 kHz
180 W + 180 W/4 Ω @10 % THD at 1 kHz
≧125 W + 125 W/4 Ω @1 % THD at 1 kHz

周波数特性
-3 dB, +1 dB @40 Hz～20 kHz, 1 W 出力/4 Ω
(EQ and SP EQを除く) (SPEAKERS L/R)
-3 dB, +1 dB @40 Hz～20 kHz, +4 dBu 10 kΩ Load
(MONITOR OUT)

全高調波歪率
≦0.5 % @20 Hz～20 kHz, +11 dBu 10 kΩ (MONITOR OUT)

ハム&ノイズ(Rs=150 Ω, MIC/LINEスイッチ=MIC)
≦-113 dBu 入力換算ノイズ (CH1～4)
≦-60 dBu 残留ノイズ (SPEAKERS L/R)

クロストーク(1 kHz)
≦-70 dB 入出力間

ファンタム電源
+30 V (CH1/2)

質量
17.8 kg (スピーカー7.5 kg x 2 + ミキサー2.8 kg)

同梱品
本体(スピーカー(MODEL 400S)2台、パワードミキサー1台)、
カバーパネル1枚、電源コード(2m)1本、
スピーカーケーブル(6m)2本、滑り止めパッド12枚、
取扱説明書

電源電圧
100 V – 240 V、50 Hz/60 Hz

消費電力
30 W (Idle)、70 W (1/8出力)

入力チャンネルイコライザー特性
最大可変幅(±15 dB)
HIGH 8 kHz シェルビングタイプ
LOW 100 Hz シェルビングタイプ

対応iPod/iPhone (2012年8月現在)
iPod classic、iPod touch (第1～第4世代)、iPod nano (第2～第6世代)、iPhone 4S、iPhone 4、iPhone 3GS、iPhone 3G、iPhone最新の対応モデルについては下記URLをご参照ください。
http://proaudio.yamaha.co.jp/

● スピーカー(MODEL 400S)

エンクロージャー
2wayバスレフ型

スピーカーユニット
LF: 8" (20 cm)コーン
HF: 1" (2.54 cm)コンプレッションドライバー

クロスオーバー周波数
3.2 kHz

再生周波数帯域
55 Hz～20 kHz (-10 dB)

最大出力音圧レベル
125 dB SPL (実測値ピーク IECノイズ@1m)

指向角
水平90° 垂直60°

● 入力仕様

入力端子		MIC/LINE	入力インピーダンス	適合インピーダンス	入力レベル			端子仕様
					感度	ノミナル	最大ノンクリップ	
CH IN 1-2	XLR	MIC	3 kΩ	150 Ω Mics	-56 dBu	-35 dBu	-10 dBu	XLR-3-31タイプ
		LINE			-30 dBu	-9 dBu	+16 dBu	
CH IN 3-4	XLR	MIC	3 kΩ	150 Ω Mics	-56 dBu	-35 dBu	-10 dBu	XLRコンボ
		LINE			-30 dBu	-9 dBu	+16 dBu	
	Phone	MIC	10 kΩ (Hi-Z 1 MΩ)	150 Ω Lines (Hi-Z 10 kΩ)	-50 dBu	-29 dBu	-4 dBu	
		LINE			-24 dBu	-3 dBu	+22 dBu	
CH IN 5/6	Phone	-	10 kΩ	150 Ω Lines	-24 dBu	-3 dBu	+22 dBu	フォーン*
	Pin	-	10 kΩ	150 Ω Lines	-24 dBu	-3 dBu	+22 dBu	RCAピン
CH IN 7/8	Phone	-	10 kΩ	150 Ω Lines	-24 dBu	-3 dBu	+22 dBu	フォーン*
	Mini	-	10 kΩ	150 Ω Lines	-24 dBu	-3 dBu	+22 dBu	ステレオミニ

● 出力仕様

出力端子	出力インピーダンス	適合インピーダンス	出力レベル				端子仕様
			ノミナル	最大ノンクリップ	Typ at THD+N 10%	ダイナミック	
SPEAKERS OUT [L,R]	<0.1 Ω	4 Ω Speakers	37.5 W	125 W	180 W	200 W	フォーン*
MONITOR OUT [L,R]	600 Ω	10 kΩ Lines	+4 dBu	+20 dBu	-	-	フォーン*
SUBWOOFER OUT	150 Ω	10 kΩ Lines	-3 dBu	+17 dBu	-	-	フォーン*

0 dBu=0.775 Vrms、0 dBV=1 Vrms
フォーン*: アンバランス型

■ PANEL LAYOUT（パネルレイアウト）

• Mixer panel（ミキサーパネル）

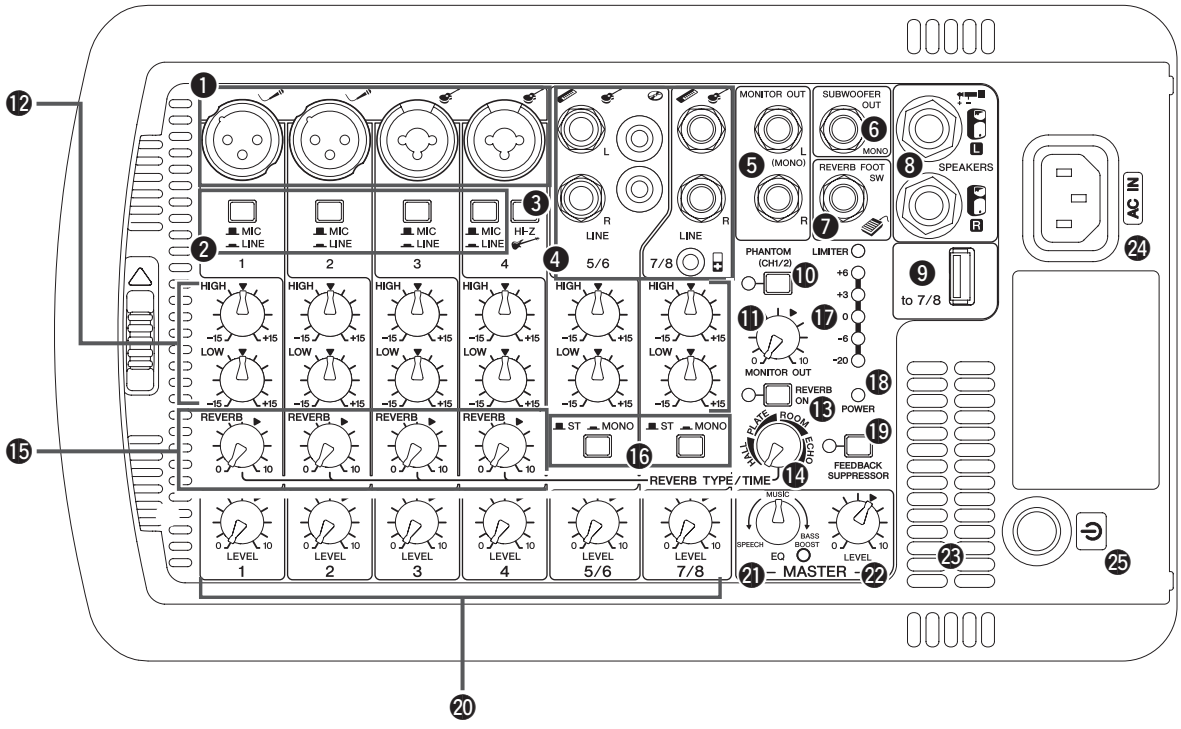

❶ Mic/Line input jacks (channels 1-4)
❷ [MIC/LINE switches] (channels 1-4)
❸ [Hi-Z switch] (channel 4)
❹ Line (stereo) input jacks (channels 5/6, 7/8)
❺ [MONITOR OUT] jacks
❻ [SUBWOOFER OUT] jack
❼ [REVERB FOOT] SW jack
❽ [SPEAKERS L/R] jacks
❾ [USB] connector
❿ [PHANTOM (CH1/2)] switch /LED
⓫ [MONITOR OUT] control
⓬ [Equalizer] controls (HIGH, LOW)
⓭ [REVERB] switch/LED
⓮ [REVERB] TYPE/TIME control
⓯ [REVERB] controls (channels 1-4)
⓰ [ST/MONO] switches (channels 5/6, 7/8)
⓱ [LEVEL] meter
⓲ POWER LED
⓳ [FEEDBACK SUPPRESSOR] switch/LED
⓴ [LEVEL] controls
㉑ [MASTER EQ (equalizer)] control
㉒ [MASTER LEVEL] control
㉓ Vents
㉔ [AC IN] jack
㉕ ⏻ (power) switch

❶ マイク / ライン入力端子（チャンネル 1 ～ 4）
❷ [MIC/LINE] スイッチ（チャンネル 1 ～ 4）
❸ [Hi-Z] スイッチ（チャンネル 4）
❹ ライン（ステレオ）入力端子（チャンネル 5/6、7/8）
❺ [MONITOR OUT] 端子
❻ [SUBWOOFER OUT] 端子
❼ [REVERB FOOT SW] 端子
❽ [SPEAKERS L/R] 端子
❾ [USB] 端子
❿ [PHANTOM（CH1/2）] スイッチ /LED
⓫ [MONITOR OUT] ツマミ
⓬ [イコライザー]ツマミ（HIGH、LOW）
⓭ [REVERB] スイッチ /LED
⓮ [REVERB TYPE/TIME] ツマミ
⓯ [REVERB] ツマミ（チャンネル 1 ～ 4）
⓰ [ST/MONO] スイッチ（チャンネル 5/6、7/8）
⓱ [LEVEL] メーター
⓲ POWER LED
⓳ [FEEDBACK SUPPRESSOR （フィードバックサプレッサー）] スイッチ /LED
⓴ [LEVEL] ツマミ
㉑ [MASTER EQ（イコライザー）] ツマミ
㉒ [MASTER LEVEL] ツマミ
㉓ 通風孔
㉔ [AC IN] 端子
㉕ ⏻（電源）スイッチ

■ CIRCUIT BOARD LAYOUT（ユニットレイアウト）

● **MIXER 400 ASSEMBLY**（ミキサー400組立）

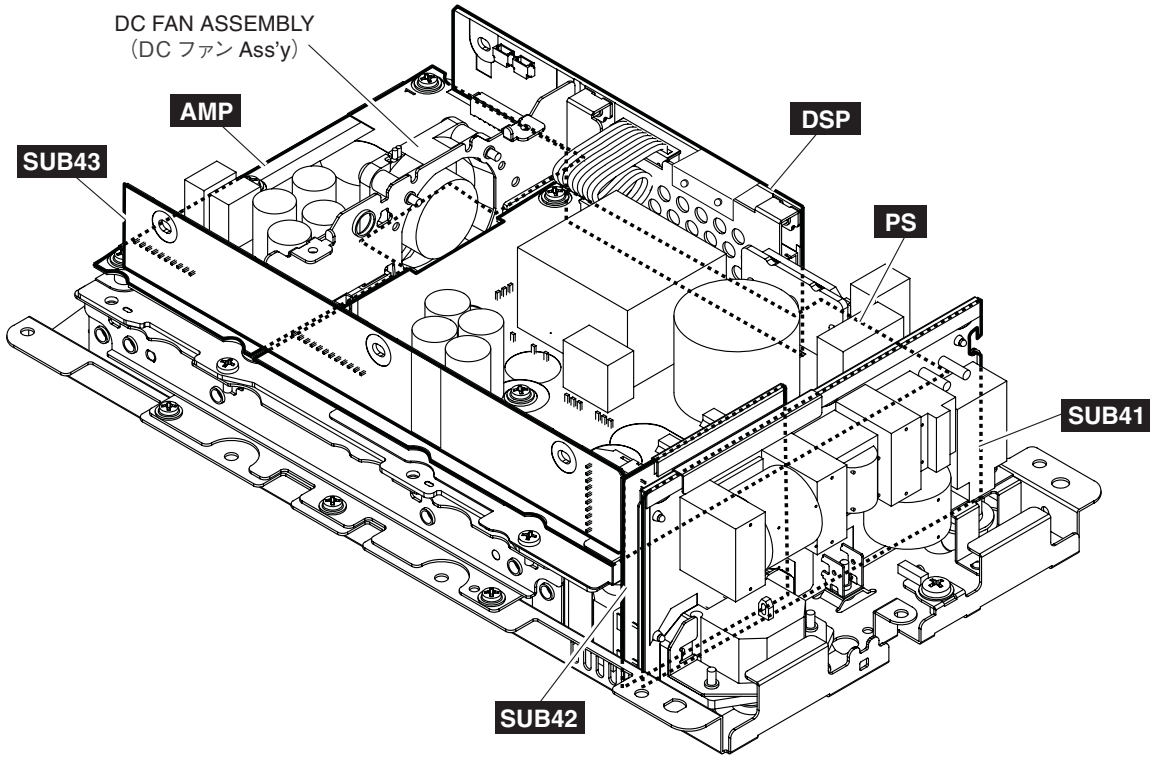

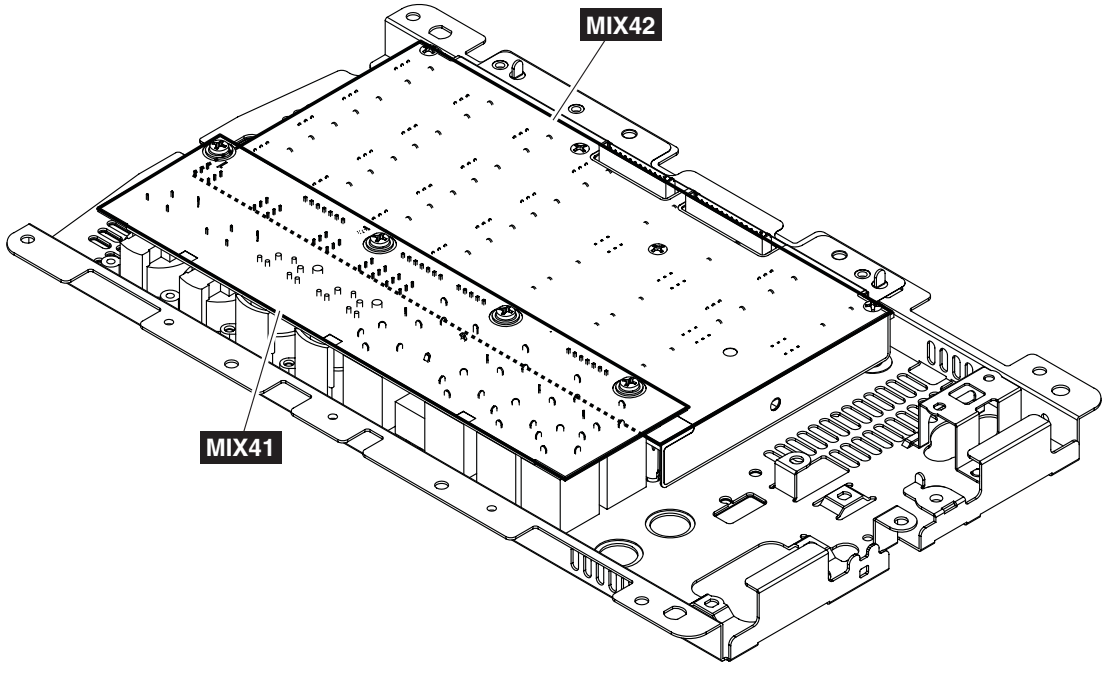

● **SP 4 OVERALL ASSEMBLY**（SP4総組立）

＜**Front view (正面)**＞ ＜**Right side view (右側面)**＞ ＜**Rear view (背面)**＞

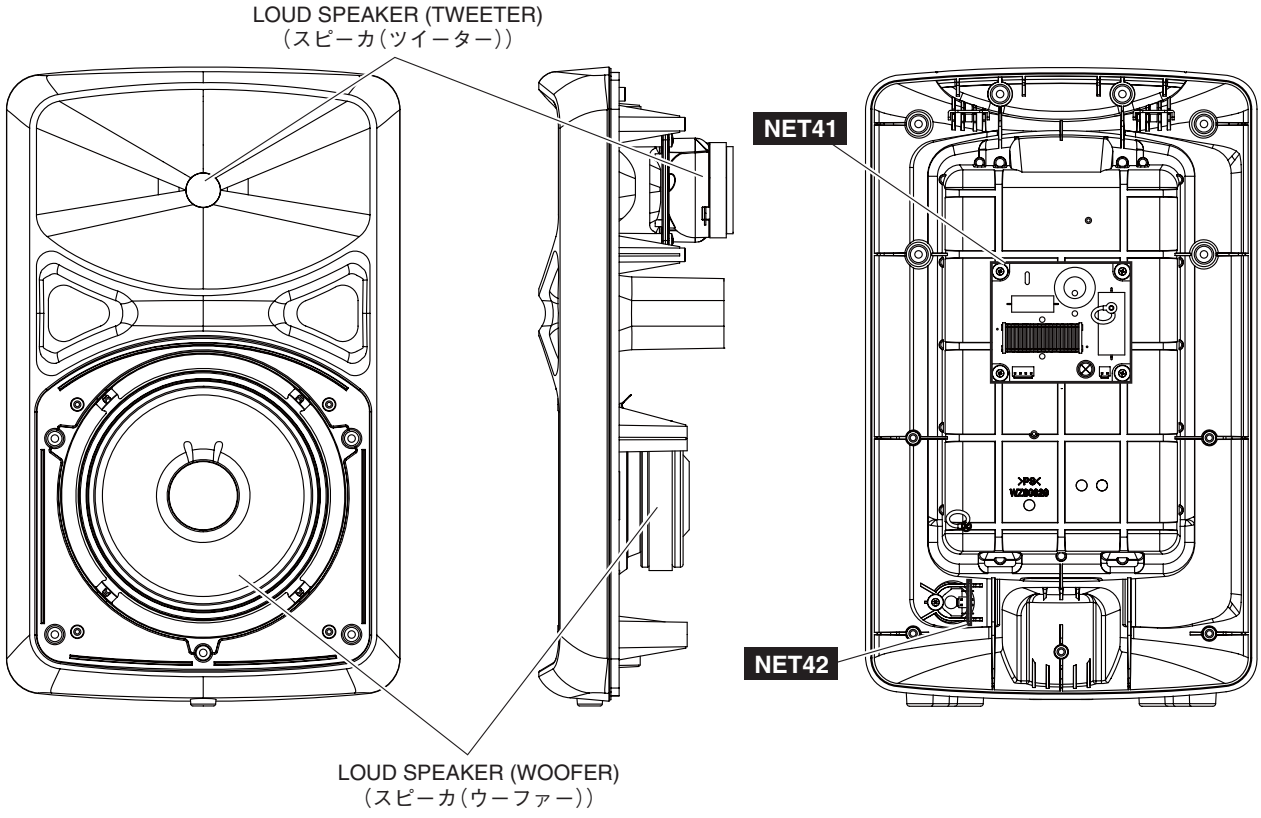

■ DIMENSIONS（寸法図）

● **MIXER 400 ASSEMBLY**（ミキサー400組立）

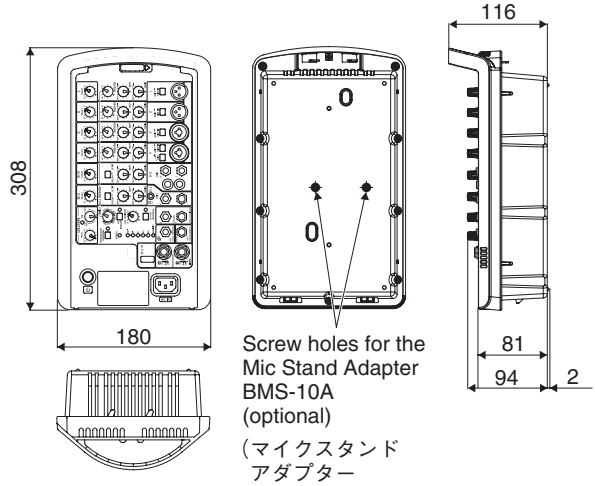

Unit（単位）: mm

● **SP 4 OVERALL ASSEMBLY**（SP4総組立）

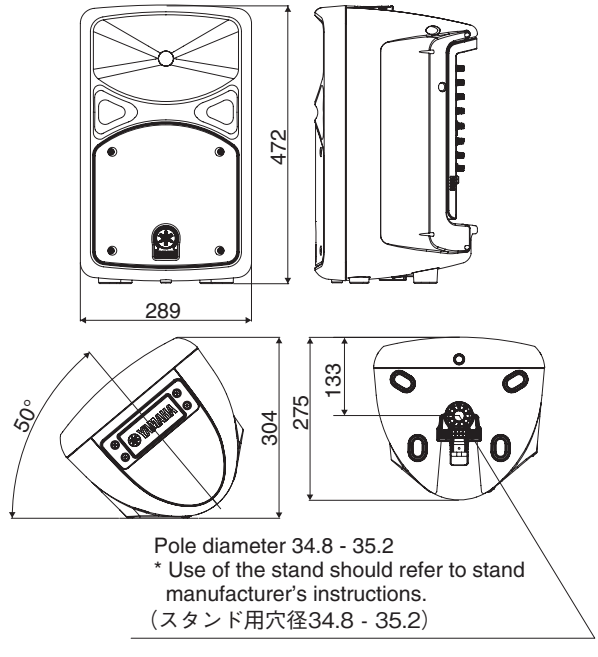

Unit（単位）: mm

■ DISASSEMBLY PROCEDURE（分解手順）

A. Disassembly of STAGEPAS 400i

* ***When you remove binding ties and such, always install as before removal.***

A-1. Grille 4 Assembly (Time required: About 1 minute)

A-1-1 Remove the four (4) screws marked [360]. The grille 4 assembly can then be removed. (Fig. A-1)

A-2. Loud Speaker (Woofer) (Time required: About 2 minutes)

A-2-1 Remove the grille 4 assembly. (See procedure A-1.)

A-2-2 Remove the four (4) screws marked [340]. The loud speaker (woofer) can then be removed. (Fig. A-1, Fig. A-2)

* ***When installing the speaker (woofer), first match the position of the terminal to the direction shown by the ⊢⊣ mark and then tighten the two (2) priority screws in order as shown in Fig. A-2.***

A-2-3 Remove the NWINOUT4 connector assembly (red/black) attached to the speaker (woofer) terminal. (Fig. A-1, Fig. A-3)

* ***The speaker (woofer) is heavy. Be careful not to drop it.***

* ***When you remove the NWINOUT4 connector assembly, be careful not to tear the cushion.***

A. STAGEPAS 400i の分解

※ インシュロックタイなどを外したときは必ず外す前と同じように取付けてください。

A-1. グリル 4 組立（所要時間 : 約 1 分）

A-1-1 [360] のネジ 4 本を外して、グリル 4 組立を外します（図 A-1）

A-2. スピーカ（ウーファー）（所要時間 : 約 2 分）

A-2-1 グリル 4 組立を外します。（A-1 項参照）

A-2-2 [340] のネジ 4 本を外して、スピーカ（ウーファー）を外します（図 A-1、図 A-2）

※ スピーカ（ウーファー）を取り付けるときは、端子の位置を⊢⊣印の方向に合わせてから、優先ネジ 2 本を図に示す順番で先に締めてください。（図 A-2）

A-2-3 スピーカ（ウーファー）端子に取り付けられている NWINOUT 束線 4（赤／黒）を外します。（図 A-1、図 A-3）

※ スピーカ（ウーファー）は重量がありますので、落下させない様に注意してください。

※ NWINOUT 束線 4 を外す際は、クッションを破らないように注意してください。

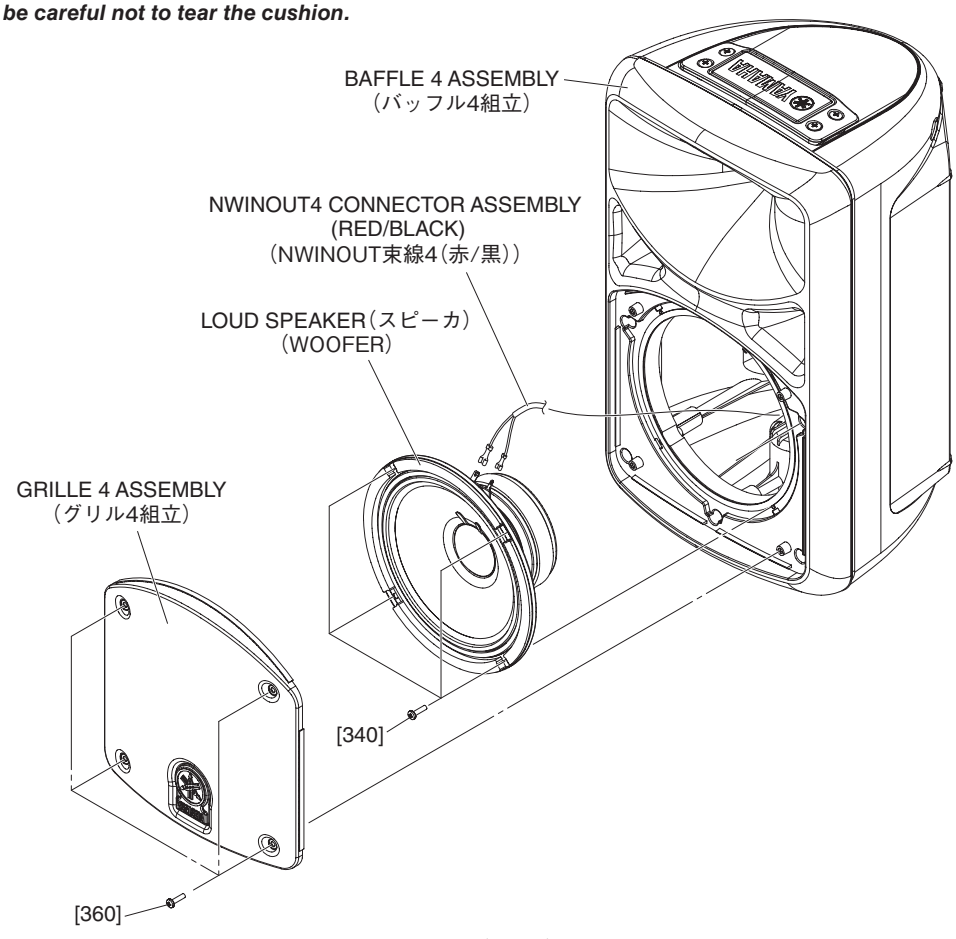

Fig. A-1（図A-1）

• Front view（前面）

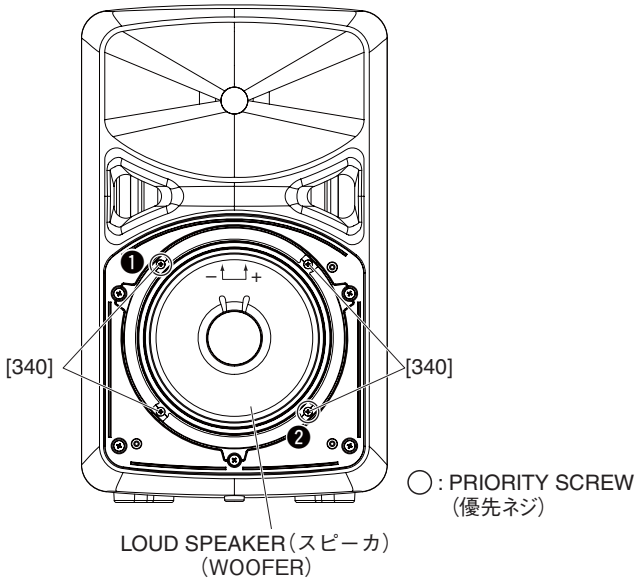

Fig. A-2（図A-2）

• Rear view（背面）

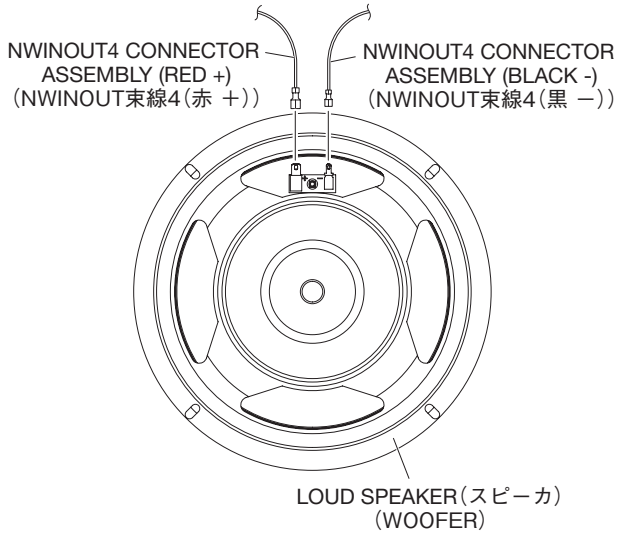

Fig. A-3（図A-3）

A-3. Baffle 4 Assembly (Time required: About 5 minutes)

A-3-1 Remove the grille 4 assembly. (See procedure A-1.)

A-3-2 Remove the loud speaker (woofer). (See procedure A-2.)

* ***Remove the loud speaker (woofer) to avoid damaging the connector assembly.***

A-3-3 Remove the five (5) screws marked [320] and six (6) screws marked [370]. The baffle 4 assembly can then be removed. (Fig. A-4, Fig. A-5)

* ***When installing the baffle 4 assembly, first tighten the two (2) priority screws each, as shown in Fig. A-4. (Fig. A-4)***

A-3-4 Disconnect the connectors of the HFSPOUT connector assembly (yellow/blue) from the NET41 circuit board. (Fig. A-5)

* ***Be careful not to open the baffle 4 assembly too far and not to damage the HFSPOUT connector assembly (yellow/blue).***

A-3. バッフル 4 組立（所要時間：約 5 分）

A-3-1 グリル 4 組立を外します。(A-1 項参照)

A-3-2 スピーカ（ウーファー）を外します。(A-2 項参照)

※ **束線を傷めないようにするために、スピーカ（ウーファー）を外します。**

A-3-3 [320] のネジ 5 本と [370] のネジ 6 本を外して、バッフル 4 組立を外します。(図 A-4、図 A-5)

※ **バッフル 4 組立を取り付けるときは、図に示す優先ネジ各 2 本づつを先に締めてください。(図 A-4)**

A-3-4 NET41 シートから HFSPOUT 束線（黄／青）、のコネクターを外します。(図 A-5)

※ **バッフル 4 組立を開きすぎて、HFSPOUT 束線（黄／青）を傷めないように注意してください。**

• Front view（前面）

• Rear view（背面）

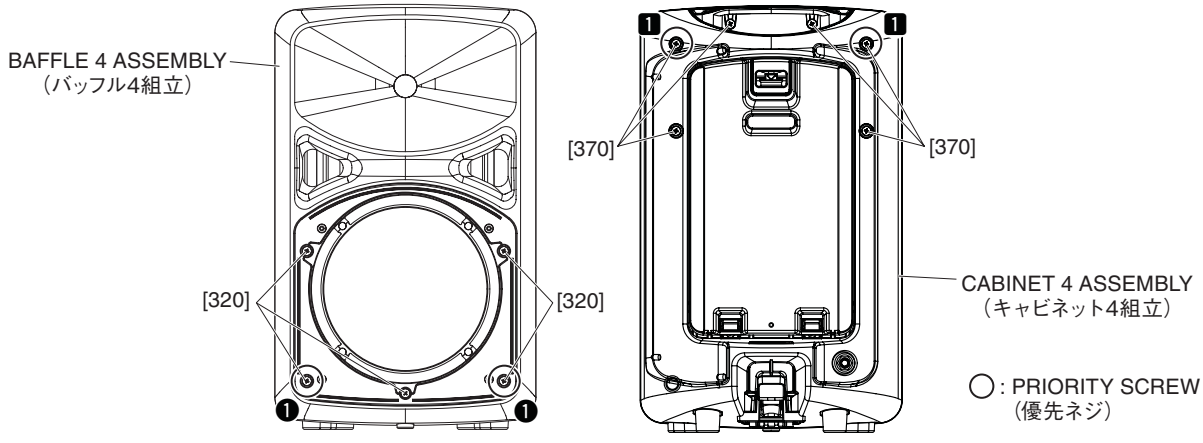

Fig. A-4（図A-4）

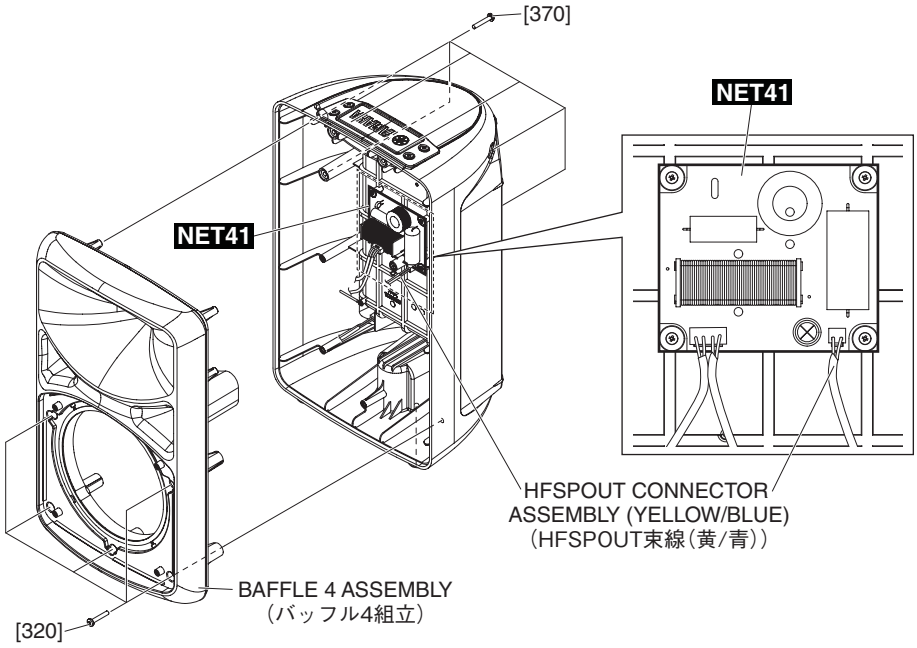

Fig. A-5（図A-5）

A-4. Speaker (Tweeter) (Time required: About 6 minutes)

A-4-1 Remove the grille 4 assembly. (See procedure A-1.)

A-4-2 Remove the loud speaker (woofer). (See procedure A-2.)

A-4-3 Remove the baffle 4 assembly. (See procedure A-3.)

A-4-4 Remove the HFSPOUT connector assembly (yellow/blue) attached to the speaker (tweeter) terminal. (Fig. A-6, Fig. A-7)

* ***When you attach/remove the HFSPOUT connector assembly to/from the speaker terminal, be sure to put pressure in the parallel direction. The speaker terminal will be broken if you put pressure in another direction.***

A-4. スピーカ（ツイーター）（所要時間：約 6 分）

A-4-1 グリル 4 組立を外します。（A-1 項参照）

A-4-2 スピーカ（ウーファー）を外します。（A-2 項参照）

A-4-3 バッフル 4 組立を外します。（A-3 項参照）

A-4-4 スピーカ（ツイーター）端子に取り付けられている HFSPOUT 束線（黄／青）を外します。（図 A-6、図 A-7）

※ **HFSPOUT 束線をスピーカ端子に取り付けおよび外す際には、必ず水平方向に力を加えてください。無理な方向に力を加えるとスピーカ端子が折れる危険性があります。**

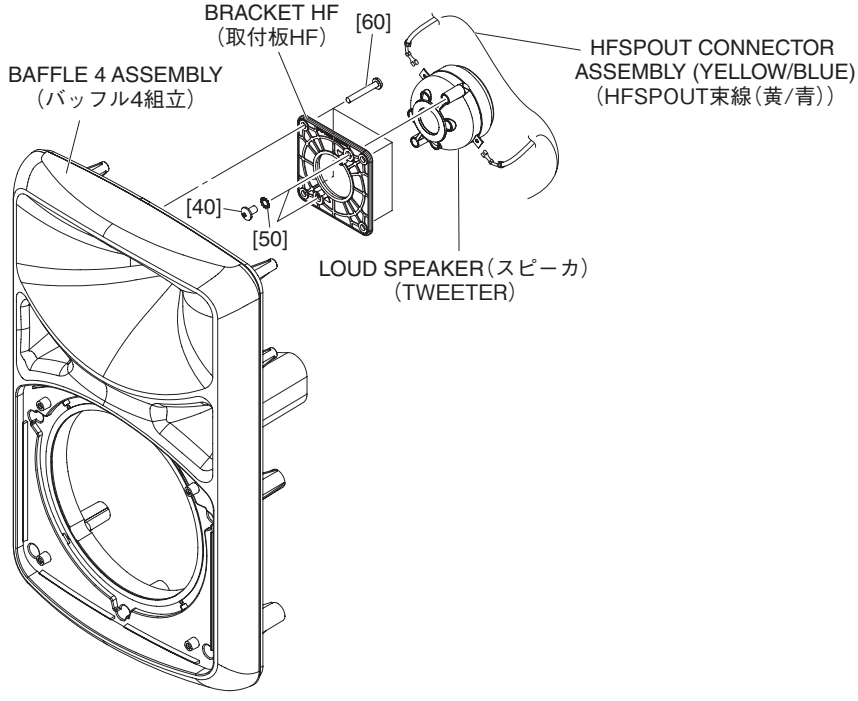

Fig. A-6（図A-6）

• **Rear view（背面）**

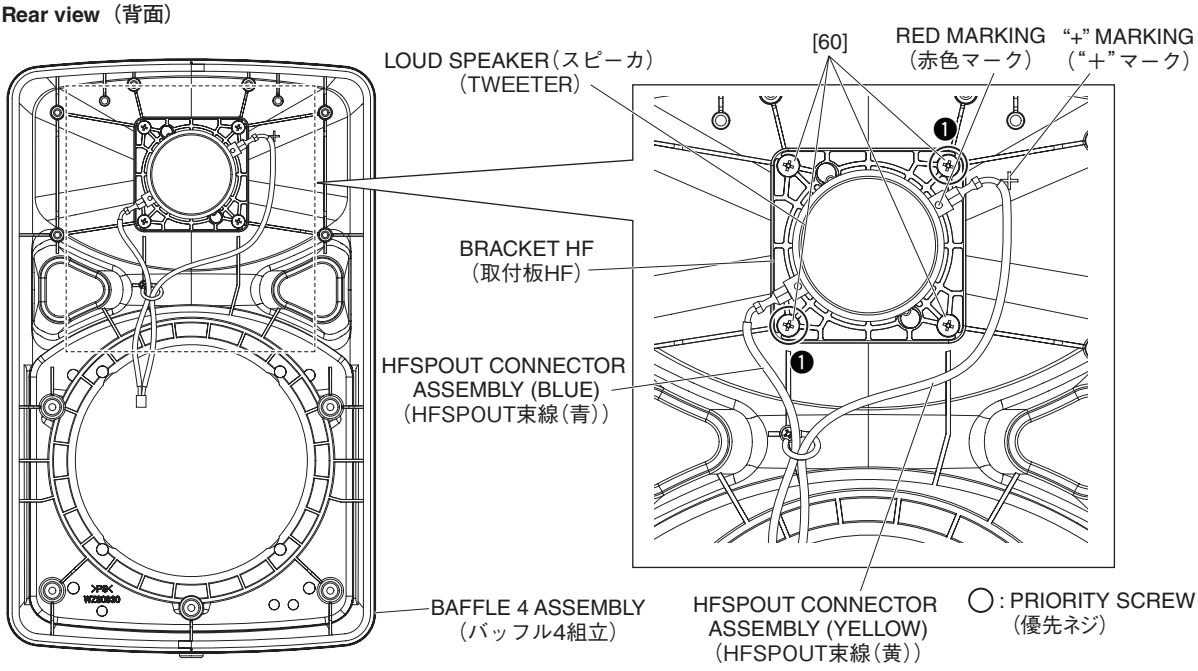

Fig. A-7（図A-7）

A-4-5 Remove the four (4) screws marked [60]. The bracket HF can then be removed together with the speaker (tweeter). (Fig. A-6, Fig. A-7)

* ***When installing the bracket HF, first match the red marking on the speaker (tweeter) to the "+" marking on the baffle 4 assembly and then tighten the two (2) priority screws. (Fig. A-7)***

A-4-6 Remove the two (2) screws marked [40] and two (2) washers o. tooth marked [50]. The speaker (tweeter) can then be removed from the bracket HF. (Fig. A-6)

A-5. NET41 Circuit Board (Time required: About 6 minutes)

A-5-1 Remove the grille 4 assembly. (See procedure A-1.)

A-5-2 Remove the loud speaker (woofer). (See procedure A-2.)

A-5-3 Remove the baffle 4 assembly. (See procedure A-3.)

A-5-4 Remove the four (4) screws marked [130]. The NET41 circuit board can then be removed. (Fig. A-8, Fig. A-9)

* ***When installing the NET41 circuit board, first tighten the two (2) priority screws as shown in Fig. A-9.***

A-6. NET42 Circuit Board (Time required: About 6 minutes)

A-6-1 Remove the grille 4 assembly. (See procedure A-1.)

A-6-2 Remove the loud speaker (woofer). (See procedure A-2.)

A-6-3 Remove the baffle 4 assembly. (See procedure A-3.)

A-6-4 Remove the screw marked [160] and plastic nut. The NET42 circuit board can then be removed. (Fig. A-8, Fig. A-9)

A-4-5 [60] のネジ 4 本を外して、スピーカ（ツイーター）と共に取付板 HF を外します。（図 A-6、図 A-7）

※ **取付板 HF を取り付けるときは、スピーカ（ツイーター）の赤色マークをバッフル 4 組立の " ＋ " マークの方向に合わせてから、優先ネジ 2 本を先に締めてください。（図 A-7）**

A-4-6 [40] のネジ 2 本と [50] の歯付座金外歯 2 個を外して、取付板 HF からスピーカ（ツイーター）を外します。（図 A-6）

A-5. NET41 シート（所要時間：約 6 分）

A-5-1 グリル 4 組立を外します。（A-1 項参照）

A-5-2 スピーカ（ウーファー）を外します。（A-2 項参照）

A-5-3 バッフル 4 組立を外します。（A-3 項参照）

A-5-4 [130] のネジ 4 本を外して、NET41 シートを外します。（図 A-8、図 A-9）

※ **NET41 シートを取り付けるときは、図に示す優先ネジ 2 本を先に締めてください。（図 A-9）**

A-6. NET42 シート（所要時間：約 6 分）

A-6-1 グリル 4 組立を外します。（A-1 項参照）

A-6-2 スピーカ（ウーファー）を外します。（A-2 項参照）

A-6-3 バッフル 4 組立を外します。（A-3 項参照）

A-6-4 [160] のネジ 1 本とプラスチックナットを外して、NET42 シートを外します。（図 A-8、図 A-9）

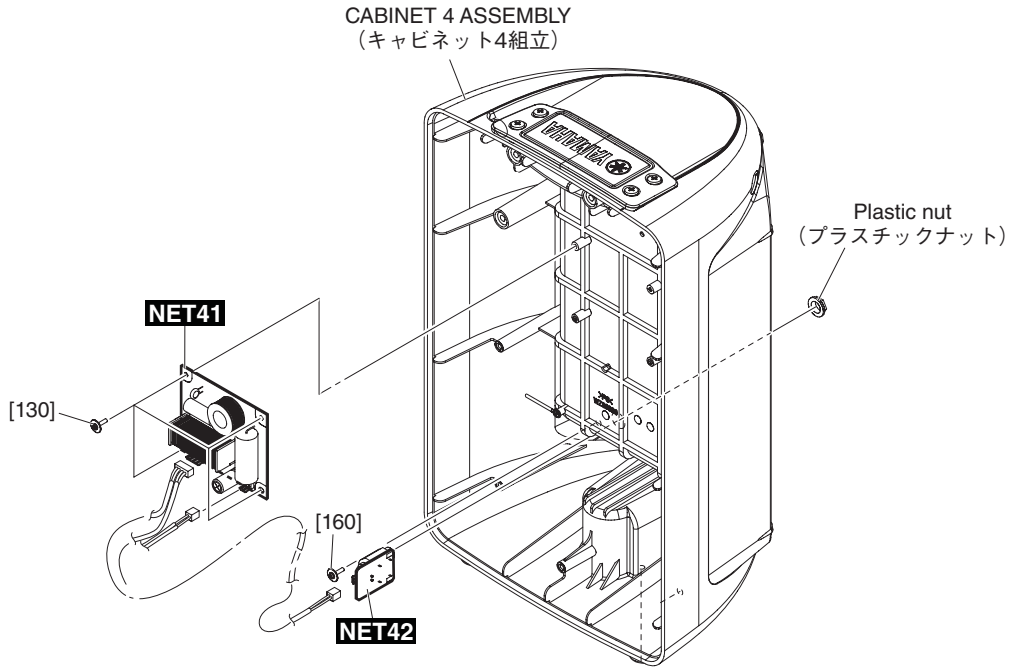

Fig. A-8（図A-8）

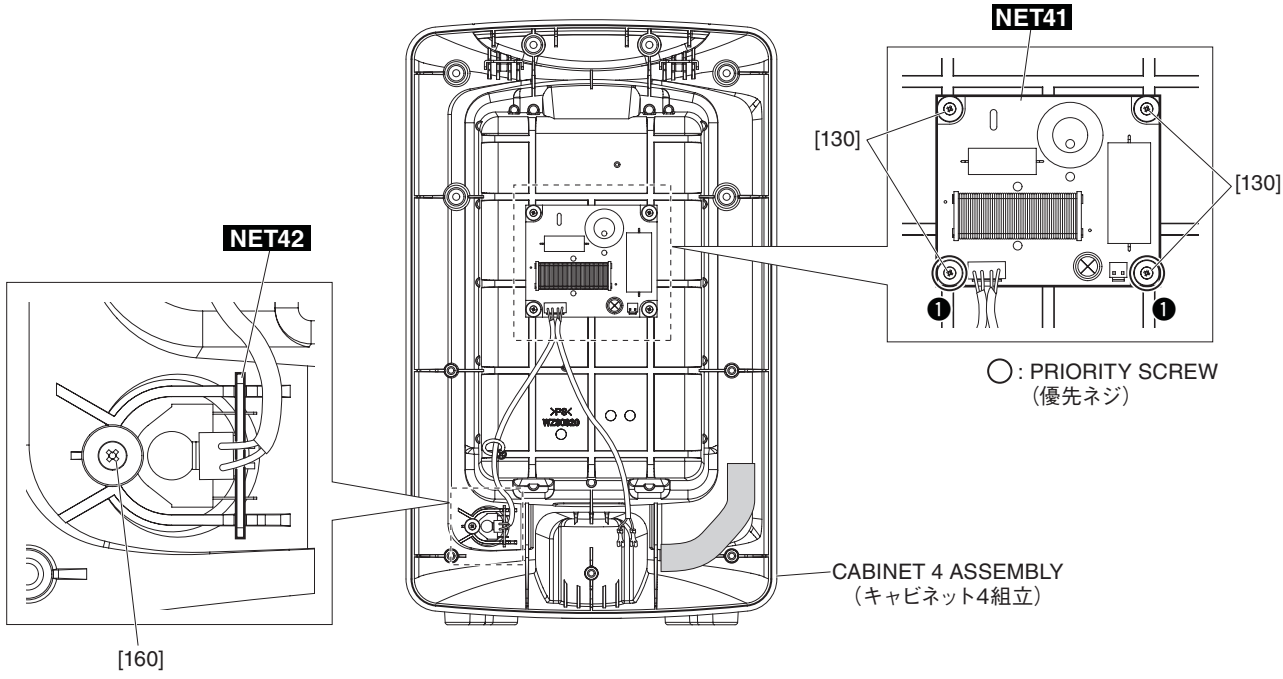

Fig. A-9（図A-9）

A-7. Mixer 400 Assembly, ACCS Lid 4 Assembly
(Time required: About 1 minute)

A-7-1 Mixer 400 Assembly

A-7-1-1 Slide the slide knob in the direction of the arrow in the figure, while pulling the mixer 400 assembly forward to remove it. (Fig.A-10)

A-7-2 ACCS Lid 4 Assembly

A-7-2-1 Press the knob in the direction of the arrow in the figure, while pulling the ACCS lid 4 assembly forward to remove it. (Fig. A-10)

For about disassembly of mixer 400 assembly, refer to 14 page.

A-7. ミキサー 400 組立、ACCS 蓋 4 組立
(所要時間：約 1 分)

A-7-1 ミキサー 400 組立

A-7-1-1 ノブスライドを図の矢印の方向へずらしながら手前に引いてミキサー 400 組立を外します。(図 A-10)

A-7-2 ACCS 蓋 4 組立

A-7-2-1 図のノブを矢印の方向へ押しながら手前に引いて ACCS 蓋 4 組立を外します。(図 A-10)

ミキサー 400 組立の分解手順は、14 ページを参照してください。

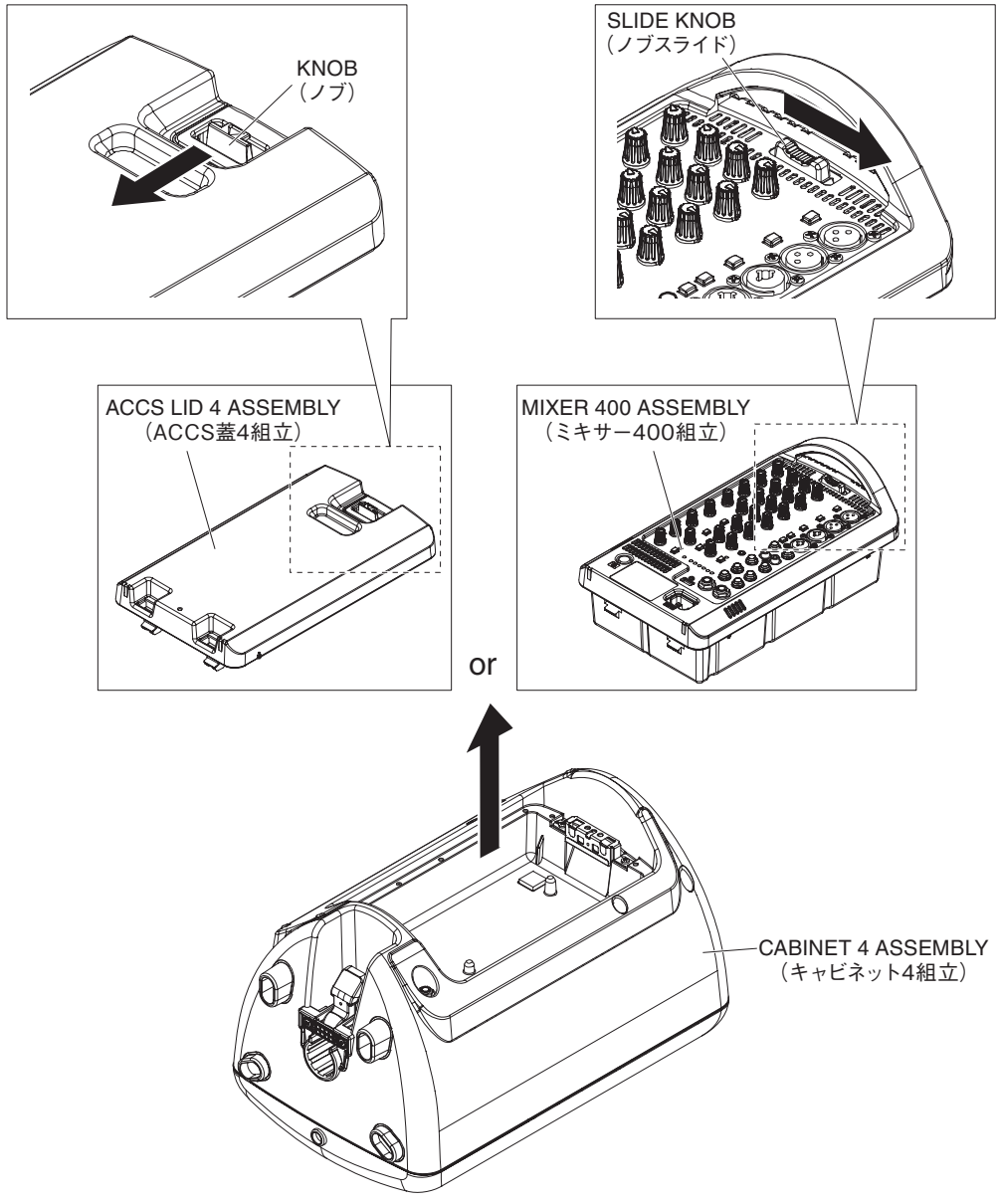

Fig. A-10(図A-10)

B. Disassembly of mixer 400 assembly

* ***Before disassembly, remove the mixer 400 assembly or ACCS lid 4 assembly in advance. (See procedure A-7.)***

* ***When you remove binding ties and such, always install as before removal.***

* ***To inspect and check the electrical components of the mixer 400 assembly, see "How to use the EXT JIG circuit board" (page 70) for the disassembling procedure to disassemble the mixer 400 assembly and connect CN505 of the DSP circuit board and CN401 of the AMP circuit board by the EXT JIG circuit board.***

B-1. Bottom Cover 4 Assembly
(Time required: About 2 minutes)

B-1-1 Remove the ten (10) screws marked [540]. The bottom cover 4 assembly can then be removed. (Fig. B-1)

* ***When installing the bottom cover 4 assembly, first tighten the two (2) priority screws in order as shown in Fig. B-1.***

B-2. Shield Mix 4 Assembly
(Time required: About 4 minutes)

B-2-1 Remove the bottom cover 4 assembly. (See procedure B-1.)

B-2-2 Remove the four (4) screws marked [460] and six (6) screws marked [470]. The shield mix 4 assembly can then be removed. (Fig. B-2)

* ***When installing the shield mix 4 assembly, first tighten the screws marked [460] and then tighten the screws marked [470]. (Fig. B-2)***

* ***For the screws marked [470], first tighten the two (2) priority screws in order as shown in Fig. B-2. (Fig. B-2)***

B. ミキサー 400 組立の分解

※ 分解の前に、あらかじめミキサー 400 組立または ACCS 蓋 4 組立を外しておきます。(A-7 項参照)

※ インシュロックタイなどを外したときは必ず外す前と同じように取付けてください。

※ ミキサー 400 組立の電気部品のチェックは、EXT JIG シートの使用法 (70 ページ) を参考に、分解手順に従って、ミキサー 400 組立を分解して EXT JIG シートで DSP シートの CN505 と AMP シートの CN401 を接続して点検・チェックしてください。

B-1. 下カバー 4 組立 (所要時間 : 約 2 分)

B-1-1 [540] のネジ 10 本を外して、下カバー 4 組立を外します (図 B-1)

※ 下カバー 4 組立を取り付けるときには、優先ネジ 2 本を図に示す順で先に締めてください。(図 B-1)

B-2. シールド MIX4 組立 (所要時間 : 約 4 分)

B-2-1 下カバー 4 組立を外します。(B-1 項参照)

B-2-2 [460] のネジ 4 本と [470] のネジ 6 本を外して、シールド MIX4 組立を外します (図 B-2)

※ シールド MIX4 組立を取り付けるときには、先に [460] のネジを締めてから [470] のネジを締めてください。(図 B-2)

※ [470] のネジは、優先ネジ 2 本を図に示す順で先に締めてください。(図 B-2)

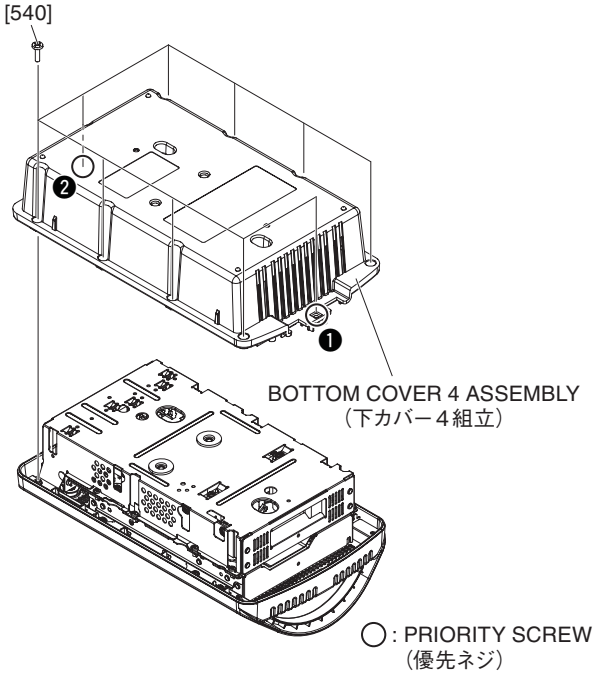

Fig. B-1 (図B-1)

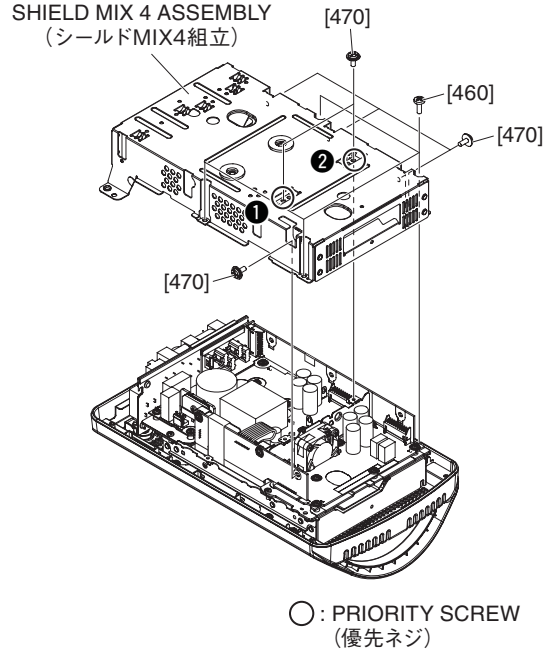

Fig. B-2 (図B-2)

B-3. DSP Circuit Board (Time required: About 4 minutes)

B-3-1 Remove the bottom cover 4 assembly. (See procedure B-1.)

B-3-2 Remove the shield mix 4 assembly. (See procedure B-2.)

B-3-3 Remove the two (2) screws marked [430]. Remove the DSP circuit board by pulling it in the direction of the arrow in Fig. B-3.(Fig. B-3)

* ***When removing the DSP circuit board, be sure to remove CN505 of the DSP circuit board and CN401 of the AMP circuit board. As shown in Fig. B-3, use either a flat-blade screwdriver or steel rule to open between the circuit boards. (Fig. B-3)***

* ***When removing the DSP circuit board, be sure that the capacitors C435 and C439 do not contact the PNL shield 4 assembly. If the DSP circuit board is removed without care, the DSP circuit board contacts the PNL shield 4 assembly, resulting in possible malfunction.***

B-3-4 Remove the two (2) nylon rivets marked [432]. The insulation sheet DSP can then be removed. (Fig. B-3)

B-4. DC Fan Assembly (Time required: About 5 minutes)

B-4-1 Remove the bottom cover 4 assembly. (See procedure B-1.)

B-4-2 Remove the shield mix 4 assembly. (See procedure B-2.)

B-4-3 Remove the three (3) screws marked [400]. The angle fan 4 can then be removed together with the DC fan assembly. (Fig. B-3, Fig. B-4)

* ***When installing the angle fan 4, first tighten the two (2) priority screws in order as shown in Fig. B-4.***

B-4-4 Remove the four (4) screws marked [380]. The DC fan assembly can then be removed. (Fig. B-4)

* ***Be sure to remove binding tie A. Install as before binding tie A was removed. (Fig. B-4)***

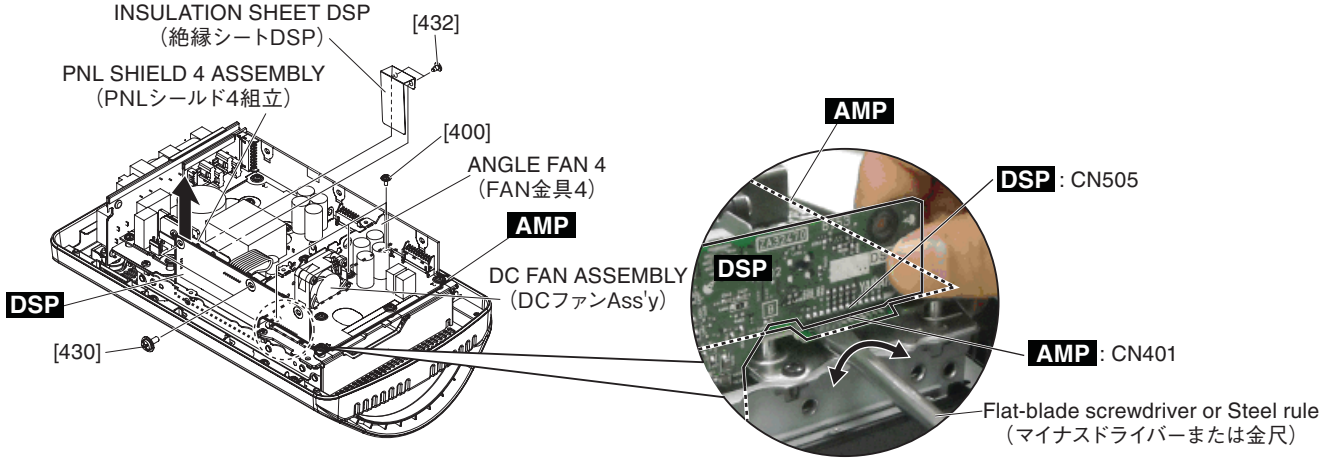

Fig. B-3（図B-3）

B-5. Top Cover 4 (Time required: About 4 minutes)

B-5-1 Remove the bottom cover 4 assembly. (See procedure B-1.)

B-5-2 Remove the shield mix 4 assembly. (See procedure B-2.)

B-5-3 Remove the screw marked [230]. The top cover 4 can then be removed. (Fig. B-5)

B-3. DSP シート（所要時間 : 約 4 分）

B-3-1 下カバー 4 組立を外します。(B-1 項参照)

B-3-2 シールド MIX4 組立を外します。(B-2 項参照)

B-3-3 [430] のネジ 2 本を外して、DSP シートを図 B-3 の矢印の方向へ引き抜いて外します。(図 B-3)

※ **DSP シートを外すときは、先に DSP シートの CN505 と AMP シートの CN401 を外します。マイナスドライバーか金尺で、図 B-3 のように基板間をこじあけるようにして浮かせます。(図 B-3)**

※ **DSP シートを外すときは、コンデンサ C435 と C439 が PNL シールド 4 組立に当たらないように注意してください。無造作に引き抜くと、PNL シールド 4 組立に DSP シートがあたって、破損する恐れがあります。**

B-3-4 [432] のプラスチックリベット 2 個を外して、絶縁シート DSP を外します。(図 B-3)

B-4. DC ファン Ass'y（所要時間 : 約 5 分）

B-4-1 下カバー 4 組立を外します。(B-1 項参照)

B-4-2 シールド MIX4 組立を外します。(B-2 項参照)

B-4-3 [400] のネジ 3 本を外して、DC ファン Ass'y と共に FAN 金具 4 を外します。(図 B-3、図 B-4)

※ **FAN 金具 4 を取り付けるときには、優先ネジ 2 本を図に示す順で先に締めてください。(図 B-4)**

B-4-4 [380] のネジ 4 本を外して、DC ファン Ass'y を外します (図 B-4)

※ **インシュロックタイ A を必ず外してください。取り付けるときは、インシュロックタイ A を取り外す前と同じように取り付けてください。(図 B-4)**

B-5. トップカバー 4 塗装品（所要時間 : 約 4 分）

B-5-1 下カバー 4 組立を外します。(B-1 項参照)

B-5-2 シールド MIX4 組立を外します。(B-2 項参照)

B-5-3 [230] のネジ 1 本を外して、トップカバー 4 塗装品を外します。(図 B-5)

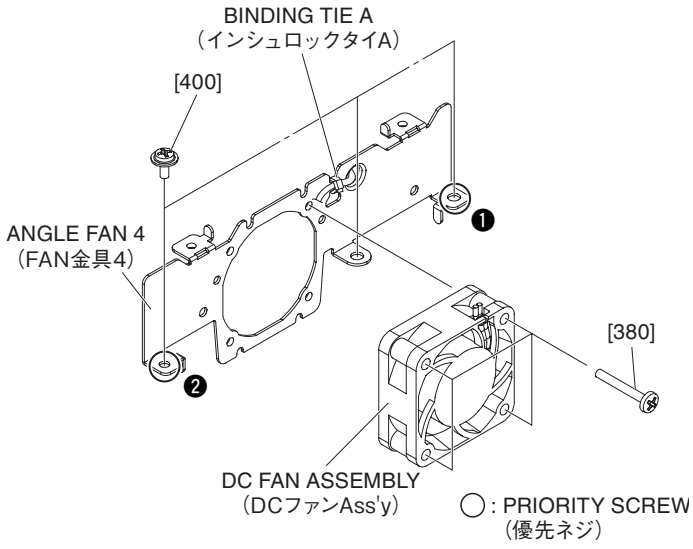

Fig. B-4（図B-4）

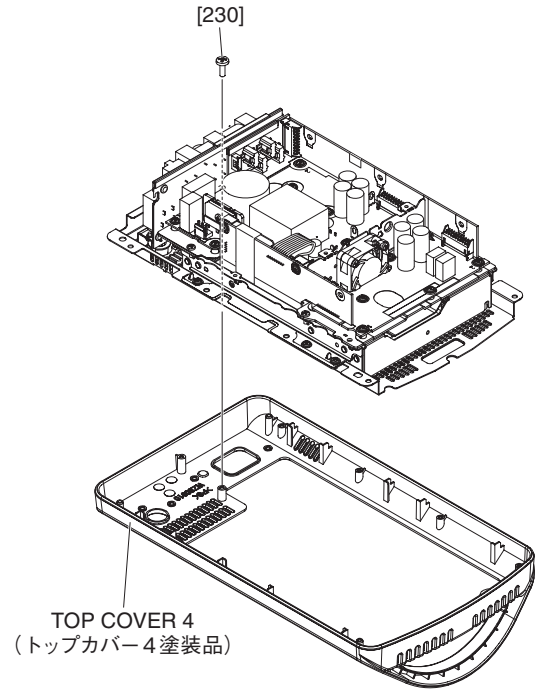

Fig. B-5（図B-5）

B-6. SUB41 Circuit Board, SUB42 Circuit Board
(Time required: About 6 minutes)

B-6-1 Remove the bottom cover 4 assembly. (See procedure B-1.)

B-6-2 Remove the shield mix 4 assembly. (See procedure B-2.)

B-6-3 Remove the top cover 4. (See procedure B-5.)

B-6-4 **SUB41 Circuit Board**

B-6-4-1 Remove the power knob, two (2) screws marked [80], three (3) screws marked [90] and screw marked [120]. The insulation sheet ACIN can then be removed together with the SUB41 circuit board. (Fig. B-6)

* ***Be sure to remove binding tie B and remove binding tie C. Install as before binding tie B and binding tie C was removed. (Fig. B-6)***

* ***When installing the SUB41 circuit board, first tighten the two (2) priority screws as shown in Fig. B-6.***

B-6-4-2 Remove the five (5) nylon rivets marked [60]. The SUB41 circuit board can then be removed from the insulation sheet ACIN. (Fig. B-6)

B-6-4-3 Straighten the two claws of the inlet angle and remove the inlet angle from the SUB41 circuit board. (Fig. B-6)

* ***The power knob and the inlet angle are not parts of the SUB41 circuit board. When replacing the SUB41 circuit board, remove the power knob and the inlet angle from the SUB41 circuit board and install them to the new circuit board. (Fig. B-6)***

* ***The cushion A are not parts of the SUB41 circuit board. When replacing the SUB41 circuit board, remove the cushion A from the SUB41 circuit board and install them to the new circuit board. (Fig. B-6)***

B-6. SUB41 シート、SUB42 シート（所要時間：約 6 分）

B-6-1 下カバー 4 組立を外します。(B-1 項参照)

B-6-2 シールド MIX4 組立を外します。(B-2 項参照)

B-6-3 トップカバー 4 塗装品を外します。(B-5 項参照)

B-6-4 SUB41 シート

B-6-4-1 パワーノブ 1 個と [80] のネジ 2 本と [90] のネジ 3 本と [120] のネジ 1 本を外して、SUB41 シートと共に絶縁シート ACIN を外します。(図 B-6)

※ インシュロックタイ B とインシュロックタイ C を必ず外してください。
取り付けるときは、インシュロックタイ B とインシュロックタイ C を取り外す前と同じように取り付けてください。(図 B-6)

※ SUB41 シートを取付けるときには、優先ネジ 2 本を図に示す順で先に締めてください。(図 B-6)

B-6-4-2 [60] のプラスチックリベット 5 本を外して、SUB41 シートから絶縁シート ACIN を外します。(図 B-6)

B-6-4-3 インレット金具のツメ 2 箇所をまっすぐに伸ばして、SUB41 シートからインレット金具を外します。(図 B-6)

※ パワーノブとインレット金具は SUB41 シートの構成部品ではありません。SUB41 シートを交換する際には、SUB41 シートからパワーノブとインレット金具を取り外して、新しいシートに取り付けてください。(図 B-6)

※ クッション A は SUB41 シートの構成部品ではありません。SUB41 シートを交換する際には取り外して、新しいシートに取り付けてください。(図 B-6)

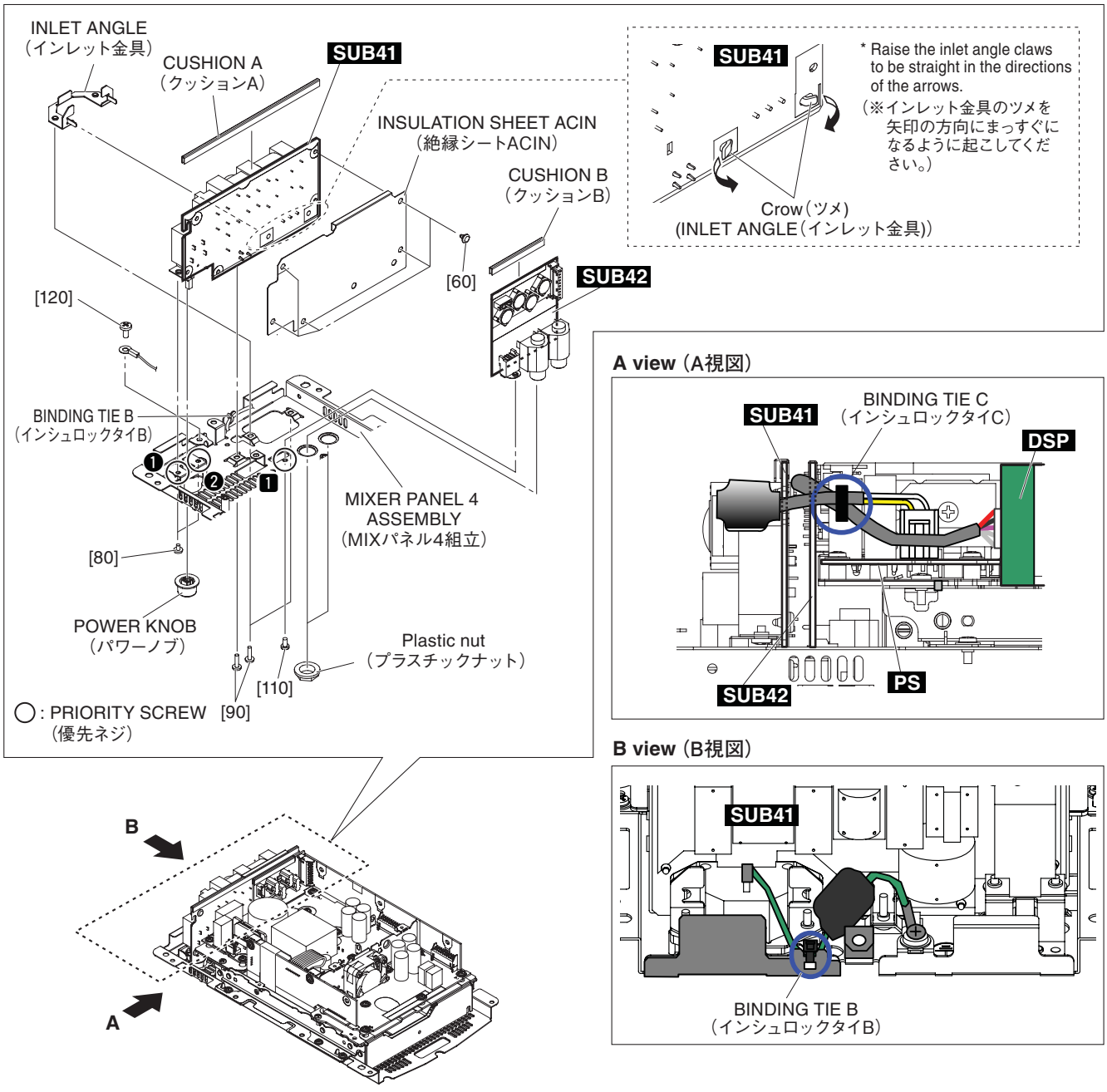

Fig.B-6（図B-6）

B-6-5 **SUB42 Circuit Board**

B-6-5-1 Remove the SUB41 circuit board.
(See procedure B-6-4.)

B-6-5-2 Remove the two (2) plastic nuts and screw marked [110]. The SUB42 circuit board can then be removed. (Fig. B-6)

* ***When installing the SUB42 circuit board, first tighten the screw marked [110]. (Fig. B-6)***

* ***The cushion B are not parts of the SUB42 circuit board. When replacing the SUB42 circuit board, remove the cushion B from the SUB42 circuit board and install them to the new circuit board. (Fig. B-6)***

B-6-5 **SUB42 シート**

B-6-5-1 SUB41 シートを外します。(B-6-4 項参照)

B-6-5-2 プラスチックナット 2 個と [110] のネジ 1 本を外して、SUB42 シートを外します。(図 B-6)

※ **SUB42 シートを取付けるときには、[110] のネジ 1 本を先に締めてください。(図 B-6)**

※ クッション B は SUB42 シートの構成部品ではありません。SUB42 シートを交換する際には取り外して、新しいシートに取り付けてください。(図 B-6)

B-7. SUB43 Circuit Board (Time required: About 6 minutes)

B-7-1 Remove the bottom cover 4 assembly. (See procedure B-1.)

B-7-2 Remove the shield mix 4 assembly. (See procedure B-2.)

B-7-3 Remove the top cover 4. (See procedure B-5.)

B-7-4 Remove the SUB41 circuit board and SUB42 circuit board. (See procedure B-6.)

B-7-5 Pull out the SUB43 circuit board in the direction of the arrow in the figure. (Fig. B-7)

* ***The cushion C are not parts of the SUB43 circuit board. When replacing the SUB43 circuit board, remove the cushion C from the SUB43 circuit board and install them to the new circuit board. (Fig. B-7)***

B-7. SUB43 シート（所要時間 : 約 6 分）

B-7-1 下カバー 4 組立を外します。(B-1 項参照)

B-7-2 シールド MIX4 組立を外します。(B-2 項参照)

B-7-3 トップカバー 4 塗装品を外します。(B-5 項参照)

B-7-4 SUB41 シートと SUB42 シートを外します。(B-6 項参照)

B-7-5 SUB43 シートを図の矢印の方向へ引き抜きます。(図 B-7)

※ クッション C は SUB43 シートの構成部品ではありません。SUB43 シートを交換する際には取り外して、新しいシートに取り付けてください。(図 B-7)

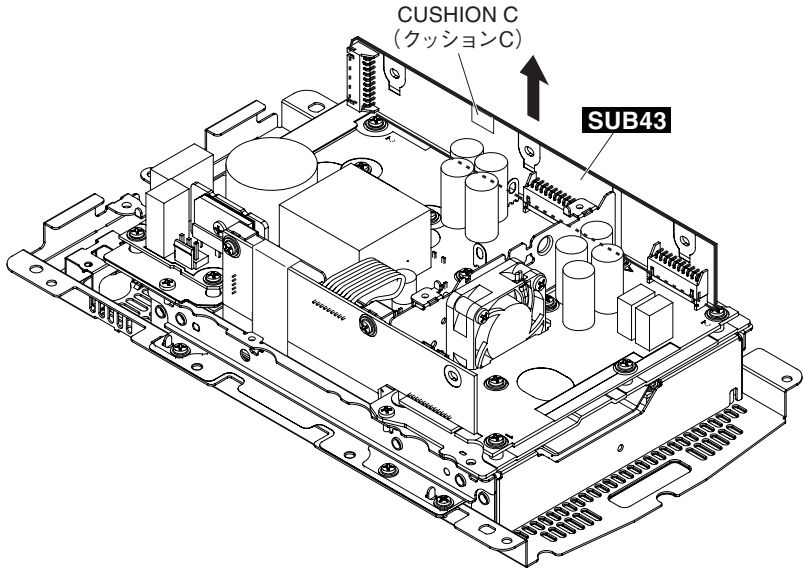

Fig.B-7（図B-7）

B-8. PS Circuit Board (Time required: About 8 minutes)

B-8-1 Remove the bottom cover 4 assembly. (See procedure B-1.)

B-8-2 Remove the shield mix 4 assembly. (See procedure B-2.)

B-8-3 Remove the top cover 4. (See procedure B-5.)

B-8-4 Remove the SUB41 circuit board and SUB42 circuit board. (See procedure B-6.)

B-8-5 Remove the SUB43 circuit board. (See procedure B-7.)

B-8-6 Remove the ten (10) screws marked [310] and nylon rivet marked [320]. The PS circuit board can then be removed. (Fig. B-8)

* ***When installing the PS circuit board, first tighten the two (2) priority screws as shown in Fig. B-8.***

B-8. PS シート（所要時間 : 約 8 分）

B-8-1 下カバー 4 組立を外します。(B-1 項参照)

B-8-2 シールド MIX4 組立を外します。(B-2 項参照)

B-8-3 トップカバー 4 塗装品を外します。(B-5 項参照)

B-8-4 SUB41 シートと SUB42 シートを外します。(B-6 項参照)

B-8-5 SUB43 シートを外します。(B-7 項参照)

B-8-6 [310] のネジ 10 本と [320] のプラスチックリベット 1 個を外して、PS シートを外します。(図 B-8)

※ PS シートを取り付けるときには、優先ネジ 2 本を図に示す順で先に締めてください。(図 B-8)

B-9. AMP Circuit Board
(Time required: About 9 minutes)

B-9-1 Remove the bottom cover 4 assembly. (See procedure B-1.)
B-9-2 Remove the shield mix 4 assembly. (See procedure B-2.)
B-9-3 Remove the DSP circuit board. (See procedure B-3.)
B-9-4 Remove the DC Fan assembly. (See procedure B-4.)
B-9-5 Remove the top cover 4. (See procedure B-5.)
B-9-6 Remove the SUB41 circuit board and SUB42 circuit board. (See procedure B-6.)
B-9-7 Remove the SUB43 circuit board. (See procedure B-7.)
B-9-8 Remove the four (4) screws marked [340]. The AMP circuit board can then be removed. (Fig. B-8)

* ***When installing the AMP circuit board, first tighten the two (2) priority screws as shown in Fig. B-8.***

B-9. AMP シート（所要時間 : 約 9 分）

B-9-1 下カバー 4 組立を外します。(B-1 項参照)
B-9-2 シールド MIX4 組立を外します。(B-2 項参照)
B-9-3 DSP シートを外します。(B-3 項参照)
B-9-4 DC ファン Ass'y を外します。(B-4 項参照)
B-9-5 トップカバー 4 塗装品を外します。(B-5 項参照)
B-9-6 SUB41 シートと SUB42 シートを外します。(B-6 項参照)
B-9-7 SUB43 シートを外します。(B-7 項参照)
B-9-8 [340] のネジ 4 本を外して、AMP シートを外します。(図 B-8)

※ **AMP シートを取り付けるときには、優先ネジ 2 本を図に示す順で先に締めてください。(図 B-8)**

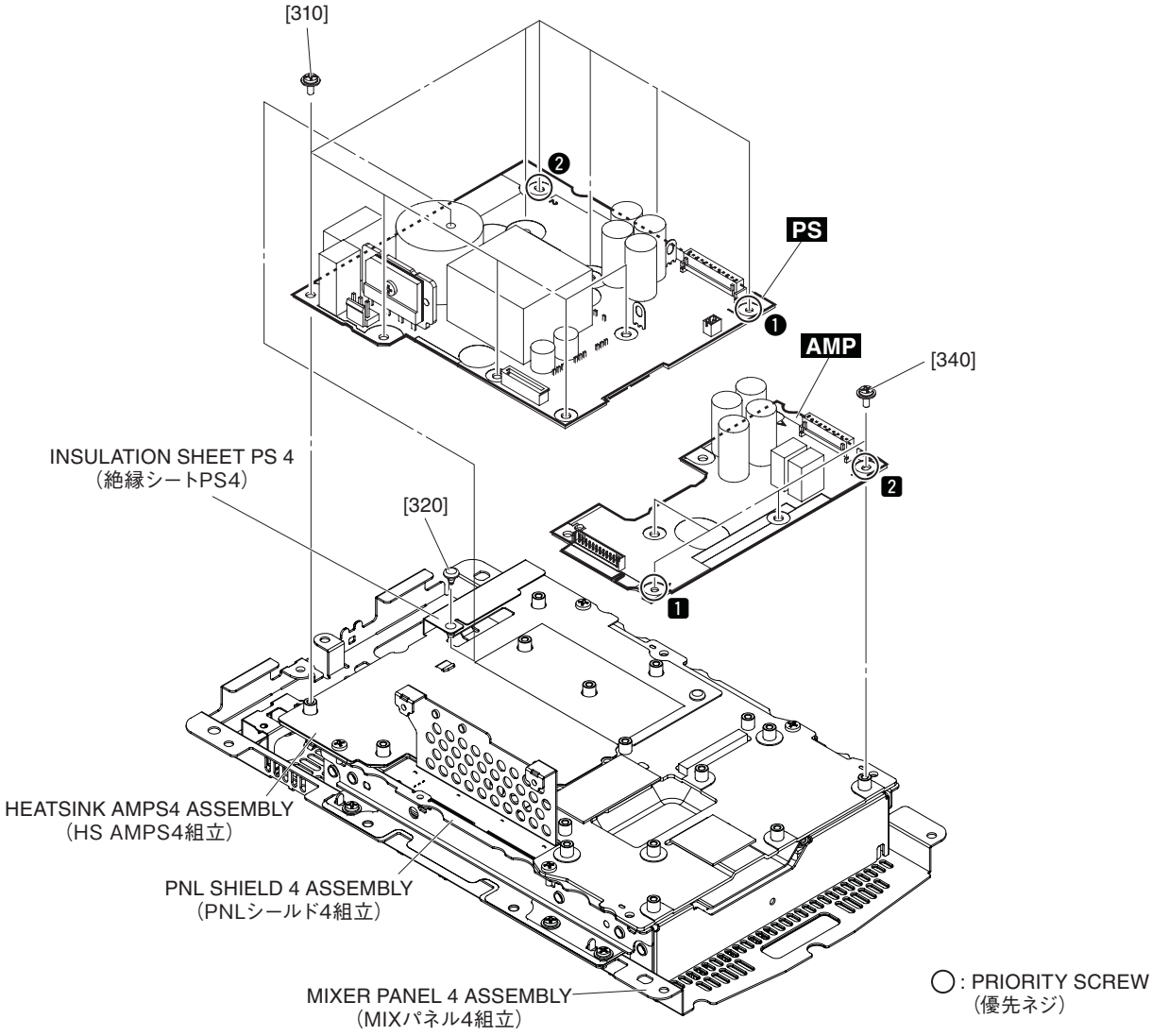

Fig.B-8（図B-8）

B-10. MIX41 Circuit Board, MIX42 Circuit Board
(Time required: About 15 minutes)

B-10-1 Remove the bottom cover 4 assembly. (See procedure B-1.)

B-10-2 Remove the shield mix 4 assembly. (See procedure B-2.)

B-10-3 Remove the top cover 4. (See procedure B-5.)

B-10-4 Remove the SUB41 circuit board and SUB42 circuit board. (See procedure B-6.)

B-10-5 Remove the six (6) screws marked [200]. The PNL shield 4 assembly can then be removed together with the AMP circuit board, DSP circuit board, PS circuit board, SUB43 circuit board and DC fan assembly. (Fig. B-9)

* ***When installing the PNL shield 4 assembly, first tighten the two (2) priority screws as shown in Fig. B-9.***

B-10-6 **MIX41 Circuit Board**

B-10-6-1 Remove the four (4) screws marked [180], nine (9) screws marked [550], eight (8) nuts marked [A] and eight (8) washers marked [B]. The MIX41 circuit board can then be removed. (Fig. B-10, Fig. B-11)

* ***The below parts are not components of the MIX41 circuit board. When replacing the MIX41 circuit board, remove the below parts from the MIX41 circuit board and install them to the new circuit board. (Fig. B-11)***

[170] : BUTTON JOINT HPF 5 pcs

[560A] : PUSH BUTTON HPF 5 pcs

* ***When installing the MIX41 circuit board, first tighten the two (2) priority screws as shown in Fig. B-10.***

B-10. MIX41 シート、MIX42 シート（所要時間 : 約 15 分）

B-10-1 下カバー 4 組立を外します。(B-1 項参照)

B-10-2 シールド MIX4 組立を外します。(B-2 項参照)

B-10-3 トップカバー 4 塗装品を外します。(B-5 項参照)

B-10-4 SUB41 シートと SUB42 シートを外します。(B-6 項参照)

B-10-5 [200] のネジ 6 本を外して、AMP シート、DSP シート、PS シート、SUB43 シート、DC ファン Ass'y と共に PNL シールド 4 組立を外します。(図 B-9)

※ **PNL シールド 4 組立を取り付けるときには、優先ネジ 2 本を図に示す順で先に締めてください。(図 B-9)**

B-10-6 **MIX41 シート**

B-10-6-1 [180] のネジ 4 本と [550] のネジ 9 本と [A] のナット 8 個と [B] のワッシャ 8 個を外して、MIX41 シートを外します。(図 B-10、図 B-11)

※ **下記の部品は MIX41 シートの構成部品ではありません。MIX41 シートを交換する際には、MIX41 シートから下記の部品を取り外して、新しいシートに取り付けてください。(図 B-11)**

[170] : ボタン継ぎ手 HPF 5 個

[560A] : ボタン HPF 5 個

※ **MIX41 シートを取り付けるときには、優先ネジ 2 本を図に示す順で先に締めてください。(図 B-10)**

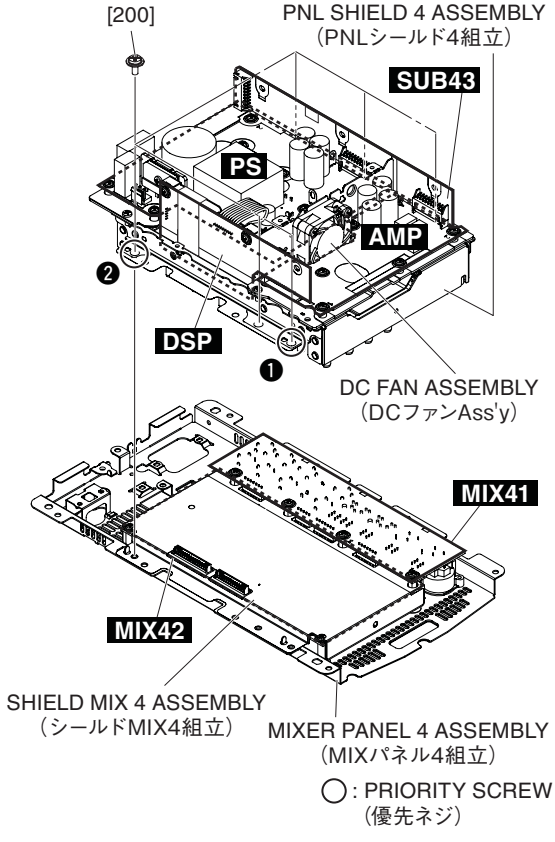

Fig.B-9(図B-9)

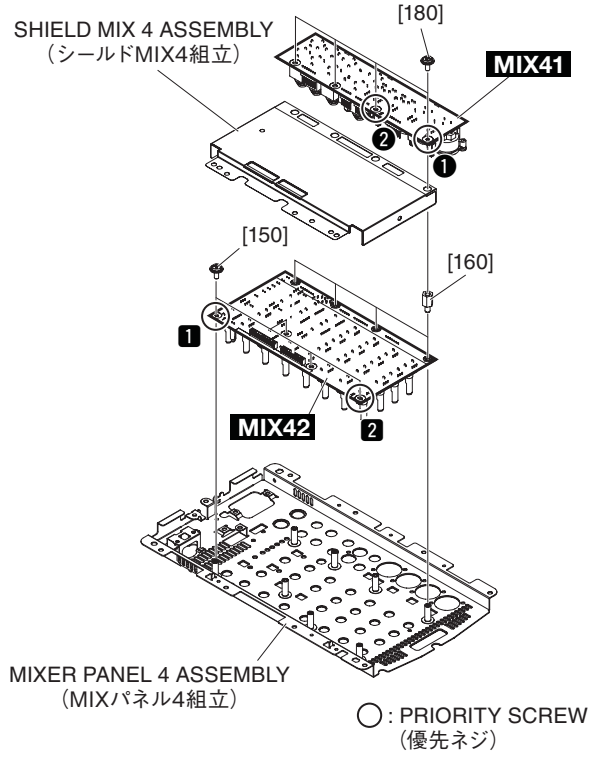

Fig.B-10(図B-10)

B-10-7 **MIX42 Circuit Board**

B-10-7-1 Remove the MIX41 circuit board.
(See procedure B-10-6.)

B-10-7-2 Remove the below parts from the panel side. (Fig. B-11)

[570] : VOLUME KNOB SMALL (WHITE/BLACK) 7 pcs
[580] : VOLUME KNOB SMALL (GREEN/BLACK) 13 pcs
[590] : VOLUME KNOB SMALL (BLUE/BLACK) 5 pcs
[600] : VOLUME KNOB SMALL (RED/BLACK) 1 pc

B-10-7-3 Lift the shield mix 4 assembly in the direction of the arrow as shown in Photo B-1, and remove the four (4) screws marked [150] and four (4) hexagonal spacers marked [160]. The MIX42 circuit board can then be removed. (Fig. B-10, Photo B-1)

* ***The below parts are not components of the MIX42 circuit board. When replacing the MIX42 circuit board, remove the below parts from the MIX42 circuit board and install them to the new circuit board. (Fig. B-11)***

[560B] : PUSH BUTTON HPF 5 pcs
[570] : VOLUME KNOB SMALL (WHITE/BLACK) 7 pcs
[580] : VOLUME KNOB SMALL (GREEN/BLACK) 13 pcs
[590] : VOLUME KNOB SMALL (BLUE/BLACK) 5 pcs
[600] : VOLUME KNOB SMALL (RED/BLACK) 1 pc

* ***When installing the MIX42 circuit board, tighten the four (4) screws marked [150] and then the four (4) hexagonal spacers marked [160].***
First tighten the two (2) priority screws in order as shown in Fig. B-10.

B-10-7 **MIX42 シート**

B-10-7-1 MIX41 シートを外します。(B-10-6 項参照)

B-10-7-2 パネル面から、下記の部品を外してください。(図 B-11)

[570] : ノブ VR 小 (白／黒) 7 個
[580] : ノブ VR 小 (緑／黒) 13 個
[590] : ノブ VR 小 (青／黒) 5 個
[600] : ノブ VR 小 (赤／黒) 1 個

B-10-7-3 シールド MIX4 組立を写真 B-1 のように矢印の方向へめくり、[150] のネジ 4 本と [160] の 6 角スペーサーを 4 本外して、MIX42 シートを外します。(図 B-10、写真 B-1)

※ **下記の部品は、MIX42 シートの構成部品ではありません。MIX42 シートを交換する際には、下記の部品を取り外して、新しいシートに取り付けてください。(図 B-11)**

[560B] : ボタン HPF 5 個
[570] : ノブ VR 小 (白／黒) 7 個
[580] : ノブ VR 小 (緑／黒) 13 個
[590] : ノブ VR 小 (青／黒) 5 個
[600] : ノブ VR 小 (赤／黒) 1 個

※ MIX42 シートを取り付けるときには、[150] のネジ 4 本を締めてから [160] の 6 角スペーサー 4 本を締めてください。
このとき、優先ネジ 2 本を図に示す順で先に締めてください。(図 B-10)

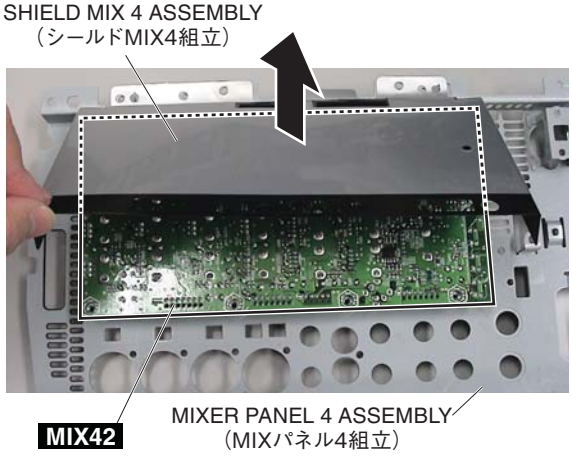

Photo B-1 (写真B-1)

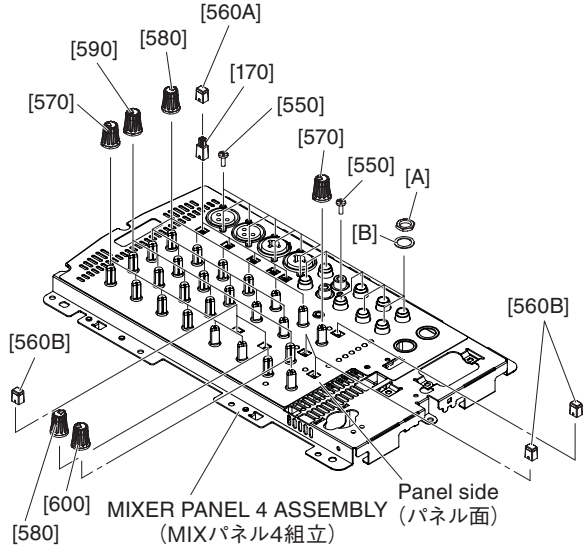

Fig.B-11 (図B-11)

■ LSI PIN DESCRIPTION（LSI 端子機能表）

AK5386VT (YD303A00) **ADC** (Analog to Digital Converter) 22
LC87F1HC8AF5BT3WA-2H (YE724A00) **USB MICROCONTROLLER** 23
LM3S808-IQN50-C2T (YD930A00) **MAIN MICROCONTROLLER**.....23
MFI341S2162 (YE189A00) **iPod/iPhone AUTHENTICATION**.....22
PCM1781DBQR (X7375A00) **DAC** (Digital to Analog Converter) 24
PCM1803ADBR (X7357B00) **ADC** (Analog to Digital Converter) 24
PCM1803DBR (X7357A00) **ADC** (Analog to Digital Converter).....24
WM8524CGEDT/R (YC681B00) **DAC** (Digital to Analog Converter).....22
YLD330-EZE2 (YC111A00) **LED DRIVER**.....24
YSS952-QZE2A (YE441A00) **DSP (SPR-2)** (Digital Signal Processor) 24

● **AK5386VT** (YD303A00) **ADC** (Analog to Digital Converter)

DSP: IC401

PIN NO.	NAME	I/O	FUNCTION	PIN NO.	NAME	I/O	FUNCTION
1	AINR	I	Rch Analog Iuput Pin	11	MCLK	I	Master Clock Input Pin
2	AINL	I	Lch Analog Input Pin	12	SCLK	I/O	Audio Serial Data Clock Pin "L" Output in Master Mode at Power-down mode.
3	CKS1	I	Mode Select 1 Pin				
4	VCOM	O	Common Voltage Output Pin Bias voltage of ADC input.	13	PDN	I	Power Down & Reset Mode Pin "H": Power up, "L": Power down & Reset The AK5386 must be reset once upon power-up.
5	AGND	-	A-nalog Ground Pin				
6	VA	-	Ajnalog Power Supply Pin, +5V				
7	VD	-	Digita1 Power Supply Pin, +3.3V	14	DIF	I	Audio Interface Format Pin "H": 24bit I²S Compatible, "L": 24bit MSB justified
8	DGND	-	Digita1 Ground Pin				
9	SDTO	O	Audio Serial Data Clock Pin "L" Output at Power-down mode.	15 16	CKS2 CKS0	I I	Mode Select 2 Pin Mode Select 0 Pin
10	LRCK	I/O	Output Channel Clock Pin "L" Output in Master Mode at Power-down mode.				

● **MFI341S2162** (YE189A00) **iPod/iPhone AUTHENTICATION**

DSP: IC602

PIN NO.	NAME	I/O	FUNCTION	PIN NO.	NAME	I/O	FUNCTION
1	NC	-	Non connection or connect to ground.	11	VSS	-	Ground
2	P4/$\overline{IRQ}$	I/O	Port / Interrupt request	12	P2/$\overline{IRQ}$	I/O	Port / Interrupt request
3	NC	-	L-channel analog common mode voltage (2.5 V)	13	P1/$\overline{IRQ}$	I/O	
4	$\overline{RES}$	I	Reset	14	P3/$\overline{IRQ}$	I/O	
5	VCC	-	Power supply voltage	15	NC	-	Non connection or connect to ground.
6	NC	-	Non connection or connect to ground.	16	NC	-	
7	NC	-		17	NC	-	
8	NC	-		18	NC	-	
9	NC	-		19	NC	-	
10	NC	-		20	NC	-	

● **WM8524CGEDT/R** (YC681B00) **DAC** (Digital to Analog Converter)

DSP: IC406, IC603

PIN NO.	NAME	I/O	FUNCTION	PIN NO.	NAME	I/O	FUNCTION
1	LINEVOUTL	O	Left line output	9	BCLK	I	Digital audio interface bit clock
2	CPVOUTN	O	Charge Pump negative rail decoupling pin	10	$\overline{MCLK}$	I	Master clock
3	CPCB	O	Charge Pump fly back capacitor pin	11	$\overline{MUTE}$	I	0 = Mute enabled, 1 = Mute disabled
4	LINEGND	-	Charge Pump ground	12	AIFMODE	I	0 = 24-bit Left Justified, 1 = 24-bit I²S, Z = 24-bit Right Justified
5	CPCA	O	Charge Pump fly back capacitor pin	13	AGND	-	Analogue ground
6	LINEVDD	-	Charge Pump supply	14	VMID	O	Analogue midrail decoupling pin
7	DACDAT	I	Digital audio interface data input	15	AVDD	-	Analogue supply
8	LRCLK	I	Digital audio interface left/right clock	16	LINEVOUTR	O	Right line output

• LC87F1HC8AF5BT3WA-2H (YE724A00) USB MICROCONTROLLER

DSP: IC601

PIN NO.	NAME	I/O	FUNCTION	PIN NO.	NAME	I/O	FUNCTION
1	P73	I/O	INT3 input (input with noise filter)/timer 0 event input/ timer 0H capture input/IR remote controller receiver input	31	P22	I/O	INT4 input/HOLD reset input/timer 1 event input/ timer 0L capture input/timer 0H capture input
2	$\overline{RES}$	I	Reset pin				SIO4 data input/output/parallel interface $\overline{RD}$ output
3	XT1	I	General-purpose input port	32	P23	I/O	INT4 input/HOLD reset input/timer 1 event input/ timer 0L capture input/timer 0H capture input
4	XT2	I/O	General-purpose I/O				SIO4 data input/output/parallel interface $\overline{WR}$ output
5	VSS1	-	- Power supply	33	P24	I/O	INT5 input/HOLD reset input/timer 1 event input/ timer 0L capture input/timer 0H capture input
6	CF1	I	Ceramic/crystal resonator input				SIO4 clock input/output/INT7 input/timer 0H capture 1 input
7	CF2	O	Ceramic/crystal resonator output	34	P25	I/O	INT5 input/HOLD reset input/timer 1 event input/ timer 0L capture input/timer 0H capture input
8	VDD1	-	+ Power supply				SIO9 data input/output/parallel interface $\overline{RD9}$ output
9	SO0	I/O	SIO0 data output	35	P26	I/O	INT5 input/HOLD reset input/timer 1 event input/ timer 0L capture input/timer 0H capture input
10	SI0	I/O	SIO0 data input/bus input/output				SIO9 data input/output/parallel interface $\overline{WR9}$ output
11	SCK0	I/O	SIO0 clock input/output	36	P27	I/O	INT5 input/HOLD reset input/timer 1 event input/ timer 0L capture input/timer 0H capture input
12	SO1	I/O	SIO1 data output				SIO9 clock input/output
13	SI1	I/O	SIO1 data input/bus input/output	37	UHD-	I/O	USB data I/O pin UHD-/general-purpose I/O port
14	SCK1	I/O	SIO1 clock input/output	38	UHD+	I/O	USB data I/O pin UHD+/general-purpose I/O port
15	P16	I/O	Timer 1 PWML output	39	VDD3	-	USB reference voltage
16	P17	I/O	Timer 1 PWMH output/beeper output	40	VSS3	-	- Power supply
17	PWM1	I/O	Audio interface master clock output	41	UFILT	I/O	USB interface PLL filter pin
18	PWM0/MCLKO	I/O	Audio interface master clock output	42	AFILT	I/O	Audio interface PLL filter pin
19	VDD2	-	+ Power supply	43	P32	I/O	
20	VSS2	-	- Power supply	44	URX1	I/O	UART1 receive
21	P00	I/O	AD converter input ports	45	UTX1	I/O	UART1 transmit
22	P01	I/O		46	P70	I/O	INT0 input/HOLD reset input/timer 0L capture input/watchdog timer output
23	P02	I/O	AD converter input ports Onchip debugger pins	47	P71	I/O	INT1 input/HOLD reset input/timer 0H capture input
24	P03	I/O		48	P72	I/O	INT2 input/HOLD reset input/timer 0 event input/ timer 0L capture input/high speed clock counter input
25	P04	I/O					
26	SDAT	I/O	System clock output/audio interface SDAT input/output				
27	BCLK	I/O	Timer 6 toggle output/audio interface BCLK input/output				
28	LRCK	I/O	Timer 7 toggle output/audio interface LRCK input/output				
29	P20	I/O	INT4 input/HOLD reset input/timer 1 event input/ timer 0L capture input/timer 0H capture input INT6 input/timer 0L capture 1 input				
30	P21	I/O	INT4 input/HOLD reset input/timer 1 event input/ timer 0L capture input/timer 0H capture input				

• LM3S808-IQN50-C2T (YD930A00) MAIN MICROCONTROLLER

DSP: IC505

PIN NO.	NAME	I/O	FUNCTION	PIN NO.	NAME	I/O	FUNCTION
1	ADC0	I	Analog Analog-to-digital converter input 0.	26	PD1	I/O	GPIO port D bit 1.
2	ADC1	I	Analog Analog-to-digital converter input 1.	27	PD2/	I/O	GPIO port D bit 2./
3	ADC2	I	Analog Analog-to-digital converter input 2.		U1Rx	I	UART module 1 receive.
4	ADC3	I	Analog Analog-to-digital converter input 3.	28	PD3/	I/O	GPIO port D bit 3./
5	$\overline{RST}$	I	TTL System reset input.		U1Tx	O	UART module 1 transmit.
6	LDO	-	Low drop-out regulator output voltage. This pin requires an external capacitor between the pin and GND of 1 µF or greater.	29	PB0/CCP0	I/O	GPIO port B bit 0./Capture/Compare/PWM 0.
				30	PB1/CCP2	I/O	GPIO port B bit 1./Capture/Compare/PWM 2.
				31	GND	-	Ground reference for logic and I/O pins.
7	VDD	-	Power Positive supply for I/O and some logic.	32	VDD	-	Positive supply for I/O and some logic.
8	GND	-	Power Ground reference for logic and I/O pins.	33	PB2/I2CSCL	I/O	GPIO port B bit 2./I2C clock.
9	OSC0	I	Analog Main oscillator crystal input or an external clock reference input.	34	PB3/I2CSDA	I/O	GPIO port B bit 3./I2C data.
				35	PE0	I/O	GPIO port E bit 0.
10	OSC1	O	Main oscillator crystal output. Leave unconnected when using a single-ended clock source.	36	PE1	I/O	GPIO port E bit 1.
				37	PC3/	I/O	GPIO port C bit 3./
11	PC7/CCP4	I/O	GPIO port C bit 7./Capture/Compare/PWM 4.		TDO/SWO	O	JTAG TDO and SWO.
12	PC6/CCP3	I/O	GPIO port C bit 6./Capture/Compare/PWM 3.	38	PC2/	I/O	GPIO port C bit 2.
13	PC5/CCP1	I/O	GPIO port C bit 5./Capture/Compare/PWM 1.		TDI	I	JTAG TDI.
14	PC4	I/O	GPIO port C bit 4.	39	PC1/ SWDIO/TMS	I/O	GPIO port C bit 1./ JTAG TMS and SWDIO.
15	VDD	-	Positive supply for I/O and some logic.				
16	GND	-	Ground reference for logic and I/O pins.	40	PC0/	I/O	GPIO port C bit 0.
17	PA0/	I/O	GPIO port A bit 0./		SWCLK/TCK	I	JTAG/SWD CLK.
	U0Rx	I	UART module 0 receive.	41	PB7/	I/O	GPIO port B bit 7.
18	PA1/	I/O	GPIO port A bit 1./		$\overline{TRST}$	I	JTAG TRST.
	U0Tx	O	UART module 0 transmit.	42	PB6/	I/O	GPIO port B bit 6.
19	PA2/SSIClk	I/O	GPIO port A bit 2./SSI clock.		C0+	I	Analog comparator 0 positive input.
20	PA3/SSIFss	I/O	GPIO port A bit 3./SSI frame.	43	PB5/CCP5	I/O	GPIO port B bit 5./Capture/Compare/PWM 5.
21	PA4/	I/O	GPIO port A bit 4./	44	PB4/	I/O	GPIO port B bit 4.
	SSIRx	I	SSI receive.		C0-	I	Analog comparator 0 negative input.
22	PA5/	I/O	GPIO port A bit 5./	45	ADC7	I	Analog-to-digital converter input 7.
	SSITx	O	SSI transmit.	46	ADC6	I	Analog-to-digital converter input 6.
23	VDD	-	Positive supply for I/O and some logic.	47	ADC5	I	Analog-to-digital converter input 5.
24	GND	-	Ground reference for logic and I/O pins.	48	ADC4	I	Analog-to-digital converter input 4.
25	PD0	I/O	GPIO port D bit 0.				

• **PCM1781DBQR** (X7375A00) **DAC** (Digital to Analog Converter)

DSP: IC407

PIN NO.	NAME	I/O	FUNCTION	PIN NO.	NAME	I/O	FUNCTION
1	FMT	I	Data format select	9	TEST	-	Test pin for factory use. Must be LOW or open
2	DEMP0	I	De-emphasis control	10	NC	-	No connection
3	DEMP1	I	De-emphasis control	11	V_{CC}	-	Power supply, +5V
4	MUTE	I	Soft mute control	12	AGND	-	Ground
5	SCK	I	System clock input	13	V_{COM}	-	Common voltage decoupling
6	DATA	I	Audio data digital input	14	$V_{OUT}R$	O	Analog output for R-channel
7	BCK	I	Audio data bit clock input	15	$V_{OUT}L$	O	Analog output for L-channel
8	LRCK	I	Audio data left and right clock input	16	ZEROA	O	Zero flag output for L- and R-channels

• **PCM1803DBR** (X7357A00) **ADC** (Analog to Digital Converter)
• **PCM1803ADBR** (X7357B00) **ADC** (Analog to Digital Converter)

DSP: IC402

PIN NO.	NAME	I/O	FUNCTION	PIN NO.	NAME	I/O	FUNCTION
1	VINL	I	Analog input (L ch)	11	BCK	I/O	Audio data bit clock input/output
2	VINR	I	Analog input (R ch)	12	DOUT	O	Audio data digital output
3	VREF1	-	Reference-voltage-1 decoupling capacitor	13	DGND	-	Digital ground
4	VREF2	-	Reference-voltage-2 decoupling capacitor	14	V_{DD}	-	Digital power supply +3.3V
5	V_{CC}	-	Analog power supply +5V	15	SCKI	I	System clock input
6	AGND	-	Analog ground	16	OSR	I	Oversampling ratio select input
7	$\overline{PDWN}$	I	Power-down control, active-low	17	FMT0	I	Audio data format select input 0
8	BYPAS	I	HPF bypass control	18	FMT1	I	Audio data format select input 1
9	TEST	I	Test, must be connected to DGND	19	MODE0	I	Mode select input 0
10	LRCK	I/O	Audio data latch enable input/output	20	MODE1	I	Mode select input 1

• **YLD330-EZE2** (YC111A00) **LED DRIVER**

MIX42: IC951

PIN NO.	NAME	I/O	FUNCTION	PIN NO.	NAME	I/O	FUNCTION
1	GND	I/O	Ground	9	OUTN4	O	Output Current Drivers
2	SDI	-	Serial Data Input	10	OUTN5	O	Output Current Drivers
3	CLK	I	Serial Data Clock	11	OUTN6	O	Output Current Drivers
4	LD	I	Serial Data Load	12	OUTN7	O	Output Current Drivers
5	OUTN0	I	Output Current Drivers	13	OEN	I	Output Enable
6	OUTN1	O	Output Current Drivers	14	SDO	O	Serial Data Output
7	OUTN2	O	Output Current Drivers	15	REXT	I	External Resistor Connection
8	OUTN3	O	Output Current Drivers	16	VDD	-	Positive Supply Voltage

• **YSS952-QZE2A** (YE441A00) **DSP (SPR-2)** (Digital Signal Processor)

DSP: IC403

PIN NO.	NAME	I/O	FUNCTION	PIN NO.	NAME	I/O	FUNCTION
1	GPIO5	I/O	General-purpose I/O pins	17	OPEN	-	Leave this pin open
2	GPIO4	I/O		18	DVSS	-	GND
3	GPIO3	I/O		19	IRQ_N	O	Interrupt request output pin to the host controller
4	DVSS	-	GND	20	DVDD18	-	Core power supply
5	GPIO2	I	General-purpose I/O pins	21	GPIO11	I/O	General-purpose I/O pins
6	GPIO1	I		22	TESTb	I	Test pin
7	GPIO0	I		23	DVSS	-	GND
8	PLLVDD	-	PLL power supply	24	OPEN	-	Leave this pin open
9	IC_N	I	Hardware reset pin	25	DVSS	-	GND
10	PLLVSS	-	PLL GND	26	GPIO10	I/O	General-purpose I/O pins
11	PLLVSS	-		27	GPIO9	I/O	
12	XIN	I	Clock input pin	28	GPIO8	I/O	
13	XOUT	O	Clock output pin	29	IOVDD	-	Control interface power supply
14	IOVDD	-	Control interface power supply	30	GPI07	I/O	General-purpose I/O pins
15	SCL	I	I^2C control bus clock input pin	31	DVDD18	-	Core power supply
16	SDA	I/O	I^2C control bus data I/O pin	32	GPI06	I/O	General-purpose I/O pins

■ CIRCUIT BOARDS（シート基板図）

AMP Circuit Board (YE061C0) 30
DSP Circuit Board (YE102C0) 26/27
MIX41 Circuit Board (YE035D0) 28/29
MIX42 Circuit Board (YE035D0) 28/29
NET41 Circuit Board (YE149D0) 25
NET42 Circuit Board (YE149D0) 25
PS Circuit Board (YE024E0) 26/27
SUB41 Circuit Board (YE062D0) 31
SUB42 Circuit Board (YE062D0) 32
SUB43 Circuit Board (YE062D0) 32

Note: See parts list for details of circuit board component parts.
注： シートの部品詳細はパーツリストをご参照ください。

● NET41 Circuit Board

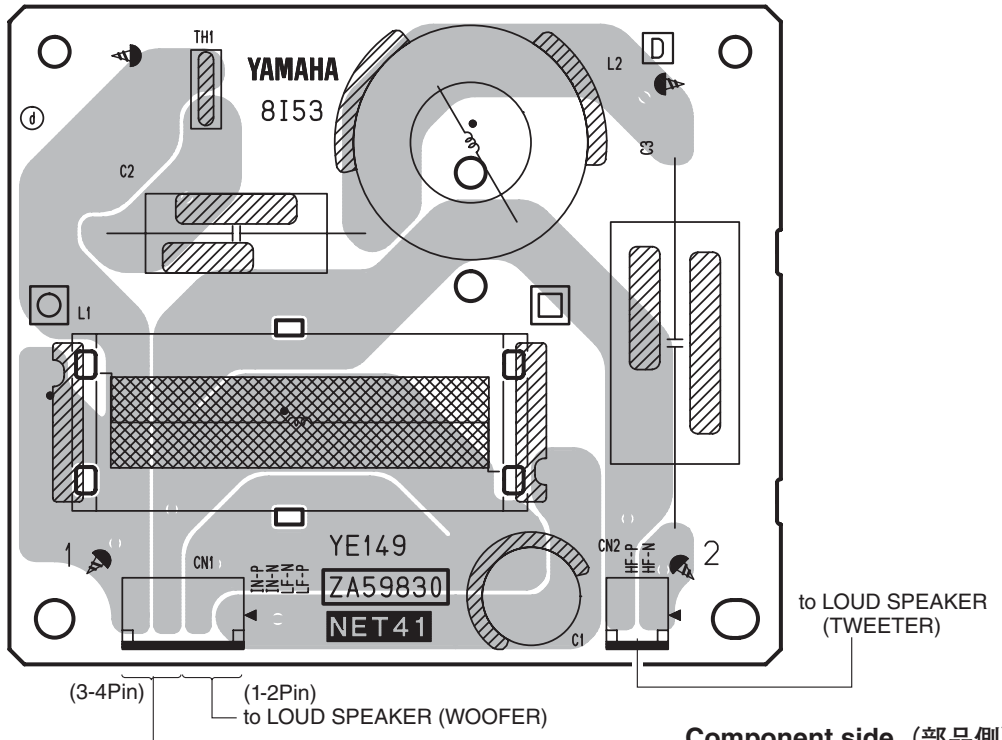

Component side（部品側）

● NET42 Circuit Board

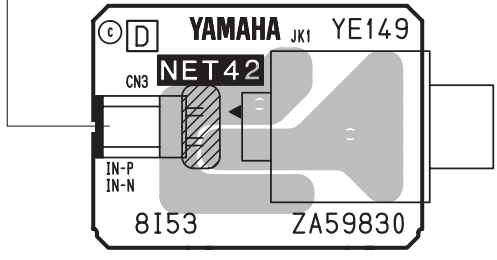

Component side（部品側）

• DSP Circuit Board

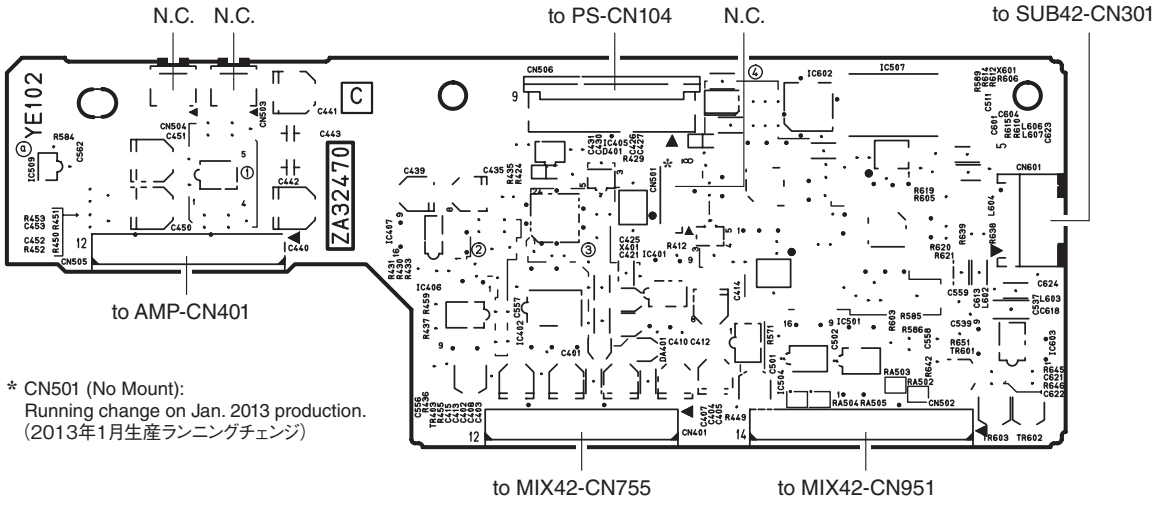

Component side（部品側）

• PS Circuit Board

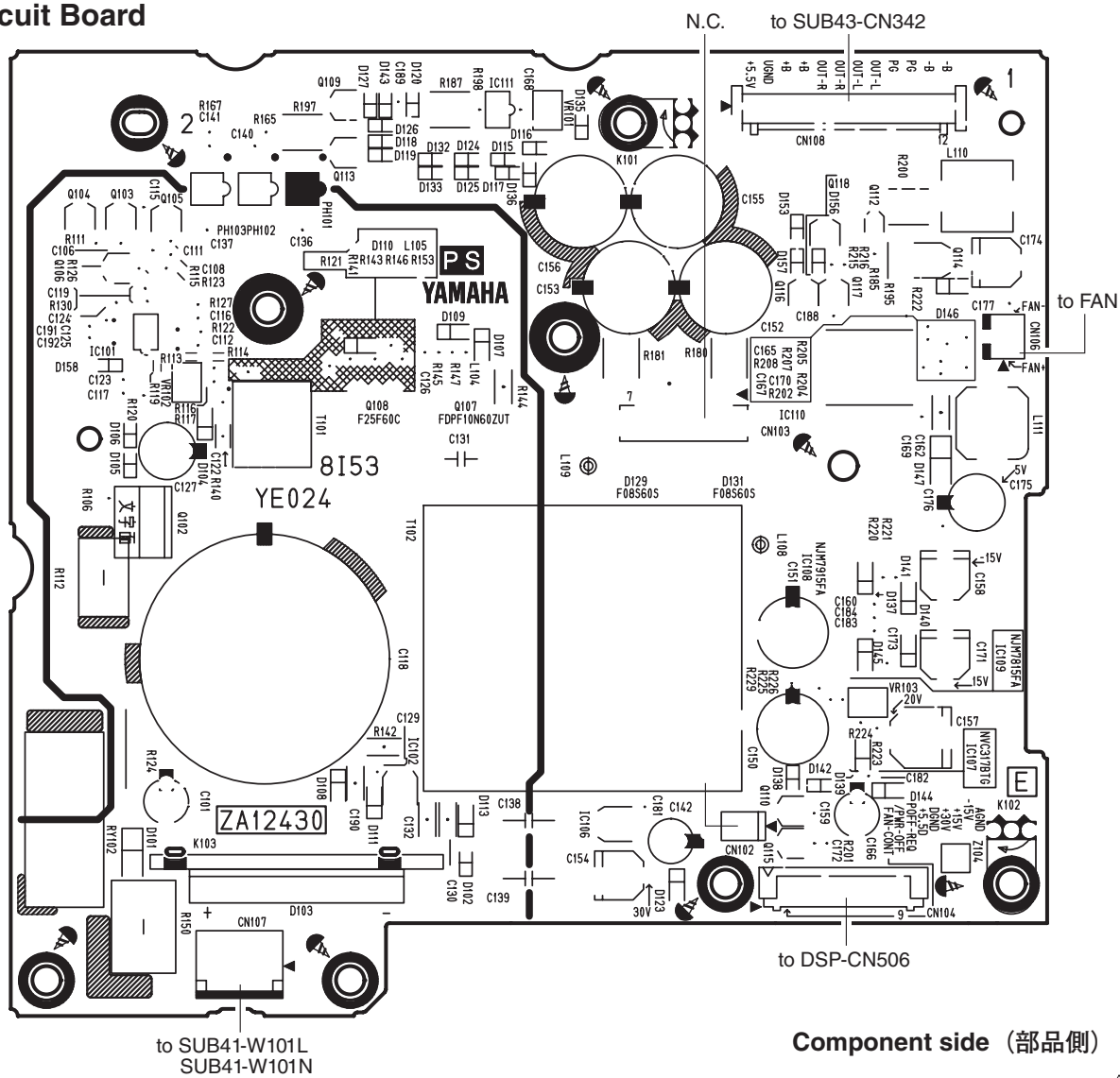

Component side（部品側）

DSP: 2NA-ZA32470 ⚠1
PS: 2NA-ZA12430 ⚠2

• DSP Circuit Board

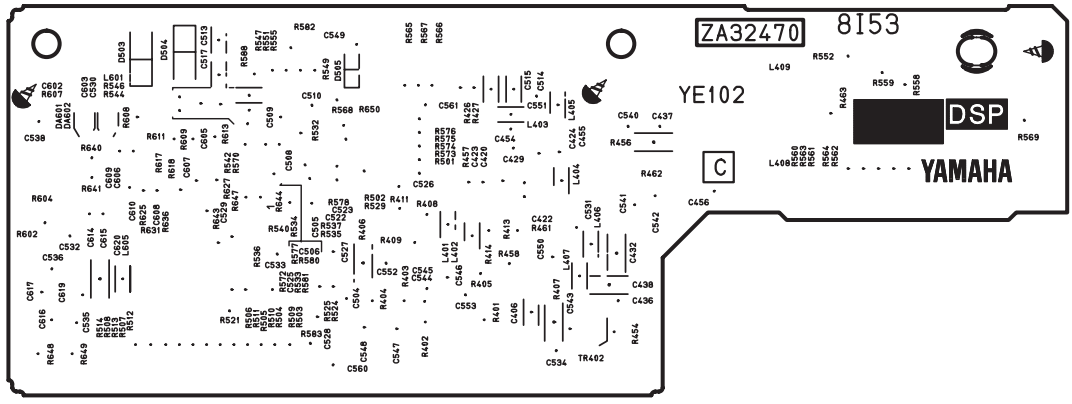

Pattern side（パターン側）

• PS Circuit Board

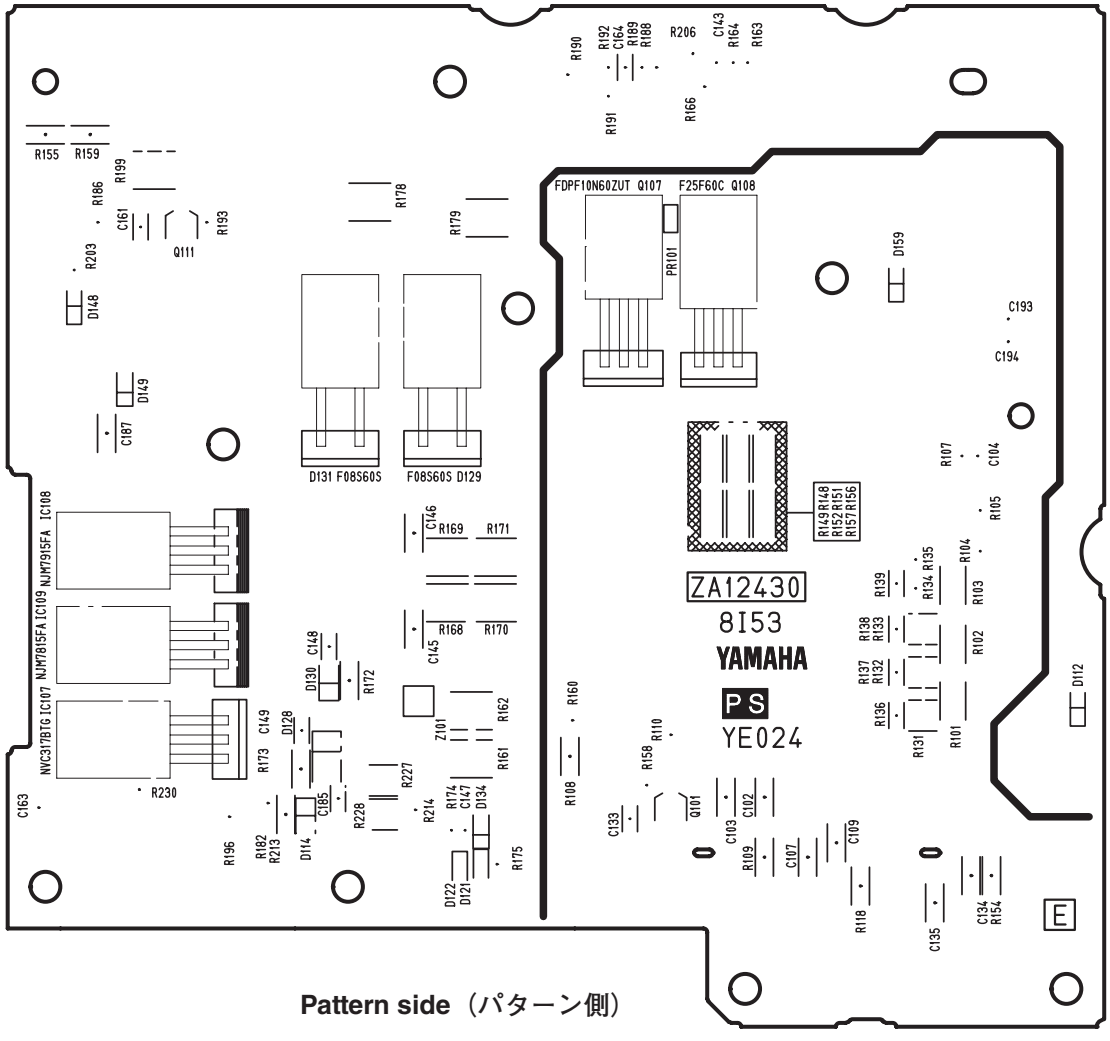

Pattern side（パターン側）

DSP: 2NA-ZA32470 ⚠1
PS: 2NA-ZA12430 ⚠2

• MIX41 Circuit Board

Scale: 90/100

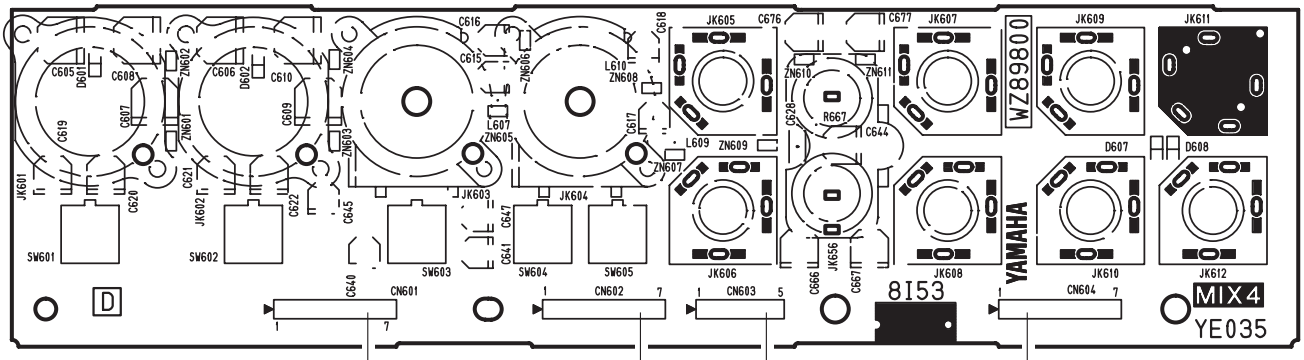

Component side
（部品側）

• MIX42 Circuit Board

Scale: 90/100

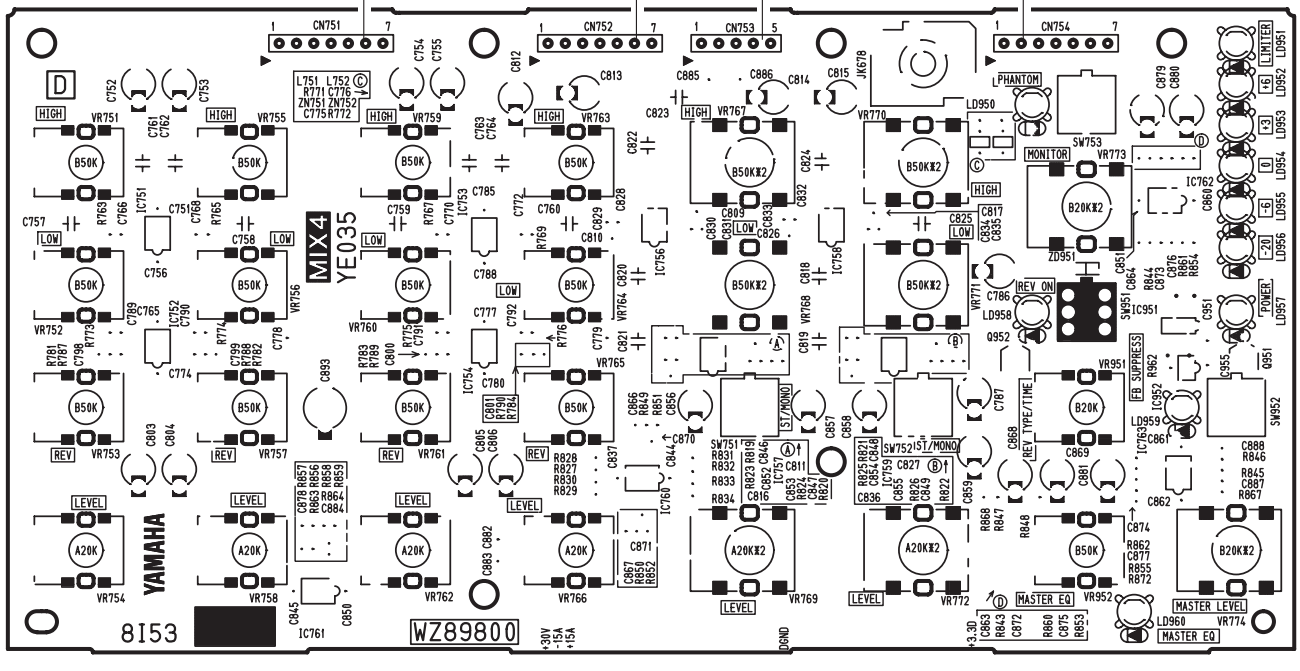

Component side（部品側）

• MIX41 Circuit Board

Scale: 90/100

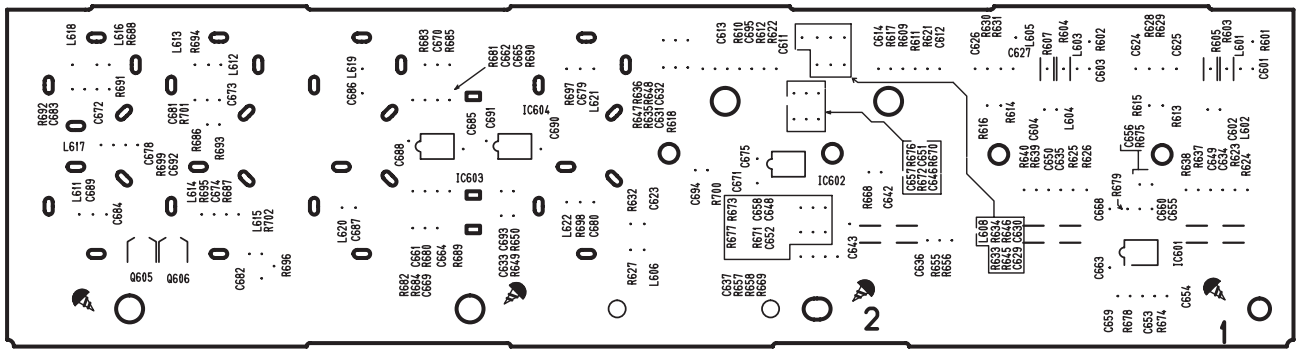

Pattern side（パターン側）

• MIX42 Circuit Board

Scale: 90/100

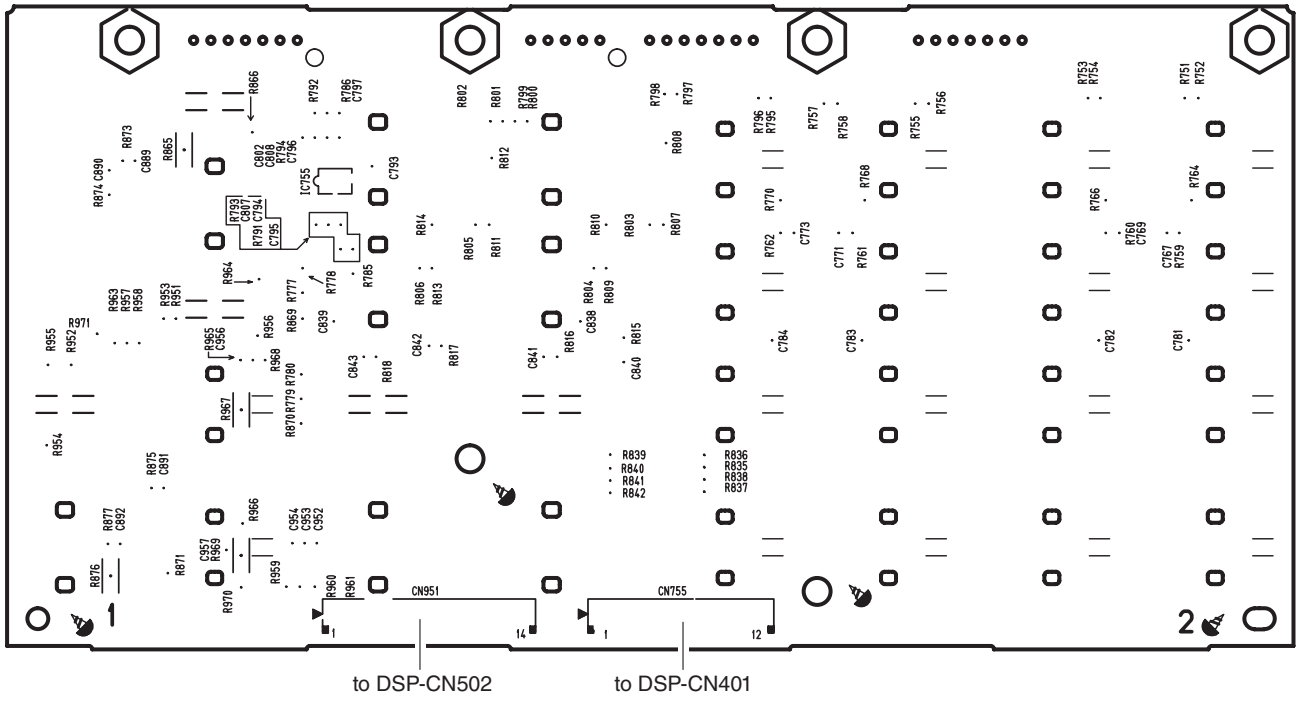

Pattern side（パターン側）

• AMP Circuit Board

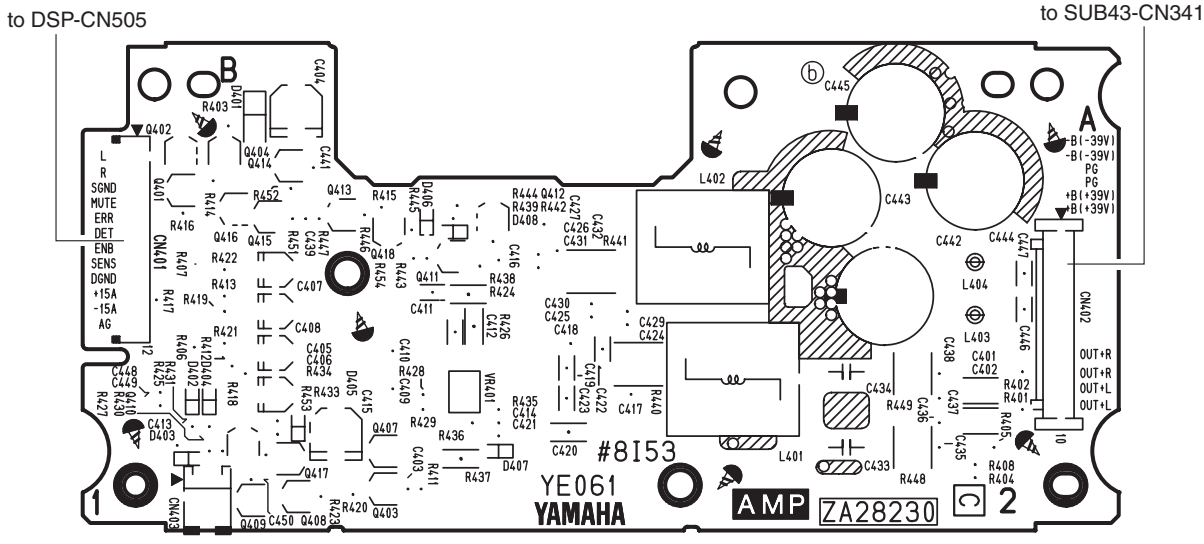

Component side（部品側）

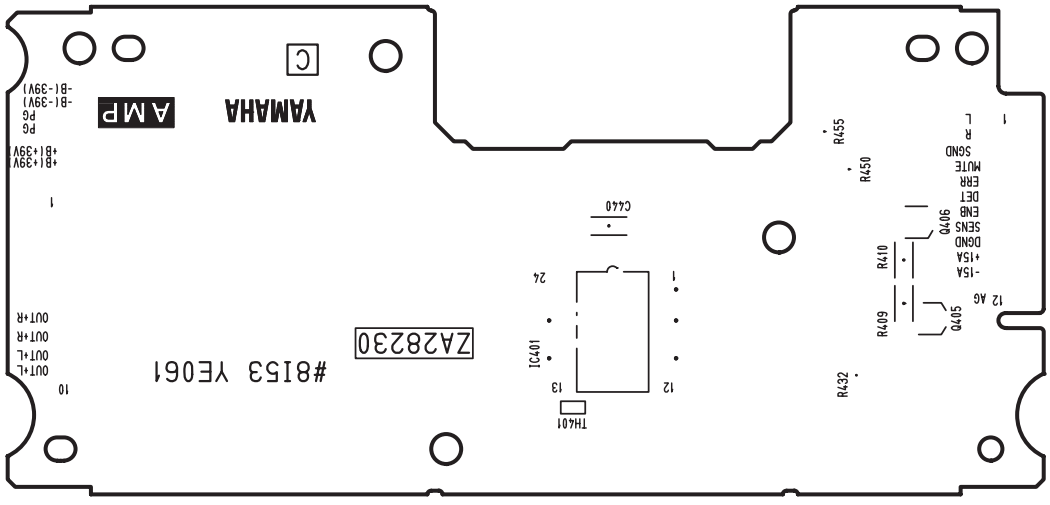

Pattern side（パターン側）

● SUB41 Circuit Board

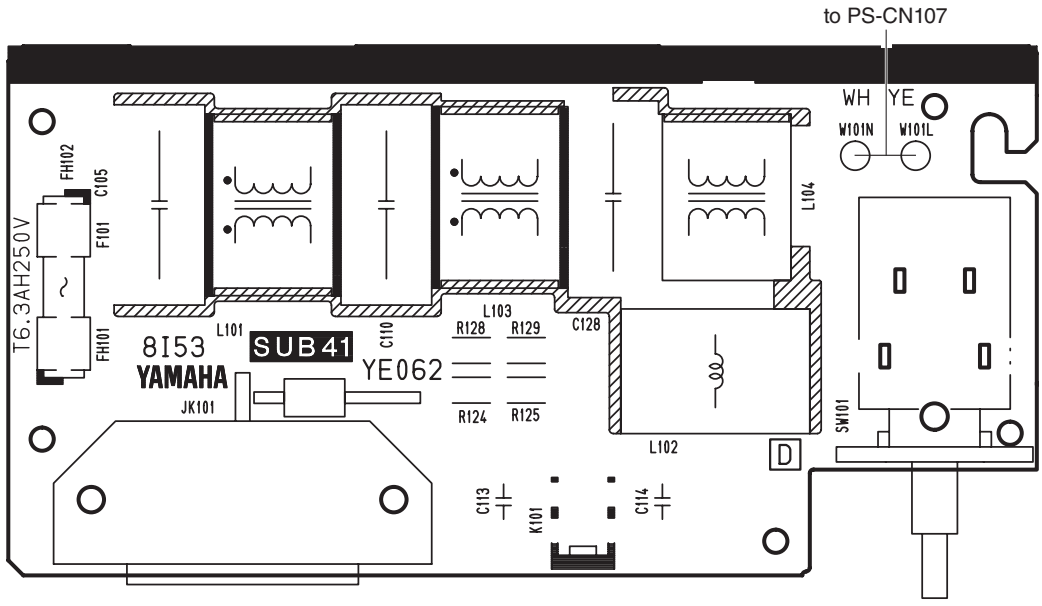

Component side（部品側）

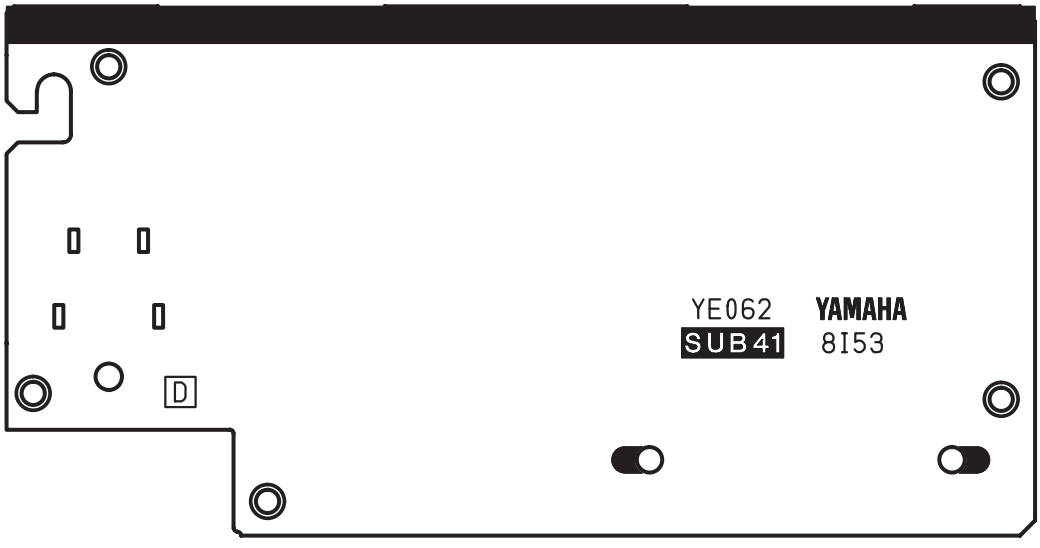

Pattern side（パターン側）

● SUB42 Circuit Board

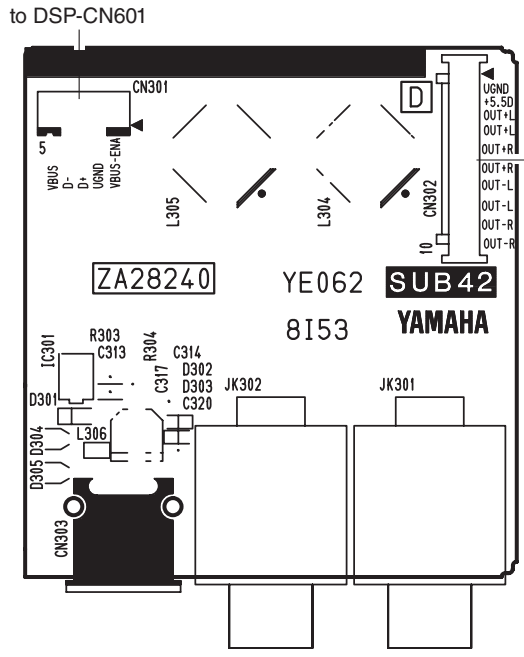

Component side（部品側）

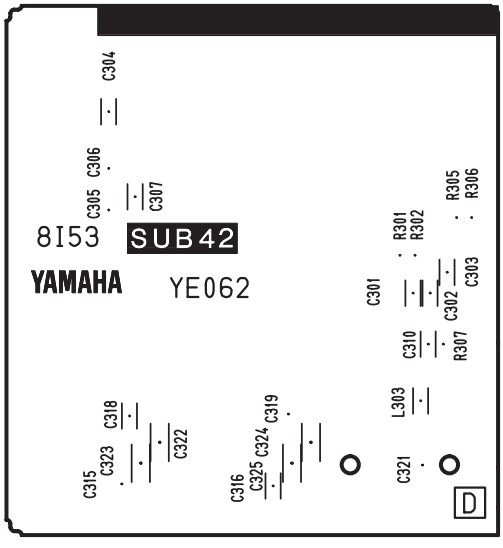

Pattern side（パターン側）

● SUB43 Circuit Board

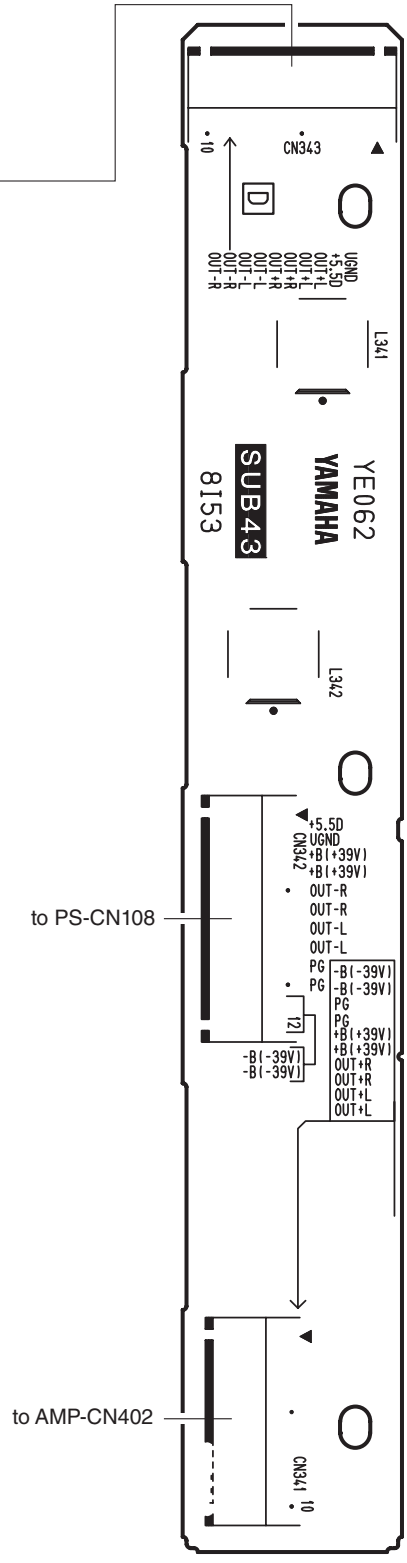

Component side（部品側）

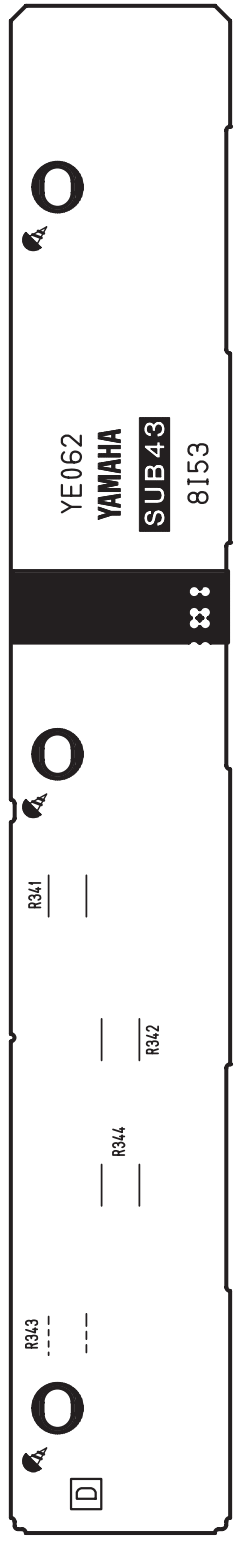

Pattern side（パターン側）

TEST PROGRAM（テストプログラム）

This test program is applied to the STAGEPAS 400i.

1. Preparation

1-1. Required items

- Personal Computer
  DOS/V machine 1 unit
  Windows XP SP3 with COM port
  (CPU Pentium 500 MHz or above, RAM 256 MB or above)
  Windows 7 with COM port
  (CPU multi core 1.0 GHz or above,
  RAM 1 GB(32 bit)/2 GB(64 bit) or above)
- Serial interface jig set for diagnosis : ZF928400
  (USB2UART-CP2102) x 1
  A2-SH cable x 1
- USB cable x 1
- iPhone/iPod

If the operation system is Windows XP, download the USB-UART conversion jig driver from the YSISS homepage.
*For Windows 7, it is recognized as the COM port.

1-2. Application for Service inspection

Download the latest version of application files for service inspection from the YSISS homepage and copy them to C drive of personal computer as shown below.
(URL >> http://plaza.yamaha.co.jp/ysiss/exindex.nsf)

- ***C:¥Stagepas¥tools¥Diag¥DiagSTAGEPASII-SERVICE.exe***
- ***C:¥Stagepas¥tools¥Diag¥DiagSTAGEPASII-SERVICE.ini***

These are used for displaying the instruction of test execution and the result of execution.

1-3. Connection

Perform connection as shown in the figure below.

このテストプログラムはSTAGEPAS 400iに適用されます。

1. 準備

1-1. 必要なもの

- パソコン
  DOS/V 機 1 台
  Windows XP SP3 COM ポート有り
  (CPU Pentium 500 MHz 以上、RAM 256 MB 以上)
  Windows 7 COM ポート有り
  (CPU マルチコア 1.0 GHz 以上、
  RAM 1 GB 以上 (32 bit)/2 GB(64 bit) 以上)
- ダイアグ用シリアルインターフェース治具セット：ZF928400
  （USB2UART-CP2102）× 1
  A2-SH ケーブル× 1
- USB ケーブル× 1
- iPhone/iPod × 1

OS が XP の場合は、USB-UART 変換治具のドライバーを YSISS ホームページからダウンロードしてください。
※ Windows7 では COM ポートと認識されます。

1-2. サービス検査用アプリケーション

YSISS ホームページからサービス検査用アプリケーションファイル最新版をダウンロードし、パソコンの C ドライブに下記のようにコピーします。
（***URL >> http://plaza.yamaha.co.jp/ysiss/index.nsf***）

- ***C:¥Stagepas¥tools¥Diag¥DiagSTAGEPASII-SERVICE.exe***
- ***C:¥Stagepas¥tools¥Diag¥DiagSTAGEPASII-SERVICE.ini***

これらはテスト実行指示と実行結果を表示するために使用します。

1-3. 接続

下図のように接続します。

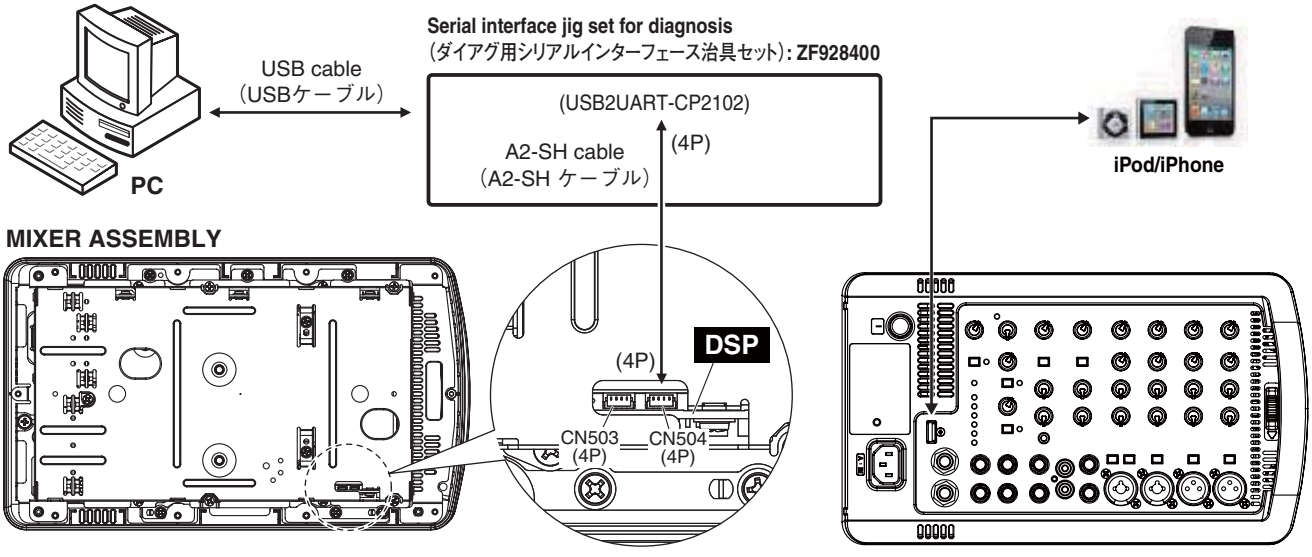

2. Service inspection

2-1. How to activate

(1) Turn on the mixer 400 assembly while pushing the REVERB ON switch.
About 4 seconds later, the diagnostic mode is activated, and all the LEDs on the panel are turned on (except LED “PHANTOM CH1/2”).

(2) Run application for Service inspection (DiagSTAGEPASII-SERVICE.exe).
The following inspection screen is displayed.

Note:
If not all the LEDs on the panel are turned on, it may be considered that a mode other than the diagnostic mode is activated, the location of installation is mistaken, or there is a malfunction of peripheral circuitry.

2. サービス検査

2-1. 起動方法

(1) REVERB ON スイッチを押した状態でミキサー Ass'y の電源を入れます。
約 4 秒後、ダイアグモードが起動し、パネルの LED が全点灯します。(LED "PHANTOM CH1/2" は除きます。)

(2) サービス検査用アプリケーション (DiagSTAGEPASII-SERVICE.exe) を起動します。

注：
パネルの LED が全点灯しない場合、ダイアグモード以外のモードで起動したか、設置ミスまたは周辺回路の故障が考えられます。

Inspection screen（検査画面）

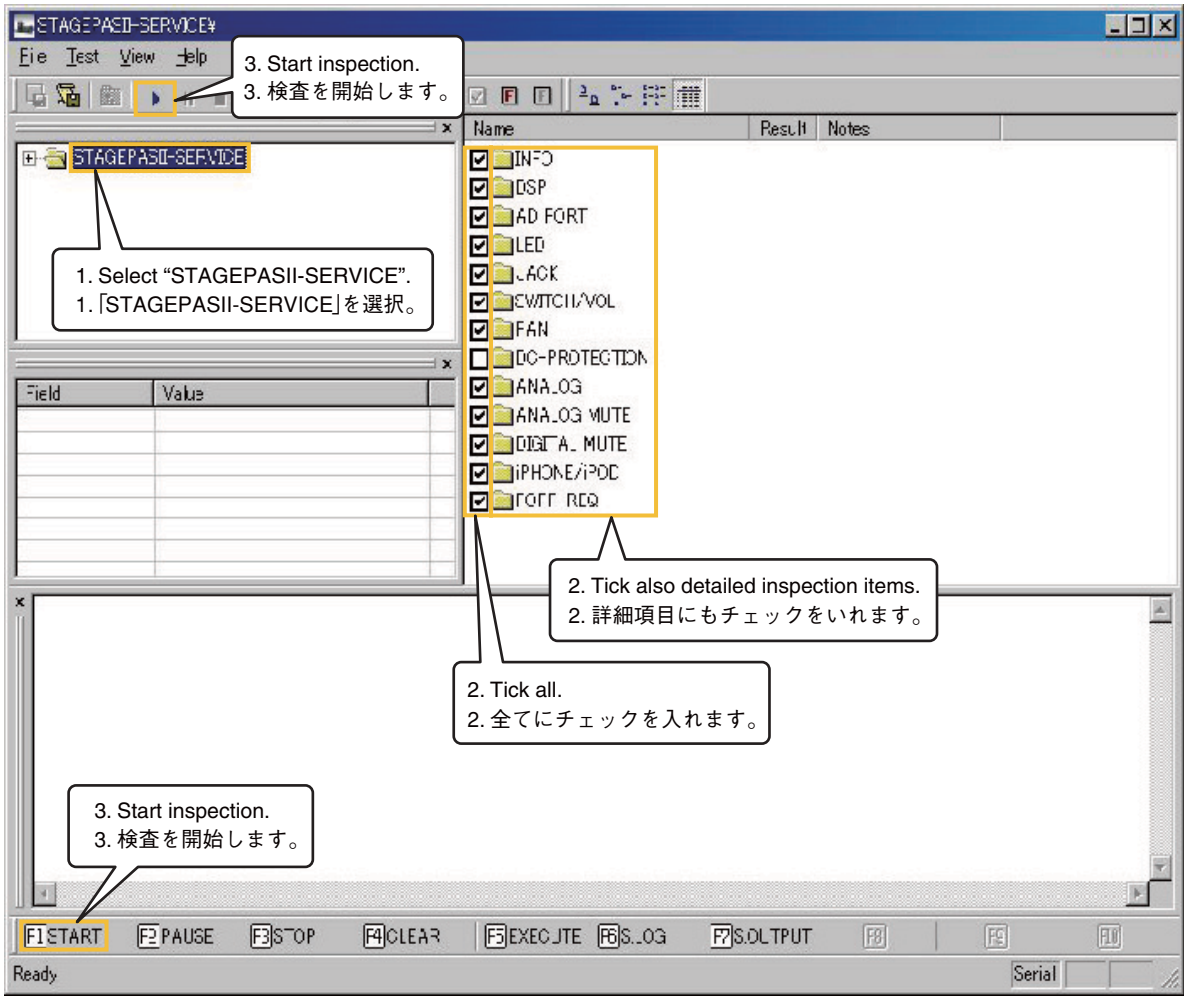

* The DC-PROTECTION inspection is removed for the default in order to operate an inner terminal.

※ DC-PROTECTION 検査は、内部端子を操作するため、デフォルト対象からはずしてあります。

3. Test Items

For details of inspection refer to “INSPECTIONS” on page 51.

3-1. INFO inspection

Check VERSION number and MODEL ID by sight.
The result is displayed in property window as shown below.

* It’s possible that the column of value is in blank.
* Example is described in the column of Value.
* If firmware is broken, “firmware is broken” is displayed in VERSION.

Field	Value (Example)	Supplementary note
VERSION	V0.30	Character string of Version.
MODEL ID	STAGEPAS400i	Corresponding Model ID.

Troubleshooting

Check signal line between SW (DSP circuit board: SW701) and CPU (DSP circuit board: IC701), and SW itself.

3-2. DSP inspection

Communication condition with DSP via I2C-BUS and operational state of inside DSP are inspected automatically.
The result is displayed in output window as shown below.

When Normal

I2C DSP COM	PASS: DSP COMMUNICATION
I2C DSP CTRL	PASS: DSP CONTROL

When out of order

I2C DSP COM	FAIL: DSP COMMUNICATION
I2C DSP CTRL	FAIL: DSP CONTROL

Troubleshooting

If “FAIL: DSP COMMUNICATION” is indicated, check wire connection and the following parts: DSP (DSP circuit board: IC403) and CPU (DSP circuit board: IC505)

3-3. AD input port inspection

The voltage (temperature) from T-SENSE port and the voltage from V-BUS port are inspected automatically.

● T-SENSE port

The result is displayed in output window as shown below.

When Normal

0.60 V ~ 1.28 V	PASS: Temperature (x.xx V)

When Abnormal

0.59 V or below	FAIL: Temperature *(x.xx V)
1.29 V or above	FAIL: Temperature *(x.xx V)

*(x.xxV) represents electric pressure (temperature) measured.

3. 検査項目

検査の詳細は「検査」（51 ページ）を参照してください。

3-1. INFO 検査

VERSION 番号、MODEL ID を目視で確認します。
検査結果はプロパティウインドウへ下記のように表示されます。
※ Value の欄が空白の場合もありえます。
※ Value の欄には、例を記入してあります。
※ ファームウェアが破壊している場合、「VERSION」に「firmware is broken」と表示されます。

Field	Value（例）	補足
VERSION	V0.30	バージョン文字列
MODEL ID	STAGEPAS400i	該当するモデル ID

トラブルシューティング

DSP シートと AMP シートの接続、AMP シート上の DC 検出回路を確認してください。

3-2. DSP 検査

I2C-BUS 経由の DSP との通信状態、DSP 内部の動作状態の良否を自動的に検査します。
検査結果はアウトプットウインドウへ下記のように表示されます。

正常時

I2C DSP COM	PASS：DSP COMMUNICATION
I2C DSP CTRL	PASS：DSP CONTROL

故障時

I2C DSP COM	FAIL：DSP COMMUNICATION
I2C DSP CTRL	FAIL：DSP CONTROL

トラブルシューティング

“FAIL：DSP COMMUNICATION” と表示されている場合、結線及び下記の部品を確認してください。
DSP（DSP シート：IC403）と CPU（DSP シート：IC505）

3-3. AD 入力ポート検査

T-SENSE ポートからの電圧（温度）、V-BUS ポートからの電圧を自動的に検査します。

● T-SENSE port

検査結果はアウトプットウインドウへ下記のように表示されます。
正常時

0.60 V ～ 1.28 V	PASS: Temperature *(x.xx V)

異常時

0.59 V 以下	FAIL: Temperature *(x.xx V)
1.29 V 以上	FAIL: Temperature *(x.xx V)

*(x.xxV) は、測定した電圧 (温度) を表示します。

● **V-BUS port**

The result is displayed in output window as shown below.

When Normal

2.50 V ~ 2.70 V	PASS: V-SUB *(x.xx V)

When Abnormal

2.49 V or below	FAIL: V-SUB *(x.xx V)
2.71 V or above	FAIL: V-SUB *(x.xx V)

*(x.xxV) represents electric pressure measured.

3-4. LED inspection

LIMIT LED lights. → Conduct inspection whether it turns off the light.
SIGNAL LED lights. → Conduct inspection whether it turns off the light.
POWER LED lights. → Conduct inspection whether it turns off the light.
REVERB-ON LED lights. → Conduct inspection whether it turns off the light.
FBS LED lights. → Conduct inspection whether it turns off the light.
BOOST LED lights. → Conduct inspection whether it turns off the light.
Conduct inspection whether all LEDs light or not.
* FBS = FEEDBACK-SUPRESSOR

Click “OK” button and each LED test is started.



In consideration of a case that operator misses a sequence of action that turns on → off the LED, it’s possible to reconfirm the successive test with “Retry” button.

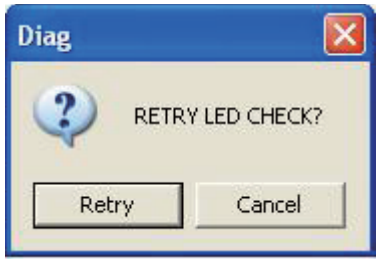

● V-BUS port

検査結果はアウトプットウインドウへ下記のように表示されます。

正常時

2.50 V ～ 2.70 V	PASS: V-SUB *(x.xx V)

異常時

2.49 V 以下	FAIL: V-SUB *(x.xx V)
2.71 V 以上	FAIL: V-SUB *(x.xx V)

*(x.xxV) は、測定した電圧を表示します。

3-4. LED 検査

LIMIT LED が点灯→消灯するか検査を行います。
SIGNAL LED が点灯→消灯するか検査を行います。
POWER LED が点灯→消灯するか検査を行います。
REVERB-ON LED が点灯→消灯するか検査を行います。
FBS LED が点灯→消灯するか検査を行います。
BOOST LED が点灯→消灯するか検査を行います。
全 LED が点灯するか検査を行います。

「OK」ボタンをクリックして、各 LED テストを開始します。

オペレータが LED の点灯→消灯を見逃すケースを考慮し、「Retry」ボタンでの一連のテストの再確認が可能です。

Determine all LED tests comprehensively.

If result is PASS, click “Yes” button.
If result is FAIL, click “No” button.

全 LED テストの総合判定を行います。

結果が PASS の場合、「Yes」ボタンをクリックします。
結果が FAIL の場合、「No」ボタンをクリックします。

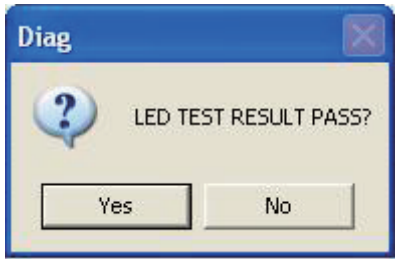

The result is displayed in output window as shown below.

検査結果はアウトプットウインドウへ下記のように表示されます。

When Normal

LIMIT LED	PASS: LIMIT LED
SIGNAL LED	PASS: SIGNAL +6/+3/0/-6/-20 LED
POWER LED	PASS: POWER LED
REVERB-ON LED	PASS: REVERB-ON LED
FBS LED	PASS: FBS LED
BOOST LED	PASS: BOOST LED
LED ALL	PASS: LED ALL

When out of order

LIMIT LED	FAIL: LIMIT LED
SIGNAL LED	FAIL: SIGNAL +6/+3/0/-6/-20 LED
POWER LED	FAIL: POWER LED
REVERB-ON LED	FAIL: REVERB-ON LED
FBS LED	FAIL: FBS LED
BOOST LED	FAIL: BOOST LED
LED ALL	FAIL: LED ALL

正常時

LIMIT LED	PASS: LIMIT LED
SIGNAL LED	PASS: SIGNAL +6/+3/0/-6/-20 LED
POWER LED	PASS: POWER LED
REVERB-ON LED	PASS: REVERB-ON LED
FBS LED	PASS: FBS LED
BOOST LED	PASS: BOOST LED
LED ALL	PASS: LED ALL

故障時

LIMIT LED	FAIL: LIMIT LED
SIGNAL LED	FAIL: SIGNAL +6/+3/0/-6/-20 LED
POWER LED	FAIL: POWER LED
REVERB-ON LED	FAIL: REVERB-ON LED
FBS LED	FAIL: FBS LED
BOOST LED	FAIL: BOOST LED
LED ALL	FAIL: LED ALL

3-5. JACK inspection

The connection inspection of SUBWOOFER OUT jack is conducted.
The connection inspection of REVERB FOOT SW jack is conducted.

[SUBWOOFER OUT]
Once the headphone jack is attached to the SUBWOOFER-OUT terminal, click “OK” button.

3-5. JACK 検査

SUBWOOFER OUT 端子の接続検査を行います。
REVERB FOOT SW 端子の接続検査を行います。

[SUBWOOFER OUT]
SUBWOOFER-OUT 端子にヘッドフォンジャックを取り付けたら、「OK」ボタンをクリックします。



Once the headphone jack is removed from the SUBWOOFER-OUT terminal, click “OK” button.

SUBWOOFER-OUT 端子からヘッドフォンジャックを取り外したら、「OK」ボタンをクリックします。



Click “Retry” button if you start the test again.

再テストを実施したいときは、「Retry」ボタンをクリックします。



[REVERB FOOT SW]
Once the foot switch, which is connected to the REVERB FOOT SW terminal, is turned on, click “OK” button.

[REVERB FOOT SW]
REVERB FOOT SW 端子に接続したフットスイッチを ON にしたら、「OK」ボタンをクリックします。



Once the foot switch, which is connected to the REVERB FOOT SW terminal, is turned off, click “OK” button.

REVERB FOOT SW 端子に接続したフットスイッチを OFF にしたら、「OK」ボタンをクリックします。

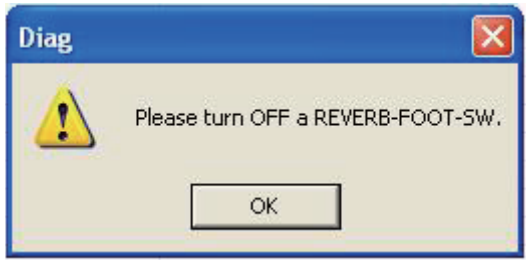

Click “Retry” button if you start the test again.

再テストを実施したいときは、「Retry」ボタンをクリックします。



The result is displayed in output window as shown below.

検査結果はアウトプットウインドウへ下記のように表示されます。

When Normal

SUBWOOFER OUT	PASS: SUBWOOFER-OUT ON PASS: SUBWOOFER-OUT OFF
REVERB FOOT SW	PASS: REVERB-FOOT-SW ON PASS: REVERB-FOOT-SW OFF

When out of order

SUBWOOFER OUT	FAIL: SUBWOOFER-OUT ON FAIL: SUBWOOFER-OUT OFF
REVERB FOOT SW	FAIL: REVERB-FOOT-SW ON FAIL: REVERB-FOOT-SW OFF

正常時

SUBWOOFER OUT	PASS: SUBWOOFER-OUT ON PASS: SUBWOOFER-OUT OFF
REVERB FOOT SW	PASS: REVERB-FOOT-SW ON PASS: REVERB-FOOT-SW OFF

故障時

SUBWOOFER OUT	FAIL: SUBWOOFER-OUT ON FAIL: SUBWOOFER-OUT OFF
REVERB FOOT SW	FAIL: REVERB-FOOT-SW ON FAIL: REVERB-FOOT-SW OFF

3-6. SWITCH/VOLUME inspection

Inspect on | off status of FBS switch.
Inspect on | off status of REVERB ON switch.
The reading inspection of the maximum and the minimum of REVERB TYPE volume. (*1)
The reading inspection of the maximum and the minimum of MASTER EQ volume. (*1)
The reading inspection of the maximum and the minimum of MASTER LEVEL volume. (*1)

(*1) The maximum is a value when it turns to the end of the right.
The minimum is a value when it turns to the end of the left.

3-6. SWITCH/VOLUME 検査

FBS スイッチの ON ¦ OFF 状態を検査します。
REVERB ON スイッチの ON ¦ OFF 状態を検査します。
REVERB TYPE ボリュームの最大値・最小値の読み取り検査を行います。(*1)
MASTER EQ ボリュームの最大値・最小値の読み取り検査を行います。(*1)
MASTER LEVEL ボリュームの最大値・最小値の読み取り検査を行います。(*1)

(*1) 最大値は、右方向の突き当たりまで回したときの値。
最小値は、左方向の突き当たりまで回したときの値。

[SWITCH]
Set status of each switch according to the display and click “OK” button.

[SWITCH]
画面表示に従って各スイッチの状態を設定し、「OK」ボタンをクリックします。

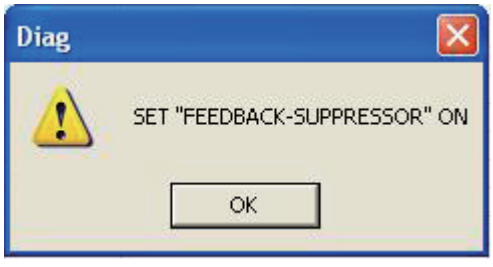

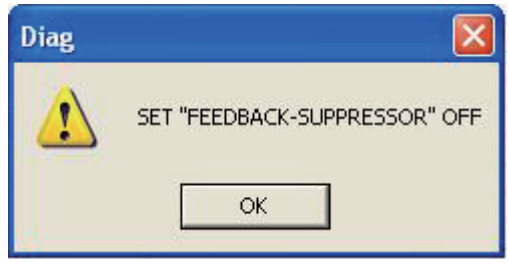





If result is FAIL, the following display for retry is displayed.
When “Retry” button is clicked, the test is performed again.
When “Cancel” button is clicked, the test is not performed again.

FAIL の場合、下記の再検査用画面が表示されます。
「Retry」ボタンをクリックすると再テストが実施されます。
「Cancel」ボタンをクリックすると再テストは実施されません。

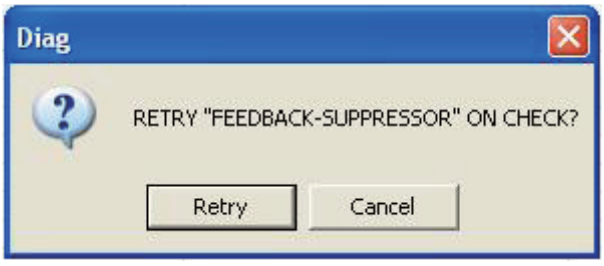

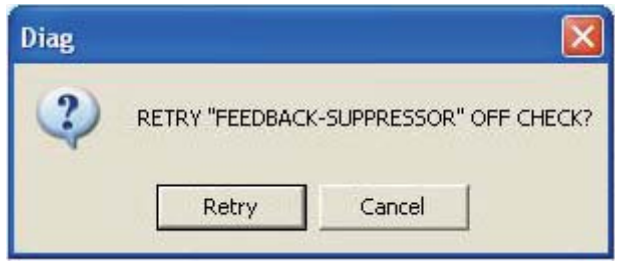



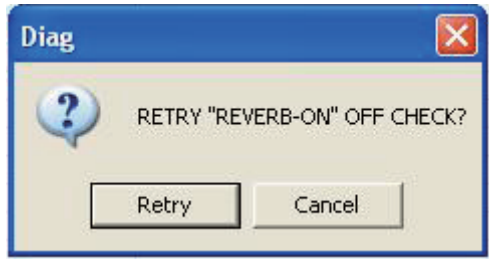

[KNOB(VOLUME)]
The status of each knob is operated according to the display and click “OK” button.

[KNOB(VOLUME)]
画面表示に従って各ツマミの状態を操作し、「OK」ボタンをクリックします。

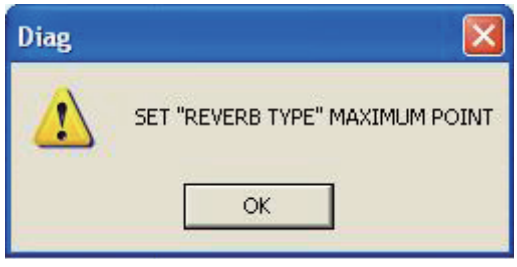



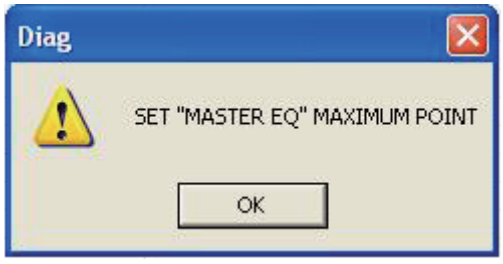







If result is FAIL, the following display for retry is displayed.
When “Retry” button is clicked, the test is performed again.
When “Cancel” button is clicked, the test is not performed again.

FAIL の場合、下記の再検査用画面が表示されます。
「Retry」ボタンをクリックすると再テストが実施されます。
「Cancel」ボタンをクリックすると再テストは実施されません。

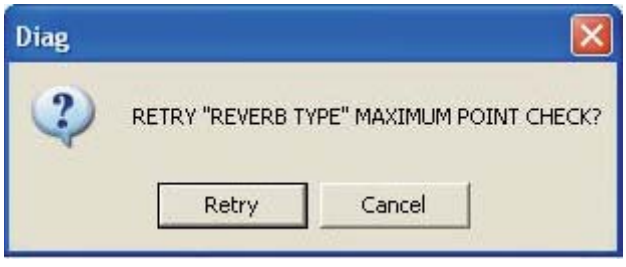

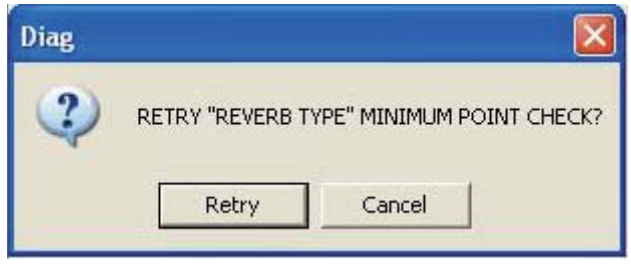

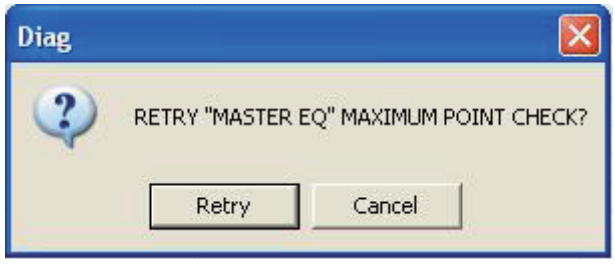

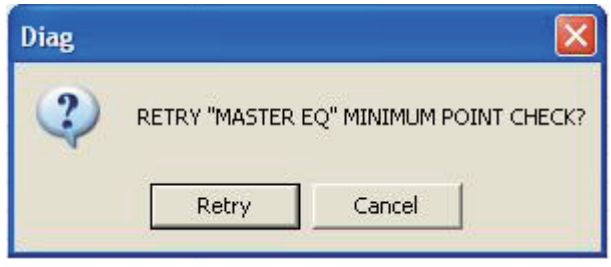





The result is displayed in output window as shown below.

検査結果はアウトプットウインドウへ下記のように表示されます。

When Normal

FBS ON SW	PASS: FEEDBACK-SUPPRESSOR ON PASS: FEEDBACK-SUPPRESSOR OFF
REVERB ON SW	PASS: REVERB-ON-SW ON PASS: REVERB-ON-SW OFF
REVERB TYPE (VOL)	PASS: REVERB TYPE Maximum Point (xxx) PASS: REVERB TYPE Minimum Point (xx)
MASTER EQ (VOL)	PASS: MASTER EQ Maximum Point (xxx) PASS: MASTER EQ Minimum Point (xx)
MASTER LEVEL (VOL)	PASS: MASTER LEVEL Maximum Point (xxx) PASS: MASTER LEVEL Minimum Point (xx)

正常時

FBS ON SW	PASS: FEEDBACK-SUPPRESSOR ON PASS: FEEDBACK-SUPPRESSOR OFF
REVERB ON SW	PASS: REVERB-ON-SW ON PASS: REVERB-ON-SW OFF
REVERB TYPE (VOL)	PASS: REVERB TYPE Maximum Point (xxx) PASS: REVERB TYPE Minimum Point (xx)
MASTER EQ (VOL)	PASS: MASTER EQ Maximum Point (xxx) PASS: MASTER EQ Minimum Point (xx)
MASTER LEVEL (VOL)	PASS: MASTER LEVEL Maximum Point (xxx) PASS: MASTER LEVEL Minimum Point (xx)

When out of order

FBS ON SW	FAIL: FEEDBACK-SUPPRESSOR ON FAIL: FEEDBACK-SUPPRESSOR OFF
REVERB ON SW	FAIL: REVERB-ON-SW ON FAIL: REVERB-ON-SW OFF
REVERB TYPE (VOL)	FAIL: REVERB TYPE Maximum Point (xxx) FAIL: REVERB TYPE Minimum Point (xx)
MASTER EQ (VOL)	FAIL: MASTER EQ Maximum Point (xxx) FAIL: MASTER EQ Minimum Point (xx)
MASTER LEVEL (VOL)	FAIL: MASTER LEVEL Maximum Point (xxx) FAIL: MASTER LEVEL Minimum Point (xx)

故障時

FBS ON SW	FAIL: FEEDBACK-SUPPRESSOR ON FAIL: FEEDBACK-SUPPRESSOR OFF
REVERB ON SW	FAIL: REVERB-ON-SW ON FAIL: REVERB-ON-SW OFF
REVERB TYPE (VOL)	FAIL: REVERB TYPE Maximum Point (xxx) FAIL: REVERB TYPE Minimum Point (xx)
MASTER EQ (VOL)	FAIL: MASTER EQ Maximum Point (xxx) FAIL: MASTER EQ Minimum Point (xx)
MASTER LEVEL (VOL)	FAIL: MASTER LEVEL Maximum Point (xxx) FAIL: MASTER LEVEL Minimum Point (xx)

3-7. FAN inspection

Inspect FAN condition when the speed of FAN is changed.
Inspect the speed of FAN to change and to become early.

Determine FAN tests comprehensively.

If result is PASS, click “Yes” button.
If result is FAIL, click “No” button.

3-7. FAN 検査

FAN の速度を変化させ FAN の良否を検査します。
FAN のスピードが変化し早くなることを検査します。

FAN テストの総合判定を行います。

結果が PASS の場合、「Yes」ボタンをクリックします。
結果が FAIL の場合、「No」ボタンをクリックします。

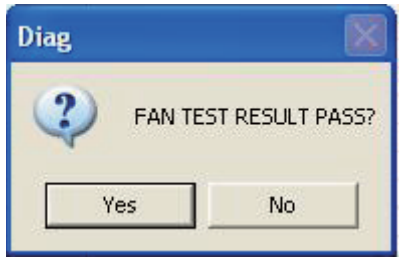

The result is displayed in output window as shown below.

検査結果はアウトプットウインドウへ下記のように表示されます。

When Normal

FAN CHECK	PASS: FAN CHECK

正常時

FAN CHECK	PASS: FAN CHECK

When out of order

FAN CHECK	FAIL: FAN CHECK

故障時

FAN CHECK	FAIL: FAN CHECK

Troubleshooting

If “FAIL: FAN CHECK” is indicated, check connection of DSP circuit board and AMP circuit board, and check FAN, and power supply circuit of FAN on AMP circuit board.

トラブルシューティング

“FAIL：FAN CHECK” と表示されている場合、DSP シートと AMP シートの接続、FAN および AMP シート上の FAN の電源回路を確認してください。

3-8. iPhone/iPod inspection

The authentication and connection check of iPhone/iPod is done.
The analog characteristics of USB-audio are measured. (The DSP characteristic is a flat)
The level check at the time of USB mute (SP OUT side) is performed. (The DSP characteristic is a flat)

iPhone/iPod is connected to the USB terminal with the exclusive USB cable.
iPod must be connected and powered on prior to test execution.

AUTHENTICATION AND CONNECTION CHECK

The connection confirm of attestation LSI (IC602) and a USB microcomputer (IC601) is performed.

USB-SIGNAL-PATH TEST

The measurement result in the reproduction test of a USB signal path is inputted.

If result is PASS, click “Yes” button.
If result is FAIL, click “No” button.

3-8. iPhone/iPod 検査

認証 LSI と USB マイコンの接続確認を行います。
USB-audio のアナログ特性の測定を行います。(DSP 特性はフラット)
USB ミュート時（SP OUT 側）のレベル確認を行います。(DSP は特性フラット)

テスト実施する前に、iPhone/iPod を専用 USB ケーブルで USB 端子に接続しておき、iPhone/iPod の電源が ON になっていることを確認します。

AUTHENTICATION AND CONNECTION CHECK

認証 LSI(IC602) と USB マイコン (IC601) の接続確認を行います。

USB-SIGNAL-PATH TEST

USB 音声経路の再生テストでの計測結果を入力する。

結果が PASS の場合、「Yes」ボタンをクリックします。
結果が FAIL の場合、「No」ボタンをクリックします。

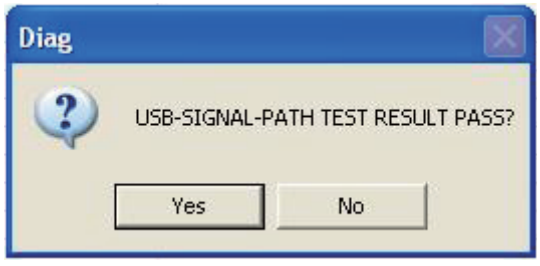

USB-MUTE TEST

The measurement result in the USB-MUTE test of a USB voice path is inputted.

If result is PASS, click “Yes” button.
If result is FAIL, click “No” button.

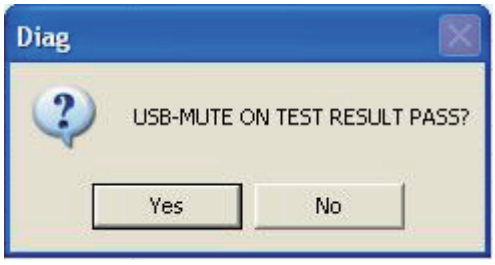

DA-MUTE-USB TEST

The measurement result in the DA-MUTE-USB test of a USB voice path is inputted.

If result is PASS, click “Yes” button.
If result is FAIL, click “No” button.

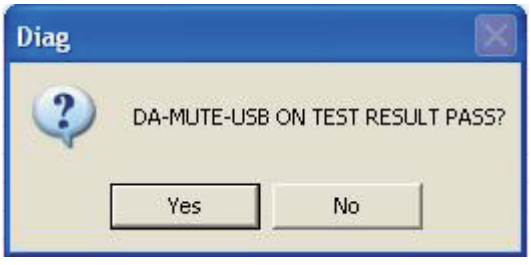

When determination of the result based on measurement result by operator is input, the result is displayed in output window as shown below.

When Normal

AUTHENTICATION	PASS: IPOD AUTHENTICATION
USB-SIGNAL-PATH	PASS: USB-SIGNAL-PATH LEVEL
USB-MUTE ON USB-MUTE OFF	PASS: USB-MUTE ON LEVEL PASS: USB-MUTE OFF LEVEL
DA-MUTE-USB ON DA-MUTE-USB OFF	PASS: DA-MUTE-USB ON LEVEL PASS: DA-MUTE-USB OFF LEVEL

When out of order

AUTHENTICATION	FAIL: IPOD AUTHENTICATION
USB-SIGNAL-PATH	FAIL: USB-SIGNAL-PATH LEVEL
USB-MUTE ON USB-MUTE OFF	FAIL: USB-MUTE ON LEVEL FAIL: USB-MUTE OFF LEVEL
DA-MUTE-USB ON DA-MUTE-USB OFF	FAIL: DA-MUTE-USB ON LEVEL FAIL: DA-MUTE-USB OFF LEVEL

USB-MUTE TEST

USB 音声経路の USB-MUTE テストでの計測結果を入力します。

結果が PASS の場合、「Yes」ボタンをクリックします。
結果が FAIL の場合、「No」ボタンをクリックします。

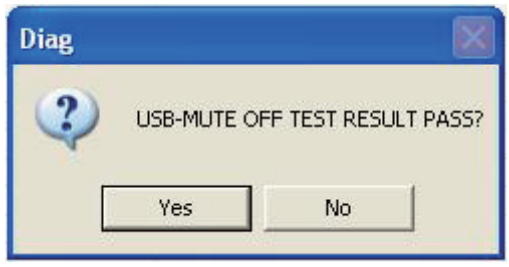

DA-MUTE-USB TEST

USB 音声経路の DA-MUTE-USB テストでの計測結果を入力します。

結果が PASS の場合、「Yes」ボタンをクリックします。
結果が FAIL の場合、「No」ボタンをクリックします。



オペレータの計測結果に応じた結果判定を入力すると、検査結果はアウトプットウインドウへ下記のように表示されます。

正常時

AUTHENTICATION	PASS: IPOD AUTHENTICATION
USB-SIGNAL-PATH	PASS: USB-SIGNAL-PATH LEVEL
USB-MUTE ON USB-MUTE OFF	PASS: USB-MUTE ON LEVEL PASS: USB-MUTE OFF LEVEL
DA-MUTE-USB ON DA-MUTE-USB OFF	PASS: DA-MUTE-USB ON LEVEL PASS: DA-MUTE-USB OFF LEVEL

異常時

AUTHENTICATION	FAIL: IPOD AUTHENTICATION
USB-SIGNAL-PATH	FAIL: USB-SIGNAL-PATH LEVEL
USB-MUTE ON USB-MUTE OFF	FAIL: USB-MUTE ON LEVEL FAIL: USB-MUTE OFF LEVEL
DA-MUTE-USB ON DA-MUTE-USB OFF	FAIL: DA-MUTE-USB ON LEVEL FAIL: DA-MUTE-USB OFF LEVEL

3-9. ANALOG inspection

The analog characteristics of MAIN path are inspected. (The DSP characteristic is a flat)
The analog characteristics of REV-MONITOR path are inspected. (The DSP characteristic is made into a flat and a REV-ADC input is assigned to a Moni-DAC output)

The measurement result in the ANALOG test of a MAIN path is inputted.

If result is PASS, click “Yes” button.
If result is FAIL, click “No” button.

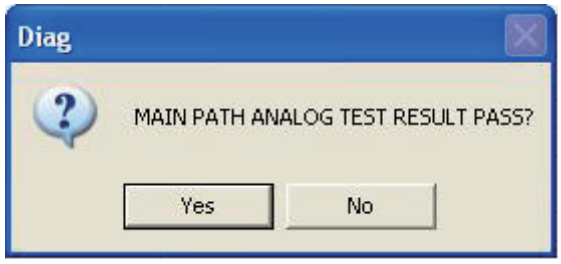

The measurement result in the ANALOG test of a REV-MONITOR path is inputted.

If result is PASS, click “Yes” button.
If result is FAIL, click “No” button.

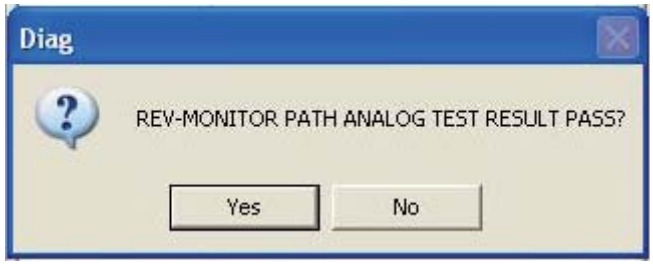

When determination of the result based on measurement result by operator is input, the result is displayed in output window as shown below.

When Normal

Measurement value PASS	PASS: MAIN ANALOG LEVEL or PASS: REV-MONITOR ANALOG LEVEL

When out of order

Measurement value FAIL	FAIL: MAIN ANALOG LEVEL or FAIL: REV-MONITOR ANALOG LEVEL

3-9. ANALOG 検査

MAIN 経路のアナログ特性の検査を行います。(DSP 特性はフラット)
REV-MONITOR 経路のアナログ特性の検査を行います。(DSP 特性をフラットにし、REV-ADC 入力を Moni-DAC 出力にアサインします。)

MAIN 経路の ANALOG テストでの計測結果を入力します。

結果が PASS の場合、「Yes」ボタンをクリックします。結果が FAIL の場合、「No」ボタンをクリックします。

REV-MONITOR 経路の ANALOG テストでの計測結果を入力します。

結果が PASS の場合、「Yes」ボタンをクリックします。結果が FAIL の場合、「No」ボタンをクリックします。

オペレータの計測結果に応じた結果判定を入力すると、検査結果はアウトプットウインドウへ下記のように表示されます。

正常時

計測値 PASS	PASS: MAIN ANALOG LEVEL or PASS: REV-MONITOR ANALOG LEVEL

異常時

計測値 FAIL	FAIL: MAIN ANALOG LEVEL or FAIL: REV-MONITOR ANALOG LEVEL

● **Flow of signal of "MAIN SIGNAL PATH" mode**
(The DSP has flat frequency characteristics. The input/output patches are the same as the normal mode.)

● **本線経路アナログ特性の測定検査**
（DSP 特性はフラット。インプット・アウトプットパッチは通常モードと同様です。）

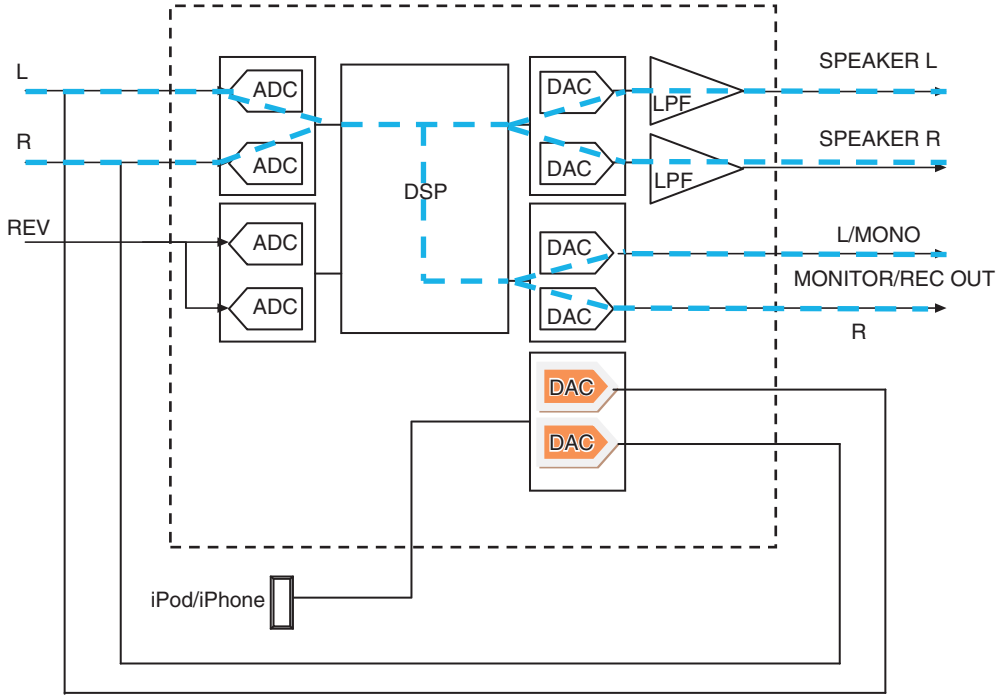

● **Flow of signal of "REV-MONITOR SIGNAL PATH" mode**
(The DSP has flat frequency characteristics. It assigns the REV-ADC input to the Moni-DAC output.)

● **REV-MONITOR 経路アナログ特性の測定検査**
（DSP 特性はフラット、REV-ADC 入力を Moni-DAC 出力にアサインします。）

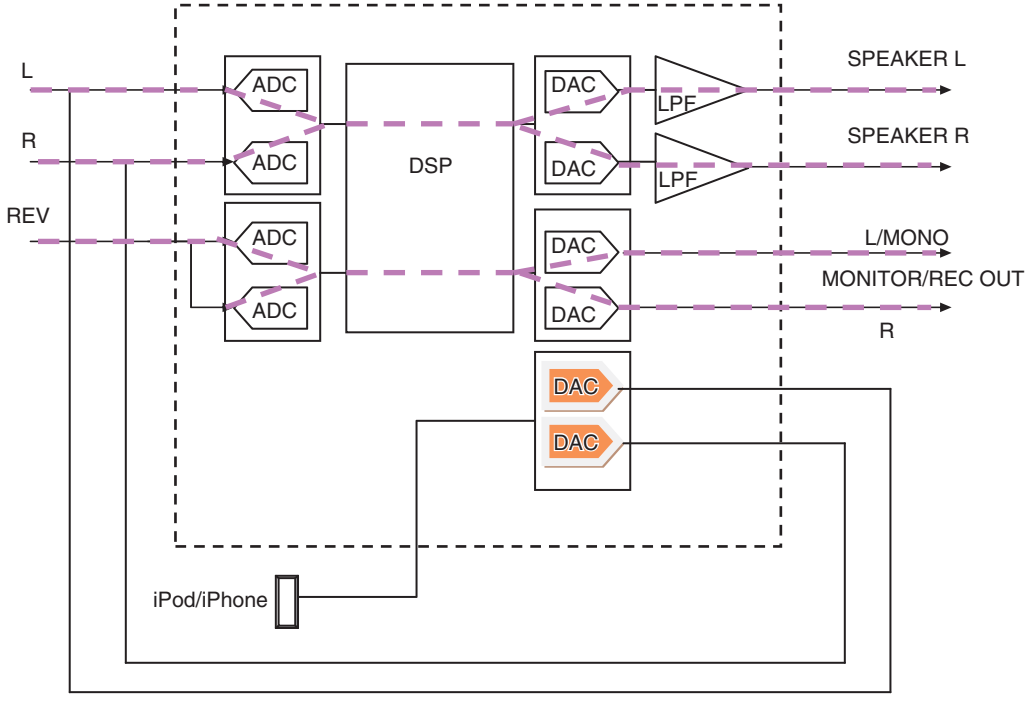

3-10.A-MUTE inspection

Conduct level check when analog mute (SP OUT side).

Input measuring result on A-MUTE test.

If result is PASS, click “Yes” button.
If result is FAIL, click “No” button.

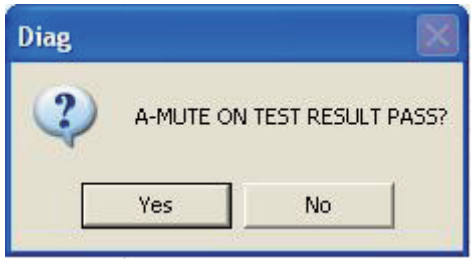

When determination of the result based on measurement result by operator is input, the result is displayed in output window as shown below.

When Normal

Measurement value PASS	PASS: A-MUTE LEVEL

When Abnormal

Measurement value FAIL	FAIL: A-MUTE LEVEL

Troubleshooting

In FAIL, check IC504 (3, 6pin) on a DSP circuit board, the parts of the circumference of it, and wiring to an AMP circuit board.

3-11. DA-MUTE inspection

Conduct level check when DA mute (SP OUT side).
Simultaneously, Conduct level check when DA mute (MONITOR OUT side).

Input measuring result on DA-MUTE test.

If result is PASS, click “Yes” button.
If result is FAIL, click “No” button.

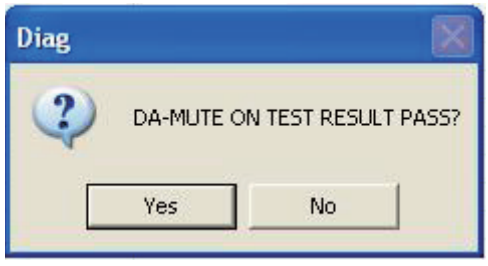

3-10. A-MUTE 検査

アナログミュート時（SP OUT 側）のレベル確認を行います。

A-MUTE テストでの計測結果を入力します。

結果が PASS の場合、「Yes」ボタンをクリックします。結果が FAIL の場合、「No」ボタンをクリックします。

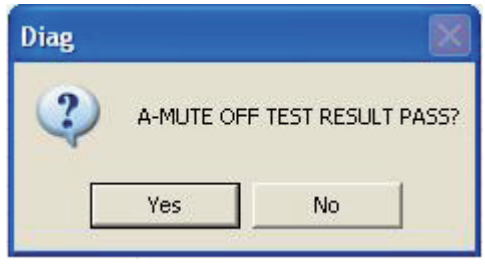

オペレータの計測結果に応じた結果判定を入力すると、検査結果はアウトプットウインドウへ下記のように表示されます。

正常時

計測値 PASS	PASS：A-MUTE LEVEL

異常時

計測値 FAIL	FAIL：A-MUTE LEVEL

トラブルシューティング

FAIL の場合、DSP シート上の IC504(3,6pin) とその周辺の部品および AMP シートまでの配線を確認してください。

3-11. DA-MUTE 検査

DA ミュート時（SP OUT 側）のレベル確認を行います。
同時に、DA ミュート時（MONITOR OUT 側）のレベル確認を行います。

DA-MUTE テストでの計測結果を入力します。

結果が PASS の場合、「Yes」ボタンをクリックします。結果が FAIL の場合、「No」ボタンをクリックします。

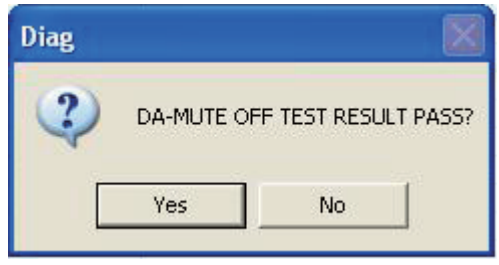

When determination of the result based on measurement result by operator is input, the result is displayed in output window as shown below.

When Normal

Measurement value PASS	PASS: DA-MUTE LEVEL

When Abnormal

Measurement value FAIL	FAIL: DA-MUTE LEVEL

Troubleshooting

If FAIL, IC504 (4, 5pin) on a DSP circuit board, the parts of the circumference of it, and wiring are checked.

3-12.POFF-REQ inspection

Inspect the shutdown of the power supply when POFF-REQ is activated.

Click “OK” button and start the POFF-REQ tests.



Determine POFF-REQ tests comprehensively.

If result is PASS, click “Yes” button.
If result is FAIL, click “No” button.

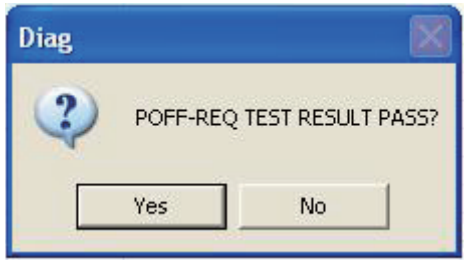

オペレータの計測結果に応じた結果判定を入力すると、検査結果はアウトプットウインドウへ下記のように表示されます。

正常時

計測値 PASS	PASS：DA-MUTE LEVEL

異常時

計測値 FAIL	FAIL：DA-MUTE LEVEL

トラブルシューティング

FAIL の場合、DSP シート上の IC504(4,5pin) とその周辺の部品および配線を確認してください。

3-12. POFF-REQ 検査

POFF-REQ をアクティブにし、電源のシャットダウンを検査します。

「OK」ボタンをクリックして、POFF-REQ テストを開始します。

POFF-REQ テストの総合判定を行います。

結果が PASS の場合、「Yes」ボタンをクリックします。
結果が FAIL の場合、「No」ボタンをクリックします。

The explanation of Application

アプリケーション説明

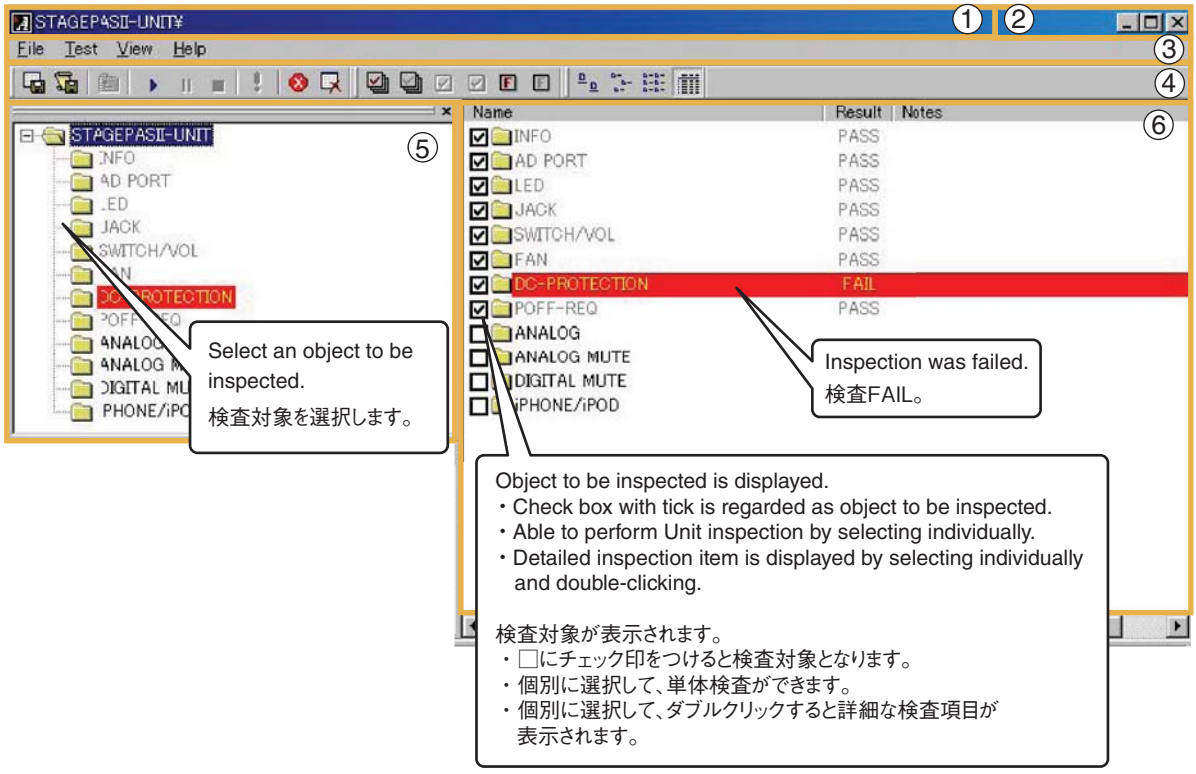

(1) Title bar (①)
Title of application is displayed.

(2) Title button (②)
Button for managing window is displayed.
The buttons are “minimization”, “maximization” and “close” from the left.

(3) Menu bar (③)
Menu list is displayed.

(4) Tool bar (④)
Command buttons are displayed.

(5) Tree window (⑤)
Test items are shown by hierarchical display.
After being selected, item which is included in hierarchy is displayed in “List window”.

(6) List window (⑥)
List of items which are included in hierarchy selected in Tree window is displayed.
When test is started from [Test]-[Start] menu, it is performed to item only which was ticked.
When “Detail” is selected to display, “Result” and “Procedure” are displayed.
Font color can be changed depending on test result.
Font color change is specified at [View]-[Options] menu.

(1) タイトルバー（①）
アプリケーションのタイトルが表示されます。

(2) タイトルボタン（②）
ウインドウ操作を行うボタンが表示されます。
ボタンは左から「最小化」、「最大化」、「閉じる」。

(3) メニューバー（③）
メニュー一覧が表示されます。

(4) ツールバー（④）
コマンドボタンが表示されます。

(5) ツリーウインドウ（⑤）
テスト項目が階層表示されます。
選択を行うと階層に含まれる項目が「リストウインドウ」に表示されます。

(6) リストウインドウ（⑥）
「ツリーウインドウ」で選択された階層内に含まれる項目一覧が表示されます。
［テスト］-［開始］メニューでテストを開始した場合、チェックマークが付いている項目のみが実行されます。
表示に「詳細」を選択した場合は「結果」と「プロシージャ」が表示されます。
テスト結果により文字色を変更することができます。
文字色の変更は［View］-［Options］メニューで設定します。

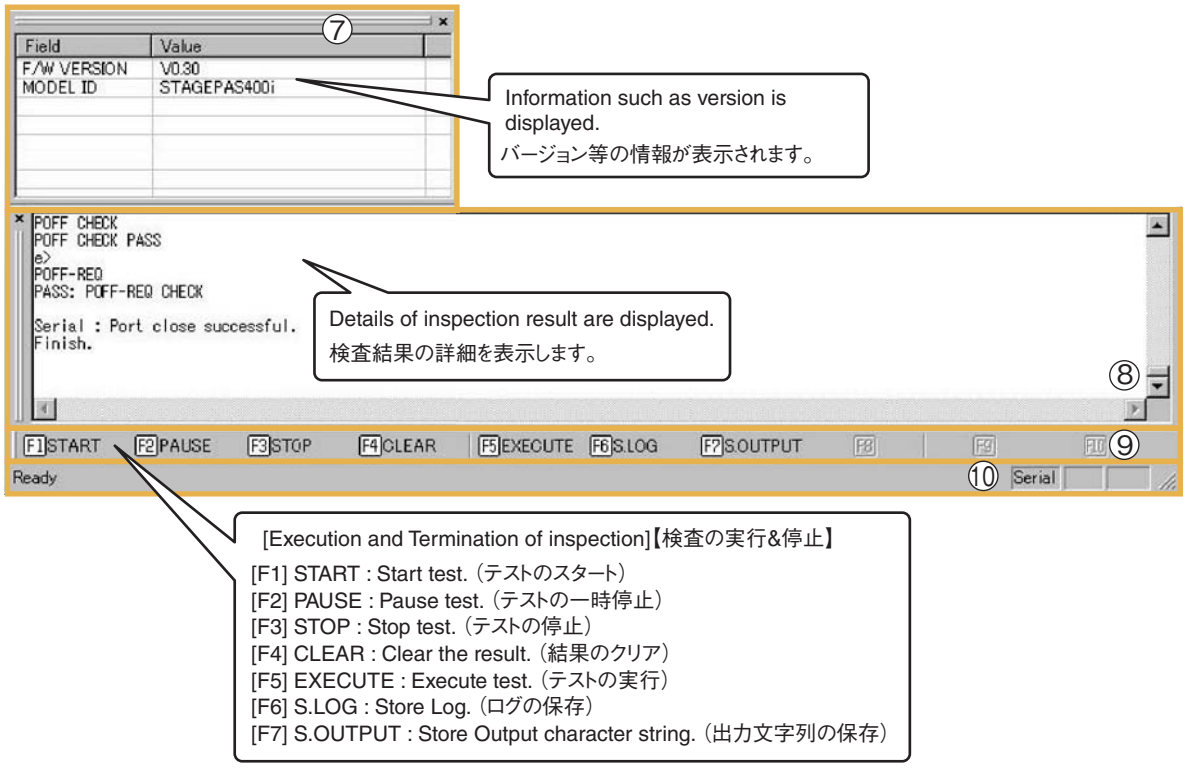

(7) Property window (⑦)
List of character strings obtained by test is displayed.

(8) Output window (⑧)
Character strings, such as communication content with the unit, are displayed.
Font type and the color are specified at [View]-[Options] menu.

(9) Function Key (⑨)
Commands assigned from F1 to F12 are displayed.

(10) Status bar (⑩)
The explanation of select command and status of toggle key are displayed.

(11) Communication error
If there is no communication response in each inspection, “Port open error” is indicated in Output window.
The followings are considered as the cause.
• RS 232C crossing cable is not connected.
• Malfunction of Serial port and/or peripheral circuitry.

(7) プロパティウインドウ（⑦）
テストにより取得した文字列の一覧を表示します。

(8) アウトプットウインドウ（⑧）
本体との通信内容等の文字列が表示されます。
フォントの種類及び文字色の変更は [View]-[Options] メニューで設定します。

(9) ファンクションキー（⑨）
F1 ～ F12 キーへ割り当てられたコマンドが表示されます。

(10) ステータスバー（⑩）
選択コマンドの説明及びトグルキーの状態を表示します。

(11) 通信エラー
各検査で通信応答が無い場合は、アウトプットウインドウへ「Port open error.」と表示します。
原因として、下記の事が考えられます。
・RS 232C クロスケーブルが接続されていない。
・シリアル端子および周辺回路の故障。

■ INSPECTIONS（検査）

This test specification is applied to the MIXER 400 assembly.

1. Measurement Conditions

1-1-1. Measuring Instrument and jigs

- Use a reliable measuring device capable of precisely measuring the specification values indicated in this document.
- Input impedance of the measuring instrument should be more than 100 kΩ.
- Use the 22kHz low pass filter for the measurement of the noise, total harmonic distortion, maximum output, analog mute, iPHONE USB I/F and REVERB signal path.
- Serial interface jig set for diagnosis : ZF928400 (USB2UART-CP2102) x 1
  A2-SH cable x 1
- USB cable x 1

-1-2. Measurement Filter

Use the following filter for the measurement of SPEAKERS OUT (L/R).

- SPEAKERS OUT (L/R)
  : Audio Precision AUX-0025

* For SPEAKERS OUT (L/R) measurement, it is best to connect AUX-0025.

- Use a 22 kHz low-pass filter according to the measurement item.

1-2. Connection

Perform connection as shown in the figure below.

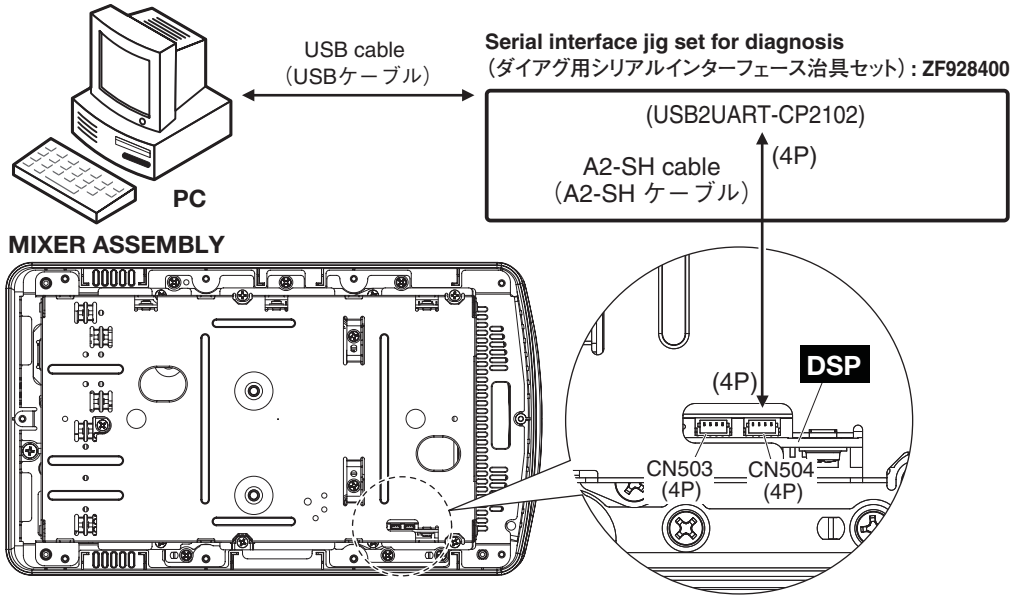

The pin assignment of CN504 is as follows.

1 DSP(+3.3D) –> jig(No use)
2 DSP(TXD) –> jig(RXD)
3 DSP(RXD) <– jig(TXD)
4 GND

SP OUT (PHONES) polarity.

	Tip	Sleeve
SP OUT (L)	Signal	GND
SP OUT (R)	GND	Signal

この検査規格はミキサー 400Ass' y に適用されます。

1. 測定条件

1-1-1. 測定器、治具

- 検査に使用する測定器は、本文中に記載の規格を十分精度良く測定できる精度及び確度を持つものを使用してください。
- 測定器の入力インピーダンスは 100 k Ω以上のものを使用してください。
- ノイズ、全高調波歪率、最大出力、アナログ MUTE、iPHONE USB I/F、REVERB 信号経路の測定には 22 kHz のローパスフィルタを使用してください。
- ダイアグ用シリアルインターフェース治具セット：ZF928400
  （USB2UART-CP2102）× 1
  A2-SH ケーブル× 1
- USB ケーブル× 1

1-1-2. 測定用フィルタ

SPEAKERS OUT (L/R) の測定には、次のフィルターを使用してください。

- SPEAKERS OUT (L/R)
  : Audio Precision 社　AUX-0025

＊ SPEAKERS OUT (L/R) の測定には、AUX-0025 の接続が望ましい。

- 測定項目に応じて 22 kHz のローパスフィルタを使用してください。

1-2. 接続

下図のように接続します。

CN504 のピンアサインは下記の通りです。

1 DSP(+3.3D) –> jig(No use)
2 DSP(TXD) –> jig(RXD)
3 DSP(RXD) <– jig(TXD)
4 GND

SP OUT (PHONES) の極性

	チップ	スリーブ
SP OUT (L)	信号	接地
SP OUT (R)	接地	信号

1-3. Preparation

- The load resistors for each output terminals are as follows.
  SPEAKERS OUT (L/R):
  4 Ω±1 % (Rated 500 W or more)
  Note: Load resistor must be connected only during measurement.
  MONITOR OUT (L/R), SUBWOOFER OUT: 10k Ω
- 0 dBu is referenced to 0.775 Vrms. 0 dBV is referenced to 1 Vrms.
- Unless otherwise specified, the controls should be set as follows.

• CH INPUT 1-7/8

Level control: 0(MIN), 10(MAX)	Only measurement CH
EQ gain control (HI, LOW):	Center(click position)
REVERB control (INPUT 1-4):	0(MIN)
MIC/LINE switch (INPUT 1-4):	MIC
Hi-Z switch (INPUT 4):	OFF(Pulled)
ST/MONO switch (CH 5/6-7/8):	ST

• MASTER

MONITOR Level control:	0(MIN)
REVERB TYPE control:	0(MIN)
EQ control:	Center(click position)
LEVEL control:	0(MIN)
PHANTOM switch:	OFF(Pulled)
FEEFBACK SUPRESSOR switch:	OFF(Pulled)
REVERB ON switch:	
OFF(REVERB LED turn off, Non-Lock type switch)	

- Unless otherwise specified, the input signal should be 1 kHz sine wave.
- The output impedance of signal generator should be 100 Ω - 150 Ω.

1-4. Activating diagnostic mode and application for service inspection

The inspection must be performed with both the diagnostic mode of the unit and the application for service inspection of PC are activated.
Follow the steps below.

(1) Turn on the mixer 400 assembly while pushing the REVERB ON switch.
About 4 seconds later, the diagnostic mode is activated, and all the LEDs on the panel are turned on (except LED “PHANTOM CH1/2”).

(2) Run application for service inspection (DiagSTAGEPASII-SERVICE.exe).

1-3. 準備

- 各出力端子に下記の負荷抵抗を接続します。
  SPEAKERS OUT (L/R)：
  4 Ω± 1 %（定格 500 W 以上）
  注：負荷抵抗は、測定時のみ接続します。
  MONITOR OUT (L/R), SUBWOOFER OUT: 10 k Ω
- 0 dBu = 0.775 Vrms、0 dBV = 1 Vrms とします。
- 特に指定のない場合、コントロールツマミ類は以下のように設定します。

・CH INPUT 1-7/8

Level コントロール：	
0（最小）, 10（最大）Only measurement CH	
EQ gain コントロール (HI, LOW):	Center (click position)
REVERB コントロール (INPUT 1-4):	0（最小）
MIC/LINE スイッチ (INPUT 1-4):	MIC
Hi-Z スイッチ (INPUT 4):	OFF(Pulled)
ST/MONO スイッチ (CH 5/6-7/8):	ST

・MASTER

MONITOR Level コントロール：	0（最小）
REVERB TYPE コントロール：	0（最小）
EQ コントロール：	Center (click position)
LEVEL コントロール：	0（最小）
PHANTOM スイッチ：	OFF(Pulled)
FEEFBACK SUPRESSOR スイッチ：	OFF(Pulled)
REVERB ON スイッチ：	OFF(REVERB LED turn off, Non-Lock type switch)

- 特に指定のない場合、入力信号は 1 kHz の正弦波とします。
- 信号発生器の出力インピーダンスは 100 Ω～ 150 Ω とします。

1-4. ダイアグモードとサービス検査用アプリケーションの起動

検査は、本体のダイアグモードと PC のサービス検査用アプリケーション両方を起動した状態で行います。
以下の操作をします。

(1) REVERB ON スイッチを押した状態でミキサー Ass'y の電源を入れます。
約 4 秒後、ダイアグモードが起動し、パネルの LED が全点灯します。（LED "PHANTOM CH1/2" は除きます。）

(2) サービス検査用アプリケーション（DiagSTAGEPASII-SERVICE.exe）を起動します。

2. Inspection Items

2-1. Power consumption while idling

Perform measurement with no signal input.
Confirm that the primal power consumption is 21.5 W±3 W.

2-2. Confirmation for the Firmware Version

Execute INFO inspection of diagnostic mode.
Confirm the firmware version displayed on the PC.

2-3. Confirmation for the Model ID

Execute INFO inspection of diagnostic mode.
Confirm the model ID displayed on the PC is as specified below.

Mixer Assembly Name		MODEL ID
MIXER 400 ASSEMBLY	⇒	STAGEPAS 400i

2-4. Confirmation for the temperature sensor

Execute AD input port inspection of diagnostic mode.
It judges automatically whether the level is in the correct range.

Specified range : 0.60 V to 1.28 V

2-5. Confirmation for the V-BUS voltage

Execute AD input port inspection of diagnostic mode.
It judges automatically whether the level is in the correct range.

Specified range : 2.50 V to 2.70 V

2-6. Confirmation for the indicator

Execute LED inspection of diagnostic mode.
The LED lights on one by one from one side to the other.
Verify all LED lights on, then off. (visual inspection)
* The PHANTOM LED is not specified.

2-7. Confirmation for the SWITCH/VOLUME

Execute SWITCH/VOLUME inspection of diagnostic mode.
Confirm that each switch operates properly.
Confirm that each volume operates properly.

2-8. Confirmation for the JACK and FOOT-SW

2-8-1. Confirmation for the detection of the SUB-WOOFER JACK insertion.

Execute JACK inspection of diagnostic mode.
Confirm that the SUBWOOFER OUT jack operates properly.

2-8-2. Confirmation for the FOOT-SW operation

Execute JACK inspection of diagnostic mode.
Confirm that the REVERB FOOT SW jack operates properly.

2. 検査項目

2-1. アイドリング時の消費電力

測定は入力無信号の状態で行います。
一次消費電力が 21.5 W ± 3 W であることを確認します。

2-2. ファームウェアバージョンの確認

ダイアグモードの INFO 検査を実行します。
PC に表示されるファームウェアバージョンを確認します。

2-3. モデル ID の確認

ダイアグモードの INFO 検査を実行します。
PC に表示されるモデル ID が下記の規定通りであることを確認します。

ミキサー Ass'y の名称		MODEL ID
ミキサー 400 Ass'y	⇒	STAGEPAS 400i

2-4. 温度センサーの確認

ダイアグモードの AD 入力ポート検査を実行します。
レベルが正しい範囲内であるか自動判定します。

許容範囲 ：0.60 V ～ 1.28 V

2-5. V-BUS 電圧の確認

ダイアグモードの AD 入力ポート検査を実行します。
レベルが正しい範囲内であるか自動判定します。

許容範囲 ：2.50 V ～ 2.70 V

2-6. インジケータの確認

ダイアグモードの LED 検査を実行します。
LED が 1 個ずつ順次点灯、消灯し、最後に全点灯し全消灯することを確認します。（目視検査）
※ PHANTOM LED は除きます。

2-7. スイッチ・ボリュームの確認

ダイアグモードの SWITCH/VOLUME 検査を実行します。
各スイッチが正常に動作することを確認します。
各ボリュームが正常に動作することを確認します。

2-8. JACK と FOOT-SW の動作確認

2-8-1. SUB-WOOFER JACK 挿入検出部の確認

ダイアグモードの JACK 検査を実行します。
SUBWOOFER OUT 端子が正常に動作することを確認します。

2-8-2. フットスイッチ操作の確認

ダイアグモードの JACK 検査を実行します。
REVERB FOOT SW 端子が正常に動作することを確認します。

2-9. Confirmation for the FAN

Execute FAN inspection of diagnostic mode.
It is confirmed that the fan rotates and the fan speed changes.

2-10. Confirmation for the detector circuit of the DC protection

Execute DC PROTECTION inspection of diagnostic mode.

(1) AMP circuit board CN403 1pin and 2pin are shorted.
"DC-PROTECTION:ON" is displayed on the DIAG application.

(2) 1pin and 2pin are opened.
"DC-PROTECTION:OFF" is displayed on the DIAG application.

2-11. Confirmation for the circuit of the POFF-REQ

Execute POFF-REQ inspection of diagnostic mode.
Confirm that the POWER LED has to be turned off.
Confirm that the power supply shall shut down.

2-12. Gain

Set the level control (CH1, MASTER) to the maximum position, and the MIC/LINE switch to the MIC position.

The signal of -62 dBu is input to CH1 (XLR), and the output voltage is measured.

Confirm that the output level is within the specified below.

SPEAKERS OUT(L/R)	: +18.0±2.0 dBu
LEVEL difference L and R	: within 2.5dB

Measurement for the mixer section.

Measure the output level at the settings described on the Table 1.

The measurement have to be done with the SPEAKERS OUT(L/R) terminal load is disconnected.

2-9. ファンの確認

ダイアグモードの FAN 検査を実行します。
ファンが回転し、回転速度が変わることを確認します。

2-10. DC プロテクション検出回路

ダイアグモードの DC PROTECTION 検査を実行します。

(1) AMP シートの CN403 の 1 番端子と 2 番端子をショートさせます。
DIAG アプリケーション上に "ON" が表示されます。

(2) 1 番端子と 2 番端子をオープンにします。
DIAG アプリケーション上に "OFF" が表示されます。

2-11. POFF-REQ 回路

ダイアグモードの POFF-REQ 検査を実行します。
POWER LED が消灯することを確認します。
電源がシャットダウンすることを確認します。

2-12. 利得

LEVEL コントロール（CH1、MASTER）を最大、MIC/LINE スイッチを MIC に設定します。

CH1（XLR）に -62 dBu の信号を入力し、出力電圧を測定します。

出力レベルが下記の規定範囲内にあることを確認します。

SPEAKERS OUT(L/R)	: +18.0 ± 2.0 dBu
L/R レベル差	: 2.5dB 以下

ミキサー部の測定

表 1 の設定にした時の出力レベルを測定します。

SPEAKERS OUT(L/R) の負荷抵抗を接続せずに測定します。

Table 1（表 1） **[dBu]**

No.	Measurement condition（測定条件）					Criteria（判断基準）
	INPUT（入力）			OUTPUT（出力）		
	Terminal（端子）	Level（レベル）	Switch *1（スイッチ *1）	Terminal（端子）	Level control（LEVEL コントロール）	OUTPUT LEVEL（出力 LEVEL）
(1)	CH1 (XLR)(Balanced)	-56	MIC/LINE: MIC	MONITOR L	MONITOR: Max	+4.5±2 ①
				MONITOR R		+4.5±2 ②
				LEVEL difference ① and ②		within 2dB
				SUBWOOFER	MASTER LEVEL: Max	+1±2
(2)	CH2 (XLR)(Balanced)	-56	MIC/LINE:MIC	MONITOR L	MONITOR: Max	+4.5±2
(3)	CH3 (XLR)(Balanced)	-56	MIC/LINE:MIC	MONITOR L		+4.5±2
				MONITOR R		+4.5±2
(4)	CH4 (XLR)(Balanced)	-56	MIC/LINE:MIC	MONITOR L		+4.5±2
				MONITOR R		+4.5±2
(5)	CH5 (PHONE)(Unbalanced)	-24	–	MONITOR L		+4±2
			–	MONITOR L(MONO) *2		-2±2
			ST/MONO: MONO	MONITOR L(MONO) *2		+4±2
	CH5 (RCA PIN)(Unbalanced) *3	-24	–	MONITOR L		+4±2
(6)	CH6 (PHONE)(Unbalanced)	-24	–	MONITOR R		+4±2
	CH6 (RCA PIN)(Unbalanced) *3	-24	–	MONITOR R		+4±2
(7)	CH7 (PHONE)(Unbalanced) *4	-24	–	MONITOR L		+4±2
	CH7 (MINI JK L)(Unbalanced)	-24	–	MONITOR L		+4±2
(8)	CH8 (PHONE)(Unbalanced) *4	-24	–	MONITOR R		+4±2
	CH8 (MINI JK R)(Unbalanced)	-24	–	MONITOR R		+4±2

*1 Operate the input channel elements which the signal is applied.
（信号入力するチャンネルの操作子のみ操作してください。）
*2 When measuring the MONITOR L/MONO, disconnect the plug of the MONITOR R.
（MONITOR L（MONO）測定時は MONITOR R のプラグを抜いてください。）
*3 When measuring the RCA PIN input, disconnect the phone plug. (Phone input is preferred.)
（RCA PIN 入力測定時は、ホーンプラグを抜いてください。（ホーン入力優先））
*4 When measuring the PHONE input, disconnect the MINI PHONE plug. (MINI PHONE input is priority.)
（ホーン入力測定時は、ミニホーンプラグを抜いてください。（ミニホーンプラグ優先））

2-13. Frequency Response

(1) Set the level control (CH1, MASTER) to the maximum position, and the MIC/LINE switch to the MIC position.

The signal of -62 dBu is input to CH1 (XLR), and the output voltage is measured.

Measurements are recorded.

SPEAKERS OUT (L/R) : (A1)

(2) Set the level control (CH1, MASTER) to the maximum position, and the MIC/LINE switch to the MIC position.

The sine wave of 40 Hz, -62 dBu is input to CH1 (XLR), and the output voltage is measured.

SPEAKERS OUT (L/R)
Confirm that the range of -1±2 dB based on A1.

(3) Set the level control (CH1, MASTER) to the maximum position, and the MIC/LINE switch to the MIC position.

The sine wave of 20 kHz, -62 dBu is input to CH1 (XLR), and the output voltage is measured.

SPEAKERS OUT (L/R)
Confirm that the range of -1±2 dB based on A1.

* Measure each output individually.

2-13. 周波数特性

(1) LEVEL コントロール（CH1、MASTER）を最大、MIC/LINE スイッチを MIC に設定します。

CH1（XLR）に -62 dBu の信号を入力し、出力電圧を測定します。

測定値を記録します。

SPEAKERS OUT (L/R) : (A1)

(2) LEVEL コントロール（CH1、MASTER）を最大、MIC/LINE スイッチを MIC に設定します。

CH1（XLR）に 40 Hz, -62 dBu の正弦波を入力し、出力電圧を測定します。

SPEAKERS OUT (L/R)
A1 を基準に -1 ± 2 dB の範囲内であることを確認します。

(3) LEVEL コントロール（CH1、MASTER）を最大、MIC/LINE スイッチを MIC に設定します。

CH1(XLR) に 20kHz, -62dBu の正弦波を入力し、出力電圧を測定します。

SPEAKERS OUT (L/R)
A1 を基準に -1 ± 2 dB の範囲内であることを確認します。

※各出力を個別に測定してください。

2-14. Output noise level

Measure at the signal path (1) - (8) on the Table 2.
Measure the noise level at the output terminals when the specified resistance is connected to the input terminals.

2-14. 出力ノイズレベル

表 2 の (1) ～ (8) の信号経路を測定します。入力端子を指定の抵抗値で接続した時の出力端子のノイズレベルを測定します。

Table 2（表 2）

Measurement condition（測定条件）				Criteria（判断基準）
No.	INPUT Terminal（入力端子）	Connected resistance（抵抗値）	OUTPUT Terminal（出力端子）	Measure the noise Level（ノイズレベルを測定）
(1)	CH1 XLR, 2 pin(Hot)-3 pin(Cold)	150 Ω	MONITOR L	That less than -50 dBu.（-50 dBu 以下のこと。）
(2)	CH2 XLR, 2 pin(Hot)-3 pin(Cold)	150 Ω	MONITOR L	That less than -50 dBu.（-50 dBu 以下のこと。）
(3)	CH3 XLR, 2 pin(Hot)-3 pin(Cold)	150 Ω	MONITOR L	That less than -50 dBu.（-50 dBu 以下のこと。）
(4)	CH4 XLR, 2 pin(Hot)-3 pin(Cold)	150 Ω	MONITOR L	That less than -50 dBu.（-50 dBu 以下のこと。）
(5)	CH5 PHONE, Signal-Ground	150 Ω	MONITOR L	That less than -67 dBu.（-67 dBu 以下のこと。）
(6)	CH6 PHONE, Signal-Ground	150 Ω	MONITOR R	That less than -67 dBu.（-67 dBu 以下のこと。）
(7)	CH7 PHONE, Signal-Ground	150 Ω	MONITOR L	That less than -65 dBu.（-65 dBu 以下のこと。）
(8)	CH8 PHONE, Signal-Ground	150 Ω	MONITOR R	That less than -65 dBu.（-65 dBu 以下のこと。）

2-15. Residual noise level

Execute D-MUTE inspection of diagnostic mode.
Perform measurement with no signal input.

The noise level generated in the output terminal is measured.

Confirm that the output noise level is within the specified below.
SPEAKERS OUT (L/R) : -60 dBu or less

All channels of the input level control volume have to be set minimum.

The measurements described on the Table 3 have to be done.

2-15. 残留ノイズレベル

ダイアグモードの D-MUTE 検査を実行します。
測定は入力無信号の状態で行います。

出力端子に発生するノイズレベルを測定します。

出力ノイズレベルが下記の規定範囲内にあることを確認します。

SPEAKERS OUT (L/R) : -60 dBu 以下

INPUT CH の LEVEL コントロール ボリュームは全て最小に設定します。

表 3 の測定を行います。

Table 3（表 3）

Measurement condition（測定条件）			Criteria（判断基準）
Level control（LEVEL コントロール）	Max/Min（最大 / 最小）	OUTPUT Terminal（出力端子）	Measure the noise Level（ノイズレベルを測定）
MONITOR	Max	MONITOR L/R	less than -69dBu（-69dBu 以下のこと）
MASTER	Max	SUBWOOFER	less than -73dBu（-73dBu 以下のこと）
MONITOR	Min	MONITOR L/R	less than -96dBu（-96dBu 以下のこと）
MASTER	Min	SUBWOOFER	less than -96dBu（-96dBu 以下のこと）

2-16. Analog mute inspection

Execute A-MUTE inspection of diagnostic mode.

Set the level control (INPUT1) to the maximum position, and the MIC/LINE switch to the MIC position.

The signal of 1 kHz, -10 dBu is input to INPUT terminal 1 (XLR).

A-MUTE is operated, and the output voltage is measured.

Confirm that the output level is within the specified below.

SPEAKERS OUT(L/R) : -20 dBu or less

MONITOR OUT(L/R) : -43 dBu or less

2-17. Confirmation for the iPHONE USB I/F

The iPhone/iPod is connected to the USB terminal.

The input CH 7/8 VOL is set to be maximum position.

(1) Execute iPhone/iPod inspection of diagnostic mode.

The 1 kHz,-20 dBFS signal is input to the INPUT terminal CH 7/8 from the iPhone/iPod.

Signal Level at the MONITOR OUT(L/R) : 0 dBu±2 dB

THD+N Level at the MONITOR OUT(L/R) : 0.15 % or less

(2) The -∞ signal is input to the INPUT terminal CH 7/8 from the iPhone/iPod.

Noise Level at the MONITOR OUT(L/R) : -59 dBu or less

(3) Execute iPhone/iPod inspection of diagnostic mode.

The 1 kHz,-20 dBFS signal is input to the INPUT terminal CH 7/8 from the iPhone/iPod.

Execute USB-MUTE ON inspection of diagnostic mode.

The output voltage is measured.

Signal Level at the MONITOR OUT(L/R) : -42 dBu or less

(4) Execute iPhone/iPod inspection of diagnostic mode.

The 1 kHz,-20 dBFS signal is input to the INPUT terminal CH 7/8 from the iPhone/iPod.

Execute DA-MUTE-USB ON inspection of diagnostic mode.

The output voltage is measured.

Signal Level at the MONITOR OUT(L/R) : -59 dBu or less

2-16. アナログ MUTE 検査

ダイアグモードの A-MUTE 検査を実行します。

LEVEL コントロール（INPUT1）を最大、MIC/LINE スイッチを MIC に設定します。

入力端子 1（XLR）に 1 kHz、-62 dBu の信号を入力します。

A-MUTE を ON した時の出力電圧を測定します。

出力レベルが下記の規定範囲内にあることを確認します。

SPEAKERS OUT(L/R) : -20 dBu 以下

MONITOR OUT(L/R) : -43 dBu 以下

2-17. iPHONE USB I/F 検査

USB 端子に iPhone/iPod を接続します。

CH 7/8 ボリュームを最大の位置に設定します。

(1) ダイアグモードの iPhone/iPod 検査を実行します。

入力端子 CH 7/8 に、1 kHz、-20 dBFS の信号を iPhone/iPod より再生入力します。

MONITOR OUT(L/R) の信号レベル : 0 dBu ± 2 dB

MONITOR OUT(L/R) の THD+N レベル : 0.15 % 以下

(2) 入力端子 CH 7/8 に、- 無限大の信号を iPhone/iPod より再生入力します。

MONITOR OUT(L/R) のノイズレベル : -59 dBu 以下

(3) ダイアグモードの iPhone/iPod 検査を実行します。

入力端子 CH 7/8 に、1 kHz、-20 dBFS の信号を iPhone/iPod より再生入力します。

ダイアグモードの USB-MUTE ON 検査を実行します。

出力電圧を測定します。

MONITOR OUT(L/R) の信号レベル : -42 dBu 以下

(4) ダイアグモードの iPhone/iPod 検査を実行します。

入力端子 CH 7/8 に、1 kHz、-20 dBFS の信号を iPhone/iPod より再生入力します。

ダイアグモードの DA-MUTE-USB ON 検査を実行します。

出力電圧を測定します。

MONITOR OUT(L/R) の信号レベル : -59 dBu 以下

2-18. Confirmation for the REVERB signal path

Measure all measurement items at CH INPUT1 as below.

Execute ANALOG inspection of diagnostic mode.

The elements for operation should be set as follows.

MONITOR Level control: Max
CH Level control: Max
CH REVERB control: Max
CH MIC/LINE switch: LINE

(1) Input signal: -30 dBu
OUTPUT Terminal: MONITOR OUT (L/R)
OUTPUT Level: +11±2 dBu
THD: Less than 0.1 %

(2) Input signal: Connected to terminal 2 and 3 of the XLR is 150 Ω.
OUTPUT Terminal: MONITOR OUT (L/R)
Noise Level: Less than -61 dBu

2-19. Total Harmonic Distortion (AMP)

Input signals(1 kHz, -24 dBu) to CH5-L,CH8-R.

Set the MASTER LEVEL control to the maximum position.

Adjust the CH5/6 LEVEL control so that SPEAKERS OUT(L) voltage is within the range +15.0 ±0.1 dBu.

Adjust the CH7/8 LEVEL control so that SPEAKERS OUT(R) voltage is within the range +15.0 ±0.1 dBu.

The following outputs are obtained, total harmonic distortion is measured.

SPEAKERS OUT(L/R)
+15.0±0.1 dBu : THD+N=0.3 % or less.

* The operation shall be both channels drive.

2-20. Maximum Output (AMP)

Input signals(1 kHz, -24 dBu) to CH5-L,CH8-R.

Set the MASTER LEVEL control to the maximum position.

Adjust the CH5/6 LEVEL control so that SPEAKERS OUT(L) voltage is within the range +15.0 ±0.1 dBu.

Adjust the CH7/8 LEVEL control so that SPEAKERS OUT(R) voltage is within the range +15.0 ±0.1 dBu.

Adjust the OSC level control.

The following outputs are obtained, total harmonic distortion is measured.

SPEAKERS OUT(L/R)
+29.2 +0.2/-0.0 dBu : THD+N=1 % or less.

* Measure this inspection within 5 seconds.
* The operation shall be both channels drive.

2-18. REVERB 信号経路の検査

CH INPUT 1 で以下の全項目の測定を行います。

ダイアグモードの ANALOG 検査を実行します。

ツマミ類は以下のように設定してください。

MONITOR LEVEL コントロール : 最大
CH LEVEL コントロール : 最大
CH REVERB コントロール : 最大
CH MIC/LINE スイッチ : LINE

(1) 入力信号 : -30 dBu
出力端子 : MONITOR OUT (L/R)
出力レベル : +11 ± 2 dBu
THD: 0.1 %以下

(2) 入力信号 : XLR の 2 ピンと 3 ピンを 150 Ω で接続してください。
出力端子 : MONITOR OUT (L/R)
ノイズレベル : -61 dBu 以下

2-19. 全高調波歪率（AMP 部）

入力端子 (CH5-L,CH8-R) に 1kHz, -24dBu の信号を入力します。

MASTER LEVEL を最大に設定します。

SPEAKERS OUT (L) が +15.0 ± 0.1 dBu になるように CH5/6 レベルコントロールを調整します。

次に SPEAKERS OUT(R) が +15.0 ± 0.1 dBu になるように CH7/8 レベルコントロールを調整します。

以下の出力を得た時、全高調波歪率を測定します。

SPEAKERS OUT(L/R)
+15.0 ± 0.1 dBu : THD+N=0.3 %以下

※両チャンネル駆動とします。

2-20. 最大出力（AMP 部）

入力端子 (CH5-L,CH8-R) に 1kHz, -24dBu の信号を入力します。

MASTER LEVEL を最大に設定します。

SPEAKERS OUT (L) が +15.0 ± 0.1 dBu になるように CH5/6 レベルコントロールを調整します。

次に SPEAKERS OUT(R) が +15.0 ± 0.1 dBu になるように CH7/8 レベルコントロールを調整します。

発振器のレベルを調整します。

以下の出力を得た時、全高調波歪率を測定します。

SPEAKERS OUT(L/R)
+29.2 +0.2/-0.0 dBu : THD+N=1 %以下

※この検査は 5 秒以内に測定してください。
※両チャンネル駆動とします。

2-21. Confirmation for the operation in AC 230 V

Input signals(1 kHz, -24 dBu) to CH5-L,CH8-R.

Set the MASTER LEVEL control to the maximum position.

Adjust the CH5/6 LEVEL control so that SPEAKERS OUT(L) voltage is within the range +15.0 ±0.1 dBu.

Adjust the CH7/8 LEVEL control so that SPEAKERS OUT(R) voltage is within the range +15.0 ±0.1 dBu.

Adjust the OSC level control.

The following outputs are obtained, power consumption is measured.

SPEAKERS OUT(L)
+21.0±0.1 dBu (18.9±0.5 W/4 Ω): 72.5 W±10 W

* The operation shall be both channels drive.

2-21. AC 230 V の動作確認

入力端子 (CH5-L,CH8-R) に 1kHz, -24dBu の信号を入力します。

MASTER LEVEL を最大に設定します。

SPEAKERS OUT (L) が +15.0 ± 0.1 dBu になるように CH5/6 レベルコントロールを調整します。

次に SPEAKERS OUT(R) が +15.0 ± 0.1 dBu になるように CH7/8 レベルコントロールを調整します。

発振器のレベルを調整します。

以下の出力を得た時、消費電力を測定します。

SPEAKERS OUT(L)
+21.0 ± 0.1 dBu (18.9 ± 0.5 W/4 Ω): 72.5 W ± 10 W

※両チャンネル駆動とします。

■ UPDATING（アップデート）

This firmware updating procedure is applied to STAGEPAS 400i.

1. Required Tools

• Personal Computer
DOS/V machine 1 unit
Windows XP SP3 with COM port
(CPU Pentium 500 MHz or above, RAM 256 MB or above)
Windows 7 with COM port
(CPU multi core 1.0 GHz or above,
RAM 1 GB(32 bit)/2 GB(64 bit) or above)
* Check that "Microsoft .NET Framework 2.0 -- the above –" is installed in a personal computer.
• Serial interface jig set for diagnosis : ZF928400
(USB2UART-CP2102) x 1
A2-SH cable x 1
• USB cable x 1

If the operation system is Windows XP, download the USB-UART conversion jig driver from the YSISS homepage.
* For Windows 7, it is recognized as the COM port.

2. Preparation

Download the latest version of application software for updating from the YSISS homepage and copy them to C drive of personal computer as shown below.
(URL >> http://plaza.yamaha.co.jp/ysiss/exindex.nsf)

• Application software for updating
C:¥Stagepas¥tools¥Updater¥UpdaterSTAGEPASII.exe

3. Connection

Perform connection as shown in the figure below.

このファームウェアアップデート手順は、STAGEPAS 400i に適用されます。

1. 必要なもの

• パソコン
DOS/V 機 1 台
Windows XP SP3 COM ポート有り
(CPU Pentium 500 MHz以上、RAM 256 MB以上)
Windows 7 COM ポート有り
(CPU マルチコア 1.0 GHz 以上、
RAM 1 GB 以上 (32 bit)/2 GB(64 bit) 以上)
※ パソコンに「Microsoft .NET Framework 2.0 以上」がインストールされていることを確認します。
• ダイアグ用シリアルインターフェース治具セット：ZF928400
（USB2UART-CP2102）× 1
A2-SH ケーブル× 1
• USB ケーブル× 1

OS が XP の場合は、USB-UART 変換治具のドライバーを YSISS ホームページからダウンロードしてください。
※ Windows7 では COM ポートと認識されます。

2. 準備

YSISS ホームページからアップデート用アプリケーションソフトウェアの最新版をダウンロードし、パソコンの C ドライブに下記のようにコピーします。
（***URL >> http://plaza.yamaha.co.jp/ysiss/exindex.nsf***）

• アップデート用アップリケーションソフトウェア
C: ¥Stagepas ¥tools ¥Updater ¥UpdaterSTAGEPASII.exe

3. 接続

下図のように接続します。

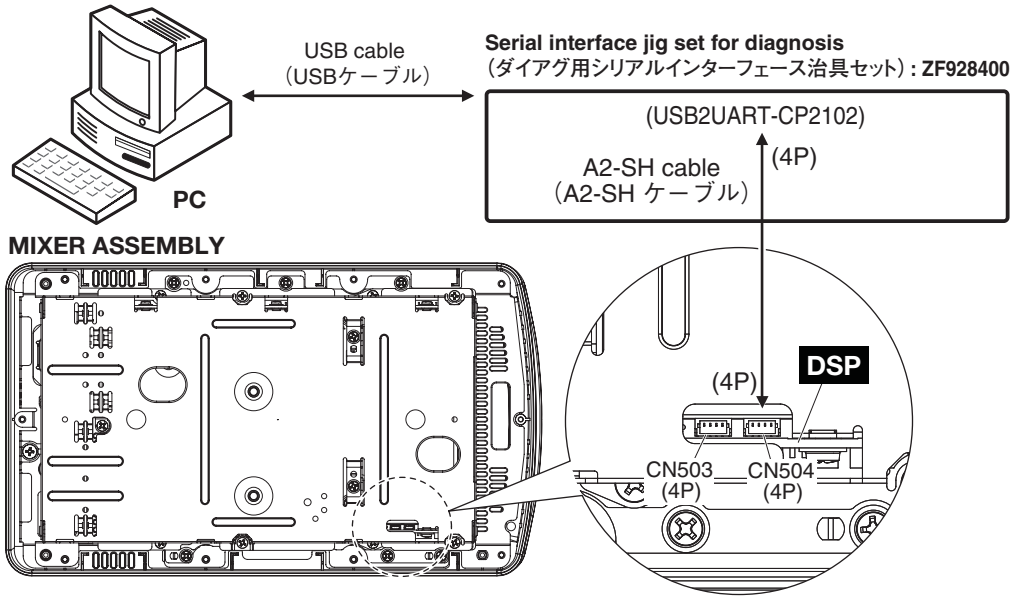

4. Operation procedures

*** Don't turn off the power during update.**

4. 操作方法

※アップデート中は、電源を切らないでください。

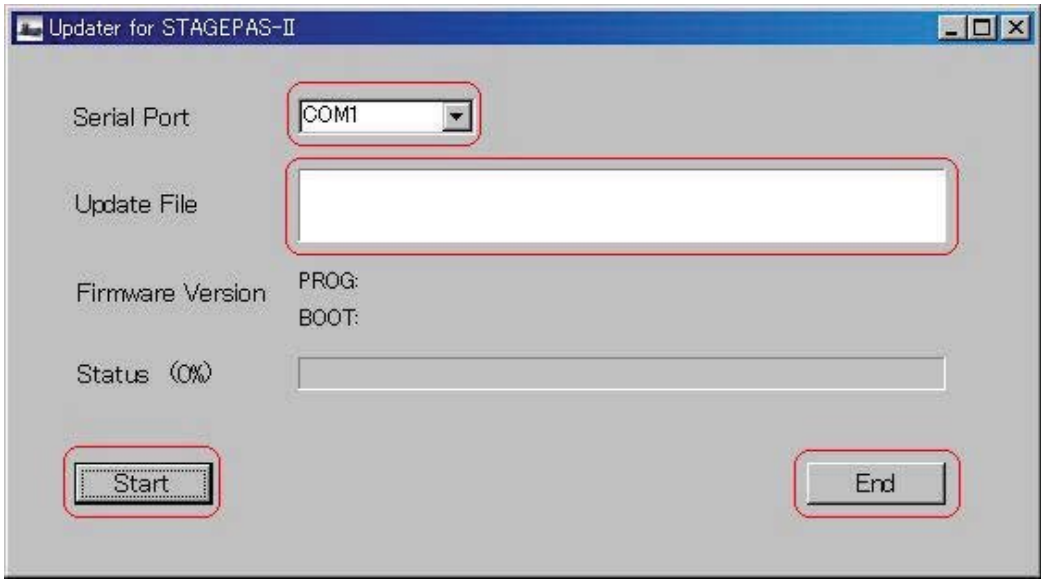

4-1. Short circuit between pin 3 (UPDATE) and pin 4 (GND) of connector CN503 on the DSP circuit board, and turn on the power switch. The firmware update mode is activated.
   * All indicators on the panel do not light at this moment.
   * If LED lights or blinks, it's considered that UPDATE port on DSP circuit board is not being short-circuited to GND.

4-2. Execute "UpdaterSTAGEPASII.exe".

4-3. The "Serial Port" is chosen.
Since the port which can be used is displayed, a use port is chosen.

4-4. The "Update File" is chosen.
A click of a right-hand side white box will display a file selection screen.

4-5. The "Start" button is pushed.

4-6. The "OK" button is pushed and performed after checking, since version information is displayed.

4-7. The display of a progress bar is updated, and if it becomes 100%, it will complete.

4-8. The "End" button is pushed and an application is ended.

4-1. DSP シートのコネクター CN503 の 3 ピン (UPDATE) と 4 ピン (GND) をショートし、ミキサー Ass'y の電源をオンすると、ファームウェアアップデートモードが起動します。
   ※ このときパネルの全てのインジケータは点灯しません。
   ※ LED が点灯または点滅される場合は、DSP シート上の UPDATE 端子が GND にショートされていないことが考えられます。

4-2.「UpdaterSTAGEPASII.exe」を起動します。

4-3.「Serial Port」を選択します。
使用可能なポートが表示されるので、使用ポートを選択します。

4-4.「Update File」を選択します。
右側の白いボックスをクリックすると、ファイル選択画面が表示されます。

4-5.「Start」ボタンを押します。

4-6. バージョン情報が表示されるので、確認してから、「OK」ボタンを押して、実行します。

4-7. プログレスバーの表示が更新され、100%になったら完了します。

4-8.「End」ボタンを押して、アプリを終了します。

START-UP SEQUENCE

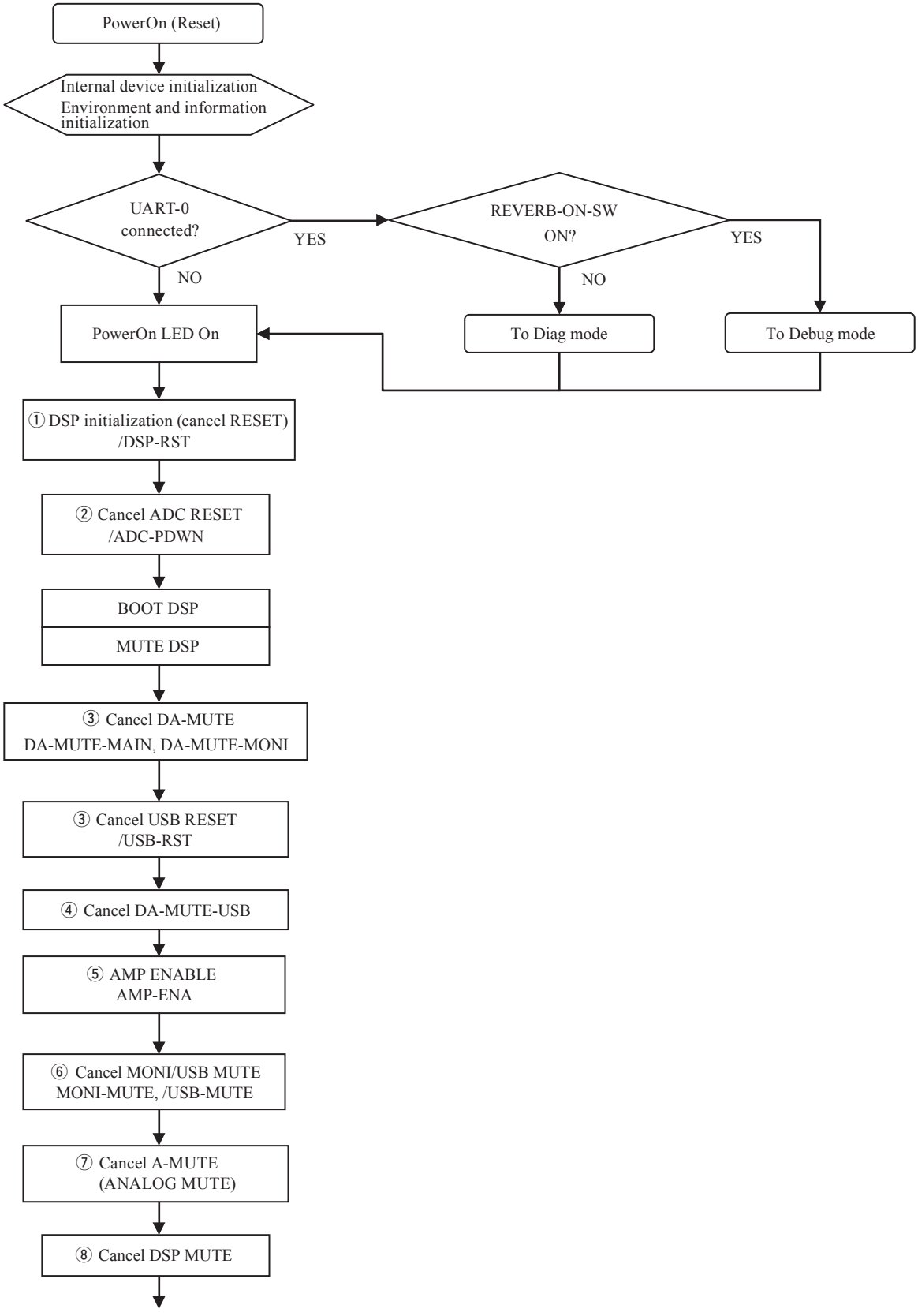

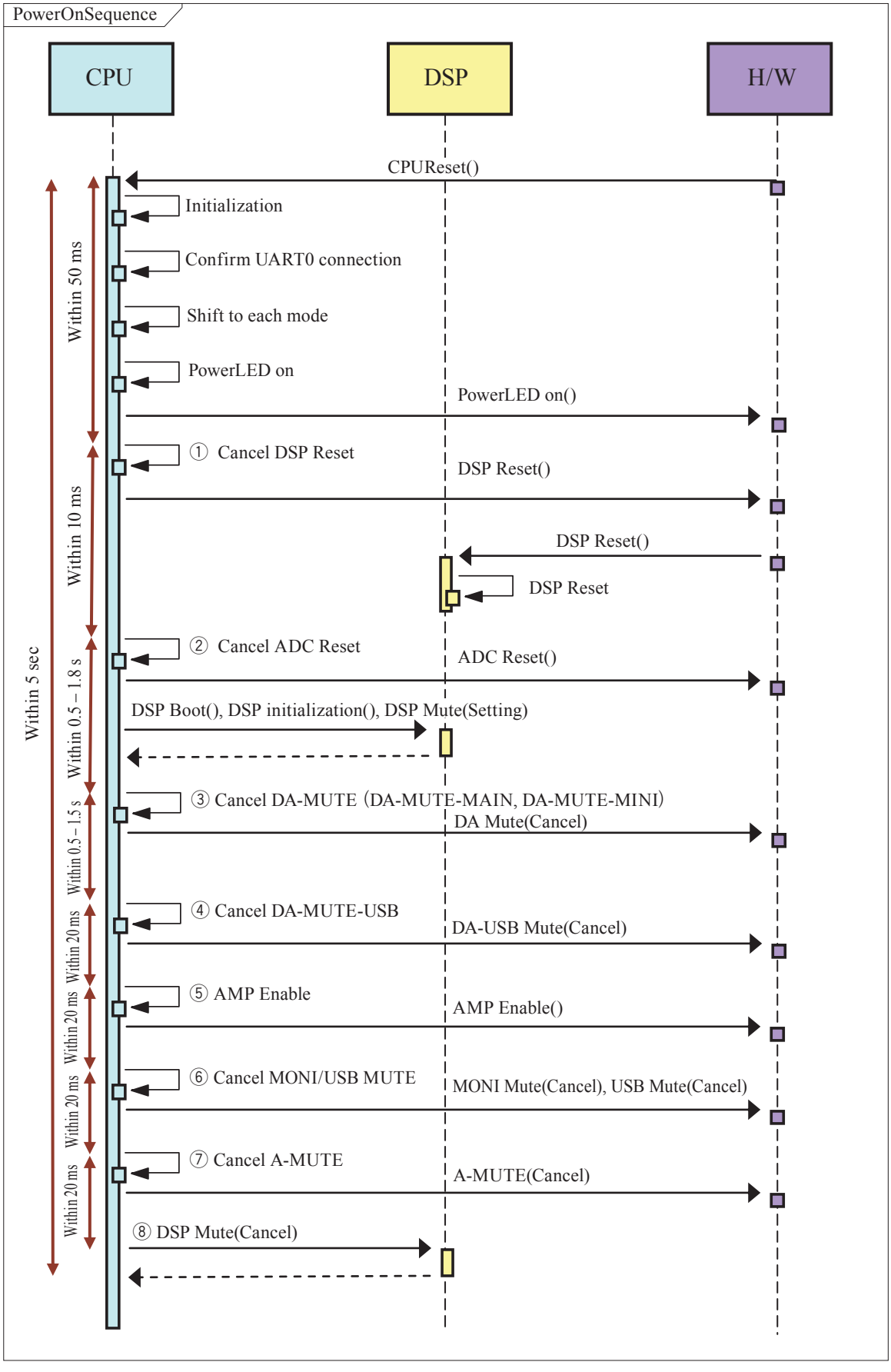
PowerOnSequence
CPU
DSP
H/W
CPUReset()
Initialization
Confirm UART0 connection
Shift to each mode
PowerLED on
PowerLED on()
① Cancel DSP Reset
DSP Reset()
DSP Reset()
DSP Reset
② Cancel ADC Reset
ADC Reset()
DSP Boot(), DSP initialization(), DSP Mute(Setting)
③ Cancel DA-MUTE（DA-MUTE-MAIN, DA-MUTE-MINI）
DA Mute(Cancel)
④ Cancel DA-MUTE-USB
DA-USB Mute(Cancel)
⑤ AMP Enable
AMP Enable()
⑥ Cancel MONI/USB MUTE
MONI Mute(Cancel), USB Mute(Cancel)
⑦ Cancel A-MUTE
A-MUTE(Cancel)
⑧ DSP Mute(Cancel)
Within 50 ms
Within 10 ms
Within 0.5 – 1.8 s
Within 0.5 – 1.5 s
Within 20 ms
Within 20 ms
Within 20 ms
Within 20 ms
Within 5 sec

■ 起動シーケンス

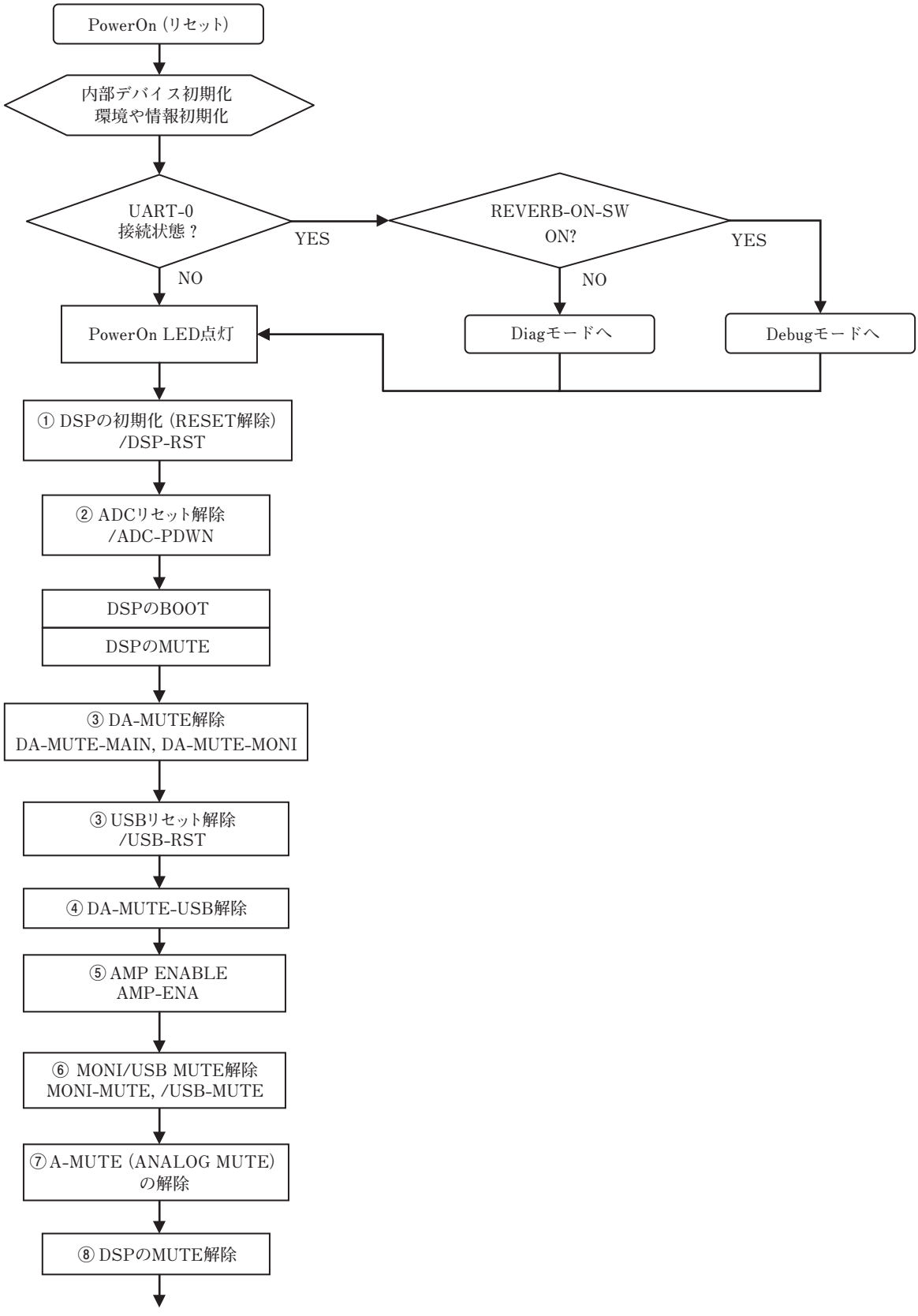
PowerOn (リセット)
内部デバイス初期化
環境や情報初期化
UART-0
接続状態 ?
YES
NO
REVERB-ON-SW
ON?
YES
NO
PowerOn LED点灯
Diagモードへ
Debugモードへ
① DSPの初期化 (RESET解除)
/DSP-RST
② ADCリセット解除
/ADC-PDWN
DSPのBOOT
DSPのMUTE
③ DA-MUTE解除
DA-MUTE-MAIN, DA-MUTE-MONI
③ USBリセット解除
/USB-RST
④ DA-MUTE-USB解除
⑤ AMP ENABLE
AMP-ENA
⑥ MONI/USB MUTE解除
MONI-MUTE, /USB-MUTE
⑦ A-MUTE (ANALOG MUTE)
の解除
⑧ DSPのMUTE解除

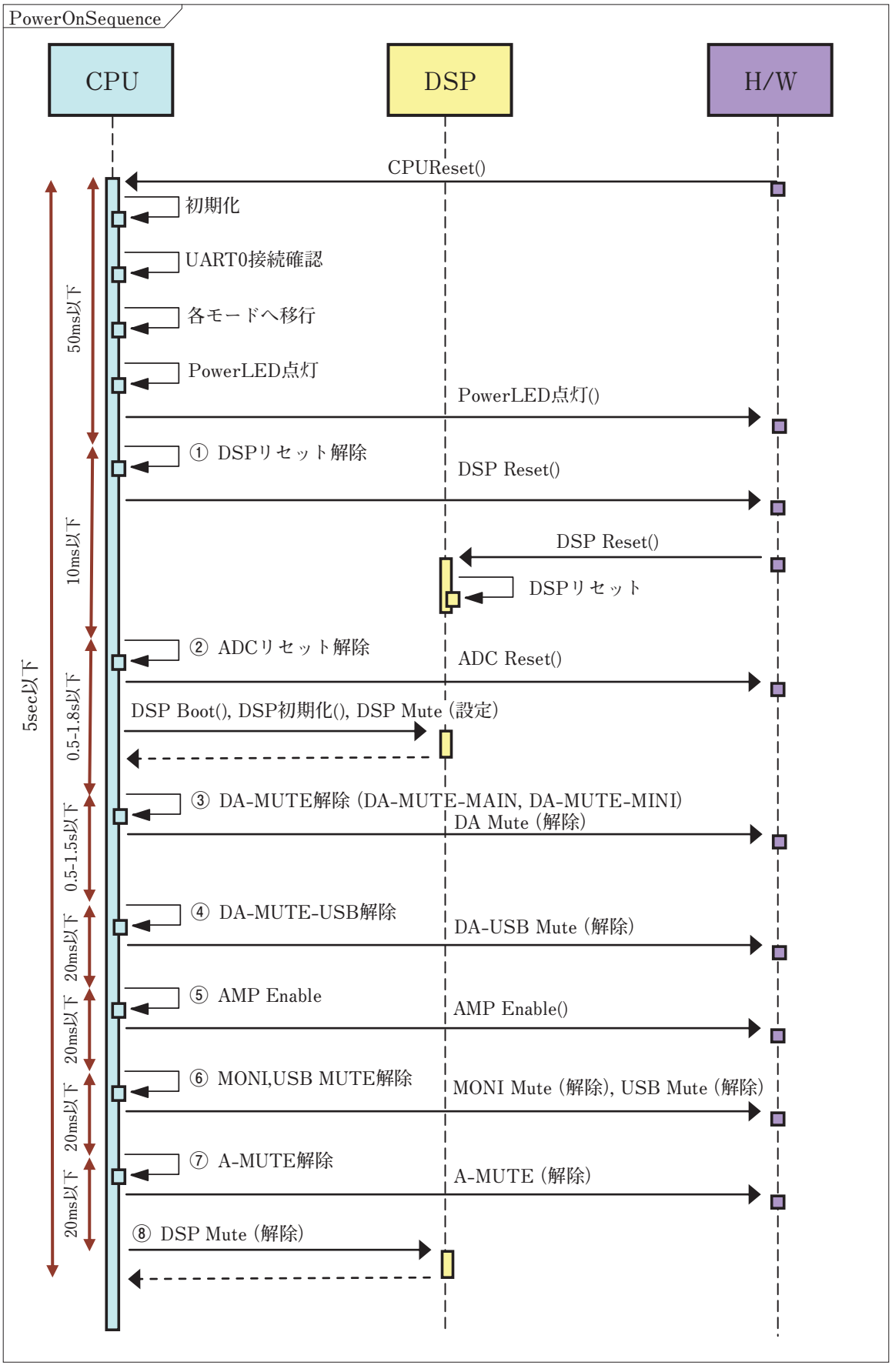
PowerOnSequence
CPU
DSP
H/W
CPUReset()
初期化
UART0接続確認
各モードへ移行
PowerLED点灯
PowerLED点灯()
① DSPリセット解除
DSP Reset()
DSP Reset()
DSPリセット
② ADCリセット解除
ADC Reset()
DSP Boot(), DSP初期化(), DSP Mute（設定）
③ DA-MUTE解除（DA-MUTE-MAIN, DA-MUTE-MINI）
DA Mute（解除）
④ DA-MUTE-USB解除
DA-USB Mute（解除）
⑤ AMP Enable
AMP Enable()
⑥ MONI,USB MUTE解除
MONI Mute（解除）, USB Mute（解除）
⑦ A-MUTE解除
A-MUTE（解除）
⑧ DSP Mute（解除）
50ms以下
10ms以下
0.5-1.8s以下
0.5-1.5s以下
20ms以下
20ms以下
20ms以下
20ms以下
5sec以下

■ ENDING SEQUENCE

● Protection during power off (SHUTDOWN Sequence)

1. Purpose of the function
   To prevent click noise etc. when power is off.

2. Supplemental remarks on the function
   When power off (/PWR-OFF) is notified by the power section, the sound is muted within a controllable range by software.
   Execute Analog Section Mute, Digital Section Mute, and Amp Disable.

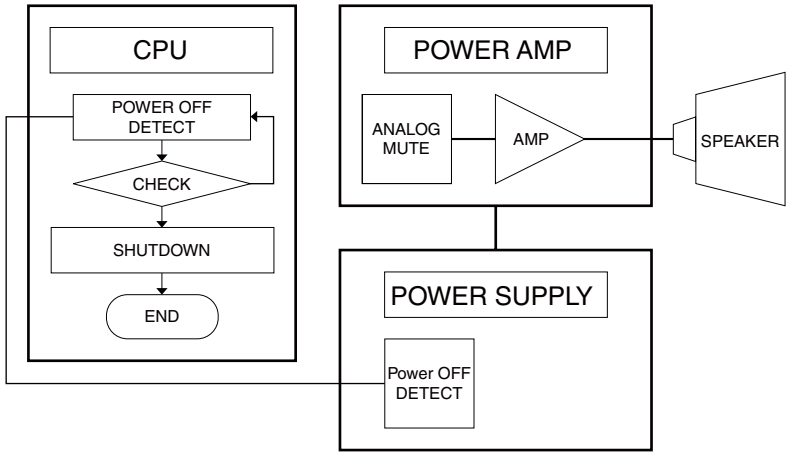

3. Operating procedure

Operation	Behavior
Power shutdown by user operation	Execute Analog Section Mute, Digital Section Mute, and Amp Disable until CPU is shut down.
Power shutdown caused by failure	Same as above

4. Performance condition
   Complete processing within 40 ms after power off is notified.

5. Input/output
   /POWER_OFF general-purpose input port

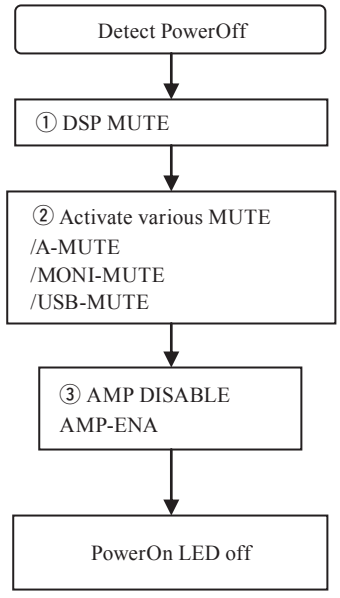

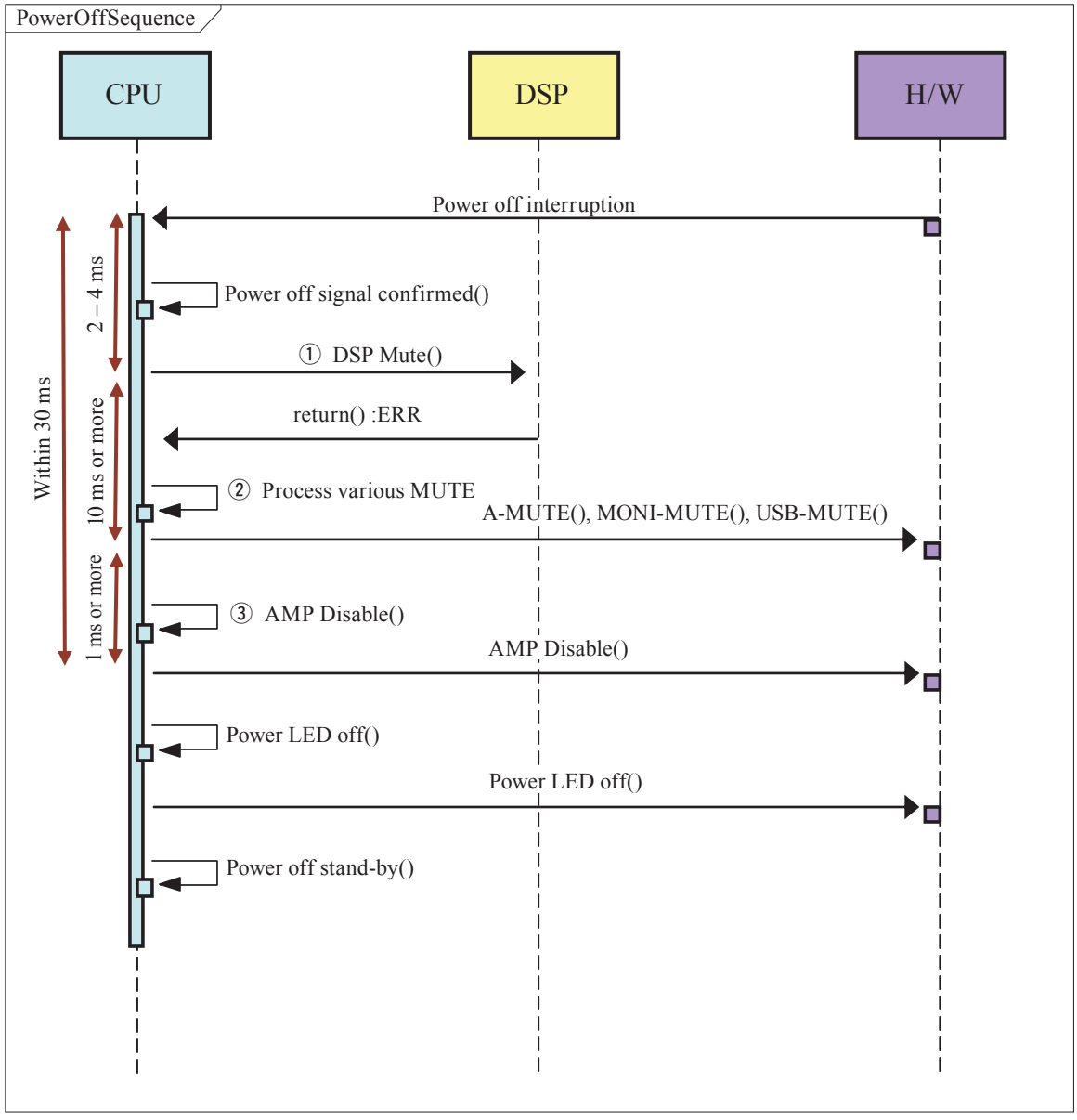

※The sections without indication of time will be processed sequentially.

■ 終了シーケンス

● 電源停止保護（SHUTDOWN シーケンス）

1. 機能の目的
   電源停止時のクリックノイズなどを防ぎます。

2. 機能の補足説明
   電源部より電源停止の通知（/PWR-OFF）を受け、ソフトで制御可能な範囲で消音の処置を行います。
   Analog 部 Mute、Digital 部 Mute、Amp Disable を行います。

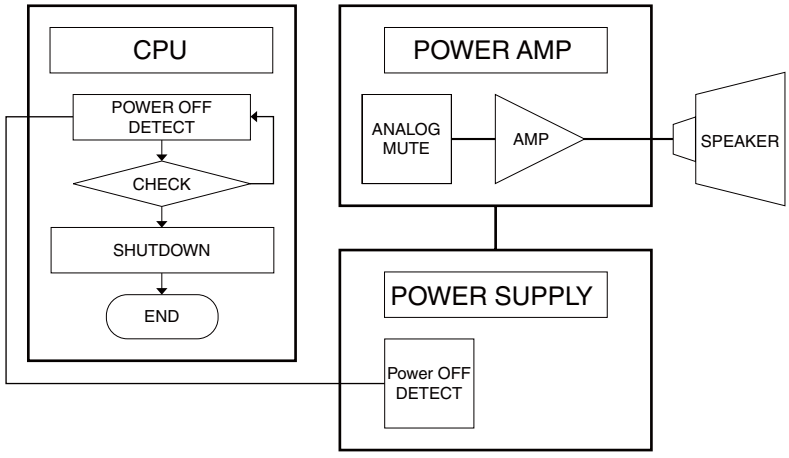

3. 操作手順

操作	振る舞い
ユーザー操作による電源切断	CPU が停止するまでに Analog 部 Mute、Digital 部 Mute、Amp Disable を行います。
何らかの故障による電源切断	同上

4. 性能条件
   電源停止通知を受けてから 40 ms 以内に処理を完了してください。

5. 入出力
   /POWER_OFF 汎用入力ポート

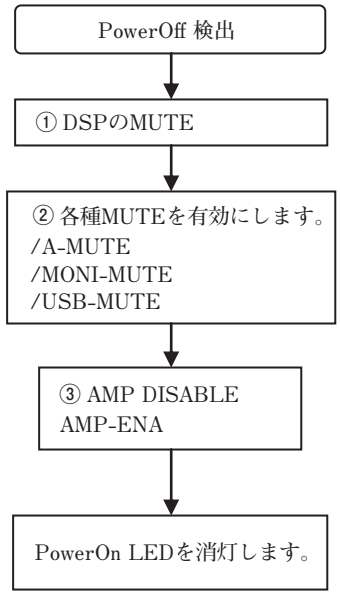

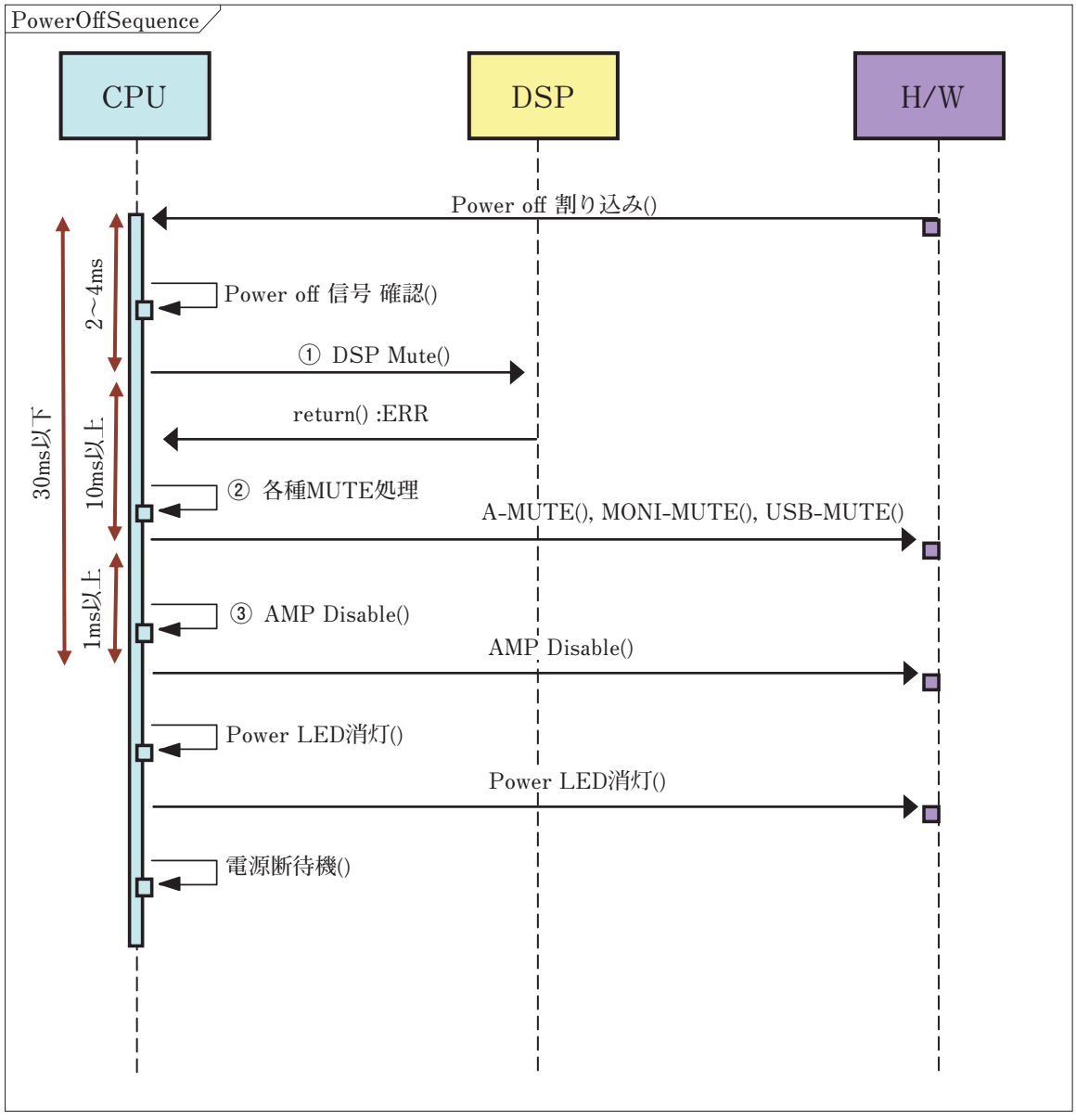

※時間の記述が無い部分は連続して処理します。

■ HOW TO USE EXT JIG CIRCUIT BOARD（EXT JIG シートの使用法）

1. Remove the bottom cover 4 assembly. (See section B-1 of the disassembly procedure (page 14))
2. Remove the shield mix 4 assembly. (See section B-2 of the disassembly procedure (page 14))
3. Remove the DSP circuit board. (See section B-3 of the disassembly procedure (page 15))
4. Remove the top cover 4. (See section B-5 of the disassembly procedure (page 15))
5. Remove the insulation sheet ACIN together with the SUB41 circuit board. (See section B-6-4 of the disassembly procedure (page 16))
6. Remove the SUB42 circuit board. (See section B-6-5 of the disassembly procedure (page 17))
7. Remove the PNL shield 4 assembly together with the AMP circuit board, DSP circuit board, PS circuit board, SUB43 circuit board and DC fan assembly. (See section B-10-5 of the disassembly procedure (page 20))
8. Connect CN505 of the DSP circuit board and CN401 of the AMP circuit board by the EXT JIG circuit board. (Photo 1, Photo 2)
9. Connect CN401 of the DSP circuit board and CN755 of the MIX42 circuit board. (Photo 1)
10. Connect CN502 of the DSP circuit board and CN951 of the MIX42 circuit board. (Photo 1)

1. 下カバー 4 組立を外します。（分解手順の B-1 項（14 ページ）参照）
2. シールド MIX4 組立を外します。（分解手順の B-2 項（14 ページ）参照）
3. DSP シートを外します。（分解手順の B-3 項（15 ページ）参照）
4. トップカバー 4 塗装品を外します。（分解手順の B-5 項（15 ページ）参照）
5. SUB41 シートと共に絶縁シート ACIN を外します。（分解手順の B-6-4 項（16 ページ）参照）
6. SUB42 シートを外します。（分解手順の B-6-5 項（17 ページ）参照）
7. AMP シート、DSP シート、PS シート、SUB43 シート、DC ファン Ass'y と共に PNL シールド 4 組立を外します。（分解手順の B-10-5 項（20 ページ）参照）
8. EXT JIG シートで DSP シートの CN505 と AMP シートの CN401 を接続します。（写真 1、写真 2）
9. DSP シートの CN401 と MIX42 シートの CN755 を接続します。（写真 1）
10. DSP シートの CN502 と MIX42 シートの CN951 を接続します。（写真 1）

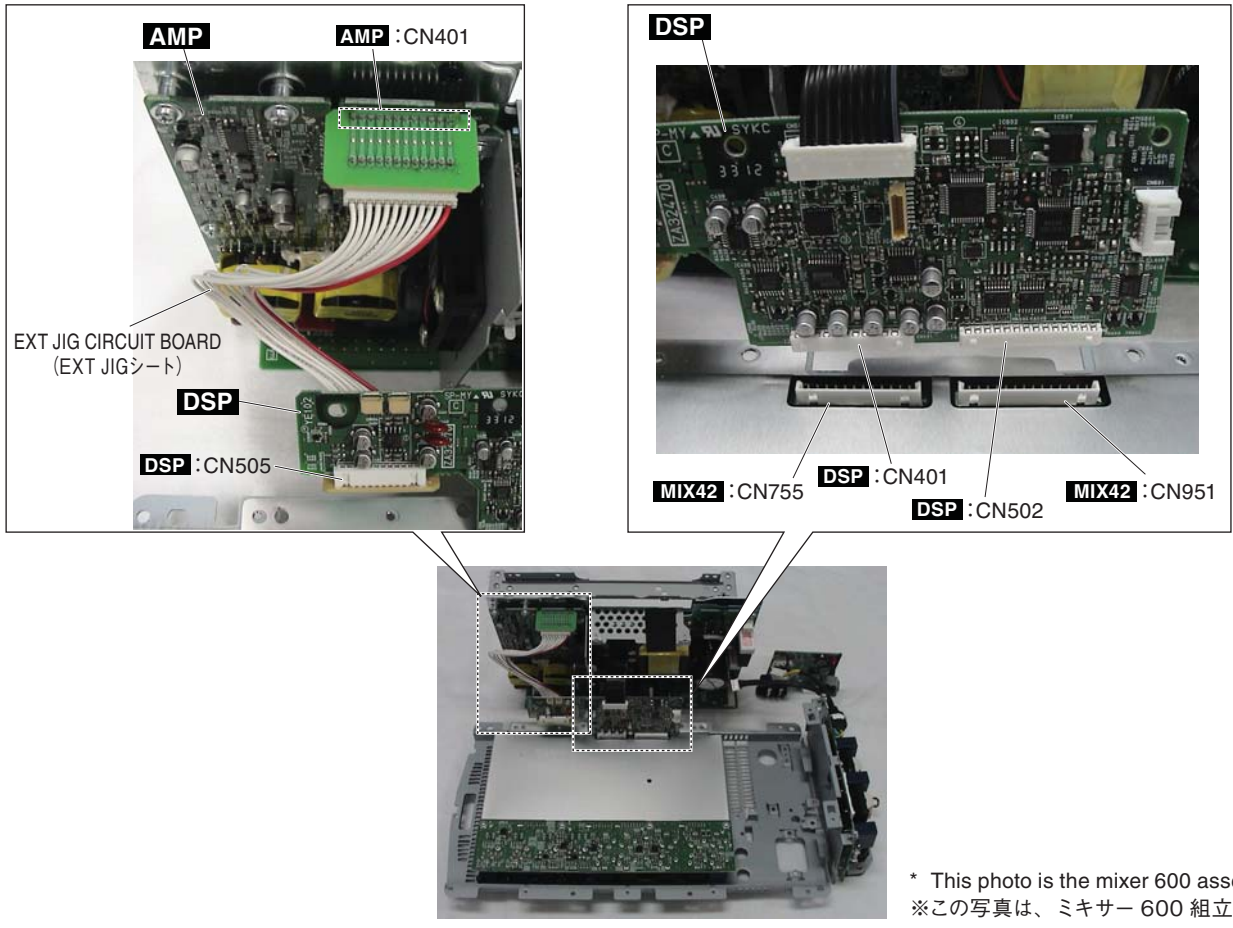

* This photo is the mixer 600 assembly.
※この写真は、ミキサー 600 組立です。

Photo 1（写真1）

• **EXT JIG circuit board** (EXT JIG シート)

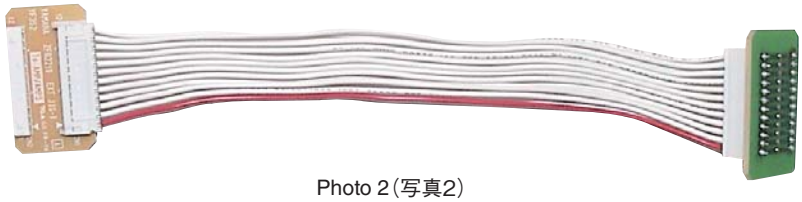

Photo 2 (写真2)

11. Connect CN601 of the DSP circuit board and CN301 of the SUB42 circuit board. (Photo 3)
12. Connect CN302 of the SUB42 circuit board and CN343 of the SUB43 circuit board. (Photo 3)
13. Connect CN107 of the PS circuit board and W101 of the SUB41 circuit board. (Photo 3)
14. Inspect and check after all of the above are connected.

11. DSP シートの CN601 と SUB42 シートの CN301 を接続します。(写真 3)
12. SUB42 シートの CN302 と SUB43 シートの CN343 を接続します。(写真 3)
13. PS シートの CN107 と SUB41 シートの W101 を接続します。(写真 3)
14. 全ての接続が完了した後、点検･チェックを行います。

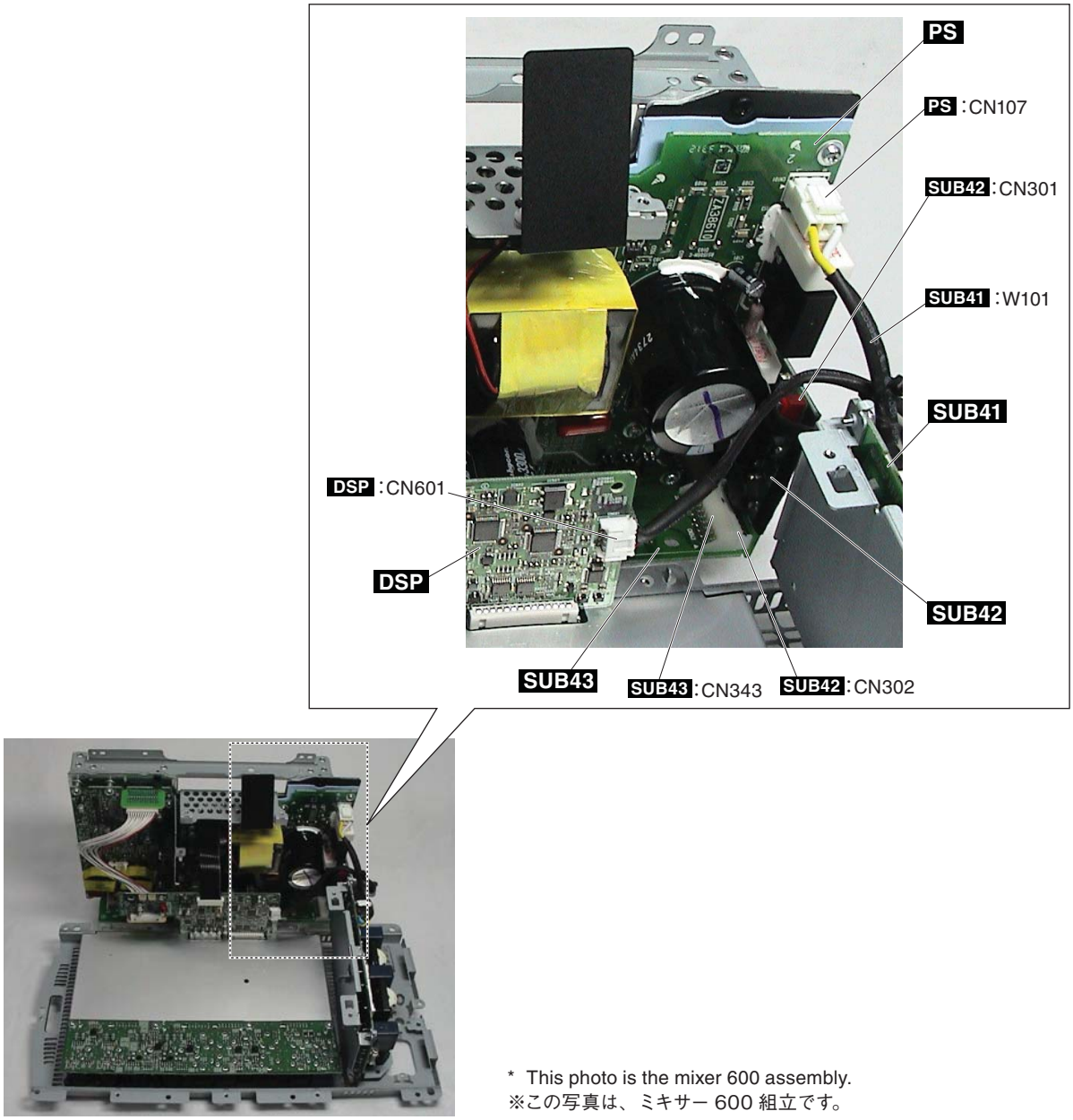

* This photo is the mixer 600 assembly.
※この写真は、ミキサー 600 組立です。

Photo 3 (写真3)

PORTABLE PA SYSTEM

STAGEPAS 400i

PARTS LIST

■ CONTENTS（目次）

SP 4 OVERALL ASSEMBLY（SP4 総組立）.....2
BAFFLE 4 ASSEMBLY（バッフル 4 組立）.....4
CABINET 4 ASSEMBLY（キャビネット 4 組立）.....5
GRILLE 4 ASSEMBLY（グリル 4 組立）.....6
MIXER 400 ASSEMBLY（ミキサー 400 組立）.....7
JIGS（治具）.....10
ELECTRICAL PARTS（電気部品）.....11 – 29

Notes : DESTINATION ABBREVIATIONS

A : Australian model	M : South African model
B : British model	O : Chinese model
C : Canadian model	P : Brazilian model
D : German model	Q : South-east Asia model
E : European model	T : Taiwan model
F : French model	U : U.S.A. model
H : North European model	V : General export model (110V)
I : Indonesian model	W: General export model (220V)
J : Japanese model	N,X: General export model
K : Korean model	Y : Export model

■ WARNING

Components having special characteristics are marked ⚠ and must be replaced with parts having specification equal to those originally installed.

⚠ 印の部品は、安全を維持するために重要な部品です。交換する場合は、安全のために必ず指定の部品をご使用ください。

- The numbers “QTY” show quantities for each unit.
- The parts with “--” in “PART NO.” are not available as spare parts.
- This mark “ } ” in the REMARKS column means these parts are interchangeable.
- The second letter of the shaded ( ) part number is O, not zero.
- The second letter of the shaded ( ) part number is I, not one.
- 部品価格ランクは、変更になることがあります。
- QTY 欄に記されている数字は、各ユニット当たりの使用個数です。
- PART NO. が “--” の部品は、サービス用部品として準備されておりません。
- REMARKS 欄の「 } 」マークの部品は、併用部品です。
- 網掛けの付いた PART NO. の 2 番目の文字は「ゼロ」ではなく、「オー」です。
- 網掛けの付いた PART NO. の 2 番目の文字は「イチ」ではなく、「アイ」です。

■ SP 4 OVERALL ASSEMBLY（SP4 総組立）

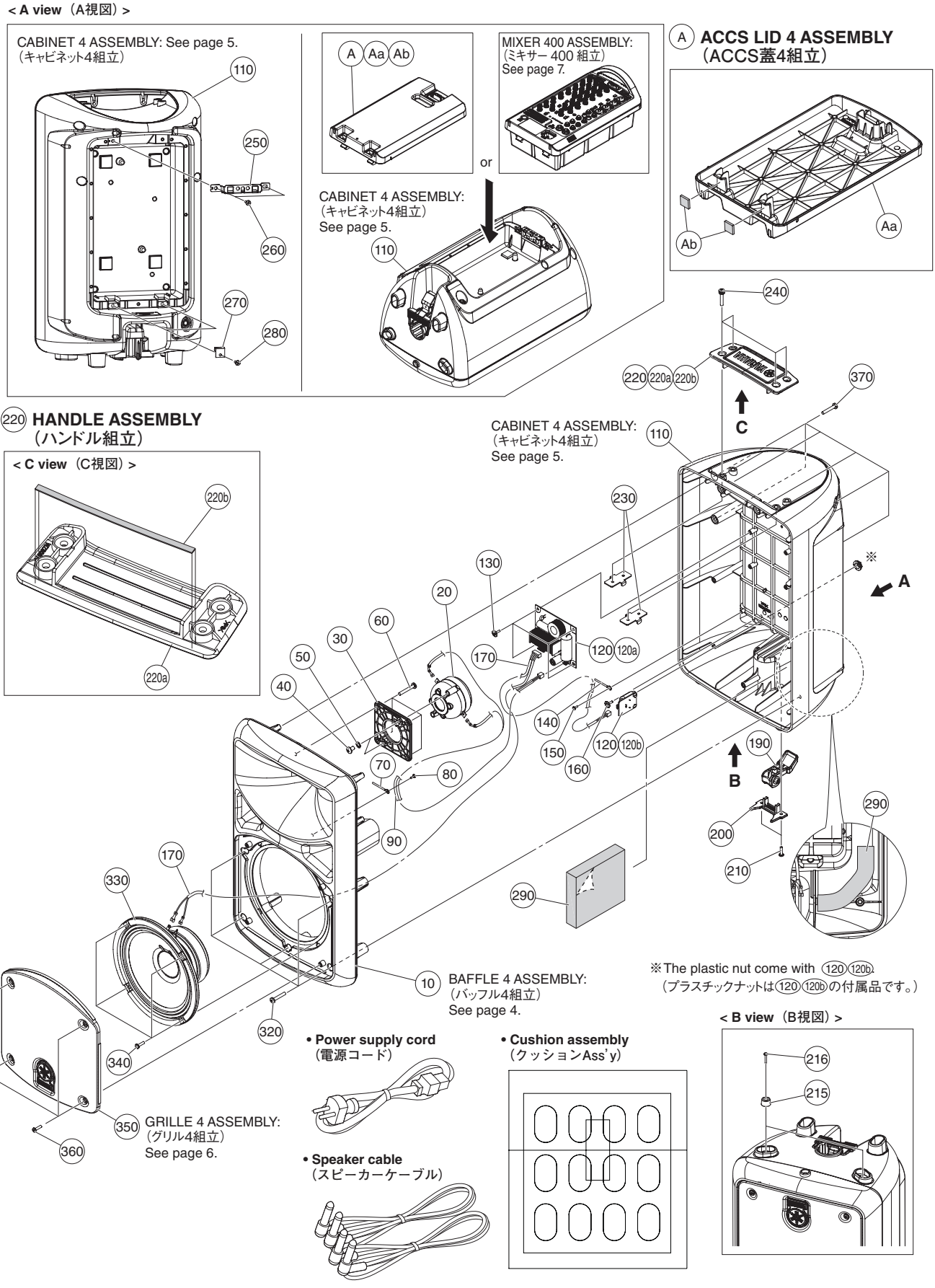

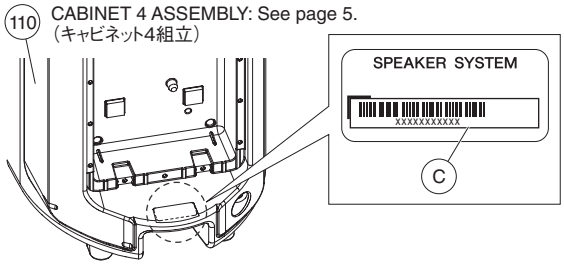

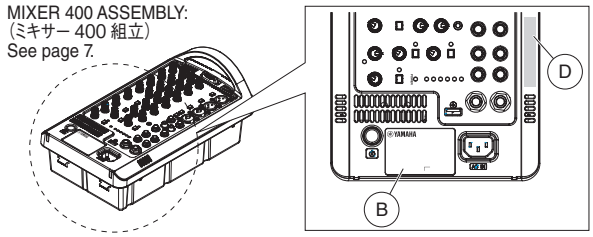

	REF NO.	PART NO.	DESCRIPTION		部品名	REMARKS	QTY	RANK
			SP 4 OVERALL ASSEMBLY		SP4総組立	STAGEPAS 400i		
		--	SP 4 OVERALL ASSEMBLY		SP4総組立	(ZA55170)		
*	10	WZ825800	BAFFLE 4 ASSEMBLY		バッフル4組立			
*	20	YE271A00	LOUD SPEAKER	2.5cm	スピーカ	TWEETER		
	30	--	BRACKET HF		取付板HF	(WZ82590)		
	40	WG963600	BIND HEAD SCREW	6.0X10 MFZN2W3	小ネジ+BIND		2	01
	50	WG484800	WASHER O. TOOTH	6.0 MFZN2W3	歯付座金外歯		2	01
*	60	ZC258700	BINDING HEAD TAPPING SCREW (TYPE-2)	5.0X30 MFZN2W3	タッピンネジ 2種溝付き		4	
	70	--	CORD CLAMP		束線止め	(ZA88920)		
	80	WE774800	BIND HEAD TAPPING SCREW-P	3.0X8 MFZN2W3	Pタイト+BIND			01
	90	--	CONNECTOR ASSEMBLY	HFSPOUT 2P	HFSPOUT束線	(ZE03630)		
*	110	ZA556100	CABINET 4 ASSEMBLY		キャビネット4組立			
	120	--	CIRCUIT BOARD	NET4(H)	NET4シート（H）	(ZA59830)		
*	120a	ZF420600	CIRCUIT BOARD	NET41(NETWORK)(H)	NET41シート（H）	(ZA59830)		
*	120b	ZF420700	CIRCUIT BOARD	NET42(SP-IN)(H)	NET42シート（H）	(ZA59830)		
*	130	WZ377300	FRANGE SCREW	TP #B+3X12 D12T0.8	つば付ネジ		4	
	140	--	CORD CLAMP		束線止め	(ZA88920)		
	150	WE774800	BIND HEAD TAPPING SCREW-P	3.0X8 MFZN2W3	Pタイト+BIND			01
*	160	WZ377300	FRANGE SCREW	TP #B+3X12 D12T0.8	つば付ネジ			
	170	--	CONNECTOR ASSEMBLY	NWINOUT4 2P/4P	NWINOUT束線4	(ZE03640)		
*	190	WZ808800	LEVER PS GRAY		レバーPS			
*	200	WZ808900	SUPPORT PS BLACK		サポートPS			
	210	WE980801	BIND HEAD TAPPING SCREW-P	4.0X16 MFZN2B3	Pタイト+BIND		2	01
*	215	ZF406700	RUBBER FOOT D15		ゴムアシ D15		2	
	216	WE983200	BIND HEAD TAPPING SCREW-P	3.0X16 MFZN2B3	Pタイト+BIND		2	01
*	220	ZE983900	HANDLE ASSEMBLY		ハンドル組立			
	220a	--	HANDLE BLACK		ハンドル塗装品	(ZC99690)		
	220b	--	CUSHION		クッション	(ZE94860)		
	230	--	BRACKET HANDLE		取付板ハンドル	(WZ82610)	2	
	240	WF742001	BIND HEAD SCREW	5.0X30 MFZN2B3 SP	小ネジ+BIND		4	01
	250	--	HOOK ANGLE ASSEMBLY		フック金具組立	(ZD76420)		
	260	WE980801	BIND HEAD TAPPING SCREW-P	4.0X16 MFZN2B3	Pタイト+BIND		2	01
	270	--	MIXER ANGLE		ミキサー金具	(WZ82640)	2	
	280	WE980801	BIND HEAD TAPPING SCREW-P	4.0X16 MFZN2B3	Pタイト+BIND		2	01
	290	--	SOUND ABSORBER		吸音材	(ZE73020)		
*	320	ZC258700	BINDING HEAD TAPPING SCREW (TYPE-2)	5.0X30 MFZN2W3	タッピンネジ 2種溝付き		5	
*	330	YE273A00	LOUD SPEAKER	20.3cm 4ohm	スピーカ	WOOFER		
	340	WE980801	BIND HEAD TAPPING SCREW-P	4.0X16 MFZN2B3	Pタイト+BIND		4	01
*	350	WZ835300	GRILLE 4 ASSEMBLY		グリル4組立			
	360	WE980801	BIND HEAD TAPPING SCREW-P	4.0X16 MFZN2B3	Pタイト+BIND		4	01
*	370	ZC258700	BINDING HEAD TAPPING SCREW (TYPE-2)	5.0X30 MFZN2W3	タッピンネジ 2種溝付き		6	
			ACCESSORIES		付属品			
⚠ *		ZA968800	POWER SUPPLY CORD	J 3P 7A	電源コード	J		
⚠ *		ZA968500	POWER SUPPLY CORD	U 3P 10A	電源コード	U		
⚠ *		ZA968600	POWER SUPPLY CORD	E 3P 10A	電源コード	E,K		
⚠ *		ZA968700	POWER SUPPLY CORD	B 3P 10A	電源コード	B		
⚠ *		ZA969000	POWER SUPPLY CORD	CHN 3P 10A	電源コード	O		
⚠ *		ZA968900	POWER SUPPLY CORD	BRA 3P 10A	電源コード	P		
*		ZD716900	SPEAKER CABLE	CA-8365-600-C56-B3	スピーカーケーブル		2	
*		ZF445100	CUSHION ASSEMBLY		クッションAss'y	1 seat 12 pieces		
*	A	WZ825600	ACCS LID 4 ASSEMBLY		ACCS蓋4組立			
	Aa	--	ACCS LID 4 BLACK		ACCS蓋4印刷品	(WZ82570)		
*	Ab	ZA357200	CUSHION BOX		クッション BOX		2	
	B	--	LABEL NAME PLATE	J	ラベルメイバン	J (ZC58770)		
	B	--	LABEL NAME PLATE	U BRA	ラベルメイバン	U,P (ZC58780)		
	B	--	LABEL NAME PLATE	E B	ラベルメイバン	E,B (ZC58790)		
	B	--	LABEL NAME PLATE	CHN	ラベルメイバン	O (ZC58800)		
	B	--	LABEL NAME PLATE	K	ラベルメイバン	K (ZC58810)		
	C	--	DATE LABEL	43X6	年月ラベル	(WW74100)	2	
	D	--	NE AC CAUTION LABEL		NE AC注意ラベル	E,B (ZD23230)		

*: New Parts

RANK: Japan only

■ BAFFLE 4 ASSEMBLY（バッフル 4 組立）

• Front view（前面）

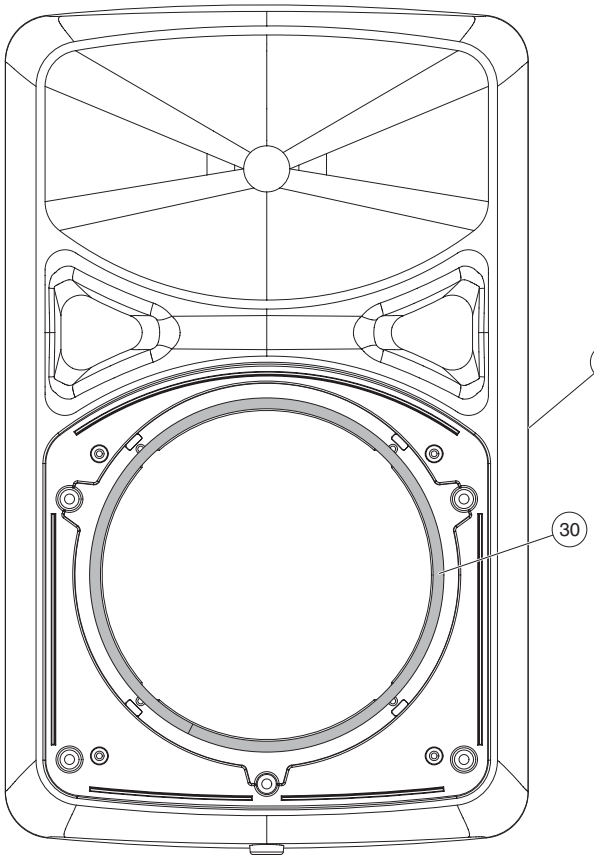

• Rear view（背面）

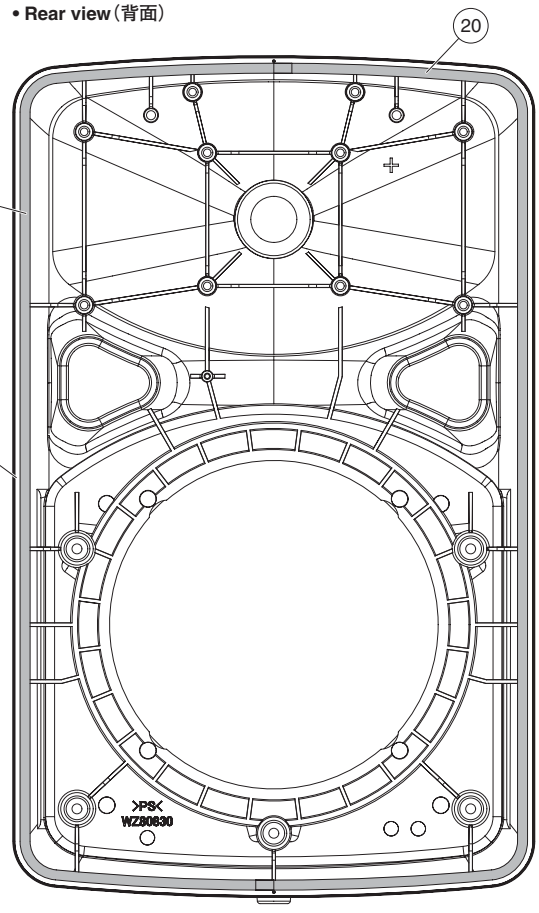

	REF NO.	PART NO.	DESCRIPTION	部品名	REMARKS	QTY	RANK
			BAFFLE 4 ASSEMBLY	バッフル 4 組立	STAGEPAS 400i		
*		**WZ825800**	BAFFLE 4 ASSEMBLY	バッフル 4 組立			
	10	**--**	BAFFLE 4 BLACK	バッフル 4 塗装品	(ZC99650)		
	20	**--**	CUSHION	クッション	(ZA37240)	2	
	30	**WW833300**	GASKET	ガスケット			01

✻: New Parts

RANK: Japan only

■ CABINET 4 ASSEMBLY（キャビネット 4 組立）

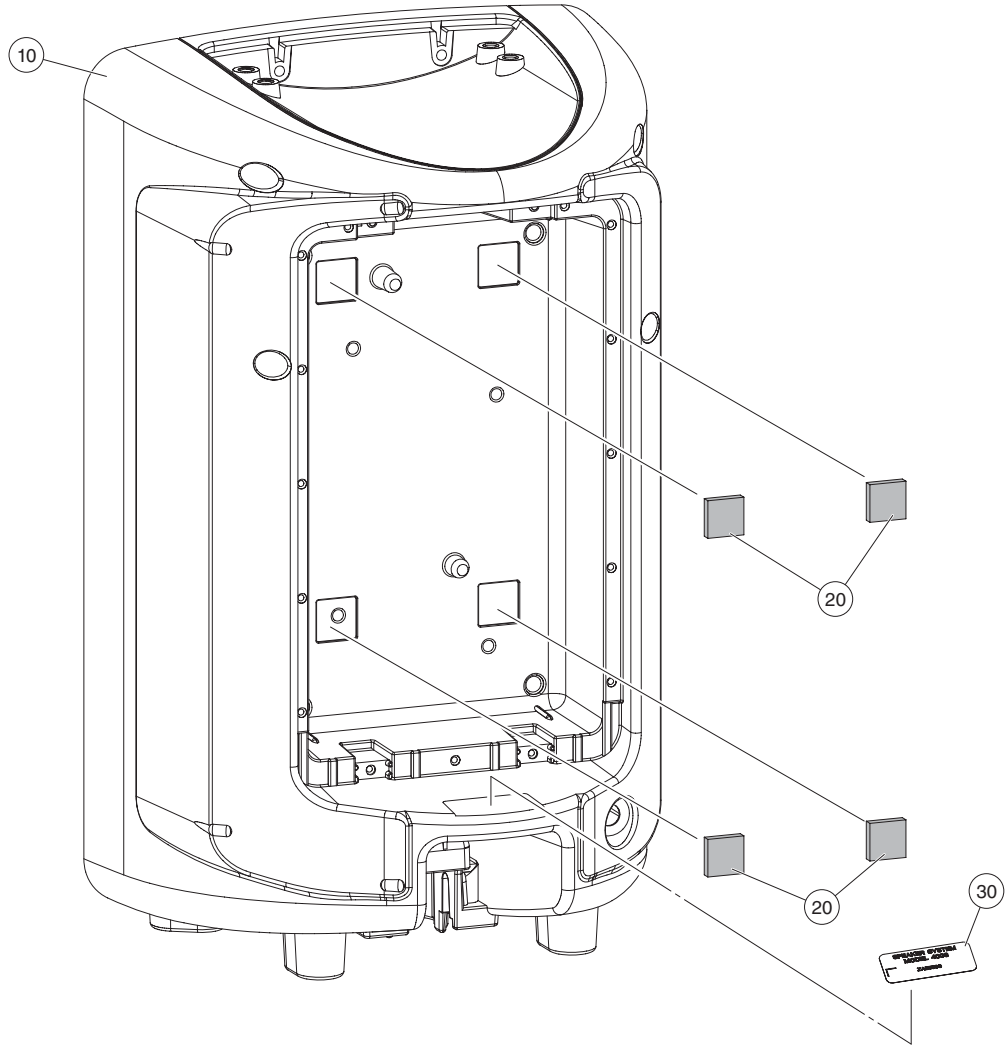

	REF NO.	PART NO.	DESCRIPTION		部品名	REMARKS	QTY	RANK
			CABINET 4 ASSEMBLY		キャビネット４組立	STAGEPAS 400i		
*		**ZA556100**	CABINET 4 ASSEMBLY		キャビネット４組立			
	10	--	CABINET 4 BLACK		キャビネット４塗装品	(ZC99640)		
*	20	**ZF307100**	CUSHION MIXER		クッションＭＩＸＥＲ		4	
	30	--	LABEL SP 4		ラベルＳＰ４	(ZA55590)		

*: New Parts

RANK: Japan only

■ GRILLE 4 ASSEMBLY（グリル 4 組立）

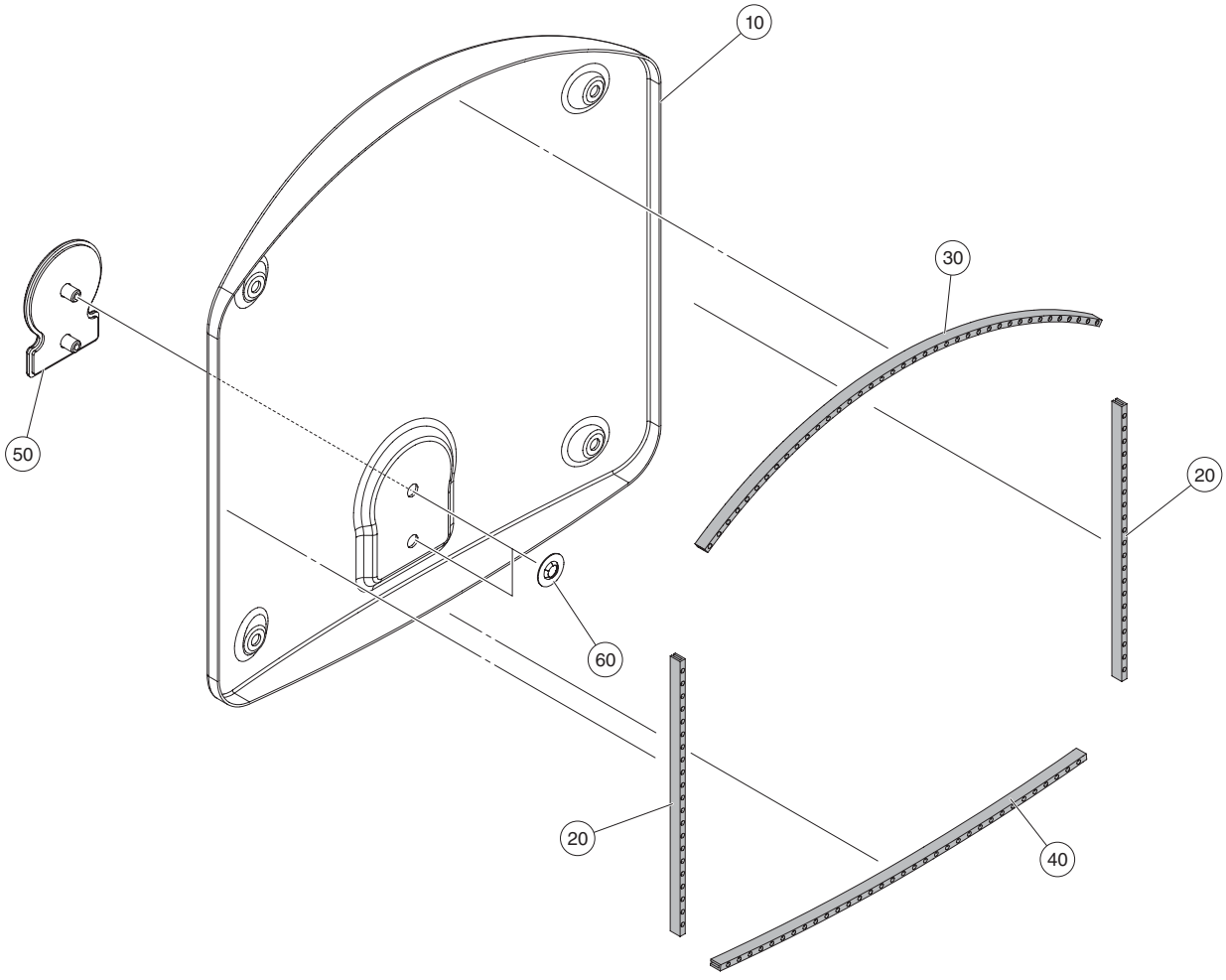

	REF NO.	PART NO.	DESCRIPTION		部品名	REMARKS	QTY	RANK
			GRILLE 4 ASSEMBLY		グリル４組立	STAGEPAS 400i		
*		**WZ835300**	GRILLE 4 ASSEMBLY		グリル４組立			
	10	--	METAL GRILLE 4 BLACK		メタルG４塗装品	(ZA55490)		
	20	--	NONWOVEN FABRIC CLOTH G4S	SIDE	不織布G４S	(ZA37250)	2	
	30	--	NONWOVEN FABRIC CLOTH G4U	UPPER	不織布G４U	(ZD25390)		
	40	--	NONWOVEN FABRIC CLOTH G4L	LOWER	不織布G４L	(ZD25400)		
	50	--	LOGO BADGE ASSEMBLY	YAMAHA	ロゴバッジAss'y	(WY85160)		
	60	--	PUSH NUT	M5	プッシュナット	(WY83310)	2	

*: New Parts

RANK: Japan only

■ MIXER 400 ASSEMBLY（ミキサー 400 組立）

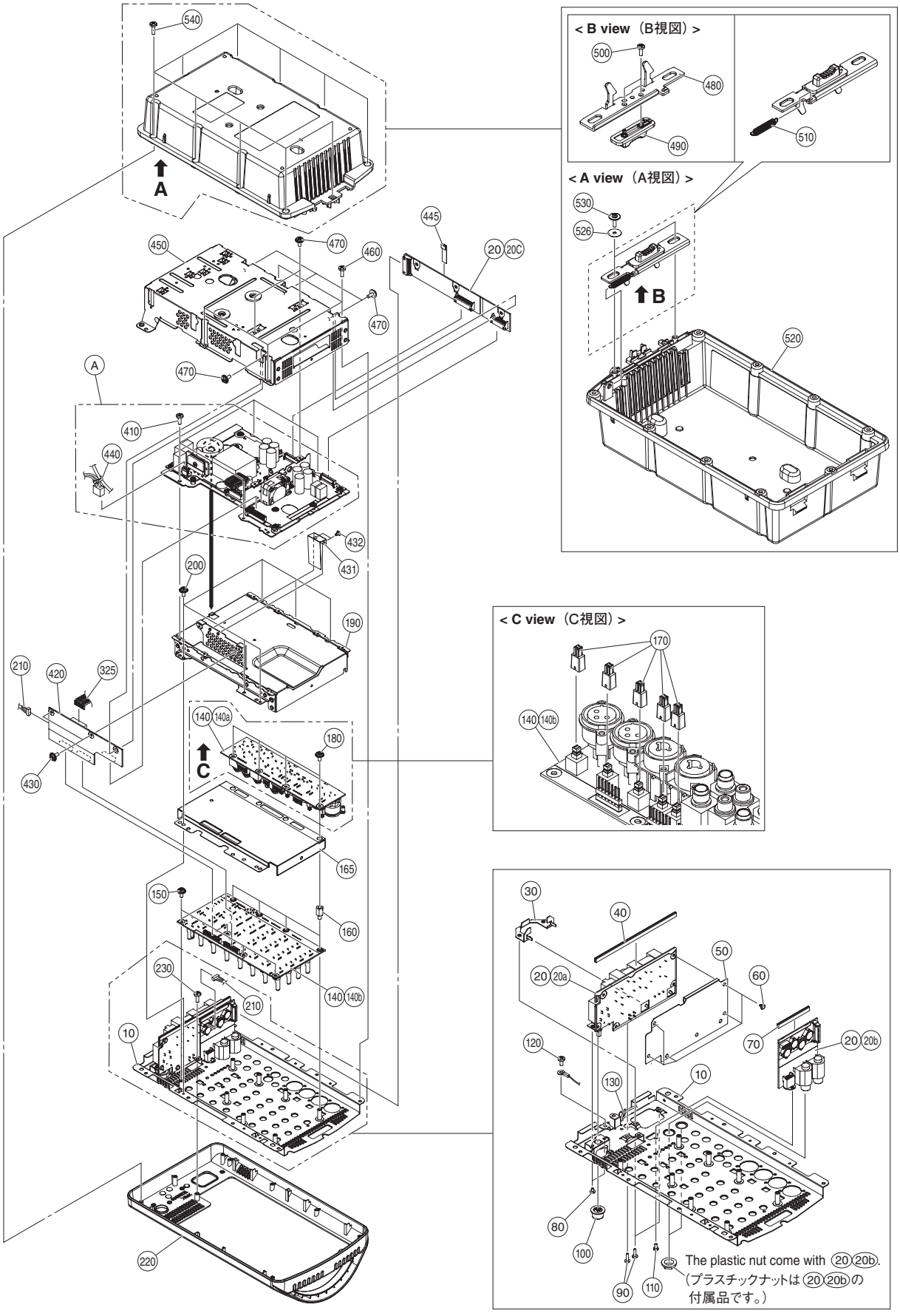

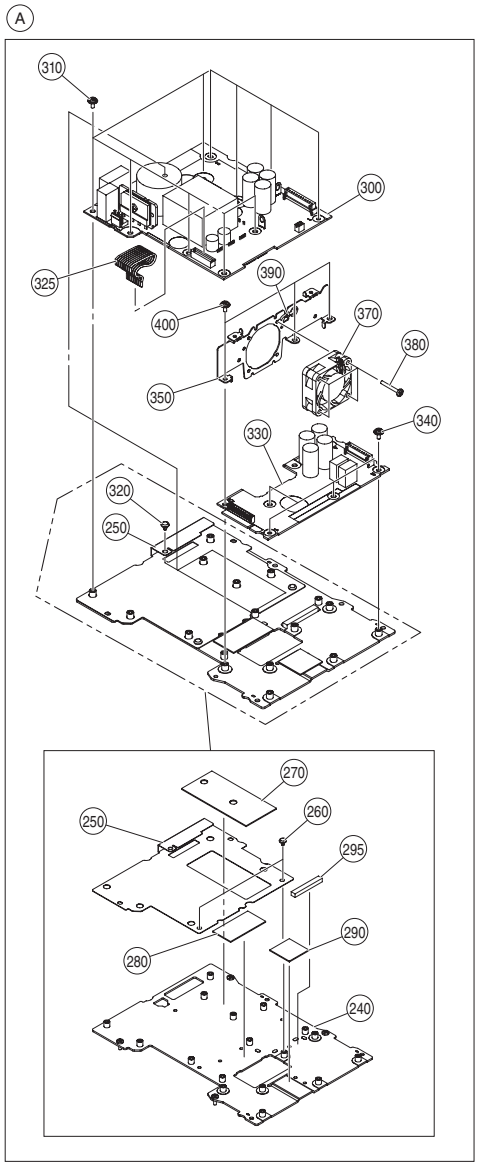

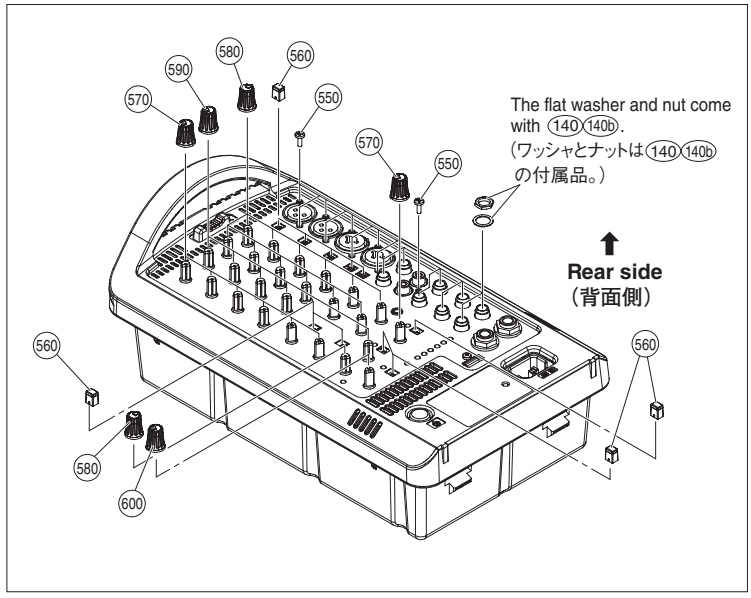

	REF NO.	PART NO.	DESCRIPTION		部品名	REMARKS	QTY	RANK
			MIXER 400 ASSEMBLY		ミキサー４００組立	STAGEPAS 400i		
		--	MIXER 400 ASSEMBLY		ミキサー４００組立	(ZA50640)		
*	10	**WZ822800**	MIXER PANEL 4 ASSEMBLY		ＭＩＸパネル４組立			
	20	--	CIRCUIT BOARD	SUB4(H)	ＳＵＢ４シート（Ｈ）	(ZA28240)		
*	20a	**ZF421900**	CIRCUIT BOARD	SUB41(ACIN)(H)	ＳＵＢ４１シート（Ｈ）	(ZA28240)		
*	20b	**ZF422000**	CIRCUIT BOARD	SUB42(OUT)(H)	ＳＵＢ４２シート（Ｈ）	(ZA28240)		
*	20c	**ZF422100**	CIRCUIT BOARD	SUB43(TR)(H)	ＳＵＢ４３シート（Ｈ）	(ZA28240)		
	30	--	INLET ANGLE	0.8	インレット金具	(WW45400)		
	40	--	CUSHION		クッション	(ZA35680)		
	50	--	INSULATION SHEET ACIN		絶縁シートＡＣＩＮ	(WZ82350)		
*	60	**ZE834000**	NYLON RIVET WHITE	NRP-345	プラスチックリベット		5	
	70	--	CUSHION		クッション	(ZA35690)		
	80	**WG242400**	BIND HEAD TAPPING SCREW-S	3.0X4 MFZN2W3	Ｓタイト＋ＢＩＮＤ		2	
	90	**WE97420R**	BIND HEAD TAPPING SCREW-S	3.0X10 MFZN2W3	Ｓタイト＋ＢＩＮＤ		3	01
	100	**WC738200**	POWER KNOB	SI YST-SW030SZ	パワーノブ	POWER		

✻: New Parts

RANK: Japan only

	REF NO.	PART NO.	DESCRIPTION		部品名	REMARKS	QTY	RANK
*	110	**WG680300**	PAN HEAD SCREW	3.0X6 MFZN2B3	小ネジ＋ＰＡＮ			
	120	**WE94180R**	BIND HEAD TAPPING SCREW-S	4.0X8 MFZN2W3	Ｓタイト＋ＢＩＮＤ			01
	130	**--**	BINDING TIE	GT-100M HUA WEI	インシュロックタイ	(WB40800)		
	140	**--**	CIRCUIT BOARD	MIX4(H)	ＭＩＸ４シート（Ｈ）	(WZ89800)		
*	140a	**ZF421000**	CIRCUIT BOARD	MIX41(H)	ＭＩＸ４１シート（Ｈ）	(WZ89800)		
*	140b	**ZF421100**	CIRCUIT BOARD	MIX42(H)	ＭＩＸ４２シート（Ｈ）	(WZ89800)		
	150	**WF304800**	PW HEAD TAPPING SCREW-S	3.0X6 MFZN2W3	Ｓタイト＋ＰＷＨ		4	01
*	160	**WZ823600**	HEXAGONAL SPACER	M3	６角スペーサーＭ３		4	
	165	**--**	SHIELD MIX 4 ASSEMBLY		シールドＭＩＸ４組立	(ZD75920)		
	170	**WW871500**	BUTTON JOINT HPF		ボタン継ぎ手ＨＰＦ		5	01
	180	**WF304800**	PW HEAD TAPPING SCREW-S	3.0X6 MFZN2W3	Ｓタイト＋ＰＷＨ		4	01
	190	**--**	PNL SHIELD 4 ASSEMBLY		ＰＮＬシールド４組立	(WZ82370)		
	200	**WF304800**	PW HEAD TAPPING SCREW-S	3.0X6 MFZN2W3	Ｓタイト＋ＰＷＨ		6	01
	210	**--**	CONNECTOR ASSEMBLY	DSP-SUB4 5P/8P	ＤＳＰ－ＳＵＢ４束線	(ZF20450)		
*	220	**ZC996300**	TOP COVER 4 BLACK		トップカバー４塗装品			
	230	**WE774800**	BIND HEAD TAPPING SCREW-P	3.0X8 MFZN2W3	Ｐタイト＋ＢＩＮＤ			01
	240	**--**	HEATSINK AMPS4 ASSEMBLY		ＨＳ ＡＭＰＳ４組立	(WZ82410)		
	250	**--**	INSULATION SHEET PS 4		絶縁シートＰＳ４	(WZ82440)		
*	260	**ZE834000**	NYLON RIVET WHITE	NRP-345	プラスチックリベット		2	
*	270	**WZ824500**	HEAT RELEASE SHEET PS A 4		放熱シートＰＳＡ４			
*	280	**WZ824600**	HEAT RELEASE SHEET PS B 4		放熱シートＰＳＢ４			
*	290	**WZ824700**	HEAT RELEASE SHEET AMP 4		放熱シートＡＭＰ４			
	295	**--**	CUSHION PS		クッション ＰＳ	(ZC74270)		
*	300	**ZA124300**	CIRCUIT BOARD	PS(H)	ＰＳシート（Ｈ）			
	310	**WF304800**	PW HEAD TAPPING SCREW-S	3.0X6 MFZN2W3	Ｓタイト＋ＰＷＨ		10	01
*	320	**ZE834000**	NYLON RIVET WHITE	NRP-345	プラスチックリベット			
*	325	**ZC563900**	FLAT CABLE 105	9P 90mm P=2.0	Ｆケーブル １０５			
*	330	**ZA282300**	CIRCUIT BOARD	AMP(H)	ＡＭＰシート（Ｈ）			
	340	**WF304800**	PW HEAD TAPPING SCREW-S	3.0X6 MFZN2W3	Ｓタイト＋ＰＷＨ		4	01
	350	**--**	ANGLE FAN 4		ＦＡＮ金具４	(WZ82480)		
*	370	**ZE263200**	DC FAN ASSEMBLY	9GA0412H7003	ＤＣファンＡｓｓ’ｙ			
*	380	**WF740900**	BIND HEAD TAPPING SCREW-S	3.0X20 MFZN2W3	Ｓタイト＋ＢＩＮＤ		4	
	390	**--**	BINDING TIE	GT-100M HUA WEI	インシュロックタイ	(WB40800)		
	400	**WF304800**	PW HEAD TAPPING SCREW-S	3.0X6 MFZN2W3	Ｓタイト＋ＰＷＨ		3	01
	410	**WF25750R**	BIND HEAD TAPPING SCREW-S	3.0X8 MFZN2B3	Ｓタイト＋ＢＩＮＤ		4	01
*	420	**ZA324700**	CIRCUIT BOARD	DSP(H)	ＤＳＰシート（Ｈ）	(YE102C0)		
	430	**WF304800**	PW HEAD TAPPING SCREW-S	3.0X6 MFZN2W3	Ｓタイト＋ＰＷＨ		2	01
	431	**--**	INSULATION SHEET DSP		絶縁シートＤＳＰ	(ZE99800)		
*	432	**ZE834000**	NYLON RIVET WHITE	NRP-345	プラスチックリベット		2	
	440	**--**	BINDING TIE	GT-100M HUA WEI	インシュロックタイ	(WB40800)		
*	445	**ZF239300**	CUSHION		クッション			
	450	**--**	SHIELD MIX 4 ASSEMBLY		シールドＭＩＸ４組立	(WZ82510)		
	460	**WF25750R**	BIND HEAD TAPPING SCREW-S	3.0X8 MFZN2B3	Ｓタイト＋ＢＩＮＤ		4	01
	470	**WF304800**	PW HEAD TAPPING SCREW-S	3.0X6 MFZN2W3	Ｓタイト＋ＰＷＨ		6	01
*	480	**WZ825500**	SLIDER HOOK		スライダーフック			
*	490	**WZ809300**	SLIDE KNOB L GRAY		ノブスライド			
	500	**WE774800**	BIND HEAD TAPPING SCREW-P	3.0X8 MFZN2W3	Ｐタイト＋ＢＩＮＤ		2	01
*	510	**ZA508500**	EXTENSION SPRING		引張コイルバネ			
*	520	**ZE110600**	BOTTOM COVER 4 ASSEMBLY BLACK		下カバー４組立			
*	526	**ZD296900**	SLIDE WASHER		摺動ワッシャー		2	
*	530	**WZ377300**	FRANGE SCREW	TP #B+3X12 D12T0.8	つば付ネジ		2	
	540	**WF268000**	BIND HEAD TAPPING SCREW-P	3.0X10 MFZN2B3	Ｐタイト＋ＢＩＮＤ		10	01
	550	**WF268000**	BIND HEAD TAPPING SCREW-P	3.0X10 MFZN2B3	Ｐタイト＋ＢＩＮＤ		9	01
	560	**V966480R**	PUSH BUTTON HPF WHITE/D-GRAY		ボタンＨＰＦ	MIC/LINE(CH1-4),Hi-Z(CH4), PHANTOM(CH1/2),REVERB ON, ST/MONO(CH5/6,7/8), FEEDBACK SUPPRESSOR	10	01
*	570	**WZ809400**	VOLUME KNOB SMALL WHITE/BLACK		ノブＶＲ小	LEVEL(CH1-4,5/6,7/8), MONITOR OUT	7	
*	580	**ZA507300**	VOLUME KNOB SMALL GREEN/BLACK		ノブＶＲ小	HIGH(CH1-4,5/6,7/8), LOW(CH1-4,5/6,7/8), MASTER EQ	13	
*	590	**ZA507400**	VOLUME KNOB SMALL BLUE/BLACK		ノブＶＲ小	REVERB(CH1-4),REVERB TYPE/TIME	5	
*	600	**ZA507500**	VOLUME KNOB SMALL RED/BLACK		ノブＶＲ小	MASTER LEVEL		

✻: New Parts

RANK: Japan only

■ JIGS（治具）

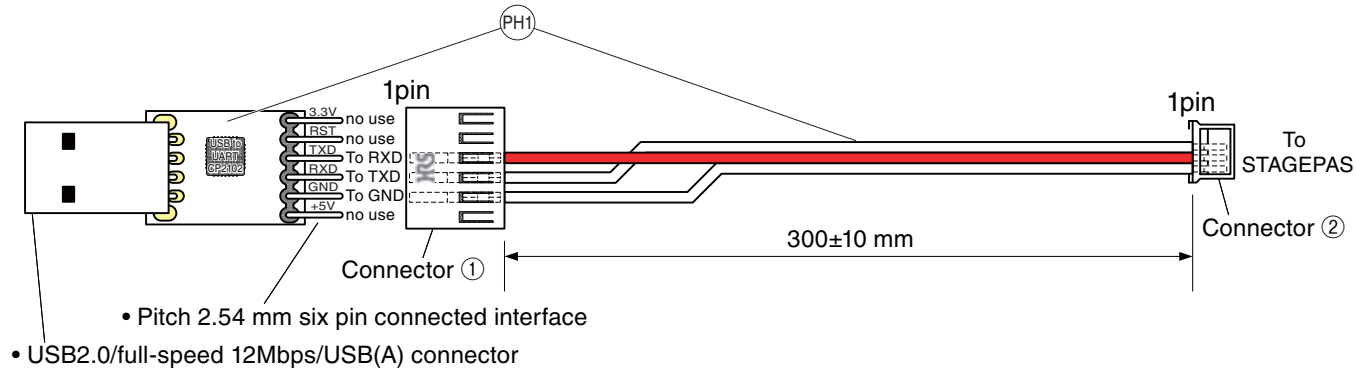

Wiring information of connector ①	
Pin number	**Destination**
1	No use
2	No use
3	3 pin of connector ②
4	2 pin of connector ②
5	4 pin of connector ②
6	No use

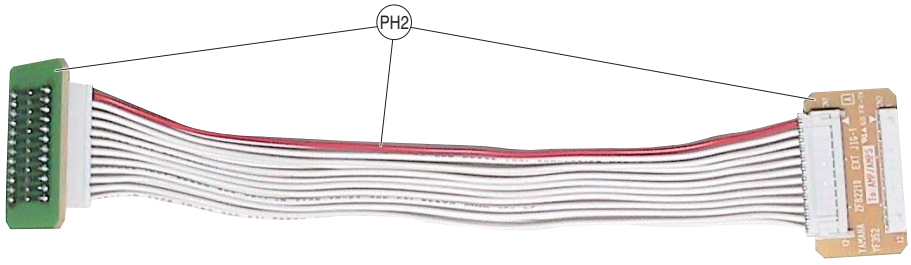

	REF NO.	PART NO.	DESCRIPTION		部品名	REMARKS	QTY	RANK
			JIGS		治具	STAGEPAS 400i		
*	PH1	**ZF928400**	USB-UART CONVERSION	USB2UART-CP2102	ＵＳＢ－ＵＡＲＴシート	With cable		
	①	--	CONNECTOR	A2-6S-2.54C	Ａ２コネクター	HIROSE ELECTRIC CO. LTD		
*	PH2	**ZF822100**	EXTENSION CIRCUIT BOARD		ＥＸＴ　ＪＩＧシート	With cable		

*: New Parts

RANK: Japan only

■ ELECTRICAL PARTS（電気部品）

AMP

	REF NO.	PART NO.	DESCRIPTION		部品名	REMARKS	QTY	RANK
			ELECTRICAL PARTS		電気部品	STAGEPAS 400i		
*		**ZA282300**	CIRCUIT BOARD	AMP(H)	ＡＭＰシート（Ｈ）	(YE061C0)		
*		**ZA324700**	CIRCUIT BOARD	DSP(H)	ＤＳＰシート（Ｈ）	(YE102C0)		
		--	CIRCUIT BOARD	MIX4(H)	ＭＩＸ４シート（Ｈ）	(WZ89800)(YE035D0)		
*		**ZF421000**	CIRCUIT BOARD	MIX41(H)	ＭＩＸ４１シート（Ｈ）	(WZ89800)(YE035D0)		
*		**ZF421100**	CIRCUIT BOARD	MIX42(H)	ＭＩＸ４２シート（Ｈ）	(WZ89800)(YE035D0)		
		--	CIRCUIT BOARD	NET4(H)	ＮＥＴ４シート（Ｈ）	(ZA59830)(YE149D0)		
*		**ZF420600**	CIRCUIT BOARD	NET41(NETWORK)(H)	ＮＥＴ４１シート（Ｈ）	(ZA59830)(YE149D0)		
*		**ZF420700**	CIRCUIT BOARD	NET42(SP-IN)(H)	ＮＥＴ４２シート（Ｈ）	(ZA59830)(YE149D0)		
*		**ZA124300**	CIRCUIT BOARD	PS(H)	ＰＳシート（Ｈ）	(YE024E0)		
		--	CIRCUIT BOARD	SUB4(H)	ＳＵＢ４シート（Ｈ）	(ZA28240)(YE062D0)		
*		**ZF421900**	CIRCUIT BOARD	SUB41(ACIN)(H)	ＳＵＢ４１シート（Ｈ）	(ZA28240)(YE062D0)		
*		**ZF422000**	CIRCUIT BOARD	SUB42(OUT)(H)	ＳＵＢ４２シート（Ｈ）	(ZA28240)(YE062D0)		
*		**ZF422100**	CIRCUIT BOARD	SUB43(TR)(H)	ＳＵＢ４３シート（Ｈ）	(ZA28240)(YE062D0)		
*		**ZA282300**	CIRCUIT BOARD	AMP(H)	ＡＭＰシート（Ｈ）	(YE061C0)		
*	C433	**WZ496200**	POLYESTER FILM CAPACITOR	0.39 100V J ST	メタライズドポリコン			
*	C434	**WZ496200**	POLYESTER FILM CAPACITOR	0.39 100V J ST	メタライズドポリコン			
*	C442	**WZ555700**	ELECTROLYTIC CAPACITOR	1000 50.0V TATEJI	ケミコン			
*	-445	**WZ555700**	ELECTROLYTIC CAPACITOR	1000 50.0V TATEJI	ケミコン			
	CN401	**VQ963300**	CONNECTOR	53290 12P TE	ウエハー			
	CN402	**--**	SOCKET	JQTYPE 10P TE	ソケット	(VC90070)		
	CN403	**VB858100**	CONNECTOR	PH 2P SE	ベースポスト			
*	L401	**WZ438300**	COIL	7G17C-150M-R	コイル			
*	L402	**WZ438300**	COIL	7G17C-150M-R	コイル			
	L403	**GE300670**	FERRITE BEAD	BL02RN2R1P1A TATET	フェライトビーズ			02
	L404	**GE300670**	FERRITE BEAD	BL02RN2R1P1A TATET	フェライトビーズ			02
	C401	**WH046600**	MONOLITHIC CERAMIC CAP(CHIP)	47 16V K 3225	チップ積層セラコン			03
	C402	**WH046600**	MONOLITHIC CERAMIC CAP(CHIP)	47 16V K 3225	チップ積層セラコン			03
	C403	**US046100**	CERAMIC CAPACITOR (CHIP)	1.00 25V K RECT.	チップセラ（Ｂ）			01
*	C404	**WV586000**	ELECTROLYTIC CAP. (CHIP)	100.00 16.0V CHIP	ケミコンＲＶＤ			
	C405	**WN422600**	ELECTROLYTIC CAP. (CHIP)	1.00 50.0V TP	チップケミコン　ＵＤ			01
	-408	**WN422600**	ELECTROLYTIC CAP. (CHIP)	1.00 50.0V TP	チップケミコン　ＵＤ			01
	C409	**US062220**	CERAMIC CAPACITOR (CHIP)	220P 50V J RECT.	チップセラ（ＳＬ）			
	C410	**US062220**	CERAMIC CAPACITOR (CHIP)	220P 50V J RECT.	チップセラ（ＳＬ）			
	C411	**WM490200**	MONOLITHIC CERAMIC CAP(CHIP)	0.470 50V K 2012	チップ積層セラコン			01
	C412	**WM490200**	MONOLITHIC CERAMIC CAP(CHIP)	0.470 50V K 2012	チップ積層セラコン			01
	C413	**US046100**	CERAMIC CAPACITOR (CHIP)	1.00 25V K RECT.	チップセラ（Ｂ）			01
	C414	**US035100**	CERAMIC CAPACITOR (CHIP)	0.1000 16V K RECT.	チップセラ（Ｂ）			
*	C415	**WV586900**	ELECTROLYTIC CAP. (CHIP)	47.00 25.0V CHIP	ケミコンＲＶＤ			
	C416	**US061470**	CERAMIC CAPACITOR (CHIP)	47P 50V J RECT.	チップセラ（ＣＨ）			
	C417	**US064150**	CERAMIC CAPACITOR (CHIP)	0.0150 50V K RECT.	チップセラ（Ｂ）			
	C418	**US064150**	CERAMIC CAPACITOR (CHIP)	0.0150 50V K RECT.	チップセラ（Ｂ）			
	C419	**WM490200**	MONOLITHIC CERAMIC CAP(CHIP)	0.470 50V K 2012	チップ積層セラコン			01
	C420	**VZ420800**	MONOLITHIC CERAMIC CAP(CHIP)	0.100 100V K RECT.	チップ積層セラコン			01
	C421	**US046100**	CERAMIC CAPACITOR (CHIP)	1.00 25V K RECT.	チップセラ（Ｂ）			01
	C422	**WM490200**	MONOLITHIC CERAMIC CAP(CHIP)	0.470 50V K 2012	チップ積層セラコン			01
	C423	**WM490200**	MONOLITHIC CERAMIC CAP(CHIP)	0.470 50V K 2012	チップ積層セラコン			01
	C424	**WD897000**	CERAMIC CAPACITOR (CHIP)	470P 250V K RECT.	チップセラ			01
	-427	**WD897000**	CERAMIC CAPACITOR (CHIP)	470P 250V K RECT.	チップセラ			01
	C429	**WD897000**	CERAMIC CAPACITOR (CHIP)	470P 250V K RECT.	チップセラ			01
	-432	**WD897000**	CERAMIC CAPACITOR (CHIP)	470P 250V K RECT.	チップセラ			01
	C435	**WU447000**	CERAMIC CAPACITOR (CHIP)	0.1000 50V K RECT.	チップセラ（Ｂ）			
	-438	**WU447000**	CERAMIC CAPACITOR (CHIP)	0.1000 50V K RECT.	チップセラ（Ｂ）			
	C439	**US034470**	CERAMIC CAPACITOR (CHIP)	0.0470 16V K RECT.	チップセラ（Ｂ）			
	C441	**US035100**	CERAMIC CAPACITOR (CHIP)	0.1000 16V K RECT.	チップセラ（Ｂ）			
	C446	**WM490200**	MONOLITHIC CERAMIC CAP(CHIP)	0.470 50V K 2012	チップ積層セラコン			01
	C447	**WM490200**	MONOLITHIC CERAMIC CAP(CHIP)	0.470 50V K 2012	チップ積層セラコン			01
	C448	**US035100**	CERAMIC CAPACITOR (CHIP)	0.1000 16V K RECT.	チップセラ（Ｂ）			
	C450	**US035100**	CERAMIC CAPACITOR (CHIP)	0.1000 16V K RECT.	チップセラ（Ｂ）			
	D401	**VT532500**	RECTIFYING DIODE (CHIP)	1SR154-400 TE-25	ダイオード			
	D402	**WW783900**	SWITCHING DIODES (CHIP)	1SS355VM	スイッチングダイオード			01
	-406	**WW783900**	SWITCHING DIODES (CHIP)	1SS355VM	スイッチングダイオード			01
	D407	**VU171800**	ZENER DIODE (CHIP)	UDZS4.7BTE-17 4.7V	ツェナーダイオード			
	D408	**VU171800**	ZENER DIODE (CHIP)	UDZS4.7BTE-17 4.7V	ツェナーダイオード			
	Q401	**VV655700**	DIGITAL TRANSISTOR (CHIP)	DTC144EKA TP	デジタルトランジスタ			
	Q402	**VV655700**	DIGITAL TRANSISTOR (CHIP)	DTC144EKA TP	デジタルトランジスタ			
	Q403	**VV556400**	TRANSISTOR (CHIP)	2SC2412K Q,R,S TP	トランジスタ　２ＳＣ			
	Q404	**VV655300**	DIGITAL TRANSISTOR (CHIP)	DTA144EKA TP	デジタルトランジスタ			
	Q407	**VV556400**	TRANSISTOR (CHIP)	2SC2412K Q,R,S TP	トランジスタ　２ＳＣ			

*: New Parts

RANK: Japan only

AMP

	REF NO.	PART NO.	DESCRIPTION		部品名	REMARKS	QTY	RANK
	Q408	**VV556500**	TRANSISTOR (CHIP)	2SA1037AK-T146 Q,R,S	トランジスタ 2SA			
	Q408	**WC529500**	TRANSISTOR (CHIP)	KTA1504S-Y,GR-RTK	トランジスタ 2SC			
	Q409	**VV655700**	DIGITAL TRANSISTOR (CHIP)	DTC144EKA TP	デジタルトランジスタ			
	Q410	**VV556400**	TRANSISTOR (CHIP)	2SC2412K Q,R,S TP	トランジスタ 2SC			
	-413	**VV556400**	TRANSISTOR (CHIP)	2SC2412K Q,R,S TP	トランジスタ 2SC			
	Q414	**VV655700**	DIGITAL TRANSISTOR (CHIP)	DTC144EKA TP	デジタルトランジスタ			
	Q415	**VV556500**	TRANSISTOR (CHIP)	2SA1037AK-T146 Q,R,S	トランジスタ 2SA			
	Q415	**WC529500**	TRANSISTOR (CHIP)	KTA1504S-Y,GR-RTK	トランジスタ 2SC			
	Q416	**VV655700**	DIGITAL TRANSISTOR (CHIP)	DTC144EKA TP	デジタルトランジスタ			
	Q417	**VV556400**	TRANSISTOR (CHIP)	2SC2412K Q,R,S TP	トランジスタ 2SC			
	Q418	**VV655700**	DIGITAL TRANSISTOR (CHIP)	DTC144EKA TP	デジタルトランジスタ			
	R401	**RD357560**	CARBON RESISTOR (CHIP)	56.0K 63M J RECT.	チップ抵抗			
	R402	**RD357680**	CARBON RESISTOR (CHIP)	68.0K 63M J RECT.	チップ抵抗			
	R403	**RD357470**	CARBON RESISTOR (CHIP)	47.0K 63M J RECT.	チップ抵抗			
	R404	**RD358390**	CARBON RESISTOR (CHIP)	390.0K 63M J RECT.	チップ抵抗			
	R405	**RD357100**	CARBON RESISTOR (CHIP)	10.0K 63M J RECT.	チップ抵抗			
	R406	**RF456390**	CARBON RESISTOR (CHIP)	3.9K D RECT.	チップ抵抗			
	R407	**RF456390**	CARBON RESISTOR (CHIP)	3.9K D RECT.	チップ抵抗			
	R408	**RD358390**	CARBON RESISTOR (CHIP)	390.0K 63M J RECT.	チップ抵抗			
	R411	**RD358100**	CARBON RESISTOR (CHIP)	100.0K 63M J RECT.	チップ抵抗			01
	R412	**RF456820**	CARBON RESISTOR (CHIP)	8.2K D RECT.	チップ抵抗			
	R413	**RF456820**	CARBON RESISTOR (CHIP)	8.2K D RECT.	チップ抵抗			
	R414	**RD358100**	CARBON RESISTOR (CHIP)	100.0K 63M J RECT.	チップ抵抗			01
	R415	**RD35410R**	CARBON RESISTOR (CHIP)	10.0 63M J RECT.	チップ抵抗			01
	-417	**RD35410R**	CARBON RESISTOR (CHIP)	10.0 63M J RECT.	チップ抵抗			01
	R418	**RF456220**	CARBON RESISTOR (CHIP)	2.2K D RECT.	チップ抵抗			
	R419	**RF456220**	CARBON RESISTOR (CHIP)	2.2K D RECT.	チップ抵抗			
	R420	**RD357220**	CARBON RESISTOR (CHIP)	22.0K 63M J RECT.	チップ抵抗			
	R421	**RD356220**	CARBON RESISTOR (CHIP)	2.2K 63M J RECT.	チップ抵抗			01
	R422	**RD356220**	CARBON RESISTOR (CHIP)	2.2K 63M J RECT.	チップ抵抗			01
	R423	**RD358100**	CARBON RESISTOR (CHIP)	100.0K 63M J RECT.	チップ抵抗			01
	R424	**RD154100**	CARBON RESISTOR (CHIP)	10.0 1/4 J TP	チップ抵抗			
	R425	**RD357470**	CARBON RESISTOR (CHIP)	47.0K 63M J RECT.	チップ抵抗			
	R426	**RD154100**	CARBON RESISTOR (CHIP)	10.0 1/4 J TP	チップ抵抗			
	R427	**RD357470**	CARBON RESISTOR (CHIP)	47.0K 63M J RECT.	チップ抵抗			
	R428	**RF457270**	CARBON RESISTOR (CHIP)	27.0K D RECT.	チップ抵抗			
	R429	**RF457180**	CARBON RESISTOR (CHIP)	18.0K D RECT.	チップ抵抗			
	R430	**RD357470**	CARBON RESISTOR (CHIP)	47.0K 63M J RECT.	チップ抵抗			
	R431	**RD357470**	CARBON RESISTOR (CHIP)	47.0K 63M J RECT.	チップ抵抗			
	R433	**RD357220**	CARBON RESISTOR (CHIP)	22.0K 63M J RECT.	チップ抵抗			
	R434	**RD355100**	CARBON RESISTOR (CHIP)	100.0 63M J RECT.	チップ抵抗			
	R435	**RF457220**	CARBON RESISTOR (CHIP)	22.0K D RECT.	チップ抵抗			
	R436	**RF456220**	CARBON RESISTOR (CHIP)	2.2K D RECT.	チップ抵抗			
	R437	**RD156180**	CARBON RESISTOR (CHIP)	1.8K 1/4 J TP	チップ抵抗			01
	R438	**RD356100**	CARBON RESISTOR (CHIP)	1.0K 63M J RECT.	チップ抵抗			01
	R439	**RD356470**	CARBON RESISTOR (CHIP)	4.7K 63M J RECT.	チップ抵抗			
*	R440	**ZC304700**	CARBON RESISTOR (CHIP)	10.0 2W 5%:J 6432	チップ抵抗			
*	R441	**ZC304700**	CARBON RESISTOR (CHIP)	10.0 2W 5%:J 6432	チップ抵抗			
	R442	**RD357220**	CARBON RESISTOR (CHIP)	22.0K 63M J RECT.	チップ抵抗			
	-444	**RD357220**	CARBON RESISTOR (CHIP)	22.0K 63M J RECT.	チップ抵抗			
	R445	**RD356220**	CARBON RESISTOR (CHIP)	2.2K 63M J RECT.	チップ抵抗			01
	R446	**RD357470**	CARBON RESISTOR (CHIP)	47.0K 63M J RECT.	チップ抵抗			
	R447	**RD357470**	CARBON RESISTOR (CHIP)	47.0K 63M J RECT.	チップ抵抗			
	R448	**WU822700**	CARBON RESISTOR (CHIP)	33.0 1W 5%:J 5025	チップ抵抗			
	R449	**WU822700**	CARBON RESISTOR (CHIP)	33.0 1W 5%:J 5025	チップ抵抗			
	R451	**RD358100**	CARBON RESISTOR (CHIP)	100.0K 63M J RECT.	チップ抵抗			01
	R452	**RD357470**	CARBON RESISTOR (CHIP)	47.0K 63M J RECT.	チップ抵抗			
	R453	**RD356470**	CARBON RESISTOR (CHIP)	4.7K 63M J RECT.	チップ抵抗			
	R454	**RD357220**	CARBON RESISTOR (CHIP)	22.0K 63M J RECT.	チップ抵抗			
*	VR401	**ZF501400**	VR TRIMMER	B 22.0K FUSE 3P VG	半固定VR			
*	IC401	**YF046A00**	IC	TDA8953TH/N1,118	IC	POWER AMP 210W 2CH		
	Q405	**WC883401**	TRANSISTOR (CHIP)	2SD2704 K TP	トランジスタ 2SD			01
	Q406	**WC883401**	TRANSISTOR (CHIP)	2SD2704 K TP	トランジスタ 2SD			01
	R409	**RD15710R**	CARBON RESISTOR (CHIP)	10.0K 1/4 J TP	チップ抵抗			01
	R410	**RD15710R**	CARBON RESISTOR (CHIP)	10.0K 1/4 J TP	チップ抵抗			01
	R432	**RD357330**	CARBON RESISTOR (CHIP)	33.0K 63M J RECT.	チップ抵抗			
	R450	**RD357470**	CARBON RESISTOR (CHIP)	47.0K 63M J RECT.	チップ抵抗			
	R455	**RD357220**	CARBON RESISTOR (CHIP)	22.0K 63M J RECT.	チップ抵抗			
	TH401	**WY216000**	THERMISTOR (CHIP)	NCP18XW223J03RB 22K	チップサーミスタ			01

*: New Parts

RANK: Japan only

DSP

	REF NO.	PART NO.	DESCRIPTION		部品名	REMARKS	QTY	RANK
*		**ZA324700**	CIRCUIT BOARD	DSP(H)	ＤＳＰシート（Ｈ）	(YE102C0)		
*	C442	**WJ609000**	POLYESTER FILM CAPACITOR	1200P 100V J RX TP	マイラーコン			
*	C443	**WJ609000**	POLYESTER FILM CAPACITOR	1200P 100V J RX TP	マイラーコン			
	CN401	**VQ961500**	CONNECTOR	52418 12P SE	ハウジング			
	CN502	**VQ961700**	CONNECTOR	52418 14P SE	ハウジング			
	CN505	**VQ961500**	CONNECTOR	52418 12P SE	ハウジング			
	CN506	**VK026800**	WIRE TRAP	52151 9P SE	ワイヤートラップ			
	CN601	**VB858400**	CONNECTOR	PH 5P SE	ベースポスト			
	C401	**US035100**	CERAMIC CAPACITOR (CHIP)	0.1000 16V K RECT.	チップセラ（Ｂ）			
*	C402	**WP095300**	ELECTROLYTIC CAP. (CHIP)	1.00 50.0V TP	チップケミコン　ＵＡ			
*	C403	**WP095300**	ELECTROLYTIC CAP. (CHIP)	1.00 50.0V TP	チップケミコン　ＵＡ			
*	C404	**WP094200**	ELECTROLYTIC CAP. (CHIP)	4.70 35.0V TP	チップケミコン　ＵＡ			
*	C405	**WP094200**	ELECTROLYTIC CAP. (CHIP)	4.70 35.0V TP	チップケミコン　ＵＡ			
	C407	**WB57250R**	POLYESTER FILM CAP. (CHIP)	0.0100 16V J RECT.	チップマイラー			01
	C408	**WB57250R**	POLYESTER FILM CAP. (CHIP)	0.0100 16V J RECT.	チップマイラー			01
	C409	**US035100**	CERAMIC CAPACITOR (CHIP)	0.1000 16V K RECT.	チップセラ（Ｂ）			
	C410	**WU394900**	MONOLITHIC CERAMIC CAP(CHIP)	2.200 6.3V K KAKUT	チップ積層セラコン			
	C411	**WG888300**	MONOLITHIC CERAMIC CAP(CHIP)	10.0 6.3V K TP	チップ積層セラコン			01
	C412	**US035100**	CERAMIC CAPACITOR (CHIP)	0.1000 16V K RECT.	チップセラ（Ｂ）			
	C413	**US035100**	CERAMIC CAPACITOR (CHIP)	0.1000 16V K RECT.	チップセラ（Ｂ）			
*	C414	**WP091200**	ELECTROLYTIC CAP. (CHIP)	22.00 6.3V TP	チップケミコン　ＵＡ			
*	C415	**WP091200**	ELECTROLYTIC CAP. (CHIP)	22.00 6.3V TP	チップケミコン　ＵＡ			
	C416	**US035100**	CERAMIC CAPACITOR (CHIP)	0.1000 16V K RECT.	チップセラ（Ｂ）			
	C417	**US035100**	CERAMIC CAPACITOR (CHIP)	0.1000 16V K RECT.	チップセラ（Ｂ）			
	C418	**WG888300**	MONOLITHIC CERAMIC CAP(CHIP)	10.0 6.3V K TP	チップ積層セラコン			01
	C419	**WG888300**	MONOLITHIC CERAMIC CAP(CHIP)	10.0 6.3V K TP	チップ積層セラコン			01
	C421	**US061150**	CERAMIC CAPACITOR (CHIP)	15P 50V J RECT.	チップセラ（ＣＨ）			
	C425	**US061150**	CERAMIC CAPACITOR (CHIP)	15P 50V J RECT.	チップセラ（ＣＨ）			
	C426	**US035100**	CERAMIC CAPACITOR (CHIP)	0.1000 16V K RECT.	チップセラ（Ｂ）			
	C427	**WG251600**	CERAMIC CAPACITOR (CHIP)	4.7 6.3V K RECT.	チップセラ			01
	C428	**US035100**	CERAMIC CAPACITOR (CHIP)	0.1000 16V K RECT.	チップセラ（Ｂ）			
	C430	**US035100**	CERAMIC CAPACITOR (CHIP)	0.1000 16V K RECT.	チップセラ（Ｂ）			
	C431	**WE773800**	MONOLITHIC CERAMIC CAP(CHIP)	1.000 10V B RECT.	チップ積層セラコン			01
	C433	**WE773800**	MONOLITHIC CERAMIC CAP(CHIP)	1.000 10V B RECT.	チップ積層セラコン			01
	C434	**WE773800**	MONOLITHIC CERAMIC CAP(CHIP)	1.000 10V B RECT.	チップ積層セラコン			01
*	C435	**WP091200**	ELECTROLYTIC CAP. (CHIP)	22.00 6.3V TP	チップケミコン　ＵＡ			
*	C439	**WP091200**	ELECTROLYTIC CAP. (CHIP)	22.00 6.3V TP	チップケミコン　ＵＡ			
*	C440	**WP094300**	ELECTROLYTIC CAP. (CHIP)	10.00 35.0V TP	チップケミコン　ＵＡ			
*	C441	**WP094300**	ELECTROLYTIC CAP. (CHIP)	10.00 35.0V TP	チップケミコン　ＵＡ			
	C444	**V8085400**	CERAMIC CAPACITOR (CHIP)	0.1000 25V K RECT.	チップセラ（Ｂ）			
	C445	**US063270**	CERAMIC CAPACITOR (CHIP)	2700P 50V K RECT.	チップセラ（Ｂ）			
	C446	**US063270**	CERAMIC CAPACITOR (CHIP)	2700P 50V K RECT.	チップセラ（Ｂ）			
	C447	**US06182R**	CERAMIC CAPACITOR (CHIP)	82P 50V J RECT.	チップセラ（ＳＬ）			01
	C448	**US06182R**	CERAMIC CAPACITOR (CHIP)	82P 50V J RECT.	チップセラ（ＳＬ）			01
	C449	**V8085400**	CERAMIC CAPACITOR (CHIP)	0.1000 25V K RECT.	チップセラ（Ｂ）			
*	C450	**WP094300**	ELECTROLYTIC CAP. (CHIP)	10.00 35.0V TP	チップケミコン　ＵＡ			
*	C451	**WP094300**	ELECTROLYTIC CAP. (CHIP)	10.00 35.0V TP	チップケミコン　ＵＡ			
	C452	**US062100**	CERAMIC CAPACITOR (CHIP)	100P 50V J RECT.	チップセラ（ＳＬ）			
	C453	**US062100**	CERAMIC CAPACITOR (CHIP)	100P 50V J RECT.	チップセラ（ＳＬ）			
	C501	**US035100**	CERAMIC CAPACITOR (CHIP)	0.1000 16V K RECT.	チップセラ（Ｂ）			
	-503	**US035100**	CERAMIC CAPACITOR (CHIP)	0.1000 16V K RECT.	チップセラ（Ｂ）			
	C507	**US035100**	CERAMIC CAPACITOR (CHIP)	0.1000 16V K RECT.	チップセラ（Ｂ）			
	C512	**WD758300**	CERAMIC CAPACITOR (CHIP)	10U 10V K RECT.	チップセラ			
	C516	**WG888300**	MONOLITHIC CERAMIC CAP(CHIP)	10.0 6.3V K TP	チップ積層セラコン			01
	C518	**US064100**	CERAMIC CAPACITOR (CHIP)	0.0100 50V K RECT.	チップセラ（Ｂ）			
	C519	**US064100**	CERAMIC CAPACITOR (CHIP)	0.0100 50V K RECT.	チップセラ（Ｂ）			
	C521	**US064100**	CERAMIC CAPACITOR (CHIP)	0.0100 50V K RECT.	チップセラ（Ｂ）			
	C524	**US035100**	CERAMIC CAPACITOR (CHIP)	0.1000 16V K RECT.	チップセラ（Ｂ）			
	C537	**US035100**	CERAMIC CAPACITOR (CHIP)	0.1000 16V K RECT.	チップセラ（Ｂ）			
	C539	**US035100**	CERAMIC CAPACITOR (CHIP)	0.1000 16V K RECT.	チップセラ（Ｂ）			
	C554	**US060800**	CERAMIC CAPACITOR (CHIP)	8P 50V D RECT.	チップセラ（ＣＨ）			
	C555	**US060800**	CERAMIC CAPACITOR (CHIP)	8P 50V D RECT.	チップセラ（ＣＨ）			
	C556	**US035100**	CERAMIC CAPACITOR (CHIP)	0.1000 16V K RECT.	チップセラ（Ｂ）			
	-559	**US035100**	CERAMIC CAPACITOR (CHIP)	0.1000 16V K RECT.	チップセラ（Ｂ）			
	C562	**US035100**	CERAMIC CAPACITOR (CHIP)	0.1000 16V K RECT.	チップセラ（Ｂ）			
	C601	**US062100**	CERAMIC CAPACITOR (CHIP)	100P 50V J RECT.	チップセラ（ＳＬ）			
	C604	**US063100**	CERAMIC CAPACITOR (CHIP)	1000P 50V K RECT.	チップセラ（Ｂ）			
	C611	**US035100**	CERAMIC CAPACITOR (CHIP)	0.1000 16V K RECT.	チップセラ（Ｂ）			
	C612	**WG888300**	MONOLITHIC CERAMIC CAP(CHIP)	10.0 6.3V K TP	チップ積層セラコン			01
	C613	**WG888300**	MONOLITHIC CERAMIC CAP(CHIP)	10.0 6.3V K TP	チップ積層セラコン			01

✻: New Parts

RANK: Japan only

DSP

	REF NO.	PART NO.	DESCRIPTION		部品名	REMARKS	QTY	RANK
	C618	**V7497700**	MONOLITHIC CERAMIC CAP(CHIP)	4.700 10V K RECT.	チップ積層セラコン			
	C621	**US063270**	CERAMIC CAPACITOR (CHIP)	2700P 50V K RECT.	チップセラ（B）			
	C622	**US063270**	CERAMIC CAPACITOR (CHIP)	2700P 50V K RECT.	チップセラ（B）			
	C623	**US035100**	CERAMIC CAPACITOR (CHIP)	0.1000 16V K RECT.	チップセラ（B）			
	C624	**US035100**	CERAMIC CAPACITOR (CHIP)	0.1000 16V K RECT.	チップセラ（B）			
*	CN501	**WC233100**	CONNECTOR	SH 08P TE	コネクタベースポスト			
*	CN503	**WA598400**	CONNECTOR	SH 04P SE	コネクタベースポスト			
*	CN504	**WA598400**	CONNECTOR	SH 04P SE	コネクタベースポスト			
	D401	**VT332900**	DIODE (CHIP)	1SS355 TE-17 TP	チップダイオード			
	D603	**VV220700**	SCHOTTKY BARRIER DIODE (CHIP)	DIODE RB501V-40	ショットキーダイオード			
	DA401	**WY281800**	DIODE ARRAY	DB3J314F0L 0.15A X2	ダイオードアレイ			01
	-404	**WY281800**	DIODE ARRAY	DB3J314F0L 0.15A X2	ダイオードアレイ			01
	IC401	**YD303A00**	IC	AK5386VT	IC	ADC		07
	IC402	**X7357A00**	IC	PCM1803DBR	IC	ADC		04
	IC402	**X7357B00**	IC	PCM1803ADBR	IC			03
	IC403	**--**	IC	YSS952-QZE2A	IC	DSP (SPR-2) (YE441A0)		
	IC404	**XS775A0R**	IC	TC7SH04FU(TE85L,JF)	IC	INVERTER		01
	IC405	**X9903A00**	IC	RP102K181D-TR	IC	REGULATOR +1.8V		02
*	IC406	**YC681B00**	IC	WM8524CGEDT/R	IC	DAC		
	IC407	**X7375A00**	IC	PCM1781DBQR	IC	DAC		04
*	IC408	**YE888A00**	IC	NJM072M-T(TE3)	IC	OP AMP		
	IC501	**YD464A00**	IC	TC74VHC595FT(EL,K)	IC	SHIFT REGISTER		02
	IC502	**X3848A0R**	IC	S-80130ANMC-JCPT2G	IC	SYSTEM RESET		01
	IC503	**XR680A00**	IC	TC7SH08FU(TE85L,JF)	IC	AND		01
	IC503	**YE491A00**	IC	SN74LVC1G08DCK3	IC			01
	IC504	**YD464A00**	IC	TC74VHC595FT(EL,K)	IC	SHIFT REGISTER		02
*	IC505	**YD930A00**	IC	LM3S808-IQN50-C2T	IC	MAIN MICROCONTROLLER		
	IC507	**--**	IC	NJM2885DL1-33	IC	REGULATOR +3.3V (X6869A0)		
	IC508	**YC289A00**	IC	RP130Q501D-TR-F	IC	REGULATOR +5V		01
	IC509	**X3833A00**	IC	SN74AHC1G08DCKR	IC	AND		
	IC509	**XR680A00**	IC	TC7SH08FU(TE85L,JF)	IC			01
*	IC601	**YE724A00**	IC	LC87F1HC8AF5BT3WA-2H	IC	USB MICROCONTROLLER		
	IC602	**YE189A00**	IC	MFI341S2162	IC	iPod/iPhone AUTHENTICATION		
*	IC603	**YC681B00**	IC	WM8524CGEDT/R	IC	DAC		
	L602	**VU95400R**	SOLID INDUCTANCE (CHIP)	BLM21PG300SN1D	チップソリッドインダクタ			01
	L603	**VU95400R**	SOLID INDUCTANCE (CHIP)	BLM21PG300SN1D	チップソリッドインダクタ			01
	L606	**VU95400R**	SOLID INDUCTANCE (CHIP)	BLM21PG300SN1D	チップソリッドインダクタ			01
	L607	**VU95400R**	SOLID INDUCTANCE (CHIP)	BLM21PG300SN1D	チップソリッドインダクタ			01
	R410	**RD35439R**	CARBON RESISTOR (CHIP)	39.0 63M J RECT.	チップ抵抗			01
	R412	**RD35439R**	CARBON RESISTOR (CHIP)	39.0 63M J RECT.	チップ抵抗			01
	R415	**RD35439R**	CARBON RESISTOR (CHIP)	39.0 63M J RECT.	チップ抵抗			01
	-417	**RD35439R**	CARBON RESISTOR (CHIP)	39.0 63M J RECT.	チップ抵抗			01
	R418	**RD359100**	CARBON RESISTOR (CHIP)	1.0M 63M J RECT.	チップ抵抗			
	R419	**RD35439R**	CARBON RESISTOR (CHIP)	39.0 63M J RECT.	チップ抵抗			01
	R420	**RD356330**	CARBON RESISTOR (CHIP)	3.3K 63M J RECT.	チップ抵抗			
	R421	**RD35439R**	CARBON RESISTOR (CHIP)	39.0 63M J RECT.	チップ抵抗			01
	R422	**RD355680**	CARBON RESISTOR (CHIP)	680.0 63M J RECT.	チップ抵抗			
	R423	**RD356330**	CARBON RESISTOR (CHIP)	3.3K 63M J RECT.	チップ抵抗			
	R424	**RD35439R**	CARBON RESISTOR (CHIP)	39.0 63M J RECT.	チップ抵抗			01
	R425	**RD35439R**	CARBON RESISTOR (CHIP)	39.0 63M J RECT.	チップ抵抗			01
	R428	**RD35439R**	CARBON RESISTOR (CHIP)	39.0 63M J RECT.	チップ抵抗			01
	-437	**RD35439R**	CARBON RESISTOR (CHIP)	39.0 63M J RECT.	チップ抵抗			01
	R438	**RD357100**	CARBON RESISTOR (CHIP)	10.0K 63M J RECT.	チップ抵抗			
	R439	**RF356560**	CARBON RESISTOR (CHIP)	5.6K D 1608	チップ抵抗			
	R440	**RF356560**	CARBON RESISTOR (CHIP)	5.6K D 1608	チップ抵抗			
	R441	**RF356100**	CARBON RESISTOR (CHIP)	1.0K D 1608	チップ抵抗			
	R442	**RF356100**	CARBON RESISTOR (CHIP)	1.0K D 1608	チップ抵抗			
	R443	**RF356560**	CARBON RESISTOR (CHIP)	5.6K D 1608	チップ抵抗			
	R444	**RF356560**	CARBON RESISTOR (CHIP)	5.6K D 1608	チップ抵抗			
	R445	**RF357270**	CARBON RESISTOR (CHIP)	27.0K D 1608	チップ抵抗			
	R446	**RF357270**	CARBON RESISTOR (CHIP)	27.0K D 1608	チップ抵抗			
	R447	**RF35639R**	CARBON RESISTOR (CHIP)	3.9K D 1608	チップ抵抗			01
	R448	**RF35639R**	CARBON RESISTOR (CHIP)	3.9K D 1608	チップ抵抗			01
	R449	**RD357100**	CARBON RESISTOR (CHIP)	10.0K 63M J RECT.	チップ抵抗			
	R450	**RD358100**	CARBON RESISTOR (CHIP)	100.0K 63M J RECT.	チップ抵抗			01
	R451	**RD358100**	CARBON RESISTOR (CHIP)	100.0K 63M J RECT.	チップ抵抗			01
	R452	**RD355100**	CARBON RESISTOR (CHIP)	100.0 63M J RECT.	チップ抵抗			
	R453	**RD355100**	CARBON RESISTOR (CHIP)	100.0 63M J RECT.	チップ抵抗			
	R455	**RD357100**	CARBON RESISTOR (CHIP)	10.0K 63M J RECT.	チップ抵抗			
	R459	**RD357100**	CARBON RESISTOR (CHIP)	10.0K 63M J RECT.	チップ抵抗			

*: New Parts

RANK: Japan only

DSP

REF NO.	PART NO.	DESCRIPTION		部品名	REMARKS	QTY	RANK
R460	**RD357100**	CARBON RESISTOR (CHIP)	10.0K 63M J RECT.	チップ抵抗			
R538	**RD357100**	CARBON RESISTOR (CHIP)	10.0K 63M J RECT.	チップ抵抗			
R539	**RD357100**	CARBON RESISTOR (CHIP)	10.0K 63M J RECT.	チップ抵抗			
R541	**RD35439R**	CARBON RESISTOR (CHIP)	39.0 63M J RECT.	チップ抵抗			01
R543	**RD35439R**	CARBON RESISTOR (CHIP)	39.0 63M J RECT.	チップ抵抗			01
R545	**RD35439R**	CARBON RESISTOR (CHIP)	39.0 63M J RECT.	チップ抵抗			01
R548	**RD35439R**	CARBON RESISTOR (CHIP)	39.0 63M J RECT.	チップ抵抗			01
R550	**RD35439R**	CARBON RESISTOR (CHIP)	39.0 63M J RECT.	チップ抵抗			01
R554	**RD35439R**	CARBON RESISTOR (CHIP)	39.0 63M J RECT.	チップ抵抗			01
R556	**RD35439R**	CARBON RESISTOR (CHIP)	39.0 63M J RECT.	チップ抵抗			01
R571	**RD357100**	CARBON RESISTOR (CHIP)	10.0K 63M J RECT.	チップ抵抗			
R579	**RD350000**	CARBON RESISTOR (CHIP)	0 63M J RECT.	チップ抵抗			
R584	**RD357100**	CARBON RESISTOR (CHIP)	10.0K 63M J RECT.	チップ抵抗			
-587	**RD357100**	CARBON RESISTOR (CHIP)	10.0K 63M J RECT.	チップ抵抗			
R589	**RD357100**	CARBON RESISTOR (CHIP)	10.0K 63M J RECT.	チップ抵抗			
R603	**RD350000**	CARBON RESISTOR (CHIP)	0 63M J RECT.	チップ抵抗			
R606	**RD350000**	CARBON RESISTOR (CHIP)	0 63M J RECT.	チップ抵抗			
R612	**RD357100**	CARBON RESISTOR (CHIP)	10.0K 63M J RECT.	チップ抵抗			
R614	**RD357100**	CARBON RESISTOR (CHIP)	10.0K 63M J RECT.	チップ抵抗			
-616	**RD357100**	CARBON RESISTOR (CHIP)	10.0K 63M J RECT.	チップ抵抗			
R619	**RD354470**	CARBON RESISTOR (CHIP)	47.0 63M J RECT.	チップ抵抗			
R620	**RD355150**	CARBON RESISTOR (CHIP)	150.0 63M J RECT.	チップ抵抗			
R621	**RD350000**	CARBON RESISTOR (CHIP)	0 63M J RECT.	チップ抵抗			
R622	**RD355100**	CARBON RESISTOR (CHIP)	100.0 63M J RECT.	チップ抵抗			
-624	**RD355100**	CARBON RESISTOR (CHIP)	100.0 63M J RECT.	チップ抵抗			
R629	**RD350000**	CARBON RESISTOR (CHIP)	0 63M J RECT.	チップ抵抗			
R633	**RD350000**	CARBON RESISTOR (CHIP)	0 63M J RECT.	チップ抵抗			
R634	**RD355100**	CARBON RESISTOR (CHIP)	100.0 63M J RECT.	チップ抵抗			
R635	**RD354470**	CARBON RESISTOR (CHIP)	47.0 63M J RECT.	チップ抵抗			
R637	**RD354470**	CARBON RESISTOR (CHIP)	47.0 63M J RECT.	チップ抵抗			
R638	**RD354330**	CARBON RESISTOR (CHIP)	33.0 63M J RECT.	チップ抵抗			
R639	**RD354330**	CARBON RESISTOR (CHIP)	33.0 63M J RECT.	チップ抵抗			
R642	**RD357100**	CARBON RESISTOR (CHIP)	10.0K 63M J RECT.	チップ抵抗			
R645	**RF356100**	CARBON RESISTOR (CHIP)	1.0K D 1608	チップ抵抗			
R646	**RF356100**	CARBON RESISTOR (CHIP)	1.0K D 1608	チップ抵抗			
R651	**RD357100**	CARBON RESISTOR (CHIP)	10.0K 63M J RECT.	チップ抵抗			
RA502	**WH206000**	RESISTOR ARRAY	39 X 4	抵抗アレイ			01
-505	**WH206000**	RESISTOR ARRAY	39 X 4	抵抗アレイ			01
TR401	**VV655000**	DIGITAL TRANSISTOR (CHIP)	DTA114EKA TP	デジタルトランジスタ			
TR403	**WC883401**	TRANSISTOR (CHIP)	2SD2704 K TP	トランジスタ 2SD			01
TR601	**VV655000**	DIGITAL TRANSISTOR (CHIP)	DTA114EKA TP	デジタルトランジスタ			
TR602	**WC883401**	TRANSISTOR (CHIP)	2SD2704 K TP	トランジスタ 2SD			01
TR603	**WC883401**	TRANSISTOR (CHIP)	2SD2704 K TP	トランジスタ 2SD			01
X401	**WS190000**	RESONATOR QUARTZ	24.576MHz DSX321G	水晶振動子			02
* X501	**WV916000**	RESONATOR QUARTZ	DSX321G	水晶振動子			
X601	**WK192600**	QUARTZ CRYSTAL UNIT	12MHz DSX321G	水晶振動子			
C406	**WG888300**	MONOLITHIC CERAMIC CAP(CHIP)	10.0 6.3V K TP	チップ積層セラコン			01
C420	**US035100**	CERAMIC CAPACITOR (CHIP)	0.1000 16V K RECT.	チップセラ(B)			
C422	**US035100**	CERAMIC CAPACITOR (CHIP)	0.1000 16V K RECT.	チップセラ(B)			
C423	**US062100**	CERAMIC CAPACITOR (CHIP)	100P 50V J RECT.	チップセラ(SL)			
C424	**US035100**	CERAMIC CAPACITOR (CHIP)	0.1000 16V K RECT.	チップセラ(B)			
C429	**US035100**	CERAMIC CAPACITOR (CHIP)	0.1000 16V K RECT.	チップセラ(B)			
C432	**V7497700**	MONOLITHIC CERAMIC CAP(CHIP)	4.700 10V K RECT.	チップ積層セラコン			
C436	**WU394900**	MONOLITHIC CERAMIC CAP(CHIP)	2.200 6.3V K KAKUT	チップ積層セラコン			
C437	**US035100**	CERAMIC CAPACITOR (CHIP)	0.1000 16V K RECT.	チップセラ(B)			
C438	**V7497700**	MONOLITHIC CERAMIC CAP(CHIP)	4.700 10V K RECT.	チップ積層セラコン			
C454	**WG251600**	CERAMIC CAPACITOR (CHIP)	4.7 6.3V K RECT.	チップセラ			01
C455	**WG251600**	CERAMIC CAPACITOR (CHIP)	4.7 6.3V K RECT.	チップセラ			01
C456	**US035100**	CERAMIC CAPACITOR (CHIP)	0.1000 16V K RECT.	チップセラ(B)			
C504	**US062100**	CERAMIC CAPACITOR (CHIP)	100P 50V J RECT.	チップセラ(SL)			
C505	**WE773800**	MONOLITHIC CERAMIC CAP(CHIP)	1.000 10V B RECT.	チップ積層セラコン			01
C506	**US035100**	CERAMIC CAPACITOR (CHIP)	0.1000 16V K RECT.	チップセラ(B)			
C508	**US035100**	CERAMIC CAPACITOR (CHIP)	0.1000 16V K RECT.	チップセラ(B)			
-510	**US035100**	CERAMIC CAPACITOR (CHIP)	0.1000 16V K RECT.	チップセラ(B)			
C513	**WD758300**	CERAMIC CAPACITOR (CHIP)	10U 10V K RECT.	チップセラ			
C514	**WN110600**	MONOLITHIC CERAMIC CAP(CHIP)	4.700 25V K KAKUTE	チップ積層セラコン			01
C515	**WN110600**	MONOLITHIC CERAMIC CAP(CHIP)	4.700 25V K KAKUTE	チップ積層セラコン			01
C517	**WG888300**	MONOLITHIC CERAMIC CAP(CHIP)	10.0 6.3V K TP	チップ積層セラコン			01
C523	**US064100**	CERAMIC CAPACITOR (CHIP)	0.0100 50V K RECT.	チップセラ(B)			
C525	**US035100**	CERAMIC CAPACITOR (CHIP)	0.1000 16V K RECT.	チップセラ(B)			

*: New Parts

RANK: Japan only

DSP

REF NO.	PART NO.	DESCRIPTION		部品名	REMARKS	QTY	RANK
-536	**US035100**	CERAMIC CAPACITOR (CHIP)	0.1000 16V K RECT.	チップセラ（B）			
C538	**US035100**	CERAMIC CAPACITOR (CHIP)	0.1000 16V K RECT.	チップセラ（B）			
C540	**US035100**	CERAMIC CAPACITOR (CHIP)	0.1000 16V K RECT.	チップセラ（B）			
-553	**US035100**	CERAMIC CAPACITOR (CHIP)	0.1000 16V K RECT.	チップセラ（B）			
C560	**US035100**	CERAMIC CAPACITOR (CHIP)	0.1000 16V K RECT.	チップセラ（B）			
C561	**US064100**	CERAMIC CAPACITOR (CHIP)	0.0100 50V K RECT.	チップセラ（B）			
C602	**US061100**	CERAMIC CAPACITOR (CHIP)	10P 50V D RECT.	チップセラ（CH）			
C603	**US061100**	CERAMIC CAPACITOR (CHIP)	10P 50V D RECT.	チップセラ（CH）			
C605	**US035100**	CERAMIC CAPACITOR (CHIP)	0.1000 16V K RECT.	チップセラ（B）			
C606	**WE773800**	MONOLITHIC CERAMIC CAP(CHIP)	1.000 10V B RECT.	チップ積層セラコン			01
C607	**US035100**	CERAMIC CAPACITOR (CHIP)	0.1000 16V K RECT.	チップセラ（B）			
C608	**US035100**	CERAMIC CAPACITOR (CHIP)	0.1000 16V K RECT.	チップセラ（B）			
C609	**WG251600**	CERAMIC CAPACITOR (CHIP)	4.7 6.3V K RECT.	チップセラ			01
C610	**WU394900**	MONOLITHIC CERAMIC CAP(CHIP)	2.200 6.3V K KAKUT	チップ積層セラコン			
C614	**US060500**	CERAMIC CAPACITOR (CHIP)	5P 50V C RECT.	チップセラ（CH）			
C615	**US060500**	CERAMIC CAPACITOR (CHIP)	5P 50V C RECT.	チップセラ（CH）			
C616	**WE773800**	MONOLITHIC CERAMIC CAP(CHIP)	1.000 10V B RECT.	チップ積層セラコン			01
C617	**WE773800**	MONOLITHIC CERAMIC CAP(CHIP)	1.000 10V B RECT.	チップ積層セラコン			01
C619	**WU394900**	MONOLITHIC CERAMIC CAP(CHIP)	2.200 6.3V K KAKUT	チップ積層セラコン			
C620	**V7497700**	MONOLITHIC CERAMIC CAP(CHIP)	4.700 10V K RECT.	チップ積層セラコン			
D503	**VT532500**	RECTIFYING DIODE (CHIP)	1SR154-400 TE-25	ダイオード			
D504	**VS597600**	DIODE (CHIP)	RB160L-40 TE25 TP	チップダイオード			
D505	**VT332900**	DIODE (CHIP)	1SS355 TE-17 TP	チップダイオード			
DA601	**V9424900**	DIODE ARRAY	1SS372 TE85L	ダイオードアレイ			01
DA602	**V9424900**	DIODE ARRAY	1SS372 TE85L	ダイオードアレイ			01
L401	**V2449900**	INDUCTANCE (CHIP)	BLM21PG600SN1D	チップインダクタ			01
-405	**V2449900**	INDUCTANCE (CHIP)	BLM21PG600SN1D	チップインダクタ			01
L406	**VU95400R**	SOLID INDUCTANCE (CHIP)	BLM21PG300SN1D	チップソリッドインダクタ			01
L407	**VU95400R**	SOLID INDUCTANCE (CHIP)	BLM21PG300SN1D	チップソリッドインダクタ			01
L601	**VU95400R**	SOLID INDUCTANCE (CHIP)	BLM21PG300SN1D	チップソリッドインダクタ			01
L605	**VU95400R**	SOLID INDUCTANCE (CHIP)	BLM21PG300SN1D	チップソリッドインダクタ			01
R401	**RD355100**	CARBON RESISTOR (CHIP)	100.0 63M J RECT.	チップ抵抗			
-404	**RD355100**	CARBON RESISTOR (CHIP)	100.0 63M J RECT.	チップ抵抗			
R405	**RD35439R**	CARBON RESISTOR (CHIP)	39.0 63M J RECT.	チップ抵抗			01
R406	**RD150000**	CARBON RESISTOR (CHIP)	0.0 1/4 J TP	チップ抵抗			
R407	**RD150000**	CARBON RESISTOR (CHIP)	0.0 1/4 J TP	チップ抵抗			
R408	**RD35439R**	CARBON RESISTOR (CHIP)	39.0 63M J RECT.	チップ抵抗			01
R409	**RD35439R**	CARBON RESISTOR (CHIP)	39.0 63M J RECT.	チップ抵抗			01
R411	**RD35439R**	CARBON RESISTOR (CHIP)	39.0 63M J RECT.	チップ抵抗			01
R413	**RD35439R**	CARBON RESISTOR (CHIP)	39.0 63M J RECT.	チップ抵抗			01
R414	**RD35439R**	CARBON RESISTOR (CHIP)	39.0 63M J RECT.	チップ抵抗			01
R426	**RD35439R**	CARBON RESISTOR (CHIP)	39.0 63M J RECT.	チップ抵抗			01
R427	**RD35439R**	CARBON RESISTOR (CHIP)	39.0 63M J RECT.	チップ抵抗			01
R454	**RD357100**	CARBON RESISTOR (CHIP)	10.0K 63M J RECT.	チップ抵抗			
R456	**RD150000**	CARBON RESISTOR (CHIP)	0.0 1/4 J TP	チップ抵抗			
R457	**RD357100**	CARBON RESISTOR (CHIP)	10.0K 63M J RECT.	チップ抵抗			
R458	**RD357100**	CARBON RESISTOR (CHIP)	10.0K 63M J RECT.	チップ抵抗			
R461	**RD357100**	CARBON RESISTOR (CHIP)	10.0K 63M J RECT.	チップ抵抗			
R463	**RD350000**	CARBON RESISTOR (CHIP)	0 63M J RECT.	チップ抵抗			
R501	**RD357470**	CARBON RESISTOR (CHIP)	47.0K 63M J RECT.	チップ抵抗			
R502	**RD350000**	CARBON RESISTOR (CHIP)	0 63M J RECT.	チップ抵抗			
R503	**RD35439R**	CARBON RESISTOR (CHIP)	39.0 63M J RECT.	チップ抵抗			01
-514	**RD35439R**	CARBON RESISTOR (CHIP)	39.0 63M J RECT.	チップ抵抗			01
R521	**RD35439R**	CARBON RESISTOR (CHIP)	39.0 63M J RECT.	チップ抵抗			01
R524	**RD357100**	CARBON RESISTOR (CHIP)	10.0K 63M J RECT.	チップ抵抗			
R525	**RD354220**	CARBON RESISTOR (CHIP)	22.0 63M J RECT.	チップ抵抗			
R532	**RD35439R**	CARBON RESISTOR (CHIP)	39.0 63M J RECT.	チップ抵抗			01
R533	**RD357100**	CARBON RESISTOR (CHIP)	10.0K 63M J RECT.	チップ抵抗			
R534	**RD35439R**	CARBON RESISTOR (CHIP)	39.0 63M J RECT.	チップ抵抗			01
R535	**RD357100**	CARBON RESISTOR (CHIP)	10.0K 63M J RECT.	チップ抵抗			
R537	**RD357100**	CARBON RESISTOR (CHIP)	10.0K 63M J RECT.	チップ抵抗			
R542	**RD35439R**	CARBON RESISTOR (CHIP)	39.0 63M J RECT.	チップ抵抗			01
R544	**RD35439R**	CARBON RESISTOR (CHIP)	39.0 63M J RECT.	チップ抵抗			01
R546	**RD35439R**	CARBON RESISTOR (CHIP)	39.0 63M J RECT.	チップ抵抗			01
R547	**RD35439R**	CARBON RESISTOR (CHIP)	39.0 63M J RECT.	チップ抵抗			01
R549	**RD35439R**	CARBON RESISTOR (CHIP)	39.0 63M J RECT.	チップ抵抗			01
R551	**RD35439R**	CARBON RESISTOR (CHIP)	39.0 63M J RECT.	チップ抵抗			01
R552	**RD357100**	CARBON RESISTOR (CHIP)	10.0K 63M J RECT.	チップ抵抗			
R555	**RD35439R**	CARBON RESISTOR (CHIP)	39.0 63M J RECT.	チップ抵抗			01
R558	**RD354330**	CARBON RESISTOR (CHIP)	33.0 63M J RECT.	チップ抵抗			

✻: New Parts

RANK: Japan only

DSP and MIX4 (MIX41/MIX42)

REF NO.	PART NO.	DESCRIPTION		部品名	REMARKS	QTY	RANK
R559	**RD354330**	CARBON RESISTOR (CHIP)	33.0 63M J RECT.	チップ抵抗			
R560	**RD35439R**	CARBON RESISTOR (CHIP)	39.0 63M J RECT.	チップ抵抗			01
-567	**RD35439R**	CARBON RESISTOR (CHIP)	39.0 63M J RECT.	チップ抵抗			01
R568	**RD357100**	CARBON RESISTOR (CHIP)	10.0K 63M J RECT.	チップ抵抗			
-570	**RD357100**	CARBON RESISTOR (CHIP)	10.0K 63M J RECT.	チップ抵抗			
R572	**RD357100**	CARBON RESISTOR (CHIP)	10.0K 63M J RECT.	チップ抵抗			
-577	**RD357100**	CARBON RESISTOR (CHIP)	10.0K 63M J RECT.	チップ抵抗			
R578	**RD35439R**	CARBON RESISTOR (CHIP)	39.0 63M J RECT.	チップ抵抗			01
R580	**RD357100**	CARBON RESISTOR (CHIP)	10.0K 63M J RECT.	チップ抵抗			
-583	**RD357100**	CARBON RESISTOR (CHIP)	10.0K 63M J RECT.	チップ抵抗			
R588	**RD357100**	CARBON RESISTOR (CHIP)	10.0K 63M J RECT.	チップ抵抗			
R602	**RD350000**	CARBON RESISTOR (CHIP)	0 63M J RECT.	チップ抵抗			
R607	**RD359100**	CARBON RESISTOR (CHIP)	1.0M 63M J RECT.	チップ抵抗			
R608	**RD350000**	CARBON RESISTOR (CHIP)	0 63M J RECT.	チップ抵抗			
R609	**RD357100**	CARBON RESISTOR (CHIP)	10.0K 63M J RECT.	チップ抵抗			
R613	**RD357100**	CARBON RESISTOR (CHIP)	10.0K 63M J RECT.	チップ抵抗			
R618	**RD354470**	CARBON RESISTOR (CHIP)	47.0 63M J RECT.	チップ抵抗			
R625	**RD350000**	CARBON RESISTOR (CHIP)	0 63M J RECT.	チップ抵抗			
R627	**RD350000**	CARBON RESISTOR (CHIP)	0 63M J RECT.	チップ抵抗			
R636	**RD354470**	CARBON RESISTOR (CHIP)	47.0 63M J RECT.	チップ抵抗			
R640	**RD357150**	CARBON RESISTOR (CHIP)	15.0K 63M J RECT.	チップ抵抗			
R641	**RD357150**	CARBON RESISTOR (CHIP)	15.0K 63M J RECT.	チップ抵抗			
R643	**RD358100**	CARBON RESISTOR (CHIP)	100.0K 63M J RECT.	チップ抵抗			01
R644	**RD358100**	CARBON RESISTOR (CHIP)	100.0K 63M J RECT.	チップ抵抗			01
R647	**RD358100**	CARBON RESISTOR (CHIP)	100.0K 63M J RECT.	チップ抵抗			01
R648	**RD357100**	CARBON RESISTOR (CHIP)	10.0K 63M J RECT.	チップ抵抗			
R649	**RD357100**	CARBON RESISTOR (CHIP)	10.0K 63M J RECT.	チップ抵抗			
TR402	**WC883401**	TRANSISTOR (CHIP)	2SD2704 K TP	トランジスタ２ＳＤ			01
	--	CIRCUIT BOARD	MIX4(H)	ＭＩＸ４シート（Ｈ）	(WZ89800)(YE035D0)		
*	**ZF421000**	CIRCUIT BOARD	MIX41(H)	ＭＩＸ４１シート（Ｈ）	(WZ89800)(YE035D0)		
*	**ZF421100**	CIRCUIT BOARD	MIX42(H)	ＭＩＸ４２シート（Ｈ）	(WZ89800)(YE035D0)		
CN601	**WD96140R**	PIN HEADER	GPHA102 7P TE	ピンヘッダー			
CN602	**WD96140R**	PIN HEADER	GPHA102 7P TE	ピンヘッダー			
CN603	**WD96130R**	PIN HEADER	GPHA102 5P TE	ピンヘッダー			
CN604	**WD96140R**	PIN HEADER	GPHA102 7P TE	ピンヘッダー			
CN751	**WD96170R**	FEMALE HEADER	GSHD106 7P TE	メスヘッダー			
CN752	**WD96170R**	FEMALE HEADER	GSHD106 7P TE	メスヘッダー			
CN753	**WD96160R**	FEMALE HEADER	GSHD106 5P TE	メスヘッダー			
CN754	**WD96170R**	FEMALE HEADER	GSHD106 7P TE	メスヘッダー			
CN755	**VQ963300**	CONNECTOR	53290 12P TE	ウエハー			
CN951	**VQ963500**	CONNECTOR	53290 14P TE	ウエハー			
JK601	**WG848700**	CANNON CONNECTOR	NC3FAAV2-0-Y	キャノンコネクタ	INPUT CH1		03
JK602	**WG848700**	CANNON CONNECTOR	NC3FAAV2-0-Y	キャノンコネクタ	INPUT CH2		03
JK603	**WK387600**	CANNON CONNECTOR	NCJ6FAV-0-Y	キャノンコネクタ	INPUT CH3		04
JK604	**WK387600**	CANNON CONNECTOR	NCJ6FAV-0-Y	キャノンコネクタ	INPUT CH4		04
JK605	**WH919000**	PHONE CONNECTOR	ST MSJ-064-30B B	ホーンコネクタ	INPUT CH5/6 LINE L		01
JK606	**WH919000**	PHONE CONNECTOR	ST MSJ-064-30B B	ホーンコネクタ	INPUT CH5/6 LINE R		01
JK607	**WH919000**	PHONE CONNECTOR	ST MSJ-064-30B B	ホーンコネクタ	INPUT CH7/8 LINE L		01
JK608	**WH919000**	PHONE CONNECTOR	ST MSJ-064-30B B	ホーンコネクタ	INPUT CH7/8 LINE R		01
JK609	**WH919000**	PHONE CONNECTOR	ST MSJ-064-30B B	ホーンコネクタ	MONITOR OUT L(MONO)		01
JK610	**WH919000**	PHONE CONNECTOR	ST MSJ-064-30B B	ホーンコネクタ	MONITOR OUT R		01
JK611	**WH975401**	PHONE CONNECTOR	ST MSJ-064-30A BL	ホーンコネクタ	SUBWOOFER OUT(MONO)		02
JK612	**WH919000**	PHONE CONNECTOR	ST MSJ-064-30B B	ホーンコネクタ	REVERB FOOT SW		01
JK656	**WC29570R**	PIN CONNECTOR	2P MSP-532HV1-01 NI	ピンコネクタ２Ｐ	INPUT CH5/6 LINE L/R		01
JK678	**WJ117400**	MINIATURE JACK	MSJ-035-05A GR	ミニジャック	INPUT CH7/8 LINE L/R		
SW601	**WH918701**	PUSH SWITCH	PS-22E85L-02	プッシュＳＷ	MIC/LINE CH1		01
SW602	**WH918701**	PUSH SWITCH	PS-22E85L-02	プッシュＳＷ	MIC/LINE CH2		01
SW603	**WH918701**	PUSH SWITCH	PS-22E85L-02	プッシュＳＷ	MIC/LINE CH3		01
SW604	**WH918701**	PUSH SWITCH	PS-22E85L-02	プッシュＳＷ	MIC/LINE CH4		01
SW605	**WH918701**	PUSH SWITCH	PS-22E85L-02	プッシュＳＷ	Hi-Z CH4		01
SW751	**WH918701**	PUSH SWITCH	PS-22E85L-02	プッシュＳＷ	ST/MONO CH5/6		01
SW752	**WH918701**	PUSH SWITCH	PS-22E85L-02	プッシュＳＷ	ST/MONO CH7/8		01
SW753	**WH918701**	PUSH SWITCH	PS-22E85L-02	プッシュＳＷ	PHANTOM(CH1/2)		01
SW951	**WH926200**	PUSH SWITCH	PS-22E85NL-02	プッシュＳＷ	REVERB ON		01
SW952	**WH918701**	PUSH SWITCH	PS-22E85L-02	プッシュＳＷ	FEEDBACK SUPPRESSOR		01
* VR751	**WY190800**	VR ROTARY	1BP 50.0K XV09223Y	ロータリーＶＲ	HIGH CH1		
* VR752	**WY190800**	VR ROTARY	1BP 50.0K XV09223Y	ロータリーＶＲ	LOW CH1		
VR753	**WZ034000**	VR ROTARY	B 20.0K RK09D11700	ロータリーＶＲ	REVERB CH1		01
VR754	**WY605900**	VR ROTARY	A 20.0K XV09223YNP	ロータリーＶＲ	LEVEL CH1		

✻: New Parts

RANK: Japan only

MIX4 (MIX41/MIX42)

	REF NO.	PART NO.	DESCRIPTION		部品名	REMARKS	QTY	RANK
	VR754	**WZ033800**	VR ROTARY	A 20.0K RK09D11700	ロータリーVR			01
*	VR755	**WY190800**	VR ROTARY	1BP 50.0K XV09223Y	ロータリーVR	HIGH CH2		
*	VR756	**WY190800**	VR ROTARY	1BP 50.0K XV09223Y	ロータリーVR	LOW CH2		
	VR757	**WZ034000**	VR ROTARY	B 20.0K RK09D11700	ロータリーVR	REVERB CH2		01
	VR758	**WY605900**	VR ROTARY	A 20.0K XV09223YNP	ロータリーVR	LEVEL CH2		
	VR758	**WZ033800**	VR ROTARY	A 20.0K RK09D11700	ロータリーVR			01
*	VR759	**WY190800**	VR ROTARY	1BP 50.0K XV09223Y	ロータリーVR	HIGH CH3		
*	VR760	**WY190800**	VR ROTARY	1BP 50.0K XV09223Y	ロータリーVR	LOW CH3		
	VR761	**WZ034000**	VR ROTARY	B 20.0K RK09D11700	ロータリーVR	REVERB CH3		01
	VR762	**WY605900**	VR ROTARY	A 20.0K XV09223YNP	ロータリーVR	LEVEL CH3		
	VR762	**WZ033800**	VR ROTARY	A 20.0K RK09D11700	ロータリーVR			01
*	VR763	**WY190800**	VR ROTARY	1BP 50.0K XV09223Y	ロータリーVR	HIGH CH4		
*	VR764	**WY190800**	VR ROTARY	1BP 50.0K XV09223Y	ロータリーVR	LOW CH4		
	VR765	**WZ034000**	VR ROTARY	B 20.0K RK09D11700	ロータリーVR	REVERB CH4		01
	VR766	**WY605900**	VR ROTARY	A 20.0K XV09223YNP	ロータリーVR	LEVEL CH4		
	VR766	**WZ033800**	VR ROTARY	A 20.0K RK09D11700	ロータリーVR			01
*	VR767	**WY192100**	VR DUAL UNIT ROTARY	1BP 50.0K XV012323	2連ロータリーVR	HIGH CH5/6		
*	VR768	**WY192100**	VR DUAL UNIT ROTARY	1BP 50.0K XV012323	2連ロータリーVR	LOW CH5/6		
	VR769	**WZ034500**	VR DUAL UNIT ROTARY	A 20.0K RK12L12H00	2連ロータリーVR	LEVEL CH5/6		01
*	VR770	**WY192100**	VR DUAL UNIT ROTARY	1BP 50.0K XV012323	2連ロータリーVR	HIGH CH7/8		
*	VR771	**WY192100**	VR DUAL UNIT ROTARY	1BP 50.0K XV012323	2連ロータリーVR	LOW CH7/8		
	VR772	**WZ034500**	VR DUAL UNIT ROTARY	A 20.0K RK12L12H00	2連ロータリーVR	LEVEL CH7/8		01
*	VR773	**WZ035000**	VR DUAL UNIT ROTARY	B 20.0K RK12L12700	2連ロータリーVR	MONITOR OUT		
*	VR773	**ZE112600**	VR DUAL UNIT ROTARY	B 20.0K XV012323YG	2連ロータリーVR			
*	VR774	**WZ035000**	VR DUAL UNIT ROTARY	B 20.0K RK12L12700	2連ロータリーVR	MASTER LEVEL		
*	VR774	**ZE112600**	VR DUAL UNIT ROTARY	B 20.0K XV012323YG	2連ロータリーVR			
	VR951	**WZ034000**	VR ROTARY	B 20.0K RK09D11700	ロータリーVR	REVERB TYPE/TIME		01
*	VR952	**WY190800**	VR ROTARY	1BP 50.0K XV09223Y	ロータリーVR	MASTER EQ		
*	C605	**ZA149800**	ELECTROLYTIC CAP. (CHIP)	10 50V UZR1H100MCL	チップケミコン			
*	-610	**ZA149800**	ELECTROLYTIC CAP. (CHIP)	10 50V UZR1H100MCL	チップケミコン			
	C615	**UF056470**	ELECTROLYTIC CAP. (CHIP)	4.7 35V	チップケミコン			01
	-618	**UF056470**	ELECTROLYTIC CAP. (CHIP)	4.7 35V	チップケミコン			01
	C619	**UF057100**	ELECTROLYTIC CAP. (CHIP)	10 35V	チップケミコン			
	-622	**UF057100**	ELECTROLYTIC CAP. (CHIP)	10 35V	チップケミコン			
	C628	**WB573300**	POLYESTER FILM CAP. (CHIP)	0.0470 16V J RECT.	チップマイラー			01
	C640	**UF037100**	ELECTROLYTIC CAP. (CHIP)	10 16V	チップケミコン			
	C641	**UF037100**	ELECTROLYTIC CAP. (CHIP)	10 16V	チップケミコン			
	C644	**UF057100**	ELECTROLYTIC CAP. (CHIP)	10 35V	チップケミコン			
	C645	**UF037100**	ELECTROLYTIC CAP. (CHIP)	10 16V	チップケミコン			
	C647	**UF037100**	ELECTROLYTIC CAP. (CHIP)	10 16V	チップケミコン			
	C666	**UF057100**	ELECTROLYTIC CAP. (CHIP)	10 35V	チップケミコン			
	C667	**UF057100**	ELECTROLYTIC CAP. (CHIP)	10 35V	チップケミコン			
	C676	**UF057100**	ELECTROLYTIC CAP. (CHIP)	10 35V	チップケミコン			
	C677	**UF057100**	ELECTROLYTIC CAP. (CHIP)	10 35V	チップケミコン			
	C751	**US064100**	CERAMIC CAPACITOR (CHIP)	0.0100 50V K RECT.	チップセラ(B)			
	C756	**US064100**	CERAMIC CAPACITOR (CHIP)	0.0100 50V K RECT.	チップセラ(B)			
	C765	**US064100**	CERAMIC CAPACITOR (CHIP)	0.0100 50V K RECT.	チップセラ(B)			
	C766	**US061220**	CERAMIC CAPACITOR (CHIP)	22P 50V J RECT.	チップセラ(CH)			
	C768	**US061220**	CERAMIC CAPACITOR (CHIP)	22P 50V J RECT.	チップセラ(CH)			
	C770	**US061220**	CERAMIC CAPACITOR (CHIP)	22P 50V J RECT.	チップセラ(CH)			
	C772	**US061220**	CERAMIC CAPACITOR (CHIP)	22P 50V J RECT.	チップセラ(CH)			
	C774	**US064100**	CERAMIC CAPACITOR (CHIP)	0.0100 50V K RECT.	チップセラ(B)			
	C775	**US062100**	CERAMIC CAPACITOR (CHIP)	100P 50V J RECT.	チップセラ(SL)			
	C776	**US062100**	CERAMIC CAPACITOR (CHIP)	100P 50V J RECT.	チップセラ(SL)			
	C777	**US064100**	CERAMIC CAPACITOR (CHIP)	0.0100 50V K RECT.	チップセラ(B)			
	-780	**US064100**	CERAMIC CAPACITOR (CHIP)	0.0100 50V K RECT.	チップセラ(B)			
	C785	**US064100**	CERAMIC CAPACITOR (CHIP)	0.0100 50V K RECT.	チップセラ(B)			
	C788	**US064100**	CERAMIC CAPACITOR (CHIP)	0.0100 50V K RECT.	チップセラ(B)			
	C789	**US062220**	CERAMIC CAPACITOR (CHIP)	220P 50V J RECT.	チップセラ(SL)			
	-792	**US062220**	CERAMIC CAPACITOR (CHIP)	220P 50V J RECT.	チップセラ(SL)			
	C798	**US061100**	CERAMIC CAPACITOR (CHIP)	10P 50V D RECT.	チップセラ(CH)			
	-801	**US061100**	CERAMIC CAPACITOR (CHIP)	10P 50V D RECT.	チップセラ(CH)			
	C809	**US064100**	CERAMIC CAPACITOR (CHIP)	0.0100 50V K RECT.	チップセラ(B)			
	-811	**US064100**	CERAMIC CAPACITOR (CHIP)	0.0100 50V K RECT.	チップセラ(B)			
	C816	**US064100**	CERAMIC CAPACITOR (CHIP)	0.0100 50V K RECT.	チップセラ(B)			
	C817	**US064100**	CERAMIC CAPACITOR (CHIP)	0.0100 50V K RECT.	チップセラ(B)			
	C826	**US064100**	CERAMIC CAPACITOR (CHIP)	0.0100 50V K RECT.	チップセラ(B)			
	C827	**US064100**	CERAMIC CAPACITOR (CHIP)	0.0100 50V K RECT.	チップセラ(B)			
	C828	**US061220**	CERAMIC CAPACITOR (CHIP)	22P 50V J RECT.	チップセラ(CH)			
	C829	**US061470**	CERAMIC CAPACITOR (CHIP)	47P 50V J RECT.	チップセラ(CH)			

*: New Parts

RANK: Japan only

MIX4 (MIX41/MIX42)

REF NO.	PART NO.	DESCRIPTION		部品名	REMARKS	QTY	RANK
C830	**US061220**	CERAMIC CAPACITOR (CHIP)	22P 50V J RECT.	チップセラ（CH）			
C831	**US061470**	CERAMIC CAPACITOR (CHIP)	47P 50V J RECT.	チップセラ（CH）			
C832	**US061220**	CERAMIC CAPACITOR (CHIP)	22P 50V J RECT.	チップセラ（CH）			
C833	**US061470**	CERAMIC CAPACITOR (CHIP)	47P 50V J RECT.	チップセラ（CH）			
C834	**US061220**	CERAMIC CAPACITOR (CHIP)	22P 50V J RECT.	チップセラ（CH）			
C835	**US061470**	CERAMIC CAPACITOR (CHIP)	47P 50V J RECT.	チップセラ（CH）			
C836	**US064100**	CERAMIC CAPACITOR (CHIP)	0.0100 50V K RECT.	チップセラ（B）			
C837	**US064100**	CERAMIC CAPACITOR (CHIP)	0.0100 50V K RECT.	チップセラ（B）			
C844	**US064100**	CERAMIC CAPACITOR (CHIP)	0.0100 50V K RECT.	チップセラ（B）			
C845	**US064100**	CERAMIC CAPACITOR (CHIP)	0.0100 50V K RECT.	チップセラ（B）			
C846	**US062220**	CERAMIC CAPACITOR (CHIP)	220P 50V J RECT.	チップセラ（SL）			
-849	**US062220**	CERAMIC CAPACITOR (CHIP)	220P 50V J RECT.	チップセラ（SL）			
C850	**US064100**	CERAMIC CAPACITOR (CHIP)	0.0100 50V K RECT.	チップセラ（B）			
C851	**US064100**	CERAMIC CAPACITOR (CHIP)	0.0100 50V K RECT.	チップセラ（B）			
C852	**US061100**	CERAMIC CAPACITOR (CHIP)	10P 50V D RECT.	チップセラ（CH）			
-855	**US061100**	CERAMIC CAPACITOR (CHIP)	10P 50V D RECT.	チップセラ（CH）			
C860	**US064100**	CERAMIC CAPACITOR (CHIP)	0.0100 50V K RECT.	チップセラ（B）			
-862	**US064100**	CERAMIC CAPACITOR (CHIP)	0.0100 50V K RECT.	チップセラ（B）			
C863	**US061470**	CERAMIC CAPACITOR (CHIP)	47P 50V J RECT.	チップセラ（CH）			
C864	**US061470**	CERAMIC CAPACITOR (CHIP)	47P 50V J RECT.	チップセラ（CH）			
C866	**US063560**	CERAMIC CAPACITOR (CHIP)	5600P 50V K RECT.	チップセラ（B）			
C867	**US063560**	CERAMIC CAPACITOR (CHIP)	5600P 50V K RECT.	チップセラ（B）			
C870	**US062220**	CERAMIC CAPACITOR (CHIP)	220P 50V J RECT.	チップセラ（SL）			
-874	**US062220**	CERAMIC CAPACITOR (CHIP)	220P 50V J RECT.	チップセラ（SL）			
C875	**US061220**	CERAMIC CAPACITOR (CHIP)	22P 50V J RECT.	チップセラ（CH）			
-877	**US061220**	CERAMIC CAPACITOR (CHIP)	22P 50V J RECT.	チップセラ（CH）			
C878	**US06333R**	CERAMIC CAPACITOR (CHIP)	3300P 50V K RECT.	チップセラ（B）			01
C882	**V8085400**	CERAMIC CAPACITOR (CHIP)	0.1000 25V K RECT.	チップセラ（B）			
C883	**V8085400**	CERAMIC CAPACITOR (CHIP)	0.1000 25V K RECT.	チップセラ（B）			
C884	**US062220**	CERAMIC CAPACITOR (CHIP)	220P 50V J RECT.	チップセラ（SL）			
C885	**V8085400**	CERAMIC CAPACITOR (CHIP)	0.1000 25V K RECT.	チップセラ（B）			
C886	**V8085400**	CERAMIC CAPACITOR (CHIP)	0.1000 25V K RECT.	チップセラ（B）			
C887	**US061470**	CERAMIC CAPACITOR (CHIP)	47P 50V J RECT.	チップセラ（CH）			
C888	**US062220**	CERAMIC CAPACITOR (CHIP)	220P 50V J RECT.	チップセラ（SL）			
C951	**V8085400**	CERAMIC CAPACITOR (CHIP)	0.1000 25V K RECT.	チップセラ（B）			
C955	**V8085400**	CERAMIC CAPACITOR (CHIP)	0.1000 25V K RECT.	チップセラ（B）			
D601	**WW783900**	SWITCHING DIODES (CHIP)	1SS355VM	スイッチングダイオード			01
D602	**WW783900**	SWITCHING DIODES (CHIP)	1SS355VM	スイッチングダイオード			01
D607	**WW783900**	SWITCHING DIODES (CHIP)	1SS355VM	スイッチングダイオード			01
D608	**WW783900**	SWITCHING DIODES (CHIP)	1SS355VM	スイッチングダイオード			01
IC751	**X3505A00**	IC	NJM2068M-D(TE2)	IC	OP AMP		
-754	**X3505A00**	IC	NJM2068M-D(TE2)	IC	OP AMP		
IC756	**X3505A00**	IC	NJM2068M-D(TE2)	IC	OP AMP		
-761	**X3505A00**	IC	NJM2068M-D(TE2)	IC	OP AMP		
IC762	**X5025A0R**	IC	NJM4580M-D(TE2)	IC	OP AMP		01
IC763	**X5025A0R**	IC	NJM4580M-D(TE2)	IC	OP AMP		01
IC951	**YC111A00**	IC	YLD330-EZE2	IC	LED DRIVER		
IC952	**X3833A00**	IC	SN74AHC1G08DCKR	IC	AND		
IC952	**XP116A00**	IC	TC7S08FU	IC	AND		01
✻ L607	**WF137000**	COIL INDUCTOR (CHIP)	BLM18RK102SN1D	チップインダクタ			
✻ L609	**WF137000**	COIL INDUCTOR (CHIP)	BLM18RK102SN1D	チップインダクタ			
✻ L610	**WF137000**	COIL INDUCTOR (CHIP)	BLM18RK102SN1D	チップインダクタ			
✻ L751	**WF137000**	COIL INDUCTOR (CHIP)	BLM18RK102SN1D	チップインダクタ			
✻ L752	**WF137000**	COIL INDUCTOR (CHIP)	BLM18RK102SN1D	チップインダクタ			
Q951	**VV655600**	DIGITAL TRANSISTOR (CHIP)	DTC143EKA TP	デジタルトランジスタ			
Q951	**WF688500**	DIGITAL TRANSISTOR (CHIP)	KRC119S RTK/P	デジタルトランジスタ			01
Q952	**VV655600**	DIGITAL TRANSISTOR (CHIP)	DTC143EKA TP	デジタルトランジスタ			
Q952	**WF688500**	DIGITAL TRANSISTOR (CHIP)	KRC119S RTK/P	デジタルトランジスタ			01
R667	**RD358100**	CARBON RESISTOR (CHIP)	100.0K 63M J RECT.	チップ抵抗			01
R763	**RD357100**	CARBON RESISTOR (CHIP)	10.0K 63M J RECT.	チップ抵抗			
R765	**RD357100**	CARBON RESISTOR (CHIP)	10.0K 63M J RECT.	チップ抵抗			
R767	**RD357100**	CARBON RESISTOR (CHIP)	10.0K 63M J RECT.	チップ抵抗			
R769	**RD357100**	CARBON RESISTOR (CHIP)	10.0K 63M J RECT.	チップ抵抗			
R771	**RD358100**	CARBON RESISTOR (CHIP)	100.0K 63M J RECT.	チップ抵抗			01
R772	**RD358100**	CARBON RESISTOR (CHIP)	100.0K 63M J RECT.	チップ抵抗			01
R773	**RD357100**	CARBON RESISTOR (CHIP)	10.0K 63M J RECT.	チップ抵抗			
-776	**RD357100**	CARBON RESISTOR (CHIP)	10.0K 63M J RECT.	チップ抵抗			
R781	**RD357100**	CARBON RESISTOR (CHIP)	10.0K 63M J RECT.	チップ抵抗			
-784	**RD357100**	CARBON RESISTOR (CHIP)	10.0K 63M J RECT.	チップ抵抗			
R787	**RD358120**	CARBON RESISTOR (CHIP)	120.0K 63M J RECT.	チップ抵抗			

✻: New Parts

RANK: Japan only

MIX4 (MIX41/MIX42)

	REF NO.	PART NO.	DESCRIPTION		部品名	REMARKS	QTY	RANK
	-790	**RD358120**	CARBON RESISTOR (CHIP)	120.0K 63M J RECT.	チップ抵抗			
	R819	**RD357100**	CARBON RESISTOR (CHIP)	10.0K 63M J RECT.	チップ抵抗			
	-822	**RD357100**	CARBON RESISTOR (CHIP)	10.0K 63M J RECT.	チップ抵抗			
	R823	**RD358120**	CARBON RESISTOR (CHIP)	120.0K 63M J RECT.	チップ抵抗			
	-826	**RD358120**	CARBON RESISTOR (CHIP)	120.0K 63M J RECT.	チップ抵抗			
	R827	**RD357100**	CARBON RESISTOR (CHIP)	10.0K 63M J RECT.	チップ抵抗			
	-834	**RD357100**	CARBON RESISTOR (CHIP)	10.0K 63M J RECT.	チップ抵抗			
	R843	**RD357120**	CARBON RESISTOR (CHIP)	12.0K 63M J RECT.	チップ抵抗			
	R844	**RD357120**	CARBON RESISTOR (CHIP)	12.0K 63M J RECT.	チップ抵抗			
	R845	**RD356820**	CARBON RESISTOR (CHIP)	8.2K 63M J RECT.	チップ抵抗			
	R846	**RD356820**	CARBON RESISTOR (CHIP)	8.2K 63M J RECT.	チップ抵抗			
	R847	**RD358100**	CARBON RESISTOR (CHIP)	100.0K 63M J RECT.	チップ抵抗			01
	R848	**RD358100**	CARBON RESISTOR (CHIP)	100.0K 63M J RECT.	チップ抵抗			01
	R849	**RD356560**	CARBON RESISTOR (CHIP)	5.6K 63M J RECT.	チップ抵抗			
	R850	**RD356560**	CARBON RESISTOR (CHIP)	5.6K 63M J RECT.	チップ抵抗			
	R851	**RD356390**	CARBON RESISTOR (CHIP)	3.9K 63M J RECT.	チップ抵抗			
	R852	**RD356390**	CARBON RESISTOR (CHIP)	3.9K 63M J RECT.	チップ抵抗			
	R853	**RD356560**	CARBON RESISTOR (CHIP)	5.6K 63M J RECT.	チップ抵抗			
	R854	**RD356560**	CARBON RESISTOR (CHIP)	5.6K 63M J RECT.	チップ抵抗			
	R855	**RD357560**	CARBON RESISTOR (CHIP)	56.0K 63M J RECT.	チップ抵抗			
	R856	**RD357100**	CARBON RESISTOR (CHIP)	10.0K 63M J RECT.	チップ抵抗			
	-859	**RD357100**	CARBON RESISTOR (CHIP)	10.0K 63M J RECT.	チップ抵抗			
	R860	**RD357470**	CARBON RESISTOR (CHIP)	47.0K 63M J RECT.	チップ抵抗			
	R861	**RD357470**	CARBON RESISTOR (CHIP)	47.0K 63M J RECT.	チップ抵抗			
	R862	**RD357560**	CARBON RESISTOR (CHIP)	56.0K 63M J RECT.	チップ抵抗			
	R863	**RF456470**	CARBON RESISTOR (CHIP)	4.7K D RECT.	チップ抵抗			
	R864	**RD356820**	CARBON RESISTOR (CHIP)	8.2K 63M J RECT.	チップ抵抗			
	R867	**RD357150**	CARBON RESISTOR (CHIP)	15.0K 63M J RECT.	チップ抵抗			
	R868	**RD358100**	CARBON RESISTOR (CHIP)	100.0K 63M J RECT.	チップ抵抗			01
	R872	**RD357100**	CARBON RESISTOR (CHIP)	10.0K 63M J RECT.	チップ抵抗			
	R962	**RD355470**	CARBON RESISTOR (CHIP)	470.0 63M J RECT.	チップ抵抗			
	C752	**UR867100**	ELECTROLYTIC CAPACITOR	10.00 50.0V RX TP	ケミコン			
	-755	**UR867100**	ELECTROLYTIC CAPACITOR	10.00 50.0V RX TP	ケミコン			
*	C757	**ZD517000**	POLYESTER FILM CAPACITOR	0.039 63V J TP	マイラーコン			
*	-760	**ZD517000**	POLYESTER FILM CAPACITOR	0.039 63V J TP	マイラーコン			
*	C761	**ZD515100**	POLYESTER FILM CAPACITOR	1000P 63V J TP	マイラーコン			
*	-764	**ZD515100**	POLYESTER FILM CAPACITOR	1000P 63V J TP	マイラーコン			
	C786	**UR867100**	ELECTROLYTIC CAPACITOR	10.00 50.0V RX TP	ケミコン			
	C787	**UR867100**	ELECTROLYTIC CAPACITOR	10.00 50.0V RX TP	ケミコン			
	C803	**UR867220**	ELECTROLYTIC CAPACITOR	22.00 50.0V RX TP	ケミコン			
	-806	**UR867220**	ELECTROLYTIC CAPACITOR	22.00 50.0V RX TP	ケミコン			
	C812	**UR867100**	ELECTROLYTIC CAPACITOR	10.00 50.0V RX TP	ケミコン			
	-815	**UR867100**	ELECTROLYTIC CAPACITOR	10.00 50.0V RX TP	ケミコン			
*	C818	**ZD517000**	POLYESTER FILM CAPACITOR	0.039 63V J TP	マイラーコン			
*	-821	**ZD517000**	POLYESTER FILM CAPACITOR	0.039 63V J TP	マイラーコン			
*	C822	**ZD515100**	POLYESTER FILM CAPACITOR	1000P 63V J TP	マイラーコン			
*	-825	**ZD515100**	POLYESTER FILM CAPACITOR	1000P 63V J TP	マイラーコン			
	C856	**UR867220**	ELECTROLYTIC CAPACITOR	22.00 50.0V RX TP	ケミコン			
	-859	**UR867220**	ELECTROLYTIC CAPACITOR	22.00 50.0V RX TP	ケミコン			
	C868	**UR867100**	ELECTROLYTIC CAPACITOR	10.00 50.0V RX TP	ケミコン			
	C869	**UR867100**	ELECTROLYTIC CAPACITOR	10.00 50.0V RX TP	ケミコン			
	C879	**UR867220**	ELECTROLYTIC CAPACITOR	22.00 50.0V RX TP	ケミコン			
	-881	**UR867220**	ELECTROLYTIC CAPACITOR	22.00 50.0V RX TP	ケミコン			
	C893	**UR858100**	ELECTROLYTIC CAPACITOR	100.00 35.0V RX TP	ケミコン			
	LD950	**WP841200**	LED RED	HFR203PJW-3-B	LED	PHANTOM(CH1/2)		01
	LD951	**WP841200**	LED RED	HFR203PJW-3-B	LED	LIMITER		01
	LD952	**WP841400**	LED YELLOW	HFY103PJW-3-B	LED	+6		01
	LD953	**WP841400**	LED YELLOW	HFY103PJW-3-B	LED	+3		01
	LD954	**WP841400**	LED YELLOW	HFY103PJW-3-B	LED	0		01
	LD955	**WP841300**	LED GREEN	HFG203PJW-3-B	LED	-6		01
	LD956	**WP841300**	LED GREEN	HFG203PJW-3-B	LED	-20		01
	LD957	**WP841300**	LED GREEN	HFG203PJW-3-B	LED	POWER		01
	LD958	**WP841400**	LED YELLOW	HFY103PJW-3-B	LED	REVERB ON		01
	LD959	**WP841400**	LED YELLOW	HFY103PJW-3-B	LED	FEEDBACK SUPPRESSOR		01
	LD960	**WP841400**	LED YELLOW	HFY103PJW-3-B	LED	MASTER EQ		01
	C601	**US062470**	CERAMIC CAPACITOR (CHIP)	470P 50V J RECT.	チップセラ(SL)			
	-604	**US062470**	CERAMIC CAPACITOR (CHIP)	470P 50V J RECT.	チップセラ(SL)			
	C611	**US062470**	CERAMIC CAPACITOR (CHIP)	470P 50V J RECT.	チップセラ(SL)			
	-614	**US062470**	CERAMIC CAPACITOR (CHIP)	470P 50V J RECT.	チップセラ(SL)			
	C623	**US061100**	CERAMIC CAPACITOR (CHIP)	10P 50V D RECT.	チップセラ(CH)			

*: New Parts

RANK: Japan only

MIX4 (MIX41/MIX42)

REF NO.	PART NO.	DESCRIPTION		部品名	REMARKS	QTY	RANK
C624	**US062470**	CERAMIC CAPACITOR (CHIP)	470P 50V J RECT.	チップセラ（SL）			
-627	**US062470**	CERAMIC CAPACITOR (CHIP)	470P 50V J RECT.	チップセラ（SL）			
C629	**US062470**	CERAMIC CAPACITOR (CHIP)	470P 50V J RECT.	チップセラ（SL）			
-632	**US062470**	CERAMIC CAPACITOR (CHIP)	470P 50V J RECT.	チップセラ（SL）			
C633	**US061100**	CERAMIC CAPACITOR (CHIP)	10P 50V D RECT.	チップセラ（CH）			
C634	**US062220**	CERAMIC CAPACITOR (CHIP)	220P 50V J RECT.	チップセラ（SL）			
-637	**US062220**	CERAMIC CAPACITOR (CHIP)	220P 50V J RECT.	チップセラ（SL）			
C642	**US061100**	CERAMIC CAPACITOR (CHIP)	10P 50V D RECT.	チップセラ（CH）			
C643	**US061100**	CERAMIC CAPACITOR (CHIP)	10P 50V D RECT.	チップセラ（CH）			
C646	**US062220**	CERAMIC CAPACITOR (CHIP)	220P 50V J RECT.	チップセラ（SL）			
C648	**US062220**	CERAMIC CAPACITOR (CHIP)	220P 50V J RECT.	チップセラ（SL）			
-653	**US062220**	CERAMIC CAPACITOR (CHIP)	220P 50V J RECT.	チップセラ（SL）			
C654	**US061100**	CERAMIC CAPACITOR (CHIP)	10P 50V D RECT.	チップセラ（CH）			
C655	**US062220**	CERAMIC CAPACITOR (CHIP)	220P 50V J RECT.	チップセラ（SL）			
C656	**US061100**	CERAMIC CAPACITOR (CHIP)	10P 50V D RECT.	チップセラ（CH）			
-660	**US061100**	CERAMIC CAPACITOR (CHIP)	10P 50V D RECT.	チップセラ（CH）			
C661	**US061470**	CERAMIC CAPACITOR (CHIP)	47P 50V J RECT.	チップセラ（CH）			
C662	**US061470**	CERAMIC CAPACITOR (CHIP)	47P 50V J RECT.	チップセラ（CH）			
C663	**V8085400**	CERAMIC CAPACITOR (CHIP)	0.1000 25V K RECT.	チップセラ（B）			
C664	**US061470**	CERAMIC CAPACITOR (CHIP)	47P 50V J RECT.	チップセラ（CH）			
C665	**US061470**	CERAMIC CAPACITOR (CHIP)	47P 50V J RECT.	チップセラ（CH）			
C668	**V8085400**	CERAMIC CAPACITOR (CHIP)	0.1000 25V K RECT.	チップセラ（B）			
C669	**US062100**	CERAMIC CAPACITOR (CHIP)	100P 50V J RECT.	チップセラ（SL）			
C670	**US062100**	CERAMIC CAPACITOR (CHIP)	100P 50V J RECT.	チップセラ（SL）			
C671	**V8085400**	CERAMIC CAPACITOR (CHIP)	0.1000 25V K RECT.	チップセラ（B）			
C672	**US062220**	CERAMIC CAPACITOR (CHIP)	220P 50V J RECT.	チップセラ（SL）			
-674	**US062220**	CERAMIC CAPACITOR (CHIP)	220P 50V J RECT.	チップセラ（SL）			
C675	**V8085400**	CERAMIC CAPACITOR (CHIP)	0.1000 25V K RECT.	チップセラ（B）			
C678	**US062220**	CERAMIC CAPACITOR (CHIP)	220P 50V J RECT.	チップセラ（SL）			
C679	**US061470**	CERAMIC CAPACITOR (CHIP)	47P 50V J RECT.	チップセラ（CH）			
C680	**US061470**	CERAMIC CAPACITOR (CHIP)	47P 50V J RECT.	チップセラ（CH）			
C681	**US062220**	CERAMIC CAPACITOR (CHIP)	220P 50V J RECT.	チップセラ（SL）			
-683	**US062220**	CERAMIC CAPACITOR (CHIP)	220P 50V J RECT.	チップセラ（SL）			
C684	**US062470**	CERAMIC CAPACITOR (CHIP)	470P 50V J RECT.	チップセラ（SL）			
C685	**V8085400**	CERAMIC CAPACITOR (CHIP)	0.1000 25V K RECT.	チップセラ（B）			
C686	**US062100**	CERAMIC CAPACITOR (CHIP)	100P 50V J RECT.	チップセラ（SL）			
C687	**US062100**	CERAMIC CAPACITOR (CHIP)	100P 50V J RECT.	チップセラ（SL）			
C688	**V8085400**	CERAMIC CAPACITOR (CHIP)	0.1000 25V K RECT.	チップセラ（B）			
C689	**US062470**	CERAMIC CAPACITOR (CHIP)	470P 50V J RECT.	チップセラ（SL）			
C690	**V8085400**	CERAMIC CAPACITOR (CHIP)	0.1000 25V K RECT.	チップセラ（B）			
C691	**V8085400**	CERAMIC CAPACITOR (CHIP)	0.1000 25V K RECT.	チップセラ（B）			
C692	**US064100**	CERAMIC CAPACITOR (CHIP)	0.0100 50V K RECT.	チップセラ（B）			
C693	**US061470**	CERAMIC CAPACITOR (CHIP)	47P 50V J RECT.	チップセラ（CH）			
C694	**US062220**	CERAMIC CAPACITOR (CHIP)	220P 50V J RECT.	チップセラ（SL）			
C695	**US062220**	CERAMIC CAPACITOR (CHIP)	220P 50V J RECT.	チップセラ（SL）			
C767	**US061470**	CERAMIC CAPACITOR (CHIP)	47P 50V J RECT.	チップセラ（CH）			
C769	**US061470**	CERAMIC CAPACITOR (CHIP)	47P 50V J RECT.	チップセラ（CH）			
C771	**US061470**	CERAMIC CAPACITOR (CHIP)	47P 50V J RECT.	チップセラ（CH）			
C773	**US061470**	CERAMIC CAPACITOR (CHIP)	47P 50V J RECT.	チップセラ（CH）			
C781	**US062100**	CERAMIC CAPACITOR (CHIP)	100P 50V J RECT.	チップセラ（SL）			
-784	**US062100**	CERAMIC CAPACITOR (CHIP)	100P 50V J RECT.	チップセラ（SL）			
C793	**US064100**	CERAMIC CAPACITOR (CHIP)	0.0100 50V K RECT.	チップセラ（B）			
C794	**US062220**	CERAMIC CAPACITOR (CHIP)	220P 50V J RECT.	チップセラ（SL）			
-797	**US062220**	CERAMIC CAPACITOR (CHIP)	220P 50V J RECT.	チップセラ（SL）			
C802	**US064100**	CERAMIC CAPACITOR (CHIP)	0.0100 50V K RECT.	チップセラ（B）			
C807	**US061470**	CERAMIC CAPACITOR (CHIP)	47P 50V J RECT.	チップセラ（CH）			
C808	**US061470**	CERAMIC CAPACITOR (CHIP)	47P 50V J RECT.	チップセラ（CH）			
C838	**US064100**	CERAMIC CAPACITOR (CHIP)	0.0100 50V K RECT.	チップセラ（B）			
C839	**US064100**	CERAMIC CAPACITOR (CHIP)	0.0100 50V K RECT.	チップセラ（B）			
C840	**US062100**	CERAMIC CAPACITOR (CHIP)	100P 50V J RECT.	チップセラ（SL）			
-843	**US062100**	CERAMIC CAPACITOR (CHIP)	100P 50V J RECT.	チップセラ（SL）			
C889	**US062100**	CERAMIC CAPACITOR (CHIP)	100P 50V J RECT.	チップセラ（SL）			
-891	**US062100**	CERAMIC CAPACITOR (CHIP)	100P 50V J RECT.	チップセラ（SL）			
C892	**V8085400**	CERAMIC CAPACITOR (CHIP)	0.1000 25V K RECT.	チップセラ（B）			
C956	**V8085400**	CERAMIC CAPACITOR (CHIP)	0.1000 25V K RECT.	チップセラ（B）			
C957	**V8085400**	CERAMIC CAPACITOR (CHIP)	0.1000 25V K RECT.	チップセラ（B）			
IC601	**X3505A00**	IC	NJM2068M-D(TE2)	IC	OP AMP		
-603	**X3505A00**	IC	NJM2068M-D(TE2)	IC	OP AMP		
IC604	**X4543A0R**	IC	NJM072BM-E(TE1)	IC	OP AMP		03
IC755	**X3505A00**	IC	NJM2068M-D(TE2)	IC	OP AMP		

✻: New Parts

RANK: Japan only

MIX4 (MIX41/MIX42)

	REF NO.	PART NO.	DESCRIPTION		部品名	REMARKS	QTY	RANK
*	L601	**WF137000**	COIL INDUCTOR (CHIP)	BLM18RK102SN1D	チップインダクタ			
*	-604	**WF137000**	COIL INDUCTOR (CHIP)	BLM18RK102SN1D	チップインダクタ			
*	L606	**WF137000**	COIL INDUCTOR (CHIP)	BLM18RK102SN1D	チップインダクタ			
*	L608	**WF137000**	COIL INDUCTOR (CHIP)	BLM18RK102SN1D	チップインダクタ			
*	L611	**WF137000**	COIL INDUCTOR (CHIP)	BLM18RK102SN1D	チップインダクタ			
*	-622	**WF137000**	COIL INDUCTOR (CHIP)	BLM18RK102SN1D	チップインダクタ			
	Q605	**VV655300**	DIGITAL TRANSISTOR (CHIP)	DTA144EKA TP	デジタルトランジスタ			
	Q605	**WC434900**	DIGITAL TRANSISTOR (CHIP)	KRA104S-RTK/P	デジタルトランジスタ			01
	Q606	**VV655700**	DIGITAL TRANSISTOR (CHIP)	DTC144EKA TP	デジタルトランジスタ			
	Q606	**WC435100**	DIGITAL TRANSISTOR (CHIP)	KRC104S-RTK/P	デジタルトランジスタ			01
	R601	**RD358100**	CARBON RESISTOR (CHIP)	100.0K 63M J RECT.	チップ抵抗			01
	R602	**RD358100**	CARBON RESISTOR (CHIP)	100.0K 63M J RECT.	チップ抵抗			01
*	R603	**WZ717600**	CARBON RESISTOR (CHIP)	2.7K 1/4W D 2012	チップ抵抗			
*	-605	**WZ717600**	CARBON RESISTOR (CHIP)	2.7K 1/4W D 2012	チップ抵抗			
*	R607	**WZ717600**	CARBON RESISTOR (CHIP)	2.7K 1/4W D 2012	チップ抵抗			
	R609	**RF456220**	CARBON RESISTOR (CHIP)	2.2K D RECT.	チップ抵抗			
	-612	**RF456220**	CARBON RESISTOR (CHIP)	2.2K D RECT.	チップ抵抗			
	R613	**RF456270**	CARBON RESISTOR (CHIP)	2.7K D RECT.	チップ抵抗			
	-616	**RF456270**	CARBON RESISTOR (CHIP)	2.7K D RECT.	チップ抵抗			
	R617	**RF457120**	CARBON RESISTOR (CHIP)	12.0K D RECT.	チップ抵抗			
	R618	**RF457120**	CARBON RESISTOR (CHIP)	12.0K D RECT.	チップ抵抗			
	R621	**RF457120**	CARBON RESISTOR (CHIP)	12.0K D RECT.	チップ抵抗			
	R622	**RF457120**	CARBON RESISTOR (CHIP)	12.0K D RECT.	チップ抵抗			
	R623	**RF456470**	CARBON RESISTOR (CHIP)	4.7K D RECT.	チップ抵抗			
	R624	**RF458180**	CARBON RESISTOR (CHIP)	180.0K D RECT.	チップ抵抗			01
	R625	**RF456470**	CARBON RESISTOR (CHIP)	4.7K D RECT.	チップ抵抗			
	R626	**RF458180**	CARBON RESISTOR (CHIP)	180.0K D RECT.	チップ抵抗			01
	R627	**RD357100**	CARBON RESISTOR (CHIP)	10.0K 63M J RECT.	チップ抵抗			
	R628	**RD35410R**	CARBON RESISTOR (CHIP)	10.0 63M J RECT.	チップ抵抗			01
	-631	**RD35410R**	CARBON RESISTOR (CHIP)	10.0 63M J RECT.	チップ抵抗			01
	R632	**RD359470**	CARBON RESISTOR (CHIP)	4.7M 63M J RECT.	チップ抵抗			01
	R633	**RD35410R**	CARBON RESISTOR (CHIP)	10.0 63M J RECT.	チップ抵抗			01
	-636	**RD35410R**	CARBON RESISTOR (CHIP)	10.0 63M J RECT.	チップ抵抗			01
	R637	**RF456470**	CARBON RESISTOR (CHIP)	4.7K D RECT.	チップ抵抗			
	R638	**RF458180**	CARBON RESISTOR (CHIP)	180.0K D RECT.	チップ抵抗			01
	R639	**RF456470**	CARBON RESISTOR (CHIP)	4.7K D RECT.	チップ抵抗			
	R640	**RF458180**	CARBON RESISTOR (CHIP)	180.0K D RECT.	チップ抵抗			01
	R645	**RF456270**	CARBON RESISTOR (CHIP)	2.7K D RECT.	チップ抵抗			
	-648	**RF456270**	CARBON RESISTOR (CHIP)	2.7K D RECT.	チップ抵抗			
	R649	**RD359220**	CARBON RESISTOR (CHIP)	2.2M 63M J RECT.	チップ抵抗			
	R650	**RD357100**	CARBON RESISTOR (CHIP)	10.0K 63M J RECT.	チップ抵抗			
	R655	**RF456470**	CARBON RESISTOR (CHIP)	4.7K D RECT.	チップ抵抗			
	R656	**RF458180**	CARBON RESISTOR (CHIP)	180.0K D RECT.	チップ抵抗			01
	R657	**RF456470**	CARBON RESISTOR (CHIP)	4.7K D RECT.	チップ抵抗			
	R658	**RF458180**	CARBON RESISTOR (CHIP)	180.0K D RECT.	チップ抵抗			01
	R668	**RF458180**	CARBON RESISTOR (CHIP)	180.0K D RECT.	チップ抵抗			01
	R669	**RF458180**	CARBON RESISTOR (CHIP)	180.0K D RECT.	チップ抵抗			01
	R670	**RF456470**	CARBON RESISTOR (CHIP)	4.7K D RECT.	チップ抵抗			
	R671	**RF456470**	CARBON RESISTOR (CHIP)	4.7K D RECT.	チップ抵抗			
	R672	**RF458180**	CARBON RESISTOR (CHIP)	180.0K D RECT.	チップ抵抗			01
	-679	**RF458180**	CARBON RESISTOR (CHIP)	180.0K D RECT.	チップ抵抗			01
	R680	**RD357100**	CARBON RESISTOR (CHIP)	10.0K 63M J RECT.	チップ抵抗			
	R681	**RD357100**	CARBON RESISTOR (CHIP)	10.0K 63M J RECT.	チップ抵抗			
	R682	**RD357150**	CARBON RESISTOR (CHIP)	15.0K 63M J RECT.	チップ抵抗			
	R683	**RD357150**	CARBON RESISTOR (CHIP)	15.0K 63M J RECT.	チップ抵抗			
	R684	**RD356560**	CARBON RESISTOR (CHIP)	5.6K 63M J RECT.	チップ抵抗			
	R685	**RD356560**	CARBON RESISTOR (CHIP)	5.6K 63M J RECT.	チップ抵抗			
	R686	**RD358100**	CARBON RESISTOR (CHIP)	100.0K 63M J RECT.	チップ抵抗			01
	-688	**RD358100**	CARBON RESISTOR (CHIP)	100.0K 63M J RECT.	チップ抵抗			01
	R689	**RD356560**	CARBON RESISTOR (CHIP)	5.6K 63M J RECT.	チップ抵抗			
	R690	**RD356560**	CARBON RESISTOR (CHIP)	5.6K 63M J RECT.	チップ抵抗			
	R691	**RD354680**	CARBON RESISTOR (CHIP)	68.0 63M J RECT.	チップ抵抗			
	R692	**RD355150**	CARBON RESISTOR (CHIP)	150.0 63M J RECT.	チップ抵抗			
	R693	**RD355470**	CARBON RESISTOR (CHIP)	470.0 63M J RECT.	チップ抵抗			
	-696	**RD355470**	CARBON RESISTOR (CHIP)	470.0 63M J RECT.	チップ抵抗			
	R697	**RD358100**	CARBON RESISTOR (CHIP)	100.0K 63M J RECT.	チップ抵抗			01
	R698	**RD358100**	CARBON RESISTOR (CHIP)	100.0K 63M J RECT.	チップ抵抗			01
	R699	**RD357100**	CARBON RESISTOR (CHIP)	10.0K 63M J RECT.	チップ抵抗			
	R700	**RD359470**	CARBON RESISTOR (CHIP)	4.7M 63M J RECT.	チップ抵抗			01
	R701	**RD355100**	CARBON RESISTOR (CHIP)	100.0 63M J RECT.	チップ抵抗			

*: New Parts

RANK: Japan only

MIX4 (MIX41/MIX42) and NET4 (NET41/NET42)

REF NO.	PART NO.	DESCRIPTION		部品名	REMARKS	QTY	RANK
R702	**RD355100**	CARBON RESISTOR (CHIP)	100.0 63M J RECT.	チップ抵抗			
R751	**RD357100**	CARBON RESISTOR (CHIP)	10.0K 63M J RECT.	チップ抵抗			
R752	**RD356560**	CARBON RESISTOR (CHIP)	5.6K 63M J RECT.	チップ抵抗			
R753	**RD357100**	CARBON RESISTOR (CHIP)	10.0K 63M J RECT.	チップ抵抗			
R754	**RD356560**	CARBON RESISTOR (CHIP)	5.6K 63M J RECT.	チップ抵抗			
R755	**RD357100**	CARBON RESISTOR (CHIP)	10.0K 63M J RECT.	チップ抵抗			
R756	**RD356560**	CARBON RESISTOR (CHIP)	5.6K 63M J RECT.	チップ抵抗			
R757	**RD357100**	CARBON RESISTOR (CHIP)	10.0K 63M J RECT.	チップ抵抗			
R758	**RD356560**	CARBON RESISTOR (CHIP)	5.6K 63M J RECT.	チップ抵抗			
R759	**RD357330**	CARBON RESISTOR (CHIP)	33.0K 63M J RECT.	チップ抵抗			
-762	**RD357330**	CARBON RESISTOR (CHIP)	33.0K 63M J RECT.	チップ抵抗			
R764	**RD356560**	CARBON RESISTOR (CHIP)	5.6K 63M J RECT.	チップ抵抗			
R766	**RD356560**	CARBON RESISTOR (CHIP)	5.6K 63M J RECT.	チップ抵抗			
R768	**RD356560**	CARBON RESISTOR (CHIP)	5.6K 63M J RECT.	チップ抵抗			
R770	**RD356560**	CARBON RESISTOR (CHIP)	5.6K 63M J RECT.	チップ抵抗			
R777	**RD357470**	CARBON RESISTOR (CHIP)	47.0K 63M J RECT.	チップ抵抗			
R778	**RD356680**	CARBON RESISTOR (CHIP)	6.8K 63M J RECT.	チップ抵抗			
R779	**RD357470**	CARBON RESISTOR (CHIP)	47.0K 63M J RECT.	チップ抵抗			
R780	**RD356680**	CARBON RESISTOR (CHIP)	6.8K 63M J RECT.	チップ抵抗			
R785	**RD356560**	CARBON RESISTOR (CHIP)	5.6K 63M J RECT.	チップ抵抗			
R786	**RD356560**	CARBON RESISTOR (CHIP)	5.6K 63M J RECT.	チップ抵抗			
R791	**RD357100**	CARBON RESISTOR (CHIP)	10.0K 63M J RECT.	チップ抵抗			
-795	**RD357100**	CARBON RESISTOR (CHIP)	10.0K 63M J RECT.	チップ抵抗			
R796	**RD356560**	CARBON RESISTOR (CHIP)	5.6K 63M J RECT.	チップ抵抗			
R797	**RD357100**	CARBON RESISTOR (CHIP)	10.0K 63M J RECT.	チップ抵抗			
R798	**RD356560**	CARBON RESISTOR (CHIP)	5.6K 63M J RECT.	チップ抵抗			
R799	**RD357100**	CARBON RESISTOR (CHIP)	10.0K 63M J RECT.	チップ抵抗			
R800	**RD356560**	CARBON RESISTOR (CHIP)	5.6K 63M J RECT.	チップ抵抗			
R801	**RD357100**	CARBON RESISTOR (CHIP)	10.0K 63M J RECT.	チップ抵抗			
R802	**RD356560**	CARBON RESISTOR (CHIP)	5.6K 63M J RECT.	チップ抵抗			
R803	**RD357330**	CARBON RESISTOR (CHIP)	33.0K 63M J RECT.	チップ抵抗			
-806	**RD357330**	CARBON RESISTOR (CHIP)	33.0K 63M J RECT.	チップ抵抗			
R807	**RD357100**	CARBON RESISTOR (CHIP)	10.0K 63M J RECT.	チップ抵抗			
R808	**RD356560**	CARBON RESISTOR (CHIP)	5.6K 63M J RECT.	チップ抵抗			
R809	**RD357100**	CARBON RESISTOR (CHIP)	10.0K 63M J RECT.	チップ抵抗			
R810	**RD356560**	CARBON RESISTOR (CHIP)	5.6K 63M J RECT.	チップ抵抗			
R811	**RD357100**	CARBON RESISTOR (CHIP)	10.0K 63M J RECT.	チップ抵抗			
R812	**RD356560**	CARBON RESISTOR (CHIP)	5.6K 63M J RECT.	チップ抵抗			
R813	**RD357100**	CARBON RESISTOR (CHIP)	10.0K 63M J RECT.	チップ抵抗			
R814	**RD356560**	CARBON RESISTOR (CHIP)	5.6K 63M J RECT.	チップ抵抗			
R815	**RD357100**	CARBON RESISTOR (CHIP)	10.0K 63M J RECT.	チップ抵抗			
-818	**RD357100**	CARBON RESISTOR (CHIP)	10.0K 63M J RECT.	チップ抵抗			
R835	**RD357100**	CARBON RESISTOR (CHIP)	10.0K 63M J RECT.	チップ抵抗			
-842	**RD357100**	CARBON RESISTOR (CHIP)	10.0K 63M J RECT.	チップ抵抗			
R865	**RD155120**	CARBON RESISTOR (CHIP)	120.0 1/4 J TP	チップ抵抗			
R866	**RD35527R**	CARBON RESISTOR (CHIP)	270.0 63M J RECT.	チップ抵抗			01
R871	**RD355221**	CARBON RESISTOR (CHIP)	220.0 63M J RECT.	チップ抵抗			01
R873	**RD355100**	CARBON RESISTOR (CHIP)	100.0 63M J RECT.	チップ抵抗			
R874	**RD355100**	CARBON RESISTOR (CHIP)	100.0 63M J RECT.	チップ抵抗			
R875	**RD35482R**	CARBON RESISTOR (CHIP)	82.0 63M J RECT.	チップ抵抗			01
R876	**RD156220**	CARBON RESISTOR (CHIP)	2.2K 1/4 J TP	チップ抵抗			01
R877	**RD35527R**	CARBON RESISTOR (CHIP)	270.0 63M J RECT.	チップ抵抗			01
R951	**RF456470**	CARBON RESISTOR (CHIP)	4.7K D RECT.	チップ抵抗			
R952	**RD356100**	CARBON RESISTOR (CHIP)	1.0K 63M J RECT.	チップ抵抗			01
R953	**RD357150**	CARBON RESISTOR (CHIP)	15.0K 63M J RECT.	チップ抵抗			
R954	**RD357470**	CARBON RESISTOR (CHIP)	47.0K 63M J RECT.	チップ抵抗			
R955	**RD35527R**	CARBON RESISTOR (CHIP)	270.0 63M J RECT.	チップ抵抗			01
R956	**RD35527R**	CARBON RESISTOR (CHIP)	270.0 63M J RECT.	チップ抵抗			01
R957	**RD35627R**	CARBON RESISTOR (CHIP)	2.7K 63M J RECT.	チップ抵抗			01
R958	**RD354470**	CARBON RESISTOR (CHIP)	47.0 63M J RECT.	チップ抵抗			
-961	**RD354470**	CARBON RESISTOR (CHIP)	47.0 63M J RECT.	チップ抵抗			
R965	**RD355221**	CARBON RESISTOR (CHIP)	220.0 63M J RECT.	チップ抵抗			01
R966	**RD355221**	CARBON RESISTOR (CHIP)	220.0 63M J RECT.	チップ抵抗			01
R967	**RD156220**	CARBON RESISTOR (CHIP)	2.2K 1/4 J TP	チップ抵抗			01
R968	**RD35527R**	CARBON RESISTOR (CHIP)	270.0 63M J RECT.	チップ抵抗			01
R969	**RD156220**	CARBON RESISTOR (CHIP)	2.2K 1/4 J TP	チップ抵抗			01
R970	**RD355100**	CARBON RESISTOR (CHIP)	100.0 63M J RECT.	チップ抵抗			
R971	**RD357100**	CARBON RESISTOR (CHIP)	10.0K 63M J RECT.	チップ抵抗			
	--	CIRCUIT BOARD	NET4(H)	ＮＥＴ４シート（Ｈ）	(ZA59830)(YE149D0)		

✻: New Parts

RANK: Japan only

NET4 (NET41/NET42) and PS

	REF NO.	PART NO.	DESCRIPTION		部品名	REMARKS	QTY	RANK
*		**ZF420600**	CIRCUIT BOARD	NET41(NETWORK)(H)	ＮＥＴ４１シート（Ｈ）	(ZA59830)(YE149D0)		
*		**ZF420700**	CIRCUIT BOARD	NET42(SP-IN)(H)	ＮＥＴ４２シート（Ｈ）	(ZA59830)(YE149D0)		
		--	BINDING TIE	GT-100M HUA WEI	インシュロックタイ	(WB40800)		
		--	CABLE TIE	GT-150M HUIHUA	インシュロックタイ	(ZD29080)		
	C1	**--**	ELECTROLYTIC CAPACITOR BP	12.0 100V K TATEST	ＢＰケミコン	(ZD45540)		
	C2	**--**	POLYESTER FILM CAPACITOR	1.2 250V K AX ST	メタライズドポリコン	(ZD45150)		
	C3	**--**	POLYESTER FILM CAPACITOR	4.7 250V K AX ST	メタライズドポリコン	(WZ44280)		
	CN1	**--**	CONNECTOR	VH 4P TE	ベースポスト	(LB93204)		
	CN2	**--**	CONNECTOR	VH 2P TE	ベースポスト	(LB93202)		
	CN3	**--**	CONNECTOR	VH 2P SE	ベースポスト	(LB93302)		
*	JK1	**ZE557400**	PHONE CONNECTOR RED	LJB0661L-05-C4SS-R	ホーンコネクタ	SPEAKER INPUT		
	L1	**--**	NETWORK COIL	1.0mH 1.1	ネットワークコイル	(ZE46780)		
	L2	**--**	NETWORK COIL	0.18mH 0.7	ネットワークコイル	(ZD45460)		
	TH1	**VV45630R**	PROTECTOR SWITCH	RXEF065 0.65A 72V	ポリスイッチ			03
*		**ZA124300**	CIRCUIT BOARD	PS(H)	ＰＳシート（Ｈ）	(YE024E0)		
		--	SILICON GREASE	FLOIL G-600Y	シリコングリス	(WD74640)		
		WE774300	BIND HEAD TAPPING SCREW-B	3.0X8 MFZN2W3	Ｂタイト＋ＢＩＮＤ			
*	C118	**WZ692700**	ELECTROLYTIC CAPACITOR	390.00 400.0V JIRI	ケミコン			
	C131	**WW890800**	POLYESTER FILM CAPACITOR	0.68 250V J FORMIN	ＰＰコン			01
⚠	C138	**WY616400**	CAPACITOR	150P 250V J,U,C,S	規格認定コン ＫＸ			01
⚠	C139	**WQ857000**	CAPACITOR	680P 250V J,U,C,S	規格認定コン ＫＸ			
*	C152	**WZ555700**	ELECTROLYTIC CAPACITOR	1000 50.0V TATEJI	ケミコン			
*	C153	**WZ555700**	ELECTROLYTIC CAPACITOR	1000 50.0V TATEJI	ケミコン			
*	C155	**WZ555700**	ELECTROLYTIC CAPACITOR	1000 50.0V TATEJI	ケミコン			
*	C156	**WZ555700**	ELECTROLYTIC CAPACITOR	1000 50.0V TATEJI	ケミコン			
	CN104	**VK025300**	WIRE TRAP	52147 9P TE	ワイヤートラップ			
	CN106	**VB389800**	CONNECTOR	PH 2P TE	ベースポスト			
⚠	CN107	**LB93203R**	CONNECTOR	VH 3P TE	ベースポスト			01
	CN108	**--**	SOCKET	JQ 12P TE	ソケット	(VN55650)		
⚠	D103	**WP061900**	DIODE STACK	RS1505M-B-C-J82	Ｄｉスタック			
⚠	D129	**WW176600**	DIODE	FFPF08S60STU SUTO	ダイオード			04
⚠	D131	**WW176600**	DIODE	FFPF08S60STU SUTO	ダイオード			04
*	IC107	**YE459A00**	IC	NCV317BTG	Ｉ Ｃ	REGULATOR +20V		
	IC108	**XD854A00**	IC	NJM7915FA	Ｉ Ｃ	REGULATOR -15V		03
	IC109	**XD853A00**	IC	NJM7815FA	Ｉ Ｃ	REGULATOR +15V		03
	K103	**--**	HEATSINK BD ASSEMBLY		放熱板ＢＤ Ａｓｓ’ｙ	(WW45370)		
⚠	PH101	**ZA093600**	PHOTO COUPLER	TLP781(D4-GRL,F)	フォトカプラ			01
⚠	PH102	**WP388200**	PHOTO COUPLER	TLP781(D4-GR,F)	フォトカプラ			01
⚠	PH103	**WP388200**	PHOTO COUPLER	TLP781(D4-GR,F)	フォトカプラ			01
	Q102	**WY554600**	N-CHANNEL POWER MOSFET	RJK5033DPP-M0-T2	ＦＥＴ			04
⚠	Q107	**WW119300**	N-CHANNEL POWER MOSFET	FDPF10N60ZUT SUTO	ＦＥＴ			05
⚠	Q108	**WY779700**	N-CHANNEL POWER MOSFET	F25F60CPM-7600 SUTO	ＦＥＴ			07
*	R112	**ZA818200**	CEMENT RESISTOR	13.0K 1.7W K TATESUTO	セメント抵抗			
	R124	**VC758700**	METAL OXIDE FILM RESISTOR	100.0 2W J FORMING	酸化金属被膜抵抗			
⚠	R150	**VN067400**	CEMENT RESISTOR	6.8 5W K TATESUTO	セメント抵抗			
⚠	RY102	**V0073400**	RELAY	DC DG12D1-O(M)-II 12V	リレー １２Ｖ			
	T101	**YD134B00**	PULSE TRANSFORMER	UL E	パルストランス			04
⚠ *	T102	**YD997B00**	POWER TRANSFORMER	UL E	電源トランス			
	C106	**WU447000**	CERAMIC CAPACITOR (CHIP)	0.1000 50V K RECT.	チップセラ（Ｂ）			
	C108	**US062100**	CERAMIC CAPACITOR (CHIP)	100P 50V J RECT.	チップセラ（ＳＬ）			
	C111	**US063470**	CERAMIC CAPACITOR (CHIP)	4700P 50V K RECT.	チップセラ（Ｂ）			
	C112	**WU447000**	CERAMIC CAPACITOR (CHIP)	0.1000 50V K RECT.	チップセラ（Ｂ）			
	C115	**US062100**	CERAMIC CAPACITOR (CHIP)	100P 50V J RECT.	チップセラ（ＳＬ）			
	C116	**US062220**	CERAMIC CAPACITOR (CHIP)	220P 50V J RECT.	チップセラ（ＳＬ）			
	C117	**US046100**	CERAMIC CAPACITOR (CHIP)	1.00 25V K RECT.	チップセラ（Ｂ）			01
	C119	**WU447000**	CERAMIC CAPACITOR (CHIP)	0.1000 50V K RECT.	チップセラ（Ｂ）			
	C122	**US046100**	CERAMIC CAPACITOR (CHIP)	1.00 25V K RECT.	チップセラ（Ｂ）			01
	C123	**US062180**	CERAMIC CAPACITOR (CHIP)	180P 50V J RECT.	チップセラ（ＳＬ）			
	C124	**US046100**	CERAMIC CAPACITOR (CHIP)	1.00 25V K RECT.	チップセラ（Ｂ）			01
	-126	**US046100**	CERAMIC CAPACITOR (CHIP)	1.00 25V K RECT.	チップセラ（Ｂ）			01
	C129	**WU447000**	CERAMIC CAPACITOR (CHIP)	0.1000 50V K RECT.	チップセラ（Ｂ）			
	C130	**WG863700**	MONOLITHIC CERAMIC CAP(CHIP)	1.0 50V B RX TP	チップ積層セラコン			01
	C132	**WG863700**	MONOLITHIC CERAMIC CAP(CHIP)	1.0 50V B RX TP	チップ積層セラコン			01
	C136	**US062120**	CERAMIC CAPACITOR (CHIP)	120P 50V J RECT.	チップセラ（ＳＬ）			
	C137	**US062120**	CERAMIC CAPACITOR (CHIP)	120P 50V J RECT.	チップセラ（ＳＬ）			
	C140	**V585100R**	CERAMIC CAPACITOR (CHIP)	470P 50V J KAKUTE	チップセラ ＣＨ			01
	C141	**US062120**	CERAMIC CAPACITOR (CHIP)	120P 50V J RECT.	チップセラ（ＳＬ）			
	C154	**WN422500**	ELECTROLYTIC CAP. (CHIP)	22.00 50.0V TP	チップケミコン ＵＤ			01
	C157	**WC37000R**	ELECTROLYTIC CAP. (CHIP)	220.00 35.0V	チップケミコン ＵＤ			01

✻: New Parts

RANK: Japan only

PS

	REF NO.	PART NO.	DESCRIPTION		部品名	REMARKS	QTY	RANK
	C158	**WJ918800**	ELECTROLYTIC CAP. (CHIP)	100 35V EMZA350ADA	チップケミコンMZA			01
	C159	**WU447000**	CERAMIC CAPACITOR (CHIP)	0.1000 50V K RECT.	チップセラ（B）			
	C160	**WU447000**	CERAMIC CAPACITOR (CHIP)	0.1000 50V K RECT.	チップセラ（B）			
	C162	**WM489900**	CERAMIC CAPACITOR (CHIP)	10.0000 35V M KAKU	チップセラコン			
	C167	**US062100**	CERAMIC CAPACITOR (CHIP)	100P 50V J RECT.	チップセラ（SL）			
	C168	**WU447000**	CERAMIC CAPACITOR (CHIP)	0.1000 50V K RECT.	チップセラ（B）			
	C169	**WU447000**	CERAMIC CAPACITOR (CHIP)	0.1000 50V K RECT.	チップセラ（B）			
	C170	**US034330**	CERAMIC CAPACITOR (CHIP)	0.0330 16V K RECT.	チップセラ（B）			
	C171	**WN422300**	ELECTROLYTIC CAP. (CHIP)	47.00 35.0V TP	チップケミコン UD			01
	C172	**US062220**	CERAMIC CAPACITOR (CHIP)	220P 50V J RECT.	チップセラ（SL）			
	C173	**WU447000**	CERAMIC CAPACITOR (CHIP)	0.1000 50V K RECT.	チップセラ（B）			
	C174	**WJ918800**	ELECTROLYTIC CAP. (CHIP)	100 35V EMZA350ADA	チップケミコンMZA			01
	C176	**WU447000**	CERAMIC CAPACITOR (CHIP)	0.1000 50V K RECT.	チップセラ（B）			
	C177	**WU447000**	CERAMIC CAPACITOR (CHIP)	0.1000 50V K RECT.	チップセラ（B）			
	C181	**WU447000**	CERAMIC CAPACITOR (CHIP)	0.1000 50V K RECT.	チップセラ（B）			
	-184	**WU447000**	CERAMIC CAPACITOR (CHIP)	0.1000 50V K RECT.	チップセラ（B）			
	C188	**WU447000**	CERAMIC CAPACITOR (CHIP)	0.1000 50V K RECT.	チップセラ（B）			
	C189	**WU447000**	CERAMIC CAPACITOR (CHIP)	0.1000 50V K RECT.	チップセラ（B）			
	C191	**US063100**	CERAMIC CAPACITOR (CHIP)	1000P 50V K RECT.	チップセラ（B）			
	C192	**US046100**	CERAMIC CAPACITOR (CHIP)	1.00 25V K RECT.	チップセラ（B）			01
	D101	**VT532500**	RECTIFYING DIODE (CHIP)	1SR154-400 TE-25	ダイオード			
	D102	**WW783900**	SWITCHING DIODES (CHIP)	1SS355VM	スイッチングダイオード			01
✻	D104	**ZA145200**	SCHOTTKY BARRIER DIODE (CHIP)	RB162M-40TR TE	ショットキダイオード			
	D105	**WY692100**	ZENER DIODE (CHIP)	TFZGTR6.2B 6.2V TP	ツェナーダイオード			01
	D105	**ZC267300**	ZENER DIODE (CHIP)	TFZGTR8.2B 8.2V TP	ツェナーダイオード			01
	D106	**WY692200**	ZENER DIODE (CHIP)	TFZGTR8.2B 8.2V TP	ツェナーダイオード			01
	D106	**ZC267400**	ZENER DIODE (CHIP)	RKZ8.2BKU#P6 8.2V	ツェナーダイオード			01
✻	D107	**ZA147600**	FAST RECOVERY DIODE (CHIP)	RF081M2STR TE	ダイオード			
✻	D108	**ZA145200**	SCHOTTKY BARRIER DIODE (CHIP)	RB162M-40TR TE	ショットキダイオード			
✻	D109	**ZA147600**	FAST RECOVERY DIODE (CHIP)	RF081M2STR TE	ダイオード			
✻	D110	**ZA147600**	FAST RECOVERY DIODE (CHIP)	RF081M2STR TE	ダイオード			
✻	D111	**ZA145200**	SCHOTTKY BARRIER DIODE (CHIP)	RB162M-40TR TE	ショットキダイオード			
⚠ ✻	D113	**ZA147600**	FAST RECOVERY DIODE (CHIP)	RF081M2STR TE	ダイオード			
	D115	**VU173700**	ZENER DIODE (CHIP)	UDZS16B TE-17 16V	ツェナーダイオード			06
	D116	**VU17310R**	ZENER DIODE (CHIP)	UDZS16B TE-17 16V	ツェナーダイオード			01
	D117	**WW783900**	SWITCHING DIODES (CHIP)	1SS355VM	スイッチングダイオード			01
	D118	**WW783900**	SWITCHING DIODES (CHIP)	1SS355VM	スイッチングダイオード			01
	D119	**VU173700**	ZENER DIODE (CHIP)	UDZS16B TE-17 16V	ツェナーダイオード			06
	D120	**VU17310R**	ZENER DIODE (CHIP)	UDZS16B TE-17 16V	ツェナーダイオード			01
✻	D123	**ZA145200**	SCHOTTKY BARRIER DIODE (CHIP)	RB162M-40TR TE	ショットキダイオード			
	D124	**VU17340R**	ZENER DIODE (CHIP)	UDZS22B TE-17 22V	ツェナーダイオード			01
	D125	**WW783900**	SWITCHING DIODES (CHIP)	1SS355VM	スイッチングダイオード			01
	D126	**WW783900**	SWITCHING DIODES (CHIP)	1SS355VM	スイッチングダイオード			01
	D127	**VU173200**	ZENER DIODE (CHIP)	UDZS18B TE-17 18V	ツェナーダイオード			
	D132	**VU17310R**	ZENER DIODE (CHIP)	UDZS16B TE-17 16V	ツェナーダイオード			01
	D133	**WW783900**	SWITCHING DIODES (CHIP)	1SS355VM	スイッチングダイオード			01
	D135	**VU172200**	ZENER DIODE (CHIP)	UDZS6.8BTE-17 6.8V	ツェナーダイオード			
	D136	**WW783900**	SWITCHING DIODES (CHIP)	1SS355VM	スイッチングダイオード			01
✻	D137	**ZA145200**	SCHOTTKY BARRIER DIODE (CHIP)	RB162M-40TR TE	ショットキダイオード			
	D138	**VU172500**	ZENER DIODE (CHIP)	UDZS9.1BTE-17 9.1V	ツェナーダイオード			01
✻	D139	**ZA145200**	SCHOTTKY BARRIER DIODE (CHIP)	RB162M-40TR TE	ショットキダイオード			
✻	-141	**ZA145200**	SCHOTTKY BARRIER DIODE (CHIP)	RB162M-40TR TE	ショットキダイオード			
	D142	**VU172600**	ZENER DIODE (CHIP)	UDZS10B TE-17 10V	ツェナーダイオード			
	D143	**WW783900**	SWITCHING DIODES (CHIP)	1SS355VM	スイッチングダイオード			01
✻	D144	**ZA147600**	FAST RECOVERY DIODE (CHIP)	RF081M2STR TE	ダイオード			
✻	D145	**ZA145200**	SCHOTTKY BARRIER DIODE (CHIP)	RB162M-40TR TE	ショットキダイオード			
✻	D146	**ZA145200**	SCHOTTKY BARRIER DIODE (CHIP)	RB162M-40TR TE	ショットキダイオード			
	D147	**WW381200**	SCHOTTKY BARRIER DIODE (CHIP)	RB055L-30TE25	ショットキダイオード			01
	D153	**VU172200**	ZENER DIODE (CHIP)	UDZS6.8BTE-17 6.8V	ツェナーダイオード			
	D156	**WW783900**	SWITCHING DIODES (CHIP)	1SS355VM	スイッチングダイオード			01
	D157	**VU172200**	ZENER DIODE (CHIP)	UDZS6.8BTE-17 6.8V	ツェナーダイオード			
	D158	**VU172000**	ZENER DIODE (CHIP)	UDZS5.6BTE-17 5.6V	ツェナーダイオード			
	IC101	**YD135A00**	IC	UCC2893PWR	IC	PWM CONTROLLER		07
	IC102	**X3532A0R**	IC	NJM78L12UA(TE1)	IC	REGULATOR +12V		01
	IC106	**XJ598A0R**	IC	NJM78L05UA-TE1	IC	REGULATOR +5V		02
✻	IC110	**YE034A00**	IC	BD9006HFP-TR	IC	SWITCHING REGULATOR		
	IC111	**YC589A00**	IC	MM1431ANRE	IC	REGULATOR		01
	L104	**WH559500**	SOLID INDUCTANCE (CHIP)	BLM18PG471SN1D	チップソリッドインダクタ			01
	L105	**WH559500**	SOLID INDUCTANCE (CHIP)	BLM18PG471SN1D	チップソリッドインダクタ			01
	L110	**WR604800**	COIL INDUCTOR (CHIP)	1000U 7E10Q-102M-R	チップインダクタ			

✻: New Parts

RANK: Japan only

PS

	REF NO.	PART NO.	DESCRIPTION		部品名	REMARKS	QTY	RANK
*	L111	**ZD419900**	COIL INDUCTOR (CHIP)	56U PI-CRG1005-560	チップインダクタ			
	Q103	**VV556400**	TRANSISTOR (CHIP)	2SC2412K Q,R,S TP	トランジスタ 2SC			
	Q104	**VV655000**	DIGITAL TRANSISTOR (CHIP)	DTA114EKA TP	デジタルトランジスタ			
	Q105	**VV655400**	DIGITAL TRANSISTOR (CHIP)	DTC114EKA TP	デジタルトランジスタ			
	Q106	**VV556400**	TRANSISTOR (CHIP)	2SC2412K Q,R,S TP	トランジスタ 2SC			
	Q109	**V742170R**	TRANSISTOR (CHIP)	2SC3324-GR,BL(TE85	トランジスタ 2SC			01
	Q109	**WF549900**	TRANSISTOR (CHIP)	2SC3906K T146 R,S	トランジスタ 2SC			
	Q110	**VV655400**	DIGITAL TRANSISTOR (CHIP)	DTC114EKA TP	デジタルトランジスタ			
	Q112	**WN072100**	N-CHANNEL MOSFET (CHIP)	RTF015N03TL TE	FET			01
	Q113	**V742170R**	TRANSISTOR (CHIP)	2SC3324-GR,BL(TE85	トランジスタ 2SC			01
	Q113	**WF549900**	TRANSISTOR (CHIP)	2SC3906K T146 R,S	トランジスタ 2SC			
	Q114	**VZ42790R**	P-CHANNEL MOSFET (CHIP)	2SJ278MYTR-E	FET			01
	Q115	**VV556400**	TRANSISTOR (CHIP)	2SC2412K Q,R,S TP	トランジスタ 2SC			
	Q116	**VV655600**	DIGITAL TRANSISTOR (CHIP)	DTC143EKA TP	デジタルトランジスタ			
	Q117	**VV655700**	DIGITAL TRANSISTOR (CHIP)	DTC144EKA TP	デジタルトランジスタ			
	Q118	**VV655000**	DIGITAL TRANSISTOR (CHIP)	DTA114EKA TP	デジタルトランジスタ			
	R106	**RF457100**	CARBON RESISTOR (CHIP)	10.0K D RECT.	チップ抵抗			
	R111	**RD358100**	CARBON RESISTOR (CHIP)	100.0K 63M J RECT.	チップ抵抗			01
	R113	**RA156470**	METAL FILM RESISTOR (CHIP)	4.7K 63M D RECT.	チップ金被抵抗			01
	R114	**RA157100**	METAL FILM RESISTOR (CHIP)	10.0K 63M D RECT.	チップ金被抵抗			01
	R115	**RD354220**	CARBON RESISTOR (CHIP)	22.0 63M J RECT.	チップ抵抗			
	R116	**RD358120**	CARBON RESISTOR (CHIP)	120.0K 63M J RECT.	チップ抵抗			
	R117	**RD358120**	CARBON RESISTOR (CHIP)	120.0K 63M J RECT.	チップ抵抗			
	R119	**RA157470**	METAL FILM RESISTOR (CHIP)	47.0K 63M D RECT.	チップ金被抵抗			01
	R120	**RF457390**	CARBON RESISTOR (CHIP)	39.0K D RECT.	チップ抵抗			
	R121	**RF455820**	CARBON RESISTOR (CHIP)	820.0 D RECT.	チップ抵抗			01
	R122	**RF457680**	CARBON RESISTOR (CHIP)	68.0K D RECT.	チップ抵抗			
	R123	**RD357100**	CARBON RESISTOR (CHIP)	10.0K 63M J RECT.	チップ抵抗			
	R126	**RD357220**	CARBON RESISTOR (CHIP)	22.0K 63M J RECT.	チップ抵抗			
	R127	**RD357680**	CARBON RESISTOR (CHIP)	68.0K 63M J RECT.	チップ抵抗			
	R130	**RF456220**	CARBON RESISTOR (CHIP)	2.2K D RECT.	チップ抵抗			
	R140	**RD254100**	CARBON RESISTOR (CHIP)	10.0 0.1 J RECT.	チップ抵抗			
	R141	**RD35347R**	CARBON RESISTOR (CHIP)	4.7 63M J RECT.	チップ抵抗			01
	R142	**RD15710R**	CARBON RESISTOR (CHIP)	10.0K 1/4 J TP	チップ抵抗			01
	R143	**RD35347R**	CARBON RESISTOR (CHIP)	4.7 63M J RECT.	チップ抵抗			01
	R144	**RD156100**	CARBON RESISTOR (CHIP)	1.0K 1/4 J TP	チップ抵抗			
	R145	**RD35347R**	CARBON RESISTOR (CHIP)	4.7 63M J RECT.	チップ抵抗			01
	-147	**RD35347R**	CARBON RESISTOR (CHIP)	4.7 63M J RECT.	チップ抵抗			01
	R153	**RD357220**	CARBON RESISTOR (CHIP)	22.0K 63M J RECT.	チップ抵抗			
	R165	**RD356680**	CARBON RESISTOR (CHIP)	6.8K 63M J RECT.	チップ抵抗			
	R167	**RD356100**	CARBON RESISTOR (CHIP)	1.0K 63M J RECT.	チップ抵抗			01
	R180	**WW149700**	CARBON RESISTOR (CHIP)	5.6K 1W 1%:F 5025	チップ抵抗			01
	R181	**WW149700**	CARBON RESISTOR (CHIP)	5.6K 1W 1%:F 5025	チップ抵抗			01
	R185	**RF456100**	CARBON RESISTOR (CHIP)	1.0K D RECT.	チップ抵抗			
	R187	**WY233500**	CARBON RESISTOR (CHIP)	15.0K 1W 1%:F 5025	チップ抵抗			01
	R195	**WY234600**	CARBON RESISTOR (CHIP)	120.0 1/4 1%:F 322	チップ抵抗			01
	R197	**WW149700**	CARBON RESISTOR (CHIP)	5.6K 1W 1%:F 5025	チップ抵抗			01
	R198	**RF455100**	CARBON RESISTOR (CHIP)	100.0 D RECT.	チップ抵抗			
	R200	**WY338900**	CARBON RESISTOR (CHIP)	330.0 1W 1%:F 5025	チップ抵抗			01
	R201	**RD358100**	CARBON RESISTOR (CHIP)	100.0K 63M J RECT.	チップ抵抗			01
	R202	**RD357220**	CARBON RESISTOR (CHIP)	22.0K 63M J RECT.	チップ抵抗			
	R204	**RF457560**	CARBON RESISTOR (CHIP)	56.0K D RECT.	チップ抵抗			
	R205	**RF456620**	CARBON RESISTOR (CHIP)	6.2K D RECT.	チップ抵抗			01
	R207	**RF457100**	CARBON RESISTOR (CHIP)	10.0K D RECT.	チップ抵抗			
	R208	**RF457680**	CARBON RESISTOR (CHIP)	68.0K D RECT.	チップ抵抗			
	R215	**RD357220**	CARBON RESISTOR (CHIP)	22.0K 63M J RECT.	チップ抵抗			
	R216	**RD357100**	CARBON RESISTOR (CHIP)	10.0K 63M J RECT.	チップ抵抗			
	R222	**RD357330**	CARBON RESISTOR (CHIP)	33.0K 63M J RECT.	チップ抵抗			
	R223	**RF455150**	CARBON RESISTOR (CHIP)	150.0 D RECT.	チップ抵抗			
	R224	**RF455220**	CARBON RESISTOR (CHIP)	220.0 D RECT.	チップ抵抗			
	R225	**RF457150**	CARBON RESISTOR (CHIP)	15.0K D 1608	チップ抵抗			
	R226	**RF457150**	CARBON RESISTOR (CHIP)	15.0K D 1608	チップ抵抗			
	R229	**RF457150**	CARBON RESISTOR (CHIP)	15.0K D 1608	チップ抵抗			
	VR101	**WY884200**	VR TRIMMER	B 100.0 FUSE 3P VG	半固定VR			01
	VR102	**WY884300**	VR TRIMMER	B 100K FUSE 3P VG	半固定VR			01
*	VR103	**ZD535000**	VR TRIMMER	B 1.0K FUSE 3P VG0	半固定VR			
	C101	**WE52760R**	ELECTROLYTIC CAPACITOR	1.00 400.0V TATETE	ケミコンVK			01
	C127	**UR838470**	ELECTROLYTIC CAPACITOR	470.00 16.0V RX TP	ケミコン			
	C142	**WR183200**	ELECTROLYTIC CAPACITOR	33.00 63.0V ST TP	ケミコンPS			
	C150	**WH340600**	ELECTROLYTIC CAPACITOR	330.00 50.0V SUTOT	ケミコン			01

*: New Parts

RANK: Japan only

PS

	REF NO.	PART NO.	DESCRIPTION		部品名	REMARKS	QTY	RANK
	C151	**WH340600**	ELECTROLYTIC CAPACITOR	330.00 50.0V SUTOT	ケミコン			01
	C166	**WM448700**	ELECTROLYTIC CAPACITOR	47.00 35.0V TP	ケミコン PW			
✻	C175	**WZ922100**	ELECTROLYTIC CAPACITOR	220.00 25.0V TATET	ケミコン KY			
	K101	**VR463400**	EYELET TERMINAL	D3.5 TP00385 TP	アース端子			
	K102	**VR463400**	EYELET TERMINAL	D3.5 TP00385 TP	アース端子			
	L108	**GE300670**	FERRITE BEAD	BL02RN2R1P1A TATET	フェライトビーズ			02
	L109	**GE300670**	FERRITE BEAD	BL02RN2R1P1A TATET	フェライトビーズ			02
	C102	**V754500R**	MONOLITHIC CERAMIC CAP(CHIP)	0.022 250V K RECT.	チップ積層セラコン			01
	C103	**V754500R**	MONOLITHIC CERAMIC CAP(CHIP)	0.022 250V K RECT.	チップ積層セラコン			01
	C104	**WU447000**	CERAMIC CAPACITOR (CHIP)	0.1000 50V K RECT.	チップセラ(B)			
	C107	**V754500R**	MONOLITHIC CERAMIC CAP(CHIP)	0.022 250V K RECT.	チップ積層セラコン			01
	C109	**V754500R**	MONOLITHIC CERAMIC CAP(CHIP)	0.022 250V K RECT.	チップ積層セラコン			01
	C133	**WJ592700**	MONOLITHIC CERAMIC CAP(CHIP)	100P 250V J KAKUTE	チップ積層セラコン			01
	C134	**V754500R**	MONOLITHIC CERAMIC CAP(CHIP)	0.022 250V K RECT.	チップ積層セラコン			01
	C135	**V754500R**	MONOLITHIC CERAMIC CAP(CHIP)	0.022 250V K RECT.	チップ積層セラコン			01
	C143	**WU447000**	CERAMIC CAPACITOR (CHIP)	0.1000 50V K RECT.	チップセラ(B)			
	C145	**WK765900**	MONOLITHIC CERAMIC CAP(CHIP)	150P 1000V J TE	チップ積層セラコン			01
	C146	**WK765900**	MONOLITHIC CERAMIC CAP(CHIP)	150P 1000V J TE	チップ積層セラコン			01
	C147	**WU447000**	CERAMIC CAPACITOR (CHIP)	0.1000 50V K RECT.	チップセラ(B)			
	C148	**WJ592700**	MONOLITHIC CERAMIC CAP(CHIP)	100P 250V J KAKUTE	チップ積層セラコン			01
	C149	**WJ592700**	MONOLITHIC CERAMIC CAP(CHIP)	100P 250V J KAKUTE	チップ積層セラコン			01
	C161	**WN110600**	MONOLITHIC CERAMIC CAP(CHIP)	4.700 25V K KAKUTE	チップ積層セラコン			01
	C163	**WU447000**	CERAMIC CAPACITOR (CHIP)	0.1000 50V K RECT.	チップセラ(B)			
	C164	**WJ592700**	MONOLITHIC CERAMIC CAP(CHIP)	100P 250V J KAKUTE	チップ積層セラコン			01
	C185	**WJ592700**	MONOLITHIC CERAMIC CAP(CHIP)	100P 250V J KAKUTE	チップ積層セラコン			01
	C187	**WM489900**	CERAMIC CAPACITOR (CHIP)	10.0000 35V M KAKU	チップセラコン			
	D112	**WW783900**	SWITCHING DIODES (CHIP)	1SS355VM	スイッチングダイオード			01
⚠ ✻	D114	**ZA147600**	FAST RECOVERY DIODE (CHIP)	RF081M2STR TE	ダイオード			
✻	D121	**ZA384600**	ZENER DIODE	TFZGTR11B 11V TP	ツェナーダイオード			
✻	D122	**ZA384900**	ZENER DIODE	TFZGTR15B 15V TP	ツェナーダイオード			
⚠ ✻	D128	**ZA143300**	FAST RECOVERY DIODE (CHIP)	M3FL20U TE	ファストリカバリーダイオード			
⚠ ✻	D130	**ZA147600**	FAST RECOVERY DIODE (CHIP)	RF081M2STR TE	ダイオード			
✻	D134	**ZA145200**	SCHOTTKY BARRIER DIODE (CHIP)	RB162M-40TR TE	ショットキダイオード			
	D148	**VU172900**	ZENER DIODE (CHIP)	UDZS13B TE-17 13V	ツェナーダイオード			
✻	D149	**ZA145200**	SCHOTTKY BARRIER DIODE (CHIP)	RB162M-40TR TE	ショットキダイオード			
	D159	**V9634300**	SCHOTTKY BARRIER DIODE (CHIP)	RB551V-30 TE-17 TE	ショットキダイオード			
	PR101	**WZ398700**	THERMISTOR (CHIP)	PRF18BB471RB5RB 47	サーミスタ			02
	Q101	**VV655400**	DIGITAL TRANSISTOR (CHIP)	DTC114EKA TP	デジタルトランジスタ			
	Q111	**VV556400**	TRANSISTOR (CHIP)	2SC2412K Q,R,S TP	トランジスタ 2SC			
	R101	**WW936700**	CARBON RESISTOR (CHIP)	120.0K 1/4 1%:F 32	チップ抵抗			01
	-103	**WW936700**	CARBON RESISTOR (CHIP)	120.0K 1/4 1%:F 32	チップ抵抗			01
	R104	**RF457560**	CARBON RESISTOR (CHIP)	56.0K D RECT.	チップ抵抗			
	R105	**RF457560**	CARBON RESISTOR (CHIP)	56.0K D RECT.	チップ抵抗			
	R107	**RF457330**	CARBON RESISTOR (CHIP)	33.0K D RECT.	チップ抵抗			
	R108	**RD15710R**	CARBON RESISTOR (CHIP)	10.0K 1/4 J TP	チップ抵抗			01
	R109	**RD15722R**	CARBON RESISTOR (CHIP)	22.0K 1/4 J TP	チップ抵抗			01
	R110	**RD356680**	CARBON RESISTOR (CHIP)	6.8K 63M J RECT.	チップ抵抗			
	R118	**RD15722R**	CARBON RESISTOR (CHIP)	22.0K 1/4 J TP	チップ抵抗			01
	R131	**WW162000**	CARBON RESISTOR (CHIP)	82.0K 1/2W 1%:F 32	チップ抵抗			01
	-133	**WW162000**	CARBON RESISTOR (CHIP)	82.0K 1/2W 1%:F 32	チップ抵抗			01
	R134	**RF456470**	CARBON RESISTOR (CHIP)	4.7K D RECT.	チップ抵抗			
	R135	**RF456150**	CARBON RESISTOR (CHIP)	1.5K D RECT.	チップ抵抗			
	R136	**RD258330**	CARBON RESISTOR (CHIP)	330.0K 0.1 J RECT.	チップ抵抗			
	-139	**RD258330**	CARBON RESISTOR (CHIP)	330.0K 0.1 J RECT.	チップ抵抗			
	R148	**WY235200**	CARBON RESISTOR (CHIP)	0.051 1W 1%:F 5025	チップ抵抗			01
	R149	**WY235300**	CARBON RESISTOR (CHIP)	0.068 1W 1%:F 5025	チップ抵抗			01
	R151	**WY235200**	CARBON RESISTOR (CHIP)	0.051 1W 1%:F 5025	チップ抵抗			01
	R152	**WY235300**	CARBON RESISTOR (CHIP)	0.068 1W 1%:F 5025	チップ抵抗			01
	R154	**RD155100**	CARBON RESISTOR (CHIP)	100.0 1/4 J TP	チップ抵抗			
	R155	**RD15447R**	CARBON RESISTOR (CHIP)	47.0 1/4 J TP	チップ抵抗			01
	R156	**WY235200**	CARBON RESISTOR (CHIP)	0.051 1W 1%:F 5025	チップ抵抗			01
	R157	**WY235300**	CARBON RESISTOR (CHIP)	0.068 1W 1%:F 5025	チップ抵抗			01
	R158	**RD355100**	CARBON RESISTOR (CHIP)	100.0 63M J RECT.	チップ抵抗			
	R159	**RD15447R**	CARBON RESISTOR (CHIP)	47.0 1/4 J TP	チップ抵抗			01
	R160	**RD353100**	CARBON RESISTOR (CHIP)	1.0 63M J RECT.	チップ抵抗			01
	R161	**WW980200**	CARBON RESISTOR (CHIP)	47.0 1W 5%:J 5025	チップ抵抗			01
	R162	**WW980200**	CARBON RESISTOR (CHIP)	47.0 1W 5%:J 5025	チップ抵抗			01
	R163	**RD357100**	CARBON RESISTOR (CHIP)	10.0K 63M J RECT.	チップ抵抗			
	R164	**RD357100**	CARBON RESISTOR (CHIP)	10.0K 63M J RECT.	チップ抵抗			
	R166	**RD356100**	CARBON RESISTOR (CHIP)	1.0K 63M J RECT.	チップ抵抗			01

✻: New Parts

RANK: Japan only

PS and SUB4 (SUB41/SUB42/SUB43)

	REF NO.	PART NO.	DESCRIPTION		部品名	REMARKS	QTY	RANK
	R168	**WW149400**	CARBON RESISTOR (CHIP)	220 1W 5%:J 5025	チップ抵抗			01
	-171	**WW149400**	CARBON RESISTOR (CHIP)	220 1W 5%:J 5025	チップ抵抗			01
	R172	**RD155100**	CARBON RESISTOR (CHIP)	100.0 1/4 J TP	チップ抵抗			
	R173	**RD155100**	CARBON RESISTOR (CHIP)	100.0 1/4 J TP	チップ抵抗			
	R174	**RD357100**	CARBON RESISTOR (CHIP)	10.0K 63M J RECT.	チップ抵抗			
	R178	**WW149700**	CARBON RESISTOR (CHIP)	5.6K 1W 1%:F 5025	チップ抵抗			01
	R179	**WW149700**	CARBON RESISTOR (CHIP)	5.6K 1W 1%:F 5025	チップ抵抗			01
	R182	**RF457100**	CARBON RESISTOR (CHIP)	10.0K D RECT.	チップ抵抗			
	R186	**RD357100**	CARBON RESISTOR (CHIP)	10.0K 63M J RECT.	チップ抵抗			
	R188	**RF45527R**	CARBON RESISTOR (CHIP)	270.0 D RECT.	チップ抵抗			01
	R189	**RF455390**	CARBON RESISTOR (CHIP)	390.0 D RECT.	チップ抵抗			
	R190	**RF455220**	CARBON RESISTOR (CHIP)	220.0 D RECT.	チップ抵抗			
	R191	**RD356330**	CARBON RESISTOR (CHIP)	3.3K 63M J RECT.	チップ抵抗			
	R192	**RD356390**	CARBON RESISTOR (CHIP)	3.9K 63M J RECT.	チップ抵抗			
	R193	**RF458100**	CARBON RESISTOR (CHIP)	100.0K D RECT.	チップ抵抗			
	R196	**RD358220**	CARBON RESISTOR (CHIP)	220.0K 63M J RECT.	チップ抵抗			
	R199	**WY553900**	CARBON RESISTOR (CHIP)	220 1W 1%:F 5025	チップ抵抗			01
	R203	**RD356100**	CARBON RESISTOR (CHIP)	1.0K 63M J RECT.	チップ抵抗			01
	R206	**RD356220**	CARBON RESISTOR (CHIP)	2.2K 63M J RECT.	チップ抵抗			01
	R213	**RD155100**	CARBON RESISTOR (CHIP)	100.0 1/4 J TP	チップ抵抗			
	R214	**RD353100**	CARBON RESISTOR (CHIP)	1.0 63M J RECT.	チップ抵抗			01
	R230	**RD357100**	CARBON RESISTOR (CHIP)	10.0K 63M J RECT.	チップ抵抗			
		--	CIRCUIT BOARD	SUB4(H)	ＳＵＢ４シート（Ｈ）	(ZA28240)(YE062D0)		
*		**ZF421900**	CIRCUIT BOARD	SUB41(ACIN)(H)	ＳＵＢ４１シート（Ｈ）	(ZA28240)(YE062D0)		
*		**ZF422000**	CIRCUIT BOARD	SUB42(OUT)(H)	ＳＵＢ４２シート（Ｈ）	(ZA28240)(YE062D0)		
*		**ZF422100**	CIRCUIT BOARD	SUB43(TR)(H)	ＳＵＢ４３シート（Ｈ）	(ZA28240)(YE062D0)		
		--	CONNECTOR ASSEMBLY	ACINLET 1P	ＡＣＩＮＬＥＴ束線	(ZA39400)		
⚠	C105	**V9365100**	CAPACITOR	1.000 275V UCS	規格認定コン			03
⚠	C110	**V9365100**	CAPACITOR	1.000 275V UCS	規格認定コン			03
⚠	C113	**WK463700**	CAPACITOR	2200P 250V J.U.C.B	規格認定コン ＫＹ			01
⚠	C114	**WK463700**	CAPACITOR	2200P 250V J.U.C.B	規格認定コン ＫＹ			01
⚠	C128	**V9365100**	CAPACITOR	1.000 275V UCS	規格認定コン			03
	CN301	**VB390100**	CONNECTOR	PH 5P TE	ベースポスト			
	CN302	**--**	SOCKET	JQTYPE 10P TE	ソケット	(VC90070)		
	CN303	**WG939700**	USB CONNECTOR	UBA-4R 4P SE	ＵＳＢ コネクタ	to 7/8		04
	CN341	**LB919100**	CONNECTOR	XH 10P SE	ベースツキポスト			
	CN342	**LB919120**	CONNECTOR	XH 12P SE	ベースツキポスト			
	CN343	**LB919100**	CONNECTOR	XH 10P SE	ベースツキポスト			
⚠	F101	**VT943300**	FUSE	TH 6.30A S 250V	ヒューズ２５０Ｖ			
	FH101	**WN103000**	FUSE HOLDER R	CLIP TP00351-31	ヒューズクリップ			01
	FH102	**WN103000**	FUSE HOLDER R	CLIP TP00351-31	ヒューズクリップ			01
⚠	JK101	**WH032400**	AC INLET	TU-301-AL	ＡＣインレット	AC IN		03
*	JK301	**ZE557400**	PHONE CONNECTOR RED	LJB0661L-05-C4SS-R	ホーンコネクタ	SPEAKERS L		
*	JK302	**ZE557400**	PHONE CONNECTOR RED	LJB0661L-05-C4SS-R	ホーンコネクタ	SPEAKERS R		
	K101	**WR364700**	SCREW TERMINAL	M3 RX-V465SZ	スクリューターミナル			01
⚠ *	L101	**ZF322900**	COIL	EM-UT2014-0027 TATE	コイル			
⚠ *	L102	**WZ692800**	COIL	PI-OR002-0336 TATE	コイル			
⚠ *	L103	**ZF322900**	COIL	EM-UT2014-0027 TATE	コイル			
⚠ *	L104	**ZC917100**	COIL	EM-UT2014-0020 TATE	コイル			
⚠	SW101	**WE24830R**	PUSH SWITCH	SY17-4-2(U1D1)/T U	プッシュＳＷ	POWER		05
	W101	**--**	CONNECTOR ASSEMBLY	ACPS4 2P/3P	ＡＣＰＳ４束線	(ZE96720)		
	C313	**WD758300**	CERAMIC CAPACITOR (CHIP)	10U 10V K RECT.	チップセラ			
	C314	**US046100**	CERAMIC CAPACITOR (CHIP)	1.00 25V K RECT.	チップセラ（Ｂ）			01
	C317	**WR181800**	ELECTROLYTIC CAP. (CHIP)	220.00 6.3V TP	チップケミコン ＵＤ			
	C320	**US063100**	CERAMIC CAPACITOR (CHIP)	1000P 50V K RECT.	チップセラ（Ｂ）			
*	D301	**ZA145200**	SCHOTTKY BARRIER DIODE (CHIP)	RB162M-40TR TE	ショットキダイオード			
	D302	**WW783900**	SWITCHING DIODES (CHIP)	1SS355VM	スイッチングダイオード			01
	D303	**WW783900**	SWITCHING DIODES (CHIP)	1SS355VM	スイッチングダイオード			01
	D304	**V9424900**	DIODE ARRAY	1SS372 TE85L	ダイオードアレイ			01
	D304	**ZC632200**	DIODE ARRAY	HRB0103B 0.10A X2	ダイオードアレイ			01
	D305	**V9424900**	DIODE ARRAY	1SS372 TE85L	ダイオードアレイ			01
	D305	**ZC632200**	DIODE ARRAY	HRB0103B 0.10A X2	ダイオードアレイ			01
	IC301	**YA255A00**	IC	R1172H501D-T1-F	Ｉ Ｃ	REGULATOR +5.0V		
*	L304	**ZC354800**	COIL	TQR1250-N0004RN2-R	コイル			
*	L305	**ZC354800**	COIL	TQR1250-N0004RN2-R	コイル			
	L306	**WG834800**	COIL	DLW21HN900SQ2L	コイル			01
*	L341	**ZC354800**	COIL	TQR1250-N0004RN2-R	コイル			
*	L342	**ZC354800**	COIL	TQR1250-N0004RN2-R	コイル			
⚠ *	R124	**ZC799900**	CARBON RESISTOR (CHIP)	220.0K 1/4 5%:J 32	チップ抵抗			

✻: New Parts

RANK: Japan only

SUB4 (SUB41/SUB42/SUB43)

	REF NO.	PART NO.	DESCRIPTION		部品名	REMARKS	QTY	RANK
⚠ ✻	R125	**ZC799900**	CARBON RESISTOR (CHIP)	220.0K 1/4 5%:J 32	チップ抵抗			
⚠ ✻	R128	**ZC799900**	CARBON RESISTOR (CHIP)	220.0K 1/4 5%:J 32	チップ抵抗			
⚠ ✻	R129	**ZC799900**	CARBON RESISTOR (CHIP)	220.0K 1/4 5%:J 32	チップ抵抗			
	R303	**RF454180**	CARBON RESISTOR (CHIP)	18.0 D RECT.	チップ抵抗			01
	R304	**RF454220**	CARBON RESISTOR (CHIP)	22.0 D RECT.	チップ抵抗			
	C301	**WD758300**	CERAMIC CAPACITOR (CHIP)	10U 10V K RECT.	チップセラ			
	-303	**WD758300**	CERAMIC CAPACITOR (CHIP)	10U 10V K RECT.	チップセラ			
	C304	**WK413800**	MONOLITHIC CERAMIC CAP(CHIP)	1000P 250V J RECT.	チップ積層セラコン			01
	C305	**US063100**	CERAMIC CAPACITOR (CHIP)	1000P 50V K RECT.	チップセラ（B）			
	C306	**US063100**	CERAMIC CAPACITOR (CHIP)	1000P 50V K RECT.	チップセラ（B）			
	C307	**WK413800**	MONOLITHIC CERAMIC CAP(CHIP)	1000P 250V J RECT.	チップ積層セラコン			01
	C315	**US063100**	CERAMIC CAPACITOR (CHIP)	1000P 50V K RECT.	チップセラ（B）			
	C316	**WK413800**	MONOLITHIC CERAMIC CAP(CHIP)	1000P 250V J RECT.	チップ積層セラコン			01
	C318	**WK413800**	MONOLITHIC CERAMIC CAP(CHIP)	1000P 250V J RECT.	チップ積層セラコン			01
	C319	**US063100**	CERAMIC CAPACITOR (CHIP)	1000P 50V K RECT.	チップセラ（B）			
	C321	**US062100**	CERAMIC CAPACITOR (CHIP)	100P 50V J RECT.	チップセラ（SL）			
	L303	**V2449900**	INDUCTANCE (CHIP)	BLM21PG600SN1D	チップインダクタ			01
	R301	**RD356680**	CARBON RESISTOR (CHIP)	6.8K 63M J RECT.	チップ抵抗			
	R302	**RD357220**	CARBON RESISTOR (CHIP)	22.0K 63M J RECT.	チップ抵抗			
	R305	**RD354220**	CARBON RESISTOR (CHIP)	22.0 63M J RECT.	チップ抵抗			
	R306	**RD354220**	CARBON RESISTOR (CHIP)	22.0 63M J RECT.	チップ抵抗			
	R307	**RF456100**	CARBON RESISTOR (CHIP)	1.0K D RECT.	チップ抵抗			
	R341	**WW149700**	CARBON RESISTOR (CHIP)	5.6K 1W 1%:F 5025	チップ抵抗			01
	-344	**WW149700**	CARBON RESISTOR (CHIP)	5.6K 1W 1%:F 5025	チップ抵抗			01
✻		**YE271A00**	LOUD SPEAKER	2.5cm	スピーカ	TWEETER		
✻		**YE273A00**	LOUD SPEAKER	20.3cm 4ohm	スピーカ	WOOFER		
✻		**ZE263200**	DC FAN ASSEMBLY	9GA0412H7003	DCファンAss'y			

✻: New Parts

RANK: Japan only

PORTABLE PA SYSTEM

STAGEPAS 400i

CIRCUIT DIAGRAM

■ CONTENTS（目次）

BLOCK DIAGRAM（ブロックダイアグラム）..... 3
LEVEL DIAGRAM（レベルダイアグラム）..... 4
CIRCUIT DIAGRAM（回路図）
- AMP 5
- DSP (1 – 3) ..... 6 – 8
- MIX4 (1 – 3) ..... 9 – 11
  - MIX41 9
  - MIX42 ..... 10 – 11
- PS 12
- NET41 13
- NET42 13
- SUB41 13
- SUB42 14
- SUB43 14

Notation for Circuit Diagrams（回路図表記上の注意）

1. How to identify inter-sheet connectors （シート間コネクタの読み方について）

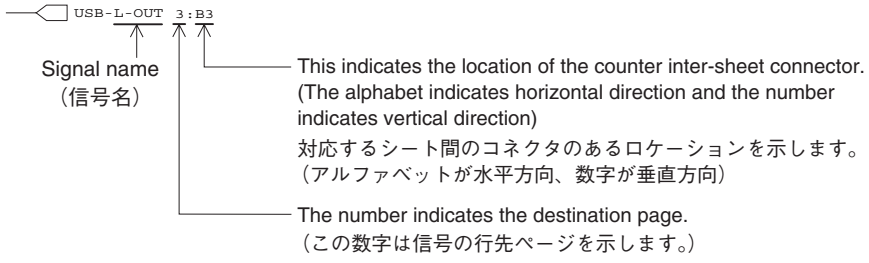

2. Connection of connectors （コネクタの接続について）

(Example)
to SUB43-CN341
(Page 14: C-2)

Page 14 are the page of a circuit diagram.
C-2 is indicates the location of the counter inter-sheet connector.
(The alphabet indicates horizontal direction and the number indicates vertical direction)

（例）
to SUB43-CN341
(Page 14: C-2)

Page 14は回路図のページです。[14ページ]
C-2は対応するシート間コネクタのあるロケーションを示します。
（アルファベットが水平方向、数字が垂直方向）

■ WARNING

Components having special characteristics are marked ⚠ and must be replaced with parts having specification equal to those originally installed.

■ 安全上の注意

⚠ 印の部品は、安全を維持するために重要な部品です。交換する場合は、安全のために必ず指定の部品をご使用ください。

Note: See parts list for details of circuit board component parts.

注：シートの部品詳細は、パーツリストをご参照ください。

■STAGEPAS 400i BLOCK DIAGRAM（ブロックダイアグラム）

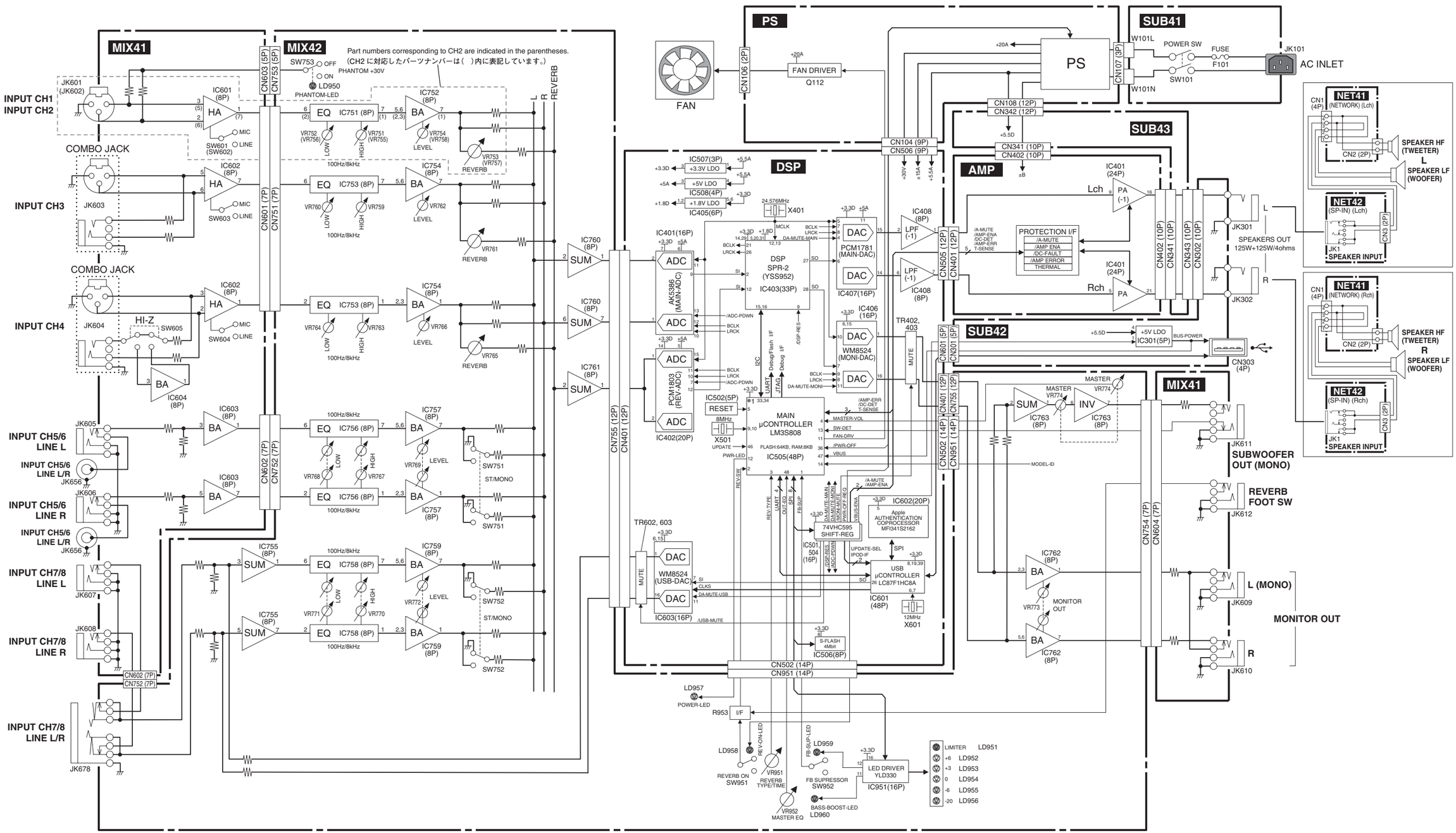

■ STAGEPAS 400i LEVEL DIAGRAM（レベルダイアグラム）

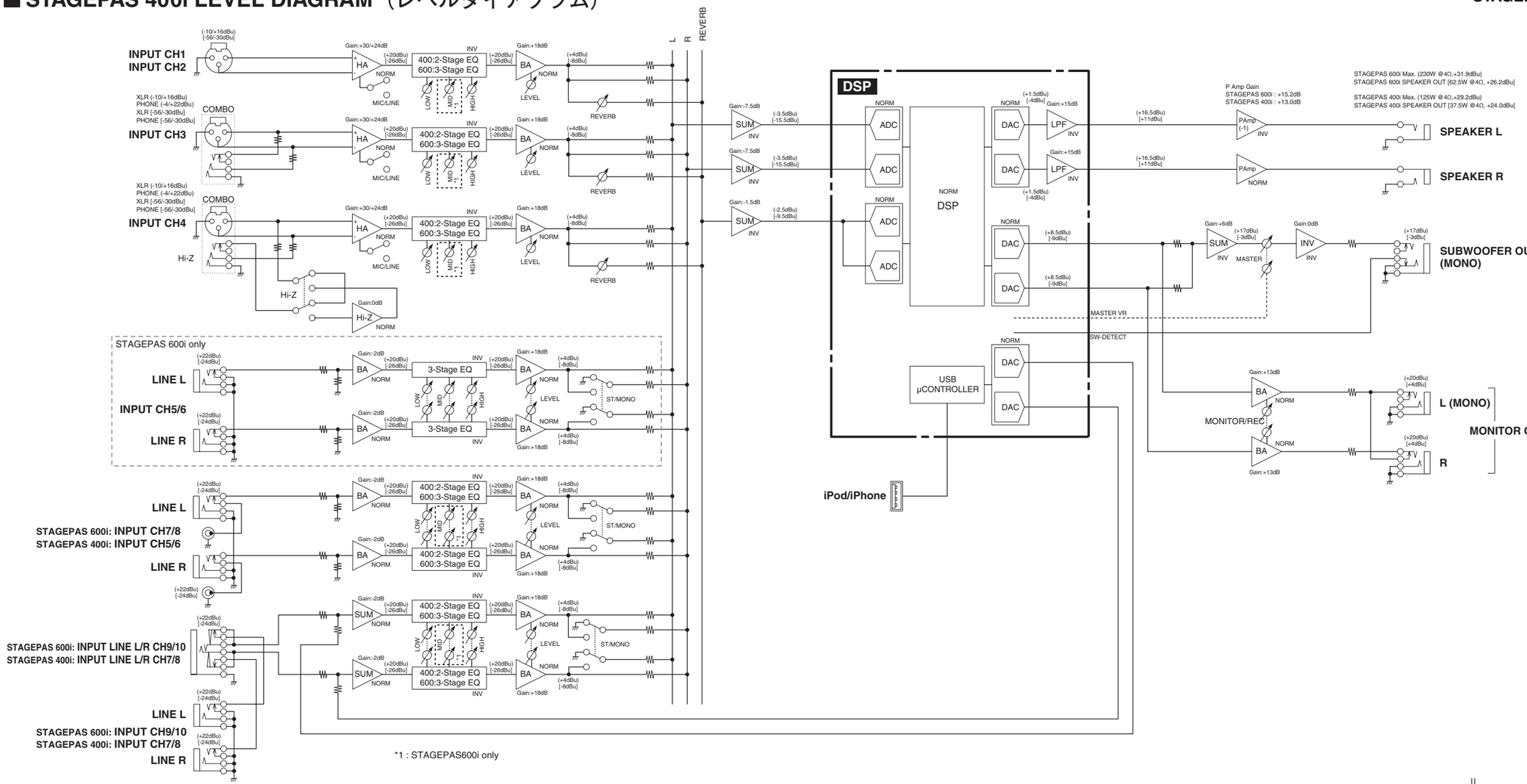

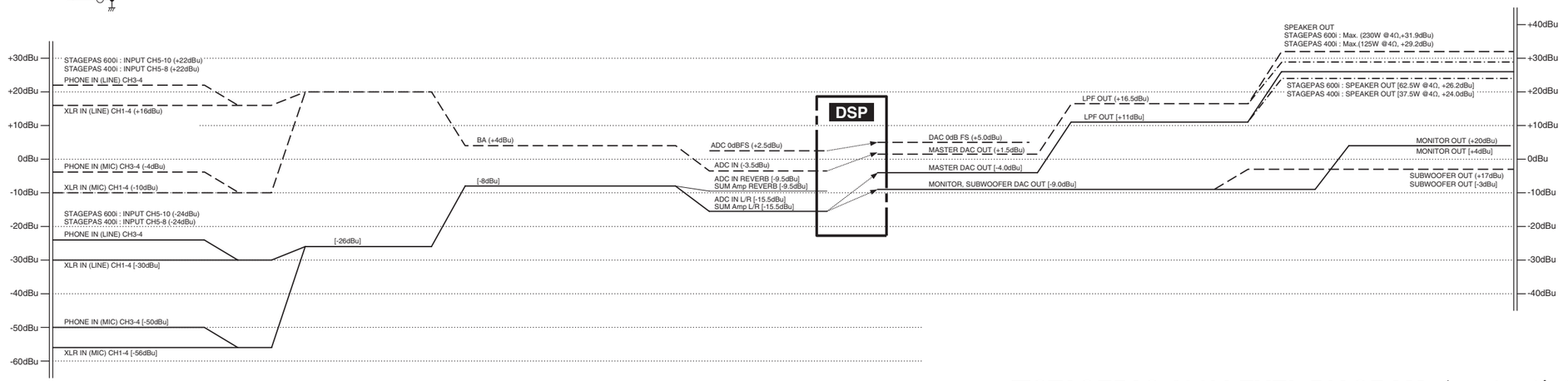

■STAGEPAS 400i LEVEL DIAGRAM（レベルダイアグラム）

■ STAGEPAS 400i CIRCUIT DIAGRAM 1/10 (AMP)

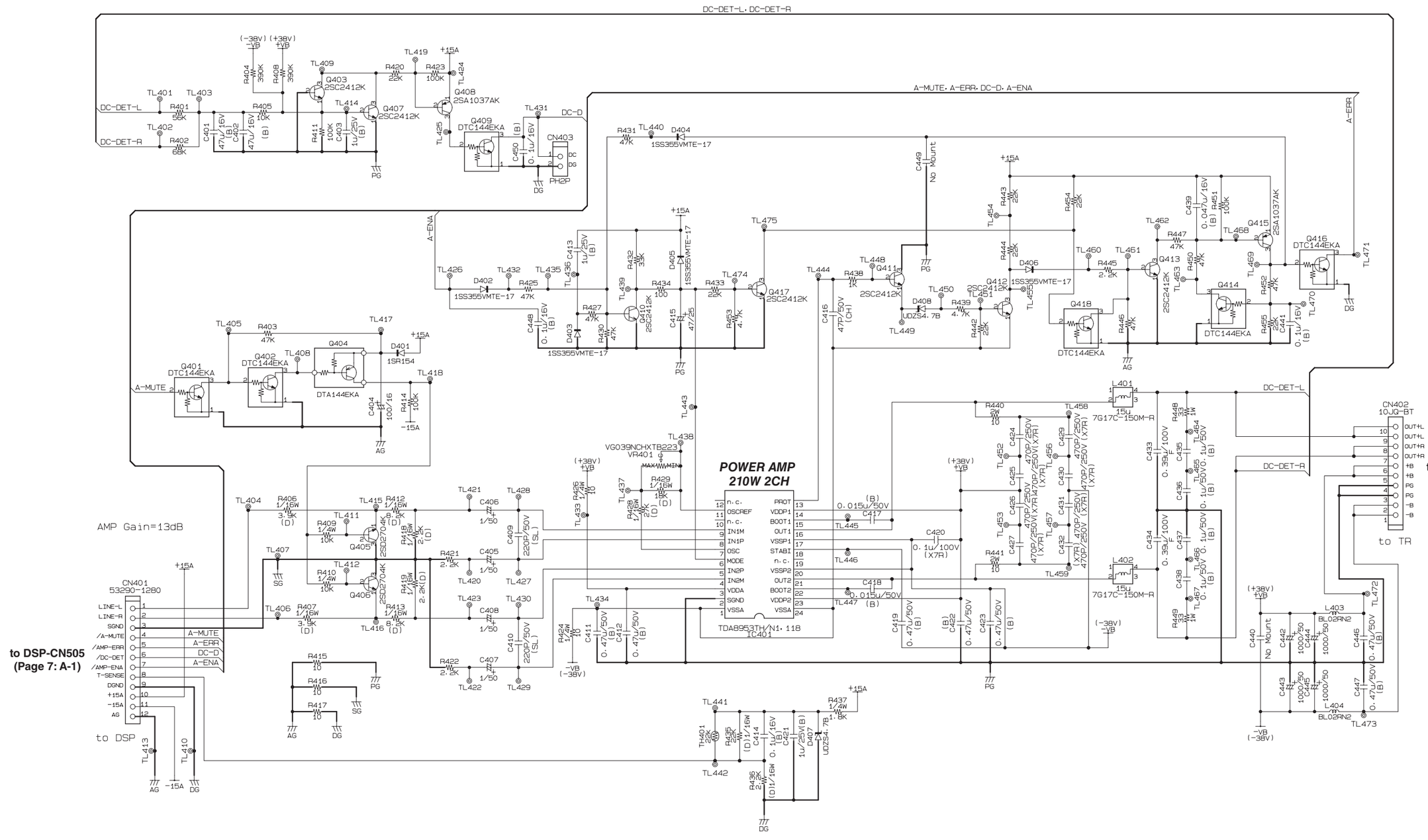

■ STAGEPAS 400i CIRCUIT DIAGRAM 2/10 (DSP 1/3)

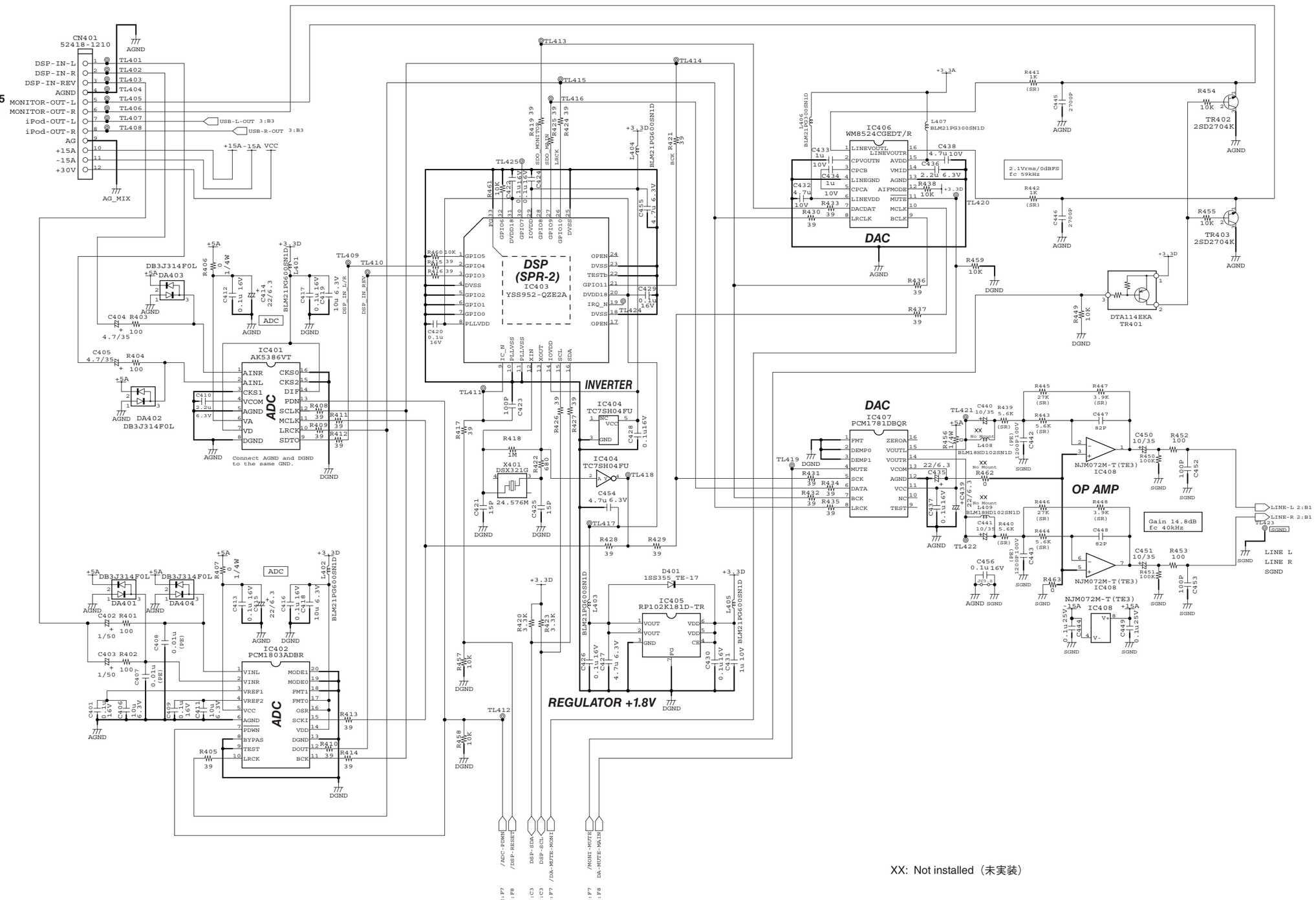

XX: Not installed（未実装）

■ STAGEPAS 400i CIRCUIT DIAGRAM 3/10 (DSP 2/3)

CN501 (No Mount): Running change on Jan. 2013 production.
（2013年1月生産ランニングチェンジ）

N.C.

to MIX42-CN951 (Page 11: B-4)

to AMP-CN401 (Page 6: H-4)

to PS-CN104 (Page 12: B-3)

XX: Not installed（未実装）

■ STAGEPAS 400i CIRCUIT DIAGRAM 4/10 (DSP 3/3)

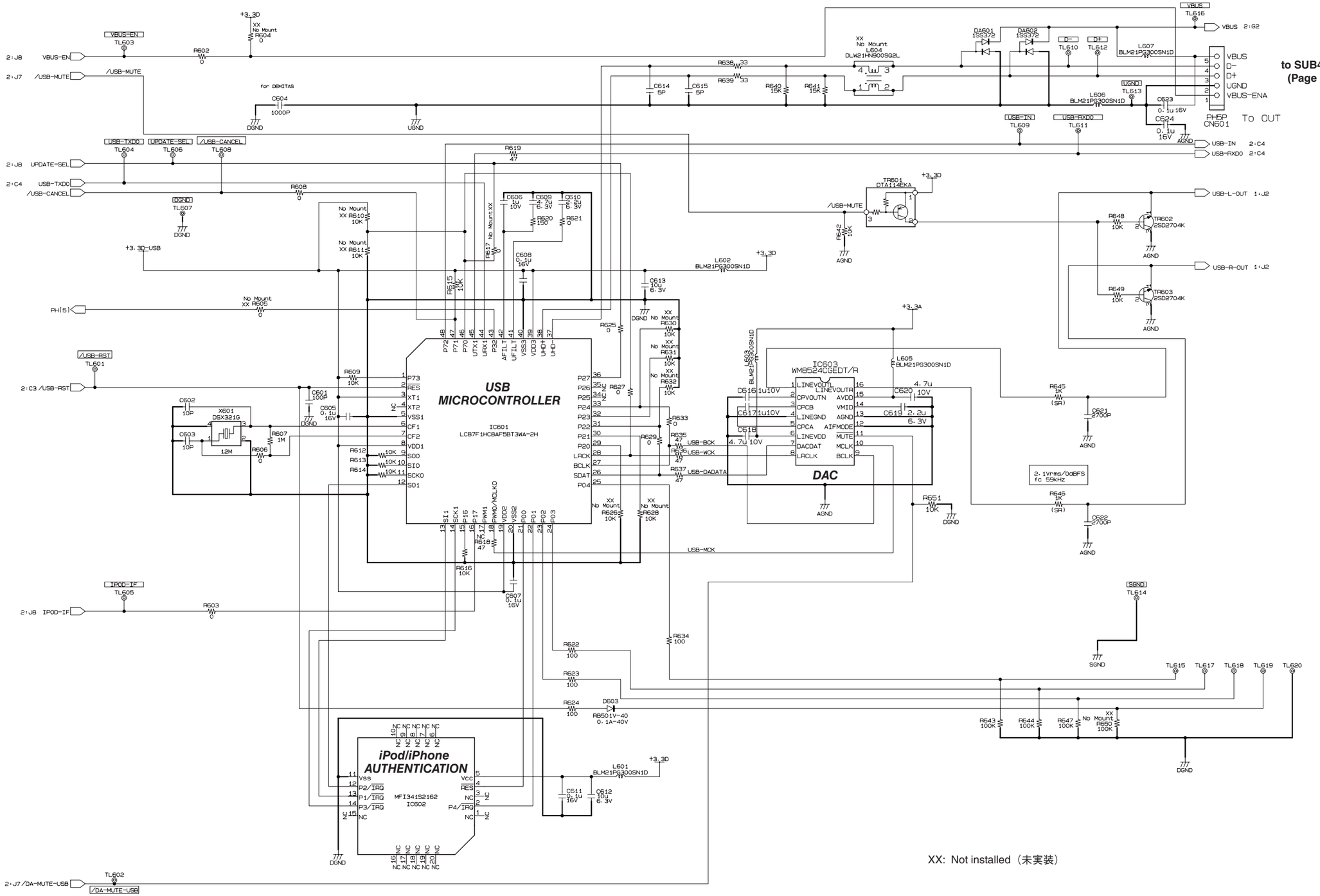

■ STAGEPAS 400i CIRCUIT DIAGRAM 4/10 (DSP 3/3)

■ STAGEPAS 400i CIRCUIT DIAGRAM 5/10 (MIX4 1/3)

MIX41

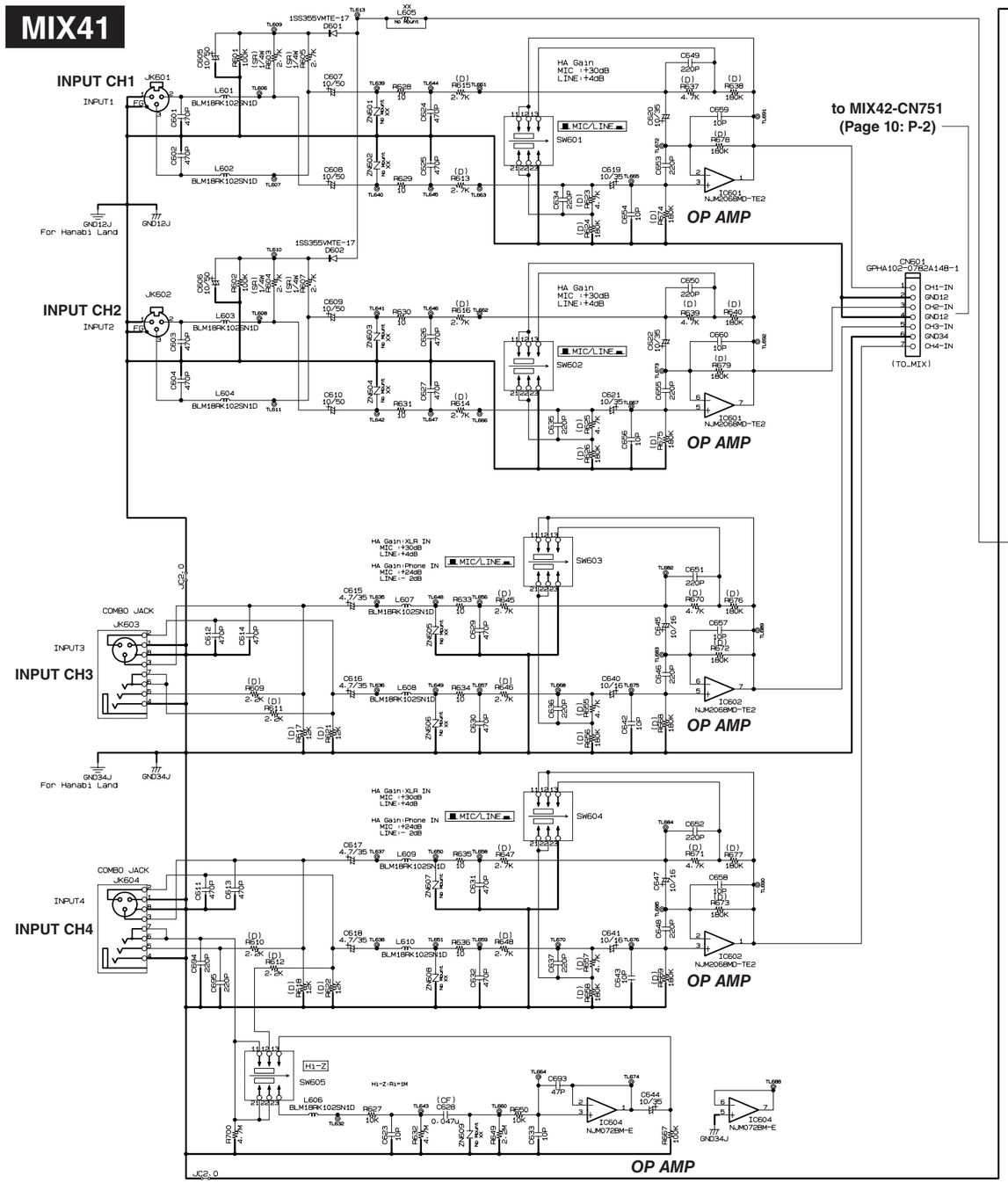

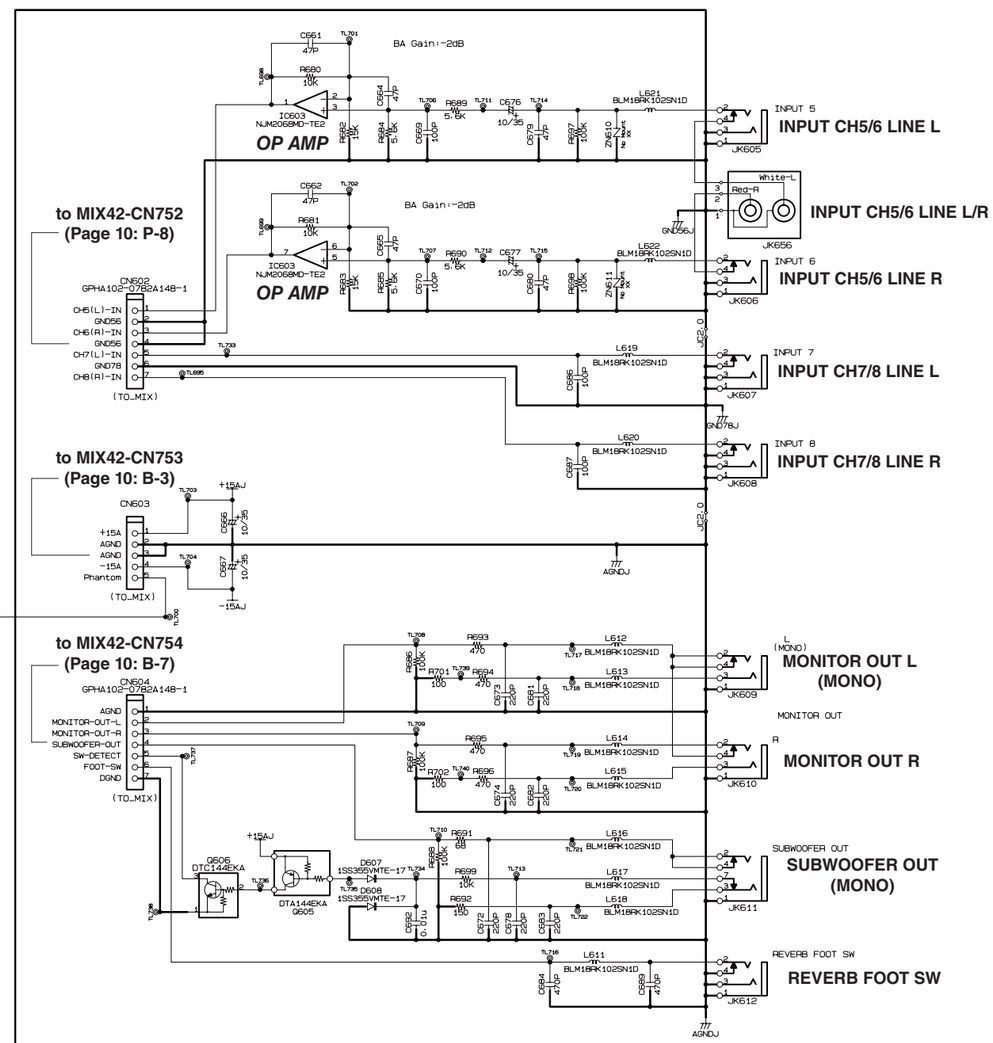

XX: Not installed（未実装）

■ STAGEPAS 400i CIRCUIT DIAGRAM 6/10 (MIX4 2/3)

MIX42

to MIX41-CN601 (Page 9: E-2)

to MIX41-CN602 (Page 9: D-2)

INPUT CH 7/8 LINE L/R

to MIX41-CN603 (Page 9: D-3)

to DSP-CN401 (Page 6: K-1)

to MIX41-CN604 (Page 9: D-3)

XX: Not installed（未実装）

■ STAGEPAS 400i CIRCUIT DIAGRAM 6/10 (MIX4 2/3)

■ STAGEPAS 400i CIRCUIT DIAGRAM 7/10 (MIX4 3/3)

MIX42

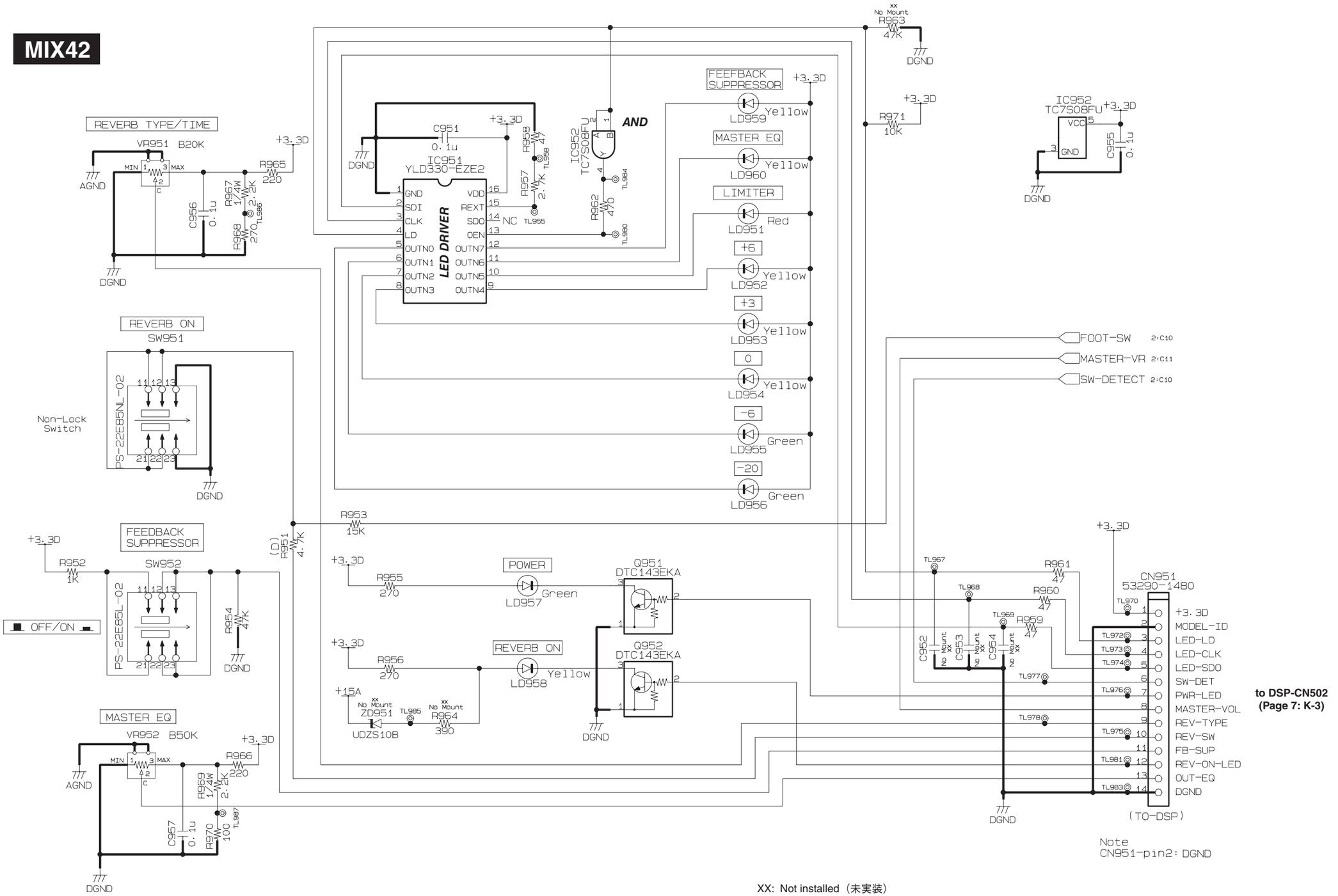

XX: Not installed（未実装）

■ STAGEPAS 400i CIRCUIT DIAGRAM 8/10 (PS)

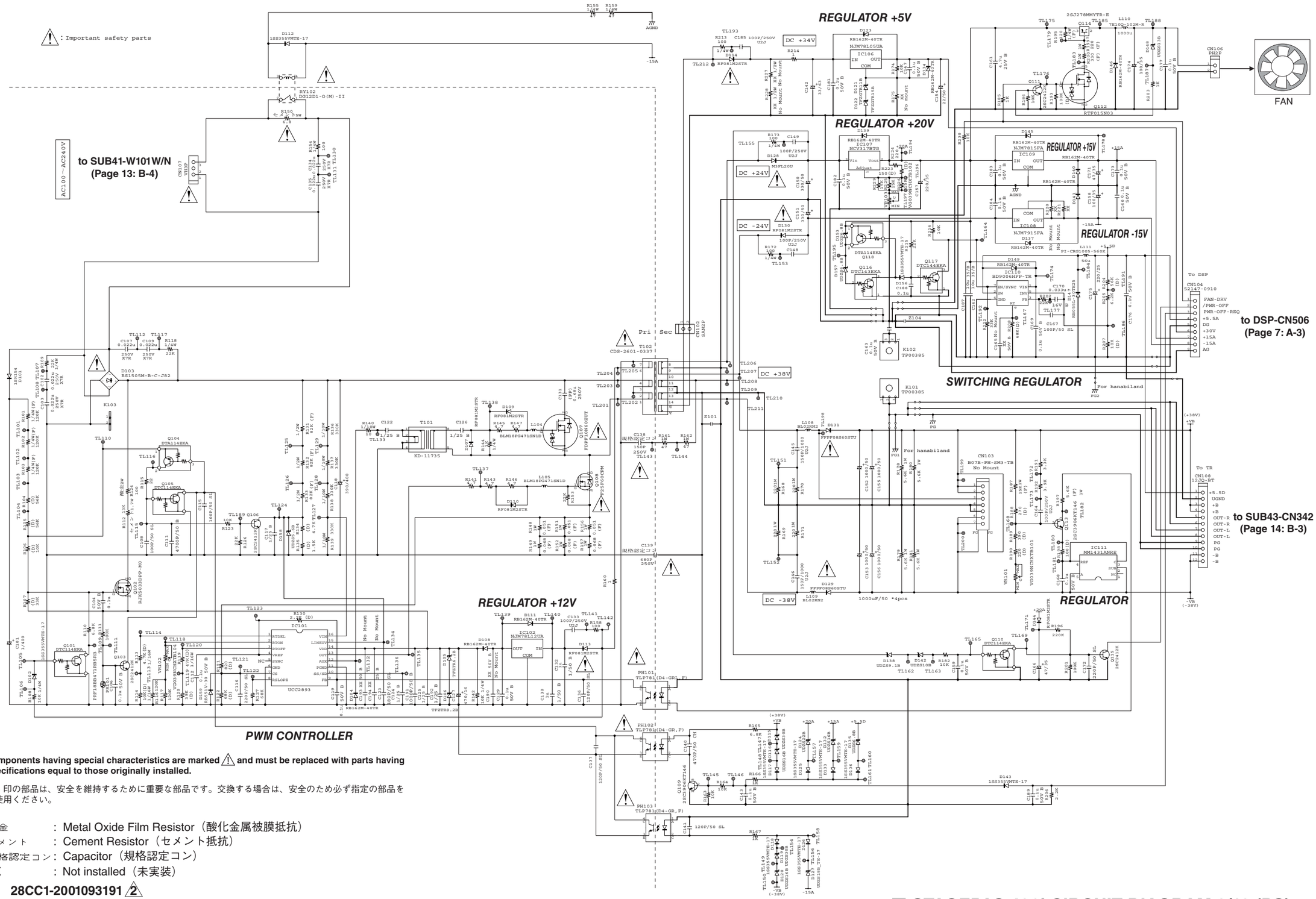

Components having special characteristics are marked ⚠ and must be replaced with parts having specifications equal to those originally installed.

⚠ 印の部品は、安全を維持するために重要な部品です。交換する場合は、安全のため必ず指定の部品をご使用ください。

酸金　　：Metal Oxide Film Resistor（酸化金属被膜抵抗）
セメント　：Cement Resistor（セメント抵抗）
規格認定コン：Capacitor（規格認定コン）
XX　　：Not installed（未実装）

28CC1-2001093191 2

■ STAGEPAS 400i CIRCUIT DIAGRAM 8/10 (PS)

■ STAGEPAS 400i CIRCUIT DIAGRAM 9/10 (NET41, NET42, SUB41)

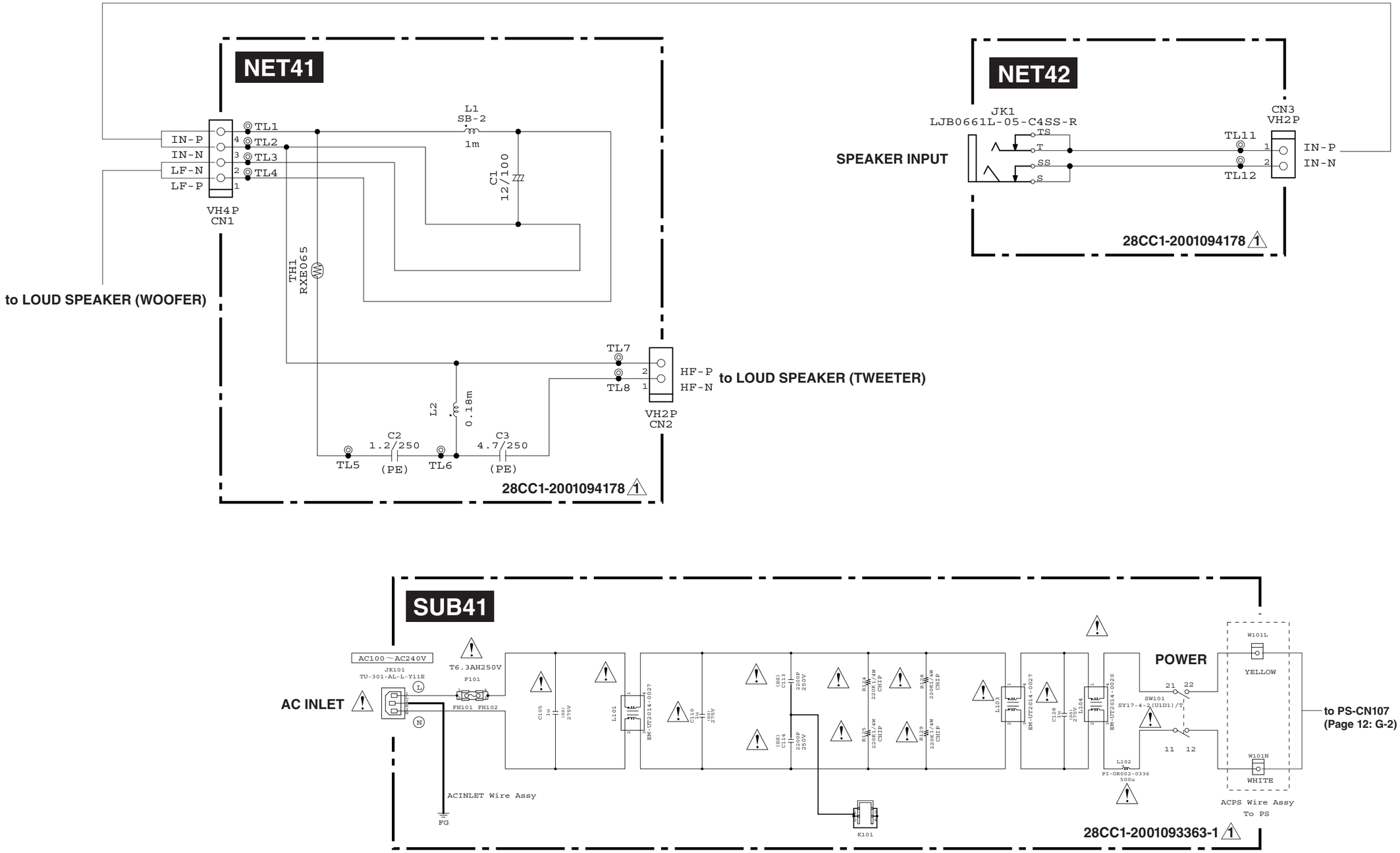

Components having special characteristics are marked ⚠1 and must be replaced with parts having specifications equal to those originally installed.

⚠1 印の部品は、安全を維持するために重要な部品です。交換する場合は、
安全のため必ず指定の部品をご使用ください。

■ STAGEPAS 400i CIRCUIT DIAGRAM 10/10 (SUB42, SUB43)

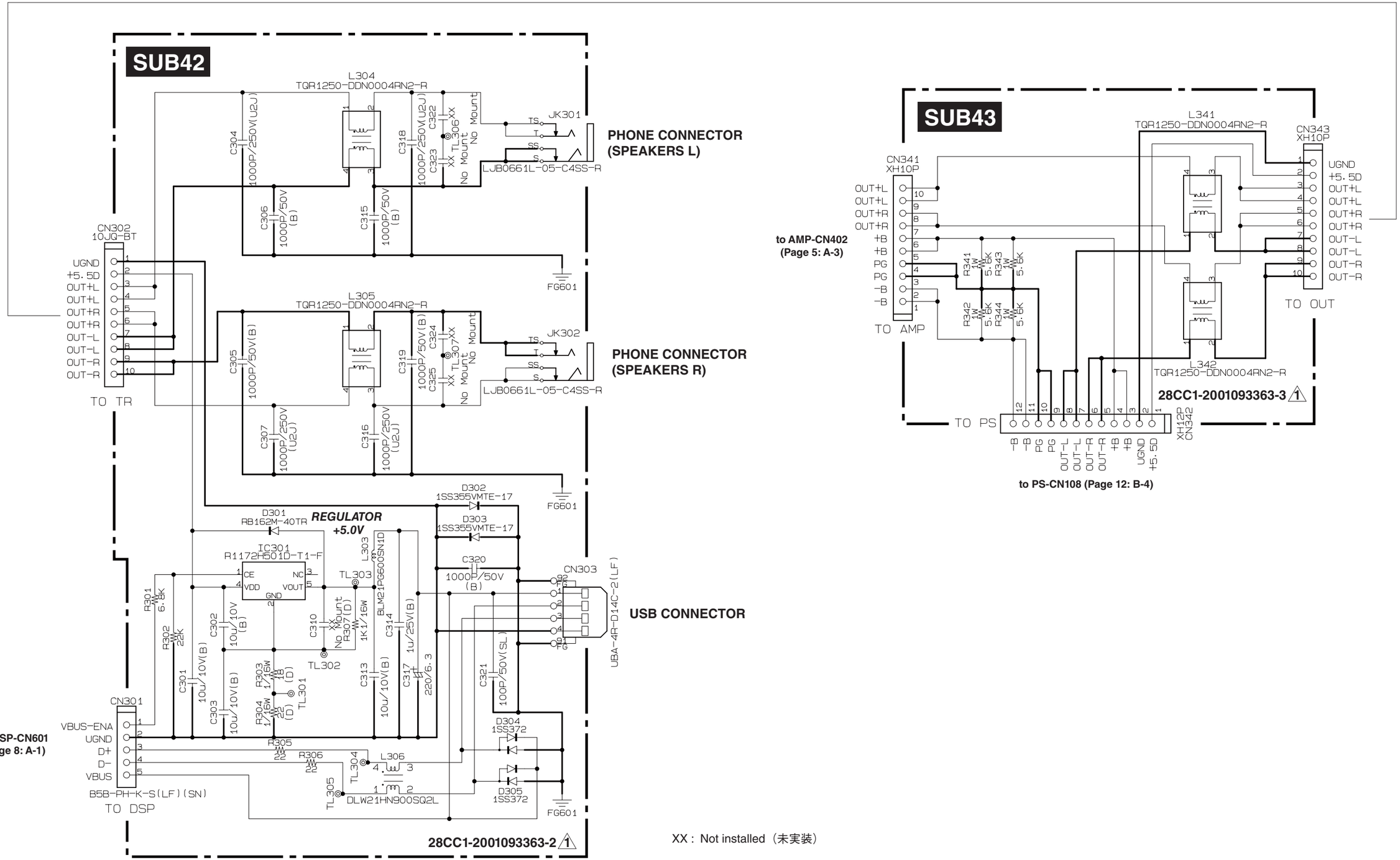

XX : Not installed（未実装）

■ STAGEPAS 400i CIRCUIT DIAGRAM 10/10 (SUB42, SUB43)