RECORDING MIXER

RM800

SERVICE MANUAL

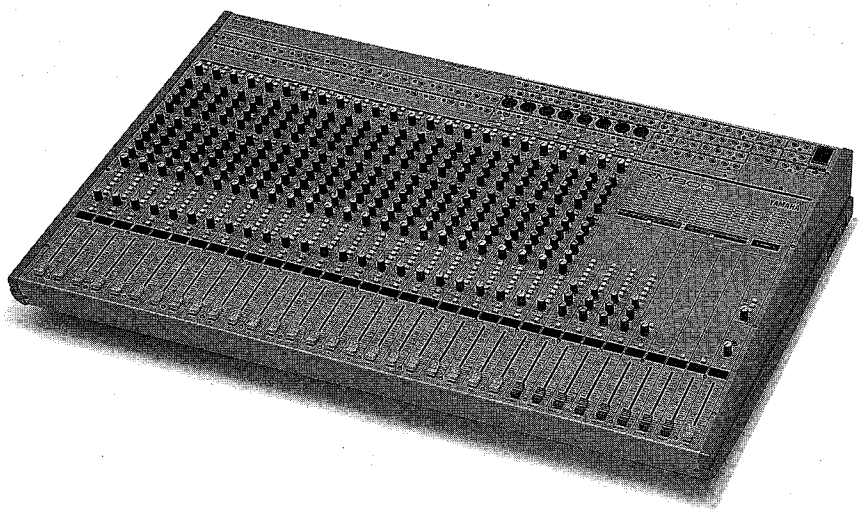

■CONTENTS （目次）

SPECIFICATIONS(総合仕様)……2/4
PANEL LAYOUT(パネルレイアウト)……6
DIMENSIONS(寸法図)……13
BLOCK & LEVEL DIAGRAMS
（ブロック & レベルダイアグラム)……14
WIRING(基板結線図)……16
CIRCUIT BOARD LAYOUT(ユニットレイアウト)……18
DISASSEMBLY PROCEDURE(分解手順)……19
IC BLOCK DIAGRAM(ICブロック図)……27
CIRCUIT BOARDS(シート基板図)……28
INSPECTIONS(検査)……54/58
PARTS LIST

YAMAHA CORP.
HAMAMATSU, JAPAN
2.65K-445 Ⓚ Printed in Japan '95. 8

PA 011286
19950620-199000(16)
19950620-269000(24)

IMPORTANT NOTICE

This manual has been provided for the use of authorized Yamaha Retailers and their service personnel. It has been assumed that basic service procedures inherent to the industry, and more specifically Yamaha Products, are already known and understood by the users, and have therefore not been restated.

WARNING: Failure to follow appropriate service and safety procedures when servicing this product may result in personal injury, destruction of expensive components and failure of the product to perform as specified. For these reasons, we advise all Yamaha product owners that all service required should be performed by an authorized Yamaha Retailer or the appointed service representative.

IMPORTANT: The presentation or sale of this manual to any individual or firm does not constitute authorization, certification, recognition of any applicable technical capabilities, or establish a principal–agent relationship of any form.

The data provided is believed to be accurate and applicable to the unit(s) indicated on the cover. The research, engineering, and service departments of Yamaha are continually striving to improve Yamaha products. Modifications are, therefore, inevitable and changes in specification are subject to change without notice or obligation to retrofit. Should any discrepancy appear to exist, please contact the distributor's Service Division.

WARNING: Static discharges can destroy expensive components. Discharge any static electricity your body may have accumulated by grounding yourself to the ground buss in the unit (heavy gauge black wires connect to this buss).

IMPORTANT: Turn the unit OFF during disassembly and parts replacement. Recheck all work before you apply power to the unit.

This product uses a lithium battery for memory back–up.

WARNING: Lithium batteries are dangerous because they can be exploded by improper handling. Observe the following precautions when handling or replacing lithium batteries.

- Leave battery replacement to qualified service personnel.
- Always replace with batteries of the same type.
- When installing on the PC board, solder using the connection terminals provided on the battery cells. Never solder directly to the cells. Perform the soldering as quickly as possible.
- Never reverse the battery polarities when installing.
- Do not short the batteries.
- Do not attempt to recharge these batteries.
- Do not disassemble the batteries.
- Never heat batteries or throw them into fire.

ADVARSEL!
Lithiumbatteri. Eksplosionsfare.
Udskiftning ma kun foretages af en sagkyndig, og som beskrevet i servicemanualen.

WARNING: CHEMICAL CONTENT NOTICE!

The solder used in the production of this product contains LEAD. In addition, other electrical/electronic and/or plastic (where applicable) components may also contain traces of chemicals found by the California Health and Welfare Agency (and possibly other entities) to cause cancer and/or birth defects or other reproductive harm.

DO NOT PLACE SOLDER, ELECTRICAL/ELECTRONIC OR PLASTIC COMPONENTS IN YOUR MOUTH FOR ANY REASON WHAT SO EVER!

Avoid prolonged, unprotected contact between solder and your skin! When soldering, do not inhale solder fumes or expose eyes to solder/flux vapor!

If you come in contact with solder or components located inside the enclosure of this product, wash your hands before handling food.

■ WARNING

Components having special characteristics are marked ⚠ and must be replaced with parts having specification equal to those originally installed.

⚠ 印の部品は、安全を維持するために重要な部品です。交換する場合は、安全のため必ず指定の部品をご使用下さい。

■SPECIFICATIONS

General Specifications

Frequency Response		20 Hz–20 kHz +1, –2 dB (ST OUT L/R, GROUP, AUX, MONI/AUX SEND @ 600 Ω)
THD		Less than 0.1% (20 Hz–20 kHz @ +14 dB*) (ST OUT L/R, GROUP, AUX, MONI/AUX SEND @ 600 Ω)
Crosstalk (@1kHz)		70 dB adjacent input channels
		70 dB adjacent output channels
Hum & Noise (Average, Rs=150 Ω) (Measured with BPF 20 Hz–20 kHz)		–128 dB* Equivalent Input Noise (MIC/LINE IN)
		–96 dB* residual output noise (STEREO OUT, GROUP OUT +4, AUX, MONI/AUX SEND)
		–82 dB* (STEREO OUT, GROUP OUT +4) Master fader at nominal level and all module assign switches OFF
		–64 dB* (68 dB S/N) (STEREO, GROUP OUT +4) Master fader and one input module fader at nominal
		–80 dB* (AUX, MONI/AUX SEND) AUX SEND master level control and all module AUX controls at minimum
		–64 dB* (68 dB S/N) (AUX, MONI/AUX SEND) AUX SEND master level control and one input module AUX control at nominal
Maximum Voltage Gain		74 dB MIC/LINE IN to STEREO OUT
		22 dB TAPE IN to STEREO
		84 dB MIC/LINE IN to GROUP OUT (+4)
		86 dB MIC/LINE IN to AUX SEND 1-4
		76 dB MIC/LINE IN to MONI/AUX 5–6
		62 dB MIC/LINE IN (9–16/17–24) to TAPE SEND
		6 dB AUX RETURN 1–4 to STEREO OUT
		0 dB ST SUB IN to STEREO OUT
		18 dB 2TR IN to CONTROL ROOM OUT
Input Module EQ	**High**	12 kHz, ±15 dB, shelving (turnover/rolloff point 3 dB below maximum variable level)
	Mid	250 Hz–5 kHz, ±15 dB, peaking
	Low	80 Hz, ±15 dB, shelving (turnover/rolloff point 3 dB below maximum variable level)
Input Module GAIN control		44 dB variable
Input Module PAD		0/20 dB attenuation
Meters (0 LED = +4 dB* output level)		10 × 11-segment LED bars (–20, –15, –10, –7, –4, –2, 0, +2, +4, +6, PEAK)
Input Module Indicators	**PEAK**	RED LED lights up when the post-EQ signal is 3 dB below clip point
	SIGNAL	GREEN LED lights up when the post-EQ signal is –10 dB*
Power requirements	**US & Canada model**	120V AC, 60Hz
	General model	230V AC, 50Hz
	British model	240V AC, 50Hz
Power Consumption		RM800-16 90 W RM800-24 90 W
Weight		RM800-16 24 kg RM800-24 31 kg
Dimensions (W × H × D)		RM800-16 807 × 157 × 691 mm RM800-24 1047 × 157 × 691 mm

* 0 dB = 0.775V R.M.S.

Input Specifications

Input Connection	PAD Switch	GAIN Control	Actual Load Impedance	For Use with Nominal	Input level			Mixer Connector
					Sensitivity *1	Nominal	Max. Before Clip	
MIC/LINE IN (CH1–8/1–16)	20dB OFF	–60	4k Ω	50–600 Ω mics & 600 Ω lines	–70 dB (245μV)	–60 dB (775μV)	–40 dB (7.75mV)	Phone jack (TRS) *2
	20dB OFF	–16			–26 dB (38.8mV)	–16 dB (123mV)	+4 dB (1.23V)	
	20dB ON	–16			–6 dB (388mV)	+4 dB (1.23V)	+24 dB (12.3V)	
MIC/LINE IN (CH9–16/17–24)	20dB OFF	–60	4k Ω	50–600 Ω mics & 600 Ω lines	–70 dB (245μV)	–60 dB (775μV)	–40 dB (7.75mV)	XLR-3-31 type *2
	20dB OFF	–16			–26 dB (38.8mV)	–16 dB (123mV)	+4 dB (1.23V)	
	20dB ON	–16			–6 dB (388mV)	+4 dB (1.23V)	+24 dB (12.3V)	
TAPE IN (CH1–8/1–16)	—		10k Ω	600 Ω lines	–20 dBV (100mV)	–10 dBV (316mV)	+10 dBV (3.16V)	Phone jack *4
TAPE IN (CH9–16/17–24)	–10	—	10k Ω	600 Ω lines	–20 dBV (100mV)	–10 dBV (316mV)	+10 dBV (3.16V)	Phone jack *4
	+4				–6 dB (388mV)	+4 dB (1.23V)	+24 dB (12.3V)	
INSERT IN (CH, ST, GROUP 7/8)	—		10k Ω	600 Ω lines	–20 dB (77.5mV)	0 dB (0.775V)	+20 dB (7.75V)	Phone jack (TRS) *3
SUB IN STEREO L/R	—		10k Ω	600 Ω lines	+4 dB (1.23V)	+4 dB (1.23V)	+24 dB (12.3V)	Phone jack *4
RETURN 1–4 (ST/MONO)	—		10k Ω/5k Ω *5	600 Ω lines	–2 dB (616mV)	+4 dB (1.23V)	—	Phone jack *4
2TR IN	—		10k Ω	600 Ω lines	–16 dBV (158mV)	–10 dBV (316mV)	+10 dBV (3.16V)	Phone jack *4

*1. Sensitivity is the lowest input level that will produce an output of +4 dB (1.23V) or the nominal output level when RM800 is set to maximum gain (i.e. all level controls and faders set to maximum).
*2. XLR-type connectors and phone jacks (TRS) are balanced (Tip=HOT, Ring=COLD, Sleeve=GND).
*3. Insert phone jacks (TRS) are unbalanced (Tip=out, Ring=in, Sleeve=GND).
*4. Phone jacks are unbalanced.
*5. Actual load impedance of RETURN INPUT: STEREO 10kΩ, MONO 5kΩ

- In these specifications, when dB represents a specific voltage, 0dB is referenced to 0.775 volts RMS, and when dBV represents a specific voltage, 0dBV is referenced to 1 volt RMS.

Output Specifications

Output Connection	Actual Source Impedance	For Use with Nominal	Output Level		Mixer Connector
			Nominal	Max. Before Clip	
STEREO OUT L/R (+4)	150 Ω	600 Ω lines	+4 dB (1.23V)	+24 dB (12.3V)	Phone jack (TRS) *1
STEREO OUT L/R (–10)	600 Ω	10k Ω lines	–10 dBV (316mV)	+10 dBV (3.16V)	Phone jack *3
CONTROL ROOM OUT	75 Ω	600 Ω lines	+4 dB (1.23V)	+20 dB (7.75V)	Phone jack *3
GROUP OUT (+4)	75 Ω	600 Ω lines	+4 dB (1.23V)	+20 dB (7.75V)	Phone jack *3
GROUP OUT (–10)	600 Ω	10k Ω lines	–10 dBV (316mV)	+6 dBV (2.00V)	Phone jack *3
AUX, MONI/AUX SEND	75 Ω	600 Ω lines	+4 dB (1.23V)	+20 dB (7.75V)	Phone jack *3
INSERT OUT (CH, ST, GROUP 7/8)	600 Ω	10k Ω lines	0 dB (775mV)	+20 dB (7.75V)	Phone jack (TRS) *2
TAPE SEND (CH9–16/17–24)	600 Ω	10k Ω lines	–10 dBV (316mV)	+6 dBV (2.00V)	Phone jack *3
PHONES OUT	100 Ω	40 Ω phones	3mW	100mW	Stereo phone jack

*1. Phone jacks are balanced (Tip=HOT, Ring=COLD, Sleeve=GND).
*2. Insert phone jacks (TRS) are unbalanced (Tip=out, Ring=in, Sleeve=GND).
*3. Phone jacks are unbalanced.

- In these specifications, when dB represents a specific voltage, 0dB is referenced to 0.775 volts RMS, for TAPE SEND dBV represents a specific voltage, 0dBV is referenced to 1 volt RMS.

■総合仕様

一般仕様

周波数特性		20 Hz～20 kHz +1, −2dB (ST OUT L/R, GROUP, AUX, MONI/AUX SEND @ 600Ω)
全高調波歪率		0.1%以下 (20 Hz～20 kHz @+14dB*) (ST OUT L/R, GROUP, AUX, MONI/AUX SEND @ 600Ω)
クロストーク (@1kHz)		−70dB (隣接チャンネル間)
		−70dB (出力チャンネル間)
ハム＆ノイズ (平均値。Rs=150 Ω) (20 Hz～20 kHzのバンドパスフィルターを使用して測定)		−128dB* 入力換算ノイズ (MIC/LINE IN)
		−96dB* 残留ノイズ (ST OUT, GROUP OUT +4, AUX, MONI/AUX SEND)
		−82dB* (STEREO OUT, GROUP OUT +4) マスターフェーダーは公称レベルの位置、すべてのアサインスッチはオフの位置の状態にて測定
		−64dB* (SN比=68dB) (STEREO OUT, GROUP OUT +4) マスターフェーダーとインプットモジュール1系統が公称レベルの位置の状態にて測定
		−80dB* (AUX, MONI/AUX SEND) AUX SENDマスターレベルコントロールと全モジュールのAUXコントロールが最小値の状態にて測定
		−64dB* (SN比=68dB) (AUX, MONI/AUX SEND) AUX SENDマスターレベルコントロールと1系統のモジュールのAUXコントロールが公称レベルの位置の状態にて測定
最大電圧ゲイン		74dB MIC/LINE IN → STEREO OUT
		22dB TAPE IN → STEREO OUT
		84dB MIC/LINE IN → GROUP OUT (+4)
		86dB MIC/LINE IN → AUX SEND 1～4
		76dB MIC/LINE IN → MONI/AUX 5～6
		62dB MIC/LINE IN (9～16/17～24) → TAPE SEND
		6dB AUX RETURN 1～4 → STEREO OUT
		0dB ST SUB IN → STEREO OUT
		18dB 2TR IN → CONTROL ROOM OUT
インプットモジュールEQ		最大可変幅±15dB
		HIGH 12 kHz シュルビングタイプ
		MID 250 Hz～5 kHz ピーキング
		LOW 80 Hz シュルビングタイプ
インプットモジュールGAINコントロール		44dB可変
インプットモジュールパッド		0/20dBアッテネーション
メーター (0のLED=+4dB*出力レベル)		11セグメントLED×10 (−20, −15, −10, −7, −4, −2, 0, +2, +4, +6, PEAK)
インプットモジュール インジケーター	PEAK	ポストEQ信号がクリップより3dB下に到達したときに赤く点灯
	SIGNAL	ポストEQ信号が−10 dB*に到達したときに緑に点灯
電源		100V 50/60Hz
消費電力		RM800-16 65W　RM800-24 75W
重量		RM800-16 24kg　RM800-24 31kg
最大外形寸法 (W×H×D)		RM800-16 807×157×691mm　RM800-24 1047×157×691mm

* 0dB = 0.775V R.M.S.

入力仕様

入力端子	スイッチ	ゲイン コントロール	入力 インピーダンス	ノミナル インピーダンス	入力レベル			使用コネクター
					感度 *1	ノミナルレベル	最大ノンクリップレベル	
MIC LINE IN (CH1-8/1-16)	20dB OFF	−60	4kΩ	50〜600Ωマイク & 600Ωライン	−70dB (245μV)	−60dB (775μV)	−40dB (7.75mV)	フォンジャック (TRS) *2
	20dB OFF	−16			−26dB (38.8mV)	−16dB (123mV)	+4dB (1.23V)	
	20dB ON	−16			−6dB (388mV)	+4dB (1.23V)	+24dB (12.3V)	
MIC LINE IN (CH9-16/17-24)	20dB OFF	−60	4kΩ	50〜600Ωマイク & 600Ωライン	−70dB (245μV)	−60dB (775μV)	−40dB (7.75mV)	XLR-3-31タイプ *2
	20dB OFF	−16			−26dB (38.8mV)	−16dB (123mV)	+4dB (1.23V)	
	20dB ON	−16			−6dB (388mV)	+4dB (1.23V)	+24dB (12.3V)	
TAPE IN (CH9-16/17-24)	+4	−	10kΩ	600Ωライン	−6dB (388mV)	+4dB (1.23V)	+24dB (12.3V)	フォンジャック *4
	−10				−20dBV (100mV)	−10dBV (316mV)	+10dBV (3.16V)	
TAPE IN (CH1-8/1-16)	—		10kΩ	600Ωライン	−20dBV (100mV)	−10dBV (316mV)	+10dBV (3.16V)	フォンジャック *4
INSERT IN (CH, ST, GROUP 7/8)	—		10kΩ	600Ωライン	−20dB (77.5mV)	0dB (0.775V)	+20dB (7.75V)	フォンジャック (TRS) *3
SUB IN STEREO L/R	—		10kΩ	600Ωライン	+4dB (1.23V)	+4dB (1.23V)	+24dB (12.3V)	フォンジャック *4
RETURN 1-4 (ST/MONO)	—		10kΩ/5kΩ *5	600Ωライン	−2dB (616mV)	+4dB (1.23V)	−	フォンジャック *4
2TR IN	—		10kΩ	600Ωライン	−16dBV (158mV)	−10dBV (316mV)	+10dBV (3.16V)	フォンジャック *4

*1. 入力感度：最大ゲイン設定時に定格出力が得られる最少レベル
*2. XLRタイプ端子、フォンジャック (TRS) はバランス型 (T：ホット、R：コールド、S：GND)
*3. INSERTフォンジャック：アンバランス型 (T：OUT、R：IN、S：GND)
*4. フォンジャック：アンバランス型
*5. RETURN入力実負荷インピーダンス：ステレオ10kΩ、モノラル5kΩ
・0dB=0.775V RMS、0dBV=1V RMS

出力仕様

出力端子	出力 インピーダンス	ノミナル インピーダンス	出力レベル		使用コネクター
			ノミナルレベル	最大ノンクリップレベル	
STEREO OUT L/R (+4)	150Ω	600Ωライン	+4dB (1.23V)	+24dB (12.3V)	フォンジャック (TRS) *1
STEREO OUT L/R (−10)	600Ω	10kΩライン	−10dBV (316mV)	+10dBV (3.16V)	フォンジャック*3
CONTROL ROOM OUT	75Ω	600Ωライン	+4dB (1.23V)	+20dB (7.75V)	フォンジャック*3
GROUP OUT (+4)	75Ω	600Ωライン	+4dB (1.23V)	+20dB (7.75V)	フォンジャック*3
GROUP OUT (−10)	600Ω	10kΩライン	−10dBV (316mV)	+6dBV (2.00V)	フォンジャック*3
AUX, MONI/AUX SEND	75Ω	600Ωライン	+4dB (1.23V)	+20dB (7.75V)	フォンジャック*3
INSERT OUT (CH, ST, GROUP 7/8)	600Ω	10kΩライン	0dB (775mV)	+20dB (7.75V)	フォンジャック (TRS) *2
TAPE SEND (CH9-16/17/24)	600Ω	10kΩライン	−10dBV (316mV)	+6dBV (2.00V)	フォンジャック*3
PHONES OUT	100Ω	40Ωphones	3mW	100mW	ステレオフォンジャック

*1. フォンジャック (TRS) はバランス型 (T：ホット、R：コールド、S：GND)
*2. INSERTフォンジャック：アンバランス型 (T：OUT、R：IN、S：GND)
*3. フォンジャック：アンバランス型
・0dB=0.775V RMS、0dBV=1V RMS

■PANEL LAYOUT(パネルレイアウト)

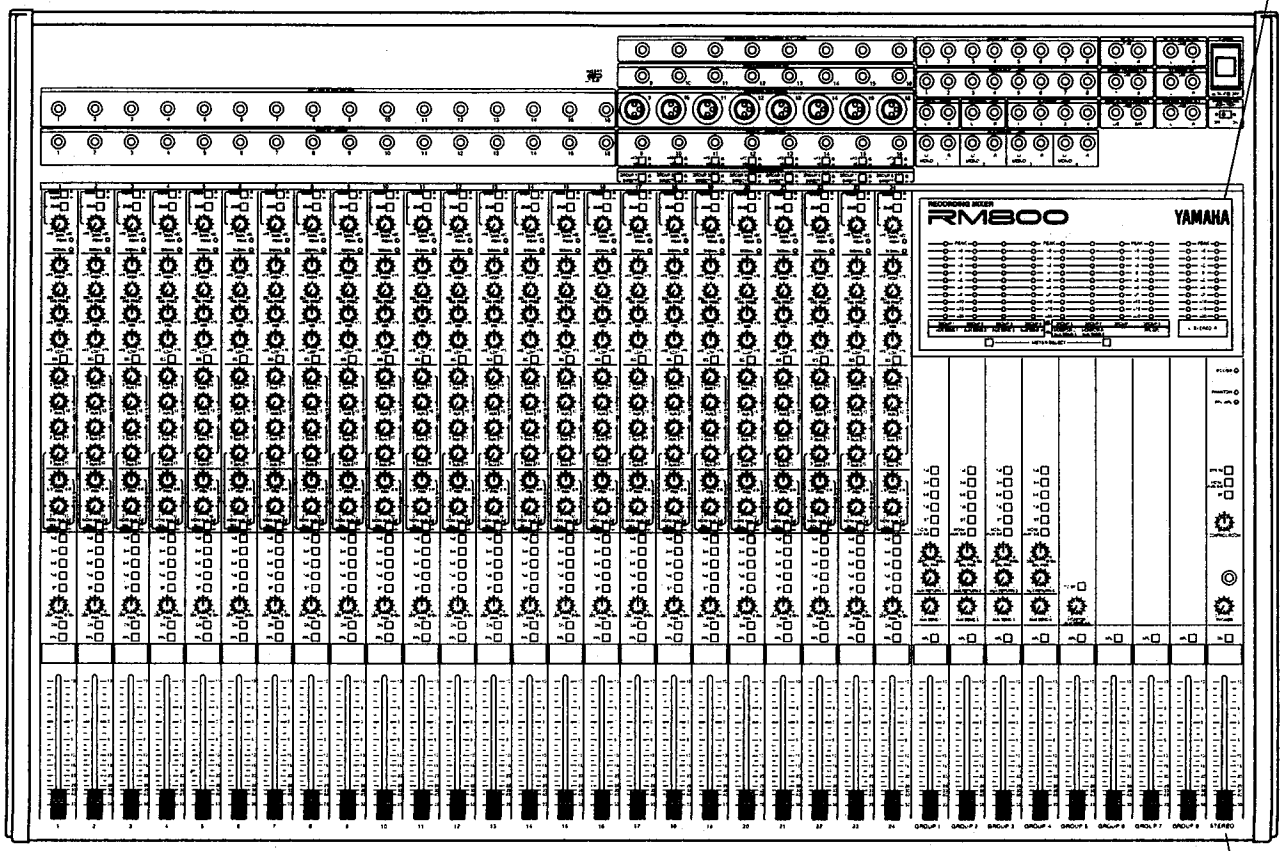

● Input Module(インプットモジュール)

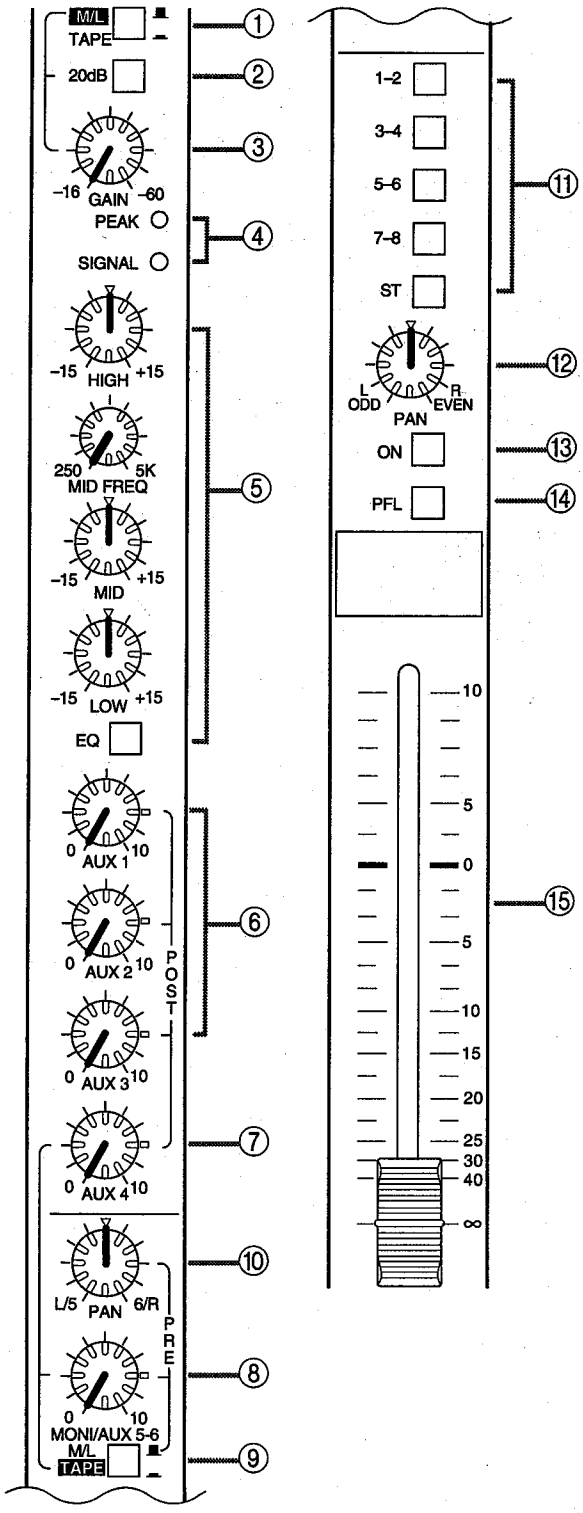

● Input Module

① M/L–TAPE Switch
② 20dB Pad switch
③ GAIN Control
④ SIGNAL and PEAK LEDs
⑤ EQ Section
⑥ AUX 1, AUX 2, and AUX 3 Controls
⑦ AUX 4 Control
⑧ MONI/AUX 5-6 Control
⑨ M/L TAPE Switch
⑩ L/5–6/R PAN Control
⑪ Assign Switches
⑫ PAN Control
⑬ ON Switch
⑭ PFL Switch
⑮ Fader

● インプットモジュール

① M/L-TAPEスイッチ
② 20dBパッドスイッチ
③ GAINコントロール
④ SIGNALインジケーターとPEAKインジケーター
⑤ EQコントロール(HIGH、MID FREQ、MID 、LOW)
⑥ AUX 1/AUX 2/AUX 3コントロール
⑦ AUX 4コントロール
⑧ MONI/AUX 5-6コントロール
⑨ M/L-TAPE スイッチ
⑩ PANコントロール
⑪ アサインスイッチ(1-2、3-4、5-6、7-8、ST)
⑫ PANコントロール
⑬ ONスイッチ
⑭ PFLスイッチ
⑮ フェーダー

● Group Module(GROUP モジュール)

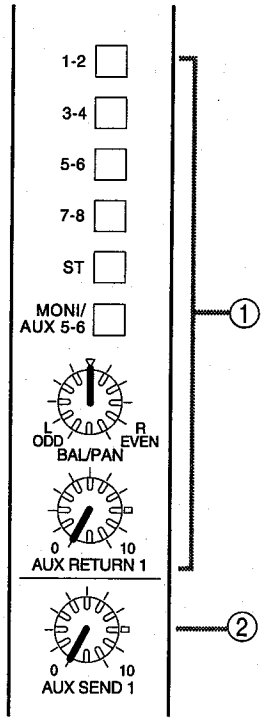

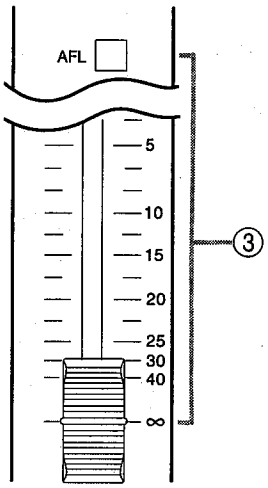

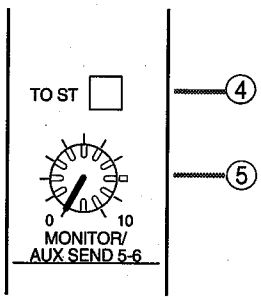

● Group Module

①AUX Return Section
②AUX SEND Control
③AFL Switch and Fader
④TO ST Switch
⑤MONITOR/AUX SEND 5-6 Control

● GROUP モジュール

①AUX RETURN セクション
②AUX SEND コントロール
③AFL スイッチとフェーダー
④TO ST スイッチ
⑤MONITOR/AUX SEND 5-6 コントロール

● Stereo Module(ステレオモジュール)

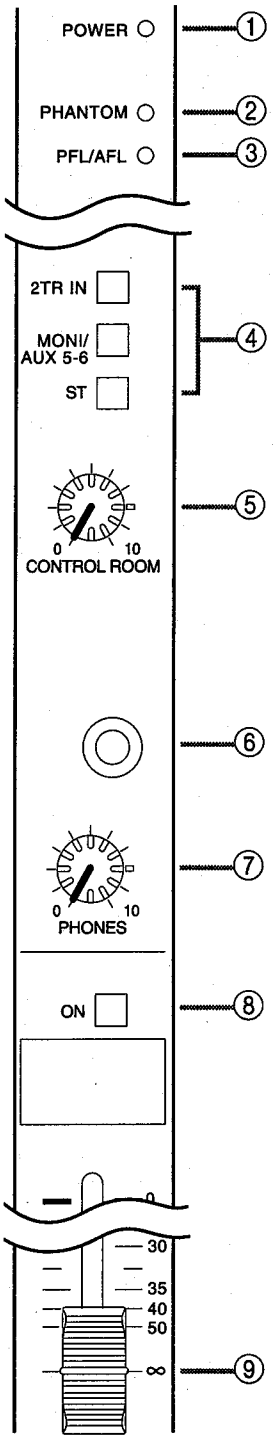

● Stereo Module
① POWER Indicator
② PHANTOM Indicator
③ PFL/AFL Indicator
④ 2TR IN, MONI/AUX 5-6, ST Switches
⑤ CONTROL ROOM Control
⑥ PHONES Jack
⑦ PHONES Control
⑧ ON Switch
⑨ Fader

● ステレオモジュール
① POWERインジケーター
② PHANTOMインジケーター
③ PFL/AFLインジケーター
④ モニターセレクト(2TR IN、MONI/AUX5-6、ST)スイッチ
⑤ CONTROL ROOMコントロール
⑥ PHONES端子
⑦ PHONESコントロール
⑧ ONスイッチ
⑨ フェーダー

● Meters(メーター類)

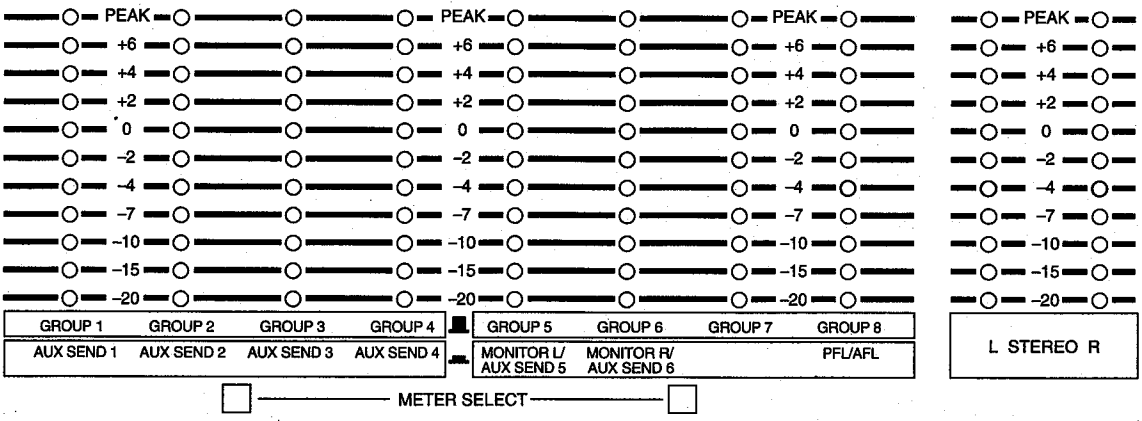

RM800 features ten 11-segment LED meters, providing output level metering for all outputs. The STEREO meters are dedicated to the stereo output) whereas the GROUP meters are dual operation meters. The METER SELECT switches are used to select which signals are displayed. The following table shows how they work.

RM800 は、10 系統の 11 セグメント LED メーターを装備しており、すべての出力レベルのメーター表示が可能です。STEREO メーターはステレオ出力専用のメーターなのに対し、GROUP メーターは、METER SELECT スイッチで表示する信号を選びます。次の表は、スイッチとメーターの表示の関係を表したものです。

Meters	Switch UP	Switch Down
1	GROUP 1	AUX SEND 1
2	GROUP 2	AUX SEND 2
3	GROUP 3	AUX SEND 3
4	GROUP 4	AUX SEND 4
5	GROUP 5	MONI L/AUX SEND 5
6	GROUP 6	MONI R/AUX SEND 6
7	GROUP 7	—
8	GROUP 8	PFL/AFL

On all meters, the 0 LED means an output level of +4dB for +4dB outputs, and -10 dBV for -10 dBV outputs (that's the rated level).

The PEAK LEDs light up when signals reach 3 dB below clipping. However, if the STEREO L/R are connected to balanced inputs, they light up when the signal reaches 7 dB below clipping.

For PFL/AFL, the PEAK LEDs light up when the post CONTROL ROOM control and post PHONES control signal reaches 6 dB below clipping.

目盛り 0(ゼロ)は、定格出力レベルを表します。

目盛り PEAK は、出力レベルがクリッピングレベルの手前 3dB を表します。ただし STEREO L、R の PEAK は、バランス入力の機器に接続された場合のみ、クリッピングレベルの手前 7 dB を表します。また、PFL/AFL の PEAK は、CONTROL ROOM コントロールおよび PHONES コントロールの信号レベルのクリッピングレベルの手前 6 dB を表します。

● Connections & Switches（接続端子、スイッチ部）

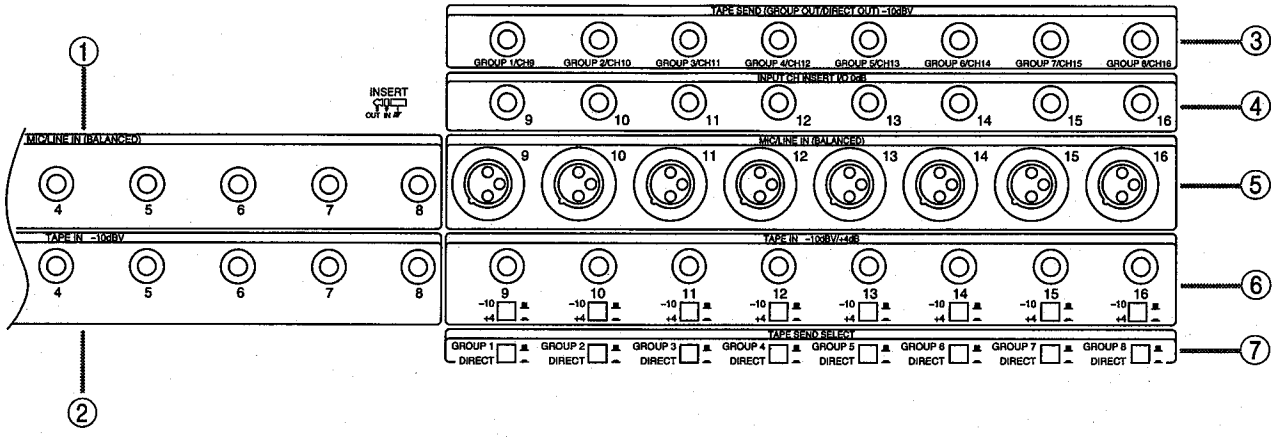

● Connections & Switches

①MIC/LINE IN

②TAPE IN

③TAPE SEND (GROUP OUT/DIRECT OUT)

④INPUT CH INSERT I/O

⑤MIC/LINE IN

⑥TAPE IN (−10/+4 swich)

⑦GROUP-DIRECT switches)

● 接続端子、スイッチ部

① MIC/LINE IN端子

② TAPE IN端子

③ TAPE SEND (GROUP OUT/DIRECT OUT) 端子

④ INPUT CH INSERT I/O端子

⑤ MIC/LINE IN端子

⑥ TAPE IN端子 (−10/+4スイッチ)

⑦ GROUP-DIRECTスイッチ

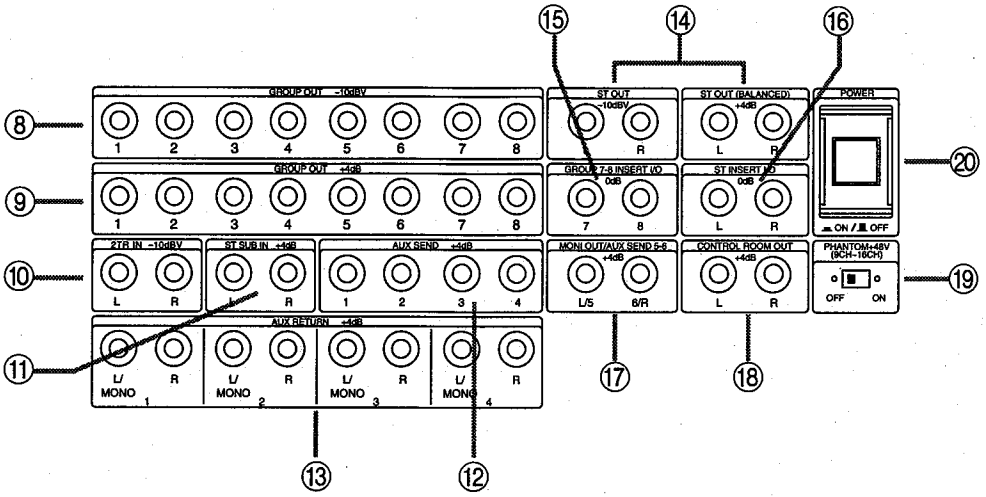

⑧GROUP OUT −10dBV
⑨GROUP OUT +4dB
⑩2TR IN −10dBV
⑪ST SUB IN +4dB
⑫AUX SEND +4dB
⑬AUX RETURN +4dB
⑭ST OUT
⑮GROUP 7-8 INSERT I/O
⑯STEREO INSERT I/O
⑰MONI OUT/AUX SEND 5-6
⑱CONTROL ROOM OUT
⑲PHANTOM Power Switch
⑳POWER Switch

⑧ GROUP OUT −10dBV端子
⑨ GROUP OUT +4dB端子
⑩ 2TR IN −10dBV端子
⑪ ST SUB IN +4dB端子
⑫ AUX SEND +4dB端子
⑬ AUX RETURN +4dB端子
⑭ STEREO OUT端子
⑮ GROUP 7-8 INSERT I/O端子
⑯ STEREO INSERT I/O端子
⑰ MONI OUT/AUX SEND 5-6端子
⑱ CONTROL ROOM OUT端子
⑲ PHANTOM電源スイッチ
⑳ POWERスイッチ

■DIMENSION (寸法図)

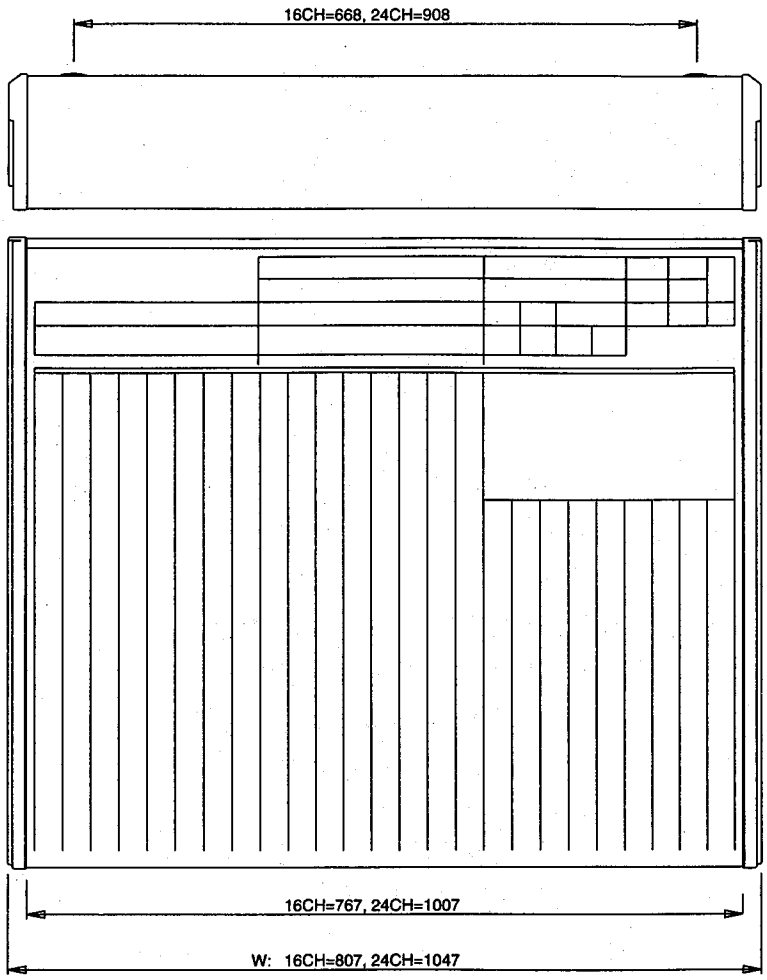

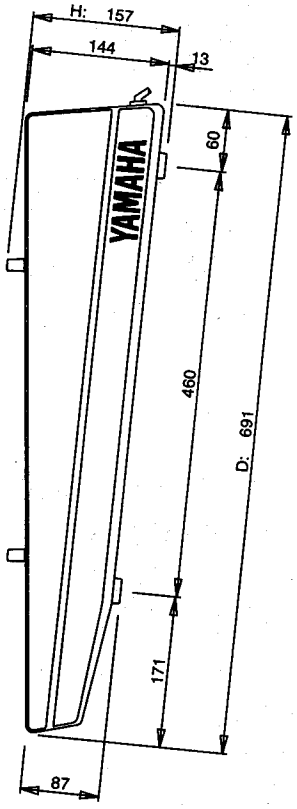

Unit (単位) : mm

RM800

■BLOCK AND LEVEL DIAGRAMS（ブロックとレベルダイアグラム）

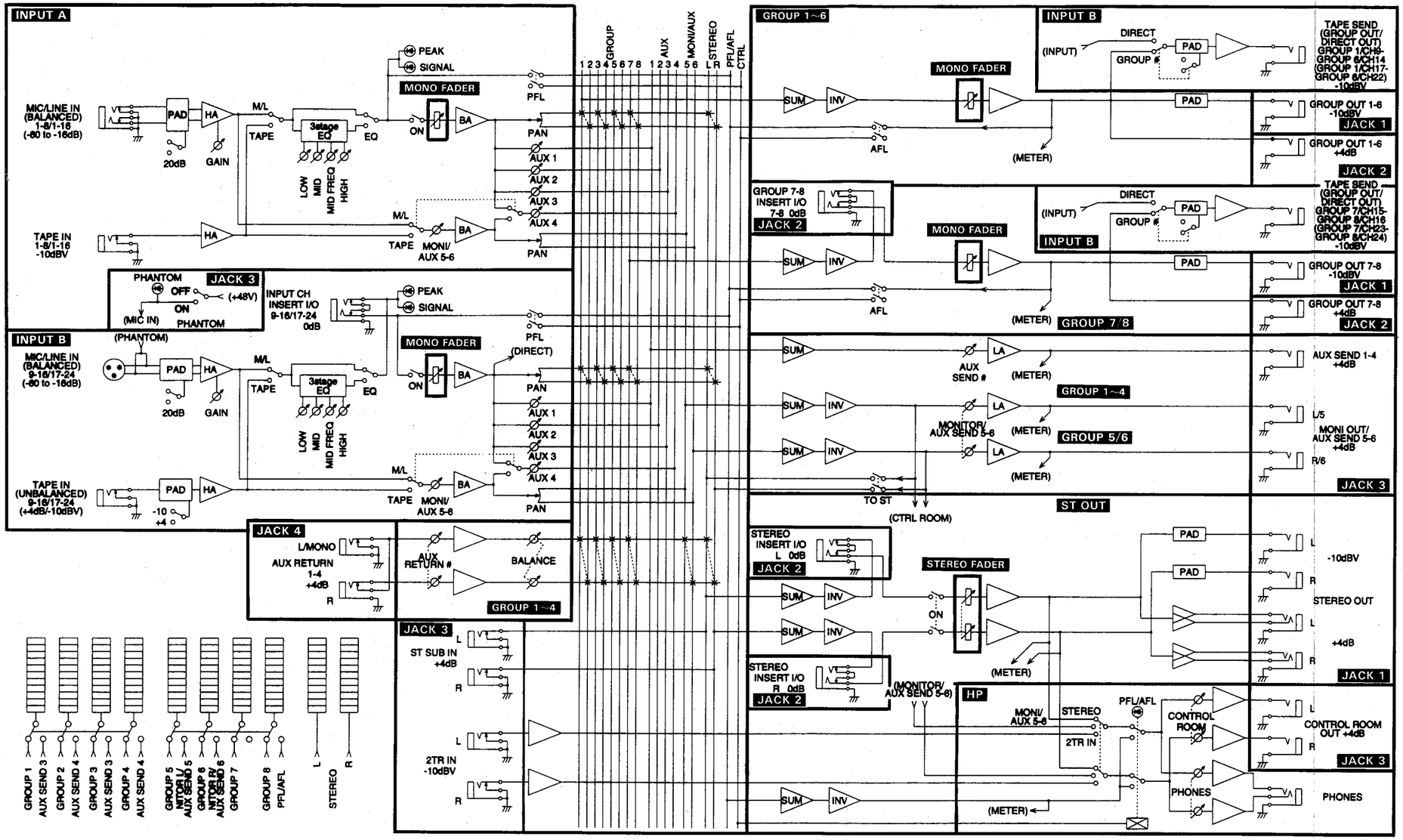

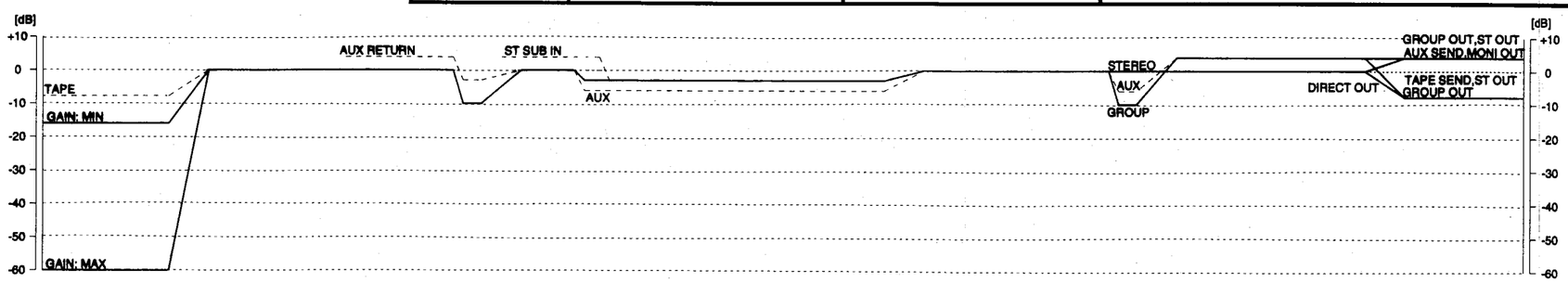

RM800

■WIRING（基板結線図）

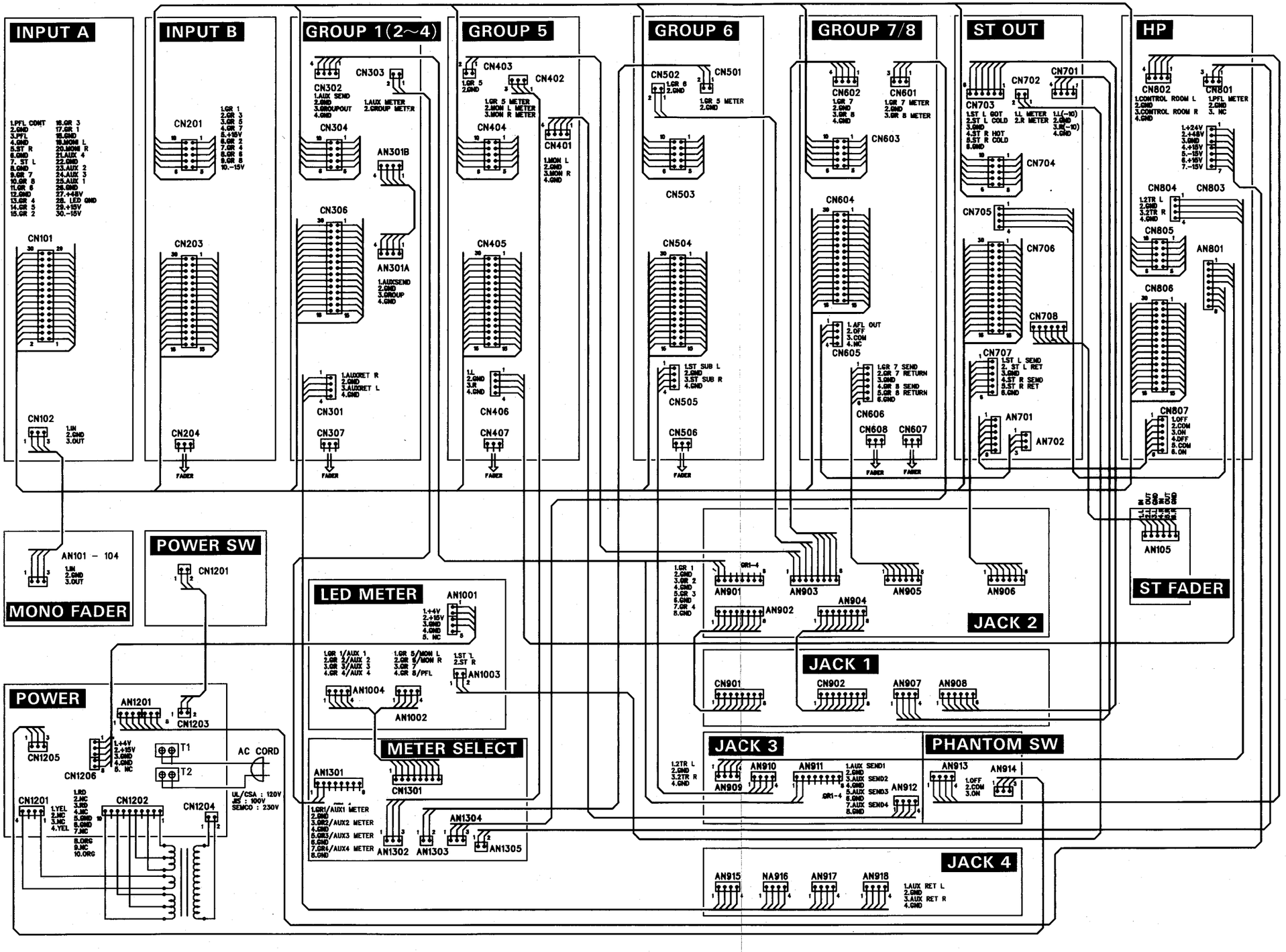

■CIRCUIT BOARD LAYOUT（ユニットレイアウト）

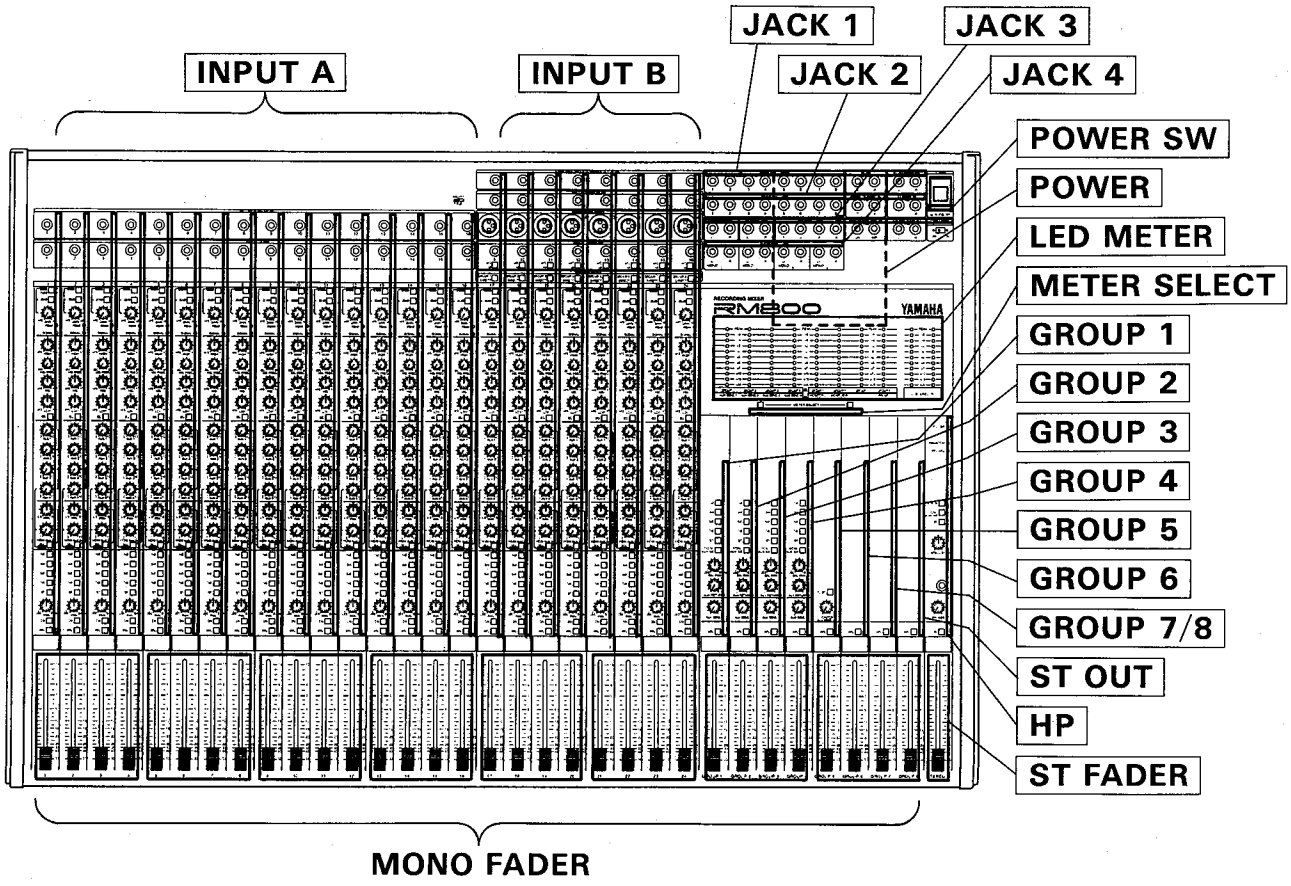

■DISASSEMBLY PROCEDURE（分解手順）

1 Bottom Cover

1-1 Remove the screw marked [S5A], then remove the bottom cover. RM800-24 has the thirty-five (35) screws marked [S5A] and RM800-16 has the twenty-eight (28) screws marked [S5A], (Fig. 1)

1 ボトムカバーの外し方

1-1 [S5A]のネジを外し、ボトムカバーを外します。[S5A]のネジは、RM800-24CHには35本、RM800-16CHには28本あります。（図1）

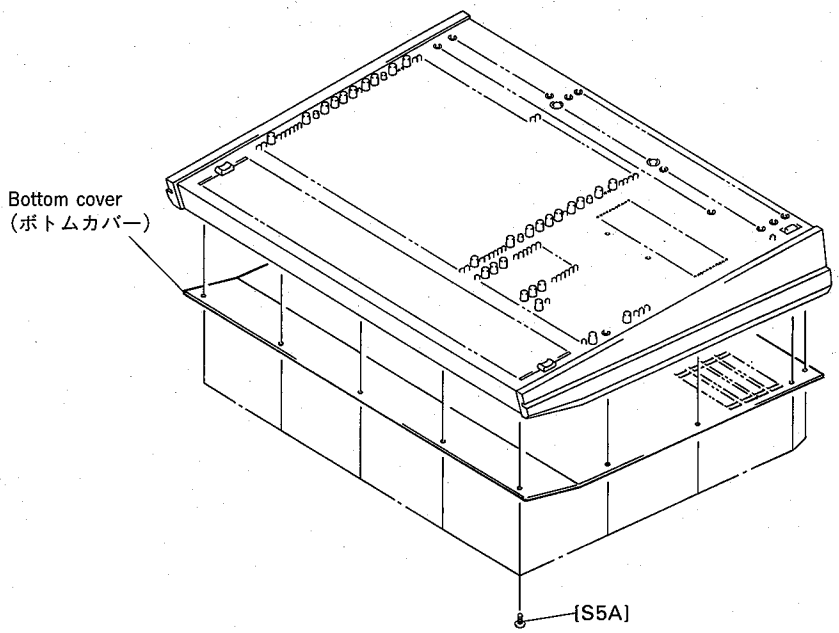

[S5A]:Dot Screw（＋ボンディング小ネジ）#3BTC 4X8 B (EX802990)

(Fig. 1)

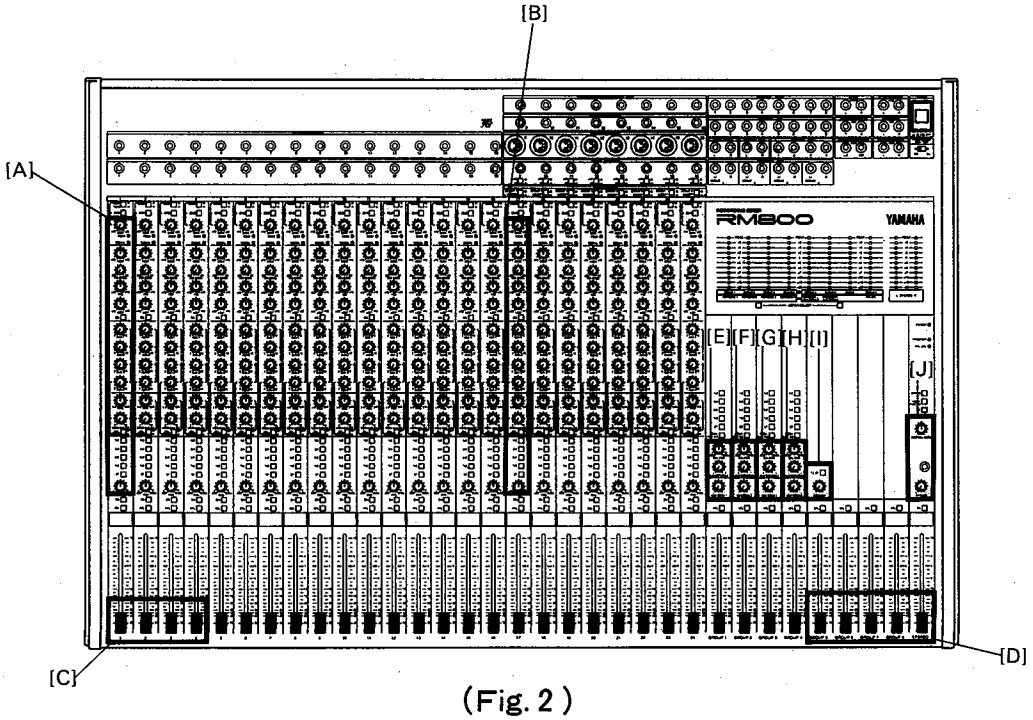

(Fig. 2)

2 INPUT A Circuit Board

2-1 Remove the bottom cover. (procedure 1)

2-2 Remove the two (2) screws marked [S6A] on the panel. (Fig. 3)

2-3 Remove the twelve (12) knobs and nuts marked [A] on the panel, then remove the INPUT A circuit board. (Fig. 2)

3 INPUT B Circuit Board

3-1 Remove the bottom cover. (procedure 1)

3-2 Remove the five (5) screws marked [S6B] on the panel. (Fig. 3)

3-3 Remove the twelve (12) knobs and nuts marked [B] on the panel, then remove the INPUT B circuit board. (Fig. 2)

2 INPUT A シートの外し方

2-1 ボトムカバーを外します。（1項参照）

2-2 パネル上の、[S6A]のネジ2本を外します。（図3）

2-3 パネル上の、[A]の12個のツマミとナットを外し、INPUT A シートを外します。（図2）

3 INPUT B シートの外し方

3-1 ボトムカバーを外します。（1項参照）

3-2 パネル上の、[S6B]のネジ5本を外します。（図3）

3-3 パネル上の、[B]の12個のツマミとナットを外し、INPUT B シートを外します。（図2）

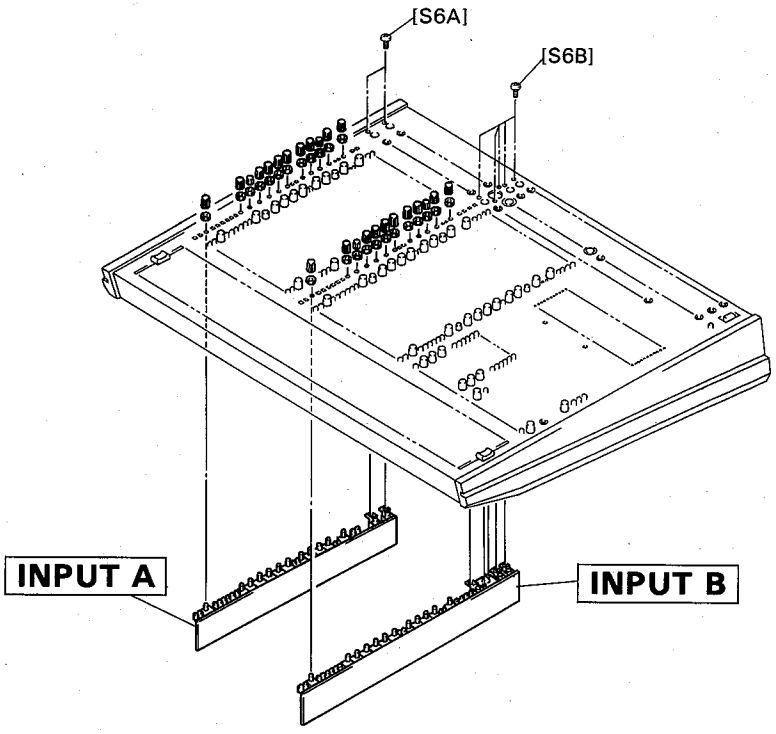

[S6A][S6B]:Bind Head Screw (＋バインド小ネジ) BM 3X6 B (EX802960)

(Fig. 3)

4 MONO FADER Circuit Board

4-1 Remove the bottom cover. (procedure 1)

4-2 Remove the four (4) knobs marked [C] on the panel. (Fig. 2)

4-3 Remove the four (4) screws marked [S4A] on the panel, then remove the MONO FADER assembly. (Fig. 4)

4-4 Remove the eight (8) screws marked [S1A], then remove the bracket V/R A marked [13] from the MONO FADER assembly. (Fig. 5)

5 ST FADER Circuit Board

5-1 Remove the bottom cover. (procedure 1)

5-2 Remove the four (5) knobs marked [D] on the panel. (Fig. 2)

5-3 Remove the four (4) screws marked [S4B] on the panel, then remove the MONO, ST FADER assembly. (Fig. 4)

5-4 Remove the ten (10) screws marked [S1B], then remove the bracket V/R B marked [15] from the MONO, ST FADER assembly. (Fig. 5)

4 MONO FADER シートの外し方

4-1 ボトムカバーを外します。（1項参照）

4-2 パネル上の、[C]の4個のツマミを外します。（図2）

4-3 パネル上の、[S4A]のネジ4本を外し、MONO FADER Ass'yを外します。（図4）

4-4 [S1A]のネジ8本を外し、MONO FADER Ass'yから、V/R ブラケット A [13]を外します。（図5）

5 ST FADER シートの外し方

5-1 ボトムカバーを外します。（1項参照）

5-2 パネル上の、[D]の5個のツマミを外します。（図2）

5-3 パネル上の、[S4B]のネジ4本を外し、MONO、ST FADER Ass'y を外します。（図4）

5-4 [S1B]のネジ10本を外し、MONO、ST FADER Ass'yから、V/R ブラケット B [15]を外します。（図5）

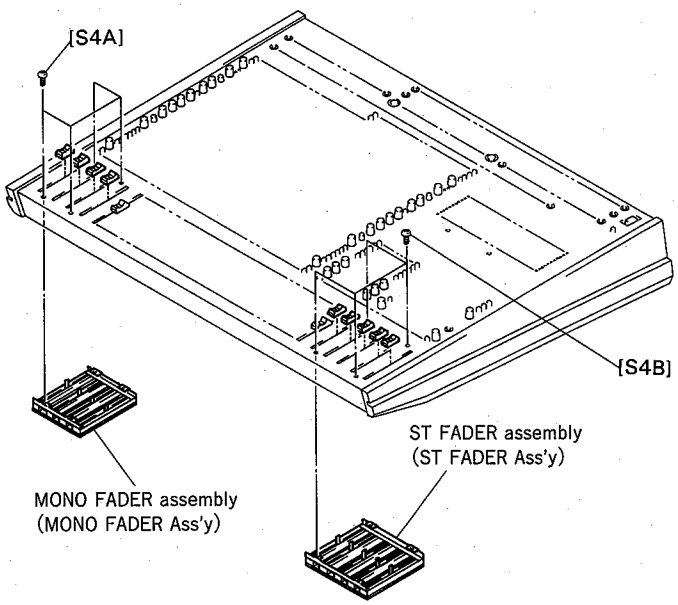

[S4A][S4B]:Dot Screw (＋ボンディング小ネジ)
#3BTC 3X8 B (EX803020)

(Fig. 4)

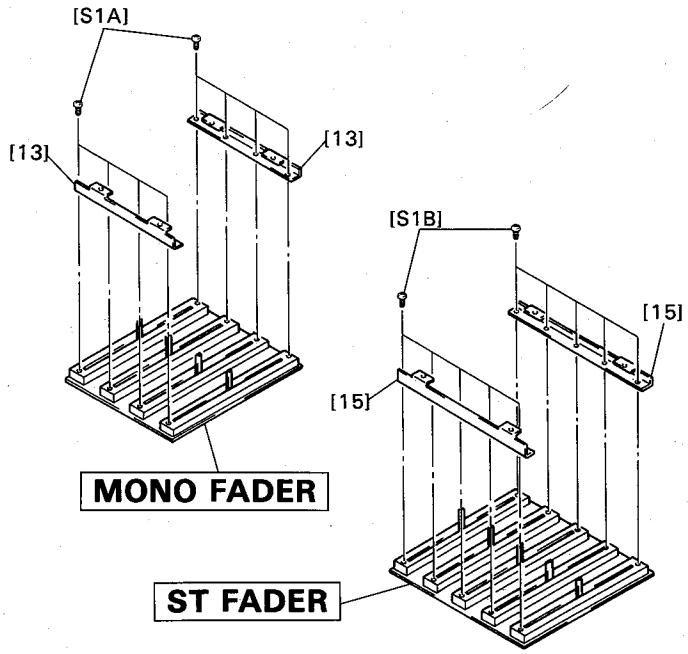

[S1A][S1B]:Bind Head Screw (＋バインド小ネジ)
BM 3X4 Y (ED030046)

(Fig. 5)

6 GROUP 1 - 4 Circuit Board

6-1 Remove the bottom cover. (procedure 1)

6-2 Remove the three (3) knobs and nuts marked from [E] to [H] on the panel. (Fig. 2)

6-3 Remove the screws marked [S6C] to [S6F], then remove the GROUP 1 - 4 circuit board. (Fig. 6)

GROUP circuit board	1	2	3	4
Block on the panel	E	F	G	H
screw	S6C	S6D	S6E	S6F

6 GROUP 1- 4 シートの外し方

6-1 ボトムカバーを外します。（1項参照）

6-2 パネル上の、[E]~[H]の3個のツマミとナットを外します。（図2）

6-3 [S6C]~[S6F]のネジ1本を外し、GROUP 1 - 4 シートを外します。（図6）

GROUPシート	1	2	3	4
パネル上のブロック	E	F	G	H
内部のネジ	S6C	S6D	S6E	S6F

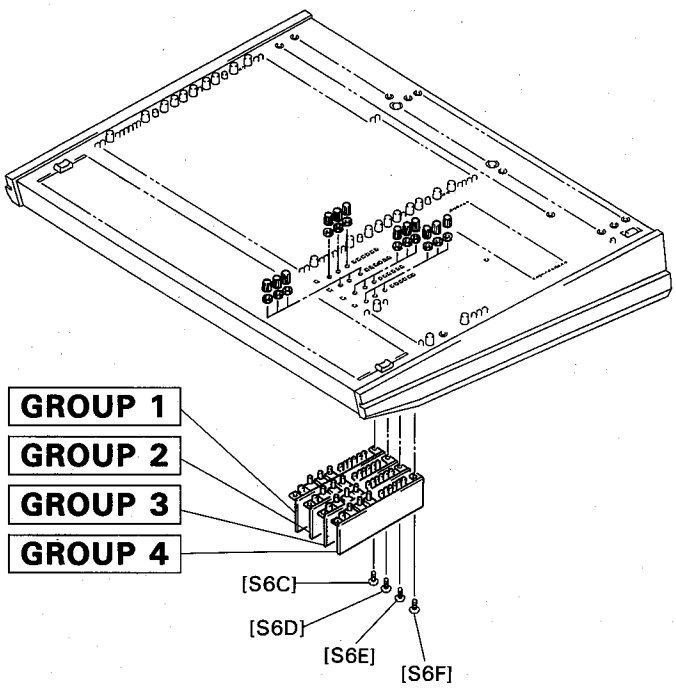

[S6C][S6D][S6E][S6F]:Bind Head Screw（＋バインド小ネジ）BM 3X6 B (EX802960)

(Fig. 6)

7 GROUP 5 Circuit Board

7-1 Remove the bottom cover. (procedure 1)

7-2 Remove the knob and nuts marked [I] on the panel. (Fig. 2)

7-3 Remove the two (2) screws marked [S6G], then remove the GROUP 5 circuit board. (Fig. 7)

8 GROUP 6 Circuit Board

8-1 Remove the bottom cover. (procedure 1)

8-2 Remove the two (2) screws marked [S6H], then remove the GROUP 6 circuit board. (Fig. 7)

9 GROUP 7/8 Circuit Board

9-1 Remove the bottom cover. (procedure 1)

9-2 Remove the two (2) screws marked [S6I], then remove the GROUP 7/8 circuit board. (Fig. 7)

10 ST OUT Circuit Board

10-1 Remove the bottom cover. (procedure 1)

10-2 Remove the two (2) screws marked [S6J], then remove the ST OUT circuit board. (Fig. 7)

11 HP Circuit Board

11-1 Remove the bottom cover. (procedure 1)

11-2 Remove the screw marked [S6K]. (Fig. 7)

11-3 Remove the two (2) knobs and nuts marked [J] on the panel. (Fig. 2)

11-4 Remove the two (2) screws marked [S6L], then remove the HP circuit board. (Fig. 7)

7 GROUP 5 シートの外し方

7-1 ボトムカバーを外します。（1項参照）

7-2 パネル上の、[I]の1個のツマミとナットを外します。（図2）

7-3 [S6G]のネジ2本を外し、GROUP 5 シートを外します。（図7）

8 GROUP 6 シートの外し方

8-1 ボトムカバーを外します。（1項参照）

8-2 [S6H]のネジ2本を外し、GROUP 6 シートを外します。（図7）

9 GROUP 7/8 シートの外し方

9-1 ボトムカバーを外します。（1項参照）

9-2 [S6I]のネジ2本を外し、GROUP 7/8 シートを外します。（図7）

10 ST OUT シートの外し方

10-1 ボトムカバーを外します。（1項参照）

10-2 [S6J]のネジ2本を外し、ST OUT シートを外します。（図7）

11 HP シートの外し方

11-1 ボトムカバーを外します。（1項参照）

11-2 パネル上の、[S6K]のネジ1本を外します。（図7）

11-3 パネル上の、[J]の2個のツマミとナットを外します。（図2）

11-4 [S6L]のネジ2本を外し、HP シートを外します。（図7）

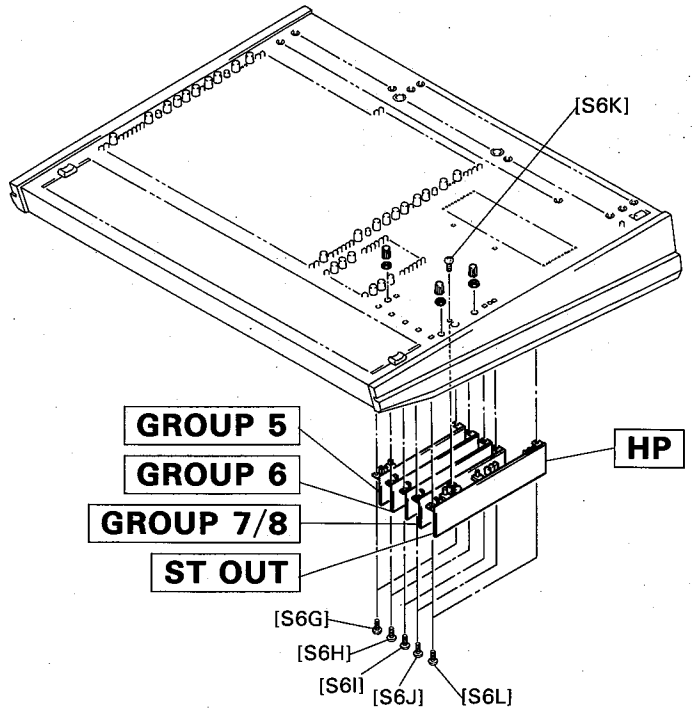

[S6G][S6H][S6I][S6J][S6K]:Bind Head Screw（＋バインド小ネジ）BM 3X6 B (EX802960)

(Fig. 7)

12 POWER Assembly

12-1 Remove the bottom cover. (procedure 1)

12-2 Remove the three (3) screws marked [S5B], then remove the three earth wires. (Fig. 8)

12-3 Remove the four (4) screws marked [S5C] on the rear panel, then remove the POWER assembly. (Fig. 8)

13 POWER Circuit Board

13-1 Remove the bottom cover. (procedure 1)

13-2 Remove the POWER assembly. (procedure 12)

13-3 Remove the six (6) screws marked [S7] and the four (4) screws marked [S2], then remove the heat sink from the POWER assembly. (Fig. 8)

14 Power Transformer Assembly

14-1 Remove the bottom cover. (procedure 1)

14-2 Remove the four (4) screws marked [S5D], then remove the power transformer assembly. (Fig. 8)

15 Power Transformer

15-1 Remove the bottom cover. (procedure 1)

15-2 Remove the power transformer assembly. (procedure 14)

15-3 Remove the four (4) screws marked [S5E], then remove the bracket TRANS. from the power transformer assembly. (Fig. 8)

12 POWER Ass'y の外し方

12-1 ボトムカバーを外します。(1項参照)

12-2 [S5B]のネジ3本を外し、アース線 3本を外します。(図8)

12-3 リアパネルの、[S5C]のネジ4本を外し、POWER Ass'y を外します。(図8)

13 POWER シートの外し方

13-1 ボトムカバーを外します。(1項参照)

13-2 POWER Ass'y を外します。(12項参照)

13-3 [S7]のネジ6本と[S2]のネジ4本を外し、放熱板を外します。(図8)

14 電源トランス Ass'y の外し方

14-1 ボトムカバーを外します。(1項参照)

14-2 [S5D]のネジ4本を外し、電源トランス Ass'y を外します。(図8)

15 電源トランスの外し方

15-1 ボトムカバーを外します。(1項参照)

15-2 電源トランス Ass'y を外します。(14項参照)

15-3 [S5E]のネジ4本を外し、トランスブラケットを外します。(図8)

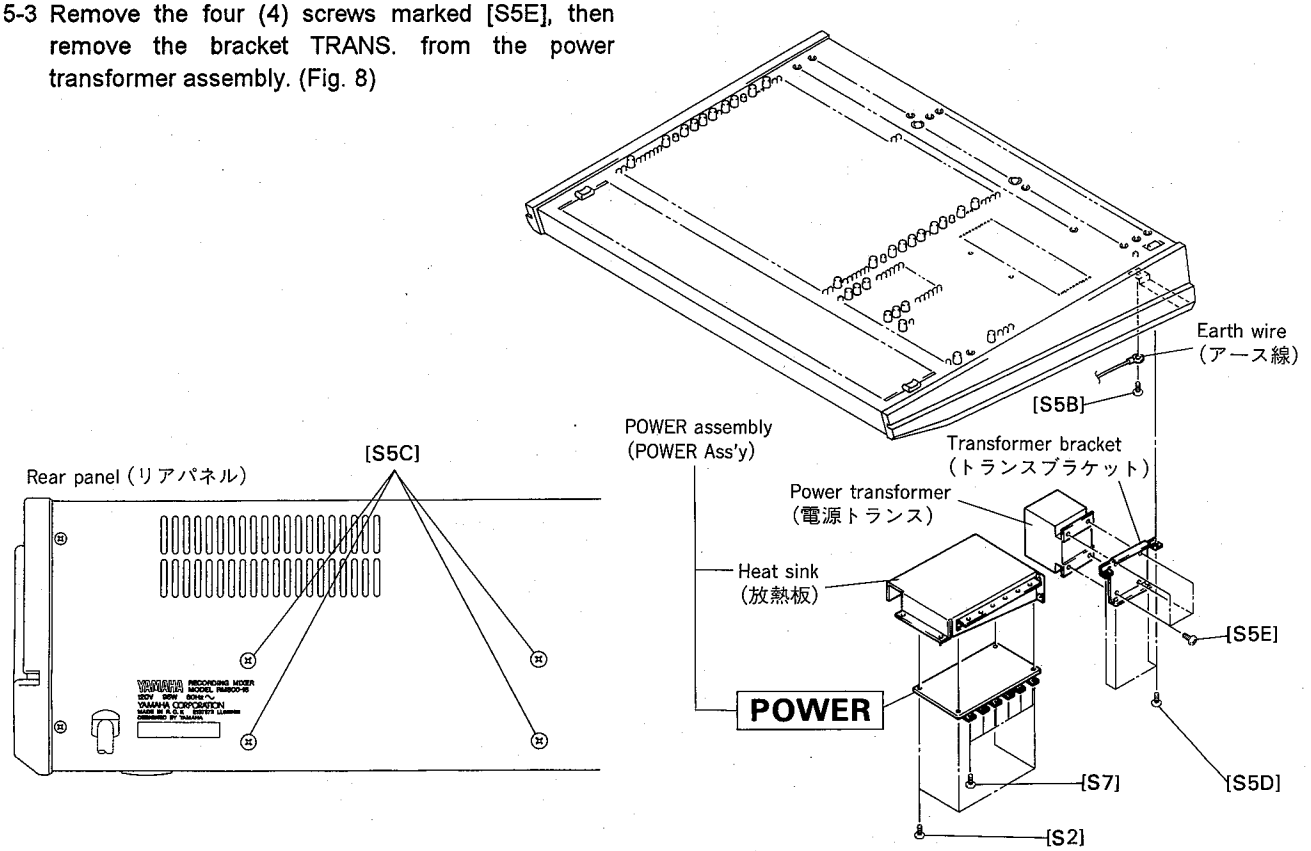

[S5C][S5D][S5E]:Dot Screw (+ボンディング小ネジ) #3BTC 4X8 B (EX802990)
[S7]:Hex. Head Screw (六角頭ネジ) 3.0X12 Y (EX803080)

(Fig. 8)

16 METER SELECT Circuit Board

16-1 Remove the bottom cover. (procedure 1)
16-2 Remove the POWER assembly. (procedure 12)
16-3 Remove the two (2) screws marked [S6M], then remove the METER SELECT circuit board. (Fig. 9)

17 METER Circuit Board

17-1 Remove the bottom cover. (procedure 1)
17-2 Remove the POWER assembly. (procedure 12)
17-3 Remove the power transformer assembly. (procedure 14)
17-4 Remove the six (6) screws marked [S6N], then remove the METER circuit board. (Fig. 9)

18 JACK Circuit Board Assembly

18-1 Remove the bottom cover. (procedure 1)
18-2 Remove the POWER assembly. (procedure 12)
18-3 Remove the power transformer assembly. (procedure 14)
18-4 Remove the fourteen (14) screws marked [S3] on the panel, then remove the JACK circuit board assembly. (Fig. 9)

16 METER SELECT シートの外し方

16-1 ボトムカバーを外します。（1項参照）
16-2 POWER Ass'y を外します。（12項参照）
16-3 [S6M]のネジ2本を外し、METER SELECT シートを外します。（図9）

17 METER シートの外し方

17-1 ボトムカバーを外します。（1項参照）
17-2 POWER Ass'y を外します。（12項参照）
17-3 電源トランス Ass'y を外します。（14項参照）
17-4 [S6N]のネジ6本を外し、METER シートを外します。（図9）

18 JACK シート Ass'y の外し方

18-1 ボトムカバーを外します。（1項参照）
18-2 POWER Ass'y を外します。（12項参照）
18-3 電源トランス Ass'y を外します。（14項参照）
18-4 パネル上の、[S3]のネジ14本を外し、JACK シート Ass'y を外します。（図9）

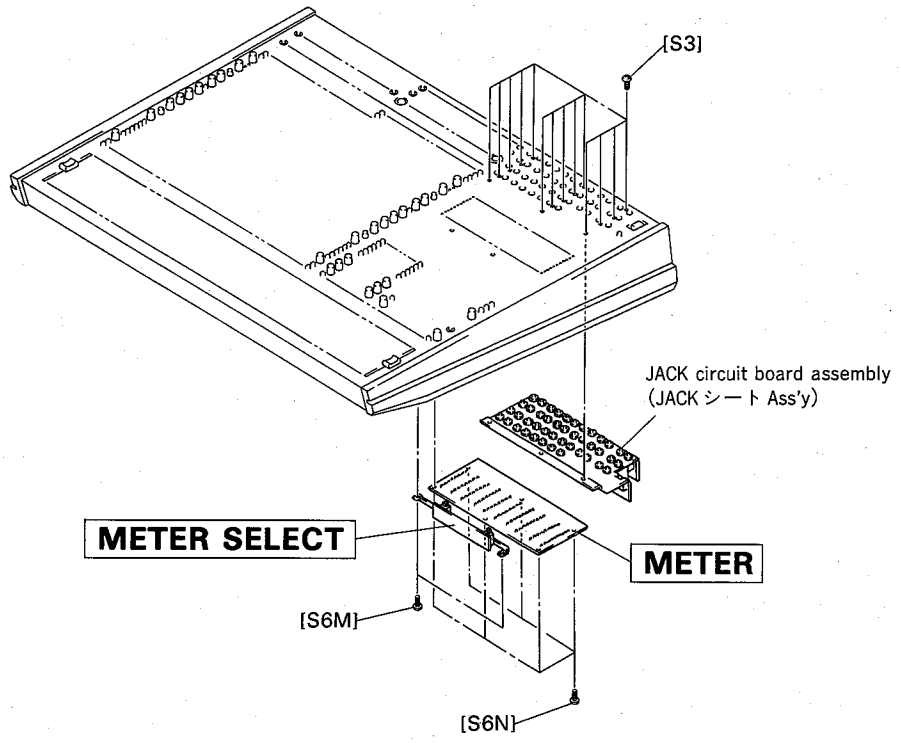

[S3]:Dot Screw (+ボンディングネジ) #2BTC 3X8 B (EX803100)
[S6M][S6N]:Bind Head Screw (+バインド小ネジ) BM 3X6 B (EX802960)

(Fig. 9)

19 JACK 1 - 4 Circuit Board

19-1 Remove the bottom cover. (procedure 1)
19-2 Remove the POWER assembly. (procedure 12)
19-3 Remove the power transformer assembly. (procedure 14)
19-4 Remove the JACK circuit board assembly. (procedure 18)
19-5 Remove the screws marked from [S5F] to [S5I], then remove the ground wire. (Fig. 10)
19-6 (Only JACK 3 circuit board) Remove the screw marked [S6O]. (Fig. 4)
19-7 Remove the eight (8) to twelve (12) nuts, then remove the JACK 1 - 4 circuit board from the JACK circuit board assembly. (Fig. 10)

JACK circuit board	1	2	3	4
screw for earth wire	S5F	S5G	S5H	S5I
screw for circuit board	-	-	S6O	-
nut	12	12	12	8

20 POWER SW Circuit Board

20-1 Remove the bottom cover. (procedure 1)
20-2 Remove the POWER assembly. (procedure 12)
20-3 Remove the power transformer assembly. (procedure 14)
20-4 Remove the two (2) screw marked [S6P], then remove the POWER SW assembly. (Fig. 10)
20-5 Remove the two (2) screws marked [S2], then remove the bracket POWER SW from the POWER SW assembly. (Fig. 10)

19 JACK 1- 4 シートの外し方

19-1 ボトムカバーを外します。（1項参照）
19-2 POWER Ass'y を外します。（12項参照）
19-3 電源トランス Ass'y を外します。（14項参照）
19-4 JACK シート Ass'y を外します。（18項参照）
19-5 [S5F]~[S5I]のネジ1本を外し、アース線を外します。（図10）
19-6 (JACK 3 シートのみ) [S6O]のネジ1本を外します。（図4）
19-7 ナット 8個 - 12個を外し、JACK シート Ass'y から JACK 1 - 4 シート を外します。（図10）

JACKシート	1	2	3	4
アース線ネジ	S5F	S5G	S5H	S5I
基板止めネジ	-	-	S6O	-
ナット	12	12	12	8

20 POWER SW シートの外し方

20-1 ボトムカバーを外します。（1項参照）
20-2 POWER Ass'y を外します。（12項参照）
20-3 電源トランス Ass'y を外します。（14項参照）
20-4 [S6P]のネジ2本を外し、POWER SW Ass'y を外します。（図10）
20-5 [S2] のネジ2本を外し、POWER SW Ass'y から POWER SW ブラケットを外します。（図10）

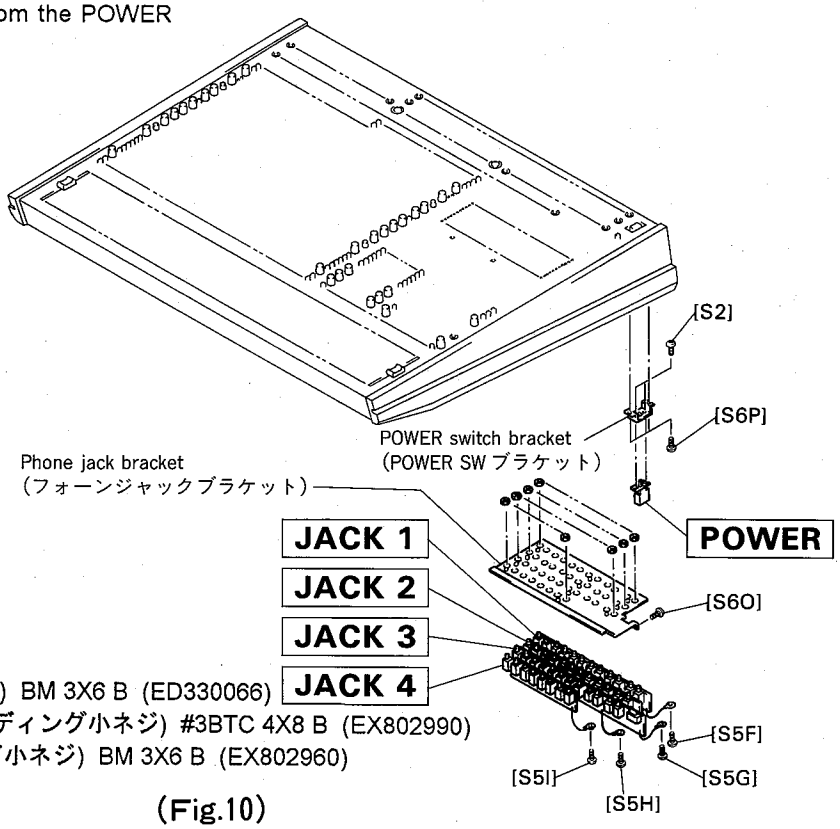

[S2]:Bind Head Screw (+バインド小ネジ) BM 3X6 B (ED330066)
[S5F][S5G][S5H][S5I]:Dot Screw (+ボンディング小ネジ) #3BTC 4X8 B (EX802990)
[S6O][S6P]:Bind Head Screw (+バインド小ネジ) BM 3X6 B (EX802960)

(Fig.10)

■IC BLOCK DIAGRAM (IC ブロック図)

- **NJM2068DD** (XA987A00)
- **NJM4556D** (IG042500)
- **NJM4558D** (IG028400)
- **NJM4580DD** (XM651A00)

  Dual Operational Amplifier

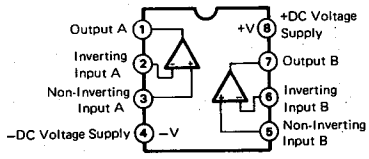

- **KIA6966S** (IX807800)
- **KIA6967S** (IX807810)

  LED Driver

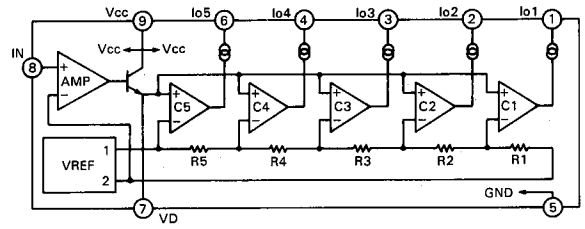

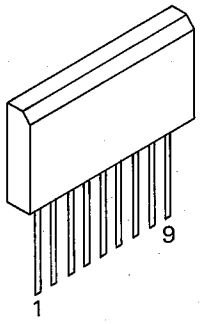

RM800
RM800

■CIRCUIT BOARDS（シート基板図）

●INPUT A Circuit Board

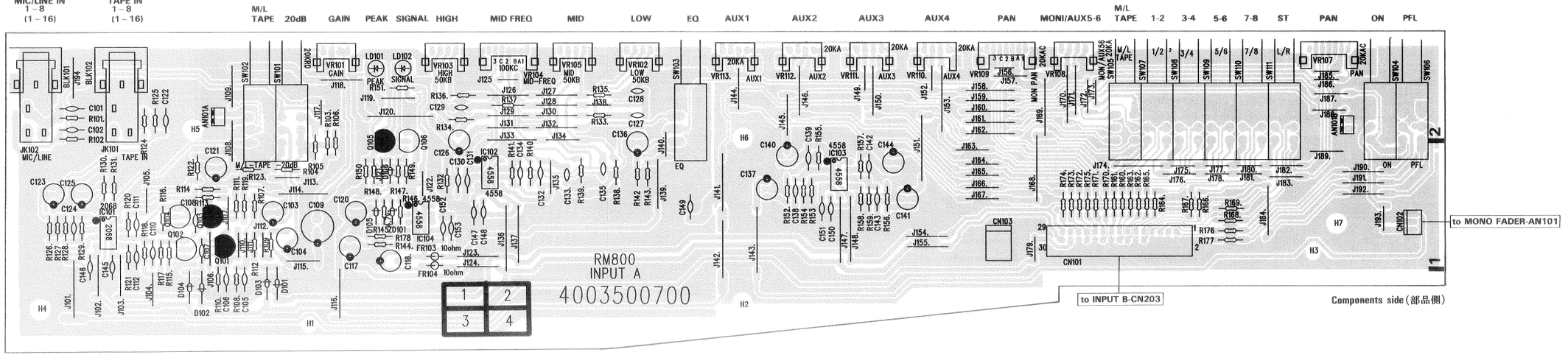

Notes)

Circuit Board: INPUT A (NX816030)

1. IC
   - IC101: NJM2068DD OP AMP (XA987A00)
   - IC102-104: NJM4558D OP AMP (IG028400)
2. Transistor
   - Q 101,103: 2SB737 (IX807140)
   - Q 102,104: 2SC3200 KTC2240BL (IX807160)
   - Q 105: KTA1266Y (IX807990)
   - Q 106: KTC3198Y (IX807150)
3. LED
   - LD 101: SLR34UR 70F-124 RE (IX807250) PEAK
   - LD 102: SLR34GG 70F-124 GR (IX807270) SIGNAL
4. Diode
   - D 101-106: 1N4148 (IX807210)
5. Variable Resistor
   - VR101: RK11K1120106-20KRD (HX807610) GAIN
   - VR102,103,105: RK11K1160106-50KB (HX807630) HIGH, MID, LOW
   - VR104: RK14K22006 100KCX2 (HX808830) MID-FREQ
   - VR107,109: RK14K1260106-20KAC (HX807600) PAN
   - VR108,110-113: RK11K1120106-20KA (HX807620) MONI/AUX5-6, AUX1, AUX2, AUX3, AUX4
6. Zener Diode
   - ZD101: UZ4.7BM (IX808210)
7. Push Switch
   - SW 101,102: SPUN20X1C021SUT15 (KX804460) M/L/TAPE, 20dB
   - SW 103: SPUN19X1M811(SUA29 (KX803850) EQ
   - SW 104,106: SPUN20X1C031SUT13 (KX804450) ON, PFL
   - SW 107-111: SPUN60X1 (KX804420) M/L/TAPE, 1-2, 3-4, 5-6, 7-8, ST
8. Ceramic Cap.
   - C 101,102: CE B 470pF 50V (FX802310)
   - C 105,106,122: CE 1000pF 50V (FX802250)
   - C 107,108: CE B 220pF 50V (FX802300)
   - C 110: CE B 150pF 50V K (FX802290)
   - C 111,112,131: 22pF 50V J (FG651220)
   - C 145-153: CE 10000pF 25V Z (FX802330)
9. Ceramic Cap.-SL
   - C 130,139,142: SL 47pF 50V J (FG651470)
10. Mylar Cap.
    - C 127,128: MA 0.033 100V J (FX803810)
    - C 129: MA 0.0012 100V J (FX803800)
    - C 133: MA 0.0039 100V J (FX803820)
    - C 135: MA 0.01 100V (FX803790)
11. Electrolytic Cap.
    - C 103,104,121,123,125, 126,136,140,144: AF 47.0 50V (FX802200)
    - C 109: AF 1000.0 6.3V (FX802150)
    - C 117: AF 1.0 50V (FX803200)
    - C 118: AF 10.0 50V (FX802110)
    - C 120: AF 3.3 50V (FX802190)
    - C 137,141: AF 22.0 50V (FX802170)
12. Carbon Resistor
    - R 101,102,108,110,123, 125,127,131,132,142, 153: CF 47.0K 1/4 J (HF757470)
    - R 103,105: CF 3.0K 1/4 J (HF756300)
    - R 104: CF 750.0 1/4 J (HF755750)
    - R 106: CF 6.8K 1/4 J (HF756680)
    - R 107,109,111,112: CF 10.0 1/4 J (HF754100)
    - R 115,116: CF 680.0 1/4 J (HF755680)
    - R 122,130,152,156: CF 100.0 1/4 J (HF755100)
    - R 124,126: CF 220.0 1/4 J (HF755220)
    - R 128: CF 8.2K 1/4 J (HF756820)
    - R 129,148: CF 12.0K 1/4 J (HF757120)
    - R 133,135,138,141,154, 157,159,177: CF 10.0K 1/4 J (HF757100)
    - R 134,139,140: CF 4.7K 1/4 J (HF756470)
    - R 136: CF 5.6K 1/4 J (HF756560)
    - R 137: CF 33.0K 1/4 J (HF757330)
    - R 143,146: CF 220.0K 1/4 J (HF758220)
    - R 144: CF 56.0K 1/4 J (HF757560)
    - R 147: CF 3.3K 1/4 J (HF756330)
    - R 155: CF 22.0K 1/4 J (HF757220)
    - R 158,160-176: CF 18.0K 1/4 J (HF757180)
13. Metal Film Resistor
    - R 113,114: 8.2K 1/4 F (VP441200)
    - R 117,118: 2.2K 1/4 F (VB066300)
    - R 119: 43.0 1/4 F (VL052200)
    - R 120,121: 27.0K 1/4 F (VB068300)
14. Fuse Resistor
    - FR 103,104: F25X 10 J (HX808810)
15. Phone Connector
    - JK 101,102: AM-8003 (LX803220) MIC/LINE, TAPE
16. Connector
    - CN 102: MOLEX4PN (LX803370)
17. Box Header
    - CN 101: 30P (LX804280)
18. Bracket, Phone Jack A
    - BLK 101,102: A (CX815380) for JK102,101

● INPUT B Circuit Board

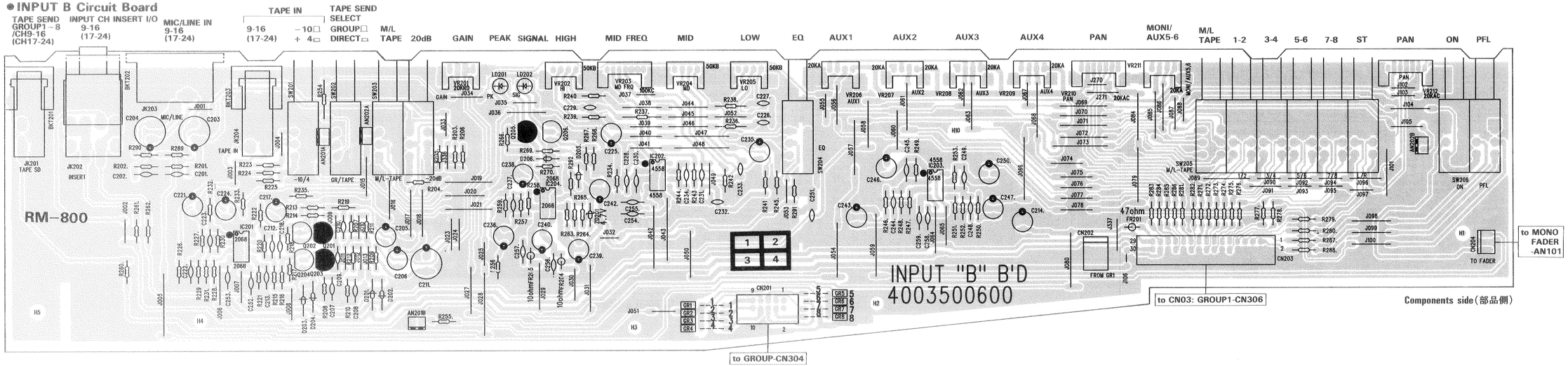

Notes)

Circuit Board: INPUT B (NX816040)

1. IC
   - IC201,204: NJM2068DD OP AMP (XA987A00)
   - IC202,203: NJM4558D OP AMP (IG028400)
2. Transistor
   - Q 201,203: 2SB737 (IX807140)
   - Q 202,204: 2SC3200 KTC2240BL (IX807160)
   - Q 205: KTA1266Y (IX807990)
   - Q 206: KTC3198Y (IX807150)
3. LED
   - LD 201: SLR34UR 70F-124 RE (IX807250) PEAK
   - LD 202: SLR34GG 70F-124 GR (IX807270) SIGNAL
4. Diode
   - D 201-206: 1N4148 (IX807210)
5. Variable Resistor
   - VR201: RK11K1120106-20KRD (HX807610) GAIN
   - VR202,204,205: RK11K1160106-50KB (HX807630) HIGH, MID, LOW
   - VR203: RK14K22006 100KCX2 (HX808830) MID-FREQ
   - VR206-209,211: RK11K1120106-20KA (HX807620) AUX1, AUX2, AUX3, AUX4, MONI/AUX5-6
   - VR210,212: RK14K1260106-20KAC (HX807600) PAN
6. Zener Diode
   - ZD 201: UZ4.7BM (IX808210)
7. Push Switch
   - SW 201: (KX803830) -10/+4
   - SW 202,204: SPUN19X1M811(SUA29 (KX803850) GROUP/DIRECT, EQ
   - SW 203: SPUN20X1C021SUT15 (KX804460)M/L/TAPE, 20dB
   - SW 205: SPUN60X1 (KX804420) M/L/TAPE, 1-2, 3-4, 5-6, 7-8, ST
   - SW 206: SPUN20X1C031SUT13 (KX804450) ON,PFL
8. Ceramic Cap.
   - C 201,202,222: CE B 470pF 50V (FX802310)
   - C 207,208: CE 1000pF 50V (FX802250)
   - C 209,210: CE B 220pF 50V (FX802300)
   - C 212,213,230: 22pF 50V J (FG651220)
   - C 218: CE B 150pF 50V K (FX802290)
   - C 223,228,244,245,: CE 47pF 50V J (FX802320)
   - C 231,234,244,248: CE 100pF 50V (FX802240)
   - C 251: CE 0.01 500V Z (FX802270)
   - C 252-259: CE 10000pF 25V Z (FX802330)
9. Mylar Cap.
   - C 226,227: MA 0.033 100V J (FX803810)
   - C 229: MA 0.0012 100V J (FX803800)
10. Electrolytic Cap.
    - C 203,204: AU 47.0 63V (FX802620)
    - C:205,206,214,217, 221,224,225,235, 246,250 AF 47.0 50V (FX802200)
    - C 211: AF 1000.0 6.3V (FX802150)
    - C 236,243,247: AF 22.0 50V (FX802170)
    - C 238: AF 100.0 25V (FX802120)
    - C 239: AF 1.0 50V (FX803200)
    - C 240: AF 10.0 50V (FX802110)
    - C 242: AF 3.3 50V (FX802190)
11. Carbon Resistor
    - R 201,202,208,210,229, 233-235,245,247, 259: CF 47.0K 1/4 J (HF757470)
    - R 203,205: CF 3.0K 1/4 J (HF756300)
    - R 204: CF 750.0 1/4 J (HF755750)
    - R 206,225: CF 6.8K 1/4 J (HF756680)
    - R 207,211,212,262: CF 10.0 1/4 J (HF754100)
    - R 217,218: CF 680.0 1/4 J (HF755680)
    - R 222,223,232: CF 100.0 1/4 J (HF755100)
    - R 224: CF 15.0K 1/4 J (HF757150)
    - R 226,237,264,269: CF 33.0K 1/4 J (HF757330)
    - R 227,228,246,250,252, 253,256,288: CF 220.0 1/4 J (HF755220)
    - R 230,236,238,241, 244,248: CF 10.0K 1/4 J (HF757100)
    - R 231,240: CF 5.6K 1/4 J (HF756560)
    - R 239,242,243: CF 4.7K 1/4 J (HF756470)
    - R 249: CF 22.0K 1/4 J (HF757220)
    - R 251,271-287: CF 18.0K 1/4 J (HF757180)
    - R 254: CF 11.0K 1/4 J (HF757110)
    - R 255: CF 27.0K 1/4 J (HF757270)
    - R 257,263: CF 56.0K 1/4 J (HF757560)
    - R 258,260,261: CF 560.0 1/4 J (HF755560)
    - R 265,291: CF 220.0K 1/4 J (HF758220)
    - R 267: CF 3.3K 1/4 J (HF756330)
    - R 266: CF 12.0K 1/4 J (HF757120)
    - R 270: CF 2.2K 1/4 J (HF756220)
12. Metal Film Resistor
    - R 213,214: 8.2K 1/4 F (VP441200)
    - R 215,216: 2.2K 1/4 F (VB066300)
    - R 219: 43.0 1/4 F (VL052200)
    - R 220,221: 27.0K 1/4 F (VB068300)
13. Fuse Resistor
    - FR 201: F25X 47 J (HX808820)
    - FR 204,205: F25X 10 J (HX808810)
14. XLR Jack
    - JK 203: E303A0070N (LX804250) MIC/LINE
15. Phone Connector
    - JK 201,204: AM-8003 (LX803220)TAPE SEND, TAPE IN
16. Phone Jack
    - JK 202: (LX804320) INSERT
17. Connector
    - CN 204: MOLEX4PN (LX803370)
18. Box Header
    - CN 201: 10P (LX804270)
    - CN 203: 30P (LX804280)
19. Bracket
    - BLK 201,203: Phone Jack A (CX815380)
    - BLK 202: Phone Jack B (CX815400)

● GROUP 1 Circuit Board

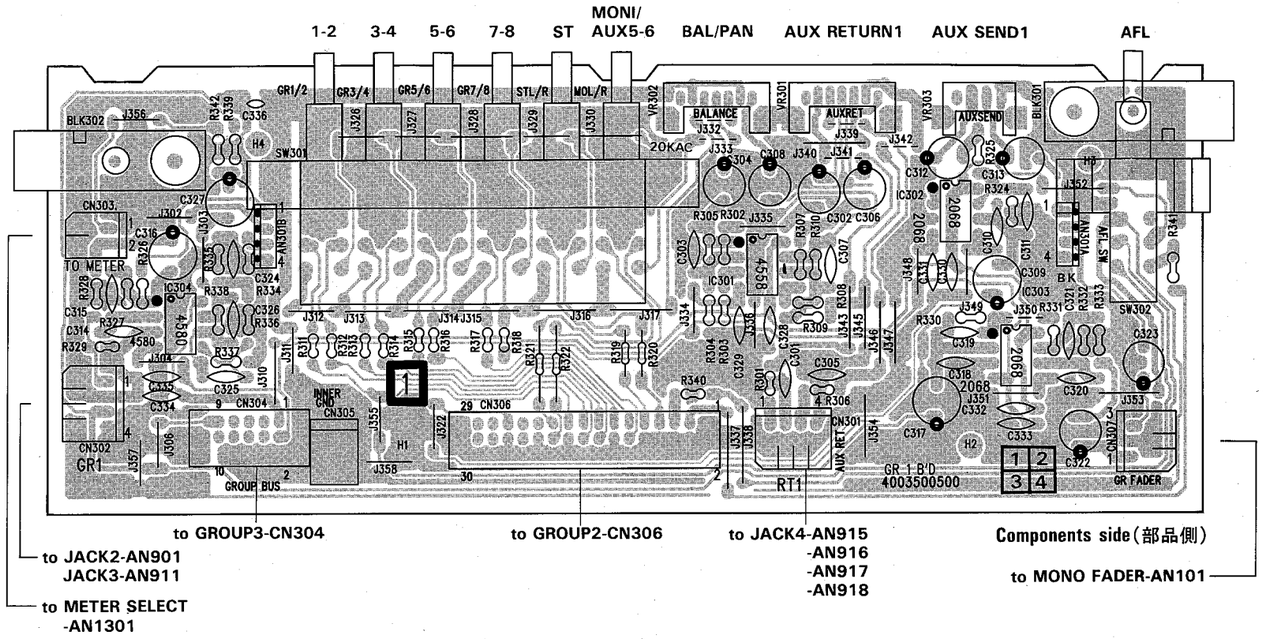

Notes)

Circuit Board: GROUP1 (NX816150)

1. IC
   - IC301: NJM4558D OP AMP (IG028400)
   - IC302,303: NJM2068DD OP AMP (XA987A00)
   - IC304: NJM4580D OP AMP (IX808220)
2. Variable Resistor
   - VR301: RK14K122010620KAx2 (HX807560) AUX RETURN
   - VR302: RK14K1260106-20KAC (HX807600) BAL/PAN
   - VR303: RK11K1120106-20KA (HX807620) AUX SEND
3. Push Switch
   - SW 301: 6-GANG SPUN60X1 (KX804420) 1-2, 3-4, 5-6, 7-8, ST, MONI/AUX5-6
   - SW 302: SPUN19X1M811(SUA29 (KX803850) AFL
4. Ceramic Cap.
   - C 301,303,305,307,314,320,321, 324,325,326: CE 100pF 50V (FX802240)
   - C 310,318: CE B 220pF 50V (FX802300)
   - C 311,319: CE SL 33pF 50V J (FG651330)
   - C 328,329,330,331,332, 333-335: CE 10000pF 25V Z (FX802330)
   - C 336: CE 0.01 500V Z (FX802270)
5. Ceramic Cap.-SL
   - C 315: SL 10pF 50V J (FG651100)
6. Electrolytic Cap.
   - C 302,304,306,308,312,313, 322,323,: AF 47.0 50V (FX802200)
   - C 309,317: AF 220.0 25V (FX802180)
   - C 316,327: AF 100.0 25V (FX802120)
7. Carbon Resistor
   - R 301,302,306, 307: CF 100.0 1/4 J (HF755100)
   - R 303,308,311-322, 326: CF 18.0K 1/4 J (HF757180)
   - R 304,309,340: CF 33.0K 1/4 J (HF757330)
   - R 324: CF 36.0K 1/4 J (HF757360)
   - R 325,333: CF 47.0 1/4 J (HF754470)
   - R 327: CF 68.0K 1/4 J (HF757680)
   - R 328: CF 75.0 1/4 J (HF754750)
   - R 329,335: CF 47.0K 1/4 J (HF757470)
   - R 330: CF 24.0K 1/4 J (HF757240)
   - R 331,332,341: CF 10.0K 1/4 J (HF757100)
   - R 334,336: CF 220.0 1/4 J (HF755220)
   - R 337: CF 1.8K 1/4 J (HF756180)
   - R 338: CF 8.2K 1/4 J (HF756820)
   - R 339,342: CF 10.0 1/4 J (HF754100)
13. Metal Film Resistor
   - R 310: 9.09K 1/5W F (HX808800)
8. Connector
   - CN 301,302: MOLEX4PN (LX803370)
   - CN 303: LA5268 2P (LX804290)
   - CN 305: WAFER 2P (LX804260)
   - CN 307: WAFER LA 3P (LX803160)
9. Box Header
   - CN 304: 10P (LX804270)
   - CN 306: 30P (LX804280)

● GROUP 2 Circuit Board

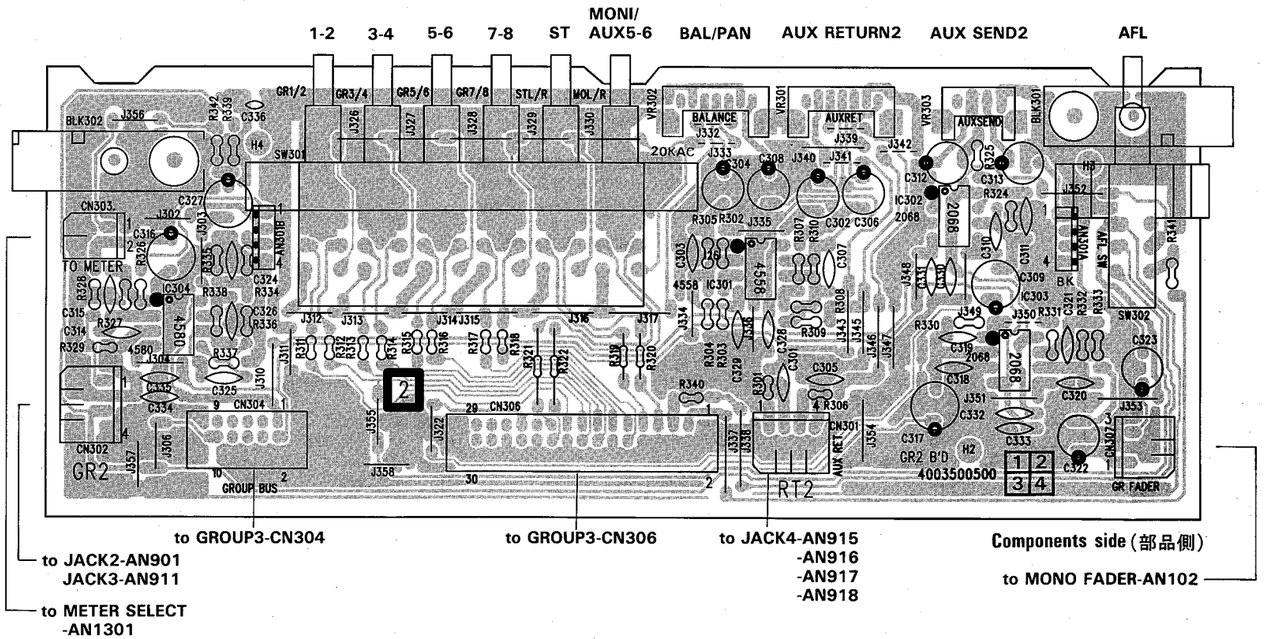

Notes)

Circuit Board: GROUP2 (NX816160)

1. IC
   - IC301: NJM4558D OP AMP (IG028400)
   - IC302,303: NJM2068DD OP AMP (XA987A00)
   - IC304: NJM4580D OP AMP (IX808220)
2. Variable Resistor
   - VR301: RK14K122010620KAx2 (HX807560) AUX RETURN
   - VR302: RK14K1260106-20KAC (HX807600) BAL/PAN
   - VR303: RK11K1120106-20KA (HX807620) AUX SEND
3. Push Switch
   - SW 301: 6-GANG SPUN60X1 (KX804420) 1-2, 3-4, 5-6, 7-8, ST, MONI/AUX5-6
   - SW 302: SPUN19X1M811(SUA29 (KX803850) AFL
4. Ceramic Cap.
   - C 301,303,305,307,314,320,321, 324,325,326: CE 100pF 50V (FX802240)
   - C 310,318: CE B 220pF 50V (FX802300)
   - C 311,319: CE SL 33pF 50V J (FG651330)
   - C 328,329,330,331,332, 333-335: CE 10000pF 25V Z (FX802330)
   - C 336: CE 0.01 500V Z (FX802270)
5. Ceramic Cap.-SL
   - C 315: SL 10pF 50V J (FG651100)
6. Electrolytic Cap.
   - C 302,304,306,308,312,313, 322,323,: AF 47.0 50V (FX802200)
   - C 309,317: AF 220.0 25V (FX802180)
   - C 316,327: AF 100.0 25V (FX802120)
7. Carbon Resistor
   - R 301,302,306,307: CF 100.0 1/4 J (HF755100)
   - R 303,308,311-322, 326: CF 18.0K 1/4 J (HF757180)
   - R 304,309,340: CF 33.0K 1/4 J (HF757330)
   - R 324: CF 36.0K 1/4 J (HF757360)
   - R 325,333: CF 47.0 1/4 J (HF754470)
   - R 327: CF 68.0K 1/4 J (HF757680)
   - R 328: CF 75.0 1/4 J (HF754750)
   - R 329,335: CF 47.0K 1/4 J (HF757470)
   - R 330: CF 24.0K 1/4 J (HF757240)
   - R 331,332,341: CF 10.0K 1/4 J (HF757100)
   - R 334,336: CF 220.0 1/4 J (HF755220)
   - R 337: CF 1.8K 1/4 J (HF756180)
   - R 338: CF 8.2K 1/4 J (HF756820)
   - R 339,342: CF 10.0 1/4 J (HF754100)
13. Metal Film Resistor
   - R 310: 9.09K 1/5W F (HX808800)
8. Connector
   - CN 301,302: MOLEX4PN (LX803370)
   - CN 303: LA5268 2P (LX804290)
   - CN 305: WAFER 2P (LX804260)
   - CN 307: WAFER LA 3P (LX803160)
9. Box Header
   - CN 304: 10P (LX804270)
   - CN 306: 30P (LX804280)

● GROUP 3 Circuit Board

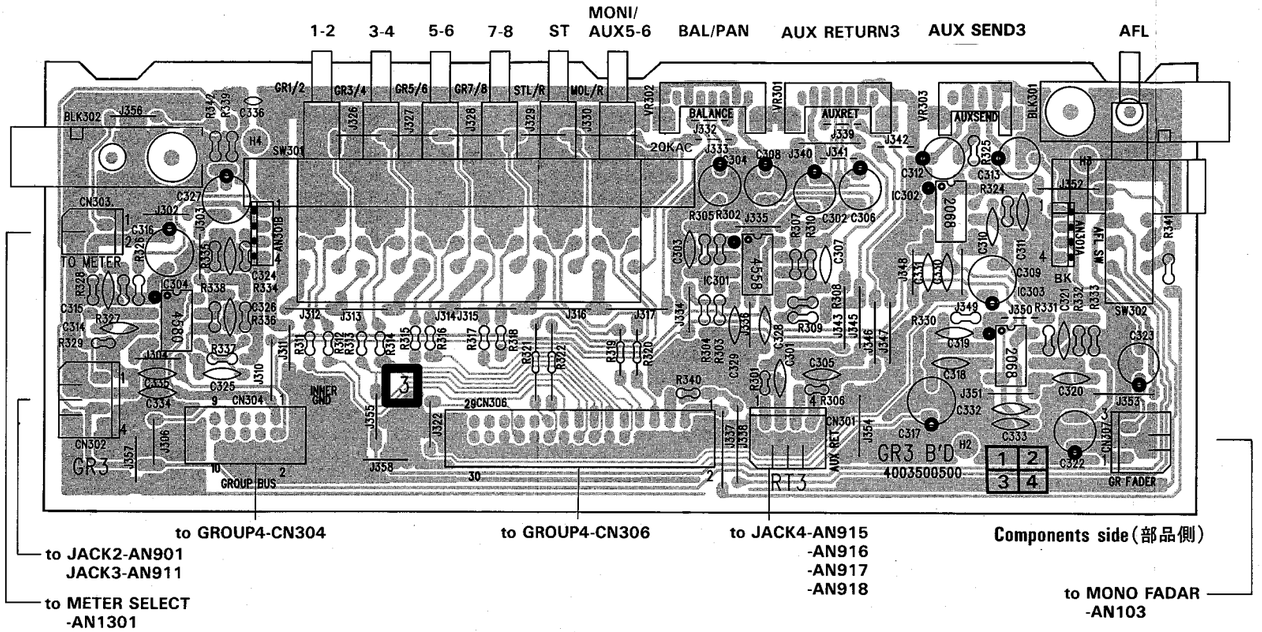

Notes)

Circuit Board: GROUP3 (NX816170)

1. IC
   - IC301: NJM4558D OP AMP (IG028400)
   - IC302,303: NJM2068DD OP AMP (XA987A00)
   - IC304: NJM4580D OP AMP (IX808220)
2. Variable Resistor
   - VR301: RK14K122010620KAx2 (HX807560) AUX RETURN
   - VR302: RK14K1260106-20KAC (HX807600) BAL/PAN
   - VR303: RK11K1120106-20KA (HX807620) AUX SEND
3. Push Switch
   - SW 301: 6-GANG SPUN60X1 (KX804420) 1-2, 3-4, 5-6, 7-8, ST, MONI/AUX5-6
   - SW 302: SPUN19X1M811(SUA29 (KX803850) AFL
4. Ceramic Cap.
   - C 301,303,305,307,314,320,321, 324,325,326: CE 100pF 50V (FX802240)
   - C 310,318: CE B 220pF 50V (FX802300)
   - C 311,319: CE SL 33pF 50V J (FG651330)
   - C 328,329,330,331,332, 333-335: CE 10000pF 25V Z (FX802330)
   - C 336: CE 0.01 500V Z (FX802270)
5. Ceramic Cap.-SL
   - C 315: SL 10pF 50V J (FG651100)
6. Electrolytic Cap.
   - C 302,304,306,308,312,313, 322,323,: AF 47.0 50V (FX802200)
   - C 309,317: AF 220.0 25V (FX802180)
   - C 316,327: AF 100.0 25V (FX802120)
7. Carbon Resistor
   - R 301,302,306,307: CF 100.0 1/4 J (HF755100)
   - R 303,308,311-322, 326: CF 18.0K 1/4 J (HF757180)
   - R 304,309,340: CF 33.0K 1/4 J (HF757330)
   - R 324: CF 36.0K 1/4 J (HF757360)
   - R 325,333: CF 47.0 1/4 J (HF754470)
   - R 327: CF 68.0K 1/4 J (HF757680)
   - R 328: CF 75.0 1/4 J (HF754750)
   - R 329,335: CF 47.0K 1/4 J (HF757470)
   - R 330: CF 24.0K 1/4 J (HF757240)
   - R 331,332,341: CF 10.0K 1/4 J (HF757100)
   - R 334,336: CF 220.0 1/4 J (HF755220)
   - R 337: CF 1.8K 1/4 J (HF756180)
   - R 338: CF 8.2K 1/4 J (HF756820)
   - R 339,342: CF 10.0 1/4 J (HF754100)
13. Metal Film Resistor
   - R 310: 9.09K 1/5W F (HX808800)
8. Connector
   - CN 301,302: MOLEX4PN (LX803370)
   - CN 303: LA5268 2P (LX804290)
   - CN 305: WAFER 2P (LX804260)
   - CN 307: WAFER LA 3P (LX803160)
9. Box Header
   - CN 304: 10P (LX804270)
   - CN 306: 30P (LX804280)

● GROUP 4 Circuit Board

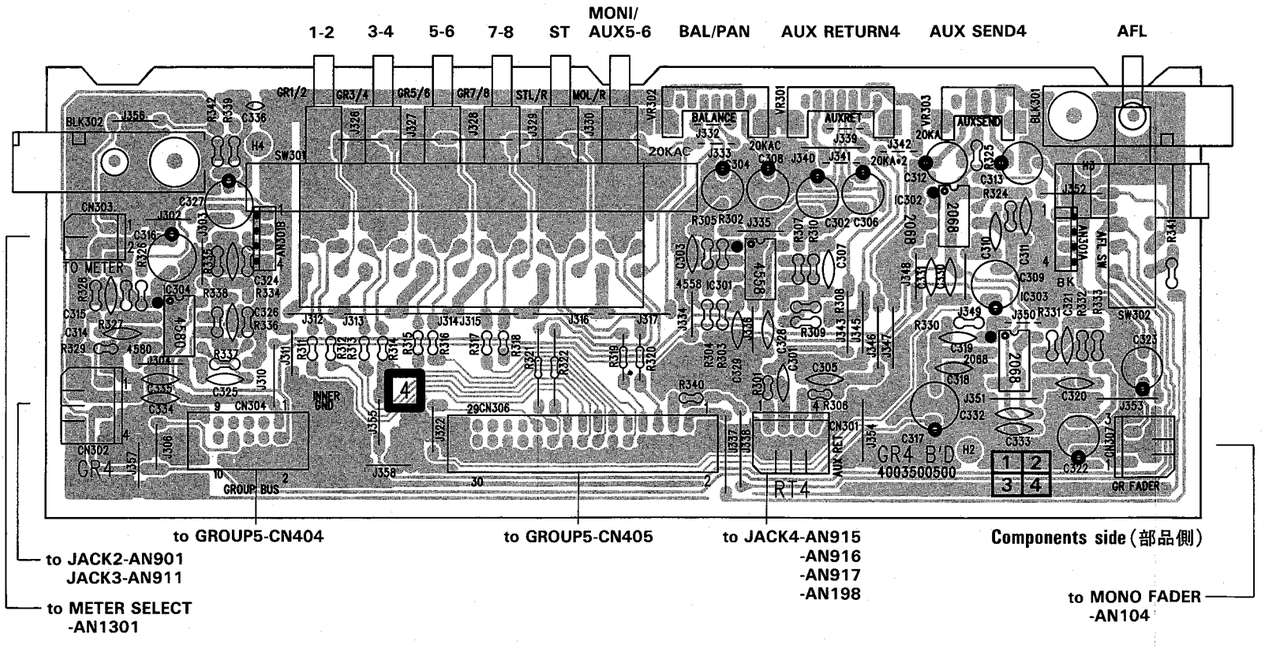

Notes)

Circuit Board: GROUP4 (NX816180)

1. IC
   - IC301: NJM4558D OP AMP (IG028400)
   - IC302,303: NJM2068DD OP AMP (XA987A00)
   - IC304: NJM4580D OP AMP (IX808220)
2. Variable Resistor
   - VR301: RK14K122010620KAx2 (HX807560) AUX RETURN
   - VR302: RK14K1260106-20KAC (HX807600) BAL/PAN
   - VR303: RK11K1120106-20KA (HX807620) AUX SEND
3. Push Switch
   - SW 301: 6-GANG SPUN60X1 (KX804420) 1-2, 3-4, 5-6, 7-8, ST, MONI/AUX5-6
   - SW 302: SPUN19X1M811(SUA29 (KX803850) AFL
4. Ceramic Cap.
   - C 301,303,305,307,314,320,321, 324,325,326: CE 100pF 50V (FX802240)
   - C 310,318: CE B 220pF 50V (FX802300)
   - C 311,319: CE SL 33pF 50V J (FG651330)
   - C 328,329,330,331,332, 333-335: CE 10000pF 25V Z (FX802330)
   - C 336: CE 0.01 500V Z (FX802270)
5. Ceramic Cap.-SL
   - C 315: SL 10pF 50V J (FG651100)
6. Electrolytic Cap.
   - C 302,304,306,308, 312,313,322,323: AF 47.0 50V (FX802200)
   - C 309,317: AF 220.0 25V (FX802180)
   - C 316,327: AF 100.0 25V (FX802120)
7. Carbon Resistor
   - R 301,302,306,307: CF 100.0 1/4 J (HF755100)
   - R 303,308,311-322, 326: CF 18.0K 1/4 J (HF757180)
   - R 304,309,340: CF 33.0K 1/4 J (HF757330)
   - R 324: CF 36.0K 1/4 J (HF757360)
   - R 325,333: CF 47.0 1/4 J (HF754470)
   - R 327: CF 68.0K 1/4 J (HF757680)
   - R 328: CF 75.0 1/4 J (HF754750)
   - R 329,335: CF 47.0K 1/4 J (HF757470)
   - R 330: CF 24.0K 1/4 J (HF757240)
   - R 331,332,341: CF 10.0K 1/4 J (HF757100)
   - R 334,336: CF 220.0 1/4 J (HF755220)
   - R 337: CF 1.8K 1/4 J (HF756180)
   - R 338: CF 8.2K 1/4 J (HF756820)
   - R 339,342: CF 10.0 1/4 J (HF754100)
13. Metal Film Resistor
   - R 310: 9.09K 1/5W F (HX808800)
8. Connector
   - CN 301,302: MOLEX4PN (LX803370)
   - CN 303: LA5268 2P (LX804290)
   - CN 305: WAFER 2P (LX804260)
   - CN 307: WAFER LA 3P (LX803160)
9. Box Header
   - CN 304: 10P (LX804270)
   - CN 306: 30P (LX804280)

● GROUP 5 Circuit Board

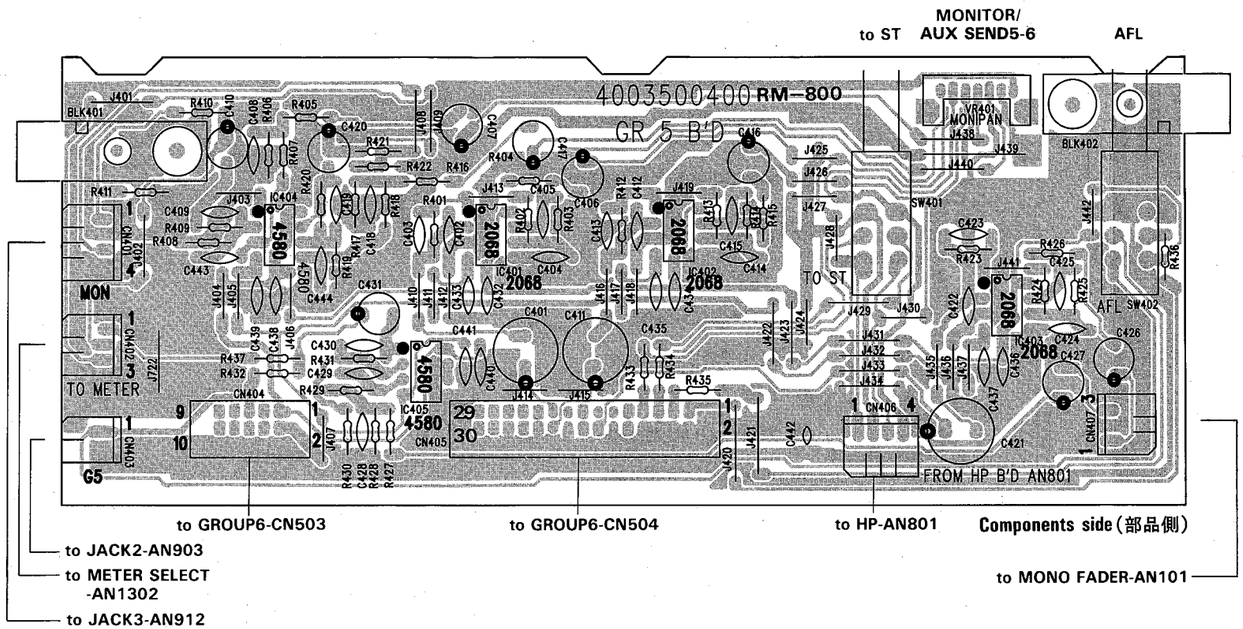

Notes)

Circuit Board: GROUP5 (NX816210)

1. IC
   - IC 401-403: NJM2068DD OP AMP (XA987A00)
   - IC 404,405: NJM4580D OP AMP (IX808220)
2. Variable Resistor
   - VR 401: RK14K122010620KAx2 (HX807560) MONITOR/SEND5-6
3. Push Switch
   - SW 401,402: SPUN19X1M811(SUA29 (KX803850) TO ST, AFL
4. Ceramic Cap.
   - C 402,408,412,418, 422: CE B 220pF 50V (FX802300)
   - C 403,413,423: CE SL 33pF 50V J (FG651330)
   - C 404,405,409,414, 415,419,424,425, 428-430,443,444: CE 100pF 50V (FX802240)
   - C 432-441: CE 10000pF 25V Z (FX802330)
   - C 442: CE 0.01 500V Z (FX802270)
5. Electrolytic Cap.
   - C 401,411,421: AF 220.0 25V (FX802180)
   - C 406,407,416,417, 426,427: AF 47.0 50V (FX802200)
   - C 401,420,431: AF 100.0 25V (FX802120)
6. Carbon Resistor
   - R 401,412,423,433, 434: CF 24.0K 1/4 J (HF757240)
   - R 402,403,409,413,414, 420,421,425: CF 10.0K 1/4 J (HF757100)
   - R 404,415,426: CF 47.0 1/4 J (HF754470)
   - R 405,407,416,418, 427,429: CF 220.0 1/4 J (HF755220)
   - R 406,417: CF 18.0K 1/4 J (HF757180)
   - R 408,419: CF 3.9K 1/4 J (HF756390)
   - R 410,421: CF 75.0 1/4 J (HF754750)
   - R 411,422,428: CF 47.0K 1/4 J (HF757470)
   - R 430: CF 1.8K 1/4 J (HF756180)
   - R 431: CF 8.2K 1/4 J (HF756820)
   - R 435: CF 33.0K 1/4 J (HF757330)
7. Connector
   - CN 401,406: MOLEX4PN (LX803370)
   - CN 402,407: WAFER LA 3P (LX803160)
   - CN 403: LA5268 2P (LX804290)
8. Box Header
   - CN 404: 10P (LX804270)
   - CN 405: 30P (LX804280)

● GROUP 6 Circuit Board

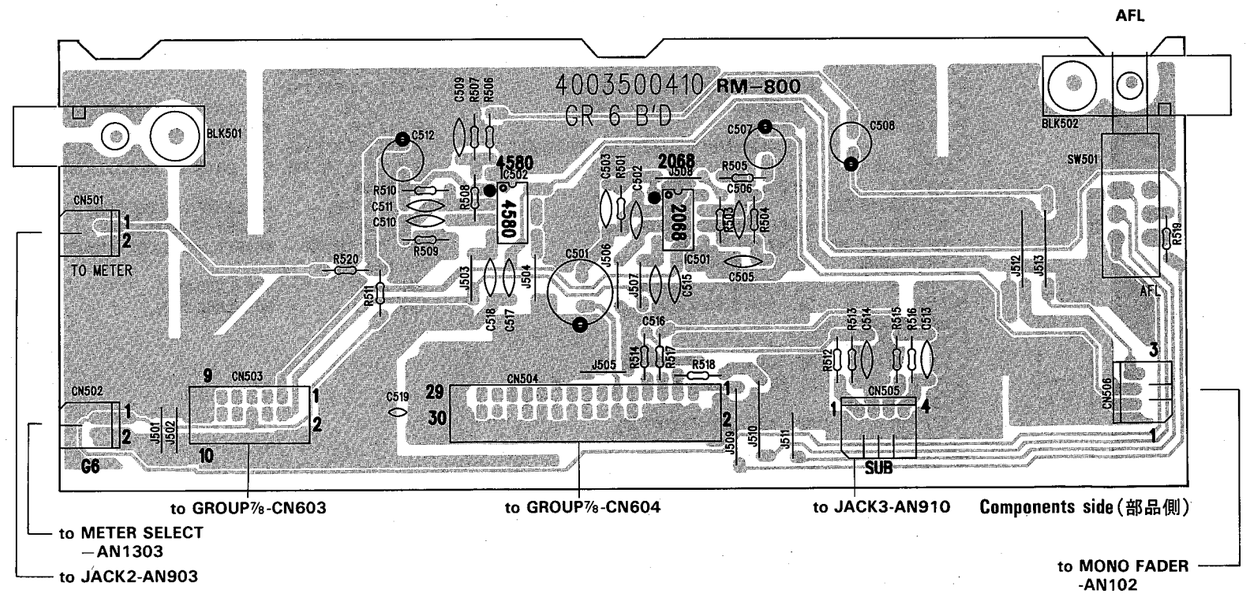

Notes)

Circuit Board: GROUP6 (NX816220)

1. IC
   - IC 501: NJM2068DD OP AMP (XA987A00)
   - IC 502: NJM4580D OP AMP (IX808220)
2. Push Switch
   - SW 501: SPUN19X1M811(SUA29 (KX803850) AFL
3. Ceramic Cap.
   - C 502: CE B 220pF 50V (FX802300)3
   - C 503: CE SL 33pF 50V J (FG651330)
   - C 505,506,509-511, 514,: CE 100pF 50V (FX802240)
   - C 515-518: CE 10000pF 25V Z (FX802330)
   - C 519: CE 0.01 500V Z (FX802270)
4. Electrolytic Cap.
   - C 501: AF 220.0 25V (FX802180)
   - C 507,508: AF 47.0 50V (FX802200)
   - C 512: AF 100.0 25V (FX802120)
5. Carbon Resistor
   - R 501: CF 24.0K 1/4 J (HF757240)
   - R 503,504,519: CF 10.0K 1/4 J (HF757100)
   - R 505: CF 47.0 1/4 J (HF754470)
   - R 506,508: CF 220.0 1/4 J (HF755220)
   - R 507: CF 47.0K 1/4 J (HF757470)
   - R 509: CF 1.8K 1/4 J (HF756180)
   - R 510: CF 8.2K 1/4 J (HF756820)
   - R 511,520: CF 10.0 1/4 J (HF754100)
   - R 512,515: CF 100.0 1/4 J (HF755100)
   - R 516,518: CF 15.0K 1/4 J (HF757150)
   - R 514,517: CF 39.0K 1/4 J (HF757390)
   - R 518: CF 33.0K 1/4 J (HF757330)
6. Connector
   - CN 501,502: LA5268 2P (LX804290)
   - CN 505: MOLEX4PN (LX803370)
   - CN 506: WAFER LA 3P (LX803160)
7. Box Header
   - CN 503: 10P (LX804270
   - CN 504: 30P (LX804280)

● GROUP 7/8 Circuit Board

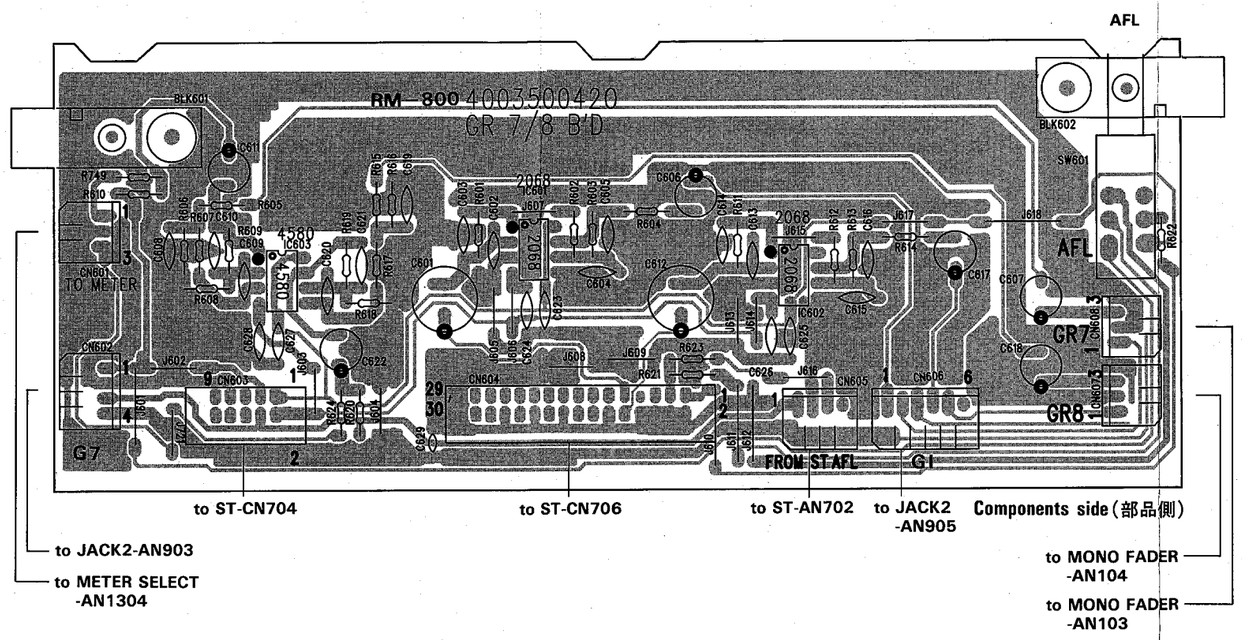

Notes)
Circuit Board: GROUP7/8 (NX816230)

1. IC
   - IC601,602: NJM2068DD OP AMP (XA987A00)
   - IC603: NJM4580D OP AMP (IX808220)
2. Push Switch
   - SW 601: SPUN19X1M811(SUA29 (KX803850) AFL
3. Ceramic Cap.
   - C 602,613: CE B 220pF 50V (FX802300)
   - C 603,614: CE SL 33pF 50V J (FG651330)
   - C 604,605,608-610,615, 616,619-621: CE 100pF 50V (FX802240)
   - C 623-628: CE 10000pF 25V Z (FX802330)
   - C 629: CE 0.01 500V Z (FX802270)
4. Electrolytic Cap.
   - C 601,612: AF 220.0 25V (FX802180)
   - C 606,607,617,618: AF 47.0 50V (FX802200)
   - C 611,622: AF 100.0 25V (FX802120)
5. Carbon Resistor
   - R 601,611: CF 24.0K 1/4 J (HF757240)
   - R 602,603,612,613, 622: CF 10.0K 1/4 J (HF757100)
   - R 604,614: CF 47.0 1/4 J (HF754470)
   - R 605,607,615,617: CF 220.0 1/4 J (HF755220)
   - R 606,616: CF 47.0K 1/4 J (HF757470)
   - R 608,618: CF 1.8K 1/4 J (HF756180)
   - R 609,619: CF 8.2K 1/4 J (HF756820)
   - R 610,620,624,625: CF 10.0 1/4 J (HF754100)
   - R 621,623: CF 33.0K 1/4 J (HF757330)
6. Connector
   - CN 601,607,608: WAFER LA 3P (LX803160)
   - CN 602,605: MOLEX4PN (LX803370)
   - CN 606: WAFER 8P (LX803870)
7. Box Header
   - CN 603: 10P (LX804270)
   - CN 604: 30P (LX804280)

● ST OUT Circuit Board

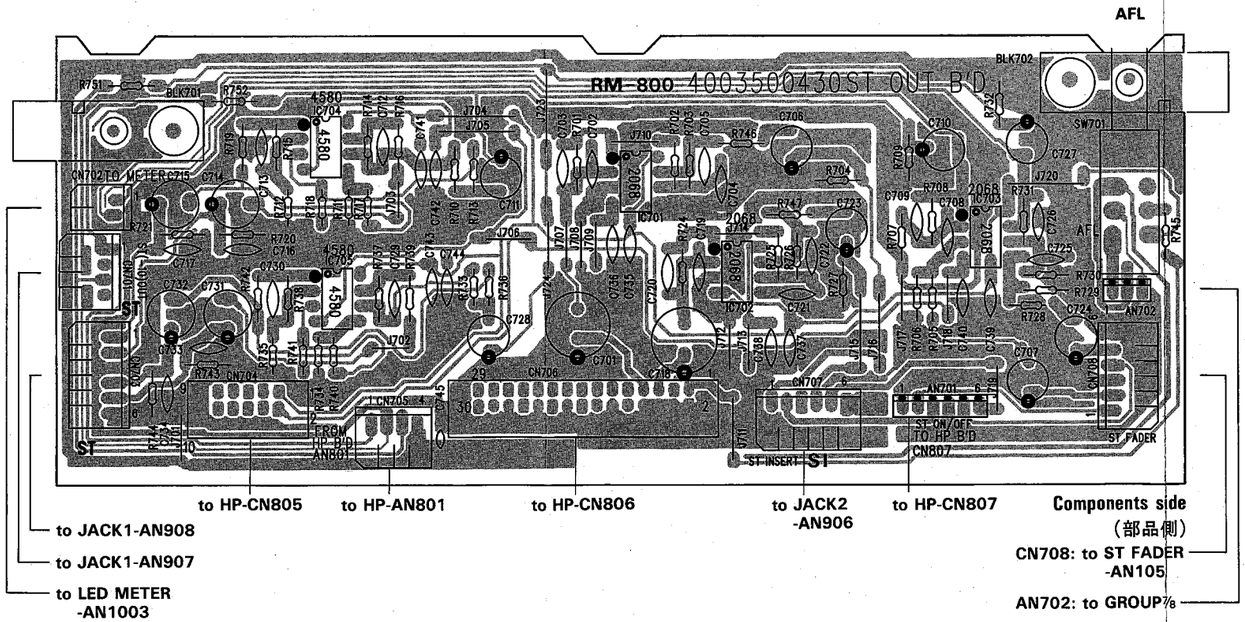

Notes)
Circuit Board: ST OUT (NX816240)

1. IC
   - IC701-703: NJM2068DD OP AMP (XA987A00)
   - IC704,705: NJM4580D OP AMP (IX808220)
2. Push Switch
   - SW 701: SPUN19X1M811(SUA29 (KX803850) AFL
3. Ceramic Cap.
   - C 702,719: CE B 220pF 50V (FX802300)
   - C 703,712,713,720, 729,730: CE SL 33pF 50V J (FG651330)
   - C 704,705,708,709,716,717,721,722,725, 726,733,734: CE 100pF 50V (FX802240)
   - C 735-744: CE 10000pF 25V Z (FX802330)
   - C 745: CE 0.01 500V Z (FX802270)
4. Electrolytic Cap.
   - C 701,714,715,718, 731,732: AF 220.0 25V (FX802180)
   - C 706,723: AF 100.0 25V (FX802120)
   - C 707,710,71,734, 737,738: AF 47.0 50V (FX802200)
5. Carbon Resistor
   - R 701,724: CF 24.0K 1/4 J (HF757240)
   - R 702,703,707,708,725,726, 730,731,745: CF 10.0K 1/4 J (HF757100)
   - R 704,709,720,721,727, 732,743,744: CF 47.0K 1/4 J (HF757470)
   - R 705,706,728,729: CF 22.0K 1/4 J (HF757220)
   - R 716,719,739,742: CF 75.0 1/4 J (HF754750)
   - R 746,747: CF 47.0 1/4 J (HF754470)
   - R 751,752: CF 10.0 1/4 J (HF754100)
6. Metal Film Resistor
   - R 710,711,713,733, 734,736: MF 10.0K 1/2 F (HX807370)
   - R 712,735: MF 11.0K 1/2 F (HX807380)
   - R 714,715,737,738: MF 18.0K 1/2 F (HX807390)
   - R 717,718,740,741: MF 20.0K 1/2 F (HX807400)
7. Connector
   - CN 701,705: MOLEX4PN (LX803370)
   - CN 702: LA5268 2P (LX804290)
   - CN 703,707,708: WAFER MOLEX 6P (LX803180)
8. Box Header
   - CN 704: 10P (LX804270)
   - CN 706: 30P (LX804280)

● LED METER Circuit Board

AN1002: to METER SELECT -CN1301　　AN1003: to ST OUT-CN702　　AN1004: to METER SELECT-CN1301

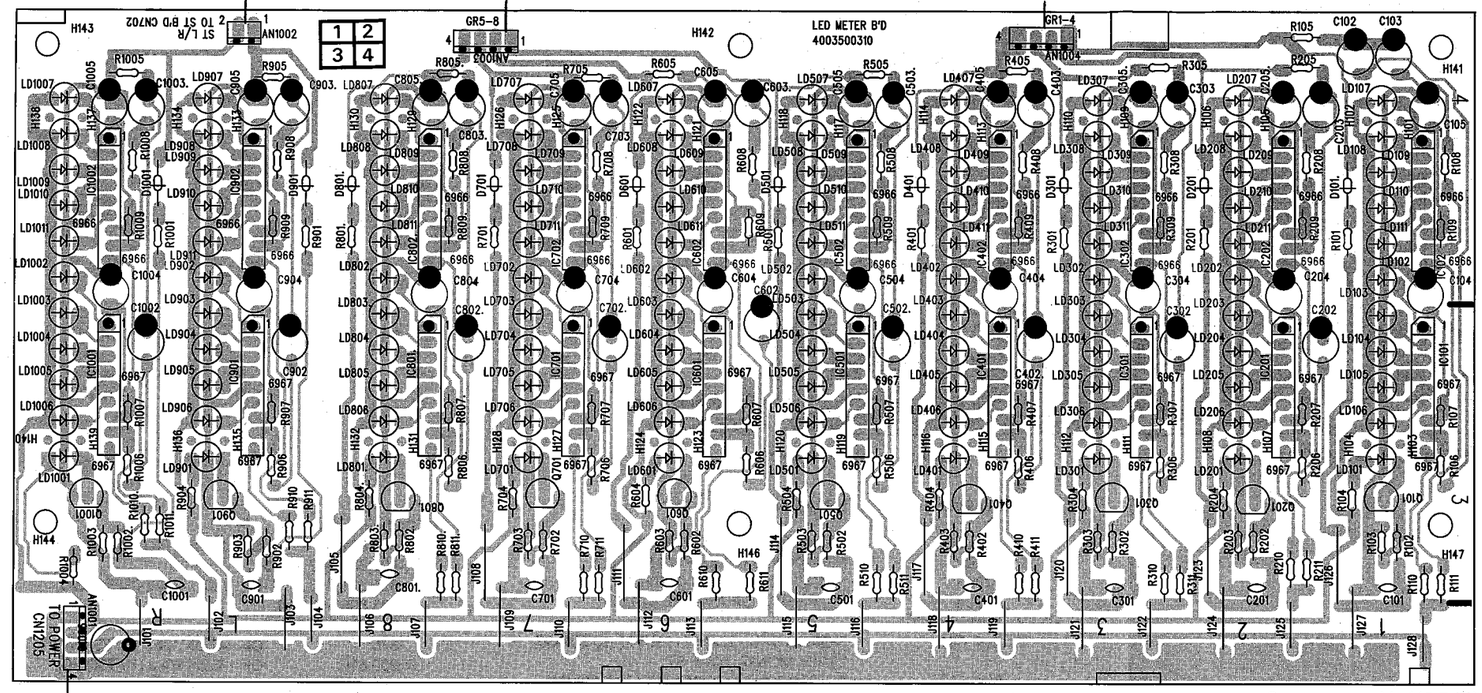

AN1001: to POWER-CN1206

Components side（部品側）

● Meters（メーター類）

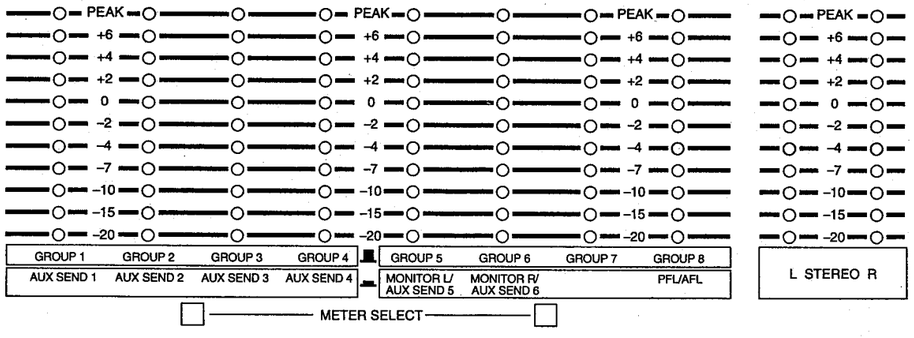

※METER SELECT switches are located on the METER SELECT circuit board (See page 44).
（METER SELECT スイッチは、METER SELECT シートの部品です。(44ページ参照)）

Notes)
Circuit Board:　LED METER (NX816260)

1. IC
   IC 102,202,302,402,502,602,702,802,
   902,1002:　KIA6966S LED DRI. (IX807800)
   IC 101,201,301,401,501,601,701,801,
   901,1001:　KIA6967S LED DRI. (IX807810)
2. Transistor
   Q 101,201,301,401,501,601,701,801,
   901,1001:　2SD1111 (IX807710)
3. LED
   LD 103-106,203-206,303-306,
   403-406,503-506,603-606,
   703-706,803-806,903-906,
   1003-1006,:　SLR34YY 70F-124 YE (IX807280)
   LD 101,201,301,401,501,601,701,801,
   901,1001:　SLR34UR 70F-124 RE (IX807250)
   LD 102,107-111,202,207-211,
   302,307-311,402,407-411,
   502,507-511,602,607-611,
   702,707-711,802,807-811,
   902,907-911,1002,
   1007-1011:　SLR34GG 70F-124 GR (IX807270)
4. Diode
   D 101,201,301,401,501,601,701,801,
   901,1001:　1N4148 (IX807210)
5. Mylar Cap.
   C 101,201,301,401,501,601,701,801,
   901,1001:　MA 0.047 25V (FX803830)
6. Electrolytic Cap.
   C 102-105,202-205,302-305,
   402-405,502-505,602-605,
   702-705,802-805,902-905,
   1002-1005:　AF 4.7 50V (FX803230)
7. Carbon Resistor
   R 101,201,301,401,501,601,701,801,
   901,1001:　CF 2.2K 1/4 J (HF756220)
   R 102,202,302,402,502,602,702,802,
   902,1002:　CF 1.0M 1/4 J (HF759100)
   R 103,203,303,403,503,603,
   703,:　CF 180.0K 1/4 J (HF758180)
   R 803,903,1003:　CF 330.0K 1/4 J (HF758330)
   R 104,204,304,404,504,604,704,804,
   904,1004:　CF 470.0 1/4 J (HF755470)
   R 105,205,305,405,505,605,
   705:　CF 33.0K 1/4 J (HF757330)
   R 805,905,1005:　CF 13.0K 1/4 J (HF757130)
   R 106,206,306,406,506,606,706,806,
   906,1006:　CF 47.0K 1/4 J (HF757470)
   R 107,207,307,407,507,607,707,807,
   907,1007:　CF 56.0K 1/4 J (HF757560)
   R 108,208,308,408,508,608,708,808,
   908,1008:　CF 22.0K 1/4 J (HF757220)
   R 109,209,309,409,509,609,709,809,
   909,1009:　CF 82.0K 1/4 J (HF757680)
   R 110,111,210,211,310,311,
   410,411,510,511,610,611,
   710,711,810,811,910,911,
   1010,1011:　CF 330.0 1/4 J (HF755330)

● HP Circuit Board

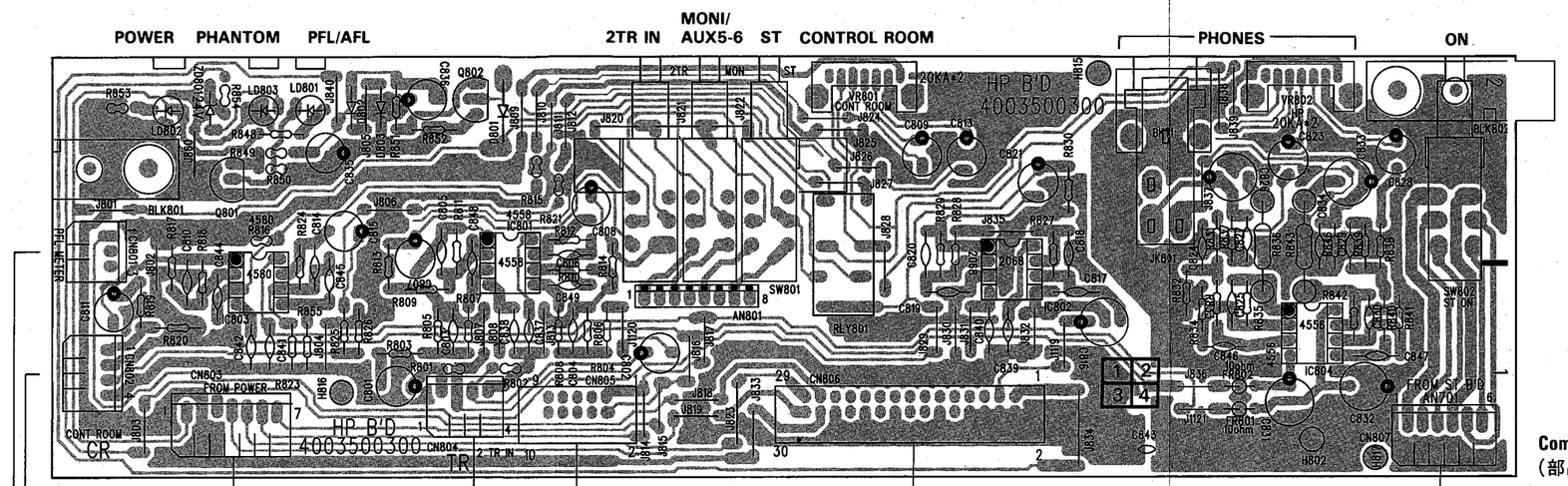

● METER SELECT Circuit Board

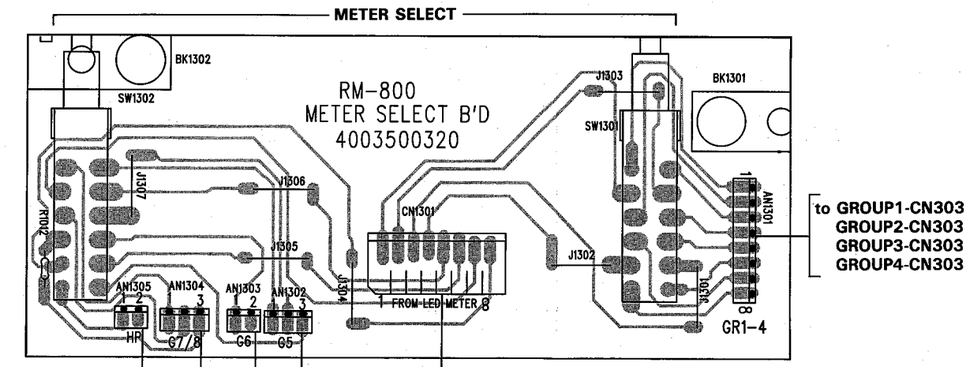

Notes
Circuit Board: METER SELECT (NX816300)

1.	Push Switch	
	SW 1301,1302:	SPUN19X1M022 (KX803860)
2.	Connector	
	CN 1301:	WAFER 8P (LX803870)
3.	Carbon Resistor	
	R 1012:	CF 20.0K 1/4 J (HF757200)

Notes)
Circuit Board: HP (NX816250)

1.	IC	
	IC 801:	NJM4558D OP AMP (IG028400)
	IC 802:	NJM2068DD OP AMP (XA987A00)
	IC 803:	NJM4580D OP AMP (IX808220)
	IC 804:	NJM4556D OP AMP (XQ824A00)
2.	Push Switch	
	SW 801:	3-GANG SPUN30X1H011SUT26 (KX804430) 2TRIN, MONI/AUX5-6, ST
	SW 802:	SPUN19X1M811(SUA29 (KX803850) ON
3.	Relay	
	RLY 801:	RZ24 RY24W DC24V (KX804500)
4.	Diode	
	D 801:	1N4006 LT1N4006 (IX807200)
	D 802,803:	1N4148 (IX807210)
5.	Zener Diode	
	ZD 801:	UZ24BM (IX807760)
6.	Variable Resistor	
	VR 801,802:	RK14K122010620KAx2 (HX807560) CONTROL ROOM, PHONES
7.	Transistor	
	Q 801,802:	KTC3198Y (IX807150)
8.	LED	
	LD 801:	SLR34YY 70F-124 YE (IX807280) PFL/AFL
	LD 802,803:	SLR34UR 70F-124 RE (IX807250) POWER, PHANTOM
9.	Ceramic Cap.	
	C 803,804:	CE B 470pF 50V (FX802310)
	C 810,814,819,820,824,829, 844,845-847:	CE 100pF 50V (FX802240)
	C 817,848,849:	CE B 220pF 50V (FX802300)
	C 827,834:	CE 1000pF 50V (FX802250)
	C 837-842:	CE 10000pF 25V Z (FX802330)
	C 843:	CE 0.01 500V Z (FX802270)
10.	Ceramic Cap.-SL	
	C 805,806,818:	SL 56pF 50V J (FG651560)
	C 825,830:	SL 47pF 50V J (FG651470)
11.	Electrolytic Cap.	
	C 801,802:	AF 22.0 50V (FX802170)
	C 807-809,818,821, 823,828:	AF 47.0 50V (FX802200)
	C 811,815,831,832:	AF 100.0 25V (FX802120)
	C 816,826,833:	AF 220.0 25V (FX802180)
	C 835:	AF 1.0 50V (FX803200)
	C 836:	AF 10.0 50V (FX802110)
12.	Carbon Resistor	
	R 801,802:	CF 15.0K 1/4 J (HF757150)
	R 803,804,807,808,815, 821,831,833:	CF 220.0 1/4 J (HF755220)
	R 805,806,813,814, 820,826,830,837, 846:	CF 47.0K 1/4 J (HF757470)
	R 809,810:	CF 6.2K 1/4 J (HF756620)
	R 811,812,818,824, 828,829:	CF 10.0K 1/4 J (HF757100)
	R 816,827,832,839, 855:	CF 18.0K 1/4 J (HF757180)
	R 817,823,854:	CF 3.9K 1/4 J (HF756390)
	R 819,825:	CF 75.0 1/4 J (HF754750)
	R 834,841,850,852:	CF 4.7K 1/4 J (HF756470)
	R 835,842:	CF 11.0K 1/4 J (HF757110)
	R 848:	CF 2.7K 1/4 J (HF756270)
	R 849,851:	CF 1.0K 1/4 J (HF756100)
	R 853:	CF 3.3K 1/4 J (HF756330)
13.	Metal Oxide Film Resistor	
	R 836,843:	MO 100.0 2W (HL325100)
14.	Fuse Resistor	
	FR 801,802:	F25X 10 J (HX808810)
15.	Connector	
	CN 801:	WAFER LA 3P (LX803160)
	CN 802,804:	MOLEX4PN (LX803370)
	CN 803:	WAFER 7P (LX803190)
	CN 807:	WAFER MOLEX 6P (LX803180)
16.	Box Header	
	CN 805:	10P (LX804270)
	CN 806:	30P (LX804280)

● JACK 1 Circuit Board

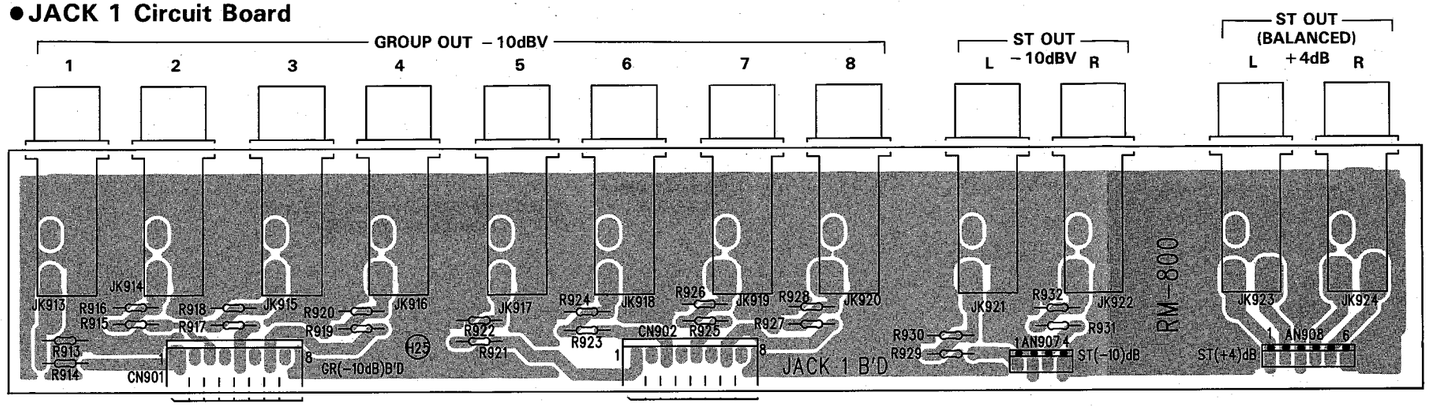

to JACK2-AN902 | to JACK2-AN904 | to ST OUT-CN701 | to ST OUT-CN703

Components side
（部品側）

Notes)
Circuit Board: JACK1 (NX816310)
1. Carbon Resistor
   R 913,916,918,920,922,924,92 ,
   928,930,932: CF 1.0K 1/4 J (HF756100)
   R 914,915,917,919,921,
   923,925,927: CF 3.0K 1/4 J (HF756300)
   R 929,931: CF 1.3K 1/4 J (HF756130)
2. Phone Connector
   JK 913-924: AM-8003 (LX803220) GROUP OUT(-10) 1-8, ST OUT(-10, +4)
3. Connector
   CN 901,902: WAFER 8P (LX803870)

● JACK 2 Circuit Board

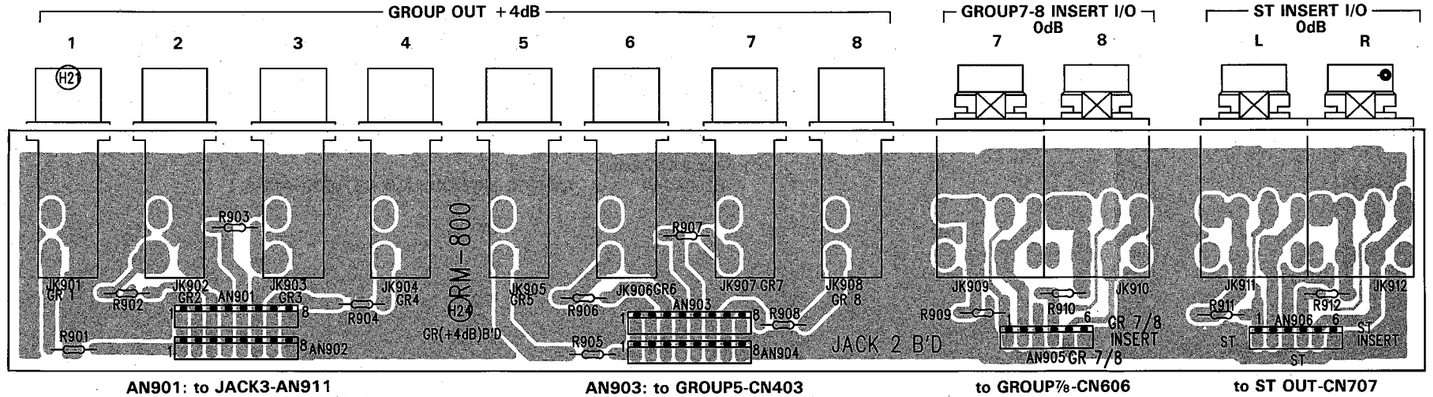

AN901: to JACK3-AN911
GROUP1～4-CN302
AN902: to JACK1-CN901

AN903: to GROUP5-CN403
GROUP6-CN502
GROUP7/8-CN602
AN904: to JACK1-CN902

to GROUP7/8-CN606 | to ST OUT-CN707

Components side
（部品側）

Notes)
Circuit Board: JACK2 (NX816320)
1. Carbon Resistor
   R 901-908: CF 68.0 1/4 J (HF754680)
   R 909-912: CF 560.0 1/4 J (HF755560)
2. Phone Connector
   JK 901-908: AM-8003 (LX803220) GROUP OUT(+4) 1-8,
3. Phone Jack
   JK 909-912: (LX804320) GROUP7-8 INSERT, ST INSERT

● JACK 3 Circuit Board

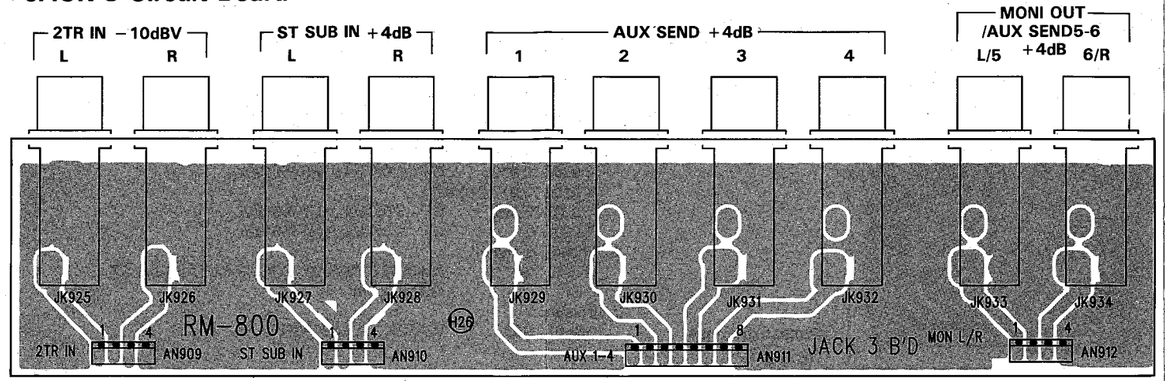

to HP-CN804 | to GROUP6-CN505 | to JACK2-AN901 GROUP1-4-CN302 | To GROUP5-CN401

Components side
（部品側）

Notes)
Circuit Board: JACK3 (NX816330)
1. Phone Connector
JK 925-934: AM-8003 (LX803220) 2TR IN, ST SUB IN, AUX SEND1-4, MONI OUT/AUX SEND5-6

● JACK 4 Circuit Board

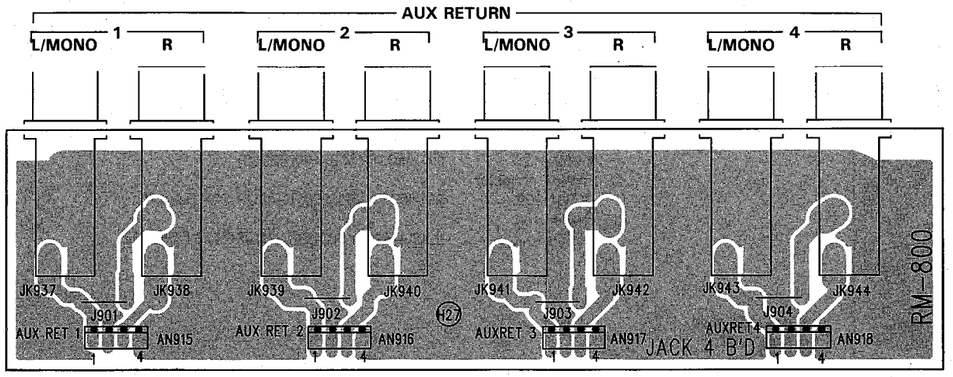

AN915: to GROUP-CN301 | AN916: to GROUP-CN301 | AN917: to GROUP-CN301 | AN918: to GROUP-CN301

Components side
（部品側）

Notes)
Circuit Board: JACK4 (NX816340)
1. Phone Connector
JK 937-944: AM-8003 (LX803220) AUX RETURN(+4) 1-4

● POWER Circuit Board

AN1201: 50 HP-CN803

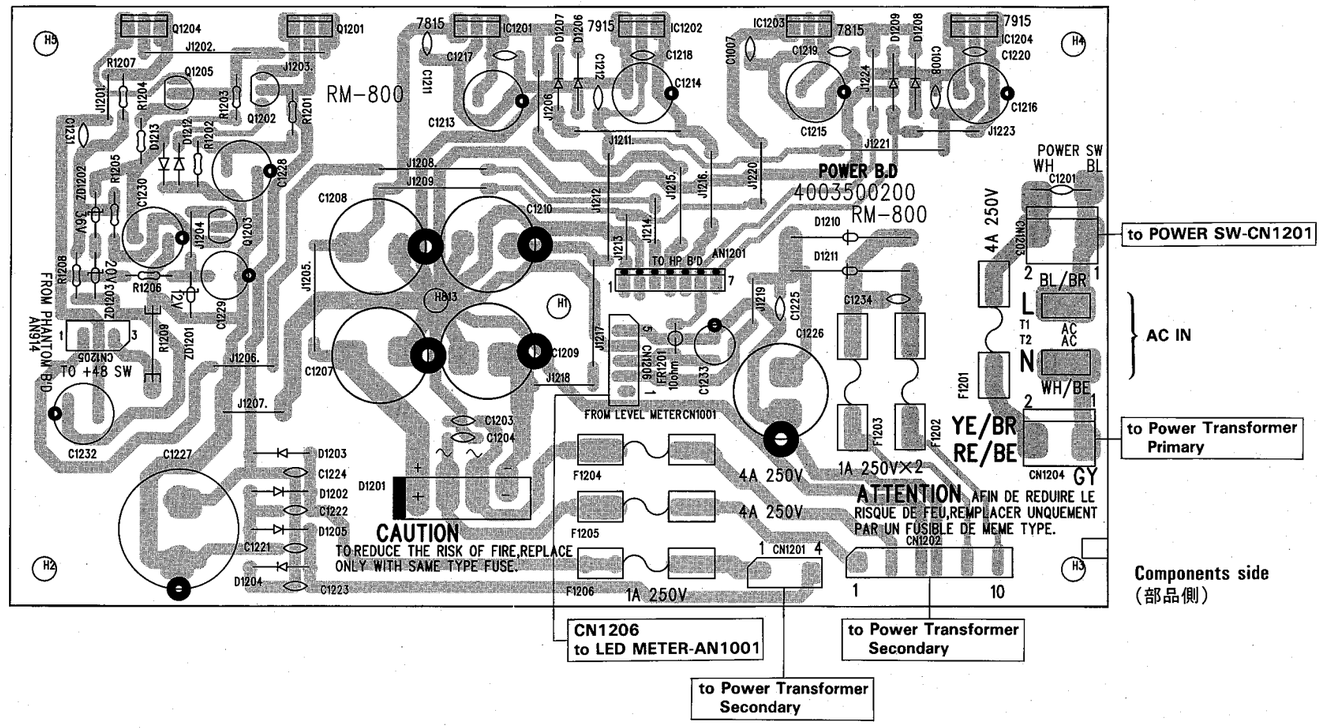

● POWER SW Circuit Board

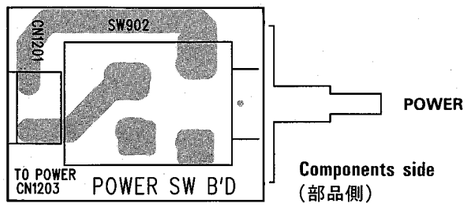

Notes)

Circuit Board:	POWER SW (NX816350)
1. Power Switch	
SW 902:	(KX803820) POWER
2. Connector	
CN 1201:	WAFER 03P (LX803250)

● PHANTOM SW Circuit Board

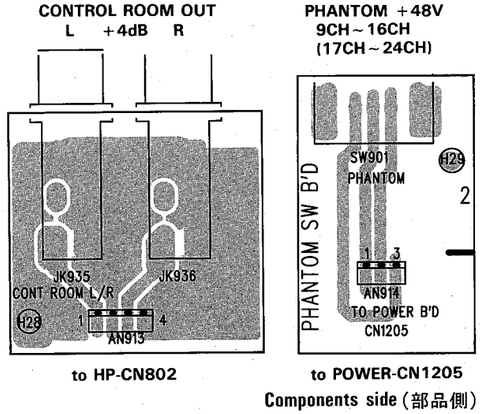

Notes)

Circuit Board:	PHANTOM SW(NX816360)
1. Slide Switch	
SW 901:	SSSA912NM011 (KX804440) PHANTOM
2. Phone Connector	
JK 936:	AM-8003 (LX803220) CONTROL ROOM

Notes)

Circuit Board:	POWER (NX816270) J
Circuit Board:	POWER (NX816280) U,C,V
Circuit Board:	POWER (NX816290) H,B
1. IC	
IC 1201,1203:	uPC7815HF REG. 15 (XE403A00)
IC 1202,1204:	uPC7915HF REG.-15 (XE404A00)
2. Transistor	
Q 1201,1204:	2SC3298A,KTC4370A (IX807170)
Q 1202,1203:	2SC3200 KTC2240BL (IX807160)
3. Diode Bridge	
D 1201:	PBU 804 (IX808200)
4. Diode	
D 1202-1209:	1N4006 LT1N4006 (IX807200)
D 1210,1211:	LT1N5402 (IX807180)
D 1212,1213:	1N4148 (IX807210)
5. Zener Diode	
ZD 1201:	UZ12BM (IX807230)
ZD 1202:	UZ36BM (IX807220)
ZD 1203:	UZ20BM (IX807240)
6. Ceramic Cap.	
C 1201:	CE 0.01 400V (FX802340)
C 1203,1204,1211,1212,1217-1220, 1225,1234:	CE F 0.10 50V (FX802280)
C 1221-1224:	CE 0.01 500V Z (FX802270)
C 1231:	CE 1000pF 50V (FX802250)
7. Electrolytic Cap.	
C 1207-1210,1226:	AF 3300.0 35V (FX803780)
C 1213-1216,1233:	AF 220.0 25V (FX802180)
C 1227:	AF 1000.0 80V (FX802140)
C 1228,1232:	AF 47.0 100V (FX802210)
C 1229:	AF 100.0 25V (FX802120)
C 1230:	AF 22.0 63V (FX803470)
8. Carbon Resistor	
R 1201,1203:	CF 22.0K 1/4 J (HF757220)
R 1202,1206:	CF 10.0K 1/4 J (HF757100)
R 1204,1205:	CF 220.0 1/4 J (HF755220)
R 1207:	CF 33.0K 1/4 J (HF757330)
R 1208:	CF 12.0K 1/4 J (HF757120)
9. Metal Oxide Film Resistor	
R 1209:	MO 1.2K 2W (HL32612)
10. Fuse Resistor	
FR 1201:	F25X 10 J (HX808810)
11. Fuse	
F 1201,1204,1205:	4A 250V U (KX804470) U,C,V
F 1202,1203,1206:	1A 250V U (KX803930) U,C,V
F 1201,1204,1205:	4A 250V J (KX804480) J
F 1202,1203,1206:	1A 250V J (KX803920) J
F 1201:	2A H (KX803970) H,B
F 1202,1203:	1A H (KX804000) H,B
F 1204,1205:	3.15A H (KX804490) H,B
F 1206:	0.63A H (KX803960) H,B
12. Connector	
CN 1201:	LW5267 4P (LX803890)
CN 1202:	LW5267 10P (LX804310)
CN 1203,1204:	WAFER 03P (LX803250)
CN 1205:	LW5267 3P (LX804300)
CN 1208:	LW5267 5P (LX803160)
13. Fuse Holder	
	CLIP H,B (CX814150)
14. Terminal	
T 1,2:	250T (LX803240)
15. Cool Sheet	
	(BX800940)

● MONO FADER Circuit Board

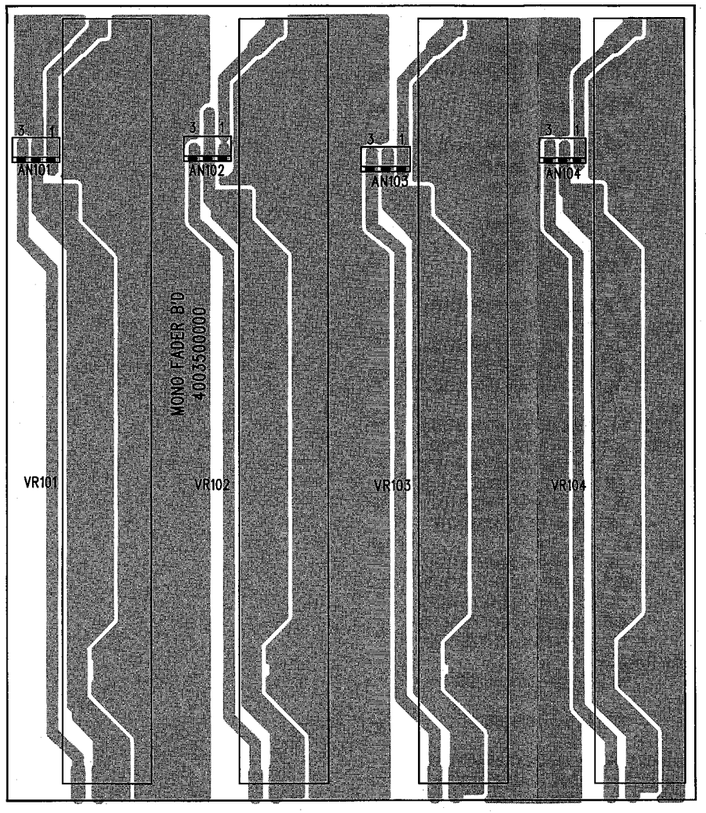

Notes)
Circuit Board: MONO FADER (NX816190)
1. Slide Variable Resistor
VR101-104: 10K A (KX804400) CHANNEL FADER

● ST FADER Circuit Board

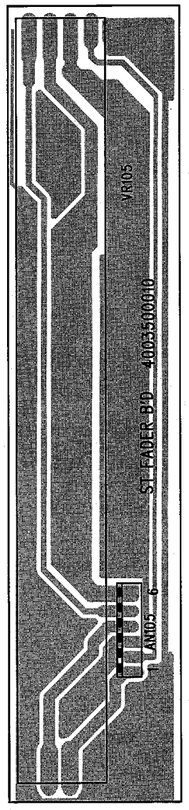

Notes)
Circuit Board: ST FADER (NX816200)
1. Slide Variable Resistor
VR105: 10KAX2 (KX804410) STEREO FADER

■INSPECTIONS

1. SETTING UP CONDITIONS

Setting up conditions are as follows unless otherwise specified:

1-1. INITIAL CONDITIONS

AC Power Supply

Standard Voltage	+/- 2 %

Surrounding Conditions

Temperature	25 +/- 5 ℃
Humidity	65 +/- 5 %

1-2. CONTROL PANEL

Channel section (1-8/1-16)

M/L/TAPE SW.:	M/L
20 dB SW.:	OFF
Gain:	Maximum
EQ-Level:	Center(flat)
EQ SW.:	OFF
AUX 1- 4:	Maximum when the channel is measured.
MONI/AUX5,6:	Maximum when the channel is measured.
TAPE SW.(MONI):	OFF
PAN:	Center
FADER:	Maximum when the channel is measured.
PFL:	ON when the channel is measured.
ON SW.:	ON when the channel is measured.
Assign SW.:	ON when the channel is measured.

Channel section (9-16/17-24)

+ 4/ - 10 SW.:	+ 4
GROUP/DIRECT.SW.:	GROUP
A/B SW.:	A
20 dB SW.:	OFF
Gain:	Maximum
EQ-Level:	Center(flat)
EQ SW.:	OFF
AUX 1- 4:	Maximum when the channel is measured.
MONI/AUX5,6:	Maximum when the channel is measured.
INPUT B SW.(MONI):	OFF
PAN:	Center
FADER:	Maximum when the channel is measured.
PFL:	ON when the channel is measured.
ON SW.:	ON when the channel is measured.
Assign SW.:	ON when the channel is measured.

MASTER section

AUX RETURN 1- 4:	Maximum when the function is measured.
AUX RET. BALANCE VR:	Center
AUX RET. Assign SW.:	ON when the channel is measured.
STEREO FADER 1-8:	Maximum
STEREO ON SW.:	ON
GROUP FADER 1-8:	Maximum
AUX SEND VR 1- 4:	Maximum
MONITOR/AUX VR 5,6:	Maximum
CONTROL ROOM VR:	Maximum
AUX SEND VR 1- 4:	Maximum
PHONES VR:	Maximum when phones is measured.
to ST SW.:	ON when the channel is measured.
AFL SW.:	ON when the channel is measured.
2TR IN,MONI,ST SW.:	Select when the function is measured.
METER SELECT SW.:	OFF
PHANTOM SW:	OFF

1-3. INPUT/OUTPUT LOAD

Input signal: 1 kHz, sin wave (Rs = 150 Ω)

Load

INSERT OUT:	10 kΩ (only when the channel is measured)
TAPE SEND:	10 kΩ (unbalanced)
STEREO OUT + 4 dB:	600 Ω (unbalanced)
STEREO OUT - 10 dBV:	10 kΩ (unbalanced)
GROUP OUT + 4 dB:	600 Ω (unbalanced)
GROUP OUT - 10 dBV:	10 kΩ (unbalanced)
AUX SEND 1- 4:	600 Ω (unbalanced)
MONI/AUX SEND 5,6:	600 Ω (unbalanced)
CONTROL ROOM OUT:	600 Ω (unbalanced)
PHONES L,R:	40 Ω

Notes

1. Use XLR input terminal for channel input as standard.
2. 0 dB = 0.775 V, 0 dBV = 1 V
3. For measurement of noise level, apply DIN-AUDIO filter.

2. INSPECTIONS

2-1. GAIN

Gain should be as specified in RM800 INPUT CHARACTERISTIC and OUTPUT CHARACTERISTIC.
Gain differences between channels should be within 2 dB.
Gain differences between L and R should be within 1 dB.

2-2. FREQUENCY RESPONSE

Under the conditions as gain measurement, frequency response of each input and output should be within + 1 / - 2 dB at 20 Hz through 20 kHz when 1 kHz is set as reference (0dB).

2-3. CHANNEL EQUALIZER CHARACTERISTICS

When input signals shown below are applied to channel in and EQ level controls are changed from center position(flat), the range of boost/cut at STEREO OUT should be as shown below;

Setting				Level			
LOW	MIDDLE		HIGH	80 Hz	250 Hz	5 kHz	12 kHz
	L-MID	H-MID					
	250 Hz	5 kHz					
boost/cut	center	center	center	+/- 12 dB	-	-	-
center	boost/cut	center	center	-	+/- 15 dB	-	-
center	center	boost/cut	center	-	-	+/- 15 dB	-
center	center	center	boost/cut	-	-	-	+/- 12 dB

Allowance is within +/- 2 dB.
If the result of the CHANNEL EQUALIZER CHARACTERISTIC is out of specification, change the input signal frequency so that the output signal can be in set level. At that time, its frequency should be in the range of 120 % through 80 % of standard frequency.

2-4. CROSSTALK

2-4-1. INPUT TO OUTPUT (More than 70 dB)

2-4-1a. STEREO OUT L,R

Set the input channel fader and STEREO OUT fader at their nominal. 1 kHz signal is input to CH(n) and set the PAN control to L, so that + 20 dB of output level at STEREO OUT-L can be obtained. That level at STEREO OUT-R should be less than - 50 dB. Next, PAN control is set to R, so that + 20 dB of output level at STEREO OUT-R can be obtained. That level at STEREO OUT-L should be less than - 50 dB. CH1(n = 1) must be checked.

2-4-1b. AUX SEND (x),(y) : x,y = 1- 4

CH(n) channel fader and channel AUX (x) level controls and AUX SEND (x) and AUX SEND (y) controls are set to nominal and 1 kHz signal is input to CH(n), so that + 20 dB of output level at AUX SEND (x) can be obtained. The output level at AUX SEND (y) should be less than - 50 dB. CH1(n = 1) must be checked.

2-4-1c. MONITOR OUT L,R / AUX SEND 5,6

Channel MONITOR controls and MONITOR OUT level controls are set to nominal and 1 kHz signal is input to CH(n) and set the PAN control to L, so that + 20 dB of output level at MONITOR OUT-L can be obtained. The output level at MONITOR OUT-R should be less than - 50 dB. Next, PAN control is set to R, so that + 20 dB of output level at MONITOR OUT-R can be obtained. That level at MONITOR OUT-L should be less than - 50 dB. CH1(n = 1) must be checked.

2-4-2. ADJACENT INPUT (More than 70 dB) CH(n),CH(m)

CH(m) is an adjacent channel of CH(n).The input terminal of CH(m) can be terminated with 150 Ω. CH(n) and CH(m) GAIN controls are set to maximum, input faders are set to minimum. Channel MONI/AUX5-6 SEND controls are set to nominal, and MONI/AUX5-6 SEND PAN controls are set to L. MONI/AUX5-6 SEND MASTER fader is set to nominal. Input 1 kHz signal to CH(n) so that + 20 dB of output level at MONI OUT L/ AUX SEND 5 can be obtained. Next, CH(n) MONI/AUX5-6 SEND fader is set to minimum. The output level at MONI OUT L/AUX SEND 5 should be less than - 50 dB. CH1,CH2 (n=1, m=2) must be checked.

2-4-3. MAXIMUM ATTENUATION OF FADER (More than 90 dB)

Set channel PAN control to center. Input 1 kHz signal to CH(n) so that + 20 dB of output level at STEREO OUT L,R can be obtained. Next, CH(n) fader is set to minimum. The output level at STEREO OUT-L should be less than - 70 dB. Input 1 kHz signal to CH(n) so that + 20 dB of output level at STEREO OUT L,R can be obtained. Next, ST L,R fader and GROUP fader are set to minimum. The output level at STEREO OUT and GROUP OUT should be less than - 70 dB.

2-5. DISTORTION

Output (STEREO OUT L/R, GROUP 1-8, AUX SEND 1- 4, MONITOR L/R / AUX SEND 5-6, CONTROL ROOM L/R)
Set all faders and controls to nominal. When output levels are + 14 dB, the distortion level should be less than 0.1 % at the range of 20 Hz through 20 kHz.

2-6. MAXIMUM OUTPUT LEVEL

Maximum output level should be as below with less than 0.5 % distortion at 1kHz.

STEREO OUT L/R (+ 4 dB):	+ 24 dB (12.3V)
STEREO OUT L/R (- 10 dB):	+ 10 dB (3.16V)
CONTROL ROOM OUT:	+ 20 dB (7.75V)
GROUP OUT L/R (+ 4 dB):	+ 20 dB (7.75V)
GROUP OUT L/R (- 10 dB):	+ 6 dB (2.00V)
AUX MONI/AUX SEND:	+ 20 dB (7.75V)
INSERT OUT (CH, ST, GROUP 7/8):	+ 20 dB (7.75V)
TAPE SEND (CH9-16/17-24):	+ 20 dB (7.75V)
PHONES OUT:	100 mW

2-7. HUM AND NOISE

2-7-1. RESIDUAL OUTPUT NOISE

When STEREO, GROUP 1-8 fader and AUX SEND 1- 4, MONITOR L/R / AUX SEND 5-6 controls are set at minimum, residual noise at each output terminal should be as below; (with DIN AUDIO filter, response is average.)

STEREO OUT L/R:	Less than - 95 dB
GROUP 1-8:	Less than - 95 dB
AUX SEND 1- 4:	Less than - 95 dB
MONITOR L/R / AUX SEND5-6:	Less than - 95 dB

2-7-2. NOISE LEVEL

When STEREO L/R fader, GROUP 1-8 fader and AUX SEND 1- 4, MONITOR L/R / AUX SEND 5-6 controls are set at.maximum and ALL CH assign SW are set at OFF, and all CH AUX, CH MONITOR / AUX controls set at minimum, noise level at each output terminal should be as below; (with DIN AUDIO filter, response is average.)

STEREO OUT L/R:	Less than - 81 dB
GROUP OUT 1-8:	Less than - 71 dB
AUX SEND 1- 4:	Less than - 73 dB
MONITOR L/R / AUX SEND 5-6:	Less than - 73 dB

2-7-3. EQUIVALENT INPUT NOISE

When the MIC/LINE IN or INPUT A input terminal of CH(n) is terminated with 150 Ω, and channel fader and STEREO faders are set to maximum, noise level at STEREO OUT L terminal should be less than - 53 dB. If the noise level is more than - 53 dB due to a variance of gain, a converted noise level(= noise level minus actual gain of the channel) should be less than - 127 dB. (with DIN AUDIO filter, response is average.)

2-8. PHASE

When the input signal is applied to channel in, the phase at each output terminal should be as below;

CH INSERT OUT:	Positive
CH TAPE SEND:	Positive
STEREO OUT L/R:	Positive
GROUP OUT 1-8:	Positive
AUX SEND 1- 4:	Positive
MONITOR L/R / AUX SEND 5-6:	Positive
CONTROL ROOM L/R:	Positive
HEADPHONE:	Positive

Notes

1. XLR type connector:	pin#1	-	GND
	pin#2	-	Hot (+)
	pin#3	-	Cold (-)
2. CH Phone Jack:	Sleeve	-	GND
	tip	-	Hot (+)
	ring	-	Cold (-)
3. Insert Phone Jack:	Sleeve	-	GND
	tip	-	OUT
	ring	-	IN

2-9. PHANTOM POWER

When the PHANTOM switch is turned to on, + 48 V should be obtained between pin 2/3 and pin 1 of the XLR connector at no load resistance. PHANTOM voltage (48 V) is based on IEC 268-15A.

2-10. INDICATORS

2-10-1. CH Clip (PEAK) INDICATOR

When the input signal at Channel IN reaches - 43 dB +/- 2 dB, the CLIP (PEAK) indicator should start blinking.

2-10-2. CH SIGNAL INDICATOR

When the input signal at Channel IN reaches - 70 dB +/- 2 dB, the SIGNAL indicator should start blinking.

2-10-3. LEVEL METER

When the output signal at each output reaches + 4 dB +/- 1 dB, the level meters 0 dB LED should start blinking. When the output signal at each output reaches +10 dB +/- 3 dB, the level meters + 6 dB LED should start blinking. When the output signal at each output reaches + 17 dB +/- 2 dB, the level meters PEAK LED should start blinking and the output signal are none, all LEDs should turn off.

■検査

1. 準備

機器の操作子などは、特に指定がない限り下記のように設定してください。

1-1. 初期条件

電源電圧	AC 100 V ± 2 % 以内
環境条件	
温度	25 ± 5 ℃
湿度	65 ± 5 %

1-2. パネルの操作子

チャンネルコントロール部 (1-8/1-16)

M/L/TAPE SW	M/L
20 dB SW	オフ
Gain	最大
EQ-Level	センター(フラット)
EQ SW	オフ
AUX 1- 4	チャンネル部測定時　最大
MONI/AUX5,6	チャンネル部測定時　最大
TAPE SW (MONI)	オフ
PAN	センター
フェーダー	チャンネル部測定時　最大
PFL	チャンネル部測定時　オン
ON SW	チャンネル部測定時　オン
Assign SW	チャンネル部測定時　オン

チャンネルコントロール部 (9-16/17-24)

+ 4/ - 10 SW	+ 4
GROUP/DIRECT SW	GROUP
A/B SW	A
20 dB SW	オフ
Gain	最大
EQ-Level	センター(フラット)
EQ SW	オフ
AUX 1- 4	チャンネル部測定時　最大
MONI/AUX5,6	チャンネル部測定時　最大
INPUT B SW (MONI)	オフ
PAN	センター
フェーダー	チャンネル部測定時　最大
PFL	チャンネル部測定時　オン
ON SW	チャンネル部測定時　オン
Assign SW	チャンネル部測定時　オン

マスターコントロール部

AUX RETURN 1- 4	機能測定時　最大
AUX RET. BALANCE VR	センター
AUX RET. Assign SW	チャンネル部測定時　オン
STEREO FADER 1-8	最大
STEREO ON SW	オン
GROUP FADER 1-8	最大
AUX SEND VR 1- 4	最大
MONITOR/AUX VR 5,6	最大
CONTROL ROOM VR	最大
AUX SEND VR 1- 4	最大
PHONES VR	フォーン測定時　最大
to ST SW	チャンネル部測定時　オン
AFL SW	チャンネル部測定時　オン
2TR IN,MONI,ST SW	機能測定時　選択
METER SELECT SW	オフ
PHANTOM SW	オフ

1-3. 入力／出力／負荷

特に指定のない場合、入力信号と各出力端子の負荷抵抗は下記の通りです。

入力信号　1 kHz、サイン波、(Rs = 150 Ω)

負荷

INSERT OUT	10 kΩ (チャンネル部測定時のみ)
TAPE SEND	10 kΩ (アンバランス型)
STEREO OUT + 4 dB	600 Ω (アンバランス型)
STEREO OUT - 10 dBV	10 kΩ (アンバランス型)
GROUP OUT + 4 dB	600 Ω (アンバランス型)
GROUP OUT - 10 dBV	10 kΩ (アンバランス型)
AUX SEND 1- 4	600 Ω (アンバランス型)
MONI/AUX SEND 5,6	600 Ω (アンバランス型)
CONTROL ROOM OUT	600 Ω (アンバランス型)
PHONES L,R	40 Ω

Note 1. チャンネル部の測定および信号の入力には、XLR コネクタ端子で行ってください。
2. 0 dB = 0.775 V, 0 dBV = 1 V
3. ノイズレベル測定時は、DIN AUDIO フィルターを使用してください。

2. 検査

2-1. GAIN

ゲインは、RM800の入出力特性内であることを確認します。
チャンネル間のゲイン差は 2 dB 以内 であることを確認します。
L と R のゲイン差は 1 dB 以内 であることを確認します。

2-2. 周波数特性

各入出力の 20 Hz から 20 kHz における周波数特性が、1 kHz の周波数特性を基準 (0 dB) として +1 / -2 dBであることを確認します。

2-3. イコライザー特性

下表に示した周波数の信号を入力して各イコライザーを変化させたとき、各周波数における STEREO OUT L,R 出力端子で得られる出力の変化幅が下表の範囲にあることを確認します。

イコライザー				出力			
LOW	MIDDLE		HIGH	80 Hz	250 Hz	5 kHz	12 kHz
	L-MID	H-MID					
	250 Hz	5 kHz					
boost/cut	center	center	center	± 12 dB	-	-	-
center	boost/cut	center	center	-	± 15 dB	-	-
center	center	boost/cut	center	-	-	± 15 dB	-
center	center	center	boost/cut	-	-	-	± 12 dB

許容値は ± 2 dB 以内
イコライザー特性の測定結果が規定範囲に入っていなくても、入力信号の周波数を 120 % から 80 % の範囲で変化させたときに、上表の範囲に入っていれば可とします。

2-4. クロストーク

2-4-1. 入出力間 (70 dB 以上)

2-4-1a. STEREO OUT L,R 間クロストーク

チャンネルフェーダーと ST フェーダーをノミナルにセットします。PAN コントロールを L 回し切りにします。STEREO OUT-L端子にて + 20 dB の出力が得られるように、入力信号のレベルを調整します。このとき、STEREO OUT-R 端子で得られる信号のレベルが、- 50 dB 以下であることを確認します。次に、PAN コントロール を R 回し切りにします。STEREO OUT-R 端子にて + 20 dB の出力が得られるように、入力信号のレベルを調整します。このとき、STEREO OUT-L 端子で得られる信号のレベルが、- 50 dB 以下であることを確認します。チャンネル 1 は必ずチェックしてください。

2-4-1b. AUX SEND (x),(y) 間クロストーク x,y = 1- 4

チャンネル CH(n) フェーダー、チャンネル AUX (x) レベルコントロール、AUX SEND (x) 、AUX SEND (y) コントロールをノミナルにセットします。AUX SEND (x) 出力端子にて + 20 dB の出力が得られるように、入力信号 (1 kHz) のレベルを調整します。このとき、AUX SEND (y) 出力端子で得られる信号のレベルが、- 50 dB 以下であることを確認します。チャンネル 1 は必ずチェックしてください。

2-4-1c. MONITOR OUT L,R / AUX SEND 5,6 間クロストーク

チャンネル CH(n) MONITOR、MONITOR OUT レベルコントロールをノミナルにセットします。チャンネル CH(n) に信号 (1 kHz) を入力し、PAN コントロールを L 回し切りにします。MONITOR OUT-L 出力端子にて + 20 dB の出力が得られるように、入力信号 (1 kHz) のレベルを調整します。このとき、MONITOR OUT-R 出力端子で得られる信号のレベルが、- 50 dB 以下であることを確認します。次に、PAN コントロール を R 回し切りにします。MONITOR OUT-R 出力端子にて + 20 dB の出力が得られるように、入力信号 (1 kHz) のレベルを調整します。このとき、MONITOR OUT-L 出力端子で得られる信号のレベルが、- 50 dB 以下であることを確認します。チャンネル 1 は必ずチェックしてください。

2-4-2. 隣接チャンネルCH(n),CH(m)間クロストーク (70 dB 以上)

CH(m) は、CH(n) の隣接チャンネルです。CH(m) 入力端子は 150 Ω の抵抗で短絡しておきます。CH(n) と CH(m) GAIN コントロールを MAX にセットします。チャンネルフェーダーは MIN にセットします。CH MONI/AUX5-6 SEND コントロールをノミナルに、そして MONI/AUX5-6 SEND PAN を L 回し切りにします。MONI/AUX5-6 SEND MASTER フェーダーをノミナルにセットします。MONI OUT L/ AUX SEND 5 出力端子にて + 20 dB の出力が得られるように、チャンネル CH(n) の入力信号 (1 kHz) のレベルを調整します。次に、CH(n) MONI/AUX5-6 SEND コントロールを MIN にセットします。このとき、MONI OUT L/AUX SEND 5 出力端子で得られる信号のレベルが、- 50 dB 以下であることを確認します。チャンネル 1,2 (n=1, m=2) は必ずチェックしてください。

2-4-3. フェーダー最大減衰特性 (90 dB 以上)

PAN コントロール をセンターにします。STEREO OUT L と R 端子にて + 20 dB の出力が得られるように、入力信号(1 kHz) のレベルを調整します。次に、チャンネル CH(n) フェーダーを MIN にセットします。このとき、STEREO OUT-L 端子で得られる信号のレベルが、- 70 dB 以下であることを確認します。STEREO OUT L と R 端子にて + 20 dB の出力が得られるように、入力信号(1 kHz) のレベルを調整します。次に、ST L-R と GROUP フェーダーを MIN にセットします。このとき、STEREO OUT と GROUP OUT 端子で得られる信号のレベルが、- 70 dB 以下であることを確認します。

2-5. 歪率

出力(STEREO OUT L/R, GROUP 1-8, AUX SEND 1-4, MONITOR L/R / AUX SEND 5-6, CONTROL ROOM L/R)
全てのフェーダーとコントロールをノミナルにセットします。出力端子の出力レベルが + 14 dB 得られたとき、出力端子における歪率が、20 Hz から20 kHz の範囲で 0.1 % 以下であるを確認します。

2-6. 最大出力

1kHz における最大出力が、歪率 0.5 % 以下で、下記のようであることを確認します。

STEREO OUT L/R (+ 4 dB):	+ 24 dB (12.3V)
STEREO OUT L/R (- 10 dB):	+ 10 dB (3.16V)
CONTROL ROOM OUT:	+ 20 dB (7.75V)
GROUP OUT L/R (+ 4 dB):	+ 20 dB (7.75V)
GROUP OUT L/R (- 10 dB):	+ 6 dB (2.00V)
AUX MONI/AUX SEND:	+ 20 dB (7.75V)
INSERT OUT (CH, ST, GROUP 7/8):	+ 20 dB (7.75V)
TAPE SEND (CH9-16/17-24):	+ 20 dB (7.75V)
PHONES OUT:	100 mW

2-7. ハムとノイズ

2-7-1. 残留ノイズ

STEREO, GROUP 1-8 フェーダーと AUX SEND 1-4, MONITOR L/R / AUX SEND 5-6 コントロールを最小位置としたとき、各出力における残留ノイズレベルが下記のようであることを確認します。(DIN AUDIO フィルター、AVERAGE)

STEREO OUT L/R:	- 95 dB 以下
GROUP 1-8:	- 95 dB 以下
AUX SEND 1- 4:	- 95 dB 以下
MONITOR L/R / AUX SEND5-6:	- 95 dB 以下

2-7-2. ノイズレベル

STEREO L/R と GROUP 1-8 フェーダーと AUX SEND 1-4, MONITOR L/R / AUX SEND 5-6 コントロールを最大位置にし、全てのチャンネルの CH assign SW をオフし、そして全ての CH AUX, CH MONITOR / AUX コントロールを MIN にセットしたとき、各出力におけるノイズレベルが下記のようであることを確認します。(DIN AUDIO フィルター、AVERAGE)

STEREO OUT L/R:	- 81 dB 以下
GROUP OUT 1-8:	- 71 dB 以下
AUX SEND 1- 4:	- 73 dB 以下
MONITOR L/R / AUX SEND 5-6:	- 73 dB 以下

2-7-3. 入力換算ノイズ

チャンネルの MIC/LINE IN または INPUT A 入力端子を 150 Ω の抵抗で短絡します。チャンネルフェーダーと STEREO フェーダーを最大位置にセットしたとき、STEREO OUT-L 出力端子のノイズレベルは - 53 dB 以下であることを確認します。もし利得の関係でノイズレベルが - 53 dB 以下にならないときも、入力換算ノイズ(= ノイズレベル - チャンネル利得)が - 127 dB 以下であれば可とします。(DIN AUDIO フィルター、AVERAGE)

2-8. 位相

チャンネル入力に信号を入力したとき、位相関係は下記のようになっていることを確認します。

CH INSERT OUT:	正相
CH TAPE SEND:	正相
STEREO OUT L/R:	正相
GROUP OUT 1-8:	正相
AUX SEND 1- 4:	正相
MONITOR L/R / AUX SEND 5-6:	正相
CONTROL ROOM L/R:	正相
HEADPHONE:	正相

注):

1. XLR 形コネクタ:	ピン#1	- GND
	ピン#2	- ホット (+)
	ピン#3	- コールド (-)
2. CH フォーンジャック:	スリーブ	- GND
	チップ	- ホット (+)
	リング	- コールド (-)
3. フォーンプラグ:	スリーブ	- GND
	チップ	- OUT
	リング	- IN

2-9. PHANTOM POWER

PHANTOM スイッチをオンし、無負荷時、XLR 入力端子の 2/3 番ピンと 1 番ピンの間で、+ 48 Vの電圧が得られることを確認します。PHANTOM 電圧 (48 V) は IEC 268-15Aで規定されています。

2-10. インジケーター

2-10-1. PEAKインジケーター

入力信号のレベルを徐々に上げていき、レベルが - 43 dB ± 2 dB となったとき、PEAK インジケーターが点滅しはじめることを確認します。

2-10-2. SIGNALインジケーター

入力信号のレベルを徐々に上げていき、レベルが - 70 dB ± 2 dB となったとき、SIGNAL インジケーターが点滅しはじめることを確認します。

2-10-3. レベルメータ

出力端子の信号レベルが +4 dB ± 1 dB になったとき、レベルメータの 0 dB LED が点滅しはじめることを確認します。また、出力端子の信号レベルが +10 dB ± 3 dB になったとき、レベルメータの + 6 dB LED が点滅しはじめることを確認します。出力端子の信号レベルが +17 dB ± 2 dB になったとき、レベルメータの PEAK LED が点滅しはじめることを確認します。出力信号がなくなったときは、全ての LED が消灯することを確認します。

RECORDING MIXER

RM800

PARTS LIST

■CONTENTS（目次）

ELECTRICAL PARTS（電気部品）……1
OVERALL ASSEMBLY（総組立）RM800-16…… 12
OVERALL ASSEMBLY（総組立）RM800-24……16～19

Notes DESTINATION ABBREVIATIONS

A : Australian model	J : Japanese model
B : British model	M : South African model
C : Canadian model	Q : South-east Asia model
D : German model	U : U.S.A. model
E : European model	V : General export model (110V)
F : French model	W : General export model (220V)
G : Belgian model	X : General export model
H : North European model	Y : Export model
I : Indonesian model	

■ **WARNING**

Components having special characteristics are marked ⚠ and must be replaced with parts having specifications equal to those originally installed.

⚠印の部品は、安全を維持するために重要な部品です。交換する場合は、安全のため必ず指定の部品をご使用下さい。

- The numbers with "pc." or "pcs" in "Remarks" show quantities for each unit.
- The parts with "——" in "Part No." are not available as spare parts.
- 部品価格ランクは、変更になることがあります。
- Remarks欄に記されている数字は、使用個数です。
- 部品No.が"——"の部品は、サービス用部品として準備されておりません。

■ELECTRICAL PARTS (電気部品)

	Ref.	Part No.	Description		部品名	Remarks	ランク
			<ELECTRICAL PARTS>		<電気部品>	RM800	
*		NX816150	Circuit Board	GROUP1	ＧＲＯＵＰ１シート	05400Y0101AU-1	
*		NX816160	Circuit Board	GROUP2	ＧＲＯＵＰ２シート	05400Y0101AU-2	
*		NX816170	Circuit Board	GROUP3	ＧＲＯＵＰ３シート	05400Y0101AU-3	
*		NX816180	Circuit Board	GROUP4	ＧＲＯＵＰ４シート	05400Y0101AU-4	
*		NX816210	Circuit Board	GROUP5	ＧＲＯＵＰ５シート	05400Y0101GR-1	
*		NX816220	Circuit Board	GROUP6	ＧＲＯＵＰ６シート	05400Y0101GR-2	
*		NX816230	Circuit Board	GROUP7/8	ＧＲＯＵＰ７／８シート	05400Y0101GR-3	
*		NX816250	Circuit Board	HP	ＨＰシート	05400Y0101HP-1	
		NX816030	Circuit Board	INPUT A	ＩＮＰＵＴ　Ａシート	05400Y0101I1	
		NX816040	Circuit Board	INPUT B	ＩＮＰＵＴ　Ｂシート	05400Y0101I2	
*		NX816310	Circuit Board	JACK1	ＪＡＣＫ１シート	05400Y0101JK-1	
*		NX816320	Circuit Board	JACK2	ＪＡＣＫ２シート	05400Y0101JK-2	
*		NX816330	Circuit Board	JACK3	ＪＡＣＫ３シート	05400Y0101JK-3	
*		NX816340	Circuit Board	JACK4	ＪＡＣＫ４シート	05400Y0101JK-4	
*		NX816260	Circuit Board	LED METER	ＬＥＤ METERｼｰﾄ	05400Y0101HP-2	
*		NX816300	Circuit Board	METER SELECT	ＭＥＴＥＲ SELECTｼｰﾄ	05400Y0101HP-4	
*		NX816190	Circuit Board	MONO FADER	ＭＯＮＯ ＦＡＤＥＲｼｰﾄ	05400Y0101FD-1	
*		NX816360	Circuit Board	PHANTOM SW	ＰＨＡＮＴＯＭ SWｼｰﾄ	05400Y0101JK-6	
*		NX816270	Circuit Board	POWER J	ＰＯＷＥＲシート	05400Y0101HP-3	
*		NX816280	Circuit Board	POWER UCV	ＰＯＷＥＲシート	05400Y0102HP-3	
*		NX816290	Circuit Board	POWER HB	ＰＯＷＥＲシート	05400Y0104HP-3	
*		NX816350	Circuit Board	POWER SW	ＰＯＷＥＲ　ＳＷシート	05400Y0101JK-5	
*		NX816240	Circuit Board	ST OUT	ＳＴ　ＯＵＴシート	05400Y0101GR-4	
*		NX816200	Circuit Board	ST FADER	ＳＴ　ＦＡＤＥＲシート	05400Y0101FD-2	
*		NX816150	Circuit Board	GROUP1	ＧＲＯＵＰ１シート	05400Y0101AU-1	
*		IX808220	IC	NJM4580D 0P AMP	ＩＣ	2118220988	
		IG028400	IC	NJM4558D 0P AMP	ＩＣ	2118010590	03
		XA987A00	IC	NJM2068DD 0P AMP	ＩＣ	2118010432	01
		HX807600	Variable Resistor	RK14K1260106-20KAC	１４形２軸二連ＶＲ	3238092010 BAL/PAN	04
		HX807560	Variable Resistor	RK14K122010620KAx2	１４形１軸二連ＶＲ	3228080410 AUX RETURN	03
		HX807620	Variable Resistor	RK11K1120106-20KA	１１形１軸単連ＶＲ	3238092210 AUX SEND	03
*		KX804420	Push Switch	SPUN60X1	プッシュスイッチ	4628986110 1-2,3-4,5-6,7-8 ST,MONI/AUX5-6	
		KX803850	Push Switch	SPUN19X1M811(SUA29	プッシュスイッチ	4628992410 AFL	03
*		LX804290	Connector	LA5268 2P	コネクタ	4428594902	
		LX803160	Connector	WAFER LA 3P	コネクタ	4428594903	01
		LX803370	Connector	MOLEX4PN	コネクタ	4428594904	01
*		LX804260	Connector	WAFER 2P	コネクタ	4428591502	
*		LX804280	Box Header	30P	コネクタ	4428592830	
		FX802240	Ceramic Cap.	CE 100pF 50V	セラコン	3509101231-A	
		FX802200	Electrolytic Cap.	AF 47.0 50V	ケミコン	3409247071-T	
		FX802180	Electrolytic Cap.	AF 220.0 25V	ケミコン	3409222141-T	
		FX802300	Ceramic Cap.	CE B 220pF 50V	セラコン	3509221231-A	
		FG651330	Ceramic Cap.	CE SL 33pF 50V J	セラコン	3529330311-A	01
		FG651100	Ceramic Cap.-SL	SL 10pF 50V J	セラコン（ＳＬ）	3529100311-A	
		FX802120	Electrolytic Cap.	AF 100.0 25V	ケミコン	3409210141-T	01
		FX802330	Ceramic Cap.	CE 10000pF 25V Z	セラコン	3539103521-A	
		FX802270	Ceramic Cap.	CE 0.01 500V Z	セラコン	3509103450-T	
		HF755100	Carbon Resistor	CF 100.0 1/4 J	カーボン抵抗	3009101973	01
		HF757180	Carbon Resistor	CF 18.0K 1/4 J	カーボン抵抗	3009183973	01
		HF757330	Carbon Resistor	CF 33.0K 1/4 J	カーボン抵抗	3009333973	01
*		HX808800	Metal Film Resistor	9.09K 1/5W F	金属被膜抵抗	3003909953	
		HF757360	Carbon Resistor	CF 36.0K 1/4 J	カーボン抵抗	3009363973	01
		HF754470	Carbon Resistor	CF 47.0 1/4 J	カーボン抵抗	3009470973	01
		HF757680	Carbon Resistor	CF 68.0K 1/4 J	カーボン抵抗	3009683973	01
		HF754750	Carbon Resistor	CF 75.0 1/4 J	カーボン抵抗	3009750973	01
		HF757470	Carbon Resistor	CF 47.0K 1/4 J	カーボン抵抗	3009473973	01
*		HF757240	Carbon Resistor	CF 24.0K 1/4 J	カーボン抵抗	3009243973	
		HF757100	Carbon Resistor	CF 10.0K 1/4 J	カーボン抵抗	3009103973	01
		HF755220	Carbon Resistor	CF 220.0 1/4 J	カーボン抵抗	3009221973	01
		HF756180	Carbon Resistor	CF 1.8K 1/4 J	カーボン抵抗	3009182973	01
		HF756820	Carbon Resistor	CF 8.2K 1/4 J	カーボン抵抗	3009822973	01

*New Parts (新規部品)

ランク:Japan only

	Ref.	Part No.	Description		部品名	Remarks	ランク
		HF754100	Carbon Resistor	CF 10.0 1/4 J	カーボン抵抗	3009100973	01
*		LX804270	Box Header	10P	コネクタ	4428592810	
		--	Connector Assembly	GND	束線	4355873818	
*		NX816160	Circuit Board	GROUP2	ＧＲＯＵＰ２シート	05400Y0101AU-2	
*		IX808220	IC	NJM4580D OP AMP	ＩＣ	2118220988	
		IG028400	IC	NJM4558D OP AMP	ＩＣ	2118010590	03
		XA987A00	IC	NJM2068DD OP AMP	ＩＣ	2118010432	01
		HX807600	Variable Resistor	RK14K1260106-20KAC	１４形２軸二連ＶＲ	3238092010	04
		HX807560	Variable Resistor	RK14K122010620KAx2	１４形１軸二連ＶＲ	BAL/PAN 3228080410	03
		HX807620	Variable Resistor	RK11K1120106-20KA	１１形１軸単連ＶＲ	AUX RETURN 3238092210 AUX SEND	03
*		KX804420	Push Switch	SPUN60X1	プッシュスイッチ	4628986110 1-2,3-4,5-6,7-8 ST,MONI/AUX5-6	
		KX803850	Push Switch	SPUN19X1M811(SUA29	プッシュスイッチ	4628992410 AFL	03
*		LX804290	Connector	LA5268 2P	コネクタ	4428594902	
		LX803160	Connector	WAFER LA 3P	コネクタ	4428594903	01
		LX803370	Connector	MOLEX4PN	コネクタ	4428594904	01
*		LX804280	Box Header	30P	コネクタ	4428592830	
		FX802240	Ceramic Cap.	CE 100pF 50V	セラコン	3509101231-A	
		FX802200	Electrolytic Cap.	AF 47.0 50V	ケミコン	3409247071-T	
		FX802180	Electrolytic Cap.	AF 220.0 25V	ケミコン	3409222141-T	
		FX802300	Ceramic Cap.	CE B 220pF 50V	セラコン	3509221231-A	
		FG651330	Ceramic Cap.	CE SL 33pF 50V J	セラコン	3529330311-A	01
		FG651100	Ceramic Cap.-SL	SL 10pF 50V J	セラコン（ＳＬ）	3529100311-A	
		FX802120	Electrolytic Cap.	AF 100.0 25V	ケミコン	3409210141-T	01
		FX802330	Ceramic Cap.	CE 10000pF 25V Z	セラコン	3539103521-A	
		FX802270	Ceramic Cap.	CE 0.01 500V Z	セラコン	3509103450-T	
		HF755100	Carbon Resistor	CF 100.0 1/4 J	カーボン抵抗	3009101973	01
		HF757180	Carbon Resistor	CF 18.0K 1/4 J	カーボン抵抗	3009183973	01
		HF757330	Carbon Resistor	CF 33.0K 1/4 J	カーボン抵抗	3009333973	01
*		HX808800	Metal Film Resistor	9.09K 1/5W F	金属被膜抵抗	3003909953	
		HF757360	Carbon Resistor	CF 36.0K 1/4 J	カーボン抵抗	3009363973	01
		HF754470	Carbon Resistor	CF 47.0 1/4 J	カーボン抵抗	3009470973	01
		HF757680	Carbon Resistor	CF 68.0K 1/4 J	カーボン抵抗	3009683973	01
		HF754750	Carbon Resistor	CF 75.0 1/4 J	カーボン抵抗	3009750973	01
		HF757470	Carbon Resistor	CF 47.0K 1/4 J	カーボン抵抗	3009473973	01
*		HF757240	Carbon Resistor	CF 24.0K 1/4 J	カーボン抵抗	3009243973	
		HF757100	Carbon Resistor	CF 10.0K 1/4 J	カーボン抵抗	3009103973	01
		HF755220	Carbon Resistor	CF 220.0 1/4 J	カーボン抵抗	3009221973	01
		HF756180	Carbon Resistor	CF 1.8K 1/4 J	カーボン抵抗	3009182973	01
		HF756820	Carbon Resistor	CF 8.2K 1/4 J	カーボン抵抗	3009822973	01
		HF754100	Carbon Resistor	CF 10.0 1/4 J	カーボン抵抗	3009100973	01
*		LX804270	Box Header	10P	コネクタ	4428592810	
		--	Connector Assembly	GND	束線	4355873818	
*		NX816170	Circuit Board	GROUP3	ＧＲＯＵＰ３シート	05400Y0101AU-3	
*		IX808220	IC	NJM4580D OP AMP	ＩＣ	2118220988	
		IG028400	IC	NJM4558D OP AMP	ＩＣ	2118010590	03
		XA987A00	IC	NJM2068DD OP AMP	ＩＣ	2118010432	01
		HX807600	Variable Resistor	RK14K1260106-20KAC	１４形２軸二連ＶＲ	3238092010	04
		HX807560	Variable Resistor	RK14K122010620KAx2	１４形１軸二連ＶＲ	BAL/PAN 3228080410 AUX RETURN	03
		HX807620	Variable Resistor	RK11K1120106-20KA	１１形１軸単連ＶＲ	3238092210 AUX SEND	03
*		KX804420	Push Switch	SPUN60X1	プッシュスイッチ	4628986110 1-2,3-4,5-6,7-8 ST,MONI/AUX5-6	
		KX803850	Push Switch	SPUN19X1M811(SUA29	プッシュスイッチ	4628992410 AFL	03
*		LX804290	Connector	LA5268 2P	コネクタ	4428594902	
		LX803160	Connector	WAFER LA 3P	コネクタ	4428594903	01
		LX803370	Connector	MOLEX4PN	コネクタ	4428594904	01

*New Parts（新規部品）

ランク:Japan only

	Ref.	Part No.	Description		部品名	Remarks	ランク
*		LX804280	Box Header	30P	コネクタ	4428592830	
		FX802240	Ceramic Cap.	CE 100pF 50V	セラコン	3509101231-A	
		FX802200	Electrolytic Cap.	AF 47.0 50V	ケミコン	3409247071-T	
		FX802180	Electrolytic Cap.	AF 220.0 25V	ケミコン	3409222141-T	
		FX802300	Ceramic Cap.	CE B 220pF 50V	セラコン	3509221231-A	
		FG651330	Ceramic Cap.	CE SL 33pF 50V J	セラコン	3529330311-A	01
		FG651100	Ceramic Cap.-SL	SL 10pF 50V J	セラコン (SL)	3529100311-A	
		FX802120	Electrolytic Cap.	AF 100.0 25V	ケミコン	3409210141-T	01
		FX802330	Ceramic Cap.	CE 10000pF 25V Z	セラコン	3539103521-A	
		FX802270	Ceramic Cap.	CE 0.01 500V Z	セラコン	3509103450-T	
		HF755100	Carbon Resistor	CF 100.0 1/4 J	カーボン抵抗	3009101973	01
		HF757180	Carbon Resistor	CF 18.0K 1/4 J	カーボン抵抗	3009183973	01
		HF757330	Carbon Resistor	CF 33.0K 1/4 J	カーボン抵抗	3009333973	01
*		HX808800	Metal Film Resistor	9.09K 1/5W F	金属被膜抵抗	3003909953	
		HF757360	Carbon Resistor	CF 36.0K 1/4 J	カーボン抵抗	3009363973	01
		HF754470	Carbon Resistor	CF 47.0 1/4 J	カーボン抵抗	3009470973	01
		HF757680	Carbon Resistor	CF 68.0K 1/4 J	カーボン抵抗	3009683973	01
		HF754750	Carbon Resistor	CF 75.0 1/4 J	カーボン抵抗	3009750973	01
		HF757470	Carbon Resistor	CF 47.0K 1/4 J	カーボン抵抗	3009473973	01
*		HF757240	Carbon Resistor	CF 24.0K 1/4 J	カーボン抵抗	3009243973	
		HF757100	Carbon Resistor	CF 10.0K 1/4 J	カーボン抵抗	3009103973	01
		HF755220	Carbon Resistor	CF 220.0 1/4 J	カーボン抵抗	3009221973	01
		HF756180	Carbon Resistor	CF 1.8K 1/4 J	カーボン抵抗	3009182973	01
		HF756820	Carbon Resistor	CF 8.2K 1/4 J	カーボン抵抗	3009822973	01
		HF754100	Carbon Resistor	CF 10.0 1/4 J	カーボン抵抗	3009100973	01
*		LX804270	Box Header	10P	コネクタ	4428592810	
		--	Connector Assembly	GND	束線	4355873818	
*		NX816180	Circuit Board	GROUP4	GROUP4シート	05400Y0101AU-4	
*		IX808220	IC	NJM4580D 0P AMP	IC	2118220988	
		IG028400	IC	NJM4558D 0P AMP	IC	2118010590	03
		XA987A00	IC	NJM2068DD 0P AMP	IC	2118010432	01
		HX807600	Variable Resistor	RK14K1260106-20KAC	14形2軸二連VR	3238092010 BAL/PAN	04
		HX807560	Variable Resistor	RK14K122010620KAx2	14形1軸二連VR	3228080410 AUX RETURN	03
		HX807620	Variable Resistor	RK11K1120106-20KA	11形1軸単連VR	3238092210 AUX SEND	03
*		KX804420	Push Switch	SPUN60X1	プッシュスイッチ	4628986110	
		KX803850	Push Switch	SPUN19X1M811(SUA29	プッシュスイッチ	1-2,3-4,5-6,7-8 ST,MONI/AUX5-6 4628992410 AFL	03
*		LX804290	Connector	LA5268 2P	コネクタ	4428594902	
		LX803160	Connector	WAFER LA 3P	コネクタ	4428594903	01
		LX803370	Connector	MOLEX4PN	コネクタ	4428594904	01
*		LX804280	Box Header	30P	コネクタ	4428592830	
		FX802240	Ceramic Cap.	CE 100pF 50V	セラコン	3509101231-A	
		FX802200	Electrolytic Cap.	AF 47.0 50V	ケミコン	3409247071-T	
		FX802180	Electrolytic Cap.	AF 220.0 25V	ケミコン	3409222141-T	
		FX802300	Ceramic Cap.	CE B 220pF 50V	セラコン	3509221231-A	
		FG651330	Ceramic Cap.	CE SL 33pF 50V J	セラコン	3529330311-A	01
		FG651100	Ceramic Cap.-SL	SL 10pF 50V J	セラコン (SL)	3529100311-A	
		FX802120	Electrolytic Cap.	AF 100.0 25V	ケミコン	3409210141-T	01
		FX802330	Ceramic Cap.	CE 10000pF 25V Z	セラコン	3539103521-A	
		FX802270	Ceramic Cap.	CE 0.01 500V Z	セラコン	3509103450-T	
		HF755100	Carbon Resistor	CF 100.0 1/4 J	カーボン抵抗	3009101973	01
		HF757180	Carbon Resistor	CF 18.0K 1/4 J	カーボン抵抗	3009183973	01
		HF757330	Carbon Resistor	CF 33.0K 1/4 J	カーボン抵抗	3009333973	01
*		HX808800	Metal Film Resistor	9.09K 1/5W F	金属被膜抵抗	3003909953	
		HF757360	Carbon Resistor	CF 36.0K 1/4 J	カーボン抵抗	3009363973	01
		HF754470	Carbon Resistor	CF 47.0 1/4 J	カーボン抵抗	3009470973	01
		HF757680	Carbon Resistor	CF 68.0K 1/4 J	カーボン抵抗	3009683973	01
		HF754750	Carbon Resistor	CF 75.0 1/4 J	カーボン抵抗	3009750973	01
		HF757470	Carbon Resistor	CF 47.0K 1/4 J	カーボン抵抗	3009473973	01
*		HF757240	Carbon Resistor	CF 24.0K 1/4 J	カーボン抵抗	3009243973	
		HF757100	Carbon Resistor	CF 10.0K 1/4 J	カーボン抵抗	3009103973	01
		HF755220	Carbon Resistor	CF 220.0 1/4 J	カーボン抵抗	3009221973	01
		HF756180	Carbon Resistor	CF 1.8K 1/4 J	カーボン抵抗	3009182973	01

*New Parts (新規部品)

ランク:Japan only

	Ref.	Part No.	Description		部品名	Remarks	ランク
		HF756820	Carbon Resistor	CF 8.2K 1/4 J	カーボン抵抗	3009822973	01
		HF754100	Carbon Resistor	CF 10.0 1/4 J	カーボン抵抗	3009100973	01
*		LX804270	Box Header	10P	コネクタ	4428592810	
		--	Connector Assembly	GND	束線	4355873818	
*		NX816210	Circuit Board	GROUP5	ＧＲＯＵＰ５シート	05400Y0101GR-1	
*		IX808220	IC	NJM4580D OP AMP	ＩＣ	2118220988	
		XA987A00	IC	NJM2068DD OP AMP	ＩＣ	2118010432	01
		HX807560	Variable Resistor	RK14K122010620KAx2	１４形１軸二連ＶＲ	3228080410	03
		KX803850	Push Switch	SPUN19X1M811(SUA29	プッシュスイッチ	MONITOR/SEND5-6 4628992410 TO ST,AFL	03
*		LX804290	Connector	LA5268 2P	コネクタ	4428594902	
		LX803160	Connector	WAFER LA 3P	コネクタ	4428594903	01
		LX803370	Connector	MOLEX4PN	コネクタ	4428594904	01
*		LX804280	Box Header	30P	コネクタ	4428592830	
*		LX804270	Box Header	10P	コネクタ	4428592810	
		FX802180	Electrolytic Cap.	AF 220.0 25V	ケミコン	3409222141-T	
		FX802300	Ceramic Cap.	CE B 220pF 50V	セラコン	3509221231-A	
		FG651330	Ceramic Cap.	CE SL 33pF 50V J	セラコン	3529330311-A	01
		FX802240	Ceramic Cap.	CE 100pF 50V	セラコン	3509101231-A	
		FX802200	Electrolytic Cap.	AF 47.0 50V	ケミコン	3409247071-T	
		FX802120	Electrolytic Cap.	AF 100.0 25V	ケミコン	3409210141-T	01
		FX802330	Ceramic Cap.	CE 10000pF 25V Z	セラコン	3539103521-A	
		FX802270	Ceramic Cap.	CE 0.01 500V Z	セラコン	3509103450-T	
*		HF757240	Carbon Resistor	CF 24.0K 1/4 J	カーボン抵抗	3009243973	
		HF757100	Carbon Resistor	CF 10.0K 1/4 J	カーボン抵抗	3009103973	01
		HF754470	Carbon Resistor	CF 47.0 1/4 J	カーボン抵抗	3009470973	01
		HF755220	Carbon Resistor	CF 220.0 1/4 J	カーボン抵抗	3009221973	01
		HF757180	Carbon Resistor	CF 18.0K 1/4 J	カーボン抵抗	3009183973	01
		HF756390	Carbon Resistor	CF 3.9K 1/4 J	カーボン抵抗	3009392973	01
		HF754750	Carbon Resistor	CF 75.0 1/4 J	カーボン抵抗	3009750973	01
		HF757470	Carbon Resistor	CF 47.0K 1/4 J	カーボン抵抗	3009473973	01
		HF756180	Carbon Resistor	CF 1.8K 1/4 J	カーボン抵抗	3009182973	01
		HF756820	Carbon Resistor	CF 8.2K 1/4 J	カーボン抵抗	3009822973	01
		HF754100	Carbon Resistor	CF 10.0 1/4 J	カーボン抵抗	3009100973	01
		HF757330	Carbon Resistor	CF 33.0K 1/4 J	カーボン抵抗	3009333973	01
*		NX816220	Circuit Board	GROUP6	ＧＲＯＵＰ６シート	05400Y0101GR-2	
*		IX808220	IC	NJM4580D OP AMP	ＩＣ	2118220988	
		XA987A00	IC	NJM2068DD OP AMP	ＩＣ	2118010432	01
		KX803850	Push Switch	SPUN19X1M811(SUA29	プッシュスイッチ	4628992410 AFL	03
*		LX804290	Connector	LA5268 2P	コネクタ	4428594902	
		LX803160	Connector	WAFER LA 3P	コネクタ	4428594903	01
		LX803370	Connector	MOLEX4PN	コネクタ	4428594904	01
*		LX804280	Box Header	30P	コネクタ	4428592830	
*		LX804270	Box Header	10P	コネクタ	4428592810	
		FX802180	Electrolytic Cap.	AF 220.0 25V	ケミコン	3409222141-T	
		FX802300	Ceramic Cap.	CE B 220pF 50V	セラコン	3509221231-A	
		FG651330	Ceramic Cap.	CE SL 33pF 50V J	セラコン	3529330311-A	01
		FX802240	Ceramic Cap.	CE 100pF 50V	セラコン	3509101231-A	
		FX802200	Electrolytic Cap.	AF 47.0 50V	ケミコン	3409247071-T	
		FX802120	Electrolytic Cap.	AF 100.0 25V	ケミコン	3409210141-T	01
		FX802330	Ceramic Cap.	CE 10000pF 25V Z	セラコン	3539103521-A	
		FX802270	Ceramic Cap.	CE 0.01 500V Z	セラコン	3509103450-T	
*		HF757240	Carbon Resistor	CF 24.0K 1/4 J	カーボン抵抗	3009243973	
		HF757100	Carbon Resistor	CF 10.0K 1/4 J	カーボン抵抗	3009103973	01
		HF754470	Carbon Resistor	CF 47.0 1/4 J	カーボン抵抗	3009470973	01
		HF755220	Carbon Resistor	CF 220.0 1/4 J	カーボン抵抗	3009221973	01
		HF757470	Carbon Resistor	CF 47.0K 1/4 J	カーボン抵抗	3009473973	01
		HF756180	Carbon Resistor	CF 1.8K 1/4 J	カーボン抵抗	3009182973	01
		HF756820	Carbon Resistor	CF 8.2K 1/4 J	カーボン抵抗	3009822973	01
		HF754100	Carbon Resistor	CF 10.0 1/4 J	カーボン抵抗	3009100973	01
		HF755100	Carbon Resistor	CF 100.0 1/4 J	カーボン抵抗	3009101973	01
		HF757150	Carbon Resistor	CF 15.0K 1/4 J	カーボン抵抗	3009153973	01
		HF757390	Carbon Resistor	CF 39.0K 1/4 J	カーボン抵抗	3009393973	01
		HF757330	Carbon Resistor	CF 33.0K 1/4 J	カーボン抵抗	3009333973	01

*New Parts (新規部品)

ランク:Japan only

	Ref.	Part No.	Description		部品名	Remarks	ランク
*		NX816230	Circuit Board	GROUP7/8	ＧＲＯＵＰ７／８シート	05400Y0101GR-3	
*		IX808220	IC	NJM4580D OP AMP	ＩＣ	2118220988	
		XA987A00	IC	NJM2068DD OP AMP	ＩＣ	2118010432	01
		KX803850	Push Switch	SPUN19X1M811(SUA29	プッシュスイッチ	4628992410 AFL	03
		LX803160	Connector	WAFER LA 3P	コネクタ	4428594903	01
		LX803370	Connector	MOLEX4PN	コネクタ	4428594904	01
		LX803870	Connector	WAFER 8P	コネクタ	4428594908	
*		LX804280	Box Header	30P	コネクタ	4428592830	
*		LX804270	Box Header	10P	コネクタ	4428592810	
		FX802180	Electrolytic Cap.	AF 220.0 25V	ケミコン	3409222141-T	
		FX802300	Ceramic Cap.	CE B 220pF 50V	セラコン	3509221231-A	
		FG651330	Ceramic Cap.	CE SL 33pF 50V J	セラコン	3529330311-A	01
		FX802240	Ceramic Cap.	CE 100pF 50V	セラコン	3509101231-A	
		FX802200	Electrolytic Cap.	AF 47.0 50V	ケミコン	3409247071-T	
		FX802120	Electrolytic Cap.	AF 100.0 25V	ケミコン	3409210141-T	01
		FX802330	Ceramic Cap.	CE 10000pF 25V Z	セラコン	3539103521-A	
		FX802270	Ceramic Cap.	CE 0.01 500V Z	セラコン	3509103450-T	
*		HF757240	Carbon Resistor	CF 24.0K 1/4 J	カーボン抵抗	3009243973	
		HF757100	Carbon Resistor	CF 10.0K 1/4 J	カーボン抵抗	3009103973	01
		HF754470	Carbon Resistor	CF 47.0 1/4 J	カーボン抵抗	3009470973	01
		HF755220	Carbon Resistor	CF 220.0 1/4 J	カーボン抵抗	3009221973	01
		HF757470	Carbon Resistor	CF 47.0K 1/4 J	カーボン抵抗	3009473973	01
		HF756180	Carbon Resistor	CF 1.8K 1/4 J	カーボン抵抗	3009182973	01
		HF756820	Carbon Resistor	CF 8.2K 1/4 J	カーボン抵抗	3009822973	01
		HF754100	Carbon Resistor	CF 10.0 1/4 J	カーボン抵抗	3009100973	01
		HF757330	Carbon Resistor	CF 33.0K 1/4 J	カーボン抵抗	3009333973	01
*		NX816250	Circuit Board	HP	ＨＰシート	05400Y0101HP-1	
*	-	IX808220	IC	NJM4580D OP AMP	ＩＣ	2118220988	
		IG028400	IC	NJM4558D OP AMP	ＩＣ	2118010590	03
		XA987A00	IC	NJM2068DD OP AMP	ＩＣ	2118010432	01
		XQ824A00	IC	NJM4556D OP AMP	ＩＣ	2118010932	02
		LX803160	Connector	WAFER LA 3P	コネクタ	4428594903	01
		LX803370	Connector	MOLEX4PN	コネクタ	4428594904	01
		LX803180	Connector	WAFER MOLEX 6P	コネクタ	4428594906	01
		LX803190	Connector	WAFER 7P	コネクタ	4428594907	01
		--	Connector Assembly	8P RM800	束線	4355871710	
*		LX804280	Box Header	30P	コネクタ	4428592830	
*		LX804270	Box Header	10P	コネクタ	4428592810	
		KX803850	Push Switch	SPUN19X1M811(SUA29	プッシュスイッチ	4628992410 ON	03
*		KX804430	Push Switch	SPUN30X1H011SUT26	プッシュスイッチ	4628986410 2TRIN,MONI/AUX	
*		KX804500	Relay	RZ24 RY24W DC24V	リレー	5528001040	
		IX807200	Diode	1N4006 LT1N4006	ダイオード	2058100996	01
		IX807210	Diode	1N4148	ダイオード	2058304100	01
		IX807760	Zener Diode	UZ24BM	ツェナーダイオード	2058502240	
		HX807560	Variable Resistor	RK14K122010620KAx2	１４形１軸二連ＶＲ	3228080410 PHONES,CONTROL	03
		IX807150	Transistor	KTC3198Y	トランジスタ	2008606104-T	
		IX807250	LED	SLR34UR 70F-124 RE	ＬＥＤ	2308232222-T	01
		IX807280	LED	SLR34YY 70F-124 YE	ＬＥＤ	2308237802-T POWER,PHANTOM PFL/AFL	
		FX802170	Electrolytic Cap.	AF 22.0 50V	ケミコン	3409222071-T	
		FX802310	Ceramic Cap.	CE B 470pF 50V	セラコン	3509471231-A	
		FG651560	Ceramic Cap.-SL	SL 56pF 50V J	セラコン（ＳＬ）	3529560311-A	01
		FX802200	Electrolytic Cap.	AF 47.0 50V	ケミコン	3409247071-T	
		FX802240	Ceramic Cap.	CE 100pF 50V	セラコン	3509101231-A	
		--	Connector Assembly	1P GND RM800	束線	4355873827	
		FX802120	Electrolytic Cap.	AF 100.0 25V	ケミコン	3409210141-T	01
		FX802180	Electrolytic Cap.	AF 220.0 25V	ケミコン	3409222141-T	
		FX802300	Ceramic Cap.	CE B 220pF 50V	セラコン	3509221231-A	
		FG651470	Ceramic Cap.-SL	SL 47pF 50V J	セラコン（ＳＬ）	3529470311-A	
		FX802250	Ceramic Cap.	CE 1000pF 50V	セラコン	3509102231-A	
		FX803200	Electrolytic Cap.	AF 1.0 50V	ケミコン	3409210971-T	

*New Parts（新規部品）

ランク:Japan only

	Ref.	Part No.	Description		部品名	Remarks	ランク
		FX802110	Electrolytic Cap.	AF 10.0 50V	ケミコン	3409210071-T	01
		FX802330	Ceramic Cap.	CE 10000pF 25V Z	セラコン	3539103521-A	
		FX802270	Ceramic Cap.	CE 0.01 500V Z	セラコン	3509103450-T	
		HF757150	Carbon Resistor	CF 15.0K 1/4 J	カーボン抵抗	3009153973	01
		HF755220	Carbon Resistor	CF 220.0 1/4 J	カーボン抵抗	3009221973	01
		HF757470	Carbon Resistor	CF 47.0K 1/4 J	カーボン抵抗	3009473973	01
		HF756620	Carbon Resistor	CF 6.2K 1/4 J	カーボン抵抗	3009622973	01
		HF757100	Carbon Resistor	CF 10.0K 1/4 J	カーボン抵抗	3009103973	01
		HF757180	Carbon Resistor	CF 18.0K 1/4 J	カーボン抵抗	3009183973	01
		HF756390	Carbon Resistor	CF 3.9K 1/4 J	カーボン抵抗	3009392973	01
		HF754750	Carbon Resistor	CF 75.0 1/4 J	カーボン抵抗	3009750973	01
		HF756470	Carbon Resistor	CF 4.7K 1/4 J	カーボン抵抗	3009472973	01
		HF757110	Carbon Resistor	CF 11.0K 1/4 J	カーボン抵抗	3009113973	01
		HL325100	Metal Oxide Film Resistor	MO 100.0 2W	酸化金属被膜抵抗	3039101572-T	01
		HF756270	Carbon Resistor	CF 2.7K 1/4 J	カーボン抵抗	3009272973	01
		HF756100	Carbon Resistor	CF 1.0K 1/4 J	カーボン抵抗	3009102973	01
		HF756330	Carbon Resistor	CF 3.3K 1/4 J	カーボン抵抗	3009332973	01
*	⚠	HX808810	Fuse Resistor	F25X 10 J	ヒューズ抵抗	3019100233	
		NX816030	Circuit Board	INPUT A	ＩＮＰＵＴ Ａシート	05400Y0101I1	
		IG028400	IC	NJM4558D OP AMP	ＩＣ	2118010590	03
		XA987A00	IC	NJM2068DD OP AMP	ＩＣ	2118010432	01
		IX807160	Transistor	2SC3200 KTC2240BL	トランジスタ	2008606108-T	01
		IX807140	Transistor	2SB737 ROHM	トランジスタ	2008206995-T	
		IX807150	Transistor	KTC3198Y	トランジスタ	2008606104-T	
		IX807990	Transistor	KTA1266Y	トランジスタ	2008606105-T	
		IX807250	LED	SLR34UR 70F-124 RE	ＬＥＤ	2308232222-T PEAK	01
		IX807270	LED	SLR34GG 70F-124 GR	ＬＥＤ	2308237262-T	
		IX807210	Diode	1N4148	ダイオード	2058304100 SIGNAL	01
		LX803220	Phone Connector	AM-8003	フォーンジャック	4438097310 MIC/LINE,TAPE	03
		HX807610	Variable Resistor	RK11K1120106-20KRD	１１形１軸単連ＶＲ	3238092110	04
		HX807620	Variable Resistor	RK11K1120106-20KA	１１形１軸単連ＶＲ	3238092210 GAIN	03
		HX807600	Variable Resistor	RK14K1260106-20KAC	１４形２軸二連ＶＲ	3238092010 AUX1-4,MONI/AUX PAN	04
		HX807630	Variable Resistor	RK11K1160106-50KB	１１形１軸単連ＶＲ	3238092410	03
*		HX808830	Variable Resistor	RK14K22006 100KCX2	１４形１軸二連ＶＲ	3238090410 HIGH,MID,LOW	
*		IX808210	Zener Diode	UZ4.7BM	ツェナーダイオード	2058500973 MID-FREQ	
*		KX804460	Push Switch	SPUN20X1C021SUT15	プッシュスイッチ	4628986910	
		KX803850	Push Switch	SPUN19X1M811(SUA29	プッシュスイッチ	4628992410 M/L/TAPE,20dB EQ	03
*		KX804420	Push Switch	SPUN60X1	プッシュスイッチ	4628986110	
*		KX804450	Push Switch	SPUN20X1C031SUT13	プッシュスイッチ	4628986810 M/L/TAPE,1-2, 3-4,5-6,7-8,ST ON,PFL	
		LX803370	Connector	MOLEX4PN	コネクタ	4428594904	01
		--	Connector Assembly	2P RM800	束線	4355870919	
		FX802310	Ceramic Cap.	CE B 470pF 50V	セラコン	3509471231-A	
		FX802200	Electrolytic Cap.	AF 47.0 50V	ケミコン	3409247071-T	
		FX802250	Ceramic Cap.	CE 1000pF 50V	セラコン	3509102231-A	
		FX802300	Ceramic Cap.	CE B 220pF 50V	セラコン	3509221231-A	
		FX802150	Electrolytic Cap.	AF 1000.0 6.3V	ケミコン	3409210221-T	
		FX802290	Ceramic Cap.	CE B 150pF 50V K	セラコン	3509151231-A	
		FG651220	Ceramic Cap.	22pF 50V J	セラコン	3529220211-A	01
		FX803200	Electrolytic Cap.	AF 1.0 50V	ケミコン	3409210971-T	
		FX802110	Electrolytic Cap.	AF 10.0 50V	ケミコン	3409210071-T	01
		FX802190	Electrolytic Cap.	AF 3.3 50V	ケミコン	3409233971-T	
*		FX803810	Mylar Cap.	MA 0.033 100V J	マイラーコン	3609333120-T	
*		FX803800	Mylar Cap.	MA 0.0012 100V J	マイラーコン	3609122120-T	
		FG651470	Ceramic Cap.-SL	SL 47pF 50V J	セラコン（ＳＬ）	3529470311-A	
*		FX803820	Mylar Cap.	MA 0.0039 100V J	マイラーコン	3609392120-T	

*New Parts（新規部品）

ランク:Japan only

	Ref.	Part No.	Description		部品名	Remarks	ランク
*		FX803790	Mylar Cap.	MA 0.01 100V	マイラーコン	3609103120-T	
		FX802170	Electrolytic Cap.	AF 22.0 50V	ケミコン	3409222071-T	
		FX802330	Ceramic Cap.	CE 10000pF 25V Z	セラコン	3539103521-A	
*		LX804280	Box Header	30P	コネクタ	4428592830	
*		CX815380	Bracket, Phone Jack A	A	フォーンジャックブラケット	6505949110	
		HF757470	Carbon Resistor	CF 47.0K 1/4 J	カーボン抵抗	3009473973	01
		HF756300	Carbon Resistor	CF 3.0K 1/4 J	カーボン抵抗	3009302973	01
*		HF755750	Carbon Resistor	CF 750.0 1/4 J	カーボン抵抗	3009751973	
		HF756680	Carbon Resistor	CF 6.8K 1/4 J	カーボン抵抗	3009682973	01
		HF754100	Carbon Resistor	CF 10.0 1/4 J	カーボン抵抗	3009100973	01
		HF755680	Carbon Resistor	CF 680.0 1/4 J	カーボン抵抗	3009681973	01
*		VP441200	Metal Film Resistor	8.2K 1/4 F	金属被膜抵抗	3003820953	01
		VB066300	Metal Film Resistor	2.2K 1/4 F	金属被膜抵抗	3009220953	01
		VL052200	Metal Film Resistor	43.0 1/4 F	金属被膜抵抗	3005430953	01
		VB068300	Metal Film Resistor	27.0K 1/4 F	金属被膜抵抗	3002270953	01
		HF755100	Carbon Resistor	CF 100.0 1/4 J	カーボン抵抗	3009101973	01
		HF755220	Carbon Resistor	CF 220.0 1/4 J	カーボン抵抗	3009221973	01
		HF756820	Carbon Resistor	CF 8.2K 1/4 J	カーボン抵抗	3009822973	01
		HF757120	Carbon Resistor	CF 12.0K 1/4 J	カーボン抵抗	3009123973	01
		HF757100	Carbon Resistor	CF 10.0K 1/4 J	カーボン抵抗	3009103973	01
		HF756470	Carbon Resistor	CF 4.7K 1/4 J	カーボン抵抗	3009472973	01
		HF756560	Carbon Resistor	CF 5.6K 1/4 J	カーボン抵抗	3009562973	01
		HF757330	Carbon Resistor	CF 33.0K 1/4 J	カーボン抵抗	3009333973	01
		HF758220	Carbon Resistor	CF 220.0K 1/4 J	カーボン抵抗	3009224973	01
		HF757560	Carbon Resistor	CF 56.0K 1/4 J	カーボン抵抗	3009563973	01
		HF756330	Carbon Resistor	CF 3.3K 1/4 J	カーボン抵抗	3009332973	01
		HF757220	Carbon Resistor	CF 22.0K 1/4 J	カーボン抵抗	3009223973	01
		HF757180	Carbon Resistor	CF 18.0K 1/4 J	カーボン抵抗	3009183973	01
*	⚠	HX808810	Fuse Resistor	F25X 10 J	ヒューズ抵抗	3019100233	
		NX816040	Circuit Board	INPUT B	INPUT Bシート	05400Y0101I2	
		IG028400	IC	NJM4558D OP AMP	IC	2118010590	03
		XA987A00	IC	NJM2068DD OP AMP	IC	2118010432	01
		IX807160	Transistor	2SC3200 KTC2240BL	トランジスタ	2008606108-T	01
		IX807140	Transistor	2SB737 ROHM	トランジスタ	2008206995-T	
		IX807150	Transistor	KTC3198Y	トランジスタ	2008606104-T	
		IX807990	Transistor	KTA1266Y	トランジスタ	2008606105-T	
		IX807250	LED	SLR34UR 70F-124 RE	LED	2308232222-T PEAK	01
		IX807270	LED	SLR34GG 70F-124 GR	LED	2308237262-T SIGNAL	
		IX807210	Diode	1N4148	ダイオード	2058304100	01
		LX803220	Phone Connector	AM-8003	フォーンジャック	4438097310 TAPE SEND, IN	03
		HX807610	Variable Resistor	RK11K1120106-20KRD	11形1軸単連VR	3238092110 GAIN	04
		HX807620	Variable Resistor	RK11K1120106-20KA	11形1軸単連VR	3238092210 AUX1-4,MONI/AUX	03
		HX807600	Variable Resistor	RK14K1260106-20KAC	14形2軸二連VR	3238092010	04
		HX807630	Variable Resistor	RK11K1160106-50KB	11形1軸単連VR	PAN 3238092410 HIGH,MID,LOW	03
*		HX808830	Variable Resistor	RK14K22006 100KCX2	14形1軸二連VR	3238090410 MID-FREQ	
*		IX808210	Zener Diode	UZ4.7BM	ツェナーダイオード	2058500973	
*		LX804250	XLR Jack	E303A0070N	XLRコネクタ	4408194510 MIC/LINE	
*		LX804320	Phone Jack		フォーンジャック	4438099930 INSERT	
*		KX804460	Push Switch	SPUN20X1C021SUT15	プッシュスイッチ	4628986910 M/L/TAPE,20dB	
		KX803850	Push Switch	SPUN19X1M811(SUA29	プッシュスイッチ	4628992410 GROUP/DIRECT,EQ	03
*		KX804420	Push Switch	SPUN60X1	プッシュスイッチ	4628986110	
*		KX804450	Push Switch	SPUN20X1C031SUT13	プッシュスイッチ	M/L/TAPE,1-2, 3-4,5-6,7-8,ST 4628986810 ON,PFL	
		KX803830	Push Switch		プッシュスイッチ	4628987010	

*New Parts（新規部品）

ランク:Japan only

	Ref.	Part No.	Description		部品名	Remarks	ランク
						-10/+4	
		LX803370	Connector	MOLEX4PN	コネクタ	4428594904	01
*		LX804280	Box Header	30P	コネクタ	4428592830	
*		LX804270	Box Header	10P	コネクタ	4428592810	
*		CX815380	Bracket, Phone Jack A	A	フォーンジャックブラケット	6505949110	
*		CX815400	Bracket, Phone Jack B	B	フォーンジャックブラケット	6505952110	
		FX802310	Ceramic Cap.	CE B 470pF 50V	セラコン	3509471231-A	
		FX802620	Electrolytic Cap.	AU 47.0 63V	ケミコン	3409547081	
		FX802200	Electrolytic Cap.	AF 47.0 50V	ケミコン	3409247071-T	
		FX802250	Ceramic Cap.	CE 1000pF 50V	セラコン	3509102231-A	
		FX802300	Ceramic Cap.	CE B 220pF 50V	セラコン	3509221231-A	
		FX802150	Electrolytic Cap.	AF 1000.0 6.3V	ケミコン	3409210221-T	
		FG651220	Ceramic Cap.	22pF 50V J	セラコン	3529220211-A	01
		FX802290	Ceramic Cap.	CE B 150pF 50V K	セラコン	3509151231-A	
		FX802320	Ceramic Cap.	CE 47pF 50V J	セラコン	3509470311-A	
*		FX803810	Mylar Cap.	MA 0.033 100V J	マイラーコン	3609333120-T	
*		FX803800	Mylar Cap.	MA 0.0012 100V J	マイラーコン	3609122120-T	
		FX802240	Ceramic Cap.	CE 100pF 50V	セラコン	3509101231-A	
		FX802170	Electrolytic Cap.	AF 22.0 50V	ケミコン	3409222071-T	
		FX802120	Electrolytic Cap.	AF 100.0 25V	ケミコン	3409210141-T	01
		FX803200	Electrolytic Cap.	AF 1.0 50V	ケミコン	3409210971-T	
		FX802110	Electrolytic Cap.	AF 10.0 50V	ケミコン	3409210071-T	01
		FX802190	Electrolytic Cap.	AF 3.3 50V	ケミコン	3409233971-T	
		FX802270	Ceramic Cap.	CE 0.01 500V Z	セラコン	3509103450-T	
		FX802330	Ceramic Cap.	CE 10000pF 25V Z	セラコン	3539103521-A	
		HF757470	Carbon Resistor	CF 47.0K 1/4 J	カーボン抵抗	3009473973	01
		HF756300	Carbon Resistor	CF 3.0K 1/4 J	カーボン抵抗	3009302973	01
*		HF755750	Carbon Resistor	CF 750.0 1/4 J	カーボン抵抗	3009751973	
		HF756680	Carbon Resistor	CF 6.8K 1/4 J	カーボン抵抗	3009682973	01
		HF754100	Carbon Resistor	CF 10.0 1/4 J	カーボン抵抗	3009100973	01
*		VP441200	Metal Film Resistor	8.2K 1/4 F	金属被膜抵抗	3003820953	01
		VB066300	Metal Film Resistor	2.2K 1/4 F	金属被膜抵抗	3009220953	01
		HF755680	Carbon Resistor	CF 680.0 1/4 J	カーボン抵抗	3009681973	01
		VL052200	Metal Film Resistor	43.0 1/4 F	金属被膜抵抗	3005430953	01
		VB068300	Metal Film Resistor	27.0K 1/4 F	金属被膜抵抗	3002270953	01
		HF755100	Carbon Resistor	CF 100.0 1/4 J	カーボン抵抗	3009101973	01
		HF757150	Carbon Resistor	CF 15.0K 1/4 J	カーボン抵抗	3009153973	01
		HF757330	Carbon Resistor	CF 33.0K 1/4 J	カーボン抵抗	3009333973	01
		HF755220	Carbon Resistor	CF 220.0 1/4 J	カーボン抵抗	3009221973	01
		HF757100	Carbon Resistor	CF 10.0K 1/4 J	カーボン抵抗	3009103973	01
		HF756560	Carbon Resistor	CF 5.6K 1/4 J	カーボン抵抗	3009562973	01
		HF756470	Carbon Resistor	CF 4.7K 1/4 J	カーボン抵抗	3009472973	01
		HF757220	Carbon Resistor	CF 22.0K 1/4 J	カーボン抵抗	3009223973	01
		HF757180	Carbon Resistor	CF 18.0K 1/4 J	カーボン抵抗	3009183973	01
		HF757110	Carbon Resistor	CF 11.0K 1/4 J	カーボン抵抗	3009113973	01
		HF757270	Carbon Resistor	CF 27.0K 1/4 J	カーボン抵抗	3009273973	01
		HF757560	Carbon Resistor	CF 56.0K 1/4 J	カーボン抵抗	3009563973	01
		HF755560	Carbon Resistor	CF 560.0 1/4 J	カーボン抵抗	3009561973	01
		HF758220	Carbon Resistor	CF 220.0K 1/4 J	カーボン抵抗	3009224973	01
		HF756330	Carbon Resistor	CF 3.3K 1/4 J	カーボン抵抗	3009332973	01
		HF757120	Carbon Resistor	CF 12.0K 1/4 J	カーボン抵抗	3009123973	01
		HF756220	Carbon Resistor	CF 2.2K 1/4 J	カーボン抵抗	3009222973	01
*	⚠	HX808820	Fuse Resistor	F25X 47 J	ヒューズ抵抗	3019470233	
*	⚠	HX808810	Fuse Resistor	F25X 10 J	ヒューズ抵抗	3019100233	
*		NX816310	Circuit Board	JACK1	ＪＡＣＫ１シート	05400Y0101JK-1	
		LX803220	Phone Connector	AM-8003	フォーンジャック	4438097310 GROUP OUT(-10), ST OUT	03
		HF756100	Carbon Resistor	CF 1.0K 1/4 J	カーボン抵抗	3009102973	01
		HF756300	Carbon Resistor	CF 3.0K 1/4 J	カーボン抵抗	3009302973	01
		HF756130	Carbon Resistor	CF 1.3K 1/4 J	カーボン抵抗	3009132973	01
		LX803870	Connector	WAFER 8P	コネクタ	4428594908	
		--	Connector Assembly	4P RM800	束線	4355872225	
		--	Connector Assembly	6P RM800	束線	4355871827	
		--	Connector Assembly	1P GND RM800	束線	4355873801	
*		NX816320	Circuit Board	JACK2	ＪＡＣＫ２シート	05400Y0101JK-2	

*New Parts (新規部品)

ランク:Japan only

	Ref.	Part No.	Description		部品名	Remarks	ランク
		LX803220	Phone Connector	AM-8003	フォーンジャック	4438097310 GROUP OUT(+4)	03
*		LX804320	Phone Jack		フォーンジャック	4438099930 GROUP7-8INSERT	
*		HF754680	Carbon Resistor	CF 68.0 1/4 J	カーボン抵抗	3009680973	
		HF755560	Carbon Resistor	CF 560.0 1/4 J	カーボン抵抗	3009561973	01
		--	Connector Assembly	8P RM800	束線	4355871901	
		--	Connector Assembly	8P RM800	束線	4355871210	
		--	Connector Assembly	8P RM800	束線	4355872010	
		--	Connector Assembly	6P RM800	束線	4355871828	
		--	Connector Assembly	6P RM800	束線	4355871829	
		--	Connector Assembly	1P GND RM800	束線	4355873801	
			Circuit Board	JACK3	ＪＡＣＫ３シート	05400Y0101JK-3	
		LX803220	Phone Connector	AM-8003	フォーンジャック	4438097310 2TRIN,ST SUB IN AUX SEND	03
		--	Connector Assembly	4P RM800	束線	4355872420	
		--	Connector Assembly	4P RM800	束線	4355872324	
		--	Connector Assembly	8P RM800	束線	4355871210	
		--	Connector Assembly	4P RM800	束線	4355872522	
		--	Connector Assembly	4P RM800	束線	4355872126	
		--	Connector Assembly	1P GND RM800	束線	4355873801	
*		NX816340	Circuit Board	JACK4	ＪＡＣＫ４シート	05400Y0101JK-4	
		LX803220	Phone Connector	AM-8003	フォーンジャック	4438097310 AUX RETURN(+4)	03
		--	Connector Assembly	4P RM800	束線	4355872916	
		--	Connector Assembly	4P RM800	束線	4355872818	
		--	Connector Assembly	4P RM800	束線	4355872720	
		--	Connector Assembly	4P RM800	束線	4355872622	
		--	Connector Assembly	1P GND RM800	束線	4355873801	
*		NX816260	Circuit Board	LED METER	ＬＥＤ METERｼｰﾄ	05400Y0101HP-2	
		IX807800	IC	KIA6966S LED DRI.	ＩＣ	2118030405	
		IX807810	IC	KIA6967S LED DRI.	ＩＣ	2118040105	
		IX807710	Transistor	2SD1111	トランジスタ	2008613000-T	
		IX807280	LED	SLR34YY 70F-124 YE	ＬＥＤ	2308237802-T	
		IX807250	LED	SLR34UR 70F-124 RE	ＬＥＤ	2308232222-T	01
		IX807270	LED	SLR34GG 70F-124 GR	ＬＥＤ	2308237262-T	
		--	Connector Assembly	4P RM800	束線	4355871417	
		--	Connector Assembly	2P RM800	束線	4355873207	
		--	Connector Assembly	4P RM800	束線	4355870305	
*		FX803830	Mylar Cap.	MA 0.047 25V	マイラーコン	3609473120-T	
		FX803230	Electrolytic Cap.	AF 4.7 50V	ケミコン	3409247971-T	
		IX807210	Diode	1N4148	ダイオード	2058304100	01
		HF756220	Carbon Resistor	CF 2.2K 1/4 J	カーボン抵抗	3009222973	01
		HF759100	Carbon Resistor	CF 1.0M 1/4 J	カーボン抵抗	3009105973	01
		HF758180	Carbon Resistor	CF 180.0K 1/4 J	カーボン抵抗	3009184973	01
		HF758330	Carbon Resistor	CF 330.0K 1/4 J	カーボン抵抗	3009334973	01
		HF755470	Carbon Resistor	CF 470.0 1/4 J	カーボン抵抗	3009471973	01
		HF757330	Carbon Resistor	CF 33.0K 1/4 J	カーボン抵抗	3009333973	01
		HF757130	Carbon Resistor	CF 13.0K 1/4 J	カーボン抵抗	3009133973	01
		HF757470	Carbon Resistor	CF 47.0K 1/4 J	カーボン抵抗	3009473973	01
		HF757560	Carbon Resistor	CF 56.0K 1/4 J	カーボン抵抗	3009563973	01
		HF757220	Carbon Resistor	CF 22.0K 1/4 J	カーボン抵抗	3009223973	01
		HF757680	Carbon Resistor	CF 82.0K 1/4 J	カーボン抵抗	3009823973	01
		HF755330	Carbon Resistor	CF 330.0 1/4 J	カーボン抵抗	3009331973	01
*		NX816300	Circuit Board	METER SELCT	ＭＥＴＥＲ SELECTｼｰﾄ	05400Y0101HP-4	
		KX803860	Push Switch	SPUN19X1M022	プッシュスイッチ	4628994310	03
		LX803870	Connector	WAFER 8P	コネクタ	4428594908	
		HF757200	Carbon Resistor	CF 20.0K 1/4 J	カーボン抵抗	3009203973	01

*New Parts (新規部品)

ランク:Japan only

	Ref.	Part No.	Description		部品名	Remarks	ランク
		--	Connector Assembly	8P RM800	束線	4355870710	
		--	Connector Assembly	3P RM800	束線	4355873605	
		--	Connector Assembly	2P RM800	束線	4355873307	
		--	Connector Assembly	3P RM800	束線	4355773507	
		--	Connector Assembly	2P RM800	束線	4355873407	
*		NX816190	Circuit Board	MONO FADER	ＭＯＮＯ ＦＡＤＥＲｼｰﾄ	05400Y0101FD-1	
*		KX804400	Slide Variable Resistor	10K A	スライドボリューム	4628985910 CHANNEL FADER	
		--	Connector Assembly	3P RM800	束線	4355871105	
*		NX816360	Circuit Board	PHANTOM	ＰＨＡＮＴＯＭ ＳＷｼｰﾄ	05400Y0101JK-6	
*		KX804440	Slide Switch	SSSA912NM011	スライドスイッチ	4628986510	
		LX803220	Phone Connector	AM-8003	フォーンジャック	PHANTOM 4438097310 CONTROL ROOM	03
		--	Connector Assembly	3P RM800	束線	4355873712	
*		NX816270	Circuit Board	POWER J	ＰＯＷＥＲシート	05400Y0101HP-3	
*		NX816280	Circuit Board	POWER UCV	ＰＯＷＥＲシート	05400Y0102HP-3	
*		NX816290	Circuit Board	POWER HB	ＰＯＷＥＲシート	05400Y0104HP-3	
		XE403A00	IC	uPC7815HF REG. 15	ＩＣ	2168640988	02
		XE404A00	IC	uPC7915HF REG.-15	ＩＣ	2168640987	02
		IX807170	Transistor	2SC3298A,KTC4370A	トランジスタ	2028407990	03
		IX807160	Transistor	2SC3200 KTC2240BL	トランジスタ	2008606108-T	01
*		IX808200	Diode Bridge	PBU 804	ダイオードブリッジ	2058100988	
		IX807200	Diode	1N4006 LT1N4006	ダイオード	2058100996	01
		IX807180	Diode	LT1N5402	ダイオード	2058100105	
		IX807210	Diode	1N4148	ダイオード	2058304100	01
		IX807230	Zener Diode	UZ12BM	ツェナーダイオード	2058502120	
		IX807220	Zener Diode	UZ36BM	ツェナーダイオード	2058500970	
		IX807240	Zener Diode	UZ20BM	ツェナーダイオード	2058502200	
		CX814150	Fuse Holder	CLIP H,B	ヒューズクリップ	4458999110	01
		LX803240	Terminal	250T	ターミナル	4465998210	01
*		BX800940	Cool Sheet		放熱シート	1605997810	
*		LX804300	Connector	LW5267 3P	コネクタ	4428595003	
		LX803890	Connector	LW5267 4P	コネクタ	4428595004	
		LX803160	Connector	LW5267 5P	コネクタ	4428595005	01
*		LX804310	Connector	LW5267 10P	コネクタ	4428595010	
		LX803250	Connector	WAFER 03P	コネクタ	4428593603	01
		--	Connector Assembly	7P RM800	束線	4355871522	
		FX802340	Ceramic Cap.	CE 0.01 400V	セラコン	3549103107	02
		FX802280	Ceramic Cap.	CE F 0.10 50V	セラコン	3509104530-T	
*		FX803780	Electrolytic Cap.	AF 3300.0 35V	ケミコン	3409233267	
		FX802180	Electrolytic Cap.	AF 220.0 25V	ケミコン	3409222141-T	
		FX802270	Ceramic Cap.	CE 0.01 500V Z	セラコン	3509103450-T	
		FX802140	Electrolytic Cap.	AF 1000.0 80V	ケミコン	3409210208	
		FX802210	Electrolytic Cap.	AF 47.0 100V	ケミコン	3409247091-T	
		FX802120	Electrolytic Cap.	AF 100.0 25V	ケミコン	3409210141-T	01
		FX803470	Electrolytic Cap.	AF 22.0 63V	ケミコン	3409222081-T	
		FX802250	Ceramic Cap.	CE 1000pF 50V	セラコン	3509102231-A	
		HF757220	Carbon Resistor	CF 22.0K 1/4 J	カーボン抵抗	3009223973	01
		HF757100	Carbon Resistor	CF 10.0K 1/4 J	カーボン抵抗	3009103973	01
		HF755220	Carbon Resistor	CF 220.0 1/4 J	カーボン抵抗	3009221973	01
		HF757330	Carbon Resistor	CF 33.0K 1/4 J	カーボン抵抗	3009333973	01
		HF757120	Carbon Resistor	CF 12.0K 1/4 J	カーボン抵抗	3009123973	01
*		HL32612	Metal Oxide Film Resistor	MO 1.2K 2W	酸化金属被膜抵抗	3039122572-F	
*	⚠	HX808810	Fuse Resistor	F25X 10 J	ヒューズ抵抗	3019100233	
*	⚠	KX804470	Fuse	4A 250V U	ヒューズ	5508113231	
	⚠	KX803930	Fuse	1A 250V U	ヒューズ	5508412723	
*	⚠	KX804480	Fuse	4A 250V J	ヒューズ	5508113235	
	⚠	KX803920	Fuse	1A 250V J	ヒューズ	5508412235	03
*	⚠	KX804490	Fuse	3.15A H	ヒューズ	5508412034	
	⚠	KX803970	Fuse	2A H	ヒューズ	5508512734	
	⚠	KX804000	Fuse	1A H	ヒューズ	5508412234	03
	⚠	KX803960	Fuse	0.63A H	ヒューズ	5508511934	
		--	Connector Assembly	1P GND RM800	束線	4355870811	

*New Parts（新規部品）

ランク:Japan only

	Ref.	Part No.	Description	部品名	Remarks	ランク
*		NX816350	Circuit Board POWER SW	ＰＯＷＥＲ　ＳＷシート	05400Y0101JK-5	
	⚠	KX803820	Power Switch	電源スイッチ	4628988610 POWER	06
		LX803250	Connector WAFER 03P	コネクタ	4428593603	01
		--	Connector Assembly 2P RM800	束線	4355871307	
*		NX816200	Circuit Board ST FADER	ＳＴ　ＦＡＤＥＲシート	05400Y0101FD-2	
*		KX804410	Slide Variable Resistor 10KAX2	スライドボリューム	4628986010 STEREO FADER	
		--	Connector Assembly 6P RM800	束線	4355870805	
*		NX816240	Circuit Board ST OUT	ＳＴ　ＯＵＴシート	05400Y0101GR-4	
*		IX808220	IC NJM4580D OP AMP	ＩＣ	2118220988	
		XA987A00	IC NJM2068DD OP AMP	ＩＣ	2118010432	01
		KX803850	Push Switch SPUN19X1M811(SUA29	プッシュスイッチ	4628992410 AFL	03
*		LX804290	Connector LA5268 2P	コネクタ	4428594902	
		LX803370	Connector MOLEX4PN	コネクタ	4428594904	01
		LX803180	Connector WAFER MOLEX 6P	コネクタ	4428594906	01
		--	Connector Assembly 3P RM800	束線	4355873003	
		--	Connector Assembly 6P RM800	束線	4355873101	
*		LX804280	Box Header 30P	コネクタ	4428592830	
*		LX804270	Box Header 10P	コネクタ	4428592810	
		FX802180	Electrolytic Cap. AF 220.0 25V	ケミコン	3409222141-T	
		FX802300	Ceramic Cap. CE B 220pF 50V	セラコン	3509221231-A	
		FG651330	Ceramic Cap. CE SL 33pF 50V J	セラコン	3529330311-A	01
		FX802240	Ceramic Cap. CE 100pF 50V	セラコン	3509101231-A	
		FX802120	Electrolytic Cap. AF 100.0 25V	ケミコン	3409210141-T	01
		FX802200	Electrolytic Cap. AF 47.0 50V	ケミコン	3409247071-T	
		FX802330	Ceramic Cap. CE 10000pF 25V Z	セラコン	3539103521-A	
		FX802270	Ceramic Cap. CE 0.01 500V Z	セラコン	3509103450-T	
*		HF757240	Carbon Resistor CF 24.0K 1/4 J	カーボン抵抗	3009243973	
		HF757100	Carbon Resistor CF 10.0K 1/4 J	カーボン抵抗	3009103973	01
		HF757470	Carbon Resistor CF 47.0K 1/4 J	カーボン抵抗	3009473973	01
		HF757220	Carbon Resistor CF 22.0K 1/4 J	カーボン抵抗	3009223973	01
		HX807370	Metal Film Resistor MF 10.0K 1/2 F	金属被膜抵抗	3002100953	
		HX807380	Metal Film Resistor MF 11.0K 1/2 F	金属被膜抵抗	3002110953	
		HX807390	Metal Film Resistor MF 18.0K 1/2 F	金属被膜抵抗	3002180953	
		HF754750	Carbon Resistor CF 75.0 1/4 J	カーボン抵抗	3009750973	01
		HX807400	Metal Film Resistor MF 20.0K 1/2 F	金属被膜抵抗	3002200953	
		HF754470	Carbon Resistor CF 47.0 1/4 J	カーボン抵抗	3009470973	01
		HF754100	Carbon Resistor CF 10.0 1/4 J	カーボン抵抗	3009100973	01
*	⚠	GX804280	Power Transformer J	電源トランス	2828075800	
*	⚠	GX804290	Power Transformer UCV	電源トランス	2828075810	
*	⚠	GX804300	Power Transformer HB	電源トランス	2828075820	
	⚠	MX801640	AC Cord J	電源コード	4308995910	05
	⚠	MX801650	AC Cord UCV	電源コード	4308996110	06
	⚠	MX801660	AC Cord H	電源コード	4308996010	06
	⚠	MX801730	AC Cord B	電源コード	4308995810	

*New Parts（新規部品）

ランク:Japan only

RM800

■OVERALL ASSEMBLY (総組立) RM800-16

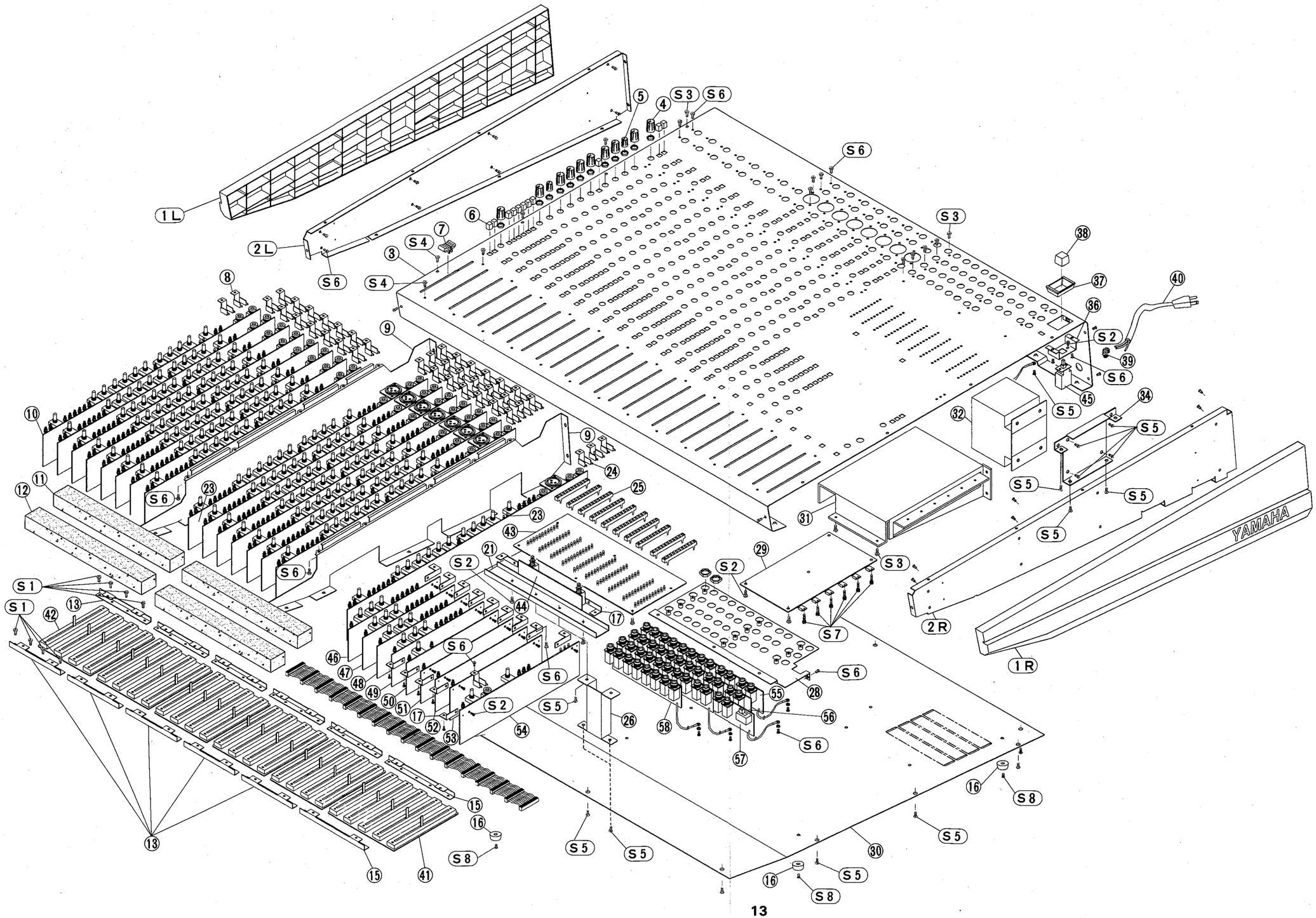

	Ref.	Part No.	Description		部品名	Remarks	ランク
			<OVERALL ASSEMBLY>		＜総組立＞	RM800-16	
*	1L	AX816050	Side Panel, L	L	サイドパネル	048521994210	
*	1R	AX816060	Side Panel, R	R	サイドパネル	048521994220	
*	2L	BX800960	Side Frame, L	L	サイドフレームＬ	6122094710	
*	2R	BX800970	Side Frame, R	R	サイドフレームＲ	6122094720	
*	3	AX816130	Control Panel	16-J	コントロールパネル	048601994311	
*	3	AX816140	Control Panel	16-H	コントロールパネル	048601994312	
*	3	AX816150	Control Panel	16-B	コントロールパネル	048601994313	
*	3	AX816160	Control Panel	16-U	コントロールパネル	048601994321	
*	3	AX816170	Control Panel	16-C	コントロールパネル	048601994322	
*	3	AX816180	Control Panel	16-V	コントロールパネル	048601994323	
	4A	CX814030	Control Knob	RE 16pcs	コントロールノブ	048523993217 PAN	01
	4B	CX814050	Control Knob	GR 48pcs	コントロールノブ	048523993216 HIGH,MID,LOW	01
	4C	CX814040	Control Knob	BE 72pcs	コントロールノブ	048523993215 AUX1-4,AUX RETU	01
	4D	CX814060	Control Knob	GY 35pcs	コントロールノブ	AUX SEND1-4 048523993213 GAIN,MONI/AUX5-	01
*	5A	CX815320	Control Knob	RE 20pcs	コントロールノブ	AUX SEND5-6, PHONES,CONTROL 048543991727 PAN,BAL/PAN	
*	5B	CX815310	Control Knob	GR 16pcs	コントロールノブ	048543991726	
	6A	CX814070	Push Knob	RE 16pcs	プッシュノブ	MID FREQ 048525997217	01
*	6B	CX815300	Push Knob	GR 16pcs	プッシュノブ	ON 048525997216 EQ	
	6C	CX814080	Push Knob	GY 199pcs	プッシュノブ	048525997213 PFL,AFL,1-2,3-4	01
	7A	CX814010	Slide Knob	RE 1pc.	スライドノブ	5-6,7-8,ST,2TR1 048523993317 STEREO FADER	01
*	7B	CX815290	Slide Knob	L.GY 8pcs	スライドツマミ	048523993314 GROUP FADER	
	7C	CX814000	Slide Knob	GY 16pcs	スライドノブ	048523993313 CH FADER	01
*	8	CX815380	Bracket, Phone Jack A	A 33pcs	フォーンジャックブラケット	6505949110	
*	9	BX800950	Middle Frame	2pcs	中間フレーム	6122093610	
	10	NX816030	Circuit Board	INPUT A 8pcs	ＩＮＰＵＴ　Ａシート	05400Y0101I1	
*	11	CX815440	Guide, PCB	H=34 2pcs	基板ガイド	6715991010	
*	12	CX815450	Guide, PCB	H=26 2pcs	基板ガイド	6715991020	
*	13	CX815410	Bracket, VR A	A 10pcs	ＶＲブラケット	6505952210	
*	15	CX815390	Bracket, VR B	B 2pcs	ＶＲブラケット	6505949210	
	16	CX813890	Rubber Foot	4pcs	ゴム足	6335000610	01
*	17	CX815420	Bracket, P.C.B	4pcs	基板ブラケット	6505952310	
*	21	CX815340	Bracket Angle		ブラケット	6503979410	
	23	NX816040	Circuit Board	INPUT B 8pcs	ＩＮＰＵＴ　Ｂシート	05400Y0101I2	
*	24	CX815400	Bracket, Phone Jack B	B 8pcs	フォーンジャックブラケット	6505952110	
	25	CX813940	LED Guide	10pcs	ＬＥＤガイド	6505952810	02
*	26	CX815330	Bracket Stay		ステーブラケット	6503979310	
*	28	CX815360	Bracket, Phone Jack C	C	フォーンジャックブラケット	6503981610	
*	29	NX816270	Circuit Board	POWER J	ＰＯＷＥＲシート	05400Y0101HP-3	
*	29	NX816280	Circuit Board	POWER UCV	ＰＯＷＥＲシート	05400Y0102HP-3	
*	29	NX816290	Circuit Board	POWER HB	ＰＯＷＥＲシート	05400Y0104HP-3	
*	30	AX816040	Cover, Bottom	16ch	ボトムカバー	046122094610	
*	31	BX800980	Heat Sink		放熱板	7503095110	
*	⚠32	GX804280	Power Transformer	J	電源トランス	2828075800	
*	⚠32	GX804290	Power Transformer	UCV	電源トランス	2828075810	
*	⚠32	GX804300	Power Transformer	HB	電源トランス	2828075820	
*	34	CX815350	Bracket, Trans.		トランスブラケット	6503980410	
*	36	CX815370	Bracket, Power SW		Ｐ．ＳＷブラケット	6505948710	
*	37	KX804510	Bezel, Power SW	RMX1608	ベゼル	8523992410	
	38	CX813780	Knob, Push	POWER	ノブ	8545993510	01
	39	CX813970	Cord Stopper	SR-4A-6 PA608 JHB	コード止め	6518999710	01
	39	CX813980	Cord Stopper	UCV	コード止め	6518999810	01
	⚠40	MX801640	AC Cord	J	電源コード	4308995910	05
	⚠40	MX801650	AC Cord	UCV	電源コード	4308996110	06

*New Parts（新規部品）

ランク:Japan only

	Ref.	Part No.	Description		部品名	Remarks	ランク
	⚠40	MX801660	AC Cord	H	電源コード	4308996010	06
	⚠40	MX801730	AC Cord	B	電源コード	4308995810	
*	41	NX816200	Circuit Board	ST FADER	ＳＴ　ＦＡＤＥＲシート	05400Y0101FD-2	
*	42	NX816190	Circuit Board	MONO FADER	ＭＯＮＯ　ＦＡＤＥＲｼｰﾄ	05400Y0101FD-1	
*	43	NX816260	Circuit Board	LED METER	ＬＥＤ　METERｼｰﾄ	05400Y0101HP-2	
*	44	NX816300	Circuit Board	METER SELCT	ＭＥＴＥＲ　SELECTｼｰﾄ	05400Y0101HP-4	
*	45	NX816350	Circuit Board	POWER SW	ＰＯＷＥＲ　ＳＷシート	05400Y0101JK-5	
*	46	NX816150	Circuit Board	GROUP1	ＧＲＯＵＰ１シート	05400Y0101AU-1	
*	47	NX816160	Circuit Board	GROUP2	ＧＲＯＵＰ２シート	05400Y0101AU-2	
*	48	NX816170	Circuit Board	GROUP3	ＧＲＯＵＰ３シート	05400Y0101AU-3	
*	49	NX816180	Circuit Board	GROUP4	ＧＲＯＵＰ４シート	05400Y0101AU-4	
*	50	NX816210	Circuit Board	GROUP5	ＧＲＯＵＰ５シート	05400Y0101GR-1	
*	51	NX816220	Circuit Board	GROUP6	ＧＲＯＵＰ６シート	05400Y0101GR-2	
*	52	NX816230	Circuit Board	GROUP7/8	ＧＲＯＵＰ７／８シート	05400Y0101GR-3	
*	53	NX816240	Circuit Board	ST OUT	ＳＴ　ＯＵＴシート	05400Y0101GR-4	
*	54	NX816250	Circuit Board	HP	ＨＰシート	05400Y0101HP-1	
*	55	NX816310	Circuit Board	JACK1	ＪＡＣＫ１シート	05400Y0101JK-1	
*	56	NX816320	Circuit Board	JACK2	ＪＡＣＫ２シート	05400Y0101JK-2	
*	57	NX816330	Circuit Board	JACK3	ＪＡＣＫ３シート	05400Y0101JK-3	
*	58	NX816340	Circuit Board	JACK4	ＪＡＣＫ４シート	05400Y0101JK-4	
*	59	NX816360	Circuit Board	PHANTOM SW	ファンタムＳＷシート	05400Y0101JK-6	
*	60	MX801890	Connector Assembly	30P 16ch	束線	4355874310	
*	61	MX801910	Connector Assembly	10P	束線	4355873910	
		--	Connector Assembly	3.96	束線	4355874110	
	S1	ED030046	Bind Head Screw	BM 3X4 Y 50pcs	＋バインド小ネジ	8009130041	01
	S2	ED330066	Bind Head Screw	BM 3X6 B 16pcs	＋バインド小ネジ	8095996710	01
	S3	EX803100	Dot Screw	#2BTC 3X8 B 76pcs	ボンディングネジ	8095996510	01
	S4	EX803020	Dot Screw	#3BTC 3X8 B 34pcs	＋ボンディング小ネジ	8095996620	01
	S5	EX802990	Dot Screw	#3BTC 4X8 B 54pcs	ボンディング小ネジ	8095995510	01
	S6	EX802960	Bind Head Screw	BM 3X6 B 57pcs	＋バインド小ネジ	8009130063	01
	S7	EX803080	Hex. Head Screw	3.0X12 Y 6pcs	六角頭ネジ	8099130121	01
*	S8	EX803540	Bind head Tapping Screw	#3BTC 4X14 Y 4pcs	＋ボンディング小ネジ	8109340141	

*New Parts（新規部品）

ランク:Japan only

RM800

■OVERALL ASSEMBLY (総組立) RM800-24

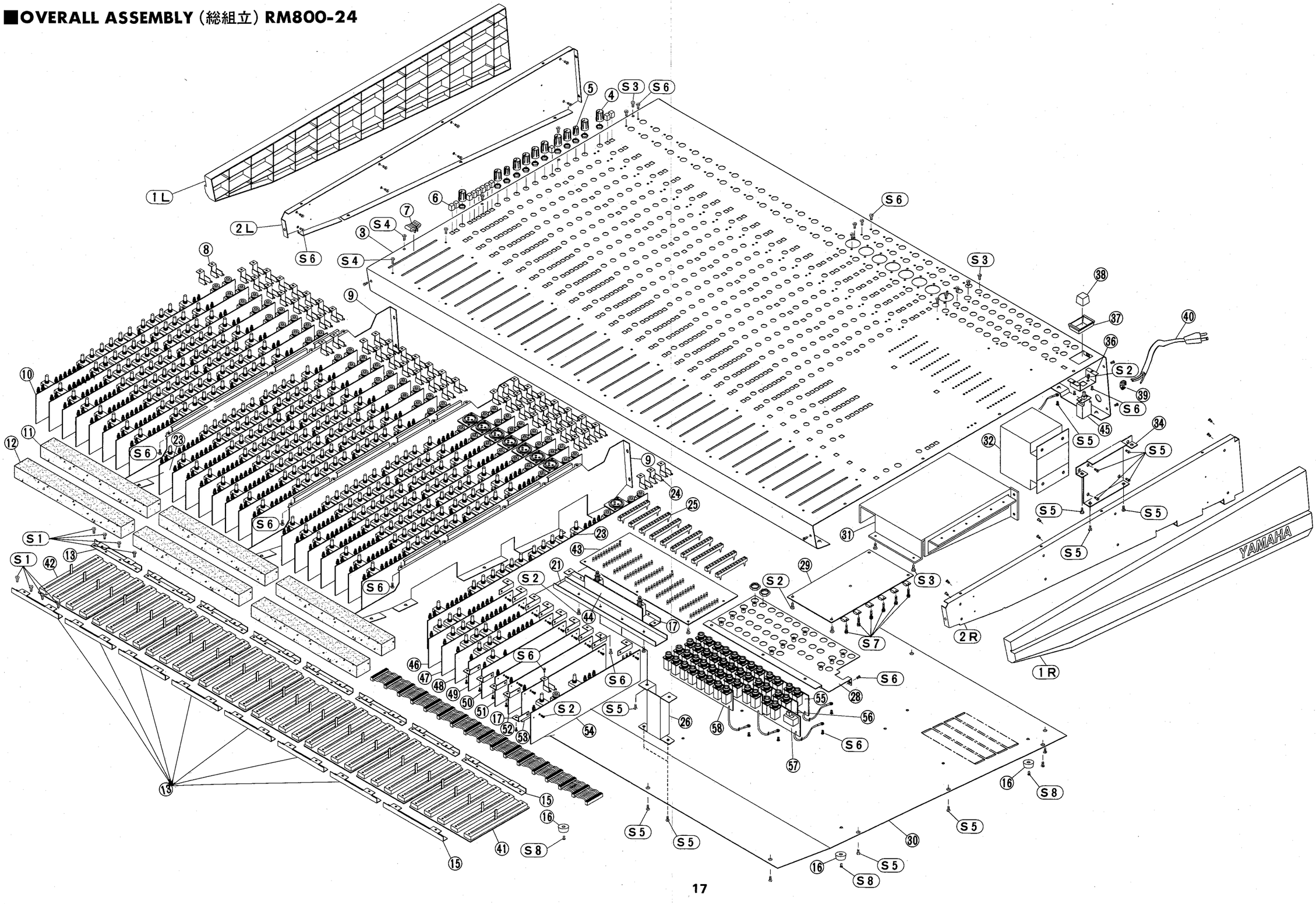

	Ref.	Part No.	Description		部品名	Remarks	ランク
			<OVERALL ASSEMBLY>		＜総組立＞	RM800-24	
*	1L	AX816050	Side Panel, L	L	サイドパネル	048521994210	
*	1R	AX816060	Side Panel, R	R	サイドパネル	048521994220	
*	2L	BX800960	Side Frame, L	L	サイドフレームL	6122094710	
*	2R	BX800970	Side Frame, R	R	サイドフレームR	6122094720	
*	3	AX816070	Control Panel	24-J	コントロールパネル	048601994211	
*	3	AX816080	Control Panel	24-H	コントロールパネル	048601994212	
*	3	AX816090	Control Panel	24-B	コントロールパネル	048601994213	
*	3	AX816100	Control Panel	24-U	コントロールパネル	048601994221	
*	3	AX816110	Control Panel	24-C	コントロールパネル	048601994222	
*	3	AX816120	Control Panel	24-V	コントロールパネル	048601994223	
	4A	CX814030	Control Knob	RE 24pcs	コントロールノブ	048523993217 PAN	01
	4B	CX814050	Control Knob	GR 72pcs	コントロールノブ	048523993216 HIGH,MID,LOW	01
	4C	CX814040	Control Knob	BE 104pcs	コントロールノブ	048523993215 AUX1-4,AUX RETU	01
	4D	CX814060	Control Knob	GY 51pcs	コントロールノブ	AUX SEND1-4 048523993213 GAIN,MONI/AUX5-	01
*	5A	CX815320	Control Knob	RE 28pcs	コントロールノブ	AUX SEND5-6, PHONES,CONTROL 048543991727	
*	5B	CX815310	Control Knob	GR 24pcs	コントロールノブ	PAN,BAL/PAN 048543991726	
	6A	CX814070	Push Knob	RE 24pcs	プッシュノブ	MID FREQ 048525997217	01
*	6B	CX815300	Push Knob	GR 24pcs	プッシュノブ	ON 048525997216 EQ	
	6C	CX814080	Push Knob	GY 263pcs	プッシュノブ	048525997213 PFL,AFL,1-2,3-4	01
	7A	CX814010	Slide Knob	RE 1pc.	スライドノブ	5-6,7-8,ST,2TRI 048523993317 STEREO FADER	01
*	7B	CX815290	Slide Knob	L.GY 8pcs	スライドツマミ	048523993314 GROUP FADER	
	7C	CX814000	Slide Knob	GY 24pcs	スライドノブ	048523993313 CH FADER	01
*	8	CX815380	Bracket, Phone Jack A	A 49pcs	フォーンジャックブラケット	6505949110	
*	9	BX800950	Middle Frame	2pcs	中間フレーム	6122093610	
	10	NX816030	Circuit Board	INPUT A 16pcs	INPUT Aシート	05400Y0101I1	
*	11	CX815440	Guide, PCB	H=34 3pcs	基板ガイド	6715991010	
*	12	CX815450	Guide, PCB	H=26 3pcs	基板ガイド	6715991020	
*	13	CX815410	Bracket, VR A	A 14pcs	VRブラケット	6505952210	
*	15	CX815390	Bracket, VR B	B 2pcs	VRブラケット	6505949210	
	16	CX813890	Rubber Foot	4pcs	ゴム足	6335000610	01
*	17	CX815420	Bracket, P.C.B	16pcs	基板ブラケット	6505952310	
*	21	CX815340	Bracket Angle		ブラケット	6503979410	
	23	NX816040	Circuit Board	INPUT B 8pcs	INPUT Bシート	05400Y0101I2	
*	24	CX815400	Bracket, Phone Jack B	B 8pcs	フォーンジャックブラケット	6505952110	
	25	CX813940	LED Guide	10pcs	LEDガイド	6505952810	02
*	26	CX815330	Bracket Stay		ステーブラケット	6503979310	
*	28	CX815360	Bracket, Phone Jack C	C	フォーンジャックブラケット	6503981610	
*	29	NX816270	Circuit Board	POWER J	POWERシート	05400Y0101HP-3	
*	29	NX816280	Circuit Board	POWER UCV	POWERシート	05400Y0102HP-3	
*	29	NX816290	Circuit Board	POWER HB	POWERシート	05400Y0104HP-3	
*	30	AX816030	Cover, Bottom	24ch	ボトムカバー	046122094510	
*	31	BX800980	Heat Sink		放熱板	7503095110	
*	⚠ 32	GX804280	Power Transformer	J	電源トランス	2828075800	
*	⚠ 32	GX804290	Power Transformer	UCV	電源トランス	2828075810	
*	⚠ 32	GX804300	Power Transformer	HB	電源トランス	2828075820	
*	34	CX815350	Bracket, Trans.		トランスブラケット	6503980410	
*	36	CX815370	Bracket, Power SW		P.SWブラケット	6505948710	
*	37	KX804510	Bezel, Power SW	RMX1608	ベゼル	8523992410	
	38	CX813780	Knob, Push	POWER	ノブ	8545993510	01
	39	CX813970	Cord Stopper	SR-4A-6 PA608 JHB	コード止め	6518999710	01
	39	CX813980	Cord Stopper	UCV	コード止め	6518999810	01
	⚠ 40	MX801640	AC Cord	J	電源コード	4308995910	05
	⚠ 40	MX801650	AC Cord	UCV	電源コード	4308996110	06

*New Parts（新規部品）

ランク:Japan only

	Ref.	Part No.	Description		部品名	Remarks	ランク
⚠	40	MX801660	AC Cord	H	電源コード	4308996010	06
⚠	40	MX801730	AC Cord	B	電源コード	4308995810	
*	41	NX816200	Circuit Board	ST FADER	ＳＴ　ＦＡＤＥＲシート	05400Y0101FD-2	
*	42	NX816190	Circuit Board	MONO FADER	ＭＯＮＯ　ＦＡＤＥＲｼｰﾄ	05400Y0101FD-1	
*	43	NX816260	Circuit Board	LED METER	ＬＥＤ　METERｼｰﾄ	05400Y0101HP-2	
*	44	NX816300	Circuit Board	METER SELCT	ＭＥＴＥＲ　SELECTｼｰﾄ	05400Y0101HP-4	
*	45	NX816350	Circuit Board	POWER SW	ＰＯＷＥＲ　ＳＷシート	05400Y0101JK-5	
*	46	NX816150	Circuit Board	GROUP1	ＧＲＯＵＰ１シート	05400Y0101AU-1	
*	47	NX816160	Circuit Board	GROUP2	ＧＲＯＵＰ２シート	05400Y0101AU-2	
*	48	NX816170	Circuit Board	GROUP3	ＧＲＯＵＰ３シート	05400Y0101AU-3	
*	49	NX816180	Circuit Board	GROUP4	ＧＲＯＵＰ４シート	05400Y0101AU-4	
*	50	NX816210	Circuit Board	GROUP5	ＧＲＯＵＰ５シート	05400Y0101GR-1	
*	51	NX816220	Circuit Board	GROUP6	ＧＲＯＵＰ６シート	05400Y0101GR-2	
*	52	NX816230	Circuit Board	GROUP7/8	ＧＲＯＵＰ７／８シート	05400Y0101GR-3	
*	53	NX816240	Circuit Board	ST OUT	ＳＴ　ＯＵＴシート	05400Y0101GR-4	
*	54	NX816250	Circuit Board	HP	ＨＰシート	05400Y0101HP-1	
*	55	NX816310	Circuit Board	JACK1	ＪＡＣＫ１シート	05400Y0101JK-1	
*	56	NX816320	Circuit Board	JACK2	ＪＡＣＫ２シート	05400Y0101JK-2	
*	57	NX816330	Circuit Board	JACK3	ＪＡＣＫ３シート	05400Y0101JK-3	
*	58	NX816340	Circuit Board	JACK4	ＪＡＣＫ４シート	05400Y0101JK-4	
*	59	NX816360	Circuit Board	PHANTOM SW	ＰＨＡＮＴＯＭ　ＳＷｼｰﾄ	05400Y0101JK-6	
*	60	MX801900	Connector Assembly	30P 24ch	束線	4355874210	
*	61	MX801910	Connector Assembly	10P	束線	4355873910	
		--	Connector Assembly	3.96	束線	4355874010	
	S1	ED030046	Bind Head Screw	BM 3X4 Y 66pcs	＋バインド小ネジ	8009130041	01
	S2	ED330066	Bind Head Screw	BM 3X6 B 16pcs	＋バインド小ネジ	8095996710	01
	S3	EX803100	Dot Screw	#2BTC 3X8 B 92pcs	ボンディングネジ	8095996510	01
	S4	EX803020	Dot Screw	#3BTC 3X8 B 42pcs	＋ボンディング小ネジ	8095996620	01
	S5	EX802990	Dot Screw	#3BTC 4X8 B 63pcs	ボンディング小ネジ	8095995510	01
	S6	EX802960	Bind Head Screw	BM 3X6 B 62pcs	＋バインド小ネジ	8009130063	01
	S7	EX803080	Hex. Head Screw	3.0X12 Y 6pcs	六角頭ネジ	8099130121	01
*	S8	EX803540	Bind head Tapping Screw	#3BTC 4X14 Y 4pcs	＋ボンディング小ネジ	8109340141	

 *New Parts（新規部品）

ランク:Japan only

■RM800-16/24 OVERALL CIRCUIT DIAGRAM(総回路図)

RM800

11286

ST OUT

INPUT B
CH 9-16 (CH 17- 24)

INPUT A
CH 1-8 (16)

GROUP 1(2,3,4)

GROUP 5

GROUP 6

GROUP 7,8

HP

LED METER

JACK 1

JACK 2

JACK 3

JACK 4

METER SELECT

PHANTOM SW

POWER SW

REAR PANEL

POWER

FLAT CABLE PIN ASSIGNMENT

■ WARNING

Components having special characteristics are marked ⚠ and must be replaced with parts having specification equal to those originally installed.

⚠ 印の部品は、安全を維持するために重要な部品です。交換する場合は、安全のため必ず指定の部品をご使用下さい。