MUSIC PRODUCTION SYNTHESIZER

MOXF6/MOXF8

PARTS LIST

■ CONTENTS

MOXF6 OVERALL ASSEMBLY（総組立）.....2
MOXF6 UPPER CASE ASSEMBLY（上ケース Ass'y）.....4
MOXF6 LOWER CASE ASSEMBLY（下ケース Ass'y）.....6
MOXF6 OKEYBOARD ASSEMBLY（16NW-C61 鍵盤 Ass'y）.....8
MOXF8 OVERALL ASSEMBLY（総組立）.....10
MOXF8 UPPER CASE ASSEMBLY（上ケース Ass'y）.....12
MOXF8 LOWER CASE ASSEMBLY（下ケース Ass'y）.....14
MOXF8 KEYBOARD ASSEMBLY（GHL 鍵盤 Ass'y）.....16
MOXF6/MOXF8 WHEEL ASSEMBLY（ホイール Ass'y）.....18
ELECTRICAL PARTS（電気部品）.....19

Notes : DESTINATION ABBREVIATIONS

A:	Australian model	O:	Chinese model
B:	British model	Q:	South-east Asia model
C:	Canadian model	T:	Taiwan model
D:	German model	U:	U.S.A. model
E:	European model	V:	General export model (110V)
F:	French model	W:	General export model (220V)
H:	North European model	N,X:	General export model
I:	Indonesian model	Y:	Export model
J:	Japanese model	K:	Korean model
M:	South African model	P:	Brazilian model

■ WARNING

Components having special characteristics are marked⚠ and must be replaced with parts having specifications equal to those originally installed.

⚠ 印の部品は、安全を維持するために重要な部品です。交換をする場合は、安全のため必ず指定の部品をご使用下さい。

- The numbers “QTY” show quantities for each unit.
- The parts with “--” in “PART NO.” are not available as spare parts.
- This mark “ } ” in the REMARKS column means these parts are interchangeable.
- The second letter of the shaded ( ) part number is O, not zero.
- The second letter of the shaded ( ) part number is I, not one.
- 部品価格ランクは、変更になることがあります。
- QTY 欄に記されている数字は、各ユニット当たりの使用個数です。
- PART NO. が "--" の部品は、サービス用部品として準備されておりません。
- REMARKS 欄の「 } 」マークの部品は、併用部品です。
- 網掛けの付いた PART NO. の２番目の文字は「ゼロ」ではなく「オー」です。
- 網掛けの付いた PART NO. の２番目の文字は「イチ」ではなく「アイ」です。

■ MOXF6 OVERALL ASSEMBLY（総組立）

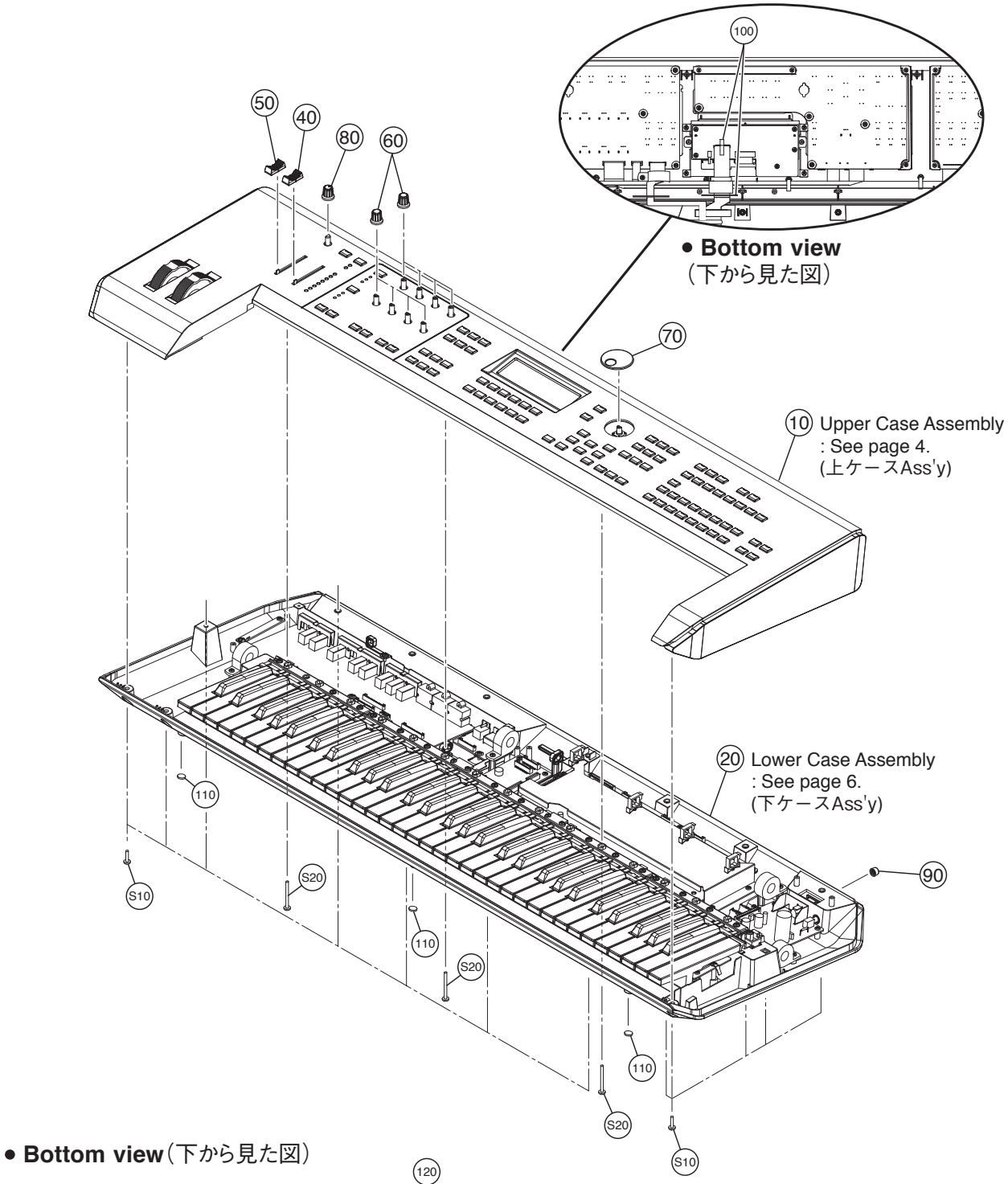

• **Bottom view**（下から見た図）

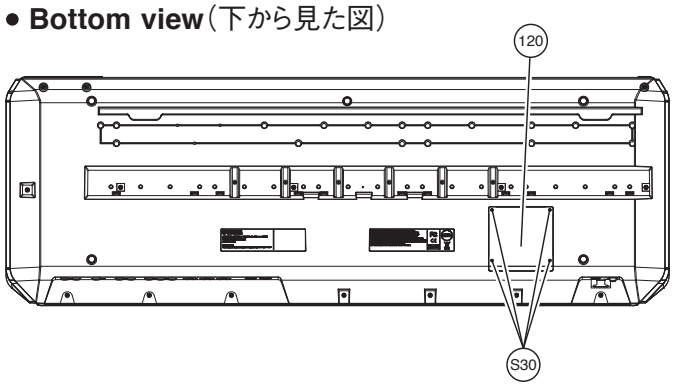

REF NO.	PART NO.	DESCRIPTION		部品名	REMARKS	QTY	RANK
		OVERALL ASSEMBLY		総組立	MOXF6		
	--	FINAL ASSEMBLY	DE MOXF6 COMMON	総組立	(ZG44010)		
10	--	UPPER CASE ASSEMBLY	DE MOXF6	上ケースAss'y	(ZG44020)		
20	--	LOWER CASE ASSEMBLY	DE MOXF6	下ケースAss'y	(ZG44110)		
40	**WA45890R**	SLIDER KNOB	BORYU-MU	スライダーノブ	DAW LEVEL		02
50	**WA45900R**	SLIDER KNOB	BORYU-MU	スライダーノブ	MASTER VOLUME		02
60	**WQ604100**	ENCODER KNOB	BLACK	エンコーダノブ	ASSIGNABLE KNB(A-D), CH EQ(LOW,LOW MID,HIGH, HIGH MID)	8	02
70	**V692360R**	KNOB	K-CB	エンコーダツマミ（S）	AI KNOB,DATA		02
80	**WY729600**	KNOB PLA STICK	COMMON	ノブプラ軸用	A/D INPUT GAIN		02
90	**V715120R**	PUSH KNOB BLACK		プッシュツマミクロ	POWER		01
100	--	FILAMENTTAPE	12MMX50MM	フィラメントテープ	(WG47940)	2	
110	**WW693500**	RUBBER FOOT		ゴム脚		5	01
120	--	OPTION COVER		オプションカバー	(ZG26490)		
S10	**WE99810R**	BIND HEAD TAPPING SCREW-B	3.0X12 MFZN2B3	Bタイト＋BIND		12	01
S20	**WF491001**	BIND HEAD TAPPING SCREW-B	3.0X16 MFZN2W3	Bタイト＋BIND		3	01
S30	**WE983600**	BIND HEAD SCREW	3.0X8 MFZN2B3	小ネジ＋BIND		4	01
		ACCESSORIES		付属品	MOXF6		
*	**YF554A00**	OPTICAL DISK	CD-ROM 12cm	CD－ROM			
	WM022400	USB CABLE	YAF11-1244N	USBケーブル			06
⚠	**WR526801**	AC ADAPTOR	PA-150A J	ACアダプター	J		99
⚠	**WK014700**	AC ADAPTOR	PA-150U U	ACアダプター	U		08
⚠	**WR527000**	AC ADAPTOR	PA-150A E	ACアダプター	E		10
⚠	**WR527100**	AC ADAPTOR	PA-150A B	ACアダプター	B		11
⚠	**WU356400**	AC ADOPTOR	PA-150A K	ACアダプター	K		08
⚠	--	AC ADAPTOR	PA-150A CHN	ACアダプター	O (WR52720)		

＊: New Parts（新規部品）

RANK : Japan only

■ MOXF6 UPPER CASE ASSEMBLY（上ケース Ass'y）

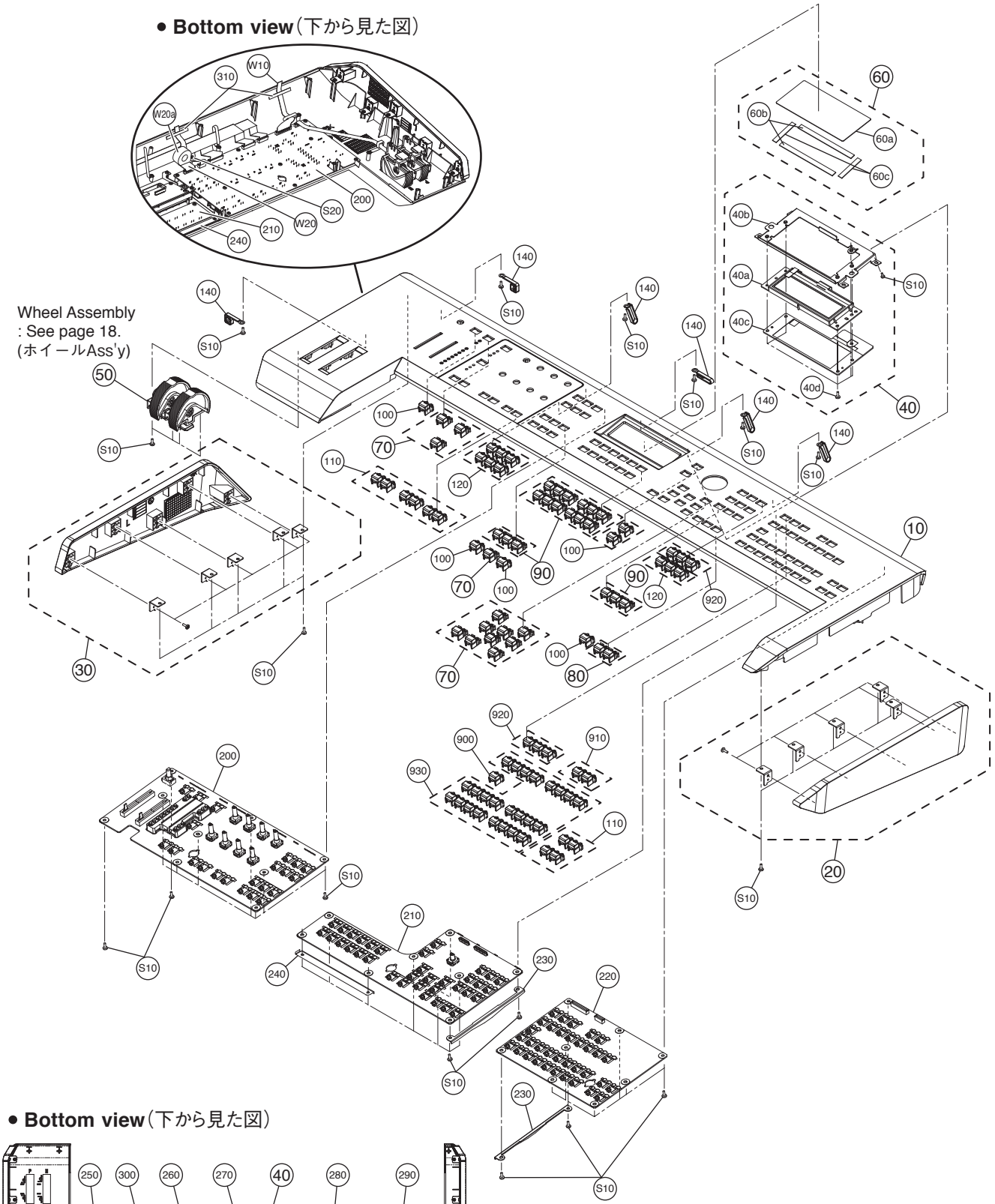

	REF NO.	PART NO.	DESCRIPTION		部品名	REMARKS	QTY	RANK
			UPPER CASE ASSEMBLY		上ケースAss'y	MOXF6		
		--	UPPER CASE ASSEMBLY	DE MOXF6	上ケースAss'y	(ZG44020)		
*	10	**ZG440300**	UPPER CASE PRINTED	MOXF6	上ケース印刷品			
*	20	**ZG440400**	SIDE PAD R ASSEMBLY	MOXF6	サイドパッドRAss'y			
*	30	**ZG440800**	SIDE PAD L ASSEMBLY	MOXF6	サイドパッドLAss'y			
	40	--	LCD ASSEMBLY	MOXF6	LCD Ass'y	(ZG46060)		
*	40a	**ZF442000**	CRYSTAL DISPLAY	SD019-20A	液晶ディスプレイ			
	40b	--	LCD FIXTURE	1 L	LCD取付金具	(WV33360)		
	40c	**WV188800**	CIRCUIT BOARD	LCD	LCDシート			10
	40d	**WE774300**	BIND HEAD TAPPING SCREW-B	3.0X8 MFZN2W3	Bタイト+BIND		5	
	50	**WV704000**	WHEEL ASSEMBLY		ホイールAss'y			08
	60	**WV338100**	LCD PROTECT ASSEMBLY		LCD保護Ass'y			04
	60a	--	LCD PROTECT SHEET	130X60X0.8	LCD保護シート	(WW16950)		
	60b	--	CUSHION PE	130X9X1	クッションPE	(WW16960)	2	
	60c	--	CUSHION PE	50X9X1	クッションPE	(WW16970)	2	
	70	**WW165600**	BUTTON MO SINGLE KEY TOP	DARK GRAY	ボタンMO 1連	INC,DEC,ENTER,EXIT,SHIFT, Up,Down,Left,Right,STOP, A/D INPUT,ASSIGNABLE KNB	13	01
	80	**WW165700**	BUTTON MO DOUBLE KEY TOP	DARK GRAY	ボタンMO 2連	JOB,STORE,SCENE STORE		01
	90	**WU893600**	BUTTON MO TRIPLE KEY TOP	DARK GRAY	ボタンMO 3連	FILE,UTILITY,QUICK SETUP,	6	01
	100	**WW165800**	BUTTON MO SINGLE L KEY TOP	DARK GRAY	ボタンMO 1連L	SF1-SF6,F1-F6,TOP,REW,FF REC,PLAY,CATEGORY SEARCH, FAVORITE,EDIT, A/D INPUT ON/OFF	6	01
	110	**WW165900**	BUTTON MO DOUBLE L KEY TOP	DARK GRAY	ボタンMO 2連L	ASSIGNABLE FUNCTION(1,2),	5	01
	120	**WW166000**	BUTTON MO TRIPLE L KEY TOP	DARK GRAY	ボタンMO 3連L	TRANSPOSE(+,-),SOLO,MUTE, OCTAVE(+,-),TRACK, PATTERN SECTION SONG,PATTERN,MIXING, INSERTION,SYSTEM,MASTER, ARP ON/OFF,ARP EDIT, DAW REMOTE	3	01
	140	--	WIRE HARNESS CLAMP		束線止め	(ZF68590)	6	
	200	**WV918200**	CIRCUIT BOARD	PNA	PNAシート			20
	210	**WW605300**	CIRCUIT BOARD	PNB	PNBシート			
	220	**WU871000**	CIRCUIT BOARD	PNC	PNCシート			10
	230	--	PN SHEET FIXTURE	1L	PN基板取付金具	(WY36550)	2	
	240	--	PNB SHEET FIXTURE	1L	PNB基板取付金具	(WY36560)		
	250	--	NONWOVEN FABLIC CLOT		不織布	(WY36610)		
	260	--	NONWOVEN FABLIC CLOT		不織布	(WY36620)		
	270	--	NONWOVEN FABLIC CLOT		不織布	(WY36630)		
	280	--	NONWOVEN FABLIC CLOT		不織布	(WY36640)		
	290	--	NONWOVEN FABLIC CLOT		不織布	(WY36650)		
	300	--	NONWOVEN FABLIC CLOT		不織布	(WY36660)		
	310	--	FILAMENTTAPE	12MMX50MM	フィラメントテープ	(WG47940)	2	
*	900	**ZG796200**	BUTTON MX SINGLE L	LIGHT GRAY	ボタンMX 1連L	COMMON		
*	910	**ZG796100**	BUTTON MX DOUBLE L	LIGHT GRAY	ボタンMX 2連L	BANK SELECT(DEC,INC)		
*	920	**ZG796000**	BUTTON MX TRIPLE L	LIGHT GRAY	ボタンMX 3連L	LAYER,SPLIT,DRUM ASSIGN,	2	
	930	**ZC239800**	BUTTON MX QUAD WHITE	LIGHT GRAY	ボタンMX 4連L	VOICE,PERFORM,MASTER A-H,QUICK SETUP(1-6), 1-16(PART SELECT,ARP HOLD, ARP ON/OFF,PART MUTE)	6	02
	W10	--	CONNECTOR ASSEMBLY VR-S	VR-S 16P	VR-S束線	(WV71150)		
	W20	--	CONNECTOR ASSEMBLY E-BUS1	E-BUS1 11P	E-BUS1束線	(WV71130)		
	W20a	--	FERRITE CORE	K1 NFT-13BK2	データラインフィルタ	(V312290)		
	S10	**WE774300**	BIND HEAD TAPPING SCREW-B	3.0X8 MFZN2W3	Bタイト+BIND		49	
	S20	**WE774200**	BIND HEAD TAPPING SCREW-B	3.0X10 MFZN2W3	Bタイト+BIND			01

* : New Parts (新規部品)

RANK : Japan only

■ MOXF6 LOWER CASE ASSEMBLY（下ケース Ass'y）

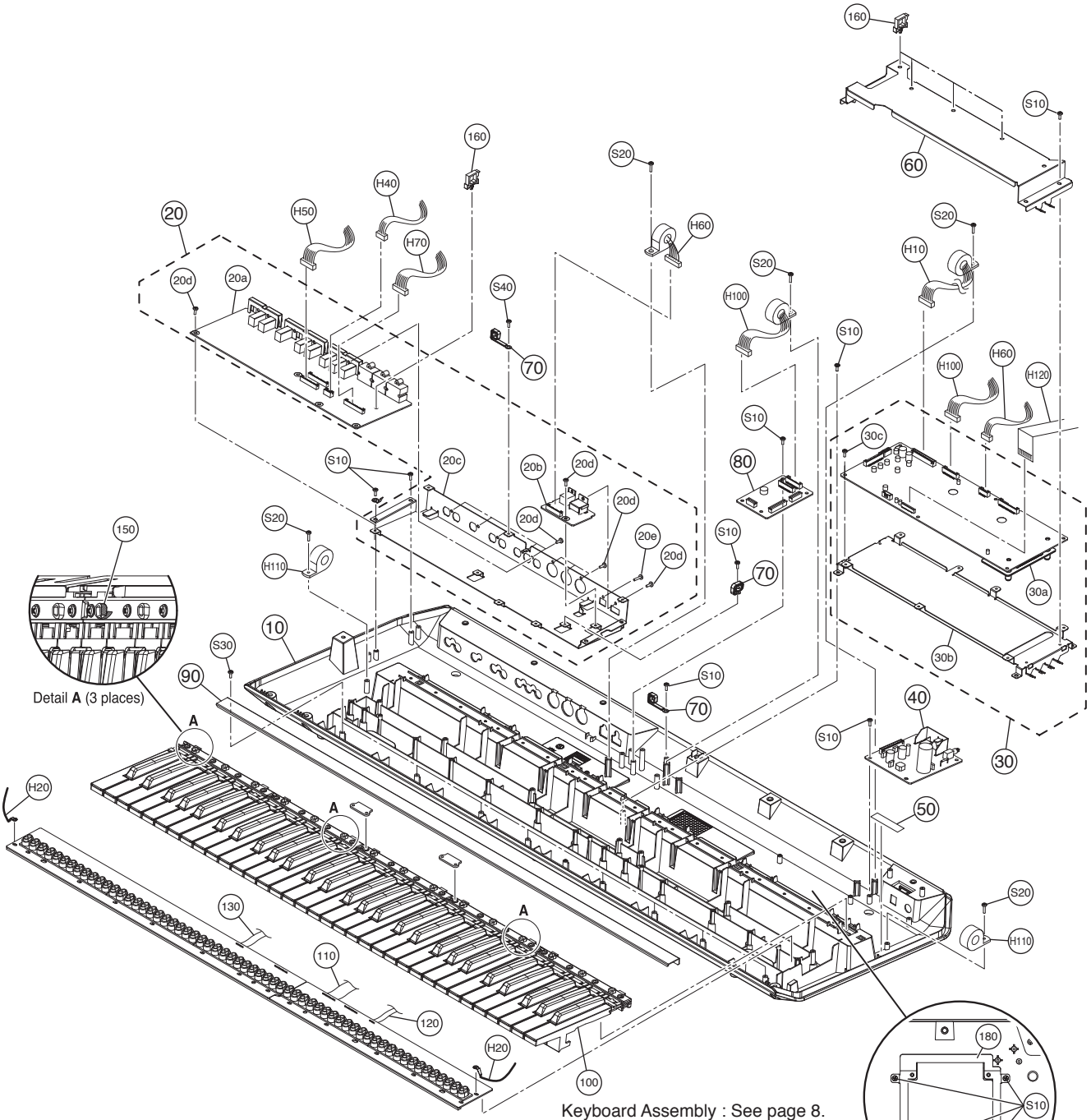

● **Top view**（上から見た図）

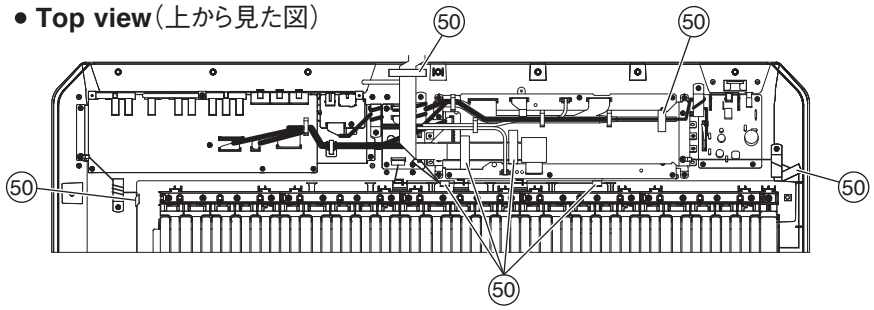

● **Top view**
（上から見た図）

	REF NO.	PART NO.	DESCRIPTION		部品名	REMARKS	QTY	RANK
			LOWER CASE ASSEMBLY		下ケースAss'y	MOXF6		
		--	LOWER CASE ASSEMBLY	DE MOXF6	下ケースAss'y	(ZG44110)		
*	10	**WW051700**	LOWER CASE MOLDING	MOXF6	下ケース成形品			
	20	--	JK SUBASSEMBLY		JKサブAss'y	(WV33790)		
	20a	**WU870700**	CIRCUIT BOARD	JK	JKシート			21
	20b	**WW450000**	CIRCUIT BOARD	USB	USBシート			10
	20c	--	JK FIXTURE		JK固定金具	(WV33340)		
	20d	**WE774300**	BIND HEAD TAPPING SCREW-B	3.0X8 MFZN2W3	Bタイト+BIND		14	
	20e	**WE953000**	SCREW MACHINE +BIND	3.0X12 MFZN2W3	小ネジ+BIND			01
	30	--	DM SUBASSEMBLY		DMサブAss'y	(ZG46050)		
*	30a	**ZF880700**	CIRCUIT BOARD	DM	DMシート			
	30b	--	DM FIXTURE	CWMO	DM固定金具	(WV33010)		
	30c	**WE774300**	BIND HEAD TAPPING SCREW-B	3.0X8 MFZN2W3	Bタイト+BIND		6	
	40	**WV188500**	CIRCUIT BOARD	PS	PSシート			10
	50	--	FILAMENTTAPE	12MMX50MM	フィラメントテープ	(WG47940)	8	
	60	--	DM SHIELD		DMシールド	(WV33330)		
	70	--	WIRE HARNESS CLAMP		束線止め	(ZF68590)	3	
	80	**WV188700**	CIRCUIT BOARD	KEY-IF	KEY-IFシート			10
	90	**WV708500**	FRONTRAIL PAINTED		口棒カバー塗装品			05
	100	--	KEYBOARD UNIT C61	2M NON-AF	16NW-C61鍵盤	(WV65380)		
	110	--	WIRING ASSEMBLY KEY6-R1	NX26AWG 12P L=390	KEY6-R1束線	(WV71300)		
	120	--	WIRING ASSEMBLY KEY6-R3	NX26AWG 5P L=420	KEY6-R3束線	(WV71320)		
	130	--	WIRING ASSEMBLY KEY6-R2	NX26AWG 7P L=200	KEY6-R2束線	(WV71310)		
	150	--	NONWOVEN CLOTH		不織布	(WH34740)	3	
	160	--	RE-USE CLAMP	RLWC-3SV0 TAKEUCHI	リユースクランプ	(ZH20860)	5	
	180	--	FLASH BOARD ANGLE	MOXF6	フラッシュボード金具	(ZG26580)		
	H10	--	CONNECTOR ASSEMBLY VDD	VDD 15P	VDD束線	(WV71040)		
	H20	--	WIRING ASSEMBLY GND2	GND2	GND2束線	(WW44370)	2	
	H40	--	CONNECTOR ASSEMBLY AVDD	AVDD 4P	AVDD束線	(WV71070)		
	H50	--	CONNECTOR ASSEMBLY ANA-S	ANA-S 12P	ANA-S束線	(WV71080)		
	H60	--	CONNECTOR ASSEMBLY USB-PE	USB-PE 13P-5P/6P	USB-PE束線	(WY50190)		
	H70	--	CONNECTOR ASSEMBLY MIDI	MIDI 15P	MIDI束線	(WV71100)		
	H100	--	CONNECTOR ASSEMBLY E-BUS2	E-BUS2 11P	E-BUS2束線	(WV71270)		
	H110	--	FERRITE CORE	K1 NFT-13BK2	データラインフィルタ	(V312290)		
*	H120	**ZG776200**	FFC ASSEMBLY LCD-PE	LCD-PE 22P 580mm	LCD-PE束線			
	S10	**WE774300**	BIND HEAD TAPPING SCREW-B	3.0X8 MFZN2W3	Bタイト+BIND		22	
	S20	**WE774200**	BIND HEAD TAPPING SCREW-B	3.0X10 MFZN2W3	Bタイト+BIND		5	01
	S30	**WE774400**	BIND HEAD B-TIGHT SCREW	3.0X8 MFZN2B3	Bタイト+BIND		8	
	S40	**WE953000**	SCREW MACHINE +BIND	3.0X12 MFZN2W3	小ネジ+BIND			01

＊: New Parts（新規部品）

RANK : Japan only

■ MOXF6 KEYBOARD ASSEMBLY（16NW-C61 鍵盤 Ass'y）

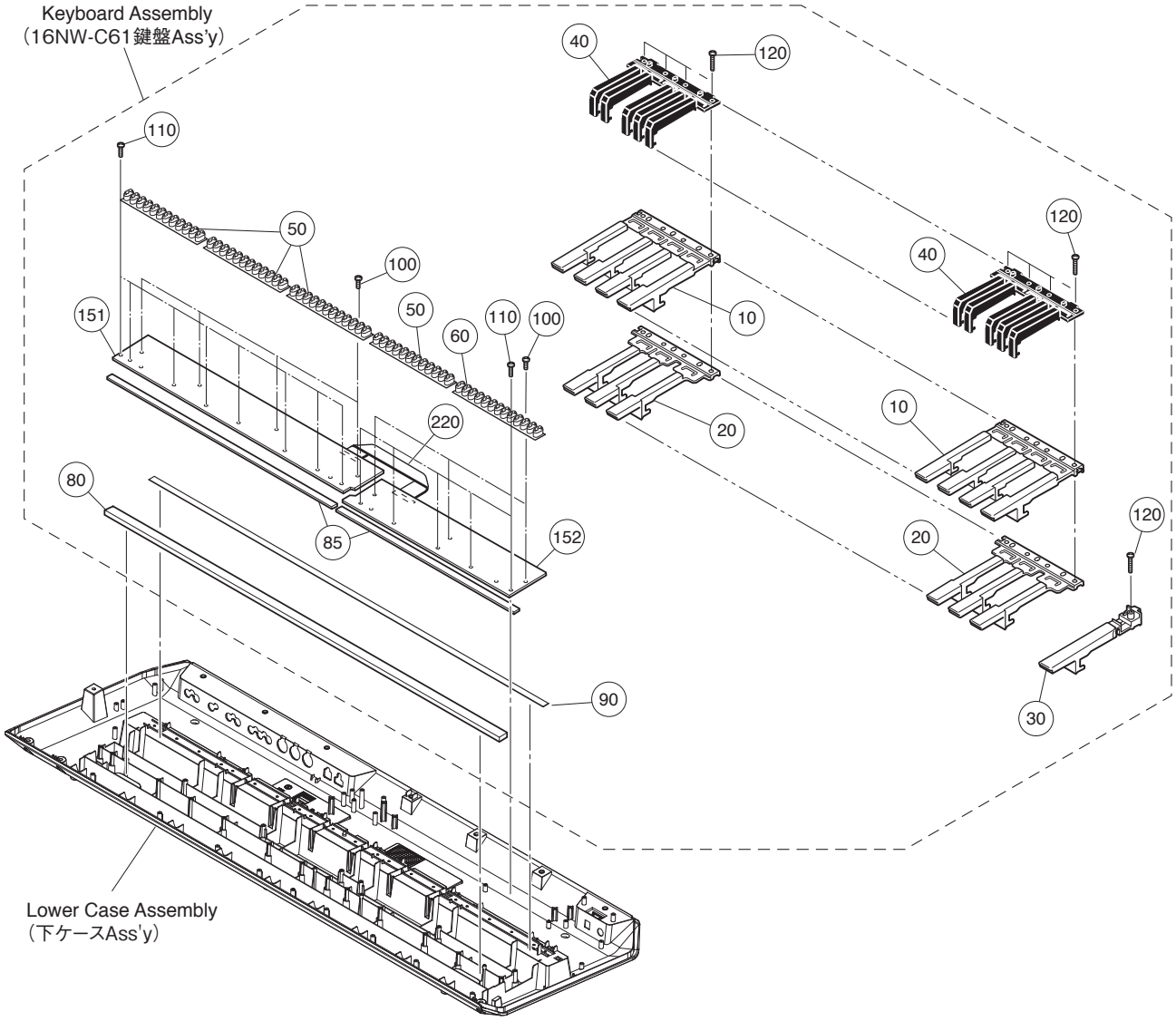

REF NO.	PART NO.	DESCRIPTION		部品名	REMARKS	QTY	RANK
		KEYBOARD ASSEMBLY		１６ＮＷ－Ｃ６１鍵盤Ａｓｓ’ｙ	MOXF6		
	--	KEYBOARD UNIT C61	2M NON-AF	１６ＮＷ－Ｃ６１鍵盤	(WV65380)		
10	**V9338500**	WHITE KEY 16NW C,E,G,B	16N-W CEGB	白鍵Ａｓｓ’ｙ		5	04
20	**V9338600**	WHITE KEY 16NW D,F,A	16N-W DFA	白鍵Ａｓｓ’ｙ		5	03
30	**V9339200**	WHITE KEY 16NW C'	16N-W C'	白鍵Ａｓｓ’ｙ			02
40	**VZ27170R**	BLACK KEYS	16N	黒鍵		5	02
50	**V3413601**	RUBBER CONTACT	16N-2M OCT 2M	接点ゴム１６Ｎ２Ｍ	C1-B1,C2-B2,C3-B3,C4-B4	4	04
60	**V747740R**	RUBBER CONTACT	16N-2M 13K 2M	接点ゴム１６Ｎ２Ｍ	C5-C6		04
80	**VZ303000**	FELT L 11X827 WH	827 11 SHIRO	フェルトＬ			02
85	**VZ302901**	FELT U836	836 5 SHIRO	フェルトＵ			02
90	**WA52510R**	CUSHION SHEET		クッションシート			01
100	**WE774300**	BIND HEAD TAPPING SCREW-B	3.0X8 MFZN2W3	Ｂタイト＋ＢＩＮＤ		7	
110	**WH899400**	BIND HEAD TAPPING SCREW	3.0X12 MFZN2W3 SP	Ｐタイト＋ＢＩＮＤ		13	01
120	**WF49200R**	BIND HEAD TAPPING SCREW-P	3.0X20 MFZN2W3	Ｐタイト＋ＢＩＮＤ		21	01
151	**WW292500**	CIRCUIT BOARD 61L	16N-61 DOUBLE-SIDE	シート６１Ｌ			13
152	**WW292600**	CIRCUIT BOARD 61H	16N-61 DOUBLE-SIDE	シート６１Ｈ			11
220	**V869620R**	CONNECTOR ASSEMBLY	16N-2M-C61	中継束線			01

＊: New Parts（新規部品）

RANK : Japan only

■ MOXF8 OVERALL ASSEMBLY（総組立）

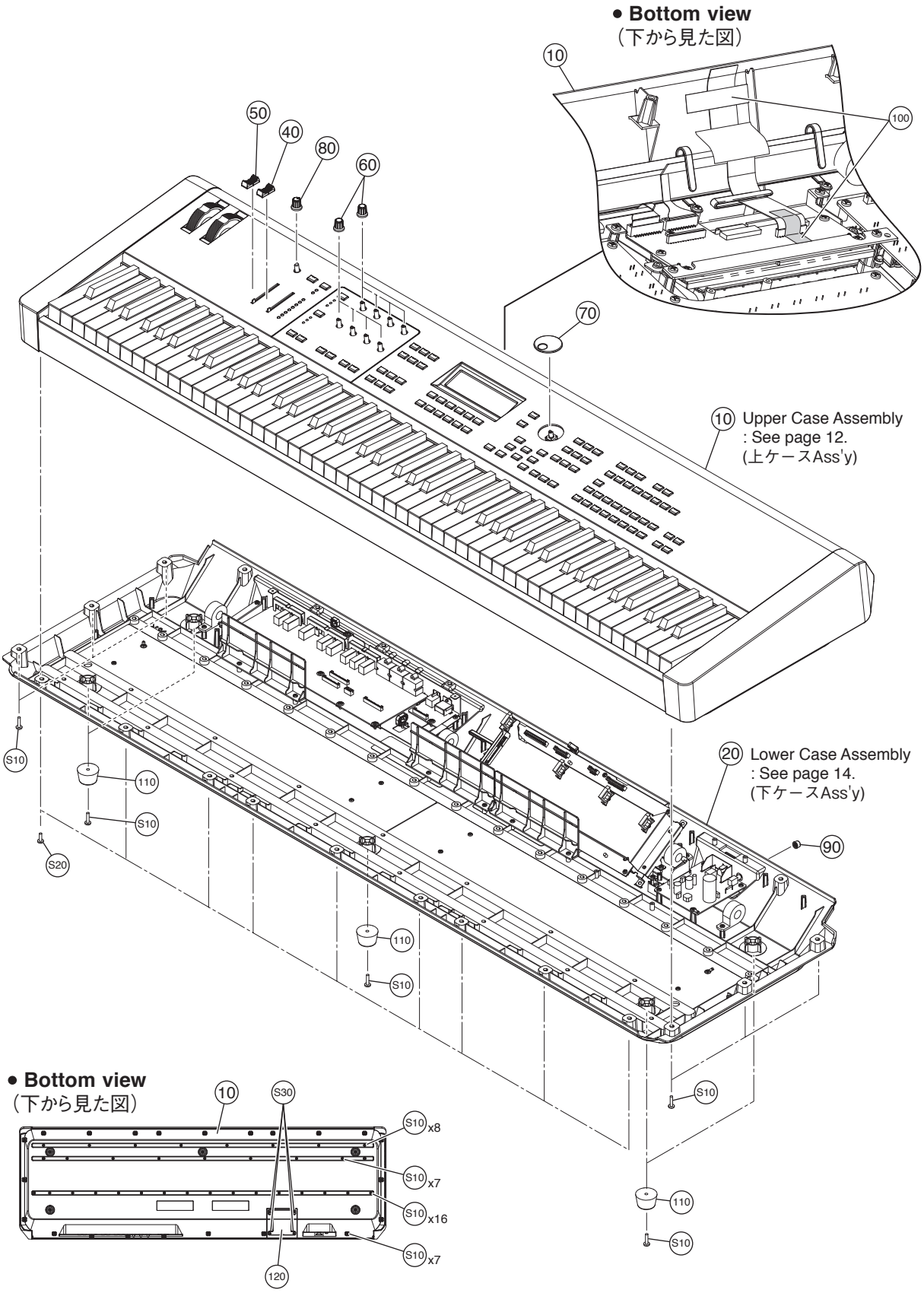

REF NO.	PART NO.	DESCRIPTION		部品名	REMARKS	QTY	RANK
		OVERALL ASSEMBLY		総組立	MOXF8		
	--	FINAL ASSEMBLY	DE MOXF8 COMMON	総組立	(ZG45710)		
10	--	UPPER CASE ASSEMBLY	DE MOXF8	上ケースAss'y	(ZG45720)		
20	--	LOWER CASE ASSEMBLY	DE MOXF8	下ケースAss'y	(ZG45810)		
40	**WA45890R**	SLIDER KNOB	BORYU-MU	スライダーノブ	DAW LEVEL		02
50	**WA45900R**	SLIDER KNOB	BORYU-MU	スライダーノブ	MASTER VOLUME		02
60	**WQ604100**	ENCODER KNOB	BLACK	エンコーダノブ	ASSIGNABLE KNB(A-D), CH EQ(LOW,LOW MID,HIGH, HIGH MID)	8	02
70	**V692360R**	KNOB	K-CB	エンコーダツマミ（S）	AI KNOB,DATA		02
80	**WY729600**	KNOB PLA STICK	COMMON	ノブプラ軸用	A/D INPUT GAIN		02
90	**V715120R**	PUSH KNOB BLACK		プッシュツマミクロ	POWER		01
100	--	FILAMENTTAPE	12MMX50MM	フィラメントテープ	(WG47940)	2	
110	**WH813700**	FOOT	ARMSTRONG	ゴム脚		5	02
120	--	OPTION COVER	MOXF8 MOXF8	オプションカバー	(ZG26480)		
S10	**WF15410R**	BIND HEAD TAPPING SCREW-B	4.0X16 MFZN2W3	Bタイト＋BIND		49	01
S20	**WE98120R**	BIND HEAD TAPPING SCREW-B	4.0X12 MFZN2W3	Bタイト＋BIND		9	01
S30	**WE983600**	BIND HEAD SCREW	3.0X8 MFZN2B3	小ネジ＋BIND		4	01
		ACCESSORIES		付属品	MOXF8		
*	**YF554A00**	OPTICAL DISK	CD-ROM 12cm	CD-ROM			
	WM022400	USB CABLE	YAF11-1244N	USBケーブル			06
⚠	**WR526801**	AC ADAPTOR	PA-150A J	ACアダプター	J		99
⚠	**WK014700**	AC ADAPTOR	PA-150U U	ACアダプター	U		08
⚠	**WR527000**	AC ADAPTOR	PA-150A E	ACアダプター	E		10
⚠	**WR527100**	AC ADAPTOR	PA-150A B	ACアダプター	B		11
⚠	**WU356400**	AC ADOPTOR	PA-150A K	ACアダプター	K		08
⚠	--	AC ADAPTOR	PA-150A CHN	ACアダプター	O (WR52720)		

＊: New Parts（新規部品）

RANK : Japan only

■ MOXF8 UPPER CASE ASSEMBLY（上ケース Ass'y）

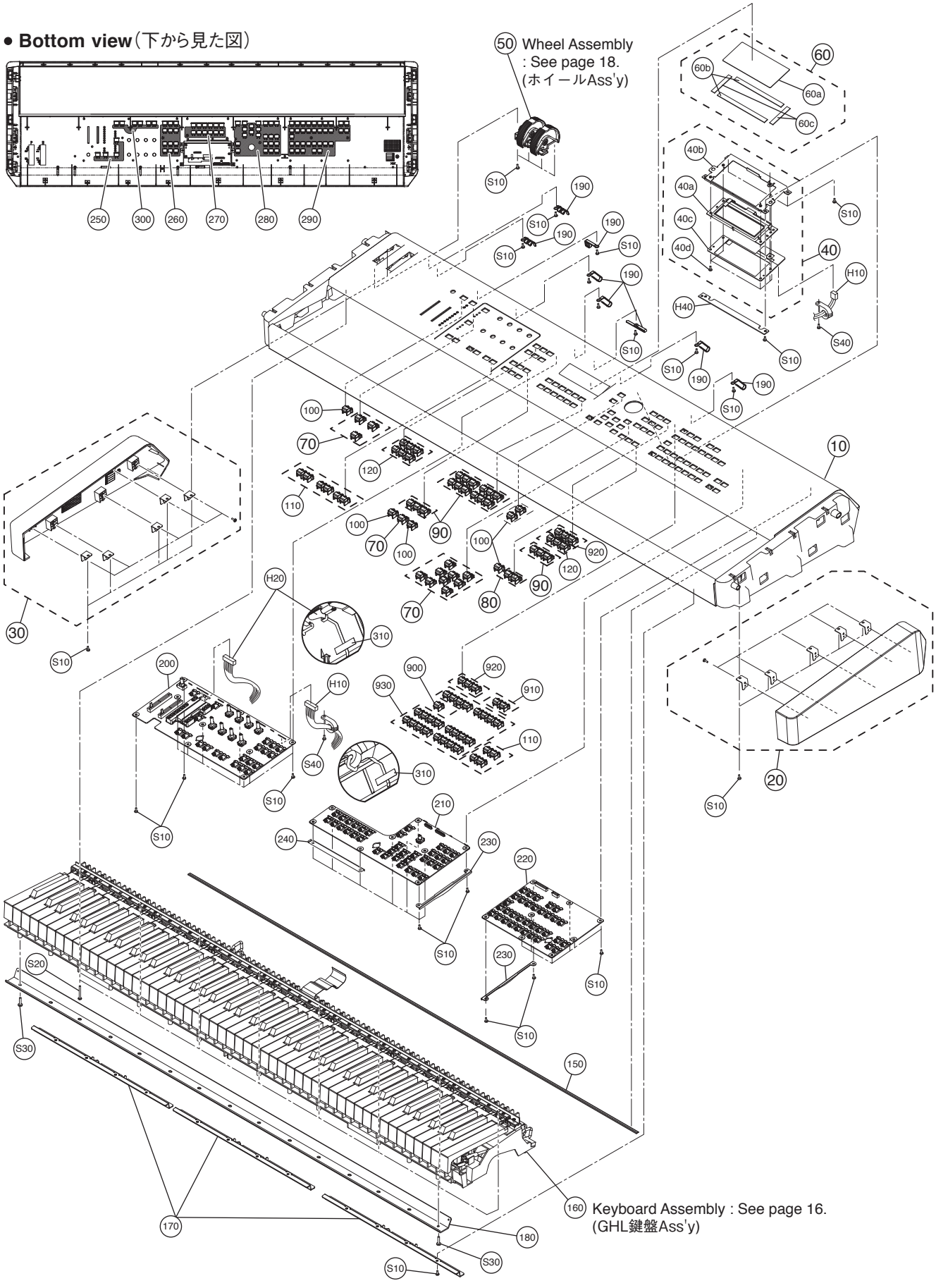

	REF NO.	PART NO.	DESCRIPTION		部品名	REMARKS	QTY	RANK
			UPPER CASE ASSEMBLY		上ケースAss'y	MOXF8		
		--	UPPER CASE ASSEMBLY	DE MOXF8	上ケースAss'y	(ZG45720)		
*	10	ZG457500	UPPER CASE PRINTED	MOXF8	上ケース印刷品			
*	20	ZG457600	SIDE PAD R ASSEMBLY	MOXF8	サイドパッドRAss'y			
*	30	ZG457900	SIDE PAD L ASSEMBLY	MOXF8	サイドパッドLAss'y			
	40	--	LCD ASSEMBLY	MOXF8	LCD Ass'y	(ZG46100)		
*	40a	ZF442000	CRYSTAL DISPLAY	SD019-20A	液晶ディスプレイ			
	40b	--	LCD FIXTURE	1 L	LCD取付金具	(WV33360)		
	40c	WU871500	CIRCUIT BOARD	LCD	LCDシート			11
	40d	WE774300	BIND HEAD TAPPING SCREW-B	3.0X8 MFZN2W3	Bタイト+BIND		5	
	50	WV704000	WHEEL ASSEMBLY		ホイールAss'y			08
	60	WV338100	LCD PROTECT ASSEMBLY		LCD保護Ass'y			04
	60a	--	LCD PROTECT SHEET	130X60X0.8	LCD保護シート	(WW16950)		
	60b	--	CUSHION PE	130X9X1	クッションPE	(WW16960)	2	
	60c	--	CUSHION PE	50X9X1	クッションPE	(WW16970)	2	
	70	WW165600	BUTTON MO SINGLE KEY TOP	DARK GRAY	ボタンMO 1連	INC,DEC,ENTER,EXIT,SHIFT, Up,Down,Left,Right,STOP, A/D INPUT,ASSIGNABLE KNB	13	01
	80	WW165700	BUTTON MO DOUBLE KEY TOP	DARK GRAY	ボタンMO 2連	JOB,STORE,SCENE STORE		01
	90	WU893600	BUTTON MO TRIPLE KEY TOP	DARK GRAY	ボタンMO 3連	FILE,UTILITY,QUICK SETUP,	6	01
	100	WW165800	BUTTON MO SINGLE L KEY TOP	DARK GRAY	ボタンMO 1連L	SF1-SF6,F1-F6,TOP,REW,FF REC,PLAY,CATEGORY SEARCH, FAVORITE,EDIT, A/D INPUT OF/OFF	6	01
	110	WW165900	BUTTON MO DOUBLE L KEY TOP	DARK GRAY	ボタンMO 2連L	ASSIGNABLE FUNCTION(1,2),	5	01
	120	WW166000	BUTTON MO TRIPLE L KEY TOP	DARK GRAY	ボタンMO 3連L	TRANSPOSE(+,-),SOLO,MUTE, OCTAVE(+,-),TRACK, PATTERN SECTION SONG,PATTERN,MIXING, INSERTION,SYSTEM,MASTER, ARP ON/OFF,ARP EDIT, DAW REMOTE	3	01
	150	WM249300	FELT	1240X6.5 BLACK	フェルト			02
	160	ZE378300	GHL KEYBOARD TEXTURE	A88 K6	GHL鍵盤黒シボG改			28
	170	--	FRONT RAIL ANGLE	2 L NOTHING	口棒金具	(WV32770)	3	
	180	--	REINFORCING PLATE	2.0	補強金具	(WU17490)		
	190	--	WIRE HARNESS CLAMP		束線止め	(ZF68590)	8	
	200	WV918200	CIRCUIT BOARD	PNA	PNAシート			20
	210	WW096600	CIRCUIT BOARD	PNB	PNBシート			09
	220	WU871000	CIRCUIT BOARD	PNC	PNCシート			10
	230	--	PN SHEET FIXTURE	1L	PN基板取付金具	(WY36550)	2	
	240	--	PNB SHEET FIXTURE	1L	PNB基板取付金具	(WY36560)		
	250	--	NONWOVEN FABLIC CLOT		不織布	(WY36610)		
	260	--	NONWOVEN FABLIC CLOT		不織布	(WY36620)		
	270	--	NONWOVEN FABLIC CLOT		不織布	(WY36630)		
	280	--	NONWOVEN FABLIC CLOT		不織布	(WY36640)		
	290	--	NONWOVEN FABLIC CLOT		不織布	(WY36650)		
	300	--	NONWOVEN FABLIC CLOT		不織布	(WY36660)		
	310	--	FILAMENTTAPE	12MMX50MM	フィラメントテープ	(WG47940)	2	
*	900	ZG796200	BUTTON MX SINGLE L	LIGHT GRAY	ボタンMX 1連L	COMMON		
*	910	ZG796100	BUTTON MX DOUBLE L	LIGHT GRAY	ボタンMX 2連L	BACK SELECT(DEC,INC)		
*	920	ZG796000	BUTTON MX TRIPLE L	LIGHT GRAY	ボタンMX 3連L	LAYER,SPLIT,DRUM ASSIGN, VOICE,PERFORM,MASTER	2	
	930	ZC239800	BUTTON MX QUAD WHITE	LIGHT GRAY	ボタンMX 4連L	A-H,QUICK SETUP(1-6), 1-16(PART SELECT,ARP HOLD, ARP ON/OFF,PART MUTE)	6	02
	W10	--	CONNECTOR ASSEMBLY E-BUS1	E-BUS1 11P	E-BUS1束線	(WV71130)	2	
	W20	--	CONNECTOR ASSEMBLY VR-S	VR-S 16P	VR-S束線	(WV71150)		
	W40	WW418600	CIRCUIT BOARD	FFC	FFCシート			05
	S10	WE774300	BIND HEAD TAPPING SCREW-B	3.0X8 MFZN2W3	Bタイト+BIND		63	
	S20	WF47340R	BIND HEAD TAPPING SCREW-B	3.0X25 MFZN2W3	Bタイト+BIND		8	01
	S30	WE98120R	BIND HEAD TAPPING SCREW-B	4.0X12 MFZN2W3	Bタイト+BIND		2	01
	S40	WE98740R	BIND HEAD TAPPING SCREW	3.2X12 MFZN2W3	Bタイト+BIND		2	01

* : New Parts (新規部品)

RANK : Japan only

■ MOXF8 LOWER CASE ASSEMBLY（下ケース Ass'y）

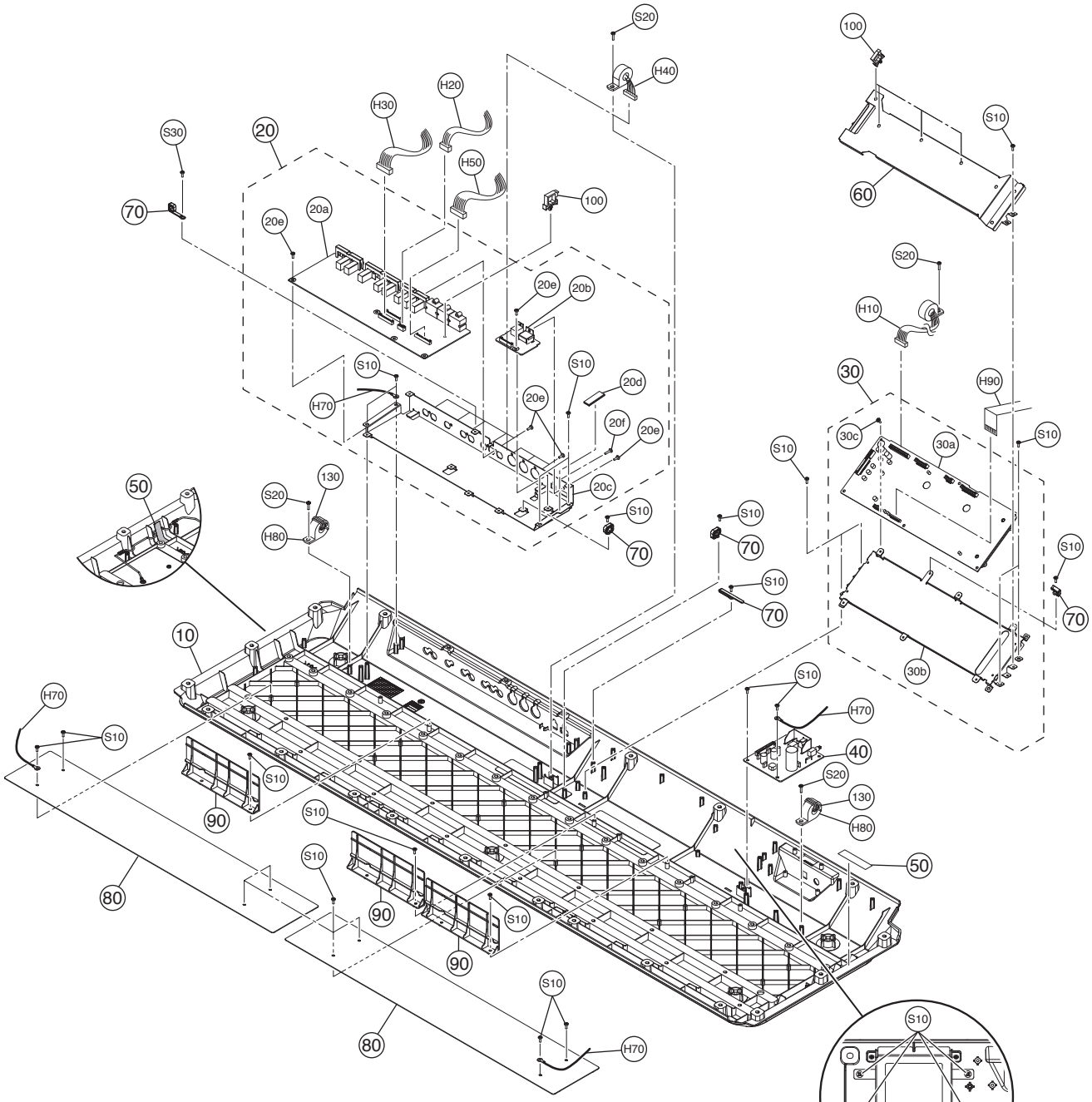

• **Top view**
（上から見た図）

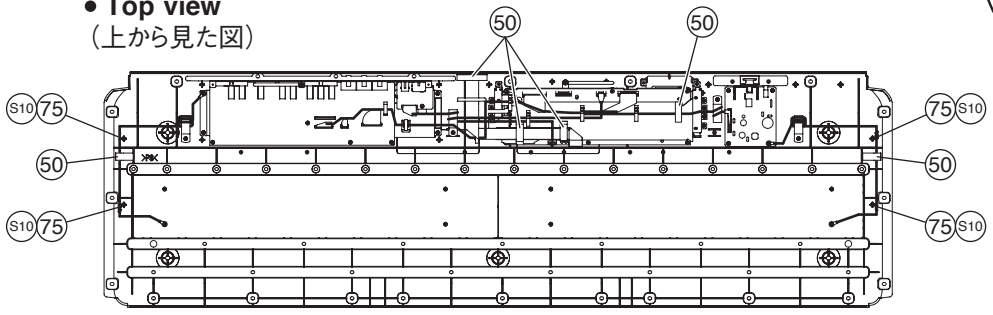

• **Top view**
（上から見た図）

	REF NO.	PART NO.	DESCRIPTION		部品名	REMARKS	QTY	RANK
			LOWER CASE ASSEMBLY		下ケースAss'y	MOXF8		
		--	LOWER CASE ASSEMBLY	DE MOXF8	下ケースAss'y	(ZG45810)		
*	10	WW042900	LOWER CASE MOLDIMG	MOXF8	下ケース成形品			
	20	--	JK SUBASSEMBLY		JKサブAss'y	(WW59540)		
	20a	WU870700	CIRCUIT BOARD	JK	JKシート			21
	20b	WW096700	CIRCUIT BOARD	USB	USBシート			11
	20c	--	JK FIXTURE		JK固定金具	(WV33340)		
	20d	--	NONWOVEN CLOTH	50X17X0.35	不織布	(WK68880)		
	20e	WE774300	BIND HEAD TAPPING SCREW-B	3.0X8 MFZN2W3	Bタイト+BIND		14	
	20f	WE953000	SCREW MACHINE +BIND	3.0X12 MFZN2W3	小ネジ+BIND			01
	30	--	DM SUBASSEMBLY		DMサブAss'y	(ZG46050)		
*	30a	ZF880700	CIRCUIT BOARD	DM	DMシート			
	30b	--	DM FIXTURE	CWMO	DM固定金具	(WV33010)		
	30c	WE774300	BIND HEAD TAPPING SCREW-B	3.0X8 MFZN2W3	Bタイト+BIND		6	
	40	WU871200	CIRCUIT BOARD	PS	PSシート			11
	50	--	FILAMENTTAPE	12MMX50MM	フィラメントテープ	(WG47940)	6	
	60	--	DM SHIELD		DMシールド	(WV33330)		
	70	--	WIRE HARNESS CLAMP		束線止め	(ZF68590)	5	
	75	--	WIRE HARNESS CLAMP		束線止め	(ZF68600)	4	
	80	--	LOWER CASE SHIELD		下ケースシールド	(WV69520)	2	
	90	--	CABLE_GUARD		ケーブルガード	(WV94950)	3	
	100	--	RE-USE CLAMP	RLWC-3SV0 TAKEUCHI	リユースクランプ	(ZH20860)	5	
	120	--	FLASH BOARD ANGLE		フラッシュボード金具	(ZG26570)		
	130	--	BINDING TIE	BK-1	インシュロックタイ	(CB06925)	2	
	H10	--	CONNECTOR ASSEMBLY VDD	VDD 15P	VDD束線	(WV71040)		
	H20	--	CONNECTOR ASSEMBLY AVDD	AVDD 4P	AVDD束線	(WV71070)		
	H30	--	CONNECTOR ASSEMBLY ANA-S	ANA-S 12P	ANA-S束線	(WV71080)		
	H40	--	CONNECTOR ASSEMBLY USB-PELF	USB-PELF 13P-6P/5P	USB-PELF束線	(WZ44710)		
	H50	--	CONNECTOR ASSEMBLY MIDI	MIDI 15P	MIDI束線	(WV71100)		
	H70	--	WIRING ASSEMBLY GND1	GND1	GND1束線	(WW44360)	2	
	H80	--	FERRITE CORE	K1 NFT-13BK2	データラインフィルタ	(V312290)	2	
	H90	--	FFC ASSEMBLY LCD-PE	LCD-PE 22P 580mm	LCD-PE束線	(ZG77620)		
	S10	WE774300	BIND HEAD TAPPING SCREW-B	3.0X8 MFZN2W3	Bタイト+BIND		42	
	S20	WE98740R	BIND HEAD TAPPING SCREW	3.2X12 MFZN2W3	Bタイト+BIND		4	01
	S30	WE953000	SCREW MACHINE +BIND	3.0X12 MFZN2W3	小ネジ+BIND			01

＊: New Parts（新規部品）

RANK : Japan only

■ MOXF8 KEYBOARD ASSEMBLY（GHL 鍵盤 Ass'y）

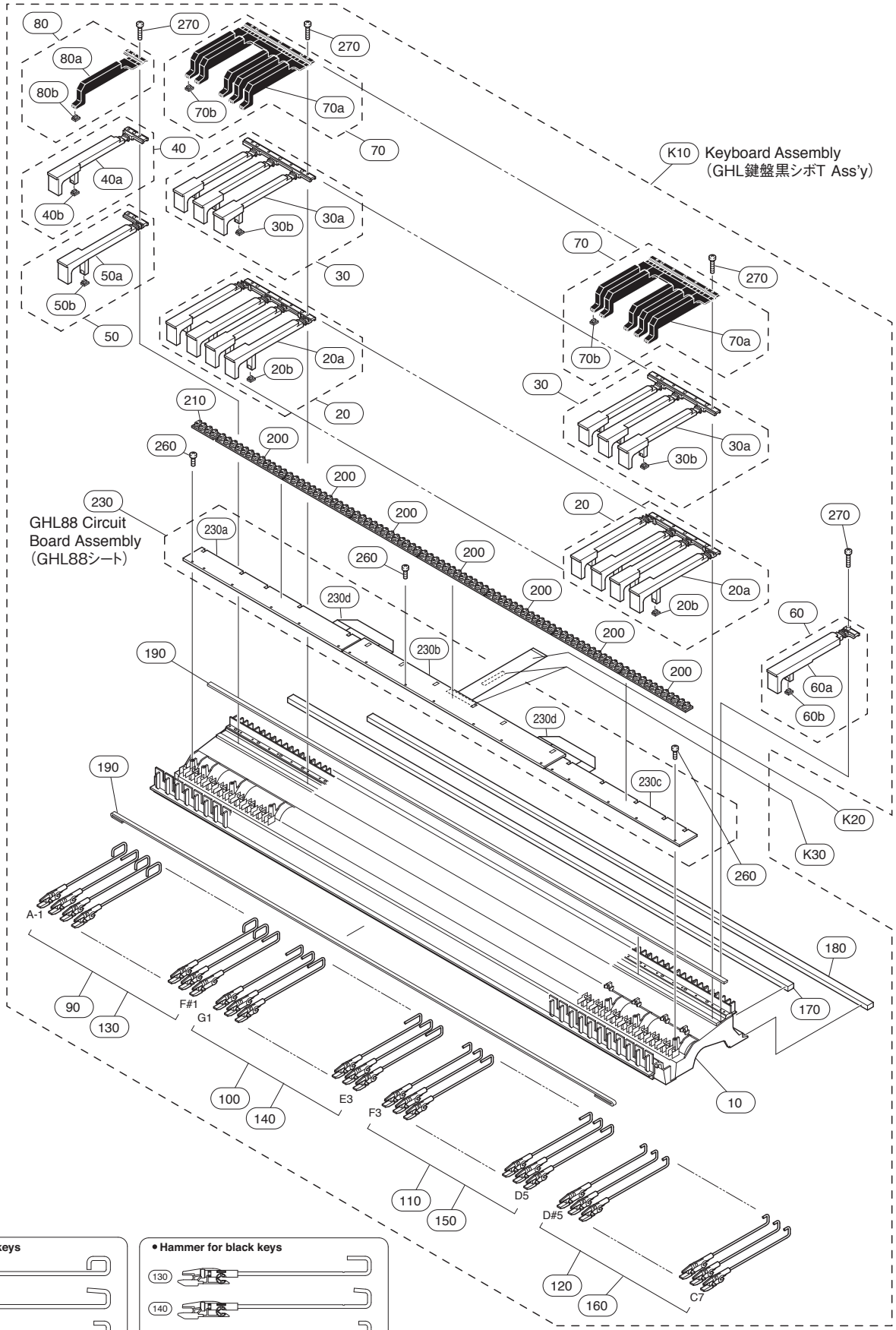

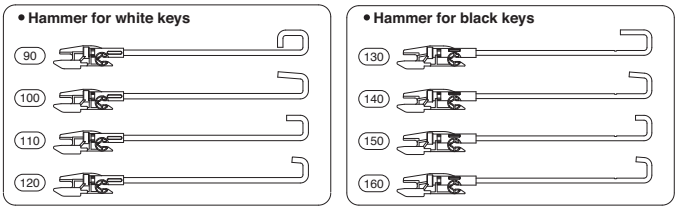

REF NO.	PART NO.	DESCRIPTION		部品名	REMARKS	QTY	RANK
		KEYBOARD ASSEMBLY		ＧＨＬ鍵盤Ａｓｓ’ｙ	MOXF8		
	ZE378300	GHL KEYBOARD TEXTURE	A88 K6	ＧＨＬ鍵盤黒シボＧ改			28
K10	**--**	GHL B TEXTURE ASSEMBLY	A88 K6 NEW-F	ＧＨＬ黒シボＴ　Ａｓｓ’ｙ	(ZE37570)		
K20	**MFA27200**	FLEXIBLE FLAT CABLE	27P 200MM P=1.0	カ　ー　ド　電　線			
K20	**WW195200**	FLEXIBLE FLAT CABLE	27P L=200	カ　ー　ド　電　線			04
K30	**--**	FILAMENTTAPE	12MMX50MM	フィラメントテープ	(WG47940)	2	
	--	GHL B TEXTURE ASSEMBLY	A88 K6 NEW-F	ＧＨＬ黒シボＴ　Ａｓｓ’ｙ	(ZE37570)		
10	**--**	KEYBOARD FRAME	A88	フレーム８８改２	(ZD86690)		
20	**WJ029600**	WHITE KEY ASSEMBLY CEGB		ＣＥＧＢ白鍵Ａｓｓ’ｙ改		7	04
20a	**WJ027300**	WHITE KEYS	CEGB	白鍵ＣＥＧＢ改			03
20a	**WN208300**	WHITE KEY	GHL CEGB	白鍵ＣＥＧＢ改２			
20b	**WG43760R**	ACTUATE RUBBER	GHL	駆動ラバー		4	01
20b	**WN742300**	ACTUATE RUBBER	GHL	駆動ラバー		4	01
30	**WJ029700**	WHITE KEY ASSEMBLY		ＤＦＡ白鍵Ａｓｓ’ｙ改		7	03
30a	**WJ027400**	WHITE KEYS	DFA	白鍵ＤＦＡ改			03
30a	**WN208400**	WHITE KEY	GHL DFA	白鍵ＤＦＡ改２			
30b	**WG43760R**	ACTUATE RUBBER	GHL	駆動ラバー		3	01
30b	**WN742300**	ACTUATE RUBBER	GHL	駆動ラバー		3	01
40	**WJ029900**	WHITE KEY ASSEMBLY A'		Ａ白鍵Ａｓｓ’ｙ改			02
40a	**WJ027500**	WHITE KEY	A	白鍵Ａ改			01
40a	**WN208600**	WHITE KEY	GHL A	白鍵Ａ改２			
40b	**WG43760R**	ACTUATE RUBBER	GHL	駆動ラバー			01
40b	**WN742300**	ACTUATE RUBBER	GHL	駆動ラバー			01
50	**WJ030000**	WHITE KEY ASSEMBLY B'		Ｂ白鍵Ａｓｓ’ｙ改			02
50a	**WJ027600**	WHITE KEY	B	白鍵Ｂ改			01
50a	**WN208700**	WHITE KEY	GHL B	白鍵Ｂ改２			
50b	**WG43760R**	ACTUATE RUBBER	GHL	駆動ラバー			01
50b	**WN742300**	ACTUATE RUBBER	GHL	駆動ラバー			01
60	**WJ030100**	WHITE KEY ASSEMBLY C'		Ｃ白鍵Ａｓｓ’ｙ改			02
60a	**WJ027700**	WHITE KEY	C	白鍵Ｃ改			02
60a	**WN208800**	WHITE KEY	GHL C	白鍵Ｃ改２			
60b	**WG43760R**	ACTUATE RUBBER	GHL	駆動ラバー			01
60b	**WN742300**	ACTUATE RUBBER	GHL	駆動ラバー			01
70	**WN045200**	B KEY TEXTURE ASSEMBLY		黒鍵シボＡｓｓ’ｙ		7	05
70a	**WM812400**	BLACK KEY TEXTURE		黒鍵シボ			03
70b	**WG43760R**	ACTUATE RUBBER	GHL	駆動ラバー		5	01
70b	**WN742300**	ACTUATE RUBBER	GHL	駆動ラバー		5	01
80	**WN045300**	A# B KEY TEXTUR		Ａ＃黒鍵シボＡｓｓ’ｙ			03
80a	**WN045100**	BLACK KEY TEXTURE	A#	黒鍵シボＡ＃			
80b	**WG43760R**	ACTUATE RUBBER	GHL	駆動ラバー			01
80b	**WN742300**	ACTUATE RUBBER	GHL	駆動ラバー			01
90	**WF15140R**	HAMMER ASSEMBLY, WHITE KEY	W1	ハンマーＷ１		13	02
100	**WF15150R**	HAMMER ASSEMBLY, WHITE KEY	W2	ハンマーＷ２		13	02
110	**WF15160R**	HAMMER ASSEMBLY, WHITE KEY	W3	ハンマーＷ３		13	02
120	**WF15170R**	HAMMER ASSEMBLY, WHITE KEY	W4	ハンマーＷ４		13	02
130	**WF15180R**	HAMMER ASSEMBLY, BLACK KEY	B1	ハンマーＢ１		9	02
140	**WF15190R**	HAMMER ASSEMBLY, BLACK KEY	B2	ハンマーＢ２		9	02
150	**WF15200R**	HAMMER ASSEMBLY, BLACK KEY	B3	ハンマーＢ３		9	02
160	**WF15210R**	HAMMER ASSEMBLY, BLACK KEY	B4	ハンマーＢ４		9	02
170	**WF21200R**	STOPPER U88		ストッパーＵ８８			07
180	**WK688700**	STOPPER L88		ストッパーＬ８８			07
190	**WF211900**	LIMIT STOPPER	88	リミットストッパー			02
200	**WF212202**	RUBBER CONTACT	GHL OCT 2M	接点ゴムＯＣＴ	C#0-C1,C#1-C2,C#2-C3,C#3-C4, C#4-C5,C#5-C6,C#6-C7	7	05
210	**WF212402**	RUBBER CONTACT	GHL A-C 2M	接点ゴムＡ－Ｃ	A-1-C0		05
230	**WG317500**	CIRCUIT BOARD	GHL88	ＧＨＬ８８シート			
230a	**WF21250R**	CIRCUIT BOARD	GHL88L	ＧＨＬ８８シートＬ			13
230b	**WF21260R**	CIRCUIT BOARD	GHL88M	ＧＨＬ８８シートＭ			13
230c	**WF21280R**	CIRCUIT BOARD	GHL88H	ＧＨＬ８８シートＨ			12
230d	**WF212900**	CONNECTOR ASSEMBLY	17P	中継束線		2	03
260	**WF267300**	BIND HEAD P-TIGHT SCREW	2.6X8 MFZN2W3	Ｐタイト＋ＢＩＮＤ		18	01
270	**WE973000**	BIND HEAD TAPPING SCREW-P	3.0X16 MFZN2W3	Ｐタイト＋ＢＩＮＤ		31	
290	**--**	GREASE_BLUE	G-1066Y 16KG	グリス青	(WM49860)		

＊: New Parts（新規部品）

RANK : Japan only

■ MOXF6/MOXF8 WHEEL ASSEMBLY（ホイール Ass'y）

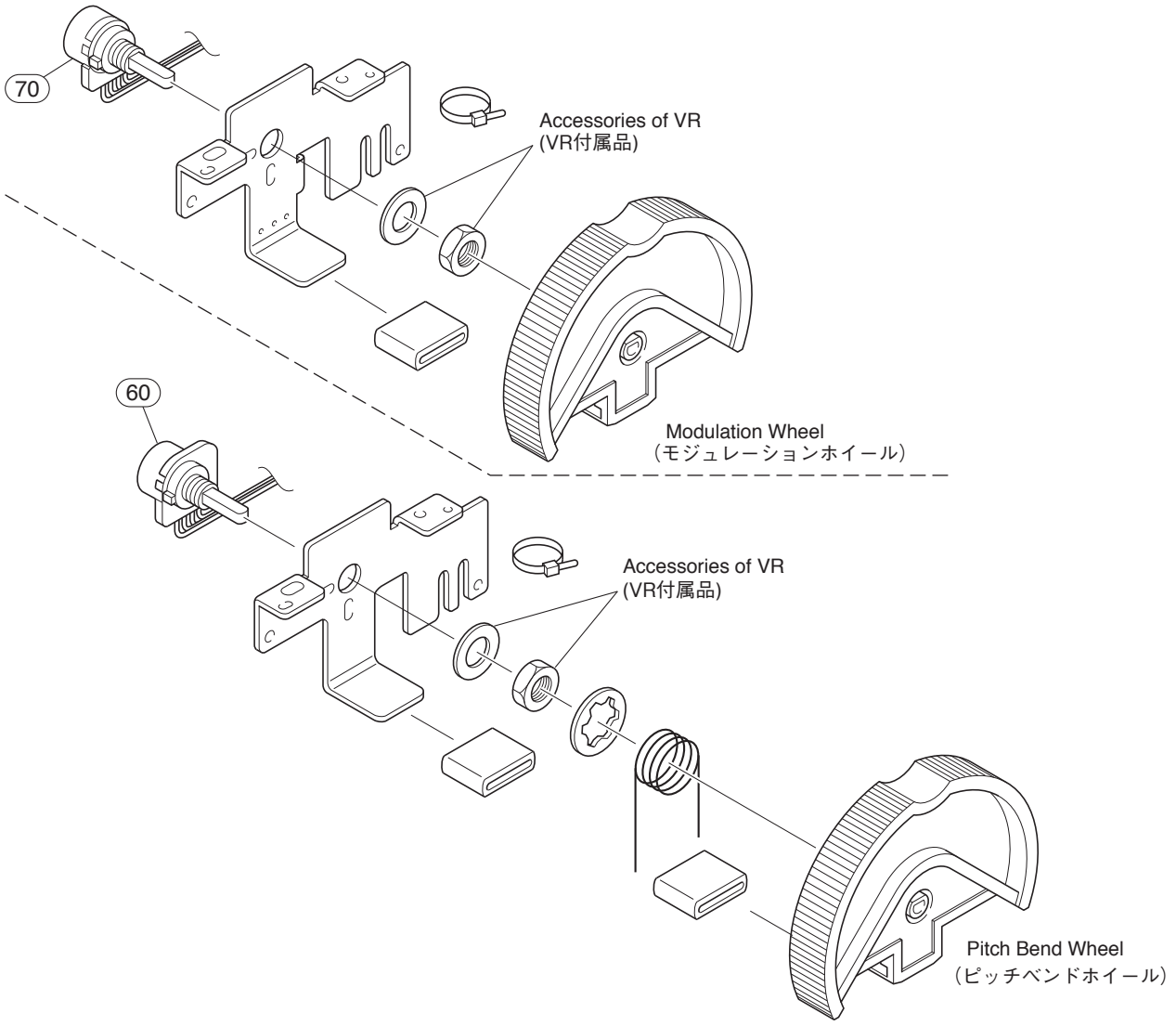

REF NO.	PART NO.	DESCRIPTION		部品名	REMARKS	QTY	RANK
		WHEEL ASSEMBLY		ホイールAss'y	MOXF6/MOXF8		
	WV704000	WHEEL ASSEMBLY		ホイールAss'y			08
60	**VQ764300**	ROTARY VARIABLE RESISTOR	TOKU 10.0K RK16311	ロータリーVR	PITCH BEND		03
70	**VN24540R**	VARIABLE RESISTOR 10K	TOKU 10.0K RK16311	ロータリーVR	MODULATION		03

＊: New Parts（新規部品）

RANK : Japan only

■ ELECTRICAL PARTS（電気部品）

DM

	REF NO.	PART NO.	DESCRIPTION		部品名	REMARKS	QTY	RANK
			ELECTRICAL PARTS		電気部品	MOXF6/MOXF8		
*		**ZF880700**	CIRCUIT BOARD	DM	DMシート	MOXF6/MOXF8 (YC529C0)		
		WW292600	CIRCUIT BOARD 61H	16N-61 DOUBLE-SIDE	シート61H	MOXF6 (WW29280)(YD180B0)		11
		WW292500	CIRCUIT BOARD 61L	16N-61 DOUBLE-SIDE	シート61L	MOXF6 (WW29270)(YD179B0)		13
		WF21280R	CIRCUIT BOARD	GHL88H	GHL88シートH	MOXF8 (WF46250)(X6246D0)		12
		WF21250R	CIRCUIT BOARD	GHL88L	GHL88シートL	MOXF8 (WF46230)(X6244D0)		13
		WF21260R	CIRCUIT BOARD	GHL88M	GHL88シートM	MOXF8 (WF46240)(X6245G0)		13
		WU870700	CIRCUIT BOARD	JK	JKシート	MOXF6/MOXF8 (YC533C0)		21
		WV918200	CIRCUIT BOARD	PNA	PNAシート	MOXF6/MOXF8 (YD111C0)		20
		WW605300	CIRCUIT BOARD	PNB	PNBシート	MOXF6 (WU87090)(YC531D0)		
		WW096600	CIRCUIT BOARD	PNB	PNBシート	MOXF8 (WU87090)(YC531D0)		09
		WW418600	CIRCUIT BOARD	FFC	FFCシート	MOXF8 (WU87090)(YC531D0)		05
		WU871000	CIRCUIT BOARD	PNC	PNCシート	MOXF6/MOXF8 (YC532C0)		10
		WV188500	CIRCUIT BOARD	PS	PSシート	MOXF6 (WV18840)(YD125D0)		10
		WV188700	CIRCUIT BOARD	KEY-IF	KEY-IFシート	MOXF6 (WV18840)(YD125D0)		10
		WV188800	CIRCUIT BOARD	LCD	LCDシート	MOXF6 (WV18840)(YD125D0)		10
		WW450000	CIRCUIT BOARD	USB	USBシート	MOXF6 (WV18840)(YD125D0)		10
		WU871200	CIRCUIT BOARD	PS	PSシート	MOXF8 (WU87110)(YD125D0)		11
		WU871500	CIRCUIT BOARD	LCD	LCDシート	MOXF8 (WU87110)(YD125D0)		11
		WW096700	CIRCUIT BOARD	USB	USBシート	MOXF8 (WU87110)(YD125D0)		11
*		**ZF880700**	CIRCUIT BOARD	DM	DMシート	MOXF6/MOXF8 (YC529C0)		
	CN2	**--**	CONNECTOR	XH 15P TE	ベーステツキポスト	(VL84590)		
	CN3	**--**	CONNECTOR	XH 4P TE	ベーステツキポスト	(VL84480)		
	C2	**US063270**	CERAMIC CAPACITOR (CHIP)	2700P 50V K RECT.	チップセラ（B）			
	C3	**US661150**	CERAMIC CAPACITOR (CHIP)	15P 50V J RECT.	チップセラ（CH）			01
	C4	**US643470**	CERAMIC CAPACITOR (CHIP)	4700P 25V K RECT.	チップセラ（B）			01
	C5	**US046100**	CERAMIC CAPACITOR (CHIP)	1.00 25V K RECT.	チップセラ（B）			01
	C6	**US046100**	CERAMIC CAPACITOR (CHIP)	1.00 25V K RECT.	チップセラ（B）			01
	C7	**WK003600**	MONOLITHIC CERAMIC CAP(CHIP)	22.0 16V K RECT.	チップ積層セラコン			01
	C8	**WK003600**	MONOLITHIC CERAMIC CAP(CHIP)	22.0 16V K RECT.	チップ積層セラコン			01
	C9	**US663100**	CERAMIC CAPACITOR (CHIP)	1000P 50V K RECT.	チップセラ（B）			01
	C10	**US046100**	CERAMIC CAPACITOR (CHIP)	1.00 25V K RECT.	チップセラ（B）			01
	C11	**WH046600**	MONOLITHIC CERAMIC CAP(CHIP)	47 16V K 3225	チップ積層セラコン			03
	C12	**WH046600**	MONOLITHIC CERAMIC CAP(CHIP)	47 16V K 3225	チップ積層セラコン			03
	C13	**US046100**	CERAMIC CAPACITOR (CHIP)	1.00 25V K RECT.	チップセラ（B）			01
	C14	**WC892500**	CAPACITOR	470.0 16.0V RVO	ケミコン PURE			01
	C15	**US662100**	CERAMIC CAPACITOR (CHIP)	100P 50V J RECT.	チップセラ（CH）			
	C16	**US625100**	CERAMIC CAPACITOR (CHIP)	0.100 10V K RECT.	チップセラ（BJ）			01
	-19	**US625100**	CERAMIC CAPACITOR (CHIP)	0.100 10V K RECT.	チップセラ（BJ）			01
	C21	**US625100**	CERAMIC CAPACITOR (CHIP)	0.100 10V K RECT.	チップセラ（BJ）			01
	C22	**UF038100**	CAPACITOR	100 16V	チップケミコン			
	C23	**US625100**	CERAMIC CAPACITOR (CHIP)	0.100 10V K RECT.	チップセラ（BJ）			01
	C24	**US625100**	CERAMIC CAPACITOR (CHIP)	0.100 10V K RECT.	チップセラ（BJ）			01
	C26	**US625100**	CERAMIC CAPACITOR (CHIP)	0.100 10V K RECT.	チップセラ（BJ）			01
	C27	**US625100**	CERAMIC CAPACITOR (CHIP)	0.100 10V K RECT.	チップセラ（BJ）			01
	C28	**WV586300**	ELECTROLYTIC CAPACITOR	470.00 16.0V CHIP	ケミコンRVD			01
	C29	**US035100**	CERAMIC CAPACITOR (CHIP)	0.1000 16V K RECT.	チップセラ（B）			
	-31	**US035100**	CERAMIC CAPACITOR (CHIP)	0.1000 16V K RECT.	チップセラ（B）			
	C32	**US625100**	CERAMIC CAPACITOR (CHIP)	0.100 10V K RECT.	チップセラ（BJ）			01
	C33	**US035100**	CERAMIC CAPACITOR (CHIP)	0.1000 16V K RECT.	チップセラ（B）			
	C34	**US035100**	CERAMIC CAPACITOR (CHIP)	0.1000 16V K RECT.	チップセラ（B）			
	C35	**US625100**	CERAMIC CAPACITOR (CHIP)	0.100 10V K RECT.	チップセラ（BJ）			01
	C36	**US625100**	CERAMIC CAPACITOR (CHIP)	0.100 10V K RECT.	チップセラ（BJ）			01
	C100	**US625100**	CERAMIC CAPACITOR (CHIP)	0.100 10V K RECT.	チップセラ（BJ）			01
	-145	**US625100**	CERAMIC CAPACITOR (CHIP)	0.100 10V K RECT.	チップセラ（BJ）			01
	C146	**WG888300**	MONOLITHIC CERAMIC CAP(CHIP)	10.0 6.3V K TP	チップ積層セラコン			01
	C146	**WP882000**	CERAMIC CAPACITOR (CHIP)	10U 6.3V K RECT.	チップセラ			
	C147	**US625100**	CERAMIC CAPACITOR (CHIP)	0.100 10V K RECT.	チップセラ（BJ）			01
	C148	**US625100**	CERAMIC CAPACITOR (CHIP)	0.100 10V K RECT.	チップセラ（BJ）			01
	C149	**WG888300**	MONOLITHIC CERAMIC CAP(CHIP)	10.0 6.3V K TP	チップ積層セラコン			01
	C149	**WP882000**	CERAMIC CAPACITOR (CHIP)	10U 6.3V K RECT.	チップセラ			
	C150	**US661220**	CERAMIC CAPACITOR (CHIP)	22P 50V J RECT.	チップセラ（CH）			
	C151	**US625100**	CERAMIC CAPACITOR (CHIP)	0.100 10V K RECT.	チップセラ（BJ）			01
	C152	**WG888300**	MONOLITHIC CERAMIC CAP(CHIP)	10.0 6.3V K TP	チップ積層セラコン			01
	C152	**WP882000**	CERAMIC CAPACITOR (CHIP)	10U 6.3V K RECT.	チップセラ			
	C153	**US661220**	CERAMIC CAPACITOR (CHIP)	22P 50V J RECT.	チップセラ（CH）			
	C170	**US625100**	CERAMIC CAPACITOR (CHIP)	0.100 10V K RECT.	チップセラ（BJ）			01
	-179	**US625100**	CERAMIC CAPACITOR (CHIP)	0.100 10V K RECT.	チップセラ（BJ）			01
	C180	**UF017470**	CAPACITOR	47 6.3V	チップケミコン			

＊: New Parts（新規部品）

RANK : Japan only

DM

REF NO.	PART NO.	DESCRIPTION		部品名	REMARKS	QTY	RANK
C181	**UF017470**	CAPACITOR	47 6.3V	チップケミコン			
C182	**US625100**	CERAMIC CAPACITOR (CHIP)	0.100 10V K RECT.	チップセラ(BJ)			01
C183	**UF037100**	ELECTROLYTIC CAPACITOR(CHIP)	10 16V	チップケミコン			
C184	**US625100**	CERAMIC CAPACITOR (CHIP)	0.100 10V K RECT.	チップセラ(BJ)			01
-187	**US625100**	CERAMIC CAPACITOR (CHIP)	0.100 10V K RECT.	チップセラ(BJ)			01
C188	**UF037100**	ELECTROLYTIC CAPACITOR(CHIP)	10 16V	チップケミコン			
C189	**US625100**	CERAMIC CAPACITOR (CHIP)	0.100 10V K RECT.	チップセラ(BJ)			01
-191	**US625100**	CERAMIC CAPACITOR (CHIP)	0.100 10V K RECT.	チップセラ(BJ)			01
C192	**US046100**	CERAMIC CAPACITOR (CHIP)	1.00 25V K RECT.	チップセラ(B)			01
C193	**US625100**	CERAMIC CAPACITOR (CHIP)	0.100 10V K RECT.	チップセラ(BJ)			01
-195	**US625100**	CERAMIC CAPACITOR (CHIP)	0.100 10V K RECT.	チップセラ(BJ)			01
C196	**US662100**	CERAMIC CAPACITOR (CHIP)	100P 50V J RECT.	チップセラ(CH)			
C197	**US625100**	CERAMIC CAPACITOR (CHIP)	0.100 10V K RECT.	チップセラ(BJ)			01
C198	**US662100**	CERAMIC CAPACITOR (CHIP)	100P 50V J RECT.	チップセラ(CH)			
C199	**US625100**	CERAMIC CAPACITOR (CHIP)	0.100 10V K RECT.	チップセラ(BJ)			01
C200	**US625100**	CERAMIC CAPACITOR (CHIP)	0.100 10V K RECT.	チップセラ(BJ)			01
C201	**UF037100**	ELECTROLYTIC CAPACITOR(CHIP)	10 16V	チップケミコン			
C202	**US634100**	CERAMIC CAPACITOR (CHIP)	0.010 16V K RECT.	チップセラ(B)			
C203	**US625100**	CERAMIC CAPACITOR (CHIP)	0.100 10V K RECT.	チップセラ(BJ)			01
C204	**US634100**	CERAMIC CAPACITOR (CHIP)	0.010 16V K RECT.	チップセラ(B)			
C205	**US634100**	CERAMIC CAPACITOR (CHIP)	0.010 16V K RECT.	チップセラ(B)			
C206	**US625100**	CERAMIC CAPACITOR (CHIP)	0.100 10V K RECT.	チップセラ(BJ)			01
C207	**US634100**	CERAMIC CAPACITOR (CHIP)	0.010 16V K RECT.	チップセラ(B)			
C208	**US625100**	CERAMIC CAPACITOR (CHIP)	0.100 10V K RECT.	チップセラ(BJ)			01
C209	**US046100**	CERAMIC CAPACITOR (CHIP)	1.00 25V K RECT.	チップセラ(B)			01
C210	**WG888300**	MONOLITHIC CERAMIC CAP(CHIP)	10.0 6.3V K TP	チップ積層セラコン	}		01
C210	**WP882000**	CERAMIC CAPACITOR (CHIP)	10U 6.3V K RECT.	チップセラ	}		
C211	**UF037100**	ELECTROLYTIC CAPACITOR(CHIP)	10 16V	チップケミコン			
C213	**US625100**	CERAMIC CAPACITOR (CHIP)	0.100 10V K RECT.	チップセラ(BJ)			01
C215	**US625100**	CERAMIC CAPACITOR (CHIP)	0.100 10V K RECT.	チップセラ(BJ)			01
C216	**UF03747R**	ELECTROLYTIC CAPACITOR(CHIP)	47 16V	チップケミコン			01
C217	**US625100**	CERAMIC CAPACITOR (CHIP)	0.100 10V K RECT.	チップセラ(BJ)			01
C218	**US625100**	CERAMIC CAPACITOR (CHIP)	0.100 10V K RECT.	チップセラ(BJ)			01
C219	**US046100**	CERAMIC CAPACITOR (CHIP)	1.00 25V K RECT.	チップセラ(B)			01
C220	**US663100**	CERAMIC CAPACITOR (CHIP)	1000P 50V K RECT.	チップセラ(B)			01
C221	**US662100**	CERAMIC CAPACITOR (CHIP)	100P 50V J RECT.	チップセラ(CH)			
C222	**US625100**	CERAMIC CAPACITOR (CHIP)	0.100 10V K RECT.	チップセラ(BJ)			01
C223	**US662100**	CERAMIC CAPACITOR (CHIP)	100P 50V J RECT.	チップセラ(CH)			
C224	**US634100**	CERAMIC CAPACITOR (CHIP)	0.010 16V K RECT.	チップセラ(B)			
C225	**US663100**	CERAMIC CAPACITOR (CHIP)	1000P 50V K RECT.	チップセラ(B)			01
C226	**US634100**	CERAMIC CAPACITOR (CHIP)	0.010 16V K RECT.	チップセラ(B)			
C227	**UF12822R**	ELECTROLYTIC CAPACITOR(CHIP)	220 10V	チップケミコン	}		01
C227	**V981650R**	CAPACITOR	220 10V EEE1AA221P	チップケミコン	}		01
C229	**US046100**	CERAMIC CAPACITOR (CHIP)	1.00 25V K RECT.	チップセラ(B)			01
C231	**US663100**	CERAMIC CAPACITOR (CHIP)	1000P 50V K RECT.	チップセラ(B)			01
C233	**UF03722R**	ELECTROLYTIC CAPACITOR(CHIP)	22 16V	チップケミコン			01
C234	**US663100**	CERAMIC CAPACITOR (CHIP)	1000P 50V K RECT.	チップセラ(B)			01
C236	**US663100**	CERAMIC CAPACITOR (CHIP)	1000P 50V K RECT.	チップセラ(B)			01
C239	**US663100**	CERAMIC CAPACITOR (CHIP)	1000P 50V K RECT.	チップセラ(B)			01
-241	**US663100**	CERAMIC CAPACITOR (CHIP)	1000P 50V K RECT.	チップセラ(B)			01
C242	**US625100**	CERAMIC CAPACITOR (CHIP)	0.100 10V K RECT.	チップセラ(BJ)			01
C301	**US625100**	CERAMIC CAPACITOR (CHIP)	0.100 10V K RECT.	チップセラ(BJ)			01
-304	**US625100**	CERAMIC CAPACITOR (CHIP)	0.100 10V K RECT.	チップセラ(BJ)			01
C305	**UF037100**	ELECTROLYTIC CAPACITOR(CHIP)	10 16V	チップケミコン			
C307	**US625100**	CERAMIC CAPACITOR (CHIP)	0.100 10V K RECT.	チップセラ(BJ)			01
-310	**US625100**	CERAMIC CAPACITOR (CHIP)	0.100 10V K RECT.	チップセラ(BJ)			01
C311	**UF037100**	ELECTROLYTIC CAPACITOR(CHIP)	10 16V	チップケミコン			
C312	**UF037100**	ELECTROLYTIC CAPACITOR(CHIP)	10 16V	チップケミコン			
C313	**US625100**	CERAMIC CAPACITOR (CHIP)	0.100 10V K RECT.	チップセラ(BJ)			01
C314	**US046100**	CERAMIC CAPACITOR (CHIP)	1.00 25V K RECT.	チップセラ(B)			01
C315	**UF037100**	ELECTROLYTIC CAPACITOR(CHIP)	10 16V	チップケミコン			
C316	**US046100**	CERAMIC CAPACITOR (CHIP)	1.00 25V K RECT.	チップセラ(B)			01
C317	**US625100**	CERAMIC CAPACITOR (CHIP)	0.100 10V K RECT.	チップセラ(BJ)			01
C318	**US661680**	CERAMIC CAPACITOR (CHIP)	68P 50V J RECT.	チップセラ(CH)			
C319	**US625100**	CERAMIC CAPACITOR (CHIP)	0.100 10V K RECT.	チップセラ(BJ)			01
C320	**US661680**	CERAMIC CAPACITOR (CHIP)	68P 50V J RECT.	チップセラ(CH)			
-327	**US661680**	CERAMIC CAPACITOR (CHIP)	68P 50V J RECT.	チップセラ(CH)			
C328	**US625100**	CERAMIC CAPACITOR (CHIP)	0.100 10V K RECT.	チップセラ(BJ)			01
C329	**US625100**	CERAMIC CAPACITOR (CHIP)	0.100 10V K RECT.	チップセラ(BJ)			01
C330	**US661680**	CERAMIC CAPACITOR (CHIP)	68P 50V J RECT.	チップセラ(CH)			

＊: New Parts (新規部品)

RANK : Japan only

DM

REF NO.	PART NO.	DESCRIPTION		部品名	REMARKS	QTY	RANK
C331	**UF037100**	ELECTROLYTIC CAPACITOR(CHIP)	10 16V	チップケミコン			
C332	**US661680**	CERAMIC CAPACITOR (CHIP)	68P 50V J RECT.	チップセラ(CH)			
C333	**US661680**	CERAMIC CAPACITOR (CHIP)	68P 50V J RECT.	チップセラ(CH)			
C334	**US046100**	CERAMIC CAPACITOR (CHIP)	1.00 25V K RECT.	チップセラ(B)			01
C400	**US625100**	CERAMIC CAPACITOR (CHIP)	0.100 10V K RECT.	チップセラ(BJ)			01
-433	**US625100**	CERAMIC CAPACITOR (CHIP)	0.100 10V K RECT.	チップセラ(BJ)			01
C434	**UF037100**	ELECTROLYTIC CAPACITOR(CHIP)	10 16V	チップケミコン			
C435	**US625100**	CERAMIC CAPACITOR (CHIP)	0.100 10V K RECT.	チップセラ(BJ)			01
-470	**US625100**	CERAMIC CAPACITOR (CHIP)	0.100 10V K RECT.	チップセラ(BJ)			01
C471	**UF037100**	ELECTROLYTIC CAPACITOR(CHIP)	10 16V	チップケミコン			
C472	**US625100**	CERAMIC CAPACITOR (CHIP)	0.100 10V K RECT.	チップセラ(BJ)			01
C473	**US625100**	CERAMIC CAPACITOR (CHIP)	0.100 10V K RECT.	チップセラ(BJ)			01
C501	**US625100**	CERAMIC CAPACITOR (CHIP)	0.100 10V K RECT.	チップセラ(BJ)			01
-503	**US625100**	CERAMIC CAPACITOR (CHIP)	0.100 10V K RECT.	チップセラ(BJ)			01
C506	**WG888300**	MONOLITHIC CERAMIC CAP(CHIP)	10.0 6.3V K TP	チップ積層セラコン			01
C506	**WP882000**	CERAMIC CAPACITOR (CHIP)	10U 6.3V K RECT.	チップセラ			
C507	**US625100**	CERAMIC CAPACITOR (CHIP)	0.100 10V K RECT.	チップセラ(BJ)			01
C508	**US625100**	CERAMIC CAPACITOR (CHIP)	0.100 10V K RECT.	チップセラ(BJ)			01
C509	**WG888300**	MONOLITHIC CERAMIC CAP(CHIP)	10.0 6.3V K TP	チップ積層セラコン			01
C509	**WP882000**	CERAMIC CAPACITOR (CHIP)	10U 6.3V K RECT.	チップセラ			
C510	**WG888300**	MONOLITHIC CERAMIC CAP(CHIP)	10.0 6.3V K TP	チップ積層セラコン			01
C510	**WP882000**	CERAMIC CAPACITOR (CHIP)	10U 6.3V K RECT.	チップセラ			
C511	**US625100**	CERAMIC CAPACITOR (CHIP)	0.100 10V K RECT.	チップセラ(BJ)			01
C512	**WG888300**	MONOLITHIC CERAMIC CAP(CHIP)	10.0 6.3V K TP	チップ積層セラコン			01
C512	**WP882000**	CERAMIC CAPACITOR (CHIP)	10U 6.3V K RECT.	チップセラ			
C513	**US625100**	CERAMIC CAPACITOR (CHIP)	0.100 10V K RECT.	チップセラ(BJ)			01
C514	**US625100**	CERAMIC CAPACITOR (CHIP)	0.100 10V K RECT.	チップセラ(BJ)			01
C515	**WG888300**	MONOLITHIC CERAMIC CAP(CHIP)	10.0 6.3V K TP	チップ積層セラコン			01
C515	**WP882000**	CERAMIC CAPACITOR (CHIP)	10U 6.3V K RECT.	チップセラ			
C516	**WG888300**	MONOLITHIC CERAMIC CAP(CHIP)	10.0 6.3V K TP	チップ積層セラコン			01
C516	**WP882000**	CERAMIC CAPACITOR (CHIP)	10U 6.3V K RECT.	チップセラ			
C517	**US625100**	CERAMIC CAPACITOR (CHIP)	0.100 10V K RECT.	チップセラ(BJ)			01
-520	**US625100**	CERAMIC CAPACITOR (CHIP)	0.100 10V K RECT.	チップセラ(BJ)			01
C523	**UF037100**	ELECTROLYTIC CAPACITOR(CHIP)	10 16V	チップケミコン			
C525	**UF037100**	ELECTROLYTIC CAPACITOR(CHIP)	10 16V	チップケミコン			
C700	**US625100**	CERAMIC CAPACITOR (CHIP)	0.100 10V K RECT.	チップセラ(BJ)			01
-704	**US625100**	CERAMIC CAPACITOR (CHIP)	0.100 10V K RECT.	チップセラ(BJ)			01
C705	**UF037100**	ELECTROLYTIC CAPACITOR(CHIP)	10 16V	チップケミコン			
C706	**US625100**	CERAMIC CAPACITOR (CHIP)	0.100 10V K RECT.	チップセラ(BJ)			01
-710	**US625100**	CERAMIC CAPACITOR (CHIP)	0.100 10V K RECT.	チップセラ(BJ)			01
C711	**UF037100**	ELECTROLYTIC CAPACITOR(CHIP)	10 16V	チップケミコン			
C712	**US625100**	CERAMIC CAPACITOR (CHIP)	0.100 10V K RECT.	チップセラ(BJ)			01
C713	**US625100**	CERAMIC CAPACITOR (CHIP)	0.100 10V K RECT.	チップセラ(BJ)			01
C714	**UF037100**	ELECTROLYTIC CAPACITOR(CHIP)	10 16V	チップケミコン			
C800	**US625100**	CERAMIC CAPACITOR (CHIP)	0.100 10V K RECT.	チップセラ(BJ)			01
C801	**US625100**	CERAMIC CAPACITOR (CHIP)	0.100 10V K RECT.	チップセラ(BJ)			01
C804	**UF017470**	CAPACITOR	47 6.3V	チップケミコン			
C805	**US662100**	CERAMIC CAPACITOR (CHIP)	100P 50V J RECT.	チップセラ(CH)			
C806	**US662100**	CERAMIC CAPACITOR (CHIP)	100P 50V J RECT.	チップセラ(CH)			
C807	**WG888300**	MONOLITHIC CERAMIC CAP(CHIP)	10.0 6.3V K TP	チップ積層セラコン			01
C807	**WP882000**	CERAMIC CAPACITOR (CHIP)	10U 6.3V K RECT.	チップセラ			
C808	**US625100**	CERAMIC CAPACITOR (CHIP)	0.100 10V K RECT.	チップセラ(BJ)			01
C809	**US625100**	CERAMIC CAPACITOR (CHIP)	0.100 10V K RECT.	チップセラ(BJ)			01
C810	**US662100**	CERAMIC CAPACITOR (CHIP)	100P 50V J RECT.	チップセラ(CH)			
C811	**US663100**	CERAMIC CAPACITOR (CHIP)	1000P 50V K RECT.	チップセラ(B)			01
C812	**US661150**	CERAMIC CAPACITOR (CHIP)	15P 50V J RECT.	チップセラ(CH)			01
C813	**US661150**	CERAMIC CAPACITOR (CHIP)	15P 50V J RECT.	チップセラ(CH)			01
C814	**US625100**	CERAMIC CAPACITOR (CHIP)	0.100 10V K RECT.	チップセラ(BJ)			01
C815	**US625100**	CERAMIC CAPACITOR (CHIP)	0.100 10V K RECT.	チップセラ(BJ)			01
C816	**UF03722R**	ELECTROLYTIC CAPACITOR(CHIP)	22 16V	チップケミコン			01
C817	**US625100**	CERAMIC CAPACITOR (CHIP)	0.100 10V K RECT.	チップセラ(BJ)			01
C818	**US625100**	CERAMIC CAPACITOR (CHIP)	0.100 10V K RECT.	チップセラ(BJ)			01
C900	**WG888300**	MONOLITHIC CERAMIC CAP(CHIP)	10.0 6.3V K TP	チップ積層セラコン			01
C900	**WP882000**	CERAMIC CAPACITOR (CHIP)	10U 6.3V K RECT.	チップセラ			
C901	**US625100**	CERAMIC CAPACITOR (CHIP)	0.100 10V K RECT.	チップセラ(BJ)			01
C902	**US625100**	CERAMIC CAPACITOR (CHIP)	0.100 10V K RECT.	チップセラ(BJ)			01
C903	**WG888300**	MONOLITHIC CERAMIC CAP(CHIP)	10.0 6.3V K TP	チップ積層セラコン			01
C903	**WP882000**	CERAMIC CAPACITOR (CHIP)	10U 6.3V K RECT.	チップセラ			
C904	**WG888300**	MONOLITHIC CERAMIC CAP(CHIP)	10.0 6.3V K TP	チップ積層セラコン			01
C904	**WP882000**	CERAMIC CAPACITOR (CHIP)	10U 6.3V K RECT.	チップセラ			

＊: New Parts（新規部品）

RANK : Japan only

DM

REF NO.	PART NO.	DESCRIPTION		部品名	REMARKS	QTY	RANK
C906	**US625100**	CERAMIC CAPACITOR (CHIP)	0.100 10V K RECT.	チップセラ（ＢＪ）			01
C907	**US625100**	CERAMIC CAPACITOR (CHIP)	0.100 10V K RECT.	チップセラ（ＢＪ）			01
C908	**WC891800**	CAPACITOR	10.0 16.0V RVO	ケミコン　ＰＵＲＥ			
C909	**US625100**	CERAMIC CAPACITOR (CHIP)	0.100 10V K RECT.	チップセラ（ＢＪ）			01
C910	**WC891800**	CAPACITOR	10.0 16.0V RVO	ケミコン　ＰＵＲＥ			
C911	**US625100**	CERAMIC CAPACITOR (CHIP)	0.100 10V K RECT.	チップセラ（ＢＪ）			01
C912	**US625100**	CERAMIC CAPACITOR (CHIP)	0.100 10V K RECT.	チップセラ（ＢＪ）			01
C913	**WC891800**	CAPACITOR	10.0 16.0V RVO	ケミコン　ＰＵＲＥ			
C914	**US625100**	CERAMIC CAPACITOR (CHIP)	0.100 10V K RECT.	チップセラ（ＢＪ）			01
C915	**WC891800**	CAPACITOR	10.0 16.0V RVO	ケミコン　ＰＵＲＥ			
C917	**US625100**	CERAMIC CAPACITOR (CHIP)	0.100 10V K RECT.	チップセラ（ＢＪ）			01
C922	**US625100**	CERAMIC CAPACITOR (CHIP)	0.100 10V K RECT.	チップセラ（ＢＪ）			01
C924	**US625100**	CERAMIC CAPACITOR (CHIP)	0.100 10V K RECT.	チップセラ（ＢＪ）			01
C925	**US625100**	CERAMIC CAPACITOR (CHIP)	0.100 10V K RECT.	チップセラ（ＢＪ）			01
C926	**WG888300**	MONOLITHIC CERAMIC CAP(CHIP)	10.0 6.3V K TP	チップ積層セラコン			01
C926	**WP882000**	CERAMIC CAPACITOR (CHIP)	10U 6.3V K RECT.	チップセラ			
C928	**US625100**	CERAMIC CAPACITOR (CHIP)	0.100 10V K RECT.	チップセラ（ＢＪ）			01
C930	**WC892100**	CAPACITOR	47.0 16.0V RVO	ケミコン　ＰＵＲＥ			01
C931	**US035100**	CERAMIC CAPACITOR (CHIP)	0.1000 16V K RECT.	チップセラ（Ｂ）			
C932	**US663100**	CERAMIC CAPACITOR (CHIP)	1000P 50V K RECT.	チップセラ（Ｂ）			01
C933	**US663100**	CERAMIC CAPACITOR (CHIP)	1000P 50V K RECT.	チップセラ（Ｂ）			01
C934	**US062680**	CERAMIC CAPACITOR (CHIP)	680P 50V J RECT.	チップセラ（ＳＬ）			
C934	**WZ532100**	CERAMIC CAPACITOR (CHIP)	680P 50V J KAKUTE-	チップセラ　ＣＨ			
C935	**US062680**	CERAMIC CAPACITOR (CHIP)	680P 50V J RECT.	チップセラ（ＳＬ）			
C935	**WZ532100**	CERAMIC CAPACITOR (CHIP)	680P 50V J KAKUTE-	チップセラ　ＣＨ			
C938	**US062220**	CERAMIC CAPACITOR (CHIP)	220P 50V J RECT.	チップセラ（ＳＬ）			
C938	**V7036600**	CERAMIC CAPACITOR (CHIP)	220P 50V J KAKUTE-	チップセラ　ＣＨ			
C939	**US062220**	CERAMIC CAPACITOR (CHIP)	220P 50V J RECT.	チップセラ（ＳＬ）			
C939	**V7036600**	CERAMIC CAPACITOR (CHIP)	220P 50V J KAKUTE-	チップセラ　ＣＨ			
C942	**US062220**	CERAMIC CAPACITOR (CHIP)	220P 50V J RECT.	チップセラ（ＳＬ）			
C942	**V7036600**	CERAMIC CAPACITOR (CHIP)	220P 50V J KAKUTE-	チップセラ　ＣＨ			
C943	**US062220**	CERAMIC CAPACITOR (CHIP)	220P 50V J RECT.	チップセラ（ＳＬ）			
C943	**V7036600**	CERAMIC CAPACITOR (CHIP)	220P 50V J KAKUTE-	チップセラ　ＣＨ			
C946	**US035100**	CERAMIC CAPACITOR (CHIP)	0.1000 16V K RECT.	チップセラ（Ｂ）			
C948	**WC892100**	CAPACITOR	47.0 16.0V RVO	ケミコン　ＰＵＲＥ			01
C949	**WC892100**	CAPACITOR	47.0 16.0V RVO	ケミコン　ＰＵＲＥ			01
C952	**US625100**	CERAMIC CAPACITOR (CHIP)	0.100 10V K RECT.	チップセラ（ＢＪ）			01
C954	**US625100**	CERAMIC CAPACITOR (CHIP)	0.100 10V K RECT.	チップセラ（ＢＪ）			01
C955	**WC892100**	CAPACITOR	47.0 16.0V RVO	ケミコン　ＰＵＲＥ			01
C956	**US625100**	CERAMIC CAPACITOR (CHIP)	0.100 10V K RECT.	チップセラ（ＢＪ）			01
C958	**WC892100**	CAPACITOR	47.0 16.0V RVO	ケミコン　ＰＵＲＥ			01
C959	**US035100**	CERAMIC CAPACITOR (CHIP)	0.1000 16V K RECT.	チップセラ（Ｂ）			
C960	**US625100**	CERAMIC CAPACITOR (CHIP)	0.100 10V K RECT.	チップセラ（ＢＪ）			01
C961	**US625100**	CERAMIC CAPACITOR (CHIP)	0.100 10V K RECT.	チップセラ（ＢＪ）			01
C962	**US035100**	CERAMIC CAPACITOR (CHIP)	0.1000 16V K RECT.	チップセラ（Ｂ）			
C963	**WC892100**	CAPACITOR	47.0 16.0V RVO	ケミコン　ＰＵＲＥ			01
C970	**UF037100**	ELECTROLYTIC CAPACITOR(CHIP)	10 16V	チップケミコン			
C971	**US625100**	CERAMIC CAPACITOR (CHIP)	0.100 10V K RECT.	チップセラ（ＢＪ）			01
C972	**US625100**	CERAMIC CAPACITOR (CHIP)	0.100 10V K RECT.	チップセラ（ＢＪ）			01
C973	**WC891800**	CAPACITOR	10.0 16.0V RVO	ケミコン　ＰＵＲＥ			
C974	**US625100**	CERAMIC CAPACITOR (CHIP)	0.100 10V K RECT.	チップセラ（ＢＪ）			01
C975	**WC892100**	CAPACITOR	47.0 16.0V RVO	ケミコン　ＰＵＲＥ			01
C981	**UF037100**	ELECTROLYTIC CAPACITOR(CHIP)	10 16V	チップケミコン			
C982	**UF037100**	ELECTROLYTIC CAPACITOR(CHIP)	10 16V	チップケミコン			
C984	**US035100**	CERAMIC CAPACITOR (CHIP)	0.1000 16V K RECT.	チップセラ（Ｂ）			
C988	**US062150**	CERAMIC CAPACITOR (CHIP)	150P 50V J RECT.	チップセラ（ＳＬ）			
C989	**US062150**	CERAMIC CAPACITOR (CHIP)	150P 50V J RECT.	チップセラ（ＳＬ）			
C990	**UF038100**	CAPACITOR	100 16V	チップケミコン			
C991	**US662100**	CERAMIC CAPACITOR (CHIP)	100P 50V J RECT.	チップセラ（ＣＨ）			
C992	**US662100**	CERAMIC CAPACITOR (CHIP)	100P 50V J RECT.	チップセラ（ＣＨ）			
C993	**UF037100**	ELECTROLYTIC CAPACITOR(CHIP)	10 16V	チップケミコン			
C994	**UF037100**	ELECTROLYTIC CAPACITOR(CHIP)	10 16V	チップケミコン			
C995	**US625100**	CERAMIC CAPACITOR (CHIP)	0.100 10V K RECT.	チップセラ（ＢＪ）			01
C996	**WC892100**	CAPACITOR	47.0 16.0V RVO	ケミコン　ＰＵＲＥ			01
C997	**US625100**	CERAMIC CAPACITOR (CHIP)	0.100 10V K RECT.	チップセラ（ＢＪ）			01
C998	**UF038100**	CAPACITOR	100 16V	チップケミコン			
C999	**WC892100**	CAPACITOR	47.0 16.0V RVO	ケミコン　ＰＵＲＥ			01
C1000	**US625100**	CERAMIC CAPACITOR (CHIP)	0.100 10V K RECT.	チップセラ（ＢＪ）			01
-1031	**US625100**	CERAMIC CAPACITOR (CHIP)	0.100 10V K RECT.	チップセラ（ＢＪ）			01
C1032	**US035100**	CERAMIC CAPACITOR (CHIP)	0.1000 16V K RECT.	チップセラ（Ｂ）			

＊: New Parts（新規部品）　　RANK : Japan only

DM

REF NO.	PART NO.	DESCRIPTION		部品名	REMARKS	QTY	RANK
C1033	**US625100**	CERAMIC CAPACITOR (CHIP)	0.100 10V K RECT.	チップセラ（BJ）			01
-1037	**US625100**	CERAMIC CAPACITOR (CHIP)	0.100 10V K RECT.	チップセラ（BJ）			01
C1039	**US625100**	CERAMIC CAPACITOR (CHIP)	0.100 10V K RECT.	チップセラ（BJ）			01
-1045	**US625100**	CERAMIC CAPACITOR (CHIP)	0.100 10V K RECT.	チップセラ（BJ）			01
C1052	**US625100**	CERAMIC CAPACITOR (CHIP)	0.100 10V K RECT.	チップセラ（BJ）			01
-1064	**US625100**	CERAMIC CAPACITOR (CHIP)	0.100 10V K RECT.	チップセラ（BJ）			01
C1100	**US625100**	CERAMIC CAPACITOR (CHIP)	0.100 10V K RECT.	チップセラ（BJ）			01
-1102	**US625100**	CERAMIC CAPACITOR (CHIP)	0.100 10V K RECT.	チップセラ（BJ）			01
C1104	**US625100**	CERAMIC CAPACITOR (CHIP)	0.100 10V K RECT.	チップセラ（BJ）			01
-1106	**US625100**	CERAMIC CAPACITOR (CHIP)	0.100 10V K RECT.	チップセラ（BJ）			01
C1108	**US625100**	CERAMIC CAPACITOR (CHIP)	0.100 10V K RECT.	チップセラ（BJ）			01
-1110	**US625100**	CERAMIC CAPACITOR (CHIP)	0.100 10V K RECT.	チップセラ（BJ）			01
C1112	**US625100**	CERAMIC CAPACITOR (CHIP)	0.100 10V K RECT.	チップセラ（BJ）			01
-1122	**US625100**	CERAMIC CAPACITOR (CHIP)	0.100 10V K RECT.	チップセラ（BJ）			01
CN102	**WM927500**	CONNECTOR	PH 15P TE	ベースポスト			
CN104	**VT389200**	CONNECTOR	PH 11P TE	ベース付ポスト			
CN105	**VT388700**	CONNECTOR	PH 6P TE	ベース付ポスト			
CN300	**V9560600**	CONNECTOR	52808 22P TE	FFC／FPCコネク			02
CN700	**WT802100**	CONNECTOR	8611 120P TE	BTO Bプラグ			05
CN800	**VT388600**	CONNECTOR	PH 5P TE	ベース付ポスト			
CN901	**VT389300**	CONNECTOR	PH 12P TE	ベース付ポスト			
D1	**V9599200**	DIODE	HSU119 TRF-E	チップダイオード			
D1	**VT332900**	DIODE	1SS355 TE-17 TP	ダイオード			
D1	**WC398800**	DIODE	KDS160-RTK/P TP	ダイオード			
D1	**WG139300**	DIODE	KDS4148U-RTK/P TE-	ダイオード			
D1	**WW783900**	DIODE	1SS355VM	ダイオード			01
D2	**V9599200**	DIODE	HSU119 TRF-E	チップダイオード			
D2	**VT332900**	DIODE	1SS355 TE-17 TP	ダイオード			
D2	**WC398800**	DIODE	KDS160-RTK/P TP	ダイオード			
D2	**WG139300**	DIODE	KDS4148U-RTK/P TE-	ダイオード			
D2	**WW783900**	DIODE	1SS355VM	ダイオード			01
D100	**V9599200**	DIODE	HSU119 TRF-E	チップダイオード			
-102	**V9599200**	DIODE	HSU119 TRF-E	チップダイオード			
D100	**VT332900**	DIODE	1SS355 TE-17 TP	ダイオード			
-102	**VT332900**	DIODE	1SS355 TE-17 TP	ダイオード			
D100	**WC398800**	DIODE	KDS160-RTK/P TP	ダイオード			
-102	**WC398800**	DIODE	KDS160-RTK/P TP	ダイオード			
D100	**WG139300**	DIODE	KDS4148U-RTK/P TE-	ダイオード			
-102	**WG139300**	DIODE	KDS4148U-RTK/P TE-	ダイオード			
D100	**WW783900**	DIODE	1SS355VM	ダイオード			01
-102	**WW783900**	DIODE	1SS355VM	ダイオード			01
D900	**VS20110R**	DIODE	D1F60 1A 600V TP	チップダイオード			01
D900	**VT532500**	DIODE	1SR154-400 TE-25	ダイオード			
D903	**V9599200**	DIODE	HSU119 TRF-E	チップダイオード			
D903	**VT332900**	DIODE	1SS355 TE-17 TP	ダイオード			
D903	**WC398800**	DIODE	KDS160-RTK/P TP	ダイオード			
D903	**WG139300**	DIODE	KDS4148U-RTK/P TE-	ダイオード			
D903	**WW783900**	DIODE	1SS355VM	ダイオード			01
D904	**V9599200**	DIODE	HSU119 TRF-E	チップダイオード			
D904	**VT332900**	DIODE	1SS355 TE-17 TP	ダイオード			
D904	**WC398800**	DIODE	KDS160-RTK/P TP	ダイオード			
D904	**WG139300**	DIODE	KDS4148U-RTK/P TE-	ダイオード			
D904	**WW783900**	DIODE	1SS355VM	ダイオード			01
DA104	**VV556300**	DIODE ARRAY	DAN217 0.3A X2	ダイオードアレイ			
DA106	**VV556300**	DIODE ARRAY	DAN217 0.3A X2	ダイオードアレイ			
DA108	**VV556300**	DIODE ARRAY	DAN217 0.3A X2	ダイオードアレイ			
DA109	**VV556300**	DIODE ARRAY	DAN217 0.3A X2	ダイオードアレイ			
DA800	**VV556300**	DIODE ARRAY	DAN217 0.3A X2	ダイオードアレイ			
DA801	**VV556300**	DIODE ARRAY	DAN217 0.3A X2	ダイオードアレイ			
EM1	**WE05620R**	EMI FILTER (CHIP)	NFM21PC105B1A3D	エミフィルチップ			01
EM100	**WE05620R**	EMI FILTER (CHIP)	NFM21PC105B1A3D	エミフィルチップ			01
EM101	**WE05620R**	EMI FILTER (CHIP)	NFM21PC105B1A3D	エミフィルチップ			01
⚠ FZ900	**WT895500**	CHIP FUSE	FAST-ACTING 0.5A	チップヒューズ			01
IC1	**X3848A0R**	IC	S-80130ANMC-JCPT2G	IC	SYSTEM RESET		01
IC2	**X9103A00**	IC	LTC3412AEFE#TRPBF	IC	STEP-DOWN REGULATOR		06
IC3	**X3848A0R**	IC	S-80130ANMC-JCPT2G	IC	SYSTEM RESET		01
IC6	**X6688A00**	IC	SN74LV14APWR INV	IC	INVERTER		
IC6	**XV890B0R**	IC	TC74VHC14FT-ELK IN	IC			01
IC100	**--**	IC	R8A02032BG	IC	SWX02 (X8810A0)		
IC101	**X9292A00**	IC	R1172H121D-T1-FE	IC	REGULATOR +1.2V		01

＊: New Parts（新規部品）

RANK : Japan only

DM

REF NO.	PART NO.	DESCRIPTION	部品名	REMARKS	QTY	RANK
IC102	**X4165B00**	IC	TC74VHC164FT(EL,K)	IC	SHIFT REGISTER		
IC102	**X7551A00**	IC	SN74LV164APWR	IC			
IC103	**X3584E00**	IC	W9812G6JH-6 SDRAM	IC	SDRAM 128M		04
IC104	**X3584E00**	IC	W9812G6JH-6 SDRAM	IC	SDRAM 128M		04
IC105	**X6688A00**	IC	SN74LV14APWR INV	IC	INVERTER		
IC105	**XV890B0R**	IC	TC74VHC14FT-ELK IN	IC			01
IC106	**X0158A01**	IC	SN74AHCT1G08DCKR A	IC			01
IC106	**X8398A00**	IC	TC7SET08FU(T5L,JF)	IC	AND		01
IC106	**YE492A00**	IC	SN74AHCT1G08DCK3 A	IC			01
IC108	**X5539A00**	IC	SN74LVC14APWR INV	IC	INVERTER		01
IC108	**X8122A00**	IC	TC74LCX14FT(EL,K)	IC			
IC110	**X7569A00**	IC	R5520H001B-T1-FE U	IC	USB HIGH SIDE SWTICH		03
IC111	**V992490R**	PHOTO COUPLER	PC410L0NIP	フォトカプラ			03
IC111	**VR90370R**	PHOTO COUPLER	HCPL-M600-500E	フォトカプラ			04
IC301	**X5647A00**	IC	SN74LV32APWR OR	IC	OR		
IC301	**XY945B00**	IC	TC74VHC32FT(EL,K)	IC			
IC302	**X3693A00**	IC	SN74LV245APWR BUS-	IC			
-304	**X3693A00**	IC	SN74LV245APWR BUS-	IC	TRANSCEIVER		
IC302	**XU797B00**	IC	TC74VHC245FT BUFF	IC			
-304	**XU797B00**	IC	TC74VHC245FT BUFF	IC			
IC306	**X5647A00**	IC	SN74LV32APWR OR	IC	OR		
IC306	**XY945B00**	IC	TC74VHC32FT(EL,K)	IC			
IC307	**X2377A0R**	IC	SN74LV21APWR	IC	AND		01
IC307	**X5542A00**	IC	TC74VHC21FT(EL) 4I	IC			01
IC308	**X3693A00**	IC	SN74LV245APWR BUS-	IC			
-310	**X3693A00**	IC	SN74LV245APWR BUS-	IC	TRANSCEIVER		
IC308	**XU797B00**	IC	TC74VHC245FT BUFF	IC			
-310	**XU797B00**	IC	TC74VHC245FT BUFF	IC			
IC311	**X9283A00**	IC	BD6524HFV-TR SWITC	IC	SOFT SWTICH		01
* IC312	**YF399C00**	IC	MX29GL256FLT2I-90Q	IC	FLASH ROM 256M		
IC400	**--**	IC	T6TJ3XBG-0001(O) S	IC	SWP51L (X8940A0)		
IC401	**X5665C00**	IC	M12L64164A-7TG2M S	IC			03
IC401	**X5665D00**	IC	M12L64164A-7TG2Y	IC	SDRAM 64M		03
IC401	**XZ414F00**	IC	W9864G6JH-6 SDRAM	IC			03
IC402	**--**	IC	T6TJ3XBG-0001(O) S	IC	SWP51L (X8940A0)		
IC403	**X5665C00**	IC	M12L64164A-7TG2M S	IC			03
IC403	**X5665D00**	IC	M12L64164A-7TG2Y	IC	SDRAM 64M		03
IC403	**XZ414F00**	IC	W9864G6JH-6 SDRAM	IC			03
IC500	**X6688A00**	IC	SN74LV14APWR INV	IC	INVERTER		
IC500	**XV890B0R**	IC	TC74VHC14FT-ELK IN	IC			01
IC502	**YC548100**	IC	MR36V01G52B-10DTA0	IC	FLASH ROM 1G		10
IC502	**YC548A02**	IC	JS28F00AM29EWLA FL	IC			09
IC504	**X9293A00**	IC	R1172H151D-T1-FE	IC	REGULATOR +1.5V		01
IC505	**X9293A00**	IC	R1172H151D-T1-FE	IC	REGULATOR +1.5V		01
IC506	**X6688A00**	IC	SN74LV14APWR INV	IC	INVERTER		
IC506	**XV890B0R**	IC	TC74VHC14FT-ELK IN	IC			01
IC507	**YC549100**	IC	MR36V01G52B-10ETA0	IC	FLASH ROM 1G		10
IC507	**YC549A02**	IC	JS28F00AM29EWLA FL	IC			09
IC700	**X3693A00**	IC	SN74LV245APWR BUS-	IC			
-711	**X3693A00**	IC	SN74LV245APWR BUS-	IC	TRANSCEIVER		
IC700	**XU797B00**	IC	TC74VHC245FT BUFF	IC			
-711	**XU797B00**	IC	TC74VHC245FT BUFF	IC			
IC800	**YC472A01**	IC	TUSB3200ACPAH	IC	USB STREAMING CONTROL		09
IC900	**X5534A00**	IC	SN74LV74APWR D-FF	IC	D-FF		01
IC901	**X0579A00**	IC	WM8740SEDS	IC	DAC		06
IC903	**X5482A00**	IC	NE5532DR OP AMP	IC	OP AMP		01
IC904	**X3505A00**	IC	NJM2068M-D(TE2)	IC	OP AMP		
IC906	**X6688A00**	IC	SN74LV14APWR INV	IC	INVERTER		
IC906	**XV890B0R**	IC	TC74VHC14FT-ELK IN	IC			01
IC907	**X8705A00**	IC	KIA78M05F	IC			02
IC907	**XS534A00**	IC	NJM78M05DL1A	IC	REGULATOR +5V		
IC907	**--**	IC	KIA7805AF-RTF/P 5V	IC	(YF412A0)		
IC911	**X5219A0R**	IC	AK5381VT-E2	IC	A/D CONVERTER		05
IC912	**X5482A00**	IC	NE5532DR OP AMP	IC	OP AMP		01
K700	**WU107200**	THROUGH HOLE TAP	TH-0.8-8.0-M4	スルーホールタップ			03
K701	**WU107200**	THROUGH HOLE TAP	TH-0.8-8.0-M4	スルーホールタップ			03
L1	**WU984700**	COIL INDUCTOR CHIP	6.8U 7E10Q-6R8N-R	チップインダクタ			03
L2	**WK139000**	CHIP INDUCTANCE	600 BK1005HM601-T	チップインダクタ			01
-4	**WK139000**	CHIP INDUCTANCE	600 BK1005HM601-T	チップインダクタ			01
L6	**WM459400**	CHIP INDUCTANCE	BLM18PG121SN1D 160	チップインダクタ			01

* : New Parts (新規部品)

RANK : Japan only

DM

REF NO.	PART NO.	DESCRIPTION		部品名	REMARKS	QTY	RANK
L100	**WH559500**	CHIP INDUCTANCE	BLM18PG471SN1D 1	チップインダクタ			01
L117	**WM459400**	CHIP INDUCTANCE	BLM18PG121SN1D 160	チップインダクタ			01
L118	**WH559500**	CHIP INDUCTANCE	BLM18PG471SN1D 1	チップインダクタ			01
L119	**WK139000**	CHIP INDUCTANCE	600 BK1005HM601-T	チップインダクタ			01
L120	**WY205700**	COIL INDUCTOR CHIP	BLM15BB220SN1D 1	チップインダクタ			01
L121	**WK139000**	CHIP INDUCTANCE	600 BK1005HM601-T	チップインダクタ			01
L124	**WH559500**	CHIP INDUCTANCE	BLM18PG471SN1D 1	チップインダクタ			01
L125	**WG834800**	COIL FIXED	DLW21HN900SQ2L	コイル			01
L125	**WR355200**	COIL FIXED Y	ACM2012-900-2P-T00	コモンモードコイル			01
L125	**WZ348200**	COIL FIXED	SDCW2012-2-900TF 3	コモンモードコイル			
L126	**WH559500**	CHIP INDUCTANCE	BLM18PG471SN1D 1	チップインダクタ			01
L127	**WY205700**	COIL INDUCTOR CHIP	BLM15BB220SN1D 1	チップインダクタ			01
L132	**WK139000**	CHIP INDUCTANCE	600 BK1005HM601-T	チップインダクタ			01
-134	**WK139000**	CHIP INDUCTANCE	600 BK1005HM601-T	チップインダクタ			01
L135	**WH559500**	CHIP INDUCTANCE	BLM18PG471SN1D 1	チップインダクタ			01
L136	**WK139000**	CHIP INDUCTANCE	600 BK1005HM601-T	チップインダクタ			01
-141	**WK139000**	CHIP INDUCTANCE	600 BK1005HM601-T	チップインダクタ			01
L142	**RD350000**	CARBON RESISTOR (CHIP)	0 63M J RECT.	チップ抵抗			
L300	**WH559500**	CHIP INDUCTANCE	BLM18PG471SN1D 1	チップインダクタ			01
L301	**WK139000**	CHIP INDUCTANCE	600 BK1005HM601-T	チップインダクタ			01
-313	**WK139000**	CHIP INDUCTANCE	600 BK1005HM601-T	チップインダクタ			01
L314	**WH559500**	CHIP INDUCTANCE	BLM18PG471SN1D 1	チップインダクタ			01
L400	**WY205700**	COIL INDUCTOR CHIP	BLM15BB220SN1D 1	チップインダクタ			01
L401	**WY205700**	COIL INDUCTOR CHIP	BLM15BB220SN1D 1	チップインダクタ			01
L500	**WH559500**	CHIP INDUCTANCE	BLM18PG471SN1D 1	チップインダクタ			01
L501	**WH559500**	CHIP INDUCTANCE	BLM18PG471SN1D 1	チップインダクタ			01
L503	**WK139000**	CHIP INDUCTANCE	600 BK1005HM601-T	チップインダクタ			01
L801	**RD350000**	CARBON RESISTOR (CHIP)	0 63M J RECT.	チップ抵抗			
L802	**WG834800**	COIL FIXED	DLW21HN900SQ2L	コイル			01
L802	**WR355200**	COIL FIXED Y	ACM2012-900-2P-T00	コモンモードコイル			01
L802	**WZ348200**	COIL FIXED	SDCW2012-2-900TF 3	コモンモードコイル			
L803	**WH559500**	CHIP INDUCTANCE	BLM18PG471SN1D 1	チップインダクタ			01
L900	**WH559500**	CHIP INDUCTANCE	BLM18PG471SN1D 1	チップインダクタ			01
L901	**WK139000**	CHIP INDUCTANCE	600 BK1005HM601-T	チップインダクタ			01
L902	**WH559500**	CHIP INDUCTANCE	BLM18PG471SN1D 1	チップインダクタ			01
L903	**WK139000**	CHIP INDUCTANCE	600 BK1005HM601-T	チップインダクタ			01
-905	**WK139000**	CHIP INDUCTANCE	600 BK1005HM601-T	チップインダクタ			01
L907	**WK139000**	CHIP INDUCTANCE	600 BK1005HM601-T	チップインダクタ			01
R1	**RF357120**	CARBON RESISTOR (CHIP)	12.0K D 1608	チップ抵抗			
R1	**RF457120**	CARBON RESISTOR (CHIP)	12.0K D RECT.	チップ抵抗			
R2	**RF458470**	CARBON RESISTOR (CHIP)	470.0K D RECT.	チップ抵抗			
R3	**RF35815R**	CARBON RESISTOR (CHIP)	150.0K D 1608	チップ抵抗			01
R3	**RF458150**	CARBON RESISTOR (CHIP)	150.0K D RECT.	チップ抵抗			01
R4	**RF358330**	CARBON RESISTOR (CHIP)	330K D 1608	チップ抵抗			01
R4	**RF45833R**	CARBON RESISTOR (CHIP)	330.0K D RECT.	チップ抵抗			
R5	**RD454470**	CARBON RESISTOR (CHIP)	47.0 63M J RECT.	チップ抵抗			01
R6	**RD458100**	CARBON RESISTOR (CHIP)	100.0K 63M J RECT.	チップ抵抗			
R7	**RF459100**	CARBON RESISTOR (CHIP)	1.0M D RECT.	チップ抵抗			
⚠ R8	**WS660600**	CARBON RESISTOR (CHIP)	3.3 1/16W J TE-	チップヒューズ抵抗			01
R9	**RD457100**	CARBON RESISTOR (CHIP)	10.0K 63M J RECT.	チップ抵抗			
R10	**RD457100**	CARBON RESISTOR (CHIP)	10.0K 63M J RECT.	チップ抵抗			
R14	**RD456100**	CARBON RESISTOR (CHIP)	1.0K 63M J RECT.	チップ抵抗			
R15	**RD457100**	CARBON RESISTOR (CHIP)	10.0K 63M J RECT.	チップ抵抗			
R16	**RD454680**	CARBON RESISTOR (CHIP)	68.0 63M J RECT.	チップ抵抗			01
-18	**RD454680**	CARBON RESISTOR (CHIP)	68.0 63M J RECT.	チップ抵抗			01
R19	**RD454220**	CARBON RESISTOR (CHIP)	22.0 63M J RECT.	チップ抵抗			
R100	**RD454820**	CARBON RESISTOR (CHIP)	82.0 63M J RECT.	チップ抵抗			
R101	**RD454680**	CARBON RESISTOR (CHIP)	68.0 63M J RECT.	チップ抵抗			01
R102	**RD454470**	CARBON RESISTOR (CHIP)	47.0 63M J RECT.	チップ抵抗			01
R103	**RD454680**	CARBON RESISTOR (CHIP)	68.0 63M J RECT.	チップ抵抗			01
-106	**RD454680**	CARBON RESISTOR (CHIP)	68.0 63M J RECT.	チップ抵抗			01
R107	**RD454330**	CARBON RESISTOR (CHIP)	33.0 63M J RECT.	チップ抵抗			
R108	**RD454680**	CARBON RESISTOR (CHIP)	68.0 63M J RECT.	チップ抵抗			01
R109	**RD45427R**	CARBON RESISTOR (CHIP)	27.0 63M J RECT.	チップ抵抗			01
R110	**RD454470**	CARBON RESISTOR (CHIP)	47.0 63M J RECT.	チップ抵抗			01
R111	**RD454680**	CARBON RESISTOR (CHIP)	68.0 63M J RECT.	チップ抵抗			01
-114	**RD454680**	CARBON RESISTOR (CHIP)	68.0 63M J RECT.	チップ抵抗			01
R115	**RD454330**	CARBON RESISTOR (CHIP)	33.0 63M J RECT.	チップ抵抗			
R116	**RD454220**	CARBON RESISTOR (CHIP)	22.0 63M J RECT.	チップ抵抗			
R117	**RD45747R**	CARBON RESISTOR (CHIP)	47.0K 63M J RECT.	チップ抵抗			01

＊: New Parts（新規部品）

RANK : Japan only

DM

REF NO.	PART NO.	DESCRIPTION		部品名	REMARKS	QTY	RANK
R118	**RD45747R**	CARBON RESISTOR (CHIP)	47.0K 63M J RECT.	チップ抵抗			01
R119	**RD454820**	CARBON RESISTOR (CHIP)	82.0 63M J RECT.	チップ抵抗			
R120	**RD454470**	CARBON RESISTOR (CHIP)	47.0 63M J RECT.	チップ抵抗			01
R121	**RD456470**	CARBON RESISTOR (CHIP)	4.7K 63M J RECT.	チップ抵抗			
R122	**RD45747R**	CARBON RESISTOR (CHIP)	47.0K 63M J RECT.	チップ抵抗			01
R125	**RD45747R**	CARBON RESISTOR (CHIP)	47.0K 63M J RECT.	チップ抵抗			01
R126	**RD45747R**	CARBON RESISTOR (CHIP)	47.0K 63M J RECT.	チップ抵抗			01
R129	**RD45000R**	CARBON RESISTOR (CHIP)	0.00 63M J RECT.	チップ抵抗			01
R130	**RD45000R**	CARBON RESISTOR (CHIP)	0.00 63M J RECT.	チップ抵抗			01
R131	**RD456100**	CARBON RESISTOR (CHIP)	1.0K 63M J RECT.	チップ抵抗			
R132	**RD456100**	CARBON RESISTOR (CHIP)	1.0K 63M J RECT.	チップ抵抗			
R134	**RD45747R**	CARBON RESISTOR (CHIP)	47.0K 63M J RECT.	チップ抵抗			01
R136	**RD454100**	CARBON RESISTOR (CHIP)	10.0 63M J RECT.	チップ抵抗			01
R138	**RD454100**	CARBON RESISTOR (CHIP)	10.0 63M J RECT.	チップ抵抗			01
R140	**RD454100**	CARBON RESISTOR (CHIP)	10.0 63M J RECT.	チップ抵抗			01
-146	**RD454100**	CARBON RESISTOR (CHIP)	10.0 63M J RECT.	チップ抵抗			01
R147	**RD456100**	CARBON RESISTOR (CHIP)	1.0K 63M J RECT.	チップ抵抗			
R148	**RD454100**	CARBON RESISTOR (CHIP)	10.0 63M J RECT.	チップ抵抗			01
R149	**RD454100**	CARBON RESISTOR (CHIP)	10.0 63M J RECT.	チップ抵抗			01
R150	**RD45547R**	CARBON RESISTOR (CHIP)	470.0 63M J RECT.	チップ抵抗			01
R151	**RD454680**	CARBON RESISTOR (CHIP)	68.0 63M J RECT.	チップ抵抗			01
R152	**RD459100**	CARBON RESISTOR (CHIP)	1.0M 63M J RECT.	チップ抵抗			
R153	**RD454680**	CARBON RESISTOR (CHIP)	68.0 63M J RECT.	チップ抵抗			01
-160	**RD454680**	CARBON RESISTOR (CHIP)	68.0 63M J RECT.	チップ抵抗			01
R161	**RD456100**	CARBON RESISTOR (CHIP)	1.0K 63M J RECT.	チップ抵抗			
R162	**RD456100**	CARBON RESISTOR (CHIP)	1.0K 63M J RECT.	チップ抵抗			
R163	**RD454680**	CARBON RESISTOR (CHIP)	68.0 63M J RECT.	チップ抵抗			01
R164	**RD454680**	CARBON RESISTOR (CHIP)	68.0 63M J RECT.	チップ抵抗			01
R165	**RD45747R**	CARBON RESISTOR (CHIP)	47.0K 63M J RECT.	チップ抵抗			01
R166	**RD454680**	CARBON RESISTOR (CHIP)	68.0 63M J RECT.	チップ抵抗			01
R167	**RD454680**	CARBON RESISTOR (CHIP)	68.0 63M J RECT.	チップ抵抗			01
R168	**RD45000R**	CARBON RESISTOR (CHIP)	0.00 63M J RECT.	チップ抵抗			01
R169	**RD45747R**	CARBON RESISTOR (CHIP)	47.0K 63M J RECT.	チップ抵抗			01
R170	**RD454680**	CARBON RESISTOR (CHIP)	68.0 63M J RECT.	チップ抵抗			01
-178	**RD454680**	CARBON RESISTOR (CHIP)	68.0 63M J RECT.	チップ抵抗			01
R179	**RD458470**	CARBON RESISTOR (CHIP)	470.0K 63M J RECT.	チップ抵抗			
R180	**RD45547R**	CARBON RESISTOR (CHIP)	470.0 63M J RECT.	チップ抵抗			01
R181	**RD458470**	CARBON RESISTOR (CHIP)	470.0K 63M J RECT.	チップ抵抗			
R182	**RD45547R**	CARBON RESISTOR (CHIP)	470.0 63M J RECT.	チップ抵抗			01
R183	**RD45547R**	CARBON RESISTOR (CHIP)	470.0 63M J RECT.	チップ抵抗			01
R184	**RD458470**	CARBON RESISTOR (CHIP)	470.0K 63M J RECT.	チップ抵抗			
R185	**RD45547R**	CARBON RESISTOR (CHIP)	470.0 63M J RECT.	チップ抵抗			01
R186	**RD458470**	CARBON RESISTOR (CHIP)	470.0K 63M J RECT.	チップ抵抗			
R187	**RD454220**	CARBON RESISTOR (CHIP)	22.0 63M J RECT.	チップ抵抗			
R188	**RD45747R**	CARBON RESISTOR (CHIP)	47.0K 63M J RECT.	チップ抵抗			01
-190	**RD45747R**	CARBON RESISTOR (CHIP)	47.0K 63M J RECT.	チップ抵抗			01
R191	**RD454220**	CARBON RESISTOR (CHIP)	22.0 63M J RECT.	チップ抵抗			
-194	**RD454220**	CARBON RESISTOR (CHIP)	22.0 63M J RECT.	チップ抵抗			
R195	**RD45547R**	CARBON RESISTOR (CHIP)	470.0 63M J RECT.	チップ抵抗			01
R196	**RD454680**	CARBON RESISTOR (CHIP)	68.0 63M J RECT.	チップ抵抗			01
-198	**RD454680**	CARBON RESISTOR (CHIP)	68.0 63M J RECT.	チップ抵抗			01
R199	**RD456470**	CARBON RESISTOR (CHIP)	4.7K 63M J RECT.	チップ抵抗			
R200	**RD356100**	CARBON RESISTOR (CHIP)	1.0K 63M J RECT.	チップ抵抗			01
R201	**RD356100**	CARBON RESISTOR (CHIP)	1.0K 63M J RECT.	チップ抵抗			01
R202	**RD456470**	CARBON RESISTOR (CHIP)	4.7K 63M J RECT.	チップ抵抗			
R204	**RD456100**	CARBON RESISTOR (CHIP)	1.0K 63M J RECT.	チップ抵抗			
-206	**RD456100**	CARBON RESISTOR (CHIP)	1.0K 63M J RECT.	チップ抵抗			
R207	**RD454680**	CARBON RESISTOR (CHIP)	68.0 63M J RECT.	チップ抵抗			01
R208	**RD457100**	CARBON RESISTOR (CHIP)	10.0K 63M J RECT.	チップ抵抗			
R209	**RD457100**	CARBON RESISTOR (CHIP)	10.0K 63M J RECT.	チップ抵抗			
R210	**RD454220**	CARBON RESISTOR (CHIP)	22.0 63M J RECT.	チップ抵抗			
R211	**RD457100**	CARBON RESISTOR (CHIP)	10.0K 63M J RECT.	チップ抵抗			
R212	**RD15447R**	CARBON RESISTOR (CHIP)	47.0 1/4 J TP	チップ抵抗			01
-215	**RD15447R**	CARBON RESISTOR (CHIP)	47.0 1/4 J TP	チップ抵抗			01
R216	**RD45522R**	CARBON RESISTOR (CHIP)	220.0 63M J RECT.	チップ抵抗			01
R217	**RD357150**	CARBON RESISTOR (CHIP)	15.0K 63M J RECT.	チップ抵抗			
R218	**RD357150**	CARBON RESISTOR (CHIP)	15.0K 63M J RECT.	チップ抵抗			
R219	**RD454330**	CARBON RESISTOR (CHIP)	33.0 63M J RECT.	チップ抵抗			
R220	**RD454330**	CARBON RESISTOR (CHIP)	33.0 63M J RECT.	チップ抵抗			
R223	**RD454100**	CARBON RESISTOR (CHIP)	10.0 63M J RECT.	チップ抵抗			01

＊: New Parts（新規部品）

RANK : Japan only

DM

REF NO.	PART NO.	DESCRIPTION		部品名	REMARKS	QTY	RANK
R224	**RD455100**	CARBON RESISTOR (CHIP)	100.0 63M J RECT.	チップ抵抗			
R301	**RD454220**	CARBON RESISTOR (CHIP)	22.0 63M J RECT.	チップ抵抗			
-304	**RD454220**	CARBON RESISTOR (CHIP)	22.0 63M J RECT.	チップ抵抗			
R305	**RD455100**	CARBON RESISTOR (CHIP)	100.0 63M J RECT.	チップ抵抗			
-308	**RD455100**	CARBON RESISTOR (CHIP)	100.0 63M J RECT.	チップ抵抗			
R309	**RD454680**	CARBON RESISTOR (CHIP)	68.0 63M J RECT.	チップ抵抗			01
R310	**RD456470**	CARBON RESISTOR (CHIP)	4.7K 63M J RECT.	チップ抵抗			
R311	**RD454680**	CARBON RESISTOR (CHIP)	68.0 63M J RECT.	チップ抵抗			01
R312	**RD454470**	CARBON RESISTOR (CHIP)	47.0 63M J RECT.	チップ抵抗			01
R313	**RD454470**	CARBON RESISTOR (CHIP)	47.0 63M J RECT.	チップ抵抗			01
R314	**RD455100**	CARBON RESISTOR (CHIP)	100.0 63M J RECT.	チップ抵抗			
R317	**RD455100**	CARBON RESISTOR (CHIP)	100.0 63M J RECT.	チップ抵抗			
-320	**RD455100**	CARBON RESISTOR (CHIP)	100.0 63M J RECT.	チップ抵抗			
R321	**RD454680**	CARBON RESISTOR (CHIP)	68.0 63M J RECT.	チップ抵抗			01
R322	**RD455100**	CARBON RESISTOR (CHIP)	100.0 63M J RECT.	チップ抵抗			
R400	**RD45522R**	CARBON RESISTOR (CHIP)	220.0 63M J RECT.	チップ抵抗			01
R401	**RD45747R**	CARBON RESISTOR (CHIP)	47.0K 63M J RECT.	チップ抵抗			01
R402	**RD454680**	CARBON RESISTOR (CHIP)	68.0 63M J RECT.	チップ抵抗			01
R403	**RD454680**	CARBON RESISTOR (CHIP)	68.0 63M J RECT.	チップ抵抗			01
R404	**RD456100**	CARBON RESISTOR (CHIP)	1.0K 63M J RECT.	チップ抵抗			
R405	**RD457100**	CARBON RESISTOR (CHIP)	10.0K 63M J RECT.	チップ抵抗			
R406	**RD456100**	CARBON RESISTOR (CHIP)	1.0K 63M J RECT.	チップ抵抗			
R407	**RD457100**	CARBON RESISTOR (CHIP)	10.0K 63M J RECT.	チップ抵抗			
-410	**RD457100**	CARBON RESISTOR (CHIP)	10.0K 63M J RECT.	チップ抵抗			
R412	**RD45522R**	CARBON RESISTOR (CHIP)	220.0 63M J RECT.	チップ抵抗			01
R414	**RD454330**	CARBON RESISTOR (CHIP)	33.0 63M J RECT.	チップ抵抗			
-425	**RD454330**	CARBON RESISTOR (CHIP)	33.0 63M J RECT.	チップ抵抗			
R426	**RD454470**	CARBON RESISTOR (CHIP)	47.0 63M J RECT.	チップ抵抗			01
R427	**RD454470**	CARBON RESISTOR (CHIP)	47.0 63M J RECT.	チップ抵抗			01
R428	**RD455100**	CARBON RESISTOR (CHIP)	100.0 63M J RECT.	チップ抵抗			
R429	**RD455100**	CARBON RESISTOR (CHIP)	100.0 63M J RECT.	チップ抵抗			
R500	**RD454680**	CARBON RESISTOR (CHIP)	68.0 63M J RECT.	チップ抵抗			01
R502	**RD454680**	CARBON RESISTOR (CHIP)	68.0 63M J RECT.	チップ抵抗			01
-504	**RD454680**	CARBON RESISTOR (CHIP)	68.0 63M J RECT.	チップ抵抗			01
R505	**RD45000R**	CARBON RESISTOR (CHIP)	0.00 63M J RECT.	チップ抵抗			01
R507	**RD454680**	CARBON RESISTOR (CHIP)	68.0 63M J RECT.	チップ抵抗			01
R508	**RD454680**	CARBON RESISTOR (CHIP)	68.0 63M J RECT.	チップ抵抗			01
R509	**RD454820**	CARBON RESISTOR (CHIP)	82.0 63M J RECT.	チップ抵抗			
R510	**RD454680**	CARBON RESISTOR (CHIP)	68.0 63M J RECT.	チップ抵抗			01
-513	**RD454680**	CARBON RESISTOR (CHIP)	68.0 63M J RECT.	チップ抵抗			01
R514	**RD45747R**	CARBON RESISTOR (CHIP)	47.0K 63M J RECT.	チップ抵抗			01
R515	**RD45747R**	CARBON RESISTOR (CHIP)	47.0K 63M J RECT.	チップ抵抗			01
R520	**RD454680**	CARBON RESISTOR (CHIP)	68.0 63M J RECT.	チップ抵抗			01
R521	**RD454680**	CARBON RESISTOR (CHIP)	68.0 63M J RECT.	チップ抵抗			01
R522	**RD454820**	CARBON RESISTOR (CHIP)	82.0 63M J RECT.	チップ抵抗			
R523	**RD454680**	CARBON RESISTOR (CHIP)	68.0 63M J RECT.	チップ抵抗			01
-526	**RD454680**	CARBON RESISTOR (CHIP)	68.0 63M J RECT.	チップ抵抗			01
R530	**RD45747R**	CARBON RESISTOR (CHIP)	47.0K 63M J RECT.	チップ抵抗			01
R531	**RD454680**	CARBON RESISTOR (CHIP)	68.0 63M J RECT.	チップ抵抗			01
-535	**RD454680**	CARBON RESISTOR (CHIP)	68.0 63M J RECT.	チップ抵抗			01
R540	**RD454680**	CARBON RESISTOR (CHIP)	68.0 63M J RECT.	チップ抵抗			01
R544	**RD45000R**	CARBON RESISTOR (CHIP)	0.00 63M J RECT.	チップ抵抗			01
-546	**RD45000R**	CARBON RESISTOR (CHIP)	0.00 63M J RECT.	チップ抵抗			01
R552	**RD45000R**	CARBON RESISTOR (CHIP)	0.00 63M J RECT.	チップ抵抗			01
R557	**RD455100**	CARBON RESISTOR (CHIP)	100.0 63M J RECT.	チップ抵抗			
R558	**RD455100**	CARBON RESISTOR (CHIP)	100.0 63M J RECT.	チップ抵抗			
R559	**RD45547R**	CARBON RESISTOR (CHIP)	470.0 63M J RECT.	チップ抵抗			01
R560	**RD45427R**	CARBON RESISTOR (CHIP)	27.0 63M J RECT.	チップ抵抗			01
R561	**RD454680**	CARBON RESISTOR (CHIP)	68.0 63M J RECT.	チップ抵抗			01
R562	**RD454680**	CARBON RESISTOR (CHIP)	68.0 63M J RECT.	チップ抵抗			01
R563	**RD454820**	CARBON RESISTOR (CHIP)	82.0 63M J RECT.	チップ抵抗			
R564	**RD454680**	CARBON RESISTOR (CHIP)	68.0 63M J RECT.	チップ抵抗			01
-569	**RD454680**	CARBON RESISTOR (CHIP)	68.0 63M J RECT.	チップ抵抗			01
R572	**RD454680**	CARBON RESISTOR (CHIP)	68.0 63M J RECT.	チップ抵抗			01
R573	**RD454680**	CARBON RESISTOR (CHIP)	68.0 63M J RECT.	チップ抵抗			01
R574	**RD454820**	CARBON RESISTOR (CHIP)	82.0 63M J RECT.	チップ抵抗			
R575	**RD454680**	CARBON RESISTOR (CHIP)	68.0 63M J RECT.	チップ抵抗			01
-578	**RD454680**	CARBON RESISTOR (CHIP)	68.0 63M J RECT.	チップ抵抗			01
R579	**RD45427R**	CARBON RESISTOR (CHIP)	27.0 63M J RECT.	チップ抵抗			01
R580	**RD45000R**	CARBON RESISTOR (CHIP)	0.00 63M J RECT.	チップ抵抗			01

＊: New Parts（新規部品）

RANK : Japan only

DM

REF NO.	PART NO.	DESCRIPTION		部品名	REMARKS	QTY	RANK
R581	**RD45747R**	CARBON RESISTOR (CHIP)	47.0K 63M J RECT.	チップ抵抗			01
-584	**RD45747R**	CARBON RESISTOR (CHIP)	47.0K 63M J RECT.	チップ抵抗			01
R585	**RD45427R**	CARBON RESISTOR (CHIP)	27.0 63M J RECT.	チップ抵抗			01
R587	**RD45427R**	CARBON RESISTOR (CHIP)	27.0 63M J RECT.	チップ抵抗			01
R588	**RD45522R**	CARBON RESISTOR (CHIP)	220.0 63M J RECT.	チップ抵抗			01
R589	**RD455100**	CARBON RESISTOR (CHIP)	100.0 63M J RECT.	チップ抵抗			
R590	**RD455100**	CARBON RESISTOR (CHIP)	100.0 63M J RECT.	チップ抵抗			
R591	**RD454680**	CARBON RESISTOR (CHIP)	68.0 63M J RECT.	チップ抵抗			01
R592	**RD45427R**	CARBON RESISTOR (CHIP)	27.0 63M J RECT.	チップ抵抗			01
R593	**RD454680**	CARBON RESISTOR (CHIP)	68.0 63M J RECT.	チップ抵抗			01
R594	**RD45000R**	CARBON RESISTOR (CHIP)	0.00 63M J RECT.	チップ抵抗			01
-596	**RD45000R**	CARBON RESISTOR (CHIP)	0.00 63M J RECT.	チップ抵抗			01
R602	**RD45000R**	CARBON RESISTOR (CHIP)	0.00 63M J RECT.	チップ抵抗			01
R607	**RD45000R**	CARBON RESISTOR (CHIP)	0.00 63M J RECT.	チップ抵抗			01
R608	**RD45000R**	CARBON RESISTOR (CHIP)	0.00 63M J RECT.	チップ抵抗			01
R700	**RD454680**	CARBON RESISTOR (CHIP)	68.0 63M J RECT.	チップ抵抗			01
R701	**RD454680**	CARBON RESISTOR (CHIP)	68.0 63M J RECT.	チップ抵抗			01
R703	**RD45747R**	CARBON RESISTOR (CHIP)	47.0K 63M J RECT.	チップ抵抗			01
R704	**RD454680**	CARBON RESISTOR (CHIP)	68.0 63M J RECT.	チップ抵抗			01
-707	**RD454680**	CARBON RESISTOR (CHIP)	68.0 63M J RECT.	チップ抵抗			01
R709	**RD45747R**	CARBON RESISTOR (CHIP)	47.0K 63M J RECT.	チップ抵抗			01
R710	**RD45427R**	CARBON RESISTOR (CHIP)	27.0 63M J RECT.	チップ抵抗			01
R711	**RD45427R**	CARBON RESISTOR (CHIP)	27.0 63M J RECT.	チップ抵抗			01
R800	**RD456470**	CARBON RESISTOR (CHIP)	4.7K 63M J RECT.	チップ抵抗			
R801	**RD45747R**	CARBON RESISTOR (CHIP)	47.0K 63M J RECT.	チップ抵抗			01
R803	**RD45615R**	CARBON RESISTOR (CHIP)	1.5K 63M J RECT.	チップ抵抗			01
R804	**RD45427R**	CARBON RESISTOR (CHIP)	27.0 63M J RECT.	チップ抵抗			01
R805	**RD45427R**	CARBON RESISTOR (CHIP)	27.0 63M J RECT.	チップ抵抗			01
R806	**RD454220**	CARBON RESISTOR (CHIP)	22.0 63M J RECT.	チップ抵抗			
R807	**RF356300**	CARBON RESISTOR (CHIP)	3.0K D 1608	チップ抵抗	}		
R807	**RF456300**	CARBON RESISTOR (CHIP)	3.0K D RECT.	チップ抵抗	}		
R808	**RD454680**	CARBON RESISTOR (CHIP)	68.0 63M J RECT.	チップ抵抗			01
R809	**RD45000R**	CARBON RESISTOR (CHIP)	0.00 63M J RECT.	チップ抵抗			01
R810	**RD454680**	CARBON RESISTOR (CHIP)	68.0 63M J RECT.	チップ抵抗			01
R811	**RD454470**	CARBON RESISTOR (CHIP)	47.0 63M J RECT.	チップ抵抗			01
R812	**RD454470**	CARBON RESISTOR (CHIP)	47.0 63M J RECT.	チップ抵抗			01
R813	**RD45747R**	CARBON RESISTOR (CHIP)	47.0K 63M J RECT.	チップ抵抗			01
R814	**RD454680**	CARBON RESISTOR (CHIP)	68.0 63M J RECT.	チップ抵抗			01
R815	**RD454680**	CARBON RESISTOR (CHIP)	68.0 63M J RECT.	チップ抵抗			01
R816	**RD45747R**	CARBON RESISTOR (CHIP)	47.0K 63M J RECT.	チップ抵抗			01
R817	**RD457100**	CARBON RESISTOR (CHIP)	10.0K 63M J RECT.	チップ抵抗			
R821	**RD454470**	CARBON RESISTOR (CHIP)	47.0 63M J RECT.	チップ抵抗			01
R822	**RD454680**	CARBON RESISTOR (CHIP)	68.0 63M J RECT.	チップ抵抗			01
R900	**RD45547R**	CARBON RESISTOR (CHIP)	470.0 63M J RECT.	チップ抵抗			01
R901	**RD45547R**	CARBON RESISTOR (CHIP)	470.0 63M J RECT.	チップ抵抗			01
R902	**RD45522R**	CARBON RESISTOR (CHIP)	220.0 63M J RECT.	チップ抵抗			01
R903	**RD45522R**	CARBON RESISTOR (CHIP)	220.0 63M J RECT.	チップ抵抗			01
R904	**RD45000R**	CARBON RESISTOR (CHIP)	0.00 63M J RECT.	チップ抵抗			01
-906	**RD45000R**	CARBON RESISTOR (CHIP)	0.00 63M J RECT.	チップ抵抗			01
R908	**RD453100**	CARBON RESISTOR (CHIP)	1.0 63M J RECT.	チップ抵抗			01
R909	**RD457220**	CARBON RESISTOR (CHIP)	22.0K 63M J RECT.	チップ抵抗			01
R910	**RD457220**	CARBON RESISTOR (CHIP)	22.0K 63M J RECT.	チップ抵抗			01
R912	**RD457220**	CARBON RESISTOR (CHIP)	22.0K 63M J RECT.	チップ抵抗			01
R913	**RD457220**	CARBON RESISTOR (CHIP)	22.0K 63M J RECT.	チップ抵抗			01
R914	**RD457100**	CARBON RESISTOR (CHIP)	10.0K 63M J RECT.	チップ抵抗			
R915	**RD457100**	CARBON RESISTOR (CHIP)	10.0K 63M J RECT.	チップ抵抗			
R916	**RD45747R**	CARBON RESISTOR (CHIP)	47.0K 63M J RECT.	チップ抵抗			01
R917	**RD456100**	CARBON RESISTOR (CHIP)	1.0K 63M J RECT.	チップ抵抗			
R918	**RD454330**	CARBON RESISTOR (CHIP)	33.0 63M J RECT.	チップ抵抗			
R919	**RD45000R**	CARBON RESISTOR (CHIP)	0.00 63M J RECT.	チップ抵抗			01
R920	**RD45000R**	CARBON RESISTOR (CHIP)	0.00 63M J RECT.	チップ抵抗			01
R922	**RD45000R**	CARBON RESISTOR (CHIP)	0.00 63M J RECT.	チップ抵抗			01
R923	**RD45000R**	CARBON RESISTOR (CHIP)	0.00 63M J RECT.	チップ抵抗			01
R925	**RD356180**	CARBON RESISTOR (CHIP)	1.8K 63M J RECT.	チップ抵抗			
-928	**RD356180**	CARBON RESISTOR (CHIP)	1.8K 63M J RECT.	チップ抵抗			
R933	**RD356180**	CARBON RESISTOR (CHIP)	1.8K 63M J RECT.	チップ抵抗			
R934	**RD356180**	CARBON RESISTOR (CHIP)	1.8K 63M J RECT.	チップ抵抗			
R937	**RD356390**	CARBON RESISTOR (CHIP)	3.9K 63M J RECT.	チップ抵抗			
-940	**RD356390**	CARBON RESISTOR (CHIP)	3.9K 63M J RECT.	チップ抵抗			
R945	**RD356180**	CARBON RESISTOR (CHIP)	1.8K 63M J RECT.	チップ抵抗			

＊: New Parts（新規部品）

RANK : Japan only

DM

REF NO.	PART NO.	DESCRIPTION		部品名	REMARKS	QTY	RANK
R946	**RD356180**	CARBON RESISTOR (CHIP)	1.8K 63M J RECT.	チップ抵抗			
R949	**RD355100**	CARBON RESISTOR (CHIP)	100.0 63M J RECT.	チップ抵抗			
R950	**RD355100**	CARBON RESISTOR (CHIP)	100.0 63M J RECT.	チップ抵抗			
R953	**RD458100**	CARBON RESISTOR (CHIP)	100.0K 63M J RECT.	チップ抵抗			
R954	**RD458100**	CARBON RESISTOR (CHIP)	100.0K 63M J RECT.	チップ抵抗			
R957	**RD454680**	CARBON RESISTOR (CHIP)	68.0 63M J RECT.	チップ抵抗			01
-960	**RD454680**	CARBON RESISTOR (CHIP)	68.0 63M J RECT.	チップ抵抗			01
R961	**RD45747R**	CARBON RESISTOR (CHIP)	47.0K 63M J RECT.	チップ抵抗			01
R962	**RD45747R**	CARBON RESISTOR (CHIP)	47.0K 63M J RECT.	チップ抵抗			01
R964	**RD45747R**	CARBON RESISTOR (CHIP)	47.0K 63M J RECT.	チップ抵抗			01
R965	**RD45000R**	CARBON RESISTOR (CHIP)	0.00 63M J RECT.	チップ抵抗			01
R966	**RD45747R**	CARBON RESISTOR (CHIP)	47.0K 63M J RECT.	チップ抵抗			01
R967	**RD457100**	CARBON RESISTOR (CHIP)	10.0K 63M J RECT.	チップ抵抗			
R969	**RD45000R**	CARBON RESISTOR (CHIP)	0.00 63M J RECT.	チップ抵抗			01
R970	**RD457100**	CARBON RESISTOR (CHIP)	10.0K 63M J RECT.	チップ抵抗			
-972	**RD457100**	CARBON RESISTOR (CHIP)	10.0K 63M J RECT.	チップ抵抗			
R975	**RD454680**	CARBON RESISTOR (CHIP)	68.0 63M J RECT.	チップ抵抗			01
R984	**RD453100**	CARBON RESISTOR (CHIP)	1.0 63M J RECT.	チップ抵抗			01
R985	**RD355390**	CARBON RESISTOR (CHIP)	390.0 63M J RECT.	チップ抵抗			
R986	**RD355390**	CARBON RESISTOR (CHIP)	390.0 63M J RECT.	チップ抵抗			
R987	**RD356560**	CARBON RESISTOR (CHIP)	5.6K 63M J RECT.	チップ抵抗			
R988	**RD356560**	CARBON RESISTOR (CHIP)	5.6K 63M J RECT.	チップ抵抗			
R989	**RD356390**	CARBON RESISTOR (CHIP)	3.9K 63M J RECT.	チップ抵抗			
R990	**RD356390**	CARBON RESISTOR (CHIP)	3.9K 63M J RECT.	チップ抵抗			
R991	**RD357470**	CARBON RESISTOR (CHIP)	47.0K 63M J RECT.	チップ抵抗			
R992	**RD357470**	CARBON RESISTOR (CHIP)	47.0K 63M J RECT.	チップ抵抗			
R993	**RD458100**	CARBON RESISTOR (CHIP)	100.0K 63M J RECT.	チップ抵抗			
R994	**RD458100**	CARBON RESISTOR (CHIP)	100.0K 63M J RECT.	チップ抵抗			
R997	**RD457100**	CARBON RESISTOR (CHIP)	10.0K 63M J RECT.	チップ抵抗			
R998	**RD457100**	CARBON RESISTOR (CHIP)	10.0K 63M J RECT.	チップ抵抗			
R999	**RD45000R**	CARBON RESISTOR (CHIP)	0.00 63M J RECT.	チップ抵抗			01
R1000	**RD45000R**	CARBON RESISTOR (CHIP)	0.00 63M J RECT.	チップ抵抗			01
R1001	**RD350000**	CARBON RESISTOR (CHIP)	0 63M J RECT.	チップ抵抗			
R1002	**RD350000**	CARBON RESISTOR (CHIP)	0 63M J RECT.	チップ抵抗			
R1003	**RD454820**	CARBON RESISTOR (CHIP)	82.0 63M J RECT.	チップ抵抗			
R1015	**RD454680**	CARBON RESISTOR (CHIP)	68.0 63M J RECT.	チップ抵抗			01
RA100	**WH204600**	RESISTOR ARRAY	10 X 4	抵抗アレイ			01
RA101	**WH204600**	RESISTOR ARRAY	10 X 4	抵抗アレイ			01
RA102	**WH205600**	RESISTOR ARRAY	27 X 4	抵抗アレイ			
RA103	**WH205600**	RESISTOR ARRAY	27 X 4	抵抗アレイ			
RA104	**WH206200**	RESISTOR ARRAY	47 X 4	抵抗アレイ			01
-107	**WH206200**	RESISTOR ARRAY	47 X 4	抵抗アレイ			01
RA109	**WH213400**	RESISTOR ARRAY	47K X 4	抵抗アレイ			01
-111	**WH213400**	RESISTOR ARRAY	47K X 4	抵抗アレイ			01
RA112	**WH204600**	RESISTOR ARRAY	10 X 4	抵抗アレイ			01
-114	**WH204600**	RESISTOR ARRAY	10 X 4	抵抗アレイ			01
RA115	**WH213400**	RESISTOR ARRAY	47K X 4	抵抗アレイ			01
RA116	**WH206800**	RESISTOR ARRAY	82 X 4	抵抗アレイ			01
RA117	**WH206800**	RESISTOR ARRAY	82 X 4	抵抗アレイ			01
RA120	**WH213400**	RESISTOR ARRAY	47K X 4	抵抗アレイ			01
RA122	**WH205800**	RESISTOR ARRAY	33 X 4	抵抗アレイ			01
RA123	**WH205800**	RESISTOR ARRAY	33 X 4	抵抗アレイ			01
RA124	**WH205600**	RESISTOR ARRAY	27 X 4	抵抗アレイ			
RA125	**WH205600**	RESISTOR ARRAY	27 X 4	抵抗アレイ			
RA126	**WH205800**	RESISTOR ARRAY	33 X 4	抵抗アレイ			01
RA127	**WH205800**	RESISTOR ARRAY	33 X 4	抵抗アレイ			01
RA128	**WH205600**	RESISTOR ARRAY	27 X 4	抵抗アレイ			
RA129	**WH205600**	RESISTOR ARRAY	27 X 4	抵抗アレイ			
RA130	**WH213400**	RESISTOR ARRAY	47K X 4	抵抗アレイ			01
RA131	**WH211000**	RESISTOR ARRAY	4.7K X 4	抵抗アレイ			01
RA300	**WH207000**	RESISTOR ARRAY	100 X 4	抵抗アレイ			01
-308	**WH207000**	RESISTOR ARRAY	100 X 4	抵抗アレイ			01
RA309	**WH211800**	RESISTOR ARRAY	10K X 4	抵抗アレイ			01
RA310	**WH213400**	RESISTOR ARRAY	47K X 4	抵抗アレイ			01
-313	**WH213400**	RESISTOR ARRAY	47K X 4	抵抗アレイ			01
RA314	**WH211000**	RESISTOR ARRAY	4.7K X 4	抵抗アレイ			01
RA315	**WH211000**	RESISTOR ARRAY	4.7K X 4	抵抗アレイ			01
RA316	**WH206600**	RESISTOR ARRAY	68 X 4	抵抗アレイ			01
-319	**WH206600**	RESISTOR ARRAY	68 X 4	抵抗アレイ			01
RA320	**WH205600**	RESISTOR ARRAY	27 X 4	抵抗アレイ			

＊: New Parts（新規部品）

RANK : Japan only

DM,61H(MOXF6)

REF NO.	PART NO.	DESCRIPTION		部品名	REMARKS	QTY	RANK
RA321	**WH205600**	RESISTOR ARRAY	27 X 4	抵抗アレイ			
RA322	**WH206200**	RESISTOR ARRAY	47 X 4	抵抗アレイ			01
-327	**WH206200**	RESISTOR ARRAY	47 X 4	抵抗アレイ			01
RA328	**WH207000**	RESISTOR ARRAY	100 X 4	抵抗アレイ			01
RA329	**WH207000**	RESISTOR ARRAY	100 X 4	抵抗アレイ			01
RA400	**WH206600**	RESISTOR ARRAY	68 X 4	抵抗アレイ			01
-407	**WH206600**	RESISTOR ARRAY	68 X 4	抵抗アレイ			01
RA408	**WH205800**	RESISTOR ARRAY	33 X 4	抵抗アレイ			01
RA409	**WH206600**	RESISTOR ARRAY	68 X 4	抵抗アレイ			01
-416	**WH206600**	RESISTOR ARRAY	68 X 4	抵抗アレイ			01
RA417	**WH213400**	RESISTOR ARRAY	47K X 4	抵抗アレイ			01
-421	**WH213400**	RESISTOR ARRAY	47K X 4	抵抗アレイ			01
RA422	**WH206600**	RESISTOR ARRAY	68 X 4	抵抗アレイ			01
-429	**WH206600**	RESISTOR ARRAY	68 X 4	抵抗アレイ			01
RA430	**WH205800**	RESISTOR ARRAY	33 X 4	抵抗アレイ			01
RA431	**WH206600**	RESISTOR ARRAY	68 X 4	抵抗アレイ			01
-438	**WH206600**	RESISTOR ARRAY	68 X 4	抵抗アレイ			01
RA439	**WH205800**	RESISTOR ARRAY	33 X 4	抵抗アレイ			01
-444	**WH205800**	RESISTOR ARRAY	33 X 4	抵抗アレイ			01
RA500	**WH206600**	RESISTOR ARRAY	68 X 4	抵抗アレイ			01
-505	**WH206600**	RESISTOR ARRAY	68 X 4	抵抗アレイ			01
RA506	**WH206200**	RESISTOR ARRAY	47 X 4	抵抗アレイ			01
-509	**WH206200**	RESISTOR ARRAY	47 X 4	抵抗アレイ			01
RA510	**WH206600**	RESISTOR ARRAY	68 X 4	抵抗アレイ			01
-515	**WH206600**	RESISTOR ARRAY	68 X 4	抵抗アレイ			01
RA516	**WH206200**	RESISTOR ARRAY	47 X 4	抵抗アレイ			01
-519	**WH206200**	RESISTOR ARRAY	47 X 4	抵抗アレイ			01
RA531	**WH206600**	RESISTOR ARRAY	68 X 4	抵抗アレイ			01
-534	**WH206600**	RESISTOR ARRAY	68 X 4	抵抗アレイ			01
RA539	**WH206600**	RESISTOR ARRAY	68 X 4	抵抗アレイ			01
-544	**WH206600**	RESISTOR ARRAY	68 X 4	抵抗アレイ			01
RA545	**WH206200**	RESISTOR ARRAY	47 X 4	抵抗アレイ			01
-548	**WH206200**	RESISTOR ARRAY	47 X 4	抵抗アレイ			01
RA549	**WH206600**	RESISTOR ARRAY	68 X 4	抵抗アレイ			01
-554	**WH206600**	RESISTOR ARRAY	68 X 4	抵抗アレイ			01
RA555	**WH206200**	RESISTOR ARRAY	47 X 4	抵抗アレイ			01
-558	**WH206200**	RESISTOR ARRAY	47 X 4	抵抗アレイ			01
RA570	**WH206600**	RESISTOR ARRAY	68 X 4	抵抗アレイ			01
-573	**WH206600**	RESISTOR ARRAY	68 X 4	抵抗アレイ			01
RA700	**WH206600**	RESISTOR ARRAY	68 X 4	抵抗アレイ			01
-710	**WH206600**	RESISTOR ARRAY	68 X 4	抵抗アレイ			01
RA711	**WH213400**	RESISTOR ARRAY	47K X 4	抵抗アレイ			01
RA712	**WH213400**	RESISTOR ARRAY	47K X 4	抵抗アレイ			01
RA720	**WH206600**	RESISTOR ARRAY	68 X 4	抵抗アレイ			01
-723	**WH206600**	RESISTOR ARRAY	68 X 4	抵抗アレイ			01
RA724	**WH213400**	RESISTOR ARRAY	47K X 4	抵抗アレイ			01
RA725	**WH213400**	RESISTOR ARRAY	47K X 4	抵抗アレイ			01
RA726	**WH206600**	RESISTOR ARRAY	68 X 4	抵抗アレイ			01
-734	**WH206600**	RESISTOR ARRAY	68 X 4	抵抗アレイ			01
RA742	**WH206600**	RESISTOR ARRAY	68 X 4	抵抗アレイ			01
RA743	**WH206600**	RESISTOR ARRAY	68 X 4	抵抗アレイ			01
RA744	**WH213400**	RESISTOR ARRAY	47K X 4	抵抗アレイ			01
RA745	**WH213400**	RESISTOR ARRAY	47K X 4	抵抗アレイ			01
RA746	**WH206600**	RESISTOR ARRAY	68 X 4	抵抗アレイ			01
-749	**WH206600**	RESISTOR ARRAY	68 X 4	抵抗アレイ			01
RA750	**WH213400**	RESISTOR ARRAY	47K X 4	抵抗アレイ			01
RA751	**WH213400**	RESISTOR ARRAY	47K X 4	抵抗アレイ			01
RA800	**WH211000**	RESISTOR ARRAY	4.7K X 4	抵抗アレイ			01
⚠ TH300	**WK514700**	POLYSWITCH,	MF-MSMF050-2	POLYSWITCH			01
⚠ TH301	**WK514700**	POLYSWITCH,	MF-MSMF050-2	POLYSWITCH			01
TR900	**VV556400**	TRANSISTOR	2SC2412K Q,R,S TP	トランジスタ			
TR900	**WC529400**	TRANSISTOR	KTC3875S-Y,GR-RTK/	トランジスタ			
TR901	**VV556500**	TRANSISTOR	1037AK Q,R,S TP	トランジスタ 2SA			
TR901	**WC529500**	TRANSISTOR	KTA1504S-Y,GR-RTK/	トランジスタ			
X101	**WH521200**	QUARTZ CRYSTAL UNIT 48MHZ	SG-310SCF 48M	水晶振動器			04
X102	**WE19440R**	QUARTZ CRYSTAL UNIT	16.9344M HC-49S-SM	水晶振動子			01
X800	**WG138100**	QUARTZ CRYSTAL UNIT	6.0000M HC-49S-SMD	水晶振動子			
X900	**WJ251900**	RESONATOR QUARTZ	SG-310SCF 22.5792M	水晶振動器			03
	WW292600	CIRCUIT BOARD 61H	16N-61 DOUBLE-SIDE	シート61H	MOXF6 (WW29280)(YD180B0)		11

＊: New Parts（新規部品）

RANK : Japan only

61H(MOXF6),61L(MOXF6),GHL88H(MOXF8),GHL88L(MOXF8),GHL88M(MOXF8),JK

REF NO.	PART NO.	DESCRIPTION		部品名	REMARKS	QTY	RANK
CN01	**VK025600**	CONNECTOR	52147 12P TE	ワイヤートラップ			
CN02	**VK024900**	CONNECTOR	52147 5P TE	ワイヤートラップ			
CN03	**VK025600**	CONNECTOR	52147 12P TE	ワイヤートラップ			
D073	**VB941200**	DIODE	1SS133,1SS176 TE-5	ダイオード			
-122	**VB941200**	DIODE	1SS133,1SS176 TE-5	ダイオード			
D073	**WP977700**	DIODE	HSS4148TA-E Q TE-	ダイオード			
-122	**WP977700**	DIODE	HSS4148TA-E Q TE-	ダイオード			
D124	**VB941200**	DIODE	1SS133,1SS176 TE-5	ダイオード			
D124	**WP977700**	DIODE	HSS4148TA-E Q TE-	ダイオード			
	WW292500	CIRCUIT BOARD 61L	16N-61 DOUBLE-SIDE	シート61L	MOXF6 (WW29270)(YD179B0)		13
CN04	**VK025600**	CONNECTOR	52147 12P TE	ワイヤートラップ			
CN05	**VK025100**	CONNECTOR	52147 7P TE	ワイヤートラップ			
D001	**VB941200**	DIODE	1SS133,1SS176 TE-5	ダイオード			
-072	**VB941200**	DIODE	1SS133,1SS176 TE-5	ダイオード			
D001	**WP977700**	DIODE	HSS4148TA-E Q TE-	ダイオード			
-072	**WP977700**	DIODE	HSS4148TA-E Q TE-	ダイオード			
D123	**VB941200**	DIODE	1SS133,1SS176 TE-5	ダイオード			
D123	**WP977700**	DIODE	HSS4148TA-E Q TE-	ダイオード			
	WF21280R	CIRCUIT BOARD	GHL88H	GHL88シートH	MOXF8 (WF46250)(X6246D0)		12
CN1	**--**	CONNECTOR	52151 17P SE	ワイヤートラップ	(WA61950)		
D1	**VB941200**	DIODE	1SS133,1SS176 TE-5	ダイオード			
-48	**VB941200**	DIODE	1SS133,1SS176 TE-5	ダイオード			
D1	**WP977700**	DIODE	HSS4148TA-E Q TE-	ダイオード			
-48	**WP977700**	DIODE	HSS4148TA-E Q TE-	ダイオード			
	WF21250R	CIRCUIT BOARD	GHL88L	GHL88シートL	MOXF8 (WF46230)(X6244D0)		13
CN1	**--**	CONNECTOR	52151 17P SE	ワイヤートラップ	(WA61950)		
D1	**VB941200**	DIODE	1SS133,1SS176 TE-5	ダイオード			
D1	**WP977700**	DIODE	HSS4148TA-E Q TE-	ダイオード			
D5	**VB941200**	DIODE	1SS133,1SS176 TE-5	ダイオード			
-60	**VB941200**	DIODE	1SS133,1SS176 TE-5	ダイオード			
D5	**WP977700**	DIODE	HSS4148TA-E Q TE-	ダイオード			
-60	**WP977700**	DIODE	HSS4148TA-E Q TE-	ダイオード			
	WF21260R	CIRCUIT BOARD	GHL88M	GHL88シートM	MOXF8 (WF46240)(X6245G0)		13
CN1	**--**	CONNECTOR	52151 17P SE	ワイヤートラップ	(WA61950)		
CN2	**WG01190R**	CONNECTOR	52807 27P SE	FFCコネクタ			
CN3	**--**	CONNECTOR	52151 17P SE	ワイヤートラップ	(WA61950)		
D1	**VB941200**	DIODE	1SS133,1SS176 TE-5	ダイオード			
-72	**VB941200**	DIODE	1SS133,1SS176 TE-5	ダイオード			
D1	**WP977700**	DIODE	HSS4148TA-E Q TE-	ダイオード			
-72	**WP977700**	DIODE	HSS4148TA-E Q TE-	ダイオード			
	WU870700	CIRCUIT BOARD	JK	JKシート	MOXF6/MOXF8 (YC533C0)		21
CN001	**--**	CONNECTOR	PH 16P TE	ベーススポスト	(VF28340)		
CN002	**--**	CONNECTOR	PH 12P TE	ベーススポスト	(VB39080)		
CN003	**--**	CONNECTOR	XH 4P TE	ベーススツキポスト	(VL84480)		
CN101	**--**	CONNECTOR	PH 15P TE	ベーススポスト	(VF28330)		
EM005	**VT27920R**	COIL FL5R200QN 20UH	DX001-20UH	コイル 20U 天津			01
EM006	**VT27920R**	COIL FL5R200QN 20UH	DX001-20UH	コイル 20U 天津			01
IC001	**XR363A00**	IC	NJM3414AD OPAMP	IC	OP AMP		02
IC002	**XM651A0R**	IC	NJM4580D-D OPAMP	IC	OP AMP		02
IC003	**XQ824A00**	IC	NJM4556AD OP AMP	IC	OP AMP		
IC004	**XP774A0R**	IC	NJM2115D OPAMP	IC	OP AMP		03
IC005	**XR363A00**	IC	NJM3414AD OPAMP	IC	OP AMP		02
JK001	**VB312600**	CONNECTOR	JACK YKB21-5012	ホーンコネクタ(黒)	OUTPUT R		02
JK002	**VB312600**	CONNECTOR	JACK YKB21-5012	ホーンコネクタ(黒)	OUTPUT L/MONO		02
JK003	**VM57600R**	CONNECTOR	JACK YKB21-5074	ホーンコネクタ(黒)	PHONES		02
* JK003	**ZF180300**	CONNECTOR	PJ-603	ホーンジャック			
JK004	**VB312600**	CONNECTOR	JACK YKB21-5012	ホーンコネクタ(黒)	A/D INPUT R		02
JK005	**VB312600**	CONNECTOR	JACK YKB21-5012	ホーンコネクタ(黒)	A/D INPUT L		02
JK101	**VM57600R**	CONNECTOR	JACK YKB21-5074	ホーンコネクタ(黒)	FOOT CONTROLLER		02
* JK101	**ZF180300**	CONNECTOR	PJ-603	ホーンジャック			
JK102	**VB312600**	CONNECTOR	JACK YKB21-5012	ホーンコネクタ(黒)	FOOT SWITCH(ASSIGNABLE)		02
JK103	**VM57600R**	CONNECTOR	JACK YKB21-5074	ホーンコネクタ(黒)	FOOT SWITCH(SUSTAIN)		02
* JK103	**ZF180300**	CONNECTOR	PJ-603	ホーンジャック			
JK104	**VT20250R**	CONNECTOR	JACK 5P YKF51-5066	DINコネクタ	MIDI THRU		01
JK105	**VT20250R**	CONNECTOR	JACK 5P YKF51-5066	DINコネクタ	MIDI OUT		01

* : New Parts (新規部品)

RANK : Japan only

JK

REF NO.	PART NO.	DESCRIPTION		部品名	REMARKS	QTY	RANK
JK106	**VT20250R**	CONNECTOR	JACK 5P YKF51-5066	ＤＩＮコネクタ	MIDI IN		01
K001	**--**	CONNECTOR PLATE		ＪＫアングル４連	(WV22990)		
K002	**--**	CONNECTOR PLATE		ＪＫアングル３連	(WV22980)		
K101	**--**	CONNECTOR PLATE		ＪＫアングル３連	(WV22980)		
L116	**VT27920R**	COIL FL5R200QN 20UH	DX001-20UH	コイル　２０Ｕ　天津			01
-121	**VT27920R**	COIL FL5R200QN 20UH	DX001-20UH	コイル　２０Ｕ　天津			01
C001	**VM902400**	SEMICONDUCTOR CERAMIC CAP.	0.1000 25V Z FORM.	半導体セラコン　天津			01
C001	**WS464800**	SEMICONDUCTOR CERAMIC CAP.	0.1000 25V Z	半導体セラコン			01
C002	**VM902400**	SEMICONDUCTOR CERAMIC CAP.	0.1000 25V Z FORM.	半導体セラコン　天津			01
C002	**WS464800**	SEMICONDUCTOR CERAMIC CAP.	0.1000 25V Z	半導体セラコン			01
C004	**UR837470**	ELECTROLYTIC CAPACITOR	47.00 16.0V RX TP	ケミコン			
C004	**V350840R**	ELECTROLYTIC CAPACITOR	47.00 16.0V TP	ケミコン			01
C005	**VM902400**	SEMICONDUCTOR CERAMIC CAP.	0.1000 25V Z FORM.	半導体セラコン　天津			01
C005	**WS464800**	SEMICONDUCTOR CERAMIC CAP.	0.1000 25V Z	半導体セラコン			01
C006	**FG652100**	CERAMIC CAPACITOR	100P 50V J RX TP	セラコン（ＳＬ）			
C006	**WW464400**	CERAMIC CAPACITOR	100P 63V J -	セラコン			01
C007	**WC02450R**	ELECTROLYTIC CAPACITOR BP	22.00 50.0V	ＢＰケミコン			01
C008	**WC02450R**	ELECTROLYTIC CAPACITOR BP	22.00 50.0V	ＢＰケミコン			01
C009	**FG652100**	CERAMIC CAPACITOR	100P 50V J RX TP	セラコン（ＳＬ）			
C009	**WW464400**	CERAMIC CAPACITOR	100P 63V J -	セラコン			01
C011	**FG652100**	CERAMIC CAPACITOR	100P 50V J RX TP	セラコン（ＳＬ）			
C011	**WW464400**	CERAMIC CAPACITOR	100P 63V J -	セラコン			01
C012	**WC02450R**	ELECTROLYTIC CAPACITOR BP	22.00 50.0V	ＢＰケミコン			01
C013	**WC02450R**	ELECTROLYTIC CAPACITOR BP	22.00 50.0V	ＢＰケミコン			01
C014	**FG652100**	CERAMIC CAPACITOR	100P 50V J RX TP	セラコン（ＳＬ）			
C014	**WW464400**	CERAMIC CAPACITOR	100P 63V J -	セラコン			01
C016	**FG652100**	CERAMIC CAPACITOR	100P 50V J RX TP	セラコン（ＳＬ）			
C016	**WW464400**	CERAMIC CAPACITOR	100P 63V J -	セラコン			01
C017	**FG652100**	CERAMIC CAPACITOR	100P 50V J RX TP	セラコン（ＳＬ）			
C017	**WW464400**	CERAMIC CAPACITOR	100P 63V J -	セラコン			01
C018	**UR838220**	ELECTROLYTIC CAPACITOR	220.00 16.0V RX TP	ケミコン			
C018	**V2531300**	ELECTROLYTIC CAPACITOR	220.00 16.0V TP	ケミコン　天津製			01
C019	**FG64410R**	CERAMIC CAPACITOR	0.0100 50V Z RX TP	セラコン（Ｆ）			01
C019	**WW465800**	CERAMIC CAPACITOR	0.01 63V Z -	セラコン			01
C021	**FG652100**	CERAMIC CAPACITOR	100P 50V J RX TP	セラコン（ＳＬ）			
C021	**WW464400**	CERAMIC CAPACITOR	100P 63V J -	セラコン			01
C022	**FG64410R**	CERAMIC CAPACITOR	0.0100 50V Z RX TP	セラコン（Ｆ）			01
C022	**WW465800**	CERAMIC CAPACITOR	0.01 63V Z -	セラコン			01
C023	**FG652100**	CERAMIC CAPACITOR	100P 50V J RX TP	セラコン（ＳＬ）			
C023	**WW464400**	CERAMIC CAPACITOR	100P 63V J -	セラコン			01
C024	**UR838220**	ELECTROLYTIC CAPACITOR	220.00 16.0V RX TP	ケミコン			
C024	**V2531300**	ELECTROLYTIC CAPACITOR	220.00 16.0V TP	ケミコン　天津製			01
C025	**VM902400**	SEMICONDUCTOR CERAMIC CAP.	0.1000 25V Z FORM.	半導体セラコン　天津			01
C025	**WS464800**	SEMICONDUCTOR CERAMIC CAP.	0.1000 25V Z	半導体セラコン			01
C028	**FG652100**	CERAMIC CAPACITOR	100P 50V J RX TP	セラコン（ＳＬ）			
C028	**WW464400**	CERAMIC CAPACITOR	100P 63V J -	セラコン			01
C029	**FG652220**	CERAMIC CAPACITOR	220P 50V J RX TP	セラコン（ＳＬ）			
C029	**VR028600**	CERAMIC CAPACITOR	220P 63V J	セラコンＳＬ			
C030	**WC02450R**	ELECTROLYTIC CAPACITOR BP	22.00 50.0V	ＢＰケミコン			01
C031	**FG652100**	CERAMIC CAPACITOR	100P 50V J RX TP	セラコン（ＳＬ）			
C031	**WW464400**	CERAMIC CAPACITOR	100P 63V J -	セラコン			01
C032	**WC02450R**	ELECTROLYTIC CAPACITOR BP	22.00 50.0V	ＢＰケミコン			01
C033	**FG652100**	CERAMIC CAPACITOR	100P 50V J RX TP	セラコン（ＳＬ）			
C033	**WW464400**	CERAMIC CAPACITOR	100P 63V J -	セラコン			01
C034	**VM902400**	SEMICONDUCTOR CERAMIC CAP.	0.1000 25V Z FORM.	半導体セラコン　天津			01
-036	**VM902400**	SEMICONDUCTOR CERAMIC CAP.	0.1000 25V Z FORM.	半導体セラコン　天津			01
C034	**WS464800**	SEMICONDUCTOR CERAMIC CAP.	0.1000 25V Z	半導体セラコン			01
-036	**WS464800**	SEMICONDUCTOR CERAMIC CAP.	0.1000 25V Z	半導体セラコン			01
C037	**UR837470**	ELECTROLYTIC CAPACITOR	47.00 16.0V RX TP	ケミコン			
C037	**V350840R**	ELECTROLYTIC CAPACITOR	47.00 16.0V TP	ケミコン			01
C038	**FG652100**	CERAMIC CAPACITOR	100P 50V J RX TP	セラコン（ＳＬ）			
C038	**WW464400**	CERAMIC CAPACITOR	100P 63V J -	セラコン			01
C039	**FG652220**	CERAMIC CAPACITOR	220P 50V J RX TP	セラコン（ＳＬ）			
C039	**VR028600**	CERAMIC CAPACITOR	220P 63V J	セラコンＳＬ			
C040	**WC02450R**	ELECTROLYTIC CAPACITOR BP	22.00 50.0V	ＢＰケミコン			01
C041	**FG652100**	CERAMIC CAPACITOR	100P 50V J RX TP	セラコン（ＳＬ）			
C041	**WW464400**	CERAMIC CAPACITOR	100P 63V J -	セラコン			01
C042	**WC02450R**	ELECTROLYTIC CAPACITOR BP	22.00 50.0V	ＢＰケミコン			01
C043	**FG652100**	CERAMIC CAPACITOR	100P 50V J RX TP	セラコン（ＳＬ）			
C043	**WW464400**	CERAMIC CAPACITOR	100P 63V J -	セラコン			01

＊: New Parts（新規部品）

RANK : Japan only

JK

REF NO.	PART NO.	DESCRIPTION		部品名	REMARKS	QTY	RANK
C044	**UR867100**	ELECTROLYTIC CAPACITOR	10.00 50.0V RX TP	ケミコン			
C044	**V3512300**	ELECTROLYTIC CAPACITOR	10.00 50.0V TP	ケミコン			
C046	**VM902400**	SEMICONDUCTOR CERAMIC CAP.	0.1000 25V Z FORM.	半導体セラコン 天津			01
C046	**WS464800**	SEMICONDUCTOR CERAMIC CAP.	0.1000 25V Z	半導体セラコン			01
C047	**UU24822R**	ELECTROLYTIC CAPACITOR	220.00 25.0V RX TP	ケミコン FW			01
C048	**VM902400**	SEMICONDUCTOR CERAMIC CAP.	0.1000 25V Z FORM.	半導体セラコン 天津			01
-052	**VM902400**	SEMICONDUCTOR CERAMIC CAP.	0.1000 25V Z FORM.	半導体セラコン 天津			01
C048	**WS464800**	SEMICONDUCTOR CERAMIC CAP.	0.1000 25V Z	半導体セラコン			01
-052	**WS464800**	SEMICONDUCTOR CERAMIC CAP.	0.1000 25V Z	半導体セラコン			01
C065	**FG652100**	CERAMIC CAPACITOR	100P 50V J RX TP	セラコン(SL)			
-068	**FG652100**	CERAMIC CAPACITOR	100P 50V J RX TP	セラコン(SL)			
C065	**WW464400**	CERAMIC CAPACITOR	100P 63V J -	セラコン			01
C066	**WW464400**	CERAMIC CAPACITOR	100P 63V J -	セラコン			01
C067	**--**	CERAMIC CAPACITOR	100P 50V J	セラコン	(ZK01490)		
C068	**--**	CERAMIC CAPACITOR	100P 50V J	セラコン	(ZK01490)		
C069	**VM902400**	SEMICONDUCTOR CERAMIC CAP.	0.1000 25V Z FORM.	半導体セラコン 天津			01
-075	**VM902400**	SEMICONDUCTOR CERAMIC CAP.	0.1000 25V Z FORM.	半導体セラコン 天津			01
C069	**WS464800**	SEMICONDUCTOR CERAMIC CAP.	0.1000 25V Z	半導体セラコン			01
-075	**WS464800**	SEMICONDUCTOR CERAMIC CAP.	0.1000 25V Z	半導体セラコン			01
C076	**FG613100**	CERAMIC CAPACITOR	1000P 50V K RX TP	セラコン(B)			
C076	**WW465700**	CERAMIC CAPACITOR	1000P 63V K	セラコン			01
C077	**FG613100**	CERAMIC CAPACITOR	1000P 50V K RX TP	セラコン(B)			
C077	**WW465700**	CERAMIC CAPACITOR	1000P 63V K	セラコン			01
C078	**VM902400**	SEMICONDUCTOR CERAMIC CAP.	0.1000 25V Z FORM.	半導体セラコン 天津			01
C078	**WS464800**	SEMICONDUCTOR CERAMIC CAP.	0.1000 25V Z	半導体セラコン			01
C079	**UR837470**	ELECTROLYTIC CAPACITOR	47.00 16.0V RX TP	ケミコン			
C079	**V350840R**	ELECTROLYTIC CAPACITOR	47.00 16.0V TP	ケミコン			01
C081	**FG612470**	CERAMIC CAPACITOR	470P 50V K RX TP	セラコン(B)			
C081	**WW465600**	CERAMIC CAPACITOR	470P 63V K -	セラコン			01
C083	**FG612470**	CERAMIC CAPACITOR	470P 50V K RX TP	セラコン(B)			
C083	**WW465600**	CERAMIC CAPACITOR	470P 63V K -	セラコン			01
C101	**VM902400**	SEMICONDUCTOR CERAMIC CAP.	0.1000 25V Z FORM.	半導体セラコン 天津			01
C101	**WS464800**	SEMICONDUCTOR CERAMIC CAP.	0.1000 25V Z	半導体セラコン			01
C102	**--**	JUMPER CABLE	0.55 TIN	ジャンパー線	(VA07890)		
C103	**UR838100**	ELECTROLYTIC CAPACITOR	100.00 16.0V RX TP	ケミコン			
C103	**V350850R**	ELECTROLYTIC CAPACITOR	100.00 16.0V TP	ケミコン			
C104	**VM902400**	SEMICONDUCTOR CERAMIC CAP.	0.1000 25V Z FORM.	半導体セラコン 天津			01
C104	**WS464800**	SEMICONDUCTOR CERAMIC CAP.	0.1000 25V Z	半導体セラコン			01
C105	**--**	JUMPER CABLE	0.55 TIN	ジャンパー線	(VA07890)		
C109	**FG64410R**	CERAMIC CAPACITOR	0.0100 50V Z RX TP	セラコン(F)			01
C109	**WW465800**	CERAMIC CAPACITOR	0.01 63V Z -	セラコン			01
C111	**FG64410R**	CERAMIC CAPACITOR	0.0100 50V Z RX TP	セラコン(F)			01
C111	**WW465800**	CERAMIC CAPACITOR	0.01 63V Z -	セラコン			01
C112	**FG64410R**	CERAMIC CAPACITOR	0.0100 50V Z RX TP	セラコン(F)			01
C112	**WW465800**	CERAMIC CAPACITOR	0.01 63V Z -	セラコン			01
C113	**--**	JUMPER CABLE	0.55 TIN	ジャンパー線	(VA07890)		
C114	**FG64410R**	CERAMIC CAPACITOR	0.0100 50V Z RX TP	セラコン(F)			01
C114	**WW465800**	CERAMIC CAPACITOR	0.01 63V Z -	セラコン			01
C115	**--**	JUMPER CABLE	0.55 TIN	ジャンパー線	(VA07890)		
EM001	**VI243100**	EMI FILTER DSS306-91B-271M	DSS6NB32A271Q93A	LCフィルター			01
-004	**VI243100**	EMI FILTER DSS306-91B-271M	DSS6NB32A271Q93A	LCフィルター			01
EM007	**ZD185100**	LC FILTER	DST9ND31H223Q93A	LCフィルター			
J009	**--**	JUMPER CABLE	0.55 TIN	ジャンパー線	(VA07890)		
J010	**--**	JUMPER CABLE	0.55 TIN	ジャンパー線	(VA07890)		
L101	**--**	FERITE BEAD FX-1	BL02RN1R2P1A RX T	フェライトビーズ	(GE30061)		
-111	**--**	FERITE BEAD FX-1	BL02RN1R2P1A RX T	フェライトビーズ	(GE30061)		
R001	**HF457100**	CARBON RESISTOR	10.0K 1/4 J AX TP	カーボン抵抗			
R002	**HF457100**	CARBON RESISTOR	10.0K 1/4 J AX TP	カーボン抵抗			
R003	**HF456680**	CARBON RESISTOR	6.8K 1/4 J AX TP	カーボン抵抗			
R004	**HF456680**	CARBON RESISTOR	6.8K 1/4 J AX TP	カーボン抵抗			
R005	**HF455680**	CARBON RESISTOR	680.0 1/4 J AX TP	カーボン抵抗			
R006	**HF456470**	CARBON RESISTOR	4.7K 1/4 J AX TP	カーボン抵抗			01
R007	**HF457470**	CARBON RESISTOR	47.0K 1/4 J AX TP	カーボン抵抗			
R008	**HF456680**	CARBON RESISTOR	6.8K 1/4 J AX TP	カーボン抵抗			
-010	**HF456680**	CARBON RESISTOR	6.8K 1/4 J AX TP	カーボン抵抗			
R011	**HF455680**	CARBON RESISTOR	680.0 1/4 J AX TP	カーボン抵抗			
R012	**HF456470**	CARBON RESISTOR	4.7K 1/4 J AX TP	カーボン抵抗			01
R013	**HF457470**	CARBON RESISTOR	47.0K 1/4 J AX TP	カーボン抵抗			
R014	**HF456680**	CARBON RESISTOR	6.8K 1/4 J AX TP	カーボン抵抗			
R015	**HF45712R**	CARBON RESISTOR	12.0K 1/4 J AX TP	カーボン抵抗			01

＊: New Parts（新規部品）

RANK : Japan only

JK,PNA

REF NO.	PART NO.	DESCRIPTION		部品名	REMARKS	QTY	RANK
R016	**VC728500**	METAL OXIDE FILM RESISTOR	12.0 1W J	酸化金属被膜抵抗			01
R017	**VC728500**	METAL OXIDE FILM RESISTOR	12.0 1W J	酸化金属被膜抵抗			01
R018	**HF457150**	CARBON RESISTOR	15.0K 1/4 J AX TP	カーボン抵抗			
R019	**HF457100**	CARBON RESISTOR	10.0K 1/4 J AX TP	カーボン抵抗			
R020	**HF457470**	CARBON RESISTOR	47.0K 1/4 J AX TP	カーボン抵抗			
R021	**HF456100**	CARBON RESISTOR	1.0K 1/4 J AX TP	カーボン抵抗			
R022	**HF456100**	CARBON RESISTOR	1.0K 1/4 J AX TP	カーボン抵抗			
R023	**HF45712R**	CARBON RESISTOR	12.0K 1/4 J AX TP	カーボン抵抗			01
R024	**HF45712R**	CARBON RESISTOR	12.0K 1/4 J AX TP	カーボン抵抗			01
R025	**VC728500**	METAL OXIDE FILM RESISTOR	12.0 1W J	酸化金属被膜抵抗			01
R026	**VC728500**	METAL OXIDE FILM RESISTOR	12.0 1W J	酸化金属被膜抵抗			01
R027	**HF457150**	CARBON RESISTOR	15.0K 1/4 J AX TP	カーボン抵抗			
R028	**HF457100**	CARBON RESISTOR	10.0K 1/4 J AX TP	カーボン抵抗			
R029	**HF45712R**	CARBON RESISTOR	12.0K 1/4 J AX TP	カーボン抵抗			01
R030	**HF457470**	CARBON RESISTOR	47.0K 1/4 J AX TP	カーボン抵抗			
R031	**HF456100**	CARBON RESISTOR	1.0K 1/4 J AX TP	カーボン抵抗			
R032	**HF456100**	CARBON RESISTOR	1.0K 1/4 J AX TP	カーボン抵抗			
R033	**HF45712R**	CARBON RESISTOR	12.0K 1/4 J AX TP	カーボン抵抗			01
R034	**HF457330**	CARBON RESISTOR	33.0K 1/4 J AX TP	カーボン抵抗			
R035	**HF455820**	CARBON RESISTOR	820.0 1/4 J AX TP	カーボン抵抗			
R036	**HF455100**	CARBON RESISTOR	100.0 1/4 J AX TP	カーボン抵抗			
R037	**HF456820**	CARBON RESISTOR	8.2K 1/4 J AX TP	カーボン抵抗			
R039	**HF456270**	CARBON RESISTOR	2.7K 1/4 J AX TP	カーボン抵抗			
R040	**HF458100**	CARBON RESISTOR	100.0K 1/4 J AX TP	カーボン抵抗			
R041	**HF457100**	CARBON RESISTOR	10.0K 1/4 J AX TP	カーボン抵抗			
R042	**HF457100**	CARBON RESISTOR	10.0K 1/4 J AX TP	カーボン抵抗			
R043	**HF45712R**	CARBON RESISTOR	12.0K 1/4 J AX TP	カーボン抵抗			01
R044	**HF457330**	CARBON RESISTOR	33.0K 1/4 J AX TP	カーボン抵抗			
R045	**HF455820**	CARBON RESISTOR	820.0 1/4 J AX TP	カーボン抵抗			
R046	**HF455100**	CARBON RESISTOR	100.0 1/4 J AX TP	カーボン抵抗			
R047	**HF456820**	CARBON RESISTOR	8.2K 1/4 J AX TP	カーボン抵抗			
R049	**HF456270**	CARBON RESISTOR	2.7K 1/4 J AX TP	カーボン抵抗			
R050	**HF458100**	CARBON RESISTOR	100.0K 1/4 J AX TP	カーボン抵抗			
R051	**HF457180**	CARBON RESISTOR	18.0K 1/4 J AX TP	カーボン抵抗			
R052	**HF457470**	CARBON RESISTOR	47.0K 1/4 J AX TP	カーボン抵抗			
R053	**HF456470**	CARBON RESISTOR	4.7K 1/4 J AX TP	カーボン抵抗			01
R054	**HF457100**	CARBON RESISTOR	10.0K 1/4 J AX TP	カーボン抵抗			
R056	**HF457100**	CARBON RESISTOR	10.0K 1/4 J AX TP	カーボン抵抗			
R058	**HF457150**	CARBON RESISTOR	15.0K 1/4 J AX TP	カーボン抵抗			
R060	**HF457150**	CARBON RESISTOR	15.0K 1/4 J AX TP	カーボン抵抗			
R061	**HF456100**	CARBON RESISTOR	1.0K 1/4 J AX TP	カーボン抵抗			
R062	**HF456100**	CARBON RESISTOR	1.0K 1/4 J AX TP	カーボン抵抗			
R063	**HF457100**	CARBON RESISTOR	10.0K 1/4 J AX TP	カーボン抵抗			
R064	**HF457100**	CARBON RESISTOR	10.0K 1/4 J AX TP	カーボン抵抗			
R101	**HF455220**	CARBON RESISTOR	220.0 1/4 J AX TP	カーボン抵抗			
R102	**HF456270**	CARBON RESISTOR	2.7K 1/4 J AX TP	カーボン抵抗			
R103	**HF456100**	CARBON RESISTOR	1.0K 1/4 J AX TP	カーボン抵抗			
R104	**HF457100**	CARBON RESISTOR	10.0K 1/4 J AX TP	カーボン抵抗			
R105	**HF455100**	CARBON RESISTOR	100.0 1/4 J AX TP	カーボン抵抗			
R108	**HF454680**	CARBON RESISTOR	68.0 1/4 J AX TP	カーボン抵抗			
R109	**HF454680**	CARBON RESISTOR	68.0 1/4 J AX TP	カーボン抵抗			
R111	**HF456100**	CARBON RESISTOR	1.0K 1/4 J AX TP	カーボン抵抗			
R113	**HF457100**	CARBON RESISTOR	10.0K 1/4 J AX TP	カーボン抵抗			
R114	**HF455470**	CARBON RESISTOR	470.0 1/4 J AX TP	カーボン抵抗			
R115	**HF456100**	CARBON RESISTOR	1.0K 1/4 J AX TP	カーボン抵抗			
R116	**HF458100**	CARBON RESISTOR	100.0K 1/4 J AX TP	カーボン抵抗			
TR001	**IC287821**	TRANSISTOR	2878 A,B TP	トランジスタ 2SC			01
-008	**IC287821**	TRANSISTOR	2878 A,B TP	トランジスタ 2SC			01
TR001	**WH371900**	TRANSISTOR	KTC2874-(A/B)-AT/P	トランジスタ			01
-008	**WH371900**	TRANSISTOR	KTC2874-(A/B)-AT/P	トランジスタ			01
TR009	**VT459200**	TRANSISTOR	1326 Q,R TA	トランジスタ 2SB			01
TR009	**ZD149700**	TRANSISTOR	KTB985-B-AT/P	トランジスタ			01
TR010	**IC174020**	TRANSISTOR	1740S R,S TP	トランジスタ 2SC			
TR010	**V2797700**	TRANSISTOR	2SC5395-T112-E/F	トランジスタ 2SC			
TR010	**WC398400**	TRANSISTOR	2N5551C-AT/P	トランジスタ			01
TR010	**WE43600R**	TRANSISTOR	KTC3199 GR,BL	トランジスタ NPN			01
	WV918200	CIRCUIT BOARD	PNA	PNA シート	MOXF6/MOXF8 (YD111C0)		20
60	**--**	LED GUIDE SPACER	8J60 CWMO6	LED ガイドスペーサ	(WV32710)		
CN202	**--**	CONNECTOR	PH 16P TE	ベースポスト	(VF28340)		

＊: New Parts（新規部品）

RANK : Japan only

PNA

REF NO.	PART NO.	DESCRIPTION		部品名	REMARKS	QTY	RANK
CN203	**VK024900**	CONNECTOR	52147 5P TE	ワイヤートラップ			
CN204	**VK025700**	CONNECTOR	52147 13P TE	ワイヤートラップ			
CN205	**VK025200**	CONNECTOR	52147 8P TE	ワイヤートラップ			
CN206	**VK025501**	CONNECTOR	52147 11P TE	ワイヤートラップ			01
CN601	**VB390700**	CONNECTOR	PH 11P TE	ベースポスト			
CN603	**VB390100**	CONNECTOR	PH 5P TE	ベースポスト			
EC201	**WR359100**	VR DIGITAL ABSOLUTE	XRE0125PVB20FINB1-	ロータリーエンコーダ	ASSIGNABLE KNB(A-D),		02
-208	**WR359100**	VR DIGITAL ABSOLUTE	XRE0125PVB20FINB1-	ロータリーエンコーダ	CH EQ(LOW,LOW MID,HIGH, HIGH MID)		02
VR201	**WQ713900**	VR SLIDE	B 10K XVJ45NPV10C-	スライドVR	DAW LEVEL		03
VR202	**V234560R**	ROTARY VARIABLE	A 10.0K RK12L12C0	二連ロータリーVR	A/D INPUT GAIN		02
VR203	**WQ714000**	VR DUAL SLIDE	A10.0 XVJ45GPV10C-	二連スライドVR	MASTER VOLUME		03
LD201	**WE864300**	LED RED	SLR-343VCT32	LED	A/D INPUT ON/OFF		01
LD202	**VT02290R**	LED	SEL2410G MIDO	LED	A/D INPUT		01
LD203	**VT02290R**	LED	SEL2410G MIDO	LED	MIXED		01
LD205	**VT02280R**	LED	SEL2210R TP8 RED	LED	LEVEL		01
LD206	**VT02300R**	LED	SEL2910D TP8 DAI	LED	LEVEL		01
LD207	**VT02300R**	LED	SEL2910D TP8 DAI	LED	LEVEL		01
LD208	**VT02300R**	LED	SEL2910D TP8 DAI	LED	LEVEL		01
LD209	**VT02290R**	LED	SEL2410G MIDO	LED	LEVEL		01
LD210	**VT02290R**	LED	SEL2410G MIDO	LED	LEVEL		01
LD211	**VT02290R**	LED	SEL2410G MIDO	LED	LEVEL		01
LD212	**VT02290R**	LED	SEL2410G MIDO	LED	LEVEL		01
LD213	**VT02290R**	LED	SEL2410G MIDO	LED	TONE 1		01
LD214	**VT02290R**	LED	SEL2410G MIDO	LED	TONE 2		01
LD215	**VT02290R**	LED	SEL2410G MIDO	LED	TONE 3		01
LD216	**VT02290R**	LED	SEL2410G MIDO	LED	EQ		01
LD217	**VT02290R**	LED	SEL2410G MIDO	LED	EFFECT		01
LD218	**VT02290R**	LED	SEL2410G MIDO	LED	ARP		01
LD219	**WE864300**	LED RED	SLR-343VCT32	LED	ASSIGNABLE FUNCTION 2		01
LD220	**WE864300**	LED RED	SLR-343VCT32	LED	ASSIGNABLE FUNCTION 1		01
LD221	**WE864300**	LED RED	SLR-343VCT32	LED	OCTAVE +		01
LD222	**WE864300**	LED RED	SLR-343VCT32	LED	OCTAVE -		01
LD223	**WE864300**	LED RED	SLR-343VCT32	LED	TRANSPOSE +		01
LD224	**WE864300**	LED RED	SLR-343VCT32	LED	TRANSPOSE -		01
LD225	**WE864300**	LED RED	SLR-343VCT32	LED	EFFECT INSERTION		01
LD226	**WE864300**	LED RED	SLR-343VCT32	LED	ARP ON/OFF		01
LD227	**WE864300**	LED RED	SLR-343VCT32	LED	REC,SET LOCATE		01
LD228	**WE864300**	LED RED	SLR-343VCT32	LED	EFFECT SYSTEM		01
LD229	**WE864300**	LED RED	SLR-343VCT32	LED	ARP EDIT		01
LD230	**WE864300**	LED RED	SLR-343VCT32	LED	EFFECT MASTER		01
LD231	**WE864300**	LED RED	SLR-343VCT32	LED	DAW REMOTE		01
LD232	**WF63890R**	LED	SLR-343MCT32 MIDO	LED	PLAY		
SW201	**WG31840R**	TACT SWITCH	SKRGAMD010	タクトSW	A/D INPUT OF/OFF		01
SW202	**WG31840R**	TACT SWITCH	SKRGAMD010	タクトSW	A/D INPUT		01
SW203	**WG31840R**	TACT SWITCH	SKRGAMD010	タクトSW	ASSIGNABLE KNOB		01
SW204	**WG31840R**	TACT SWITCH	SKRGAMD010	タクトSW	CH EQ		01
SW205	**WG31840R**	TACT SWITCH	SKRGAMD010	タクトSW	ASSIGNABLE FUNCTION 2		01
SW206	**WG31840R**	TACT SWITCH	SKRGAMD010	タクトSW	ASSIGNABLE FUNCTION 1		01
SW207	**WG31840R**	TACT SWITCH	SKRGAMD010	タクトSW	OCTAVE +		01
SW208	**WG31840R**	TACT SWITCH	SKRGAMD010	タクトSW	OCTAVE -		01
SW209	**WG31840R**	TACT SWITCH	SKRGAMD010	タクトSW	TRANSPOSE +		01
SW210	**WG31840R**	TACT SWITCH	SKRGAMD010	タクトSW	TRANSPOSE -		01
SW211	**WG31840R**	TACT SWITCH	SKRGAMD010	タクトSW	ARP ON/OFF		01
SW212	**WG31840R**	TACT SWITCH	SKRGAMD010	タクトSW	EFFECT INSERTION		01
SW213	**WG31840R**	TACT SWITCH	SKRGAMD010	タクトSW	TOP		01
SW214	**WG31840R**	TACT SWITCH	SKRGAMD010	タクトSW	REC,SET LOCATE		01
SW215	**WG31840R**	TACT SWITCH	SKRGAMD010	タクトSW	ARP EDIT		01
SW216	**WG31840R**	TACT SWITCH	SKRGAMD010	タクトSW	EFFECT SYSTEM		01
SW217	**WG31840R**	TACT SWITCH	SKRGAMD010	タクトSW	REW		01
SW218	**WG31840R**	TACT SWITCH	SKRGAMD010	タクトSW	STOP		01
SW219	**WG31840R**	TACT SWITCH	SKRGAMD010	タクトSW	DAW REMOTE		01
SW220	**WG31840R**	TACT SWITCH	SKRGAMD010	タクトSW	EFFECT MASTER		01
SW221	**WG31840R**	TACT SWITCH	SKRGAMD010	タクトSW	FF		01
SW222	**WG31840R**	TACT SWITCH	SKRGAMD010	タクトSW	PLAY		01
C601	**US625100**	CERAMIC CAPACITOR (CHIP)	0.100 10V K RECT.	チップセラ(BJ)			01
C602	**UF038100**	CAPACITOR	100 16V	チップケミコン			
C603	**US625100**	CERAMIC CAPACITOR (CHIP)	0.100 10V K RECT.	チップセラ(BJ)			01
C608	**US662470**	CERAMIC CAPACITOR (CHIP)	470P 50V K RECT.	チップセラ(B)			01
-617	**US662470**	CERAMIC CAPACITOR (CHIP)	470P 50V K RECT.	チップセラ(B)			01

＊: New Parts（新規部品）

RANK : Japan only

PNA

REF NO.	PART NO.	DESCRIPTION		部品名	REMARKS	QTY	RANK
C618	**UF12822R**	ELECTROLYTIC CAPACITOR(CHIP)	220 10V	チップケミコン			01
C618	**V981650R**	CAPACITOR	220 10V EEE1AA221P	チップケミコン			01
C619	**US625100**	CERAMIC CAPACITOR (CHIP)	0.100 10V K RECT.	チップセラ(BJ)			01
C620	**US625100**	CERAMIC CAPACITOR (CHIP)	0.100 10V K RECT.	チップセラ(BJ)			01
C621	**US634100**	CERAMIC CAPACITOR (CHIP)	0.010 16V K RECT.	チップセラ(B)			
C622	**US625100**	CERAMIC CAPACITOR (CHIP)	0.100 10V K RECT.	チップセラ(BJ)			01
C623	**UF037100**	ELECTROLYTIC CAPACITOR(CHIP)	10 16V	チップケミコン			
C624	**US625100**	CERAMIC CAPACITOR (CHIP)	0.100 10V K RECT.	チップセラ(BJ)			01
C625	**US625100**	CERAMIC CAPACITOR (CHIP)	0.100 10V K RECT.	チップセラ(BJ)			01
C626	**US662470**	CERAMIC CAPACITOR (CHIP)	470P 50V K RECT.	チップセラ(B)			01
-637	**US662470**	CERAMIC CAPACITOR (CHIP)	470P 50V K RECT.	チップセラ(B)			01
C638	**US625100**	CERAMIC CAPACITOR (CHIP)	0.100 10V K RECT.	チップセラ(BJ)			01
C639	**US625100**	CERAMIC CAPACITOR (CHIP)	0.100 10V K RECT.	チップセラ(BJ)			01
C641	**US625100**	CERAMIC CAPACITOR (CHIP)	0.100 10V K RECT.	チップセラ(BJ)			01
C642	**UF037100**	ELECTROLYTIC CAPACITOR(CHIP)	10 16V	チップケミコン			
C643	**UF06610R**	ELECTROLYTIC CAPACITOR(CHIP)	1 50V	チップケミコン			01
C644	**US625100**	CERAMIC CAPACITOR (CHIP)	0.100 10V K RECT.	チップセラ(BJ)			01
C645	**US634100**	CERAMIC CAPACITOR (CHIP)	0.010 16V K RECT.	チップセラ(B)			
-648	**US634100**	CERAMIC CAPACITOR (CHIP)	0.010 16V K RECT.	チップセラ(B)			
C649	**US662470**	CERAMIC CAPACITOR (CHIP)	470P 50V K RECT.	チップセラ(B)			01
-652	**US662470**	CERAMIC CAPACITOR (CHIP)	470P 50V K RECT.	チップセラ(B)			01
C653	**RD45000R**	CARBON RESISTOR (CHIP)	0.00 63M J RECT.	チップ抵抗			01
C654	**US662100**	CERAMIC CAPACITOR (CHIP)	100P 50V J RECT.	チップセラ(CH)			
C663	**RD45000R**	CARBON RESISTOR (CHIP)	0.00 63M J RECT.	チップ抵抗			01
-667	**RD45000R**	CARBON RESISTOR (CHIP)	0.00 63M J RECT.	チップ抵抗			01
C669	**RD45000R**	CARBON RESISTOR (CHIP)	0.00 63M J RECT.	チップ抵抗			01
C671	**US662100**	CERAMIC CAPACITOR (CHIP)	100P 50V J RECT.	チップセラ(CH)			
C672	**US662100**	CERAMIC CAPACITOR (CHIP)	100P 50V J RECT.	チップセラ(CH)			
D201	**V9599200**	DIODE	HSU119 TRF-E	チップダイオード			
-238	**V9599200**	DIODE	HSU119 TRF-E	チップダイオード			
D201	**VT332900**	DIODE	1SS355 TE-17 TP	ダイオード			
-238	**VT332900**	DIODE	1SS355 TE-17 TP	ダイオード			
D201	**WG139300**	DIODE	KDS4148U-RTK/P TE-	ダイオード			
-238	**WG139300**	DIODE	KDS4148U-RTK/P TE-	ダイオード			
D601	**V9599200**	DIODE	HSU119 TRF-E	チップダイオード			
-608	**V9599200**	DIODE	HSU119 TRF-E	チップダイオード			
D601	**VT332900**	DIODE	1SS355 TE-17 TP	ダイオード			
-608	**VT332900**	DIODE	1SS355 TE-17 TP	ダイオード			
D601	**WG139300**	DIODE	KDS4148U-RTK/P TE-	ダイオード			
-608	**WG139300**	DIODE	KDS4148U-RTK/P TE-	ダイオード			
D613	**V9599200**	DIODE	HSU119 TRF-E	チップダイオード			
D613	**VT332900**	DIODE	1SS355 TE-17 TP	ダイオード			
D613	**WG139300**	DIODE	KDS4148U-RTK/P TE-	ダイオード			
D614	**V9599200**	DIODE	HSU119 TRF-E	チップダイオード			
D614	**VT332900**	DIODE	1SS355 TE-17 TP	ダイオード			
D614	**WG139300**	DIODE	KDS4148U-RTK/P TE-	ダイオード			
D623	**V9599200**	DIODE	HSU119 TRF-E	チップダイオード			
-628	**V9599200**	DIODE	HSU119 TRF-E	チップダイオード			
D623	**VT332900**	DIODE	1SS355 TE-17 TP	ダイオード			
-628	**VT332900**	DIODE	1SS355 TE-17 TP	ダイオード			
D623	**WG139300**	DIODE	KDS4148U-RTK/P TE-	ダイオード			
-628	**WG139300**	DIODE	KDS4148U-RTK/P TE-	ダイオード			
EM601	**WE05620R**	EMI FILTER (CHIP)	NFM21PC105B1A3D	エミフィルチップ			01
EM602	**WE05620R**	EMI FILTER (CHIP)	NFM21PC105B1A3D	エミフィルチップ			01
IC601	**XZ916300**	IC	UPD780031AYGK-N09-	IC	E-PNS2a		05
IC602	**X3836A0R**	IC	NJM12904V(TE1)	IC	OP AMP		01
L601	**V306340R**	CHIP INDUCTANCE	BLM18BD601SN1D	チップインダクタ			01
L602	**V306340R**	CHIP INDUCTANCE	BLM18BD601SN1D	チップインダクタ			01
L603	**WK139000**	CHIP INDUCTANCE	600 BK1005HM601-T	チップインダクタ			01
-605	**WK139000**	CHIP INDUCTANCE	600 BK1005HM601-T	チップインダクタ			01
R201	**RD154560**	CARBON RESISTOR (CHIP)	56.0 1/4 J TP	チップ抵抗			01
-216	**RD154560**	CARBON RESISTOR (CHIP)	56.0 1/4 J TP	チップ抵抗			01
R601	**RD456100**	CARBON RESISTOR (CHIP)	1.0K 63M J RECT.	チップ抵抗			
R602	**RD454330**	CARBON RESISTOR (CHIP)	33.0 63M J RECT.	チップ抵抗			
R603	**RD454330**	CARBON RESISTOR (CHIP)	33.0 63M J RECT.	チップ抵抗			
R604	**RD155120**	CARBON RESISTOR (CHIP)	120.0 1/4 J TP	チップ抵抗			
-611	**RD155120**	CARBON RESISTOR (CHIP)	120.0 1/4 J TP	チップ抵抗			
R612	**RD150000**	CARBON RESISTOR (CHIP)	0.0 1/4 J TP	チップ抵抗			
R613	**RD150000**	CARBON RESISTOR (CHIP)	0.0 1/4 J TP	チップ抵抗			
R614	**RD155120**	CARBON RESISTOR (CHIP)	120.0 1/4 J TP	チップ抵抗			

＊ : New Parts（新規部品）

RANK : Japan only

PNA,PNB(MOXF6)

REF NO.	PART NO.	DESCRIPTION		部品名	REMARKS	QTY	RANK
R615	**RD155120**	CARBON RESISTOR (CHIP)	120.0 1/4 J TP	チップ抵抗			
R616	**RD150000**	CARBON RESISTOR (CHIP)	0.0 1/4 J TP	チップ抵抗			
R617	**RD150000**	CARBON RESISTOR (CHIP)	0.0 1/4 J TP	チップ抵抗			
R618	**RD155120**	CARBON RESISTOR (CHIP)	120.0 1/4 J TP	チップ抵抗			
-623	**RD155120**	CARBON RESISTOR (CHIP)	120.0 1/4 J TP	チップ抵抗			
R624	**RD45000R**	CARBON RESISTOR (CHIP)	0.00 63M J RECT.	チップ抵抗			01
-633	**RD45000R**	CARBON RESISTOR (CHIP)	0.00 63M J RECT.	チップ抵抗			01
R634	**RD457100**	CARBON RESISTOR (CHIP)	10.0K 63M J RECT.	チップ抵抗			
-641	**RD457100**	CARBON RESISTOR (CHIP)	10.0K 63M J RECT.	チップ抵抗			
R642	**RD45000R**	CARBON RESISTOR (CHIP)	0.00 63M J RECT.	チップ抵抗			01
R643	**RD45000R**	CARBON RESISTOR (CHIP)	0.00 63M J RECT.	チップ抵抗			01
R644	**RD45547R**	CARBON RESISTOR (CHIP)	470.0 63M J RECT.	チップ抵抗			01
R645	**RD45547R**	CARBON RESISTOR (CHIP)	470.0 63M J RECT.	チップ抵抗			01
R646	**RD457100**	CARBON RESISTOR (CHIP)	10.0K 63M J RECT.	チップ抵抗			
-649	**RD457100**	CARBON RESISTOR (CHIP)	10.0K 63M J RECT.	チップ抵抗			
R650	**RD15422R**	CARBON RESISTOR (CHIP)	22.0 1/4 J TP	チップ抵抗			01
R651	**RD458220**	CARBON RESISTOR (CHIP)	220.0K 63M J RECT.	チップ抵抗			01
R652	**RD458470**	CARBON RESISTOR (CHIP)	470.0K 63M J RECT.	チップ抵抗			
R653	**RD458470**	CARBON RESISTOR (CHIP)	470.0K 63M J RECT.	チップ抵抗			
R654	**RD350000**	CARBON RESISTOR (CHIP)	0 63M J RECT.	チップ抵抗			
R655	**RD350000**	CARBON RESISTOR (CHIP)	0 63M J RECT.	チップ抵抗			
R656	**RD15310R**	CARBON RESISTOR (CHIP)	1.0 1/4 J TP	チップ抵抗			01
R657	**VK641800**	CARBON RESISTOR (CHIP)	100.0 1/2 J RECT.	チップ抵抗			01
R658	**RD456100**	CARBON RESISTOR (CHIP)	1.0K 63M J RECT.	チップ抵抗			
R659	**RD454330**	CARBON RESISTOR (CHIP)	33.0 63M J RECT.	チップ抵抗			
R660	**RD454330**	CARBON RESISTOR (CHIP)	33.0 63M J RECT.	チップ抵抗			
RA1	**WH209400**	RESISTOR ARRAY	1.0K X 4	抵抗アレイ			
-4	**WH209400**	RESISTOR ARRAY	1.0K X 4	抵抗アレイ			
RA5	**WH211800**	RESISTOR ARRAY	10K X 4	抵抗アレイ			01
-8	**WH211800**	RESISTOR ARRAY	10K X 4	抵抗アレイ			01
TR601	**WB12320R**	TRANSISTOR (ARRAY)	IMB10A T110	トランジスタアレイ			05
-605	**WB12320R**	TRANSISTOR (ARRAY)	IMB10A T110	トランジスタアレイ			05
TR606	**WA01310R**	DIGITAL TRANSISTOR	DTDG23YP T100	デジタルトランジスタ			01
-613	**WA01310R**	DIGITAL TRANSISTOR	DTDG23YP T100	デジタルトランジスタ			01
TR606	**WP575300**	DIGITAL TRANSISTOR	RTGN234AP-T111-1	デジタルトランジスタ			01
-613	**WP575300**	DIGITAL TRANSISTOR	RTGN234AP-T111-1	デジタルトランジスタ			01
X601	**WM775700**	CERAMIC RESONATOR 8.38MHz	8.38M CSTCE8M38G55	セラミック振動子			01
	WW605300	CIRCUIT BOARD	PNB	PNBシート	MOXF6 (WU87090)(YC531D0)		
CN301	**VI878600**	CONNECTOR	51048 8P TE	ケーブルホルダー			
CN301	**VZ341800**	CONNECTOR	51048 8P TE	ケーブルホルダー天津			01
CN302	**VI878900**	CONNECTOR	51048 11P TE	ケーブルホルダー			
CN302	**VY66880R**	CONNECTOR	51048 11P TE	ケーブルホルダー天津			
EC301	**V634140R**	ROTARY ENCODER	XRE0121PVB15FINB1-	ロータリーエンコーダ	AI KNOB,DATA		01
* EC301	**ZF955700**	VR DIGITAL ABSOLUTE	XRE0125PVB15FINB1-	ロータリーエンコーダ			
WH301	**--**	WIRING ASSEMBLY PNB1	NX26AWG 8P L=550	PNB1束線	(WW12790)		
WH302	**--**	WIRING ASSEMBLY PNB2	NX26AWG 11P L=550	PNB2束線	(WW12820)		
D301	**VB941200**	DIODE	1SS133,1SS176 TE-5	ダイオード			
-320	**VB941200**	DIODE	1SS133,1SS176 TE-5	ダイオード			
D301	**VD631600**	DIODE	1SS133,176,HSS104	ダイオード			
-320	**VD631600**	DIODE	1SS133,176,HSS104	ダイオード			
D323	**VB941200**	DIODE	1SS133,1SS176 TE-5	ダイオード			
-337	**VB941200**	DIODE	1SS133,1SS176 TE-5	ダイオード			
D323	**VD631600**	DIODE	1SS133,176,HSS104	ダイオード			
-337	**VD631600**	DIODE	1SS133,176,HSS104	ダイオード			
LD301	**WE864300**	LED RED	SLR-343VCT32	LED	CATEGORY SEARCH,JOG		01
LD302	**WE864300**	LED RED	SLR-343VCT32	LED	FAVORITE,LOCK		01
LD303	**WE864300**	LED RED	SLR-343VCT32	LED	VOICE		01
LD304	**WE864300**	LED RED	SLR-343VCT32	LED	SONG		01
LD306	**WE864300**	LED RED	SLR-343VCT32	LED	EDIT,COMPARE		01
LD307	**WE864300**	LED RED	SLR-343VCT32	LED	PERFORM		01
LD308	**WE864300**	LED RED	SLR-343VCT32	LED	PATTERN		01
LD309	**WE864300**	LED RED	SLR-343VCT32	LED	MASTER		01
LD310	**WE864300**	LED RED	SLR-343VCT32	LED	MIXING		01
SW301	**WG31840R**	TACT SWITCH	SKRGAMD010	タクトSW	SF1,ASSIGNABLE SWITCH A		01
SW302	**WG31840R**	TACT SWITCH	SKRGAMD010	タクトSW	F1,ADD INST TRACK		01
SW303	**WG31840R**	TACT SWITCH	SKRGAMD010	タクトSW	SF2,ASSIGNABLE SWITCH B		01
SW304	**WG31840R**	TACT SWITCH	SKRGAMD010	タクトSW	F2,VSTi WINDOW		01
SW305	**WG31840R**	TACT SWITCH	SKRGAMD010	タクトSW	SF3,ASSIGNABLE SWITCH C		01
SW306	**WG31840R**	TACT SWITCH	SKRGAMD010	タクトSW	F3,EDIT CH SET		01

* : New Parts (新規部品)

RANK : Japan only

PNB(MOXF6),PNB(MOXF8),FFC(MOXF8)

REF NO.	PART NO.	DESCRIPTION		部品名	REMARKS	QTY	RANK
SW307	**WG31840R**	TACT SWITCH	SKRGAMD010	タクトSW	SF4,ASSIGNABLE SWITCH D		01
SW308	**WG31840R**	TACT SWITCH	SKRGAMD010	タクトSW	F4,AUTOMATION READ		01
SW309	**WG31840R**	TACT SWITCH	SKRGAMD010	タクトSW	SF5,ASSIGNABLE SWITCH E		01
SW310	**WG31840R**	TACT SWITCH	SKRGAMD010	タクトSW	F5,AUTOMATION WRITE		01
SW311	**WG31840R**	TACT SWITCH	SKRGAMD010	タクトSW	SF6,ASSIGNABLE SWITCH F		01
SW312	**WG31840R**	TACT SWITCH	SKRGAMD010	タクトSW	F6,DELETE		01
SW313	**WG31840R**	TACT SWITCH	SKRGAMD010	タクトSW	CATEGORY SEARCH,JOG		01
SW314	**WG31840R**	TACT SWITCH	SKRGAMD010	タクトSW	FAVORITE,LOCK		01
SW315	**WG31840R**	TACT SWITCH	SKRGAMD010	タクトSW	SHIFT		01
SW316	**WG31840R**	TACT SWITCH	SKRGAMD010	タクトSW	REC		01
SW317	**WG31840R**	TACT SWITCH	SKRGAMD010	タクトSW	Left		01
SW318	**WG31840R**	TACT SWITCH	SKRGAMD010	タクトSW	EXIT		01
SW319	**WG31840R**	TACT SWITCH	SKRGAMD010	タクトSW	Up		01
SW320	**WG31840R**	TACT SWITCH	SKRGAMD010	タクトSW	Down		01
SW321	**WG31840R**	TACT SWITCH	SKRGAMD010	タクトSW	INC		01
SW322	**WG31840R**	TACT SWITCH	SKRGAMD010	タクトSW	Right		01
SW323	**WG31840R**	TACT SWITCH	SKRGAMD010	タクトSW	ENTER,TAP		01
SW324	**WG31840R**	TACT SWITCH	SKRGAMD010	タクトSW	VOICE		01
SW325	**WG31840R**	TACT SWITCH	SKRGAMD010	タクトSW	SONG		01
SW326	**WG31840R**	TACT SWITCH	SKRGAMD010	タクトSW	FILE		01
SW327	**WG31840R**	TACT SWITCH	SKRGAMD010	タクトSW	EDIT,COMPARE		01
SW328	**WG31840R**	TACT SWITCH	SKRGAMD010	タクトSW	PERFORM		01
SW329	**WG31840R**	TACT SWITCH	SKRGAMD010	タクトSW	PATTERN		01
SW330	**WG31840R**	TACT SWITCH	SKRGAMD010	タクトSW	UTILITY		01
SW331	**WG31840R**	TACT SWITCH	SKRGAMD010	タクトSW	JOB		01
SW332	**WG31840R**	TACT SWITCH	SKRGAMD010	タクトSW	MASTER		01
SW333	**WG31840R**	TACT SWITCH	SKRGAMD010	タクトSW	MIXING		01
SW334	**WG31840R**	TACT SWITCH	SKRGAMD010	タクトSW	QUICK SETUP		01
SW335	**WG31840R**	TACT SWITCH	SKRGAMD010	タクトSW	STORE,SCENE STORE		01
	WW096600	CIRCUIT BOARD	PNB	PNBシート	MOXF8 (WU87090)(YC531D0)		09
	WW418600	CIRCUIT BOARD	FFC	FFCシート	MOXF8 (WU87090)(YC531D0)		05
CN301	**VI878600**	CONNECTOR	51048 8P TE	ケーブルホルダー			
CN301	**VZ341800**	CONNECTOR	51048 8P TE	ケーブルホルダー天津			01
CN302	**VI878900**	CONNECTOR	51048 11P TE	ケーブルホルダー			
CN302	**VY66880R**	CONNECTOR	51048 11P TE	ケーブルホルダー天津			
EC301	**V634140R**	ROTARY ENCODER	XRE0121PVB15FINB1-	ロータリーエンコーダ	AI KNOB,DATA		01
* EC301	**ZF955700**	VR DIGITAL ABSOLUTE	XRE0125PVB15FINB1-	ロータリーエンコーダ			
WH301	**--**	WIRING ASSEMBLY PNB1	NX26AWG 8P L=550	PNB1束線	(WW12790)		
WH302	**--**	WIRING ASSEMBLY PNB2	NX26AWG 11P L=550	PNB2束線	(WW12820)		
D301	**VB941200**	DIODE	1SS133,1SS176 TE-5	ダイオード			
-320	**VB941200**	DIODE	1SS133,1SS176 TE-5	ダイオード			
D301	**VD631600**	DIODE	1SS133,176,HSS104	ダイオード			
-320	**VD631600**	DIODE	1SS133,176,HSS104	ダイオード			
D323	**VB941200**	DIODE	1SS133,1SS176 TE-5	ダイオード			
-337	**VB941200**	DIODE	1SS133,1SS176 TE-5	ダイオード			
D323	**VD631600**	DIODE	1SS133,176,HSS104	ダイオード			
-337	**VD631600**	DIODE	1SS133,176,HSS104	ダイオード			
LD301	**WE864300**	LED RED	SLR-343VCT32	LED	CATEGORY SEARCH,JOG		01
LD302	**WE864300**	LED RED	SLR-343VCT32	LED	FAVORITE,LOCK		01
LD303	**WE864300**	LED RED	SLR-343VCT32	LED	VOICE		01
LD304	**WE864300**	LED RED	SLR-343VCT32	LED	SONG		01
LD306	**WE864300**	LED RED	SLR-343VCT32	LED	EDIT,COMPARE		01
LD307	**WE864300**	LED RED	SLR-343VCT32	LED	PERFORM		01
LD308	**WE864300**	LED RED	SLR-343VCT32	LED	PATTERN		01
LD309	**WE864300**	LED RED	SLR-343VCT32	LED	MASTER		01
LD310	**WE864300**	LED RED	SLR-343VCT32	LED	MIXING		01
SW301	**WG31840R**	TACT SWITCH	SKRGAMD010	タクトSW	SF1,ASSIGNABLE SWITCH A		01
SW302	**WG31840R**	TACT SWITCH	SKRGAMD010	タクトSW	F1,ADD INST TRACK		01
SW303	**WG31840R**	TACT SWITCH	SKRGAMD010	タクトSW	SF2,ASSIGNABLE SWITCH B		01
SW304	**WG31840R**	TACT SWITCH	SKRGAMD010	タクトSW	F2,VSTi WINDOW		01
SW305	**WG31840R**	TACT SWITCH	SKRGAMD010	タクトSW	SF3,ASSIGNABLE SWITCH C		01
SW306	**WG31840R**	TACT SWITCH	SKRGAMD010	タクトSW	F3,EDIT CH SET		01
SW307	**WG31840R**	TACT SWITCH	SKRGAMD010	タクトSW	SF4,ASSIGNABLE SWITCH D		01
SW308	**WG31840R**	TACT SWITCH	SKRGAMD010	タクトSW	F4,AUTOMATION READ		01
SW309	**WG31840R**	TACT SWITCH	SKRGAMD010	タクトSW	SF5,ASSIGNABLE SWITCH E		01
SW310	**WG31840R**	TACT SWITCH	SKRGAMD010	タクトSW	F5,AUTOMATION WRITE		01
SW311	**WG31840R**	TACT SWITCH	SKRGAMD010	タクトSW	SF6,ASSIGNABLE SWITCH F		01
SW312	**WG31840R**	TACT SWITCH	SKRGAMD010	タクトSW	F6,DELETE		01
SW313	**WG31840R**	TACT SWITCH	SKRGAMD010	タクトSW	CATEGORY SEARCH,JOG		01

* : New Parts (新規部品)

RANK : Japan only

PNB(MOXF8),FFC(MOXF8),PNC

REF NO.	PART NO.	DESCRIPTION		部品名	REMARKS	QTY	RANK
SW314	**WG31840R**	TACT SWITCH	SKRGAMD010	タクトSW	FAVORITE,LOCK		01
SW315	**WG31840R**	TACT SWITCH	SKRGAMD010	タクトSW	SHIFT		01
SW316	**WG31840R**	TACT SWITCH	SKRGAMD010	タクトSW	REC		01
SW317	**WG31840R**	TACT SWITCH	SKRGAMD010	タクトSW	Left		01
SW318	**WG31840R**	TACT SWITCH	SKRGAMD010	タクトSW	EXIT		01
SW319	**WG31840R**	TACT SWITCH	SKRGAMD010	タクトSW	Up		01
SW320	**WG31840R**	TACT SWITCH	SKRGAMD010	タクトSW	Down		01
SW321	**WG31840R**	TACT SWITCH	SKRGAMD010	タクトSW	INC		01
SW322	**WG31840R**	TACT SWITCH	SKRGAMD010	タクトSW	Right		01
SW323	**WG31840R**	TACT SWITCH	SKRGAMD010	タクトSW	ENTER,TAP		01
SW324	**WG31840R**	TACT SWITCH	SKRGAMD010	タクトSW	VOICE		01
SW325	**WG31840R**	TACT SWITCH	SKRGAMD010	タクトSW	SONG		01
SW326	**WG31840R**	TACT SWITCH	SKRGAMD010	タクトSW	FILE		01
SW327	**WG31840R**	TACT SWITCH	SKRGAMD010	タクトSW	EDIT,COMPARE		01
SW328	**WG31840R**	TACT SWITCH	SKRGAMD010	タクトSW	PERFORM		01
SW329	**WG31840R**	TACT SWITCH	SKRGAMD010	タクトSW	PATTERN		01
SW330	**WG31840R**	TACT SWITCH	SKRGAMD010	タクトSW	UTILITY		01
SW331	**WG31840R**	TACT SWITCH	SKRGAMD010	タクトSW	JOB		01
SW332	**WG31840R**	TACT SWITCH	SKRGAMD010	タクトSW	MASTER		01
SW333	**WG31840R**	TACT SWITCH	SKRGAMD010	タクトSW	MIXING		01
SW334	**WG31840R**	TACT SWITCH	SKRGAMD010	タクトSW	QUICK SETUP		01
SW335	**WG31840R**	TACT SWITCH	SKRGAMD010	タクトSW	STORE,SCENE STORE		01
	WU871000	CIRCUIT BOARD	PNC	PNCシート	MOXF6/MOXF8 (YC532C0)		10
CN401	**--**	CONNECTOR	51048 5P TE	ケーブルホルダー	(VI87830)		
CN401	**--**	CONNECTOR	51048 5P TE	ケーブルホルダー天津	(VZ34170)		
CN402	**--**	CONNECTOR	51048 13P TE	ケーブルホルダー	(VI87910)		
CN402	**--**	CONNECTOR	51048 13P TE	ケーブルホルダー天津	(VY66900)		
WH401	**--**	WIRING ASSEMBLY PNC1	NX26AWG 13P L=600	PNC1束線	(WV71230)		
WH402	**--**	WIRING ASSEMBLY PNC2	NX26AWG 5P L=580	PNC2束線	(WV71250)		
D401	**VB941200**	DIODE	1SS133,1SS176 TE-5	ダイオード			
-434	**VB941200**	DIODE	1SS133,1SS176 TE-5	ダイオード			
D401	**VD631600**	DIODE	1SS133,176,HSS104	ダイオード			
-434	**VD631600**	DIODE	1SS133,176,HSS104	ダイオード			
LD401	**WE864300**	LED RED	SLR-343VCT32	LED	LAYER		01
LD402	**WE864300**	LED RED	SLR-343VCT32	LED	A,QUICK SETUP 1		01
LD403	**WE864300**	LED RED	SLR-343VCT32	LED	COMMON		01
LD404	**WE864300**	LED RED	SLR-343VCT32	LED	1,PART SELECT		01
LD405	**WE864300**	LED RED	SLR-343VCT32	LED	9,PART MUTE		01
LD406	**WE864300**	LED RED	SLR-343VCT32	LED	SPRIT		01
LD407	**WE864300**	LED RED	SLR-343VCT32	LED	B,QUICK SETUP 2		01
LD408	**WE864300**	LED RED	SLR-343VCT32	LED	2,PART SELECT		01
LD409	**WE864300**	LED RED	SLR-343VCT32	LED	10,PART MUTE		01
LD410	**WE864300**	LED RED	SLR-343VCT32	LED	DRUM ASSIGN		01
LD411	**WE864300**	LED RED	SLR-343VCT32	LED	C,QUICK SETUP 3		01
LD412	**WE864300**	LED RED	SLR-343VCT32	LED	3,PART SELECT		01
LD413	**WE864300**	LED RED	SLR-343VCT32	LED	11,PART MUTE		01
LD414	**WE864300**	LED RED	SLR-343VCT32	LED	D,QUICK SETUP 4		01
LD415	**WE864300**	LED RED	SLR-343VCT32	LED	4,PART SELECT		01
LD416	**WE864300**	LED RED	SLR-343VCT32	LED	12,PART MUTE		01
LD417	**WE864300**	LED RED	SLR-343VCT32	LED	BANK SELECT(DEC)		01
LD418	**WE864300**	LED RED	SLR-343VCT32	LED	E,QUICK SETUP 5		01
LD419	**WE864300**	LED RED	SLR-343VCT32	LED	5,ARP ON/OFF		01
LD420	**WE864300**	LED RED	SLR-343VCT32	LED	13,ARP HOLD		01
LD421	**WE864300**	LED RED	SLR-343VCT32	LED	BANK SELECT(INC)		01
LD422	**WE864300**	LED RED	SLR-343VCT32	LED	F,QUICK SETUP 6		01
LD423	**WE864300**	LED RED	SLR-343VCT32	LED	6,ARP ON/OFF		01
LD424	**WE864300**	LED RED	SLR-343VCT32	LED	14,ARP HOLD		01
LD425	**WE864300**	LED RED	SLR-343VCT32	LED	G		01
LD426	**WE864300**	LED RED	SLR-343VCT32	LED	7,ARP ON/OFF		01
LD427	**WE864300**	LED RED	SLR-343VCT32	LED	15,ARP HOLD		01
LD428	**WE864300**	LED RED	SLR-343VCT32	LED	H		01
LD429	**WE864300**	LED RED	SLR-343VCT32	LED	8,ARP ON/OFF		01
LD430	**WE864300**	LED RED	SLR-343VCT32	LED	16,ARP HOLD		01
LD431	**WE864300**	LED RED	SLR-343VCT32	LED	PATTERN SECTION		01
LD432	**WE864300**	LED RED	SLR-343VCT32	LED	MUTE		01
LD433	**WE864300**	LED RED	SLR-343VCT32	LED	TRACK		01
LD434	**WE864300**	LED RED	SLR-343VCT32	LED	SOLO		01
SW401	**WG31840R**	TACT SWITCH	SKRGAMD010	タクトSW	LAYER		01
SW402	**WG31840R**	TACT SWITCH	SKRGAMD010	タクトSW	A,QUICK SETUP 1		01

＊: New Parts（新規部品）

RANK : Japan only

PNC,PS(MOXF6),KEY-IF(MOXF6),LCD(MOXF6),USB(MOXF6)

REF NO.	PART NO.	DESCRIPTION		部品名	REMARKS	QTY	RANK
SW403	**WG31840R**	TACT SWITCH	SKRGAMD010	タクトSW	COMMON		01
SW404	**WG31840R**	TACT SWITCH	SKRGAMD010	タクトSW	1,PART SELECT		01
SW405	**WG31840R**	TACT SWITCH	SKRGAMD010	タクトSW	9,PART MUTE		01
SW406	**WG31840R**	TACT SWITCH	SKRGAMD010	タクトSW	SPRIT		01
SW407	**WG31840R**	TACT SWITCH	SKRGAMD010	タクトSW	B,QUICK SETUP 2		01
SW408	**WG31840R**	TACT SWITCH	SKRGAMD010	タクトSW	2,PART SELECT		01
SW409	**WG31840R**	TACT SWITCH	SKRGAMD010	タクトSW	10,PART MUTE		01
SW410	**WG31840R**	TACT SWITCH	SKRGAMD010	タクトSW	DRUM ASSIGN		01
SW411	**WG31840R**	TACT SWITCH	SKRGAMD010	タクトSW	C,QUICK SETUP 3		01
SW412	**WG31840R**	TACT SWITCH	SKRGAMD010	タクトSW	3,PART SELECT		01
SW413	**WG31840R**	TACT SWITCH	SKRGAMD010	タクトSW	11,PART MUTE		01
SW414	**WG31840R**	TACT SWITCH	SKRGAMD010	タクトSW	D,QUICK SETUP 4		01
SW415	**WG31840R**	TACT SWITCH	SKRGAMD010	タクトSW	4,PART SELECT		01
SW416	**WG31840R**	TACT SWITCH	SKRGAMD010	タクトSW	12,PART MUTE		01
SW417	**WG31840R**	TACT SWITCH	SKRGAMD010	タクトSW	BANK SELECT(DEC)		01
SW418	**WG31840R**	TACT SWITCH	SKRGAMD010	タクトSW	E,QUICK SETUP 5		01
SW419	**WG31840R**	TACT SWITCH	SKRGAMD010	タクトSW	5,ARP ON/OFF		01
SW420	**WG31840R**	TACT SWITCH	SKRGAMD010	タクトSW	13,ARP HOLD		01
SW421	**WG31840R**	TACT SWITCH	SKRGAMD010	タクトSW	BANK SELECT(INC)		01
SW422	**WG31840R**	TACT SWITCH	SKRGAMD010	タクトSW	F,QUICK SETUP 6		01
SW423	**WG31840R**	TACT SWITCH	SKRGAMD010	タクトSW	6,ARP ON/OFF		01
SW424	**WG31840R**	TACT SWITCH	SKRGAMD010	タクトSW	14,ARP HOLD		01
SW425	**WG31840R**	TACT SWITCH	SKRGAMD010	タクトSW	G		01
SW426	**WG31840R**	TACT SWITCH	SKRGAMD010	タクトSW	7,ARP ON/OFF		01
SW427	**WG31840R**	TACT SWITCH	SKRGAMD010	タクトSW	15,ARP HOLD		01
SW428	**WG31840R**	TACT SWITCH	SKRGAMD010	タクトSW	H		01
SW429	**WG31840R**	TACT SWITCH	SKRGAMD010	タクトSW	8,ARP ON/OFF		01
SW430	**WG31840R**	TACT SWITCH	SKRGAMD010	タクトSW	16,ARP HOLD		01
SW431	**WG31840R**	TACT SWITCH	SKRGAMD010	タクトSW	PATTERN SECTION		01
SW432	**WG31840R**	TACT SWITCH	SKRGAMD010	タクトSW	MUTE		01
SW433	**WG31840R**	TACT SWITCH	SKRGAMD010	タクトSW	TRACK		01
SW434	**WG31840R**	TACT SWITCH	SKRGAMD010	タクトSW	SOLO		01
	WV188500	CIRCUIT BOARD	PS	PSシート	MOXF6 (WV18840)(YD125D0)		10
	WV188700	CIRCUIT BOARD	KEY-IF	KEYーIFシート	MOXF6 (WV18840)(YD125D0)		10
	WV188800	CIRCUIT BOARD	LCD	LCDシート	MOXF6 (WV18840)(YD125D0)		10
	WW450000	CIRCUIT BOARD	USB	USBシート	MOXF6 (WV18840)(YD125D0)		10
C507	**UR749680**	ELECTROLYTIC CAPACITOR	6800 25.0V FORM.	ケミコン			
CN501	**--**	CONNECTOR	XH 15P TE	ベーストキポスト	(VL84590)		
CN704	**VK025600**	CONNECTOR	52147 12P TE	ワイヤートラップ			
CN705	**VK025100**	CONNECTOR	52147 7P TE	ワイヤートラップ			
CN706	**VK024900**	CONNECTOR	52147 5P TE	ワイヤートラップ			
CN901	**V902080R**	CONNECTOR	USB 4P SE	USB コネクタ B	USB TO HOST		02
CN901	**ZC886500**	CONNECTOR	USB 4P SE	USB コネクタ B			03
CN903	**WH382500**	CONNECTOR	UAR27 4P SE	USB コネクタ	USB TO DEVICE		01
CN903	**WQ353300**	CONNECTOR	KM13200073 4P SE	USB コネクタ			
D501	**V9917100**	DIODE	S3V60-5004P15 FOR.	ダイオード			01
EM501	**WA04940R**	LC FILTER	DSS6NE32A222Q93A	LCフィルターEMI			01
EM502	**WA04940R**	LC FILTER	DSS6NE32A222Q93A	LCフィルターEMI			01
EM504	**WA04940R**	LC FILTER	DSS6NE32A222Q93A	LCフィルターEMI			01
JK501	**LB302260**	CONNECTOR	HEC0470-01-630	電源コネクタ	12V		
JK501	**V655760R**	CONNECTOR	HTJ-020-05AZ	電源コネクタ			04
K501	**--**	DC FIXED ANGLE		DCコネクタ固定金具	(WV19530)		
K901	**--**	USB ANGLE	DE 8J60	USB金具	(WV23000)		
L501	**V679560R**	LINE FILTER	BDL40-01	ラインフィルター			02
R506	**VC761000**	METAL OXIDE FILM RESISTOR	680.0 2W J	酸化金属被膜抵抗			
SW501	**VR140800**	PUSH SWITCH	SPPJ222200	プッシュSW	POWER		03
TH501	**VV45790R**	PROTECTOR SWITCH RUE160	RUEF160 1.60A 30V	ポリスイッチ			02
C501	**V8085400**	CERAMIC CAPACITOR (CHIP)	0.1000 25V K RECT.	チップセラ(B)			
-506	**V8085400**	CERAMIC CAPACITOR (CHIP)	0.1000 25V K RECT.	チップセラ(B)			
C508	**V8085400**	CERAMIC CAPACITOR (CHIP)	0.1000 25V K RECT.	チップセラ(B)			
C509	**WF547900**	CERAMIC CAPACITOR (CHIP)	10.000 25V K KAKUT	チップセラ			01
C511	**US062220**	CERAMIC CAPACITOR (CHIP)	220P 50V J RECT.	チップセラ(SL)			
C511	**V7036600**	CERAMIC CAPACITOR (CHIP)	220P 50V J KAKUTE-	チップセラ CH			
C512	**V8085400**	CERAMIC CAPACITOR (CHIP)	0.1000 25V K RECT.	チップセラ(B)			
C514	**V8085400**	CERAMIC CAPACITOR (CHIP)	0.1000 25V K RECT.	チップセラ(B)			
C515	**V8085400**	CERAMIC CAPACITOR (CHIP)	0.1000 25V K RECT.	チップセラ(B)			
C516	**UF13847R**	ELECTROLYTIC CAPACITOR(CHIP)	470 16V	チップケミコン			02
C517	**UF13847R**	ELECTROLYTIC CAPACITOR(CHIP)	470 16V	チップケミコン			02
C518	**V8085400**	CERAMIC CAPACITOR (CHIP)	0.1000 25V K RECT.	チップセラ(B)			

＊: New Parts（新規部品）

RANK : Japan only

PS(MOXF6),KEY-IF(MOXF6),LCD(MOXF6),USB(MOXF6)

REF NO.	PART NO.	DESCRIPTION		部品名	REMARKS	QTY	RANK
C519	**V8085400**	CERAMIC CAPACITOR (CHIP)	0.1000 25V K RECT.	チップセラ（B）			
C521	**WK003600**	MONOLITHIC CERAMIC CAP(CHIP)	22.0 16V K RECT.	チップ積層セラコン			01
C522	**WF547900**	CERAMIC CAPACITOR (CHIP)	10.000 25V K KAKUT	チップセラ			01
C523	**WK003600**	MONOLITHIC CERAMIC CAP(CHIP)	22.0 16V K RECT.	チップ積層セラコン			01
C524	**V8085400**	CERAMIC CAPACITOR (CHIP)	0.1000 25V K RECT.	チップセラ（B）			
C525	**V8085400**	CERAMIC CAPACITOR (CHIP)	0.1000 25V K RECT.	チップセラ（B）			
C526	**US034680**	CERAMIC CAPACITOR (CHIP)	0.0680 16V K RECT.	チップセラ（B）			01
C527	**V8085400**	CERAMIC CAPACITOR (CHIP)	0.1000 25V K RECT.	チップセラ（B）			
-534	**V8085400**	CERAMIC CAPACITOR (CHIP)	0.1000 25V K RECT.	チップセラ（B）			
C701	**UF038100**	CAPACITOR	100 16V	チップケミコン			
C702	**US625100**	CERAMIC CAPACITOR (CHIP)	0.100 10V K RECT.	チップセラ（BJ）			01
C705	**US625100**	CERAMIC CAPACITOR (CHIP)	0.100 10V K RECT.	チップセラ（BJ）			01
C707	**US625100**	CERAMIC CAPACITOR (CHIP)	0.100 10V K RECT.	チップセラ（BJ）			01
C708	**US662220**	CERAMIC CAPACITOR (CHIP)	220P 50V K RECT.	チップセラ（B）			01
-718	**US662220**	CERAMIC CAPACITOR (CHIP)	220P 50V K RECT.	チップセラ（B）			01
C719	**US634100**	CERAMIC CAPACITOR (CHIP)	0.010 16V K RECT.	チップセラ（B）			
C720	**US662220**	CERAMIC CAPACITOR (CHIP)	220P 50V K RECT.	チップセラ（B）			01
C723	**US662220**	CERAMIC CAPACITOR (CHIP)	220P 50V K RECT.	チップセラ（B）			01
-732	**US662220**	CERAMIC CAPACITOR (CHIP)	220P 50V K RECT.	チップセラ（B）			01
C733	**US662100**	CERAMIC CAPACITOR (CHIP)	100P 50V J RECT.	チップセラ（CH）			
-736	**US662100**	CERAMIC CAPACITOR (CHIP)	100P 50V J RECT.	チップセラ（CH）			
C802	**US625100**	CERAMIC CAPACITOR (CHIP)	0.100 10V K RECT.	チップセラ（BJ）			01
C804	**US625100**	CERAMIC CAPACITOR (CHIP)	0.100 10V K RECT.	チップセラ（BJ）			01
C806	**US661270**	CERAMIC CAPACITOR (CHIP)	27P 50V J RECT.	チップセラ（CH）			01
C808	**US661270**	CERAMIC CAPACITOR (CHIP)	27P 50V J RECT.	チップセラ（CH）			01
C810	**US661270**	CERAMIC CAPACITOR (CHIP)	27P 50V J RECT.	チップセラ（CH）			01
C812	**US661270**	CERAMIC CAPACITOR (CHIP)	27P 50V J RECT.	チップセラ（CH）			01
C814	**US661270**	CERAMIC CAPACITOR (CHIP)	27P 50V J RECT.	チップセラ（CH）			01
-817	**US661270**	CERAMIC CAPACITOR (CHIP)	27P 50V J RECT.	チップセラ（CH）			01
C818	**WJ932600**	CERAMIC CAPACITOR (CHIP)	2.2 6.3V M KAKUTE-	チップセラコン			01
C819	**WN019700**	CERAMIC CAPACITOR (CHIP)	2.200 16V K RECT.	チップセラ			
C820	**WN019700**	CERAMIC CAPACITOR (CHIP)	2.200 16V K RECT.	チップセラ			
C821	**WJ932600**	CERAMIC CAPACITOR (CHIP)	2.2 6.3V M KAKUTE-	チップセラコン			01
C822	**WN019700**	CERAMIC CAPACITOR (CHIP)	2.200 16V K RECT.	チップセラ			
-824	**WN019700**	CERAMIC CAPACITOR (CHIP)	2.200 16V K RECT.	チップセラ			
C825	**WJ932600**	CERAMIC CAPACITOR (CHIP)	2.2 6.3V M KAKUTE-	チップセラコン			01
-828	**WJ932600**	CERAMIC CAPACITOR (CHIP)	2.2 6.3V M KAKUTE-	チップセラコン			01
C829	**WJ932500**	CERAMIC CAPACITOR (CHIP)	1.0 6.3V M KAKUTE-	チップセラコン			
C864	**RD45000R**	CARBON RESISTOR (CHIP)	0.00 63M J RECT.	チップ抵抗			01
-867	**RD45000R**	CARBON RESISTOR (CHIP)	0.00 63M J RECT.	チップ抵抗			01
C901	**US661220**	CERAMIC CAPACITOR (CHIP)	22P 50V J RECT.	チップセラ（CH）			
C902	**US661220**	CERAMIC CAPACITOR (CHIP)	22P 50V J RECT.	チップセラ（CH）			
C903	**US625100**	CERAMIC CAPACITOR (CHIP)	0.100 10V K RECT.	チップセラ（BJ）			01
C908	**UF038100**	CAPACITOR	100 16V	チップケミコン			
C910	**US625100**	CERAMIC CAPACITOR (CHIP)	0.100 10V K RECT.	チップセラ（BJ）			01
C912	**RD45000R**	CARBON RESISTOR (CHIP)	0.00 63M J RECT.	チップ抵抗			01
CN701	**VT389200**	CONNECTOR	PH 11P TE	ベース付ポスト			
CN702	**VT389200**	CONNECTOR	PH 11P TE	ベース付ポスト			
CN801	**V9560600**	CONNECTOR	52808 22P TE	FFC／FPCコネク			02
CN802	**WU795200**	CONNECTOR	6240 40P SE	FPCコネクター			04
CN803	**VZ585700**	CONNECTOR	ZH 2P TE	ベース付ポスト			
CN902	**VT389400**	CONNECTOR	PH 13P TE	ベース付ポスト			02
D502	**WC962500**	DIODE	D1FM3-5053	チップダイオード			
D502	**WV472100**	DIODE	RB080L-30 TE-	ショットキダイオード			
D503	**VN68110R**	DIODE	EC10DS4TE12L1A400V	チップダイオード			01
D503	**VS20110R**	DIODE	D1F60 1A 600V TP	チップダイオード			01
D503	**VT532500**	DIODE	1SR154-400 TE-25	ダイオード			
D504	**V9599200**	DIODE	HSU119 TRF-E	チップダイオード			
-506	**V9599200**	DIODE	HSU119 TRF-E	チップダイオード			
D504	**VT332900**	DIODE	1SS355 TE-17 TP	ダイオード			
-506	**VT332900**	DIODE	1SS355 TE-17 TP	ダイオード			
D504	**WG139300**	DIODE	KDS4148U-RTK/P TE-	ダイオード			
-506	**WG139300**	DIODE	KDS4148U-RTK/P TE-	ダイオード			
D508	**V9599200**	DIODE	HSU119 TRF-E	チップダイオード			
D508	**VT332900**	DIODE	1SS355 TE-17 TP	ダイオード			
D508	**WG139300**	DIODE	KDS4148U-RTK/P TE-	ダイオード			
D701	**V9599200**	DIODE	HSU119 TRF-E	チップダイオード			
-706	**V9599200**	DIODE	HSU119 TRF-E	チップダイオード			
D701	**VT332900**	DIODE	1SS355 TE-17 TP	ダイオード			
-706	**VT332900**	DIODE	1SS355 TE-17 TP	ダイオード			

＊: New Parts（新規部品）

RANK : Japan only

PS(MOXF6),KEY-IF(MOXF6),LCD(MOXF6),USB(MOXF6)

REF NO.	PART NO.	DESCRIPTION		部品名	REMARKS	QTY	RANK
D701	**WG139300**	DIODE	KDS4148U-RTK/P TE-	ダイオード			
-706	**WG139300**	DIODE	KDS4148U-RTK/P TE-	ダイオード			
D708	**V9599200**	DIODE	HSU119 TRF-E	チップダイオード			
D708	**VT332900**	DIODE	1SS355 TE-17 TP	ダイオード			
D708	**WG139300**	DIODE	KDS4148U-RTK/P TE-	ダイオード			
D709	**V9599200**	DIODE	HSU119 TRF-E	チップダイオード			
D709	**VT332900**	DIODE	1SS355 TE-17 TP	ダイオード			
D709	**WG139300**	DIODE	KDS4148U-RTK/P TE-	ダイオード			
D801	**V2376600**	DIODE	RB500V-40 TAPING	ショットキダイオード			
D801	**WJ871600**	DIODE	KDR357-RTK/P	ショットキダイオード			01
EM503	**WE05620R**	EMI FILTER (CHIP)	NFM21PC105B1A3D	エミフィルチップ			01
EM505	**WE05620R**	EMI FILTER (CHIP)	NFM21PC105B1A3D	エミフィルチップ			01
EM701	**WE05620R**	EMI FILTER (CHIP)	NFM21PC105B1A3D	エミフィルチップ			01
EM802	**WE05620R**	EMI FILTER (CHIP)	NFM21PC105B1A3D	エミフィルチップ			01
EM803	**WE05620R**	EMI FILTER (CHIP)	NFM21PC105B1A3D	エミフィルチップ			01
EM901	**WE05620R**	EMI FILTER (CHIP)	NFM21PC105B1A3D	エミフィルチップ			01
IC501	**YA977A00**	IC	BD45352G-TR	IC	VOLTAGE DETECTOR		01
IC502	**YA849A00**	IC	SI-8205NHD-TL	IC	REGULATOR +5V-+24V		05
IC503	**X8331A00**	IC	BA90BC0FP-E2	IC	REGULATOR +9V		03
IC503	**XT441A0R**	IC	UPC2909T-E1-AZ	IC			03
IC701	**X003120R**	IC	UPD780031AYGK-N04-	IC	E-LKS		05
L503	**WH175300**	COIL INDUCTOR CHIP	10U B966AS-100M	チップインダクタ			01
L701	**WK139000**	CHIP INDUCTANCE	600 BK1005HM601-T	チップインダクタ			01
-703	**WK139000**	CHIP INDUCTANCE	600 BK1005HM601-T	チップインダクタ			01
L804	**WK139000**	CHIP INDUCTANCE	600 BK1005HM601-T	チップインダクタ			01
-816	**WK139000**	CHIP INDUCTANCE	600 BK1005HM601-T	チップインダクタ			01
L903	**WG834800**	COIL FIXED	DLW21HN900SQ2L	コイル			01
L903	**WR355200**	COIL FIXED Y	ACM2012-900-2P-T00	コモンモードコイル			01
L903	**WZ348200**	COIL FIXED	SDCW2012-2-900TF 3	コモンモードコイル			
R501	**RD15615R**	CARBON RESISTOR (CHIP)	1.5K 1/4 J TP	チップ抵抗			
R502	**RD358100**	CARBON RESISTOR (CHIP)	100.0K 63M J RECT.	チップ抵抗			01
R503	**RD357150**	CARBON RESISTOR (CHIP)	15.0K 63M J RECT.	チップ抵抗			
R504	**RD357100**	CARBON RESISTOR (CHIP)	10.0K 63M J RECT.	チップ抵抗			
R505	**RD357470**	CARBON RESISTOR (CHIP)	47.0K 63M J RECT.	チップ抵抗			
R507	**RD357100**	CARBON RESISTOR (CHIP)	10.0K 63M J RECT.	チップ抵抗			
R508	**RD358150**	CARBON RESISTOR (CHIP)	150.0K 63M J RECT.	チップ抵抗			
R509	**RD357100**	CARBON RESISTOR (CHIP)	10.0K 63M J RECT.	チップ抵抗			
R510	**RD356560**	CARBON RESISTOR (CHIP)	5.6K 63M J RECT.	チップ抵抗			
R511	**RD357220**	CARBON RESISTOR (CHIP)	22.0K 63M J RECT.	チップ抵抗			
R512	**RD355100**	CARBON RESISTOR (CHIP)	100.0 63M J RECT.	チップ抵抗			
R513	**RF356560**	CARBON RESISTOR (CHIP)	5.6K D 1608	チップ抵抗			
R513	**RF456560**	CARBON RESISTOR (CHIP)	5.6K D RECT.	チップ抵抗			
R514	**RF356560**	CARBON RESISTOR (CHIP)	5.6K D 1608	チップ抵抗			
R514	**RF456560**	CARBON RESISTOR (CHIP)	5.6K D RECT.	チップ抵抗			
R515	**RF356120**	CARBON RESISTOR (CHIP)	1.2K D 1608	チップ抵抗			
R515	**RF456120**	CARBON RESISTOR (CHIP)	1.2K D 1608	チップ抵抗			
R516	**RD356100**	CARBON RESISTOR (CHIP)	1.0K 63M J RECT.	チップ抵抗			01
R517	**RD357220**	CARBON RESISTOR (CHIP)	22.0K 63M J RECT.	チップ抵抗			
R519	**RD357330**	CARBON RESISTOR (CHIP)	33.0K 63M J RECT.	チップ抵抗			
R520	**RD357120**	CARBON RESISTOR (CHIP)	12.0K 63M J RECT.	チップ抵抗			
R521	**RD350000**	CARBON RESISTOR (CHIP)	0 63M J RECT.	チップ抵抗			
R522	**RD356220**	CARBON RESISTOR (CHIP)	2.2K 63M J RECT.	チップ抵抗			01
R523	**RD356220**	CARBON RESISTOR (CHIP)	2.2K 63M J RECT.	チップ抵抗			01
R524	**RD358100**	CARBON RESISTOR (CHIP)	100.0K 63M J RECT.	チップ抵抗			01
R525	**RD357100**	CARBON RESISTOR (CHIP)	10.0K 63M J RECT.	チップ抵抗			
R526	**RD357100**	CARBON RESISTOR (CHIP)	10.0K 63M J RECT.	チップ抵抗			
R527	**RD15615R**	CARBON RESISTOR (CHIP)	1.5K 1/4 J TP	チップ抵抗			
R530	**RD357100**	CARBON RESISTOR (CHIP)	10.0K 63M J RECT.	チップ抵抗			
R531	**RD357470**	CARBON RESISTOR (CHIP)	47.0K 63M J RECT.	チップ抵抗			
R532	**RD358180**	CARBON RESISTOR (CHIP)	180.0K 63M J RECT.	チップ抵抗			01
R701	**RD454330**	CARBON RESISTOR (CHIP)	33.0 63M J RECT.	チップ抵抗			
R702	**RD454330**	CARBON RESISTOR (CHIP)	33.0 63M J RECT.	チップ抵抗			
R703	**RD457100**	CARBON RESISTOR (CHIP)	10.0K 63M J RECT.	チップ抵抗			
-714	**RD457100**	CARBON RESISTOR (CHIP)	10.0K 63M J RECT.	チップ抵抗			
R718	**RD45000R**	CARBON RESISTOR (CHIP)	0.00 63M J RECT.	チップ抵抗			01
R719	**RD456100**	CARBON RESISTOR (CHIP)	1.0K 63M J RECT.	チップ抵抗			
R720	**RD454330**	CARBON RESISTOR (CHIP)	33.0 63M J RECT.	チップ抵抗			
R721	**RD454330**	CARBON RESISTOR (CHIP)	33.0 63M J RECT.	チップ抵抗			
R722	**RD45000R**	CARBON RESISTOR (CHIP)	0.00 63M J RECT.	チップ抵抗			01
-732	**RD45000R**	CARBON RESISTOR (CHIP)	0.00 63M J RECT.	チップ抵抗			01

＊: New Parts（新規部品）

RANK : Japan only

PS(MOXF6),KEY-IF(MOXF6),LCD(MOXF6),USB(MOXF6),PS(MOXF8),LCD(MOXF8),USB(MOXF8)

REF NO.	PART NO.	DESCRIPTION		部品名	REMARKS	QTY	RANK
R801	**RD455100**	CARBON RESISTOR (CHIP)	100.0 63M J RECT.	チップ抵抗			
-813	**RD455100**	CARBON RESISTOR (CHIP)	100.0 63M J RECT.	チップ抵抗			
R814	**RD459100**	CARBON RESISTOR (CHIP)	1.0M 63M J RECT.	チップ抵抗			
R901	**RD457100**	CARBON RESISTOR (CHIP)	10.0K 63M J RECT.	チップ抵抗			
R906	**RD150000**	CARBON RESISTOR (CHIP)	0.0 1/4 J TP	チップ抵抗			
TR501	**WK752300**	TRANSISTOR	ISA1235AC1-T112-1E	トランジスタ			01
TR502	**WE904300**	TRANSISTOR	2SA1244	トランジスタ 2SA			02
TR503	**VV92540R**	TRANSISTOR	2SC2712-GR(TE85L,F	チップトランジスタ			01
-506	**VV92540R**	TRANSISTOR	2SC2712-GR(TE85L,F	チップトランジスタ			01
TR503	**WC529400**	TRANSISTOR	KTC3875S-Y,GR-RTK/	トランジスタ			
-506	**WC529400**	TRANSISTOR	KTC3875S-Y,GR-RTK/	トランジスタ			
TR507	**WK752300**	TRANSISTOR	ISA1235AC1-T112-1E	トランジスタ			01
TR508	**VG013300**	TRANSISTOR	1132 82-390 TP	トランジスタ 2SB			
TR508	**VQ987100**	TRANSISTOR	2SB1121S,T/R,S,T,U	チップトランジスタ			
X701	**WM775700**	CERAMIC RESONATOR 8.38MHz	8.38M CSTCE8M38G55	セラミック振動子			01
ZD501	**VU172000**	ZENER DIODE	UDZS5.6BTE-17 5.6V	ツェナーダイオード			
	WU871200	CIRCUIT BOARD	PS	PSシート	MOXF8 (WU87110)(YD125D0)		11
	WU871500	CIRCUIT BOARD	LCD	LCDシート	MOXF8 (WU87110)(YD125D0)		11
	WW096700	CIRCUIT BOARD	USB	USBシート	MOXF8 (WU87110)(YD125D0)		11
C507	**UR749680**	ELECTROLYTIC CAPACITOR	6800 25.0V FORM.	ケミコン			
CN501	**--**	CONNECTOR	XH 15P TE	ベーススツキポスト	(VL84590)		
CN901	**V902080R**	CONNECTOR	USB 4P SE	USBコネクタB	USB TO HOST		02
CN901	**ZC886500**	CONNECTOR	USB 4P SE	USBコネクタB			03
CN903	**WH382500**	CONNECTOR	UAR27 4P SE	USBコネクタ	USB TO DEVICE		01
CN903	**WQ353300**	CONNECTOR	KM13200073 4P SE	USBコネクタ			
D501	**V9917100**	DIODE	S3V60-5004P15 FOR.	ダイオード			01
EM501	**WA04940R**	LC FILTER	DSS6NE32A222Q93A	LCフィルターEMI			01
EM502	**WA04940R**	LC FILTER	DSS6NE32A222Q93A	LCフィルターEMI			01
EM504	**WA04940R**	LC FILTER	DSS6NE32A222Q93A	LCフィルターEMI			01
JK501	**LB302260**	CONNECTOR	HEC0470-01-630	電源コネクタ	12V		
JK501	**V655760R**	CONNECTOR	HTJ-020-05AZ	電源コネクタ			04
K501	**--**	DC FIXED ANGLE		DCコネクタ固定金具	(WV19530)		
K901	**--**	USB ANGLE	DE 8J60	USB金具	(WV23000)		
L501	**V679560R**	LINE FILTER	BDL40-01	ラインフィルター			02
R506	**VC761000**	METAL OXIDE FILM RESISTOR	680.0 2W J	酸化金属被膜抵抗			
SW501	**VR140800**	PUSH SWITCH	SPPJ222200	プッシュSW	POWER		03
TH501	**VV45790R**	PROTECTOR SWITCH RUE160	RUEF160 1.60A 30V	ポリスイッチ			02
C501	**V8085400**	CERAMIC CAPACITOR (CHIP)	0.1000 25V K RECT.	チップセラ(B)			
-506	**V8085400**	CERAMIC CAPACITOR (CHIP)	0.1000 25V K RECT.	チップセラ(B)			
C508	**V8085400**	CERAMIC CAPACITOR (CHIP)	0.1000 25V K RECT.	チップセラ(B)			
C509	**WF547900**	CERAMIC CAPACITOR (CHIP)	10.000 25V K KAKUT	チップセラ			01
C511	**US062220**	CERAMIC CAPACITOR (CHIP)	220P 50V J RECT.	チップセラ(SL)			
C511	**V7036600**	CERAMIC CAPACITOR (CHIP)	220P 50V J KAKUTE-	チップセラ CH			
C512	**V8085400**	CERAMIC CAPACITOR (CHIP)	0.1000 25V K RECT.	チップセラ(B)			
C514	**V8085400**	CERAMIC CAPACITOR (CHIP)	0.1000 25V K RECT.	チップセラ(B)			
C515	**V8085400**	CERAMIC CAPACITOR (CHIP)	0.1000 25V K RECT.	チップセラ(B)			
C516	**UF13847R**	ELECTROLYTIC CAPACITOR(CHIP)	470 16V	チップケミコン			02
C517	**UF13847R**	ELECTROLYTIC CAPACITOR(CHIP)	470 16V	チップケミコン			02
C518	**V8085400**	CERAMIC CAPACITOR (CHIP)	0.1000 25V K RECT.	チップセラ(B)			
C519	**V8085400**	CERAMIC CAPACITOR (CHIP)	0.1000 25V K RECT.	チップセラ(B)			
C521	**WK003600**	MONOLITHIC CERAMIC CAP(CHIP)	22.0 16V K RECT.	チップ積層セラコン			01
C522	**WF547900**	CERAMIC CAPACITOR (CHIP)	10.000 25V K KAKUT	チップセラ			01
C523	**WK003600**	MONOLITHIC CERAMIC CAP(CHIP)	22.0 16V K RECT.	チップ積層セラコン			01
C524	**V8085400**	CERAMIC CAPACITOR (CHIP)	0.1000 25V K RECT.	チップセラ(B)			
C525	**V8085400**	CERAMIC CAPACITOR (CHIP)	0.1000 25V K RECT.	チップセラ(B)			
C526	**US034680**	CERAMIC CAPACITOR (CHIP)	0.0680 16V K RECT.	チップセラ(B)			01
C527	**V8085400**	CERAMIC CAPACITOR (CHIP)	0.1000 25V K RECT.	チップセラ(B)			
-534	**V8085400**	CERAMIC CAPACITOR (CHIP)	0.1000 25V K RECT.	チップセラ(B)			
C802	**US625100**	CERAMIC CAPACITOR (CHIP)	0.100 10V K RECT.	チップセラ(BJ)			01
C804	**US625100**	CERAMIC CAPACITOR (CHIP)	0.100 10V K RECT.	チップセラ(BJ)			01
C806	**US661270**	CERAMIC CAPACITOR (CHIP)	27P 50V J RECT.	チップセラ(CH)			01
C808	**US661270**	CERAMIC CAPACITOR (CHIP)	27P 50V J RECT.	チップセラ(CH)			01
C810	**US661270**	CERAMIC CAPACITOR (CHIP)	27P 50V J RECT.	チップセラ(CH)			01
C812	**US661270**	CERAMIC CAPACITOR (CHIP)	27P 50V J RECT.	チップセラ(CH)			01
C814	**US661270**	CERAMIC CAPACITOR (CHIP)	27P 50V J RECT.	チップセラ(CH)			01
-817	**US661270**	CERAMIC CAPACITOR (CHIP)	27P 50V J RECT.	チップセラ(CH)			01
C818	**WJ932600**	CERAMIC CAPACITOR (CHIP)	2.2 6.3V M KAKUTE-	チップセラコン			01
C819	**WN019700**	CERAMIC CAPACITOR (CHIP)	2.200 16V K RECT.	チップセラ			
C820	**WN019700**	CERAMIC CAPACITOR (CHIP)	2.200 16V K RECT.	チップセラ			

＊: New Parts (新規部品)

RANK : Japan only

PS(MOXF8),LCD(MOXF8),USB(MOXF8)

REF NO.	PART NO.	DESCRIPTION		部品名	REMARKS	QTY	RANK
C821	**WJ932600**	CERAMIC CAPACITOR (CHIP)	2.2 6.3V M KAKUTE-	チップセラコン			01
C822	**WN019700**	CERAMIC CAPACITOR (CHIP)	2.200 16V K RECT.	チップセラ			
-824	**WN019700**	CERAMIC CAPACITOR (CHIP)	2.200 16V K RECT.	チップセラ			
C825	**WJ932600**	CERAMIC CAPACITOR (CHIP)	2.2 6.3V M KAKUTE-	チップセラコン			01
-828	**WJ932600**	CERAMIC CAPACITOR (CHIP)	2.2 6.3V M KAKUTE-	チップセラコン			01
C829	**WJ932500**	CERAMIC CAPACITOR (CHIP)	1.0 6.3V M KAKUTE-	チップセラコン			
C830	**UF038100**	CAPACITOR	100 16V	チップケミコン			
C831	**US625100**	CERAMIC CAPACITOR (CHIP)	0.100 10V K RECT.	チップセラ(BJ)			01
C834	**US625100**	CERAMIC CAPACITOR (CHIP)	0.100 10V K RECT.	チップセラ(BJ)			01
C835	**US625100**	CERAMIC CAPACITOR (CHIP)	0.100 10V K RECT.	チップセラ(BJ)			01
C836	**US634100**	CERAMIC CAPACITOR (CHIP)	0.010 16V K RECT.	チップセラ(B)			
C837	**US662100**	CERAMIC CAPACITOR (CHIP)	100P 50V J RECT.	チップセラ(CH)			
-863	**US662100**	CERAMIC CAPACITOR (CHIP)	100P 50V J RECT.	チップセラ(CH)			
C868	**US662100**	CERAMIC CAPACITOR (CHIP)	100P 50V J RECT.	チップセラ(CH)			
C869	**US662100**	CERAMIC CAPACITOR (CHIP)	100P 50V J RECT.	チップセラ(CH)			
C901	**US661220**	CERAMIC CAPACITOR (CHIP)	22P 50V J RECT.	チップセラ(CH)			
C902	**US661220**	CERAMIC CAPACITOR (CHIP)	22P 50V J RECT.	チップセラ(CH)			
C903	**US625100**	CERAMIC CAPACITOR (CHIP)	0.100 10V K RECT.	チップセラ(BJ)			01
C908	**UF038100**	CAPACITOR	100 16V	チップケミコン			
C910	**US625100**	CERAMIC CAPACITOR (CHIP)	0.100 10V K RECT.	チップセラ(BJ)			01
C912	**RD45000R**	CARBON RESISTOR (CHIP)	0.00 63M J RECT.	チップ抵抗			01
CN801	**V9560600**	CONNECTOR	52808 22P TE	FFC／FPCコネク			02
CN802	**WU795200**	CONNECTOR	6240 40P SE	FPCコネクター			04
CN803	**VZ585700**	CONNECTOR	ZH 2P TE	ベース付ポスト			
CN804	**VT389200**	CONNECTOR	PH 11P TE	ベース付ポスト			
CN805	**VT389200**	CONNECTOR	PH 11P TE	ベース付ポスト			
CN806	**WC199700**	CONNECTOR	52808 27P TE	FFC／FPCコネク			03
CN902	**--**	CONNECTOR	PH 13P TE	ベース付ポスト	(VT38940)		
D502	**WC962500**	DIODE	D1FM3-5053	チップダイオード			
D502	**WV472100**	DIODE	RB080L-30 TE-	ショットキダイオード			
D503	**VN68110R**	DIODE	EC10DS4TE12L1A400V	チップダイオード			01
D503	**VS20110R**	DIODE	D1F60 1A 600V TP	チップダイオード			01
D503	**VT532500**	DIODE	1SR154-400 TE-25	ダイオード			
D504	**V9599200**	DIODE	HSU119 TRF-E	チップダイオード			
-506	**V9599200**	DIODE	HSU119 TRF-E	チップダイオード			
D504	**VT332900**	DIODE	1SS355 TE-17 TP	ダイオード			
-506	**VT332900**	DIODE	1SS355 TE-17 TP	ダイオード			
D504	**WG139300**	DIODE	KDS4148U-RTK/P TE-	ダイオード			
-506	**WG139300**	DIODE	KDS4148U-RTK/P TE-	ダイオード			
D508	**V9599200**	DIODE	HSU119 TRF-E	チップダイオード			
D508	**VT332900**	DIODE	1SS355 TE-17 TP	ダイオード			
D508	**WG139300**	DIODE	KDS4148U-RTK/P TE-	ダイオード			
D801	**V2376600**	DIODE	RB500V-40 TAPING	ショットキダイオード			
D801	**WJ871600**	DIODE	KDR357-RTK/P	ショットキダイオード			01
D802	**V9599200**	DIODE	HSU119 TRF-E	チップダイオード			
-810	**V9599200**	DIODE	HSU119 TRF-E	チップダイオード			
D802	**VT332900**	DIODE	1SS355 TE-17 TP	ダイオード			
-810	**VT332900**	DIODE	1SS355 TE-17 TP	ダイオード			
D802	**WG139300**	DIODE	KDS4148U-RTK/P TE-	ダイオード			
-810	**WG139300**	DIODE	KDS4148U-RTK/P TE-	ダイオード			
EM503	**WE05620R**	EMI FILTER (CHIP)	NFM21PC105B1A3D	エミフィルチップ			01
EM505	**WE05620R**	EMI FILTER (CHIP)	NFM21PC105B1A3D	エミフィルチップ			01
EM801	**WE05620R**	EMI FILTER (CHIP)	NFM21PC105B1A3D	エミフィルチップ			01
-803	**WE05620R**	EMI FILTER (CHIP)	NFM21PC105B1A3D	エミフィルチップ			01
EM901	**WE05620R**	EMI FILTER (CHIP)	NFM21PC105B1A3D	エミフィルチップ			01
IC501	**YA977A00**	IC	BD45352G-TR	IC	VOLTAGE DETECTOR		01
IC502	**YA849A00**	IC	SI-8205NHD-TL	IC	REGULATOR +5V-+24V		05
IC503	**X8331A00**	IC	BA90BC0FP-E2	IC	REGULATOR +9V		03
IC503	**XT441A0R**	IC	UPC2909T-E1-AZ	IC			03
IC801	**X003120R**	IC	UPD780031AYGK-N04-	IC	E-LKS		05
L503	**WH175300**	COIL INDUCTOR CHIP	10U B966AS-100M	チップインダクタ			01
L801	**WK139000**	CHIP INDUCTANCE	600 BK1005HM601-T	チップインダクタ			01
-816	**WK139000**	CHIP INDUCTANCE	600 BK1005HM601-T	チップインダクタ			01
L903	**WG834800**	COIL FIXED	DLW21HN900SQ2L	コイル			01
L903	**WR355200**	COIL FIXED Y	ACM2012-900-2P-T00	コモンモードコイル			01
L903	**WZ348200**	COIL FIXED	SDCW2012-2-900TF 3	コモンモードコイル			
R501	**RD15615R**	CARBON RESISTOR (CHIP)	1.5K 1/4 J TP	チップ抵抗			
R502	**RD358100**	CARBON RESISTOR (CHIP)	100.0K 63M J RECT.	チップ抵抗			01
R503	**RD357150**	CARBON RESISTOR (CHIP)	15.0K 63M J RECT.	チップ抵抗			
R504	**RD357100**	CARBON RESISTOR (CHIP)	10.0K 63M J RECT.	チップ抵抗			

＊: New Parts（新規部品）

RANK : Japan only

PS(MOXF8),LCD(MOXF8),USB(MOXF8)

REF NO.	PART NO.	DESCRIPTION		部品名	REMARKS	QTY	RANK
R505	**RD357470**	CARBON RESISTOR (CHIP)	47.0K 63M J RECT.	チップ抵抗			
R507	**RD357100**	CARBON RESISTOR (CHIP)	10.0K 63M J RECT.	チップ抵抗			
R508	**RD358150**	CARBON RESISTOR (CHIP)	150.0K 63M J RECT.	チップ抵抗			
R509	**RD357100**	CARBON RESISTOR (CHIP)	10.0K 63M J RECT.	チップ抵抗			
R510	**RD356560**	CARBON RESISTOR (CHIP)	5.6K 63M J RECT.	チップ抵抗			
R511	**RD357220**	CARBON RESISTOR (CHIP)	22.0K 63M J RECT.	チップ抵抗			
R512	**RD355100**	CARBON RESISTOR (CHIP)	100.0 63M J RECT.	チップ抵抗			
R513	**RF356560**	CARBON RESISTOR (CHIP)	5.6K D 1608	チップ抵抗			
R513	**RF456560**	CARBON RESISTOR (CHIP)	5.6K D RECT.	チップ抵抗			
R514	**RF356560**	CARBON RESISTOR (CHIP)	5.6K D 1608	チップ抵抗			
R514	**RF456560**	CARBON RESISTOR (CHIP)	5.6K D RECT.	チップ抵抗			
R515	**RF356120**	CARBON RESISTOR (CHIP)	1.2K D 1608	チップ抵抗			
R515	**RF456120**	CARBON RESISTOR (CHIP)	1.2K D 1608	チップ抵抗			
R516	**RD356100**	CARBON RESISTOR (CHIP)	1.0K 63M J RECT.	チップ抵抗			01
R517	**RD357220**	CARBON RESISTOR (CHIP)	22.0K 63M J RECT.	チップ抵抗			
R519	**RD357330**	CARBON RESISTOR (CHIP)	33.0K 63M J RECT.	チップ抵抗			
R520	**RD357120**	CARBON RESISTOR (CHIP)	12.0K 63M J RECT.	チップ抵抗			
R521	**RD350000**	CARBON RESISTOR (CHIP)	0 63M J RECT.	チップ抵抗			
R522	**RD356220**	CARBON RESISTOR (CHIP)	2.2K 63M J RECT.	チップ抵抗			01
R523	**RD356220**	CARBON RESISTOR (CHIP)	2.2K 63M J RECT.	チップ抵抗			01
R524	**RD358100**	CARBON RESISTOR (CHIP)	100.0K 63M J RECT.	チップ抵抗			01
R525	**RD357100**	CARBON RESISTOR (CHIP)	10.0K 63M J RECT.	チップ抵抗			
R526	**RD357100**	CARBON RESISTOR (CHIP)	10.0K 63M J RECT.	チップ抵抗			
R527	**RD15615R**	CARBON RESISTOR (CHIP)	1.5K 1/4 J TP	チップ抵抗			
R530	**RD357100**	CARBON RESISTOR (CHIP)	10.0K 63M J RECT.	チップ抵抗			
R531	**RD357470**	CARBON RESISTOR (CHIP)	47.0K 63M J RECT.	チップ抵抗			
R532	**RD358180**	CARBON RESISTOR (CHIP)	180.0K 63M J RECT.	チップ抵抗			01
R801	**RD455100**	CARBON RESISTOR (CHIP)	100.0 63M J RECT.	チップ抵抗			
-813	**RD455100**	CARBON RESISTOR (CHIP)	100.0 63M J RECT.	チップ抵抗			
R814	**RD459100**	CARBON RESISTOR (CHIP)	1.0M 63M J RECT.	チップ抵抗			
R815	**RD454330**	CARBON RESISTOR (CHIP)	33.0 63M J RECT.	チップ抵抗			
R816	**RD454330**	CARBON RESISTOR (CHIP)	33.0 63M J RECT.	チップ抵抗			
R817	**RD457100**	CARBON RESISTOR (CHIP)	10.0K 63M J RECT.	チップ抵抗			
-828	**RD457100**	CARBON RESISTOR (CHIP)	10.0K 63M J RECT.	チップ抵抗			
R829	**RD45000R**	CARBON RESISTOR (CHIP)	0.00 63M J RECT.	チップ抵抗			01
R830	**RD456100**	CARBON RESISTOR (CHIP)	1.0K 63M J RECT.	チップ抵抗			
R831	**RD454330**	CARBON RESISTOR (CHIP)	33.0 63M J RECT.	チップ抵抗			
R832	**RD454330**	CARBON RESISTOR (CHIP)	33.0 63M J RECT.	チップ抵抗			
R901	**RD457100**	CARBON RESISTOR (CHIP)	10.0K 63M J RECT.	チップ抵抗			
R906	**RD150000**	CARBON RESISTOR (CHIP)	0.0 1/4 J TP	チップ抵抗			
TR501	**WK752300**	TRANSISTOR	ISA1235AC1-T112-1E	トランジスタ			01
TR502	**WE904300**	TRANSISTOR	2SA1244	トランジスタ 2SA			02
TR503	**VV92540R**	TRANSISTOR	2SC2712-GR(TE85L,F	チップトランジスタ			01
-506	**VV92540R**	TRANSISTOR	2SC2712-GR(TE85L,F	チップトランジスタ			01
TR503	**WC529400**	TRANSISTOR	KTC3875S-Y,GR-RTK/	トランジスタ			
-506	**WC529400**	TRANSISTOR	KTC3875S-Y,GR-RTK/	トランジスタ			
TR507	**WK752300**	TRANSISTOR	ISA1235AC1-T112-1E	トランジスタ			01
TR508	**VG013300**	TRANSISTOR	1132 82-390 TP	トランジスタ 2SB			
TR508	**VQ987100**	TRANSISTOR	2SB1121S,T/R,S,T,U	チップトランジスタ			
X801	**WM775700**	CERAMIC RESONATOR 8.38MHz	8.38M CSTCE8M38G55	セラミック振動子			01
⚠ ZD501	**VU172000**	ZENER DIODE	UDZS5.6BTE-17 5.6V	ツェナーダイオード			
⚠							
⚠	**WR526801**	AC ADAPTOR	PA-150A J	ACアダプター	J		99
⚠	**WK014700**	AC ADAPTOR	PA-150U U	ACアダプター	U		08
⚠	**WR527000**	AC ADAPTOR	PA-150A E	ACアダプター	E		10
⚠	**WR527100**	AC ADAPTOR	PA-150A B	ACアダプター	B		11
	WU356400	AC ADOPTOR	PA-150A K	ACアダプター	K		08
	--	AC ADAPTOR	PA-150A CHN	ACアダプター	O (WR52720)		
*	**ZF442000**	CRYSTAL DISPLAY	SD019-20A	液晶ディスプレイ			
	VQ764300	ROTARY VARIABLE RESISTOR	TOKU 10.0K RK16311	ロータリーVR			03
	VN24540R	VARIABLE RESISTOR 10K	TOKU 10.0K RK16311	ロータリーVR			03
	V3413601	RUBBER CONTACT	16N-2M OCT 2M	接点ゴム16N2M	MOXF6	4	04
					C1-B1,C2-B2,C3-B3,C4-B4		
	V747740R	RUBBER CONTACT 16N-2M	M 13K 2M	接点ゴム16N2M	MOXF6 C5-C6		04
	WF212202	RUBBER CONTACT	GHL OCT 2M	接点ゴムOCT	MOXF8	7	05
					C#0-C1,C#1-C2,C#2-C3,		
					C#3-C4,C#4-C5,C#5-C6,		

＊: New Parts（新規部品）

RANK : Japan only

REF NO.	PART NO.	DESCRIPTION		部品名	REMARKS	QTY	RANK
	WF212402	RUBBER CONTACT	GHL A-C 2M	接点ゴムA－C	C#6-C7 MOXF8 A-1-C0		05

＊: New Parts（新規部品）

RANK : Japan only