MUSIC PRODUCTION SYNTHESIZER

MOX6 / MOX8

PARTS LIST

■ CONTENTS（目次）

MOX6 OVERALL ASSEMBLY（総組立）..... 2
MOX6 UPPER CASE ASSEMBLY（上ケース Ass'y）..... 4
MOX6 LOWER CASE ASSEMBLY（下ケース Ass'y）..... 6
MOX6 KEYBOARD ASSEMBLY（16NW-C61 鍵盤 Ass'y）..... 8
MOX8 OVERALL ASSEMBLY（総組立）..... 10
MOX8 UPPER CASE ASSEMBLY（上ケース Ass'y）..... 12
MOX8 LOWER CASE ASSEMBLY（下ケース Ass'y）..... 14
MOX8 KEYBOARD ASSEMBLY（GHL 鍵盤 Ass'y）..... 16
MOX6/MOX8 WHEEL ASSEMBLY（ホイール Ass'y ）..... 18
ELECTRICAL PARTS（電気部品）..... 19

Note) DESTINATION ABBREVIATIONS

A:	Australian model	O:	Chinese model
B:	British model	Q:	South-east Asia model
C:	Canadian model	T:	Taiwan model
D:	German model	U:	U.S.A. model
E:	European model	V:	General export model (110V)
F:	French model	W:	General export model (220V)
H:	North European model	N,X:	General export model
I:	Indonesian model	Y:	Export model
J:	Japanese model	K:	Korean model
M:	South African model		

■ WARNING

Components having special characteristics are marked ⚠ and must be replaced with parts having specifications equal to those originally installed.

⚠ 印の部品は、安全を維持するために重要な部品です。交換する場合は、安全のため必ず指定の部品をご使用下さい。

■ The numbers in “QTY” shows quantities for each unit.
■ The parts with “--” in “Part No.” are not available as spare parts.
■ The second letter of the shaded ( ) part number is I, not one.
■ The second letter of the shaded ( ) part number is O, not zero.
■ QTY 欄に記載されている数値は、各ユニット当たりの使用個数です。
■ 部品 No. が "--" の部品は、サービス用部品として準備されておりません。
■ 網掛けの付いた PARTS NO. の２番目の文字は「イチ」ではなく「アイ」です。
■ 網掛けの付いた PARTS NO. の２番目の文字は「ゼロ」ではなく「オー」です。

■ MOX6 OVERALL ASSEMBLY（総組立）

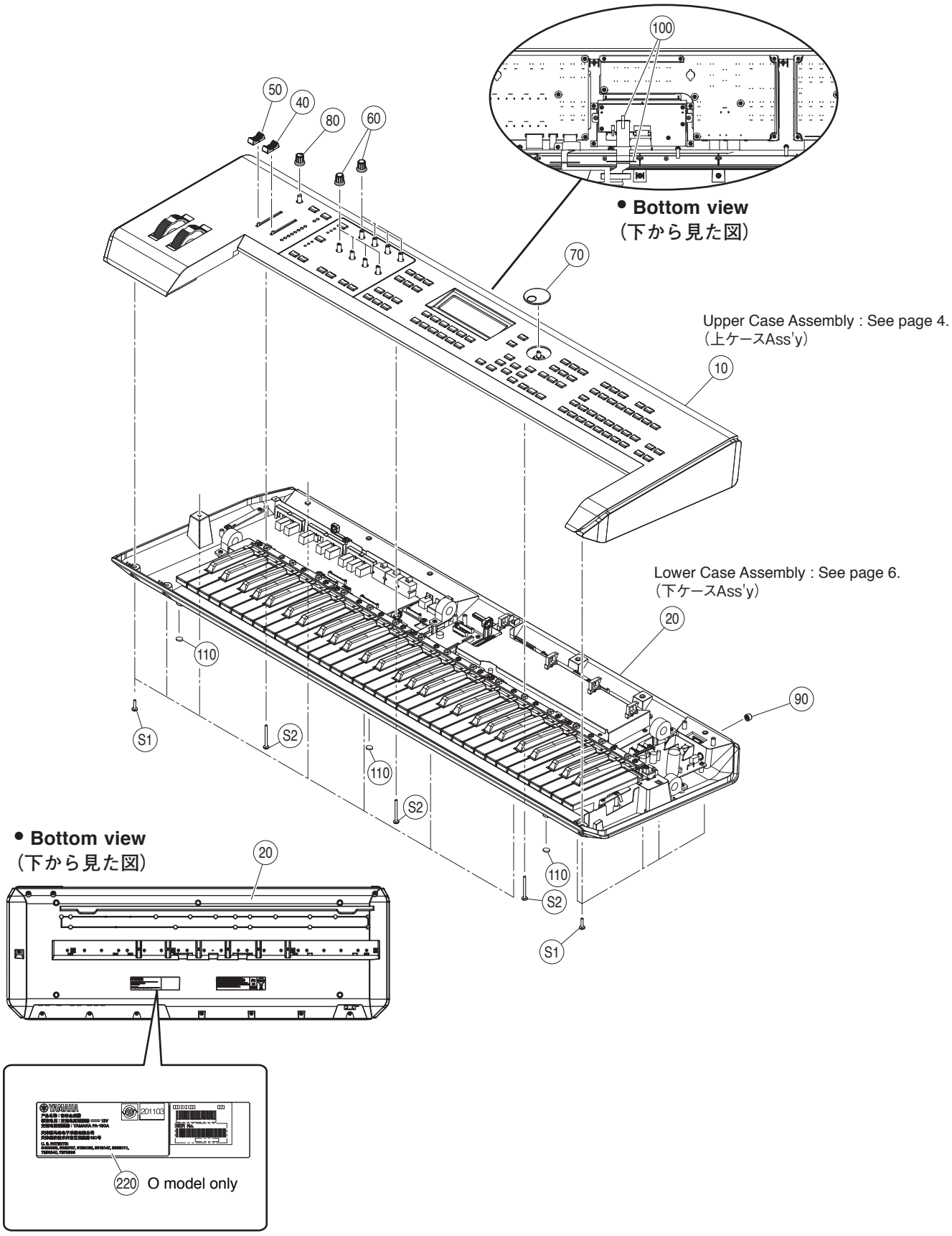

REF NO.	PART NO.	DESCRIPTION		部品名	REMARKS	QTY	RANK
		OVERALL ASSEMBLY		総組立	MOX6		
	--	FINAL ASSEMBLY	U	総組立	(WV38850)		
10	--	UPPER CASE ASSEMBLY	0	上ケースAss'y	(WV38860)		
20	--	LOWER CASE ASSEMBLY		下ケースAss'y	(WV38870)		
40	**WA45890R**	SLIDER KNOB	LIGHT GRAY	スライダーノブ	DAW LEVEL		02
50	**WA45900R**	SLIDER KNOB	RED	スライダーノブ	MASTER VOLUME		02
60	**WQ604100**	ENCODER KNOB	BLACK	エンコーダノブ	ASSIGNABLE KNB(A-D), CH EQ(LOW,LOW MID,HIGH, HIGH MID)	8	02
70	**V692360R**	KNOB	K-CB	エンコーダツマミ（S）	AI KNOB,DATA		02
80	**WY729600**	KNOB PLASTIC SHAFT	VR	ノブプラ軸用	A/D INPUT GAIN		02
90	**V715120R**	PUSH KNOB BLACK		プッシュツマミクロ	POWER		01
100	**WG479400**	FILAMENT TAPE	12mmX50mm	フィラメントテープ	}	2	
100	--	FILAMENT TAPE	12mmX50mm TY FA	フィラメントテープ	} (WG47942)	2	
* 110	**WW693500**	RUBBER FOOT		ゴム脚		5	
220	--	NAME PLATE	CHN	銘板ラベル	O (WZ06390)		
S1	**WE99810R**	BIND HEAD TAPPING SCREW-B	3.0X12 MFZN2B3	Bタイト＋BIND		12	01
S2	**WF491001**	SCREW TP #B +BIND	3.0X30 MFZN2W3	Bタイト＋BIND		3	01
		ACCESSORIES		付属品	MOX6		
	--	OPTICAL DISK	DVD-ROM 12cm	DVDーROM	(X8844G0)		
*	**YD013A00**	OPTICAL DISK		CDーROM			
	WM022400	USB CABLE	YAF11-1244N	USBケーブル			06
⚠	**WR526800**	AC ADAPTOR	PA-150A J	ACアダプター	J		99
⚠	**WK014700**	AC ADAPTOR	PA-150U U	ACアダプター	U		08
⚠	**WR527000**	AC ADAPTOR	PA-150A E	ACアダプター	E		10
⚠	**WR527100**	AC ADAPTOR	PA-150A B	ACアダプター	B		11
⚠	**WR527200**	AC ADAPTOR	PA-150A CHN	ACアダプター	O		

* : New Parts（新規部品）

RANK : Japan only

■ MOX6 UPPER CASE ASSEMBLY（上ケース Ass'y ）

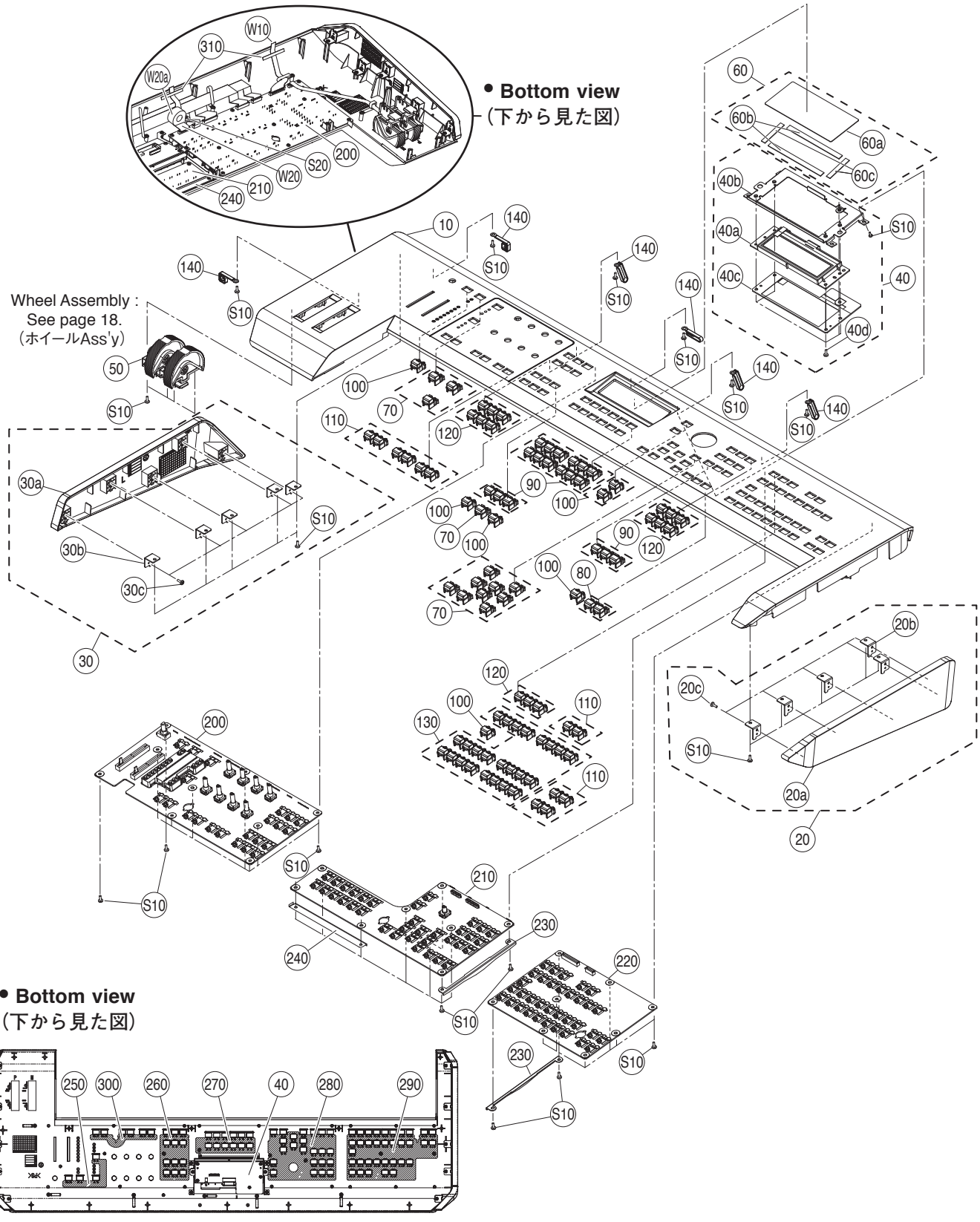

	REF NO.	PART NO.	DESCRIPTION		部品名	REMARKS	QTY	RANK
			UPPER CASE ASSEMBLY		上ケースAss'y	MOX6		
		--	UPPER CASE ASSEMBLY		上ケースAss'y	(WV38860)		
*	10	**WU819700**	UPPER CASE PRINTED		上ケース印刷品			
*	20	**WV691500**	SIDE PAD R ASSEMBLY	RIGHT	サイドパッドRAss'y			
	20a	--	SIDE PAD R PAINTED	RIGHT	サイドR塗装品	(WV38910)		
	20b	--	SIDE PAD ANGLE	2 L	サイドパット固定金具	(WV32810)	5	
	20c	**WE774301**	SCREW TP #B +BIND	3.0X8 MFZN2W3	Bタイト+BIND		5	01
*	30	**WV691600**	SIDE PAD L ASSEMBLY	LEFT	サイドパットLAss'y			
	30a	--	SIDE PAD L PAINTED	LEFT	サイドL塗装品	(WV38920)		
	30b	--	SIDE PAD ANGLE	2 L	サイドパット固定金具	(WV32810)	5	
	30c	**WE774301**	SCREW TP #B +BIND	3.0X8 MFZN2W3	Bタイト+BIND		5	01
	40	--	LCD ASSEMBLY		LCD Ass'y	(WW20760)		
*	40a	**WU301900**	CRYSTAL DISPLAY	SD019-10A	液晶ディスプレイ			
	40b	--	LCD FIXTURE	1 L	LCD取付金具	(WV33360)		
*	40c	**WV188800**	CIRCUIT BOARD	LCD	LCDシート			
	40d	**WE774301**	SCREW TP #B +BIND	3.0X8 MFZN2W3	Bタイト+BIND		5	01
*	50	**WV704000**	WHEEL ASSEMBLY		ホイールAss'y			
*	60	**WV338100**	LCD PROTECT ASSEMBLY		LCD保護Ass'y			
	60a	--	LCD PROTECT SHEET	130X60X0.8	LCD保護シート	(WW16950)		
	60b	--	CUSHION PE	130X9X1	クッションPE	(WW16960)	2	
	60c	--	CUSHION PE	50X9X1	クッションPE	(WW16970)	2	
*	70	**WW165600**	BUTTON MO SINGLE	KEY TOP X1	ボタンMO 1連	INC,DEC,ENTER,EXIT,SHIFT, Up,Down,Left,Right,STOP, A/D INPUT,ASSIGNABLE KNOB	13	
*	80	**WW165700**	BUTTON MO DOUBLE	KEY TOP X2	ボタンMO 2連	JOB,STORE,SCENE STORE		
*	90	**WU893600**	BUTTON MO TRIPLE	KEY TOP X3	ボタンMO 3連	FILE,UTILITY,QUICK SETUP, SF1-SF6,F1-F6,TOP,REW,FF	6	
*	100	**WW165800**	BUTTON MO SINGLE L	KEY TOP X1L	ボタンMO 1連L	REC,PLAY,CATEGORY SEARCH, FAVORITE,EDIT,COMMON, A/D INPUT ON/OFF	7	
*	110	**WW165900**	BUTTON MO DOUBLE L	KEY TOP X2L	ボタンMO 2連L	ASSIGNABLE FUNCTION(1,2), TRANSPOSE(+,-),SOLO,MUTE, OCTAVE(+,-),TRACK, BANK SELECT(DEC,INC), PATTERN SECTION	6	
*	120	**WW166000**	BUTTON MO TRIPLE L	KEY TOP X3L	ボタンMO 3連L	LAYER,SPLIT,DRUM ASSIGN, VOICE,PERFORM,MASTER, SONG,PATTERN,MIXING, INSERTION,SYSTEM,MASTER, ARP ON/OFF,ARP EDIT,	5	
*	130	**WU893700**	BUTTON MO QUAD L	KEY TOP X4L	ボタンMO 4連L	DAW REMOTE A-H,QUICK SETUP(1-6), 1-16(PART SELECT,ARP HOLD ARP ON/OFF,PART MUTE)	6	
	140	**CB81751R**	CLIP, WIRE		束線止め		6	03
*	200	**WV918200**	CIRCUIT BOARD	PNA	PNAシート			
*	210	**WW605300**	CIRCUIT BOARD	PNB	PNBシート			
*	220	**WU871000**	CIRCUIT BOARD	PNC	PNCシート			
	230	--	PN SHEET FIXTURE	1L	PN基板取付金具	(WY36550)	2	
	240	--	PNB SHEET FIXTURE	1L	PNB基板取付金具	(WY36560)		
	250	--	NONWOVEN FABLIC CLOTH		不織布	(WY36610)		
	260	--	NONWOVEN FABLIC CLOTH		不織布	(WY36620)		
	270	--	NONWOVEN FABLIC CLOTH		不織布	(WY36630)		
	280	--	NONWOVEN FABLIC CLOTH		不織布	(WY36640)		
	290	--	NONWOVEN FABLIC CLOTH		不織布	(WY36650)		
	300	--	NONWOVEN FABLIC CLOTH		不織布	(WY36660)		
	310	**WG479400**	FILAMENT TAPE	12mmX50mm	フィラメントテープ		2	
	310	--	FILAMENT TAPE	12mmX50mm TY FA	フィラメントテープ	(WG47942)	2	
	W10	--	WIRING ASSEMBLY	VR-S 16P	VR-S束線	(WV71150)		
	W20	--	WIRING ASSEMBLY	E-BUS1 11P	E-BUS1束線	(WV71130)		
	W20a	**V312290R**	DATA LINE FILTER NFT-25	K1 NFT-13BK2	データラインフィルタ			06
	S10	**WE774301**	SCREW TP #B +BIND	3.0X8 MFZN2W3	Bタイト+BIND		49	01
	S20	**WE774200**	SCREW TP #B +BIND	3.0X10 MFZN2W3	Bタイト+BIND			01

＊: New Parts（新規部品）

RANK : Japan only

■ MOX6 LOWER CASE ASSEMBLY（下ケース Ass'y ）

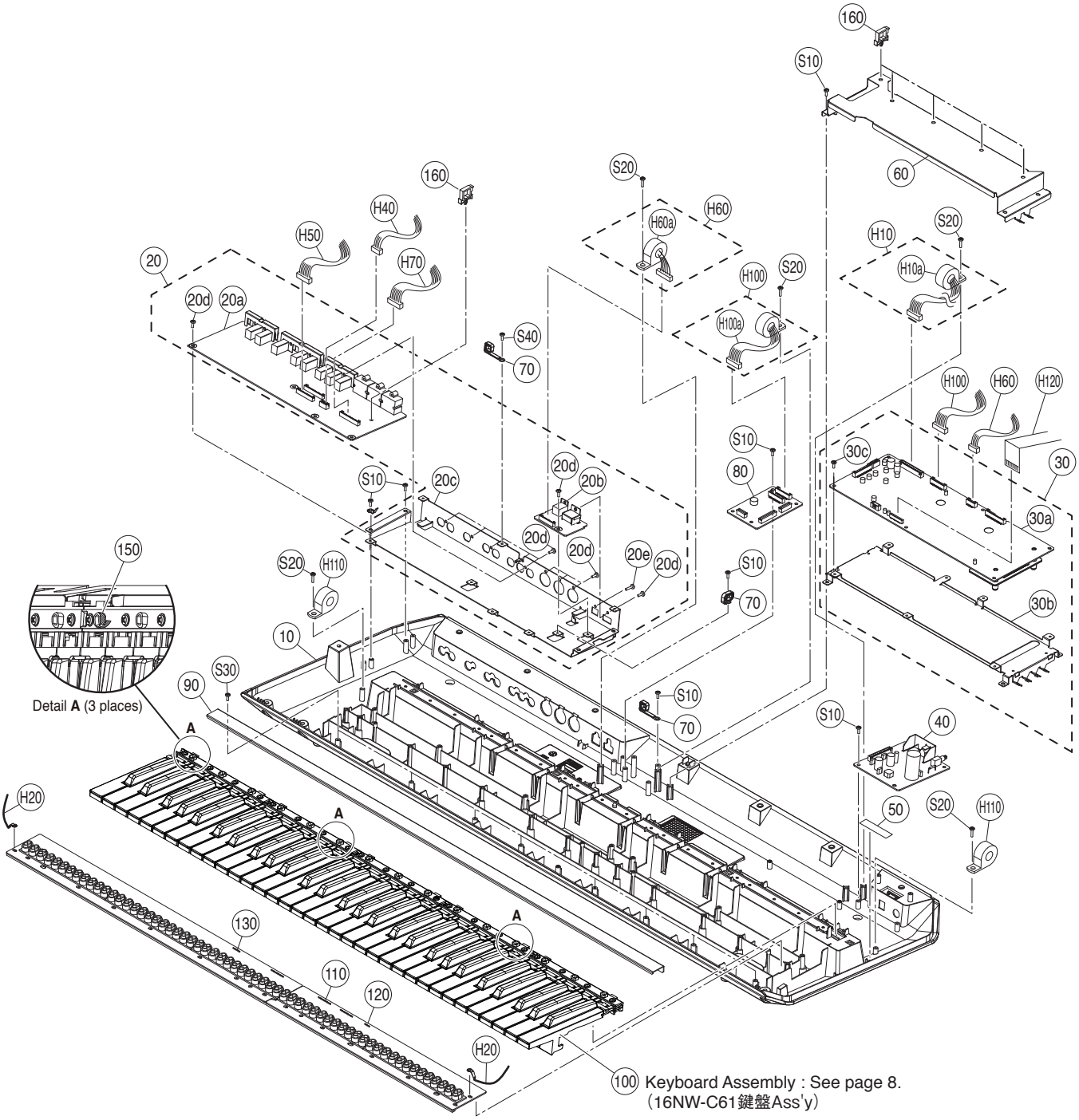

• **Top view**
（上から見た図）

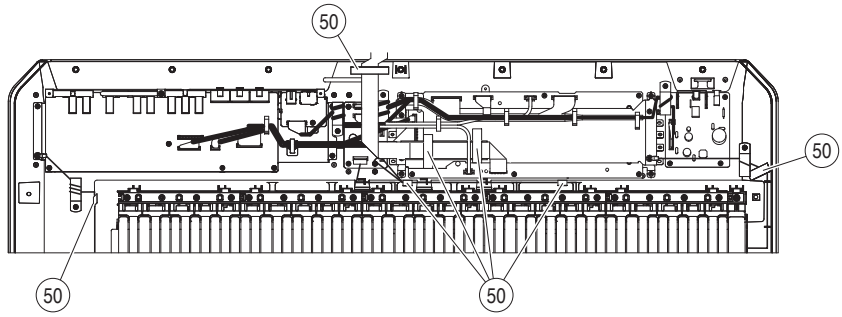

	REF NO.	PART NO.	DESCRIPTION		部品名	REMARKS	QTY	RANK
			LOWER CASE ASSEMBLY		下ケースAss'y	MOX6		
		--	LOWER CASE ASSEMBLY		下ケースAss'y	(WV38870)		
*	10	WU818200	LOWER CASE MOLDING		下ケース成形品			
	10	--	LOWER CASE MOLDING		下ケース成形品	(WU81821)		
	20	--	JK SUB ASSEMBLY		JKサブAss'y	(WV33790)		
*	20a	WU870700	CIRCUIT BOARD	JK	JKシート			
*	20b	WW450000	CIRCUIT BOARD	USB	USBシート			
	20c	--	JK FIXTURE		JK固定金具	(WV33340)		
	20d	WE774301	SCREW TP #B +BIND	3.0X8 MFZN2W3	Bタイト+BIND		14	01
	20e	WE953000	SCREW MACHINE +BIND	3.0X12 MFZN2W3	小ネジ+BIND			01
	30	--	DM SUB ASSEMBLY		DMサブAss'y	(WV33800)		
*	30a	WU870600	CIRCUIT BOARD	DM	DMシート			
	30b	--	DM FIXTURE		DM固定金具	(WV33010)		
	30c	WE774301	SCREW TP #B +BIND	3.0X8 MFZN2W3	Bタイト+BIND		6	01
*	40	WV188500	CIRCUIT BOARD	PS	PSシート			
	50	WG479400	FILAMENT TAPE	12mmX50mm	フィラメントテープ		7	
	50	--	FILAMENT TAPE	12mmX50mm TY FA	フィラメントテープ	(WG47942)	7	
	60	--	DM SHIELD		DMシールド	(WV33330)		
	70	CB81751R	CLIP, WIRE		束線止め		3	03
*	80	WV188700	CIRCUIT BOARD	KEY-IF	KEY-IFシート			
	90	--	FRONT RAIL PAINTED		口棒カバー塗装品	(WV70850)		
	100	--	KEYBOARD UNIT C61	2M NON-AF	16NW-C61鍵盤	(WV65380)		
	110	--	WIRING ASSEMBLY	KEY6-R1 NX26AWG	KEY6-R1束線	(WV71300)		
	120	--	WIRING ASSEMBLY	KEY6-R3 NX26AWG	KEY6-R3束線	(WV71320)		
	130	--	WIRING ASSEMBLY	KEY6-R2 NX26AWG	KEY6-R2束線	(WV71310)		
	150	WH347400	NONWOVEN CLOTH		不織布		3	
	160	--	RE-USE CLAMP	RBWS-1212E-VO	リユースクランプ	(WW71360)	6	
	H10	--	WIRING ASSEMBLY	VDD 15P	VDD束線	(WV71040)		
	H10a	V312290R	DATA LINE FILTER NFT-25	K1 NFT-13BK2	データラインフィルタ			06
	H20	--	WIRING ASSEMBLY	GND2	GND2束線	(WW44370)	2	
	H40	--	WIRING ASSEMBLY	AVDD 4P	AVDD束線	(WV71070)		
	H50	--	WIRING ASSEMBLY	ANA-S 12P	ANA-S束線	(WV71080)		
	H60	--	WIRING ASSEMBLY	USB-PE	USB-PE束線	(WY50190)		
	H60a	V312290R	DATA LINE FILTER NFT-25	K1 NFT-13BK2	データラインフィルタ			06
	H70	--	WIRING ASSEMBLY	MIDI 15P	MIDI束線	(WV71100)		
	H100	--	WIRING ASSEMBLY	E-BUS2 11P	E-BUS2束線	(WV71270)		
	H100a	V312290R	DATA LINE FILTER NFT-25	K1 NFT-13BK2	データラインフィルタ			06
	H110	V312290R	DATA LINE FILTER NFT-25	K1 NFT-13BK2	データラインフィルタ		2	06
*	H120	WY675500	WIRING ASSEMBLY	LCD-PE 22P 580mm	LCD-PE束線			
	S10	WE774301	SCREW TP #B +BIND	3.0X8 MFZN2W3	Bタイト+BIND		18	01
	S20	WE774200	SCREW TP #B +BIND 3X10	3.0X10 MFZN2W3	Bタイト+BIND		5	01
	S30	WE774400	BIND HEAD B-TIGHT SCREW	3.0X8 MFZN2B3	Bタイト+BIND		8	01
	S40	WE953000	SCREW MACHINE +BIND	3.0X12 MFZN2W3	小ネジ+BIND			

* : New Parts (新規部品)

RANK : Japan only

■ MOX6 KEYBOARD ASSEMBLY（16NW-C61 鍵盤 Ass'y ）

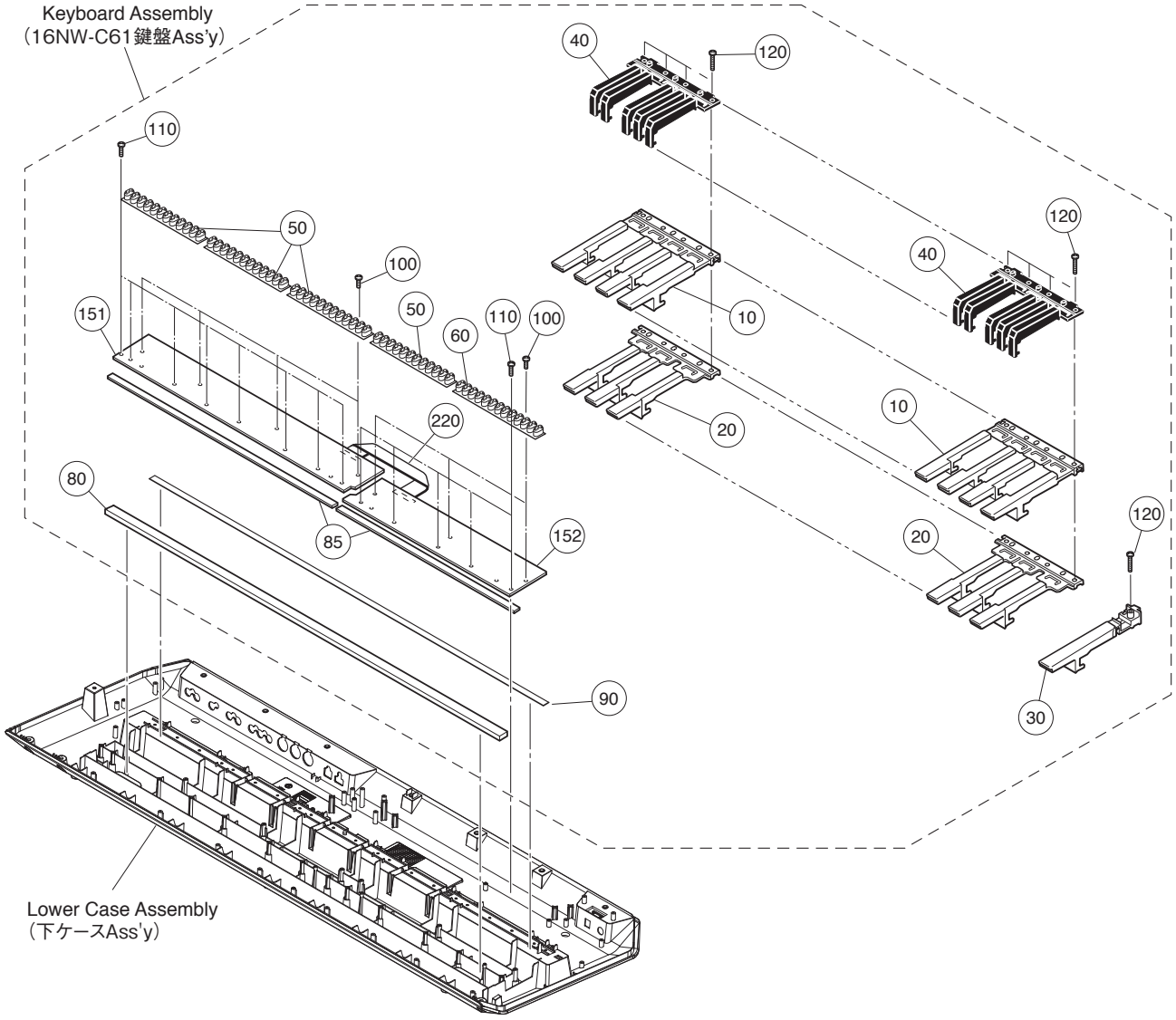

REF NO.	PART NO.	DESCRIPTION		部品名	REMARKS	QTY	RANK
		KEYBOARD ASSEMBLY		16NW−C61鍵盤Ass'y	MOX6		
	--	KEYBOARD UNIT C61	16NW-C61 2M NON-AF	16NW−C61鍵盤	(WV65380)		
10	V9338500	WHITE KEY 16NW C,E,G,B	16N-W CEGB	白鍵Ass'y		5	04
20	V9338600	WHITE KEY 16NW D,F,A	16N-W DFA	白鍵Ass'y		5	03
30	V9339200	WHITE KEY 16NW C'	16N-W C'	白鍵Ass'y			02
40	VZ27170R	BLACK KEYS	16N	黒鍵	}	5	02
40	--	BLACK KEY 16N	16N SUBCON	黒鍵	} (VZ27171)	5	
50	V3413601	RUBBER CONTACT	16N-2M OCT 2M	接点ゴム16N2M	C1-B1,C2-B2,C3-B3,C4-B4	4	04
60	V747740R	RUBBER CONTACT	16N-2M 13K 2M	接点ゴム16N2M	C5-C6		04
80	VZ303000	FELT L 11X827 WH	827 11 WHITE	フェルトL			02
85	VZ302901	FELT U836	836 5 WHITE	フェルトU			02
90	WA52510R	CUSHION SHEET		クッションシート			01
100	WE774301	SCREW TP #B +BIND	3.0X8 MFZN2W3	Bタイト＋BIND		7	01
110	WH899400	BIND HEAD TAPPING SCREW	3.0X12 MFZN2W3 SP	Pタイト＋BIND		13	01
120	WF49200R	BIND HEAD TAPPING SCREW-P	3.0X20 MFZN2W3	Pタイト＋BIND		21	01
* 151	WW292500	CIRCUIT BOARD	61L 16N-61	シート61L			
* 152	WW292600	CIRCUIT BOARD	61H 16N-61	シート61H			
220	V869620R	CONNECTOR ASSEMBLY	16N-2M-C61 L=21	中継束線			01

＊: New Parts（新規部品）

RANK : Japan only

■ MOX8 OVERALL ASSEMBLY（総組立）

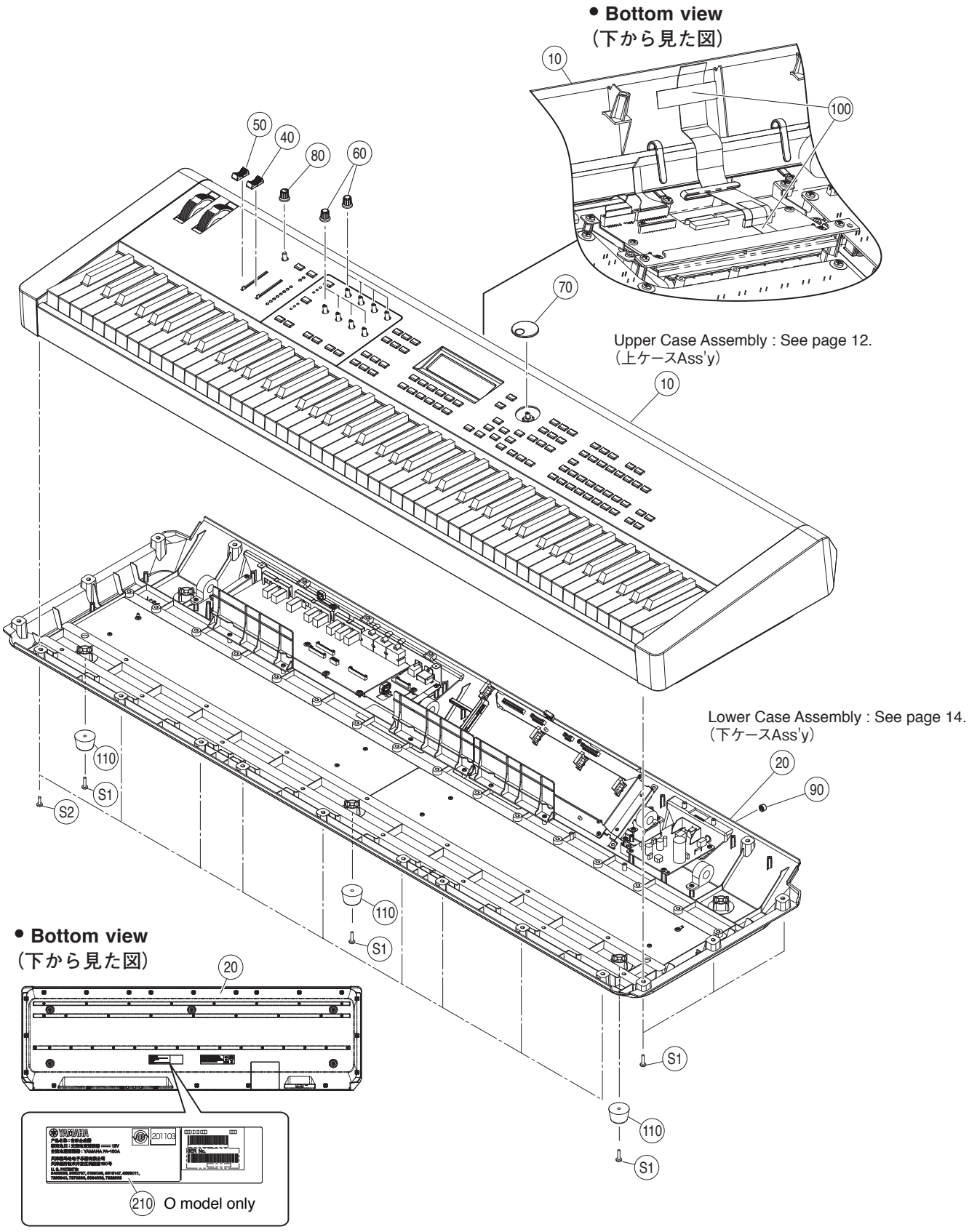

	REF NO.	PART NO.	DESCRIPTION		部品名	REMARKS	QTY	RANK
			OVERALL ASSEMBLY		総組立	MOX8		
		--	FINAL ASSEMBLY		総組立	(WU82180)		
	10	--	UPPER CASE ASSEMBLY		上ケースAss'y	(WU82200)		
	20	--	LOWER CASE ASSEMBLY		下ケースAss'y	(WU82210)		
	40	**WA45890R**	SLIDER KNOB VR		スライダーノブ	DAW LEVEL		02
	50	**WA45900R**	SLIDER KNOB VR		スライダーノブ	MASTER VOLUME		02
	60	**WQ604100**	ENCODER KNOB	BLACK	エンコーダノブ	ASSIGNABLE KNB(A-D), CH EQ(LOW,LOW MID,HIGH, HIGH MID)	8	02
	70	**V692360R**	KNOB	K-CB	エンコーダツマミ（S）	AI KNOB,DATA		02
	80	**WY729600**	KNOB PLASTIC SHAFT	VR	ノブプラ軸用	A/D INPUT GAIN		02
	90	**V715120R**	PUSH KNOB BLACK		プッシュツマミクロ	POWER		01
	100	**WG479400**	FILAMENT TAPE	12mmX50mm	フィラメントテープ	}	2	
	100	--	FILAMENT TAPE	12mmX50mm TY FA	フィラメントテープ	} (WG47942)	2	
	110	**WH813700**	FOOT		ゴム脚		5	02
	210	--	NAME PLATE	CHN	銘板ラベル	O (WZ06380)		
	S1	**WF15410R**	BIND HEAD TAPPING SCREW-B	4.0X16 MFZN2W3	Bタイト＋BIND		49	01
	S2	**WE98120R**	BIND HEAD TAPPING SCREW-B	4.0X12 MFZN2W3	Bタイト＋BIND		9	01
			ACCESSORIES		付属品	MOX8		
⚠		**WR526800**	AC ADAPTOR	PA-150A J	ACアダプター	J		99
⚠		**WK014700**	AC ADAPTOR	PA-150U U	ACアダプター	U		08
⚠		**WR527000**	AC ADAPTOR	PA-150A E	ACアダプター	E		10
⚠		**WR527100**	AC ADAPTOR	PA-150A B	ACアダプター	B		11
⚠		**WR527200**	AC ADAPTOR	PA-150A CHN	ACアダプター	O		
		--	OPTICAL DISK	DVD-ROM 12cm	DVD－ROM	(X8844G0)		
*		**YD013A00**	OPTICAL DISK		CD－ROM			
		WM022400	USB CABLE	YAF11-1244N	USBケーブル			06

＊: New Parts（新規部品）

RANK : Japan only

■ MOX8 UPPER CASE ASSEMBLY（上ケース Ass'y ）

• **Bottom view**
（下から見た図）

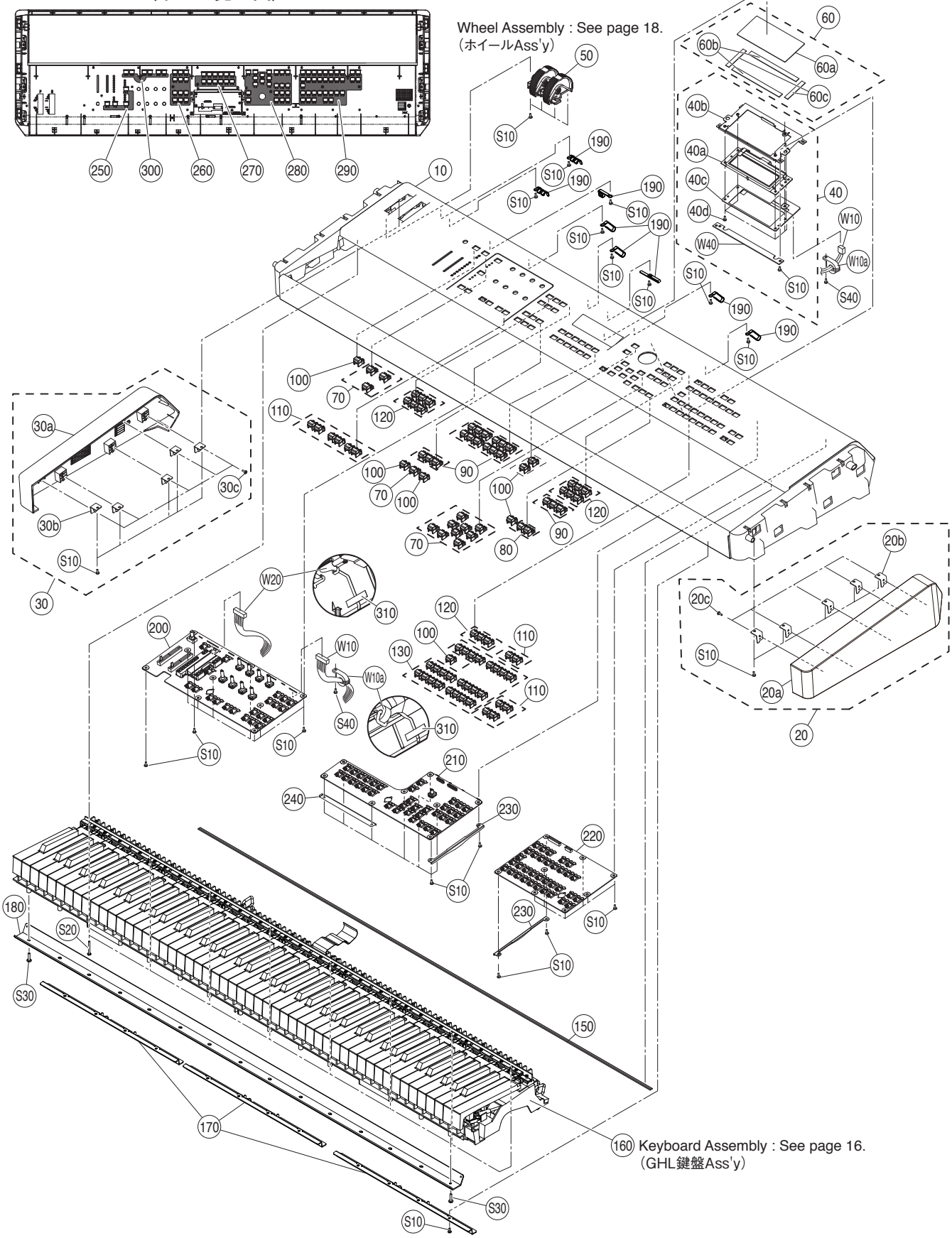

	REF NO.	PART NO.	DESCRIPTION		部品名	REMARKS	QTY	RANK
			UPPER CASE ASSEMBLY		上ケースAss'y	MOX8		
		--	UPPER CASE ASSEMBLY		上ケースAss'y	(WU82200)		
*	10	**WU820000**	UPPER CASE PRINTED		上ケース印刷品			
*	20	**WV338200**	SIDE PAD R ASSEMBLY	RIGHT	サイドパットRAss'y			
	20a	--	SIDE PAD R PAINTING	RIGHT	サイドR塗装品	(WU82010)		
	20b	--	SIDE PAD ANGLE	2 L	サイドパット固定金具	(WV32810)	5	
	20c	**WE774301**	SCREW TP #B +BIND	3.0X8 MFZN2W3	Bタイト+BIND		5	01
*	30	**WV338300**	SIDE PAD L ASSEMBLY	LEFT	サイドパットLAss'y			
	30a	--	SIDE PAD L PAINTING	LEFT	サイドL塗装品	(WU82020)		
	30b	--	SIDE PAD ANGLE	2 L	サイドパット固定金具	(WV32810)	5	
	30c	**WE774301**	SCREW TP #B +BIND	3.0X8 MFZN2W3	Bタイト+BIND		5	01
	40	--	LCD ASSEMBLY		LCD Ass'y	(WV33850)		
*	40a	**WU301900**	CRYSTAL DISPLAY	SD019-10A	液晶ディスプレイ			
	40b	--	LCD FIXTURE	1 L	LCD取付金具	(WV33360)		
*	40c	**WU871500**	CIRCUIT BOARD	LCD	LCDシート			
	40d	**WE774301**	SCREW TP #B +BIND	3.0X8 MFZN2W3	Bタイト+BIND		5	01
*	50	**WV704000**	WHEEL ASSEMBLY		ホイールAss'y			
*	60	**WV338100**	LCD PROTECT ASSEMBLY		LCD保護Ass'y			
	60a	--	LCD PROTECT SHEET	130X60X0.8	LCD保護シート	(WW16950)		
	60b	--	CUSHION PE	130X9X1	クッションPE	(WW16960)	2	
	60c	--	CUSHION PE	50X9X1	クッションPE	(WW16970)	2	
*	70	**WW165600**	BUTTON MO SINGLE	KEY TOP X1	ボタンMO 1連	INC,DEC,ENTER,EXIT,SHIFT, Up,Down,Left,Right,STOP, A/D INPUT,ASSIGNABLE KNOB	13	
*	80	**WW165700**	BUTTON MO DOUBLE	KEY TOP X2	ボタンMO 2連	JOB,STORE,SCENE STORE		
*	90	**WU893600**	BUTTON MO TRIPLE	KEY TOP X3	ボタンMO 3連	FILE,UTILITY,QUICK SETUP, SF1-SF6,F1-F6,TOP,REW,FF	6	
*	100	**WW165800**	BUTTON MO SINGLE L	KEY TOP X1L	ボタンMO 1連L	REC,PLAY,CATEGORY SEARCH, FAVORITE,EDIT,COMMON, A/D INPUT ON/OFF	7	
*	110	**WW165900**	BUTTON MO DOUBLE L	KEY TOP X2L	ボタンMO 2連L	ASSIGNABLE FUNCTION(1,2), TRANSPOSE(+,-),SOLO,MUTE, OCTAVE(+,-),TRACK, BANK SELECT(DEC,INC), PATTERN SECTION	6	
*	120	**WW166000**	BUTTON MO TRIPLE L	KEY TOP X3L	ボタンMO 3連L	LAYER,SPLIT,DRUM ASSIGN, VOICE,PERFORM,MASTER, SONG,PATTERN,MIXING, INSERTION,SYSTEM,MASTER, ARP ON/OFF,ARP EDIT,	5	
*	130	**WU893700**	BUTTON MO QUAD L	KEY TOP X4L	ボタンMO 4連L	DAW REMOTE A-H,QUICK SETUP(1-6), 1-16(PART SELECT,ARP HOLD ARP ON/OFF,PART MUTE)	6	
	150	**WM249300**	FELT	1240X6.5 BLACK	フェルト			02
*	160	**WW178300**	GHL KEYBOARD TEXTURE	GHL A88 K6	GHL鍵盤黒シボG			
	170	--	FRONT RAIL ANGLE	2 L	口棒金具	(WV32770)	3	
	180	**WU174900**	REINFORCING PLATE	2.0	補強金具			
	190	**CB81751R**	CLIP, WIRE		束線止め		8	03
	200	**WV918200**	CIRCUIT BOARD	PNA	PNAシート			
	210	**WW096600**	CIRCUIT BOARD	PNB	PNBシート			
	220	**WU871000**	CIRCUIT BOARD	PNC	PNCシート			
	230	--	PN SHEET FIXTURE	1L	PN基板取付金具	(WY36550)	2	
	240	--	PNB SHEET FIXTURE	1L	PNB基板取付金具	(WY36560)		
	250	--	NONWOVEN FABLIC CLOTH		不織布	(WY36610)		
	260	--	NONWOVEN FABLIC CLOTH		不織布	(WY36620)		
	270	--	NONWOVEN FABLIC CLOTH		不織布	(WY36630)		
	280	--	NONWOVEN FABLIC CLOTH		不織布	(WY36640)		
	290	--	NONWOVEN FABLIC CLOTH		不織布	(WY36650)		
	300	--	NONWOVEN FABLIC CLOTH		不織布	(WY36660)		
	310	**WG479400**	FILAMENT TAPE	12mmX50mm	フィラメントテープ		2	
	310	--	FILAMENT TAPE	12mmX50mm TY FA	フィラメントテープ	(WG47942)	2	
	W10	--	WIRING ASSEMBLY	E-BUS1 11P	E-BUS1束線	(WV71130)	2	
	W10a	**V312290R**	DATA LINE FILTER NFT-25	K1 NFT-13BK2	データラインフィルタ			06
	W20	--	WIRING ASSEMBLY	VR-S 16P	VR-S束線	(WV71150)		
*	W40	**WW418600**	CIRCUIT BOARD	FFC	FFCシート			
	S10	**WE774301**	SCREW TP #B +BIND	3.0X8 MFZN2W3	Bタイト+BIND		63	01
	S20	**WF47340R**	BIND HEAD TAPPING SCREW-B	3.0X25 MFZN2W3	Bタイト+BIND		8	01
	S30	**WE98120R**	BIND HEAD TAPPING SCREW-B	4.0X12 MFZN2W3	Bタイト+BIND		2	01
	S40	**WE98740R**	BIND HEAD TAPPING SCREW	3.0X12 MFZN2W3	Bタイト+BIND		2	01

＊: New Parts（新規部品）

RANK : Japan only

■ MOX8 LOWER CASE ASSEMBLY（下ケース Ass'y ）

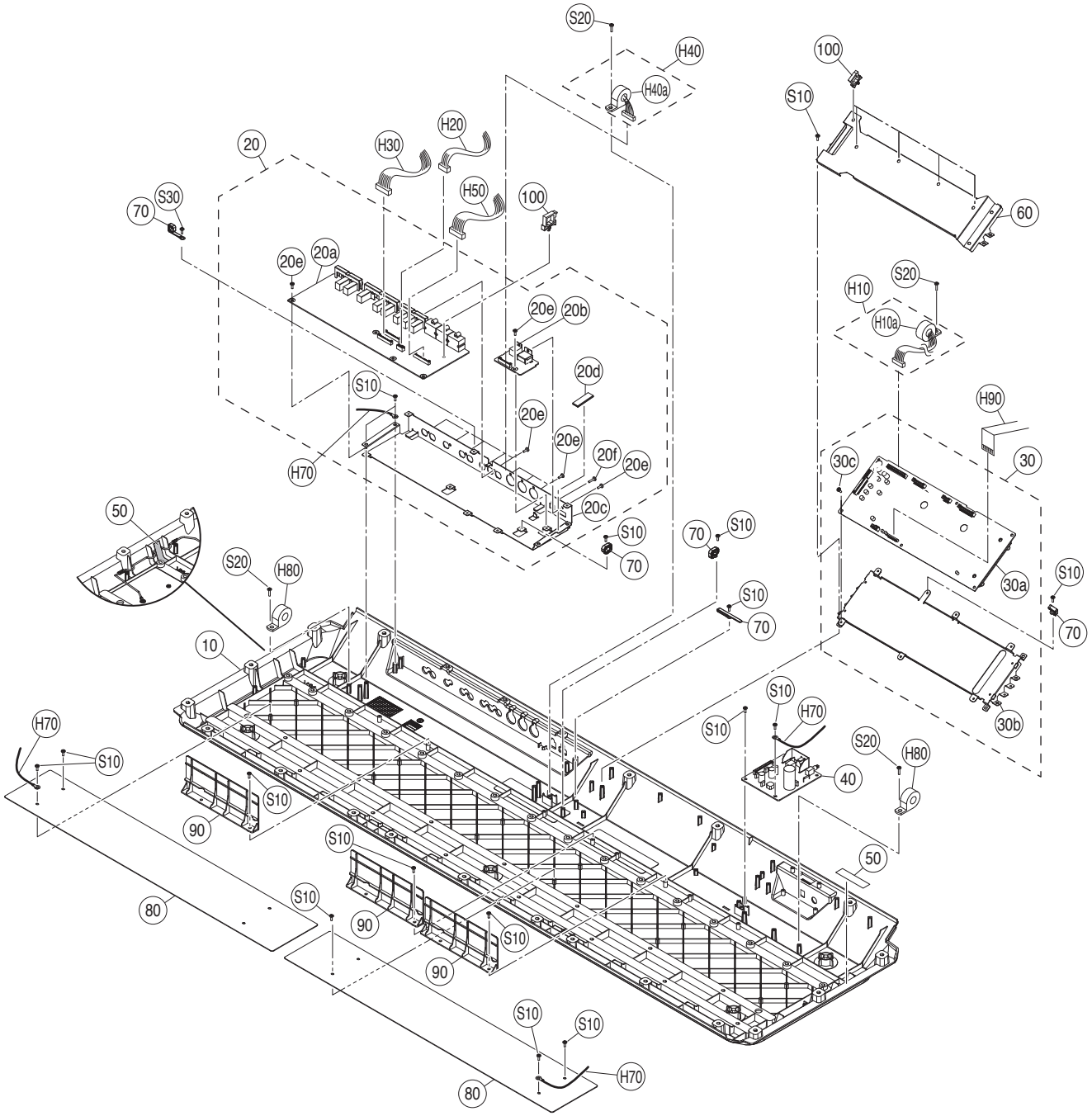

• **Top view**
（上から見た図）

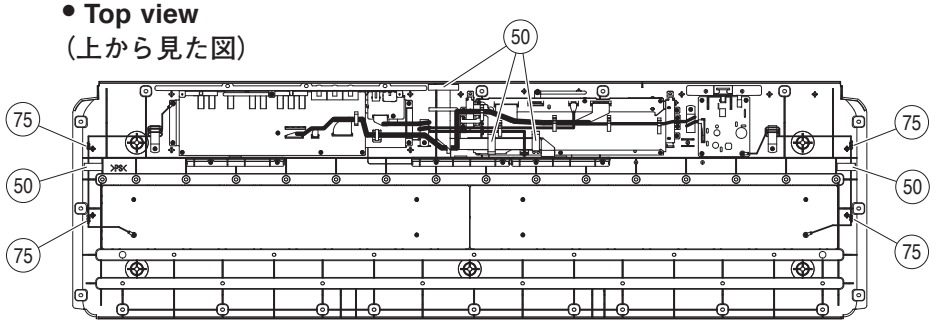

	REF NO.	PART NO.	DESCRIPTION		部品名	REMARKS	QTY	RANK
			LOWER CASE ASSEMBLY		下ケースAss'y	MOX8		
		--	LOWER CASE ASSEMBLY		下ケースAss'y	(WU82210)		
*	10	WU818800	LOWER CASE MOLDING		下ケース成形品			
	20	--	JK SUB ASSEMBLY		JKサブAss'y	(WW59540)		
*	20a	WU870700	CIRCUIT BOARD	JK	JKシート			
*	20b	WW096700	CIRCUIT BOARD	USB	USBシート			
	20c	--	JK FIXTURE		JK固定金具	(WV33340)		
*	20d	WK688800	NONWOVEN CLOTH	50X17X0.35	不織布			
	20e	WE774301	SCREW TP #B +BIND	3.0X8 MFZN2W3	Bタイト+BIND		14	01
	20f	WE953000	SCREW MACHINE +BIND	3.0X12 MFZN2W3	小ネジ+BIND			01
	30	--	DM SUB ASSEMBLY		DMサブAss'y	(WV33800)		
*	30a	WU870600	CIRCUIT BOARD	DM	DMシート			
	30b	--	DM FIXTURE		DM固定金具	(WV33010)		
	30c	WE774301	SCREW TP #B +BIND	3.0X8 MFZN2W3	Bタイト+BIND		6	01
*	40	WU871200	CIRCUIT BOARD	PS	PSシート			
	50	WG479400	FILAMENT TAPE	12mmX50mm	フィラメントテープ	}	5	
	50	--	FILAMENT TAPE	12mmX50mm TY FA	フィラメントテープ	} (WG47942)	5	
	60	--	DM SHIELD		DMシールド	(WV33330)		
	70	CB81751R	CLIP, WIRE		束線止め		5	03
	75	CB829850	CORD HOLDER S-34B		束線止め		4	03
	80	--	LOWER CASE SHIELD		下ケースシールド	(WV69520)	2	
	90	--	CABLE_GUARD		ケーブルガード	(WV94950)	3	
	100	--	RE-USE CLAMP	RBWS-1212E-VO	リユースクランプ	(WW71360)	6	
	H10	--	WIRING ASSEMBLY	VDD 15P	VDD束線	(WV71040)		
	H10a	V312290R	DATA LINE FILTER NFT-25	K1 NFT-13BK2	データラインフィルタ			06
	H20	--	WIRING ASSEMBLY	AVDD 4P	AVDD束線	(WV71070)		
	H30	--	WIRING ASSEMBLY	ANA-S 12P	ANA－S束線	(WV71080)		
	H40	--	WIRING ASSEMBLY	USB-PE	USB－PE束線	(WY50190)		
	H40a	V312290R	DATA LINE FILTER NFT-25	K1 NFT-13BK2	データラインフィルタ			06
	H50	--	WIRING ASSEMBLY	MIDI 15P	MIDI束線	(WV71100)		
	H70	--	WIRING ASSEMBLY	GND1	GND1束線	(WW44360)	2	
	H80	V312290R	DATA LINE FILTER NFT-25	K1 NFT-13BK2	データラインフィルタ		2	06
*	H90	WY675500	WIRING ASSEMBLY	LCD-PE 22P 580mm	LCD－PE束線			
	S10	WE774301	SCREW TP #B +BIND	3.0X8 MFZN2W3	Bタイト+BIND		38	01
	S20	WE98740R	BIND HEAD TAPPING SCREW	3.0X12 MFZN2W3	Bタイト+BIND		4	01
	S30	WE953000	SCREW MACHINE +BIND	3.0X12 MFZN2W3	小ネジ+BIND			

＊: New Parts（新規部品）

RANK : Japan only

■ MOX8 KEYBOARD ASSEMBLY（GHL 鍵盤 Ass'y ）

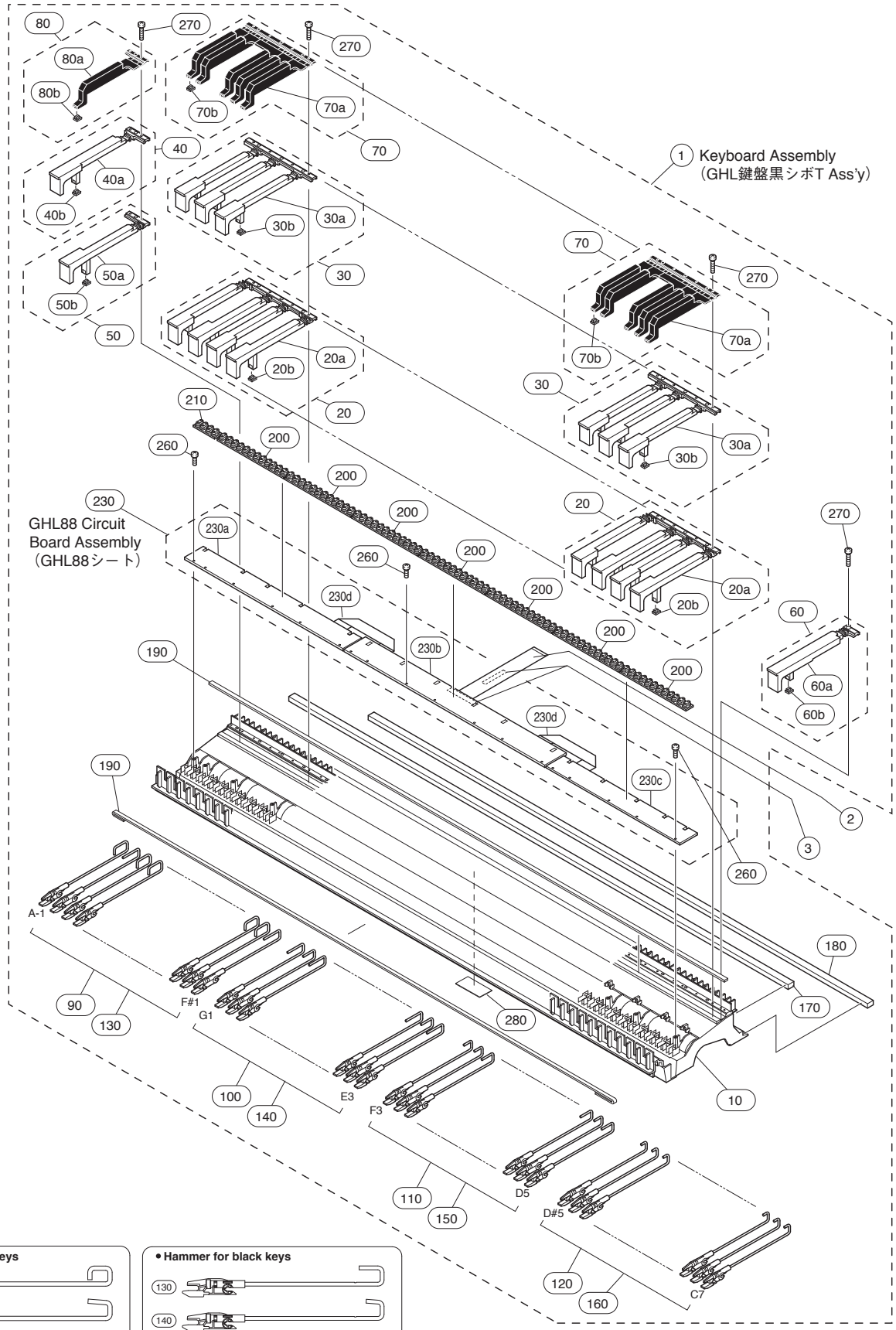

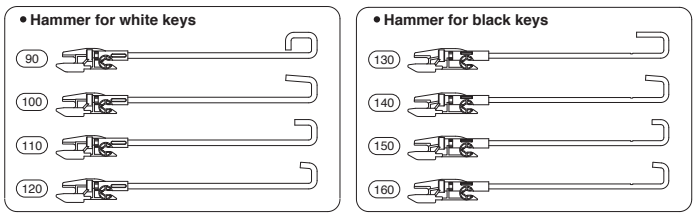

	REF NO.	PART NO.	DESCRIPTION		部品名	REMARKS	QTY	RANK
			KEYBOARD ASSEMBLY		ＧＨＬ鍵盤Ａｓｓ’ｙ	MOX8		
*		**WW178300**	GHL KEYBOARD TEXTURE	GHL A88 K6	ＧＨＬ鍵盤黒シボＧ			
	1	**--**	GHL B TEXTURE ASSEMBLY	GHL A88 K6	ＧＨＬ黒シボＴ　Ａｓｓ’ｙ	(WT87670)		
*	2	**MFA27200**	FLEXIBLE FLAT CABLE	27P 200mm P=1.0	カ　ー　ド　電　線			
*	2	**WW195200**	FLEXIBLE FLAT CABLE	27P L=200	カ　ー　ド　電　線			
	3	**WG479400**	FILAMENT TAPE	12mmX50mm	フィラメントテープ		2	
	3	**--**	FILAMENT TAPE	12mmX50mm TY	フィラメントテープ	(WG47941)	2	
		--	GHL B TEXTURE ASSEMBLY	GHL A88 K6	ＧＨＬ黒シボＴ　Ａｓｓ’ｙ	(WT87670)		
	10	**WJ027000**	KEYBOARD FRAME GHL	GHL A88	フ　レ　ー　ム　８　８　改			
	20	**WJ029600**	WHITE KEY ASSEMBLY CEGB	CEGB	ＣＥＧＢ白鍵Ａｓｓ’ｙ改		7	04
	20	**--**	CEGB WHITE KEY ASSEMBLY	TY CEGB	ＣＥＧＢ白鍵Ａｓｓ’ｙ改	(WJ02962)	7	
	20a	**WJ027300**	WHITE KEYS	CEGB	白　鍵　Ｃ　Ｅ　Ｇ　Ｂ　改			03
	20a	**WN208300**	WHITE KEY	GHL CEGB	白　鍵　Ｃ　Ｅ　Ｇ　Ｂ　改　２			
	20b	**WG43760R**	ACTUATE RUBBER	GHL	駆　動　ラ　バ　ー		4	01
	20b	**WN742300**	ACTUATE RUBBER	GHL	駆　動　ラ　バ　ー		4	01
	30	**WJ029700**	WHITE KEY ASSEMBLY DFA	DFA	ＤＦＡ白鍵Ａｓｓ’ｙ改		7	03
	30	**--**	DFA WHITE KEY ASSEMBLY	TY DFA	ＤＦＡ白鍵Ａｓｓ’ｙ改	(WJ02972)	7	
	30a	**WJ027400**	WHITE KEYS	DFA	白　鍵　Ｄ　Ｆ　Ａ　改			03
	30a	**WN208400**	WHITE KEY	GHL DFA	白　鍵　Ｄ　Ｆ　Ａ　改　２			
	30b	**WG43760R**	ACTUATE RUBBER	GHL	駆　動　ラ　バ　ー		3	01
	30b	**WN742300**	ACTUATE RUBBER	GHL	駆　動　ラ　バ　ー		3	01
	40	**WJ029900**	WHITE KEY ASSEMBLY	A	Ａ白鍵Ａｓｓ’ｙ改			02
	40	**--**	A WHITE KEY ASSEMBLY	TY A	Ａ白鍵Ａｓｓ’ｙ改	(WJ02992)		
	40a	**WJ027500**	WHITE KEY	A	白　鍵　Ａ　改			01
	40a	**WN208600**	WHITE KEY	GHL A	白　鍵　Ａ　改　２			
	40b	**WG43760R**	ACTUATE RUBBER	GHL	駆　動　ラ　バ　ー			01
	40b	**WN742300**	ACTUATE RUBBER	GHL	駆　動　ラ　バ　ー			01
	50	**WJ030000**	WHITE KEY ASSEMBLY	B	Ｂ白鍵Ａｓｓ’ｙ改			02
	50	**--**	B WHITE KEY ASSEMBLY	TY B	Ｂ白鍵Ａｓｓ’ｙ改	(WJ03002)		
	50a	**WJ027600**	WHITE KEY	B	白　鍵　Ｂ　改			01
	50a	**WN208700**	WHITE KEY	GHL B	白　鍵　Ｂ　改　２			
	50b	**WG43760R**	ACTUATE RUBBER	GHL	駆　動　ラ　バ　ー			01
	50b	**WN742300**	ACTUATE RUBBER	GHL	駆　動　ラ　バ　ー			01
	60	**WJ030100**	WHITE KEY ASSEMBLY	C	Ｃ白鍵Ａｓｓ’ｙ改			02
	60	**--**	C WHITE KEY ASSEMBLY	TY C	Ｃ白鍵Ａｓｓ’ｙ改	(WJ03012)		
	60a	**WJ027700**	WHITE KEY	C	白　鍵　Ｃ　改			02
	60a	**WN208800**	WHITE KEY	GHL C	白　鍵　Ｃ　改　２			
	60b	**WG43760R**	ACTUATE RUBBER	GHL	駆　動　ラ　バ　ー			01
	60b	**WN742300**	ACTUATE RUBBER	GHL	駆　動　ラ　バ　ー			01
	70	**WN045200**	B KEY TEXTURE	B	黒鍵シボＡｓｓ’ｙ		7	05
	70a	**WM812400**	BLACK KEY TEXTURE		黒　鍵　シ　ボ			
	70b	**WG43760R**	ACTUATE RUBBER	GHL	駆　動　ラ　バ　ー		5	01
	70b	**WN742300**	ACTUATE RUBBER	GHL	駆　動　ラ　バ　ー		5	01
	80	**WN045300**	A# B KEY TEXTURE	A#	Ａ＃黒鍵シボＡｓｓ’ｙ			03
	80a	**WN045100**	BLACK KEY TEXTURE	A#	黒　鍵　シ　ボ　Ａ　＃			
	80b	**WG43760R**	ACTUATE RUBBER	GHL	駆　動　ラ　バ　ー			01
	80b	**WN742300**	ACTUATE RUBBER	GHL	駆　動　ラ　バ　ー			01
	90	**WF15140R**	HAMMER ASSEMBLY, WHITE KEY	W1 A-1-F1	ハ　ン　マ　ー　Ｗ　１		13	02
	100	**WF15150R**	HAMMER ASSEMBLY, WHITE KEY	W2 G1-E3	ハ　ン　マ　ー　Ｗ　２		13	02
	110	**WF15160R**	HAMMER ASSEMBLY, WHITE KEY	W3 F3-D5	ハ　ン　マ　ー　Ｗ　３		13	02
	120	**WF15170R**	HAMMER ASSEMBLY, WHITE KEY	W4 E5-C7	ハ　ン　マ　ー　Ｗ　４		13	02
	130	**WF15180R**	HAMMER ASSEMBLY, BLACK KEY	B1 A#-1-F#1	ハ　ン　マ　ー　Ｂ　１		9	02
	140	**WF15190R**	HAMMER ASSEMBLY, BLACK KEY	B2 G#1-D#3	ハ　ン　マ　ー　Ｂ　２		9	02
	150	**WF15200R**	HAMMER ASSEMBLY, BLACK KEY	B3 F#3-C#5	ハ　ン　マ　ー　Ｂ　３		9	02
	160	**WF15210R**	HAMMER ASSEMBLY, BLACK KEY	B4 D#5-A#6	ハ　ン　マ　ー　Ｂ　４		9	02
	170	**WF21200R**	STOPPER U88	U88	ス　ト　ッ　パ　ー　Ｕ　８　８			07
	180	**WK688700**	STOPPER L88	L88	ス　ト　ッ　パ　ー　Ｌ　８　８			07
	190	**WF211900**	LIMIT STOPPER	88	リミットストッパー		2	02
	200	**WF212202**	RUBBER CONTACT	GHL OCT 2M	接　点　ゴ　ム　Ｏ　Ｃ　Ｔ	C#0-C1,C#1-C2,C#2-C3,C#3-C4	7	05
						C#4-C5,C#5-C6,C#6-C7		
	210	**WF212402**	RUBBER CONTACT	GHL A-C 2M	接　点　ゴ　ム　Ａ　ー　Ｃ	A-1-C0		05
	230	**WG317500**	CIRCUIT BOARD	GHL88	ＧＨＬ８８シート			
	230a	**WF21250R**	CIRCUIT BOARD	GHL88L	ＧＨＬ８８シートＬ			13
	230b	**WF21260R**	CIRCUIT BOARD	GHL88M	ＧＨＬ８８シートＭ			13
	230c	**WF21280R**	CIRCUIT BOARD	GHL88H	ＧＨＬ８８シートＨ			12
	230d	**WF212900**	CONNECTOR ASSEMBLY	17P	中　継　束　線		2	03
	260	**WF267300**	BIND HEAD P-TIGHT SCREW	2.6X8 MFZN2W3	Ｐタイト＋ＢＩＮＤ		18	01
	270	**WE973000**	BIND HEAD TAPPING SCREW-P	3.0X16 MFZN2W3	Ｐタイト＋ＢＩＮＤ		31	01
	280	**WH711300**	SPONGE GHS GHS		防振スポンジ　ＧＨＳ			
	290	**WC771500**	GREASE	G-1030Y	グ　リ　ス			
	290	**WM498600**	GREASE_BLUE	G-1066Y 16KG	グ　リ　ス　青			

＊: New Parts（新規部品）

RANK : Japan only

■ MOX6/MOX8 WHEEL ASSEMBLY（ホイール Ass'y ）

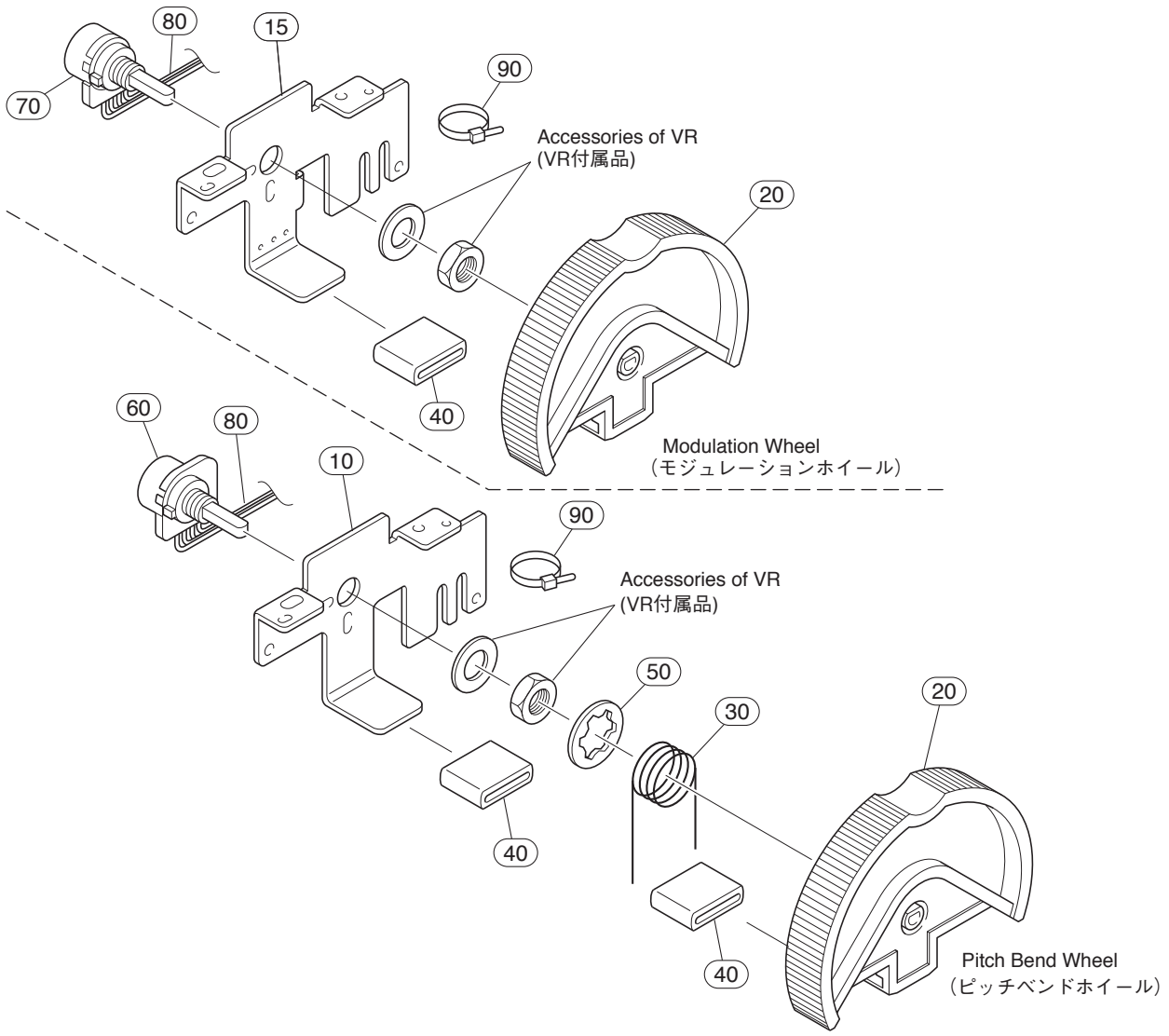

REF NO.	PART NO.	DESCRIPTION		部品名	REMARKS	QTY	RANK
		WHEEL ASSEMBLY		ホイールAss'y	MOX6/MOX8		
*	**WV704000**	WHEEL ASSEMBLY		ホイールAss'y			
10	**WH861500**	FRAME, WHEEL	T=1.2	ホイールフレーム			03
15	**--**	MODULATION FRAME	T=1.2	MODフレーム	(WW13740)		
20	**VF53740R**	WHEEL	YS200	ホイール		2	03
30	**VC79280R**	SPRING		リターンSP			01
40	**WW649800**	WHEEL TUBE		ホイールチューブ		3	
50	**EW60011R**	STOPPER, CS-RING TYPE	12.0	CS形止め輪			01
60	**VQ764300**	ROTARY VARIABLE RESISTOR	10.0K RK16311	ローターリーVR	PITCH BEND		03
70	**VN24540R**	VARIABLE RESISTOR 10K	10.0K RK16311	ローターリーVR	MODULATION		03
80	**--**	WIRING ASSEMBLY	WHEEL 5P	WHEEL束線	(WV71160)		
90	**CB06925R**	BINDING TIE	BK-1 (10pcs/pack)	インシュロックタイ		2	01

＊: New Parts（新規部品）

RANK : Japan only

■ ELECTRICAL PARTS（電気部品）

DM

	REF NO.	PART NO.	DESCRIPTION		部品名	REMARKS	QTY	RANK
			ELECTRICAL PARTS		電気部品	MOX6/MOX8		
*		**WU870600**	CIRCUIT BOARD	DM	DMシート	MOX6/MOX8 (YC529C0)		
*		**WW292600**	CIRCUIT BOARD	61H 16N-61	シート61H	MOX6 (WW29280)(YD180B0)		
*		**WW292500**	CIRCUIT BOARD	61L 16N-61	シート61L	MOX6 (WW29270)(YD179B0)		
		WF21280R	CIRCUIT BOARD	GHL88H	GHL88シートH	MOX8 (WF46250)(X6246D0)		12
		WF21250R	CIRCUIT BOARD	GHL88L	GHL88シートL	MOX8 (WF46230)(X6244D0)		13
		WF21260R	CIRCUIT BOARD	GHL88M	GHL88シートM	MOX8 (WF46240)(X6245G0)		13
*		**WU870700**	CIRCUIT BOARD	JK	JKシート	MOX6/MOX8 (YC533C0)		
*		**WV918200**	CIRCUIT BOARD	PNA	PNAシート	MOX6/MOX8 (YD111C0)		
*		**WW605300**	CIRCUIT BOARD	PNB	PNBシート	MOX6 (WU87090)(YC531D0)		
*		**WW096600**	CIRCUIT BOARD	PNB	PNBシート	MOX8 (WU87090)(YC531D0)		
*		**WW418600**	CIRCUIT BOARD	FFC	FFCシート	MOX8 (WU87090)(YC531D0)		
*		**WU871000**	CIRCUIT BOARD	PNC	PNCシート	MOX6/MOX8 (YC532C0)		
*		**WV188500**	CIRCUIT BOARD	PS	PSシート	MOX6 (WV18840)(YD125D0)		
*		**WV188700**	CIRCUIT BOARD	KEY-IF	KEY－IFシート	MOX6 (WV18840)(YD125D0)		
*		**WV188800**	CIRCUIT BOARD	LCD	LCDシート	MOX6 (WV18840)(YD125D0)		
*		**WW450000**	CIRCUIT BOARD	USB	USBシート	MOX6 (WV18840)(YD125D0)		
*		**WU871200**	CIRCUIT BOARD	PS	PSシート	MOX8 (WU87110)(YD125D0)		
*		**WU871500**	CIRCUIT BOARD	LCD	LCDシート	MOX8 (WU87110)(YD125D0)		
*		**WW096700**	CIRCUIT BOARD	USB	USBシート	MOX8 (WU87110)(YD125D0)		
*		**WU870600**	CIRCUIT BOARD	DM	DMシート	MOX6/MOX8 (YC529C0)		
	CN2	**--**	CONNECTOR	XH 15P TE	ベースツキポスト	(VL84590)		
	CN3	**VL844800**	CONNECTOR	XH 4P TE	ベースツキポスト			01
	C2	**US063270**	CERAMIC CAPACITOR (CHIP)	2700P 50V K RECT.	チップセラ（B）			01
	C3	**US661150**	CERAMIC CAPACITOR (CHIP)	15P 50V J RECT.	チップセラ（CH）			
	C4	**US643470**	CERAMIC CAPACITOR (CHIP)	4700P 25V K RECT.	チップセラ（B）			01
	C5	**US046100**	CERAMIC CAPACITOR (CHIP)	1.00 25V K RECT.	チップセラ（B）			01
	C6	**US046100**	CERAMIC CAPACITOR (CHIP)	1.00 25V K RECT.	チップセラ（B）			01
	C7	**WK003600**	MONOLITHIC CERAMIC CAP(CHIP)	22.0 16V K RECT.	チップ積層セラコン			01
	C8	**WK003600**	MONOLITHIC CERAMIC CAP(CHIP)	22.0 16V K RECT.	チップ積層セラコン			01
	C9	**US663100**	CERAMIC CAPACITOR (CHIP)	1000P 50V K RECT.	チップセラ（B）			01
	C10	**US046100**	CERAMIC CAPACITOR (CHIP)	1.00 25V K RECT.	チップセラ（B）			01
	C11	**WH046600**	MONOLITHIC CERAMIC CAP(CHIP)	47 16V K 3225	チップ積層セラコン			03
	C12	**WH046600**	MONOLITHIC CERAMIC CAP(CHIP)	47 16V K 3225	チップ積層セラコン			03
	C13	**US046100**	CERAMIC CAPACITOR (CHIP)	1.00 25V K RECT.	チップセラ（B）			01
	C14	**WC892500**	CAPACITOR	470.0 16.0V RVO	ケミコン PURE			01
	C15	**US662100**	CERAMIC CAPACITOR (CHIP)	100P 50V J RECT.	チップセラ（CH）			
	C16	**US625100**	CERAMIC CAPACITOR (CHIP)	0.100 10V K RECT.	チップセラ（BJ）			01
	-19	**US625100**	CERAMIC CAPACITOR (CHIP)	0.100 10V K RECT.	チップセラ（BJ）			01
	C21	**US625100**	CERAMIC CAPACITOR (CHIP)	0.100 10V K RECT.	チップセラ（BJ）			01
	C22	**UF03810R**	ELECTROLYTIC CAPACITOR(CHIP)	100 16V	チップケミコン			01
	C23	**US625100**	CERAMIC CAPACITOR (CHIP)	0.100 10V K RECT.	チップセラ（BJ）			01
	C24	**US625100**	CERAMIC CAPACITOR (CHIP)	0.100 10V K RECT.	チップセラ（BJ）			01
	C26	**US625100**	CERAMIC CAPACITOR (CHIP)	0.100 10V K RECT.	チップセラ（BJ）			01
	C27	**US625100**	CERAMIC CAPACITOR (CHIP)	0.100 10V K RECT.	チップセラ（BJ）			01
*	C28	**WV586300**	ELECTROLYTIC CAPACITOR(CHIP)	47 RVD	ケミコンRVD			
	C29	**US035100**	CERAMIC CAPACITOR (CHIP)	0.1000 16V K RECT.	チップセラ（B）			01
	-31	**US035100**	CERAMIC CAPACITOR (CHIP)	0.1000 16V K RECT.	チップセラ（B）			01
	C32	**US625100**	CERAMIC CAPACITOR (CHIP)	0.100 10V K RECT.	チップセラ（BJ）			01
	C33	**US035100**	CERAMIC CAPACITOR (CHIP)	0.1000 16V K RECT.	チップセラ（B）			01
	C34	**US035100**	CERAMIC CAPACITOR (CHIP)	0.1000 16V K RECT.	チップセラ（B）			01
	C35	**US625100**	CERAMIC CAPACITOR (CHIP)	0.100 10V K RECT.	チップセラ（BJ）			01
	C36	**US625100**	CERAMIC CAPACITOR (CHIP)	0.100 10V K RECT.	チップセラ（BJ）			01
	C100	**US625100**	CERAMIC CAPACITOR (CHIP)	0.100 10V K RECT.	チップセラ（BJ）			01
	-145	**US625100**	CERAMIC CAPACITOR (CHIP)	0.100 10V K RECT.	チップセラ（BJ）			01
	C146	**WG888300**	MONOLITHIC CERAMIC CAP(CHIP)	10.0 6.3V K TP	チップ積層セラコン	}		01
	C146	**WP882000**	CERAMIC CAPACITOR (CHIP)	10U 6.3V K RECT.	チップセラ	}		
	C147	**US625100**	CERAMIC CAPACITOR (CHIP)	0.100 10V K RECT.	チップセラ（BJ）			01
	C148	**US625100**	CERAMIC CAPACITOR (CHIP)	0.100 10V K RECT.	チップセラ（BJ）			01
	C149	**WG888300**	MONOLITHIC CERAMIC CAP(CHIP)	10.0 6.3V K TP	チップ積層セラコン	}		01
	C149	**WP882000**	CERAMIC CAPACITOR (CHIP)	10U 6.3V K RECT.	チップセラ	}		
	C150	**US661220**	CERAMIC CAPACITOR (CHIP)	22P 50V J RECT.	チップセラ（CH）			
	C151	**US625100**	CERAMIC CAPACITOR (CHIP)	0.100 10V K RECT.	チップセラ（BJ）			01
	C152	**WG888300**	MONOLITHIC CERAMIC CAP(CHIP)	10.0 6.3V K TP	チップ積層セラコン	}		01
	C152	**WP882000**	CERAMIC CAPACITOR (CHIP)	10U 6.3V K RECT.	チップセラ	}		
	C153	**US661220**	CERAMIC CAPACITOR (CHIP)	22P 50V J RECT.	チップセラ（CH）			
	C170	**US625100**	CERAMIC CAPACITOR (CHIP)	0.100 10V K RECT.	チップセラ（BJ）			01
	-179	**US625100**	CERAMIC CAPACITOR (CHIP)	0.100 10V K RECT.	チップセラ（BJ）			01
	C180	**UF01747R**	ELECTROLYTIC CAPACITOR(CHIP)	47 6.3V	チップケミコン			01

＊: New Parts（新規部品）

RANK : Japan only

DM

REF NO.	PART NO.	DESCRIPTION		部品名	REMARKS	QTY	RANK
C181	**UF01747R**	ELECTROLYTIC CAPACITOR(CHIP)	47 6.3V	チップケミコン			01
C182	**US625100**	CERAMIC CAPACITOR (CHIP)	0.100 10V K RECT.	チップセラ(BJ)			01
C183	**UF037100**	ELECTROLYTIC CAPACITOR(CHIP)	10 16V	チップケミコン			01
C184	**US625100**	CERAMIC CAPACITOR (CHIP)	0.100 10V K RECT.	チップセラ(BJ)			01
-187	**US625100**	CERAMIC CAPACITOR (CHIP)	0.100 10V K RECT.	チップセラ(BJ)			01
C188	**UF037100**	ELECTROLYTIC CAPACITOR(CHIP)	10 16V	チップケミコン			01
C189	**US625100**	CERAMIC CAPACITOR (CHIP)	0.100 10V K RECT.	チップセラ(BJ)			01
-191	**US625100**	CERAMIC CAPACITOR (CHIP)	0.100 10V K RECT.	チップセラ(BJ)			01
C192	**US046100**	CERAMIC CAPACITOR (CHIP)	1.00 25V K RECT.	チップセラ(B)			01
C193	**US625100**	CERAMIC CAPACITOR (CHIP)	0.100 10V K RECT.	チップセラ(BJ)			01
-195	**US625100**	CERAMIC CAPACITOR (CHIP)	0.100 10V K RECT.	チップセラ(BJ)			01
C196	**US662100**	CERAMIC CAPACITOR (CHIP)	100P 50V J RECT.	チップセラ(CH)			
C197	**US625100**	CERAMIC CAPACITOR (CHIP)	0.100 10V K RECT.	チップセラ(BJ)			01
C198	**US662100**	CERAMIC CAPACITOR (CHIP)	100P 50V J RECT.	チップセラ(CH)			
C199	**US625100**	CERAMIC CAPACITOR (CHIP)	0.100 10V K RECT.	チップセラ(BJ)			01
C200	**US625100**	CERAMIC CAPACITOR (CHIP)	0.100 10V K RECT.	チップセラ(BJ)			01
C201	**UF037100**	ELECTROLYTIC CAPACITOR(CHIP)	10 16V	チップケミコン			01
C202	**US634100**	CERAMIC CAPACITOR (CHIP)	0.010 16V K RECT.	チップセラ(B)			01
C203	**US625100**	CERAMIC CAPACITOR (CHIP)	0.100 10V K RECT.	チップセラ(BJ)			01
C204	**US634100**	CERAMIC CAPACITOR (CHIP)	0.010 16V K RECT.	チップセラ(B)			01
C205	**US634100**	CERAMIC CAPACITOR (CHIP)	0.010 16V K RECT.	チップセラ(B)			01
C206	**US625100**	CERAMIC CAPACITOR (CHIP)	0.100 10V K RECT.	チップセラ(BJ)			01
C207	**US634100**	CERAMIC CAPACITOR (CHIP)	0.010 16V K RECT.	チップセラ(B)			01
C208	**US625100**	CERAMIC CAPACITOR (CHIP)	0.100 10V K RECT.	チップセラ(BJ)			01
C209	**US046100**	CERAMIC CAPACITOR (CHIP)	1.00 25V K RECT.	チップセラ(B)			01
C210	**WG888300**	MONOLITHIC CERAMIC CAP(CHIP)	10.0 6.3V K TP	チップ積層セラコン	}		01
C210	**WP882000**	CERAMIC CAPACITOR (CHIP)	10U 6.3V K RECT.	チップセラ	}		
C211	**UF037100**	ELECTROLYTIC CAPACITOR(CHIP)	10 16V	チップケミコン			01
C213	**US625100**	CERAMIC CAPACITOR (CHIP)	0.100 10V K RECT.	チップセラ(BJ)			01
C215	**US625100**	CERAMIC CAPACITOR (CHIP)	0.100 10V K RECT.	チップセラ(BJ)			01
C216	**UF03747R**	ELECTROLYTIC CAPACITOR(CHIP)	47 16V	チップケミコン			01
C217	**US625100**	CERAMIC CAPACITOR (CHIP)	0.100 10V K RECT.	チップセラ(BJ)			01
C218	**US625100**	CERAMIC CAPACITOR (CHIP)	0.100 10V K RECT.	チップセラ(BJ)			01
C219	**US046100**	CERAMIC CAPACITOR (CHIP)	1.00 25V K RECT.	チップセラ(B)			01
C220	**US663100**	CERAMIC CAPACITOR (CHIP)	1000P 50V K RECT.	チップセラ(B)			01
C221	**US662100**	CERAMIC CAPACITOR (CHIP)	100P 50V J RECT.	チップセラ(CH)			
C222	**US625100**	CERAMIC CAPACITOR (CHIP)	0.100 10V K RECT.	チップセラ(BJ)			01
C223	**US662100**	CERAMIC CAPACITOR (CHIP)	100P 50V J RECT.	チップセラ(CH)			
C224	**US634100**	CERAMIC CAPACITOR (CHIP)	0.010 16V K RECT.	チップセラ(B)			01
C225	**US663100**	CERAMIC CAPACITOR (CHIP)	1000P 50V K RECT.	チップセラ(B)			01
C226	**US634100**	CERAMIC CAPACITOR (CHIP)	0.010 16V K RECT.	チップセラ(B)			01
C227	**UF12822R**	ELECTROLYTIC CAPACITOR(CHIP)	220 10V	チップケミコン	}		01
C227	**V981650R**	ELECTROLYTIC CAPACITOR(CHIP)	220 10V	チップケミコン	}		
C229	**US046100**	CERAMIC CAPACITOR (CHIP)	1.00 25V K RECT.	チップセラ(B)			01
C231	**US663100**	CERAMIC CAPACITOR (CHIP)	1000P 50V K RECT.	チップセラ(B)			01
C233	**UF03722R**	ELECTROLYTIC CAPACITOR(CHIP)	22 16V	チップケミコン			01
C234	**US663100**	CERAMIC CAPACITOR (CHIP)	1000P 50V K RECT.	チップセラ(B)			01
C236	**US663100**	CERAMIC CAPACITOR (CHIP)	1000P 50V K RECT.	チップセラ(B)			01
C239	**US663100**	CERAMIC CAPACITOR (CHIP)	1000P 50V K RECT.	チップセラ(B)			01
-241	**US663100**	CERAMIC CAPACITOR (CHIP)	1000P 50V K RECT.	チップセラ(B)			01
C242	**US625100**	CERAMIC CAPACITOR (CHIP)	0.100 10V K RECT.	チップセラ(BJ)			01
C301	**US625100**	CERAMIC CAPACITOR (CHIP)	0.100 10V K RECT.	チップセラ(BJ)			01
-304	**US625100**	CERAMIC CAPACITOR (CHIP)	0.100 10V K RECT.	チップセラ(BJ)			01
C305	**UF037100**	ELECTROLYTIC CAPACITOR(CHIP)	10 16V	チップケミコン			01
C307	**US625100**	CERAMIC CAPACITOR (CHIP)	0.100 10V K RECT.	チップセラ(BJ)			01
-310	**US625100**	CERAMIC CAPACITOR (CHIP)	0.100 10V K RECT.	チップセラ(BJ)			01
C311	**UF037100**	ELECTROLYTIC CAPACITOR(CHIP)	10 16V	チップケミコン			01
C312	**UF037100**	ELECTROLYTIC CAPACITOR(CHIP)	10 16V	チップケミコン			01
C313	**US625100**	CERAMIC CAPACITOR (CHIP)	0.100 10V K RECT.	チップセラ(BJ)			01
C314	**US046100**	CERAMIC CAPACITOR (CHIP)	1.00 25V K RECT.	チップセラ(B)			01
C315	**UF037100**	ELECTROLYTIC CAPACITOR(CHIP)	10 16V	チップケミコン			01
C316	**US046100**	CERAMIC CAPACITOR (CHIP)	1.00 25V K RECT.	チップセラ(B)			01
C317	**US625100**	CERAMIC CAPACITOR (CHIP)	0.100 10V K RECT.	チップセラ(BJ)			01
C318	**US661680**	CERAMIC CAPACITOR (CHIP)	68P 50V J RECT.	チップセラ(CH)			
C319	**US625100**	CERAMIC CAPACITOR (CHIP)	0.100 10V K RECT.	チップセラ(BJ)			01
C320	**US661680**	CERAMIC CAPACITOR (CHIP)	68P 50V J RECT.	チップセラ(CH)			
-327	**US661680**	CERAMIC CAPACITOR (CHIP)	68P 50V J RECT.	チップセラ(CH)			
C328	**US625100**	CERAMIC CAPACITOR (CHIP)	0.100 10V K RECT.	チップセラ(BJ)			01
C329	**US625100**	CERAMIC CAPACITOR (CHIP)	0.100 10V K RECT.	チップセラ(BJ)			01
C330	**US661680**	CERAMIC CAPACITOR (CHIP)	68P 50V J RECT.	チップセラ(CH)			

＊: New Parts (新規部品)

RANK : Japan only

DM

REF NO.	PART NO.	DESCRIPTION		部品名	REMARKS	QTY	RANK
C331	**UF037100**	ELECTROLYTIC CAPACITOR(CHIP)	10 16V	チップケミコン			01
C332	**US661680**	CERAMIC CAPACITOR (CHIP)	68P 50V J RECT.	チップセラ（CH）			
C333	**US661680**	CERAMIC CAPACITOR (CHIP)	68P 50V J RECT.	チップセラ（CH）			
C334	**US046100**	CERAMIC CAPACITOR (CHIP)	1.00 25V K RECT.	チップセラ（B）			01
C400	**US625100**	CERAMIC CAPACITOR (CHIP)	0.100 10V K RECT.	チップセラ（BJ）			01
-433	**US625100**	CERAMIC CAPACITOR (CHIP)	0.100 10V K RECT.	チップセラ（BJ）			01
C434	**UF037100**	ELECTROLYTIC CAPACITOR(CHIP)	10 16V	チップケミコン			01
C435	**US625100**	CERAMIC CAPACITOR (CHIP)	0.100 10V K RECT.	チップセラ（BJ）			01
C436	**US625100**	CERAMIC CAPACITOR (CHIP)	0.100 10V K RECT.	チップセラ（BJ）			01
C443	**US625100**	CERAMIC CAPACITOR (CHIP)	0.100 10V K RECT.	チップセラ（BJ）			01
C446	**US625100**	CERAMIC CAPACITOR (CHIP)	0.100 10V K RECT.	チップセラ（BJ）			01
C447	**US625100**	CERAMIC CAPACITOR (CHIP)	0.100 10V K RECT.	チップセラ（BJ）			01
C449	**US625100**	CERAMIC CAPACITOR (CHIP)	0.100 10V K RECT.	チップセラ（BJ）			01
C452	**US625100**	CERAMIC CAPACITOR (CHIP)	0.100 10V K RECT.	チップセラ（BJ）			01
C453	**US625100**	CERAMIC CAPACITOR (CHIP)	0.100 10V K RECT.	チップセラ（BJ）			01
C456	**US625100**	CERAMIC CAPACITOR (CHIP)	0.100 10V K RECT.	チップセラ（BJ）			01
C461	**US625100**	CERAMIC CAPACITOR (CHIP)	0.100 10V K RECT.	チップセラ（BJ）			01
C462	**US625100**	CERAMIC CAPACITOR (CHIP)	0.100 10V K RECT.	チップセラ（BJ）			01
C465	**US625100**	CERAMIC CAPACITOR (CHIP)	0.100 10V K RECT.	チップセラ（BJ）			01
C466	**US625100**	CERAMIC CAPACITOR (CHIP)	0.100 10V K RECT.	チップセラ（BJ）			01
C470	**US625100**	CERAMIC CAPACITOR (CHIP)	0.100 10V K RECT.	チップセラ（BJ）			01
C501	**US625100**	CERAMIC CAPACITOR (CHIP)	0.100 10V K RECT.	チップセラ（BJ）			01
-503	**US625100**	CERAMIC CAPACITOR (CHIP)	0.100 10V K RECT.	チップセラ（BJ）			01
C506	**WG888300**	MONOLITHIC CERAMIC CAP(CHIP)	10.0 6.3V K TP	チップ積層セラコン			01
C506	**WP882000**	CERAMIC CAPACITOR (CHIP)	10U 6.3V K RECT.	チップセラ			
C507	**US625100**	CERAMIC CAPACITOR (CHIP)	0.100 10V K RECT.	チップセラ（BJ）			01
C508	**US625100**	CERAMIC CAPACITOR (CHIP)	0.100 10V K RECT.	チップセラ（BJ）			01
C509	**WG888300**	MONOLITHIC CERAMIC CAP(CHIP)	10.0 6.3V K TP	チップ積層セラコン			01
C509	**WP882000**	CERAMIC CAPACITOR (CHIP)	10U 6.3V K RECT.	チップセラ			
C509	**WP882000**	CERAMIC CAPACITOR (CHIP)	10U 6.3V K RECT.	チップセラ			
C510	**WG888300**	MONOLITHIC CERAMIC CAP(CHIP)	10.0 6.3V K TP	チップ積層セラコン			01
C510	**WP882000**	CERAMIC CAPACITOR (CHIP)	10U 6.3V K RECT.	チップセラ			
C511	**US625100**	CERAMIC CAPACITOR (CHIP)	0.100 10V K RECT.	チップセラ（BJ）			01
C513	**US625100**	CERAMIC CAPACITOR (CHIP)	0.100 10V K RECT.	チップセラ（BJ）			01
C514	**US625100**	CERAMIC CAPACITOR (CHIP)	0.100 10V K RECT.	チップセラ（BJ）			01
C518	**US625100**	CERAMIC CAPACITOR (CHIP)	0.100 10V K RECT.	チップセラ（BJ）			01
-520	**US625100**	CERAMIC CAPACITOR (CHIP)	0.100 10V K RECT.	チップセラ（BJ）			01
C523	**UF037100**	ELECTROLYTIC CAPACITOR(CHIP)	10 16V	チップケミコン			01
C525	**UF037100**	ELECTROLYTIC CAPACITOR(CHIP)	10 16V	チップケミコン			01
C701	**US625100**	CERAMIC CAPACITOR (CHIP)	0.100 10V K RECT.	チップセラ（BJ）			01
C708	**US625100**	CERAMIC CAPACITOR (CHIP)	0.100 10V K RECT.	チップセラ（BJ）			01
C800	**US625100**	CERAMIC CAPACITOR (CHIP)	0.100 10V K RECT.	チップセラ（BJ）			01
C801	**US625100**	CERAMIC CAPACITOR (CHIP)	0.100 10V K RECT.	チップセラ（BJ）			01
C804	**UF01747R**	ELECTROLYTIC CAPACITOR(CHIP)	47 6.3V	チップケミコン			01
C805	**US662100**	CERAMIC CAPACITOR (CHIP)	100P 50V J RECT.	チップセラ（CH）			
C806	**US662100**	CERAMIC CAPACITOR (CHIP)	100P 50V J RECT.	チップセラ（CH）			
C807	**WG888300**	MONOLITHIC CERAMIC CAP(CHIP)	10.0 6.3V K TP	チップ積層セラコン			01
C807	**WP882000**	CERAMIC CAPACITOR (CHIP)	10U 6.3V K RECT.	チップセラ			
C808	**US625100**	CERAMIC CAPACITOR (CHIP)	0.100 10V K RECT.	チップセラ（BJ）			01
C809	**US625100**	CERAMIC CAPACITOR (CHIP)	0.100 10V K RECT.	チップセラ（BJ）			01
C810	**US662100**	CERAMIC CAPACITOR (CHIP)	100P 50V J RECT.	チップセラ（CH）			
C811	**US663100**	CERAMIC CAPACITOR (CHIP)	1000P 50V K RECT.	チップセラ（B）			01
C812	**US661150**	CERAMIC CAPACITOR (CHIP)	15P 50V J RECT.	チップセラ（CH）			
C813	**US661150**	CERAMIC CAPACITOR (CHIP)	15P 50V J RECT.	チップセラ（CH）			
C814	**US625100**	CERAMIC CAPACITOR (CHIP)	0.100 10V K RECT.	チップセラ（BJ）			01
C815	**US625100**	CERAMIC CAPACITOR (CHIP)	0.100 10V K RECT.	チップセラ（BJ）			01
C816	**UF03722R**	ELECTROLYTIC CAPACITOR(CHIP)	22 16V	チップケミコン			01
C817	**US625100**	CERAMIC CAPACITOR (CHIP)	0.100 10V K RECT.	チップセラ（BJ）			01
C818	**US625100**	CERAMIC CAPACITOR (CHIP)	0.100 10V K RECT.	チップセラ（BJ）			01
C900	**WG888300**	MONOLITHIC CERAMIC CAP(CHIP)	10.0 6.3V K TP	チップ積層セラコン			01
C900	**WP882000**	CERAMIC CAPACITOR (CHIP)	10U 6.3V K RECT.	チップセラ			
C901	**US625100**	CERAMIC CAPACITOR (CHIP)	0.100 10V K RECT.	チップセラ（BJ）			01
C902	**US625100**	CERAMIC CAPACITOR (CHIP)	0.100 10V K RECT.	チップセラ（BJ）			01
C903	**WG888300**	MONOLITHIC CERAMIC CAP(CHIP)	10.0 6.3V K TP	チップ積層セラコン			01
C903	**WP882000**	CERAMIC CAPACITOR (CHIP)	10U 6.3V K RECT.	チップセラ			
C903	**WP882000**	CERAMIC CAPACITOR (CHIP)	10U 6.3V K RECT.	チップセラ			
C904	**WG888300**	MONOLITHIC CERAMIC CAP(CHIP)	10.0 6.3V K TP	チップ積層セラコン			01
C904	**WP882000**	CERAMIC CAPACITOR (CHIP)	10U 6.3V K RECT.	チップセラ			
C906	**US625100**	CERAMIC CAPACITOR (CHIP)	0.100 10V K RECT.	チップセラ（BJ）			01
C907	**US625100**	CERAMIC CAPACITOR (CHIP)	0.100 10V K RECT.	チップセラ（BJ）			01

＊: New Parts（新規部品）

RANK : Japan only

DM

REF NO.	PART NO.	DESCRIPTION		部品名	REMARKS	QTY	RANK
C908	**WC891800**	CERAMIC CAPACITOR (CHIP)	10.0 16.0V RVO	ケミコンPURE			
C909	**US625100**	CERAMIC CAPACITOR (CHIP)	0.100 10V K RECT.	チップセラ(BJ)			01
C910	**WC891800**	CERAMIC CAPACITOR (CHIP)	10.0 16.0V RVO	ケミコンPURE			
C911	**US625100**	CERAMIC CAPACITOR (CHIP)	0.100 10V K RECT.	チップセラ(BJ)			01
C912	**US625100**	CERAMIC CAPACITOR (CHIP)	0.100 10V K RECT.	チップセラ(BJ)			01
C913	**WC891800**	CERAMIC CAPACITOR (CHIP)	10.0 16.0V RVO	ケミコン PURE			
C914	**US625100**	CERAMIC CAPACITOR (CHIP)	0.100 10V K RECT.	チップセラ(BJ)			01
C915	**WC891800**	CERAMIC CAPACITOR (CHIP)	10.0 16.0V RVO	ケミコン PURE			
C917	**US625100**	CERAMIC CAPACITOR (CHIP)	0.100 10V K RECT.	チップセラ(BJ)			01
C922	**US625100**	CERAMIC CAPACITOR (CHIP)	0.100 10V K RECT.	チップセラ(BJ)			01
C924	**US625100**	CERAMIC CAPACITOR (CHIP)	0.100 10V K RECT.	チップセラ(BJ)			01
C925	**US625100**	CERAMIC CAPACITOR (CHIP)	0.100 10V K RECT.	チップセラ(BJ)			01
C926	**WG888300**	MONOLITHIC CERAMIC CAP(CHIP)	10.0 6.3V K TP	チップ積層セラコン	}		01
C926	**WP882000**	CERAMIC CAPACITOR (CHIP)	10U 6.3V K RECT.	チップセラ	}		
C928	**US625100**	CERAMIC CAPACITOR (CHIP)	0.100 10V K RECT.	チップセラ(BJ)			01
C930	**WC892100**	ELECTROLYTIC CAP.(CHIP)	47U 16V RVO	ケミコン PURE			01
C931	**US035100**	CERAMIC CAPACITOR (CHIP)	0.1000 16V K RECT.	チップセラ(B)			01
C932	**US663100**	CERAMIC CAPACITOR (CHIP)	1000P 50V K RECT.	チップセラ(B)			01
C933	**US663100**	CERAMIC CAPACITOR (CHIP)	1000P 50V K RECT.	チップセラ(B)			01
C934	**US062680**	CERAMIC CAPACITOR (CHIP)	680P 50V J RECT.	チップセラ(SL)			01
C935	**US062680**	CERAMIC CAPACITOR (CHIP)	680P 50V J RECT.	チップセラ(SL)			01
C938	**US062220**	CERAMIC CAPACITOR (CHIP)	220P 50V J RECT.	チップセラ(SL)			01
C939	**US062220**	CERAMIC CAPACITOR (CHIP)	220P 50V J RECT.	チップセラ(SL)			01
C942	**US062220**	CERAMIC CAPACITOR (CHIP)	220P 50V J RECT.	チップセラ(SL)			01
C943	**US062220**	CERAMIC CAPACITOR (CHIP)	220P 50V J RECT.	チップセラ(SL)			01
C946	**US035100**	CERAMIC CAPACITOR (CHIP)	0.1000 16V K RECT.	チップセラ(B)			01
C948	**WC892100**	ELECTROLYTIC CAP.(CHIP)	47U 16V RVO	ケミコン PURE			01
C949	**WC892100**	ELECTROLYTIC CAP.(CHIP)	47U 16V RVO	ケミコン PURE			01
C952	**US625100**	CERAMIC CAPACITOR (CHIP)	0.100 10V K RECT.	チップセラ(BJ)			01
C954	**US625100**	CERAMIC CAPACITOR (CHIP)	0.100 10V K RECT.	チップセラ(BJ)			01
C955	**WC892100**	ELECTROLYTIC CAP.(CHIP)	47U 16V RVO	ケミコン PURE			01
C956	**US625100**	CERAMIC CAPACITOR (CHIP)	0.100 10V K RECT.	チップセラ(BJ)			01
C958	**WC892100**	ELECTROLYTIC CAP.(CHIP)	47U 16V RVO	ケミコン PURE			01
C959	**US035100**	CERAMIC CAPACITOR (CHIP)	0.1000 16V K RECT.	チップセラ(B)			01
C960	**US625100**	CERAMIC CAPACITOR (CHIP)	0.100 10V K RECT.	チップセラ(BJ)			01
C961	**US625100**	CERAMIC CAPACITOR (CHIP)	0.100 10V K RECT.	チップセラ(BJ)			01
C962	**US035100**	CERAMIC CAPACITOR (CHIP)	0.1000 16V K RECT.	チップセラ(B)			01
C963	**WC892100**	ELECTROLYTIC CAP.(CHIP)	47U 16V RVO	ケミコン PURE			01
C970	**UF037100**	ELECTROLYTIC CAPACITOR(CHIP)	10 16V	チップケミコン			01
C971	**US625100**	CERAMIC CAPACITOR (CHIP)	0.100 10V K RECT.	チップセラ(BJ)			01
C972	**US625100**	CERAMIC CAPACITOR (CHIP)	0.100 10V K RECT.	チップセラ(BJ)			01
C973	**WC891800**	CERAMIC CAPACITOR (CHIP)	10.0 16.0V RVO	ケミコン PURE			
C974	**US625100**	CERAMIC CAPACITOR (CHIP)	0.100 10V K RECT.	チップセラ(BJ)			01
C975	**WC892100**	ELECTROLYTIC CAP.(CHIP)	47U 16V RVO	ケミコン PURE			01
C981	**UF037100**	ELECTROLYTIC CAPACITOR(CHIP)	10 16V	チップケミコン			01
C982	**UF037100**	ELECTROLYTIC CAPACITOR(CHIP)	10 16V	チップケミコン			01
C984	**US035100**	CERAMIC CAPACITOR (CHIP)	0.1000 16V K RECT.	チップセラ(B)			01
C988	**US062150**	CERAMIC CAPACITOR (CHIP)	150P 50V J RECT.	チップセラ(SL)			01
C989	**US062150**	CERAMIC CAPACITOR (CHIP)	150P 50V J RECT.	チップセラ(SL)			01
C990	**UF03810R**	ELECTROLYTIC CAPACITOR(CHIP)	100 16V	チップケミコン			01
C991	**US662100**	CERAMIC CAPACITOR (CHIP)	100P 50V J RECT.	チップセラ(CH)			
C992	**US662100**	CERAMIC CAPACITOR (CHIP)	100P 50V J RECT.	チップセラ(CH)			
C993	**UF037100**	ELECTROLYTIC CAPACITOR(CHIP)	10 16V	チップケミコン			01
C994	**UF037100**	ELECTROLYTIC CAPACITOR(CHIP)	10 16V	チップケミコン			01
C995	**US625100**	CERAMIC CAPACITOR (CHIP)	0.100 10V K RECT.	チップセラ(BJ)			01
C996	**WC892100**	ELECTROLYTIC CAP.(CHIP)	47U 16V RVO	ケミコン PURE			01
C997	**US625100**	CERAMIC CAPACITOR (CHIP)	0.100 10V K RECT.	チップセラ(BJ)			01
C998	**UF03810R**	ELECTROLYTIC CAPACITOR(CHIP)	100 16V	チップケミコン			01
C999	**WC892100**	ELECTROLYTIC CAP.(CHIP)	47U 16V RVO	ケミコン PURE			01
C1000	**US625100**	CERAMIC CAPACITOR (CHIP)	0.100 10V K RECT.	チップセラ(BJ)			01
-1031	**US625100**	CERAMIC CAPACITOR (CHIP)	0.100 10V K RECT.	チップセラ(BJ)			01
C1032	**US035100**	CERAMIC CAPACITOR (CHIP)	0.1000 16V K RECT.	チップセラ(B)			01
C1033	**US625100**	CERAMIC CAPACITOR (CHIP)	0.100 10V K RECT.	チップセラ(BJ)			01
-1037	**US625100**	CERAMIC CAPACITOR (CHIP)	0.100 10V K RECT.	チップセラ(BJ)			01
C1039	**US625100**	CERAMIC CAPACITOR (CHIP)	0.100 10V K RECT.	チップセラ(BJ)			01
-1045	**US625100**	CERAMIC CAPACITOR (CHIP)	0.100 10V K RECT.	チップセラ(BJ)			01
C1052	**US625100**	CERAMIC CAPACITOR (CHIP)	0.100 10V K RECT.	チップセラ(BJ)			01
-1064	**US625100**	CERAMIC CAPACITOR (CHIP)	0.100 10V K RECT.	チップセラ(BJ)			01
C1100	**US625100**	CERAMIC CAPACITOR (CHIP)	0.100 10V K RECT.	チップセラ(BJ)			01
-1102	**US625100**	CERAMIC CAPACITOR (CHIP)	0.100 10V K RECT.	チップセラ(BJ)			01

＊: New Parts (新規部品)

RANK : Japan only

DM

	REF NO.	PART NO.	DESCRIPTION		部品名	REMARKS	QTY	RANK
	C1104	**US625100**	CERAMIC CAPACITOR (CHIP)	0.100 10V K RECT.	チップセラ（ＢＪ）			01
	-1106	**US625100**	CERAMIC CAPACITOR (CHIP)	0.100 10V K RECT.	チップセラ（ＢＪ）			01
	C1108	**US625100**	CERAMIC CAPACITOR (CHIP)	0.100 10V K RECT.	チップセラ（ＢＪ）			01
	-1110	**US625100**	CERAMIC CAPACITOR (CHIP)	0.100 10V K RECT.	チップセラ（ＢＪ）			01
	C1112	**US625100**	CERAMIC CAPACITOR (CHIP)	0.100 10V K RECT.	チップセラ（ＢＪ）			01
	-1122	**US625100**	CERAMIC CAPACITOR (CHIP)	0.100 10V K RECT.	チップセラ（ＢＪ）			01
	CN102	**--**	CONNECTOR	PH 15P TE	ベースポスト	(WM92750)		
	CN104	**VT389200**	CONNECTOR	PH 11P TE	ベース付ポスト			01
	CN105	**VT388700**	CONNECTOR	PH 6P TE	ベース付ポスト			01
	CN300	**V9560600**	CONNECTOR	52808 22P TE	ＦＦＣ／ＦＰＣコネクタ			02
	CN800	**VT388600**	CONNECTOR	PH 5P TE	ベース付ポスト			01
	CN901	**VT389300**	CONNECTOR	PH 12P TE	ベース付ポスト			02
	D1	**V959920R**	DIODE	HSU119 TRF-E	チップダイオード			01
	D1	**VT332900**	DIODE	1SS355 TE-17 TP	ダイオード			01
	D1	**WG139300**	DIODE	KDS4148U-RTK/P TE	ダイオード			
	D2	**V959920R**	DIODE	HSU119 TRF-E	チップダイオード			01
	D2	**VT332900**	DIODE	1SS355 TE-17 TP	ダイオード			01
	D2	**WG139300**	DIODE	KDS4148U-RTK/P TE	ダイオード			
	D100	**V959920R**	DIODE	HSU119 TRF-E	チップダイオード			01
	D100	**VT332900**	DIODE	1SS355 TE-17 TP	ダイオード			01
	D100	**WG139300**	DIODE	KDS4148U-RTK/P TE	ダイオード			
	-102	**V959920R**	DIODE	HSU119 TRF-E	チップダイオード			01
	-102	**VT332900**	DIODE	1SS355 TE-17 TP	ダイオード			01
	-102	**WG139300**	DIODE	KDS4148U-RTK/P TE	ダイオード			
	D900	**VN68110R**	DIODE	EC10DS4TE12L1A400V	チップダイオード			01
	D900	**VS20110R**	DIODE	D1F60 1A 600V TP	チップダイオード			01
	D900	**VT53250R**	DIODE	1SR154-400 TE-25	ダイオード			01
	D903	**V959920R**	DIODE	HSU119 TRF-E	チップダイオード			01
	D903	**VT332900**	DIODE	1SS355 TE-17 TP	ダイオード			01
	D903	**WG139300**	DIODE	KDS4148U-RTK/P TE	ダイオード			
	D904	**V959920R**	DIODE	HSU119 TRF-E	チップダイオード			01
	D904	**VT332900**	DIODE	1SS355 TE-17 TP	ダイオード			01
	D904	**WG139300**	DIODE	KDS4148U-RTK/P TE	ダイオード			
	DA104	**VV55630R**	DIODE ARRAY	DAN217 0.3A X2	ダイオードアレイ			01
	DA106	**VV55630R**	DIODE ARRAY	DAN217 0.3A X2	ダイオードアレイ			01
	DA108	**VV55630R**	DIODE ARRAY	DAN217 0.3A X2	ダイオードアレイ			01
	DA109	**VV55630R**	DIODE ARRAY	DAN217 0.3A X2	ダイオードアレイ			01
	DA800	**VV55630R**	DIODE ARRAY	DAN217 0.3A X2	ダイオードアレイ			01
	DA801	**VV55630R**	DIODE ARRAY	DAN217 0.3A X2	ダイオードアレイ			01
	EM1	**WE05620R**	EMI FILTER (CHIP)	NFM21PC105B1A3D	エミフィル チップ			01
	EM100	**WE05620R**	EMI FILTER (CHIP)	NFM21PC105B1A3D	エミフィル チップ			01
	EM101	**WE05620R**	EMI FILTER (CHIP)	NFM21PC105B1A3D	エミフィル チップ			01
⚠	FZ900	**WT895500**	CHIP FUSE	FAST-ACTING 0.5A	チップヒューズ			01
	IC1	**X3848A0R**	IC	S-80130ANMC-JCPT2G	IC	SYSTEM RESET		01
	IC2	**X9103A00**	IC	LTC3412AEFE#TRPBF	IC	STEP-DOWN REGULATOR		06
	IC3	**X3848A0R**	IC	S-80130ANMC-JCPT2G	IC	SYSTEM RESET		01
	IC6	**X6688A0R**	IC	SN74LV14APWR INV	IC	INVERTER		01
	IC6	**XV890B0R**	IC	TC74VHC14FT(EL,K)	IC			01
	IC100	**X8810A00**	IC	R8A02032BG	IC	SWX02		09
	IC101	**X9292A00**	IC	R1172H121D-T1-F	IC	REGULATOR +1.2V		01
*	IC102	**X4165B00**	IC	TC74VHC164FT(EL,K)	IC	SHIFT REGISTER		
*	IC102	**X7551A00**	IC	SN74LV164APWR	IC			
	IC103	**X5665C00**	IC	M12L64164A-7TG2M	IC			03
	IC103	**X7753C00**	IC	IS42S16400F-7TL	IC	SDRAM 64M		04
	IC103	**XZ414F00**	IC	W9864G6JH-6	IC			03
	IC104	**X5665C00**	IC	M12L64164A-7TG2M	IC			03
	IC104	**X7753C00**	IC	IS42S16400F-7TL	IC	SDRAM 64M		04
	IC104	**XZ414F00**	IC	W9864G6JH-6	IC			03
	IC105	**X6688A0R**	IC	SN74LV14APWR	IC	INVERTER		01
	IC105	**XV890B0R**	IC	TC74VHC14FT(EL,K)	IC			01
	IC106	**X0158A01**	IC	SN74AHCT1G08DCKR A	IC	AND		01
	IC106	**X8398A00**	IC	TC7SET08FU(T5L,JF)	IC			01
	IC108	**X5539A00**	IC	SN74LVC14APWR INV	IC	INVERTER		01
*	IC108	**X8122A00**	IC	TC74LCX14FT(EL,K)	IC			
	IC110	**X7569A00**	IC	R5520H001B-T1-F	IC	USB HIGH SIDE SWITCH		03
	IC111	**V992490R**	PHOTO COUPLER	PC410L0NIP	フォトカプラ			03
	IC111	**VR90370R**	PHOTO COUPLER	HCPL-M600-500E	フォトカプラ			04
	IC301	**X5647A00**	IC	SN74LV32APWR OR	IC	OR		01
	IC301	**XY945B00**	IC	TC74VHC32FT(EL,K)	IC			
	IC302	**X3693A01**	IC	SN74LV245APWR BUS	IC			05

＊: New Parts（新規部品）

RANK : Japan only

DM

	REF NO.	PART NO.	DESCRIPTION		部品名	REMARKS	QTY	RANK
	IC302	**XU797B01**	IC	TC74VHC245FT BUFF	I C	TRANSCEIVER		02
	-304	**X3693A01**	IC	SN74LV245APWR BUS	I C			05
	-304	**XU797B01**	IC	TC74VHC245FT BUFF	I C			02
	IC306	**X5647A00**	IC	SN74LV32APWR OR	I C	OR		01
	IC306	**XY945B00**	IC	TC74VHC32FT(EL,K)	I C			
	IC307	**X2377A0R**	IC	SN74LV21APWR	I C	AND		01
	IC307	**X5542A00**	IC	TC74VHC21FT(EL) 4I	I C			01
	IC308	**X3693A01**	IC	SN74LV245APWR BUS	I C			05
	IC308	**XU797B01**	IC	TC74VHC245FT BUFF	I C	TRANSCEIVER		02
	-310	**X3693A01**	IC	SN74LV245APWR BUS	I C			05
	-310	**XU797B01**	IC	TC74VHC245FT BUFF	I C			02
	IC311	**X9283A00**	IC	BD6524HFV-TR SWITC	I C	SOFT SWITCH		01
*	IC312	**YC966B00**	IC	MX29GL128ELT2I-90G	I C	FLASH ROM 128M(MAIN)		
	IC400	**X8940A00**	IC	T6TJ3XBG-0001(O) S	I C	SWP51L		09
	IC401	**X5665C00**	IC	M12L64164A-7TG2M S	I C			03
	IC401	**X7753C00**	IC	IS42S16400F-7TL	I C	SDRAM 64M		04
	IC401	**XZ414F00**	IC	W9864G6JH-6 SDRAM	I C			03
	IC500	**X6688A0R**	IC	SN74LV14APWR INV	I C	INVERTER		01
	IC500	**XV890B0R**	IC	TC74VHC14FT(EL,K)	I C			01
	IC502	**X7871100**	IC	MR26V51252R-104TA0	I C	P2ROM 512M(WAVE H)		11
	IC504	**X9293A00**	IC	R1172H151D-T1-F	I C	REGULATOR +1.5V		01
	IC506	**X6688A0R**	IC	SN74LV14APWR INV	I C	INVERTER		01
	IC506	**XV890B0R**	IC	TC74VHC14FT(EL,K)	I C			01
	IC507	**X7873100**	IC	MR26V51252R-105TA0	I C	P2ROM 512M(WAVE L)		11
*	IC800	**YC472A00**	IC	TUSB3200ACPAH	I C	USB STREAMING CONTROL		
	IC900	**X5534A00**	IC	SN74LV74APWR D-FF	I C	D-FF		01
	IC901	**X0579A00**	IC	WM8740SEDS	I C	DAC		06
	IC903	**X5482A00**	IC	NE5532DR OP AMP	I C	OP AMP		01
	IC904	**X3505A00**	IC	NJM2068M-D(TE2)	I C	OP AMP		02
	IC906	**X6688A0R**	IC	SN74LV14APWR INV	I C	INVERTER		01
	IC906	**XV890B0R**	IC	TC74VHC14FT(EL,K)	I C			01
	IC907	**X8705A00**	IC	KIA78M05F	I C	REGULATOR +5V		02
	IC907	**XS534A00**	IC	NJM78M05DL1A	I C			02
	IC911	**X5219A0R**	IC	AK5381VT-E2	I C	A/D CONVERTER		05
	IC912	**X5482A00**	IC	NE5532DR OP AMP	I C	OP AMP		01
*	L1	**WU984700**	COIL INDUCTOR CHIP	6.8U 7E10Q-6R8N-R	チップインダクタ			
	L2	**WK139000**	CHIP INDUCTANCE	600 BK1005HM601-T	チップインダクタ			01
	-4	**WK139000**	CHIP INDUCTANCE	600 BK1005HM601-T	チップインダクタ			01
	L6	**WM459400**	INDUCTOR (CHIP)	BLM18PG121SN1D 160	チップインダクタ			01
	L100	**WH559500**	CHIP INDUCTANCE	BLM18PG471SN1D 1	チップインダクタ			01
	L117	**WM459400**	INDUCTOR (CHIP)	BLM18PG121SN1D 160	チップインダクタ			01
	L118	**WH559500**	CHIP INDUCTANCE	BLM18PG471SN1D 1	チップインダクタ			01
	L119	**WK139000**	CHIP INDUCTANCE	600 BK1005HM601-T	チップインダクタ			01
*	L120	**WY205700**	COIL INDUCTOR CHIP	BLM15BB220SN1D 1	チップインダクタ			
	L121	**WK139000**	CHIP INDUCTANCE	600 BK1005HM601-T	チップインダクタ			01
	L124	**WH559500**	CHIP INDUCTANCE	BLM18PG471SN1D	チップインダクタ			01
	L125	**WG834800**	COIL FIXED	DLW21HN900SQ2L	コイル			01
	L126	**WH559500**	CHIP INDUCTANCE	BLM18PG471SN1D	チップインダクタ			01
*	L127	**WY205700**	COIL INDUCTOR CHIP	BLM15BB220SN1D 1	チップインダクタ			
	L132	**WK139000**	CHIP INDUCTANCE	600 BK1005HM601-T	チップインダクタ			01
	-134	**WK139000**	CHIP INDUCTANCE	600 BK1005HM601-T	チップインダクタ			01
	L135	**WH559500**	CHIP INDUCTANCE	BLM18PG471SN1D 1	チップインダクタ			01
	L136	**WK139000**	CHIP INDUCTANCE	600 BK1005HM601-T	チップインダクタ			01
	-141	**WK139000**	CHIP INDUCTANCE	600 BK1005HM601-T	チップインダクタ			01
	L142	**RD350001**	CARBON RESISTOR (CHIP)	0 63M J RECT.	チップ抵抗			01
	L300	**WH559500**	CHIP INDUCTANCE	BLM18PG471SN1D	チップインダクタ			01
	L301	**WK139000**	CHIP INDUCTANCE	600 BK1005HM601-T	チップインダクタ			01
	-313	**WK139000**	CHIP INDUCTANCE	600 BK1005HM601-T	チップインダクタ			01
	L314	**WH559500**	CHIP INDUCTANCE	BLM18PG471SN1D 1	チップインダクタ			01
*	L400	**WY205700**	COIL INDUCTOR CHIP	BLM15BB220SN1D 1	チップインダクタ			
	L500	**WH559500**	CHIP INDUCTANCE	BLM18PG471SN1D	チップインダクタ			01
	L503	**WK139000**	CHIP INDUCTANCE	600 BK1005HM601-T	チップインダクタ			01
	L801	**RD350001**	CARBON RESISTOR (CHIP)	0 63M J RECT.	チップ抵抗			01
	L802	**WG834800**	COIL FIXED	DLW21HN900SQ2L	コイル			01
	L803	**WH559500**	CHIP INDUCTANCE	BLM18PG471SN1D	チップインダクタ			01
	L900	**WH559500**	CHIP INDUCTANCE	BLM18PG471SN1D	チップインダクタ			01
	L901	**WK139000**	CHIP INDUCTANCE	600 BK1005HM601-T	チップインダクタ			01
	L902	**WH559500**	CHIP INDUCTANCE	BLM18PG471SN1D	チップインダクタ			01
	L903	**WK139000**	CHIP INDUCTANCE	600 BK1005HM601-T	チップインダクタ			01
	-905	**WK139000**	CHIP INDUCTANCE	600 BK1005HM601-T	チップインダクタ			01

＊: New Parts（新規部品）

RANK : Japan only

DM

REF NO.	PART NO.	DESCRIPTION		部品名	REMARKS	QTY	RANK
L907	**WK139000**	CHIP INDUCTANCE	600 BK1005HM601-T	チップインダクタ			01
R1	**RF35712R**	CARBON RESISTOR (CHIP)	12.0K D 1608	チップ抵抗			01
R1	**RF457120**	CARBON RESISTOR (CHIP)	12.0K D RECT.	チップ抵抗			
R2	**RF458470**	CARBON RESISTOR (CHIP)	470.0K D RECT.	チップ抵抗			01
R3	**RF35815R**	CARBON RESISTOR (CHIP)	150.0K D 1608	チップ抵抗			01
R3	**RF458150**	CARBON RESISTOR (CHIP)	150.0K D RECT.	チップ抵抗			01
R4	**RF358330**	CARBON RESISTOR (CHIP)	330K D 1608	チップ抵抗			01
R4	**RF45833R**	CARBON RESISTOR (CHIP)	330.0K D RECT.	チップ抵抗			
R5	**RD454470**	CARBON RESISTOR (CHIP)	47.0 63M J RECT.	チップ抵抗			01
R6	**RD458100**	CARBON RESISTOR (CHIP)	100.0K 63M J RECT.	チップ抵抗			01
R7	**RF459100**	CARBON RESISTOR (CHIP)	1.0M D RECT.	チップ抵抗			01
⚠ R8	**WS660600**	CARBON RESISTOR (CHIP)	3.3 1/16W J TE	チップヒューズ抵抗			01
R9	**RD457100**	CARBON RESISTOR (CHIP)	10.0K 63M J RECT.	チップ抵抗			01
R10	**RD457100**	CARBON RESISTOR (CHIP)	10.0K 63M J RECT.	チップ抵抗			01
R14	**RD456100**	CARBON RESISTOR (CHIP)	1.0K 63M J RECT.	チップ抵抗			01
R15	**RD457100**	CARBON RESISTOR (CHIP)	10.0K 63M J RECT.	チップ抵抗			01
R16	**RD454680**	CARBON RESISTOR (CHIP)	68.0 63M J RECT.	チップ抵抗			01
-18	**RD454680**	CARBON RESISTOR (CHIP)	68.0 63M J RECT.	チップ抵抗			01
R19	**RD454220**	CARBON RESISTOR (CHIP)	22.0 63M J RECT.	チップ抵抗			01
R100	**RD454820**	CARBON RESISTOR (CHIP)	82.0 63M J RECT.	チップ抵抗			01
R101	**RD454680**	CARBON RESISTOR (CHIP)	68.0 63M J RECT.	チップ抵抗			01
R102	**RD454470**	CARBON RESISTOR (CHIP)	47.0 63M J RECT.	チップ抵抗			01
R103	**RD454680**	CARBON RESISTOR (CHIP)	68.0 63M J RECT.	チップ抵抗			01
-106	**RD454680**	CARBON RESISTOR (CHIP)	68.0 63M J RECT.	チップ抵抗			01
R107	**RD454330**	CARBON RESISTOR (CHIP)	33.0 63M J RECT.	チップ抵抗			01
R108	**RD454680**	CARBON RESISTOR (CHIP)	68.0 63M J RECT.	チップ抵抗			01
R109	**RD45427R**	CARBON RESISTOR (CHIP)	27.0 63M J RECT.	チップ抵抗			01
R110	**RD454470**	CARBON RESISTOR (CHIP)	47.0 63M J RECT.	チップ抵抗			01
R111	**RD454680**	CARBON RESISTOR (CHIP)	68.0 63M J RECT.	チップ抵抗			01
-114	**RD454680**	CARBON RESISTOR (CHIP)	68.0 63M J RECT.	チップ抵抗			01
R115	**RD454330**	CARBON RESISTOR (CHIP)	33.0 63M J RECT.	チップ抵抗			01
R116	**RD454220**	CARBON RESISTOR (CHIP)	22.0 63M J RECT.	チップ抵抗			01
R117	**RD45747R**	CARBON RESISTOR (CHIP)	47.0K 63M J RECT.	チップ抵抗			01
R118	**RD45747R**	CARBON RESISTOR (CHIP)	47.0K 63M J RECT.	チップ抵抗			01
R119	**RD454820**	CARBON RESISTOR (CHIP)	82.0 63M J RECT.	チップ抵抗			01
R120	**RD454470**	CARBON RESISTOR (CHIP)	47.0 63M J RECT.	チップ抵抗			01
R121	**RD456470**	CARBON RESISTOR (CHIP)	4.7K 63M J RECT.	チップ抵抗			01
R122	**RD45747R**	CARBON RESISTOR (CHIP)	47.0K 63M J RECT.	チップ抵抗			01
R125	**RD45747R**	CARBON RESISTOR (CHIP)	47.0K 63M J RECT.	チップ抵抗			01
R126	**RD45747R**	CARBON RESISTOR (CHIP)	47.0K 63M J RECT.	チップ抵抗			01
R129	**RD45000R**	CARBON RESISTOR (CHIP)	0.00 63M J RECT.	チップ抵抗			01
R130	**RD45000R**	CARBON RESISTOR (CHIP)	0.00 63M J RECT.	チップ抵抗			01
R131	**RD456100**	CARBON RESISTOR (CHIP)	1.0K 63M J RECT.	チップ抵抗			01
R132	**RD456100**	CARBON RESISTOR (CHIP)	1.0K 63M J RECT.	チップ抵抗			01
R134	**RD45747R**	CARBON RESISTOR (CHIP)	47.0K 63M J RECT.	チップ抵抗			01
R136	**RD454100**	CARBON RESISTOR (CHIP)	10.0 63M J RECT.	チップ抵抗			01
R138	**RD454100**	CARBON RESISTOR (CHIP)	10.0 63M J RECT.	チップ抵抗			01
R140	**RD454100**	CARBON RESISTOR (CHIP)	10.0 63M J RECT.	チップ抵抗			01
-146	**RD454100**	CARBON RESISTOR (CHIP)	10.0 63M J RECT.	チップ抵抗			01
R147	**RD456100**	CARBON RESISTOR (CHIP)	1.0K 63M J RECT.	チップ抵抗			01
R148	**RD454100**	CARBON RESISTOR (CHIP)	10.0 63M J RECT.	チップ抵抗			01
R149	**RD454100**	CARBON RESISTOR (CHIP)	10.0 63M J RECT.	チップ抵抗			01
R150	**RD45547R**	CARBON RESISTOR (CHIP)	470.0 63M J RECT.	チップ抵抗			01
R151	**RD454680**	CARBON RESISTOR (CHIP)	68.0 63M J RECT.	チップ抵抗			01
R152	**RD459100**	CARBON RESISTOR (CHIP)	1.0M 63M J RECT.	チップ抵抗			01
R153	**RD454680**	CARBON RESISTOR (CHIP)	68.0 63M J RECT.	チップ抵抗			01
-160	**RD454680**	CARBON RESISTOR (CHIP)	68.0 63M J RECT.	チップ抵抗			01
R161	**RD456100**	CARBON RESISTOR (CHIP)	1.0K 63M J RECT.	チップ抵抗			01
R162	**RD456100**	CARBON RESISTOR (CHIP)	1.0K 63M J RECT.	チップ抵抗			01
R163	**RD454680**	CARBON RESISTOR (CHIP)	68.0 63M J RECT.	チップ抵抗			01
R164	**RD454680**	CARBON RESISTOR (CHIP)	68.0 63M J RECT.	チップ抵抗			01
R165	**RD45747R**	CARBON RESISTOR (CHIP)	47.0K 63M J RECT.	チップ抵抗			01
R166	**RD454680**	CARBON RESISTOR (CHIP)	68.0 63M J RECT.	チップ抵抗			01
R167	**RD454680**	CARBON RESISTOR (CHIP)	68.0 63M J RECT.	チップ抵抗			01
R168	**RD45000R**	CARBON RESISTOR (CHIP)	0.00 63M J RECT.	チップ抵抗			01
R169	**RD45747R**	CARBON RESISTOR (CHIP)	47.0K 63M J RECT.	チップ抵抗			01
R170	**RD454680**	CARBON RESISTOR (CHIP)	68.0 63M J RECT.	チップ抵抗			01
-178	**RD454680**	CARBON RESISTOR (CHIP)	68.0 63M J RECT.	チップ抵抗			01
R179	**RD458470**	CARBON RESISTOR (CHIP)	470.0K 63M J RECT.	チップ抵抗			
R180	**RD45547R**	CARBON RESISTOR (CHIP)	470.0 63M J RECT.	チップ抵抗			01

＊: New Parts（新規部品）

RANK : Japan only

DM

REF NO.	PART NO.	DESCRIPTION		部品名	REMARKS	QTY	RANK
R181	**RD458470**	CARBON RESISTOR (CHIP)	470.0K 63M J RECT.	チップ抵抗			
R182	**RD45547R**	CARBON RESISTOR (CHIP)	470.0 63M J RECT.	チップ抵抗			01
R183	**RD45547R**	CARBON RESISTOR (CHIP)	470.0 63M J RECT.	チップ抵抗			01
R184	**RD458470**	CARBON RESISTOR (CHIP)	470.0K 63M J RECT.	チップ抵抗			
R185	**RD45547R**	CARBON RESISTOR (CHIP)	470.0 63M J RECT.	チップ抵抗			01
R186	**RD458470**	CARBON RESISTOR (CHIP)	470.0K 63M J RECT.	チップ抵抗			
R187	**RD454220**	CARBON RESISTOR (CHIP)	22.0 63M J RECT.	チップ抵抗			01
R188	**RD45747R**	CARBON RESISTOR (CHIP)	47.0K 63M J RECT.	チップ抵抗			01
-190	**RD45747R**	CARBON RESISTOR (CHIP)	47.0K 63M J RECT.	チップ抵抗			01
R191	**RD454220**	CARBON RESISTOR (CHIP)	22.0 63M J RECT.	チップ抵抗			01
-194	**RD454220**	CARBON RESISTOR (CHIP)	22.0 63M J RECT.	チップ抵抗			01
R195	**RD45547R**	CARBON RESISTOR (CHIP)	470.0 63M J RECT.	チップ抵抗			01
R196	**RD454680**	CARBON RESISTOR (CHIP)	68.0 63M J RECT.	チップ抵抗			01
-198	**RD454680**	CARBON RESISTOR (CHIP)	68.0 63M J RECT.	チップ抵抗			01
R199	**RD456470**	CARBON RESISTOR (CHIP)	4.7K 63M J RECT.	チップ抵抗			01
R200	**RD356100**	CARBON RESISTOR (CHIP)	1.0K 63M J RECT.	チップ抵抗			01
R201	**RD356100**	CARBON RESISTOR (CHIP)	1.0K 63M J RECT.	チップ抵抗			01
R202	**RD456470**	CARBON RESISTOR (CHIP)	4.7K 63M J RECT.	チップ抵抗			01
R204	**RD456100**	CARBON RESISTOR (CHIP)	1.0K 63M J RECT.	チップ抵抗			01
-206	**RD456100**	CARBON RESISTOR (CHIP)	1.0K 63M J RECT.	チップ抵抗			01
R207	**RD454680**	CARBON RESISTOR (CHIP)	68.0 63M J RECT.	チップ抵抗			01
R208	**RD457100**	CARBON RESISTOR (CHIP)	10.0K 63M J RECT.	チップ抵抗			01
R209	**RD457100**	CARBON RESISTOR (CHIP)	10.0K 63M J RECT.	チップ抵抗			01
R210	**RD454220**	CARBON RESISTOR (CHIP)	22.0 63M J RECT.	チップ抵抗			01
R211	**RD457100**	CARBON RESISTOR (CHIP)	10.0K 63M J RECT.	チップ抵抗			01
R212	**RD15447R**	CARBON RESISTOR (CHIP)	47.0 1/4 J TP	チップ抵抗			01
-215	**RD15447R**	CARBON RESISTOR (CHIP)	47.0 1/4 J TP	チップ抵抗			01
R216	**RD45522R**	CARBON RESISTOR (CHIP)	220.0 63M J RECT.	チップ抵抗			01
R217	**RD357150**	CARBON RESISTOR (CHIP)	15.0K 63M J RECT.	チップ抵抗			01
R218	**RD357150**	CARBON RESISTOR (CHIP)	15.0K 63M J RECT.	チップ抵抗			01
R219	**RD454330**	CARBON RESISTOR (CHIP)	33.0 63M J RECT.	チップ抵抗			01
R220	**RD454330**	CARBON RESISTOR (CHIP)	33.0 63M J RECT.	チップ抵抗			01
R223	**RD454100**	CARBON RESISTOR (CHIP)	10.0 63M J RECT.	チップ抵抗			01
R224	**RD455100**	CARBON RESISTOR (CHIP)	100.0 63M J RECT.	チップ抵抗			01
R301	**RD454220**	CARBON RESISTOR (CHIP)	22.0 63M J RECT.	チップ抵抗			01
-304	**RD454220**	CARBON RESISTOR (CHIP)	22.0 63M J RECT.	チップ抵抗			01
R306	**RD455100**	CARBON RESISTOR (CHIP)	100.0 63M J RECT.	チップ抵抗			01
-308	**RD455100**	CARBON RESISTOR (CHIP)	100.0 63M J RECT.	チップ抵抗			01
R309	**RD454680**	CARBON RESISTOR (CHIP)	68.0 63M J RECT.	チップ抵抗			01
R310	**RD456470**	CARBON RESISTOR (CHIP)	4.7K 63M J RECT.	チップ抵抗			01
R311	**RD454680**	CARBON RESISTOR (CHIP)	68.0 63M J RECT.	チップ抵抗			01
-313	**RD454680**	CARBON RESISTOR (CHIP)	68.0 63M J RECT.	チップ抵抗			01
R314	**RD455100**	CARBON RESISTOR (CHIP)	100.0 63M J RECT.	チップ抵抗			01
R317	**RD455100**	CARBON RESISTOR (CHIP)	100.0 63M J RECT.	チップ抵抗			01
-320	**RD455100**	CARBON RESISTOR (CHIP)	100.0 63M J RECT.	チップ抵抗			01
R321	**RD454680**	CARBON RESISTOR (CHIP)	68.0 63M J RECT.	チップ抵抗			01
R322	**RD455100**	CARBON RESISTOR (CHIP)	100.0 63M J RECT.	チップ抵抗			01
R400	**RD45522R**	CARBON RESISTOR (CHIP)	220.0 63M J RECT.	チップ抵抗			01
R401	**RD45747R**	CARBON RESISTOR (CHIP)	47.0K 63M J RECT.	チップ抵抗			01
R402	**RD454680**	CARBON RESISTOR (CHIP)	68.0 63M J RECT.	チップ抵抗			01
R403	**RD454680**	CARBON RESISTOR (CHIP)	68.0 63M J RECT.	チップ抵抗			01
R404	**RD456100**	CARBON RESISTOR (CHIP)	1.0K 63M J RECT.	チップ抵抗			01
R405	**RD457100**	CARBON RESISTOR (CHIP)	10.0K 63M J RECT.	チップ抵抗			01
R406	**RD456100**	CARBON RESISTOR (CHIP)	1.0K 63M J RECT.	チップ抵抗			01
R414	**RD454330**	CARBON RESISTOR (CHIP)	33.0 63M J RECT.	チップ抵抗			01
R415	**RD454330**	CARBON RESISTOR (CHIP)	33.0 63M J RECT.	チップ抵抗			01
R418	**RD454330**	CARBON RESISTOR (CHIP)	33.0 63M J RECT.	チップ抵抗			01
-421	**RD454330**	CARBON RESISTOR (CHIP)	33.0 63M J RECT.	チップ抵抗			01
R426	**RD454470**	CARBON RESISTOR (CHIP)	47.0 63M J RECT.	チップ抵抗			01
R427	**RD454470**	CARBON RESISTOR (CHIP)	47.0 63M J RECT.	チップ抵抗			01
R428	**RD455100**	CARBON RESISTOR (CHIP)	100.0 63M J RECT.	チップ抵抗			01
R500	**RD454680**	CARBON RESISTOR (CHIP)	68.0 63M J RECT.	チップ抵抗			01
R502	**RD454680**	CARBON RESISTOR (CHIP)	68.0 63M J RECT.	チップ抵抗			01
-504	**RD454680**	CARBON RESISTOR (CHIP)	68.0 63M J RECT.	チップ抵抗			01
R505	**RD45000R**	CARBON RESISTOR (CHIP)	0.00 63M J RECT.	チップ抵抗			01
R507	**RD455100**	CARBON RESISTOR (CHIP)	100.0 63M J RECT.	チップ抵抗			01
R512	**RD454680**	CARBON RESISTOR (CHIP)	68.0 63M J RECT.	チップ抵抗			01
R513	**RD454680**	CARBON RESISTOR (CHIP)	68.0 63M J RECT.	チップ抵抗			01
R514	**RD45747R**	CARBON RESISTOR (CHIP)	47.0K 63M J RECT.	チップ抵抗			01
R515	**RD45747R**	CARBON RESISTOR (CHIP)	47.0K 63M J RECT.	チップ抵抗			01

＊ : New Parts（新規部品）

RANK : Japan only

DM

REF NO.	PART NO.	DESCRIPTION		部品名	REMARKS	QTY	RANK
R530	**RD45747R**	CARBON RESISTOR (CHIP)	47.0K 63M J RECT.	チップ抵抗			01
R531	**RD454680**	CARBON RESISTOR (CHIP)	68.0 63M J RECT.	チップ抵抗			01
R533	**RD454680**	CARBON RESISTOR (CHIP)	68.0 63M J RECT.	チップ抵抗			01
R540	**RD454680**	CARBON RESISTOR (CHIP)	68.0 63M J RECT.	チップ抵抗			01
R557	**RD455100**	CARBON RESISTOR (CHIP)	100.0 63M J RECT.	チップ抵抗			01
R558	**RD455100**	CARBON RESISTOR (CHIP)	100.0 63M J RECT.	チップ抵抗			01
R559	**RD45547R**	CARBON RESISTOR (CHIP)	470.0 63M J RECT.	チップ抵抗			01
R561	**RD455100**	CARBON RESISTOR (CHIP)	100.0 63M J RECT.	チップ抵抗			01
R566	**RD454680**	CARBON RESISTOR (CHIP)	68.0 63M J RECT.	チップ抵抗			01
R567	**RD454680**	CARBON RESISTOR (CHIP)	68.0 63M J RECT.	チップ抵抗			01
R579	**RD45000R**	CARBON RESISTOR (CHIP)	0.00 63M J RECT.	チップ抵抗			01
R581	**RD45747R**	CARBON RESISTOR (CHIP)	47.0K 63M J RECT.	チップ抵抗			01
-584	**RD45747R**	CARBON RESISTOR (CHIP)	47.0K 63M J RECT.	チップ抵抗			01
R588	**RD45522R**	CARBON RESISTOR (CHIP)	220.0 63M J RECT.	チップ抵抗			01
R589	**RD455100**	CARBON RESISTOR (CHIP)	100.0 63M J RECT.	チップ抵抗			01
R590	**RD455100**	CARBON RESISTOR (CHIP)	100.0 63M J RECT.	チップ抵抗			01
R591	**RD454680**	CARBON RESISTOR (CHIP)	68.0 63M J RECT.	チップ抵抗			01
R593	**RD454680**	CARBON RESISTOR (CHIP)	68.0 63M J RECT.	チップ抵抗			01
R607	**RD45000R**	CARBON RESISTOR (CHIP)	0.00 63M J RECT.	チップ抵抗			01
R608	**RD45000R**	CARBON RESISTOR (CHIP)	0.00 63M J RECT.	チップ抵抗			01
R800	**RD456470**	CARBON RESISTOR (CHIP)	4.7K 63M J RECT.	チップ抵抗			01
R801	**RD45747R**	CARBON RESISTOR (CHIP)	47.0K 63M J RECT.	チップ抵抗			01
R803	**RD45615R**	CARBON RESISTOR (CHIP)	1.5K 63M J RECT.	チップ抵抗			01
R804	**RD45427R**	CARBON RESISTOR (CHIP)	27.0 63M J RECT.	チップ抵抗			01
R805	**RD45427R**	CARBON RESISTOR (CHIP)	27.0 63M J RECT.	チップ抵抗			01
R806	**RD454220**	CARBON RESISTOR (CHIP)	22.0 63M J RECT.	チップ抵抗			01
R807	**RF356300**	CARBON RESISTOR (CHIP)	3.0K D 1608	チップ抵抗	}		01
R807	**RF456300**	CARBON RESISTOR (CHIP)	3.0K D RECT.	チップ抵抗	}		01
R808	**RD454680**	CARBON RESISTOR (CHIP)	68.0 63M J RECT.	チップ抵抗			01
R809	**RD45000R**	CARBON RESISTOR (CHIP)	0.00 63M J RECT.	チップ抵抗			01
R810	**RD454680**	CARBON RESISTOR (CHIP)	68.0 63M J RECT.	チップ抵抗			01
R811	**RD454470**	CARBON RESISTOR (CHIP)	47.0 63M J RECT.	チップ抵抗			01
R812	**RD454470**	CARBON RESISTOR (CHIP)	47.0 63M J RECT.	チップ抵抗			01
R813	**RD45747R**	CARBON RESISTOR (CHIP)	47.0K 63M J RECT.	チップ抵抗			01
R814	**RD454680**	CARBON RESISTOR (CHIP)	68.0 63M J RECT.	チップ抵抗			01
R815	**RD454680**	CARBON RESISTOR (CHIP)	68.0 63M J RECT.	チップ抵抗			01
R816	**RD45747R**	CARBON RESISTOR (CHIP)	47.0K 63M J RECT.	チップ抵抗			01
R817	**RD457100**	CARBON RESISTOR (CHIP)	10.0K 63M J RECT.	チップ抵抗			01
R821	**RD454470**	CARBON RESISTOR (CHIP)	47.0 63M J RECT.	チップ抵抗			01
R822	**RD454680**	CARBON RESISTOR (CHIP)	68.0 63M J RECT.	チップ抵抗			01
R900	**RD45547R**	CARBON RESISTOR (CHIP)	470.0 63M J RECT.	チップ抵抗			01
R901	**RD45547R**	CARBON RESISTOR (CHIP)	470.0 63M J RECT.	チップ抵抗			01
R902	**RD45522R**	CARBON RESISTOR (CHIP)	220.0 63M J RECT.	チップ抵抗			01
R903	**RD45522R**	CARBON RESISTOR (CHIP)	220.0 63M J RECT.	チップ抵抗			01
R904	**RD45000R**	CARBON RESISTOR (CHIP)	0.00 63M J RECT.	チップ抵抗			01
-906	**RD45000R**	CARBON RESISTOR (CHIP)	0.00 63M J RECT.	チップ抵抗			01
R908	**RD453100**	CARBON RESISTOR (CHIP)	1.0 63M J RECT.	チップ抵抗			01
R909	**RD457220**	CARBON RESISTOR (CHIP)	22.0K 63M J RECT.	チップ抵抗			01
R910	**RD457220**	CARBON RESISTOR (CHIP)	22.0K 63M J RECT.	チップ抵抗			01
R912	**RD457220**	CARBON RESISTOR (CHIP)	22.0K 63M J RECT.	チップ抵抗			01
R913	**RD457220**	CARBON RESISTOR (CHIP)	22.0K 63M J RECT.	チップ抵抗			01
R914	**RD457100**	CARBON RESISTOR (CHIP)	10.0K 63M J RECT.	チップ抵抗			01
R915	**RD457100**	CARBON RESISTOR (CHIP)	10.0K 63M J RECT.	チップ抵抗			01
R916	**RD45747R**	CARBON RESISTOR (CHIP)	47.0K 63M J RECT.	チップ抵抗			01
R917	**RD456100**	CARBON RESISTOR (CHIP)	1.0K 63M J RECT.	チップ抵抗			01
R918	**RD454330**	CARBON RESISTOR (CHIP)	33.0 63M J RECT.	チップ抵抗			01
R919	**RD45000R**	CARBON RESISTOR (CHIP)	0.00 63M J RECT.	チップ抵抗			01
R920	**RD45000R**	CARBON RESISTOR (CHIP)	0.00 63M J RECT.	チップ抵抗			01
R922	**RD45000R**	CARBON RESISTOR (CHIP)	0.00 63M J RECT.	チップ抵抗			01
R923	**RD45000R**	CARBON RESISTOR (CHIP)	0.00 63M J RECT.	チップ抵抗			01
R925	**RD356180**	CARBON RESISTOR (CHIP)	1.8K 63M J RECT.	チップ抵抗			01
-928	**RD356180**	CARBON RESISTOR (CHIP)	1.8K 63M J RECT.	チップ抵抗			01
R933	**RD356180**	CARBON RESISTOR (CHIP)	1.8K 63M J RECT.	チップ抵抗			01
R934	**RD356180**	CARBON RESISTOR (CHIP)	1.8K 63M J RECT.	チップ抵抗			01
R937	**RD356390**	CARBON RESISTOR (CHIP)	3.9K 63M J RECT.	チップ抵抗			01
-940	**RD356390**	CARBON RESISTOR (CHIP)	3.9K 63M J RECT.	チップ抵抗			01
R945	**RD356180**	CARBON RESISTOR (CHIP)	1.8K 63M J RECT.	チップ抵抗			01
R946	**RD356180**	CARBON RESISTOR (CHIP)	1.8K 63M J RECT.	チップ抵抗			01
R949	**RD355100**	CARBON RESISTOR (CHIP)	100.0 63M J RECT.	チップ抵抗			01
R950	**RD355100**	CARBON RESISTOR (CHIP)	100.0 63M J RECT.	チップ抵抗			01

＊: New Parts（新規部品）

RANK : Japan only

DM

REF NO.	PART NO.	DESCRIPTION		部品名	REMARKS	QTY	RANK
R953	**RD458100**	CARBON RESISTOR (CHIP)	100.0K 63M J RECT.	チップ抵抗			01
R954	**RD458100**	CARBON RESISTOR (CHIP)	100.0K 63M J RECT.	チップ抵抗			01
R957	**RD454680**	CARBON RESISTOR (CHIP)	68.0 63M J RECT.	チップ抵抗			01
-960	**RD454680**	CARBON RESISTOR (CHIP)	68.0 63M J RECT.	チップ抵抗			01
R961	**RD45747R**	CARBON RESISTOR (CHIP)	47.0K 63M J RECT.	チップ抵抗			01
R962	**RD45747R**	CARBON RESISTOR (CHIP)	47.0K 63M J RECT.	チップ抵抗			01
R964	**RD45747R**	CARBON RESISTOR (CHIP)	47.0K 63M J RECT.	チップ抵抗			01
R965	**RD45000R**	CARBON RESISTOR (CHIP)	0.00 63M J RECT.	チップ抵抗			01
R966	**RD45747R**	CARBON RESISTOR (CHIP)	47.0K 63M J RECT.	チップ抵抗			01
R967	**RD457100**	CARBON RESISTOR (CHIP)	10.0K 63M J RECT.	チップ抵抗			01
R969	**RD45000R**	CARBON RESISTOR (CHIP)	0.00 63M J RECT.	チップ抵抗			01
R970	**RD457100**	CARBON RESISTOR (CHIP)	10.0K 63M J RECT.	チップ抵抗			01
-972	**RD457100**	CARBON RESISTOR (CHIP)	10.0K 63M J RECT.	チップ抵抗			01
R975	**RD454680**	CARBON RESISTOR (CHIP)	68.0 63M J RECT.	チップ抵抗			01
R984	**RD453100**	CARBON RESISTOR (CHIP)	1.0 63M J RECT.	チップ抵抗			01
R985	**RD355390**	CARBON RESISTOR (CHIP)	390.0 63M J RECT.	チップ抵抗			01
R986	**RD355390**	CARBON RESISTOR (CHIP)	390.0 63M J RECT.	チップ抵抗			01
R987	**RD356560**	CARBON RESISTOR (CHIP)	5.6K 63M J RECT.	チップ抵抗			01
R988	**RD356560**	CARBON RESISTOR (CHIP)	5.6K 63M J RECT.	チップ抵抗			01
R989	**RD356390**	CARBON RESISTOR (CHIP)	3.9K 63M J RECT.	チップ抵抗			01
R990	**RD356390**	CARBON RESISTOR (CHIP)	3.9K 63M J RECT.	チップ抵抗			01
R991	**RD35747R**	CARBON RESISTOR (CHIP)	47.0K 63M J RECT.	チップ抵抗			01
R992	**RD35747R**	CARBON RESISTOR (CHIP)	47.0K 63M J RECT.	チップ抵抗			01
R993	**RD458100**	CARBON RESISTOR (CHIP)	100.0K 63M J RECT.	チップ抵抗			01
R994	**RD458100**	CARBON RESISTOR (CHIP)	100.0K 63M J RECT.	チップ抵抗			01
R997	**RD457100**	CARBON RESISTOR (CHIP)	10.0K 63M J RECT.	チップ抵抗			01
R998	**RD457100**	CARBON RESISTOR (CHIP)	10.0K 63M J RECT.	チップ抵抗			01
R999	**RD45000R**	CARBON RESISTOR (CHIP)	0.00 63M J RECT.	チップ抵抗			01
R1000	**RD45000R**	CARBON RESISTOR (CHIP)	0.00 63M J RECT.	チップ抵抗			01
R1001	**RD350001**	CARBON RESISTOR (CHIP)	0 63M J RECT.	チップ抵抗			01
R1002	**RD350001**	CARBON RESISTOR (CHIP)	0 63M J RECT.	チップ抵抗			01
R1003	**RD454820**	CARBON RESISTOR (CHIP)	82.0 63M J RECT.	チップ抵抗			01
R1015	**RD454680**	CARBON RESISTOR (CHIP)	68.0 63M J RECT.	チップ抵抗			01
RA100	**WH204600**	RESISTOR ARRAY	10 X 4	抵抗アレイ			01
RA101	**WH204600**	RESISTOR ARRAY	10 X 4	抵抗アレイ			01
RA102	**WH205600**	RESISTOR ARRAY	27 X 4	抵抗アレイ			
RA103	**WH205600**	RESISTOR ARRAY	27 X 4	抵抗アレイ			
RA104	**WH206200**	RESISTOR ARRAY	47 X 4	抵抗アレイ			01
-107	**WH206200**	RESISTOR ARRAY	47 X 4	抵抗アレイ			01
RA109	**WH213400**	RESISTOR ARRAY	47K X 4	抵抗アレイ			01
-111	**WH213400**	RESISTOR ARRAY	47K X 4	抵抗アレイ			01
RA112	**WH204600**	RESISTOR ARRAY	10 X 4	抵抗アレイ			01
-114	**WH204600**	RESISTOR ARRAY	10 X 4	抵抗アレイ			01
RA115	**WH213400**	RESISTOR ARRAY	47K X 4	抵抗アレイ			01
RA116	**WH206800**	RESISTOR ARRAY	82 X 4	抵抗アレイ			01
RA117	**WH206800**	RESISTOR ARRAY	82 X 4	抵抗アレイ			01
RA120	**WH213400**	RESISTOR ARRAY	47K X 4	抵抗アレイ			01
RA122	**WH205800**	RESISTOR ARRAY	33 X 4	抵抗アレイ			01
RA123	**WH205800**	RESISTOR ARRAY	33 X 4	抵抗アレイ			01
RA124	**WH205600**	RESISTOR ARRAY	27 X 4	抵抗アレイ			
RA125	**WH205600**	RESISTOR ARRAY	27 X 4	抵抗アレイ			
RA126	**WH205800**	RESISTOR ARRAY	33 X 4	抵抗アレイ			01
RA127	**WH205800**	RESISTOR ARRAY	33 X 4	抵抗アレイ			01
RA128	**WH205600**	RESISTOR ARRAY	27 X 4	抵抗アレイ			
RA129	**WH205600**	RESISTOR ARRAY	27 X 4	抵抗アレイ			
RA130	**WH213400**	RESISTOR ARRAY	47K X 4	抵抗アレイ			01
RA131	**WH211000**	RESISTOR ARRAY	4.7K X 4	抵抗アレイ			01
RA300	**WH207000**	RESISTOR ARRAY	100 X 4	抵抗アレイ			01
-308	**WH207000**	RESISTOR ARRAY	100 X 4	抵抗アレイ			01
RA309	**WH211800**	RESISTOR ARRAY	10K X 4	抵抗アレイ			01
RA310	**WH213400**	RESISTOR ARRAY	47K X 4	抵抗アレイ			01
-313	**WH213400**	RESISTOR ARRAY	47K X 4	抵抗アレイ			01
RA314	**WH211000**	RESISTOR ARRAY	4.7K X 4	抵抗アレイ			01
RA315	**WH211000**	RESISTOR ARRAY	4.7K X 4	抵抗アレイ			01
RA316	**WH206800**	RESISTOR ARRAY	82 X 4	抵抗アレイ			01
-319	**WH206800**	RESISTOR ARRAY	82 X 4	抵抗アレイ			01
RA320	**WH205600**	RESISTOR ARRAY	27 X 4	抵抗アレイ			
RA321	**WH205600**	RESISTOR ARRAY	27 X 4	抵抗アレイ			
RA322	**WH206200**	RESISTOR ARRAY	47 X 4	抵抗アレイ			01
-327	**WH206200**	RESISTOR ARRAY	47 X 4	抵抗アレイ			01

＊ : New Parts（新規部品）

RANK : Japan only

DM, 61H(MOX6), 61L(MOX6), GHL88H(MOX8), GHL88L(MOX8)

REF NO.	PART NO.	DESCRIPTION		部品名	REMARKS	QTY	RANK
RA328	**WH207000**	RESISTOR ARRAY	100 X 4	抵抗アレイ			01
RA329	**WH207000**	RESISTOR ARRAY	100 X 4	抵抗アレイ			01
RA400	**WH206800**	RESISTOR ARRAY	82 X 4	抵抗アレイ			01
-403	**WH206800**	RESISTOR ARRAY	82 X 4	抵抗アレイ			01
RA404	**WH206600**	RESISTOR ARRAY	68 X 4	抵抗アレイ			01
-407	**WH206600**	RESISTOR ARRAY	68 X 4	抵抗アレイ			01
RA408	**WH205800**	RESISTOR ARRAY	33 X 4	抵抗アレイ			01
RA409	**WH206600**	RESISTOR ARRAY	68 X 4	抵抗アレイ			01
-416	**WH206600**	RESISTOR ARRAY	68 X 4	抵抗アレイ			01
RA417	**WH213400**	RESISTOR ARRAY	47K X 4	抵抗アレイ			01
-421	**WH213400**	RESISTOR ARRAY	47K X 4	抵抗アレイ			01
RA439	**WH205800**	RESISTOR ARRAY	33 X 4	抵抗アレイ			01
-441	**WH205800**	RESISTOR ARRAY	33 X 4	抵抗アレイ			01
RA500	**WH207000**	RESISTOR ARRAY	100 X 4	抵抗アレイ			01
-509	**WH207000**	RESISTOR ARRAY	100 X 4	抵抗アレイ			01
RA531	**WH206800**	RESISTOR ARRAY	82 X 4	抵抗アレイ			01
-534	**WH206800**	RESISTOR ARRAY	82 X 4	抵抗アレイ			01
RA539	**WH207000**	RESISTOR ARRAY	100 X 4	抵抗アレイ			01
-548	**WH207000**	RESISTOR ARRAY	100 X 4	抵抗アレイ			01
RA570	**WH206800**	RESISTOR ARRAY	82 X 4	抵抗アレイ			01
-573	**WH206800**	RESISTOR ARRAY	82 X 4	抵抗アレイ			01
RA800	**WH211000**	RESISTOR ARRAY	4.7K X 4	抵抗アレイ			01
⚠ TH300	**WK514700**	POLYSWITCH	MF-MSMF050-2	POLYSWITCH			01
⚠ TH301	**WK514700**	POLYSWITCH	MF-MSMF050-2	POLYSWITCH			01
TR900	**VV556400**	TRANSISTOR	2SC2412K Q,R,S TP	トランジスタ			01
TR900	**WC529400**	TRANSISTOR	KTC3875S-Y,GR-RTK	トランジスタ			01
TR901	**VV556500**	TRANSISTOR	2SA1037AK Q,R,S TP	トランジスタ 2SA			01
TR901	**WC529500**	TRANSISTOR	KTA1504S-Y,GR-RTK	トランジスタ			
X101	**WH521200**	QUARTZ CRYSTAL UNIT 48MHZ	SG-310SCF 48M	水晶振動器			04
X102	**WE19440R**	QUARTZ CRYSTAL UNIT	16.9344M HC-49S-SM	水晶振動子			01
X800	**V409350R**	QUARTZ CRYSTAL UNIT	6M SMD-49	水晶振動子			03
X800	**WG138100**	QUARTZ CRYSTAL UNIT	6.0000M HC-49S-SMD	水晶振動子			
X900	**WJ251900**	RESONATOR QUARTZ	SG-310SCF 22.5792M	水晶振動器			03
*	**WW292600**	CIRCUIT BOARD	61H 16N-61	シート61H	MOX6 (WW29280)(YD180B0)		
CN01	**VK02560R**	CONNECTOR	52147 12P TE	ワイヤートラップ			01
CN02	**VK024900**	CONNECTOR	52147 5P TE	ワイヤートラップ			01
CN03	**VK02560R**	CONNECTOR	52147 12P TE	ワイヤートラップ			01
10	**VQ769500**	ADHESIVE TAPE W=15	W=15	マスキングテープ			
D073	**VB941200**	DIODE	1SS133,1SS176 TE-5	ダイオード			01
D073	**WP977700**	DIODE	HSS4148TA-E Q TE	ダイオード			
-122	**VB941200**	DIODE	1SS133,1SS176 TE-5	ダイオード			01
-122	**WP977700**	DIODE	HSS4148TA-E Q TE	ダイオード			
D124	**--**	JUMPER CABLE	0.55 TIN	ジャンパー線	(VA07890)		
D124	**VB941200**	DIODE	1SS133,1SS176 TE-5	ダイオード			01
D124	**WP977700**	DIODE	HSS4148TA-E Q TE	ダイオード			
*	**WW292500**	CIRCUIT BOARD	61L 16N-61	シート61L	MOX6 (WW29270)(YD179B0)		
CN04	**VK02560R**	CONNECTOR	52147 12P TE	ワイヤートラップ			01
CN05	**VK025100**	CONNECTOR	52147 7P TE	ワイヤートラップ			01
10	**VQ769500**	ADHESIVE TAPE W=15	W=15	マスキングテープ			
D001	**VB941200**	DIODE	1SS133,1SS176 TE-5	ダイオード			01
D001	**WP977700**	DIODE	HSS4148TA-E Q TE	ダイオード			
-072	**VB941200**	DIODE	1SS133,1SS176 TE-5	ダイオード			01
-072	**WP977700**	DIODE	HSS4148TA-E Q TE	ダイオード			
D123	**--**	JUMPER CABLE	0.55 TIN	ジャンパー線	(VA07890)		
D123	**VB941200**	DIODE	1SS133,1SS176 TE-5	ダイオード			01
D123	**WP977700**	DIODE	HSS4148TA-E Q TE	ダイオード			
	WF21280R	CIRCUIT BOARD	GHL88H	GHL88シートH	MOX8 (WF46250)(X6246D0)		12
CN1	**WA61950R**	CONNECTOR	52151 17P SE	ワイヤートラップ			01
D1	**VB941200**	DIODE	1SS133,1SS176 TE-5	ダイオード			01
D1	**WP977700**	DIODE	HSS4148TA-E Q TE	ダイオード			
-48	**VB941200**	DIODE	1SS133,1SS176 TE-5	ダイオード			01
-48	**WP977700**	DIODE	HSS4148TA-E Q TE	ダイオード			
	WF21250R	CIRCUIT BOARD	GHL88L	GHL88シートL	MOX8 (WF46230)(X6244D0)		13
CN1	**WA61950R**	CONNECTOR	52151 17P SE	ワイヤートラップ			01
D1	**VB941200**	DIODE	1SS133,1SS176 TE-5	ダイオード			01
D1	**WP977700**	DIODE	HSS4148TA-E Q TE	ダイオード			

＊: New Parts（新規部品）

RANK : Japan only

GHL88L(MOX8), GHL88M(MOX8), JK

REF NO.	PART NO.	DESCRIPTION		部品名	REMARKS	QTY	RANK
D5	**VB941200**	DIODE	1SS133,1SS176 TE-5	ダイオード			01
D5	**WP977700**	DIODE	HSS4148TA-E Q TE	ダイオード			
-60	**VB941200**	DIODE	1SS133,1SS176 TE-5	ダイオード			01
-60	**WP977700**	DIODE	HSS4148TA-E Q TE	ダイオード			
	WF21260R	CIRCUIT BOARD	GHL88M	GHL88シートM	MOX8 (WF46240)(X6245G0)		13
CN1	**WA61950R**	CONNECTOR	52151 17P SE	ワイヤートラップ			01
CN2	**WG01190R**	CONNECTOR	52807 27P SE	FFCコネクタ			
CN3	**WA61950R**	CONNECTOR	52151 17P SE	ワイヤートラップ			01
D1	**VB941200**	DIODE	1SS133,1SS176 TE-5	ダイオード			01
D1	**WP977700**	DIODE	HSS4148TA-E Q TE	ダイオード			
-72	**VB941200**	DIODE	1SS133,1SS176 TE-5	ダイオード			01
-72	**WP977700**	DIODE	HSS4148TA-E Q TE	ダイオード			
*	**WU870700**	CIRCUIT BOARD	JK	JKシート	MOX6/MOX8 (YC533C0)		
CN001	**VF28340R**	CONNECTOR	PH 16P TE	ベースポスト			01
CN002	**VB39080R**	CONNECTOR	PH 12P TE	ベースポスト			01
CN003	**VL844800**	CONNECTOR	XH 4P TE	ベースツキポスト			01
CN101	**VF28330R**	CONNECTOR	PH 15P TE	ベースポスト			01
EM005	**VT27920R**	COIL FL5R200QN 20UH	DX001-20UH	コイル 20U 天津			01
EM006	**VT27920R**	COIL FL5R200QN 20UH	DX001-20UH	コイル 20U 天津			01
IC001	**XR363A00**	IC	NJM3414AD	IC	OP AMP		02
IC002	**XM651A0R**	IC	NJM4580D-D	IC	OP AMP		02
IC003	**XQ824A00**	IC	NJM4556AD	IC	OP AMP		02
IC004	**XP774A0R**	IC	NJM2115D	IC	OP AMP		03
IC005	**XR363A00**	IC	NJM3414AD	IC	OP AMP		02
JK001	**VB312600**	CONNECTOR	JACK YKB21-5012	ホーンコネクタ（黒）	OUTPUT R		02
JK002	**VB312600**	CONNECTOR	JACK YKB21-5012	ホーンコネクタ（黒）	OUTPUT L/MONO		02
JK003	**VM57600R**	CONNECTOR	JACK YKB21-5074	ホーンコネクタ（黒）	PHONES		02
JK004	**VB312600**	CONNECTOR	JACK YKB21-5012	ホーンコネクタ（黒）	A/D INPUT R		02
JK005	**VB312600**	CONNECTOR	JACK YKB21-5012	ホーンコネクタ（黒）	A/D INPUT L		02
JK101	**VM57600R**	CONNECTOR	JACK YKB21-5074	ホーンコネクタ（黒）	FOOT CONTROLLER		02
JK102	**VB312600**	CONNECTOR	JACK YKB21-5012	ホーンコネクタ（黒）	FOOT SWITCH(ASSIGNABLE)		02
JK103	**VM57600R**	CONNECTOR	JACK YKB21-5074	ホーンコネクタ（黒）	FOOT SWITCH(SUSTAIN)		02
JK104	**VT20250R**	CONNECTOR	JACK 5P YKF51-5066	DINコネクタ	MIDI THRU		01
JK105	**VT20250R**	CONNECTOR	JACK 5P YKF51-5066	DINコネクタ	MIDI OUT		01
JK106	**VT20250R**	CONNECTOR	JACK 5P YKF51-5066	DINコネクタ	MIDI IN		01
K001	**--**	CONNECTOR PLATE		JKアングル4連	(WV22990)		
K002	**--**	CONNECTOR PLATE		JKアングル3連	(WV22980)		
K101	**--**	CONNECTOR PLATE		JKアングル3連	(WV22980)		
L116	**VT27920R**	COIL FL5R200QN 20UH	DX001-20UH	コイル 20U 天津			01
-121	**VT27920R**	COIL FL5R200QN 20UH	DX001-20UH	コイル 20U 天津			01
60	**--**	JUMPER CABLE	0.55 TIN	ジャンパー線	(VA07890)	26	
60	**--**	JUMPER WIRE		メッキ線	(WX80080)		
C001	**VC69480R**	SEMICONDUCTOR CERAMIC CAP.	0.1000 25V Z	半導体セラコン			01
* C001	**VC694810**	SEMICONDUCTOR CERAMIC CAP.	0.1000 25V Z	半導体セラコン			
C001	**VM902400**	SEMICONDUCTOR CERAMIC CAP.	0.1000 25V Z FORM.	半導体セラコン 天津			01
C002	**VC69480R**	SEMICONDUCTOR CERAMIC CAP.	0.1000 25V Z	半導体セラコン			01
C002	**VM902400**	SEMICONDUCTOR CERAMIC CAP.	0.1000 25V Z FORM.	半導体セラコン 天津			01
C004	**UR837470**	ELECTROLYTIC CAPACITOR	47.00 16.0V RX TP	ケミコン			01
C004	**V350840R**	ELECTROLYTIC CAPACITOR	47.00 16.0V TP	ケミコン			01
C005	**VC69480R**	SEMICONDUCTOR CERAMIC CAP.	0.1000 25V Z	半導体セラコン			01
C005	**VM902400**	SEMICONDUCTOR CERAMIC CAP.	0.1000 25V Z FORM.	半導体セラコン 天津			01
C006	**FG65210R**	CERAMIC CAPACITOR	100P 50V J RX TP	セラコン（SL）			01
* C006	**WW464400**	CERAMIC CAPACITOR	100P 63V J	セラコン			
C007	**WC02450R**	ELECTROLYTIC CAPACITOR BP	22.00 50.0V	BPケミコン			01
C008	**WC02450R**	ELECTROLYTIC CAPACITOR BP	22.00 50.0V	BPケミコン			01
C009	**FG65210R**	CERAMIC CAPACITOR	100P 50V J RX TP	セラコン（SL）			01
* C009	**WW464400**	CERAMIC CAPACITOR	100P 63V J	セラコン			
C011	**FG65210R**	CERAMIC CAPACITOR	100P 50V J RX TP	セラコン（SL）			01
* C011	**WW464400**	CERAMIC CAPACITOR	100P 63V J	セラコン			
C012	**WC02450R**	ELECTROLYTIC CAPACITOR BP	22.00 50.0V	BPケミコン			01
C013	**WC02450R**	ELECTROLYTIC CAPACITOR BP	22.00 50.0V	BPケミコン			01
C014	**FG65210R**	CERAMIC CAPACITOR	100P 50V J RX TP	セラコン（SL）			01
* C014	**WW464400**	CERAMIC CAPACITOR	100P 63V J	セラコン			
C016	**FG65210R**	CERAMIC CAPACITOR	100P 50V J RX TP	セラコン（SL）			01
* C016	**WW464400**	CERAMIC CAPACITOR	100P 63V J	セラコン			
C017	**FG65210R**	CERAMIC CAPACITOR	100P 50V J RX TP	セラコン（SL）			01
* C017	**WW464400**	CERAMIC CAPACITOR	100P 63V J	セラコン			
C018	**UR838220**	ELECTROLYTIC CAPACITOR	220.00 16.0V RX TP	ケミコン			01

* : New Parts（新規部品）

RANK : Japan only

JK

	REF NO.	PART NO.	DESCRIPTION		部品名	REMARKS	QTY	RANK
	C018	**V2531300**	ELECTROLYTIC CAPACITOR	220.00 16.0V TP	ケミコン 天津製			01
	C019	**FG64410R**	CERAMIC CAPACITOR	0.0100 50V Z RX TP	セラコン(F)			01
*	C019	**WW465800**	CERAMIC CAPACITOR	0.01 63V Z	セラコン			
	C021	**FG65210R**	CERAMIC CAPACITOR	100P 50V J RX TP	セラコン(SL)			01
*	C021	**WW464400**	CERAMIC CAPACITOR	100P 63V J	セラコン			
	C022	**FG64410R**	CERAMIC CAPACITOR	0.0100 50V Z RX TP	セラコン(F)			01
*	C022	**WW465800**	CERAMIC CAPACITOR	0.01 63V Z	セラコン			
	C023	**FG65210R**	CERAMIC CAPACITOR	100P 50V J RX TP	セラコン(SL)			01
*	C023	**WW464400**	CERAMIC CAPACITOR	100P 63V J	セラコン			
	C024	**UR838220**	ELECTROLYTIC CAPACITOR	220.00 16.0V RX TP	ケミコン			01
	C024	**V2531300**	ELECTROLYTIC CAPACITOR	220.00 16.0V TP	ケミコン 天津製			01
	C025	**VC69480R**	SEMICONDUCTOR CERAMIC CAP.	0.1000 25V Z	半導体セラコン			01
	C025	**VM902400**	SEMICONDUCTOR CERAMIC CAP.	0.1000 25V Z FORM.	半導体セラコン 天津			01
	C028	**FG65210R**	CERAMIC CAPACITOR	100P 50V J RX TP	セラコン(SL)			01
*	C028	**WW464400**	CERAMIC CAPACITOR	100P 63V J	セラコン			
	C029	**FG652220**	CERAMIC CAPACITOR	220P 50V J RX TP	セラコン(SL)			
	C029	**VR028600**	CERAMIC CAPACITOR	220P 63V J	セラコン SL			
	C030	**WC02450R**	ELECTROLYTIC CAPACITOR BP	22.00 50.0V	BP ケミコン			01
	C031	**FG65210R**	CERAMIC CAPACITOR	100P 50V J RX TP	セラコン(SL)			01
*	C031	**WW464400**	CERAMIC CAPACITOR	100P 63V J	セラコン			
	C032	**WC02450R**	ELECTROLYTIC CAPACITOR BP	22.00 50.0V	BP ケミコン			01
	C033	**FG65210R**	CERAMIC CAPACITOR	100P 50V J RX TP	セラコン(SL)			01
*	C033	**WW464400**	CERAMIC CAPACITOR	100P 63V J	セラコン			
	C034	**VC69480R**	SEMICONDUCTOR CERAMIC CAP.	0.1000 25V Z	半導体セラコン			01
	C034	**VM902400**	SEMICONDUCTOR CERAMIC CAP.	0.1000 25V Z FORM.	半導体セラコン 天津			01
	-036	**VC69480R**	SEMICONDUCTOR CERAMIC CAP.	0.1000 25V Z	半導体セラコン			01
	-036	**VM902400**	SEMICONDUCTOR CERAMIC CAP.	0.1000 25V Z FORM.	半導体セラコン 天津			01
	C037	**UR837470**	ELECTROLYTIC CAPACITOR	47.00 16.0V RX TP	ケミコン			01
	C037	**V350840R**	ELECTROLYTIC CAPACITOR	47.00 16.0V TP	ケミコン			01
	C038	**FG65210R**	CERAMIC CAPACITOR	100P 50V J RX TP	セラコン(SL)			01
*	C038	**WW464400**	CERAMIC CAPACITOR	100P 63V J	セラコン			
	C039	**FG652220**	CERAMIC CAPACITOR	220P 50V J RX TP	セラコン(SL)			
	C039	**VR028600**	CERAMIC CAPACITOR	220P 63V J	セラコン SL			
	C040	**WC02450R**	ELECTROLYTIC CAPACITOR BP	22.00 50.0V	BP ケミコン			01
	C041	**FG65210R**	CERAMIC CAPACITOR	100P 50V J RX TP	セラコン(SL)			01
*	C041	**WW464400**	CERAMIC CAPACITOR	100P 63V J	セラコン			
	C042	**WC02450R**	ELECTROLYTIC CAPACITOR BP	22.00 50.0V	BP ケミコン			01
	C043	**FG65210R**	CERAMIC CAPACITOR	100P 50V J RX TP	セラコン(SL)			01
*	C043	**WW464400**	CERAMIC CAPACITOR	100P 63V J	セラコン			
	C044	**UR867100**	ELECTROLYTIC CAPACITOR	10.00 50.0V RX TP	ケミコン			01
	C044	**V3512300**	ELECTROLYTIC CAPACITOR	10.00 50.0V TP	ケミコン			
	C046	**VC69480R**	SEMICONDUCTOR CERAMIC CAP.	0.1000 25V Z	半導体セラコン			01
	C046	**VM902400**	SEMICONDUCTOR CERAMIC CAP.	0.1000 25V Z FORM.	半導体セラコン 天津			01
	C047	**UU24822R**	ELECTROLYTIC CAPACITOR	220.00 25.0V RX TP	ケミコン FW			01
	C048	**VC69480R**	SEMICONDUCTOR CERAMIC CAP.	0.1000 25V Z	半導体セラコン			01
	C048	**VM902400**	SEMICONDUCTOR CERAMIC CAP.	0.1000 25V Z FORM.	半導体セラコン 天津			01
	-052	**VC69480R**	SEMICONDUCTOR CERAMIC CAP.	0.1000 25V Z	半導体セラコン			01
	-052	**VM902400**	SEMICONDUCTOR CERAMIC CAP.	0.1000 25V Z FORM.	半導体セラコン 天津			01
	C065	**FG65210R**	CERAMIC CAPACITOR	100P 50V J RX TP	セラコン(SL)			01
*	C065	**WW464400**	CERAMIC CAPACITOR	100P 63V J	セラコン			
	-068	**FG65210R**	CERAMIC CAPACITOR	100P 50V J RX TP	セラコン(SL)			01
*	-068	**WW464400**	CERAMIC CAPACITOR	100P 63V J	セラコン			
	C069	**VC69480R**	SEMICONDUCTOR CERAMIC CAP.	0.1000 25V Z TATET	半導体セラコン			01
	C069	**VM902400**	SEMICONDUCTOR CERAMIC CAP.	0.1000 25V Z FORM.	半導体セラコン 天津			01
	-075	**VC69480R**	SEMICONDUCTOR CERAMIC CAP.	0.1000 25V Z TATET	半導体セラコン			01
	-075	**VM902400**	SEMICONDUCTOR CERAMIC CAP.	0.1000 25V Z FORM.	半導体セラコン 天津			01
	C076	**FG613100**	CERAMIC CAPACITOR	1000P 50V K RX TP	セラコン(B)			01
*	C076	**WW465700**	CERAMIC CAPACITOR	1000P 63V K TATETE	セラコン			
	C077	**FG613100**	CERAMIC CAPACITOR	1000P 50V K RX TP	セラコン(B)			01
*	C077	**WW465700**	CERAMIC CAPACITOR	1000P 63V K TATETE	セラコン			
	C078	**VC69480R**	SEMICONDUCTOR CERAMIC CAP.	0.1000 25V Z TATET	半導体セラコン			01
	C078	**VM902400**	SEMICONDUCTOR CERAMIC CAP.	0.1000 25V Z FORM.	半導体セラコン 天津			01
	C079	**UR837470**	ELECTROLYTIC CAPACITOR	47.00 16.0V RX TP	ケミコン			01
	C079	**V350840R**	ELECTROLYTIC CAPACITOR	47.00 16.0V TP	ケミコン			01
	C081	**FG61247R**	CERAMIC CAPACITOR	470P 50V K RX TP	セラコン(B)			01
	C081	**WW465600**	CERAMIC CAPACITOR	470P 63V K TATETE	セラコン			
	C083	**FG61247R**	CERAMIC CAPACITOR	470P 50V K RX TP	セラコン(B)			01
	C083	**WW465600**	CERAMIC CAPACITOR	470P 63V K TATETE	セラコン			
	C101	**VC69480R**	SEMICONDUCTOR CERAMIC CAP.	0.1000 25V Z	半導体セラコン			01
	C101	**VM902400**	SEMICONDUCTOR CERAMIC CAP.	0.1000 25V Z FORM.	半導体セラコン 天津			01

* : New Parts (新規部品)

RANK : Japan only

JK

REF NO.	PART NO.	DESCRIPTION		部品名	REMARKS	QTY	RANK
C102	--	JUMPER CABLE	0.55 TIN	ジャンパー線	(VA07890)		
C102	--	JUMPER WIRE		メッキ線	(WX80080)		
C103	UR838100	ELECTROLYTIC CAPACITOR	100.00 16.0V RX TP	ケミコン			01
C103	V350850R	ELECTROLYTIC CAPACITOR	100.00 16.0V TP	ケミコン			
C104	VC69480R	SEMICONDUCTOR CERAMIC CAP.	0.1000 25V Z	半導体セラコン			01
C104	VM902400	SEMICONDUCTOR CERAMIC CAP.	0.1000 25V Z FORM.	半導体セラコン 天津			01
C105	--	JUMPER CABLE	0.55 TIN	ジャンパー線	(VA07890)		
C105	--	JUMPER WIRE		メッキ線	(WX80080)		
C109	FG64410R	CERAMIC CAPACITOR	0.0100 50V Z RX TP	セラコン(F)			01
* C109	WW465800	CERAMIC CAPACITOR	0.01 63V Z	セラコン			
C111	FG64410R	CERAMIC CAPACITOR	0.0100 50V Z RX TP	セラコン(F)			01
* C111	WW465800	CERAMIC CAPACITOR	0.01 63V Z	セラコン			
C112	FG64410R	CERAMIC CAPACITOR	0.0100 50V Z RX TP	セラコン(F)			01
* C112	WW465800	CERAMIC CAPACITOR	0.01 63V Z	セラコン			
C113	--	JUMPER CABLE	0.55 TIN	ジャンパー線	(VA07890)		
C113	--	JUMPER WIRE		メッキ線	(WX80080)		
C114	FG64410R	CERAMIC CAPACITOR	0.0100 50V Z RX TP	セラコン(F)			01
* C114	WW465800	CERAMIC CAPACITOR	0.01 63V Z	セラコン			
C115	--	JUMPER CABLE	0.55 TIN	ジャンパー線	(VA07890)		
C115	--	JUMPER WIRE		メッキ線	(WX80080)		
EM001	VI243100	EMI FILTER DSS306-91B-271M	DSS6NB32A271Q93A	LCフィルター			01
-004	VI243100	EMI FILTER DSS306-91B-271M	DSS6NB32A271Q93A	LCフィルター			01
EM007	VD54270R	EMI FILTER	DSS6NF31C223Q93A	LCフィルターEMI			01
J009	--	JUMPER CABLE	0.55 TIN	ジャンパー線	(VA07890)		
J009	--	JUMPER WIRE		メッキ線	(WX80080)		
J010	--	JUMPER CABLE	0.55 TIN	ジャンパー線	(VA07890)		
J010	--	JUMPER WIRE		メッキ線	(WX80080)		
L101	GE300610	FERRITE BEAD FX-1	BL02RN1R2P1A RX T	フェライトビーズ			01
-111	GE300610	FERRITE BEAD FX-1	BL02RN1R2P1A RX T	フェライトビーズ			01
R001	HF45710R	CARBON RESISTOR	10.0K 1/4 J AX TP	カーボン抵抗			01
R002	HF45710R	CARBON RESISTOR	10.0K 1/4 J AX TP	カーボン抵抗			01
R003	HF456680	CARBON RESISTOR	6.8K 1/4 J AX TP	カーボン抵抗			01
R004	HF456680	CARBON RESISTOR	6.8K 1/4 J AX TP	カーボン抵抗			01
R005	HF455680	CARBON RESISTOR	680.0 1/4 J AX TP	カーボン抵抗			01
R006	HF456470	CARBON RESISTOR	4.7K 1/4 J AX TP	カーボン抵抗			01
R007	HF457470	CARBON RESISTOR	47.0K 1/4 J AX TP	カーボン抵抗			01
R008	HF456680	CARBON RESISTOR	6.8K 1/4 J AX TP	カーボン抵抗			01
-010	HF456680	CARBON RESISTOR	6.8K 1/4 J AX TP	カーボン抵抗			01
R011	HF455680	CARBON RESISTOR	680.0 1/4 J AX TP	カーボン抵抗			01
R012	HF456470	CARBON RESISTOR	4.7K 1/4 J AX TP	カーボン抵抗			01
R013	HF457470	CARBON RESISTOR	47.0K 1/4 J AX TP	カーボン抵抗			01
R014	HF456680	CARBON RESISTOR	6.8K 1/4 J AX TP	カーボン抵抗			01
R015	HF45712R	CARBON RESISTOR	12.0K 1/4 J AX TP	カーボン抵抗			01
* R016	VC728500	METAL OXIDE FILM RESISTOR	12.0 1W J	酸化金属被膜抵抗			
* R017	VC728500	METAL OXIDE FILM RESISTOR	12.0 1W J	酸化金属被膜抵抗			
R018	HF457150	CARBON RESISTOR	15.0K 1/4 J AX TP	カーボン抵抗			01
R019	HF45710R	CARBON RESISTOR	10.0K 1/4 J AX TP	カーボン抵抗			01
R020	HF457470	CARBON RESISTOR	47.0K 1/4 J AX TP	カーボン抵抗			01
R021	HF45610R	CARBON RESISTOR	1.0K 1/4 J AX TP	カーボン抵抗			01
R022	HF45610R	CARBON RESISTOR	1.0K 1/4 J AX TP	カーボン抵抗			01
R023	HF45712R	CARBON RESISTOR	12.0K 1/4 J AX TP	カーボン抵抗			01
R024	HF45712R	CARBON RESISTOR	12.0K 1/4 J AX TP	カーボン抵抗			01
* R025	VC728500	METAL OXIDE FILM RESISTOR	12.0 1W J	酸化金属被膜抵抗			
* R026	VC728500	METAL OXIDE FILM RESISTOR	12.0 1W J	酸化金属被膜抵抗			
R027	HF457150	CARBON RESISTOR	15.0K 1/4 J AX TP	カーボン抵抗			01
R028	HF45710R	CARBON RESISTOR	10.0K 1/4 J AX TP	カーボン抵抗			01
R029	HF45712R	CARBON RESISTOR	12.0K 1/4 J AX TP	カーボン抵抗			01
R030	HF457470	CARBON RESISTOR	47.0K 1/4 J AX TP	カーボン抵抗			01
R031	HF45610R	CARBON RESISTOR	1.0K 1/4 J AX TP	カーボン抵抗			01
R032	HF45610R	CARBON RESISTOR	1.0K 1/4 J AX TP	カーボン抵抗			01
R033	HF45712R	CARBON RESISTOR	12.0K 1/4 J AX TP	カーボン抵抗			01
R034	HF457330	CARBON RESISTOR	33.0K 1/4 J AX TP	カーボン抵抗			01
R035	HF455820	CARBON RESISTOR	820.0 1/4 J AX TP	カーボン抵抗			01
R036	HF45510R	CARBON RESISTOR	100.0 1/4 J AX TP	カーボン抵抗			01
R037	HF456820	CARBON RESISTOR	8.2K 1/4 J AX TP	カーボン抵抗			01
R039	HF456271	CARBON RESISTOR	2.7K 1/4 J AX TP	カーボン抵抗			01
R040	HF458100	CARBON RESISTOR	100.0K 1/4 J AX TP	カーボン抵抗			01
R041	HF45710R	CARBON RESISTOR	10.0K 1/4 J AX TP	カーボン抵抗			01
R042	HF45710R	CARBON RESISTOR	10.0K 1/4 J AX TP	カーボン抵抗			01
R043	HF45712R	CARBON RESISTOR	12.0K 1/4 J AX TP	カーボン抵抗			01

* : New Parts (新規部品)

RANK : Japan only

JK, PNA

REF NO.	PART NO.	DESCRIPTION		部品名	REMARKS	QTY	RANK
R044	**HF457330**	CARBON RESISTOR	33.0K 1/4 J AX TP	カーボン抵抗			01
R045	**HF455820**	CARBON RESISTOR	820.0 1/4 J AX TP	カーボン抵抗			01
R046	**HF45510R**	CARBON RESISTOR	100.0 1/4 J AX TP	カーボン抵抗			01
R047	**HF456820**	CARBON RESISTOR	8.2K 1/4 J AX TP	カーボン抵抗			01
R049	**HF456271**	CARBON RESISTOR	2.7K 1/4 J AX TP	カーボン抵抗			01
R050	**HF458100**	CARBON RESISTOR	100.0K 1/4 J AX TP	カーボン抵抗			01
R051	**HF45718R**	CARBON RESISTOR	18.0K 1/4 J AX TP	カーボン抵抗			01
R052	**HF457470**	CARBON RESISTOR	47.0K 1/4 J AX TP	カーボン抵抗			01
R053	**HF456470**	CARBON RESISTOR	4.7K 1/4 J AX TP	カーボン抵抗			01
R054	**HF45710R**	CARBON RESISTOR	10.0K 1/4 J AX TP	カーボン抵抗			01
R056	**HF45710R**	CARBON RESISTOR	10.0K 1/4 J AX TP	カーボン抵抗			01
R058	**HF457150**	CARBON RESISTOR	15.0K 1/4 J AX TP	カーボン抵抗			01
R060	**HF457150**	CARBON RESISTOR	15.0K 1/4 J AX TP	カーボン抵抗			01
R061	**HF45610R**	CARBON RESISTOR	1.0K 1/4 J AX TP	カーボン抵抗			01
R062	**HF45610R**	CARBON RESISTOR	1.0K 1/4 J AX TP	カーボン抵抗			01
R063	**HF45710R**	CARBON RESISTOR	10.0K 1/4 J AX TP	カーボン抵抗			01
R064	**HF45710R**	CARBON RESISTOR	10.0K 1/4 J AX TP	カーボン抵抗			01
R101	**HF455220**	CARBON RESISTOR	220.0 1/4 J AX TP	カーボン抵抗			01
R102	**HF456271**	CARBON RESISTOR	2.7K 1/4 J AX TP	カーボン抵抗			01
R103	**HF45610R**	CARBON RESISTOR	1.0K 1/4 J AX TP	カーボン抵抗			01
R104	**HF45710R**	CARBON RESISTOR	10.0K 1/4 J AX TP	カーボン抵抗			01
R105	**HF45510R**	CARBON RESISTOR	100.0 1/4 J AX TP	カーボン抵抗			01
R108	**HF45468R**	CARBON RESISTOR	68.0 1/4 J AX TP	カーボン抵抗			01
R109	**HF45468R**	CARBON RESISTOR	68.0 1/4 J AX TP	カーボン抵抗			01
R111	**HF45610R**	CARBON RESISTOR	1.0K 1/4 J AX TP	カーボン抵抗			01
R113	**HF45710R**	CARBON RESISTOR	10.0K 1/4 J AX TP	カーボン抵抗			01
R114	**HF45547R**	CARBON RESISTOR	470.0 1/4 J AX TP	カーボン抵抗			01
R115	**HF45610R**	CARBON RESISTOR	1.0K 1/4 J AX TP	カーボン抵抗			01
R116	**HF458100**	CARBON RESISTOR	100.0K 1/4 J AX TP	カーボン抵抗			01
TR001	**IC287820**	TRANSISTOR	2SC2878 A,B TP	トランジスタ			01
-008	**IC287820**	TRANSISTOR	2SC2878 A,B TP	トランジスタ			01
TR009	**VT459200**	TRANSISTOR	2SB1326 Q,R TP	トランジスタ 2SB			01
TR010	**IC174020**	TRANSISTOR	2SC1740S R,S TP	トランジスタ 2SC			01
*	**WV918200**	CIRCUIT BOARD	PNA	PNAシート	MOX6/MOX8 (YD111C0)		
60	**--**	LED GUIDE SPACER		LEDガイドスペーサ	(WV32710)		
CN202	**VF28340R**	CONNECTOR	PH 16P TE	ベーススポスト			01
CN203	**VK024900**	CONNECTOR	52147 5P TE	ワイヤートラップ			01
CN204	**VK02570R**	CONNECTOR	52147 13P TE	ワイヤートラップ			01
CN205	**VK025200**	CONNECTOR	52147 8P TE	ワイヤートラップ			01
CN206	**VK025500**	CONNECTOR	52147 11P TE	ワイヤートラップ			01
CN601	**VB39070R**	CONNECTOR	PH 11P TE	ベーススポスト			01
CN603	**VB39010R**	CONNECTOR	PH 5P TE	ベーススポスト			01
EC201	**WR359100**	VR DIGITAL ABSOLUTE	XRE0125PVB20FINB1	ロータリーエンコーダ	CH EQ HIGH		02
EC202	**WR359100**	VR DIGITAL ABSOLUTE	XRE0125PVB20FINB1	ロータリーエンコーダ	ASSIGNABLE KNOB D		02
EC203	**WR359100**	VR DIGITAL ABSOLUTE	XRE0125PVB20FINB1	ロータリーエンコーダ	CH EQ HIGH MID		02
EC204	**WR359100**	VR DIGITAL ABSOLUTE	XRE0125PVB20FINB1	ロータリーエンコーダ	ASSIGNABLE KNOB C		02
EC205	**WR359100**	VR DIGITAL ABSOLUTE	XRE0125PVB20FINB1	ロータリーエンコーダ	CH EQ LOW MID		02
EC206	**WR359100**	VR DIGITAL ABSOLUTE	XRE0125PVB20FINB1	ロータリーエンコーダ	ASSIGNABLE KNOB B		02
EC207	**WR359100**	VR DIGITAL ABSOLUTE	XRE0125PVB20FINB1	ロータリーエンコーダ	CH EQ LOW		02
EC208	**WR359100**	VR DIGITAL ABSOLUTE	XRE0125PVB20FINB1	ロータリーエンコーダ	ASSIGNABLE KNOB A		02
VR201	**WQ713900**	VR SLIDE	B 10K XVJ45NPV10C	スライドVR	DAW LEVEL		03
VR202	**V234560R**	ROTARY VARIABLE	A 10.0K RK12L12C0	二連ロータリーVR	A/D INPUT GAIN		02
VR203	**WQ714000**	VR DUAL SLIDE	A10.0 XVJ45GPV10C	二連スライドVR	MASTER VOLUME		03
LD201	**WE864300**	LED RED	SLR-343VCT32	LED	A/D INPUT ON/OFF		01
LD202	**VT02290R**	LED GREEN	LED SEL2410G TP8 GR	LED	A/D INPUT		01
LD203	**VT02290R**	LED GREEN	LED SEL2410G TP8 GR	LED	MIXED		01
LD205	**VT02280R**	LED RED	LED SEL221 TP8 RE 3	LED	LEVEL		01
LD206	**VT02300R**	LED ORANGE	LED SEL2910D TP8 OR	LED	LEVEL		01
LD207	**VT02300R**	LED ORANGE	LED SEL2910D TP8 OR	LED	LEVEL		01
LD208	**VT02300R**	LED ORANGE	LED SEL2910D TP8 OR	LED	LEVEL		01
LD209	**VT02290R**	LED GREEN	LED SEL2410G TP8 GR	LED	LEVEL		01
LD210	**VT02290R**	LED GREEN	LED SEL2410G TP8 GR	LED	LEVEL		01
LD211	**VT02290R**	LED GREEN	LED SEL2410G TP8 GR	LED	LEVEL		01
LD212	**VT02290R**	LED GREEN	LED SEL2410G TP8 GR	LED	LEVEL		01
LD213	**VT02290R**	LED GREEN	LED SEL2410G TP8 GR	LED	TONE 1		01
LD214	**VT02290R**	LED GREEN	LED SEL2410G TP8 GR	LED	TONE 2		01
LD215	**VT02290R**	LED GREEN	LED SEL2410G TP8 GR	LED	TONE 3		01
LD216	**VT02290R**	LED GREEN	LED SEL2410G TP8 GR	LED	EQ		01
LD217	**VT02290R**	LED GREEN	LED SEL2410G TP8 GR	LED	EFFECT		01

* : New Parts (新規部品)

RANK : Japan only

PNA

REF NO.	PART NO.	DESCRIPTION		部品名	REMARKS	QTY	RANK
LD218	**VT02290R**	LED GREEN	LED SEL2410G TP8 GR	LED	ARP		01
LD219	**WE864300**	LED RED	SLR-343VCT32	LED	ASSIGNABLE FUNCTION 2		01
LD220	**WE864300**	LED RED	SLR-343VCT32	LED	ASSIGNABLE FUNCTION 1		01
LD221	**WE864300**	LED RED	SLR-343VCT32	LED	OCTAVE +		01
LD222	**WE864300**	LED RED	SLR-343VCT32	LED	OCTAVE -		01
LD223	**WE864300**	LED RED	SLR-343VCT32	LED	TRANSPOSE +		01
LD224	**WE864300**	LED RED	SLR-343VCT32	LED	TRANSPOSE -		01
LD225	**WE864300**	LED RED	SLR-343VCT32	LED	EFFECT INSERTION		01
LD226	**WE864300**	LED RED	SLR-343VCT32	LED	ARP ON/OFF		01
LD227	**WE864300**	LED RED	SLR-343VCT32	LED	REC,SET LOCATE		01
LD228	**WE864300**	LED RED	SLR-343VCT32	LED	EFFECT SYSTEM		01
LD229	**WE864300**	LED RED	SLR-343VCT32	LED	ARP EDIT		01
LD230	**WE864300**	LED RED	SLR-343VCT32	LED	EFFECT MASTER		01
LD231	**WE864300**	LED RED	SLR-343VCT32	LED	DAW REMOTE		01
LD232	**WF63890R**	LED GREEN	SLR-343MCT32	LED	PLAY		
SW201	**WG31840R**	TACT SWITCH	SKRGAMD010	タクトSW	A/D INPUT ON/OFF		01
SW202	**WG31840R**	TACT SWITCH	SKRGAMD010	タクトSW	A/D INPUT		01
SW203	**WG31840R**	TACT SWITCH	SKRGAMD010	タクトSW	ASSIGNABLE KNOB		01
SW204	**WG31840R**	TACT SWITCH	SKRGAMD010	タクトSW	CH EQ		01
SW205	**WG31840R**	TACT SWITCH	SKRGAMD010	タクトSW	ASSIGNABLE FUNCTION 2		01
SW206	**WG31840R**	TACT SWITCH	SKRGAMD010	タクトSW	ASSIGNABLE FUNCTION 1		01
SW207	**WG31840R**	TACT SWITCH	SKRGAMD010	タクトSW	OCTAVE +		01
SW208	**WG31840R**	TACT SWITCH	SKRGAMD010	タクトSW	OCTAVE -		01
SW209	**WG31840R**	TACT SWITCH	SKRGAMD010	タクトSW	TRANSPOSE +		01
SW210	**WG31840R**	TACT SWITCH	SKRGAMD010	タクトSW	TRANSPOSE -		01
SW211	**WG31840R**	TACT SWITCH	SKRGAMD010	タクトSW	ARP ON/OFF		01
SW212	**WG31840R**	TACT SWITCH	SKRGAMD010	タクトSW	EFFECT INSERTION		01
SW213	**WG31840R**	TACT SWITCH	SKRGAMD010	タクトSW	TOP		01
SW214	**WG31840R**	TACT SWITCH	SKRGAMD010	タクトSW	REC,SET LOCATE		01
SW215	**WG31840R**	TACT SWITCH	SKRGAMD010	タクトSW	ARP EDIT		01
SW216	**WG31840R**	TACT SWITCH	SKRGAMD010	タクトSW	EFFECT SYSTEM		01
SW217	**WG31840R**	TACT SWITCH	SKRGAMD010	タクトSW	REW		01
SW218	**WG31840R**	TACT SWITCH	SKRGAMD010	タクトSW	STOP		01
SW219	**WG31840R**	TACT SWITCH	SKRGAMD010	タクトSW	DAW REMOTE		01
SW220	**WG31840R**	TACT SWITCH	SKRGAMD010	タクトSW	EFFECT MASTER		01
SW221	**WG31840R**	TACT SWITCH	SKRGAMD010	タクトSW	FF		01
SW222	**WG31840R**	TACT SWITCH	SKRGAMD010	タクトSW	PLAY		01
C601	**US625100**	CERAMIC CAPACITOR (CHIP)	0.100 10V K RECT.	チップセラ（ＢＪ）			01
C602	**UF03810R**	ELECTROLYTIC CAPACITOR(CHIP)	100 16V	チップケミコン			01
C603	**US625100**	CERAMIC CAPACITOR (CHIP)	0.100 10V K RECT.	チップセラ（ＢＪ）			01
C608	**US662470**	CERAMIC CAPACITOR (CHIP)	470P 50V K RECT.	チップセラ（Ｂ）			01
-617	**US662470**	CERAMIC CAPACITOR (CHIP)	470P 50V K RECT.	チップセラ（Ｂ）			01
C618	**UF12822R**	ELECTROLYTIC CAPACITOR(CHIP)	220 10V	チップケミコン			01
C618	**V981650R**	ELECTROLYTIC CAPACITOR(CHIP)	220 10V	チップケミコン			
C619	**US625100**	CERAMIC CAPACITOR (CHIP)	0.100 10V K RECT.	チップセラ（ＢＪ）			01
C620	**US625100**	CERAMIC CAPACITOR (CHIP)	0.100 10V K RECT.	チップセラ（ＢＪ）			01
C621	**US634100**	CERAMIC CAPACITOR (CHIP)	0.010 16V K RECT.	チップセラ（Ｂ）			01
C622	**US625100**	CERAMIC CAPACITOR (CHIP)	0.100 10V K RECT.	チップセラ（ＢＪ）			01
C623	**UF037100**	ELECTROLYTIC CAPACITOR(CHIP)	10 16V	チップケミコン			01
C624	**US625100**	CERAMIC CAPACITOR (CHIP)	0.100 10V K RECT.	チップセラ（ＢＪ）			01
C625	**US625100**	CERAMIC CAPACITOR (CHIP)	0.100 10V K RECT.	チップセラ（ＢＪ）			01
C626	**US662470**	CERAMIC CAPACITOR (CHIP)	470P 50V K RECT.	チップセラ（Ｂ）			01
-637	**US662470**	CERAMIC CAPACITOR (CHIP)	470P 50V K RECT.	チップセラ（Ｂ）			01
C638	**US625100**	CERAMIC CAPACITOR (CHIP)	0.100 10V K RECT.	チップセラ（ＢＪ）			01
C639	**US625100**	CERAMIC CAPACITOR (CHIP)	0.100 10V K RECT.	チップセラ（ＢＪ）			01
C641	**US625100**	CERAMIC CAPACITOR (CHIP)	0.100 10V K RECT.	チップセラ（ＢＪ）			01
C642	**UF037100**	ELECTROLYTIC CAPACITOR(CHIP)	10 16V	チップケミコン			01
C643	**UF06610R**	ELECTROLYTIC CAPACITOR(CHIP)	1 50V	チップケミコン			01
C644	**US625100**	CERAMIC CAPACITOR (CHIP)	0.100 10V K RECT.	チップセラ（ＢＪ）			01
C645	**US634100**	CERAMIC CAPACITOR (CHIP)	0.010 16V K RECT.	チップセラ（Ｂ）			01
-648	**US634100**	CERAMIC CAPACITOR (CHIP)	0.010 16V K RECT.	チップセラ（Ｂ）			01
C649	**US662470**	CERAMIC CAPACITOR (CHIP)	470P 50V K RECT.	チップセラ（Ｂ）			01
-652	**US662470**	CERAMIC CAPACITOR (CHIP)	470P 50V K RECT.	チップセラ（Ｂ）			01
C653	**RD45000R**	CARBON RESISTOR (CHIP)	0.00 63M J RECT.	チップ抵抗			01
C654	**US662100**	CERAMIC CAPACITOR (CHIP)	100P 50V J RECT.	チップセラ（ＣＨ）			
C663	**RD45000R**	CARBON RESISTOR (CHIP)	0.00 63M J RECT.	チップ抵抗			01
-667	**RD45000R**	CARBON RESISTOR (CHIP)	0.00 63M J RECT.	チップ抵抗			01
C669	**RD45000R**	CARBON RESISTOR (CHIP)	0.00 63M J RECT.	チップ抵抗			01
C671	**US662100**	CERAMIC CAPACITOR (CHIP)	100P 50V J RECT.	チップセラ（ＣＨ）			
C672	**US662100**	CERAMIC CAPACITOR (CHIP)	100P 50V J RECT.	チップセラ（ＣＨ）			

＊ : New Parts（新規部品）

RANK : Japan only

PNA

REF NO.	PART NO.	DESCRIPTION		部品名	REMARKS	QTY	RANK
D201	**V959920R**	DIODE	HSU119 TRF-E	チップダイオード			01
D201	**VT332900**	DIODE	1SS355 TE-17 TP	ダイオード			01
D201	**WG139300**	DIODE	KDS4148U-RTK/P TE	ダイオード			
-238	**V959920R**	DIODE	HSU119 TRF-E	チップダイオード			01
-238	**VT332900**	DIODE	1SS355 TE-17 TP	ダイオード			01
-238	**WG139300**	DIODE	KDS4148U-RTK/P TE	ダイオード			
D601	**V959920R**	DIODE	HSU119 TRF-E	チップダイオード			01
D601	**VT332900**	DIODE	1SS355 TE-17 TP	ダイオード			01
D601	**WG139300**	DIODE	KDS4148U-RTK/P TE	ダイオード			
-608	**V959920R**	DIODE	HSU119 TRF-E	チップダイオード			01
-608	**VT332900**	DIODE	1SS355 TE-17 TP	ダイオード			01
-608	**WG139300**	DIODE	KDS4148U-RTK/P TE	ダイオード			
D613	**V959920R**	DIODE	HSU119 TRF-E	チップダイオード			01
D613	**VT332900**	DIODE	1SS355 TE-17 TP	ダイオード			01
D613	**WG139300**	DIODE	KDS4148U-RTK/P TE	ダイオード			
D614	**V959920R**	DIODE	HSU119 TRF-E	チップダイオード			01
D614	**VT332900**	DIODE	1SS355 TE-17 TP	ダイオード			01
D614	**WG139300**	DIODE	KDS4148U-RTK/P TE	ダイオード			
D623	**V959920R**	DIODE	HSU119 TRF-E	チップダイオード			01
D623	**VT332900**	DIODE	1SS355 TE-17 TP	ダイオード			01
D623	**WG139300**	DIODE	KDS4148U-RTK/P TE	ダイオード			
-628	**V959920R**	DIODE	HSU119 TRF-E	チップダイオード			01
-628	**VT332900**	DIODE	1SS355 TE-17 TP	ダイオード			01
-628	**WG139300**	DIODE	KDS4148U-RTK/P TE	ダイオード			
EM601	**WE05620R**	EMI FILTER (CHIP)	NFM21PC105B1A3D	エミフィルチップ			01
EM602	**WE05620R**	EMI FILTER (CHIP)	NFM21PC105B1A3D	エミフィルチップ			01
IC601	**XZ916300**	IC	UPD780031AYGK-N09	IC	E-PNS2a		05
IC602	**X3836A0R**	IC	NJM12904V(TE1)	IC	OP AMP		01
L601	**V306340R**	CHIP INDUCTANCE	BLM18BD601SN1D	チップインダクタ			01
L602	**V306340R**	CHIP INDUCTANCE	BLM18BD601SN1D	チップインダクタ			01
L603	**WK139000**	CHIP INDUCTANCE	600 BK1005HM601-T	チップインダクタ			01
-605	**WK139000**	CHIP INDUCTANCE	600 BK1005HM601-T	チップインダクタ			01
R201	**RD154560**	CARBON RESISTOR (CHIP)	56.0 1/4 J TP	チップ抵抗			01
-216	**RD154560**	CARBON RESISTOR (CHIP)	56.0 1/4 J TP	チップ抵抗			01
R601	**RD456100**	CARBON RESISTOR (CHIP)	1.0K 63M J RECT.	チップ抵抗			01
R602	**RD454330**	CARBON RESISTOR (CHIP)	33.0 63M J RECT.	チップ抵抗			01
R603	**RD454330**	CARBON RESISTOR (CHIP)	33.0 63M J RECT.	チップ抵抗			01
R604	**RD155120**	CARBON RESISTOR (CHIP)	120.0 1/4 J TP	チップ抵抗			01
-611	**RD155120**	CARBON RESISTOR (CHIP)	120.0 1/4 J TP	チップ抵抗			01
R612	**RD150000**	CARBON RESISTOR (CHIP)	0.0 1/4 J TP	チップ抵抗			01
R613	**RD150000**	CARBON RESISTOR (CHIP)	0.0 1/4 J TP	チップ抵抗			01
R614	**RD155120**	CARBON RESISTOR (CHIP)	120.0 1/4 J TP	チップ抵抗			01
R615	**RD155120**	CARBON RESISTOR (CHIP)	120.0 1/4 J TP	チップ抵抗			01
R616	**RD150000**	CARBON RESISTOR (CHIP)	0.0 1/4 J TP	チップ抵抗			01
R617	**RD150000**	CARBON RESISTOR (CHIP)	0.0 1/4 J TP	チップ抵抗			01
R618	**RD155120**	CARBON RESISTOR (CHIP)	120.0 1/4 J TP	チップ抵抗			01
-623	**RD155120**	CARBON RESISTOR (CHIP)	120.0 1/4 J TP	チップ抵抗			01
R624	**RD45000R**	CARBON RESISTOR (CHIP)	0.00 63M J RECT.	チップ抵抗			01
-633	**RD45000R**	CARBON RESISTOR (CHIP)	0.00 63M J RECT.	チップ抵抗			01
R634	**RD457100**	CARBON RESISTOR (CHIP)	10.0K 63M J RECT.	チップ抵抗			01
-641	**RD457100**	CARBON RESISTOR (CHIP)	10.0K 63M J RECT.	チップ抵抗			01
R642	**RD45000R**	CARBON RESISTOR (CHIP)	0.00 63M J RECT.	チップ抵抗			01
R643	**RD45000R**	CARBON RESISTOR (CHIP)	0.00 63M J RECT.	チップ抵抗			01
R644	**RD45547R**	CARBON RESISTOR (CHIP)	470.0 63M J RECT.	チップ抵抗			01
R645	**RD45547R**	CARBON RESISTOR (CHIP)	470.0 63M J RECT.	チップ抵抗			01
R646	**RD457100**	CARBON RESISTOR (CHIP)	10.0K 63M J RECT.	チップ抵抗			01
-649	**RD457100**	CARBON RESISTOR (CHIP)	10.0K 63M J RECT.	チップ抵抗			01
R650	**RD15422R**	CARBON RESISTOR (CHIP)	22.0 1/4 J TP	チップ抵抗			01
R651	**RD458220**	CARBON RESISTOR (CHIP)	220.0K 63M J RECT.	チップ抵抗			01
R652	**RD458470**	CARBON RESISTOR (CHIP)	470.0K 63M J RECT.	チップ抵抗			
R653	**RD458470**	CARBON RESISTOR (CHIP)	470.0K 63M J RECT.	チップ抵抗			
R654	**RD350001**	CARBON RESISTOR (CHIP)	0 63M J RECT.	チップ抵抗			01
R655	**RD350001**	CARBON RESISTOR (CHIP)	0 63M J RECT.	チップ抵抗			01
R656	**RD15310R**	CARBON RESISTOR (CHIP)	1.0 1/4 J TP	チップ抵抗			01
R657	**VK641800**	CARBON RESISTOR (CHIP)	100.0 1/2 J RECT.	チップ抵抗			01
R658	**RD456100**	CARBON RESISTOR (CHIP)	1.0K 63M J RECT.	チップ抵抗			01
R659	**RD454330**	CARBON RESISTOR (CHIP)	33.0 63M J RECT.	チップ抵抗			01
R660	**RD454330**	CARBON RESISTOR (CHIP)	33.0 63M J RECT.	チップ抵抗			01
RA1	**WH209400**	RESISTOR ARRAY	1.0K X 4	抵抗アレイ			
-4	**WH209400**	RESISTOR ARRAY	1.0K X 4	抵抗アレイ			

＊: New Parts（新規部品）

RANK : Japan only

PNA, PNB(MOX6), PNB(MOX8)

	REF NO.	PART NO.	DESCRIPTION		部品名	REMARKS	QTY	RANK
	RA5	**WH211800**	RESISTOR ARRAY	10K X 4	抵抗アレイ			01
	-8	**WH211800**	RESISTOR ARRAY	10K X 4	抵抗アレイ			01
	TR601	**WB12320R**	TRANSISTOR (ARRAY)	IMB10A T110	トランジスタアレイ			05
	-605	**WB12320R**	TRANSISTOR (ARRAY)	IMB10A T110	トランジスタアレイ			05
	TR606	**WA01310R**	DIGITAL TRANSISTOR	DTDG23YP T100	デジタルトランジスタ			01
	TR606	**WP575300**	DIGITAL TRANSISTOR	RTGN234AP-T111-1	デジタルトランジスタ			
	-613	**WA01310R**	DIGITAL TRANSISTOR	DTDG23YP T100	デジタルトランジスタ			01
	-613	**WP575300**	DIGITAL TRANSISTOR	RTGN234AP-T111-1	デジタルトランジスタ			
	X601	**WM775700**	CERAMIC RESONATOR 8.38MHz	8.38M CSTCE8M38G55	セラミック振動子			01
*		**WW605300**	CIRCUIT BOARD	PNB	PNBシート	MOX6 (WU87090)(YC531D0)		
	CN301	**VI878600**	CONNECTOR	51048 8P TE	ケーブルホルダー			01
	CN301	**VZ341800**	CONNECTOR	51048 8P TE	ケーブルホルダー天津			01
	CN302	**VI878900**	CONNECTOR	51048 11P TE	ケーブルホルダー			01
	CN302	**VY66880R**	CONNECTOR	51048 11P TE	ケーブルホルダー天津			
	EC301	**V634140R**	ROTARY ENCODER	XRE0121PVB15FINB1	ロータリーエンコーダ	AI KNOB,DATA		01
	WH301	**--**	WIRING ASSEMBLY	PNB1 NX26AWG	PNB1束線	(WW12790)		
	WH302	**--**	WIRING ASSEMBLY	PNB2 NX26AWG	PNB2束線	(WW12820)		
	50	**--**	JUMPER CABLE	0.55 TIN	ジャンパー線	(VA07890)	20	
	50	**--**	JUMPER WIRE		メッキ線	(WX80080)		
	D301	**VD631600**	DIODE	1SS133,176,HSS104	ダイオード			01
	-320	**VD631600**	DIODE	1SS133,176,HSS104	ダイオード			01
	D323	**VD631600**	DIODE	1SS133,176,HSS104	ダイオード			01
	-337	**VD631600**	DIODE	1SS133,176,HSS104	ダイオード			01
	LD301	**WE864300**	LED RED	SLR-343VCT32	LED	CATEGORY SEARCH,JOG		01
	LD302	**WE864300**	LED RED	SLR-343VCT32	LED	FAVORITE,LOCK		01
	LD303	**WE864300**	LED RED	SLR-343VCT32	LED	VOICE		01
	LD304	**WE864300**	LED RED	SLR-343VCT32	LED	SONG		01
	LD306	**WE864300**	LED RED	SLR-343VCT32	LED	EDIT,COMPARE		01
	LD307	**WE864300**	LED RED	SLR-343VCT32	LED	PERFORM		01
	LD308	**WE864300**	LED RED	SLR-343VCT32	LED	PATTERN		01
	LD309	**WE864300**	LED RED	SLR-343VCT32	LED	MASTER		01
	LD310	**WE864300**	LED RED	SLR-343VCT32	LED	MIXING		01
	SW301	**WG31840R**	TACT SWITCH	SKRGAMD010	タクトSW	SF1,ASSIGNABLE SWITCH A		01
	SW302	**WG31840R**	TACT SWITCH	SKRGAMD010	タクトSW	F1,ADD INST TRACK		01
	SW303	**WG31840R**	TACT SWITCH	SKRGAMD010	タクトSW	SF2,ASSIGNABLE SWITCH B		01
	SW304	**WG31840R**	TACT SWITCH	SKRGAMD010	タクトSW	F2,VSTi WINDOW		01
	SW305	**WG31840R**	TACT SWITCH	SKRGAMD010	タクトSW	SF3,ASSIGNABLE SWITCH C		01
	SW306	**WG31840R**	TACT SWITCH	SKRGAMD010	タクトSW	F3,EDIT CH SET		01
	SW307	**WG31840R**	TACT SWITCH	SKRGAMD010	タクトSW	SF4,ASSIGNABLE SWITCH D		01
	SW308	**WG31840R**	TACT SWITCH	SKRGAMD010	タクトSW	F4,AUTOMATION READ		01
	SW309	**WG31840R**	TACT SWITCH	SKRGAMD010	タクトSW	SF5,ASSIGNABLE SWITCH E		01
	SW310	**WG31840R**	TACT SWITCH	SKRGAMD010	タクトSW	F5,AUTOMATION WRITE		01
	SW311	**WG31840R**	TACT SWITCH	SKRGAMD010	タクトSW	SF6,ASSIGNABLE SWITCH F		01
	SW312	**WG31840R**	TACT SWITCH	SKRGAMD010	タクトSW	F6,DELETE		01
	SW313	**WG31840R**	TACT SWITCH	SKRGAMD010	タクトSW	CATEGORY SEARCH,JOG		01
	SW314	**WG31840R**	TACT SWITCH	SKRGAMD010	タクトSW	FAVORITE,LOCK		01
	SW315	**WG31840R**	TACT SWITCH	SKRGAMD010	タクトSW	SHIFT		01
	SW316	**WG31840R**	TACT SWITCH	SKRGAMD010	タクトSW	REC		01
	SW317	**WG31840R**	TACT SWITCH	SKRGAMD010	タクトSW	Left		01
	SW318	**WG31840R**	TACT SWITCH	SKRGAMD010	タクトSW	EXIT		01
	SW319	**WG31840R**	TACT SWITCH	SKRGAMD010	タクトSW	Up		01
	SW320	**WG31840R**	TACT SWITCH	SKRGAMD010	タクトSW	Down		01
	SW321	**WG31840R**	TACT SWITCH	SKRGAMD010	タクトSW	INC		01
	SW322	**WG31840R**	TACT SWITCH	SKRGAMD010	タクトSW	Right		01
	SW323	**WG31840R**	TACT SWITCH	SKRGAMD010	タクトSW	ENTER,TAP		01
	SW324	**WG31840R**	TACT SWITCH	SKRGAMD010	タクトSW	VOICE		01
	SW325	**WG31840R**	TACT SWITCH	SKRGAMD010	タクトSW	SONG		01
	SW326	**WG31840R**	TACT SWITCH	SKRGAMD010	タクトSW	FILE		01
	SW327	**WG31840R**	TACT SWITCH	SKRGAMD010	タクトSW	EDIT,COMPARE		01
	SW328	**WG31840R**	TACT SWITCH	SKRGAMD010	タクトSW	PERFORM		01
	SW329	**WG31840R**	TACT SWITCH	SKRGAMD010	タクトSW	PATTERN		01
	SW330	**WG31840R**	TACT SWITCH	SKRGAMD010	タクトSW	UTILITY		01
	SW331	**WG31840R**	TACT SWITCH	SKRGAMD010	タクトSW	JOB		01
	SW332	**WG31840R**	TACT SWITCH	SKRGAMD010	タクトSW	MASTER		01
	SW333	**WG31840R**	TACT SWITCH	SKRGAMD010	タクトSW	MIXING		01
	SW334	**WG31840R**	TACT SWITCH	SKRGAMD010	タクトSW	QUICK SETUP		01
	SW335	**WG31840R**	TACT SWITCH	SKRGAMD010	タクトSW	STORE,SCENE STORE		01
*		**WW096600**	CIRCUIT BOARD	PNB	PNBシート	MOX8 (WU87090)(YC531D0)		

* : New Parts (新規部品)

RANK : Japan only

PNB(MOX8), FFC(MOX8), PNC

REF NO.	PART NO.	DESCRIPTION		部品名	REMARKS	QTY	RANK
*	**WW418600**	CIRCUIT BOARD	FFC	FFCシート	MOX8 (WU87090)(YC531D0)		
CN301	**VI878600**	CONNECTOR	51048 8P TE	ケーブルホルダー	}		01
CN301	**VZ341800**	CONNECTOR	51048 8P TE	ケーブルホルダー天津	}		01
CN302	**VI878900**	CONNECTOR	51048 11P TE	ケーブルホルダー	}		01
CN302	**VY66880R**	CONNECTOR	51048 11P TE	ケーブルホルダー天津	}		
EC301	**V634140R**	ROTARY ENCODER	XRE0121PVB15FINB1	ロータリーエンコーダ	AI KNOB,DATA		01
WH301	**--**	WIRING ASSEMBLY	PNB1 8J59 NX26AWG	PNB1束線	(WW12790)		
WH302	**--**	WIRING ASSEMBLY	PNB2 8J59 NX26AWG	PNB2束線	(WW12820)		
50	**--**	JUMPER CABLE	0.55 TIN	ジャンパー線	} (VA07890)	20	
50	**--**	JUMPER WIRE		メッキ線	} (WX80080)		
D301	**VD631600**	DIODE	1SS133,176,HSS104	ダイオード			01
-320	**VD631600**	DIODE	1SS133,176,HSS104	ダイオード			01
D323	**VD631600**	DIODE	1SS133,176,HSS104	ダイオード			01
-337	**VD631600**	DIODE	1SS133,176,HSS104	ダイオード			01
LD301	**WE864300**	LED RED	SLR-343VCT32	LED	CATEGORY SEARCH,JOG		01
LD302	**WE864300**	LED RED	SLR-343VCT32	LED	FAVORITE,LOCK		01
LD303	**WE864300**	LED RED	SLR-343VCT32	LED	VOICE		01
LD304	**WE864300**	LED RED	SLR-343VCT32	LED	SONG		01
LD306	**WE864300**	LED RED	SLR-343VCT32	LED	EDIT,COMPARE		01
LD307	**WE864300**	LED RED	SLR-343VCT32	LED	PERFORM		01
LD308	**WE864300**	LED RED	SLR-343VCT32	LED	PATTERN		01
LD309	**WE864300**	LED RED	SLR-343VCT32	LED	MASTER		01
LD310	**WE864300**	LED RED	SLR-343VCT32	LED	MIXING		01
SW301	**WG31840R**	TACT SWITCH	SKRGAMD010	タクトSW	SF1,ASSIGNABLE SWITCH A		01
SW302	**WG31840R**	TACT SWITCH	SKRGAMD010	タクトSW	F1,ADD INST TRACK		01
SW303	**WG31840R**	TACT SWITCH	SKRGAMD010	タクトSW	SF2,ASSIGNABLE SWITCH B		01
SW304	**WG31840R**	TACT SWITCH	SKRGAMD010	タクトSW	F2,VSTi WINDOW		01
SW305	**WG31840R**	TACT SWITCH	SKRGAMD010	タクトSW	SF3,ASSIGNABLE SWITCH C		01
SW306	**WG31840R**	TACT SWITCH	SKRGAMD010	タクトSW	F3,EDIT CH SET		01
SW307	**WG31840R**	TACT SWITCH	SKRGAMD010	タクトSW	SF4,ASSIGNABLE SWITCH D		01
SW308	**WG31840R**	TACT SWITCH	SKRGAMD010	タクトSW	F4,AUTOMATION READ		01
SW309	**WG31840R**	TACT SWITCH	SKRGAMD010	タクトSW	SF5,ASSIGNABLE SWITCH E		01
SW310	**WG31840R**	TACT SWITCH	SKRGAMD010	タクトSW	F5,AUTOMATION WRITE		01
SW311	**WG31840R**	TACT SWITCH	SKRGAMD010	タクトSW	SF6,ASSIGNABLE SWITCH F		01
SW312	**WG31840R**	TACT SWITCH	SKRGAMD010	タクトSW	F6,DELETE		01
SW313	**WG31840R**	TACT SWITCH	SKRGAMD010	タクトSW	CATEGORY SEARCH,JOG		01
SW314	**WG31840R**	TACT SWITCH	SKRGAMD010	タクトSW	FAVORITE,LOCK		01
SW315	**WG31840R**	TACT SWITCH	SKRGAMD010	タクトSW	SHIFT		01
SW316	**WG31840R**	TACT SWITCH	SKRGAMD010	タクトSW	REC		01
SW317	**WG31840R**	TACT SWITCH	SKRGAMD010	タクトSW	Left		01
SW318	**WG31840R**	TACT SWITCH	SKRGAMD010	タクトSW	EXIT		01
SW319	**WG31840R**	TACT SWITCH	SKRGAMD010	タクトSW	Up		01
SW320	**WG31840R**	TACT SWITCH	SKRGAMD010	タクトSW	Down		01
SW321	**WG31840R**	TACT SWITCH	SKRGAMD010	タクトSW	INC		01
SW322	**WG31840R**	TACT SWITCH	SKRGAMD010	タクトSW	Right		01
SW323	**WG31840R**	TACT SWITCH	SKRGAMD010	タクトSW	ENTER,TAP		01
SW324	**WG31840R**	TACT SWITCH	SKRGAMD010	タクトSW	VOICE		01
SW325	**WG31840R**	TACT SWITCH	SKRGAMD010	タクトSW	SONG		01
SW326	**WG31840R**	TACT SWITCH	SKRGAMD010	タクトSW	FILE		01
SW327	**WG31840R**	TACT SWITCH	SKRGAMD010	タクトSW	EDIT,COMPARE		01
SW328	**WG31840R**	TACT SWITCH	SKRGAMD010	タクトSW	PERFORM		01
SW329	**WG31840R**	TACT SWITCH	SKRGAMD010	タクトSW	PATTERN		01
SW330	**WG31840R**	TACT SWITCH	SKRGAMD010	タクトSW	UTILITY		01
SW331	**WG31840R**	TACT SWITCH	SKRGAMD010	タクトSW	JOB		01
SW332	**WG31840R**	TACT SWITCH	SKRGAMD010	タクトSW	MASTER		01
SW333	**WG31840R**	TACT SWITCH	SKRGAMD010	タクトSW	MIXING		01
SW334	**WG31840R**	TACT SWITCH	SKRGAMD010	タクトSW	QUICK SETUP		01
SW335	**WG31840R**	TACT SWITCH	SKRGAMD010	タクトSW	STORE,SCENE STORE		01
*	**WU871000**	CIRCUIT BOARD	PNC	PNCシート	MOX6/MOX8 (YC532C0)		
CN401	**VI878300**	CONNECTOR	51048 5P TE	ケーブルホルダー	}		01
CN401	**VZ34170R**	CONNECTOR	51048 5P TE	ケーブルホルダー天津	}		
CN402	**VI879100**	CONNECTOR	51048 13P TE	ケーブルホルダー	}		01
CN402	**VY669000**	CONNECTOR	51048 13P TE	ケーブルホルダー天津	}		
WH401	**--**	WIRING ASSEMBLY	PNC1 NX26AWG	PNC1束線	(WV71230)		
WH402	**--**	WIRING ASSEMBLY	PNC2 NX26AWG	PNC2束線	(WV71250)		
50	**--**	JUMPER CABLE	0.55 TIN	ジャンパー線	} (VA07890)	27	
50	**--**	JUMPER WIRE		メッキ線	} (WX80080)	27	
D401	**VD631600**	DIODE	1SS133,176,HSS104	ダイオード			01
-434	**VD631600**	DIODE	1SS133,176,HSS104	ダイオード			01

＊: New Parts（新規部品）

RANK : Japan only

PNC, PS(MOX6)

REF NO.	PART NO.	DESCRIPTION		部 品 名	REMARKS	QTY	RANK
LD401	**WE864300**	LED RED	SLR-343VCT32	L E D	LAYER		01
LD402	**WE864300**	LED RED	SLR-343VCT32	L E D	A,QUICK SETUP 1		01
LD403	**WE864300**	LED RED	SLR-343VCT32	L E D	COMMON		01
LD404	**WE864300**	LED RED	SLR-343VCT32	L E D	1,PART SELECT		01
LD405	**WE864300**	LED RED	SLR-343VCT32	L E D	9,PART MUTE		01
LD406	**WE864300**	LED RED	SLR-343VCT32	L E D	SPRIT		01
LD407	**WE864300**	LED RED	SLR-343VCT32	L E D	B,QUICK SETUP 2		01
LD408	**WE864300**	LED RED	SLR-343VCT32	L E D	2,PART SELECT		01
LD409	**WE864300**	LED RED	SLR-343VCT32	L E D	10,PART MUTE		01
LD410	**WE864300**	LED RED	SLR-343VCT32	L E D	DRUM ASSIGN		01
LD411	**WE864300**	LED RED	SLR-343VCT32	L E D	C,QUICK SETUP 3		01
LD412	**WE864300**	LED RED	SLR-343VCT32	L E D	3,PART SELECT		01
LD413	**WE864300**	LED RED	SLR-343VCT32	L E D	11,PART MUTE		01
LD414	**WE864300**	LED RED	SLR-343VCT32	L E D	D,QUICK SETUP 4		01
LD415	**WE864300**	LED RED	SLR-343VCT32	L E D	4,PART SELECT		01
LD416	**WE864300**	LED RED	SLR-343VCT32	L E D	12,PART MUTE		01
LD417	**WE864300**	LED RED	SLR-343VCT32	L E D	BANK SELECT(DEC)		01
LD418	**WE864300**	LED RED	SLR-343VCT32	L E D	E,QUICK SETUP 5		01
LD419	**WE864300**	LED RED	SLR-343VCT32	L E D	5,ARP ON/OFF		01
LD420	**WE864300**	LED RED	SLR-343VCT32	L E D	13,ARP HOLD		01
LD421	**WE864300**	LED RED	SLR-343VCT32	L E D	BANK SELECT(INC)		01
LD422	**WE864300**	LED RED	SLR-343VCT32	L E D	F,QUICK SETUP 6		01
LD423	**WE864300**	LED RED	SLR-343VCT32	L E D	6,ARP ON/OFF		01
LD424	**WE864300**	LED RED	SLR-343VCT32	L E D	14,ARP HOLD		01
LD425	**WE864300**	LED RED	SLR-343VCT32	L E D	G		01
LD426	**WE864300**	LED RED	SLR-343VCT32	L E D	7,ARP ON/OFF		01
LD427	**WE864300**	LED RED	SLR-343VCT32	L E D	15,ARP HOLD		01
LD428	**WE864300**	LED RED	SLR-343VCT32	L E D	H		01
LD429	**WE864300**	LED RED	SLR-343VCT32	L E D	8,ARP ON/OFF		01
LD430	**WE864300**	LED RED	SLR-343VCT32	L E D	16,ARP HOLD		01
LD431	**WE864300**	LED RED	SLR-343VCT32	L E D	PATTERN SECTION		01
LD432	**WE864300**	LED RED	SLR-343VCT32	L E D	MUTE		01
LD433	**WE864300**	LED RED	SLR-343VCT32	L E D	TRACK		01
LD434	**WE864300**	LED RED	SLR-343VCT32	L E D	SOLO		01
SW401	**WG31840R**	TACT SWITCH	SKRGAMD010	タクトSW	LAYER		01
SW402	**WG31840R**	TACT SWITCH	SKRGAMD010	タクトSW	A,QUICK SETUP 1		01
SW403	**WG31840R**	TACT SWITCH	SKRGAMD010	タクトSW	COMMON		01
SW404	**WG31840R**	TACT SWITCH	SKRGAMD010	タクトSW	1,PART SELECT		01
SW405	**WG31840R**	TACT SWITCH	SKRGAMD010	タクトSW	9,PART MUTE		01
SW406	**WG31840R**	TACT SWITCH	SKRGAMD010	タクトSW	SPRIT		01
SW407	**WG31840R**	TACT SWITCH	SKRGAMD010	タクトSW	B,QUICK SETUP 2		01
SW408	**WG31840R**	TACT SWITCH	SKRGAMD010	タクトSW	2,PART SELECT		01
SW409	**WG31840R**	TACT SWITCH	SKRGAMD010	タクトSW	10,PART MUTE		01
SW410	**WG31840R**	TACT SWITCH	SKRGAMD010	タクトSW	DRUM ASSIGN		01
SW411	**WG31840R**	TACT SWITCH	SKRGAMD010	タクトSW	C,QUICK SETUP 3		01
SW412	**WG31840R**	TACT SWITCH	SKRGAMD010	タクトSW	3,PART SELECT		01
SW413	**WG31840R**	TACT SWITCH	SKRGAMD010	タクトSW	11,PART MUTE		01
SW414	**WG31840R**	TACT SWITCH	SKRGAMD010	タクトSW	D,QUICK SETUP 4		01
SW415	**WG31840R**	TACT SWITCH	SKRGAMD010	タクトSW	4,PART SELECT		01
SW416	**WG31840R**	TACT SWITCH	SKRGAMD010	タクトSW	12,PART MUTE		01
SW417	**WG31840R**	TACT SWITCH	SKRGAMD010	タクトSW	BANK SELECT(DEC)		01
SW418	**WG31840R**	TACT SWITCH	SKRGAMD010	タクトSW	E,QUICK SETUP 5		01
SW419	**WG31840R**	TACT SWITCH	SKRGAMD010	タクトSW	5,ARP ON/OFF		01
SW420	**WG31840R**	TACT SWITCH	SKRGAMD010	タクトSW	13,ARP HOLD		01
SW421	**WG31840R**	TACT SWITCH	SKRGAMD010	タクトSW	BANK SELECT(INC)		01
SW422	**WG31840R**	TACT SWITCH	SKRGAMD010	タクトSW	F,QUICK SETUP 6		01
SW423	**WG31840R**	TACT SWITCH	SKRGAMD010	タクトSW	6,ARP ON/OFF		01
SW424	**WG31840R**	TACT SWITCH	SKRGAMD010	タクトSW	14,ARP HOLD		01
SW425	**WG31840R**	TACT SWITCH	SKRGAMD010	タクトSW	G		01
SW426	**WG31840R**	TACT SWITCH	SKRGAMD010	タクトSW	7,ARP ON/OFF		01
SW427	**WG31840R**	TACT SWITCH	SKRGAMD010	タクトSW	15,ARP HOLD		01
SW428	**WG31840R**	TACT SWITCH	SKRGAMD010	タクトSW	H		01
SW429	**WG31840R**	TACT SWITCH	SKRGAMD010	タクトSW	8,ARP ON/OFF		01
SW430	**WG31840R**	TACT SWITCH	SKRGAMD010	タクトSW	16,ARP HOLD		01
SW431	**WG31840R**	TACT SWITCH	SKRGAMD010	タクトSW	PATTERN SECTION		01
SW432	**WG31840R**	TACT SWITCH	SKRGAMD010	タクトSW	MUTE		01
SW433	**WG31840R**	TACT SWITCH	SKRGAMD010	タクトSW	TRACK		01
SW434	**WG31840R**	TACT SWITCH	SKRGAMD010	タクトSW	SOLO		01
*	**WV188500**	CIRCUIT BOARD	PS	PSシート	MOX6 (WV18840)(YD125D0)		

* : New Parts（新規部品）

RANK : Japan only

PS(MOX6), KEY-IF(MOX6), LCD(MOX6), USB(MOX6)

	REF NO.	PART NO.	DESCRIPTION		部品名	REMARKS	QTY	RANK
*		**WV188700**	CIRCUIT BOARD	KEY-IF	KEYーIFシート	MOX6 (WV18840)(YD125D0)		
*		**WV188800**	CIRCUIT BOARD	LCD	LCDシート	MOX6 (WV18840)(YD125D0)		
*		**WW450000**	CIRCUIT BOARD	USB	USBシート	MOX6 (WV18840)(YD125D0)		
	C507	**UR749680**	ELECTROLYTIC CAPACITOR	6800 25.0V FORM.	ケミコン			03
	CN501	**--**	CONNECTOR	XH 15P TE	ベーススツキポスト	(VL84590)		
	CN704	**VK02560R**	CONNECTOR	52147 12P TE	ワイヤートラップ			01
	CN705	**VK025100**	CONNECTOR	52147 7P TE	ワイヤートラップ			01
	CN706	**VK024900**	CONNECTOR	52147 5P TE	ワイヤートラップ			01
	CN901	**V902080R**	CONNECTOR	USB 4P SE	USB コネクタ B	USB TO HOST		02
	CN903	**WH382500**	CONNECTOR	UAR27 4P SE	USB コネクタ	USB TO DEVICE		
	CN903	**WQ353300**	CONNECTOR	KM13200073 4P SE	USB コネクタ			
	D501	**V9917100**	DIODE	S3V60-5004P15 FOR.	ダイオード			01
	EM501	**WA04940R**	LC FILTER	DSS6NE32A222Q93A	LCフィルターEMI			01
	EM502	**WA04940R**	LC FILTER	DSS6NE32A222Q93A	LCフィルターEMI			01
	EM504	**WA04940R**	LC FILTER	DSS6NE32A222Q93A	LCフィルターEMI			01
	JK501	**LB302260**	CONNECTOR	HEC0470-01-630	電源コネクタ	12V		02
	JK501	**V655760R**	CONNECTOR	HTJ-020-05AZ	電源コネクタ			04
	K501	**--**	DC FIXED ANGLE		DCコネクタ固定金具	(WV19530)		
	K901	**--**	USB ANGLE		USB金具	(WV23000)		
	L501	**V679560R**	LINE FILTER	BDL40-01	ラインフィルター			
	R506	**VC761000**	METAL OXIDE FILM RESISTOR	680.0 2W J	酸化金属被膜抵抗			01
	SW501	**VR140800**	PUSH SWITCH	SPPJ222200	プッシュSW	POWER		03
	TH501	**VV45790R**	PROTECTOR SWITCH RUE160	RUEF160 1.60A 30V	ポリスイッチ			02
	C501	**V8085400**	CERAMIC CAPACITOR (CHIP)	0.1000 25V K RECT.	チップセラ(B)			01
	-506	**V8085400**	CERAMIC CAPACITOR (CHIP)	0.1000 25V K RECT.	チップセラ(B)			01
	C508	**V8085400**	CERAMIC CAPACITOR (CHIP)	0.1000 25V K RECT.	チップセラ(B)			01
	C509	**WF547900**	CERAMIC CAPACITOR (CHIP)	10.000 25V K KAKUT	チップセラ			01
	C511	**US062220**	CERAMIC CAPACITOR (CHIP)	220P 50V J RECT.	チップセラ(SL)			01
	C512	**V8085400**	CERAMIC CAPACITOR (CHIP)	0.1000 25V K RECT.	チップセラ(B)			01
	C514	**V8085400**	CERAMIC CAPACITOR (CHIP)	0.1000 25V K RECT.	チップセラ(B)			01
	C515	**V8085400**	CERAMIC CAPACITOR (CHIP)	0.1000 25V K RECT.	チップセラ(B)			01
	C516	**UF13847R**	ELECTROLYTIC CAPACITOR(CHIP)	470 16V	チップケミコン			02
	C517	**UF13847R**	ELECTROLYTIC CAPACITOR(CHIP)	470 16V	チップケミコン			02
	C518	**V8085400**	CERAMIC CAPACITOR (CHIP)	0.1000 25V K RECT.	チップセラ(B)			01
	C519	**V8085400**	CERAMIC CAPACITOR (CHIP)	0.1000 25V K RECT.	チップセラ(B)			01
	C521	**WK003600**	MONOLITHIC CERAMIC CAP(CHIP)	22.0 16V K RECT.	チップ積層セラコン			01
	C522	**WF547900**	CERAMIC CAPACITOR (CHIP)	10.000 25V K KAKUT	チップセラ			01
	C523	**WK003600**	MONOLITHIC CERAMIC CAP(CHIP)	22.0 16V K RECT.	チップ積層セラコン			01
	C524	**V8085400**	CERAMIC CAPACITOR (CHIP)	0.1000 25V K RECT.	チップセラ(B)			01
	C525	**V8085400**	CERAMIC CAPACITOR (CHIP)	0.1000 25V K RECT.	チップセラ(B)			01
	C526	**US034680**	CERAMIC CAPACITOR (CHIP)	0.0680 16V K RECT.	チップセラ(B)			01
	C527	**V8085400**	CERAMIC CAPACITOR (CHIP)	0.1000 25V K RECT.	チップセラ(B)			01
	-534	**V8085400**	CERAMIC CAPACITOR (CHIP)	0.1000 25V K RECT.	チップセラ(B)			01
	C701	**UF03810R**	ELECTROLYTIC CAPACITOR(CHIP)	100 16V	チップケミコン			01
	C702	**US625100**	CERAMIC CAPACITOR (CHIP)	0.100 10V K RECT.	チップセラ(BJ)			01
	C705	**US625100**	CERAMIC CAPACITOR (CHIP)	0.100 10V K RECT.	チップセラ(BJ)			01
	C707	**US625100**	CERAMIC CAPACITOR (CHIP)	0.100 10V K RECT.	チップセラ(BJ)			01
	C708	**US662220**	CERAMIC CAPACITOR (CHIP)	220P 50V K RECT.	チップセラ(B)			01
	-718	**US662220**	CERAMIC CAPACITOR (CHIP)	220P 50V K RECT.	チップセラ(B)			01
	C719	**US634100**	CERAMIC CAPACITOR (CHIP)	0.010 16V K RECT.	チップセラ(B)			01
	C720	**US662220**	CERAMIC CAPACITOR (CHIP)	220P 50V K RECT.	チップセラ(B)			01
	C723	**US662220**	CERAMIC CAPACITOR (CHIP)	220P 50V K RECT.	チップセラ(B)			01
	-732	**US662220**	CERAMIC CAPACITOR (CHIP)	220P 50V K RECT.	チップセラ(B)			01
	C733	**US662100**	CERAMIC CAPACITOR (CHIP)	100P 50V J RECT.	チップセラ(CH)			
	-736	**US662100**	CERAMIC CAPACITOR (CHIP)	100P 50V J RECT.	チップセラ(CH)			
	C802	**US625100**	CERAMIC CAPACITOR (CHIP)	0.100 10V K RECT.	チップセラ(BJ)			01
	C804	**US625100**	CERAMIC CAPACITOR (CHIP)	0.100 10V K RECT.	チップセラ(BJ)			01
	C806	**US661270**	CERAMIC CAPACITOR (CHIP)	27P 50V J RECT.	チップセラ(CH)			
	C808	**US661270**	CERAMIC CAPACITOR (CHIP)	27P 50V J RECT.	チップセラ(CH)			
	C810	**US661270**	CERAMIC CAPACITOR (CHIP)	27P 50V J RECT.	チップセラ(CH)			
	C812	**US661270**	CERAMIC CAPACITOR (CHIP)	27P 50V J RECT.	チップセラ(CH)			
	C814	**US661270**	CERAMIC CAPACITOR (CHIP)	27P 50V J RECT.	チップセラ(CH)			
	-817	**US661270**	CERAMIC CAPACITOR (CHIP)	27P 50V J RECT.	チップセラ(CH)			
	C818	**WJ932600**	CERAMIC CAPACITOR (CHIP)	2.2 6.3V M KAKUTE	チップセラコン			01
	C819	**WN019700**	CERAMIC CAPACITOR (CHIP)	2.200 16V K RECT.	チップセラ			01
	C820	**WN019700**	CERAMIC CAPACITOR (CHIP)	2.200 16V K RECT.	チップセラ			01
	C821	**WJ932600**	CERAMIC CAPACITOR (CHIP)	2.2 6.3V M KAKUTE	チップセラコン			01
	C822	**WN019700**	CERAMIC CAPACITOR (CHIP)	2.200 16V K RECT.	チップセラ			01
	-824	**WN019700**	CERAMIC CAPACITOR (CHIP)	2.200 16V K RECT.	チップセラ			01
	C825	**WJ932600**	CERAMIC CAPACITOR (CHIP)	2.2 6.3V M KAKUTE	チップセラコン			01

* : New Parts (新規部品)

RANK : Japan only

PS(MOX6), KEY-IF(MOX6), LCD(MOX6), USB(MOX6)

REF NO.	PART NO.	DESCRIPTION		部品名	REMARKS	QTY	RANK
-828	**WJ932600**	CERAMIC CAPACITOR (CHIP)	2.2 6.3V M KAKUTE	チップセラコン			01
C829	**WJ932500**	CERAMIC CAPACITOR (CHIP)	1.0 6.3V M KAKUTE	チップセラコン			01
C864	**RD45000R**	CARBON RESISTOR (CHIP)	0.00 63M J RECT.	チップ抵抗			01
-867	**RD45000R**	CARBON RESISTOR (CHIP)	0.00 63M J RECT.	チップ抵抗			01
C901	**US661220**	CERAMIC CAPACITOR (CHIP)	22P 50V J RECT.	チップセラ(CH)			
C902	**US661220**	CERAMIC CAPACITOR (CHIP)	22P 50V J RECT.	チップセラ(CH)			
C903	**US625100**	CERAMIC CAPACITOR (CHIP)	0.100 10V K RECT.	チップセラ(BJ)			01
C908	**UF03810R**	ELECTROLYTIC CAPACITOR(CHIP)	100 16V	チップケミコン			01
C910	**US625100**	CERAMIC CAPACITOR (CHIP)	0.100 10V K RECT.	チップセラ(BJ)			01
C912	**RD45000R**	CARBON RESISTOR (CHIP)	0.00 63M J RECT.	チップ抵抗			01
CN701	**VT389200**	CONNECTOR	PH 11P TE	ベース付ポスト			01
CN702	**VT389200**	CONNECTOR	PH 11P TE	ベース付ポスト			01
CN801	**V9560600**	CONNECTOR	52808 22P TE	FFC／FPCコネクタ			02
* CN802	**WU795200**	CONNECTOR	6240 40P SE	FPCコネクター			
CN803	**VZ585700**	CONNECTOR	ZH 2P TE	ベース付ポスト			01
CN902	**VT389400**	CONNECTOR	PH 13P TE	ベース付ポスト			02
D502	**WC96250R**	DIODE	D1FM3-5053	チップダイオード			01
D502	**WV472100**	DIODE	RB080L-30 TE-	ショットキダイオード			
D503	**VN68110R**	DIODE	EC10DS4TE12L1A400V	チップダイオード			01
D503	**VS20110R**	DIODE	D1F60 1A 600V TP	チップダイオード			01
D503	**VT53250R**	DIODE	1SR154-400 TE-25	ダイオード			01
D504	**V959920R**	DIODE	HSU119 TRF-E	チップダイオード			01
D504	**VT332900**	DIODE	1SS355 TE-17 TP	ダイオード			01
D504	**WG139300**	DIODE	KDS4148U-RTK/P TE	ダイオード			
-506	**V959920R**	DIODE	HSU119 TRF-E	チップダイオード			01
-506	**VT332900**	DIODE	1SS355 TE-17 TP	ダイオード			01
-506	**WG139300**	DIODE	KDS4148U-RTK/P TE	ダイオード			
D508	**V959920R**	DIODE	HSU119 TRF-E	チップダイオード			01
D508	**VT332900**	DIODE	1SS355 TE-17 TP	ダイオード			01
D508	**WG139300**	DIODE	KDS4148U-RTK/P TE	ダイオード			
D701	**V959920R**	DIODE	HSU119 TRF-E	チップダイオード			01
D701	**VT332900**	DIODE	1SS355 TE-17 TP	ダイオード			01
D701	**WG139300**	DIODE	KDS4148U-RTK/P TE	ダイオード			
-706	**V959920R**	DIODE	HSU119 TRF-E	チップダイオード			01
-706	**VT332900**	DIODE	1SS355 TE-17 TP	ダイオード			01
-706	**WG139300**	DIODE	KDS4148U-RTK/P TE	ダイオード			
D708	**V959920R**	DIODE	HSU119 TRF-E	チップダイオード			01
D708	**VT332900**	DIODE	1SS355 TE-17 TP	ダイオード			01
D708	**WG139300**	DIODE	KDS4148U-RTK/P TE	ダイオード			
D709	**V959920R**	DIODE	HSU119 TRF-E	チップダイオード			01
D709	**VT332900**	DIODE	1SS355 TE-17 TP	ダイオード			01
D709	**WG139300**	DIODE	KDS4148U-RTK/P TE	ダイオード			
D801	**V2376600**	DIODE	RB500V-40 TAPING	ショットキダイオード			01
EM503	**WE05620R**	EMI FILTER (CHIP)	NFM21PC105B1A3D	エミフィルチップ			01
EM505	**WE05620R**	EMI FILTER (CHIP)	NFM21PC105B1A3D	エミフィルチップ			01
EM701	**WE05620R**	EMI FILTER (CHIP)	NFM21PC105B1A3D	エミフィルチップ			01
EM802	**WE05620R**	EMI FILTER (CHIP)	NFM21PC105B1A3D	エミフィルチップ			01
EM803	**WE05620R**	EMI FILTER (CHIP)	NFM21PC105B1A3D	エミフィルチップ			01
EM901	**WE05620R**	EMI FILTER (CHIP)	NFM21PC105B1A3D	エミフィルチップ			01
IC501	**YA977A00**	IC	BD45352G-TR	IC	VOLTAGE DETECTOR		
* IC502	**YA849A00**	IC	SI-8205NHD-TL	IC	REGULATOR +5V-+24V		
IC503	**X8331A00**	IC	BA90BC0FP-E2	IC	REGULATOR +9V		03
IC701	**X003120R**	IC	UPD780031AYGK-N04	IC	E-LKS		05
* L503	**WH175300**	COIL INDUCTOR CHIP	10U B966AS-100M	チップインダクタ			
L701	**WK139000**	CHIP INDUCTANCE	600 BK1005HM601-T	チップインダクタ			01
-703	**WK139000**	CHIP INDUCTANCE	600 BK1005HM601-T	チップインダクタ			01
L804	**WK139000**	CHIP INDUCTANCE	600 BK1005HM601-T	チップインダクタ			01
-816	**WK139000**	CHIP INDUCTANCE	600 BK1005HM601-T	チップインダクタ			01
L903	**WG834800**	COIL FIXED	DLW21HN900SQ2L	コイル			01
R501	**RD15615R**	CARBON RESISTOR (CHIP)	1.5K 1/4 J TP	チップ抵抗			
R502	**RD358100**	CARBON RESISTOR (CHIP)	100.0K 63M J RECT.	チップ抵抗			01
R503	**RD357150**	CARBON RESISTOR (CHIP)	15.0K 63M J RECT.	チップ抵抗			01
R504	**RD357100**	CARBON RESISTOR (CHIP)	10.0K 63M J RECT.	チップ抵抗			01
R505	**RD35747R**	CARBON RESISTOR (CHIP)	47.0K 63M J RECT.	チップ抵抗			01
R507	**RD357100**	CARBON RESISTOR (CHIP)	10.0K 63M J RECT.	チップ抵抗			01
R508	**RD358150**	CARBON RESISTOR (CHIP)	150.0K 63M J RECT.	チップ抵抗			01
R509	**RD357100**	CARBON RESISTOR (CHIP)	10.0K 63M J RECT.	チップ抵抗			01
R510	**RD356560**	CARBON RESISTOR (CHIP)	5.6K 63M J RECT.	チップ抵抗			01
R511	**RD357220**	CARBON RESISTOR (CHIP)	22.0K 63M J RECT.	チップ抵抗			01
R512	**RD355100**	CARBON RESISTOR (CHIP)	100.0 63M J RECT.	チップ抵抗			01

* : New Parts (新規部品)

RANK : Japan only

PS(MOX6/MOX8), KEY-IF(MOX6), LCD(MOX6/MOX8), USB(MOX6/MOX8)

REF NO.	PART NO.	DESCRIPTION		部品名	REMARKS	QTY	RANK
R513	**RF356560**	CARBON RESISTOR (CHIP)	5.6K D 1608	チップ抵抗			
R513	**RF456560**	CARBON RESISTOR (CHIP)	5.6K D RECT.	チップ抵抗			
R514	**RF356560**	CARBON RESISTOR (CHIP)	5.6K D 1608	チップ抵抗			
R514	**RF456560**	CARBON RESISTOR (CHIP)	5.6K D RECT.	チップ抵抗			
R515	**RF35612R**	CARBON RESISTOR (CHIP)	1.2K D 1608	チップ抵抗			01
R515	**RF456120**	CARBON RESISTOR (CHIP)	1.2K D 1608	チップ抵抗			
R516	**RD356100**	CARBON RESISTOR (CHIP)	1.0K 63M J RECT.	チップ抵抗			01
R517	**RD357220**	CARBON RESISTOR (CHIP)	22.0K 63M J RECT.	チップ抵抗			01
R519	**RD357330**	CARBON RESISTOR (CHIP)	33.0K 63M J RECT.	チップ抵抗			01
R520	**RD357120**	CARBON RESISTOR (CHIP)	12.0K 63M J RECT.	チップ抵抗			01
R521	**RD350001**	CARBON RESISTOR (CHIP)	0 63M J RECT.	チップ抵抗			01
R522	**RD356220**	CARBON RESISTOR (CHIP)	2.2K 63M J RECT.	チップ抵抗			01
R523	**RD356220**	CARBON RESISTOR (CHIP)	2.2K 63M J RECT.	チップ抵抗			01
R524	**RD358100**	CARBON RESISTOR (CHIP)	100.0K 63M J RECT.	チップ抵抗			01
R525	**RD357100**	CARBON RESISTOR (CHIP)	10.0K 63M J RECT.	チップ抵抗			01
R526	**RD357100**	CARBON RESISTOR (CHIP)	10.0K 63M J RECT.	チップ抵抗			01
R527	**RD15615R**	CARBON RESISTOR (CHIP)	1.5K 1/4 J TP	チップ抵抗			
R530	**RD357100**	CARBON RESISTOR (CHIP)	10.0K 63M J RECT.	チップ抵抗			01
R531	**RD35747R**	CARBON RESISTOR (CHIP)	47.0K 63M J RECT.	チップ抵抗			01
R532	**RD358180**	CARBON RESISTOR (CHIP)	180.0K 63M J RECT.	チップ抵抗			01
R701	**RD454330**	CARBON RESISTOR (CHIP)	33.0 63M J RECT.	チップ抵抗			01
R702	**RD454330**	CARBON RESISTOR (CHIP)	33.0 63M J RECT.	チップ抵抗			01
R703	**RD457100**	CARBON RESISTOR (CHIP)	10.0K 63M J RECT.	チップ抵抗			01
-714	**RD457100**	CARBON RESISTOR (CHIP)	10.0K 63M J RECT.	チップ抵抗			01
R718	**RD45000R**	CARBON RESISTOR (CHIP)	0.00 63M J RECT.	チップ抵抗			01
R719	**RD456100**	CARBON RESISTOR (CHIP)	1.0K 63M J RECT.	チップ抵抗			01
R720	**RD454330**	CARBON RESISTOR (CHIP)	33.0 63M J RECT.	チップ抵抗			01
R721	**RD454330**	CARBON RESISTOR (CHIP)	33.0 63M J RECT.	チップ抵抗			01
R722	**RD45000R**	CARBON RESISTOR (CHIP)	0.00 63M J RECT.	チップ抵抗			01
-732	**RD45000R**	CARBON RESISTOR (CHIP)	0.00 63M J RECT.	チップ抵抗			01
R801	**RD455100**	CARBON RESISTOR (CHIP)	100.0 63M J RECT.	チップ抵抗			01
-813	**RD455100**	CARBON RESISTOR (CHIP)	100.0 63M J RECT.	チップ抵抗			01
R814	**RD459100**	CARBON RESISTOR (CHIP)	1.0M 63M J RECT.	チップ抵抗			01
R901	**RD457100**	CARBON RESISTOR (CHIP)	10.0K 63M J RECT.	チップ抵抗			01
R906	**RD150000**	CARBON RESISTOR (CHIP)	0.0 1/4 J TP	チップ抵抗			01
TR501	**WK752300**	TRANSISTOR	ISA1235AC1-T112-1E	トランジスタ			01
TR502	**WE904300**	TRANSISTOR	2SA1244	トランジスタ 2SA			02
TR503	**VV92540R**	TRANSISTOR	2SC2712-GR(TE85L,F	チップトランジスタ			01
-506	**VV92540R**	TRANSISTOR	2SC2712-GR(TE85L,F	チップトランジスタ			01
TR507	**WK752300**	TRANSISTOR	ISA1235AC1-T112-1E	トランジスタ			01
TR508	**VG013300**	TRANSISTOR	2SB1132 82-390 TP	トランジスタ 2SB			01
TR508	**VQ98710R**	TRANSISTOR	2SB1121S,T/R,S,T,U	チップトランジスタ			01
X701	**WM775700**	CERAMIC RESONATOR 8.38MHz	8.38M CSTCE8M38G55	セラミック振動子			01
ZD501	**VU17200R**	ZENER DIODE	UDZS5.6BTE-17 5.6V	ツェナーダイオード			01
*	**WU871200**	CIRCUIT BOARD	PS	PSシート	MOX8 (WU87110)(YD125D0)		
*	**WU871500**	CIRCUIT BOARD	LCD	LCDシート	MOX8 (WU87110)(YD125D0)		
*	**WW096700**	CIRCUIT BOARD	USB	USBシート	MOX8 (WU87110)(YD125D0)		
C507	**UR749680**	ELECTROLYTIC CAPACITOR	6800 25.0V FORM.	ケミコン			03
CN501	**--**	CONNECTOR	XH 15P TE	ベーススツキポスト	(VL84590)		
CN901	**V902080R**	CONNECTOR	USB 4P SE	USBコネクタ B	USB TO HOST		02
CN903	**WH382500**	CONNECTOR	UAR27 4P SE	USBコネクタ	USB TO DEVICE		
CN903	**WQ353300**	CONNECTOR	KM13200073 4P SE	USBコネクタ			
D501	**V9917100**	DIODE	S3V60-5004P15 FOR.	ダイオード			01
EM501	**WA04940R**	LC FILTER	DSS6NE32A222Q93A	LCフィルターEMI			01
EM502	**WA04940R**	LC FILTER	DSS6NE32A222Q93A	LCフィルターEMI			01
EM504	**WA04940R**	LC FILTER	DSS6NE32A222Q93A	LCフィルターEMI			01
JK501	**LB302260**	CONNECTOR	HEC0470-01-630	電源コネクタ	12V		02
JK501	**V655760R**	CONNECTOR	HTJ-020-05AZ	電源コネクタ			04
K501	**--**	DC FIXED ANGLE		DCコネクタ固定金具	(WV19530)		
K901	**--**	USB ANGLE	DE 8J60	USB金具	(WV23000)		
L501	**V679560R**	LINE FILTER	BDL40-01	ラインフィルター			
R506	**VC761000**	METAL OXIDE FILM RESISTOR	680.0 2W J	酸化金属被膜抵抗			01
SW501	**VR140800**	PUSH SWITCH	SPPJ222200	プッシュSW	POWER		03
TH501	**VV45790R**	PROTECTOR SWITCH RUE160	RUEF160 1.60A 30V	ポリスイッチ			02
C501	**V8085400**	CERAMIC CAPACITOR (CHIP)	0.1000 25V K RECT.	チップセラ(B)			01
-506	**V8085400**	CERAMIC CAPACITOR (CHIP)	0.1000 25V K RECT.	チップセラ(B)			01
C508	**V8085400**	CERAMIC CAPACITOR (CHIP)	0.1000 25V K RECT.	チップセラ(B)			01
C509	**WF547900**	CERAMIC CAPACITOR (CHIP)	10.000 25V K KAKUT	チップセラ			01
C511	**US062220**	CERAMIC CAPACITOR (CHIP)	220P 50V J RECT.	チップセラ(SL)			01

* : New Parts (新規部品)

RANK : Japan only

PS(MOX8), LCD(MOX8), USB(MOX8)

REF NO.	PART NO.	DESCRIPTION		部品名	REMARKS	QTY	RANK
C512	**V8085400**	CERAMIC CAPACITOR (CHIP)	0.1000 25V K RECT.	チップセラ（B）			01
C514	**V8085400**	CERAMIC CAPACITOR (CHIP)	0.1000 25V K RECT.	チップセラ（B）			01
C515	**V8085400**	CERAMIC CAPACITOR (CHIP)	0.1000 25V K RECT.	チップセラ（B）			01
C516	**UF13847R**	ELECTROLYTIC CAPACITOR(CHIP)	470 16V	チップケミコン			02
C517	**UF13847R**	ELECTROLYTIC CAPACITOR(CHIP)	470 16V	チップケミコン			02
C518	**V8085400**	CERAMIC CAPACITOR (CHIP)	0.1000 25V K RECT.	チップセラ（B）			01
C519	**V8085400**	CERAMIC CAPACITOR (CHIP)	0.1000 25V K RECT.	チップセラ（B）			01
C521	**WK003600**	MONOLITHIC CERAMIC CAP(CHIP)	22.0 16V K RECT.	チップ積層セラコン			01
C522	**WF547900**	CERAMIC CAPACITOR (CHIP)	10.000 25V K KAKUT	チップセラ			01
C523	**WK003600**	MONOLITHIC CERAMIC CAP(CHIP)	22.0 16V K RECT.	チップ積層セラコン			01
C524	**V8085400**	CERAMIC CAPACITOR (CHIP)	0.1000 25V K RECT.	チップセラ（B）			01
C525	**V8085400**	CERAMIC CAPACITOR (CHIP)	0.1000 25V K RECT.	チップセラ（B）			01
C526	**US034680**	CERAMIC CAPACITOR (CHIP)	0.0680 16V K RECT.	チップセラ（B）			01
C527	**V8085400**	CERAMIC CAPACITOR (CHIP)	0.1000 25V K RECT.	チップセラ（B）			01
-534	**V8085400**	CERAMIC CAPACITOR (CHIP)	0.1000 25V K RECT.	チップセラ（B）			01
C802	**US625100**	CERAMIC CAPACITOR (CHIP)	0.100 10V K RECT.	チップセラ（BJ）			01
C804	**US625100**	CERAMIC CAPACITOR (CHIP)	0.100 10V K RECT.	チップセラ（BJ）			01
C806	**US661270**	CERAMIC CAPACITOR (CHIP)	27P 50V J RECT.	チップセラ（CH）			
C808	**US661270**	CERAMIC CAPACITOR (CHIP)	27P 50V J RECT.	チップセラ（CH）			
C810	**US661270**	CERAMIC CAPACITOR (CHIP)	27P 50V J RECT.	チップセラ（CH）			
C812	**US661270**	CERAMIC CAPACITOR (CHIP)	27P 50V J RECT.	チップセラ（CH）			
C814	**US661270**	CERAMIC CAPACITOR (CHIP)	27P 50V J RECT.	チップセラ（CH）			
-817	**US661270**	CERAMIC CAPACITOR (CHIP)	27P 50V J RECT.	チップセラ（CH）			
C818	**WJ932600**	CERAMIC CAPACITOR (CHIP)	2.2 6.3V M KAKUTE	チップセラコン			01
C819	**WN019700**	CERAMIC CAPACITOR (CHIP)	2.200 16V K RECT.	チップセラ			01
C820	**WN019700**	CERAMIC CAPACITOR (CHIP)	2.200 16V K RECT.	チップセラ			01
C821	**WJ932600**	CERAMIC CAPACITOR (CHIP)	2.2 6.3V M KAKUTE	チップセラコン			01
C822	**WN019700**	CERAMIC CAPACITOR (CHIP)	2.200 16V K RECT.	チップセラ			01
-824	**WN019700**	CERAMIC CAPACITOR (CHIP)	2.200 16V K RECT.	チップセラ			01
C825	**WJ932600**	CERAMIC CAPACITOR (CHIP)	2.2 6.3V M KAKUTE	チップセラコン			01
-828	**WJ932600**	CERAMIC CAPACITOR (CHIP)	2.2 6.3V M KAKUTE	チップセラコン			01
C829	**WJ932500**	CERAMIC CAPACITOR (CHIP)	1.0 6.3V M KAKUTE	チップセラコン			01
C830	**UF03810R**	ELECTROLYTIC CAPACITOR(CHIP)	100 16V	チップケミコン			01
C831	**US625100**	CERAMIC CAPACITOR (CHIP)	0.100 10V K RECT.	チップセラ（BJ）			01
C834	**US625100**	CERAMIC CAPACITOR (CHIP)	0.100 10V K RECT.	チップセラ（BJ）			01
C835	**US625100**	CERAMIC CAPACITOR (CHIP)	0.100 10V K RECT.	チップセラ（BJ）			01
C836	**US634100**	CERAMIC CAPACITOR (CHIP)	0.010 16V K RECT.	チップセラ（B）			01
C837	**US662100**	CERAMIC CAPACITOR (CHIP)	100P 50V J RECT.	チップセラ（CH）			
-863	**US662100**	CERAMIC CAPACITOR (CHIP)	100P 50V J RECT.	チップセラ（CH）			
C868	**US662100**	CERAMIC CAPACITOR (CHIP)	100P 50V J RECT.	チップセラ（CH）			
C869	**US662100**	CERAMIC CAPACITOR (CHIP)	100P 50V J RECT.	チップセラ（CH）			
C901	**US661220**	CERAMIC CAPACITOR (CHIP)	22P 50V J RECT.	チップセラ（CH）			
C902	**US661220**	CERAMIC CAPACITOR (CHIP)	22P 50V J RECT.	チップセラ（CH）			
C903	**US625100**	CERAMIC CAPACITOR (CHIP)	0.100 10V K RECT.	チップセラ（BJ）			01
C908	**UF03810R**	ELECTROLYTIC CAPACITOR(CHIP)	100 16V	チップケミコン			01
C910	**US625100**	CERAMIC CAPACITOR (CHIP)	0.100 10V K RECT.	チップセラ（BJ）			01
C912	**RD45000R**	CARBON RESISTOR (CHIP)	0.00 63M J RECT.	チップ抵抗			01
CN801	**V9560600**	CONNECTOR	52808 22P TE	FFC／FPCコネク			02
* CN802	**WU795200**	CONNECTOR	6240 40P SE	FPCコネクター			
CN803	**VZ585700**	CONNECTOR	ZH 2P TE	ベース付ポスト			01
CN804	**VT389200**	CONNECTOR	PH 11P TE	ベース付ポスト			01
CN805	**VT389200**	CONNECTOR	PH 11P TE	ベース付ポスト			01
CN806	**WC199700**	CONNECTOR	52808 27P TE	FFC／FPCコネク			03
CN902	**VT389400**	CONNECTOR	PH 13P TE	ベース付ポスト			02
D502	**WC96250R**	DIODE	D1FM3-5053	チップダイオード			01
D502	**WV472100**	DIODE	RB080L-30 TE-	ショットキダイオード			
D503	**VN68110R**	DIODE	EC10DS4TE12L1A400V	チップダイオード			01
D503	**VS20110R**	DIODE	D1F60 1A 600V TP	チップダイオード			01
D503	**VT53250R**	DIODE	1SR154-400 TE-25	ダイオード			01
D504	**V959920R**	DIODE	HSU119 TRF-E	チップダイオード			01
D504	**VT332900**	DIODE	1SS355 TE-17 TP	ダイオード			01
D504	**WG139300**	DIODE	KDS4148U-RTK/P TE	ダイオード			
-506	**V959920R**	DIODE	HSU119 TRF-E	チップダイオード			01
-506	**VT332900**	DIODE	1SS355 TE-17 TP	ダイオード			01
-506	**WG139300**	DIODE	KDS4148U-RTK/P TE	ダイオード			
D508	**V959920R**	DIODE	HSU119 TRF-E	チップダイオード			01
D508	**VT332900**	DIODE	1SS355 TE-17 TP	ダイオード			01
D508	**WG139300**	DIODE	KDS4148U-RTK/P TE	ダイオード			
D801	**V2376600**	DIODE	RB500V-40 TAPING	ショットキダイオード			01
D802	**V959920R**	DIODE	HSU119 TRF-E	チップダイオード			01

＊: New Parts（新規部品）

RANK : Japan only

PS(MOX8), LCD(MOX8), USB(MOX8)

REF NO.	PART NO.	DESCRIPTION		部品名	REMARKS	QTY	RANK
D802	**VT332900**	DIODE	1SS355 TE-17 TP	ダイオード			01
D802	**WG139300**	DIODE	KDS4148U-RTK/P TE	ダイオード			
-810	**V959920R**	DIODE	HSU119 TRF-E	チップダイオード			01
-810	**VT332900**	DIODE	1SS355 TE-17 TP	ダイオード			01
-810	**WG139300**	DIODE	KDS4148U-RTK/P TE	ダイオード			
EM503	**WE05620R**	EMI FILTER (CHIP)	NFM21PC105B1A3D	エミフィルチップ			01
EM505	**WE05620R**	EMI FILTER (CHIP)	NFM21PC105B1A3D	エミフィルチップ			01
EM801	**WE05620R**	EMI FILTER (CHIP)	NFM21PC105B1A3D	エミフィルチップ			01
-803	**WE05620R**	EMI FILTER (CHIP)	NFM21PC105B1A3D	エミフィルチップ			01
EM901	**WE05620R**	EMI FILTER (CHIP)	NFM21PC105B1A3D	エミフィルチップ			01
IC501	**YA977A00**	IC	BD45352G-TR	IC	VOLTAGE DETECTOR		
* IC502	**YA849A00**	IC	SI-8205NHD-TL	IC	REGULATOR +5V-+24V		
IC503	**X8331A00**	IC	BA90BC0FP-E2	IC	REGULATOR +9V		03
IC801	**X003120R**	IC	UPD780031AYGK-N04	IC	E-LKS		05
* L503	**WH175300**	COIL INDUCTOR CHIP	10U B966AS-100M	チップインダクタ			
L801	**WK139000**	CHIP INDUCTANCE	600 BK1005HM601-T	チップインダクタ			01
-816	**WK139000**	CHIP INDUCTANCE	600 BK1005HM601-T	チップインダクタ			01
L903	**WG834800**	COIL FIXED	DLW21HN900SQ2L	コイル			01
R501	**RD15615R**	CARBON RESISTOR (CHIP)	1.5K 1/4 J TP	チップ抵抗			
R502	**RD358100**	CARBON RESISTOR (CHIP)	100.0K 63M J RECT.	チップ抵抗			01
R503	**RD357150**	CARBON RESISTOR (CHIP)	15.0K 63M J RECT.	チップ抵抗			01
R504	**RD357100**	CARBON RESISTOR (CHIP)	10.0K 63M J RECT.	チップ抵抗			01
R505	**RD35747R**	CARBON RESISTOR (CHIP)	47.0K 63M J RECT.	チップ抵抗			01
R507	**RD357100**	CARBON RESISTOR (CHIP)	10.0K 63M J RECT.	チップ抵抗			01
R508	**RD358150**	CARBON RESISTOR (CHIP)	150.0K 63M J RECT.	チップ抵抗			01
R509	**RD357100**	CARBON RESISTOR (CHIP)	10.0K 63M J RECT.	チップ抵抗			01
R510	**RD356560**	CARBON RESISTOR (CHIP)	5.6K 63M J RECT.	チップ抵抗			01
R511	**RD357220**	CARBON RESISTOR (CHIP)	22.0K 63M J RECT.	チップ抵抗			01
R512	**RD355100**	CARBON RESISTOR (CHIP)	100.0 63M J RECT.	チップ抵抗			01
R513	**RF356560**	CARBON RESISTOR (CHIP)	5.6K D 1608	チップ抵抗			
R513	**RF456560**	CARBON RESISTOR (CHIP)	5.6K D RECT.	チップ抵抗			
R514	**RF356560**	CARBON RESISTOR (CHIP)	5.6K D 1608	チップ抵抗			
R514	**RF456560**	CARBON RESISTOR (CHIP)	5.6K D RECT.	チップ抵抗			
R515	**RF35612R**	CARBON RESISTOR (CHIP)	1.2K D 1608	チップ抵抗			01
R515	**RF456120**	CARBON RESISTOR (CHIP)	1.2K D 1608	チップ抵抗			
R516	**RD356100**	CARBON RESISTOR (CHIP)	1.0K 63M J RECT.	チップ抵抗			01
R517	**RD357220**	CARBON RESISTOR (CHIP)	22.0K 63M J RECT.	チップ抵抗			01
R519	**RD357330**	CARBON RESISTOR (CHIP)	33.0K 63M J RECT.	チップ抵抗			01
R520	**RD357120**	CARBON RESISTOR (CHIP)	12.0K 63M J RECT.	チップ抵抗			01
R521	**RD350001**	CARBON RESISTOR (CHIP)	0 63M J RECT.	チップ抵抗			01
R522	**RD356220**	CARBON RESISTOR (CHIP)	2.2K 63M J RECT.	チップ抵抗			01
R523	**RD356220**	CARBON RESISTOR (CHIP)	2.2K 63M J RECT.	チップ抵抗			01
R524	**RD358100**	CARBON RESISTOR (CHIP)	100.0K 63M J RECT.	チップ抵抗			01
R525	**RD357100**	CARBON RESISTOR (CHIP)	10.0K 63M J RECT.	チップ抵抗			01
R526	**RD357100**	CARBON RESISTOR (CHIP)	10.0K 63M J RECT.	チップ抵抗			01
R527	**RD15615R**	CARBON RESISTOR (CHIP)	1.5K 1/4 J TP	チップ抵抗			
R530	**RD357100**	CARBON RESISTOR (CHIP)	10.0K 63M J RECT.	チップ抵抗			01
R531	**RD35747R**	CARBON RESISTOR (CHIP)	47.0K 63M J RECT.	チップ抵抗			01
R532	**RD358180**	CARBON RESISTOR (CHIP)	180.0K 63M J RECT.	チップ抵抗			01
R801	**RD455100**	CARBON RESISTOR (CHIP)	100.0 63M J RECT.	チップ抵抗			01
-813	**RD455100**	CARBON RESISTOR (CHIP)	100.0 63M J RECT.	チップ抵抗			01
R814	**RD459100**	CARBON RESISTOR (CHIP)	1.0M 63M J RECT.	チップ抵抗			01
R815	**RD454330**	CARBON RESISTOR (CHIP)	33.0 63M J RECT.	チップ抵抗			01
R816	**RD454330**	CARBON RESISTOR (CHIP)	33.0 63M J RECT.	チップ抵抗			01
R817	**RD457100**	CARBON RESISTOR (CHIP)	10.0K 63M J RECT.	チップ抵抗			01
-828	**RD457100**	CARBON RESISTOR (CHIP)	10.0K 63M J RECT.	チップ抵抗			01
R829	**RD45000R**	CARBON RESISTOR (CHIP)	0.00 63M J RECT.	チップ抵抗			01
R830	**RD456100**	CARBON RESISTOR (CHIP)	1.0K 63M J RECT.	チップ抵抗			01
R831	**RD454330**	CARBON RESISTOR (CHIP)	33.0 63M J RECT.	チップ抵抗			01
R832	**RD454330**	CARBON RESISTOR (CHIP)	33.0 63M J RECT.	チップ抵抗			01
R901	**RD457100**	CARBON RESISTOR (CHIP)	10.0K 63M J RECT.	チップ抵抗			01
R906	**RD150000**	CARBON RESISTOR (CHIP)	0.0 1/4 J TP	チップ抵抗			01
TR501	**WK752300**	TRANSISTOR	ISA1235AC1-T112-1E	トランジスタ			01
TR502	**WE904300**	TRANSISTOR	2SA1244	トランジスタ 2SA			02
TR503	**VV92540R**	TRANSISTOR	2SC2712-GR(TE85L,F	チップトランジスタ			01
-506	**VV92540R**	TRANSISTOR	2SC2712-GR(TE85L,F	チップトランジスタ			01
TR507	**WK752300**	TRANSISTOR	ISA1235AC1-T112-1E	トランジスタ			01
TR508	**VG013300**	TRANSISTOR	2SB1132 82-390 TP	トランジスタ 2SB			01
TR508	**VQ98710R**	TRANSISTOR	2SB1121S,T/R,S,T,U	チップトランジスタ			01
X801	**WM775700**	CERAMIC RESONATOR 8.38MHz	8.38M CSTCE8M38G55	セラミック振動子			01

* : New Parts (新規部品)

RANK : Japan only

PS(MOX8), LCD(MOX8), USB(MOX8)

	REF NO.	PART NO.	DESCRIPTION		部品名	REMARKS	QTY	RANK
	ZD501	**VU17200R**	ZENER DIODE	UDZS5.6BTE-17 5.6V	ツェナーダイオード			01
⚠		**WR526800**	AC ADAPTOR	PA-150A J	ＡＣアダプター	J		99
⚠		**WK014700**	AC ADAPTOR	PA-150U U	ＡＣアダプター	U		08
⚠		**WR527000**	AC ADAPTOR	PA-150A E	ＡＣアダプター	E		10
⚠		**WR527100**	AC ADAPTOR	PA-150A B	ＡＣアダプター	B		11
⚠		**WR527200**	AC ADAPTOR	PA-150A CHN	ＡＣアダプター	O		
*		**WU301900**	CRYSTAL DISPLAY	SD019-10A	液晶ディスプレイ			
		VQ764300	ROTARY VARIABLE RESISTOR	10.0K RK16311	ロータリーVR	PITCH BEND		03
		VN24540R	VARIABLE RESISTOR 10K	10.0K RK16311	ロータリーVR	MODULATION		03
		V3413601	RUBBER CONTACT	16N-2M OCT 2M	接点ゴム16N2M	MOX6 C1-B1,C2-B2,C3-B3,C4-B4	4	04
		V747740R	RUBBER CONTACT	16N-2M 13K 2M	接点ゴム16N2M	MOX6 C5-C6		04
		WF212202	RUBBER CONTACT	GHL OCT 2M	接点ゴムOCT	MOX8 C#0-C1,C#1-C2,C#2-C3,C#3-C4, C#4-C5,C#5-C6,C#6-C7	7	05
		WF212402	RUBBER CONTACT	GHL A-C 2M	接点ゴムA－C	MOX8 A-1-C0		05

＊: New Parts（新規部品）

RANK : Japan only