DIGITAL PIANO **MODUS**

H01AG/H01DB/H01VR

SERVICE MANUAL



H01DB



H01VR



H01AG

- OPTION（別売品）
  YMR-01
  BC-103S (For Japan only)

■ **CONTENTS（目次）**

SPECIFICATIONS（総合仕様）..... 3
PANEL LAYOUT（パネルレイアウト）..... 4
DISASSEMBLY PROCEDURE（分解手順）..... 5
LSI PIN DESCRIPTION（LSI 端子機能表）..... 20
IC BLOCK DIAGRAM （IC ブロック図）..... 24
CIRCUIT BOARDS（シート基板図）..... 25
TEST PROGRAM（テストプログラム）..... 40/45
PARTS LIST
BLOCK DIAGRAM （ブロックダイアグラム）
CIRCUIT BOARD LAYOUT & WIRING
（ユニットレイアウト及び結線図）
OVERALL CIRCUIT DIAGRAM（総回路図）

CL 001773
20061201-735000

YAMAHA
HAMAMATSU, JAPAN

Copyright (c) Yamaha Corporation. All rights reserved. Ⓜ Ⓘ '07.01

IMPORTANT NOTICE

This manual has been provided for the use of authorized Yamaha Retailers and their service personnel. It has been assumed that basic service procedures inherent to the industry, and more specifically Yamaha Products, are already known and understood by the users, and have therefore not been restated.

WARNING: Failure to follow appropriate service and safety procedures when servicing this product may result in personal injury, destruction of expensive components and failure of the product to perform as specified. For these reasons, we advise all Yamaha product owners that all service required should be performed by an authorized Yamaha Retailer or the appointed service representative.

IMPORTANT: This presentation or sale of this manual to any individual or firm does not constitute authorization certification, recognition of any applicable technical capabilities, or establish a principal-agent relationship of any form.

The data provided is believed to be accurate and applicable to the unit(s) indicated on the cover. The research engineering, and service departments of Yamaha are continually striving to improve Yamaha products. Modifications are, therefore, inevitable and changes in specification are subject to change without notice or obligation to retrofit. Should any discrepancy appear to exist, please contact the distributor's Service Division.

WARNING: Static discharges can destroy expensive components. Discharge any static electricity your body may have accumulated by grounding yourself to the ground bus in the unit (heavy gauge black wires connect to this bus.)

IMPORTANT: Turn the unit OFF during disassembly and parts replacement. Recheck all work before you apply power to the unit.

WARNING: CHEMICAL CONTENT NOTICE!

The solder used in the production of this product contains LEAD. In addition, other electrical/electronic and/or plastic (Where applicable) components may also contain traces of chemicals found by the California Health and Welfare Agency (and possibly other entities) to cause cancer and/or birth defects or other reproductive harm.

DO NOT PLACE SOLDER, ELECTRICAL/ELECTRONIC OR PLASTIC COMPONENTS IN YOUR MOUTH FOR ANY REASON WHAT SO EVER!

Avoid prolonged, unprotected contact between solder and your skin! When soldering, do not inhale solder fumes or expose eyes to solder/flux vapor!

If you come in contact with solder or components located inside the enclosure of this product, wash your hands before handling food.

IMPORTANT NOTICE FOR THE UNITED KINGDOM
Connecting the Plug and Cord

IMPORTANT: The wires in this mains lead are coloured in accordance with the following code:

BLUE : NEUTRAL
BROWN : LIVE

As the colours of the wires in the mains lead of this apparatus may not correspond with the coloured makings identifying the terminals in your plug proceed as follows:
The wire which is coloured BLUE must be connected to the terminal which is marked with the letter N or coloured BLACK.
The wire which is coloured BROWN must be connected to the terminal which is marked with the letter L or coloured RED.
Making sure that neither core is connected to the earth terminal of the three pin plug.

• This applies only products distributed by Yamaha-Kemble music (U.K.) Ltd. (2 wires)

■ WARNING

Components having special characteristics are marked ⚠ and must be replaced with parts having specification equal to those originally installed.

⚠ 印の商品は、安全を維持するために重要な部品です。交換する場合は、安全のために必ず指定の部品をご使用ください。

■ SPECIFICATIONS（総合仕様）

Keyboard	88 keys (A-1 – C7)
Sound Source	AWM Stereo Sampling
Polyphony (Max.)	64
Voice Selection	10
Effect	Reverb
Volume	Master Volume
Controls	Dual, Transpose, Touch (Hard/Medium/Soft/Fixed)
Pedal	Damper (with half-pedal), Sostenuto, Soft
Songs	50 preset Songs
Jacks/Connectors	PHONES x 2, USB TO DEVICE, AUX OUT
Main Amplifiers	40 W x 2
Speakers	Oval (13 cm x 6 cm) x 2, (16 cm + 2.5 cm) x 2
Dimensions (W x D x H) (Lid up)	1,461 mm x 750 mm x 761 mm [57-1/2" x 29-1/2" x 30"] (1,487 mm x 760 mm x 1200 mm [58-1/2" x 30" x 47-1/4"])
Weight	82 kg (180 lbs. 12 oz.)
Accessories	Owner's Manual, Quick Operation Guide, Bench (included or optional depending on local)

鍵盤	**ナチュラルウッド(NW)鍵盤、88鍵(A-1～C7)**
音源	**AWMダイナミックステレオサンプリング**
最大同時発音数	**64**
音色数	**10**
効果	**リバーブ**
ボリューム	**マスターボリューム**
コントロール	**デュアル、トランスポーズ、タッチ(ハード、ミディアム、ソフト、フィックスト)**
ペダル	**ダンパー(ハーフペダル対応)、ソステヌート、ソフト**
プリセットソング	**ピアノ リスニングソング50曲**
付属端子	**PHONES(ミニ)×2、USB TO DEVICE、AUX OUT**
メインアンプ	**40W×2**
スピーカー	**楕円(13cm×6cm)×2、(16cm＋2.5cm)×2**
消費電力	**50W**
寸法[間口×奥行き×高さ] ( )内は屋根を上げた場合	**1461mm×750mm×761mm (1487mm×760mm×1200mm)**
質量	**82kg**
付属品	**保証書、取扱説明書、 クイックオペレーションガイド**

■ PANEL LAYOUT（パネルレイアウト）

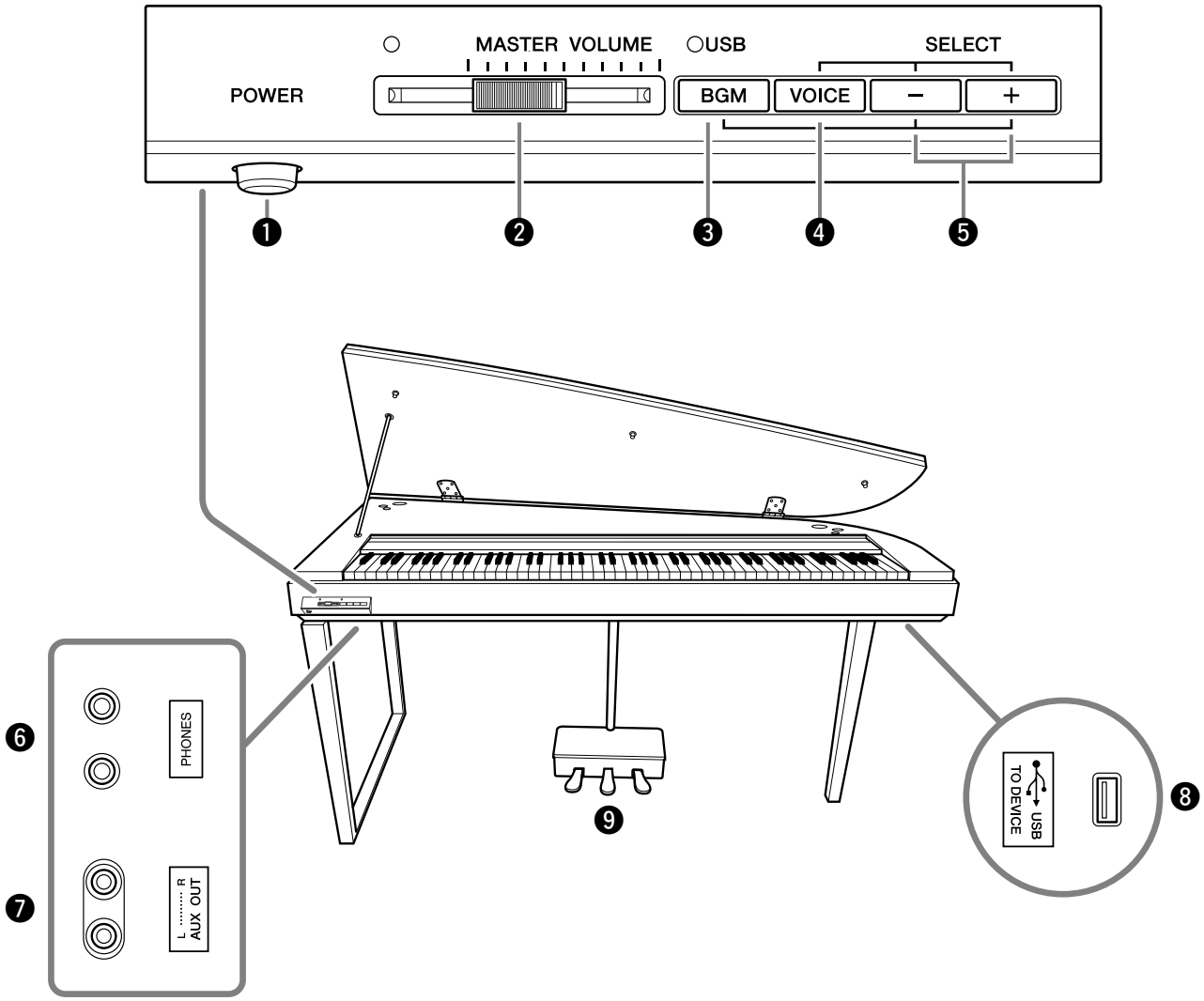

❶ [POWER] switch
❷ [MASTER VOLUME] slider
❸ [BGM] button
❹ [VOICE] button
❺ SELECT [−]/[+] buttons
❻ [PHONES] jack
❼ [AUX OUT] jack
❽ [USB TO DEVICE] terminal
❾ Pedals

❶ **パワースイッチ**
❷ **マスターボリューム**
❸ **ビージーエムボタン**
❹ **ボイスボタン**
❺ **セレクト** [−]/[+] **ボタン**
❻ **フォーンズ端子**
❼ **エーユーエックスアウト端子**
❽ **ユーエスビートゥーデバイス端子**
❾ **ペダル**

■ DISASSEMBLY PROCEDURE（分解手順）

* *Take care not to scratch the surface of the finished product during the repair work.*

* **製品にキズをつけない様に十分気をつけて作業して下さい。**

1. Key Cover L Assembly, Key Cover S Assembly (Time required: About 3 minutes)

1-1 Lower the top board rail assembly and close the key cover L assembly and the key cover S assembly.

1-2 Remove the two (2) hinge shafts. The key cover L assembly and the key cover S assembly can then be removed. (Fig.1)

1. 鍵盤蓋(L)Ass'y、鍵盤蓋(S)Ass'y (所要時間:約3分)

1-1 屋根支持棒Ass'yを鍵盤蓋(L)Ass'yの穴から外し、鍵盤蓋(L)Ass'y、鍵盤蓋(S)Ass'yを閉めた状態にします。(図2)

1-2 蝶番心棒2箇所を蝶番から抜き、鍵盤蓋(L)Ass'yと鍵盤蓋(S)Ass'yを外します。(図1)

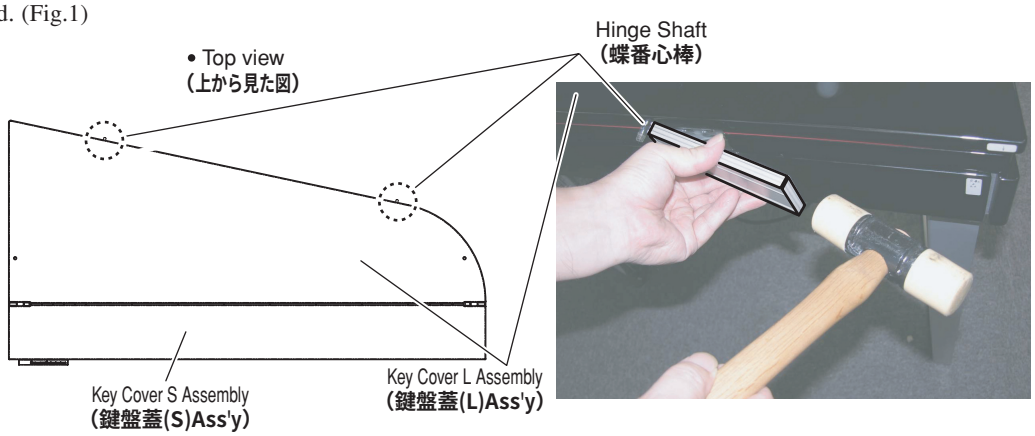

Fig.1（図 1）

2. Middle Board Assembly (Time required: About 5 minutes)

2-1 Remove the key cover L assembly and the key cover S assembly. (See procedure 1.)

2-2 Remove the eight (8) screws marked [43]. The middle board assembly can then be removed. (Fig.2)

* When removing the middle board assembly, raise it a little (about 20 cm) and stop it once. Place a spacer (as a jig about 20 cm in height) between the middle board assembly and the main unit and remove the wiring for the speakers (tweeters). (If not, the wiring for the speakers (tweeters) may be damaged.)

* When assembling the middle board assembly, take care not to pinch the wirings near the holders.

2. 中板Ass'y(所要時間:約5分)

2-1 鍵盤蓋(L)Ass'y、鍵盤蓋(S)Ass'yを外します。(1項参照)

2-2 [43]のネジ8本を外し、中板Ass'yを外します。(図2)

* 中板Ass'yを外す時、約20cm開けた状態で止め、枕木(高さ約20cm)を中板Ass 'yと本体の隙間にはさみ、スピーカ(ツイータ)の配線を外して下さい。
(スピーカ(ツイータ)の配線が引っ張る為。)

* 中板Ass'yを取付ける時、中板金具部分で線をはさまない様に注意して下さい。

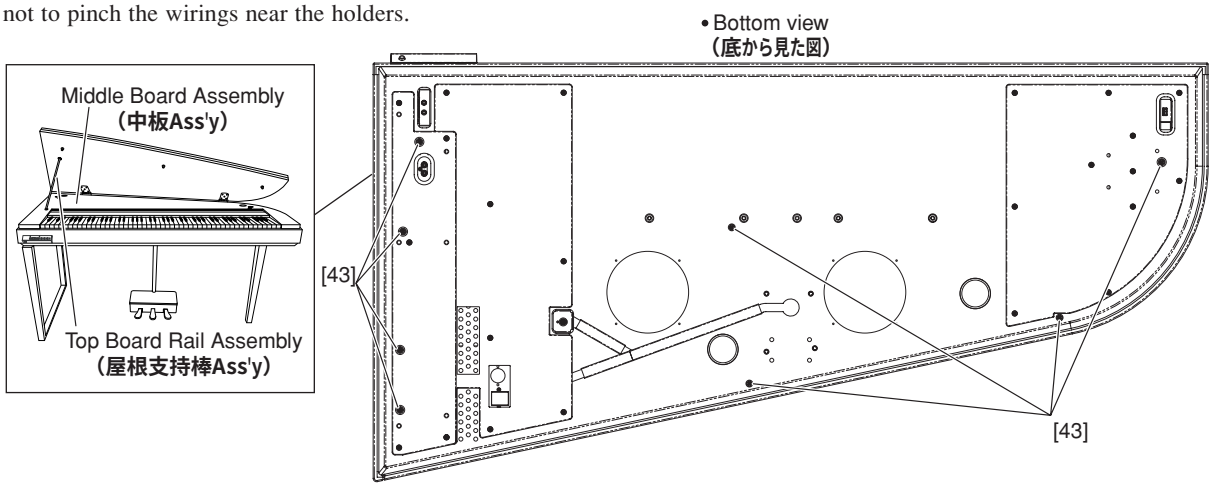

[43]: Bind Head Screw 4.0X35 MFZN2B3 PW (WH142600) 小ネジ＋ＢＩＮＤ尖り

Fig.2（図 2）

3. Top Board Rail Assembly (Time required: About 6 minutes)

3-1 Remove the key cover L assembly and the key cover S assembly. (See procedure 1.)
3-2 Remove the middle board assembly. (See procedure 2.)
3-3 Remove the hexagonal nut marked [21] and the spring nut marked [28] and the flat washer marked [22]. The top board rail assembly can then be removed. (Fig.3)

3. 屋根支持棒Ass'y（所要時間:約6分）

3-1 鍵盤蓋（L）Ass'y、鍵盤蓋（S）Ass'yを外します。（1項参照）
3-2 中板Ass'yを外します。（2項参照）
3-3 [21]の六角ナット、[28]のスプリングナット、[22]の平ワッシャを外し、屋根支持棒Ass'yを外します。（図3）

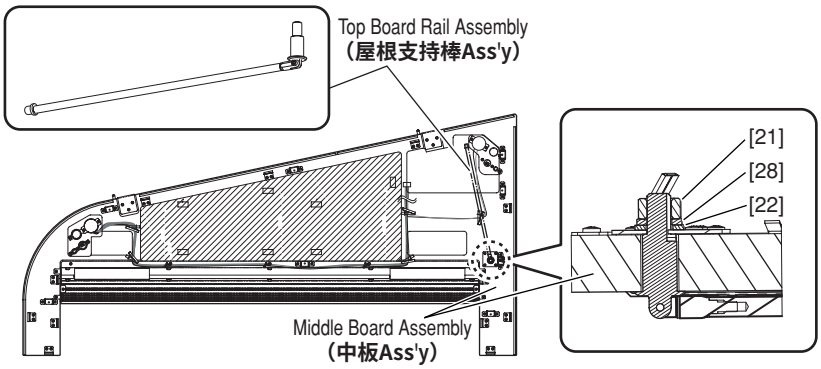

[21]: Hexagonal Nut M10 #1 (WF742600) ナット６角
[22]: Flat Washer 10X20X2.0 MFZN2W3 (--) 平座並形一部品等級C
[28]: Spring Washer 10 MFZN2W3 (WF577600) バネ座金
Fig.3（図3）

4. Circuit Boards & Assemblies (Main Unit section) (Time required: About 6 minutes each)

4-1 Remove the key cover L assembly and the key cover S assembly. (See procedure 1.)
4-2 Remove the middle board assembly. (See procedure 2.)
4-3 The circuit boards and assemblies can be removed by removing the middle board assembly. (Fig.4)

4. シートとアッセンブリ（メインユニット部）（所要時間:各約6分）

4-1 鍵盤蓋（L）Ass'y、鍵盤蓋（S）Ass'yを外します。（1項参照）
4-2 中板Ass'yを外します。（2項参照）
4-3 中板Ass'yを外すと、シート、アッセンブリを外せます。（図4）

5. Speaker Box Assembly (Time required: About 8 minutes)

5-1 Remove the key cover L assembly and the key cover S assembly. (See procedure 1.)
5-2 Remove the middle board assembly. (See procedure 2.)
5-3 Remove the eighteen (18) screws marked [36]. The speaker box assembly can then be removed. (Fig.4)
* When assembling it, take care not to pinch the wirings. (Fig.4, *1)

5. SP BOX Ass'y（所要時間:約8分）

5-1 鍵盤蓋（L）Ass'y、鍵盤蓋（S）Ass'yを外します。（1項参照）
5-2 中板Ass'yを外します。（2項参照）
5-3 [36]のネジ18本を外し、SP BOX Ass'yを外します。（図4）
* 組立て時には、線をはさまない様に注意して下さい。（図4、*1）

6. NET2-WF Circuit Board (Time required: About 10 minutes)

6-1 Remove the key cover L assembly and the key cover S assembly. (See procedure 1.)
6-2 Remove the middle board assembly. (See procedure 2.)
6-3 Remove the speaker box assembly. (See procedure 5.)
6-4 Remove the four (4) screws marked [41] and the four (4) spacers marked [26]. The NET2-WF circuit board can then be removed. (Fig.4)

6. NET2-WFシート（所要時間:約10分）

6-1 鍵盤蓋（L）Ass'y、鍵盤蓋（S）Ass'yを外します。（1項参照）
6-2 中板Ass'yを外します。（2項参照）
6-3 SP BOX Ass'yを外します。（5項参照）
6-4 [41]のネジ4本と[26]のスペーサー4個を外し、NET2-WFシートを外します。（図4）

Circuit board and Assembly	Ref.No.	Screw	QTY	Fig.
DM Circuit Board	48A	Bind Head Tapping Screw-B 3.0X8 MFZN2W3 (WE774300) **Bタイト＋ＢＩＮＤ**	4	4
MA80S Assembly	35G	Bind Head Tapping Screw-1 3.5X12 MFZN2W3 (WE970900) **ＴＰ＃１＋ＢＩＮＤ**	2	4
FU60 Assembly	35F	Bind Head Tapping Screw-1 3.5X12 MFZN2W3 (WE970900) **ＴＰ＃１＋ＢＩＮＤ**	2	4
AN_EQ Assembly	35B	Bind Head Tapping Screw-1 3.5X12 MFZN2W3 (WE970900) **ＴＰ＃１＋ＢＩＮＤ**	4	4
HP Jack Assembly	35E	Bind Head Tapping Screw-1 3.5X12 MFZN2W3 (WE970900) **ＴＰ＃１＋ＢＩＮＤ**	2	4
USB Assembly	35C	Bind Head Tapping Screw-1 3.5X12 MFZN2W3 (WE970900) **ＴＰ＃１＋ＢＩＮＤ**	2	4
NW Assembly	35H	Bind Head Tapping Screw-1 3.5X12 MFZN2W3 (WE970900) **ＴＰ＃１＋ＢＩＮＤ**	3	4
SQ Assembly (*1)	35A	Bind Head Tapping Screw-1 3.5X12 MFZN2W3 (WE970900) **ＴＰ＃１＋ＢＩＮＤ**	4	4
PK Connector	35D	Bind Head Tapping Screw-1 3.5X12 MFZN2W3 (WE970900) **ＴＰ＃１＋ＢＩＮＤ**	2	4
Power Transformer	44	Bind Head Screw 4.0X14 MFZN2W3 (WE968700) **小ネジ＋ＢＩＮＤ**	4	4

*1: The SQ assemblies L and R can be removed in the same manner. **(SQ Ass'yは左右同じ手順で外せます。)**

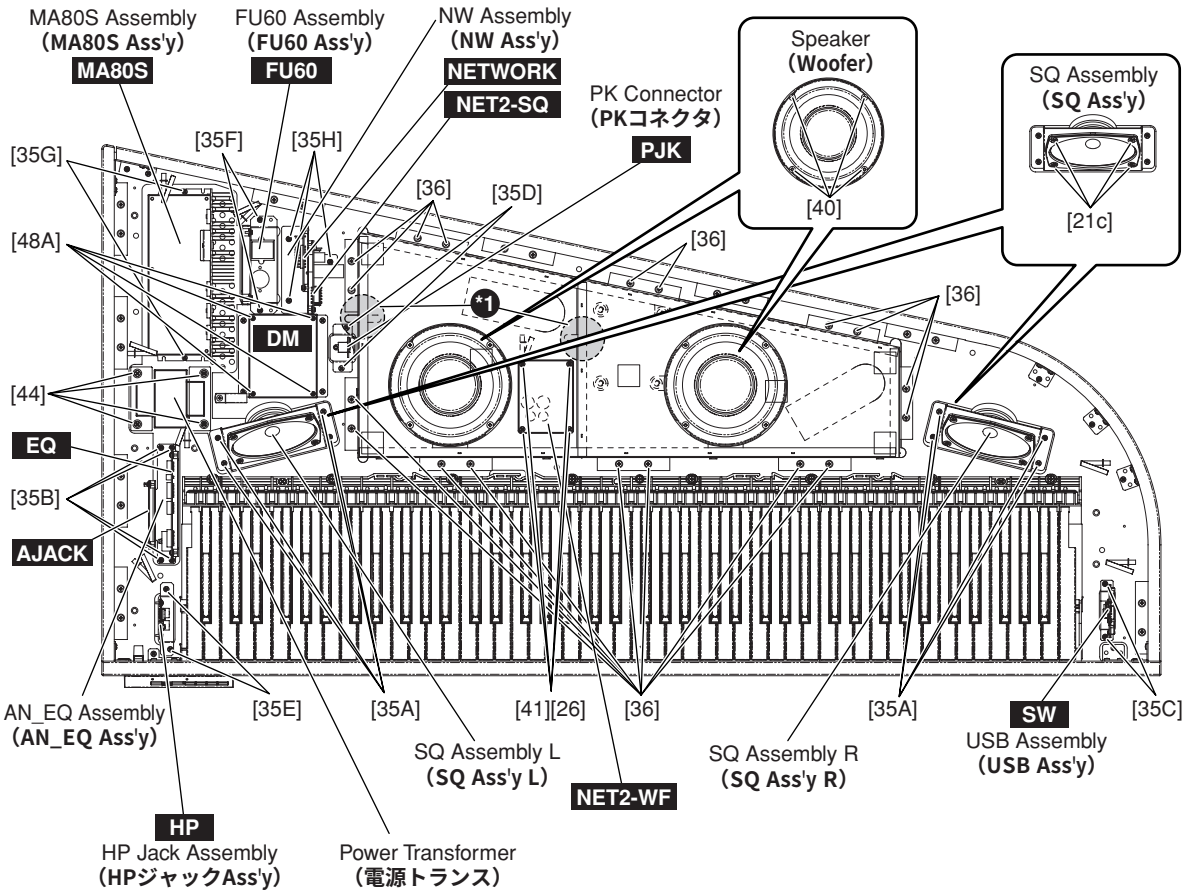

[21c]: Bind Head Tapping Screw-B 4.0X8 MFZN2W3 (WE974600) Bタイト＋ＢＩＮＤ
[26]: Spacer (CB040950) スペーサ
[44]: Bind Head Screw 4.0X14 MFZN2W3 (WE968700) 小ネジ＋ＢＩＮＤ
[48A]: Bind Head Tapping Screw-B 3.0X8 MFZN2W3 (WE774300) Bタイト＋ＢＩＮＤ
[35A]: Bind Head Tapping Screw-1 3.5X12 MFZN2W3 (WE970900) ＴＰ＃１＋ＢＩＮＤ
[35B]: Bind Head Tapping Screw-1 3.5X12 MFZN2W3 (WE970900) ＴＰ＃１＋ＢＩＮＤ
[35C]: Bind Head Tapping Screw-1 3.5X12 MFZN2W3 (WE970900) ＴＰ＃１＋ＢＩＮＤ
[35D]: Bind Head Tapping Screw-1 3.5X12 MFZN2W3 (WE970900) ＴＰ＃１＋ＢＩＮＤ
[35E]: Bind Head Tapping Screw-1 3.5X12 MFZN2W3 (WE970900) ＴＰ＃１＋ＢＩＮＤ
[35F]: Bind Head Tapping Screw-1 3.5X12 MFZN2W3 (WE970900) ＴＰ＃１＋ＢＩＮＤ
[35G]: Bind Head Tapping Screw-1 3.5X12 MFZN2W3 (WE970900) ＴＰ＃１＋ＢＩＮＤ
[35H]: Bind Head Tapping Screw-1 3.5X12 MFZN2W3 (WE970900) ＴＰ＃１＋ＢＩＮＤ
[36]: Truss Head Tapping Screw-1 3.5X25 MFZN2W3 (WE970200) ＴＰ＃１＋ＴＲＵＳ
[41]: Bind Head Tapping Screw-1 3.5X20 MFZN2W3 (WE971500) ＴＰ＃１＋ＢＩＮＤ

Fig.4 **(図 4)**

7. Speaker

7-1 Remove the key cover L assembly and the key cover S assembly. (See procedure 1.)

7-2 Remove the middle board assembly. (See procedure 2.)

7-3 Speaker (Woofer) (Time required: About 9 minutes)

7-3-1 Remove the speaker box assembly. (See procedure 5.)

7-3-2 Remove the four (4) screws marked [40]. The speaker (woofer) can then be removed. (Fig.4)

* The speakers (woofers) L and R can be removed in the same manner.

7-4 Speaker (Squawker) (Time required: About 7 minutes)

7-4-1 Remove the four (4) screws marked [35A]. The SQ assembly can then be removed. (Fig.4)

7-4-2 Remove the four (4) screws marked [21c]. The speaker (squawker) can then be removed from the SQ assembly. (Fig.4)

* The speakers (squawkers) L and R can be removed in the same manner.

7-5 Speaker (Tweeter) (Time required: About 6 minutes)

7-5-1 Remove the two (2) screws marked [17]. The speaker (tweeter) can then be removed from the middle board assembly. (Fig.5)

* The speakers (tweeters) L and R can be removed in the same manner.

7. スピーカ

7-1 鍵盤蓋(L)Ass'y、鍵盤蓋(S)Ass'yを外します。(1項参照)

7-2 中板Ass'yを外します。(2項参照)

7-3 スピーカ(ウーファ)(所要時間:約9分)

7-3-1 SP BOX Ass'yを外します。(5項参照)

7-3-2 [40]のネジ4本を外し、スピーカ(ウーファ)を外します。(図4)

* スピーカ(ウーファ)L,Rはそれぞれ同様な方法で外すことが出来ます。

7-4 スピーカ(スコーカ)(所要時間:約7分)

7-4-1 [35A]のネジ4本を外し、SQ Ass'yを外します。(図4)

7-4-2 [21c]のネジ4本を外し、スピーカ(スコーカ)をSQ Ass'yから外します。(図4)

* スピーカ(スコーカ)L,Rはそれぞれ同様な方法で外すことが出来ます。

7-5 スピーカ(ツィータ)(所要時間:約6分)

7-5-1 [17]のネジ2本を外し、スピーカ(ツィータ)を中板Ass'yから外します。(図5)

* スピーカ(ツィータ)L,Rはそれぞれ同様な方法で外すことが出来ます。

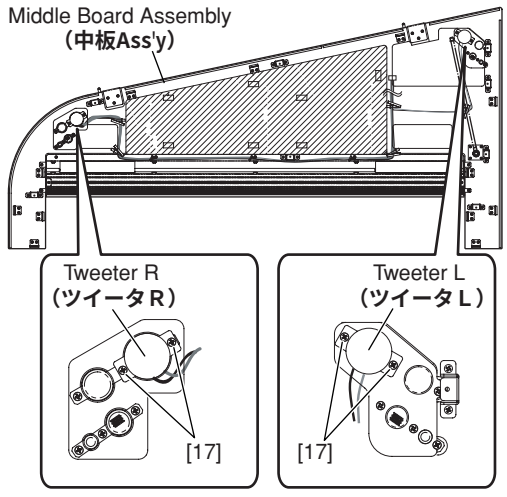

[17]: Bind Head Tapping Screw-1 3.5X10 MFZN2W3 (WE970800)
ＴＰ＃１＋ＢＩＮＤ

Fig.5 (図5)

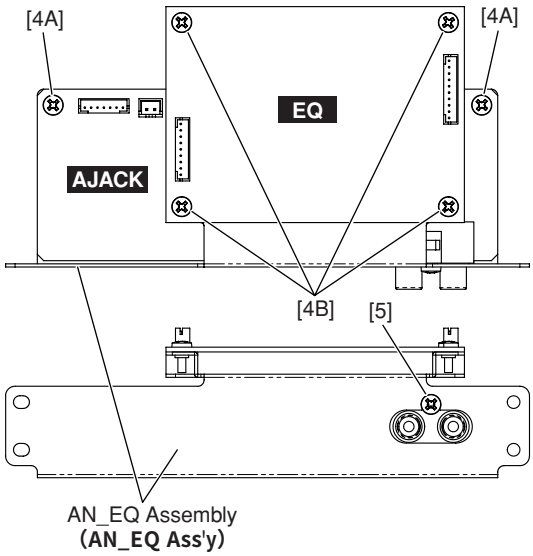

[4A]: Bind Head Tapping Screw-B 3.0X8 MFZN2W3 (WE774300)
Bタイト＋ＢＩＮＤ
[4B]: Bind Head Tapping Screw-B 3.0X8 MFZN2W3 (WE774300)
Bタイト＋ＢＩＮＤ
[5]: Bind Head Tapping Screw-B 3.0X8 MFZN2B3 (WE774400)
Bタイト＋ＢＩＮＤ

Fig.6 (図6)

8. AJACK Circuit Board, EQ Circuit Board (Time required: About 7 minutes)

8-1 Remove the key cover L assembly and the key cover S assembly. (See procedure 1.)
8-2 Remove the middle board assembly. (See procedure 2.)
8-3 Remove the AN_EQ assembly. (See procedure 4.)
8-4 Remove the screw marked [5] and the two (2) screws marked [4A]. The AJACK circuit board can then be removed from the AN_EQ assembly. (Fig.6)
8-5 Remove the four (4) screws marked [4B]. The EQ circuit board can then be removed from the AN_EQ assembly. (Fig.6)

9. HP Circuit Board (Time required: About 7 minutes)

9-1 Remove the key cover L assembly and the key cover S assembly. (See procedure 1.)
9-2 Remove the middle board assembly. (See procedure 2.)
9-3 Remove the HP jack assembly. (See procedure 4.)
9-4 Remove the two (2) screws marked [3A]. The HP circuit board can then be removed from the HP jack assembly. (Fig.7)

10. SW Circuit Board (Time required: About 7 minutes)

10-1 Remove the key cover L assembly and the key cover S assembly. (See procedure 1.)
10-2 Remove the middle board assembly. (See procedure 2.)
10-3 Remove the USB assembly. (See procedure 4.)
10-4 Remove the four (4) screws marked [3B]. The SW circuit board can then be removed from the USB assembly. (Fig.8)

8. AJACKシート、EQシート（所要時間:約7分）

8-1 鍵盤蓋（L）Ass'y、鍵盤蓋（S）Ass'yを外します。（1項参照）
8-2 中板Ass'yを外します。（2項参照）
8-3 AN_EQ Ass'yを外します。（4項参照）
8-4 [5]のネジ1本と[4A]のネジ2本を外し、AJACKシートをAN_EQ Ass'yから外します。（図6）
8-5 [4B]のネジ4本を外し、EQシートをAN_EQ Ass'yから外します。（図6）

9. HPシート（所要時間:約7分）

9-1 鍵盤蓋（L）Ass'y、鍵盤蓋（S）Ass'yを外します。（1項参照）
9-2 中板Ass'yを外します。（2項参照）
9-3 HPジャックAss'yを外します。（4項参照）
9-4 [3A]のネジ2本を外し、HPシートをHPジャックAss'yから外します。（図7）

10. SWシート（所要時間:約7分）

10-1 鍵盤蓋（L）Ass'y、鍵盤蓋（S）Ass'yを外します。（1項参照）
10-2 中板Ass'yを外します。（2項参照）
10-3 USB Ass'yを外します。（4項参照）
10-4 [3B]のネジ4本を外し、SWシートをUSB Ass'yから外します。（図8）

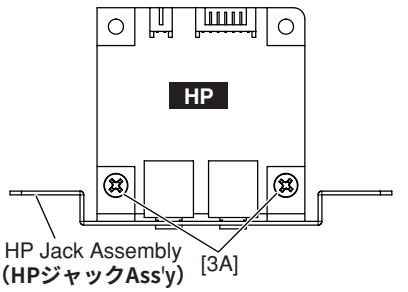

[3A]: Bind Head Tapping Screw-B 3.0X8 MFZN2W3 (WE774300)
Bタイト＋ＢＩＮＤ

Fig.7（図 7）

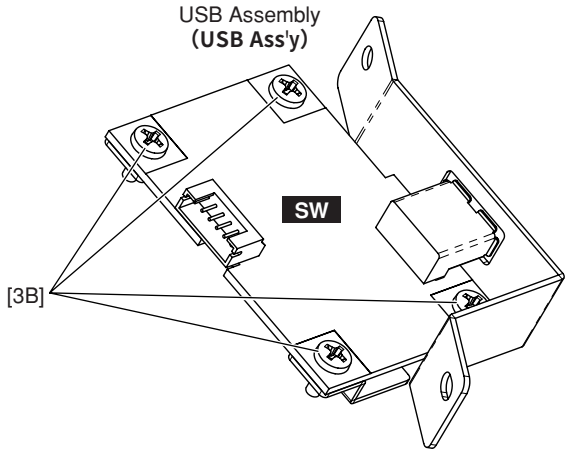

[[3B]: Bind Head Tapping Screw-B 3.0X8 MFZN2W3 (WE774300)
Bタイト＋ＢＩＮＤ

Fig.8（図 8）

11. PJK Circuit Board (Time required: About 7 minutes)

11-1 Remove the key cover L assembly and the key cover S assembly. (See procedure 1.)
11-2 Remove the middle board assembly. (See procedure 2.)
11-3 Remove the PK connector assembly. (See procedure 4.)
11-4 Remove the two (2) screws marked [17c]. The PJK circuit board can then be removed from the PK connector assembly. (Fig.9)

12. Power Switch (Time required: About 6 minutes)

12-1 Remove the key cover L assembly and the key cover S assembly. (See procedure 1.)
12-2 Remove the middle board assembly. (See procedure 2.)
12-3 Remove the two (2) screws marked [48A]. The power switch can then be removed. (Fig.10)
12-4 Pull out the push knob from the power switch.

13. Panel Assembly, PN Circuit Board (Time required: About 8 minutes)

13-1 Remove the key cover L assembly and the key cover S assembly. (See procedure 1.)
13-2 Remove the middle board assembly. (See procedure 2.)
13-3 Remove the HP jack assembly. (See procedure 4.)
13-4 Remove the AN_EQ assembly. (See procedure 4.)
13-5 Remove the power switch. (See procedure 12.)
13-6 Remove the screw marked [64] and the screw marked [48B]. The panel assembly can then be removed. (Fig.10)
Move the left portion of the panel assembly forward a little, and then slide the whole panel assembly to the left side to remove it.

11. PJKシート（所要時間:約7分）

11-1 鍵盤蓋（L）Ass'y、鍵盤蓋（S）Ass'yを外します。（1項参照）
11-2 中板Ass'yを外します。（2項参照）
11-3 PKコネクタを外します。（4項参照）
11-4 [17c]のネジ2本を外し、PJKシートをPKコネクタから外します。（図9）

12. 電源スイッチ（所要時間:約6分）

12-1 鍵盤蓋（L）Ass'y、鍵盤蓋（S）Ass'yを外します。（1項参照）
12-2 中板Ass'yを外します。（2項参照）
12-3 [48A]のネジ2本を外し、電源スイッチを外します。（図10）
12-4 電源スイッチからプッシュツマミを外します。

13. パネルAss'y、PNシート（所要時間:約8分）

13-1 鍵盤蓋（L）Ass'y、鍵盤蓋（S）Ass'yを外します。（1項参照）
13-2 中板Ass'yを外します。（2項参照）
13-3 HPジャックAss'yを外します。（4項参照）
13-4 AN_EQ Ass'yを外します。（4項参照）
13-5 電源スイッチを外します。（12項参照）
13-6 [64]のネジ1本と[48B]のネジ1本を外し、パネルAss'yを外します。（図10）
パネルAss'yの左側部分を少し手前に引き出してから、全体を左側に引き出して外します。

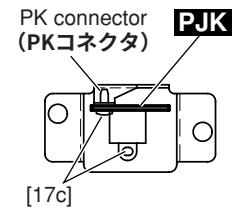

[17c]: Bind Head Tapping Screw-B 3.0X8 MFZN2B3 (WE774400)
Bタイト＋ＢＩＮＤ

Fig.9（図 9）

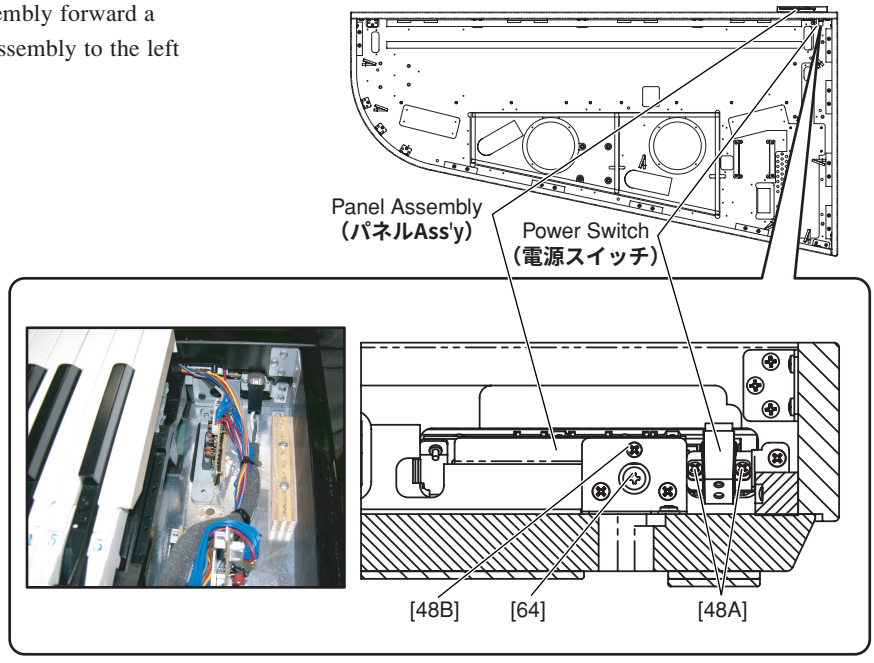

[48A]: Bind Head Tapping Screw-B 3.0X8 MFZN2W3 (WE774300)
Bタイト＋ＢＩＮＤ
[48B]: Bind Head Tapping Screw-B 3.0X8 MFZN2W3 (WE774300)
Bタイト＋ＢＩＮＤ
[64]: Truss Head Screw 4.0X14 MFZN2B3 (WF741500)
小ネジ＋ＴＲＵＳ

Fig.10（図 10）

13-7 Remove the two (2) screws marked [11A]. The panel stay can then be removed from the panel assembly. (Fig.11)
13-8 Remove the two (2) screws marked [11B]. The PN circuit board can then be removed from the panel assembly. (Fig.11)
13-9 Remove the slide knob from the PN circuit board.
* When assembling the PN circuit board to the panel assembly, firstly insert the projection portions [P] of the PN circuit board into the panel holes steadily. (Fig.11)
* When assembling the PN circuit board to the panel assembly, make sure that the LED heads are inserted into the panel holes correctly. (Fig.11)

14. NETWORK, NET2-SQ Circuit Boards (Time required: About 7 minutes)

14-1 Remove the key cover L assembly and the key cover S assembly. (See procedure 1.)
14-2 Remove the middle board assembly. (See procedure 2.)
14-3 Remove the NW assembly. (See procedure 4.)
14-4 Remove the four (4) screws marked [4C]. The NETWORK circuit board can then be removed from the NW assembly. (Fig.12)
14-5 Remove the four (4) screws marked [4D]. The NET2-SQ circuit board can then be removed from the NW assembly. (Fig.12)

13-7 [11A]のネジ2本を外し、パネル金具をパネルAss'yから外します。(図11)
13-8 [11B]のネジ2本を外し、PNシートをパネルAss'yから外します。(図11)
13-9 スライドツマミをPNシートから外します。
* PNシートをパネルA'ssyに組立てる時、まずパネルの穴にPNシートの突起部分をしっかりと差し込んで下さい。(図11)
* PNシートをパネルA'ssyに組立てる時、LEDの頭部分が正しくパネルの穴から出ていることを確認して下さい。

14. NETWORKシート、NET2-SQシート (所要時間:約7分)

14-1 鍵盤蓋(L)Ass'y、鍵盤蓋(S)Ass'yを外します。(1項参照)
14-2 中板Ass'yを外します。(2項参照)
14-3 NW Ass'yを外します。(4項参照)
14-4 [4C]のネジ4本を外し、NETWORKシートをNW Ass'yから外します。(図12)
14-5 [4D]のネジ4本を外し、NET2-SQシートをNW Ass'yから外します。(図12)

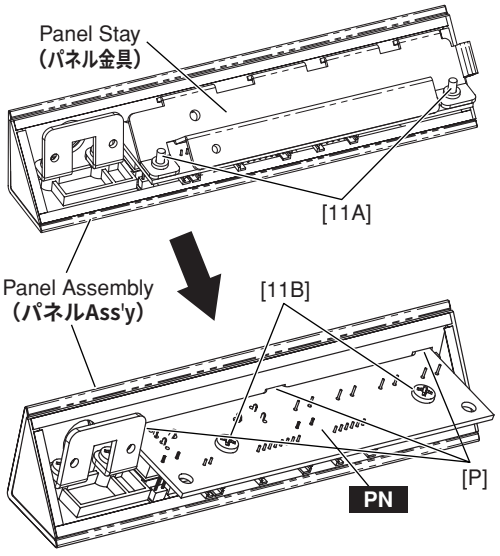

[11A]: Bind Head Tapping Screw-B 3.0X8 MFZN2W3 (WE774300)
Bタイト＋ＢＩＮＤ
[11B]: Bind Head Tapping Screw-B 3.0X8 MFZN2W3 (WE774300)
Bタイト＋ＢＩＮＤ

Fig.11 (図 11)

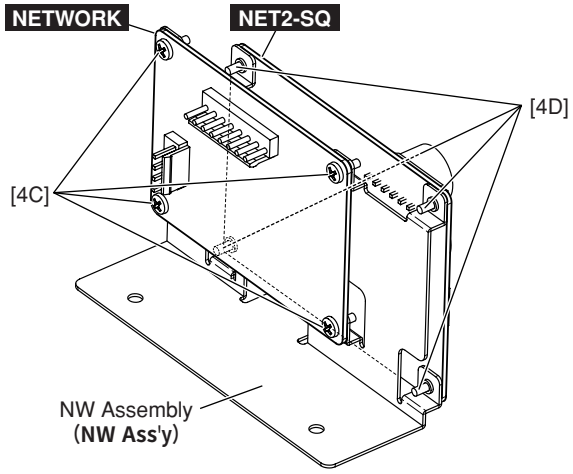

[[4C]: Bind Head Tapping Screw-B 3.0X8 MFZN2W3 (WE774300)
Bタイト＋ＢＩＮＤ
[4D]: Bind Head Tapping Screw-B 3.0X8 MFZN2W3 (WE774300)
Bタイト＋ＢＩＮＤ

Fig.12 (図 12)

15. NL2 Keyboard Assembly (Time required: About 9 minutes)

15-1 Remove the key cover L assembly and the key cover S assembly. (See procedure 1.)

15-2 Remove the middle board assembly. (See procedure 2.)

15-3 Remove the nine (9) screws marked [45] and the two (2) screws marked [42]. The NL2 keyboard assembly can then be removed. (Fig.13)

15-4 Move the keyboard assembly backward, hold the central area of it, and get it upright to remove. (Fig.14)

* Holding both side ends of the keyboard assembly may twist and damage the frame.

* When assembling the keyboard assembly to the main unit, tighten the screws marked [42] and the screws marked [45] in this order.

* It is possible to remove a white/black key individually when the keyboard assembly is moved backward on the main unit. (Fig.13)

15. NL2鍵盤Ass'y(所要時間:約9分)

15-1 鍵盤蓋(L)Ass'y、鍵盤蓋(S)Ass'yを外します。(1項参照)

15-2 中板Ass'yを外します。(2項参照)

15-3 [45]のネジ9本と[42]のネジ2本を外し、NL2鍵盤Ass'yを外します。(図13)

15-4 鍵盤Ass'yを後方にずらした後、フレーム中央を持ち、垂直に起こして外します。(図14)

* 鍵盤Ass'yの両端を持つと、フレームがねじれて破損する恐れがあります。

* 鍵盤Ass'yを取り付ける時は、[42],[45]の順序でネジを締めます。

* 鍵盤Ass'yを後方にずらした状態でも、白鍵/黒鍵を1鍵づつ外すことは可能です。

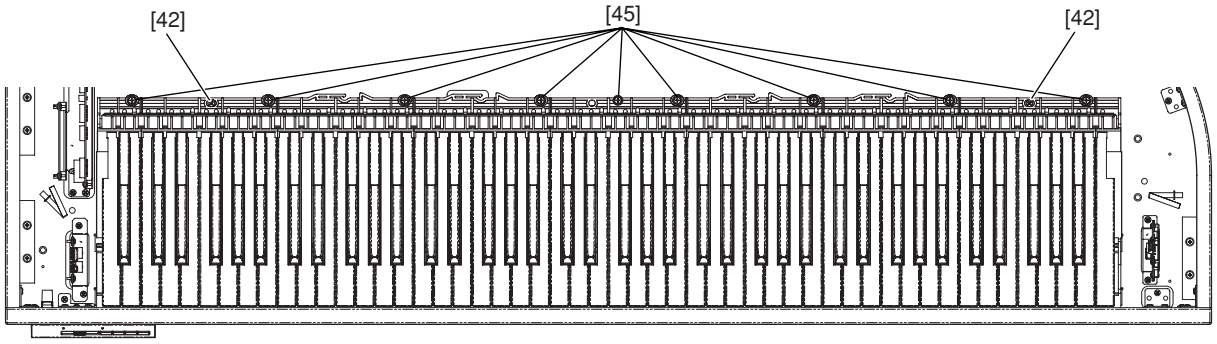

[42]: Bind Head Tapping Screw-1 4X14 MFZN2B3 (WF745800) Ｔ＃１＋ＢＩＮＤ
[45]: Bind Head Screw SP 5.0X35 MFZN2B3 (WF786100) 小ネジ＋ＢＩＮＤ

Fig.13 **(図 13)**

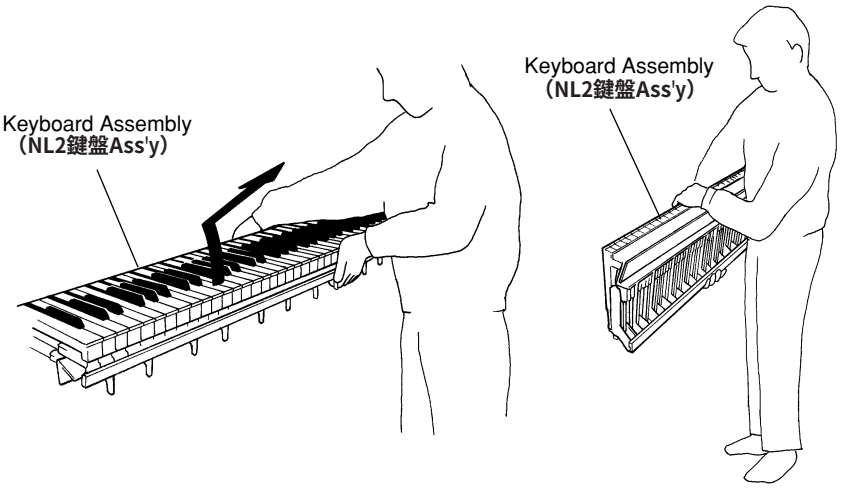

Fig.14 **(図 14)**

16. Arm Assembly (Time required: About 8 minutes)

16-1 Remove the key cover L assembly and the key cover S assembly. (See procedure 1.)

16-2 Remove the middle board assembly. (See procedure 2.)

16-3 Remove the two (2) screws marked [35A], the three (3) screws marked [35D], the three (3) screws marked [35E] and the eight (8) screws marked [36A]. The arm assembly can then be removed. (Fig.15)

17. Front Rail Assembly (Time required: About 10 minutes)

17-1 Remove the key cover L assembly and the key cover S assembly. (See procedure 1.)

17-2 Remove the middle board assembly. (See procedure 2.)

17-3 Remove the power switch. (See procedure 12.)

17-4 Remove the panel assembly. (See procedure 13.)

17-5 Remove the NL2 keyboard assembly. (See procedure 15.)

17-6 Remove the three (3) screws marked [35D], the three (3) screws marked [35F] and the five (5) screws marked [35C]. The front rail assembly can then be removed. (Fig.15)

* The three (3) screws marked [35C] are under the cushion GH.

16. 腕木Ass'y(所要時間:約8分)

16-1 鍵盤蓋(L)Ass'y、鍵盤蓋(S)Ass'yを外します。(1項参照)

16-2 中板Ass'yを外します。(2項参照)

16-3 [35A]のネジ2本、[35D]のネジ3本、[35E]のネジ3本、[36A]のネジ8本を外し、腕木Ass'yを外します。(図15)

17. 口棒Ass'y(所要時間:約10分)

17-1 鍵盤蓋(L)Ass'y、鍵盤蓋(S)Ass'yを外します。(1項参照)

17-2 中板Ass'yを外します。(2項参照)

17-3 電源スイッチを外します。(12項参照)

17-4 パネルAss'yを外します。(13項参照)

17-5 NL2鍵盤Ass'yを外します。(15項参照)

17-6 [35D]のネジ3本、[35F]のネジ3本、[35C]のネジ5本を外し、口棒Ass'yを外します。(図15)

* [35C]のネジ3本は、クッションGHの下側にあります。

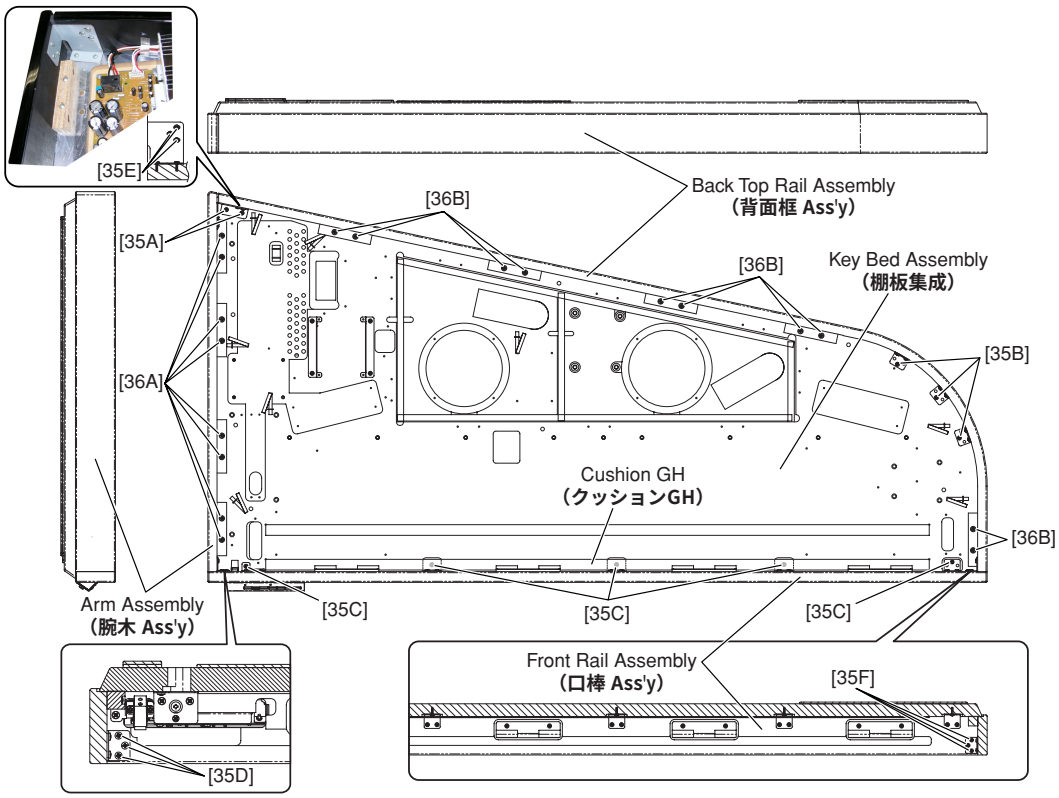

[35A]: Bind Head Tapping Screw-1 3.5X12 MFZN2W3 (WE970900) ＴＰ＃１＋ＢＩＮＤ
[35B]: Bind Head Tapping Screw-1 3.5X12 MFZN2W3 (WE970900) ＴＰ＃１＋ＢＩＮＤ
[35C]: Bind Head Tapping Screw-1 3.5X12 MFZN2W3 (WE970900) ＴＰ＃１＋ＢＩＮＤ
[35D]: Bind Head Tapping Screw-1 3.5X12 MFZN2W3 (WE970900) ＴＰ＃１＋ＢＩＮＤ
[35E]: Bind Head Tapping Screw-1 3.5X12 MFZN2W3 (WE970900) ＴＰ＃１＋ＢＩＮＤ
[35F]: Bind Head Tapping Screw-1 3.5X12 MFZN2W3 (WE970900) ＴＰ＃１＋ＢＩＮＤ
[36A]: Truss Head Tapping Screw-1 3.5X25 MFZN2W3 (WE970200) ＴＰ＃１＋ＴＲＵＳ
[36B]: Truss Head Tapping Screw-1 3.5X25 MFZN2W3 (WE970200) ＴＰ＃１＋ＴＲＵＳ

Fig.15 (図 15)

18. Back Top Board Assembly (Time required: About 9 minutes)

18-1 Remove the key cover L assembly and the key cover S assembly. (See procedure 1.)

18-2 Remove the middle board assembly. (See procedure 2.)

18-3 Remove the three (3) screws marked [35E], the three (3) screws marked [35F], the three (3) screws marked [35B], and the ten (10) screws marked [36D]. The back top board assembly can then be removed. (Fig.15)

19. Pedal Box, Pedal Leg and Pedal Assemblies

19-1 Disconnect the PK-LF cable and the AC power cord. (Fig.16)

19-2 Rotate the adjuster until it comes off the floor surface. (Fig.16)

19-3 Pedal Box Assembly, Pedal Leg Assembly (Time required: About 3 minutes)

19-3-1 Remove the four (4) screws marked [S2]. The pedal box and the pedal leg assemblies can then be removed. (Fig.16)

19-3-2 Remove the six (6) screws marked [S1]. The pedal leg assembly can then be removed from the pedal box assembly. (Fig.16)

18. 背面框Ass'y(所要時間:約9分)

18-1 鍵盤蓋(L)Ass'y、鍵盤蓋(S)Ass'yを外します。(1項参照)

18-2 中板Ass'yを外します。(2項参照)

18-3 [35E]のネジ3本、[35F]のネジ3本、[35B]のネジ3本、[36B]のネジ10本を外し、背面框Ass'yを外します。(図15)

19. ペダルBOX Ass'y、ペダル脚Ass'y、ペダルAss'y

19-1 PK-LFケーブル、ACコードを外します。(図16)

19-2 アジャスターを回し、上げておきます。(図16)

19-3 ペダルBOX Ass'y、ペダル脚Ass'y (所要時間:約3分)

19-3-1 [S2]のネジ4本を外し、ペダルBOX Ass'y、ペダル脚Ass'yを外します。(図16)

19-3-2 [S1]のネジ6本を外し、ペダルBOX Ass'yからペダル脚Ass'yを外します。(図16)

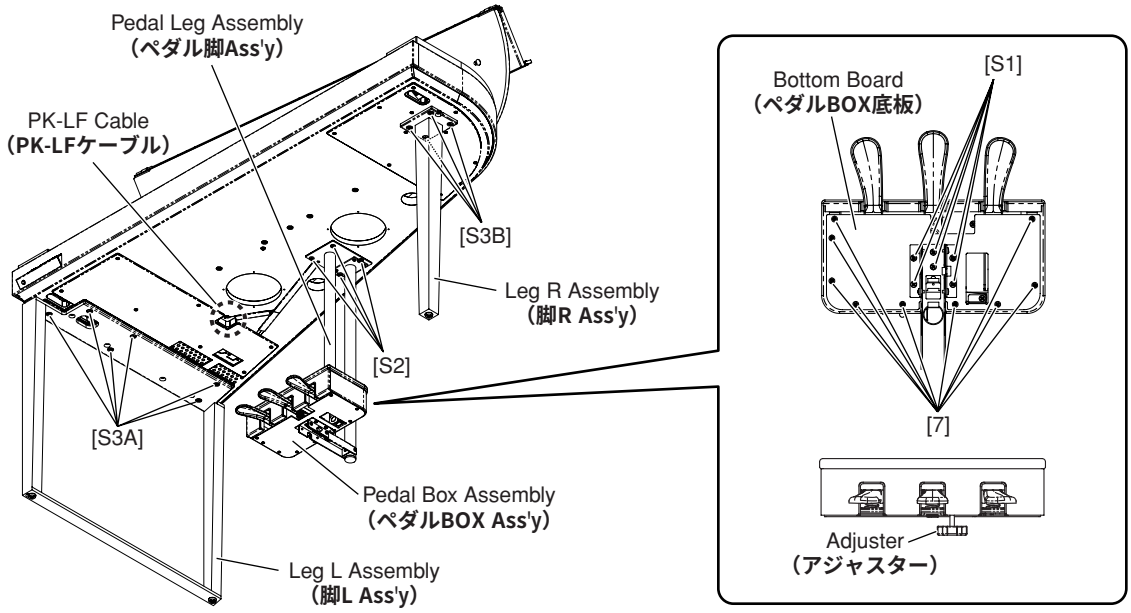

[7]: Flat Head Tapping Screw-B 3.0X8 MFZN2W3 (WF026000) Bタイト＋ＦＬＡＴ
[S1]: Bind Head Screw 4.0X6 MFZN2W3 (WF105800) 小ネジ＋ＢＩＮＤ
[S2]: Bind Head Screw 6.0X30 MFZN2W3 (WH448200) 小ネジ＋ＢＩＮＤ
[S3A]: Bind Head Screw 6.0X20 MFZN2W3 (WH448100) 小ネジ＋ＢＩＮＤ
[S3B]: Bind Head Screw 6.0X20 MFZN2W3 (WH448100) 小ネジ＋ＢＩＮＤ

Fig.16（図 16）

19-4 Pedal Assembly (Time required: About 6 minutes)

19-4-1 Remove the pedal box and the pedal leg assemblies. (See procedure 19-1, 19-2, 19-3.)

19-4-2 Remove the nine (9) screws marked [7]. The bottom board of the pedal box assembly can then be removed. (Fig.16)

19-4-3 Remove the eight (8) screws marked [9]. The pedal assembly can then be removed from the pedal box assembly. (Fig.17)

19-4 ペダルAss'y(所要時間:約6分)

19-4-1 ペダルBOX Ass'y、ペダル脚Ass'yを外します。（19-1、19-2、19-3項参照）

19-4-2 [7]のネジ9本を外し、ペダルBOX底板を外します。(図16)

19-4-3 [9]のネジ8本を外し、ペダルBOX Ass'yからペダルAss'yを外します。(図17)

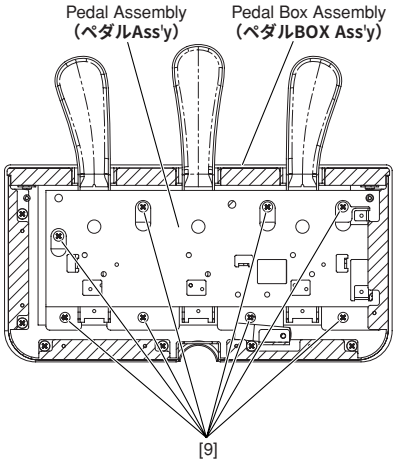

[9]: Bind Head Tapping Screw-1 4.0X14 MFZN2W3 (WE971900)
ＴＰ＃１＋ＢＩＮＤ

Fig.17（図 17）

20. Leg L Assembly, Leg R Assembly (Time required: About 4 minutes)

20-1 Place two rectangle pads (and so on) on the floor, and carefully place the unit with the keyboard side on the bottom on the pads. (Fig.18)

* For safety, this procedure should be performed by two persons.

20-2 Remove the six (6) screws marked [S3A]. The leg L assembly can then be removed. (Fig.16)

20-3 Remove the four (4) screws marked [S3B]. The leg R assembly can then be removed. (Fig.16)

20. 脚L Ass'y、脚R Ass'y(所要時間:約4分)

20-1 床に長方形のパッド等を2個置き、その上に本体の鍵盤側を下にして静かに置いて下さい。(図18)

* 安全の為、必ず2人で作業を行って下さい。

20-2 [S3A]のネジ6本を外し、脚L Ass'yを外します。(図16)

20-3 [S3B]のネジ4本を外し、脚R Ass'yを外します。(図16)

* Do not position the pad under the control panel.
*** 操作パネルの下側にパッドが来ない様に注意して下さい。**

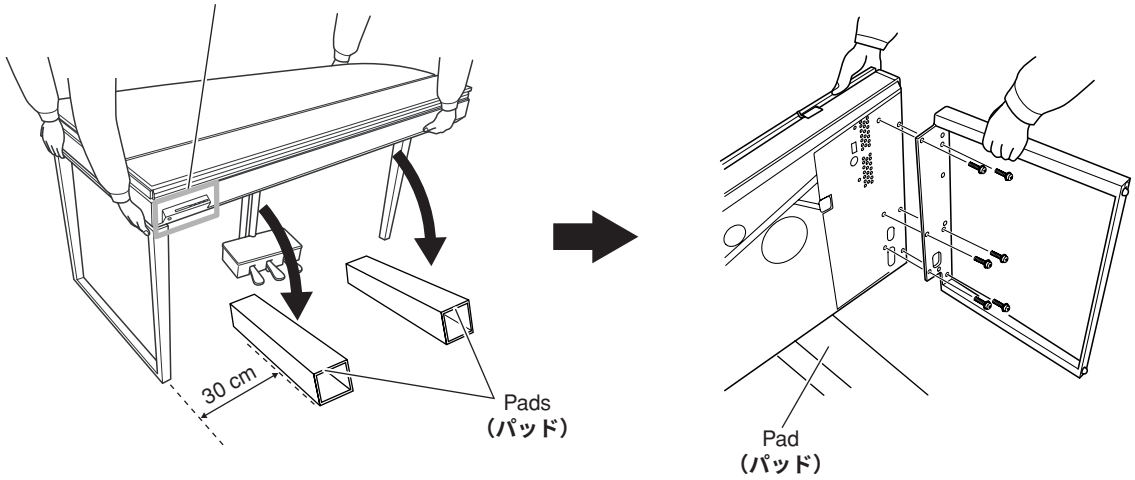

Fig.18（図 18）

21. Disassembling the NL2 Keyboard (Time required: About 18 minutes)

* After inserting a round stick (Rod:TX000670) between the frame and the keys, remove the circuit boards. (Fig.19)

21-1 NL2_SW L Circuit Board

Remove the five (5) screws marked [260A] and the screw marked [262A]. The NL2_SW L circuit board can then be removed. (Fig.20)

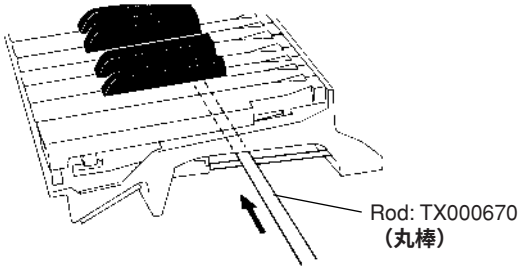

Fig.19（図 19）

21-2 NL2_SW M Circuit Board

Remove the four (4) screws marked [260B], the screw marked [262A] and the screw marked [262B]. The NL2_SW M circuit board can then be removed. (Fig.20)

21-3 NL2_SW H Circuit Board

Remove the five (5) screws marked [260C] and the screw marked [262B]. The NL2_SW H circuit board can then be removed. (Fig.20)

* Keys can be removed without removing the circuit boards.

21-4 Rubber Contact

Remove the NL2_SW circuit board for the involved key. The rubber contacts can then be removed. (Fig.21, Fig.22)

21. NL2鍵盤の分解（所要時間:約18分）

* シートをはずす前に、接点ゴムを歪ませないように、フレームとハンマーの間に丸棒（ロッド:TX000670）を挿入しておきます。（図19）

21-1 NL2_SWシートL

[260A]のネジ5本と[262A]のネジ1本を外し、NL2_SWシートLを外します。（図20）

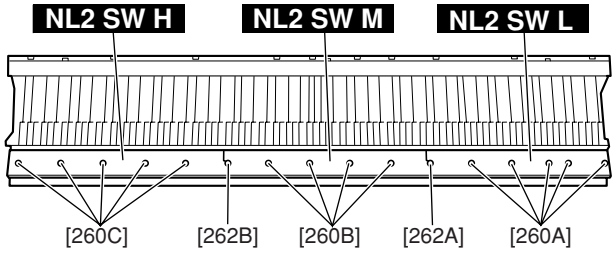

Fig.20（図 20）

21-2 NL2_SWシートM

[260B]のネジ4本、[262A]のネジ1本、[262B]のネジ1本を外し、NL2_SWシートMを外します。（図20）

21-3 NL2_SWシートH

[260C]のネジ5本と[262B]のネジ1本を外し、NL2_SWシートHを外します。（図20）

* 白鍵と黒鍵は、NL2_SWシートL、NL2_SWシートM、NL2_SWシートHを外さなくても、外すことができます。

21-4 接点ゴム

該当する鍵盤のNL2_SWシートを外して、接点ゴムを外します。（図21、図22）

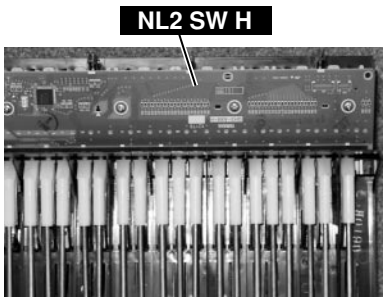

Fig.21（図 21）

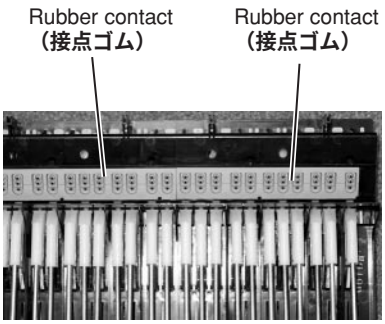

Fig.22（図 22）

21-5 White Key

Insert a thin plate between the white keys, near the triangle mark around the fulcrum of the key, and press down the stopper marked [A] to remove the key. (Fig.23, Fig.24)

* Take care not to damage the key spring when removing a key. Also, while disassembling, take care not to put any grease to the surface (wooden part) of white/black keys by mistake. (Some grease has been applied to the internal portions of the keyboard assembly.)

21-6 Black Key

A black key can be removed after the white keys on either side have been removed.

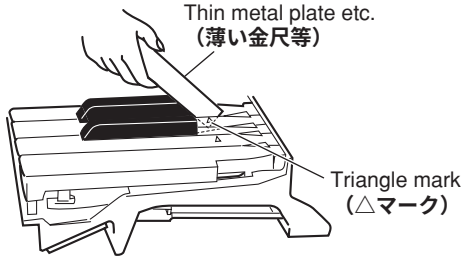

Fig.23 (図 23)

21-7 Hammer, White (Black) Key

After a key has been removed, push a key spring down once to take it out of the hook. (Fig.25)

Place the keyboard assembly upside-down and peel the stopper away. Then hammer of the white key can then be removed. (Fig.26)

* The hammer of the black key can then be removed in the same manner.

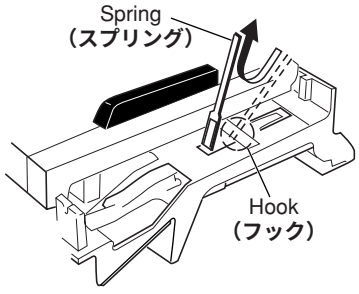

Fig.25 (図 25)

21-5 白鍵

薄いプレート状のものを、鍵盤の間に挿入して(白鍵支点付近の三角マークの示す方向の隙間)[A]のストッパーを押し下げ、白鍵盤フックが外れるまで白鍵を前方にずらし、持ち上げて外します。(図23、図24)

* この時、白鍵を前方にずらしすぎてスプリングを傷めないように、十分注意して作業をして下さい。
また、作業中、白、黒鍵(木部)に誤ってグリスを付着させない様に十分注意して下さい。(鍵盤Ass'yにはグリスが塗られている部分があります。)

21-6 黒鍵

黒鍵は、両隣の白鍵を外すと、外すことができます。

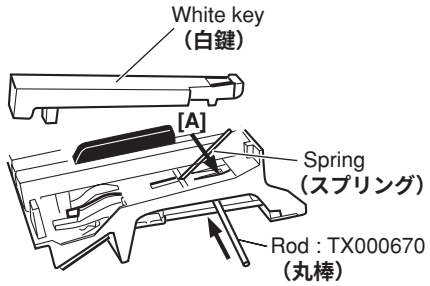

Fig.24 (図 24)

21-7 ハンマー白鍵(黒鍵)

白鍵を外し、スプリングを一度下に押し込み、フックから取り外します。(図25)

NL2鍵盤を裏側にし、ストッパー(L88_W)をはがしてハンマー白鍵を外します。(図26)

* ハンマー黒鍵もハンマー白鍵と同じようにして外すことができます。

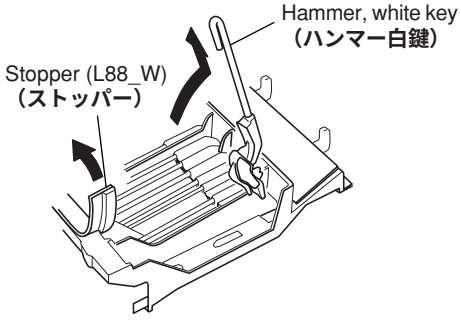

Fig.26 (図 26)

22. Assembling the NL2 Keyboard

22-1 Hammer, White (Black) Key

Place the keyboard assembly upside-down, insert a hammer assembly into the frame, and put the stopper L88-W on. (Fig.27)

* There are four (4) kinds of hammers that differ in weight. When assembling, be careful of it.

22-2 Key Spring

Place the keyboard assembly right side up. Fix key springs on the frame by setting one at each slit and pushing down once on each key spring. (Fig.28)

* Be careful of the direction of the spring.

22-3 White (Black) Key

After a key has been fit to part [F] and the key guide, make sure that the spring is fixed to the key. Then press part [E] of the key down. (Fig.29)

* While assembling, take care not to put any grease to the surface (wooden part) of white/black keys by mistake. (Some grease has been applied to the internal portions of the keyboard assembly.)

22-4 NL2_SW L Circuit Board

Tighten the five (5) screws marked [260A] and the screw marked [262A] to fix the NL2_SW L circuit board. (Fig.20)

22-5 NL2_SW M Circuit Board

Tighten the four (4) screws marked [260B], the screw marked [262A] and the screw marked [262B] to fix the NL2_SW M circuit board. (Fig.20)

* When installing the NL2_SW M circuit board, set it under hooks to align the triangle marks of the circuit board and projection parts of the frame as shown in figure 30. (Fig.30)

22-6 NL2_SW H Circuit Board

Tighten the five (5) screws marked [260C] and the five (5) screws marked [262B] to fix the NL2_SW H circuit board.

22. NL2鍵盤の組立

22-1 ハンマー白鍵(黒鍵)

NL2鍵盤の裏側より、ハンマー白鍵(黒鍵)をフレームに差し込み、ストッパー(L88_W)を取り付けます。(図27)

* 重りの違いにより四種類のハンマーがあります。取り付けの際に気をつけてください。

22-2 スプリング

NL2鍵盤を表側にして、端が二本に分かれているスプリングの先をハンマー白鍵(黒鍵)の切り込みに合わせて、一度下に押し込んでフレームのフックに取り付けます。(図28)

* スプリングの向きに注意してください。

22-3 白鍵(黒鍵)

[F]部とキーガイドに白鍵(黒鍵)をくわえさせ、鍵盤の支点内側のバネ受け部に、スプリングが確実に入っていることを確認したら、[E]部の上を下方向にゆっくり押し込んで取り付けます。(図29)

* 作業中、白、黒鍵(木部)に誤ってグリスを付着させない様に十分注意して下さい。(鍵盤Ass'yにはグリスが塗られている部分があります。)

22-4 NL2_SWシートL

NL2_SWシートLを取り付け、[260A]のネジ5本と[262A]のネジ1本を取り付けます。(図20)

22-5 NL2_SWシートM

NL2_SWシートMを取り付け、[260B]のネジ4本、[262A]のネジ1本、[262B]のネジ1本を取り付けます。(図20)

* NL2_SWシートMを取り付ける際は、フレーム裏側にあるフック位置と基板の△マークが一致していることを確認してください。(図30)

22-6 NL2_SWシートH

NL2_SWシートHを取り付け、[260C]のネジ5本と[262B]のネジ1本を取り付けます。(図20)

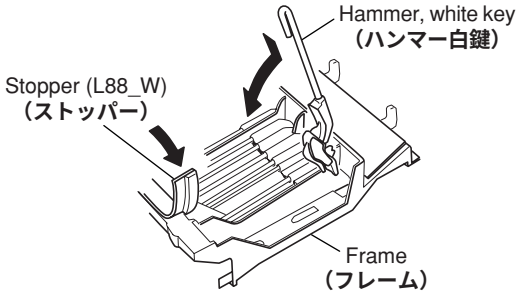

Fig.27（図 27）

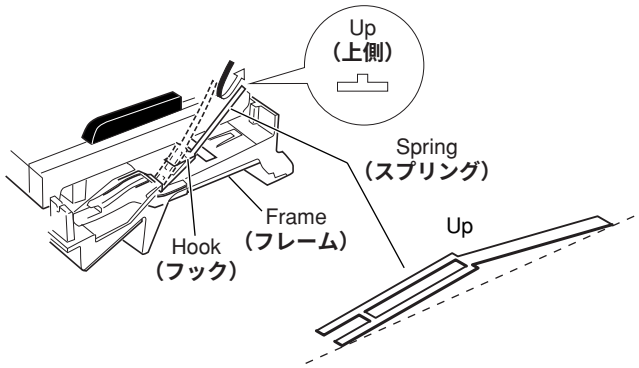

Fig.28（図 28）

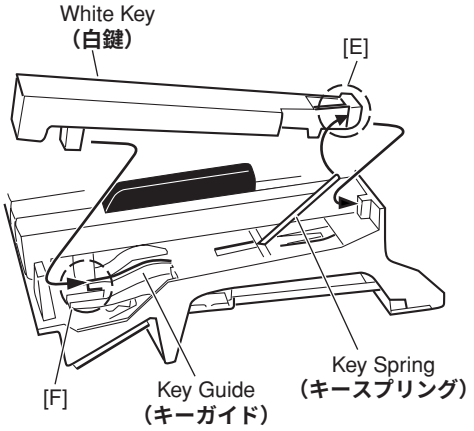

Fig.29（図 29）

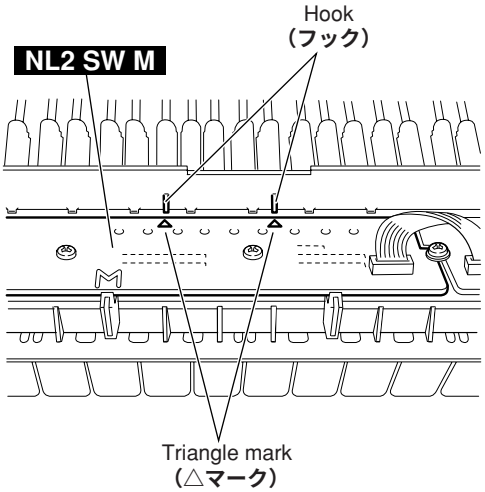

Fig.30（図 30）

■ LSI PIN DESCRIPTION（LSI端子機能表）

CONTENTS（目次）

- **ISP1161A1BD** (X5879A00) **USB CONTOLLER** 20
- **YMW767-VTZ** (X6055A00) **CPU+XG** 21
- **HD6433690B70FYV** (X6008200) **CPU (E-HOSTs)** 22
- **μPD780031AYGK-NO6** (X2599200) **E-TKS** 22
- **AK4385ET** (X6040A00) **D/A CONVERTER** 23
- **MPD6S004S** (X4404A00) **DC-DC CONVERTER** 23

● ISP1161A1BD (X5879A00) USB CONTROLLER

DM: IC27

PIN NO.	NAME	I/O	FUNCTION	PIN NO.	NAME	I/O	FUNCTION
1	DGND	-	Digital ground	33	NDP_SEL	I	Indicates to the HC
2	D2	I/O	DATA bus	34	EOT	I	EOT input
3	D3	I/O		35	DGND	-	Digital ground
4	D4	I/O		36	D_SUSPEND	O	DC 'suspend' state output
5	D5	I/O		37	D_WAKEUP	I	DC wake-up input
6	D6	I/O		38	/GL	O	GoodLink LED output
7	D7	I/O		39	D_VBUS	I	DC USB input
8	DGND	-	Digital ground	40	H_WAKEUP	I	HC wake-up input
9	D8	I/O	DATA bus	41	CLKOUT	O	Programmable clock out
10	D9	I/O		42	H_SUSPEND	O	HC 'suspend' output
11	D10	I/O		43	XTAL1	I	Crystal input
12	D11	I/O		44	XTAL2	I	Crystal output
13	D12	I/O		45	DGND	-	Digital ground
14	D13	I/O		46	/H_PSW1	O	Power switching control
15	DGND	-	Digital ground	47	/H_PSW2	O	Power switching control
16	D14	I/O	DATA bus	48	D_DM	AI/O	USB D- data line for DC
17	D15	I/O		49	D_DP	AI/O	USB D+ data line for DC
18	DGND	-	Digital ground	50	H_DM1	AI/O	USB D- data line for HC
19	Vhold1	-	Voltage holding pin	51	H_DP1	AI/O	USB D+ data line for HC
20	NC	-	No connection	52	H_DM2	AI/O	USB D- data line for HC
21	/CS	I	Chip select	53	H_DP2	AI/O	USB D+ data line for HC
22	/RD	I	Read strobe	54	/H_OC1	I	Overcurrent sensing input
23	/WR	I	Write strobe	55	/H_OC2	I	Overcurrent sensing input
24	Vhold2	-	Voltage holding pin	56	Vcc	-	Power supply(3.3V)
25	DREQ1	O	HC DMA request	57	AGND	-	Analog ground
26	DREQ2	O	DC DMA request	58	Vreg	-	3.3V regulator output
27	/DACK1	I	HC DMA acknowledge	59	A0	I	Address bus
28	/DACk2	I	DC DMA acknowledge	60	A1	I	Address bus
29	INT1	O	HC interrupt output	61	NC	-	No connection
30	INT2	O	DC interrupt output	62	DGND	-	Digital ground
31	TEST	O	test output	63	D0	I/O	DATA bus
32	/RESET	I	Reset input	64	D1	I/O	

● YMW767-VTZ (X6055A00) CPU+XG

DM: IC004,IC007

Pin No.	NAME	I/O	FUNCTION	Pin No.	NAME	I/O	FUNCTION
1	VSS	-	VSS	65	VSS	-	VSS
2	TESTN	I	Input for TEST	66	IOVDD	-	IOVDD +3.3V
3	PLLBPN	I	PLL bypass select	67	LBN/LWRN/PF6	O	External memory lower-byte enable
4	PLLVDD	-	PLLVDD +2.5V	68	UBN/UWRN/PF7	O	External memory upper-byte enable
5	CIN	-	Capacitor terminal for PLL	69	RDN/PF4	O	External memory read enable
6	PLLVSS	-	PLLVSS	70	MD00	I/O	
7	TRSTN	I	JTAG input	71	MD08	I/O	External memory data bus
8	TMS	I		72	MD01	I/O	
9	TCK	I		73	MD09	I/O	
10	TDI	I		74	MD02	I/O	
11	TD0	O	JTAG output	75	MD10	I/O	
12	XI	I	Crystal oscillator	76	MD03	I/O	
13	XO	O	Crystal oscillator	77	VSS	-	VSS
14	VSS	-	VSS	78	MD11	I/O	External memory data bus
15	VDD	-	VDD +2.5V	79	MD04	I/O	
16	ICN	I	Hardware reset	80	MD12	I/O	
17	ECSN	I	CPU I/F chip select	81	MD05	I/O	
18	EWRN/PD5	I	CPU I/F write enable	82	MD13	I/O	
19	ERDN/PD4	I	CPU I/F read enable	83	MD06	I/O	
20	EA3/PD3	I	CPU I/F address bus	84	MD14	I/O	
21	EA2/PD2	I		85	MD07	I/O	
22	EA1/PD1	I		86	MD15	I/O	
23	EA0/PD0	I		87	WRN/PF5	O	External memory write enable
24	IOVDD	-	IOVDD +3.3V	88	VSS	-	VSS
25	ED0/PC0	I/O	CPU I/F data bus	89	VDD	-	VDD +2.5V
26	ED1/PC1	I/O		90	IOVDD	-	IOVDD +3.3V
27	ED2/PC2	I/O		91	MA17	O	External memory address bus
28	ED3/PC3	I/O		92	MA16	O	
29	ED4/PC4	I/O		93	MA15	O	
30	ED5/PC5	I/O		94	MA14	O	
31	ED6/PC6	I/O		95	MA13	O	
32	ED7/PC7	I/O		96	MA12	O	
33	VSS	-	VSS	97	MA11	O	
34	IRQ0N/PH0	I	Interrupt input	98	MA10	O	
35	TxD0	O	Serial output	99	MA09	O	
36	RxD0	I	serial input	100	MA08	O	
37	TxD1/PG2	O	Serial output	101	MA07	O	
38	RxD1/PH1	I	serial input	102	MA06	O	
39	SCLK1/PH2	I	External synchronization clock	103	MA05	O	
40	SD0	O	Serial output	104	VSS	-	VSS
41	SDI/PH3	I	serial input	105	MA04	O	External memory address bus
42	BCLK	O	Bit clock output	106	MA03	O	
43	WCLK/SY0	O	Word clock output	107	MA02	O	
44	SYSCLK/PG3	O	Clock output	108	MA01	O	
45	VSS	-	VSS	109	CS0N/PG0	O	External memory chip select
46	VDD	-	VDD +2.5V	110	MA18	O	External memory address bus
47	IOVDD	-	IOVDD +3.3V	111	MA19	O	
48	PA0	I/O	I/O port	112	MA21/PF1	O	
49	PA1	I/O		113	MA22/PF2	O	
50	PA2	I/O		114	MA20	O	
51	PA3	I/O		115	MA23/PF3	O	External memory address bus
52	PA4	I/O		116	CS1N/PG1	O	External memory chip select
53	PA5	I/O		117	MA00/PF0	O	
54	PA6	I/O		118	VSS	-	VSS
55	PA7	I/O		119	VDD	-	VDD +2.5V
56	VSS	-	VSS	120	IOVDD	-	IOVDD +3.3V
57	PB0	I/O	I/O port	121	CS2N/PE0	O	External memory chip select
58	PB1	I/O		122	CS3N/PE1	O	
59	PB2	I/O		123	CS4N/CASN/PE2	O	
60	PB3	I/O		124	CS5N/PE3	O	
61	PB4	I/O		125	CS50RDN/PE4	O	
62	PB5	I/O		126	CS51WRN/PE5	O	
63	PB6	I/O		127	CS52WRN/PE6	O	
64	PB7/SYI	I/O		128	CS53WRN/RASN/PE7	O	

● HD6433690B70FYV (X6008200) CPU (E-HOSTs)

DM: IC024

PIN NO.	NAME	I/O	FUNCTION	PIN NO.	NAME	I/O	FUNCTION
1	Avcc	-	Analog Power Supply (+3.3V)	25	/NMI	I	(Pull Up)
2	X2	O	Sub Clock Output	26	P80	O	- (NC)
3	X1	I	Sub Clock Input	27	P81	O	- (NC)
4	Vcl	-	Internal Power Supply (+3.3V)	28	P82	O	- (NC)
5	/RES	I	RESET input	29	P83	O	- (NC)
6	TEST	I	TEST input	30	P84	O	- (NC)
7	Vss	-	Ground	31	P85	I	(Pull Up or Vcc)
8	OSC2	O	Clock output	32	P86	O	- (NC)
9	OSC1	I	Clock input	33	P87	O	- (NC)
10	Vcc	-	Power supply	34	P20	O	SCK3 (Main CPU)
11	P50	O	- (NC)	35	P21	I	RXD (Pull Up)
12	P51	O	- (NC)	36	P22	O	TXD (Main CPU)
13	P52	I	Active Sensing ON/OFF	37	P14	I	/IRQ0 (Main CPU)
14	P53	O	- (NC)	38	P15	O	- (NC)
15	P54	O	- (NC)	39	P16	O	- (NC)
16	P55	O	- (NC)	40	P17	O	- (NC)
17	P10	O	- (NC)	41	PB4	I	Analog Controller (AN4)
18	P11	O	- (NC)	42	PB5	I	Analog Controller (AN5)
19	P12	O	/E-IC	43	PB6	I	Analog Controller (AN6)
20	P56	I/O	SDA	44	PB7	I	Analog Controller (AN7)
21	P57	I/O	SCL	45	PB3	I	Analog Controller (AN3)
22	P74	O	- (NC)	46	PB2	I	Analog Controller (AN2)
23	P75	O	- (NC)	47	PB1	I	Analog Controller (AN1)
24	P76	O	- (NC)	48	PB0	I	Analog Controller (AN0)

● μPD780031AYGK-NO6 (X2599200) E-TKS

NL2_SW H/NL2_SW L/NL2_SW M: IC001

PIN NO.	NAME	I/O	FUNCTION	PIN NO.	NAME	I/O	FUNCTION
1	P50/A8	I/O	Port 5 / Higher address bus	33	P10/ANI0	I	Port 1 / A/D converter analog input
2	P51/A9	I/O		34	AV_{REF}	I	A/D converter reference voltage input
3	P52/A10	I/O		35	AV_{DD}	-	Analog power supply
4	P53/A11	I/O		36	$\overline{RESET}$	I	System reset input
5	P54/A12	I/O		37	XT2	-	Subsystem clock oscillation
6	P55/A13	I/O		38	XT1	I	
7	P56/A14	I/O		39	IC	-	Internally connected
8	P57/A15	I/O		40	X2	-	Main system clock oscillation
9	Vss0	-	Ground	41	X1	I	
10	$V_{DD}0$	-	Power supply	42	Vss1	-	Ground
11	P30	I/O	Port 3	43	P00/INTP0	I/O	Port 0 / External interrupt request input
12	P31	I/O		44	P01/INTP1	I/O	
13	P32/SDA0	I/O	Port 3 / Serial data input/output	45	P02/INTP2	I/O	
14	P33/SCL0	I/O	Port 3 / Serial clock input/output	46	P03/INTP3/ADTRG	I/O	Port 0 / External interrupt request input / Trigger signai input
15	P34	I/O	Port 3	47	P70/TI00/TO0	I/O	Port 7 / External count clock input / 16-bit timer/event counter 0 output
16	P35	I/O		48	P71/TI01	I/O	Port 7 / Capture trigger input
17	P36	I/O		49	P72/TI50/TO50	I/O	Port 7 / External count clock input / 8-bit timer/event counter 50 output
18	P20/SI30	I/O	Port 2 / Serial data input	50	P73/TI51/TO51	I/O	Port 7 / External count clock input / 8-bit timer/event counter 51 output
19	P21/SO30	I/O	Port 2 / Serial data output	51	P74/PCL	I/O	Port 7 / Clock output
20	P22/$\overline{SCK30}$	I/O	Port 2 / Serial clock input/output	52	P75/BUZ	I/O	Port 7 / Buzzer output
21	P23RxD0	I/O	Port 2 / Serial data input	53	P64/$\overline{RD}$	I/O	Port 6 / Strobe signal output for reading
22	P24/TxD0	I/O	Port 2 / Serial data output	54	P65/$\overline{WR}$	I/O	Port 6 / Strobe signal output for writing
23	P25/ASCK0	I/O	Port 2 / Serial clock input/output	55	P66/$\overline{WAIT}$	I/O	Port 6 / Wait insertion
24	$V_{DD}1$	-	Power supply	56	P67/ASTB	I/O	Port 6 / Strobe output
25	AVss	-	Ground	57	P40/AD0	I/O	Port 4 / Lower address/data bus
26	P17/ANI7	I	Port 1 / A/D converter analog input	58	P41/AD1	I/O	
27	P16/ANI6	I		59	P42/AD2	I/O	
28	P15/ANI5	I		60	P43/AD3	I/O	
29	P14/ANI4	I		61	P44/AD4	I/O	
30	P13/ANI3	I		62	P45/AD5	I/O	
31	P12/ANI2	I		63	P46/AD6	I/O	
32	P11/ANI1	I		64	A47/AD7	I/O	

● **AK4385ET** (X6040A00) **DAC** (Digital to Analog Converter)

DM:IC011

PIN NO.	NAME	I/O	FUNCTION	PIN NO.	NAME	I/O	FUNCTION
1	MCLK	I	Master Clock	9	AOUTR-	O	Rch Analog out(-)
2	BICK	I	Audio Serial Data Clock	10	AOUTR+	O	Rch Analog out(+)
3	SDTI	I	Audio Serial Date Input	11	AOUTL-	O	Lch Analog out(-)
4	LRCK	I	L/R Clock	12	AOUTL+	O	Lch Analog out(+)
5	PDN	I	Power Down mode	13	Vss	-	Ground
6	CSN	I	Chip Select	14	VDD	-	Power Supply
7	CCLK	I	Control Data Input	15	DZFR	O	Rch Data Zero Input Detect
8	CDTI	I	Control Data Input	16	DZFL	O	Lch Data Zero Input Detect

● **MPD6S004S** (X4404A00) **DC-DC CONVERTER**

MA80S:IC007

PIN NO.	SIGNAL	PIN NO.	SIGNAL
1	VIN	16	GND
2	VIN	17	GND
3	VIN	18	GND
4	GND	19	GND
5	GND	20	VOUT5
6	GND	21	VOUT5
7	GND	22	VOUT5
8	VOUT33	23	VOUT5
9	VOUT33	24	VOUT5
10	VOUT33	25	GND
11	VOUT33	26	GND
12	VOUT33	27	GND
13	NO PIN	28	GND
14	GND	29	VIN
15	GND	30	VIN
16	GND	31	VIN

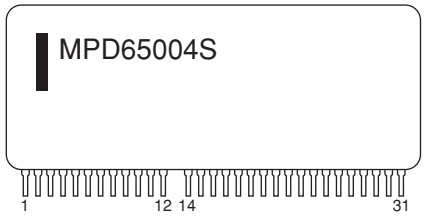

■ IC BLOCK DIAGRAM（IC ブロック図）

● **SN74LV32APWR** (X5647A00)
Quad 2 Input OR
DM:IC018

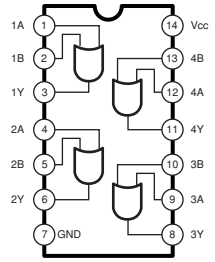

● **SN74AHC1G08DCKR** (X3833A00)
● **TC7S08F** (XP116A00)
Single 2-Input Positive-AND Gate
DM:IC002,IC023

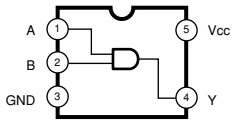

FUNCTION TABLE

INPUTS		OUTPUT
A	B	Y
H	H	H
L	X	L
X	L	L

● **SN74LV126APWR** (X3865A00)
Quad 3-State Bus Buffer

DM: IC029

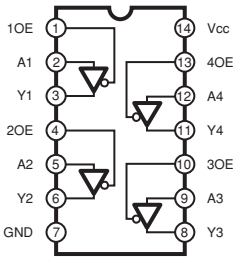

● **SN74AHCT245PWR** (X2709A00)
● **TC74VHC245AFT** (XT744B00)
Octal 3-State Bus Transceiver
DM:IC028

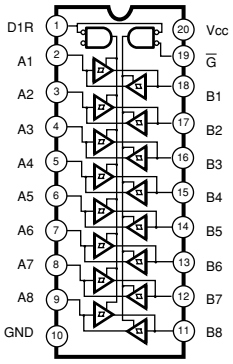

● **NJM2068M-D(TE2)** (X3505A00)
● **μPC4570G2-E1-A** (X7351A00)
Dual Operational Amplifier
DM:IC014
AJACK:IC001, IC002
EQ:IC001

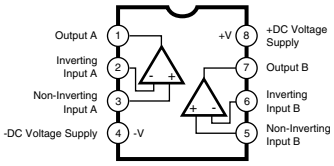

● **μPC4574G2** (X7391A00)
Quad Operational Amplifier
EQ:IC002, IC003, IC004, IC005

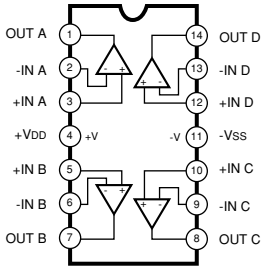

● **LA6517M** (XT131A00)
Dual Power Operational Amplifier

AJACK: IC003

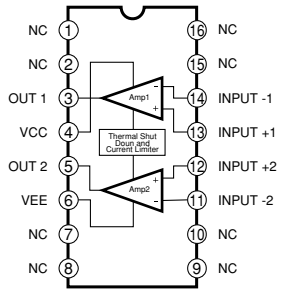

● **LM3525MX-H** (X3119A00)
USB Power Switch
DM: IC026

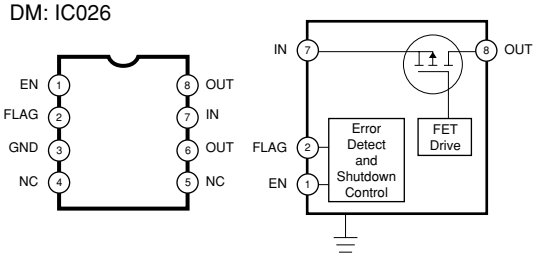

Pin No.	Pin Name	Pin Function
1	EN (LM3525-L) EN (LM3525-H)	Enable (Input): Logic-compatible enable input.
2	FLG	Fault Flag (Output): Active-low, open-drain output. Indicates overcurrent, UVLO, and thermal shutdown.
3	GND	Ground
4, 5	NC	Not internally connected.
7	IN	Supply Input: Input to the power switch and the supply voltage for the IC.
6, 8	OUT	Switch Output: Output of the high side switch. Pins 6 and 8 must be tied together.

● **SN75240P** (X5108A00)
USB Transient Suppressor
SW:IC001

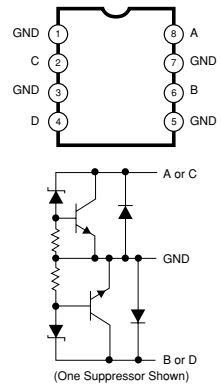

(One Suppressor Shown)

■ CIRCUIT BOARDS（シート基板図）

CONTENTS（目次）

- DM Circuit Board (X5830E0) 26
- AJACK Circuit Board (X6217B0) 27
- MA80S Circuit Board (X4384E0) 28
- FU60 Circuit Board (XQ395B00)(XQ779B0) 30
- HP Circuit Board (X7578B0) 30
- EQ Circuit Board (X4413A0) 31
- NET2-SQ (NET2-WF) Circuit Board (X6011D0) 32
- NETWORK Circuit Board (XV011A0) 32
- PN Circuit Board (X7579C0) 33
- SW Circuit Board (X6118C0) 33
- PJK Circuit Board (X5143A0) 33
- PEDAL Circuit Board (XR780C0) 33
- PEDAL VR Circuit Board (XR780C0) 33
- NL2_SW H Circuit Board (X2179D0) 34
- NL2_SW L Circuit Board (X2177D0) 36
- NL2_SW M Circuit Board (X2178E0) 38

Note: See parts list for details of circuit board component parts.
注：シートの部品詳細はパーツリストをご参照ください。

• DM Circuit Board

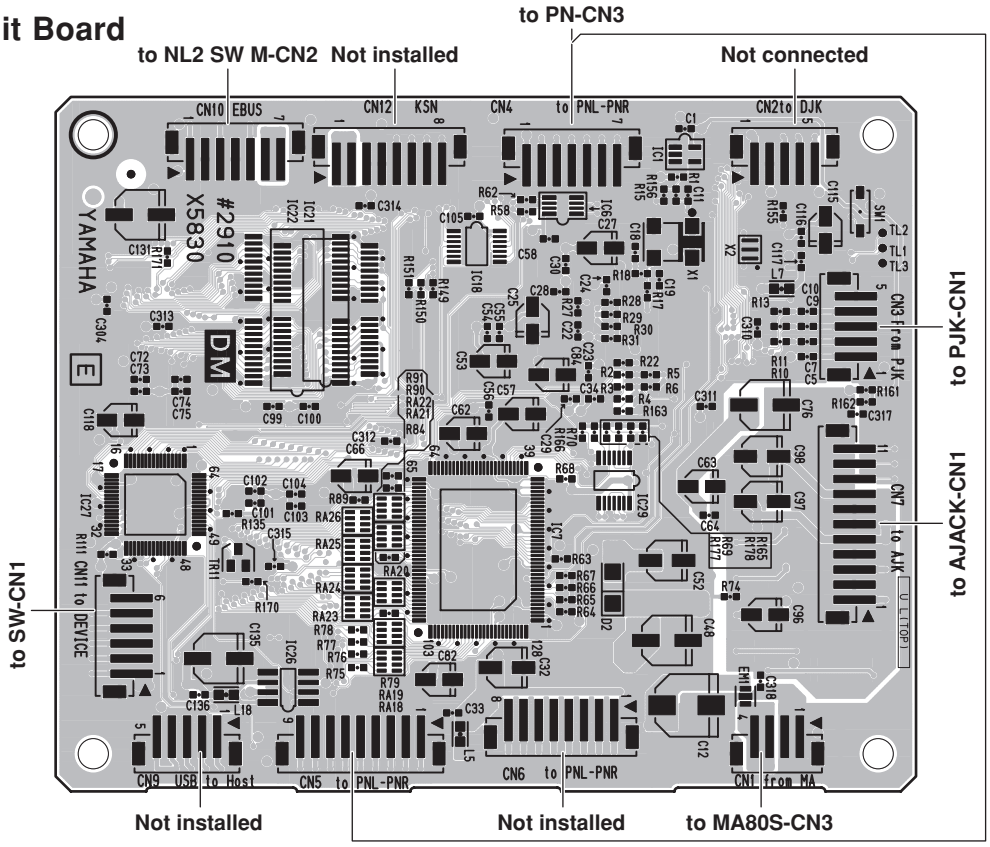

Component Side（部品側）

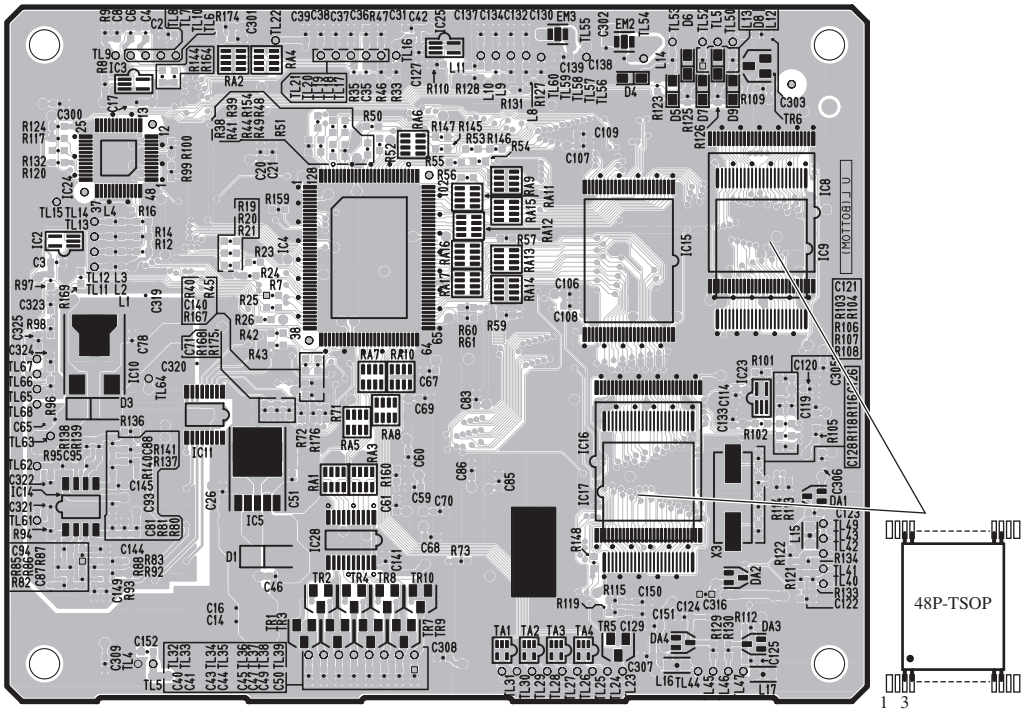

IC8とIC16に48P-TSOPを装着する際は56P-TSOPのピン３番の位置が、48P-TSOPのピン１番になるように実装します。

Mount the 48P-TSOP on the places marked IC8 and IC16 to use P2ROM. During the installment, mount the pin #1 of the 48P-TSOP to the position for the pin #3 of the 56P-TSOP.

*** If MASK ROM is mounted (IC9, IC17), P2ROM is not to be mounted.**

Pattern Side（パターン側）

2NA-WD97020 3

• AJCK Circuit Board

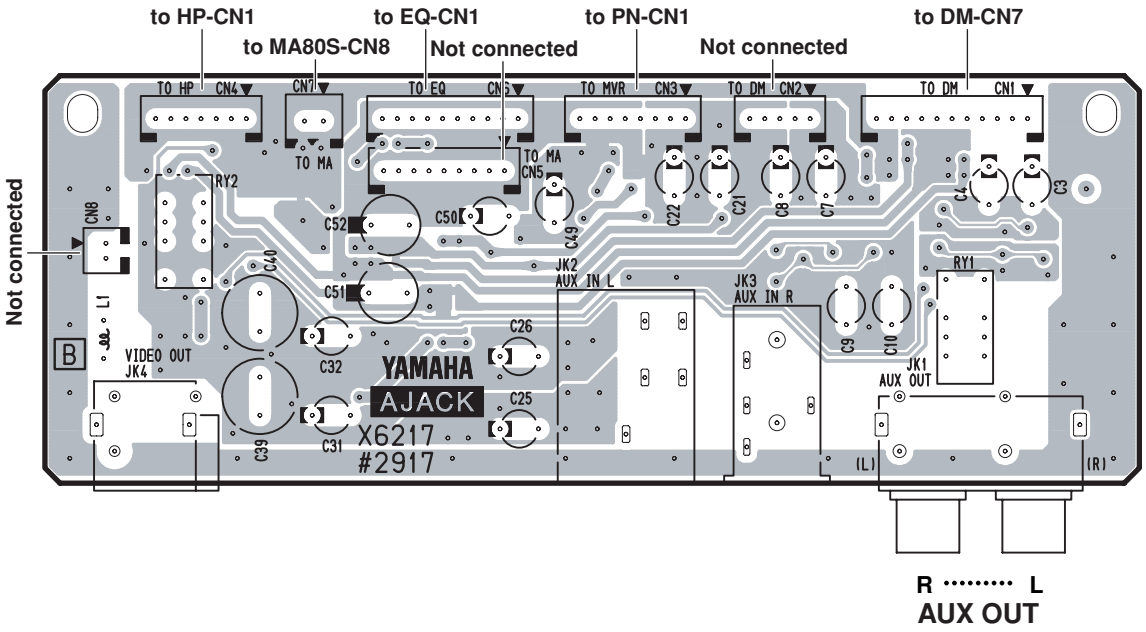

Component Side（部品側）

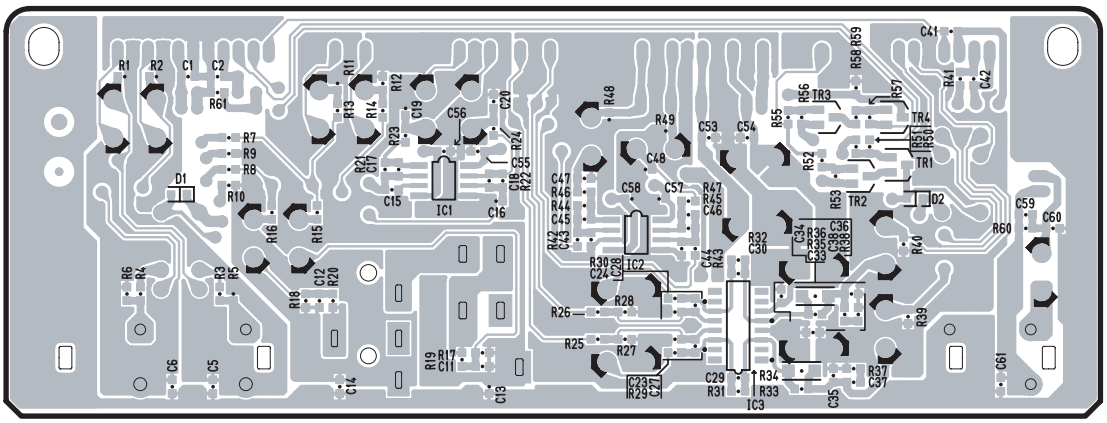

Pattern Side（パターン側）

• MA80S Circuit Board

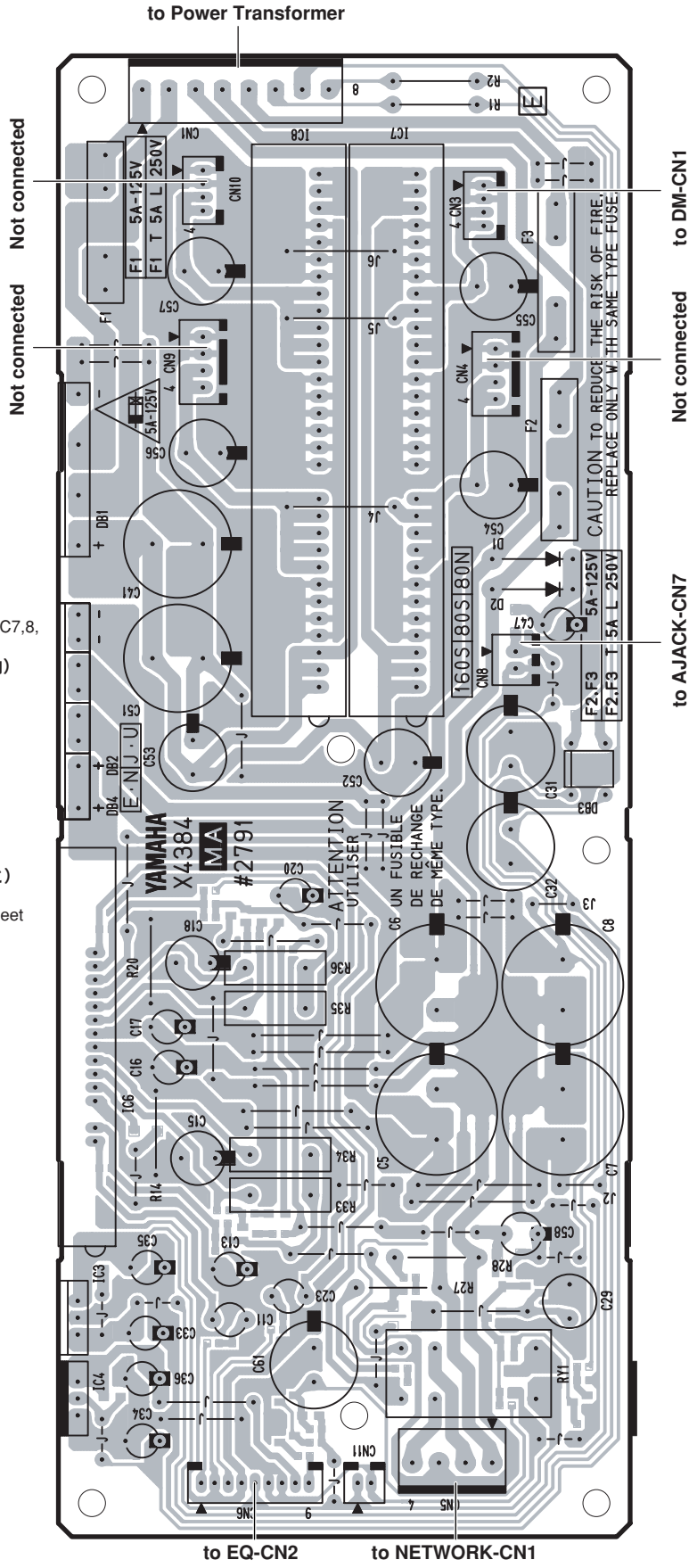

The float of IC7,8(DC/DC Converter) and inclination carry out to less than the following figure.
（IC7,8（DC/DCコンバーター）の浮き、傾きは下図以内とする）

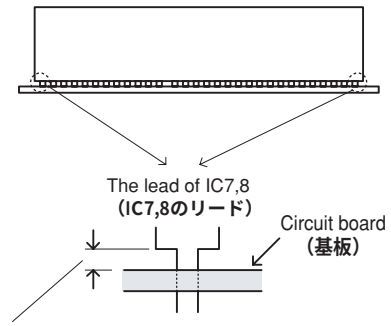

The float from a substrate is measured at the both ends of IC7,8, and it is less than 0.5mm both.
（基板からの浮きをIC7,8の両端で測定し、共に0.5mm以内）

Attach the heat sink sheet on rear of IC6.
（IC6裏面には、放熱シートを取り付けること）

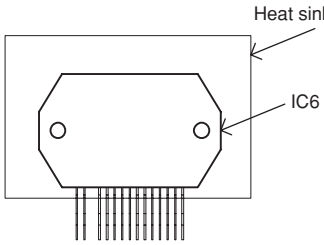

Spacer shall be insert securely.
（IC3,4のスペーサーは確実に挿入すること）
The direction of Spacer isn't limited.
（スペーサーの向き、取付方向は限定しない）

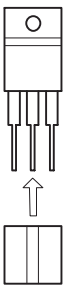

Component Side（部品側）

2NA-WB55420△3

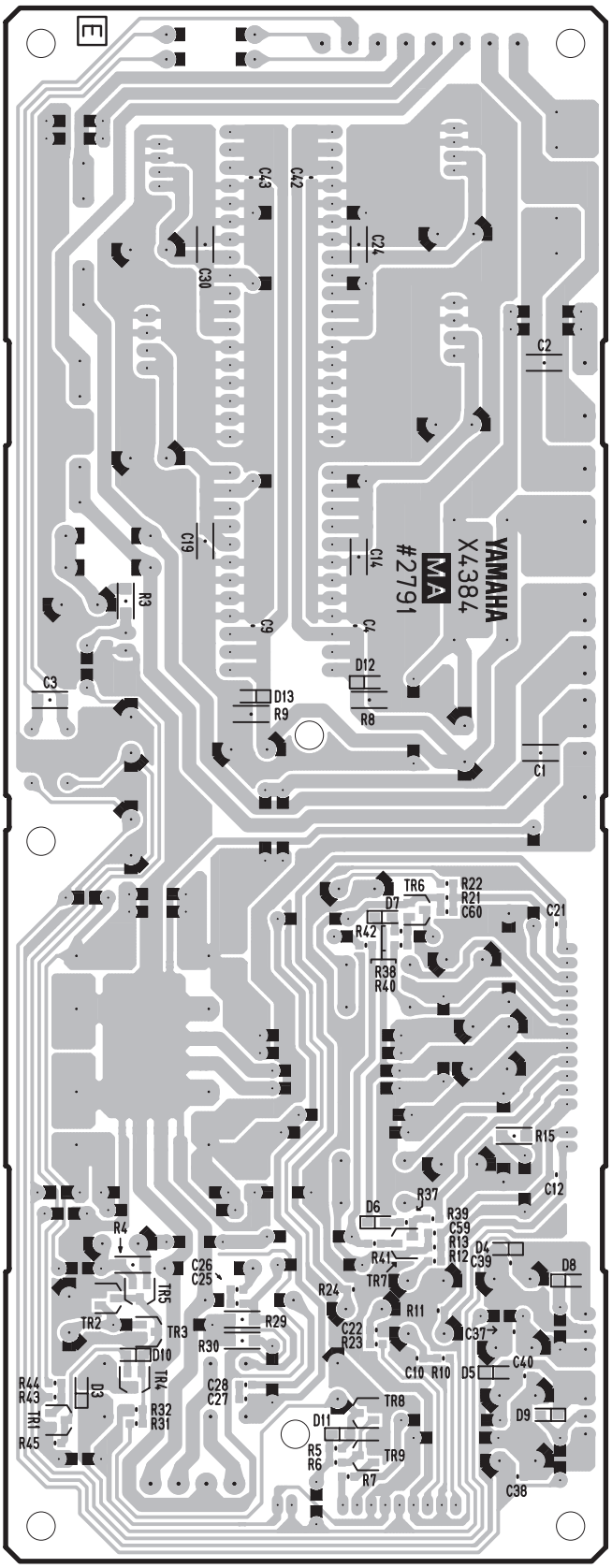

Pattern Side（部品側）

2NA-WB55420 ⚠3

• FU60 Circuit Board

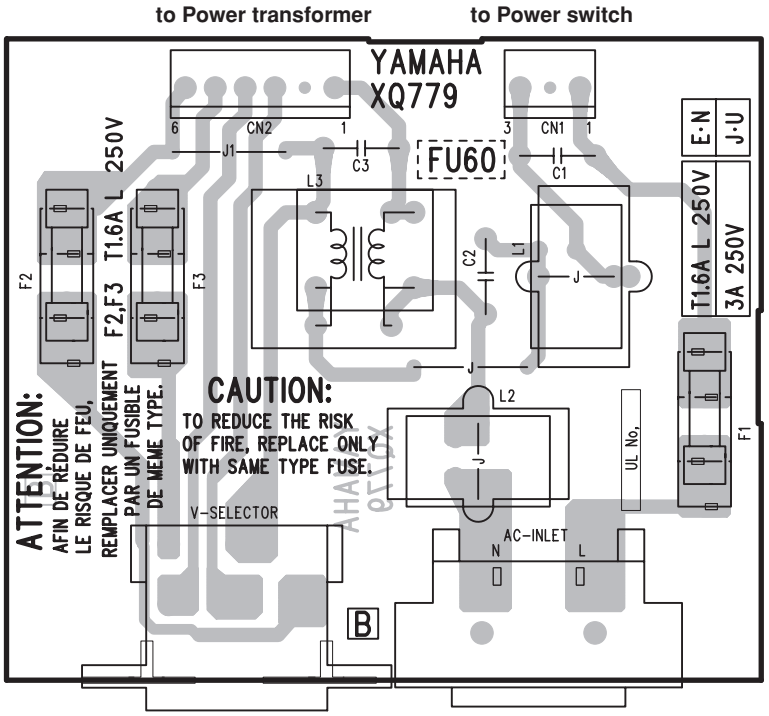

* XQ395A00 and XQ779A00 are equal circuit boards. It is distinguished by the destination.
（XQ395A00 と XQ779A00 は同基板です。仕向地により区別されています。）

Component Side（部品側）

• HP Circuit Board

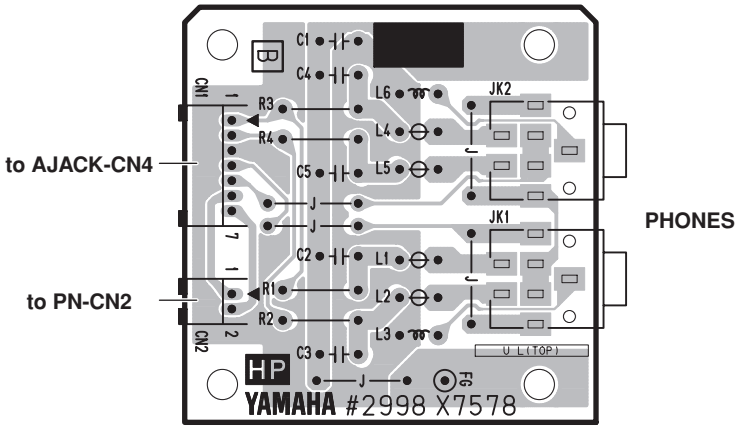

Component Side（部品側）

FU60: 2NA-VT15180
HP: 2NA-WG88150

• EQ Circuit Board

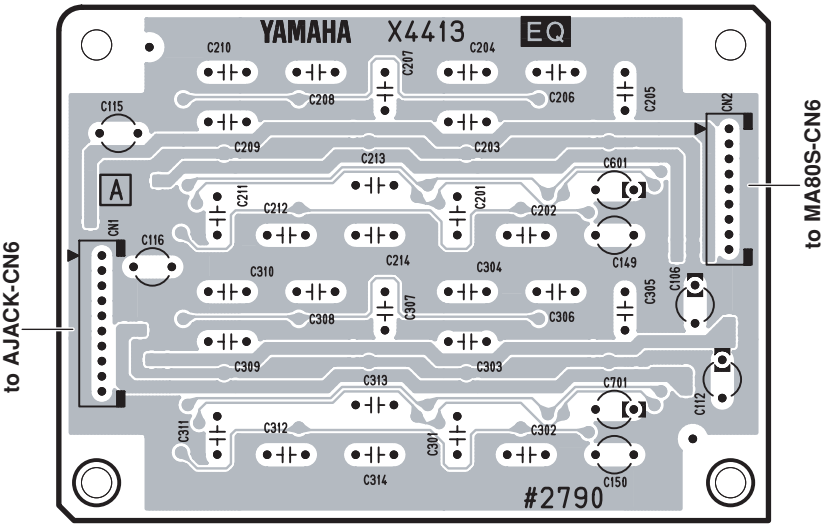

Component Side（部品側）

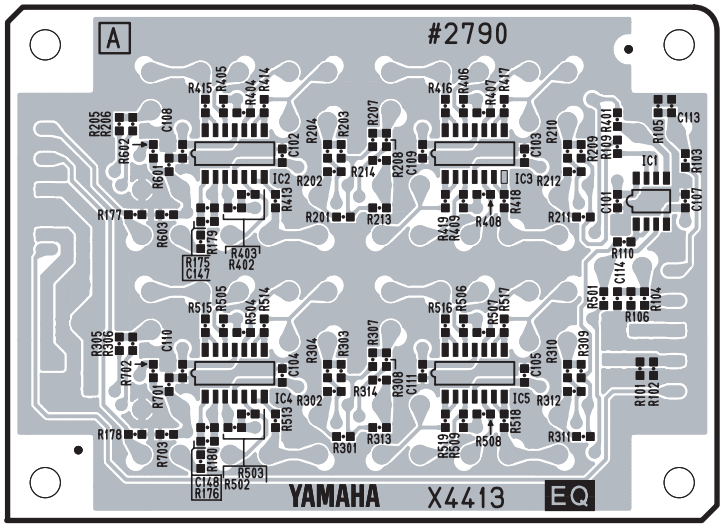

Pattern Side（パターン側）

•NET2-SQ (NET2-WF) Circuit Board

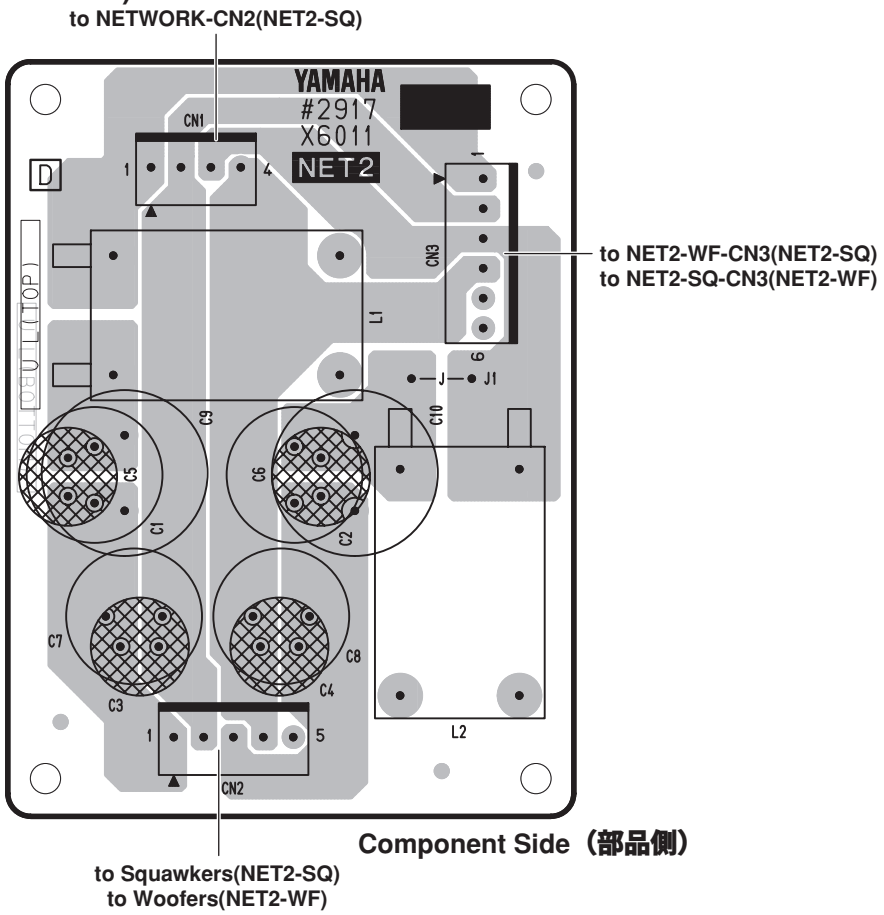

Component Side（部品側）

•NETWORK Circuit Board

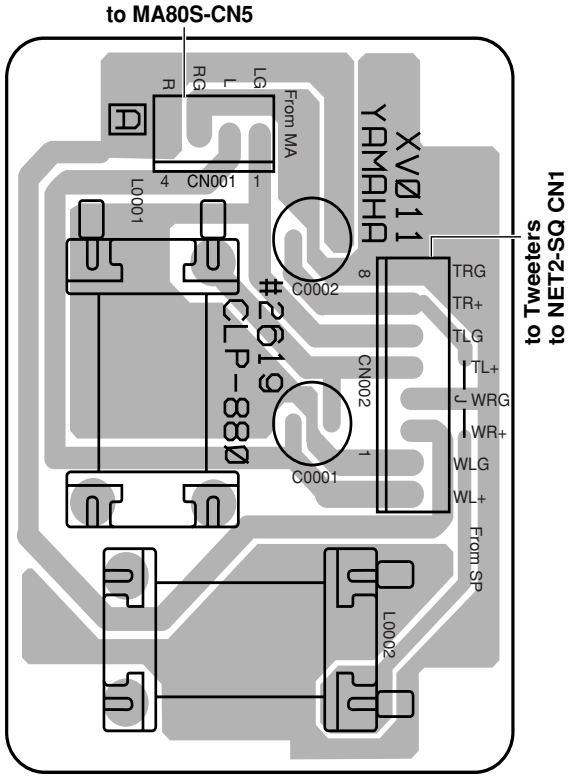

Component Side（部品側）

NET2-SQ (NET2-WF): 2NA-WE06660 △7
NETWORK: 2NA-V245500 △2

•PJK Circuit Board

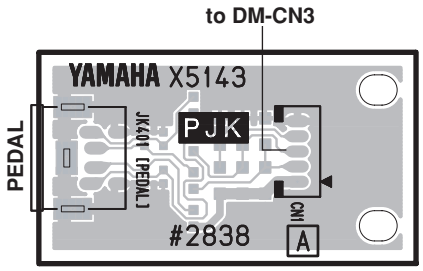

Component Side（部品側）

•SW Circuit Board

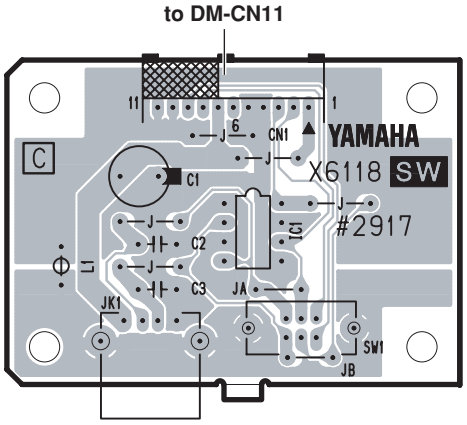

USB
TO DEVICE

Component Side（部品側）

•PN Circuit Board

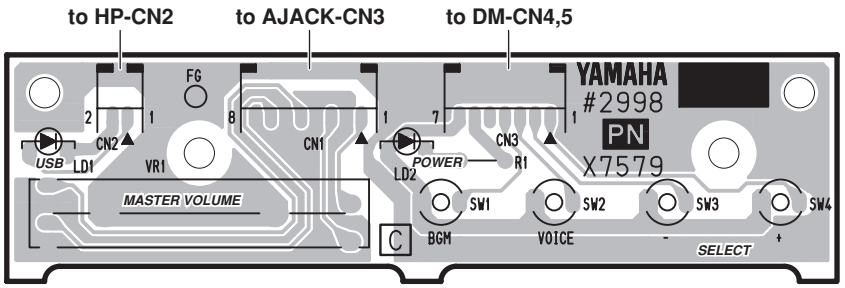

Component Side（部品側）

PJK: 2NA-WC56110
PN: 2NA-WG88190
PEDAL: 2NA-WB97030
PEDAL VR: 2NA-WB97030
SW: 2NA-WE20640

● PEDAL Circuit Board

● PEDAL VR Circuit Board

Damper (Right) Pedal

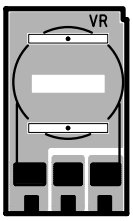

Component Side（部品側）

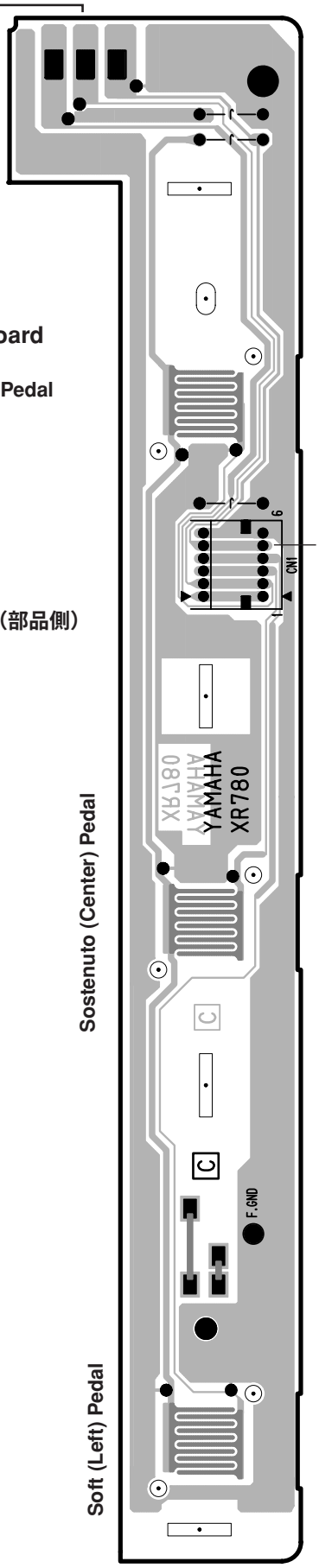

• NL2_SW H Circuit Board

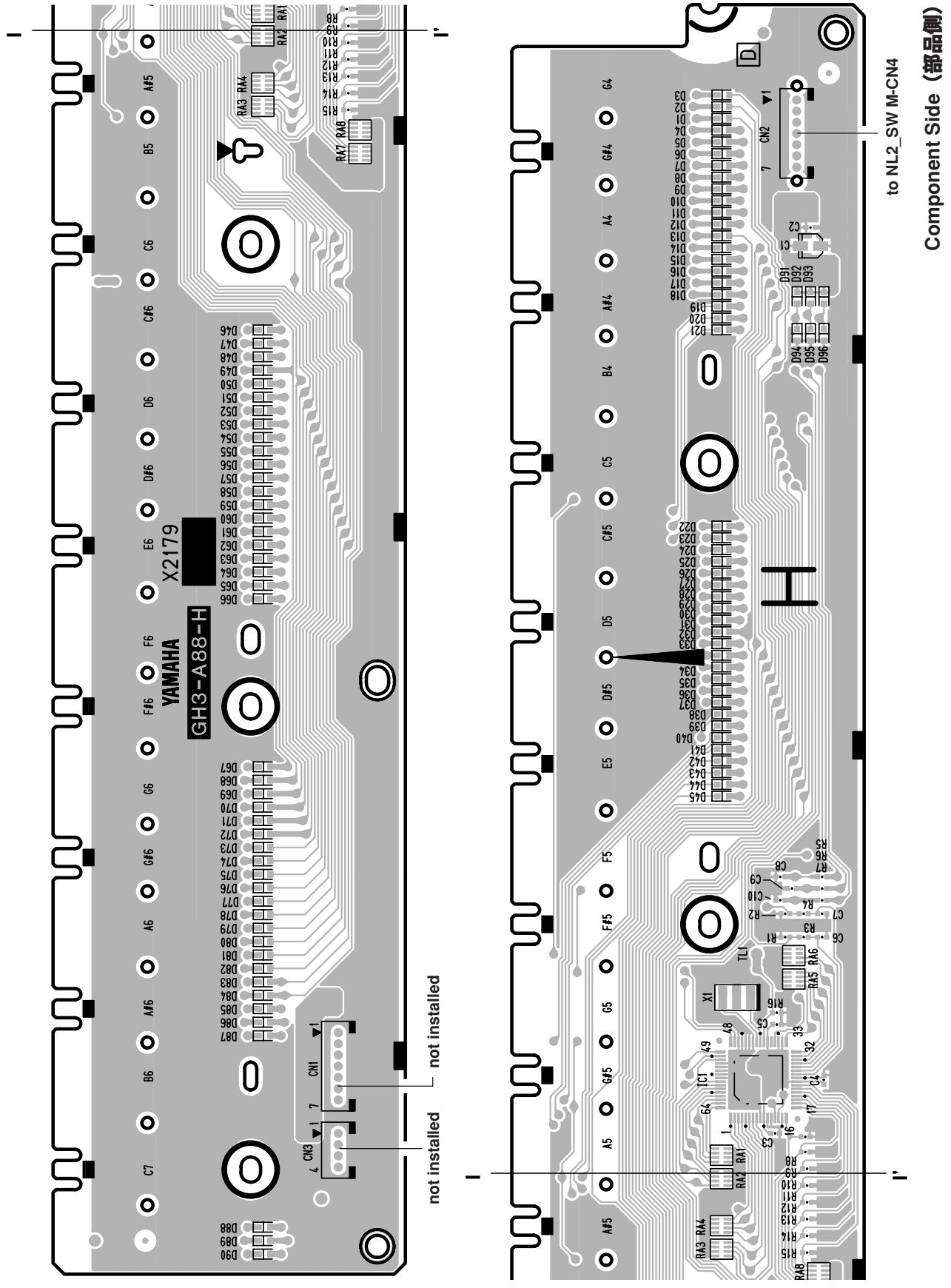

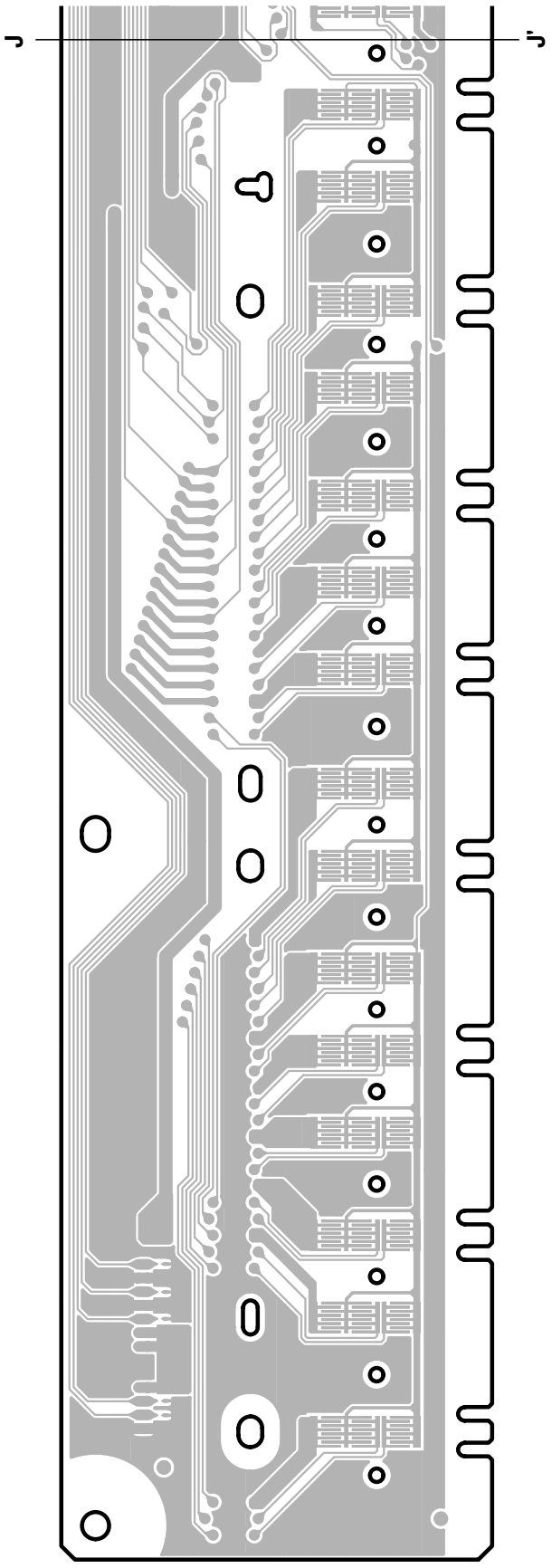

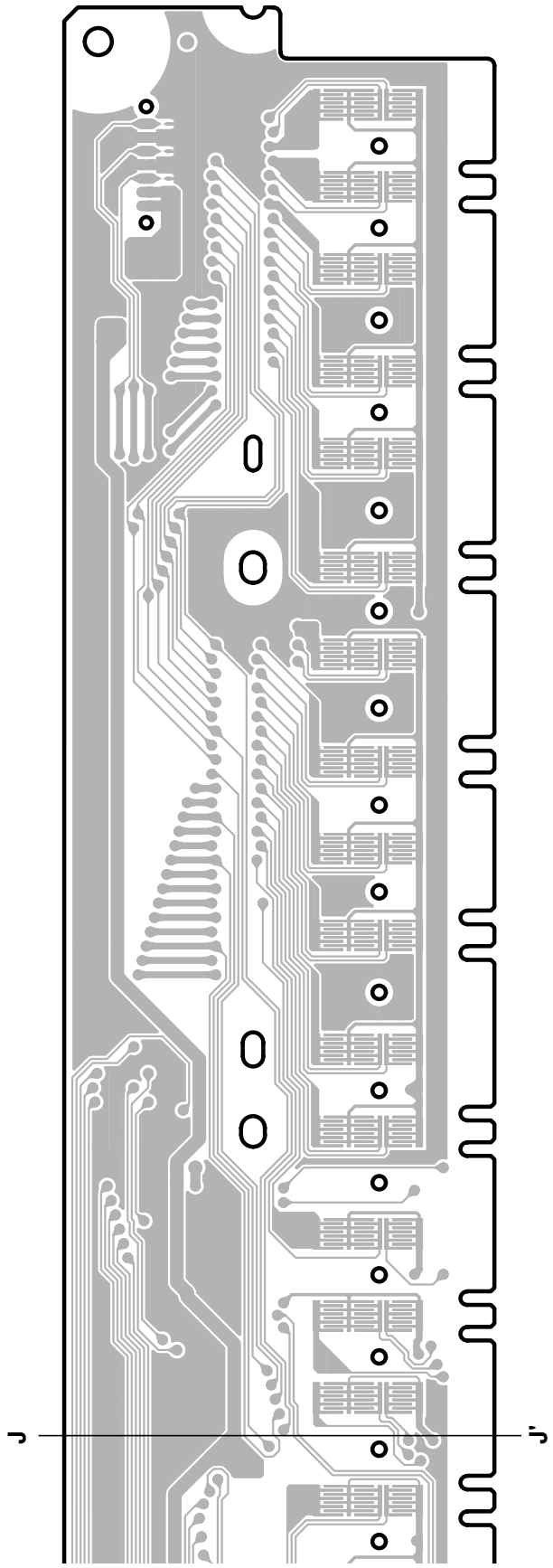

Pattern Side（パターン側）

2NAK8-V890480 △2

•NL2_SW L Circuit Board

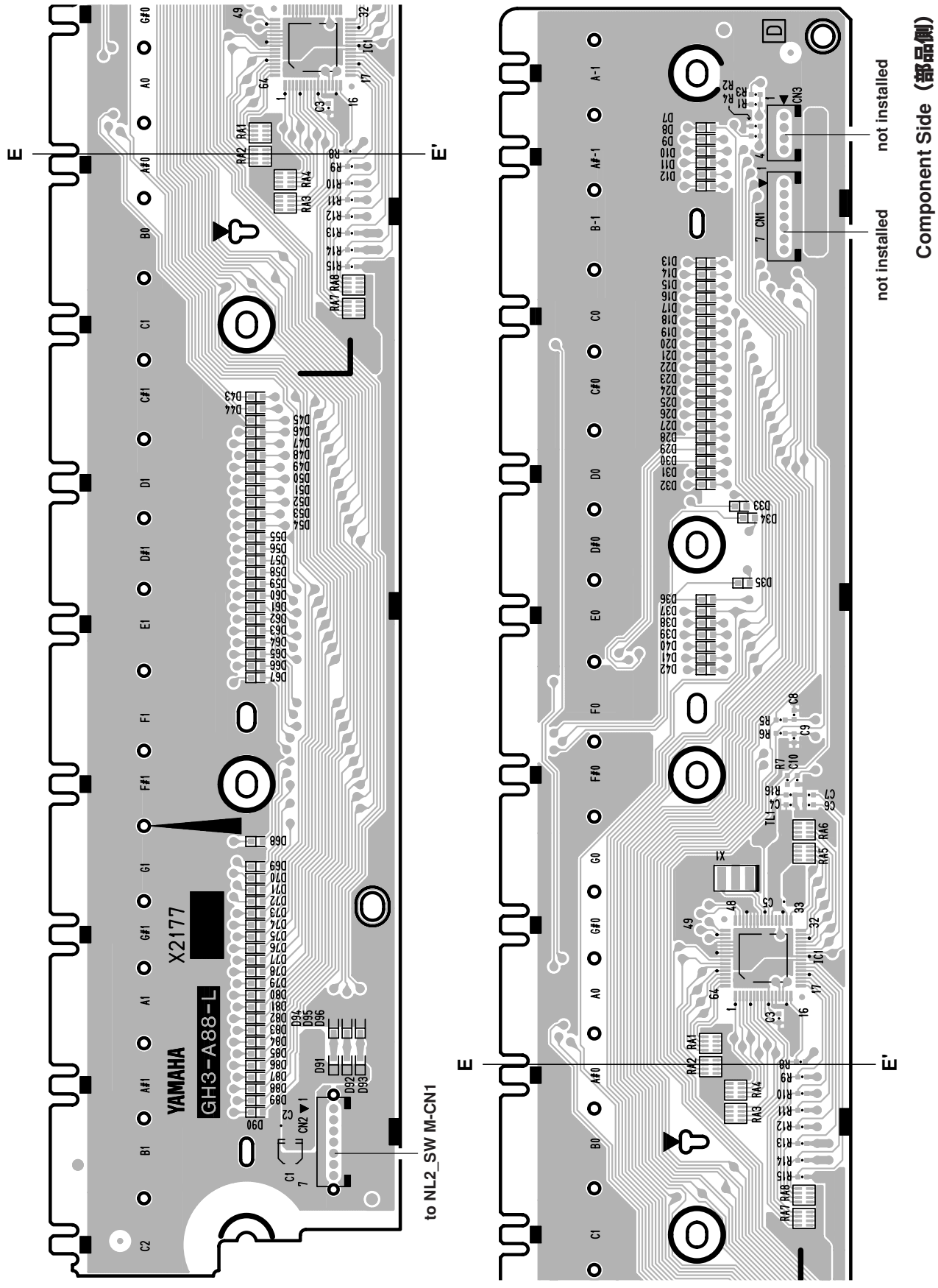

2NAK8-V890460 /1

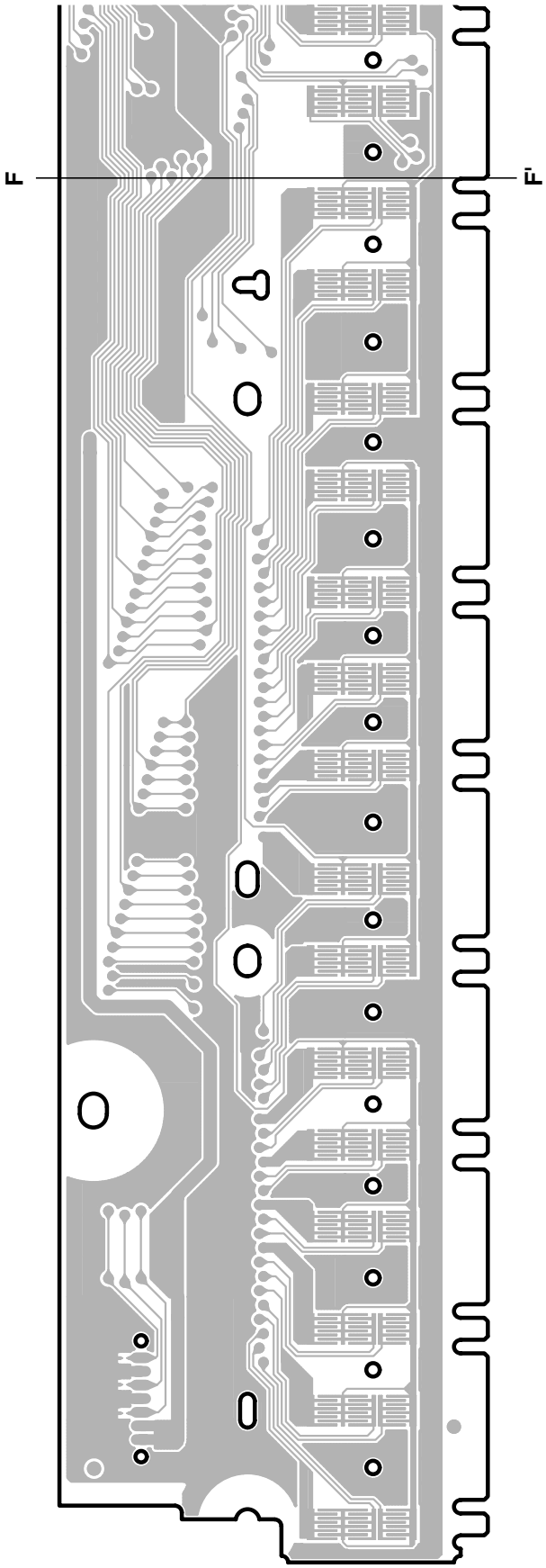

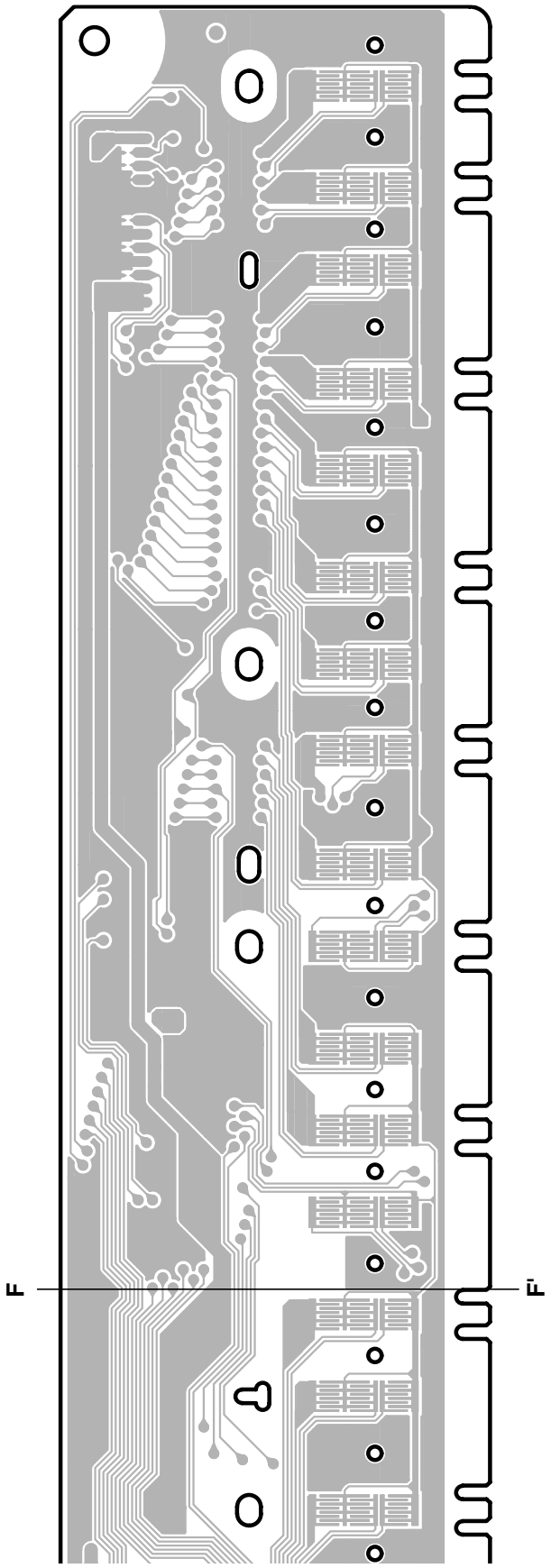

Pattern Side（パターン側）

2NAK8-V890460 ⚠1

•NL2_SW M Circuit Board

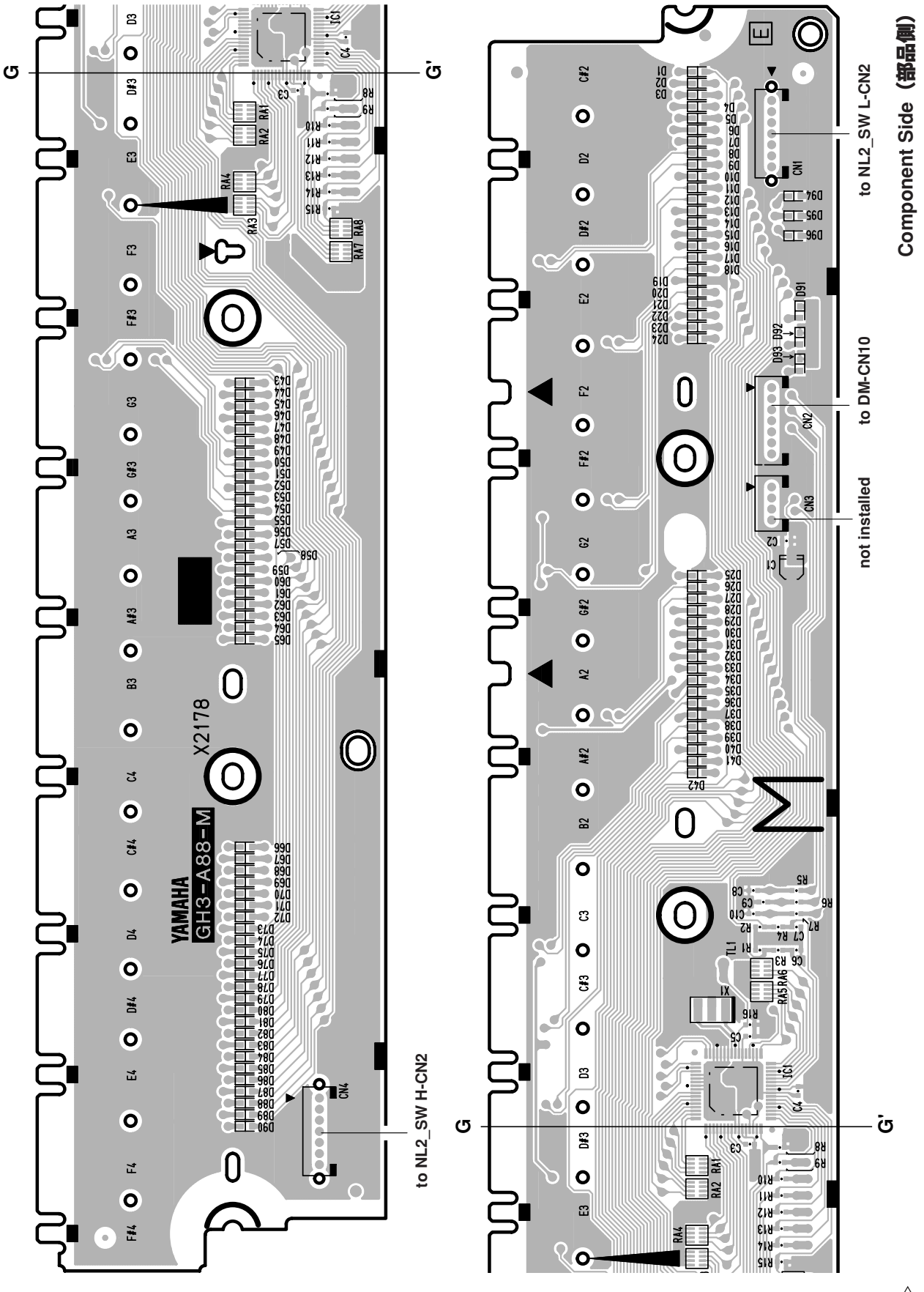

2NAK8-V890470 ⚠1

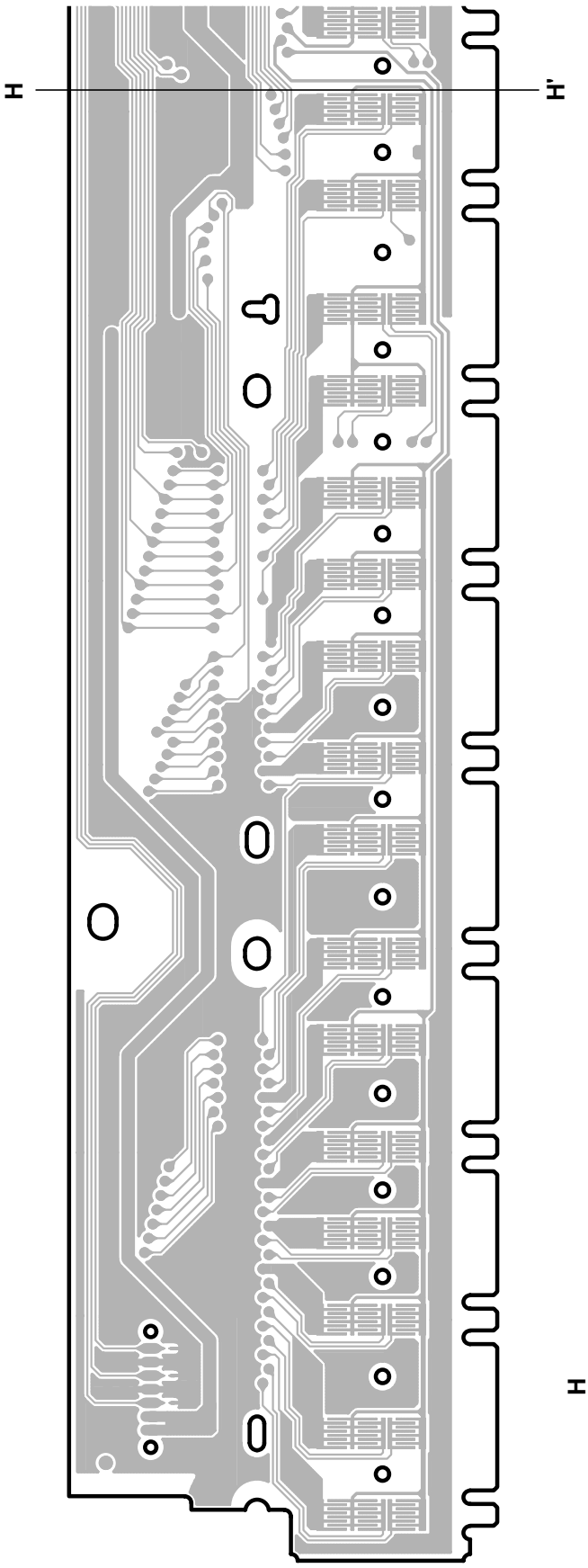

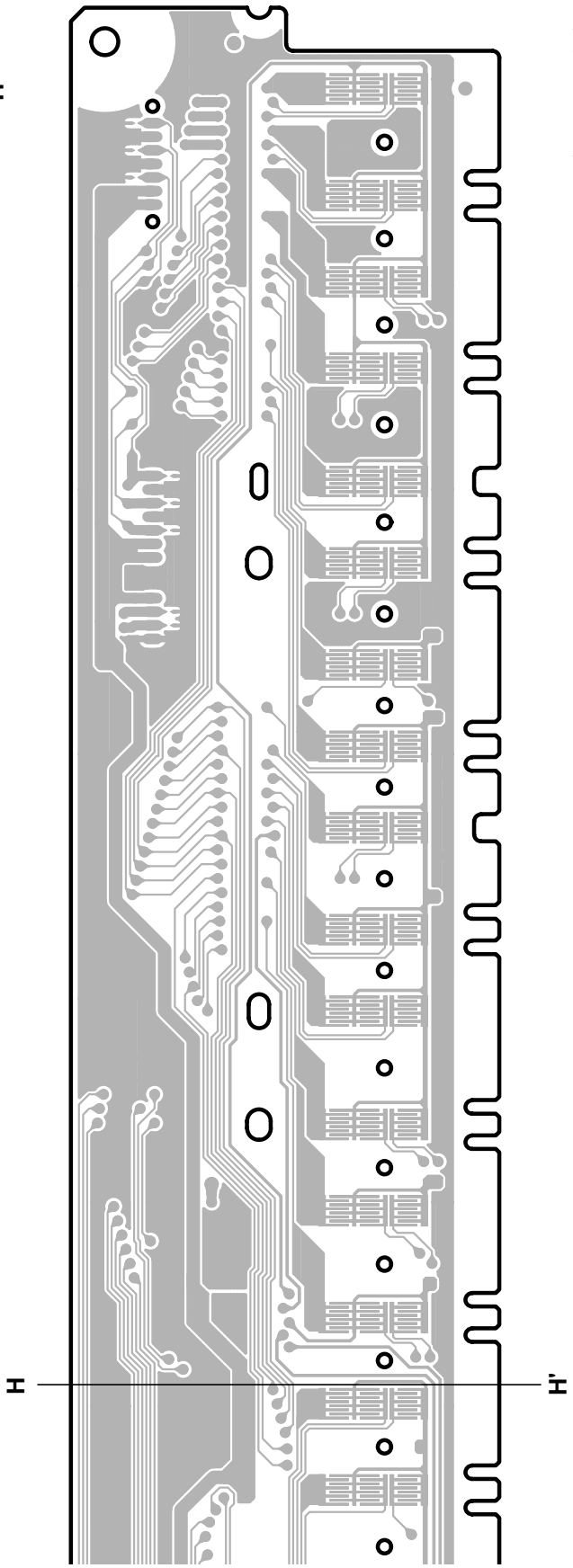

Pattern Side（パターン側）

2NAK8-V890470 ⚠1

■ TEST PROGRAM

1. Preparation

Following items are required for testing.

- Level meter (with JIS-C Filter)
- Frequency counter
- USB memory

Set each control as follows.

- MASTER VOLUME: Max
- PEDAL: OFF

Connect the measurement plug (stereo plug) to the [PHONES] jack. (33ohm load)

2. Entering the Test Program

Turn on the power with [C#2], [F2] and [G#2] keys pressed and held simultaneously. (Fig.1)
Once the Test Program is started properly, the sine wave of A3 sounds.
To stop the sound, press any white/black key.

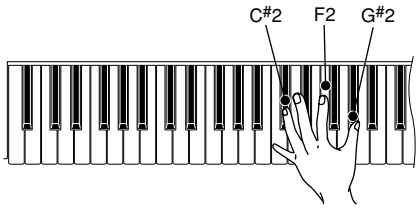

Fig.1 **（図１）**

3. Proceeding the Test

Test items are listed in Table 1.
Press the corresponding key to select and execute each test. (Fig.2)
After completing each test, surely press the [BGM] button to return to the test item selection mode.

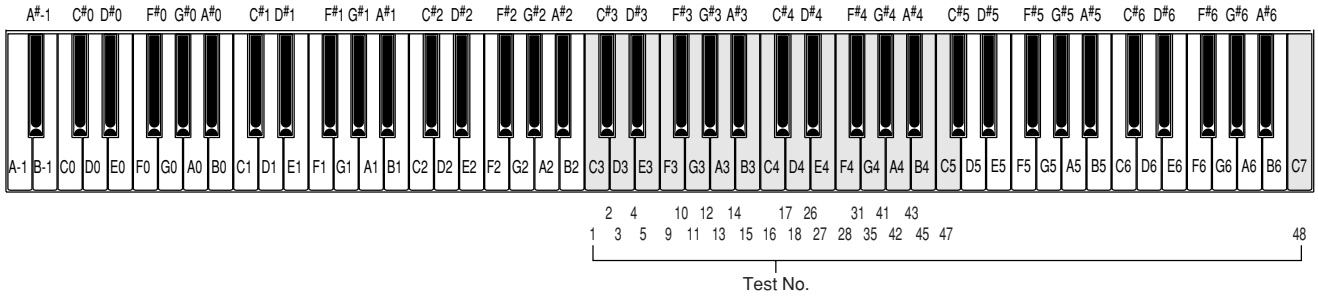

Fig.2 **（図2）**

4. Test Result

Each test result is indicated by the sound.
When the test result is OK, the sine wave of C4 sounds.
When the test result is NG, the sine wave of C2 sounds.

Table 1 TEST ITEMS

No.	Key	Test Items, Test Descriptions, Judgment Criteria
1	C3	ROM Version Check To check the Master ROM version using C0 - A2 keys. To check the Slave ROM version using C3 - A5 keys. Press keys in the specified range and find the key where the sine wave sounds. Check the version by the scale of that key. (Fig.3) Press keys C0 - A0 to check the integer of the Master ROM version. Press keys C1 - A1 to check the first decimal place of the Master ROM version. Press keys C2 - A2 to check the second decimal place of the Master ROM version. Press keys C3 - A3 to check the integer of the Slave ROM version. Press keys C4 - A4 to check the first decimal place of the Slave ROM version. Press keys C5 - A5 to check the second decimal place of the Slave ROM version. When the number corresponding to the pressed key agrees with the current version, an OK (sine wave of C4) sound is generated and when disagrees, an NG (sine wave of C2) sound is generated. For the Key-to-number correspondence, refer to Fig.3. Example) When the current version is Ver.1.00 (MASTER ROM) When the C#0 key is pressed, the sine wave of C4 sounds, indicating 1 for the integer. When the C1 key is pressed, the sine wave of C4 sounds, indicating 0 for the first decimal place. When the C2 key is pressed, the sine wave of C4 sounds, indicating 0 for the second decimal place. In this way, the version 1.00 is confirmed. (The sine wave of C2 sounds when any key other than C#0, C1 and C2 is pressed.)
		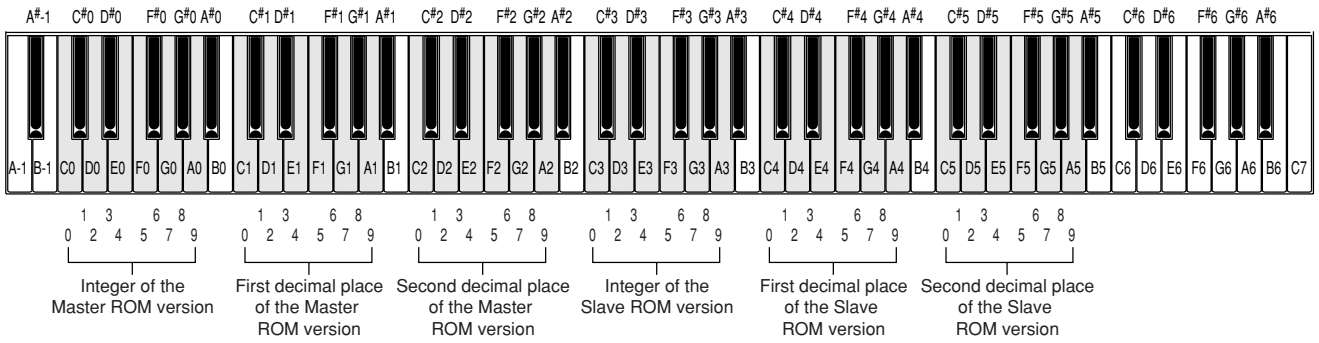 Fig.3
2	C#3	Master ROM Check 1 To check the ROM checksum connected to the CPU bus (Simplified check) For the OK test result, the sine wave of C4 sounds (for 1 second). For NG, the sine wave of C2 sounds (continuously until any key is pressed).
3	D3	Slave ROM Check 1 To check the ROM checksum connected to the CPU bus (Simplified check) For the OK test result, the sine wave of C4 sounds (for 1 second). For NG, the sine wave of C2 sounds (continuously until any key is pressed).

No.	Key	Test Items, Test Descriptions, Judgment Criteria
4	D#3	RAM Check 1 To check the connection condition of RAM connected to the CPU bus (Simplified check) For the OK test result, the sine wave of C4 sounds (for 1 second). For NG, the sine wave of C2 sounds (continuously until any key is pressed).
5	F3	TG1 Check (Auto Scaling) The sine wave sounds from the low range in the key range (A0 - E3) capable of sounding while the sound production channel of the sound source is changed one after another. (The sound stops after sounding of all 32 channels.) Check that no abnormal sound or noise is generated. When a key is pressed after Auto Scaling, the sine wave sounds. (Single sound, priority on first-come)
6	F#3	TG2 Check (Auto Scaling) The sine wave sounds from the low range in the key range (F3 - C6) capable of sounding while the sound production channel of the sound source is changed one after another. (The sound stops after sounding of all 32 channels.) Check that no abnormal sound or noise is generated. When a key is pressed after Auto Scaling, the sine wave sounds. (Single sound, priority on first-come)
7	G3	Pitch Check Check that the sine wave of 440Hz ± 0.2Hz sounds at the level of specification. (PAN = Center) Connect the frequency counter to the [PHONES] jack for measurement. When the test item is ended with the [BGM] button, the sound stops.
8	G#3	Output Level R Check Check that the sine wave of 1kHz sounds at the level specified below. (PAN = R) Connect a level meter (with JIS-C Filter) to the [PHONES] jack for measurement. PHONES L: less than -37dBu (Rch = +3.0dBu) PHONES R: +3.0dBu ±2dB When the test item is ended with the [BGM] button, the sound stops.
9	A3	Output Level L Check Check that the sine wave of 1kHz sounds at the level specified below. (PAN = L) Connect a level meter (with JIS-C Filter) to the [PHONES] jack for measurement. PHONES L: +3.0dBu ± 2dB PHONES R: less than -37dBu (Lch = +3.0dBu) When the test item is ended with the [BGM] button, the sound stops.
10	A#3	EQ-LOW Frequency Check Check that the sine wave of 65.4 Hz (C1) sounds at the level specified below. (PAN = Center) Connect a level meter (with JIS-C Filter) to CN2 of the EQ circuit board for measurement. EQ circuit board CN2 (L:1-2[GND], R:3-4[GND]): -5dBu ± 2dB When the test item is ended with the [BGM] button, the sound stops.
11	B3	EQ-MID Frequency Check Check that the sine wave of about 523 Hz (C4) sounds at the level specified below. (PAN = Center) Connect a level meter (with JIS-C Filter) to CN2 of the EQ circuit board for measurement. EQ circuit board CN2 (L:1-2[GND], R:3-4[GND]): -10dBu ± 2dB When the test item is ended with the [BGM] button, the sound stops.

No.	Key	Test Items, Test Descriptions, Judgment Criteria
12	C4	EQ-HIGH Frequency Check Check that the sine wave of 4186 Hz (C7) sounds at the level specified below. (PAN = Center) Connect a level meter (with JIS-C Filter) to CN2 of the EQ circuit board for measurement. EQ circuit board CN2 (L:1-2[GND], R:3-4[GND]): -9dBu ± 2dB When the test item is ended with the [BGM] button, the sound stops.
13	C#4	SW Check Press switches one at a time in the order below. Order for Switch Test: [BGM] > [VOICE] > [SELECT-] > [SELECT+] The sine wave sounds at the scale corresponding to each switch being pressed. (BGM:C3, VOICE:D3, −:E3, +:F3) Check that all switches are pressed correctly, resulting in OK. Pressing a switch other than specified ones results in NG. When the pressed switch is not detected even though it is actually pressed, no sound is produced and the test results in NG. For the OK test result, the sine wave of C4 sounds (for 1 second). For NG, the sine wave of C2 sounds (continuously until any key is pressed).
14	D4	All Panel LED On Check All LEDs should light up. When two LEDs (POWER and USB) light, the test result is OK.
15	D#4	Pedal 1 Check (Soft pedal) The sine wave of C3 sounds when the test is started and the sine wave of C4 sounds when the pedal is depressed. When the pedal is released, the sound of the C4 sine wave stops and the test result is OK. For the NG test result, the sine wave sounds continuously (until any key is pressed).
16	E4	Pedal 2 Check (Sostenuto pedal) The sine wave of C3 sounds when the test is started and the sine wave of C4 sounds when the pedal is depressed. When the pedal is released, the sounding of the C4 sine wave stops and the test result is OK. For the NG test result, the sine wave sounds continuously (until any key is pressed).
17	F4	Pedal 3 Check (Damper pedal) The sine wave of C3 sounds when the test is started and the sine wave of C4 sounds when the pedal is depressed. When the pedal is released, the sound of the C4 sine wave stops and the test result is OK. For the NG test result, the sine wave sounds continuously (until any key is pressed).
18	G4	USB Storage Check Insert a USB memory into the [USB TO DEVICE] terminal, and then execute the test. For the OK test result, the sine wave of C4 sounds (for 1 second). For NG, the sine wave of C2 sounds (continuously until any key is pressed).
19	G#4	Keyboard Type Check This test is executed as a factory test.

No.	Key	Test Items, Test Descriptions, Judgment Criteria
20	B4	Master ROM Check 2 To check the ROM checksum connected to the CPU bus (Full address). For the OK test result, the sine wave of C4 sounds (for 1 second). For NG, the sine wave of C2 sounds (continuously until any key is pressed). It takes 20 seconds before checking is completed.
21	C5	Slave ROM Check 2 To check the ROM checksum connected to the CPU bus (Full address). For the OK test result, the sine wave of C4 sounds (for 1 second). For NG, the sine wave of C2 sounds (continuously until any key is pressed). It takes 45 seconds before checking is completed.
22	C#5	RAM check 2 To check RAM connected to the CPU bus (Full address). For the OK test result, the sine wave of C4 sounds (for 1 second). For NG, the sine wave of C2 sounds (continuously until any key is pressed).
23	A4	Make Position Check If necessary (for example, when replacing a white/black key to new one), execute this test. When each white/black key is pressed slowly, confirm that the tone interval changes at the three stages.
24	C7	Test Mode Exit To end the test program and reset to the normal mode (for restarting).

5. Others

1. Master Volume Check
   Usually, it judges by feeling inspection, and when there is a doubt, it judges in measured value.
   The amount of change should be the following value.
   Test program item: Output Level R Check/Output Level L Check
   Maximum attenuation: Not less than 70 dB

2. Noise Check
   When nothing is pronounced, L and R ch should become below the following value.
   PHONES L, R: less than -88 dBu

6. Factory Set

- POWER SWITCH: OFF
- MASTER VOLUME: MIN.
- A setup of the voltage selector of destination N: 240V

■ テストプログラム

1. 準備

テストを行うためには、以下の測定器、治具が必要です。（測定器の入力インピーダンスは、1M Ω以上あること。）
・レベルメーター（JIS‐C フィルター使用）
・周波数カウンター：小数点以下 3 桁以上測定可能であること。
・USB メモリー

[MASTER VOLUME]を最大にして、ペダルは OFF にしておきます。
[PHONES]端子に、測定プラグ（ステレオプラグ）を挿入します。（33 Ω負荷）

2. テストプログラムの起動

[C#2]と[F2]と[G#2]の鍵盤を同時に押さえながら、パワースイッチを ON にします。（図 1）
テストプログラムが正しく起動されると、A3 のサイン波が発音されます。何か鍵盤を押すと、音が止まります。

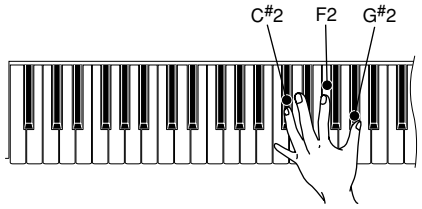

Fig.1（図１）

3. テストの進め方

テスト項目の一覧は、表 1 のとおりです。
各テストに対応する鍵盤を押すと、テストが実行されます。（図 2）
各テスト終了時には、必ず[BGM]ボタンを押して、テスト項目選択状態に戻します。

4. テストの結果

テスト結果は、発音で知らせます。
結果が OK の場合は、C4 のサイン波が発音されます。
結果が NG の場合は、C2 のサイン波が発音されます。

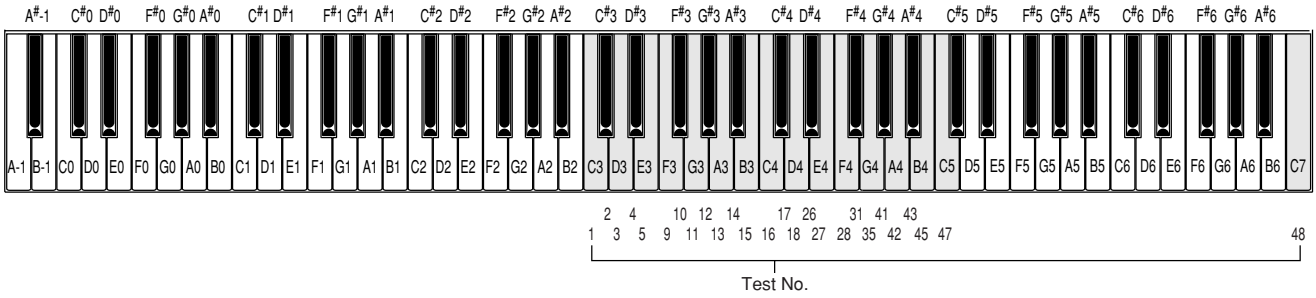

Fig.2（図2）

表1 テスト項目

No.	鍵盤	テスト項目、テスト内容及び判定条件
1	C3	ROM バージョン確認 C0 ～ A2 の鍵盤で Master ROM のバージョンを確認します。 C3 ～ A5 の鍵盤で Slave ROM のバージョンを確認します。 指定された範囲の鍵盤を押した時、正弦波が発音される鍵盤の音階でバージョンを確認します。(図 3) 鍵盤 C0 ～ A0 を押して Master ROM のバージョンの整数部を確認します。 鍵盤 C1 ～ A1 を押して Master ROM のバージョンの小数部第 1 位を確認します。 鍵盤 C2 ～ A2 を押して Master ROM のバージョンの小数部第 2 位を確認します。 鍵盤 C3 ～ A3 を押して Slave ROM のバージョンの整数部を確認します。 鍵盤 C4 ～ A4 を押して Slave ROM のバージョンの小数部第 1 位を確認します。 鍵盤 C5 ～ A5 を押して Slave ROM のバージョンの小数部第 2 位を確認します。 押された鍵盤に対応する数字が現在のバージョンと一致する場合は OK 音（C4 正弦波）が、一致しない場合は NG 音（C2 正弦波）が発音されます。 鍵盤と数字の対応は図 3 を参照してください。 例）Ver.1.00 の場合 (Master ROM) C#0 鍵を押した時に C4 の正弦波が発音され、C1 鍵を押した時に C4 の正弦波が発音され、C2 鍵を押した時に C4 の正弦波が発音されます。 3 つの C4 正弦波の発音で 1. 00 が確認できます。 （C#0,C1,C2 以外の鍵盤を押すと C2 の正弦波が発音されます）
2	C#3	Master ROM チェック 1 CPU のバスに接続されている ROM のチェックサム検査です。(簡易チェック) OK の場合は、C4 の正弦波が発音されます。(1 秒間、発音します) NG の場合は、C2 の正弦波が発音されます。(NG の場合は何らかの鍵盤を押すまで発音は止まりません)
3	D3	Slave ROM チェック 1 CPU のバスに接続されている ROM のチェックサム検査です。(簡易チェック) OK の場合は、C4 の正弦波が発音されます。(1 秒間、発音します) NG の場合は、C2 の正弦波が発音されます。(NG の場合は何らかの鍵盤を押すまで発音は止まりません)
4	D#3	RAM チェック 1 CPU のバスに接続されている RAM の結線検査です。(簡易チェック) OK の場合は、C4 の正弦波が発音されます。(1 秒間、発音します) NG の場合は、C2 の正弦波が発音されます。(NG の場合は何らかの鍵盤を押すまで発音は止まりません)
5	F3	音源 1 チェック(Auto Scaling) 音源の発音チャンネルを順番に切り替えながら、発音可能な鍵域（A0 ～ E3）で低域から正弦波が発音されます。(32ch 分の発音が終了すると発音が止まります) 異音、ノイズが無いことを確認します。Auto Scaling 終了後に鍵盤を押すと、正弦波が発音されます。(単音、先着優先)

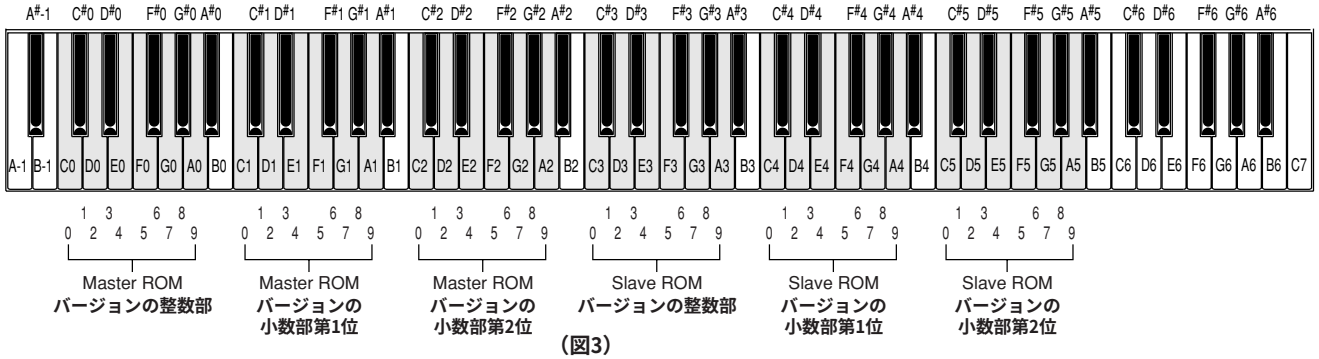

(図3)

No.	鍵盤	テスト項目、テスト内容及び判定条件
6	F#3	音源 2 チェック(Auto Scaling) 音源の発音チャンネルを順番に切り替えながら、発音可能な鍵域（F3 ～ C6）で低域から正弦波が発音されます。（32ch 分の発音が終了すると発音が止まります） 異音、ノイズが無いことを確認します。 Auto Scaling 終了後に鍵盤を押すと、正弦波が発音されます。（単音、先着優先）
7	G3	Pitch チェック 440Hz ± 0.2Hz の正弦波が特定のレベルで発音されることを確認します。（PAN= センター） [PHONES]端子に周波数カウンターを接続して測定します。 [BGM]ボタンでテスト項目を終了する際、発音が止まります。
8	G#3	Output Level R チェック 1kHz の正弦波が下記に指定のレベルで発音されることを確認します。（PAN=R） [PHONES]端子にレベルメーター（JIS-C フィルター使用）を接続して測定します。 PHONES L: -37dBu 以下（Rch が +3.0dBu のとき） PHONES R: +3.0dBu ± 2dB [BGM]ボタンでテスト項目を終了する際、発音が止まります。
9	A3	Output Level L チェック 1kHz の正弦波が下記に指定のレベルで発音されることを確認します。（PAN=L） [PHONES]端子にレベルメーター（JIS-C フィルター使用）を接続して測定します。 PHONES L: +3.0dBu ± 2dB PHONES R: -37dBu 以下（Lch が +3.0dBu のとき） [BGM]ボタンでテスト項目を終了する際、発音が止まります。
10	A#3	EQ-LOW 周波数チェック 約 65.4Hz（C1）の正弦波が下記に指定のレベルで発音されることを確認します。 （PAN= センター） EQ シートの CN2 にレベルメーター（JIS-C フィルター使用）を接続して測定します。 EQ シート CN2 (L:1-2[GND], R:3-4[GND]): -5dBu ± 2dB [BGM]ボタンでテスト項目を終了する際、発音が止まります。
11	B3	EQ-MID 周波数チェック 約 523Hz（C4）の正弦波が下記に指定のレベルで発音されることを確認します。 （PAN= センター） EQ シートの CN2 にレベルメーター（JIS-C フィルター使用）を接続して測定します。 EQ シート CN2 (L:1-2[GND], R:3-4[GND]): -10 ± 2dB [BGM]ボタンでテスト項目を終了する際、発音が止まります。
12	C4	EQ-HIGH 周波数チェック 約 4186Hz（C7）の正弦波が下記に指定のレベルで発音されることを確認します。 （PAN= センター） EQ シートの CN2 にレベルメーター（JIS-C フィルター使用）を接続して測定します。 EQ シート CN2 (L:1-2[GND], R:3-4[GND]): -9.0dBu ± 2dB [BGM]ボタンでテスト項目を終了する際、発音が止まります。
13	C#4	SW チェック 下記の順番に各スイッチを 2 個同時押ししないように押して行きます。 スイッチテストの順番：[BGM] > [VOICE] > [SELECT-] > [SELECT+] 各スイッチを押した時、そのスイッチに対応する音程で正弦波が発音されます。 (BGM:C3, VOICE:D3, –:E3, +:F3) すべてのスイッチが正しく押され、OKとなることを確認します。 指定外のスイッチが押された場合は NG となります。 スイッチを実際には押しているが、押されたことが検知されない場合は、発音しないので、NG とします。 OK の場合は、C4 の正弦波が発音されます。（1 秒間、発音します） G の場合は、C2 の正弦波が発音されます。（NG の場合は何らかの鍵盤を押すまで発音は止まりません）

No.	鍵盤	テスト項目、テスト内容及び判定条件
14	D4	パネル LED 全点灯 すべての LED が点灯します。POWER と USB の 2 つの LED が点灯していれば OK です。
15	D#4	ペダル 1 チェック（ソフトペダル） テストに入ると C3 の正弦波が発音され、ペダルを踏むと C4 の正弦波が発音されます。 ペダルを離すと C4 の正弦波の発音が止まり、テスト OK となります。 NG の場合は、正弦波が発音され続けます。（NG の場合は何らかの鍵盤を押すまで発音は止まりません）
16	E4	ペダル 2 チェック（ソステヌートペダル） テストに入ると C3 の正弦波が発音され、ペダルを踏むと C4 の正弦波が発音されます。 ペダルを離すと C4 の正弦波の発音が止まり、テスト OK となります。 NG の場合は、正弦波が発音され続けます。（NG の場合は何らかの鍵盤を押すまで発音は止まりません）
17	F4	ペダル 3 チェック（ダンパーペダル） テストに入ると C3 の正弦波が発音され、ペダルを踏むと C4 の正弦波が発音されます。 ペダルを離すと C4 の正弦波の発音が止まり、テスト OK となります。 NG の場合は、正弦波が発音され続けます。（NG の場合は何らかの鍵盤を押すまで発音は止まりません）
18	G4	USB ストレージチェック [USB TO DEVICE]端子に USB メモリーを接続してテストを実行します。 OK の場合は、C4 の正弦波が発音されます。（1 秒間、発音します） NG の場合は、C2 の正弦波が発音されます。（NG の場合は何らかの鍵盤を押すまで発音は止まりません）
19	G#4	鍵盤種別チェック 工場検査用のテストです。
20	B4	Master ROM チェック 2 CPU のバスに接続されている ROM のチェックサム検査です。（フルアドレス） OK の場合は、C4 の正弦波が発音されます。（1 秒間、発音します） NG の場合は、C2 の正弦波が発音されます。（NG の場合は何らかの鍵盤を押すまで発音は止まりません） チェック完了まで 20 秒かかります。
21	C5	Slave ROM チェック 2 CPU のバスに接続されている ROM のチェックサム検査です。（フルアドレス） OK の場合は、C4 の正弦波が発音されます。（1 秒間、発音します） NG の場合は、C2 の正弦波が発音されます。（NG の場合は何らかの鍵盤を押すまで発音は止まりません）チェック完了まで 45 秒かかります。
22	C#5	RAM チェック 2 CPU のバスに接続されている RAM の検査です。（フルアドレス） OK の場合は、C4 の正弦波が発音されます。（1 秒間、発音します） NG の場合は、C2 の正弦波が発音されます。（NG の場合は何らかの鍵盤を押すまで発音は止まりません）
23	A4	ピンポンパンモードチェック 鍵盤キーを交換した場合など、必要に応じて、このテストを実行して下さい。 各鍵盤キーをゆっくりと押し下げると、3 段階で順次音程が変化（ピン、ポン、パン）することを確認して下さい。
24	C7	Test Mode Exit テストプログラムを終了し、通常モードに戻ります。（再起動します）

5. その他の検査

1. MASTER VOLUME
   通常は官能試験で判断し、疑義がある場合は測定値にて判定します。
   変化量は下記の値であることを確認します。
   テスト項目： Output Level R Check/Output Level L Check
   減衰量： 70dB 以上

2. NOISE
   何も発音のないときは、L,Rch 共に以下の値になることを確認します。
   PHONES L,R: -88dBu 以下

6. 出荷時の設定

POWER SWITCH: OFF
MASTER VOLUME: MIN.

DIGITAL PIANO **MODUS**

H01AG/H01DB/H01VR

PARTS LIST

■ CONTENTS（目次）

OVERALL ASSEMBLY （総組立） 2
MAIN UNIT （メインユニット） 4
KEY BED ASSEMBLY （棚板Ass'y） 12
ARM ASSEMBLY （腕木Ass'y） 13
FRONT RAIL ASSEMBLY （口棒Ass'y） 14
BACK TOP RAIL ASSEMBLY （背面框Ass'y） 15
MIDDLE BOARD ASSEMBLY （中板Ass'y） 16
KEYBOARD HOLDER ASSEMBLY（鍵盤押さえAss'y） ... 18
PANEL ASSEMBLY（パネルAss'y） 19
KEY COVER ASSEMBLY （鍵盤蓋Ass'y） 20
MA80S ASSEMBLY （MA80S Ass'y） 22
FU60 ASSEMBLY（FU60 Ass'y） 23
AN_EQ ASSEMBLY（AN_EQ Ass'y） 24
NW ASSEMBLY（NW Ass'y） 25
HP JACK ASSEMBLY（HPジャックAss'y） 26
USB ASSEMBLY （USB Ass'y） 27
PEDAL LEG ASSEMBLY（ペダル脚Ass'y） 28
PEDAL BOX ASSEMBLY（ペダルBOX Ass'y） 29
PEDAL ASSEMBLY（ペダルAss'y） 30
BENCH（椅子） 31
KEYBOARD ASSEMBLY（NL2鍵盤Ass'y） 32
ELECTRICAL PARTS （電気部品） 34
OPTIONAL PARTS （オプションパーツ） 48
• YMR-01 MUSIC REST ASSEMBLY（YMR-01譜面板Ass'y） ... 48
• BC-103S BENCH（BC-103S椅子）(for Japan only) 49

Note) DESTINATION ABBREVIATIONS

A:	Australian model	O:	Chinese model
B:	British model	Q:	South-east Asia model
C:	Canadian model	T:	Taiwan model
D:	German model	U:	U.S.A. model
E:	European model	V:	General export model (110V)
F:	French model	W:	General export model (220V)
H:	North European model	N,X:	General export model
I:	Indonesian model	Y:	Export model
J:	Japanese model	K:	Korean model
M:	South African model		

■ WARNING

Components having special characteristics are marked ⚠ and must be replaced with parts having specifications equal to those originally installed.

⚠印の部品は、安全を維持するために重要な部品です。交換をする場合は、安全のため必ず指定の部品をご使用下さい。

■ The numbers in "QTY" shows quantities for each unit.
■ The parts with "--" in "Part No." are not available as spare parts.
■ The second letter of the shaded ( ) part number is I, not one.
■ The second letter of the shaded ( ) part number is O, not zero.
■ QTY 欄に記されている数字は、各ユニット当たりの使用個数です。
■ 部品 NO. が "--" の部品は、サービス用部品として準備されておりません。
■ 網掛けの付いた PARTS NO. の２番目の文字は「イチ」ではなく「アイ」です。
■ 網掛けの付いた PARTS NO. の２番目の文字は「ゼロ」ではなく「オー」です。

■ OVERALL ASSEMBLY （総組立）

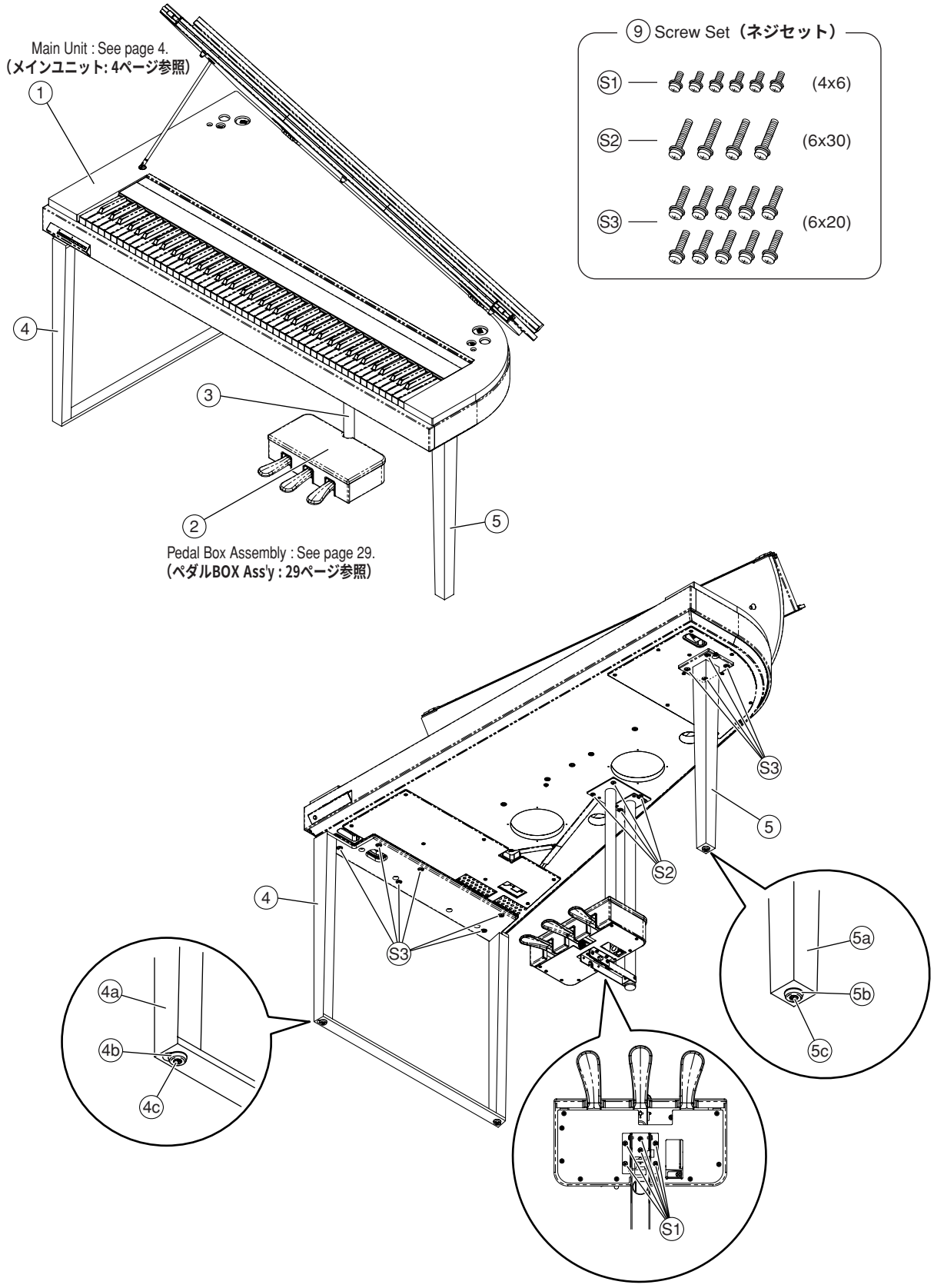

	REF NO.	PART NO.	DESCRIPTION		部品名	REMARKS		QTY	RANK
			OVERALL ASSEMBLY		総組立	H01AG/DB/VR			
	1	--	Main Unit	J	メインユニット	H01AG J	(WG76140)		
	1	--	Main Unit	U	メインユニット	H01AG U	(WG76150)		
	1	--	Main Unit	E/GBR/K	メインユニット	H01AG E,B,K	(WG76160)		
	1	--	Main Unit	N	メインユニット	H01AG N	(WG76170)		
	1	--	Main Unit	J	メインユニット	H01DB J	(WG92060)		
	1	--	Main Unit	U	メインユニット	H01DB U	(WG92070)		
	1	--	Main Unit	E/GBR/K	メインユニット	H01DB E,B,K	(WG92080)		
	1	--	Main Unit	N	メインユニット	H01DB N	(WG92090)		
	1	--	Main Unit	J	メインユニット	H01VR J	(WG92170)		
	1	--	Main Unit	U	メインユニット	H01VR U	(WG92180)		
	1	--	Main Unit	E/GBR/K	メインユニット	H01VR E,B,K	(WG92190)		
	1	--	Main Unit	N	メインユニット	H01VR N	(WG92200)		
	2	--	Pedal Box Assembly		ペダルBOX Ass'y		(WG84370)		
	3	--	Pedal Leg Assembly		ペダル脚Ass'y	J	(WG84490)		
	3	--	Pedal Leg Assembly		ペダル脚Ass'y	U	(WH29620)		
	3	--	Pedal Leg Assembly		ペダル脚Ass'y	E,N	(WH29630)		
	3	--	Pedal Leg Assembly		ペダル脚Ass'y	B	(WH29640)		
	3	--	Pedal Leg Assembly		ペダル脚Ass'y	K	(WH29650)		
*	4	WG878700	Leg L Assembly		脚L Ass'y				
	4a	--	Leg L		脚柱L塗装品		(WG64690)		
	4b	CB012090	Foot		滑り座			2	03
	4c	--	Flat Head Screw	4.0X8 MFZN2B3	小ネジ+FLAT		(WE98030)	2	
*	5	WG878800	Leg R Assembly		脚R Ass'y				
	5a	--	Leg R		脚柱R塗装品		(WG64710)		
	5b	CB012090	Foot		滑り座				03
	5c	--	Flat Head Screw	4.0X8 MFZN2B3	小ネジ+FLAT		(WE98030)		
			ACCESSORIES		付属品	H01AG/DB/VR			
*	9	WG859800	Screw Set		ネジセット				
*	12	WH028000	Bench	BC-103S	同梱品セット椅子	U,E,N,K			
*	12	WH028100	Bench	BC-103S (BS)	同梱品セット椅子	B			
⚠	14	VK726100	AC Adapter	CCT5902-0701F	AC アダプタ	N			03
*		WG859800	Screw Set		ネジセット				
	S1	--	Bind Head Screw	4.0X6 MFZN2W3	小ネジ+BIND		(WF10580)	6	
	S2	--	Bind Head Screw	6.0X30 MFZN2W3	小ネジ+BIND		(WH44820)	4	
	S3	--	Bind Head Screw	6.0X20 MFZN2W3	小ネジ+BIND		(WH44810)	10	
			JIGS		工具	H01AG/DB/VR			
		TX000670	Rod		ロッド				99

＊: New Parts **（新規部品）**

RANK : Japan only

■ MAIN UNIT （メインユニット）

• Front view 1（前から見た図1）

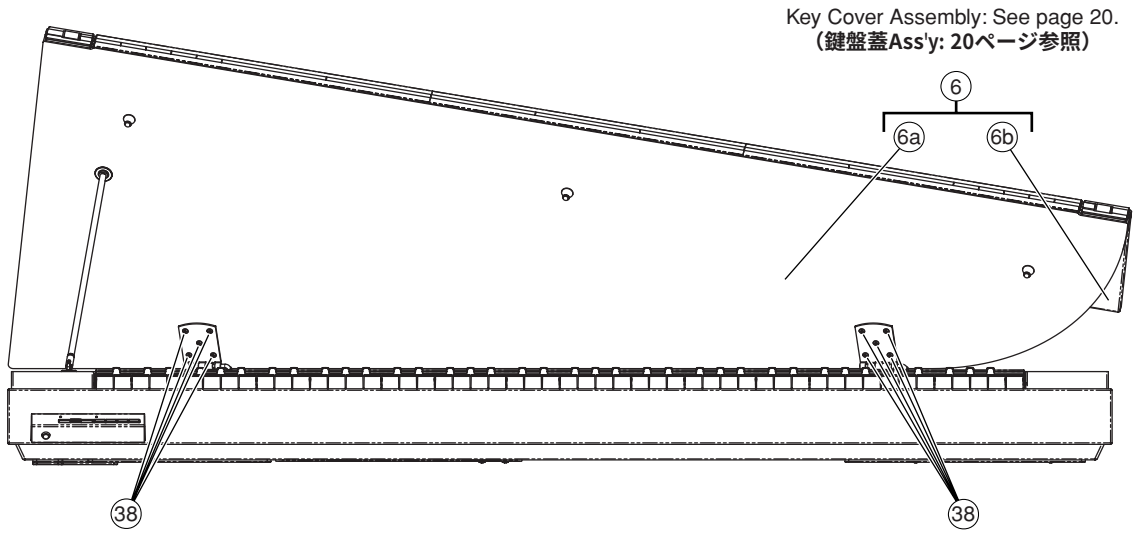

• Top view（上から見た図）

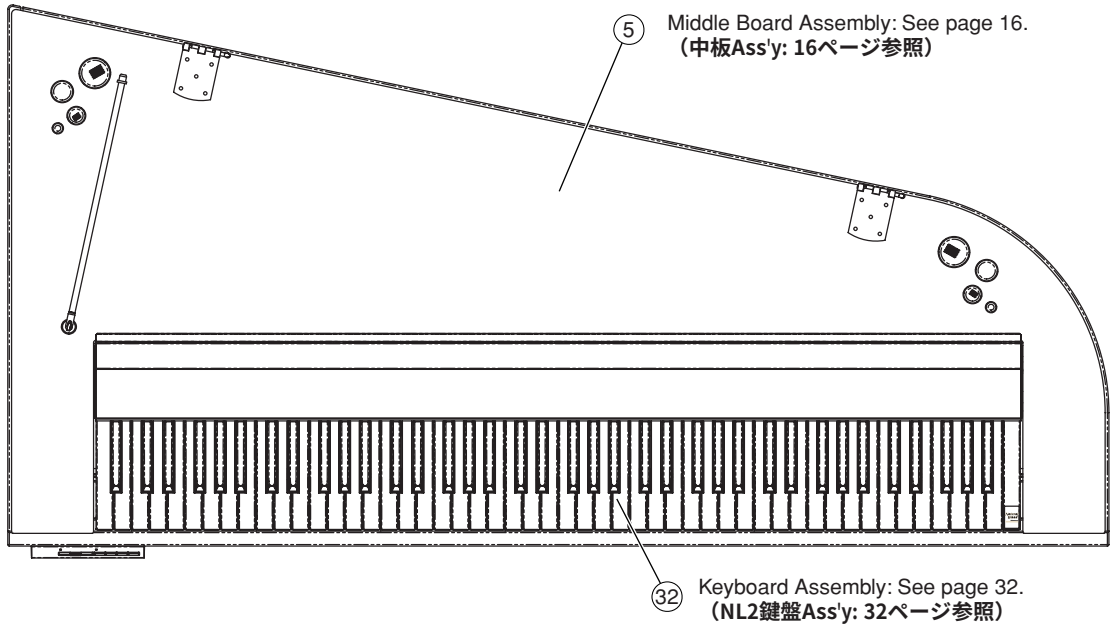

• Front view 2（前から見た図2）

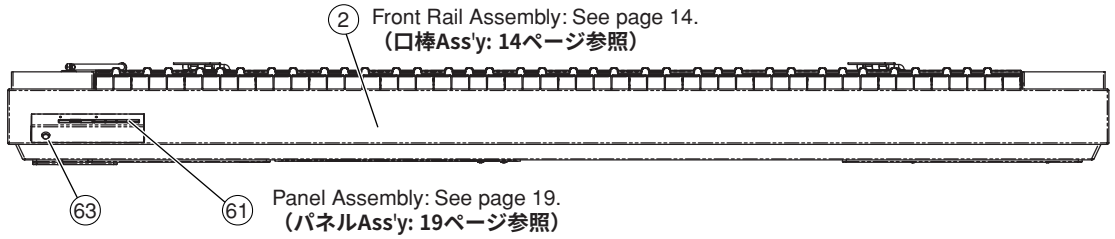

• **Front view（前から見た図）**

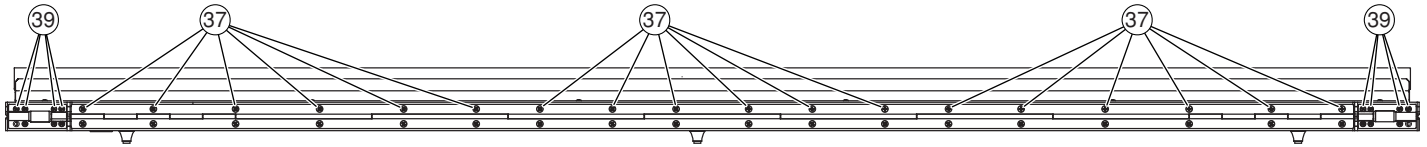

• **Top view（上から見た図）**

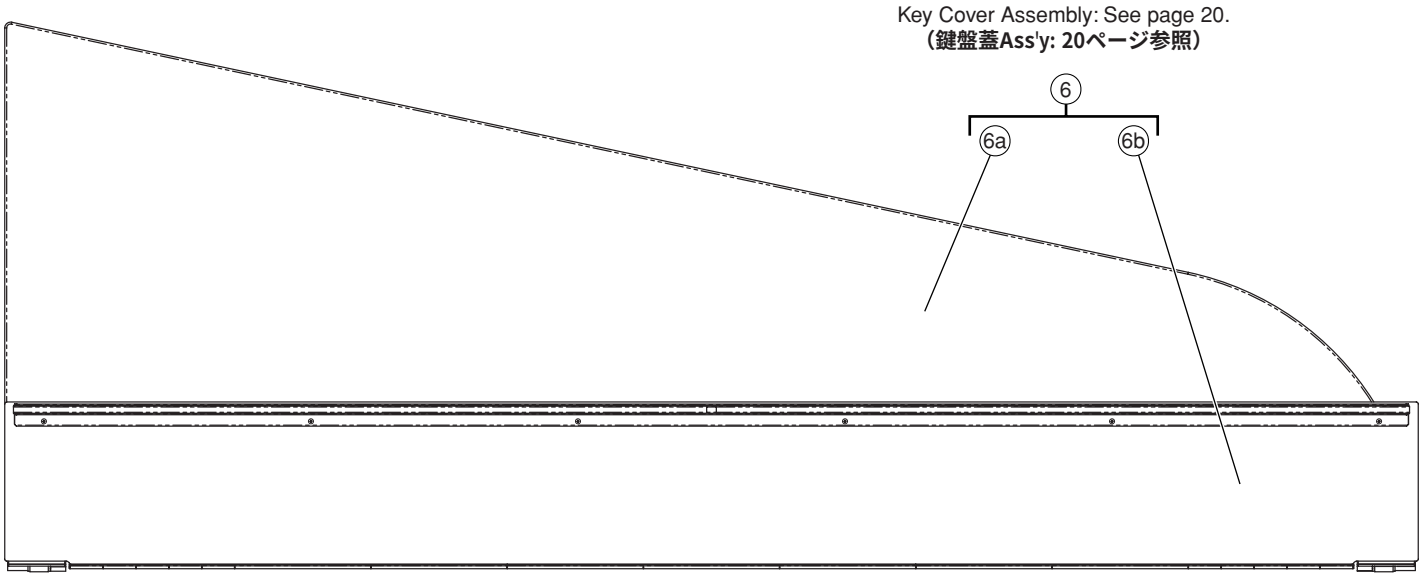

• **Front view 2（前から見た図2）**

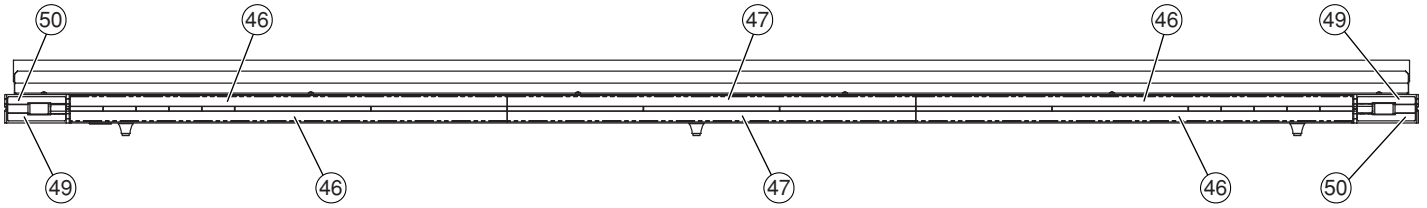

● Top view（上から見た図）

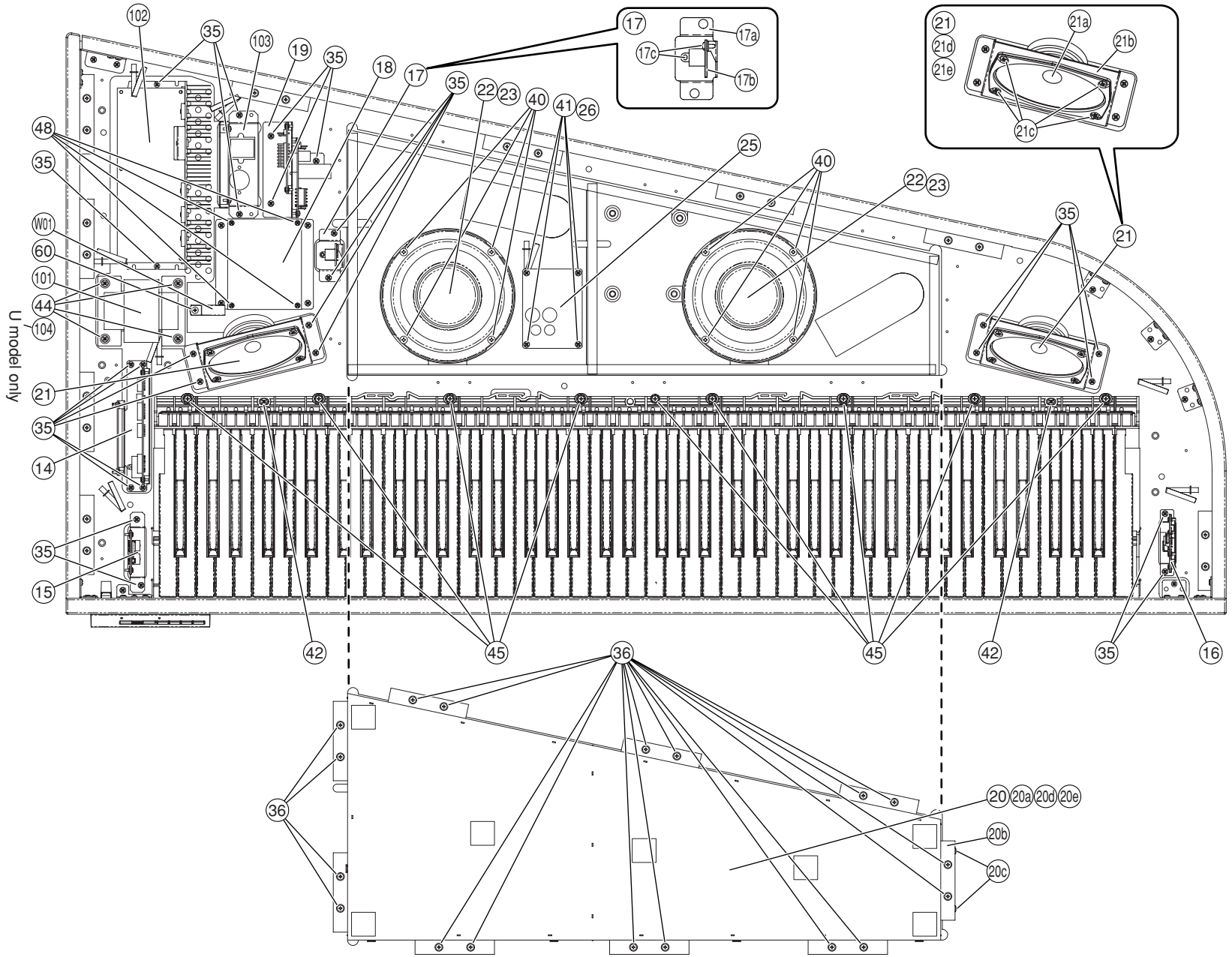

• Side view（横から見た図）

• Rear view（後ろから見た図）

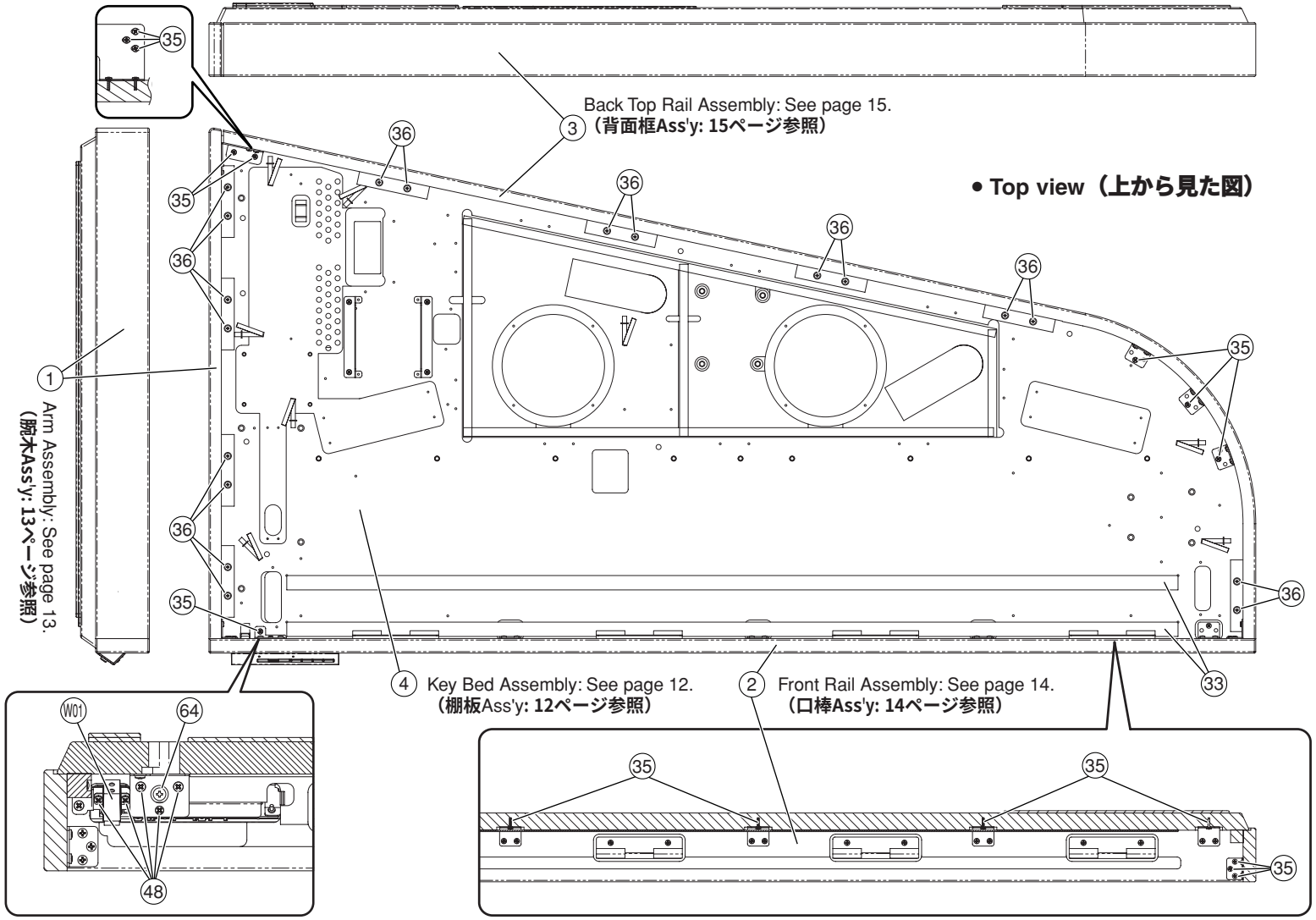

- **Bottom view（下から見た図）**

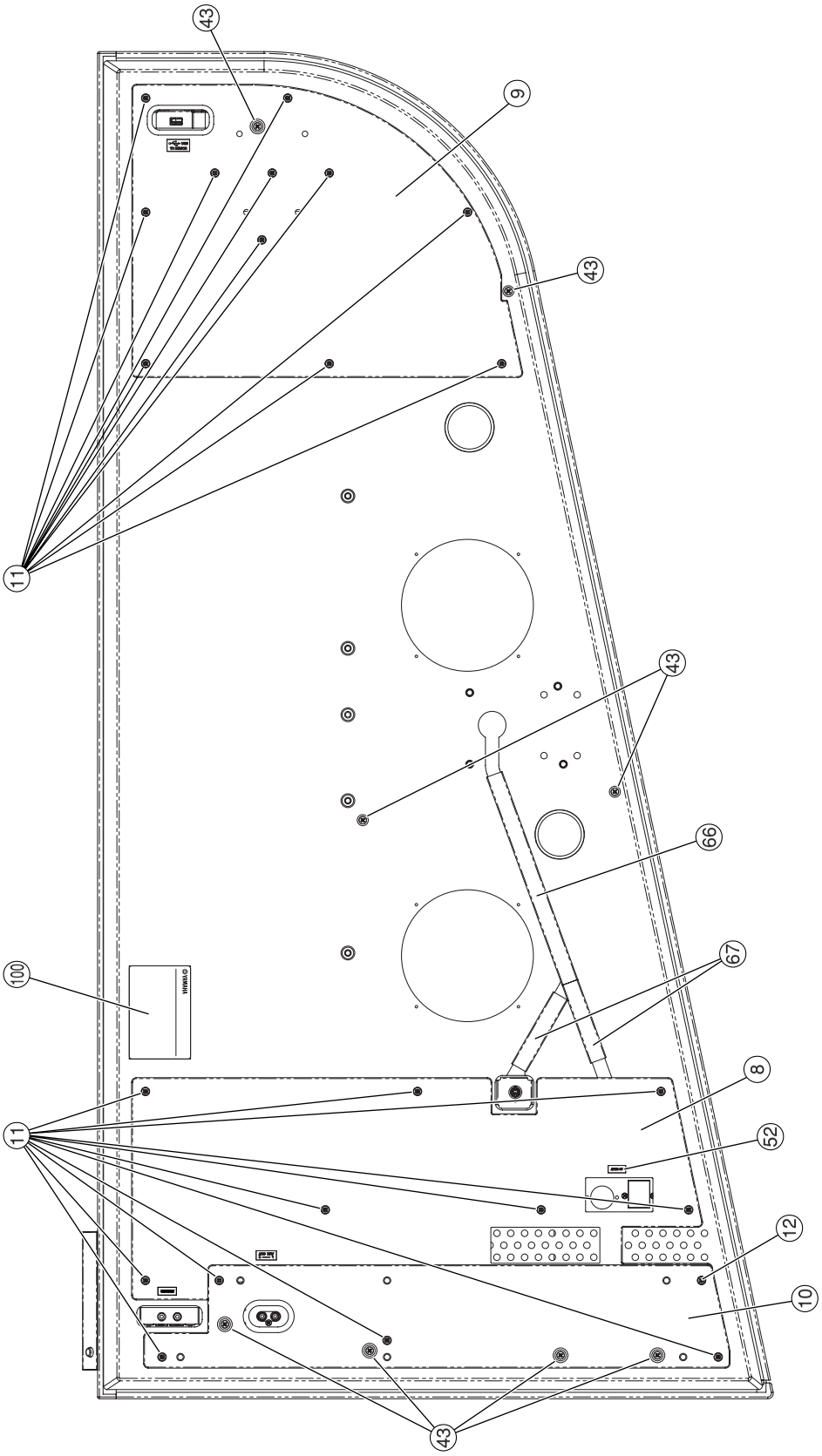

REF NO.	PART NO.	DESCRIPTION		部品名	REMARKS	QTY	RANK
		MAIN UNIT		メインユニット	H01AG/DB/VR		
	--	Main Unit	J	メインユニット	H01AG J (WG76140)		
	--	Main Unit	U	メインユニット	H01AG U (WG76150)		
	--	Main Unit	E/GBR/K	メインユニット	H01AG E,B,K (WG76160)		
	--	Main Unit	N	メインユニット	H01AG N (WG76170)		
	--	Main Unit	J	メインユニット	H01DB J (WG92060)		
	--	Main Unit	U	メインユニット	H01DB U (WG92070)		
	--	Main Unit	E/GBR/K	メインユニット	H01DB E,B,K (WG92080)		
	--	Main Unit	N	メインユニット	H01DB N (WG92090)		
	--	Main Unit	J	メインユニット	H01VR J (WG92170)		
	--	Main Unit	U	メインユニット	H01VR U (WG92180)		
	--	Main Unit	E/GBR/K	メインユニット	H01VR E,B,K (WG92190)		
	--	Main Unit	N	メインユニット	H01VR N (WG92200)		
	--	Main Unit Sub Assembly		共通部品構成	H01AG (WG76190)		
	--	Main Unit Sub Assembly		共通部品構成	H01DB (WG93500)		
	--	Main Unit Sub Assembly		共通部品構成	H01VR (WG93510)		
100	--	Name Plate	J	銘板	H01AG J (WH14910)		
100	--	Name Plate	U	銘板	H01AG U (WH14920)		
100	--	Name Plate	E	銘板（承認後）	H01AG E,B,K (WJ43810)		
100	--	Name Plate	N	銘板	H01AG N (WH14940)		
100	--	Name Plate	J	銘板	H01DB J (WH14950)		
100	--	Name Plate	U	銘板	H01DB U (WH14960)		
100	--	Name Plate	E	銘板（承認後）	H01DB E,B,K (WJ43820)		
100	--	Name Plate	N	銘板	H01DB N (WH14980)		
100	--	Name Plate	J	銘板	H01VR J (WH14990)		
100	--	Name Plate	U	銘板	H01VR U (WH15000)		
100	--	Name Plate	E	銘板（承認後）	H01VR E,B,K (WJ43830)		
100	--	Name Plate	N	銘板	H01VR N (WH15020)		
⚠ 101	**X5300A00**	Power Transformer	E	電源トランス	J		
⚠ 101	**X6159A00**	Power Transformer	J	電源トランス	H01AG J		13
⚠ 101	**X7755A00**	Power Transformer	UL A	電源トランス	U		12
⚠ 101	**X6161A00**	Power Transformer	IEC E	電源トランス	E,B,K		13
⚠ 101	**X5303A00**	Power Transformer	IEC_EN E	電源トランス	N		
⚠ 101	**X6162A00**	Power Transformer	IEC/EN60691 E	電源トランス			13
102	**WC028900**	MA80S Assembly	J,U	MA80S Ass'y	J,U		17
102	**WC029000**	MA80S Assembly	E,N	MA80S Ass'y	E,B,K,N		17
103	**VT152000**	FU60 Assembly	J,U	FU60Ass'y	J		10
103	**VT152100**	FU60 Assembly	U	FU60Ass'y	U		10
103	**VT152200**	FU60 Assembly	E,GBR	FU60Ass'y	E,B,K		10
103	**VT153300**	FU60 Assembly	N	FU60Ass'y	N		12
104	**WF578800**	Flat Washer	4.0X12X1.0 MFZN2W3	平座みがき丸	U	4	01
W01	--	Connector Assembly	MAIN	束線構成メイン	(WG88880)		
	--	Connector Assembly	MAIN	束線構成メイン	(WG88880)		
M1	--	Connector Assembly	+B	+B束線	(WH42400)		
M2	--	Connector Assembly	PH 4P-450	PH束線	(WD30670)		
M3	--	Connector Assembly	PH 5P-150	PH束線	(WD30910)		
M4	--	Connector Assembly	PH 7P-350	PH束線	(WD31550)		
M5	--	Connector Assembly	PH 10P-150	PH束線	(WD32410)		
M6	--	Connector Assembly	PH 11P-550	PH束線	(WD32790)		
M7	**WE153100**	Power Switch Assembly	PSW	PSW束線			06
⚠ M7a	**VC843500**	Push Switch	SDDLB13102 J.U.C.S	プッシュSW	POWER		03
M7b	**V5800800**	Switch Cover	IVORY,BLACK	パワースイッチカバー			01
M7c	**CB069250**	Cord Holder	BK-1	インシュロックタイ		2	01
M7d	**VV558400**	Cord Binder	AZ-100	結束バンド		2	01
M7e	--	Cushion	36 26	クッション（PUR）	(V889590)		
N7f	--	Cushion	600 30	クッション（PUR）	(V889580)		
M8	--	Connector Assembly	NW	NW束線	(WE26190)		
M9	--	Connector Assembly	PH 9P-850	PH束線	(WD32250)		
M10	--	Connector Assembly	USB4	USB4束線	(WG88560)		
M11	--	Connector Assembly	SP-TW	SP－TW束線	(WH27840)		
M12	--	Connector Assembly	SP-SQ	SP－SQ束線	(WH27860)		
M13	--	Connector Assembly	KBD	鍵盤束線	(WH29610)		
M13a	--	Connector Assembly	PH 7P-850	PH束線	(WE31650)		
M13b	**V3122900**	Data Line Filter	K1 NFT-13BK2	データラインフィルタ			06
M13c	**VD947800**	Data Line Filter	ESD-R-25D-B	データラインフィルタ			05
M13d	**CB069250**	Cord Holder	BK-1	インシュロックタイ			01
M13e	**VV558400**	Cord Binder	AZ-100	結束バンド			01
M14	--	Connector Assembly	SQ-WF	SQ－WF束線	(WH30370)		
M15	--	Connector Assembly	SP-WF	SP－WF束線	(WH27870)		

＊: New Parts **（新規部品）**

RANK : Japan only

	REF NO.	PART NO.	DESCRIPTION		部品名	REMARKS	QTY	RANK
	M16	--	Connector Assembly	VOL	VOL束線	(WE09890)		
	M17	**WD300200**	Connector Assembly	PH 2P-200	PH束線			01
	M18	--	Connector Assembly	PN	PN束線	(WH27950)		
		--	Main Unit Sub Assembly		共通部品構成	H01AG (WG76190)		
		--	Main Unit Sub Assembly		共通部品構成	H01DB (WG93500)		
		--	Main Unit Sub Assembly		共通部品構成	H01VR (WG93510)		
*	1	**WG774500**	Arm Assembly		腕木Ass'y			
*	2	**WG774900**	Front Rail Assembly		口棒Ass'y			
*	3	**WG775400**	Back Top Rail Assembly		背面框Ass'y			
	4	--	Key Bed Assembly		棚板集成	(WG77590)		
	5	--	Middle Board Assembly		中板Ass'y	H01AG (WG77770)		
	5	--	Middle Board Assembly		中板Ass'y	H01DB (WG93530)		
	5	--	Middle Board Assembly		中板Ass'y	H01VR (WG93540)		
	6	**WJ938000**	Key Cover LS Assembly	LS	鍵盤蓋LS Ass'y	H01AG		
	6	**WJ938200**	Key Cover LS Assembly	LS	鍵盤蓋LS Ass'y	H01DB		
	6	**WJ938300**	Key Cover LS Assembly	LS	鍵盤蓋LS Ass'y	H01VR		
	6a	--	Key Cover L Assembly	L	鍵盤蓋(L)Ass'y	H01AG (WG77820)		
	6a	--	Key Cover L Assembly	L	鍵盤蓋(L)Ass'y	H01DB (WG93730)		
	6a	--	Key Cover L Assembly	L	鍵盤蓋(L)Ass'y	H01VR (WG93740)		
	6b	--	Key Cover S Assembly	S	鍵盤蓋(S)Ass'y	H01AG (WG77830)		
	6b	--	Key Cover S Assembly	S	鍵盤蓋(S)Ass'y	H01DB (WG93880)		
	6b	--	Key Cover S Assembly	S	鍵盤蓋(S)Ass'y	H01VR (WG93890)		
	8	--	Plate L(A)	L(A)	プレートL(A)	(WG87720)		
	9	--	Plate R	R	プレートR	(WG87730)		
	10	--	Plate L(B)	L(B)	プレートL(B)	(WG92210)		
	11	**WF528500**	Flat Head Tapping Screw-1	4.0X25 MFZN2B3	TP#1+FLAT		22	01
	12	**WE970100**	Flat Head Tapping Screw-1	4.0X16 MFZN2B3	TP#1+FLAT			01
	14	--	AN_EQ Assembly		AN_EQ_Ass'y	(WG87660)		
	15	--	HP Jack Assembly		HPジャックAss'y	(WG87670)		
	16	--	USB Assembly		USB Ass'y	(WG87680)		
	17	--	PK Connector		PKコネクタ	(WC15270)		
	17a	**V7585400**	PK Angle		ペダル接続金具塗装印			05
	17b	**WC561200**	Circuit Board	PJK	PJKシート	(X5143A0)		04
	17c	**WE774400**	Bind Head Tapping Screw-B	3.0X8 MFZN2B3	Bタイト+BIND		2	01
*	18	**WG881800**	Circuit Board	DM	DMシート	(WG88170)(X5830E0)		
	19	--	NW Assembly	NW	NW Ass'y	(WG87690)		
	20	--	Speaker Box Assembly		SP BOX Ass'y	(WG86260)		
	20a	--	Speaker Box Assembly		SP BOX集成	(WG86270)		
	20b	--	Crosspiece		桟	(WG84520)	9	
	20c	**WE970200**	Truss Head Tapping Screw-1	3.5X25 MFZN2W3	TP#1+TRUS		18	01
	20d	--	Cushion		クッション	(WH12110)	4	
	20e	**VU891300**	Cord Holder	L80 BLACK	ビニタイ黒1.0芯L		3	03
	21	--	SQ Assembly	SQ	SQ Ass'y	(WG86340)	2	
*	21a	**X7977A00**	Speaker(Squawker)	13.0cm 8ohm 10W	スピーカ			
	21b	--	Holder,SQ	SQ	SQ金具	(WG86350)		
	21c	**WE974600**	Bind Head Tapping Screw-B	4.0X8 MFZN2W3	Bタイト+BIND		4	01
	21d	--	Adhesive Tape	ECT #590S W=15	綿粘着テープ	(ZL35000)		
	21e	--	Cushion	PEFU2X4X330TE-PUTS	クッション	(V890430)		
*	22	**WG863600**	Speaker Grille		SPグリル塗装品		2	
	23	**X6296A00**	Speaker(Woofer)	16 cm 6 ohm 40W	スピーカ		2	09
*	25	**WH294100**	Circuit Board	NET2-WF	NET2-WFシート	(X6011D0)		
	26	**CB040950**	Spacer		スペーサ		4	03
	32	**WC086900**	Keyboard Assembly	NL2 A88 K6	NL2鍵盤			69
	32	**WF448500**	Keyboard Assembly	NL2 A88 K6	NL2鍵盤ファルカタ			
	33	**WJ174500**	Cushion, GH	BLACK	クッションGH		2	
	35	**WE970900**	Bind Head Tapping Screw-1	3.5X12 MFZN2W3	TP#1+BIND		44	01
	36	**WE970200**	Truss Head Tapping Screw-1	3.5X25 MFZN2W3	TP#1+TRUS		36	01
*	37	**WF743300**	Flat Head Tapping Screw-1	3.0X10 MFZN2W3	TP#1+FLAT		18	
*	38	**WH949800**	Oval Head Tapping Screw-1	3.5X10 MFNI33	TP#1+OVAL		10	
*	39	**WJ352500**	Pan Head Tapping Screw-1	3.0X16 MFZN2B3	TP#1+PAN		8	
	40	**WF742200**	Truss Head Tapping Screw-1	4.0X25 MFZN2W3	TP#1+TRUS		8	01
	41	**WE971500**	Bind Head Tapping Screw-1	3.5X20 MFZN2W3	TP#1+BIND		4	01
	42	**WF745800**	Bind Head Tapping Screw-1	4X14 MFZN2B3	TP#1+BIND		2	01
*	43	**WH142600**	Bind Head Screw	4.0X35 MFZN2B3 PW	小ネジ+BIND尖り		8	
	44	**WE968700**	Bind Head Screw	4.0X14 MFZN2W3	小ネジ+BIND		4	01
	45	**WF786100**	Bind Head Screw	SP 5.0X35 MFZN2B3	小ネジ+BIND		9	01
	46	--	Hinge Cover L	L	蝶番カバーL	(WH26560)	4	
	47	--	Hinge Cover S	S	蝶番カバーS	(WH26570)	2	
	48	**WE774300**	Bind Head Tapping Screw-B	3.0X8 MFZN2W3	Bタイト+BIND		7	01

＊: New Parts **(新規部品)**

RANK : Japan only

	REF NO.	PART NO.	DESCRIPTION		部品名	REMARKS	QTY	RANK
*	49	**WH290500**	Plate A	A	ブッシュプレートA		2	
*	50	**WH290600**	Plate B	B	ブッシュプレートB		2	
	52	**VT501000**	Label, AC INLET	AC INLET	ＡＣ　ＩＮＬＥＴラベル			03
	60	**WE970500**	Truss Head Tapping Screw-1	3.5X14 MFZN2W3	ＴＰ＃１＋ＴＲＵＳ			01
	61	**--**	Panel Assembly		パネルＡｓｓ’ｙ	(WG87650)		
	63	**V7151200**	Push Knob	BLACK	ブッシュツマミ　クロ			01
	64	**WF741500**	Truss Head Screw	4.0X14 MFZN2B3	小ネジ＋ＴＲＵＳ			
	66	**--**	Cap	BLACK	キ　ャ　ッ　プ	(WH52490)		
	67	**--**	Cap	BLACK	キ　ャ　ッ　プ	(WH52500)	2	
	68	**CB069250**	Cord Holder	BK-1	インシュロックタイ		4	01
*	69	**VI598100**	Adhesive Tape	12X70	粘着テープ		9	

＊: New Parts **（新規部品）**

RANK : Japan only

■ KEY BED ASSEMBLY （棚板 Ass'y）

• Top view
（上から見た図）

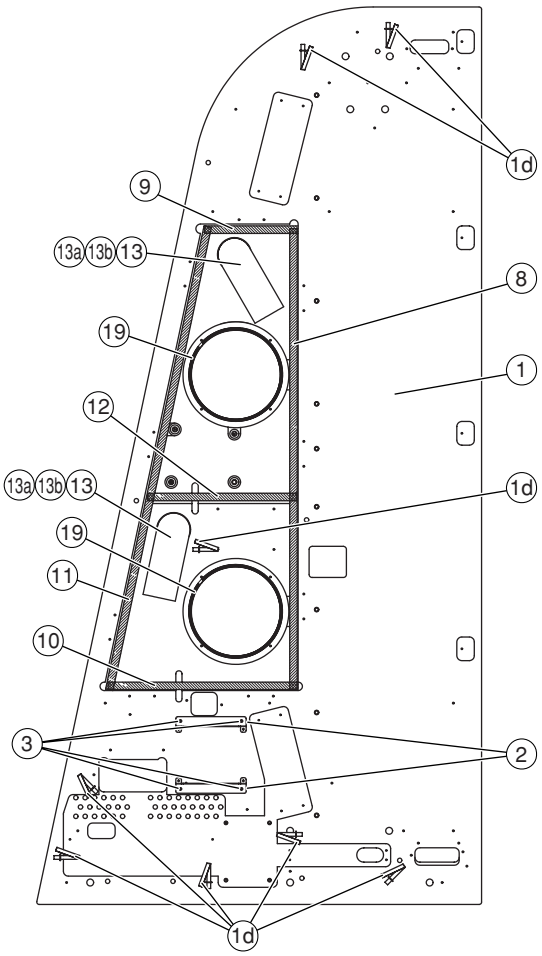

• Front view
（前から見た図）



• Bottom view
（下から見た図）

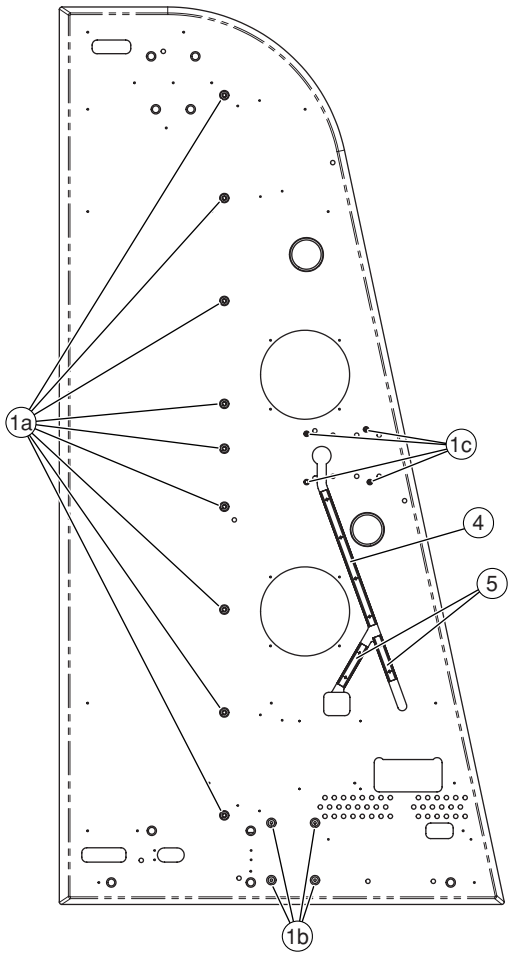

REF NO.	PART NO.	DESCRIPTION		部品名	REMARKS	QTY	RANK
		KEY BED ASSEMBLY		棚板Ass'y	H01AG/DB/VR		
	--	Key Bed Assembly		棚板集成	(WG77590)		
1	--	Key Bed Sub Assembly		棚板木部集成	(WG77600)		
1a	**WF738300**	Nut	B 5.0X12 MFZN2W3	ナットオニメ		9	
1b	**WF694700**	Nut	B 4.0X9.5 MFZN2W3	鬼目ナット		4	
1c	--	Nut	6.0X15.5 B	ナットオニメ	(WF55790)	4	
1d	**VU891300**	Cord Holder	L80 BLACK	ビニタイ黒１．０芯L		8	03
2	--	Holder, DM	DM	DM金具	(WE09540)	2	
3	**WE970900**	Bind Head Tapping Screw-1	3.5X12 MFZN2W3	TP#1+BIND		4	01
4	--	Cable Guide	BLACK	ケーブルガイド	(WH52430)		
5	--	Cable Guide	BLACK	ケーブルガイド	(WH52450)	2	
8	--	Cushion A	A 740X12XT1	クッション（A）	(WH12850)		
9	--	Cushion B	B 150X12XT1	クッション（B）	(WH12860)		
10	--	Cushion C	C 305X12XT1	クッション（C）	(WH12870)		
11	--	Cushion D	D 760X12XT1	クッション（D）	(WH12880)		
12	--	Cushion E	E 240X12XT1	クッション（E）	(WH12890)		
13	--	Bass Reflex Port Assembly		バスレフポートAss'y	(WG87710)	2	
13a	--	Reflex Port L	L	ポートL	(WG91010)		
13b	--	Reflex Port S	S BLACK	ポートS（黒）	(WG91020)		
19	--	Cushion	PEFU2X4X480TE-PUTS	クッション	(V630000)	2	

＊: New Parts（新規部品）

RANK : Japan only

■ ARM ASSEMBLY（腕木 Ass'y）

• Top view（上から見た図）

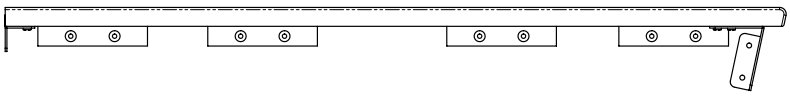

• Front view（前から見た図）

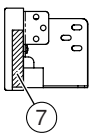

• Side view（横から見た図）

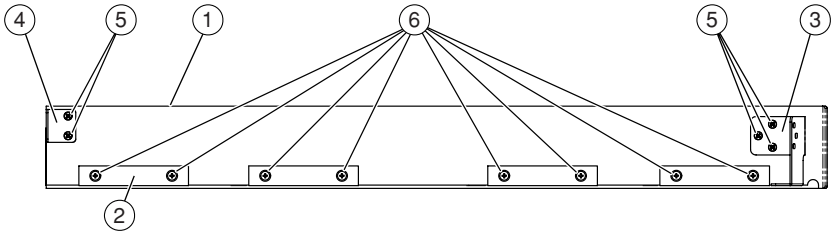

• Rear view（後ろから見た図）



	REF NO.	PART NO.	DESCRIPTION		部品名	REMARKS	QTY	RANK
			ARM ASSEMBLY		腕木Ass'y	H01AG/DB/VR		
*		**WG774500**	Arm Assembly		腕木Ass'y			
	1	**--**	Side Cover		腕木塗装品	(WG77460)		
	2	**--**	Crosspiece		桟	(WG84520)	4	
	3	**--**	Corner Holder		コーナー金具	(WG85960)		
	4	**--**	Angle L	L	アングルL	(WH51100)		
	5	**WE970900**	Bind Head Tapping Screw-1	3.5X12 MFZN2W3	TP#1+BIND		5	01
	6	**WE970200**	Truss Head Tapping Screw-1	3.5X25 MFZN2W3	TP#1+TRUS		8	01
*	7	**WD843500**	Nonwoven Fabric Cloth		不織布			

＊: New Parts **（新規部品）**

RANK : Japan only

■ FRONT RAIL ASSEMBLY （口棒 Ass'y ）

• Top view（上から見た図）

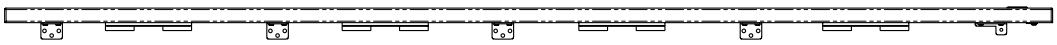

• Rear view（後ろから見た図）

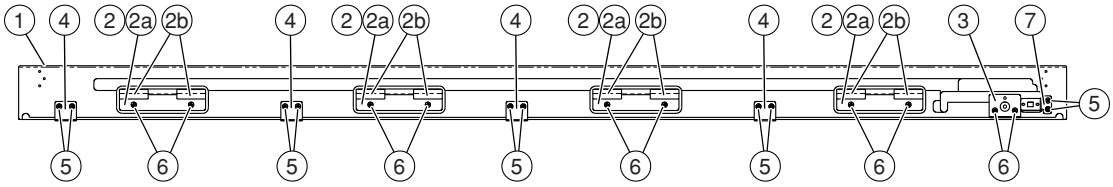

• Side view（横から見た図）



• Bottom view（下から見た図）

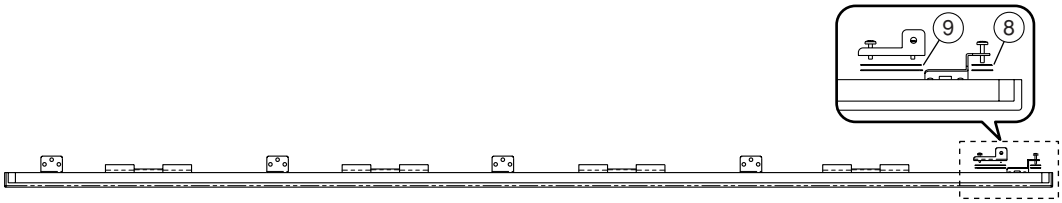

REF NO.	PART NO.	DESCRIPTION		部品名	REMARKS	QTY	RANK
		FRONT RAIL ASSEMBLY		口棒Ass'y	H01AG/DB/VR		
*	**WG774900**	Front Rail Assembly		口棒Ass'y			
1	--	Front Rail		口棒塗装品	(WG77510)		
2	--	Holder Assembly, Keyboard		鍵盤前金具Ass'y	(WG85930)	4	
2a	--	Holder, Keyboard		鍵盤前金具	(WG85940)		
2b	**V4021000**	Keyboard Cushion L	ON LE-20 T6X50X18	鍵盤クッションL		2	
3	--	Angle TK	TK	アングルTK	(WG97590)		
4	--	Angle L	L	アングルL	(WH51100)	4	
5	**WE970900**	Bind Head Tapping Screw-1	3.5X12 MFZN2W3	TP#1+BIND		10	01
6	**WE971300**	Bind Head Tapping Screw-1	3.5X10 MFZN2B3	TP#1+BIND		10	01
7	--	Angle KP	KP	アングルKP	(WH29190)		
8	--	Spacer KP		スペーサーKP	(WJ98130)	2	
9	--	Spacer TK		スペーサーTK	(WJ98140)	2	

＊: New Parts（新規部品）

RANK : Japan only

■ BACK TOP RAIL ASSEMBLY （背面框 Ass'y ）

• Side view（横から見た図）　　• Top view（上から見た図）

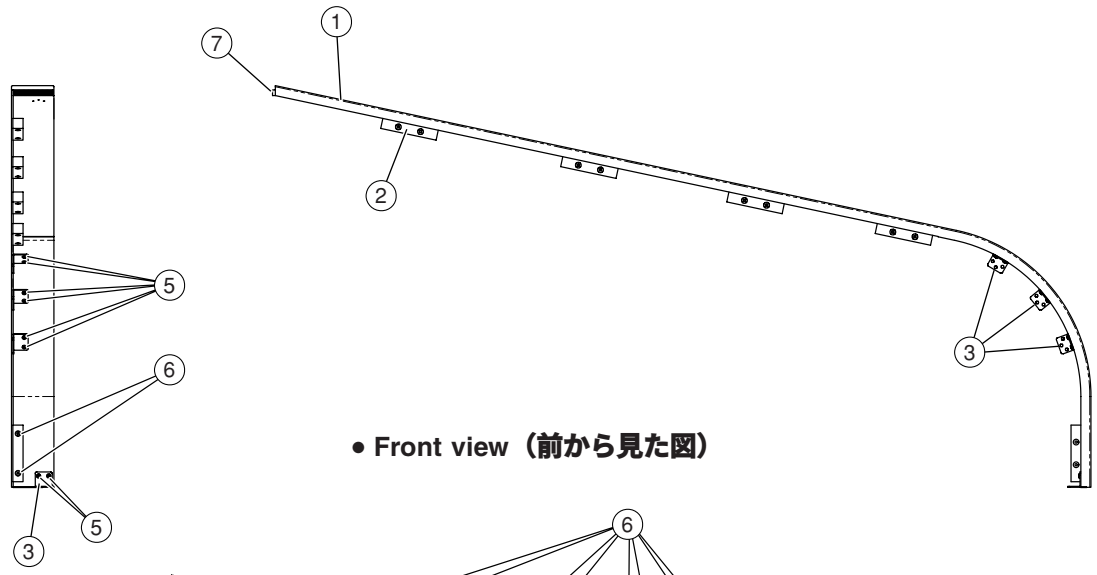

• Front view（前から見た図）

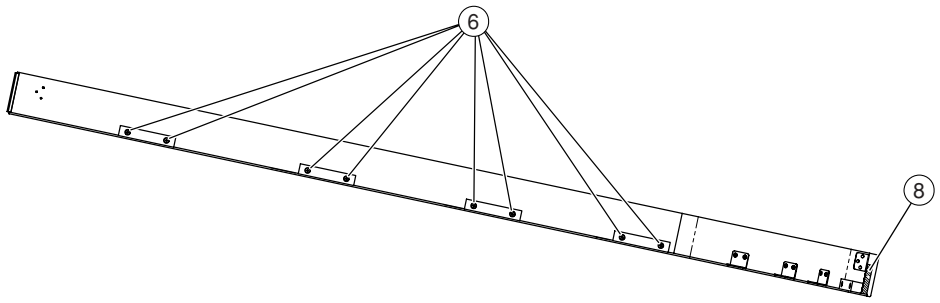

REF NO.	PART NO.	DESCRIPTION		部品名	REMARKS	QTY	RANK
		BACK TOP RAIL ASSEMBLY		背面框Ass'y	H01AG/DB/VR		
*	**WG775400**	Back Top Rail Assembly		背面框Ass'y			
1	--	Back Top Rail		背面框塗装品	(WG77550)		
2	--	Crosspiece		桟	(WG84520)	5	
3	--	Angle L	L	アングル L	(WH51100)	4	
5	**WE970900**	Bind Head Tapping Screw-1	3.5X12 MFZN2W3	TP#1+BIND		8	01
6	**WE970200**	Truss Head Tapping Screw-1	3.5X25 MFZN2W3	TP#1+TRUS		10	01
7	--	Cushion		クッション	(WH03660)		
8	--	Nonwoven Fabric Cloth		不織布	(WD84350)		

＊: New Parts **（新規部品）**　　RANK : Japan only

■ MIDDLE BOARD ASSEMBLY （中板 Ass'y ）

• Bottom view 1（下から見た図1）

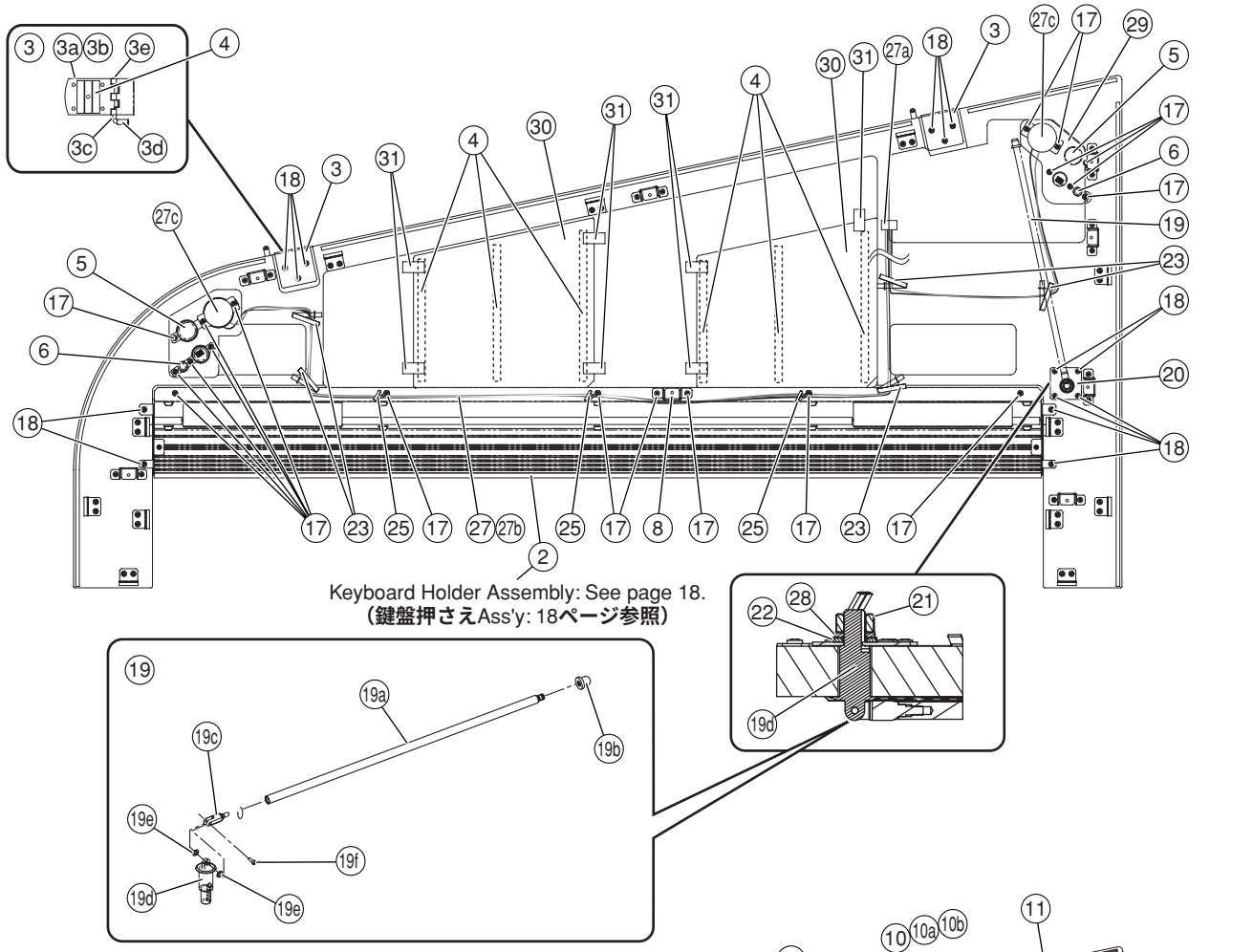

• Bottom view 2（下から見た図2）

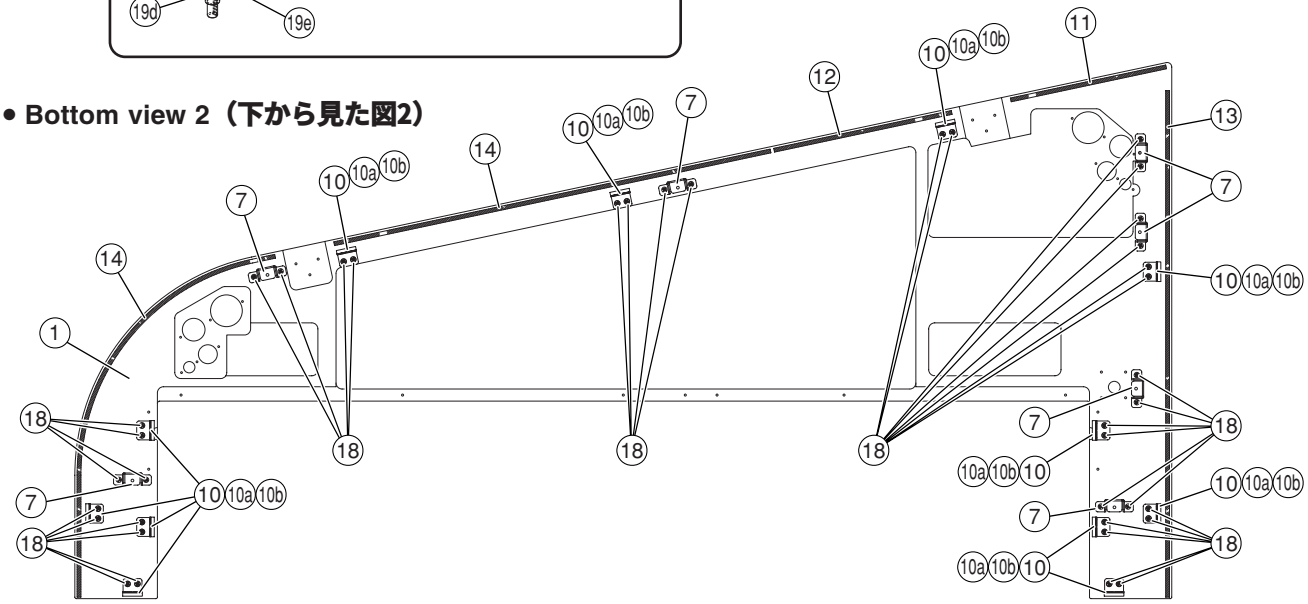

	REF NO.	PART NO.	DESCRIPTION		部品名	REMARKS		QTY	RANK
			MIDDLE BOARD ASSEMBLY		中板Ａｓｓ’ｙ	H01AG/DB/VR			
		--	Middle Board Assembly		中板Ａｓｓ’ｙ	H01AG	(WG77770)		
		--	Middle Board Assembly		中板Ａｓｓ’ｙ	H01DB	(WG93530)		
		--	Middle Board Assembly		中板Ａｓｓ’ｙ	H01VR	(WG93540)		
*	1	**WG777800**	Middle Board		中板塗装品	H01AG			
*	1	**WG935700**	Middle Board		中板塗装品	H01DB			
*	1	**WG935800**	Middle Board		中板塗装品	H01VR			
*	2	**WG859700**	Keyboard Holder Assembly		鍵盤押さえＡｓｓ’ｙ				
*	3	**WG860700**	Hinge		屋根蝶番			2	
	3a	--	Hinge A	A	屋根蝶番Ａ		(WG86080)		
	3b	--	Hinge B	B	屋根蝶番Ｂ		(WG86090)		
	3c	--	Hinge Shaft		蝶番芯棒		(WG86100)		
	3d	**WA032700**	Tube	PVC	チューブ				01
	3e	--	Grease	GP-837DE	フロイル		(WF42320)		
	4	--	Adhesive Tape	#5000NS W=10	粘着テープ		(V740190)		
*	5	**WG861100**	TW Grille L	TW L	ＴＷグリルＬ塗装品			2	
*	6	**WH037700**	TW Grille S	TW R	ＴＷグリルＳ塗装品			2	
	7	--	Holder S	S	中板金具Ｓ		(WG86120)	7	
	8	--	Holder L	L	中板金具Ｌ		(WG86130)		
	10	--	Middle Board Guide Ass'y		中板ガイドＡｓｓ’ｙ		(WG86150)	12	
	10a	--	Middle Board Guide		中板ガイド		(WG86160)		
	10b	--	Nonwoven Fabric Cloth		不織布		(WG91730)		
	11	--	Nonwoven Fabric Cloth	210X5X0.25	不織布		(WH03800)		
	12	--	Nonwoven Fabric Cloth	240X5X0.25	不織布		(V327900)		
	13	--	Nonwoven Fabric Cloth	X0.25	不織布		(V784110)		
	14	--	Nonwoven Fabric Cloth	X0.25	不織布		(V810110)	2	
	17	**WE970800**	Bind Head Tapping Screw-1	3.5X10 MFZN2W3	ＴＰ＃１＋ＢＩＮＤ			19	01
	18	**WE970900**	Bind Head Tapping Screw-1	3.5X12 MFZN2W3	ＴＰ＃１＋ＢＩＮＤ			52	01
*	19	**WG860200**	Top Board Rail Assembly		屋根支持棒Ａｓｓ’ｙ				
	19a	--	Top Board Rail		屋根支持棒		(WH26780)		
	19b	--	Cap, Top Board Rail		屋根支持棒キャップ		(WG86040)		
	19c	--	Support, Top Board Rail		支持棒サポート		(WH14150)		
	19d	--	Base, Top Board Rail		屋根支持棒ベース		(WH14140)		
	19e	--	Washer		スライダーワッシャー		(WH14180)	2	
	19f	--	Hex.Socket Head Bolt	3.0X8 MFZN2W3	ボルト６ＳＯＣＫ		(WJ11640)		
	20	--	Support Plate		サポートプレート		(WH03790)		
	21	**WF742600**	Hexagonal Nut	M10 #1	ナット６角				01
	22	--	Flat Washer	10X20X2.0 MFZN2W3	平座並形－部品等級Ｃ		(WH20280)		
	23	**VU891300**	Cord Holder	L80	ビニタイ黒１．０芯Ｌ			5	03
	25	**CB836200**	Cord Binder	S-70B-E	束線止め			3	02
	27	--	Connector Assembly	TW	ＴＷ束線		(WH27850)		
	27a	**VM595200**	Receptacle	5557-NR 4P	リセプタクル				01
	27b	**CB069250**	Cord Holder	BK-1	インシュロックタイ			5	01
	27b	**VV558400**	Cord Binder	AZ-100	結束バンド			5	01
	27c	**X6258A00**	Speaker(Tweeter)	2.5cm 8ohm 60W	スピーカ			2	09
	28	**WF577600**	Spring Washer	10 MFZN2W3	バネ座金				01
	29	--	Protection Sheet	97 117 0.8	保護シート		(WJ27970)		
	30	--	Degauss Plate	250X235 T=0.6	防磁プレート		(WJ32170)	2	
	31	--	Cushion		クッション		(WH12110)	7	

＊: New Parts **（新規部品）**

RANK : Japan only

■ KEYBOARD HOLDER ASSEMBLY （鍵盤押さえ Ass'y ）

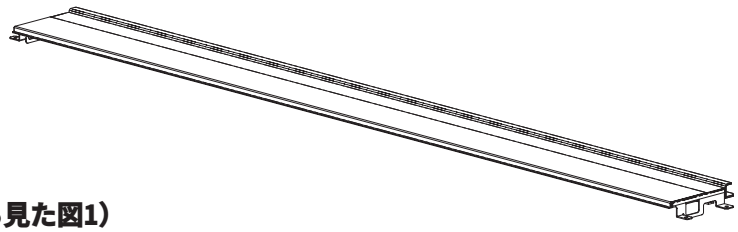

• Top view 1（上から見た図1）

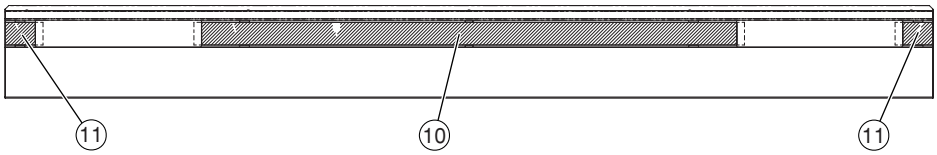

• Side view 1
（横から見た図1）



• Top view 2
（上から見た図2）

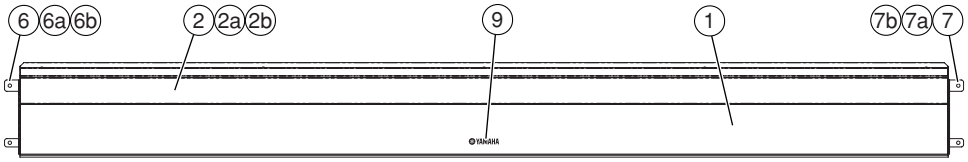

• Side view 2
（横から見た図2）



• Front view（前から見た図）



• Bottom view（下から見た図）

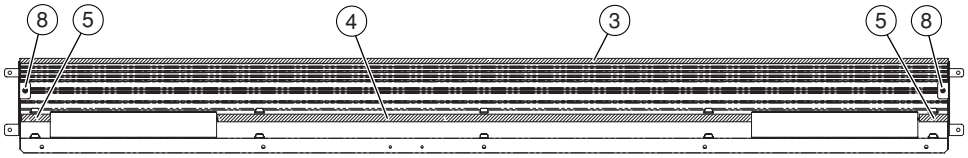

REF NO.	PART NO.	DESCRIPTION		部品名	REMARKS	QTY	RANK
		KEYBOARD HOLDER ASSEMBLY		鍵盤押さえＡｓｓ'ｙ	H01AG/DB/VR		
*	**WG859700**	Keyboard Holder Assembly		鍵盤押さえＡｓｓ'ｙ			
1	--	Keyboard Holder		鍵盤押え	(WG80860)		
2	--	SQ Grille Assembly		ＳＱグリルＡｓｓ'ｙ	(WG88630)		
2a	--	SQ Grille		ＳＱグリル塗装品	(WG86000)		
2b	--	Nonwoven Fabric Cloth		不織布	(WH03750)	8	
3	--	Felt	MK	フェルト	(WH25610)		
4	**V2423100**	Felt	705X10XT2	フェルト			05
5	--	Felt S		フェルトＳ	(WG91400)	2	
6	--	K Holder L Assembly	L	鍵盤押え金具Ｌ Ａｓｓｙ	(WH11980)		
6a	--	K Holder L	L	鍵盤押え金具Ｌ塗装品	(WG86140)		
6b	--	Nonwoven Fabric Cloth	97X10X0.25	不織布	(WH66790)		
7	--	K Holder R Assembly	R	鍵盤押え金具Ｒ Ａｓｓｙ	(WH12150)		
7a	--	K Holder R	R	鍵盤押え金具Ｒ塗装品	(WH12160)		
7b	--	Nonwoven Fabric Cloth	97X10X0.25	不織布	(WH66790)		
8	**WE936300**	Bind Head Tapping Screw-B	3.0X6 MFZN2W3	Ｂタイト＋ＢＩＮＤ		2	01
9	--	Inlet, YAMAHA	YAMAHA	ＹＡＭＡＨＡインレット	(WH30420)		
10	--	Nonwoven Fabric Cloth	730X30X0.25	不織布	(WJ26660)		
11	--	Nonwoven Fabric Cloth	50X30X0.25	不織布	(WJ26670)	2	

＊: New Parts（新規部品）

RANK : Japan only

■ PANEL ASSEMBLY （パネル Ass'y ）

• Side view
（横から見た図）

• Front view
（前から見た図）

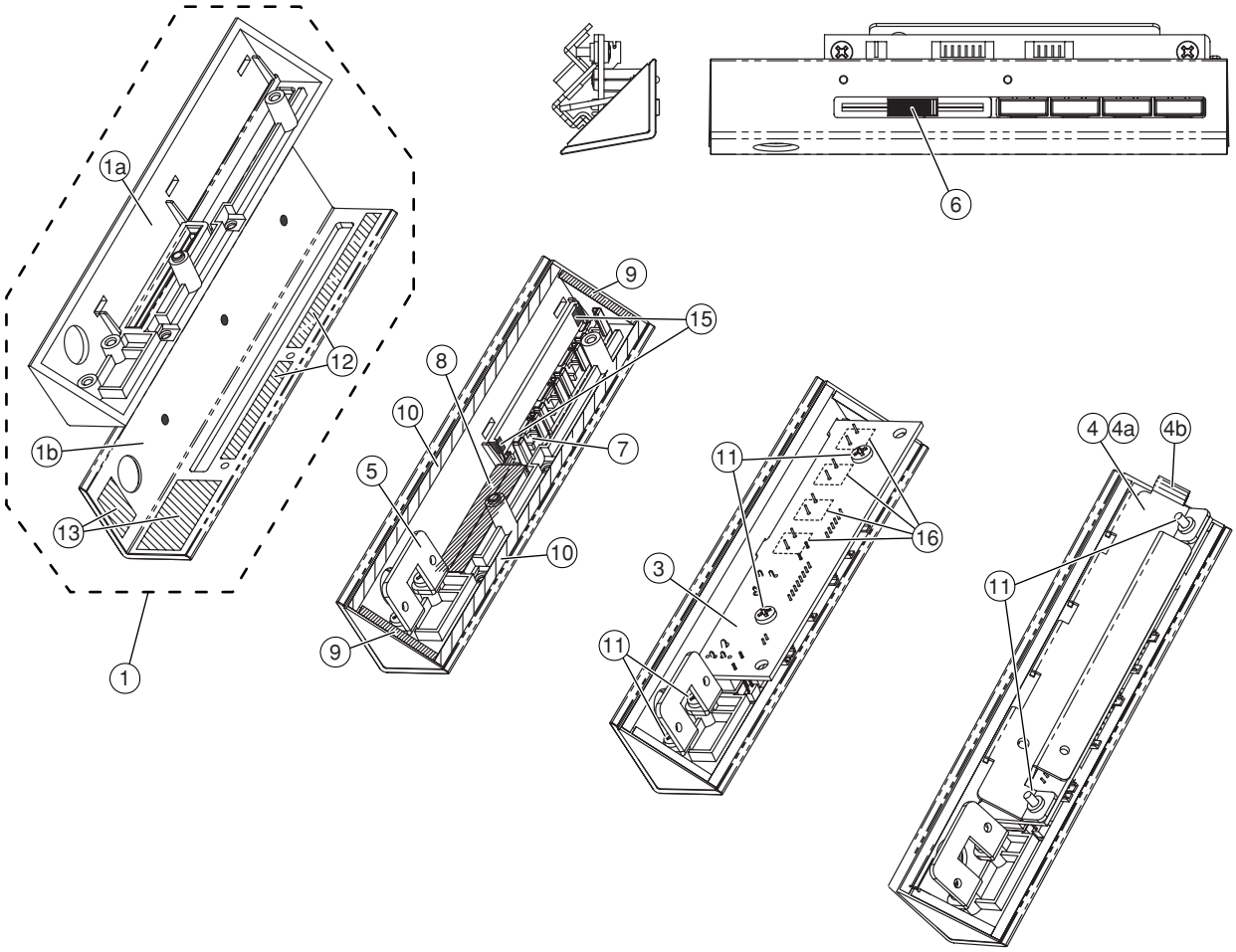

	REF NO.	PART NO.	DESCRIPTION		部品名	REMARKS	QTY	RANK
			PANEL ASSEMBLY		パネルAss'y	H01AG/DB/VR		
*		**WG876500**	Panel Assembly		パネルAss'y			
*	1	**WJ938500**	Panel Cover Assembly		パネルカバーAss'y			
	1a	--	Panel		パネル塗装品	(WG90140)		
	1b	--	Panel Cover		パネルカバー印刷品	(WG90160)		
*	3	**WG882300**	Circuit Board	PN	PNシート	(WG88190)(X7579C0)		
	4	--	Panel Stay Assembly		パネル金具Ass'y	(WG90180)		
	4a	--	Panel Stay		パネル金具	(WG90190)		
	4b	--	Felt		フェルト	(WG90270)	5	
*	5	**WG902000**	Holder, PS	PS	PS金具			
*	6	**WG902400**	Knob, Slide		スライドツマミ			
*	7	**WG902300**	Button		ボタン印刷品			
	8	--	Dust Proof Cloth	46X10X0.25	防塵クロス	(WJ03300)		
	9	--	Nonwoven Fabric Cloth	26X3X0.15	不織布	(WH01050)	2	
	10	--	Nonwoven Fabric Cloth	144X3X0.15	不織布	(WG90260)	2	
	11	**WE774300**	Bind Head Tapping Screw-B	3.0X8 MFZN2W3	Bタイト+BIND		6	01
	12	--	Adhesive Tape	#5000NS W=5	粘着テープ	(WG94020)		
	13	--	Adhesive Tape	#5000NS W=15	粘着テープ	(WH57130)		
	15	--	Nonwoven Fabric Cloth	20X5X0.25	不織布	(WJ99070)	2	
	16	--	Nonwoven Fabric Cloth	6X6X0.25	不織布	(WK17520)	4	

＊: New Parts **（新規部品）**

RANK : Japan only

■ KEY COVER ASSEMBLY （鍵盤蓋 Ass'y ）

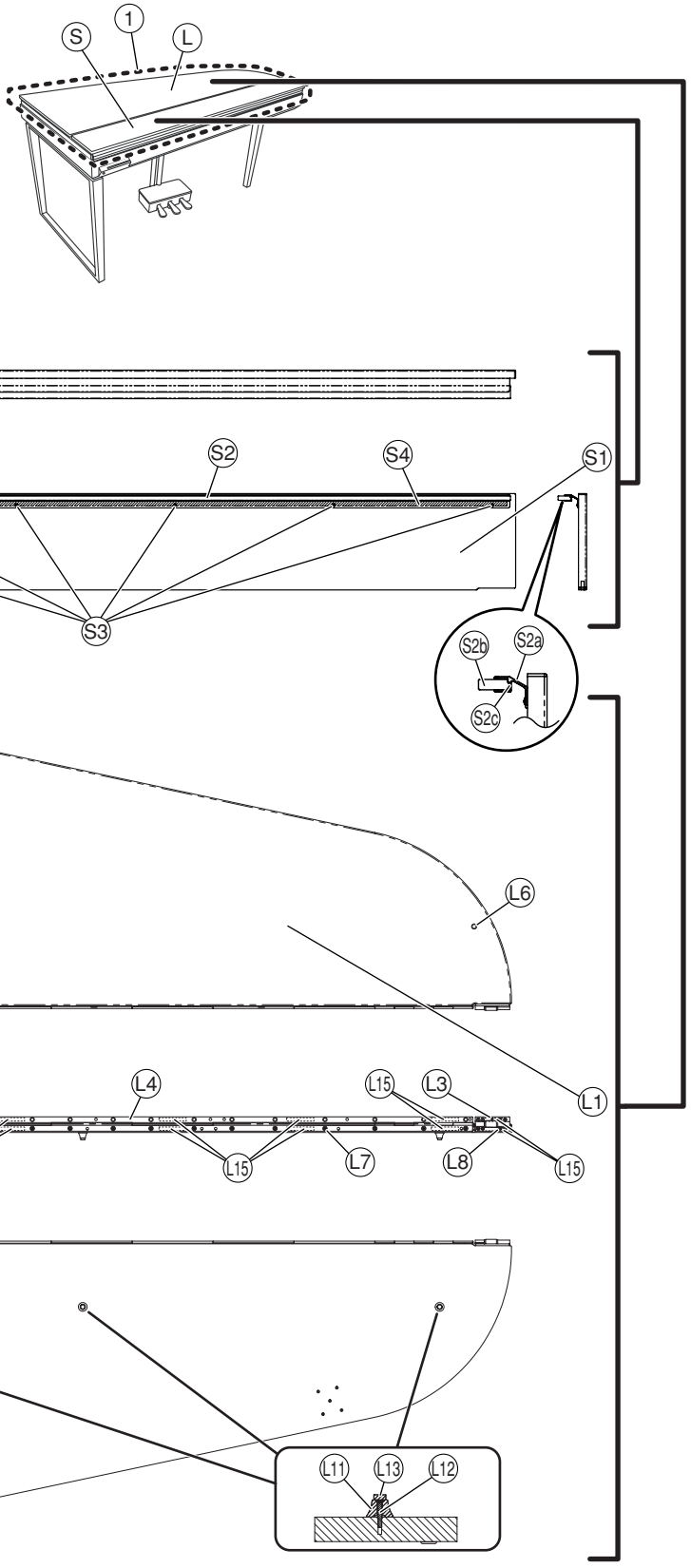

	REF NO.	PART NO.	DESCRIPTION		部品名	REMARKS		QTY	RANK
			KEY COVER ASSEMBLY		鍵盤蓋 Ａｓｓ’ｙ	H01AG/DB/VR			
	1	**WJ938000**	Key Cover LS Assembly	LS	鍵盤蓋ＬＳ Ａｓｓ’ｙ	H01AG			
	1	**WJ938200**	Key Cover LS Assembly	LS	鍵盤蓋ＬＳ Ａｓｓ’ｙ	H01DB			
	1	**WJ938300**	Key Cover LS Assembly	LS	鍵盤蓋ＬＳ Ａｓｓ’ｙ	H01VR			
	L	**--**	Key Cover L Assembly	L	鍵盤蓋（Ｌ）Ａｓｓ’ｙ	H01AG	(WG77820)		
	L	**--**	Key Cover L Assembly	L	鍵盤蓋（Ｌ）Ａｓｓ’ｙ	H01DB	(WG93730)		
	L	**--**	Key Cover L Assembly	L	鍵盤蓋（Ｌ）Ａｓｓ’ｙ	H01VR	(WG93740)		
	L1	**--**	Key Cover L	L	鍵盤蓋（Ｌ）塗装品	H01AG	(WG77840)		
	L1	**--**	Key Cover L	L	鍵盤蓋（Ｌ）塗装品	H01DB	(WG93760)		
	L1	**--**	Key Cover L	L	鍵盤蓋（Ｌ）塗装品	H01VR	(WG93770)		
	L2	**--**	Holder, Top Board Stay		屋根支持棒受け皿		(WG86180)		
*	L3	**WG861900**	Bushing		トルクブッシュ			2	
	L4	**--**	Hinge, Long		長蝶番		(WG86200)		
	L6	**--**	Rubber Button		ゴムボタン		(WE45180)	2	
	L7	**--**	Flat Head Tapping Screw-1	3.0X10 MFZN2W3	ＴＰ＃１＋ＦＬＡＴ		(WF74330)	18	
*	L8	**WJ352500**	Pan Head Tapping Screw-1	3.0X16 MFZN2B3	ＴＰ＃１＋ＰＡＮ			6	
	L11	**--**	Support		支柱		(WH25450)	3	
	L12	**--**	Flat Head Tapping Screw-1	2.6X18 MFZN2W3	ＴＰ＃１＋ＦＬＡＴ		(WH25810)	3	
	L13	**--**	Felt		パッドフェルト		(WH25460)	3	
	L15	**--**	Nonwoven Fabric Cloth	50X5X0.25	不織布		(WJ98470)	16	
	S	**--**	Key Cover S Assembly	S	鍵盤蓋（Ｓ）Ａｓｓ’ｙ	H01AG	(WG77830)		
	S	**--**	Key Cover S Assembly	S	鍵盤蓋（Ｓ）Ａｓｓ’ｙ	H01DB	(WG93880)		
	S	**--**	Key Cover S Assembly	S	鍵盤蓋（Ｓ）Ａｓｓ’ｙ	H01VR	(WG93890)		
*	S1	**WG778500**	Key Cover S	S	鍵盤蓋（Ｓ）塗装品	H01AG			
*	S1	**WG939100**	Key Cover S	S	鍵盤蓋（Ｓ）塗装品	H01DB			
*	S1	**WG939200**	Key Cover S	S	鍵盤蓋（Ｓ）塗装品	H01VR			
*	S2	**WG886200**	Sash F Assembly	F	サッシＦ Ａｓｓ’ｙ				
*	S2a	**WG808300**	Sash F	F	サッシＦ				
*	S2b	**WG808500**	Cushion F	F	サッシＦクッション				
*	S2c	**WG940200**	Adhesive Tape	#5000NS W=5	粘着テープ				
*	S3	**WC581800**	Special Truss Screw	2.8X10 MFNI33	＋変形トラスネジ			6	
*	S4	**V7401900**	Adhesive Tape	#5000NS W=10	粘着テープ				

＊: New Parts **（新規部品）**

RANK : Japan only

■ MA80S ASSEMBLY（MA80S Ass'y）

• Top view（上から見た図）

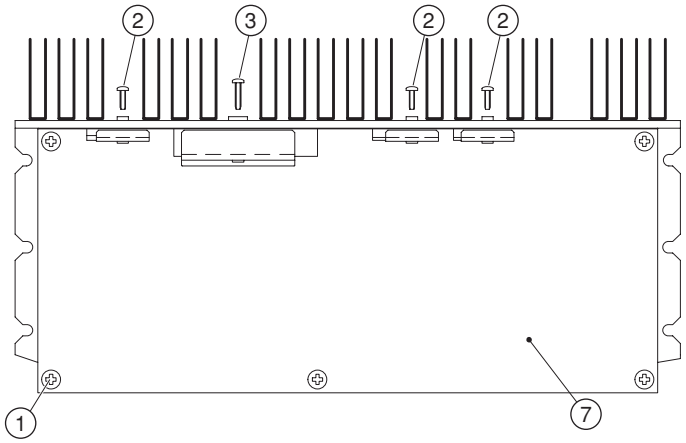

• Front view（前から見た図）

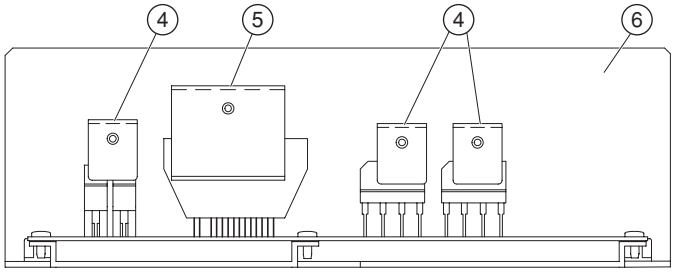

REF NO.	PART NO.	DESCRIPTION		部品名	REMARKS	QTY	RANK
		MA80S ASSEMBLY		MA80S Ass'y	H01AG/DB/VR		
	WC028900	MA80S Assembly	J,U	MA80S Ass'y	J,U		17
	WC029000	MA80S Assembly	E,N	MA80S Ass'y	E,B,K,N		17
1	**WE974600**	Bind Head Tapping Screw-B	4.0X8 MFZN2W3	Bタイト＋BIND		5	01
2	**WE774200**	Bind Head Tapping Screw-B	3.0X10 MFZN2W3	Bタイト＋BIND		3	01
3	**WE973400**	Bind Head Tapping Screw-B	3.0X16 MFZN2W3	Bタイト＋BIND			01
4	**VT461100**	Transistor Holder		トランジスターホルダ		3	03
5	**VT461200**	Transistor Holder		トランジスターホルダ			03
6	**--**	Heat Sink		放熱器	(V761610)		
7	**--**	Circuit Board	MA80S J,U	MA80Sシート	J,U (WB55440)(WB55500) (X4384D0)(X4384E0)		
7	**--**	Circuit Board	MA80S E,N	MA80Sシート	E,B,K,N (WC03060)(WC03050) (X4384D0)(X4384E0)		

＊: New Parts（新規部品）　　RANK : Japan only

■ FU60 ASSEMBLY（FU60 Ass'y）

• Front view（前から見た図）

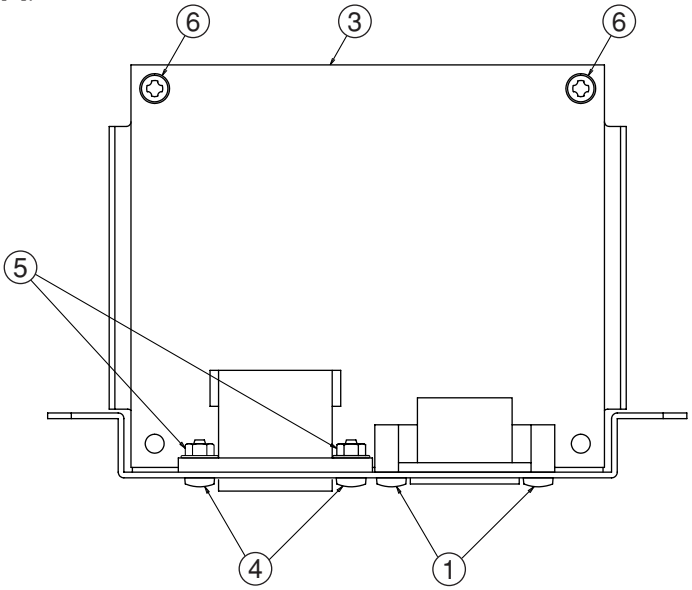

• Top view（上から見た図）

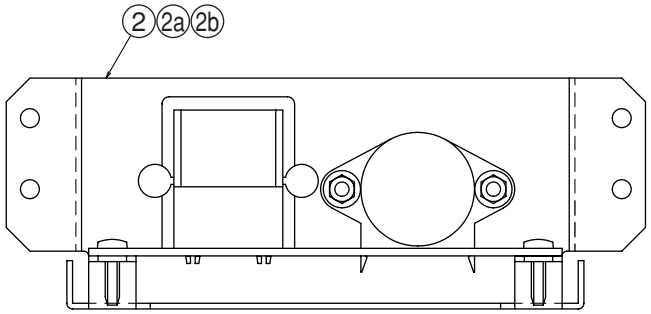

REF NO.	PART NO.	DESCRIPTION		部品名	REMARKS	QTY	RANK
		FU60 ASSEMBLY		FU60Ass'y	H01AG/DB/VR		
	VT152000	FU60 Assembly	J,U	FU60Ass'y	J		10
	VT152100	FU60 Assembly	U	FU60Ass'y	U		10
	VT152200	FU60 Assembly	E,GBR	FU60Ass'y	E,B,K		10
	VT153300	FU60 Assembly	N	FU60Ass'y	N		12
1	**WE774400**	Bind Head Tapping Screw-B	3.0X8 MFZN2B3	Bタイト＋BIND		2	01
2	**WB449600**	Plate Assembly, AC	AC J/U/E	AC金具集成	J,U,E,B,K		05
2	**WB449700**	Plate Assembly, AC	AC N	AC金具集成	N		
2a	**VT172900**	Plate, AC Inlet	AC INLET	ACインレット金具	J,U,E,B,K		07
2a	**VT488700**	Plate, AC Inlet	AC INLET	ACインレット金具印	N		08
2b	**--**	Nonwoven Fabric Cloth	10X10X0.25	不織布	(WB41340)	2	
3	**VT151400**	Circuit Board	FU60 J,U	FU60シート	J (VT15170)(XQ779B0)		07
3	**VT151500**	Circuit Board	FU60 U	FU60シート	U (VT15180)(XQ779B0)		07
3	**VT151600**	Circuit Board	FU60 E,GBR	FU60シート	E,B,K (VT15190)(XQ779B0)		07
3	**VT152900**	Circuit Board	FU60 N	FU60シート	N (VT15320)(XQ779B0)		09
4	**WF304400**	Bind Head Screw	3.0X10 MFZN2B3	小ネジ＋BIND	N	2	
5	**WF559800**	Hexagonal Nut	M3	ナット 6角フランジ	N	2	01
6	**WE987400**	Bind Head Tapping Screw-B	3.0X12 MFZN2W3	Bタイト＋BIND		2	01

＊: New Parts（新規部品）

RANK : Japan only

■ AN_EQ ASSEMBLY（AN_EQ Ass'y）

• Front view（前から見た図）

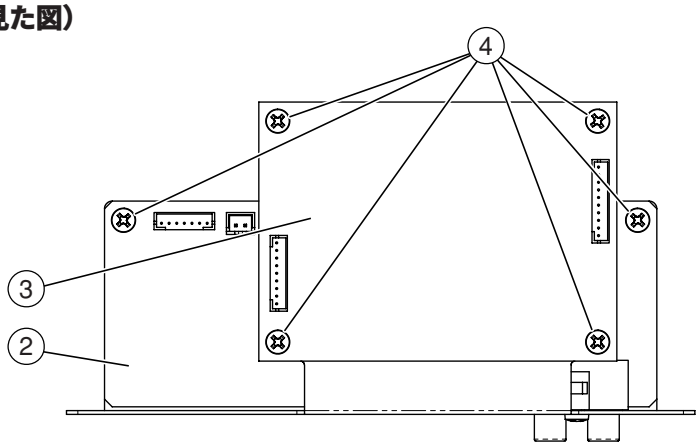

• Bottom view（下から見た図）

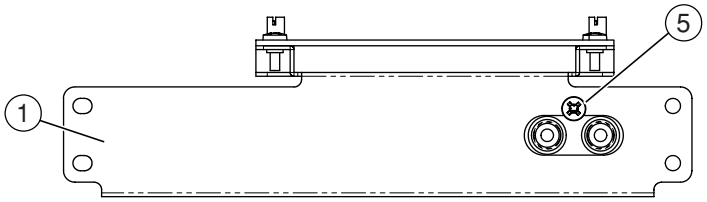

	REF NO.	PART NO.	DESCRIPTION		部品名	REMARKS	QTY	RANK
			AN_EQ ASSEMBLY		ＡＮ＿ＥＱ＿Ａｓｓ'ｙ	H01AG/DB/VR		
		--	AN_EQ Assembly		ＡＮ＿ＥＱ＿Ａｓｓ'ｙ	(WG87660)		
	1	--	Holder, AN_EQ		ＡＮ＿ＥＱ金具印刷品	(WG86230)		
*	2	**WG933900**	Circuit Board	AJACK	ＡＪＡＣＫシート	(WG93380)(X6217B0)		
*	3	**WH288900**	Circuit Board	EQ	ＥＱシート	(WH28870)(X4413A0)		
	4	**WE774300**	Bind Head Tapping Screw-B	3.0X8 MFZN2W3	Ｂタイト＋ＢＩＮＤ		6	01
	5	**WE774400**	Bind Head Tapping Screw-B	3.0X8 MFZN2B3	Ｂタイト＋ＢＩＮＤ			01

＊: New Parts（新規部品）

RANK : Japan only

■ NW ASSEMBLY（NW Ass'y）

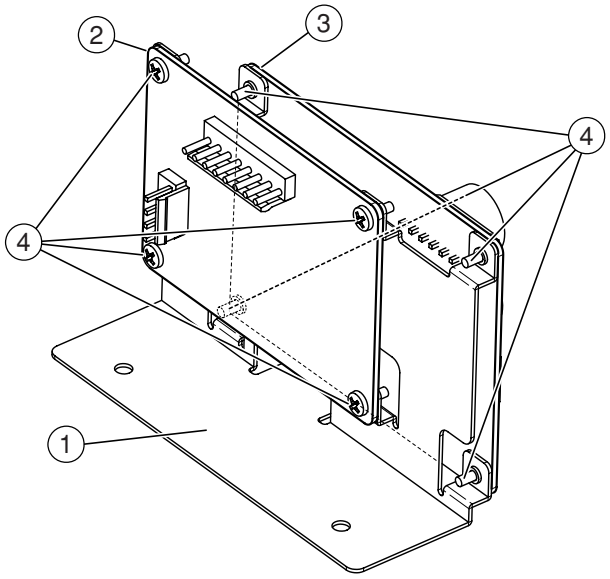

	REF NO.	PART NO.	DESCRIPTION		部品名	REMARKS	QTY	RANK
			NW ASSEMBLY		ＮＷ　Ａｓｓ'ｙ	H01AG/DB/VR		
		--	NW Assembly		ＮＷ　Ａｓｓ'ｙ	(WG87690)		
	1	--	Holder, NW	NW	Ｎ　Ｗ　金　具	(WG87700)		
*	2	**WH293700**	Circuit Board	NETWORK	ＮＥＴＷＯＲＫシート	(XV011A0)		
*	3	**WH293900**	Circuit Board	NET2-SQ	ＮＥＴ２－ＳＱシート	(X6011D0)		
	4	**WE774300**	Bind Head Tapping Screw-B	3.0X8 MFZN2W3	Ｂタイト＋ＢＩＮＤ		8	01

＊: New Parts **（新規部品）**

RANK : Japan only

■ HP JACK ASSEMBLY （HP ジャック Ass'y ）

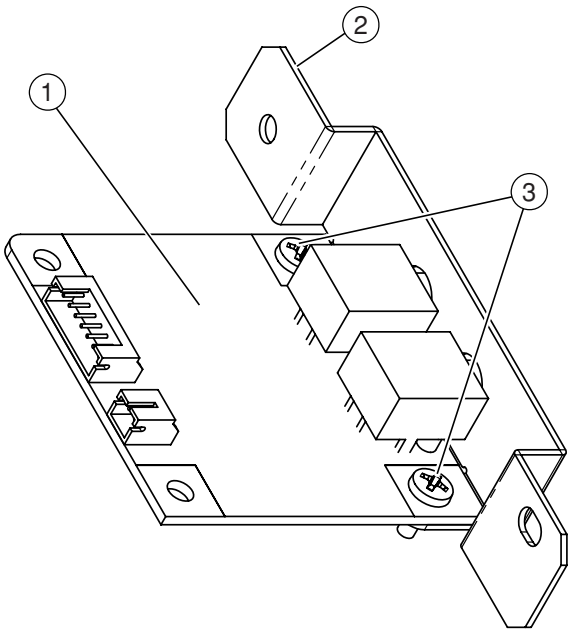

	REF NO.	PART NO.	DESCRIPTION		部品名	REMARKS	QTY	RANK
			HP JACK ASSEMBLY		ＨＰジャックＡｓｓ'ｙ	H01AG/DB/VR		
		--	HP Jack Assembly		ＨＰジャックＡｓｓ'ｙ	(WG87670)		
*	1	WG881600	Circuit Board	HP	Ｈ Ｐ シ ー ト	(WG88150)(X7578B0)		
	2	--	Holder, Phone Jack	HP	ＨＰ取付金具印刷品	(WG86240)		
	3	WE774300	Bind Head Tapping Screw-B	3.0X8 MFZN2W3	Ｂタイト＋ＢＩＮＤ		2	01

＊: New Parts （新規部品）

RANK : Japan only

■ USB ASSEMBLY （USB Ass'y ）

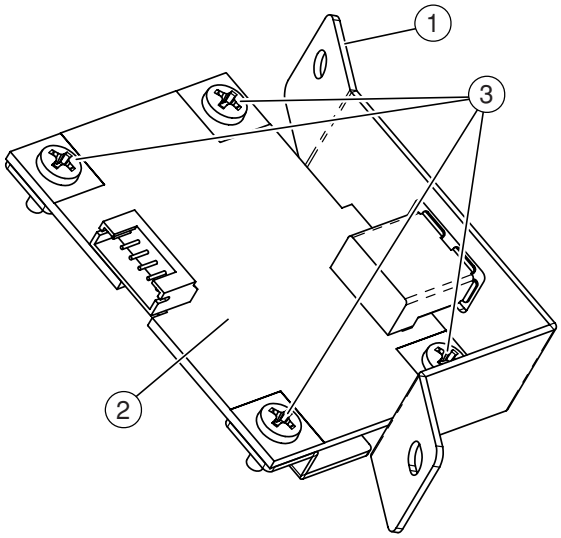

	REF NO.	PART NO.	DESCRIPTION		部品名	REMARKS	QTY	RANK
			USB ASSEMBLY		ＵＳＢ Ａｓｓ'ｙ	H01AG/DB/VR		
		--	USB Assembly		ＵＳＢ Ａｓｓ'ｙ	(WG87680)		
	1	--	Holder, USB	USB	ＵＳＢ金具塗装品	(WG86250)		
*	2	**WG609800**	Circuit Board	SW	Ｓ Ｗ シ ー ト	(WG60970)(X6118C0)		
	3	**WE774300**	Bind Head Tapping Screw-B	3.0X8 MFZN2W3	Ｂタイト＋ＢＩＮＤ		4	01

＊: New Parts **（新規部品）**

RANK : Japan only

■ PEDAL LEG ASSEMBLY （ペダル脚 Ass'y）

• Side view（横から見た図）

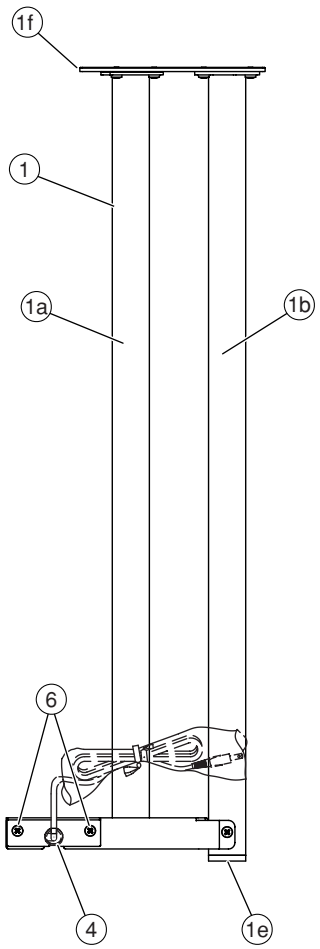

• Top view（上から見た図）

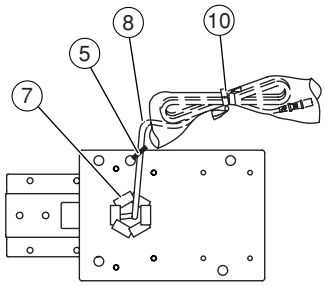

• Bottom view（下から見た図）

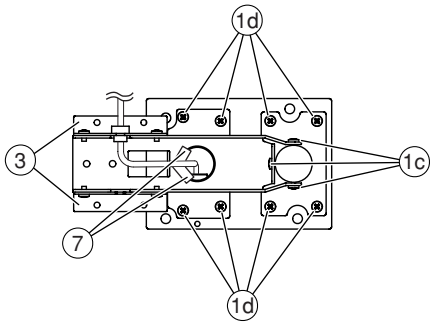

	REF NO.	PART NO.	DESCRIPTION		部品名	REMARKS		QTY	RANK
			PEDAL LEG ASSEMBLY		ペダル脚Ａｓｓ’ｙ	H01AG/DB/VR			
		--	Pedal Leg Assembly		ペダル脚Ａｓｓ’ｙ	J	(WG84490)		
		--	Pedal Leg Assembly		ペダル脚Ａｓｓ’ｙ	U	(WH29620)		
		--	Pedal Leg Assembly		ペダル脚Ａｓｓ’ｙ	E,N	(WH29630)		
		--	Pedal Leg Assembly		ペダル脚Ａｓｓ’ｙ	B	(WH29640)		
		--	Pedal Leg Assembly		ペダル脚Ａｓｓ’ｙ	K	(WH29650)		
	1	--	Pedal Leg Sub Assembly		ペダル脚サブＡｓｓ’ｙ	J	(WH5150Z)		
*	1	**WH515000**	Pedal Leg Sub Assembly		ペダル脚サブＡｓｓ’ｙ				
	1a	--	Pedal Leg (Front)		ペダル脚（前）		(WG77890)		
	1b	--	Pedal Leg (Rear)		ペダル脚（後）		(WG92100)		
	1c	**WE974600**	Bind Head Tapping Screw-B	4.0X8 MFZN2W3	Ｂタイト＋ＢＩＮＤ			3	01
	1d	**WF105800**	Bind Head Screw	4.0X6 MFZN2W3	小ネジ＋ＢＩＮＤ			8	01
*	1e	**WH521100**	Cap	105-14301	キャップ				
	1f	--	Plate, Pedal Leg		ペダル脚プレート		(WJ01660)		
	3	--	Holder, Pedal Leg		ペダル脚取付金具		(WG84510)	2	
	4	**V7356800**	Cord Strain Relief	KF-41	コードストッパー				
	5	**CB069250**	Cord Holder	BK-1	インシュロックタイ				01
	6	**WF105800**	Bind Head Screw	4.0X6 MFZN2W3	小ネジ＋ＢＩＮＤ			4	01
	7	--	Adhesive Tape	590S BLACK 15X30	綿粘着テープ		(VB76800)		
⚠ *	8	**WH467500**	AC Cord Set	J 2P 7A 3.7m	電源コードセット	J			
⚠ *	8	**WH467600**	AC Cord Set	U 2P 7A 3.7m	電源コードセット	U			
⚠ *	8	**WH467700**	AC Cord Set	E 2P 2.5A 3.7m	電源コードセット	E,N			
⚠ *	8	**WH467800**	AC Cord Set	B 2P 2.5A 3.7m	電源コードセット	B			
⚠ *	8	**WH467900**	AC Cord Set	K 2P 2.5A 3.7m	電源コードセット	K			
	10	**VU891300**	Cord Holder	L80 BLACK	ビニタイ黒１．０芯Ｌ				03

＊: New Parts（新規部品）　　RANK : Japan only

■ PEDAL BOX ASSEMBLY （ペダル BOX Ass'y）

• Front view（前から見た図）

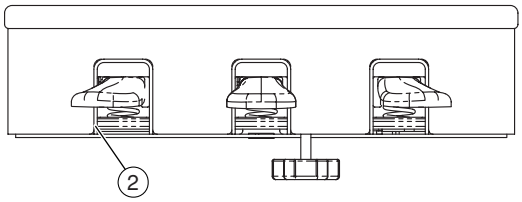

• Side view（横から見た図）

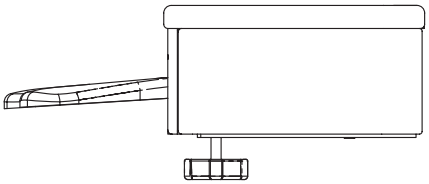

• Bottom view 1（下から見た図1）

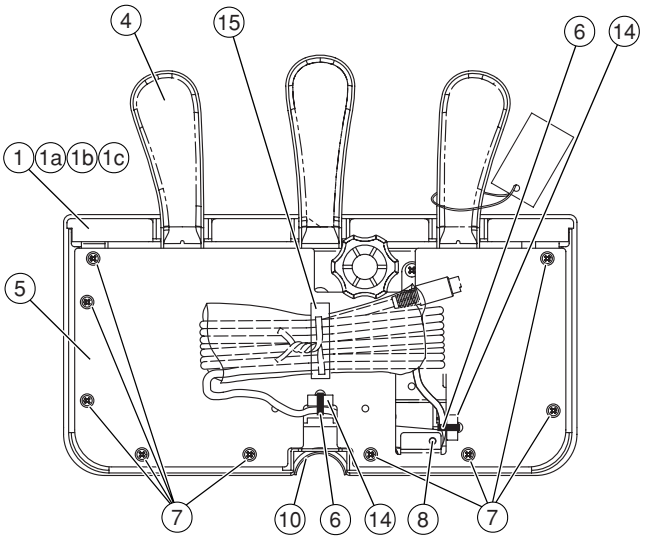

• Bottom view 2（下から見た図2）

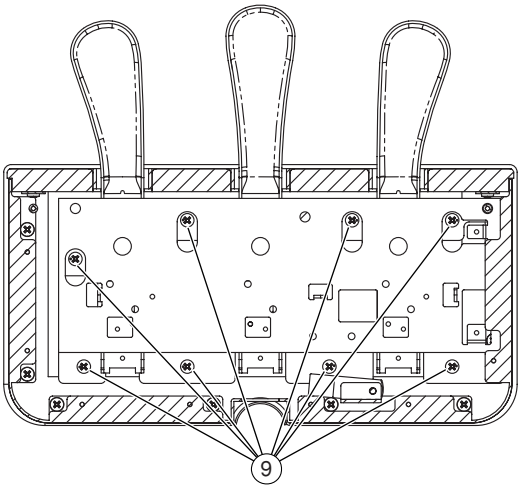

	REF NO.	PART NO.	DESCRIPTION		部品名	REMARKS	QTY	RANK
			PEDAL BOX ASSEMBLY		ペダルBOX Ass'y	H01AG/DB/VR		
		--	Pedal Box Assembly		ペダルBOX Ass'y	(WG84370)		
*	1	**WG843800**	Pedal Box Sub Assembly		ペダルBOX集成			
*	1a	**WG844700**	Holder, Pedal Box		ペダルBOX金具		2	
	1b	**WE970800**	Bind Head Tapping Screw-1	3.5X10 MFZN2W3	TP#1+BIND		12	01
*	1c	**WH038100**	Nonwoven Fabric Cloth	70X10X0.45	不織布		2	
*	2	**WH138700**	Felt	125X12X2 BLACK	フェルト		3	
*	4	**WG876200**	Pedal Assembly(V)		ペダルAss'y（V）			
*	5	**WG844800**	Bottom Board, Pedal Box		ペダルBOX底板			
	6	**CB069250**	Cord Holder	BK-1	インシュロックタイ		2	01
*	7	**WF026000**	Flat Head Tapping Screw-B	3.0X8 MFZN2W3	Bタイト+FLAT		9	
	8	**WE968500**	Bind Head Screw	4.0X8 MFZN2W3	小ネジ+BIND			01
	9	**WE971900**	Bind Head Tapping Screw-1	4.0X14 MFZN2W3	TP#1+BIND		8	01
	10	--	Felt		フェルト	(WG85990)		
	14	--	Adhesive Tape	15X15	綿粘着テープ	(V237560)		
	15	--	Adhesive Tape	12X50	粘着テープ	(VV62740)		

＊: New Parts **（新規部品）**

RANK : Japan only

■ PEDAL ASSEMBLY （ペダル Ass'y ）

• Top view（上から見た図）

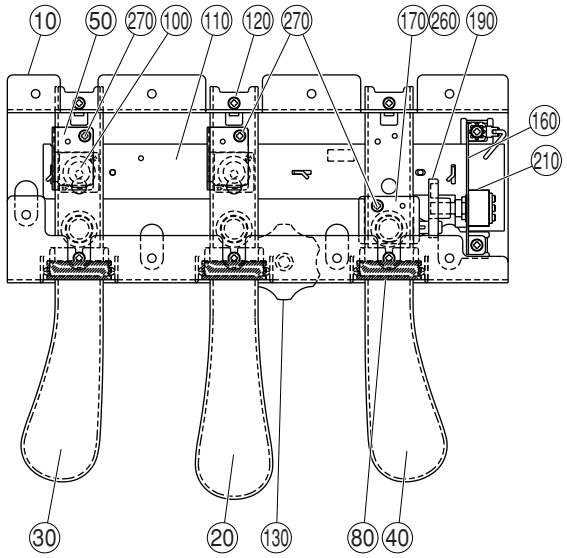

• Side view（横から見た図）

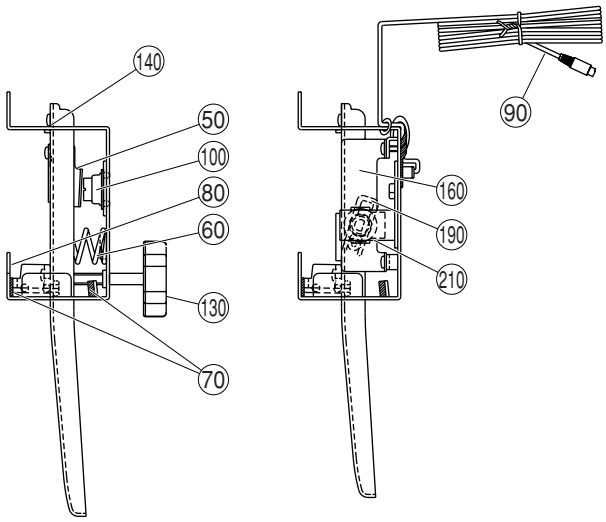

	REF NO.	PART NO.	DESCRIPTION		部品名	REMARKS	QTY	RANK
			PEDAL ASSEMBLY		ペダルAss'y	H01AG/DB/VR		
*		**WG876200**	Pedal Assembly(V)		ペダルAss'y（V）			
	10	**VU339700**	Pedal Frame	CLP158X	ペダルフレーム			09
	20	**WC970100**	Pedal Piece C	C	ペダル本体（C）			05
	30	**WC507400**	Pedal Piece L	L SILVER	ペダル本体（L）			05
	40	**WC507600**	Pedal Piece R	R SILVER	ペダル本体（R）			05
	50	**VV433500**	Actuator	PEDAL	アクチュエータ		2	03
	60	**VP348100**	Pedal Spring	24	ペダルバネ		3	03
	70	**VU346500**	Felt PA	PA BLACK	フェルトPA		6	03
	80	**VU339800**	Shutter	CLP158X	シャッター		3	03
*	90	**WH287800**	Connector Assembly	PK-LF	PK－LFケーブル			
	100	**VU456000**	Rubber Contact	PEDAL	接点ゴムドーム		2	03
	110	**WB970400**	Circuit Board	PEDAL	ペダルシート	(WB97030)(XR780C0)		08
	120	**WE774400**	Bind Head Tapping Screw-B	3.0X8 MFZN2B3	BタイトBIND		8	01
	130	**WF054500**	Custom Designed Screw	40XM6X46 MFZN2B3	特注ネジ			
	140	**VE968500**	Grease	G-31KA	グリス			38
	160	**VU455600**	Holder, VR	PEDAL	可変抵抗取付金具			03
	170	**VV475800**	Boss, VR	PEDAL	VRボス			03
	190	**VV476000**	Volume Actuator	PEDAL	VRアクチュエータ			03
	210	**WB970500**	Circuit Board	PEDAL VR	ペダルVRシート	(WB97030)(XR780C0)		07
	260	**WA151300**	Spacer	PC 0.5T	スペーサー			
	260	**WB191700**	Spacer	PVC 0.2T	スペーサー			01
	260	**V9836700**	Spacer	1T	スペーサー			01
	260	**V9851400**	Spacer	0.5T	スペーサー			01
	270	**WE774200**	Bind Head Tapping Screw-B	3.0X10 MFZN2W3	BタイトBIND		3	01
	270	**WE774400**	Bind Head Tapping Screw-B	3.0X8 MFZN2B3	BタイトBIND		3	01

＊: New Parts（新規部品）

RANK : Japan only

■ BENCH(BC-103S / BC-103S(BS))（椅子）

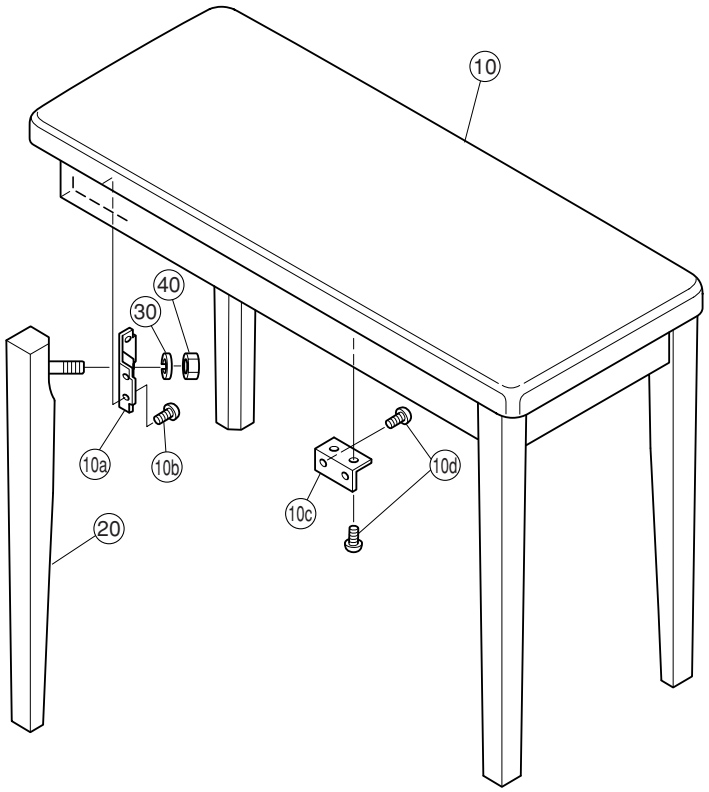

	REF NO.	PART NO.	DESCRIPTION		部品名	REMARKS	QTY	RANK
			BENCH		椅子	H01AG/DB/VR		
*		**WH028000**	Bench	BC-103S	同梱品セット椅子	U,E,N,K		
*		**WH028100**	Bench	BC-103S (BS)	同梱品セット椅子	B		
		--	Bench	BC-103S	椅子	U,E,N,K (WJ29010)		
		--	Bench	BC-103S (BS)	椅子	B (WJ29030)		
*	10	**WJ290200**	Seat Assembly	BC-103S	座板Ａｓｓ’ｙ	U,E,N,K		
*	10	**WJ290400**	Seat Assembly	BC-103S (BS)	座板Ａｓｓ’ｙ	B		
	10a	**AA016480**	Holder, Leg		脚取付隅金具		4	02
	10b	**WE971100**	Bind Head Tapping Screw-1	3.5X25 MFZN2W3	ＴＰ＃１＋ＢＩＮＤ		16	01
	10c	**VC969300**	Holder, Seat		座板固定金具	U,E,N,K,B	4	03
	10d	**WE954600**	Bind Head Tapping Screw-1	3.5X14 MFZN2W3	ＴＰ＃１＋ＢＩＮＤ	U,E,N,K,B	16	01
*	20	**WH628300**	Leg Unit		脚柱集成	U,E,N,K,B	4	
	30	**WF577600**	Spring Washer	10 MFZN2W3	バネ座金	U,E,N,K,B	4	01
	40	**WF742600**	Hexagonal Nut	M10 #1	ナット６角	U,E,N,K,B	4	01
			ACCESSORIES		付属品	H01AG/DB/VR		
	50	**V6886800**	Wrench		ベンチスパナ	U,E,N,K,B		

＊: New Parts **（新規部品）**

RANK : Japan only

■ KEYBOARD ASSEMBLY （NL2 鍵盤 Ass'y）

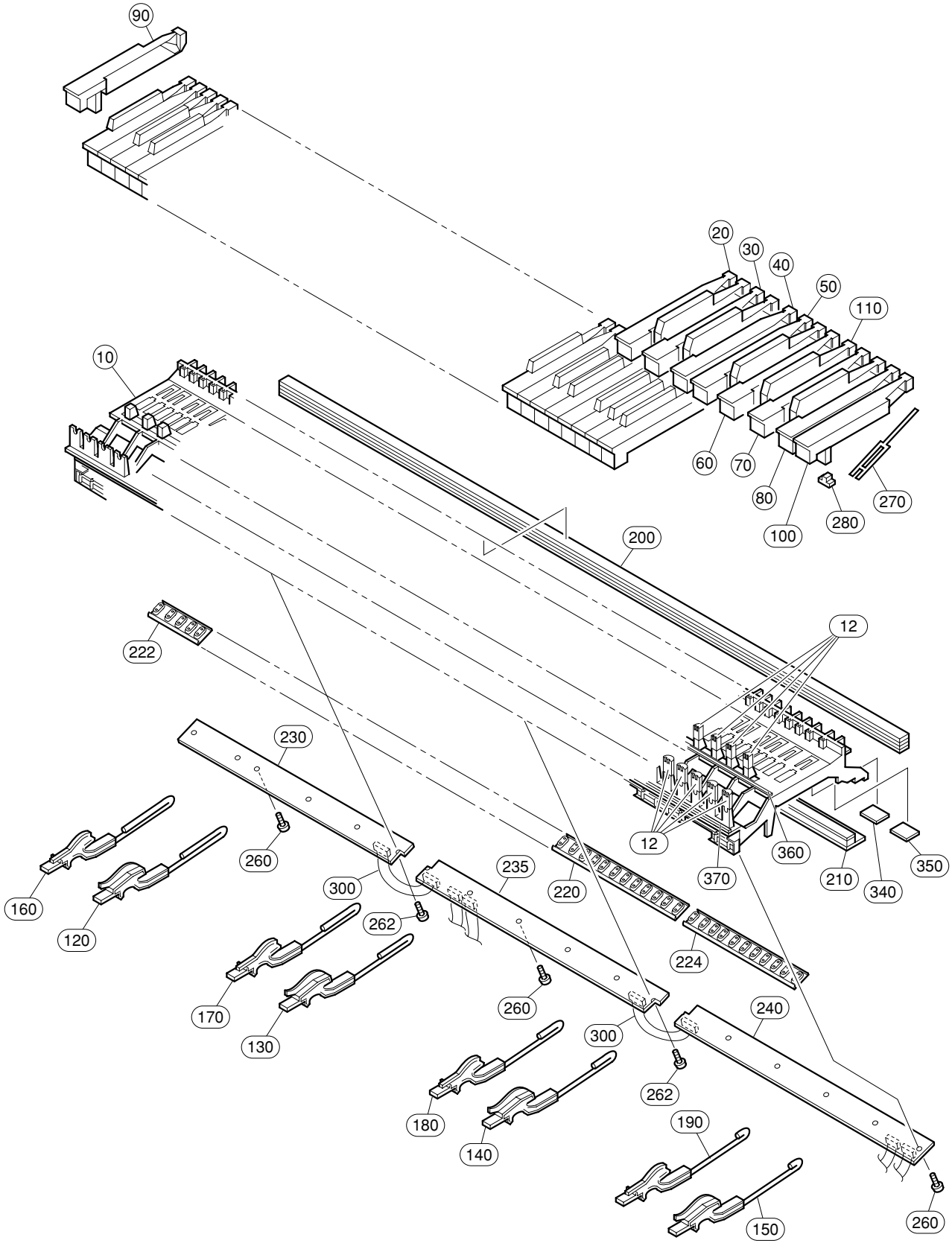

REF NO.	PART NO.	DESCRIPTION		部品名	REMARKS	QTY	RANK
		KEYBOARD ASSEMBLY		ＮＬ２鍵盤Ａｓｓ’ｙ	H01AG/DB/VR		
	WC086900	Keyboard Assembly	NL2 A88 K6	ＮＬ２鍵盤			69
	WF448500	Keyboard Assembly	NL2 A88 K6	ＮＬ２鍵盤ファルカタ			
10	**--**	Frame	NL2	フレーム＿ＮＬ２	(WB56270)		
12	**WC042700**	Guide Cap	NL2	ＮＬ２ガイドキャップ		88	02
20	**WC170400**	White Key	NL2 C	ＮＬ２白鍵Ｃ		7	06
20	**WF449300**	White Key	NL2 C	ＮＬ２白鍵Ｃファルカタ		7	
30	**WC170500**	White Key	NL2 D	ＮＬ２白鍵Ｄ		7	05
30	**WF449400**	White Key	NL2 D	ＮＬ２白鍵Ｄファルカタ		7	
40	**WC170600**	White Key	NL2 E	ＮＬ２白鍵Ｅ		7	05
40	**WF449500**	White Key	NL2 E	ＮＬ２白鍵Ｅファルカタ		7	
50	**WC170700**	White Key	NL2 F	ＮＬ２白鍵Ｆ		7	05
50	**WF449600**	White Key	NL2 F	ＮＬ２白鍵Ｆファルカタ		7	
60	**WC170800**	White Key	NL2 G	ＮＬ２白鍵Ｇ		7	05
60	**WF449700**	White Key	NL2 G	ＮＬ２白鍵Ｇファルカタ		7	
70	**WC170900**	White Key	NL2 A	ＮＬ２白鍵Ａ		7	05
70	**WF449800**	White Key	NL2 A	ＮＬ２白鍵Ａファルカタ		7	
80	**WC171000**	White Key	NL2 B	ＮＬ２白鍵Ｂ		8	05
80	**WF449900**	White Key	NL2 B	ＮＬ２白鍵Ｂファルカタ		8	
90	**WC171100**	White Key	NL2 A'	ＮＬ２白鍵Ａ’			09
90	**WF450000**	White Key	NL2 A'	ＮＬ２白鍵Ａ’ファルカタ			
100	**WC171200**	White Key	NL2 C'	ＮＬ２白鍵Ｃ’			09
100	**WF450100**	White Key	NL2 C'	ＮＬ２白鍵Ｃ’ファルカタ			
110	**WC119000**	Black Key	NL2	ＮＬ２黒鍵		36	04
120	**VY828500**	Hammer Assembly, White Key	W1 A1-F1	ドーム用ハンマーＷ１		13	05
130	**VY828600**	Hammer Assembly, White Key	W2 G1-E3	ドーム用ハンマーＷ２		13	05
140	**VY828700**	Hammer Assembly, White Key	W3 F3-D5	ドーム用ハンマーＷ３		13	05
150	**VY828800**	Hammer Assembly, White Key	W4 E5-C7	ドーム用ハンマーＷ４		13	05
160	**VY828900**	Hammer Assembly, Black Key	B1 A#1-F#7	ドーム用ハンマーＢ１		9	05
170	**VY829000**	Hammer Assembly, Black Key	B2 G#1-D#3	ドーム用ハンマーＢ２		9	05
180	**VY829100**	Hammer Assembly, Black Key	B3 F#3-C#5	ドーム用ハンマーＢ３		9	05
190	**VY829200**	Hammer Assembly, Black Key	B4 D#5-A#6	ドーム用ハンマーＢ４		9	05
200	**V8468200**	Stopper Felt	U88_S	ストッパーＵ８８＿Ｓ			10
210	**V7640100**	Stopper Felt	U88_W 5X28X10.1T	ストッパーＬ８８＿Ｗ			07
220	**V8286600**	Rubber Contact	OCTAVE 12KEYS D-C#	シーソードームＤ－Ｃ＃		6	05
222	**V8286800**	Rubber Contact	OCTAVE 5KEYS A-C#	シーソードームＡ－Ｃ＃			06
224	**V8286700**	Rubber Contact	OCTAVE 11KEYS D-C	シーソードームＤ－Ｃ			06
230	**WC092600**	Circuit Board	NL2_SW L	ＮＬ２＿ＳＷシートＬ			11
235	**WC093000**	Circuit Board	NL2_SW M	ＮＬ２＿ＳＷシートＭ			12
240	**WC093100**	Circuit Board	NL2_SW H	ＮＬ２＿ＳＷシートＨ			12
260	**VT413400**	Bind Head Tapping Screw-P	3.0X10 MFZN2	＋バインドＰタイト		14	01
260	**WF001000**	Bind Head Tapping Screw-P	3.0X10 MFZN2W3	Ｐタイト＋ＢＩＮＤ		14	01
262	**WF765500**	PW Head Tapping Screw-P	3.0X10-10 MFZN2W3	Ｐタイト＋ＰＷＨ		2	01
270	**V2798500**	Spring R	GH	スプリング Ｒ		88	
280	**V2211300**	Actuate Rubber 2	GH,GHD,HE	駆動ラバー２		88	03
280	**--**	Actuate Rubber,NES	GH,GHD,HE,HED,NWK	駆動ラバーＮＥＳ	(WJ02780)	88	
290	**--**	Grease	G-1006Y	グリス	(V627430)		
295	**VU342000**	Grease	PG-661	グリス			26
300	**V8468100**	Cable	7P L=86 P=2	ケーブル		2	01
340	**VV467900**	Stopper Support A	35.5 20	ストッパーサポートＡ		7	03
350	**VV468100**	Stopper Support B	24 20	ストッパーサポートＢ		12	03
360	**WC119100**	Limit Stopper B	NL2	リミットストッパーＢ			06
370	**WC616800**	Limit Stopper W	NL2	リミットストッパーＷ			06
		JIGS		工具	H01AG/DB/VR		
	TX000670	Rod		ロッド			99

＊: New Parts **（新規部品）**

RANK : Japan only

■ ELECTRICAL PARTS（電気部品） DM

	REF NO.	PART NO.	DESCRIPTION		部品名	REMARKS	QTY	RANK
			ELECTRICAL PARTS		電気部品	H01AG/DB/VR		
*		**WG881800**	Circuit Board	DM	DMシート	(WG88170)(X5830E0)		
*		**WG933900**	Circuit Board	AJACK	AJACKシート	(WG93380)(X6217B0)		
*		**WH288900**	Circuit Board	EQ	EQシート	(WH28870)(X4413A0)		
		VT151400	Circuit Board	FU60 J,U	FU60シート	J (VT15170)		07
						(XQ779A0)(XQ779B0)		
						(XQ395A0)(XQ395B0)		
		VT151500	Circuit Board	FU60 U	FU60シート	U (VT15180)		07
						(XQ779A0)(XQ779B0)		
						(XQ395A0)(XQ395B0)		
		VT151600	Circuit Board	FU60 E,GBR	FU60シート	E,B,K (VT15190)		07
						(XQ779A0)(XQ779B0)		
						(XQ395A0)(XQ395B0)		
		VT152900	Circuit Board	FU60 N	FU60シート	N (VT15320)		09
						(XQ779A0)(XQ779B0)		
						(XQ395A0)(XQ395B0)		
*		**WG881600**	Circuit Board	HP	HPシート	(WG88150)(X7578B0)		
		--	Circuit Board	MA80S J,U	MA80Sシート	J,U (WB55440)(WB55500)		
						(X4384D0)(X4384E0)		
		--	Circuit Board	MA80S E,N	MA80Sシート	E,B,K,N(WC03060)(WC03050)		
						(X4384D0)(X4384E0)		
*		**WH293700**	Circuit Board	NETWORK	NETWORKシート	(XV011A0)		
*		**WH293900**	Circuit Board	NET2-SQ	NET2－SQシート	(X6011D0)		
*		**WH294100**	Circuit Board	NET2-WF	NET2－WFシート	(X6011D0)		
		WC093100	Circuit Board	NL2_SW H	NL2＿SWシートH	(X2179D0)		12
		WC092600	Circuit Board	NL2_SW L	NL2＿SWシートL	(X2177D0)		11
		WC093000	Circuit Board	NL2_SW M	NL2＿SWシートM	(X2178E0)		12
		WB970400	Circuit Board	PEDAL	ペダルシート	(WB97030)(XR780C0)		08
		WB970500	Circuit Board	PEDAL VR	ペダルVRシート	(WB97030)(XR780C0)		07
		WC561200	Circuit Board	PJK	PJKシート	(WC56110)(X5143A0)		04
*		**WG882300**	Circuit Board	PN	PNシート	(WG88190)(X7579C0)		
*		**WG609800**	Circuit Board	SW	SWシート	(WG60970)(X6118C0)		
*		**WG881800**	Circuit Board	DM	DMシート	(WG88170)(X5830E0)		
	C0001	**US064100**	Ceramic Capacitor-B (chip)	0.0100 50V K RECT.	チップセラ（B）			01
	-0003	**US064100**	Ceramic Capacitor-B (chip)	0.0100 50V K RECT.	チップセラ（B）			01
	C0004	**US062100**	Ceramic Capacitor-SL(chip)	100P 50V J RECT.	チップセラ（SL）			01
	C0005	**US064100**	Ceramic Capacitor-B (chip)	0.0100 50V K RECT.	チップセラ（B）			01
	C0006	**US062100**	Ceramic Capacitor-SL(chip)	100P 50V J RECT.	チップセラ（SL）			01
	-0010	**US062100**	Ceramic Capacitor-SL(chip)	100P 50V J RECT.	チップセラ（SL）			01
	C0012	**UF128470**	Electrolytic Cap. (chip)	470 10V UUR1A4	チップケミコン			02
	C0014	**US065100**	Ceramic Capacitor-F (chip)	0.100 50V Z RECT.	チップセラ F			
	C0014	**US135100**	Ceramic Capacitor-F (chip)	0.1000 16V Z RECT.	チップセラ（F）			01
	C0014	**US145100**	Ceramic Capacitor-F (chip)	0.1000 25V Z RECT.	チップセラ（F）			01
	C0016	**US064100**	Ceramic Capacitor-B (chip)	0.0100 50V K RECT.	チップセラ（B）			01
	C0020	**US062470**	Ceramic Capacitor-SL(chip)	470P 50V J RECT.	チップセラ（SL）			01
	C0021	**US064100**	Ceramic Capacitor-B (chip)	0.0100 50V K RECT.	チップセラ（B）			01
	-0024	**US064100**	Ceramic Capacitor-B (chip)	0.0100 50V K RECT.	チップセラ（B）			01
	C0025	**UF017220**	Electrolytic Cap. (chip)	22 6.3V	チップケミコン			01
	C0026	**US065100**	Ceramic Capacitor-F (chip)	0.100 50V Z RECT.	チップセラ F			
	C0026	**US135100**	Ceramic Capacitor-F (chip)	0.1000 16V Z RECT.	チップセラ（F）			01
	C0026	**US145100**	Ceramic Capacitor-F (chip)	0.1000 25V Z RECT.	チップセラ（F）			01
	C0027	**UF017220**	Electrolytic Cap. (chip)	22 6.3V	チップケミコン			01
	C0028	**US064100**	Ceramic Capacitor-B (chip)	0.0100 50V K RECT.	チップセラ（B）			01
	-0030	**US064100**	Ceramic Capacitor-B (chip)	0.0100 50V K RECT.	チップセラ（B）			01
	C0032	**UF017220**	Electrolytic Cap. (chip)	22 6.3V	チップケミコン			01
	C0033	**US064100**	Ceramic Capacitor-B (chip)	0.0100 50V K RECT.	チップセラ（B）			01
	C0034	**US064100**	Ceramic Capacitor-B (chip)	0.0100 50V K RECT.	チップセラ（B）			01
	C0040	**RD357470**	Carbon Resistor (chip)	47.0K 63M J RECT.	チップ抵抗			01
	C0041	**RD357470**	Carbon Resistor (chip)	47.0K 63M J RECT.	チップ抵抗			01
	C0042	**US064100**	Ceramic Capacitor-B (chip)	0.0100 50V K RECT.	チップセラ（B）			01
	C0043	**RD357470**	Carbon Resistor (chip)	47.0K 63M J RECT.	チップ抵抗			01
	-0045	**RD357470**	Carbon Resistor (chip)	47.0K 63M J RECT.	チップ抵抗			01
	C0046	**US065100**	Ceramic Capacitor-F (chip)	0.100 50V Z RECT.	チップセラ F			
	C0046	**US135100**	Ceramic Capacitor-F (chip)	0.1000 16V Z RECT.	チップセラ（F）			01
	C0046	**US145100**	Ceramic Capacitor-F (chip)	0.1000 25V Z RECT.	チップセラ（F）			01
	C0047	**RD357470**	Carbon Resistor (chip)	47.0K 63M J RECT.	チップ抵抗			01
	C0048	**UF018100**	Electrolytic Cap. (chip)	100 6.3V	チップケミコン			01
	C0049	**RD357470**	Carbon Resistor (chip)	47.0K 63M J RECT.	チップ抵抗			01
	C0050	**RD357470**	Carbon Resistor (chip)	47.0K 63M J RECT.	チップ抵抗			01

＊: New Parts（新規部品）

RANK : Japan only

DM

REF NO.	PART NO.	DESCRIPTION		部品名	REMARKS	QTY	RANK
C0051	**US065100**	Ceramic Capacitor-F (chip)	0.100 50V Z RECT.	チップセラ F			
C0051	**US135100**	Ceramic Capacitor-F (chip)	0.1000 16V Z RECT.	チップセラ（F）			01
C0051	**US145100**	Ceramic Capacitor-F (chip)	0.1000 25V Z RECT.	チップセラ（F）			01
C0052	**UF017470**	Electrolytic Cap. (chip)	47 6.3V	チップケミコン			01
C0053	**UF017220**	Electrolytic Cap. (chip)	22 6.3V	チップケミコン			01
C0054	**US064100**	Ceramic Capacitor-B (chip)	0.0100 50V K RECT.	チップセラ（B）			01
-0056	**US064100**	Ceramic Capacitor-B (chip)	0.0100 50V K RECT.	チップセラ（B）			01
C0057	**UF017220**	Electrolytic Cap. (chip)	22 6.3V	チップケミコン			01
C0059	**US064100**	Ceramic Capacitor-B (chip)	0.0100 50V K RECT.	チップセラ（B）			01
-0061	**US064100**	Ceramic Capacitor-B (chip)	0.0100 50V K RECT.	チップセラ（B）			01
C0062	**UF017220**	Electrolytic Cap. (chip)	22 6.3V	チップケミコン			01
C0063	**UF017220**	Electrolytic Cap. (chip)	22 6.3V	チップケミコン			01
C0064	**US064100**	Ceramic Capacitor-B (chip)	0.0100 50V K RECT.	チップセラ（B）			01
C0065	**US065100**	Ceramic Capacitor-F (chip)	0.100 50V Z RECT.	チップセラ F			
C0065	**US135100**	Ceramic Capacitor-F (chip)	0.1000 16V Z RECT.	チップセラ（F）			01
C0065	**US145100**	Ceramic Capacitor-F (chip)	0.1000 25V Z RECT.	チップセラ（F）			01
C0066	**UF017220**	Electrolytic Cap. (chip)	22 6.3V	チップケミコン			01
C0067	**US064100**	Ceramic Capacitor-B (chip)	0.0100 50V K RECT.	チップセラ（B）			01
-0070	**US064100**	Ceramic Capacitor-B (chip)	0.0100 50V K RECT.	チップセラ（B）			01
C0072	**US064100**	Ceramic Capacitor-B (chip)	0.0100 50V K RECT.	チップセラ（B）			01
-0075	**US064100**	Ceramic Capacitor-B (chip)	0.0100 50V K RECT.	チップセラ（B）			01
C0076	**UF037470**	Electrolytic Cap. (chip)	47 16V	チップケミコン			01
C0078	**US065100**	Ceramic Capacitor-F (chip)	0.100 50V Z RECT.	チップセラ F			
C0078	**US135100**	Ceramic Capacitor-F (chip)	0.1000 16V Z RECT.	チップセラ（F）			01
C0078	**US145100**	Ceramic Capacitor-F (chip)	0.1000 25V Z RECT.	チップセラ（F）			01
C0081	**US064100**	Ceramic Capacitor-B (chip)	0.0100 50V K RECT.	チップセラ（B）			01
C0082	**UF017220**	Electrolytic Cap. (chip)	22 6.3V	チップケミコン			01
C0083	**US064100**	Ceramic Capacitor-B (chip)	0.0100 50V K RECT.	チップセラ（B）			01
C0084	**UF017220**	Electrolytic Cap. (chip)	22 6.3V	チップケミコン			01
C0085	**US064100**	Ceramic Capacitor-B (chip)	0.0100 50V K RECT.	チップセラ（B）			01
C0086	**US064100**	Ceramic Capacitor-B (chip)	0.0100 50V K RECT.	チップセラ（B）			01
C0087	**US062820**	Ceramic Capacitor-B (chip)	820P 50V K RECT.	チップセラ（B）			01
C0088	**US062820**	Ceramic Capacitor-B (chip)	820P 50V K RECT.	チップセラ（B）			01
C0093	**US064100**	Ceramic Capacitor-B (chip)	0.0100 50V K RECT.	チップセラ（B）			01
C0094	**US062180**	Ceramic Capacitor-SL(chip)	180P 50V J RECT.	チップセラ（SL）			01
C0095	**US062180**	Ceramic Capacitor-SL(chip)	180P 50V J RECT.	チップセラ（SL）			01
C0097	**UF037220**	Electrolytic Cap. (chip)	22 16V	チップケミコン			01
C0098	**UF037220**	Electrolytic Cap. (chip)	22 16V	チップケミコン			01
C0099	**US064100**	Ceramic Capacitor-B (chip)	0.0100 50V K RECT.	チップセラ（B）			01
-0105	**US064100**	Ceramic Capacitor-B (chip)	0.0100 50V K RECT.	チップセラ（B）			01
C0108	**US064100**	Ceramic Capacitor-B (chip)	0.0100 50V K RECT.	チップセラ（B）			01
C0109	**US064100**	Ceramic Capacitor-B (chip)	0.0100 50V K RECT.	チップセラ（B）			01
C0114	**US064100**	Ceramic Capacitor-B (chip)	0.0100 50V K RECT.	チップセラ（B）			01
C0115	**UF017220**	Electrolytic Cap. (chip)	22 6.3V	チップケミコン			01
C0116	**US064100**	Ceramic Capacitor-B (chip)	0.0100 50V K RECT.	チップセラ（B）			01
C0117	**US065100**	Ceramic Capacitor-F (chip)	0.100 50V Z RECT.	チップセラ F			
C0117	**US135100**	Ceramic Capacitor-F (chip)	0.1000 16V Z RECT.	チップセラ（F）			01
C0117	**US145100**	Ceramic Capacitor-F (chip)	0.1000 25V Z RECT.	チップセラ（F）			01
C0118	**UF017220**	Electrolytic Cap. (chip)	22 6.3V	チップケミコン			01
C0119	**US064100**	Ceramic Capacitor-B (chip)	0.0100 50V K RECT.	チップセラ（B）			01
-0121	**US064100**	Ceramic Capacitor-B (chip)	0.0100 50V K RECT.	チップセラ（B）			01
C0126	**US061220**	Ceramic Capacitor-CH(chip)	22P 50V J RECT.	チップセラ（CH）			01
C0128	**US061270**	Ceramic Capacitor-CH(chip)	27P 50V J RECT.	チップセラ（CH）			01
C0129	**US064100**	Ceramic Capacitor-B (chip)	0.0100 50V K RECT.	チップセラ（B）			01
C0131	**UF037470**	Electrolytic Cap. (chip)	47 16V	チップケミコン			01
C0133	**US064100**	Ceramic Capacitor-B (chip)	0.0100 50V K RECT.	チップセラ（B）			01
C0135	**UF038100**	Electrolytic Cap. (chip)	100 16V	チップケミコン			01
C0136	**US064100**	Ceramic Capacitor-B (chip)	0.0100 50V K RECT.	チップセラ（B）			01
C0138	**US064100**	Ceramic Capacitor-B (chip)	0.0100 50V K RECT.	チップセラ（B）			01
C0140	**US064100**	Ceramic Capacitor-B (chip)	0.0100 50V K RECT.	チップセラ（B）			01
C0141	**US064100**	Ceramic Capacitor-B (chip)	0.0100 50V K RECT.	チップセラ（B）			01
C0144	**US062180**	Ceramic Capacitor-SL(chip)	180P 50V J RECT.	チップセラ（SL）			01
C0145	**US062180**	Ceramic Capacitor-SL(chip)	180P 50V J RECT.	チップセラ（SL）			01
C0150	**US063100**	Ceramic Capacitor-B (chip)	1000P 50V K RECT.	チップセラ（B）			01
C0151	**US063100**	Ceramic Capacitor-B (chip)	1000P 50V K RECT.	チップセラ（B）			01
C0152	**US064100**	Ceramic Capacitor-B (chip)	0.0100 50V K RECT.	チップセラ（B）			01
C0300	**US065100**	Ceramic Capacitor-F (chip)	0.100 50V Z RECT.	チップセラ F			
C0300	**US135100**	Ceramic Capacitor-F (chip)	0.1000 16V Z RECT.	チップセラ（F）			01
C0300	**US145100**	Ceramic Capacitor-F (chip)	0.1000 25V Z RECT.	チップセラ（F）			01
C0301	**US065100**	Ceramic Capacitor-F (chip)	0.100 50V Z RECT.	チップセラ F			

＊: New Parts（新規部品）

RANK : Japan only

DM

REF NO.	PART NO.	DESCRIPTION		部品名	REMARKS	QTY	RANK
C0301	**US135100**	Ceramic Capacitor-F (chip)	0.1000 16V Z RECT.	チップセラ（F）			01
C0301	**US145100**	Ceramic Capacitor-F (chip)	0.1000 25V Z RECT.	チップセラ（F）			01
C0302	**US065100**	Ceramic Capacitor-F (chip)	0.100 50V Z RECT.	チップセラ F			
C0302	**US135100**	Ceramic Capacitor-F (chip)	0.1000 16V Z RECT.	チップセラ（F）			01
C0302	**US145100**	Ceramic Capacitor-F (chip)	0.1000 25V Z RECT.	チップセラ（F）			01
C0303	**US065100**	Ceramic Capacitor-F (chip)	0.100 50V Z RECT.	チップセラ F			
C0303	**US135100**	Ceramic Capacitor-F (chip)	0.1000 16V Z RECT.	チップセラ（F）			01
C0303	**US145100**	Ceramic Capacitor-F (chip)	0.1000 25V Z RECT.	チップセラ（F）			01
C0304	**US065100**	Ceramic Capacitor-F (chip)	0.100 50V Z RECT.	チップセラ F			
C0304	**US135100**	Ceramic Capacitor-F (chip)	0.1000 16V Z RECT.	チップセラ（F）			01
C0304	**US145100**	Ceramic Capacitor-F (chip)	0.1000 25V Z RECT.	チップセラ（F）			01
C0305	**US065100**	Ceramic Capacitor-F (chip)	0.100 50V Z RECT.	チップセラ F			
C0305	**US135100**	Ceramic Capacitor-F (chip)	0.1000 16V Z RECT.	チップセラ（F）			01
C0305	**US145100**	Ceramic Capacitor-F (chip)	0.1000 25V Z RECT.	チップセラ（F）			01
C0306	**US065100**	Ceramic Capacitor-F (chip)	0.100 50V Z RECT.	チップセラ F			
C0306	**US135100**	Ceramic Capacitor-F (chip)	0.1000 16V Z RECT.	チップセラ（F）			01
C0306	**US145100**	Ceramic Capacitor-F (chip)	0.1000 25V Z RECT.	チップセラ（F）			01
C0307	**US065100**	Ceramic Capacitor-F (chip)	0.100 50V Z RECT.	チップセラ F			
C0307	**US135100**	Ceramic Capacitor-F (chip)	0.1000 16V Z RECT.	チップセラ（F）			01
C0307	**US145100**	Ceramic Capacitor-F (chip)	0.1000 25V Z RECT.	チップセラ（F）			01
C0308	**US065100**	Ceramic Capacitor-F (chip)	0.100 50V Z RECT.	チップセラ F			
C0308	**US135100**	Ceramic Capacitor-F (chip)	0.1000 16V Z RECT.	チップセラ（F）			01
C0308	**US145100**	Ceramic Capacitor-F (chip)	0.1000 25V Z RECT.	チップセラ（F）			01
C0309	**US065100**	Ceramic Capacitor-F (chip)	0.100 50V Z RECT.	チップセラ F			
C0309	**US135100**	Ceramic Capacitor-F (chip)	0.1000 16V Z RECT.	チップセラ（F）			01
C0309	**US145100**	Ceramic Capacitor-F (chip)	0.1000 25V Z RECT.	チップセラ（F）			01
C0310	**US065100**	Ceramic Capacitor-F (chip)	0.100 50V Z RECT.	チップセラ F			
C0310	**US135100**	Ceramic Capacitor-F (chip)	0.1000 16V Z RECT.	チップセラ（F）			01
C0310	**US145100**	Ceramic Capacitor-F (chip)	0.1000 25V Z RECT.	チップセラ（F）			01
C0311	**US065100**	Ceramic Capacitor-F (chip)	0.100 50V Z RECT.	チップセラ F			
C0311	**US135100**	Ceramic Capacitor-F (chip)	0.1000 16V Z RECT.	チップセラ（F）			01
C0311	**US145100**	Ceramic Capacitor-F (chip)	0.1000 25V Z RECT.	チップセラ（F）			01
C0312	**US065100**	Ceramic Capacitor-F (chip)	0.100 50V Z RECT.	チップセラ F			
C0312	**US135100**	Ceramic Capacitor-F (chip)	0.1000 16V Z RECT.	チップセラ（F）			01
C0312	**US145100**	Ceramic Capacitor-F (chip)	0.1000 25V Z RECT.	チップセラ（F）			01
C0313	**US065100**	Ceramic Capacitor-F (chip)	0.100 50V Z RECT.	チップセラ F			
C0313	**US135100**	Ceramic Capacitor-F (chip)	0.1000 16V Z RECT.	チップセラ（F）			01
C0313	**US145100**	Ceramic Capacitor-F (chip)	0.1000 25V Z RECT.	チップセラ（F）			01
C0314	**US065100**	Ceramic Capacitor-F (chip)	0.100 50V Z RECT.	チップセラ F			
C0314	**US135100**	Ceramic Capacitor-F (chip)	0.1000 16V Z RECT.	チップセラ（F）			01
C0314	**US145100**	Ceramic Capacitor-F (chip)	0.1000 25V Z RECT.	チップセラ（F）			01
C0315	**US065100**	Ceramic Capacitor-F (chip)	0.100 50V Z RECT.	チップセラ F			
C0315	**US135100**	Ceramic Capacitor-F (chip)	0.1000 16V Z RECT.	チップセラ（F）			01
C0315	**US145100**	Ceramic Capacitor-F (chip)	0.1000 25V Z RECT.	チップセラ（F）			01
C0316	**US065100**	Ceramic Capacitor-F (chip)	0.100 50V Z RECT.	チップセラ F			
C0316	**US135100**	Ceramic Capacitor-F (chip)	0.1000 16V Z RECT.	チップセラ（F）			01
C0316	**US145100**	Ceramic Capacitor-F (chip)	0.1000 25V Z RECT.	チップセラ（F）			01
C0317	**US064100**	Ceramic Capacitor-B (chip)	0.0100 50V K RECT.	チップセラ（B）			01
-0320	**US064100**	Ceramic Capacitor-B (chip)	0.0100 50V K RECT.	チップセラ（B）			01
C0321	**US062100**	Ceramic Capacitor-SL(chip)	100P 50V J RECT.	チップセラ（SL）			01
-0323	**US062100**	Ceramic Capacitor-SL(chip)	100P 50V J RECT.	チップセラ（SL）			01
CN001	**VT388500**	Connector Base Post	PH 4P TE	ベース付ポスト			01
CN002	**VT388600**	Connector Base Post	PH 5P TE	ベース付ポスト			01
CN003	**VT388600**	Connector Base Post	PH 5P TE	ベース付ポスト			01
CN004	**VT388800**	Connector Base Post	PH 7P TE	ベース付ポスト			
CN005	**VT389000**	Connector Base Post	PH 9P TE	ベース付ポスト			01
CN007	**VT389200**	Connector Base Post	PH 11P TE	ベース付ポスト			01
CN010	**VT388800**	Connector Base Post	PH 7P TE	ベース付ポスト			
CN011	**VT388700**	Connector Base Post	PH 6P TE	ベース付ポスト			01
D0001	**VN681100**	Diode	EC10DS4TE12L1A400V	ダイオード			01
D0001	**VS201100**	Diode	D1F60 1A 600V TP	ダイオード			01
D0002	**VN681100**	Diode	EC10DS4TE12L1A400V	ダイオード			01
D0002	**VS201100**	Diode	D1F60 1A 600V TP	ダイオード			01
D0003	**VN681100**	Diode	EC10DS4TE12L1A400V	ダイオード			01
D0003	**VS201100**	Diode	D1F60 1A 600V TP	ダイオード			01
DA001	**V9424900**	Diode Array	TE85L	ダイオードアレイ			01
-004	**V9424900**	Diode Array	TE85L	ダイオードアレイ			01
EM001	**WE056200**	EMI Filter (chip)	NFM21PC105B1A3D	エミフィル チップ			01
EM002	**WE056200**	EMI Filter (chip)	NFM21PC105B1A3D	エミフィル チップ			01
IC001	**X3847A00**	IC	S-80142ANMC-JC3T2G	IC	SYSTEM RESET		01

＊: New Parts **（新規部品）**

RANK : Japan only

DM

	REF NO.	PART NO.	DESCRIPTION		部品名	REMARKS	QTY	RANK
	IC002	**X3833A00**	IC	SN74AHC1G08DCKR	IC	AND		01
	IC002	**XP116A00**	IC	TC7S08FU	IC			01
	IC004	**X6055A00**	IC	YMW767-VTZ	IC	CPU+XG		10
	IC005	**X5914A00**	IC	UPC37M32TJ-E1-AZ	IC	REGULATOR +3.3V/2.5V		03
	IC007	**X6055A00**	IC	YMW767-VTZ	IC	CPU+XG		10
*	IC009	**X7828100**	IC	PRG/WAV1	IC	MASK ROM(PROG/WAVE1)		
	IC010	**XS534A00**	IC	NJM78M05DL1A	IC	REGULATOR +5V		02
	IC011	**X6040A00**	IC	AK4385ET	IC	D/A CONVERTER		03
	IC014	**X3505A00**	IC	NJM2068M-D(TE2)	IC	OP AMP		02
	IC014	**X7351A00**	IC	UPC4570G2-E1-A	IC			01
	IC015	**X7130A00**	IC	MX29LV400CBTC-70G	IC	FLASH ROM 4M		04
*	IC017	**X6682200**	IC	PROG	IC	MASK ROM(PROG)		08
	IC018	**X5647A00**	IC	SN74LV32APWR	IC	OR		01
	IC022	**X3860A00**	IC	MSM51V18165F-60T3K	IC			08
	IC022	**X4027A00**	IC	MSM51V18165F-50T3K	IC	DRAM 16M		
	IC022	**X4028A00**	IC	GLT4160L16P-45TC	IC			08
	IC023	**X3833A00**	IC	SN74AHC1G08DCKR	IC	AND		01
	IC023	**XP116A00**	IC	TC7S08FU	IC			01
	IC024	**X6008200**	IC	HD6433690B70FYV	IC	H8		
	IC026	**X3119A00**	IC	LM3525MX-H/NOPB	IC	USB POWER REGULATOR		05
	IC027	**X5879A00**	IC	ISP1161A1BD_118-PB	IC	USB CONTROLLER		09
	IC028	**X2709A00**	IC	SN74AHCT245PWR	IC	TRANSCEIVER		02
	IC028	**XT744B00**	IC	TC74VHCT245AFT(E,K	IC			02
	IC029	**X3865A00**	IC	SN74LV126APWR	IC	BUFFER		
	L0001	**VY657200**	Chip Inductance	600 BK1608HM601-T	チップインダクタ			01
	-0004	**VY657200**	Chip Inductance	600 BK1608HM601-T	チップインダクタ			01
	L0005	**V8901200**	Chip Inductance	BLM21PG221SN1D	チップソリッドインダ			01
	L0007	**V8901200**	Chip Inductance	BLM21PG221SN1D	チップソリッドインダ			01
	L0012	**V2747000**	Chip Inductance	BLM18PG600SN1	チップインダクタ			
	-0014	**V2747000**	Chip Inductance	BLM18PG600SN1	チップインダクタ			
	L0015	**RD250000**	Carbon Resistor (chip)	0.0 0.0 J RECT.	チップ抵抗			01
	-0018	**RD250000**	Carbon Resistor (chip)	0.0 0.0 J RECT.	チップ抵抗			01
	R0001	**RD357100**	Carbon Resistor (chip)	10.0K 63M J RECT.	チップ抵抗			01
	R0002	**RD350000**	Carbon Resistor (chip)	0 63M J RECT.	チップ抵抗			01
	-0004	**RD350000**	Carbon Resistor (chip)	0 63M J RECT.	チップ抵抗			01
	R0008	**RD357100**	Carbon Resistor (chip)	10.0K 63M J RECT.	チップ抵抗			01
	R0009	**RD357470**	Carbon Resistor (chip)	47.0K 63M J RECT.	チップ抵抗			01
	R0010	**RD358470**	Carbon Resistor (chip)	470.0K 63M J RECT.	チップ抵抗			01
	R0014	**RD357100**	Carbon Resistor (chip)	10.0K 63M J RECT.	チップ抵抗			01
	R0015	**RD354470**	Carbon Resistor (chip)	47.0 63M J RECT.	チップ抵抗			01
	R0016	**RD357100**	Carbon Resistor (chip)	10.0K 63M J RECT.	チップ抵抗			01
	R0017	**RD354330**	Carbon Resistor (chip)	33.0 63M J RECT.	チップ抵抗			01
	R0018	**RD354330**	Carbon Resistor (chip)	33.0 63M J RECT.	チップ抵抗			01
	R0019	**RD354470**	Carbon Resistor (chip)	47.0 63M J RECT.	チップ抵抗			01
	-0021	**RD354470**	Carbon Resistor (chip)	47.0 63M J RECT.	チップ抵抗			01
	R0023	**RD354470**	Carbon Resistor (chip)	47.0 63M J RECT.	チップ抵抗			01
	-0026	**RD354470**	Carbon Resistor (chip)	47.0 63M J RECT.	チップ抵抗			01
	R0027	**RD350000**	Carbon Resistor (chip)	0 63M J RECT.	チップ抵抗			01
	-0030	**RD350000**	Carbon Resistor (chip)	0 63M J RECT.	チップ抵抗			01
	R0031	**RD357100**	Carbon Resistor (chip)	10.0K 63M J RECT.	チップ抵抗			01
	R0033	**RD357470**	Carbon Resistor (chip)	47.0K 63M J RECT.	チップ抵抗			01
	R0035	**RD357470**	Carbon Resistor (chip)	47.0K 63M J RECT.	チップ抵抗			01
	R0038	**RD354470**	Carbon Resistor (chip)	47.0 63M J RECT.	チップ抵抗			01
	-0045	**RD354470**	Carbon Resistor (chip)	47.0 63M J RECT.	チップ抵抗			01
	R0046	**RD357220**	Carbon Resistor (chip)	22.0K 63M J RECT.	チップ抵抗			01
	R0047	**RD357220**	Carbon Resistor (chip)	22.0K 63M J RECT.	チップ抵抗			01
	R0048	**RD354470**	Carbon Resistor (chip)	47.0 63M J RECT.	チップ抵抗			01
	-0051	**RD354470**	Carbon Resistor (chip)	47.0 63M J RECT.	チップ抵抗			01
	R0053	**RD354470**	Carbon Resistor (chip)	47.0 63M J RECT.	チップ抵抗			01
	-0057	**RD354470**	Carbon Resistor (chip)	47.0 63M J RECT.	チップ抵抗			01
	R0059	**RD354470**	Carbon Resistor (chip)	47.0 63M J RECT.	チップ抵抗			01
	-0061	**RD354470**	Carbon Resistor (chip)	47.0 63M J RECT.	チップ抵抗			01
	R0063	**RD357470**	Carbon Resistor (chip)	47.0K 63M J RECT.	チップ抵抗			01
	R0064	**RD350000**	Carbon Resistor (chip)	0 63M J RECT.	チップ抵抗			01
	-0067	**RD350000**	Carbon Resistor (chip)	0 63M J RECT.	チップ抵抗			01
	R0068	**RD357100**	Carbon Resistor (chip)	10.0K 63M J RECT.	チップ抵抗			01
	R0069	**RD354470**	Carbon Resistor (chip)	47.0 63M J RECT.	チップ抵抗			01
	-0072	**RD354470**	Carbon Resistor (chip)	47.0 63M J RECT.	チップ抵抗			01
	R0074	**RD350000**	Carbon Resistor (chip)	0 63M J RECT.	チップ抵抗			01
	R0076	**RD354470**	Carbon Resistor (chip)	47.0 63M J RECT.	チップ抵抗			01

＊: New Parts **（新規部品）**

RANK : Japan only

DM

REF NO.	PART NO.	DESCRIPTION		部品名	REMARKS	QTY	RANK
-0079	**RD354470**	Carbon Resistor (chip)	47.0 63M J RECT.	チップ抵抗			01
R0080	**RD350000**	Carbon Resistor (chip)	0 63M J RECT.	チップ抵抗			01
R0082	**RD356470**	Carbon Resistor (chip)	4.7K 63M J RECT.	チップ抵抗			01
R0083	**RD356470**	Carbon Resistor (chip)	4.7K 63M J RECT.	チップ抵抗			01
R0084	**RD354470**	Carbon Resistor (chip)	47.0 63M J RECT.	チップ抵抗			01
R0085	**RD357150**	Carbon Resistor (chip)	15.0K 63M J RECT.	チップ抵抗			01
R0086	**RD356390**	Carbon Resistor (chip)	3.9K 63M J RECT.	チップ抵抗			01
R0087	**RD356390**	Carbon Resistor (chip)	3.9K 63M J RECT.	チップ抵抗			01
R0088	**RD357150**	Carbon Resistor (chip)	15.0K 63M J RECT.	チップ抵抗			01
R0089	**RD354470**	Carbon Resistor (chip)	47.0 63M J RECT.	チップ抵抗			01
R0093	**RD350000**	Carbon Resistor (chip)	0 63M J RECT.	チップ抵抗			01
R0094	**RD354470**	Carbon Resistor (chip)	47.0 63M J RECT.	チップ抵抗			01
R0095	**RD354470**	Carbon Resistor (chip)	47.0 63M J RECT.	チップ抵抗			01
R0096	**RD357470**	Carbon Resistor (chip)	47.0K 63M J RECT.	チップ抵抗			01
R0097	**RD357100**	Carbon Resistor (chip)	10.0K 63M J RECT.	チップ抵抗			01
R0098	**RD354470**	Carbon Resistor (chip)	47.0 63M J RECT.	チップ抵抗			01
R0099	**RD350000**	Carbon Resistor (chip)	0 63M J RECT.	チップ抵抗			01
R0101	**RD354470**	Carbon Resistor (chip)	47.0 63M J RECT.	チップ抵抗			01
R0102	**RD357100**	Carbon Resistor (chip)	10.0K 63M J RECT.	チップ抵抗			01
-0105	**RD357100**	Carbon Resistor (chip)	10.0K 63M J RECT.	チップ抵抗			01
R0106	**RD354470**	Carbon Resistor (chip)	47.0 63M J RECT.	チップ抵抗			01
R0107	**RD354470**	Carbon Resistor (chip)	47.0 63M J RECT.	チップ抵抗			01
R0109	**RD357100**	Carbon Resistor (chip)	10.0K 63M J RECT.	チップ抵抗			01
-0111	**RD357100**	Carbon Resistor (chip)	10.0K 63M J RECT.	チップ抵抗			01
R0113	**RD359100**	Carbon Resistor (chip)	1.0M 63M J RECT.	チップ抵抗			01
R0114	**RD357100**	Carbon Resistor (chip)	10.0K 63M J RECT.	チップ抵抗			01
R0115	**RD357220**	Carbon Resistor (chip)	22.0K 63M J RECT.	チップ抵抗			01
R0116	**RD359100**	Carbon Resistor (chip)	1.0M 63M J RECT.	チップ抵抗			01
R0117	**RD357100**	Carbon Resistor (chip)	10.0K 63M J RECT.	チップ抵抗			01
R0118	**RD355680**	Carbon Resistor (chip)	680.0 63M J RECT.	チップ抵抗			01
R0119	**RD357100**	Carbon Resistor (chip)	10.0K 63M J RECT.	チップ抵抗			01
R0120	**RD357100**	Carbon Resistor (chip)	10.0K 63M J RECT.	チップ抵抗			01
R0121	**RD354220**	Carbon Resistor (chip)	22.0 63M J RECT.	チップ抵抗			01
R0122	**RD354100**	Carbon Resistor (chip)	10.0 63M J RECT.	チップ抵抗			01
R0123	**RD356100**	Carbon Resistor (chip)	1.0K 63M J RECT.	チップ抵抗			01
R0124	**RD357100**	Carbon Resistor (chip)	10.0K 63M J RECT.	チップ抵抗			01
R0125	**RD356100**	Carbon Resistor (chip)	1.0K 63M J RECT.	チップ抵抗			01
R0126	**RD357100**	Carbon Resistor (chip)	10.0K 63M J RECT.	チップ抵抗			01
R0127	**RD357100**	Carbon Resistor (chip)	10.0K 63M J RECT.	チップ抵抗			01
R0128	**RD357470**	Carbon Resistor (chip)	47.0K 63M J RECT.	チップ抵抗			01
R0129	**RD354220**	Carbon Resistor (chip)	22.0 63M J RECT.	チップ抵抗			01
R0130	**RD354100**	Carbon Resistor (chip)	10.0 63M J RECT.	チップ抵抗			01
R0131	**RD354470**	Carbon Resistor (chip)	47.0 63M J RECT.	チップ抵抗			01
R0132	**RD354470**	Carbon Resistor (chip)	47.0 63M J RECT.	チップ抵抗			01
R0135	**RD357100**	Carbon Resistor (chip)	10.0K 63M J RECT.	チップ抵抗			01
R0136	**RD356470**	Carbon Resistor (chip)	4.7K 63M J RECT.	チップ抵抗			01
R0137	**RD356470**	Carbon Resistor (chip)	4.7K 63M J RECT.	チップ抵抗			01
R0138	**RD357150**	Carbon Resistor (chip)	15.0K 63M J RECT.	チップ抵抗			01
R0139	**RD356390**	Carbon Resistor (chip)	3.9K 63M J RECT.	チップ抵抗			01
R0140	**RD356390**	Carbon Resistor (chip)	3.9K 63M J RECT.	チップ抵抗			01
R0141	**RD357150**	Carbon Resistor (chip)	15.0K 63M J RECT.	チップ抵抗			01
R0147	**RD350000**	Carbon Resistor (chip)	0 63M J RECT.	チップ抵抗			01
R0148	**RD350000**	Carbon Resistor (chip)	0 63M J RECT.	チップ抵抗			01
R0149	**RD354470**	Carbon Resistor (chip)	47.0 63M J RECT.	チップ抵抗			01
-0151	**RD354470**	Carbon Resistor (chip)	47.0 63M J RECT.	チップ抵抗			01
R0154	**RD354470**	Carbon Resistor (chip)	47.0 63M J RECT.	チップ抵抗			01
R0156	**RD354470**	Carbon Resistor (chip)	47.0 63M J RECT.	チップ抵抗			01
R0161	**RD356560**	Carbon Resistor (chip)	5.6K 63M J RECT.	チップ抵抗			01
R0162	**RD356390**	Carbon Resistor (chip)	3.9K 63M J RECT.	チップ抵抗			01
R0163	**RD357100**	Carbon Resistor (chip)	10.0K 63M J RECT.	チップ抵抗			01
R0164	**RD350000**	Carbon Resistor (chip)	0 63M J RECT.	チップ抵抗			01
R0165	**RD357470**	Carbon Resistor (chip)	47.0K 63M J RECT.	チップ抵抗			01
-0168	**RD357470**	Carbon Resistor (chip)	47.0K 63M J RECT.	チップ抵抗			01
R0170	**RD350000**	Carbon Resistor (chip)	0 63M J RECT.	チップ抵抗			01
R0171	**RD350000**	Carbon Resistor (chip)	0 63M J RECT.	チップ抵抗			01
RA001	**RE047470**	Resistor Array	47KX4	抵抗アレイ			01
-003	**RE047470**	Resistor Array	47KX4	抵抗アレイ			01
RA004	**RE047220**	Resistor Array	22KX4	抵抗アレイ			01
RA005	**RE044470**	Resistor Array	47X4	抵抗アレイ			01
-026	**RE044470**	Resistor Array	47X4	抵抗アレイ			01

＊: New Parts **(新規部品)**

RANK : Japan only

DM and AJACK

REF NO.	PART NO.	DESCRIPTION		部品名	REMARKS	QTY	RANK
TA001	**WC668500**	Digital Transistor	UMG5N	デジタルトランジスタ			01
-004	**WC668500**	Digital Transistor	UMG5N	デジタルトランジスタ			01
TR001	**VY677700**	Digital Transistor	DTB123YK T146	デジタルトランジスタ			01
TR001	**WG989900**	Digital Transistor	KRA226S-RTK/P	デジタルトランジスタ			01
TR002	**VY677700**	Digital Transistor	DTB123YK T146	デジタルトランジスタ			01
TR002	**WG989900**	Digital Transistor	KRA226S-RTK/P	デジタルトランジスタ			01
TR003	**VY677700**	Digital Transistor	DTB123YK T146	デジタルトランジスタ			01
TR003	**WG989900**	Digital Transistor	KRA226S-RTK/P	デジタルトランジスタ			01
TR004	**VY677700**	Digital Transistor	DTB123YK T146	デジタルトランジスタ			01
TR004	**WG989900**	Digital Transistor	KRA226S-RTK/P	デジタルトランジスタ			01
TR005	**VY677600**	Digital Transistor	DTC123JKA TP	デジタルトランジスタ			01
TR006	**VY677600**	Digital Transistor	DTC123JKA TP	デジタルトランジスタ			01
TR007	**VY677700**	Digital Transistor	DTB123YK T146	デジタルトランジスタ			01
TR007	**WG989900**	Digital Transistor	KRA226S-RTK/P	デジタルトランジスタ			01
TR008	**VY677700**	Digital Transistor	DTB123YK T146	デジタルトランジスタ			01
TR008	**WG989900**	Digital Transistor	KRA226S-RTK/P	デジタルトランジスタ			01
TR009	**VY677700**	Digital Transistor	DTB123YK T146	デジタルトランジスタ			01
TR009	**WG989900**	Digital Transistor	KRA226S-RTK/P	デジタルトランジスタ			01
TR010	**VY677700**	Digital Transistor	DTB123YK T146	デジタルトランジスタ			01
TR010	**WG989900**	Digital Transistor	KRA226S-RTK/P	デジタルトランジスタ			01
TR011	**VY677600**	Digital Transistor	DTC123JKA TP	デジタルトランジスタ			01
X0001	**WE018900**	Quartz Crystal Unit	33.8688M DSO751SV	水晶発振器			05
X0002	**V9864200**	Ceramic Resonator	10.0M CSTCE10M0G52	セラミック発振子			01
X0003	**V4093500**	Quartz Crystal Unit	6M SMD-49	水晶振動子			03
*	**WG933900**	Circuit Board	AJACK	AJACKシート	(WG93380)(X6217B0)		
C0001	**US064100**	Ceramic Capacitor-B (chip)	0.0100 50V K RECT.	チップセラ（B）			01
C0002	**US064100**	Ceramic Capacitor-B (chip)	0.0100 50V K RECT.	チップセラ（B）			01
C0003	**UR847470**	Electrolytic Cap.	47.00 25.0V RX TP	ケミコン			01
C0003	**UR857470**	Electrolytic Cap.	47.00 35.0V RX TP	ケミコン			01
C0004	**UR847470**	Electrolytic Cap.	47.00 25.0V RX TP	ケミコン			01
C0004	**UR857470**	Electrolytic Cap.	47.00 35.0V RX TP	ケミコン			01
C0005	**US063100**	Ceramic Capacitor-B (chip)	1000P 50V K RECT.	チップセラ（B）			01
C0006	**US063100**	Ceramic Capacitor-B (chip)	1000P 50V K RECT.	チップセラ（B）			01
C0015	**US062100**	Ceramic Capacitor-SL(chip)	100P 50V J RECT.	チップセラ（SL）			01
-0018	**US062100**	Ceramic Capacitor-SL(chip)	100P 50V J RECT.	チップセラ（SL）			01
C0019	**US063100**	Ceramic Capacitor-B (chip)	1000P 50V K RECT.	チップセラ（B）			01
C0020	**US063100**	Ceramic Capacitor-B (chip)	1000P 50V K RECT.	チップセラ（B）			01
C0021	**UR847470**	Electrolytic Cap.	47.00 25.0V RX TP	ケミコン			01
C0021	**UR857470**	Electrolytic Cap.	47.00 35.0V RX TP	ケミコン			01
C0022	**UR847470**	Electrolytic Cap.	47.00 25.0V RX TP	ケミコン			01
C0022	**UR857470**	Electrolytic Cap.	47.00 35.0V RX TP	ケミコン			01
C0023	**US062560**	Ceramic Capacitor-SL(chip)	560P 50V J RECT.	チップセラ（SL）			01
C0024	**US062560**	Ceramic Capacitor-SL(chip)	560P 50V J RECT.	チップセラ（SL）			01
C0025	**UR866470**	Electrolytic Cap.	4.70 50.0V RX TP	ケミコン			01
C0026	**UR866470**	Electrolytic Cap.	4.70 50.0V RX TP	ケミコン			01
C0027	**US062100**	Ceramic Capacitor-SL(chip)	100P 50V J RECT.	チップセラ（SL）			01
C0028	**US062100**	Ceramic Capacitor-SL(chip)	100P 50V J RECT.	チップセラ（SL）			01
C0029	**US061560**	Ceramic Capacitor-CH(chip)	56P 50V J RECT.	チップセラ（CH）			01
C0030	**US061560**	Ceramic Capacitor-CH(chip)	56P 50V J RECT.	チップセラ（CH）			01
C0031	**UR838100**	Electrolytic Cap.	100.00 16.0V RX TP	ケミコン			01
C0032	**UR838100**	Electrolytic Cap.	100.00 16.0V RX TP	ケミコン			01
C0033	**US064100**	Ceramic Capacitor-B (chip)	0.0100 50V K RECT.	チップセラ（B）			01
C0034	**US064100**	Ceramic Capacitor-B (chip)	0.0100 50V K RECT.	チップセラ（B）			01
C0037	**US065100**	Ceramic Capacitor-F (chip)	0.100 50V Z RECT.	チップセラ F			
C0037	**US135100**	Ceramic Capacitor-F (chip)	0.1000 16V Z RECT.	チップセラ（F）			01
C0037	**US145100**	Ceramic Capacitor-F (chip)	0.1000 25V Z RECT.	チップセラ（F）			01
C0038	**US065100**	Ceramic Capacitor-F (chip)	0.100 50V Z RECT.	チップセラ F			
C0038	**US135100**	Ceramic Capacitor-F (chip)	0.1000 16V Z RECT.	チップセラ（F）			01
C0038	**US145100**	Ceramic Capacitor-F (chip)	0.1000 25V Z RECT.	チップセラ（F）			01
C0039	**UN848220**	Electrolytic Cap.-BP	220.00 25.0V RX TP	BPケミコン			01
C0040	**UN848220**	Electrolytic Cap.-BP	220.00 25.0V RX TP	BPケミコン			01
C0041	**US064100**	Ceramic Capacitor-B (chip)	0.0100 50V K RECT.	チップセラ（B）			01
C0042	**US064100**	Ceramic Capacitor-B (chip)	0.0100 50V K RECT.	チップセラ（B）			01
C0043	**US062100**	Ceramic Capacitor-SL(chip)	100P 50V J RECT.	チップセラ（SL）			01
C0044	**US062100**	Ceramic Capacitor-SL(chip)	100P 50V J RECT.	チップセラ（SL）			01
C0045	**US061470**	Ceramic Capacitor-CH(chip)	47P 50V J RECT.	チップセラ（CH）			01
C0046	**US061470**	Ceramic Capacitor-CH(chip)	47P 50V J RECT.	チップセラ（CH）			01
C0049	**UR847470**	Electrolytic Cap.	47.00 25.0V RX TP	ケミコン			01
C0049	**UR857470**	Electrolytic Cap.	47.00 35.0V RX TP	ケミコン			01

＊: New Parts **（新規部品）**

RANK : Japan only

AJACK

REF NO.	PART NO.	DESCRIPTION		部品名	REMARKS	QTY	RANK
C0050	**UR847470**	Electrolytic Cap.	47.00 25.0V RX TP	ケミコン			01
C0050	**UR857470**	Electrolytic Cap.	47.00 35.0V RX TP	ケミコン			01
C0051	**UR848220**	Electrolytic Cap.	220.00 25.0V RX TP	ケミコン			01
C0052	**UR848220**	Electrolytic Cap.	220.00 25.0V RX TP	ケミコン			01
C0053	**US064100**	Ceramic Capacitor-B (chip)	0.0100 50V K RECT.	チップセラ（B）			01
-0058	**US064100**	Ceramic Capacitor-B (chip)	0.0100 50V K RECT.	チップセラ（B）			01
CN001	**VB390700**	Base Post Connector	PH 11P TE	ベースポスト			01
CN003	**VB390400**	Base Post Connector	PH 8P TE	ベースポスト			01
CN004	**VB390300**	Base Post Connector	PH 7P TE	ベースポスト			01
CN006	**VB390600**	Base Post Connector	PH 10P TE	ベースポスト			01
CN007	**LB918020**	Base Post Connector	XH 2P TE	ベーススツキポスト			01
D0001	**VR496500**	Diode	MA111 FLAT TP	ダイオード			
D0001	**VT332900**	Diode	1SS355 TE-17 TP	ダイオード			01
D0002	**VR496500**	Diode	MA111 FLAT TP	ダイオード			
D0002	**VT332900**	Diode	1SS355 TE-17 TP	ダイオード			01
IC001	**X3505A00**	IC	NJM2068M-D(TE2)	IC	OP AMP		02
IC002	**X3505A00**	IC	NJM2068M-D(TE2)	IC	OP AMP		02
IC003	**XT131A00**	IC	LA6517M-TRM-E	IC	OP AMP		04
JK001	**VP599300**	Pin Jack	YKC21-3120N	ピンジャック 2P	AUX OUT		02
R0003	**RD355680**	Carbon Resistor (chip)	680.0 63M J RECT.	チップ抵抗			01
R0004	**RD355680**	Carbon Resistor (chip)	680.0 63M J RECT.	チップ抵抗			01
R0005	**RD356470**	Carbon Resistor (chip)	4.7K 63M J RECT.	チップ抵抗			01
R0006	**RD356470**	Carbon Resistor (chip)	4.7K 63M J RECT.	チップ抵抗			01
R0007	**RD357100**	Carbon Resistor (chip)	10.0K 63M J RECT.	チップ抵抗			01
R0008	**RD357100**	Carbon Resistor (chip)	10.0K 63M J RECT.	チップ抵抗			01
R0009	**RD350000**	Carbon Resistor (chip)	0 63M J RECT.	チップ抵抗			01
R0010	**RD350000**	Carbon Resistor (chip)	0 63M J RECT.	チップ抵抗			01
R0021	**RD357100**	Carbon Resistor (chip)	10.0K 63M J RECT.	チップ抵抗			01
R0022	**RD357100**	Carbon Resistor (chip)	10.0K 63M J RECT.	チップ抵抗			01
R0023	**RD355100**	Carbon Resistor (chip)	100.0 63M J RECT.	チップ抵抗			01
-0026	**RD355100**	Carbon Resistor (chip)	100.0 63M J RECT.	チップ抵抗			01
R0027	**RD358100**	Carbon Resistor (chip)	100.0K 63M J RECT.	チップ抵抗			01
R0028	**RD358100**	Carbon Resistor (chip)	100.0K 63M J RECT.	チップ抵抗			01
R0029	**RD357470**	Carbon Resistor (chip)	47.0K 63M J RECT.	チップ抵抗			01
R0030	**RD357470**	Carbon Resistor (chip)	47.0K 63M J RECT.	チップ抵抗			01
R0031	**RD357560**	Carbon Resistor (chip)	56.0K 63M J RECT.	チップ抵抗			01
R0032	**RD357560**	Carbon Resistor (chip)	56.0K 63M J RECT.	チップ抵抗			01
R0033	**RD350000**	Carbon Resistor (chip)	0 63M J RECT.	チップ抵抗			01
R0035	**RD350000**	Carbon Resistor (chip)	0 63M J RECT.	チップ抵抗			01
R0037	**RD354330**	Carbon Resistor (chip)	33.0 63M J RECT.	チップ抵抗			01
R0038	**RD354330**	Carbon Resistor (chip)	33.0 63M J RECT.	チップ抵抗			01
R0039	**RD356470**	Carbon Resistor (chip)	4.7K 63M J RECT.	チップ抵抗			01
-0041	**RD356470**	Carbon Resistor (chip)	4.7K 63M J RECT.	チップ抵抗			01
R0042	**RD357470**	Carbon Resistor (chip)	47.0K 63M J RECT.	チップ抵抗			01
-0045	**RD357470**	Carbon Resistor (chip)	47.0K 63M J RECT.	チップ抵抗			01
R0046	**RD355100**	Carbon Resistor (chip)	100.0 63M J RECT.	チップ抵抗			01
R0047	**RD355100**	Carbon Resistor (chip)	100.0 63M J RECT.	チップ抵抗			01
R0048	**RD357100**	Carbon Resistor (chip)	10.0K 63M J RECT.	チップ抵抗			01
R0049	**RD357100**	Carbon Resistor (chip)	10.0K 63M J RECT.	チップ抵抗			01
R0050	**RD356100**	Carbon Resistor (chip)	1.0K 63M J RECT.	チップ抵抗			01
R0051	**RD357220**	Carbon Resistor (chip)	22.0K 63M J RECT.	チップ抵抗			01
R0052	**RD356180**	Carbon Resistor (chip)	1.8K 63M J RECT.	チップ抵抗			01
R0053	**RD356470**	Carbon Resistor (chip)	4.7K 63M J RECT.	チップ抵抗			01
R0055	**RD356180**	Carbon Resistor (chip)	1.8K 63M J RECT.	チップ抵抗			01
R0056	**RD356470**	Carbon Resistor (chip)	4.7K 63M J RECT.	チップ抵抗			01
R0057	**RD357330**	Carbon Resistor (chip)	33.0K 63M J RECT.	チップ抵抗			01
R0058	**RD357330**	Carbon Resistor (chip)	33.0K 63M J RECT.	チップ抵抗			01
R0059	**RD357470**	Carbon Resistor (chip)	47.0K 63M J RECT.	チップ抵抗			01
RY001	**V8245600**	Relay	DC ATX203	リレー			04
RY001	**V8616500**	Relay	DC G6S-2	リレー 12V			04
RY002	**V8245600**	Relay	DC ATX203	リレー			04
RY002	**V8616500**	Relay	DC G6S-2	リレー 12V			04
TR001	**VJ927100**	Transistor	2SC2SC2712-Y(TE85R	トランジスタ			01
TR001	**VV556400**	Transistor	2SC2412K Q,R,S TP	トランジスタ			01
TR001	**VV925400**	Transistor (chip)	2SC2SC2712-GR(TE85	トランジスタ			01
TR001	**V4767500**	Transistor	2SD0601ARL/AQL Q,R	トランジスタ			01
TR002	**VJ927100**	Transistor	2SC2SC2712-Y(TE85R	トランジスタ			01
TR002	**VV556400**	Transistor	2SC2412K Q,R,S TP	トランジスタ			01
TR002	**VV925400**	Transistor (chip)	2SC2SC2712-GR(TE85	トランジスタ			01
TR002	**V4767500**	Transistor	2SD0601ARL/AQL Q,R	トランジスタ			01

＊: New Parts（新規部品）

RANK : Japan only

AJACK and EQ

REF NO.	PART NO.	DESCRIPTION		部品名	REMARKS	QTY	RANK
TR003	**VJ927100**	Transistor	2SC2SC2712-Y(TE85R	トランジスタ			01
TR003	**VV556400**	Transistor	2SC2412K Q,R,S TP	トランジスタ			01
TR003	**VV925400**	Transistor (chip)	2SC2SC2712-GR(TE85	トランジスタ			01
TR003	**V4767500**	Transistor	2SD0601ARL/AQL Q,R	トランジスタ			01
TR004	**V8819500**	Transistor	2SA1235A E,F TP	トランジスタ			01
TR004	**VV556500**	Transistor	2SA1037AK Q,R,S TP	トランジスタ			01
TR004	**IB070900**	Transistor	2SB709A P,Q,R,S TP	トランジスタ			01
*	**WH288900**	Circuit Board	EQ	EQシート	(WH28870)(X4413A0)		
C0101	**US145100**	Ceramic Capacitor-F (chip)	0.1000 25V Z RECT.	チップセラ（F）			01
-0105	**US145100**	Ceramic Capacitor-F (chip)	0.1000 25V Z RECT.	チップセラ（F）			01
C0106	**UR847470**	Electrolytic Cap.	47.00 25.0V RX TP	ケミコン			01
C0107	**US145100**	Ceramic Capacitor-F (chip)	0.1000 25V Z RECT.	チップセラ（F）			01
-0111	**US145100**	Ceramic Capacitor-F (chip)	0.1000 25V Z RECT.	チップセラ（F）			01
C0112	**UR847470**	Electrolytic Cap.	47.00 25.0V RX TP	ケミコン			01
C0113	**US063100**	Ceramic Capacitor-B (chip)	1000P 50V K RECT.	チップセラ（B）			01
C0114	**US063100**	Ceramic Capacitor-B (chip)	1000P 50V K RECT.	チップセラ（B）			01
C0115	**UN866100**	Electrolytic Cap.-BP	1.00 50.0V RX TP	BPケミコン			01
C0116	**UN866100**	Electrolytic Cap.-BP	1.00 50.0V RX TP	BPケミコン			01
C0147	**US062100**	Ceramic Capacitor-SL(chip)	100P 50V J RECT.	チップセラ（SL）			01
C0148	**US062100**	Ceramic Capacitor-SL(chip)	100P 50V J RECT.	チップセラ（SL）			01
C0149	**UN847100**	Electrolytic Cap.-BP	10.00 25.0V RX TP	BPケミコン			01
C0150	**UN847100**	Electrolytic Cap.-BP	10.00 25.0V RX TP	BPケミコン			01
C0201	**VE326700**	Monolithic Mylar Capacitor	0.39 50V J RX TP	積層マイラーコン			01
C0201	**VR169100**	Monolithic Mylar Capacitor	ECQ-V1H394JL3	積層マイラーコン			01
C0202	**VE326800**	Monolithic Mylar Capacitor	0.47 50V J RX TP	積層マイラーコン			01
C0202	**VR169200**	Monolithic Mylar Capacitor	ECQ-V1H474JL3	積層マイラーコン			01
C0203	**UA654270**	Mylar Capacitor	0.0270 50V J RX TP	マイラーコン			01
C0203	**--**	Monolithic Mylar Capacitor	0.027 50V J RX TP	積層マイラーコン	(VE32530)		
C0204	**VE326600**	Monolithic Mylar Capacitor	0.33 50V J RX TP	積層マイラーコン			01
C0204	**VR169000**	Monolithic Mylar Capacitor	ECQ-V1H334JL3	積層マイラーコン			01
C0205	**UA654100**	Mylar Capacitor	0.0100 50V J RX TP	マイラーコン			01
C0205	**VE324800**	Monolithic Mylar Capacitor	0.010 50V J RX TP	積層マイラーコン			01
C0206	**UA654820**	Mylar Capacitor	0.0820 50V J RX TP	マイラーコン			01
C0206	**VE325900**	Monolithic Mylar Capacitor	0.082 50V J RX TP	積層マイラーコン			01
C0207	**UA653330**	Mylar Capacitor	3300P 50V J RX TP	マイラーコン			01
C0208	**UA654390**	Mylar Capacitor	0.0390 50V J RX TP	マイラーコン			01
C0208	**VE325500**	Monolithic Mylar Capacitor	0.039 50V J RX TP	積層マイラーコン			01
C0209	**UA653560**	Mylar Capacitor	5600P 50V J RX TP	マイラーコン			01
C0210	**UA653390**	Mylar Capacitor	3900P 50V J RX TP	マイラーコン			01
C0301	**VE326700**	Monolithic Mylar Capacitor	0.39 50V J RX TP	積層マイラーコン			01
C0301	**VR169100**	Monolithic Mylar Capacitor	ECQ-V1H394JL3	積層マイラーコン			01
C0302	**VE326800**	Monolithic Mylar Capacitor	0.47 50V J RX TP	積層マイラーコン			01
C0302	**VR169200**	Monolithic Mylar Capacitor	ECQ-V1H474JL3	積層マイラーコン			01
C0303	**UA654270**	Mylar Capacitor	0.0270 50V J RX TP	マイラーコン			01
C0303	**--**	Monolithic Mylar Capacitor	0.027 50V J RX TP	積層マイラーコン	(VE32530)		
C0304	**VE326600**	Monolithic Mylar Capacitor	0.33 50V J RX TP	積層マイラーコン			01
C0304	**VR169000**	Monolithic Mylar Capacitor	ECQ-V1H334JL3	積層マイラーコン			01
C0305	**UA654100**	Mylar Capacitor	0.0100 50V J RX TP	マイラーコン			01
C0305	**VE324800**	Monolithic Mylar Capacitor	0.010 50V J RX TP	積層マイラーコン			01
C0306	**UA654820**	Mylar Capacitor	0.0820 50V J RX TP	マイラーコン			01
C0306	**VE325900**	Monolithic Mylar Capacitor	0.082 50V J RX TP	積層マイラーコン			01
C0307	**UA653330**	Mylar Capacitor	3300P 50V J RX TP	マイラーコン			01
C0308	**UA654390**	Mylar Capacitor	0.0390 50V J RX TP	マイラーコン			01
C0308	**VE325500**	Monolithic Mylar Capacitor	0.039 50V J RX TP	積層マイラーコン			01
C0309	**UA653560**	Mylar Capacitor	5600P 50V J RX TP	マイラーコン			01
C0310	**UA653390**	Mylar Capacitor	3900P 50V J RX TP	マイラーコン			01
CN001	**VB390600**	Base Post Connector	PH 10P TE	ベースポスト			01
CN002	**VB390500**	Base Post Connector	PH 9P TE	ベースポスト			03
IC001	**X7351A00**	IC	UPC4570G2-E1-A	IC	OP AMP		01
IC002	**X7391A00**	IC	UPC4574G2-E1-A	IC	OP AMP		02
-005	**X7391A00**	IC	UPC4574G2-E1-A	IC	OP AMP		02
R0103	**RD356330**	Carbon Resistor (chip)	3.3K 63M J RECT.	チップ抵抗			01
R0104	**RD356330**	Carbon Resistor (chip)	3.3K 63M J RECT.	チップ抵抗			01
R0105	**RD356270**	Carbon Resistor (chip)	2.7K 63M J RECT.	チップ抵抗			01
R0106	**RD356270**	Carbon Resistor (chip)	2.7K 63M J RECT.	チップ抵抗			01
R0109	**RD356330**	Carbon Resistor (chip)	3.3K 63M J RECT.	チップ抵抗			01
R0110	**RD356330**	Carbon Resistor (chip)	3.3K 63M J RECT.	チップ抵抗			01
R0175	**RD356330**	Carbon Resistor (chip)	3.3K 63M J RECT.	チップ抵抗			01
R0176	**RD356330**	Carbon Resistor (chip)	3.3K 63M J RECT.	チップ抵抗			01

＊: New Parts（新規部品）

RANK : Japan only

EQ and FU60

REF NO.	PART NO.	DESCRIPTION		部品名	REMARKS	QTY	RANK
R0177	**RD357100**	Carbon Resistor (chip)	10.0K 63M J RECT.	チップ抵抗			01
R0178	**RD357100**	Carbon Resistor (chip)	10.0K 63M J RECT.	チップ抵抗			01
R0179	**RD356680**	Carbon Resistor (chip)	6.8K 63M J RECT.	チップ抵抗			01
R0180	**RD356680**	Carbon Resistor (chip)	6.8K 63M J RECT.	チップ抵抗			01
R0201	**RD357180**	Carbon Resistor (chip)	18.0K 63M J RECT.	チップ抵抗			01
R0202	**RD356150**	Carbon Resistor (chip)	1.5K 63M J RECT.	チップ抵抗			01
R0203	**RD356220**	Carbon Resistor (chip)	2.2K 63M J RECT.	チップ抵抗			01
R0204	**RD357180**	Carbon Resistor (chip)	18.0K 63M J RECT.	チップ抵抗			01
R0205	**RD356150**	Carbon Resistor (chip)	1.5K 63M J RECT.	チップ抵抗			01
R0206	**RD357180**	Carbon Resistor (chip)	18.0K 63M J RECT.	チップ抵抗			01
R0207	**RD356180**	Carbon Resistor (chip)	1.8K 63M J RECT.	チップ抵抗			01
R0208	**RD357180**	Carbon Resistor (chip)	18.0K 63M J RECT.	チップ抵抗			01
R0209	**RD357180**	Carbon Resistor (chip)	18.0K 63M J RECT.	チップ抵抗			01
R0210	**RD356330**	Carbon Resistor (chip)	3.3K 63M J RECT.	チップ抵抗			01
R0301	**RD357180**	Carbon Resistor (chip)	18.0K 63M J RECT.	チップ抵抗			01
R0302	**RD356150**	Carbon Resistor (chip)	1.5K 63M J RECT.	チップ抵抗			01
R0303	**RD356220**	Carbon Resistor (chip)	2.2K 63M J RECT.	チップ抵抗			01
R0304	**RD357180**	Carbon Resistor (chip)	18.0K 63M J RECT.	チップ抵抗			01
R0305	**RD356150**	Carbon Resistor (chip)	1.5K 63M J RECT.	チップ抵抗			01
R0306	**RD357180**	Carbon Resistor (chip)	18.0K 63M J RECT.	チップ抵抗			01
R0307	**RD356180**	Carbon Resistor (chip)	1.8K 63M J RECT.	チップ抵抗			01
R0308	**RD357180**	Carbon Resistor (chip)	18.0K 63M J RECT.	チップ抵抗			01
R0309	**RD357180**	Carbon Resistor (chip)	18.0K 63M J RECT.	チップ抵抗			01
R0310	**RD356330**	Carbon Resistor (chip)	3.3K 63M J RECT.	チップ抵抗			01
R0401	**RD357470**	Carbon Resistor (chip)	47.0K 63M J RECT.	チップ抵抗			01
-0409	**RD357470**	Carbon Resistor (chip)	47.0K 63M J RECT.	チップ抵抗			01
R0413	**RD355560**	Carbon Resistor (chip)	560.0 63M J RECT.	チップ抵抗			01
-0419	**RD355560**	Carbon Resistor (chip)	560.0 63M J RECT.	チップ抵抗			01
R0501	**RD357470**	Carbon Resistor (chip)	47.0K 63M J RECT.	チップ抵抗			01
-0509	**RD357470**	Carbon Resistor (chip)	47.0K 63M J RECT.	チップ抵抗			01
R0513	**RD355560**	Carbon Resistor (chip)	560.0 63M J RECT.	チップ抵抗			01
-0519	**RD355560**	Carbon Resistor (chip)	560.0 63M J RECT.	チップ抵抗			01
R0603	**RD350000**	Carbon Resistor (chip)	0 63M J RECT.	チップ抵抗			01
R0703	**RD350000**	Carbon Resistor (chip)	0 63M J RECT.	チップ抵抗			01
	VT151400	Circuit Board	FU60 J,U	FU60シート	J (VT15170) (XQ779A0)(XQ779B0) (XQ395A0)(XQ395B0)		07
	VT151500	Circuit Board	FU60 U	FU60シート	U (VT15180) (XQ779A0)(XQ779B0) (XQ395A0)(XQ395B0)		07
	VT151600	Circuit Board	FU60 E,GBR	FU60シート	E,B,K (VT15190) (XQ779A0)(XQ779B0) (XQ395A0)(XQ395B0)		07
	VT152900	Circuit Board	FU60 N	FU60シート	N (VT15320) (XQ779A0)(XQ779B0) (XQ395A0)(XQ395B0)		09
⚠	**VT139600**	Voltage Selector	M1684-E	電圧切替器	N		04
	--	Jumper Wire	0.55 TIN	ジャンパー線	(VD04170)		
⚠	**VT308200**	Inlet	CCT9302-0201F	ACインレット 2P	U		02
⚠	INLET **VT308100**	Inlet	CCT9302-0101F	ACインレット 2P	J,E,B,K,N		02
⚠	INLET **WH965200**	Inlet	INLET CCT9302-0102	ACインレット 2P			
	FUHOL **LB201530**	Fuse Holder	PC-PH1	ヒューズホルダ		2	01
	FUHOL **WC050700**	Fuse Clip	CLIP EYF52BCY	ヒューズクリップ	J,U,E,B,K	2	01
*	FUHOL **WC374700**	Fuse Holder	PIN TYPE PC-FH1	ヒューズホルダ		2	
	FUHOL **LB201530**	Fuse Holder	PC-PH1	ヒューズホルダ		6	01
	FUHOL **WC050700**	Fuse Clip	CLIP EYF52BCY	ヒューズクリップ	N	6	01
*	FUHOL **WC374700**	Fuse Holder	PIN TYPE PC-FH1	ヒューズホルダ		6	
⚠	C0001 **V7682800**	Capacitor	0.010 VA1 J.U.C.S	規格認定コン KH			01
⚠	C0002 **V7683000**	Capacitor	4700P 250V J.U.C.S	規格認定コン KH			01
⚠	C0003 **V7683000**	Capacitor	4700P 250V J.U.C.S	規格認定コン KH			01
	CN001 **LB932030**	Base Post Connector	VH 3P TE	ベースポスト			01
	CN002 **LB932060**	Base Post Connector	VH 6P TE	ベースポスト			01
⚠	F0001 **KB003590**	Fuse	3.00A	ヒューズ	J,U,N		01
⚠	F0001 **WG493700**	Fuse	3.00A JU	ヒューズ			01
⚠	F0001 **KB001660**	Fuse	T L 1.60A S	ヒューズ	E,B,K		01
⚠	F0002 **KB001660**	Fuse	T L 1.60A S	ヒューズ	N		01
⚠	F0002 **KB003060**	Fuse	TL 1.60A S	ヒューズ			01
⚠	F0003 **KB001660**	Fuse	T L 1.60A S	ヒューズ	N		01
⚠	F0003 **KB003060**	Fuse	1.60A S	ヒューズ			01

＊: New Parts **(新規部品)**

RANK : Japan only

FU60, HP and MA80S

	REF NO.	PART NO.	DESCRIPTION		部品名	REMARKS	QTY	RANK
	J0001	--	Jumper Wire	0.55 TIN	ジャンパー線	J,U,E,B,K (VD04170)		
	L0001	--	Jumper Wire	0.55 TIN	ジャンパー線	(VD04170)		
	L0002	--	Jumper Wire	0.55 TIN	ジャンパー線	(VD04170)		
⚠	L0003	VF790900	Coil	SU10V-D20010	コイル 10U			03
*		WG881600	Circuit Board	HP	HPシート	(WG88150)(X7578B0)		
		--	Jumper Wire	0.55 TIN	ジャンパー線	(VA07890)	5	
	C1	FG644100	Electrolytic Cap.	0.0100 50V Z RX TP	セラコン(F)			01
	-5	FG644100	Electrolytic Cap.	0.0100 50V Z RX TP	セラコン(F)			01
	CN1	VB858600	Base Post Connector	PH 7P SE	ベースポスト			01
	CN2	VB858100	Base Post Connector	PH 2P SE	ベースポスト			01
	JK1	VB230400	Phone Jack	JACK YKB21-5101	ホーンコネクタ	PHONES 1		03
	JK2	VB230400	Phone Jack	JACK YKB21-5101	ホーンコネクタ	PHONES 2		03
	L1	V2993400	Choke Coil	R-5C TE-	チョークコイル			01
	L1	VB835000	Coil	FL05RD200AT	コイル 20U			01
	L1	VB971100	Coil	FL05RD200A	コイル 20U			01
	L2	V2993400	Choke Coil	R-5C TE-	チョークコイル			01
	L2	VB835000	Coil	FL05RD200AT	コイル 20U			01
	L2	VB971100	Coil	FL05RD200A	コイル 20U			01
	L3	V3085000	Choke Coil	R-5C TE-	チョークコイル10U			
	L3	V3085100	Choke Coil	R-5C BARA	チョークコイル10U			
	L4	V2993400	Choke Coil	R-5C TE-	チョークコイル			01
	L4	VB835000	Coil	FL05RD200AT	コイル 20U			01
	L4	VB971100	Coil	FL05RD200A	コイル 20U			01
	L5	V2993400	Choke Coil	R-5C TE-	チョークコイル			01
	L5	VB835000	Coil	FL05RD200AT	コイル 20U			01
	L5	VB971100	Coil	FL05RD200A	コイル 20U			01
	L6	V3085000	Choke Coil	R-5C TE-	チョークコイル10U			
	L6	V3085100	Choke Coil	R-5C BARA	チョークコイル10U			
	R1	V3609100	Carbon Resistor	68.0 1/2 J	カーボン抵抗			01
	R1	VH696500	Carbon Resistor	68.0 1/2 J 52TP	カーボン抵抗			
	R1	VK992200	Carbon Resistor	68.0 1/2 J	カーボン抵抗			01
	R2	V3609100	Carbon Resistor	68.0 1/2 J	カーボン抵抗			01
	R2	VH696500	Carbon Resistor	68.0 1/2 J 52TP	カーボン抵抗			
	R2	VK992200	Carbon Resistor	68.0 1/2 J	カーボン抵抗			01
	R3	V3609100	Carbon Resistor	68.0 1/2 J	カーボン抵抗			01
	R3	VH696500	Carbon Resistor	68.0 1/2 J 52TP	カーボン抵抗			
	R3	VK992200	Carbon Resistor	68.0 1/2 J	カーボン抵抗			01
	R4	V3609100	Carbon Resistor	68.0 1/2 J	カーボン抵抗			01
	R4	VH696500	Carbon Resistor	68.0 1/2 J 52TP	カーボン抵抗			
	R4	VK992200	Carbon Resistor	68.0 1/2 J	カーボン抵抗			01
		--	Circuit Board	MA80S J,U	MA80Sシート	J,U (WB55440)(WB55500) (X4384D0)(X4384E0)		
		--	Circuit Board	MA80S E,N	MA80Sシート	E,B,K,N (WC03060)(WC03050) (X4384D0)(X4384E0)		
		VT740000	Support, PCB	3T-9	三端子用スペーサー		2	03
		--	Grease	X-113A G746	シリコングリス	(VA79810)		
		WE752900	Insulation Sheet	PT-SS	放熱シート(P)			03
		--	Jumper Wire	0.55 TIN	ジャンパー線	(VD04170)	38	
⚠	FS1	KB003630	Fuse	5.00A JU	ヒューズ	J,U		01
⚠	FS1	WG410400	Fuse	5A JU	ヒューズ			01
⚠	FS1	KB000780	Fuse	T L 5.00A S	ヒューズ	E,B,K,N		02
⚠	FS2	KB003630	Fuse	5.00A JU	ヒューズ	J,U		01
⚠	FS2	WG410400	Fuse	5A JU	ヒューズ			01
⚠	FS2	KB000780	Fuse	T L 5.00A S	ヒューズ	E,B,K,N		02
⚠	FS3	KB003630	Fuse	5.00A JU	ヒューズ	J,U		01
⚠	FS3	WG410400	Fuse	5A JU	ヒューズ			01
⚠	FS3	KB000780	Fuse	T L 5.00A S	ヒューズ	E,B,K,N		02
	C0001	V7545000	Monolithic Ceramic Cap.	0.022 250V K RECT.	チップ積層セラコン			01
	-0003	V7545000	Monolithic Ceramic Cap.	0.022 250V K RECT.	チップ積層セラコン			01
	C0005	VL232400	Electrolytic Cap.	3300 35.0V	ケミコン			04
	-0008	VL232400	Electrolytic Cap.	3300 35.0V	ケミコン			04
	C0009	US145100	Ceramic Capacitor-F (chip)	0.1000 25V Z RECT.	チップセラ(F)			01
	C0010	US063100	Ceramic Capacitor-B (chip)	1000P 50V K RECT.	チップセラ(B)			01
	C0011	UN866100	Electrolytic Cap.-BP	1.00 50.0V RX TP	BPケミコン			01
	C0012	US062220	Ceramic Capacitor-SL(chip)	220P 50V J RECT.	チップセラ(SL)			01
	C0013	UR838100	Electrolytic Cap.	100.00 16.0V RX TP	ケミコン			01
	C0015	UR868100	Electrolytic Cap.	100.00 50.0V RX TP	ケミコン			01
	C0016	UR867100	Electrolytic Cap.	10.00 50.0V RX TP	ケミコン			01

＊: New Parts **(新規部品)**

RANK : Japan only

MA80S

REF NO.	PART NO.	DESCRIPTION		部品名	REMARKS	QTY	RANK
C0017	**UR867100**	Electrolytic Cap.	10.00 50.0V RX TP	ケミコン			01
C0018	**UR868100**	Electrolytic Cap.	100.00 50.0V RX TP	ケミコン			01
C0019	**V5333500**	Ceramic Capacitor (chip)	10.0 6.3V K RECT.	チップセラ（B）			01
C0020	**UR838100**	Electrolytic Cap.	100.00 16.0V RX TP	ケミコン			01
C0021	**US062220**	Ceramic Capacitor-SL(chip)	220P 50V J RECT.	チップセラ（SL）			01
C0022	**US063100**	Ceramic Capacitor-B (chip)	1000P 50V K RECT.	チップセラ（B）			01
C0023	**UN866100**	Electrolytic Cap.-BP	1.00 50.0V RX TP	BPケミコン			01
C0025	**US145100**	Ceramic Capacitor-F (chip)	0.1000 25V Z RECT.	チップセラ（F）			01
-0028	**US145100**	Ceramic Capacitor-F (chip)	0.1000 25V Z RECT.	チップセラ（F）			01
C0029	**UN838100**	Electrolytic Cap.-BP	100.00 16.0V RX TP	BPケミコン			01
C0030	**V5333500**	Ceramic Capacitor (chip)	10.0 6.3V K RECT.	チップセラ（B）			01
C0031	**VL232300**	Electrolytic Cap.	2200 25.0V	ケミコン			03
C0032	**VL232300**	Electrolytic Cap.	2200 25.0V	ケミコン			03
C0033	**UR866100**	Electrolytic Cap.	1.00 50.0V RX TP	ケミコン			01
-0036	**UR866100**	Electrolytic Cap.	1.00 50.0V RX TP	ケミコン			01
C0037	**US145100**	Ceramic Capacitor-F (chip)	0.1000 25V Z RECT.	チップセラ（F）			01
-0040	**US145100**	Ceramic Capacitor-F (chip)	0.1000 25V Z RECT.	チップセラ（F）			01
C0041	**VL232400**	Electrolytic Cap.	3300 35.0V	ケミコン			04
C0043	**US145100**	Ceramic Capacitor-F (chip)	0.1000 25V Z RECT.	チップセラ（F）			01
C0047	**UR866330**	Electrolytic Cap.	3.30 50.0V RX TP	ケミコン			01
C0051	**VL232400**	Electrolytic Cap.	3300 35.0V	ケミコン			04
C0052	**WB477000**	Electrolytic Capacitor-ZL	330.00 35.0V RX TP	ケミコンZL			01
C0052	**WC303700**	Electrolytic Capacitor-KZE	330.00 35.0V RX TP	ケミコンKZE			01
C0054	**WB476900**	Electrolytic Capacitor-ZL	470.00 16.0V RX TP	ケミコンZL			01
C0054	**WC303600**	Electrolytic Capacitor-KZE	470.00 16.0V RX TP	ケミコンKZE			01
C0055	**WB476900**	Electrolytic Capacitor-ZL	470.00 16.0V RX TP	ケミコンZL			01
C0055	**WC303600**	Electrolytic Capacitor-KZE	470.00 16.0V RX TP	ケミコンKZE			01
C0059	**US061270**	Ceramic Capacitor-CH(chip)	27P 50V J RECT.	チップセラ（CH）			01
C0060	**US061270**	Ceramic Capacitor-CH(chip)	27P 50V J RECT.	チップセラ（CH）			01
CN001	**LB932080**	Base Post Connector	VH 8P TE	ベースポスト			01
CN003	**VB390000**	Base Post Connector	PH 4P TE	ベースポスト			01
CN004	**LB918040**	Base Post Connector	XH 4P TE	ベースツキポスト			01
CN005	**LB932040**	Base Post Connector	VH 4P TE	ベースポスト			01
CN006	**VB390500**	Base Post Connector	PH 9P TE	ベースポスト			03
CN008	**LB918020**	Base Post Connector	XH 2P TE	ベースツキポスト			01
CN009	**LB918040**	Base Post Connector	XH 4P TE	ベースツキポスト			01
CN010	**VB390000**	Base Post Connector	PH 4P TE	ベースポスト			01
D0001	**WB520600**	Diode	10EDB40-TA2B5 TE-5	ダイオード			01
D0001	**WD009700**	Diode	10EDB40-TA1B2 TE-2	ダイオード			
D0002	**WB520600**	Diode	10EDB40-TA2B5 TE-5	ダイオード			01
D0002	**WD009700**	Diode	10EDB40-TA1B2 TE-2	ダイオード			
D0003	**VT332900**	Diode	1SS355 TE-17 TP	ダイオード			01
-0005	**VT332900**	Diode	1SS355 TE-17 TP	ダイオード			01
D0008	**VT332900**	Diode	1SS355 TE-17 TP	ダイオード			01
D0009	**VT332900**	Diode	1SS355 TE-17 TP	ダイオード			01
DB001	**VQ111500**	Diode Stack	D3SBA20-7103 4.0A	ダイオードスタック			03
DB002	**VQ111500**	Diode Stack	D3SBA20-7103 4.0A	ダイオードスタック			03
DB003	**VR253700**	Diode Stack	S1NB20 1.0A 200V	ダイオードスタック			02
F0001	**WC050700**	Fuse Clip	CLIP EYF52BCY	ヒューズクリップ			01
-0003	**WC050700**	Fuse Clip	CLIP EYF52BCY	ヒューズクリップ			01
IC003	**XJ602A00**	IC	NJM78M12FA	IC	REGULATOR +12V		02
IC004	**XD343A00**	IC	NJM79M12FA	IC	REGULATOR -12V		03
IC006	**X4375A00**	IC	STK402-040S	IC	POWER AMP 25W 2CH		07
IC007	**X4404A00**	IC	MPD6S004S	IC	DC-DC CONVERTER		09
J0004	**--**	Jumper Wire	0.55 TIN	ジャンパー線	(VD04170)		
-0006	**--**	Jumper Wire	0.55 TIN	ジャンパー線	(VD04170)		
⚠ R0001	**VU253100**	Fuse Resistor	0.47 1/2 J	ヒューズ抵抗			01
⚠ R0002	**VU253100**	Fuse Resistor	0.47 1/2 J	ヒューズ抵抗			01
R0003	**RD156100**	Carbon Resistor (chip)	1.0K 1/4 J TP	チップ抵抗			
R0005	**RD356470**	Carbon Resistor (chip)	4.7K 63M J RECT.	チップ抵抗			01
R0006	**RD357100**	Carbon Resistor (chip)	10.0K 63M J RECT.	チップ抵抗			01
R0007	**RD356220**	Carbon Resistor (chip)	2.2K 63M J RECT.	チップ抵抗			01
R0010	**RD355560**	Carbon Resistor (chip)	560.0 63M J RECT.	チップ抵抗			01
R0011	**RD357100**	Carbon Resistor (chip)	10.0K 63M J RECT.	チップ抵抗			01
R0012	**RD355390**	Carbon Resistor (chip)	390.0 63M J RECT.	チップ抵抗			01
R0013	**RD357120**	Carbon Resistor (chip)	12.0K 63M J RECT.	チップ抵抗			01
R0014	**HW095100**	Fuse Resistor	100.0 1/4 J	ヒューズ抵抗			01
R0015	**RD157100**	Carbon Resistor (chip)	10.0K 1/4 J TP	チップ抵抗			01
R0020	**HW095100**	Fuse Resistor	100.0 1/4 J	ヒューズ抵抗			01
R0021	**RD357120**	Carbon Resistor (chip)	12.0K 63M J RECT.	チップ抵抗			01

＊: New Parts **（新規部品）**

RANK : Japan only

MA80S, NETWORK, NET2-SQ, NET2-WF and NL2_SW H

	REF NO.	PART NO.	DESCRIPTION		部品名	REMARKS	QTY	RANK
	R0022	**RD355390**	Carbon Resistor (chip)	390.0 63M J RECT.	チップ抵抗			01
	R0023	**RD355560**	Carbon Resistor (chip)	560.0 63M J RECT.	チップ抵抗			01
	R0024	**RD357100**	Carbon Resistor (chip)	10.0K 63M J RECT.	チップ抵抗			01
	R0027	**VC742500**	Metal Oxide Film Resistor	10.0 1W J	酸化金属被膜抵抗			01
	R0028	**VC742500**	Metal Oxide Film Resistor	10.0 1W J	酸化金属被膜抵抗			01
	R0029	**RD157100**	Carbon Resistor (chip)	10.0K 1/4 J TP	チップ抵抗			01
	R0030	**RD157100**	Carbon Resistor (chip)	10.0K 1/4 J TP	チップ抵抗			01
	R0031	**RD356120**	Carbon Resistor (chip)	1.2K 63M J RECT.	チップ抵抗			01
	R0032	**RD357470**	Carbon Resistor (chip)	47.0K 63M J RECT.	チップ抵抗			01
	R0033	**--**	Jumper Wire	0.55 TIN	ジャンパー線	(VD04170)		
	-0036	**--**	Jumper Wire	0.55 TIN	ジャンパー線	(VD04170)		
	R0045	**RD350000**	Carbon Resistor (chip)	0 63M J RECT.	チップ抵抗			01
	RY001	**WB476400**	Relay	DC G5PA-28	リレー 12V			03
	TR002	**VV556400**	Transistor	2SC2412K Q,R,S TP	トランジスタ			01
	-004	**VV556400**	Transistor	2SC2412K Q,R,S TP	トランジスタ			01
	TR008	**VV556400**	Transistor	2SC2412K Q,R,S TP	トランジスタ			01
	TR009	**VV556400**	Transistor	2SC2412K Q,R,S TP	トランジスタ			01
*		**WH293700**	Circuit Board	NETWORK	NETWORKシート	(XV011A0)		
		--	Jumper Wire	0.55 TIN	ジャンパー線	(VD04170)		
	C0001	**V5776700**	Electrolytic Cap.-BP	2.20 50.0V	BPケミコン			01
	C0002	**V5776700**	Electrolytic Cap.-BP	2.20 50.0V	BPケミコン			01
	CN001	**LB932040**	Base Post Connector	VH 4P TE	ベースポスト			01
	CN002	**LB932080**	Base Post Connector	VH 8P TE	ベースポスト			01
	L0001	**WE527200**	Network Coil	0.35 MMH	ネットワークコイル			04
	L0002	**WE527200**	Network Coil	0.35 MMH	ネットワークコイル			04
*		**WH293900**	Circuit Board	NET2-SQ	NET2－SQシート	(X6011D0)		
	C0001	**WE525100**	Electrolytic Cap.-BP	56.00 63.0V	BPケミコン			03
	C0002	**WE525100**	Electrolytic Cap.-BP	56.00 63.0V	BPケミコン			03
	C0003	**V5776700**	Electrolytic Cap.-BP	2.20 50.0V	BPケミコン			01
	C0004	**V5776700**	Electrolytic Cap.-BP	2.20 50.0V	BPケミコン			01
	CN001	**LB932040**	Base Post Connector	VH 4P TE	ベースポスト			01
	CN002	**LB932050**	Base Post Connector	VH 5P TE	ベースポスト			01
	CN003	**LB932060**	Base Post Connector	VH 6P TE	ベースポスト			01
	L0001	**WE527200**	Network Coil	0.35 MMH	ネットワークコイル			04
	L0002	**WE527200**	Network Coil	0.35 MMH	ネットワークコイル			04
*		**WH294100**	Circuit Board	NET2-WF	NET2－WFシート	(X6011D0)		
	C0005	**--**	Jumper Wire	0.55 TIN	ジャンパー線	(VD04170)		
	C0006	**--**	Jumper Wire	0.55 TIN	ジャンパー線	(VD04170)		
	CN002	**LB932050**	Base Post Connector	VH 5P TE	ベースポスト			01
	CN003	**LB932060**	Base Post Connector	VH 6P TE	ベースポスト			01
*	L0001	**WH579600**	Network Coil	1.50MIRI 0.65MIRI	ネットワークコイル			
*	L0001	**WJ049700**	Network Coil	1.50MIRI 0.7MIRI	ネットワークコイル			
*	L0002	**WH579600**	Network Coil	1.50MIRI 0.65MIRI	ネットワークコイル			
*	L0002	**WJ049700**	Network Coil	1.50MIRI 0.7MIRI	ネットワークコイル			
		WC093100	Circuit Board	NL2_SW H	NL2_SWシートH	(X2179D0)		12
		--	Nonwoven Fabric Cloth		不織布	(V847000)		
	C0001	**UF037100**	Electrolytic Cap. (chip)	10 16V	チップケミコン			01
	C0002	**US135100**	Ceramic Capacitor-F (chip)	0.1000 16V Z RECT.	チップセラ（F）			01
	-0005	**US135100**	Ceramic Capacitor-F (chip)	0.1000 16V Z RECT.	チップセラ（F）			01
	C0006	**US063100**	Ceramic Capacitor-B (chip)	1000P 50V K RECT.	チップセラ（B）			01
	C0007	**US063100**	Ceramic Capacitor-B (chip)	1000P 50V K RECT.	チップセラ（B）			01
	C0010	**US063100**	Ceramic Capacitor-B (chip)	1000P 50V K RECT.	チップセラ（B）			01
	CN002	**VK025100**	Wire Trap	52147 7P TE	ワイヤートラップ			01
	D0001	**VT332900**	Diode	1SS355 TE-17 TP	ダイオード			01
	-0096	**VT332900**	Diode	1SS355 TE-17 TP	ダイオード			01
	IC001	**X2599200**	IC	UPD780031AYGK-N06-	IC	E-TKS		06
	R0001	**RD350000**	Carbon Resistor (chip)	0 63M J RECT.	チップ抵抗			01
	R0002	**RD350000**	Carbon Resistor (chip)	0 63M J RECT.	チップ抵抗			01
	R0003	**RD356100**	Carbon Resistor (chip)	1.0K 63M J RECT.	チップ抵抗			01
	R0004	**RD356100**	Carbon Resistor (chip)	1.0K 63M J RECT.	チップ抵抗			01
	R0005	**RD354470**	Carbon Resistor (chip)	47.0 63M J RECT.	チップ抵抗			01
	R0006	**RD354470**	Carbon Resistor (chip)	47.0 63M J RECT.	チップ抵抗			01
	R0007	**RD356100**	Carbon Resistor (chip)	1.0K 63M J RECT.	チップ抵抗			01
	R0008	**RD350000**	Carbon Resistor (chip)	0 63M J RECT.	チップ抵抗			01
	-0010	**RD350000**	Carbon Resistor (chip)	0 63M J RECT.	チップ抵抗			01
	R0012	**RD350000**	Carbon Resistor (chip)	0 63M J RECT.	チップ抵抗			01

＊: New Parts **（新規部品）**

RANK : Japan only

NL2_SW H, NL2_SW L, NL2_SW M, PEDAL and PEDAL VR

REF NO.	PART NO.	DESCRIPTION		部品名	REMARKS	QTY	RANK
R0013	**RD350000**	Carbon Resistor (chip)	0 63M J RECT.	チップ抵抗			01
R0015	**RD350000**	Carbon Resistor (chip)	0 63M J RECT.	チップ抵抗			01
R0016	**RD357100**	Carbon Resistor (chip)	10.0K 63M J RECT.	チップ抵抗			01
RA001	**RE047100**	Resistor Array	10KX4	抵抗アレイ			01
-008	**RE047100**	Resistor Array	10KX4	抵抗アレイ			01
X0001	**V6150500**	Ceramic Resonator	8.38M EFOS8384E5	セラミック振動子			01
	WC092600	Circuit Board	NL2_SW L	NL2_SWシートL	(X2177D0)		11
	--	Nonwoven Fabric Cloth		不織布	(V846980)		
C0001	**UF037100**	Electrolytic Cap. (chip)	10 16V	チップケミコン			01
C0002	**US135100**	Ceramic Capacitor-F (chip)	0.1000 16V Z RECT.	チップセラ(F)			01
-0005	**US135100**	Ceramic Capacitor-F (chip)	0.1000 16V Z RECT.	チップセラ(F)			01
C0006	**US063100**	Ceramic Capacitor-B (chip)	1000P 50V K RECT.	チップセラ(B)			01
C0007	**US063100**	Ceramic Capacitor-B (chip)	1000P 50V K RECT.	チップセラ(B)			01
C0010	**US063100**	Ceramic Capacitor-B (chip)	1000P 50V K RECT.	チップセラ(B)			01
CN002	**VK025100**	Wire Trap	52147 7P TE	ワイヤートラップ			01
D0007	**VT332900**	Diode	1SS355 TE-17 TP	ダイオード			01
-0096	**VT332900**	Diode	1SS355 TE-17 TP	ダイオード			01
IC001	**X2599200**	IC	UPD780031AYGK-N06-	IC	E-TKS		06
R0001	**RD350000**	Carbon Resistor (chip)	0 63M J RECT.	チップ抵抗			01
R0002	**RD350000**	Carbon Resistor (chip)	0 63M J RECT.	チップ抵抗			01
R0003	**RD356100**	Carbon Resistor (chip)	1.0K 63M J RECT.	チップ抵抗			01
R0004	**RD356100**	Carbon Resistor (chip)	1.0K 63M J RECT.	チップ抵抗			01
R0005	**RD354470**	Carbon Resistor (chip)	47.0 63M J RECT.	チップ抵抗			01
R0006	**RD354470**	Carbon Resistor (chip)	47.0 63M J RECT.	チップ抵抗			01
R0007	**RD356100**	Carbon Resistor (chip)	1.0K 63M J RECT.	チップ抵抗			01
R0008	**RD350000**	Carbon Resistor (chip)	0 63M J RECT.	チップ抵抗			01
-0013	**RD350000**	Carbon Resistor (chip)	0 63M J RECT.	チップ抵抗			01
R0015	**RD350000**	Carbon Resistor (chip)	0 63M J RECT.	チップ抵抗			01
R0016	**RD357100**	Carbon Resistor (chip)	10.0K 63M J RECT.	チップ抵抗			01
RA001	**RE047100**	Resistor Array	10KX4	抵抗アレイ			01
-008	**RE047100**	Resistor Array	10KX4	抵抗アレイ			01
X0001	**V6150500**	Ceramic Resonator	8.38M EFOS8384E5	セラミック振動子			01
	WC093000	Circuit Board	NL2_SW M	NL2_SWシートM	(X2178E0)		12
	--	Nonwoven Fabric Cloth		不織布	(V846990)		
C0001	**UF037100**	Electrolytic Cap. (chip)	10 16V	チップケミコン			01
C0002	**US135100**	Ceramic Capacitor-F (chip)	0.1000 16V Z RECT.	チップセラ(F)			01
-0005	**US135100**	Ceramic Capacitor-F (chip)	0.1000 16V Z RECT.	チップセラ(F)			01
C0006	**US063100**	Ceramic Capacitor-B (chip)	1000P 50V K RECT.	チップセラ(B)			01
C0007	**US063100**	Ceramic Capacitor-B (chip)	1000P 50V K RECT.	チップセラ(B)			01
C0010	**US063100**	Ceramic Capacitor-B (chip)	1000P 50V K RECT.	チップセラ(B)			01
CN001	**VK025100**	Wire Trap	52147 7P TE	ワイヤートラップ			01
CN002	**VB390300**	Base Post Connector	PH 7P TE	ベースポスト			01
CN004	**VK025100**	Wire Trap	52147 7P TE	ワイヤートラップ			01
D0001	**VT332900**	Diode	1SS355 TE-17 TP	ダイオード			01
-0096	**VT332900**	Diode	1SS355 TE-17 TP	ダイオード			01
IC001	**X2599200**	IC	UPD780031AYGK-N06-	IC	E-TKS		06
R0001	**RD350000**	Carbon Resistor (chip)	0 63M J RECT.	チップ抵抗			01
R0002	**RD350000**	Carbon Resistor (chip)	0 63M J RECT.	チップ抵抗			01
R0003	**RD356100**	Carbon Resistor (chip)	1.0K 63M J RECT.	チップ抵抗			01
R0004	**RD356100**	Carbon Resistor (chip)	1.0K 63M J RECT.	チップ抵抗			01
R0005	**RD354470**	Carbon Resistor (chip)	47.0 63M J RECT.	チップ抵抗			01
R0006	**RD354470**	Carbon Resistor (chip)	47.0 63M J RECT.	チップ抵抗			01
R0007	**RD356100**	Carbon Resistor (chip)	1.0K 63M J RECT.	チップ抵抗			01
R0008	**RD350000**	Carbon Resistor (chip)	0 63M J RECT.	チップ抵抗			01
R0009	**RD350000**	Carbon Resistor (chip)	0 63M J RECT.	チップ抵抗			01
R0011	**RD350000**	Carbon Resistor (chip)	0 63M J RECT.	チップ抵抗			01
-0013	**RD350000**	Carbon Resistor (chip)	0 63M J RECT.	チップ抵抗			01
R0015	**RD350000**	Carbon Resistor (chip)	0 63M J RECT.	チップ抵抗			01
R0016	**RD357100**	Carbon Resistor (chip)	10.0K 63M J RECT.	チップ抵抗			01
RA001	**RE047100**	Resistor Array	10KX4	抵抗アレイ			01
-008	**RE047100**	Resistor Array	10KX4	抵抗アレイ			01
X0001	**V6150500**	Ceramic Resonator	8.38M EFOS8384E5	セラミック振動子			01
	WB970400	Circuit Board	PEDAL	ペダルシート	(WB97030)(XR780C0)		08
	WB970500	Circuit Board	PEDAL VR	ペダルVRシート	(WB97030)(XR780C0)		07
	VB858500	Base Post Connector	PH 6P SE	ベースポスト			01
	HS412520	Rotary Variable Resistor	B 10.0K RK16Y11L00	ロータリーVR1連			05
	--	Jumper Wire	0.55 TIN	ジャンパー線	(VD04170)	3	

＊: New Parts **(新規部品)**

RANK : Japan only

PEDAL, PEDAL VR, PJK, PN and SW

	REF NO.	PART NO.	DESCRIPTION		部品名	REMARKS	QTY	RANK
		--	GND Wire		アース束線	(VZ01760)		
		WC561200	Circuit Board	PJK	PJKシート	(WC56110)(X5143A0)		04
	C0001	**US062100**	Ceramic Capacitor-SL(chip)	100P 50V J RECT.	チップセラ(SL)			01
	-0004	**US062100**	Ceramic Capacitor-SL(chip)	100P 50V J RECT.	チップセラ(SL)			01
	CN001	**VB390100**	Base Post Connector	PH 5P TE	ベースポスト			01
	D0001	**VV925900**	Diode	RLS-73 TE-11 TP	ダイオード			01
	-0006	**VV925900**	Diode	RLS-73 TE-11 TP	ダイオード			01
	JK001	**V4874800**	Connector,Mini DIN	DINJATSUKU6P MD-S6	ミニDINコネクタ			02
	L0001	**VQ724900**	Chip Inductance	BK212 5HM601-T	チップインダクタ			01
	-0004	**VQ724900**	Chip Inductance	BK212 5HM601-T	チップインダクタ			01
*		**WG882300**	Circuit Board	PN	PNシート	(WG88190)(X7579C0)		
	CN1	**VB858700**	Base Post Connector	PH 8P SE	ベースポスト			01
	CN2	**VB858100**	Base Post Connector	PH 2P SE	ベースポスト			01
	CN3	**VB858600**	Base Post Connector	PH 7P SE	ベースポスト			01
	LD1	**V5771400**	LED	SLZ-190B-20-T1 RED	LED	POWER		01
*	LD2	**WG857100**	LED	SEL4817D-TP2 AMBER	LEDテー.フォ	BGM		
	R1	**HF756100**	Carbon Resistor	1.0K 1/4 J AX TP	カーボン抵抗			01
	SW1	**VV439800**	Tact Switch	SKQNAJ	タクトSW	BGM		01
	SW2	**VV439800**	Tact Switch	SKQNAJ	タクトSW	VOICE		01
	SW3	**VV439800**	Tact Switch	SKQNAJ	タクトSW	SELECT-		01
	SW4	**VV439800**	Tact Switch	SKQNAJ	タクトSW	SELECT+		01
	VR1	**VK369000**	Slide Variable Resistor	A10K RS30112A9	二連スライドVR	MASTER VOLUME		03
*		**WG609800**	Circuit Board	SW	SWシート	(WG60970)(X6118C0)		
		--	Jumper Wire	0.55 TIN	ジャンパー線	(VA07890)	5	
	C0001	**UR818100**	Electrolytic Cap.	100.00 6.3V RX TP	ケミコン			01
	CN001	**VB858500**	Base Post Connector	PH 6P SE	ベースポスト			01
	IC001	**X5108A00**	IC	SN75240P	IC	USB TRANSIENT SUPPRESSOR		04
	JA	--	Jumper Wire	0.55 TIN	ジャンパー線	(VA07890)		
	JB	--	Jumper Wire	0.55 TIN	ジャンパー線	(VA07890)		
	JK001	**WA245700**	USB Connector	YKF45 4P SE	USBコネクタ	USB TO DEVICE		02
	L0001	**VB835000**	Coil	FL05RD200AT	コイル20U			01
⚠		**VK726100**	AC Adapter	CCT5902-0701F	ACアダプタ	N		03
⚠		**X5300A00**	Power Transformer	E	電源トランス	J		
⚠		**X6159A00**	Power Transformer	J	電源トランス	H01AG J		13
⚠		**X7755A00**	Power Transformer	UL A	電源トランス	U		12
⚠		**X6161A00**	Power Transformer	IEC E	電源トランス	E,B,K		13
⚠		**X5303A00**	Power Transformer	IEC_EN E	電源トランス	N		
⚠		**X6162A00**	Power Transformer	IEC/EN60691 E	電源トランス			13
⚠		**VC843500**	Push Switch	SDDLB13102 J.U.C.S	プッシュSW	POWER		03
*		**X7977A00**	Speaker(Squawker)	13.0cm 8ohm 10W	スピーカ			
		X6296A00	Speaker(Woofer)	16 cm 6 ohm 40W	スピーカ		2	09
		X6258A00	Speaker(Tweeter)	2.5cm 8ohm 60W	スピーカ		2	09
⚠ *		**WH467500**	AC Cord Set	J 2P 7A 3.7m	電源コードセット	J		
⚠ *		**WH467600**	AC Cord Set	U 2P 7A 3.7m	電源コードセット	U		
⚠ *		**WH467700**	AC Cord Set	E 2P 2.5A 3.7m	電源コードセット	E,N		
⚠ *		**WH467800**	AC Cord Set	B 2P 2.5A 3.7m	電源コードセット	B		
⚠ *		**WH467900**	AC Cord Set	K 2P 2.5A 3.7m	電源コードセット	K		
		VU456000	Rubber Contact	PEDAL	接点ゴムドーム		2	03
		V8286600	Rubber Contact	OCTAVE 12KEYS D-C#	シーソードームD－C#		6	05
		V8286800	Rubber Contact	OCTAVE 5KEYS A-C#	シーソードームA－C#			06
		V8286700	Rubber Contact	OCTAVE 11KEYS D-C	シーソードームD－C			06

＊: New Parts **(新規部品)**

RANK : Japan only

■ OPTIONAL PARTS （オプションパーツ）

• YMR-01 MUSIC REST ASSEMBLY（YMR-01 **譜面板**Ass'y）

• **Front view（前から見た図）**

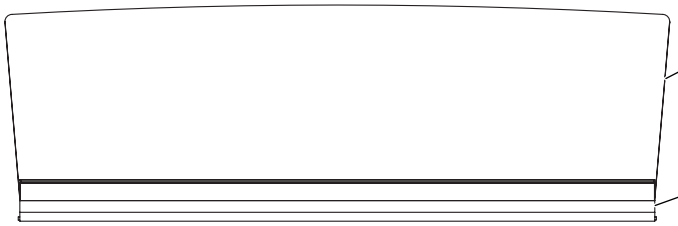

• **Side view（横から見た図）**

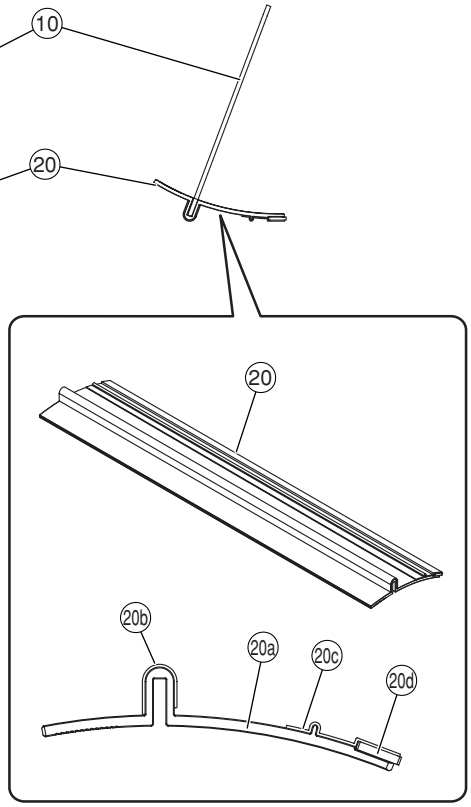

• **Top view（上から見た図）**

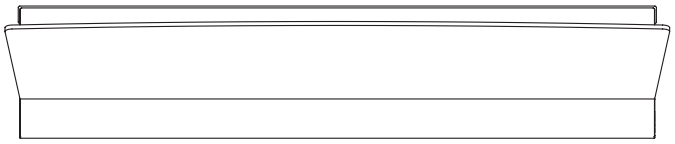

• **Rear view（後ろから見た図）**

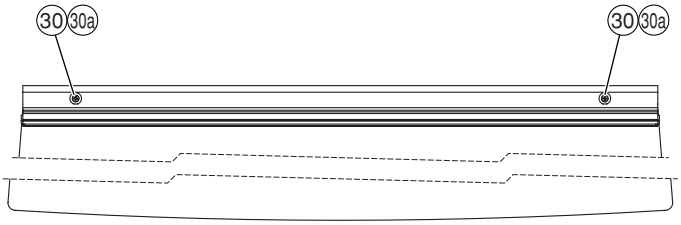

	REF NO.	PART NO.	DESCRIPTION		部品名	REMARKS	QTY	RANK
			MUSIC REST ASSEMBLY		譜面板Ass'y	YMR-01		
		--	Music Rest Assembly		同梱品セット	(WJ03690)		
*	10	**WJ250800**	Music Rest BD Assembly	CL	譜面板部材上り			
*	20	**WJ041800**	Music Rest BTM Assembly	CL	譜面台座Ass'y			
	20a	--	Music Rest Bottom		譜面台座	(WJ04000)		
	20b	--	Leather, Front Foot		フロント足レザー	(WJ78480)		
	20c	--	Leather, Rear Foot		リア足レザー	(WJ78490)		
	20d	--	Plastic Board	CL	プラ板部材上り	(WJ14410)		
*	30	**WJ037600**	Screw Set	CL	ネジセット			
	30a	**WE774000**	Bind Head Screw	3.0X6 MFZN2W3	小ネジ＋BIND		2	01

＊: New Parts **（新規部品）**

RANK : Japan only

• BC-103S BENCH（BC-103S 椅子）(for Japan only)

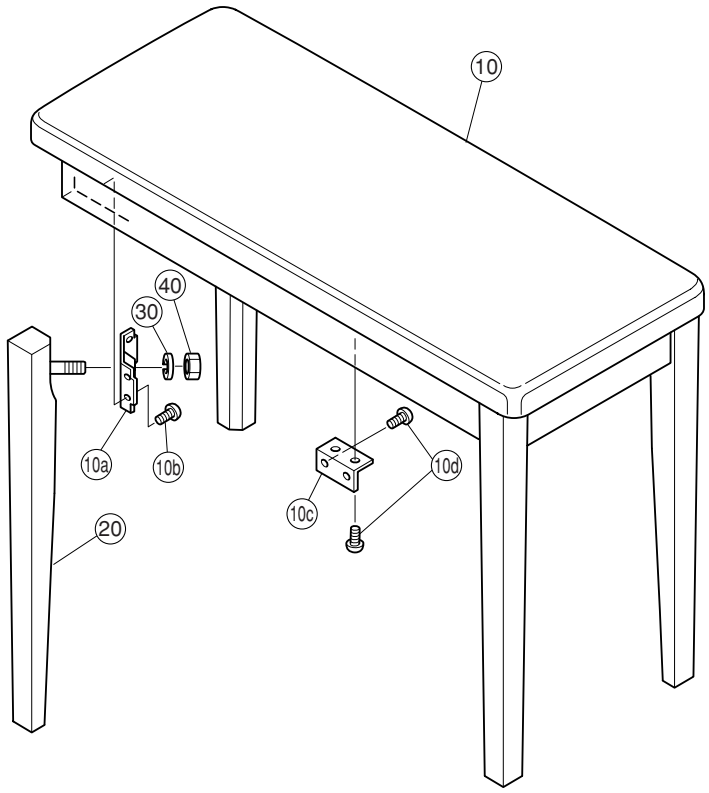

	REF NO.	PART NO.	DESCRIPTION		部品名	REMARKS	QTY	RANK
			BENCH		椅子	BC-103S		
*		**WJ053000**	Bench	J	同梱品セット椅子	J		
		--	Bench		椅子	(WH62780)		
*	10	**WH628100**	Seat Assembly		座板Ａｓｓ’ｙ			
	10a	**AA016480**	Holder, Leg		脚取付隅金具		4	02
	10b	**WE971100**	Bind Head Tapping Screw-1	3.5X25 MFZN2W3	ＴＰ＃１＋ＢＩＮＤ		16	01
	10c	**VC969300**	Holder, Seat		座板固定金具		4	03
	10d	**WE954600**	Bind Head Tapping Screw-1	3.5X14 MFZN2W3	ＴＰ＃１＋ＢＩＮＤ		16	01
*	20	**WH628300**	Leg Unit		脚柱集成		4	
	30	**WF577600**	Spring Washer	10 MFZN2W3	バネ座金		4	01
	40	**WF742600**	Hexagonal Nut	M10 #1	ナット６角		4	01
			ACCESSORIES		付属品	BC-103S		
		V6886800	Wrench		ベンチスパナ			

＊: New Parts **（新規部品）**

RANK : Japan only

■ H01AG/H01DB/H01VR BLOCK DIAGRAM

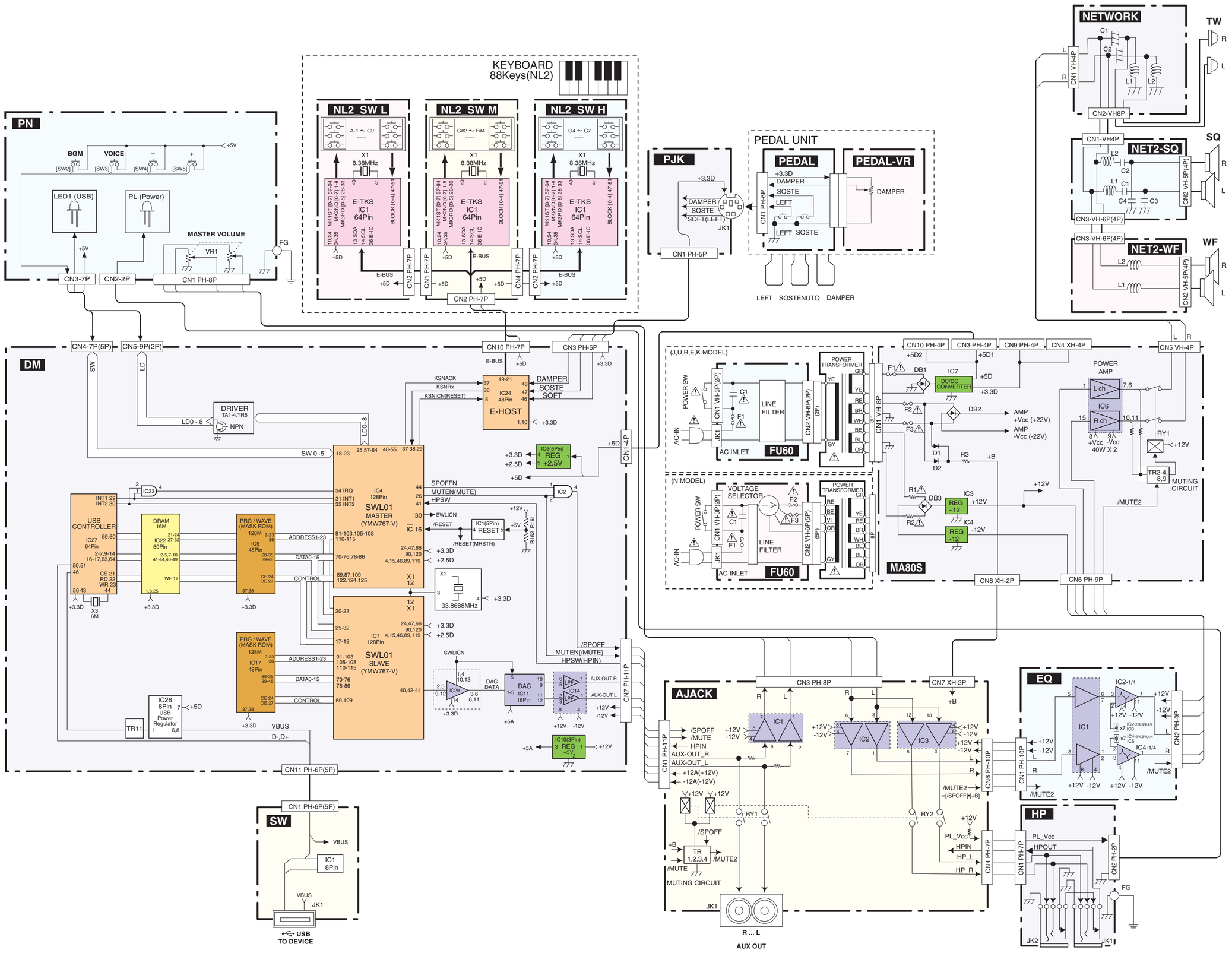

28CA1-2001005927

■ H01AG/H01DB/H01VR CIRCUIT BOARD LAYOUT & WIRING

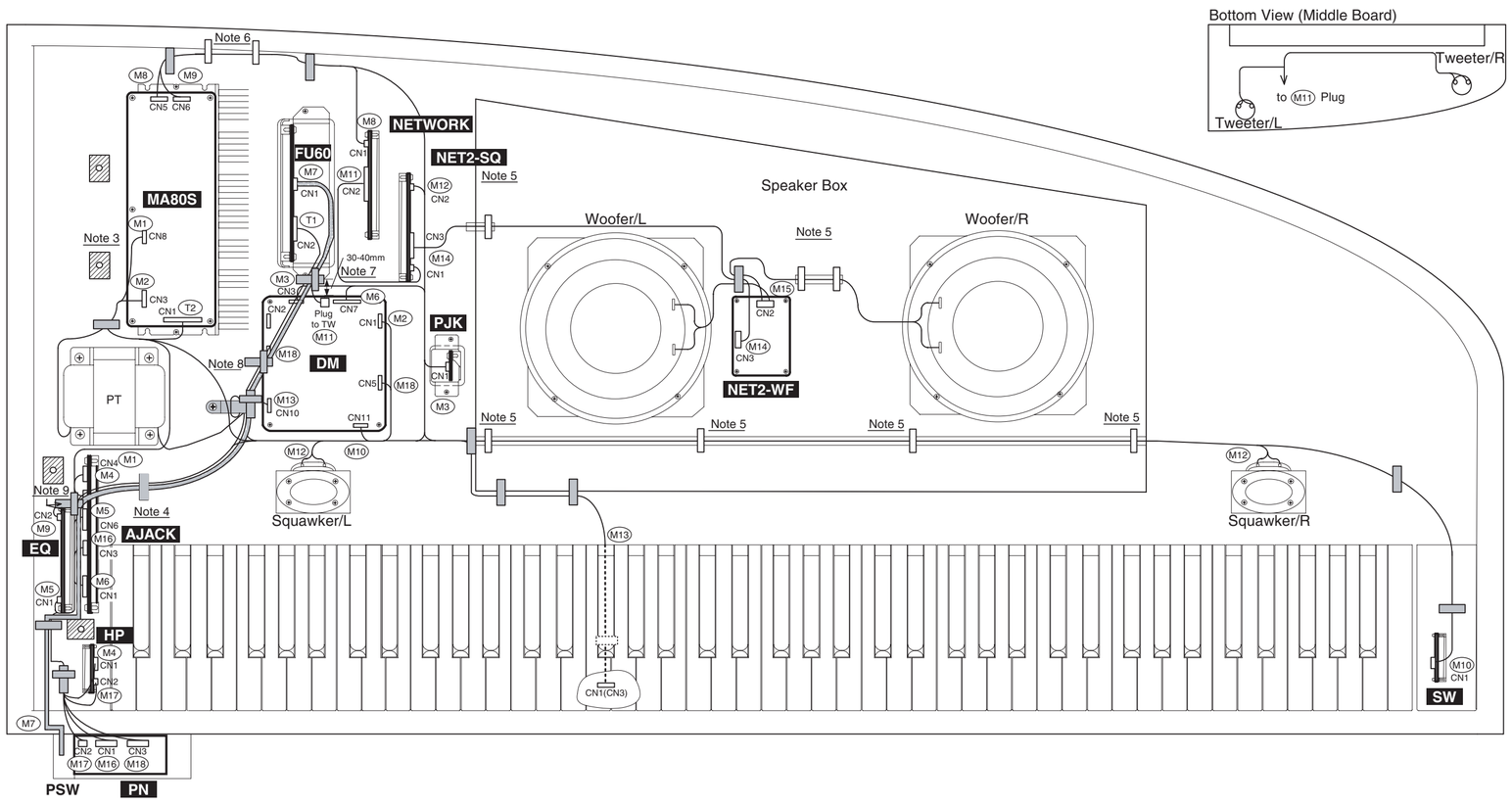

LOCATION	Parts No.	PARTS NAME	DESTINATION		NOTE
(M1)	(WH42400)	Wire Harness (XH)	MA80S CN8	AJACK CN7	
(M2)	(WD30670)	Wire Harness (PH)	DM CN1	MA80S CN3	4P 450mm
(M3)	(WD30910)	Wire Harness (PH)	DM CN3	PJK CN1	5P 150mm
(M4)	(WD31550)	Wire Harness (PH)	AJACK CN4	HP CN1	7P 350mm
(M5)	(WD32410)	Wire Harness (PH)	AJACK CN6	EQ CN1	10P 150mm
(M6)	(WD32790)	Wire Harness (PH)	DM CN7	AJACK CN1	11P 550mm
(M7)	WE153100	Wire Harness PSW	FU60 CN1	POWER SWITCH	
(M8)	(WE26190)	Wire Harness NW	MA80S CN5	NETWORK CN1	
(M9)	(WD32250)	Wire Harness (PH)	MA80S CN6	EQ CN2	9P 850mm
(M10)	(WG88560)	USB Wire Harness	DM CN11	SW CN1	
(M11)	(WH27840)	Wire Harness SP-TW	NETWORK CN2	NET2-SQ CN1	
(M12)	(WH27860)	Wire Harness SP-SQ	NET2-SQ CN2	SQ/L SQ/R	
(M13)	(WH29610)	Wire Harness KEYBOARD	DM CN10	KEYBOARD	
(M14)	(WH30370)	Wire Harness SQ-WF	NET2-SQ CN3	NET2-WF CN3	
(M15)	(WH27870)	Wire Harness SP-WF	NET2-WF CN2	WF/L - WF/R	
(M16)	(WE09890)	Wire Harness VOL	AJACK CN3	PN CN1	
(M17)	WD300200	Wire Harness (PH)	HP CN2	PN - CN2	2P 200mm
(M18)	(WH27950)	Wire Harness (PN)	PN CN3	DM CN4 - DM CN5	
(T1)	—	—	FU CN2	POWER TRANSFORMER	
(T2)	—	—	MA80S CN1	POWER TRANSFORMER	

* The parts with "( )" in "Parts Number" are not available as service parts.
(* 上記表線のうち、部品番号に"( )"がついている部品は、サービス部品として準備されていません。)

Note 1 :
The symbol sign of union parts. **(結束部品のシンボル記号)**

: Insulock Tie **(インシュロックタイ)**
: Filament Tape **(フィラメントテープ)**
: Cord Binder **(ビニタイ)**

Note 2 :
Wire harness (T1) (M7) (M8) (M9) is careful so that a heatsink on MA assembly may not be touch.
((T1) (M7) (M8) (M9) はMAシートの放熱板に当たらない様に注意すること)

Note 3 : The Wire harness must not enter fixed meal fitting area (30 x 20mm).
(天板固定金具エリア 20以上 30以上 に線材が入らないこと)

Note 4 :
Fix so that the wire harness should not approach the transformer.
(束線がトランスに近付かないように固定すること)

Note 5 :
Fix so that wire harness should not float from the ditch.
(束線が溝から浮かないように固定すること)

Note 6 :
Fix to the Back top board with the filament tape so that the wire harness should not touch the heatsink.
(束線が放熱器に触れないようにフィラメントテープで背面框に固定すること)

Note 7 :
Adjust between insulock tie and the plug to be 30-40mm.
(インシュロックタイとプラグ間を30～40mmとすること)

Note 8 :
Fix both (M18) and (M7) to the ferrite ring together using insulock tie.
((M18) (M7) はインシュロックタイをフェライトリングに通して固定すること)

UL: (M18) (M7) (T1)

Note 9 :
Fix the wirings other than (M1) to the angle using a insulock tie.
((M1) 以外の束線を金具アングルにインシュロックタイで止める)
To avoid passing the wirings through the upper edge of the EQ and AJACK circuit board, it is also all right to bundle only the wirings and then tie them together with the angle, In this case, pay attention to Note 4 too.
(EQ、AJACK基板のエッジに、束線が乗り上げる場合は、束線のみを束ねてアングルと共締めすることも可とする。その際Note 4にも注意のこと。)

Note 7

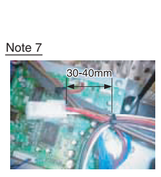

Note 9

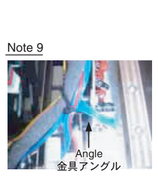

Note 8:UL

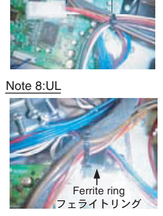

■ CONTENTS

H01AG/H01DB/H01VR OVERALL CIRCUIT DIAGRAM

AJACK ····· 4
DM ····· 2
EQ ····· 4
FU60 ····· 4
HP ····· 4
MA80S ····· 4
NET2-SQ ····· 4
NET2-WF ····· 4
NETWORK ····· 4
NL2_SW L ····· 3
NL2_SW M ····· 3
NL2_SW H ····· 3
PEDAL ····· 4
PEDAL-VR ····· 4
PJK ····· 4
PN ····· 4
SW ····· 2

Notation for Circuit Diagrams
1. How to identify inter-sheet connectors.

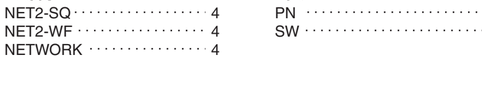

H01AG/H01DB/H01VR

■ H01AG/H01DB/H01VR OVERALL CIRCUIT DIAGRAM 1/3 (DM, SW)

DM

SW

MASTER
IC4
YMW767-V
CPU+XG MASTER
Internal CLK 33.8688MHz

SLAVE
IC7
YMW767-V
CPU+XG SLAVE
Internal CLK 33.8688MHz

FLASH ROM
IC15
Flash ROM

128M MASK ROM
Prg/WAVE[MASK]
IC9

Prg/WAVE[FLASH]
IC8

16M DRAM
IC21

OR
IC18

AND
IC2

USB CONTROLLER
USB controller
IC27
ISP1161A1

E-HOST
IC24
HD6433690

USB TRANSIENT SUPPRESSOR

USB POWER REGULATOR
IC26
LM3526M5-H

VOLTAGE DETECTOR
Detect Voltage 4.2V

REGULATOR
IC5
UPC3750J-AZ

REGULATOR
IC10
NJM79M05DL1A

TRANSCEIVER
SN74AHCT245PWR
IC28

BUFFER
IC29

DAC
IC11
AK4396ET

OP AMP
IC12
IC13
IC14
UPC4570G2

REGULATOR
IC3
S-80142ANC-JC3-T2

REGULATOR
IC20
SN74LVC1G04DBVR

REGULATOR
IC19
SN74LVC1G04DBVR

REGULATOR
IC22
SN74LVC1G04DBVR

REGULATOR
IC23
SN74LVC1G04DBVR

REGULATOR
IC24
SN74LVC1G04DBVR

REGULATOR
IC25
SN74LVC1G04DBVR

REGULATOR
IC1
S-80142ANC-JC3-T2

AND
IC2
TC7SG08FU

OR
IC18
TC7SG32FU

AND
IC2
TC7SG08FU

AND
IC2
TC7SG08FU

OR
IC18
TC7SG32FU

OR
IC18
TC7SG32FU

OR
IC18
TC7SG32

■ H01AG/H01DB/H01VR OVERALL CIRCUIT DIAGRAM 2/3 (NL2_SW L, NL2_SW M, NL2_SW H)

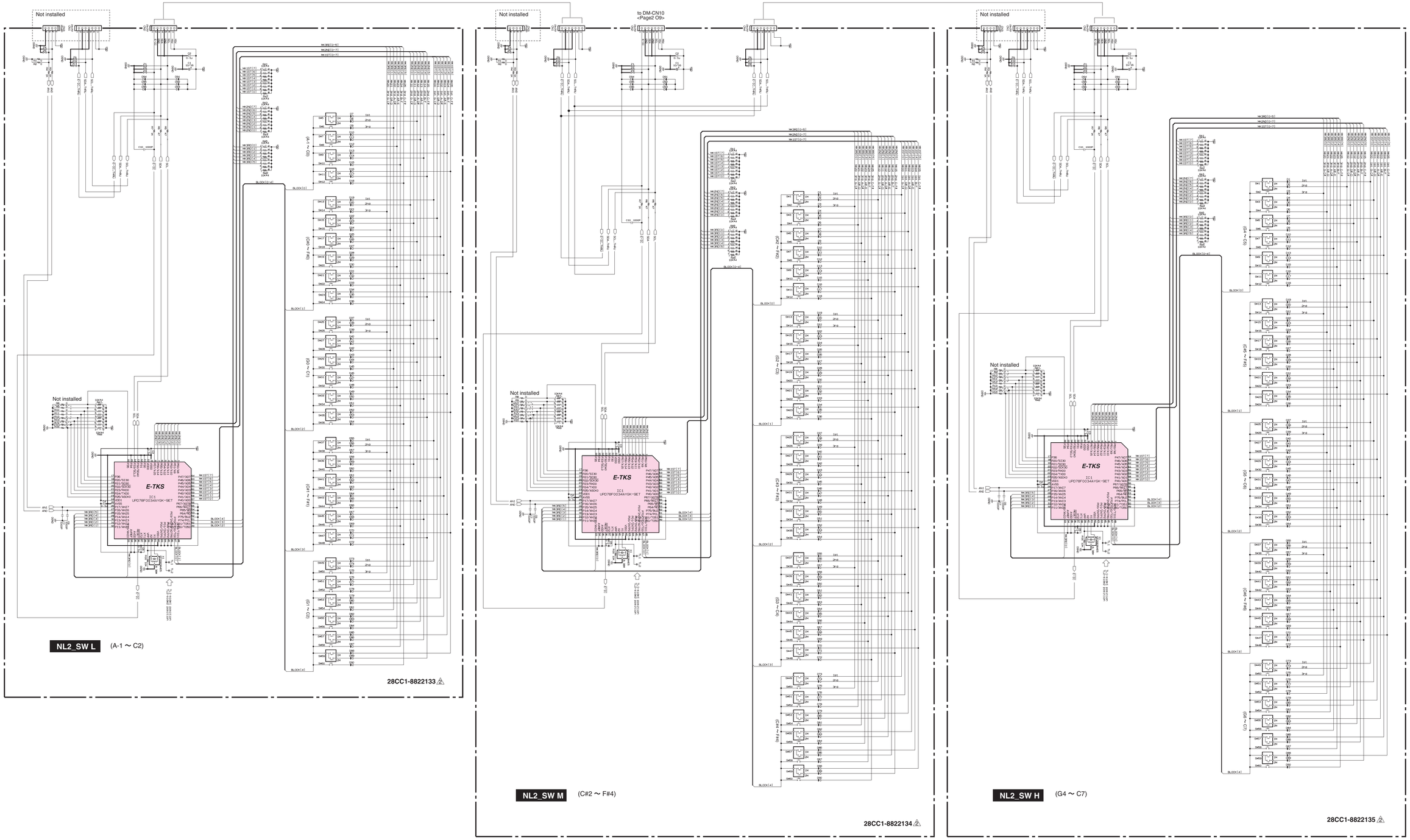

28CC1-8822133 A

28CC1-8822134 A

28CC1-8822135 A

Note: See Parts list for details of circuit board component parts.
注）シートの部品詳細はパーツリストを御参照ください。

<Page4>

■ H01AG/H01DB/H01VR OVERALL CIRCUIT DIAGRAM 3/3 (AJACK, EQ, FU60, HP, MA80S, NET2-SQ, NET2-WF, NETWORK, PJK, PEDAL, PEDAL-VR, PN)

PJK

to DM-CN3 <Page2 B10>

28CC1-8831089

PEDAL-VR

DAMPER

SOSTENUTO

LEFT

28CC1-8812288

PEDAL

NETWORK

28CC1-8812564

NET2-SQ

Not installed

Not installed

SQUAWKERS(MID RANGE)

TWEETERS

28CC1-8834366 ⚠2

NET2-WF

Not installed

Not installed

Not installed

WOOFERS

28CC1-8834366 ⚠2

PN

MASTER VOLUME

to DM-CN4 <Page2 E5>

POWER

USB

BGM

VOICE

SELECT

28CC1-2001005929

HP

PHONES

28CC1-2001005928 ⚠2

AJACK

to DM-CN7 <Page2 L10>

Not installed

Not installed

Not installed

OP AMP

OP AMP

OP AMP

OP AMP

NOTE)
*TYPE-1" models are what have Digital-EG.
*TYPE-2" models are what have Analog-EG.

28CC1-8834742 ⚠2

FU60

POWER SW

AC IN

※1 MODEL

DESTINATION	J	U	B / E / K	N
AC-IN	NONPOLARIZED	POLARIZED	NONPOLARIZED	NONPOLARIZED
V-SEL	Not installed	Not installed	Not installed	Installed
C1	0.01uF/250V	0.01uF/250V	0.01uF/250V	0.01uF/250V
C2, C3	0.0047uF/250V	0.0047uF/250V	0.0047uF/250V	0.0047uF/250V
J1	Installed	Installed	Installed	Not installed
F1	3A	3A	T1.6A L	
F2	Not installed	Not installed	Not installed	T1.6A L
F3	Not installed	Not installed	Not installed	T1.6A L

※2 PARTS NO

L1	J
L2	J
L3	SU10VD

28CC1-8833039

POWER TRANSFORMER J (X6159A00/X5300A00)

DESTINATION	U	B / E / K	N
PRIMARY SPECIFICATION	120V	230V	240V
MODEL	PARTS No.		
ST-4902	X7755A00	X6161A00	X6162A00

* Above drawing is J specification (X6159A00/X5300A00)

MA80S

*1:PARTS SPECIFICATIONS

MODEL	Japanese & US	European & General export
Parts F1・F2・F3	5A~125V	T 5A L

Not connected +5D2

Not connected +3. 3D2

to DM-CN1 +5D1 <Page2 B8>

Not connected +3. 3D1

DC-DC CONVERTER

POWER AMPLIFIER

REGULATOR

28CC1-8830030 ⚠2

EQ

OP AMP

28CC1-8830032 ⚠2

•NJM78M12FA (XJ602A00) REGULATOR +12V	MA80S:IC3
•NJM79M12FA (XD343A00) REGULATOR -12V	MA80S:IC4
•1SS355 TE-17 (VT332900) DIODE	MA80S:D3-5,8,9 GH3_EBUS L:D007-096 GH3_EBUS M:D001-096 GH3_EBUS H:D007-096
•10EDB40-TA2B5 (WB520600) 10EDB40-TA1B2 (WD009700) DIODE	MA80S: D1,2
•D3SBA20-7103 (VQ111500) DIODE STACK 4.0A	MA80S:DB001,002
•S1NB20 1.0A 200V (VR253700) DIODE STACK	MA80S:DB003

（セ）： Ceramic Capacitor
セラミックコンデンサ
（マ）： Mylar Capacitor
マイラーコンデンサ
酸金： Metal Oxide Film Resistor
サンキン抵抗

■ WARNING
Components having special characteristics are marked ⚠ and must be replaced with parts having specification equal to those originally installed.

Note: See Parts list for details of circuit board component parts.
注）シートの部品詳細はパーツリストを御参照ください。