LIGHTING AUDIO SYSTEM

LSX-700

SERVICE MANUAL

IMPORTANT NOTICE

This manual has been provided for the use of authorized Yamaha Retailers and their service personnel.
It has been assumed that basic service procedures inherent to the industry, and more specifically Yamaha Products, are already known and understood by the users, and have therefore not been restated.

WARNING: Failure to follow appropriate service and safety procedures when servicing this product may result in personal injury, destruction of expensive components, and failure of the product to perform as specified. For these reasons, we advise all Yamaha product owners that any service required should be performed by an authorized Yamaha Retailer or the appointed service representative.

IMPORTANT: The presentation or sale of this manual to any individual or firm does not constitute authorization, certification or recognition of any applicable technical capabilities, or establish a principle-agent relationship of any form.

The data provided is believed to be accurate and applicable to the unit(s) indicated on the cover. The research, engineering, and service departments of Yamaha are continually striving to improve Yamaha products. Modifications are, therefore, inevitable and specifications are subject to change without notice or obligation to retrofit. Should any discrepancy appear to exist, please contact the distributor's Service Division.

WARNING: Static discharges can destroy expensive components. Discharge any static electricity your body may have accumulated by grounding yourself to the ground buss in the unit (heavy gauge black wires connect to this buss).

IMPORTANT: Turn the unit OFF during disassembly and part replacement. Recheck all work before you apply power to the unit.

■ CONTENTS

TO SERVICE PERSONNEL 2
FRONT PANEL 3
REAR PANELS 4–5
REMOTE CONTROL PANEL 6
SPECIFICATIONS / 参考仕様 6–7
INTERNAL VIEW 8
SERVICE PRECAUTIONS / サービス時の注意事項 9
DISASSEMBLY PROCEDURES / 分解手順 10–16
UPDATING FIRMWARE /
ファームウェアのアップデート 17–21
SELF-DIAGNOSTIC FUNCTION /
ダイアグ（自己診断機能）.....22–27
IC DATA 28–30
PIN CONNECTION DIAGRAMS 31
BLOCK DIAGRAM 32
WIRING DIAGRAM 33
PRINTED CIRCUIT BOARDS 34–36
SCHEMATIC DIAGRAMS 37–40
REPLACEMENT PARTS LIST 41–47
REMOTE CONTROL 48
ASSEMBLY GUIDE / 組み立てガイド 49
PAIRING / ペアリング 50

101293

Copyright (c) Yamaha Corporation All rights reserved.
This manual is copyrighted by Yamaha and may not be copied or redistributed either in print or electronically without permission.

YAMAHA
YAMAHA CORPORATION
P.O.Box 1, Hamamatsu, Japan
'14.03

■ TO SERVICE PERSONNEL

1. Critical Components Information
   Components having special characteristics are marked ⚠ and must be replaced with parts having specifications equal to those originally installed.
2. Leakage Current Measurement (For 120V Models Only)
   When service has been completed, it is imperative to verify that all exposed conductive surfaces are properly insulated from supply circuits.

- Meter impedance should be equivalent to 1500 ohms shunted by 0.15 µF.

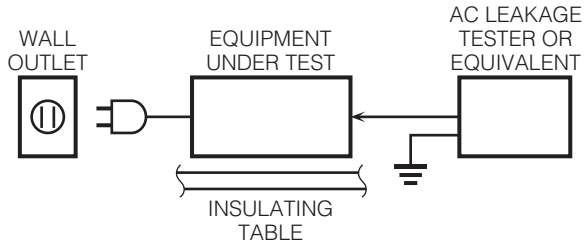

- Leakage current must not exceed 0.5mA.
- Be sure to test for leakage with the AC plug in both polarities.

WARNING: CHEMICAL CONTENT NOTICE!

This product contains chemicals known to the State of California to cause cancer, or birth defects or other reproductive harm.

DO NOT PLACE SOLDER, ELECTRICAL/ELECTRONIC OR PLASTIC COMPONENTS IN YOUR MOUTH FOR ANY REASON WHATSOEVER!

Avoid prolonged, unprotected contact between solder and your skin! When soldering, do not inhale solder fumes or expose eyes to solder/flux vapor!

If you come in contact with solder or components located inside the enclosure of this product, wash your hands before handling food.

About lead free solder / 無鉛ハンダについて

All of the P.C.B.s installed in this unit and solder joints are soldered using the lead free solder.

Among some types of lead free solder currently available, it is recommended to use one of the following types for the repair work.

- Sn + Ag + Cu (tin + silver + copper)
- Sn + Cu (tin + copper)
- Sn + Zn + Bi (tin + zinc + bismuth)

Caution:

As the melting point temperature of the lead free solder is about 30°C to 40°C (50°F to 70°F) higher than that of the lead solder, be sure to use a soldering iron suitable to each solder.

本機に搭載されているすべての基板およびハンダ付けによる接合部は無鉛ハンダでハンダ付けされています。

無鉛ハンダにはいくつかの種類がありますが、修理時には下記のような無鉛ハンダの使用を推奨します。

- Sn+Ag+Cu（錫 + 銀 + 銅）
- Sn+Cu（錫 + 銅）
- Sn+Zn+Bi（錫 + 亜鉛 + ビスマス）

注意：

無鉛ハンダの融点温度は通常の鉛入りハンダに比べ 30 ～ 40℃程度高くなっていますので、それぞれのハンダに合ったハンダごてをご使用ください。

WARNING: Lithium batteries

CAUTION

Danger of explosion if battery is incorrectly replaced.
Replace only with the same or equivalent type.

WARNING: Lithium batteries are dangerous because they can be exploded by improper handling. Observe the following precautions when handling or replacing lithium batteries.

- Leave lithium battery replacement to qualified service personnel.
- Always replace with batteries of the same type.
- When installing on the PC board by soldering, solder using the connection terminals provided on the battery cells. Never solder directly to the cells. Perform the soldering as quickly as possible.
- Never reverse the battery polarities when installing.
- Do not short the batteries.
- Do not attempt to recharge these batteries.
- Do not disassemble the batteries.
- Never heat batteries or throw them into fire.

ADVARSEL!

Lithiumbatteri –Eksplosionsfare ved fejlagtig håndtering. Udskiftning må kun ske med batteri af samme fabrikat og type. Levér det brugte batteri tilbage til leverandøren.

VARNING

Explosionsfara vid felaktigt batteribyte. Använd samma batterityp eller an ekvivalent typ som rekommenderas av apparattillverkaren. Kassera använt batteri enligt fabrikantens instruktion.

VAROITUS

Paristo voi räjähtää, jos se on virheellisesti asennettu. Vaihda paristo ainoastaan laitevalmistajan suosittelemaan tyyppiin. Hävitä käytetty peristo valmistajan ohjeiden mukaisesti.

■ FRONT PANEL

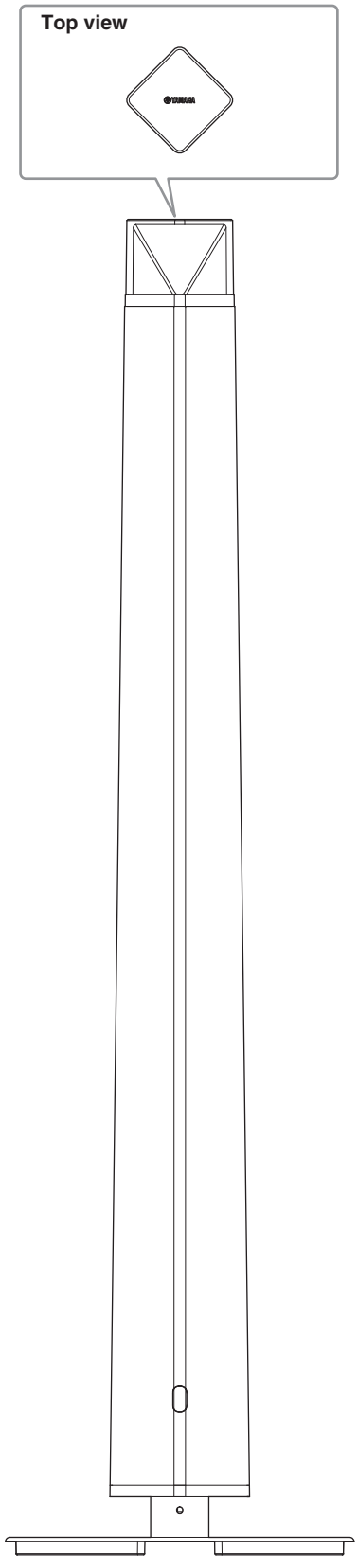

■ REAR PANELS

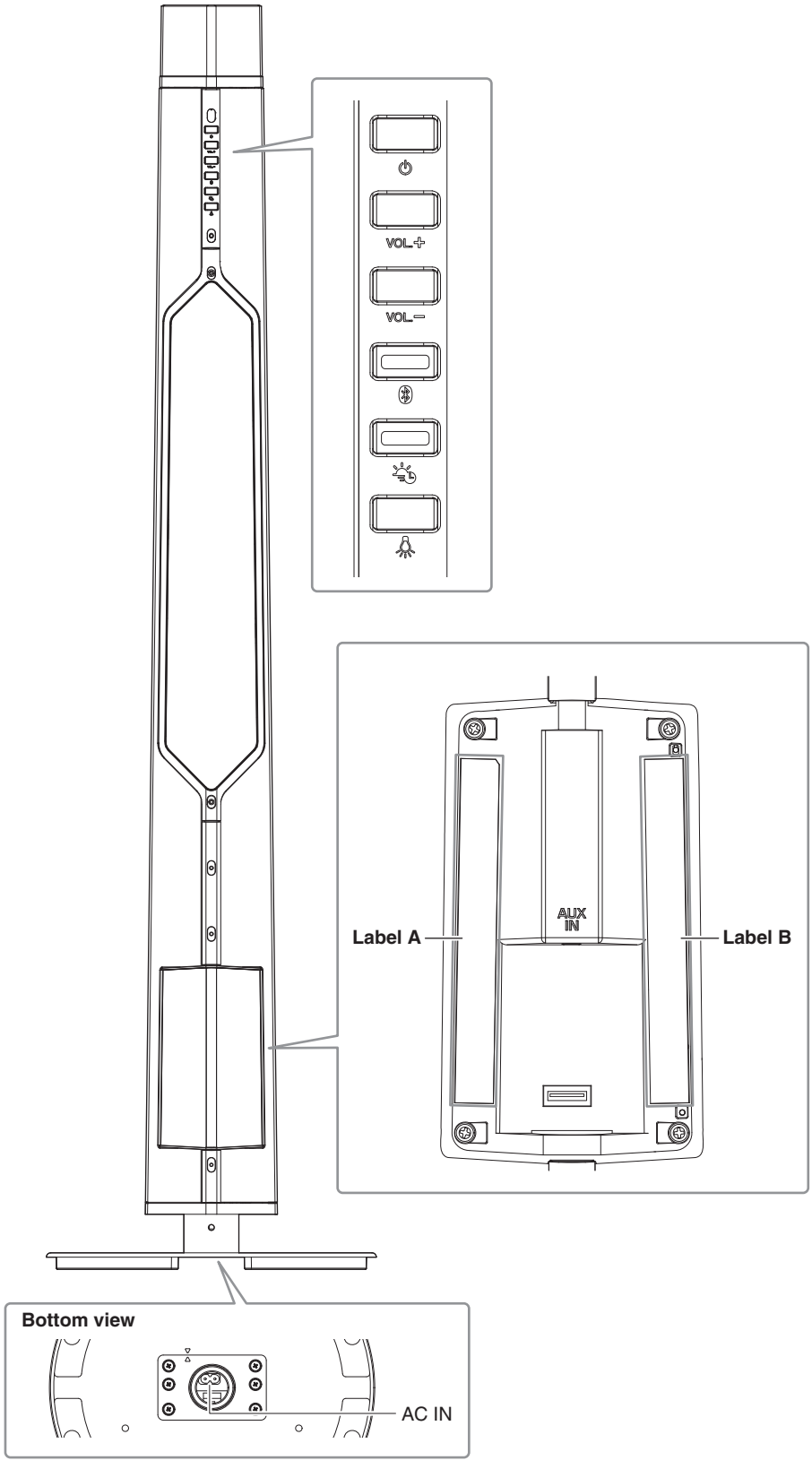

▼ Labels

Label A

U model



T model



K model

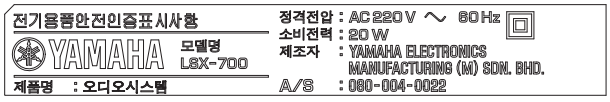

A, B, G, L models



V model



S model

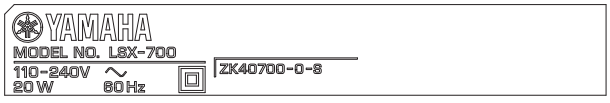

J model

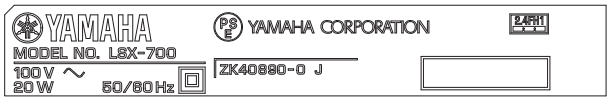

Label B

U model



T model



K model



A, B, G, L models

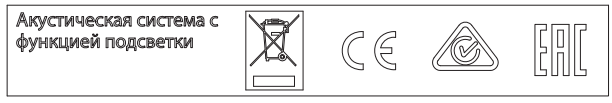

V model

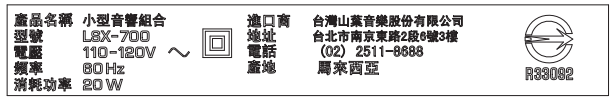

S model



J model



■ REMOTE CONTROL PANEL

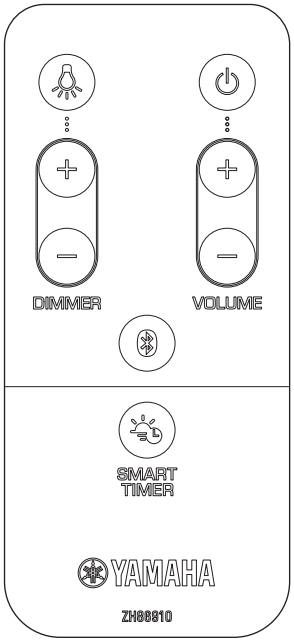

■ SPECIFICATIONS / 参考仕様

■ Bluetooth Section / Bluetooth 部

Bluetooth Version / Bluetooth バージョン
Ver. 2.1+EDR

Supported Profile / 対応プロファイル
A2DP (Advanced Audio Distribtion Profile)
AVRCP (Audio/Video Remote Control Profile)

Supported Audio CODEC / 対応コーデック
SBC, AAC, aptX®

Supported Contents Protection / 対応コンテンツ保護 [J model]
SCMS-T method

RF Output Power / 無線出力
Class 2

Maximum Communication Range / 最大通信距離
10 m (without interference / 障害物のないこと)

■ Android Section / Android 部

Supported Application / 対応アプリケーション
DTA Controller

■ iPod/iPhone/iPad Section / iPod ／ iPhone ／ iPad 部

Supported iPod / 対応 iPod
iPod touch (3rd, 4th and 5th generations)

Supported iPhone / 対応 iPhone
iPhone 5, iPhone 4S, iPhone 4, iPhone 3GS

Supported iPad / 対応 iPad
iPad (4th generation), iPad mini, iPad (3rd generation)
iPad 2, iPad

■ AUX Section / AUX 部

Input Connector / 入力端子
3.5 mm (1/8") stereo mini jack

Maximum Input Signal / 最大許容入力
Analog input 2.0 V

■ Amplifier/Speaker Section / アンプ／スピーカー部

Maximum Output Power / 最大出力 (6 ohms, 1 kHz, 10 % THD)
10 W + 10 W + 10 W

Driver / スピーカーユニット
7 cm (2-3/4") full-range type x 2
6 cm (2-3/8") full-range type x 1

Frequency Response / 再生周波数帯域
60 Hz to 20 kHz

EQ Control / EQ 特性
High / Mid / Low ±10 dB

■ Light (LED) Section / 照明（LED）部

Quantity / 使用数量
6

Lifetime / 寿命
Luminous flux under 70 % / 光束 70 % 以下となるまで
About 40,000 hours

Power Consumption / 消費電力
When only the lighting is on / 照明のみ点灯時
9 W

■ General / 総合

Power Supply / 電源電圧

U model ..... AC 120 V, 60 Hz
T model ..... AC 220 V, 50 Hz
K model ..... AC 220 V, 60 Hz
A, B, G, L models ..... AC 100–240 V, 50/60 Hz
V model ..... AC 110–120 V, 60 Hz
S model ..... AC 110–240 V, 60 Hz
J model ..... AC 100 V, 50/60 Hz

Power Consumption / 消費電力

..... 20 W

Power Off Consumption / 電源オフ時消費電力

Lighting and SMART TIMER are off and no Bluetooth connection
照明／ SMART TIMER オフ、Bluetooth 未接続
.....0.5 W or less

Dimensions (W x H x D) / 寸法（幅 × 高さ × 奥行き）

Including the base / ベースを含む
..... 300 x 1,152 x 300 mm (11-3/4" x 45-3/8" x 11-3/4")

Weight / 質量

..... 5.5 kg (12.1 lbs.)

Finish / 仕上げ

U, T, K, A, B, G, L, V, S, J models ..... Brown color
U, T, K, A, B, G, L, V, S, J models ..... Black color
U, T, K, A, B, G, L, V, S, J models ..... White color

Accessories / 付属品

Remote control.....x 1
Lithium battery (CR2025).....x 1
Stand assembly (with cushion).....x 1
Bind head screw (5x8).....x 1
Cable clamp .....x 1
Cover (with bushing) .....x 1
Power cable (3 m) .....x 1

* **Specifications are subject to change without notice.**

※ **参考仕様および外観は、製品の改良のため予告なく変更することがあります。**

U .....U.S.A. model
T .....Chinese model
K .....Korean model
A .....Australian model
B .....British model
G .....European model
L .....Singapore model
V ..... Taiwan model
S .....Brazilian model
J .....Japanese model

iPad, iPhone, iPod and iPod touch are trademarks of Apple Inc., registered in the U.S. and other countries.
iPad、iPhone、iPod は、米国およびその他の国々で登録されている Apple Inc. の商標です。

Bluetooth

Bluetooth is a registered trademark of the Bluetooth SIG and is used by Yamaha in accordance with a license agreement.
Bluetooth は、Bluetooth SIG の登録商標でありヤマハはライセンスに基づき使用しています。

aptX® is a trademark of CSR.
aptX® は CSR の登録商標です。

Android™

Android and Google Play are trademarks of Google, Inc.
Android および Google Play は、Google Inc. の商標です。

本機の無線方式について



「2.4」2.4 GHz 帯を使用する無線設備
「FH」変調方式は周波数ホッピング（FH-SS 方式）
「1」想定干渉距離が 10 m 以内

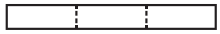

全帯域を使用し、かつ移動体識別装置の帯域を回避不可

- **DIMENSIONS / 寸法図**

Front view **Side view**

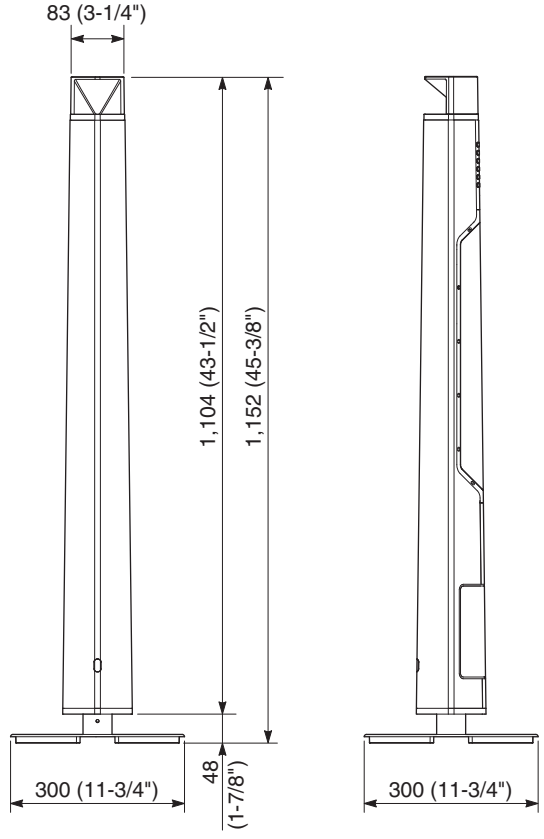

Unit: mm (inch)
単位：mm（インチ）

■ INTERNAL VIEW

Front view

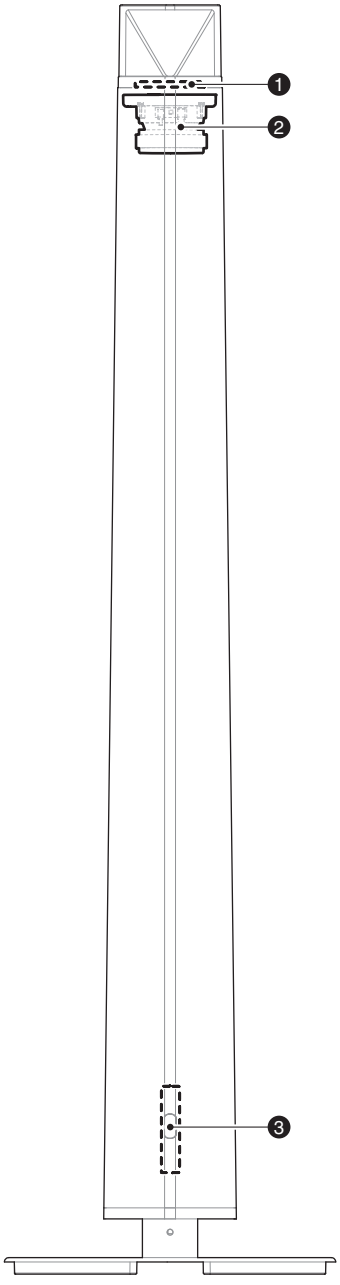

Rear view

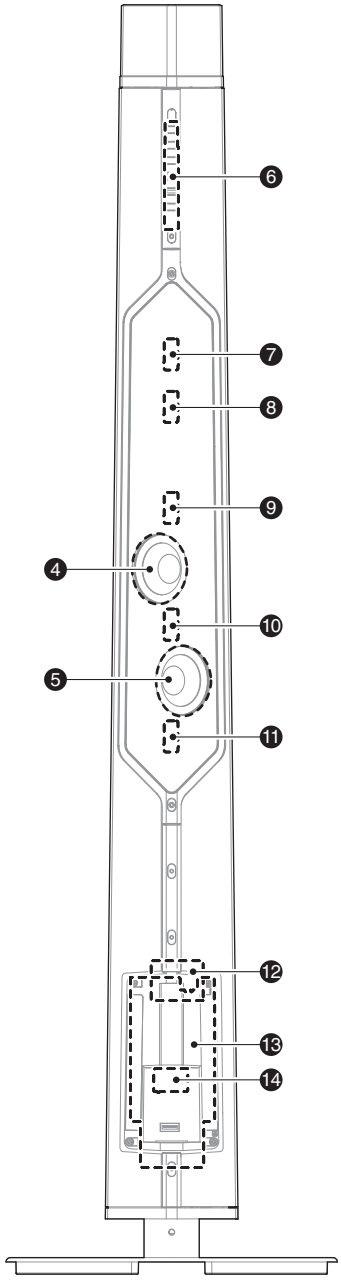

1. LED (1) P.C.B.
2. DRIVER TWEETER
3. MAIN (3) P.C.B.
4. DRIVER WOOFER R
5. DRIVER WOOFER L
6. MAIN (2) P.C.B.
7. LED (2) P.C.B.
8. LED (3) P.C.B.
9. LED (4) P.C.B.
10. LED (5) P.C.B.
11. LED (6) P.C.B.
12. BT-CARD P.C.B.
13. MAIN (1) P.C.B.
14. MAIN (4) P.C.B.

■ SERVICE PRECAUTIONS / サービス時の注意事項

Safety measures

- Some internal parts in this product contain high voltages and are dangerous.
  Be sure to take safety measures during servicing, such as wearing insulating gloves.
- Note that the capacitors indicated below are dangerous even after the power is turned off because an electric charge remains and a high voltage continues to exist there.
  Before starting any repair work, connect a discharging resistor (5 k-ohms/10 W) to the terminals of each capacitor indicated below to discharge electricity.
  The time required for discharging is about 30 seconds per each.

  C263 on MAIN (1) P.C.B.

  For details, refer to “PRINTED CIRCUIT BOARDS”.

安全対策

- この製品の内部には高電圧部分があり危険です。修理の際は、絶縁性の手袋を使用するなどの安全対策を行ってください。
- 下記のコンデンサには電源を OFF にした後も電荷が残り、高電圧が維持されており危険です。
  修理作業前に放電用抵抗（5 k Ω /10 W）を下記の各コンデンサの端子間に接続して放電してください。
  放電所用時間は各々約 30 秒間です。

  MAIN（1）P.C.B. の C263

  詳しくは “PRINTED CIRCUIT BOARDS” を参照してください。

Precaution for handling measuring instrument

Since the speaker output of this unit is BTL connected, the ground side of the measuring instrument to be connected to the speaker terminal MUST be kept in floating condition.

計測機器取り扱い上の注意

本機のスピーカー出力は BTL 接続となっていますので、スピーカー端子に接続する計測器のアース側はフローティング状態に保つ必要があります。

■ DISASSEMBLY PROCEDURES / 分解手順

(Remove parts in the order as numbered.)
Disconnect the power cable from the AC outlet.

（番号順に部品を取り外してください。）
AC 電源コンセントから、電源コードを抜いてください。

1. Removal of MAIN (1), (4) P.C.B. and BT-CARD P.C.B.

a. Remove the accessory cover. (Fig. 1)
b. Remove 4 screws (①). (Fig. 1)
c. Pull out the jack cover. (Fig. 1)
d. Remove CB202. (Fig. 1)
e. Remove the jack cover together with MAIN (4) P.C.B. (Fig. 1)
f. Remove 3 screws (②) and a screw (③). (Fig. 1)
g. Remove CB101–104, CB201 and JK202. (Fig. 1)
h. Remove MAIN (1) P.C.B. (Fig. 1)
i. Remove 2 screws (④). (Fig. 1)
j. Remove BT-CARD P.C.B. (Fig. 1)

1. MAIN（1）、（4）P.C.B.、BT-CARD P.C.B. の外し方

a. 付属品のカバーを外します。（Fig. 1）
b. ① のネジ 4 本を外します。（Fig. 1）
c. ジャックカバーを引き出します。（Fig. 1）
d. CB202 を外します。（Fig. 1）
e. ジャックカバーを MAIN（4）P.C.B. と一緒に外します。（Fig. 1）
f. ② のネジ 3 本、③ のネジ 1 本を外します。（Fig. 1）
g. CB101 ～ 104、CB201、JK202 を外します。（Fig. 1）
h. MAIN（1）P.C.B. を外します。（Fig. 1）
i. ④ のネジ 2 本を外します。（Fig. 1）
j. BT-CARD P.C.B. を外します。（Fig. 1）

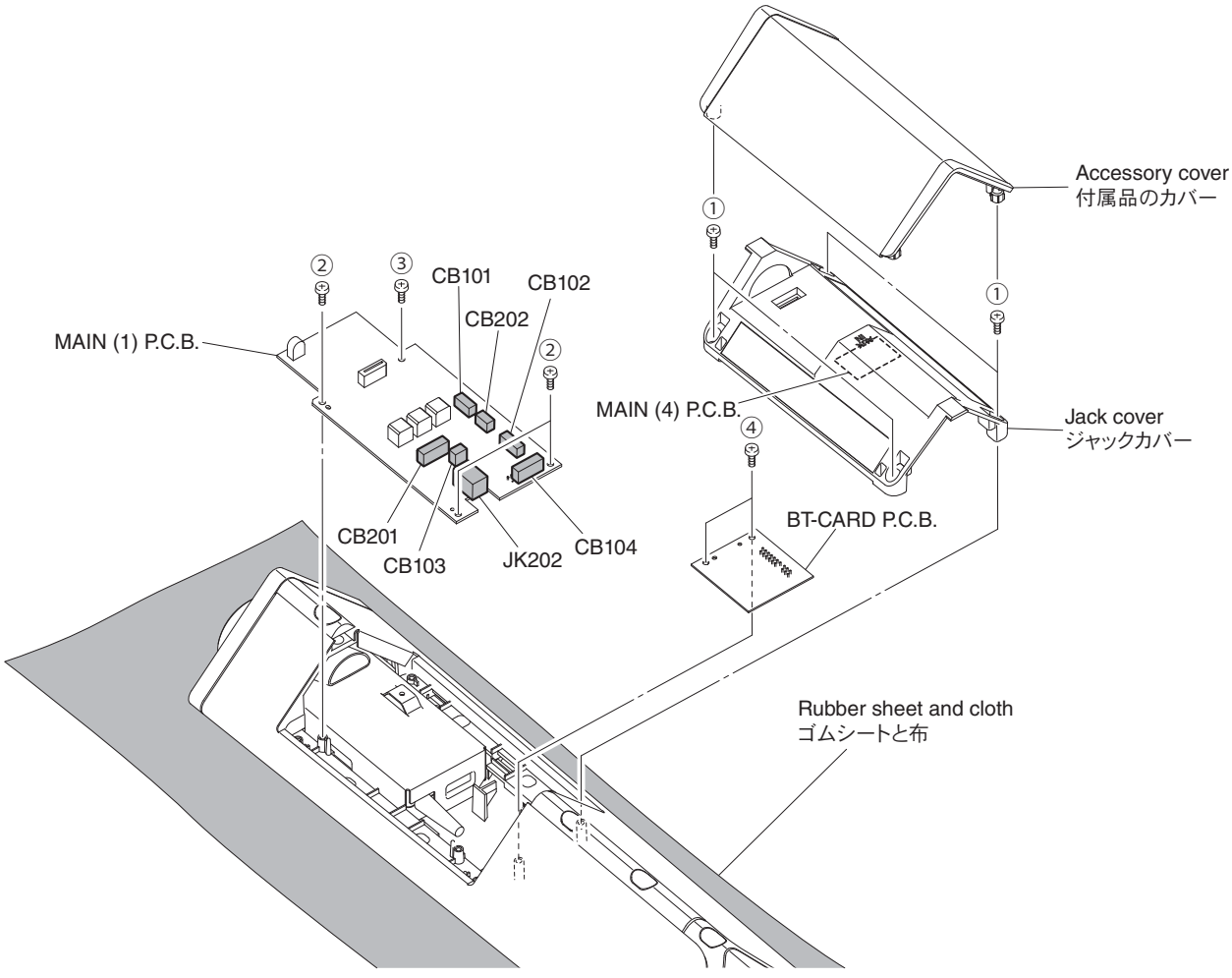

Fig. 1

2. Removal of AC Adaptor and MAIN (3) P.C.B.

a. Remove 3 screws (⑤). (Fig. 2)
b. Remove 5 screws (⑥). (Fig. 2)
c. Remove the bottom cover. (Fig. 2)
d. Remove 4 screws (⑦). (Fig. 2)
e. Remove the frame. (Fig. 2)
f. Remove 2 screws (⑧). (Fig. 2)
g. Remove the AC adaptor together with the adaptor frame. (Fig. 2)
h. Remove 2 screws (⑨). (Fig. 2)
i. Remove MAIN (3) P.C.B. (Fig. 2)

2. AC アダプター、MAIN（3）P.C.B. の外し方

a. ⑤ のネジ 3 本を外します。（Fig. 2）
b. ⑥ のネジ 5 本を外します。（Fig. 2）
c. ボトムカバーを外します。（Fig. 2）
d. ⑦ のネジ 4 本を外します。（Fig. 2）
e. フレームを外します。（Fig. 2）
f. ⑧ のネジ 2 本を外します。（Fig. 2）
g. AC アダプターをアダプターフレームと一緒に外します。（Fig. 2）
h. ⑨ のネジ 2 本を外します。（Fig. 2）
i. MAIN（3）P.C.B. を外します。（Fig. 2）

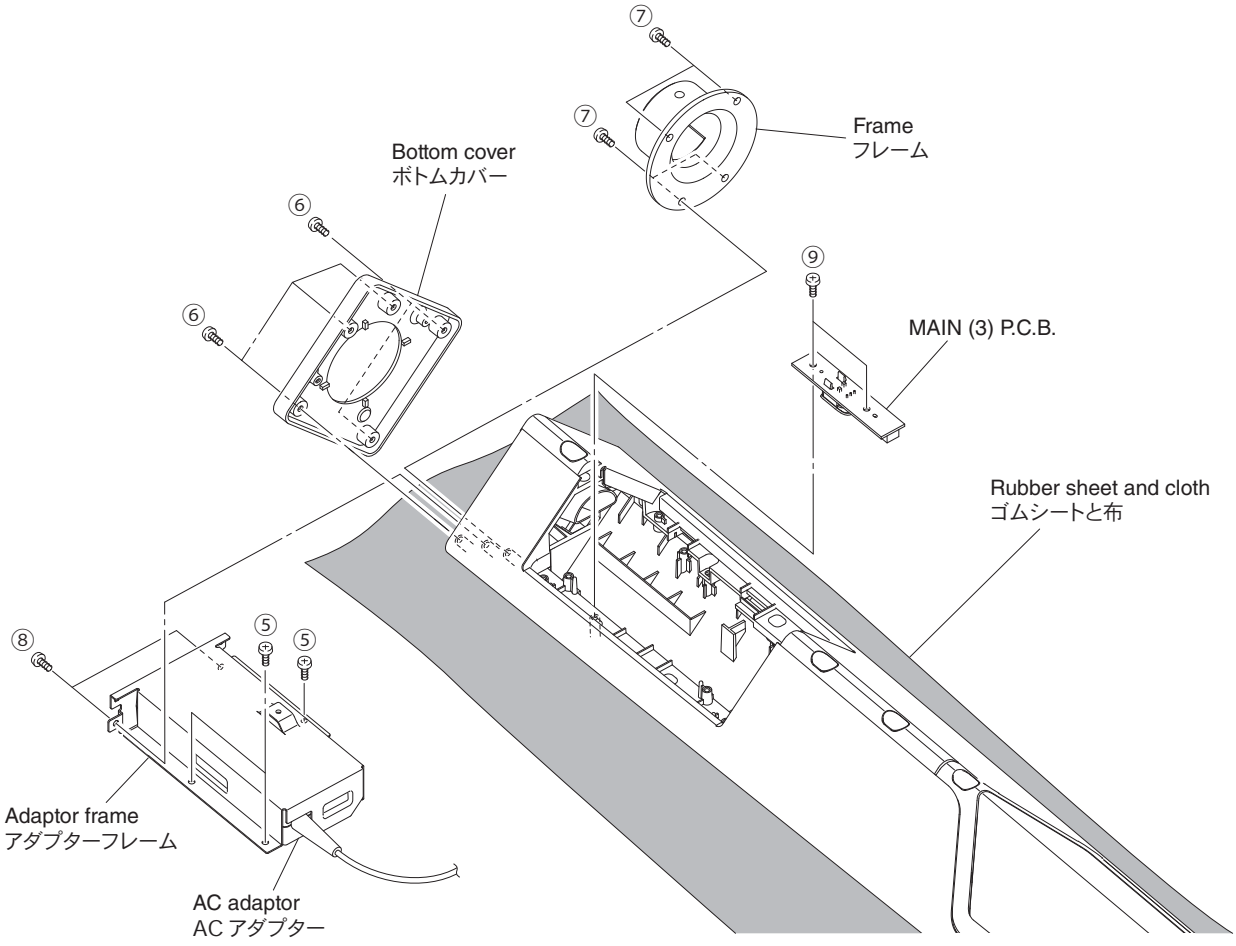

Fig. 2

3. Removal of Baffle Assembly.

a. Remove the grille. (Fig. 3)
   * The packing attached to the removed grille is not reusable. When reinstalling the grille, be sure to replace the old packing with a new one.
b. Remove 2 caps. (Fig. 3)
c. Remove 2 screws (⑩) and 12 screws (⑪). (Fig. 3)
d. Remove 2 caps. (Fig. 3)
e. Remove 2 screws (⑫). (Fig. 3)
f. Remove mole B. (Fig. 3)
g. Pull out the cable. (Fig. 4)
h. Remove connectors at 3 locations. (Fig. 4)
i. Pull out the baffle assembly. (Fig. 3)

4. Removal of Driver (WOOFER L, WOOFER R)

   * Described here is removal of the upper driver (WOOFER R). Use the same procedure to remove the lower driver (WOOFER L).
a. Remove 2 screws (⑬). (Fig. 3)
b. Remove connectors at 2 locations. (Fig. 3)
c. Remove the upper driver (WOOFER R). (Fig. 3)

3. バッフル Ass'y の外し方

a. グリルを外します。(Fig. 3)
   ※ 外したグリルに貼り付けてあるパッキンは再利用できません。
   グリルを取り付ける場合、パッキンを新しいものに交換してください。
b. キャップを 2 個外します。(Fig. 3)
c. ⑩ のネジ 2 本、⑪ のネジ 12 本を外します。(Fig. 3)
d. キャップを 2 個外します。(Fig. 3)
e. ⑫ のネジ 2 本を外します。(Fig. 3)
f. モールBを外します。(Fig. 3)
g. ケーブルを引き出します。(Fig. 4)
h. コネクター 3 か所を外します。(Fig. 4)
i. バッフル Ass'y を外します。(Fig. 3)

4. スピーカーユニット（WOOFER L、WOOFER R）の外し方

   ※ スピーカユニット（WOOFER R）とスピーカユニット（WOOFER L）の外し方は同じです。
a. ⑬ のネジ 2 本を外します。(Fig. 3)
b. コネクター 2 ヶ所を外します。(Fig. 3)
c. スピーカーユニット(WOOFER R)を外します。(Fig. 3)

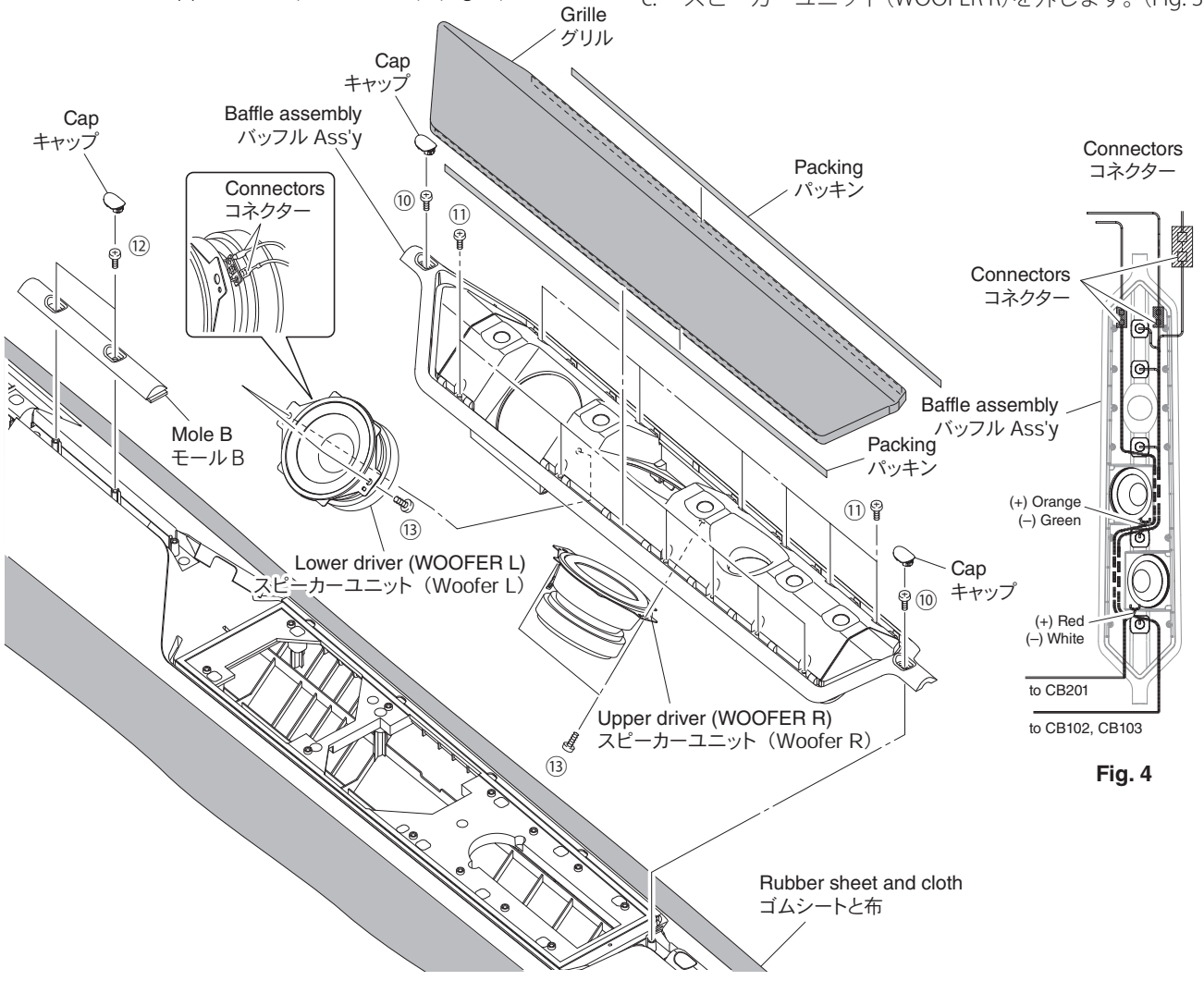

Fig. 4

Fig. 3

When the chip LED on LED (1) P.C.B., LED (2)–(6) P.C.B.s or P.C.B has been replaced

* If LED (1) P.C.B., LED (2)–(6) P.C.B. or the chip LED on the P.C.B. has been replaced, check for following LED lighting conditions after turning on the power. (Fig. 5)

- LEDs at 6 locations on the front and rear light up properly.
- LEDs at 5 locations on the rear light in the same luminance.
- LEDs at 5 locations on the rear light in the same color.

* It is recommended to replace LED (2)–(6) P.C.B. or chip LED on the P.C.B. with new ones, at all 5 locations. (Fig. 5)

* The same parts are installed on LED (2)–(6) P.C.B. Therefore, installed (2)–(6) vary in the order depending on products. (Fig. 5)

LED（1）P.C.B.、LED（2）～（6）P.C.B.、または P.C.B. 上のチップ LED を交換した場合：

※ LED（1）P.C.B.、LED（2）～（6）P.C.B.、または P.C.B. 上のチップ LED を交換した場合、電源投入後に LED の点灯状況を確認してください。（Fig. 5）

- 前面照明、背面照明の 6 ヶ所が正しく点灯するか？
- 背面照明 5 ヶ所の LED の輝度は同じか？
- 背面照明 5 ヶ所の LED の色は同じか？

※ LED（2）～（6）P.C.B または P.C.B. 上のチップ LED は、5 ヶ所すべての部品を新しいものに交換することを推奨します。（Fig. 5）

※ LED（2）～（6）P.C.B. に搭載されている部品はすべて同じもので構成されています。
よって、取り付けられている（2）～（6）は製品によって順番が異なります。（Fig. 5）

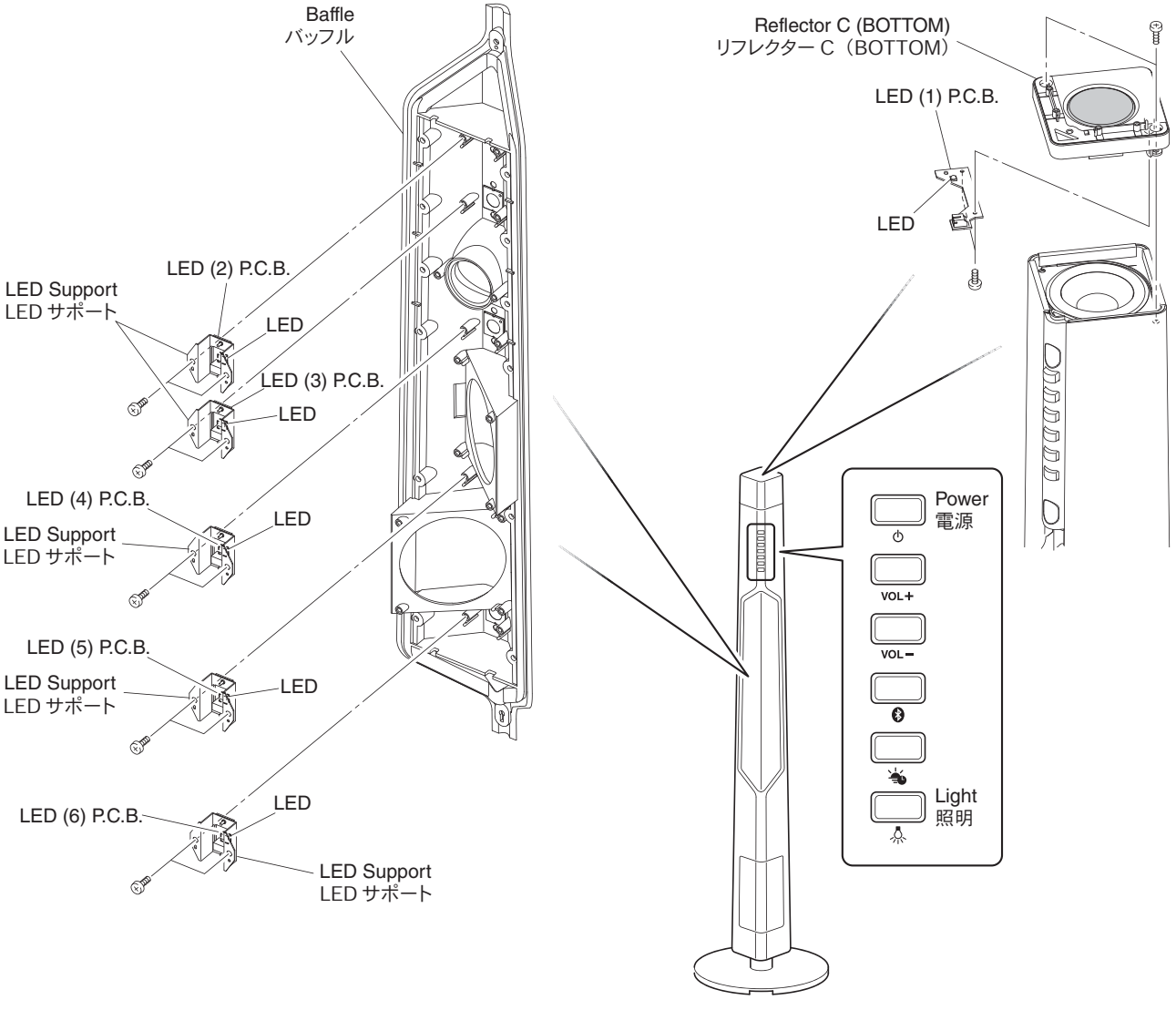

Fig. 5

5. Removal of LED (2)–(6) P.C.B.s

a. Remove 2 screws (⑭). (Fig. 6)
b. Remove the port. (Fig. 6)
c. Remove 8 screws (⑮). (Fig. 6)
d. Remove 2 speaker brackets. (Fig. 6)
e. Remove 10 screws (⑯). (Fig. 6)
f. Remove CB602–606. (Fig. 6)
g. Remove LED (2)–(6) P.C.B.s together with the LED support. (Fig. 6)

* The same parts are installed on LED (2)–(6) P.C.B. Therefore, installed (2)–(6) vary in the order depending on products. (Fig. 6)

5. LED（2）～（6）P.C.B. の外し方

a. ⑭ のネジ 2 本を外します。(Fig. 6)
b. ポートを外します。(Fig. 6)
c. ⑮ のネジ 8 本を外します。(Fig. 6)
d. スピーカーブラケット 2 個を外します。(Fig. 6)
e. ⑯ のネジ 10 本を外します。(Fig. 6)
f. CB602 ～ 606 を外します。(Fig. 6)
g. LED(2)～(6)P.C.B. を LED サポートと一緒に外します。(Fig. 6)

※ LED（2）～（6）P.C.B. に搭載されている部品はすべて同じもので構成されています。
よって、取り付けられている（2）～（6）は製品によって順番が異なります。(Fig. 6)

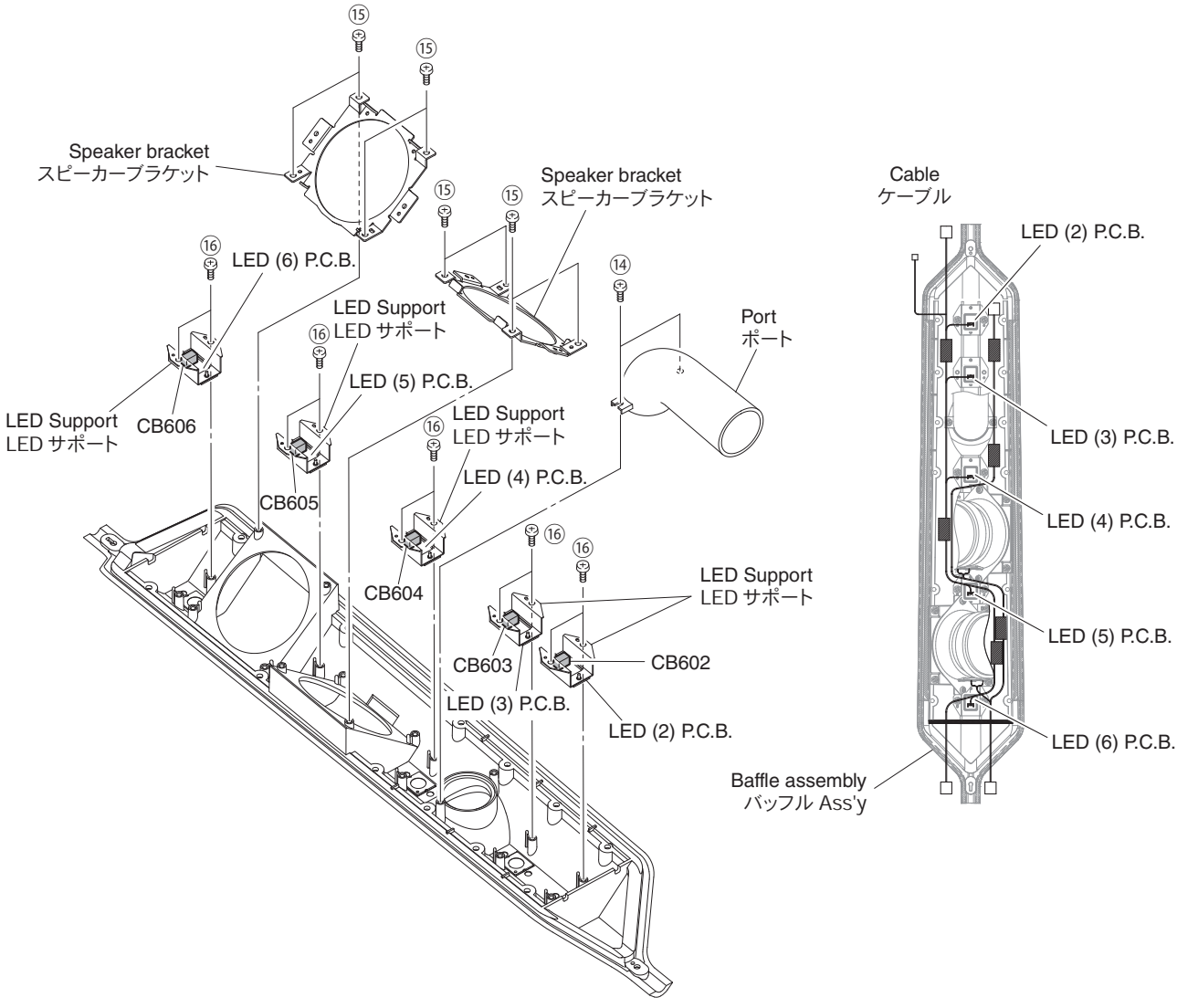

Fig. 6

6. Removal of Driver (Tweeter) and LED (1) P.C.B.

a. Remove the reflector sheet. (Fig. 7)
   * The reflector sheet, once removed, cannot be reused. When installing the reflector sheet, be sure to use a new one.
b. Remove 4 screws (⑰). (Fig. 7)
c. Remove the reflector A (TOP). (Fig. 7)
d. Remove 4 screws (⑱). (Fig. 7)
e. Remove the reflector B (MIDDLE). (Fig. 7)
f. Remove 2 screws (⑲). (Fig. 7)
g. Pull out the reflector C (BOTTOM). (Fig. 7)
h. Remove the driver (TWEETER). (Fig. 7)
i. Remove 2 screws (⑳). (Fig. 7)
j. Remove CB601. (Fig. 7)
k. Remove LED (1) P.C.B. (Fig. 7)

6. スピーカーユニット（ツイーター）、LED（1）P.C.B. の外し方

a. リフレクターシートを外します。(Fig. 7)
   ※ 外したリフレクターシートは再利用できません。リフレクターシートを取り付ける場合、新しいものに交換してください。
b. ⑰ のネジ 4 本を外します。(Fig. 7)
c. リフレクター A（TOP）を外します。(Fig. 7)
d. ⑱ のネジ 4 本を外します。(Fig. 7)
e. リフレクター B（MIDDLE）を外します。(Fig. 7)
f. ⑲ のネジ 2 本を外します。(Fig. 7)
g. リフレクター C（BOTTOM）を引き出します。(Fig. 7)
h. スピーカーユニット（TWEETER）を外します。(Fig. 7)
i. ⑳ のネジ 2 本を外します。(Fig. 7)
j. CB601 を外します。(Fig. 7)
k. LED（1）P.C.B. を外します。(Fig. 7)

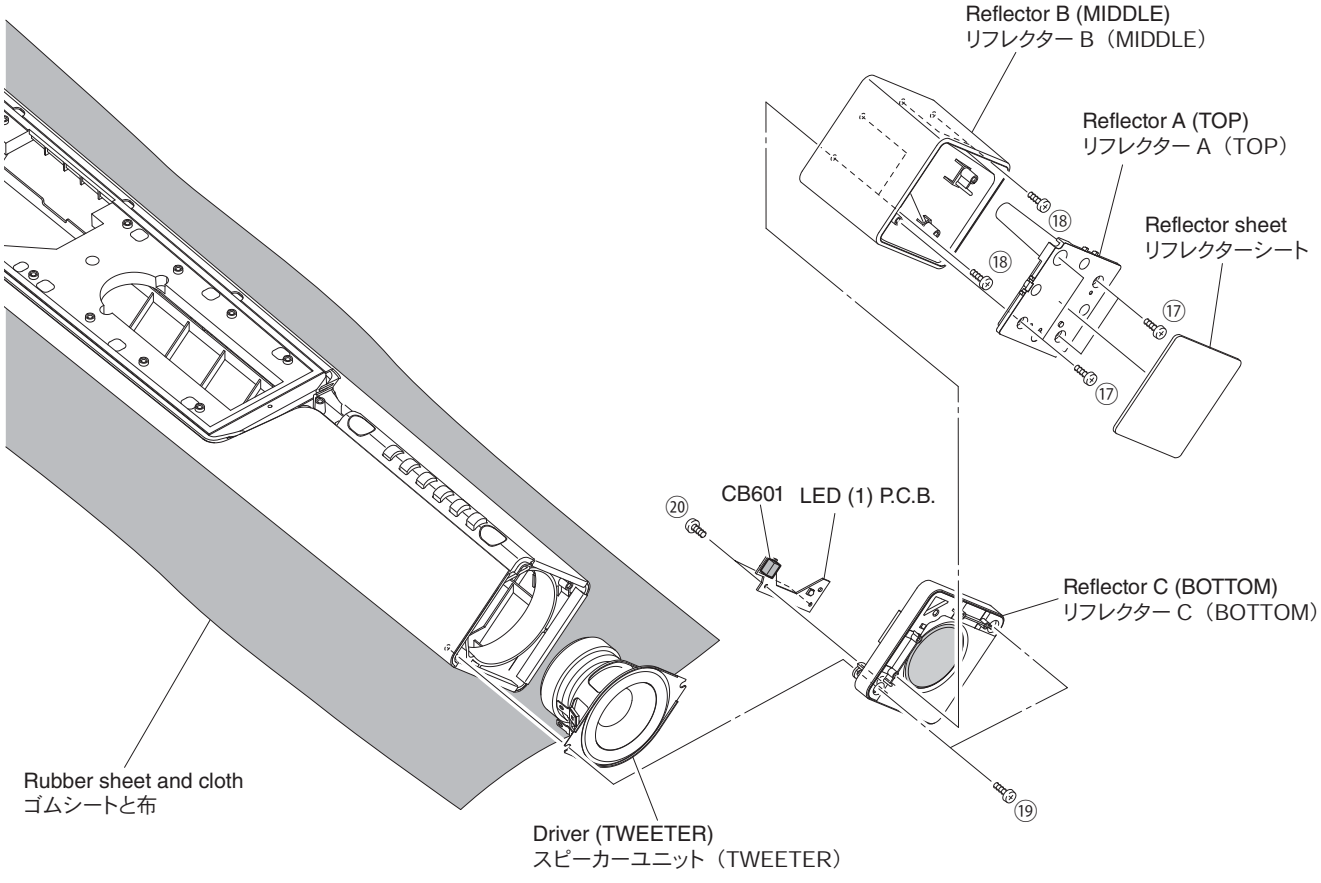

Fig. 7

7. Removal of MAIN (2) P.C.B.

a. Remove 2 caps. (Fig. 8)
b. Remove 2 screws (㉑). (Fig. 8)
c. Remove MAIN (2) P.C.B. together with the mole A. (Fig. 8)
d. Remove 3 screws (㉒). (Fig. 8)
e. Remove MAIN (2) P.C.B. (Fig. 8)

7. MAIN（2）P.C.B. の外し方

a. キャップを 2 個外します。（Fig. 8）
b. ㉑ のネジ 2 本を外します。（Fig. 8）
c. MAIN（2）P.C.B. をモール A と一緒に外します。（Fig. 8）
d. ㉒ のネジ 3 本を外します。（Fig. 8）
e. MAIN（2）P.C.B. を外します。（Fig. 8）

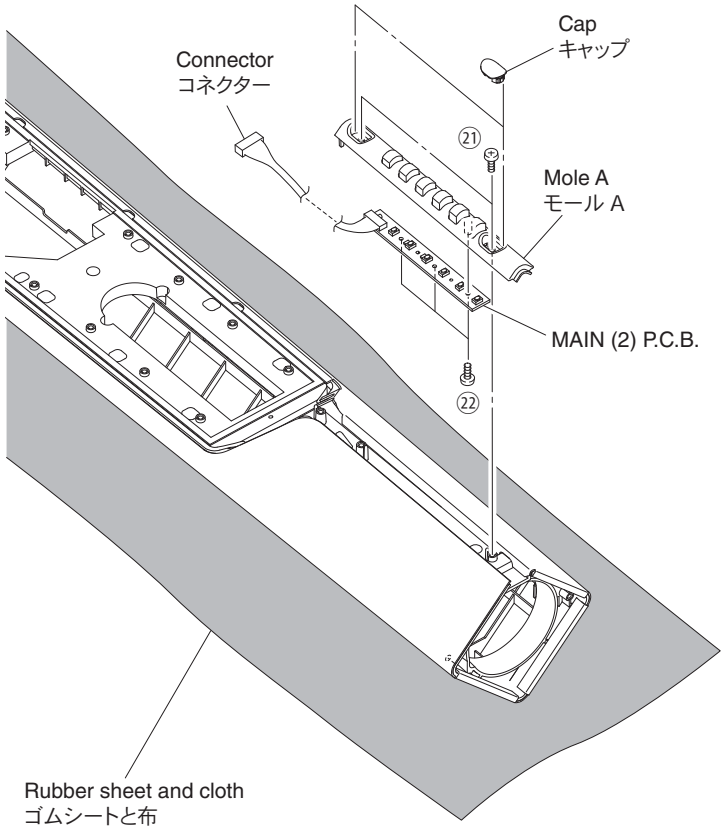

Fig. 8

■ UPDATING FIRMWARE / ファームウェアのアップデート

When the following parts are replaced, the firmware must be updated to the latest version.

MAIN P.C.B.
Microprocessor: IC103 on MAIN (1) P.C.B.

下記の部品を交換した場合、ファームウェアを最新バージョンにアップデートする必要があります。

MAIN P.C.B.
マイコン：MAIN（1）P.C.B. の IC103

● Confirmation of firmware version

Before and after updating the firmware, check the firmware version by using the self-diagnostic function menu.

Start up the self-diagnostic function and press the “VOLUME –” key.

The firmware version of the microprocessor is indicated by flashing of the status indicator.

(For details, refer to “SELF-DIAGNOSTIC FUNCTION”)

* When the firmware version is different from written one after updating, perform the updating procedure again from the beginning.

● ファームウェアのバージョンの確認

ファームウェアのアップデートの前後に、ファームウェアのバージョンをダイアグで確認します。

ダイアグを起動し、“VOLUME －” キーを押します。

ステータスインジケーターの点滅によりマイコンのファームウェアバージョンが表示されます。

（詳細は “ダイアグ” を参照してください。）

※ アップデート後、ファームウェアのバージョンが書き込まれたものと異なる場合、アップデートの操作を最初からやり直してください。

● Initializing the back-up IC (EEPROM: IC106 on MAIN (1) P.C.B.)

After updating the firmware, the back-up IC MUST be initialized by the following procedure to store the setting information (tuner preset, clock) properly.

Start up the self-diagnostic function and press the “⏲” (SMART TIMER) key for 3 seconds or longer.

Then the power is turned off automatically and the back-up IC is initialized.

(For details, refer to “SELF-DIAGNOSTIC FUNCTION”)

● バックアップ IC の初期化 （EEPROM：MAIN（1）P.C.B. の IC106）

ファームウェアのアップデート後､設定情報（チューナープリセット、時計）を正常に保存するために、下記の方法でバックアップ IC を初期化する必要があります。

ダイアグを起動し、“⏲”（SMART TIMER）キーを 3 秒以上長押しします。

自動的に電源がきれ、バックアップ IC の初期化が実行されます。

（詳細は “ダイアグ” を参照してください。）

● Required tools

- Firmware downloader program
  ..... FlashSta.exe
- Firmware ..... LSX-700_xxxx.mot
  LSX-700_xxxx.id
- RS-232C cross cable “D-sub 9 pin female”
  (Specifications)

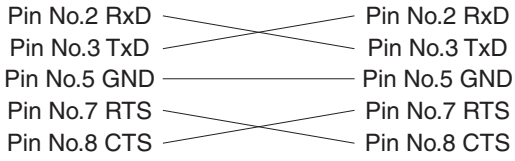

- RS-232C conversion adaptor
  (version 4.0, Part No.: WZ064500)

● 必要なツール

- ファームウェア書き込み用プログラム
  ..... FlashSta.exe
- ファームウェア .....LSX-700_xxxx.mot
  LSX-700_xxxx.id
- RS-232C クロスケーブル “D-sub 9pin メス”
  （仕様）

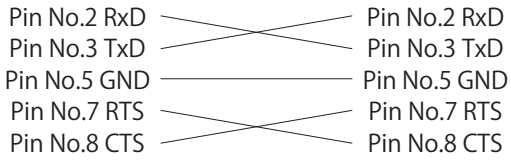

- RS-232C 変換アダプター
  （バージョン 4.0、部品番号：WZ064500）

● Preparation and precautions

- Download the firmware downloader program and the latest firmware from the specified download source to the same folder of the PC.
- Prepare the above specified RS-232C cross cable.
- While writing the firmware, keep the other application software on the PC closed.
  It is also recommended to keep the software on the task tray closed as well.

● 準備と注意

- 指定のダウンロード先から、ファームウェア書き込み用プログラムと最新のファームウェアを、PC の同じフォルダにダウンロードしてください。
- RS-232C クロスケーブルは必ず上記仕様のものを用意してください。
- 書き込み時は、PC 上の他のアプリケーションソフトは閉じてください。
  さらに、タスクトレイ上にあるソフトも閉じておくことを推奨します。

● Connection

* Disconnect the power cable of this unit from the AC outlet.

- Set the switches on RS-232C conversion adaptor as shown below. (Fig. 1)

● 接続

※ 本機の電源コードを AC コンセントから抜きます。

- RS-232C 変換アダプターのスイッチを下記のように設定します。(Fig. 1)

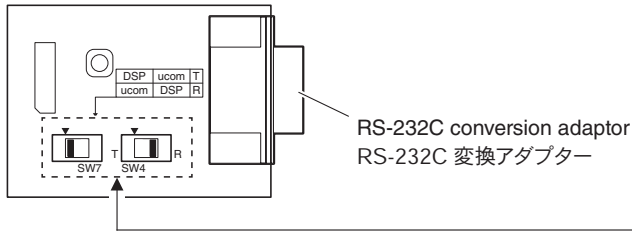

Switches Setting / スイッチ設定

Microprocessor type	Firmware to be updated	SW7	SW4
T type	Microprocessor firmware writing mode マイコンファームウェア書き込みモード		T R
	Self-diagnostic function mode ダイアグモード		T R
R type	Microprocessor firmware writing mode マイコンファームウェア書き込みモード		T R
	Self-diagnostic function mode ダイアグモード		T R

Fig. 1

- Connect the serial port (RS-232C) of the PC to the writing port (CB106 on MAIN (1) P.C.B.) of this unit as shown below. (Fig. 2)

- 本機の書き込み用ポート（MAIN（1）P.C.B. の CB106）と PC のシリアルポート（RS-232C）を下記のように接続します。（Fig. 2）

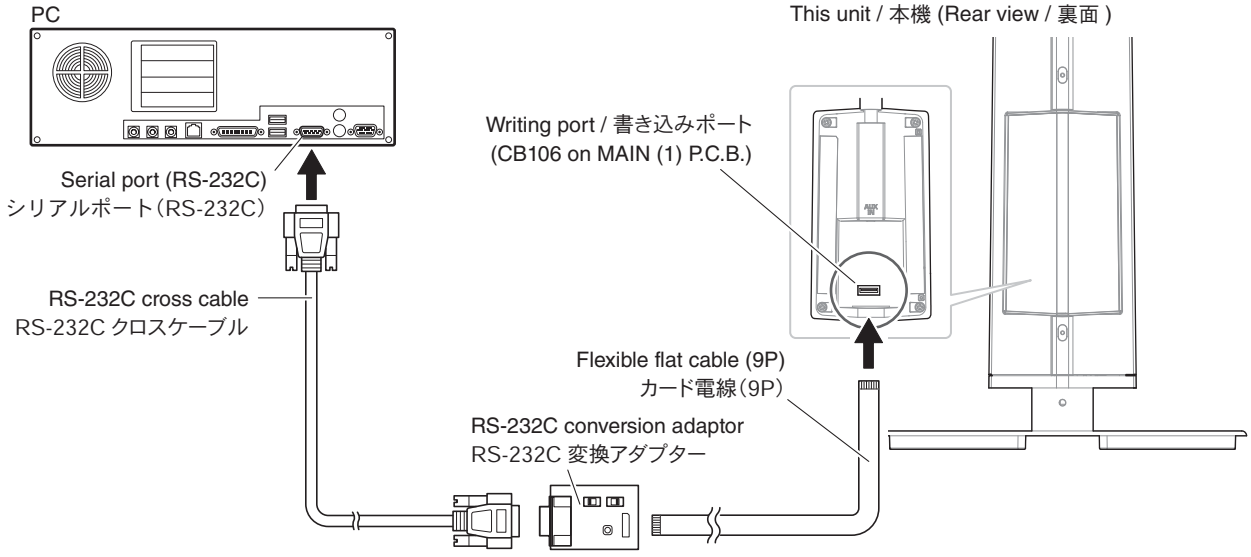

Fig. 2

● Operation procedures

1. Connect the power cable of this unit to the AC outlet.
   The power to this unit is supplied and the microprocessor is in the writing mode.
2. Start up FlashSta.exe.
   The screen appears as shown below. (Fig. 3)
3. Select the data to be transmitted and port. (Fig. 3)
   - **Select Program**
     Select Internal flash memory.
   - **RS232C**
     Select the port of RS-232C.
     * For selection of the port, COM1 to 4 can be used.
       As COM5 or higher port cannot be used, select out of COM 1 to 4 of the setting on the PC side.

● 操作方法

1. 本機の電源コードを AC コンセントに接続します。本機に電源が入り、マイコンが書き込みモードになります。
2. FlashSta.exe を起動します。
   下記の画面が表示されます。（Fig. 3）
3. 送信データ、ポートを選択します。（Fig. 3）
   - **Select Program**
     Internal flash memory を選択します。
   - **RS232C**
     接続している RS-232C ポートを選択します。
     ※ ポートの選択は COM1 ～ 4 までが使用できます。
     COM5 以上は使用できませんので、PC 側の設定で COM1 ～ 4 を選択してください。

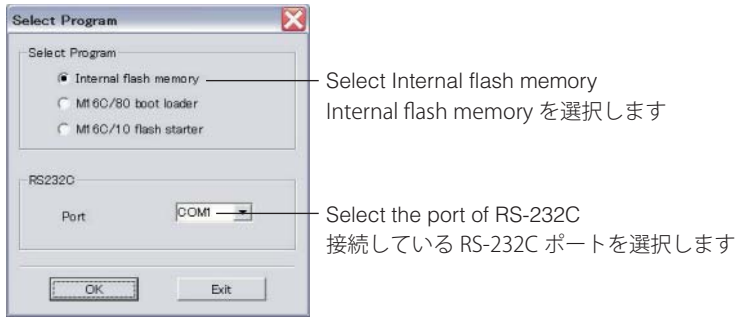

Fig. 3

5. Click [Refer...] and select the firmware name. (Fig. 4)

* The ID and MCU Type are loaded automatically when the file is selected. (Fig. 4)

Click [OK]. (Fig. 4)

5. [Refer...] をクリックし、書き込むファームウェアを選択します。(Fig. 4)

※ ID、および MCU Type は書き込みファイル選択後、自動的に取り込まれます。(Fig. 4)

[OK] をクリックします。(Fig. 4)

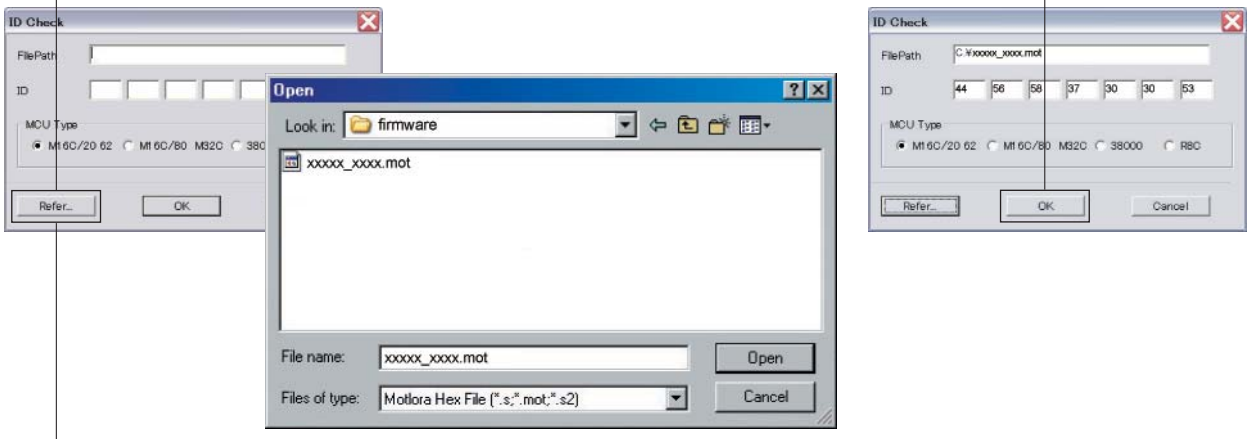

When [Refer...] is clicked, the "Open" screen appears

［Refer...］をクリックすると「ファイルを開く」が表示されます

Fig. 4

6. Click [Setting], and set the baud rate. (Fig. 5)

6. [Setting] をクリックし、通信速度の設定を行います。(Fig. 5)

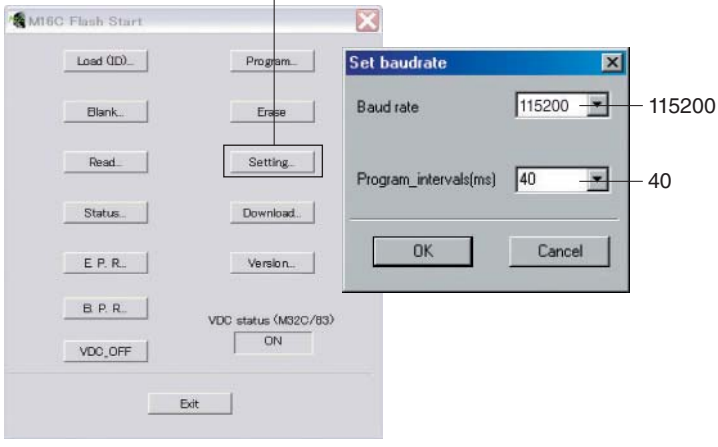

Fig. 5

7. Click [E.P.R.], then the “Erase” screen appears. (Fig. 6)
8. Click [OK] to start writing. (Fig. 6)

7. [E.P.R] をクリックすると、「Erase」が表示されます。(Fig. 6)
8. [OK] をクリックして書き込みを開始します。(Fig. 6)

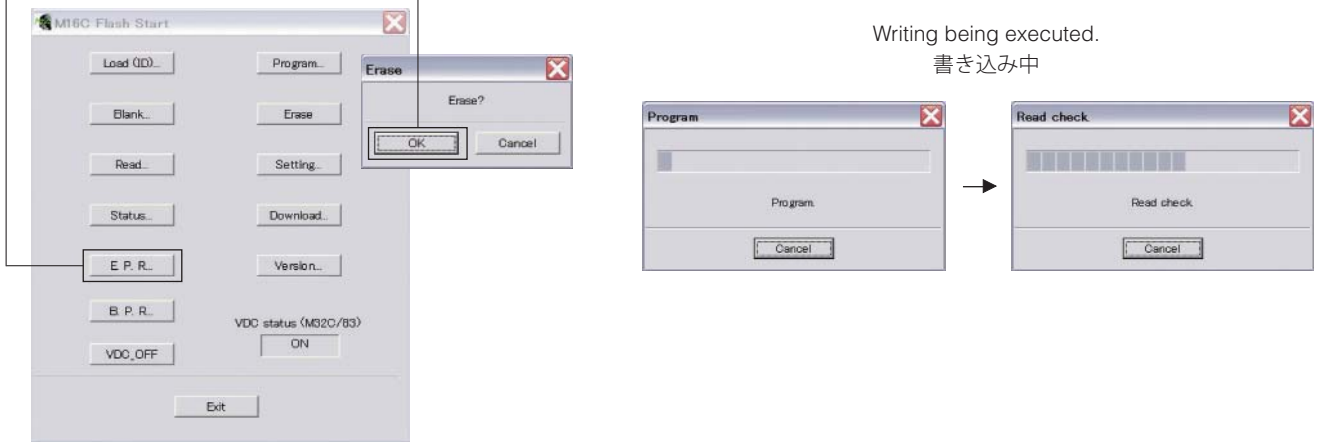

Fig. 6

9. When writing of the firmware is completed, the screen appears as shown below. (Fig. 7)
   Click [OK]. (Fig. 7)
10. Click [Exit] to end FlashSta.exe. (Fig. 7)

9. ファームウェアの書き込みが完了すると、以下の画面が表示されます。(Fig. 7)
   [OK] をクリックします。(Fig. 7)
10. [Exit] をクリックして FlashSta.exe を終了します。(Fig. 7)

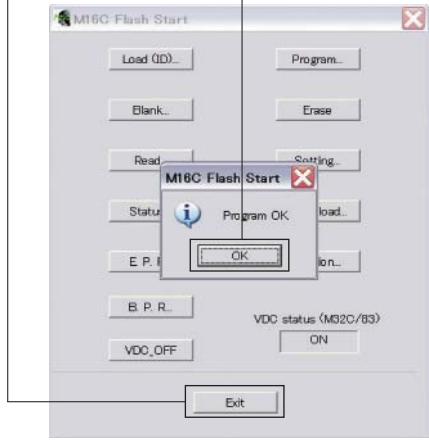

Fig. 7

11. Disconnect the power cable of this unit from the AC outlet.
12. Remove the RS-232C conversion adaptor and flexible flat cable from the writing port (CB106 on MAIN (1) P.C.B.) of this unit.
13. Connect the power cable of this unit to the AC outlet, start up the self-diagnostic function and check that the firmware version is the same as written ones. (For details, refer to “Confirmation of firmware version”)

11. 本機の電源コードを AC コンセントから抜きます。
12. 本機の書き込み用ポート（MAIN（1）P.C.B. の CB106）から RS-232C 変換アダプターとカード電線を取り外します。
13. 本機の電源コードを AC コンセントに接続してダイアグを起動し、ファームウェアのバージョンが、書き込まれたものと同じであることを確認します。（詳細は“ファームウェアのバージョンの確認”を参照してください。）

■ SELF-DIAGNOSTIC FUNCTION / ダイアグ（自己診断機能）

This unit has self-diagnostic functions that are intended for inspection, measurement and location of faulty point.

本機には、検査、測定、不良個所の発見を目的にしたダイアグ（自己診断機能）があります。

● Starting Self-Diagnostic Function

While pressing the “VOLUME +” and “VOLUME –” keys, press the “⏻” (Power) key to turn on the power, and release those 2 keys.

The self-diagnostic function mode is activated.

● ダイアグの起動

“VOLUME ＋” と “VOLUME －” キーを押しながら “⏻”（電源）キーを押して電源を入れた後、2 つのキーを放します。

ダイアグが起動します。

Keys of this unit / 本機キー

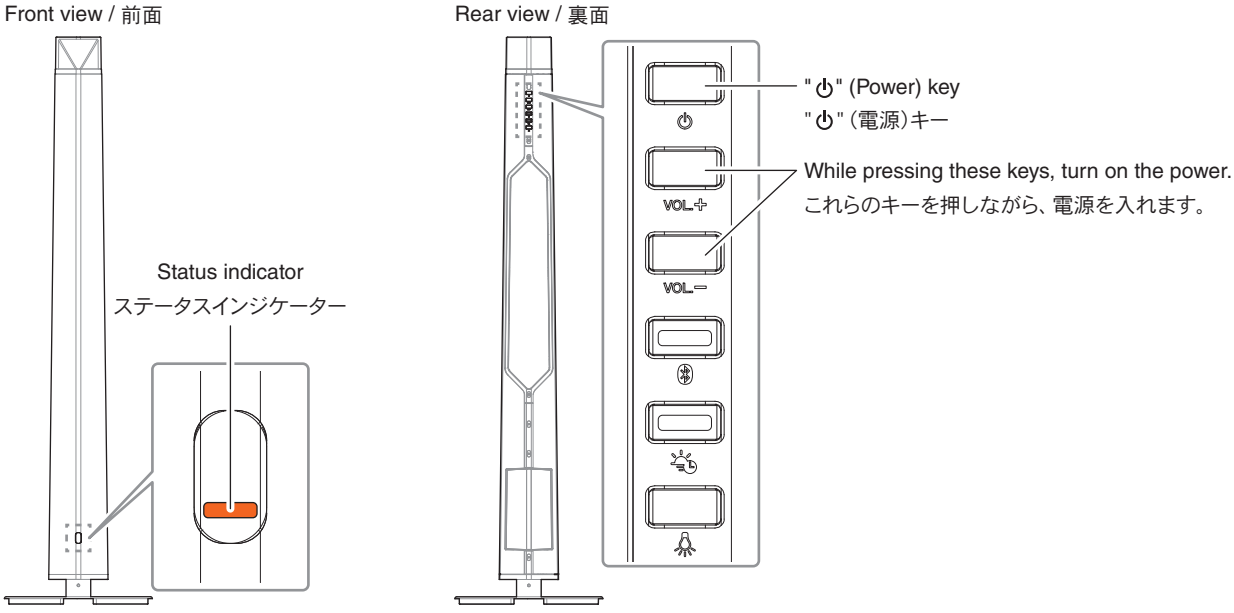

● Starting Self-Diagnostic Function in the protection cancel mode

If the protection function works and causes hindrance to troubleshooting, cancel the protection function by the procedure below, and it will be possible to enter the self-diagnostic function mode.

While pressing the “VOLUME +” and “VOLUME –” keys, press the “⏻” (Power) key to turn on the power and keep pressing those 2 keys for 3 seconds or longer.

The self-diagnostic function mode is activated with the protection functions disabled.

In this mode, the status indicator flashes to indicate that the mode is self-diagnostic function mode with the protection functions disabled.

CAUTION!
Using this unit with the protection function disabled may cause further damage to this unit. Use special care for this point when using this mode.

● プロテクション解除モードでの起動

プロテクションが動作することにより、故障箇所の診断に支障をきたすような場合は、次の方法によりプロテクションを解除した状態でダイアグモードに入ることができます。

“VOLUME ＋” と “VOLUME －” キーを押しながら “⏻”（電源）キーを押して電源を入れ、 2 つのキーを 3 秒以上押し続けます。

プロテクション解除モードでダイアグが起動します。

このモードではステータスインジケーターが点滅し、プロテクションを解除した状態でのダイアグモードであることを知らせます。

注意！
プロテクションを解除した状態でのダイアグモードは、危険な状態でもプロテクションが作動しないため、動作させると、本機を破壊することがあります。このモードを使用する場合は十分注意してください。

● Functions in Self-Diagnostic Function mode

In addition to the self-diagnostic function menu items, functions listed below are available.

- Power ON/OFF
- Sound playback: AUX, Bluetooth

● Initial settings when Self-Diagnostic Function started

The following initial settings are used when self-diagnostic function is started.

- Master volume: 48

* When self-diagnostic function is canceled, these settings are restored to those before starting self-diagnostic function.

● ダイアグ中の機能

ダイアグメニューの他に、以下の機能が動作します。

・ 電源　オン／オフ
・ 音声再生：AUX、Bluetooth

● ダイアグ開始時の初期設定

ダイアグ開始時に以下のような設定になります。

・ マスターボリューム： 48

※ ダイアグ解除時にはダイアグ開始前の状態に戻ります。

● Details of Self-Diagnostic Function

1. Indication of Microprocessor Firmware Version

Press the “VOLUME –” key.

The firmware version of the microprocessor is indicated by flashing of the (SMART TIMER) and Bluetooth indicator.

The number of flashing times of the (SMART TIMER) indicator (orange) indicates the number.

Flashing of the Bluetooth indicator (blue) indicates the dot or the interval separating indicated numeric values.

● ダイアグ詳細

1. マイコンのファームウェアバージョンの表示

“VOLUME －” キーを押します。

(SMART TIMER) インジケーターと (Bluetooth) インジケーターの点滅によりマイコンのファームウェアバージョンが表示されます。

（SMART TIMER）インジケーター（橙）の点滅回数により数字を表します。

（Bluetooth）インジケーター（青）の点滅によりドット、またはそれぞれの数値表示を分離するためのインターバルを表します。

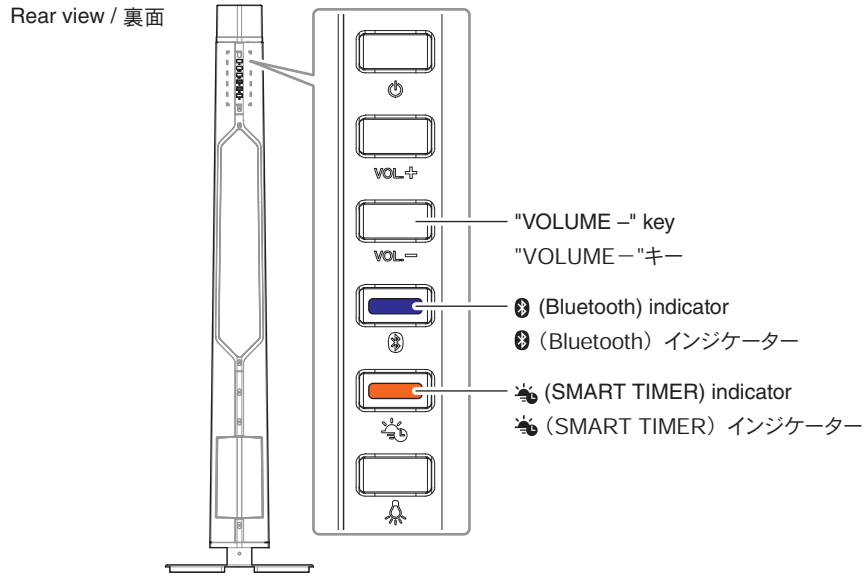

Example: When the firmware version of the microprocessor is “1.283”
例：マイコンのファームウェアバージョンが “1.283” の場合

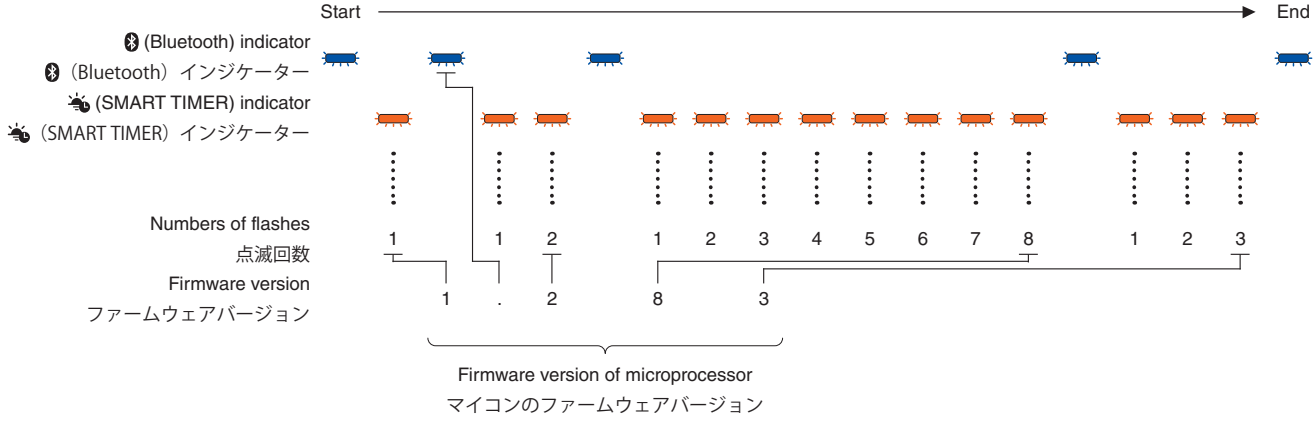

At the same time as the microprocessor firmware version is indicated, connection between the microprocessor and EEPROM/DSP/RTC/Apple authentication IC is checked.

If there is an error in communication, the (SMART TIMER) indicator remains on even after the firmware version display is completed.

マイコンのファームウェアバージョンの表示とともに、マイコンと EEPROM ／ DSP ／ RTC ／ Apple 認証 IC との接続チェックがおこなわれます。

通信にエラーがある場合、ファームウェアバージョンの表示が完了したあとも（SMART TIMER）インジケーターが点灯し続けます。

2. Indication of Bluetooth Module Firmware Version

Press the "" (Bluetooth) key.

The firmware version of the Bluetooth module is indicated by flashing of the (SMART TIMER) and Bluetooth indicator.

The number of flashing times of the (SMART TIMER) indicator (orange) indicates the number.

Flashing of the Bluetooth indicator (blue) indicates the interval separating indicated numeric values.

2. Bluetooth モジュールのファームウェアバージョンの表示

"" (Bluetooth) キーを押します。

(SMART TIMER) インジケーターと (Bluetooth) インジケーターの点滅により Bluetooth モジュールのファームウェアバージョンが表示されます。

(SMART TIMER) インジケーター (橙) の点滅回数により数字を表します。

(Bluetooth) インジケーター (青) の点滅により、それぞれの数値表示を分離するためのインターバルを表します。

Rear view / 裏面

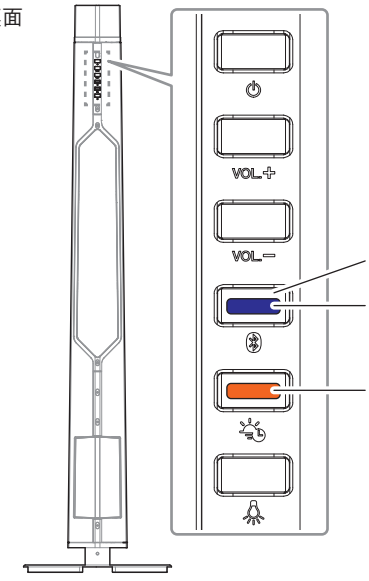

Example: When the firmware version of the Bluetooth module is "546".
例：Bluetooth モジュールのファームウェアバージョンが "546" の場合

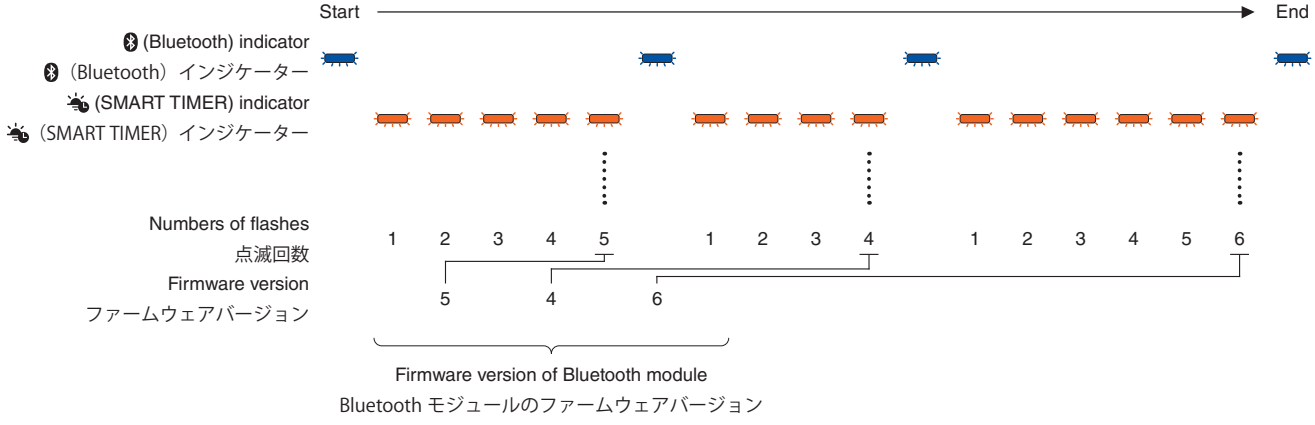

At the same time as the Bluetooth module firmware version is indicated, the Bluetooth address is checked if its value is as specified.

If there is an error in diagnosis, the (SMART TIMER) indicator remains on even after the firmware version display is completed.

Bluetooth モジュールのファームウェアバージョンの表示とともに、Bluetooth アドレスが規定の値であるかのチェックがおこなわれます。

診断にエラーがある場合、ファームウェアバージョンの表示が完了したあとも (SMART TIMER) インジケーターが点灯し続けます。

3. Indication of History of Protection Function

Press the "⏲" (SMART TIMER) key.

The last detected protection function is indicated by flashing of the ⏲ (SMART TIMER) indicator and ᛒ Bluetooth indicator.

The number of flashing times of the ⏲ (SMART TIMER) indicator (orange) indicates the number.

Flashing of the ᛒ Bluetooth indicator (blue) indicates the interval separating indicated numeric values.

3. プロテクション履歴の表示

"⏲"（SMART TIMER）キーを押します。

⏲(SMART TIMER)インジケーターとᛒ(Bluetooth)インジケーターの点滅により、最後に検出されたプロテクションが表示されます。

⏲（SMART TIMER）インジケーター（橙）の点滅回数により数字を表します。

ᛒ（Bluetooth）インジケーター（青）の点滅により、それぞれの数値表示を分離するためのインターバルを表します。

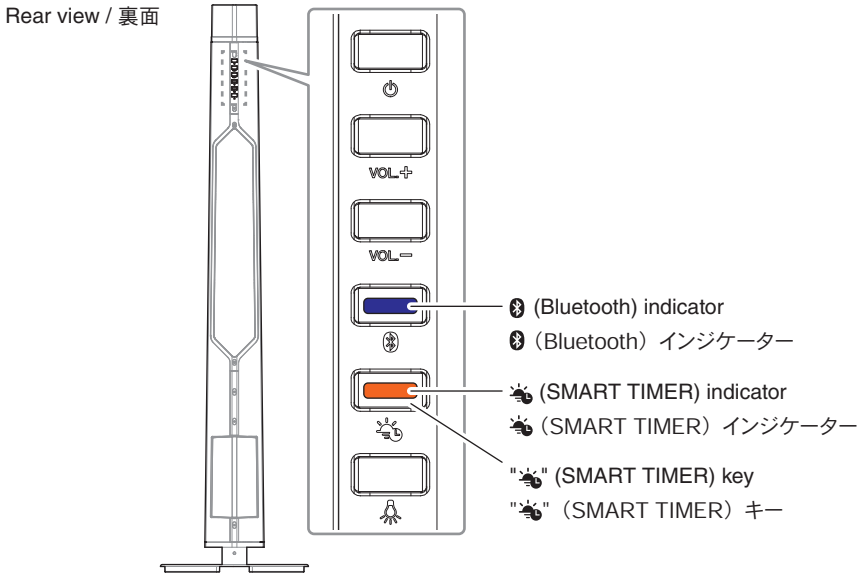

Types of protection function プロテクション情報の種類	Indicators flashing pattern インジケーターの点滅パターン
PS1 protection PS1 プロテクション	ᛒ (Bluetooth) indicator ᛒ（Bluetooth）インジケーター ⏲ (SMART TIMER) indicator ⏲（SMART TIMER）インジケーター 1
PS2 protection PS2 プロテクション	ᛒ (Bluetooth) indicator ᛒ（Bluetooth）インジケーター ⏲ (SMART TIMER) indicator ⏲（SMART TIMER）インジケーター 1 2
Amplifier protection アンププロテクション	ᛒ (Bluetooth) indicator ᛒ（Bluetooth）インジケーター ⏲ (SMART TIMER) indicator ⏲（SMART TIMER）インジケーター 1 2 3
No protection プロテクションなし	ᛒ (Bluetooth) indicator ᛒ（Bluetooth）インジケーター ⏲ (SMART TIMER) indicator ⏲（SMART TIMER）インジケーター 0

4. FACTORY PRESET

Return the following settings to the factory setting state.

- Initialization of user settings
  (EQ, VOLUME, time, etc.)
- Initialization of BT-CARD
- Writing of Bluetooth model name

Press the "" (SMART TIMER) key for 3 seconds or longer.

The (SMART TIMER) indicator and Bluetooth indicator flash some times alternately and then the power is turned off automatically and the factory presetting is executed.

4. ファクトリープリセット

下記の設定を工場出荷時に戻します。

- ユーザ設定の初期化
  （EQ、VOLUME、時刻など）
- BT-CARD の初期化
- Bluetooth モデル名の書き込み

"" (SMART TIMER) キーを 3 秒以上長押しします。

(SMART TIMER) インジケーターと (Bluetooth) インジケーターが数回、交互に点滅したあと、電源が自動的に切れてファクトリープリセットが実行されます。

Rear view / 裏面

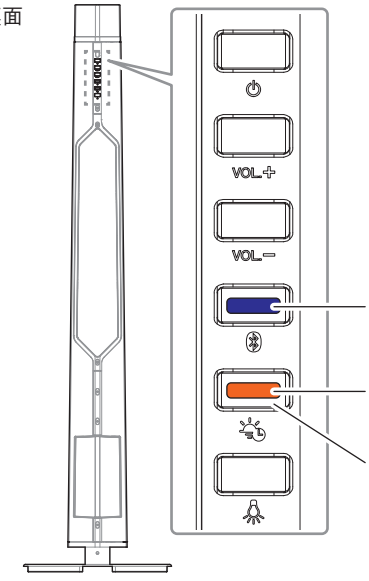

(Bluetooth) indicator
(Bluetooth) インジケーター
(SMART TIMER) indicator
(SMART TIMER) インジケーター
" " (SMART TIMER) key
" " (SMART TIMER) キー

■ IC DATA

IC103: R5F364AENFA (MAIN (1) P.C.B.)
Microprocessor

*** No replacement part available. / サービス部品供給なし**

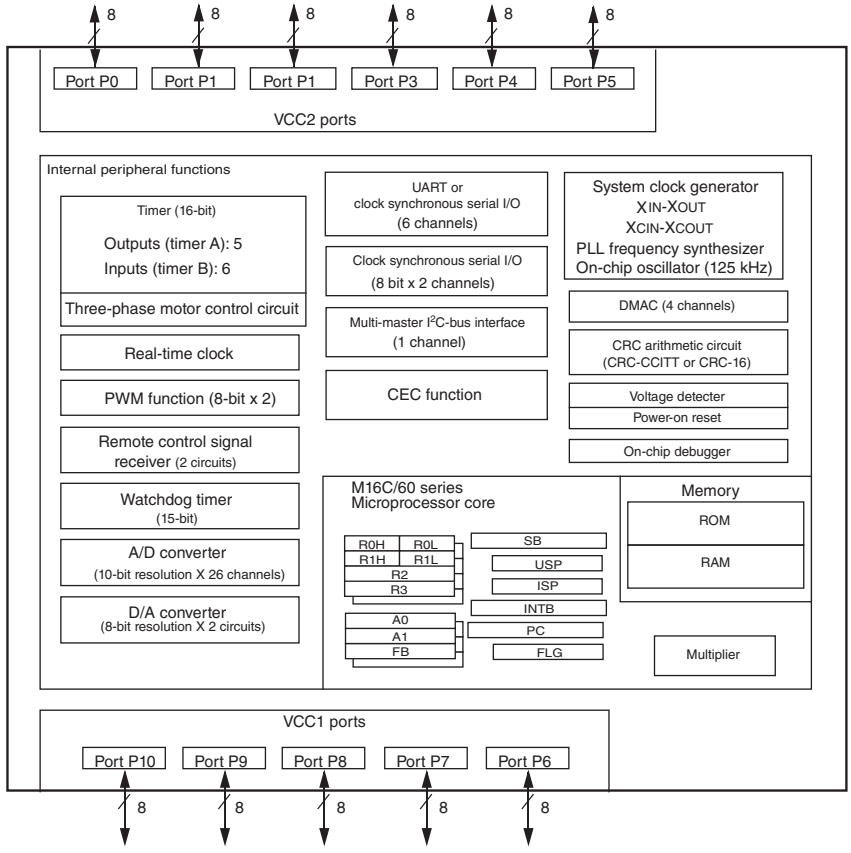

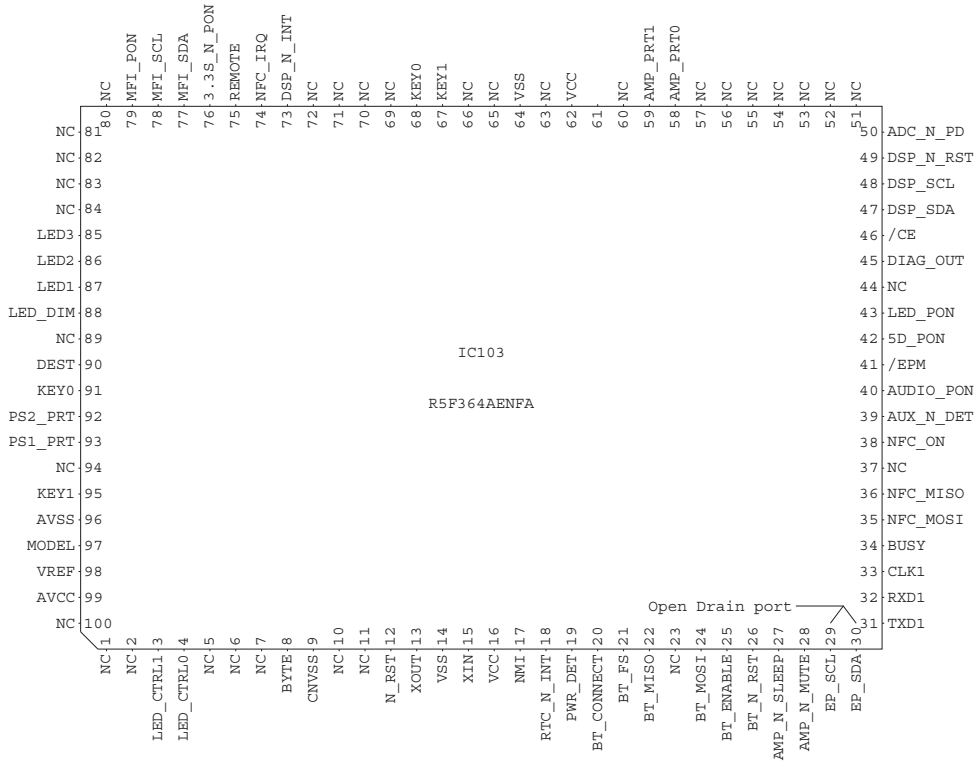

Pin No.	Port Name	Function Name (P.C.B.)	I/O	Detail of Function
1	P96/SOUT4/ANEX1			
2	P95/CLK4/ANEX0			
3	P94/TB4in/PWM1/DA1	LED_CTRL1	O	Adjusts luminance of display LED with PWM control function
4	P93/TB3in/PWM0/DA0	LED_CTRL0	O	Adjusts luminance of lighting LED with PWM control function
5	P92/TB2in/PMC0/SOUT3			
6	P91/TB1in/PMC1/SIN3			
7	P90/TB0in/CLK3			
8	BYTE	BYTE	MCU	When in single chip mode: Vss
9	CNVss	CNVSS	MCU	When in single chip mode: Vss / When writing Flash: Vcc
10	P87/Xcin	XCIN	O	
11	P86/Xcout	XCOUT	O	
12	/RESET	N_RST	MCU	Reset
13	Xout	XOUT	MCU	Oscillation output
14	Vss	VSS	MCU	Ground for microprocessor
15	Xin	XIN	MCU	Oscillation input
16	Vcc1	VCC	MCU	Power supply for microprocessor +3.3V
17	P85/NMI/SD/CEC	NMI	MCU	Unused, connected to Vcc
18	P84/INT2/ZP	RTC_N_INT	IRQ	Alarm interrupt
19	P83/INT1	PWR_DET	IRQ	AC outlet connection detect signal / Hi: when detected
20	P82/INT0	BT_CONNECT	IRQ	
21	P81/TA4in/U/CTS5/RTS5	BT_FS	I	Informs FS switching of Bluetooth
22	P80/TA4out/U/RXD5/SCL5	BT_MISO	UART	
23	P77/TA3in/CLK5			
24	P76/TA3out/TXD5/SDA5	BT_MOSI	UART	
25	P75/TA2in/W	BT_ENABLE	O	Enable control of Bluetooth module
26	P74/TA2out/W	BT_N_RST	O	RESET signal to Bluetooth module / Low: RESET
27	P73/TA1in/V/CTS2/RTS2	AMP_N_SLEEP	O	Digital amplifier sleep function control signal / Low: SLEEP
28	P72/TA1out/V/CLK2	AMP_N_MUTE	O	Digital amplifier mute function control signal / Low: MUTE
29	P71/TA0in/TB5in/RXD2/SCL2/SCLMM	EEP_SCL	I2C	I2C for EEPROM/RTC communication / Open drain port
30	P70/TA0out/TXD2/SDA2/SDAMM	EEP_SDA	I2C	I2C for EEPROM/RTC communication / Open drain port
31	P67/TXD1/SDA1	TXD1	O	For writing Flash (TX)
32	P66/RXD1/SCL1	RXD1	I	For writing Flash (RX)
33	P65/CLK1	CLK1	I	For writing Flash (Clock)
34	P64/CTS1/RTS1/CTS0/CLKS1	BUSY	O	BUSY signal output for writing Flash
35	P63/TXD0/SDA0		UART	
36	P62/RXD0/SCL0		UART	
37	P61/CLK0		O	
38	P60/RTCout/CTS0/RTS0		O	
39	P57/CLKout/RDY	AUX_N_DET	I	AUX jack connection detect –> Low
40	P56/ALE	AUDIO_PON	O	7.2V, +5A control signal / High: ON
41	P55/HOLD	/EPM	MCU	
42	P54/HLDA	5D_PON	O	+5D control signal (power supply to BT-CARD) / High: ON
43	P53/BCLK	LED_PON	O	+LED control signal / High: ON
44	P52/RD			
45	P51/WRH/BHE	DIAG_OUT	O	Self-diagnostic function self check result output port / 0: NG, 1: OK
46	P50/WRL/WR	/CE	MCU	
47	P47/PWM1/TXD7/SDA7/CS3	DSP_SDA	I2C	DSP control I2C
48	P46/PWM0/RXD7/SCL7/CS2	DSP_SCL	I2C	DSP control I3C
49	P45/CLK7/CS1	DSP_N_RST	O	Reset signal output to DSP
50	P44/CTS7/RTS7/CS0	ADC_N_PD	O	Power down control to ADC
51	P43/A19			
52	P42/A18			
53	P41/A17			
54	P40/A16			
55	P37/A15			
56	P36/A14			
57	P35/A13			
58	P34/A12	AMP_PRT0	I	D-AMP error detect (DD-2SP)
59	P33/A11	AMP_PRT1	I	D-AMP error detect (YDA164C)
60	P32/A10			
61	P31/A9			
62	Vcc2	VCC	MCU	Power supply for microprocessor +3.3M

Pin No.	Port Name	Function Name (P.C.B.)	I/O	Detail of Function
63	P30/A8			
64	Vss	VSS	MCU	Ground for microprocessor
65	P27/AN27/A7			
66	P26//AN26/A6			
67	P25/INT7/AN25/A5	KEY1	IRQ	KEY1 interrupt Activated when the "☀" (SMART TIMER) key is pressed while in the stand-by mode
68	P24/INT6/AN24/A4	KEY0	IRQ	KEY0 interrupt Activated when the "⏻" (Power)/"☀" (Lighting) key is pressed while in the clock OFF stand-by mode
69	P23/AN23/A3			
70	P22/AN22/A2			
71	P21/AN21/A1			
72	P20/AN20/A0			
73	P17/INT5/IDU/D15	DSP_N_INT	IRQ	
74	P16/INT4/IDW/D14		IRQ	
75	P15/INT3/IDV/D13	REMOTE	IRQ	IR light reception unit signal
76	P14/D12	3.3S_N_PON	O	+3.3S control signal / Low: ON
77	P13/TXD6/SDA6/D11	MFI_SDA	I2C	For iPod certified chip communication
78	P12/RXD6/SCL6/D10	MFI_SCL	I2C	
79	P11/CLK6/D9	MFI_PON	O	Power ON/OFF control for iPod certified chip / positive logic Wait for 30ms after AUDIO_PON is activated and then execute ON control (No restriction for OFF control)
80	P10/CTS6/RTS6/D8			
81	P07/AN07/D7			
82	P06/AN06/D6			
83	P05/AN05/D5			
84	P04/AN04/D4			
85	P03/AN03/D3	LED3	O	ON/OFF control of LED
86	P02/AN02/D2	LED2	O	
87	P01/AN01/D1	LED1	O	
88	P00/AN00/D0	LED_DIM	O	Switching the current for lighting LED / L: 300mA (bright), H: 20mA (dim)
89	P107/KI3/AN7			
90	P106/KI2/AN6	DEST	AD	Destination discrimination / POWER, Light
91	P105/KI1/AN5	KEY0	AD	Key input identification
92	P104/KI0/AN4	PS2_PRT	AD	Power supply protection 2 / +3.3D, +1.8D monitor
93	P103/AN3	PS1_PRT	AD	Power supply protection 1 / +5D monitor
94	P102/AN2			
95	P101/AN1	KEY1	AD	Key input identification / "☀" (SMART TIMER), "ᛒ" (Bluetooth), "VOLUME +"
96	Avss	AVSS	MCU	
97	P100/AN0	MODEL	AD	Model discrimination
98	Vref	VREF	MCU	
99	Avcc	AVCC	MCU	
100	P97/Sin4/Adtrg			

Key detection for A/D port
Key input (A/D) pull-up resistance 10 k-ohms

	0 Ω	1.5 kΩ
Detected voltage value at 91 pin	0 – 0.21 V	0.22 – 0.62 V
A/D value (3.3 V = FF)	00 – 10	11 – 30
KEY0	⏻ (Power)	☀ (Lighting)

	0 Ω	1.5 kΩ	1.8 kΩ	10 kΩ	22 kΩ
Detected voltage value at 95 pin	0 – 0.21 V	0.22 – 0.62 V	0.63 – 1.22 V	1.76 – 2.06 V	2.07 – 2.77 V
A/D value (3.3 V = FF)	00 – 10	11 – 30	31 – 5E	89 – A0	A1 – D7
KEY1	☀ (SMART TIMER)	ᛒ (Bluetooth)		VOLUME +	VOLUME –

■ PIN CONNECTION DIAGRAMS

• ICs

AIC6163-1GV5TR



BD9328FJ

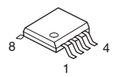

BR24G02FVM-3GTTR

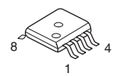

IDT1337GCSRI8

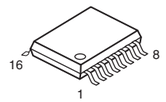

MFI337S3959

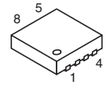

PCM1803DBR

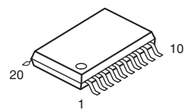

R5F364AENFA

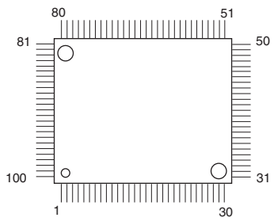

R1154H001C-T1-F

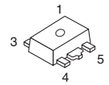

R1204N213A-TR-FE

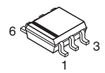

R3116N271A-TR-F



RP102K181D-TR

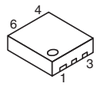

TC74VHCT00AFT

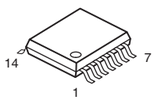

YDA164C-QZE2

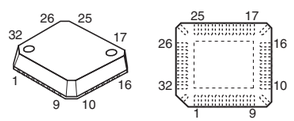

YDA174-QZE2

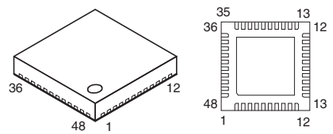

• Diodes

1SS355VMTE-17
1SS380

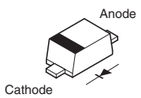

RB160M-60 TR
RB500V-40
RR264M-400TR

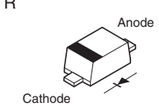

RSB6.8S 6.8V

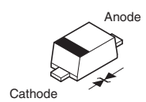

UDZS10B 10V

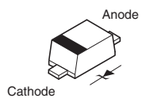

• Transistors

2SA1037AK R,S



2SA1037K



2SC2412K



DTA143EKA



1: GND
2: IN
3: OUT

DTC014EUBTL



1: IN
2: GND
3: OUT

QS8J4TR

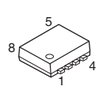

1. SOURCE1
2. GATE1
3. SOURCE2
4. GATE2
5. DRAIN2
6. DRAIN2
7. DRAIN1
8. DRAIN1

RSR025P03TL



STS8DNF3LL

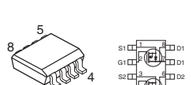

■ BLOCK DIAGRAM

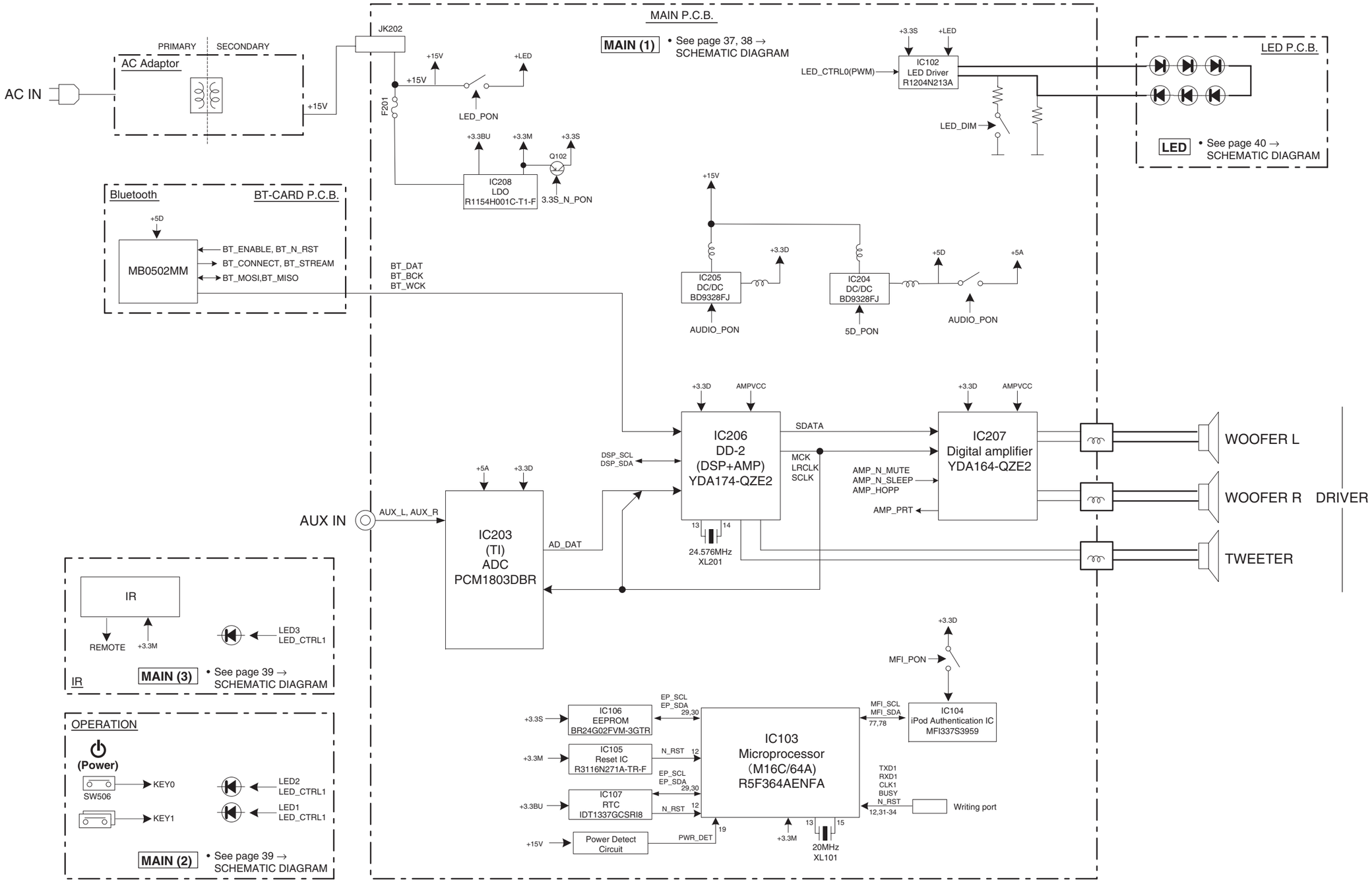

■ WIRING DIAGRAM

• OVERALL ASSEMBLY

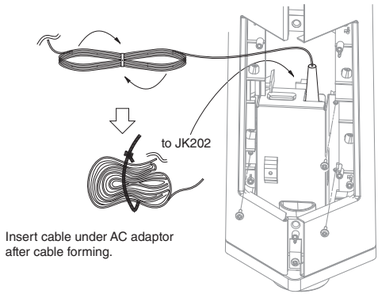

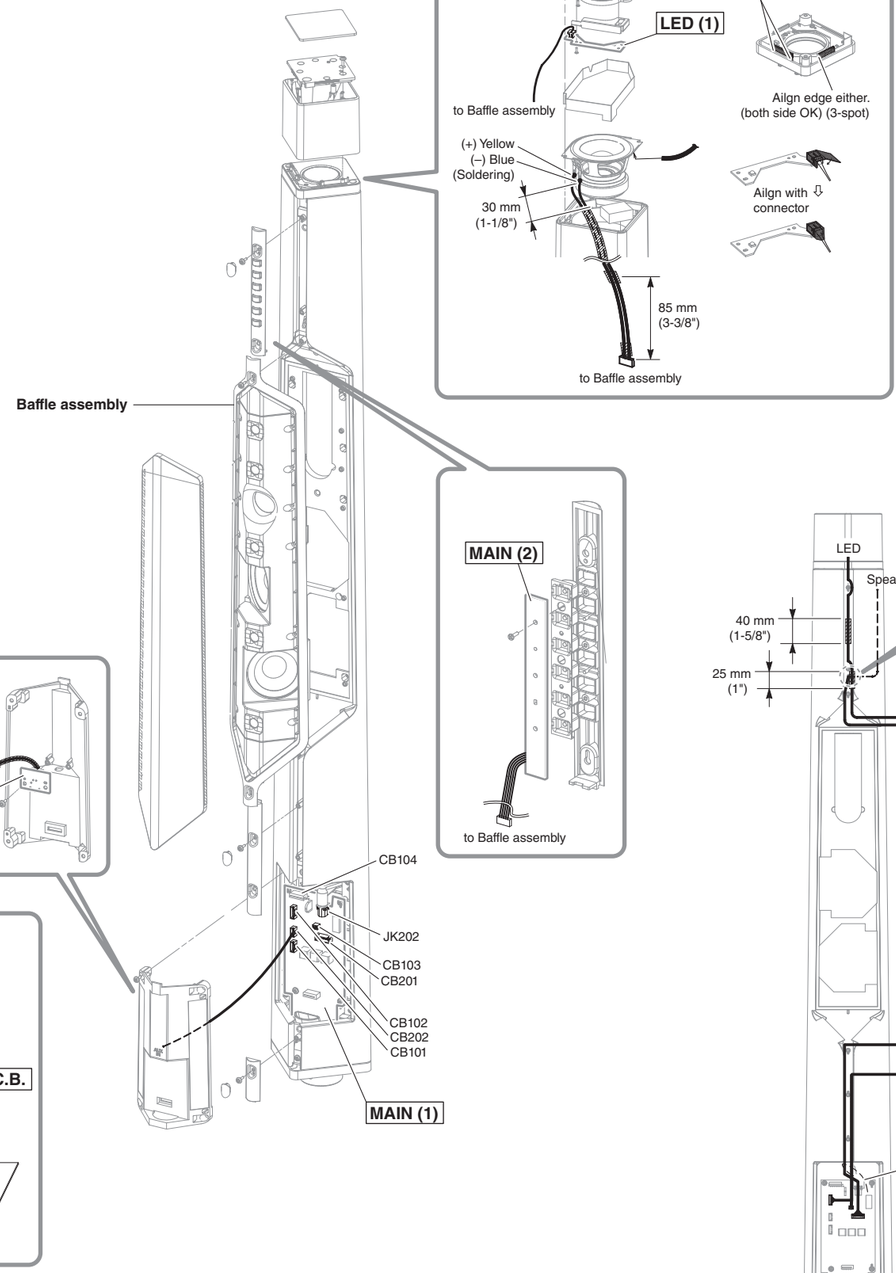

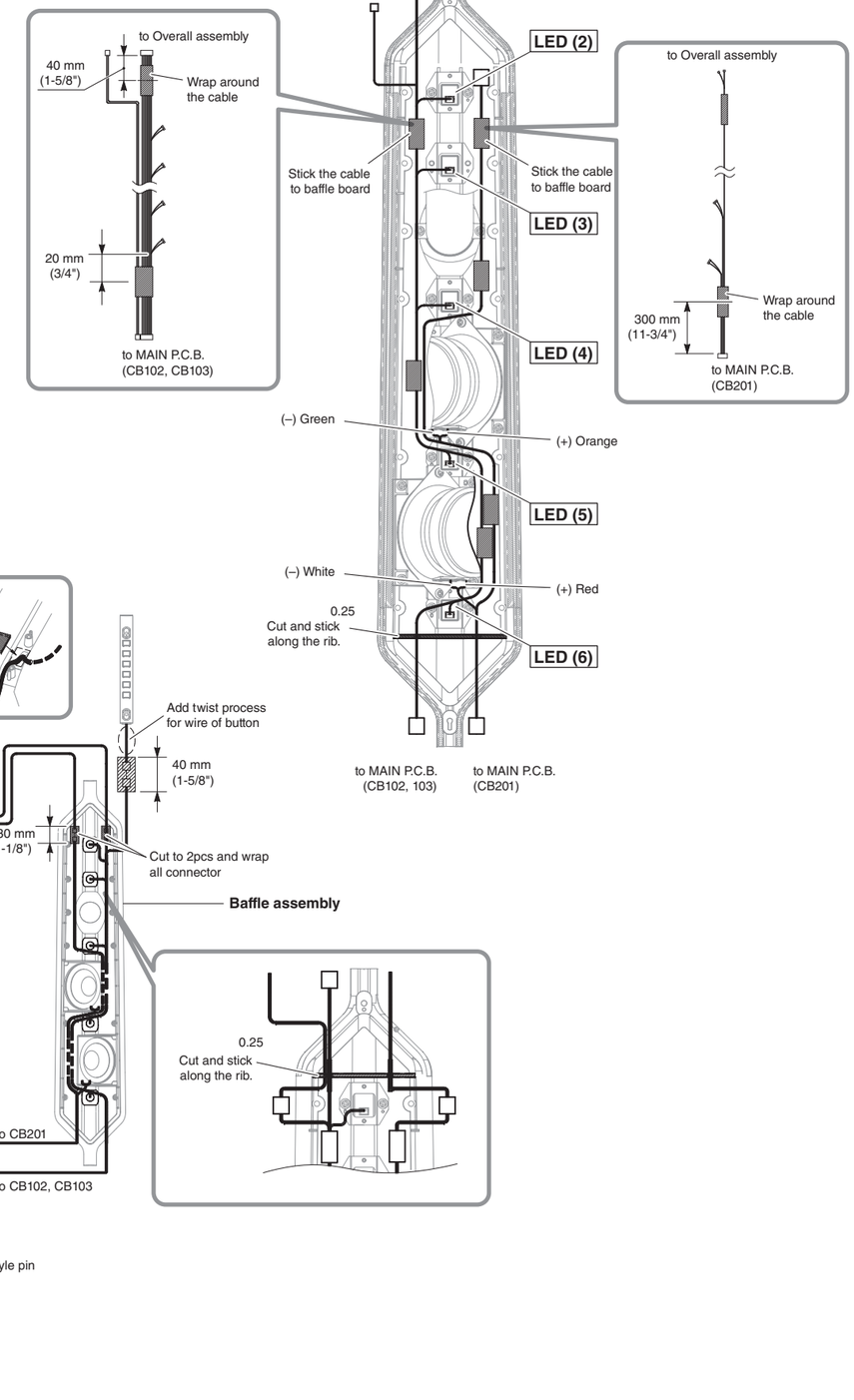

■ PRINTED CIRCUIT BOARDS

Safety measures

- Some internal parts in this product contain high voltages and are dangerous. Be sure to take safety measures during servicing, such as wearing insulating gloves.
- Note that the capacitors indicated below are dangerous even after the power is turned off because an electric charge remains and a high voltage continues to exist there. Before starting any repair work, connect a discharging resistor (5 k-ohms/10 W) to the terminals of each capacitor indicated below to discharge electricity. The time required for discharging is about 30 seconds per each.
  C263 on MAIN (1) P.C.B.

安全対策

- この製品の内部には高電圧部分があり危険です。修理の際は、絶縁性の手袋を使用するなどの安全対策を行ってください。
- 下記のコンデンサには電源を OFF にした後も電荷が残り、高電圧が維持されており危険です。修理作業前に放電用抵抗（5 k Ω /10 W）を下記の各コンデンサの端子間に接続して放電してください。放電所用時間は各々約 30 秒間です。
  MAIN (1) P.C.B. の C263

MAIN (1) (Side A)

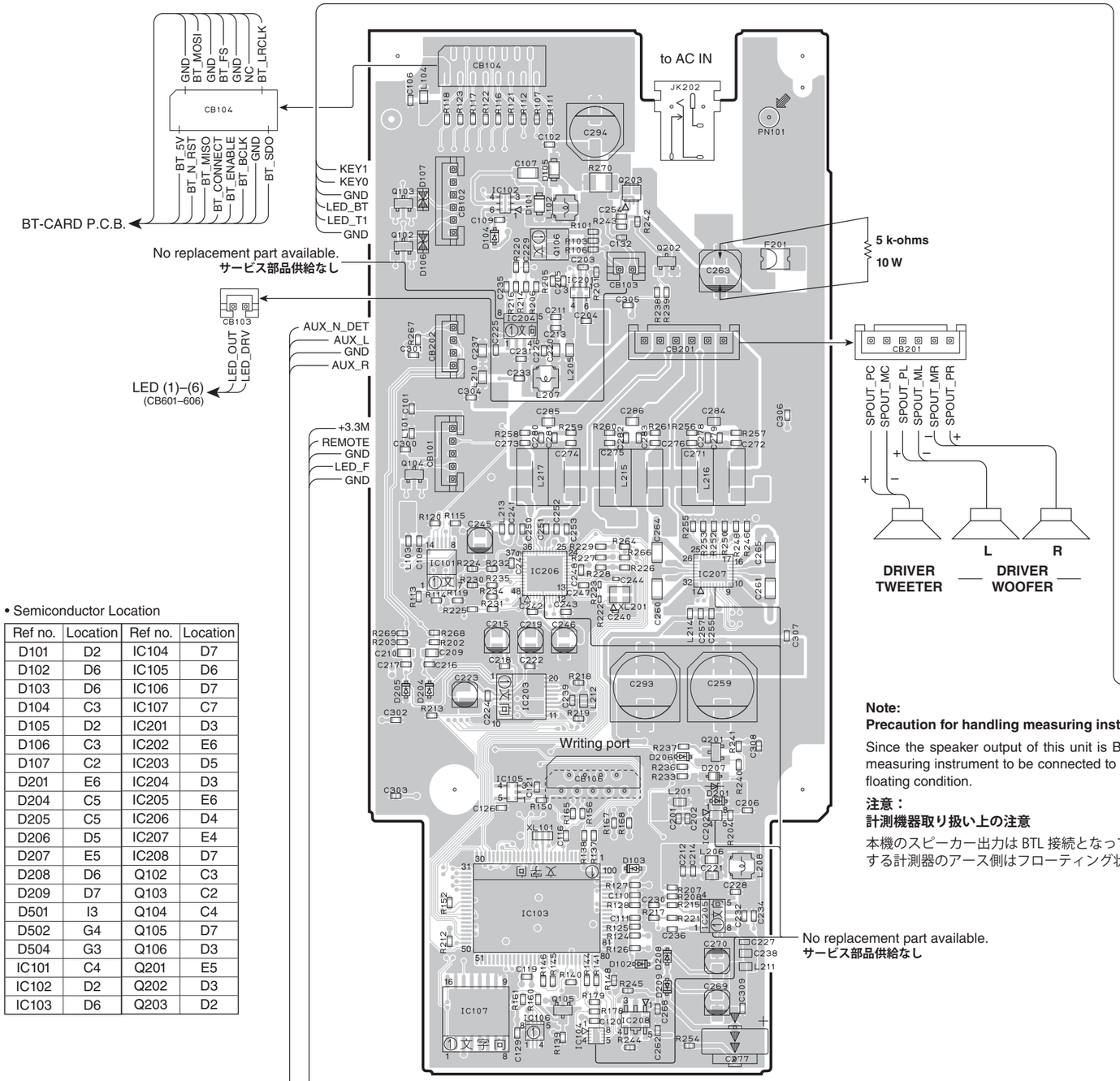

• Semiconductor Location

Ref no.	Location	Ref no.	Location
D101	D2	IC104	D7
D102	D6	IC105	D6
D103	D6	IC106	D7
D104	C3	IC107	C7
D105	D2	IC201	D3
D106	C3	IC202	E6
D107	C2	IC203	D5
D201	E6	IC204	D3
D204	C5	IC205	E6
D205	C5	IC206	D4
D206	D5	IC207	E4
D207	E5	IC208	D7
D208	D6	Q102	C3
D209	D7	Q103	C2
D501	I3	Q104	C4
D502	G4	Q105	D7
D504	G3	Q106	D3
IC101	C4	Q201	E5
IC102	D2	Q202	D3
IC103	D6	Q203	D2

MAIN (2) (Side A)

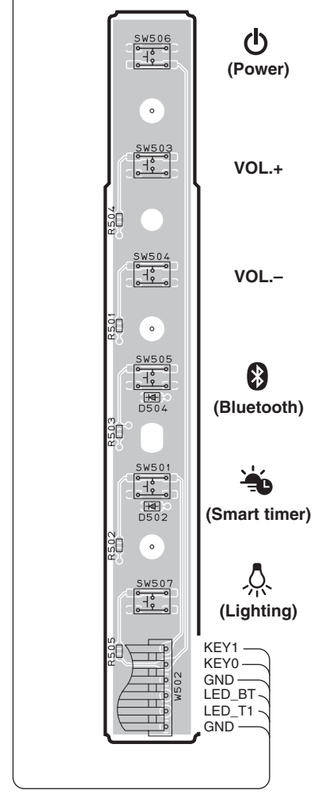

Note:
Precaution for handling measuring instrument

Since the speaker output of this unit is BTL connected, the ground side of the measuring instrument to be connected to the speaker terminal MUST be kept in floating condition.

注意：
計測機器取り扱い上の注意

本機のスピーカー出力は BTL 接続となっていますので、スピーカー端子に接続する計測器のアース側はフローティング状態に保つ必要があります。

MAIN (3) (Side A)

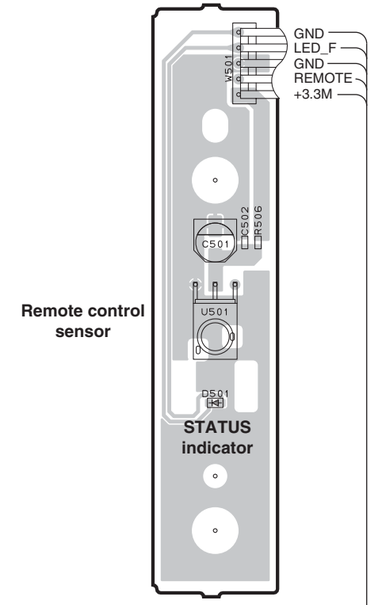

MAIN (4) (Side A)

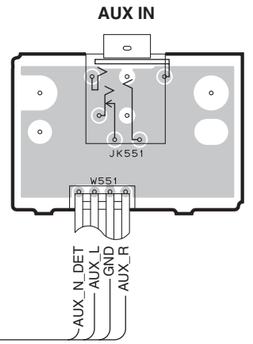

MAIN (1) (Side B)

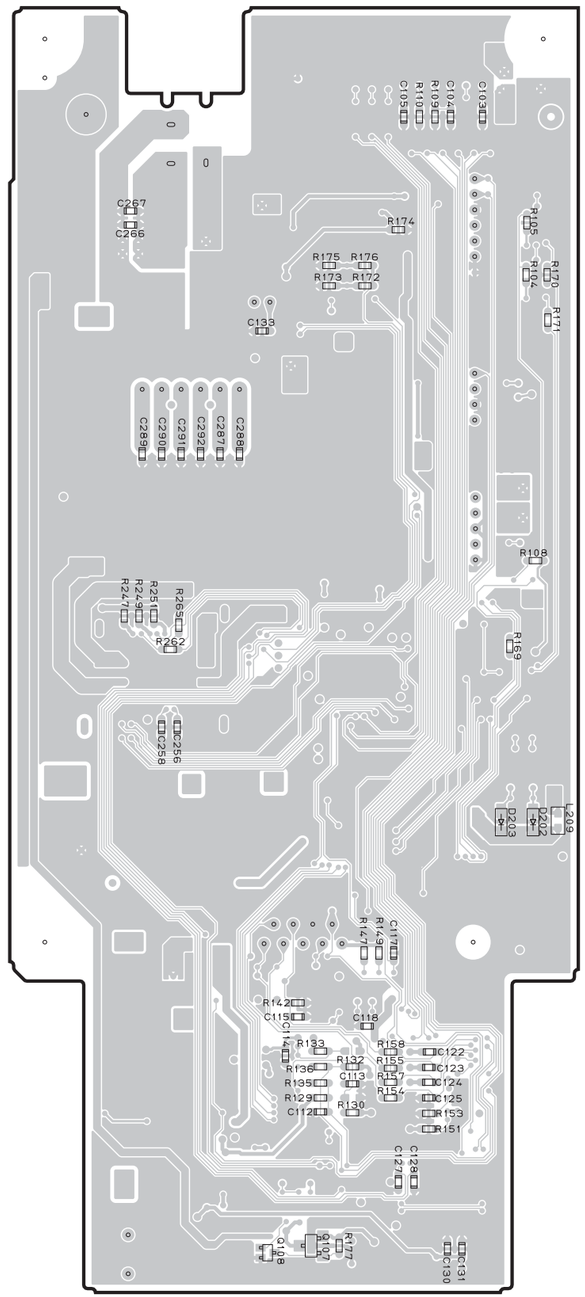

MAIN (2) (Side B)

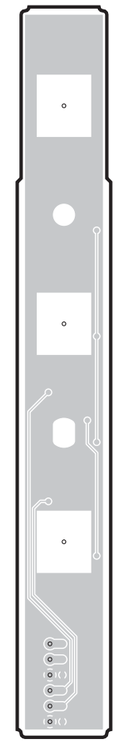

MAIN (3) (Side B)

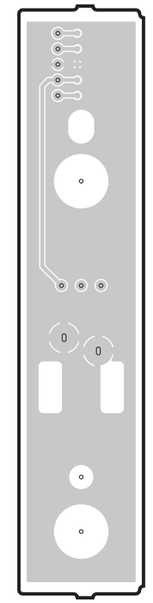

MAIN (4) (Side B)

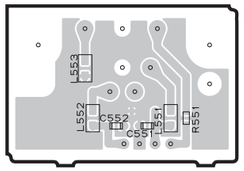

• Semiconductor Location

Ref no.	Location
D202	D5
D203	D5
Q107	D7
Q108	C7

LED (1) (Side A)

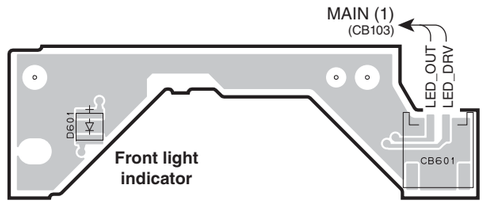

LED (2) (Side A)

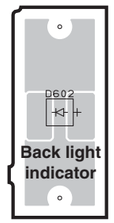

LED (3) (Side A)

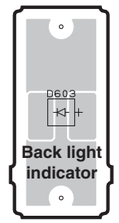

LED (4) (Side A)

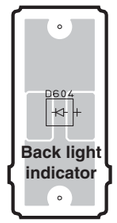

LED (5) (Side A)

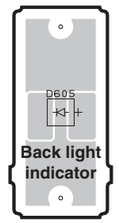

LED (6) (Side A)

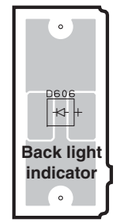

LED (1) (Side B)

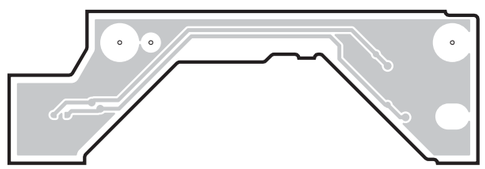

LED (2) (Side B)

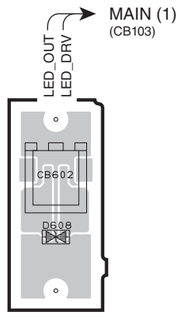

LED (3) (Side B)

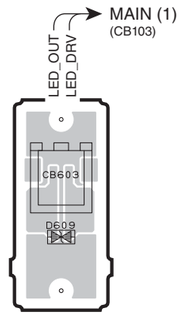

LED (4) (Side B)

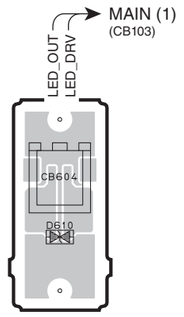

LED (5) (Side B)

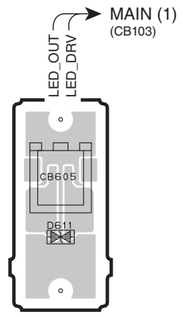

LED (6) (Side B)

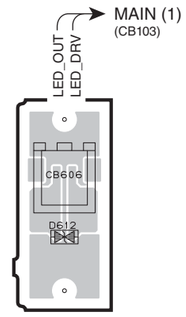

• Semiconductor Location

Ref no.	Location	Ref no.	Location
D601	B3	D608	D6
D602	D3	D609	F6
D603	F3	D610	G6
D604	G3	D611	H6
D605	H3	D612	J6
D606	J3		

■SCHEMATIC DIAGRAMS
MAIN 1/3

NOTICE (model)
(J)····· JAPAN
(U)····· U.S.A
(C)····· CANADA
(R)····· GENERAL
(T)····· CHINA
(K)····· KOREA
(A)····· AUSTRALIA
(B)····· BRITISH
(G)····· EUROPE
(L)····· SINGAPORE
(E)····· SOUTH EUROPE
(V)····· TAIWAN
(F)····· RUSSIAN
(P)····· LATIN AMERICA
(S)····· BRAZIL
(H)····· THAI

RESISTOR

REMARKS	PARTS NAME
NO MARK	CARBON FILM RESISTOR (P=5)
⊘	CARBON FILM RESISTOR (P=10)
△	METAL OXIDE FILM RESISTOR
⚠	METAL FILM RESISTOR
⊠	METAL PLATE RESISTOR
▨	FIRE PROOF CARBON FILM RESISTOR
□	CEMENT MOLDED RESISTOR
⊘	SEMI VARIABLE RESISTOR
■	CHIP RESISTOR

CAPACITOR

REMARKS	PARTS NAME	
NO MARK	ELECTROLYTIC CAPACITOR	⏚
⊗	TANTALUM CAPACITOR	
NO MARK	CERAMIC CAPACITOR	⏚
◉	CERAMIC TUBULAR CAPACITOR	
◎	POLYESTER FILM CAPACITOR	⏚
○	POLYSTYRENE FILM CAPACITOR	
Ⓘ	MICA CAPACITOR	⏚
Ⓟ	POLYPROPYLENE FILM CAPACITOR	
▩	SEMICONDUCTIVE CERAMIC CAPACITOR	⏚
Ⓢ	POLYPHENYLENE SULFIDE FILM CAPACITOR	

IC101: TC74VHCT00AFT
Quad 2-input AND gate

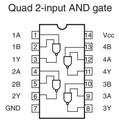

IC102: R1204N213A-TR-FE
DC/DC converter

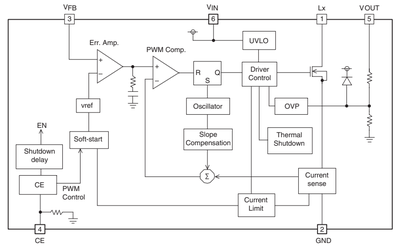

IC103: R5F364AENFA
Single chip 16-bit microprocessor

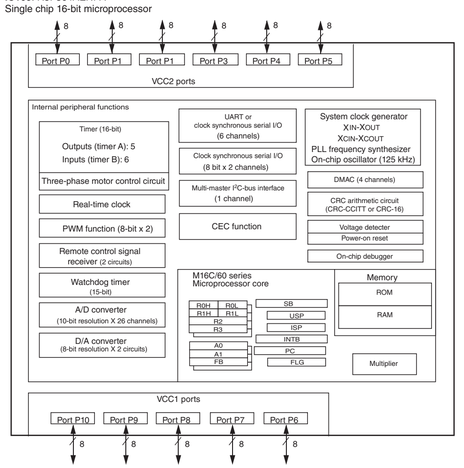

IC105: R3116N271A-TR-F
Voltage detector ICs

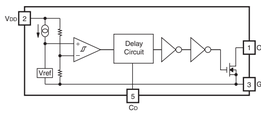

IC106: BR24G02FVM-3GTTR
Serial EEPROM series standard EEPROM

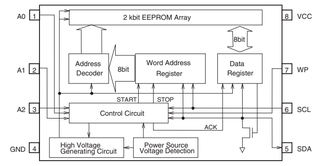

IC107: IDT1337GCSRI8
Real time clock with I²C serial interface

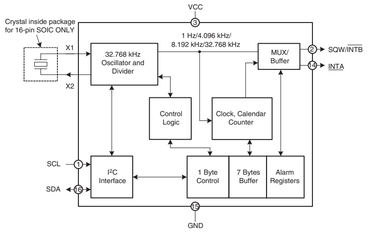

No replacement part available.
サービス部品供給なし

FROM PCB MAIN-3 W501
Page 39 I4
to MAIN (3)_W501

FROM PCB MAIN-2 W502
Page 39 C7
to MAIN (2)_W502

TO PCB LED
Page 40 D3
to LED (1)_CB601
Page 40 H3
to LED (2)_CB602
Page 40 L3
to LED (3)_CB603
Page 40 D5
to LED (4)_CB604
Page 40 H5
to LED (5)_CB605
Page 40 L5
to LED (6)_CB606

to BT-CARD P.C.B.

iPod AUTHENTICATION
MICROPROCESSOR
- u-COM M16C/64A -
IC103
R5F364AENFA
BLANK: YC731A0
WRITTEN BY YEM
- LED Driver -
LED DRIVER
Bluetooth
To PCB BTCARD
- RESET -
EEPROM
- EEPROM -
RTC
- Real Time Clock -
DEBUG Writer
Writing port
Open Drain port

MAIN (1)
MAIN-1(001)

★ All voltages are measured with a 10MΩ/V DC electronic voltmeter.
★ Components having special characteristics are marked ⚠ and must be replaced with parts having specifications equal to those originally installed.
★ Schematic diagram is subject to change without notice.

● 電圧は、内部抵抗 10MΩの電圧計で測定したものです。
● ⚠印のある部品は、安全性確保部品を示しています。部品の交換が必要な場合、パーツリストに記載されている部品を使用してください。
● 本回路図は標準回路図です。改良のため予告なく変更することがあります。

MAIN 2/3

Safety measures
- Some internal parts in this product contain high voltages and are dangerous. Be sure to take safety measures during servicing, such as wearing insulating gloves.
- Note that the capacitors indicated below are dangerous even after the power is turned off because an electric charge remains and a high voltage continues to exist there. Before starting any repair work, connect a discharging resistor (5 k-ohms/10 W) to the terminals of each capacitor indicated below to discharge electricity. The time required for discharging is about 30 seconds per each.
  C263 on MAIN (1) P.C.B.

安全対策
- この製品の内部には高電圧部分があり危険です。修理の際は、絶縁性の手袋を使用するなどの安全対策を行ってください。
- 下記のコンデンサには電源を OFF にした後も電荷が残り、高電圧が維持されており危険です。修理作業前に放電用抵抗(5 kΩ/10 W)を下記の各コンデンサの端子間に接続して放電してください。放電所用時間は各々約 30 秒間です。
  MAIN (1) P.C.B. の C263

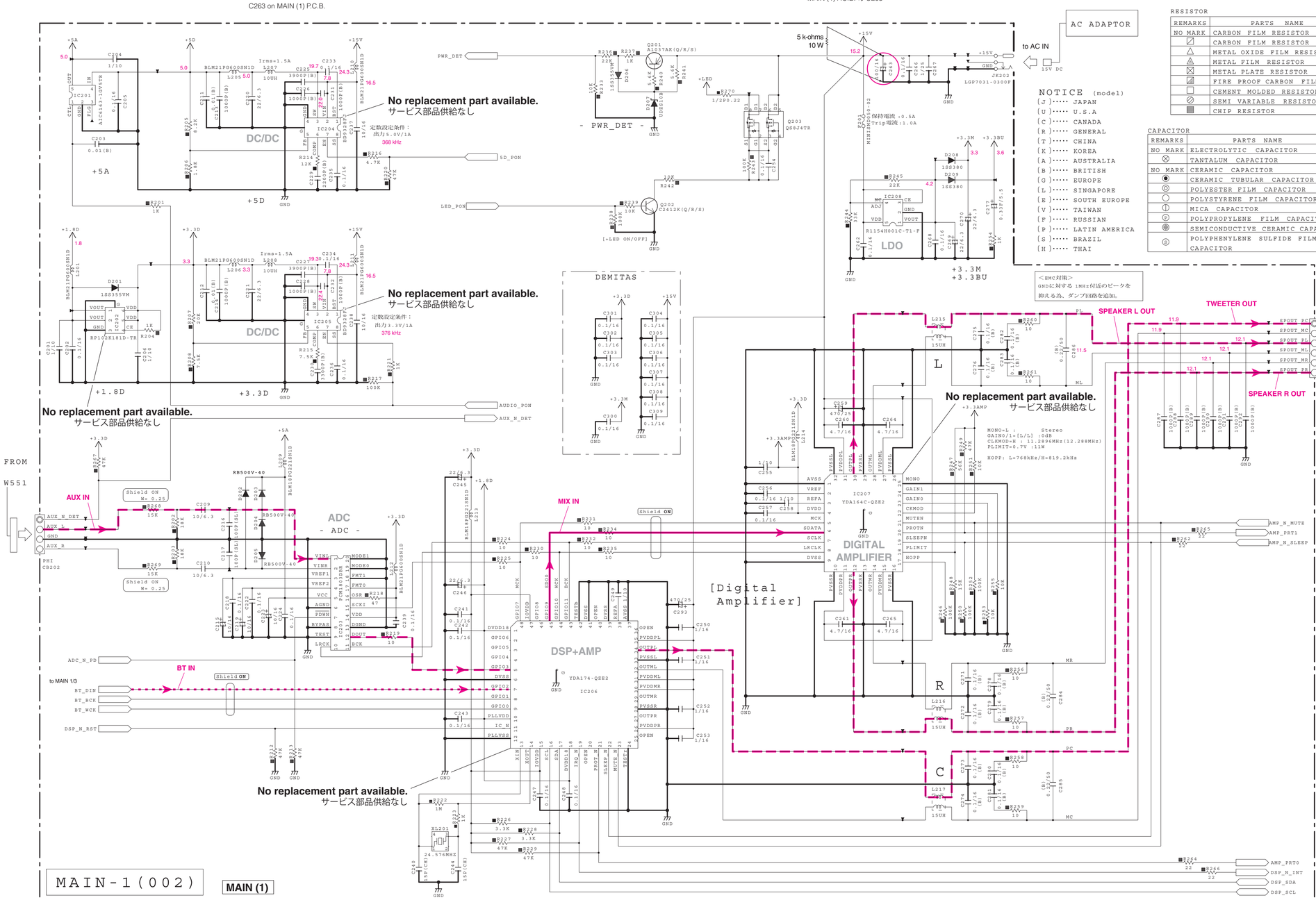

IC206: YDA174-QZE2
Digital amplifier with DSP

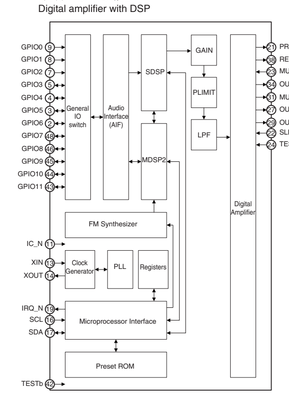

IC201: AIC6163-1GV5TR
1 A single channel USB switch

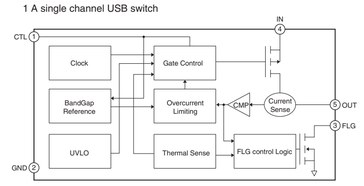

IC202: RP102K181D-TR
Voltage regulator

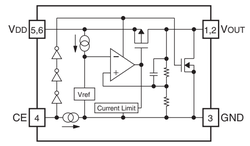

Pin No.	Symbol	Description
1	VOUT	Output Pin
2	VOUT	Output Pin
3	GND	Ground Pin
4	CE	Chip Enable Pin ("H" Active)
5	VDD	Input Pin
6	VDD	Input Pin

IC203: PCM1803DBR
Stereo A/D converter

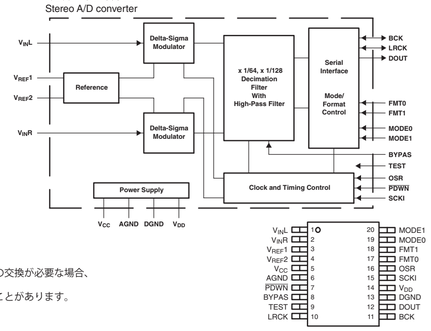

IC204, 205: BD9328FJ
1ch step-down DC/DC converter

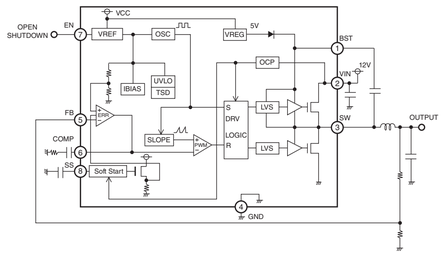

IC207: YDA164C-QZE2
Digital input stereo 20 W digital audio power amplifier

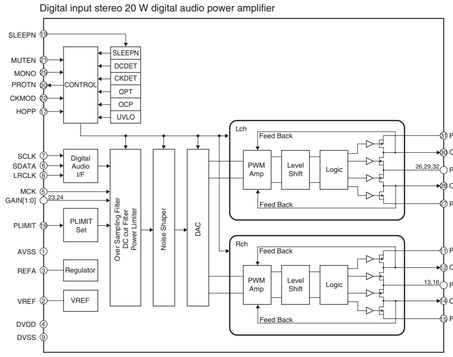

IC208: R1154H001C-T1-F
Voltage regulator

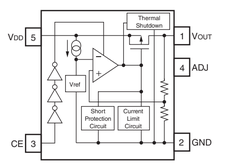

Pin No.	Symbol	Description
1	VOUT	Output Pin for Voltage Regulator
2	GND	Ground
3	CE	Chip Enable Pin (active at "H")
4	ADJ	Adjustable Output Pin for Voltage Regulator
5	VDD	Power Supply Pin

★ All voltages are measured with a 10MΩ/V DC electronic voltmeter.
★ Components having special characteristics are marked ⚠ and must be replaced with parts having specifications equal to those originally installed.
★ Schematic diagram is subject to change without notice.

● 電圧は、内部抵抗 10MΩの電圧計で測定したものです。
● ⚠印のある部品は、安全性確保部品を示しています。部品の交換が必要な場合、パーツリストに記載されている部品を使用してください。
● 本回路図は標準回路図です。改良のため予告なく変更することがあります。

MAIN 3/3

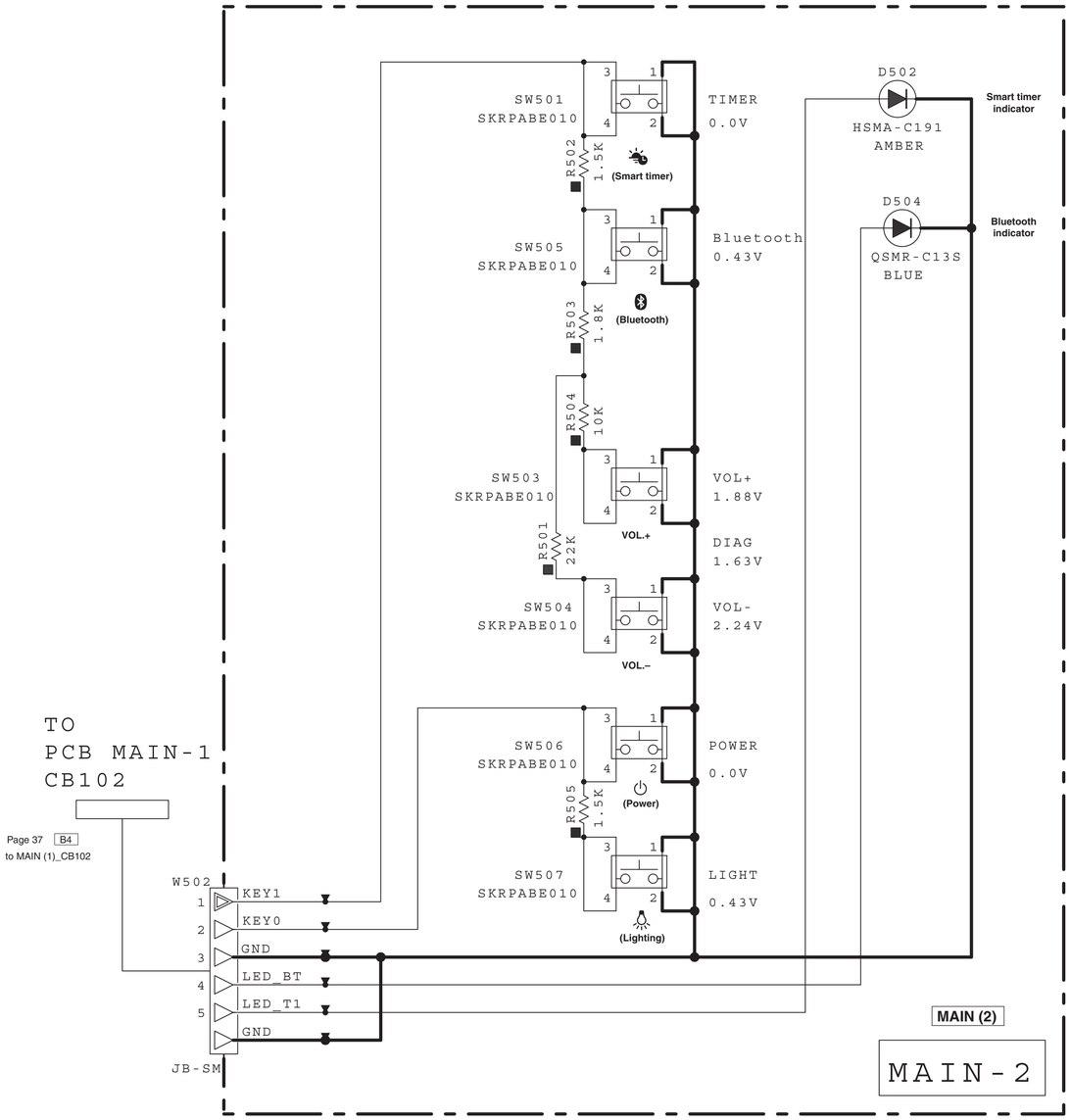

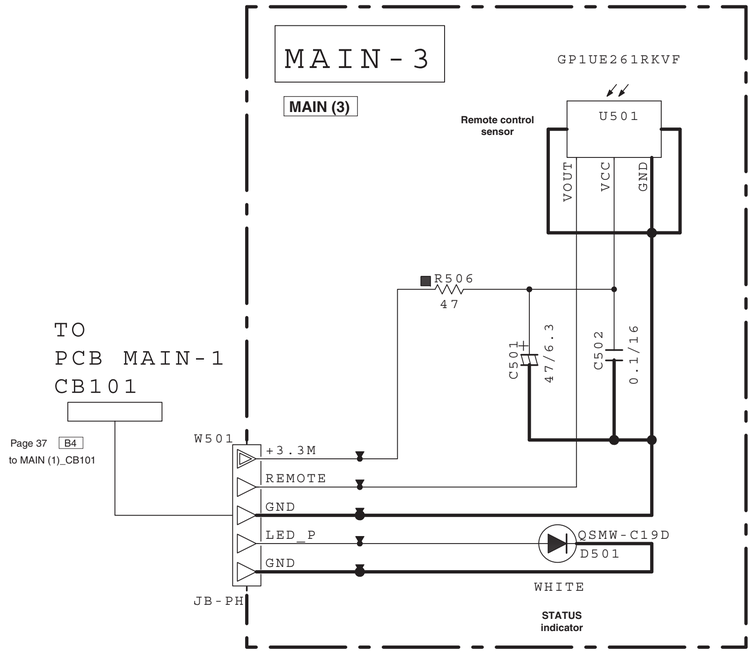

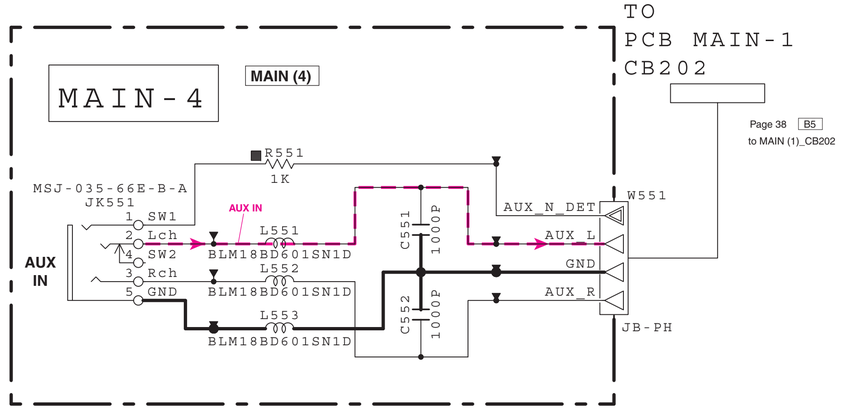

NOTICE (model)

(J)·····	JAPAN
(U)·····	U.S.A
(C)·····	CANADA
(R)·····	GENERAL
(T)·····	CHINA
(K)·····	KOREA
(A)·····	AUSTRALIA
(B)·····	BRITISH
(G)·····	EUROPE
(L)·····	SINGAPORE
(E)·····	SOUTH EUROPE
(V)·····	TAIWAN
(F)·····	RUSSIAN
(P)·····	LATIN AMERICA
(S)·····	BRAZIL
(H)·····	THAI

CAPACITOR

REMARKS	PARTS NAME	
NO MARK	ELECTROLYTIC CAPACITOR	#
⊗	TANTALUM CAPACITOR	#
NO MARK	CERAMIC CAPACITOR	##
◉	CERAMIC TUBULAR CAPACITOR	##
◎	POLYESTER FILM CAPACITOR	##
○	POLYSTYRENE FILM CAPACITOR	##
ⓘ	MICA CAPACITOR	##
ⓟ	POLYPROPYLENE FILM CAPACITOR	##
◉	SEMICONDUCTIVE CERAMIC CAPACITOR	##
ⓣ	POLYPHENYLENE SULFIDE FILM CAPACITOR	##

RESISTOR

REMARKS	PARTS NAME
NO MARK	CARBON FILM RESISTOR (P=5)
⊘	CARBON FILM RESISTOR (P=10)
△	METAL OXIDE FILM RESISTOR
▲	METAL FILM RESISTOR
⊠	METAL PLATE RESISTOR
▨	FIRE PROOF CARBON FILM RESISTOR
□	CEMENT MOLDED RESISTOR
⊘	SEMI VARIABLE RESISTOR
■	CHIP RESISTOR

★ All voltages are measured with a 10MΩ/V DC electronic voltmeter.
★ Components having special characteristics are marked ⚠ and must be replaced with parts having specifications equal to those originally installed.
★ Schematic diagram is subject to change without notice.

● 電圧は、内部抵抗 10MΩの電圧計で測定したものです。
● ⚠印のある部品は、安全性確保部品を示しています。部品の交換が必要な場合、パーツリストに記載されている部品を使用してください。
● 本回路図は標準回路図です。改良のため予告なく変更することがあります。

LED

LED (1)

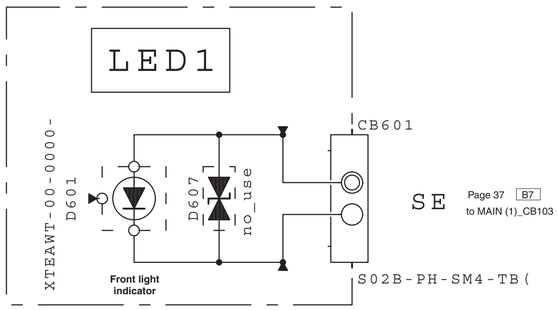

LED (2)

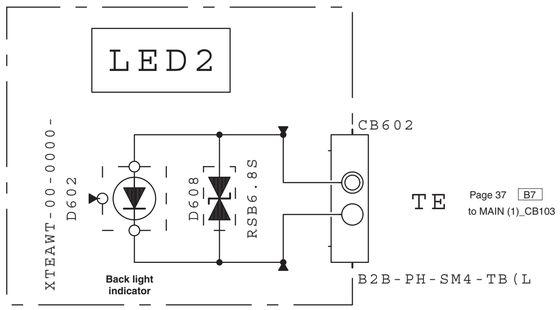

LED (3)

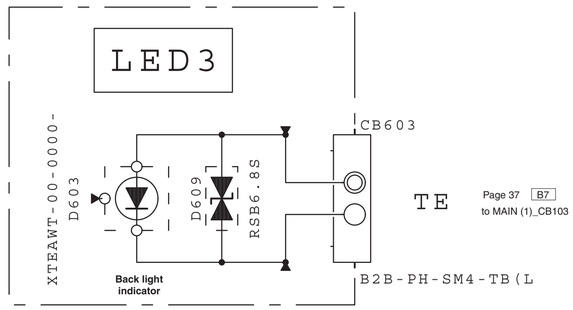

LED (4)

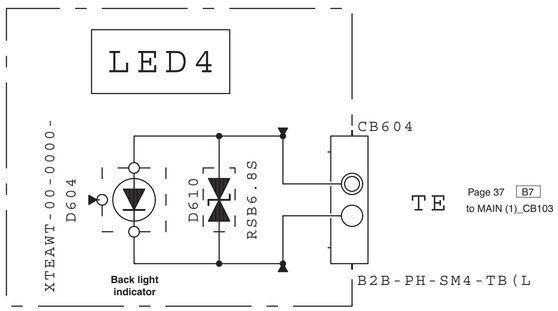

LED (5)

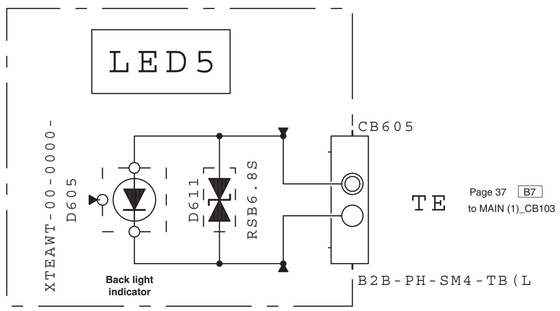

LED (6)

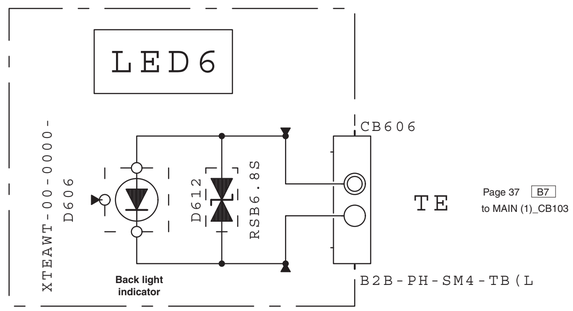

NOTICE (model)

(J)····· JAPAN
(U)····· U.S.A
(C)····· CANADA
(R)····· GENERAL
(T)····· CHINA
(K)····· KOREA
(A)····· AUSTRALIA
(B)····· BRITISH
(G)····· EUROPE
(L)····· SINGAPORE
(E)····· SOUTH EUROPE
(V)····· TAIWAN
(F)····· RUSSIAN
(P)····· LATIN AMERICA
(S)····· BRAZIL
(H)····· THAI

CAPACITOR

REMARKS	PARTS NAME	
NO MARK	ELECTROLYTIC CAPACITOR	♯
⊗	TANTALUM CAPACITOR	
NO MARK	CERAMIC CAPACITOR	♯
◉	CERAMIC TUBULAR CAPACITOR	
◎	POLYESTER FILM CAPACITOR	
○	POLYSTYRENE FILM CAPACITOR	
◐	MICA CAPACITOR	
ⓟ	POLYPROPYLENE FILM CAPACITOR	
●	SEMICONDUCTIVE CERAMIC CAPACITOR	
ⓨ	POLYPHENYLENE SULFIDE FILM CAPACITOR	

RESISTOR

REMARKS	PARTS NAME
NO MARK	CARBON FILM RESISTOR (P=5)
⍁	CARBON FILM RESISTOR (P=10)
△	METAL OXIDE FILM RESISTOR
▲	METAL FILM RESISTOR
⊠	METAL PLATE RESISTOR
◪	FIRE PROOF CARBON FILM RESISTOR
□	CEMENT MOLDED RESISTOR
⊘	SEMI VARIABLE RESISTOR
■	CHIP RESISTOR

★ All voltages are measured with a 10MΩ/V DC electronic voltmeter.
★ Components having special characteristics are marked ⚠ and must be replaced with parts having specifications equal to those originally installed.
★ Schematic diagram is subject to change without notice.

● 電圧は、内部抵抗 10MΩの電圧計で測定したものです。
● ⚠印のある部品は、安全性確保部品を示しています。部品の交換が必要な場合、パーツリストに記載されている部品を使用してください。
● 本回路図は標準回路図です。改良のため予告なく変更することがあります。

■ REPLACEMENT PARTS LIST

• ELECTRICAL COMPONENT PARTS

WARNING

- Components having special characteristics are marked ⚠ and must be replaced with parts having specifications equal to those originally installed.
- ⚠印のある部分は、安全確保部品を示しています。部品の交換が必要な場合、パーツリストに記載されている部品を使用してください。
- 部品価格ランクは、予告なく変更することがあります。

ABBREVIATIONS IN THIS LIST ARE AS FOLLOWS:

C.A.EL.CHP : CHIP ALUMI.ELECTROLYTIC CAP
C.CE : CERAMIC CAP
C.CE.ARRAY : CERAMIC CAP ARRAY
C.CE.CHP : CHIP CERAMIC CAP
C.CE.M.CHP : CHIP MULTILAYER CERAMIC CAP
C.CE.SAFTY : RECOGNIZED CERAMIC CAP
C.CE.TUBLR : CERAMIC TUBULAR CAP
C.CE.SMI : SEMI CONDUCTIVE CERAMIC CAP
C.EL : ELECTROLYTIC CAP
C.EL.BP : BIPOLAR ELECTROLYTIC CAP
C.EL.CHP : CHIP ELECTROLYTIC CAP
C.MICA : MICA CAP
C.ML.FLM : MULTILAYER FILM CAP
C.MP : METALLIZED POLYESTER FILM CAP
C.MYLAR : MYLAR FILM CAP
C.MYLAR.ML : MULTILAYER MYLAR FILM CAP
C.NIOB.OXD : NIOBIUM OXIDE CAP
C.PAPER : PAPER CAPACITOR
C.PLS : POLYSTYRENE FILM CAP
C.POL : POLYESTER FILM CAP
C.PP : POLYPROPYLENE FILM CAP
C.PP.CHP : CHIP POLYPROPYLENE FILM CAP
C.TNTL : TANTALIUM CAP
C.TNTL.CHP : CHIP TANTALIUM CAP
C.TRIM : TRIMMER CAP
CN : CONNECTOR
CN.BS.PIN : CONNECTOR,BASE PIN
CN.CANNON : CONNECTOR,CANNON
CN.DIN : CONNECTOR,DIN
CN.FLAT : CONNECTOR,FLAT CABLE
CN.FFC : CONNECTOR,FLEXIBLE FLAT CABLE
CN.HDMI : HDMI CONNECTOR
CN.PHOTO.R : PHOTO FIBER SENSOR,RECEIVED
CN.PHOTO.T : PHOTO FIBER SENSOR,TRANSMITTED
D.SCHOTTKY : SCHOTTKY BARRIER DIODE
DIODE.ARRAY : DIODE ARRAY
DIODE.BRG : DIODE BRIDGE
DIODE.CHP : CHIP DIODE
DIODE.VAR : VARACTOR DIODE
DIODE.ZENR : ZENER DIODE
DIODE.Z.CHP : CHIP ZENER DIODE
DIODE.PHOT : PHOTO DIODE
FER.BEAD : FERRITE BEADS
FER.CORE : FERRITE CORE
FET.CHP : CHIP FET
FL.DSPLY : FLUORESCENT DISPLAY
FLTR.CE : CERAMIC FILTER
FLTR.COMB : COMB FILTER MODULE
FLTR.LC.RF : LC FILTER,EMI
FUSE.CHP : CHIP FUSE
GND.MTL : GROUND PLATE
GND.TERM : GROUND TERMINAL
JUMPER.CN : JUMPER CONNECTOR
JUMPER.TST : JUMPER,TEST POINT
L.DTCT : LIGHT DETECTING MODULE
LED.CHP : CHIP LED
LED.DSPLY : LED DISPLAY
LED.INFRD : LED,INFRARED
PHOT.CPL : PHOTO COUPLER
PHOT.INTR : PHOTO INTERRUPTER
PHOT.RFLCT : PHOTO REFLECTOR
PHOT.TR : PHOTO TRANSISTOR
PIN.TEST : PIN,TEST POINT
PTC.THERM : POSITIVE TEMPERATURE COEFFICIENT THERMISTOR
R.ANTI.SURGE : FIXED ANTI SURGE RESISTOR
R.ARRAY : RESISTOR ARRAY
R.CAR. : CARBON RESISTOR
R.CAR.CHP : CHIP RESISTOR
R.CAR.FP : FLAME PROOF CARBON RESISTOR
R.CEMENT : CEMENT RESISTOR
R.CHP : CHIP RESISTOR
R.FUS : FUSIBLE RESISTOR
R.MTL.CHP : CHIP METAL FILM RESISTOR
R.MTL.FLM : METAL FILM RESISTOR
R.MTL.OXD : METAL OXIDE FILM RESISTOR
R.MTL.PLAT : METAL PLATE RESISTOR
RSNR.CE : CERAMIC RESONATOR
RSNR.CRYS : CRYSTAL RESONATOR
SCR.BND.HD : BIND HEAD B-TIGHT SCREW
SCR.TERM : SCREW TERMINAL
SCR.TR : SCREW,TRANSISTOR
SURG.PRTCT : SURGE PROTECTOR
SUPRT.PCB : P.C.B. SUPPORT
SW.LEVER : LEVER SWITCH
SW.MICRO : MICRO SWITCH
SW.LEAF : LEAF SWITCH
SW.PUSH : PUSH SWITCH
SW.RT : ROTARY SWITCH
SW.RT.ENC : ROTARY ENCODER
SW.RT.MTR : ROTARY SWITCH WITH MOTOR
SW.SLIDE : SLIDE SWITCH
SW.TACT : TACT SWITCH
TERM.SP : SPEAKER TERMINAL
TERM.WRAP : WRAPPING TERMINAL
THRMST.CHP : CHIP THERMISTOR
TR : TRANSISTOR
TR.CHP : CHIP TRANSISTOR
TR.DGT : DIGITAL TRANSISTOR
TR.DGT.CHP : CHIP DIGITAL TRANSISTOR
TR.PAIR : PAIR TRANSISTOR
TRANS : TRANSFORMER
TRANS.PULS : PULSE TRANSFORMER
TRANS.PWR : POWER TRANSFORMER
VARISTOR.C : CHIP VARISTOR
VOLT.SELCT : VOLTAGE SELECTOR
VR : ROTARY POTENTIOMETER
VR.MTR : POTENTIOMETER WITH MOTOR
VR.SLIDE : SLIDE POTENTIOMETER
VR.SW : POTENTIOMETER WITH SWITCH
VR.TRIM : TRIMMER POTENTIOMETER

MAIN

	Ref No.	Part No.	Description	Remarks	Markets	部 品 名	ﾗﾝｸ
*		ZH627200	P.C.B. MAIN			ＰＣＢ ＭＡＩＮ	
	CB101	VB390100	CN.BS.PIN 5P			コネクター	01
	CB102	VB390200	CN.BS.PIN 6P			コネクター	01
	CB103	VB389800	CN.BS.PIN 2P			コネクター	01
	CB104	WR757100	CN.BS.PIN 15P FMN TE			コネクター	03
	CB106	VQ047200	CN.BS.PIN 9P			コネクター	01
	CB201	VL845000	CN.BS.PIN 6P			コネクター	01
	CB202	VB390000	CN.BS.PIN 4P			コネクター	01
	C101	US135100	C.CE.CHP 0.1uF 16V			チップセラコン	01
	C102	US046100	C.CE.CHP 1uF 25V			チップセラコン	01
	C103-105	US064100	C.CE.CHP 0.01uF 50V B			チップセラコン	01
	C106	US135100	C.CE.CHP 0.1uF 16V			チップセラコン	01
	C107	WG863700	C.CE.M.CHP 1uF 50V			チップ積層セラコン	01
	C108	US135100	C.CE.CHP 0.1uF 16V			チップセラコン	01
	C109	US126100	C.CE.CHP 1uF 10V			チップセラコン	01
	C110-114	US135100	C.CE.CHP 0.1uF 16V			チップセラコン	01
	C115	US061330	C.CE.CHP 33pF 50V B			チップセラコン	01
	C116	US063100	C.CE.CHP 1000pF 50V B			チップセラコン	01
	C117-119	US135100	C.CE.CHP 0.1uF 16V			チップセラコン	01
	C120	US035100	C.CE.CHP 0.1uF 16V B			チップセラコン	01
	C121	US135100	C.CE.CHP 0.1uF 16V			チップセラコン	01
	C122-125	US061330	C.CE.CHP 33pF 50V B			チップセラコン	01
	C126	US063220	C.CE.CHP 2200pF 50V B			チップセラコン	01
	C127-129	US135100	C.CE.CHP 0.1uF 16V			チップセラコン	01
	C130	US126100	C.CE.CHP 1uF 10V			チップセラコン	01
	C131	US135100	C.CE.CHP 0.1uF 16V			チップセラコン	01
	C132	US064100	C.CE.CHP 0.01uF 50V B			チップセラコン	01
	C133	US135100	C.CE.CHP 0.1uF 16V			チップセラコン	01
	C201	US126100	C.CE.CHP 1uF 10V			チップセラコン	01
	C202	US135100	C.CE.CHP 0.1uF 16V			チップセラコン	01
	C203	US064100	C.CE.CHP 0.01uF 50V B			チップセラコン	01
	C204	US126100	C.CE.CHP 1uF 10V			チップセラコン	01
	C205	US135100	C.CE.CHP 0.1uF 16V			チップセラコン	01
	C206	US126100	C.CE.CHP 1uF 10V			チップセラコン	01
	C209-210	WP882000	C.CE.CHP 10uF 6.3V			チップセラコン	
	C211-212	US064100	C.CE.CHP 0.01uF 50V B			チップセラコン	01
	C213-214	US063100	C.CE.CHP 1000pF 50V B			チップセラコン	01
	C215	UF037100	C.EL.CHP 10uF 16V			チップケミコン	01
	C216-217	US062100	C.CE.CHP 100pF 50V B			チップセラコン	01
	C218	US135100	C.CE.CHP 0.1uF 16V			チップセラコン	01
	C219	UF037100	C.EL.CHP 10uF 16V			チップケミコン	01
	C220-221	WJ344400	C.CE.CHP 22uF 6.3V			チップセラコン	01
	C222	US135100	C.CE.CHP 0.1uF 16V			チップセラコン	01
	C223	UF037100	C.EL.CHP 10uF 16V			チップケミコン	01
	C224	US135100	C.CE.CHP 0.1uF 16V			チップセラコン	01
	C225	US063390	C.CE.CHP 3900pF 50V B			チップセラコン	01
	C226	US063100	C.CE.CHP 1000pF 50V B			チップセラコン	01
	C227	US063390	C.CE.CHP 3900pF 50V B			チップセラコン	01
	C228	US063100	C.CE.CHP 1000pF 50V B			チップセラコン	01
	C229	US063220	C.CE.CHP 2200pF 50V B			チップセラコン	01
	C230	US063330	C.CE.CHP 3300pF 50V B			チップセラコン	01
	C231-232	US063100	C.CE.CHP 1000pF 50V B			チップセラコン	01
	C233-234	US135100	C.CE.CHP 0.1uF 16V			チップセラコン	01
	C235-236	US035100	C.CE.CHP 0.1uF 16V B			チップセラコン	01
	C237-238	WK004400	C.CE.M.CHP 10uF 16V			チップ積層セラコン	01
	C239	US135100	C.CE.CHP 0.1uF 16V			チップセラコン	01
	C240	US661150	C.CE.CHP 15pF 50V			チップセラコン	01

* New Parts / 新規部品

MAIN

	Ref No.	Part No.	Description		Remarks	Markets	部 品 名	ﾗﾝｸ
	C241-243	US135100	C.CE.CHP	0.1uF 16V			チップセラコン	01
	C244	US661150	C.CE.CHP	15pF 50V			チップセラコン	01
	C245-246	UF017220	C.EL.CHP	22uF 6.3V			チップケミコン	01
	C247-248	US135100	C.CE.CHP	0.1uF 16V			チップセラコン	01
	C249	US126100	C.CE.CHP	1uF 10V			チップセラコン	01
	C250-253	WJ881200	C.CE.CHP	1uF 16V			チップセラコン	01
	C254	US035100	C.CE.CHP	0.1uF 16V B			チップセラコン	01
	C255	US126100	C.CE.CHP	1uF 10V			チップセラコン	01
	C256	US035100	C.CE.CHP	0.1uF 16V B			チップセラコン	01
	C257	US135100	C.CE.CHP	0.1uF 16V			チップセラコン	01
	C258	US126100	C.CE.CHP	1uF 10V			チップセラコン	01
	C259	WQ053500	C.EL	470uF 25V			ケミコン	03
	C260-261	WH046700	C.CE.M.CHP	4.7uF 16V			チップ積層セラコン	01
	C262	US135100	C.CE.CHP	0.1uF 16V			チップセラコン	01
	C263	UF038100	C.EL.CHP	100uF 16V			チップケミコン	01
	C264-265	WH046700	C.CE.M.CHP	4.7uF 16V			チップ積層セラコン	01
	C266	US135100	C.CE.CHP	0.1uF 16V			チップセラコン	01
	C267	US046100	C.CE.CHP	1uF 25V			チップセラコン	01
	C268	US135100	C.CE.CHP	0.1uF 16V			チップセラコン	01
	C269-270	UF017220	C.EL.CHP	22uF 6.3V			チップケミコン	01
	C271-276	US035100	C.CE.CHP	0.1uF 16V B			チップセラコン	01
	C277	WB165500	C.EL	0.33F 5.5V			ケミコン	04
	C278-283	US035100	C.CE.CHP	0.1uF 16V B			チップセラコン	01
	C284-286	WQ286600	C.CE.CHP	0.22uF 50V			チップセラコン	01
	C287-292	US063100	C.CE.CHP	1000pF 50V B			チップセラコン	01
	C293	WQ053500	C.EL	470uF 25V			ケミコン	03
	C294	UF138220	C.EL.CHP	220uF 16V			チップケミコン	01
	C300-309	US035100	C.CE.CHP	0.1uF 16V B			チップセラコン	01
	C501	UF017470	C.EL.CHP	47uF 6.3V			チップケミコン	01
	C502	US135100	C.CE.CHP	0.1uF 16V			チップセラコン	01
	C551-552	US163100	C.CE.CHP	1000pF 50V			チップセラコン	01
	D101	WK272200	DIODE.CHP	RB160M-60 TR			チップダイオード	01
	D102-104	V2376600	D.SCHOTTKY	RB500V-40			ショットキーダイオード	01
	D105	WR897300	DIODE	RR264M-400TR			ダイオード	01
	D106-107	WC413300	DIODE.ZENR	RSB6.8S 6.8V			ツェナーダイオード	01
	D201	WW783900	DIODE	1SS355VM			ダイオード	01
	D202-205	V2376600	D.SCHOTTKY	RB500V-40			ショットキーダイオード	01
	D206	WW783900	DIODE	1SS355VM			ダイオード	01
	D207	VU172600	DIODE.ZENR	UDZS10B 10V			ツェナーダイオード	01
	D208-209	VV833200	DIODE	1SS380			ダイオード	01
	D501	WS042000	LED.CHP	QSMW-C19D WHITE			チップＬＥＤ	02
	D502	WS599300	LED.CHP	HSMA-C191 AMBER			チップＬＥＤ	01
*	D504	WV217100	LED.CHIP	Blue QSMR-C13S			チップＬＥＤ	01
	F201	V2997600	SW.POLY	SMDC050-02			ポリスイッチ	01
	IC101	X7786A00	IC	TC74VHCT00AFT EL K			ロジックＩＣ	01
*	IC102	YF585A00	IC	R1204N213A-TR-FE			ＤＣ－ＤＣコンバータ	
	IC103	YC731A00	IC.CPU	R5F364AENFA	unwritten		ＣＰＵ ＩＣ	09
	IC105	YC109A00	IC	R3116N271A-TR-F			電源ＩＣ	01
*	IC106	YF594A00	IC	BR24G02FVM-3GTR			メモリＩＣ	
	IC107	YD012A00	IC	IDT1337GCSR18			ＩＣ	07
	IC201	YE564A00	IC	AIC6163-1GV5TR			電源ＩＣ	01
	IC203	X7357A00	IC	PCM1803DBR			ＩＣ	04
	IC208	YA160A00	IC	R1154H001C-T1-F			電源ＩＣ	03
	JK202	V5095000	JACK.DC	LGP7031-0300			ＤＣジャック	04
	JK551	WV279400	JACK.MINI	MSJ-035-66E-B-GILT			ステレオミニジャック	01
	Q102-104	ZC298400	TR	2SA1037AK R,S TP			トランジスタ	01
	Q105	VV655200	TR.DGT	DTA143EKA			デジタルトランジスタ	01

＊New Parts / 新規部品

MAIN and LED

	Ref No.	Part No.	Description		Remarks	Markets	部 品 名	ﾗﾝｸ
	Q106	WH006000	FET	STS8DNF3LL SO-8			ＦＥＴ	04
	Q107	WH628700	FET	RSR025P03TL			ＦＥＴ	01
	Q108	WW782100	TR.DGT	DTC014EUBTL			デジタルトランジスタ	
	Q201	VV556500	TR	2SA1037K Q,R,S			トランジスタ	01
	Q202	VV556400	TR	2SC2412K Q,R,S			トランジスタ	01
*	Q203	ZE274500	FET	QS8J4TR +/-4A TP			ＦＥＴ	
*	R270	WD201700	R.CAR.CHP	0.22Ω 1/2W			チップ抵抗	
	SW501	WC631100	SW.TACT	SKRPABE010			タクトスイッチ	
	SW503-507	WC631100	SW.TACT	SKRPABE010			タクトスイッチ	
	U501	WH981800	L.DTCT	GP1UE261RKVF			リモコン受光ユニット	02
	XL101	WF997400	RSNR.CE	20MHz			セラミック振動子	02
	XL201	WS190000	RSNR.CRYS	24.576MHz DSX321G			水晶振動子	02
*		ZH627400	P.C.B.	LED			ＰＣＢ ＬＥＤ	
	CB601	VT618800	CN.BS.PIN	2P			コネクター	01
	CB602-606	VT388300	CN.BS.PIN	2P			コネクター	
*	D601-606	ZG754200	LED.CHP	White			チップＬＥＤ	
	D608-612	WC413300	DIODE.ZENR	RSB6.8S 6.8V			ツェナーダイオード	01

* New Parts / 新規部品

Carbon Resistors

Value	**1/4W** Type Part No.	**1/6W** Type Part No.	Value	**1/4W** Type Part No.	**1/6W** Type Part No.
1.0 Ω	HJ35 3100	HF85 3100	11 kΩ	HF45 7110	HF45 7110
1.8 Ω	HJ35 3180	✻	12 kΩ	HJ35 7120	HF85 7120
2.2 Ω	HJ35 3220	HF85 3220	13 kΩ	HF45 7130	HF45 7130
3.3 Ω	HJ35 3330	HF85 3330	15 kΩ	HF45 7150	HF45 7150
4.7 Ω	HJ35 3470	HF85 3470	18 kΩ	HF45 7180	HF45 7180
5.6 Ω	HJ35 3560	HF85 3560	22 kΩ	HF45 7220	HF45 7220
10 Ω	HF45 4100	HF45 4100	24 kΩ	HF45 7240	HF45 7240
15 Ω	HJ35 4150	HF85 4150	27 kΩ	HJ35 7270	HF85 7270
22 Ω	HF45 4220	HF45 4220	30 kΩ	HF45 7300	HF45 7300
27 Ω	HJ35 4270	HF85 4270	33 kΩ	HF45 7330	HF45 7330
33 Ω	HF45 4330	HF45 4330	36 kΩ	HF45 7360	HF45 7360
39 Ω	HJ35 4470	HF85 4390	39 kΩ	HF45 7390	HF45 7390
47 Ω	HF45 4470	HF45 4470	47 kΩ	HF45 7470	HF45 7470
56 Ω	HF45 4560	HF45 4560	51 kΩ	HF45 7510	HF45 7510
68 Ω	HF45 4680	HF45 4680	56 kΩ	HF45 7560	HF45 7560
75 Ω	HF45 4750	HF45 4750	62 kΩ	HF45 7620	HF45 7620
82 Ω	HF45 4820	HF45 4820	68 kΩ	HF45 7680	HF45 7680
91 Ω	HF45 4910	HF45 4910	82 kΩ	HF45 7820	HF45 7820
100 Ω	HF45 5100	HF45 5100	91 kΩ	HF45 7910	HF45 7910
110 Ω	HJ35 5110	HF85 5110	100 kΩ	HF45 8100	HF45 8100
120 Ω	HF45 5120	HF45 5120	110 kΩ	HF45 8110	HF45 8110
150 Ω	HF45 5150	HF45 5150	120 kΩ	HF45 8120	HF45 8120
160 Ω	HJ35 5160	✻	130 kΩ	HF45 8130	✻
180 Ω	HF45 5180	HF45 5180	150 kΩ	HF45 8150	HF45 8150
200 Ω	HF45 5200	HF45 5200	180 kΩ	HF45 8180	HF45 8180
220 Ω	HF45 5220	HF45 5220	220 kΩ	HJ35 8220	HF85 8220
270 Ω	HF45 5270	HF45 5270	270 kΩ	HF45 8270	HF45 8270
330 Ω	HF45 5330	HF45 5330	300 kΩ	HF45 8300	HF45 8300
390 Ω	HF45 5390	HF45 5390	330 kΩ	HF45 8330	HF45 8330
430 Ω	HF45 5430	HF45 5430	390 kΩ	HJ35 8390	HF85 8390
470 Ω	HF45 5470	HF45 5470	470 kΩ	HF45 8470	HF45 8470
510 Ω	HF45 5510	HF45 5510	560 kΩ	HJ35 8560	HF85 8560
560 Ω	HF45 5560	HF45 5560	680 kΩ	HJ35 8680	HF85 8680
680 Ω	HF45 5680	HF45 5680	820 kΩ	HJ35 8820	HF85 8820
820 Ω	HF45 5820	HF45 5820	1.0 MΩ	HF45 9100	HF45 9100
910 Ω	HF45 5910	HF45 5910	1.2 MΩ	HJ35 9120	✻
1.0 kΩ	HF45 6100	HF45 6100	1.5 MΩ	HJ35 9150	HF85 9150
1.2 kΩ	HF45 6120	HF45 6120	1.8 MΩ	HJ35 9180	HF85 9180
1.5 kΩ	HF45 6150	HF45 6150	2.2 MΩ	HJ35 9220	HF85 9220
1.8 kΩ	HF45 6180	HF45 6180	3.3 MΩ	HJ35 9330	HF85 9330
2.0 kΩ	HJ35 6200	HF85 6200	3.9 MΩ	HJ35 9390	✻
2.2 kΩ	HF45 6220	HF45 6220	4.7 MΩ	HJ35 9470	HF85 9470
2.4 kΩ	HJ35 6240	HF85 6240			
2.7 kΩ	HF45 6270	HF45 6270			
3.0 kΩ	HF45 6300	HF45 6300			
3.3 kΩ	HF45 6330	HF45 6330			
3.6 kΩ	HJ35 6360	HF85 6360			
3.9 kΩ	HF45 6390	HF45 6390			
4.7 kΩ	HF45 6470	HF45 6470			
5.1 kΩ	HF45 6510	HF45 6510			
5.6 kΩ	HF45 6560	HF45 6560			
6.8 kΩ	HF45 6680	HF45 6680			
8.2 kΩ	HF45 6820	HF45 6820			
9.1 kΩ	HF45 6910	HF45 6910			
10 kΩ	HF45 7100	HF45 7100			

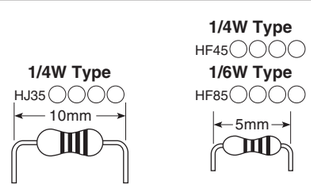

✻ : Not available

- **OVERALL ASSEMBLY**

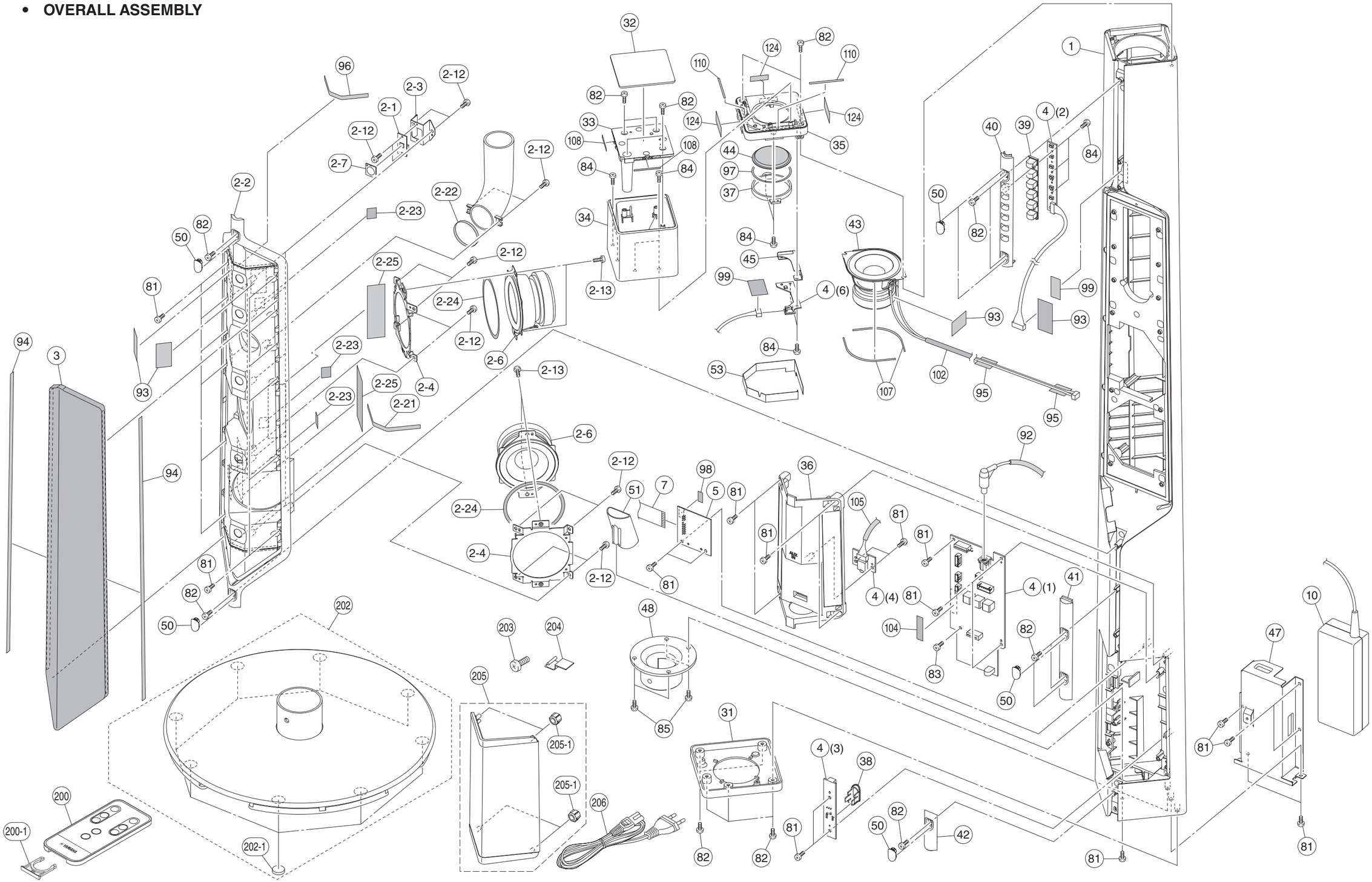

	Ref No.	Part No.	Description		Remarks	Markets	部 品 名	ランク
*	1	ZH444600	CABINET ASSEMBLY	Brown	BR		キャビネットＡｓｓ’ｙ	16
*	1	ZH444500	CABINET ASSEMBLY	Black	BL		キャビネットＡｓｓ’ｙ	16
*	1	ZM896700	CABINET ASSEMBLY	White	WH		キャビネットＡｓｓ’ｙ	
*	2-1	ZH627400	P.C.B. ASSEMBLY	LED			ＰＣＢ ＬＥＤ	11
*	2-2	ZM412500	BAFFLE BOARD	Brown	BR		バッフルボード	
*	2-2	ZM412400	BAFFLE BOARD	Black	BL		バッフルボード	
*	2-2	ZK170100	BAFFLE BOARD	White	WH		バッフルボード	
*	2-3	ZH103000	LED SUPPORT	BAFFLE			ＬＥＤサポート	
*	2-4	ZH103100	SPEAKER BRACKET				スピーカーブラケット	02
*	2-6	YF792B00	DRIVER WOOFER	6.5cm 6Ω			スピーカーユニット	07
*	2-7	ZH102000	REAR LENS				リアレンズ	
*	2-11	ZH889800	BIND B-TIGHT SCREW	2x5 MFZN2W3			バインドＢタイトネジ	01
	2-12	WF266600	BIND HEAD P-TIGHT SCREW	3x8 MFZN2B3			バインドＰタイトネジ	01
	2-13	WE936300	BIND HEAD B-TIGHT SCREW	3x6 MFZN2W3			バインドＢタイトネジ	01
	2-21	WK570100	PACKING	8x355x1			パッキン	01
	2-22	ZF609200	PACKING	3x140			パッキン	01
	2-23	WM045400	PACKING	20x20x1			パッキン	01
	2-24	WV932500	PACKING	3x215x1			パッキン	01
	2-25	ZF609600	PACKING	20x80			パッキン	01
*	3	ZH871800	GRILLE	REAR, Brown	BR		グリル	09
*	3	ZH102800	GRILLE	REAR, Black	BL		グリル	09
*	3	ZK170200	GRILLE	REAR, White	WH		グリル	
*	4	ZH627200	P.C.B. ASSEMBLY	MAIN			ＰＣＢ ＭＡＩＮ	19
*	5	ZF611500	P.C.B. ASSEMBLY	BTCARD			ＰＣＢ ＢＴＣＡＲＤ	14
	7	WR738300	FLEXIBLE FLAT CABLE	15P 90mm P=1.0			カード電線	02
⚠ *	10	YF962A00	AC ADAPTOR	1.8m 15V 2.56A	EADP-38EB A		ＡＣアダプター	13
*	31	ZH101600	BOTTOM COVER				ボトムカバー	06
*	32	ZK341100	REFLECTOR SHEET				リフレクターシート	08
*	33	ZH100800	REFLECTOR A	TOP			リフレクターＡ	03
*	34	ZH100900	REFLECTOR B	MIDDLE			リフレクターＢ	06
*	35	ZH101000	REFLECTOR C	BOTTOM			リフレクターＣ	04
*	36	ZH101700	JACK COVER	AUX IN, Black			ジャックカバー	
*	37	ZH101900	LENS	REFLECTOR			レンズ	
*	38	ZH102100	LENS	IR			レンズ	
*	39	ZH871400	BUTTON	6P, Brown	BR		ボタン	06
*	39	ZH102200	BUTTON	6P, Black	BL, WH		ボタン	04
*	40	ZM411500	MOLE A	TOP, BUTTON, Brown	BR		モールＡ	
*	40	ZM411400	MOLE A	TOP, BUTTON, Black	BL		モールＡ	
*	40	ZK169800	MOLE A	TOP, BUTTON, White	WH		モールＡ	
*	41	ZN293600	MOLE B	MIDDLE, Brown	BR		モールＢ	
*	41	ZN293300	MOLE B	MIDDLE, Black	BL		モールＢ	
*	41	ZK169900	MOLE B	MIDDLE, White	WH		モールＢ	
*	42	ZN294200	MOLE C	BOTTOM, Brown	BR		モールＣ	
*	42	ZN294100	MOLE C	BOTTOM, Black	BL		モールＣ	
*	42	ZK170000	MOLE C	BOTTOM, White	WH		モールＣ	
*	43	YF793B00	DRIVER TWEETER	6cm 6Ω			スピーカーユニット	06
*	44	ZH102700	GRILLE	TOP			グリル	04
*	45	ZH102900	LED SUPPORT	TOP			ＬＥＤサポート	
*	47	ZH103200	COVER	AC ADAPTOR			カバー	04
*	48	ZH103400	FRAME	STAND			フレーム	12
*	50	ZJ412200	CAP	MOLE, Brown	BR		キャップ	03
*	50	ZJ411100	CAP	MOLE, Black	BL		キャップ	
*	50	ZK169600	CAP	MOLE, White	WH		キャップ	01
*	51	ZJ412700	GUIDE	AUX			ガイド	03
*	53	ZK300200	LED SHIELD				ＬＥＤシールド	01
	81	WF266600	BIND HEAD P-TIGHT SCREW	3x8 MFZN2B3			バインドＰタイトネジ	01
	82	WE774800	BIND HEAD P-TIGHT SCREW	3x8 MFZN2W3			バインドＰタイトネジ	01
	83	WE936300	BIND HEAD B-TIGHT SCREW	3x6 MFZN2W3			バインドＢタイトネジ	01
	84	WF267600	BIND HEAD P-TIGHT SCREW	2x6 MFZN2B3			バインドＰタイトネジ	01
	85	WE981000	BIND HEAD P-TIGHT SCREW	4x14 MFZN2W3			バインドＰタイトネジ	01
	92	ZF609500	PACKING	20x60			パッキン	01
*	93	ZK451400	PACKING	40x60			パッキン	01
*	94	ZK505300	PACKING	7x375, Gray	BR, BL		パッキン	01
*	94	ZM709100	PACKING	7x375, White	WH		パッキン	
	95	WM045400	PACKING	20x20			パッキン	01
	96	WK570100	PACKING	8x355			パッキン	01
	97	ZF609200	PACKING	3x140			パッキン	01
	98	WZ790700	PACKING	4x7			パッキン	01
*	99	ZK451300	PACKING	15x30			パッキン	01
*	102	ZK683300	PACKING	13x170x0.25			パッキン	01
	104	WT874700	PACKING	10x45			パッキン	01
	105	ZF609600	PACKING	20x80			パッキン	01
	107	WG125100	PACKING	4x105			パッキン	01

＊New Parts / 新規部品

Finish / 仕上げ..... BR: Brown color, BL: Black color, WH: White color

	Ref No.	Part No.	Description		Remarks	Markets	部 品 名	ランク
*	108	ZK714600	PACKING	2x40			パッキン	
*	110	ZK749700	PACKING	3x40			パッキン	
*	124	ZK806600	PACKING	10x25			パッキン	
			ACCESSORIES				付属品	
*	200	ZH869100	REMOTE CONTROL	with BATTERY	RC-7051G01-0015		リモコン	07
	200-1	WR260700	BATTERY HOLDER	Black	51D050003		電池ホルダー	01
*	202	ZJ791500	STAND ASSEMBLY	with CUSHION 1pc			スタンドＡｓｓ’ｙ	18
*	202-1	ZH104000	CUSHION	D13.5 t=2 1pc			クッション	
*	203	ZH889700	BIND HEAD SCREW	5x8 MFNI33 1pc			バインド小ネジ	01
*	204	ZH711600	CABLE CLAMP	1pc			ケーブルクランプ	02
*	205	ZH444800	COVER	Brown,with BUSHING 1pc	BR		カバー	08
*	205	ZH444700	COVER	Black,with BUSHING 1pc	BL		カバー	08
*	205	ZM896600	COVER	White,with BUSHING 1pc	WH		カバー	
*	205-1	ZJ705000	BUSHING	D8.2 t=6.5 1pc			ブッシュ	03
⚠	206	WY712100	POWER CABLE	3m 1pc		J	電源コード	07
⚠	206	WY712400	POWER CABLE	3m 1pc		U	電源コード	
⚠	206	WY712500	POWER CABLE	3m 1pc		T	電源コード	
⚠	206	WY712600	POWER CABLE	3m 1pc		K	電源コード	
⚠	206	WY713000	POWER CABLE	3m 1pc		A	電源コード	
⚠	206	WY712900	POWER CABLE	3m 1pc		B	電源コード	
⚠	206	WY712700	POWER CABLE	3m 1pc		GL	電源コード	
⚠	206	WY712800	POWER CABLE	3m 1pc		V	電源コード	
⚠	206	WZ967300	POWER CABLE	3m 1pc		S	電源コード	
			LITHIUM BATTERY	CR2025 1pc			リチウム電池	
			SERVICE TOOLS				サービスツール	
		WZ064500	RS-232C CONVERSION ADAPTOR	V4.0	with CABLE 9P		ＲＳ－２３２Ｃ変換アダプター	13
		ZD896000	FLEXIBLE FLAT CABLE	9P 150mm P=1.25	SUPPORTING TAPE		カード電線 補強テープ付	01

＊New Parts / 新規部品

Finish / 仕上げ..... BR: Brown color, BL: Black color, WH: White color

When the chip LED on LED (1) P.C.B., LED (2)–(6) P.C.B.s or P.C.B has been replaced

If LED (1) P.C.B., LED (2)–(6) P.C.B. or the chip LED on the P.C.B. has been replaced, check for following LED lighting conditions after turning on the power.

- LEDs at 6 locations on the front and rear light up properly.
- LEDs at 5 locations on the rear light in the same luminance.
- LEDs at 5 locations on the rear light in the same color.

It is recommended to replace LED (2)–(6) P.C.B. or chip LED on the P.C.B. with new ones, at all 5 locations.

The same parts are installed on LED (2)–(6) P.C.B. Therefore, installed (2)–(6) vary in the order depending on products.

LED（1）P.C.B.、LED（2）～（6）P.C.B.、または P.C.B. 上のチップ LED を交換した場合：

LED（1）P.C.B.、LED（2）～（6）P.C.B.、または P.C.B. 上のチップ LED を交換した場合、電源投入後に LED の点灯状況を確認してください。

- 前面照明、背面照明の 6 ヶ所が正しく点灯するか？
- 背面照明 5 ヶ所の LED の輝度は同じか？
- 背面照明 5 ヶ所の LED の色は同じか？

LED（2）～（6）P.C.B または P.C.B. 上のチップ LED は、5 ヶ所すべての部品を新しいものに交換することを推奨します。

LED（2）～（6）P.C.B. に搭載されている部品はすべて同じもので構成されています。よって、取り付けられている（2）～（6）は製品によって順番が異なります。

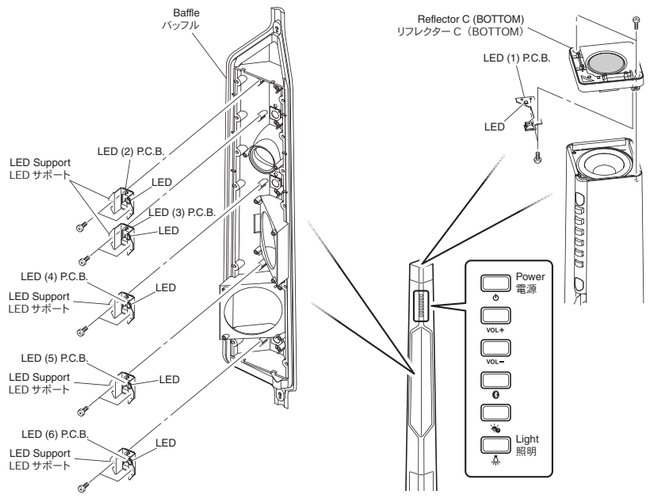

■ REMOTE CONTROL

SCHEMATIC DIAGRAM

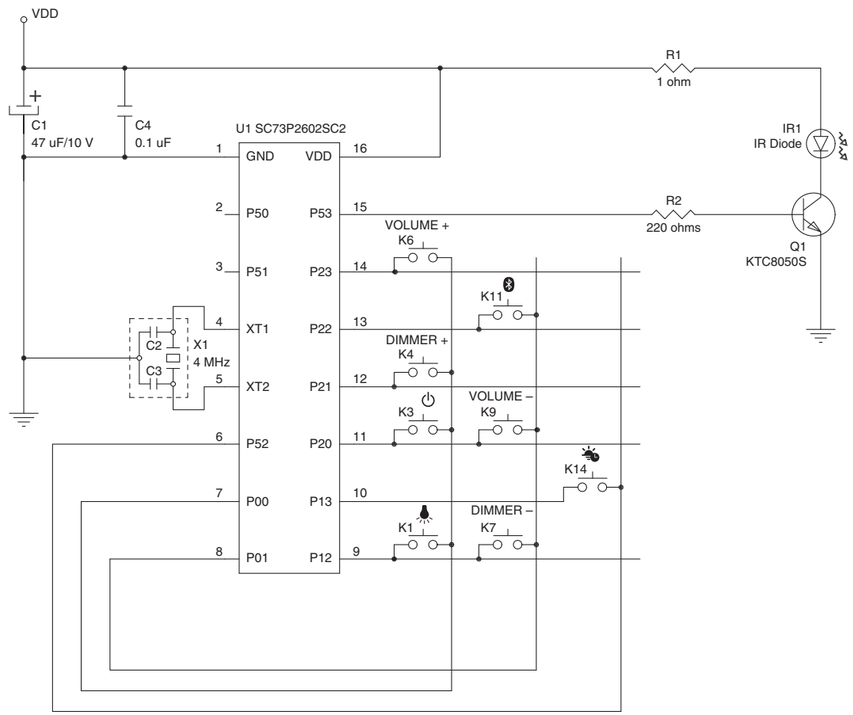

PANEL

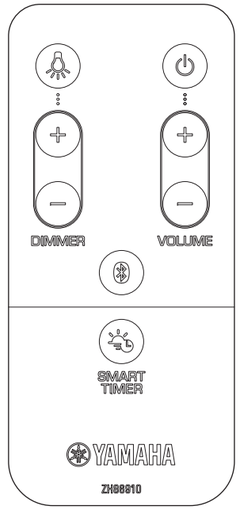

KEY LAYOUT

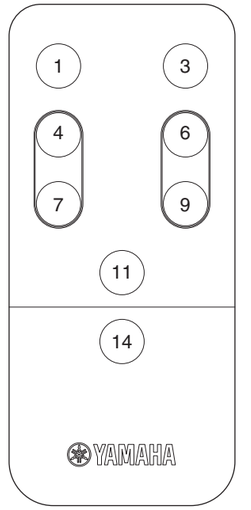

KEY CODE

Key No.	Key Name	Code
1	(Light ON/OFF)	78-BA
3	(Power)	78-2F
4	DIMMER +	78-31
6	VOLUME +	78-1E
7	DIMMER –	78-32
9	VOLUME –	78-1F
11	(Bluetooth)	78-DE
14	SMART TIMER	78-A0

■ ASSEMBLY GUIDE / 組み立てガイド

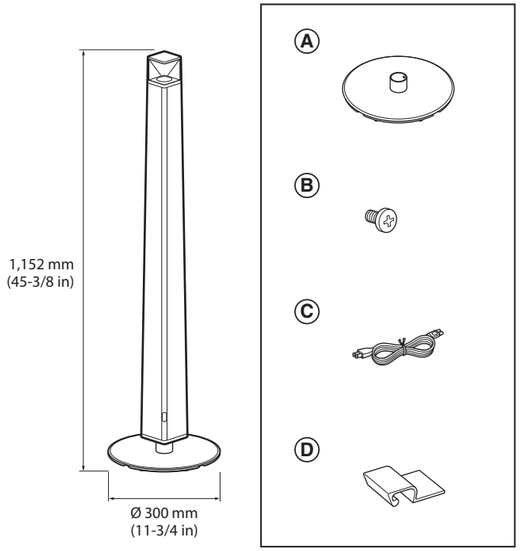

1

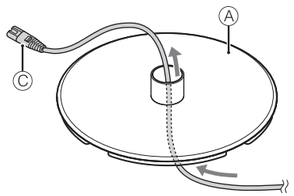

2

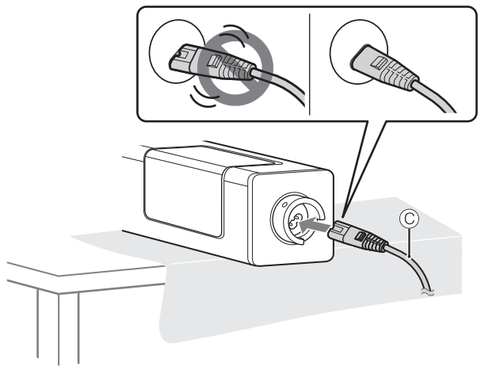

3

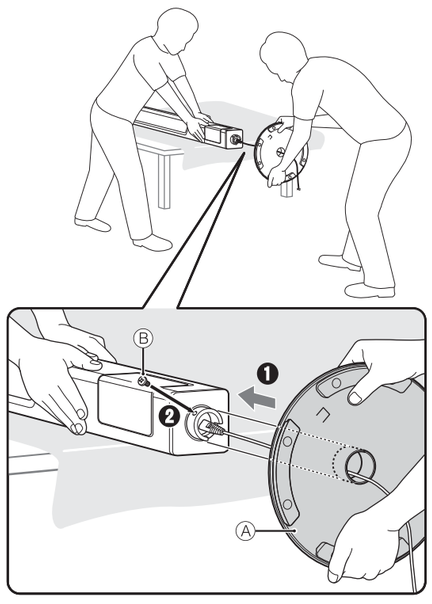

4

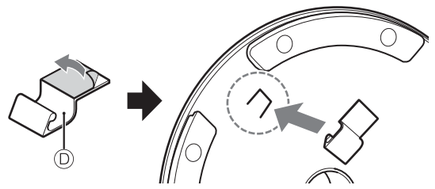

5

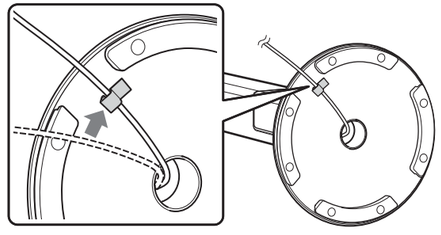

Assembly Guide — English

Be sure to assemble the unit before using. For information about precautions or how to use the unit after assembly, refer to "Safety brochure" or "OWNER'S MANUAL".

⚠ Cautions

Since this unit is tall and heavy, falling of the product might cause a personal injury or damage to the floor.

- **Assembly must be done by two or more people with sufficient care.**
- **Install the unit on a stable place to prevent a fall caused by vibrations (earthquake, etc.) or contact by children.**
- To prevent the unit from falling, be sure to use the supplied screw specifi ed in this guide.
- When moving the unit, be sure to hold the main unit and base.
- Keep the cable clamp out of reach of children so as to ensure that it is not mistakenly swallowed.
- Do not get on or lean on the unit.
- Be careful not to trip over the power cable, etc.
- Cover the table by soft cloth or similar material for assembly.
- To prevent the unit from discoloring and warping, keep this unit away from direct sunlight and heat sources (stoves, etc).
- Do not use chemical solvents (benzene, thinner, chemical wipe, etc.) to clean the unit. Use a dry, soft cloth.

Supplied accessories

- The following supplied accessories are required for assembly.
  Ⓐ Base Ⓑ Screw x 1 (M5) Ⓒ Power cable Ⓓ Cable clamp
- Prepare a Phillips (+) screwdriver for assembly. (Never use electric tools.)

組み立てガイド — 日本語

操作を行う前に必ず組み立ててください。安全に関する情報および組み立て後の操作については「取扱説明書」をご覧ください。

⚠ ご注意

この製品は背が高く重いため、転倒するとけがの原因となったり、床を傷つけたりすることがあります。

必ず実行

- **組み立ての際は取り扱いに充分注意し、2 人以上で組み立ててください。**
- **設置の際は、地震などの振動やお子様の接触などで製品が転倒しないように設置してください。**
- 脱落防止のため、必ず指定された付属のネジを使用して組み立ててください。
- 移動させるときは、必ず本体とベース部分を持って移動させてください。
- お子様がケーブル押さえを飲み込まないよう、お子様の手の届かないところに保管してください。

禁止

- 製品に乗ったり寄りかかったりしないでください。

注意

- 電源コードを足などに引っ掛けないようご注意ください。

取り扱い上の注意

- 組み立ての際には、テーブルの上に柔らかい布などを敷いてください。
- 製品の変色・変形などを防ぐため、直射日光の当たる場所、ストーブの近くなどには置かないでください。
- 柔らかい布でからぶきするだけで美しさが保てます。ベンジン・シンナー・化学ぞうきんは使用しないでください。

同梱品

- 組み立てには以下の同梱品が必要です。
  Ⓐ ベース Ⓑ ネジ 1 本（M5） Ⓒ 電源コード Ⓓ ケーブル押さえ
- 組み立ての際にはプラスドライバーが必要です（電動工具は使用しないでください）。

■ PAIRING / ペアリング

You can listen to sound wirelessly from a *Bluetooth* compatible device.

Pairing a device with the unit

When connecting a *Bluetooth* device to the unit for the first time, the device is required to be registered to the unit.
This process is called "pairing." Once pairing is completed, subsequent connection can be made with a couple of easy steps.

A *Bluetooth* device connecting for the first time

↓

Perform pairing and play back music

- If pairing information for a device is deleted, you will need to perform pairing of that device again in order to connect it again.

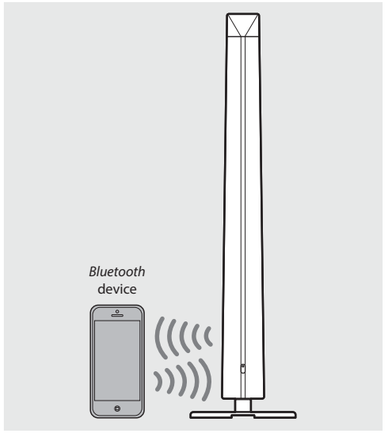

Performing pairing and playing back music

iPhone

1 Press ⏻ to turn on the unit.
- The status indicator lights up.

2 Tap "Settings" and "*Bluetooth*" on your iPhone to turn on its *Bluetooth* function.

3 On the connecting list in the "Device" field, tap "LSX-700 Yamaha."
- When the pairing is successful, the status indicator and ᛒ indicator blink.

4 Play back music on your iPhone.

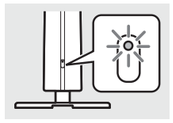

- If another device is already connected to the unit, terminate that *Bluetooth* connection by pressing and holding ᛒ, then perform pairing with the new device.
- The pairing operation may differ depending on your iPhone or version of device OS.

Other than iPhone

1 Press ⏻ to turn on the unit.
- The status indicator lights up.

2 Turn on the *Bluetooth* function on your device.

3 In the *Bluetooth* setting of the device, select "LSX-700 Yamaha."
- When the pairing is successful, the status indicator and ᛒ indicator blink.
- If the ᛒ indicator turns off and the device does not connect to the unit automatically after the pairing is completed, select "LSX-700 Yamaha" again in the *Bluetooth* setting on your device.
- For details, see the owner's manual of your device.

4 Play back music on your device.

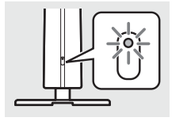

- If another device is already connected to the unit, terminate that *Bluetooth* connection by pressing and holding ᛒ, then perform pairing with the new device.
- If a passkey is required during the pairing operation, enter the number "0000."

Bluetooth に対応した機器の音楽を簡単にワイヤレスで楽しめます。

本機と *Bluetooth* 機器のペアリング

本機とはじめて *Bluetooth* 接続するときは、*Bluetooth* 機器（接続機器）を本機に登録します。
これを「ペアリング」といいます。一度ペアリングが完了すると、*Bluetooth* 接続を切断してもそれ以降は簡単に再接続できます。

初めて接続する *Bluetooth* 機器

↓

ペアリングを行い、音楽を再生する

- 接続機器のペアリング情報が削除された場合には、再度本機とペアリングを行う必要があります。

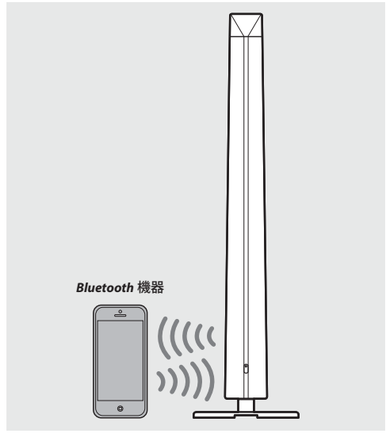

ペアリングし、音楽を再生する

iPhone の場合

1 ⏻ を押して電源をオンにする。
- ステータスインジケーターが点灯します。

2 iPhone で「設定」、「***Bluetooth***」をタップし、***Bluetooth*** 機能をオンにする。

3 「デバイス」の接続リストから「LSX-700 Yamaha」を選ぶ。
- ペアリングが完了すると、ステータスインジケーターと ᛒ インジケーターが点滅します。

4 iPhone で音楽を再生する。

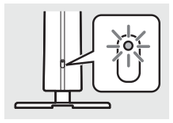

- 本機が別の接続機器と接続している場合は、ᛒ を長押しして *Bluetooth* 接続を切断してからペアリングを行ってください。
- ペアリングの設定方法は、お使いの iPhone やバージョンによって異なる場合があります。

iPhone 以外の場合

1 ⏻ を押して電源をオンにする。
- ステータスインジケーターが点灯します。

2 お使いの機器の ***Bluetooth*** 機能をオンにする。

3 お使いの機器の ***Bluetooth*** 設定で「LSX-700 Yamaha」を選ぶ。
- ペアリングが完了すると、ステータスインジケーターと ᛒ インジケーターが点滅します。
- ペアリング完了後、ᛒ インジケーターが消灯し、お使いの機器が本機と自動的に接続しない場合は、機器の *Bluetooth* 設定でもう一度「LSX-700 Yamaha」を選んでください。
- 詳細は、お使いの機器の取扱説明書を参照してください。

4 お使いの機器で音楽を再生する。

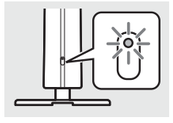

- 本機が別の接続機器と接続している場合は、ᛒ を長押しして *Bluetooth* 接続を切断してからペアリングを行ってください。
- ペアリング中にパスキーの入力を要求された場合は、数字で「0000」を入力してください。

MEMO

LSX-700

YAMAHA