POWERED STUDIO MONITOR

HS8 / HS7 / HS5

SERVICE MANUAL

ENLARGED EDITION

*Add the white model



HS8



HS7



HS5



HS8W



HS7W



HS5W

This service manual is revised from the service manual " HS8 / HS7 / HS5 PA 012088 " issued in May, 2013 and newly includes the white model parts list.

本サービスマニュアルは、2013 年 5 月発行のサービスマニュアル「HS8 / HS7 / HS5 PA 012088 」に、白モデルのパーツリストを追補したサービスマニュアルです。

■ CONTENTS（目次）

SPECIFICATIONS（総合仕様）.....3
PANEL LAYOUT（パネルレイアウト）.....4
CABLE TYPES（ケーブル）.....4
DIMENSIONS（寸法図）.....5
PERFORMANCE GRAPH（特性図）.....5
CIRCUIT BOARD LAYOUT
（ユニットレイアウト）.....6
DISASSEMBLY PROCEDURE（分解手順）.....7
CIRCUIT BOARDS（シート基板図）.....14
INSPECTIONS（検査）.....17/20
PARTS LIST
BLOCK & LEVEL DIAGRAM
（ブロック＆レベルダイアグラム）
CIRCUIT DIAGRAM（回路図）

PA 012120

201306- オープンプライス

YAMAHA

HAMAMATSU, JAPAN

Copyright (c) Yamaha Corporation. All rights reserved. PDF ㈱ ’14.02

IMPORTANT NOTICE

This manual has been provided for the use of authorized Yamaha Retailers and their service personnel. It has been assumed that basic service procedures inherent to the industry, and more specifically Yamaha Products, are already known and understood by the users, and have therefore not been restated.

WARNING : Failure to follow appropriate service and safety procedures when servicing this product may result in personal injury, destruction of expensive components and failure of the product to perform as specified. For these reasons, we advise all Yamaha product owners that all service required should be performed by an authorized Yamaha Retailer or the appointed service representative.

IMPORTANT : This presentation or sale of this manual to any individual or firm does not constitute authorization certification, recognition of any applicable technical capabilities, or establish a principal-agent relationship of any form.

The data provided is belived to be accurate and applicable to the unit(s) indicated on the cover. The research engineering, and service departments of Yamaha are continually striving to improve Yamaha products. Modifications are, therefore, inevitable and changes in specification are subject to change without notice or obligation to retrofit. Should any discrepancy appear to exist, please contact the distributor's Service Division.

WARNING : Static discharges can destroy expensive components. Discharge any static electricity your body may have accumulated by grounding yourself to the ground bus in the unit (heavy gauge black wires connect to this bus.)

IMPORTANT : Turn the unit OFF during disassembly and parts replacement. Recheck all work before you apply power to the unit.

WARNING: This product contains chemicals known to the State of California to cause cancer, or birth defects or other reproductive harm.

DO NOT PLACE SOLDER, ELECTRICAL/ELECTRONIC OR PLASTIC COMPONENTS IN YOUR MOUTH FOR ANY REASON WHAT SO EVER!

Avoid prolonged, unprotected contact between solder and your skin! When soldering, do not inhale solder fumes or expose eyes to solder/flux vapor!

If you come in contact with solder or components located inside the enclosure of this product, wash your hands before handling food.

IMPORTANT NOTICE FOR THE UNITED KINGDOM

Connecting the Plug and Cord

WARNING : THIS APPARATUS MUST BE EARTHED IMPORTANT.
The wires in this mains lead are coloured in accordance with the following code:

GREEN-AND-YELLOW :	EARTH
BLUE :	NEUTRAL
BROWN :	LIVE

As the colours of the wires in the mains lead of this apparatus may not correspond with the coloured markings identifying the terminals in your plug proceed as follows:
The wire which is coloured GREEN-and-YELLOW must be connected to the terminal in the plug which is marked by the letter E or by the safety earth symbol ⏚ or colored GREEN or GREEN-and- YELLOW.
The wire which is coloured BLUE must be connected to the terminal which is marked with the letter N or coloured BLACK.
The wire which is coloured BROWN must be connected to the terminal which is marked with the letter L or coloured RED.

(3 wires)

WARNING

Components having special characteristics are marked ⚠ and must be replaced with parts having specification equal to those originally installed.

⚠ 印の商品は、安全を維持するために重要な部品です。交換する場合は、安全のために必ず指定の部品をご使用ください。

■ SPECIFICATIONS（総合仕様）

Model		HS8	HS7	HS5
General Specifications				
Type		Bi-amp 2-way powered speaker		
Crossover Frequency		2 kHz		
Overall Frequency Response	-3dB	47 Hz – 24 kHz	55 Hz – 24 kHz	74 Hz – 24 kHz
	-10dB	38 Hz – 30 kHz	43 Hz – 30 kHz	54 Hz – 30 kHz
Dimensions (W x H x D)		250 x 390 x 334 mm 9-13/16 x 15-3/8 x 13-1/8"	210 x 332 x 284 mm 8-1/4 x 13-1/16 x 11-3/16"	170 x 285 x 222 mm 6-11/16 x 11-1/4 x 8-3/4"
Weight		10.2 kg (22.5 lb.)	8.2 kg (18.1 lb.)	5.3 kg (11.7 lb.)
Speaker Components				
Speaker Components		LF: 8" cone HF: 1" dome	LF: 6.5" cone HF: 1" dome	LF: 5" cone HF: 1" dome
Enclosure		Bass-reflex type, Material: MDF		
Amplifier Unit				
Output Power	Total	120 W (dynamic power)	95 W (dynamic power)	70 W (dynamic power)
	LF	75 W (4 ohms)	60 W (4 ohms)	45 W (4 ohms)
	HF	45 W (8 ohms)	35 W (8 ohms)	25 W (8 ohms)
Input Sensitivity / Impedance		-10 dBu/10k ohms		
Output Level / Impedance		–		
Input Connectors (Parallel)		1: XLR-3-31 type (balanced) 2: PHONE (balanced)		
Output Connectors		–		
Controls		LEVEL control (+4 dB, center click) EQ : HIGH TRIM switch (+/- 2 dB at HF), ROOM CONTROL switch (0/-2/-4 dB under 500Hz)		
Indicator		Power ON (White LED)		
Power Consumption		60 W	55 W	45 W

■ PANEL LAYOUT（パネルレイアウト）

• Rear Panel（リアパネル）

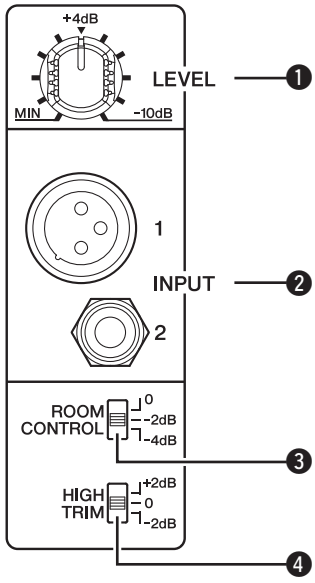

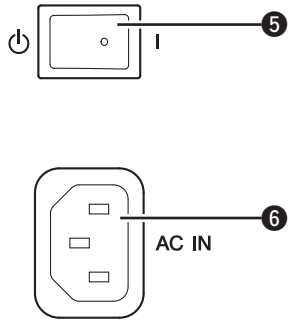

Rear Panel

❶ LEVEL control
❷ INPUT 1/2 connector
❸ ROOM CONTROL switch
❹ HIGH TRIM switch
❺ Power switch
❻ AC IN connector

リアパネル

❶ LEVEL コントロール
❷ INPUT 1/2 端子
❸ ROOM CONTROL スイッチ
❹ HIGH TRIM スイッチ
❺ 電源スイッチ
❻ AC IN 端子

■ CABLE TYPES（ケーブル）

• XLR Connectors（XLR タイプ）

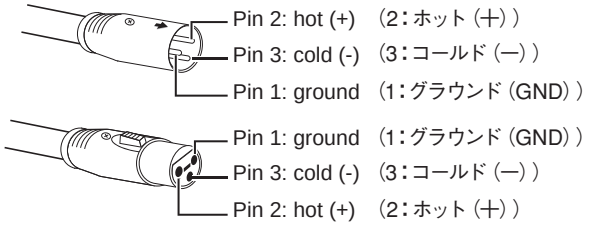

• RCA Pin Connectors（RCA ピン）

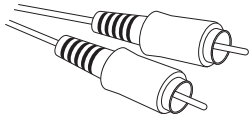

• Phone Connectors（フォーン）

TRS phone plug（TRSフォーンプラグ）

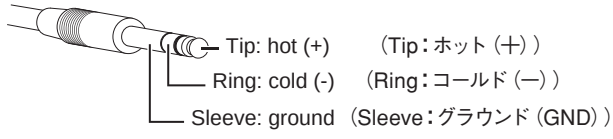

Standard mono phone plug（標準モノフォーンプラグ）

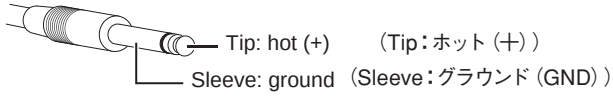

■ DIMENSIONS（寸法図）

● **HS8**

Unit: mm (inch)

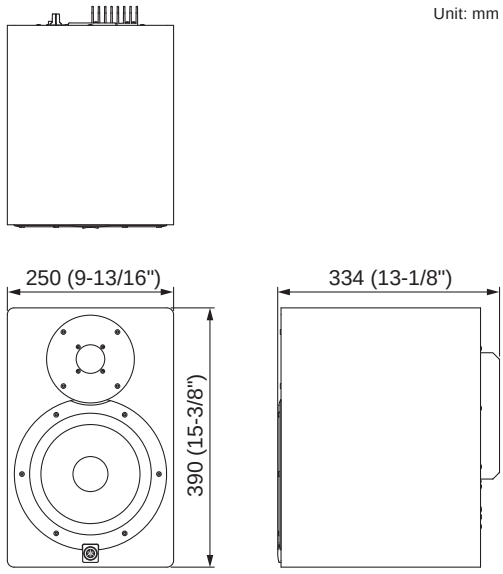

● **HS7**

Unit: mm (inch)

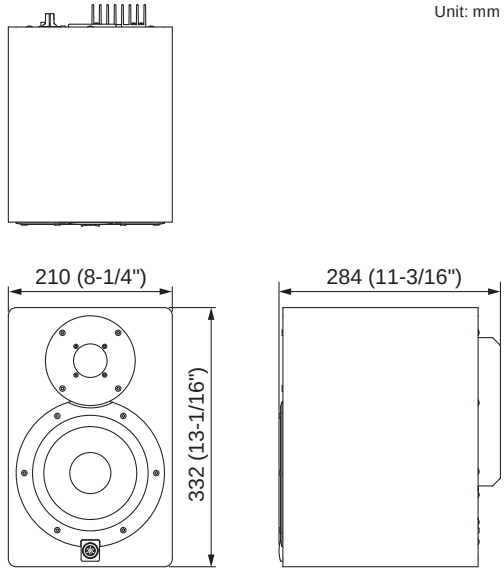

● **HS5**

Unit: mm (inch)

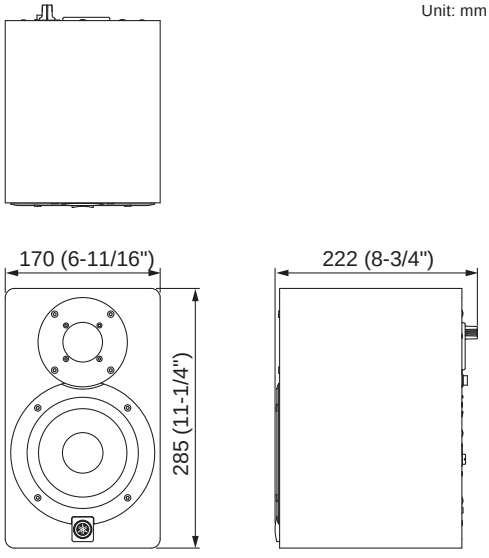

■ PERFORMANCE GRAPH（特性図）

● **HS8**

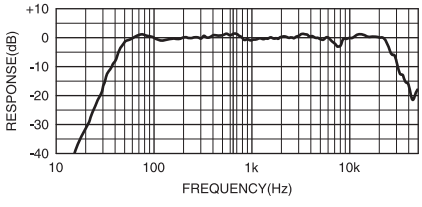

● **HS7**

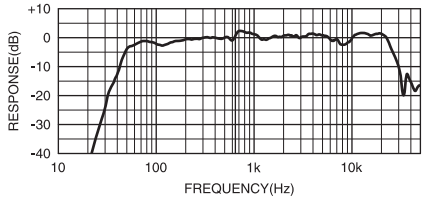

● **HS5**

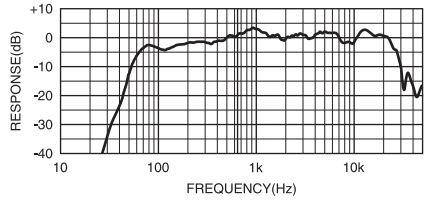

■ CIRCUIT BOARD LAYOUT（ユニットレイアウト）

● **Front view**（正面から見た図）

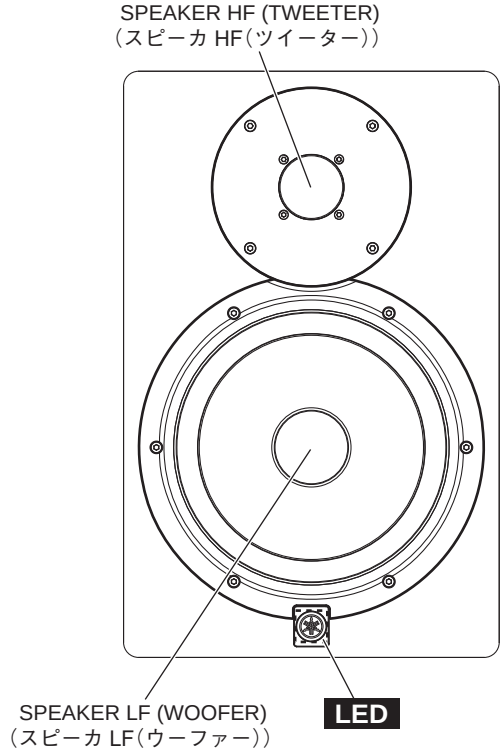

● **Rear view**（背面から見た図）

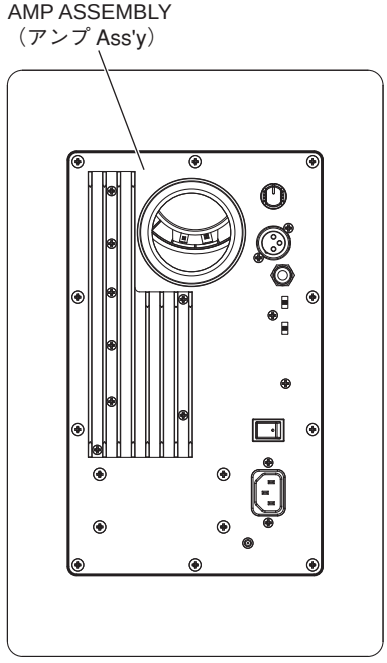

※ This figure shows the HS8.
（この図は HS8 です。）

<AMP ASSEMBLY (アンプ Ass'y)>

● **Front view**（正面から見た図）

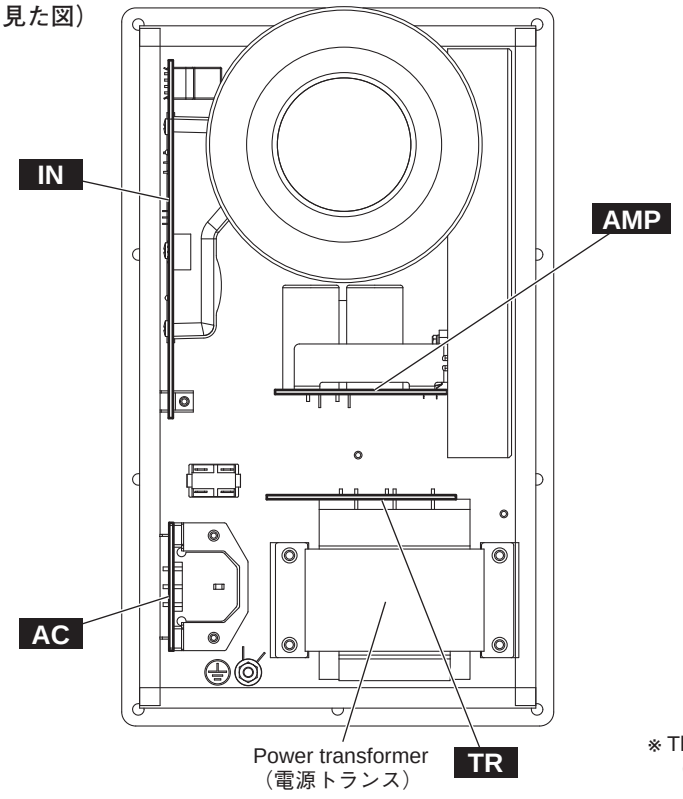

※ This figure shows the HS8.
（この図は HS8 です。）

■ DISASSEMBLY PROCEDURE（分解手順）

*** When you remove binding ties and such, always install as before removal.**

※ インシュロックタイなどを外したときは必ず外す前と同じように取付けてください。

1. Speaker LF (Woofer) (Time required: About 3 minutes)

1-1 HS8, HS7 :
Remove the six (6) hexagonal socket screws marked [50A]. The WF ring can then be removed. (Fig. 1)
HS5 :
Remove the four (4) hexagonal socket screws marked [50A]. The WF ring can then be removed. (Fig. 1)

1-2 HS8, HS7 :
Remove the six (6) screws marked [60]. The speaker LF (woofer) can then be removed. (Fig. 1)
HS5 :
Remove the four (4) screws marked [60]. The speaker LF (woofer) can then be removed.(Fig. 1)

* ***When installing the speaker LF (woofer), match the position of the terminal to the direction shown by the " ⌴ " mark.***

1-3 Remove the SPOUT connector assembly (red/black) attached to the speaker LF (woofer) terminal. (Photo 1)

* ***The speaker LF (woofer) is heavy. Be careful not to drop it.***

* ***When you attach/remove the SPOUT connector assembly to/from the speaker terminal, be sure to put pressure in the parallel direction. The speaker terminal will be broken if you put pressure in another direction.***

1. スピーカ LF（ウーファー）（所要時間：約 3 分）

1-1 HS8, HS7：
［50A］の 6 角穴付ネジ 6 本を外し、WF リングを外します。（図 1）
HS5：
［50A］の 6 角穴付ネジ 4 本を外し、WF リングを外します。（図 1）

1-2 HS8, HS7：
［60］のネジ 6 本を外し、スピーカ LF（ウーファー）を外します。（図 1）
HS5：
［60］のネジ 4 本を外し、スピーカ LF（ウーファー）を外します。（図 1）

※ **スピーカ LF（ウーファー）を取り付けるときは、端子の位置を " ⌴ " 印の方向に合わせてください。（図 1）**

1-3 スピーカ LF（ウーファー）端子に取り付けられている SPOUT 束線（赤／黒）を外します。（写真 1）

※ **スピーカ LF（ウーファー）は重量がありますので、落下させない様に注意してください。**

※ **SPOUT 束線をスピーカ端子に取り付けおよび外す際には、必ず水平方向に力を加えてください。無理な方向に力を加えるとスピーカ端子が折れる危険性があります。**

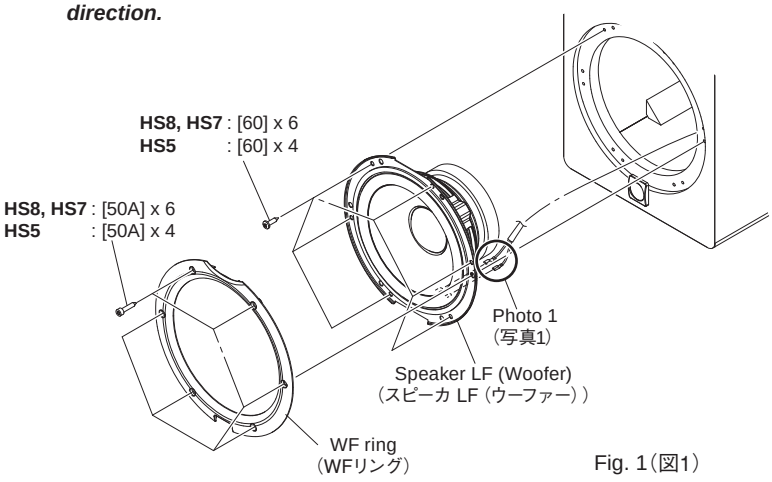

Fig. 1（図1）

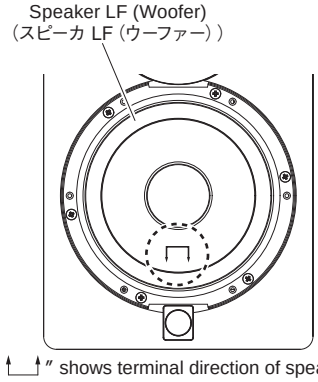

Mark ″ ⌴ ″ shows terminal direction of speaker LF (woofer).
（⌴ 印はスピーカ LF（ウーファー）の端子の方向を示します。

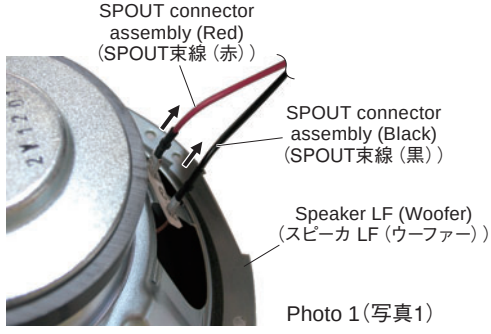

Photo 1（写真1）

2. Speaker HF (Tweeter) (Time required: About 1 minutes)

2-1 Remove the four (4) hexagonal socket screws marked [50B]. The speaker HF (tweeter) can then be removed. (Fig. 2)

2-2 Remove the SPOUT connector assembly (yellow/blue) attached to the speaker HF (tweeter) terminal. (Photo 2)

* ***When you attach/remove the SPOUT connector assembly to/from the speaker terminal, be sure to put pressure in the parallel direction. The speaker terminal will be broken if you put pressure in another direction.***

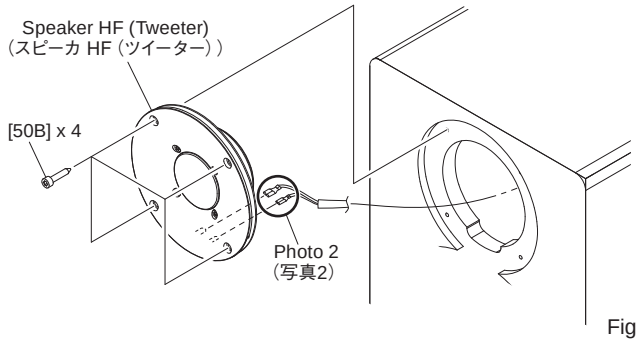

Fig.2（図2）

2. スピーカ HF（ツイーター）（所要時間：約 1 分）

2-1 ［50B］の 6 角穴付ネジ 4 本を外し、スピーカ HF（ツイーター）を外します。（図 2）

2-2 スピーカ HF（ツイーター）端子に取り付けられている SPOUT 束線（黄／青）を外します。（写真 2）

※ **SPOUT 束線をスピーカ端子に取り付けおよび外す際には、必ず水平方向に力を加えてください。無理な方向に力を加えるとスピーカ端子が折れる危険性があります。**

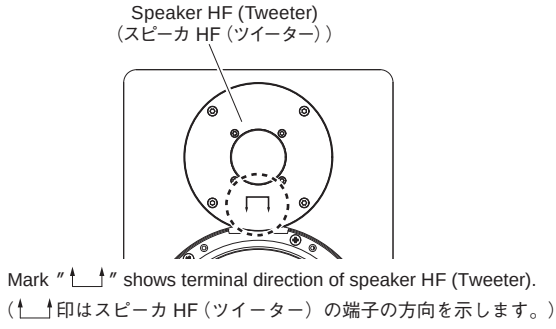

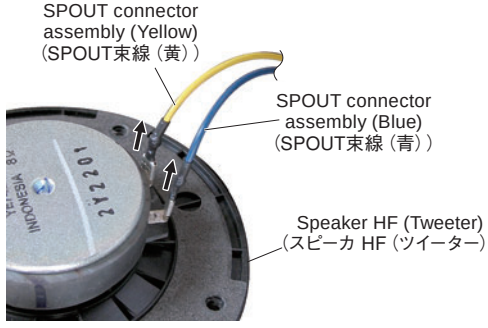

Photo 2（写真2）

3. AMP Assembly (Time required: About 6 minutes)

3-1 Remove the speaker LF (woofer). (See procedure 1.)

3-2 Remove the speaker HF (tweeter). (See procedure 2.)

3-3 Disconnect the connectors of the LED connector assembly (red/white). (Photo 3)

3-4 Remove the ten (10) screws marked [100] . The AMP assembly can then be removed. (Fig. 3)

* ***When installing the AMP assembly, first tighten the two (2) priority screws in order as shown in Fig. 3.***

3. アンプ Ass'y（所要時間：約 6 分）

3-1 スピーカ LF（ウーファー）を外します。（1 項参照）

3-2 スピーカ HF（ツイーター）を外します。（2 項参照）

3-3 LED 束線のコネクターを外します。（写真 3 ）

3-4 ［100］のネジ 10 本を外し、アンプ Ass'y を外します。（図 3）

※ **アンプ Ass'y を取り付けるときには、優先ネジ 2 本を図に示す順で先に締めてください。（図 3）**

4. LED (LEDW) Circuit Board (Time required: About 10 minutes)

4-1 Remove the speaker LF (woofer). (See procedure 1.)

4-2 Remove the speaker HF (tweeter). (See procedure 2.)

4-3 Remove the AMP assembly. (See procedure 3.)

4-4 Remove the hotmelt. The LED (LEDW) circuit board can then be removed. (Photo 4)

* ***When installing the LED (LEDW) circuit board, apply the hotmelt to the LED (LEDW) circuit board entirely.***

4-5 Unsolder the leads of the LED (LEDW) circuit board. The LED circuit board and LED connector assembly can then be separated. (Fig. 3)

4. LED（LEDW）シート（所要時間:約 10 分）

4-1 スピーカ LF（ウーファー）を外します。（1 項参照）

4-2 スピーカ HF（ツイーター）を外します。（2 項参照）

4-3 アンプ Ass'y を外します。（3 項参照）

4-4 ホットメルトを取り除き、LED（LEDW）シートを取り外します。（写真 4）

※ **LED（LEDW）シートを取り付けるときには、ホットメルトを LED（LEDW）シート全体に塗布します。**

4-5 LED（LEDW）シートのリードのハンダ付け部からハンダを取り除き、LED シートと LED 束線を別けます。（図 3）

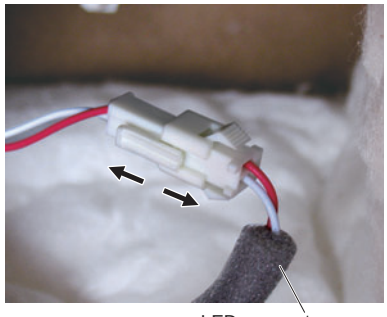

* The connector in the photo is the initially produced model. The color of the connector has been changed to black.

※ 写真は、初期生産品です。生産途中からコネクターは、黒色に変わります。

Photo 3 (写真3)

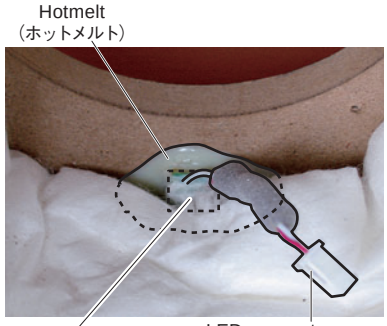

Photo 4 (写真4)

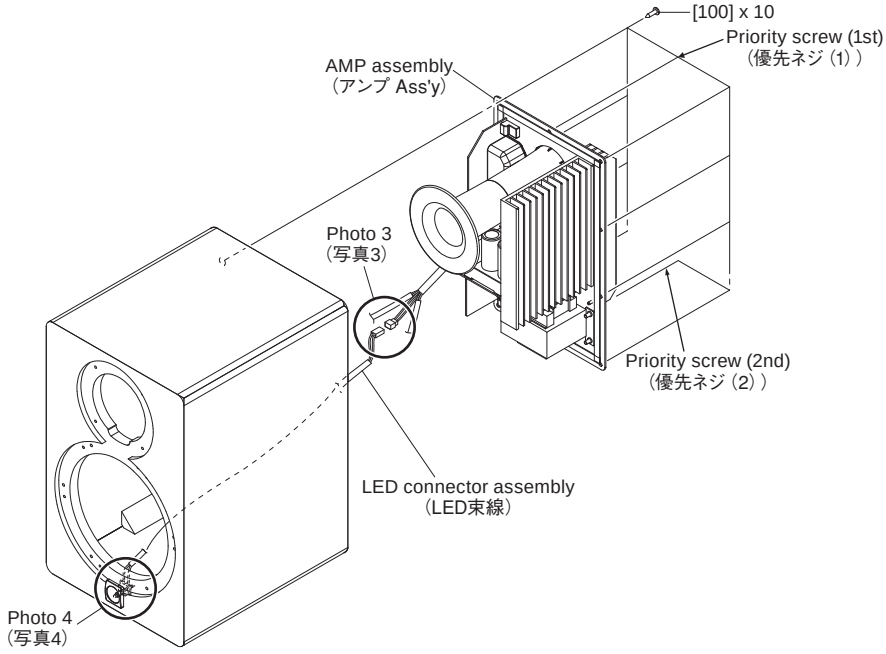

● **LEDW circuit board (LEDW シート)**

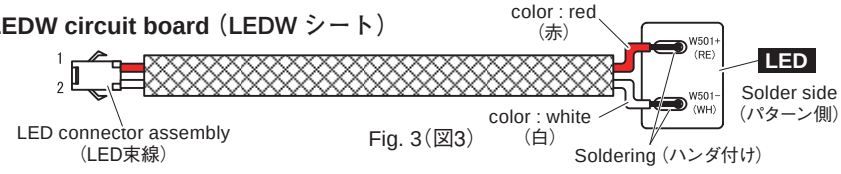

Fig. 3 (図3)

Disassembly of AMP Assembly

* ***Before disassembly, remove the AMP assembly in advance. (See procedure 3 on page 8)***

5. AMP Circuit Board (Time required: About 8 minutes)

5-1 Remove binding tie (A) and (B). Disconnect the connector assemblies from the connector CN202 (4P) of the TR circuit board. (Fig. 4)

* ***Install as before binding tie (A) and (B) was removed. (Fig. 4)***

アンプ Ass'y の分解

※ **分解の前に、あらかじめアンプ Ass'y を外しておきます。(8 ページの 3 項参照)**

5. AMP シート (所要時間：約 8 分)

5-1 インシュロックタイ(A)とインシュロックタイ(B)を外し、TR シートのコネクター CN202(4P) から束線を外します。(図 4)

※ **取付けるときには、インシュロックタイ (A) とインシュロックタイ (B) を取り外す前と同じように取り付けてください。(図 4)**

<AMP ASSEMBLY (アンプ Ass'y)>

<HS8, HS7>

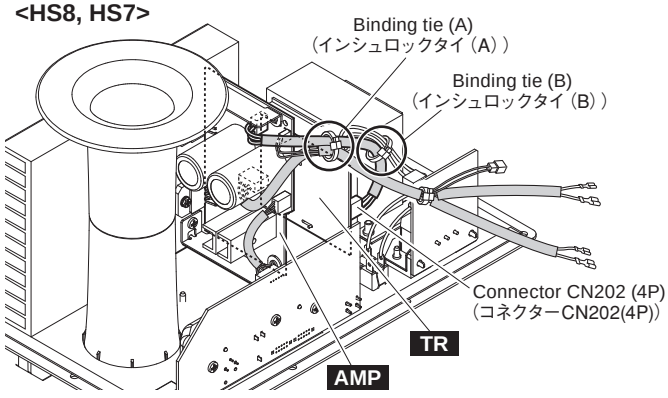

<HS5>

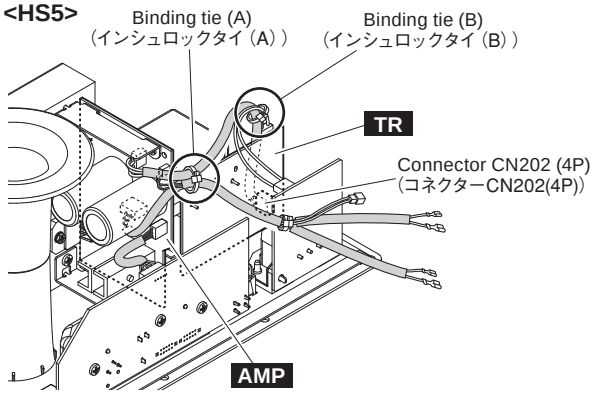

Fig. 4 (図4)

5-2 HS8, HS7 :
Remove the five (5) screws marked [300A]. The AMP circuit board can then be removed together with the heatsink 8B. (Fig. 5-1)

* ***When installing the AMP circuit board with the heatsink 8B, first tighten the two (2) priority screws in order as shown in Fig. 5-1.***

* ***Be careful not to drop it.***

HS5 :
Remove the three (3) screws marked [300B]. The AMP circuit board can then be removed together with the heatsink 5B. (Fig. 5-2)

5-3 Remove the two (2) screws marked [80] and the four (4) screws marked [130]. The heatsink 8B (HS8, HS7) / 5B (HS5) can then be removed from the AMP circuit board. (Fig. 6)

5-4 Unsolder the leads of the AMP circuit board. The AMP circuit board and IC (POWER AMP) can then be separated. (Fig. 6)

5-2 HS8, HS7：
［300A］のネジ 5 本を外し、ヒートシンク 8B と共に AMP シートを取り外します。(図 5-1)

※ **ヒートシンク 8B 付き AMP シートを取り付けるときには、優先ネジ 2 本を図に示す順で先に締めてください。(図 5-1)**

※ **落下させない様に注意してください。**

HS5：
［300B］のネジ 3 本を外し、ヒートシンク 5B と共に AMP シートを取り外します。(図 5-2)

5-3 ［80］のネジ 2 本と［130］のネジ 4 本を外し、AMP シートからヒートシンク 8B (HS8, HS7) / 5B (HS5) を外します。(図 6)

5-4 AMP シートのハンダ付け部からハンダを取り除き、AMP シートと IC (POWER AMP) を別けます。(図 6)

● **Rear view（背面から見た図）**

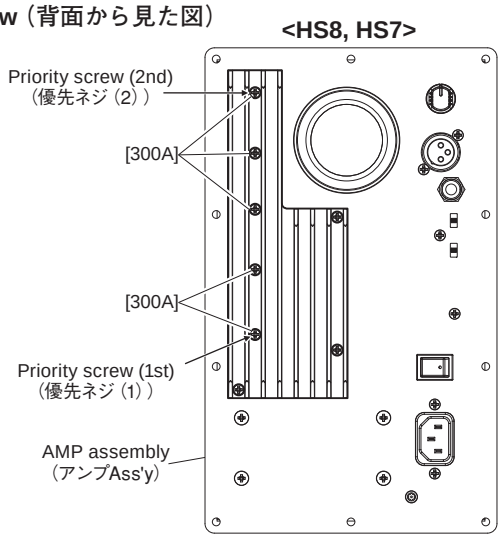

Fig. 5-1（図5-1）

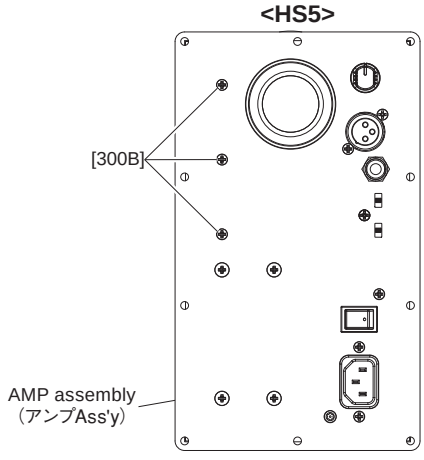

Fig. 5-2（図5-2）

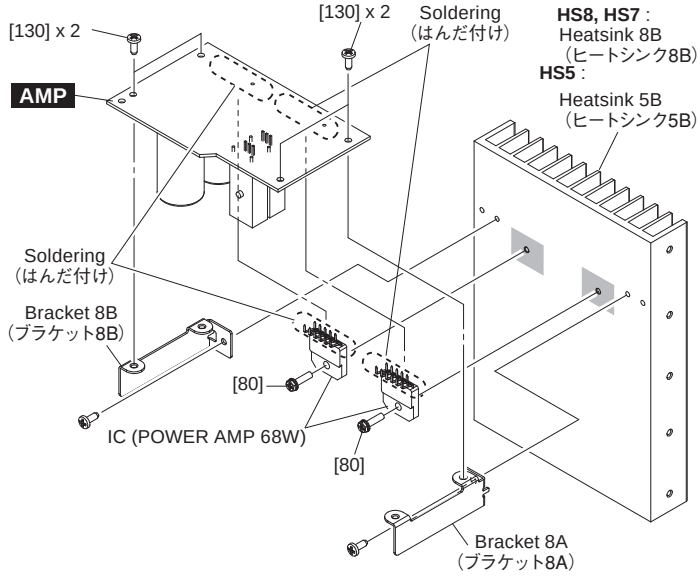

Fig. 6（図6）

6. IN Circuit Board (Time required: About 8 minutes)

6-1 Remove the knob volume A, the hexagonal nut (A), the washer and the hexagonal nut (B) from the rear panel side. (Fig. 7)

6-2 Remove the four (4) screws marked [290]. The IN circuit board can then be removed together with the case PWB assembly. (Fig. 7)

* ***When installing the IN circuit board, first tighten the priority screws as shown in Fig. 7.***

6-3 Remove the three (3) screws marked [170]. The IN circuit board and case PWB assembly can then be separated. (Fig. 8)

* ***When installing the case PWB assembly, first tighten the priority screws as shown in Fig. 8.***

6. IN シート（所要時間：約 8 分）

6-1 リアパネルからノブボリューム A,六角ナット（A)、ワッシャー、六角ナット（B）を外します。(図 7)

6-2 ［290］のネジ 4 本を外し、ケース PWB 組立と共に IN シートを外します。(図 7)

※ **IN シートを取り付けるときには、優先ネジを図に示す方を先に締めてください。(図 7)**

6-3 ［170］のネジ 3 本を外し、IN シートとケース PWB 組立を別けます。(図 8)

※ **ケース PWB 組立を取り付けるときには、優先ネジを図に示す方を先に締めてください。(図 8)**

● **Rear view（背面から見た図）**

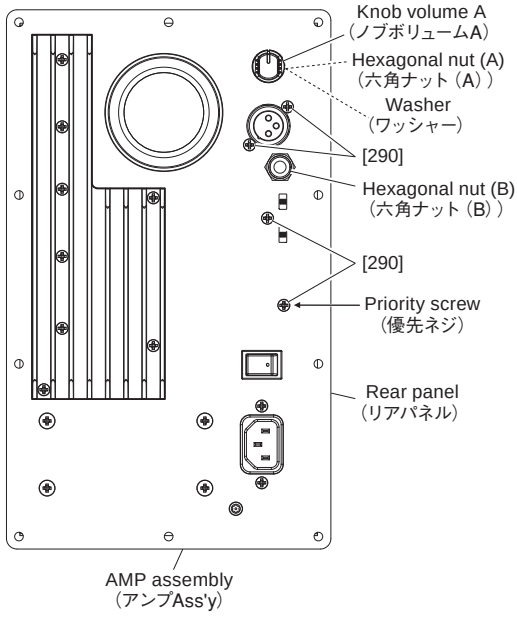

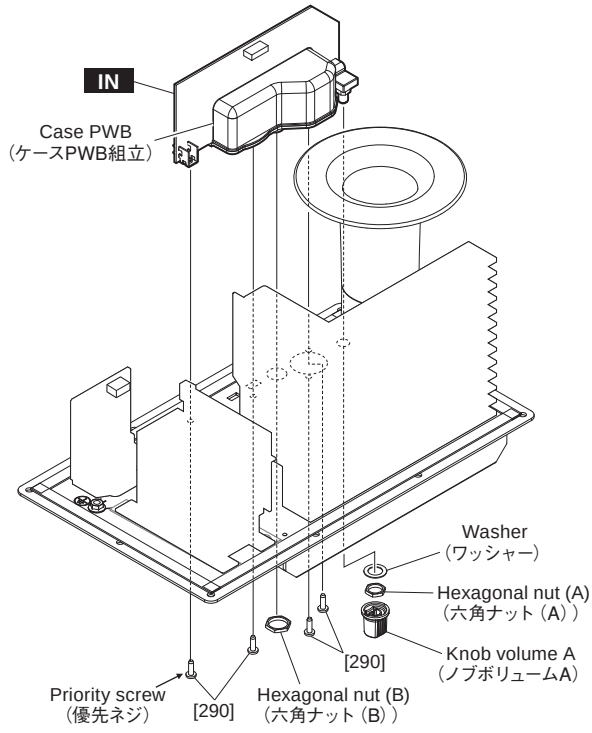

Fig. 7（図7）

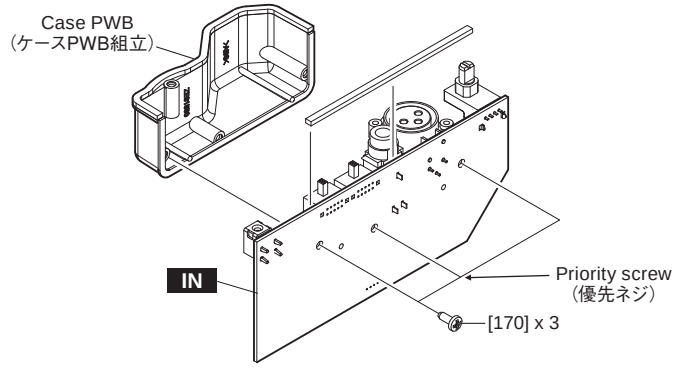

Fig. 8（図8）

7. TR Circuit Board, Power Transformer (Time required: About 8 minutes)

7-1 Remove the four (4) screws marked [310]. The TR circuit board can then be removed together with the power transformer. (HS8, HS7: Fig. 9-1)(HS5: Fig. 9-2)

* ***When installing the TR circuit board and power transformer, first tighten the two (2) priority screws in order as shown in Fig. 9.***

7-2 Unsolder the leads of the power transformer. The TR circuit board and power transformer can then be separated. (Fig. 10)

7. TR シート、電源トランス（所要時間：約 8 分）

7-1 ［310］のネジ 4 本を外し、電源トランスと共に TR シートを外します。
（HS8, HS7：図 9-1）（HS5：図 9-2）

※ **TR シート、電源トランスを取り付けるときには、優先ネジ 2 本を図に示す順で先に締めてください。（図 9）**

7-2 電源トランスのリードのハンダ付け部分からハンダを取り除き、TR シートと電源トランスを別けます。（図 10）

● **Rear view（背面から見た図）**

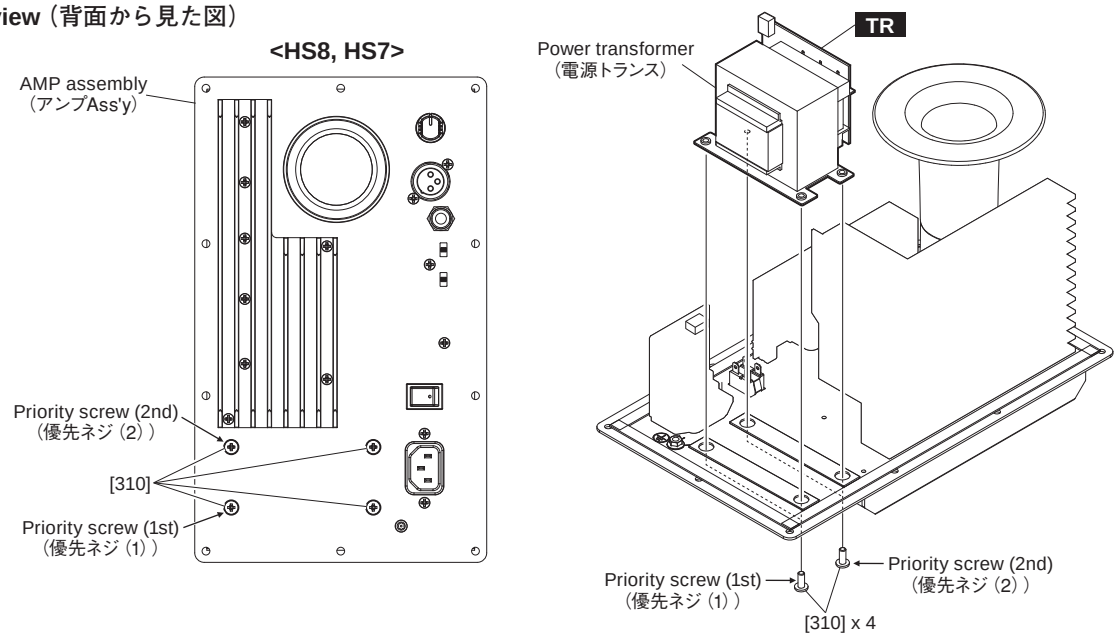

Fig. 9-1（図9-1）

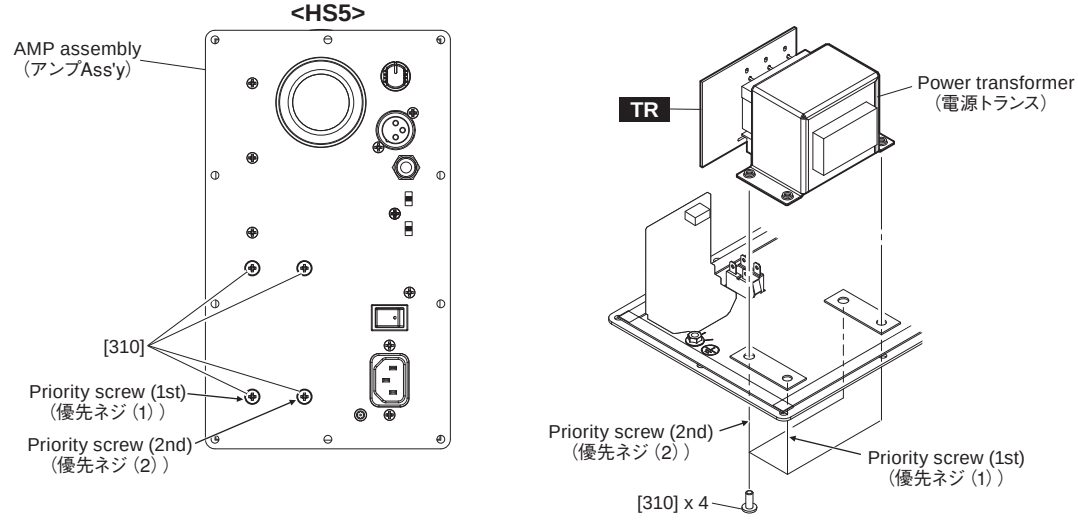

Fig. 9-2（図9-2）

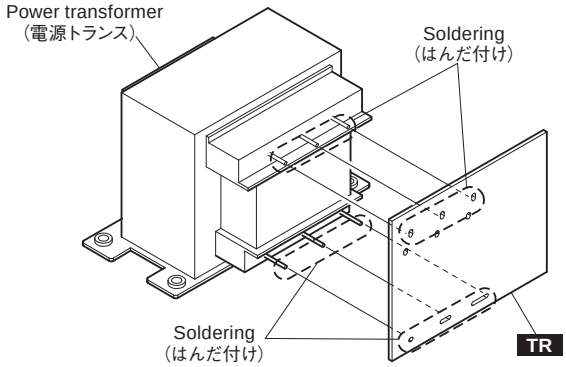

Fig. 10（図10）

8. PSW Connector Assembly, AC Circuit Board (Time required: About 8 minutes)

8-1 Remove the PSW connector assembly soldered to the AC circuit board and the GND connector assembly soldered to the AC inlet. (Fig. 11)

8-2 Remove the power switch of the PSW connector assembly by pressing its claws.(Fig. 11)

* ***When installing the power switch, install so that the white marking faces as shown in Fig. 12.***

8-3 Remove the two (2) screws marked [305]. The AC circuit board can then be removed. (Fig. 12)

8-4 Straighten the two claws of the bracket AC inlet and remove the bracket AC inlet from the AC circuit board. (Fig. 13)

8. PSW 束線、AC シート（所要時間：約 8 分）

8-1 AC シートにハンダ付けされている PSW 束線と AC インレットにハンダ付けされている GND 束線を外します。(図 11)

8-2 PSW 束線の電源スイッチのツメを押して外します。(図 11)

※ **電源スイッチを取付けるときには、白のマーキングが図の方向にくるように取り付けてください。(図 12)**

8-3 [305] のネジ 2 本を外し、AC シートを外します。(図 12)

8-4 ブラケット AC インレットのツメ 2 箇所をまっすぐに伸ばして、AC シートからブラケット AC インレットを外します。(図 13)

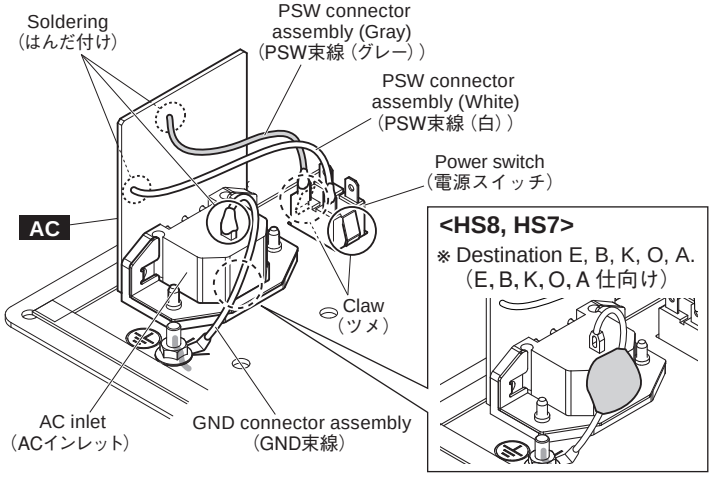

Fig. 11（図11）

● **Rear view（背面から見た図）**

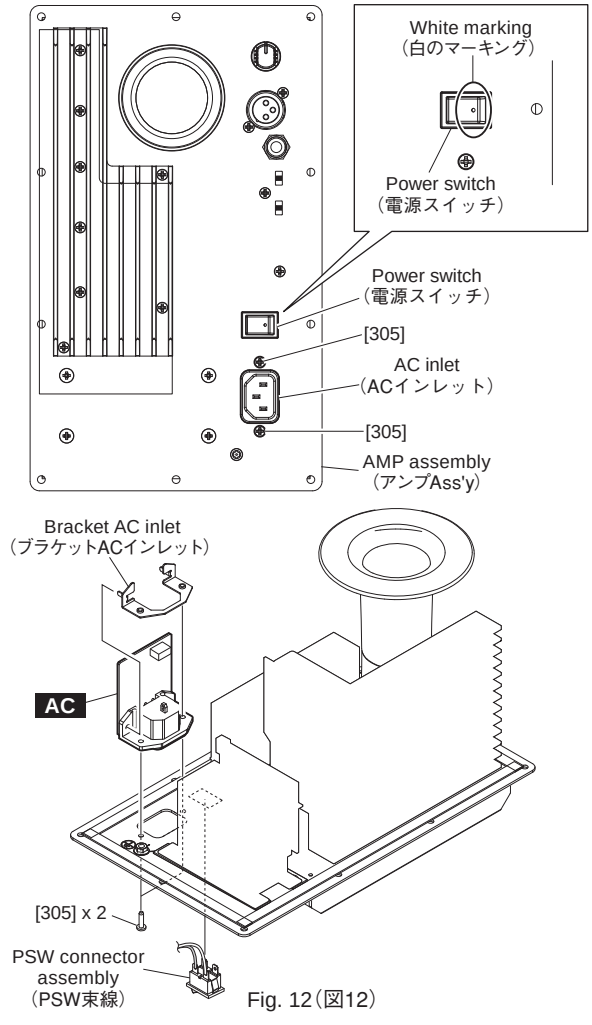

Fig. 12（図12）

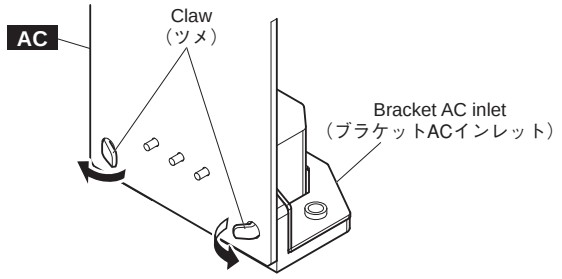

Fig. 13（図13）

■ CIRCUIT BOARDS（シート基板図）

AC Circuit Board (YE838D0)..... **15/16**
AMP Circuit Board (YE838D0)..... **15/16**
IN Circuit Board (YE838D0)..... **14**
LED Circuit Board (YE838D0)..... **15/16**
TR Circuit Board (YE838D0)..... **15/16**

Note: See parts list for details of circuit board component parts.
注： シートの部品詳細はパーツリストをご参照ください。

● IN Circuit Board

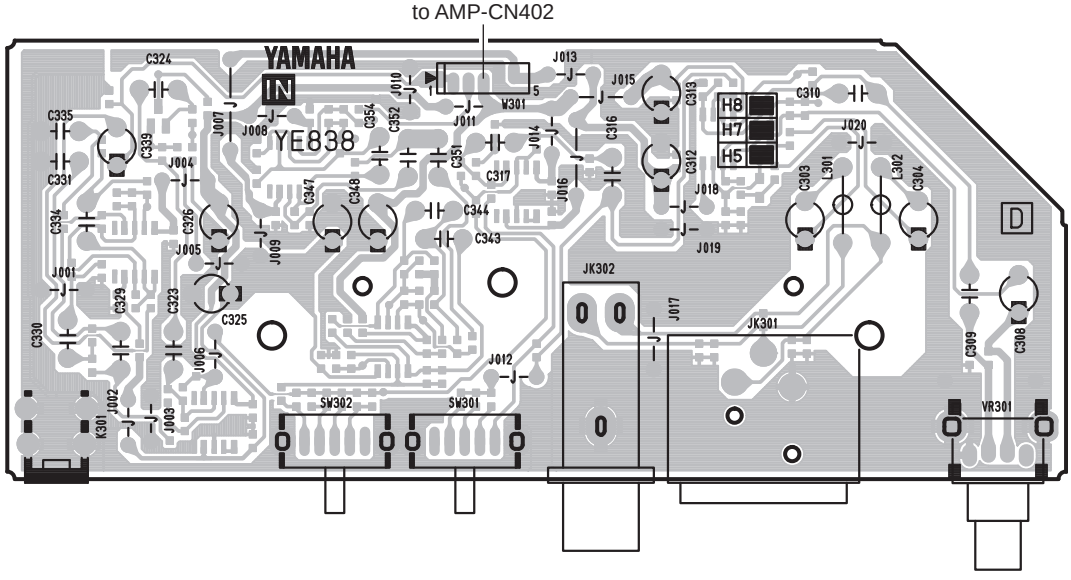

Component side（部品側）

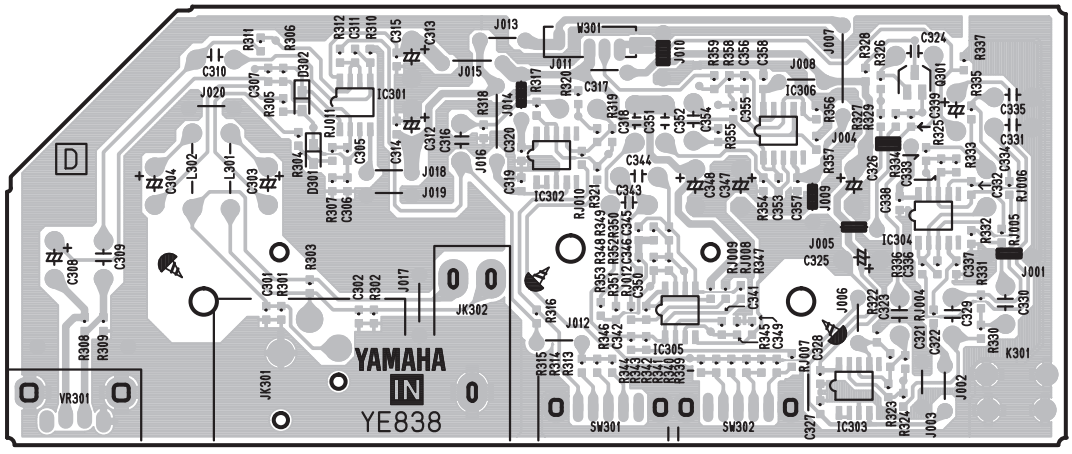

Pattern side（パターン側）

● LED Circuit Board



Component side（部品側）

● AMP Circuit Board

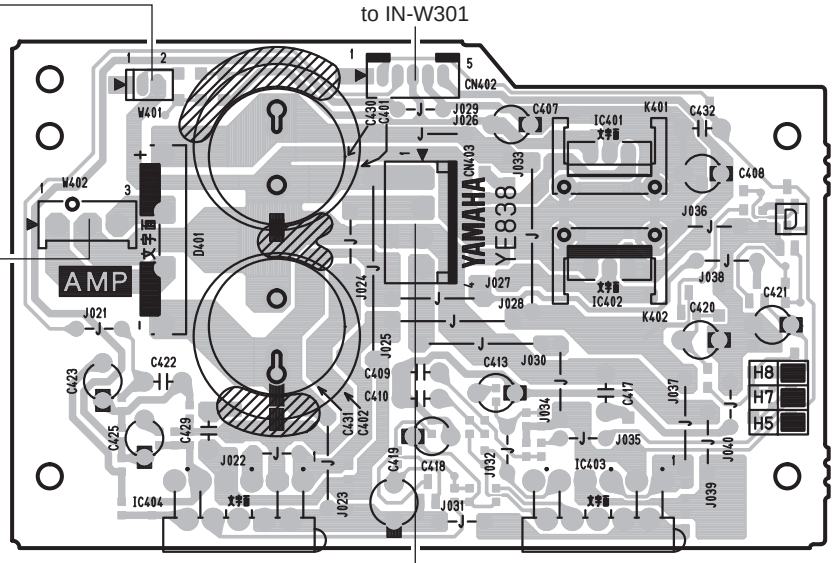

Component side（部品側）

● TR Circuit Board

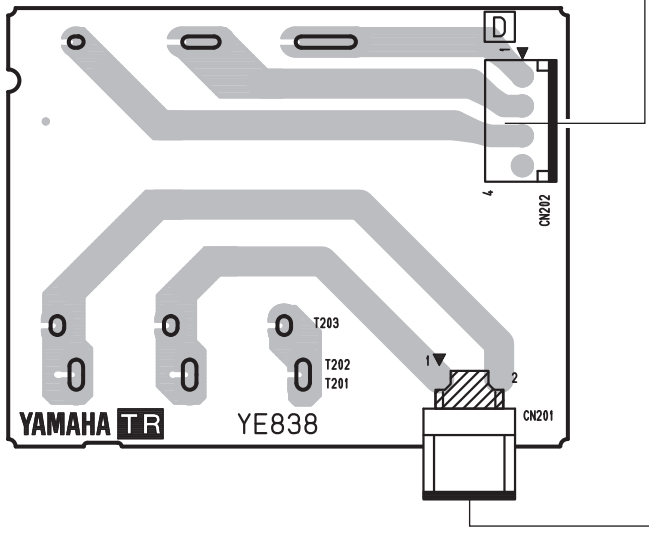

Component side（部品側）

● AC Circuit Board

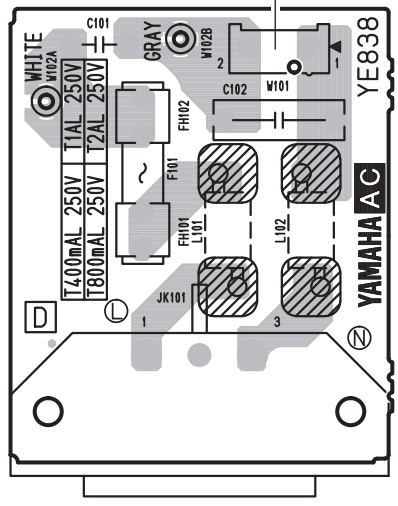

Component side（部品側）

● LED Circuit Board

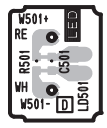

Pattern side（パターン側）

● AMP Circuit Board

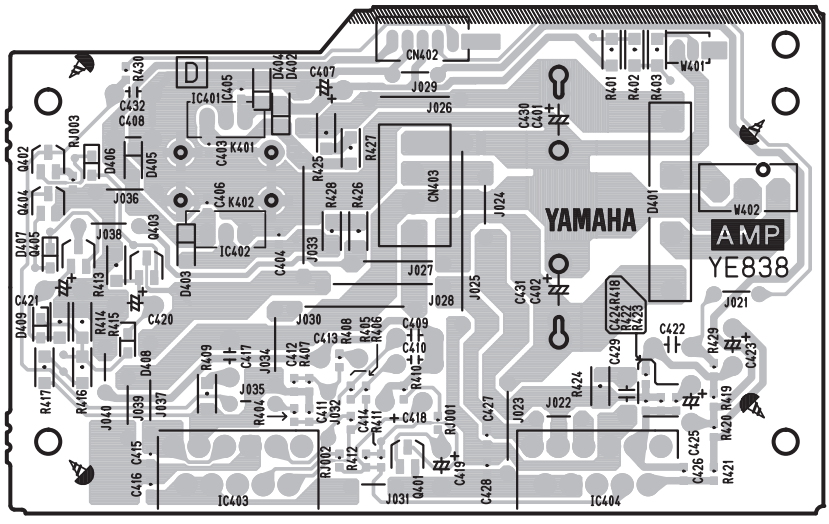

Pattern side（パターン側）

● AC Circuit Board

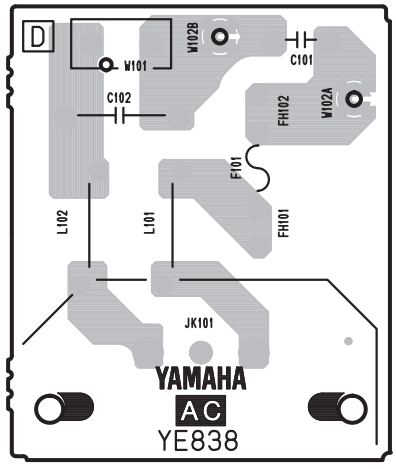

Pattern side（パターン側）

● TR Circuit Board

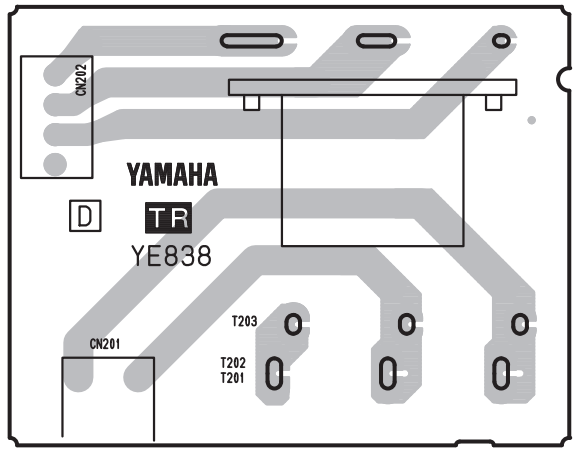

Pattern side（パターン側）

AC, AMP, LED, TR : 2NA-ZF35410 ⚠4

INSPECTIONS

● AMP assembly test

1 Measurement conditions

1-1 Power Source

Destination	Voltage	Frequency
J	100V +2/-0V	50/60Hz
U	120V +2/-0V	60Hz
E	230V +2/-0V	50Hz
A	240V +2/-0V	50Hz

1-2 Measuring Instruments

- The measuring instruments shall have accuracy and precision enough to measure the spec of each charac teristic to be inspected.
- The input impedance of the measuring instruments shall be 100kΩ or more.
- Use the JIG and the measuring instrument that can mea sure the specification value described to this document.

1-2-1 Connection

Each signal I/O terminal is as shown in the FIG.1.

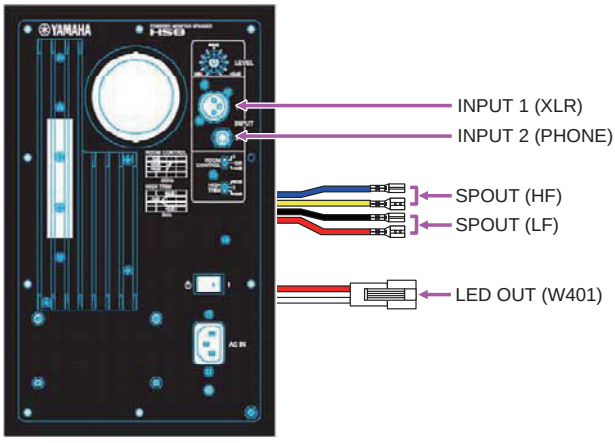

FIG. 1 : IO TERMINAL

2 Electric characteristics

2-1 Preparation

The load resistances for each output terminals are as follows.

SPOUT

LF:
Between 205 terminal (wire color: RED) and 110 terminal (wire color: BLACK) of WIRING ASSY SPOUT.
: 4 ohms±1% (Rated 100W or more)

HF:
Between 205 terminal (wire color: Yellow) and 110 terminal (wire color: Blue) of WIRING ASSY SPOUT.
: 8 ohms±1% (Rated 50W or more)

- Unless otherwise specified, the operation should be set as follows.
  LEVEL control : -10dB (MAX)
  ROOM CONTROL switch : 0
  HIGH TRIM switch : 0
- Unless otherwise specified, the LF input signal should be 1 kHz sine wave and the HF input signal should be 10 kHz sine wave.
- The input signal impedance should be 100-150 ohms.
- 0dBu is referenced to 0.775Vrms. 0dBV is refer enced to 1Vrms.

2-2 Inspection

2-2-1 Gain

Measurement condition	Criteria		
● The signal of -10dBu is input to INPUT 1(XLR), and the output voltage is measured. ● The signal of -10dBu is input to INPUT 2(PHONE), and the output voltage is measured.	SPOUT (LF) Red-Black	HS8	+20.7 ± 2 dBu
		HS7	+21.0 ± 2 dBu
		HS5	+18.7 ± 2 dBu
The signal of -10dBu is input to INPUT 1 (XLR), and the output voltage is measured.	SPOUT (HF) Yellow-Blue	HS8	+25.7 ± 2 dBu
		HS7	+23.0 ± 2 dBu
		HS5	+21.0 ± 2 dBu

2-2-2 Maximum Output

Measurement condition	Criteria		
The signal is input to the INPUT 1 (XLR).	The following outputs are obtained, total harmonic distortion is measured.		
	SPOUT (LF) Red-Black	HS8 Min +23.6 dBu	THD + N = 1% or less.
		HS7 Min +22.4 dBu	THD + N = 1% or less.
		HS5 Min +20.0 dBu	THD + N = 1% or less.
The signal is input to the INPUT 1 (XLR).	The following outputs are obtained, total harmonic distortion is measured.		
	SPOUT (HF) Yellow-Blue	HS8 Min +26.1 dBu	THD + N = 1% or less.
		HS7 Min +25.1 dBu	THD + N = 1% or less.
		HS5 Min +23.3 dBu	THD + N = 1% or less.

* Measure this inspection within 5 seconds.

2-2-3 Total Harmonic Distortion

Measurement condition	Criteria		
The signal is input to the INPUT 1 (XLR).	The following outputs are obtained, total harmonic distortion is measured.		
	SPOUT (LF) Red-Black	HS8 +21.0 ± 0.2 dBu	THD + N = 0.2% or less.
		HS7 +20.1 ± 0.2 dBu	THD + N = 0.2% or less.
		HS5 +18.8 ± 0.2 dBu	THD + N = 0.2% or less.
The signal is input to the INPUT 1 (XLR).	The following outputs are obtained, total harmonic distortion is measured.		
	SPOUT (HF) Yellow-Blue	HS8 +21.8 ± 0.2 dBu	THD + N = 0.2% or less.
		HS7 +20.7 ± 0.2 dBu	THD + N = 0.2% or less.
		HS5 +19.3 ± 0.2 dBu	THD + N = 0.2% or less.

2-2-4 Frequency Response

Measurement condition			Criteria		
The signal of -20dBu is input to INPUT 1(XLR), and the output voltage is measured.			SPOUT(LF) Red-Black	HS8	A1
				HS7	A2
				HS5	A3
The signal of -10dBu is input to INPUT 1(XLR), and the output voltage is measured.			SPOUT(HF) Yellow-Blue	HS8	A4
				HS7	A5
				HS5	A6
Each signal is input to INPUT 1(XLR), and the output voltage is measured.	HS8	1.7kHz -20dBu	SPOUT(LF) Red-Black	HS8	The range of -3.0±2dB based on A1.
		47.0Hz -20dBu			The range of +9.9±2dB based on A1.
	HS7	1.8kHz -20dBu		HS7	The range of -3.0±2dB based on A2.
		51.0Hz -20dBu			The range of +5.8±2dB based on A2.
	HS5	1.7kHz -20dBu		HS5	The range of -3±2dB based on A3.
		65.0Hz -20dBu			The range of +4.5±2dB based on A3.
	HS8	2.9kHz -10dBu	SPOUT(HF) Yellow-Blue	HS8	The range of -3.0±2dB based on A4.
	HS7	2.7kHz -10dBu		HS7	The range of -3.0±2dB based on A5.
	HS5	3.1kHz -10 dBu		HS5	The range of -3.0±2dB based on A6.

2-2-5 Tone control

Measurement condition			Criteria		
The signal of -10dBu/500Hz is input to INPUT 1(XLR), and the output voltage is measured.			SPOUT(LF) Red-Black	HS8	B1
				HS7	B2
				HS5	B3
The signal of -10dBu is input to INPUT 1(XLR), and the output voltage is measured.			SPOUT(HF) Yellow-Blue	HS8	B4
				HS7	B5
				HS5	B6
The signal of -10dBu/500Hz is input to INPUT 1(XLR), and the output voltage is measured.	HS8 ROOM CONTROL SW	-2dB	SPOUT(LF) Red-Black	HS8	The range of -2.0±1.5dB based on B1.
		-4dB			The range of -4.0±1.5dB based on B1.
	HS7 ROOM CONTROL SW	-2dB		HS7	The range of -2.0±1.5dB based on B2.
		-4dB			The range of -4.0±1.5dB based on B2.
	HS5 ROOM CONTROL SW	-2dB		HS5	The range of -2.0±1.5dB based on B3.
		-4dB			The range of -4.0±1.5dB based on B3.
The signal of -10dBu is input to INPUT 1(XLR), and the output voltage is measured.	HS8 HIGH TRIM SW	-2dB	SPOUT(HF) Yellow-Blue	HS8	The range of -2.0±1.5dB based on B4.
		+2dB			The range of +2.0±1.5dB based on B4.
	HS7 HIGH TRIM SW	-2dB		HS7	The range of -2.0±1.5dB based on B5.
		+2dB			The range of +2.0±1.5dB based on B5.
	HS5 HIGH TRIM SW	-2dB		HS5	The range of -2.0±1.5dB based on B6.
		+2dB			The range of +2.0±1.5dB based on B6.

2-2-6 Output noise level

Measurement condition	Criteria		
● Input no signal ● Setting of operation elements LEVEL control : MAX ● INPUT (XLR) is grounded through the resistor of 150Ω, the noise level generated in the output terminal is measured.	SPOUT (LF) Red-Black	HS8	-59dBu or less
		HS7	-65dBu or less
		HS5	-59dBu or less
	SPOUT (HF) Yellow-Blue		-63dBu or less

* Use the low-pass filter of 20kHz for the measurement.

2-2-7 Residual noise level

Measurement condition	Criteria		
● Setting of operation elements LEVEL control : MIN ● The noise level generated in the output terminal is measured.	SPOUT (LF) Red-Black	HS8	-59dBu or less
		HS7	-65dBu or less
		HS5	-59dBu or less
	SPOUT (HF) Yellow-Blue		-63dBu or less

* Use the low-pass filter of 20kHz for the measurement.

● Initial setting

	HS8, HS7, HS5
LEVEL	MIN
ROOM CONTROL	0
HIGH TRIM	0
LOW CUT	–
HIGH CUT	–
PHASE	–
POWER	OFF

■ 検査

● アンプ Ass'y 検査

1 測定条件

1-1 電源電圧

仕向	電圧	周波数
J	100V +2/-0V	50/60Hz
U	120V +2/-0V	60Hz
E	230V +2/-0V	50Hz
A	240V +2/-0V	50Hz

1-2 測定器及び治具

・ 検査器はそれぞれの測定項目の規格を測定するのに十分な精度及び確度を持つものを使用してください。
・ 検査器の入力インピーダンスは 100k Ω以上のものを使用してください。
・本文中に記載した仕様値の計測が出来る治具、測定器を使用してください。

1-2-1 接続

各信号の入出力端子は図 1 を参照してください。

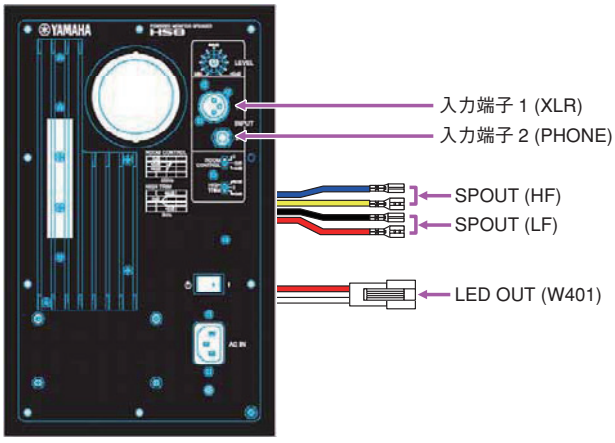

図 1 : 入力端子

2 電気的特性

2-1 準備

各出力端子の負荷抵抗は下記の通りです。

LF:
SPOUT 束線 205 端子 (線色 : 赤) － 110 端子 (線色 : 黒) 間
：4 Ω± 1% (定格 100W 以上)

HF:
SPOUT 束線 205 端子 (線色 : 黄) － 110 端子 (線色 : 青) 間
：8 Ω± 1% (定格 50W 以上)

・ 特に指定のない場合は、ツマミ類は以下のように設定してください。
LEVEL control ：-10dB(MAX)
ROOM CONTROL switch ：0
HIGH TRIM switch ：0

・ 特に指定のない場合は、LF 入力信号は 1kHz の正弦波、HF 入力信号は 10kHz とします。

・ 信号源のインピーダンスは 100 ～ 150 Ω とします。

・ 0dBu=0.775Vrms、0dBV=1Vrms とします。

2-2 検査

2-2-1 利得

測定条件	判断基準		
●INPUT 1(XLR) に -10dBu の信号を入力し、出力電圧を測定します。 ●INPUT 2(PHONE) に -10dBu の信号を入力し、出力電圧を測定します。	SPOUT (LF) Red-Black	HS8	+20.7 ± 2 dBu
		HS7	+21.0 ± 2 dBu
		HS5	+18.7 ± 2 dBu
INPUT 1(XLR) に -10dBu の信号を入力し、出力電圧を測定します。	SPOUT (HF) Yellow-Blue	HS8	+25.7 ± 2 dBu
		HS7	+23.0 ± 2 dBu
		HS5	+21.0 ± 2 dBu

2-2-2 最大出力

測定条件	判断基準		
INPUT 1(XLR) に信号を入力します。	以下の出力を得たときは、全高調波歪率を測定します。		
	SPOUT (LF) Red-Black	HS8 Min +23.6 dBu	THD+N= 1%以下
		HS7 Min +22.4 dBu	THD+N= 1%以下
		HS5 Min +20.0 dBu	THD+N= 1%以下
INPUT 1(XLR) に信号を入力します。	以下の出力を得たときは、全高調波歪率を測定します。		
	SPOUT (HF) Yellow-Blue	HS8 Min +26.1 dBu	THD+N= 1%以下
		HS7 Min +25.1 dBu	THD+N= 1%以下
		HS5 Min +23.3 dBu	THD+N= 1%以下

※ この検査は 5 秒以内に測定してください。

2-2-3 全高調波歪率測定

測定条件	判断基準		
INPUT 1(XLR) に信号を入力します。	以下の出力を得たときは、全高調波歪率を測定します。		
	SPOUT (LF) Red-Black	HS8 +21.0 ± 0.2 dBu	THD+N= 0.2%以下
		HS7 +20.1 ± 0.2 dBu	THD+N= 0.2%以下
		HS5 +18.8 ± 0.2 dBu	THD+N= 0.2%以下
INPUT 1(XLR) に信号を入力します。	以下の出力を得たときは、全高調波歪率を測定します。		
	SPOUT (HF) Yellow-Blue	HS8 +21.8 ± 0.2 dBu	THD+N= 0.2%以下
		HS7 +20.7 ± 0.2 dBu	THD+N= 0.2%以下
		HS5 +19.3 ± 0.2 dBu	THD+N= 0.2%以下

2-2-4 周波数特性

測定条件			判断基準		
INPUT 1(XLR) に -20dBu の信号を入力し、出力電圧を測定します。			SPOUT(LF) Red-Black	HS8	A1
				HS7	A2
				HS5	A3
INPUT 1(XLR) に -10dBu の信号を入力し、出力電圧を測定します。			SPOUT(HF) Yellow-Blue	HS8	A4
				HS7	A5
				HS5	A6
INPUT 1(XLR) に各信号を入力し、出力電圧を測定します。	HS8	1.7kHz -20dBu	SPOUT(LF) Red-Black	HS8	A1 を基準に -3.0 ± 2dB の範囲内
		47.0Hz -20dBu			A1 を基準に +9.9 ± 2dB の範囲内
	HS7	1.8kHz -20dBu		HS7	A2 を基準に -3.0 ± 2dB の範囲内
		51.0Hz -20dBu			A2 を基準に +5.8 ± 2dB の範囲内
	HS5	1.7kHz -20dBu		HS5	A3 を基準に -3 ± 2dB の範囲内
		65.0Hz -20dBu			A3 を基準に +4.5 ± 2dB の範囲内
	HS8	2.9kHz -10dBu	SPOUT(HF) Yellow-Blue	HS8	A4 を基準に -3.0 ± 2dB の範囲内
	HS7	2.7kHz -10dBu		HS7	A5 を基準に -3.0 ± 2dB の範囲内
	HS5	3.1kHz -10 dBu		HS5	A6 を基準に -3.0 ± 2dB の範囲内

2-2-5 トーンコントロール特性

測定条件			判断基準		
INPUT 1(XLR) に 500Hz/-10dBu の信号を入力し、出力電圧を測定します。			SPOUT(LF) Red-Black	HS8	B1
				HS7	B2
				HS5	B3
INPUT 1(XLR) に -10dBu の信号を入力し、出力電圧を測定します。			SPOUT(HF) Yellow-Blue	HS8	B4
				HS7	B5
				HS5	B6
INPUT 1(XLR) に 500Hz/-10dBu の信号を入力し、出力電圧を測定します。	HS8 ROOM CONTROL SW	-2dB	SPOUT(LF) Red-Black	HS8	B1 を基準に -2.0 ± 1.5dB の範囲内
		-4dB			B1 を基準に -4.0 ± 1.5dB の範囲内
	HS7 ROOM CONTROL SW	-2dB		HS7	B2 を基準に -2.0 ± 1.5dB の範囲内
		-4dB			B2 を基準に -4.0 ± 1.5dB の範囲内
	HS5 ROOM CONTROL SW	-2dB		HS5	B3 を基準に -2.0 ± 1.5dB の範囲内
		-4dB			B3 を基準に -4.0 ± 1.5dB の範囲内
INPUT 1(XLR) に -10dBu の信号を入力し、出力電圧を測定します。	HS8 HIGH TRIM SW	-2dB	SPOUT(HF) Yellow-Blue	HS8	B4 を基準に -2.0 ± 1.5dB の範囲内
		+2dB			B4 を基準に +2.0 ± 1.5dB の範囲内
	HS7 HIGH TRIM SW	-2dB		HS7	B5 を基準に -2.0 ± 1.5dB の範囲内
		+2dB			B5 を基準に +2.0 ± 1.5dB の範囲内
	HS5 HIGH TRIM SW	-2dB		HS5	B6 を基準に -2.0 ± 1.5dB の範囲内
		+2dB			B6 を基準に +2.0 ± 1.5dB の範囲内

2-2-6 出力ノイズレベル

測定条件	判断基準		
●信号入力なし ●操作子設定 **LEVEL control : MAX** ●INPUT(XLR) を 150 Ω の抵抗を介して接地し、出力端子に発生するノイズレベルを測定します。	SPOUT (LF) Red-Black	HS8	-59dBu 以下
		HS7	-65dBu 以下
		HS5	-59dBu 以下
	SPOUT (HF) Yellow-Blue		-63dBu 以下

※ 測定には 20kHz のローパスフィルタを使用してください。

2-2-7 残留ノイズレベル

測定条件	判断基準		
●操作子設定 **LEVEL control : MIN** ●出力端子に発生するノイズレベルを測定します。	SPOUT (LF) Red-Black	HS8	-59dBu 以下
		HS7	-65dBu 以下
		HS5	-59dBu 以下
	SPOUT (HF) Yellow-Blue		-63dBu 以下

※ 測定には 20kHz のローパスフィルタを使用してください。

● 出荷設定

	HS8, HS7, HS5
LEVEL	MIN
ROOM CONTROL	0
HIGH TRIM	0
LOW CUT	–
HIGH CUT	–
PHASE	–
POWER	OFF

POWERED STUDIO MONITOR

HS8 / HS7 / HS5

PARTS LIST

ENLARGED EDITION

*Add the white model

■ **CONTENTS**（目次）

OVERALL ASSEMBLY（総組立）..... 2
AMP ASSEMBLY（アンプ Ass'y）..... 9
ELECTRICAL PARTS（電気部品）..... 14-19

Notes : DESTINATION ABBREVIATIONS

A : Australian model	M : South African model
B : British model	O : Chinese model
C : Canadian model	P : Brazilian model
D : German model	Q : South-east Asia model
E : European model	T : Taiwan model
F : French model	U : U.S.A. model
H : North European model	V : General export model (110V)
I : Indonesian model	W: General export model (220V)
J : Japanese model	N,X: General export model
K : Korean model	Y : Export model

■ WARNING

Components having special characteristics are marked ⚠ and must be replaced with parts having specification equal to those originally installed.

⚠ 印の部品は、安全を維持するために重要な部品です。交換する場合は、安全のために必ず指定の部品をご使用ください。

- The numbers “QTY” show quantities for each unit.
- The parts with “--” in “PART NO.” are not available as spare parts.
- This mark “ } ” in the REMARKS column means these parts are interchangeable.
- The second letter of the shaded ( ) part number is O, not zero.
- The second letter of the shaded ( ) part number is I, not one.
- 部品価格ランクは、変更になることがあります。
- QTY 欄に記されている数字は、各ユニット当たりの使用個数です。
- PART NO. が“--”の部品は、サービス用部品として準備されておりません。
- REMARKS 欄の「 } 」マークの部品は、併用部品です。
- 網掛けの付いた PART NO. の 2 番目の文字は「ゼロ」ではなく、「オー」です。
- 網掛けの付いた PART NO. の 2 番目の文字は「イチ」ではなく、「アイ」です。

■ OVERALL ASSEMBLY（総組立）

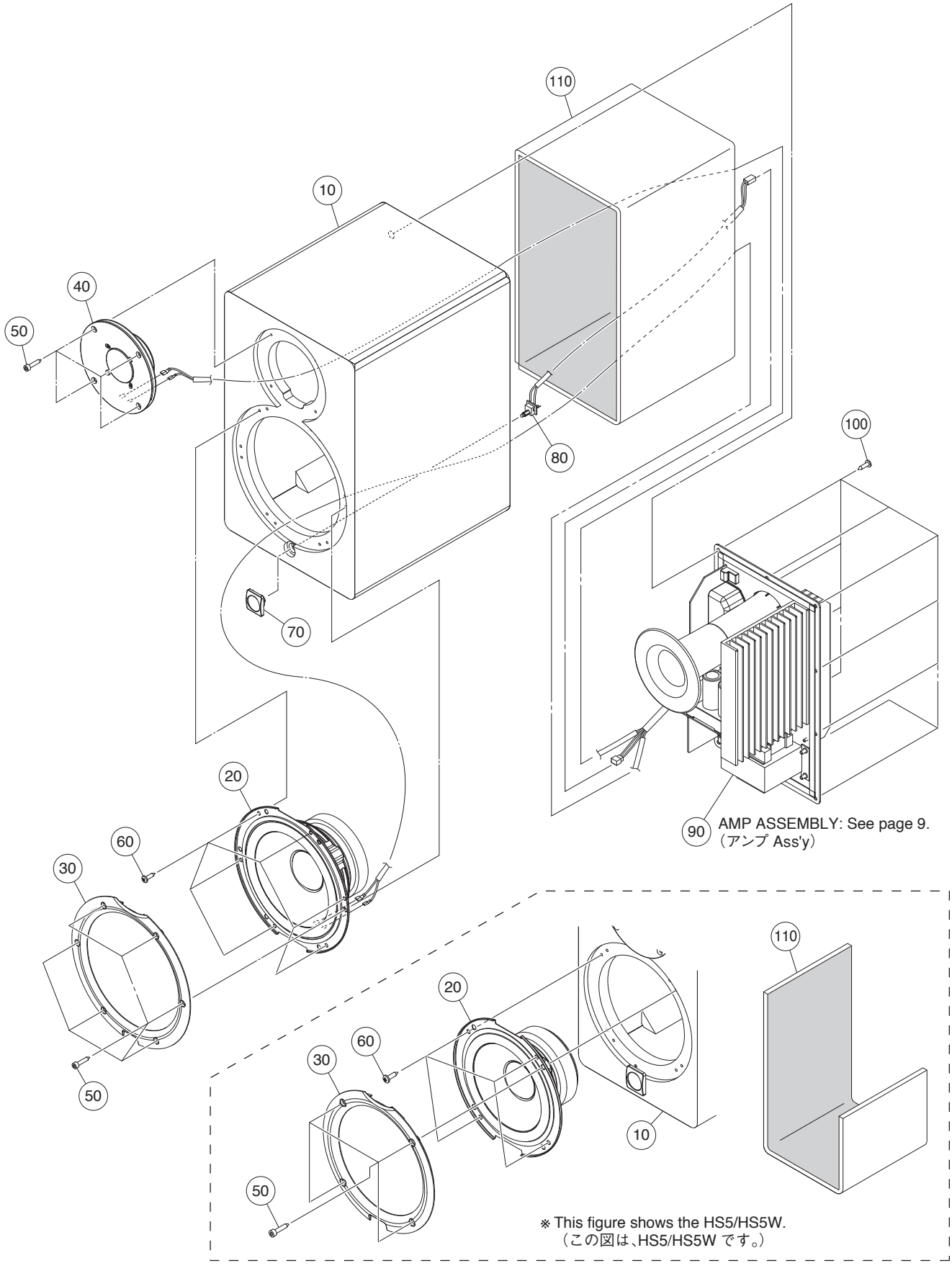

HS8

● **LEDW circuit board**（LEDW シート）

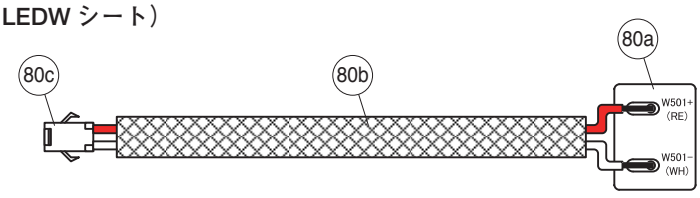

	REF NO.	PART NO.	DESCRIPTION		部品名	REMARKS	QTY	RANK
			OVERALL ASSEMBLY		総組立	HS8		
		--	OVERALL ASSEMBLY		総組立	J (ZF51550)		
		--	OVERALL ASSEMBLY		総組立	U,T,P (ZF51560)		
		--	OVERALL ASSEMBLY		総組立	E,B,O (ZF51570)		
		--	OVERALL ASSEMBLY		総組立	K (ZJ26840)		
		--	OVERALL ASSEMBLY		総組立	A (ZF51580)		
*	10	**ZE541800**	CABINET ASSEMBLY		キャビネットAss'y			
*	20	**YE740A00**	SPEAKER	20cm 4 ohm 60W	スピーカ	LF(Low Frequency)		
*	30	**ZD918600**	WF RING 8		WFリング8塗装上り			
*	40	**YE742A00**	SPEAKER	2.5cm 8 ohm 30W	スピーカ	HF(High Frequency)		
	50	**WF435600**	SPECIAL SCREW	4.0X20 MFZN2B3	TP#16SOCK		10	01
	60	**WE972000**	BIND HEAD TAPPING SCREW-1	4.0X16 MFZN2B3	TP#1十BIND		6	
*	70	**ZE734900**	EMBLEM ASSEMBLY		エンブレムAss'y			
	80	--	CIRCUIT BOARD	LEDW	LEDWシート	J,U,T,P (ZF69510)		
	80	--	CIRCUIT BOARD	LEDW	LEDWシート	E,B,O,A (ZF69520)		
	80	--	CIRCUIT BOARD	LEDW	LEDWシート	K (ZJ10290)		
*	80a	**ZF355100**	CIRCUIT BOARD	LED	LEDシート	J,U,T,P		
*	80a	**ZF355600**	CIRCUIT BOARD	LED	LEDシート	E,B,O,A		
*	80a	**ZJ101800**	CIRCUIT BOARD	LED	LEDシート	K		
	80b	--	CUSHION ECT		クッションECT	(ZF29180)		
	80c	--	CONNECTOR ASSEMBLY	LED SM 2P RED/WHITE	LED束線	(ZF33130)		
	90	--	AMP ASSEMBLY	J	アンプAss'y J	J (ZF51740)		
	90	--	AMP ASSEMBLY	U	アンプAss'y U	U,T,P (ZF51750)		
	90	--	AMP ASSEMBLY	E	アンプAss'y E	E,B,O (ZF51760)		
	90	--	AMP ASSEMBLY	K	アンプAss'y K	K (ZJ26870)		
	90	--	AMP ASSEMBLY	A	アンプAss'y A	A (ZF51770)		
	100	**WE972000**	BIND HEAD TAPPING SCREW-1	4.0X16 MFZN2B3	TP#1十BIND		10	
	110	--	SOUND ABSORBER	1050X250	吸音材	(ZF03490)		
			ACCESSORY		付属品			
⚠		**ZA968800**	AC CORD	J 3P 7A	電源コード	J		06
⚠		**WC249500**	AC CORD	U 3P 10A	電源コード	U		05
⚠		**WC24960R**	AC CORD	E 3P 10A 0.7	電源コード	E,K		05
⚠		**WC24970R**	AC CORD	B H05VV-F 3X1.00	電源コード	B		06
⚠		**WD29640R**	AC CORD	CHN RVV 3X1.0	電源コード	O		06
⚠		**WU795000**	AC CORD	BRA 3P 2.5m 10A	電源コード	P		09
⚠*		**ZF507900**	AC CORD	A V-75 3X1.00	電源コード	A		
⚠*		**ZE916400**	AC CORD	T 3P 7A	電源コード	T		

*: New Parts

RANK: Japan only

HS8W

	REF NO.	PART NO.	DESCRIPTION		部品名	REMARKS	QTY	RANK
			OVERALL ASSEMBLY		総組立	HS8W		
		--	OVERALL ASSEMBLY		総組立	J (ZK17710)		
		--	OVERALL ASSEMBLY		総組立	U,T,P (ZK17720)		
		--	OVERALL ASSEMBLY		総組立	E,B,O (ZK17730)		
		--	OVERALL ASSEMBLY		総組立	A (ZK17740)		
		--	OVERALL ASSEMBLY		総組立	K (ZK19600)		
*	10	**ZJ107500**	CABINET ASSEMBLY	8W	キャビネット組立8W			
	20	**YE740A00**	SPEAKER	20cm 4 ohm 60W	スピーカ	LF(Low Frequency)		11
*	30	**ZH998000**	WF RING 8W		WFリング8W塗装上り			
*	40	**ZK379500**	SPEAKER	2.5cm 8 ohm 30W	スピーカ	HF(High Frequency)		
*	50	**ZM205100**	HEXAGONAL SOCKET TAPPING SCREW-1	4.0X20 MFNI33	TP#1 6SOCK		10	
	60	**WE972000**	BIND HEAD TAPPING SCREW-1	4.0X16 MFZN2B3	TP#1十BIND		6	
*	70	**ZJ000400**	EMBLEM ASSEMBLY W		エンブレムAss'yW			
	80	--	CIRCUIT BOARD	LEDW	LEDWシート	J,U,T,P (ZF69510)		
	80	--	CIRCUIT BOARD	LEDW	LEDWシート	E,B,O,A (ZF69520)		
	80	--	CIRCUIT BOARD	LEDW	LEDWシート	K (ZJ10290)		
	80a	**ZF355100**	CIRCUIT BOARD	LED	LEDシート	J,U,T,P		07
	80a	**ZF355600**	CIRCUIT BOARD	LED	LEDシート	E,B,O,A		07
	80a	**ZJ101800**	CIRCUIT BOARD	LED	LEDシート	K		
	80b	--	CUSHION ECT		クッションECT	(ZF29180)		
	80c	--	CONNECTOR ASSEMBLY	LED SM 2P RED/WHITE	LED束線	(ZF33130)		
	90	--	AMP ASSEMBLY	J	アンプAss'y J	J (ZF51740)		
	90	--	AMP ASSEMBLY	U	アンプAss'y U	U,T,P (ZF51750)		
	90	--	AMP ASSEMBLY	E	アンプAss'y E	E,B,O (ZF51760)		
	90	--	AMP ASSEMBLY	A	アンプAss'y A	A (ZF51770)		
	90	--	AMP ASSEMBLY	K	アンプAss'y K	K (ZJ26870)		
	100	**WE972000**	BIND HEAD TAPPING SCREW-1	4.0X16 MFZN2B3	TP#1十BIND		10	
	110	--	SOUND ABSORBER	1050X250	吸音材	(ZF03490)		
			ACCESSORY		付属品			
⚠		**ZA968800**	AC CORD	J 3P 7A	電源コード	J		06
⚠		**WC249500**	AC CORD	U 3P 10A	電源コード	U		05
⚠		**WC24960R**	AC CORD	E 3P 10A 0.7	電源コード	E,K		05
⚠		**WC24970R**	AC CORD	B H05VV-F 3X1.00	電源コード	B		06
⚠		**WD29640R**	AC CORD	CHN RVV 3X1.0	電源コード	O		06
⚠		**WU795000**	AC CORD	BRA 3P 2.5m 10A	電源コード	P		09
⚠		**ZF507900**	AC CORD	A V-75 3X1.00	電源コード	A		
⚠		**ZE916400**	AC CORD	T 3P 7A	電源コード	T		

*: New Parts

RANK: Japan only

HS7

	REF NO.	PART NO.	DESCRIPTION		部品名	REMARKS	QTY	RANK
			OVERALL ASSEMBLY		総組立	HS7		
		--	OVERALL ASSEMBLY		総組立	J (ZF51670)		
		--	OVERALL ASSEMBLY		総組立	U,T,P (ZF51680)		
		--	OVERALL ASSEMBLY		総組立	E,B,O (ZF51690)		
		--	OVERALL ASSEMBLY		総組立	K (ZJ26860)		
		--	OVERALL ASSEMBLY		総組立	A (ZF51700)		
*	10	**ZE542100**	CABINET ASSEMBLY		キャビネットAss'y			
*	20	**YE741A00**	SPEAKER	16cm 4 ohm 60W	スピーカ	LF(Low Frequency)		
*	30	**ZE895300**	WF RING 7		WFリング7塗装上り			
*	40	**YE743A00**	SPEAKER	2.5cm 8 ohm 30W	スピーカ	HF(High Frequency)		
	50	**WF435600**	SPECIAL SCREW	4.0X20 MFZN2B3	TP#16SOCK		10	01
	60	**WE972000**	BIND HEAD TAPPING SCREW-1	4.0X16 MFZN2B3	TP#1十BIND		6	
*	70	**ZE734900**	EMBLEM ASSEMBLY		エンブレムAss'y			
	80	--	CIRCUIT BOARD	LEDW	LEDWシート	J,U,T,P (ZF69530)		
	80	--	CIRCUIT BOARD	LEDW	LEDWシート	E,B,O,A (ZF69540)		
	80	--	CIRCUIT BOARD	LEDW	LEDWシート	K (ZJ10300)		
*	80a	**ZF356100**	CIRCUIT BOARD	LED	LEDシート	J,U,T,P		
*	80a	**ZF356600**	CIRCUIT BOARD	LED	LEDシート	E,B,O,A		
*	80a	**ZJ102300**	CIRCUIT BOARD	LED	LEDシート	K		
	80b	--	CUSHION ECT		クッションECT	(ZF29170)		
	80c	--	CONNECTOR ASSEMBLY	LED SM 2P L=110mm	LED束線	(ZF33140)		
	90	--	AMP ASSEMBLY	J	アンプAss'y J	J (ZF51860)		
	90	--	AMP ASSEMBLY	U	アンプAss'y U	U,T,P (ZF51870)		
	90	--	AMP ASSEMBLY	E	アンプAss'y E	E,B,O (ZF51880)		
	90	--	AMP ASSEMBLY	K	アンプAss'y K	K (ZJ26890)		
	90	--	AMP ASSEMBLY	A	アンプAss'y A	A (ZF51890)		
	100	**WE972000**	BIND HEAD TAPPING SCREW-1	4.0X16 MFZN2B3	TP#1十BIND		10	
	110	--	SOUND ABSORBER	920X160	吸音材	(ZF18400)		
			ACCESSORY		付属品			
⚠		**ZA968800**	AC CORD	J 3P 7A	電源コード	J		06
⚠		**WC249500**	AC CORD	U 3P 10A	電源コード	U		05
⚠		**WC24960R**	AC CORD	E 3P 10A 0.7	電源コード	E,K		05
⚠		**WC24970R**	AC CORD	B H05VV-F 3X1.00	電源コード	B		06
⚠		**WD29640R**	AC CORD	CHN RVV 3X1.0	電源コード	O		06
⚠		**WU795000**	AC CORD	BRA 3P 2.5m 10A	電源コード	P		09
⚠*		**ZF507900**	AC CORD	A V-75 3X1.00	電源コード	A		
⚠*		**ZE916400**	AC CORD	T 3P 7A	電源コード	T		

*: New Parts

RANK: Japan only

HS7W

	REF NO.	PART NO.	DESCRIPTION		部品名	REMARKS	QTY	RANK
			OVERALL ASSEMBLY		総組立	HS7W		
		--	OVERALL ASSEMBLY		総組立	J (ZK17750)		
		--	OVERALL ASSEMBLY		総組立	U,T,P (ZK17760)		
		--	OVERALL ASSEMBLY		総組立	E,B,O (ZK17770)		
		--	OVERALL ASSEMBLY		総組立	A (ZK17780)		
		--	OVERALL ASSEMBLY		総組立	K (ZK19610)		
*	10	**ZJ107600**	CABINET ASSEMBLY	7W	キャビネット組立７W			
	20	**YE741A00**	SPEAKER	16cm 4 ohm 60W	スピーカ	LF(Low Frequency)		11
*	30	**ZH998100**	WF RING 7W		WFリング７W塗装上り			
*	40	**ZK379600**	SPEAKER	2.5cm 8 ohm 30W	スピーカ	HF(High Frequency)		
*	50	**ZM205100**	HEXAGONAL SOCKET TAPPING SCREW-1	4.0X20 MFNI33	ＴＰ＃１　６ＳＯＣＫ		10	
	60	**WE972000**	BIND HEAD TAPPING SCREW-1	4.0X16 MFZN2B3	ＴＰ＃１十ＢＩＮＤ		6	
*	70	**ZJ000400**	EMBLEM ASSEMBLY W		エンブレムＡｓｓ’ｙＷ			
	80	--	CIRCUIT BOARD	LEDW	ＬＥＤＷシート	J,U,T,P (ZF69530)		
	80	--	CIRCUIT BOARD	LEDW	ＬＥＤＷシート	E,B,O,A (ZF69540)		
	80	--	CIRCUIT BOARD	LEDW	ＬＥＤＷシート	K (ZJ10300)		
	80a	**ZF356100**	CIRCUIT BOARD	LED	ＬＥＤシート	J,U,T,P		07
	80a	**ZF356600**	CIRCUIT BOARD	LED	ＬＥＤシート	E,B,O,A		07
	80a	**ZJ102300**	CIRCUIT BOARD	LED	ＬＥＤシート	K		
	80b	--	CUSHION ECT		クッションＥＣＴ	(ZF29170)		
	80c	--	CONNECTOR ASSEMBLY	LED SM 2P L=110mm	ＬＥＤ束線	(ZF33140)		
	90	--	AMP ASSEMBLY	J	アンプＡｓｓ’ｙＪ	J (ZF51860)		
	90	--	AMP ASSEMBLY	U	アンプＡｓｓ’ｙＵ	U,T,P (ZF51870)		
	90	--	AMP ASSEMBLY	E	アンプＡｓｓ’ｙＥ	E,B,O (ZF51880)		
	90	--	AMP ASSEMBLY	A	アンプＡｓｓ’ｙＡ	A (ZF51890)		
	90	--	AMP ASSEMBLY	K	アンプＡｓｓ’ｙＫ	K (ZJ26890)		
	100	**WE972000**	BIND HEAD TAPPING SCREW-1	4.0X16 MFZN2B3	ＴＰ＃１十ＢＩＮＤ		10	
	110	--	SOUND ABSORBER	920X160	吸音材	(ZF18400)		
			ACCESSORY		付属品			
⚠		**ZA968800**	AC CORD	J 3P 7A	電源コード	J		06
⚠		**WC249500**	AC CORD	U 3P 10A	電源コード	U		05
⚠		**WC24960R**	AC CORD	E 3P 10A 0.7	電源コード	E,K		05
⚠		**WC24970R**	AC CORD	B H05VV-F 3X1.00	電源コード	B		06
⚠		**WD29640R**	AC CORD	CHN RVV 3X1.0	電源コード	O		06
⚠		**WU795000**	AC CORD	BRA 3P 2.5m 10A	電源コード	P		09
⚠		**ZF507900**	AC CORD	A V-75 3X1.00	電源コード	A		
⚠		**ZE916400**	AC CORD	T 3P 7A	電源コード	T		

*: New Parts

RANK: Japan only

HS5

	REF NO.	PART NO.	DESCRIPTION		部品名	REMARKS	QTY	RANK
			OVERALL ASSEMBLY		総組立	HS5		
		--	OVERALL ASSEMBLY		総組立	J (ZF51590)		
		--	OVERALL ASSEMBLY		総組立	U,T,P (ZF51600)		
		--	OVERALL ASSEMBLY		総組立	E,B,O (ZF51610)		
		--	OVERALL ASSEMBLY		総組立	K (ZJ26850)		
		--	OVERALL ASSEMBLY		総組立	A (ZF51620)		
*	10	**ZE541900**	CABINET ASSEMBLY		キャビネットAss'y			
*	20	**YE739A00**	SPEAKER	13cm 4 ohm 40W	スピーカ	LF(Low Frequency)		
*	30	**ZE895200**	WF RING 5		WFリング5塗装上り			
*	40	**YE744A00**	SPEAKER	2.5cm 8 ohm 30W	スピーカ	HF(High Frequency)		
	50	**WF435600**	SPECIAL SCREW	4.0X20 MFZN2B3	TP#16SOCK		8	01
	60	**WE972000**	BIND HEAD TAPPING SCREW-1	4.0X16 MFZN2B3	TP#1十BIND		4	
*	70	**ZE734900**	EMBLEM ASSEMBLY		エンブレムAss'y			
	80	--	CIRCUIT BOARD	LEDW	LEDWシート	J,U,T,P (ZF69550)		
	80	--	CIRCUIT BOARD	LEDW	LEDWシート	E,B,O,A (ZF69560)		
	80	--	CIRCUIT BOARD	LEDW	LEDWシート	K (ZJ10310)		
*	80a	**ZF357100**	CIRCUIT BOARD	LED	LEDシート	J,U,T,P		
*	80a	**ZF357600**	CIRCUIT BOARD	LED	LEDシート	E,B,O,A		
*	80a	**ZJ102800**	CIRCUIT BOARD	LED	LEDシート	K		
	80b	--	CUSHION ECT		クッションECT	(ZF29160)		
	80c	--	CONNECTOR ASSEMBLY	LED SM 2P L=80mm	LED束線	(ZF33150)		
	90	--	AMP ASSEMBLY	J	アンプAss'y J	J (ZF51780)		
	90	--	AMP ASSEMBLY	U	アンプAss'y U	U,T,P (ZF51790)		
	90	--	AMP ASSEMBLY	E	アンプAss'y E	E,B,O (ZF51800)		
	90	--	AMP ASSEMBLY	K	アンプAss'y K	K (ZJ26880)		
	90	--	AMP ASSEMBLY	A	アンプAss'y A	A (ZF51810)		
	100	**WE972000**	BIND HEAD TAPPING SCREW-1	4.0X16 MFZN2B3	TP#1十BIND		10	
	110	--	SOUND ABSORBER	500X100	吸音材	(ZF03500)		
			ACCESSORY		付属品			
⚠		**ZA968800**	AC CORD	J 3P 7A	電源コード	J		06
⚠		**WC249500**	AC CORD	U 3P 10A	電源コード	U		05
⚠		**WC24960R**	AC CORD	E 3P 10A 0.7	電源コード	E,K		05
⚠		**WC24970R**	AC CORD	B H05VV-F 3X1.00	電源コード	B		06
⚠		**WD29640R**	AC CORD	CHN RVV 3X1.0	電源コード	O		06
⚠		**WU795000**	AC CORD	BRA 3P 2.5m 10A	電源コード	P		09
⚠*		**ZF507900**	AC CORD	A V-75 3X1.00	電源コード	A		
⚠*		**ZE916400**	AC CORD	T 3P 7A	電源コード	T		

*: New Parts

RANK: Japan only

HS5W

	REF NO.	PART NO.	DESCRIPTION		部品名	REMARKS	QTY	RANK
			OVERALL ASSEMBLY		総組立	HS5W		
		--	OVERALL ASSEMBLY		総組立	J (ZK17790)		
		--	OVERALL ASSEMBLY		総組立	U,T,P (ZK17800)		
		--	OVERALL ASSEMBLY		総組立	E,B,O (ZK17810)		
		--	OVERALL ASSEMBLY		総組立	A (ZK17820)		
		--	OVERALL ASSEMBLY		総組立	K (ZK19620)		
*	10	**ZJ107700**	CABINET ASSEMBLY	5W	キャビネット組立5W			
	20	**YE739A00**	SPEAKER	13cm 4 ohm 40W	スピーカ	LF(Low Frequency)		09
*	30	**ZH998200**	WF RING 5W		WFリング5W塗装上り			
*	40	**ZK379700**	SPEAKER	2.5cm 8 ohm 30W	スピーカ	HF(High Frequency)		
*	50	**ZM205100**	HEXAGONAL SOCKET TAPPING SCREW-1	4.0X20 MFNI33	TP#1 6SOCK		8	
	60	**WE972000**	BIND HEAD TAPPING SCREW-1	4.0X16 MFZN2B3	TP#1十BIND		4	
*	70	**ZJ000400**	EMBLEM ASSEMBLY W		エンブレムAss'yW			
	80	--	CIRCUIT BOARD	LEDW	LEDWシート	J,U,T,P (ZF69550)		
	80	--	CIRCUIT BOARD	LEDW	LEDWシート	E,B,O,A (ZF69560)		
	80	--	CIRCUIT BOARD	LEDW	LEDWシート	K (ZJ10310)		
	80a	**ZF357100**	CIRCUIT BOARD	LED	LEDシート	J,U,T,P		07
	80a	**ZF357600**	CIRCUIT BOARD	LED	LEDシート	E,B,O,A		07
	80a	**ZJ102800**	CIRCUIT BOARD	LED	LEDシート	K		
	80b	--	CUSHION ECT		クッションECT	(ZF29160)		
	80c	--	CONNECTOR ASSEMBLY	LED SM 2P L=80mm	LED束線	(ZF33150)		
	90	--	AMP ASSEMBLY	J	アンプAss'y J	J (ZF51780)		
	90	--	AMP ASSEMBLY	U	アンプAss'y U	U,T,P (ZF51790)		
	90	--	AMP ASSEMBLY	E	アンプAss'y E	E,B,O (ZF51800)		
	90	--	AMP ASSEMBLY	A	アンプAss'y A	A (ZF51810)		
	90	--	AMP ASSEMBLY	K	アンプAss'y K	K (ZJ26880)		
	100	**WE972000**	BIND HEAD TAPPING SCREW-1	4.0X16 MFZN2B3	TP#1十BIND		10	
	110	--	SOUND ABSORBER	500X100	吸音材	(ZF03500)		
			ACCESSORY		付属品			
⚠		**ZA968800**	AC CORD	J 3P 7A	電源コード	J		06
⚠		**WC249500**	AC CORD	U 3P 10A	電源コード	U		05
⚠		**WC24960R**	AC CORD	E 3P 10A 0.7	電源コード	E,K		05
⚠		**WC24970R**	AC CORD	B H05VV-F 3X1.00	電源コード	B		06
⚠		**WD29640R**	AC CORD	CHN RVV 3X1.0	電源コード	O		06
⚠		**WU795000**	AC CORD	BRA 3P 2.5m 10A	電源コード	P		09
⚠		**ZF507900**	AC CORD	A V-75 3X1.00	電源コード	A		
⚠		**ZE916400**	AC CORD	T 3P 7A	電源コード	T		

*: New Parts

RANK: Japan only

■ AMP ASSEMBLY（アンプ Ass'y）

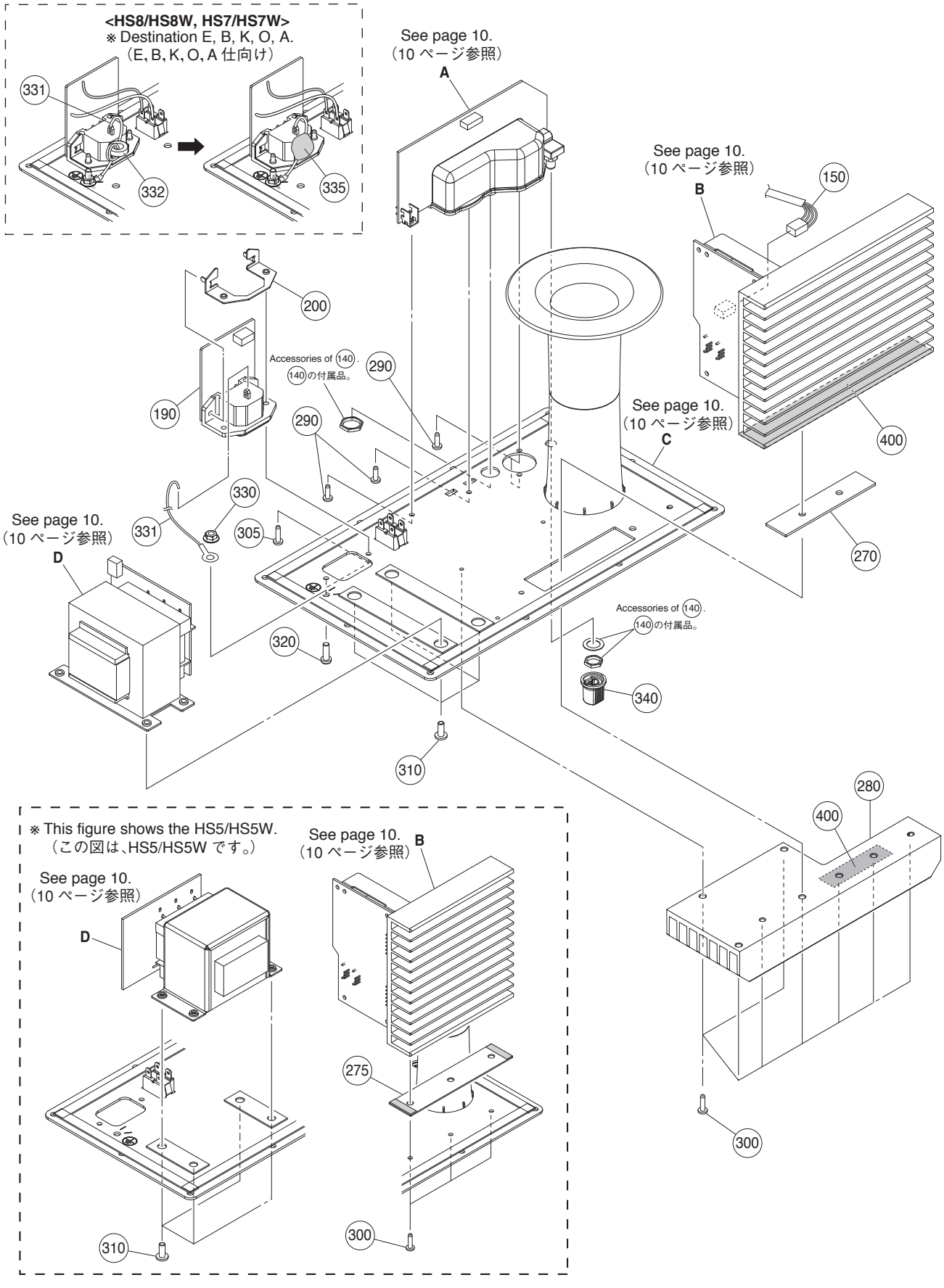

※ This figure shows the HS8/HS8W and HS7/HS7W.
（この図は、HS8/HS8W, HS7/HS7W です。）

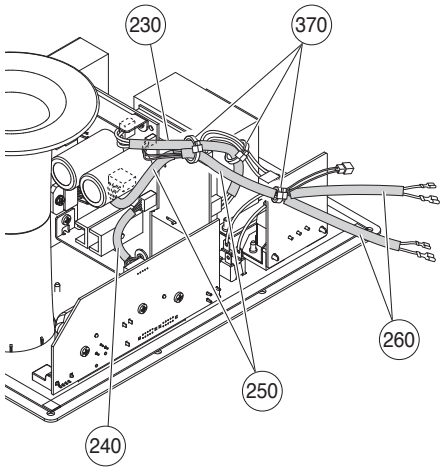

※ This figure shows the HS5/HS5W.
（この図は、HS5/HS5W です。）

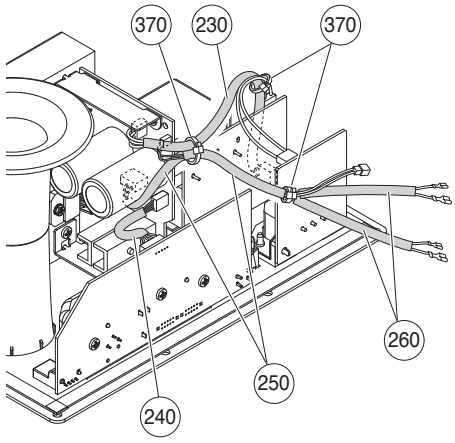

• Detail of assembly in A. （A部の組立詳細）

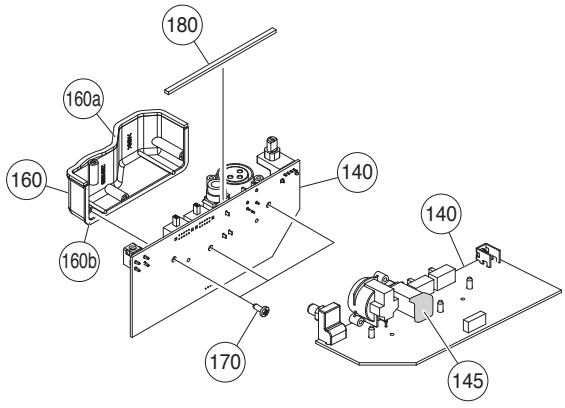

• Detail of assembly in B. （B部の組立詳細）

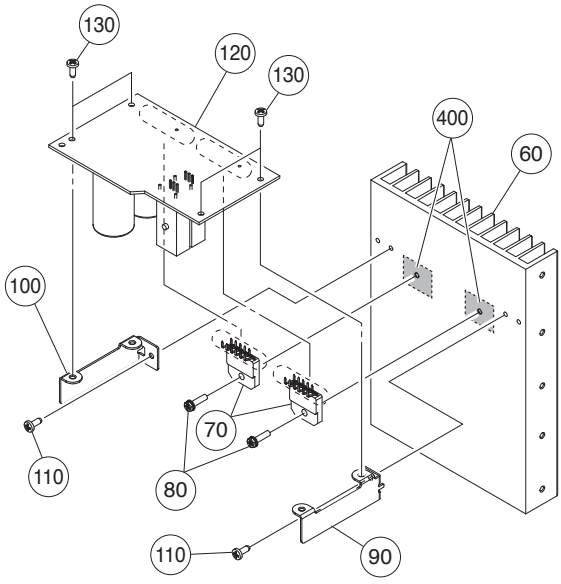

• Detail of assembly in C. （C部の組立詳細）

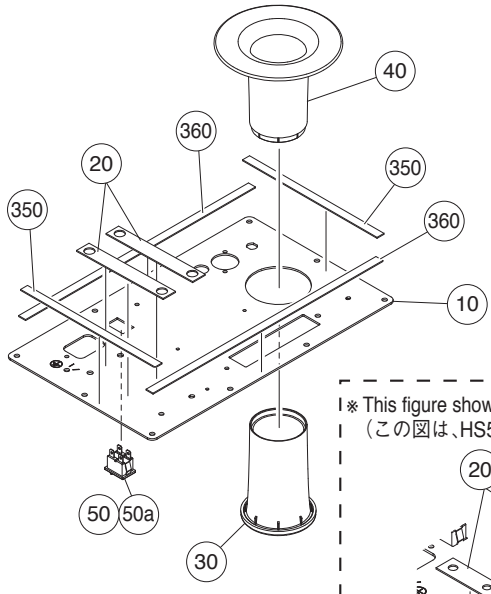

※ This figure shows the HS5/HS5W.
（この図は、HS5/HS5W です。）

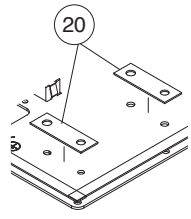

• Detail of assembly in D. （D部の組立詳細）

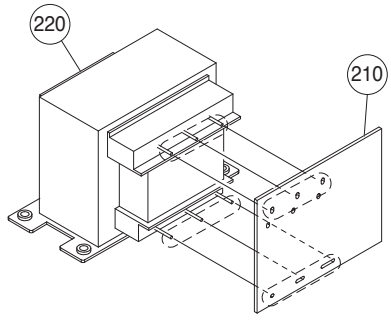

※ This figure shows the HS8/HS8W and HS7/HS7W.
（この図は、HS8/HS8W, HS7/HS7W です。）

HS8/HS8W

	REF NO.	PART NO.	DESCRIPTION		部品名	REMARKS		QTY	RANK
			AMP ASSEMBLY		アンプAss'y	HS8/HS8W			
		--	AMP ASSEMBLY	J	アンプAss'y J	J	(ZF51740)		
		--	AMP ASSEMBLY	U	アンプAss'y U	U,T,P	(ZF51750)		
		--	AMP ASSEMBLY	E	アンプAss'y E	E,B,O	(ZF51760)		
		--	AMP ASSEMBLY	K	アンプAss'y K	K	(ZJ26870)		
		--	AMP ASSEMBLY	A	アンプAss'y A	A	(ZF51770)		
*	10	**ZD385800**	REAR PANEL 8		リアパネル8印刷品				
	20	--	CUSHION, TRANSFORMER	8/7	クッショントランス8		(ZG35760)	2	
	30	--	PORT 8A		ポート8A		(ZD21800)		
	40	--	PORT 8B		ポート8B		(ZD21810)		
*	50	**ZF693800**	CONNECTOR ASSEMBLY	PSW	PSW束線				
⚠	50a	--	SWITCH	SDDJE30100 U C S	シーソーSW	Power switch	(V242240)		
	60	--	HEATSINK	8B	ヒートシンク8B		(ZD21920)		
*	70	**YE874A00**	IC	LM3886TF	IC	POWER AMP 68W		2	
*	80	**ZF444400**	HEXAGONAL SCREW	3.0X12 MFZN2W3 SP	小ネジ十HEX			2	
	90	--	BRACKET 8A	1.0	ブラケット8A		(ZD21870)		
	100	--	BRACKET 8B	1.0	ブラケット8B		(ZD41350)		
	110	**WE774300**	BIND HEAD TAPPING SCREW-B	3.0X8 MFZN2W3	Bタイト十BIND			2	
*	120	**ZF355000**	CIRCUIT BOARD	AMP	AMPシート	J,U,T,P			
*	120	**ZF355500**	CIRCUIT BOARD	AMP	AMPシート	E,B,O,A			
*	120	**ZJ101700**	CIRCUIT BOARD	AMP	AMPシート	K			
	130	**WE774300**	BIND HEAD TAPPING SCREW-B	3.0X8 MFZN2W3	Bタイト十BIND			4	
*	140	**ZF354900**	CIRCUIT BOARD	IN	INシート	J,U,T,P			
*	140	**ZF355400**	CIRCUIT BOARD	IN	INシート	E,B,O,A			
*	140	**ZJ101600**	CIRCUIT BOARD	IN	INシート	K			
	145	--	CUSHION ETC		クッションECT		(ZG61910)		
	150	--	CONNECTOR ASSEMBLY	SPOUT VH 4P-415	SPOUT束線		(ZF33170)		
	160	--	CASE PWB ASSEMBLY		ケースPWB組立		(ZF68280)		
	160a	--	CUSHION		クッション		(ZF01160)		
	160b	--	CUSHION		クッション		(ZF96270)		
	170	**WE774300**	BIND HEAD TAPPING SCREW-B	3.0X8 MFZN2W3	Bタイト十BIND			3	
	180	--	CUSHION		クッション		(ZF01170)		
*	190	**ZF354700**	CIRCUIT BOARD	AC	ACシート	J,U,T,P			
*	190	**ZF355200**	CIRCUIT BOARD	AC	ACシート	E,B,O,A			
*	190	**ZJ101400**	CIRCUIT BOARD	AC	ACシート	K			
	200	--	BRACKET AC INLET	0.8	ブラケットACインレット		(ZD92120)		
*	210	**ZF354800**	CIRCUIT BOARD	TR	TRシート	J,U,T,P			
*	210	**ZF355300**	CIRCUIT BOARD	TR	TRシート	E,B,O,A			
*	210	**ZJ101500**	CIRCUIT BOARD	TR	TRシート	K			
⚠*	220	**YF054A00**	POWER TRANSFORMER	DENANHOU B	電源トランス	J			
⚠*	220	**YF055A00**	POWER TRANSFORMER	UL,CSA B	電源トランス	U,T,P			
⚠*	220	**YF056A00**	POWER TRANSFORMER	SEMKO B	電源トランス	E,B,K,O			
⚠*	220	**YF057A00**	POWER TRANSFORMER	CE B	電源トランス	A			
	230	--	CUSHION ECT		クッションECT		(ZF29220)		
	240	--	CUSHION ECT		クッションECT		(ZF29160)		
	250	--	CUSHION ECT		クッションECT		(ZF29200)	2	
	260	--	CUSHION ECT		クッションECT		(ZF29210)	2	
	270	--	HEATSINK D		ヒートシンクD		(ZD91900)		
	280	--	HEATSINK 8A		ヒートシンク8A		(ZD21910)		
	290	**WE972200**	BIND HEAD TAPPING SCREW-B	3.0X10 MFZN2B3	Bタイト十BIND			4	
	300	**WE99810R**	BIND HEAD TAPPING SCREW-B	3.0X12 MFZN2B3	Bタイト十BIND			8	01
	305	**WE99810R**	BIND HEAD TAPPING SCREW-B	3.0X12 MFZN2B3	Bタイト十BIND			2	01
	310	**WE97230R**	BIND HEAD TAPPING SCREW-B	4.0X10 MFZN2B3	Bタイト十BIND			4	01
*	320	**ZF444300**	TPAN SCREW	4.0X12 MFZN2B3	小ネジTPAN				
	330	**WF557600**	HEXAGONAL FLANGE NUT	M4	ナット 6角フランジ				01
	331	--	CONNECTOR ASSEMBLY	GND L=50mm	GND束線	J,U,T,P	(ZF33050)		
	331	--	CONNECTOR ASSEMBLY	GND L=135mm	GND束線	E,B,K,O,A	(ZF33060)		
	332	--	FERRITE CORE	FSRB120080RTB00T	フェライトコア	E,B,K,O,A	(ZE99030)		
	335	--	CUSHION ECT		クッションECT	E,B,K,O,A	(ZF29230)		
*	340	**ZF204000**	KNOB VOLUME	A	ノブボリュームA塗装	LEVEL			
	350	--	CUSHION		クッション		(ZF01090)	2	
	360	--	CUSHION		クッション		(ZF01100)	2	
	370	--	BINDING TIE	BK-1	インシュロックタイ		(CB06925)	3	
	400	--	SILICON GREASE	X-113A G746 1KG	シリコングリス		(VA79810)		

*: New Parts

RANK: Japan only

HS7/HS7W

	REF NO.	PART NO.	DESCRIPTION		部品名	REMARKS		QTY	RANK
			AMP ASSEMBLY		アンプAss'y	HS7/HS7W			
		--	AMP ASSEMBLY	J	アンプAss'y J	J	(ZF51860)		
		--	AMP ASSEMBLY	U	アンプAss'y U	U,T,P	(ZF51870)		
		--	AMP ASSEMBLY	E	アンプAss'y E	E,B,O	(ZF51880)		
		--	AMP ASSEMBLY	K	アンプAss'y K	K	(ZJ26890)		
		--	AMP ASSEMBLY	A	アンプAss'y A	A	(ZF51890)		
*	10	**ZD622900**	REAR PANEL 7		リアパネル7印刷品				
	20	--	CUSHION, TRANSFORMER	8/7	クッショントランス8		(ZG35760)	2	
	30	--	PORT 7A		ポート7A		(ZD62150)		
	40	--	PORT 7B		ポート7B		(ZD62160)		
*	50	**ZF693800**	CONNECTOR ASSEMBLY	PSW	PSW束線				
⚠	50a	--	SWITCH	SDDJE30100 U C S	シーソーSW	Power switch	(V242240)		
	60	--	HEATSINK	8B	ヒートシンク8B		(ZD21920)		
*	70	**YE874A00**	IC	LM3886TF	IC	POWER AMP 68W		2	
*	80	**ZF444400**	HEXAGONAL SCREW	3.0X12 MFZN2W3 SP	小ネジ十HEX			2	
	90	--	BRACKET 8A	1.0	ブラケット8A		(ZD21870)		
	100	--	BRACKET 8B	1.0	ブラケット8B		(ZD41350)		
	110	**WE774300**	BIND HEAD TAPPING SCREW-B	3.0X8 MFZN2W3	Bタイト十BIND			2	
*	120	**ZF356000**	CIRCUIT BOARD	AMP	AMPシート	J,U,T,P			
*	120	**ZF356500**	CIRCUIT BOARD	AMP	AMPシート	E,B,O,A			
*	120	**ZJ102200**	CIRCUIT BOARD	AMP	AMPシート	K			
	130	**WE774300**	BIND HEAD TAPPING SCREW-B	3.0X8 MFZN2W3	Bタイト十BIND			4	
*	140	**ZF355900**	CIRCUIT BOARD	IN	INシート	J,U,T,P			
*	140	**ZF356400**	CIRCUIT BOARD	IN	INシート	E,B,O,A			
*	140	**ZJ102100**	CIRCUIT BOARD	IN	INシート	K			
	145	--	CUSHION ECT		クッションECT		(ZG61910)		
	150	--	CONNECTOR ASSEMBLY	SPOUT VH 4P L=365mm	SPOUT束線		(ZF33180)		
	160	--	CASE PWB ASSEMBLY		ケースPWB組立		(ZF68280)		
	160a	--	CUSHION		クッション		(ZF01160)		
	160b	--	CUSHION		クッション		(ZF96270)		
	170	**WE774300**	BIND HEAD TAPPING SCREW-B	3.0X8 MFZN2W3	Bタイト十BIND			3	
	180	--	CUSHION		クッション		(ZF01170)		
*	190	**ZF355700**	CIRCUIT BOARD	AC	ACシート	J,U,T,P			
*	190	**ZF356200**	CIRCUIT BOARD	AC	ACシート	E,B,O,A			
*	190	**ZJ101900**	CIRCUIT BOARD	AC	ACシート	K			
	200	--	BRACKET AC INLET	0.8	ブラケットACインレット		(ZD92120)		
*	210	**ZF355800**	CIRCUIT BOARD	TR	TRシート	J,U,T,P			
*	210	**ZF356300**	CIRCUIT BOARD	TR	TRシート	E,B,O,A			
*	210	**ZJ102000**	CIRCUIT BOARD	TR	TRシート	K			
⚠*	220	**YF058A00**	POWER TRANSFORMER	DENANHOU B	電源トランス	J			
⚠*	220	**YF059A00**	POWER TRANSFORMER	UL,CSA B	電源トランス	U,T,P			
⚠*	220	**YF060A00**	POWER TRANSFORMER	SEMKO B	電源トランス	E,B,K,O			
⚠*	220	**YF061A00**	POWER TRANSFORMER	CE B	電源トランス	A			
	230	--	CUSHION ECT		クッションECT		(ZF29220)		
	240	--	CUSHION ECT		クッションECT		(ZF29160)		
	250	--	CUSHION ECT		クッションECT		(ZF29200)	2	
	260	--	CUSHION ECT		クッションECT		(ZF29210)	2	
	270	--	HEATSINK D		ヒートシンクD		(ZD91900)		
	280	--	HEATSINK 8A		ヒートシンク8A		(ZD21910)		
	290	**WE972200**	BIND HEAD TAPPING SCREW-B	3.0X10 MFZN2B3	Bタイト十BIND			4	
	300	**WE99810R**	BIND HEAD TAPPING SCREW-B	3.0X12 MFZN2B3	Bタイト十BIND			8	01
	305	**WE99810R**	BIND HEAD TAPPING SCREW-B	3.0X12 MFZN2B3	Bタイト十BIND			2	01
	310	**WE97230R**	BIND HEAD TAPPING SCREW-B	4.0X10 MFZN2B3	Bタイト十BIND			4	01
*	320	**ZF444300**	TPAN SCREW	4.0X12 MFZN2B3	小ネジTPAN				
	330	**WF557600**	HEXAGONAL FLANGE NUT	M4	ナット 6角フランジ				01
	331	--	CONNECTOR ASSEMBLY	GND L=50mm	GND束線	J,U,T,P	(ZF33050)		
	331	--	CONNECTOR ASSEMBLY	GND L=135mm	GND束線	E,B,K,O,A	(ZF33060)		
	332	--	FERRITE CORE	FSRB120080RTB00T	フェライトコア	E,B,K,O,A	(ZE99030)		
	335	--	CUSHION ECT		クッションECT	E,B,K,O,A	(ZF29230)		
*	340	**ZF204000**	KNOB VOLUME	A	ノブボリュームA塗装				
	350	--	CUSHION		クッション		(ZF01090)	2	
	360	--	CUSHION		クッション		(ZF01100)	2	
	370	--	BINDING TIE	BK-1	インシュロックタイ		(CB06925)	3	
	400	--	SILICON GREASE	X-113A G746 1kg	シリコングリス		(VA79810)		

*: New Parts

RANK: Japan only

HS5/HS5W

	REF NO.	PART NO.	DESCRIPTION		部品名	REMARKS		QTY	RANK
			AMP ASSEMBLY		アンプAss'y	HS5/HS5W			
		--	AMP ASSEMBLY	J	アンプAss'y J	J	(ZF51780)		
		--	AMP ASSEMBLY	U	アンプAss'y U	U,T,P	(ZF51790)		
		--	AMP ASSEMBLY	E	アンプAss'y E	E,B,O	(ZF51800)		
		--	AMP ASSEMBLY	K	アンプAss'y K	K	(ZJ26880)		
		--	AMP ASSEMBLY	A	アンプAss'y A	A	(ZF51810)		
*	10	**ZD550200**	REAR PANEL 5		リアパネル5印刷品				
	20	--	CUSHION, TRANSFORMER	5	クッショントランス5		(ZF01180)	2	
	30	--	PORT 5A		ポート5A		(ZD54990)		
	40	--	PORT 5B		ポート5B		(ZD55000)		
*	50	**ZF693800**	CONNECTOR ASSEMBLY	PSW	PSW束線				
⚠	50a	--	SWITCH	SDDJE30100 U C S	シーソーSW	Power switch	(V242240)		
	60	--	HEATSINK 5B		ヒートシンク5B		(ZD55040)		
*	70	**YE874A00**	IC	LM3886TF	IC	POWER AMP 68W		2	
*	80	**ZF444400**	HEXAGONAL SCREW	3.0X12 MFZN2W3 SP	小ネジ十HEX			2	
	90	--	BRACKET 8A	1.0	ブラケット8A		(ZD21870)		
	100	--	BRACKET 8B	1.0	ブラケット8B		(ZD41350)		
	110	**WE774300**	BIND HEAD TAPPING SCREW-B	3.0X8 MFZN2W3	Bタイト十BIND			2	
*	120	**ZF357000**	CIRCUIT BOARD	AMP	AMPシート	J,U,T,P			
*	120	**ZF357500**	CIRCUIT BOARD	AMP	AMPシート	E,B,O,A			
*	120	**ZJ102700**	CIRCUIT BOARD	AMP	AMPシート	K			
	130	**WE774300**	BIND HEAD TAPPING SCREW-B	3.0X8 MFZN2W3	Bタイト十BIND			4	
*	140	**ZF356900**	CIRCUIT BOARD	IN	INシート	J,U,T,P			
*	140	**ZF357400**	CIRCUIT BOARD	IN	INシート	E,B,O,A			
*	140	**ZJ102600**	CIRCUIT BOARD	IN	INシート	K			
	145	--	CUSHION ECT		クッションECT		(ZG61910)		
	150	--	CONNECTOR ASSEMBLY	SPOUT VH 4P L=295mm	SPOUT束線		(ZF33190)		
	160	--	CASE PWB ASSEMBLY		ケースPWB組立		(ZF68280)		
	160a	--	CUSHION		クッション		(ZF01160)		
	160b	--	CUSHION		クッション		(ZF96270)		
	170	**WE774300**	BIND HEAD TAPPING SCREW-B	3.0X8 MFZN2W3	Bタイト十BIND			3	
	180	--	CUSHION		クッション		(ZF01170)		
*	190	**ZF356700**	CIRCUIT BOARD	AC	ACシート	J,U,T,P			
*	190	**ZF357200**	CIRCUIT BOARD	AC	ACシート	E,B,O,A			
*	190	**ZJ102400**	CIRCUIT BOARD	AC	ACシート	K			
	200	--	BRACKET AC INLET	0.8	ブラケットACインレット		(ZD92120)		
*	210	**ZF356800**	CIRCUIT BOARD	TR	TRシート	J,U,T,P			
*	210	**ZF357300**	CIRCUIT BOARD	TR	TRシート	E,B,O,A			
*	210	**ZJ102500**	CIRCUIT BOARD	TR	TRシート	K			
⚠*	220	**YF062A00**	POWER TRANSFORMER	DENANHOU B	電源トランス	J			
⚠*	220	**YF063A00**	POWER TRANSFORMER	UL,CSA B	電源トランス	U,T,P			
⚠*	220	**YF064A00**	POWER TRANSFORMER	SEMKO B	電源トランス	E,B,K,O			
⚠*	220	**YF065A00**	POWER TRANSFORMER	CE B	電源トランス	A			
	230	--	CUSHION ECT		クッションECT		(ZF29220)		
	240	--	CUSHION ECT		クッションECT		(ZF29160)		
	250	--	CUSHION ECT		クッションECT		(ZF29200)	2	
	260	--	CUSHION ECT		クッションECT		(ZF29200)	2	
	275	--	SPACER ASSEMBLY		スペーサーAss'y		(ZF70040)		
	290	**WE972200**	BIND HEAD TAPPING SCREW-B	3.0X10 MFZN2B3	Bタイト十BIND			4	
	300	**WE99810R**	BIND HEAD TAPPING SCREW-B	3.0X12 MFZN2B3	Bタイト十BIND			3	01
	305	**WE99810R**	BIND HEAD TAPPING SCREW-B	3.0X12 MFZN2B3	Bタイト十BIND			2	01
	310	**WE97230R**	BIND HEAD TAPPING SCREW-B	4.0X10 MFZN2B3	Bタイト十BIND			4	01
*	320	**ZF444300**	TPAN SCREW	4.0X12 MFZN2B3	小ネジTPAN				
	330	**WF557600**	HEXAGONAL FLANGE NUT	M4	ナット 6角フランジ				01
	331	--	CONNECTOR ASSEMBLY	GND L=50mm	GND束線		(ZF33050)		
*	340	**ZF204000**	KNOB VOLUME	A	ノブボリュームA塗装				
	350	--	CUSHION		クッション		(ZF01110)	2	
	360	--	CUSHION		クッション		(ZF01120)	2	
	370	--	BINDING TIE	BK-1	インシュロックタイ		(CB06925)	3	
	400	--	SILICON GREASE	X-113A G746 1kg	シリコングリス		(VA79810)		

*: New Parts

RANK: Japan only

■ ELECTRICAL PARTS（電気部品）

AC, AMP, IN, LED and TR

	REF NO.	PART NO.	DESCRIPTION		部品名	REMARKS	QTY	RANK
			ELECTRICAL PARTS		電気部品	HS8/HS7/HS5		
*		ZF354700	CIRCUIT BOARD	AC	ACシート	HS8 J,U,T,P (ZF35410)(YE838D0)		
*		ZF355200	CIRCUIT BOARD	AC	ACシート	HS8 E,B,O,A (ZF35420)(YE838D0)		
*		ZJ101400	CIRCUIT BOARD	AC	ACシート	HS8 K (ZJ10110)(YF870A0)		
*		ZF355700	CIRCUIT BOARD	AC	ACシート	HS7 J,U,T,P (ZF35430)(YE838D0)		
*		ZF356200	CIRCUIT BOARD	AC	ACシート	HS7 E,B,O,A (ZF35440)(YE838D0)		
*		ZJ101900	CIRCUIT BOARD	AC	ACシート	HS7 K (ZJ10120)(YF870A0)		
*		ZF356700	CIRCUIT BOARD	AC	ACシート	HS5 J,U,T,P (ZF35450)(YE838D0)		
*		ZF357200	CIRCUIT BOARD	AC	ACシート	HS5 E,B,O,A (ZF35460)(YE838D0)		
*		ZJ102400	CIRCUIT BOARD	AC	ACシート	HS5 K (ZJ10130)(YF870A0)		
*		ZF355000	CIRCUIT BOARD	AMP	AMPシート	HS8 J,U,T,P (ZF35410)(YE838D0)		
*		ZF355500	CIRCUIT BOARD	AMP	AMPシート	HS8 E,B,O,A (ZF35420)(YE838D0)		
*		ZJ101700	CIRCUIT BOARD	AMP	AMPシート	HS8 K (ZJ10110)(YF870A0)		
*		ZF356000	CIRCUIT BOARD	AMP	AMPシート	HS7 J,U,T,P (ZF35430)(YE838D0)		
*		ZF356500	CIRCUIT BOARD	AMP	AMPシート	HS7 E,B,O,A (ZF35440)(YE838D0)		
*		ZJ102200	CIRCUIT BOARD	AMP	AMPシート	HS7 K (ZJ10120)(YF870A0)		
*		ZF357000	CIRCUIT BOARD	AMP	AMPシート	HS5 J,U,T,P (ZF35450)(YE838D0)		
*		ZF357500	CIRCUIT BOARD	AMP	AMPシート	HS5 E,B,O,A (ZF35460)(YE838D0)		
*		ZJ102700	CIRCUIT BOARD	AMP	AMPシート	HS5 K (ZJ10130)(YF870A0)		
*		ZF354900	CIRCUIT BOARD	IN	INシート	HS8 J,U,T,P (ZF35410)(YE838D0)		
*		ZF355400	CIRCUIT BOARD	IN	INシート	HS8 E,B,O,A (ZF35420)(YE838D0)		
*		ZJ101600	CIRCUIT BOARD	IN	INシート	HS8 K (ZJ10110)(YF870A0)		
*		ZF355900	CIRCUIT BOARD	IN	INシート	HS7 J,U,T,P (ZF35430)(YE838D0)		
*		ZF356400	CIRCUIT BOARD	IN	INシート	HS7 E,B,O,A (ZF35440)(YE838D0)		
*		ZJ102100	CIRCUIT BOARD	IN	INシート	HS7 K (ZJ10120)(YF870A0)		
*		ZF356900	CIRCUIT BOARD	IN	INシート	HS5 J,U,T,P (ZF35450)(YE838D0)		
*		ZF357400	CIRCUIT BOARD	IN	INシート	HS5 E,B,O,A (ZF35460)(YE838D0)		
*		ZJ102600	CIRCUIT BOARD	IN	INシート	HS5 K (ZJ10130)(YF870A0)		
*		ZF355100	CIRCUIT BOARD	LED	LEDシート	HS8 J,U,T,P (ZF35410)(YE838D0)		
*		ZF355600	CIRCUIT BOARD	LED	LEDシート	HS8 E,B,O,A (ZF35420)(YE838D0)		
*		ZJ101800	CIRCUIT BOARD	LED	LEDシート	HS8 K (ZJ10110)(YF870A0)		
*		ZF356100	CIRCUIT BOARD	LED	LEDシート	HS7 J,U,T,P (ZF35430)(YE838D0)		
*		ZF356600	CIRCUIT BOARD	LED	LEDシート	HS7 E,B,O,A (ZF35440)(YE838D0)		
*		ZJ102300	CIRCUIT BOARD	LED	LEDシート	HS7 K (ZJ10120)(YF870A0)		
*		ZF357100	CIRCUIT BOARD	LED	LEDシート	HS5 J,U,T,P (ZF35450)(YE838D0)		
*		ZF357600	CIRCUIT BOARD	LED	LEDシート	HS5 E,B,O,A (ZF35460)(YE838D0)		
*		ZJ102800	CIRCUIT BOARD	LED	LEDシート	HS5 K (ZJ10130)(YF870A0)		
*		ZF354800	CIRCUIT BOARD	TR	TRシート	HS8 J,U,T,P (ZF35410)(YE838D0)		
*		ZF355300	CIRCUIT BOARD	TR	TRシート	HS8 E,B,O,A (ZF35420)(YE838D0)		
*		ZJ101500	CIRCUIT BOARD	TR	TRシート	HS8 K (ZJ10110)(YF870A0)		
*		ZF355800	CIRCUIT BOARD	TR	TRシート	HS7 J,U,T,P (ZF35430)(YE838D0)		
*		ZF356300	CIRCUIT BOARD	TR	TRシート	HS7 E,B,O,A (ZF35440)(YE838D0)		
*		ZJ102000	CIRCUIT BOARD	TR	TRシート	HS7 K (ZJ10120)(YF870A0)		
*		ZF356800	CIRCUIT BOARD	TR	TRシート	HS5 J,U,T,P (ZF35450)(YE838D0)		
*		ZF357300	CIRCUIT BOARD	TR	TRシート	HS5 E,B,O,A (ZF35460)(YE838D0)		
*		ZJ102500	CIRCUIT BOARD	TR	TRシート	HS5 K (ZJ10130)(YF870A0)		
*		ZF354700	CIRCUIT BOARD	AC	ACシート	HS8 J,U,T,P (ZF35410)(YE838D0)		
*		ZF355200	CIRCUIT BOARD	AC	ACシート	HS8 E,B,O,A (ZF35420)(YE838D0)		
*		ZJ101400	CIRCUIT BOARD	AC	ACシート	HS8 K (ZJ10110)(YF870A0)		
*		ZF355700	CIRCUIT BOARD	AC	ACシート	HS7 J,U,T,P (ZF35430)(YE838D0)		
*		ZF356200	CIRCUIT BOARD	AC	ACシート	HS7 E,B,O,A (ZF35440)(YE838D0)		
*		ZJ101900	CIRCUIT BOARD	AC	ACシート	HS7 K (ZJ10120)(YF870A0)		
*		ZF356700	CIRCUIT BOARD	AC	ACシート	HS5 J,U,T,P (ZF35450)(YE838D0)		
*		ZF357200	CIRCUIT BOARD	AC	ACシート	HS5 E,B,O,A (ZF35460)(YE838D0)		
*		ZJ102400	CIRCUIT BOARD	AC	ACシート	HS5 K (ZJ10130)(YF870A0)		
*		ZF355000	CIRCUIT BOARD	AMP	AMPシート	HS8 J,U,T,P (ZF35410)(YE838D0)		
*		ZF355500	CIRCUIT BOARD	AMP	AMPシート	HS8 E,B,O,A (ZF35420)(YE838D0)		
*		ZJ101700	CIRCUIT BOARD	AMP	AMPシート	HS8 K (ZJ10110)(YF870A0)		
*		ZF356000	CIRCUIT BOARD	AMP	AMPシート	HS7 J,U,T,P (ZF35430)(YE838D0)		
*		ZF356500	CIRCUIT BOARD	AMP	AMPシート	HS7 E,B,O,A (ZF35440)(YE838D0)		
*		ZJ102200	CIRCUIT BOARD	AMP	AMPシート	HS7 K (ZJ10120)(YF870A0)		
*		ZF357000	CIRCUIT BOARD	AMP	AMPシート	HS5 J,U,T,P (ZF35450)(YE838D0)		
*		ZF357500	CIRCUIT BOARD	AMP	AMPシート	HS5 E,B,O,A (ZF35460)(YE838D0)		
*		ZJ102700	CIRCUIT BOARD	AMP	AMPシート	HS5 K (ZJ10130)(YF870A0)		
*		ZF354900	CIRCUIT BOARD	IN	INシート	HS8 J,U,T,P (ZF35410)(YE838D0)		
*		ZF355400	CIRCUIT BOARD	IN	INシート	HS8 E,B,O,A (ZF35420)(YE838D0)		
*		ZJ101600	CIRCUIT BOARD	IN	INシート	HS8 K (ZJ10110)(YF870A0)		
*		ZF355900	CIRCUIT BOARD	IN	INシート	HS7 J,U,T,P (ZF35430)(YE838D0)		
*		ZF356400	CIRCUIT BOARD	IN	INシート	HS7 E,B,O,A (ZF35440)(YE838D0)		

*: New Parts

RANK: Japan only

AC, AMP, IN, LED and TR

	REF NO.	PART NO.	DESCRIPTION		部品名	REMARKS	QTY	RANK
*		**ZJ102100**	CIRCUIT BOARD	IN	INシート	HS7 K (ZJ10120)(YF870A0)		
*		**ZF356900**	CIRCUIT BOARD	IN	INシート	HS5 J,U,T,P (ZF35450)(YE838D0)		
*		**ZF357400**	CIRCUIT BOARD	IN	INシート	HS5 E,B,O,A (ZF35460)(YE838D0)		
*		**ZJ102600**	CIRCUIT BOARD	IN	INシート	HS5 K (ZJ10130)(YF870A0)		
*		**ZF355100**	CIRCUIT BOARD	LED	LEDシート	HS8 J,U,T,P (ZF35410)(YE838D0)		
*		**ZF355600**	CIRCUIT BOARD	LED	LEDシート	HS8 E,B,O,A (ZF35420)(YE838D0)		
*		**ZJ101800**	CIRCUIT BOARD	LED	LEDシート	HS8 K (ZJ10110)(YF870A0)		
*		**ZF356100**	CIRCUIT BOARD	LED	LEDシート	HS7 J,U,T,P (ZF35430)(YE838D0)		
*		**ZF356600**	CIRCUIT BOARD	LED	LEDシート	HS7 E,B,O,A (ZF35440)(YE838D0)		
*		**ZJ102300**	CIRCUIT BOARD	LED	LEDシート	HS7 K (ZJ10120)(YF870A0)		
*		**ZF357100**	CIRCUIT BOARD	LED	LEDシート	HS5 J,U,T,P (ZF35450)(YE838D0)		
*		**ZF357600**	CIRCUIT BOARD	LED	LEDシート	HS5 E,B,O,A (ZF35460)(YE838D0)		
*		**ZJ102800**	CIRCUIT BOARD	LED	LEDシート	HS5 K (ZJ10130)(YF870A0)		
*		**ZF354800**	CIRCUIT BOARD	TR	TRシート	HS8 J,U,T,P (ZF35410)(YE838D0)		
*		**ZF355300**	CIRCUIT BOARD	TR	TRシート	HS8 E,B,O,A (ZF35420)(YE838D0)		
*		**ZJ101500**	CIRCUIT BOARD	TR	TRシート	HS8 K (ZJ10110)(YF870A0)		
*		**ZF355800**	CIRCUIT BOARD	TR	TRシート	HS7 J,U,T,P (ZF35430)(YE838D0)		
*		**ZF356300**	CIRCUIT BOARD	TR	TRシート	HS7 E,B,O,A (ZF35440)(YE838D0)		
*		**ZJ102000**	CIRCUIT BOARD	TR	TRシート	HS7 K (ZJ10120)(YF870A0)		
*		**ZF356800**	CIRCUIT BOARD	TR	TRシート	HS5 J,U,T,P (ZF35450)(YE838D0)		
*		**ZF357300**	CIRCUIT BOARD	TR	TRシート	HS5 E,B,O,A (ZF35460)(YE838D0)		
*		**ZJ102500**	CIRCUIT BOARD	TR	TRシート	HS5 K (ZJ10130)(YF870A0)		
		--	SILICON GREASE	X-113A G746 1kg	シリコングリス	(VA79810)		
		--	SUPPORT LED		サポートLED	(ZD21840)		
*		**ZF508500**	PAN HEAD SCREW	3.0X8 MFZN2W3 SP	小ネジ十PAN		2	
⚠	C101	**WK463400**	CAPACITOR	4700P 250V J.U.C.B	規格認定コンKY			
⚠ *	C102	**ZF871100**	CAPACITOR	0.100 310V U.C.S	規格認定コン			
*	C401	**WA130300**	ELECTROLYTIC CAPACITOR	4700 50.0V JIRITSU	ケミコン	HS8/HS7		
*	C402	**WA130300**	ELECTROLYTIC CAPACITOR	4700 50.0V JIRITSU	ケミコン	HS8/HS7		
	C430	**ZA729800**	ELECTROLYTIC CAPACITOR	4700 35.0V ST-C	ケミコン	HS5		
	C431	**ZA729800**	ELECTROLYTIC CAPACITOR	4700 35.0V ST-C	ケミコン	HS5		
	CN201	**--**	CONNECTOR	VA 2P SE	ベーストツキポスト	(VP24560)		
	CN202	**LB93204R**	CONNECTOR	VH 4P TE	ベースポスト			01
	CN402	**VB390100**	CONNECTOR	PH 5P TE	ベースポスト			
	CN403	**LB93204R**	CONNECTOR	VH 4P TE	ベースポスト			01
	D401	**WJ286700**	DIODE STACK	RS403M-B-C-J80	Diスタック			
⚠	F101	**KB000750**	FUSE	T L 2.00A S 250V	ヒューズ250V	HS8/HS7 J,U,T,P		
⚠	F101	**KB00177R**	FUSE	T 1.00AL/250V S 250V	ヒューズ250V	HS5 J,U,T,P		02
⚠	F101	**KB002610**	FUSE	T L 800MIRIA S 250V	ヒューズ250V	HS8/HS7 E,B,K,O,A		
⚠	F101	**KB000660**	FUSE	T L 400MIRIA S 250V	ヒューズ250V	HS5 E,B,K,O,A		
	IC401	**X4930A00**	IC	KIA7815API-U/P	IC	REGULATOR +15V		02
	IC402	**X4931A00**	IC	KIA7915PI-U/P	IC	REGULATOR -15V		02
⚠	JK101	**WH032400**	AC INLET	TU-301-AL	ACインレット	AC IN		03
	JK301	**WR265000**	CANON CONNECTOR	JACK XLR NC3FAAH1	キャノンコネクタ	INPUT 1		03
*	JK302	**ZF088100**	PHONE CONNECTOR	HTJ-064-11D	ホーンコネクタ	INPUT 2		
	K301	**BB071360**	SCREW TERMINAL	M3 8.3X13 M1698	ネジ端子M3			
	K401	**--**	HEAT SINK	OSH-1035-WFL	ヒートシンク	(V666750)		
	K402	**--**	HEAT SINK	OSH-1035-WFL	ヒートシンク	(V666750)		
	L101	**--**	FERRITE BEAD	BC0610R6H-Y7-2.5-N	フェライトビーズ	(ZF24750)		
	L102	**--**	FERRITE BEAD	BC0610R6H-Y7-2.5-N	フェライトビーズ	(ZF24750)		
*	LD501	**ZE514100**	LED WHITE	SELG2WA10C-S	LED	Power indicator		
*	SW301	**WG815800**	SWITCH SLIDE	SSSF125300	スライドSW	ROOM CONTROL		
*	SW302	**WG815800**	SWITCH SLIDE	SSSF125300	スライドSW	HIGH TRIM		
*	VR301	**ZD592100**	VR ROTARY	A 10.0K XVB1211YNP	ローターリーVR	LEVEL		
	W101	**--**	CONNECTOR ASSEMBLY	SDN-VH 3P-70mm	SDN－VH束線	(ZF33080)		
	W301	**--**	CONNECTOR ASSEMBLY	SAN-PH 5P-210mm	SAN－PH束線	(ZF33110)		
	W401	**--**	CONNECTOR ASSEMBLY	LED SAN 2P/SM 2P L=170mm	LED中継束線	(ZF33120)		
	W402	**--**	CONNECTOR ASSEMBLY	SDN-VH 3P/4P L=210mm	SDN－VH束線	(ZF33100)		
	J001	**--**	JUMPER WIRE	0.55	平型ジャンパー線	(VN50000)		
	-040	**--**	JUMPER WIRE	0.55	平型ジャンパー線	(VN50000)		
	J041	**--**	JUMPER WIRE	0.55	平型ジャンパー線	K (VN50000)		
	C303	**UR867100**	ELECTROLYTIC CAPACITOR	10.00 50.0V RX TP	ケミコン			
	C304	**UR867100**	ELECTROLYTIC CAPACITOR	10.00 50.0V RX TP	ケミコン			
	C308	**UR867100**	ELECTROLYTIC CAPACITOR	10.00 50.0V RX TP	ケミコン			
	C309	**VE326100**	MONOLITHIC POLYESTER F. CAP.	0.12 50V J RX TP	積層マイラーコン	HS8		
	C309	**VE326000**	MONOLITHIC POLYESTER F. CAP.	0.10 50V J RX TP	積層マイラーコン	HS7		
	C309	**VE325800**	MONOLITHIC POLYESTER F. CAP.	0.068 50V J RX TP	積層マイラーコン	HS5		
	C310	**VE326100**	MONOLITHIC POLYESTER F. CAP.	0.12 50V J RX TP	積層マイラーコン	HS8		
	C310	**VE326000**	MONOLITHIC POLYESTER F. CAP.	0.10 50V J RX TP	積層マイラーコン	HS7		
	C310	**VE325800**	MONOLITHIC POLYESTER F. CAP.	0.068 50V J RX TP	積層マイラーコン	HS5		

*: New Parts

RANK: Japan only

AC, AMP, IN, LED and TR

REF NO.	PART NO.	DESCRIPTION		部品名	REMARKS	QTY	RANK
C316	**UA354470**	POLYESTER FILM CAPACITOR	0.0470 50V J RX TP	マイラーコン			
C317	**UA354470**	POLYESTER FILM CAPACITOR	0.0470 50V J RX TP	マイラーコン			
C323	**VE326100**	MONOLITHIC POLYESTER F. CAP.	0.12 50V J RX TP	積層マイラーコン	HS8		
C323	**VE326000**	MONOLITHIC POLYESTER F. CAP.	0.10 50V J RX TP	積層マイラーコン	HS7		
C323	**UA354560**	POLYESTER FILM CAPACITOR	0.0560 50V J RX TP	マイラーコン	HS5		01
C324	**UA354330**	POLYESTER FILM CAPACITOR	0.0330 50V J RX TP	マイラーコン	HS8/HS7		01
C324	**UA354150**	POLYESTER FILM CAPACITOR	0.0150 50V J RX TP	マイラーコン	HS5		
C329	**UA354470**	POLYESTER FILM CAPACITOR	0.0470 50V J RX TP	マイラーコン	HS8		
C329	**VE325800**	MONOLITHIC POLYESTER F. CAP.	0.068 50V J RX TP	積層マイラーコン	HS7		
C329	**UA35315R**	POLYESTER FILM CAPACITOR	1500P 50V J RX TP	マイラーコン	HS5		
C330	**VE326500**	MONOLITHIC POLYESTER F. CAP.	0.27 50V J RX TP	積層マイラーコン	HS8		
C330	**VE326800**	MONOLITHIC POLYESTER F. CAP.	0.47 50V J RX TP	積層マイラーコン	HS7		
C330	**UA353330**	POLYESTER FILM CAPACITOR	3300P 50V J RX TP	マイラーコン	HS5		01
C331	**UA35412R**	POLYESTER FILM CAPACITOR	0.0120 50V J RX TP	マイラーコン	HS8		01
C331	**UA354180**	POLYESTER FILM CAPACITOR	0.0180 50V J RX TP	マイラーコン	HS7		01
C331	**UA35315R**	POLYESTER FILM CAPACITOR	1500P 50V J RX TP	マイラーコン	HS5		
C334	**UA354270**	POLYESTER FILM CAPACITOR	0.0270 50V J RX TP	マイラーコン	HS8		
C334	**UA354330**	POLYESTER FILM CAPACITOR	0.0330 50V J RX TP	マイラーコン	HS7/HS5		01
C335	**UA353820**	POLYESTER FILM CAPACITOR	8200P 50V J RX TP	マイラーコン			01
C339	**UR867100**	ELECTROLYTIC CAPACITOR	10.00 50.0V RX TP	ケミコン			
C343	**UA35312R**	POLYESTER FILM CAPACITOR	1200P 50V J RX TP	マイラーコン	HS8		01
C343	**UA353180**	POLYESTER FILM CAPACITOR	1800P 50V J RX TP	マイラーコン	HS7		01
C343	**UA353220**	POLYESTER FILM CAPACITOR	2200P 50V J RX TP	マイラーコン	HS5		
C344	**UA35312R**	POLYESTER FILM CAPACITOR	1200P 50V J RX TP	マイラーコン	HS8		01
C344	**UA353180**	POLYESTER FILM CAPACITOR	1800P 50V J RX TP	マイラーコン	HS7		01
C344	**UA353220**	POLYESTER FILM CAPACITOR	2200P 50V J RX TP	マイラーコン	HS5		
C351	**UA35412R**	POLYESTER FILM CAPACITOR	0.0120 50V J RX TP	マイラーコン	HS8		01
C351	**UA353820**	POLYESTER FILM CAPACITOR	8200P 50V J RX TP	マイラーコン	HS7/HS5		01
C352	**UA35412R**	POLYESTER FILM CAPACITOR	0.0120 50V J RX TP	マイラーコン	HS8		01
C352	**UA353820**	POLYESTER FILM CAPACITOR	8200P 50V J RX TP	マイラーコン	HS7/HS5		01
C354	**UA354180**	POLYESTER FILM CAPACITOR	0.0180 50V J RX TP	マイラーコン	HS8		01
C354	**UA354220**	POLYESTER FILM CAPACITOR	0.0220 50V J RX TP	マイラーコン	HS7		
C354	**UA353470**	POLYESTER FILM CAPACITOR	4700P 50V J RX TP	マイラーコン	HS5		01
C407	**UR867100**	ELECTROLYTIC CAPACITOR	10.00 50.0V RX TP	ケミコン			
C408	**UR867100**	ELECTROLYTIC CAPACITOR	10.00 50.0V RX TP	ケミコン			
C409	**UA353470**	POLYESTER FILM CAPACITOR	4700P 50V J RX TP	マイラーコン	HS8/HS7		01
C409	**UA354100**	POLYESTER FILM CAPACITOR	0.0100 50V J RX TP	マイラーコン	HS5		
C410	**UA35327R**	POLYESTER FILM CAPACITOR	2700P 50V J RX TP	マイラーコン	HS8/HS7		01
C410	**UA353330**	POLYESTER FILM CAPACITOR	3300P 50V J RX TP	マイラーコン	HS5		01
C413	**UR857470**	ELECTROLYTIC CAPACITOR	47.00 35.0V RX TP	ケミコン			
C417	**VE326000**	MONOLITHIC POLYESTER F. CAP.	0.10 50V J RX TP	積層マイラーコン			
C418	**UR857470**	ELECTROLYTIC CAPACITOR	47.00 35.0V RX TP	ケミコン			
C419	**UR828220**	ELECTROLYTIC CAPACITOR	220.00 10.0V RX TP	ケミコン			01
C420	**UR857470**	ELECTROLYTIC CAPACITOR	47.00 35.0V RX TP	ケミコン			
C421	**UR857470**	ELECTROLYTIC CAPACITOR	47.00 35.0V RX TP	ケミコン			
C423	**UR867100**	ELECTROLYTIC CAPACITOR	10.00 50.0V RX TP	ケミコン			
C425	**UR866100**	ELECTROLYTIC CAPACITOR	1.00 50.0V RX TP	ケミコン			
C429	**VE326000**	MONOLITHIC POLYESTER F. CAP.	0.10 50V J RX TP	積層マイラーコン			
C432	**UA35368R**	POLYESTER FILM CAPACITOR	6800P 50V J RX TP	マイラーコン	HS8		01
C432	**UA35327R**	POLYESTER FILM CAPACITOR	2700P 50V J RX TP	マイラーコン	HS7		01
C432	**UA354220**	POLYESTER FILM CAPACITOR	0.0220 50V J RX TP	マイラーコン	HS5		
FH101	**--**	FUSE HOLDER R	CLIP TP00351-31	ヒューズクリップ	(WN10300)		
FH102	**--**	FUSE HOLDER R	CLIP TP00351-31	ヒューズクリップ	(WN10300)		
C301	**US061470**	CERAMIC CAPACITOR (CHIP)	47P 50V J RECT.	チップセラ（CH）			
C302	**US061470**	CERAMIC CAPACITOR (CHIP)	47P 50V J RECT.	チップセラ（CH）			
C305	**US062220**	CERAMIC CAPACITOR (CHIP)	220P 50V J RECT.	チップセラ（SL）			
C306	**US061470**	CERAMIC CAPACITOR (CHIP)	47P 50V J RECT.	チップセラ（CH）			
C307	**US061470**	CERAMIC CAPACITOR (CHIP)	47P 50V J RECT.	チップセラ（CH）			
C311	**US062100**	CERAMIC CAPACITOR (CHIP)	100P 50V J RECT.	チップセラ（SL）			
C314	**US064100**	CERAMIC CAPACITOR (CHIP)	0.0100 50V K RECT.	チップセラ（B）			
C315	**US064100**	CERAMIC CAPACITOR (CHIP)	0.0100 50V K RECT.	チップセラ（B）			
C318	**US062100**	CERAMIC CAPACITOR (CHIP)	100P 50V J RECT.	チップセラ（SL）			
C319	**US064100**	CERAMIC CAPACITOR (CHIP)	0.0100 50V K RECT.	チップセラ（B）			
C320	**US064100**	CERAMIC CAPACITOR (CHIP)	0.0100 50V K RECT.	チップセラ（B）			
C321	**US062100**	CERAMIC CAPACITOR (CHIP)	100P 50V J RECT.	チップセラ（SL）			
C322	**US061470**	CERAMIC CAPACITOR (CHIP)	47P 50V J RECT.	チップセラ（CH）			
C327	**US064100**	CERAMIC CAPACITOR (CHIP)	0.0100 50V K RECT.	チップセラ（B）			
C328	**US064100**	CERAMIC CAPACITOR (CHIP)	0.0100 50V K RECT.	チップセラ（B）			
C332	**US062100**	CERAMIC CAPACITOR (CHIP)	100P 50V J RECT.	チップセラ（SL）			
C336	**US062100**	CERAMIC CAPACITOR (CHIP)	100P 50V J RECT.	チップセラ（SL）			

✻: New Parts

RANK: Japan only

AC, AMP, IN, LED and TR

REF NO.	PART NO.	DESCRIPTION		部品名	REMARKS	QTY	RANK
C337	**US064100**	CERAMIC CAPACITOR (CHIP)	0.0100 50V K RECT.	チップセラ（B）			
C338	**US064100**	CERAMIC CAPACITOR (CHIP)	0.0100 50V K RECT.	チップセラ（B）			
C341	**US061220**	CERAMIC CAPACITOR (CHIP)	22P 50V J RECT.	チップセラ（CH）			
C342	**US061470**	CERAMIC CAPACITOR (CHIP)	47P 50V J RECT.	チップセラ（CH）			
C345	**US061220**	CERAMIC CAPACITOR (CHIP)	22P 50V J RECT.	チップセラ（CH）			
C346	**US061470**	CERAMIC CAPACITOR (CHIP)	47P 50V J RECT.	チップセラ（CH）			
C349	**US064100**	CERAMIC CAPACITOR (CHIP)	0.0100 50V K RECT.	チップセラ（B）			
C350	**US064100**	CERAMIC CAPACITOR (CHIP)	0.0100 50V K RECT.	チップセラ（B）			
C353	**US061220**	CERAMIC CAPACITOR (CHIP)	22P 50V J RECT.	チップセラ（CH）			
C355	**US061220**	CERAMIC CAPACITOR (CHIP)	22P 50V J RECT.	チップセラ（CH）			
C356	**US061470**	CERAMIC CAPACITOR (CHIP)	47P 50V J RECT.	チップセラ（CH）			
C357	**US064100**	CERAMIC CAPACITOR (CHIP)	0.0100 50V K RECT.	チップセラ（B）			
C358	**US064100**	CERAMIC CAPACITOR (CHIP)	0.0100 50V K RECT.	チップセラ（B）			
C403	**WU447000**	CERAMIC CAPACITOR (CHIP)	0.1000 50V K RECT.	チップセラ（B）			
C404	**WU447000**	CERAMIC CAPACITOR (CHIP)	0.1000 50V K RECT.	チップセラ（B）			
C405	**US064100**	CERAMIC CAPACITOR (CHIP)	0.0100 50V K RECT.	チップセラ（B）			
C406	**US064100**	CERAMIC CAPACITOR (CHIP)	0.0100 50V K RECT.	チップセラ（B）			
C411	**US062330**	CERAMIC CAPACITOR (CHIP)	330P 50V J RECT.	チップセラ（SL）			
C412	**US061220**	CERAMIC CAPACITOR (CHIP)	22P 50V J RECT.	チップセラ（CH）			
C414	**US062220**	CERAMIC CAPACITOR (CHIP)	220P 50V J RECT.	チップセラ（SL）			
C415	**WU447000**	CERAMIC CAPACITOR (CHIP)	0.1000 50V K RECT.	チップセラ（B）			
C416	**WU447000**	CERAMIC CAPACITOR (CHIP)	0.1000 50V K RECT.	チップセラ（B）			
C424	**US061220**	CERAMIC CAPACITOR (CHIP)	22P 50V J RECT.	チップセラ（CH）			
C426	**US062220**	CERAMIC CAPACITOR (CHIP)	220P 50V J RECT.	チップセラ（SL）			
C427	**WU447000**	CERAMIC CAPACITOR (CHIP)	0.1000 50V K RECT.	チップセラ（B）			
C428	**WU447000**	CERAMIC CAPACITOR (CHIP)	0.1000 50V K RECT.	チップセラ（B）			
C501	**US064100**	CERAMIC CAPACITOR (CHIP)	0.0100 50V K RECT.	チップセラ（B）			
D402	**ZA145200**	SCHOTTKY BARRIER DIODE (CHIP)	RB162M-40TR TE	ショットキダイオード			01
-405	**ZA145200**	SCHOTTKY BARRIER DIODE (CHIP)	RB162M-40TR TE	ショットキダイオード			01
D406	**WW783900**	SWITCHING DIODES (CHIP)	1SS355VM	スイッチングダイオード			01
-409	**WW783900**	SWITCHING DIODES (CHIP)	1SS355VM	スイッチングダイオード			01
IC301	**X5676A00**	IC	NJM4558M-TE1	IC	OP AMP		
-306	**X5676A00**	IC	NJM4558M-TE1	IC	OP AMP		
L401	**--**	COIL INDUCTOR CHIP	BLM18HE152SN1D	チップインダクタ	(ZH98170)		
-404	**--**	COIL INDUCTOR CHIP	BLM18HE152SN1D	チップインダクタ	(ZH98170)		
Q301	**VV92540R**	TRANSISTOR (CHIP)	2SC2712-GR(TE85L,F)	トランジスタ 2SC			01
Q401	**VV92540R**	TRANSISTOR (CHIP)	2SC2712-GR(TE85L,F)	トランジスタ 2SC			01
-403	**VV92540R**	TRANSISTOR (CHIP)	2SC2712-GR(TE85L,F)	トランジスタ 2SC			01
Q404	**VJ92720R**	TRANSISTOR (CHIP)	2SA1162-Y(TE85R,F)	トランジスタ 2SA			01
Q405	**VJ92720R**	TRANSISTOR (CHIP)	2SA1162-Y(TE85R,F)	トランジスタ 2SA			01
R301	**RD358100**	CARBON RESISTOR (CHIP)	100.0K 63M J RECT.	チップ抵抗			01
-303	**RD358100**	CARBON RESISTOR (CHIP)	100.0K 63M J RECT.	チップ抵抗			01
R304	**RF457100**	CARBON RESISTOR (CHIP)	10.0K D RECT.	チップ抵抗	HS8/HS7		
R304	**RF457150**	CARBON RESISTOR (CHIP)	15.0K D 1608	チップ抵抗	HS5		
R305	**RF457100**	CARBON RESISTOR (CHIP)	10.0K D RECT.	チップ抵抗	HS8/HS7		
R305	**RF457150**	CARBON RESISTOR (CHIP)	15.0K D 1608	チップ抵抗	HS5		
R306	**RF457270**	CARBON RESISTOR (CHIP)	27.0K D RECT.	チップ抵抗	HS8		
R306	**RF457220**	CARBON RESISTOR (CHIP)	22.0K D RECT.	チップ抵抗	HS7/HS5		
R307	**RF457270**	CARBON RESISTOR (CHIP)	27.0K D RECT.	チップ抵抗	HS8		
R307	**RF457220**	CARBON RESISTOR (CHIP)	22.0K D RECT.	チップ抵抗	HS7/HS5		
R308	**RD357220**	CARBON RESISTOR (CHIP)	22.0K 63M J RECT.	チップ抵抗			
R309	**RD357270**	CARBON RESISTOR (CHIP)	27.0K 63M J RECT.	チップ抵抗			
R310	**RF457680**	CARBON RESISTOR (CHIP)	68.0K D RECT.	チップ抵抗	HS8/HS7		
R310	**RF45782R**	CARBON RESISTOR (CHIP)	82.0K D RECT.	チップ抵抗	HS5		01
R311	**RF457220**	CARBON RESISTOR (CHIP)	22.0K D RECT.	チップ抵抗	HS8/HS7		
R311	**RF457270**	CARBON RESISTOR (CHIP)	27.0K D RECT.	チップ抵抗	HS5		
R312	**RD35418R**	CARBON RESISTOR (CHIP)	18.0 63M J RECT.	チップ抵抗			01
R313	**RF457150**	CARBON RESISTOR (CHIP)	15.0K D 1608	チップ抵抗			
R314	**RF456680**	CARBON RESISTOR (CHIP)	6.8K D RECT.	チップ抵抗			
R315	**RF456100**	CARBON RESISTOR (CHIP)	1.0K D RECT.	チップ抵抗			
R316	**RF458100**	CARBON RESISTOR (CHIP)	100.0K D RECT.	チップ抵抗			
R317	**RF456270**	CARBON RESISTOR (CHIP)	2.7K D RECT.	チップ抵抗			
R319	**RF457220**	CARBON RESISTOR (CHIP)	22.0K D RECT.	チップ抵抗			
R320	**RF456330**	CARBON RESISTOR (CHIP)	3.3K D RECT.	チップ抵抗			
R321	**RD35418R**	CARBON RESISTOR (CHIP)	18.0 63M J RECT.	チップ抵抗			01
R322	**RD359100**	CARBON RESISTOR (CHIP)	1.0M 63M J RECT.	チップ抵抗			
R323	**RF457180**	CARBON RESISTOR (CHIP)	18.0K D RECT.	チップ抵抗	HS8		
R323	**RF457120**	CARBON RESISTOR (CHIP)	12.0K D RECT.	チップ抵抗	HS7		
R323	**RF457150**	CARBON RESISTOR (CHIP)	15.0K D 1608	チップ抵抗	HS5		
R324	**RD35418R**	CARBON RESISTOR (CHIP)	18.0 63M J RECT.	チップ抵抗	HS8/HS5		01

✻: New Parts

RANK: Japan only

AC, AMP, IN, LED and TR

REF NO.	PART NO.	DESCRIPTION		部品名	REMARKS	QTY	RANK
R324	**RD35439R**	CARBON RESISTOR (CHIP)	39.0 63M J RECT.	チップ抵抗	HS7		01
R325	**RF457100**	CARBON RESISTOR (CHIP)	10.0K D RECT.	チップ抵抗	HS8/HS7		
R325	**RF457150**	CARBON RESISTOR (CHIP)	15.0K D 1608	チップ抵抗	HS5		
R326	**RF45833R**	CARBON RESISTOR (CHIP)	330.0K D RECT.	チップ抵抗			
R327	**RD350000**	CARBON RESISTOR (CHIP)	0 63M J RECT.	チップ抵抗	HS8/HS7		
R327	**RF358180**	CARBON RESISTOR (CHIP)	180.0K D 1608	チップ抵抗	HS5		
R328	**RD356100**	CARBON RESISTOR (CHIP)	1.0K 63M J RECT.	チップ抵抗			01
R329	**RF457330**	CARBON RESISTOR (CHIP)	33.0K D RECT.	チップ抵抗			
R330	**RF456180**	CARBON RESISTOR (CHIP)	1.8K D RECT.	チップ抵抗	HS8		
R330	**RF456150**	CARBON RESISTOR (CHIP)	1.5K D RECT.	チップ抵抗	HS7		
R330	**RF457150**	CARBON RESISTOR (CHIP)	15.0K D 1608	チップ抵抗	HS5		
R331	**RF456180**	CARBON RESISTOR (CHIP)	1.8K D RECT.	チップ抵抗	HS8		
R331	**RF456150**	CARBON RESISTOR (CHIP)	1.5K D RECT.	チップ抵抗	HS7		
R331	**RF457150**	CARBON RESISTOR (CHIP)	15.0K D 1608	チップ抵抗	HS5		
R333	**RD350000**	CARBON RESISTOR (CHIP)	0 63M J RECT.	チップ抵抗			
R334	**RF456470**	CARBON RESISTOR (CHIP)	4.7K D RECT.	チップ抵抗	HS8/HS5		
R334	**RF456680**	CARBON RESISTOR (CHIP)	6.8K D RECT.	チップ抵抗	HS7		
R335	**RF456680**	CARBON RESISTOR (CHIP)	6.8K D RECT.	チップ抵抗	HS8/HS5		
R335	**RF456560**	CARBON RESISTOR (CHIP)	5.6K D RECT.	チップ抵抗	HS7		
R336	**RD35418R**	CARBON RESISTOR (CHIP)	18.0 63M J RECT.	チップ抵抗			01
R337	**RF457100**	CARBON RESISTOR (CHIP)	10.0K D RECT.	チップ抵抗			
R339	**RF457390**	CARBON RESISTOR (CHIP)	39.0K D RECT.	チップ抵抗			
R340	**RF457220**	CARBON RESISTOR (CHIP)	22.0K D RECT.	チップ抵抗			
R341	**RF457220**	CARBON RESISTOR (CHIP)	22.0K D RECT.	チップ抵抗			
R342	**RF456820**	CARBON RESISTOR (CHIP)	8.2K D RECT.	チップ抵抗			
R343	**RF457120**	CARBON RESISTOR (CHIP)	12.0K D RECT.	チップ抵抗			
R344	**RF457120**	CARBON RESISTOR (CHIP)	12.0K D RECT.	チップ抵抗			
R345	**RF457100**	CARBON RESISTOR (CHIP)	10.0K D RECT.	チップ抵抗			
R346	**RF456680**	CARBON RESISTOR (CHIP)	6.8K D RECT.	チップ抵抗			
R347	**RF357560**	CARBON RESISTOR (CHIP)	56.0K D 1608	チップ抵抗	HS8		
R347	**RF457330**	CARBON RESISTOR (CHIP)	33.0K D RECT.	チップ抵抗	HS7/HS5		
R348	**RF458100**	CARBON RESISTOR (CHIP)	100.0K D RECT.	チップ抵抗	HS8		
R348	**RF457470**	CARBON RESISTOR (CHIP)	47.0K D RECT.	チップ抵抗	HS7/HS5		01
R349	**RF458100**	CARBON RESISTOR (CHIP)	100.0K D RECT.	チップ抵抗	HS8/HS7		
R349	**RF457680**	CARBON RESISTOR (CHIP)	68.0K D RECT.	チップ抵抗	HS5		
R350	**RF457150**	CARBON RESISTOR (CHIP)	15.0K D 1608	チップ抵抗			
R351	**RF457330**	CARBON RESISTOR (CHIP)	33.0K D RECT.	チップ抵抗	HS8/HS7		
R351	**RF457180**	CARBON RESISTOR (CHIP)	18.0K D RECT.	チップ抵抗	HS5		
R352	**RF457100**	CARBON RESISTOR (CHIP)	10.0K D RECT.	チップ抵抗			
R353	**RD35418R**	CARBON RESISTOR (CHIP)	18.0 63M J RECT.	チップ抵抗			01
R354	**RF457150**	CARBON RESISTOR (CHIP)	15.0K D 1608	チップ抵抗			
R355	**RF456220**	CARBON RESISTOR (CHIP)	2.2K D RECT.	チップ抵抗	HS8		
R355	**RF456330**	CARBON RESISTOR (CHIP)	3.3K D RECT.	チップ抵抗	HS7		
R355	**RF456390**	CARBON RESISTOR (CHIP)	3.9K D RECT.	チップ抵抗	HS5		
R356	**RF457220**	CARBON RESISTOR (CHIP)	22.0K D RECT.	チップ抵抗	HS8/HS5		
R356	**RF457390**	CARBON RESISTOR (CHIP)	39.0K D RECT.	チップ抵抗	HS7		
R357	**RF456470**	CARBON RESISTOR (CHIP)	4.7K D RECT.	チップ抵抗	HS8		
R357	**RF456820**	CARBON RESISTOR (CHIP)	8.2K D RECT.	チップ抵抗	HS7		
R357	**RF457220**	CARBON RESISTOR (CHIP)	22.0K D RECT.	チップ抵抗	HS5		
R358	**RF456680**	CARBON RESISTOR (CHIP)	6.8K D RECT.	チップ抵抗	HS8		
R358	**RF456820**	CARBON RESISTOR (CHIP)	8.2K D RECT.	チップ抵抗	HS7/HS5		
R359	**RD35418R**	CARBON RESISTOR (CHIP)	18.0 63M J RECT.	チップ抵抗			01
R401	**RD15522R**	CARBON RESISTOR (CHIP)	220.0 1/4 J TP	チップ抵抗			
-403	**RD15522R**	CARBON RESISTOR (CHIP)	220.0 1/4 J TP	チップ抵抗			
R404	**RF457180**	CARBON RESISTOR (CHIP)	18.0K D RECT.	チップ抵抗	HS8/HS7		
R404	**RF456270**	CARBON RESISTOR (CHIP)	2.7K D RECT.	チップ抵抗	HS5		
R405	**RF457150**	CARBON RESISTOR (CHIP)	15.0K D 1608	チップ抵抗	HS8/HS7		
R405	**RF456270**	CARBON RESISTOR (CHIP)	2.7K D RECT.	チップ抵抗	HS5		
R406	**RF456100**	CARBON RESISTOR (CHIP)	1.0K D RECT.	チップ抵抗			
R407	**RF457180**	CARBON RESISTOR (CHIP)	18.0K D RECT.	チップ抵抗			
R408	**RF456100**	CARBON RESISTOR (CHIP)	1.0K D RECT.	チップ抵抗			
R409	**RD154100**	CARBON RESISTOR (CHIP)	10.0 1/4 J TP	チップ抵抗			
R410	**RD358470**	CARBON RESISTOR (CHIP)	470.0K 63M J RECT.	チップ抵抗			
R411	**RD357270**	CARBON RESISTOR (CHIP)	27.0K 63M J RECT.	チップ抵抗			
R412	**RD357270**	CARBON RESISTOR (CHIP)	27.0K 63M J RECT.	チップ抵抗			
R413	**RD15710R**	CARBON RESISTOR (CHIP)	10.0K 1/4 J TP	チップ抵抗			01
R414	**RD15710R**	CARBON RESISTOR (CHIP)	10.0K 1/4 J TP	チップ抵抗			01
R415	**RD15447R**	CARBON RESISTOR (CHIP)	47.0 1/4 J TP	チップ抵抗	HS8		01
R415	**RD15468R**	CARBON RESISTOR (CHIP)	68.0 1/4 J TP	チップ抵抗	HS7		01
R415	**RD15515R**	CARBON RESISTOR (CHIP)	150.0 1/4 J TP	チップ抵抗	HS5		

✻: New Parts

RANK: Japan only

	REF NO.	PART NO.	DESCRIPTION		部品名	REMARKS	QTY	RANK
	R416	**RD15612R**	CARBON RESISTOR (CHIP)	1.2K 1/4 J TP	チップ抵抗			
	R417	**RD150000**	CARBON RESISTOR (CHIP)	0.0 1/4 J TP	チップ抵抗			
	R420	**RF457100**	CARBON RESISTOR (CHIP)	10.0K D RECT.	チップ抵抗			
	R421	**RF456100**	CARBON RESISTOR (CHIP)	1.0K D RECT.	チップ抵抗			
	R422	**RF457100**	CARBON RESISTOR (CHIP)	10.0K D RECT.	チップ抵抗			
	R423	**RF456100**	CARBON RESISTOR (CHIP)	1.0K D RECT.	チップ抵抗			
	R424	**RD154100**	CARBON RESISTOR (CHIP)	10.0 1/4 J TP	チップ抵抗			
	R425	**RD15433R**	CARBON RESISTOR (CHIP)	33.0 1/4 J TP	チップ抵抗	HS8/HS7		01
	R425	**RD150000**	CARBON RESISTOR (CHIP)	0.0 1/4 J TP	チップ抵抗	HS5		
	R426	**RD15468R**	CARBON RESISTOR (CHIP)	68.0 1/4 J TP	チップ抵抗	HS8/HS7		01
	R426	**RD150000**	CARBON RESISTOR (CHIP)	0.0 1/4 J TP	チップ抵抗	HS5		
	R427	**RD15433R**	CARBON RESISTOR (CHIP)	33.0 1/4 J TP	チップ抵抗	HS8/HS7		01
	R427	**RD150000**	CARBON RESISTOR (CHIP)	0.0 1/4 J TP	チップ抵抗	HS5		
	R428	**RD154560**	CARBON RESISTOR (CHIP)	56.0 1/4 J TP	チップ抵抗	HS8/HS7		01
	R428	**RD150000**	CARBON RESISTOR (CHIP)	0.0 1/4 J TP	チップ抵抗	HS5		
	R429	**RD350000**	CARBON RESISTOR (CHIP)	0 63M J RECT.	チップ抵抗			
	R430	**RF457120**	CARBON RESISTOR (CHIP)	12.0K D RECT.	チップ抵抗	HS8		
	R430	**RF456820**	CARBON RESISTOR (CHIP)	8.2K D RECT.	チップ抵抗	HS7		
	R430	**RF456120**	CARBON RESISTOR (CHIP)	1.2K D 1608	チップ抵抗	HS5		
	R501	**RD357100**	CARBON RESISTOR (CHIP)	10.0K 63M J RECT.	チップ抵抗			
	RJ001	**RD350000**	CARBON RESISTOR (CHIP)	0 63M J RECT.	チップ抵抗			
	RJ002	**RD350000**	CARBON RESISTOR (CHIP)	0 63M J RECT.	チップ抵抗	J,U,T,P,E,B,O,A		
	RJ003	**RD350000**	CARBON RESISTOR (CHIP)	0 63M J RECT.	チップ抵抗			
	-012	**RD350000**	CARBON RESISTOR (CHIP)	0 63M J RECT.	チップ抵抗			
	L301	**--**	FERRITE BEAD	BL01RN1A1F1A YOKOT	フェライトビーズ	(WU06320)		
	L302	**--**	FERRITE BEAD	BL01RN1A1F1A YOKOT	フェライトビーズ	(WU06320)		
*		**YE740A00**	SPEAKER	20cm 4 ohm 60W	スピーカ	HS8 LF(Low Frequency)		
*		**YE741A00**	SPEAKER	16cm 4 ohm 60W	スピーカ	HS7 LF(Low Frequency)		
*		**YE739A00**	SPEAKER	13cm 4 ohm 40W	スピーカ	HS5 LF(Low Frequency)		
*		**YE742A00**	SPEAKER	2.5cm 8 ohm 30W	スピーカ	HF8 HF(High Frequency)		
*		**YE743A00**	SPEAKER	2.5cm 8 ohm 30W	スピーカ	HS7 HF(High Frequency)		
*		**YE744A00**	SPEAKER	2.5cm 8 ohm 30W	スピーカ	HS5 HF(High Frequency)		
⚠		**--**	SWITCH	SDDJE30100 U C S	シーソーSW	Power switch (V242240)		
*		**YE874A00**	IC	LM3886TF	IC	POWER AMP 68W	2	
⚠ *		**YF054A00**	POWER TRANSFORMER	DENANHOU B	電源トランス	HS8 J		
⚠ *		**YF058A00**	POWER TRANSFORMER	DENANHOU B	電源トランス	HS7 J		
⚠ *		**YF062A00**	POWER TRANSFORMER	DENANHOU B	電源トランス	HS5 J		
⚠ *		**YF055A00**	POWER TRANSFORMER	UL,CSA B	電源トランス	HS8 U,T,P		
⚠ *		**YF059A00**	POWER TRANSFORMER	UL,CSA B	電源トランス	HS7 U,T,P		
⚠ *		**YF063A00**	POWER TRANSFORMER	UL,CSA B	電源トランス	HS5 U,T,P		
⚠ *		**YF056A00**	POWER TRANSFORMER	SEMKO B	電源トランス	HS8 E,B,K,O		
⚠ *		**YF060A00**	POWER TRANSFORMER	SEMKO B	電源トランス	HS7 E,B,K,O		
⚠ *		**YF064A00**	POWER TRANSFORMER	SEMKO B	電源トランス	HS5 E,B,K,O		
⚠ *		**YF057A00**	POWER TRANSFORMER	CE B	電源トランス	HS8 A		
⚠ *		**YF061A00**	POWER TRANSFORMER	CE B	電源トランス	HS7 A		
⚠ *		**YF065A00**	POWER TRANSFORMER	CE B	電源トランス	HS5 A		

*: New Parts

RANK: Japan only

POWERED STUDIO MONITOR

HS8 / HS7 / HS5

CIRCUIT DIAGRAM

■ CONTENTS（目次）

BLOCK & LEVEL DIAGRAM
（ブロック＆レベルダイアグラム）..... 3
CIRCUIT DIAGRAM（回路図）
IN 4
AC, AMP, LED, TR 5

Notation for Circuit Diagrams（回路図表記上の注意）

● Connection of connectors （コネクタの接続について）

(Example)

to AMP CN402
<Page 5 : B2>

Page 5 are the page of a circuit diagram.
B2 is indicates the location of the counter inter-sheet connector.
(The alphabet indicates horizontal direction and the number indicates vertical direction)

（例）

to AMP CN402
<Page 5 : B2>

Page 5は回路図のページです。[5ページ]
B2は対応するシート間コネクタのあるロケーションを示します。
（アルファベットが水平方向、数字が垂直方向）

■ WARNING

Components having special characteristics are marked ⚠ and must be replaced with parts having specification equal to those originally installed.

⚠ 印の部品は、安全を維持するために重要な部品です。交換する場合は、安全のために必ず指定の部品をご使用ください。

Notes : See parts list for details of circuit board component parts.

注 : シートの部品詳細はパーツリストをご参照ください。

■ HS8/HS7/HS5 BLOCK & LEVEL DIAGRAM（ブロック&レベルダイアグラム）

HS8/HS7/HS5

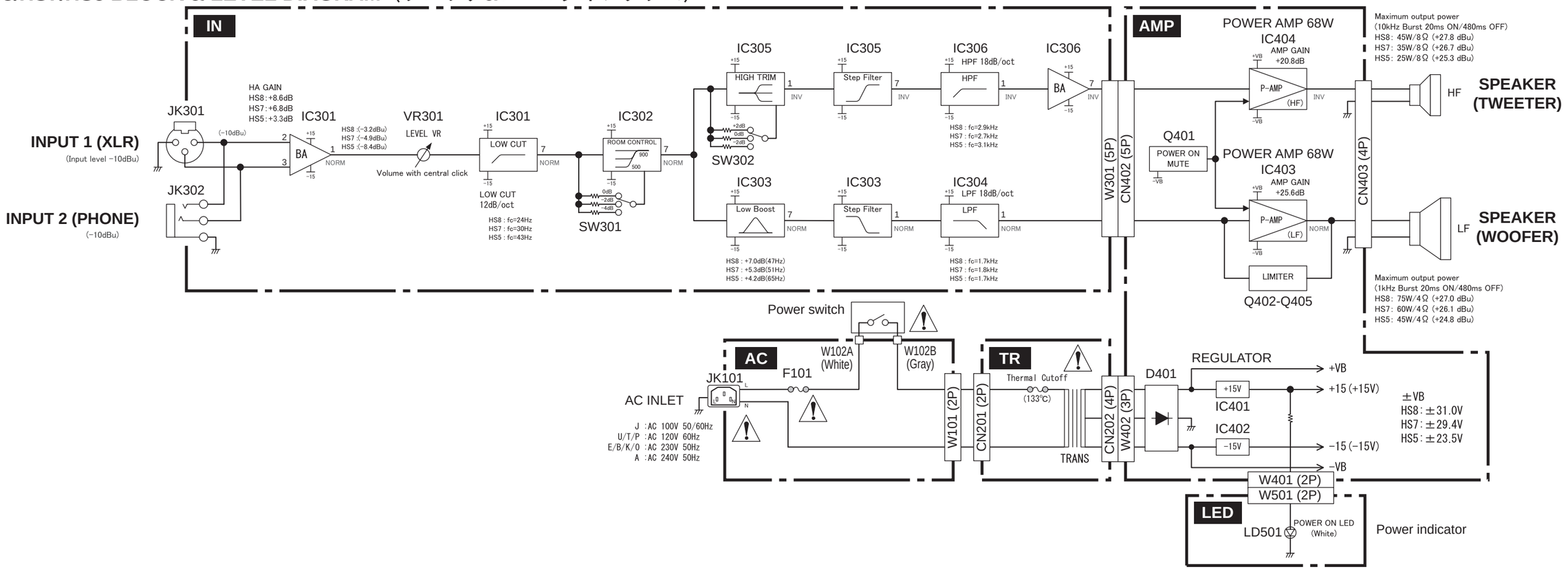



■ HS8/HS7/HS5 CIRCUIT DIAGRAM (IN)

HS8/HS7/HS5

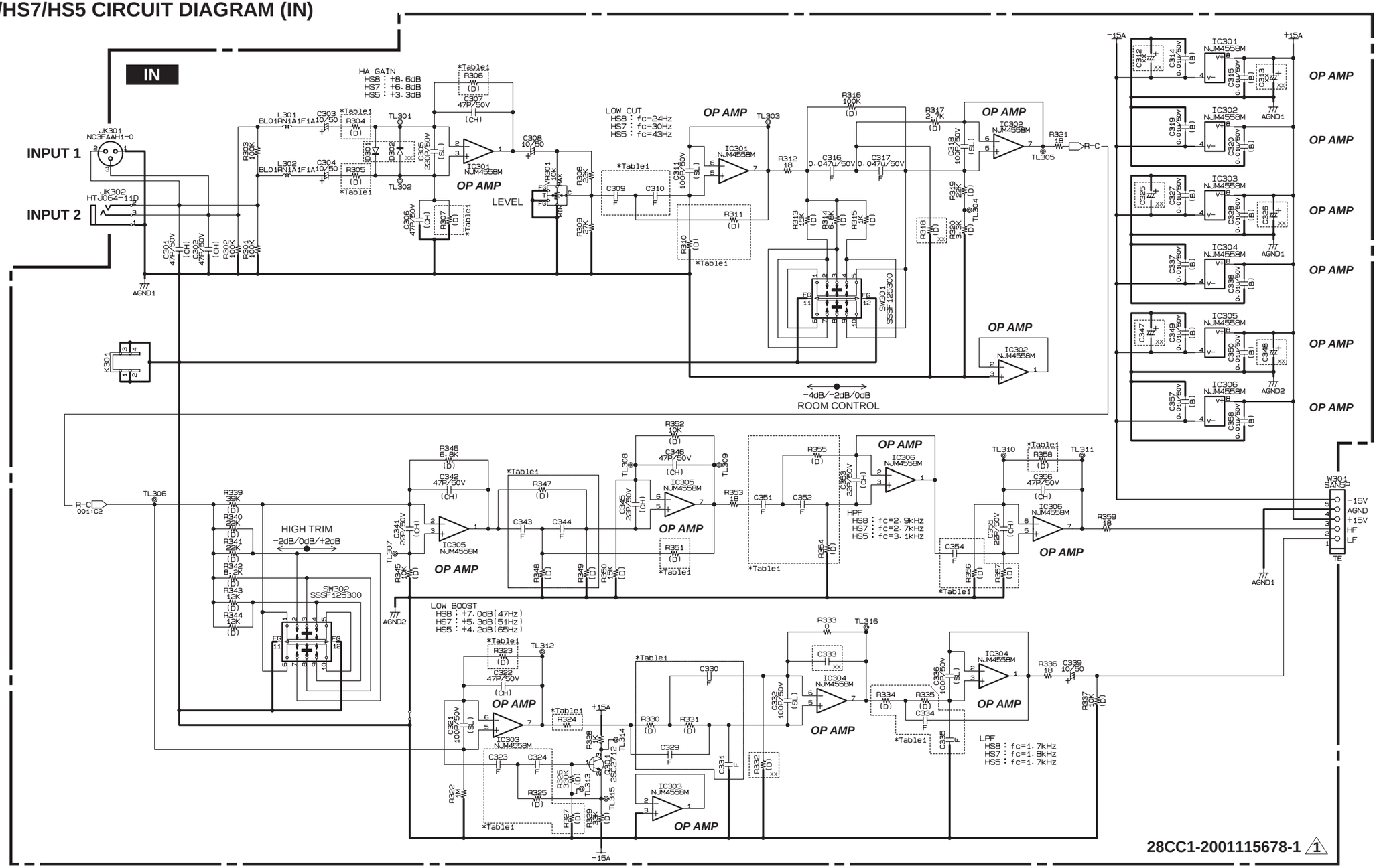

XX : Not installed （未実装）

Note : See parts list for details of circuit board component parts.
注： シート部品詳細は、パーツリストをご参照ください。

■ **WARNING**
Components having special characteristics are marked ⚠ and must be replaced with parts having specification equal to those originally installed.

■ **安全上の注意**
⚠印の部品は、安全を維持するために重要な部品です。交換する場合は、安全のため必ず指定の部品をご使用ください。

*Table1

Model	PCB	C309	C310	C323	C324	C329	C330	C331	C334	C335	C343	C344	C351	C352	C354
HS8	H8	0.12u /50V	0.12u /50V	0.12u /50V	0.033u /50V	0.047u /50V	0.27u /50V	0.012u /50V	0.027u /50V	8200p /50V	1200p /50V	1200p /50V	0.012u /50V	0.012u /50V	0.018u /50V
HS7	H7	0.1u /50V	0.1u /50V	0.1u /50V	0.033u /50V	0.068u /50V	0.47u /50V	0.018u /50V	0.033u /50V	8200p /50V	1800p /50V	1800p /50V	8200p /50V	8200p /50V	0.022u /50V
HS5	H5	0.068u /50V	0.068u /50V	0.056u /50V	0.015u /50V	1500p /50V	3300p /50V	1500p /50V	0.033u /50V	8200p /50V	2200p /50V	2200p /50V	8200p /50V	8200p /50V	4700p /50V

Model	PCB	R304	R305	R306	R307	R310	R311	R323	R324	R325	R327	R330	R331	R334	R335	R347	R348	R349	R351	R354	R355	R356	R357	R358
HS8	H8	10k	10k	27k	27k	68k	22k	18k	18	10k	0	1.8k	1.8k	4.7k	6.8k	56k	100k	100k	33k	15k	2.2k	22k	4.7k	6.8k
HS7	H7	10k	10k	22k	22k	68k	22k	12k	39	10k	0	1.5k	1.5k	6.8k	5.6k	33k	47k	100k	33k	15k	3.3k	39k	8.2k	8.2k
HS5	H5	15k	15k	22k	22k	82k	27k	15k	18	15k	180k	15k	15k	4.7k	6.8k	33k	47k	68k	18k	15k	3.9k	22k	22k	8.2k

*Table2

C		
	F	Polyester Film Capacitor
	no mark	Multilayer Ceramic Chip Capacitor
R		
	1/4W	Fixed Thick Film Chip Resistor 3216 5%
	(D)	Fixed Thick Film Chip Resistor 1608 0.5%
	no mark	Fixed Thick Film Chip Resistor 1608 5%

■ HS8/HS7/HS5 CIRCUIT DIAGRAM (IN)

■ HS8/HS7/HS5 CIRCUIT DIAGRAM (AC, AMP, LED, TR)

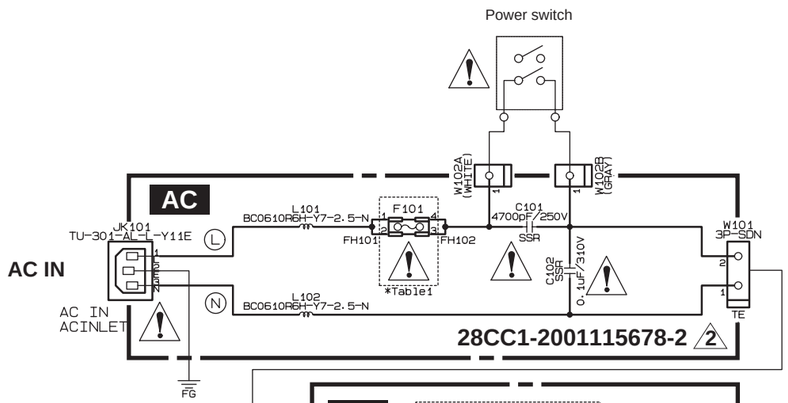

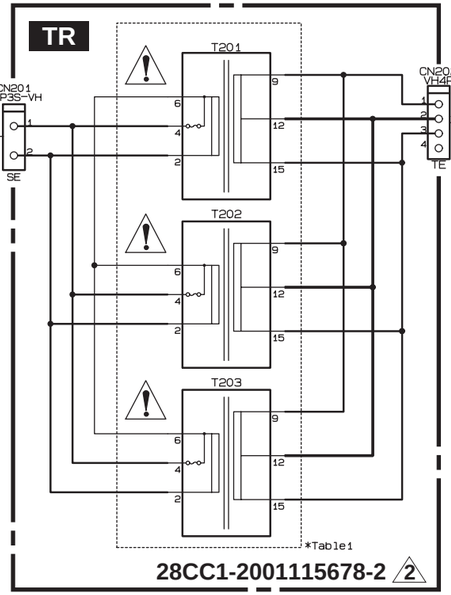

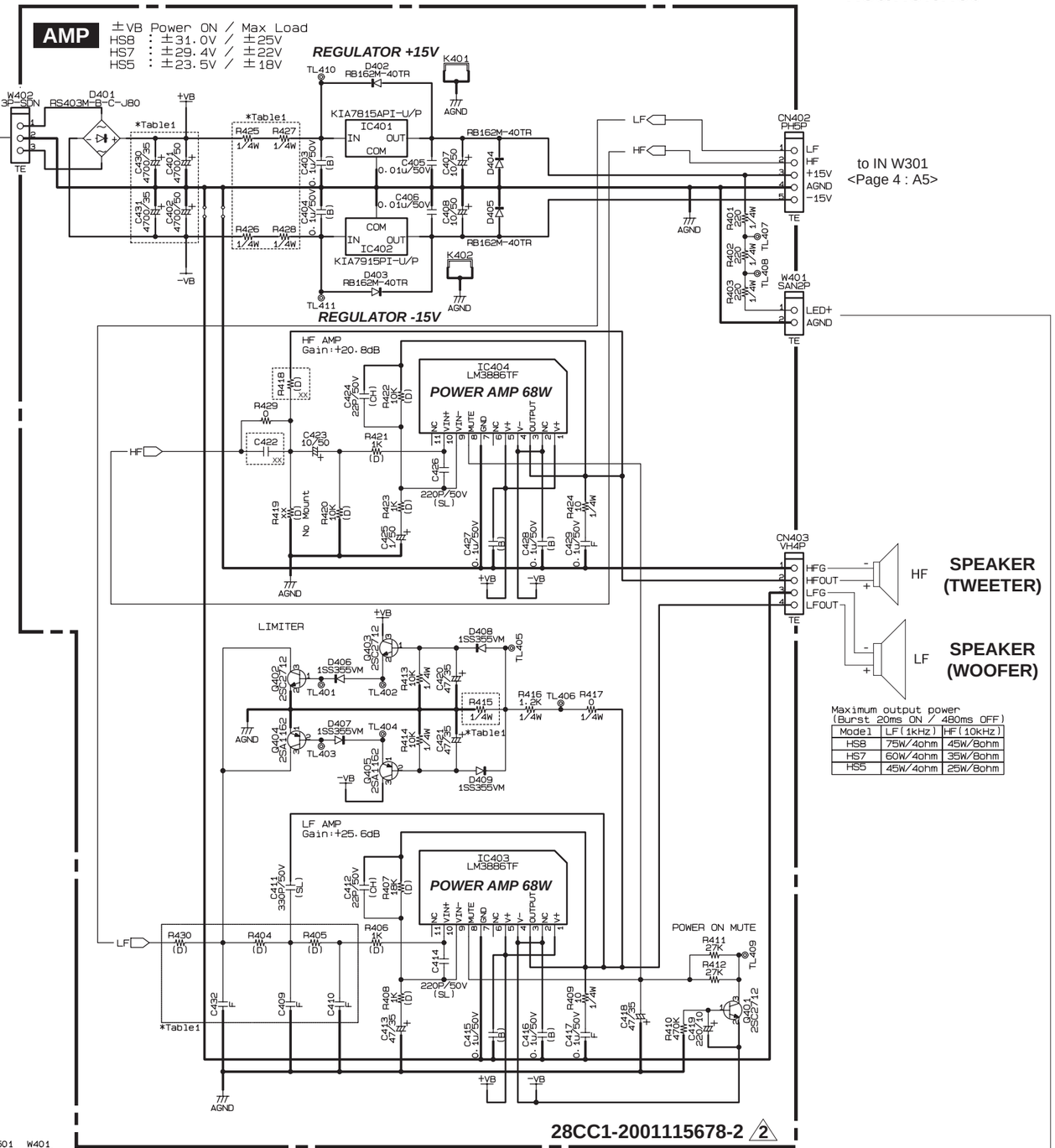

Maximum output power
(Burst 20ms ON / 480ms OFF)

Model	LF (1kHz)	HF (10kHz)
HS8	75W/4ohm	45W/8ohm
HS7	60W/4ohm	35W/8ohm
HS5	45W/4ohm	25W/8ohm

*Table1

Model	Destination	T201	T202	T203
HS8	J	YF054	No Mount	No Mount
	U/T/P	YF055	No Mount	No Mount
	E/B/K/O	YF056	No Mount	No Mount
	A	YF057	No Mount	No Mount
HS7	J	No Mount	YF058	No Mount
	U/T/P	No Mount	YF059	No Mount
	E/B/K/O	No Mount	YF060	No Mount
	A	No Mount	YF061	No Mount
HS5	J	No Mount	No Mount	YF062
	U/T/P	No Mount	No Mount	YF063
	E/B/K/O	No Mount	No Mount	YF064
	A	No Mount	No Mount	YF065

PCB	F101	C401 C402	C430 C431	R404	R405	C409	C410	C432	R415	R425 R427	R426	R428	R430
H8 J/U/T/P	T2AL 250V	Mount	No Mount	18k	15k	4700p /50V	2700p /50V	6800p /50V	47	33	68	56	12k
H8 E/B/K/O/A	T800mAL 250V												
H7 J/U/T/P	T2AL 250V	Mount	No Mount	18k	15k	4700p /50V	2700p /50V	2700p /50V	68	33	68	56	8.2k
H7 E/B/K/O/A	T800mAL 250V												
H5 J/U/T/P	T1AL 250V	No Mount	Mount	2.7k	2.7k	0.01u /50V	3300p /50V	0.022u /50V	150	0	0	0	1.2k
H5 E/B/K/O/A	T400mAL 250V												

*Table2

C	SSR	Safety Standard Recognized Capacitor
	F	Polyester Film Capacitor
	no mark	Multilayer Ceramic Chip Capacitor
R	1/4W	Fixed Thick Film Chip Resistor 3216 5%
	(D)	Fixed Thick Film Chip Resistor 1608 0.5%
	no mark	Fixed Thick Film Chip Resistor 1608 5%

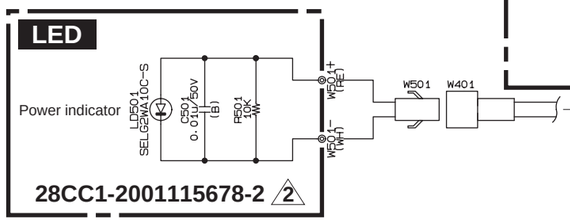

■ **WARNING**
Components having special characteristics are marked ⚠ and must be replaced with parts having specification equal to those originally installed.

■ **安全上の注意**
⚠印の部品は、安全を維持するために重要な部品です。交換する場合は、安全のため必ず指定の部品をご使用ください。

XX : Not installed （未実装）

Note : See parts list for details of circuit board component parts.
注 : シート部品詳細は、パーツリストをご参照ください。