Clavinova

CVP-701B/CVP-701PE

SERVICE MANUAL



● CVP-701B



● CVP-701PE

■ **CONTENTS（目次）**

SPECIFICATIONS（総合仕様）.....4/7
PANEL LAYOUT（パネルレイアウト）.....10
DISASSEMBLY PROCEDURE（分解手順）.....13
CIRCUIT BOARDS（シート基板図）.....32
TEST PROGRAM（テストプログラム）.....50/66
INITIAL SETTING（出荷時の設定）.....81
SYSTEM BOOTING FLOWCHART
（起動フローチャート）.....82/84
DML CIRCUIT BOARD CHECK METHOD
（DML シートチェック方法）.....86/87
DATA BACKUP（データのバックアップ）.....88/89
RESTORING THE FACTORY-PROGRAMMED SETTINGS
（設定を工場出荷時の状態に戻す）.....90
VERSION UPGRADE（バージョンアップ）.....91/93
PARTS LIST
BLOCK DIAGRAM（ブロックダイアグラム）
CIRCUIT BOARD LAYOUT & WIRING
（ユニットレイアウト & 結線図）
CIRCUIT DIAGRAM（回路図）

CL 001911

YAMAHA

HAMAMATSU, JAPAN

Copyright (c) Yamaha Corporation. All rights reserved. PDF '15.05

IMPORTANT NOTICE

This manual has been provided for the use of authorized Yamaha Retailers and their service personnel. It has been assumed that basic service procedures inherent to the industry, and more specifically Yamaha Products, are already known and understood by the users, and have therefore not been restated.

WARNING : Failure to follow appropriate service and safety procedures when servicing this product may result in personal injury, destruction of expensive components and failure of the product to perform as specified. For these reasons, we advise all Yamaha product owners that all service required should be performed by an authorized Yamaha Retailer or the appointed service representative.

IMPORTANT : This presentation or sale of this manual to any individual or firm does not constitute authorization certification, recognition of any applicable technical capabilities, or establish a principal-agent relationship of any form.

The data provided is belived to be accurate and applicable to the unit(s) indicated on the cover. The research engineering, and service departments of Yamaha are continually striving to improve Yamaha products. Modifications are, therefore, inevitable and changes in specification are subject to change without notice or obligation to retrofit. Should any discrepancy appear to exist, please contact the distributor's Service Division.

WARNING : Static discharges can destroy expensive components. Discharge any static electricity your body may have accumulated by grounding yourself to the ground bus in the unit (heavy gauge black wires connect to this bus.)

IMPORTANT : Turn the unit OFF during disassembly and parts replacement. Recheck all work before you apply power to the unit.

WARNING: This product contains chemicals known to the State of California to cause cancer, or birth defects or other reproductive harm.

DO NOT PLACE SOLDER, ELECTRICAL/ELECTRONIC OR PLASTIC COMPONENTS IN YOUR MOUTH FOR ANY REASON WHAT SO EVER!

Avoid prolonged, unprotected contact between solder and your skin! When soldering, do not inhale solder fumes or expose eyes to solder/flux vapor!

If you come in contact with solder or components located inside the enclosure of this product, wash your hands before handling food.

IMPORTANT NOTICE FOR THE UNITED KINGDOM
Connecting the Plug and Cord

IMPORTANT. The wires in this mains lead are coloured in accordance with the following code:

BLUE : NEUTRAL
BROWN : LIVE

As the colours of the wires in the mains lead of this apparatus may not correspond with the coloured makings identifying the terminals in your plug proceed as follows:

The wire which is coloured BLUE must be connected to the terminal which is marked with the letter N or coloured BLACK.

The wire which is coloured BROWN must be connected to the terminal which is marked with the letter L or coloured RED.

Making sure that neither core is connected to the earth terminal of the three pin plug.

(2 wires)

■ WARNING

Components having special characteristics are marked ⚠ and must be replaced with parts having specification equal to those originally installed.

⚠印の部品は、安全を維持するために重要な部品です。交換する場合は、安全のために必ず指定の部品をご使用ください。

■ SAVING DATA



Be sure to perform it

- Recorded Song and edited Song /Style/Voice/MIDI setup data, etc. are lost when you turn off the power to the instrument. This also occurs when the power is turned off by the Auto Power Off function. Save the data to the instrument, or to USB flash drive.
- You can back up the data and settings of this instrument to the USB flash drive as a backup file. You can restore the backup file to the instrument. To protect against data loss due to some failure, an operation mistake, etc., save your important data onto the USB flash drive.
- To protect against data loss through USB flash drive damage, we recommend that you save your important data onto spare USB flash drive or an external device such as a computer as backup data.

■ データの保存



必ず実行

- 録音したソング、編集したソング / スタイル / ボイスや MIDI 設定などは、保存前に電源を切ると消えてしまいます。オートパワーオフ機能により電源が切れた場合も同様です。保存しておきたいデータは、本体または USB フラッシュメモリーに保存してください。
- この楽器本体内のデータと設定は、バックアップファイルとして USB フラッシュメモリーに保存できます。保存したデータや設定は楽器に戻して再現ができます。大切なデータや設定は、故障や誤操作などによる消去に備え、USB フラッシュメモリーに保存してください。
- 保存した USB フラッシュメモリーの万一の事故に備えて、大切なデータは予備の USB フラッシュメモリー / コンピューターなどの外部機器にバックアップとして保存されることをおすすめします。

■ SPECIFICATIONS

Product name			Digital Piano
Size/Weight	Width [For models with polished finish]		1352 mm (53-1/4") [1355 mm (53-3/8")]
	Height [For models with polished finish]	With Music Rest closed	918 mm (36-1/8") [921 mm (36-1/4")]
		With Music Rest	1065 mm (41-15/16") [1066 mm (42")]
	Depth [For models with polished finish]	With Music Rest	595 mm (23-7/16") [596 mm (23-7/16")]
	Weight [For models with polished finish]		59.0kg (130 lbs., 1 oz) [61.5kg (135 lbs., 9 oz)]
Control Interface	Keyboard	Number of Keys	88
		Type	GH3X with synthetic ivory keytops, escapement
		Touch Response	Hard2/Hard1/Medium/Soft1/Soft2
	Pedal	Number of Pedals	3
		Half Pedal	Yes
		Functions	Sustain, Sostenuto, Soft, Glide, Song Play/Pause, Style Start/Stop, Volume, etc.
	Display	Type	TFT Color LCD
		Size	4.3 inch (480 x 272 dots)
		Brightness	Yes
		Score Display Function	Yes
		Lyrics Display Function	Yes
		Language	English, Japanese, German, French, Spanish, Italian
	Panel	Language	English only
Cabinet	Key Cover Style		Sliding
	Music Rest		Yes
Voices	Tone Generation	Piano Sound	Yamaha CFX, Bösendorfer Imperial
	Piano Effect	VRM	Yes
		Key-off Samples	Yes
		Smooth Release	Yes
	Polyphony	Number of Polyphony (Max.)	256
	Preset	Number of Voices	777 Voices + 29 Drum/SFX Kits +480 XG Voices
		Featured Voices	10 VRM, 49 Super Articulation Voices, 23 Mega Voices, 13 Natural! Voices, 26 Sweet! Voices, 58 Cool! Voices, 70 Live! Voices, 20 Organ Flutes
	Custom	Voice Edit	Yes
	Compatibility		XG, GS (for Song playback), GM, GM2
Effects	Types	Reverb	58 Preset + 3 User
		Chorus	106 Preset + 3 User
		DSP	295 Preset + 3 User
		Master EQ	5 Preset + 2 User
		Part EQ	27 Parts
		Master Compressor	5 Preset + 5 User

Effects	Types	Intelligent Acoustic Control (IAC)	Yes
		Stereophonic Optimizer	Yes
	Functions	Dual (Layer)	Yes
		Split	Yes
Styles	Preset	Number of Styles	310
		Featured Styles	253 Pro Styles, 21 Session Styles, 36 Pianist Styles
	File Format		Style File Format GE (Guitar Edition)
	Fingering		Single Finger, Fingered, Fingered On Bass, Multi Finger, AI Fingered, Full Keyboard, AI Full Keyboard
	Style Control		INTRO x 3, MAIN VARIATION x 4, FILL x 4, BREAK, ENDING x 3
	Custom	Style Creator	Yes
	Other Features	Music Finder (max.)	1200 Records
		One Touch Setting (OTS)	4 for each Style
		Style Recommender	Yes
Recording/ Playback (MIDI)	Preset	Number of Preset Songs	65
	Recording	Number of Tracks	16
		Data Capacity	approx. 300KB/Song
	Compatible Data Format	Recording	SMF (Format 0)
		Playback	SMF (Format 0 & 1), XF
Recording/ Playback (Audio)	Recording Time (max.)		80 minutes/Song
	Data Format (Recording/Playback)		WAV (44.1kHz, 16bit, stereo)
	Time Stretch		Yes
	Pitch Shift		Yes
	Vocal Cancel		Yes
Functions	Registration Memory	Number of Buttons	8
		Control	Registration Sequence, Freeze
	Lesson/Guide		Follow Lights, Any Key, Karao-Key, Your Tempo
		Guide Lamp	Yes
		Performance Assistant Technology (PAT)	Yes
	Demo		Yes
	Overall Controls	Metronome	Yes
		Tempo	5 – 500, Tap Tempo
		Transpose	-12 – 0 – +12
		Tuning	414.8 – 440 – 466.8 Hz
		Scale Type	9 Types
	Miscellaneous	Piano Room	Yes
Storage and Connectivity	Storage	Internal Memory	approx. 2.8 MB
		External Memory	USB Flash drive

Storage and Connectivity	Connectivity	Headphones	Standard stereo phone jack (x 2)
		Microphone	Mic/Line In, Input Volume
		MIDI	IN, OUT, THRU
		AUX IN	Stereo mini jack
		AUX OUT	L/L+R, R
		AUX PEDAL	Yes
		USB TO DEVICE	Yes (x 1)
		USB TO HOST	Yes
Sound system	Amplifiers		25W x 2
	Speakers		16cm x 2
	Acoustic Optimizer		Yes
Power Supply	Auto Power Off		Yes
Included Accessories			Owner's Manual, Data List, Warranty, "50 Greats for the Piano" music book, Online Member Product Registration, Holder Set, AC power cord, Bench
Separately Sold Accessories (May not be available depending on your locale.)			Headphones HPE-160, Footswitches FC4A/FC4/FC5, Foot controller FC7, USB wireless LAN adaptor UD-WL01, USB MIDI Interface for iPhone/iPod touch/iPad i-UX1, MIDI Interface for iPhone/iPod touch/iPad i-MX1

■ 総合仕様

品名			電子ピアノ
サイズ / 質量	幅		1352mm
	高さ	譜面立てを倒した場合	918mm
		譜面立てを立てた場合	1065mm
	奥行き		595mm
	質量		59.0kg
操作子	鍵盤	鍵盤数	88
		鍵盤種	グレードハンマー 3 エックス (GH3X) 鍵盤 象牙調仕上げ、エスケープメント付き
		タッチ感度	ハード 2、ハード 1、ミディアム、ソフト 1、ソフト 2
	ペダル	ペダル数	3
		ハーフペダル	○
		ペダル機能	サステイン、ソステヌート、ソフト、 グライド、ソングスタート / 一時停止、 スタイルスタート / ストップ、音量、その他
	ディスプレイ	タイプ	TFT カラー LCD
		サイズ	4.3 インチ (480 × 272 ドット)
		明るさ	○
		譜面表示	○
		歌詞表示	○
		言語	6 言語 (日、英、独、仏、西、伊)
	パネル	言語	日
本体	キーカバー (鍵盤蓋)		スライド式
	譜面立て		○
音源 / 音色	音源	ピアノ音	ヤマハ CFX サンプリング、ベーゼンドルファー インペリアルサンプリング
	ピアノ音源の効果	VRM	○
		キーオフサンプリング	○
		スムースリリース	○
	発音数	最大同時発音数	256
	プリセット	音色数	777 ボイス + 29 ドラム /SFX キット + 480 XG ボイス
		音色タイプ	10 VRM、49 スーパーアーティキュレーションボイス、 23 メガボイス、13 ナチュラルボイス、26 スイート ボイス、58 クールボイス、70 ライブボイス、20 オ ルガンフルート
	カスタマイズ	ボイスエディット	○
	音源フォーマット		XG、GS (再生専用)、GM、GM2
効果	リバーブ		58 プリセット＋ 3 ユーザー
	コーラス		106 プリセット＋ 3 ユーザー
	DSP		295 プリセット＋ 3 ユーザー
	マスター EQ		5 プリセット＋ 2 ユーザー
	パート EQ		27 パート
	マスターコンプレッサー		5 プリセット＋ 5 ユーザー

効果	インテリジェント・アコースティック・コントロール (IAC)		○
	ステレオフォニックオプティマイザー		○
	ファンクション	デュアル (レイヤー)	○
		スプリット	○
伴奏スタイル	プリセット	スタイル数	310
		スタイルタイプ	253 プロスタイル、21 セッションスタイル、36 ピアニストスタイル
	ファイルフォーマット		スタイルファイルフォーマット GE (ギターエディション)
	フィンガリング		シングルフィンガー、フィンガード、フィンガードオンベース、マルチフィンガー、AI フィンガード、フルキーボード、AI フルキーボード
	スタイルコントロール		イントロ× 3、メイン× 4、フィル× 4、ブレイク、エンディング× 3
	カスタマイズ	スタイルクリエーター	○
	その他特長	ミュージックファインダー (内蔵を含む最大レコード数)	1200
		OTS(ワンタッチセッティング)	各スタイルに 4 種類
		スタイルレコメンダー	○
録音 / 再生 (MIDI ソング)	プリセット	内蔵曲数	49
	録音	トラック数	16
		データ容量	1 曲 約 300KB
	フォーマット	録音	SMF (フォーマット 0)
		再生	SMF (フォーマット 0 、フォーマット 1) 、XF
録音 / 再生 (USB オーディオプレーヤー / レコーダー)	録音時間		80 分 / 曲
	フォーマット (再生 / 録音)		WAV (44.1kHz、16bit、ステレオ)
	タイムストレッチ		○
	ピッチシフト		○
	ボーカルキャンセル		○
ファンクション	レジストレーションメモリー	ボタン数	8
		コントロール	レジストレーションシーケンス、フリーズ
	レッスン / ガイド		フォローライツ、エニーキー、カラオキー、ユアテンポ
		ガイドランプ	○
		パフォーマンスアシスタント	○
	デモ		○
	全体設定	メトロノーム	○
		テンポ	5 ～ 500、タップ
		トランスポーズ	－ 12 ～ 0 ～＋ 12
		チューニング	414.8 ～ 440.0 ～ 466.8 Hz
		スケール (音律)	9 タイプ

ファンクション	その他	ピアノルーム	○
メモリー / 接続端子	メモリー	内蔵メモリー	約 2.8MB
		外付けメモリー	USB フラッシュメモリー (市販)
	接続端子	ヘッドフォン	ステレオ標準フォーン端子 (× 2)
		マイク	マイク / ライン入力、インプットボリューム
		MIDI	IN、OUT、THRU
		AUX IN	ステレオミニ端子
		AUX OUT	L/L ＋ R、R
		AUX PEDAL	○
		USB TO DEVICE	○（× 1）
		USB TO HOST	○
音響	アンプ出力		25W × 2
	スピーカー		16cm × 2
	アコースティックオプティマイザー		○
電源	定格電源		AC100V 50/60Hz
	消費電力		22W
	オートパワーオフ		○
付属品			取扱説明書、データリスト、保証書、製品ユーザー登録のご案内、ヘッドフォン、iPad 留め具（ホルダー）、電源コード、イス
別売品			ヘッドフォン (HPE-160)、フットスイッチ (FC4A/FC4/FC5)、フットコントローラー (FC7)、USB 無線 LAN アダプター (UDWL01)、iPhone/iPod touch/iPad 用 USB MIDI インターフェース (i-UX1)、iPhone/iPod touch/iPad 用 MIDI インターフェース (i-MX1)

■ PANEL LAYOUT（パネルレイアウト）

※掲載したパネル図は海外用です。（英語表記）
　国内用パネルは、日本語表記となります。

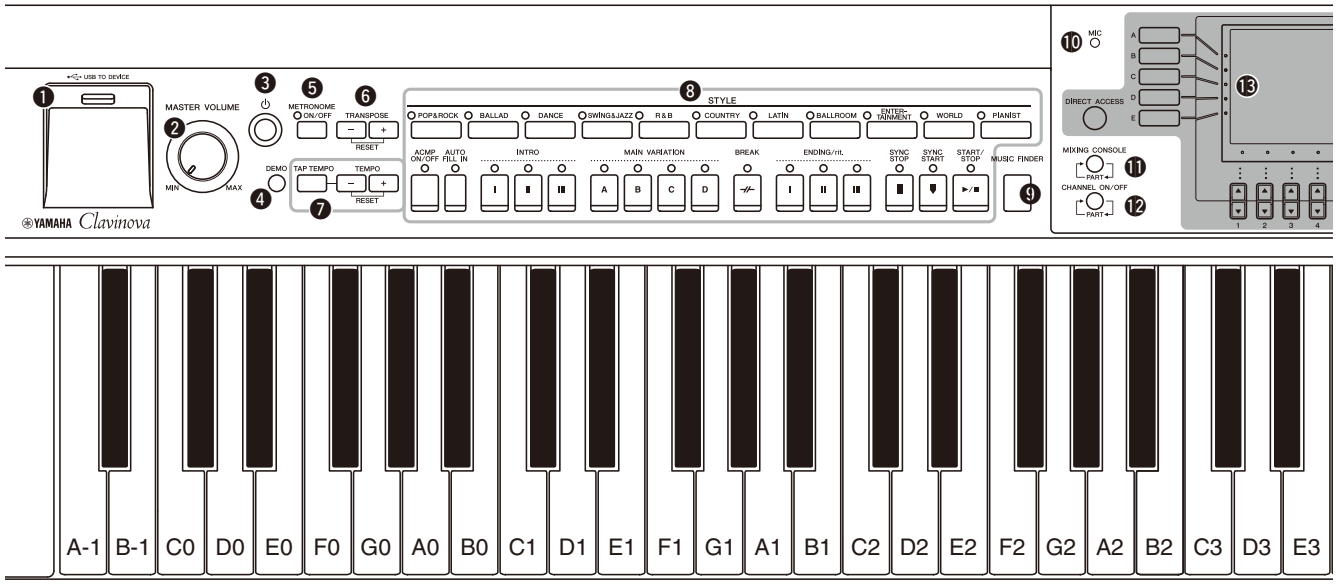

❶ [USB TO DEVICE] terminal
❷ [MASTER VOLUME] control
❸ [⏻] (Standby/On) switch
❹ [DEMO] button
❺ [METRONOME ON/OFF] button
❻ TRANSPOSE buttons
❼ [TAP TEMPO]/TEMPO buttons
❽ STYLE buttons
❾ [MUSIC FINDER] button
❿ [MIC] lamp
⓫ [MIXING CONSOLE] button
⓬ [CHANNEL ON/OFF] button
⓭ LCD and related controls
⓮ [USB] button
⓯ [FUNCTION] button
⓰ PART ON/OFF buttons
⓱ [AUDIO] button
⓲ SONG CONTROL buttons
⓳ [PIANO ROOM] button
⓴ REGISTRATION MEMORY buttons
㉑ VOICE buttons
㉒ ONE TOUCH SETTING buttons
㉓ [VOICE EFFECT] button

❶ [USB TO DEVICE] 端子
❷ [音量] ダイアル
❸ [⏻](スタンバイ / オン) スイッチ
❹ [デモ] ボタン
❺ [メトロノームオン / オフ] ボタン
❻ トランスポーズボタン
❼ [タップ]/ テンポボタン
❽ スタイルボタン
❾ [ミュージックファインダー] ボタン
❿ [マイク] ランプ
⓫ [ミキサー] ボタン
⓬ [チャンネル オン / オフ] ボタン
⓭ 画面コントロール
⓮ [USB] ボタン
⓯ [ファンクション] ボタン
⓰ 鍵盤パート オン / オフボタン
⓱ [オーディオ] ボタン
⓲ ソングコントロールボタン
⓳ [ピアノルーム] ボタン
⓴ レジストレーションメモリーボタン
㉑ ボイスボタン
㉒ ワンタッチセッティング (OTS) ボタン
㉓ [ボイスエフェクト] ボタン

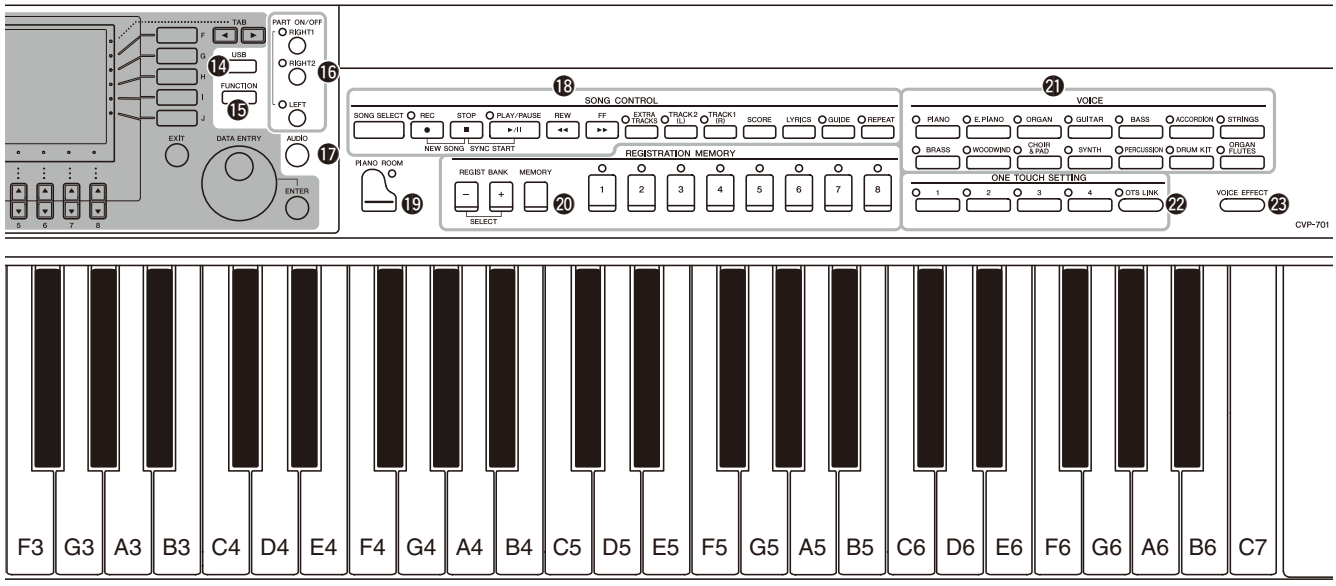
TAB
PART ON/OFF
RIGHT1
RIGHT2
LEFT
USB
FUNCTION
EXIT
DATA ENTRY
AUDIO
ENTER
SONG CONTROL
SONG SELECT
REC
STOP
PLAY/PAUSE
REW
FF
EXTRA TRACKS
TRACK2 (L)
TRACK1 (R)
SCORE
LYRICS
GUIDE
REPEAT
NEW SONG
SYNC START
VOICE
PIANO
E.PIANO
ORGAN
GUITAR
BASS
ACCORDION
STRINGS
BRASS
WOODWIND
CHOIR & PAD
SYNTH
PERCUSSION
DRUM KIT
ORGAN FLUTES
ONE TOUCH SETTING
OTS LINK
VOICE EFFECT
PIANO ROOM
REGIST BANK
MEMORY
SELECT
REGISTRATION MEMORY
CVP-701
F3 G3 A3 B3 C4 D4 E4 F4 G4 A4 B4 C5 D5 E5 F5 G5 A5 B5 C6 D6 E6 F6 G6 A6 B6 C7

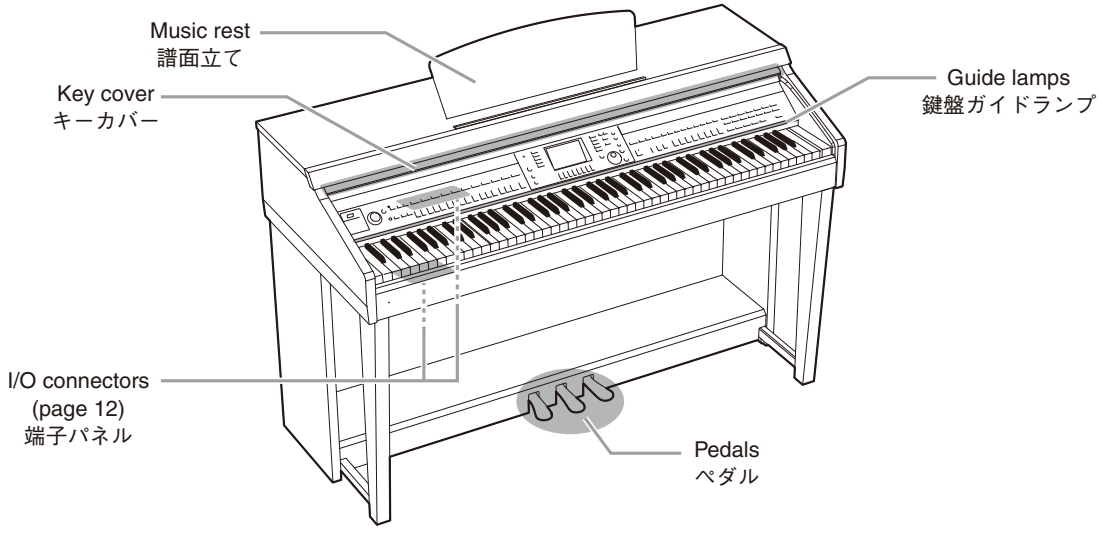
Music rest
譜面立て
Key cover
キーカバー
Guide lamps
鍵盤ガイドランプ
I/O connectors
(page 12)
端子パネル
Pedals
ペダル

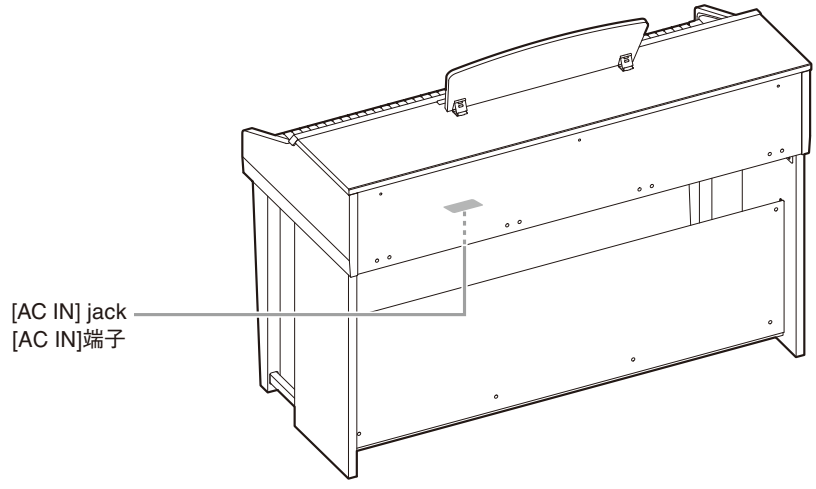
[AC IN] jack
[AC IN]端子

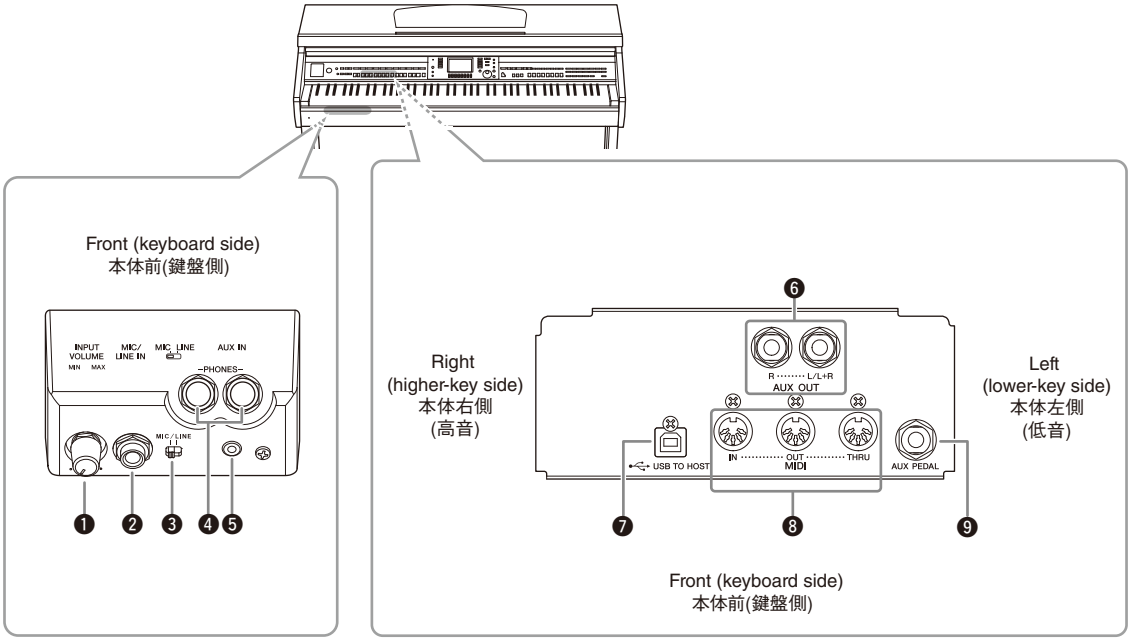

❶ [INPUT VOLUME] knob
❷ [MIC/LINE IN] jack
❸ [MIC/LINE] switch
❹ [PHONES] jack
❺ [AUX IN] jack

❻ AUX OUT [R]/[L/L+R] jacks
❼ [USB TO HOST] terminal
❽ MIDI terminals
❾ [AUX PEDAL] jack

❶ [INPUT VOLUME] つまみ
❷ [MIC/LINE IN] 端子
❸ [MIC/LINE] 切り替えスイッチ
❹ [PHONES] 端子
❺ [AUX IN] 端子

❻ AUX OUT [R]/[L/L+R] 端子
❼ [USB TO HOST] 端子
❽ MIDI 端子
❾ [AUX PEDAL] 端子

■ DISASSEMBLY PROCEDURE（分解手順）

Precaution（注意事項）

*** Install the filament tape and the harness clamp in the same way as they were before removal.**	**※ フィラメントテープ、束線止めは、取り外す前と同じように取り付けてください。**

1. Music Rest Assembly
(Time required : About 1 minute)

1-1. Remove the four (4) screws marked [S03]. The music rest assembly can then be removed. (Fig. 1)

2. Top Board Assembly
(Time required : About 1 minute)

* ***Before disassembling the top board assembly, shut up the key cover assembly completely to protect the key cover assembly from being scratched.***

2-1. Remove the three (3) screws marked [S11]. (Fig. 2)

2-2. Slide the top board assembly forward and lift it out.

3. Rear Panel Assembly
(Time required : About 1 minute)

3-1. Remove the four (4) screws marked [4A] and the two (2) screws marked [2]. The rear panel assembly can then be removed. (Fig. 2)

1. 譜面板 Ass'y（所要時間：約 1 分）

1-1. [S03] のネジ 4 本を外し、譜面板 Ass'y を外します。（図 1）

2. 屋根 Ass'y（所要時間：約 1 分）

※ スライド蓋に傷が付くのを防ぐため、屋根 Ass'y を外す前にスライド蓋を完全に閉めておきます。

2-1. [S11] のネジ 3 本を外します。（図 2）

2-2. 屋根 Ass'y を前方にスライドさせ、持ち上げて外します。

3. 裏板 Ass'y（所要時間：約 1 分）

3-1. [4A] のネジ 4 本と [2] のネジ 2 本を外し、裏板 Ass'y を外します。（図 2）

<Front view / 前面>

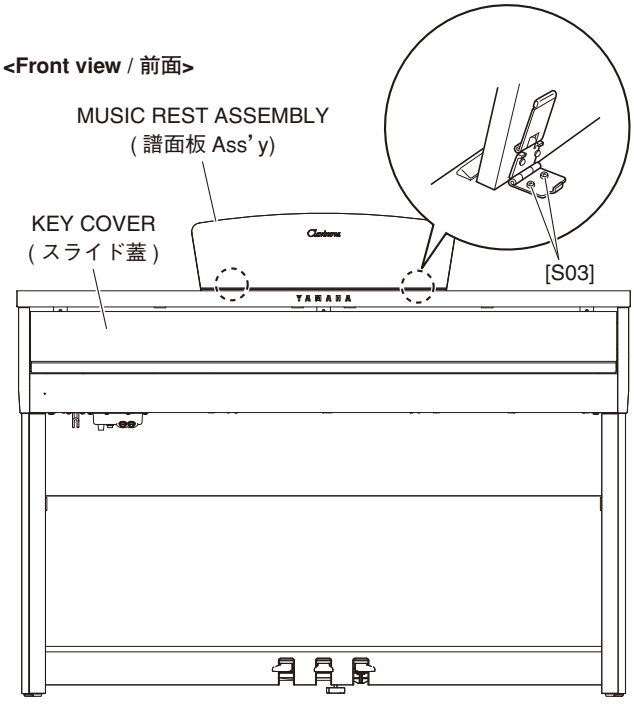

Fig. 1（図 1）

<Rear view / 後面>

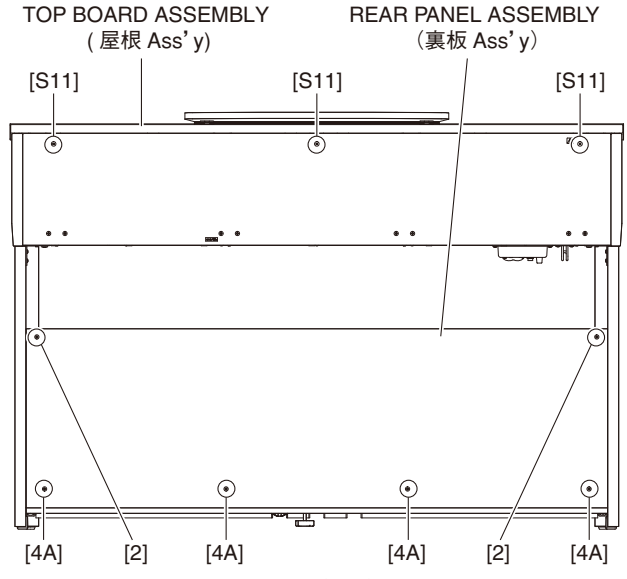

Fig. 2（図 2）

4. Circuit Boards and Assemblies (Main Unit Section)

(Time required: About 3 minutes each)

4-1. Remove the top board assembly. (See procedure 2)

4-2. Each circuit board and assembly can be removed by removing its fixing screws as listed below.

4. 基板とアッセンブリ（メインユニット部）

（所要時間：各約 3 分）

4-1. 屋根 Ass'y を外します。(2 項参照)

4-2. 次のネジを外すことにより、基板・アッセンブリを外すことができます。

Circuit board and Assembly		Ref. No.	QTY	Fig.
DM COVER（DM カバー）*1	（U model only）	106A	4	3
DML		S08A	4	3
PDA COVER（PDA カバー）*2	（U model only）	106B	3	3
DCSTB		S02A	4	3
		32	4	3
JACK ASSEMBLY（ジャック Ass'y）		S01A	4	3
PK CONNECTOR（PK コネクタ）*3		S01B	2	3
PJK		26b	2	3
SPEAKER (L, R)（スピーカー (L, R)）		S12	4	3

1** ***U model only: When removing the DML circuit board, remove the DM cover first.

2** ***U model only: When removing the DCSTB circuit board, remove the PDA cover first.

3** ***When removing the PK connector, disconnect the PK-LF cable first. (Fig. 3-1)

*1 U 仕向けのみ：DML シートを外す時は、先に DM カバーを外します。

*2 U 仕向けのみ：DCSTB シートを外す時は、先に PDA カバーを外します。

*3 PK コネクタを外す時は、先に PK ケーブルを外します。（図 3-1）

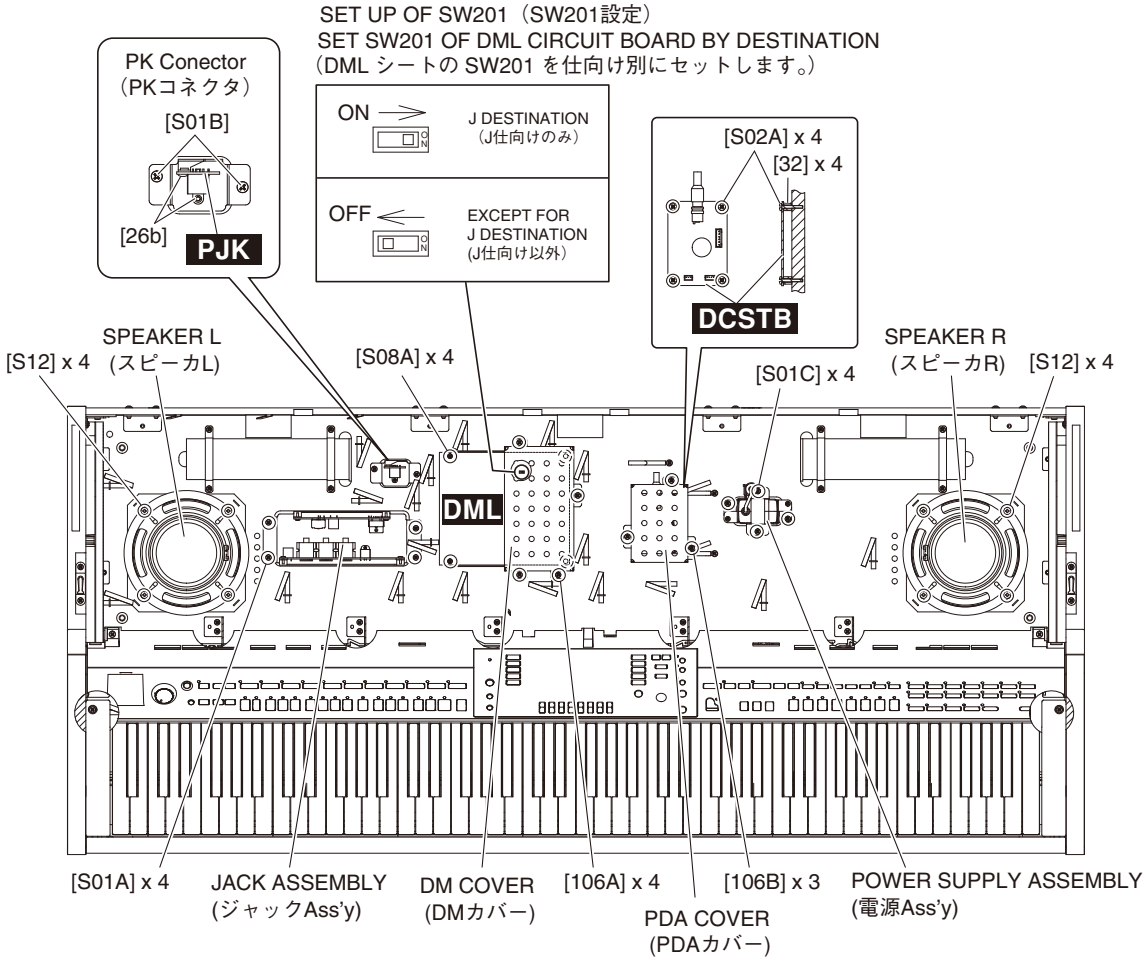

Fig. 3（図 3）

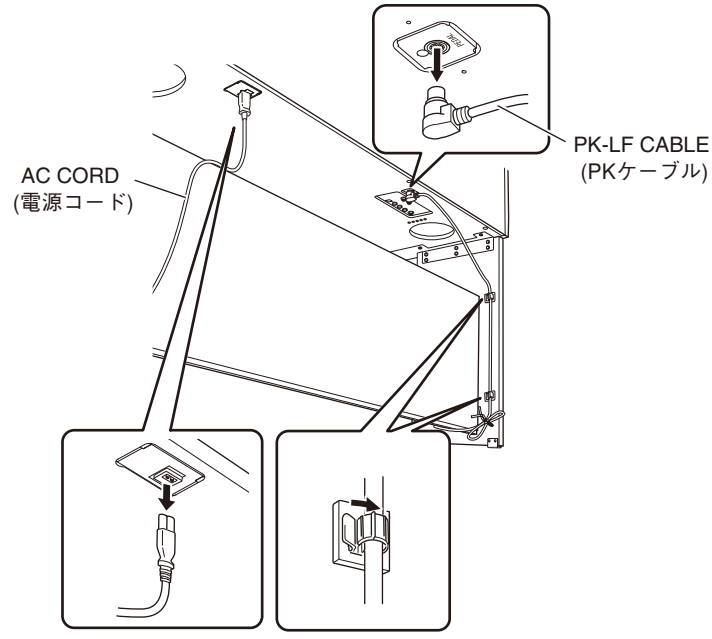

Fig. 3-1（図 3-1）

5. Power Supply Assembly

(Time required : About 4 minutes)

5-1. Remove the top board assembly. (See procedure 2)
5-2. Disconnect the AC power cord. (Fig. 3-1)
5-3. Remove the four (4) screws marked [S01C]. The power supply assembly can then be removed. (Fig. 3)

* ***Be sure to install the felt at the location indicated in the figure below when replacing the AC adaptor in the power supply assembly. (Fig. 4)***

5. 電源 Ass'y（所要時間：約 4 分）

5-1. 屋根 Ass'y を外します。(2 項参照)
5-2. 電源コードを外します。(図 3-1)
5-3. [S01C] のネジ 4 本を外し、電源 Ass'y を外します。(図 3)

※ **電源 Ass'y 内の AC アダプタを交換する場合は、下図の位置に必ずフェルトを取り付けること。(図 4)**

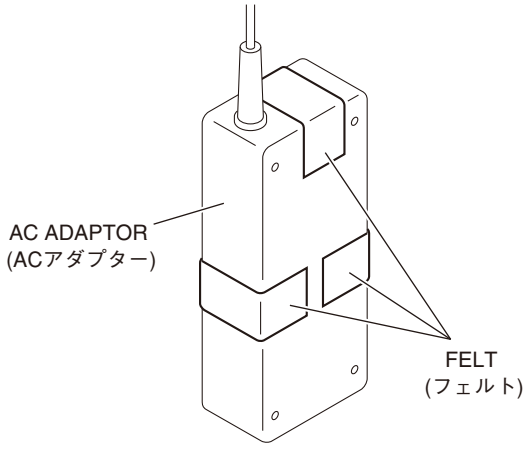

Fig. 4（図 4）

6. JK Circuit Board, DJACK Circuit Board
(Time required : About 5 minutes each)

6-1. Remove the top board assembly. (See procedure 2)

6-2. Remove the jack assembly. (See procedure 4-2)

6-3. **JK Circuit Board**
Remove the two (2) hexagonal nuts marked [6A], the two (2) washers marked [5A] and the two (2) screws marked [7A]. The JK circuit board can then be removed. (Fig. 5)

6-4. **DJACK Circuit Board**
Remove the screw marked [8A], the three (3) screws marked [4B], the hexagonal nut marked [6B], the washer marked [5B], and the two (2) screws marked [7B]. The DJACK circuit board can then be removed. (Fig. 5)

* ***Tighten the screws in the numerical order of ❶ to ❻ in the figure during installation of the circuit boards. (Fig. 5)***

6. JK シート、DJACK シート
（所要時間：各約 5 分）

6-1. 屋根 Ass'y を外します。(2 項参照)

6-2. ジャック Ass'y を外します。(4-2 項参照)

6-3. **JK シート**
[6A] の特殊六角ナット 2 個、[5A] のワッシャー 2 個と [7A] のネジ 2 本を外し､JK シートを外します。(図 5)

6-4. **DJACK シート**
[8A] のネジ 1 本、[4B] のネジ 3 本、[6B] の特殊六角ナット 1 個、[5B] のワッシャ 1 個と [7B] のネジ 2 本を外し、DJACK シートを外します。(図 5)

※ **シートを取り付けるときは、図中の数字 ❶ から ❻ の順にネジ締めをしてください。(図 5)**

● **JACK ASSEMBLY** (ジャック Ass'y)

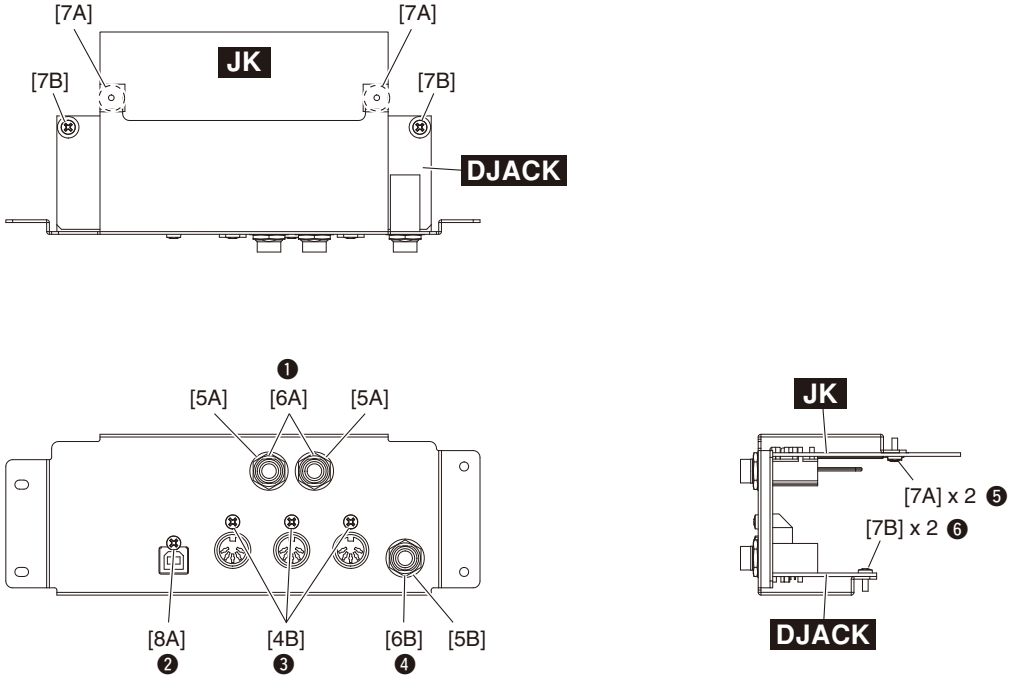

Fig. 5（図 5）

7. Key Cover Assembly

(Time required: About 2 minutes)

7-1. Close the key cover.

7-2. Remove the top board assembly. (See procedure 2)

7-3. Remove the screw marked [S08B] to remove the rack cover of the left side. Remove also the rack cover of the right side in the same manner. (Fig. 6)

7-4. Open the key cover, align the rod with the notch in the side arm assembly (rack), then lift the back side of the key cover. (Fig. 7)

7-5. Angle the key cover slightly, and remove the guide pins from the guide rails. (Fig. 8)

* ***Remove the side arm assembly carefully to prevent scratches.***

* ***When reinstalling the key cover assembly, cover the area around the guide rails with masking tape to prevent scratches.***

7. スライド蓋 Ass'y（所要時間：約 2 分）

7-1. スライド蓋を閉めます。

7-2. 屋根 Ass'y を外します。(2 項参照)

7-3. [S08B] のネジ 1 本を外し、左のラックカバーを外します。同様に右のラックカバーも外します。(図 6)

7-4. スライド蓋を開いて、連動棒を腕木 Ass'y（ラック）の抜き口に合わせ、スライド蓋後部を上に持ち上げます。(図 7)

7-5. スライド蓋を少し斜めにして、ガイドピンをガイドレールより外します。(図 8)

※ 腕木に傷をつけないように注意して取り外します。

※ 組み付けのときには、ガイドレールの周囲にマスキングテープを張り、傷がつかないようにします。



Fig. 6（図 6）

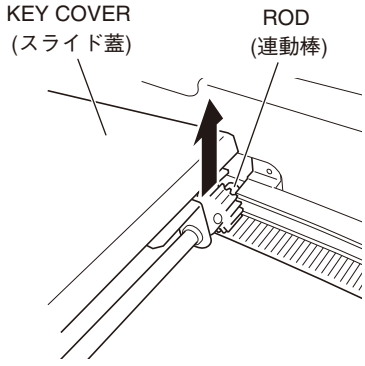

Fig. 7（図 7）

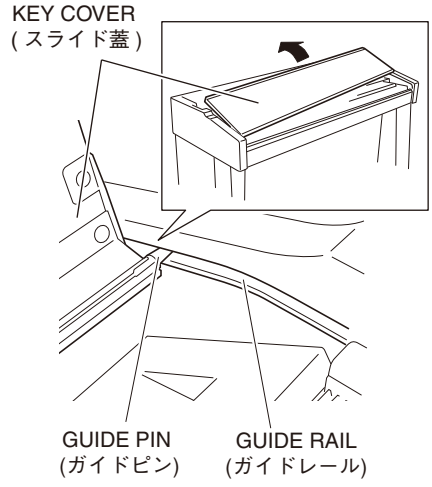

Fig. 8（図 8）

8. Panel Assembly

(Time required: About 4 minutes)

8-1. Remove the top board assembly. (See procedure 2)
8-2. Remove the key cover assembly. (See procedure 7)
8-3. Remove the two (2) screws marked [S13] and the ten (10) screws marked [S01D]. The panel assembly can then be removed. (Fig. 9)

8. パネル Ass'y（所要時間：約 4 分）

8-1. 屋根 Ass'y を外します。(2 項参照)
8-2. スライド蓋 Ass'y を外します。(7 項参照)
8-3. [S13] のネジ 2 本、[S01D] のネジ 10 本を外し、パネル Ass'y を外します。(図 9)

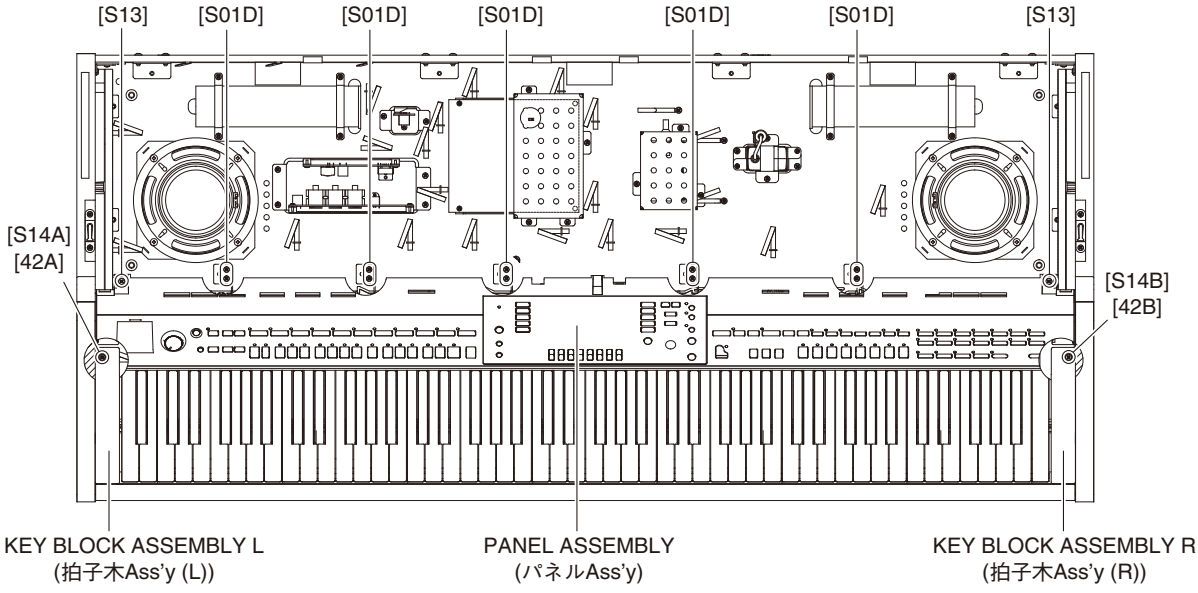

Fig. 9（図 9）

9. EIF Circuit Board

(Time required: About 5 minutes)

9-1. Remove the top board assembly. (See procedure 2)
9-2. Remove the key cover assembly. (See procedure 7)
9-3. Remove the panel assembly. (See procedure 8)
9-4. Remove the four (4) screws marked [445]. The EIF circuit board can then be removed. (Fig. 10)

9. EIF シート（所要時間：約 5 分）

9-1. 屋根 Ass'y を外します。(2 項参照)
9-2. スライド蓋 Ass'y を外します。(7 項参照)
9-3. パネル Ass'y を外します。(8 項参照)
9-4. [445] のネジ 4 本を外し、EIF シートを外します。(図 10)

10. LCD Assembly

(Time required: About 6 minutes)

10-1. Remove the top board assembly. (See procedure 2)
10-2. Remove the key cover assembly. (See procedure 7)
10-3. Remove the panel assembly. (See procedure 8)
10-4. Remove the EIF circuit board. (See procedure 9)
10-5. Remove the four (4) screws marked [440A]. The LCD assembly and LCD fixture angle can then be removed. (Fig. 10)

10. LCD Ass'y（所要時間：約 6 分）

10-1. 屋根 Ass'y を外します。(2 項参照)
10-2. スライド蓋 Ass'y を外します。(7 項参照)
10-3. パネル Ass'y を外します。(8 項参照)
10-4. EIF シートを外します。(9 項参照)
10-5. [440A] のネジ 4 本を外し、LCD 固定金具と LCD Ass'y を外します。(図 10)

11. USB Circuit Board

(Time required: About 5 minutes)

11-1. Remove the top board assembly. (See procedure 2)
11-2. Remove the key cover assembly. (See procedure 7)
11-3. Remove the panel assembly. (See procedure 8)
11-4. Remove the three (3) screws marked [440B] and the two (2) screws marked [440C]. The USB circuit board can then be removed. (Fig. 10)

11. USB シート（所要時間：約 5 分）

11-1. 屋根 Ass'y を外します。(2 項参照)
11-2. スライド蓋 Ass'y を外します。(7 項参照)
11-3. パネル Ass'y を外します。(8 項参照)
11-4. [440B] のネジ 3 本、[440C] のネジ 2 本を外し、USB シートを外します。(図 10)

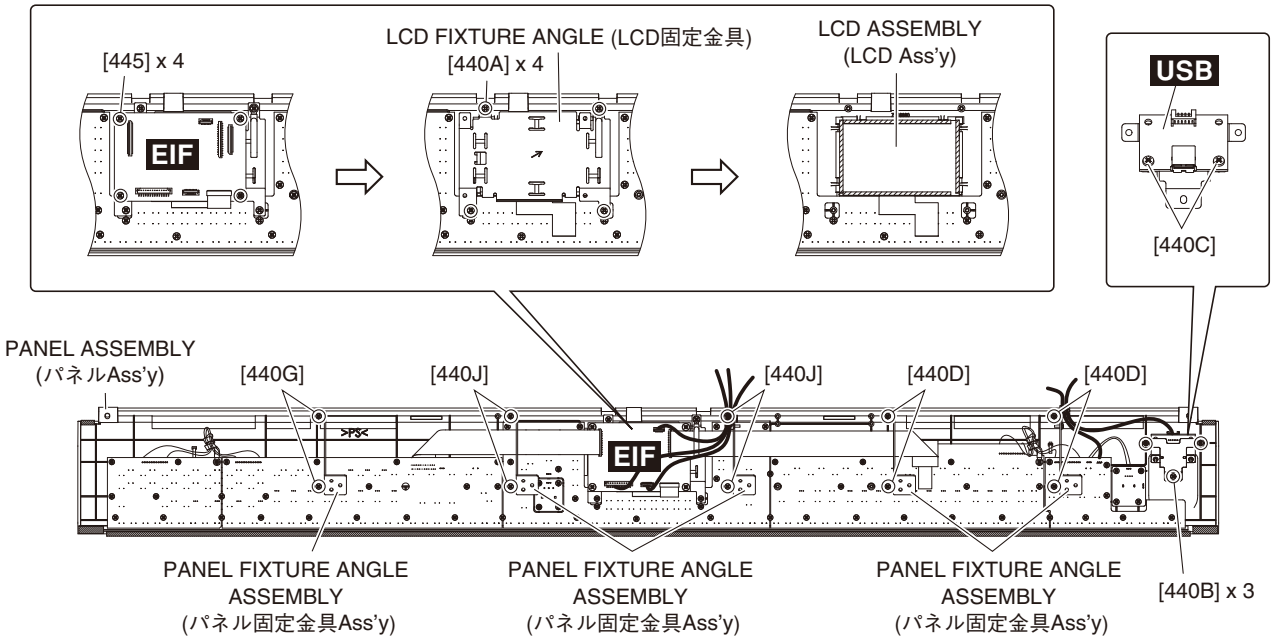

Fig. 10（図 10）

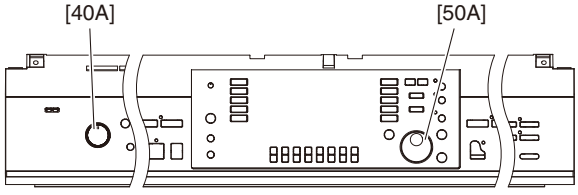

Fig. 11（図 11）

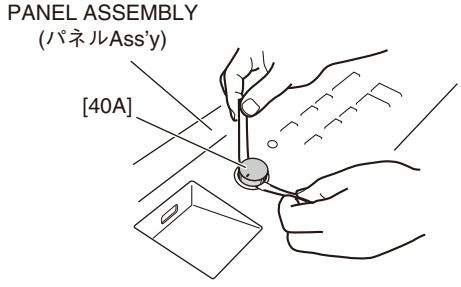

Fig. 11-1（図 11-1）

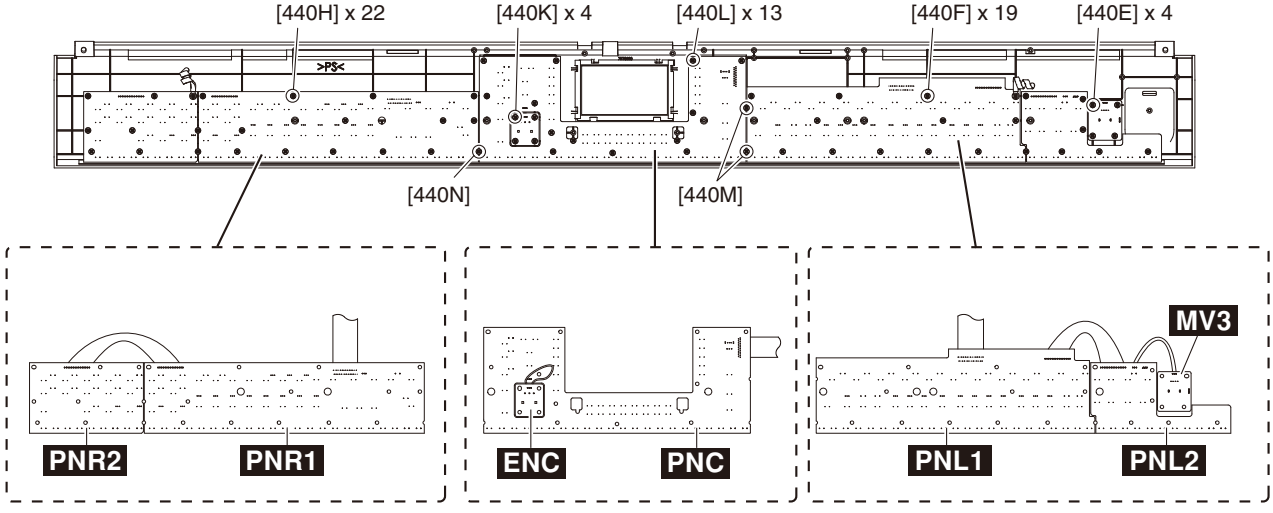

Fig. 12（図 12）

12. PNL1 & PNL2 & MV3 Circuit Boards
(Time required: About 9 minutes)

* ***The PNL1, PNL2 and MV3 circuit boards are connected by a board-in connector. (Fig. 12)***

12-1. Remove the top board assembly. (See procedure 2)
12-2. Remove the key cover assembly. (See procedure 7)
12-3. Remove the panel assembly. (See procedure 8)
12-4. Remove the four (4) screws marked [440D]. The two (2) panel fixture angle assemblies can then be removed. (Fig. 10)
12-5. Remove the MASTER VOLUME knob marked [40A] from the panel side. (Fig. 11, Fig.11-1)
12-6. Remove the four (4) screws marked [440E]. The MV3 circuit board can then be removed. (Fig. 12)
12-7. Remove the nineteen (19) screws marked [440F] and the two (2) screws marked [440M]. The PNL1 and PNL2 circuit boards can then be removed. (Fig. 12)

13. PNR1 & PNR2 Circuit Boards
(Time required: About 9 minutes)

* ***The PNR1 and PNR2 circuit boards are connected by a board-in connector. (Fig. 12)***

13-1. Remove the top board assembly. (See procedure 2)
13-2. Remove the key cover assembly. (See procedure 7)
13-3. Remove the panel assembly. (See procedure 8)
13-4. Remove the two (2) screws marked [440G]. The panel fixture angle assembly can then be removed. (Fig. 10)
13-5. Remove the twenty two (22) screws marked [440H] and the screw marked [440N]. The PNR1 and PNR2 circuit boards can then be removed. (Fig. 12)

14. PNC & ENC Circuit Boards
(Time required: About 9 minutes)

* ***The PNC and ENC circuit boards are connected by a board-in connector. (Fig. 12)***

14-1. Remove the top board assembly. (See procedure 2)
14-2. Remove the key cover assembly. (See procedure 7)
14-3. Remove the panel assembly. (See procedure 8)
14-4. Remove the encoder knob marked [50A] from the panel side. (Fig. 11, Fig. 11-1)
14-5. Remove the four (4) screws marked [440J]. The two (2) panel fixture angle assemblies can then be removed. (Fig. 10)
14-6. Remove the EIF circuit board. (See procedure 9)
14-7. Remove the LCD assembly. (See procedure 10)
14-8. Remove the four (4) screws marked [440K]. The ENC circuit board can then be removed. (Fig. 12)
14-9. Remove the thirteen (13) screws marked [440L], the two (2) screws marked [440M] and the screw marked [440N]. The PNC circuit board can then be removed. (Fig. 12)

12. PNL1 シート、PNL2 シート、MV3 シート
（所要時間：約 9 分）

※ **PNL1 シート、PNL2 シート、MV3 シートは、ボードインコネクタにより接続されています。（図 12）**

12-1. 屋根 Ass' y を外します。（2 項参照）
12-2. スライド蓋 Ass' y を外します。（7 項参照）
12-3. パネル Ass' y を外します。（8 項参照）
12-4. [440D] のネジ 4 本を外し、パネル固定金具 Ass' y 2 個を外します。（図 10）
12-5. パネル面から [40A] の MASTER VOLUME つまみを外します。（図 11、図 11-1）
12-6. [440E] のネジ 4 本を外し、MV3 シートを外します。（図 12）
12-7. [440F] のネジ 19 本と [440M] のネジ 2 本を外し、PNL1 シートと PNL2 シートを外します。（図 12）

13. PNR1 シート、PNR2 シート
（所要時間：約 9 分）

※ **PNR1 シートと PNR2 シートは、ボードインコネクタにより接続されています。（図 12）**

13-1. 屋根 Ass' y を外します。（2 項参照）
13-2. スライド蓋 Ass' y を外します。（7 項参照）
13-3. パネル Ass' y を外します。（8 項参照）
13-4. [440G] のネジ 2 本を外し、パネル固定金具 Ass' y 1 個を外します。（図 10）
13-5. [440H] のネジ 22 本と [440N] のネジ 1 本を外し、PNR1 シートと PNR2 シートを外します。（図 12）

14. PNC シート、ENC シート（所要時間：約 9 分）

※ **PNC シートと ENC シートは、ボードインコネクタにより接続されています。（図 12）**

14-1. 屋根 Ass' y を外します。（2 項参照）
14-2. スライド蓋 Ass' y を外します。（7 項参照）
14-3. パネル Ass' y を外します。（8 項参照）
14-4. パネル面から [50A] のエンコーダつまみを図 11-1 と同様な方法で外します。（図 11、図 11-1）
14-5. [440J] のネジ 4 本を外し、パネル固定金具 Ass' y 2 個を外します。（図 10）
14-6. EIF シートを外します。（9 項参照）
14-7. LCD Ass' y を外します。（10 項参照）
14-8. [440K] のネジ 4 本を外し、ENC シートを外します。（図 12）
14-9. [440L] のネジ 13 本、[440M] のネジ 2 本と [440N] のネジ 1 本を外し、PNC シートを外します。（図 12）

15. Keyboard Assembly

(Time required: About 8 minutes)

15-1. Remove the top board assembly. (See procedure 2)
15-2. Remove the key cover assembly. (See procedure 7)
15-3. Remove the panel assembly. (See procedure 8)
15-4. Remove the two (2) screws marked [S14A], [S14B] and the two (2) washers marked [42A], [42B]. The key block assemblies L and R can then be removed. (Fig. 9)
15-5. Remove the two (2) screws marked [S05] and the seven (7) screws marked [S06]. (Fig. 13)
15-6. Move the keyboard assembly slightly toward the back. While supporting the frame at the center, raise the keyboard assembly to the perpendicular position to remove it. (Fig. 14)

* ***When carrying the keyboard assembly, set it in the perpendicular position and hold the center section of the frame. (Fig. 15)***
If the keyboard assembly is supported at the both ends of the frame or in the horizontal position, the frame can become twisted and damaged.

15. 鍵盤 Ass'y（所要時間：約 8 分）

15-1. 屋根 Ass'y を外します。(2 項参照)
15-2. スライド蓋 Ass'y を外します。(7 項参照)
15-3. パネル Ass'y を外します。(8 項参照)
15-4. [S14A]、[S14B] のネジ 2 本、[42A]、[42B] のワッシャ 2 個を外し、拍子木 Ass'y (L), (R) を外します。(図 9)
15-5. [S05] のネジ 2 本、[S06] のネジ 7 本を外します。(図 13)
15-6. 鍵盤 Ass'y を後方にずらし、フレームの中央を支えながら垂直に起こして外します。(図 14)

※ **鍵盤 Ass'y を持ち運ぶときは、必ず垂直な状態でフレームの中央を支えてください。(図 15)**
フレームの両端を持ったり、水平な状態で支えたりすると、フレームがねじれて破損する恐れがあります。

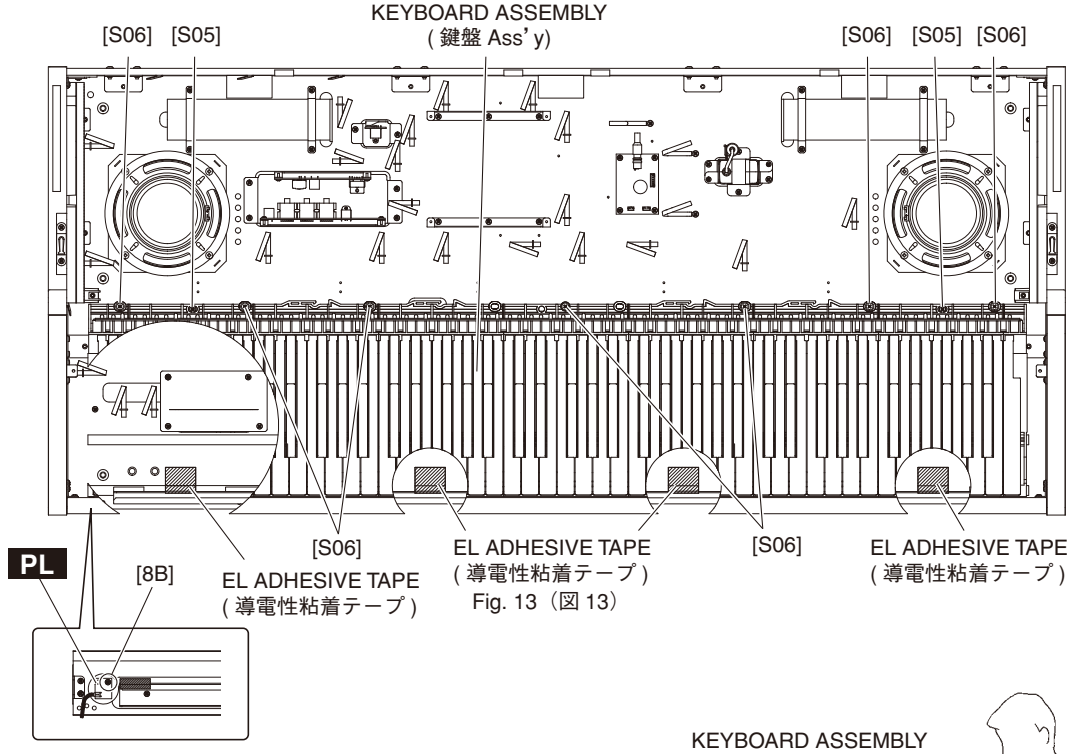

Fig. 13（図 13）

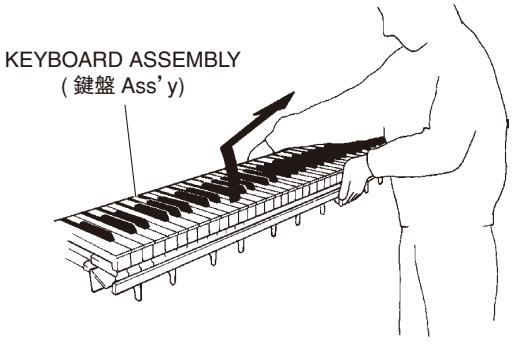

Fig. 14（図 14）

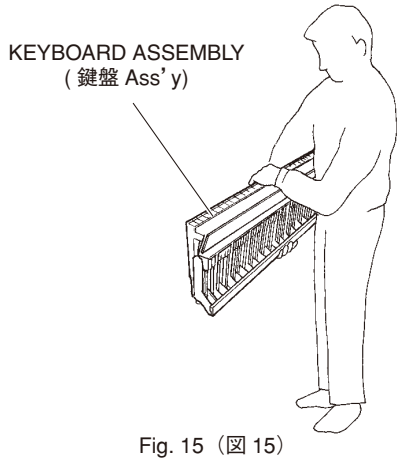

Fig. 15（図 15）

16. MIC-HPJ Unit, MIC and HP Circuit Boards (Time required : About 3 minutes each)

16-1. Remove the four (4) screws marked [S15]. The MIC-HPJ unit can then be removed. (Fig. 16)

16-2. **MIC Circuit Board**

16-2-1. Remove the input volume knob, the hexagonal nut marked [N1] and the washer marked [W1]. (Fig. 17)

16-2-2. Remove the hexagonal nut marked [40B], the washer marked [50B] and the screw marked [70]. The MIC circuit board can then be removed. (Fig. 17)

* ***When installing the INPUT VOLUME knob, set it to the VOL. MIN position, that is, align the bar on the knob with the point on the case as shown in the figure. (Fig. 17)***

16-3. **HP Circuit Board**

Remove the two (2) hexagonal nuts marked [40C] and the two (2) washers marked [50C]. The HP circuit board can then be removed. (Fig. 17)

16. MIC-HPJ ユニット、MIC シート、HP シート（所要時間：各約 3 分）

16-1. [S15] のネジ 4 本を外し、MIC-HPJ ユニットを外します。（図 16）

16-2. **MIC シート**

16-2-1. INPUT VOLUME のツマミと [N1] の六角ナット 1 個、[W1] のワッシャー 1 個を外します。（図 17）

16-2-2. [40B] の特殊六角ナット 1 個、[50B] のワッシャー 1 個と [70] のネジ 1 本を外し、MIC シートを外します。（図 17）

※ **ツマミ（INPUT VOLUME）を取り付ける際は、VOL.MIN の状態でツマミのバーとケースのポイントが合うように取り付けます。（図 17）**

16-3. **HP シート**

[40C] の特殊六角ナット 2 個と [50C] のワッシャー 2 個を外し、HP シートを外します。（図 17）

<Bottom view / 下面>

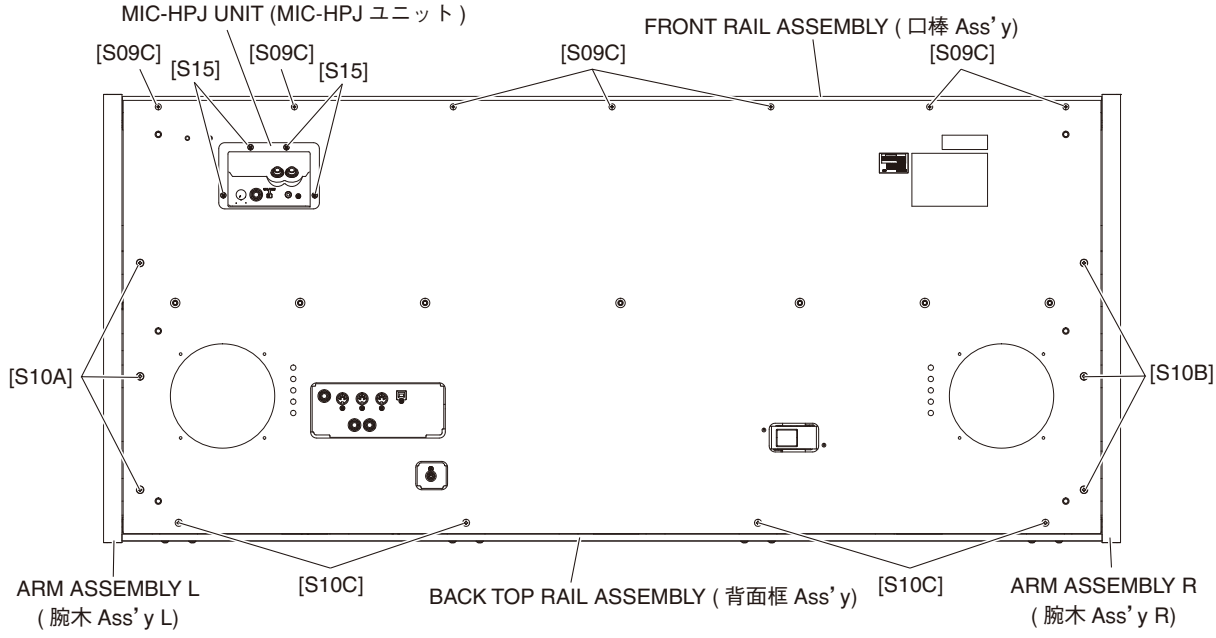

Fig. 16（図 16）

● **MIC-HPJ UNIT** (MIC-HPJ ユニット)

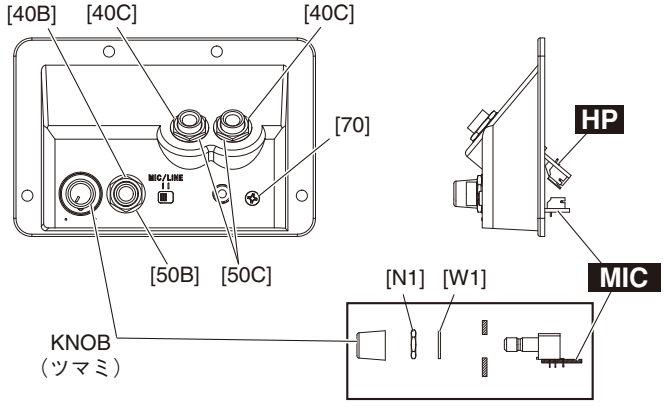

Fig. 17（図 17）

17. PL Circuit Board
(Time required: About 9 minutes)

17-1. Remove the top board assembly. (See procedure 2)
17-2. Remove the key cover assembly. (See procedure 7)
17-3. Remove the panel assembly. (See procedure 8)
17-4. Remove the keyboard assembly. (See procedure 15)
17-5. Remove the screw marked [8B]. The PL circuit board can then be removed. (Fig. 13)

18. Main Unit (Time required: About 3 minutes)

* ***For safety, this procedure should be performed by two persons.***
* ***Previously, spread soft cloth on the floor to place the removed main unit.***
* ***When removing the main unit from the stand, hold the sections of the key bed inside the side board angle (L) and the side board angle (R) on the side board assembly in order to avoid pinching fingers.***

18-1. Disconnect the PK-LF cable and the AC power cord. (Fig. 3-1)
18-2. Remove the six (6) screws marked [1]. (Fig. 18)
18-3. Lift the main unit straight up and gently place it on a cloth. (Fig. 19)

17. PL シート（所要時間：約 9 分）

17-1. 屋根 Ass'y を外します。(2 項参照)
17-2. スライド蓋 Ass'y を外します。(7 項参照)
17-3. パネル Ass'y を外します。(8 項参照)
17-4. 鍵盤 Ass'y を外します。(15 項参照)
17-5. [8B] のネジ 1 本を外し、PL シートを外します。(図 13)

18. メインユニット（所要時間：約 3 分）

※ 安全のため、必ず 2 人で作業を行ってください。
※ 外したメインユニットを置く場所に、あらかじめ布を敷いておきます。
※ スタンドからメインユニットを外すとき、指をはさまないように、側板 Ass'y の側板金具 L 及び側板金具 R より内側で棚板を持って作業してください。

18-1. PK ケーブル、電源コードを外します。(図 3-1)
18-2. [1] のネジ 6 本を外します。(図 18)
18-3. メインユニットを真上に持ち上げて布の上に静かに置きます。(図 19)

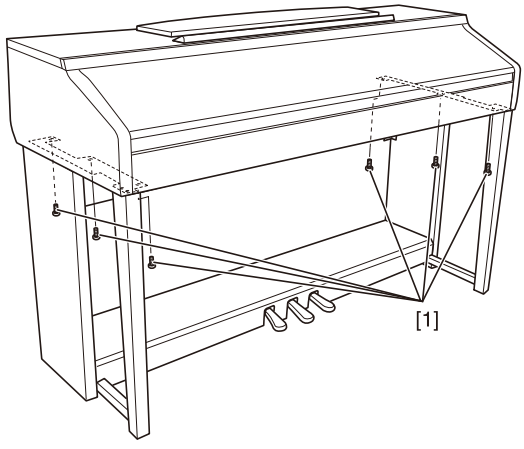

Fig. 18（図 18）

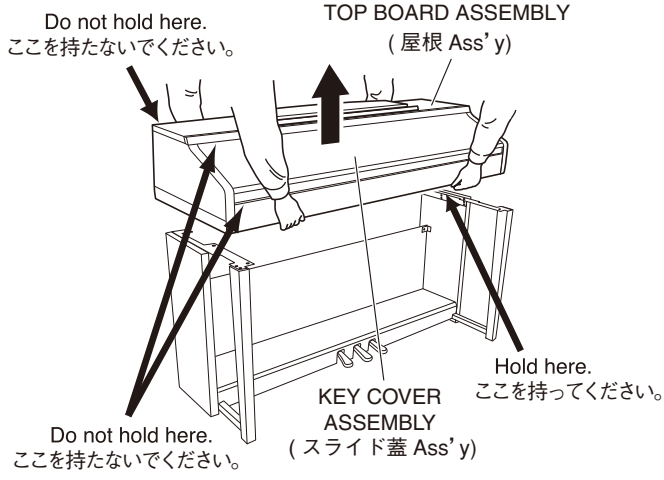

Fig. 19（図 19）

19. Arm Assembly (L, R)

(Time required: About 13 minutes each)

* ***For safety, this procedure should be performed by two persons.***

* ***To remove screws from the bottom, prepare a worktable to place the main unit.***

19-1. Remove the top board assembly. (See procedure 2)

19-2. Remove the key cover assembly. (See procedure 7)

19-3. Remove the panel assembly. (See procedure 8)

19-4. Remove the keyboard assembly. (See procedure 15)

19-5. Remove the main unit and put it on the worktable. (See procedure 18.)

19-6. Remove the three (3) screws marked [S10A], the two (2) screws marked [S04A], and the three (3) screws marked [S04B]. The side arm assembly L can then be removed. (Fig. 16, 20)
Remove also the three (3) screws marked [S10B], the two (2) screws marked [S04C], and the three (3) screws marked [S04D]. The side arm assembly R can then be removed. (Fig. 16, 20)

19. 腕木 Ass'y (L・R) (所要時間：各約 13 分)

※ 安全のため、必ず 2 人で作業を行ってください。

※ 底面のネジを外しますので、メインユニットを載せる台を用意しておきます。

19-1. 屋根 Ass'y を外します。(2 項参照)

19-2. スライド蓋 Ass'y を外します。(7 項参照)

19-3. パネル Ass'y を外します。(8 項参照)

19-4. 鍵盤 Ass'y を外します。(15 項参照)

19-5. メインユニットを外し、台の上に置きます。(18 項参照)

19-6. [S10A] のネジ 3 本、[S04A] のネジ 2 本、[S04B] のネジ 3 本を外し、腕木 Ass'y L を外します。(図 16、20)
同様に [S10B] のネジ 3 本、[S04C] のネジ 2 本、[S04D] のネジ 3 本を外し、腕木 Ass'y R を外します。(図 16、20)

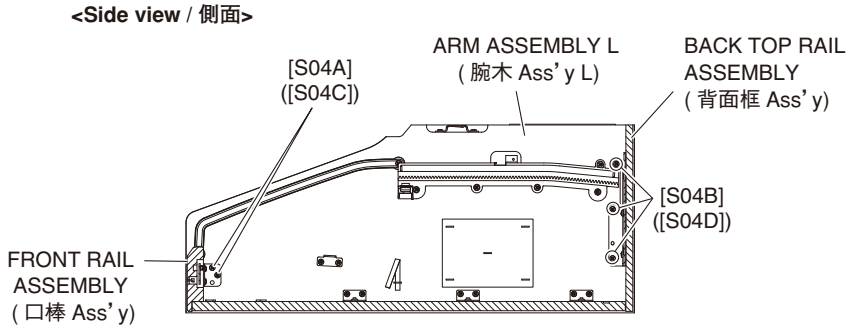

Fig. 20 (図 20)

20. Front Rail Assembly

(Time required: About 10 minutes)

20-1. Remove the top board assembly. (See procedure 2)

20-2. Remove the key cover assembly. (See procedure 7)

20-3. Remove the panel assembly. (See procedure 8)

20-4. Remove the keyboard assembly. (See procedure 15)

20-5. Remove the four pieces of EL adhesive tape, the seven (7) screws marked [S09C], the two (2) screws marked [S04A] and the two (2) screws marked [S04C]. The front rail assembly can then be removed. (Fig. 13, 16, 20)

21. Back Top Rail Assembly

(Time required: About 3 minutes)

21-1. Remove the top board assembly. (See procedure 2)

21-2. Remove the four (4) screws marked [S10C], the three (3) screws marked [S04B], and the three (3) screws marked [S04D]. The back top rail assembly can then be removed. (Fig. 16, 20)

20. 口棒 Ass'y (所要時間：約 10 分)

20-1. 屋根 Ass'y を外します。(2 項参照)

20-2. スライド蓋 Ass'y を外します。(7 項参照)

20-3. パネル Ass'y を外します。(8 項参照)

20-4. 鍵盤 Ass'y を外します。(15 項参照)

20-5. 導電性粘着テープ 4 枚、[S09C] のネジ 7 本、[S04A] のネジ 2 本、[S04C] のネジ 2 本を外し、口棒 Ass'y を外します。(図 13、16、20)

21. 背面框 Ass'y (所要時間：約 3 分)

21-1. 屋根 Ass'y を外します。(2 項参照)

21-2. [S10C] のネジ 4 本、[S04B] のネジ 3 本と [S04D] のネジ 3 本を外し、背面框 Ass'y を外します。(図 16、20)

22. Side Board Assembly (L, R)

(Time required: About 5 minutes each)

* ***For safety, this procedure should be performed by two persons.***

22-1. Remove the main unit. (See procedure 18)

22-2. Remove the screw marked [2A] and the two (2) screws marked [3A]. The side board assembly L can then be removed.
Romove also the screw marked [2B] and the two (2) screws marked [3B]. The side board assembly R can then be removed. (Fig. 21)

23. Pedal Box Assembly

(Time required: About 3 minutes)

23-1. Disconnect the PK-LF cable and AC power cord. (Fig. 3-1)

23-2. Remove the four (4) screws marked [4A] and loosen the two (2) screws marked [2]. (Fig. 2)

23-3. Remove the two (2) screws marked [3A] and the two (2) screws marked [3B]. (Fig. 21)

23-4. Widen the side board to the right and left directions to remove the pedal box assembly. (Fig. 22)

* ***When removing and reinstalling the pedal box assembly, be careful not to scratch the assembly.***

22. 側板 Ass'y（L・R）（所要時間：各約 5 分）

※ **安全のため、必ず 2 人で作業を行ってください。**

22-1. メインユニットを外します。（18 項参照）

22-2. [2A] のネジ 1 本、[3A] のネジ 2 本を外し、側板 Ass'y L を外します。
同様に [2B] のネジ 1 本、[3B] のネジ 2 本を外し、側板 Ass'y R を外します。（図 21）

23. ペダル BOX Ass'y（所要時間：約 3 分）

23-1. PK ケーブル、電源コードを外します。（図 3-1）

23-2. [4A] のネジ 4 本を外し、[2] のネジ 2 本を緩めます。（図 2）

23-3. [3A] のネジ 2 本、[3B] のネジ 2 本を外します。（図 21）

23-4. 側板の底側を左右に少し広げ、ペダル BOX Ass'y を外します。（図 22）

※ **ペダル BOX Ass'y の取付け、取外しのとき、キズをつけないように気を付けてください。**

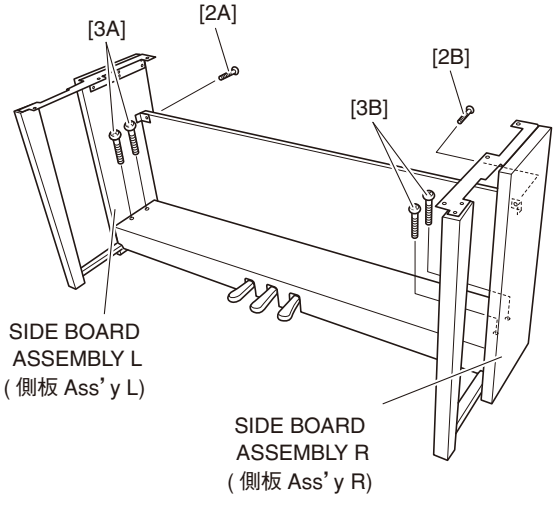

Fig. 21（図 21）

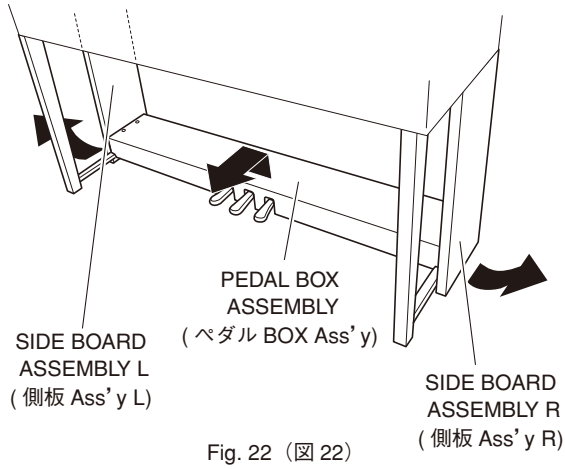

Fig. 22（図 22）

24. Pedal Assembly
(Time required: About 5 minutes)

24-1. Remove the pedal box assembly. (See procedure 23)
24-2. Remove the eight (8) screws marked [5C] and the screw marked [4C]. The pedal assembly can then be removed. (Fig. 23)

25. PEDAL Circuit Board
(Time required: About 9 minutes)

25-1. Remove the pedal assembly. (See procedure 24)
25-2. Remove the three (3) screws marked [80A]. The three (3) pedal guides can then be removed. (Fig. 24)
While pressing the pedal, remove the pedal guide.
25-3. Remove the three (3) screws marked [80B]. The three (3) pedals can then be removed. (Fig. 24)
Pull the pedal forward to remove it.
25-4. Straighten the four (4) bent frame portions marked [A] securing the PEDAL circuit board using pliers.
Lift the PEDAL circuit board to remove it. (Fig. 24)
25-5. Remove the two (2) rubber contacts from the PEDAL circuit board. (Fig. 24)

24. ペダル Ass'y（所要時間：約 5 分）

24-1. ペダル BOX Ass'y を外します。(23 項参照)
24-2. [5C] のネジ 8 本と [4C] のネジ 1 本を外し、ペダル Ass'y を外します。(図 23)

25. PEDAL シート（所要時間：約 9 分）

25-1. ペダル Ass'y を外します。(24 項参照)
25-2. [80A] のネジ 3 本を外して、ペダルガイド 3 個を外します。(図 24)
ペダルを下側へ押しながら、ペダルガイドを外します。
25-3. [80B] のネジ 3 本を外して、ペダル 3 個を外します。(図 24)
ペダルを手前に引っぱり出して外します。
25-4. PEDAL シートを止めている [A] のフレーム折り曲げ部 4 ヶ所をペンチ等で真直ぐに戻し、PEDAL シートを外します。(図 24)
25-5. PEDAL シートから接点ゴム 2 個を外します。(図 24)

● **PEDAL BOX ASSEMBLY** (ペダルBOX Ass'y)

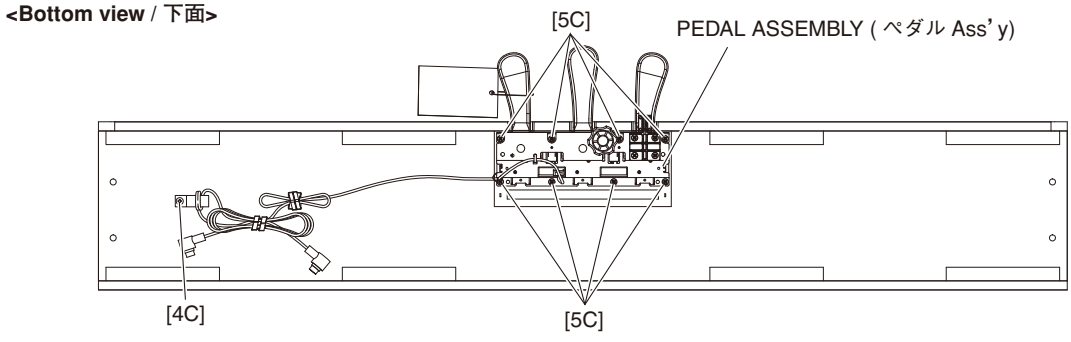

Fig. 23（図 23）

● **PEDAL ASSEMBLY** (ペダル Ass'y)

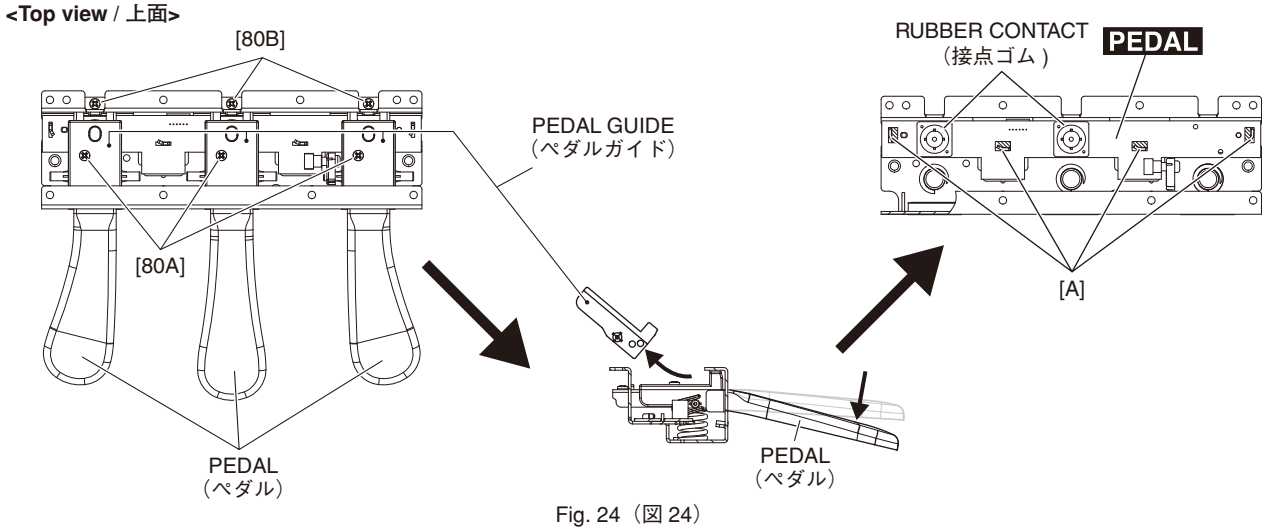

Fig. 24（図 24）

26. Disassembling the Keyboard Assembly

* ***After inserting a round stick (Rod: TX000671) between the frame and the keys, remove the circuit boards. (Fig. 25)***

26-1. **MK-L Circuit Board**
Remove the five (5) screws marked [260A] and the screw marked [262A]. The MK-L circuit board can then be removed. (Fig. 26)

26-2. **MK-M Circuit Board**
Remove the four (4) screws marked [260B], the screw marked [262A] and the screw marked [262B]. The MK-M circuit board can then be removed. (Fig. 26)

26-3. **MK-H Circuit Board**
Remove the five (5) screws marked [260C] and the screw marked [262B]. The MK-H circuit board can then be removed. (Fig. 26)

* ***Keys can be removed without removing the circuit boards.***

26-4. **Rubber Contact**
Remove the MK circuit board for the involved key. The rubber contacts can then be removed. (Photo 1, 2)

26. 鍵盤 Ass'y の分解

※ シートをはずす前に、接点ゴムを歪ませないように、フレームとハンマーの間に丸棒（ロッド：TX000671）を挿入しておきます。(図 25)

26-1. **MK-L シート**
[260A] のネジ 5 本と [262A] のネジ 1 本を外し、MK-L シートを外します。(図 26)

26-2. **MK-M シート**
[260B] のネジ 4 本と [262A] のネジ 1 本、[262B] のネジ 1 本を外し、MK-M シートを外します。
(図 26)

26-3. **MK-H シート**
[260C] のネジ 5 本と [262B] のネジ 1 本を外し、MK-H シートを外します。(図 26)

※ 白鍵と黒鍵は、MK-L シート、MK-M シート、MK-H シートを外さなくても、外すことができます。

26-4. **接点ゴム**
該当する鍵盤の MK シートを外し、接点ゴムを外します。(写真 1、2)

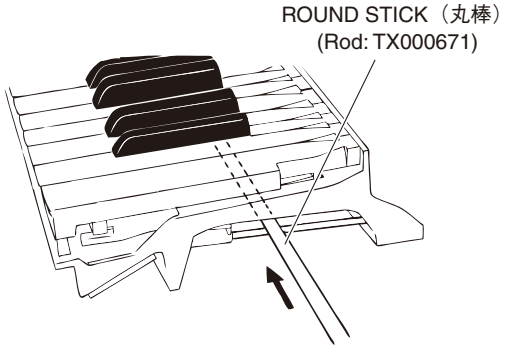

Fig. 25（図 25）

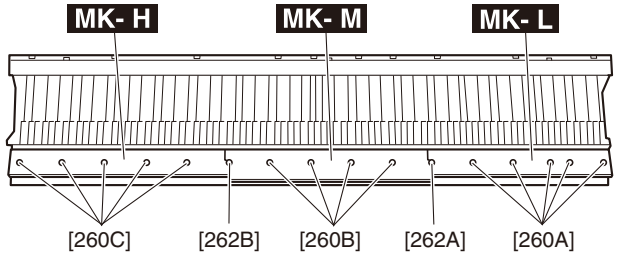

Fig. 26（図 26）

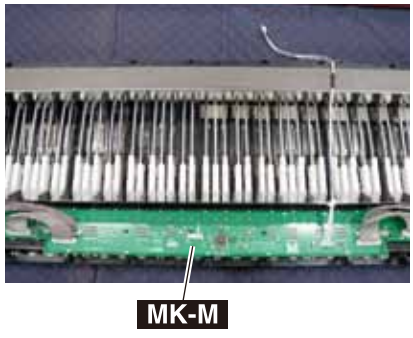

Photo 1（写真 1）



Photo 2（写真 2）

26-5. **White Key**
In order to release the white key from the stopper, insert a thin plate between the white keys (gap in the direction indicated by the triangle mark, near the fulcrum of the key), press down the stopper marked [B] and move the white key forward.
Then the white key being released from the stopper lifts up. (Fig. 27, 28)

* ***Use special care not to move the white key forward somuch as to cause damage to the key spring.***

26-6. In this state, move the white key rearward a little. Then the white key can be removed. (Fig.28)

26-7. **Black key**
The black key can be removed after the white keys on either side have been removed.

26-8. **Actuate Rubber**
Remove the actuate rubber. (Fig. 29)

26-5. **白鍵**
白鍵をストッパーから外すために、薄い金尺状のものを鍵盤の間に挿入して（三角マークの示す方向側の隙：白鍵盤支点付近）、[B] のストッパーを下げ、白鍵を前方にずらします。
外れると白鍵が浮きます。（図 27、28）

※ **このとき、白鍵を前方にずらしすぎてスプリングを傷めないように十分注意して作業をしてください。**

26-6. この状態から、白鍵を後方に少しずらし、白鍵を外します。（図 28）

26-7. **黒鍵**
黒鍵は、両隣の白鍵を外すと、外すことができます。

26-8. **駆動ラバー**
白鍵（黒鍵）の駆動ラバーを外します。（図 29）

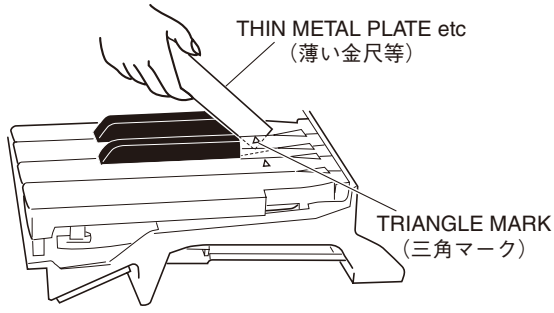

Fig. 27（図 27）

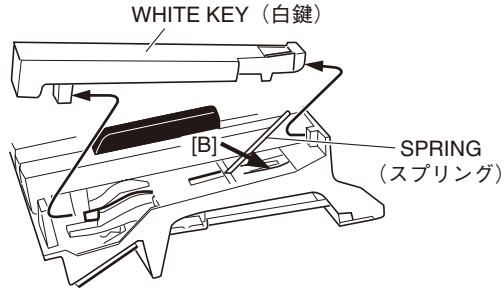

Fig. 28（図 28）

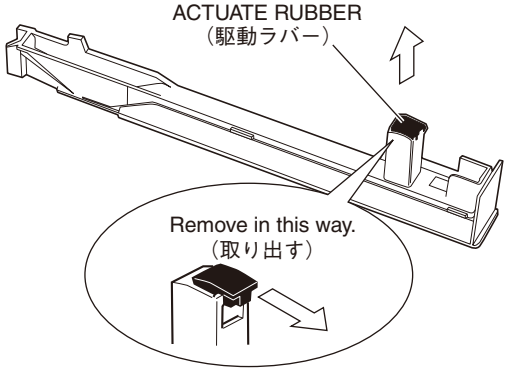

Fig. 29（図 29）

26-9. **Hammer, White Key**

After a key has been removed, push a key spring down once to take it out of the hook. (Fig. 30)

Place the keyboard assembly upside-down and peel the stopper (L88_W) away. The hammer of the white key can then be removed. (Fig. 31)

* ***The hammer of the black key can then be removed in the same manner.***

26-9. **ハンマー白鍵**

白鍵を外し、スプリングを一度下に押し込み、フックから取り外します。(図 30)

鍵盤 Ass'y を裏側にし、ストッパー（L88_W）をはがしてハンマー白鍵を外します。(図 31)

※ **ハンマー黒鍵もハンマー白鍵と同じようにして外すことができます。**

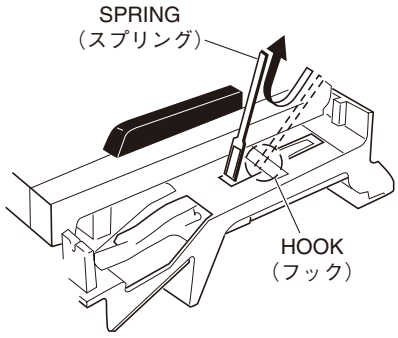

Fig. 30（図 30）

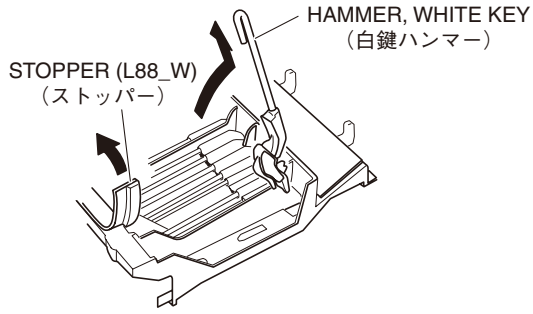

Fig. 31（図 31）

27. Assembling the Keyboard Assembly

27-1. **Hammer, White Key (Hammer, Black Key)**

Place the keyboard assembly upside-down, insert a hammer assembly into the frame, and put the stopper (L88_W) on. (Fig. 32)

* ***There are four (4) kinds of hammers differing in weight, each for white and black keys.***

27-2. **Spring**

Place the keyboard assembly with its face up. Align the end of the spring divided into two to the cut in the hammer of the key (white or black) and push it down once so that it is caught by the hook. (Fig. 33)

* ***Be careful of the direction of the spring. It should be installed with its projecting end facing upward. (Fig. 34)***

27-3. **Assembling the White Key (Black Key)**

Fit the key (white or black) to part [D] and key guide, make sure that the spring is fixed securely into the spring receptacle inside of the supporting point of the key and then press down part [C] gradually. (Fig. 35)

27. 鍵盤 Ass'y の組立

27-1. **ハンマー白鍵（ハンマー黒鍵）**

鍵盤 Ass'y の裏側より、ハンマー白鍵（黒鍵）をフレームに差し込み、ストッパー（L88_W）を取り付けます。(図 32)

※ **重りの違いにより白鍵用・黒鍵用各 4 種類のハンマーがあります。取り付けの際に気をつけてください。**

27-2. **スプリング**

鍵盤 Ass'y を表側にして、端が二本に分かれているスプリングの先をハンマー白鍵（黒鍵）の切り込みに合わせて、一度下に押し込んでフレームのフックに取り付けます。(図 33)

※ **スプリングの向きに注意してください。スプリングは、図 34 のように上側が凸になるように取り付けます。**

27-3. **白鍵（黒鍵）組立**

[D] 部とキーガイドに白鍵（黒鍵）を差し込み、鍵盤の支点内側のばね受け部に、スプリングが確実に入っていることを確認したら、[C] 部の上を下方向にゆっくり押し込んで取り付けます。(図 35)

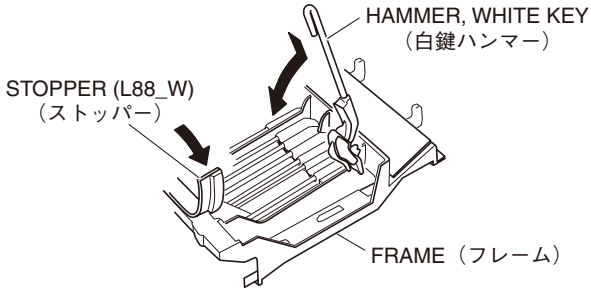

Fig. 32（図 32）

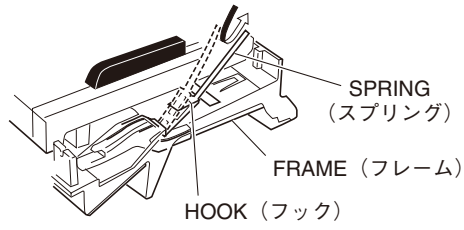

Fig. 33（図 33）

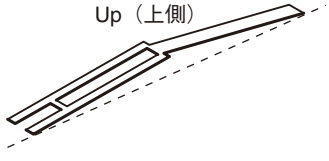

Fig. 34（図 34）

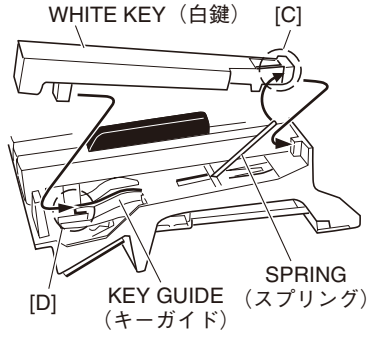

Fig. 35（図 35）

27-4. **MK-L Circuit Board**

Tighten the five (5) screws marked [260A] and the screw marked [262A] to fix the MK-L circuit board. (Fig. 26)

* ***Insert the MK-L circuit board under the hooks "A". (Photo 3)***
* ***Make sure that a pin has been correctly inserted into the hole of the triangle mark on the circuit board. (Photo 3)***

27-5. **MK-M Circuit Board**

Tighten the four (4) screws marked [260B], the screw marked [262A] and the screw marked [262B] to fix the MK-M circuit board. (Fig. 26)

* ***Insert the MK-M circuit board under the hooks "A". (Photo 3)***
* ***Make sure that a pin has been correctly inserted into the hole of the triangle mark on the circuit board. (Photo 3)***
* ***When installing the circuit boards, set it under the hooks "B" to align the triangle marks of the circuit board and projection parts of the frame as shown in photo 4.***

27-6. **MK-H Circuit Board**

Tighten the five (5) screws marked [260C] and the screw marked [262B] to fix the MK-H circuit board. (Fig. 26)

* ***Insert the MK-L circuit board under the hooks "A". (Photo 3)***
* ***Make sure that a pin has been correctly inserted into the hole of the triangle mark on the circuit board. (Photo 3)***

27-4. **MK-L シート**

MK-L シートを取り付け、[260A] のネジ 5 本と [262A] のネジ 1 本を取り付けます。(図 26)

※ フック A 部の下側へ MK-L シートを挿入します。(写真 3)
※ ▽マークの穴にピンが正しく入っていることを確認してください。(写真 3)

27-5. **MK-M シート**

MK-M シートを取り付け、[260B] のネジ 4 本と [262A] のネジ 1 本、[262B] のネジ 1 本を取り付けます。(図 26)

※ フック A 部の下側へ MK-M シートを挿入します。(写真 3)
※ ▽マークの穴にピンが正しく入っていることを確認してください。(写真 3)
※ MK-M シートを取り付ける際は、フレーム裏側にあるフック B の位置と基板の△マークが一致していることを確認してください。(写真 4)

27-6. **MK-H シート**

MK-H シートを取り付け、[260C] のネジ 5 本と [262B] のネジ 1 本を取り付けます。(図 26)

※ フック A 部の下側へ MK-H シートを挿入します。(写真 3)
※ ▽マークの穴にピンが正しく入っていることを確認してください。(写真 3)

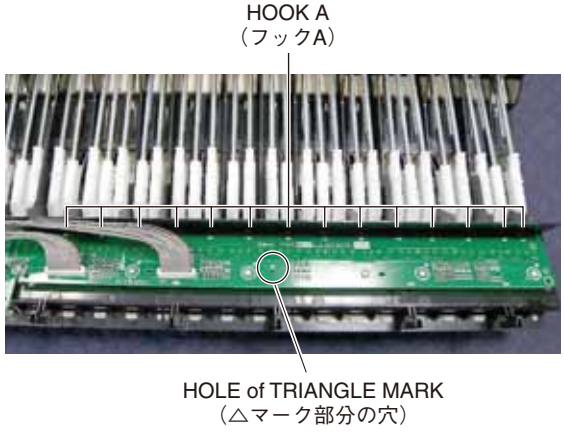

Photo 3（写真 3）

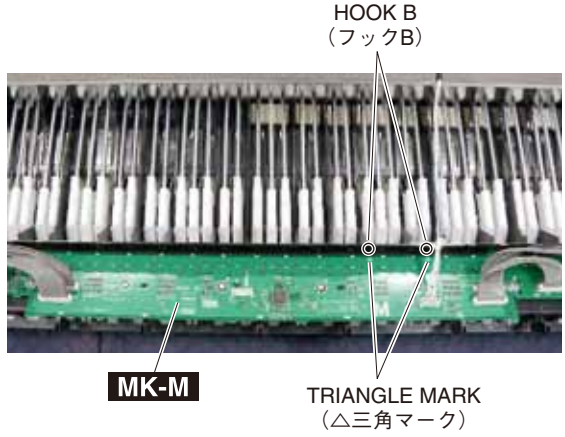

Photo 4（写真 4）

■ CIRCUIT BOARDS（シート基板図）

DCSTB Circuit Board (YE029C0) 45
DJACK Circuit Board (X9303B0) 37
DML Circuit Board (YG528C0) 34/35
EIF Circuit Board (YG519C0) 36
HP Circuit Board (XQ795A0) (commonly used for XT162A0/XT162A0 併用) ... 44
JK Circuit Board (YG578C0) 33
MIC Circuit Board (YG684B0) 44
MK-H Circuit Board (YC333D0) 48
MK-L Circuit Board (YC333D0) 46
MK-M Circuit Board (YC333D0) 47
PEDAL Circuit Board (X9561D0) 49
PJK Circuit Board (X5143A0) 44
PL Circuit Board (XR898A0) 44
PNC • ENC Circuit Board (X7936J0) 38/39
PNL1 (PNL) Circuit Board (X7930F0) 40
PNL2 • MV3 (PNL) Circuit Board (X7930F0) 41
PNR1 Circuit Board (X7933C0) 42
PNR2 Circuit Board (X7933C0) 43
USB Circuit Board (X7930F0) 41

Note: **See parts list for details of circuit board component parts.**
注 : シートの部品詳細はパーツリストをご参照ください。

● JK Circuit Board

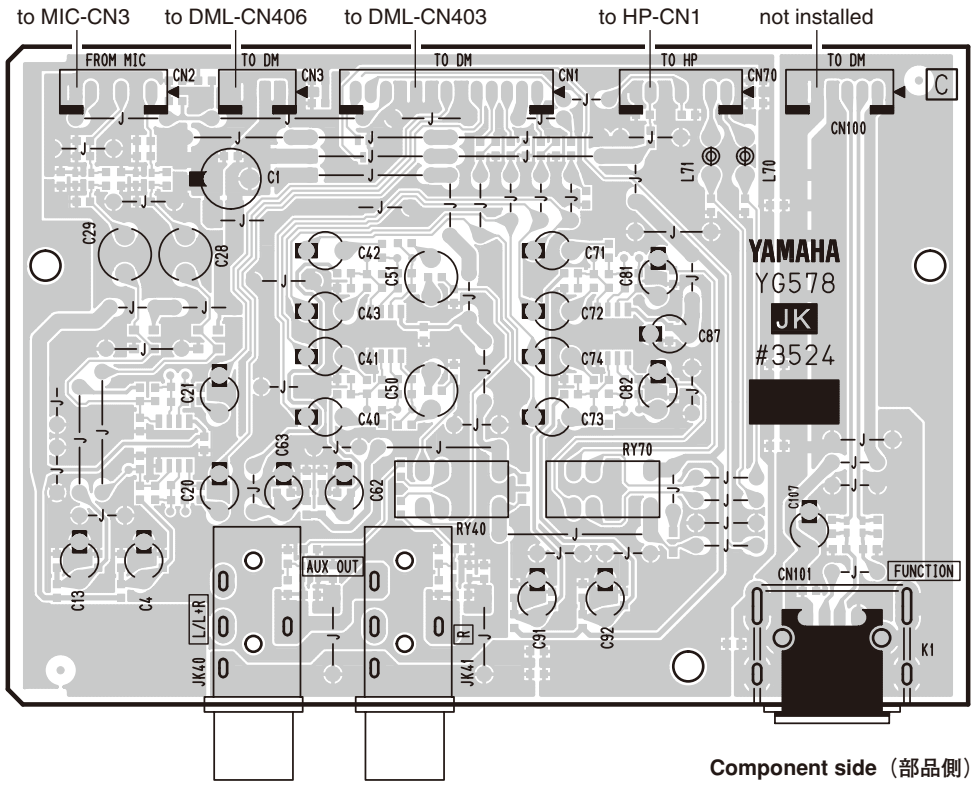

Component side（部品側）

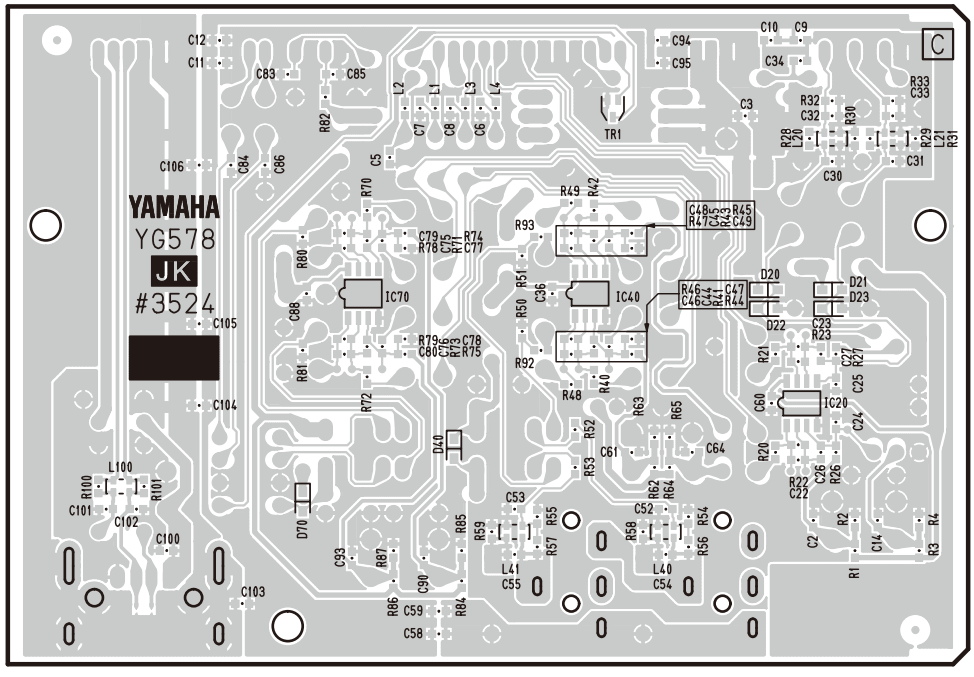

Pattern side（パターン側）

● DML Circuit Board

Scale: 95/100

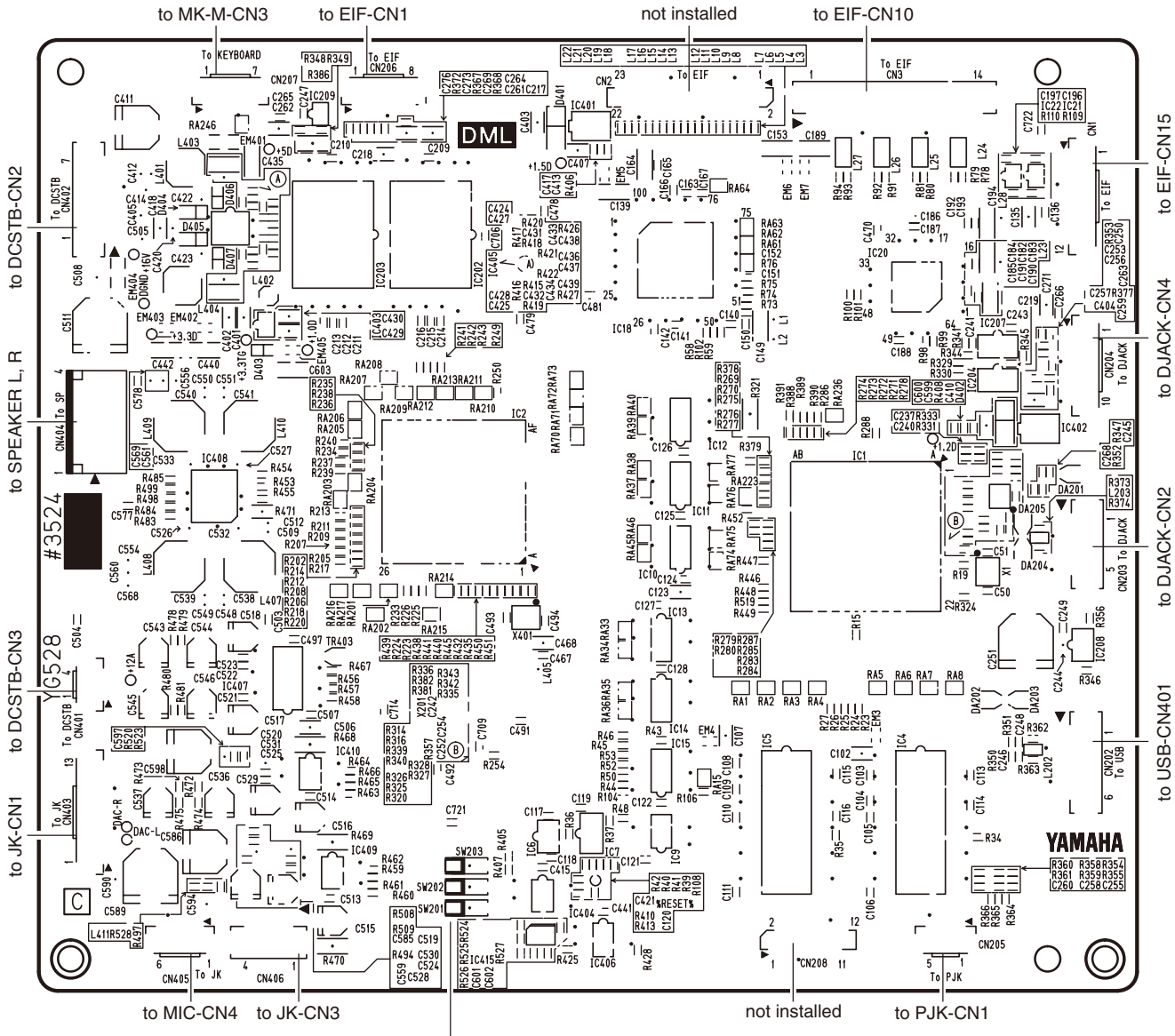

Component side（部品側）

SET UP OF SW201（SW201設定）
SET SW201 OF DML CIRCUIT BOARD BY DESTINATION
（DML シートの SW201 を仕向け別にセットします。）

ON →	J DESTINATION（J仕向けのみ）
OFF ←	EXCEPT FOR J DESTINATION (J仕向け以外)

● DML Circuit Board

Scale: 95/100

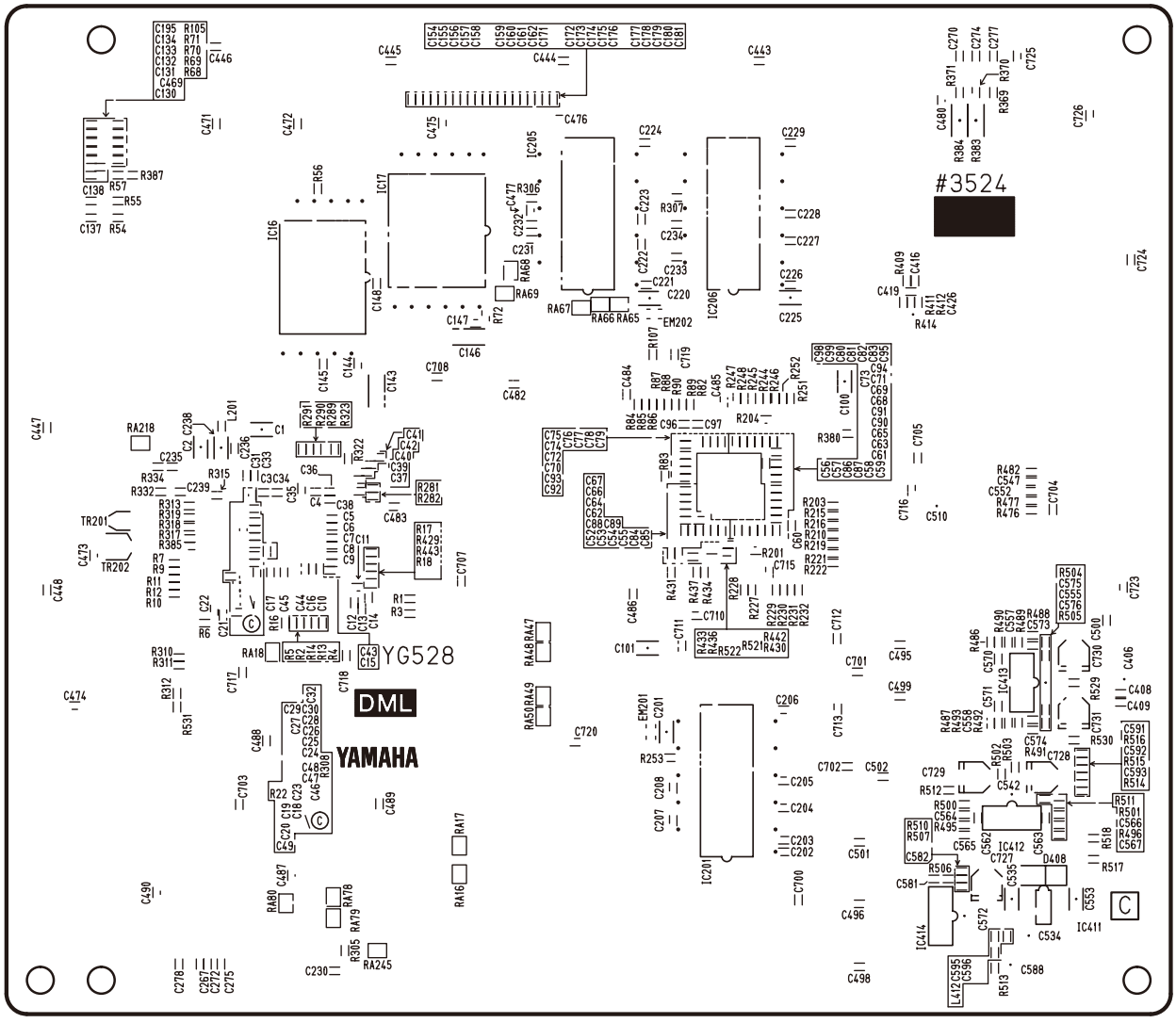

Pattern side（パターン側）

● EIF Circuit Board

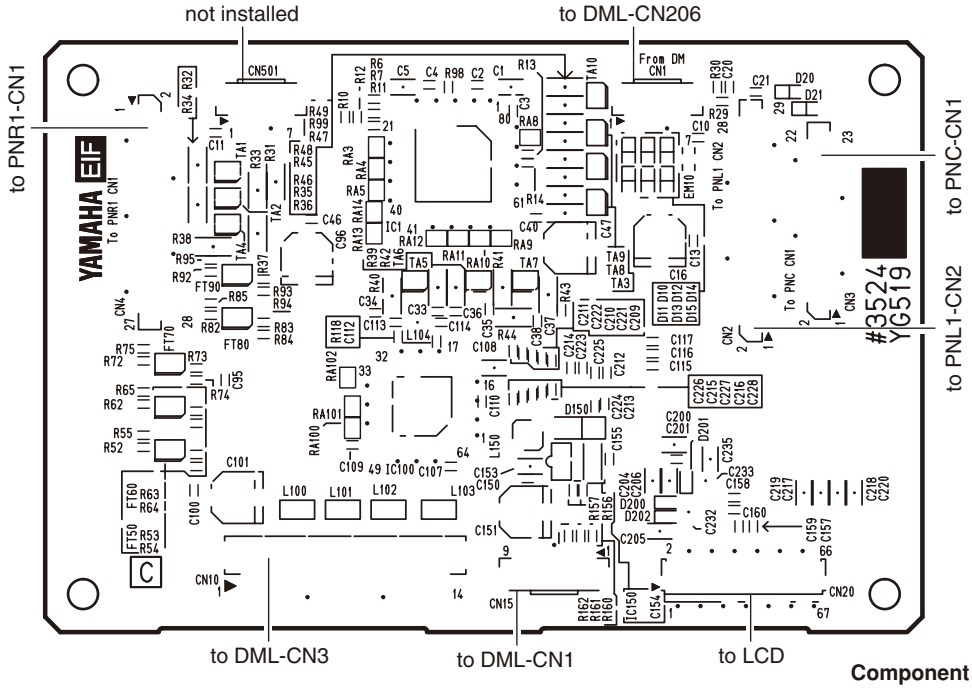

Component side（部品側）

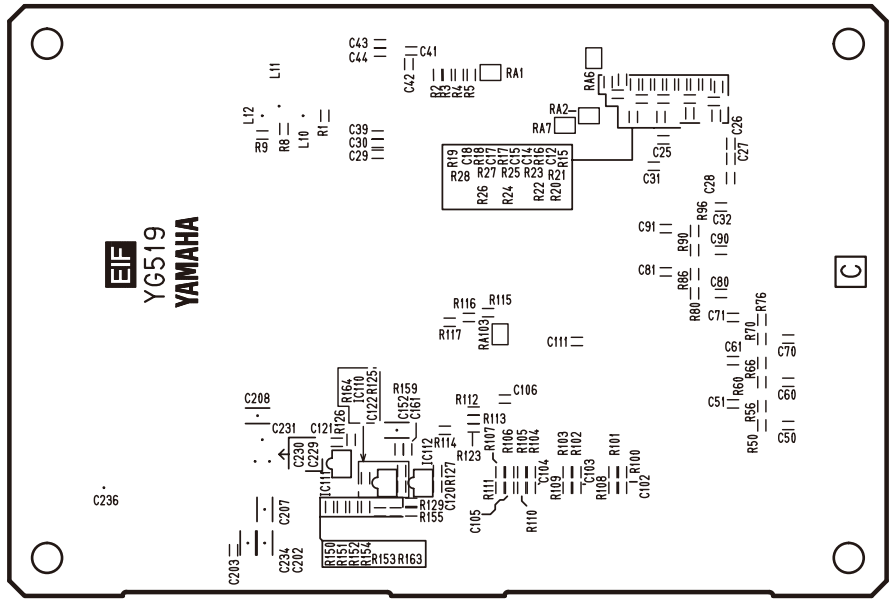

Pattern side（パターン側）

● DJACK Circuit Board

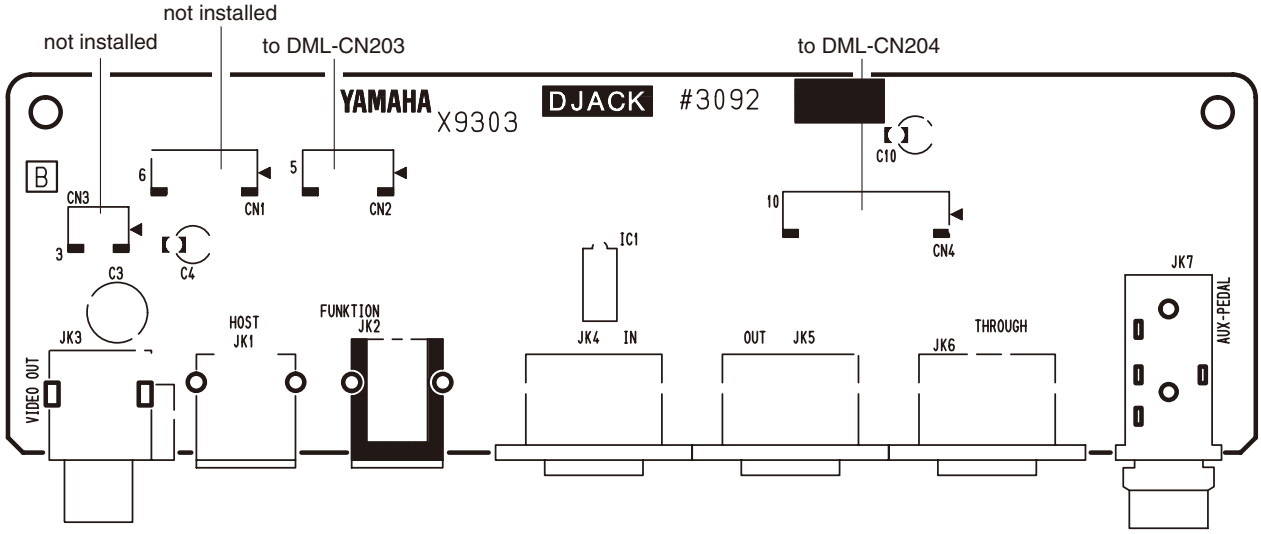

Component side（部品側）

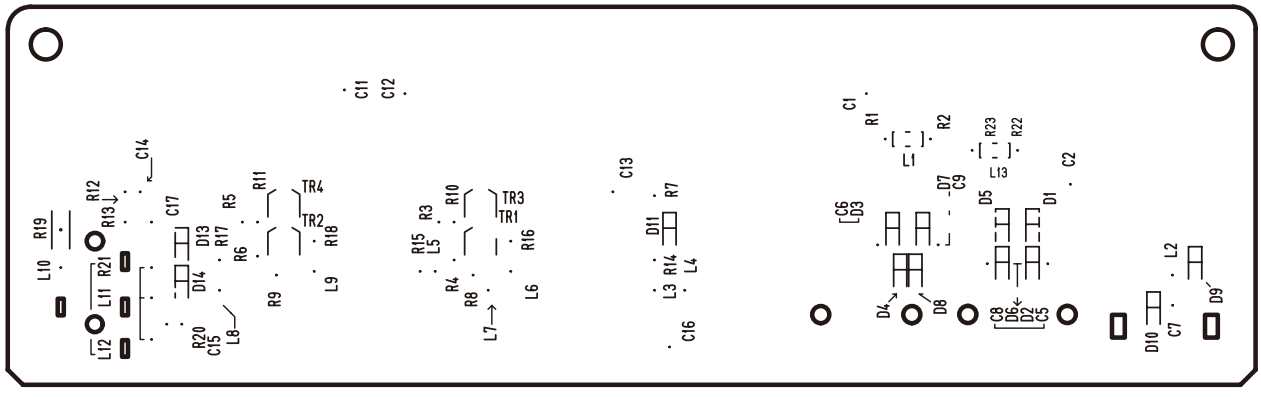

Pattern side（パターン側）

● PNC • ENC Circuit Board

Scale: 90/100

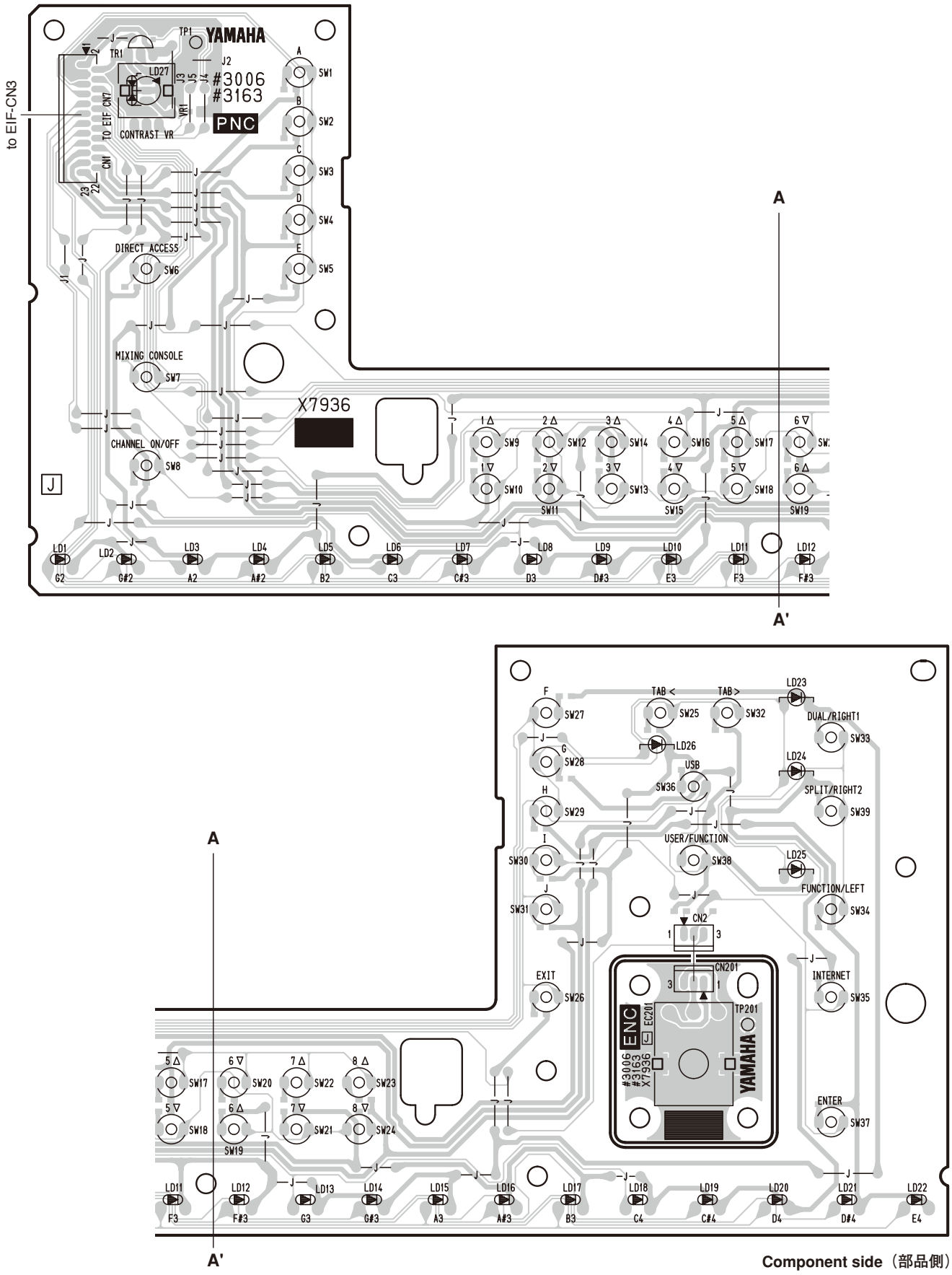

● PNC • ENC Circuit Board

Scale: 90/100

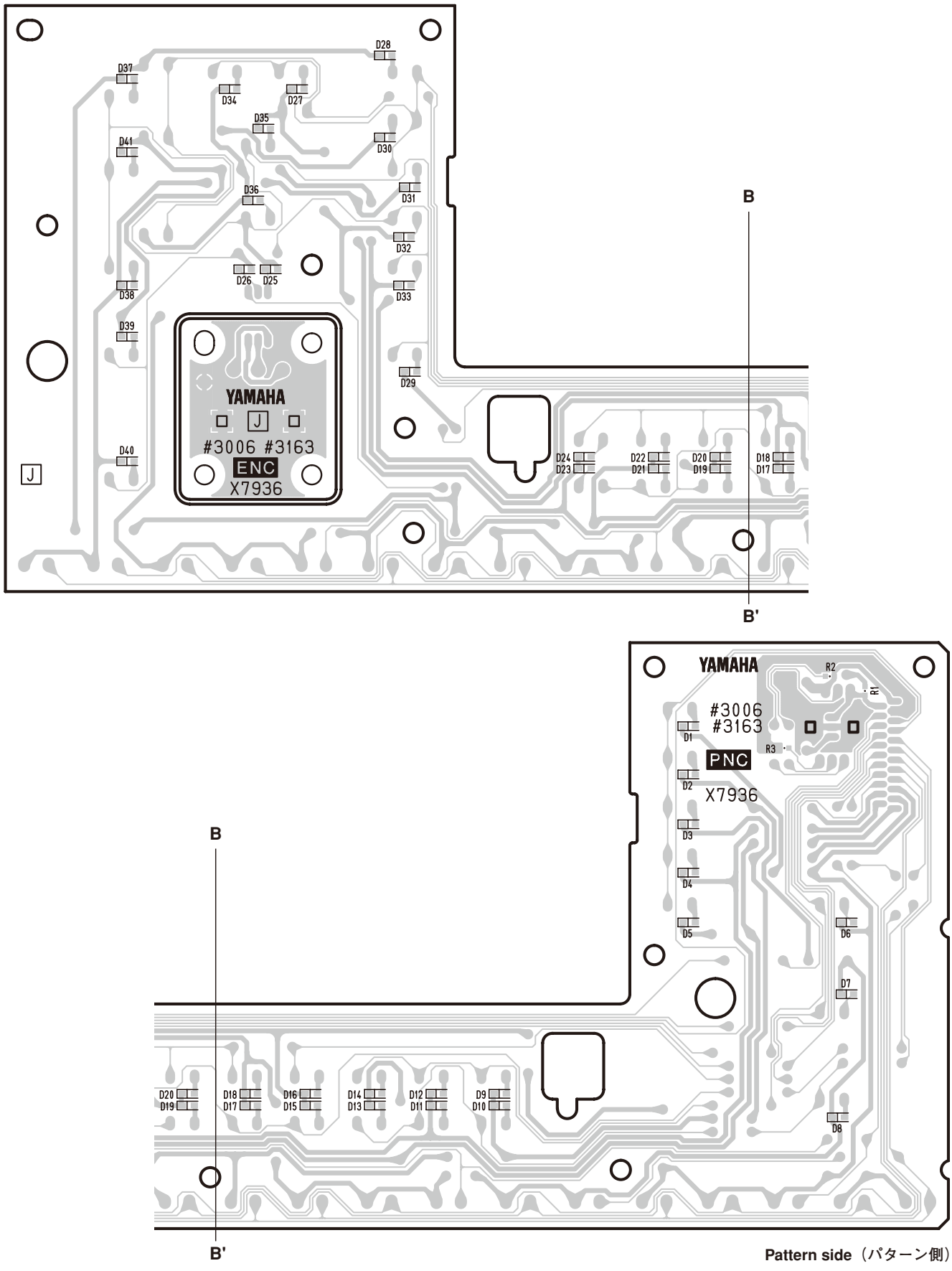

Pattern side（パターン側）

● PNL1 (PNL) Circuit Board

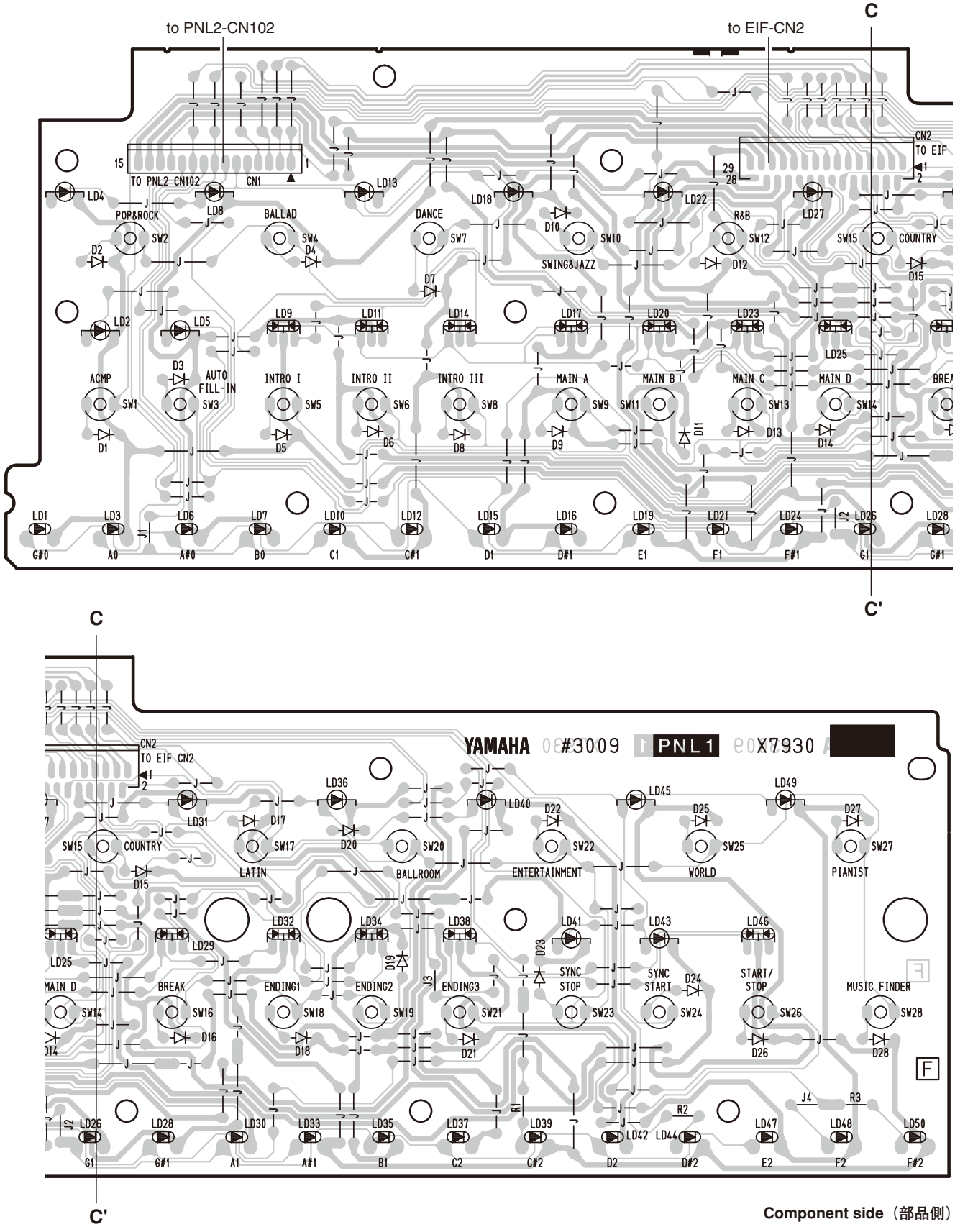

Component side（部品側）

● PNL2 • MV3 (PNL) Circuit Board

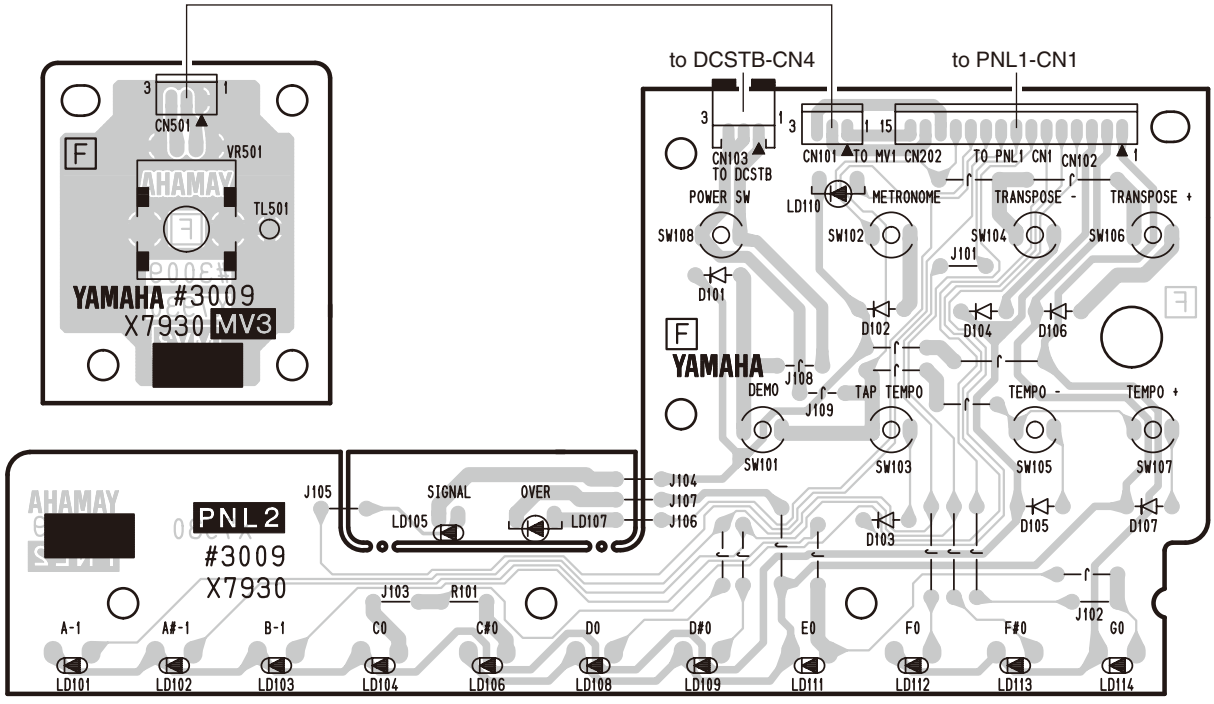

Component side（部品側）

● USB Circuit Board

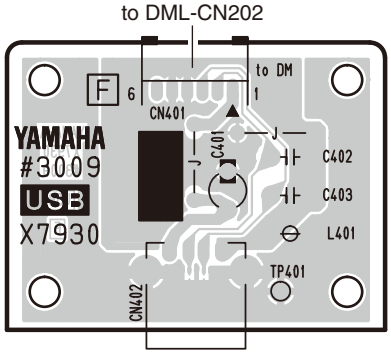

Component side（部品側）

PNL2 • MV3: 2NA-ZA96680 ⚠1
USB: 2NA-ZA96680 ⚠1

● PNR1 Circuit Board

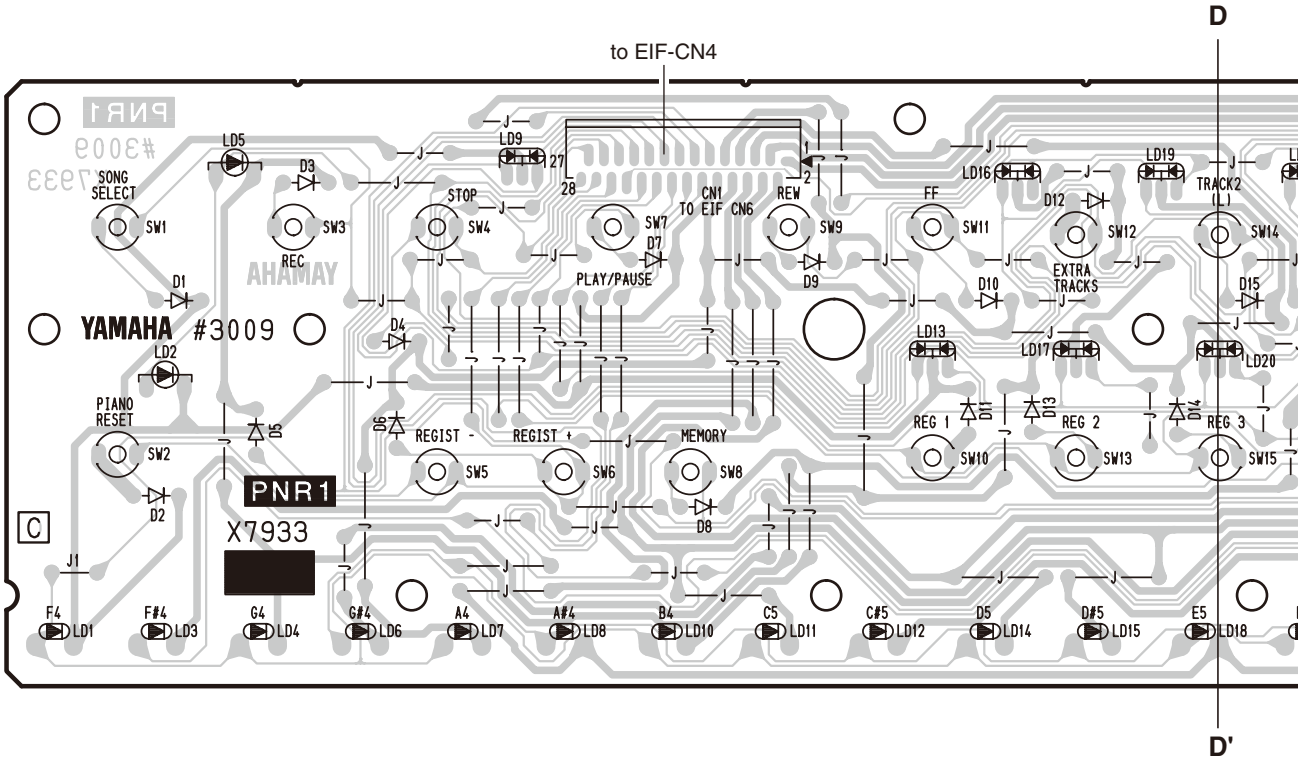

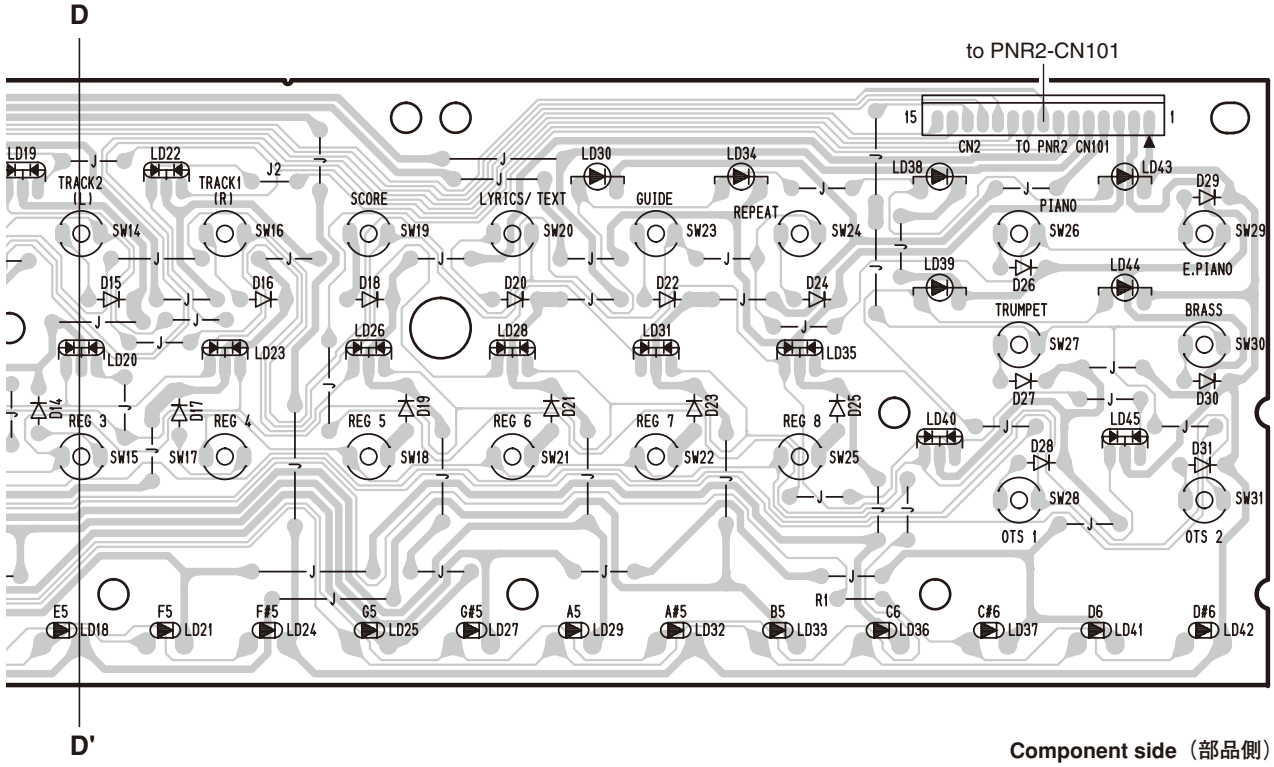

Component side（部品側）

● PNR2 Circuit Board

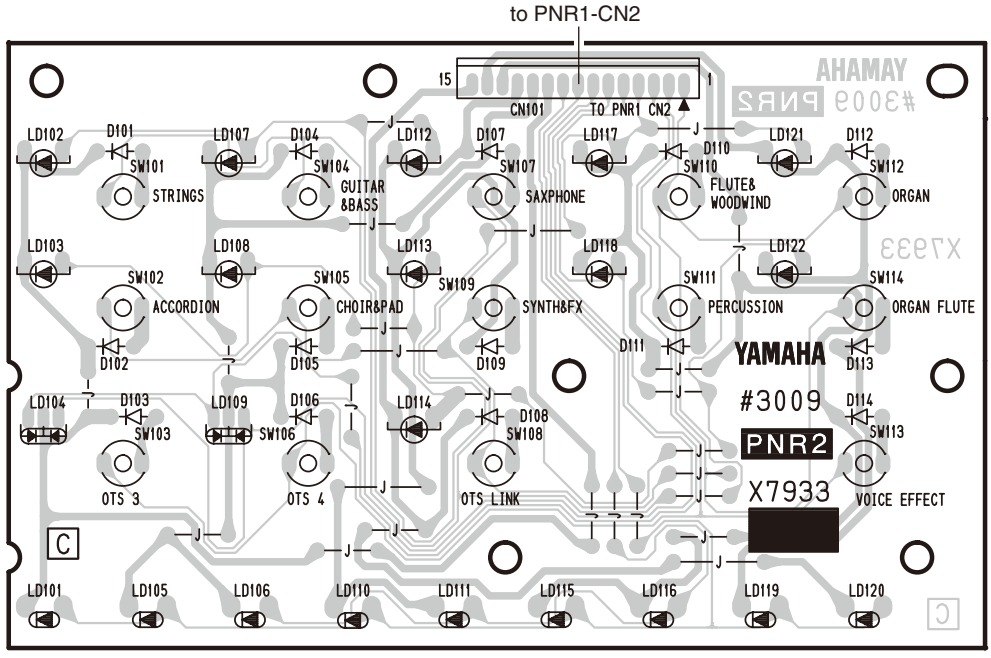

Component side（部品側）

● MIC Circuit Board

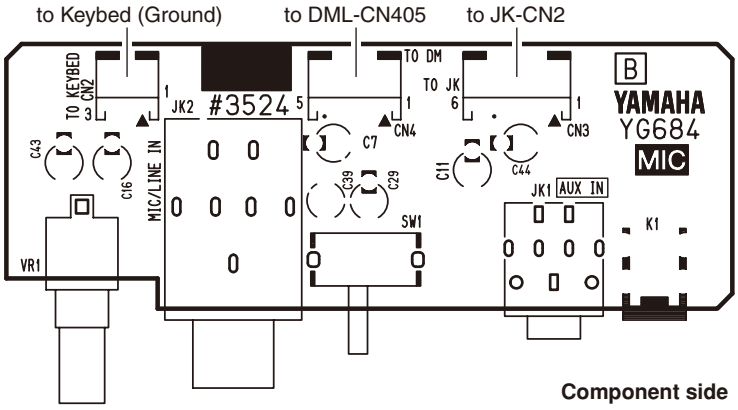

Component side（部品側）

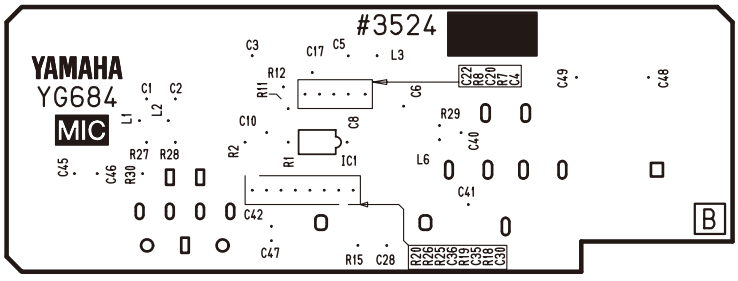

Pattern side（パターン側）

● PJK Circuit Board

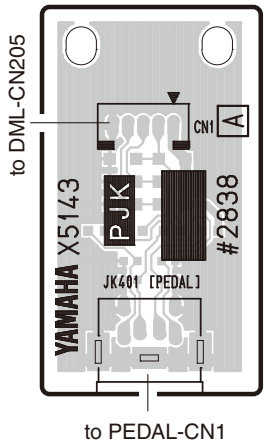

Component side（部品側）

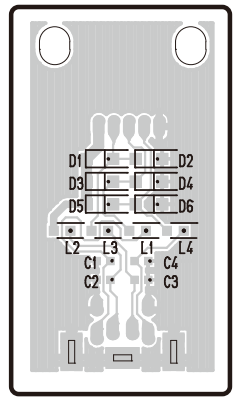

Pattern side（パターン側）

● HP Circuit Board

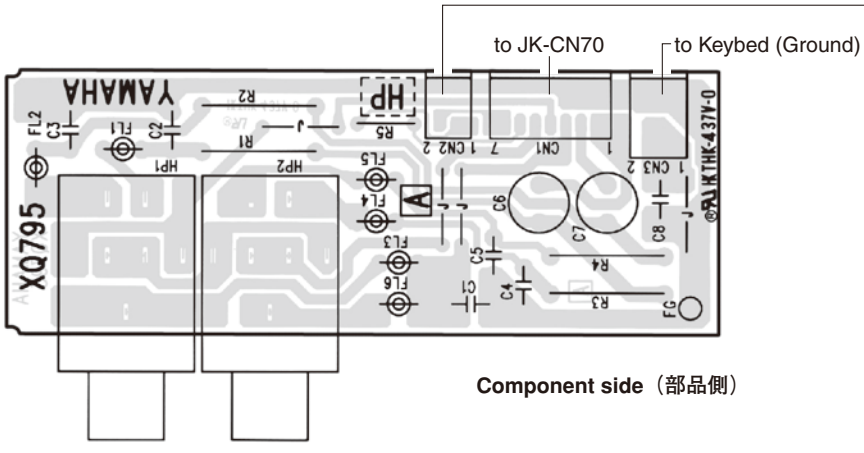

Component side（部品側）

● PL Circuit Board

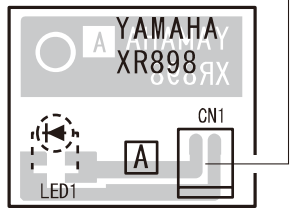

Component side（部品側）

HP: 2NA-VY66380
MIC: 2NA-ZN56640
PJK: 2NA-WC56110 ⚠1
PL: 2NA-VN63740

● DCSTB Circuit Board

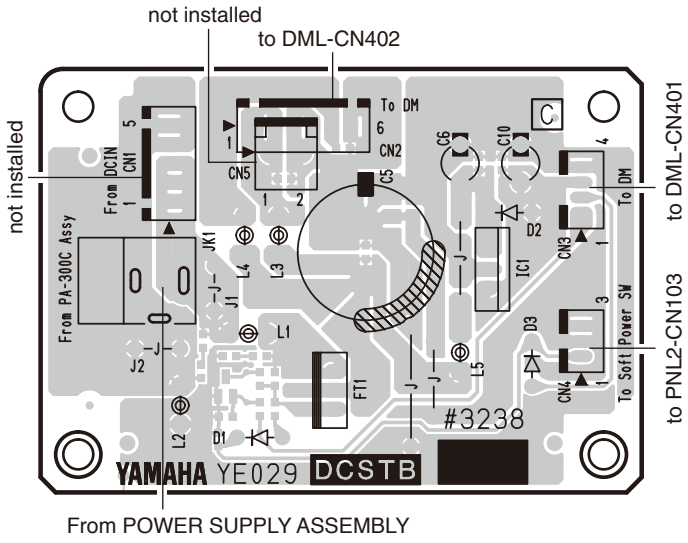

Component side（部品側）

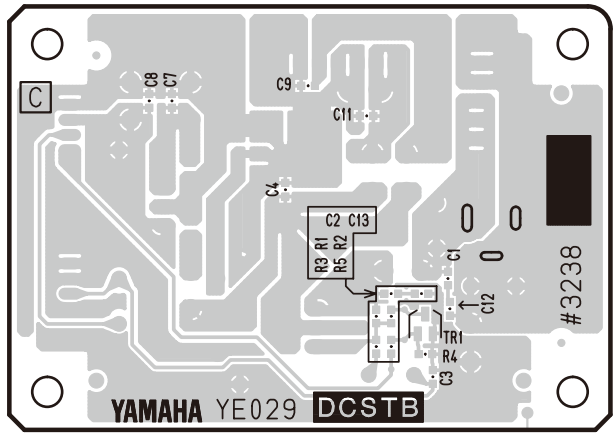

Pattern side（パターン側）

● MK-L Circuit Board

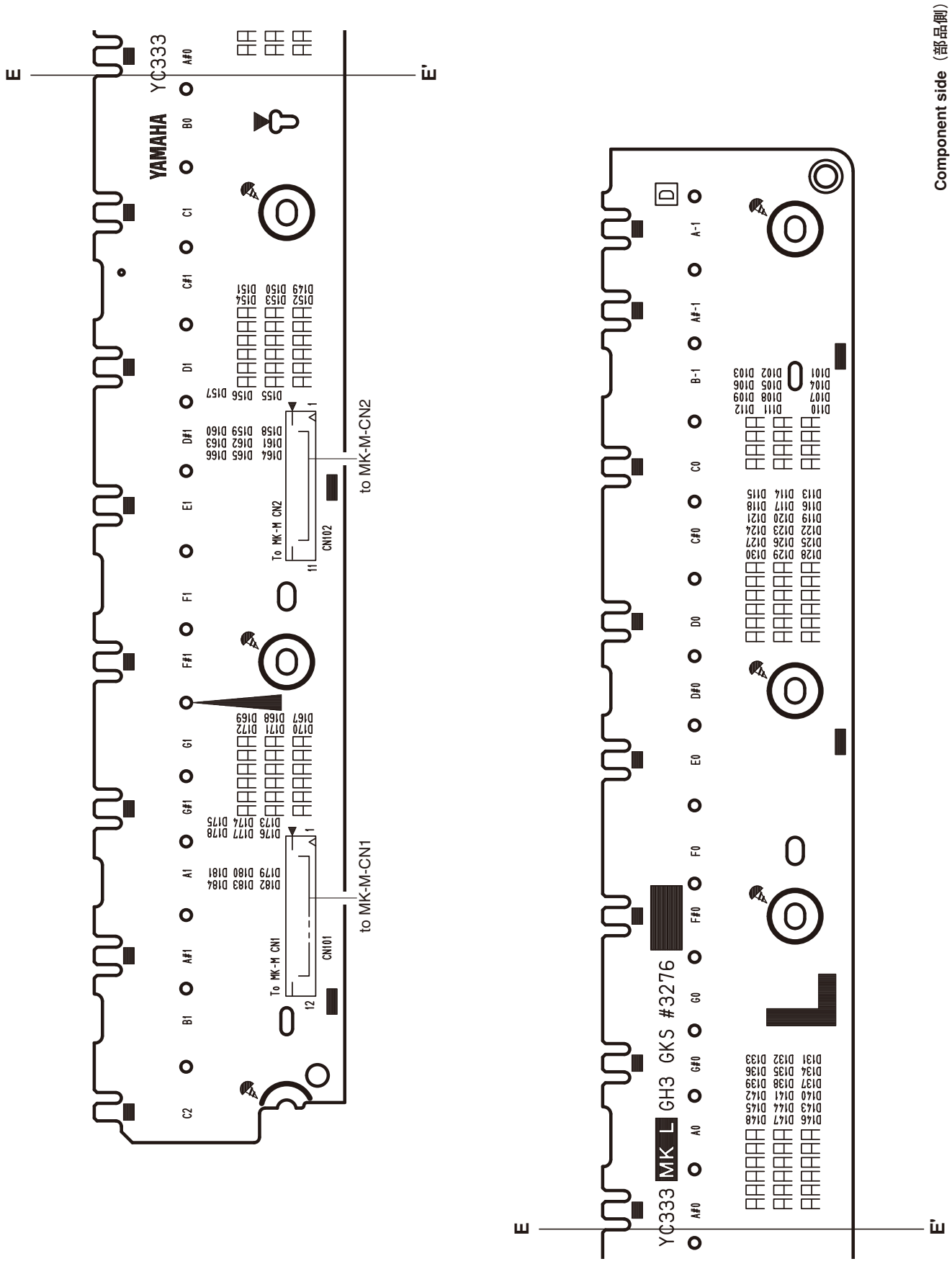

2NAK8-WV35460

● MK-M Circuit Board

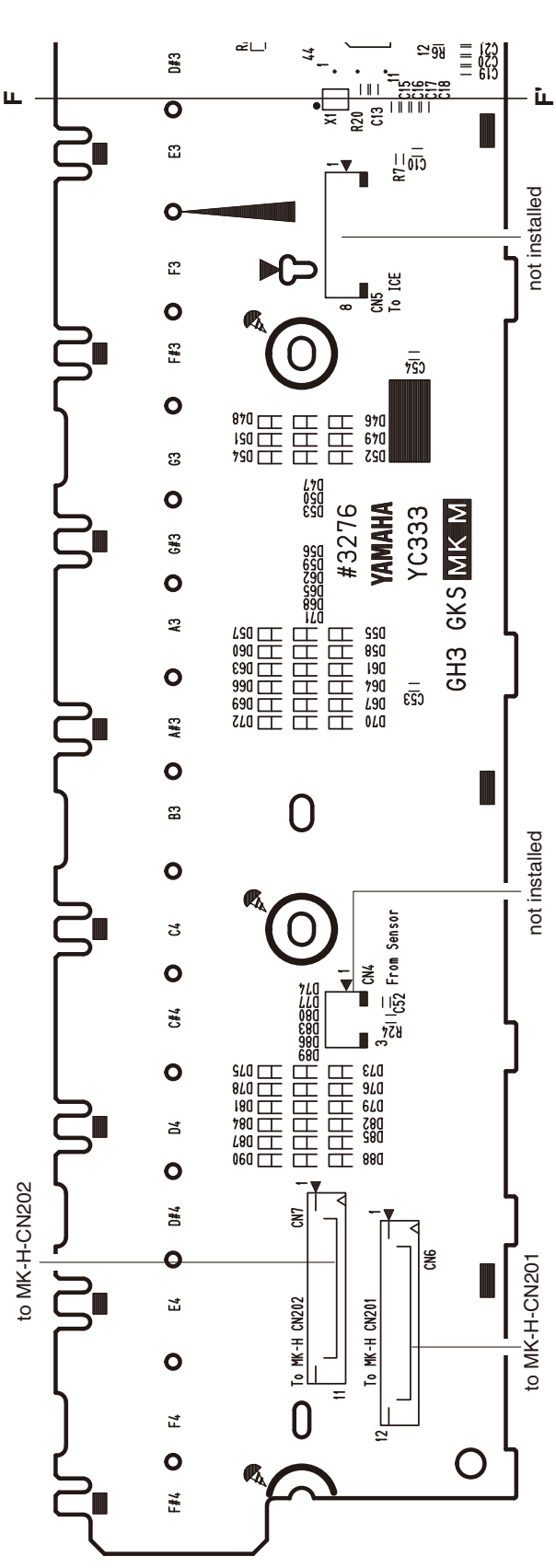

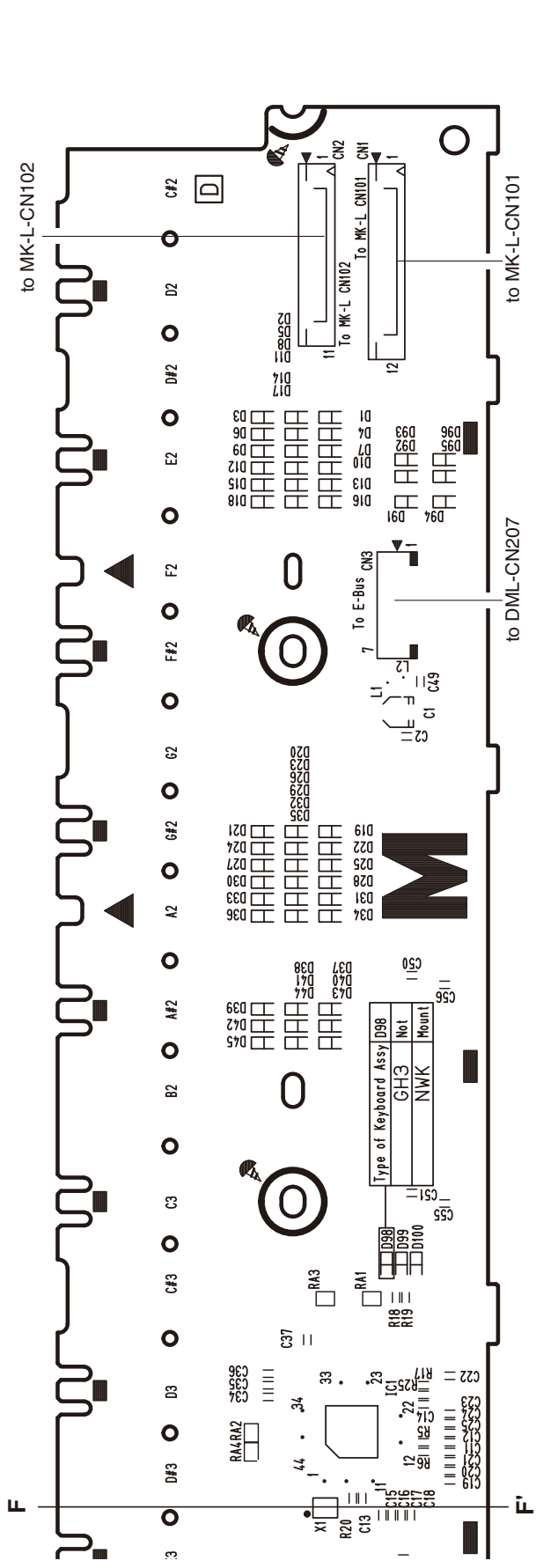

Component side（部品側）

● MK-H Circuit Board

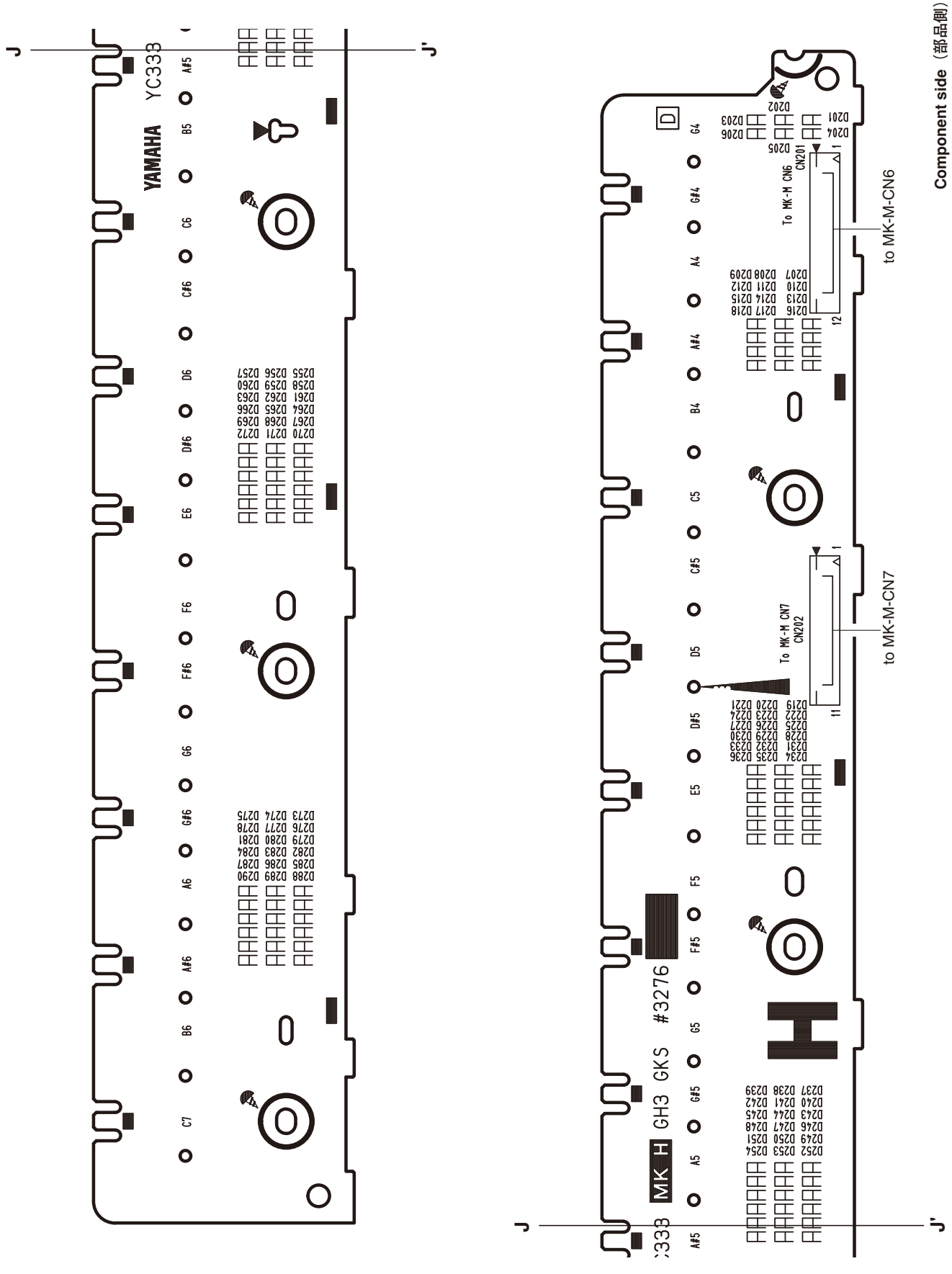

2NAK8-WV35460

● PEDAL Circuit Board

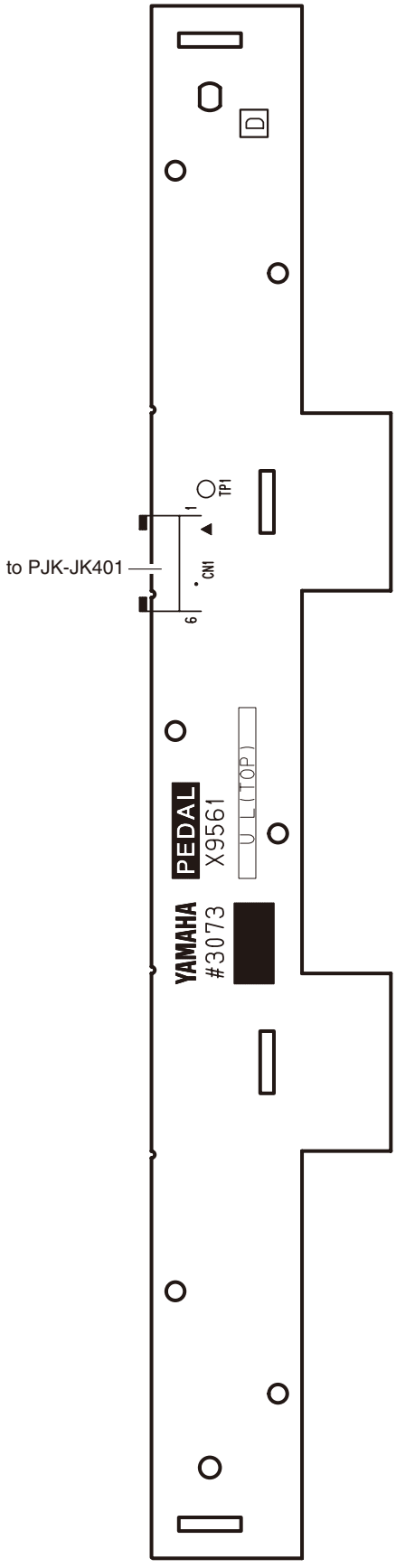

Component side（部品側）

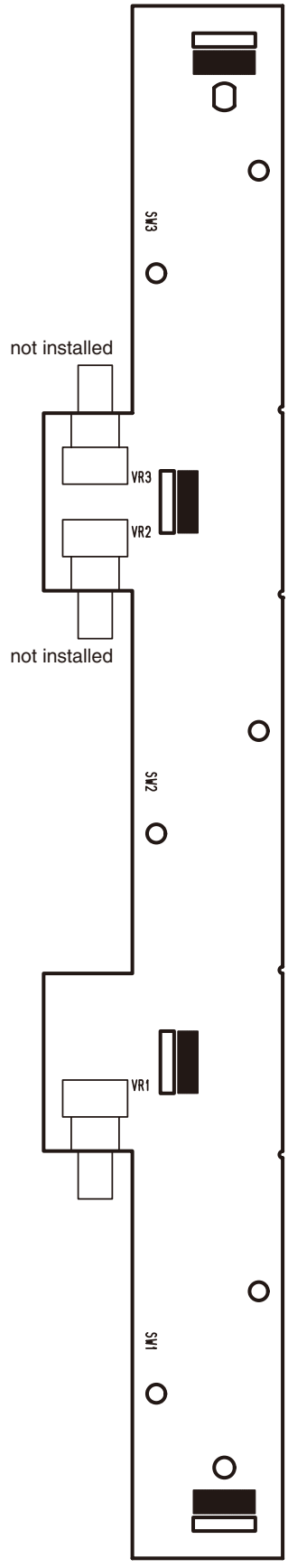

Pattern side（パターン側）

■ TEST PROGRAM

**** If you execute Test No. 53 Factory Set, the setting data and user data will be lost. Be sure to save these data for backup in advance. (See page 88.)***

1. Measurement condition

1-1. Environment

Perform tests under following conditions.

Ordinary temperature (5°C to 40°C)

Ordinary humidity (20% to 90%)

If the test results deviate from the test standard range, however, re-test under such conditions as the ordinary temperature (5°C to 40°C) and ordinary humidity (30% to 90% relative humidity).

1-2. Power voltage

The voltage should be ±10% of the power voltage of the destination.

1-3. Measuring instrument

Make sure that the instruments used for inspections have enough accuracy and precision.

Use the instruments with more than 1M-ohms input impedance.

- Level meter (using JIS-C filter)
- Frequency counter (should be capable of measuring to three places of decimals)
- Oscilloscope
- Oscillator

1-4. Test jig

Following jigs are required for testing.

- MIDI cable
- USB cable (A-B type)
- USB flash drive
- Foot controller (FC7)

1-5. Terminal condition

Unless otherwise specified, take measurement at the PHONES terminal. (Use a stereo plug.)

PHONES :	Install a measuring plug (L/R ch: 33-ohms load)
	Install a measuring plug to one side only.
AUX IN :	Install a measuring plug
AUX OUT :	Install a measuring plug (L/R ch: 10k-ohms load)
AUX PEDAL :	Connect the foot controller (FC7)

1-6. Control condition

Unless otherwise specified, set control knobs as follows.

MASTER VOLUME :	Max
MIC/LINE SWITCH:	MIC

Set others in the default state when the power is turned on.

1-7. Measurement unit

Use 0 dBu = 0.775 Vrms as the unit for the analog input/output level.

2. Test mode

2-1. Starting Test mode

There are two methods to start the Test mode.

Method 1

1) While pressing keys [C#2], [F2], [G#2] (C#2 major chord) simultaneously, turn on the [⏻] (Standby/On) switch.
2) When the Test mode is activated, "**TEST**" is shown on the LCD.

Method 2

1) While pressing the buttons [PIANO], [ORGAN] and [BASS] simultaneously, turn on the [⏻] (Standby/On) switch.
2) When the Test mode is activated, "**TEST**" is shown on the LCD.

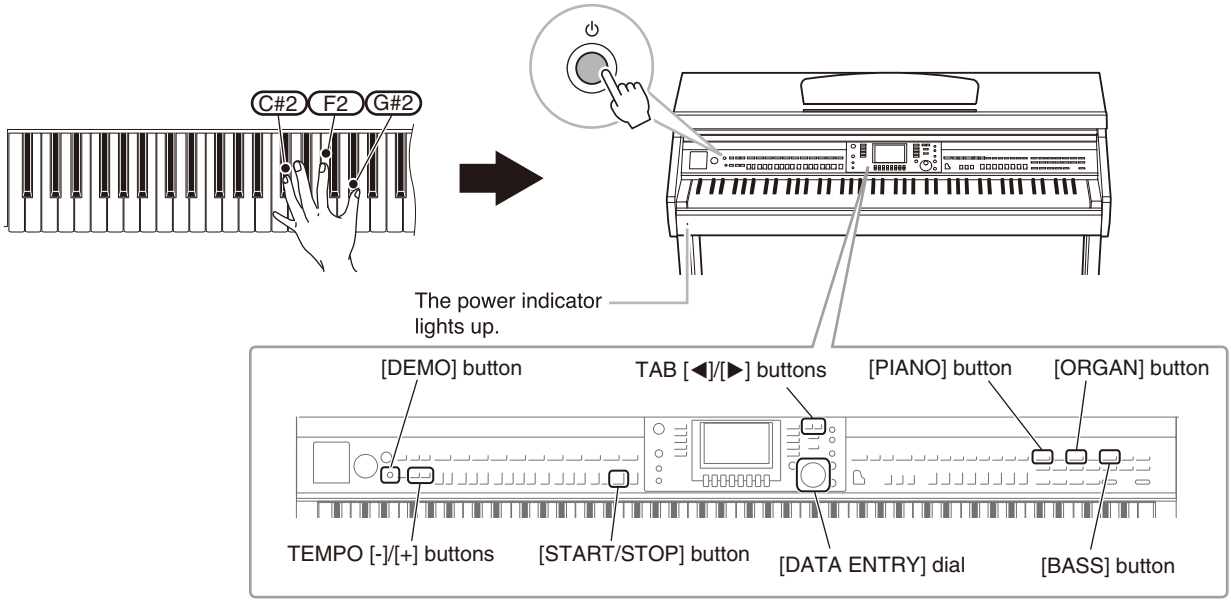

2-2. Selection/execution of Test items

1) Select an item using TEMPO [-]/[+] buttons or [DATA ENTRY] dial.

** When the TEMPO [-] (reverse) button is pressed or the [DATA ENTRY] dial is turned to the left (counterclockwise) at the first item position, item selection advances to the last item and when the TEMPO [+] (Forward) button is pressed or the [DATA ENTRY] dial is turned to the right (clockwise) at the last item position, item selection returns to the first item.*

2) Press the [START/STOP] button to execute testing.

2-3. How to proceed testing when judged as NG

If the result is unacceptable, you can return to the test item selection screen with the [DEMO] button or the lowest key.

2-4. Test "OK" item display

In the acceptable selection screen, an asterisk (∗) will be displayed at the head, so that you can see later if it has already been checked.
If the result is successful, you can return to the test item selection screen with the [START/STOP] button.

3. Test program list

LCD display	Test items and judging conditions
001 : Version	Indicates the model name, designated country information and each ROM version (***.****). 1) Press the [START/STOP] button, and the versions are shown on the LCD. **Model Name : CVP-701 (E)** **Main Prog ROM : ＊.＊＊** **Wave Data ROM : ＊.＊＊** **Hardware ID : ＊＊＊＊＊＊＊＊＊＊＊＊** 2) The menu contains two pages and the pages can be switched with TAB [◀] [▶] buttons. **Main Boot : ＊.＊＊** **Main Program : ＊.＊＊** **Bitmap1 : ＊.＊＊** **Contents1 : ＊.＊＊** **Wave1 : ＊.＊＊** 3) Press the [START/STOP] button to exit the TEST item.
002 : Memory Check1 All	Executes the simplified check of all the memories (test No. 003 to 008) at one time. (It will take about 15 seconds.) 1) Press the [START/STOP] button, and testing is executed and the test result is shown on the LCD. OK: **OK** NG: The same message will be showned as tests No. 003 to 008. 2) Confirm that "**OK**" is shown on the LCD. 3) Press the [START/STOP] button to exit the TEST item. When the result is OK, tests No. 003 to 008 can be skipped. When the result is NG: As testing will end when NG is detected first, execute test No. 003 to 008 and check details.
003 : ROM Check1	Executes the simplified check of the ROM connected to the CPU bus. 1) Press the [START/STOP] button, and testing is executed and the test result is shown on the LCD. OK: **OK** NG: **MAIN PROG ROM (IC＊＊＊) NG** 2) Confirm that "**OK**" is shown on the LCD. 3) Press the [START/STOP] button to exit the TEST item.
004 : RAM Check1	Executes the simplified check of the RAM connected to the CPU bus. 1) Press the [START/STOP] button, and testing is executed and the test result is shown on the LCD. OK: **OK** NG: **MAIN SDRAM (IC＊＊＊,＊＊＊) NG** 2) Confirm that "**OK**" is shown on the LCD. 3) Press the [START/STOP] button to exit the TEST item.
005 : Backup ROM Check1	Executes the simplified check of the Backup ROM. (It will take about 15 seconds.) 1) Press the [START/STOP] button, and testing is executed and the test result is shown on the LCD. OK: **OK** NG: **BACKUP (IC＊＊＊) NG** 2) Confirm that "**OK**" is shown on the LCD. 3) Press the [START/STOP] button to exit the TEST item.
006 : Wave ROM Check1	Executes the simplified check of the Wave ROM. 1) Press the [START/STOP] button, and testing is executed and the test result is shown on the LCD. OK: **OK** NG: **Wave ROM1 (IC＊＊＊,＊＊＊) NG** 2) Confirm that "**OK**" is shown on the LCD. 3) Press the [START/STOP] button to exit the TEST item.

LCD display	Test items and judging conditions
007 : Wave RAM Check1	Executes the simplified check of the Wave RAM. 1) Press the [START/STOP] button, and testing is executed and the test result is shown on the LCD. OK: **OK** NG: **Wave RAM1 (IC＊＊＊) NG** 2) Confirm that "**OK**" is shown on the LCD. 3) Press the [START/STOP] button to exit the TEST item.
008 : Effect RAM Check1	Executes the simplified check of the Effect RAM. 1) Press the [START/STOP] button, and testing is executed and the test result is shown on the LCD. OK: **OK** NG: **Effect RAM (IC＊＊＊) NG** 2) Confirm that "**OK**" is shown on the LCD. 3) Press the [START/STOP] button to exit the TEST item.
009 : IRQ Check	Checks whether the IRQ and DREQ communication between the Main CPU and SWP70 is executed properly or not. 1) Press the [START/STOP] button, and testing is executed and the test result is shown on the LCD. OK: **OK** NG: **NG (IRQ＊)** 2) Confirm that "**OK**" is shown on the LCD. 3) Press the [START/STOP] button to exit the TEST item.
010 : Pitch Check	Checks whether or not the correct pitch is output from this instrument. 1) Connect the frequency counter to the [PHONES] jack at either L or R. 2) Set the [MASTER VOLUME] control to the maximum position. 3) Press the [START/STOP] button, the A3 sine wave sound is produced. 4) Measure the frequency and confirm that the measured value is 441.0Hz ± 0.2Hz. 5) Press the [START/STOP] button to exit the TEST item, and sound production is stopped.
011 : Output R Check	Measures the signal output level of the signal output from the R channel of each output terminal. 1) Connect the level meter to the output terminal to be measured. 2) Set the [MASTER VOLUME] control to the maximum position. 3) Press the [START/STOP] button, and the C5 sine wave sound is produced. 4) Measure the output level and confirm that the measured values are within the specified range. [PHONES] (33Ω load) PHONES L: -40.5 dBu or less PHONES R: -0.5 ± 2 dBu [AUX OUT] (10kΩ load) L/L+R; -71.0 dBu or less R: +4.0 ± 2 dBu **** When the plug for measurement is disconnected from the AUX OUT R jack, Confirm that the output is obtained at L ch.*** **** When the plug for measurement is disconnected from the PHONES jack, a sound is output from the speaker.*** 5) Press the [START/STOP] button to exit the TEST item, and sound production is stopped.
012 : Output L Check	Measures the signal output level of the signal output from the L channel of each output terminal. 1) Connect the level meter to the output terminal to be measured. 2) Set the [MASTER VOLUME] control to the maximum position. 3) Press the [START/STOP] button, and the C5 sine wave sound is produced. 4) Measure the output level and confirm that the measured values are within the specified range. [PHONES] (33Ω load) PHONES L: -0.5 ± 2 dBu PHONES R: -40.5 dBu or less [AUX OUT] (10kΩ load) L/L+R: +4.0 ± 2 dBu R: -71.0 dBu or less **** When the plug for measurement is disconnected from the PHONES jack, a sound is output from the speaker.*** 5) Press the [START/STOP] button to exit the TEST item, and sound production is stopped.

LCD display	Test items and judging conditions
013 : EQ Low Check	Checks that the C1 sine wave sound is produced. 1) Press the [START/STOP] button, and the C1 sine wave sound is produced from L and R channels at the same level. 2) Press the [START/STOP] button to exit the TEST item, and sound production is stopped.
014 : EQ Mid Check	Checks that the C4 sine wave sound is produced. 1) Press the [START/STOP] button, and the C4 sine wave sound is produced from L and R channels at the same level. 2) Press the [START/STOP] button to exit the TEST item, and sound production is stopped.
015 : EQ High Check	Checks that the C7 sine wave sound is produced. 1) Press the [START/STOP] button, and the C7 sine wave sound is produced from L and R channels at the same level. 2) Press the [START/STOP] button to exit the TEST item, and sound production is stopped.
016 : SP MUTE Check	Checks whether the Speaker Mute of analog signals work properly or not. 1) Press the [START/STOP] button, and the C5 sine wave sound is produced from L and R channels at the same level and "**OFF**" is shown on the LCD. 2) Press the TAB [▶] button, and the SP MUTE circuit is activated and "**ON**" is shown on the LCD. Confirm that the speakers are muted. 3) Press the TAB [◀] button, and the SP MUTE circuit is deactivated and "**OFF**" is shown on the LCD. Confirm that muting of the speakers are cancelled. 4) Press the [START/STOP] button to exit the TEST item, and sound production is stopped. **Caution:** While this test is executed, connection/disconnection of the headphone is not detected. (Sound comes out of the speaker even if the headphone is connected.)
017 : DAC MUTE Check	Checks whether the DAC Mute of analog signals work properly or not. 1) Press the [START/STOP] button, and the C5 sine wave sound is produced from L and R channels at the same level and "**OFF**" is shown on the LCD. 2) Press the TAB [▶] button, and the DAC MUTE circuit is activated and "**ON**" is shown on the LCD. Confirm that the speakers and all output jacks (PHONES, AUX OUT) are muted. 3) Press the TAB [◀] button, and the DAC MUTE circuit is deactivated and "**OFF**" is shown on the LCD. Confirm that muting of the speakers and all output jacks are cancelled. 4) Press the [START/STOP] button to exit the TEST item, and sound production is stopped.
018 : MUTE Check	Checks whether the MUTE of analog signals works properly or not. 1) Press the [START/STOP] button, and the C5 sine wave sound is produced from L and R channels at the same level and "**OFF**" is shown on the LCD. 2) Press the TAB [▶] button, and the muting circuit is activated and "**ON**" is shown on the LCD. Confirm that the speakers and all output jacks (PHONES, AUX OUT) are muted. 3) Press the TAB [◀] button, and the muting circuit is deactivated and "**OFF**" is shown on the LCD. Confirm that muting of the speakers and all output jacks are cancelled. At this time, check that the MUTE relay for the headphones and AUX OUT is not stuck. 4) Press the [START/STOP] button to exit the TEST item, and sound production is stopped.
019 : Emergency Circuit Check	Checks whether the Fail-Safe Circuit for digital volume control works properly or not. 1) Press the [START/STOP] button, and the A3 sine wave sound is produced from L and R channels at the same level and "**OFF**" is shown on the LCD. 2) Press the TAB [▶] button, and the Fail-Safe Circuit function is activated and "**ON**" is shown on the LCD. Confirm that the speakers and all output jacks (PHONES, AUX OUT) are muted. 3) Press the TAB [◀] button, and the Fail-Safe Circuit function is deactivated and "**OFF**" is shown on the LCD. Confirm that muting of the speakers and all output jacks are cancelled. At this time, check that the MUTE relay for the headphones and AUX OUT is not stuck. If the Fail-Safe Circuit is not detected, "**NG**" is shown on the LCD. 4) Press the [START/STOP] button to exit the TEST item, and sound production is stopped.

LCD display	Test items and judging conditions
020 : SIOF Check	Checks whether the 2 SIOF signal lines (LINE-A, B) for connection works properly or not. 1) Press the [START/STOP] button, and the A3 sine wave sound is produced from the L channel and "**Line-A ON**" is shown on the LCD. (LINE-A test) 2) Press the TAB [▶] button, and the C5 sine wave sound is produced from the R channel and "**Line-B ON**" is shown on the LCD. (LINE-B test) 3) Change between LINE-A and LINE-B with the TAB [◀] [▶] buttons for confirmation. 4) Press the [START/STOP] button to exit the TEST item, and sound production is stopped.
021 : AUX-IN Check	Checks whether the AUX IN jack work properly or not. 1) Press the [START/STOP] button, and "**Not Inserted**" is shown on the LCD. 2) Connect the plug to the AUX IN jack, and "**Inserted**" is shown on the LCD. Check that the sound input to the [AUX IN] jack is output to the [AUX OUT], [PHONES] jacks and SP and that no noise or abnormal sound is output. 3) Disconnect the plug, and "**Not Inserted**" is shown on the LCD. 4) Press the [START/STOP] button to exit the TEST item. ***NOTE: Connect and disconnect the jack once, or no output will be available.***
022 : MIC Check	Checks whether the MIC/LINE IN jack work properly or not. 1) Press the [START/STOP] button, and "**Not Inserted**" is shown on the LCD. 2) Connect the microphone to the MIC/LINE IN jack, and "**Inserted**" is shown on the LCD. Check that the sound input to the [MIC/LINE IN] jack is output to the [AUX OUT], [PHONES] jacks and SP and that no noise or abnormal sound is output. 3) Disconnect the plug, and "**Not Inserted**" is shown on the LCD. 4) Press the [START/STOP] button to exit the TEST item.
023 : SW, LED Check	Checks whether each panel button with its LED (if available) works properly or not. 1) Press the [START/STOP] button, and "**Push METRONOME**" is shown on the LCD. 2) Press the button specified on the LCD. "**button name On**" is shown on the LCD, the sine wave sound is produced with the pitch assigned to the pressed button, and the LED lamp lights if available. For information about the pitch assigned to each button and the LED color, refer to pages 63. 3) Release the button, and the name of the push button to be pressed next is shown on the LCD. 4) Press the button specified on the LCD one by one. 5) When all the buttons are finished, confirm with down-and-up actions detection of [DATA ENTRY] dial and "**End**" is shown on the LCD. 6) Press the [START/STOP] button to exit the TEST item. ***NOTE:*** If the pressed button is wrong, the following indication will be shown on the LCD. • "**NG [the name for the pressed switch]**" when you press the button different from the one specified on the LCD. • "**Over Two Sw**" when two or more buttons are pressed. To discontinue checking, press the lowest key or press the [DEMO] button. (effective only after the [DEMO] button check)
024 : All LED On	Checks whether all the LED lamps light properly or not. 1) Press the [START/STOP] button to start the test. All the LED lamps are turned on, and "**- -**" is shown on the LCD. 2) Confirm that all the LED lamps light. 3) Press the [START/STOP] button to exit the TEST item, and all the LED lamps are turned off.
025 : Red LED On	Checks whether all the red LED lamps light properly or not. 1) Press the [START/STOP] button to start the test. All the red LED lamps are turned on, and "**- -**" is shown on the LCD. 2) Confirm that all the red LED lamps light. 3) Press the [START/STOP] button to exit the TEST item, and all the LED lamps are turned off.

LCD display	Test items and judging conditions
026 : Green LED On	Checks whether all the green LED lamps light properly or not. 1) Press the [START/STOP] button to start the test. All the green LED lamps are turned on, and "**- -**" is shown on the LCD. 2) Confirm that all the green LED lamps light. 3) Press the [START/STOP] button to exit the TEST item, and all the LED lamps are turned off.
027 : Keyboard LED Check	Checks whether all the keyboard guide LED lamps light properly or not. Using the TAB [◀] [▶] buttons, change the lighting mode in the order of [All ON] → [Odd number lamps ON] → [Even number lamps ON]. 1) Press the [START/STOP] button to start the test. All the keyboard guide LED lamps are turned on, and "**- -**" is shown on the LCD. 2) Confirm that all the keyboard guide LED lamps light. 3) Press the TAB [▶] button, and odd number keyboard guide LED lamps light. Confirm that odd number keyboard guide LED lamps light. 4) Press the TAB [▶] button, and even number keyboard guide LED lamps light. Confirm that even number keyboard guide LED lamps light. 5) Press the [START/STOP] button to exit the TEST item, and all the keyboard guide LED lamps are turned off.
028 : All LCD On	Checks whether all the LCD dots are turned on (black) properly or not. 1) Press the [START/STOP] button to start the test. 2) Check that all the dots of the LCD are turned on (black). 3) Press the [START/STOP] button to exit the TEST item, and the LCD indication returns to the normal status.
029 : All LCD Off	Checks whether all the LCD dots are turned off (white) properly or not. 1) Press the [START/STOP] button to start the test. 2) Check that all the dots of the LCD are turned off (white). 3) Press the [START/STOP] button to exit the TEST item, and the LCD indication returns to the normal status.
030 : LCD Pattern Check	Checks whether the LCD patterns control works properly or not. The color patterns are shown to check the display quality of the LCD. Using the TAB [◀] [▶] buttons, the color patterns are changed in the order of [RGB] → [Rainbow] → [Flicker noise 1 (horizontal)] → [Flicker noise 2 (vertical)]. 1) Press the [START/STOP] button, and the [RGB] pattern is shown on the LCD. 2) Press the TAB [▶] button, and the [Rainbow] pattern is shown on the LCD. 3) Press the TAB [▶] button, and the [Flicker noise 1 (horizontal)] pattern is shown on the LCD. 4) Press the TAB [▶] button, and the [Flicker noise 2 (vertical)] pattern is shown on the LCD. 5) Using TAB [◀] [▶] buttons, check that the LCD pattern changes properly. 6) Press the [START/STOP] to exit the TEST item, and the LCD indication returns to the normal status.
031 : LCD Backlight Off Check	Checks whether the LCD backlight is turned ON/OFF properly or not. 1) Press the [START/STOP] button to start the test. The backlight is turned off. 2) Switch the backlight ON and OFF with the TAB [◀][▶] buttons. 3) Press the [START/STOP] to exit the TEST item, and the LCD indication returns to the normal status.
032 : Main Volume Check	Checks whether the MASTER VOLUME control works properly or not. 1) Press the [START/STOP] button, and "**Main Volume MIN xx**" is shown on the LCD. 2) Set the [MASTER VOLUME] control to the minimum position. As the dial is moved, the value (0 to 255) is shown on the LCD. When the minimum value is detected, "**Main Volume MAX 0**" is shown on the LCD. 3) Set the [MASTER VOLUME] control to the maximum position. When the maximum value is detected, "**OK 255**" is shown on the LCD. 4) Press the [START/STOP] button to exit the TEST item.

LCD display	Test items and judging conditions
033 : Soft Pedal Check (Left pedal check)	Checks whether the Soft Pedal (Left) works properly or not. 1) Press the [START/STOP] button to start the test. 2) When pressing the soft pedal, "**Start**" is shown on the LCD and produce the C3 sound for a second. 3) Releasing the pedal, confirm that "**OK**" is shown on the LCD and produce the C4 sound for a second. 4) Press the [START/STOP] button to exit the TEST item.
034 : Sostenuto Pedal Check	Checks whether the Sostenuto Pedal (Center) works properly or not. 1) Press the [START/STOP] button to start the test. 2) When pressing the sostenuto pedal, "**Start**" is shown on the LCD and produce the C3 sound for a second. 3) Releasing the pedal, confirm that "**OK**" is shown on the LCD and produce the C4 sound for a second. 4) Press the [START/STOP] button to exit the TEST item.
035 : Damper Pedal Check	Checks whether the Damper Pedal (Right) works properly or not. 1) Press the [START/STOP] button to start the test. 2) When pressing the damper pedal, "**Start**" is shown on the LCD and produce the C3 sound for a second. 3) Releasing the pedal, confirm that "**OK**" is shown on the LCD and produce the C4 sound for a second. 4) Press the [START/STOP] button to exit the TEST item.
036 : Aux Pedal Check	Checks whether the Foot Pedal plugged into Aux Pedal jack works properly or not. 1) Connect the foot pedal (FC7) to [AUX PEDAL] jack. 2) Press the [START/STOP] button to start the test. "**AUX Pedal Down**" is shown on the LCD. When the pedal is not detected, "**No Pedal**" is shown on the LCD. 3) With the pedal at the maximum position (its far end depressed fully), the C3 sound is produced for a second and "**AUX Pedal Up**" is shown on the LCD. 4) With the pedal at the minimum position (its near end depressed fully) on the other hand, the G3 sound is produced for a second and "**AUX Pedal Out**" is shown on the LCD. 5) When the pedal is disconnected from the [AUX PEDAL] jack, the C4 sound is produced for a second and "**OK**" is shown on the LCD. 6) Press the [START/STOP] button to exit the TEST item.
037 : MIDI Check	Checks whether the MIDI terminals work properly or not. 1) Connect the single MIDI cable to MIDI IN and OUT terminals. 2) Press the [START/STOP] button to start the test. If no problem is found, the C4 sine wave sound is produced for a second and "**OK**" is shown on the LCD. If any problem is found, "**NG**" is shown on the LCD. 3) Press the [START/STOP] button to exit the TEST item. 4) Disconnect the MIDI cable from the terminals.
038 : USB to Device/Host Check	Checks whether the USB [TO DEVICE] and USB [TO HOST] terminals work properly or not. 1) Press the [START/STOP] button first. "**Connect Device-Host**" is shown on the LCD. 2) Using the USB cable, loop connect the USB [TO DEVICE] terminal and USB [TO HOST] terminal. Confirm that "**OK**" is shown on the LCD and the C4 sound is produced for a second. 3) Press the [START/STOP] button to exit the TEST item. 4) Disconnect the USB cable.

LCD display	Test items and judging conditions
039 : USB Storage Device Check	Checks whether or not the instrument can access the USB memory device connected to the USB [TO DEVICE] terminal. 1) Insert the USB flash drive and press the [START/STOP] button. 2) Confirm that "**OK**" is shown on the LCD. If no media is inserted, "**NO DISK**" will be displayed. If the media is unformatted, "**UNFORMAT DISK**" will be displayed. If the media is protected, "**PROTECT DISK**" will be displayed. If failed in reading/writing, "**NG**" will be displayed. 3) Press the [START/STOP] button to exit the TEST item. 4) Disconnect the USB flash drive.
040 : Keyboard Type Check	Checks whether this instrument can recognize the keyboard type correctly or not. 1) Press the [START/STOP] button to start the test. 2) Confirm that "**OK (GH3)**" is shown on the LCD. 3) Press the [START/STOP] button to exit the TEST item.
041 : Make Position Check	Checks whether the GH3 Make Position for the keyboard. (PingPongPang mode) 1) Press the [START/STOP] button, and "**- -**" is shown on the LCD. 2) Press the key on the keyboard. 3) "**Note: xx Make 1**" → "**Note: xx Make 12**" → "**Note: xx Make 123**" are shown on the LCD while testing. 0, +4 and +7 notes are output with a velocity of 127 for every three Makes. For example, if pressing the C key on the keyboard, each note CEG is output. 4) Releasing the key, sound output sequentially stops. Confirm that "**OK**" is shown on the LCD. 5) Press the [START/STOP] button to exit the TEST item.
042 : 1-2Make Check	Checks whether the 1-2 Make velocity for the keyboard. 1) Press the [START/STOP] button, and "**- -**" is shown on the LCD. 2) Press the key on the keyboard. 3) "**Note: xx**" (Note No.) and "**1-2MakeVel: nn**" (Make velocity) are shown on the LCD while testing. Sound is output with a velocity calculated by the 1-2Make. The value nn varies depending on the velocity with which the key is pressed. (nn: 127 max.) 4) Releasing the key, confirm that "**OK**" is shown on the LCD. 5) Press the [START/STOP] button to exit the TEST item.
043 : 2-3Make Check	Checks whether the 2-3 Make velocity for the keyboard. 1) Press the [START/STOP] button, and "**- -**" is shown on the LCD. 2) Press the key on the keyboard. 3) "**Note: xx**" (Note No.) and "**2-3MakeVel: nn**" (Make velocity) are shown on the LCD while testing. Sound is output with a velocity calculated by the 2-3Make. The value nn varies depending on the velocity with which the key is pressed. (nn: 127 max.) 4) Releasing the key, confirm that "**OK**" is shown on the LCD. 5) Press the [START/STOP] button to exit the TEST item.
044 : ROM Check2	Executes the complete check of the ROM. (It will take about 10 seconds.) 1) Press the [START/STOP] button, and testing is executed and the test result is shown on the LCD. OK: **OK** NG: **MAIN PROG ROM (IC＊＊＊) NG** 2) Confirm that "**OK**" is shown on the LCD. 3) Press the [START/STOP] button to exit the TEST item.
045 : RAM Check2	Executes the complete check of the RAM. 1) Press the [START/STOP] button, and testing is executed and the test result is shown on the LCD. OK: **OK** NG: **MAIN SDRAM (IC＊＊＊,＊＊＊) NG** 2) Confirm that "**OK**" is shown on the LCD. 3) Press the [START/STOP] button to exit the TEST item.

LCD display	Test items and judging conditions
046 : Backup ROM Check2	Executes the complete check of the Backup ROM. (It will take about 3 minutes 40 seconds.) 1) Press the [START/STOP] button, and testing is executed and the test result is shown on the LCD. OK: **OK** NG: **BACKUP (IC＊＊＊) NG** 2) Confirm that "**OK**" is shown on the LCD. 3) Press the [START/STOP] button to exit the TEST item. ***NOTE: The power must not be turned off while testing, because the original data will be re-written at the end of this test.***
047 : Wave ROM Check2	Executes the complete check of the Wave ROM. (It will take about 2 minutes 25 seconds.) 1) Press the [START/STOP] button, and testing is executed and the test result is shown on the LCD. OK: **OK** NG: **Wave ROM1 (IC＊＊＊,＊＊＊) NG** 2) Confirm that "**OK**" is shown on the LCD. 3) Press the [START/STOP] button to exit the TEST item.
048 : Wave RAM Check2	Executes the complete check of the Wave RAM. (It will take about 40 seconds.) 1) Press the [START/STOP] button, and testing is executed and the test result is shown on the LCD. OK: **OK** NG: **Wave RAM1 (IC＊＊＊) NG** 2) Confirm that "**OK**" is shown on the LCD. 3) Press the [START/STOP] button to exit the TEST item.
049 : Effect RAM Check2	Executes the complete check of the Effect RAM . (It will take about 40 seconds.) 1) Press the [START/STOP] button, and testing is executed and the test result is shown on the LCD. OK: **OK** NG: **Effect RAM (IC＊＊＊) NG** 2) Confirm that "**OK**" is shown on the LCD. 3) Press the [START/STOP] button to exit the TEST item.
050 : Panel PCB Check 1	(PNL circuit board) Checks whether each panel button with its LED (if available) works properly or not. 1) Press the [START/STOP] button, and "**Push TEMPO +**" is shown on the LCD. 2) Press the button specified on the LCD. "**button name On**" is shown on the LCD, the sine wave sound is produced with the pitch assigned to the pressed button, and the LED lamp lights if available. For information about the pitch assigned to each button and the LED color, refer to pages 64. 3) Release the button, and the name of the push button to be pressed next is shown on the LCD. 4) Press the button specified on the LCD one by one. 5) When all the buttons are finished, "**End**" is shown on the LCD. 6) Press the [START/STOP] button to exit the TEST item. ***NOTE:*** If the pressed button is wrong, the following indication will be shown on the LCD. • "**NG [the name for the pressed switch]**" when you press the button different from the one specified on the LCD. • "**Over Two Sw**" when two or more buttons are pressed. To discontinue checking, press the lowest key or press the [DEMO] button. (effective only after the [DEMO] button check)

LCD display	Test items and judging conditions
051 : Panel PCB Check 2	(PNC circuit board) Checks whether each panel button with its LED (if available) works properly or not. 1) Press the [START/STOP] button, and "**Push DIRECTACCESS**" is shown on the LCD. 2) Press the button specified on the LCD. "**button name On**" is shown on the LCD, the sine wave sound is produced with the pitch assigned to the pressed button, and the LED lamp lights if available. For information about the pitch assigned to each button and the LED color, refer to pages 64. 3) Release the button, and the name of the push button to be pressed next is shown on the LCD. 4) Press the button specified on the LCD one by one. 5) When all the buttons are finished, confirm with down-and-up actions detection of [DATA ENTRY] dial and "**End**" is shown on the LCD. 6) Press the [START/STOP] button to exit the TEST item. ***NOTE:*** If the pressed button is wrong, the following indication will be shown on the LCD. • "**NG [the name for the pressed switch]**" when you press the button different from the one specified on the LCD. • "**Over Two Sw**" when two or more buttons are pressed. To discontinue checking, press the lowest key or press the [DEMO] button.
052 : Panel PCB Check 3	(PNR circuit board) Checks whether each panel button with its LED (if available) works properly or not. 1) Press the [START/STOP] button, and "**Push VOICE EFFECT**" is shown on the LCD. 2) Press the button specified on the LCD. "**button name On**" is shown on the LCD, the sine wave sound is produced with the pitch assigned to the pressed button, and the LED lamp lights if available. For information about the pitch assigned to each button and the LED color, refer to pages 65. 3) Release the button, and the name of the push button to be pressed next is shown on the LCD. 4) Press the button specified on the LCD one by one. 5) When all the buttons are finished, "**End**" is shown on the LCD. 6) Press the [START/STOP] button to exit the TEST item. ***NOTE:*** If the pressed button is wrong, the following indication will be shown on the LCD. • "**NG [the name for the pressed switch]**" when you press the button different from the one specified on the LCD. • "**Over Two Sw**" when two or more buttons are pressed. To discontinue checking, press the lowest key or press the [DEMO] button.
053 : Factory Set	To initialize all the backup areas to restore factory default. All needed here is to stand the flag for initialization. Actual setting is executed when the power is turned on next time or when 054 : Test Exit is executed. **Caution:** Note that all user data will be cleared. Before executing the factory reset procedure, be sure to save the important data as a backup in the USB flash drive. (Refer to page 88) 1) Press the [START/STOP] button, and initialize is executed and "**OK**" is shown on the LCD. 2) Press the [START/STOP] button to exit the TEST item. * After executing this factory setting, be sure to execute test No. 54 "Test Exit." Initialization of the memory is actually executed when the program is restarted (REBOOT) and "**Force Format Mode.**" is shown on the LCD. After restarting, the instrument return to the play mode and the main screen appears. ***NOTE: Never turn off the power until the Main display appears. Doing so may cause a malfunction. (It will take about 1 minute 20 seconds.)***

LCD display	Test items and judging conditions
054 : Test Exit	When testing is executed, the test mode will exit and the play mode will start. The system of the instruments will reset at the same time. 1) Press the [START/STOP] button and the Test mode will end, then the CVP-701 will be restarted. 2) After restarting, the main screen appears and the mode returns to the normal mode. ***NOTE: Never turn off the power until the Main display appears. Doing so may cause a malfunction.***

4. Inspections of the others

4-1. AUX IN

Take measurement with the Test Program [021: AUX-IN Check] selected.
Check that each terminal output is as shown in the table below when a signal is inputted into AUX IN.

INPUT \ OUTPUT	AUX OUT (10 kΩ load)		PHONES (33 Ω load)	
	L	R	L	R
AUX IN L: Sine wave (1 kHz, -5 dBu) AUX IN R: No input	+7.5 ± 2 dBu	-47.5 dBu or less	+3.0 ± 2 dBu	-37.0 dBu or less
AUX IN L: No input AUX IN R: Sine wave (1 kHz, -5 dBu)	-47.5 dBu or less	+7.5 ± 2 dBu	-37.0 dBu or less	+3.0 ± 2 dBu

4-2. Noise Level Check

1) Do not connect anything to the [AUX IN] jack.
2) Connect the level meter (using the JIS-C fi lter) to the L/R [PHONES]. (33 ohms load)
3) Turn the master volume to the maximum position.
4) Mesure the output voltage and confirm that the measured value meets the following.

<PHONES>
L: -90.0 dBu or less
R: -90.0 dBu or less

4-3. MIC IN

1) Take measurement with the Test Program [022: MIC Check] selected.
2) Do not connect anything to the [AUX IN] jack.
3) Connect the level meter (using the JIS-C fi lter) to the L/R [PHONES]. (33 ohms load)
4) Turn the master volume to the maximum position.
5) Set [MIC/LINE] select switch to [MIC] and set [INPUT VOLUME] to the maximum.
6) Input a sine wave of 1 kHz at -50dBu to [MIC/LINE IN] jack.
7) Mesure the output voltage and confirm that the measured value meets the following.

<PHONES>
L: -5.5 ± 2 dBu
R: -5.5 ± 2 dBu

8) Set [INPUT VOLUME] to the minimum.
9) Mesure the output voltage and confirm that the measured value meets the following.

<PHONES>
L: -75.5 dBu or less
R: -75.5 dBu or less

● Switch Test Sequence

Turn	SW Name/Display	LED made to turn on	Note No.
1	METRONOME	METRONOME ON/OFF	C2
2	TORANSPOSE-	-	C#2
3	TORANSPOSE+	-	D2
4	POP & ROCK	POP & ROCK	D#2
5	BALLAD	BALLAD	E2
6	DANCE	DANCE	F2
7	SWING & JAZZ	SWING & JAZZ	F#2
8	R & B	R & B	G2
9	COUNTRY	COUNTRY	G#2
10	LATIN	LATIN	A2
11	BALLROOM	BALLROOM	A#2
12	ENTERTAINMENT	ENTERTAINMENT	B2
13	WORLD	WORLD	C3
14	PIANIST	PIANIST	C#3
15	DEMO	-	D3
16	TAP TEMPO	-	D#3
17	TEMPO -	-	E3
18	TEMPO +	-	F3
19	ACMP ON/OFF	ACMP	F#3
20	AUTO FILL IN	AUTO FILL IN	G3
21	INTRO Ⅰ	INTRO Ⅰ (RED, GREEN)	G#3
22	INTRO Ⅱ	INTRO Ⅱ (RED, GREEN)	A3
23	INTRO Ⅲ	INTRO Ⅲ (RED, GREEN)	A#3
24	MAIN A	MAIN A (RED, GREEN)	B3
25	MAIN B	MAIN B (RED, GREEN)	C4
26	MAIN C	MAIN C (RED, GREEN)	C#4
27	MAIN D	MAIN D (RED, GREEN)	D4
28	BREAK	BREAK (RED, GREEN)	D#4
29	ENDING Ⅰ	ENDING /rit. Ⅰ (RED, GREEN)	E4
30	ENDING Ⅱ	ENDING /rit. Ⅱ (RED, GREEN)	F4
31	ENDING Ⅲ	ENDING /rit. Ⅲ (RED, GREEN)	F#4
32	SYNC STOP	SYNC STOP	G4
33	SYNC START	SYNC START	G#4
34	START/STOP	START/STOP (RED, GREEN)	A4
35	MUSIC FINDER	-	A#4
36	DIRECT ACCESS	-	B4
37	MIXING CONSOLE	-	C5
38	CHANNEL ON/OFF	-	C#5
39	A	-	D5
40	B	-	D#5
41	C	-	E5
42	D	-	F5
43	E	-	F#5
44	F	-	G5
45	G	-	G#5
46	H	-	A5
47	I	-	A#5
48	J	-	B5
49	EXIT	-	C2
50	1-U	-	C#2
51	2-U	-	D2
52	3-U	-	D#2
53	4-U	-	E2
54	5-U	-	F2
55	6-U	-	F#2
56	7-U	-	G2
57	8-U	-	G#2
58	1-L	-	A2
59	2-L	-	A#2
60	3-L	-	B2
61	4-L	-	C3
62	5-L	-	C#3
63	6-L	-	D3
64	7-L	-	D#3
65	8-L	-	E3
66	TAB<	-	F3
67	TAB>	-	F#3
68	USB	USB	G3
69	FUNCTION	-	G#3
70	PARTRIGHT1	RIGHT1	A3
71	PARTRIGHT2	RIGHT2	A#3
72	PARTLEFT	LEFT	B3
73	AUDIO	-	C4
74	ENTER	-	C#4
75	SONGSELECT	-	D4
76	REC	REC	D#4
77	STOP	-	E4
78	PLAY/PAUSE	PLAY/PAUSE (RED, GREEN)	F4
79	REW <<	-	F#4
80	FF >>	-	G4
81	EXTRA TRACKS	EXTRA TRACKS (RED, GREEN)	G#4
82	TRACK 2 (L)	TRACK2 (L) (RED, GREEN)	A4
83	TRACK 1 (R)	TRACK1 (R) (RED, GREEN)	A#4
84	SCORE	-	B4
85	LYRICS	-	C5
86	GUIDE	GUIDE	C#5
87	REPEAT	REPEAT	D5
88	PIANO	PIANO	D#5
89	E.PIANO	E.PIANO	E5
90	ORGAN	ORGAN	F5
91	GUITER	GUITER	F#5
92	BASS	BASS	G5
93	ACCORDION	ACCORDION	G#5
94	STRINGS	STRINGS	A5
95	BRASS	BRASS	A#5
96	WOODWIND	WOODWIND	B5
97	CHOIR & PAD	CHOIR & PAD	C2
98	SYNTH	SYNTH	C#2
99	PERCUSSION	PERCUSSION	D2
100	DRUM KIT	DRUM KIT	D#2
101	ORGANFLUTES	ORGAN FLUTES	E2
102	PIANO ROOM	PIANO ROOM	F2
103	REGIST BANK -	-	F#2
104	REGIST BANK +	-	G2
105	REG MEMORY	-	G#2
106	REGIST MEMORY 1	REGIST MEMORY 1 (RED, GREEN)	A2
107	REGIST MEMORY 2	REGIST MEMORY 2 (RED, GREEN)	A#2
108	REGIST MEMORY 3	REGIST MEMORY 3 (RED, GREEN)	B2
109	REGIST MEMORY 4	REGIST MEMORY 4 (RED, GREEN)	C3
110	REGIST MEMORY 5	REGIST MEMORY 5 (RED, GREEN)	C#3
111	REGIST MEMORY 6	REGIST MEMORY 6 (RED, GREEN)	D3
112	REGIST MEMORY 7	REGIST MEMORY 7 (RED, GREEN)	D#3
113	REGIST MEMORY 8	REGIST MEMORY 8 (RED, GREEN)	E3
114	OTS 1	OTS 1 (RED, GREEN)	F3
115	OTS 2	OTS 2 (RED, GREEN)	F#3
116	OTS 3	OTS 3 (RED, GREEN)	G3
117	OTS 4	OTS 4 (RED, GREEN)	G#3
118	OTS LINK	OTS LINK	A3
119	VOICE EFFECT	-	A#3

● Panel PCB division check 1 (PNL circuit board)

Turn	SW Name/Display	LED made to turn on	Note No.
1	TEMPO +	-	F3
2	TEMPO -	-	E3
3	TAP TEMPO	-	D#3
4	DEMO	-	D3
5	TRNASPOSE +	-	D2
6	TRANSPOSE -	-	C#2
7	METRONOME	METRONOME ON/OFF	C2
8	POP&ROCK	POP&ROCK	D#2
9	BALLAD	BALLAD	E2
10	DANCE	DANCE	F2
11	SWING&JAZZ	SWING&JAZZ	F#2
12	R&B	R&B	G2
13	COUNTRY	COUNTRY	G#2
14	LATIN	LATIN	A2
15	BALLROOM	BALLROOM	A#2
16	ENTERTAINMENT	ENTERTAINMENT	B2
17	WORLD	WORLD	C3
18	PIANIST	PIANIST	C#3
19	ACMP ON/OFF	ACMP	F#3
20	AUTO FILL IN	AUTO FILL IN	G3
21	INTRO I	INTRO I (RED, GREEN)	G#3
22	INTRO II	INTRO II (RED, GREEN)	A3
23	INTRO III	INTRO III (RED, GREEN)	A#3
24	MAIN A	MAIN A (RED, GREEN)	B3
25	MAIN B	MAIN B (RED, GREEN)	C4
26	MAIN C	MAIN C (RED, GREEN)	C#4
27	MAIN D	MAIN D (RED, GREEN)	D4
28	BREAK	BREAK (RED, GREEN)	D#4
29	ENDING I	ENDING /rit. I (RED, GREEN)	E4
30	ENDING II	ENDING /rit. II (RED, GREEN)	F4
31	ENDING III	ENDING /rit. III (RED, GREEN)	F#4
32	SYNC STOP	SYNC STOP	G4
33	SYNC START	SYNC START	G#4
34	START/STOP	START/STOP (RED, GREEN)	A4
35	MUSICFINDER	-	A#4

● Panel PCB division check 2 (PNC circuit board)

Turn	SW Name/Display	LED made to turn on	Note No.
1	DIRECT ACCESS	-	B4
2	MIXING CONSOLE	-	C5
3	CHANNEL ON/OFF	-	C#5
4	A	-	D5
5	B	-	D#5
6	C	-	E5
7	D	-	F5
8	E	-	F#5
9	F	-	G5
10	G	-	G#5
11	H	-	A5
12	I	-	A#5
13	J	-	B5
14	EXIT	-	C2
15	1-U	-	C#2
16	2-U	-	D2
17	3-U	-	D#2
18	4-U	-	E2
19	5-U	-	F2
20	6-U	-	F#2
21	7-U	-	G2
22	8-U	-	G#2
23	1-L	-	A2
24	2-L	-	A#2
25	3-L	-	B2
26	4-L	-	C3
27	5-L	-	C#3
28	6-L	-	D3
29	7-L	-	D#3
30	8-L	-	E3
31	TAB<	-	F3
32	TAB>	-	F#3
33	USB	USB	G3
34	FUNCTION	-	G#3
35	PARTRIGHT1	RIGHT1	A3
36	PARTRIGHT2	RIGHT2	A#3
37	PARTLEFT	LEFT	B3
38	AUDIO	-	C4
39	ENTER	-	C#4

● Panel PCB division check 3 (PNR circuit board)

Turn	SW Name/Display	LED made to turn on	Note No.
1	VOICE EFFECT	-	A#3
2	OTS LINK	OTS LINK	A3
3	OTS 4	OTS 4 (RED, GREEN)	G#3
4	OTS 3	OTS 3 (RED, GREEN)	G3
5	ORGAN FLUTES	ORGAN FLUTES	E2
6	DRUM KIT	DRUM KIT	D#2
7	PERCUSSION	PERCUSSION	D2
8	SYNTH	SYNTH	C#2
9	CHOIR & PAD	CHOIR & PAD	C2
10	STRINGS	STRINGS	A5
11	ACCORDION	ACCORDION	G#5
12	BASS	BASS	G5
13	GUITER	GUITER	F#5
14	ORGAN	ORGAN	F5
15	SONG SELECT	-	D4
16	REC	REC	D#4
17	STOP	-	E4
18	PLAY/PAUSE	PLAY/PAUSE (RED, GREEN)	F4
19	REW <<	-	F#4
20	FF >>	-	G4
21	EXTRA TRACKS	EXTRA TRACKS (RED, GREEN)	G#4
22	TRACK 2 (L)	TRACK2 (L) (RED, GREEN)	A4
23	TRACK 1 (R)	TRACK1 (R) (RED, GREEN)	A#4
24	SCORE	-	B4
25	LYRICS	-	C5
26	GUIDE	GUIDE	C#5
27	REPEAT	REPEAT	D5
28	PIANO	PIANO	D#5
29	E.PIANO	E.PIANO	E5
30	BRASS	BRASS	A#5
31	WOODWIND	WOODWIND	B5
32	PIANO ROOM	PIANO ROOM	F2
33	REGIST BANK -	-	F#2
34	REGIST BANK +	-	G2
35	REG MEMORY	-	G#2
36	REGIST MEMORY 1	REGIST MEMORY 1 (RED, GREEN)	A2
37	REGIST MEMORY 2	REGIST MEMORY 2 (RED, GREEN)	A#2
38	REGIST MEMORY 3	REGIST MEMORY 3 (RED, GREEN)	B2
39	REGIST MEMORY 4	REGIST MEMORY 4 (RED, GREEN)	C3
40	REGIST MEMORY 5	REGIST MEMORY 5 (RED, GREEN)	C#3
41	REGIST MEMORY 6	REGIST MEMORY 6 (RED, GREEN)	D3
42	REGIST MEMORY 7	REGIST MEMORY 7 (RED, GREEN)	D#3
43	REGIST MEMORY 8	REGIST MEMORY 8 (RED, GREEN)	E3
44	OTS 1	OTS 1 (RED, GREEN)	F3
45	OTS 2	OTS 2 (RED, GREEN)	F#3

■ テストプログラム

※テストナンバー 53 の Factory Set を実行すると、設定データ及びユーザーデータが失われます。
事前にデータバックアップを行ってください。(89 ページ参照)

1. 測定条件

1-1. 環境

以下の状態で行います。
常温 (温度 5℃～ 40℃)
常湿 (湿度 20% ～ 90%)
但し、検査基準をはずれた場合は常温 (温度 5℃～ 40℃)、常湿 (相対湿度 30% ～ 90%) で再測定してください。

1-2. 電源電圧

仕向地電源電圧の ±10% 以内とします。

1-3. 測定器

測定器は、十分な精度及び確度を持つものを使用してください。
尚、測定器の入力インピーダンスは 1MΩ 以上とします。
・レベルメーター (JIS-C フィルター使用)
・周波数カウンター (小数点以下 3 桁以上測定可能であること)
・オシロスコープ
・発振器

1-4. 治具

本体をテストする場合、次の治具が必要です。
・MIDI ケーブル
・USB ケーブル (A-B タイプ)
・USB フラッシュメモリー
・フットコントローラー (FC7)

1-5. 端子状態

特に指定がない限り PHONES 端子にて測定します。(ステレオプラグを用います)

PHONES :	1 系統のみ測定プラグを装着 (L/R ch : 33Ω 負荷)
	1 系統の出力のみに測定プラグを装着
AUX IN :	測定プラグを装着
AUX OUT :	測定プラグを装着 (L/Rch : 10kΩ 負荷)
AUX PEDAL :	フットコントローラー接続 (FC7)

1-6. コントロール状態

特に指定の無い場合、ツマミ類は以下のように設定してください。

[音量] ダイアル :	MAX
[MIC/LINE] スイッチ :	MIC

その他は、電源ON時の、デフォルト状態です。

1-7. 測定単位

アナログ入出力レベル単位は、0 dBu = 0.775Vrms とします。

2. テストモード

2-1. テストモードの起動

テストモードの起動方法は 2 種類あります。

方法 1

1) 鍵盤の [C♯2]、[F2]、[G♯2]（C♯2 メジャーコード）を押しながら [⏻]（スタンバイ / オン）スイッチを押して、電源を入れます。
2) テストモードが起動されると、LCD に “**TEST**” と表示されます。

方法 2

1) [ピアノ]、[オルガン]、[ベース] ボタンを同時に押しながら [⏻]（スタンバイ / オン）スイッチを押して、電源を入れます。
2) テストモードが起動されると、LCD に “**TEST**” と表示されます。

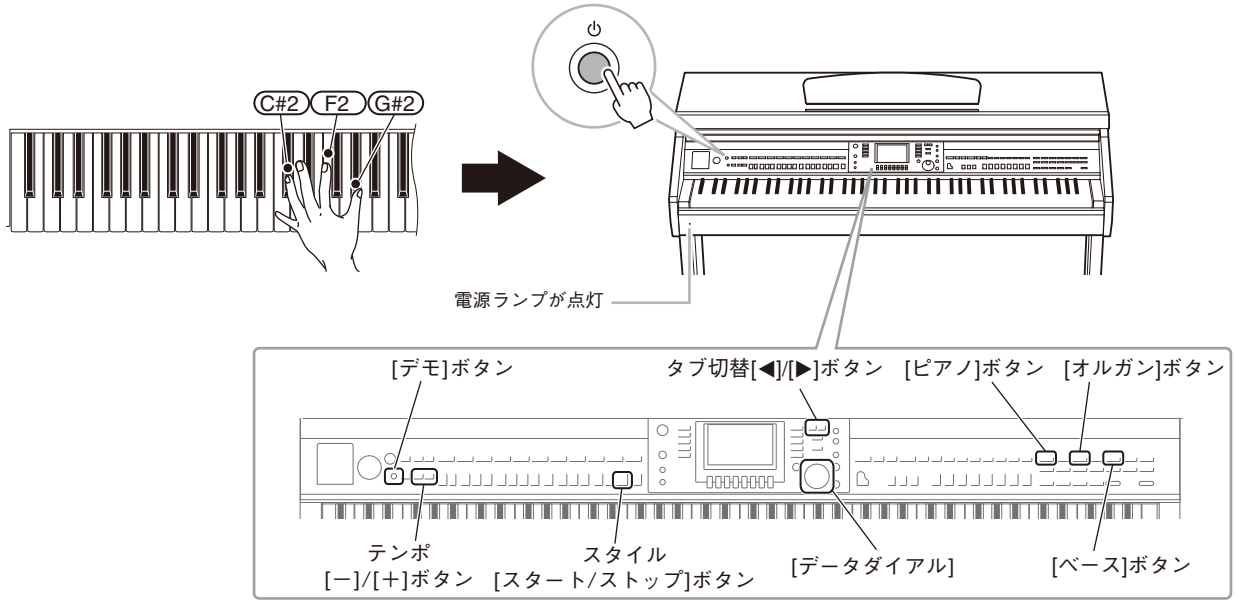

2-2. テスト項目の選択 / 実行

1) テンポ [−]/[＋] ボタン、または [データダイアル] でテスト項目を選択します。

※ 最初の項目でテンポ [−]（逆送り）ボタンもしくは [データダイアル] を左（反時計回り）に回転させると末尾の項目へ進み、末尾の項目でテンポ [＋]（順送り）ボタンもしくは [データダイアル] を右（時計回り）に回転させると、最初の項目へ戻ります。

2) スタイル [スタート / ストップ] ボタンを押して、テストを実行します。

2-3. NG と判断した時のテストの進め方

結果が NG の場合は、[デモ] ボタン、または最低音鍵盤にてテスト項目選択画面に戻ります。

2-4. テスト “OK” 項目の表示

OK だった選択画面は、先頭に “＊” が表示され、後でチェック済みか判別ができるようになります。
結果が OK の場合は、スタイル [スタート / ストップ] ボタンにてテスト項目選択画面に戻ります。

3. テスト一覧

LCD 表示	テスト項目及び判定条件
001 : Version	モデル名、仕向け情報、各 ROM のバージョン (*.**) を表示します。 1）スタイル [スタート / ストップ] ボタンを押すとバージョンが表示されます。 **Model Name : CVP-701 (J)** **Main Prog ROM : ＊ . ＊＊** **Wave Data ROM : ＊ . ＊＊** **Hardware ID : ＊＊＊＊＊＊＊＊＊＊＊＊** 2）タブ切替 [◀][▶] ボタンでページを切り替えます。(2 ページ) **Main Boot : ＊ . ＊＊** **Main Program : ＊ . ＊＊** **Bitmap1 : ＊ . ＊＊** **Contents1 : ＊ . ＊＊** **Wave1 : ＊ . ＊＊** 3）スタイル [スタート / ストップ] ボタンを押して TEST 項目を抜けます。
002 : Memory Check1 All	CPU バスにつながっているすべての ROM、RAM をチェックします（簡易チェック)。 (約 15 秒かかります。) 1）スタイル [スタート / ストップ] ボタンを押すと TEST を実行し結果を LCD に表示します。 OK の場合：**OK** NG の場合：テスト No. 003 ～ 008 の NG 表示と同じです。 2）LCD に“**OK**”が表示されることを確認します。 3）スタイル [スタート / ストップ] ボタンを押して TEST 項目を抜けます。 結果が OK の場合は、テスト No. 003 ～ 008 は省略可です。 NG の場合：最初に NG を検出した時点でチェックを終了しますので、テスト No. 003 ～ 008 を実施して詳細を確認します。
003 : ROM Check1	ROM をチェックします（簡易チェック)。 CPU バスにつながっている ROM をチェックします。 1）スタイル [スタート / ストップ] ボタンを押すと TEST を実行し結果を LCD に表示します。 OK の場合：**OK** NG の場合：**MAIN PROG ROM (IC ＊＊＊) NG** 2）LCD に“**OK**”が表示されることを確認します。 3）スタイル [スタート / ストップ] ボタンを押して TEST 項目を抜けます。
004 : RAM Check1	RAM をチェックします（簡易チェック)。 CPU バスにつながっている RAM をチェックします。 1）スタイル [スタート / ストップ] ボタンを押すと TEST を実行し結果を LCD に表示します。 OK の場合：**OK** NG の場合：**MAIN SDRAM (IC ＊＊＊ , ＊＊＊) NG** 2）LCD に“**OK**”が表示されることを確認します。 3）スタイル [スタート / ストップ] ボタンを押して TEST 項目を抜けます。
005 : Backup ROM Check1	Backup ROM をチェックします（簡易チェック)。(約 15 秒かかります。) 1）スタイル [スタート / ストップ] ボタンを押すと TEST を実行し結果を LCD に表示します。 OK の場合：**OK** NG の場合：**BACKUP (IC ＊＊＊) NG** 2）LCD に“**OK**”が表示されることを確認します。 3）スタイル [スタート / ストップ] ボタンを押して TEST 項目を抜けます。
006 : Wave ROM Check1	Wave ROM をチェックします（簡易チェック)。 1）スタイル [スタート / ストップ] ボタンを押すと TEST を実行し結果を LCD に表示します。 OK の場合：**OK** NG の場合：**Wave ROM1 (IC ＊＊＊ , ＊＊＊) NG** 2）LCD に“**OK**”が表示されることを確認します。 3）スタイル [スタート / ストップ] ボタンを押して TEST 項目を抜けます。

LCD 表示	テスト項目及び判定条件
007 : Wave RAM Check1	Wave RAM をチェックします（簡易チェック）。 1）スタイル [スタート / ストップ] ボタンを押すと TEST を実行し結果を LCD に表示します。 OK の場合：**OK** NG の場合：**Wave RAM1 (IC ＊＊＊) NG** 2）LCD に“**OK**”が表示されることを確認します。 3）スタイル [スタート / ストップ] ボタンを押して TEST 項目を抜けます。
008 : Effect RAM Check1	Effect RAM をチェックします（簡易チェック）。 1）スタイル [スタート / ストップ] ボタンを押すと TEST を実行し結果を LCD に表示します。 OK の場合：**OK** NG の場合：**Effect RAM (IC ＊＊＊) NG** 2）LCD に“**OK**”が表示されることを確認します。 3）スタイル [スタート / ストップ] ボタンを押して TEST 項目を抜けます。
009 : IRQ Check	CPU と SWP70 間の IRQ と DREQ の接続をチェックします。 1）スタイル [スタート / ストップ] ボタンを押すと TEST を実行し結果を LCD に表示します。 OK の場合：**OK** NG の場合：**NG (IRQ ＊)** 2）LCD に“**OK**”が表示されることを確認します。 3）スタイル [スタート / ストップ] ボタンを押して TEST 項目を抜けます。
010 : Pitch Check	Pitch をチェックします。 1）[PHONES] 端子の L, R どちらかに周波数カウンタを接続します。 2）[音量] ダイアルを最大にします。 3）スタイル [スタート / ストップ] ボタンを押すと、A3 の正弦波が発音されます。 4）周波数を測定し、441.0Hz±0.2Hz であることを確認します。 5）スタイル [スタート / ストップ] ボタンを押して TEST 項目を抜けると発音が停止します。
011 : Output R Check	各出力端子の R チャンネルに信号が出力されます。出力レベルと歪率を測定します。 1）測定する出力端子にレベルメーターを接続します。 2）[音量] ダイアルを最大にします。 3）スタイル [スタート / ストップ] ボタンを押すと、C5 の正弦波が発音されます。 4）出力レベルを測定し、規定範囲内であることを確認します。 [PHONES]（33Ω 負荷） PHONES L：≦ -40.5 dBu　　PHONES R：-0.5±2 dBu [AUX OUT]（10kΩ 負荷） L/L+R：≦ -71.0 dBu　　R：+4.0±2 dBu ※ AUX OUT R 端子の測定プラグを抜くと、L ch に出力されることを確認します。 ※ PHONES 端子の測定プラグを抜くと、スピーカーから発音されます。 5）スタイル [スタート / ストップ] ボタンを押して TEST 項目を抜けると発音が停止します。
012 : Output L Check	各出力端子の L チャンネルに信号が出力されます。出力レベルと歪率を測定します。 1）測定する出力端子にレベルメーターを接続します。 2）[音量] ダイアルを最大にします。 3）スタイル [スタート / ストップ] ボタンを押すと、C5 の正弦波が発音されます。 4）出力レベルを測定し、規定範囲内であることを確認します。 [PHONES]（33Ω 負荷） PHONES L：-0.5±2 dBu　　PHONES R：≦ -40.5 dBu [AUX OUT]（10kΩ 負荷） L/L+R：+4.0±2 dBu　　R：≦ -71.0 dBu ※ PHONES 端子の測定プラグを抜くと、スピーカーから発音されます。 5）スタイル [スタート / ストップ] ボタンを押して TEST 項目を抜けると発音が停止します。
013 : EQ Low Check	C1 の正弦波が発音されることを確認します。 1）スタイル [スタート / ストップ] ボタンを押すと、C1 の正弦波が発音されます。 2）スタイル [スタート / ストップ] ボタンを押して TEST 項目を抜けると発音が停止します。

LCD 表示	テスト項目及び判定条件
014 : EQ Mid Check	C4 の正弦波が発音されることを確認します。 1）スタイル [スタート / ストップ] ボタンを押すと、C4 の正弦波が発音されます。 2）スタイル [スタート / ストップ] ボタンを押して TEST 項目を抜けると発音が停止します。
015 : EQ High Check	C7 の正弦波が発音されることを確認します。 1）スタイル [スタート / ストップ] ボタンを押すと、C7 の正弦波が発音されます。 2）スタイル [スタート / ストップ] ボタンを押して TEST 項目を抜けると発音が停止します。
016 : SP MUTE Check	SP MUTE 機能をチェックします。 1）スタイル [スタート / ストップ] ボタンを押すと、C5 の正弦波が L, R チャンネル同レベルで発音され、LCD に“**OFF**”が表示されます。 2）タブ切替 [▶] ボタンを押すと、SP MUTE 回路が動作し、LCD が“**ON**”に切替ります。 スピーカーがミュートされることを確認します。 3）タブ切替 [◀] ボタンを押すと SP MUTE 回路が切れ、LCD が“**OFF**”に切替ります。 スピーカーのミュートが外れることを確認します。 4）スタイル [スタート / ストップ] ボタンを押して TEST 項目を抜けると発音が停止します。 **注意** このテスト実行中は、ヘッドホンの挿抜検知は行われません。（ヘッドホンが接続されていてもスピーカーから発音します。）
017 : DAC MUTE Check	DAC MUTE 機能をチェックします。 1）スタイル [スタート / ストップ] ボタンを押すと、C5 の正弦波が L, R チャンネル同レベルで発音され、LCD に“**OFF**”が表示されます。 2）タブ切替 [▶] ボタンを押すと、DAC MUTE が動作し、LCD が“**ON**”に切替ります。 スピーカー及び全出力端子 (ヘッドホン、AUX OUT) がミュートされることを確認します。 3）タブ切替 [◀] ボタンを押すと、DAC MUTE が切れ、LCD が“**OFF**”に切替ります。 スピーカー及び全出力端子のミュートが外れることを確認します。 4）スタイル [スタート / ストップ] ボタンを押して TEST 項目を抜けると発音が停止します。
018 : MUTE Check	MUTE 機能をチェックします。 1）スタイル [スタート / ストップ] ボタンを押すと、C5 の正弦波が L, R チャンネル同レベルで発音され、LCD に“**OFF**”が表示されます。 2）タブ切替 [▶] ボタンを押すとミューティング回路が動作し、LCD が“**ON**”に切替ります。 スピーカー及び全出力端子 (ヘッドホン、AUX OUT) がミュートされることを確認します。 3）タブ切替 [◀] ボタンを押すとミューティング回路が切れ、LCD が“**OFF**”に切替ります。 スピーカー及び全出力端子のミュートが外れることを確認します。 このときヘッドホン及び AUX-OUT 用 MUTE のリレーに張り付きがないことを確認します。 4）スタイル [スタート / ストップ] ボタンを押して TEST 項目を抜けると発音が停止します。
019 : Emergency Circuit Check	異常検知回路の動作をチェックします。 1）スタイル [スタート / ストップ] ボタンを押すと、A3 の正弦波が L, R チャンネル同レベルで発音され、LCD に“**OFF**”が表示されます。 2）タブ切替 [▶] ボタンを押すと、異常検出回路が動作し、LCD が“**ON**”に切替ります。 スピーカー及び全出力端子 (ヘッドホン、AUX OUT) が消音されることを確認します。 3）タブ切替 [◀] ボタンを押すと、異常検出回路が切れ、LCD が“**OFF**”に切替ります。 スピーカー及び全出力端子が発音状態に復帰することを確認します。 このときヘッドホン及び AUX OUT 用 MUTE のリレーに張り付きがないことを確認します。 異常検知回路が正しく動作しない場合は、LCD に“**NG**”が表示されます。 4）スタイル [スタート / ストップ] ボタンを押して TEST 項目を抜けると発音が停止します。
020 : SIOF Check	2 本の SIOF 信号線 (LINE-A, LINE-B) の結線が正しいことをチェックします。 1）スタイル [スタート / ストップ] ボタンを押すと、Lch から A3 の正弦波が発音され、LCD に“**Line-A ON**”が表示されます。（LINE-A テスト） 2）タブ切替 [▶] ボタンを押すと、Rch から C5 の正弦波が発音され、LCD に“**Line-B ON**”が表示されます。（LINE-B テスト） 3）タブ切替 [◀][▶] ボタンで LINE-A、LINE-B を切り替えて確認します。 4）スタイル [スタート / ストップ] ボタンを押して TEST 項目を抜けると発音が停止します。

LCD 表示	テスト項目及び判定条件
021 : AUX-IN Check	AUX IN 端子をチェックします。 1）スタイル [スタート / ストップ] ボタンを押すと、LCD に“**Not Inserted**”が表示されます。 2）AUX IN 端子にプラグを挿入すると、LCD に“**Inserted**”が表示されます。 [AUX IN] 端子に入力した音が [AUX OUT] 端子、[PHONES] 端子、SP に出力され、ノイズ、異音がないことを確認します。 3）プラグを外すと LCD に“**Not Inserted**”が表示されます。 4）スタイル [スタート / ストップ] ボタンを押して TEST 項目を抜けます。 **注）一度ジャック挿抜を行わないと出力が有効になりません。**
022 : MIC Check	MIC/LINE IN 端子をチェックします。 1）スタイル [スタート / ストップ] ボタンを押すと、LCD に“**Not Inserted**”が表示されます。 2）MIC/LINE IN 端子にマイクを接続すると、LCD に“**Inserted**”が表示されます。 [MIC/LINE IN] 端子に入力した音が [AUX OUT] 端子、[PHONES] 端子、SP に出力され、ノイズ、異音がないことを確認します。 3）マイクを外すと LCD に“**Not Inserted**”が表示されます。 4）スタイル [スタート / ストップ] ボタンを押して TEST 項目を抜けます。
023 : SW, LED Check	パネルの各ボタンの動作確認と連動する LED の点灯をチェックします。 1）スタイル [スタート / ストップ] ボタンを押すと LCD に“**Push METRONOME**”が表示されます。 2）該当するボタンを押すと表示が“**ボタン名 On**”に切替り、該当する音程で発音します 。 ボタンに連動する LED がある場合は LED が点灯します。 各ボタンに該当する音程、LED 及び LED の色は Page 78 を参照ください。 3）ボタンを離すと表示が次に押すボタンの名称“**Push ボタン名**”に切替ります。 4）表示に従って順次パネルのボタンをチェックします。 5）すべてのボタンを押し終えたら [データダイアル] の Down、Up の動作検出にて確認します。 全てのチェックが終了すると“**End**”が表示されます。 6）スタイル [スタート / ストップ] ボタンを押して TEST 項目を抜けます。 注 1：LCD に表示されたボタンが正しく押されない場合は以下の表示となります。 · 指定以外のボタンを押したとき“**NG [押されたスイッチ名] On**)” · 複数のボタンが押されたとき “**Over Two Sw**” 注 2：チェックを中断したい場合は、最低音鍵盤または [デモ] ボタン ([デモ] ボタンのテスト終了後有効) を押します。
024 : All LED On	パネルの全 LED の点灯をチェックします。 1）スタイル [スタート / ストップ] ボタンを押すと LED が全て点灯し、LCD に“**- -**”が表示されます。 2）全ての LED が点灯していることをチェックします。 3）スタイル [スタート / ストップ] ボタンを押して TEST 項目を抜けると LED が消灯します。
025 : Red LED On	パネルの全赤色 LED の点灯をチェックします。 1）スタイル [スタート / ストップ] ボタンを押すと赤色 LED が全て点灯し、LCD に“**- -**”が表示されます。 2）全ての赤色 LED が点灯していることをチェックします。 3）スタイル [スタート / ストップ] ボタンを押して TEST 項目を抜けると LED が消灯します。
026 : Green LED On	パネルの全緑色 LED の点灯をチェックします。 1）スタイル [スタート / ストップ] ボタンを押すと緑色 LED が全て点灯し、LCD に“**- -**”が表示されます。 2）全ての緑色 LED が点灯していることをチェックします。 3）スタイル [スタート / ストップ] ボタンを押して TEST 項目を抜けると LED が消灯します。

LCD 表示	テスト項目及び判定条件
027 : Keyboard LED Check	鍵盤ガイド LED の点灯をチェックします。 タブ切替 [◀][▶] ボタンで「全点灯」→「奇数番点灯」→「偶数番点灯」に切り替えます。 1）スタイル [スタート / ストップ] ボタンを押すと鍵盤ガイドの LED が全て点灯し、LCD に“**- -**”が表示されます。 2）鍵盤ガイド LED が全点灯していることをチェックします。 3）タブ切替 [▶] ボタンを押すと、奇数番の鍵盤ガイド LED が点灯します。 4）奇数番の鍵盤ガイド LED が点灯していることをチェックします。 5）タブ切替 [▶] ボタンを押すと、偶数番の鍵盤ガイド LED が点灯します。 6）偶数番の鍵盤ガイド LED が点灯していることをチェックします。 7）スタイル [スタート / ストップ] ボタンを押して TEST 項目を抜けると鍵盤ガイド LED が消灯します。
028 : All LCD On	LCD の全ドットの点灯をチェックします。 1）スタイル [スタート / ストップ] ボタンを押すと全ての LCD ドットが黒になります。 2）全ての LCD ドットが黒になることをチェックします。 3）スタイル [スタート / ストップ] ボタンを押して TEST 項目を抜けると通常の表示に戻ります。
029 : All LCD Off	LCD の全ドットの消灯をチェックします。 1）スタイル [スタート / ストップ] ボタンを押すと全ての LCD ドットが白になります。 2）全ての LCD ドットが白になることをチェックします。 3）スタイル [スタート / ストップ] ボタンを押して TEST 項目を抜けると通常の表示に戻ります。
030 : LCD Pattern Check	LCD パターンをチェックします。 LCD の画質を検査するための色パターンを表示します。 色パターンは、TAB [◀][▶] ボタンで「RGB」→「レインボー」→「フリッカーノイズ 1（横）」→「フリッカーノイズ 2（縦）」に切り替わります 1）スタイル [スタート / ストップ] ボタンを押すと、LCD が「RGB」パターンになります。 2）タブ切替 [▶] ボタンを押すと、LCD が「レインボー」パターンになります。 3）タブ切替 [▶] ボタンを押すと、LCD が「フリッカーノイズ 1（横）」パターンになります。 4）タブ切替 [▶] ボタンを押すと、LCD が「フリッカーノイズ 2（縦）」パターンになります。 5）タブ切替 [◀][▶] ボタンで色パターンを切り替えて確認します。 6）スタイル [スタート / ストップ] ボタンを押して TEST 項目を抜けると通常の表示に戻ります。
031 : LCD Backlight Off Check	LCD バックライトの点灯、消灯をチェックします。 1）スタイル [スタート / ストップ] ボタンを押すと LCD のバックライトが消灯します。 2）タブ切替 [◀][▶] ボタンで LCD のバックライトの ON/OFF を切り替えます。 3）スタイル [スタート / ストップ] ボタンを押して TEST 項目を抜けると通常の表示に戻ります。
032 : Main Volume Check	[音量] ダイアルの最小値／最大値をチェックします。 1）スタイル [スタート / ストップ] ボタンを押すと LCD に“**Main Volume MIN xx**”が表示されます。 2）[音量] ダイアルを最小にします。 ダイアルを動かすと LCD に値（0 ～ 255）が表示されます。 最小値を検知すると LCD に“**Main Volume MAX 0**”が表示されます。 3）[音量] ダイアルを最大にします。 最大値を検知すると LCD に“**OK 255**”が表示されます。 4）スタイル [スタート / ストップ] ボタンを押して TEST 項目を抜けます。
033 : Soft Pedal Check (Left pedal check)	Soft Pedal(Left) をチェックします。 1）スタイル [スタート / ストップ] ボタンを押します。 2）Soft ペダルを踏むと“**Start**”が表示されて C3 が 1 秒間発音されます。 3）ペダルを離すと“**OK**”が表示されて C4 が 1 秒間発音することを確認します。 4）スタイル [スタート / ストップ] ボタンを押して TEST 項目を抜けます。
034 : Sostenuto Pedal Check	Sostenute Pedal をチェックします。 1）スタイル [スタート / ストップ] ボタンを押します。 2）Sostenute ペダルを踏むと“**Start**”が表示されて C3 が 1 秒間発音されます。 3）ペダルを離すと“**OK**”が表示されて C4 が 1 秒間発音することを確認します。 4）スタイル [スタート / ストップ] ボタンを押して TEST 項目を抜けます。

LCD 表示	テスト項目及び判定条件
035 : Damper Pedal Check	Damper Pedal をチェックします。 1）スタイル [スタート / ストップ] ボタンを押します。 2）Damper ペダルを踏むと“**Start**”が表示されて C3 が 1 秒間発音されます。 3）ペダルを離すと“**OK**”が表示されて C4 が 1 秒間発音することを確認します。 4）スタイル [スタート / ストップ] ボタンを押して TEST 項目を抜けます。
036 : Aux Pedal Check	AUX Volume Pedal をチェックします。 1）[AUX PEDAL] 端子にフットコントローラー (FC7) ペダルを接続します。 2）スタイル [スタート / ストップ] ボタンを押すと LCD に“**Aux Pedal Down**”と表示されます。 ペダルが検出できない時は、LCD に“**No Pedal**”と表示されます。 3）ペダルを最大にする（奥までいっぱいに踏む）と、C3 が 1 秒間発音されます。 LCD に“**Aux Pedal Up**”と表示されます。 4）最小にする（手前いっぱいに踏む）と、G3 が 1 秒間発音されます。 LCD に“**Aux Pedal Out**”と表示されます。 5）[AUX PEDAL] 端子からペダルを外すと、C4 が 1 秒間発音されます。 LCD に“**OK**”と表示されます。 6）スタイル [スタート / ストップ] ボタンを押して TEST 項目を抜けます。
037 : MIDI Check	MIDI 信号送受信状態をチェックします。 1）MIDI ケーブルで MIDI IN/OUT 端子をループ接続します。 2）スタイル [スタート / ストップ] ボタンを押すと LCD に“**OK**”が表示され、C4 が 1 秒間発音されます。 3）スタイル [スタート / ストップ] ボタンを押して TEST 項目を抜けます。 4）MIDI ケーブルを外します。
038 : USB to Device/Host Check	USB [TO DEVICE] 端子と USB [TO HOST] 端子のチェックを同時に行います。 1）最初にスタイル [スタート / ストップ] ボタンを押します。 LCD に“**Connect Device-Host**”が表示されます。 2）USB ケーブルを USB [TO DEVICE] 端子と USB [TO HOST] 端子に接続すると、C4 が 1 秒間発音されます。 LCD に“**OK**”と表示されます。 3）スタイル [スタート / ストップ] ボタンを押して TEST 項目を抜けます。 4）USB ケーブルを外します。
039 : USB Storage Device Check	USB Storage 機器が使用可能かどうかをテストします。 1）USB フラッシュメモリーを挿入して、スタイル [スタート / ストップ] ボタンを押します。 2）LCD に“**OK**”が表示されることを確認します。 メディアが入っていない場合は“**NO DISK**”と表示されます。 メディアが未フォーマットの場合は“**UNFORMAT DISK**”と表示されます。 プロテクトされているメディアの場合は“**PROTECT DISK**”と表示されます。 リード／ライト失敗の場合は“**NG**”と表示されます。 3）スタイル [スタート / ストップ] ボタンを押して TEST 項目を抜けます。 4）USB フラッシュメモリーを外します。
040 : Keyboard Type Check	適切な鍵盤が接続されているか判定します。また、現在接続されている鍵盤名を表示します。 1）スタイル [スタート / ストップ] ボタンを押します。 2）LCD に“**OK (GH3)**”が表示されることを確認します。 3）スタイル [スタート / ストップ] ボタンを押して TEST 項目を抜けます。

LCD 表示	テスト項目及び判定条件
041 : Make Position Check	GH3 発位置確認をします (ピンポンパンモード)。 1）スタイル [スタート / ストップ] ボタンを押します。 LCD に“--”が表示されます。 2）鍵盤を押します。 3）“**Note:xx Make1**”→“**Note:xx Make12**”→“**Note:xx Make123**”(ノート番号とメイクした番号) を表示します。3 つのメイク毎にベロシティ 127 で 0,+4,+7 と発音します。たとえば C の鍵盤を押すと CEG と発音します。 4）鍵盤を離すと順に消音し、LCD に“**OK**”が表示されることを確認します。 5）スタイル [スタート / ストップ] ボタンを押して TEST 項目を抜けます。
042 : 1-2Make Check	1-2 メイクをチェックします。 1）スタイル [スタート / ストップ] ボタンを押します。 LCD に“--”が表示されます。 2）鍵盤を押します。 3）“**Note:xx**”(ノート番号) と“**1-2MakeVel:nn**”(メイクしたベロシティ) を表示します。1-2 のメイクで計算したベロシティで発音します。鍵盤を押す速さによって、nn の数値が変化します。(nn は最大 127) 4）鍵盤を離すと、LCD に“**OK**”が表示されることを確認します。 5）スタイル [スタート / ストップ] ボタンを押して TEST 項目を抜けます。
043 : 2-3Make Check	2-3 メイクをチェックします。 1）スタイル [スタート / ストップ] ボタンを押します。 LCD に“--”が表示されます。 2）鍵盤を押します。 3）“**Note:xx**”(ノート番号) と“**2-3MakeVel:nn**”(メイクしたベロシティ) を表示します。2-3 のメイクで計算したベロシティで発音します。鍵盤を押す速さによって、nn の数値が変化します。(nn は最大 127) 4）鍵盤を離すと、LCD に“**OK**”が表示されることを確認します。 5）スタイル [スタート / ストップ] ボタンを押して TEST 項目を抜けます。
044 : ROM Check2	ROM をチェックします (フルアドレス)。(約 10 秒かかります。) 1）スタイル [スタート / ストップ] ボタンを押すと TEST を実行し結果を LCD に表示します。 OK の場合：**OK** NG の場合：**MAIN PROG ROM (IC ＊＊＊) NG** 2）LCD に“**OK**”が表示されることを確認します。 3）スタイル [スタート / ストップ] ボタンを押して TEST 項目を抜けます。
045 : RAM Check2	RAM をチェックします (フルアドレス)。 1）スタイル [スタート / ストップ] ボタンを押すと TEST を実行し結果を LCD に表示します。 OK の場合：**OK** NG の場合：**MAIN SDRAM (IC ＊＊＊ , ＊＊＊) NG** 2）LCD に“**OK**”が表示されることを確認します。 3）スタイル [スタート / ストップ] ボタンを押して TEST 項目を抜けます。
046 : Backup ROM Check2	Backup ROM をチェックします (フルアドレス)。(約 3 分 40 秒かかります。) 1）スタイル [スタート / ストップ] ボタンを押すと TEST を実行し結果を LCD に表示します。 OK の場合：**OK** NG の場合：**BACKUP (IC ＊＊＊) NG** 2）LCD に“**OK**”が表示されることを確認します。 3）スタイル [スタート / ストップ] ボタンを押して TEST 項目を抜けます。 **注：このテストではテスト終了時に元データを書き戻す操作を行う為、テスト実行中に電源 off しないでください。**

LCD 表示	テスト項目及び判定条件
047 : Wave ROM Check2	Wave ROM をチェックします (フルアドレス)。(約 2 分 25 秒かかります。) 1) スタイル [スタート / ストップ] ボタンを押すと TEST を実行し結果を LCD に表示します。 OK の場合：**OK** NG の場合：**Wave ROM1 (IC ＊＊＊ , ＊＊＊) NG** 2) LCD に“**OK**”が表示されることを確認します。 3) スタイル [スタート / ストップ] ボタンを押して TEST 項目を抜けます。
048 : Wave RAM Check2	Wave RAM をチェックします (フルアドレス)。(約 40 秒かかります。) 1) スタイル [スタート / ストップ] ボタンを押すと TEST を実行し結果を LCD に表示します。 OK の場合：**OK** NG の場合：**Wave RAM1 (IC ＊＊＊) NG** 2) LCD に“**OK**”が表示されることを確認します。 3) スタイル [スタート / ストップ] ボタンを押して TEST 項目を抜けます。
049 : Effect RAM Check2	Effect RAM をチェックします (フルアドレス)。(約 40 秒かかります。) 1) スタイル [スタート / ストップ] ボタンを押すと TEST を実行し結果を LCD に表示します。 OK の場合：**OK** NG の場合：**Effect RAM (IC ＊＊＊) NG** 2) LCD に“**OK**”が表示されることを確認します。 3) スタイル [スタート / ストップ] ボタンを押して TEST 項目を抜けます。
050 : Panel PCB Check 1	(PNL シート) パネルの各ボタンの動作確認と連動する LED の点灯をチェックします。 1) スタイル [スタート / ストップ] ボタンを押すと LCD に“**Push TEMPO +**”が表示されます。 2) 該当するボタンを押すと表示が“**ボタン名 On**”に切替り、該当する音程で発音します 。 ボタンに連動する LED がある場合は LED が点灯します。 各ボタンに該当する音程、LED 及び LED の色は Page 79 を参照ください。 3) ボタンを離すと表示が次に押すボタンの名称“**Push ボタン名**”に切替ります。 4) 表示に従って順次パネルのボタンをチェックします。 5) 全てのチェックが終了すると“**End**”が表示されます。 6) スタイル [スタート / ストップ] ボタンを押して TEST 項目を抜けます。 注 1：LCD に表示されたボタンが正しく押されない場合は以下の表示となります。 · 指定以外のボタンを押したとき“**NG [押されたスイッチ名] On**)” · 複数のボタンが押されたとき “**Over Two Sw**” 注 2：チェックを中断したい場合は、最低音鍵盤または [デモ] ボタン ([デモ] ボタンのテスト終了後有効) を押します。
051 : Panel PCB Check 2	(PNC シート) パネルの各ボタンの動作確認と連動する LED の点灯をチェックします。 1) スタイル [スタート / ストップ] ボタンを押すと LCD に“**Push DIRECTACCESS**”が表示されます。 2) 該当するボタンを押すと表示が“**ボタン名 On**”に切替り、該当する音程で発音します 。 ボタンに連動する LED がある場合は LED が点灯します。 各ボタンに該当する音程、LED 及び LED の色は Page 79 を参照ください。 3) ボタンを離すと表示が次に押すボタンの名称“**Push ボタン名**”に切替ります。 4) 表示に従って順次パネルのボタンをチェックします。 5) すべてのボタンを押し終えたら [データダイアル] の Down、Up の動作検出にて確認します。 全てのチェックが終了すると“**End**”が表示されます。 6) スタイル [スタート / ストップ] ボタンを押して TEST 項目を抜けます。 注 1：LCD に表示されたボタンが正しく押されない場合は以下の表示となります。 · 指定以外のボタンを押したとき“**NG [押されたスイッチ名] On**)” · 複数のボタンが押されたとき “**Over Two Sw**” 注 2：チェックを中断したい場合は、最低音鍵盤または [デモ] ボタンを押します。

LCD 表示	テスト項目及び判定条件
052 : Panel PCB Check 3	(PNR シート) パネルの各ボタンの動作確認と連動する LED の点灯をチェックします。 1) スタイル [スタート / ストップ] ボタンを押すと LCD に“**Push VOICE EFFECT**”が表示されます。 2) 該当するボタンを押すと表示が“**ボタン名 On**”に切替り、該当する音程で発音します。 ボタンに連動する LED がある場合は LED が点灯します。 各ボタンに該当する音程、LED 及び LED の色は Page 80 を参照ください。 3) ボタンを離すと表示が次に押すボタンの名称“**Push ボタン名**”に切替ります。 4) 表示に従って順次パネルのボタンをチェックします。 5) 全てのチェックが終了すると“**End**”が表示されます。 6) スタイル [スタート / ストップ] ボタンを押して TEST 項目を抜けます。 注 1：LCD に表示されたボタンが正しく押されない場合は以下の表示となります。 · 指定以外のボタンを押したとき“**NG [押されたスイッチ名] On**)” · 複数のボタンが押されたとき “**Over Two Sw**” 注 2：チェックを中断したい場合は、最低音鍵盤または [デモ] ボタンを押します。
053 : Factory Set	全てのバックアップ領域を初期化して工場出荷状態にします。 ここでは初期化用のフラグを立てるだけで、実行は次回電源起動時または 054 : Test Exit 実行時に行われます。 **注意** 全てのユーザーデータが消えますので、注意してください。ファクトリーセットを実行する前に、大切なデータは USB フラッシュメモリーにバックアップとして保存してください。(89 ページ参照) 1) スタイル [スタート / ストップ] ボタンを押して、初期化を実行します。 LCD に“**OK**”が表示されます。 2) スタイル [スタート / ストップ] ボタンを押して、テスト項目を抜けます。 ※“Factory Set”を実行した後、必ずテスト“Test Exit”を実施してください。 再起動 (RE BOOT) した時に実際のメモリーの初期化が行われ、LCD に“**Force Format Mode.**”と表示され通常モードに切り替わりメイン画面が表示されます。 **注：メイン画面が表示されるまでは電源を切らないでください。(約 1 分 20 秒かかります。)**
054 : Test Exit	テストを実行すると、テストモードから抜けて、プレイモードになります。 同時に楽器をシステムリセットします。 1) スタイル [スタート / ストップ] を押すと、テストモードから抜けて楽器を再起動します。 2) 再起動後にメイン画面が表示され通常モードに切り替わります。 **注：メイン画面が表示されるまでは電源を切らないでください。**

4. その他の検査

4-1. AUX IN

テストプログラム [021 : AUX-IN Check] 状態にて測定します。
AUX IN に信号を入力した時、下表のようになることを確認します。

INPUT ＼ OUTPUT	AUX OUT (10kΩ負荷)		PHONES (33Ω負荷)	
	L	R	L	R
AUX IN L: 正弦波（1 kHz, 0 dBu） AUX IN R: 入力無し	+7.5±2 dBu	-47.5 dBu 以下	+3.0±2 dBu	-37.0 dBu 以下
AUX IN L: 入力無し AUX IN R: 正弦波（1 kHz, 0 dBu）	-47.5 dBu 以下	+7.5±2 dBu	-37.0 dBu 以下	+3.0±2 dBu

4-2. ノイズレベルチェック

1) [AUX IN] 端子には何も接続しません。
2) [PHONES] 端子の L, R にレベルメーター（JIS-C フィルター使用）を接続します。（33Ω 負荷）
3) [音量] ダイアルを最大にします。
4) 出力電圧を測定し、測定値が下記を満たしていることを確認します。

＜ PHONES ＞
L：-90.0 dBu 以下
R：-90.0 dBu 以下

4-3. MIC IN

1) テストプログラム [022 : MIC Check] 状態にて測定します。
2) [AUX IN] 端子には何も接続しません。
3) [PHONES] 端子の L, R にレベルメーター（JIS-C フィルター使用）を接続します。（33Ω 負荷）
4) [音量] ダイアルを最大にします。
5) [MIC/LINE] セレクトスイッチは [MIC] に、[INPUT VOLUME] は最大にします。
6) [MIC/LINE IN] 端子に 1kHz 正弦波 -50dBu を入力します。
7) 出力電圧を測定し、測定値が下記を満たしていることを確認します。

＜ PHONES ＞
L：-5.5±2 dBu
R：-5.5±2 dBu

8) [INPUT VOLUME] を最小にします。
9) 規定範囲内であることを確認します。

＜ PHONES ＞
L：-75.5 dBu 以下
R：-75.5 dBu 以下

● スイッチテスト順

順番	スイッチ名 / 表示	点灯させる LED	ノート番号
1	METRONOME	METRONOME ON/OFF	C2
2	TORANSPOSE-	-	C#2
3	TORANSPOSE+	-	D2
4	POP & ROCK	POP & ROCK	D#2
5	BALLAD	BALLAD	E2
6	DANCE	DANCE	F2
7	SWING & JAZZ	SWING & JAZZ	F#2
8	R & B	R & B	G2
9	COUNTRY	COUNTRY	G#2
10	LATIN	LATIN	A2
11	BALLROOM	BALLROOM	A#2
12	ENTERTAINMENT	ENTERTAINMENT	B2
13	WORLD	WORLD	C3
14	PIANIST	PIANIST	C#3
15	DEMO	-	D3
16	TAP TEMPO	-	D#3
17	TEMPO -	-	E3
18	TEMPO +	-	F3
19	ACMP ON/OFF	ACMP	F#3
20	AUTO FILL IN	AUTO FILL IN	G3
21	INTRO I	INTRO I (RED, GREEN)	G#3
22	INTRO II	INTRO II (RED, GREEN)	A3
23	INTRO III	INTRO III (RED, GREEN)	A#3
24	MAIN A	MAIN A (RED, GREEN)	B3
25	MAIN B	MAIN B (RED, GREEN)	C4
26	MAIN C	MAIN C (RED, GREEN)	C#4
27	MAIN D	MAIN D (RED, GREEN)	D4
28	BREAK	BREAK (RED, GREEN)	D#4
29	ENDING I	ENDING /rit. I (RED, GREEN)	E4
30	ENDING II	ENDING /rit. II (RED, GREEN)	F4
31	ENDING III	ENDING /rit. III (RED, GREEN)	F#4
32	SYNC STOP	SYNC STOP	G4
33	SYNC START	SYNC START	G#4
34	START/STOP	START/STOP (RED, GREEN)	A4
35	MUSIC FINDER	-	A#4
36	DIRECT ACCESS	-	B4
37	MIXING CONSOLE	-	C5
38	CHANNEL ON/OFF	-	C#5
39	A	-	D5
40	B	-	D#5
41	C	-	E5
42	D	-	F5
43	E	-	F#5
44	F	-	G5
45	G	-	G#5
46	H	-	A5
47	I	-	A#5
48	J	-	B5
49	EXIT	-	C2
50	1-U	-	C#2
51	2-U	-	D2
52	3-U	-	D#2
53	4-U	-	E2
54	5-U	-	F2
55	6-U	-	F#2
56	7-U	-	G2
57	8-U	-	G#2
58	1-L	-	A2
59	2-L	-	A#2
60	3-L	-	B2
61	4-L	-	C3
62	5-L	-	C#3
63	6-L	-	D3
64	7-L	-	D#3
65	8-L	-	E3
66	TAB<	-	F3
67	TAB>	-	F#3
68	USB	USB	G3
69	FUNCTION	-	G#3
70	PARTRIGHT1	RIGHT1	A3
71	PARTRIGHT2	RIGHT2	A#3
72	PARTLEFT	LEFT	B3
73	AUDIO	-	C4
74	ENTER	-	C#4
75	SONGSELECT	-	D4
76	REC	REC	D#4
77	STOP	-	E4
78	PLAY/PAUSE	PLAY/PAUSE (RED, GREEN)	F4
79	REW <<	-	F#4
80	FF >>	-	G4
81	EXTRA TRACKS	EXTRA TRACKS (RED, GREEN)	G#4
82	TRACK 2 (L)	TRACK2 (L) (RED, GREEN)	A4
83	TRACK 1 (R)	TRACK1 (R) (RED, GREEN)	A#4
84	SCORE	-	B4
85	LYRICS	-	C5
86	GUIDE	GUIDE	C#5
87	REPEAT	REPEAT	D5
88	PIANO	PIANO	D#5
89	E.PIANO	E.PIANO	E5
90	ORGAN	ORGAN	F5
91	GUITER	GUITER	F#5
92	BASS	BASS	G5
93	ACCORDION	ACCORDION	G#5
94	STRINGS	STRINGS	A5
95	BRASS	BRASS	A#5
96	WOODWIND	WOODWIND	B5
97	CHOIR & PAD	CHOIR & PAD	C2
98	SYNTH	SYNTH	C#2
99	PERCUSSION	PERCUSSION	D2
100	DRUM KIT	DRUM KIT	D#2
101	ORGANFLUTES	ORGAN FLUTES	E2
102	PIANO ROOM	PIANO ROOM	F2
103	REGIST BANK -	-	F#2
104	REGIST BANK +	-	G2
105	REG MEMORY	-	G#2
106	REGIST MEMORY 1	REGIST MEMORY 1 (RED, GREEN)	A2
107	REGIST MEMORY 2	REGIST MEMORY 2 (RED, GREEN)	A#2
108	REGIST MEMORY 3	REGIST MEMORY 3 (RED, GREEN)	B2
109	REGIST MEMORY 4	REGIST MEMORY 4 (RED, GREEN)	C3
110	REGIST MEMORY 5	REGIST MEMORY 5 (RED, GREEN)	C#3
111	REGIST MEMORY 6	REGIST MEMORY 6 (RED, GREEN)	D3
112	REGIST MEMORY 7	REGIST MEMORY 7 (RED, GREEN)	D#3
113	REGIST MEMORY 8	REGIST MEMORY 8 (RED, GREEN)	E3
114	OTS 1	OTS 1 (RED, GREEN)	F3
115	OTS 2	OTS 2 (RED, GREEN)	F#3
116	OTS 3	OTS 3 (RED, GREEN)	G3
117	OTS 4	OTS 4 (RED, GREEN)	G#3
118	OTS LINK	OTS LINK	A3
119	VOICE EFFECT	-	A#3

● パネルシート分割チェック 1（PNL シート）

順番	スイッチ名 / 表示	点灯させる LED	ノート番号
1	TEMPO +	-	F3
2	TEMPO -	-	E3
3	TAP TEMPO	-	D#3
4	DEMO	-	D3
5	TRNASPOSE +	-	D2
6	TRANSPOSE -	-	C#2
7	METRONOME	METRONOME ON/OFF	C2
8	POP&ROCK	POP&ROCK	D#2
9	BALLAD	BALLAD	E2
10	DANCE	DANCE	F2
11	SWING&JAZZ	SWING&JAZZ	F#2
12	R&B	R&B	G2
13	COUNTRY	COUNTRY	G#2
14	LATIN	LATIN	A2
15	BALLROOM	BALLROOM	A#2
16	ENTERTAINMENT	ENTERTAINMENT	B2
17	WORLD	WORLD	C3
18	PIANIST	PIANIST	C#3
19	ACMP ON/OFF	ACMP	F#3
20	AUTO FILL IN	AUTO FILL IN	G3
21	INTRO I	INTRO I (RED, GREEN)	G#3
22	INTRO II	INTRO II (RED, GREEN)	A3
23	INTRO III	INTRO III (RED, GREEN)	A#3
24	MAIN A	MAIN A (RED, GREEN)	B3
25	MAIN B	MAIN B (RED, GREEN)	C4
26	MAIN C	MAIN C (RED, GREEN)	C#4
27	MAIN D	MAIN D (RED, GREEN)	D4
28	BREAK	BREAK (RED, GREEN)	D#4
29	ENDING I	ENDING /rit. I (RED, GREEN)	E4
30	ENDING II	ENDING /rit. II (RED, GREEN)	F4
31	ENDING III	ENDING /rit. III (RED, GREEN)	F#4
32	SYNC STOP	SYNC STOP	G4
33	SYNC START	SYNC START	G#4
34	START/STOP	START/STOP (RED, GREEN)	A4
35	MUSICFINDER	-	A#4

● パネルシート分割チェック 2（PNC シート）

順番	スイッチ名 / 表示	点灯させる LED	ノート番号
1	DIRECT ACCESS	-	B4
2	MIXING CONSOLE	-	C5
3	CHANNEL ON/OFF	-	C#5
4	A	-	D5
5	B	-	D#5
6	C	-	E5
7	D	-	F5
8	E	-	F#5
9	F	-	G5
10	G	-	G#5
11	H	-	A5
12	I	-	A#5
13	J	-	B5
14	EXIT	-	C2
15	1-U	-	C#2
16	2-U	-	D2
17	3-U	-	D#2
18	4-U	-	E2
19	5-U	-	F2
20	6-U	-	F#2
21	7-U	-	G2
22	8-U	-	G#2
23	1-L	-	A2
24	2-L	-	A#2
25	3-L	-	B2
26	4-L	-	C3
27	5-L	-	C#3
28	6-L	-	D3
29	7-L	-	D#3
30	8-L	-	E3
31	TAB<	-	F3
32	TAB>	-	F#3
33	USB	USB	G3
34	FUNCTION	-	G#3
35	PARTRIGHT1	RIGHT1	A3
36	PARTRIGHT2	RIGHT2	A#3
37	PARTLEFT	LEFT	B3
38	AUDIO	-	C4
39	ENTER	-	C#4

● パネルシート分割チェック 3（PNR シート）

順番	スイッチ名 / 表示	点灯させる LED	ノート番号
1	VOICE EFFECT	-	A#3
2	OTS LINK	OTS LINK	A3
3	OTS 4	OTS 4 (RED, GREEN)	G#3
4	OTS 3	OTS 3 (RED, GREEN)	G3
5	ORGAN FLUTES	ORGAN FLUTES	E2
6	DRUM KIT	DRUM KIT	D#2
7	PERCUSSION	PERCUSSION	D2
8	SYNTH	SYNTH	C#2
9	CHOIR & PAD	CHOIR & PAD	C2
10	STRINGS	STRINGS	A5
11	ACCORDION	ACCORDION	G#5
12	BASS	BASS	G5
13	GUITER	GUITER	F#5
14	ORGAN	ORGAN	F5
15	SONG SELECT	-	D4
16	REC	REC	D#4
17	STOP	-	E4
18	PLAY/PAUSE	PLAY/PAUSE (RED, GREEN)	F4
19	REW <<	-	F#4
20	FF >>	-	G4
21	EXTRA TRACKS	EXTRA TRACKS (RED, GREEN)	G#4
22	TRACK 2 (L)	TRACK2 (L) (RED, GREEN)	A4
23	TRACK 1 (R)	TRACK1 (R) (RED, GREEN)	A#4
24	SCORE	-	B4
25	LYRICS	-	C5
26	GUIDE	GUIDE	C#5
27	REPEAT	REPEAT	D5
28	PIANO	PIANO	D#5
29	E.PIANO	E.PIANO	E5
30	BRASS	BRASS	A#5
31	WOODWIND	WOODWIND	B5
32	PIANO ROOM	PIANO ROOM	F2
33	REGIST BANK -	-	F#2
34	REGIST BANK +	-	G2
35	REG MEMORY	-	G#2
36	REGIST MEMORY 1	REGIST MEMORY 1 (RED, GREEN)	A2
37	REGIST MEMORY 2	REGIST MEMORY 2 (RED, GREEN)	A#2
38	REGIST MEMORY 3	REGIST MEMORY 3 (RED, GREEN)	B2
39	REGIST MEMORY 4	REGIST MEMORY 4 (RED, GREEN)	C3
40	REGIST MEMORY 5	REGIST MEMORY 5 (RED, GREEN)	C#3
41	REGIST MEMORY 6	REGIST MEMORY 6 (RED, GREEN)	D3
42	REGIST MEMORY 7	REGIST MEMORY 7 (RED, GREEN)	D#3
43	REGIST MEMORY 8	REGIST MEMORY 8 (RED, GREEN)	E3
44	OTS 1	OTS 1 (RED, GREEN)	F3
45	OTS 2	OTS 2 (RED, GREEN)	F#3

■ INITIAL SETTING（出荷時の設定）

- MASTER VOLUME: MIN
- INPUT VOLUME: MIN
- MIC/LINE: MIC

- [音量] ダイアル : MIN
- INPUT VOLUME: MIN
- MIC/LINE SW: MIC

■ SYSTEM BOOTING FLOWCHART

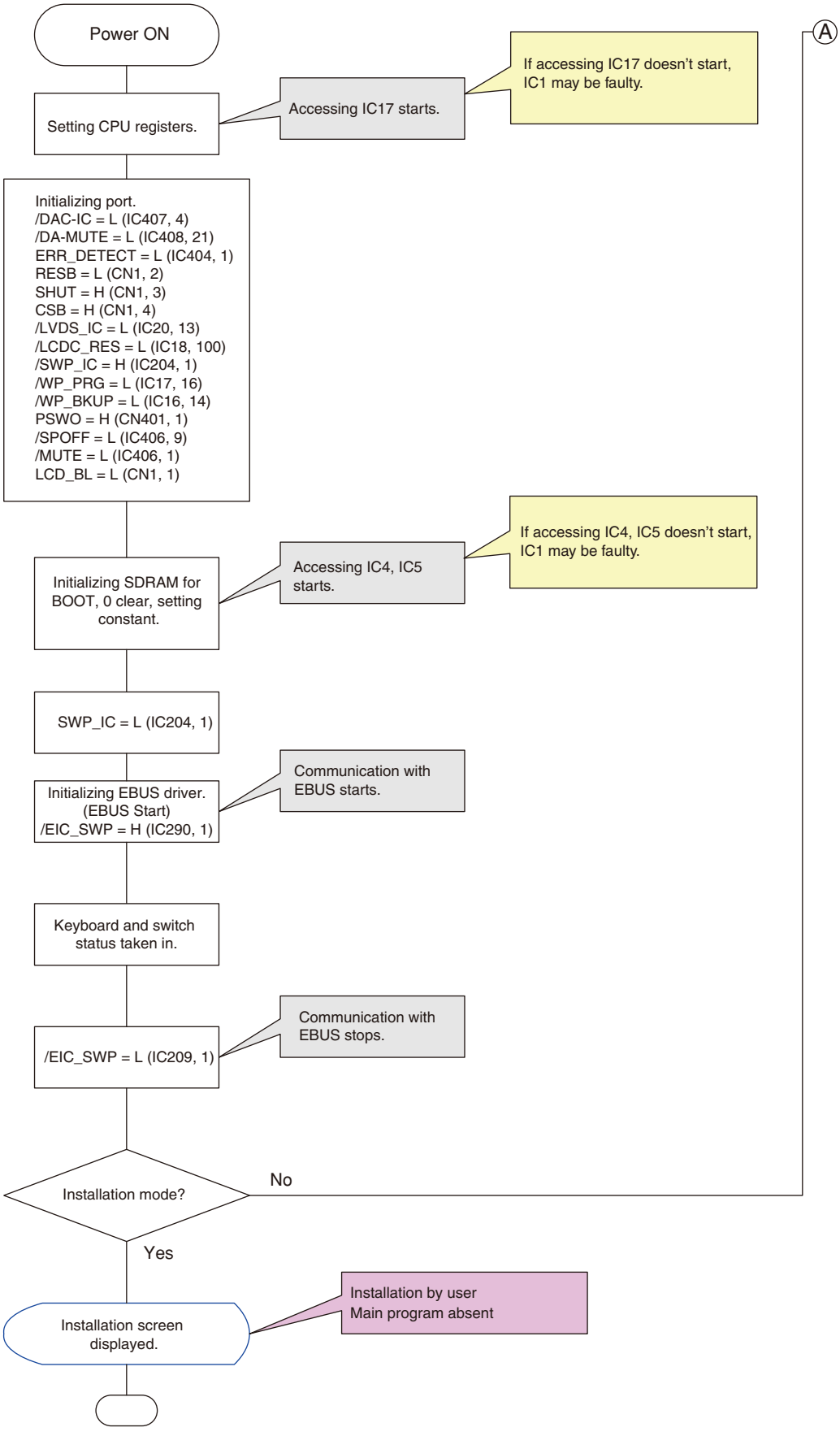

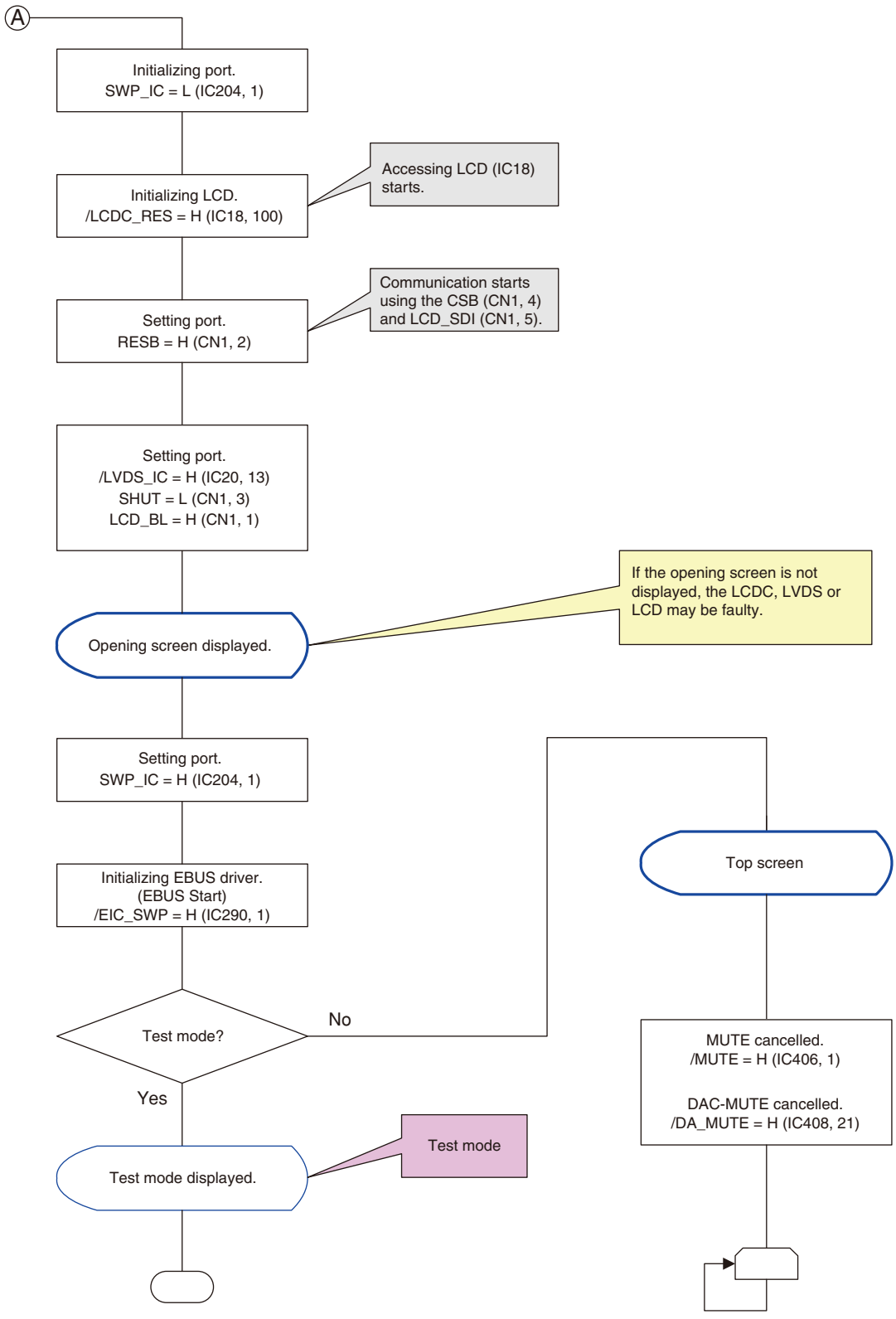
A
Initializing port.
SWP_IC = L (IC204, 1)
Initializing LCD.
/LCDC_RES = H (IC18, 100)
Accessing LCD (IC18) starts.
Setting port.
RESB = H (CN1, 2)
Communication starts using the CSB (CN1, 4) and LCD_SDI (CN1, 5).
Setting port.
/LVDS_IC = H (IC20, 13)
SHUT = L (CN1, 3)
LCD_BL = H (CN1, 1)
Opening screen displayed.
If the opening screen is not displayed, the LCDC, LVDS or LCD may be faulty.
Setting port.
SWP_IC = H (IC204, 1)
Initializing EBUS driver.
(EBUS Start)
/EIC_SWP = H (IC290, 1)
Test mode?
No
Yes
Test mode displayed.
Test mode
Top screen
MUTE cancelled.
/MUTE = H (IC406, 1)
DAC-MUTE cancelled.
/DA_MUTE = H (IC408, 21)

■ 起動フローチャート

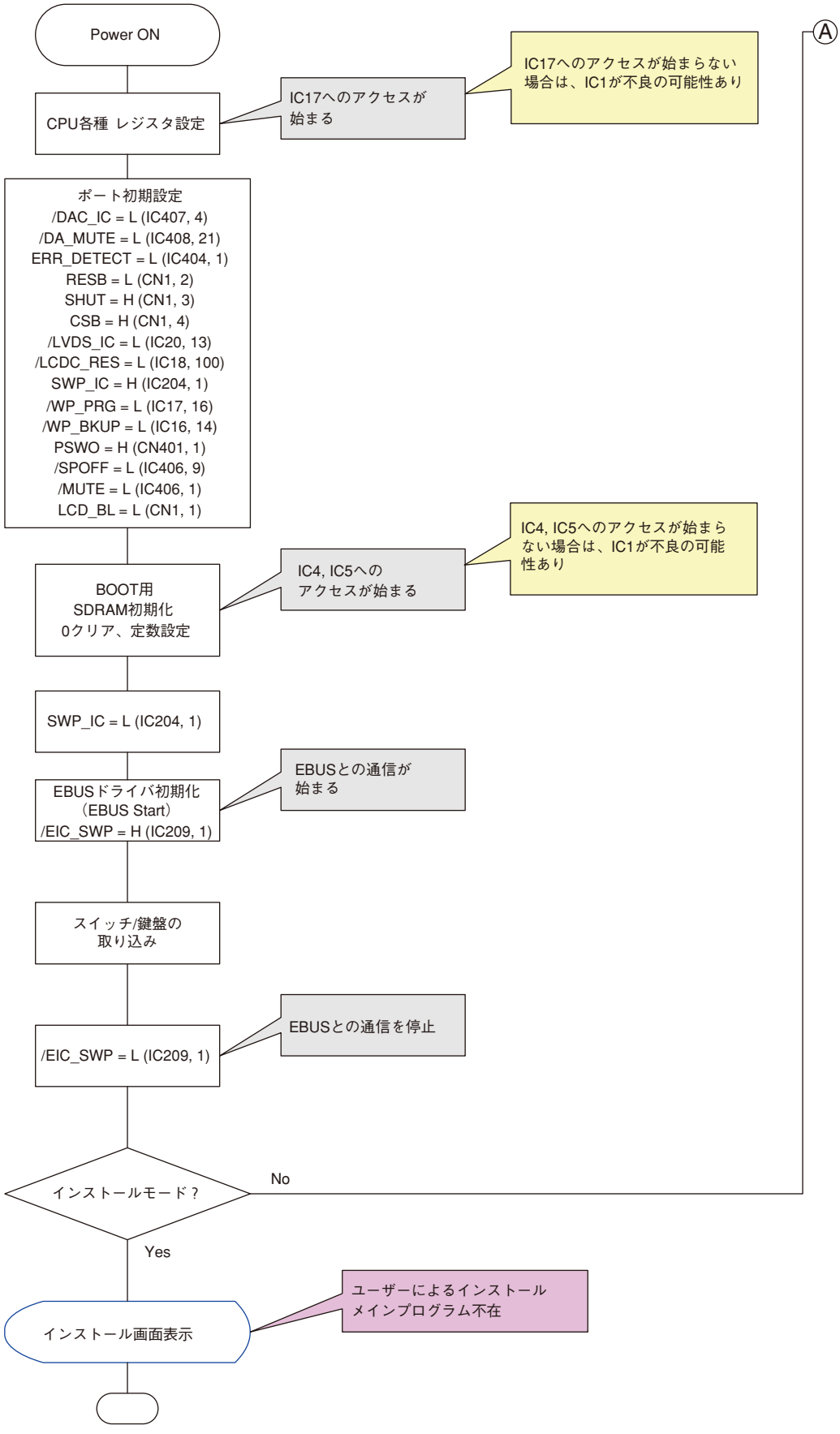
Power ON
CPU各種 レジスタ設定
IC17へのアクセスが始まる
IC17へのアクセスが始まらない場合は、IC1が不良の可能性あり
ポート初期設定
/DAC_IC = L (IC407, 4)
/DA_MUTE = L (IC408, 21)
ERR_DETECT = L (IC404, 1)
RESB = L (CN1, 2)
SHUT = H (CN1, 3)
CSB = H (CN1, 4)
/LVDS_IC = L (IC20, 13)
/LCDC_RES = L (IC18, 100)
SWP_IC = H (IC204, 1)
/WP_PRG = L (IC17, 16)
/WP_BKUP = L (IC16, 14)
PSWO = H (CN401, 1)
/SPOFF = L (IC406, 9)
/MUTE = L (IC406, 1)
LCD_BL = L (CN1, 1)
BOOT用
SDRAM初期化
0クリア、定数設定
IC4, IC5へのアクセスが始まる
IC4, IC5へのアクセスが始まらない場合は、IC1が不良の可能性あり
SWP_IC = L (IC204, 1)
EBUSドライバ初期化
（EBUS Start）
/EIC_SWP = H (IC209, 1)
EBUSとの通信が始まる
スイッチ/鍵盤の
取り込み
/EIC_SWP = L (IC209, 1)
EBUSとの通信を停止
インストールモード？
No
Yes
インストール画面表示
ユーザーによるインストール
メインプログラム不在
Ⓐ

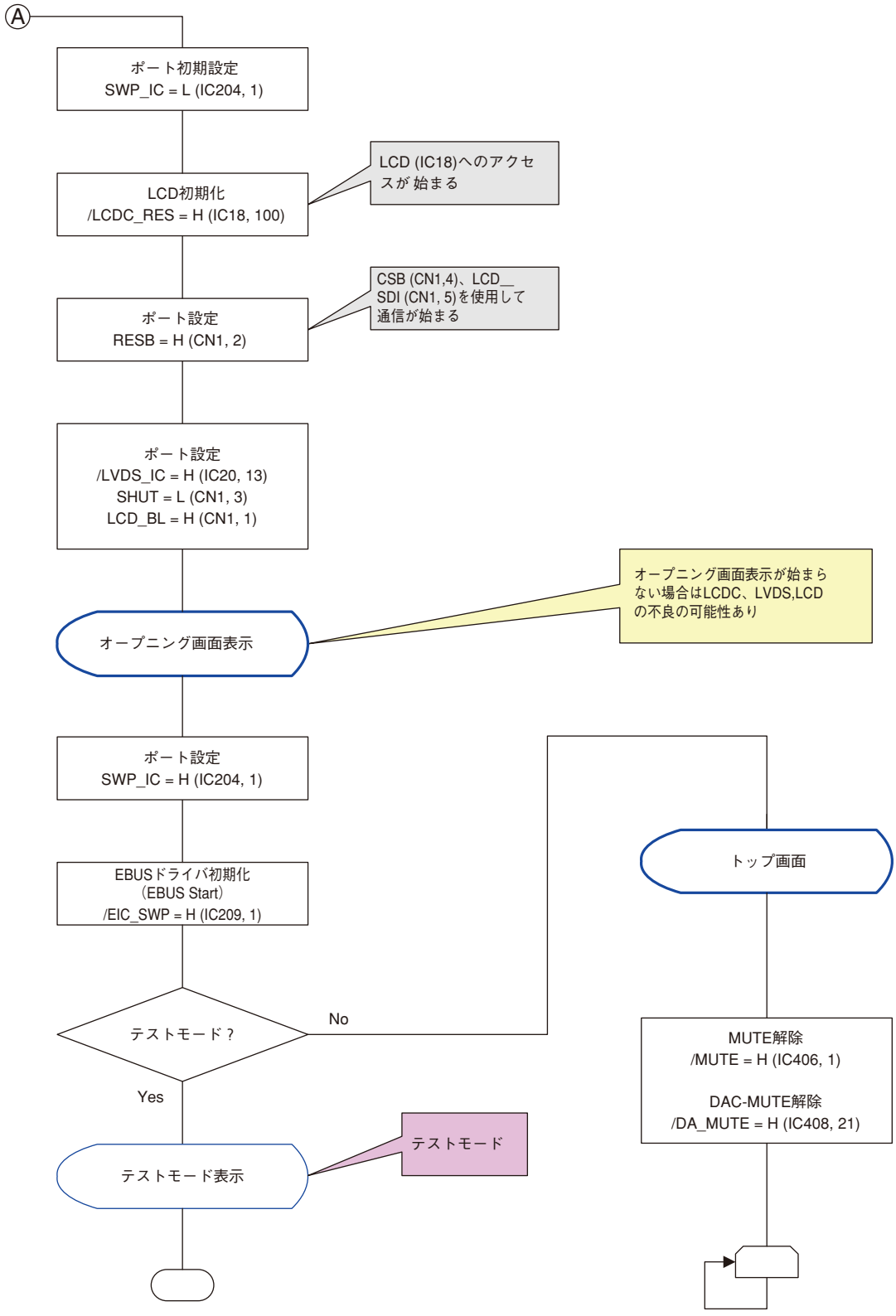
Ⓐ
ポート初期設定
SWP_IC = L (IC204, 1)
LCD初期化
/LCDC_RES = H (IC18, 100)
LCD (IC18)へのアクセスが 始まる
ポート設定
RESB = H (CN1, 2)
CSB (CN1,4)、LCD__
SDI (CN1, 5)を使用して
通信が始まる
ポート設定
/LVDS_IC = H (IC20, 13)
SHUT = L (CN1, 3)
LCD_BL = H (CN1, 1)
オープニング画面表示
オープニング画面表示が始まらない場合はLCDC、LVDS,LCDの不良の可能性あり
ポート設定
SWP_IC = H (IC204, 1)
EBUSドライバ初期化
（EBUS Start）
/EIC_SWP = H (IC209, 1)
テストモード？
No
Yes
テストモード表示
テストモード
トップ画面
MUTE解除
/MUTE = H (IC406, 1)
DAC-MUTE解除
/DA_MUTE = H (IC408, 21)

■ DML CIRCUIT BOARD CHECK METHOD

The DML Circuit Board is provided with test points for service check purposes.
Check the test points on the DML Circuit Board if the following symptoms appear.

Symptoms and check items

1. No LCD display with Power SW ON --> Check items ① to ⑧ sequentially
2. No sound or distorted sound --> Check items ① , ⑨ to ⑪ sequentially and OUTPUT check items.

Test Point

NO.	Test Point	Circuit	Judgment criteria	Measured by	Parts with possible defects
①	+16V	Power supply for DML circuit board	More than 15.0V	Multimeter	FT1 (On DCSTB Circuit Board)
②	+5D	5 V power for digital circuit	5.0V±0.2V	Multimeter	IC405
③	+3.3D	3.3 V power for digital circuit	3.3V±0.1V	Multimeter	IC405
④	+3.3TG	3.3V power for TG circuit	3.3V±0.1V	Multimeter	IC405
⑤	+1.5D	1.5V power for LCDC IC	1.5V±0.1V	Multimeter	IC401
⑥	+1.2D	1.2V power for CPU IC	1.2V±0.1V	Multimeter	IC402
⑦	+1.0D	1.0V power for TG IC	1.0V±0.1V	Multimeter	IC403
⑧	RESET	CPU IC reset signal	3.3V±0.3V	Multimeter	IC6 or IC7
⑨	+12A	12V power for analog circuit	12V±0.6V	Multimeter	IC1 (On DCSTB Circuit Board)
⑩	DAC-L	AUX-OUT DAC output L channel	There shall be audio signal without distortion.	Signal Checker	IC407 or IC413
⑪	DAC-R	AUX-OUT DAC output R channel	There shall be audio signal without distortion.	Signal Checker	IC407 or IC413

Output

NO.	SPEAKER OUTPUT	PHONES OUTPUT	AUX-OUT OUTPUT	DAC-L/R TEST POINT	Parts with possible defects
1	×	×	×	×	IC1 (/DAC-MUTE)
2	×	×	×	○	Error Detect Circuit (/MUTE-IN)
3	×	○	○	○	IC1 (/SPOFF) or IC408
4	○	×	×	×	IC407 or TR403
5	○	×	○	○	IC70 or RY70 (JK Circuit Board)
6	○	○	×	○	IC40 or RY40 (JK Circuit Board)

Note: " ○ " mark expresses normalcy and " × " mark expresses a failed state.

DML Circuit Board (ZJ446700)

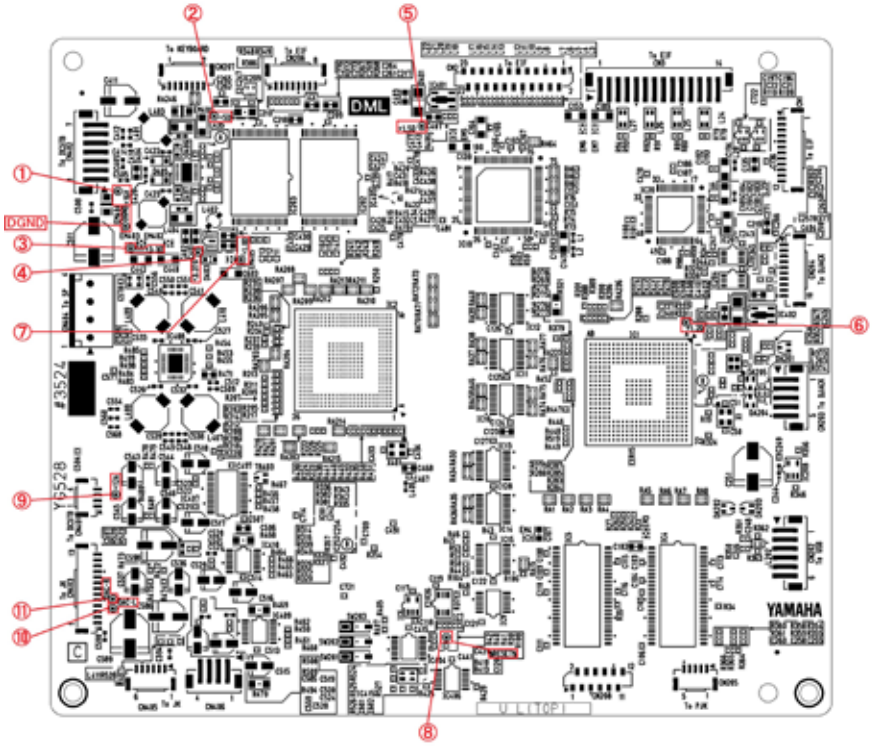

Component side

■ DML シートチェック方法

DML シートにはサービスチェック用のテストポイントを設けてあります。
下記の症状により DML シートのテストポイントを確認してください。

症状により以下の箇所を確認します

1. 電源を入れてもパイロットランプが点灯しない。⇒ ①～⑧を順番に確認します。
2. 音が出ない、音が歪む。⇒ ①及び⑨より⑪を順番に確認し、出力端子によるチェックを確認します。

テストポイントチェック

NO.	テストポイント	回路	判定基準	測定器具	不良が疑われる部品
①	+16V	DML シート用電源	15.0V 以上	テスター	FT1 (DCSTB シート内)
②	+5D	デジタル回路用 5V 電源	5.0V ± 0.2V	テスター	IC405
③	+3.3D	デジタル回路用 3.3V 電源	3.3V ± 0.1V	テスター	IC405
④	+3.3TG	TG 回路用 3.3V 電源	3.3V ± 0.1V	テスター	IC405
⑤	+1.5 D	LCDC IC 用 1.5V 電源	1.5V ± 0.1V	テスター	IC401
⑥	+1.2D	CPU IC 用 1.2V 電源	1.2V ± 0.1V	テスター	IC402
⑦	+1.0D	TG IC 用 1.0V 電源	1.0V ± 0.1V	テスター	IC403
⑧	RESET	CPU IC リセット信号	3.3V ± 0.3V	テスター	IC6 or IC7
⑨	+12A	アナログ回路用 12V 電源	12.0V ± 0.6V	テスター	IC1 (DCSTB シート内)
⑩	DAC-L	AUX-OUT DAC 出力 L チャンネル	音声が出力されかつ歪無き事	シグナルチェッカー	IC407 or IC413
⑪	DAC-R	AUX-OUT DAC 出力 R チャンネル	音声が出力されかつ歪無き事	シグナルチェッカー	IC407 or IC413

出力端子によるチェック

NO.	スピーカー出力	ヘッドホン出力	AUX-OUT 出力	DAC-L/R TEST POINT	不良が疑われる部品
1	×	×	×	×	IC1(/DAC-MUTE)
2	×	×	×	○	Error Detect 回路 (/MUTE-IN)
3	×	○	○	○	IC1 (/SPOFF) または IC408
4	○	×	×	×	IC407 または TR403
5	○	×	○	○	IC70 または RY70（JK シート内）
6	○	○	×	○	IC40 または RY40（JK シート内）

注 1：表中の“○”は異常なし、“×”は出力なしを表します。

DML シート (ZJ446700)

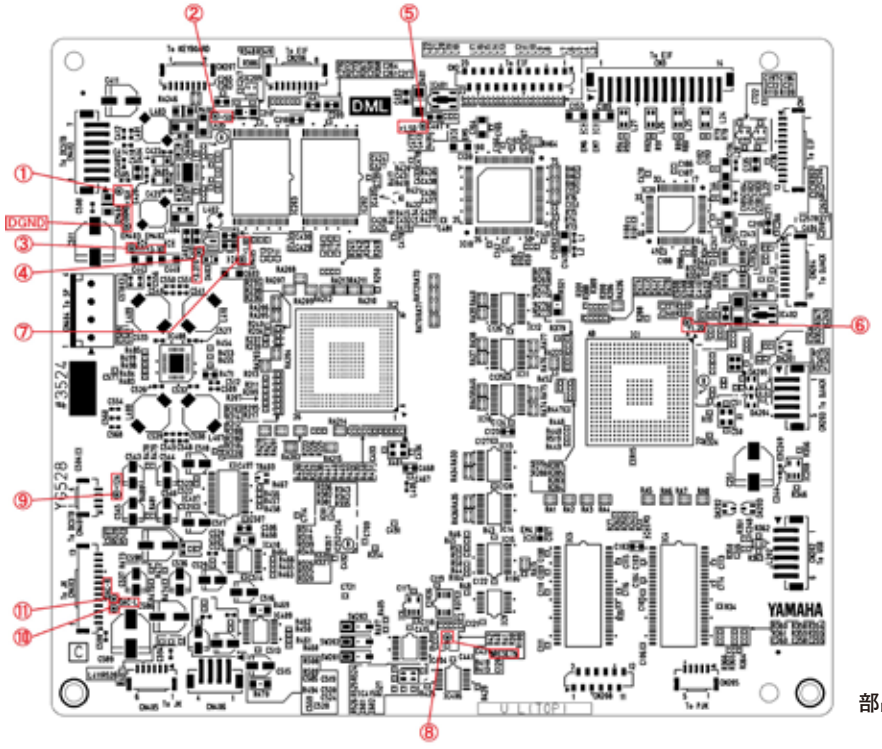

部品側

■ DATA BACKUP

This procedure backs up all data stored in USER drive (except Protected Songs) and settings to the USB flash drive as a backup file (extension: bup.). The backup file can be returned to the instrument again, allowing you to recall the panel settings and performance data you created previously.

1 Connect a USB flash drive for the backup destination.

2 Call up the operation display.

❶ [FUNCTION] → ❷ TAB [◄][►] MENU2 → ❸ [G] (SYSTEM) → ❹ TAB [◄][►] BACKUP/RESTORE

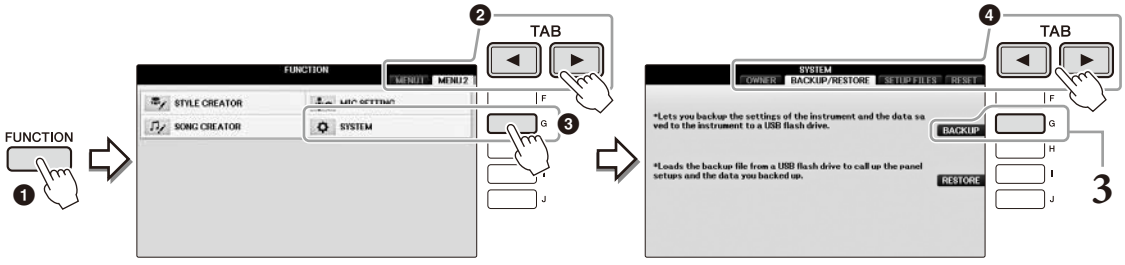

3 Press the [G] (BACKUP) button to save the data to the USB flash drive.

NOTICE

Completing the backup/restore operation may take a few minutes. Never turn off the power during this operation. Doing so could result in damage to the data.

Restoring the Backup File

To do this, press the [I] (RESTORE) button in step 3 above. When the operation is complete, the instrument will be restarted automatically.

NOTICE

Restoring deletes all the data and settings residing on the "USER" drive, including the protected Songs, and overwrites them with the previously archived data. Make sure to copy or move any important data to the USB flash drive before restoring.

■ データのバックアップ

本体の「ユーザー」内のすべてのデータ(プロテクトソングは除く)と設定を、1つのバックアップファイル(拡張子:.bup)としてUSBフラッシュメモリーに保存できます。保存したバックアップファイルは、また楽器に戻して設定やデータを再現することができます。

1 バックアップ先のUSBフラッシュメモリーを、楽器本体に挿入/接続します。

2 設定画面を表示させます:

❶[ファンクション] → ❷タブ切替[◄][►] MENU2 → ❸[G] (SYSTEM) → ❹タブ切替[◄][►] BACKUP/RESTORE

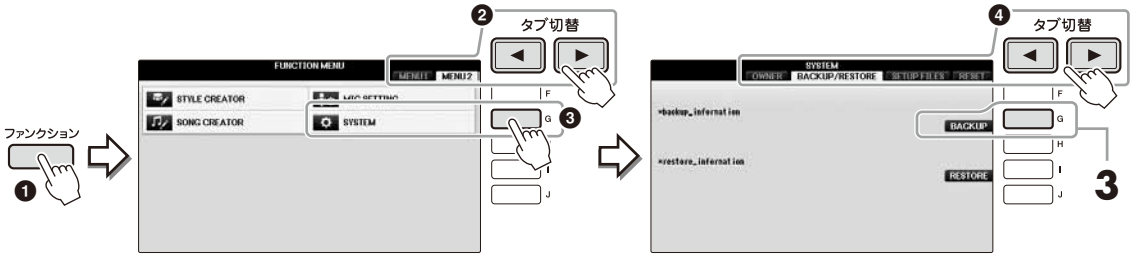

3 [G] (BACKUP)ボタンを押して、バックアップ先のUSBフラッシュメモリーに保存します。

注記

バックアップ/リストアは数分かかることがあります。実行中は電源を切らないでください。電源を切ると、データが壊れたりするおそれがあります。

バックアップファイルを読み込む(リストア)

バックアップしたデータを楽器に再読み込み(リストア)する際は、上記手順3の画面で[I] (RESTORE)ボタンを押します。いったん画面が消え楽器が再起動します。

注記

バックアップファイルを楽器に読み込むと、楽器の「ユーザー」に保存されているデータや設定は、プロテクトソングも含めて新しいデータで上書きされ、消去されます。大事なデータは、リストアの前にUSBフラッシュメモリーにコピーまたは移動させてください。

■ RESTORING THE FACTORY-PROGRAMMED SETTINGS

Restores the System Setup parameters to the original factory settings. For the system setup applicable items, refer to the Owner's Manual and "Parameter Chart" in the Data List.

Turning the power on while holding the right-most key on the keyboard displays a message indicating that initialization is in progress. The message disappears when initialization is complete.

Recorded Songs in the USER location will not be deleted by this operation.

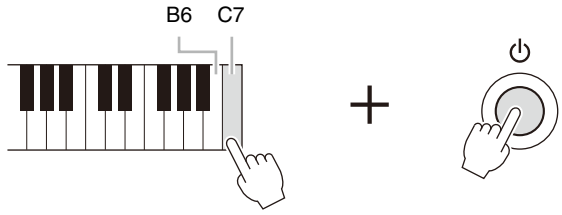

NOTE
If you want to initialize only the Registration Memory setting, turn the power on while holding the B6 key.

■ 設定を工場出荷時の状態に戻す (初期化)

この楽器でシステムセットアップとして扱われる設定項目が工場出荷時の状態に戻ります。システムセットアップに該当する項目については取扱説明書及びデータリストの「パラメーターチャート」を参照ください。

一番右の鍵盤を押しながら電源を入れると、画面に初期化中であることを示すメッセージが表示され、初期化が終わるとメッセージが消えます。

この方法で初期化しても、本体の「ユーザー」内に保存した録音ソングは消えません。

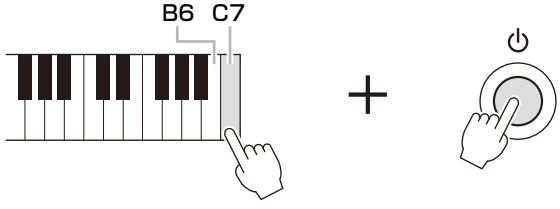

NOTE
B6の鍵盤を押しながら電源を入れると、レジストレーションメモリーだけが初期化されます。

■ VERSION UPGRADE

Download the version upgrade program from the Yamaha official website.

● List of the updating Flash ROM

CVP-701B/PE	Main Program	DML	IC17

● File name

· CVP-701SETUP.PRG

● How to Install

Never turn the instrument off while installing.
It may break the boot Flash ROM device.
Particularly, turning off the power immediately after staring installation may cause damage to the boot.
If operation still fails even after re-installation, the DML circuit board must be replaced.
Never pull off the USB flash drive from the instrument while installing.

1 Insert the USB flash drive to the instrument.

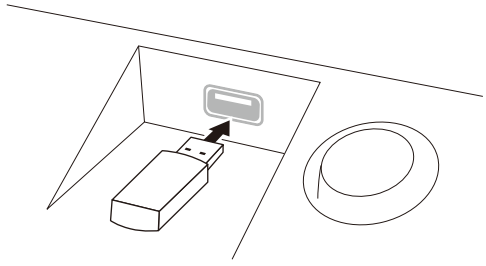

2 Boot the instrument with install mode.

Turn on the instrument by pressing the [START/STOP] button.

Only English is displayed during this operation.

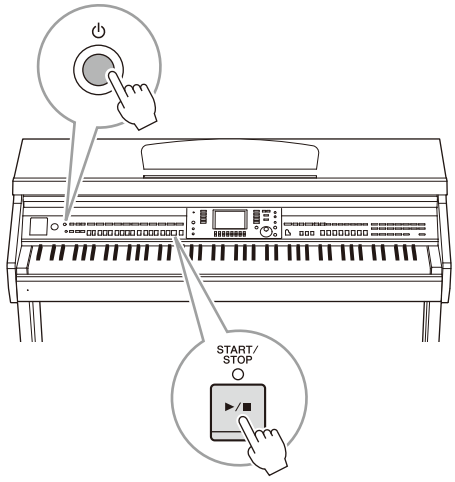



* Follow the display on the screen for this operation.

3 Press the [START/STOP] button and start the installations.

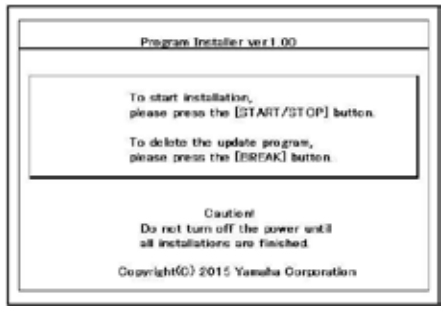

4 To confirm execution of the installations, press the [START/STOP] button again.

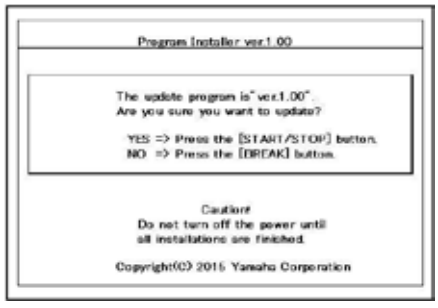

5 It shows the following on LCD during installations.

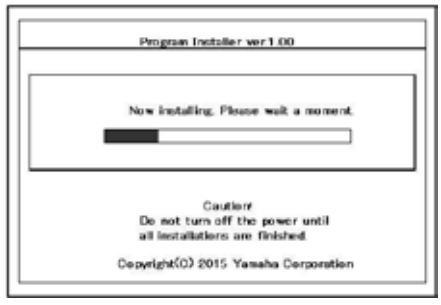

6 Finish the installations, then it shows the following message on LCD.

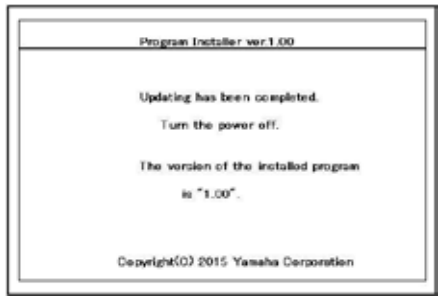

7 Turn off the power supply of the instrument.

■ バージョンアップ

ヤマハホームページからバージョンアッププログラムをダウンロードしてください。

● 書き換え Flash 一覧

CVP-701B/PE	Main Program	DML	IC17

● ファイル名

· CVP-701SETUP.PRG

● インストール手順

作業中に電源を切らないでください。
特に、インストール開始直後に電源を切るとブートが壊れる恐れがあります。
再度インストールを行っても動作しない場合は、DML シートの交換が必要です。
作業中に USB フラッシュメモリーを抜かないでください。

1 USB フラッシュメモリーを本体に挿入します。

楽器の [USB TO DEVICE] 端子に、書き換え用データー式が入った USB フラッシュメモリーを挿入してください。きちんと奥まで挿入してください。

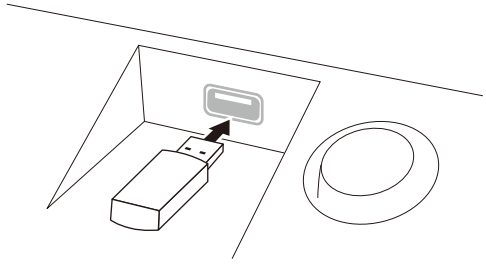

2 インストールモードで起動します。

［スタート / ストップ］ボタンを押しながら、電源を投入してください。
この作業中の表示は英語となります。

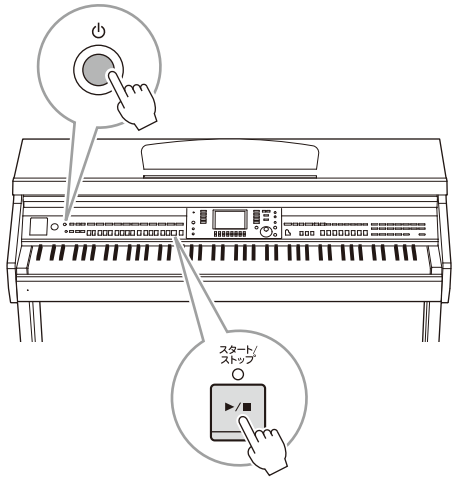



※表示画面にしたがって作業を進めてください。

3 ［スタート / ストップ］ボタンを押して、インストールを開始します。

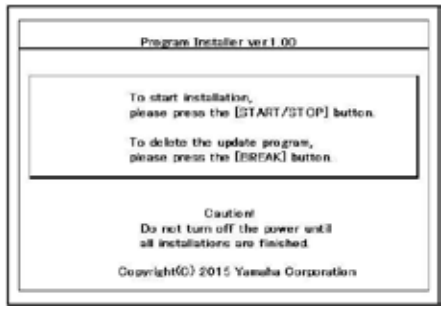

4 実行するか確認されるので、再度［スタート / ストップ］ボタンを押します。

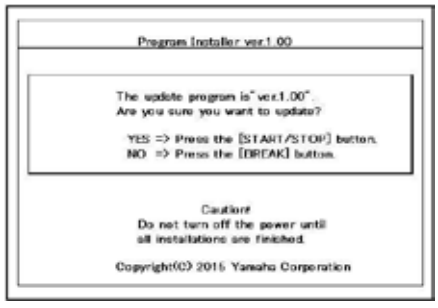

5 インストールが開始されます。

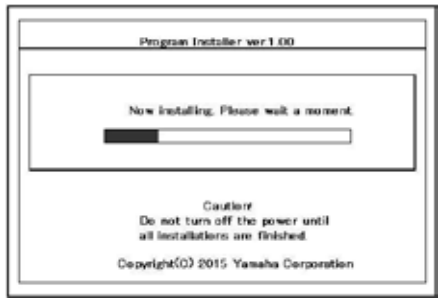

6 インストールが終了します。

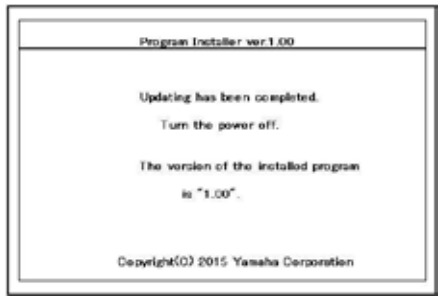

7 本体の電源を落としてください。

Clavinova

CVP-701B/CVP-701PE

PARTS LIST

■ CONTENTS（目次）

OVERALL ASSEMBLY（総組立）..... 2
MAIN UNIT（メインユニット）..... 5
TOP BOARD ASSEMBLY（屋根 Ass'y）..... 10
MUSIC REST ASSEMBLY（譜面板 Ass'y）..... 11
SIDE ARM ASSEMBLY（腕木 Ass'y）..... 12
FRONT RAIL ASSEMBLY（口棒 Ass'y）..... 14
BACK TOP RAIL ASSEMBLY（背面框 Ass'y）..... 15
KEY COVER ASSEMBLY（スライド蓋 Ass'y）..... 16
PANEL ASSEMBLY（パネル Ass'y）..... 18
POWER SUPPLY ASSEMBLY（電源 Ass'y）..... 21
JACK ASSEMBLY（ジャック Ass'y）..... 22
MIC-HPJ UNIT（MIC-HPJ ユニット）..... 23
KEYBOARD ASSEMBLY（GH3 GKS 鍵盤）..... 24
PEDAL BOX ASSEMBLY（ペダル BOX Ass'y）..... 26
PEDAL ASSEMBLY (I)（ペダル Ass'y（I））..... 27
SIDE BOARD ASSEMBLY（側板 Ass'y）..... 28
BENCH (BC-205BK)（椅子）..... 30
BENCH (BC-108BK/BC-108PE)（椅子）..... 31
ELECTRICAL PARTS（電気部品）..... 32 – 40

Notes : DESTINATION ABBREVIATIONS

A : Australian model	M : South African model
B : British model	O : Chinese model
C : Canadian model	P : Blazillian model
D : German model	Q : South-east Asia model
E : European model	T : Taiwan model
F : French model	U : U.S.A. model
H : North European model	V : General export model (110V)
I : Indonesian model	W: General export model (220V)
J : Japanese model	N,X: General export model
K : Korean model	Y : Export model

■ WARNING

Components having special characteristics are marked ⚠ and must be replaced with parts having specification equal to those originally installed.

⚠ 印の部品は、安全を維持するために重要な部品です。交換する場合は、安全のために必ず指定の部品をご使用ください。

- The numbers "QTY" show quantities for each unit.
- The parts with "--" in "PART NO." are not available as spare parts.
- This mark " } " in the REMARKS column means these parts are interchangeable.
- The second letter of the shaded ( ) part number is O, not zero.
- The second letter of the shaded ( ) part number is I, not one.
- 部品価格ランクは、変更になることがあります。
- QTY 欄に記されている数字は、各ユニット当たりの使用個数です。
- PART NO. が"--"の部品は、サービス用部品として準備されておりません。
- REMARKS 欄の「 } 」マークの部品は、併用部品です。
- 網掛けの付いた PART NO. の 2 番目の文字は「ゼロ」ではなく、「オー」です。
- 網掛けの付いた PART NO. の 2 番目の文字は「イチ」ではなく、「アイ」です。

■ OVERALL ASSEMBLY（総組立）

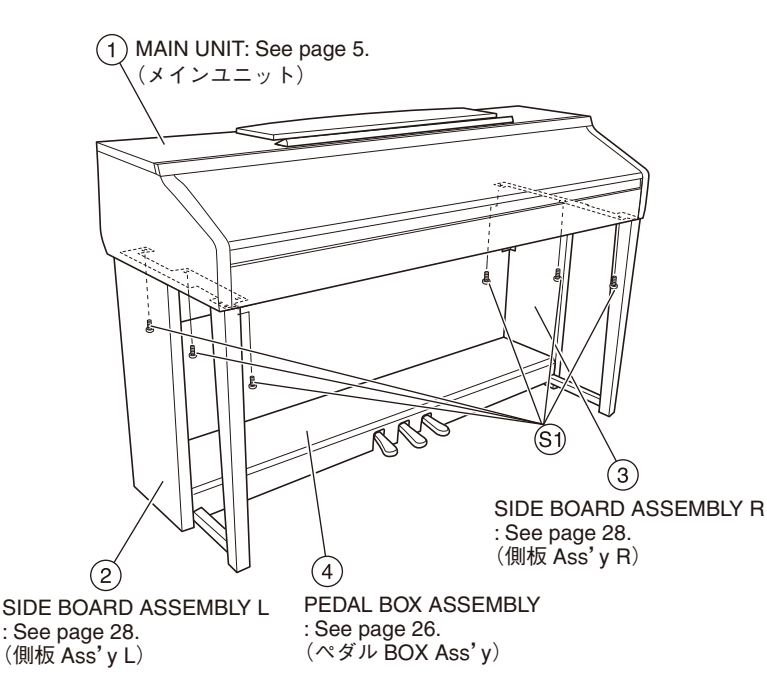

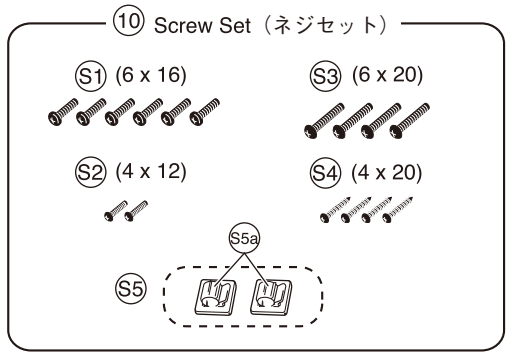



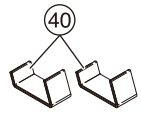

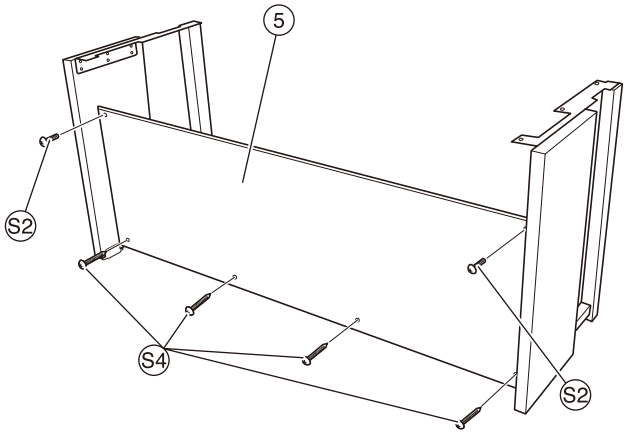

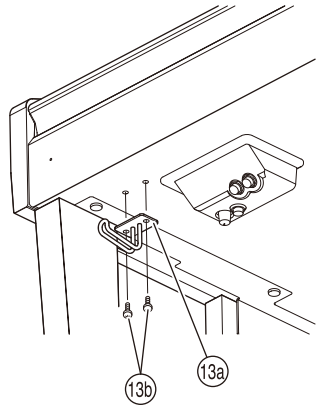

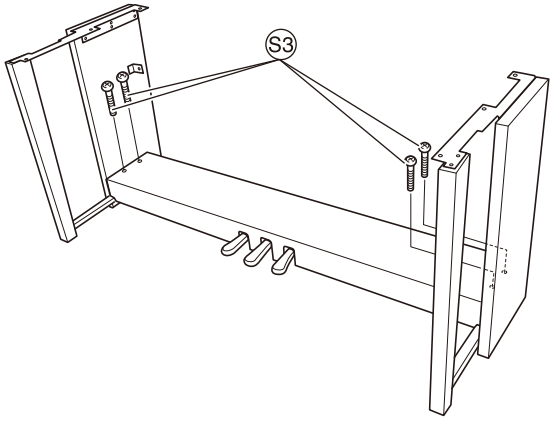

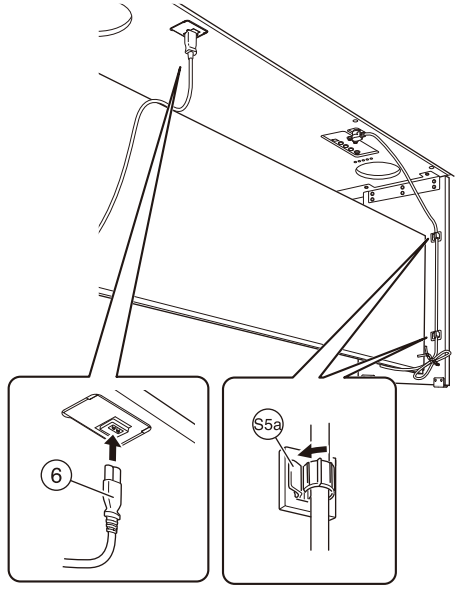

● CVP-701B

	REF NO.	PART NO.	DESCRIPTION		部品名	REMARKS		QTY
			OVERALL ASSEMBLY		総組立	CVP-701B		
	1	--	MAIN UNIT		メインユニット	J	(ZN76280)	
	1	--	MAIN UNIT		メインユニット	U	(ZN76240)	
	1	--	MAIN UNIT		メインユニット	E,B	(ZN76250)	
	1	--	MAIN UNIT		メインユニット	I,Y,P	(ZN76260)	
	1	--	MAIN UNIT		メインユニット	K	(ZN76270)	
	1	--	MAIN UNIT		メインユニット	O	(ZN76290)	
*	2	ZP537600	SIDE BOARD ASSEMBLY L	LEFT	側板Ａｓｓ’ｙ Ｌ			
*	3	ZP537700	SIDE BOARD ASSEMBLY R	RIGHT	側板Ａｓｓ’ｙ Ｒ			
	4	--	PEDAL BOX ASSEMBLY		ペダルＢＯＸＡｓｓ’ｙ		(ZP34540)	
	5	ZA746200	REAR PANEL ASSEMBLY		裏板Ａｓｓ’ｙ			
			ACCESSORIES		付属品			
⚠	6	WY221400	POWER SUPPLY CORD SET	J 2P 2.5A 2.5m	電源コードセット	J		
⚠	6	ZC295100	POWER SUPPLY CORD SET	UC 2P 7A 2.44m	電源コードセット	U		
⚠	6	V2917100	POWER SUPPLY CORD SET	E 2P 2.5m 2.5A	電源コードセット	E,I,Y		
⚠	6	V3126501	POWER SUPPLY CORD SET	B 2P 2.5m	電源コードセット	B		
⚠	6	ZG891000	POWER SUPPLY CORD SET	K 2P 2.5A	電源コードセット	K		
⚠	6	WU795100	POWER SUPPLY CORD SET	BRA 2P 2.5m 2.5A	電源コードセット	P		
⚠	6	WC90170R	POWER SUPPLY CORD SET	GB 2P 2.5m	電源コードセット	O		
	9	--	BENCH	BC-205BK	同梱品セット椅子	J	(ZH47040)	
	9	--	BENCH	BC-108BK	同梱品セット椅子	U,I,K,O,Y,P	(ZH46980)	
	10	WY678000	SCREW SET		ネジセット			
	12	V577100R	HEADPHONE	P402522A0000 059711	ヘッドホーン	J		
	13	--	HEADPHONE HANGER SET		ヘッドホンハンガーセット		(V874060)	
	13a	V897260R	HEADPHONE HANGER		ヘッドホンハンガー			
	13b	WF00080R	TRUSS HEAD SCREW	4.0X10 MFZN2B3	小ネジ十ＴＲＵＳ			2
⚠	35	VK72610R	AC OUTLET CONNECTOR	CCT5902-0701MFZ	変換アダプター	Y		
	40	ZC111700	HOLDER SET		ホルダーセット			
		WY678000	SCREW SET		ネジセット			
	S1	WE969400	BIND HEAD SCREW	6.0X16 MFZN2B3	小ネジ十ＢＩＮＤ			6
	S2	WE99770R	TRUSS HEAD SCREW	4.0X12 MFZN2B3	小ネジ十ＴＲＵＳ			2
	S3	WF00130R	TRUSS HEAD SCREW	6.0X20 MFZN2B3	小ネジ十ＴＲＵＳ			4
	S4	WE96530R	TRUSS HEAD TAPPING SCREW-1	4.0X20 MFZN2B3	ＴＰ＃１十ＴＲＵＳ			4
	S5	VR41030R	CORD CLAMP SET	(2pcs 1set)	コードクランプセット			
	S5a	VP59210R	CORD CLAMPER	DKN-5B(VHB)	ＮＫクランプ			2
	S5a	WB090800	CORD CLAMPER	OD-5	ＣＳクランプ			2
			TOOL		工具			
		TX000671	ROD		ロッド			

*: New Parts

● CVP-701PE

	REF NO.	PART NO.	DESCRIPTION		部品名	REMARKS	QTY
			OVERALL ASSEMBLY		総組立	CVP-701PE	
	1	--	MAIN UNIT		メインユニット	U (ZN76300)	
	1	--	MAIN UNIT		メインユニット	E,B (ZN76310)	
	1	--	MAIN UNIT		メインユニット	I,Y,P (ZN76320)	
	1	--	MAIN UNIT		メインユニット	O (ZN76330)	
*	2	ZP537800	SIDE BOARD ASSEMBLY L	LEFT	側板Ａｓｓ’ｙ Ｌ		
*	3	ZP537900	SIDE BOARD ASSEMBLY R	RIGHT	側板Ａｓｓ’ｙ Ｒ		
	4	--	PEDAL BOX ASSEMBLY		ペダルＢＯＸＡｓｓ’ｙ	(ZP34550)	
	5	ZA746200	REAR PANEL ASSEMBLY		裏板Ａｓｓ’ｙ		
			ACCESSORIES		付属品		
⚠	6	ZC295100	POWER SUPPLY CORD SET	UC 2P 7A 2.44m	電源コードセット	U	
⚠	6	V2917100	POWER SUPPLY CORD SET	E 2P 2.5m 2.5A	電源コードセット	E,I,Y	
⚠	6	V3126501	POWER SUPPLY CORD SET	B 2P 2.5m	電源コードセット	B	
⚠	6	WU795100	POWER SUPPLY CORD SET	BRA 2P 2.5m 2.5A	電源コードセット	P	
⚠	6	WC90170R	POWER SUPPLY CORD SET	GB 2P 2.5m	電源コードセット	O	
	9	--	BENCH	BC-108PE	同梱品セット椅子	U,I,O,Y,P (ZH47000)	
	10	WY678000	SCREW SET		ネジセット		
	13	--	HEADPHONE HANGER SET		ヘッドホンハンガーセット	(V874060)	
	13a	V897260R	HEADPHONE HANGER		ヘッドホンハンガー		
	13b	WF00080R	TRUSS HEAD SCREW	4.0X10 MFZN2B3	小ネジ＋ＴＲＵＳ		2
⚠	35	VK72610R	AC OUTLET CONNECTOR	CCT5902-0701MFZ	変換アダプター	Y	
	40	ZC111700	HOLDER SET		ホルダーセット		
		WY678000	SCREW SET		ネジセット		
	S1	WE969400	BIND HEAD SCREW	6.0X16 MFZN2B3	小ネジ＋ＢＩＮＤ		6
	S2	WE99770R	TRUSS HEAD SCREW	4.0X12 MFZN2B3	小ネジ＋ＴＲＵＳ		2
	S3	WF00130R	TRUSS HEAD SCREW	6.0X20 MFZN2B3	小ネジ＋ＴＲＵＳ		4
	S4	WE96530R	TRUSS HEAD TAPPING SCREW-1	4.0X20 MFZN2B3	ＴＰ＃１＋ＴＲＵＳ		4
	S5	VR41030R	CORD CLAMP SET	(2pcs 1set)	コードクランプセット		
	S5a	VP59210R	CORD CLAMPER	DKN-5B(VHB)	ＮＫクランプ		2
	S5a	WB090800	CORD CLAMPER	OD-5	ＣＳクランプ		2
			TOOL		工具		
		TX000671	ROD		ロッド		

*: New Parts

■ MAIN UNIT（メインユニット）

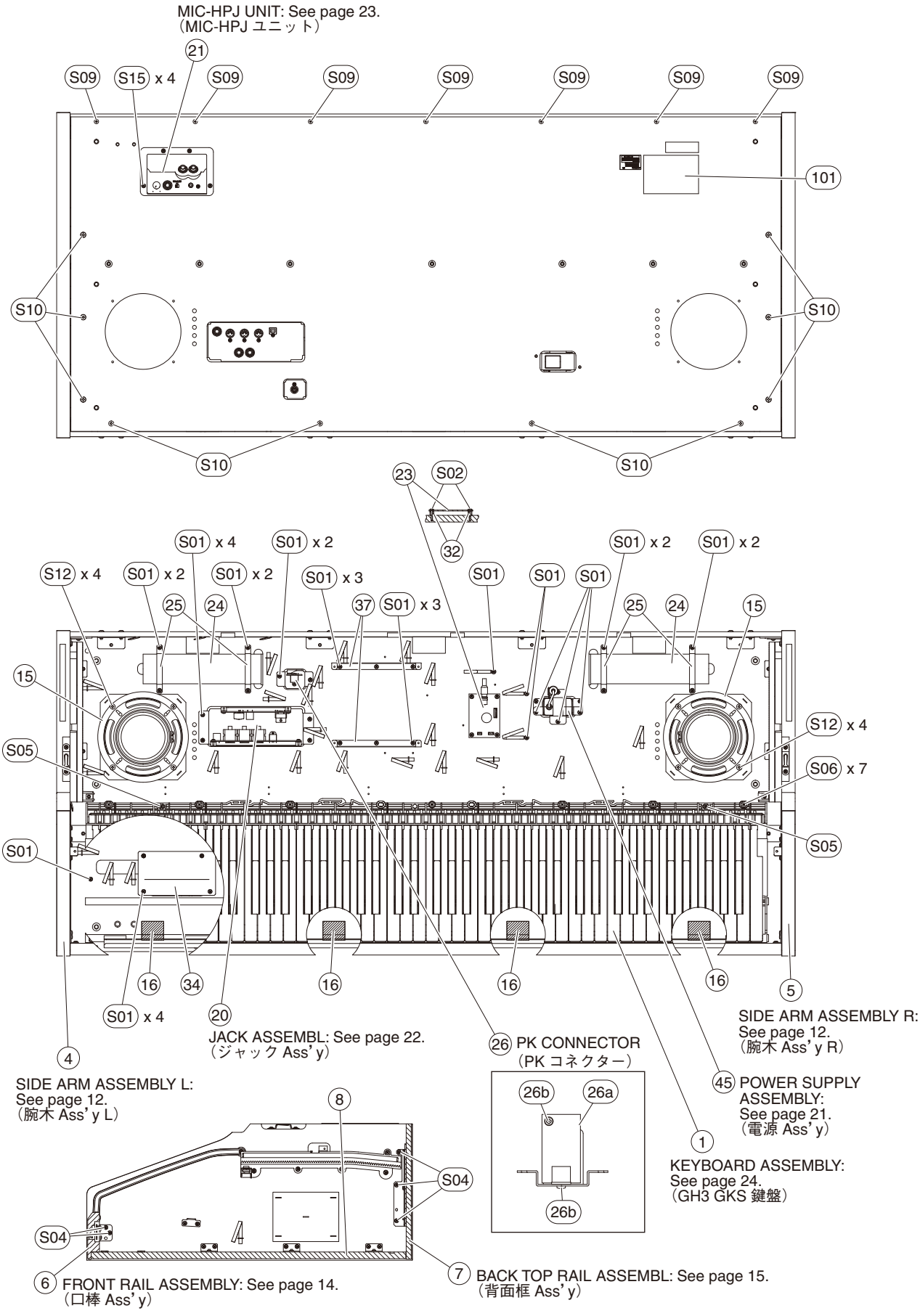

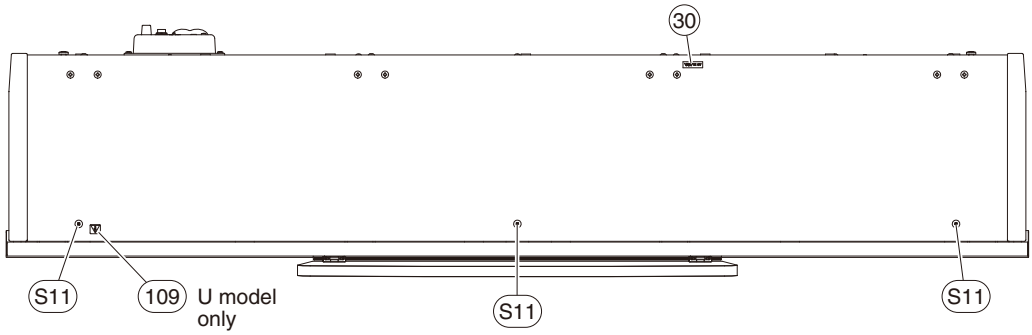

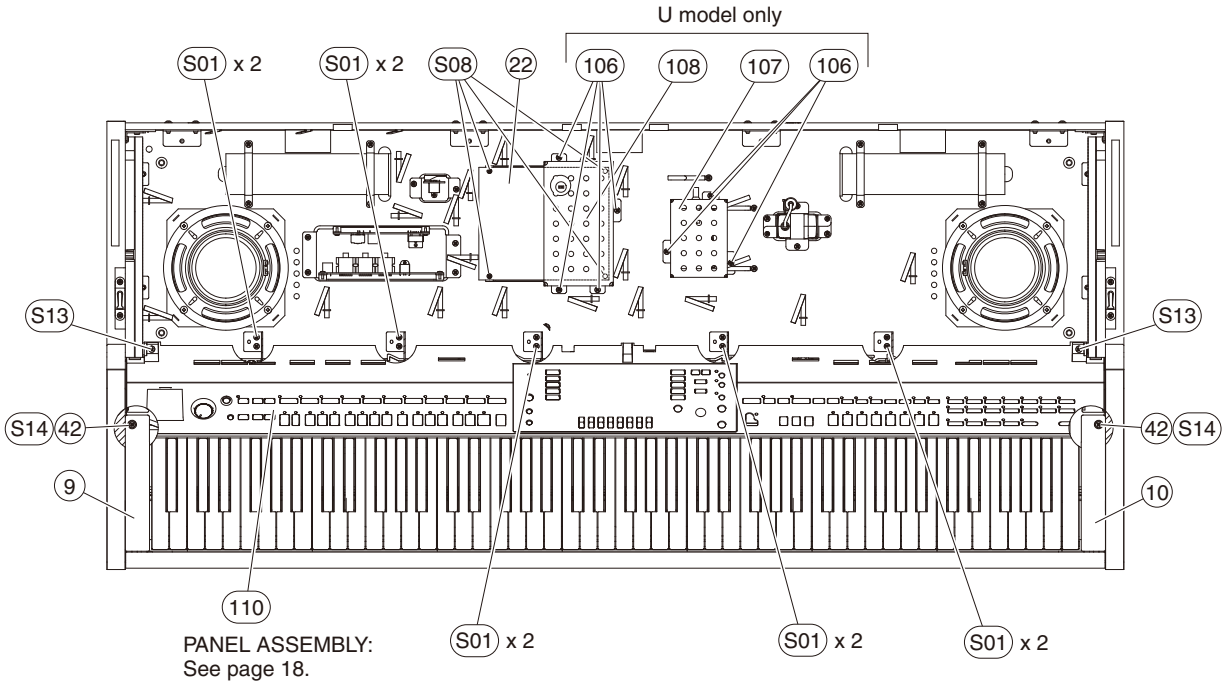

PANEL ASSEMBLY:
See page 18.
（パネル Ass'y）

MUSIC REST ASSEMBLY:
See page 11.
（譜面板 Ass'y）

TOP BOARD ASSEMBLY:
See page 10.
（屋根 Ass'y）

KEY COVER ASSEMBL:
See page 16.
（スライド蓋 Ass'y）

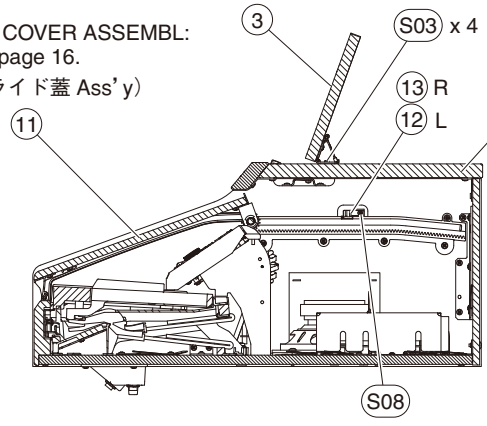

● CVP-701B

	REF NO.	PART NO.	DESCRIPTION		部品名	REMARKS	QTY
			MAIN UNIT		メインユニット	CVP-701B	
		--	MAIN UNIT		メインユニット	J (ZN76280)	
		--	MAIN UNIT		メインユニット	U (ZN76240)	
		--	MAIN UNIT		メインユニット	E,B (ZN76250)	
		--	MAIN UNIT		メインユニット	I,Y,P (ZN76260)	
		--	MAIN UNIT		メインユニット	K (ZN76270)	
		--	MAIN UNIT		メインユニット	O (ZN76290)	
	100	--	COMPOSITE COMMON PARTS		共通部品構成	(ZN76580)	
	101	--	NAME PLATE		銘板	J (ZN78550)	
	101	--	NAME PLATE		銘板	U (ZN78530)	
	101	--	NAME PLATE		銘板	E,B (ZN78520)	
	101	--	NAME PLATE		銘板	I,Y,P (ZN78540)	
	101	--	NAME PLATE		銘板	K (ZR30310)	
	101	--	NAME PLATE		銘板	O (ZR30320)	
	106	WF831100	BIND HEAD TAPPING SCREW-1	3.5X11 MFZN2W3	TP#1十BIND	U	7
	107	--	PDA COVER		PDAカバー	U (ZM44980)	
	108	--	DM COVER		DMカバー	U (ZC35610)	
	109	V8462100	GRAPHIC MARK	YMMA	グラフィックマーク	U	
	110	--	PANEL ASSEMBLY		パネルAss'y	J (ZN76610)	
	110	--	PANEL ASSEMBLY		パネルAss'y	U,E,B,I,K,O,Y,P (ZN76600)	
	W01	--	CABLE ASSEMBLY	MAIN	束線構成メイン	(ZN83400)	
		--	COMPOSITE COMMON PARTS		共通部品構成	(ZN76580)	
	1	ZH197300	GH3 GKS KEYBOARD ASSEMBLY	AI ONLY W KEY ESC	GH3 GKS鍵盤		
*	2	ZP527400	TOP BOARD ASSEMBLY		屋根Ass'y		
*	3	ZN832900	MUSIC REST ASSEMBLY		譜面板Ass'y		
*	4	ZP344100	SIDE ARM ASSEMBLY L	LEFT	腕木Ass'y L		
*	5	ZP530200	SIDE ARM ASSEMBLY R	RIGHT	腕木Ass'y R		
*	6	ZP320200	FRONT RAIL ASSEMBLY		口棒Ass'y		
*	7	ZP328900	BACK TOP RAIL ASSEMBLY		背面框Ass'y		
	8	--	KEYBED UNIT		棚板集成	(ZN76620)	
	9	ZA763500	KEY BLOCK ASSEMBLY (L)	LEFT	拍子木Ass'y（L）		
	10	ZA777600	KEY BLOCK ASSEMBLY (R)	RIGHT	拍子木Ass'y（R）		
	11	ZA765200	KEY COVER ASSEMBLY		スライド蓋Ass'y		
	12	VS312102	RACK COVER BLACK L	LEFT	ラックカバー L		
	13	VS31220R	RACK COVER BLACK R	RIGHT	ラックカバー R		
	15	YE635B00	LOUD SPEAKER	16.0cm 4ohm 25W	スピーカ		2
	16	WA530900	EL ADHESIVE TAPE	AL-40 40mmX20m	導電性粘着テープ		
	20	--	JACK ASSEMBLY		ジャックAss'y	(ZN99430)	
*	21	ZN856200	MIC-HPJ UNIT		MICーHPJユニット		
*	22	ZN123300	CIRCUIT BOARD	DML	DMLシート		
	23	ZJ059200	CIRCUIT BOARD	DCSTB	DCSTBシート		
	24	ZC352800	AD RESONATOR (SPONGE)		AD共鳴器スポンジ付		2
	25	--	PAD ANGLE		PAD金具	(ZA88910)	4
	26	WC152700	PK CONNECTOR		PKコネクタ		
	26a	WC56120R	CIRCUIT BOARD	PJK	PJKシート		
	26b	WE774400	BIND HEAD TAPPING SCREW-B	3.0X8 MFZN2W3	Bタイト十BIND		2
	30	WS482400	AC IN LABEL	CHN	AC INラベル		
	32	CB040950	SPACER		スペーサ		4
	34	--	WIRE COVER		束線カバー	(ZP34400)	
	37	--	DM ANGLE		DM金具	(ZA76980)	2
	42	WF57860R	FLAT WASHER	4.0X8X0.8 MFZN2W3	平座小型丸		2
	45	--	POWER SUPPLY ASSEMBLY		電源Ass'y	(ZC33150)	
	S01	WF831100	BIND HEAD TAPPING SCREW-1	3.5X11 MFZN2W3	TP#1十BIND		42
	S02	WE971500	BIND HEAD TAPPING SCREW-1	3.5X20 MFZN2W3	TP#1十BIND		4
	S03	WE971200	BIND HEAD TAPPING SCREW-1	3.0X16 MFZN2B3	TP#1十BIND		4
	S04	WE97070R	BIND HEAD TAPPING SCREW-1	3.5X16 MFZN2W3	TP#1十BIND		10
	S05	WE97190R	BIND HEAD TAPPING SCREW-1	4.0X14 MFZN2W3	TP#1十BIND		2
	S06	WF00150R	PAN HEAD SCREW	5.0X25 MFZN2W3	小ネジ十PAN		7
	S08	WE774300	BIND HEAD TAPPING SCREW-B	3.0X8 MFZN2W3	Bタイト十BIND		6
	S09	WE97020R	TRUSS HEAD TAPPING SCREW-1	3.5X25 MFZN2W3	TP#1十TRUS		7
	S10	WF355900	TRUSS HEAD SCREW	4.0X16 MFZN2W3	小ネジ十TRUS		10
	S11	ZE721900	SCREW + WASHER	4.0X16 WASHD8T0.5	特殊ねじ十平座金		3
	S12	WE96710R	TRUSS HEAD TAPPING SCREW-1	4.0X20 MFZN2W3	TP#1十TRUS		8
	S13	WE97450R	BIND HEAD TAPPING SCREW-B	4.0X10 MFZN2W3	Bタイト十BIND		2
	S14	WH513800	BIND HEAD TAPPING SCREW-B	4.0X20 MFZN2W3	Bタイト十BIND		2
	S15	WE971000	BIND HEAD TAPPING SCREW-1	3.5X14 MFZN2B3	TP#1十BIND		4
		--	CABLE ASSEMBLY	MAIN	束線構成メイン	(ZN83400)	
	M1	--	CONNECTOR ASSEMBLY	PH-XH PH7P-XH6P	PHーXH束線	(ZP31620)	

*: New Parts

REF NO.	PART NO.	DESCRIPTION		部品名	REMARKS	QTY
M2	--	CONNECTOR ASSEMBLY	GH-PH GH4P-PH4P	GH一PH束線	(ZP31630)	
M3	--	CONNECTOR ASSEMBLY	GH-PH GH10P-PH10P	GH一PH束線	(ZP31640)	
M4	--	CONNECTOR ASSEMBLY	GH-PH GH5P-PH5P	GH一PH束線	(ZP31660)	
M5	--	CONNECTOR ASSEMBLY	PH PH7P-PH7P	PH束線	(ZP31710)	
M6	--	CONNECTOR ASSEMBLY	GH-PH GH7P-PH7P	GH一PH束線	(ZP31740)	
M7	--	CONNECTOR ASSEMBLY	GH-PH GH13P-PH13P	GH一PH束線	(ZP31750)	
M8	--	CONNECTOR ASSEMBLY	GH-PH GH6P-PH5P	GH一PH束線	(ZP31760)	
M9	--	CONNECTOR ASSEMBLY	PH PH4P-PH4P	PH束線	(ZP31730)	
M10	--	CONNECTOR ASSEMBLY	AUXIN PH6P-PH6P	AUXIN束線	(ZP54360)	
M11	--	CONNECTOR ASSEMBLY	SP VH 4P	SP束線	(ZP31770)	
M12	--	CONNECTOR ASSEMBLY	L=200 5P	USBケーブル	(WU28590)	
M13	--	CONNECTOR ASSEMBLY	HP(BL) XH2P-LAG L=150	HP（青）束線	(ZD02280)	
M14	--	CONNECTOR ASSEMBLY	MIC(BL) PH3P-LAG L=150	MIC（青）束線	(ZP31800)	

✻: New Parts

● CVP-701PE

REF NO.	PART NO.	DESCRIPTION		部品名	REMARKS	QTY
		MAIN UNIT		メインユニット	CVP-701PE	
	--	MAIN UNIT		メインユニット	U (ZN76300)	
	--	MAIN UNIT		メインユニット	E,B (ZN76310)	
	--	MAIN UNIT		メインユニット	I,Y,P (ZN76320)	
	--	MAIN UNIT		メインユニット	O (ZN76330)	
100	--	COMPOSITE COMMON PARTS		共通部品構成	(ZN76590)	
101	--	NAME PLATE		銘板	U (ZS15850)	
101	--	NAME PLATE		銘板	E,B (ZS15840)	
101	--	NAME PLATE		銘板	I,Y,P (ZS15860)	
101	--	NAME PLATE		銘板	O (ZS15870)	
106	**WF831100**	BIND HEAD TAPPING SCREW-1	3.5X11 MFZN2W3	TP#1十BIND	U	7
107	--	PDA COVER		PDAカバー	U (ZM44980)	
108	--	DM COVER		DMカバー	U (ZC35610)	
109	**V8462100**	GRAPHIC MARK	YMMA	グラフィックマーク	U	
110	--	PANEL ASSEMBLY		パネルAss'y	(ZN76600)	
W01	--	CABLE ASSEMBLY	MAIN	束線構成メイン	(ZN83400)	
	--	COMPOSITE COMMON PARTS		共通部品構成	(ZN76590)	
1	**ZH197300**	GH3 GKS KEYBOARD ASSEMBLY	AI ONLY W KEY ESC	GH3 GKS鍵盤		
✻ 2	**ZP527500**	TOP BOARD ASSEMBLY		屋根Ass'y		
✻ 3	**ZN833000**	MUSIC REST ASSEMBLY		譜面板Ass'y		
✻ 4	**ZP344200**	SIDE ARM ASSEMBLY L	LEFT	腕木Ass'y L		
✻ 5	**ZP530300**	SIDE ARM ASSEMBLY R	RIGHT	腕木Ass'y R		
✻ 6	**ZP320300**	FRONT RAIL ASSEMBLY		口棒Ass'y		
✻ 7	**ZP328900**	BACK TOP RAIL ASSEMBLY		背面框Ass'y		
8	--	KEYBED UNIT		棚板集成	(ZN76620)	
9	**ZA763600**	KEY BLOCK ASSEMBLY (L)	LEFT	拍子木Ass'y（L）		
10	**ZA777700**	KEY BLOCK ASSEMBLY (R)	RIGHT	拍子木Ass'y（R）		
11	**ZC014600**	KEY COVER ASSEMBLY		スライド蓋Ass'y		
12	**VS312102**	RACK COVER BLACK L	LEFT	ラックカバー L		
13	**VS31220R**	RACK COVER BLACK R	RIGHT	ラックカバー R		
15	**YE635B00**	LOUD SPEAKER	16.0cm 4ohm 25W	スピーカ		2
16	**WA530900**	EL ADHESIVE TAPE	AL-40 40mmX20m	導電性粘着テープ		
20	--	JACK ASSEMBLY		ジャックAss'y	(ZN99430)	
✻ 21	**ZN856200**	MIC-HPJ UNIT		MIC一HPJユニット		
✻ 22	**ZN123300**	CIRCUIT BOARD	DML	DMLシート		
23	**ZJ059200**	CIRCUIT BOARD	DCSTB	DCSTBシート		
24	**ZC352800**	AD RESONATOR (SPONGE)		AD共鳴器スポンジ付		2
25	--	PAD ANGLE		PAD金具	(ZA88910)	4
26	**WC152700**	PK CONNECTOR		PKコネクタ		

✻: New Parts

REF NO.	PART NO.	DESCRIPTION		部品名	REMARKS	QTY
26a	**WC56120R**	CIRCUIT BOARD	PJK	ＰＪＫシート		
26b	**WE774400**	BIND HEAD TAPPING SCREW-B	3.0X8 MFZN2W3	Ｂタイト＋ＢＩＮＤ		2
30	**WS482400**	AC IN LABEL	CHN	ＡＣ ＩＮラベル		
32	**CB040950**	SPACER		スペーサ		4
34	**--**	WIRE COVER		束線カバー	(ZP34400)	
37	**--**	DM ANGLE		ＤＭ金具	(ZA76980)	2
42	**WF57860R**	FLAT WASHER	4.0X8X0.8 MFZN2W3	平座小型丸		2
45	**--**	POWER SUPPLY ASSEMBLY		電源Ａｓｓ’ｙ	(ZC33150)	
S01	**WF831100**	BIND HEAD TAPPING SCREW-1	3.5X11 MFZN2W3	ＴＰ＃１＋ＢＩＮＤ		42
S02	**WE971500**	BIND HEAD TAPPING SCREW-1	3.5X20 MFZN2W3	ＴＰ＃１＋ＢＩＮＤ		4
S03	**WE971200**	BIND HEAD TAPPING SCREW-1	3.0X16 MFZN2B3	ＴＰ＃１＋ＢＩＮＤ		4
S04	**WE97070R**	BIND HEAD TAPPING SCREW-1	3.5X16 MFZN2W3	ＴＰ＃１＋ＢＩＮＤ		10
S05	**WE97190R**	BIND HEAD TAPPING SCREW-1	4.0X14 MFZN2W3	ＴＰ＃１＋ＢＩＮＤ		2
S06	**WF00150R**	PAN HEAD SCREW	5.0X25 MFZN2W3	小ネジ＋ＰＡＮ		7
S08	**WE774300**	BIND HEAD TAPPING SCREW-B	3.0X8 MFZN2W3	Ｂタイト＋ＢＩＮＤ		6
S09	**WE97020R**	TRUSS HEAD TAPPING SCREW-1	3.5X25 MFZN2W3	ＴＰ＃１＋ＴＲＵＳ		7
S10	**WF355900**	TRUSS HEAD SCREW	4.0X16 MFZN2W3	小ネジ＋ＴＲＵＳ		10
S11	**ZE721900**	SCREW + WASHER	4.0X16 WASHD8T0.5	特殊ねじ＋平座金		3
S12	**WE96710R**	TRUSS HEAD TAPPING SCREW-1	4.0X20 MFZN2W3	ＴＰ＃１＋ＴＲＵＳ		8
S13	**WE97450R**	BIND HEAD TAPPING SCREW-B	4.0X10 MFZN2W3	Ｂタイト＋ＢＩＮＤ		2
S14	**WH513800**	BIND HEAD TAPPING SCREW-B	4.0X20 MFZN2W3	Ｂタイト＋ＢＩＮＤ		2
S15	**WE971000**	BIND HEAD TAPPING SCREW-1	3.5X14 MFZN2B3	ＴＰ＃１＋ＢＩＮＤ		4
	--	CABLE ASSEMBLY	MAIN	束線構成メイン	(ZN83400)	
M1	**--**	CONNECTOR ASSEMBLY	PH-XH PH7P-XH6P	ＰＨ－ＸＨ束線	(ZP31620)	
M2	**--**	CONNECTOR ASSEMBLY	GH-PH GH4P-PH4P	ＧＨ－ＰＨ束線	(ZP31630)	
M3	**--**	CONNECTOR ASSEMBLY	GH-PH GH10P-PH10P	ＧＨ－ＰＨ束線	(ZP31640)	
M4	**--**	CONNECTOR ASSEMBLY	GH-PH GH5P-PH5P	ＧＨ－ＰＨ束線	(ZP31660)	
M5	**--**	CONNECTOR ASSEMBLY	PH PH7P-PH7P	ＰＨ束線	(ZP31710)	
M6	**--**	CONNECTOR ASSEMBLY	GH-PH GH7P-PH7P	ＧＨ－ＰＨ束線	(ZP31740)	
M7	**--**	CONNECTOR ASSEMBLY	GH-PH GH13P-PH13P	ＧＨ－ＰＨ束線	(ZP31750)	
M8	**--**	CONNECTOR ASSEMBLY	GH-PH GH6P-PH5P	ＧＨ－ＰＨ束線	(ZP31760)	
M9	**--**	CONNECTOR ASSEMBLY	PH PH4P-PH4P	ＰＨ束線	(ZP31730)	
M10	**--**	CONNECTOR ASSEMBLY	AUXIN PH6P-PH6P	ＡＵＸＩＮ束線	(ZP54360)	
M11	**--**	CONNECTOR ASSEMBLY	SP VH 4P	ＳＰ束線	(ZP31770)	
M12	**--**	CONNECTOR ASSEMBLY	L=200 5P	ＵＳＢケーブル	(WU28590)	
M13	**--**	CONNECTOR ASSEMBLY	HP(BL) XH2P-LAG L=150	ＨＰ（青）束線	(ZD02280)	
M14	**--**	CONNECTOR ASSEMBLY	MIC(BL) PH3P-LAG L=150	ＭＩＣ（青）束線	(ZP31800)	

✻: New Parts

■ TOP BOARD ASSEMBLY（屋根 Ass'y）

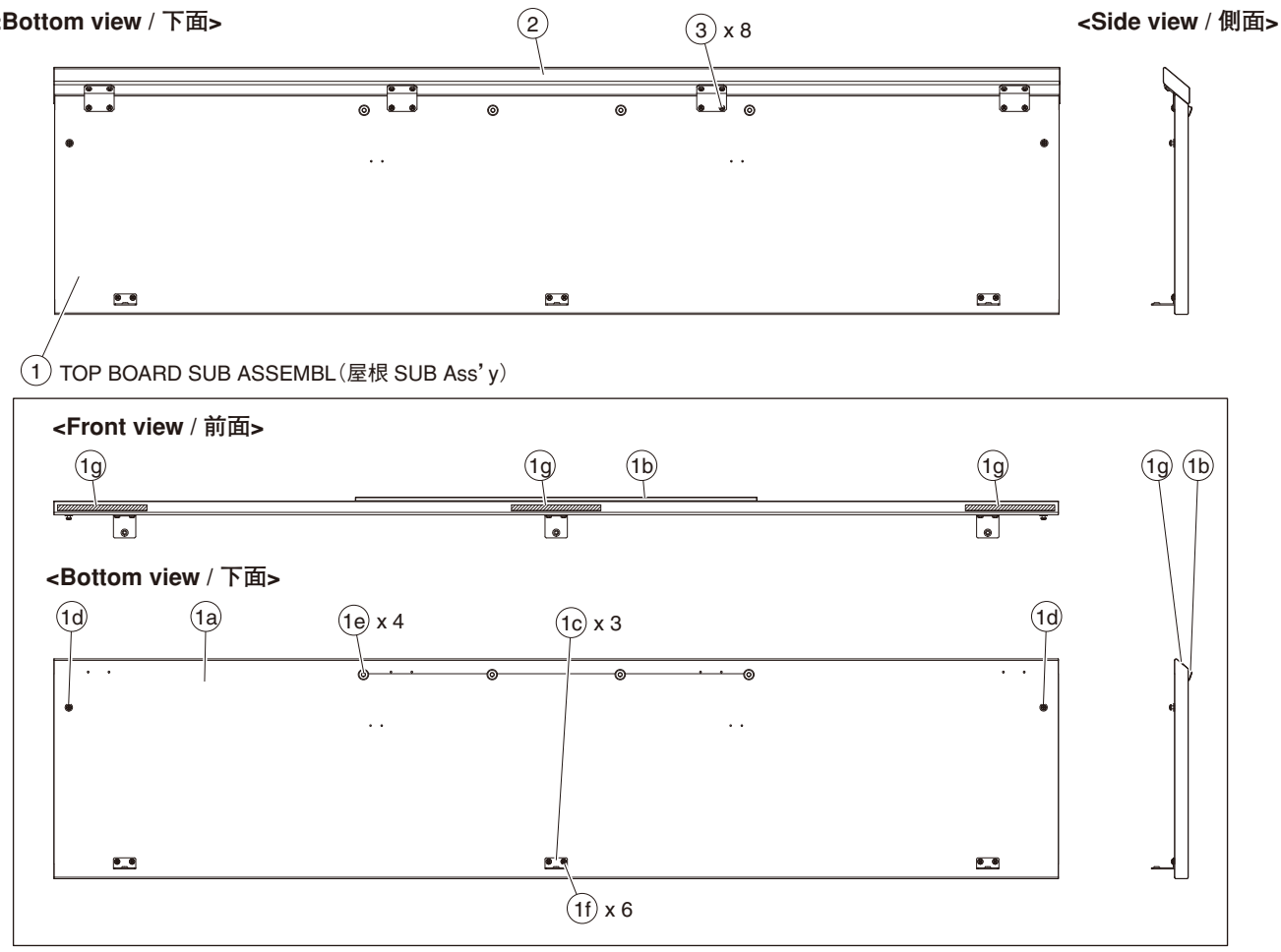

	REF NO.	PART NO.	DESCRIPTION		部品名	REMARKS	QTY
			TOP BOARD ASSEMBLY		屋根Ass'y	CVP-701B	
*		ZP527400	TOP BOARD ASSEMBLY		屋根Ass'y		
	1	--	TOP BOARD SUB ASSEMBLY		屋根SUBAss'y	(ZP53900)	
	1a	--	TOP BOARD		屋根	(ZP53880)	
	1b	WY799900	MUSIC STOP RAIL ASSEMBLY BLACK		譜面止レールAss'y		
	1c	VQ958301	HOLDER, BACK BOARD		裏板取付金具		3
	1d	ZF760800	SHOULDER SCREW		ショルダースクリュー		2
	1e	WY874100	BIND HEAD TAPPING SCREW-B	3.0X10 MFZN2W3 PWH	BタイトBIND		4
	1f	WE97070R	BIND HEAD TAPPING SCREW-1	3.5X16 MFZN2W3	TP#1十BIND		6
	1g	--	NONWOVEN FABRIC CLOTH	120X10X0.25T	不織布	(ZE98210)	3
*	2	ZP526500	FRONT PANEL ASSEMBLY		屋根前板Ass'y		
	3	WE97070R	BIND HEAD TAPPING SCREW-1	3.5X16 MFZN2W3	TP#1十BIND		8
			TOP BOARD ASSEMBLY		屋根Ass'y	CVP-701PE	
*		ZP527500	TOP BOARD ASSEMBLY		屋根Ass'y		
	1	--	TOP BOARD SUB ASSEMBLY		屋根SUBAss'y	(ZP53890)	
	1a	--	TOP BOARD		屋根塗装品	(ZP53870)	
	1b	WY799900	MUSIC STOP RAIL ASSEMBLY BLACK		譜面止レールAss'y		
	1c	VQ958301	HOLDER, BACK BOARD		裏板取付金具		3
	1d	ZF760800	SHOULDER SCREW		ショルダースクリュー		2
	1e	WY874100	BIND HEAD TAPPING SCREW-B	3.0X10 MFZN2W3 PWH	BタイトBIND		4
	1f	WE97070R	BIND HEAD TAPPING SCREW-1	3.5X16 MFZN2W3	TP#1十BIND		6
	1g	--	NONWOVEN FABRIC CLOTH	120X10X0.25T	不織布	(ZE98210)	3
*	2	ZP527300	FRONT PANEL ASSEMBLY		屋根前板Ass'y		
	3	WE97070R	BIND HEAD TAPPING SCREW-1	3.5X16 MFZN2W3	TP#1十BIND		8

*: New Parts

■ MUSIC REST ASSEMBLY（譜面板 Ass'y）

<Back view / 背面>

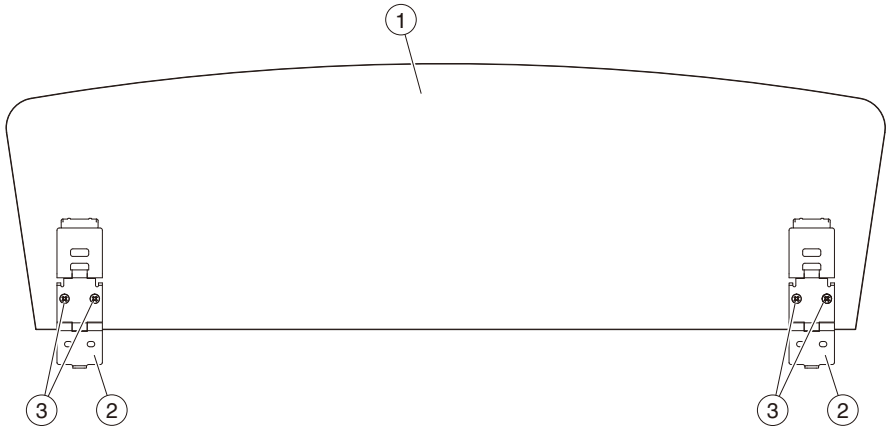

<Side view / 側面>



② HINGE ASSEMBLY, MUSIC RESET（譜面蝶番 Ass'y）

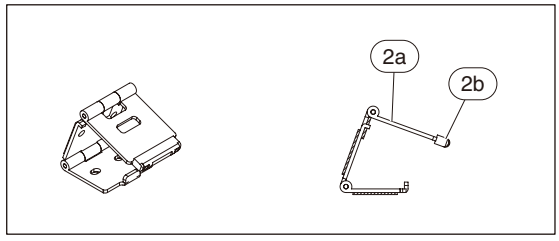

	REF NO.	PART NO.	DESCRIPTION		部品名	REMARKS	QTY
			MUSIC REST ASSEMBLY		譜面板Ass'y	CVP-701B	
*		**ZN832900**	MUSIC REST ASSEMBLY		譜面板Ass'y		
	1	**--**	MUSIC REST		譜面板印刷品	(ZN83310)	
	2	**WU480200**	HINGE ASSEMBLY, MUSIC REST		譜面蝶番Ass'y		2
	2a	**V843760R**	HINGE, MUSIC REST		譜面蝶番		
	2b	**VV965901**	HINGE CAP BLACK		蝶番キャップ		
	3	**WF10940R**	BIND HEAD TAPPING SCREW-1	3.0X10 MFZN2B3	TP#1十BIND		4
			MUSIC REST ASSEMBLY		譜面板Ass'y	CVP-701PE	
*		**ZN833000**	MUSIC REST ASSEMBLY		譜面板Ass'y		
	1	**--**	MUSIC REST		譜面板印刷品	(ZN83320)	
	2	**WU480200**	HINGE ASSEMBLY, MUSIC REST		譜面蝶番Ass'y		2
	2a	**V843760R**	HINGE, MUSIC REST		譜面蝶番		
	2b	**VV965901**	HINGE CAP BLACK		蝶番キャップ		
	3	**WF10940R**	BIND HEAD TAPPING SCREW-1	3.0X10 MFZN2B3	TP#1十BIND		4

*: New Parts

■ SIDE ARM ASSEMBLY（腕木 Ass'y）

<Top view / 上面>

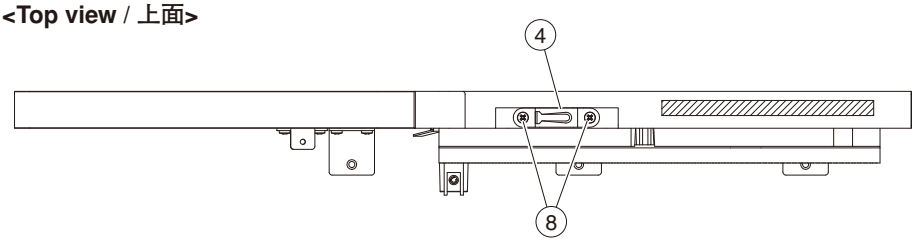

<Front view / 前面>

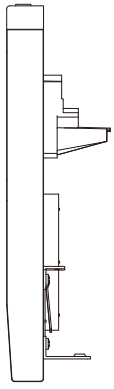

<Side view / 側面>

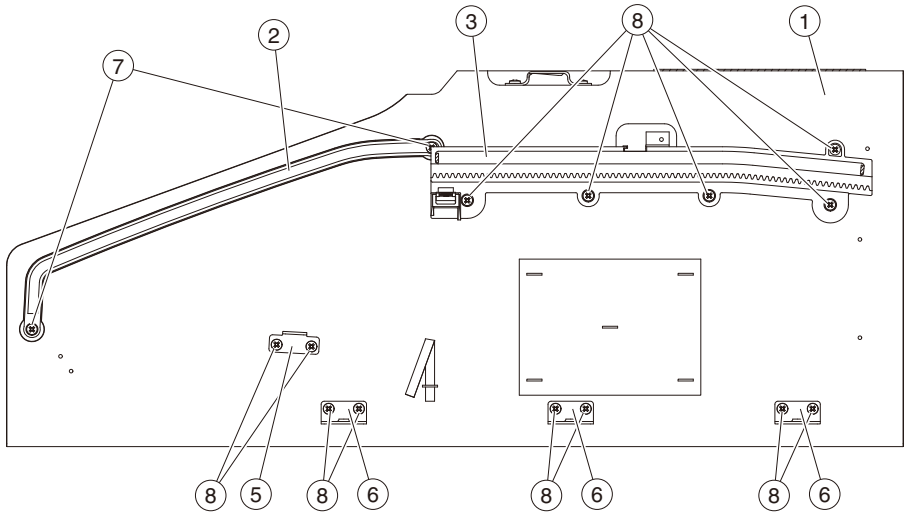

Note: This figure shows the left arm assembly.
注： このイラストは腕木 Ass'y L を表わしています。

● CVP-701B

	REF NO.	PART NO.	DESCRIPTION		部品名	REMARKS	QTY
			SIDE ARM ASSEMBLY L	LEFT	腕木Ａｓｓ’ｙ Ｌ	CVP-701B	
*		**ZP344100**	SIDE ARM ASSEMBLY L	LEFT	腕木Ａｓｓ’ｙ Ｌ		
	1	**--**	SIDE ARM (L)	LEFT	腕　木（　Ｌ　）	(ZA76880)	
	2	**--**	GUIDE RAIL L BLACK	LEFT	ガイドレール　Ｌ	(WC02410)	
	3	**WC29300R**	RACK ASSEMBLY L	LEFT	ラックＡｓｓ’ｙ Ｌ		
	4	**WA21830R**	HOLDER, TOP BOARD	1.20	屋根固定金具		
	5	**--**	KBL ANGLE		ＫＢＬアングル	(WC08550)	
	6	**VQ958301**	HOLDER, BACK BOARD		裏板取付金具		3
	7	**WE97080R**	BIND HEAD TAPPING SCREW-1	3.5X10 MFZN2W3	ＴＰ＃１＋ＢＩＮＤ		2
	8	**WE97070R**	BIND HEAD TAPPING SCREW-1	3.5X16 MFZN2W3	ＴＰ＃１＋ＢＩＮＤ		15
			SIDE ARM ASSEMBLY R	RIGHT	腕木Ａｓｓ’ｙ Ｒ	CVP-701B	
*		**ZP530200**	SIDE ARM ASSEMBLY R	RIGHT	腕木Ａｓｓ’ｙ Ｒ		
	1	**--**	SIDE ARM (R)	RIGHT	腕　木（　Ｒ　）	(ZA76890)	
	2	**--**	GUIDE RAIL R BLACK	RIGHT	ガイドレール　Ｒ	(WC02420)	
	3	**WC29310R**	RACK ASSEMBLY R	RIGHT	ラックＡｓｓ’ｙ Ｒ		
	4	**WA21830R**	HOLDER, TOP BOARD	1.20	屋根固定金具		
	5	**--**	KBL ANGLE		ＫＢＬアングル	(WC08550)	
	6	**VQ958301**	HOLDER, BACK BOARD		裏板取付金具		3
	7	**WE97080R**	BIND HEAD TAPPING SCREW-1	3.5X10 MFZN2W3	ＴＰ＃１＋ＢＩＮＤ		2
	8	**WE97070R**	BIND HEAD TAPPING SCREW-1	3.5X16 MFZN2W3	ＴＰ＃１＋ＢＩＮＤ		15

✻: New Parts

● CVP-701PE

	REF NO.	PART NO.	DESCRIPTION		部品名	REMARKS	QTY
			SIDE ARM ASSEMBLY L	LEFT	腕木Ａｓｓ’ｙ Ｌ	CVP-701PE	
*		**ZP344200**	SIDE ARM ASSEMBLY L	LEFT	腕木Ａｓｓ’ｙ Ｌ		
	1	**--**	SIDE ARM (L)	LEFT	腕木（Ｌ）塗装品	(ZA76900)	
	2	**--**	GUIDE RAIL L BLACK	LEFT	ガイドレール　Ｌ	(WC02410)	
	3	**WC29300R**	RACK ASSEMBLY L	LEFT	ラックＡｓｓ’ｙ Ｌ		
	4	**WA21830R**	HOLDER, TOP BOARD	1.20	屋根固定金具		
	5	**--**	KBL ANGLE		ＫＢＬアングル	(WC08550)	
	6	**VQ958301**	HOLDER, BACK BOARD		裏板取付金具		3
	7	**WE97080R**	BIND HEAD TAPPING SCREW-1	3.5X10 MFZN2W3	ＴＰ＃１＋ＢＩＮＤ		2
	8	**WE97070R**	BIND HEAD TAPPING SCREW-1	3.5X16 MFZN2W3	ＴＰ＃１＋ＢＩＮＤ		15
			SIDE ARM ASSEMBLY R	RIGHT	腕木Ａｓｓ’ｙ Ｒ	CVP-701PE	
*		**ZP530300**	SIDE ARM ASSEMBLY R	RIGHT	腕木Ａｓｓ’ｙ Ｒ		
	1	**--**	SIDE ARM (R)	RIGHT	腕木（Ｒ）塗装品	(ZA76910)	
	2	**--**	GUIDE RAIL R BLACK	RIGHT	ガイドレール　Ｒ	(WC02420)	
	3	**WC29310R**	RACK ASSEMBLY R	RIGHT	ラックＡｓｓ’ｙ Ｒ		
	4	**WA21830R**	HOLDER, TOP BOARD	1.20	屋根固定金具		
	5	**--**	KBL ANGLE		ＫＢＬアングル	(WC08550)	
	6	**VQ958301**	HOLDER, BACK BOARD		裏板取付金具		3
	7	**WE97080R**	BIND HEAD TAPPING SCREW-1	3.5X10 MFZN2W3	ＴＰ＃１＋ＢＩＮＤ		2
	8	**WE97070R**	BIND HEAD TAPPING SCREW-1	3.5X16 MFZN2W3	ＴＰ＃１＋ＢＩＮＤ		15

✻: New Parts

■ FRONT RAIL ASSEMBLY（口棒 Ass'y）

<Top view / 上面>



<Back view / 背面>

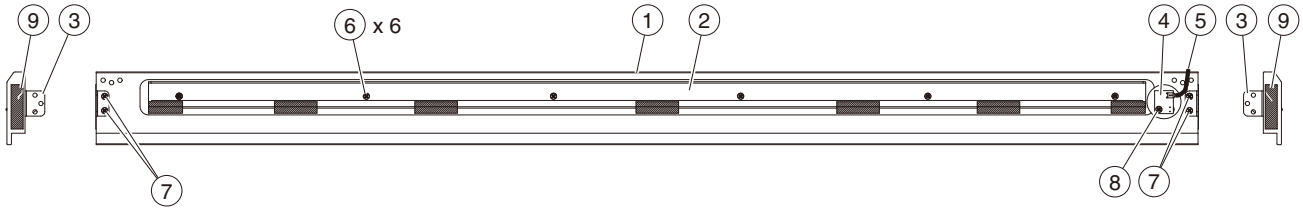

	REF NO.	PART NO.	DESCRIPTION		部品名	REMARKS	QTY
			FRONT RAIL ASSEMBLY		口棒Ass'y	CVP-701B	
*		**ZP320200**	FRONT RAIL ASSEMBLY		口棒Ass'y		
	1	--	FRONT RAIL		口棒	(ZA76920)	
	2	--	KEYBOARD RAIL ASSEMBLY		鍵盤前金具Ass'y	(WV68630)	
	3	--	ANGLE (K)	1.6 L	アングル K	(V526350)	2
	4	**VU65910R**	CIRCUIT BOARD	PL	PLシート		
	5	--	CONNECTOR ASSEMBLY	PH 2P-350	PH束線	(WE30050)	
	6	**WE97090R**	BIND HEAD TAPPING SCREW-1	3.5X12 MFZN2W3	TP#1＋BIND		6
	7	**WE97070R**	BIND HEAD TAPPING SCREW-1	3.5X16 MFZN2W3	TP#1＋BIND		4
	8	**WE97080R**	BIND HEAD TAPPING SCREW-1	3.5X10 MFZN2W3	TP#1＋BIND		
	9	--	SPACER	52X14X0.5	スペーサー	(ZA61310)	2
			FRONT RAIL ASSEMBLY		口棒Ass'y	CVP-701PE	
*		**ZP320300**	FRONT RAIL ASSEMBLY		口棒Ass'y		
	1	--	FRONT RAIL		口棒塗装品	(ZA76930)	
	2	--	KEYBOARD RAIL ASSEMBLY		鍵盤前金具Ass'y	(WV68630)	
	3	--	ANGLE (K)	1.6 L	アングル K	(V526350)	2
	4	**VU65910R**	CIRCUIT BOARD	PL	PLシート		
	5	--	CONNECTOR ASSEMBLY	PH 2P-350	PH束線	(WE30050)	
	6	**WE97090R**	BIND HEAD TAPPING SCREW-1	3.5X12 MFZN2W3	TP#1＋BIND		6
	7	**WE97070R**	BIND HEAD TAPPING SCREW-1	3.5X16 MFZN2W3	TP#1＋BIND		4
	8	**WE97080R**	BIND HEAD TAPPING SCREW-1	3.5X10 MFZN2W3	TP#1＋BIND		

*: New Parts

■ BACK TOP RAIL ASSEMBLY（背面框 Ass'y）

<Back view / 背面>

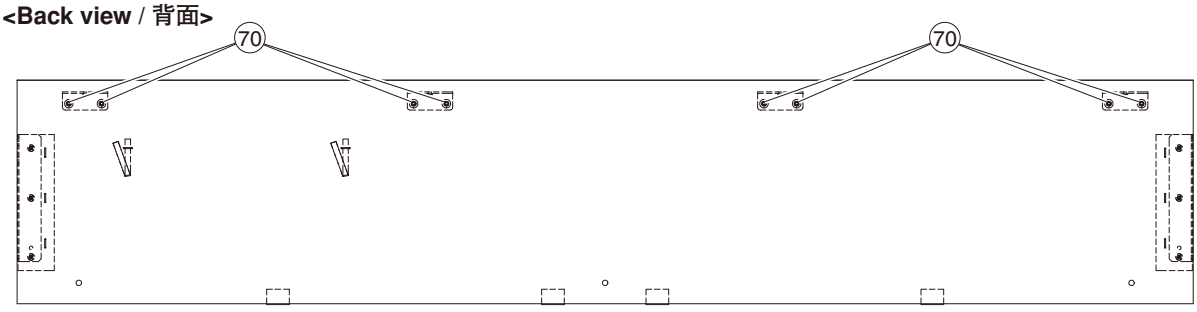

<Top view / 上面>



<Front view / 前面>

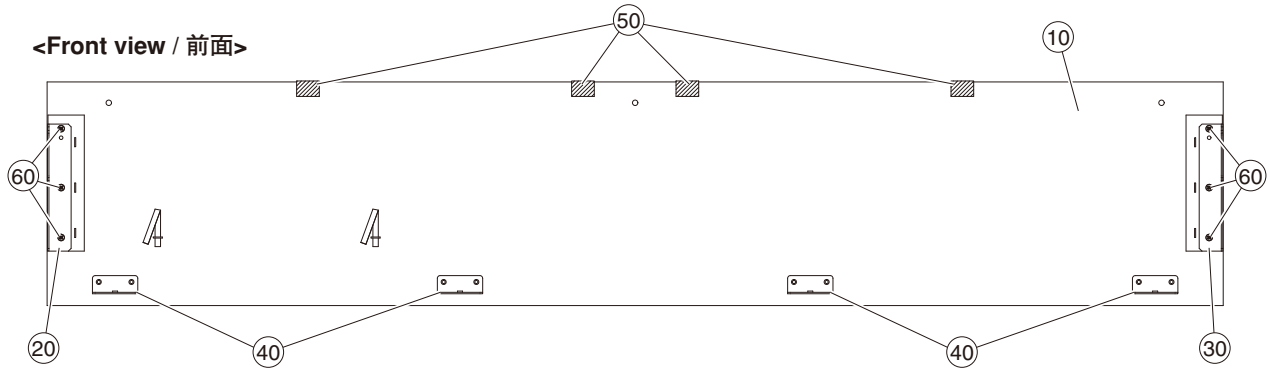

	REF NO.	PART NO.	DESCRIPTION		部品名	REMARKS	QTY
			BACK TOP RAIL ASSEMBLY		背面框Ass'y	CVP-701B	
*		**ZP328900**	BACK TOP RAIL ASSEMBLY		背面框Ass'y		
	10	--	BACK TOP RAIL SUB ASSEMBLY		背面框木部集成	(ZP32880)	
	20	--	BACK TOP RAIL ANGLE L	LEFT	背面框アングル L	(VV28350)	
	30	--	BACK TOP RAIL ANGLE R	RIGHT	背面框アングル R	(VV28360)	
	40	--	BACK TOP RAIL ANGLE		背面框アングル	(WV58110)	4
	50	--	FELT	25X25X1 N5000NS	フェルト	(V591600)	4
	60	**WF831100**	BIND HEAD TAPPING SCREW-1	3.5X11 MFZN2W3	TP#1十BIND		6
	70	**WF74150R**	TRUSS HEAD SCREW	4.0X14 MFZN2B3	小ネジ十TRUS		8
			BACK TOP RAIL ASSEMBLY		背面框Ass'y	CVP-701PE	
*		**ZP328900**	BACK TOP RAIL ASSEMBLY		背面框Ass'y		
	10	--	BACK TOP RAIL SUB ASSEMBLY		背面框木部集成	(ZP32880)	
	20	--	BACK TOP RAIL ANGLE L	LEFT	背面框アングル L	(VV28350)	
	30	--	BACK TOP RAIL ANGLE R	RIGHT	背面框アングル R	(VV28360)	
	40	--	BACK TOP RAIL ANGLE		背面框アングル	(WV58110)	4
	50	--	FELT	25X25X1 N5000NS	フェルト	(V591600)	4
	60	**WF831100**	BIND HEAD TAPPING SCREW-1	3.5X11 MFZN2W3	TP#1十BIND		6
	70	**WF74150R**	TRUSS HEAD SCREW	4.0X14 MFZN2B3	小ネジ十TRUS		8

*: New Parts

■ KEY COVER ASSEMBLY（スライド蓋 Ass'y）

<Bottom view / 下面>

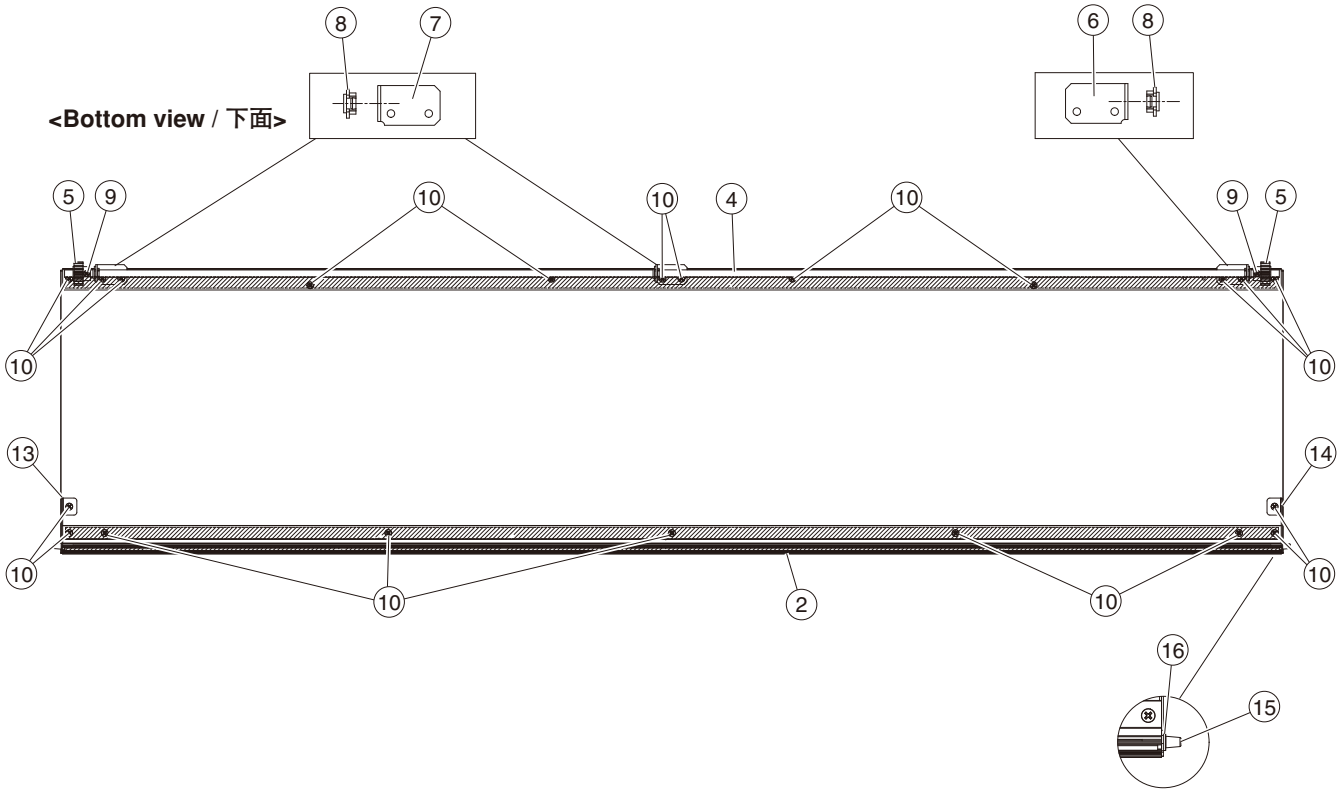

<Side view / 側面>

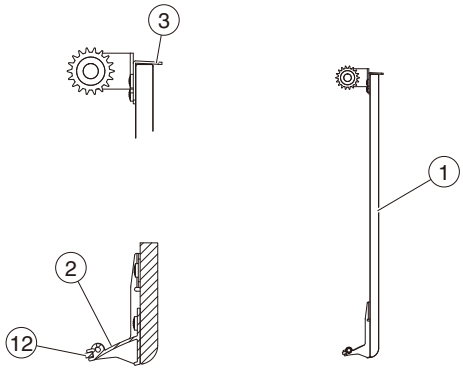

REF NO.	PART NO.	DESCRIPTION		部品名	REMARKS	QTY
		KEY COVER ASSEMBLY		スライド蓋Ａｓｓ’ｙ	CVP-701B	
	ZA765200	KEY COVER ASSEMBLY		スライド蓋Ａｓｓ’ｙ		
1	**--**	KEY COVER		スライド蓋	(ZA77180)	
2	**--**	SASH F	FRONT	サッシF	(WM48690)	
3	**--**	SASH R	REAR	サッシR塗装品	(ZF15910)	
4	**--**	KEY COVER ROD		連動棒	(V496240)	
5	**V985790R**	SLIDE COVER GEAR	M90S	ピニオンギヤ		2
6	**WC12840R**	HOLDER, ROD L	LEFT	連動棒支持金具L		
7	**WC12850R**	HOLDER, ROD R	RIGHT	連動棒支持金具R		2
8	**VS368501**	BUSH BLACK		ブッシュ		3
9	**WE95290R**	BIND HEAD SCREW	3.0X10 MFZN2W3	小ネジ＋ＢＩＮＤ		2
10	**WF74530R**	BIND HEAD TAPPING SCREW-1	3.5X8 MFZN2W3	ＴＰ＃１＋ＢＩＮＤ		21
12	**--**	SASH CUSHION		サッシクッション	(ZC19790)	
13	**WU893400**	SASH COVER C (L)	LEFT	サッシカバーC（Ｌ）		
14	**WU893500**	SASH COVER C (R)	RIGHT	サッシカバーC（Ｒ）		
15	**ZE751400**	GUIDE PIN	L8.5 3.0X12 TP #B	ガイドピン Ｌ８．５		2
		KEY COVER ASSEMBLY		スライド蓋Ａｓｓ’ｙ	CVP-701PE	
	ZC014600	KEY COVER ASSEMBLY		スライド蓋Ａｓｓ’ｙ		
1	**--**	KEY COVER		スライド蓋塗装品	(WR09480)	
2	**--**	SASH F	FRONT	サッシF	(WM48690)	
3	**--**	SASH R	REAR	サッシR塗装品	(ZF15910)	
4	**--**	KEY COVER ROD		連動棒	(V496240)	
5	**V985790R**	SLIDE COVER GEAR	M90S	ピニオンギヤ		2
6	**WC12840R**	HOLDER, ROD L	LEFT	連動棒支持金具L		
7	**WC12850R**	HOLDER, ROD R	RIGHT	連動棒支持金具R		2
8	**VS368501**	BUSH BLACK		ブッシュ		3
9	**WE95290R**	BIND HEAD SCREW	3.0X10 MFZN2W3	小ネジ＋ＢＩＮＤ		2
10	**WF74530R**	BIND HEAD TAPPING SCREW-1	3.5X8 MFZN2W3	ＴＰ＃１＋ＢＩＮＤ		21
12	**--**	SASH CUSHION		サッシクッション	(ZC19790)	
13	**WU893400**	SASH COVER C (L)	LEFT	サッシカバーC（Ｌ）		
14	**WU893500**	SASH COVER C (R)	RIGHT	サッシカバーC（Ｒ）		
15	**ZE751400**	GUIDE PIN	L8.5 3.0X12 TP #B	ガイドピン Ｌ８．５		2
16	**ZD253200**	GUIDE PIN SPACER BLACK	T=1.25	ガイドピンスペーサ		2

✻: New Parts

■ PANEL ASSEMBLY（パネル Ass'y）

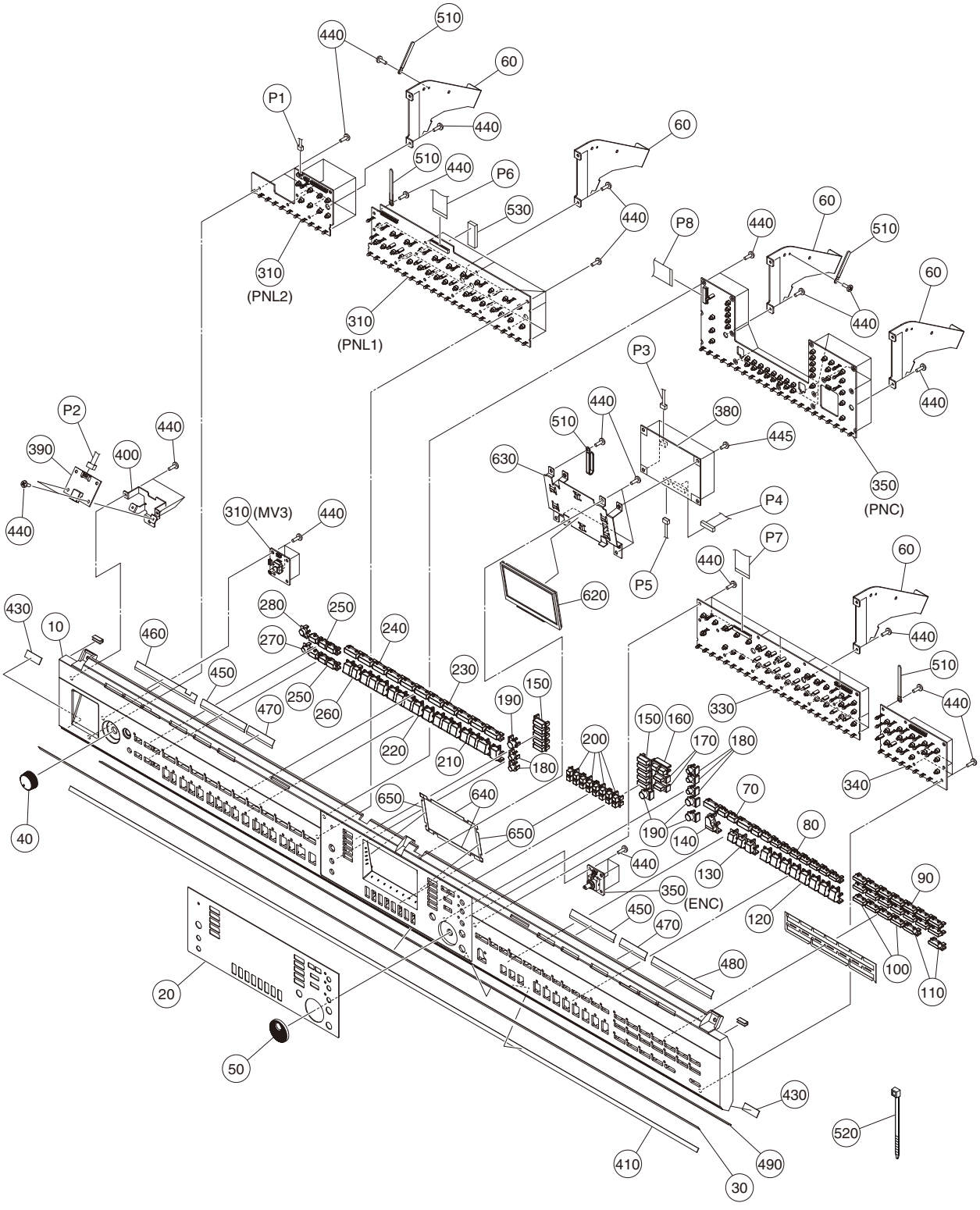

	REF NO.	PART NO.	DESCRIPTION		部品名	REMARKS	QTY
			PANEL ASSEMBLY		パネルAss'y	CVP-701B/CVP-701PE	
		--	PANEL ASSEMBLY		パネルAss'y	CVP-701B J (ZN76610)	
		--	PANEL ASSEMBLY		パネルAss'y	U,E,B,I,O,Y,P,CVP-701B K (ZN76600)	
*	10	**ZN766600**	CONTROL PANEL BLACK		コンパネ印刷品	CVP-701B J	
*	10	**ZN766500**	CONTROL PANEL BLACK		コンパネ印刷品	U,E,B,I,O,Y,P,CVP-701B K	
*	20	**ZN767000**	LCD COVER		LCDカバー印刷品	CVP-701B J	
*	20	**ZN766900**	LCD COVER		LCDカバー印刷品	U,E,B,I,O,Y,P,CVP-701B K	
	30	**WC00980R**	GL COVER		GLカバー		
	40	**WZ703600**	VOLUME KNOB BLACK		ボリュームツマミ		
	50	**WH848700**	KNOB, ENCODER		エンコーダツマミ成型品		
	60	--	PANEL FIXTURE ANGLE ASSEMBLY		パネル固定金具Ass'y	(WJ05660)	5
	70	**WM117400**	BUTTON A	6P	ボタンA印刷品	SONG SELECT,REC,STOP, PLAY/PAUSE,REW,FF	
	80	**WM114900**	BUTTON B	7P	ボタンB	EXTRA TRACKS,TRACK2(L), TRACK1(R),SCORE,LYRICS,	
	90	**WQ834700**	BUTTON C	2P	ボタンC	GUIDE,REPEAT PIANO,E.PIANO,ORGAN,GUITAR, BASS,ACCORDION,STRINGS, BRASS,WOODWIND,CHOIR & PAD, SYNTH,PERCUSSION,DRUM KIT, ORGAN FLUTES	7
	100	**WM115100**	BUTTON D	2P	ボタンD	ONE TOUCH SETTING 1-4	2
	110	**WM115200**	BUTTON E	1P	ボタンE	OTS LINK,VOICE EFFECT	2
*	120	**ZN567000**	BUTTON F	8P	ボタンF印刷品	REGISTRATION MEMORY 1-8	
*	130	**ZN567100**	BUTTON G	3P	ボタンG印刷品	REGIST BANK(-,+),MEMORY	
	140	**WU359200**	BUTTON H	1P	ボタンH	PIANO ROOM	
	150	**WM117000**	BUTTON W	5P	ボタンW	A-E,F-J	2
	160	**WM118500**	BUTTON X	2P	ボタンX印刷品	TAB(<,>)	
	170	**WR373800**	BUTTON K	1P	ボタンK	USB,FUNCTION	2
	180	**WM115900**	BUTTON L	1P	ボタンL	MIXING CONSOLE, CHANNEL ON/OFF,RIGHT1,RIGHT2, LEFT	5
	190	**WM116000**	BUTTON M	1P	ボタンM	ENTER,EXIT,DIRECT ACCESS,AUDIO	4
	200	**WM118600**	BUTTON Y	4P	ボタンY印刷品	1-8(UP,DOWN)	4
*	210	**ZN567200**	BUTTON O	7P	ボタンO印刷品	ENDING/rit.1-3,SYNC STOP, SYNC START,START/STOP, MUSIC FINDER	
*	220	**ZN567300**	BUTTON P	5P	ボタンP印刷品	MAIN VARIATION A-D,BREAK	
	230	**WM116400**	BUTTON Q	5P	ボタンQ	LATIN,BALLROOM,PIANIST, ENTERTAINMENT,WORLD	
	240	**WM116500**	BUTTON R	6P	ボタンR	POP&ROCK,BALLAD,DANCE, SWING&JAZZ,R&B,COUNTRY	
	250	**WM118200**	BUTTON S	3P	ボタンS印刷品	METRONOME ON/OFF, TRANSPOSE(-,+),TAP TEMPO, TEMPO(-,+)	2
*	260	**ZN567400**	BUTTON T	5P	ボタンT印刷品	ACMP ON/OFF,AUTO FILL IN, INTRO(I,II,III)	
	270	**ZC012500**	BUTTON DEMO	1P	ボタンDEMO	DEMO	
	280	**ZC012700**	BUTTON POWER	1P	ボタンPOWER	POWER	
	310	**ZA966900**	CIRCUIT BOARD	PNL (PNL1,PNL2,MV3)	PNLシート		
	330	--	CIRCUIT BOARD	PNR1	PNR1シート	(WR06660)	
	340	--	CIRCUIT BOARD	PNR2	PNR2シート	(WR06670)	
*	350	**ZN833800**	CIRCUIT BOARD	PNC (PNC,ENC)	PNCシート		
*	380	**ZN529400**	CIRCUIT BOARD	EIF	EIFシート		
	390	**ZA967200**	CIRCUIT BOARD	USB	USBシート		
	400	--	USB ANGLE (B)		USB金具(B)	(WJ09840)	
	410	--	FELT DARK RED	1228X6.0	フェルト	(ZD18480)	
	430	--	FELT	28X10X1	フェルト	(WK94760)	2
	440	**WE774300**	BIND HEAD TAPPING SCREW-B	3.0X8 MFZN2W3	Bタイト+BIND		86
	445	**WF105800**	BIND HEAD SCREW	4.0X6 MFZN2W3	小ネジ+BIND		4
	450	--	CLOTH A	90X13	クロスA	(ZR91180)	2
	460	--	CLOTH B	120X13	クロスB	(ZR91190)	
	470	--	CLOTH C	50X13	クロスC	(ZR91200)	2
	480	--	CLOTH D	117X13	クロスD	(ZR91210)	
	490	--	FELT (P) BLACK	1230X7X1T	FELT(P)	(WK43780)	
	500	--	CABLE ASSEMBLY	PN	束線構成PN	(ZN83360)	
	510	--	CLIP, WIRE		束線止め	(CB81751)	5
	520	--	INSULOK TIE	BK-1	インシュロックタイ	(CB06925)	2
	530	**WK195500**	CUSHION	PORON LE-20 50X25XT5	クッション		
*	620	**ZN831900**	LCD ASSEMBLY		LCD Ass'y		

*: New Parts

	REF NO.	PART NO.	DESCRIPTION		部品名	REMARKS	QTY
	630	--	LCD FIXTURE ANGLE		LCD固定金具	(ZN83220)	
	640	--	CUSHION PE A	PEF30010	クッションPE A	(ZP34250)	2
	650	--	CUSHION PE B	PEF30010	クッションPE B	(ZP34260)	2
		--	CABLE ASSEMBLY	PN	束線構成PN	(ZN83360)	
	P1	--	CONNECTOR ASSEMBLY	PH PH3P-PH3P	PH束線	(ZP31520)	
	P2	--	CONNECTOR ASSEMBLY	USB L=650 6P	USBケーブル	(WJ41750)	
	P3	--	CONNECTOR ASSEMBLY	GH GH7P-GH8P	GH束線	(ZP31570)	
*	P4	**ZP316000**	CONNECTOR ASSEMBLY	LVDS PH 14P	LVDS束線		
	P5	--	CONNECTOR ASSEMBLY	GH GH9P-GH12P	GH束線	(ZP31590)	
*	P6	**ZP322600**	FFC CABLE	29P 400mm P=1.0	FFCケーブル		
*	P7	**ZP322500**	FFC CABLE	28P 250mm P=1.0	FFCケーブル		
*	P8	**ZP322400**	FFC CABLE	23P 150mm P=1.0	FFCケーブル		

*: New Parts

■ POWER SUPPLY ASSEMBLY（電源 Ass'y）

<Top view / 上面>

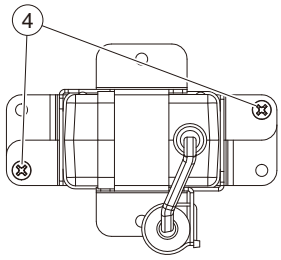

<Front view / 前面>

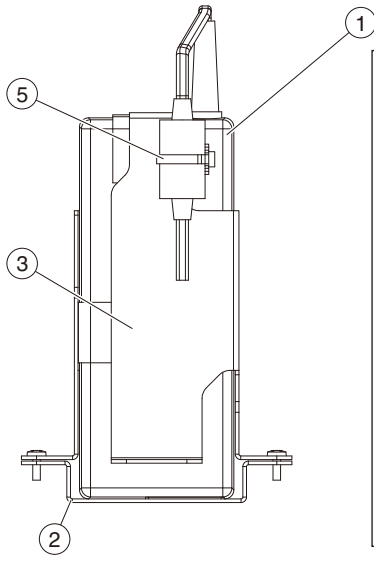

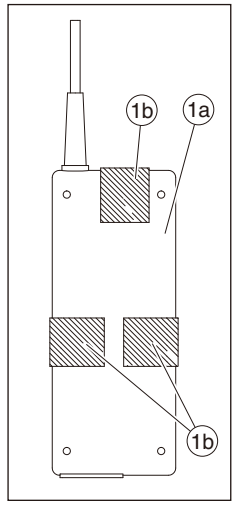

<Side view / 側面>

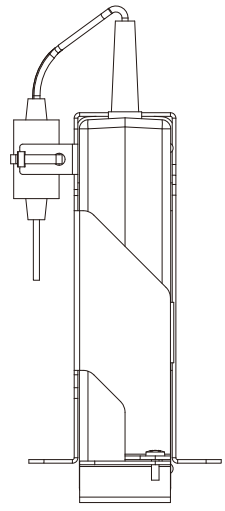

REF NO.	PART NO.	DESCRIPTION		部品名	REMARKS	QTY
		POWER SUPPLY ASSEMBLY		電源Ass'y	CVP-701B/CVP-701PE	
	--	POWER SUPPLY ASSEMBLY		電源Ass'y	(ZC33150)	
1	--	POWER SUPPLY SUB ASSEMBLY		電源SUBAss'y	(ZC33160)	
⚠ 1a	**WU691400**	AC ADAPTOR	PA-300C	ACアダプター		
1b	--	FELT	70X20XT1	フェルト	(WG52920)	3
2	--	AC ADAPTOR ANGLE		ACアダプター金具	(ZC33240)	
3	--	AC ADAPTOR COVER		ACアダプターカバー	(ZC33270)	
4	**WE774300**	BIND HEAD TAPPING SCREW-B	3.0X8 MFZN2W3	Bタイト十BIND		2
5	--	INSULOK TIE	BK-1	インシュロックタイ	(CB06925)	

✻: New Parts

■ JACK ASSEMBLY（ジャック Ass'y）

<Front view / 前面>

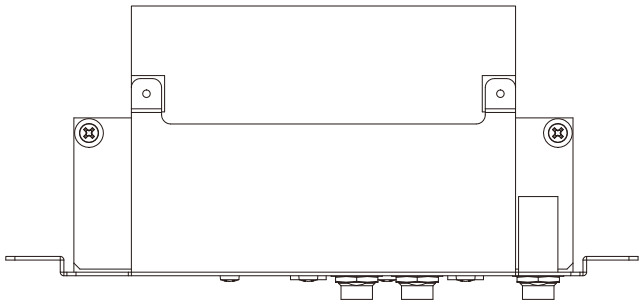

<Bottom view / 下面>

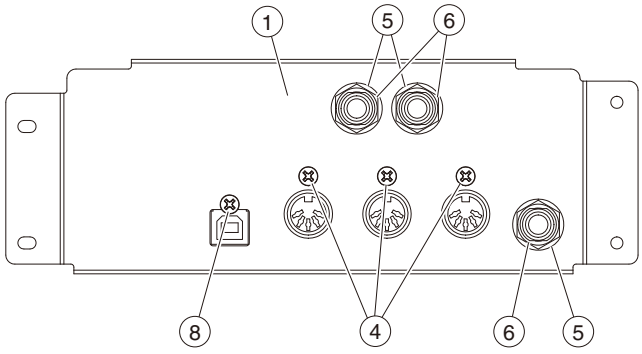

<Side view / 側面>

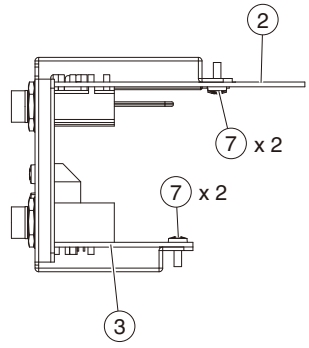

	REF NO.	PART NO.	DESCRIPTION		部品名	REMARKS	QTY
			JACK ASSEMBLY		ジャックAss'y	CVP-701B/CVP-701PE	
		--	JACK ASSEMBLY		ジャックAss'y	(ZN99430)	
*	1	**ZN994500**	JACK ANGLE		ジャック金具印刷品		
*	2	**ZN532700**	CIRCUIT BOARD	JK	JK シート		
	3	**WR057300**	CIRCUIT BOARD	DJACK	DJACK シート		
	4	**WE774400**	BIND HEAD TAPPING SCREW-B	3.0X8 MFZN2W3	Bタイト十BIND		3
	5	**VJ86940R**	WASHER BLACK		ワッシャー		3
	6	**WF55990R**	HEXAGONAL NUT	M12.0X14X2 P=1.0	ナット特殊		3
	7	**WE774300**	BIND HEAD TAPPING SCREW-B	3.0X8 MFZN2W3	Bタイト十BIND		4
	8	**WF304400**	BIND HEAD SCREW	3.0X10 MFZN2B3	小ネジ十BIND		

*: New Parts

■ MIC-HPJ UNIT（MIC-HPJ ユニット）

<Bottom view / 下面>

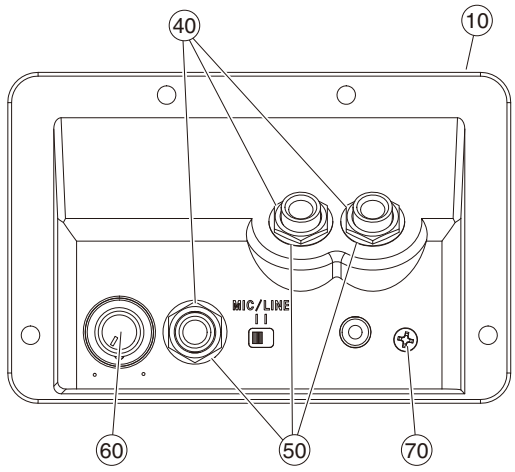

<Side view / 側面>

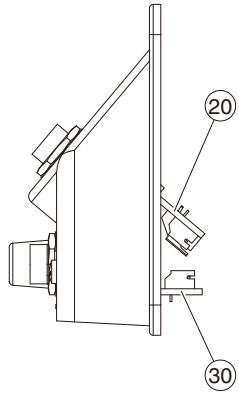

	REF NO.	PART NO.	DESCRIPTION		部品名	REMARKS	QTY
			MIC-HPJ UNIT		ＭＩＣ－ＨＰＪユニット	CVP-701B/CVP-701PE	
*		**ZN856200**	MIC-HPJ UNIT		ＭＩＣ－ＨＰＪユニット		
	10	**--**	HPJ COVER		ＨＰＪカバー印刷品	(ZN85630)	
	20	**--**	CIRCUIT BOARD	HP	ＨＰシート	(WC01660)	
	30	**--**	CIRCUIT BOARD	MIC	ＭＩＣシート	(ZN56650)	
	40	**WF55990R**	HEXAGONAL NUT	M12.0X14X2 P=1.0	ナット特殊		3
	50	**VJ86940R**	WASHER BLACK		ワッシャー		3
	60	**CB02897R**	KNOB BLACK		ツマミ		
	70	**WE774400**	BIND HEAD TAPPING SCREW-B	3.0X8 MFZN2W3	Ｂタイト＋ＢＩＮＤ		

*: New Parts

■ KEYBOARD ASSEMBLY（GH3 GKS 鍵盤）

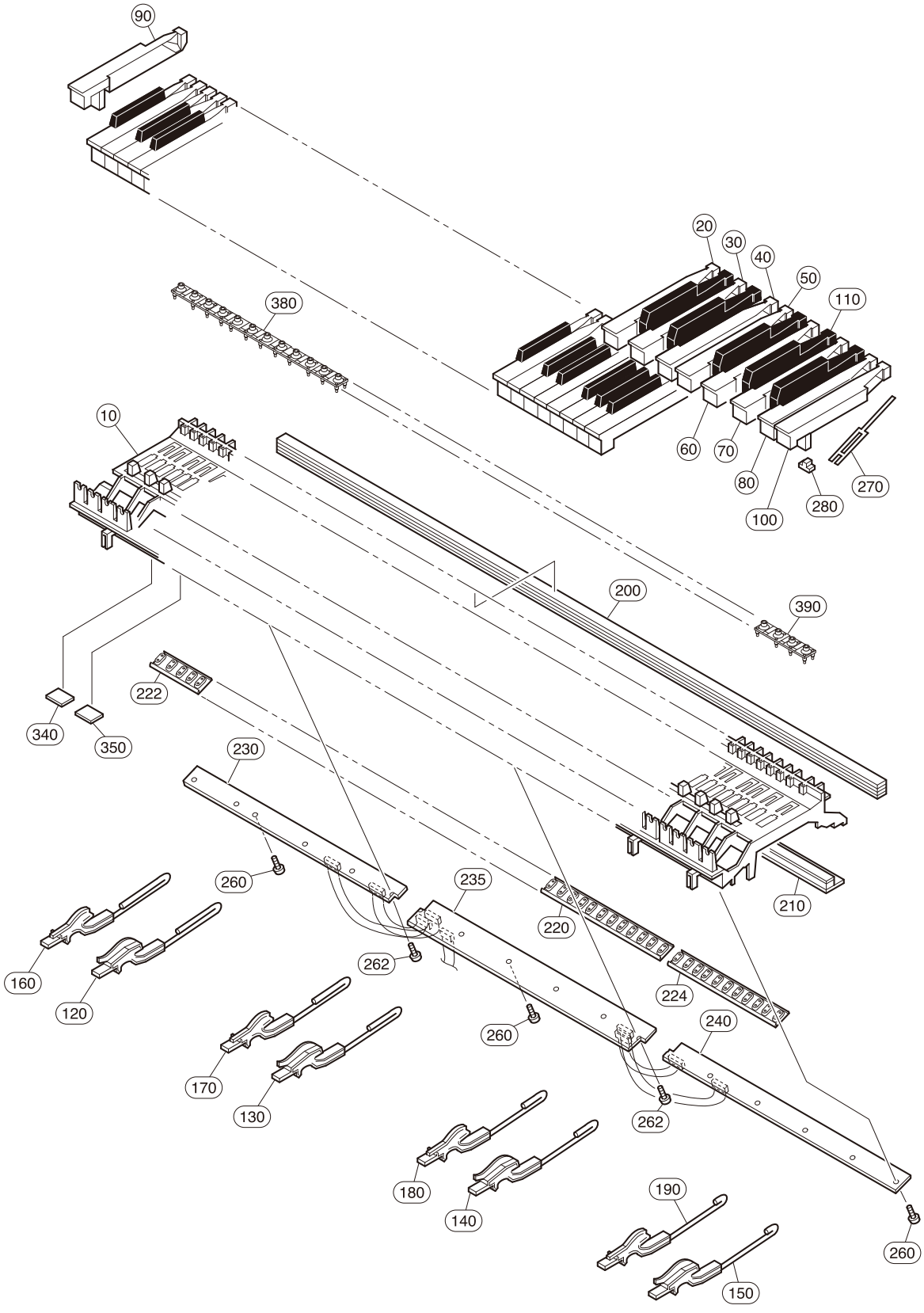

REF NO.	PART NO.	DESCRIPTION		部品名	REMARKS	QTY
		KEYBOARD ASSEMBLY		GH3 GKS鍵盤	CVP-701B/CVP-701PE	
	ZH197300	GH3 GKS KEYBOARD ASSEMBLY	AI ONLY W KEY ESC	GH3 GKS鍵盤		
10	**--**	KEYBOARD FRAME OUTSERT	-ESC	フレーム88アウトサート	(ZH19720)	
20	**ZH194400**	WHITE KEY C AI	-ESC	白鍵C人工象牙		7
30	**ZH194500**	WHITE KEY D AI	-ESC	白鍵D人工象牙		7
40	**ZH194600**	WHITE KEY E AI	-ESC	白鍵E人工象牙		7
50	**ZH194700**	WHITE KEY F AI	-ESC	白鍵F人工象牙		7
60	**ZH194900**	WHITE KEY G AI	-ESC	白鍵G人工象牙		7
70	**ZH195100**	WHITE KEY A AI	-ESC	白鍵A人工象牙		7
80	**ZH195200**	WHITE KEY B AI	-ESC	白鍵B人工象牙		8
90	**ZH195400**	WHITE KEY A' AI	-ESC	白鍵A'人工象牙		
100	**ZH195300**	WHITE KEY C' AI	-ESC	白鍵C'人工象牙		
110	**ZH195600**	BLACK KEY	-ESC	黒鍵		36
120	**VY82850R**	HAMMER ASSEMBLY W1		ドーム用ハンマーW1		13
130	**VY82860R**	HAMMER ASSEMBLY W2		ドーム用ハンマーW2		13
140	**VY82870R**	HAMMER ASSEMBLY W3		ドーム用ハンマーW3		13
150	**VY82880R**	HAMMER ASSEMBLY W4		ドーム用ハンマーW4		13
160	**VY82890R**	HAMMER ASSEMBLY B1		ドーム用ハンマーB1		9
170	**VY82900R**	HAMMER ASSEMBLY B2		ドーム用ハンマーB2		9
180	**VY82910R**	HAMMER ASSEMBLY B3		ドーム用ハンマーB3		9
190	**VY82920R**	HAMMER ASSEMBLY B4		ドーム用ハンマーB4		9
200	**V8468201**	STOPPER U88 S		ストッパーU88S		
210	**V7640100**	STOPPER L88 W	1239.5X28X10.1T	ストッパーL88W		
220	**V828660R**	RUBBER CONTACT	GH3 3M OCT 12KEYS D-C#	シーソードームD-C#	D0-C#1,D1-C#2,D2-C#3, D3-C#4,D4-C#5,D5-C#6	6
222	**V828680R**	RUBBER CONTACT	GH3 3M OCT 5KEYS A-C#	シーソードームA-C#	A-1-C#0	
224	**V828670R**	RUBBER CONTACT	GH3 3M OCT 11KEYS D-C	シーソードームD-C	D6-C7	
230	**WV760400**	CIRCUIT BOARD	MK-L	MK-Lシート		
235	**WV760500**	CIRCUIT BOARD	MK-M	MK-Mシート		
240	**WV760600**	CIRCUIT BOARD	MK-H	MK-Hシート		
260	**WF00100R**	BIND HEAD TAPPING SCREW-P	3.0X10 MFZN2W3	PタイトBIND		14
262	**WF76550R**	PW HEAD TAPPING SCREW-P	3.0X10 MFZN2W3	PタイトPWH		2
270	**V2798500**	SPRING R	GH WHITE/BLACK	スプリングR	}	88
270	**VZ41790R**	SPRING R	GH WHITE/BLACK	スプリングR	}	88
280	**WJ027800**	ACTUATE RUBBER, NES	GH,GHD,HE,HED,NWK	駆動ラバーNES		88
290	**V6274301**	GREASE	G-1006Y 50g	グリス		
340	**VV467900**	STOPPER FELT A	35.5X20	ストッパーサポートA		7
350	**VV468100**	STOPPER FELT B	24X20	ストッパーサポートB		12
380	**ZH216800**	ESC RUBBER OCT		ESCラバーOCT		7
390	**ZH216900**	ESC RUBBER DASH		ESCラバーDASH		
		TOOL		工具		
	TX000671	ROD		ロッド		

✻: New Parts

■ PEDAL BOX ASSEMBLY（ペダル BOX Ass'y）

<Front view / 前面>

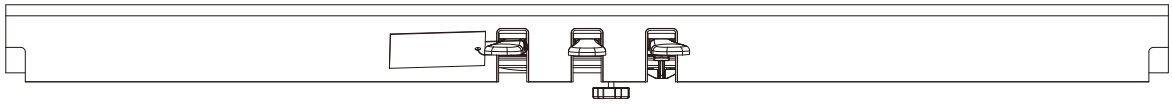

<Bottom view / 下面>

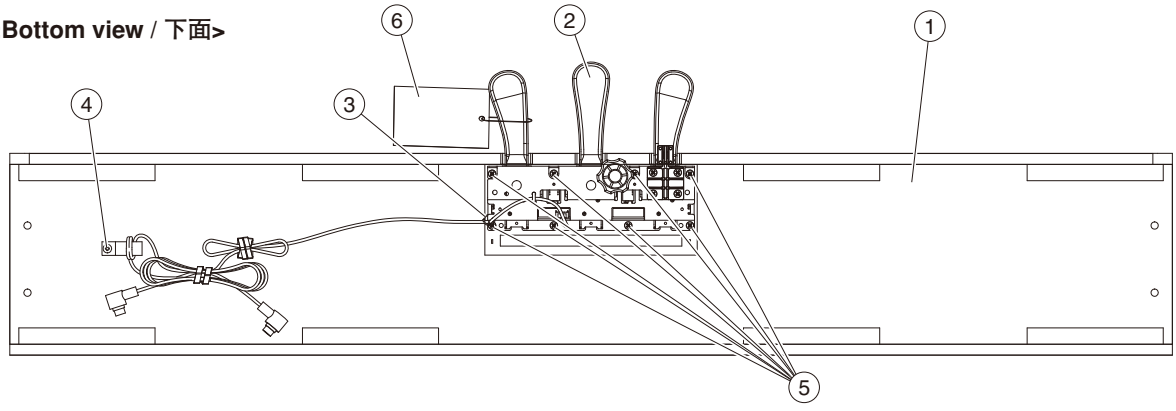

	REF NO.	PART NO.	DESCRIPTION		部品名	REMARKS	QTY
			PEDAL BOX ASSEMBLY		ペダルＢＯＸＡｓｓ'ｙ	CVP-701B	
		--	PEDAL BOX ASSEMBLY		ペダルＢＯＸＡｓｓ'ｙ	(ZP34540)	
*	1	**ZP345200**	PEDAL BOX SUB ASSEMBLY		ペダルＢＯＸ木部集成		
	2	**WV912500**	PEDAL ASSEMBLY (I)		ペダルＡｓｓ'ｙ（Ｉ）		
	3	--	INSULOK TYTON	T18R L100 W2.5	インシュロックタイ	(WX11230)	
	4	**WF745900**	TRUSS HEAD TAPPING SCREW-1	4.0X12 MFZN2W3	ＴＰ＃１十ＴＲＵＳ		
	5	**WF744400**	BIND HEAD TAPPING SCREW-1	4.0X20 MFZN2W3	ＴＰ＃１十ＢＩＮＤ		8
	6	--	PEDAL CAUTION LABEL	Clavinova	ペダル注意書	(VD96610)	
			PEDAL BOX ASSEMBLY		ペダルＢＯＸＡｓｓ'ｙ	CVP-701PE	
		--	PEDAL BOX ASSEMBLY		ペダルＢＯＸＡｓｓ'ｙ	(ZP34550)	
*	1	**ZP345300**	PEDAL BOX SUB ASSEMBLY		ペダルＢＯＸ木部集成		
	2	**WV912500**	PEDAL ASSEMBLY (I)		ペダルＡｓｓ'ｙ（Ｉ）		
	3	--	INSULOK TYTON	T18R L100 W2.5	インシュロックタイ	(WX11230)	
	4	**WF745900**	TRUSS HEAD TAPPING SCREW-1	4.0X12 MFZN2W3	ＴＰ＃１十ＴＲＵＳ		
	5	**WF744400**	BIND HEAD TAPPING SCREW-1	4.0X20 MFZN2W3	ＴＰ＃１十ＢＩＮＤ		8
	6	--	PEDAL CAUTION LABEL	Clavinova	ペダル注意書	(VD96610)	

*: New Parts

■ PEDAL ASSEMBLY (I)（ペダル Ass'y（I））

<Top view / 上面>

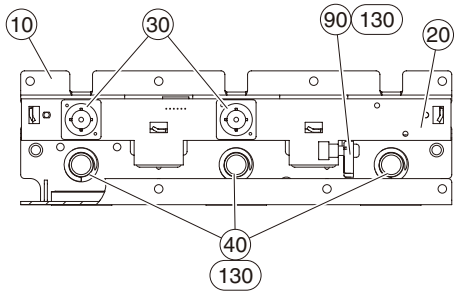

<Bottom view / 底面>

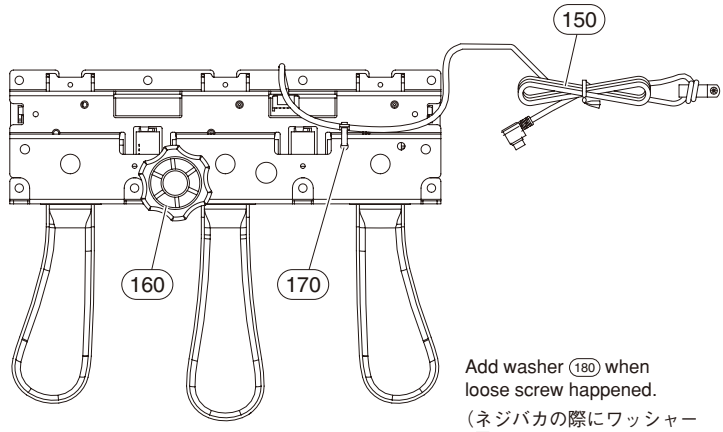

Add washer (180) when loose screw happened.
（ネジバカの際にワッシャー (180) を追加します。）

<Top view / 上面>

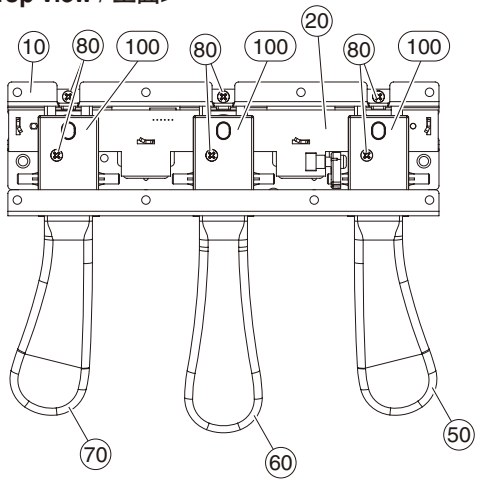

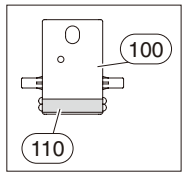

<Side view / 側面>

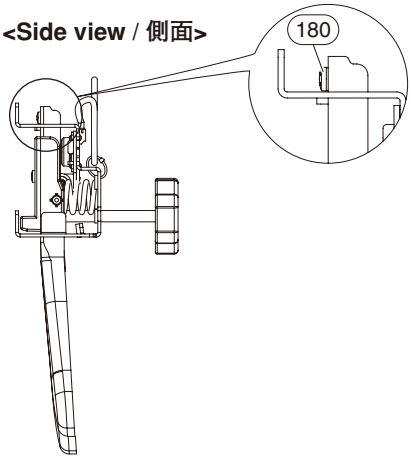

REF NO.	PART NO.	DESCRIPTION		部品名	REMARKS	QTY
		PEDAL ASSEMBLY (I)		ペダルＡｓｓ'ｙ（Ｉ）	CVP-701B/CVP-701PE	
	WV912500	PEDAL ASSEMBLY (I)		ペダルＡｓｓ'ｙ（Ｉ）		
10	**--**	PEDAL FRAME		ペダルフレーム	(WS28650)	
20	**WP029200**	CIRCUIT BOARD	PEDAL	ＰＥＤＡＬシート		
30	**VU456001**	RUBBER CONTACT	PEDAL	接点ゴムドーム		2
40	**WP015700**	PEDAL SPRING		ペダルばね		3
50	**WU426700**	PEDAL SET (R)	RIGHT	ペダルセット（Ｒ）	DAMPER pedal	
60	**WU426600**	PEDAL SET (C)	CENTER	ペダルセット（Ｃ）	SOSTENUTO pedal	
70	**WU426800**	PEDAL SET (L)	LEFT	ペダルセット（Ｌ）	LEFT pedal	
80	**WE774300**	BIND HEAD TAPPING SCREW-B	3.0X8 MFZN2W3	Ｂタイト＋ＢＩＮＤ		6
90	**WP016100**	ACTUATOR PEDAL BLACK		アクチュエータペダル		
100	**WP016200**	PEDAL GUIDE BLACK		ペダルガイド		3
110	**WP016301**	PEDAL FELT		ペダルフェルト		6
130	**TX920280**	GREASE	G-31KA 50g	グリス	(VE96850)	
130	**--**	GREASE BLUE	G-1066Y 16Kg	グリス青	(WM49860)	
150	**WT529800**	PK CABLE	PK-LF	ＰＫケーブル－ＬＦ		
160	**WF05450R**	CUSTOM DESIGNED SCREW	40XM6X46 ADJUSTER	アジャスター	Adjuster	
170	**--**	INSULOK TIE	BK-1	インシュロックタイ	(CB06925)	
180	**WJ879000**	WASHER	3X6X0.5	ワッシャー		

*: New Parts

■ SIDE BOARD ASSEMBLY（側板 Ass'y）

<Top view / 上面>

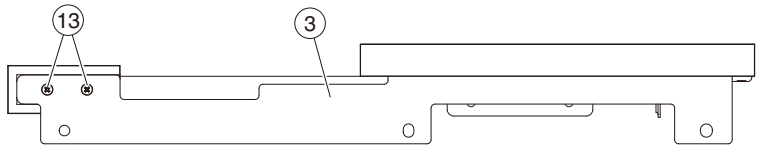

<Front view / 前面>

<Side view / 側面>

<Back view / 背面>

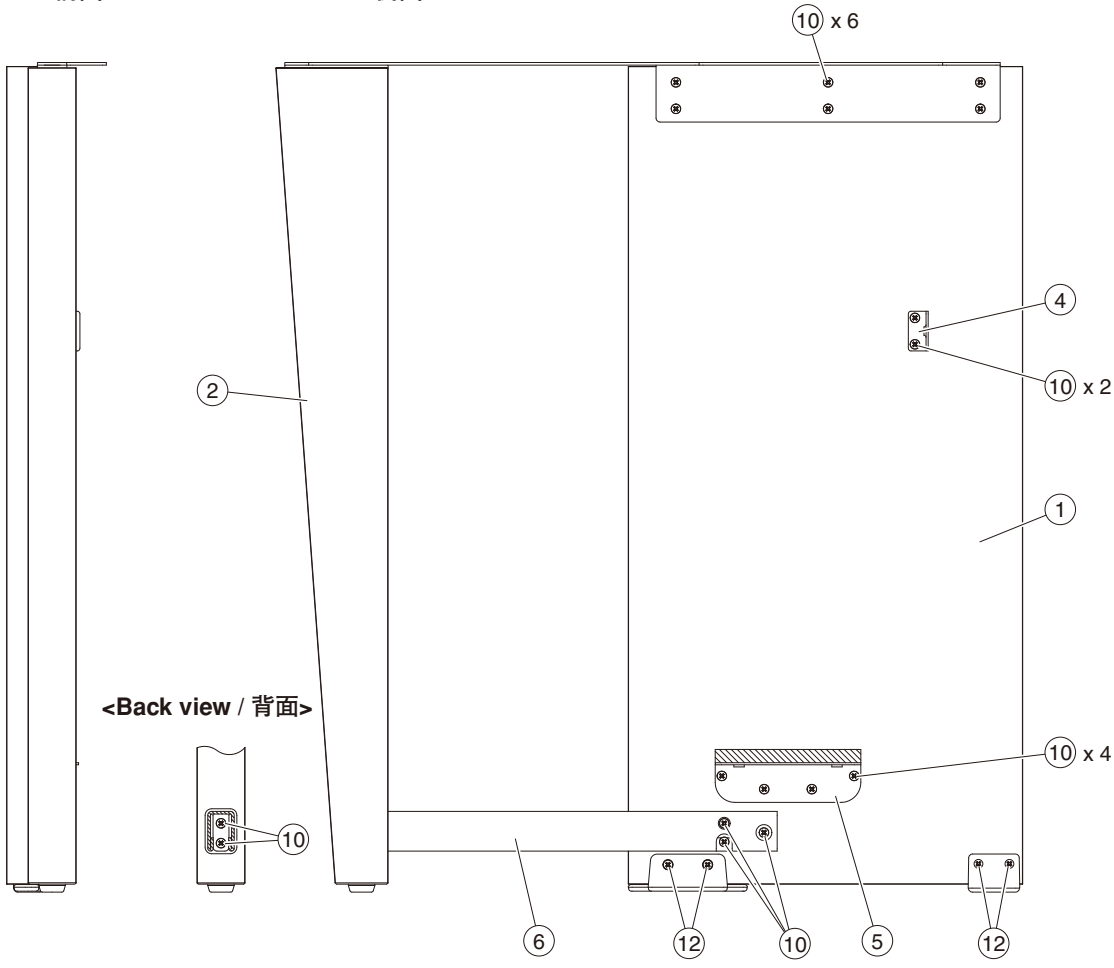

<Bottom view / 下面>

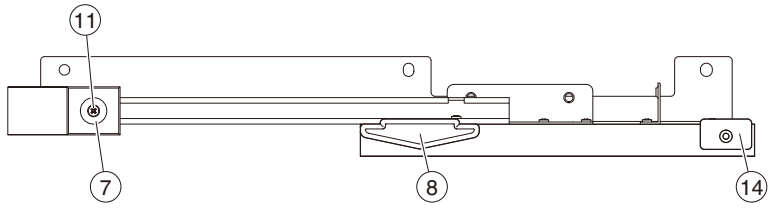

Note: This figure shows the left side board assembly.
注： このイラストは側板 Ass'y L を表わしています。

● CVP-701B

	REF NO.	PART NO.	DESCRIPTION		部品名	REMARKS	QTY
			SIDE BOARD ASSEMBLY L	LEFT	側板Ａｓｓ’ｙ Ｌ	CVP-701B	
*		**ZP537600**	SIDE BOARD ASSEMBLY L	LEFT	側板Ａｓｓ’ｙ Ｌ		
	1	**--**	SIDE BOARD L	LEFT	側板Ｌ	(ZP53820)	
	2	**--**	FRONT LEG		脚柱	(ZA75130)	
	3	**--**	SIDE BOARD ANGLE L	LEFT	側板金具Ｌ	(ZA92860)	
	4	**VQ958301**	HOLDER, BACK BOARD		裏板取付金具		
	5	**V970350R**	ANGLE BRACKET		ＰＢ金具		
	6	**--**	FRONT LEG ANGLE L	LEFT	脚柱取付金具塗装Ｌ	(WY45030)	
	7	**CB012091**	SLIP FITTING		滑り座		
	8	**ZA693200**	SLIDE FEET BLACK		滑り座		
	10	**WE95510R**	BIND HEAD TAPPING SCREW-1	3.5X16 MFZN2B3	ＴＰ＃１＋ＢＩＮＤ		17
	11	**WE970000**	FLAT HEAD TAPPING SCREW-1	4.0X20 MFZN2B3	ＴＰ＃１＋ＦＬＡＴ		
	12	**WE963900**	FLAT HEAD TAPPING SCREW-1	3.5X16 MFZN2B3	ＴＰ＃１＋ＦＬＡＴ		4
	13	**WF52850R**	FLAT HEAD TAPPING SCREW-1	4.0X25 MFZN2B3	ＴＰ＃１＋ＦＬＡＴ		2
	14	**VR930700**	FOOT		スベリ座		
			SIDE BOARD ASSEMBLY R	RIGHT	側板Ａｓｓ’ｙ Ｒ	CVP-701B	
*		**ZP537700**	SIDE BOARD ASSEMBLY R	RIGHT	側板Ａｓｓ’ｙ Ｒ		
	1	**--**	SIDE BOARD R	RIGHT	側板Ｒ	(ZP53830)	
	2	**--**	FRONT LEG		脚柱	(ZA75130)	
	3	**--**	SIDE BOARD ANGLE R	RIGHT	側板金具Ｒ	(ZA92870)	
	4	**VQ958301**	HOLDER, BACK BOARD		裏板取付金具		
	5	**V970350R**	ANGLE BRACKET		ＰＢ金具		
	6	**--**	FRONT LEG ANGLE R	RIGHT	脚柱取付金具塗装Ｒ	(WY45040)	
	7	**CB012091**	SLIP FITTING		滑り座		
	8	**ZA693200**	SLIDE FEET BLACK		滑り座		
	10	**WE95510R**	BIND HEAD TAPPING SCREW-1	3.5X16 MFZN2B3	ＴＰ＃１＋ＢＩＮＤ		17
	11	**WE970000**	FLAT HEAD TAPPING SCREW-1	4.0X20 MFZN2B3	ＴＰ＃１＋ＦＬＡＴ		
	12	**WE963900**	FLAT HEAD TAPPING SCREW-1	3.5X16 MFZN2B3	ＴＰ＃１＋ＦＬＡＴ		4
	13	**WF52850R**	FLAT HEAD TAPPING SCREW-1	4.0X25 MFZN2B3	ＴＰ＃１＋ＦＬＡＴ		2
	14	**VR930700**	FOOT		スベリ座		

✻: New Parts

● CVP-701PE

	REF NO.	PART NO.	DESCRIPTION		部品名	REMARKS	QTY
			SIDE BOARD ASSEMBLY L	LEFT	側板Ａｓｓ’ｙ Ｌ	CVP-701PE	
*		**ZP537800**	SIDE BOARD ASSEMBLY L	LEFT	側板Ａｓｓ’ｙ Ｌ		
	1	**--**	SIDE BOARD L	LEFT	側板Ｌ塗装品	(ZP53800)	
	2	**--**	FRONT LEG		脚柱塗装品	(ZA75250)	
	3	**--**	SIDE BOARD ANGLE L	LEFT	側板金具Ｌ	(ZA92860)	
	4	**VQ958301**	HOLDER, BACK BOARD		裏板取付金具		
	5	**V970350R**	ANGLE BRACKET		ＰＢ金具		
	6	**--**	FRONT LEG ANGLE L	LEFT	脚柱取付金具塗装Ｌ	(WY45030)	
	7	**CB012091**	SLIP FITTING		滑り座		
	8	**ZA693200**	SLIDE FEET BLACK		滑り座		
	10	**WE95510R**	BIND HEAD TAPPING SCREW-1	3.5X16 MFZN2B3	ＴＰ＃１＋ＢＩＮＤ		17
	11	**WE970000**	FLAT HEAD TAPPING SCREW-1	4.0X20 MFZN2B3	ＴＰ＃１＋ＦＬＡＴ		
	12	**WE963900**	FLAT HEAD TAPPING SCREW-1	3.5X16 MFZN2B3	ＴＰ＃１＋ＦＬＡＴ		4
	13	**WF52850R**	FLAT HEAD TAPPING SCREW-1	4.0X25 MFZN2B3	ＴＰ＃１＋ＦＬＡＴ		2
	14	**VR930700**	FOOT		スベリ座		
			SIDE BOARD ASSEMBLY R	RIGHT	側板Ａｓｓ’ｙ Ｒ	CVP-701PE	
*		**ZP537900**	SIDE BOARD ASSEMBLY R	RIGHT	側板Ａｓｓ’ｙ Ｒ		
	1	**--**	SIDE BOARD R	RIGHT	側板Ｒ塗装品	(ZP53810)	
	2	**--**	FRONT LEG		脚柱塗装品	(ZA75250)	
	3	**--**	SIDE BOARD ANGLE R	RIGHT	側板金具Ｒ	(ZA92870)	
	4	**VQ958301**	HOLDER, BACK BOARD		裏板取付金具		
	5	**V970350R**	ANGLE BRACKET		ＰＢ金具		
	6	**--**	FRONT LEG ANGLE R	RIGHT	脚柱取付金具塗装Ｒ	(WY45040)	
	7	**CB012091**	SLIP FITTING		滑り座		
	8	**ZA693200**	SLIDE FEET BLACK		滑り座		
	10	**WE95510R**	BIND HEAD TAPPING SCREW-1	3.5X16 MFZN2B3	ＴＰ＃１＋ＢＩＮＤ		17
	11	**WE970000**	FLAT HEAD TAPPING SCREW-1	4.0X20 MFZN2B3	ＴＰ＃１＋ＦＬＡＴ		
	12	**WE963900**	FLAT HEAD TAPPING SCREW-1	3.5X16 MFZN2B3	ＴＰ＃１＋ＦＬＡＴ		4
	13	**WF52850R**	FLAT HEAD TAPPING SCREW-1	4.0X25 MFZN2B3	ＴＰ＃１＋ＦＬＡＴ		2
	14	**VR930700**	FOOT		スベリ座		

✻: New Parts

■ BENCH (BC-205BK)（椅子）

<Front view / 正面>

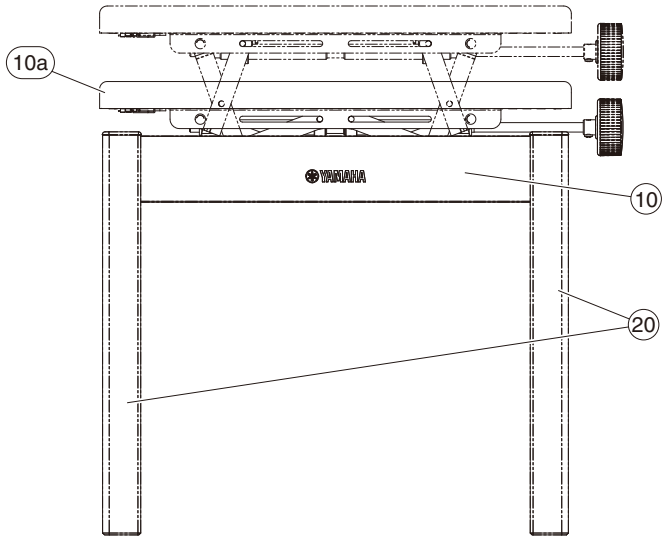

<Bottom view / 下面>

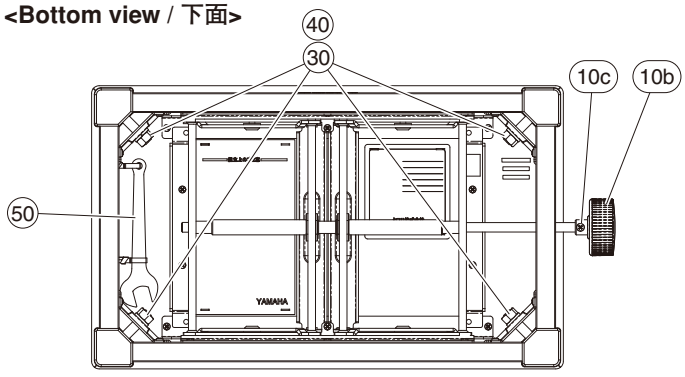

REF NO.	PART NO.	DESCRIPTION		部品名	REMARKS		QTY
		BENCH	BC-205BK	同梱品セット椅子	CVP-701B		
	--	BENCH	BC-205BK	同梱品セット椅子	CVP-701B J	(ZH47040)	
B	--	BENCH UNIT	BC-205BK	椅子	CVP-701B J	(ZH48350)	
10	**ZH535200**	SEAT UNIT	BC-205BK	座板ユニット	CVP-701B J		
10a	**WV262700**	SEAT ASSEMBLY	BC-205BK	座板Ａｓｓ’ｙ	CVP-701B J		
10b	**WM882700**	HANDLE		ニギリ	CVP-701B J		
10c	**WE99840R**	BIND HEAD TAPPING SCREW-B	4.0X16 MFZN2B3	Ｂタイト＋ＢＩＮＤ	CVP-701B J		
20	**ZH532700**	LEG ASSEMBLY	BC-205BK	脚柱Ａｓｓ’ｙ	CVP-701B J		4
30	**WF74380R**	HEXAGONAL NUT	M10 #1	ナット６角	CVP-701B J		4
40	**WF744500**	SPRING WASHER	10.0 MFZN2B3	バネ座金	CVP-701B J		4
50	**V6886800**	WRENCH		ベンチスパナ	CVP-701B J		

*: New Parts

■ BENCH (BC-108BK/BC-108PE)（椅子）

<Top view / 上面>

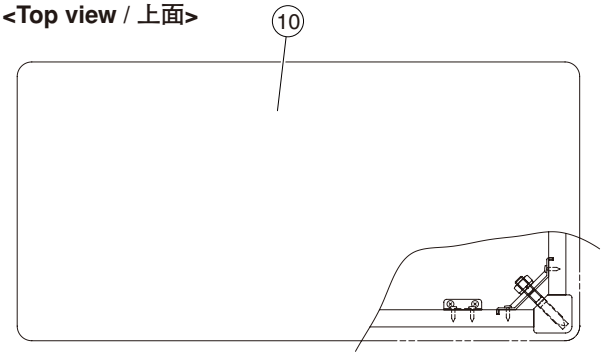

<Side view / 側面>

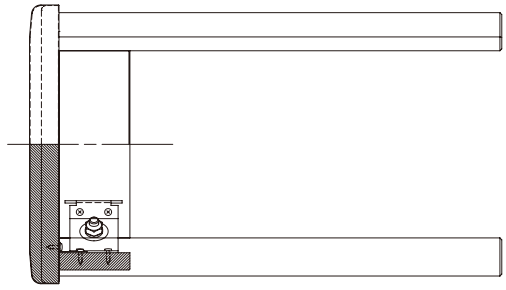

<Front view / 正面>

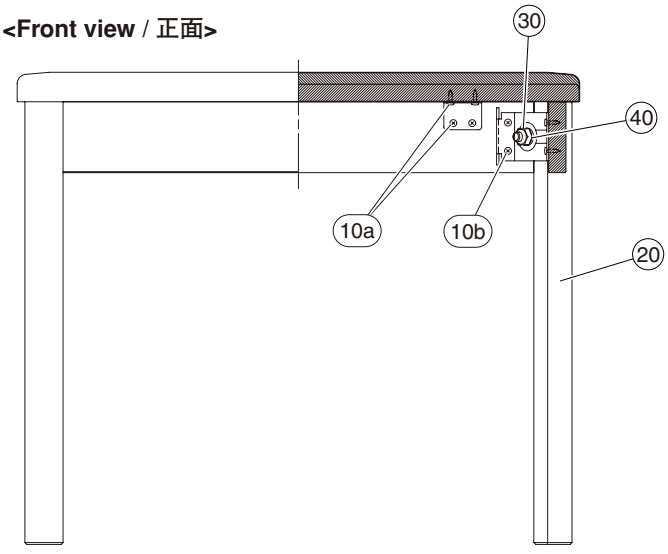

REF NO.	PART NO.	DESCRIPTION		部品名	REMARKS	QTY
		BENCH	BC-108BK	同梱品セット椅子	CVP-701B	
	--	BENCH	BC-108BK	同梱品セット椅子	CVP-701B U,I,K,O,Y,P (ZH46980)	
B	--	BENCH UNIT	BC-108BK	椅子	CVP-701B U,I,K,O,Y,P (ZH48280)	
10	**ZH534800**	SEAT ASSEMBLY	BC-108BK	座板Ａｓｓ’ｙ	CVP-701B U,I,K,O,Y,P	
10a	**WE95460R**	BIND HEAD TAPPING SCREW-1	3.5X14 MFZN2W3	ＴＰ＃１＋ＢＩＮＤ	CVP-701B U,I,K,O,Y,P	16
10b	**WE97070R**	BIND HEAD TAPPING SCREW-1	3.5X16 MFZN2W3	ＴＰ＃１＋ＢＩＮＤ	CVP-701B U,I,K,O,Y,P	16
20	**ZH531700**	LEG ASSEMBLY	BC-108BK	脚柱Ａｓｓ’ｙ	CVP-701B U,I,K,O,Y,P	4
30	**WF74260R**	HEXAGONAL NUT	M10 #1	ナット６角	CVP-701B U,I,K,O,Y,P	4
40	**WF57760R**	SPRING WASHER	10.0 MFZN2W3	バネ座金	CVP-701B U,I,K,O,Y,P	4
50	**V6886800**	WRENCH		ベンチスパナ	CVP-701B U,I,K,O,Y,P	
		BENCH	BC-108PE	同梱品セット椅子	CVP-701PE	
	--	BENCH	BC-108PE	同梱品セット椅子	CVP-701PE U,I,O,Y,P (ZH47000)	
B	--	BENCH UNIT	BC-108PE	椅子	CVP-701PE U,I,O,Y,P (ZH48300)	
10	**WG479800**	BENCH BOARD ASSEMBLY	BC-108PE	座板Ａｓｓ’ｙ	CVP-701PE U,I,O,Y,P	
10a	**WE95460R**	BIND HEAD TAPPING SCREW-1	3.5X14 MFZN2W3	ＴＰ＃１＋ＢＩＮＤ	CVP-701PE U,I,O,Y,P	16
10b	**WE97070R**	BIND HEAD TAPPING SCREW-1	3.5X16 MFZN2W3	ＴＰ＃１＋ＢＩＮＤ	CVP-701PE U,I,O,Y,P	16
20	**ZH531900**	LEG ASSEMBLY	BC-108PE	脚柱Ａｓｓ’ｙ	CVP-701PE U,I,O,Y,P	4
30	**WF74260R**	HEXAGONAL NUT	M10 #1	ナット６角	CVP-701PE U,I,O,Y,P	4
40	**WF57760R**	SPRING WASHER	10.0 MFZN2W3	バネ座金	CVP-701PE U,I,O,Y,P	4
50	**V6886800**	WRENCH		ベンチスパナ	CVP-701PE U,I,O,Y,P	

✻: New Parts

■ ELECTRICAL PARTS（電気部品）

DCSTB and DJACK and DML

	REF NO.	PART NO.	DESCRIPTION		部品名	REMARKS	QTY
			ELECTRICAL PARTS		電気部品	CVP-701B/CVP-701PE	
		ZJ059200	CIRCUIT BOARD	DCSTB	DCSTBシート	(ZJ05910)(YE029C0)	
		WR057300	CIRCUIT BOARD	DJACK	DJACKシート	(WR05720)(X9303B0)	
*		**ZN123300**	CIRCUIT BOARD	DML	DMLシート	(YG528C0)	
*		**ZN529400**	CIRCUIT BOARD	EIF	EIFシート	(ZN52930)(YG519C0)	
		--	CIRCUIT BOARD	HP	HPシート	(WC01650)(XQ795A0)(XT162A0)(WC01660)	
*		**ZN532700**	CIRCUIT BOARD	JK	JKシート	(ZN53260)(YG578C0)	
		--	CIRCUIT BOARD	MIC	MICシート	(ZN56640)(YG684B0)(ZN56650)	
		WV760600	CIRCUIT BOARD	MK-H	MK-Hシート	(WV35460)(YC333D0)	
		WV760400	CIRCUIT BOARD	MK-L	MK-Lシート	(WV35460)(YC333D0)	
		WV760500	CIRCUIT BOARD	MK-M	MK-Mシート	(WV35460)(YC333D0)	
		WP029200	CIRCUIT BOARD	PEDAL	PEDALシート	(WQ65870)(X9561D0)	
		WC56120R	CIRCUIT BOARD	PJK	PJKシート	(WC56110)(X5143A0)	
		VU65910R	CIRCUIT BOARD	PL	PLシート	(VU65900)(XR898A0)	
*		**ZN833800**	CIRCUIT BOARD	PNC (PNC,ENC)	PNCシート	(X7936J0)	
		ZA966900	CIRCUIT BOARD	PNL (PNL1,PNL2,MV3)	PNLシート	(ZA96680)(X7930F0)	
		ZA967200	CIRCUIT BOARD	USB	USBシート	(ZA96680)(X7930F0)	
		--	CIRCUIT BOARD	PNR1	PNR1シート	(WR06640)(X7933C0)(WR06660)	
		--	CIRCUIT BOARD	PNR2	PNR2シート	(WR06640)(X7933C0)(WR06670)	
		ZJ059200	CIRCUIT BOARD	DCSTB	DCSTBシート	(ZJ05910)(YE029C0)	
	C5	**WK898500**	ELECTROLYTIC CAPACITOR	6800 25.0V TATEJI	ケミコン		
	FT1	**ZA675500**	FET	TJ20A10M3 SUTO	FET		
	IC1	**XJ602A00**	IC	NJM78M12FA	IC	REGULATOR +12V	
	JK1	**V7509101**	DC CONNECTOR	DJ-0735D 029	電源コネクタ		
	TR1	**--**	TRANSISTOR	2SC2712-Y(TE85R,F)	トランジスタ 2SC	(VJ92710)	
	TR1	**--**	TRANSISTOR	2SC2412K Q,R,S TP	トランジスタ	(VV55640)	
	C10	**UR838101**	ELECTROLYTIC CAPACITOR	100.00 16.0V RX TP	ケミコン		
	D1	**VB941200**	DIODE	1SS133,1SS176 TE-5	ダイオード		
	-3	**VB941200**	DIODE	1SS133,1SS176 TE-5	ダイオード		
	D1	**VD631601**	DIODE	1SS133,176,HSS104	ダイオード		
	-3	**VD631601**	DIODE	1SS133,176,HSS104	ダイオード		
		WR057300	CIRCUIT BOARD	DJACK	DJACKシート	(WR05720)(X9303B0)	
	C10	**UR867220**	ELECTROLYTIC CAPACITOR	22.00 50.0V RX TP	ケミコン		
	IC1	**ZC344600**	PHOTO COUPLER	6N137(F)	フォトカプラ		
	JK2	**ZC886500**	USB CONNECTOR	USB 4P SE	USBコネクタ B	USB TO HOST	
	JK4	**VT20250R**	DIN CONNECTOR	JACK 5P YKF51-5066	DINコネクタ	MIDI IN	
	JK4	**ZF234100**	DIN CONNECTOR	JACK 5P HDC-052AP-	DINコネクタ		
	JK5	**VT20250R**	DIN CONNECTOR	JACK 5P YKF51-5066	DINコネクタ	MIDI OUT	
	JK5	**ZF234100**	DIN CONNECTOR	JACK 5P HDC-052AP-	DINコネクタ		
	JK6	**VT20250R**	DIN CONNECTOR	JACK 5P YKF51-5066	DINコネクタ	MIDI THRU	
	JK6	**ZF234100**	DIN CONNECTOR	JACK 5P HDC-052AP-	DINコネクタ		
	JK7	**VS11540R**	PHONE CONNECTOR BLACK	LGR4609-7100F	ホーンコネクタ（黒）	AUX PEDAL	
*		**ZN123300**	CIRCUIT BOARD	DML	DMLシート	(YG528C0)	
	C727	**UF037100**	ELECTROLYTIC CAPACITOR(CHIP)	10 16V	チップケミコン		
	-731	**UF037100**	ELECTROLYTIC CAPACITOR(CHIP)	10 16V	チップケミコン		
	IC16	**X8095C00**	IC	MX29LV320EBTI-70G	IC	FLASH ROM 32M BACKUP	
*	IC17	**YG750D00**	IC	S29GL512S10TFI020	IC	FLASH ROM 512M PROGRAM	
	IC201	**X9625C00**	IC	M12L64164A-5TG2Y	IC	DSP SDRAM 64M	
	IC205	**X4943D00**	IC	W9825G6JH-6	IC	WAVE SDRAM 256M (CS0)	
	IC411	**YF520A00**	IC	R1190S050B-E2-FE	IC	REGULATOR +5V	
	IC412	**YC777A00**	IC	BA4560RFV	IC	OP AMP	
	-414	**YC777A00**	IC	BA4560RFV	IC	OP AMP	
	R411	**RA158100**	METAL FILM RESISTOR (CHIP)	100.0K 63M D RECT.	チップ金被抵抗		
*	R412	**RA157680**	METAL FILM RESISTOR (CHIP)	68.0K 63M D RECT.	チップ金被抵抗		
	R486	**RA156820**	METAL FILM RESISTOR (CHIP)	8.2K 63M D RECT.	チップ金被抵抗		
	-488	**RA156820**	METAL FILM RESISTOR (CHIP)	8.2K 63M D RECT.	チップ金被抵抗		
	R489	**RA156180**	METAL FILM RESISTOR (CHIP)	1.8K 63M D RECT.	チップ金被抵抗		
	R490	**RA156180**	METAL FILM RESISTOR (CHIP)	1.8K 63M D RECT.	チップ金被抵抗		
	R491	**RA156820**	METAL FILM RESISTOR (CHIP)	8.2K 63M D RECT.	チップ金被抵抗		
	R492	**RA156180**	METAL FILM RESISTOR (CHIP)	1.8K 63M D RECT.	チップ金被抵抗		
	R493	**RA156180**	METAL FILM RESISTOR (CHIP)	1.8K 63M D RECT.	チップ金被抵抗		
	C251	**UF128330**	ELECTROLYTIC CAPACITOR(CHIP)	330 10V	チップケミコン		
	C411	**WQ574000**	ELECTROLYTIC CAPACITOR(CHIP)	100 25V RVS-25V101	チップケミコン		
	C511	**ZC041800**	ELECTROLYTIC CAPACITOR(CHIP)	220.00 25.0V	チップケミコン CL		
	C515	**UF037100**	ELECTROLYTIC CAPACITOR(CHIP)	10 16V	チップケミコン		
	-518	**UF037100**	ELECTROLYTIC CAPACITOR(CHIP)	10 16V	チップケミコン		
	C528	**UF037100**	ELECTROLYTIC CAPACITOR(CHIP)	10 16V	チップケミコン		

*: New Parts

DML and EIF

	REF NO.	PART NO.	DESCRIPTION		部品名	REMARKS	QTY
	C529	**UF037100**	ELECTROLYTIC CAPACITOR(CHIP)	10 16V	チップケミコン		
	C536	**UF037100**	ELECTROLYTIC CAPACITOR(CHIP)	10 16V	チップケミコン		
	C537	**UF037100**	ELECTROLYTIC CAPACITOR(CHIP)	10 16V	チップケミコン		
	C543	**UF037100**	ELECTROLYTIC CAPACITOR(CHIP)	10 16V	チップケミコン		
	-546	**UF037100**	ELECTROLYTIC CAPACITOR(CHIP)	10 16V	チップケミコン		
	C559	**UF037100**	ELECTROLYTIC CAPACITOR(CHIP)	10 16V	チップケミコン		
	C586	**UF03747R**	ELECTROLYTIC CAPACITOR(CHIP)	47 16V	チップケミコン		
	C589	**UF14810R**	ELECTROLYTIC CAPACITOR(CHIP)	100 25V	チップケミコン		
	C598	**UF03747R**	ELECTROLYTIC CAPACITOR(CHIP)	47 16V	チップケミコン		
	IC1	**--**	IC	R8A02042BG	IC	SWX08 (YC479A0)	
	IC2	**--**	IC	YMW832-CZ	IC	SWP70 (YF447B0)	
	IC4	**X4943D00**	IC	W9825G6JH-6	IC	WORK SDRAM 256M (H)	
	IC5	**X4943D00**	IC	W9825G6JH-6	IC	WORK SDRAM 256M (L)	
	IC6	**X9347A00**	IC	R3112N291A-TR-FE	IC	VOLTAGE DETECTOR	
	IC7	**XY806A0R**	IC	TC7WH14FU(TE12L,F)	IC	INVERTER	
	IC9	**X0197A00**	IC	TC74VHC11FT(EL)	IC	AND	
	IC10	**X3693A00**	IC	SN74LV245APWR	IC	TRANSCEIVER	
	-15	**X3693A00**	IC	SN74LV245APWR	IC	TRANSCEIVER	
*	IC18	**YD877A00**	IC	S1D13781F00A100	IC	LCD CONTROLLER	
	IC20	**YF117A00**	IC	BU8254KVT-E2	IC	LVDS TRANSMITTER	
	IC21	**XW633A00**	IC	TC7SH32FU(TE85L,JF	IC	OR	
	IC22	**XW633A00**	IC	TC7SH32FU(TE85L,JF	IC	OR	
*	IC202	**YG751B00**	IC	S34ML02G100TFI000	IC	NAND FLASH ROM 2G WAVE H	
*	IC203	**YG752B00**	IC	S34ML02G100TFI000	IC	NAND FLASH ROM 2G WAVE L	
	IC204	**XY806A0R**	IC	TC7WH14FU(TE12L,F)	IC	INVERTER	
	IC207	**XY806A0R**	IC	TC7WH14FU(TE12L,F)	IC	INVERTER	
	IC208	**YD235A00**	IC	R5524N002A-TR-FE	IC	USB HIGH SIDE POWER SWITCH	
	IC209	**X2080A00**	IC	TC7SET32FU	IC	OR	
	IC401	**YD933A00**	IC	RP131H151D-T1-FE	IC	REGULATOR +1.5V	
	IC402	**YD932A00**	IC	RP131H121D-T1-FE	IC	REGULATOR +1.2V	
	IC403	**--**	IC	ISL80019IRZ-T	IC	DC-DC CONVERTER (YG505A0)	
	IC404	**X8506A02**	IC	TC74VHC123AFT EL,K	IC	SINGLE SHOT	
	IC405	**YC714A00**	IC	LT3506AEDHD#TRPBF	IC	DC-DC CONVERTER	
	IC406	**X2377A0R**	IC	SN74LV21APWR	IC	AND	
	IC407	**X8324A00**	IC	AK4396VF-E2	IC	DAC	
	IC408	**--**	IC	YDA164C-QZE2	IC	POWER AMPLIFIER 20Wx2 (YD652A0)	
	IC409	**X7585A01**	IC	AK5357ET-E2	IC	ADC	
	IC410	**X7585A01**	IC	AK5357ET-E2	IC	ADC	
	IC415	**--**	IC	S-80944CNNB-G9ET2G	IC	SYSTEM RESET (YC019A0)	
	R325	**RA154270**	METAL FILM RESISTOR (CHIP)	27.0 63M D RECT.	チップ金被抵抗		
	R326	**RA154270**	METAL FILM RESISTOR (CHIP)	27.0 63M D RECT.	チップ金被抵抗		
	R327	**RA154220**	METAL FILM RESISTOR (CHIP)	22.0 63M D RECT.	チップ金被抵抗		
	R328	**RA154220**	METAL FILM RESISTOR (CHIP)	22.0 63M D RECT.	チップ金被抵抗		
	R415	**RA157270**	METAL FILM RESISTOR (CHIP)	27.0K 63M D RECT.	チップ金被抵抗		
	R416	**RA156470**	METAL FILM RESISTOR (CHIP)	4.7K 63M D RECT.	チップ金被抵抗		
	R417	**RA156330**	METAL FILM RESISTOR (CHIP)	3.3K 63M D RECT.	チップ金被抵抗		
	R418	**RA157510**	METAL FILM RESISTOR (CHIP)	51.0K 63M D RECT.	チップ金被抵抗		
	R419	**RA157100**	METAL FILM RESISTOR (CHIP)	10.0K 63M D RECT.	チップ金被抵抗		
	R420	**RA157100**	METAL FILM RESISTOR (CHIP)	10.0K 63M D RECT.	チップ金被抵抗		
	R478	**RA156270**	METAL FILM RESISTOR (CHIP)	2.7K 63M D RECT.	チップ金被抵抗		
	-481	**RA156270**	METAL FILM RESISTOR (CHIP)	2.7K 63M D RECT.	チップ金被抵抗		
	R508	**RA156470**	METAL FILM RESISTOR (CHIP)	4.7K 63M D RECT.	チップ金被抵抗		
	R509	**RA156470**	METAL FILM RESISTOR (CHIP)	4.7K 63M D RECT.	チップ金被抵抗		
	R520	**RA156470**	METAL FILM RESISTOR (CHIP)	4.7K 63M D RECT.	チップ金被抵抗		
	R523	**RA156470**	METAL FILM RESISTOR (CHIP)	4.7K 63M D RECT.	チップ金被抵抗		
	R524	**RA156560**	METAL FILM RESISTOR (CHIP)	5.6K 63M D RECT.	チップ金被抵抗		
	R525	**RA156240**	METAL FILM RESISTOR (CHIP)	2.4K 63M D RECT.	チップ金被抵抗		
	R526	**RA155270**	METAL FILM RESISTOR (CHIP)	270.0 63M D RECT.	チップ金被抵抗		
	X1	**WM135200**	RESONATOR QUARTZ	16.9344MHz DSX321G	水晶振動子		
*	X201	**ZP547600**	RESONATOR QUARTZ	48MHz DSO221SHF	水晶発振器		
	X401	**WM284900**	QUARTZ CRYSTAL UNIT	22.5792MHz DSX321G	水晶振動子		
*		**ZN529400**	CIRCUIT BOARD	EIF	EIFシート	(ZN52930)(YG519C0)	
	R100	**RA154470**	METAL FILM RESISTOR (CHIP)	47.0 63M D RECT.	チップ金被抵抗		
	-107	**RA154470**	METAL FILM RESISTOR (CHIP)	47.0 63M D RECT.	チップ金被抵抗		
	C16	**UF038100**	ELECTROLYTIC CAPACITOR(CHIP)	100 16V	チップケミコン		
	C47	**UF038100**	ELECTROLYTIC CAPACITOR(CHIP)	100 16V	チップケミコン		
	C96	**UF038100**	ELECTROLYTIC CAPACITOR(CHIP)	100 16V	チップケミコン		
	C101	**UF038100**	ELECTROLYTIC CAPACITOR(CHIP)	100 16V	チップケミコン		
	C151	**UF038100**	ELECTROLYTIC CAPACITOR(CHIP)	100 16V	チップケミコン		

*: New Parts

EIF and HP and JK

	REF NO.	PART NO.	DESCRIPTION		部品名	REMARKS	QTY
	IC1	**YD841B00**	IC	TMP89FW24AFG-7KH4	IC	E-PNS3a	
	IC100	**YF118A00**	IC	BU90R104-E2	IC	LVDS RECEIVER	
	IC110	**X9811A00**	IC	TC7SH17FU(TE85L,F)	IC	BUFFER	
	-112	**X9811A00**	IC	TC7SH17FU(TE85L,F)	IC	BUFFER	
*	IC150	**YG574A00**	IC	BD60A00NUX	IC	LED DRIVER	
	R31	**RD15522R**	CARBON RESISTOR (CHIP)	220.0 1/4 J TP	チップ抵抗		
	-35	**RD15522R**	CARBON RESISTOR (CHIP)	220.0 1/4 J TP	チップ抵抗		
	R36	**RD155100**	CARBON RESISTOR (CHIP)	100.0 1/4 J TP	チップ抵抗		
	-41	**RD155100**	CARBON RESISTOR (CHIP)	100.0 1/4 J TP	チップ抵抗		
	R42	**RD15447R**	CARBON RESISTOR (CHIP)	47.0 1/4 J TP	チップ抵抗		
	-49	**RD15447R**	CARBON RESISTOR (CHIP)	47.0 1/4 J TP	チップ抵抗		
	R99	**RD15447R**	CARBON RESISTOR (CHIP)	47.0 1/4 J TP	チップ抵抗		
	R156	**RA157180**	METAL FILM RESISTOR (CHIP)	18.0K 63M D RECT.	チップ金被抵抗		
	R157	**RA157220**	METAL FILM RESISTOR (CHIP)	22.0K 63M D RECT.	チップ金被抵抗		
		--	CIRCUIT BOARD	HP	HPシート	(WC01650)(XQ795A0)(XT162A0)(WC01660)	
	C0001	**FG414100**	CERAMIC CAPACITOR	0.01UF 50V K	セラコン B		
	-0005	**FG414100**	CERAMIC CAPACITOR	0.01UF 50V K	セラコン B		
	C0001	**FG64410R**	CERAMIC CAPACITOR	0.0100 50V Z RX TP	セラコン(F)		
	-0005	**FG64410R**	CERAMIC CAPACITOR	0.0100 50V Z RX TP	セラコン(F)		
	C0006	**--**	JUMPER WIRE	0.55	ジャンパー線	(VD04170)	
	C0007	**--**	JUMPER WIRE	0.55	ジャンパー線	(VD04170)	
	FL001	**VB835000**	COIL	20uH FL05RD200AT	コイル 20U		
	FL001	**VB971100**	COIL	20uH FL05RD200A TATEJI	コイル 20U		
	FL002	**VB835000**	COIL	20uH FL05RD200AT	コイル 20U		
	FL002	**VB971100**	COIL	20uH FL05RD200A TATEJI	コイル 20U		
	FL003	**V3085000**	CHOKE COIL	4.0uH R-5C TE	チョークコイル		
	FL003	**V3085100**	CHOKE COIL	10uH R-5C BARA	チョークコイル10U		
	FL004	**VB835000**	COIL	20uH FL05RD200AT	コイル 20U		
	FL004	**VB971100**	COIL	20uH FL05RD200A TATEJI	コイル 20U		
	FL005	**VB835000**	COIL	20uH FL05RD200AT	コイル 20U		
	FL005	**VB971100**	COIL	20uH FL05RD200A TATEJI	コイル 20U		
	FL006	**V3085000**	CHOKE COIL	4.0uH R-5C TE	チョークコイル		
	FL006	**V3085100**	CHOKE COIL	10uH R-5C BARA	チョークコイル10U		
	HP001	**LB101870**	PHONE CONNECTOR	JACK YKB21-5006	ホーンコネクタ	PHONES	
	HP001	**WJ306200**	PHONE CONNECTOR	MSJ-064-15A B AG	ホーンコネクタ		
	HP002	**LB101870**	PHONE CONNECTOR	JACK YKB21-5006	ホーンコネクタ	PHONES	
	HP002	**WJ306200**	PHONE CONNECTOR	MSJ-064-15A B AG	ホーンコネクタ		
	R0001	**V9295000**	CARBON RESISTOR	33.0 1/2 J YOKOSUT	カーボン抵抗		
	-0004	**V9295000**	CARBON RESISTOR	33.0 1/2 J YOKOSUT	カーボン抵抗		
	R0001	**V9458700**	CARBON RESISTOR	33.0 1/2 J TP	カーボン抵抗		
	-0004	**V9458700**	CARBON RESISTOR	33.0 1/2 J TP	カーボン抵抗		
	R0005	**--**	JUMPER WIRE	0.55	ジャンパー線	(VD04170)	
*		**ZN532700**	CIRCUIT BOARD	JK	JKシート	(ZN53260)(YG578C0)	
	JK40	**VS11540R**	PHONE CONNECTOR BLACK	LGR4609-7100F	ホーンコネクタ(黒)	AUX OUT L/L+R	
	JK41	**VS11540R**	PHONE CONNECTOR BLACK	LGR4609-7100F	ホーンコネクタ(黒)	AUX OUT	
	RY40	**V8616501**	RELAY	DC G6S-2 12V	リレー 12V		
	RY40	**WB17080R**	RELAY	DC NA-12W-K 12V	リレー 12V		
	RY70	**V8616501**	RELAY	DC G6S-2 12V	リレー 12V		
	RY70	**WB17080R**	RELAY	DC NA-12W-K 12V	リレー 12V		
	IC20	**X6897A00**	IC	BA4560RF-E2	IC	OP AMP	
	IC40	**X6897A00**	IC	BA4560RF-E2	IC	OP AMP	
	IC70	**X5049A0R**	IC	NJM4556AM-TE1	IC	OP AMP	
	C1	**UR838470**	ELECTROLYTIC CAPACITOR	470.00 16.0V RX TP	ケミコン		
	C4	**UR838101**	ELECTROLYTIC CAPACITOR	100.00 16.0V RX TP	ケミコン		
	C13	**UR838101**	ELECTROLYTIC CAPACITOR	100.00 16.0V RX TP	ケミコン		
	C20	**UR867100**	ELECTROLYTIC CAPACITOR	10.00 50.0V RX TP	ケミコン		
	C21	**UR867100**	ELECTROLYTIC CAPACITOR	10.00 50.0V RX TP	ケミコン		
	C28	**UN867100**	ELECTROLYTIC CAPACITOR BP	10.00 50.0V RX TP	BPケミコン		
	C29	**UN867100**	ELECTROLYTIC CAPACITOR BP	10.00 50.0V RX TP	BPケミコン		
	C40	**UR867100**	ELECTROLYTIC CAPACITOR	10.00 50.0V RX TP	ケミコン		
	-43	**UR867100**	ELECTROLYTIC CAPACITOR	10.00 50.0V RX TP	ケミコン		
	C50	**UN867100**	ELECTROLYTIC CAPACITOR BP	10.00 50.0V RX TP	BPケミコン		
	C51	**UN867100**	ELECTROLYTIC CAPACITOR BP	10.00 50.0V RX TP	BPケミコン		
	C62	**UR838101**	ELECTROLYTIC CAPACITOR	100.00 16.0V RX TP	ケミコン		
	C63	**UR838101**	ELECTROLYTIC CAPACITOR	100.00 16.0V RX TP	ケミコン		
	C71	**UR867100**	ELECTROLYTIC CAPACITOR	10.00 50.0V RX TP	ケミコン		
	-74	**UR867100**	ELECTROLYTIC CAPACITOR	10.00 50.0V RX TP	ケミコン		
	C81	**UR838101**	ELECTROLYTIC CAPACITOR	100.00 16.0V RX TP	ケミコン		

*: New Parts

JK and MIC and MK-H/MK-L/MK-M and PEDAL and PJK and PL and PNC

REF NO.	PART NO.	DESCRIPTION		部品名	REMARKS	QTY
C82	**UR838101**	ELECTROLYTIC CAPACITOR	100.00 16.0V RX TP	ケミコン		
C87	**UR838101**	ELECTROLYTIC CAPACITOR	100.00 16.0V RX TP	ケミコン		
C91	**UR838101**	ELECTROLYTIC CAPACITOR	100.00 16.0V RX TP	ケミコン		
C92	**UR838101**	ELECTROLYTIC CAPACITOR	100.00 16.0V RX TP	ケミコン		
	--	CIRCUIT BOARD	MIC	MICシート	(ZN56640)(YG684B0) (ZN56650)	
JK1	**ZA590000**	PHONE CONNECTOR	JACK MINI STEREO	ホーンコネクタ	AUX IN	
JK2	**WJ306200**	PHONE CONNECTOR	MSJ-064-15A B AG	ホーンコネクタ	MIC/LINE IN	
SW1	**VS053500**	SLIDE SWITCH	SSSF12436A	スライドSW	MIC LINE	
SW1	**VZ050000**	SLIDE SWITCH	SSSF122300	スライドSW		
VR1	**V334000R**	ROTARY VARIABLE RESISTOR	A 10.0K RK09712300	ロータリーVR 2連	INPUT VOLUME	
IC1	**X6897A00**	IC	BA4560RF-E2	IC	OP AMP	
C7	**UR838101**	ELECTROLYTIC CAPACITOR	100.00 16.0V RX TP	ケミコン		
C11	**UR838101**	ELECTROLYTIC CAPACITOR	100.00 16.0V RX TP	ケミコン		
C16	**UR866100**	ELECTROLYTIC CAPACITOR	1.00 50.0V RX TP	ケミコン		
C29	**UR866100**	ELECTROLYTIC CAPACITOR	1.00 50.0V RX TP	ケミコン		
C39	**UN866100**	ELECTROLYTIC CAPACITOR BP	1.00 50.0V RX TP	BPケミコン		
C43	**UR866100**	ELECTROLYTIC CAPACITOR	1.00 50.0V RX TP	ケミコン		
C44	**UR866100**	ELECTROLYTIC CAPACITOR	1.00 50.0V RX TP	ケミコン		
	WV760600	CIRCUIT BOARD	MK-H	MKーHシート	(WV35460)(YC333D0)	
	WV760400	CIRCUIT BOARD	MK-L	MKーLシート	(WV35460)(YC333D0)	
	WV760500	CIRCUIT BOARD	MK-M	MKーMシート	(WV35460)(YC333D0)	
IC1	**YC778C00**	IC	TMP89FM42AUG-7GP2(JZ)	IC	E-GKS	
C1	**UF037100**	ELECTROLYTIC CAPACITOR(CHIP)	10 16V	チップケミコン		
X1	**V9864200**	CERAMIC RESONATOR	10.0MHz CSTCE10M0G52	セラミック発振子		
	WP029200	CIRCUIT BOARD	PEDAL	PEDALシート	(WQ65870)(X9561D0)	
VR1	**WN154400**	ROTARY VARIABLE RESISTOR	B 10.0K RK09Y11L00	ロータリーVR 1連	DAMPER pedal	
	WC56120R	CIRCUIT BOARD	PJK	PJKシート	(WC56110)(X5143A0)	
	VU65910R	CIRCUIT BOARD	PL	PLシート	(VU65900)(XR898A0)	
LED1	**VD18000R**	LED RED	SLZ-190B-03-T2	LED	POWER indicator	
LED1	**WM285600**	LED RED	HFR223P-BW12	LED		
*	**ZN833800**	CIRCUIT BOARD	PNC (PNC,ENC)	PNCシート	(X7936J0)	
EC201	**VU48130R**	ENCODER	REB161(9X5)PVB15FH1NA	16形エンコーダ	DATA ENTRY	
LD27	**VS079300**	LED RED/GREEN	SPR-39MVWF	2色LED	MIC	
LD1	**WC35500R**	LED RED	SEL2201R	LED	Drum Kit Icon (G2)	
LD2	**WC35510R**	LED YELLOW	SEL2710Y	LED	Drum Kit Icon (G#2)	
LD3	**WC35500R**	LED RED	SEL2201R	LED	Drum Kit Icon (A2)	
LD4	**WC35510R**	LED YELLOW	SEL2710Y	LED	Drum Kit Icon (A#2)	
LD5	**WC35500R**	LED RED	SEL2201R	LED	Drum Kit Icon (B2)	
LD6	**WC35500R**	LED RED	SEL2201R	LED	Drum Kit Icon (C3)	
LD7	**WC35510R**	LED YELLOW	SEL2710Y	LED	Drum Kit Icon (C#3)	
LD8	**WC35500R**	LED RED	SEL2201R	LED	Drum Kit Icon (D3)	
LD9	**WC35510R**	LED YELLOW	SEL2710Y	LED	Drum Kit Icon (D#3)	
LD10	**WC35500R**	LED RED	SEL2201R	LED	Drum Kit Icon (E3)	
LD11	**WC35500R**	LED RED	SEL2201R	LED	Drum Kit Icon (F3)	
LD12	**WC35510R**	LED YELLOW	SEL2710Y	LED	Drum Kit Icon (F#3)	
LD13	**WC35500R**	LED RED	SEL2201R	LED	Drum Kit Icon (G3)	
LD14	**WC35510R**	LED YELLOW	SEL2710Y	LED	Drum Kit Icon (G#3)	
LD15	**WC35500R**	LED RED	SEL2201R	LED	Drum Kit Icon (A3)	
LD16	**WC35510R**	LED YELLOW	SEL2710Y	LED	Drum Kit Icon (A#3)	
LD17	**WC35500R**	LED RED	SEL2201R	LED	Drum Kit Icon (B3)	
LD18	**WC35500R**	LED RED	SEL2201R	LED	Drum Kit Icon (C4)	
LD19	**WC35510R**	LED YELLOW	SEL2710Y	LED	Drum Kit Icon (C#4)	
LD20	**WC35500R**	LED RED	SEL2201R	LED	Drum Kit Icon (D4)	
LD21	**WC35510R**	LED YELLOW	SEL2710Y	LED	Drum Kit Icon (D#4)	
LD22	**WC35500R**	LED RED	SEL2201R	LED	Drum Kit Icon (E4)	
LD23	**WR675200**	LED RED	SLR-342VRTH7M	LED	RIGHT1	
LD24	**WR675200**	LED RED	SLR-342VRTH7M	LED	RIGHT2	
LD25	**WR675200**	LED RED	SLR-342VRTH7M	LED	LEFT	
SW1	**WG31840R**	TACT SWITCH	SKRGAMD010	タクトSW	A	
SW2	**WG31840R**	TACT SWITCH	SKRGAMD010	タクトSW	B	
SW3	**WG31840R**	TACT SWITCH	SKRGAMD010	タクトSW	C	
SW4	**WG31840R**	TACT SWITCH	SKRGAMD010	タクトSW	D	
SW5	**WG31840R**	TACT SWITCH	SKRGAMD010	タクトSW	E	
SW6	**WG31840R**	TACT SWITCH	SKRGAMD010	タクトSW	DIRECT ACCESS	

*: New Parts

PNC and PNL/USB

REF NO.	PART NO.	DESCRIPTION		部品名	REMARKS	QTY
SW7	**WG31840R**	TACT SWITCH	SKRGAMD010	タクトSW	MIXING CONSOLE	
SW8	**WG31840R**	TACT SWITCH	SKRGAMD010	タクトSW	CHANNEL ON/OFF	
SW9	**WG31840R**	TACT SWITCH	SKRGAMD010	タクトSW	1(UP)	
SW10	**WG31840R**	TACT SWITCH	SKRGAMD010	タクトSW	1(DOWN)	
SW11	**WG31840R**	TACT SWITCH	SKRGAMD010	タクトSW	2(DOWN)	
SW12	**WG31840R**	TACT SWITCH	SKRGAMD010	タクトSW	2(UP)	
SW13	**WG31840R**	TACT SWITCH	SKRGAMD010	タクトSW	3(DOWN)	
SW14	**WG31840R**	TACT SWITCH	SKRGAMD010	タクトSW	3(UP)	
SW15	**WG31840R**	TACT SWITCH	SKRGAMD010	タクトSW	4(DOWN)	
SW16	**WG31840R**	TACT SWITCH	SKRGAMD010	タクトSW	4(UP)	
SW17	**WG31840R**	TACT SWITCH	SKRGAMD010	タクトSW	5(UP)	
SW18	**WG31840R**	TACT SWITCH	SKRGAMD010	タクトSW	5(DOWN)	
SW19	**WG31840R**	TACT SWITCH	SKRGAMD010	タクトSW	6(UP)	
SW20	**WG31840R**	TACT SWITCH	SKRGAMD010	タクトSW	6(DOWN)	
SW21	**WG31840R**	TACT SWITCH	SKRGAMD010	タクトSW	7(DOWN)	
SW22	**WG31840R**	TACT SWITCH	SKRGAMD010	タクトSW	7(UP)	
SW23	**WG31840R**	TACT SWITCH	SKRGAMD010	タクトSW	8(UP)	
SW24	**WG31840R**	TACT SWITCH	SKRGAMD010	タクトSW	8(DOWN)	
SW25	**WG31840R**	TACT SWITCH	SKRGAMD010	タクトSW	TAB(<)	
SW26	**WG31840R**	TACT SWITCH	SKRGAMD010	タクトSW	EXIT	
SW27	**WG31840R**	TACT SWITCH	SKRGAMD010	タクトSW	F	
SW28	**WG31840R**	TACT SWITCH	SKRGAMD010	タクトSW	G	
SW29	**WG31840R**	TACT SWITCH	SKRGAMD010	タクトSW	H	
SW30	**WG31840R**	TACT SWITCH	SKRGAMD010	タクトSW	I	
SW31	**WG31840R**	TACT SWITCH	SKRGAMD010	タクトSW	J	
SW32	**WG31840R**	TACT SWITCH	SKRGAMD010	タクトSW	TAB(>)	
SW33	**WG31840R**	TACT SWITCH	SKRGAMD010	タクトSW	RIGHT1	
SW34	**WG31840R**	TACT SWITCH	SKRGAMD010	タクトSW	LEFT	
SW35	**WG31840R**	TACT SWITCH	SKRGAMD010	タクトSW	AUDIO	
SW36	**WG31840R**	TACT SWITCH	SKRGAMD010	タクトSW	USB	
SW37	**WG31840R**	TACT SWITCH	SKRGAMD010	タクトSW	ENTER	
SW38	**WG31840R**	TACT SWITCH	SKRGAMD010	タクトSW	FUNCTION	
SW39	**WG31840R**	TACT SWITCH	SKRGAMD010	タクトSW	RIGHT2	
	ZA966900	CIRCUIT BOARD	PNL (PNL1,PNL2,MV3)	PNLシート	(ZA96680)(X7930F0)	
	ZA967200	CIRCUIT BOARD	USB	USBシート	(ZA96680)(X7930F0)	
CN402	**WH382500**	USB CONNECTOR	UAR27 4P SE	USBコネクタ	USB TO DEVICE	
CN402	**WK450700**	USB CONNECTOR	YKF45-0033N 4P SE	USBコネクタ		
LD9	**VS079300**	LED RED/GREEN	SPR-39MVWF	2色LED	INTRO I	
LD11	**VS079300**	LED RED/GREEN	SPR-39MVWF	2色LED	INTRO II	
LD14	**VS079300**	LED RED/GREEN	SPR-39MVWF	2色LED	INTRO III	
LD17	**VS079300**	LED RED/GREEN	SPR-39MVWF	2色LED	MAIN VARIATION A	
LD20	**VS079300**	LED RED/GREEN	SPR-39MVWF	2色LED	MAIN VARIATION B	
LD23	**VS079300**	LED RED/GREEN	SPR-39MVWF	2色LED	MAIN VARIATION C	
LD25	**VS079300**	LED RED/GREEN	SPR-39MVWF	2色LED	MAIN VARIATION D	
LD29	**VS079300**	LED RED/GREEN	SPR-39MVWF	2色LED	BREAK	
LD32	**VS079300**	LED RED/GREEN	SPR-39MVWF	2色LED	ENDING/rit.I	
LD34	**VS079300**	LED RED/GREEN	SPR-39MVWF	2色LED	ENDING/rit.II	
LD38	**VS079300**	LED RED/GREEN	SPR-39MVWF	2色LED	ENDING/rit.III	
LD46	**VS079300**	LED RED/GREEN	SPR-39MVWF	2色LED	START/STOP	
* VR501	**ZK790600**	ROTARY VARIABLE RESISTOR	B 10.0K XV012113YN	ロータリーボリューム	MASTER VOLUME	
C401	**UR838101**	ELECTROLYTIC CAPACITOR	100.00 16.0V RX TP	ケミコン		
LD1	**WC35510R**	LED YELLOW	SEL2710Y	LED	Drum Kit Icon (G#0)	
LD2	**WR675200**	LED RED	SLR-342VRTH7M	LED	ACMP ON/OFF	
LD3	**WC35500R**	LED RED	SEL2201R	LED	Drum Kit Icon (A0)	
LD4	**WR675200**	LED RED	SLR-342VRTH7M	LED	POP&ROCK	
LD5	**WR675200**	LED RED	SLR-342VRTH7M	LED	AUTO FILL IN	
LD6	**WC35510R**	LED YELLOW	SEL2710Y	LED	Drum Kit Icon (A#0)	
LD7	**WC35500R**	LED RED	SEL2201R	LED	Drum Kit Icon (B0)	
LD8	**WR675200**	LED RED	SLR-342VRTH7M	LED	BALLAD	
LD10	**WC35500R**	LED RED	SEL2201R	LED	Drum Kit Icon (C1)	
LD12	**WC35510R**	LED YELLOW	SEL2710Y	LED	Drum Kit Icon (C#1)	
LD13	**WR675200**	LED RED	SLR-342VRTH7M	LED	DANCE	
LD15	**WC35500R**	LED RED	SEL2201R	LED	Drum Kit Icon (D1)	
LD16	**WC35510R**	LED YELLOW	SEL2710Y	LED	Drum Kit Icon (D#1)	
LD18	**WR675200**	LED RED	SLR-342VRTH7M	LED	SWING&JAZZ	
LD19	**WC35500R**	LED RED	SEL2201R	LED	Drum Kit Icon (E1)	
LD21	**WC35500R**	LED RED	SEL2201R	LED	Drum Kit Icon (F1)	
LD22	**WR675200**	LED RED	SLR-342VRTH7M	LED	R&B	
LD24	**WC35510R**	LED YELLOW	SEL2710Y	LED	Drum Kit Icon (F#1)	

*: New Parts

PNL/USB

REF NO.	PART NO.	DESCRIPTION		部 品 名	REMARKS	QTY
LD26	**WC35500R**	LED RED	SEL2201R	L E D	Drum Kit Icon (G1)	
LD27	**WR675200**	LED RED	SLR-342VRTH7M	L E D	COUNTRY	
LD28	**WC35510R**	LED YELLOW	SEL2710Y	L E D	Drum Kit Icon (G#1)	
LD30	**WC35500R**	LED RED	SEL2201R	L E D	Drum Kit Icon (A1)	
LD31	**WR675200**	LED RED	SLR-342VRTH7M	L E D	LATIN	
LD33	**WC35510R**	LED YELLOW	SEL2710Y	L E D	Drum Kit Icon (A#1)	
LD35	**WC35500R**	LED RED	SEL2201R	L E D	Drum Kit Icon (B1)	
LD36	**WR675200**	LED RED	SLR-342VRTH7M	L E D	BALLROOM	
LD37	**WC35500R**	LED RED	SEL2201R	L E D	Drum Kit Icon (C2)	
LD39	**WC35510R**	LED YELLOW	SEL2710Y	L E D	Drum Kit Icon (C#2)	
LD40	**WR675200**	LED RED	SLR-342VRTH7M	L E D	ENTERTAINMENT	
LD41	**WR675200**	LED RED	SLR-342VRTH7M	L E D	SYNC STOP	
LD42	**WC35500R**	LED RED	SEL2201R	L E D	Drum Kit Icon (D2)	
LD43	**WR675200**	LED RED	SLR-342VRTH7M	L E D	SYNC START	
LD44	**WC35510R**	LED YELLOW	SEL2710Y	L E D	Drum Kit Icon (D#2)	
LD45	**WR675200**	LED RED	SLR-342VRTH7M	L E D	WORLD	
LD47	**WC35500R**	LED RED	SEL2201R	L E D	Drum Kit Icon (E2)	
LD48	**WC35500R**	LED RED	SEL2201R	L E D	Drum Kit Icon (F2)	
LD49	**WR675200**	LED RED	SLR-342VRTH7M	L E D	PIANIST	
LD50	**WC35510R**	LED YELLOW	SEL2710Y	L E D	Drum Kit Icon (F#2)	
LD101	**WC35500R**	LED RED	SEL2201R	L E D	Drum Kit Icon (A-1)	
LD102	**WC35510R**	LED YELLOW	SEL2710Y	L E D	Drum Kit Icon (A#-1)	
LD103	**WC35500R**	LED RED	SEL2201R	L E D	Drum Kit Icon (B-1)	
LD104	**WC35500R**	LED RED	SEL2201R	L E D	Drum Kit Icon (C0)	
LD106	**WC35510R**	LED YELLOW	SEL2710Y	L E D	Drum Kit Icon (C#0)	
LD108	**WC35500R**	LED RED	SEL2201R	L E D	Drum Kit Icon (D0)	
LD109	**WC35510R**	LED YELLOW	SEL2710Y	L E D	Drum Kit Icon (D#0)	
LD110	**WR675200**	LED RED	SLR-342VRTH7M	L E D	METRONOME	
LD111	**WC35500R**	LED RED	SEL2201R	L E D	Drum Kit Icon (E0)	
LD112	**WC35500R**	LED RED	SEL2201R	L E D	Drum Kit Icon (F0)	
LD113	**WC35510R**	LED YELLOW	SEL2710Y	L E D	Drum Kit Icon (F#0)	
LD114	**WC35500R**	LED RED	SEL2201R	L E D	Drum Kit Icon (G0)	
SW1	**WG31840R**	TACT SWITCH	SKRGAMD010	タ ク ト S W	ACMP ON/OFF	
SW2	**WG31840R**	TACT SWITCH	SKRGAMD010	タ ク ト S W	POP&ROCK	
SW3	**WG31840R**	TACT SWITCH	SKRGAMD010	タ ク ト S W	AUTO FILL IN	
SW4	**WG31840R**	TACT SWITCH	SKRGAMD010	タ ク ト S W	BALLAD	
SW5	**WG31840R**	TACT SWITCH	SKRGAMD010	タ ク ト S W	INTRO I	
SW6	**WG31840R**	TACT SWITCH	SKRGAMD010	タ ク ト S W	INTRO II	
SW7	**WG31840R**	TACT SWITCH	SKRGAMD010	タ ク ト S W	DANCE	
SW8	**WG31840R**	TACT SWITCH	SKRGAMD010	タ ク ト S W	INTRO III	
SW9	**WG31840R**	TACT SWITCH	SKRGAMD010	タ ク ト S W	MAIN VARIATION A	
SW10	**WG31840R**	TACT SWITCH	SKRGAMD010	タ ク ト S W	SWING&JAZZ	
SW11	**WG31840R**	TACT SWITCH	SKRGAMD010	タ ク ト S W	MAIN VARIATION B	
SW12	**WG31840R**	TACT SWITCH	SKRGAMD010	タ ク ト S W	R&B	
SW13	**WG31840R**	TACT SWITCH	SKRGAMD010	タ ク ト S W	MAIN VARIATION C	
SW14	**WG31840R**	TACT SWITCH	SKRGAMD010	タ ク ト S W	MAIN VARIATION D	
SW15	**WG31840R**	TACT SWITCH	SKRGAMD010	タ ク ト S W	COUNTRY	
SW16	**WG31840R**	TACT SWITCH	SKRGAMD010	タ ク ト S W	BREAK	
SW17	**WG31840R**	TACT SWITCH	SKRGAMD010	タ ク ト S W	LATIN	
SW18	**WG31840R**	TACT SWITCH	SKRGAMD010	タ ク ト S W	ENDING/rit.I	
SW19	**WG31840R**	TACT SWITCH	SKRGAMD010	タ ク ト S W	ENDING/rit.II	
SW20	**WG31840R**	TACT SWITCH	SKRGAMD010	タ ク ト S W	BALLROOM	
SW21	**WG31840R**	TACT SWITCH	SKRGAMD010	タ ク ト S W	ENDING/rit.III	
SW22	**WG31840R**	TACT SWITCH	SKRGAMD010	タ ク ト S W	ENTERTAINMENT	
SW23	**WG31840R**	TACT SWITCH	SKRGAMD010	タ ク ト S W	SYNC STOP	
SW24	**WG31840R**	TACT SWITCH	SKRGAMD010	タ ク ト S W	SYNC START	
SW25	**WG31840R**	TACT SWITCH	SKRGAMD010	タ ク ト S W	WORLD	
SW26	**WG31840R**	TACT SWITCH	SKRGAMD010	タ ク ト S W	START/STOP	
SW27	**WG31840R**	TACT SWITCH	SKRGAMD010	タ ク ト S W	PIANIST	
SW28	**WG31840R**	TACT SWITCH	SKRGAMD010	タ ク ト S W	MUSIC FINDER	
SW101	**WG31840R**	TACT SWITCH	SKRGAMD010	タ ク ト S W	DEMO	
SW102	**WG31840R**	TACT SWITCH	SKRGAMD010	タ ク ト S W	METRONOME	
SW103	**WG31840R**	TACT SWITCH	SKRGAMD010	タ ク ト S W	TAP TEMPO	
SW104	**WG31840R**	TACT SWITCH	SKRGAMD010	タ ク ト S W	TRANSPOSE-	
SW105	**WG31840R**	TACT SWITCH	SKRGAMD010	タ ク ト S W	TEMPO-	
SW106	**WG31840R**	TACT SWITCH	SKRGAMD010	タ ク ト S W	TRANSPOSE+	
SW107	**WG31840R**	TACT SWITCH	SKRGAMD010	タ ク ト S W	TEMPO+	
SW108	**WG31840R**	TACT SWITCH	SKRGAMD010	タ ク ト S W	Standby/On	
D1	**VD631601**	DIODE	1SS133,176,HSS104	ダ イ オ ー ド		
-28	**VD631601**	DIODE	1SS133,176,HSS104	ダ イ オ ー ド		

✻: New Parts

PNL/USB and PNR1/PNR2

REF NO.	PART NO.	DESCRIPTION		部品名	REMARKS	QTY
D101	**VD631601**	DIODE	1SS133,176,HSS104	ダイオード		
-107	**VD631601**	DIODE	1SS133,176,HSS104	ダイオード		
L401	**--**	JUMPER WIRE	0.55	ジャンパー線	(VA07890)	
R1	**--**	JUMPER WIRE	0.55	ジャンパー線	(VA07890)	
-3	**--**	JUMPER WIRE	0.55	ジャンパー線	(VA07890)	
R101	**--**	JUMPER WIRE	0.55	ジャンパー線	(VA07890)	
	--	CIRCUIT BOARD	PNR1	PNR1シート	(WR06640)(X7933C0) (WR06660)	
	--	CIRCUIT BOARD	PNR2	PNR2シート	(WR06640)(X7933C0) (WR06670)	
LD9	**VS079300**	LED RED/GREEN	SPR-39MVWF	2色LED	PLAY/PAUSE	
LD13	**VS079300**	LED RED/GREEN	SPR-39MVWF	2色LED	REGISTRATION MEMORY 1	
LD16	**VS079300**	LED RED/GREEN	SPR-39MVWF	2色LED	EXTRA TRACKS	
LD17	**VS079300**	LED RED/GREEN	SPR-39MVWF	2色LED	REGISTRATION MEMORY 2	
LD19	**VS079300**	LED RED/GREEN	SPR-39MVWF	2色LED	TRACK2(L)	
LD20	**VS079300**	LED RED/GREEN	SPR-39MVWF	2色LED	REGISTRATION MEMORY 3	
LD22	**VS079300**	LED RED/GREEN	SPR-39MVWF	2色LED	TRACK1(R)	
LD23	**VS079300**	LED RED/GREEN	SPR-39MVWF	2色LED	REGISTRATION MEMORY 4	
LD26	**VS079300**	LED RED/GREEN	SPR-39MVWF	2色LED	REGISTRATION MEMORY 5	
LD28	**VS079300**	LED RED/GREEN	SPR-39MVWF	2色LED	REGISTRATION MEMORY 6	
LD31	**VS079300**	LED RED/GREEN	SPR-39MVWF	2色LED	REGISTRATION MEMORY 7	
LD35	**VS079300**	LED RED/GREEN	SPR-39MVWF	2色LED	REGISTRATION MEMORY 8	
LD40	**VS079300**	LED RED/GREEN	SPR-39MVWF	2色LED	ONE TOUCH SETTING 1	
LD45	**VS079300**	LED RED/GREEN	SPR-39MVWF	2色LED	ONE TOUCH SETTING 2	
LD104	**VS079300**	LED RED/GREEN	SPR-39MVWF	2色LED	ONE TOUCH SETTING 3	
LD109	**VS079300**	LED RED/GREEN	SPR-39MVWF	2色LED	ONE TOUCH SETTING 4	
LD1	**WC35500R**	LED RED	SEL2201R	LED	Drum Kit Icon (F4)	
LD2	**WB94750R**	LED RED	SLZ-9G81B-34-T1	LED	PIANO ROOM	
LD2	**WR675200**	LED RED	SLR-342VRTH7M	LED	PIANO ROOM	
LD3	**WC35510R**	LED YELLOW	SEL2710Y	LED	Drum Kit Icon (F#4)	
LD4	**WC35500R**	LED RED	SEL2201R	LED	Drum Kit Icon (G4)	
LD5	**WB94750R**	LED RED	SLZ-9G81B-34-T1	LED	REC	
LD5	**WR675200**	LED RED	SLR-342VRTH7M	LED	REC	
LD6	**WC35510R**	LED YELLOW	SEL2710Y	LED	Drum Kit Icon (G#4)	
LD7	**WC35500R**	LED RED	SEL2201R	LED	Drum Kit Icon (A4)	
LD8	**WC35510R**	LED YELLOW	SEL2710Y	LED	Drum Kit Icon (A#4)	
LD10	**WC35500R**	LED RED	SEL2201R	LED	Drum Kit Icon (B4)	
LD11	**WC35500R**	LED RED	SEL2201R	LED	Drum Kit Icon (C5)	
LD12	**WC35510R**	LED YELLOW	SEL2710Y	LED	Drum Kit Icon (C#5)	
LD14	**WC35500R**	LED RED	SEL2201R	LED	Drum Kit Icon (D5)	
LD15	**WC35510R**	LED YELLOW	SEL2710Y	LED	Drum Kit Icon (D#5)	
LD18	**WC35500R**	LED RED	SEL2201R	LED	Drum Kit Icon (E5)	
LD21	**WC35500R**	LED RED	SEL2201R	LED	Drum Kit Icon (F5)	
LD24	**WC35510R**	LED YELLOW	SEL2710Y	LED	Drum Kit Icon (F#5)	
LD25	**WC35500R**	LED RED	SEL2201R	LED	Drum Kit Icon (G5)	
LD27	**WC35510R**	LED YELLOW	SEL2710Y	LED	Drum Kit Icon (G#5)	
LD29	**WC35500R**	LED RED	SEL2201R	LED	Drum Kit Icon (A5)	
LD30	**WB94750R**	LED RED	SLZ-9G81B-34-T1	LED	GUIDE	
LD30	**WR675200**	LED RED	SLR-342VRTH7M	LED	GUIDE	
LD32	**WC35510R**	LED YELLOW	SEL2710Y	LED	Drum Kit Icon (A#5)	
LD33	**WC35500R**	LED RED	SEL2201R	LED	Drum Kit Icon (B5)	
LD34	**WB94750R**	LED RED	SLZ-9G81B-34-T1	LED	REPEAT	
LD34	**WR675200**	LED RED	SLR-342VRTH7M	LED	REPEAT	
LD36	**WC35500R**	LED RED	SEL2201R	LED	Drum Kit Icon (C6)	
LD37	**WC35510R**	LED YELLOW	SEL2710Y	LED	Drum Kit Icon (C#6)	
LD38	**WB94750R**	LED RED	SLZ-9G81B-34-T1	LED	PIANO	
LD38	**WR675200**	LED RED	SLR-342VRTH7M	LED	PIANO	
LD39	**WB94750R**	LED RED	SLZ-9G81B-34-T1	LED	BRASS	
LD39	**WR675200**	LED RED	SLR-342VRTH7M	LED	BRASS	
LD41	**WC35500R**	LED RED	SEL2201R	LED	Drum Kit Icon (D6)	
LD42	**WC35510R**	LED YELLOW	SEL2710Y	LED	Drum Kit Icon (D#6)	
LD43	**WB94750R**	LED RED	SLZ-9G81B-34-T1	LED	E.PIANO	
LD43	**WR675200**	LED RED	SLR-342VRTH7M	LED	E.PIANO	
LD44	**WB94750R**	LED RED	SLZ-9G81B-34-T1	LED	WOODWIND	
LD44	**WR675200**	LED RED	SLR-342VRTH7M	LED	WOODWIND	
LD101	**WC35500R**	LED RED	SEL2201R	LED	Drum Kit Icon (E6)	
LD102	**WB94750R**	LED RED	SLZ-9G81B-34-T1	LED	ORGAN	
LD102	**WR675200**	LED RED	SLR-342VRTH7M	LED	ORGAN	
LD103	**WB94750R**	LED RED	SLZ-9G81B-34-T1	LED	CHOIR&PAD	
LD103	**WR675200**	LED RED	SLR-342VRTH7M	LED	CHOIR&PAD	
LD105	**WC35500R**	LED RED	SEL2201R	LED	Drum Kit Icon (F6)	

✻: New Parts

PNR1/PNR2

REF NO.	PART NO.	DESCRIPTION		部 品 名	REMARKS	QTY
LD106	**WC35510R**	LED YELLOW	SEL2710Y	L E D	Drum Kit Icon (F#6)	
LD107	**WB94750R**	LED RED	SLZ-9G81B-34-T1	L E D	GUITAR	
LD107	**WR675200**	LED RED	SLR-342VRTH7M	L E D		
LD108	**WB94750R**	LED RED	SLZ-9G81B-34-T1	L E D	SYNTH	
LD108	**WR675200**	LED RED	SLR-342VRTH7M	L E D		
LD110	**WC35500R**	LED RED	SEL2201R	L E D	Drum Kit Icon (G6)	
LD111	**WC35510R**	LED YELLOW	SEL2710Y	L E D	Drum Kit Icon (G#6)	
LD112	**WB94750R**	LED RED	SLZ-9G81B-34-T1	L E D	BASS	
LD112	**WR675200**	LED RED	SLR-342VRTH7M	L E D		
LD113	**WB94750R**	LED RED	SLZ-9G81B-34-T1	L E D	PERCUSSION	
LD113	**WR675200**	LED RED	SLR-342VRTH7M	L E D		
LD114	**WB94750R**	LED RED	SLZ-9G81B-34-T1	L E D	OTS LINK	
LD114	**WR675200**	LED RED	SLR-342VRTH7M	L E D		
LD115	**WC35500R**	LED RED	SEL2201R	L E D	Drum Kit Icon (A6)	
LD116	**WC35510R**	LED YELLOW	SEL2710Y	L E D	Drum Kit Icon (A#6)	
LD117	**WB94750R**	LED RED	SLZ-9G81B-34-T1	L E D	ACCORDION	
LD117	**WR675200**	LED RED	SLR-342VRTH7M	L E D		
LD118	**WB94750R**	LED RED	SLZ-9G81B-34-T1	L E D	DRUM KIT	
LD118	**WR675200**	LED RED	SLR-342VRTH7M	L E D		
LD119	**WC35500R**	LED RED	SEL2201R	L E D	Drum Kit Icon (B6)	
LD120	**WC35500R**	LED RED	SEL2201R	L E D	Drum Kit Icon (C7)	
LD121	**WB94750R**	LED RED	SLZ-9G81B-34-T1	L E D	STRINGS	
LD121	**WR675200**	LED RED	SLR-342VRTH7M	L E D		
LD122	**WB94750R**	LED RED	SLZ-9G81B-34-T1	L E D	ORGAN FLUTE	
LD122	**WR675200**	LED RED	SLR-342VRTH7M	L E D		
SW1	**WG31840R**	TACT SWITCH	SKRGAMD010	タ ク ト S W	SONG SELECT	
SW2	**WG31840R**	TACT SWITCH	SKRGAMD010	タ ク ト S W	PIANO ROOM	
SW3	**WG31840R**	TACT SWITCH	SKRGAMD010	タ ク ト S W	REC	
SW4	**WG31840R**	TACT SWITCH	SKRGAMD010	タ ク ト S W	STOP	
SW5	**WG31840R**	TACT SWITCH	SKRGAMD010	タ ク ト S W	REGIST-	
SW6	**WG31840R**	TACT SWITCH	SKRGAMD010	タ ク ト S W	REGIST+	
SW7	**WG31840R**	TACT SWITCH	SKRGAMD010	タ ク ト S W	PLAY/PAUSE	
SW8	**WG31840R**	TACT SWITCH	SKRGAMD010	タ ク ト S W	MEMORY	
SW9	**WG31840R**	TACT SWITCH	SKRGAMD010	タ ク ト S W	REW	
SW10	**WG31840R**	TACT SWITCH	SKRGAMD010	タ ク ト S W	REGISTRATION MEMORY 1	
SW11	**WG31840R**	TACT SWITCH	SKRGAMD010	タ ク ト S W	FF	
SW12	**WG31840R**	TACT SWITCH	SKRGAMD010	タ ク ト S W	EXTRA TRACKS	
SW13	**WG31840R**	TACT SWITCH	SKRGAMD010	タ ク ト S W	REGISTRATION MEMORY 2	
SW14	**WG31840R**	TACT SWITCH	SKRGAMD010	タ ク ト S W	TRACK2(L)	
SW15	**WG31840R**	TACT SWITCH	SKRGAMD010	タ ク ト S W	REGISTRATION MEMORY 3	
SW16	**WG31840R**	TACT SWITCH	SKRGAMD010	タ ク ト S W	TRACK1(R)	
SW17	**WG31840R**	TACT SWITCH	SKRGAMD010	タ ク ト S W	REGISTRATION MEMORY 4	
SW18	**WG31840R**	TACT SWITCH	SKRGAMD010	タ ク ト S W	REGISTRATION MEMORY 5	
SW19	**WG31840R**	TACT SWITCH	SKRGAMD010	タ ク ト S W	SCORE	
SW20	**WG31840R**	TACT SWITCH	SKRGAMD010	タ ク ト S W	LYRICS/TEXT	
SW21	**WG31840R**	TACT SWITCH	SKRGAMD010	タ ク ト S W	REGISTRATION MEMORY 6	
SW22	**WG31840R**	TACT SWITCH	SKRGAMD010	タ ク ト S W	REGISTRATION MEMORY 7	
SW23	**WG31840R**	TACT SWITCH	SKRGAMD010	タ ク ト S W	GUIDE	
SW24	**WG31840R**	TACT SWITCH	SKRGAMD010	タ ク ト S W	REPEAT	
SW25	**WG31840R**	TACT SWITCH	SKRGAMD010	タ ク ト S W	REGISTRATION MEMORY 8	
SW26	**WG31840R**	TACT SWITCH	SKRGAMD010	タ ク ト S W	PIANO	
SW27	**WG31840R**	TACT SWITCH	SKRGAMD010	タ ク ト S W	BRASS	
SW28	**WG31840R**	TACT SWITCH	SKRGAMD010	タ ク ト S W	ONE TOUCH SETTING 1	
SW29	**WG31840R**	TACT SWITCH	SKRGAMD010	タ ク ト S W	E.PIANO	
SW30	**WG31840R**	TACT SWITCH	SKRGAMD010	タ ク ト S W	WOODWIND	
SW31	**WG31840R**	TACT SWITCH	SKRGAMD010	タ ク ト S W	ONE TOUCH SETTING 2	
SW101	**WG31840R**	TACT SWITCH	SKRGAMD010	タ ク ト S W	ORGAN	
SW102	**WG31840R**	TACT SWITCH	SKRGAMD010	タ ク ト S W	CHOIR&PAD	
SW103	**WG31840R**	TACT SWITCH	SKRGAMD010	タ ク ト S W	ONE TOUCH SETTING 3	
SW104	**WG31840R**	TACT SWITCH	SKRGAMD010	タ ク ト S W	GUITAR	
SW105	**WG31840R**	TACT SWITCH	SKRGAMD010	タ ク ト S W	SYNTH	
SW106	**WG31840R**	TACT SWITCH	SKRGAMD010	タ ク ト S W	ONE TOUCH SETTING 4	
SW107	**WG31840R**	TACT SWITCH	SKRGAMD010	タ ク ト S W	BASS	
SW108	**WG31840R**	TACT SWITCH	SKRGAMD010	タ ク ト S W	OTS LINK	
SW109	**WG31840R**	TACT SWITCH	SKRGAMD010	タ ク ト S W	PERCUSSION	
SW110	**WG31840R**	TACT SWITCH	SKRGAMD010	タ ク ト S W	ACCORDION	
SW111	**WG31840R**	TACT SWITCH	SKRGAMD010	タ ク ト S W	DRUM KIT	
SW112	**WG31840R**	TACT SWITCH	SKRGAMD010	タ ク ト S W	STRINGS	
SW113	**WG31840R**	TACT SWITCH	SKRGAMD010	タ ク ト S W	VOICE EFFECT	
SW114	**WG31840R**	TACT SWITCH	SKRGAMD010	タ ク ト S W	ORGAN FLUTE	

✻: New Parts

PNR1/PNR2

	REF NO.	PART NO.	DESCRIPTION		部品名	REMARKS	QTY
	D1	**VD631601**	DIODE	1SS133,176,HSS104	ダイオード		
	-31	**VD631601**	DIODE	1SS133,176,HSS104	ダイオード		
	D101	**VD631601**	DIODE	1SS133,176,HSS104	ダイオード		
	-114	**VD631601**	DIODE	1SS133,176,HSS104	ダイオード		
	R1	**--**	JUMPER WIRE	0.55	ジャンパー線	(VA07890)	
⚠		**WU691400**	AC ADAPTOR	PA-300C	ACアダプター		
		YE635B00	LOUD SPEAKER	16.0cm 4ohm 25W	スピーカ		2
*		**ZN831900**	LCD ASSEMBLY		LCD Ass'y		

*: New Parts

Clavinova

CVP-701B/CVP-701PE

CIRCUIT DIAGRAM

■ **CONTENTS**（目次）

BLOCK DIAGRAM（ブロックダイアグラム）..... 3
CIRCUIT BOARD LAYOUT & WIRING（ユニットレイアウト&結線図）... 4
CIRCUIT DIAGRAM（回路図）
- DCSTB 6
- DJACK 7
- DM (001–003) (DML) 8–10
- EIF (001, 002) 11, 12
- JK 13
- MIC 14
- MK (MK-L, MK-M, MK-H) 15
- PNC (PNC, ENC) 16
- PNL (PNL1, PNL2, USB, MV3) 17
- PNR (PNR1, PNR2) 18
- HP, PEDAL, PJK, PL 19

Note : See parts list for details of circuit board conponent parts.
注：シートの部品詳細は、パーツリストをご参照ください。

■ **WARNING**

Components having special characteristics are marked ⚠ and must be replaced with parts having specification equal to those originally installed.

■ 安全上の注意

⚠ 印の部品は、安全を維持するために重要な部品です。
交換する場合は、安全のために必ず指定の部品をご使用ください。

Notation for Circuit Diagrams（回路図表記上の注意）

1. How to identify inter-sheet connectors（シート間コネクタの読み方について）

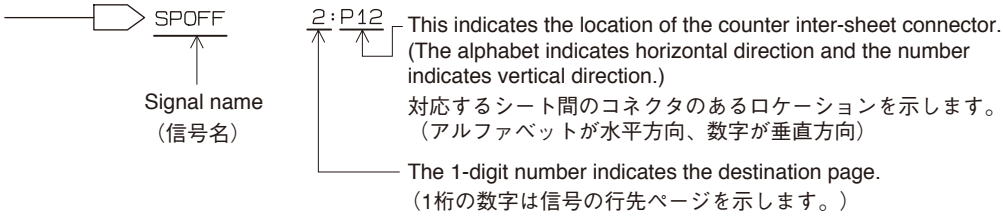

2. Connection of connectors.（コネクタの接続について）

(Example) to GHL88M-CN2
(Page 11: O-10)

Page 11 are the page of a circuit diagram.
（Page 11 は回路図のページです。）

O-10 is indicates the location of the counter inter-circuit board connector.
(The alphabet indicates horizontal direction and the number indicates vertical direction.)

O-10 は対応するシート間のコネクタのあるロケーションを示します。
（アルファベットが水平方向、数字が垂直方向）

■ BLOCK DIAGRAM（ブロックダイアグラム）(CVP-701B/CVP701PE)

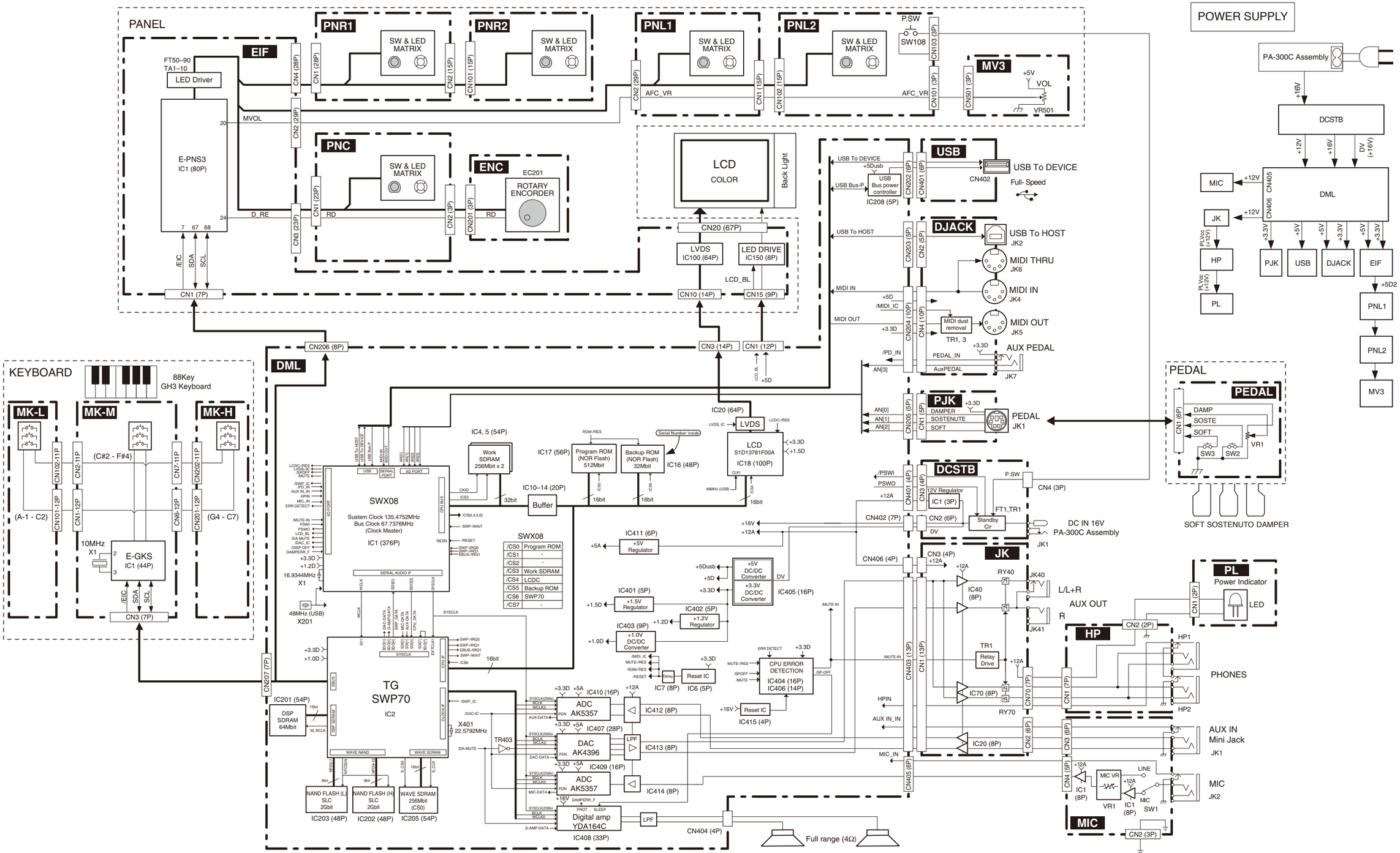

■ CIRCUIT BOARD LAYOUT & WIRING（ユニットレイアウト＆結線図）(CVP-701B/CVP-701PE)

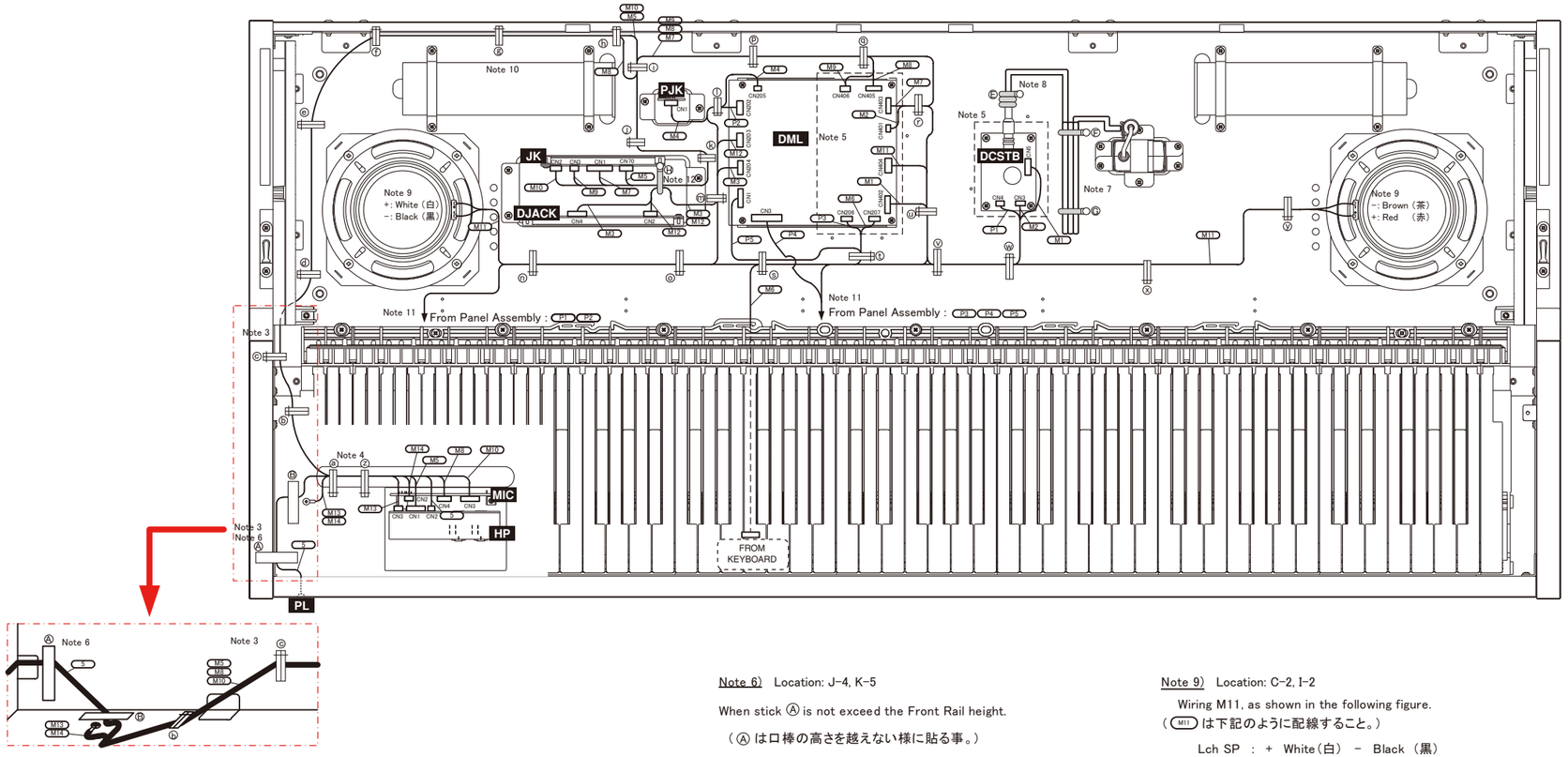

Note 1)
This drawing should be used only for the reference of installing connector assembly.
（この図面は束線処理の参考としてのみ用いること。）

Note 2)
Symbols of binding parts（結束部品のシンボル）

: Cord Binder（ビニタイ）

: Cable Holder（束線止め）

: Filament Tape（フィラメントテープ）

Note 3) Location: J-3, J-4, J-5
M5 M8 M10 5 is fixed to SIDE ARM by Ⓐ ⓒ careful so that a keyboard may not be touch.
（M5 M8 M10 5 が鍵盤に接触しない様に Ⓐ ⓒ でそれぞれ腕木に固定すること。）

Note 4) Location: I-3
M5 M8 M10 M13 M14 5 is fixed by ⓖ ⓩ careful so that a keyboard hammer may not be touch.
（M5 M8 M10 M13 M14 5 は鍵盤ハンマーに当たらない様に ⓖ ⓩ で固定すること。）

Note 5) Location: E-2, F-2
U destination should attach ZC35610 and ZM44980.
（U仕向けはDMカバー(ZC35610)とPDAカバー(ZM44980)を取り付けること。）

Note 6) Location: J-4, K-5
When stick Ⓐ is not exceed the Front Rail height.
（Ⓐ は口棒の高さを越えない様に貼る事。）

Note 7) Location: E-2
Bundle a Adaptor cable and fix by Cable Holder Ⓕ,Ⓖ.
（アダプタ出力ｹｰﾌﾞﾙを束線止め Ⓕ,Ⓖ で束ねて固定すること。）

Note 8) Location: F-1
Twist Cable HolderⒺin the direction of a plug.
（下図のように束線止めⒺをプラグ側に巻き付ける事。）

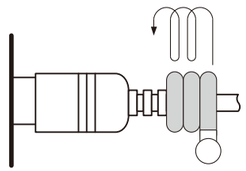

Note 9) Location: C-2, I-2
Wiring M11, as shown in the following figure.
（M11 は下記のように配線すること。）
Lch SP : + White（白） − Black （黒）
Rch SP : + Red （赤） − Brown（茶）

Note 10) Location: H-1
Fix by ⓕⓖⓗ so that M5 M8 M10 does not contact AD RESONATOR and Back Top Rail.
（M5 M8 M10 がアコースティックダンパーと背面框に接触しない様に ⓕⓖⓗ で固定すること。）

Note 11) Location: F-3, I-3
P1 P2 P3 P4 P5 is fixed by Cord Binder ⓝⓞⓢⓣ careful so that a keyboard hammer may not be touch.
（P1 P2 P3 P4 P5 は鍵盤ハンマーに当たらない様にビニタイ ⓝⓞⓢⓣ で固定すること。）

Note 12) Location: H-2
Fix by Ⓗ so that M3 M5 M7 M9 M10 M12 does not contact JK circuit board and DJACK circuit board.
（M3 M5 M7 M9 M10 M12 がJKシートとDJACKシートに接触しない様に Ⓗ で固定すること。）

■ CIRCUIT BOARD LAYOUT & WIRING（ユニットレイアウト & 結線図）(CVP-701B/CVP-701PE)

Location ロケーション	Part No. 部品番号	Part Name 部品名称		Destination 接続先		Fixed Position 固定位置	Note 備考
M1	(ZP31620)	Connector Assembly PH-XH	PH-XH 束線	DCSTB CN5 – DML CN402		ⓦ ⓥ ⓤ	
M2	(ZP31630)	Connector Assembly GH-PH	GH-PH 束線	DCSTB CN3 – DML CN401		ⓦ ⓥ ⓤ ⓡ	
M3	(ZP31640)	Connector Assembly GH-PH	GH-PH 束線	DML CN204 – DJACK CN4		ⓜ Ⓗ	
M4	(ZP31660)	Connector Assembly GH-PH	GH-PH 束線	DML CN205 – PJK CN1		ⓛ	
M5	(ZP31710)	Connector Assembly PH	PH 束線	JK CN70 – HP CN1		Ⓗ ⓚ ⓙ ⓘ ⓗ ⓖ ⓕ ⓔ ⓓ ⓒ ⓑ ⓐ ⓩ	
M6	(ZP31740)	Connector Assembly GH-PH	GH-PH 束線	DML CN207 – Keyboard (MK-M CN3)		ⓣ ⓢ	
M7	(ZP31750)	Connector Assembly GH-PH	GH-PH 束線	DML CN403 – JK CN1		ⓡ ⓠ ⓟ ⓘ ⓙ ⓚ Ⓗ	
M8	(ZP31760)	Connector Assembly GH-PH	GH-PH 束線	DML CN405 – MIC CN4		ⓠ ⓟ ⓘ ⓗ ⓖ ⓕ ⓔ ⓓ ⓒ ⓑ ⓐ ⓩ	
M9	(ZP31730)	Connector Assembly PH	PH 束線	DML CN406 – JK CN3		ⓠ ⓟ ⓘ ⓙ ⓚ Ⓗ	
M10	(ZP54360)	Connector Assembly AUXIN	AUXIN 束線	JK CN2 – MIC CN3		Ⓗ ⓚ ⓙ ⓘ ⓗ ⓖ ⓕ ⓔ ⓓ ⓒ ⓑ ⓐ ⓩ	
M11	(ZP31770)	Connector Assembly SP	SP 束線	DML CN404 –	SP R	ⓤ ⓥ ⓦ ⓧ ⓨ	Red/Brown
					SP L	ⓤ ⓢ ⓞ ⓝ	White/Black
M12	(WU28590)	USB Cable	USB ケーブル	DML CN203 – DJACK CN2		ⓜ Ⓗ	
M13	(ZD02280)	Connector Assembly HP (BLUE)	HP（青）束線	HP CN3 – Keybed		ⓩ ⓐ	
M14	(ZP31800)	Connector Assembly MIC (BLUE)	MIC（青）束線	MIC CN2 – Keybed		ⓩ ⓐ	
5	(WE30050)	Connector Assembly PH	PH 束線	HP CN2 – PL CN1		ⓩ ⓐ Ⓑ Ⓐ	
P1	(ZP31520)	Connector Assembly PH	PH 束線	DCSTB CN4 – PNL2 CN103		ⓦ ⓥ ⓢ ⓞ ⓝ	
P2	(WJ41750)	USB Cable	USB ケーブル	DML CN202 – USB CN401		ⓛ ⓜ ⓞ ⓝ	
P3	(ZP31570)	Connector Assembly GH	GH 束線	DML CN206 – EIF CN1		ⓣ	
P4	ZP316000	Connector Assembly LVDS	LVDS 束線	DML CN3 – EIF CN10			
P5	(ZP31590)	Connector Assembly GH	GH 電線	DML CN1 – EIF CN15		ⓢ ⓣ	

NOTE) The parts with “( )” in “Part No.” are not available as service parts.
NOTE) 上記束線のうち、部品 No. に “( )” がついている部品は、サービス部品として準備されていません。

2NC-ZN76240-3 ⚠

■ DCSTB CIRCUIT DIAGRM (CVP-701B/CVP-701PE)

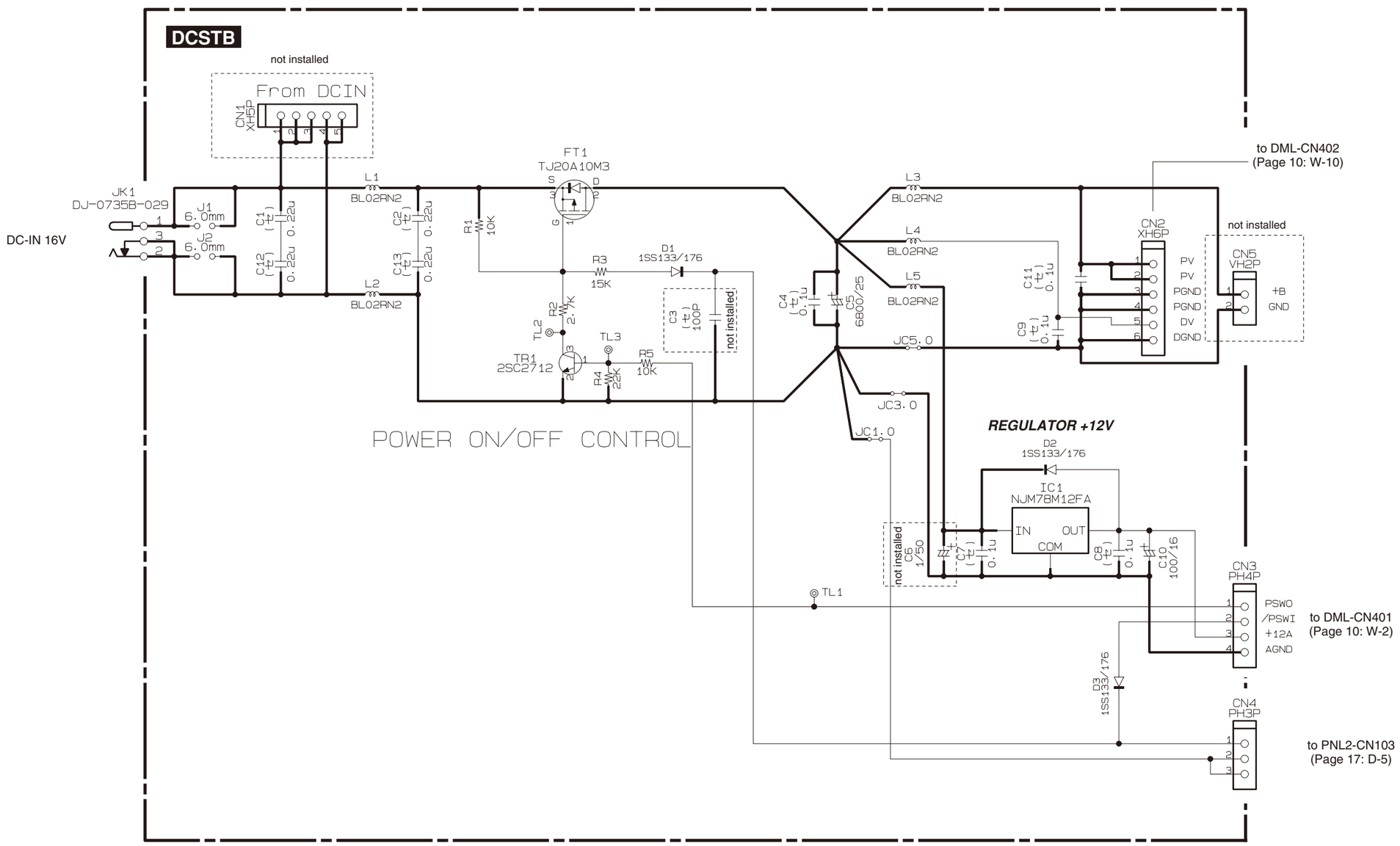

■ DJACK CIRCUIT DIAGRM (CVP-701B/CVP-701PE)

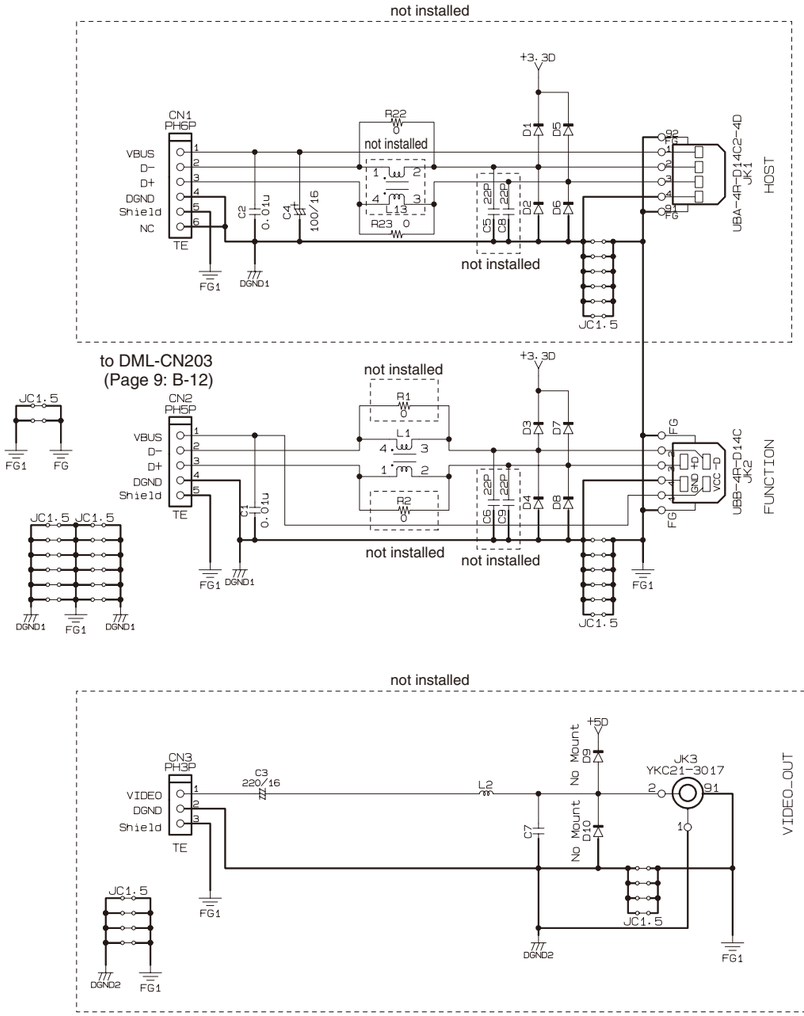

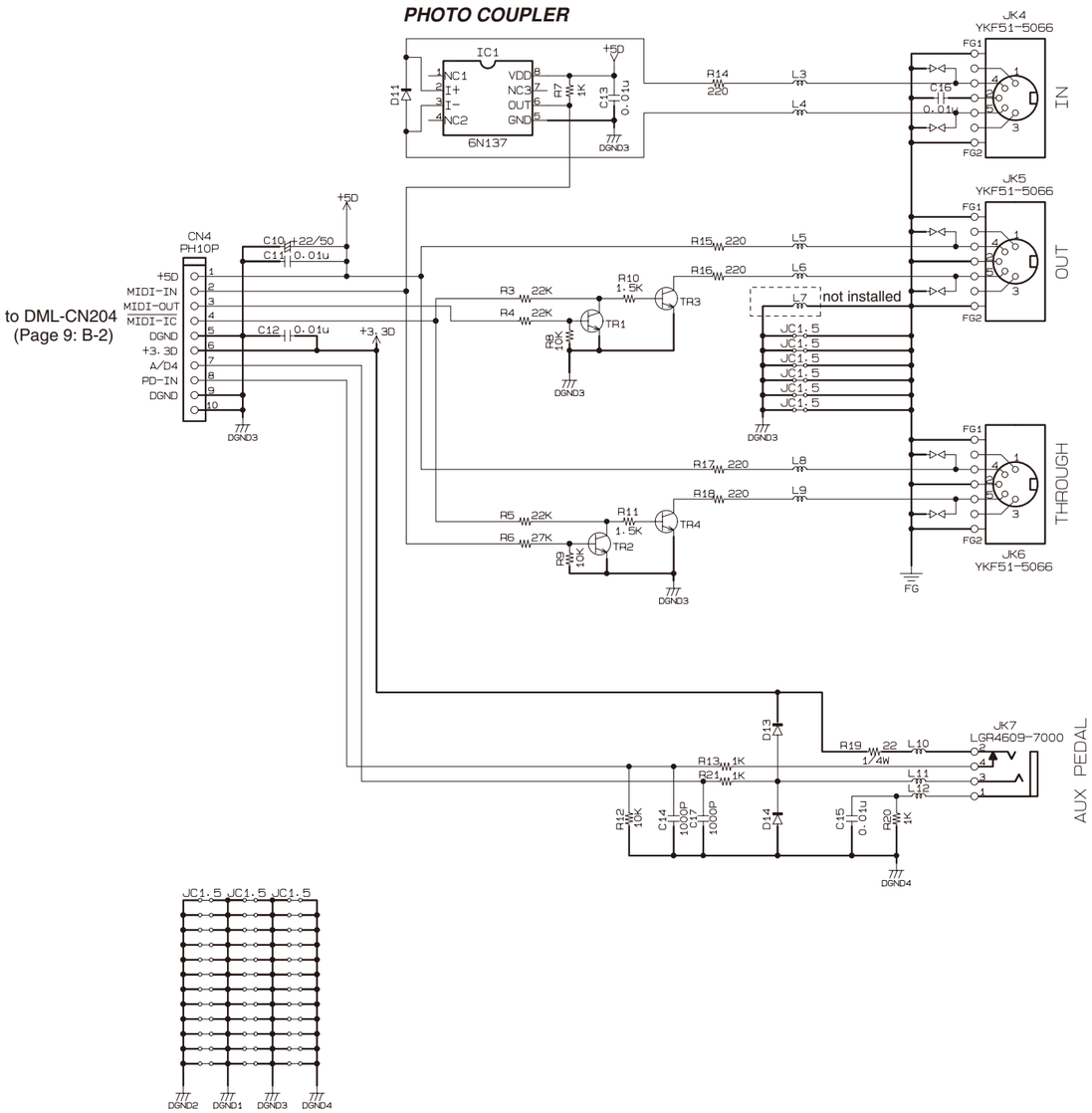

■ DM 001 (DML) CIRCUIT DIAGRM (CVP-701B/CVP-701PE)

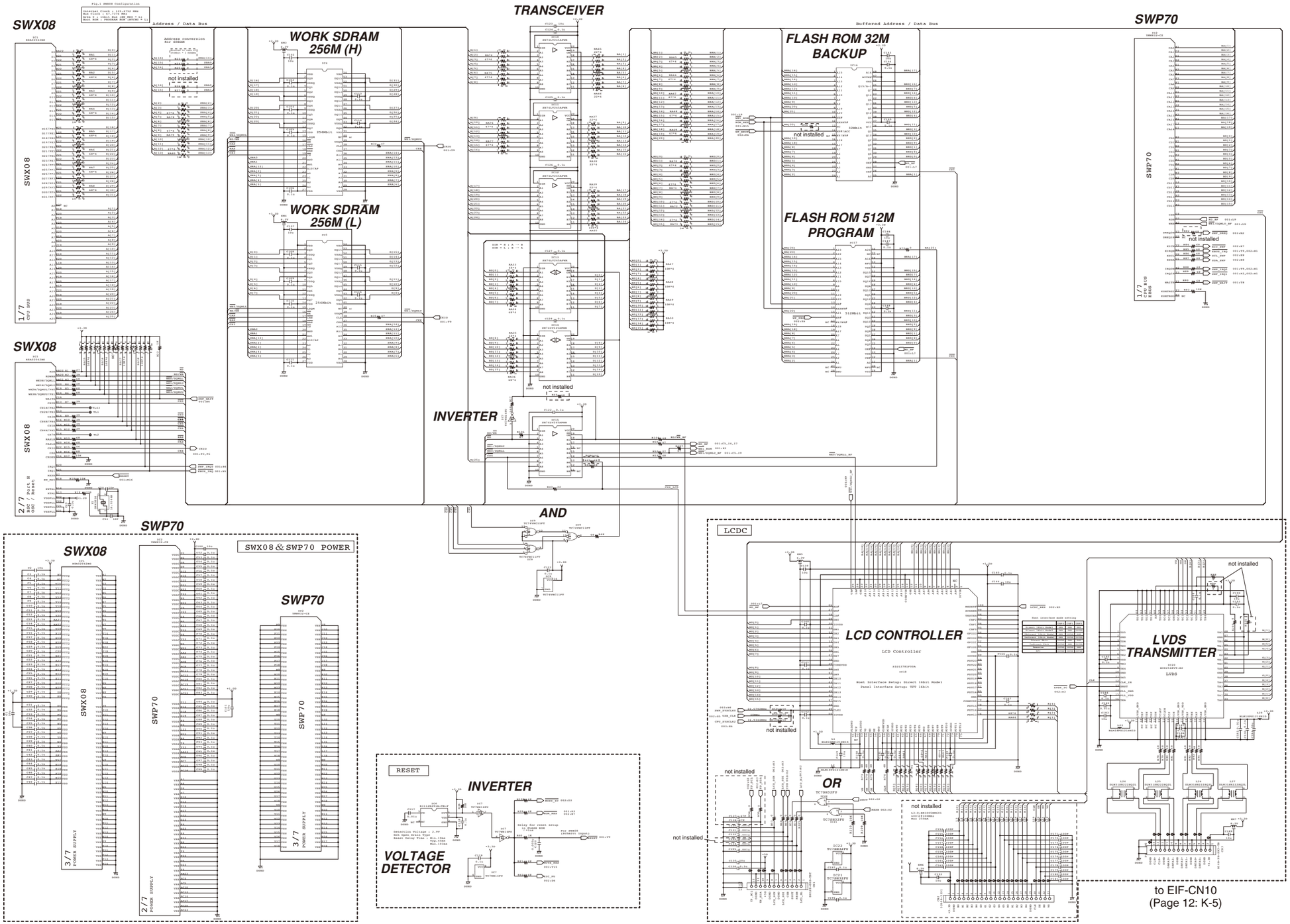

28CC1-2001146452-1 ⚠1

■ DM 001 (DML) CIRCUIT DIAGRM (CVP-701B/CVP-701PE)

■ DM 002 (DML) CIRCUIT DIAGRM (CVP-701B/CVP-701PE)

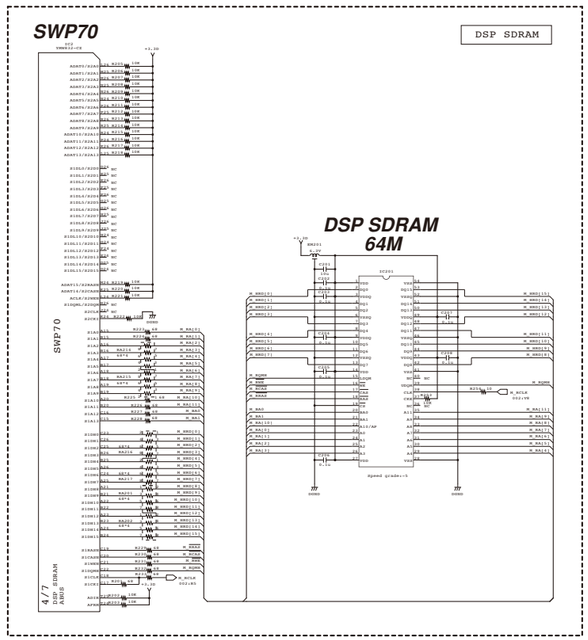

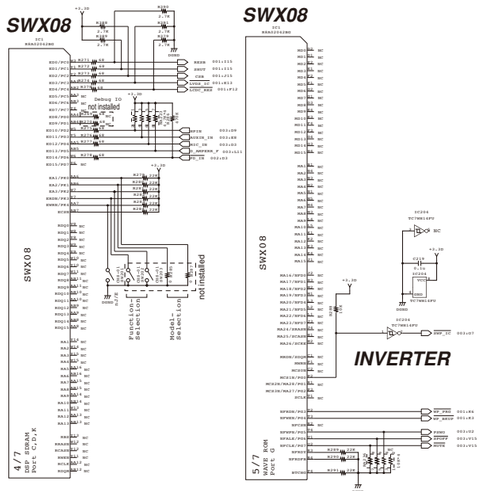

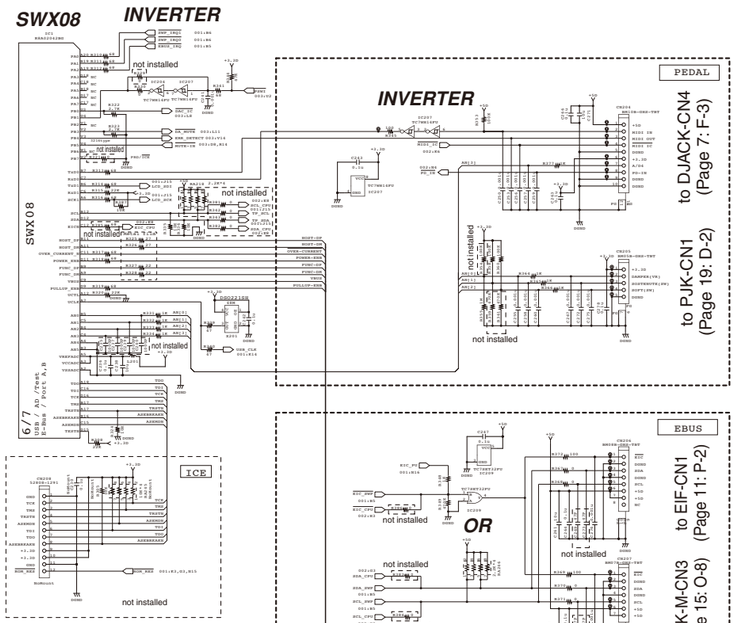

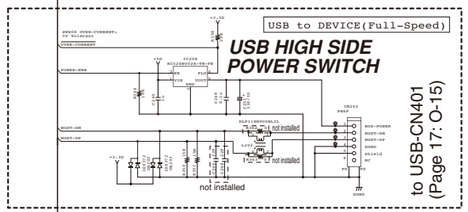

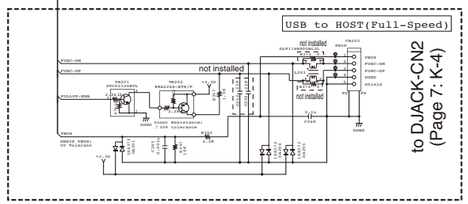

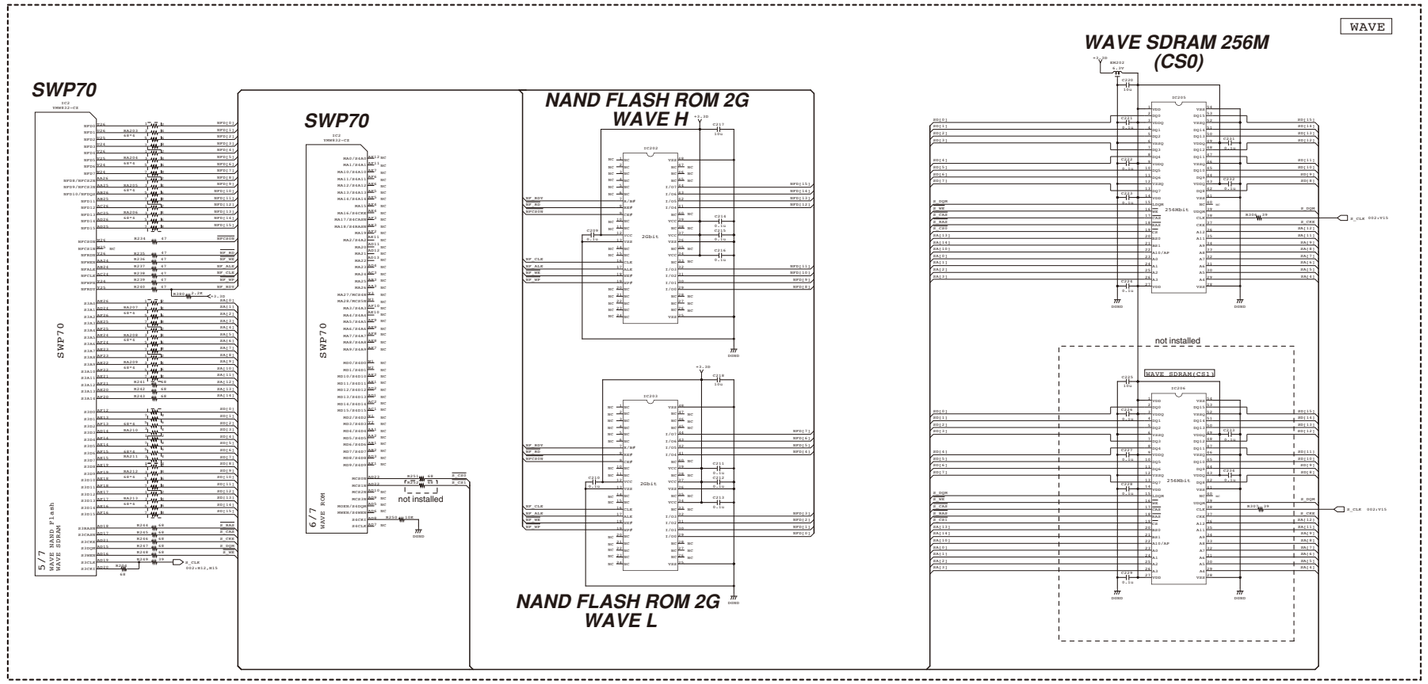

■ DM 003 (DML) CIRCUIT DIAGRM (CVP-701B/CVP-701PE)

ErP,+12V

to DCSTB-CN3
(Page 6: B-6)

POWER SUPPLY

REGULATOR +1.5V

REGULATOR +1.2V

DC-DC CONVERTER

DC-DC CONVERTER

to DCSTB-CN2
(Page 6: B-3)

CPU ERROR DETECTION

SINGLE SHOT

AND

AND

MUTE-RESET

SYSTEM RESET

TEST POINT

AUDIO

SWX08

7/7 SWX08 Serial audio

SWP70

7/7 SWP70 Serial audio Clock

ADC

ADC

DAC

OP AMP

OP AMP

OP AMP

REGULATOR +5V

Dgital AMP

POWER AMPLIFIER 20Wx2

to MIC-CN4
(Page 14: J-5)

to JK-CN1
(Page 13: K-2)

to JK-CN3
(Page 13: K-4)

to SPEAKER L, R

28CC1-2001146452-3 ⚠1

■ DM 003 (DML) CIRCUIT DIAGRM (CVP-701B/CVP-701PE)

■ EIF 001 CIRCUIT DIAGRM (CVP-701B/CVP-701PE)

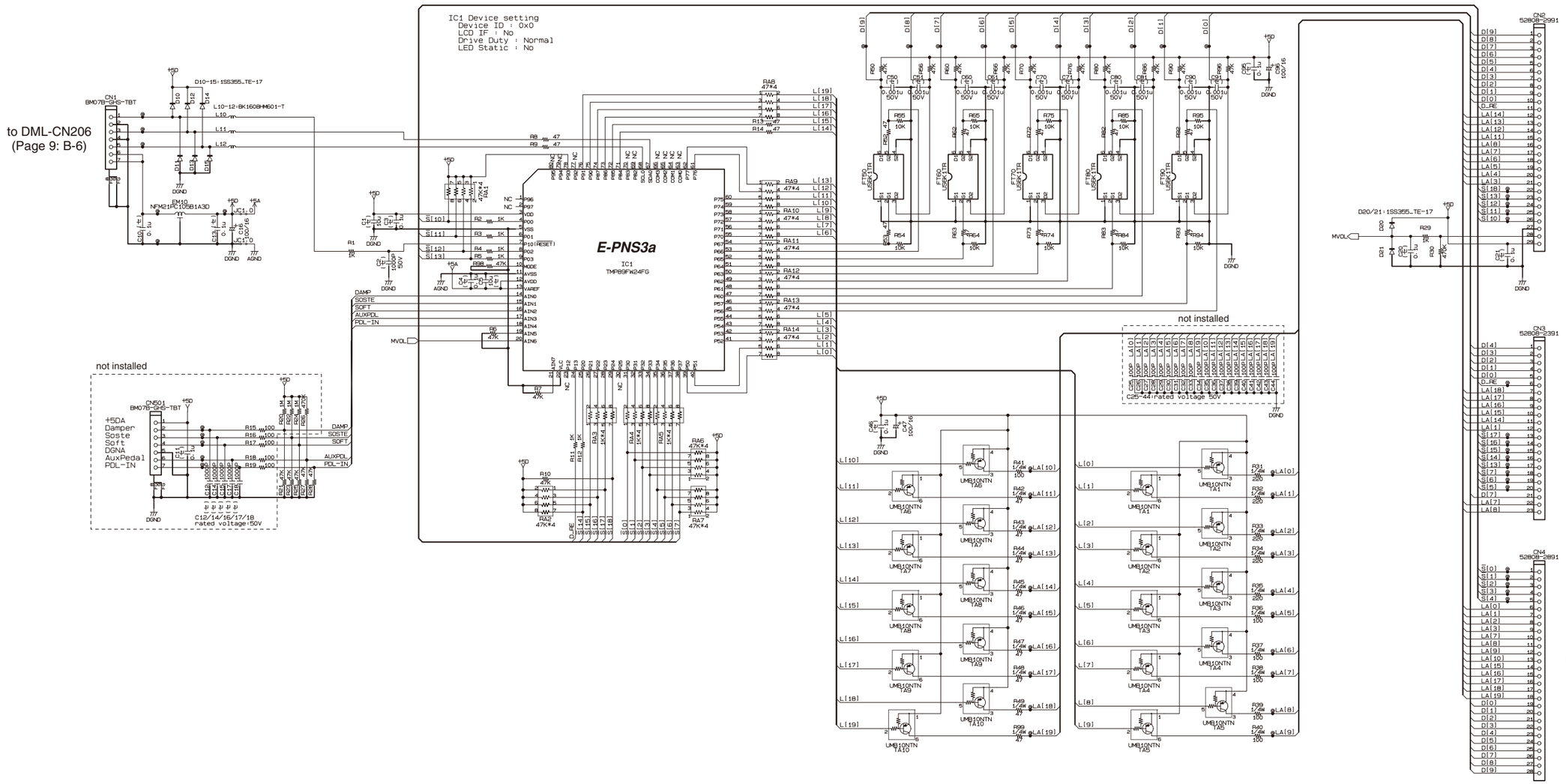

■ EIF 002 CIRCUIT DIAGRM (CVP-701B/CVP-701PE)

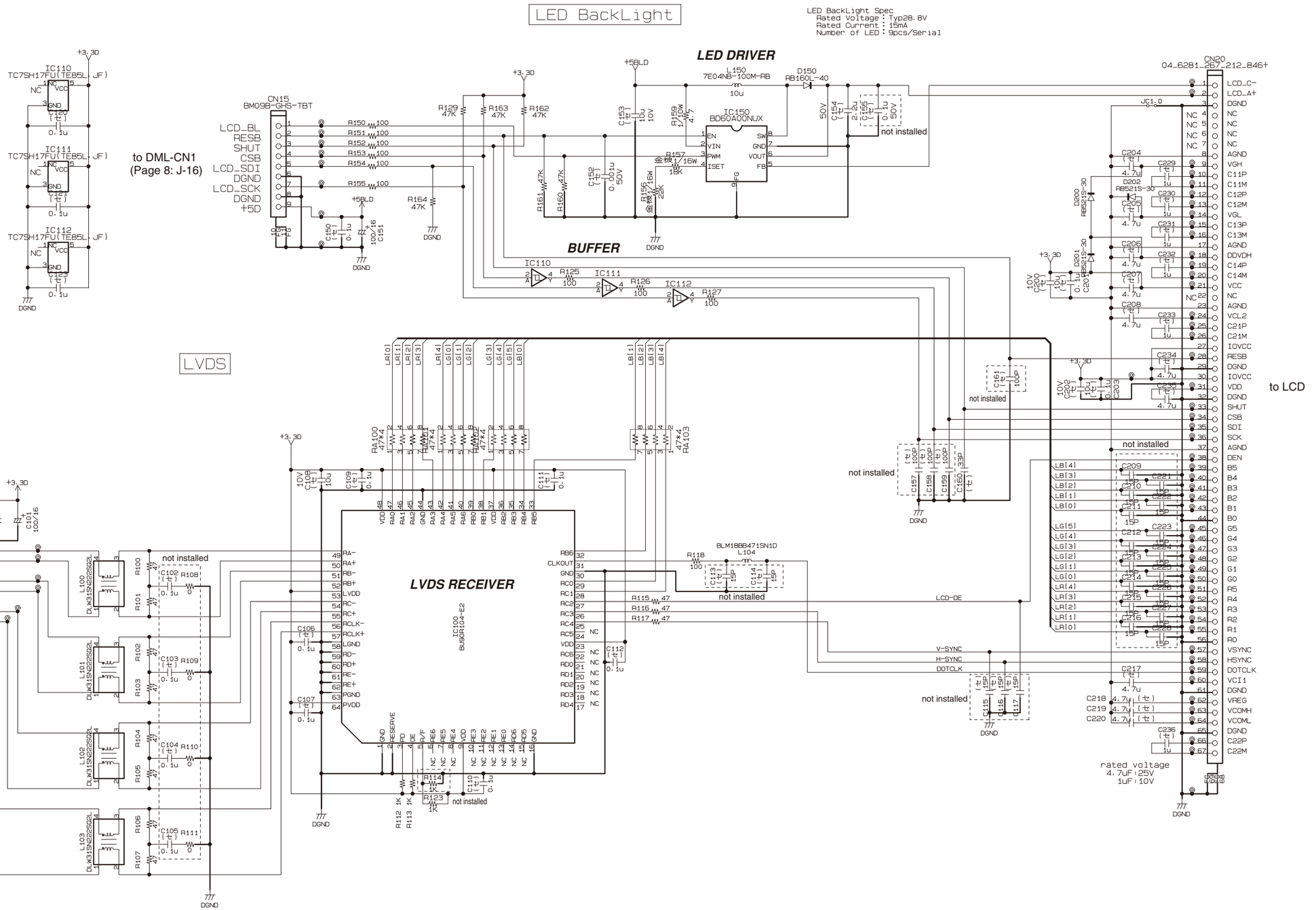

■ JK CIRCUIT DIAGRM (CVP-701B/CVP-701PE)

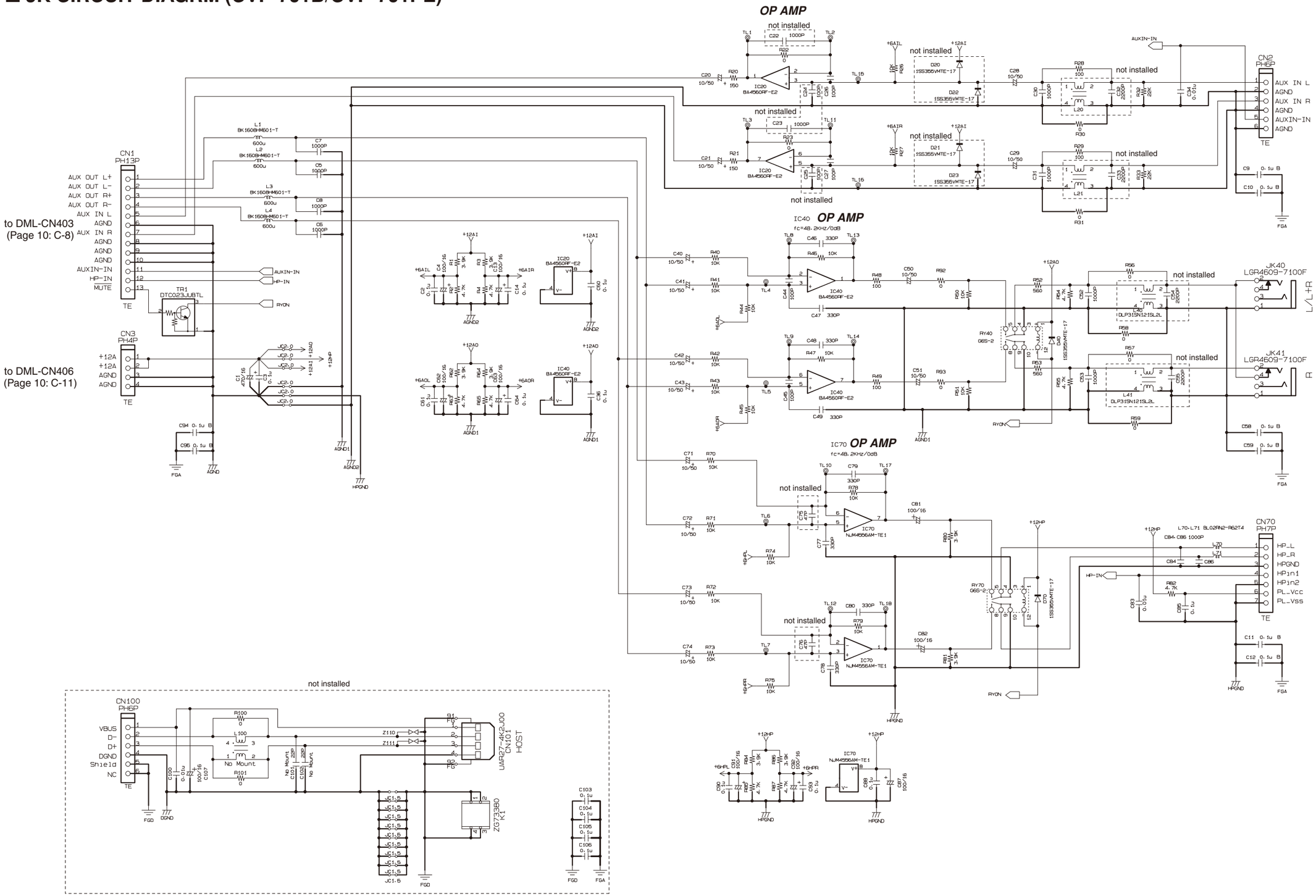

28CC1-2001146260 ⚠1

■ JK CIRCUIT DIAGRM (CVP-701B/CVP-701PE)

■ MIC CIRCUIT DIAGRM (CVP-701B/CVP-701PE)

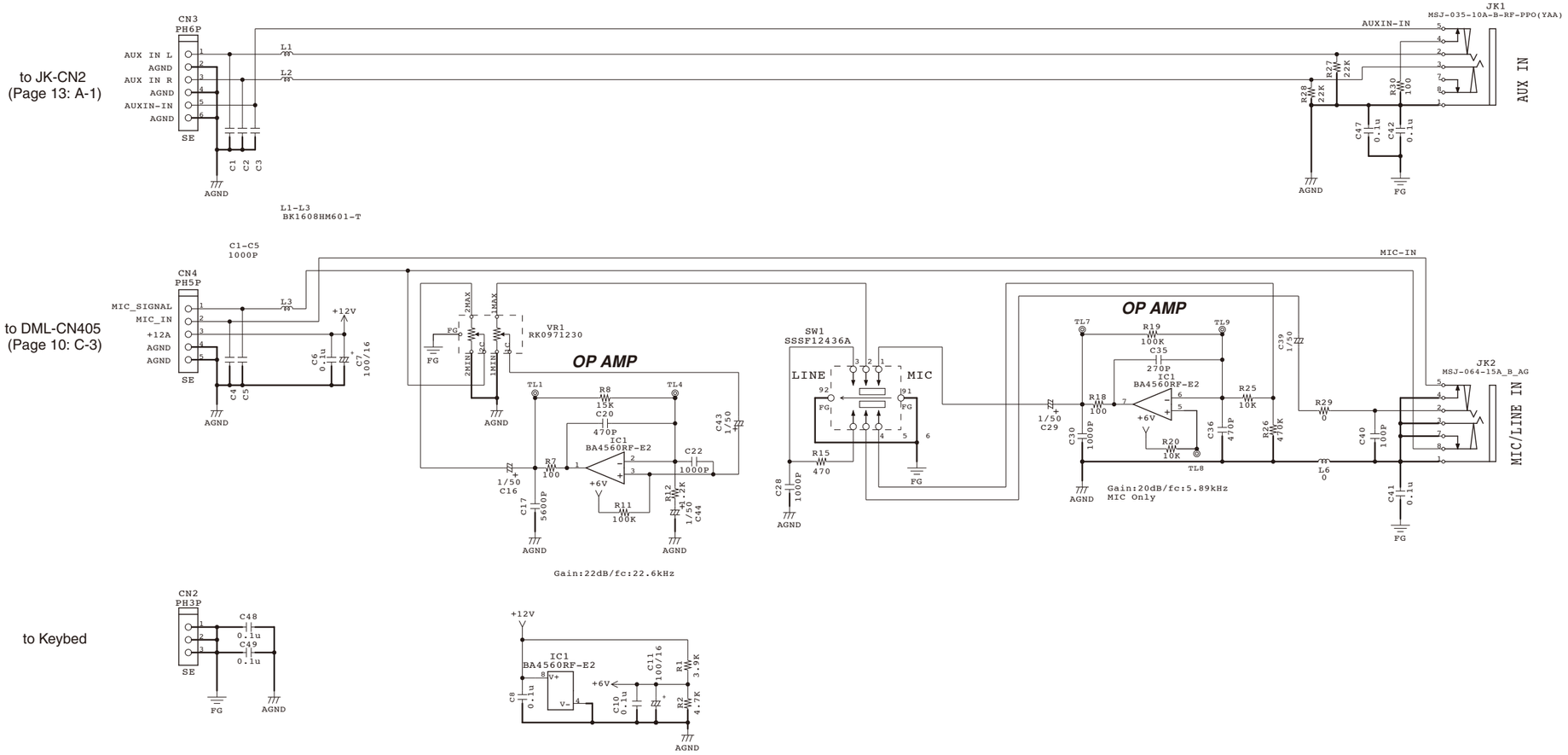

■ MK (MK-L/MK-M/MK-H) CIRCUIT DIAGRM (CVP-701B/CVP-701PE)

MK-M (C#2 - F#4)

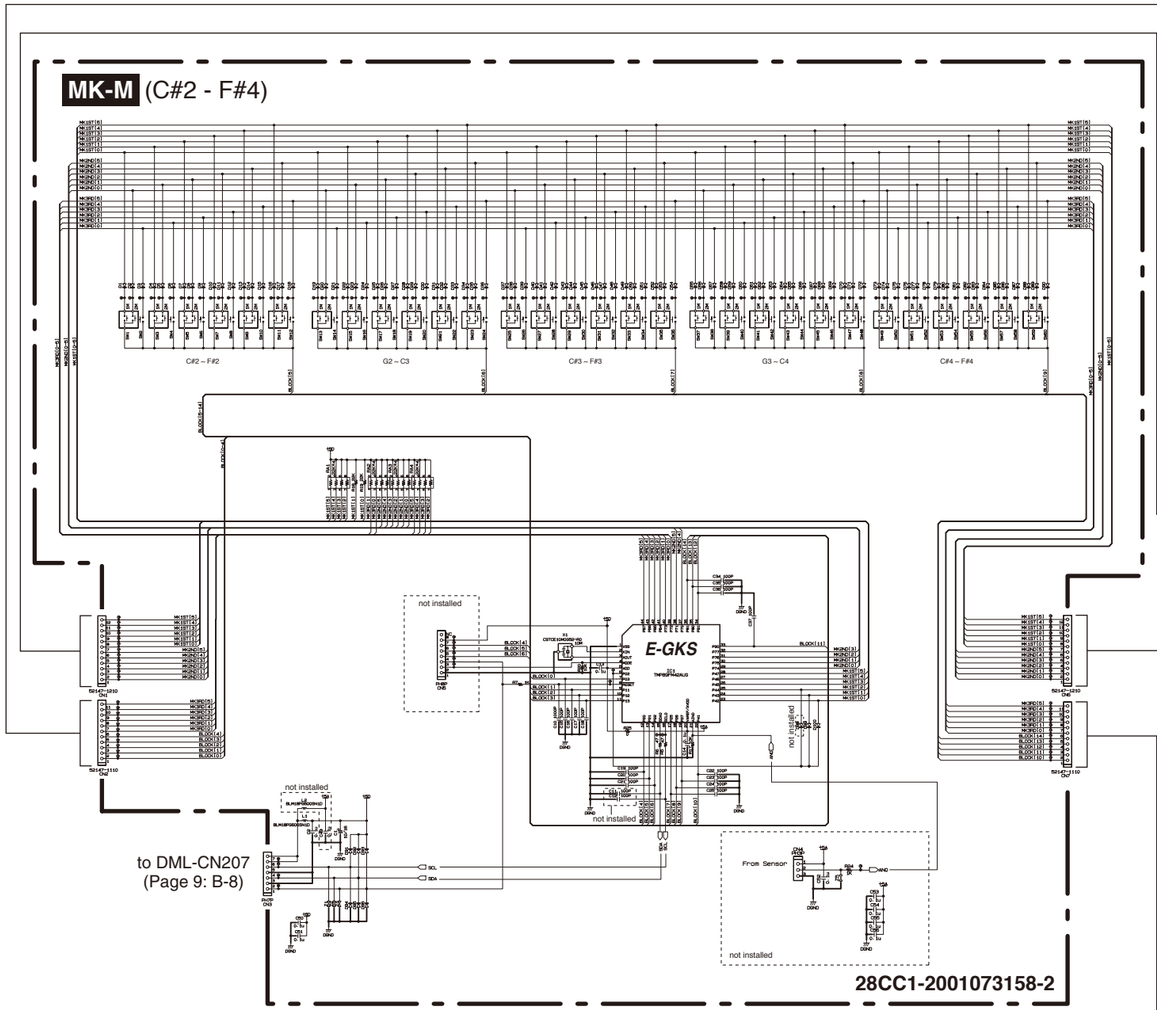

28CC1-2001073158-2

MK-L (A-1 - C2)

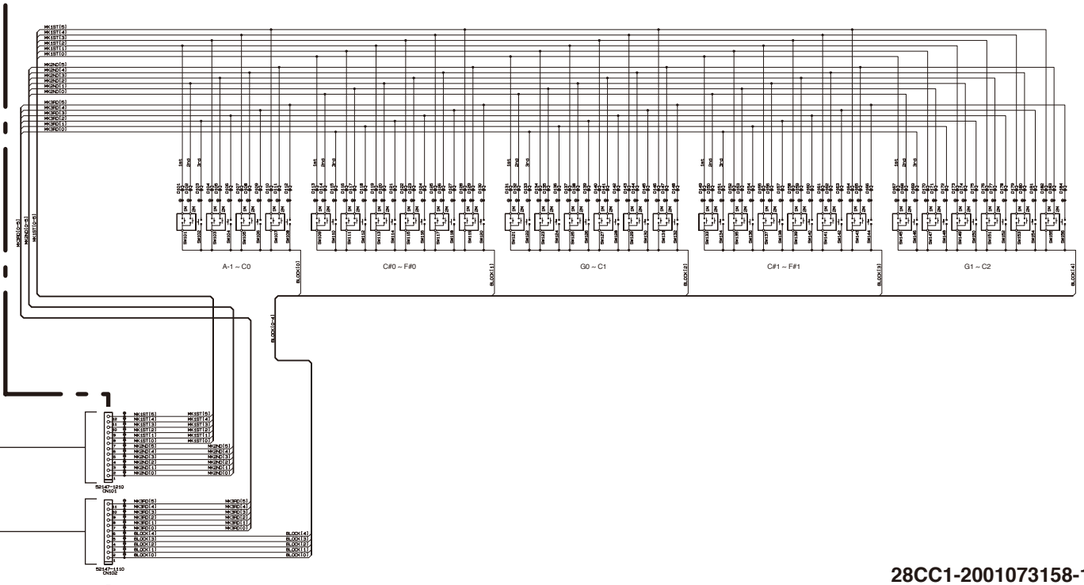

28CC1-2001073158-1

MK-H (G4 - C7)

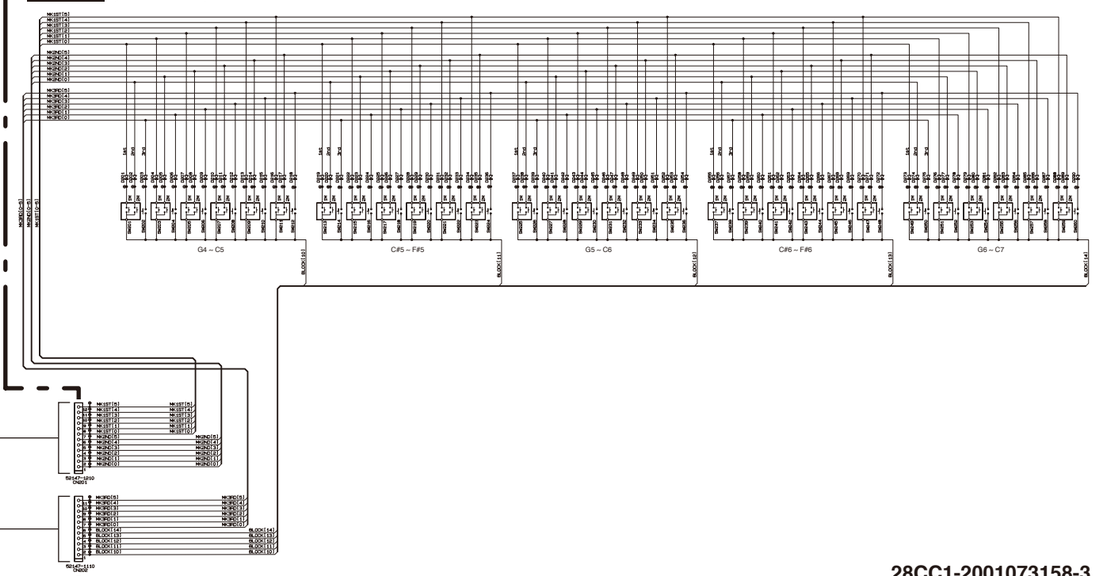

28CC1-2001073158-3

■ MK (MK-L/MK-M/MK-H) CIRCUIT DIAGRM (CVP-701B/CVP-701PE)

■ PNC (PNC/ENC) CIRCUIT DIAGRM (CVP-701B/CVP-701PE)

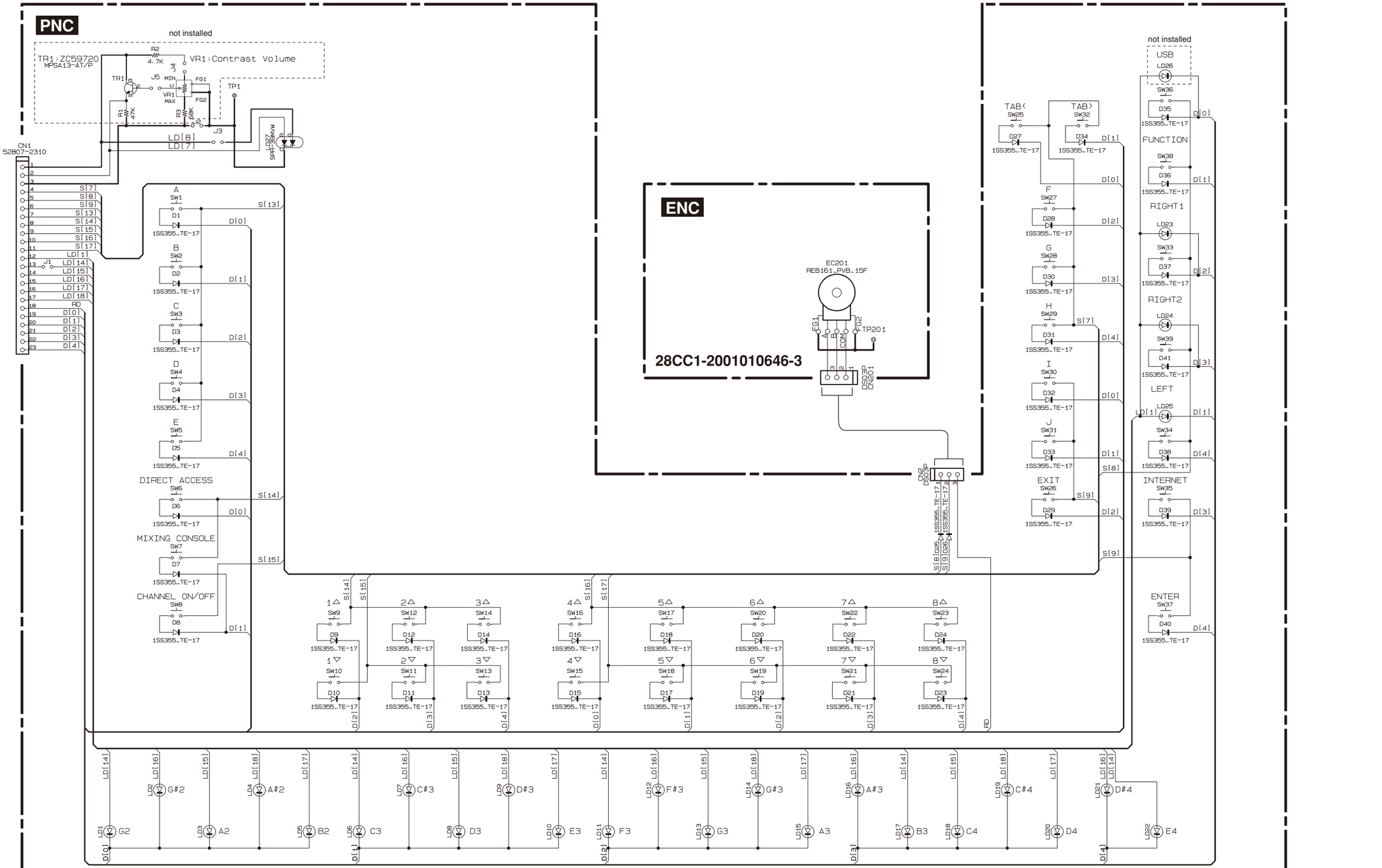

■ PNC (PNC/ENC) CIRCUIT DIAGRM (CVP-701B/CVP-701PE)

■ PNL (PNL1/PNL2/USB/MV3) CIRCUIT DIAGRM (CVP-701B/CVP-701PE)

PNL1

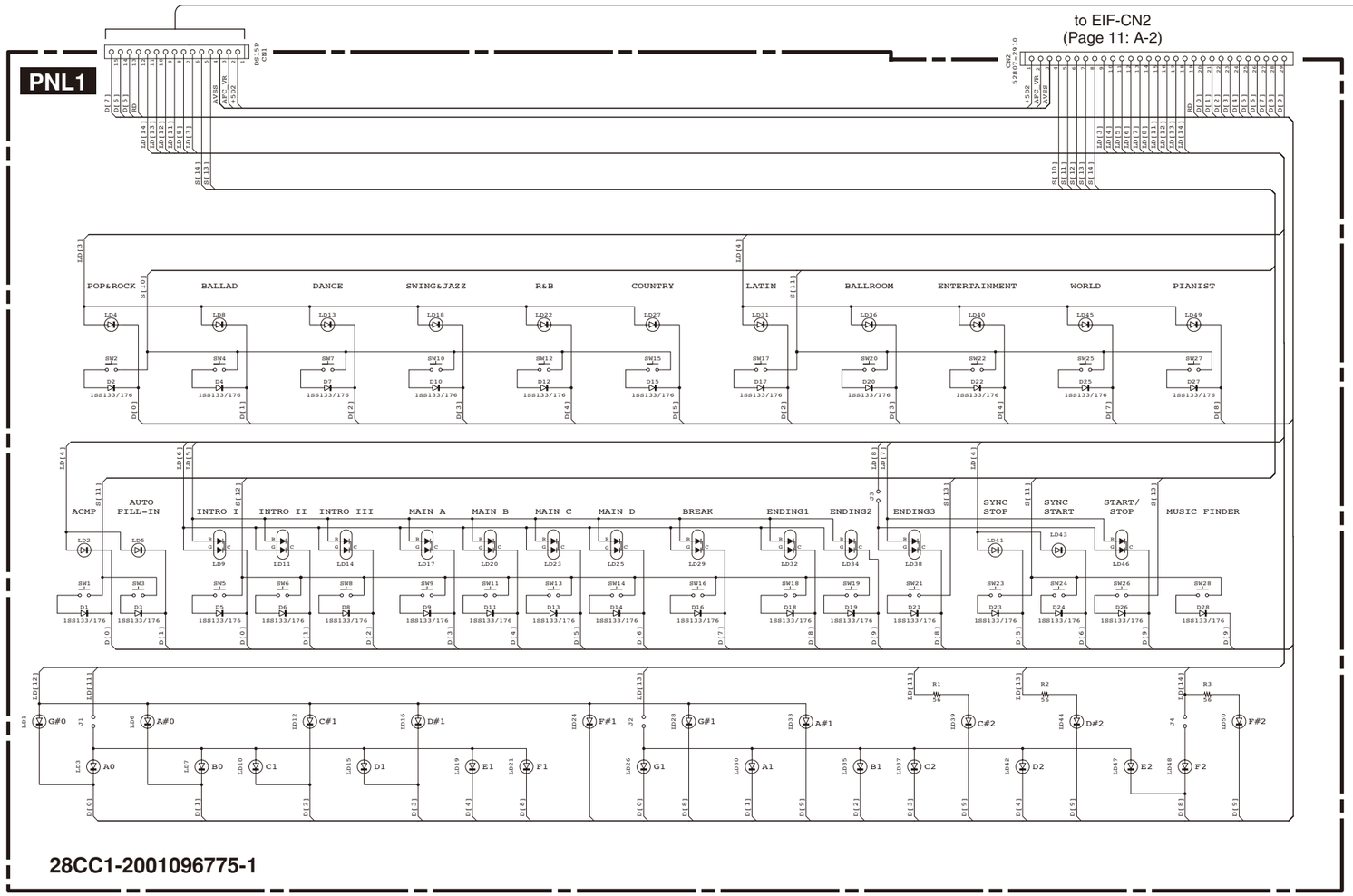

28CC1-2001096775-1

PNL2

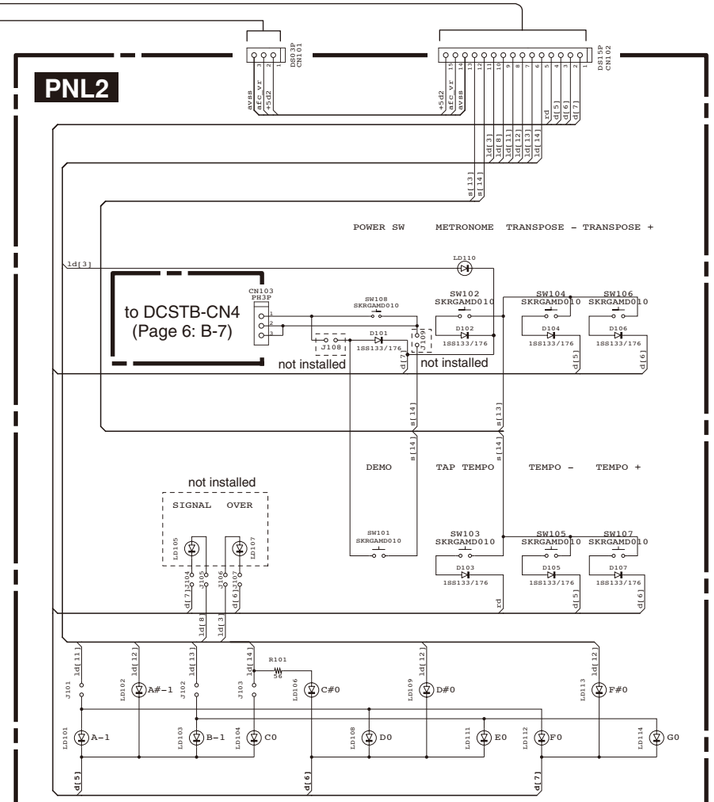

28CC1-2001096775-2 ⚠1

USB

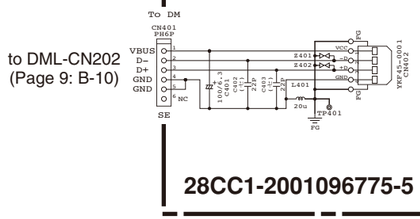

28CC1-2001096775-5

MV3

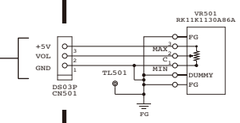

28CC1-2001096775-6

■ PNL (PNL1/PNL2/USB/MV3) CIRCUIT DIAGRM (CVP-701B/CVP-701PE)

■ PNR (PNR1/PNR2) CIRCUIT DIAGRM (CVP-701B/CVP-701PE)

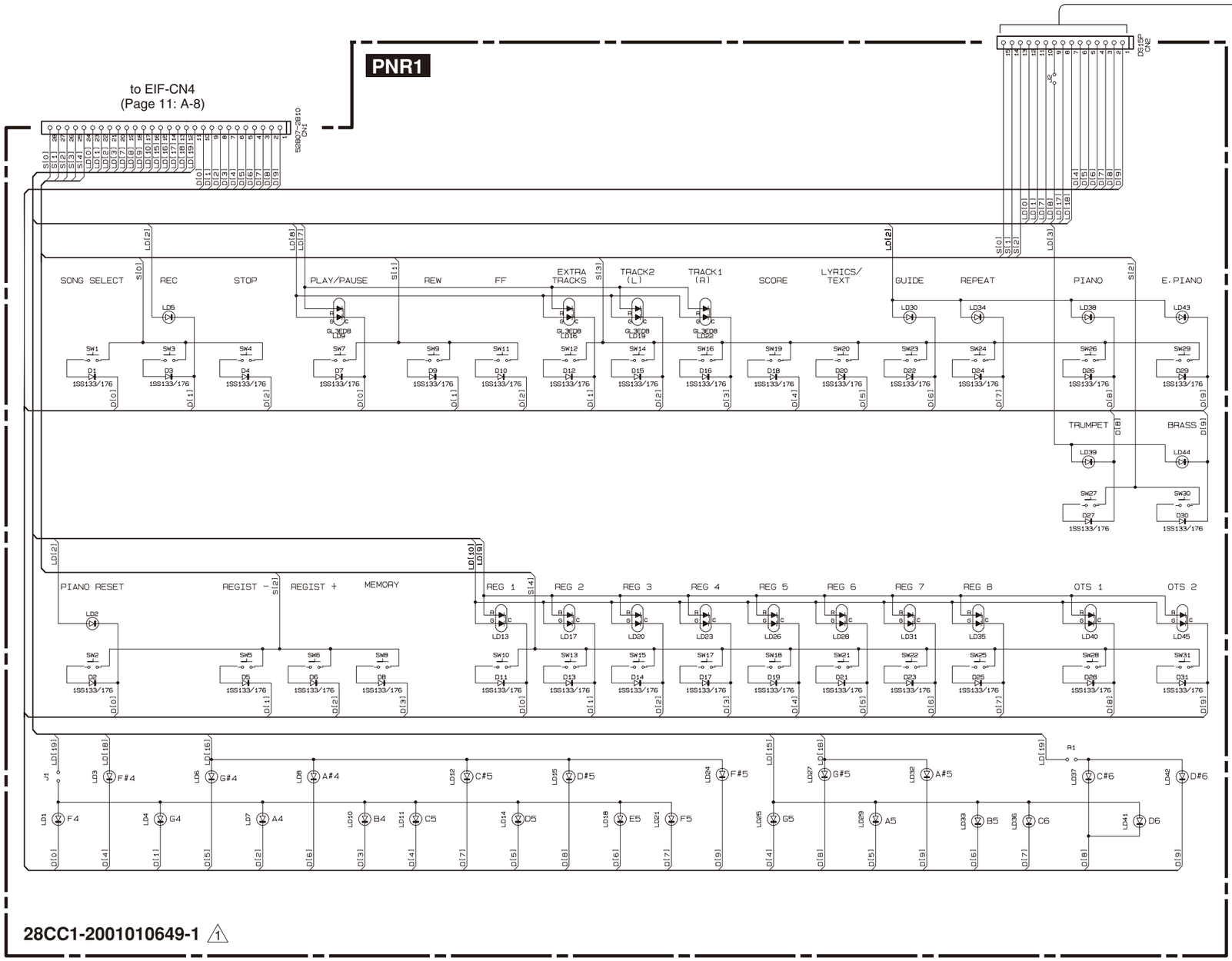

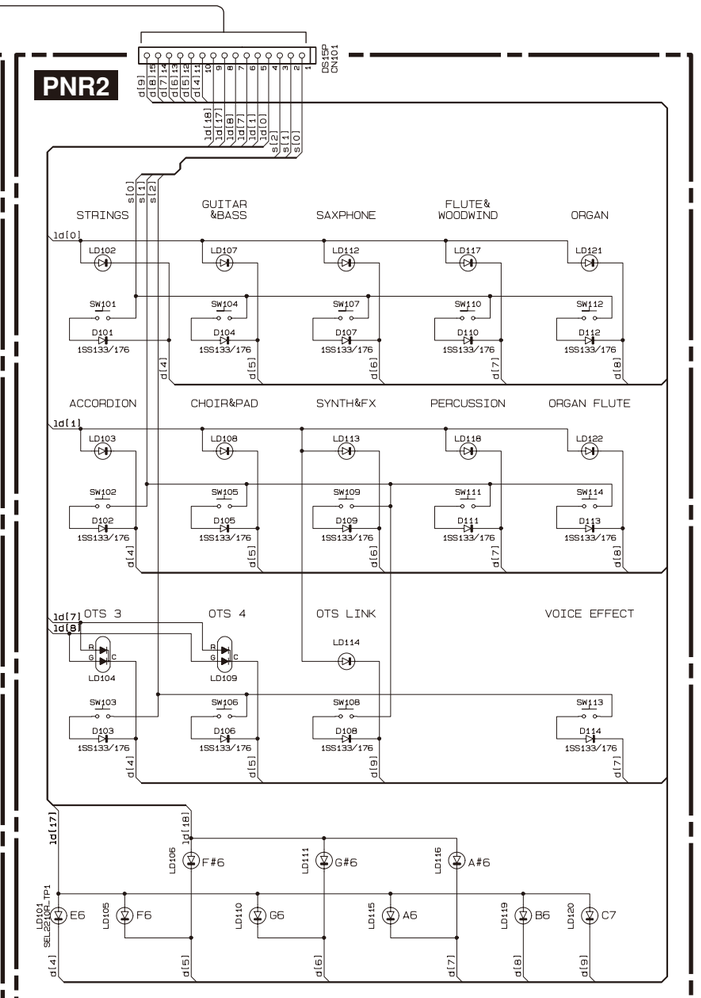

■ PNR (PNR1/PNR2) CIRCUIT DIAGRM (CVP-701B/CVP-701PE)

■ HP, PEDAL, PJK, PL CIRCUIT DIAGRM (CVP-701B/CVP-701PE)

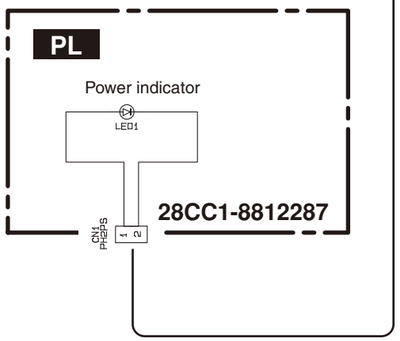

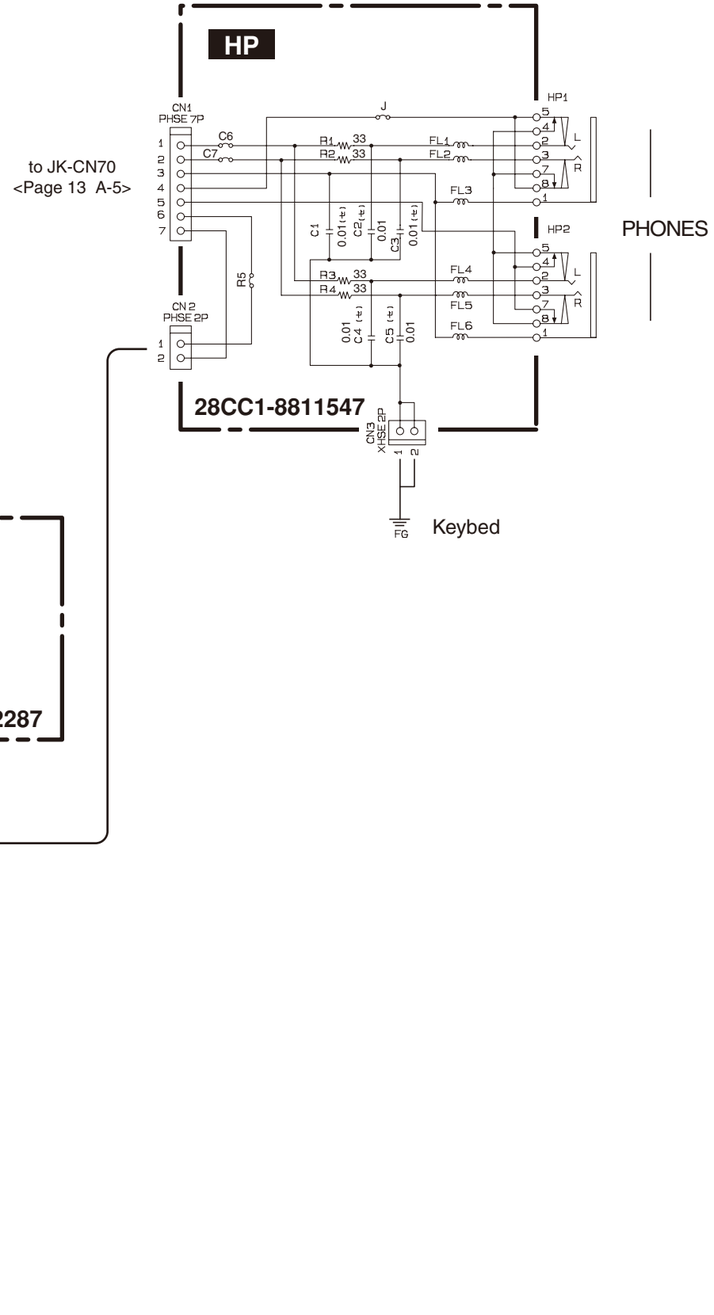

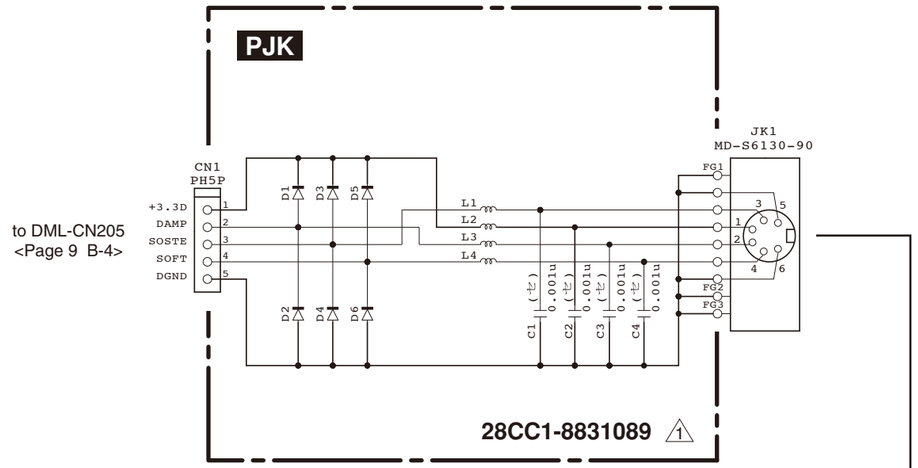

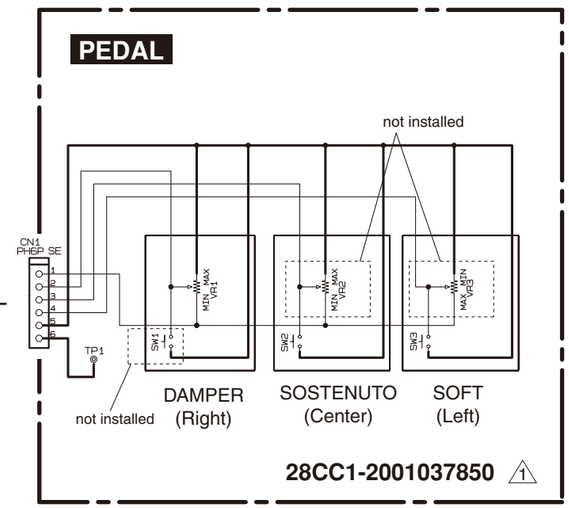

■ HP, PEDAL, PJK, PL CIRCUIT DIAGRM (CVP-701B/CVP-701PE)