Clavinova®

CVP-204/CVP-204C

SERVICE MANUAL



CVP-204



CVP-204C

■ CONTENTS（目次）

SPECIFICATIONS（総合仕様）..... 3/4
PANEL LAYOUT（パネルレイアウト）..... 6
DISASSEMBLY PROCEDURE（分解手順）..... 9
LSI PIN DESCRIPTION（LSI端子機能表）..... 23
IC BLOCK DIAGRAM（IC ブロック図）..... 29
CIRCUIT BOARDS（シート基板図）..... 31
TEST PROGRAM（テストプログラム）..... 48/52
SYSTEM RESET（システムリセット）..... 57
MIDI IMPLEMENTATION CHART 58
MIDI DATA FORMAT 60
PARTS LIST
BLOCK DIAGRAM（ブロックダイアグラム）
CIRCUIT BOARD LAYOUT & WIRING（ユニットレイアウト＆結線図）
OVERALL CIRCUIT DIAGRAM（総回路図）

CL 001705

20030501-280000

YAMAHA
HAMAMATSU, JAPAN

Copyright (c) Yamaha Corporation. All rights reserved. PDF-K6291 '03.05

IMPORTANT NOTICE

This manual has been provided for the use of authorized Yamaha Retailers and their service personnel. It has been assumed that basic service procedures inherent to the industry, and more specifically Yamaha Products, are already known and understood by the users, and have therefore not been restated.

WARNING : Failure to follow appropriate service and safety procedures when servicing this product may result in personal injury, destruction of expensive components and failure of the product to perform as specified. For these reasons, we advise all Yamaha product owners that all service required should be performed by an authorized Yamaha Retailer or the appointed service representative.

IMPORTANT : This presentation or sale of this manual to any individual or firm does not constitute authorization, certification, recognition of any applicable technical capabilities, or establish a principal-agent relationship of any form.

The data provided is believed to be accurate and applicable to the unit (s) indicated on the cover. The research engineering, and service departments of Yamaha are continually striving to improve Yamaha products. Modifications are, therefore, inevitable and changes in specification are subject to change without notice or obligation to retrofit. Should any discrepancy appear to exist, please contact the distributor's Service Division.

WARNING : Static discharges can destroy expensive components. Discharge any static electricity your body may have accumulated by grounding yourself to the ground bus in the unit (heavy gauge black wires connect to this bus).

IMPORTANT : Turn the unit OFF during disassembly and parts replacement. Recheck all work before you apply power to the unit.

WARNING : CHEMICAL CONTENT NOTICE !

The solder used in the production of this product contains LEAD. In addition, other electrical/electronic and/or plastic (where applicable) components may also contain traces of chemicals found by the California Health and Welfare Agency (and possibly other entities) to cause cancer and/or birth defects or other reproductive harm.

DO NOT PLACE SOLDER, ELECTRICAL/ELECTRONIC OR PLASTIC COMPONENTS IN YOUR MOUTH FOR ANY REASON WHAT SO EVER!

Avoid prolonged, unprotected contact between solder and your skin! When soldering, do not inhale solder fumes or expose eyes to solder/flux vapor!

If you come in contact with solder or components located inside the enclosure of this product, wash your hands before handling food.

IMPORTANT NOTICE FOR THE UNITED KINGDOM

Connecting the Plug and Cord

IMPORTANT . The wires in this mains lead are coloured in accordance with the following code:

BLUE: NEUTRAL
BROWN: LIVE

As the colours of the wires in the mains lead of this apparatus may not correspond with the coloured markings identifying the terminals in your plug proceed as follows:

The wire which is coloured BLUE must be connected to the terminal which is marked with the letter N or coloured BLACK.

The wire which is coloured BROWN must be connected to the terminal which is marked with the letter L or coloured RED.

Making sure that neither core is connected to the earth terminal of the three pin plug.

■ WARNING

Components having special characteristics are marked ⚠ and must be replaced with parts having specification equal to those originally installed.

⚠印の部品は、安全を維持するために重要な部品です。交換する場合は、安全のために必ず指定の部品をご使用ください。

■ SPECIFICATIONS

◯: available

Sound Source			AWM Dynamic Stereo Sampling
Display			320 x 240 dots backlit graphic LCD
Keyboard			88 keys (A-1 - C7)
Voice	**Polyphony (max)**		64
	Voice Selection		311 voices + 480 XG voices + 16 Drum Kits
		Regular Voice	276
		Natural Voice	21
		Sweet Voice	11
		Cool Voice	2
		Live Voice	1
	Sound creator		◯
Effects	**Effect Blocks**	**Reverb**	2
		Chorus	2
		DSP	2
	Effect Types	**REVERB1**	23+3 User
		REVERB2	5
		CHORUS1	15+3 User
		CHORUS2	3
		DSP1	92+3 User
		DSP2	12
Accompaniment Style	**Accompaniment Styles**		191
	Session Styles		14
	Pianist Styles		36
	Piano Combo Styles		17
	Fingering		Single Finger, Fingered, Fingered On Bass, Multi Finger, AI Fingered, Full Keyboard, AI Full Keyboard
	Style Creator		◯
	OTS (One Touch Setting)		4/Accompaniment Style
	OTS link		◯
	Music Finder		Approximately 2500 records
		Edit	◯
Song	**Format**		SMF (Format 0,1), ESEQ
	Preset Songs		◯
	Guide		Follow Lights, Any Key, Karao-Key
		Guide Lamp	88 Red
	Lyrics		◯
	Score		◯
	Recording		Quick Recording, Multi Recording, Step Recording, Song Editing
		Record Channels	16
Memory Device	**Floppy Disk (2HD,2DD)**		◯
	Flash Memory (internal)		1.5 MB
	Flash Availability		Song (SMF), Style (SFF), Registration, Voice, etc.
Tempo	**Tempo Range**		5 - 500
	Tap Tempo		◯
	Metronome		◯
		Sound	Bell on/off, Human Voices (5 languages)
Registration Memory	**Buttons**		8
	Regist Sequence		◯
	Freeze		◯

Others	**Demo**	Function, Voice, Style
	Language	6 languages (English, Japanese, German, French, Spanish, Italian)
	Help	○
	Direct Access	○
	Piano setting button (including Piano Lock)	○
	Master Volume	○
	Fade In/Out	○
	Transpose	Keyboard/Song/Master
	Tuning	○
	Tuning Curve	Flat/Stretch (Natural Piano Voice only)
	Scale	Equal Temperament, Pure Major/Pure Minor, Pythagorean, Mean-Tone, Werckmeister/Kirnberger, Arabic 1/2
	Touch Response	5 level
Jacks/Connectors		PHONES x 2, MIDI (THRU, OUT, IN), USB, AUX PEDAL, AUX IN (L/L+R, R), AUX OUT (LEVEL FIXED) (L/R), AUX OUT (L/L+R, R)
Pedals	**Number of Pedals**	3
	Pedal Functions	VOLUME, SUSTAIN, SOSTENUTO, SOFT, GLIDE, PORTAMENTO, PITCHBEND, MODULATION, DSP VARIATION, VIBROTOR ON/OFF, SONG START/STOP, STYLE START/STOP, etc.
Amplifiers/ Speakers	**Amplifiers**	40 W x 2
	Speakers	(16 cm + 5 cm) x 2
Dimensions [W x D x H] (with the Music Rest)		1381.5 x 597.7 x 899.6 mm [54-3/8" x 23-9/16" x 35-7/16"] (1381.5 x 597.7 x 1071.2 mm) [54-3/8" x 23-9/16" x 42-3/16"]
Weight		66 Kg (145 lbs., 8 oz)
Output Impedance		PHONES: 33 ohm load, AUX OUT: 600 ohm
Accessories		“50 greats for the Piano” Disk (and Music Book) Recording disk Owner's Manual Data List Bench (included or optional depending on locale)

■ 総合仕様

音源			AWM**音源**
ディスプレイ			320×240**ドット**LCD(**バックライト付き**)
鍵盤			88**鍵** (A-1〜C7)
ボイス	**最大同時発音数**		64
	音色数		**クラビノーバオリジナルノーマル音色**: 311**種類** XG**音色**: 480**種類**　**ドラムキット**: 16**セット**
		レギュラー音色	276
		ナチュラル音色	21
		スイート音色	11
		クール音色	2
		ライブ音色	1
	サウンドクリエーター		○
エフェクト	**エフェクトブロック**	**リバーブ**	2**系統**
		コーラス	2**系統**
		DSP	2**系統**
	エフェクトタイプ	**リバーブ1**	23+3**ユーザー**
		リバーブ2	5
		コーラス1	15+3**ユーザー**
		コーラス2	3
		DSP1	92+3**ユーザー**
		DSP2	12

伴奏スタイル	ノーマルスタイル数		191
	セッションスタイル数		14
	ピアニストスタイル数		36
	ピアノコンボスタイル数		17
	自動伴奏		シングルフィンガー、フィンガード、フィンガードオンベース、マルチフィンガー、AIフィンガード、フルキーボード、AIフルキーボード
	スタイルクリエーター		○
	OTS（ワンタッチセッティング）		各伴奏スタイルに4種類
	OTSリンク		○
	ミュージックファインダー		最大2500レコード
		エディット	○
曲(ソング)	フォーマット		SMF(フォーマット0,1), ESEQ
	プリセットソング		○
	ガイドファンクション		フォローライツ/エニーキー/カラオキー
		ガイドランプ	赤色×88鍵
	歌詞表示		○
	楽譜表示		○
	録音		クイック録音、多重録音、ステップ録音、曲編集(歌詞編集含む)
		録音チャンネル数	16
記憶媒体デバイス	フロッピーディスク(2HD、2DD)		○
	フラッシュメモリー(内蔵)		1.5 MB
	記憶できるデータの種類		ソング(SMF)、スタイル(SFF)、レジストレーション、ボイス、その他
テンポ	テンポ範囲		5〜500
	タップテンポ		○
	メトロノーム		○
		サウンド	ベル オン/オフ、ヒューマンボイス(5言語)
レジストレーションメモリー	ボタン		8
	レジストシーケンス		○
	フリーズ		○
ユーティリティ	デモ機能		機能、音色、伴奏スタイル
	デモ・ヘルプ言語		6言語(日、英、独、仏、西、伊)
	ダイレクトアクセス		○
	ピアノボタン（ピアノロック含）		○
その他	マスターボリューム		○
	フェードイン/アウト		○
	トランスポーズ		キーボード/ソング/マスター
	チューニング		○
	チューニングカーブ		フラット/ストレッチ(NATURAL音色のピアノのみ)
	スケール		平均律、純正律長音、純正律短音、ピタゴラス音律、中全音律、ヴェルクマイスター音律、キルンベルガー音律、アラブ音律1/2
	タッチレスポンス		○
付属端子			PHONES端子×2、MIDI(THRU, OUT, IN)、USB端子、AUX PEDAL端子、AUX IN(L/L+R, R)端子、AUX OUT (LEVEL FIXED)(L/R)端子、AUX OUT(L/L+R, R)端子
ペダル	ペダル数		3
	ペダルファンクション		ボリューム、サステイン、ソステヌート、ソフト、グライド、ポルタメント、ピッチベンド、バイブローターオン／オフ、ソング/スタイルスタート/ストップ、その他
再生部	出力		40 W×2
	スピーカ		(16 cm + 5 cm)×2
定格電源			AC100 V 50/60 Hz
消費電力			60 W
寸法[間口×奥行×高さ] ( )内は譜面立てを立てた場合			1381.5 mm×597.7 mm×899.6 mm (1381.5 mm×597.7 mm×1071.2 mm)
質量			66 kg
出力インピーダンス			PHONES: 33Ω負荷推奨、AUX OUT: 600Ω
付属品			ミュージックファインダーディスク、録音用ディスク、取扱説明書（「クイックガイド」「基本操作」「本編」）、取扱説明書別冊「データリスト」、保証書、ご愛用者カード、ヘッドフォン、イス（高さ調節付き）

■ PANEL LAYOUT（パネルレイアウト）

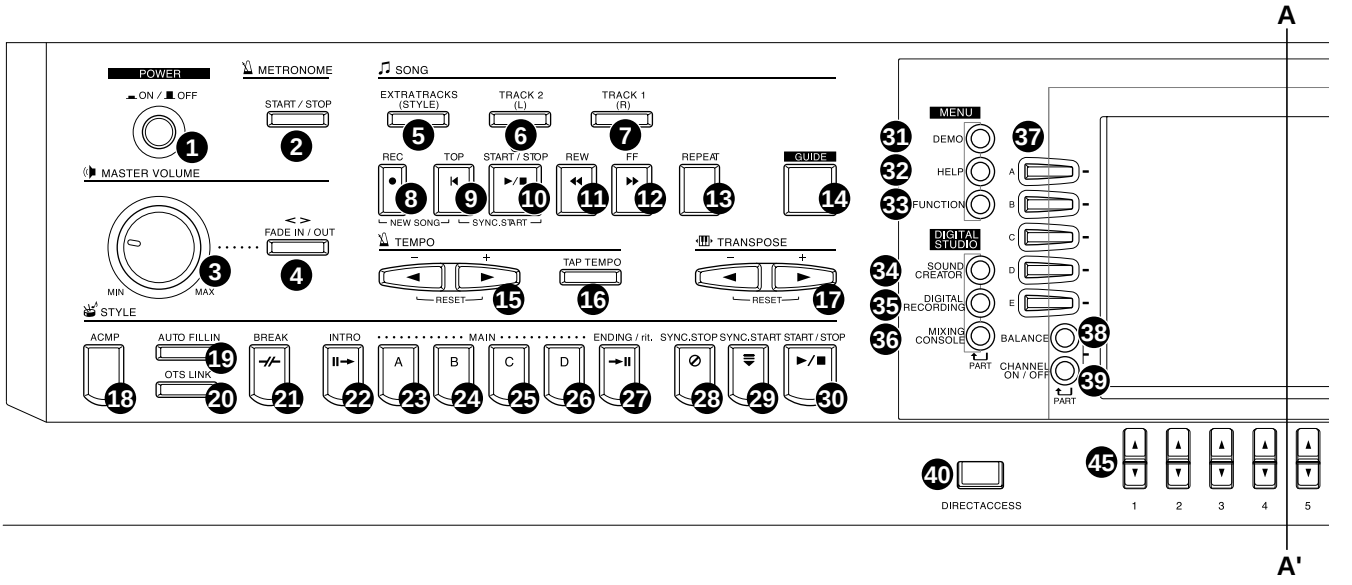

POWER
1 [ON / OFF] button (POWER)

METRONOME
2 [START / STOP] button (METRONOME)

MASTER VOLUME
3 [MASTER VOLUME] dial
4 [FADE IN / OUT] button

SONG
5 [EXTRA TRACKS (STYLE)] button
6 [TRACK 2 (L)] button
7 [TRACK 1 (R)] button
8 [REC] button
9 [TOP] button
10 [START / STOP] button (SONG)
11 [REW] button
12 [FF] button
13 [REPEAT] button
14 [GUIDE] button

TEMPO
15 [◄] [►] buttons (TEMPO)
16 [TAP TEMPO] button

TRANSPOSE
17 [◄] [►] buttons (TRANSPOSE)

STYLE
18 [ACMP] button
19 [AUTO FILLIN] button

パワー
1 [パワーオン/オフ]

メトロノーム
2 [スタート/ストップ]

ボリューム
3 [ボリューム]
4 [フェードイン/アウト]

ソング
5 [その他トラック（スタイル）]
6 [トラック2（左手）]
7 [トラック1（右手）]
8 [録音]
9 [トップ]
10 [スタート/ストップ]
11 [巻き戻し]
12 [早送り]
13 [くり返し]
14 [ガイド]

テンポ
15 [◄][►]
16 [タップテンポ]

トランスポーズ
17 [◄][►]

スタイル
18 [自動伴奏]
19 [オートフィルイン]

20 [OTS LINK] button
21 [BREAK] button
22 [INTRO] button
23 MAIN [A] button
24 MAIN [B] button
25 MAIN [C] button
26 MAIN [D] button
27 [ENDING / rit.] button
28 [SYNC.STOP] button
29 [SYNC.START] button
30 [START / STOP] button (STYLE)

MENU
31 [DEMO] button
32 [HELP] button
33 [FUNCTION] button

DIGITAL STUDIO
34 [SOUND CREATOR] button
35 [DIGITAL RECORDING] button
36 [MIXING CONSOLE] button

DISPLAY CONTROL
37 [A] - [J] buttons
38 [BALANCE] button
39 [CHANNEL ON / OFF] button
40 [DIRECT ACCESS] button
41 [BACK] button
42 [NEXT] button

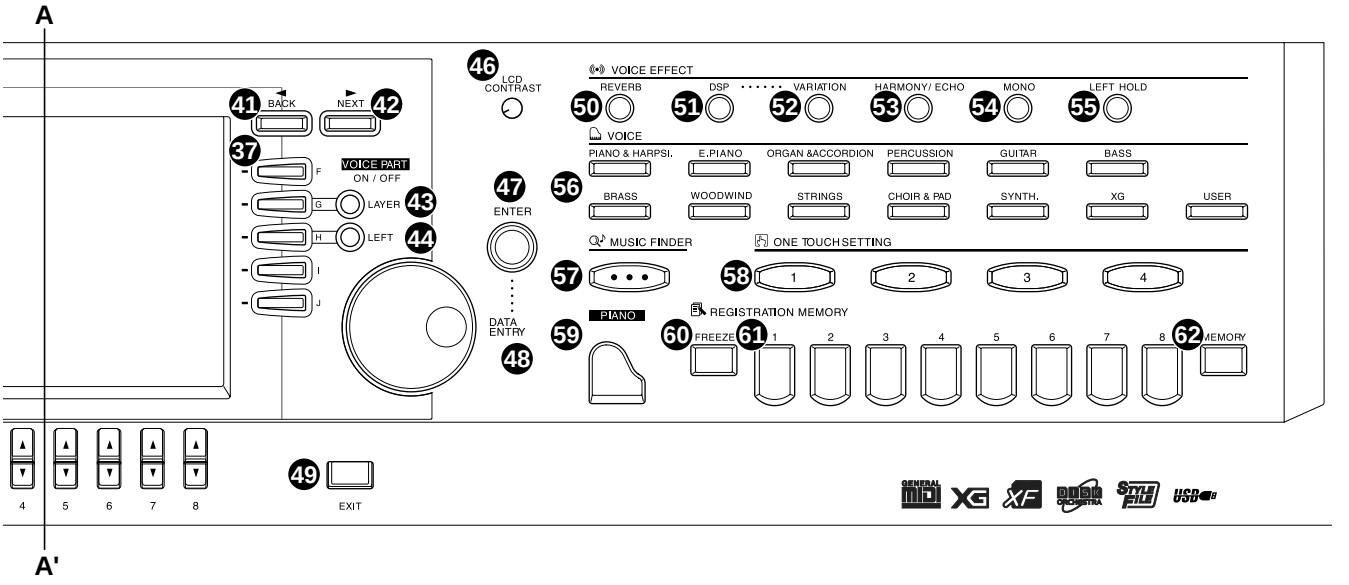

20 [OTSリンク]
21 [ブレイク]
22 [イントロ]
23 メイン[A]
24 メイン[B]
25 メイン[C]
26 メイン[D]
27 [エンディング/rit.]
28 [シンクストップ]
29 [シンクスタート]
30 [スタート/ストップ]

メニュー
31 [デモ]
32 [ヘルプ]
33 [ファンクション]

デジタルスタジオ
34 [サウンドクリエーター]
35 [デジタルレコーディング]
36 [ミキシングコンソール]

ディスプレイコントロール
37 [A]〜[J]
38 [バランス]
39 [チャンネルオン/オフ]
40 [ダイレクトアクセス]
41 [バック]
42 [ネクスト]

43 VOICE PART ON / OFF [LAYER] button
44 VOICE PART ON / OFF [LEFT] button
45 [1 ▲▼] - [8 ▲▼] buttons
46 [LCD CONTRAST] knob
47 [ENTER] button
48 [DATA ENTRY] dial
49 [EXIT] button

VOICE EFFECT
50 [REVERB] button
51 [DSP] button
52 [VARIATION] button
53 [HARMONY / ECHO] button
54 [MONO] button
55 [LEFT HOLD] button

VOICE
56 VOICE buttons

MUSIC FINDER
57 [MUSIC FINDER] button

ONE TOUCH SETTING
58 [1] - [4] buttons (ONE TOUCH SETTING)

PIANO Setting
59 [PIANO] button

REGISTRATION MEMORY
60 [FREEZE] button
61 [1] – [8] buttons (REGISTRATION MEMORY)
62 [MEMORY] button

43 ボイスパートオン/オフ[レイヤー]
44 ボイスパートオン/オフ[レフト]
45 [1 ▲▼]〜[8 ▲▼]
46 [LCDコントラスト]
47 [エンター]
48 [データエントリー]
49 [戻る]

ボイスエフェクト
50 [リバーブ]
51 [DSP]
52 [バリエーション]
53 [ハーモニー/エコー]
54 [モノ]
55 [レフトホールド]

ボイス
56 ボイスボタン

ミュージックファインダー
57 [ミュージックファインダー]

ワンタッチセッティング（OTS）
58 [1]〜[4]

ピアノ設定
59 [ピアノ]

レジストレーションメモリー
60 [フリーズ]
61 [1]〜[8]
62 [メモリー]

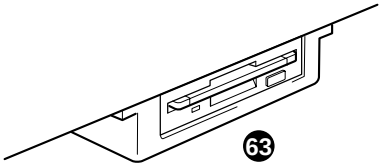

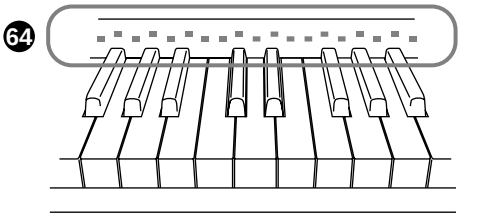

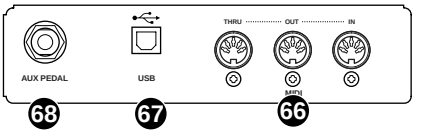

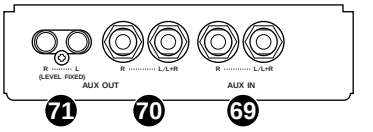

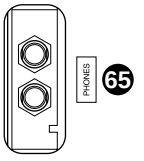

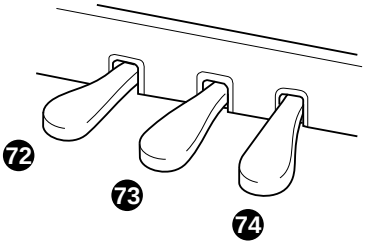

63 Floppy disk drive (3.5")

64 Keyboard guide lamps

Microphone and Headphone Connectors

65 [PHONES] jacks

Connectors

66 MIDI [THRU] [OUT] [IN] terminals

67 [USB] terminal

68 [AUX PEDAL] jack

69 AUX IN [L / L+R] [R] jacks

70 AUX OUT [L / L+R] [R] jacks

71 AUX OUT (LEVEL FIXED) [L] [R] jacks

Pedals

72 Left pedal

73 Sostenuto pedal

74 Damper pedal

63 3.5"フロッピーディスクドライブ

64 鍵盤ガイドランプ

マイク/ヘッドフォン端子

65 [PHONES]

端子

66 MIDI [THRU][OUT] [IN]

67 [USB]

68 [AUX PEDAL]

69 AUX IN [L / L+R] [R]

70 AUX OUT [L / L+R] [R]

71 AUX OUT（LEVEL FIXED）[L] [R]

ペダル

72 レフトペダル

73 ソステヌートペダル

74 ダンパーペダル

■ DISASSEMBLY PROCEDURE（分解手順）

1. Floppy Disk Drive

(Time required : About 7 minutes)

1-1. Remove the four (4) screws marked [50A]. The FDD unit can then be removed. (Fig. 1)

1-2. Remove the four (4) screws marked [8A]. The FDD cover can then be removed from the FDD unit. (Fig. 2)

1-3. Remove the screw marked [3A]. The GND wire can then be removed. (Fig. 3)

1-4. Remove the three (3) screws marked [3B]. The FDD holder can then be removed from the floppy disk drive. (Fig. 3)

1. FDD（所要時間:約7分）

1-1. [50A]のネジ4本を外し、FDDユニットを外します。（図1）

1-2. [8A]のネジ4本を外し、FDDユニットからFDDカバーを外します。(図2)

1-3. [3A]のネジ1本を外し、アース線を外します。(図3)

1-4. [3B]のネジ3本を外し、FDD金具をFDD(フロッピーディスクドライブ)から外します。(図3)

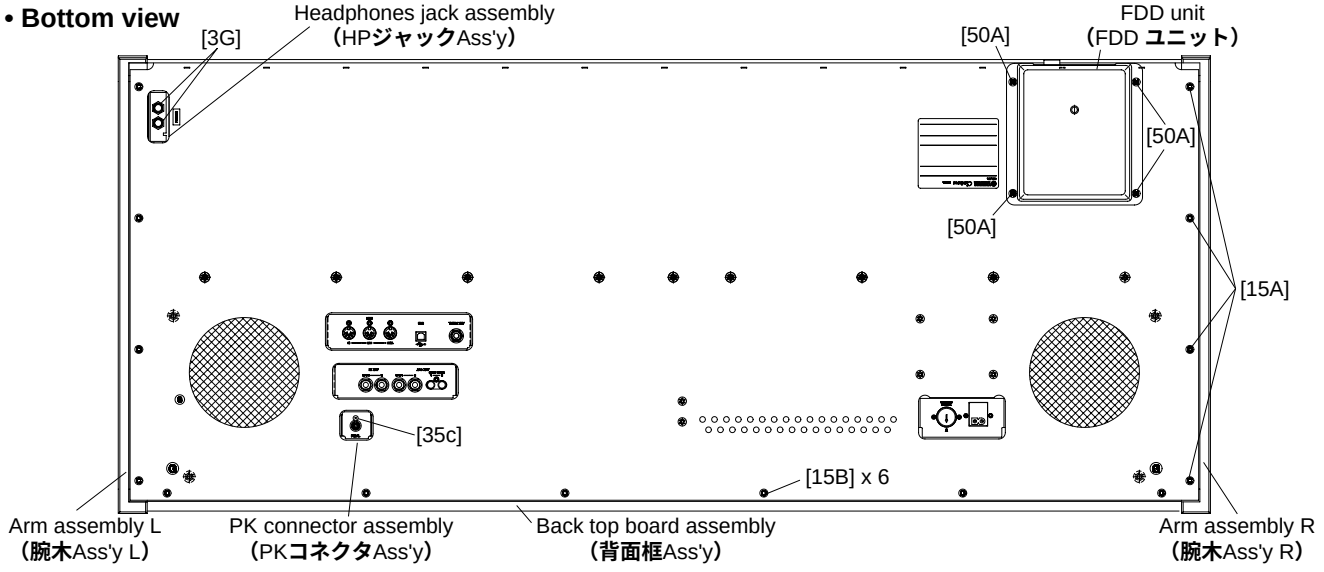

[3G]: Hexagonal Nut 12.0x14x2 MFZN2BL (VB508600)
特殊六角ナット

[15]: Truss Head Tapping Screw-1 3.5x25 MFZN2BL (EN630190)
＋トラスTP1種

[35c]: Bind Head Tapping Screw-B 3.0x8 MFZN2BL (EP600190)
＋バインドBタイト

[50]: Bind Head Tapping Screw-1 3.5x14 MFZN2BL (EP030250)
＋バインドTP1種

Fig. 1（図1）

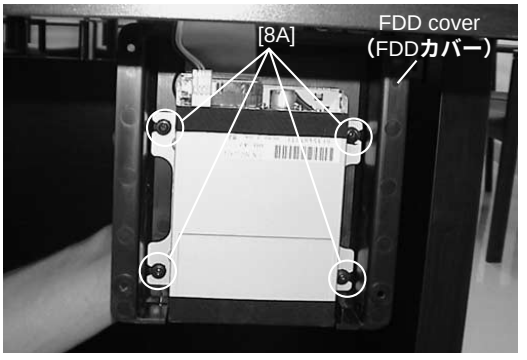

[8A]: PW Head Tapping Screw-B 3.0x8-8 MFZN2BL (V2276900)
＋PWHBタイト

Fig. 2（図2）

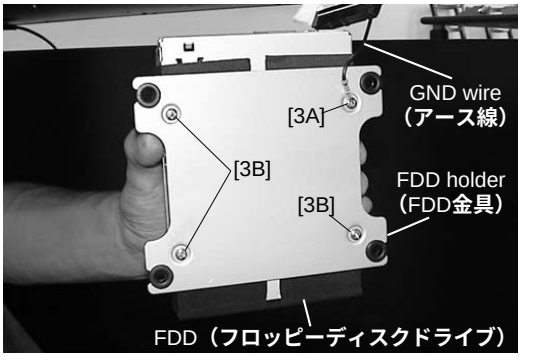

[3]: Bind Head Screw 3.0x5 MFZN2Y (EG330150)
＋バインド小ネジ

Fig. 3（図3）

2. Music Rest Assembly

(Time required : About 3 minutes)

Remove the four (4) screws marked [7A]. The music rest assembly can then be removed. (Fig. 4)

3. Back Board Assembly

(Time required : About 3 minutes)

Remove the two (2) screws marked [S2] and the four (4) screws marked [S4]. The back board assembly can then be removed. (Fig. 5)

4. Top Board Assembly

(Time required : About 3 minutes)

Remove the three (3) screws marked [5A]. The top board assembly can then be removed by moving forward and lifting up. (Fig. 5)

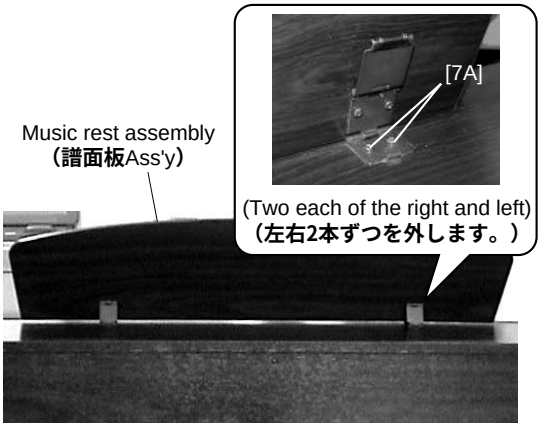

[7A]: Bind Head Tapping Screw-1 3.0x16 MFZN2BL (EP030310)
＋バインドTP1種

Fig. 4（図4）

5. Circuit Boards & Assemblies (Main Unit-PART1) (Time required : About 5 minutes each)

5-1. Remove the top board assembly. (See procedure 4)

5-2. Each circuit board and assembly can be removed by removing its fixing screws as listed below.

2. 譜面板Ass'y（所要時間：約3分）

[7A]のネジ4本を外し、譜面板Ass'yを外します。(図4)

3. 裏板Ass'y（所要時間：約3分）

[S2]のネジ2本、[S4]のネジ4本を外し、裏板Ass'yを外します。(図5)

4. 屋根Ass'y（所要時間：約3分）

[5A]のネジ3本を外し、屋根Ass'yを前方へずらした後、持ち上げて外します。(図5)

• Rear view

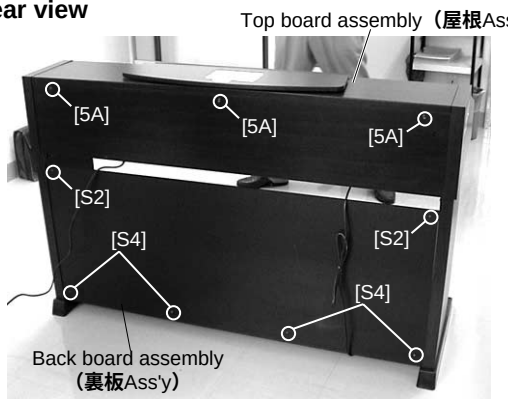

CVP-204
[S2]: Truss Head Screw 4.0x12 MFZN2BL (VP367300)
＋トラス小ネジ
[S4]: Truss Head Tapping Screw-1 4.0x20 MFZN2BL (03747290)
＋トラスTP1種
[5A]: Truss Head Screw 4.0x16 MFZN2BL (V6207400)
＋トラス小ネジ
CVP-204C
[S2]: Truss Head Screw 4.0x12 MFC2BR (V6135000)
＋トラス小ネジ
[S4]: Truss Head Tapping Screw-1 4.0x20 MFC2BR (VB164600)
＋トラスTP1種
[5A]: Truss Head Screw 4.0x16 MFC2BR (V9446400)
＋トラス小ネジ

Fig. 5（図5）

5. 基板とアッセンブリ（メインユニット部-その1）（所要時間：各約5分）

5-1. 屋根Ass'yを外します。(4項参照)

5-2. 次のネジを外すことにより、基板・アッセンブリを外すことができます。

Circuit board and Assembly	Ref. No.	Screw		QTY	Fig.
SWX *1	41	Board Spacer (VU264400)	ボードスペーサー	4	6
PK Connector Assembly	51A	Bind Head Tapping Screw-1 3.5x12 MFZN2Y (EP030240)	＋バインドTP1種	2	6
A-JACK Assembly	51B	Bind Head Tapping Screw-1 3.5x12 MFZN2Y (EP030240)	＋バインドTP1種	4	6
MA Cover (U.S.A. model only)	106A	Bind Head Tapping Screw-1 3.5x12 MFZN2Y (EP030240)	＋バインドTP1種	4	6
MA60 Assembly	106B	Bind Head Tapping Screw-1 3.5x12 MFZN2Y (EP030240)	＋バインドTP1種	2	6
DM Cover Assembly (U.S.A. model only)	106C	Bind Head Tapping Screw-1 3.5x12 MFZN2Y (EP030240)	＋バインドTP1種	7	6
FU Cover (U.S.A. model only)	106D	Bind Head Tapping Screw-1 3.5x12 MFZN2Y (EP030240)	＋バインドTP1種	2	6
FU60 Assembly	106E	Bind Head Tapping Screw-1 3.5x12 MFZN2Y (EP030240)	＋バインドTP1種	2	6

*1 Be careful of insertion position of spacer when you install the circuit board. Must not use spacer inserted in the reverse once.

***1 取り付けるときは、ボードスペーサーの向きに注意してください。一度でも逆差ししたスペーサーは使用しないようにしてください。**

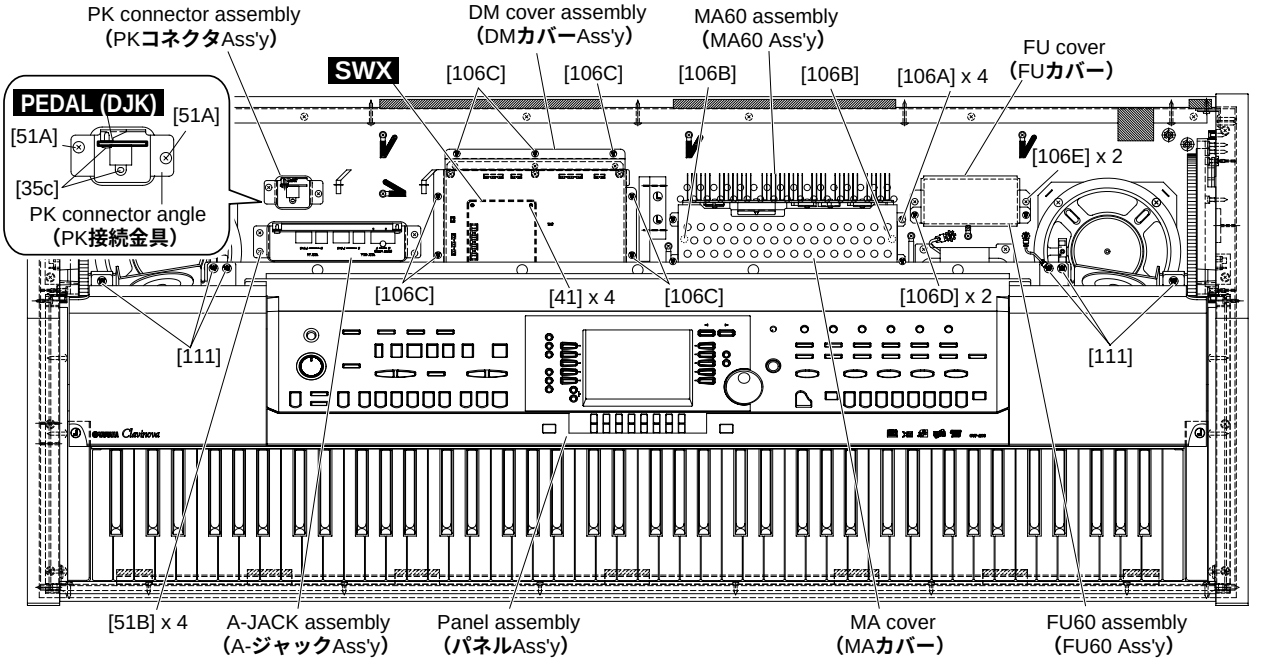

[35c]: Bind Head Tapping Screw-B 3.0x8 MFZN2BL (EP600190)
＋バインドBタイト

[111]: Bind Head Tapping Screw-B 4.0x10 MFZN2Y (EP640130)
＋バインドBタイト

Fig. 6（図6）

6. PEDAL (DJK) Circuit Board

(Time required : About 10 minutes)

6-1. Disconnect the PK-LF cable. (Fig. 7)
6-2. Remove the top board assembly. (See procedure 4)
6-3. Remove the PK connector assembly. (See procedure 5)
6-4. Remove the two (2) screws marked [35c]. The PEDAL (DJK) circuit board can then be removed from the PK connector angle. (Fig. 1, Fig. 6)

6. PEDAL（DJK）シート（所要時間：約10分）

6-1. PKケーブルを外します。(図7)
6-2. 屋根Ass'yを外します。(4項参照)
6-3. PKコネクタAss'yを外します。(5項参照)
6-4. [35c]のネジ2本を外し、ペダル接続金具からPEDAL(DJK)シートを外します。(図1、図6)

7. A-JACK Circuit Board

(Time required : About 10 minutes each)

7-1. Remove the top board assembly. (See procedure 4)
7-2. Remove the A-JACK assembly. (See procedure 5)
7-3. Remove the five (5) screws marked [5B], the four (4) hexagonal nuts marked [4A] and the four (4) washers marked [3C]. The A-JACK circuit board can then be removed. (Fig. 8)

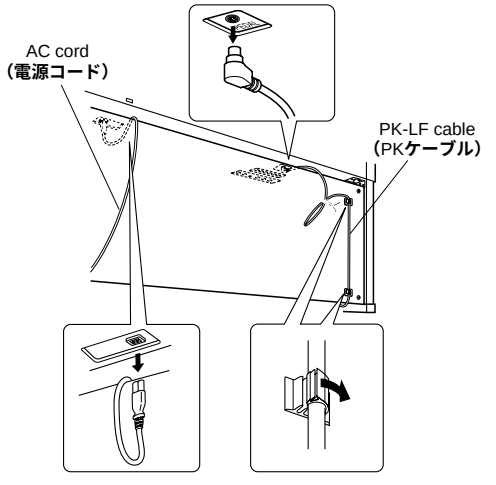

Fig. 7（図7）

7. A-JACK シート（所要時間：約10分）

7-1. 屋根Ass'yを外します。(4項参照)
7-2. A-ジャックAss'yを外します。(5項参照)
7-3. [5B]のネジ5本、[4A]の特殊六角ナット4個、[3C]のワッシャー4個を外し、A-JACKシートを外します。(図8)

• A-Jack Assembly（Aジャック Ass'y）
< Bottom view >

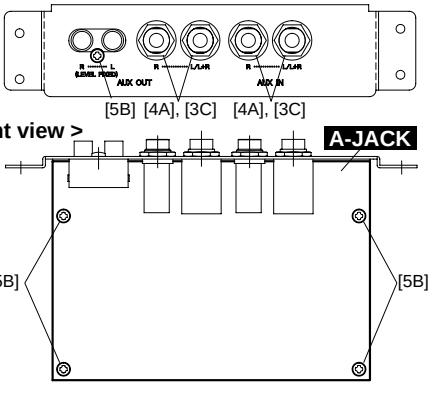

[3C]: Washer (VJ869400) ワッシャー
[4A]: Hexagonal Nut 12.0x14x2 MFZN2BL (VB508600)
特殊六角ナット
[5B]: Bind Head Tapping Screw-B 3.0x8 MFZN2BL (EP600190)
＋バインドBタイト

Fig. 8（図8）

8. FU60 Circuit Board

(Time required : About 10 minutes)

8-1. Remove the top board assembly. (See procedure 4)
8-2. Remove the FU 60 assembly. (See procedure 5)
8-3. Remove the two (2) screws marked [1A], the two (2) screws marked [6A] and the two (2) screws marked [4B] (General export model only). The FU60 circuit board can then be removed. (Fig. 9)

8. FU60シート（所要時間:約10分）

8-1. 屋根Ass'yを外します。(4項参照)
8-2. FU 60 Ass'yを外します。(5項参照)
8-3. [1A]のネジ2本、[6A]のネジ2本と[4B]のネジ2本(N仕向けのみ)を外し、FU60シートを外します。(図9)

9. MA60 Circuit Board

(Time required : About 15 minutes)

9-1. Remove the top board assembly. (See procedure 4)
9-2. Remove the MA60 assembly. (See procedure 5)
9-3 Remove the five (5) screws marked [1B], the four (4) screws marked [2A] and the screw marked [3D]. The MA60 circuit board can then be removed. (Fig. 10)

9. MA60シート（所要時間:約15分）

9-1. 屋根Ass'yを外します。(4項参照)
9-2. MA60 Ass'yを外します。(5項参照)
9-3. [1B]のネジ5本、[2A]のネジ4本、[3D]のネジ1本を外し、MA60シートを外します。(図10)

• FU60 Assembly（FU60 Ass'y）

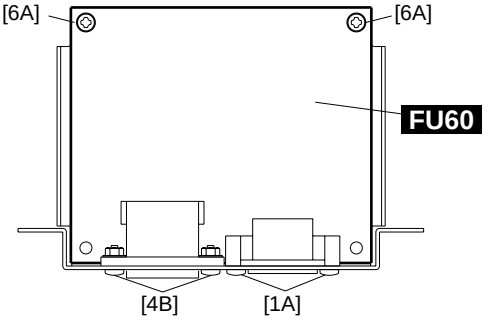

[1A]: Bind Head Tapping Screw-B 3.0x8 MFZN2BL (EP600190)
＋バインドBタイト
[4B]: Bind Head Screw 3.0x10 MFZN2BL (EG330380)
＋バインド小ネジ
[6A]: Bind Head Tapping Screw-B 3.0x12 MFZN2Y (VE683000)
＋バインドBタイト

Fig. 9（**図**9）

• MA60 Assembly（MA60 Ass'y）

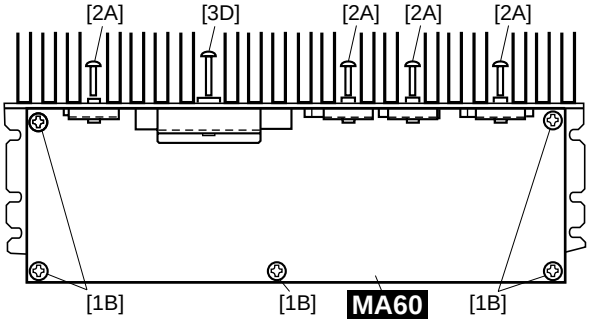

[1B]: Bind Head Tapping Screw-B 4.0x8 MFZN2Y (EP640410)
＋バインドBタイト
[2A]: Bind Head Tapping Screw-B 3.0x10 MFZN2Y (EP600220)
＋バインドBタイト
[3D]: Bind Head Tapping Screw-B 3.0x16 MFZN2Y (EP600390)
＋バインドBタイト

Fig. 10（**図**10）

10. Key Cover Assembly

(Time required : About 10 minutes)

10-1. Close the key cover.
10-2. Remove the top board assembly. (See procedure 4)
10-3. Remove the screw marked [74]. The stopper (L) can then be removed. (Fig. 11)
*** The stopper (R) can then be removed in the same manner.**
10-4. Remove the screw marked [27A]. The rack cover (L) can then be removed. (Fig. 11)
*** The rack cover (R) can then be removed in the same manner.**
10-5. Set the left end and the right end of the rod at the slits of the guide and then lift the rear key cover assembly. (Fig. 12)
10-6. Lean slightly the key cover assembly so that the guide pin can be removed from the guide rail. (Fig. 13)
*** When removing, be sure not to make scratches on the side cover.**
*** When reinstalling the key cover assembly, apply a masking shield tape around the guide rail to prevent from making scratches on the assembly.**

10. スライド蓋Ass'y（所要時間:約10分）

10-1. スライド蓋を閉じます。
10-2. 屋根Ass'yを外します。(4項参照)
10-3. [74]のネジを1本外し、回転止め(L)を外します。(図11)
※ **回転止め(R)も同様に外します。**
10-4. [27A]のネジを1本外し、ラックカバー(L)を外します。(図11)
※ **ラックカバー(R)も同様に外します。**
10-5. 連動棒をラックの抜き口に合わせて、スライド蓋後部を上に持ち上げます。(図12)
10-6. スライド蓋Ass'yを少し斜めにして、ガイドピンをガイドレールより外します。(図13)
※ **腕木に傷をつけないように注意します。**
※ **組み付けのときには、ガイドレールの周囲にマスキングテープを貼り、傷がつかないようにします。**

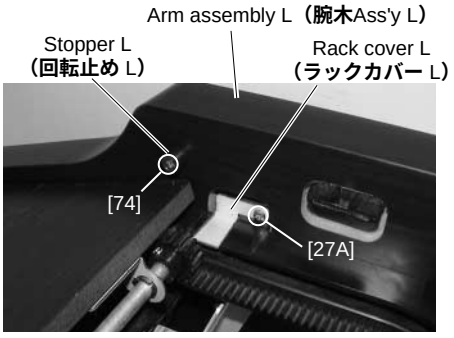

[27A]: Bind Head Tapping Screw-B 3.0x8 MFZN2Y (EP600250)
＋バインドBタイト
[74]: Flat Head Tapping Screw-1 4.0x20 MFZN2Y (EM040080)
＋皿TP1種

Fig. 11（図11）

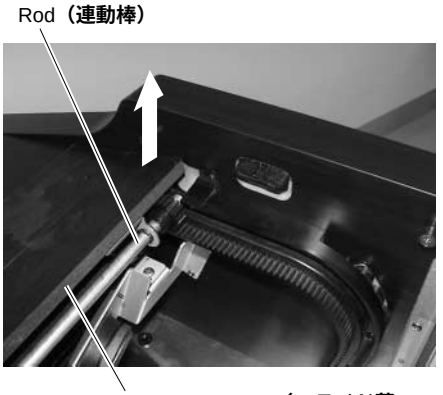

Fig. 12（図12）

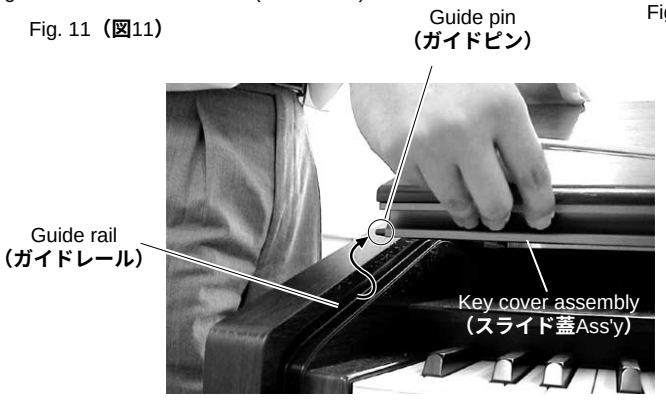

Fig. 13（図13）

11. Panel Assembly

(Time required : About 15 minutes)

11-1. Remove the top board assembly. (See procedure 4)
11-2. Remove the key cover assembly. (See procedure 10)
11-3. Remove the six (6) screws marked [111]. The panel assembly can then be removed. (Fig. 6)

12. Circuit Boards & Assemblies (Main Unit-PART2) (Time required : About 20 minutes each)

12-1. Remove the top board assembly. (See procedure 4)
12-2. Remove the key cover assembly. (See procedure 10)
12-3. Remove the panel assembly. (See procedure 11)
12-4. Each circuit board and assembly can be removed by removing its fixing screws as listed below.

11. パネルAss'y（所要時間:約15分）

11-1. 屋根Ass'yを外します。(4項参照)
11-2. スライド蓋Ass'yを外します。(10項参照)
11-3. [111]のネジ6本を外し、パネルAss'yを外します。(図6)

12. 基板とアッセンブリ(メインユニット部-その2)

(所要時間:各約20分)

12-1. 屋根Ass'yを外します。(4項参照)
12-2. スライド蓋Ass'yを外します。(10項参照)
12-3. パネルAss'yを外します。(11項参照)
12-4. 次のネジを外すことにより、基板・アッセンブリを外すことができます。

Circuit board and Assembly	Ref. No.	Screw		QTY	Fig.
DM *1	27B	Bind Head Tapping Screw-B 3.0x8 MFZN2Y (EP600250)	＋バインドBタイト	6	14
NET1	44	Bind Head Tapping Screw-1 3.5x20 MFZN2Y (EP030470)	＋バインドTP1種	4	14
D-JACK Assembly	51C	Bind Head Tapping Screw-1 3.5x12 MFZN2Y (EP030240)	＋バインドTP1種	4	14
Woofer (L, R)（ウーファー(L, R)）	53	Truss Head Tapping Screw-1 4.0x20 MFZN2Y (20338800)	＋トラスTP1種	8	14
Power Transformer（電源トランス）	103	Bind Head Screw 4.0x14 MFZN2Y (EG340210)	＋バインド小ネジ	4	14
Power Transformer（電源トランス）	103	Truss Head Screw 4.0x20 MFZN2Y (VL445800)	＋トラス小ネジ	4	14
(U.S.A. model only)	106F	Bind Head Tapping Screw-1 3.5x12 MFZN2Y (EP030240)	＋バインドTP1種	2	14
Monitor Speaker (R)（モニタースピーカ(R)）	37c	Bind Head Tapping Screw-B 3.0x8 MFZN2BL (EP600190)	＋バインドBタイト	4	15
Monitor Speaker (L)（モニタースピーカ(L)）	38c	Bind Head Tapping Screw-B 3.0x8 MFZN2BL (EP600190)	＋バインドBタイト	4	15
Rack Assembly (L, R)	8B	Bind Head Tapping Screw-1 3.5x20 MFZN2Y (EP030470)	＋バインドTP1種	10	16

*1 Remove the SWX circuit board before removing DM circuit board.
*1 DMシートを外す時は、先にSWXシートを外します。

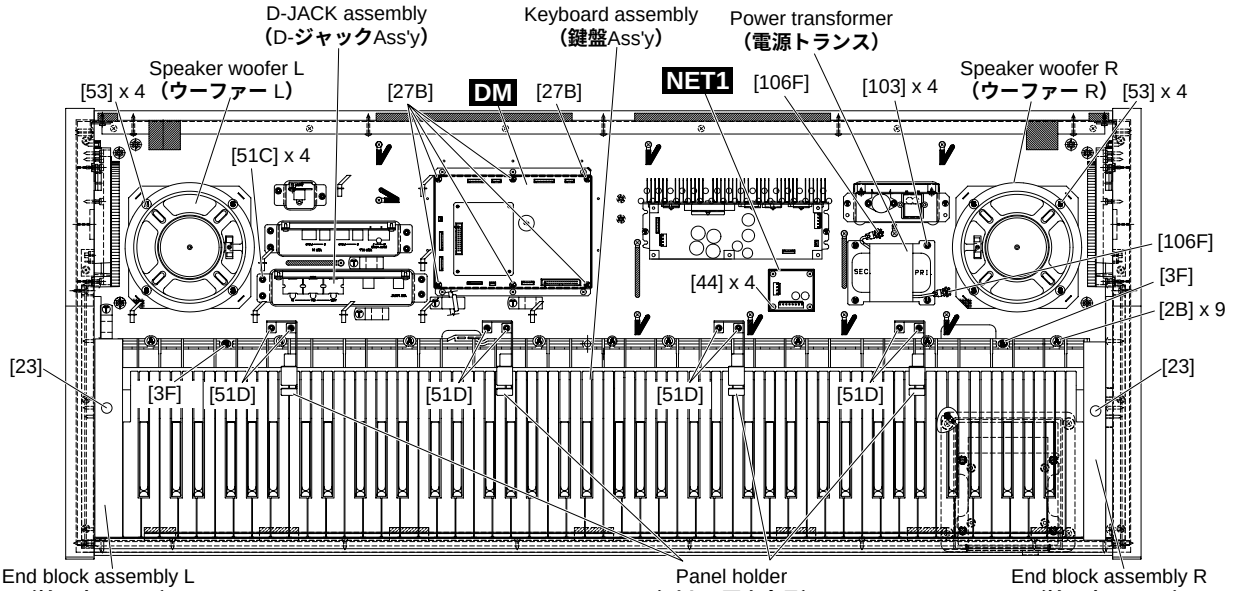

[2B]: Pan Head Screw PW 5.0x25 MFZN2Y (VV040700)
＋ナベ小ネジ
[3F]: Bind Head Tapping Screw-1 4.0x14 MFZN2Y (EP040230)
＋バインドTP1種
[23]: Truss Head Tapping Screw-1 3.5x30 MFZN2Y (VA076400)
＋トラスTP1種
[51]: Bind Head Tapping Screw-1 3.5x12 MFZN2Y (EP030240)
＋バインドTP1種

Fig. 14（図14）

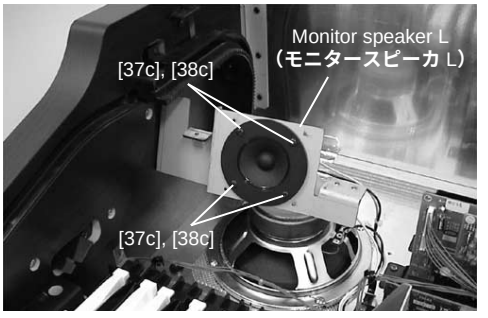

Fig. 15（図15）

[8B]: Five each of the right and left.
（左右5本ずつです。）

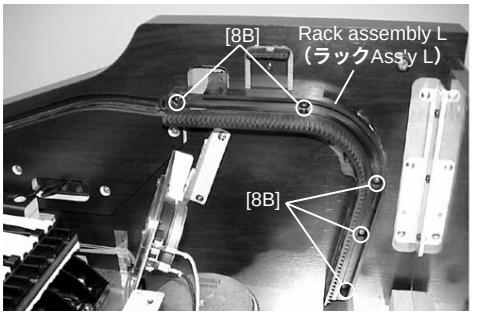

Fig. 16（図16）

13. DJK Circuit Board

(Time required : About 10 minutes each)

13-1. Remove the top board assembly. (See procedure 4)
13-2. Remove the key cover assembly. (See procedure 10)
13-3. Remove the panel assembly. (See procedure 11)
13-4. Remove the D-JACK assembly. (See procedure 12)
13-5. Remove the five (5) screws marked [3E], the hexagonal nut marked [4C] and the washer marked [5C]. The DJK circuit board can then be removed. (Fig. 17)

13. DJKシート（所要時間:約10分）

13-1. 屋根Ass'yを外します。(4項参照)
13-2. スライド蓋Ass'yを外します。(10項参照)
13-3. パネルAss'yを外します。(11項参照)
13-4. DジャックAsse'yを外します。(12項参照)
13-5. [3E]のネジ5本、[4C]の特殊六角ナット1個、[5C]のワッシャー1個を外し、DJKシートを外します。(図17)

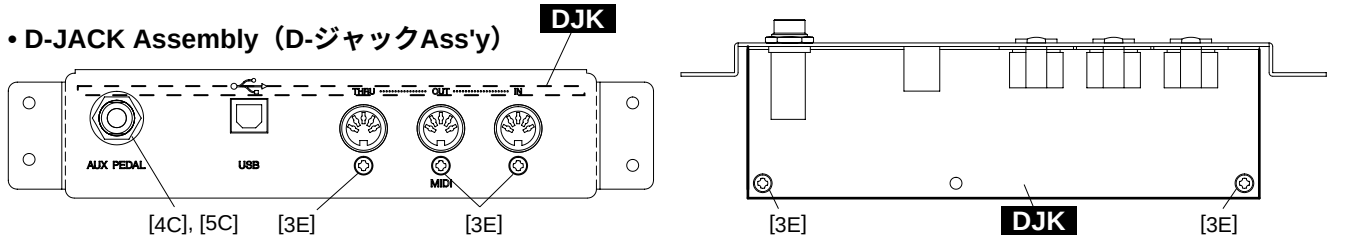

[3E]: Bind Head Tapping Screw-B 3.0x8 MFZN2BL (EP600190) ＋バインドBタイト
[4C]: Hexagonal Nut 12.0 14x2 MFZN2BL (VB508600) 特殊六角ナット
[5C]: Washer (VJ869400) ワッシャー

Fig. 17（図17）

14. Circuit Boards & Assemblies (Panel Assembly)

(Time required : About 20 minutes each)

14-1. Remove the top board assembly. (See procedure 4)
14-2. Remove the key cover assembly. (See procedure 10)
14-3. Remove the panel assembly. (See procedure 11)
14-4. Each circuit board and assembly can be removed by removing its fixing screws as listed below.

14. 基板とアッセンブリ（パネルAss'y部）

（所要時間：各約20分）

14-1. 屋根Ass'yを外します。(4項参照)
14-2. スライド蓋Ass'yを外します。(10項参照)
14-3. パネルAss'yを外します。(11項参照)
14-4. 次のネジを外すことにより、基板・アッセンブリを外すことができます。

Circuit board and Assembly	Ref. No.	Screw		QTY	Fig.
INV	30	Bind Head Tapping Screw-B 3.0x8 MFZN2Y (EP600250)	＋バインドBタイト	4	18
Power Switch Assembly（PSW束線）	58A	Bind Head Tapping Screw-B 3.0x8 MFZN2BL (EP600190)	＋バインドBタイト	2	18
PNL	58B	Bind Head Tapping Screw-B 3.0x8 MFZN2BL (EP600190)	＋バインドBタイト	14	18
PNR	58C	Bind Head Tapping Screw-B 3.0x8 MFZN2BL (EP600190)	＋バインドBタイト	15	18
LCD Assembly	58D	Bind Head Tapping Screw-B 3.0x8 MFZN2BL (EP600190)	＋バインドBタイト	3	18
	66	Bind Head Tapping Screw-B 3.0x10 MFZN2BL (EP600140)	＋バインドBタイト	1	18
MV	58E	Bind Head Tapping Screw-B 3.0x8 MFZN2BL (EP600190)	＋バインドBタイト	3	18
		Knob (MASTER VOLUME)	Vツマミ	1	18
ENC	58F	Bind Head Tapping Screw-B 3.0x8 MFZN2BL (EP600190)	＋バインドBタイト	4	18
		Encoder Knob (DATA ENTRY)	エンコーダツマミ	1	18
Panel Sub Assembly (R)	59A	Bind Head Tapping Screw-1 3.5x10 MFZN2Y (EP030230)	＋バインドTP1種	3	18
	59B	Bind Head Tapping Screw-1 3.5x10 MFZN2Y (EP030230)	＋バインドTP1種	3	18
Panel Sub Assembly (L)	59C	Bind Head Tapping Screw-1 3.5x10 MFZN2Y (EP030230)	＋バインドTP1種	3	18
	59D	Bind Head Tapping Screw-1 3.5x10 MFZN2Y (EP030230)	＋バインドTP1種	3	18
GL Case Assembly	59B	Bind Head Tapping Screw-1 3.5x10 MFZN2Y (EP030230)	＋バインドTP1種	3	18
	59D	Bind Head Tapping Screw-1 3.5x10 MFZN2Y (EP030230)	＋バインドTP1種	3	18
	60A	Bind Head Tapping Screw-B 2.6x8 MFZN2BL (VB096700)	＋バインドBタイト	8	18
PNCR *1	60B	Bind Head Tapping Screw-B 2.6x8 MFZN2BL (VB096700)	＋バインドBタイト	2	18
PNCL *1	60C	Bind Head Tapping Screw-B 2.6x8 MFZN2BL (VB096700)	＋バインドBタイト	3	18
PNCB *2	60D	Bind Head Tapping Screw-B 2.6x8 MFZN2BL (VB096700)	＋バインドBタイト	4	18

*1 Remove the LCD Assembly before removing PNCL circuit board and PNCR circuit board.
*2 Remove the GL case assembly before removing PNCB circuit board.
***1 PNCLシート、PNCRシートを外すときは、先にLCD Ass'yを外します。**
***2 PNCBシートを外すときは、先にGLケースAss'yを外します。**

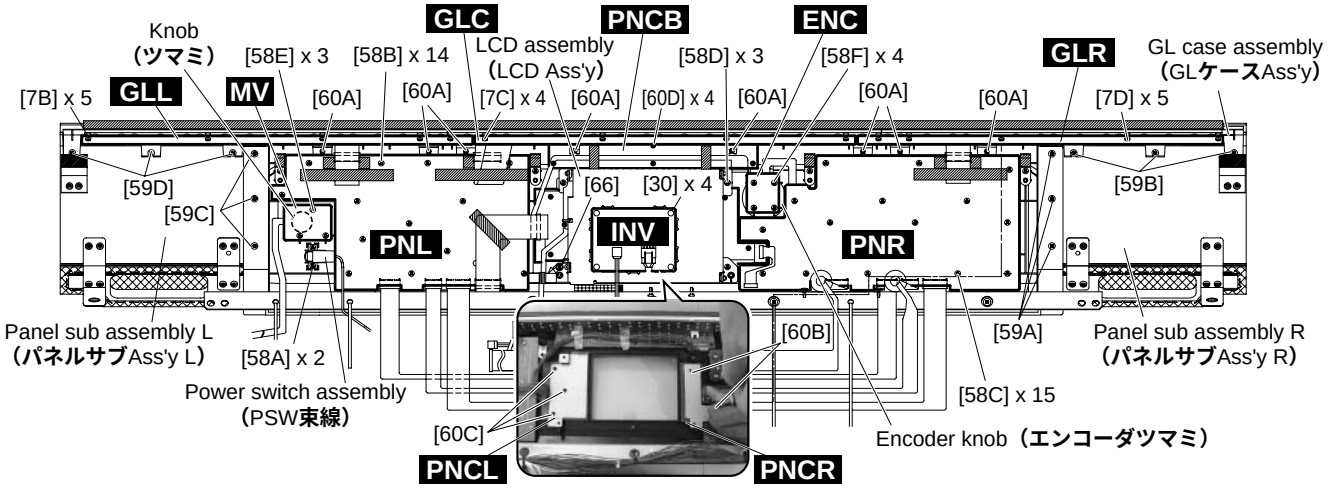

[7]: Bind Head Tapping Screw-B 2.6x8 MFZN2BL (VB096700) **＋バインドBタイト**

Fig. 18（図18）

15. GLL Circuit Board, GLC Circuit Board, GLR Circuit Board

(Time required : About 25 minutes each)

15-1. Remove the top board assembly. (See procedure 4)
15-2. Remove the key cover assembly. (See procedure 10)
15-3. Remove the panel assembly. (See procedure 11)
15-4. Remove the GL case assembly. (See procedure 14)
15-5. Remove the five (5) screws marked [7D]. The GLL circuit board can then be removed. (Fig. 18)
15-6. Remove the four (4) screws marked [7E]. The GLC circuit board can then be removed. (Fig. 18)
15-7. Remove the five (5) screws marked [7F]. The GLR circuit board can then be removed. (Fig. 18)

15. GLLシート、GLCシート、GLRシート

(所要時間:各約25分)

15-1. 屋根Ass 'yを外します。(4項参照)
15-2. スライド蓋Ass 'yを外します。(10項参照)
15-3. パネルAss 'yを外します。(11項参照)
15-4. GLケースAss 'yを外します。(14項参照)
15-5. [7B]のネジ5本を外し、GLLシートを外します。(図18)
15-6. [7C]のネジ4本を外し、GLCシートを外します。(図18)
15-7. [7D]のネジ5本を外し、GLRシートを外します。(図18)

16. End Block Assembly (L, R)

(Time required : About 15 minutes)

16-1. Remove the top board assembly. (See procedure 4)
16-2. Remove the key cover assembly. (See procedure 10)
16-3. Remove the panel assembly. (See procedure 11)
16-4. Remove the screw marked [23]. The end block assembly can then be removed. (Fig. 14)

* **The left and right end block assembly can then be removed in the same manner.**

16. 拍子木Ass 'y (L・R) (所要時間:約15分)

16-1. 屋根Ass 'yを外します。(4項参照)
16-2. スライド蓋Ass 'yを外します。(10項参照)
16-3. パネルAss 'yを外します。(11項参照)
16-4. [23]のネジ1本を外し、拍子木Ass 'yを外します。(図14)

※ **左右の拍子木Ass 'yは同様に外せます。**

17. Keyboard Assembly

(Time required : About 20 minutes)

17-1. Remove the top board assembly. (See procedure 4)
17-2. Remove the key cover assembly. (See procedure 10)
17-3. Remove the panel assembly. (See procedure 11)
17-4. Remove the end block assembly L and R. (See procedure 16)
17-5. Remove the eight (8) screws marked [51D]. The four panel holders can then be removed. (Fig. 14)
17-6. Remove the nine (9) screws marked [2B] and the tow (2) screws marked [3F]. The keyboard assembly can then be removed. (Fig. 14)

17. 鍵盤Ass 'y (所要時間:約20分)

17-1. 屋根Ass 'yを外します。(4項参照)
17-2. スライド蓋Ass 'yを外します。(10項参照)
17-3. パネルAss 'yを外します。(11項参照)
17-4. 拍子木Ass 'y(L・R)を外します。(16項参照)
17-5. [51D]のネジ8本を外し、パネル固定金具4個を外します。(図14)
17-6. [2B]のネジ9本、[3F]のネジ2本を外し、鍵盤Ass 'yを外します。(図14)

18. Headphones Jack Assembly, HP Circuit Boards (Time required : About 20 minutes)

18-1. Remove the top board assembly. (See procedure 4)
18-2. Remove the key cover assembly. (See procedure 10)
18-3. Remove the panel assembly. (See procedure 11)
18-4. Remove the end block assembly L. (See procedure 16)
18-5. Remove the two (2) screws marked [51E]. The headphones jack assembly can then be removed. (Fig. 19)
18-6. Remove the tow (2) hexagonal nuts marked [3G]. The HP circuit board can then be removed. (Fig. 1)

18. HPジャックAss 'y、HPシート

(所要時間:約20分)

18-1. 屋根Ass 'yを外します。(4項参照)
18-2. スライド蓋Ass 'yを外します。(10項参照)
18-3. パネルAss 'yを外します。(11項参照)
18-4. 拍子木Ass 'y (L)を外します。(16項参照)
18-5. [51E]のネジ2本を外し、HPジャックAss 'yを外します。(図19)
18-6. [3G]の特殊六角ナット2個を外し、HPシートを外します。(図1)

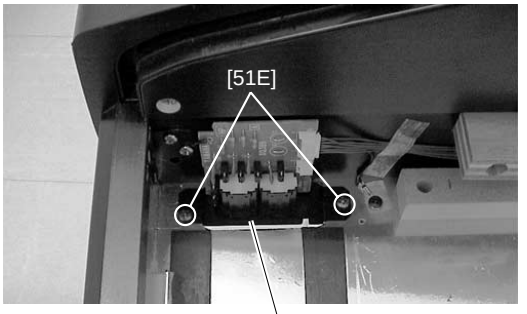

[51E]: Bind Head Tapping Screw-1 3.5x12 MFZN2Y (EP030240)
＋バインドTP1種
Fig. 19（図19）

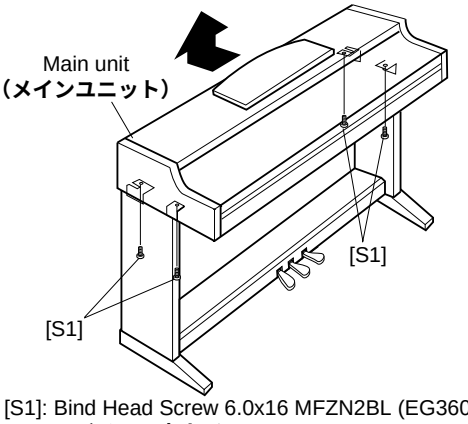

[S1]: Bind Head Screw 6.0x16 MFZN2BL (EG360020)
＋バインド小ネジ
Fig. 20（図20）

19. Main Unit (Time required : About 10 minutes)

19-1. Disconnect the AC cord and the PK-LF cable. (Fig. 7)
19-2. Spread a soft cloth like a blanket on the floor where the main unit is to be placed in advance.
19-3. Remove the four (4) screws marked [S1]. (Fig. 20)
19-4. Move the main unit rearward, lift it and place it on the cloth gently.

*** For safety, this work should be done by two persons.**
*** When removing the main unit from the stand, use care not to have your finger caught.**

19. メインユニット（所要時間：約10分）

19-1. 電源コード、PKケーブルを外します。(図7)
19-2. あらかじめ、メインユニットを置く場所に毛布などの柔らかい布を敷いておきます。
19-3. [S1]のネジ4本を外します。(図20)
19-4. メインユニットを後方へずらした後、持ち上げて布の上に静かに置きます。

※ 安全の為、必ず二人で行ってください。
※ スタンドからメインユニットを外すとき、過って指を挟まないように十分注意してください。

20. Arm Assembly (L, R)

(Time required : About 40 minutes)

20-1. Remove the top board assembly. (See procedure 4)
20-2. Remove the key cover assembly. (See procedure 10)
20-3. Remove the panel assembly. (See procedure 11)
20-4. Remove the end block assembly L and R. (See procedure 16)
20-5. Remove the keyboard assembly. (See procedure 17)
20-6. Remove the main unit. (See procedure 19)
20-7. Remove the four (4) screws marked [15A], the two (2) screws marked [18A] and the three (3) screws marked [18B]. The arm assembly R can then be removed. (Fig. 1, Fig. 21)

*** The arm assembly L can then be removed in the same manner.**

20. 腕木Ass'y（L・R）（所要時間：約40分）

20-1. 屋根Ass'yを外します。(4項参照)
20-2. スライド蓋Ass'yを外します。(10項参照)
20-3. パネルAss'yを外します。(11項参照)
20-4. 拍子木Ass'y(L・R)を外します。(16項参照)
20-5. 鍵盤Ass'yを外します。(17項参照)
20-6. メインユニットを外します。(19項参照)
20-7. [15A]のネジ4本、[18A]のネジ2本、[18B]のネジ3本を外し、腕木Ass'y Rを外します。(図1、図21)

※ 腕木Ass'y Lも同様にして外します。

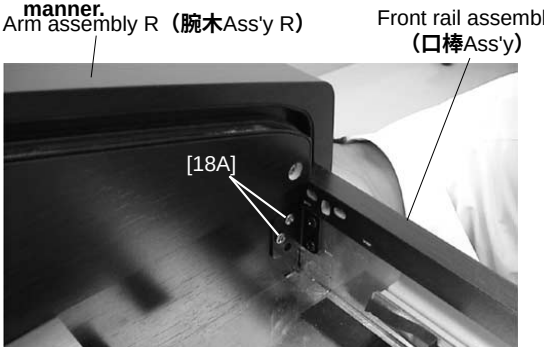

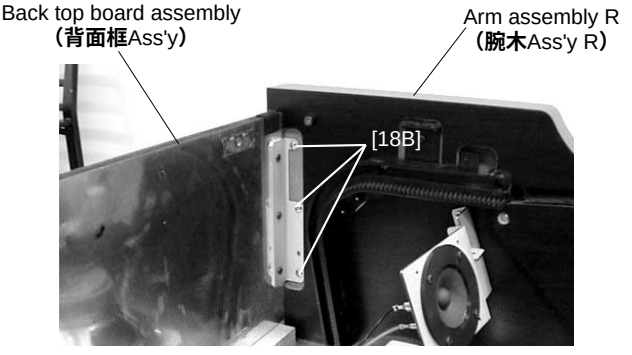

[18]: Bind Head Tapping Screw-1 3.5x16 MFZN2Y (EP030190) ＋バインドTP1種
Fig. 21（図21）

21. Back Top Board Assembly

(Time required : About 30 minutes)

21-1. Remove the top board assembly. (See procedure 4)
21-2. Remove the key cover assembly. (See procedure 10)
21-3. Remove the panel assembly. (See procedure 11)
21-4. Remove the rack assembly L. (See procedure 12)
21-5. Detach the tape and the three (3) screws marked [7E]. (Fig. 22)
21-6. Remove the six (6) screws marked [15B] and the three (3) screws marked [18B]. The back top board assembly can then be removed. (Fig. 1, Fig. 21, Fig. 22)

21. 背面框Ass'y（所要時間:約30分）

21-1. 屋根Ass'yを外します。(4項参照)
21-2. スライド蓋Ass'yを外します。(10項参照)
21-3. パネルAss'yを外します。(11項参照)
21-4. ラックAss'y(L)を外します。(12項参照)
21-5. 摺動テープをはがし、[7E]のネジ3本を外します。(図22)
21-6. [15B]のネジ6本、[18B]のネジ3本を外し、背面框Ass'yを外します。(図1、図21、図22)

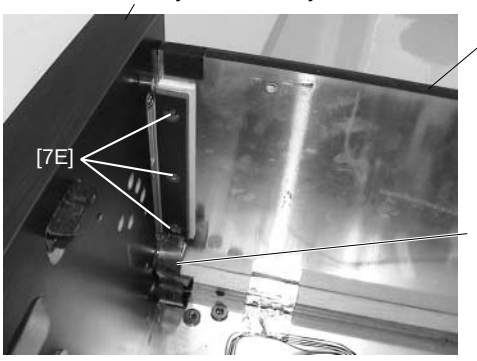

[7E]: Bind Head Tapping Screw-1 3.5x14 MFZN2Y (EP030170)　＋バインドTP1種

Fig. 22（図22）

22. Side Board Assembly (L, R)

(Time required : About 15 minutes)

22-1. Remove the main unit. (See procedure 19)
22-2. Remove the two (2) screws marked [S3] and the screw marked [S2]. The side board assembly R can then be removed. (Fig. 23)

*** The side board assembly L can then be removed in the same manner.**

22. 側板Ass'y（L・R）（所要時間:約15分）

22-1. メインユニットを外します。(19項参照)
22-2. [S3]のネジ2本、[S2]のネジ1本を外し、側板Ass'y Rを外します。(図23)

※ **側板Ass'y Lも同様にして外します。**

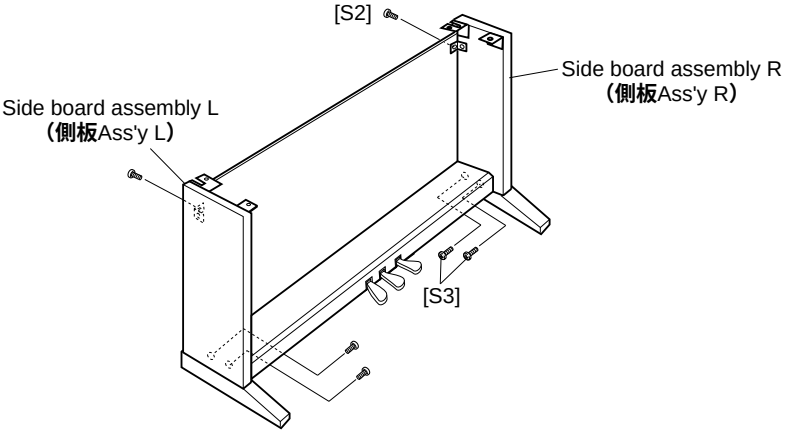

[S3]: Truss Head Screw 6.0x25 MFZN2BL (VQ448400)　＋トラス小ネジ
CVP-204
[S2]: Truss Head Screw 4.0x12 MFZN2BL (VP367300)　＋トラス小ネジ
CVP-204C
[S2]: Truss Head Screw 4.0x12 MFC2BR (V6135000)　＋トラス小ネジ

Fig. 23（図23）

23. Stand Base Assembly (L, R)

(Time required : About 10 minutes)

23-1. With a soft cloth like a blanket placed on the floor, place the main unit on its back board gently. (Fig. 24)

*** For safety, this work should be done by two persons.**

23-2. Put thick books or the like under the main unit at both sides. (Fig.24)

23-3. Remove the three (3) screws marked [8C]. The stand base assembly L can then be removed. (Fig. 24)

*** The stand base assembly R can then be removed in the same manner.**

23. 妻土台Ass'y（L・R）（所要時間：約10分）

23-1. 毛布などの柔かい布を床に敷いて、鍵盤側を上にして本体を床に置きます。（図24）

※ **安全のために、かならず二人で作業してください。**

23-2. 厚い本（またはそれに類似するもの）を側板の下側に置きます。（図24）

23-3. [8C]のネジ3本を外し、妻土台Ass'y Lを外します。（図24）

※ **妻土台Ass'y Rも同様にして外します。**

24. Pedal Box Assembly, Pedal Assembly

(Time required : About 15 minutes)

24-1. Disconnect the PK-LF cable. (Fig. 7)

24-2. With a soft cloth like a blanket placed on the floor, place the main unit on its back board gently. (Fig. 25)

*** For safety, this work should be done by two persons.**

24-3. Remove the four (4) screws marked [S3]. The pedal box assembly can then be removed. (Fig. 25)

24-4. Remove the eight (8) screws marked [6B] and the screw marked [7F]. The pedal assembly can then be removed. (Fig. 26)

24. ペダルBox Ass'y、ペダルAss'y

（所要時間：約15分）

24-1. PKケーブルを外します。（図7）

24-2. 毛布などの柔かい布を床に敷いて、鍵盤側を上にして本体を床に置きます。（図25）

※ **安全のために、かならず二人で作業してください。**

24-3. [S3]のネジ4本を外し、ペダルBox Ass'yを外します。（図25）

24-4. [6B]のネジ8本、[7F]のネジ1本を外し、ペダルAss'yを外します。（図26）

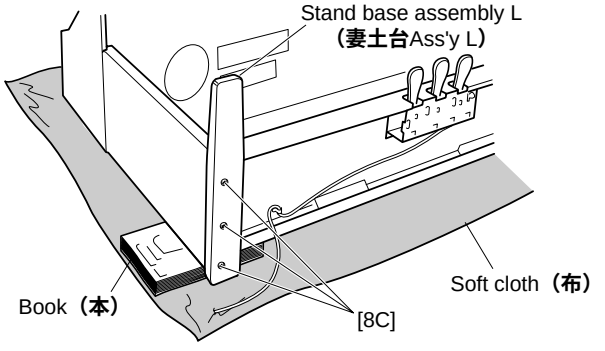

[8C]: Pan Head Tapping Screw-1 4.0x65 MFZN2Y (VV444000)
＋ナベTP1種

Fig. 24（図24）

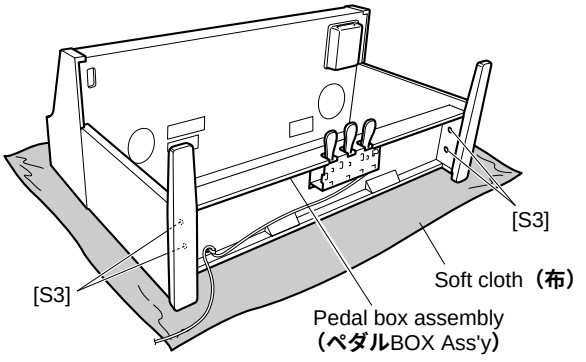

[S3]: Truss Head Screw 6.0x25 MFZN2BL (VQ448400)
＋トラス小ネジ

Fig. 25（図25）

• Pedal Box Assembly（ペダル Box Ass'y）

< Bottom view >

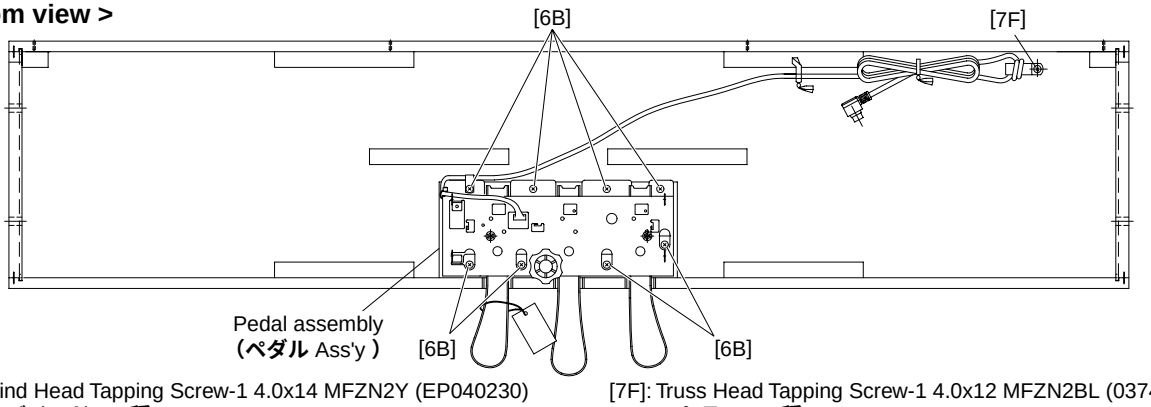

[6B]: Bind Head Tapping Screw-1 4.0x14 MFZN2Y (EP040230)
＋バインドTP1種

[7F]: Truss Head Tapping Screw-1 4.0x12 MFZN2BL (03747270)
＋トラスTP1種

Fig. 26（図26）

25. Disassembling the Keyboard

(Time required : About 15 minutes)

*** After inserting a round stick (Rod:TX000670) between the frame and the keys, remove the circuit boards. (Fig. 27)**

25-1. **GH-D SW L Circuit Board**

Remove the seven (7) screws marked [260A]. The GH-D SW L circuit board can then be removed. (Fig. 28)

25-2. **GH-D H Circuit Board**

Remove the ten (10) screws marked [260B]. The GH-D SW H circuit board can then be removed. (Fig. 28)

*** Keys can be removed without removing the circuit boards.**

*** After removing the GH-D SW L and GH-D SW H circuit boards, and the rubbers can then be removed.**

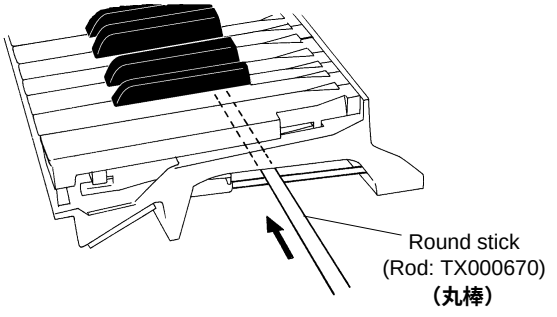

Fig. 27 **（図27）**

25. GHD鍵盤の分解

（所要時間：約15分）

※ シートをはずす前に、接点ゴムを歪ませないように、フレームとハンマーの間に丸棒（ロッド：TX000670）を挿入しておきます。（図27）

25-1. **GH-D SW Lシート**

[260A]のネジ7本を外し、GH-D SW Lシートを外します。（図28）

25-2. **GH-D SW Hシート**

[260B]のネジ10本を外し、GH-D SW Hシートを外します。（図28）

※ 白鍵と黒鍵は、GH-D SW Lシート、GH-D SW Hシートを外さなくても、外すことができます。

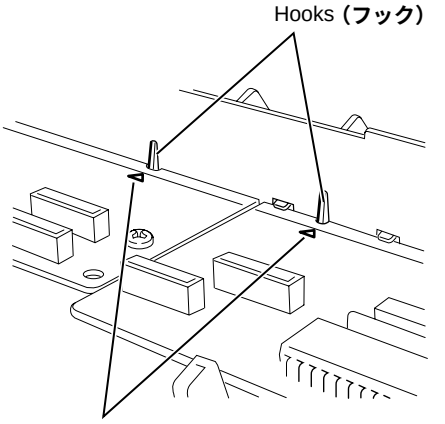

Fig. 28-1 **（図28-1）**

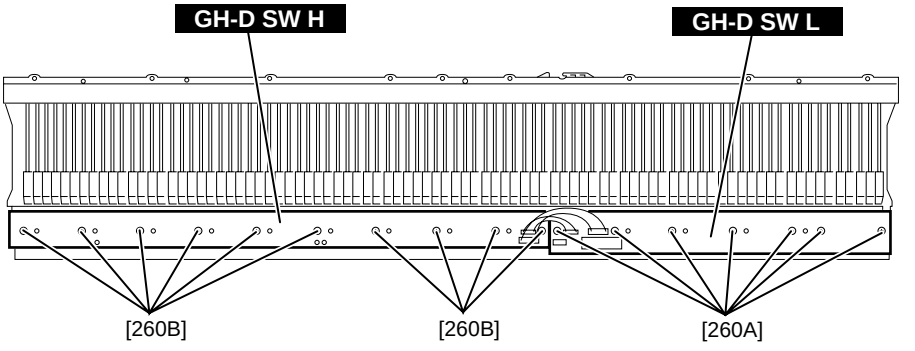

[260]: Bind Head Tapping Screw-P 3.0x10 MFZN2 (VT413400) **＋バインドPタイト**

Fig. 28 **（図28）**

25-3. **White key**

Insert a thin plate between the white keys, near the triangle mark around the fulcrum of the key, and press down the stopper marked [A] to remove the key.
(Fig. 29, Fig. 30)

*** Take care not to damage the key spring when removing a key.**

*** A black key can be removed after the white keys on either side have been removed.**

25-3. **白鍵**

薄い金尺状のものを鍵盤の間に挿入して（白鍵盤支点付近の三角マークの示す方向側の隙間）[A]のストッパーを下げ、白鍵を前方に少しずらして、持ち上げて外します。（図29、図30）

※ このとき、白鍵を前方にずらしすぎてスプリングを傷めないように十分注意して作業をしてください。

※ 黒鍵は、両隣の白鍵を外すと、外すことができます。

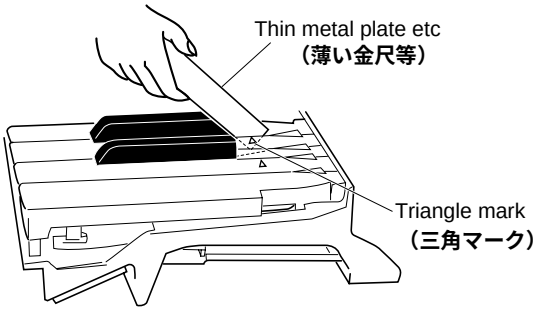

Fig. 29（図29）

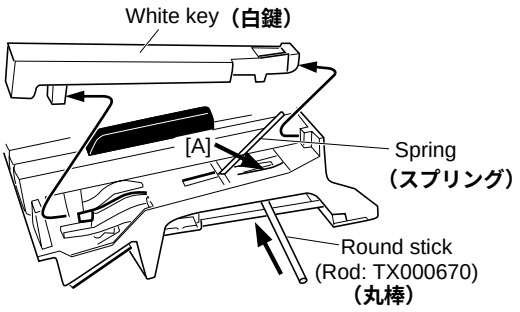

Fig. 30（図30）

25-4. **Hammer, White Key**

After a key has been removed, push a key spring down once to take it out of the hook. (Fig. 31)

Place the keyboard assembly upside-down and peel the stopper away. The hammer of the white key can then be removed. (Fig. 32)

* **The hammer of the black key can then be removed in the same manner.**

25-4. **ハンマー白鍵**

白鍵を外し、スプリングを一度下に押し込み、フックから取り外します。(図31)

GHD鍵盤を裏側にし、ストッパー(L88_W)をはがしてハンマー白鍵を外します。(図32)

※ **ハンマー黒鍵もハンマー白鍵と同じようにして外すことができます。**

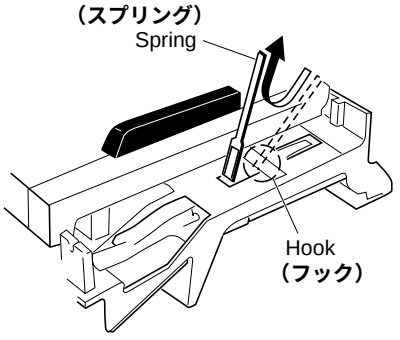

Fig. 31（図31）

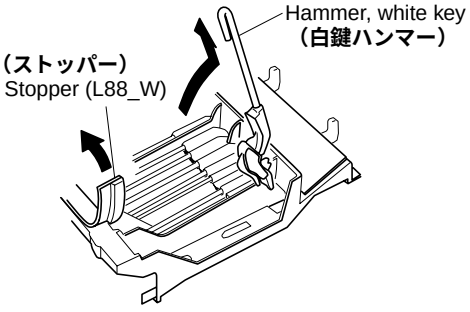

Fig. 32（図32）

25-5. **Rubber contact**

Remove the GH-D circuit board for the involved key. The rubber contacts can then be removed. (Photo 1, 2)

25-5. **接点ゴム**

該当する鍵盤のGH-Dシートを外して、接点ゴムを外します。(写真1、2)



Photo 1（写真1）

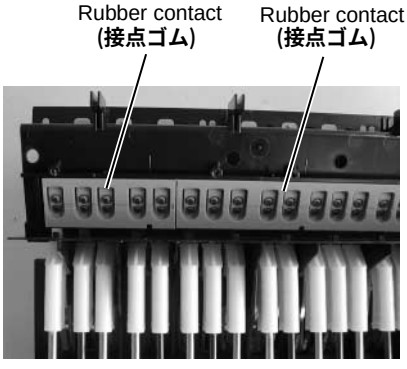

Photo 2（写真2）

26. Assembling the Keyboard

(Time required : About 15 minutes)

26-1. **Hammer, White Key (Hammer, Black Key)**

Place the keyboard assembly upside-down, insert a hammer assembly into the frame, and put the stopper (L88_W) on. (Fig. 33)

* **There are four (4) kinds of hammers that differ in weight.**

26-2. **Spring**

Place the keyboard assembly rightside up. Fix key springs on the frame by setting one at each slit and pushing down once on each key spring. (Fig. 34)

* **Be careful of the direction of the spring.**

26-3. **White Key (Black Key)**

After a key has been fit to part [C] and key guide, make sure that the spring is fixed to the key and then press down part [B] of the key. (Fig. 35)

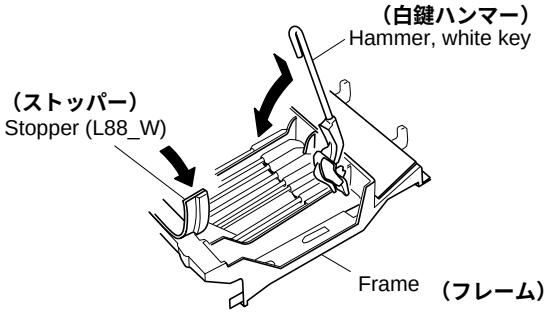

Fig. 33（図33）

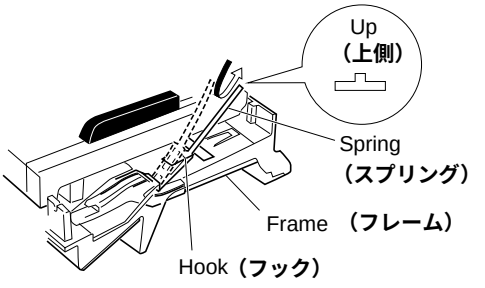

Fig. 34（図34）

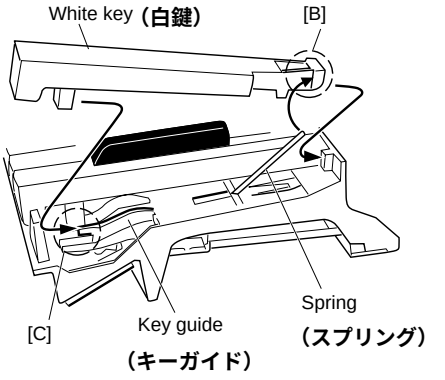

Fig. 35（図35）

26-4. **GH-D SW L Circuit Board**

Tighten the seven (7) screws marked [260A] to fix the GH-D SW L circuit board. (Fig. 28)

26-5. **GH-D SW H Circuit Board**

Tighten the ten (10) screws marked [260B] to fix the GH-D SW H circuit board. (Fig. 28)

* **Install the circuit boards in the keyboard assembly so that the hooks hold it as shown in figure 28-1.**

26. GHD鍵盤の組立

（所要時間：約15分）

26-1. **ハンマー白鍵（ハンマー黒鍵）**

GHD鍵盤の裏側より、ハンマー白鍵（黒鍵）をフレームに差し込み、ストッパー（L88_W）を取り付けます。（図33）

※ **重りの違いにより四種類のハンマーがあります。取り付けの際に気をつけてください。**

26-2. **スプリング**

GHD鍵盤を表側にして、端が二本に分かれているスプリングの先をハンマー白鍵（黒鍵）の切り込みに合わせて、一度下に押し込んでフレームのフックに取り付けます。（図34）

※ **スプリングの向きに注意してください。**

26-3. **白鍵（黒鍵）**

[C]部とキーガイドに白鍵（黒鍵）を加えさせ、鍵盤の支点内側のばね受け部に、スプリングが確実に入っていることを確認したら、[B]部の上を下方向にゆっくり押し込んで取り付けます。（図35）

26-4. **GH-D SW Lシート**

GH-D SW Lシートを取り付け、[260A]のネジ7本を取り付けます。(図28)

26-5. **GH-D SW Hシート**

GH-D SW Hシートを取り付け、[260B]のネジ10本を取り付けます。(図28)

※ **GH-D SW L/GH-D SW H基板シートを取り付ける際は、フレーム裏側にあるフックと基板の△マークがあっていることを確認してください。（図28-1）**

■ LSI PIN DESCRIPTION（LSI 端子機能表）

AD1854JRSRL (XY782A00) **DAC** (Digital to Analog Converter) 28
HD63266F (XI939A00) **FDC** (Floppy Disk Controller) 27
HD6417709F80B (XV250B00) **CPU** 24
HG73C205AFD (XU947C00) **SWX00B** (Tone Generator) 25
M38K07M4L-300FP (X3646100) **CPU** (USB) 26
MBCG46183-129PFV-G (XV833A00) **SIO4** (Gate Array) 26
MN101C027YB (XS711200) **CPU** 23
S1D13305F00B100 (XQ595A00) **LCDC** (LCD Controller) 28
YMZ702-D (XR632A00) **KSN2** (Key Scanner) 27

● MN101C027YB (XS711200) CPU

PNR: IC001

PIN NO.	NAME	I/O	FUNCTION	PIN NO.	NAME	I/O	FUNCTION
1	S1	I		33	S12	I	
2	S2	I		34	S13	I	Switch matrix data
3	S3	I	Switch matrix data	35	S14	I	
4	S4	I		36	TXD	O	MIDI transmit data
5	S5	I		37	S15	I	
6	VREF+	-	Power supply (+5V, analog)	38	S16	I	
7	VDD	-	Power supply (+5V)	39	S17	I	Switch matrix data
8	OSC2	O	Crystal oscillator (8MHz)	40	S18	I	
9	OSC1	I	Crystal oscillator (8MHz)	41	L16	O	
10	VSS	-	Ground	42	L17	O	
11	XI	I	Not used	43	L18	O	
12	XO	O	Not used	44	L19	O	
13	MMOD	I	Memory mode select (Grounded)	45	L8	O	
14	RD0	O	Rotary encoder data	46	L9	O	
15	RXD	I	MIDI receive data	47	L10	O	LED drive data
16	D0	O		48	L11	O	
17	D1	O		49	L12	O	
18	D2	O	LED and switch drive data	50	L13	O	
19	D3	O		51	L14	O	
20	D4	O		52	L15	O	
21	/RST	I	Reset	53	L7	O	
22	D5	O		54	L6	O	
23	D6	O		55	L5	O	
24	D7	O	LED and switch drive data	56	L4	O	
25	D8	O		57	L3	O	LED and switch drive data
26	D9	O		58	L2	O	
27	S6	I		59	L1	O	
28	S7	I		60	L0	O	
29	S8	I		61	VREF	-	Grounded
30	S9	I	Switch matrix data	62	AD0	I	Analog input
31	S10	I		63	AD1	I	Analog input
32	S11	I		64	S0	I	Switch matrix data

● **HD6417709F80B** (XV250B00) **CPU**

DM: IC018

PIN NO.	NAME	I/O	FUNCTION
1	MD1	I	Mode control
2	MD2	I	
3	Vcc(RTC)	-	Power supply +3.3V
4	XTAL2	O	Crystal oscillator
5	EXTAL2	I	
6	Vss(RTC)	-	Ground
7	NMI	I	Non-maskable interrupt request
8	IRQ0//IRL0/PTH0	I	Interrupt request / Port H
9	IRQ1//IRL1/PTH1	I	
10	IRQ2//IRL2/PTH2	I	
11	IRQ3//IRL3/PTH3	I	
12	IRQ4/PTH4	I	
13	D31/PTB7	I/O	Data bus / Port B
14	D30/PTB6	I/O	
15	D29/PTB5	I/O	
16	D28/PTB4	I/O	
17	D27/PTB3	I/O	
18	D26/PTB2	I/O	
19	Vss	-	Ground
20	D25/PTB1	I/O	Data bus / Port B
21	Vcc	-	Power supply +3.3V
22	D24/PTB0	I/O	Data bus / Port B
23	D23/PTA7	I/O	Data bus / Port A
24	D22/PTA6	I/O	
25	D21/PTA5	I/O	
26	D20/PTA4	I/O	
27	Vss	-	Ground
28	D19/PTA3	I/O	Data bus / Port A
29	Vcc	-	Power supply +3.3V
30	D18/PTA2	I/O	Data bus / Port A
31	D17/PTA1	I/O	
32	D16/PTA0	I/O	
33	Vss	-	Ground
34	D15	I/O	Data bus
35	Vcc	-	Power supply +3.3V
36	D14	I/O	Data bus
37	D13	I/O	
38	D12	I/O	
39	D11	I/O	
40	D10	I/O	
41	D9	I/O	
42	D8	I/O	
43	D7	I/O	
44	D6	I/O	
45	Vss	-	Ground
46	D5	I/O	Data bus
47	Vcc	-	Power supply +3.3V
48	D4	I/O	Data bus
49	D3	I/O	
50	D2	I/O	
51	D1	I/O	
52	D0	I/O	
53	A0	O	Address bus
54	A1	O	
55	A2	O	
56	A3	O	
57	Vss	-	Ground
58	A4	O	Address bus
59	Vcc	-	Power supply +3.3V
60	A5	O	Address bus
61	A6	O	
62	A7	O	
63	A8	O	
64	A9	O	
65	A10	O	
66	A11	O	
67	A12	O	
68	A13	O	
69	Vss	-	Ground
70	A14	O	Address bus
71	Vcc	-	Power supply +3.3V
72	A15	O	Address bus
73	A16	O	
74	A17	O	
75	A18	O	
76	A19	O	
77	A20	O	
78	A21	O	
79	Vss	-	Ground
80	A22	O	Address bus
81	Vcc	-	Power supply +3.3V
82	A23	O	Address bus
83	Vss	-	Ground
84	A24	O	Address bus
85	Vcc	-	Power supply +3.3V
86	A25	O	Address bus
87	/BS/PTK4	I/O	Bus cycle / Port K
88	/RD	O	Read strobe
89	/WE0/DQMLL	O	
90	/WE1/DQMLU//WE	O	
91	/WE2/DQMUL//ICRD/PTK6	I/O	
92	/WE3/DQMUU//ICWR/PTK7	I/O	
93	RD//WR	O	Read / Write
94	PTE7	I/O	Port E
95	Vss	-	Ground
96	/CS0	O	Chip select
97	Vcc	-	Power supply +3.3V
98	/CS2/PTK0	I/O	Chip select / Port K
99	/CS3/PTK1	I/O	
100	/CS4/PTK2	I/O	
101	/CS5//CE1A/PTK3	I/O	Chip select / Chip enable / Port K
102	/CS6//CE1B	O	Chip select / Chip enable
103	/CE2A/PTE4	I/O	Chip enable / Port E
104	/CE2B/PTE5	I/O	

PIN NO.	NAME	I/O	FUNCTION
105	CKE/PTK5	I/O	CK enable / Port K
106	/RAS3L/PTJ0	I/O	3L Row address strobe / Port J
107	/RAS2L/PTJ1	I/O	2L Row address strobe / Port J
108	/CASLL//CAS/PTJ2	I/O	LL Column address strobe / Column address strobe / Port J
109	Vss	-	Ground
110	/CASLH/PTJ3	I/O	LH Column address strobe / Port J
111	Vcc	-	Power supply +3.3V
112	/CASHL/PTJ4	I/O	HL Column address strobe / Port J
113	/CASHH/PTJ5	I/O	HH Column address strobe / Port J
114	DACK0/PTD5	I/O	DMA acknowledge / Port D
115	DACK1/PTD7	I/O	
116	CAS2L/PTE6	I/O	2L Column address strobe / Port E
117	CAS2H/PTE3	I/O	2H Column address strobe / Port E
118	/RAS3U/PTE2	I/O	3U Row address strobe / Port E
119	/RAS2U/PTE1	I/O	2U Row address strobe / Port E
120	PTE0	I/O	Port E
121	/BACK	O	Bus acknowledge
122	/BREQ	I	Bus request
123	/WAIT	I	Hardware wait request
124	/RESETM	I	Manual reset
125	PTH5//ADTRG	I	Port H / Analog trigger
126	IOIS16/PTG7	I	Write protect / Port G
127	PTG6	I	Port G
128	PTG5	I	
129	PTG4	I	
130	PTG3	I	
131	PTG2	I	
132	VSS	-	Ground
133	PTG1	I	Port G
134	Vcc	-	Power supply +3.3V
135	PTG0	I	Port G
136	PTF7/PINT15	I	Port F / Port interruption
137	PTF6/PINT14	I	
138	PTF5/PINT13	I	
139	PTF4/PINT12	I	
140	PTF3/PINT11	I	
141	PTF2/PINT10	I	
142	PTF1/PINT9	I	
143	PTF0/PINT8	I	
144	MD0	I	Mode control
145	Vcc(PLL1)	-	Power supply +3.3V
146	CAP1	-	Capacitor
147	Vss(PLL1)	-	Ground
148	Vss(PLL2)	-	Ground
149	CAP2	-	Capacitor
150	VCC(PLL2)	-	Power supply +3.3V
151	PTH6	I	Port H
152	Vss	-	Ground
153	Vss	-	
154	Vcc	-	Power supply +3.3V
155	XTAL1	O	Crystal oscillator
156	EXTAL1	I	
157	STATUS0/PTJ6	I/O	Processor status / Port J
158	STATUS1/PTJ7	I/O	
159	TCLK/PTH7	I/O	Timer clock / Port H
160	/IRQOUT	O	Interrupt request output
161	Vss	-	Ground
162	CKIO	I/O	System clock input / output
163	Vcc	-	Power supply +3.3V
164	TXD0/SCPT0	O	Data transmission / SCI port
165	SCK0/SCPT1	I/O	Serial clock / SCI port
166	TXD1/SCPT2	O	Data transmission / SCI port
167	SCK1/SCPT3	I/O	Serial clock / SCI port
168	TXD2/SCPT4	O	Data transmission / SCI port
169	SCK2/SCPT5	I/O	Serial clock / SCI port
170	RTS2/SCPT6	I/O	Transmit request / SCI port
171	RXD0/SCPT0	I	Data reception / SCI port
172	RXD1/SCPT2	I	
173	Vss	-	Ground
174	RXD2/SCPT4	I	Data reception / SCI port
175	Vcc	-	Power supply +3.3V
176	CTS2//IRQ5/SCPT7	I	Transmit request / Interrupt request / SCI port
177	PTC7/PINT7	I/O	Port C / Port interruption
178	PTC6/PINT6	I/O	
179	PTC5/PINT5	I/O	
180	PTC4/PINT4	I/O	
181	Vss	-	Ground
182	/WAKEUP/PTD3	I/O	Standby mode Interrupt request output / port D
183	Vcc	-	Power supply +3.3V
184	PTD2//RESETOUT	I/O	Port D / Reset output
185	PTC3/PINT3	I/O	Port C / Port interruption
186	PTC2/PINT2	I/O	
187	PTC1/PINT1	I/O	
188	PTC0/PINT0	I/O	
189	DRAK0/PTD1	I/O	DMA acknowledge / Port D
190	DRAK1/PTD0	I/O	
191	/DREQ0/PTD4	I	DMA request / Port D
192	/DREQ1/PTD6	I	
193	/RESETP	I	Power on reset
194	/CA	I	Chip active
195	MD3	I	Mode control
196	MD4	I	
197	MD5	I	
198	AVss	-	Analog ground
199	AN0/PTL0	I	Analog input / Port L
200	AN1/PTL1	I	
201	AN2/PTL2	I	
202	AN3/PTL3	I	
203	AN4/PTL4	I	
204	AN5/PTL5	I	
205	AVcc	-	Analog power supply +3.3V
206	AN6/DA1/PTL6	I/O	Analog input / Analog output / Port L
207	AN7/DA0/PTL7	I/O	
208	AVss	-	Analog ground

● **HG73C205AFD** (XU947C00) **SWX00B** (Tone Generator)

DM: IC036
SWX: IC001

PIN NO.	NAME	I/O	FUNCTION	PIN NO.	NAME	I/O	FUNCTION
1	ICN	I	Initial clear	85	CMA3	O	Program address bus
2	RFCLKI	I	PLL Clock	86	CMA8	O	Program address bus
3	TM2	I	PLL Control	87	CMA2	O	Program address bus
4	AVDD_PLL		Power supply	88	CRD	O	read signal
5	AVSS_PLL		Ground	89	CMA1	O	Program address bus
6	MODE0	I	SWX dual mode	90	CUB	O	high byte effective signal
7	VCC7		Power supply	91	VCC91		Power supply
8	GND8		Ground	92	GHND92		Ground
9	XIN	I	crystal oscillator	93	CS1	O	CS signal
10	XOUT	O	crystal oscillator	94	CMA0	O	Program address bus
11	MODE1	I	SWX separate mode	95	CLB	O	low byte effective signal
12	TEST0	I	TEST pin	96	CMA12	O	Program address bus
13	TESTON	I	TEST pin	97	CMA11	O	Program address bus
14	AN0-P40	I	A/D converter	98	CMA10	O	Program address bus
15	AN1-P41	I	A/D converter	99	CMA9	O	Program address bus
16	AN2-P42	I	A/D converter	100	GND100		Ground
17	AN3-P43	I	A/D converter	101	CWE	O	write signal
18	AVDD_AN		Power supply	102	CMA16	O	Program address bus
19	AVSS_AN		Ground	103	CMA15	O	Program address bus
20	TXD0	O	for MIDI or TO-HOST	104	CMA14	O	Program address bus
21	TXD1	O	for MIDI	105	CMA13	O	Program address bus
22	EXCLK	I	Crystal oscillator	106	CMD8	I/O	Program memory Data bus
23	SMD11	I/O	Wave memory data bus	107	CMD7	I/O	Program memory Data bus
24	SMD4	I/O	Wave memory data bus	108	CMD9	I/O	Program memory Data bus
25	SMD3	I/O	Wave memory data bus	109	CMD6	I/O	Program memory Data bus
26	SMD12	I/O	Wave memory data bus	110	CMD10	I/O	Program memory Data bus
27	SMD10	I/O	Wave memory data bus	111	CMD5	I/O	Program memory Data bus
28	SMD5	I/O	Wave memory data bus	112	CMD11	I/O	Program memory Data bus
29	SMD2	I/O	Wave memory data bus	113	CMD4	I/O	Program memory Data bus
30	SMD13	I/O	Wave memory data bus	114	CMD12	I/O	Program memory Data bus
31	SMD9	I/O	Wave memory data bus	115	CMD3	I/O	Program memory Data bus
32	SMD6	I/O	Wave memory data bus	116	CMD13	I/O	Program memory Data bus
33	SMD1	I/O	Wave memory data bus	117	CMD2	I/O	Program memory Data bus
34	SMD14	I/O	Wave memory data bus	118	CMD14	I/O	Program memory Data bus
35	VCC35		Power supply	119	VCC119		Power supply
36	GND36		Ground	120	GND115		Ground
37	SMD8	I/O	Wave memory data bus	121	CMD1	I/O	Program memory Data bus
38	SMD7	I/O	Wave memory data bus	122	CMD15	I/O	Program memory Data bus
39	SMD0	I/O	Wave memory data bus	123	CMD0	I/O	Program memory Data bus
40	SMD15	I/O	Wave memory data bus	124	CMA21	O	Program address bus
41	SOE	O	read signal	125	PDT15	I/O	SWX access data bus
42	SWE	O	write signal	126	PDT14	I/O	SWX access data bus
43	SRAS	O	RAS signal	127	PDT13	I/O	SWX access data bus
44	SCAS	O	CAS signal	128	PDT12	I/O	SWX access data bus
45	REFRESH	O	REFRESH signal	129	PDT11	I/O	SWX access data bus
46	CS0	O	CS signal	130	PDT10	I/O	SWX access data bus
47	SMA0	O	Memory address bus	131	PDT9	I/O	SWX access data bus
48	SMA16	O	Memory address bus	132	PDT8	I/O	SWX access data bus
49	VCC49		Power supply	133	VCC133		Power supply
50	GND50		Ground	134	GND134		Ground
51	SMA1	O	Memory address bus	135	PDT7	I/O	SWX access data bus
52	SMA15	O	Memory address bus	136	PDT6	I/O	SWX access data bus
53	SMA2	O	Memory address bus	137	PDT5	I/O	SWX access data bus
54	SMA14	O	Memory address bus	138	PDT4	I/O	SWX access data bus
55	SMA3	O	Memory address bus	139	PDT3	I/O	SWX access data bus
56	SMA13	O	Memory address bus	140	PDT2	I/O	SWX access data bus
57	SMA4	O	Memory address bus	141	PDT1	I/O	SWX access data bus
58	SMA12	O	Memory address bus	142	PDT0	I/O	SWX access data bus
59	SMA5	O	Memory address bus	143	VCA143		Power supply
60	GND60		Ground	144	GND144		Ground
61	VCC61		Power supply	145	PAD2	I	SWX access address bus
62	SMA11	O	Memory address bus	146	PAD1	I	SWX access address bus
63	SMA6	O	Memory address bus	147	PAD0	I	SWX access address bus
64	SMA10	O	Memory address bus	148	VCC148		Power supply
65	SMA7	O	Memory address bus	149	GND149		Ground
66	SMA9	O	Memory address bus	150	PCS	I	Chip select
67	SMA17	O	Memory address bus	151	PWR	I	write enable
68	SMA8	O	Memory address bus	152	PRD	I	read enable
69	SMA18	O	Memory address bus	153	RXD0	I	for Midi or TO-HOST
70	SMA19	O	Memory address bus	154	RXD1	I	for Midi or Key scan
71	SMA20	O	Memory address bus	155	SCLKI	I	EXT Clock
72	SMA21	O	Memory address bus	156	ADIN	I	A/D converter
73	SMA22	O	Memory address bus	157	ADLR	O	A/D converter LR clock
74	SMA23	O	Memory address bus	158	DO0	O	DAC
75	CMA20	O	Program address bus	159	DO1	O	DAC
76	CMA19	O	Program address bus	160	SYSCLK	O	1/2 clock
77	VCC77		Power supply	161	VCC161		Power supply
78	GND78	O	Ground	162	GND162		Ground
79	CMA18	O	Program address bus	163	WCLK	O	for DAC LR clock
80	CMA17	O	Program address bus	164	QCLK	O	1/12 clock
81	CMA5	O	Program address bus	165	BCLK	O	IIS-DAC clock
82	CMA6	O	Program address bus	166	SYI	I	Synch signal
83	CMA4	O	Program address bus	167	IRQ0	I	Interrupt request
84	CMA7	O	Program address bus	168	NMI	I	Interrupt request

● **M38K07M4L-300FP** (X3646100) **CPU** (USB)

DJK: IC100

PIN NO.	NAME	I/O	FUNCTION	PIN NO.	NAME	I/O	FUNCTION
1	$P1_2/DQ_2/AN_2$	I/O	Port P1 (In/output)	33	$P2_6$	I/O	Port P2 (In/output)
2	$P1_3/DQ_3/AN_3$	I/O		34	$P2_7$	I/O	
3	$P1_4/DQ_4/AN_4$	I/O		35	$P5_0/INT_0$	I/O	Port P5 (In/output)/Interruption input
4	$P1_5/DQ_5/AN_5$	I/O		36	$P5_1/CNTR_0$	I/O	Port P5 (In/output)/
5	$P1_6/DQ_6/AN_6$	I/O		37	$P5_2/INT_1$	I/O	Port P5 (In/output)/Interrupution input
6	$P1_7/DQ_7/AN_7$	I/O		38	$P5_3$	I/O	Port P5 (In/output)
7	CNVss	I	Chip active	39	$P5_4$	I/O	
8	$\overline{\text{RESET}}$	I	System reset input	40	$P5_5$	I/O	
9	VccE	-	Analog power supply	41	$P5_6$	I/O	
10	V_{REF}	I	Reference voltage input	42	$P5_7$	I/O	
11	Vss	-	Ground	43	$P0_0$	I/O	Port P0 (In/output)
12	X_{IN}	I	Clock input	44	$P0_1$	I/O	
13	X_{OUT}	O	Clock output	45	$P0_2$	I/O	
14	Vcc	-	Power supply	46	$P0_3$	I/O	
15	CNVss2	I	Chip active	47	$P0_4$	I/O	
16	$P6_0(LED_0)$	I/O	Port P6 (In/output)	48	$P0_5$	I/O	
17	$P6_1(LED_1)$	I/O		49	$P0_6$	I/O	
18	$P6_2(LED_2)$	I/O		50	$P0_7$	I/O	
19	$P6_3(LED_3)$	I/O		51	$P4_0$/ExDREQ/RxD	I/O	Port P4 (In/output)/Serial I/O/External bus interface
20	PVss	-	Analog power supply	52	$P4_1$/ExDACK/TxD	I/O	
21	PVcc	-	Analog power supply	53	$P4_2$/ExTC/S_{CLK}	I/O	
22	DVcc	-	Analog power supply	54	$P4_3$/ExA1/$\overline{S_{RDY}}$	I/O	
23	$USBV_{REF}$	-	USB reference power supply	55	$P3_0$	I/O	Port P3 (In/output)
24	TrON	O	USB reference voltage output	56	$P3_1$	I/O	
25	D0+	I/O	USB upstream in/output	57	$P3_2$	I/O	
26	D0-	I/O		58	$P3_3$/ExINT	I/O	Port P3 (In/output)/External bus interface
27	$P2_0$	I/O	Port P2 (In/output)	59	$P3_4$/ExCS	I/O	
28	$P2_1$	I/O		60	$P3_5$/ExWR	I/O	
29	$P2_2$	I/O		61	$P3_6$/ExRD	I/O	
30	$P2_3$	I/O		62	$P3_7$/ExA0	I/O	
31	$P2_4$	I/O		63	$P1_0/DQ_0/AN_0$	I/O	Port P1 (In/output)
32	$P2_5$	I/O		64	$P1_1/DQ_1/AN_1$	I/O	

● **MBCG46183-129PFV-G** (XV833A00) **SIO4** (Gate Array)

DM: IC026

PIN NO.	NAME	I/O	FUNCTION	PIN NO.	NAME	I/O	FUNCTION
1	D5	I/O	Data Bus	25	TX31	O	Transmit Data 31
2	D6	I/O		26	RX32	I	Receive Data 32
3	D7	I/O		27	TX32	O	Transmit Data 32
4	/IRQ0	I/O	Interrupt Request Port 0	28	RX33	I	Receive Data 33
5	/IRQ1	I/O	Interrupt Request Port 1	29	TX33	I/O	Transmit Data 33
6	Vss		Ground	30	/IC	I	Initial Clear
7	/IRQ2	I/O	Interrupt Request Port 2	31	Vss		Ground
8	IRQ3	I/O	Interrupt Request Port 3	32	XI	I	Quartz Crystal Input
9	/RD	I	Read Signal Input	33	Vss		Ground
10	/WR	I	Write Signal Input	34	XO	I/O	Quartz Crystal Onput
11	/CE	I	Chip Enable Input	35	A0	I	Address Bus
12	/ASTB	I	Address Strobe (Not used: to ground)	36	A1	I	
13	TESTSIO	I	Input with Pull-down Resistor (50 k)	37	A2	I	
14	RX0	I	Receive Data 0	38	A3	I	
15	TX0	O	Transmit Data 0	39	A4	I	
16	RX1	I	Receive Data 1	40	A5	I	
17	TX1	O	Transmit Data 1	41	CPUCLK	I	CPU Clock
18	Vss		Ground	42	Vss		Ground
19	Vdd		Power Supply	43	Vdd		Power Supply
20	RX2	I	Receive Data 2	44	D0	I/O	Data Bus
21	TX2/BO2	O	Transmit Data 2	45	D1	I/O	
22	RX30	I	Receive Data 30	46	D2	I/O	
23	TX30	O	Transmit Data 30	47	D3	I/O	
24	TX31	I	Receive Data 31	48	D4	I/O	

● **HD63266F** (XI939A00) **FDC** (Floppy Disk Controller)

DM: IC009

PIN NO.	NAME	I/O	FUNCTION	PIN NO.	NAME	I/O	FUNCTION
1	8"//5"	I	Data transmission speed	33	/TRKO	I	Track 00 signal
2	XTALSET	I	Clock select	34	/INDEX	I	Index signal
3	/RESET	I	Rest	35	/RDATA	I	Read data input from FDD
4	E//RD	I	Enable/Read	36	XTAL2		Clock
5	RW//WR	I	Read/write/Write	37	EXTAL2		
6	/CS	I	Chip select	38	NC		
7	/DACK	I	DMA acknowledge	39	XTAL1		Clock
8	RS0	I	Register select	40	EXTAL1		
9	RS1	I		41	VSS4		Ground
10	VSS1		Ground	42	VSS5		
11	VSS2			43	NC		
12	D0	I/O	Data bus	44	VCC2		Power supply
13	D1	I/O		45	VCC3		
14	D2	I/O		46	VCC4		
15	D3	I/O		47	/WGATE	O	Write control
16	D4	I/O		48	/WDATA	O	Writ data to FDD
17	D5	I/O		49	VSS6		Ground
18	D6	I/O		50	/STEP	O	Step signal to control head of FDD
19	D7	I/O		51	/HDIR	O	Direction
20	/DREQ	O	DMA request	52	/HLOAD	O	Head load
21	/IRQ	O	Interrupt request	53	/HSEL	O	Head select
22	/DEND	I	Data end	54	VSS7		Ground
23	VSS3		Ground	55	/DS0	O	Drive select
24	1/2 EX1			56	/DS1	O	
25	VCC1		Power supply	57	/DS2	O	
26	NUM1	I		58	/DS3	O	
27	NUM3	I		59	VSS8		Ground
28	IFS	I	Host interface select	60	/MON0	O	Motor on
29	SFORM	I	Format data	61	/MON1	O	
30	/INP	I	Index pulse	62	/MON2	O	
31	/READY	I	Ready from FDD	63	/MON3	O	
32	/WPRT	I	Write control signal	64	VSS9		Ground

● **YMZ702-D** (XR632A00) **KSN2** (Key Scanner)

GH-D SW L: IC KSN2

PIN NO.	NAME	I/O	FUNCTION	PIN NO.	NAME	I/O	FUNCTION
1	BK5	O	Key block (open drein)	21	GND		Ground
2	BK4	O		22	VDD		Power supply
3	BK3	O		23	SO	O	Serial data
4	BK2	O		24	ACK	I	Acknowledge/mode select
5	BK1	O		25	XCK	I	Clock for serial data
6	BK0	O		26	/IC	I	Initial clear
7	MK15	I	First make contact	27	TST1	I	Test mode
8	MK14	I		28	TST2	I	(L,L: normal mode, others: test)
9	MK13	I		29	XCKINH	I	Inhibit of serial clock
10	MK12	I		30	BK14	O	Key block (open drein)
11	MK11	I		31	BK13	O	
12	MK10	I		32	BK12	O	
13	MK05	I	Second make contact	33	BK11	O	
14	MK04	I		34	BK10	O	
15	MK03	I		35	BK9	O	
16	MK02	I		36	BK8	O	
17	MK01	I		37	BK7	O	
18	MK00	I		38	BK6	O	
19	XIN	I	Crystal osc. input (4 MHz)	39	GND		Ground
20	XOUT	O	Crystal osc. output (4 MHz)	40	VDD		Power supply

● **S1D13305F00B100** (XQ595A00) **LCDC** (LCD Controller)

DM: IC008

PIN NO.	NAME	I/O	FUNCTION	PIN NO.	NAME	I/O	FUNCTION
1	VA5	O	VRAM address bus	31	XD2	O	Data bus output for 4 bit dot
2	VA4	O		32	XD1	O	
3	VA3	O		33	XD0	O	
4	VA2	O		34	XECL	O	S driver enable, chain clock
5	VA1	O		35	XSCL	O	Data bus shift clock
6	VA0	O		36	Vss	-	Ground
7	/VWR	O	VRAM read/write	37	LP	O	X driver latch pulse
8	/VCE	O	Memory control	38	WF	O	Frame signal for X/Y driver
9	/VRD	-	Not used	39	YDIS	O	Power down signal for displaying off mode
10	/RES	I	Initial clear	40	YD	O	Scan start signal
11	NC	-	Not used	41	YSCL	O	Scan shift clock
12	NC	-	Not used	42	VD7	I/O	VRAM data bus
13	/RD	I	Read strobe	43	VD6	I/O	
14	/WR	I	Write strobe	44	VD5	I/O	
15	SEL2	I	Bus select	45	VD4	I/O	
16	SEL1	I	Bus select	46	VD3	I/O	
17	OSC1	I	Clock	47	VD2	I/O	
18	OSC2	O	Clock	48	VD1	I/O	
19	/CS	I	Chip select	49	VD0	I/O	
20	A0	I	Data mode select	50	VA15	O	VRAM address bus
21	Vdd	-	Power supply	51	VA14	O	
22	D0	I/O	Data bus	52	VA13	O	
23	D1	I/O		53	VA12	O	
24	D2	I/O		54	VA11	O	
25	D3	I/O		55	VA10	O	
26	D4	I/O		56	VA9	O	
27	D5	I/O		57	VA8	O	
28	D6	I/O		58	VA7	O	
29	D7	I/O		59	VA6	O	
30	XD3	O	Data bus output for 4 bit dot	60	NC	-	Not used

● **AD1854JRSRL** (XY782A00) **DAC** (Digital to Analog Converter)

DM: IC027

PIN NO.	NAME	I/O	FUNCTION	PIN NO.	NAME	I/O	FUNCTION
1	DGND	I	Digital Ground	15	AGND	I	Analog Ground
2	MCLK	I	Master Clock Input. Connect to an external clock source at either 256, 384 or 512 Fs.	16	OUTL-	O	Left Channel Negative line level analog output.
3	CLATCH	I	Latch input for control data. This input is rising-edge sensitive.	17	OUTL+	O	Left Channel Positive line level analog output.
4	CCLK	I	Control clock input for control data. Control input data must be valid on the rising edge of CCLK. CCLK may be continuous or gated.	18	AVDD	I	Analog Power Supply. Connect to analog 5 V supply.
				19	FILTB	O	Filter Capacitor connection, connect 10 µF capacitor to AGND.
5	CDATA	I	Serial control input, MSB first, containing 16 bits of unsigned data per channel. Used for specifying channel-specific attenuation and mute.	20	IDPM1	I	Input serial data port mode control one. With IDPM0, defines one of four serial modes.
6	384//256	I	Selects the master clock mode as either 384 times the intended sample frequency (HI) or 256 times the intended sample frequency (LO). The state of this input should be hardwired to logic HI or logic LO, or may be changed while the AD1854 is in power-down/reset. It must not be changed while the AD1854 is operational.	21	IDPM0	I	Input serial data port mode control zero. With IDPM1, defines one of four serial modes.
				22	ZEROL	O	Left Channel Zero Flag Output. This pin goes HI when Left Channel has no signal input for more than 1024 LR Clock Cycles.
7	X2MCLK	I	Selects internal clock doubler (LO) or internal clock = MCLK (HI).	23	MUTE	I	Mute. Assert HI to mute both stereo analog outputs. Deassert LO for normal operation.
8	ZEROR	O	Right Channel Zero Flag Output. This pin goes HI when Right Channel has no signal input for more than 1024 LR Clock Cycles.	24	/PD//RST	I	/Power-Down//Reset. The AD1854 is placed in a low power consumption mode when this pin is held LO. The AD1854 is reset on the rising edge of this signal. The serial control port registers are reset to the default values. Connect HI for normal operation.
9	DEEMP	I	De-Emphasis. Digital de-emphasis is enabled when this input signal is HI. This is used to impose a 50 µs/15 µs response characteristic on the output audio spectrum at an assumed 44.1 kHz sample rate.	25	L//RCLK	I	Left//Right clock input for input data. Must run continuously.
10	96//48	I	Selects 48 kHz (LO) or 96 kHz Sample Frequency Control.	26	BCLK	I	Bit clock input for input data. Need not run continuously; may be gated or used in a burst fashion.
11	AGND	I	Analog Ground				
12	OUTR+	O	Right Channel Positive line level analog output.				
13	OUTR-	O	Right Channel Negative line level analog output.	27	SDATA	I	Serial input, MSB first, containing two channels of 16, 18, 20, and 24 bits of twos complement data per channel.
14	FILTR	O	Voltage Reference Filter Capacitor Connection. Bypass and decouple the voltage reference with parallel 10 µF and 0.1 µF capacitors to the AGND.	28	DVDD	I	Digital Power Supply Connect to digital 5 V supply.

■ IC BLOCK DIAGRAM（IC ブロック図）

● **HD74LV08AFPEL** (IS000800)
Quad 2 Input AND
DM: IC002

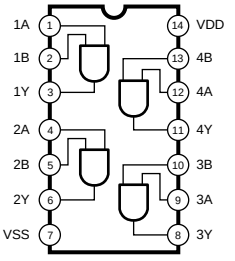

● **SN74HC132NSR** (XW792A00)
MM74HC132SJX (XY352A00)
Quad 2 Input NAND
DM: IC028,045

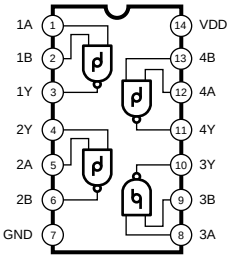

● **HD74LVC139FPEL** (XS048A00)
Dual 2 to 4 Demultiplexer
DM: IC021

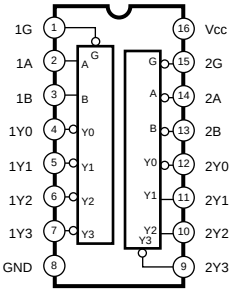

● **SN74HC157NSR** (XW110A00)
Quad 2 to 1 Multiplexer
DJK: IC080

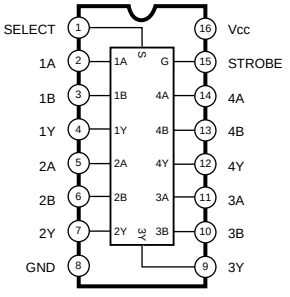

● **TC74VHCT245AFT** (XT744A00)
74LVC245APW (XZ286A00)
Octal 3-State Bus Transceiver
DM: IC001
IC011, 012

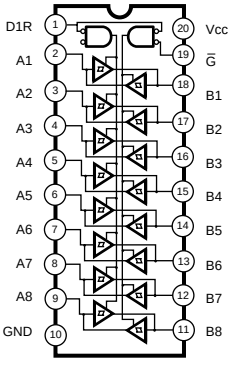

● **SN74AHCT1G08DCKR** (X0158A00)
SN74AHC1G08DCKR (X3833A00)
Single 2-Input Positive-AND Gate
DM: IC004, 039, 046
IC013

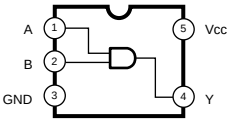

FUNCTION TABLE

INPUTS		OUTPUT
A	B	Y
H	H	H
L	X	L
X	L	L

● **TC4069UBF-EL** (XE054A00)
Hex Inverter
DM: IC007

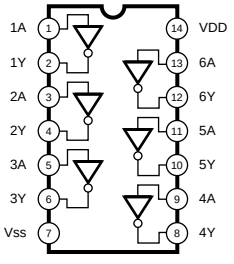

● **M5229FP** (XY487A00)
7 Band Graphic Equalizer
A-JACK: IC300, 400

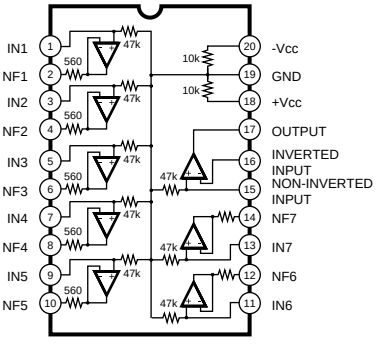

● **M5233FP-600D** (X0506A00)
Comparator
DM: IC044

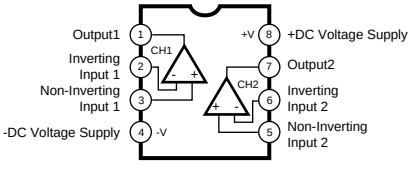

● **μPC4570G2** (XF291A00)
Dual Operational Amplifier
DM: IC031
A-JACK: IC100

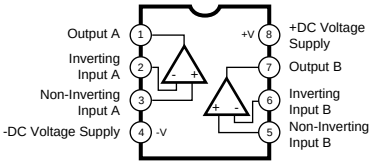

● **LA6517M-TE-R** (XT131A00)
Dual Power Operational Amplifier
A-JACK: IC200

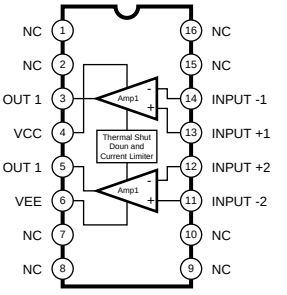

■ CIRCUIT BOARDS CONTENTS（シート基板図目次）

A-JACK (XZ888B0) 31
DJK (X3632C0) 43
DM (X3789B0) 32/33
FU60 (XQ395A0) 40
GLC (XZ883C0) 44
GLL (XZ883C0) 45
GLR (XZ883C0) 46
HP (XQ390A0) 43
INV (XZ881C0) 34
MA60 (XQ393E0) 42
MV (XZ881C0) 47
NET1 (XT123B0) 42
PEDAL (DJK) (X3632C0) 43
PEDAL (SW) (XR780B0) 47
PNCB (XZ881C0) 38
PNCL (X0080C0) 40
PNCR (X0080C0) 41
PNL (XZ881C0) 38
PNR (ENC) (XZ882E0) 34/37
PNR (PNR) (XZ882E0) 34/36
SWX (XZ896C0) 41

Note : See parts list for details of circuit board conponent parts.
注：シートの部品詳細は、パーツリストをご参照ください。

■ CIRCUIT BOARDS（シート基板図）

● A-JACK Circuit Board

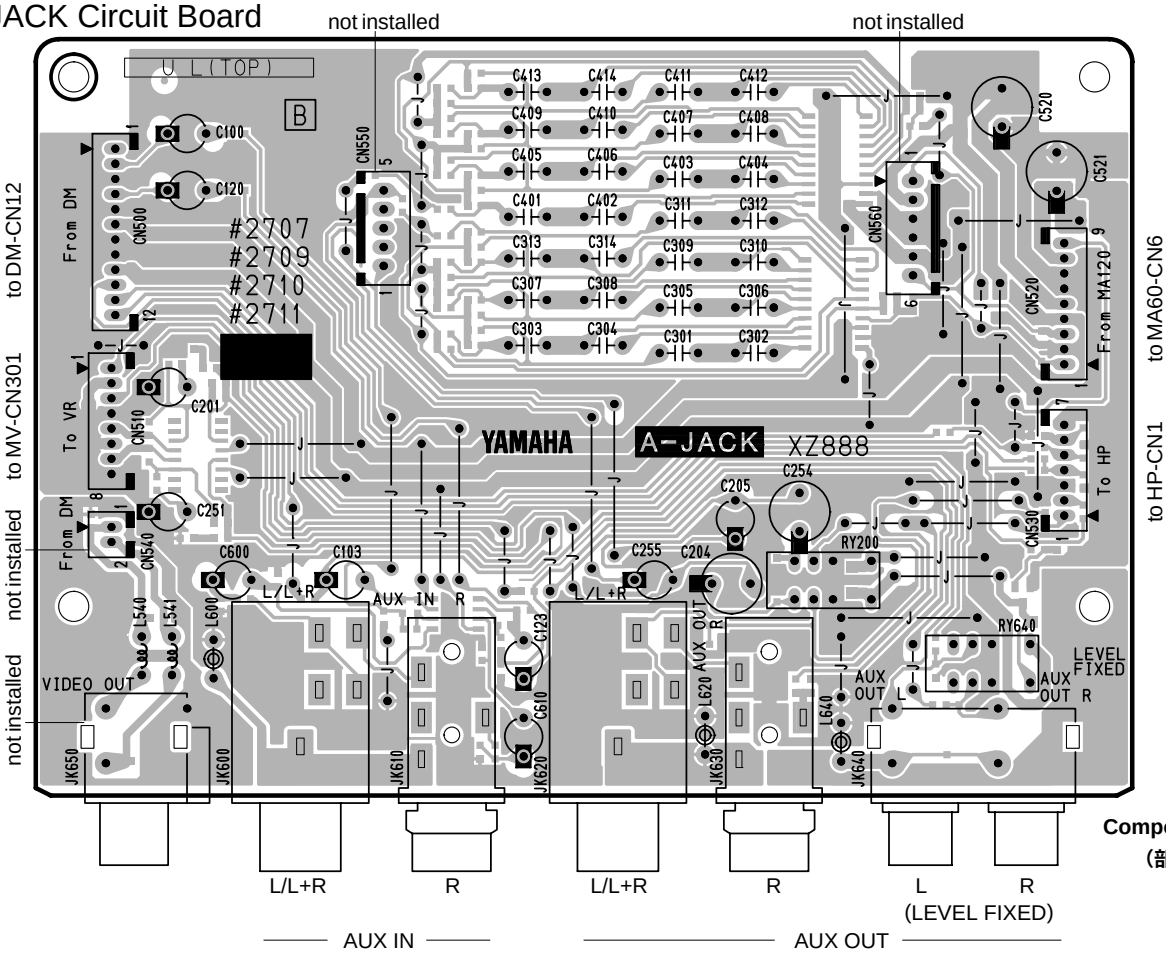

Component side
（部品側）

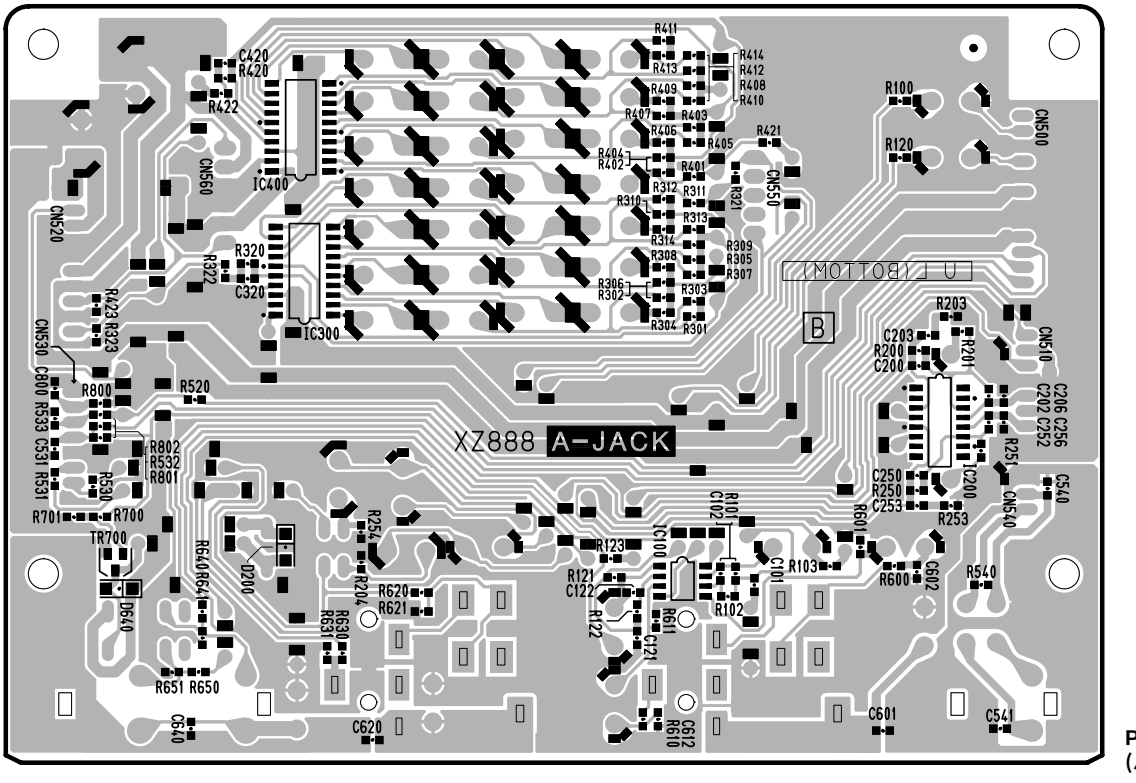

Pattern side
(パターン側)

● DM Circuit Board

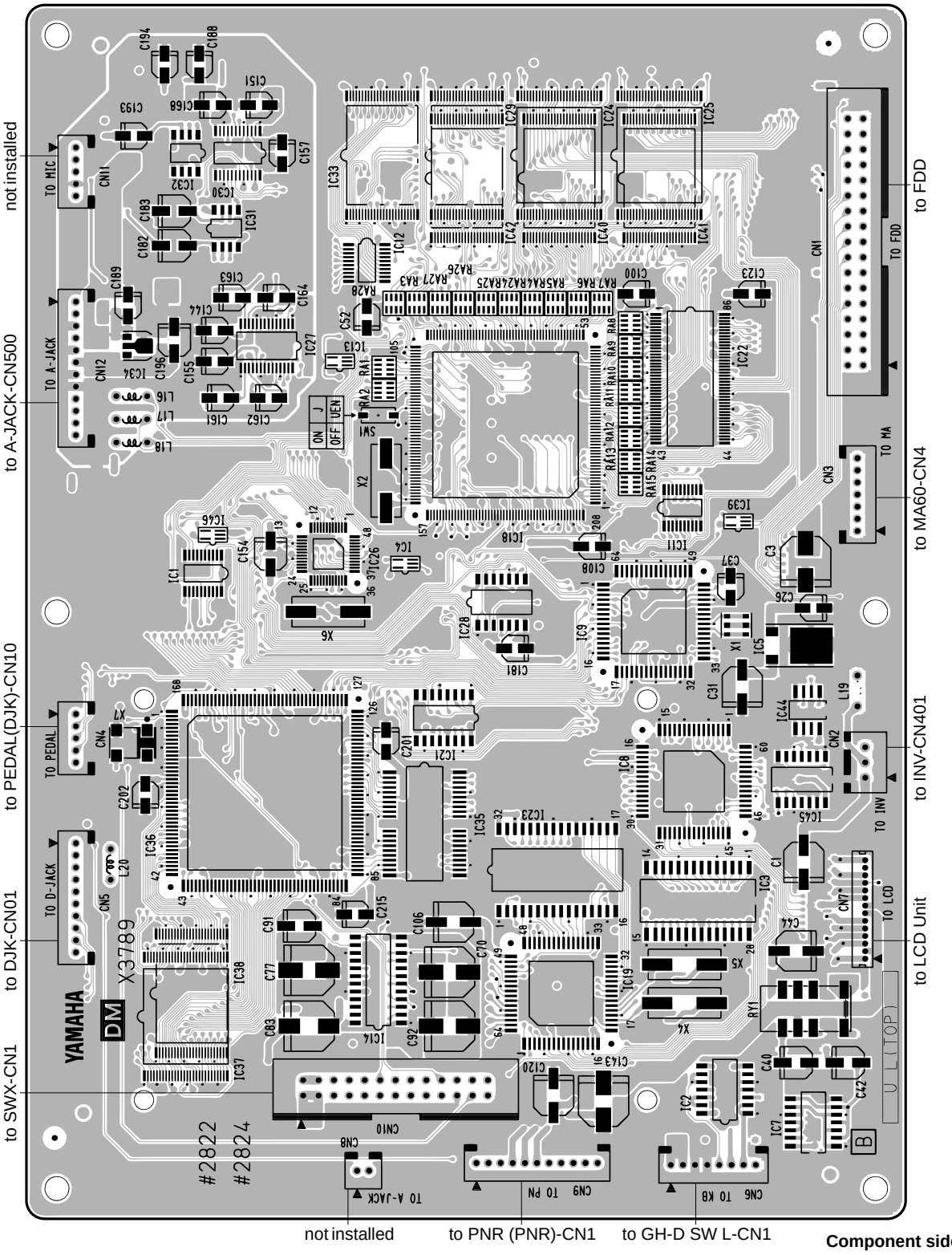

2NA-WA45470-1 1

● DM Circuit Board

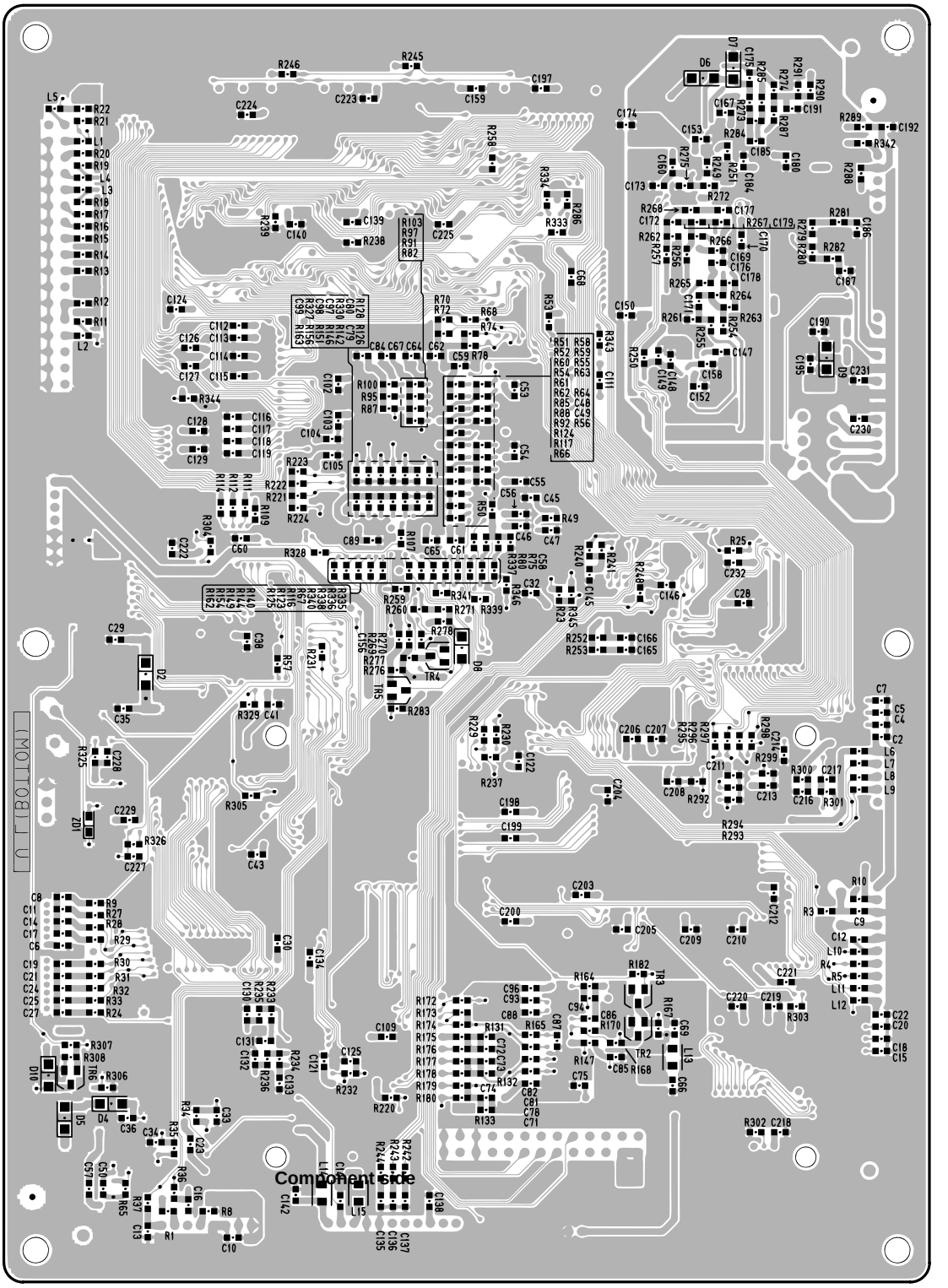

Pattern side
(パターン側)

● PNR (PNR) Circuit Board

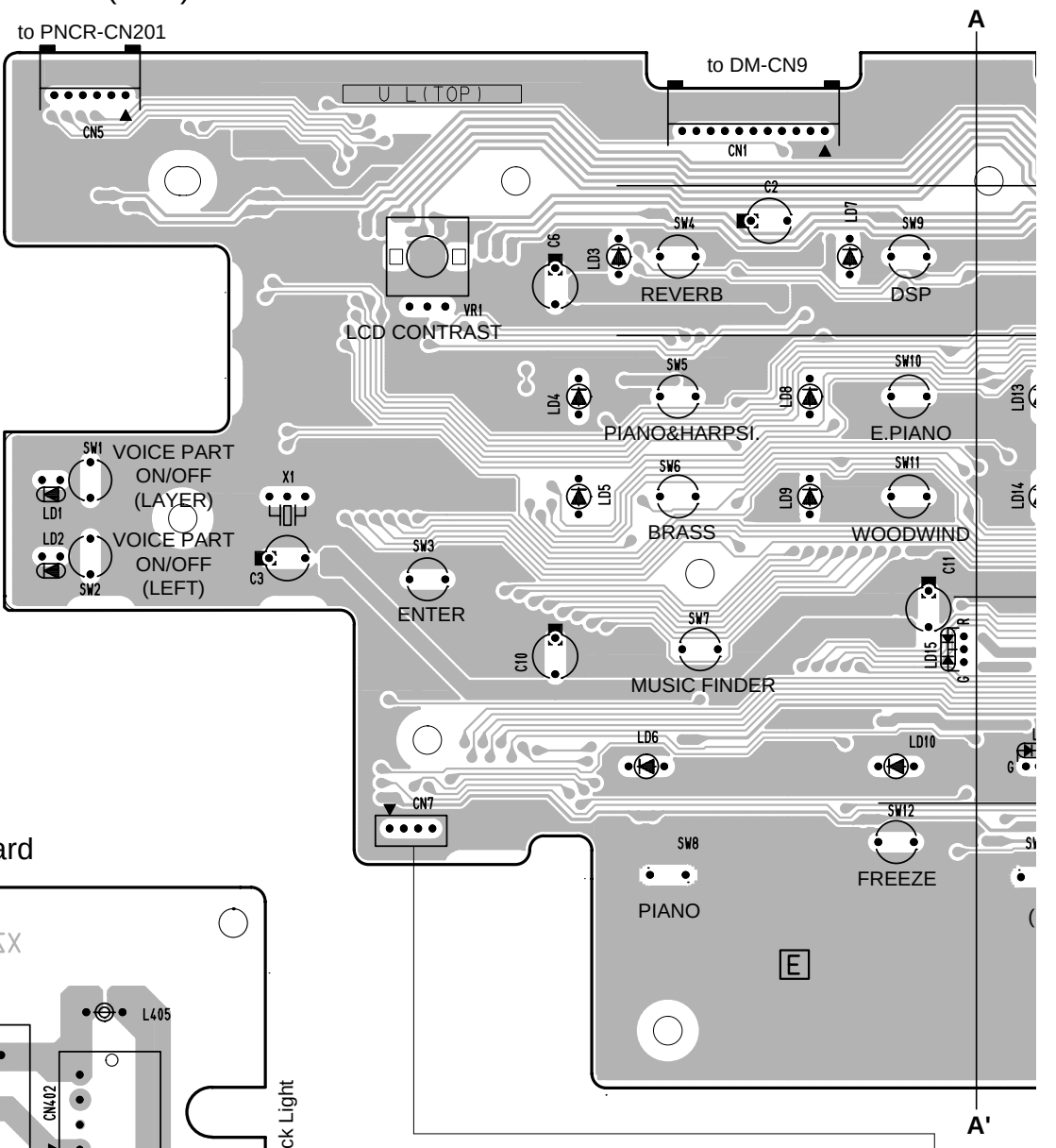

● INV Circuit Board

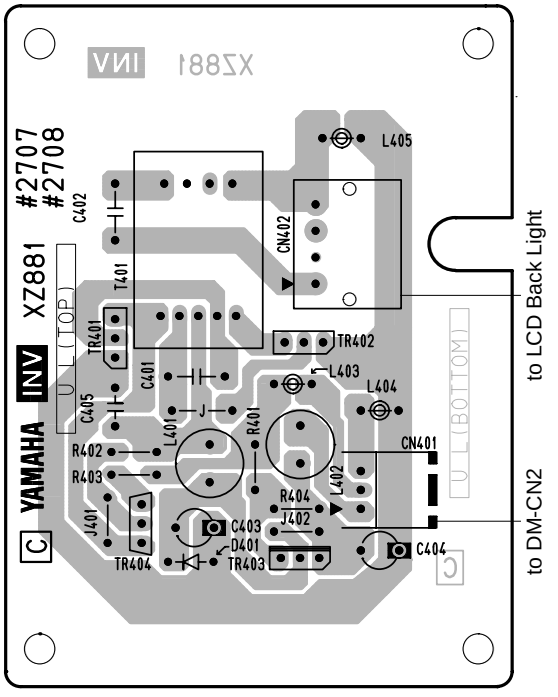

● PNR (ENC) Circuit Board

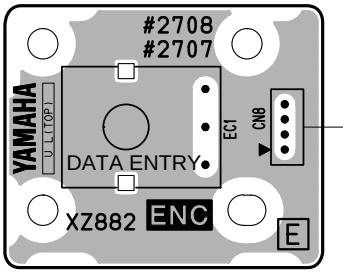

PNR, ENC: 2NA-V713520-1 △3

INV : 2NA-V713450 △3

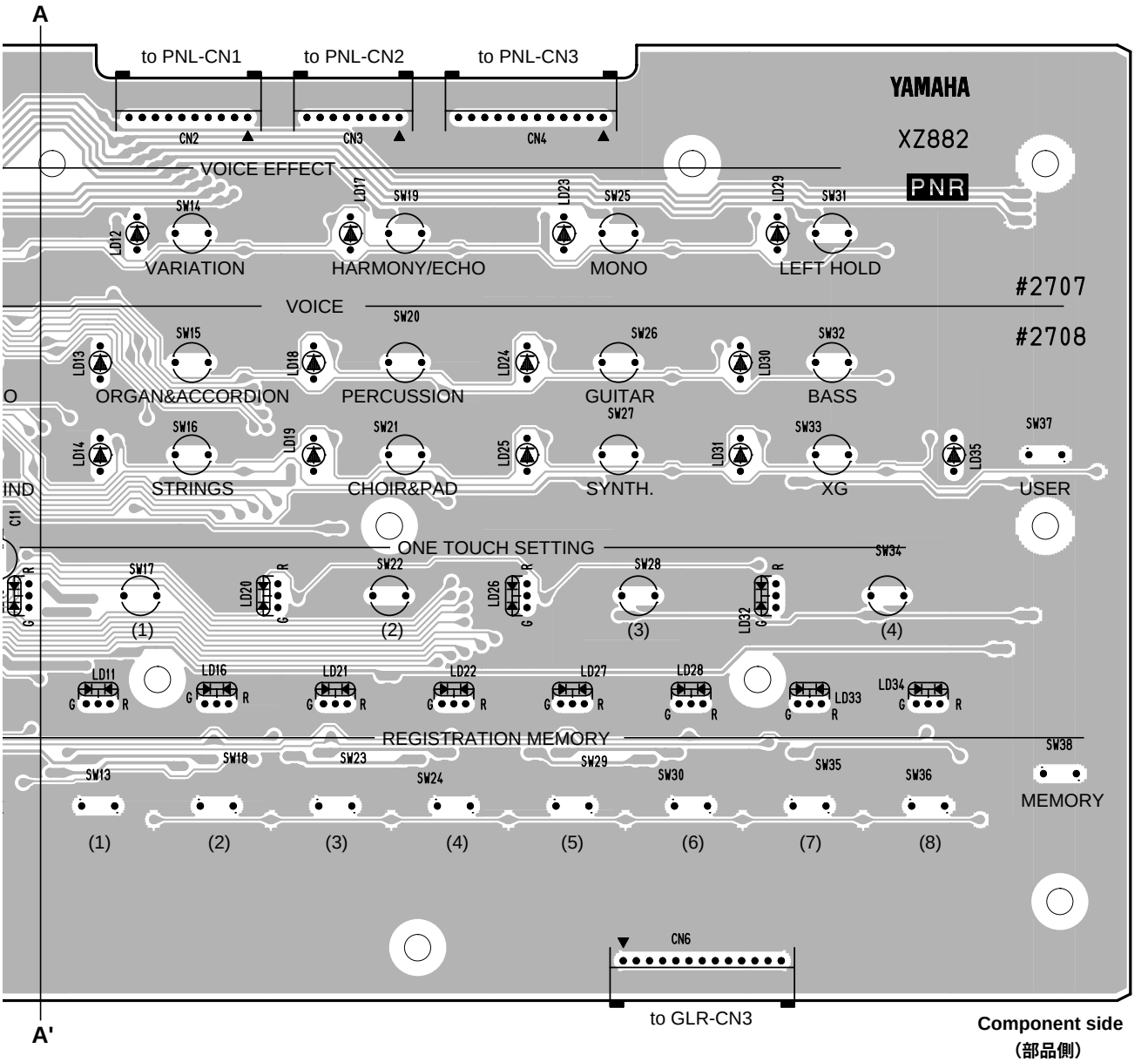
A
A'
to PNL-CN1
to PNL-CN2
to PNL-CN3
CN2
CN3
CN4
YAMAHA
XZ882
PNR
#2707
#2708
VOICE EFFECT
VARIATION
HARMONY/ECHO
MONO
LEFT HOLD
VOICE
ORGAN&ACCORDION
PERCUSSION
GUITAR
BASS
STRINGS
CHOIR&PAD
SYNTH.
XG
USER
ONE TOUCH SETTING
REGISTRATION MEMORY
MEMORY
CN6
to GLR-CN3
Component side
（部品側）

● PNR (PNR) Circuit Board

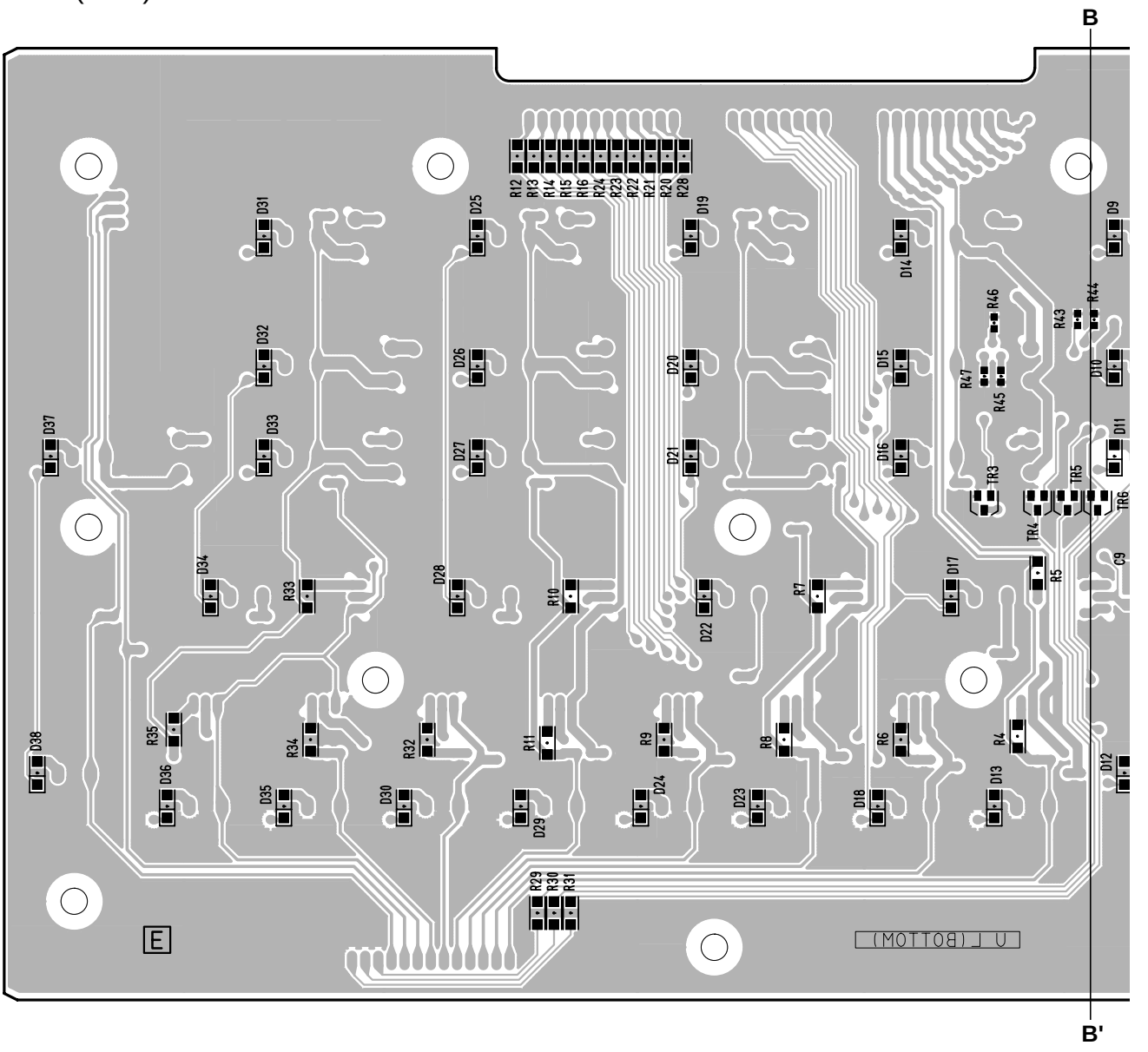

2NA-V713520-2 1

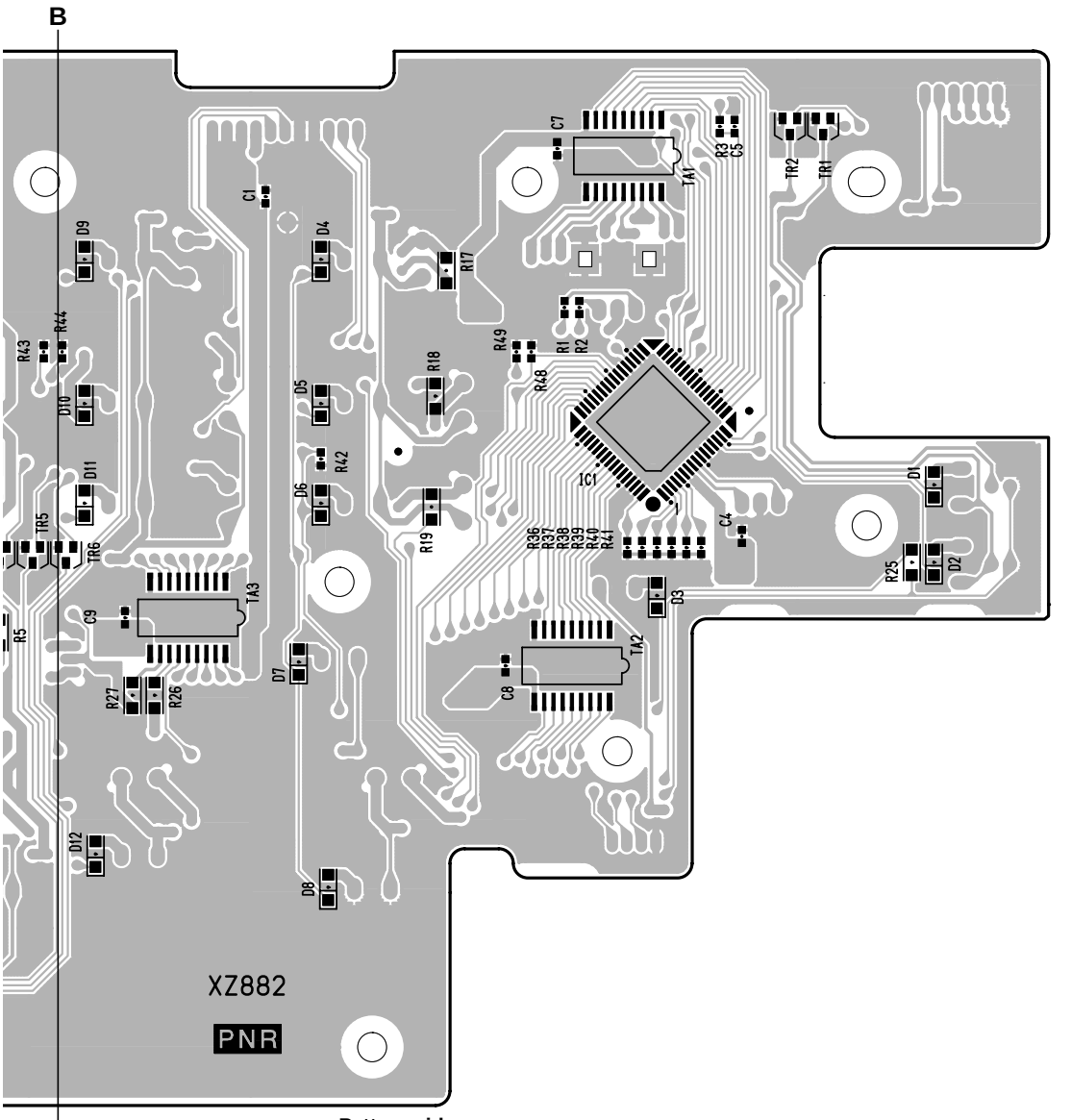

Pattern side
(パターン側)

● PNR (ENC) Circuit Board

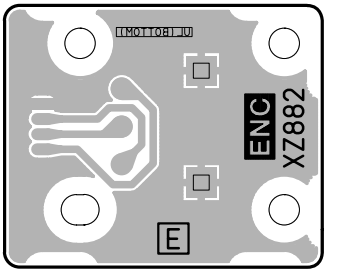

Pattern side
(パターン側)

PNR, ENC: 2NA-V713520-2 ⚠1

● PNL Circuit Board

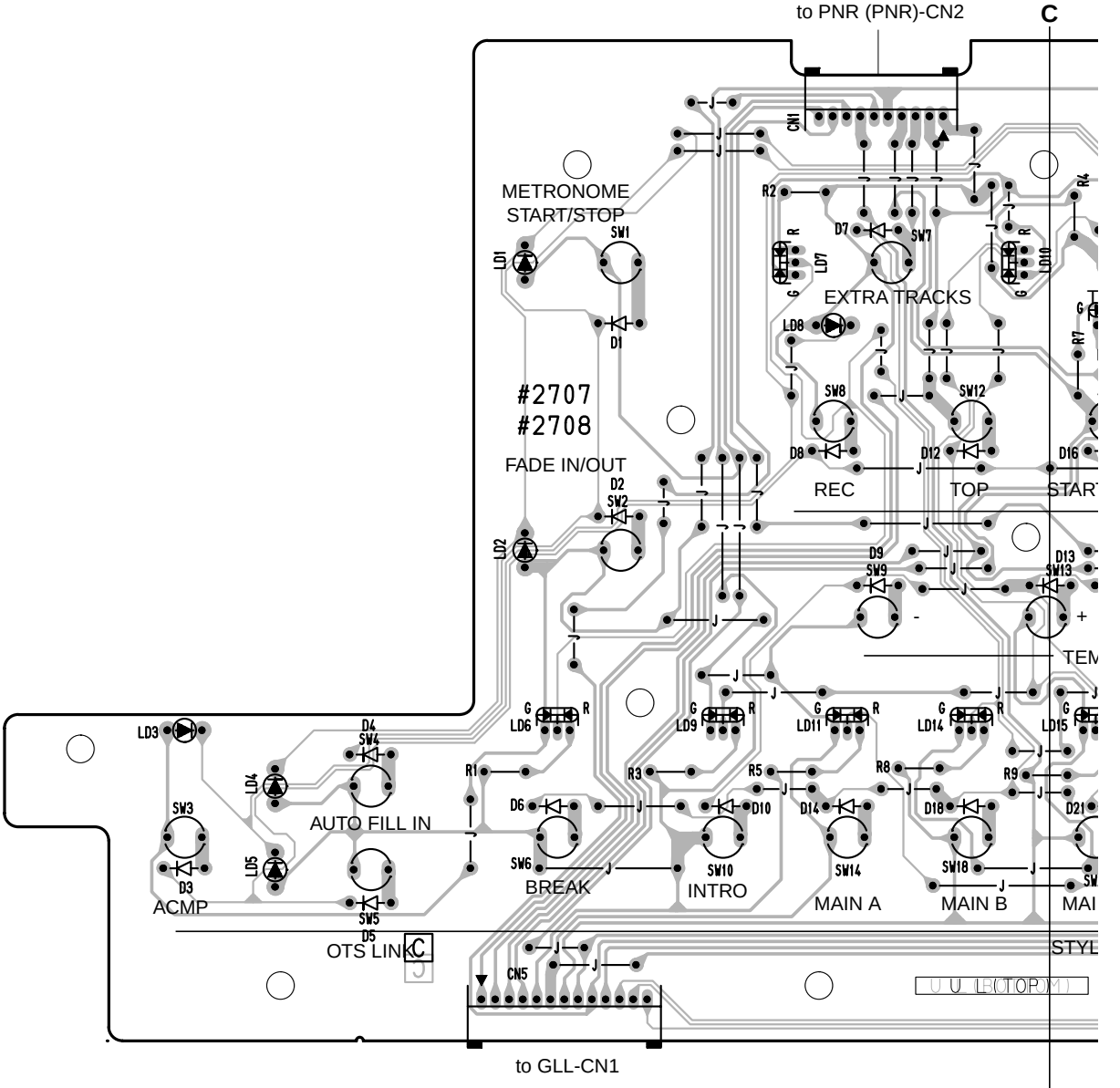

● PNCB Circuit Board

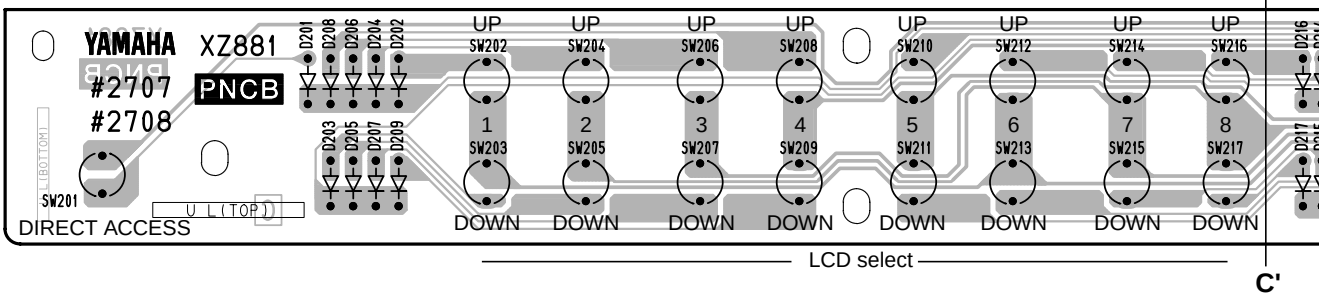

PNL, PNCB: 2NA-V713450 3

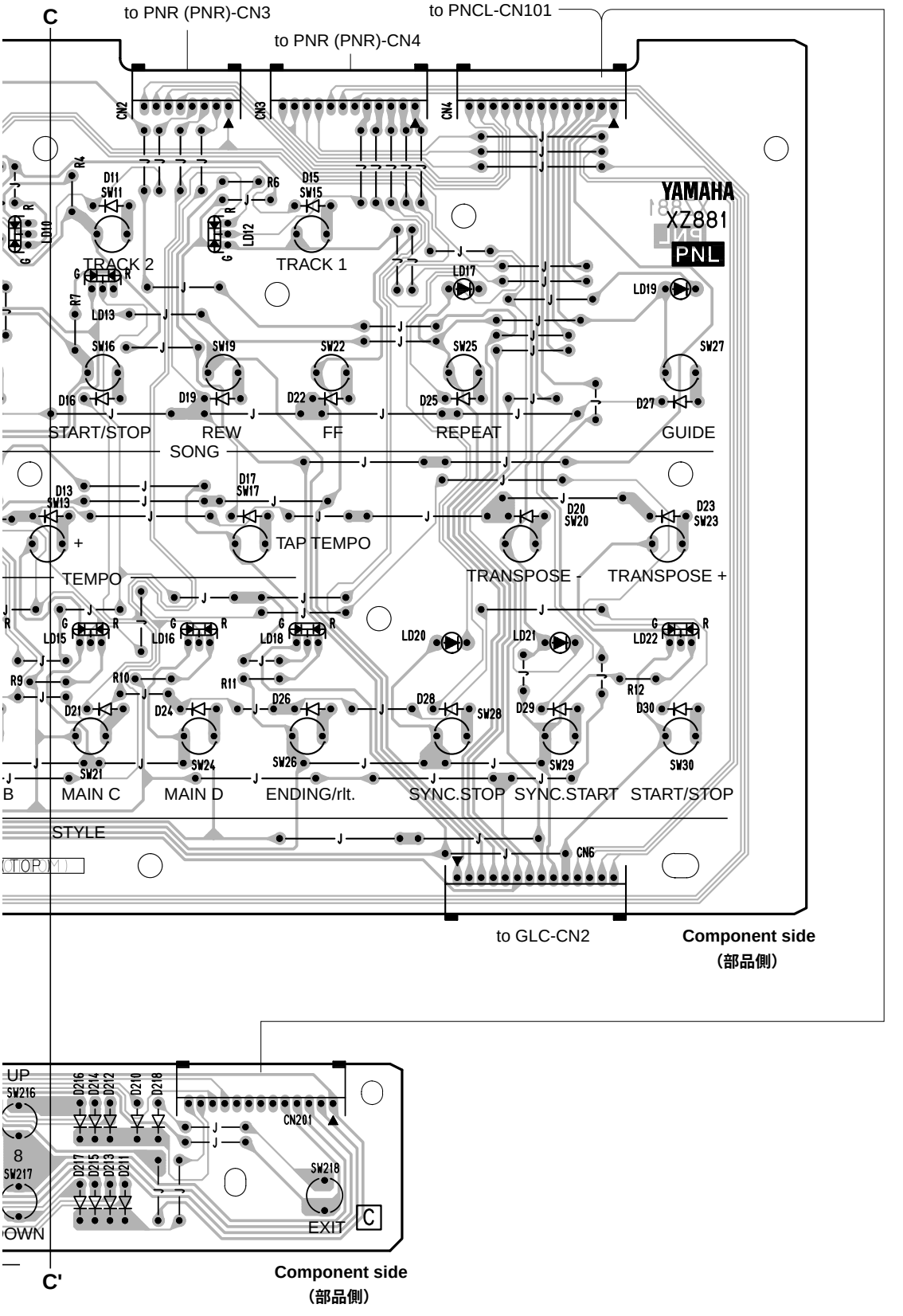

PNL, PNCB: 2NA-V713450 △3

● PNCL Circuit Board

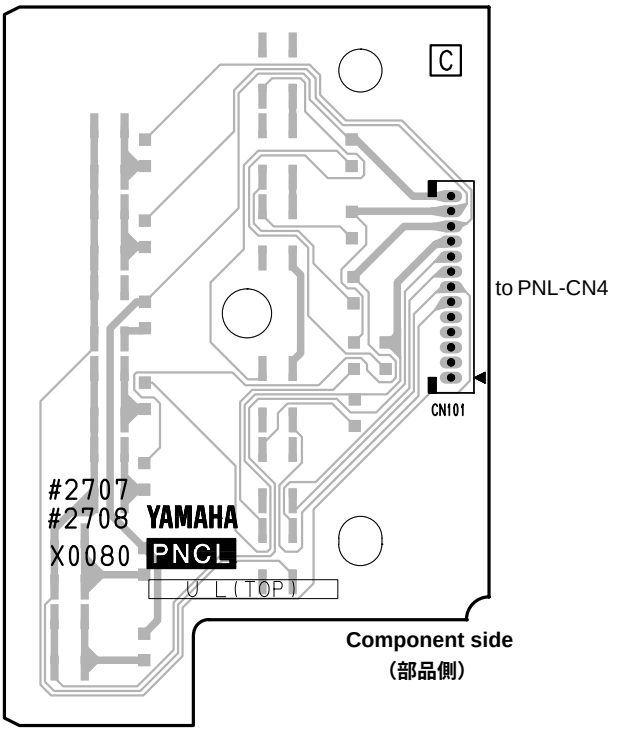

Component side
（部品側）

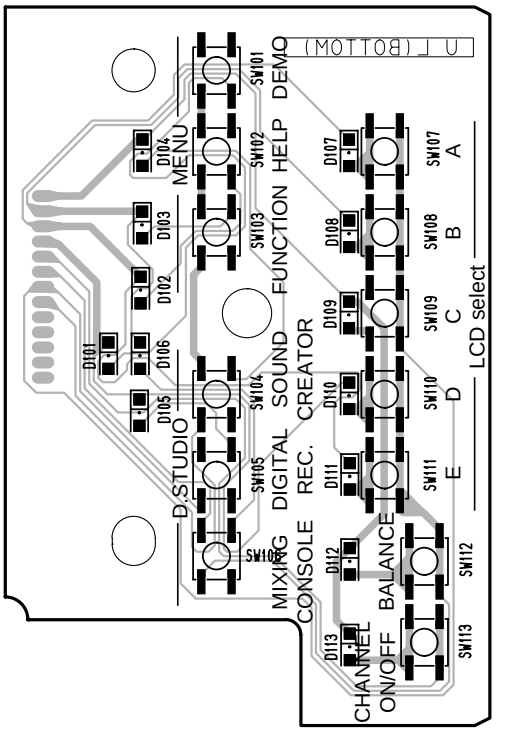

Pattern side
（パターン側）

● FU60 Circuit Board

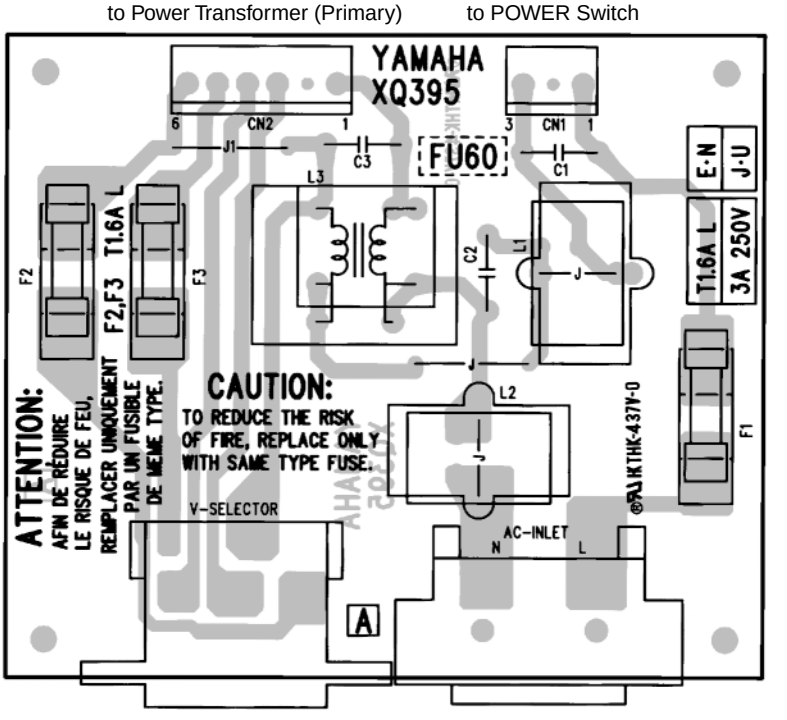

Component side
（部品側）

PARTS SPECIFICATIONS

		J	U	E,B,K	N
C1		0.01uF	0.01uF/125V	0.01uF/400V	0.01uF/400V
C2, C3		0.0047	0.0047uF/125V	0.0047uF/400V	0.0047uF/400V
J1		○	○	○	×
FU60	F1	3A	3A	T 1.6A L	3A
	F2	×	×	×	T 1.6A L
	F3	×	×	×	T 1.6A L
V-SEL		×	×	×	○

○: installed ×: not installed

PNCL: 2NA-V713500 ⚠1
FU60: 2NA-VT47830

● PNCR Circuit Board

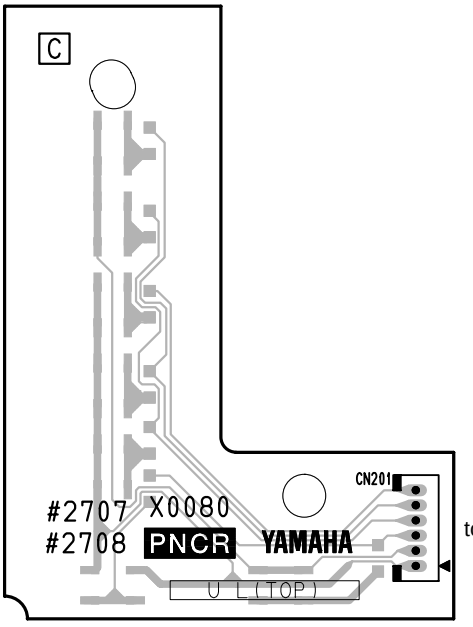

to PNR (PNR)-CN5

Component side
(部品側)

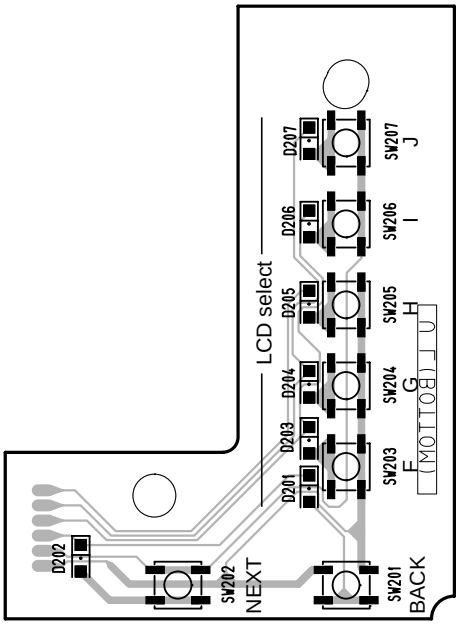

Pattern side
(パターン側)

● SWX Circuit Board

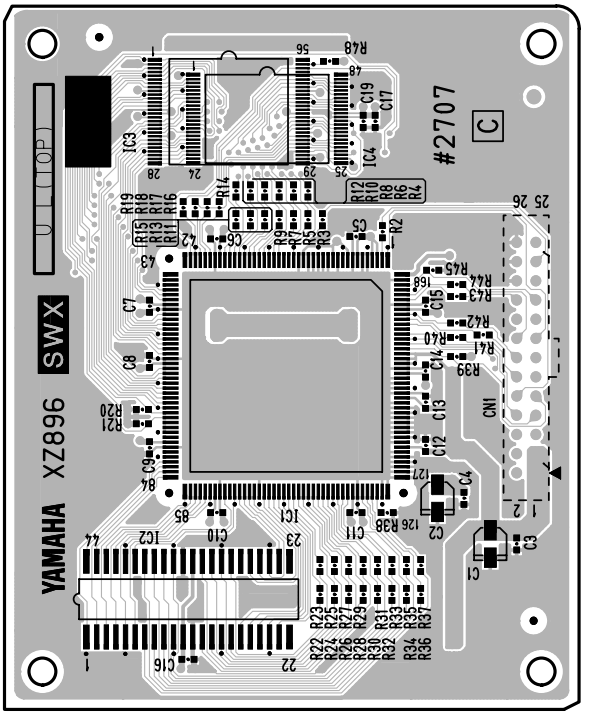

to DM-CN10

Component side
(部品側)

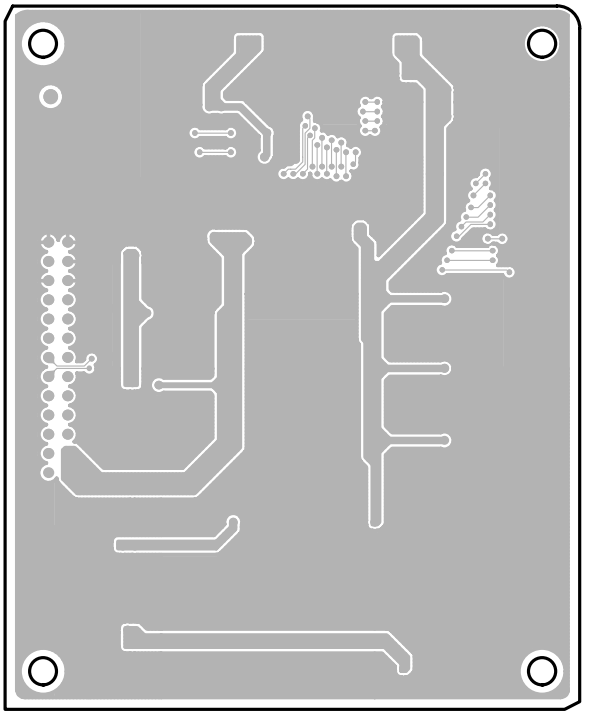

Pattern side
(パターン側)

PNCR: 2NA-V713500 ⚠1
SWX: 2NA-V782550

● MA60 Circuit Board

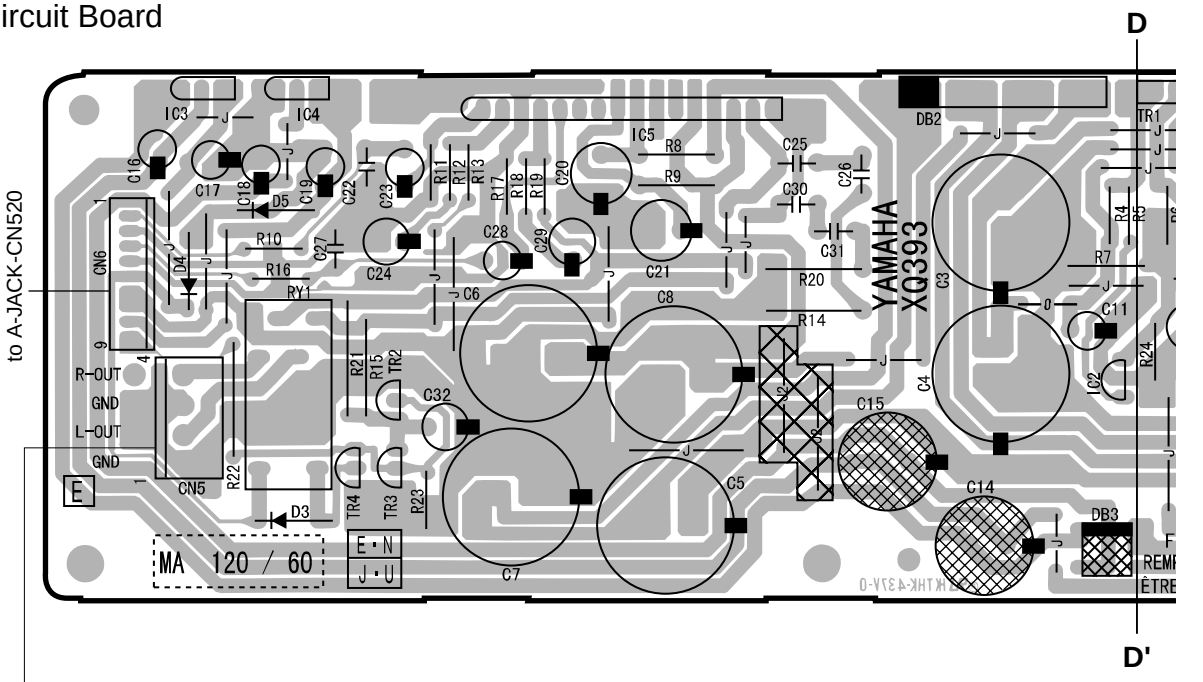

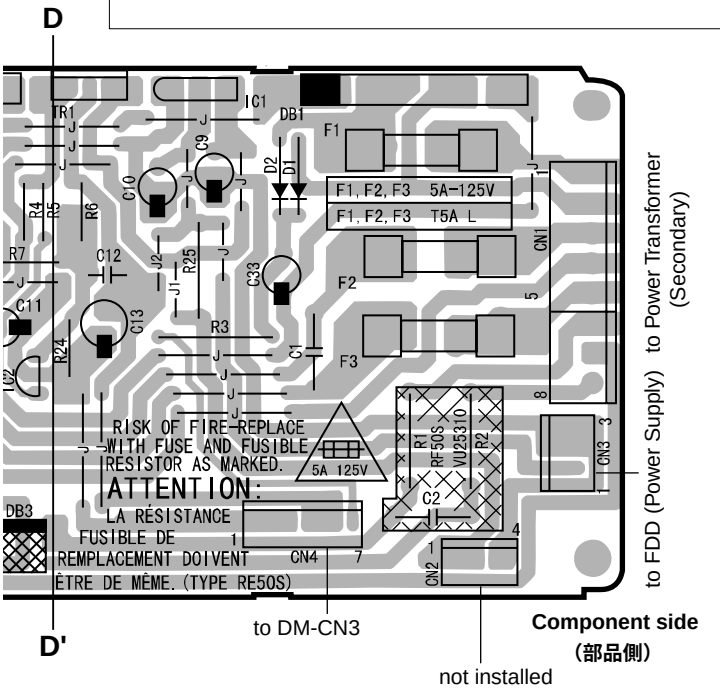

● NET1 Circuit Board

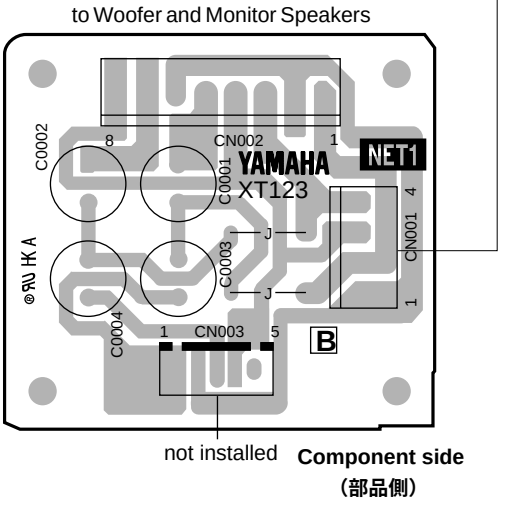

CAUTION: REPLACE WITH SAME TYPE 5A 125V FUSE.

ATTENTION: UTILISER UN FUSIBLE DE RECHANGE DE MÉME TYPE DE 5A 125V.

5A 125V

NOTE : The symbol (⊣■⊢) shows Slow operating fuse.

MA60: 2NA-VT14340 △3

NET1: 2NA-VY64290 △1

● DJK Circuit Board

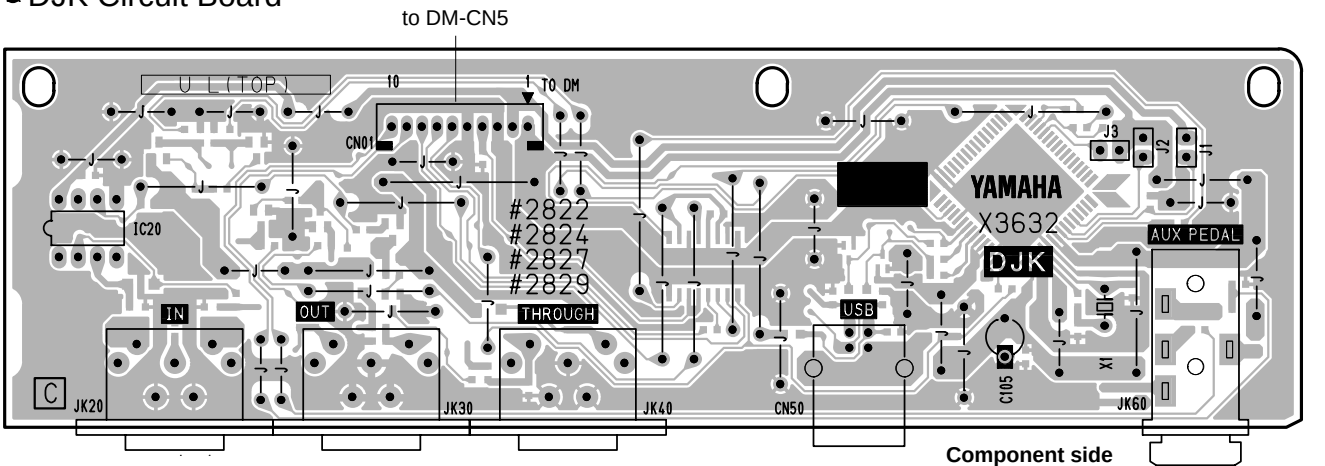

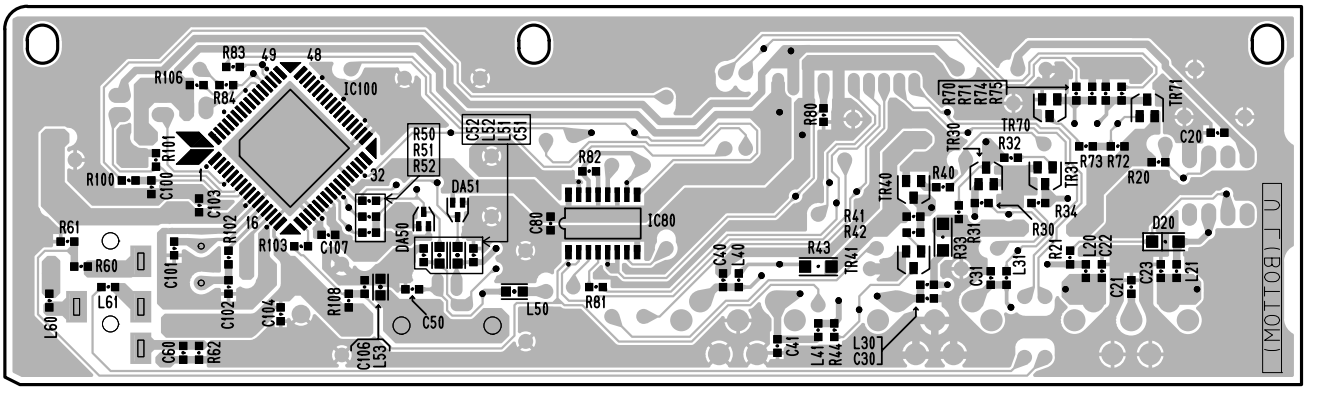

● PEDAL (DJK) Circuit Board

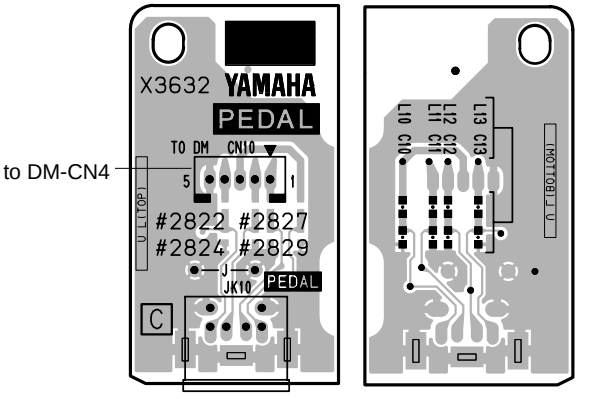

● HP Circuit Board

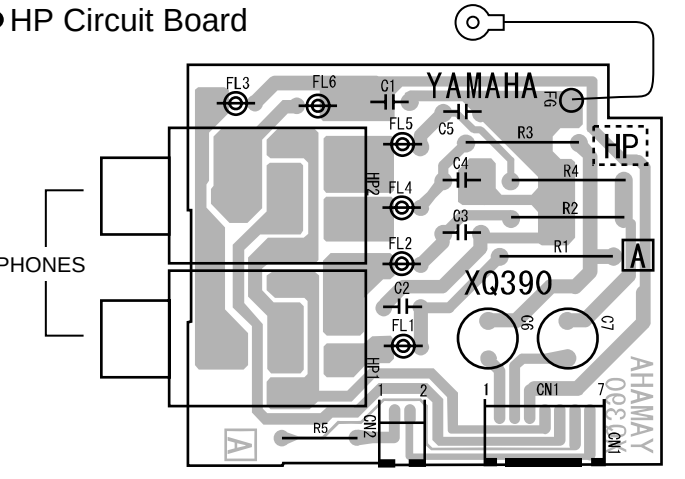

DJK, PEDAL (DJK): 2NA-WA18240 △1
HP: 2NA-V004770 △4

● GLC Circuit Board

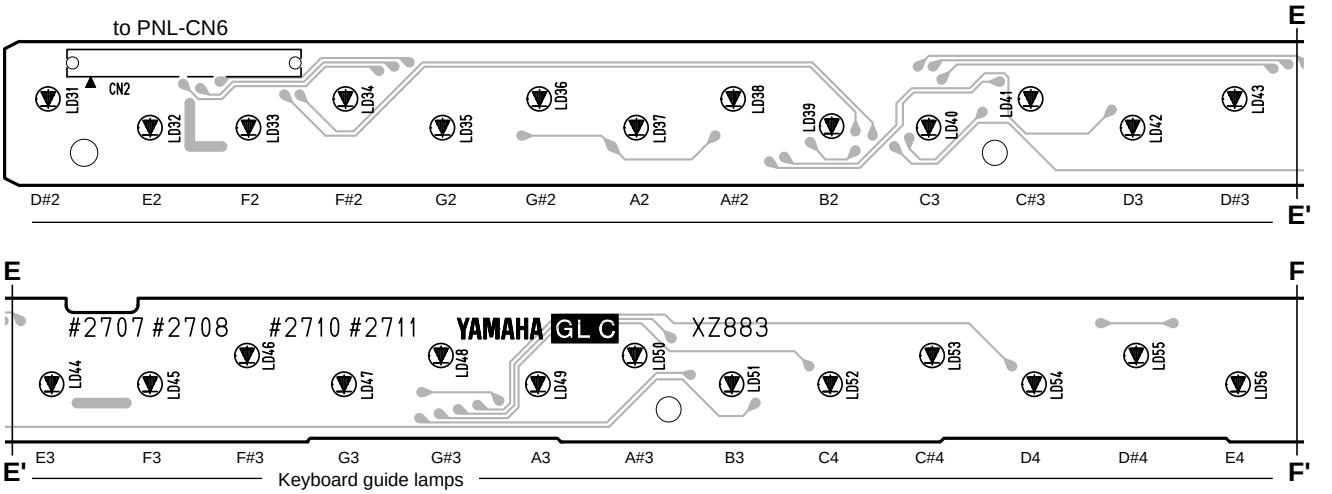

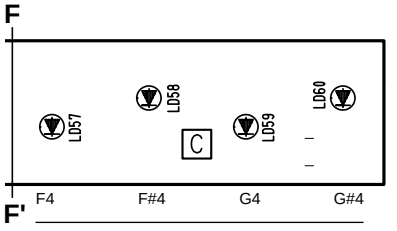

Component side
（部品側）

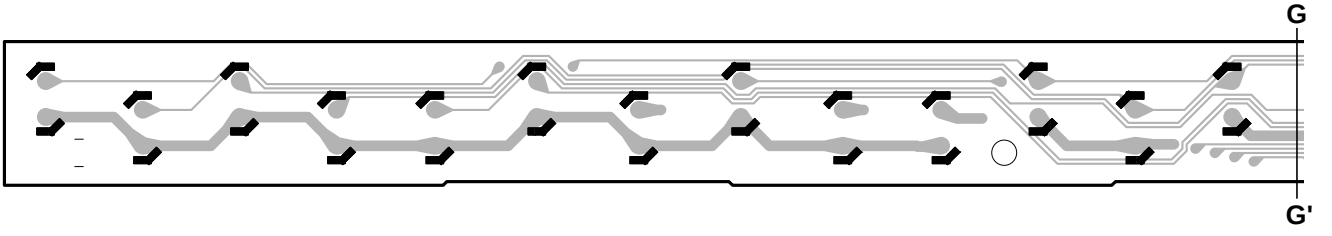

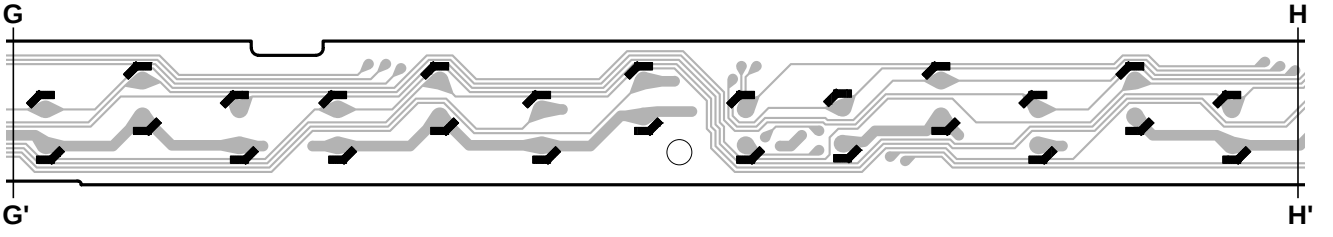

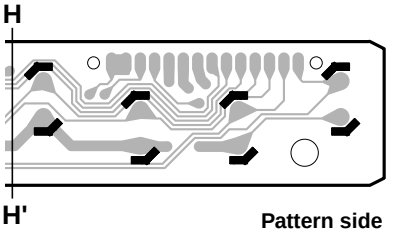

Pattern side
(パターン側)

2NA-V713570 2

● GLL Circuit Board

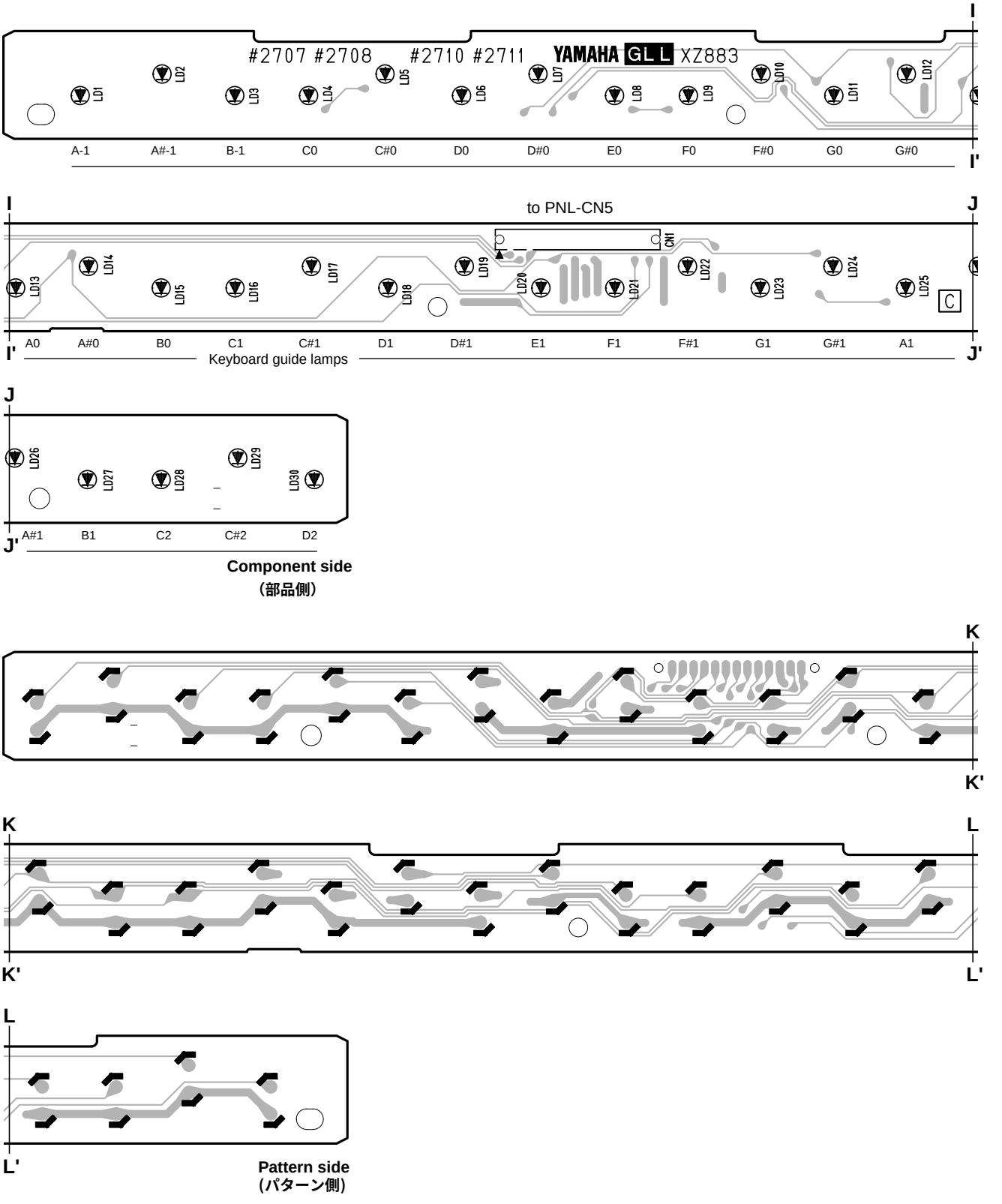

2NA-V713570 2

● GLR Circuit Board

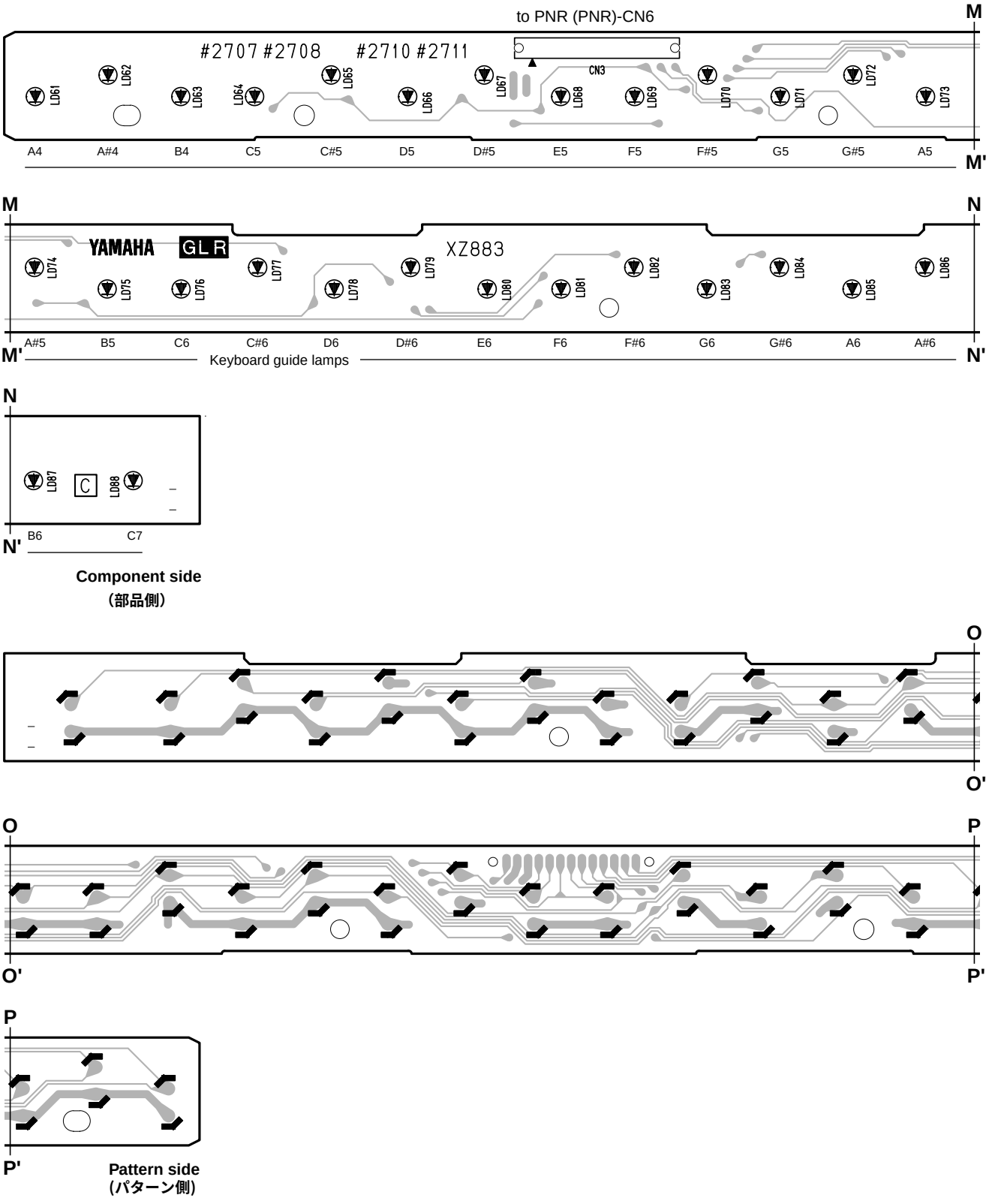

● PEDAL (SW) Circuit Board

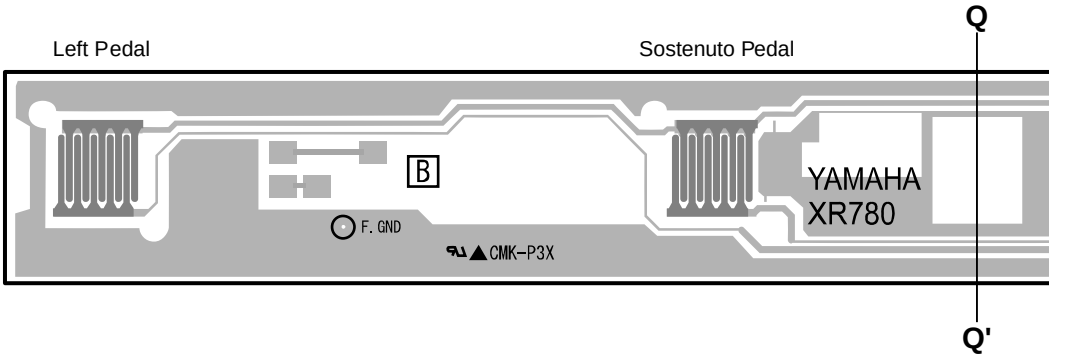

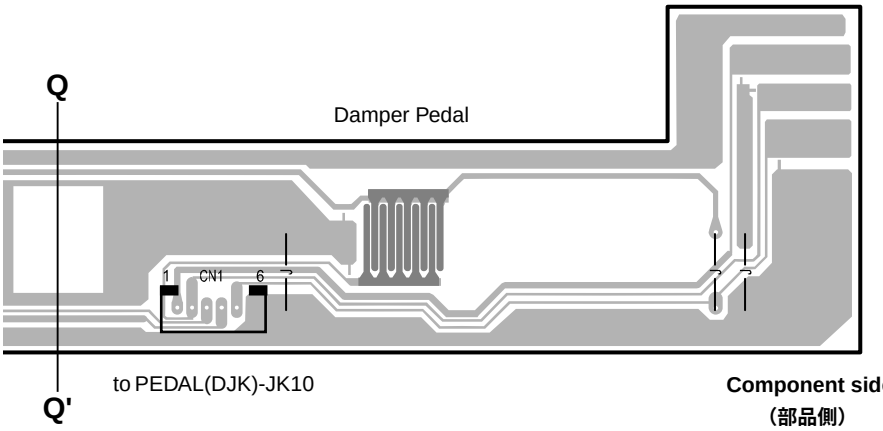

● MV Circuit Board

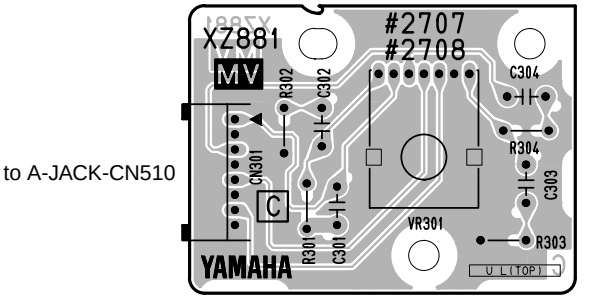

MASTER VOLUME
Component side
（部品側）

PEDAL (SW) : 2NA-V233730 △1
MV : 2NA-V713450 △3

■ TEST PROGRAM

1. Preparation

1) The volume is usually moved to the use position when no volume change is required.
2) Measuring instruments: frequency counter, level meter (with JIS-C filter)
Note: Connect a stereo plug to the [PHONES] jack at 33 ohms.
3) Jigs: foot volume (FC-7), MIDI cable, floppy disk (2HD & 2DD), USB cable
4) PC (Personal Computer): DOS/V type

Note: In advance, install a MIDI-USB driver in the PC. Set to the Thru On position on the PC side.



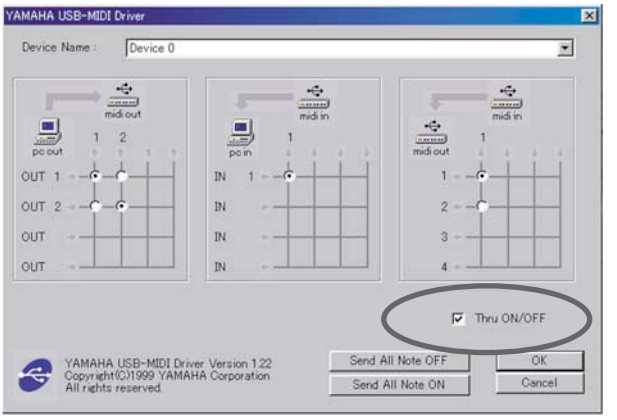

* ***Download the MIDI-USB driver from the YSISS Home Page.***
(YSISS URL >>http://plaza.yamaha.co.jp/ysiss/exindex.nsf)

2. How to enter the Test Program

While pressing the [C#2], [F2] and [G#2] keys, turn on the [POWER ON/OFF] switch.

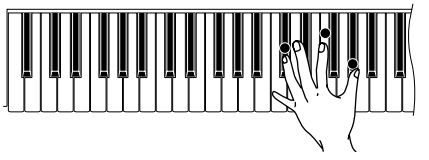

3. Proceeding through the Test Program

When the test program is activated, the sign “TEST” is indicated on the LCD display.
Select the test program item to be executed by pressing the [TEMPO-] or [TEMPO+] button.
Press the [START/STOP] button of [STYLE CONTROL] to execute testing. When the test result is OK, press the [START/STOP] button of [STYLE CONTROL] to return to the test item name on display. Proceed to the next test by pressing the [TEMPO-] or [TEMPO+] button. When the test result is OK, an asterisk (*) is added in front of its item name on display.
When the test result is NG, press the [DEMO] button or the lowest (leftmost) white key on the keyboard to return to the test item name on display and then turn off the [POWER ON/OFF] switch to end the test program.

4. Test program list

No.	LCD	Test Function and Judgment criteria
1	001: Version	Displays each ROM version. ROM versions are displayed alternately on the LCD.
2	002: ROM Check1	Checks the ROMs that are connected to the CPU bus. The test results appear on the LCD. Check the LCD “ROM Check1 OK”
3	003: RAM Check1	Checks the RAMs that are connected to the CPU bus. The test results appear on the LCD. Check the LCD “RAM Check1 OK”
4	004:Flash Check1	Checks the Flash Memories that are connected to the CPU bus. The test results appear on the LCD. Check the LCD “Flash Check1 OK”
5	005: Wave ROM Check1	Checks the Wave ROMs. The test results appear on the LCD. Check the LCD “XG Wave ROM Check OK” “Natural Wave ROM1 Check OK”
6	006: Wave RAM Check1	Checks the Wave RAMs. The test results appear on the LCD. Check the LCD “XG Wave RAM Check OK” “Natural Wave RAM1 Check OK”
7	007: FDD Check	Checks the floppy disk drive unit. Insert the floppy disks one bye one (2HD or 2DD). The test will be executed immediately if an FD is inserted in the drive. After completing the test for one FD, replace it with another to continue the test. Displays “FDD Check OK” if the test result is OK. Displays “NO FD” and stands by for FD insertion if an FD is drawn out before completion of the test. Displays “PROTECT FD” if the write-protect switch of FD is on. Displays “UNFORMAT FD” if non-formatted FD is inserted.
8	008: Effect1 RAM Check	Checks the Reverb (Natural voice) RAM. Outputs the sine wave (C3). Check the sound by hearing that there is not noise or abnormal sound.
10	010: Effect3 RAM Check	Checks the XG1 RAM. Outputs the sine wave (C3). Check the sound by hearing that there is not noise or abnormal sound.
12	012: TG 1 Check	Checks the Sound Source 1 (Autoscale) (XG) Sequentially outputs the sine wave starting from the low keys (from C2 to G4) by switching the channel of the sound source.
13	013: TG 2 Check	Check the sound by hearing that there is not noise or abnormal sound. Checks the Sound Source 2 (Autoscale) (Natural Voice 1) Sequentially outputs the sine wave starting from the low keys (from C2 to G4) by switching the channel of the sound source. Check the sound by hearing that there is not noise or abnormal sound.
15	015: Pitch Check	Pitch check: Connect the frequency counter to the [PHONES] jack (33 ohm load). Outputs the sine wave at 440 +/-0.2 Hz. (PAN = Center)
16	016: Output R Check	Connect the level meter (with a JIS-C filter) to each terminal (PHONES, AUX OUT L/L+R, R, AUX OUT (LEVEL FIXED) L, R). Set the [MASTER VOLUME] at MAX and check the R channel output level. (1 kHz sine wave, PAN=R) (PHONES L, R: 33 ohm load AUX OUT L/L+R, R: 10 kohm load AUX OUT (LEVEL FIXED) L, R: 10 kohm load) PHONES L: less than -32.0 dBm PHONES R: +8.0 dBm +/-2 dB AUX OUT L/L+R: less than -38.5 dBm AUX OUT R: +11.5 dBm +/-2 dB AUX OUT (LEVEL FIXED) L: less than -40.0 dBm AUX OUT (LEVEL FIXED) R: +10.0 dBm +/-2 dB

No.	LCD	Test Function and Judgment criteria
17	017: Output L Check	Connect the level meter (with a JIS-C filter) to each terminal (PHONES, AUX OUT L/L+R, R, AUX OUT (LEVEL FIXED) L, R). Set the [MASTER VOLUME] at MAX and check the L channel output level. (1 kHz sine wave, PAN=L) (PHONES L, R: 33 ohm load AUX OUT L/L+R, R: 10 kohm load AUX OUT (LEVEL FIXED) L, R: 10 kohm load) PHONES L: +8.0 dBm +/-2 dB PHONES R: less than -32.0 dBm AUX OUT L/L+R: +11.5 dBm +/-2 dB AUX OUT R: less than -38.5 dBm AUX OUT (LEVEL FIXED) L: +10.0 dBm +/-2 dB AUX OUT (LEVEL FIXED) R: less than -40.0 dBm
18	018: EQ Low Check	Check the EQ-Low frequency. Measured value: +6.0 dBm +/-2 dB Outputs the sine wave at about 65.4 Hz (C1). (PAN=Center)
19	019: EQ Mid Check	Check the EQ-Mid frequency. Measured value: - 0.5 dBm +/-2 dB Outputs the sine wave at about 523 Hz (C4). (PAN=Center)
20	020: EQ High Check	Check the EQ-High frequency. Measured value: +3.0 dBm +/-2 dB Outputs the sine wave at about 4186 Hz (C7). (PAN=Center)
22	022: D/A Noise Check	There must not be no noise generating by bit lack at the time of the pronunciation by the keyboard.
23	023: SW, LED Check	Check the switches on the panel and LED. Press the switches on the LCD as instructed. A pre-assigned note is output when the switch is pressed. (See 56-page table 1). When the switch with LED is pressed, that LED will light up. As the check result appears on the LCD when all the switches are pressed as instructed. Check that OK is displayed. For the dial check, confirm that the turning the data dial clockwise will increase the numerical value from 50 to 100 and turning it counterclockwise will reduce it from 100 to 0.
24	024: All Panel LED On Check	Check that all panel LEDs are on. The 2-colors LED light up in orange.
25	025: Red LED On Check	Check that all red LEDs are on. The 2-colors LED light up in red.
26	026: Green LED On Check	Check that all green LEDs are on. The 2-colors LED light up in green.
27	027: All Key LED On Check	Check that all key LEDs are on.
28	028: All LCD On Check	Check that all LCD dots are on.
29	029: All LCD Off Check	Check that all LCD dots are off.
31	031: LCD Brightness Check	Press the [1] to [4] switches of [ONE TOUCH SETTING] in order. The brightness of the LCD grows lighter every time a switch is pressed.
32	032: Soft Pedal Check	Check that the C3 note is output when pressing the soft pedal, and that the C4 note is output when releasing. For the check result, check that “Soft Test OK” is displayed on the LCD display.
33	033: Sostenuto Pedal Check	Check that the C3 note is output when pressing the sostenuto pedal, and that the C4 note is output when releasing. For the check result, check that “Sostenute Test OK” is displayed on the LCD display.
34	034: Damper Pedal Check	Check that the C3 note is output when pressing the damper pedal, and that the C4 note is output when releasing. For the check result, check that “Damper Test OK” is displayed on the LCD display.
35	035: Aux Pedal Check	Connect the foot volume (FC-7) to the [AUX PEDAL] jack. Check that the C3 note is output when fully pressing the pedal to the back (to maximum), and that the C4 note is output when fully pressing the pedal to rhe front (to minimum). For the check result, check that “Aux Pedal Check OK” is displayed on the LCD display.
40	040: MIDI Check	After connecting the [MIDI IN] jack and [MIDI OUT] jack with a MIDI cable, execute the test. Check that the C4 note is output and that the LCD displays “MIDI Check OK”. If there is no input after one second since signal output, it is judged NG.
41	041: USB Check	Checks the USB jack. Connect the [USB] jack and the personal computer with a USB cable. ***Note: In advance, install a MIDI-USB driver in the PC. Set to the Thru On position on the PC side.*** When the test is executed, “USB Chk In” is displayed on the LCD display. For the check result, check that the C4 tone is output and “USB Chk OK” is displayed. When the cable is disconnected, “USB Chk Out” is displayed on the LCD display.
43	043: ROM Check2	Checks the ROMs that are connected to the CPU bus. Check the LCD “ROM Check2 OK”. It takes about 25 seconds.

Measurement terminal
MA60-CN6
1 pin : L ch
3 pin : R ch
2, 4 pin : GND

No.	LCD	Test Function and Judgment criteria
44	044: RAM Check2	Checks the RAMs that are connected to the CPU bus. Check the LCD “RAM Check2 OK”.
45	045: Flash Check2	Checks the Flash Memories that are connected to the CPU bus. Check the LCD “Flash Check2 OK”. It takes about 35 seconds.
47	047: Wave RAM Check2	Checks the Wave RAMs. Check the LCD “XG Wave RAM Check OK” “Natural Wave RAM1 Check OK”
55	055: Factory Set	If this test is executed, the Flash ROMs will be initialized when the power is turned on in the next time.
56	056: Test Exit	Exit from the test program after executing this test.

Note: 0 dBm = 0.775 V

Time is required to complete the checks performed by test No. 43–47.

■ テストプログラム

1. 準備

1)測定器:周波数カウンター、レベルメーター(JIS‐C フィルター使用)
　　注)特に指示のない限りステレオプラグを用い、33 Ω負荷を接続して[PHONES] 端子にて測定します。
2)治具:フットボリューム(F C ‐ 7)MIDI ケーブル、フロッピーディスク(2HD&2DD 各1 枚)、USBケーブル
3)パーソナルコンピューター(PC): DOS/V機

注:PC には MIDI-USB ドライバーをインストールし、PC 側は Thru On にしておきます。



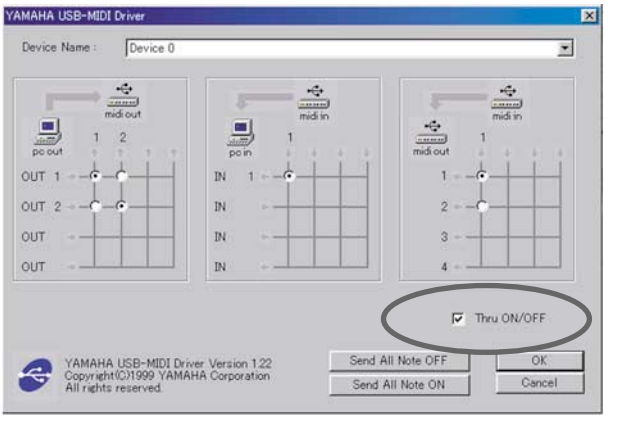

*** MIDI-USBドライバーは、ヤマハCSセンターホームページのダウンロードページからダウンロードしてください。**
(URL >>http://plaza.yamaha.co.jp/ysiss/index.nsf)

2. テストプログラムの起動

[C2#] と[F2] と[G2#] の鍵盤を同時に押さえながら、[POWER ON/OFF] スイッチをON にします。

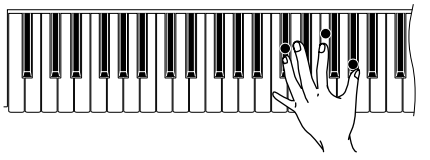

3. テストの進め方

テストプログラムが起動されると、LCD に“ TEST ”と表示されます。
[TEMPO‐] /[TEMPO+] ボタンを押して、テストプログラムの項目を選択します。
[STYLE CONTROL] の [START/STOP] ボタンを押してテストを実行します。
結果がOK の場合は、再度 [STYLE CONTROL] の [START/STOP] ボタンを押して項目選択表示に戻ります。
[TEMPO‐] /[TEMPO+] ボタンを押して、次のテスト項目を選択します。
テスト結果がOK だった項目名の先頭には“ ＊ ”が表示されます。
テスト結果がNG の場合、[DEMO] ボタンまたは一番左端の白鍵を押して、項目選択表示に戻ります。その後、[POWER ON/OFF] スイッチをOFF にして、テストプログラムを終了します。

4. テスト一覧

No.	LCD 表示	テスト内容及び判定条件など
1	001: Version	ROM のバージョン表示.。各ROM のバージョンを表示します。
2	002: ROM Check1	CPU のバスに接続されているROM をチェックします。 チェックの結果がLCD に表示されます。“ ROM Check1 OK ”が表示されることを確認します。
3	003: RAM Check1	CPU のバスに接続されているRAM をチェックします。 チェックの結果がLCD に表示されます。“ RAM Check1 OK ”が表示されることを確認します。
4	004:Flash Check1	CPU のバスに接続されているフラッシュメモリをチェックします。 チェックの結果がLCD に表示されます。“ Flash Check1 OK ”が表示されることを確認します。
5	005: Wave ROM Check1	WAVE ROM をチェックします。 チェックの結果がLCD に表示されます。“ XG Wave ROM Check OK ”と“ Natural Wave ROM1 Check OK ”が表示されることを確認します。
6	006: Wave RAM Check1	WAVE RAM をチェックします。 チェックの結果がLCD に表示されます。“ XG Wave RAM Check OK ”と“ Natural Wave RAM1 Check OK ”が表示されることを確認します。
7	007: FDD Check	フロッピーディスクドライブをチェックします。 2HD と2DD のフロッピーディスクを、1 枚ずつFDD に挿入して行います。 ディスクが挿入されている状態ならば、直ちにテストが行われます。途中、2DD と2HD を入れ替えて、両タイプのディスクのテストを行います。 正常な場合は、“ FDD Check OK ”が表示されます。テスト中にディスクを引き抜くと、“ NO FD ”が表示されてディスク挿入待ちの状態になります。 ライトプロテクトされたディスクを挿入した場合、“ PROTECT FD ”と表示されます。この状態ではテストには使用できません。未フォーマットのディスクを挿入した場合、“ UNFORMAT FD ”と表示されます。テストには使用できません。
8	008: Effect1 RAM Check	Effect1 (リバーブNatural Voice)RAM チェック 正弦波(C3)を発音します。 異音、ノイズが無いことを確認します。
10	010: Effect3 RAM Check	Effect3 (XG1)RAM チェック 正弦波(C3)を発音します。 異音、ノイズが無いことを確認します。
12	012: TG 1 Check	音源1 チェック(オートスケール)(XG) 音源の音色を順番に切り替えながら、正弦波を低音から順次発音します。(C2 からG4 まで) 異音、ノイズが無いことを確認します。
13	013: TG 2 Check	音源2 チェック(オートスケール)(Natural Voice 1) 音源の音色を順番に切り替えながら、正弦波を低音から順次発音します。(C2 からG4 まで) 異音、ノイズが無いことを確認します。
15	015: Pitch Check	ピッチチェック:[PHONES] 端子に周波数カウンターを接続します。 テストを実行すると正弦波(440 ±0.2 Hz)を発音します。(PAN=センター)
16	016: Output R Check	R チャンネル出力チェック 各端子にレベルメーター(JIS‐C フィルター使用)を接続します。 (PHONES, AUX OUT L/L+R, R, AUX OUT (LEVEL FIXED) L, R) [MASTER VOLUME] を最大にして、R チャンネルの出力レベルをチェックします。(1 kHz 正弦波, PAN = R) (PHONES L,R:33 Ω負荷AUX OUT L/L+R,R:10 k Ω負荷AUX OUT (LEVEL FIXED)L,R:10 k Ω負荷) PHONES L: ‐ 32.0 dBm 以下　PHONES R: +8.0 dBm ±2 dB AUX OUT L/L+R: ‐ 38.5 dBm 以下　AUX OUT R: +11.5 dBm ±2 dB AUX OUT (LEVEL FIXED)L: ‐ 40.0 dBm 以下　AUX OUT (LEVEL FIXED) R: +10.0 dBm ±2 dB

No.	LCD 表示	テスト内容及び判定条件など	
17	017: Output L Check	L チャンネル出力チェック 各端子にレベルメーター(JIS‐C フィルター使用)を接続します。 (PHONES,AUX OUT L/L+R, R, AUX OUT (LEVEL FIXED) L, R) [MASTER VOLUME] を最大にして、L チャンネルの出力レベルをチェックします。(1 kHz 正弦波, PAN= R) (PHONES L, R: 33 Ω負荷AUX OUT L/L+R, R: 10 k Ω負荷AUX OUT (LEVEL FIXED)L, R: 10 k Ω負荷) PHONES L: +8.0 dBm ±2 dB　PHONES R: ‐ 32.0 dBm 以下 AUX OUT L/L+R: +11.5 dBm ±2 dB　AUX OUT R: ‐ 38.5 dBm 以下 AUX OUT (LEVEL FIXED)L: +10.0 dBm ±2 dB　AUX OUT (LEVEL FIXED)R: ‐ 40.0 dBm 以下	
18	018: EQ Low Check	EQ‐LOW 周波数チェック　測定値: +6.0 dBm ±2 dB 65.4 Hz (C1)の正弦波をPAN=センターで出力します。	測定端子 MA60-CN6 1 pin : L ch 3 pin : R ch 2, 4 pin : GND
19	019: EQ Mid Check	EQ‐MID 周波数チェック　測定値: - 0.5 dBm ±2 dB 523 Hz (C4)の正弦波をPAN=センターで出力します。	
20	020: EQ High Check	EQ‐HIGH 周波数チェック　測定値: +3.0 dBm ±2 dB 4186 Hz (C7)の正弦波をPAN=センターで出力します。	
22	022: D/A Noise Check	押鍵発音時、ビット落ちノイズ等が無いことを確認します。	
23	023: SW, LED Check	パネルスイッチ、LED チェック LCD に表示されるスイッチ名を見てそのスイッチを順にON すると、それぞれ決められた音程で発音します。(P.56 の表1 参照)また、LED のあるスイッチの場合は、LED も点灯します。すべてのスイッチを押し終えると、LCD に“ SW,LED check OK ”と表示されます。 ダイアルのチェックも行います。データダイアルを時計回りに回すと、LCD に表示される数字が50 ～100 まで変化していき、続いて反時計回りに回すと、数字が100 ～0 に変化していく事を確認します。	
24	024: All Panel LED On Check	すべてのLED が点灯することを確認します。2 色LED はオレンジ色に点灯します。	
25	025: Red LED On Check	すべての赤色LED が点灯することを確認します。2 色LED は赤色に点灯します。	
26	026: Green LED On Check	すべての緑色LED が点灯することを確認します。2 色LED は緑色に点灯します。	
27	027: All Key LED On Check	すべての鍵盤LED が点灯することを確認します。	
28	028: All LCD On Check	すべてのLCD ドットが点灯することを確認します。	
29	029: All LCD Off Check	すべてのLCD ドットが消灯することを確認します。	
31	031: LCD Brightness Check	[ONE TOUCH SETTING] の[1] から[4] のスイッチを指示に従って押します。スイッチを押すごとにLCD が明るくなることを確認します。	
32	032: Soft Pedal Check	ソフトペダルチェック テストを実行し、ソフトペダルを踏むとC3 を発音し、離すとC4 を発音することを確認します。チェックの結果がLCD に表示されます。“ Soft Test OK ”が表示されることを確認します。	
33	033: Sostenuto Pedal Check	ソステヌートペダルチェック。テストを実行し、ソステヌートペダルを踏むとC3 を発音し、離すとC4 を発音することを確認します。チェックの結果がLCD に表示されます。“ Sostenuto Test OK ”が表示されることを確認します。	
34	034: Damper Pedal Check	ダンパーペダルチェック。テストを実行し、ダンパーペダルを踏むとC3 を発音し、離すとC4 を発音することを確認します。チェックの結果がLCD に表示されます。“ Damper Test OK ”が表示されることを確認します。	
35	035: Aux Pedal Check	[AUX PEDAL] 端子にフットボリューム(FC‐7)を接続します。 ペダルを奥までいっぱいに踏む(DOWN)とC3 を発音し、手前いっぱいに踏む(UP)とC4 を発音することを確認します。チェックの結果がLCD に表示されます。“ Aux Pedal Check OK ”が表示されることを確認します。	
40	040: MIDI Check	[MIDI IN] 端子と[MIDI OUT] 端子をMIDI ケーブルで接続した後、テストを実行します。C4 を発音し、LCD に“ MIDI Check OK ”が表示されることを確認します。	
41	041: USB Check	USB 端子チェック [USB] 端子とパーソナルコンピューターを USB ケーブルで接続します。 **注：PC には MIDI-USB ドライバーをインストールし、PC 側は Thru On にしておきます。** テストを実行すると、LCD に“ USB Chk In ”が表示されます。チェックの結果が LCD に表示されます。C4 を発音して、“ USB Chk OK ”が表示されることを確認します。 ケーブルを抜き取ると、LCD に“ USB Chk Out ”が表示されます。	

No.	LCD 表示	テスト内容及び判定条件など
43	043: ROM Check2	CPU のバスに接続されているすべてのROM をチェックします。 チェックの結果がLCD に表示されます。“ ROM Check2 OK ”が表示されることを確認します。 約25 秒かかります。
44	044: RAM Check2	CPU のバスに接続されているすべてのRAM をチェックします。 チェックの結果がLCD に表示されます。“ RAM Check2 OK ”が表示されることを確認します。
45	045: Flash Check2	CPU のバスに接続されているすべてのフラッシュメモリをチェックします。 チェックの結果がLCD に表示されます。“ Flash Check2 OK ”が表示されることを確認します。 約35 秒かかります。
47	047: Wave RAM Check2	WAVE RAM をチェックします。 チェックの結果がLCD に表示されます。“ XG Wave RAM Check OK ”と“ Natural Wave RAM1 Check OK ”が表示されることを確認します。
55	055: Factory Set	テストを実行すると、次回電源投入時Flash ROM に工場出荷状態のデータをセットします。 LCD に“ Factory Set OK ”と表示されることを確認します。
56	056: Test Exit	テストを実行すると、テストプログラムから抜けて、プレイモードになります。

※ 0 dBm = 0.775 V

※ No.43 ～47 のテストについては、時間がかかりますので、時間がない場合は[TEMPO+] ボタンを数回押して、テストNo.55に進んでください。

Table 1 （表1）

ORDER	SWITCH	NOTE	ORDER	SWITCH	NOTE
1	METRONOME	C2	54	5-L	E2
2	EXTRA TRACKS	C#2	55	6-U	F2
3	TRACK2	D2	56	6-L	F#2
4	TRACK1	D#2	57	7-U	G2
5	REC	E2	58	7-L	G#2
6	TOP	F2	59	8-U	A2
7	START/STOP (SONG)	F#2	60	8-L	A#2
8	RW	G2	61	EXIT	B2
9	FF	G#2	62	BACK	C3
10	REPEAT	A2	63	NEXT	C#3
11	GUIDE	A#2	64	F	D3
12	FADE IN/OUT	B2	65	G	D#3
13	TEMPO -	C3	66	H	E3
14	TEMPO +	C#3	67	I	F3
15	TAP TEMPO	D3	68	J	F#3
16	TRANSPOSE -	D#3	69	LAYER	G3
17	TRANSPOSE +	E3	70	LEFT	G#3
18	ACCOMP. ON/OFF	F3	71	ENTER	A3
19	AUTO FILL IN	F#3	72	REVERB	A#3
20	OTS LINK	G3	73	DSP	B3
21	BREAK	G#3	74	SLOW/FAST	C4
22	INTRO	A3	75	HARMONY/ECHO	C#4
23	MAIN A	A#3	76	POLY/MONO	D4
24	MAIN B	B3	77	LEFT HOLD	D#4
25	MAIN C	C4	78	PIANO & HARPSI.	E4
26	MAIN D	C#4	79	E.PIANO	F4
27	ENDING	D4	80	PERCUSSION	F#4
28	SYNC STOP	D#4	81	GUITAR	G4
29	SYNC START	E4	82	BASS	G#4
30	START/STOP (STYLE)	F4	83	ORGAN FLUTES	A4
31	DEMO	F#4	84	BRASS	A#4
32	HELP	G4	85	W.WIND	B4
33	FUNCTION	G#4	86	STRINGS	C5
34	SOUND CREATOR	A4	87	CHOIR & PAD	C#5
35	DIGITAL RECORDING	A#4	88	SYNTH.	D5
36	MIXING CONSOLE	B4	89	XG	D#5
37	A	C5	90	USER	E5
38	B	C#5	91	MUSIC FINDER	F5
39	C	D5	92	OTS1	F#5
40	D	D#5	93	OTS2	G5
41	E	E5	94	OTS3	G#5
42	BALANCE	F5	95	OTS4	A5
43	PART ON/OFF	F#5	96	PIANO	A#5
44	DIRECT ACCESS	G5	97	FREEZE	B5
45	1-U	G#5	98	REGIST1	C6
46	1-L	A5	99	REGIST2	C2
47	2-U	A#5	100	REGIST3	C#2
48	2-L	B5	101	REGIST4	D2
49	3-U	C6	102	REGIST5	D#2
50	3-L	C2	103	REGIST6	E2
51	4-U	C#2	104	REGIST7	F2
52	4-L	D2	105	REGIST8	F#2
53	5-U	D#2	106	MEMORY	G2

■ SYSTEM RESET

This operation lets you restore the CVP-204/CVP-204C to its original factory settings. These settings include System Setup, MIDI Setup, User Effect, Music Finder, and Files & Folders.

Restores the System Setup parameters to the original factory settings. You can also restore only the System Setup settings by simultaneously holding down the highest key on the keyboard (C7) and turning on the power.

Restores the MIDI templates to the original factory settings.

Restores the User Effects to the original factory settings.

Restores the Music Finder data to the original factory

Deletes all files and folders stored in the User page.

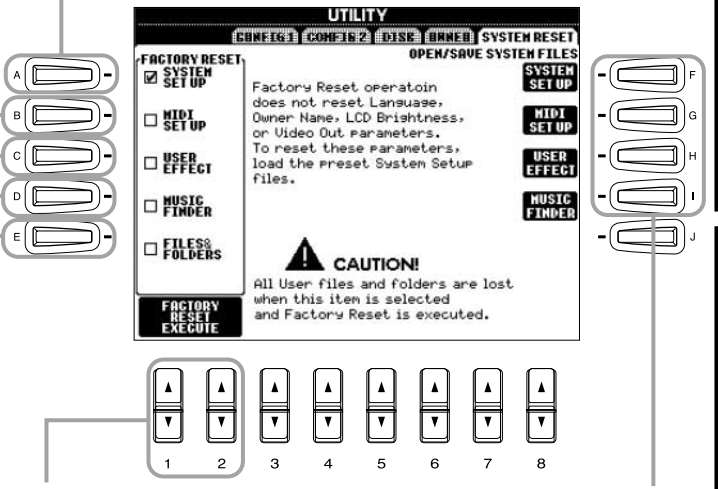

Executes the Factory Reset operation for all items checkmarked above.

These call up the corresponding Open/Save displays. These let you store the corresponding data as files to disk, for future recall. Pressing each of these buttons calls up the corresponding Open/Save display, from which you can select the corresponding PRESETpage. From this PRESET page, you can save the relevant data.

NOTE

The functions and settings below do not apply to the Factory Reset operation. However, you can restore these to their original settings by calling up the preset System Setup files, using the Open/Save System Files function.
Language
Owner Name
LCD Brightness
Video Out settings (NTSC/PAL, Size, Character Color,Background Color)

NOTE

All Music Finder records can be stored together as a single file. When calling up a stored file, a message appears prompting you to replace or append the records as desired.
Replace:
All Music Finder records currently in the instrument are deleted and replaced with the records of the selected file.
Append:
The records called up are added to the vacant record numbers.

■ システムリセット

SYSTEM SETUPの項目(別冊データリストのパラメーター一覧)を工場出荷時の状態に戻します。一番右側の鍵盤(C7)を押しながら電源をONにしても「System Setup」の項目だけを工場出荷時の状態に戻すことができます。

MIDIのユーザー設定を工場出荷時の状態に戻しま

USER EFFECTを、工場出荷時の状態に戻します。

ミュージックファインダーのデータを工場出荷時の状態に戻します。

Userページに保存したすべてのファイル/フォルダーを消去します。

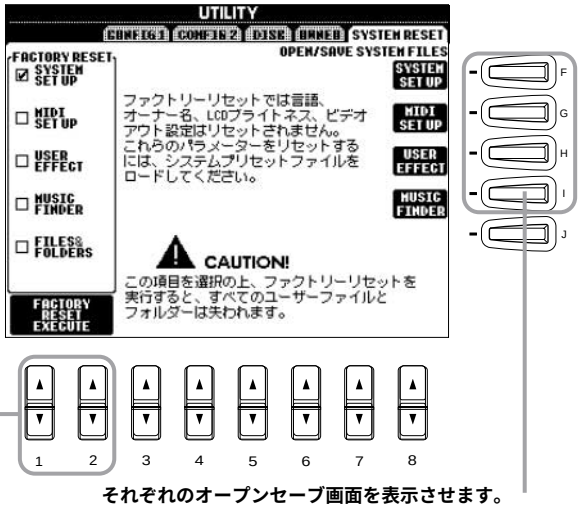

「FACTORY RESET」でチェックマークを付けた項目を、工場出荷時の状態に戻します。

それぞれのオープンセーブ画面を表示させます。
SYSYTEM SETUP～MUSIC FINDERの設定をファイルとして保存します。保存したファイルは必要に応じて呼び出すことができます。それぞれの「PRESET」の中には工場出荷時のデータが入っていて、これを呼び出すとそれぞれの項目を工場出荷時の状態に戻すことができます(「FACTORY RESET」と同様)。

NOTE

以下の機能は、「SYSTEMSETUP」をリセットしても工場出荷時の状態に戻りません。
- LANGUAGE
- OWNERNAME
- LCD BRIGHTNESS
- VIDEO OUT関連項目(NTSC/PAL、SIZE、CHARACTER COLOR BACKGROUND COLOR)

ただし、「OPEN/SAVE SYSTEM FILES」で「SYSTEM SETUP」のプリセットファイルを呼び出すと、上記の機能を含むすべての機能を工場出荷時の状態に戻すことができます。

NOTE

MUSIC FINDERを保存する場合は、全レコードがまとめて保存されます。保存したMUSIC FINDERファイルを呼び出すと、レコードの置き換え/追加を選ぶメッセージが表示されます。
REPLACE
現在のミュージックファインダー全レコードが消去され、ファイルから呼び出されたレコードに置き替えられます。
APPEND
ファイルから呼び出されたレコードは、空きレコード番号に追加されます。

■ MIDI IMPLEMENTATION CHART

YAMAHA [Clavinova] Date : 10 Sep,2002
Model CVP-204 MIDI Implementation Chart Version : 1.00
(Natural sound source)

Function...		Transmitted	Recognized	Remarks
Basic	Default	1 - 16	1 - 16	
Channel	Changed	1 - 16	1 - 16	
Mode	Default	3	3	
	Messages	X	X	
	Altered	**********	X	
Note Number : True voice		0 - 127 **********	0 - 127 0 - 127	
Velocity	Note ON	O 9nH,v=1-127	O 9nH,v=1-127	
	Note OFF	X 9nH,v=0	X	
After	Key's	X	X	
Touch	Ch's	X	X	
Pitch Bend		O	O 0 - 24 semi	
Control	0,32	O	O	Bank Select
Change	1,5	X	X	
	7,10,11	O	O	
	6,38	O	O	Data Entry
	64,66,67	O	O	
	65	X	X	Portamento
	71-74	X	X	Sound Controller
	84	X	X	Portament Cntrl
	91,93	O	O	
	94	X	X	
	96-97	X	O	RPN Inc,Dec
	98-99	X	X	NRPN LSB,MSB
	100-101	O	O	RPN LSB,MSB
	120	X	O	All Sound Off
	121	X	O	Reset All Cntrls
Prog Change : True #		O 0 - 127 **********	O 0 - 127	
System Exclusive		O	O	
Common : Song Pos.		X	X	
: Song Sel.		X	X	
: Tune		X	X	
System : Clock		O	O	
Real Time : Commands		O	O	
: All Sound Off		X	O (120,126-127)	
Aux : Reset All Cntrls		X	O (121)	
: Local ON/OFF		X	O	
Mes- : All Notes OFF		X	O (123-125)	
sages: Active Sense		O	O	
: Reset		X	X	
Notes:				

Mode 1 : OMNI ON , POLY Mode 2 : OMNI ON ,MONO O: Yes
Mode 3 : OMNI OFF, POLY Mode 4 : OMNI OFF,MONO X: No

YAMAHA [Clavinova]
Model CVP-204 MIDI Implementation Chart
(XG sound source)

Date : 10 Sep,2002
Version : 1.00

Function...		Transmitted	Recognized	Remarks
Basic	Default	1 - 16	1 - 16	
Channel	Changed	1 - 16	1 - 16	
Mode	Default	3	3	
	Messages	x	x	
	Altered	**********	x	
Note Number : True voice		0 - 127 **********	0 - 127 0 - 127	
Velocity	Note ON	o 9nH,v=1-127	o 9nH,v=1-127	
	Note OFF	x 9nH,v=0	x	
After Touch	Key's	x	x	
	Ch's	x	o	
Pitch Bend		o	o 0 - 24 semi	
Control Change	0,32	o	o	Bank Select
	1,5,7,10,11	o	o	
	6,38	o	o	Data Entry
	64,65,66,67	o	o	
	71-74	o	o	Sound Controller
	84	o	o	Portament Cntrl
	91,93,94	o	o	Effect Depth
	96-97	x	o	RPN Inc,Dec
	98-99	o	o	NRPN LSB,MSB
	100-101	o	o	RPN LSB,MSB
	120	x	o	All Sound Off
	121	x	o	Reset All Cntrls
Prog Change : True #		o 0 - 127 **********	o 0 - 127	
System Exclusive		o	o	
Common : Song Pos.		x	x	
: Song Sel.		x	x	
: Tune		x	x	
System : Clock		o	o	
Real Time : Commands		o	o	
: All Sound Off		x	o (120,126-127)	
Aux : Reset All Cntrls		x	o (121)	
: Local ON/OFF		x	o	
Mes- : All Notes OFF		x	o (123-125)	
sages: Active Sense		o	o	
: Reset		x	x	
Notes:				

Mode 1 : OMNI ON , POLY
Mode 2 : OMNI ON ,MONO
Mode 3 : OMNI OFF, POLY
Mode 4 : OMNI OFF,MONO

o: Yes
x: No

■ MIDI DATA FORMAT

To enter data/values, refer to the table below.

Decimal	Hexadecimal	Binary	Decimal	Hexadecimal	Binary	Decimal	Hexadecimal	Binary	Decimal	Hexadecimal	Binary
0	00	0000 0000	32	20	0010 0000	64	40	0100 0000	96	60	0110 0000
1	01	0000 0001	33	21	0010 0001	65	41	0100 0001	97	61	0110 0001
2	02	0000 0010	34	22	0010 0010	66	42	0100 0010	98	62	0110 0010
3	03	0000 0011	35	23	0010 0011	67	43	0100 0011	99	63	0110 0011
4	04	0000 0100	36	24	0010 0100	68	44	0100 0100	100	64	0110 0100
5	05	0000 0101	37	25	0010 0101	69	45	0100 0101	101	65	0110 0101
6	06	0000 0110	38	26	0010 0110	70	46	0100 0110	102	66	0110 0110
7	07	0000 0111	39	27	0010 0111	71	47	0100 0111	103	67	0110 0111
8	08	0000 1000	40	28	0010 1000	72	48	0100 1000	104	68	0110 1000
9	09	0000 1001	41	29	0010 1001	73	49	0100 1001	105	69	0110 1001
10	0A	0000 1010	42	2A	0010 1010	74	4A	0100 1010	106	6A	0110 1010
11	0B	0000 1011	43	2B	0010 1011	75	4B	0100 1011	107	6B	0110 1011
12	0C	0000 1100	44	2C	0010 1100	76	4C	0100 1100	108	6C	0110 1100
13	0D	0000 1101	45	2D	0010 1101	77	4D	0100 1101	109	6D	0110 1101
14	0E	0000 1110	46	2E	0010 1110	78	4E	0100 1110	110	6E	0110 1110
15	0F	0000 1111	47	2F	0010 1111	79	4F	0100 1111	111	6F	0110 1111
16	10	0001 0000	48	30	0011 0000	80	50	0101 0000	112	70	0111 0000
17	11	0001 0001	49	31	0011 0001	81	51	0101 0001	113	71	0111 0001
18	12	0001 0010	50	32	0011 0010	82	52	0101 0010	114	72	0111 0010
19	13	0001 0011	51	33	0011 0011	83	53	0101 0011	115	73	0111 0011
20	14	0001 0100	52	34	0011 0100	84	54	0101 0100	116	74	0111 0100
21	15	0001 0101	53	35	0011 0101	85	55	0101 0101	117	75	0111 0101
22	16	0001 0110	54	36	0011 0110	86	56	0101 0110	118	76	0111 0110
23	17	0001 0111	55	37	0011 0111	87	57	0101 0111	119	77	0111 0111
24	18	0001 1000	56	38	0011 1000	88	58	0101 1000	120	78	0111 1000
25	19	0001 1001	57	39	0011 1001	89	59	0101 1001	121	79	0111 1001
26	1A	0001 1010	58	3A	0011 1010	90	5A	0101 1010	122	7A	0111 1010
27	1B	0001 1011	59	3B	0011 1011	91	5B	0101 1011	123	7B	0111 1011
28	1C	0001 1100	60	3C	0011 1100	92	5C	0101 1100	124	7C	0111 1100
29	1D	0001 1101	61	3D	0011 1101	93	5D	0101 1101	125	7D	0111 1101
30	1E	0001 1110	62	3E	0011 1110	94	5E	0101 1110	126	7E	0111 1110
31	1F	0001 1111	63	3F	0011 1111	95	5F	0101 1111	127	7F	0111 1111

- Except the table above, for example 144-159(decimal)/9nH/1001 0000-1001 1111(binary) denotes the Note On Message for each channel (1-16). 176-191/BnH/1011 0000-1011 1111 denotes the Control Change Message for each channel (1-16). 192-207/CnH/1100 0000-1100 1111 denotes the Program Change Message for each channel (1-16). 240/FOH/1111 0000 denotes the start of a System Exclusive Message. 247/F7H/1111 0111 denotes the end of a System Exclusive Message.
- aaH (hexidecimal)/0aaaaaaa (binary) denotes the data address. The address contains High, Mid, and Low.
- bbH/0bbbbbbb denotes the byte count.
- ccH/0ccccccc denotes the check sum.
- ddH/0ddddddd denotes the data/value.

O: available

	CVP-210	CVP-208	CVP-206	CVP-204
Regular Voice	O	O	O	O
Organ (Organ Flutes) Voice	O	O	-	-
Mic	O	O	O	-
Vocal Harmony	O	O	-	-
Natural Voice	O	O	O	O

MIDI CHANNEL MESSAGE (1)

O: available

MIDI Events	Status byte		1st Data byte			2nd Data byte			Corresponding Voice/Part			MIDI Reception (respond/ignore)					MIDI Transmission (generated data)				
	Status		Data	(HEX)	Parameter	Data	(HEX)	Parameter	Regular/ Organ Voice	Mic/Vocal Harmony	Natural Voice	Song	Main Layer Left	Keyboard	Style	Extra	Panel (main generation method)	Upper Lower	Style	Song	MIDI
Key Off	8nH	(n: Channel Number)	kk		Key no. (0 – 127)	vv		Velocity (0 – 127)	O	O (Harmony Channel/ Melody Channel)	O	O	O	O	O	O	X	X	X	O	X
Key On	9nH	(n: Channel Number)	kk		Key no. (0 – 127)	vv		Key On: vv=1 – 127 Key Off: vv=0	O	O (Harmony Channel/ Melody Channel)	O	O	O	O	O	O	O (Keyboard)	O	O	O	X
Control Change	BnH	(n: Channel Number)	0	(00H)	Bank Select MSB	0 64 126 127	(00H) (40H) (7EH) (7FH)	Normal SFX voice SFX kit Drum kit	O	X	O	O	O	O (Main)	O	O	O (Voice)	X	O	O	X
			1	(01H)	Modulation	0 – 127	(00H – 7FH)	Data	O	X	X	O	O	O (Main/Layer/ Left)	O	O	O (Pedal)	O	O	O	X
			5	(05H)	Portamento Time	0 – 127	(00H – 7FH)	Data	O	X	X	O	O	O (Main/Layer/ Left)	X	O	O (Mixing Console)	X	X	O	X
			6	(06H)	Data Entry MSB	0 – 127	(00H – 7FH)	Data	O	O (Harmony Channel/ Melody Channel)	O	O	O	O (Main/Layer/ Left)	O	O	O (Mixing Console)	X	O	O	X
			7	(07H)	Main Volume	0 – 127	(00H – 7FH)	Data	O	O (Mic)	O	O	O	O (Main/Layer/ Left)	O	O	O (Mixing Console)	X	O	O	X
			10	(0AH)	Panpot	0 – 127	(00H – 7FH)	L64 – C – R63	O	O (Mic)	O	O	O	O (Main/Layer/ Left)	O	O	O (Mixing Console)	X	O	O	X
			11	(0BH)	Expression	0 – 127	(00H – 7FH)	Data	O	X	O	O	O	O (Main/Layer/ Left)	O	O	O (Pedal)	O	O	O	X
			32	(20H)	Bank Select LSB	0 – 127	(00H – 7FH)	Data	O	X	O	O	O	O (Main)	O	O	O (Voice)	X	O	O	X
			38	(26H)	Data Entry LSB	0 – 127	(00H – 7FH)	Data	O	O (Harmony Channel/ Melody Channel)	O	O	O	O (Main/Layer/ Left)	X	O	O (Mixing Console)	X	X	O	X
			64	(40H)	Sustain (Damper)	0 – 127	(00H – 7FH)	Data	O	O (Harmony Channel/ Melody Channel)	O	O	O	O (Main/Layer/ Left)	X	O	O (Pedal)	O	X	O	X
			65	(41H)	Portamento	0 – 127	(00H – 7FH)	0 – 63, 64 – 127 (OFF, ON)	O	X	X	O	O	O (Main/Layer/ Left)	X	O	O (Poly/Mono Sw)	O	X	O	X
			66	(42H)	Sostenuto	0 – 127	(00H – 7FH)	0 – 63, 64 – 127 (OFF, ON)	O	X	O	O	O	O (Main/Layer/ Left)	X	O	O (Pedal)	O	X	O	X
			67	(43H)	Soft Pedal	0 – 127	(00H – 7FH)	0 – 63, 64 – 127 (OFF, ON)	O	X	O	O	O	O (Main/Layer/ Left)	X	O	O (Pedal)	O	X	O	X
			71	(47H)	Harmonic Content	0 – 127	(00H – 7FH)	-64 – 0 – +63	O	X	X	O	O	O (Main/Layer/ Left)	O	O	O (Mixing Console)	X	O	O	X
			72	(48H)	Release Time	0 – 127	(00H – 7FH)	-64 – 0 – +63	O	X	X	O	O	O (Main/Layer/ Left)	O	O	O (Sound Creator)	X	O	O	X
			73	(49H)	Attack Time	0 – 127	(00H – 7FH)	-64 – 0 – +63	O	X	X	O	O	O (Main/Layer/ Left)	O	O	O (Sound Creator)	X	O	O	X
			74	(4AH)	Brightness	0 – 127	(00H – 7FH)	-64 – 0 – +63	O	X	X	O	O	O (Main/Layer/ Left)	X	O	O (Sound Creator)	X	O	O	X
			84	(54H)	Portamento Control	0 – 127	(00H – 7FH)	Key no. (0 – 127)	O	X	X	O	O	X	O	O	O (Auto Accompaniment)	X	X	O	X
			91	(5BH)	Effect1 Depth (Reverb Send Level)	0 – 127	(00H – 7FH)	Data	O	O (Mic)	O	O	O	O (Main/Layer/ Left)	O	O	O (Mixing Console)	X	O	O	X
			93	(5DH)	Effect3 Depth (Chorus Send Level)	0 – 127	(00H – 7FH)	Data	O	O (Mic)	O	O	O	O (Main/Layer/ Left)	O	O	O (Mixing Console)	X	O	O	X
			94	(5EH)	Effect4 Depth (Variation Send Level)	0 – 127	(00H – 7FH)	Data	O	O (Mic)	X	O	O	O (Main/Layer/ Left)	O	O	O (Mixing Console)	X	O	O	X
			96	(60H)	RPN Increment	-	-	*1	O	O (Harmony Channel/ Melody Channel)	O	O	O	X	O	O	X	X	X	O	X
			97	(61H)	RPN Decrement	-	-	*1	O	O (Harmony Channel/ Melody Channel)	O	O	O	X	O	O	X	X	X	O	X
			98	(62H)	NRPN LSB	0 – 127	(00H – 7FH)	Data	O	O (Harmony Channel/ Melody Channel)	X	O	O	X	O	O	O (Sound Creator)	X	O	O	X
			99	(63H)	NRPN MSB	0 – 127	(00H – 7FH)	Data	O	O (Harmony Channel/ Melody Channel)	X	O	O	X	O	O	O (Sound Creator)	X	O	O	X
			100	(64H)	RPN LSB	0 – 127	(00H – 7FH)	Data	O	O (Harmony Channel/ Melody Channel)	O	O	O	O (Main/Layer/ Left)	O	O	O (Mixing Console)	X	O	O	X
			101	(65H)	RPN MSB	0 – 127	(00H – 7FH)	Data	O	O (Harmony Channel/ Melody Channel)	O	O	O	O (Main/Layer/ Left)	O	O	O (Mixing Console)	X	O	O	X
Mode Message	BnH	(n: Channel Number)	120	(78H)	All Sound Off	0	(00H)	Data	O	X	O	O	O	O (Main/Layer/ Left)	O	O	X	X	X	O	X
			121	(79H)	Reset All Controllers	0	(00H)	Data	O	X	O	O	X	X	X	X	X	X	X	O	X
			122	(7AH)	Local Control	0 127	(00H) (7FH)	OFF ON	-	-	-	O	O	O	O	O	X	X	X	X	X
			123	(7BH)	All Note Off	0	(00H)	Data	O	O (Harmony Channel/ Melody Channel)	O	O	O	O (Main/Layer/ Left)	O	O	X	X	X	O	X
			124	(7CH)	Omni Off	0	(00H)	Data	O	X	X	O	X	X	X	X	X	X	X	O	X
			125	(7DH)	Omni On	0	(00H)	Data	O	X	X	O	X	X	X	X	X	X	X	O	X
			126	(7EH)	Mono	0 – 16	(00H – 10H)	Data	O	X	X	O	X	X	X	X	X	X	X	O	X
			127	(7FH)	Poly	0	(00H)	Data	O	X	X	O	X	X	X	X	X	X	X	O	X

MIDI Events	Status byte		1st Data byte		2nd Data byte		Corresponding Voice/Part			MIDI Reception (respond/ignore)					MIDI Transmission (generated data)				
	Status		Data (HEX)	Parameter	Data (HEX)	Parameter	Regular/ Organ Voice	Mic/Vocal Harmony	Natural Voice	Song	Main Layer Left	Keyboard	Style	Extra	Panel (main generation method)	Upper Lower	Style	Song	MIDI
Program Change	CnH	(n: Channel Number)	pp (00H – 7FH)	Voice Number (0 – 127)	- -	-	O	X	O	O	O	O (Main)	O	O	O (Voice)	X	O	O	X
Channel After Touch	DnH	(n: Channel Number)	vv (00H – 7FH)	Data	- -	-	O	X	X	O	O	O (Main/Layer/ Left)	X	O	X	X	X	O	X
Polyphonic After Touch	AnH	(n: Channel Number)	kk (00H – 7FH)	Key no. (0 – 127)	vv (00H – 7FH)	Data	X	X	X	X	X	X	X	X	X	X	X	O	X
Pitch Bend Change	EnH	(n: Channel Number)	cc (00H – 7FH)	LSB	dd (00H – 7FH)	MSB	O	O (Harmony Channel/ Melody Channel)	O	O	O	O (Main/Layer/ Left)	O	O	O (Pedal)	O	O	O	X
Realtime Message	F8H	MIDI Clock	-	-	-	-	-	-	-	O (*2)					O (*3)				
	FAH	Start	-	-	-	-	-	-	-	O (*2)					O (*4)				
	FBH	Continue	-	-	-	-	-	-	-	X					X				
	FCH	Stop	-	-	-	-	-	-	-	O (*2)					O (*4)				
	FEH	Active Sens	-	-	-	-	-	-	-	O					O				
	FFH	System Reset	-	-	-	-	-	-	-	X					X				

*1 The data byte is ignored.
*2 Received when the Clock is set to External.
*3 Transmitted when the Clock is set to Internal and Transmit Clock is set to on.
*4 Transmitted when the Transmit Clock is set to on.

About Mic/Vocal Harmony column:
The relevant parameters are received by the song part designated by the Effect's Harmony Channel Parameter or Melody Parameter.

MIDI CHANNEL MESSAGE (2)

NRPN

NRPN		Data Entry		Parameter	Data Range	Corresponding Voice/Part			MIDI Reception (respond/ignore)					MIDI Transmission (generated data)				
MSB	LSB	MSB	LSB			Regular/ Organ Voice	Mic/Vocal Harmony	Natural Voice	Song	Main Layer Left	Keyboard	Style	Extra	Panel (main generation method)	Upper Lower	Style	Song	MIDI
01H	08H	mmH	--	Vibrato Rate	mm: 00H – 40H – 7FH (-64 – 0 – +63)	O	O (Harmony Channel/ Melody Channel)	X	O	O	X	O	O	O (Sound Creator)	X	O	O	X
01H	09H	mmH	--	Vibrato Depth	mm: 00H – 40H – 7FH (-64 – 0 – +63)	O	O (Harmony Channel/ Melody Channel)	X	O	O	X	O	O	O (Sound Creator)	X	O	O	X
01H	0AH	mmH	--	Vibrato Delay	mm: 00H – 40H – 7FH (-64 – 0 – +63)	O	O (Harmony Channel/ Melody Channel)	X	O	O	X	O	O	O (Sound Creator)	X	O	O	X
01H	20H	mmH	--	Low Pass Filter Cutoff Frequency	mm: 00H – 40H – 7FH (-64 – 0 – +63)	O	X	X	O	X	X	O	X	X	X	X	O	X
01H	21H	mmH	--	Low Pass Filter Resonance	mm: 00H – 40H – 7FH (-64 – 0 – +63)	O	X	X	O	X	X	O	X	X	X	X	O	X
01H	30H	mmH	--	EQ BASS (*1)	mm: 00H – 40H – 7FH (-64 – 0 – +63)	O	X	X	O	X	X	O	X	X	X	X	O	X
01H	31H	mmH	--	EQ TREBLE (*1)	mm: 00H – 40H – 7FH (-64 – 0 – +63)	O	X	X	O	X	X	O	X	X	X	X	O	X
01H	34H	mmH	--	EQ BASS Frequency (*1)	mm: 04H – 28H (32 – 2.0k[Hz])	O	X	X	O	X	X	X	X	X	X	X	O	X
01H	35H	mmH	--	EQ TREBLE Frequency (*1)	mm: 1CH – 3AH (500 – 16.0k[Hz])	O	X	X	O	X	X	X	X	X	X	X	O	X
01H	63H	mmH	--	EG Attack Time	mm: 00H – 40H – 7FH (-64 – 0 – +63)	O	X	X	O	X	X	O	X	X	X	X	O	X
01H	64H	mmH	--	EG Decay Time	mm: 00H – 40H – 7FH (-64 – 0 – +63)	O	X	X	O	O	X	O	O	O (Sound Creator)	X	O	O	X
01H	66H	mmH	--	EG Release	mm: 00H – 40H – 7FH (-64 – 0 – +63)	O	X	X	O	X	X	O	X	X	X	X	O	X
14H	rrH	mmH	--	Drum Low Pass Filter Cutoff Frequency	rr: drum instrument note number mm: 00H – 40H – 7FH (-64 – 0 – +63)	O (Drum Only)	X	X	O	X	X	X	X	X	X	X	O	X
15H	rrH	mmH	--	Drum Low Pass Filter Resonance	rr: drum instrument note number mm: 00H – 40H – 7FH (-64 – 0 – +63)		X	X	O	X	X	X	X	X	X	X	O	X
16H	rrH	mmH	--	Drum EG Attack Rate	rr: drum instrument note number mm: 00H – 40H – 7FH (-64 – 0 – +63)		X	X	O	X	X	X	X	X	X	X	O	X
17H	rrH	mmH	--	Drum EG Decay Rate	rr: drum instrument note number mm: 00H – 40H – 7FH (-64 – 0 – +63)		X	X	O	X	X	X	X	X	X	X	O	X
18H	rrH	mmH	--	Drum Pitch Coarse	rr: drum instrument note number mm: 00H – 40H – 7FH (-64 – 0 – +63)		X	X	O	X	X	X	X	X	X	X	O	X
19H	rrH	mmH	--	Drum Pitch Fine	rr: drum instrument note number mm: 00H – 40H – 7FH (-64 – 0 – +63)		X	X	O	X	X	X	X	X	X	X	O	X
1AH	rrH	mmH	--	Drum Level	rr: drum instrument note number mm: 00H – 7FH (0 – 127)		X	X	O	X	X	X	X	X	X	X	O	X
1CH	rrH	mmH	--	Drum Pan	rr: drum instrument note number mm: 00H, 01H – 40H – 7FH (RND, L63 – C – R63)		X	X	O	X	X	X	X	X	X	X	O	X
1DH	rrH	mmH	--	Drum Reverb Send Level	rr: drum instrument note number mm: 00H – 7FH (0 – 127)		X	X	O	X	X	X	X	X	X	X	O	X
1EH	rrH	mmH	--	Drum Chorus Send Level	rr: drum instrument note number mm: 00H – 7FH (0 – 127)		X	X	O	X	X	X	X	X	X	X	O	X
1FH	rrH	mmH	--	Drum Variation Send Level	rr: drum instrument note number mm: 00H – 7FH (0 – 127) (Variation Connection=SYSTEM) mm: 00H, 01H – 7FH (OFF, ON) (Variation Connection= INSERTION)		X	X	O	X	X	X	X	X	X	X	O	X

NRPN MSB: 14H – 1FH (for drums) message is accepted as long as the channel is set with a drum voice.
Data Entry LSB: Ignored.

NRPN (Vocal Harmony)

NRPN		Data Entry		Parameter	Data Range	Corresponding Voice/Part			MIDI Reception (respond/ignore)					MIDI Transmission (generated data)				
MSB	LSB	MSB	LSB			Regular/ Organ Voice	Mic/Vocal Harmony	Natural Voice	Song	Main Layer Left	Keyboard	Style	Extra	Panel (main generation method)	Upper Lower	Style	Song	MIDI
00H	00H	mmH	--	Harmony Mute (*1)	0 – 63, 64 – 127 (Off, On)	X	O (Harmony Channel)	X	X	X	X	X	X	X	X	X	O	X
01H	1AH	mmH	--	Detune Modulation (*1)	mm: 00H – 7FH (0 – 127)	X	O (Harmony Channel)	X	X	X	X	X	X	X	X	X	O	X
02H	10H	mmH	--	Harmony1 Volume (*1)	mm: 00H – 7FH (0 – 127)	X	O (Harmony Channel)	X	X	X	X	X	X	O (Vocal Harmony Type Edit)	X	X	O	X
02H	11H	mmH	--	Harmony2 Volume (*1)	mm: 00H – 7FH (0 – 127)	X	O (Harmony Channel)	X	X	X	X	X	X	O (Vocal Harmony Type Edit)	X	X	O	X
02H	12H	mmH	--	Harmony3 Volume (*2)	mm: 00H – 7FH (0 – 127)	X	O (Harmony Channel)	X	X	X	X	X	X	O (Vocal Harmony Type Edit)	X	X	O	X
02H	20H	mmH	--	Harmony1 Pan (*1)	mm: 00H, 01H – 40H – 7FH (RND, L63 – C – R63)	X	O (Harmony Channel)	X	X	X	X	X	X	O (Vocal Harmony Type Edit)	X	X	O	X
02H	21H	mmH	--	Harmony2 Pan (*1)	mm: 00H, 01H – 40H – 7FH (RND, L63 – C – R63)	X	O (Harmony Channel)	X	X	X	X	X	X	O (Vocal Harmony Type Edit)	X	X	O	X
02H	22H	mmH	--	Harmony3 Pan (*2)	mm: 00H, 01H – 40H – 7FH (RND, L63 – C – R63)	X	O (Harmony Channel)	X	X	X	X	X	X	O (Vocal Harmony Type Edit)	X	X	O	X
02H	30H	mmH	--	Harmony1 Detune (*1)	mm: 00H – 40H – 7FH (-64 – 0 – +63)	X	O (Harmony Channel)	X	X	X	X	X	X	O (Vocal Harmony Type Edit)	X	X	O	X
02H	31H	mmH	--	Harmony2 Detune (*1)	mm: 00H – 40H – 7FH (-64 – 0 – +63)	X	O (Harmony Channel)	X	X	X	X	X	X	O (Vocal Harmony Type Edit)	X	X	O	X
02H	32H	mmH	--	Harmony3 Detune (*2)	mm: 00H – 40H – 7FH (-64 – 0 – +63)	X	O (Harmony Channel)	X	X	X	X	X	X	O (Vocal Harmony Type Edit)	X	X	O	X

Data Entry LSB: Ignored.

RPN

NRPN		Data Entry		Parameter	Data Range	Corresponding Voice/Part			MIDI Reception (respond/ignore)					MIDI Transmission (generated data)				
MSB	LSB	MSB	LSB			Regular/ Organ Voice	Mic/Vocal Harmony	Natural Voice	Song	Main Layer Left	Keyboard	Style	Extra	Panel (main generation method)	Upper Lower	Style	Song	MIDI
00H	00H	mmH	--	Pitch Bend Sensitivity	mm: 00H – 18H (0 – +24[semitones])	O	O (Harmony Channel/ Melody Channel)	O	O	O	O (Main/ Layer/ Left)	O	O	O (Mixing Console)	X	O	O	X
00H	01H	mmH	llH	Fine Tune	mm ll : 00H 00H -100[cent] ... mm ll : 40H 00H 0[cent] ... mm ll : 7FH 7FH 100[cent]	O	X	O	O	O	O (Main/ Layer/ Left)	O	O	O (Mixing Console)	X	O	O	X
00H	02H	mmH	--	Coarse Tune	mm: 28H – 40H – 58H (-24 – 0 – +24[semitones])	O	X	O	O	O	O (Main/ Layer/ Left)	O	O	X	X	O	O	X
7FH	7FH	--	--	Null	-	O	O	O	O	O	O (Main/ Layer/ Left)	O	O	X	X	O	O	X

*1 CVP-210/208 only
*2 CVP-210 only

About Mic/Vocal Harmony column:
The relevant parameters are received by the song part designated by the Effect's Harmony Channel Parameter or Melody Parameter.

MIDI PARAMETER CHANGE TABLE

* Not Received when Receive System Exclusive Message Parameters is set to off.
* Not transmitted when Transmit System Exclusive Message Parameters is set to off.

MIDI Parameter Change table (XG SYSTEM)

O: available

Address (H)			Size (H)	Data (H)	Parameter	Description	XG Default (H)	Corresponding Voice/Part			MIDI Reception (effective or not for each part)					MIDI Transmission (generated data)			
								Regular/ Organ Voice	Mic/Vocal Harmony	Natural Voice	Song	Main Layer Left	Keyboard	Style	Extra	Panel (main generation method)	Style	Song	MIDI
00	00	00	4	00 – 0F	MASTER TUNE	-102.4 – 0 – +102.3[cent]	*Panel setting value	O	X	O	O					O (Function)	X	O	X
		01		00 – 0F		1st bit 3-0→bit 15-12													
		02		00 – 0F		2nd bit 3-0→bit 11-8													
		03		00 – 0F		3rd bit 3-0→bit 7-4													
						4th bit 3-0→bit 3-0													
		04	1	00 – 7F	MASTER VOLUME	0 – 127	7F	O	X	O	O	X	X	X	X	X	X	O	X
		05	1	00 – 7F	MASTER ATTENUATOR	0 – 127	00	X	X	X	X	X	X	X	X	X	X	X	X
		06	1	28 – 58	TRANSPOSE	-24 – 0 – +24[semitones]	40	O	X	O	O	X	X	X	X	X	X	O	X
		7D	1	N	DRUM SETUP RESET	N: Drum setup number	-	O (Drum only)	X	X	O	X	X	X	X	X	X	O	X
		7E	1	00	XG SYSTEM ON	00=XG system ON	-	O	X	O	O	X	X	X	O	X	X	O	X
		7F	1	00	ALL PARAMETER RESET	00=ON	-	O	X	O	O	X	X	X	O	X	X	O	X

TOTAL SIZE 07

MIDI Parameter Change table (SYSTEM INFORMATION)

Address (H)			Size (H)	Data (H)	Parameter	Description	Corresponding Voice/Part			MIDI Reception (effective or not for each part)					MIDI Transmission (generated data)			
							Regular/Organ Voice	Mic/Vocal Harmony	Natural Voice	Song	Main Layer Left	Keyboard	Style	Extra	Panel (main generation method)	Style	Song	MIDI
01	00	00	E	20 – 7F	Model Name 1	32 – 127 (ASCII CHARACTER)	-	-	-	-	-	-	-	-	X	X	X	O
		...		...	...	...												
		0D		20 – 7F	Model Name 14	32 – 127 (ASCII CHARACTER)												
		0E	1		NOT USED													
		0F	1		NOT USED													

TOTAL SIZE 10

Transmitted in response to Dump Request. Not received.

MIDI Parameter Change table (EFFECT1)

Address (H)			Size (H)	Data (H)	Parameter	Description	XG Default (H)	Corresponding Voice/Part			MIDI Reception (effective or not for each part)					MIDI Transmission (generated data)			
								Regular/ Organ Voice	Mic/Vocal Harmony	Natural Voice	Song	Main Layer Left	Keyboard	Style	Extra	Panel (main generation method)	Style	Song	MIDI
02	01	00	2	00 – 7F	REVERB TYPE MSB	Refer to Effect Parameter List	01 (=HALL1)	O	O	X	O					O (Mixing Console)	O	O	X
				00 – 7F	REVERB TYPE LSB	〃	00												
		02	1	00 – 7F	REVERB PARAMETER 1	〃	Depends on Reverb Type	O	O	X	O (*Depends on Reverb Type)					O (Mixing Console	O	O	X
		03	1	00 – 7F	REVERB PARAMETER 2	〃	Depends on Reverb Type	O	O	X	O (*Depends on Reverb Type)					O (Mixing Console *Depends on Reverb Type)	O	O	X
		04	1	00 – 7F	REVERB PARAMETER 3	〃	Depends on Reverb Type	O	O	X	O (*Depends on Reverb Type)					O (Mixing Console *Depends on Reverb Type)	O	O	X
		05	1	00 – 7F	REVERB PARAMETER 4	〃	Depends on Reverb Type	O	O	X	O (*Depends on Reverb Type)					O (Mixing Console *Depends on Reverb Type)	O	O	X
		06	1	00 – 7F	REVERB PARAMETER 5	〃	Depends on Reverb Type	O	O	X	O (*Depends on Reverb Type)					O (Mixing Console *Depends on Reverb Type)	O	O	X
		07	1	00 – 7F	REVERB PARAMETER 6	〃	Depends on Reverb Type	O	O	X	O (*Depends on Reverb Type)					O (Mixing Console *Depends on Reverb Type)	O	O	X
		08	1	00 – 7F	REVERB PARAMETER 7	〃	Depends on Reverb Type	O	O	X	O (*Depends on Reverb Type)					O (Mixing Console *Depends on Reverb Type)	O	O	X
		09	1	00 – 7F	REVERB PARAMETER 8	〃	Depends on Reverb Type	O	O	X	O (*Depends on Reverb Type)					O (Mixing Console *Depends on Reverb Type)	O	O	X
		0A	1	00 – 7F	REVERB PARAMETER 9	〃	Depends on Reverb Type	O	O	X	O (*Depends on Reverb Type)					O (Mixing Console *Depends on Reverb Type)	O	O	X
		0B	1	00 – 7F	REVERB PARAMETER 10	〃	Depends on Reverb Type	O	O	X	O (*Depends on Reverb Type)					O (Mixing Console *Depends on Reverb Type)	O	O	X
		0C	1	00 – 7F	REVERB RETURN	-∞dB – 0dB – +6dB (0 – 96 – 127)	40	O	O	X	O					O (Mixing Console)	O	O	X
		0D	1	01 – 7F	REVERB PAN	L63 – C – R63	40	O	O	X	O					X	O	O	X

TOTAL SIZE 0E

Address (H)			Size (H)	Data (H)	Parameter	Description	XG Default (H)	Corresponding Voice/Part			MIDI Reception (effective or not for each part)					MIDI Transmission (generated data)			
								Regular/ Organ Voice	Mic/Vocal Harmony	Natural Voice	Song	Main Layer Left	Keyboard	Style	Extra	Panel (main generation method)	Style	Song	MIDI
02	01	10	1	00 – 7F	REVERB PARAMETER 11	Refer to Effect Parameter List	Depends on Reverb Type	O	O	X	O (*Depends on Reverb Type)					O (Mixing Console *Depends on Reverb Type)	O	O	X
		11	1	00 – 7F	REVERB PARAMETER 12	〃	Depends on Reverb Type	O	O	X	O (*Depends on Reverb Type)					O (Mixing Console *Depends on Reverb Type)	O	O	X
		12	1	00 – 7F	REVERB PARAMETER 13	〃	Depends on Reverb Type	O	O	X	O (*Depends on Reverb Type)					O (Mixing Console *Depends on Reverb Type)	O	O	X
		13	1	00 – 7F	REVERB PARAMETER 14	〃	Depends on Reverb Type	O	O	X	O (*Depends on Reverb Type)					O (Mixing Console *Depends on Reverb Type)	O	O	X
		14	1	00 – 7F	REVERB PARAMETER 15	〃	Depends on Reverb Type	O	O	X	O (*Depends on Reverb Type)					O (Mixing Console *Depends on Reverb Type)	O	O	X
		15	1	00 – 7F	REVERB PARAMETER 16	〃	Depends on Reverb Type	O	O	X	O (*Depends on Reverb Type)					O (Mixing Console *Depends on Reverb Type)	O	O	X

TOTAL SIZE 06

Address (H)			Size (H)	Data (H)	Parameter	Description	XG Default (H)	Corresponding Voice/Part			MIDI Reception (effective or not for each part)					MIDI Transmission (generated data)			
								Regular/ Organ Voice	Mic/Vocal Harmony	Natural Voice	Song	Main Layer Left	Keyboard	Style	Extra	Panel (main generation method)	Style	Song	MIDI
02	01	20	2	00 – 7F	CHORUS TYPE MSB	Refer to Effect Parameter List	41 (=CHORUS1)	O	O	X	O					O (Mixing Console)	O	O	X
				00 – 7F	CHORUS TYPE LSB	〃	00												
		22	1	00 – 7F	CHORUS PARAMETER 1	〃	Depends on Chorus Type	O	O	X	O (*Depends on Chorus Type)					O (Mixing Console *Depends on Chorus Type)	O	O	X
		23	1	00 – 7F	CHORUS PARAMETER 2	〃	Depends on Chorus Type	O	O	X	O (*Depends on Chorus Type)					O (Mixing Console *Depends on Chorus Type)	O	O	X
		24	1	00 – 7F	CHORUS PARAMETER 3	〃	Depends on Chorus Type	O	O	X	O (*Depends on Chorus Type)					O (Mixing Console *Depends on Chorus Type)	O	O	X

Address (H)			Size (H)	Data (H)	Parameter	Description	XG Default (H)	Corresponding Voice/Part			MIDI Reception (effective or not for each part)					MIDI Transmission (generated data)			
								Regular/ Organ Voice	Mic/Vocal Harmony	Natural Voice	Song	Main Layer Left	Keyboard	Style	Extra	Panel (main generation method)	Style	Song	MIDI
		25	1	00 – 7F	CHORUS PARAMETER 4	〃	Depends on Chorus Type	O	O	X	O (*Depends on Chorus Type)					O (Mixing Console *Depends on Chorus Type)	O	O	X
		26	1	00 – 7F	CHORUS PARAMETER 5	〃	Depends on Chorus Type	O	O	X	O (*Depends on Chorus Type)					O (Mixing Console *Depends on Chorus Type)	O	O	X
		27	1	00 – 7F	CHORUS PARAMETER 6	〃	Depends on Chorus Type	O	O	X	O (*Depends on Chorus Type)					O (Mixing Console *Depends on Chorus Type)	O	O	X
		28	1	00 – 7F	CHORUS PARAMETER 7	〃	Depends on Chorus Type	O	O	X	O (*Depends on Chorus Type)					O (Mixing Console *Depends on Chorus Type)	O	O	X
		29	1	00 – 7F	CHORUS PARAMETER 8	〃	Depends on Chorus Type	O	O	X	O (*Depends on Chorus Type)					O (Mixing Console *Depends on Chorus Type)	O	O	X
		2A	1	00 – 7F	CHORUS PARAMETER 9	〃	Depends on Chorus Type	O	O	X	O (*Depends on Chorus Type)					O (Mixing Console *Depends on Chorus Type)	O	O	X
		2B	1	00 – 7F	CHORUS PARAMETER 10	〃	Depends on Chorus Type	O	O	X	O (*Depends on Chorus Type)					O (Mixing Console *Depends on Chorus Type)	O	O	X
		2C	1	00 – 7F	CHORUS RETURN	-∞dB – 0dB – +6dB (0 – 96 – 127)	40	O	O	X	O					O (Mixing Console)	O	O	X
		2D	1	01 – 7F	CHORUS PAN	L63 – C – R63	40	O	O	X	O					X	X	O	X
		2E	1	00 – 7F	SEND CHORUS TO REVERB	-∞dB – 0dB – +6dB (0 – 96 – 127)	00	O	O	X	O					X	X	O	X
TOTAL SIZE		0F																	

02	01	30	1	00 – 7F	CHORUS PARAMETER 11	Refer to Effect Parameter List	Depends on Chorus Type	O	O	X	O (*Depends on Chorus Type)					O (Mixing Console *Depends on Chorus Type)	O	O	X
		31	1	00 – 7F	CHORUS PARAMETER 12	〃	Depends on Chorus Type	O	O	X	O (*Depends on Chorus Type)					O (Mixing Console *Depends on Chorus Type)	O	O	X
		32	1	00 – 7F	CHORUS PARAMETER 13	〃	Depends on Chorus Type	O	O	X	O (*Depends on Chorus Type)					O (Mixing Console *Depends on Chorus Type)	O	O	X
		33	1	00 – 7F	CHORUS PARAMETER 14	〃	Depends on Chorus Type	O	O	X	O (*Depends on Chorus Type)					O (Mixing Console *Depends on Chorus Type)	O	O	X
		34	1	00 – 7F	CHORUS PARAMETER 15	〃	Depends on Chorus Type	O	O	X	O (*Depends on Chorus Type)					O (Mixing Console *Depends on Chorus Type)	O	O	X
		35	1	00 – 7F	CHORUS PARAMETER 16	〃	Depends on Chorus Type	O	O	X	O (*Depends on Chorus Type)					O (Mixing Console *Depends on Chorus Type)	O	O	X
TOTAL SIZE		06																	

02	01	40	2	00 – 7F 00 – 7F	VARIATION TYPE MSB VARIATION TYPE LSB	Refer to Effect Parameter List 〃	05 (=DELAY L, C, R) 00	O	O	X	O					O (Mixing Console)	O	O	X
		42	2	00 – 7F 00 – 7F	VARIATION PARAMETER 1 MSB VARIATION PARAMETER 1 LSB	〃 〃	Depends on Variation Type	O	O	X	O (*Depends on Variation Type)					O (Mixing Console *Depends on Variation Type)	O	O	X
		44	2	00 – 7F 00 – 7F	VARIATION PARAMETER 2 MSB VARIATION PARAMETER 2 LSB	〃 〃	Depends on Variation Type	O	O	X	O (*Depends on Variation Type)					O (Mixing Console *Depends on Variation Type)	O	O	X
		46	2	00 – 7F 00 – 7F	VARIATION PARAMETER 3 MSB VARIATION PARAMETER 3 LSB	〃 〃	Depends on Variation Type	O	O	X	O (*Depends on Variation Type)					O (Mixing Console *Depends on Variation Type)	O	O	X
		48	2	00 – 7F 00 – 7F	VARIATION PARAMETER 4 MSB VARIATION PARAMETER 4 LSB	〃 〃	Depends on Variation Type	O	O	X	O (*Depends on Variation Type)					O (Mixing Console *Depends on Variation Type)	O	O	X
		4A	2	00 – 7F 00 – 7F	VARIATION PARAMETER 5 MSB VARIATION PARAMETER 5 LSB	〃 〃	Depends on Variation Type	O	O	X	O (*Depends on Variation Type)					O (Mixing Console *Depends on Variation Type)	O	O	X
		4C	2	00 – 7F 00 – 7F	VARIATION PARAMETER 6 MSB VARIATION PARAMETER 6 LSB	〃 〃	Depends on Variation Type	O	O	X	O (*Depends on Variation Type)					O (Mixing Console *Depends on Variation Type)	O	O	X
		4E	2	00 – 7F 00 – 7F	VARIATION PARAMETER 7 MSB VARIATION PARAMETER 7 LSB	〃 〃	Depends on Variation Type	O	O	X	O (*Depends on Variation Type)					O (Mixing Console *Depends on Variation Type)	O	O	X
		50	2	00 – 7F 00 – 7F	VARIATION PARAMETER 8 MSB VARIATION PARAMETER 8 LSB	〃 〃	Depends on Variation Type	O	O	X	O (*Depends on Variation Type)					O (Mixing Console *Depends on Variation Type)	O	O	X
		52	2	00 – 7F 00 – 7F	VARIATION PARAMETER 9 MSB VARIATION PARAMETER 9 LSB	〃 〃	Depends on Variation Type	O	O	X	O (*Depends on Variation Type)					O (Mixing Console *Depends on Variation Type)	O	O	X
		54	2	00 – 7F 00 – 7F	VARIATION PARAMETER 10 MSB VARIATION PARAMETER 10 LSB	〃 〃	Depends on Variation Type	O	O	X	O (*Depends on Variation Type)					O (Mixing Console *Depends on Variation Type)	O	O	X
		56	1	00 – 7F	VARIATION RETURN	-∞dB – 0dB – +6dB (0 – 96 – 127)	40	O	O	X	O					O (Mixing Console)	O	O	X
		57	1	01 – 7F	VARIATION PAN	L63 – C – R63	40	O	O	X	O					X	O	O	X
		58	1	00 – 7F	SEND VARIATION TO REVERB	-∞dB – 0dB – +6dB (0 – 96 – 127)	00	O	O	X	O					X	O	O	X
		59	1	00 – 7F	SEND VARIATION TO CHORUS	-∞dB – 0dB – +6dB (0 – 96 – 127)	00	O	O	X	O					X	O	O	X
		5A	1	00 – 01	VARIATION CONNECTION	INSERTION, SYSTEM	00	O	O	X	O					X	O	O	X
		5B	1	00 – 7F	VARIATION PART NUMBER	Reception: Part 1 – 16 (0 – 15) Transmission: Part 1 – 16 (0 – 15) AD (64) OFF (127)	7F	O	O	X	O					O (Mixing Console)	O	O	X
		5C	1	00 – 7F	MW VARIATION CONTROL DEPTH	-64 – 0 – +63	40	O	O	X	O					X	O	O	X
		5D	1	00 – 7F	BEND VARIATION CONTROL DEPTH	-64 – 0 – +63	40	O	O	X	O					X	O	O	X
		5E	1	00 – 7F	CAT VARIATION CONTROL DEPTH	-64 – 0 – +63	40	O	O	X	O					X	O	O	X
		5F	1	00 – 7F	AC1 VARIATION CONTROL DEPTH	-64 – 0 – +63	40	X	X	X	X					X	X	X	X
		60	1	00 – 7F	AC2 VARIATION CONTROL DEPTH	-64 – 0 – +63	40	X	X	X	X					X	X	X	X
TOTAL SIZE		21																	

Address (H)			Size (H)	Data (H)	Parameter	Description	XG Default (H)	Corresponding Voice/Part			MIDI Reception (effective or not for each part)					MIDI Transmission (generated data)			
								Regular/ Organ Voice	Mic/Vocal Harmony	Natural Voice	Song	Main Layer Left	Keyboard	Style	Extra	Panel (main generation method)	Style	Song	MIDI
		72	1	00 – 7F	VARIATION PARAMETER 13	〃	Depends on Variation Type	O	O	X	O (*Depends on Variation Type)					O (Mixing Console *Depends on Variation Type)	O	O	X
		73	1	00 – 7F	VARIATION PARAMETER 14	〃	Depends on Variation Type	O	O	X	O (*Depends on Variation Type)					O (Mixing Console *Depends on Variation Type)	O	O	X
		74	1	00 – 7F	VARIATION PARAMETER 15	〃	Depends on Variation Type	O	O	X	O (*Depends on Variation Type)					O (Mixing Console *Depends on Variation Type)	O	O	X
		75	1	00 – 7F	VARIATION PARAMETER 16	〃	Depends on Variation Type	O	O	X	O (*Depends on Variation Type)					O (Mixing Console *Depends on Variation Type)	O	O	X

TOTAL SIZE 06

MIDI Parameter Change table (MULTI EQ) (CVP-210/208 only)

Address (H)			Size (H)	Data (H)	Parameter	Description	Corresponding Voice/Part			MIDI Reception (effective or not for each part)					MIDI Transmission (generated data)			
							Regular/ Organ Voice	Mic/Vocal Harmony	Natural Voice	Song	Main Layer Left	Keyboard	Style	Extra	Panel (main generation method)	Style	Song	MIDI
02	40	00	1	00 – 04	EQ TYPE	flat, jazz, pops, rock, classic	O	O	X	O					X	X	O	X
		01	1	34 – 4C	EQ GAIN1	-12 – 0 – +12[dB]	O	O	X	O					O (Mixing Console)	X	O	X
		02	1	04 – 28	EQ FREQUENCY1	32 – 2.0k[Hz]	O	O	X	O					O (Mixing Console)	X	O	X
		03	1	01 – 78	EQ Q1	0.1 – 12.0	O	O	X	O					O (Mixing Console)	X	O	X
		04	1	00 – 01	EQ SHAPE1	shelving, peaking	O	O	X	O					X	X	O	X
		05	1	34 – 4C	EQ GAIN2	-12 – 0 – +12[dB]	O	O	X	O					O (Mixing Console)	X	O	X
		06	1	0E – 36	EQ FREQUENCY2	100 – 10.0k[Hz]	O	O	X	O					O (Mixing Console)	X	O	X
		07	1	01 – 78	EQ Q2	0.1 – 12.0	O	O	X	O					O (Mixing Console)	X	O	X
		08	1		NOT USED		-	-	-	-					-	-	-	-
		09	1	34 – 4C	EQ GAIN3	-12 – 0 – +12[dB]	O	O	X	O					O (Mixing Console)	X	O	X
		0A	1	0E – 36	EQ FREQUENCY3	100 – 10.0k[Hz]	O	O	X	O					O (Mixing Console)	X	O	X
		0B	1	01 – 78	EQ Q3	0.1 – 12.0	O	O	X	O					O (Mixing Console)	X	O	X
		0C	1		NOT USED		-	-	-	-					-	-	-	-
		0D	1	34 – 4C	EQ GAIN4	-12 – 0 – +12[dB]	O	O	X	O					O (Mixing Console)	X	O	X
		0E	1	0E – 36	EQ FREQUENCY4	100 – 10.0k[Hz]	O	O	X	O					O (Mixing Console)	X	O	X
		0F	1	01 – 78	EQ Q4	0.1 – 12.0	O	O	X	O					O (Mixing Console)	X	O	X
		10	1		NOT USED		-	-	-	-					-	-	-	-
		11	1	34 – 4C	EQ GAIN5	-12 – 0 – +12[dB]	O	O	X	O					O (Mixing Console)	X	O	X
		12	1	1C – 3A	EQ FREQUENCY5	0.5k – 16.0k[Hz]	O	O	X	O					O (Mixing Console)	X	O	X
		13	1	01 – 78	EQ Q5	0.1 – 12.0	O	O	X	O					O (Mixing Console)	X	O	X
		14	1	00 – 01	EQ SHAPE5	shelving, peaking	O	O	X	O					X	X	O	X

TOTAL SIZE 5

The MULTI EQ Parameter cannot be reset to its factory setting with XG SYSTEM ON.

MIDI Parameter Change table (EFFECT2) (CVP-210/208 only)

Address (H)			Size (H)	Data (H)	Parameter	Description	Corresponding Voice/Part			MIDI Reception (effective or not for each part)					MIDI Transmission (generated data)			
							Regular/ Organ Voice	Mic/Vocal Harmony	Natural Voice	Song	Main Layer Left	Keyboard	Style	Extra	Panel (main generation method)	Style	Song	MIDI
03	n	00	2	00 – 7F 00 – 7F	INSERTION EFFECT TYPE MSB INSERTION EFFECT TYPE LSB	Refer to Effect Parameter List 〃	O	O	X	O					O (Mixing Console)	X	O	X
		02	1	00 – 7F	INSERTION EFFECT PARAMETER 1	〃	O	O	X	O (*Depends on Insertion Type)					O (Mixing Console *Depends on Insertion Type)	X	O	X
		03	1	00 – 7F	INSERTION EFFECT PARAMETER 2	〃	O	O	X	O (*Depends on Insertion Type)					O (Mixing Console *Depends on Insertion Type)	X	O	X
		04	1	00 – 7F	INSERTION EFFECT PARAMETER 3	〃	O	O	X	O (*Depends on Insertion Type)					O (Mixing Console *Depends on Insertion Type)	X	O	X
		05	1	00 – 7F	INSERTION EFFECT PARAMETER 4	〃	O	O	X	O (*Depends on Insertion Type)					O (Mixing Console *Depends on Insertion Type)	X	O	X
		06	1	00 – 7F	INSERTION EFFECT PARAMETER 5	〃	O	O	X	O (*Depends on Insertion Type)					O (Mixing Console *Depends on Insertion Type)	X	O	X
		07	1	00 – 7F	INSERTION EFFECT PARAMETER 6	〃	O	O	X	O (*Depends on Insertion Type)					O (Mixing Console *Depends on Insertion Type)	X	O	X
		08	1	00 – 7F	INSERTION EFFECT PARAMETER 7	〃	O	O	X	O (*Depends on Insertion Type)					O (Mixing Console *Depends on Insertion Type)	X	O	X
		09	1	00 – 7F	INSERTION EFFECT PARAMETER 8	〃	O	O	X	O (*Depends on Insertion Type)					O (Mixing Console *Depends on Insertion Type)	X	O	X
		0A	1	00 – 7F	INSERTION EFFECT PARAMETER 9	〃	O	O	X	O (*Depends on Insertion Type)					O (Mixing Console *Depends on Insertion Type)	X	O	X
		0B	1	00 – 7F	INSERTION EFFECT PARAMETER 10	〃	O	O	X	O (*Depends on Insertion Type)					O (Mixing Console *Depends on Insertion Type)	X	O	X
		0C	1	00 – 7F	INSERTION EFFECT PART NUMBER	Reception: Part 1 – 16 (0 – 15) Transmission: Part 1 – 16 (0 – 15) AD (64) OFF (127)	O	O	X	O					O (Mixing Console)	X	O	X
		0D	1	00 – 7F	MW INSERTION CONTROL DEPTH	-64 – 0 – +63	O	O	X	O					X	X	O	X
		0E	1	00 – 7F	BEND INSERTION CONTROL DEPTH	-64 – 0 – +63	O	O	X	O					X	X	O	X
		0F	1	00 – 7F	CAT INSERTION CONTROL DEPTH	-64 – 0 – +63	O	O	X	O					X	X	O	X
		10	1	00 – 7F	AC1 INSERTION CONTROL DEPTH	-64 – 0 – +63	X	X	X	X					X	X	X	X
		11	1	00 – 7F	AC2 INSERTION CONTROL DEPTH	-64 – 0 – +63	X	X	X	X					X	X	X	X

TOTAL SIZE 12

03	n	20	1	00 – 7F	INSERTION EFFECT PARAMETER 11	Refer to Effect Parameter List	O	O	X	O (*Depends on Insertion Type)					O (Mixing Console *Depends on Insertion Type)	X	O	X
		21	1	00 – 7F	INSERTION EFFECT PARAMETER 12	〃	O	O	X	O (*Depends on Insertion Type)					O (Mixing Console *Depends on Insertion Type)	X	O	X
		22	1	00 – 7F	INSERTION EFFECT PARAMETER 13	〃	O	O	X	O (*Depends on Insertion Type)					O (Mixing Console *Depends on Insertion Type)	X	O	X
		23	1	00 – 7F	INSERTION EFFECT PARAMETER 14	〃	O	O	X	O (*Depends on Insertion Type)					O (Mixing Console *Depends on Insertion Type)	X	O	X
		24	1	00 – 7F	INSERTION EFFECT PARAMETER 15	〃	O	O	X	O (*Depends on Insertion Type)					O (Mixing Console *Depends on Insertion Type)	X	O	X
		25	1	00 – 7F	INSERTION EFFECT PARAMETER 16	〃	O	O	X	O (*Depends on Insertion Type)					O (Mixing Console *Depends on Insertion Type)	X	O	X

TOTAL SIZE 6

Address (H)			Size (H)	Data (H)	Parameter	Description	Corresponding Voice/Part			MIDI Reception (effective or not for each part)					MIDI Transmission (generated data)			
							Regular/ Organ Voice	Mic/Vocal Harmony	Natural Voice	Song	Main Layer Left	Keyboard	Style	Extra	Panel (main generation method)	Style	Song	MIDI
03	n	30	2	00 – 7F	INSERTION EFFECT PARAMETER 1 MSB	Refer to Effect Parameter List	O	O	X	O (*Depends on Insertion Type)					O (Mixing Console *Depends on Insertion Type)	X	O	X
				00 – 7F	INSERTION EFFECT PARAMETER 1 LSB	〃												
		32	2	00 – 7F	INSERTION EFFECT PARAMETER 2 MSB	〃	O	O	X	O (*Depends on Insertion Type)					O (Mixing Console *Depends on Insertion Type)	X	O	X
				00 – 7F	INSERTION EFFECT PARAMETER 2 LSB	〃												
		34	2	00 – 7F	INSERTION EFFECT PARAMETER 3 MSB	〃	O	O	X	O (*Depends on Insertion Type)					O (Mixing Console *Depends on Insertion Type)	X	O	X
				00 – 7F	INSERTION EFFECT PARAMETER 3 LSB	〃												
		36	2	00 – 7F	INSERTION EFFECT PARAMETER 4 MSB	〃	O	O	X	O (*Depends on Insertion Type)					O (Mixing Console *Depends on Insertion Type)	X	O	X
				00 – 7F	INSERTION EFFECT PARAMETER 4 LSB	〃												
		38	2	00 – 7F	INSERTION EFFECT PARAMETER 5 MSB	〃	O	O	X	O (*Depends on Insertion Type)					O (Mixing Console *Depends on Insertion Type)	X	O	X
				00 – 7F	INSERTION EFFECT PARAMETER 5 LSB	〃												
		3A	2	00 – 7F	INSERTION EFFECT PARAMETER 6 MSB	〃	O	O	X	O (*Depends on Insertion Type)					O (Mixing Console *Depends on Insertion Type)	X	O	X
				00 – 7F	INSERTION EFFECT PARAMETER 6 LSB	〃												
		3C	2	00 – 7F	INSERTION EFFECT PARAMETER 7 MSB	〃	O	O	X	O (*Depends on Insertion Type)					O (Mixing Console *Depends on Insertion Type)	X	O	X
				00 – 7F	INSERTION EFFECT PARAMETER 7 LSB	〃												
		3E	2	00 – 7F	INSERTION EFFECT PARAMETER 8 MSB	〃	O	O	X	O (*Depends on Insertion Type)					O (Mixing Console *Depends on Insertion Type)	X	O	X
				00 – 7F	INSERTION EFFECT PARAMETER 8 LSB	〃												
		40	2	00 – 7F	INSERTION EFFECT PARAMETER 9 MSB	〃	O	O	X	O (*Depends on Insertion Type)					O (Mixing Console *Depends on Insertion Type)	X	O	X
				00 – 7F	INSERTION EFFECT PARAMETER 9 LSB	〃												
		42	2	00 – 7F	INSERTION EFFECT PARAMETER 10 MSB	〃	O	O	X	O (*Depends on Insertion Type)					O (Mixing Console *Depends on Insertion Type)	X	O	X
				00 – 7F	INSERTION EFFECT PARAMETER 10 LSB	〃												

TOTAL SIZE 14

The EFFECT 2 Parameter cannot be reset to its factory setting with XG SYSTEM ON.

The second byte of the address is considered as an Insertion effect number.
n: insertion effect number

For effect types that do not require MSB, the Parameters for Address 02 – 0B will be received and the Parameters for Address 30 – 42 will not be received.
For effect types that require MSB, the Parameters for Address 30 – 42 will be received and the Parameters for Address 02 – 0B will not be received.
When Bulk Dumps that include Effect Type data are transmitted, the Parameters for Address 02 – 0B will always be transmitted. But, effects that require MSB, when the bulk dump is received the Parameters for Address 02 – 0B will not be received.

CVP-210: n=0 – 4
CVP-208: n=0 – 2

MIDI Parameter Change table (SPECIAL EFFECT) (CVP-210/208 only)

Address (H)			Size (H)	Data (H)	Parameter	Description	Corresponding Voice/Part			MIDI Reception (effective or not for each part)					MIDI Transmission (generated data)			
							Regular/ Organ Voice	Mic/Vocal Harmony	Natural Voice	Song	Main Layer Left	Keyboard	Style	Extra	Panel (main generation method)	Style	Song	MIDI
04	00	00	2	00 – 7F	INSERTION EFFECT TYPE MSB	Vocoder (89), Chordal (90), Detune (91), Chromatic (92), Thru (0 – 88, 93 – 127)	X	O	X	X	X	X	X	X	O (VH Type Select)	X	O	X
				00 – 7F	INSERTION EFFECT TYPE LSB													
		02	1	00 – 7F	INSERTION EFFECT PARAMETER 1 Harmony Mode		X	O	X	X	X	X	X	X	O (VH Type Select)	X	O	X
		03	1	00 – 7F	INSERTION EFFECT PARAMETER 2 Harmony Gender Type	Off (0), Auto (1)	X	O	X	X	X	X	X	X	O (VH Type Select)	X	O	X
		04	1	00 – 7F	INSERTION EFFECT PARAMETER 3 Lead Gender Type	Off (0), Unison (1), Male (2), Female (3)	X	O	X	X	X	X	X	X	O (VH Type Select)	X	O	X
		05	1	00 – 7F	INSERTION EFFECT PARAMETER 4 Lead Gender Depth	-64 – 0 – +63 (0 – 127)	X	O	X	X	X	X	X	X	O (VH Type Select)	X	O	X
		06	1	00 – 7F	INSERTION EFFECT PARAMETER 5 Lead Pitch Correction	Free (0), Correct (1)	X	O	X	X	X	X	X	X	O (VH Type Select)	X	O	X
		07	1	00 – 7F	INSERTION EFFECT PARAMETER 6 Auto Upper Gender Threshold	0 – 12 (0 – 12)	X	O	X	X	X	X	X	X	O (VH Type Select)	X	O	X
		08	1	00 – 7F	INSERTION EFFECT PARAMETER 7 Auto Lower Gender Threshold	0 – 12 (0 – 12)	X	O	X	X	X	X	X	X	O (VH Type Select)	X	O	X
		09	1	00 – 7F	INSERTION EFFECT PARAMETER 8 Upper Gender Depth	-64 – 0 – +63 (0 – 127)	X	O	X	X	X	X	X	X	O (VH Type Select)	X	O	X
		0A	1	00 – 7F	INSERTION EFFECT PARAMETER 9 Lower Gender Depth	-64 – 0 – +63 (0 – 127)	X	O	X	X	X	X	X	X	O (VH Type Select)	X	O	X
		0B	1	00 – 7F	INSERTION EFFECT PARAMETER 10	L63>H – L=H – L<H63 (1 – 64 – 127)	X	O	X	X	X	X	X	X	O (MicSetting)	X	O	X
		0C	1	00 – 7F	INSERTION EFFECT PART NUMBER	AD (64), OFF (0 – 63, 65 – 127)	X	O	X	X	X	X	X	X	O (Vocal Harmony Sw)	X	O	X
		0D	1	00 – 7F	MW INSERTION CONTROL DEPTH	-64 – 0 – +63	X	X	X	X	X	X	X	X	X	X	X	X
		0E	1	00 – 7F	BEND INSERTION CONTROL DEPTH	-64 – 0 – +63	X	X	X	X	X	X	X	X	X	X	X	X
		0F	1	00 – 7F	CAT INSERTION CONTROL DEPTH	-64 – 0 – +63	X	X	X	X	X	X	X	X	X	X	X	X
		10	1	00 – 7F	AC1 INSERTION CONTROL DEPTH	-64 – 0 – +63	X	X	X	X	X	X	X	X	X	X	X	X
		11	1	00 – 7F	AC2 INSERTION CONTROL DEPTH	-64 – 0 – +63	X	X	X	X	X	X	X	X	X	X	X	X

TOTAL SIZE 12

Address (H)			Size (H)	Data (H)	Parameter	Description	Corresponding Voice/Part			MIDI Reception (effective or not for each part)					MIDI Transmission (generated data)			
							Regular/ Organ Voice	Mic/Vocal Harmony	Natural Voice	Song	Main Layer Left	Keyboard	Style	Extra	Panel (main generation method)	Style	Song	MIDI
04	00	14	1	00 – 7F	UNIQUE INSERTION EFFECT EXTERNAL CONTROL CH1 (HARMONY CHANNEL)	1 – 16 (0 – 15), OFF (127)	X	O	X	X	X	X	X	X	O (MicSetting)	X	O	X
		15	1	00 – 7F	UNIQUE INSERTION EFFECT EXTERNAL CONTROL CH1 (MELODY CHANNEL)	1 – 16 (0 – 15), OFF (127)	X	O	X	X	X	X	X	X	X	X	O	X
TOTAL SIZE			2															

04	00	20	1	00 – 7F	INSERTION EFFECT PARAMETER 11 Vibrate Depth	0 – 100cent (0 – 127)	X	O	X	X	X	X	X	X	O (VH Type Select)	X	O	X
		21	1	00 – 7F	INSERTION EFFECT PARAMETER 12 Vibrate Rate	0Hz (0), 0.1 – 12.7Hz (1 – 127)	X	O	X	X	X	X	X	X	O (VH Type Select)	X	O	X
		22	1	00 – 7F	INSERTION EFFECT PARAMETER 13 Vibrate Delay	0 – 2.54sec (0 – 127)	X	O	X	X	X	X	X	X	O (VH Type Select)	X	O	X
		23	1	00 – 7F	INSERTION EFFECT PARAMETER 14		X	X	X	X	X	X	X	X	X	X	X	X
		24	1	00 – 7F	INSERTION EFFECT PARAMETER 15		X	X	X	X	X	X	X	X	X	X	X	X
		25	1	00 – 7F	INSERTION EFFECT PARAMETER 16		X	X	X	X	X	X	X	X	X	X	X	X
TOTAL SIZE			6															

The SPECIAL EFFECT Parameter cannot be reset to its factory setting with XG SYSTEM ON.

MIDI Parameter Change table (MULTI PART)

Address (H)			Size (H)	Data (H)	Parameter	Description	XG Default (H)	Corresponding Voice/Part			MIDI Reception (effective or not for each part)					MIDI Transmission (generated data)			
								Regular/ Organ Voice	Mic/Vocal Harmony	Natural Voice	Song	Main Layer Left	Keyboard	Style	Extra	Panel (main generation method)	Style	Song	MIDI
08	nn	00	1	00 – 20	ELEMENT RESERVE	0 – 32	part10=00, other parts=02	O	X	X	O	X	X	X	X	X	X	O	X
		01	1	00 – 7F	BANK SELECT MSB	0 – 127	part10=7F, other parts =00	O	X	O	O	O	X	O	O	X	X	O	X
		02	1	00 – 7F	BANK SELECT LSB	0 – 127	00	O	X	O	O	O	X	O	O	X	X	O	X
		03	1	00 – 7F	PROGRAM NUMBER	0 – 127	00	O	X	O	O	O	X	O	O	X	X	O	X
		04	1	00 – 0F, 7F	Rcv CHANNEL	1 – 16, OFF	Part No.	O	X	X	O	X	X	X	X	X	X	O	X
		05	1	00 – 01	MONO/POLY MODE	MONO, POLY	01	O	X	X	O	X	X	X	X	X	X	O	X
		06	1	00 – 02	SAME NOTE NUMBER KEY ON ASSIGN	SINGLE, MULTI, INST (for Drum)	01	O	X	X	O	X	X	O	X	X	X	O	X
		07	1	00 – 03	PART MODE	NORMAL, DRUM, DRUMS1 – 2	part10=02, other parts=00	O	X	O	O	X	X	X	X	O (Drum Voice)	X	O	X
		08	1	00 – 7F	CHANNEL TRANSPOSE	-24 – 0 – +24[semitones]	40	O	X	O	O	O	X	O	O	X	X	O	X
		09 0A	2	00 – 0F 00 – 0F	DETUNE	-12.8 – 0 – +12.7[Hz] 1st bit3-0→bit7-4 2nd bit3-0→bit3-0	08 00	O	X	O	O	O	X	O	O	X	X	O	X
		0B	1	00 – 7F	VOLUME	0 – 127	64	O	X	O	O	O	X	O	O	X	X	O	X
		0C	1	00 – 7F	VELOCITY SENSE DEPTH	0 – 127	40	O	X	O	O	O	X	X	O	O (Sound Creator)	X	O	X
		0D	1	00 – 7F	VELOCITY SENSE OFFSET	0 – 127	40	O	X	O	O	O	X	X	O	O (Sound Creator)	X	O	X
		0E	1	00 – 7F	PAN	RND, L63 – C – R63	40	O	X	O	O	O	X	O	O	X	X	O	X
		0F	1	00 – 7F	NOTE LIMIT LOW	C-2 – G8	00	O	X	X	O	X	X	X	X	X	X	O	X
		10	1	00 – 7F	NOTE LIMIT HIGH	C-2 – G8	7F	O	X	X	O	X	X	X	X	X	X	O	X
		11	1	00 – 7F	DRY LEVEL	0 – 127	7F	O	X	X	O	O	X	O	O	O (Sound Creator)	X	O	X
		12	1	00 – 7F	CHORUS SEND	0 – 127	00	O	X	O	O	O	X	O	O	X	X	O	X
		13	1	00 – 7F	REVERB SEND	0 – 127	28	O	X	O	O	O	X	O	O	X	X	O	X
		14	1	00 – 7F	VARIATION SEND	0 – 127	00	O	X	X	O	O	X	O	O	X	X	O	X
		15	1	00 – 7F	VIBRATO RATE	-64 – 0 – +63	40	O	X	X	O	O	X	O	O	X	X	O	X
		16	1	00 – 7F	VIBRATO DEPTH	-64 – 0 – +63	40	O	X	X	O	O	X	O	O	X	X	O	X
		17	1	00 – 7F	VIBRATO DELAY	-64 – 0 – +63	40	O	X	X	O	O	X	O	O	X	X	O	X
		18	1	00 – 7F	FILTER CUTOFF FREQUENCY	-64 – 0 – +63	40	O	X	X	O	O	X	O	O	X	X	O	X
		19	1	00 – 7F	FILTER RESONANCE	-64 – 0 – +63	40	O	X	X	O	O	X	O	O	X	X	O	X
		1A	1	00 – 7F	EG ATTACK TIME	-64 – 0 – +63	40	O	X	X	O	O	X	O	O	X	X	O	X
		1B	1	00 – 7F	EG DECAY TIME	-64 – 0 – +63	40	O	X	X	O	O	X	O	O	X	X	O	X
		1C	1	00 – 7F	EG RELEASE TIME	-64 – 0 – +63	40	O	X	X	O	O	X	O	O	X	X	O	X
		1D	1	28 – 58	MW PITCH CONTROL	-24 – 0 – +24[semitones]	40	O	X	X	O	O	X	O	O	X	X	O	X
		1E	1	00 – 7F	MW LOW PASS FILTER CONTROL	-9600 – 0 – +9450[cent]	40	O	X	X	O	O	X	O	O	X	X	O	X
		1F	1	00 – 7F	MW AMPLITUDE CONTROL	-100 – 0 – +100[%]	40	O	X	X	O	O	X	O	O	X	X	O	X
		20	1	00 – 7F	MW LFO PMOD DEPTH	0 – 127	0A	O	X	X	O	O	X	O	O	X	X	O	X
		21	1	00 – 7F	MW LFO FMOD DEPTH	0 – 127	00	O	X	X	O	O	X	O	O	X	X	O	X
		22	1	00 – 7F	MW LFO AMOD DEPTH	0 – 127	00	O	X	X	O	O	X	O	O	X	X	O	X
		23	1	28 – 58	BEND PITCH CONTROL	-24 – 0 – +24[semitones]	42	O	X	O	O	O	X	O	O	X	X	O	X
		24	1	00 – 7F	BEND LOW PASS FILTER CONTROL	-9600 – 0 – +9450[cent]	40	O	X	X	O	O	X	O	O	X	X	O	X
		25	1	00 – 7F	BEND AMPLITUDE CONTROL	-100 – 0 – +100[%]	40	O	X	X	O	O	X	O	O	X	X	O	X
		26	1	00 – 7F	BEND LFO PMOD DEPTH	0 – 127	00	O	X	X	O	O	X	O	O	X	X	O	X
		27	1	00 – 7F	BEND LFO FMOD DEPTH	0 – 127	00	O	X	X	O	O	X	O	O	X	X	O	X
		28	1	00 – 7F	BEND LFO AMOD DEPTH	0 – 127	00	O	X	X	O	O	X	O	O	X	X	O	X
TOTAL SIZE			29																

08	nn	30	1	00 – 01	Rcv PITCH BEND	OFF, ON	01	X	X	X	X	X	X	X	X	X	X	X	X
		31	1	00 – 01	Rcv CH AFTER TOUCH (CAT)	OFF, ON	01	X	X	X	X	X	X	X	X	X	X	X	X
		32	1	00 – 01	Rcv PROGRAM CHANGE	OFF, ON	01	X	X	X	X	X	X	X	X	X	X	X	X
		33	1	00 – 01	Rcv CONTROL CHANGE	OFF, ON	01	X	X	X	X	X	X	X	X	X	X	X	X
		34	1	00 – 01	Rcv POLY AFTER TOUCH (PAT)	OFF, ON	01	X	X	X	X	X	X	X	X	X	X	X	X
		35	1	00 – 01	Rcv NOTE MESSAGE	OFF, ON	01	O	X	O	O	X	X	X	X	X	X	O	X
		36	1	00 – 01	Rcv RPN	OFF, ON	01	X	X	X	X	X	X	X	X	X	X	X	X
		37	1	00 – 01	Rcv NRPN	OFF, ON	XG mode=01, GM mode=00	X	X	X	X	X	X	X	X	X	X	X	X
		38	1	00 – 01	Rcv MODULATION	OFF, ON	01	X	X	X	X	X	X	X	X	X	X	X	X
		39	1	00 – 01	Rcv VOLUME	OFF, ON	01	X	X	X	X	X	X	X	X	X	X	X	X
		3A	1	00 – 01	Rcv PAN	OFF, ON	01	X	X	X	X	X	X	X	X	X	X	X	X
		3B	1	00 – 01	Rcv EXPRESSION	OFF, ON	01	X	X	X	X	X	X	X	X	X	X	X	X

Address (H)			Size (H)	Data (H)	Parameter	Description	XG Default (H)	Corresponding Voice/Part			MIDI Reception (effective or not for each part)					MIDI Transmission (generated data)			
								Regular/ Organ Voice	Mic/Vocal Harmony	Natural Voice	Song	Main Layer Left	Keyboard	Style	Extra	Panel (main generation method)	Style	Song	MIDI
		3C	1	00 – 01	Rcv HOLD1	OFF, ON	01	X	X	X	X	X	X	X	X	X	X	X	X
		3D	1	00 – 01	Rcv PORTAMENTO	OFF, ON	01	X	X	X	X	X	X	X	X	X	X	X	X
		3E	1	00 – 01	Rcv SOSTENUTO	OFF, ON	01	X	X	X	X	X	X	X	X	X	X	X	X
		3F	1	00 – 01	Rcv SOFT PEDAL	OFF, ON	01	X	X	X	X	X	X	X	X	X	X	X	X
		40	1	00 – 01	Rcv BANK SELECT	OFF, ON	01	X	X	X	X	X	X	X	X	X	X	X	X
		41	1	00 – 7F	SCALE TUNING C	-63 – 0 – +63[cent]	40	O	X	O	O	O	X	O	O	O (Function)	X	O	X
		42	1	00 – 7F	SCALE TUNING C♯	-63 – 0 – +63[cent]	40	O	X	O	O	O	X	O	O	O (Function)	X	O	X
		43	1	00 – 7F	SCALE TUNING D	-63 – 0 – +63[cent]	40	O	X	O	O	O	X	O	O	O (Function)	X	O	X
		44	1	00 – 7F	SCALE TUNING D♯	-63 – 0 – +63[cent]	40	O	X	O	O	O	X	O	O	O (Function)	X	O	X
		45	1	00 – 7F	SCALE TUNING E	-63 – 0 – +63[cent]	40	O	X	O	O	O	X	O	O	O (Function)	X	O	X
		46	1	00 – 7F	SCALE TUNING F	-63 – 0 – +63[cent]	40	O	X	O	O	O	X	O	O	O (Function)	X	O	X
		47	1	00 – 7F	SCALE TUNING F♯	-63 – 0 – +63[cent]	40	O	X	O	O	O	X	O	O	O (Function)	X	O	X
		48	1	00 – 7F	SCALE TUNING G	-63 – 0 – +63[cent]	40	O	X	O	O	O	X	O	O	O (Function)	X	O	X
		49	1	00 – 7F	SCALE TUNING G♯	-63 – 0 – +63[cent]	40	O	X	O	O	O	X	O	O	O (Function)	X	O	X
		4A	1	00 – 7F	SCALE TUNING A	-63 – 0 – +63[cent]	40	O	X	O	O	O	X	O	O	O (Function)	X	O	X
		4B	1	00 – 7F	SCALE TUNING A♯	-63 – 0 – +63[cent]	40	O	X	O	O	O	X	O	O	O (Function)	X	O	X
		4C	1	00 – 7F	SCALE TUNING B	-63 – 0 – +63[cent]	40	O	X	O	O	O	X	O	O	O (Function)	X	O	X
		4D	1	28 – 58	CAT PITCH CONTROL	-24 – 0 – +24[semitones]	40	O	X	X	O	O	X	X	O	X	X	O	X
		4E	1	00 – 7F	CAT LOW PASS FILTER CONTROL	-9600 – 0 – +9450[cent]	40	O	X	X	O	O	X	X	O	X	X	O	X
		4F	1	00 – 7F	CAT AMPLITUDE CONTROL	-100 – 0 – +100[%]	40	O	X	X	O	O	X	X	O	X	X	O	X
		50	1	00 – 7F	CAT LFO PMOD DEPTH	0 – 127	00	O	X	X	O	O	X	X	O	X	X	O	X
		51	1	00 – 7F	CAT LFO FMOD DEPTH	0 – 127	00	O	X	X	O	O	X	X	O	X	X	O	X
		52	1	00 – 7F	CAT LFO AMOD DEPTH	0 – 127	00	O	X	X	O	O	X	X	O	X	X	O	X
		53	1	28 – 58	PAT PITCH CONTROL	-24 – 0 – +24[semitones]	40	X	X	X	X	X	X	X	X	X	X	X	X
		54	1	00 – 7F	PAT LOW PASS FILTER CONTROL	-9600 – 0 – +9450[cent]	40	X	X	X	X	X	X	X	X	X	X	X	X
		55	1	00 – 7F	PAT AMPLITUDE CONTROL	-100 – 0 – +100[%]	40	X	X	X	X	X	X	X	X	X	X	X	X
		56	1	00 – 7F	PAT LFO PMOD DEPTH	0 – 127	00	X	X	X	X	X	X	X	X	X	X	X	X
		57	1	00 – 7F	PAT LFO FMOD DEPTH	0 – 127	00	X	X	X	X	X	X	X	X	X	X	X	X
		58	1	00 – 7F	PAT LFO AMOD DEPTH	0 – 127	00	X	X	X	X	X	X	X	X	X	X	X	X
		59	1	00 – 5F	AC1 CONTROLLER NUMBER	0 – 95	10	X	X	X	X	X	X	X	X	X	X	X	X
		5A	1	28 – 58	AC1 PITCH CONTROL	-24 – 0 – +24[semitones]	40	X	X	X	X	X	X	X	X	X	X	X	X
		5B	1	00 – 7F	AC1 LOW PASS FILTER CONTROL	-9600 – 0 – +9450[cent]	40	X	X	X	X	X	X	X	X	X	X	X	X
		5C	1	00 – 7F	AC1 AMPLITUDE CONTROL	-100 – 0 – +100[%]	40	X	X	X	X	X	X	X	X	X	X	X	X
		5D	1	00 – 7F	AC1 LFO PMOD DEPTH	0 – 127	00	X	X	X	X	X	X	X	X	X	X	X	X
		5E	1	00 – 7F	AC1 LFO FMOD DEPTH	0 – 127	00	X	X	X	X	X	X	X	X	X	X	X	X
		5F	1	00 – 7F	AC1 LFO AMOD DEPTH	0 – 127	00	X	X	X	X	X	X	X	X	X	X	X	X
		60	1	00 – 5F	AC2 CONTROLLER NUMBER	0 – 95	11	X	X	X	X	X	X	X	X	X	X	X	X
		61	1	28 – 58	AC2 PITCH CONTROL	-24 – 0 – +24[semitones]	40	X	X	X	X	X	X	X	X	X	X	X	X
		62	1	00 – 7F	AC2 LOW PASS FILTER CONTROL	-9600 – 0 – +9450[cent]	40	X	X	X	X	X	X	X	X	X	X	X	X
		63	1	00 – 7F	AC2 AMPLITUDE CONTROL	-100 – 0 – +100[%]	40	X	X	X	X	X	X	X	X	X	X	X	X
		64	1	00 – 7F	AC2 LFO PMOD DEPTH	0 – 127	00	X	X	X	X	X	X	X	X	X	X	X	X
		65	1	00 – 7F	AC2 LFO FMOD DEPTH	0 – 127	00	X	X	X	X	X	X	X	X	X	X	X	X
		66	1	00 – 7F	AC2 LFO AMOD DEPTH	0 – 127	00	X	X	X	X	X	X	X	X	X	X	X	X
		67	1	00 – 01	PORTAMENTO SWITCH	OFF, ON	00	O	X	X	O	O	X	X	O	X	X	O	X
		68	1	00 – 7F	PORTAMENTO TIME	0 – 127	00	O	X	X	O	O	X	X	O	X	X	O	X
		69	1	00 – 7F	PITCH EG INITIAL LEVEL	-64 – 0 – +63	40	X	X	X	X	X	X	X	X	X	X	X	X
		6A	1	00 – 7F	PITCH EG ATTACK TIME	-64 – 0 – +63	40	X	X	X	X	X	X	X	X	X	X	X	X
		6B	1	00 – 7F	PITCH EG RELEASE LEVEL	-64 – 0 – +63	40	X	X	X	X	X	X	X	X	X	X	X	X
		6C	1	00 – 7F	PITCH EG RELEASE TIME	-64 – 0 – +63	40	X	X	X	X	X	X	X	X	X	X	X	X
		6D	1	01 – 7F	VELOCITY LIMIT LOW	1 – 127	01	X	X	X	X	X	X	X	X	X	X	X	X
		6E	1	01 – 7F	VELOCITY LIMIT HIGH	1 – 127	7F	X	X	X	X	X	X	X	X	X	X	X	X
TOTAL SIZE			3F																

08	nn	70	1		NOT USED		-	-	-	-	-	-	-	-	-	-	-	-	-
		71	1		NOT USED		-	-	-	-	-	-	-	-	-	-	-	-	-
		72	1	00 – 7F	EQ BASS GAIN	-12dB – +12dB	40	O (*1)	X	X	O (*1)	O (*1)	X	O (*1)	O (*1)	O (Mixing Console) (*1)	O	O	X
		73	1	00 – 7F	EQ TREBLE GAIN	-12dB – +12dB	40	O (*1)	X	X	O (*1)	O (*1)	X	O (*1)	O (*1)	O (Mixing Console) (*1)	O	O	X
TOTAL SIZE			04																

08	nn	74	1		NOT USED		-	-	-	-	-	-	-	-	-	-	-	-	-
		75	1		NOT USED		-	-	-	-	-	-	-	-	-	-	-	-	-
		76	1	04 – 28	EQ BASS FREQUENCY	32 – 2.0k[Hz]	0C	O (*1)	X	X	O (*1)	O (*1)	X	X	O (*1)	O (Sound Creator) (*1)	X	O	X
		77	1	1C – 3A	EQ TREBLE FREQUENCY	500 – 16.0k[Hz]	36	O (*1)	X	X	O (*1)	O (*1)	X	X	O (*1)	O (Sound Creator) (*1)	X	O	X
		78	1		NOT USED		-	-	-	-	-	-	-	-	-	-	-	-	-
		79	1		NOT USED		-	-	-	-	-	-	-	-	-	-	-	-	-
		7A	1		NOT USED		-	-	-	-	-	-	-	-	-	-	-	-	-
		7B	1		NOT USED		-	-	-	-	-	-	-	-	-	-	-	-	-
		7C	1		NOT USED		-	-	-	-	-	-	-	-	-	-	-	-	-
		7D	1		NOT USED		-	-	-	-	-	-	-	-	-	-	-	-	-
		7E	1		NOT USED		-	-	-	-	-	-	-	-	-	-	-	-	-
		7F	1		NOT USED		-	-	-	-	-	-	-	-	-	-	-	-	-
TOTAL SIZE			0C																

nn = PART NUMBER

If there is a Drum Voice assigned to the part, the following parameters are ineffective.
- BANK SELECT LSB
- MONO/POLY MODE
- SCALE TUNING
- PORTAMENTO
- PITCH EG
- FILTER MODULATION DEPTH (FMOD DEPTH)
- AMPLITUDE MODULATION DEPTH (AMOD DEPTH)

*1 On CVP-206/204 the following parameters are not accepted, or are not transmitted by the Panel operations.
- EQ BASS GAIN
- EQ TREBLE GAIN
- EQ BASS FREQUENCY
- EQ TREBLE FREQUENCY

MIDI Parameter Change table (A/D PART) (CVP-210/208/206 only)

Address (H)			Size (H)	Data (H)	Parameter	Description	Corresponding Voice/Part			MIDI Reception (effective or not for each part)					MIDI Transmission (generated data)			
							Regular/ Organ Voice	Mic/Vocal Harmony	Natural Voice	Song	Main Layer Left	Keyboard	Style	Extra	Panel (main generation method)	Style	Song	MIDI
10	00	00	1	00 – 01	INPUT GAIN	MIC, LINE	X	X	X	X	X	X	X	X	X	X	X	X
		01	1	00 – 7F	BANK SELECT MSB	0 – 127	X	X	X	X	X	X	X	X	X	X	X	X
		02	1	00 – 7F	BANK SELECT LSB	0 – 127	X	X	X	X	X	X	X	X	X	X	X	X
		03	1	00 – 7F	PROGRAM NUMBER	0 – 127	X	X	X	X	X	X	X	X	X	X	X	X
		04	1	00 – 1F, 7F	Rcv CHANNEL	1 – 16, OFF	X	O	X	X	X	X	X	X	X	X	O	X
		05	1		NOT USED		-	-	-	-	-	-	-	-	-	-	-	-
		06	1		NOT USED		-	-	-	-	-	-	-	-	-	-	-	-
		07	1		NOT USED		-	-	-	-	-	-	-	-	-	-	-	-
		08	1		NOT USED		-	-	-	-	-	-	-	-	-	-	-	-
		09	1		NOT USED		-	-	-	-	-	-	-	-	-	-	-	-
		0A	1		NOT USED		-	-	-	-	-	-	-	-	-	-	-	-
		0B	1	00-7F	VOLUME	0 – 127	X	O	X	X	X	X	X	X	O (Mixing Console)	X	O	X
		0C	1		NOT USED		-	-	-	-	-	-	-	-	-	-	-	-
		0D	1		NOT USED		-	-	-	-	-	-	-	-	-	-	-	-
		0E	1	01-7F	PAN	L63 – C – R63	X	O	X	X	X	X	X	X	O (Mixing Console)	X	O	X
		0F	1		NOT USED		-	-	-	-	-	-	-	-	-	-	-	-
		10	1		NOT USED		-	-	-	-	-	-	-	-	-	-	-	-
		11	1	00-7F	DRY LEVEL		X	O	X	X	X	X	X	X	O (Mixing Console) (CVP-206 only)	X	O	X
		12	1	00-7F	CHORUS SEND		X	O	X	X	X	X	X	X	O (Mixing Console)	X	O	X
		13	1	00-7F	REVERB SEND		X	O	X	X	X	X	X	X	O (Mixing Console)	X	O	X
		14	1	00-7F	VARIATION SEND		X	O	X	X	X	X	X	X	O (Mixing Console) (CVP-206 only)	X	O	X
TOTAL SIZE			15															

10	0n	30	1		NOT USED		-	-	-	-	-	-	-	-	-	-	-	-
		31	1		NOT USED		-	-	-	-	-	-	-	-	-	-	-	-
		32	1	00-01	Rcv PROGRAM CHANGE	OFF, ON	X	X	X	X	X	X	X	X	X	X	X	X
		33	1	00-01	Rcv CONTROL CHANGE	OFF, ON	X	X	X	X	X	X	X	X	X	X	X	X
		34	1		NOT USED		-	-	-	-	-	-	-	-	-	-	-	-
		35	1	00-01	MUTE	ON, OFF	X	X	X	X	X	X	X	X	X	X	X	X
		36	1		NOT USED		-	-	-	-	-	-	-	-	-	-	-	-
		37	1		NOT USED		-	-	-	-	-	-	-	-	-	-	-	-
		38	1		NOT USED		-	-	-	-	-	-	-	-	-	-	-	-
		39	1	00-01	Rcv VOLUME	OFF, ON	X	X	X	X	X	X	X	X	X	X	X	X
		3A	1	00-01	Rcv PAN	OFF, ON	X	X	X	X	X	X	X	X	X	X	X	X
		3B	1	00-01	Rcv EXPRESSION	OFF, ON	X	X	X	X	X	X	X	X	X	X	X	X
		3C	1		NOT USED		-	-	-	-	-	-	-	-	-	-	-	-
		3D	1		NOT USED		-	-	-	-	-	-	-	-	-	-	-	-
		3E	1		NOT USED		-	-	-	-	-	-	-	-	-	-	-	-
		3F	1		NOT USED		-	-	-	-	-	-	-	-	-	-	-	-
		40	1	00-01	Rcv BANK SELECT	OFF, ON	X	X	X	X	X	X	X	X	X	X	X	X
		41	1		NOT USED		-	-	-	-	-	-	-	-	-	-	-	-
		42	1		NOT USED		-	-	-	-	-	-	-	-	-	-	-	-
		43	1		NOT USED		-	-	-	-	-	-	-	-	-	-	-	-
		44	1		NOT USED		-	-	-	-	-	-	-	-	-	-	-	-
		45	1		NOT USED		-	-	-	-	-	-	-	-	-	-	-	-
		46	1		NOT USED		-	-	-	-	-	-	-	-	-	-	-	-
		47	1		NOT USED		-	-	-	-	-	-	-	-	-	-	-	-
		48	1		NOT USED		-	-	-	-	-	-	-	-	-	-	-	-
		49	1		NOT USED		-	-	-	-	-	-	-	-	-	-	-	-
		4A	1		NOT USED		-	-	-	-	-	-	-	-	-	-	-	-
		4B	1		NOT USED		-	-	-	-	-	-	-	-	-	-	-	-
		4C	1		NOT USED		-	-	-	-	-	-	-	-	-	-	-	-
		4D	1		NOT USED		-	-	-	-	-	-	-	-	-	-	-	-
		4E	1		NOT USED		-	-	-	-	-	-	-	-	-	-	-	-
		4F	1		NOT USED		-	-	-	-	-	-	-	-	-	-	-	-
		50	1		NOT USED		-	-	-	-	-	-	-	-	-	-	-	-
		51	1		NOT USED		-	-	-	-	-	-	-	-	-	-	-	-
		52	1		NOT USED		-	-	-	-	-	-	-	-	-	-	-	-
		53	1		NOT USED		-	-	-	-	-	-	-	-	-	-	-	-
		54	1		NOT USED		-	-	-	-	-	-	-	-	-	-	-	-
		55	1		NOT USED		-	-	-	-	-	-	-	-	-	-	-	-
		56	1		NOT USED		-	-	-	-	-	-	-	-	-	-	-	-
		57	1		NOT USED		-	-	-	-	-	-	-	-	-	-	-	-
		58	1		NOT USED		-	-	-	-	-	-	-	-	-	-	-	-
		59	1	00 – 5F	AC1 CONTROLLER NUMBER	0 – 95	X	X	X	X	X	X	X	X	X	X	X	X
		5A	1		NOT USED		-	-	-	-	-	-	-	-	-	-	-	-
		5B	1		NOT USED		-	-	-	-	-	-	-	-	-	-	-	-
		5C	1		NOT USED		-	-	-	-	-	-	-	-	-	-	-	-
		5D	1		NOT USED		-	-	-	-	-	-	-	-	-	-	-	-
		5E	1		NOT USED		-	-	-	-	-	-	-	-	-	-	-	-
		5F	1		NOT USED		-	-	-	-	-	-	-	-	-	-	-	-
		60	1	00 – 5F	AC2 CONTROLLER NUMBER	0 – 95	X	X	X	X	X	X	X	X	X	X	X	X
TOTAL SIZE			31															

The A/D PART Parameter cannot be reset to its factory setting with XG SYSTEM ON.

MIDI Parameter Change table (DRUM SETUP)

Address (H)			Size (H)	Data (H)	Parameter	Description	XG Default (H)	Corresponding Voice/Part			MIDI Reception (effective or not for each part)					MIDI Transmission (generated data)			
								Regular/ Organ Voice	Mic/Vocal Harmony	Natural Voice	Song	Main Layer Left	Keyboard	Style	Extra	Panel (main generation method)	Style	Song	MIDI
3n	rr	00	1	00 – 7F	PITCH COARSE	-64 – 0 – +63	40	O (Drum only)	X	X	O	X	X	X	X	X	X	O	O	X
		01	1	00 – 7F	PITCH FINE	-64 – 0 – +63[cent]	40	O (Drum only)	X	X	O	X	X	X	X	X	X	O	O	X
		02	1	00 – 7F	LEVEL	0 – 127	Depends on the note	O (Drum only)	X	X	O	X	X	X	X	X	X	O	O	X
		03	1	00 – 7F	ALTERNATE GROUP	OFF, 1 – 127	Depends on the note	O (Drum only)	X	X	O	X	X	X	X	X	X	X	O	X
		04	1	00 – 7F	PAN	RND, L63 – C – R63	Depends on the note	O (Drum only)	X	X	O	X	X	X	X	X	X	O	O	X
		05	1	00 – 7F	REVERB SEND	0 – 127	Depends on the note	O (Drum only)	X	X	O	X	X	X	X	X	X	O	O	X
		06	1	00 – 7F	CHORUS SEND	0 – 127	Depends on the note	O (Drum only)	X	X	O	X	X	X	X	X	X	O	O	X

Address (H)			Size (H)	Data (H)	Parameter	Description	XG Default (H)	Corresponding Voice/Part			MIDI Reception (effective or not for each part)					MIDI Transmission (generated data)			
								Regular/ Organ Voice	Mic/Vocal Harmony	Natural Voice	Song	Main Layer Left	Keyboard	Style	Extra	Panel (main generation method)	Style	Song	MIDI
		07	1	00 – 7F	VARIATION SEND	0 – 127	7F	O (Drum only)	X	X	O	X	X	X	X	X	O	O	X
		08	1	00 – 01	KEY ASSIGN	SINGLE, MULTI	00	O (Drum only)	X	X	O	X	X	X	X	X	X	O	X
		09	1	00 – 01	Rcv NOTE OFF	OFF, ON	Depends on the note	O (Drum only)	X	X	O	X	X	X	X	X	X	O	X
		0A	1	00 – 01	Rcv NOTE ON	OFF, ON	01	O (Drum only)	X	X	O	X	X	X	X	X	X	O	X
		0B	1	00 – 7F	LOW PASS FILTER CUTOFF FREQUENCY	-64 – 0 – +63	40	O (Drum only)	X	X	O	X	X	X	X	X	O	O	X
		0C	1	00 – 7F	LOW PASS FILTER RESONANCE	-64 – 0 – +63	40	O (Drum only)	X	X	O	X	X	X	X	X	O	O	X
		0D	1	00 – 7F	EG ATTACK RATE	-64 – 0 – +63	40	O (Drum only)	X	X	O	X	X	X	X	X	O	O	X
		0E	1	00 – 7F	EG DECAY1 RATE	-64 – 0 – +63	40	O (Drum only)	X	X	O	X	X	X	X	X	O	O	X
		0F	1	00 – 7F	EG DECAY2 RATE	-64 – 0 – +63	40	O (Drum only)	X	X	O	X	X	X	X	X	O	O	X
TOTAL SIZE			10																

		20	1	00 – 7F	EQ BASS GAIN	-12 – +12[dB]	40	X	X	X	X	X	X	X	X	X	X	X	X
		21	1	00 – 7F	EQ TREBLE GAIN	-12 – +12[dB]	40	X	X	X	X	X	X	X	X	X	X	X	X
		22	1		NOT USED		-	-	-	-	-	-	-	-	-	-	-	-	-
		23	1		NOT USED		-	-	-	-	-	-	-	-	-	-	-	-	-
		24	1	04 – 28	EQ BASS FREQUENCY	32 – 2.0k[Hz]	0C	X	X	X	X	X	X	X	X	X	X	X	X
		25	1	1C – 3A	EQ TREBLE FREQUENCY	500 – 16.0k[Hz]	36	X	X	X	X	X	X	X	X	X	X	X	X
		26	1		NOT USED		-	-	-	-	-	-	-	-	-	-	-	-	-
		27	1		NOT USED		-	-	-	-	-	-	-	-	-	-	-	-	-
		28	1		NOT USED		-	-	-	-	-	-	-	-	-	-	-	-	-
		29	1		NOT USED		-	-	-	-	-	-	-	-	-	-	-	-	-
		2A	1		NOT USED		-	-	-	-	-	-	-	-	-	-	-	-	-
		2B	1		NOT USED		-	-	-	-	-	-	-	-	-	-	-	-	-
		2C	1		NOT USED		-	-	-	-	-	-	-	-	-	-	-	-	-
		2D	1		NOT USED		-	-	-	-	-	-	-	-	-	-	-	-	-
TOTAL SIZE			0E																

n: Drum Setup Number (0 – 1)
rr: note number (0D – 5B)

In the following cases, the Clavinova will initialize all Drum Setups.
- XG SYSTEM ON received
- GM SYSTEM ON received
- DRUM SETUP RESET received (only when in XG mode)

[Note]
- When a part to which a Drum Setup is assigned receives a program change, the assigned Drum Setup will be initialized.
- If the same Drum Setup is assigned to two or more parts, changes in Drum Setup parameters (including program changes) will apply to all parts to which it is assigned.

SYSTEM EXCLUSIVE MESSAGES

* Not received when the Receive System Exclusive Message is set to off.
* Not transmitted when the Transmit System Exclusive Message is set to off.

System Exclusive Messages

O: available

MIDI Event	Data Format	Corresponding Voice/Part			MIDI Reception (effective or not for each part)					MIDI Reception (affecting the panel)	MIDI Transmission (generated data)			
		Regular/ Organ Voice	Mic/Vocal Harmony	Natural Voice	Song	Main Layer Left	Keyboard	Style	Extra		Panel (main generation method)	Style	Song	MIDI
Section Control	F0 43 7E 00 ss dd F7 11110000 F0 = Exclusive status 01000011 43 = YAMAHA ID 01111110 7E = Style 00000000 00 = 0sssssss ss = Switch No. 00H INTRO A 01H INTRO B 02H INTRO C 03H INTRO D 08H MAIN A 09H MAIN B 0AH MAIN C 0BH MAIN D 10H FILL IN AA 11H FILL IN BB 12H FILL IN CC 13H FILL IN DD 18H BREAK FILL 20H ENDING A 21H ENDING B 22H ENDING C 23H ENDING D 0ddddddd dd = Switch On/Off 00H (Off) 7HF (On) 11110111 F7 = End of Exclusive	-	-	-	-	-	-	-	-	O (Section LED)	O (Section Sw)	X	O	X
Tempo Control	F0 43 7E 01 t4 t3 t2 t1 F7 11110000 F0 = Exclusive status 01000011 43 = YAMAHA ID 01111110 7E = Style 00000001 01 = 0ttttttt t4 = tempo4 0ttttttt t3 = tempo3 0ttttttt t2 = tempo2 0ttttttt t1 = tempo1 11110111 F7 = End of Exclusive	-	-	-	-	-	-	-	-	O (Tempo indication)	O (Tempo Sw)	X	O	X
Chord Control	F0 43 7E tt d1 d2 d3 d4 F7 Type 1 (tt=2) 11110000 F0 = Exclusive status 01000011 43 = YAMAHA ID 01111110 7E = Style 00000010 02 = type 1 0ddddddd d1 = chord root(cr) 0ddddddd d2 = chord type(ct) 0ddddddd d3 = bass note(bn) 0ddddddd d4 = bass type(bt) 11110111 F7 = End of Exclusive cr: Chord Root 0fffnnnn fff: b or #, nnn: note(root) 0000nnnn 0n bbb — 0fff0000 x0 reserved 0001nnnn 1n bb — 0fff0001 x1 C 0010nnnn 2n b — 0fff0010 x2 D 0011nnnn 3n natural — 0fff0011 x3 E 0100nnnn 4n # — 0fff0100 x4 F 0101nnnn 5n ## — 0fff0101 x5 G 0110nnnn 6n ### — 0fff0110 x6 A 0fff0111 x7 B ct: Chord Type 0 – 34,127 00000000 00 0 Maj — 00010010 12 18 dim7 00000001 01 1 Maj6 — 00010011 13 19 7th 00000010 02 2 Maj7 — 00010100 14 20 7sus4 00000011 03 3 Maj7(#11) — 00010101 15 21 7b5 00000100 04 4 Maj(9) — 00010110 16 22 7(9) 00000101 05 5 Maj7(9) — 00010111 17 23 7(#11) 00000110 06 6 Maj6(9) — 00011000 18 24 7(13) 00000111 07 7 aug — 00011001 19 25 7(b9) 00001000 08 8 min — 00011010 1A 26 7(b13) 00001001 09 9 min6 — 00011011 1B 27 7(#9) 00001010 0A 10 min7 — 00011100 1C 28 Maj7aug 00001011 0B 11 min7b5 — 00011101 1D 29 7aug 00001100 0C 12 min(9) — 00011110 1E 30 1+8 00001101 0D 13 min7(9) — 00011111 1F 31 1+5 00001110 0E 14 min7(11) — 00100000 20 32 sus4 00001111 0F 15 minMaj7 — 00100001 21 33 1+2+5 00010000 10 16 minMaj7(9) — 00100010 22 34 cc 00010001 11 17 dim bn : On Bass Chord — Same as Chord root 127: No bass chord bt : Bass Chord — Same as Chord type 127: No bass chord * Not received when Receive Chord System Exclusive Message is set to off. * Not transmitted when Transmit Chord System Exclusive Message is set to on.	-	-	-	-	-	-	-	-	O (Chord indication)	O (Keyboard)	X	O	X
	Type2 (tt=3) 11110000 F0 = Exclusive status 01000011 43 = YAMAHA ID 01111110 7E = Style 00000011 03 = type 2 0ddddddd dd = note1 0ddddddd dd = note2 0ddddddd dd = note3 : : 0ddddddd dd = ... note10 11110111 F7 = End of Exclusive	-	-	-	-	-	-	-	-	O (Chord indication)	X	X	X	X

System Exclusive Messages (Universal Realtime messages)

MIDI Event	Data Format	Corresponding Voice/Part			MIDI Reception (effective or not for each part)					MIDI Reception (affecting the panel)	MIDI Transmission (generated data)			
		Regular/ Organ Voice	Mic/Vocal Harmony	Natural Voice	Song	Main Layer Left	Keyboard	Style	Extra		Panel (main generation method)	Style	Song	MIDI
Master Volume	F0 7F 7F 04 01 ll mm F7 11110000 F0 = Exclusive status 01111111 7F = Universal Real Time 01111111 7F = ID of target device 00000100 04 = Sub-ID #1=Device Control Message 00000001 01 = Sub-ID #2=Master Volume 0lllllll ll = Volume LSB 0mmmmmmm mm= Volume MSB 11110111 F7 = End of Exclusive or F0 7F XN 04 01 ll mm F7 11110000 F0 = Exclusive status 01111111 7F = Universal Real Time 0xxxnnnn XN = When N is received N=0 – F, whichever is received. X=ignored 00000100 04 = Sub-ID #1=Device Control Message 00000001 01 = Sub-ID #2=Master Volume 0lllllll ll = Volume LSB 0mmmmmmm mm= Volume MSB 11110111 F7 = End of Exclusive	O	-	O	O	X	X	X	X	X	X	X	X (Output as XG Master Volume)	X

System Exclusive Messages (Universal Non Realtime messages)

MIDI Event	Data Format	Corresponding Voice/Part			MIDI Reception (effective or not for each part)					MIDI Reception (affecting the panel)	MIDI Transmission (generated data)			
		Regular/ Organ Voice	Mic/Vocal Harmony	Natural Voice	Song	Main Layer Left	Keyboard	Style	Extra		Panel (main generation method)	Style	Song	MIDI
General MIDI System On	F0 7E 7F 09 01 F7 11110000 F0 = Exclusive status 01111110 7E = Universal Non-Real Time 01111111 7F = ID of target device 00001001 09 = Sub-ID #1=General MIDI Message 00000001 01 = Sub-ID #2=General MIDI On 11110111 F7 = End of Exclusive or F0 7E XN 09 01 F7 11110000 F0 = Exclusive status 01111110 7E = Universal Non-Real Time 0xxxnnnn XN = When N is received N=0 – F,whichever is received. X=ignored 00001001 09 = Sub-ID #1=General MIDI Message 00000001 01 = Sub-ID #2=General MIDI On 11110111 F7 = End of Exclusive	O	-	O	O	X	X	X	O	O (Mixing Console)	X	X	O	X

System Exclusive Messages (XG)

MIDI Event	Data Format	Corresponding Voice/Part			MIDI Reception (effective or not for each part)					MIDI Reception (affecting the panel)	MIDI Transmission (generated data)			
		Regular/ Organ Voice	Mic/Vocal Harmony	Natural Voice	Song	Main Layer Left	Keyboard	Style	Extra		Panel (main generation method)	Style	Song	MIDI
XG Parameter Change	F0 43 1n 4C hh mm ll dd ... F7 11110000 F0 = Exclusive status 01000011 43 = YAMAHA ID 0001nnnn 1n = Device Number n=always 0 (when transmit), n=0 – F (when recieve) 01001100 4C = Model ID 0hhhhhhh hh = Address High 0mmmmmmm mm= Address Mid 0lllllll ll = Address Low 0ddddddd dd = Data : : 11110111 F7 = End of Exclusive	*Refer to Parameter Change Table			*Refer to Parameter Change Table					-	*Refer to Parameter Change Table			O (When receiving the XG Parameter Request)
XG Bulk Dump	F0 43 0n 4C aa bb hh mm ll dd ... dd cc F7 11110000 F0 = Exclusive status 01000011 43 = YAMAHA ID 0000nnnn 0n = Device Number n=always 0 (when transmit), n=0 – F (when recieve) 01001100 4C = Model ID 0aaaaaaa aa = Byte Count MSB 0bbbbbbb bb = Byte Count LSB 0hhhhhhh hh = Address High 0mmmmmmm mm= Address Mid 0lllllll ll = Address Low 0ddddddd dd = Data : : 0ddddddd dd = Data 0ccccccc cc = Checksum 11110111 F7 = End of Exclusive	*Refer to Parameter Change Table			*Refer to Parameter Change Table					-	X	X	X (Output as Parameter Change)	O (When receiving the XG Dump Request)
XG Parameter Request	F0 43 3n 4C hh ll F7 11110000 F0 = Exclusive status 01000011 43 = YAMAHA ID 0011nnnn 3n = Device Number n=always 0 (when transmit), n=0 – F (when recieve) 01001100 4C = Model ID 0hhhhhhh hh = Address High 0mmmmmmm mm= Address Mid 0lllllll ll = Address Low 11110111 F7 = End of Exclusive	-	-	-	-	-	-	-	-	O (-)	X	X	X	X
XG Dump Request	F0 43 2n 4C hh mm ll F7 11110000 F0 = Exclusive status 01000011 43 = YAMAHA ID 0010nnnn 2n = Device Number n=always 0 (when transmit), n=0 – F (when recieve) 01001100 4C = Model ID 0hhhhhhh hh = Address High 0mmmmmmm mm= Address Mid 0lllllll ll = Address Low 11110111 F7 = End of Exclusive	-	-	-	-	-	-	-	-	O (-)	X	X	X	X

System Exclusive Messages (Clavinova compliance)

```
11110000 F0 = Exclusive status
01000011 43 = YAMAHA ID
01110011 73 = Clavinova ID
    :              :
11110111 F7 = End of Exclusive
```

MIDI Event	Data Format	Corresponding Voice/Part			MIDI Reception (effective or not for each part)					MIDI Reception (affecting the panel)	MIDI Transmission (generated data)			
		Regular/ Organ Voice	Mic/Vocal Harmony	Natural Voice	Song	Main Layer Left	Keyboard	Style	Extra		Panel (main generation method)	Style	Song	MIDI
Internal Clock	F0 43 73 01 02 F7 00000001 01 = Model ID (Clavinova common ID) 00000010 02 = Internal Clock Substatus	-	-	-	X	X	X	X	X	O (Function)	X	X	X	X
External Clock	F0 43 73 01 03 F7 00000001 01 = Model ID (Clavinova common ID) 00000011 03 = External Clock Substatus	-	-	-	X	X	X	X	X	O (Function)	X	X	X	X
Organ Flutes data Bulk Dump (CVP-210/ 208 only)	F0 43 73 01 06 0B 00 00 01 06 0n [Bulk Data] sum F7 01H Model ID (Clavinova common ID) 06H Bulk ID 0BH Bulk No. (Organ Flutes data Bulk Dump) 00H, 00H, 01H, 06H Data Length: 16bytes 1st Channel No. 0nH 2nd Footage [1'] 00 – mmH mm : maximum 3rd [1 1/3'] 00 – mmH 4th [1 3/5'] 00 – mmH (*CVP-210 only) 5th [2'] 00 – mmH 6th [2 2/3'] 00 – mmH 7th [4'] 00 – mmH 8th [5 1/3'] 00 – mmH 9th [8'] 00 – mmH 10th [16'] 00 – mmH 11th [Attack 2'] 00 – mmH 12th [Attack 2 2/3'] 00 – mmH 13th [Attack 4'] 00 – mmH 14th Settings [Attack Length] 00 – mmH 15th [Response] 00 – mmH 16th [Attack Mode] 00 – 01H 00H: Each, 01H: First 17th [Wave Variation] 00 – 01H 00H: Sine, 01H: Tone Wheel 18th [Volume] 01 – vvH vv: maximum 19th [aux] 00H 20th [aux] 00H 21th [aux] 00H 22th [aux] 00H sum Check Sum = 0 – sum(BULK DATA) CVP-210: mm=8, vv=8 CVP-208: mm=7, vv=9	O (Organ Flute)	X	X	O	O	X	X	O	O (Sound Creator)	O (Sound Creator)	X	O	X
Natural Voice Reverb Type	F0 43 73 01 31 0n 00 dd F7 00000001 01 = Model ID (Clavinova common ID) 00110001 31 = Natural Voice Exclusive data 0000nnnn 0n = Channel No. (Always 00) 00000000 00 = Natural Voice Reverb Type Substatus 0ddddddd dd = data (0: Room, 1: Hall1, 2: Hall2, 3: Stage, 4: Plate)	X	X	O	O					O (Sound Creator)	O (Sound Creator)	O	O	X
Natural Voice Chorus Type	F0 43 73 01 31 0n 01 dd F7 00000001 01 = Model ID (Clavinova common ID) 00110001 31 = Natural Voice Exclusive data 0000nnnn 0n = Channel No. (Always 00) 00000001 01 = Natural Voice Chorus Type Substatus 0ddddddd dd = data (0: Chorus,1: Celeste, 2: Flanger)	X	X	O	O					O (Sound Creator)	O (Sound Creator)	O	O	X
Natural Voice Variation Type	F0 43 73 01 31 0n 02 dd F7 00000001 01 = Model ID (Clavinova common ID) 00110001 31 = Natural Voice Exclusive data 0000nnnn 0n = Channel No. (Always 00) 00000010 02 = Natural Voice Variation Type Substatus 0ddddddd dd = data (00H: DelayLCR, 01H: DelayLR, 02H: Echo, 03H: CrossDelay, 04H: Symphonic, 05H: RotarySpeaker, 06H:Tremolo, 07H: VibeRotor, 08H: AutoPan, 09H: Phaser, 0AH: AutoWah, 0BH: SoundBoardRev, 0CH: Off)	X	X	O	O					O (Sound Creator)	O (Sound Creator)	O	O	X
Natural Voice Vibe Rotor Control	F0 43 73 01 31 0n 08 dd F7 00000001 01 = Model ID (Clavinova common ID) 00110001 31 = Natural Voice Exclusive data 0000nnnn 0n = Channel No. (Always 00) 00001000 08 = Natural Voice Vibe Rotor Control Substatus 0ddddddd dd = data (00H:Off, 7FH:On)	X	X	O (If the Type is set to Vibe Rotor)	O					O (Sound Creator)	O (Sound Creator)	X	O	X
Natural Voice Variation Send Level	F0 43 73 01 50 11 0n 00 dd F7 00000001 01 = Model ID (Clavinova common ID) 01010000 50 = Common Model data 00010001 11 = Song Track related 0000nnnn 0n = Channel No. 00000000 00 = Natural Voice Variation Send Level Substatus 0ddddddd dd = data (00H – 7FH)	X	X	O	O	O	X	O	O	O (Mixing Console)	O (Mixing Console)	O	O	X
Natural Voice Dry Level	F0 43 73 01 50 11 0n 01 dd F7 00000001 01 = Model ID (Clavinova common ID) 01010000 50 = Common Model data 00010001 11 = Song Track related 0000nnnn 0n = Channel No. 00000001 01 = Natural Voice Dry Level Substatus 0ddddddd dd = data (00H – 7FH)	X	X	O	O	O	X	O	O	O (Mixing Console)	O (Mixing Console)	O	O	X

System Exclusive Messages Special Operators

MIDI Event	Data Format	Corresponding Voice/Part			MIDI Reception (effective or not for each part)					MIDI Reception (affecting the panel)	MIDI Transmission (generated data)			
		Regular/ Organ Voice	Mic/Vocal Harmony	Natural Voice	Song	Main Layer Left	Keyboard	Style	Extra		Panel (main generation method)	Style	Song	MIDI
Volume & Expression & Pan Realtime control off (Voice Reserve)	F0 43 73 01 11 0n 45 dd F7 11110000 F0 = Exclusive status 01000011 43 = YAMAHA ID 01110011 73 = Clavinova ID 00000001 01 = Model ID (Clavinova common ID) 00010001 11 = Special Operators 0000nnnn 0n = Channel No. 01000101 45 = Volume & Expression Control No. Substatus 0ddddddd dd = data (00H : Realtime On, 7FH : Realtime Off) 11110111 F7 = End of Exclusive	O	-	O	O	X	X	X	X	X	X	X	O	X
MIDI Key LED Mode On/Off	F0 43 73 01 11 0n 47 dd F7 11110000 F0 = Exclusive status 01000011 43 = YAMAHA ID 01110011 73 = Clavinova ID 00000001 01 = Model ID (Clavinova common ID) 00010001 11 = Special Operators 0000nnnn 0n = Channel No. 01000111 47 = MIDI Key LED Mode On Off Substatus 0ddddddd dd = data 00H : Key LED Mode Off 01H : Key LED Mode On+no notes sound 02H : Key LED Mode On+notes sound 11110111 F7 = End of Exclusive When Key LED Mode is set to On, key note on messages via designated channnel turns the LED on/off. 9n, note, Vel=0 : off 9n, note, Vel=1 : flush 9n, note, Vel=2 – : on When selecting whether notes sound or not, you should turn off the Key LED Mode once.	-	-	-	-	-	-	-	-	O (Keyboard LED lights when receiving the note messages)	X	X	X	X

System Exclusive Messages Special Operators (Vocal Harmony Additional Parameters)

MIDI Event	Data Format	Corresponding Voice/Part			MIDI Reception (effective or not for each part)					MIDI Reception (affecting the panel)	MIDI Transmission (generated data)			
		Regular/ Organ Voice	Mic/Vocal Harmony	Natural Voice	Song	Main Layer Left	Keyboard	Style	Extra		Panel (main generation method)	Style	Song	MIDI
Vocal Harmony Pitch to Note ON/OFF (CVP-210/ 208 only)	F0 43 73 01 11 0n 50 00 ss F7 11110000 F0 = Exclusive status 01000011 43 = YAMAHA ID 01110011 73 = Clavinova ID 00000001 01 = Model ID (Clavinova common ID) 00010001 11 = Special Operators 0000nnnn 0n = Channel No. (Always 00) 01010000 50 = Vocal Harmony Additional Parameter Control No. 00000000 00 = Pitch to Note Parameter No. 0ddddddd dd = data (00H: Off, 01H: On) 11110111 F7 = End of Exclusive	X	O	X	X	X	X	X	X	O (Vocal Harmony Edit)	O (Vocal Harmony Edit)	X	O	X
Vocal Harmony Pitch to Note Part (CVP-210/ 208 only)	F0 43 73 01 11 00 50 01 ss F7 11110000 F0 = Exclusive status 01000011 43 = YAMAHA ID 01110011 73 = Clavinova ID 00000001 01 = Model ID (Clavinova common ID) 00010001 11 = Special Operators 0000nnnn 0n = Channel No. (Always 00) 01010000 50 = Vocal Harmony Additional Parameter Control No. 00000001 01 = Pitch to Note Part Parameter No. 0ddddddd dd = data 00H: Main 01H: Layer 02H: Left 04H: Upper 11110111 F7 = End of Exclusive	X	O	X	X	X	X	X	X	O (Vocal Harmony Edit)	O (Vocal Harmony Edit)	X	O	X
Vocal Harmony Vocoder Part (Harmony Part (Panel)) (CVP-210/ 208 only)	F0 43 73 01 11 00 50 10 ss F7 11110000 F0 = Exclusive status 01000011 43 = YAMAHA ID 01110011 73 = Clavinova ID 00000001 01 = Model ID (Clavinova common ID) 00010001 11 = Special Operators 0000nnnn 0n = Channel No. (Always 00) 01010000 50 = Vocal Harmony Additional Parameter Control No. 00010000 10 = Vocoder Part Parameter No. 0ddddddd dd = data 00H: Off 01H: Upper 02H: Lower 11110111 F7 = End of Exclusive	X	O	X	X	X	X	X	X	O (Mic Setting)	O (Mic Setting)	X	O	X

System Exclusive Messages (Others)

MIDI Event	Data Format	Corresponding Voice/Part			MIDI Reception (effective or not for each part)					MIDI Reception (affecting the panel)	MIDI Transmission (generated data)			
		Regular/ Organ Voice	Mic/Vocal Harmony	Natural Voice	Song	Main Layer Left	Keyboard	Style	Extra		Panel (main generation method)	Style	Song	MIDI
MIDI Master Tuning	F0 43 1n 27 30 00 00 mm ll cc F7 11110000 F0 = Exclusive status 01000011 43 = YAMAHA ID 0001nnnn 1n n= always 0(when transmit), n=0 – F(when receive) 00100111 27 = Model ID of TG100 00110000 30 = Address High 00000000 00 = Address Mid 00000000 00 = Address Low 0000mmmm 0m = Master Tune MSB 0000llll 0l = Master Tune LSB 0ccccccc cc = don't care 11110111 F7 = End of Exclusive	O	X	O	O					O (Function)	X	X	X	X

Clavinova®

CVP-204/CVP-204C
PARTS LIST

■ CONTENTS（目次）

OVERALL ASSEMBLY（総組立）..... 2
MAIN UNIT（メインユニット）..... 4
TOP BOARD ASSEMBLY（屋根 Ass'y）..... 9
PANEL ASSEMBLY（パネル Ass'y）..... 10
GL CASE ASSEMBLY（GL ケース Ass'y）..... 13
LCD ASSEMBLY（LCD Ass'y）..... 14
MUSIC REST ASSEMBLY（譜面板 Ass'y）..... 15
KEY COVER ASSEMBLY
（スライド蓋 Ass'y）..... 16
HEADPHONES JACK ASSEMBLY
（HP ジャック Ass'y）..... 17
D-JACK ASSEMBLY（D ジャック Ass'y）..... 18
A-JACK ASSEMBLY（A ジャック Ass'y）..... 19
MA60 ASSEMBLY（MA60 Ass'y）..... 20
FU60 ASSEMBLY（FU60 Ass'y）..... 21
ARM ASSEMBLY（腕木 Ass'y）..... 22
SIDE BOARD ASSEMBLY（側板 Ass'y）..... 24
FDD UNIT（FDD ユニット）..... 25
PEDAL BOX ASSEMBLY
（ペダル Box Ass'y）..... 26
PEDAL ASSEMBLY（ペダル Ass'y (I)）..... 27
KEYBOARD ASSEMBLY
（GHD 鍵盤 Ass'y）..... 28
BENCH (BC-201DR/BC-201CH)
（椅子）..... 30
BENCH (BC-100DR/BC-100CH)
（椅子）..... 31
ELECTRICAL PARTS（電気部品）..... 32~47

Notes : DESTINATION ABBREVIATIONS

A : Australian model	M : South African model
B : British model	O : Chinese model
C : Canadian model	Q : South-east Asia model
D : German model	T : Taiwan model
E : European model	U : U.S.A. model
F : French model	V : General export model (110V)
H : North European model	W: General export model (220V)
I : Indonesian model	N,X: General export model
J : Japanese model	Y : Export model
K : Korean model	

■ WARNING

Components having special characteristics are marked ⚠ and must be replaced with parts having specification equal to those originally installed.

⚠ 印の部品は、安全を維持するために重要な部品です。交換する場合は、安全のために必ず指定の部品をご使用ください。

- The numbers "QTY" show quantities for each unit.
- The parts with "--" in "**PART NO.**" are not available as spare parts.
- This mark " } " in the REMARKS column means these parts are interchangeable.
- The second letter of the shaded ( ) part number is O, not zero.
- The second letter of the shaded ( ) part number is I, not one.
- **部品価格ランクは、変更になることがあります。**
- **QTY欄に記されている数字は、各ユニット当たりの使用個数です。**
- **PART NO.が " -- " の部品は、サービス用部品として準備されておりません。**
- **REMARKS欄の「 } 」マークの部品は、併用部品です。**
- **網掛けの付いたPART NO. の2番目の文字は「ゼロ」ではなく「オー」です。**
- **網掛けの付いたPART NO. の2番目の文字は「イチ」ではなく、「アイ」です。**

■ OVERALL ASSEMBLY（総組立）

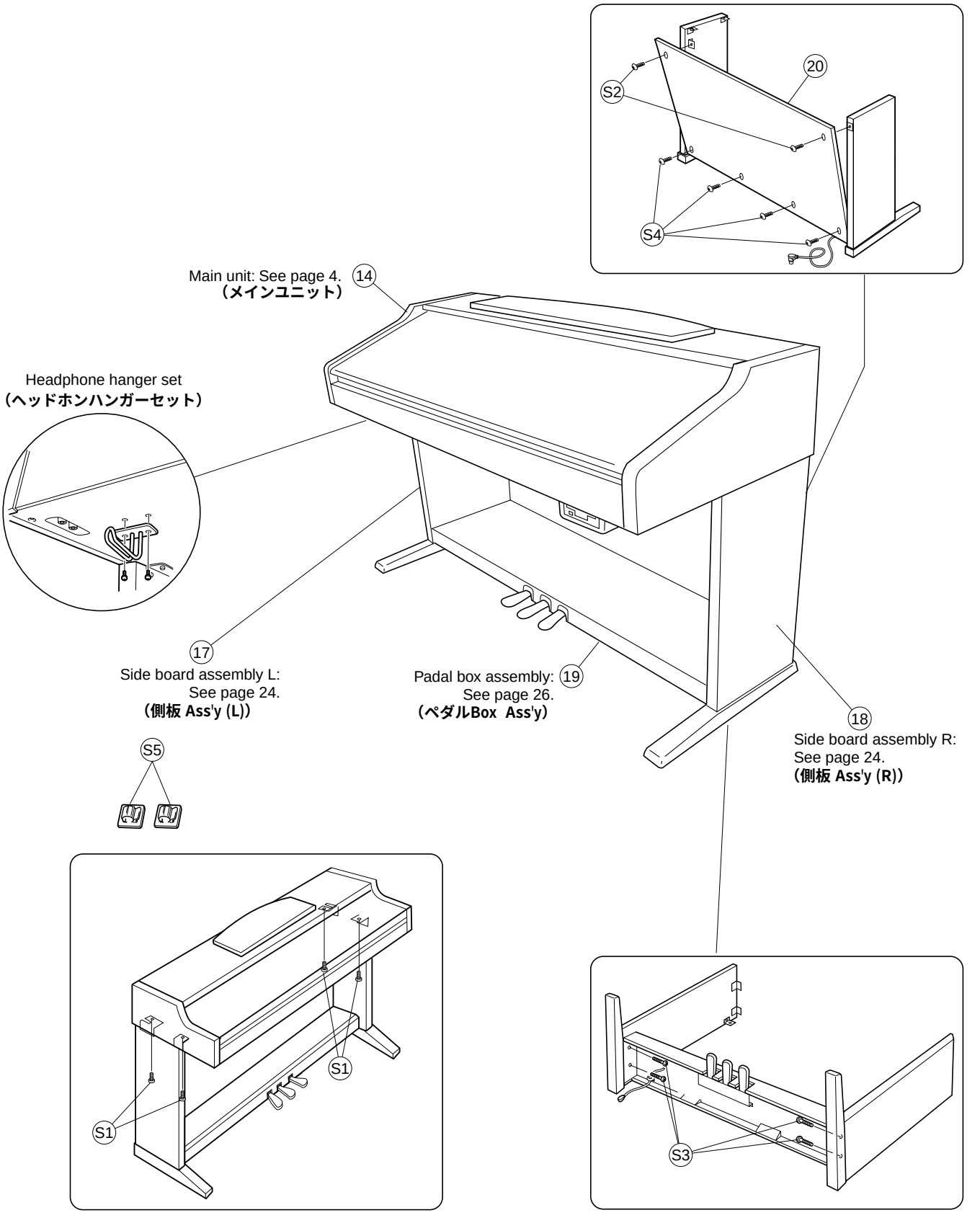

	REF NO.	PART NO.	DESCRIPTION		部品名	REMARKS		QTY	RANK
			OVERALL ASSEMBLY		総組立	CVP-204/CVP-204C			
	14	--	Main Unit		メインユニット	CVP-204 J	(WA55540)		
	14	--	Main Unit		メインユニット	CVP-204 U	(WA55550)		
	14	--	Main Unit		メインユニット	CVP-204 B,E	(WA55560)		
	14	--	Main Unit		メインユニット	CVP-204 N	(WA55580)		
	14	--	Main Unit		メインユニット	CVP-204 K	(WA55590)		
	14	--	Main Unit		メインユニット	CVP-204C J	(WA55600)		
	14	--	Main Unit		メインユニット	CVP-204C U	(WA55610)		
	14	--	Main Unit		メインユニット	CVP-204C B,E	(WA55620)		
	14	--	Main Unit		メインユニット	CVP-204C N	(WA55630)		
	14	--	Main Unit		メインユニット	CVP-204C K	(WA55640)		
	17	**V7143000**	Side Board Assembly L	LEFT	側板Ａｓｓ’ｙ（Ｌ）	CVP-204			16
*	17	**WA563500**	Side Board Assembly L	LEFT	側板Ａｓｓ’ｙ（Ｌ）	CVP-204C			
	18	**V7143200**	Side Board Assembly R	RIGHT	側板Ａｓｓ’ｙ（Ｒ）	CVP-204			16
*	18	**WA563600**	Side Board Assembly R	RIGHT	側板Ａｓｓ’ｙ（Ｒ）	CVP-204C			
	19	--	Pedal Box Assembly		ペダルＢｏｘＡｓｓ’ｙ	CVP-204	(V713720)		
	19	--	Pedal Box Assembly		ペダルＢｏｘＡｓｓ’ｙ	CVP-204C	(WA56430)		
*	20	**WA617900**	Back Board Assembly	ROSE	裏板Ａｓｓ’ｙ	CVP-204			
*	20	**WA564600**	Back Board Assembly	CHERRY	裏板Ａｓｓ’ｙ	CVP-204C			
			ACCESSORIES		付属品				
⚠		**VT015700**	AC Cord	J 2P 2.5m 7A	電源コードセット	J			05
⚠		**V2916900**	AC Cord	J 2P 7A 2.5m	電源コードセット	J			05
⚠		**VT015800**	AC Cord	U 2P 2.44m 7A	電源コードセット	U			06
⚠		**V2917000**	AC Cord	UC 2P 7A 2.44m	電源コードセット	U			06
⚠		**V3126400**	AC Cord	U 2P 2.5m	電源コードセット	U			
⚠		**VT016000**	AC Cord	B 2P 2.5m	電源コードセット	B			08
⚠		**V3126500**	AC Cord	B 2P 2.5m	電源コードセット	B			
⚠		**VT015900**	AC Cord	E 2P 2.5m	電源コードセット	E,N			05
⚠		**V2917100**	AC Cord	E 2P 2.5m 2.5A	電源コードセット	E,N			05
⚠		**V3126300**	AC Cord	E 2P 2.5m	電源コードセット	E,N			
⚠		**V8911300**	AC Cord	K 2P 2.5A 2.5m	電源コードセット	K			05
*		**V8029600**	Bench	BC-201DR	同梱品セット椅子	CVP-204 J			
*		**V8878800**	Bench	BC-201CH	同梱品セット椅子	CVP-204C J			
*		**V5531400**	Bench	BC-100DR	同梱品セット椅子	CVP-204 U,N,K			
*		**V5531600**	Bench	BC-100CH	同梱品セット椅子	CVP-204C U,N,K			
*		**X4087A00**	Floppy Disk	PIANO 50PIECE U/E	書込済みＦＤ	U,B,E,N,K			04
*		**X4088A00**	Floppy Disk	MUSIC FINDER FD	書込済みＦＤ	J			04
		V2384100	Floppy Disk	3.50inch 2000K BYT	フロッピーディスク				03
		V5771000	Headphone	059711	ヘッドホーン	J			07
		V5283500	Screw Set		ネジセット	CVP-204			03
		V9375600	Screw Set		ネジセット	CVP-204C			04
⚠		**VK726100**	AC Adaptor	CCT-5902-0701	ＡＣアダプタ	N			03
		V8740600	Headphone Hanger Set		ヘッドホンハンガーセット				07
*		**X3855B00**	CD-ROM		ＣＤ－ＲＯＭ国内	J			
*		**X3856A00**	CD-ROM		ＣＤ－ＲＯＭ海外	U,B,E,N,K			
		V5283500	Screw Set		ネジセット	CVP-204			03
		V9375600	Screw Set		ネジセット	CVP-204C			04
	S1	**EG360020**	Bind Head Screw	6.0X16 MFZN2BL	＋バインド小ネジ			4	01
	S2	**VP367300**	Truss Head Screw	4.0X12 MFZN2BL	＋トラス小ネジ	CVP-204		2	01
	S2	**V6135000**	Truss Head Screw	4.0X12 MFC2 BR	＋トラス小ネジ	CVP-204C		2	01
	S3	**VQ448400**	Truss Head Screw	6.0X25 MFZN2BL	＋トラス小ネジ			4	01
	S4	**03747290**	Truss Head Tapping Screw-1	4.0X20 MFZN2BL	＋トラスＴＰ　１種	CVP-204		4	01
	S4	**VB164600**	Truss Head Tapping Screw-1	4.0X20 MFC2 BR	＋トラスＴＰ　１種	CVP-204C		4	01
	S5	**VR410300**	Cord Clamp Set	DKN-5B(VHB)	コードクランプセット				03
			JIGS		工具				
		TX000670	Rod		ロッド				99

*: New Parts

RANK: Japan only

■ MAIN UNIT（メインユニット）

LOCATION	SYMBOL
106	V
103	U
72	T
53	S
51	Q
50	N
27	K
18	H
17	G
15	C
3	B
2	A

• Bottom view

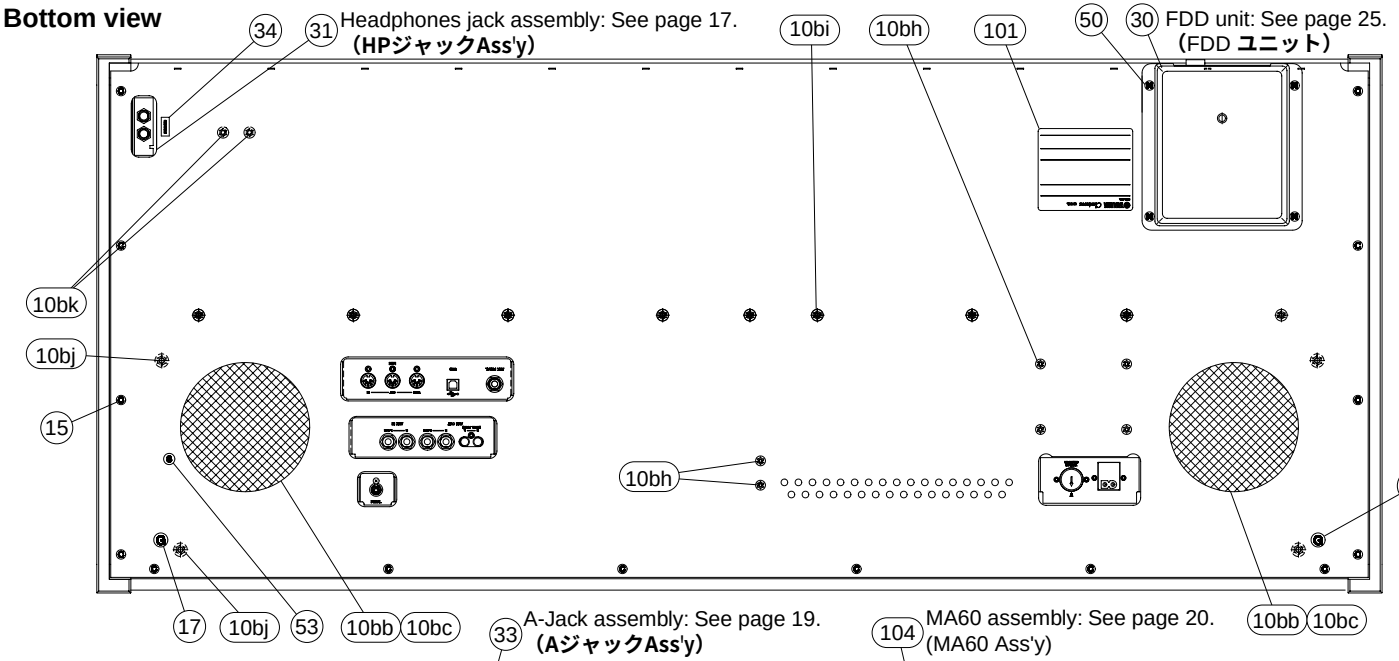

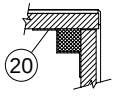

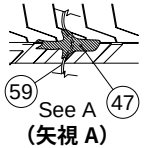

• Top view

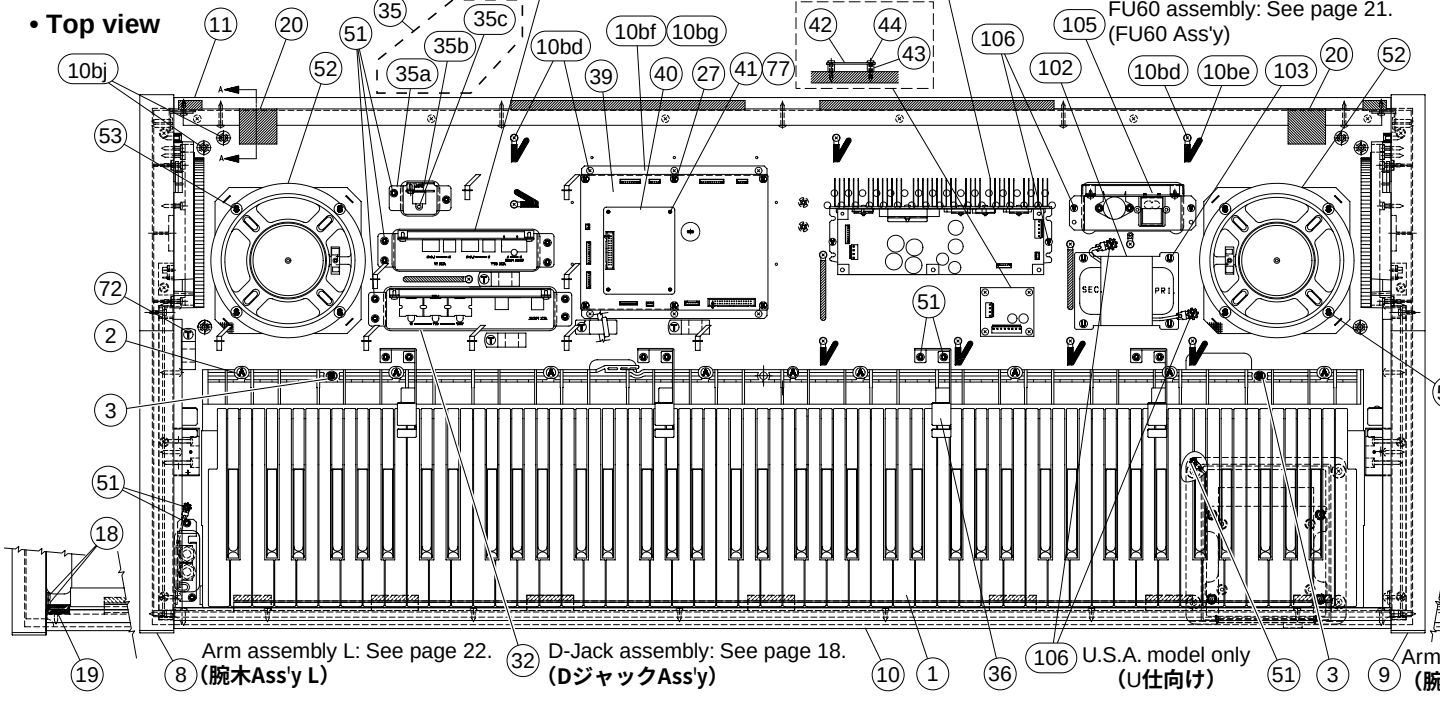

• Side view

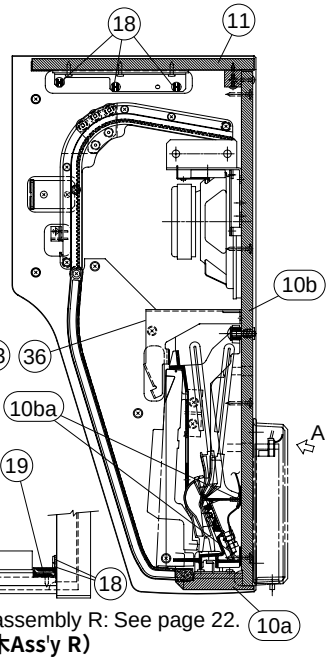

• Rear view

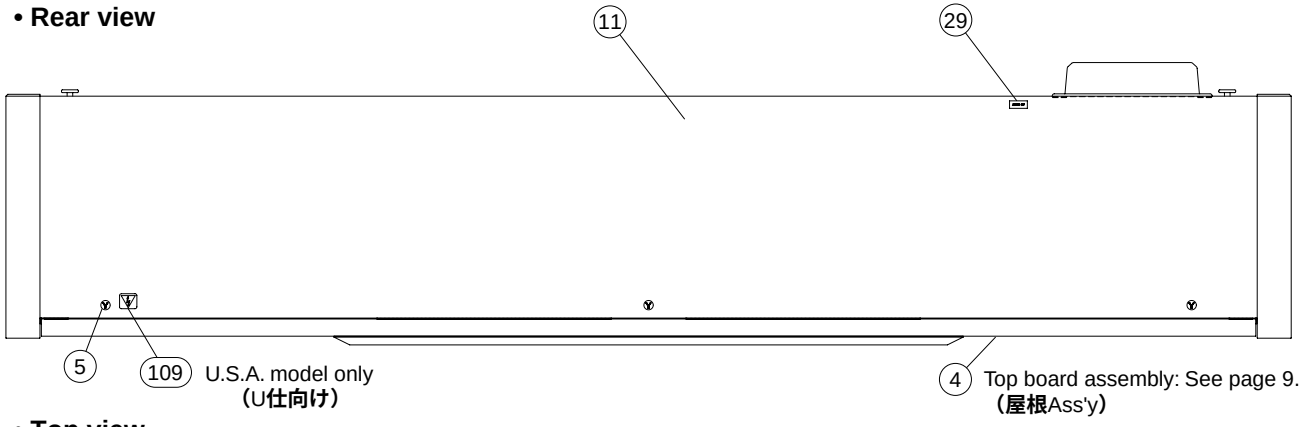

• Speaker assembly L, R

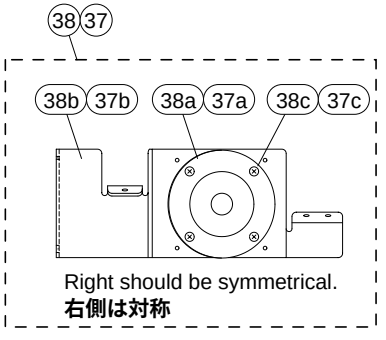

• Top view

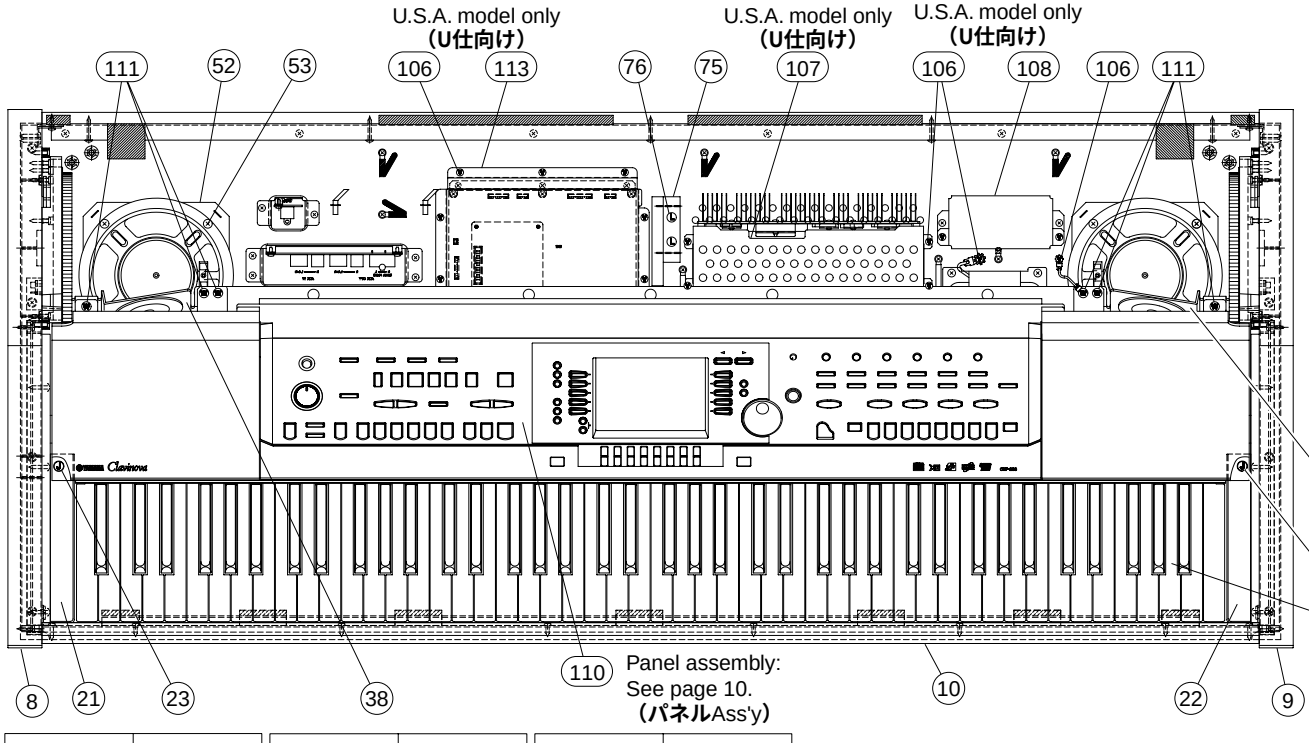

• Side view

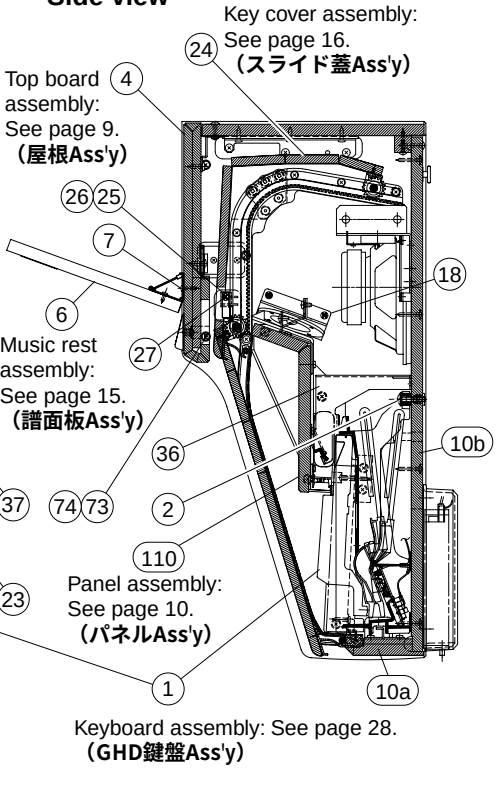

LOCATION	SYMBOL
111	W
106	V
76	L

LOCATION	SYMBOL
74	F
27	K
23	J

LOCATION	SYMBOL
18	H
5	Y

REF NO.	PART NO.	DESCRIPTION		部品名	REMARKS		QTY	RANK
		MAIN UNIT		メインユニット	CVP-204/CVP-204C			
	--	Main Unit		メインユニット	CVP-204 J	(WA55540)		
	--	Main Unit		メインユニット	CVP-204 U	(WA55550)		
	--	Main Unit		メインユニット	CVP-204 B,E	(WA55560)		
	--	Main Unit		メインユニット	CVP-204 N	(WA55580)		
	--	Main Unit		メインユニット	CVP-204 K	(WA55590)		
	--	Main Unit		メインユニット	CVP-204C J	(WA55600)		
	--	Main Unit		メインユニット	CVP-204C U	(WA55610)		
	--	Main Unit		メインユニット	CVP-204C B,E	(WA55620)		
	--	Main Unit		メインユニット	CVP-204C N	(WA55630)		
	--	Main Unit		メインユニット	CVP-204C K	(WA55640)		
54	--	Connector Assembly	+5-LF KRD 7P-550	+5-LF束線		(V807500)		
54a	**VD947800**	Data Line Filter	ESD-R-25D-B	データラインフィルター				05
56	--	Connector Assembly	DJACK-LF 10P-550	DJACK-LF束線		(V807520)		
56a	**VD947800**	Data Line Filter	ESD-R-25D-B	データラインフィルター				05
58	--	Connector Assembly	AJACK-LF 12P-600	AJACK-LF束線		(V807510)		
58a	**VD947800**	Data Line Filter	ESD-R-25D-B	データラインフィルター				05
61	--	Connector Assembly	HP-LF KRD 7P-750	HP-LF束線		(V807490)		
61a	**VD947800**	Data Line Filter	ESD-R-25D-B	データラインフィルター				05
72	**EN630230**	Trus Head Tapping Screw-1	3.5X14 MFZN2Y	+トラスTP 1種				01
100	--	Composite Common Parts		共通部品構成	CVP-204	(WA55650)		
100	--	Composite Common Parts		共通部品構成	CVP-204C	(WA55660)		
101	--	Name Plate		銘板	CVP-204 J	(WA57350)		
101	--	Name Plate		銘板	CVP-204 U	(WA57360)		
101	--	Name Plate		銘板	CVP-204 B,E	(WA57380)		
101	--	Name Plate		銘板	CVP-204 N	(WA57390)		
101	--	Name Plate		銘板	CVP-204 K	(WA57400)		
101	--	Name Plate		銘板	CVP-204C J	(WA57410)		
101	--	Name Plate		銘板	CVP-204C U	(WA57420)		
101	--	Name Plate		銘板	CVP-204C B,E	(WA57440)		
101	--	Name Plate		銘板	CVP-204C N	(WA57450)		
101	--	Name Plate		銘板	CVP-204C K	(WA57460)		
⚠ 102	**XQ429A00**	Power Transformer	GA-60J	電源トランス	J			12
⚠ 102	**XQ429B00**	Power Transformer	GA-60J	電源トランス	J			12
102	**VU326500**	Power Transformer Assembly	UL CSA	トランスAss'y	U			16
⚠ 102a	**XQ430C00**	Power Transformer	29WP243 UL/CSA	電源トランス	U			11
102b	--	Earth Wire		アース束線	U	(VG29670)	2	
102c	**EP600130**	Bind Head Tapping Screw-B	3.0X6 MFZN2Y	+バインドBタイト	U		2	01
102d	**VA121600**	Bushing		ゴムブッシュ	U		4	01
102e	**VK431100**	FDD Spacer		FDDスペーサー	U		4	01
102f	**VA121400**	Spacer		スペーサー	U		4	02
⚠ 102	**XQ431B00**	Power Transformer	GA-60 E EN60065	電源トランス	B,E,K			12
⚠ 102	**XQ432A00**	Power Transformer	GA-60 N	電源トランス	N			14
⚠ 102	**XQ432B00**	Power Transformer	GA-60 N	電源トランス	N			14
103	**EG340210**	Bind Head Screw	4.0X14 MFZN2Y	+バインド小ネジ	J,B,E,N,K		4	01
103	**VL445800**	Truss Head Screw	4.0X20 MFZN2Y	+トラス小ネジ	U		4	01
104	**VT144300**	MA60 Assembly		MA60Ass'y	J,U			
104	**VT144400**	MA60 Assembly		MA60Ass'y	B,E,N,K			
105	**VT152000**	FU60 Assembly		FU60Ass'y	J			10
105	**VT152100**	FU60 Assembly		FU60Ass'y	U			10
105	**VT152200**	FU60 Assembly		FU60Ass'y	B,E,K			10
105	**VT153300**	FU60 Assembly		FU60Ass'y	N			12
106	**EP030240**	Bind Head Tapping Screw-1	3.5X12 MFZN2Y	+バインドTP1種	J,B,E,N,K		4	01
106	**EP030240**	Bind Head Tapping Screw-1	3.5X12 MFZN2Y	+バインドTP1種	U		20	01
107	**VT475700**	Cover, MA	SECC-T1 T0.8	MAカバー	U			07
108	**VU348800**	Cover, FU		FUカバー	U			06
109	**VB951400**	Graphic Mark	UL	グラフイツクマーク	U			03
110	--	Panel Assembly		パネルAss'y	CVP-204 J	(WA56160)		
110	--	Panel Assembly		パネルAss'y	CVP-204 U	(WA56200)		
110	--	Panel Assembly		パネルAss'y	CVP-204 B,E,N,K	(WA56180)		
110	--	Panel Assembly		パネルAss'y	CVP-204C J	(WA56170)		
110	--	Panel Assembly		パネルAss'y	CVP-204C U	(WA56210)		
110	--	Panel Assembly		パネルAss'y	CVP-204C B,E,N,K	(WA56190)		
113	--	DM Cover Assembly		DMカバーAss'y	U	(V780050)		
114	--	Electrical Adhesive Tape	AL-40 40X20m	導電性粘着テープ	U	(WA53090)		
115	**VP834600**	Adhesive Tape	12X50	粘着テープ	U			02
	--	Composite Common Parts		共通部品構成	CVP-204	(WA55650)		
	--	Composite Common Parts		共通部品構成	CVP-204C	(WA55660)		
1	**VZ705400**	Keyboard Assembly	GHD A88 K6	GHD鍵盤Ass'y				63

*: New Parts

RANK: Japan only

	REF NO.	PART NO.	DESCRIPTION		部品名	REMARKS		QTY	RANK
	2	VV040700	Pan Head Screw	PW 5.0X25 MFZN2Y	＋ナベ小ネジ			9	01
	3	EP040230	Bind Head Tapping Screw-1	4.0X14 MFZN2Y	＋バインドＴＰ１種			2	01
	4	V7139200	Top Board Assembly		屋根Ａｓｓ’ｙ	CVP-204			14
*	4	WA563100	Top Board Assembly		屋根Ａｓｓ’ｙ	CVP-204C			
	5	V6207400	Truss Head Screw	4.0X16 MFZN2BL	＋トラス小ネジ	CVP-204		3	01
	5	V9446400	Truss Head Screw	4.0X16 MFC2 BR	＋トラス小ネジ	CVP-204C		3	01
	6	V8247800	Music Rest Assembly		譜面板Ａｓｓ’ｙ	CVP-204			16
*	6	WA562600	Music Rest Assembly		譜面板Ａｓｓ’ｙ	CVP-204C			
	7	EP030310	Bind Head Tapping Screw-1	3.0X16 MFZN2BL	＋バインドＴＰ１種			4	01
	8	V7115800	Arm Assembly L	LEFT	腕木Ａｓｓ’ｙ（Ｌ）	CVP-204			12
*	8	WA579000	Arm Assembly L	LEFT	腕木Ａｓｓ’ｙ（Ｌ）	CVP-204C			
	9	V7116000	Arm Assembly R	RIGHT	腕木Ａｓｓ’ｙ（Ｒ）	CVP-204			12
*	9	WA579100	Arm Assembly R	RIGHT	腕木Ａｓｓ’ｙ（Ｒ）	CVP-204C			
*	10	AAX49510	Keybed & F. Rail Assembly	(WA56120+V711960)	棚板口棒Ａｓｓ’ｙ	CVP-204			
*	10	AAX49520	Keybed & F. Rail Assembly	(WA56130+WA58050)	棚板口棒Ａｓｓ’ｙ	CVP-204C			
	10a	--	Front Rail Assembly		口棒Ａｓｓ’ｙ	CVP-204	(V711960)		
	10a	--	Front Rail Assembly		口棒Ａｓｓ’ｙ	CVP-204C	(WA58050)		
	10b	--	Keybed Assembly		棚板集成	CVP-204	(WA56120)		
	10b	--	Keybed Assembly		棚板集成	CVP-204C	(WA56130)		
	10ba	VZ750500	Cushion Black	GH	クッションＧＨ			2	06
	10bb	VF823100	Metal Net		金網			2	03
	10bc	--	Cushion	480X6X2	ＳＰクッション		(VT47930)	2	
	10bd	EP030240	Bind Head Tapping Screw-1	3.5X12 MFZN2Y	＋バインドＴＰ１種			18	01
	10be	CB817510	Cord Binder	S-14B	束線止め			12	03
	10bf	--	Holder, DM P.C.B.		ＤＭシート固定金具		(V747700)	2	
	10bg	--	Spacer		ガスケット		(V816750)	2	
	10bh	VA789400	Nut	B 4X11.5 MFZN2BL	鬼目ナット			6	01
	10bi	VA127400	Nut	B 5.0X12 MFZN2BL	鬼目ナット			9	01
	10bj	V6008700	Nut	B 6X12.5 MFZN2BL	鬼目ナット			6	01
	10bk	V9001100	Nut	4.0X12.5 I type	鬼目ナット			2	01
	11	V7121000	Back Top Board Assembly		背面框Ａｓｓ’ｙ	CVP-204			09
*	11	WA580800	Back Top Board Assembly		背面框Ａｓｓ’ｙ	CVP-204C			
	15	EN630190	Truss Head Tapping Screw-1	3.5X25 MFZN2BL	＋トラスＴＰ　１種			14	01
	17	VN887900	Guide Screw	6.0X14	ガイドスクリュー			2	03
	18	EP030190	Bind Head Tapping Screw-1	3.5X16 MFZN2Y	＋バインドＴＰ１種			14	01
	19	--	Electrical Adhesive Tape	AL-40 25X20m	導電性粘着テープ		(WA58770)		
	20	--	Electrical Adhesive Tape	AL-40 40X20m	導電性粘着テープ		(WA53090)		
	21	V7123200	End Block Assembly L	LEFT	拍子木Ａｓｓ’ｙ（Ｌ）	CVP-204			04
*	21	WA581000	End Block Assembly L	LEFT	拍子木Ａｓｓ’ｙ（Ｌ）	CVP-204C			
	22	V7123400	End Block Assembly R	RIGHT	拍子木Ａｓｓ’ｙ（Ｒ）	CVP-204			04
*	22	WA581100	End Block Assembly R	RIGHT	拍子木Ａｓｓ’ｙ（Ｒ）	CVP-204C			
	23	VA076400	Truss Head Tapping Screw-1	3.5X30 MFZN2Y	＋トラスＴＰ　１種			2	01
	24	V7125000	Key Cover Assembly		スライド蓋Ａｓｓ’ｙ	CVP-204			21
*	24	WA581800	Key Cover Assembly		スライド蓋Ａｓｓ’ｙ	CVP-204C			
	25	V9535800	Rack Cover L	LEFT	ラックカバー（Ｌ）				01
	26	V9535900	Rack Cover R	RIGHT	ラックカバー（Ｒ）				01
	27	EP600250	Bind Head Tapping Screw-B	3.0X8 MFZN2Y	＋バインドＢタイト			8	01
	29	VT501000	Label		ＡＣ　ＩＮＬＥＴラベル				03
	30	--	FDD Unit		ＦＤＤ　ＵＮＩＴ		(V706210)		
	31	--	Headphones Jack Assembly		ＨＰジャックＡｓｓ’ｙ		(VT15870)		
	31	--	Headphones Jack Assembly		ＨＰジャックＡｓｓ’ｙ		(V004750)		
	32	--	D-JACK Assembly		ＤジャックＡｓｓ’ｙ		(WA56080)		
	33	--	A-JACK Assembly		ＡジャックＡｓｓ’ｙ		(V753650)		
	34	--	Label, PHONES		ＰＨＯＮＥＳラベル		(VS47810)		
	35	--	PK Connector		ＰＫコネクタ	to Pedal Ass'y	(WA52690)		
	35a	V7585400	Angle, PK Connector	BEIGE	ペダル接続金具塗装印刷品				05
*	35b	WA182600	Circuit Board	PEDAL(DJK)	ＰＥＤＡＬシート				
	35c	EP600190	Bind Head Tapping Screw-B	3.0X8 MFZN2BL	＋バインドＢタイト			2	01
	36	--	Panel Holder	A-1	パネル固定金具Ａ－１ＡＳ		(V717400)	4	
	37	--	Speaker Assembly R	RIGHT	スピーカＡｓｓ’ｙ　Ｒ		(V715770)		
	37a	XL455A00	Speaker	5.0cm 16 ohm 60W	スピーカ	MONITOR			07
	37b	--	Speaker Holder R	A-RIGHT	ＳＰ固定金具Ａ－Ｒ		(V715790)		
	37c	EP600190	Bind Head Tapping Screw-B	3.0X8 MFZN2BL	＋バインドＢタイト			4	01
	38	--	Speaker Assembly L	LEFT	スピーカＡｓｓ’ｙ　Ｌ		(V715740)		
	38a	XL455A00	Speaker	5.0cm 16 ohm 60W	スピーカ	MONITOR			07
	38b	--	Speaker Holder L	A-LEFT	ＳＰ固定金具Ａ－Ｌ		(V715780)		
	38c	EP600190	Bind Head Tapping Screw-B	3.0X8 MFZN2BL	＋バインドＢタイト			4	01
*	39	WA454700	Circuit Board	DM	ＤＭシート				
*	40	WA455000	Circuit Board	SWX	ＳＷＸシート				
	41	VU264400	Board Spacer		ボードスペーサー			4	03

*: New Parts

RANK: Japan only

REF NO.	PART NO.	DESCRIPTION		部品名	REMARKS	QTY	RANK
42	**V2403300**	Circuit Board	NET1	ＮＥＴ１シート			05
43	**CB040950**	Spacer		スペーサー		4	03
44	**EP030470**	Bind Head Tapping Screw-1	3.5X20 MFZN2Y	＋バインドＴＰ１種		4	01
47	**VP834600**	Adhesive Tape	12X50	粘着テープ		14	02
48	**--**	Adhesive Tape	12X100	粘着テープ	(V296190)	2	
49	**CB069250**	Cord Holder	BK-1	インシュロックタイ		2	01
50	**EP030250**	Bind Head Tapping Screw-1	3.5X14 MFZN2BL	＋バインドＴＰ１種		4	01
51	**EP030240**	Bind Head Tapping Screw-1	3.5X12 MFZN2Y	＋バインドＴＰ１種		22	01
52	**X0203A00**	Speaker	16cm 6 ohm 40W	スピーカ	WOOFER	2	09
53	**20338800**	Truss Head Tapping Screw-1	4.0X20 MFZN2Y	＋トラスＴＰ１種		8	01
55	**--**	Connector Assembly	KRD-KRD 5P-300	ＫＲＤ－ＫＲＤ束線	(VK10560)		
59	**V7565100**	Connector Assembly	MK-LF 8P-500	ＭＫ－ＬＦ束線			
59a	**VD947800**	Data Line Filter	ESD-R-25D-B	データラインフィルター			05
60	**VK113900**	Connector Assembly	KRD-KRD 9P-550	ＫＲＤ－ＫＲＤ束線			03
63	**V7530900**	Connector Assembly	FDD-SIG RA 34P	ＦＤＤ－ＳＩＧ束線			
64	**V4269800**	Connector Assembly	FDD2 XH 3P-530	ＦＤＤ電源束線２			
65	**--**	Connector Assembly	PU-NW VH 4P	ＰＵ－ＮＷ束線	(V753110)		
66	**V7531300**	Connector Assembly	SP VH 8P	ＳＰ束線			
70	**--**	GND Wire	L=180	ＧＮＤ線材	(V756950)		
73	**CB033070**	Stopper		回転止め		2	03
74	**EM040080**	Flat Head Tapping Screw-1	4.0X20 MFZN2Y	＋皿ＴＰ１種		2	01
75	**--**	CP Stopper Assembly		ＣＰストッパーＡｓｓ’ｙ	(V806930)		
76	**V5877100**	Truss Head Screw	4.0X30 MFZN2Y	＋トラス小ネジ		2	01
77	**--**	Nonwoven Fabric Cloth	10X10X0.25	不織布	(WB41340)	4	
111	**EP640130**	Bind Head Tapping Screw-B	4.0X10 MFZN2Y	＋バインドＢタイト		6	01

∗: New Parts

RANK: Japan only

■ TOP BOARD ASSEMBLY（屋根 Ass'y）

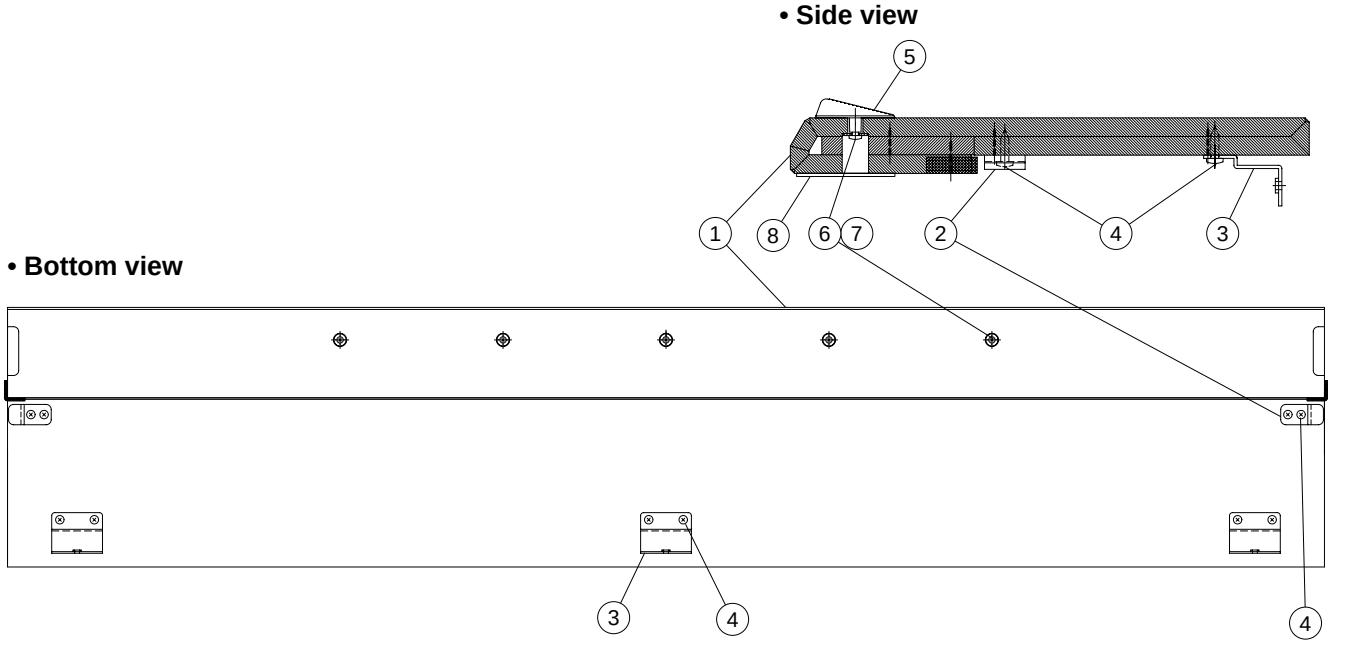

	REF NO.	PART NO.	DESCRIPTION		部品名	REMARKS	QTY	RANK
			TOP BOARD ASSEMBLY		屋根Ａｓｓ'ｙ	CVP-204/CVP-204C		
		V7139200	Top Board Assembly		屋根Ａｓｓ'ｙ	CVP-204		14
*		**WA563100**	Top Board Assembly		屋根Ａｓｓ'ｙ	CVP-204C		
	1	**--**	Top Board Assembly		屋根集成	CVP-204 (V713940)		
	1	**--**	Top Board Assembly		屋根集成	CVP-204C (WA56320)		
	2	**VQ485700**	Holder, Top Board	FRONT	屋根固定金具Ｆ		2	03
	3	**VQ485800**	Holder, Top Board	REAR	屋根固定金具Ｒ		3	05
	4	**EP040170**	Bind Head Tapping Screw-1	4.0X16 MFZN2Y	＋バインドＴＰ１種		10	01
	5	**VY891000**	Stopper Rail, Music Score		譜面止レールＡｓｓ'ｙ	CVP-204		12
	5	**V9675100**	Stopper Rail, Music Score		譜面止レールＡｓｓ'ｙ	CVP-204C		03
	6	**EP600270**	Bind Head Tapping Screw-P	3.0X10 MFZN2Y	＋バインドＰタイト		5	01
	7	**VK287600**	Flat Washer	4.0X12X1.0 MFZN2Y	平座金みがき丸		5	01
	8	**V9568700**	Felt	1270X50X1	フェルト			06

*: New Parts

RANK: Japan only

■ PANEL ASSEMBLY (パネル Ass'y)

• Top view

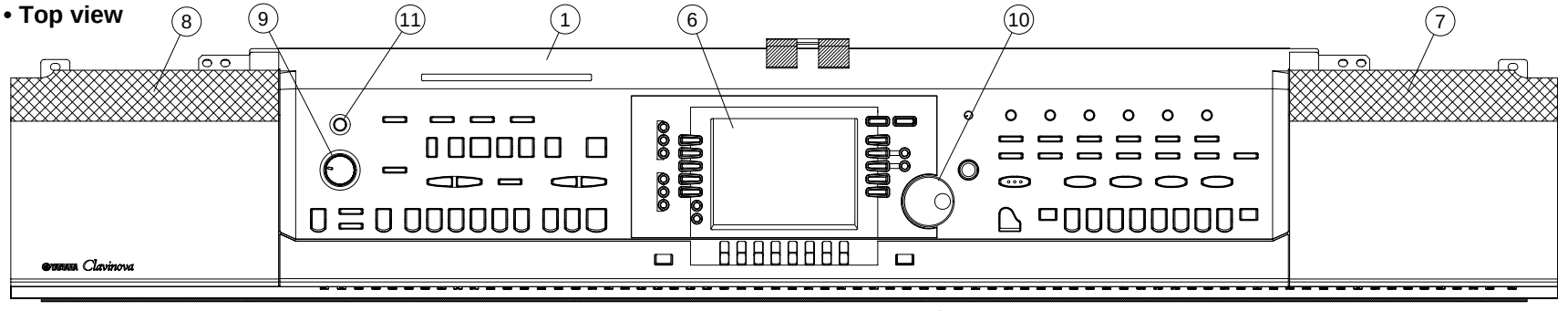

• Bottom view

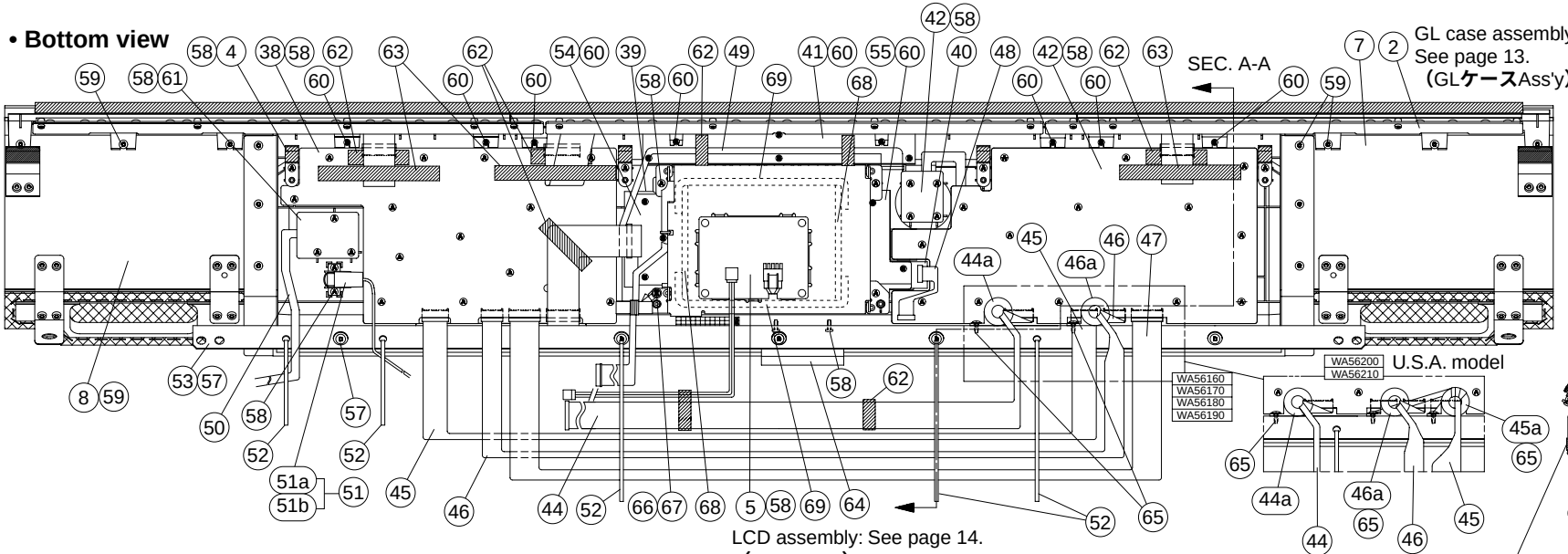

• Bottom view

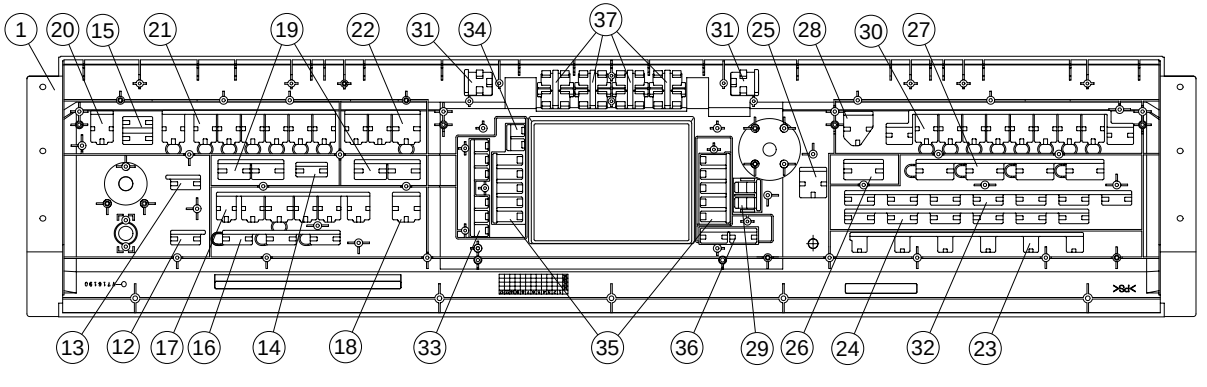

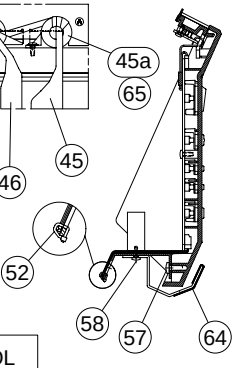

LOCATION	SYMBOL
66	E
57	D
59	C
60	B
58	A

	REF NO.	PART NO.	DESCRIPTION		部品名	REMARKS	QTY	RANK
			PANEL ASSEMBLY		パネルAss'y	CVP-204/CVP-204C		
		--	Panel Assembly		パネルAss'y	CVP-204 J (WA56160)		
		--	Panel Assembly		パネルAss'y	CVP-204 U (WA56200)		
		--	Panel Assembly		パネルAss'y	CVP-204 B,E,N,K (WA56180)		
		--	Panel Assembly		パネルAss'y	CVP-204C J (WA56170)		
		--	Panel Assembly		パネルAss'y	CVP-204C U (WA56210)		
		--	Panel Assembly		パネルAss'y	CVP-204C B,E,N,K (WA56190)		
*	1	WA562200	Control Panel		コントロールパネル印刷品	CVP-204 J		
*	1	WA562400	Control Panel		コントロールパネル印刷品	CVP-204 U,B,E,N,K		
*	1	WA562300	Control Panel		コントロールパネル印刷品	CVP-204C J		
*	1	WA562500	Control Panel		コントロールパネル印刷品	CVP-204C U,B,E,N,K		
	2	--	GL Case Assembly		GLケースAss'y	(V756820)		
	4	VV651600	CP Holder Assembly		CP固定金具Ass'y		4	04
	5	--	LCD Assembly		LCD Ass'y	J,B,E,N,K (WB10660)		
	5	--	LCD Assembly		LCD Ass'y U	U (WB10710)		
	6	V8009200	LCD Cover		LCDカバー印刷品	J		10
	6	V7162400	LCD Cover		LCDカバー印刷品	U,B,E,N,K		10
	7	V7160000	Panel Sub Assembly R	RIGHT	パネルサブAss'y R	CVP-204		09
*	7	WA576700	Panel Sub Assembly R	RIGHT	パネルサブAss'y R	CVP-204C		
	8	V7159900	Panel Sub Assembly L	LEFT	パネルサブAss'y L	CVP-204		09
*	8	WA577400	Panel Sub Assembly L	LEFT	パネルサブAss'y L	CVP-204C		
	9	VU432400	Knob Black		ボリュームツマミ	MASTER VOLUME		01
	10	VQ664100	Encoder Knob Black		エンコーダツマミ	DATA ENTRY		02
	11	V7151200	Push Knob Black		プッシュツマミ クロ	POWER ON/OFF		01
	12	V7137100	Push Button Green	1A	ボタン1A	METRONOME(START/STOP)		01
	13	V7137300	Push Button Gray	1B	ボタン1B	FADE IN/OUT		01
	14	V7137400	Push Button Brown	1C	ボタン1C	TEMPO(TAP TEMPO)		01
	15	V7137600	Push Button Dark Gray	1D x2	ボタン1D	STYLE(AUTO FIL IN, OTS LINK)		01
	16	V7137800	Push Button Gray	2 x3	ボタン2	SONG(EXTRA TRACKS,TRACK2, TARCK1)		01
	17	V7512100	Push Button Red/Green/Gray	3 x6	ボタン3印刷品	SONG(REC,TOP,START/STOP, REW,FF,REPEAT)		02
	18	V7138100	Push Button Umber	4	ボタン4	SONG(GUIDE)		01
	19	V7512500	Push Button Brown	5 x2	ボタン5印刷品	TEMPO(+/-),TRANSPOSE(+/-)	2	01
	20	V7138300	Push Button Dark Gray	6	ボタン6	STYLE(ACMP)		01
	21	V7512800	Push Button Brown	7 x7	ボタン7印刷品	STYLE(BREAK,INTRO,MAIN, ENDING/rlt.)		03
	22	V7512900	Push Button Brown	8 x3	ボタン8印刷品	STYLE(SYNC.STOP, SYNC.START,START/STOP)		01
	23	V7138700	Push Button Gray	9 x6	ボタン9	VOICE EFFECT(REVERB,DSP, VARIATION,HARMONY/ECHO, MONO,LEFT HOLD)		02
	24	V7138900	Push Button Gray	10 x6	ボタン10	VOICE(PIANO&HARPSI., E.PIANO,ORGAN&ACCORDION, PERCUSSION,GUITAR,BASS)		02
	25	V7139000	Push Button Dark Gray	11	ボタン11	ENTER		01
	26	V7139300	Push Button Gray	12	ボタン12	MUSIC FINDER		01
	27	V7513000	Push Button Brown	13 x4	ボタン13印刷品	ONE TOUCH SETTING(1-4)		02
	28	V7139600	Push Button Brown	14	ボタン14	PIANO		01
	29	V7139700	Push Button White	15 x2	ボタン15	LAYER,LEFT		01
	30	V7140000	Push Button Dark Gray/Red	16 x10	ボタン16	REGISTRATION MEMORY (FREEZE,1-8,MEMORY)		03
	31	V7140200	Push Button Dark Gray	17	ボタン17	DIRECT ACCESS,EXIT	2	01
	32	V7140400	Push Button Gray	18 x7	ボタン18	VOICE(BRASS,WOODWIND, STRINGS,CHOIR&PAD,SYNTH., XG,USER)		02
	33	V7140500	Push Button Umber/Beige	19 x6	ボタン19	MENU(DEMO,HELP,FUNCTION), DIGITAL STUDIO(SOUND CREATOR,DIGITAL RECORDING, MIXING CONSOLE)		01
	34	V7141000	Push Button Gray	21 x2	ボタン21	BALANCE,CHANNEL ON/OFF		01
	35	V7141400	Push Button Gray	23 x5	ボタン23	LCD select(A-J)	2	01
	36	V7141600	Push Button Gray	25 x2	ボタン25	BACK,NEXT		01
	37	V8012400	Push Button Gray	27 x2	ボタン27印刷品	LCD select(1-8)	4	01
	38	V7134600	Circuit Board	PNL	PNLシート			11
	39	V7134800	Circuit Board	PNCL	PNCLシート			07
	40	V7134900	Circuit Board	PNCR	PNCRシート			07
	41	V7135100	Circuit Board	PNCB	PNCBシート			05
	42	V7135200	Circuit Board	PNR	PNRシート			18

*: New Parts

RANK: Japan only

REF NO.	PART NO.	DESCRIPTION		部品名	REMARKS	QTY	RANK
44	--	Connector Assembly	PND-LF KRD 11P-850	ＰＮＤ－ＬＦ束線	(V801150)		
44a	VD947800	Data Line Filter	ESD-R-25D-B	データラインフィルター			05
45	--	Connector Assembly	KRD-KRD 10P-650	ＫＲＤ－ＫＲＤ束線	J,B,E,N,K (VK11700)		
45	--	Connector Assembly	PNL-LF 12/10P-900	ＰＮＬ－ＬＦ束線	U (V812710)		
45a	VD947800	Data Line Filter	ESD-R-25D-B	データラインフィルター	U		05
46	--	Connector Assembly	PN-LF 8P-750	ＰＮ－ＬＦ束線	(V801160)		
46a	VD947800	Data Line Filter	ESD-R-25D-B	データラインフィルター			05
47	--	Connector Assembly	KRD-KRD 12P-650	ＫＲＤ－ＫＲＤ束線	J,B,E,N,K (VK11720)		
48	--	Connector Assembly	KRD-KRD 6P-100	ＫＲＤ－ＫＲＤ束線	(VK09800)		
49	--	Connector Assembly	KRD3 KRD 13P-300	ＫＲＤ３束線	(V753010)		
50	V2226200	Connector Assembly	VOL 8P L=400	ＶＯＬ束線 Ｌ＝４００			05
51	--	Power Switch Assembly	PSW VH 3P-1400	ＰＳＷ束線	(V753040)		
⚠ 51a	VC843500	Push Switch	SDDLB1216A J.U.C.S	プッシュＳＷ	POWER ON/OFF		03
51b	V5800800	Switch Cover		パワースイッチカバー			01
52	CB069250	Cord Holder	BK-1	インシュロックタイ		5	01
53	--	Panel Rail A		パネル固定レール Ａ	(V715860)		
54	--	Panel Holder L	PNCL A	ＰＮＣＬ金具Ａ	(V750710)		
55	--	Panel Holder R	PNCR A	ＰＮＣＲ金具Ａ	(V750720)		
57	EP640130	Bind Head Tapping Screw-B	4.0X10 MFZN2Y	＋バインドＢタイト		5	01
58	EP600250	Bind Head Tapping Screw-B	3.0X8 MFZN2Y	＋バインドＢタイト		49	01
59	EP030230	Bind Head Tapping Screw-1	3.5X10 MFZN2Y	＋バインドＴＰ１種		12	01
60	VB096700	Bind Head Tapping Screw-B	2.6X8 MFZN2BL	＋バインドＢタイト		17	01
61	V7134700	Circuit Board	MV	ＭＶシート			04
62	VP834600	Adhesive Tape	12X50	粘着テープ		8	02
63	--	Adhesive Tape	12X100	粘着テープ	(VV62740)	3	
64	--	Holder Assembly, Cover		蓋受け金具Ａｓｓ’ｙ	(V803880)		
65	V2276900	PW Head Tapping Screw-B	3.0X8-8 MFZN2BL	＋ＰＷＨＢタイト	J,B,E,N,K	2	01
65	V2276900	PW Head Tapping Screw-B	3.0X8-8 MFZN2BL	＋ＰＷＨＢタイト	U	3	01
66	EP600140	Bind Head Tapping Screw-B	3.0X10 MFZN2BL	＋バインドＢタイト			01
67	CB817510	Cord Binder	S-14B	束線止め			03
68	--	Cushion	204_S2 PUR-F2	クッション（ＰＵＲ）	(WB05360)	2	
69	--	Cushion	204_L3 PUR-F2	クッション（ＰＵＲ）	(WB36160)	2	
70	--	GND Wire	L=180	ＧＮＤ線材	(V756950)		

∗: New Parts

RANK: Japan only

■ GL CASE ASSEMBLY（GL ケース Ass'y）

• Top view

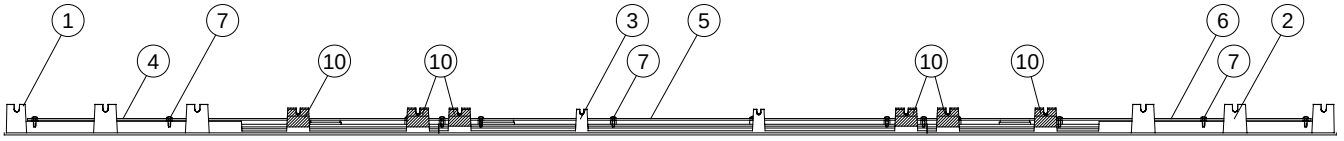

• Front view

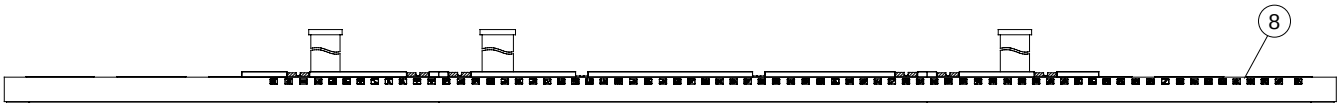

• Bottom view

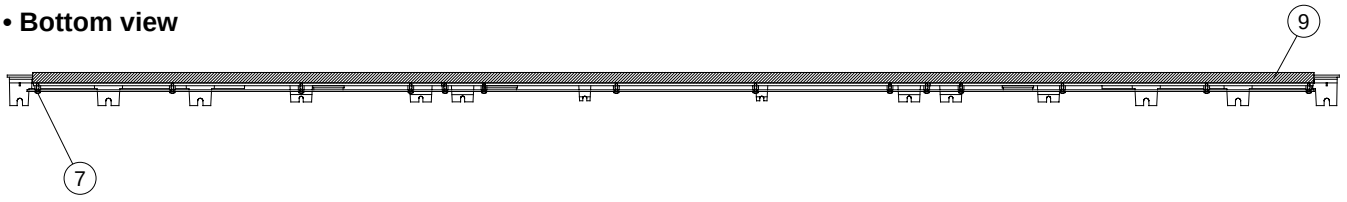

REF NO.	PART NO.	DESCRIPTION		部品名	REMARKS	QTY	RANK
		GL CASE ASSEMBLY		ＧＬケースＡｓｓ'ｙ	CVP-204/CVP-204C		
	--	GL Case Assembly		ＧＬケースＡｓｓ'ｙ	(V756820)		
1	**V7162200**	GL Case L	LEFT	ＧＬケースＬ成形品			06
2	**V7162300**	GL Case R	RIGHT	ＧＬケースＲ成形品			06
3	**V7511800**	GL Case C	CENTER	ＧＬケースＣ成形品			07
4	**V7135800**	Circuit Board	GLL	ＧＬＬシート			08
5	**V7135900**	Circuit Board	GLC	ＧＬＣシート			08
6	**V7136100**	Circuit Board	GLR	ＧＬＲシート			08
7	**VB096700**	Bind Head Tapping Screw-B	2.6X8 MFZN2BL	＋バインドＢタイト		14	01
8	**V7162500**	GL Cover		ＧＬカバー印刷品			10
9	**V7555700**	Felt	MK	フェルト			03
10	--	Nonwoven Fabric Cloth	25X20X0.25	不織布	(V810600)	6	

∗: New Parts

RANK: Japan only

■ LCD ASSEMBLY（LCD Ass'y）

• **Bottom view**

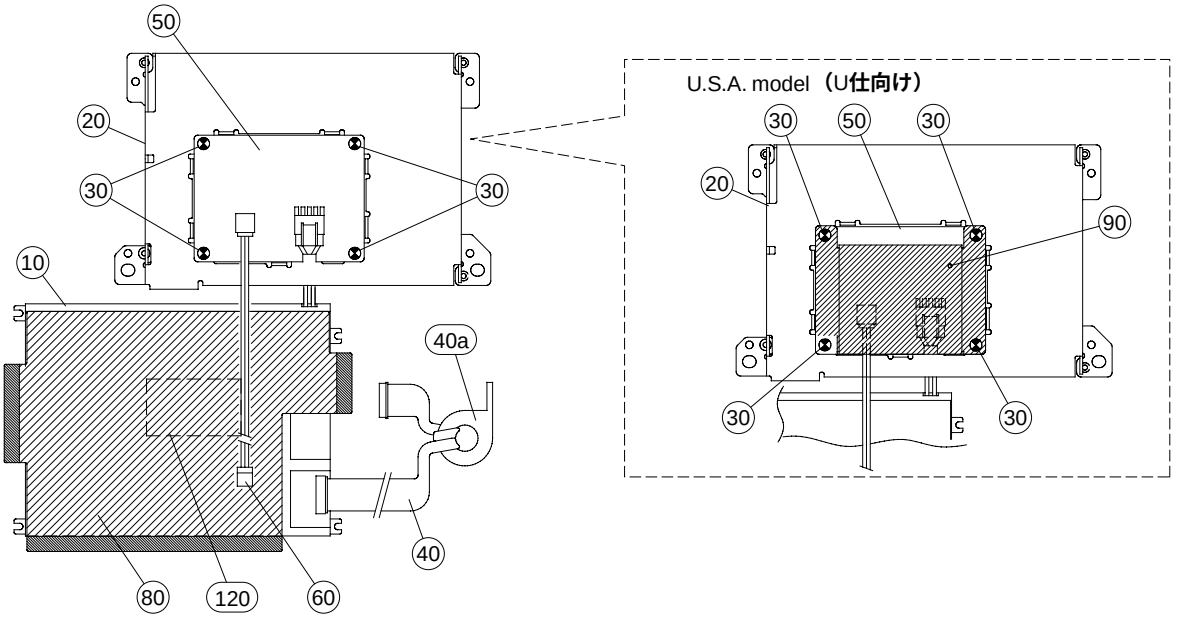

• **Bottom view**

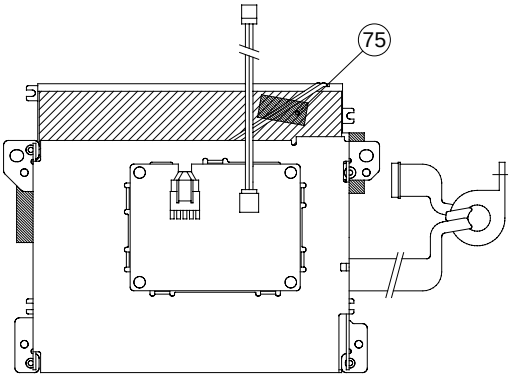

• **Top view**

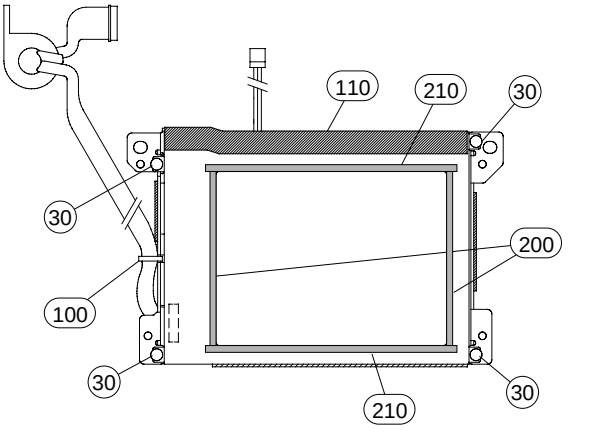

REF NO.	PART NO.	DESCRIPTION		部品名	REMARKS	QTY	RANK
		LCD ASSEMBLY		LCD Ass'y	CVP-204/CVP-204C		
	--	LCD Assembly		LCD Ass'y	J,B,E,N,K (WB10660)		
	--	LCD Assembly		LCD Ass'y U	U (WB10710)		
10	**V3331300**	LCD	EDMMPU3BCF	液晶ディスプレイ			23
20	**VV615000**	Angle Bracket, LCD		LCD金具			08
30	**EP600250**	Bind Head Tapping Screw-B	3.0X8 MFZN2Y	+バインドBタイト		8	01
40	--	Connector Assembly	LCD-LF DF 14P-450	LCD－LF束線	(V801140)		
40a	**VB933800**	Ferrite Core	BP53RB310190100A	フェライトコア			04
50	**V7170200**	Circuit Board	INV	INVシート			05
60	--	Connector Assembly	B.LIGHT XH 3P-450	B.LIGHT束線	(V753050)		
75	**VA119300**	Adhesive Tape	12X25	粘着テープ			01
80	**VY859400**	Insulation Sheet		アルミ放熱シート			06
90	**VT361300**	Inverter Cover		インバーターカバー	U		06
100	**CB069250**	Cord Holder	BK-1	インシュロックタイ			01
110	--	Aluminum Tape	AT-80 30X50m	アルミテープ	(VY85950)		
120	--	Spacer Cushion	LC3000#2N	スペーサークッション	(VZ01110)		
200	--	Cushion	204_S2 PUR-F2	クッション（PUR）	(WB05360)	2	
210	--	Cushion	204_L2 PUR-F2	クッション（PUR）	(WB05370)	2	

∗: New Parts

RANK: Japan only

■ MUSIC REST ASSEMBLY（譜面板 Ass'y）

● Rear view

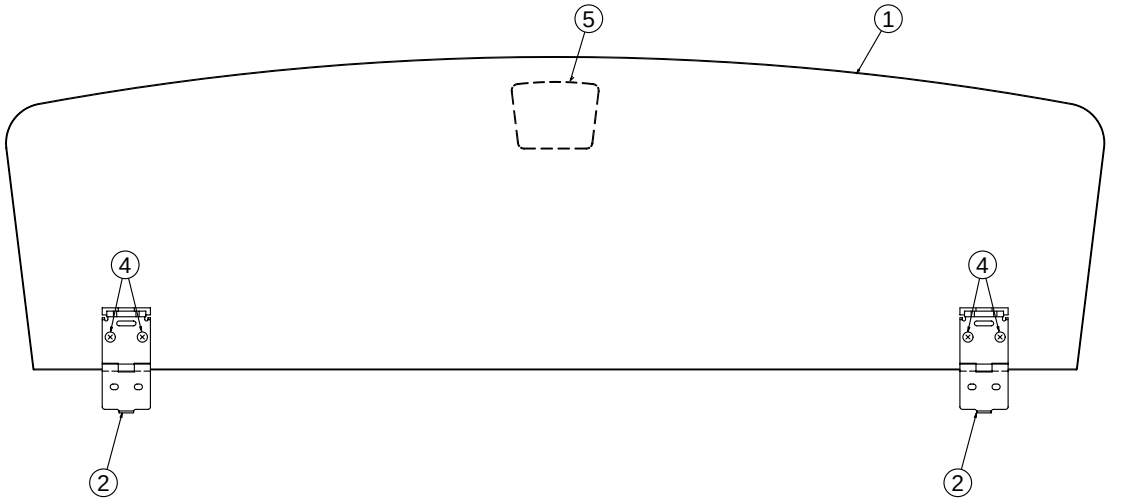

● Side view

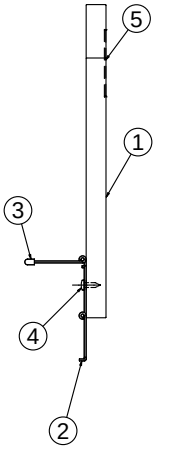

	REF NO.	PART NO.	DESCRIPTION		部品名	REMARKS	QTY	RANK
			MUSIC REST ASSEMBLY		譜面板Ass'y	CVP-204/CVP-204C		
		V8247800	Music Rest Assembly		譜面板Ass'y	CVP-204		16
*		**WA562600**	Music Rest Assembly		譜面板Ass'y	CVP-204C		
	1	**--**	Music Rest		譜面板	CVP-204 (V824790)		
	1	**--**	Music Rest		譜面板	CVP-204C (WA56270)		
	2	**V8437600**	Hinge	1.6mm YMMA	譜面蝶番		2	05
	3	**VV965900**	Cap	t=1.6mm	蝶番キャップ		2	03
	4	**20404200**	Bind Head Tapping Screw-1	3.0X10 MFZN2BL	＋バインドＴＰ１種		4	
	5	**V5782300**	Badge	BRASS	バッジ（クラビノーバ）			05

*: New Parts

RANK: Japan only

■ KEY COVER ASSEMBLY（スライド蓋 Ass'y）

• Bottom view

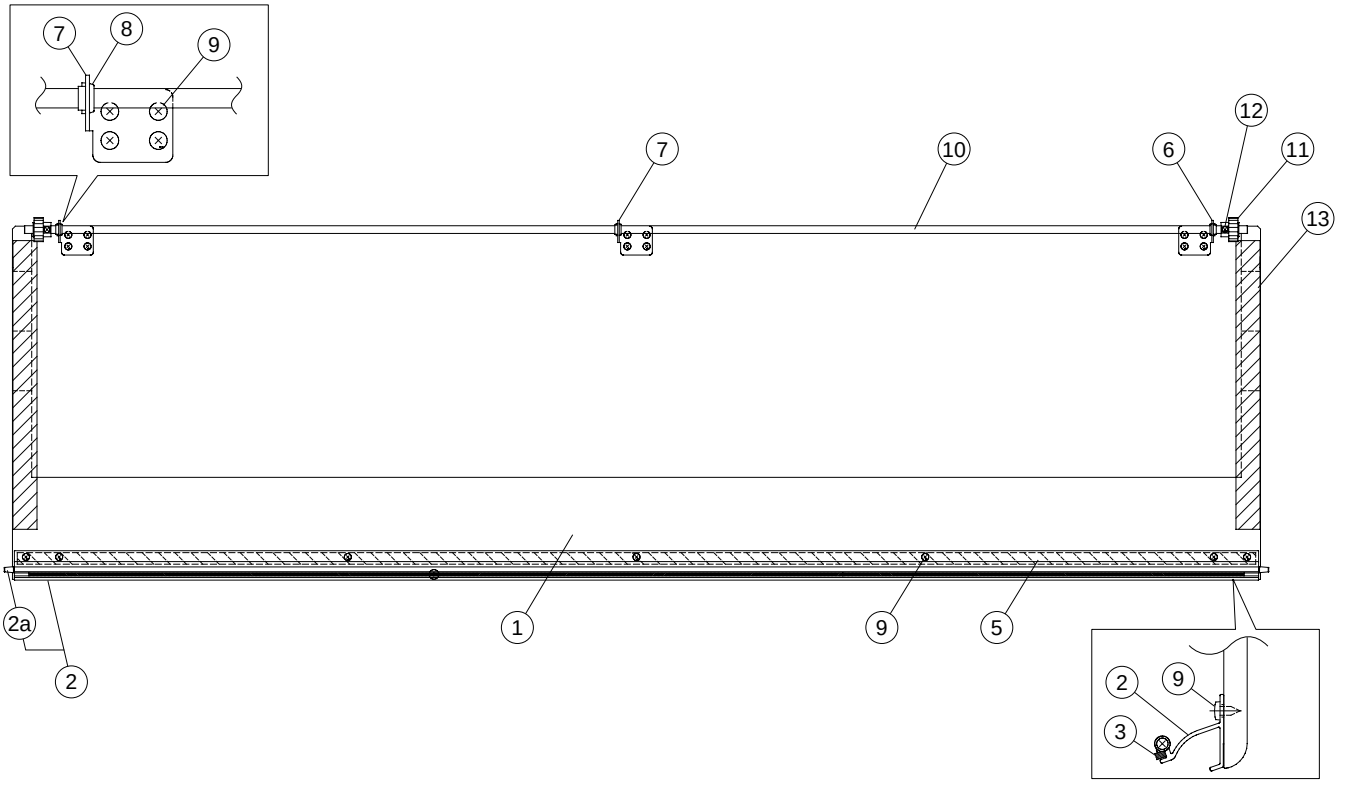

REF NO.	PART NO.	DESCRIPTION		部品名	REMARKS	QTY	RANK
		KEY COVER ASSEMBLY		スライド蓋Ａｓｓ'ｙ	CVP-204/CVP-204C		
	V7125000	Key Cover Assembly		スライド蓋Ａｓｓ'ｙ	CVP-204		21
*	**WA581800**	Key Cover Assembly		スライド蓋Ａｓｓ'ｙ	CVP-204C		
1	**--**	Key Cover		スライド蓋集成	CVP-204 (V712560)		
1	**--**	Key Cover		スライド蓋集成	CVP-204C (WA58190)		
2	**V7125200**	Sash-F Assembly	FRONT	サッシF Ａｓｓ'ｙ			
2a	**V4964400**	Guide Pin		ガイドピン		2	
3	**VU457600**	Cushion	421X2.5X4	クッション		3	03
5	**--**	Adhesive Tape	#500 W=12	粘着テープ	(VE36310)		
6	**--**	Holder, Rod L	LEFT	連動棒支持金具Ｌ	(V750840)		
7	**--**	Holder, Rod R	RIGHT	連動棒支持金具Ｒ	(V750850)	2	
8	**VS368500**	Bushing		ブッシュ		3	03
9	**VN920900**	Bind Head Tapping Screw-1	3.5X8 MFZN2BL	＋バインドＴＰ１種		19	01
10	**V7125500**	Rod		連動棒			08
11	**V9857900**	Gear		ピニオンギヤ		2	
12	**EG330060**	Bind Head Screw	3.0X10 MFZN2Y	＋バインド小ネジ		2	01
13	**V7493200**	Tape	#4430 300X25	摺動テープ		2	03

*: New Parts

RANK: Japan only

■ HEADPHONES JACK ASSEMBLY（HP ジャック Ass'y）

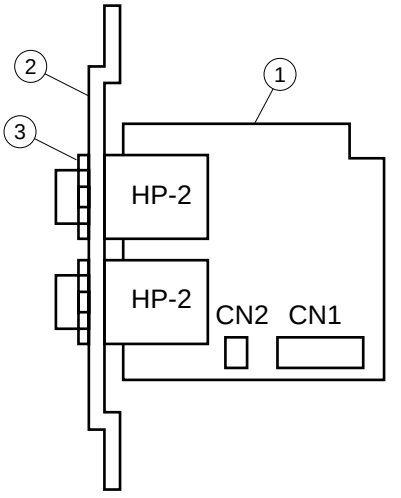

REF NO.	PART NO.	DESCRIPTION		部品名	REMARKS	QTY	RANK
		HEADPHONES JACK ASSEMBLY		ＨＰジャックＡｓｓ'ｙ	CVP-204/CVP-204C		
	--	Headphones Jack Assembly		ＨＰジャックＡｓｓ'ｙ	(VT15870)		
	--	Headphones Jack Assembly		ＨＰジャックＡｓｓ'ｙ	(V004750)		
1	**VT089300**	Circuit Board	HP	ＨＰシート			09
1	**V0047600**	Circuit Board	HP(YI)	ＨＰシート			
2	**VN631800**	Angle, Headphone		Ｈ．Ｐ取付金具			04
3	**VB508600**	Hexagonal Nut	12.0 14X2 MFZN2BL	特種六角ナット		2	01

∗: New Parts

RANK: Japan only

■ D-JACK ASSEMBLY（D ジャック Ass'y）

• **Bottom view**

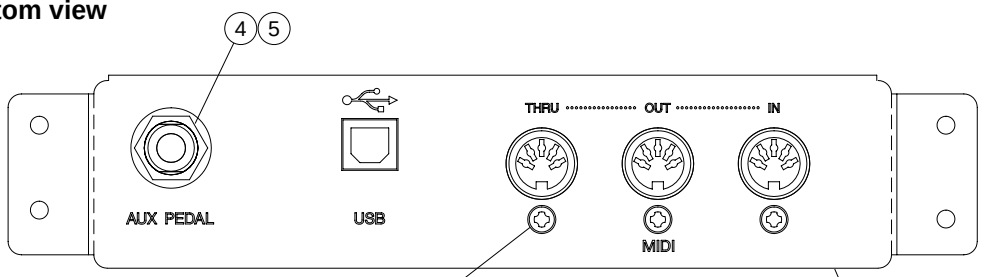

• **Front view**

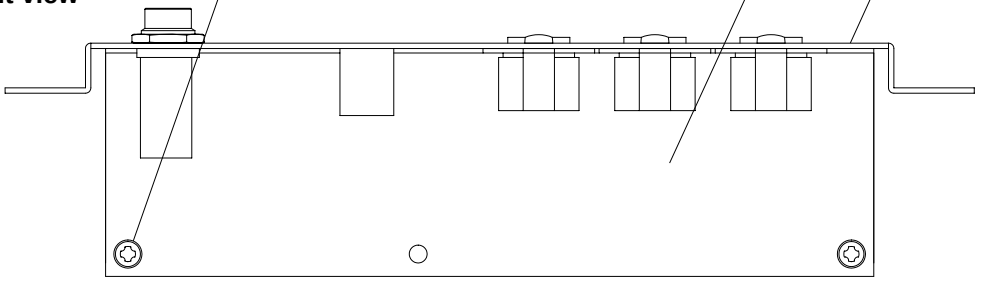

	REF NO.	PART NO.	DESCRIPTION		部品名	REMARKS	QTY	RANK
			D-JACK ASSEMBLY		DジャックAss'y	CVP-204/CVP-204C		
		--	D-JACK Assembly		DジャックAss'y	(WA56080)		
*	1	**WA560900**	Angle, D-JACK		D ジャック金具印刷品			
*	2	**WA182500**	Circuit Board	DJK	D J K シート			
	3	**EP600190**	Bind Head Tapping Screw-B	3.0X8 MFZN2BL	＋バインドBタイト		5	01
	4	**VJ869400**	Washer Black		ワッシャー			02
	5	**VB508600**	Hexagonal Nut	12.0 14X2 MFZN2BL	特種六角ナット			01

*: New Parts

RANK: Japan only

■ A-JACK ASSEMBLY（A ジャック Ass'y）

• **Bottom view**

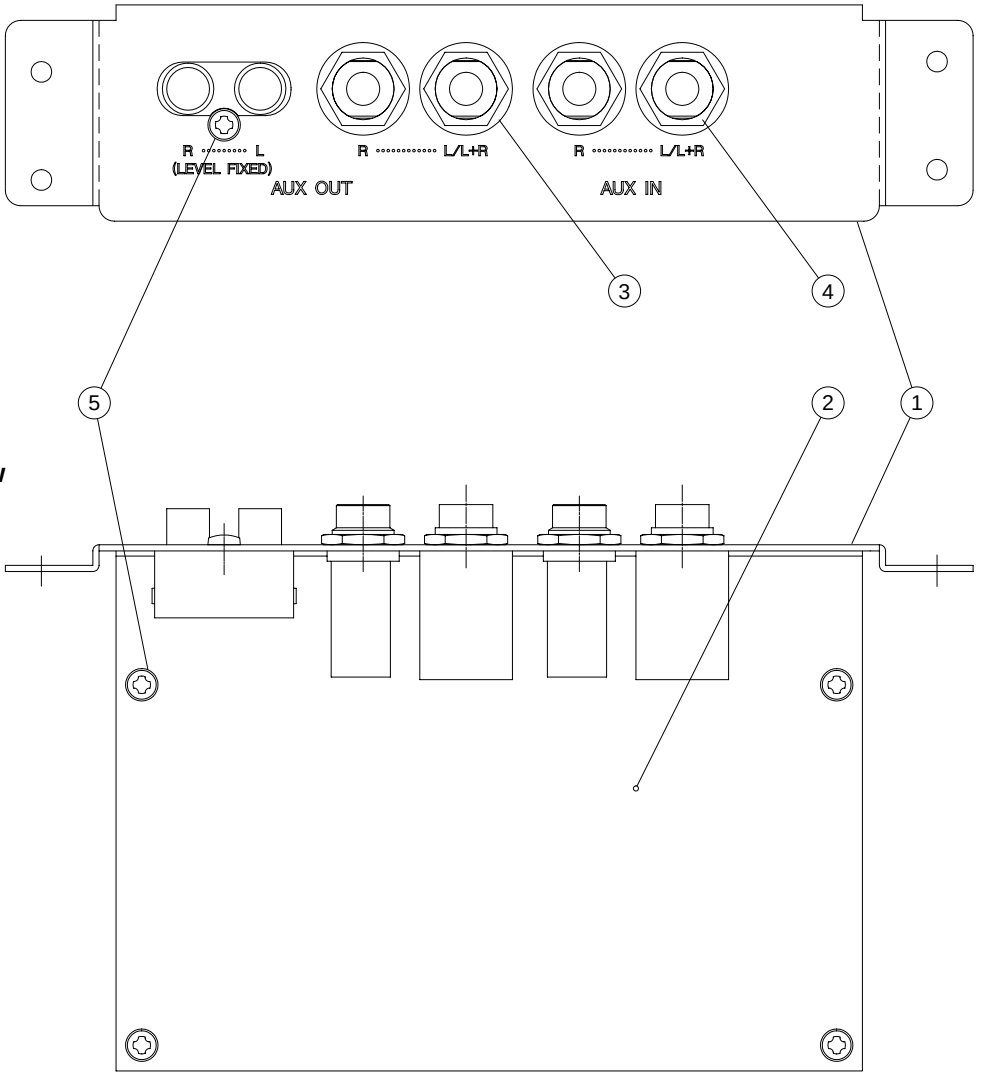

• **Front view**

REF NO.	PART NO.	DESCRIPTION		部品名	REMARKS	QTY	RANK
		A-JACK ASSEMBLY		Aジャックアッシ'y	CVP-204/CVP-204C		
	--	A-JACK Assembly		Aジャックアッシ'y	(V753650)		
1	**V7536300**	Angle, A-JACK		Aジャック金具印刷品			08
2	**V7534800**	Circuit Board	A-JACK	A－JACKシート			12
3	**VJ869400**	Washer Black		ワッシャー		4	02
4	**VB508600**	Hexagonal Nut	12.0 14X2 MFZN2BL	特種六角ナット		4	01
5	**EP600190**	Bind Head Tapping Screw-B	3.0X8 MFZN2BL	＋バインドBタイト		5	01

∗: New Parts

RANK: Japan only

■ MA60 ASSEMBLY（MA60 Ass'y）

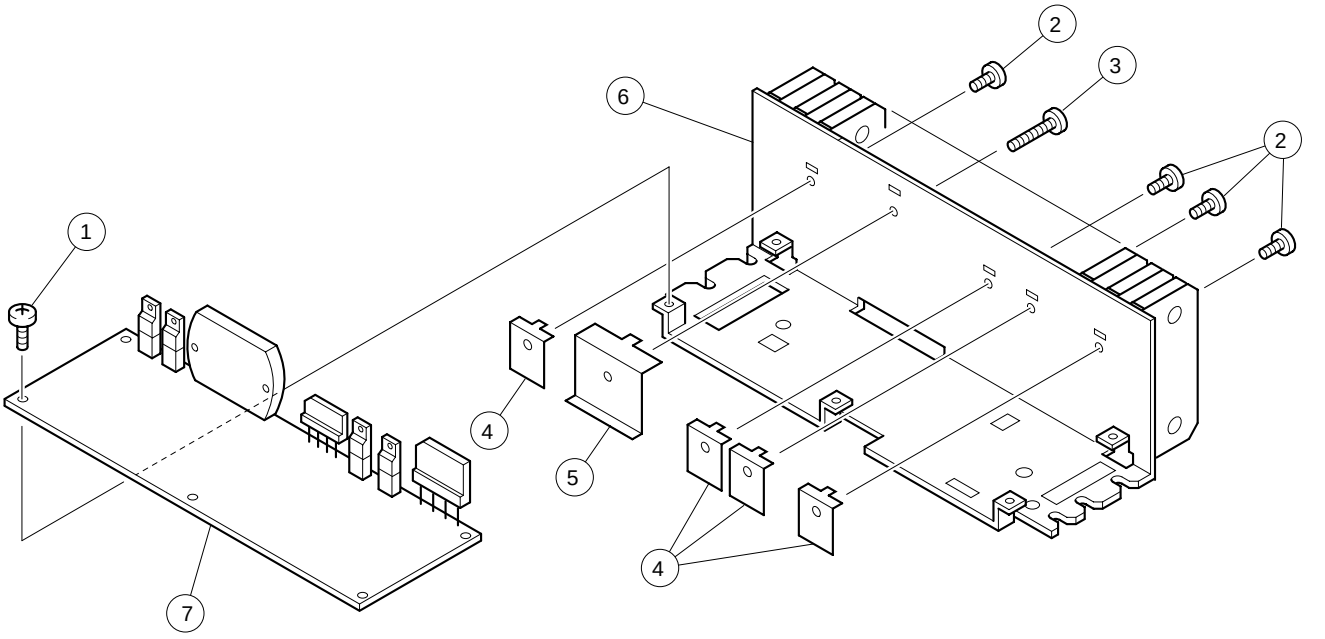

REF NO.	PART NO.	DESCRIPTION		部品名	REMARKS	QTY	RANK
		MA60 ASSEMBLY		ＭＡ６０Ａｓｓ'ｙ	CVP-204/CVP-204C		
	VT144300	MA60 Assembly		ＭＡ６０Ａｓｓ'ｙ	J,U		
	VT144400	MA60 Assembly		ＭＡ６０Ａｓｓ'ｙ	B,E,N,K		
1	**EP640410**	Bind Head Tapping Screw-B	4.0X8 MFZN2Y	＋バインドＢタイト		5	01
2	**EP600220**	Bind Head Tapping Screw-B	3.0X10 MFZN2Y	＋バインドＢタイト		4	01
3	**EP600390**	Bind Head Tapping Screw-B	3.0X16 MFZN2Y	＋バインドＢタイト			01
4	**VT461100**	Transistor Holder	A	トランジスターホルダーＡ		4	03
5	**VT461200**	Transistor Holder	B	トランジスターホルダーＢ			03
6	**VT444300**	Heat Sink		放熱器			11
7	**VT143900**	Circuit Board	MA60	ＭＡ６０シート	J,U		18
7	**VT144000**	Circuit Board	MA60	ＭＡ６０シート	B,E,N,K		22

∗: New Parts

RANK: Japan only

■ FU60 ASSEMBLY（FU60 Ass'y）

• **Front view**

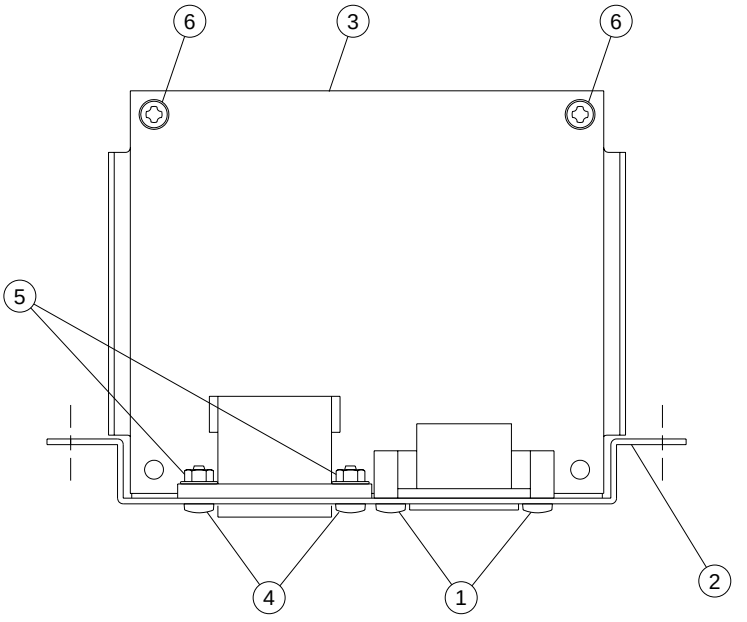

• **Top view**

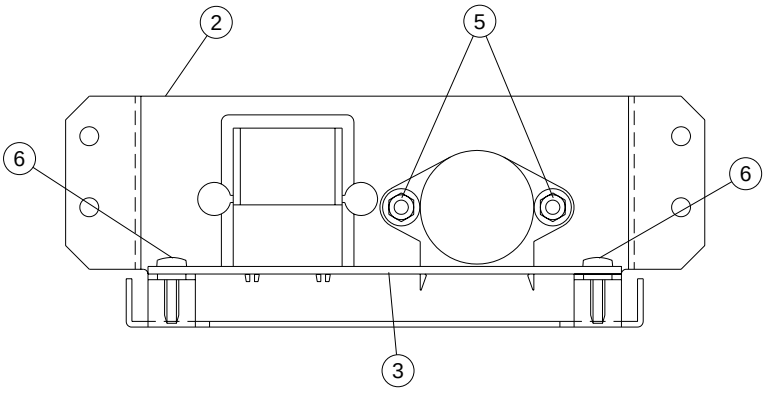

REF NO.	PART NO.	DESCRIPTION		部品名	REMARKS	QTY	RANK
		FU60 ASSEMBLY		FU60Ass'y	CVP-204/CVP-204C		
	VT152000	FU60 Assembly		FU60Ass'y	J		10
	VT152100	FU60 Assembly		FU60Ass'y	U		10
	VT152200	FU60 Assembly		FU60Ass'y	B,E,K		10
	VT153300	FU60 Assembly		FU60Ass'y	N		12
1	**EP600190**	Bind Head Tapping Screw-B	3.0X8 MFZN2BL	+バインドBタイト		2	01
2	**WB449600**	Plate, AC Inlet	cushion	AC金具集成	J,U,B,E,K		
2	**WB449700**	Panel, AC Inlet	cushion	AC金具集成	N		
3	**--**	Circuit Board	FU60	FU60シート	J (VT15140)		
3	**--**	Circuit Board	FU60	FU60シート	U (VT15150)		
3	**--**	Circuit Board	FU60	FU60シート	B,E,K (VT15160)		
3	**--**	Circuit Board	FU60	FU60シート	N (VT15290)		
4	**EG330380**	Bind Head Screw	3.0X10 MFZN2BL	+バインド小ネジ	N	2	01
5	**VA211900**	Hexagonal Nut	3.0 MFZN2Y	フランジ付六角ナット	N	2	01
6	**VE683000**	Bind Head Tapping Screw-B	3.0X12 MFZN2Y	+バインドBタイト		2	01

∗: New Parts

RANK: Japan only

■ ARM ASSEMBLY（腕木 Ass'y）

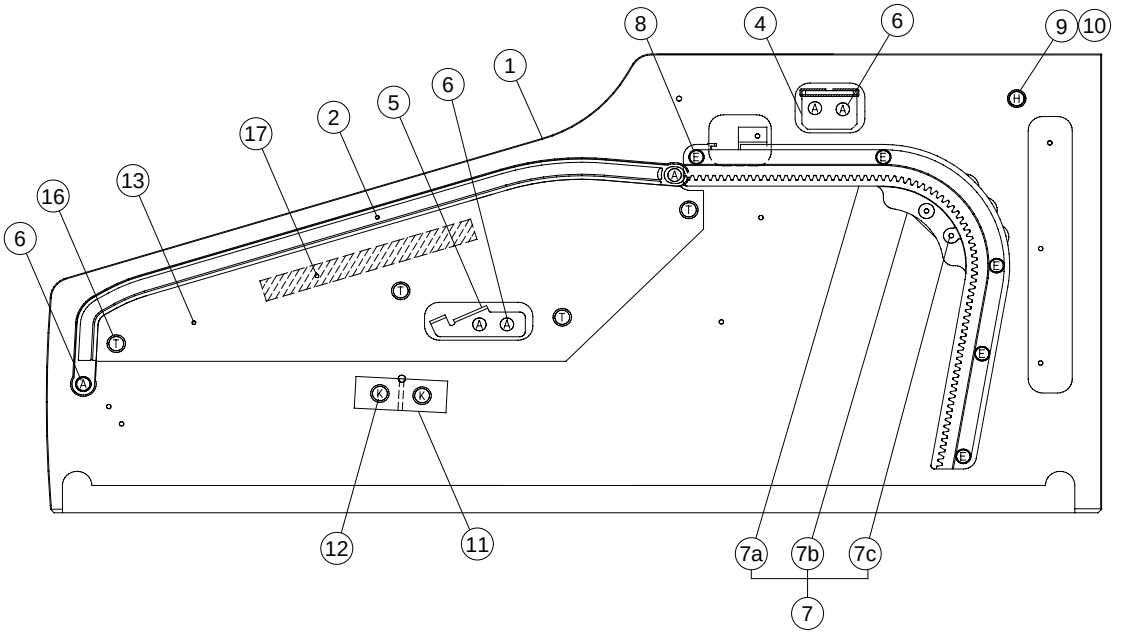

LOCATION	SYMBOL
16	T
12	K
10	H
8	E
6	A

● ARM ASSEMBLY L（腕木 Ass'y (L)）

	REF NO.	PART NO.	DESCRIPTION		部品名	REMARKS	QTY	RANK
			ARM ASSEMBLY L	LEFT	腕木Ａｓｓ’ｙ（Ｌ）	CVP-204/CVP-204C		
		V7115800	Arm Assembly L	LEFT	腕木Ａｓｓ’ｙ（Ｌ）	CVP-204		12
*		**WA579000**	Arm Assembly L	LEFT	腕木Ａｓｓ’ｙ（Ｌ）	CVP-204C		
	1	**--**	Side Cover L	LEFT	腕　木　（　Ｌ　）	CVP-204 (V711620)		
	1	**--**	Side Cover L	LEFT	腕　木　（　Ｌ　）	CVP-204C (WA57920)		
	2	**V7493800**	Guide Rail Assembly L	LEFT	ガイドレール（Ｌ）Ａｓｓ	CVP-204		
*	2	**WA579700**	Guide Rail Assembly L	LEFT	ガイドレール（Ｌ）Ａｓｓ	CVP-204C		
	4	**V7534400**	Holder Assembly, Top Board		屋根受け金具Ａｓｓ’ｙ			03
	5	**V7506400**	Panel Holder	A-3 LEFT	パネル固定金具Ａ－３Ｌ			
	6	**EP030260**	Bind Head Tapping Screw-1	3.5X16 MFZN2BL	＋バインドＴＰ１種		6	01
*	7	**V7117500**	Rack Assembly L	LEFT	ラックＡｓｓ’ｙ（Ｌ）			
	7a	**V7117800**	Rack L	LEFT	ラック成形品（Ｌ）			03
	7b	**V7507900**	Bearing Assembly L	LEFT	ベアリングＡｓｓ’ｙＬ			04
	7c	**EP600220**	Bind Head Tapping Screw-B	3.0X10 MFZN2Y	＋バインドＢタイト		2	01
	8	**EP030470**	Bind Head Tapping Screw-1	3.5X20 MFZN2Y	＋バインドＴＰ１種		5	01
	9	**CB033070**	Stopper		回　転　止　め			03
	10	**EM040080**	Flat Head Tapping Screw-1	4.0X20 MFZN2Y	＋皿ＴＰ　１種			01
	11	**--**	Crosspiece	50X27X18T	桟	(V711910)		
	12	**VA076400**	Truss Head Tapping Screw-1	3.5X30 MFZN2Y	＋トラスＴＰ　１種		2	01
	13	**--**	Cover Support L	LEFT	山　板　（　Ｌ　）	CVP-204 (V711810)		
	13	**--**	Cover Support L	LEFT	山　板　（　Ｌ　）	CVP-204C (WA58020)		
	16	**EN630260**	Truss Head Tapping Screw-1	3.5X20 MFZN2Y	＋トラスＴＰ　１種		4	01
	17	**--**	Adhesive Tape	#500 W=12	粘　着　テ　ー　プ	(VE36310)		
	18	**--**	Masking Tape	#726	マスキングテープ	(WA78190)		

*: New Parts　　RANK: Japan only

● ARM ASSEMBLY R（腕木 Ass'y (R)）

	REF NO.	PART NO.	DESCRIPTION		部品名	REMARKS	QTY	RANK
			ARM ASSEMBLY R	RIGHT	腕木Ａｓｓ’ｙ（Ｒ）	CVP-204/CVP-204C		
		V7116000	Arm Assembly R	RIGHT	腕木Ａｓｓ’ｙ（Ｒ）	CVP-204		12
*		**WA579100**	Arm Assembly R	RIGHT	腕木Ａｓｓ’ｙ（Ｒ）	CVP-204C		
	1	**--**	Side Cover R	RIGHT	腕　木　（　Ｒ　）	CVP-204 (V711640)		
	1	**--**	Side Cover R	RIGHT	腕　木　（　Ｒ　）	CVP-204C (WA57930)		
	2	**V7493900**	Guide Rail Assembly R	RIGHT	ガイドレール（Ｒ）Ａｓｓ	CVP-204		
*	2	**WA579800**	Guide Rail Assembly R	RIGHT	ガイドレール（Ｒ）Ａｓｓ	CVP-204C		
	4	**V7534400**	Holder Assembly, Top Board		屋根受け金具Ａｓｓ’ｙ			03
	5	**V7507400**	Panel Holder	A-3 RIGHT	パネル固定金具Ａ－３Ｒ			
	6	**EP030260**	Bind Head Tapping Screw-1	3.5X16 MFZN2BL	＋バインドＴＰ１種		6	01
*	7	**V7117600**	Rack Assembly R	RIGHT	ラックＡｓｓ’ｙ（Ｒ）			
	7a	**V7117900**	Rack R	RIGHT	ラック成形品（Ｒ）			03
	7b	**V7508000**	Bearing Assembly R	RIGHT	ベアリングＡｓｓ’ｙＲ			
	7c	**EP600220**	Bind Head Tapping Screw-B	3.0X10 MFZN2Y	＋バインドＢタイト		2	01
	8	**EP030470**	Bind Head Tapping Screw-1	3.5X20 MFZN2Y	＋バインドＴＰ１種		5	01
	9	**CB033070**	Stopper		回　転　止　め			03
	10	**EM040080**	Flat Head Tapping Screw-1	4.0X20 MFZN2Y	＋皿ＴＰ　１種			01
	11	**--**	Crosspiece	50X27X18T	桟	(V711910)		
	12	**VA076400**	Truss Head Tapping Screw-1	3.5X30 MFZN2Y	＋トラスＴＰ　１種		2	01
	13	**--**	Cover Support R	RIGHT	山　板　（　Ｒ　）	CVP-204 (V711830)		
	13	**--**	Cover Support R	RIGHT	山　板　（　Ｒ　）	CVP-204C (WA58030)		
	16	**EN630260**	Truss Head Tapping Screw-1	3.5X20 MFZN2Y	＋トラスＴＰ　１種		4	01
	17	**--**	Adhesive Tape	#500 W=12	粘　着　テ　ー　プ	(VE36310)		
	18	**--**	Masking Tape	#726	マスキングテープ	(WA78190)		

*: New Parts　　RANK: Japan only

■ SIDE BOARD ASSEMBLY (側板 Ass'y)

• Top view

• Side view

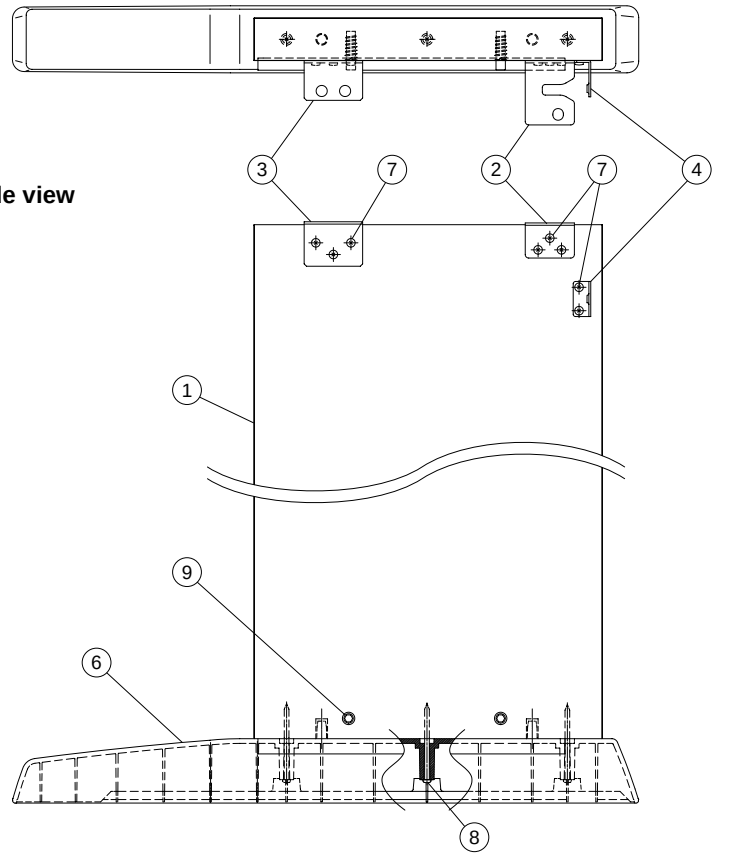

● SIDE BOARD ASSEMBLY L (側板 Ass'y (L))

	REF NO.	PART NO.	DESCRIPTION		部品名	REMARKS		QTY	RANK
			SIDE BOARD ASSEMBLY L	LEFT	側板Ａｓｓ'ｙ（Ｌ）	CVP-204/CVP-204C			
		V7143000	Side Board Assembly L	LEFT	側板Ａｓｓ'ｙ（Ｌ）	CVP-204			16
*		**WA563500**	Side Board Assembly L	LEFT	側板Ａｓｓ'ｙ（Ｌ）	CVP-204C			
	1	**--**	Side Board L	LEFT	側　板　（　Ｌ　）	CVP-204	(V744900)		
	1	**--**	Side Board L	LEFT	側　板　（　Ｌ　）	CVP-204C	(WA56370)		
	2	**VS295500**	Holder, Stand L	LEFT	ＳＴ．受け金具　Ｌ				05
	3	**VZ885300**	Angle Bracket	2.0 L MFZN2	アングル				04
	4	**VQ958300**	Holder, Back Board		裏板取付金具				05
	6	**V7145900**	Stand Base L	LEFT	妻土台（Ｌ）	CVP-204			08
*	6	**WA564200**	Stand Base L	LEFT	妻土台（Ｌ）	CVP-204C			
	7	**EP030580**	Bind Head Tapping Screw-1	3.5X20 MFZN2BL	＋バインドＴＰ１種			8	01
	8	**VV444000**	Pan Head Tapping Screw-1	4.0X65 MFZN2Y	＋ナベＴＰ　１種			3	01
	9	**V5251600**	Nut	TYPE M M6XL33	鬼目ナット			2	01

*: New Parts　　RANK: Japan only

● SIDE BOARD ASSEMBLY R (側板 Ass'y (R))

	REF NO.	PART NO.	DESCRIPTION		部品名	REMARKS		QTY	RANK
			SIDE BOARD ASSEMBLY R	RIGHT	側板Ａｓｓ'ｙ（Ｒ）	CVP-204/CVP-204C			
		V7143200	Side Board Assembly R	RIGHT	側板Ａｓｓ'ｙ（Ｒ）	CVP-204			16
*		**WA563600**	Side Board Assembly R	RIGHT	側板Ａｓｓ'ｙ（Ｒ）	CVP-204C			
	1	**--**	Side Board R	RIGHT	側　板　（　Ｒ　）	CVP-204	(V744910)		
	1	**--**	Side Board R	RIGHT	側　板　（　Ｒ　）	CVP-204C	(WA56380)		
	2	**VS295600**	Holder, Stand R	RIGHT	ＳＴ．受け金具　Ｒ				05
	3	**VZ885300**	Angle Bracket	2.0 L MFZN2	アングル				04
	4	**VQ958300**	Holder, Back Board		裏板取付金具				05
	6	**V7146000**	Stand Base R	RIGHT	妻土台（Ｒ）	CVP-204			08
*	6	**WA598200**	Stand Base R	RIGHT	妻土台（Ｒ）	CVP-204C			
	7	**EP030580**	Bind Head Tapping Screw-1	3.5X20 MFZN2BL	＋バインドＴＰ１種			8	01
	8	**VV444000**	Pan Head Tapping Screw-1	4.0X65 MFZN2Y	＋ナベＴＰ　１種			3	01
	9	**V5251600**	Nut	TYPE M M6XL33	鬼目ナット			2	01

*: New Parts　　RANK: Japan only

■ FDD UNIT（FDD ユニット）

• **Adhesive tape installation view**

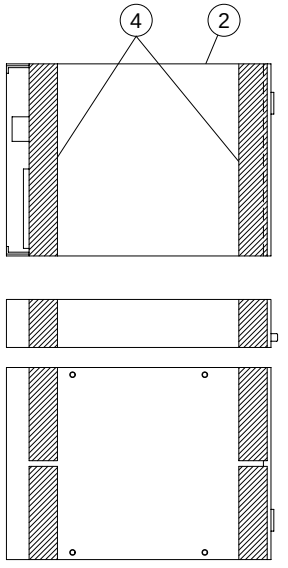

• ⑦ **Holder, FDD（FDD金具）**

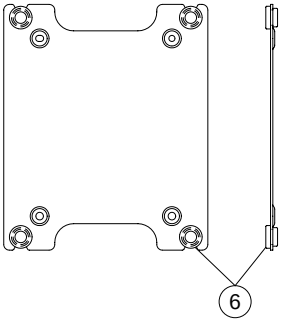

• **Rear view**

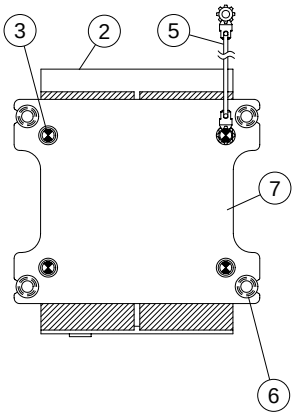

• **Top view**

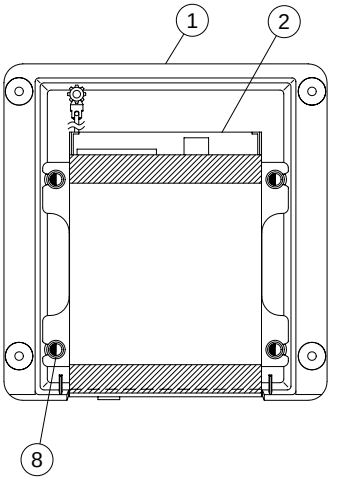

REF NO.	PART NO.	DESCRIPTION		部品名	REMARKS	QTY	RANK
		FDD UNIT		ＦＤＤ　ＵＮＩＴ	CVP-204/CVP-204C		
	--	FDD Unit		ＦＤＤ　ＵＮＩＴ	(V706210)		
1	V7093800	FDD Cover		ＦＤＤカバー成形品			03
2	V6492300	Floppy Disk Drive	ALPS DF354H	３．５″ＦＤＤ			13
3	EG330150	Bind Head Screw	3.0X5 MFZN2Y	＋バインド小ネジ		4	01
4	--	Adhesive Tape Black	15X30m	アセテートテープ	(V256440)		
5	--	GND Wire	L=120	ＧＮＤ線材１２０	(V686040)		
6	VA121600	Bushing		ゴムブッシュ		4	01
7	--	Holder, FDD	1.2	ＦＤＤ金具	(V523680)		
8	V2276900	PW Head Tapping Screw-B	3.0X8-8 MFZN2BL	＋ＰＷＨＢタイト		4	01

∗: New Parts

RANK: Japan only

■ PEDAL BOX ASSEMBLY（ペダル Box Ass'y）

• **Bottom view**

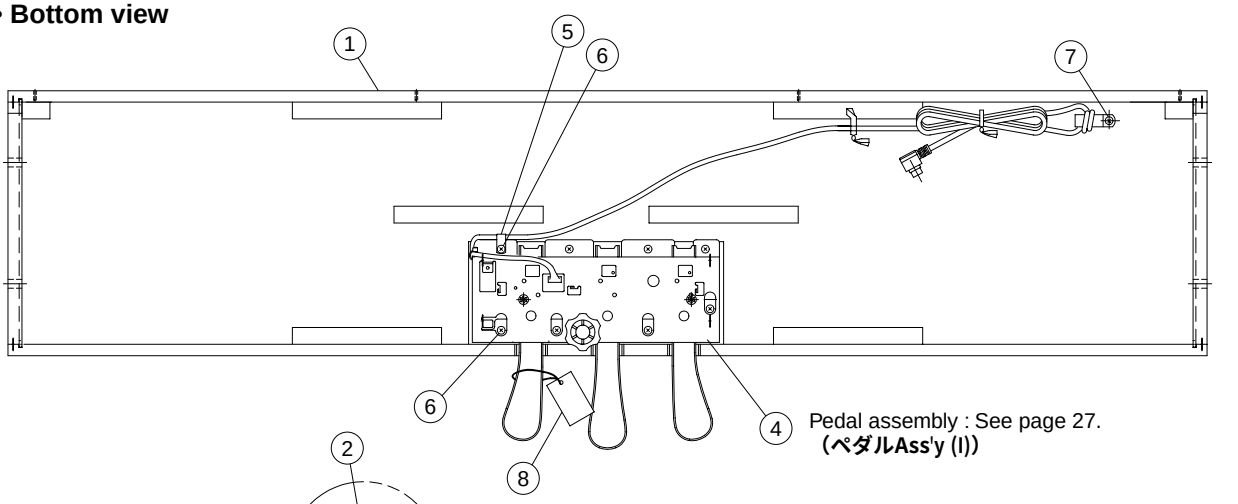

Pedal assembly : See page 27.
（ペダルAss'y (I)）

• **Front view**

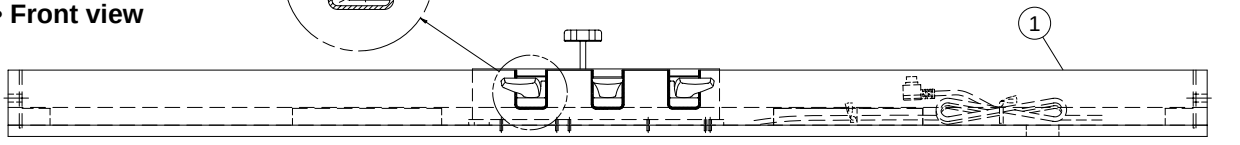

REF NO.	PART NO.	DESCRIPTION		部品名	REMARKS	QTY	RANK
		PEDAL BOX ASSEMBLY		ペダルＢｏｘＡｓｓ’ｙ	CVP-204/CVP-204C		
	--	Pedal Box Assembly		ペダルＢｏｘＡｓｓ’ｙ	CVP-204 (V713720)		
	--	Pedal Box Assembly		ペダルＢｏｘＡｓｓ’ｙ	CVP-204C (WA56430)		
1	V7144500	Pedal Box		ペ ダ ル Ｂ ｏ ｘ	CVP-204		10
* 1	WA564400	Pedal Box		ペ ダ ル Ｂ ｏ ｘ	CVP-204C		
2	VU464300	Felt Red	115X12X2	フ ェ ル ト		3	03
4	V0053700	Pedal Assembly	(I)	ペダルＡｓｓ’ｙ（Ｉ）			18
5	CB065520	Nylon Clamp	NK-3N	ナ イ ロ ン ク ラ ン プ			01
6	EP040230	Bind Head Tapping Screw-1	4.0X14 MFZN2Y	＋バインドＴＰ１種		8	01
7	03747270	Truss Head Tapping Screw-1	4.0X12 MFZN2BL	＋トラスＴＰ １種			01
8	VD966100	Caution Label		ペ ダ ル 注 意 書			03

*: New Parts

RANK: Japan only

■ PEDAL ASSEMBLY (ペダル Ass'y (I))

• Top view

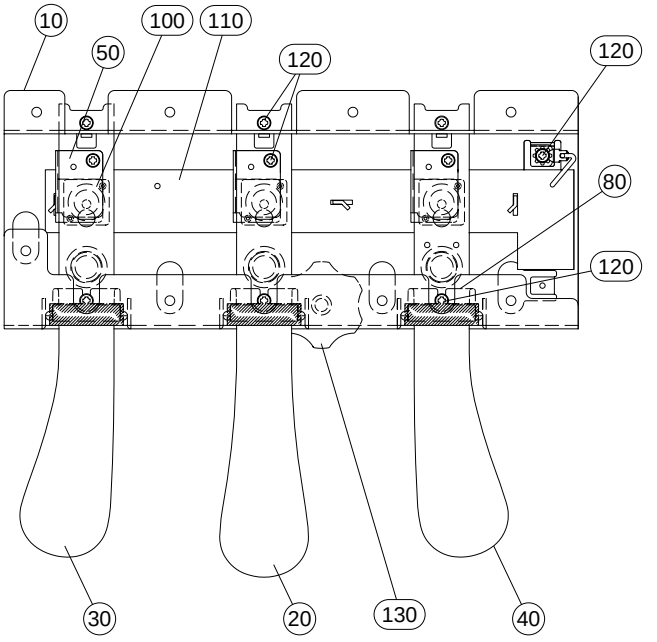

• Side view

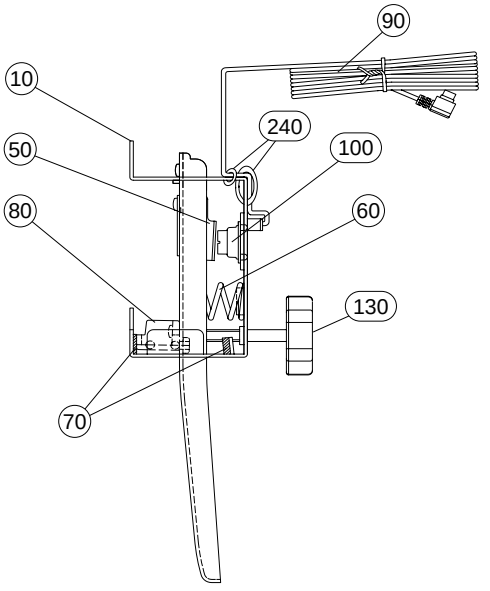

REF NO.	PART NO.	DESCRIPTION		部品名	REMARKS	QTY	RANK
		PEDAL ASSEMBLY	(I)	ペダルＡｓｓ'ｙ（Ｉ）	CVP-204/CVP-204C		
	V0053700	Pedal Assembly	(I)	ペダルＡｓｓ'ｙ（Ｉ）			18
10	**VU339700**	Pedal Frame		ペダルフレーム			09
20	**VU362000**	Pedal Piece C	CENTER	ペダル本体セット（Ｃ）	Sostenuto pedal		08
30	**VU362100**	Pedal Piece L	LEFT	ペダル本体セット（Ｌ）	Left pedal		08
40	**VU362200**	Pedal Piece R	RIGHT	ペダル本体セット（Ｒ）	Damper pedal		08
50	**VV433500**	Actuator	PEDAL	アクチュエータ		3	03
60	**VP348100**	Pedal Spring		ペダルバネ		3	03
70	**VU346500**	Felt Black	PA	フェルトＰＡ		6	03
80	**VU339800**	Shutter	PEDAL	シャッター		3	03
90	**V0044700**	Connector Assembly	PK-LF	ＰＫケーブル－ＬＦ			08
100	**VU456000**	Rubber Contact	1 DOME PEDAL	接点ゴムドーム		3	03
110	**V2337300**	Circuit Board	PEDAL(SW)	ペダルシート			07
120	**EP600190**	Bind Head Tapping Screw-B	3.0X8 MFZN2BL	＋バインドＢタイト		10	01
130	**VU379700**	Adjuster		アジャスター			02
140	**TX920280**	Grease	G-31KA 50g	グリス			10
240	**CB069250**	Cord Holder	BK-1	インシュロックタイ		2	01

∗: New Parts

RANK: Japan only

■ KEYBOARD ASSEMBLY（GHD 鍵盤 Ass ’y）

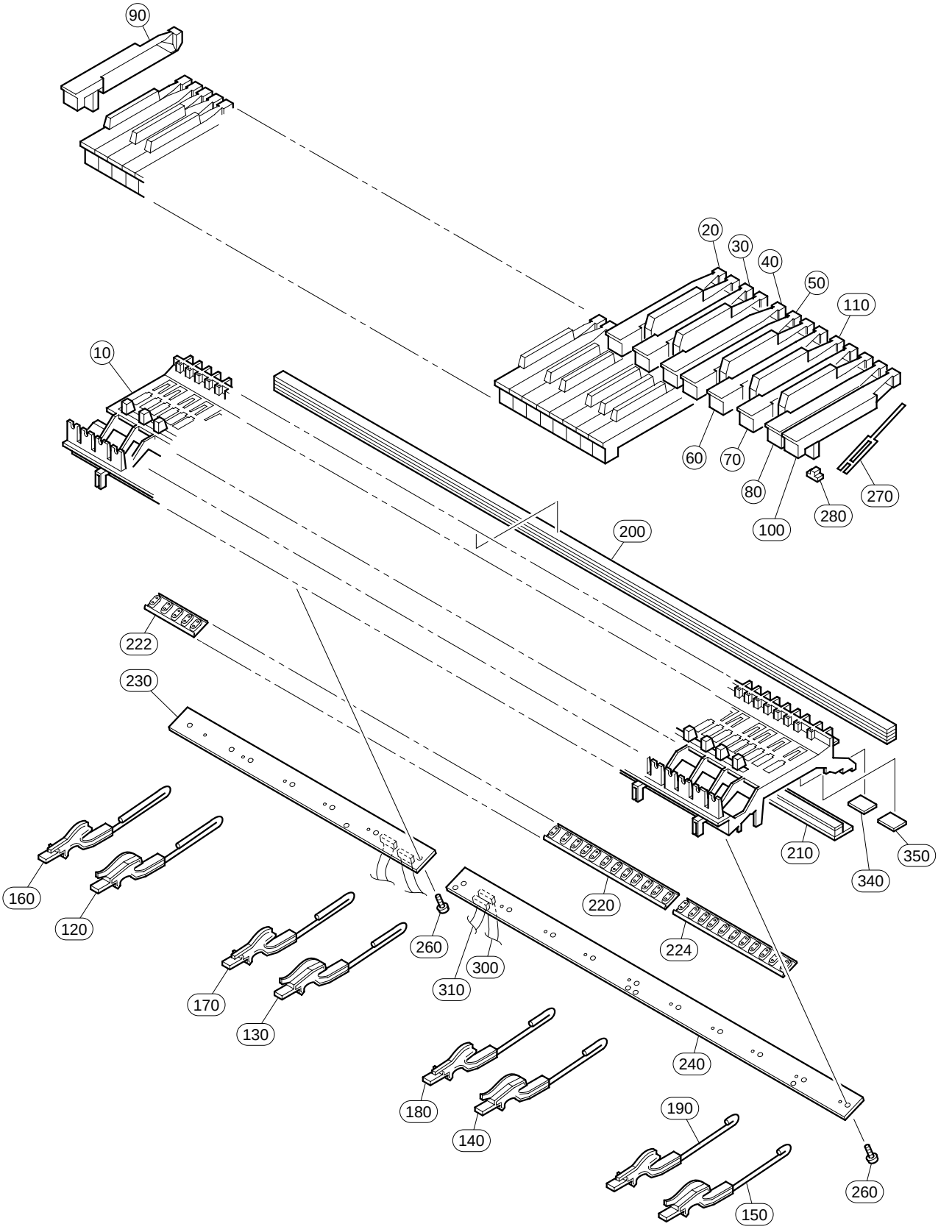

REF NO.	PART NO.	DESCRIPTION		部品名	REMARKS	QTY	RANK
		KEYBOARD ASSEMBLY	GHD A88 K6	ＧＨＤ鍵盤Ａｓｓ’ｙ	CVP-204/CVP-204C		
	VZ705400	Keyboard Assembly	GHD A88 K6	ＧＨＤ鍵盤Ａｓｓ’ｙ			63
10	**--**	MK Frame		フレーム８８アウトサート	(VU42210)		
20	**VU101000**	White Key	C	白鍵Ｃ		7	05
30	**VU101100**	White Key	D	白鍵Ｄ		7	05
40	**VU101200**	White Key	E	白鍵Ｅ		7	05
50	**VU101300**	White Key	F	白鍵Ｆ		7	05
60	**VU101400**	White Key	G	白鍵Ｇ		7	05
70	**VU101500**	White Key	A	白鍵Ａ		7	05
80	**VU101600**	White Key	B	白鍵Ｂ		8	05
90	**VU101700**	White Key	A'	白鍵Ａ’			05
100	**VU101800**	White Key	C'	白鍵Ｃ’			05
110	**VU102100**	Black Key		黒鍵		36	05
120	**VY828500**	Hammer Assembly, White Key	W1 A1-F1	ドーム用ハンマーＷ１		13	05
130	**VY828600**	Hammer Assembly, White Key	W2 G3-E3	ドーム用ハンマーＷ２		13	05
140	**VY828700**	Hammer Assembly, White Key	W3 F3-D5	ドーム用ハンマーＷ３		13	05
150	**VY828800**	Hammer Assembly, White Key	W4 E5-C7	ドーム用ハンマーＷ４		13	05
160	**VY828900**	Hammer Assembly, Black Key	B1 A#-1-F#1	ドーム用ハンマーＢ１		9	05
170	**VY829000**	Hammer Assembly, Black Key	B2 G#1-D#3	ドーム用ハンマーＢ２		9	05
180	**VY829100**	Hammer Assembly, Black Key	B3 F#3-C#5	ドーム用ハンマーＢ３		9	05
190	**VY829200**	Hammer Assembly, Black Key	B4 D#5-A#6	ドーム用ハンマーＢ４		9	05
200	**VU342100**	Stopper Felt	U 1229X12X14.8T	ストッパーＵ８８			09
210	**V7640100**	Stopper Felt	L 1239.5X28X10.1T	ストッパーＬ８８＿Ｗ			07
220	**VY846700**	Rubber Contact	OCTAVE 12KEY D-C#	シーソードームＤ－Ｃ＃		6	08
222	**VY846800**	Rubber Contact	OCTAVE 5KEY A-C#	シーソードームＡ－Ｃ＃	A-1-C0#		08
224	**VY846900**	Rubber Contact	OCTAVE 11KEY D-C	シーソードームＤ－Ｃ	D6-C7		08
230	**VZ705200**	Circuit Board	GH-D_SW L	ＧＨ－Ｄ＿ＳＷシートＬ			12
240	**VZ705300**	Circuit Board	GH-D_SW H	ＧＨ－Ｄ＿ＳＷシートＨ			13
260	**EP600270**	Bind Head Tapping Screw-P	3.0X10 MFZN2Y	＋バインドＰタイト		17	01
260	**VT413400**	Bind Head Tapping Screw-P	3.0X10 MFZN2	＋バインドＰタイト		17	01
270	**VZ417900**	Spring	GH R	スプリング Ｒ		88	03
270	**V2798500**	Spring	GH R	スプリング Ｒ		88	
280	**VU237500**	Rubber		駆動ラバー		88	03
280	**V2211300**	Rubber		駆動ラバー２		88	03
290	**--**	Grease	G-1006Y	グリス	(V627430)		
300	**VU341800**	Connector Assembly	BLOCK KRD 9P	中継束線ブロック			06
310	**VU341900**	Connector Assembly	NOTE KRD 12P	中継束線ノート			07
340	**VV467900**	Stopper Support	A 35.5 20+	ストッパーサポートＡ		7	03
350	**VV468100**	Stopper Support	B 24 20-	ストッパーサポートＢ		12	03
		JIGS		工具			
	TX000670	Rod		ロッド			99

∗: New Parts

RANK: Japan only

■ BENCH (BC-201DR/BC-201CH)（椅子）

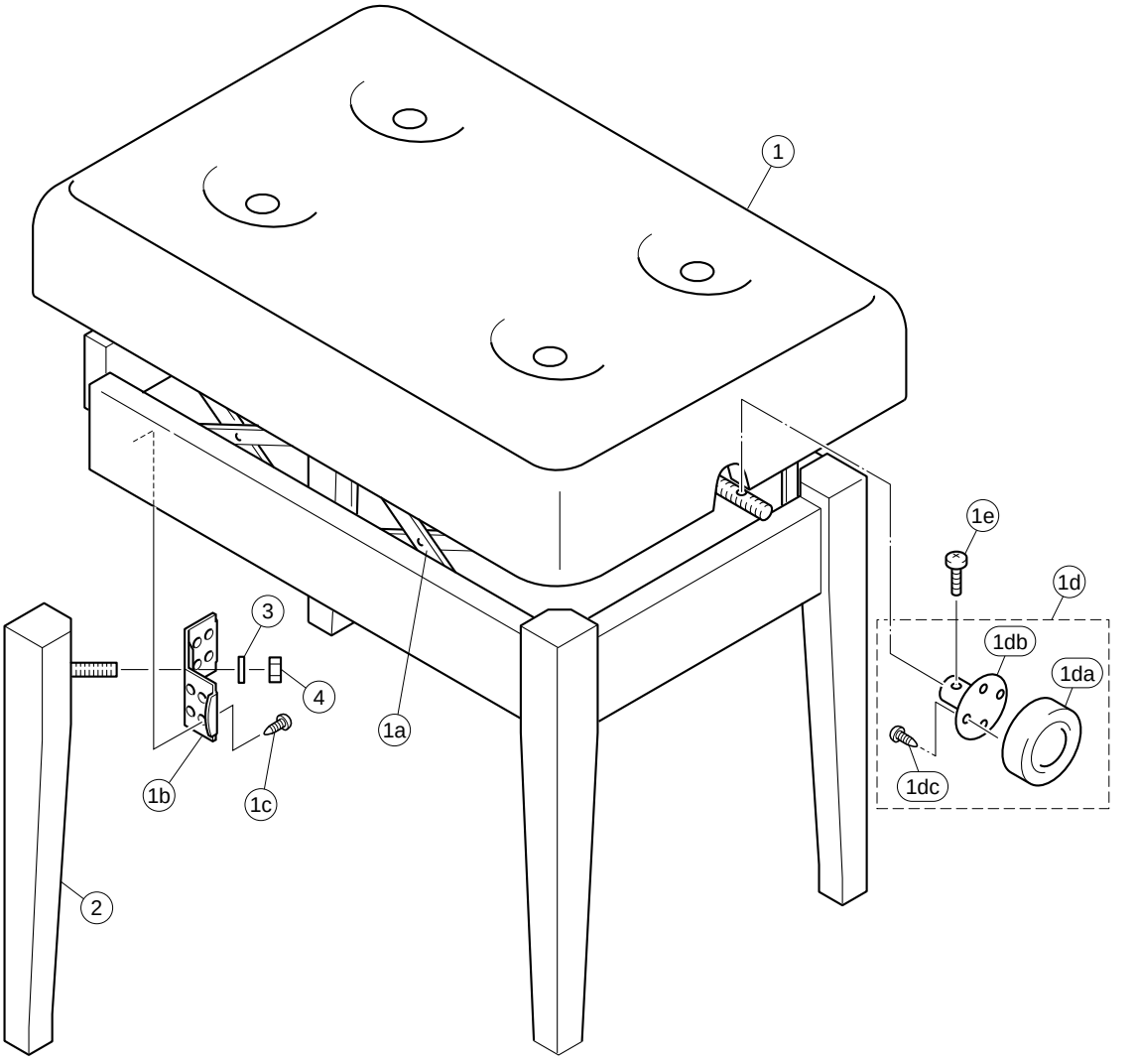

	REF NO.	PART NO.	DESCRIPTION		部品名	REMARKS		QTY	RANK
			BENCH	BC-201DR/ BC-201CH	同梱品セット椅子	CVP-204/CVP-204C J			
*		**V8029600**	Bench	BC-201DR	同梱品セット椅子	CVP-204 J			
*		**V8878800**	Bench	BC-201CH	同梱品セット椅子	CVP-204C J			
	A	--	Bench	BC-201DR	椅子	CVP-204	(V802970)		
	A	--	Bench	BC-201CH	椅子	CVP-204C	(V889860)		
	1	**V8029900**	Bench Board Assembly	DR	座板ユニット	CVP-204			33
	1	**V8898700**	Bench Board Assembly	CH	座板ユニット	CVP-204C			
	1a	**V7662500**	Lift Assembly		昇降ユニット				19
	1b	**V7396200**	Holder, Leg		脚取付隅金具			4	03
	1c	**EP030260**	Bind Head Tapping Screw-1	3.5X16 MFZN2BL	＋バインドＴＰ１種			32	01
	1d	**V8080900**	Knob Assembly	DR	ニギリＡｓｓ’ｙ	CVP-204			08
	1d	**V8933800**	Knob Assembly	CH	ニギリＡｓｓ’ｙ	CVP-204C			08
	1da	--	Knob	DR	ニギリ塗装品	CVP-204	(V767170)		
	1da	--	Knob	CH	ニギリ塗装品	CVP-204C	(V893360)		
	1db	**V7662700**	Angle		ニギリ金具				
	1dc	**EP040250**	Bind Head Tapping Screw-1	4.0X16 MFZN2BL	＋バインドＴＰ１種			4	01
	1e	**VR060200**	Bind Head Tapping Screw-B	4.0X16 MFZN2BL	＋バインドＢタイト				01
	2	**V7672000**	Leg Assembly	DR	脚柱Ａｓｓ’ｙ	CVP-204		4	08
	2	**V8898800**	Leg Assembly	CH	脚柱Ａｓｓ’ｙ	CVP-204C		4	
	3	**V7678600**	Spring Washer	#2 10.0 MFZN2BL	バネ座金			4	
	4	**V7678700**	Hexagonal Nut	#1 10.0X1.25 MFZN2	六角ナット			4	01
			ACCESSORY		付属品				
		--	Wrench		ベンチスパナ		(V688680)		

*: New Parts

RANK: Japan only

■ BENCH (BC-100DR/BC-100CH) (椅子)

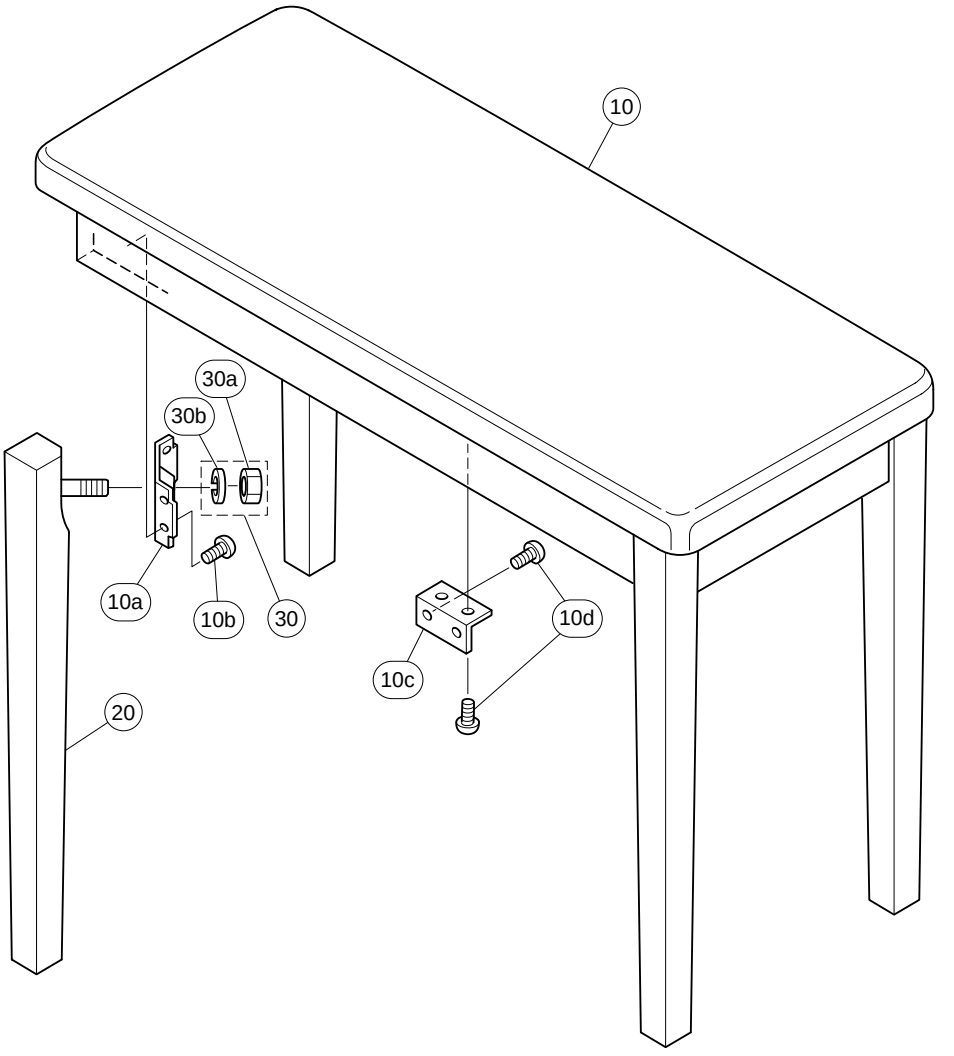

	REF NO.	PART NO.	DESCRIPTION		部品名	REMARKS	QTY	RANK
			BENCH	BC-100DR/ BC-100CH	同梱品セット椅子	CVP-204/CVP-204C U,N,K		
*		**V5531400**	Bench	BC-100DR	同梱品セット椅子	CVP-204 U,N,K		
*		**V5531600**	Bench	BC-100CH	同梱品セット椅子	CVP-204C U,N,K		
	A	**--**	Bench	BC-100DR	椅子集成	CVP-204 (V553200)		
	A	**--**	Bench	BC-100CH	椅子集成	CVP-204C (V553220)		
	10	**V5532900**	Bench Board Assembly	DR	座板Ａｓｓ’ｙ	CVP-204		16
	10	**V5533100**	Bench Board Assembly	CH	座板Ａｓｓ’ｙ	CVP-204C		16
	10a	**AA016480**	Holder, Leg		脚取付隅金具		4	02
	10b	**EP030190**	Bind Head Tapping Screw-1	3.5X16 MFZN2Y	＋バインドＴＰ１種		16	01
	10c	**VC969300**	Holder, Bench Board		座板固定金具		4	03
	10d	**EP030170**	Bind Head Tapping Screw-1	3.5X14 MFZN2Y	＋バインドＴＰ１種		16	01
	20	**V8176300**	Leg Assembly	DR	脚柱集成	CVP-204	4	
	20	**V8176500**	Leg Assembly	CH	脚柱集成	CVP-204C	4	
	30	**VS530500**	Screw Set		ネジセット Ａｓｓ’ｙ			03
	30a	**03761250**	Hexagonal Nut	#1 10.0X1.25 MFZN2	六角ナット		4	01
	30b	**03765820**	Spring Washer	#2 10.0 MFZN2Y	バネ座金		4	01
			ACCESSORY		付属品			
		--	Wrench		ベンチスパナ	(V688680)		

*: New Parts

RANK: Japan only

■ ELECTRICAL PARTS（電気部品）

	REF NO.	PART NO.	DESCRIPTION		部品名	REMARKS		QTY	RANK
			ELECTRICAL PARTS		電気部品	CVP-204/CVP-204C			
		V7534800	Circuit Board	A-JACK	**A－JACKシート**		(XZ888B0)		12
*		**WA182500**	Circuit Board	DJK	**DJKシート**		(WA18240)(X3632C0)		
*		**WA182600**	Circuit Board	PEDAL(DJK)	**PEDAL(DJK)シート**		(WA18240)(X3632C0)		
*		**WA454700**	Circuit Board	DM	**DMシート**		(X3789B0)		
		--	Circuit Board	FU60	**FU60シート**	J	(VT15140)(XQ395A0)		
		--	Circuit Board	FU60	**FU60シート**	U	(VT15150)(XQ395A0)		
		--	Circuit Board	FU60	**FU60シート**	B,E,K	(VT15160)(XQ395A0)		
		--	Circuit Board	FU60	**FU60シート**	N	(VT15290)(XQ395A0)		
		VZ705300	Circuit Board	GH-D_SW H	**GH－D＿SWシートH**		(XT241A0)		13
		VZ705200	Circuit Board	GH-D_SW L	**GH－D＿SWシートL**		(XT240A0)		12
		V7135900	Circuit Board	GLC	**GLCシート**		(V713570)(XZ883C0)		08
		V7135800	Circuit Board	GLL	**GLLシート**		(V713570)(XZ883C0)		08
		V7136100	Circuit Board	GLR	**GLRシート**		(V713570)(XZ883C0)		08
		VT089300	Circuit Board	HP	**HPシート**		(XQ390A0)		09
		V0047600	Circuit Board	HP(YI)	**HPシート**		(XQ389A0,XQ390A0)		
		V7170200	Circuit Board	INV	**INVシート**		(V713450)(XZ881C0)		05
		V7134700	Circuit Board	MV	**MVシート**		(V713450)(XZ881C0)		04
		V7135100	Circuit Board	PNCB	**PNCBシート**		(V713450)(XZ881C0)		05
		V7134600	Circuit Board	PNL	**PNLシート**		(V713450)(XZ881C0)		11
		VT143900	Circuit Board	MA60	**MA60シート**	J,U	(XQ393E0,XQ778F0)		18
		VT144000	Circuit Board	MA60	**MA60シート**	B,E,N,K	(XQ393E0,XQ778F0)		22
		V2403300	Circuit Board	NET1	**NET1シート**		(XT123B0)		05
		V2337300	Circuit Board	PEDAL(SW)	**ペダルシート**		(XR780B0)		07
		V7134800	Circuit Board	PNCL	**PNCLシート**		(V713500)(X0080C0)		07
		V7134900	Circuit Board	PNCR	**PNCRシート**		(V713500)(X0080C0)		07
		V7135200	Circuit Board	PNR(PNR,ENC)	**PNRシート**		(XZ882E0)		18
*		**WA455000**	Circuit Board	SWX	**SWXシート**		(XZ896C0)		
		V7534800	Circuit Board	A-JACK	**A－JACKシート**		(XZ888B0)		12
	00170	**--**	Jumper Wire	0.55	**ジャンパー線**		(VA07890)		
	C0100	**UR866470**	Electrolytic Cap.	4.70 50.0V	**ケミコン**				01
	C0101	**US063330**	Ceramic Capacitor-B (chip)	3300P 50V K	**チップセラ（B）**				01
	C0102	**US062470**	Ceramic Capacitor-SL(chip)	470P 50V J	**チップセラ（SL）**				01
	C0103	**UR866470**	Electrolytic Cap.	4.70 50.0V	**ケミコン**				01
	C0120	**UR866470**	Electrolytic Cap.	4.70 50.0V	**ケミコン**				01
	C0121	**US063330**	Ceramic Capacitor-B (chip)	3300P 50V K	**チップセラ（B）**				01
	C0122	**US062470**	Ceramic Capacitor-SL(chip)	470P 50V J	**チップセラ（SL）**				01
	C0123	**UR866470**	Electrolytic Cap.	4.70 50.0V	**ケミコン**				01
	C0200	**US062150**	Ceramic Capacitor-SL(chip)	150P 50V J	**チップセラ（SL）**				01
	C0201	**UR866470**	Electrolytic Cap.	4.70 50.0V	**ケミコン**				01
	C0202	**US062100**	Ceramic Capacitor-SL(chip)	100P 50V J	**チップセラ（SL）**				01
	C0203	**US145100**	Ceramic Capacitor-F (chip)	0.1000 25V Z	**チップセラ（F）**				01
	C0204	**UR848220**	Electrolytic Cap.	220.00 25.0V	**ケミコン**				01
	C0205	**UR866470**	Electrolytic Cap.	4.70 50.0V	**ケミコン**				01
	C0206	**US063100**	Ceramic Capacitor-B (chip)	1000P 50V K	**チップセラ（B）**				01
	C0250	**US062150**	Ceramic Capacitor-SL(chip)	150P 50V J	**チップセラ（SL）**				01
	C0251	**UR866470**	Electrolytic Cap.	4.70 50.0V	**ケミコン**				01
	C0252	**US062100**	Ceramic Capacitor-SL(chip)	100P 50V J	**チップセラ（SL）**				01
	C0253	**US145100**	Ceramic Capacitor-F (chip)	0.1000 25V Z	**チップセラ（F）**				01
	C0254	**UR848220**	Electrolytic Cap.	220.00 25.0V	**ケミコン**				01
	C0255	**UR866470**	Electrolytic Cap.	4.70 50.0V	**ケミコン**				01
	C0256	**US063100**	Ceramic Capacitor-B (chip)	1000P 50V K	**チップセラ（B）**				01
	C0301	**VU838100**	Monolithic Mylar Capacitor	1.0000 50V J	**積層マイラーコン**				
	C0302	**VR169100**	Monolithic Mylar Capacitor	ECQ-V1H394JL3 0.39	**積層マイラーコン**				01
	C0303	**VU838100**	Monolithic Mylar Capacitor	1.0000 50V J	**積層マイラーコン**				
	C0304	**UA354820**	Mylar Capacitor	0.0820 50V J	**マイラーコン**				01
	C0305	**VR168400**	Monolithic Mylar Capacitor	ECQ-V1H124JL3 0.12	**積層マイラーコン**				01
	C0306	**VR168600**	Monolithic Mylar Capacitor	ECQ-V1H184JL3 0.18	**積層マイラーコン**				01
	C0307	**VR168400**	Monolithic Mylar Capacitor	ECQ-V1H124JL3 0.12	**積層マイラーコン**				01
	C0308	**UA354470**	Mylar Capacitor	0.0470 50V J	**マイラーコン**				
	C0309	**UA354220**	Mylar Capacitor	0.0220 50V J	**マイラーコン**				
	C0310	**UA354220**	Mylar Capacitor	0.0220 50V J	**マイラーコン**				
	C0311	**UA354100**	Mylar Capacitor	0.0100 50V J	**マイラーコン**				01
	C0312	**UA353820**	Mylar Capacitor	8200P 50V J	**マイラーコン**				01
	C0313	**UA353680**	Mylar Capacitor	6800P 50V J	**マイラーコン**				01
	C0314	**UA352100**	Mylar Capacitor	100P 50V J	**マイラーコン**				01
	C0320	**US062470**	Ceramic Capacitor-SL(chip)	470P 50V J	**チップセラ（SL）**				01
	C0401	**VU838100**	Monolithic Mylar Capacitor	1.0000 50V J	**積層マイラーコン**				
	C0402	**VR169100**	Monolithic Mylar Capacitor	ECQ-V1H394JL3 0.39	**積層マイラーコン**				01

*: New Parts

RANK: Japan only

REF NO.	PART NO.	DESCRIPTION		部品名	REMARKS	QTY	RANK
C0403	**VU838100**	Monolithic Mylar Capacitor	1.0000 50V J	積層マイラーコン			
C0404	**UA354820**	Mylar Capacitor	0.0820 50V J	マイラーコン			01
C0405	**VR168400**	Monolithic Mylar Capacitor	ECQ-V1H124JL3 0.12	積層マイラーコン			01
C0406	**VR168600**	Monolithic Mylar Capacitor	ECQ-V1H184JL3 0.18	積層マイラーコン			01
C0407	**VR168400**	Monolithic Mylar Capacitor	ECQ-V1H124JL3 0.12	積層マイラーコン			01
C0408	**UA354470**	Mylar Capacitor	0.0470 50V J	マイラーコン			
C0409	**UA354220**	Mylar Capacitor	0.0220 50V J	マイラーコン			
C0410	**UA354220**	Mylar Capacitor	0.0220 50V J	マイラーコン			
C0411	**UA354100**	Mylar Capacitor	0.0100 50V J	マイラーコン			01
C0412	**UA353820**	Mylar Capacitor	8200P 50V J	マイラーコン			01
C0413	**UA353680**	Mylar Capacitor	6800P 50V J	マイラーコン			01
C0414	**UA352100**	Mylar Capacitor	100P 50V J	マイラーコン			01
C0420	**US062470**	Ceramic Capacitor-SL(chip)	470P 50V J	チップセラ（SL）			01
C0520	**UR848220**	Electrolytic Cap.	220.00 25.0V	ケミコン			01
C0521	**UR848220**	Electrolytic Cap.	220.00 25.0V	ケミコン			01
C0531	**US064100**	Ceramic Capacitor-B (chip)	0.0100 50V K	チップセラ（B）			01
C0600	**UR866470**	Electrolytic Cap.	4.70 50.0V	ケミコン			01
C0601	**US063100**	Ceramic Capacitor-B (chip)	1000P 50V K	チップセラ（B）			01
C0602	**US063680**	Ceramic Capacitor-B (chip)	6800P 50V K	チップセラ（B）			01
C0610	**UR866470**	Electrolytic Cap.	4.70 50.0V	ケミコン			01
C0612	**US063680**	Ceramic Capacitor-B (chip)	6800P 50V K	チップセラ（B）			01
C0620	**US063100**	Ceramic Capacitor-B (chip)	1000P 50V K	チップセラ（B）			01
C0640	**US063100**	Ceramic Capacitor-B (chip)	1000P 50V K	チップセラ（B）			01
CN500	**VB390800**	Connector Base Post	PH 12P TE	コネクタベースポスト			01
CN510	**VB390400**	Connector Base Post	PH 8P TE	コネクタベースポスト			01
CN520	**VB390500**	Connector Base Post	PH 9P TE	コネクタベースポスト			03
CN530	**VB390300**	Connector Base Post	PH 7P TE	コネクタベースポスト			01
D0200	**VB493900**	Diode	MA221	ダイオード			01
D0640	**VB493900**	Diode	MA221	ダイオード			01
IC100	**XF291A00**	IC	UPC4570G2	IC	OP AMP		03
IC200	**XT131A00**	IC	LA6517M-TE-R	IC	OP AMP		04
IC300	**XY487A00**	IC	M5229FP	IC	EQUALIZER		03
IC400	**XY487A00**	IC	M5229FP	IC	EQUALIZER		03
JK600	**VL080500**	Phone Jack	YKB21-5076	ホーンジャック	AUX IN L/L+R		02
JK610	**VS115400**	Phone Jack Black	LGR4609-7000	ホーンコネクタ（黒）	AUX IN R		01
JK620	**VL080500**	Phone Jack	YKB21-5076	ホーンジャック	AUX OUT L/L+R		02
JK630	**VS115400**	Phone Jack Black	LGR4609-7000	ホーンコネクタ（黒）	AUX OUT R		01
JK640	**VP599300**	Pin Jack	2P YKC21-3120	ピンジャック 2P	AUX OUT LEVEL FIXED L/R		02
L0600	**GE300670**	Ferrite Bead	BL02RN2-R62T4	フェライトビーズ			02
L0620	**GE300670**	Ferrite Bead	BL02RN2-R62T4	フェライトビーズ			02
L0640	**GE300670**	Ferrite Bead	BL02RN2-R62T4	フェライトビーズ			02
R0100	**RD357100**	Carbon Resistor (chip)	10.0K 63M J	チップ抵抗			01
R0101	**RD357100**	Carbon Resistor (chip)	10.0K 63M J	チップ抵抗			01
R0102	**RD356330**	Carbon Resistor (chip)	3.3K 63M J	チップ抵抗			01
R0103	**RD355100**	Carbon Resistor (chip)	100.0 63M J	チップ抵抗			01
R0120	**RD357100**	Carbon Resistor (chip)	10.0K 63M J	チップ抵抗			01
R0121	**RD357100**	Carbon Resistor (chip)	10.0K 63M J	チップ抵抗			01
R0122	**RD356330**	Carbon Resistor (chip)	3.3K 63M J	チップ抵抗			01
R0123	**RD355100**	Carbon Resistor (chip)	100.0 63M J	チップ抵抗			01
R0200	**RD357100**	Carbon Resistor (chip)	10.0K 63M J	チップ抵抗			01
R0201	**RD357100**	Carbon Resistor (chip)	10.0K 63M J	チップ抵抗			01
R0203	**RD354330**	Carbon Resistor (chip)	33.0 63M J	チップ抵抗			01
R0204	**RD356100**	Carbon Resistor (chip)	1.0K 63M J	チップ抵抗			01
R0250	**RD357100**	Carbon Resistor (chip)	10.0K 63M J	チップ抵抗			01
R0251	**RD357100**	Carbon Resistor (chip)	10.0K 63M J	チップ抵抗			01
R0253	**RD354330**	Carbon Resistor (chip)	33.0 63M J	チップ抵抗			01
R0254	**RD356100**	Carbon Resistor (chip)	1.0K 63M J	チップ抵抗			01
R0301	**RD357180**	Carbon Resistor (chip)	18.0K 63M J	チップ抵抗			01
R0302	**RD356390**	Carbon Resistor (chip)	3.9K 63M J	チップ抵抗			01
R0303	**RD357180**	Carbon Resistor (chip)	18.0K 63M J	チップ抵抗			01
R0304	**RD356330**	Carbon Resistor (chip)	3.3K 63M J	チップ抵抗			01
R0305	**RD356120**	Carbon Resistor (chip)	1.2K 63M J	チップ抵抗			01
R0306	**RD357180**	Carbon Resistor (chip)	18.0K 63M J	チップ抵抗			01
R0307	**RD356180**	Carbon Resistor (chip)	1.8K 63M J	チップ抵抗			01
R0308	**RD357180**	Carbon Resistor (chip)	18.0K 63M J	チップ抵抗			01
R0309	**RD356220**	Carbon Resistor (chip)	2.2K 63M J	チップ抵抗			01
R0310	**RD357180**	Carbon Resistor (chip)	18.0K 63M J	チップ抵抗			01
R0311	**RD357150**	Carbon Resistor (chip)	15.0K 63M J	チップ抵抗			01
R0312	**RD356820**	Carbon Resistor (chip)	8.2K 63M J	チップ抵抗			01
R0313	**RD357220**	Carbon Resistor (chip)	22.0K 63M J	チップ抵抗			01

∗: New Parts

RANK: Japan only

	REF NO.	PART NO.	DESCRIPTION		部品名	REMARKS	QTY	RANK
	R0314	**RD356180**	Carbon Resistor (chip)	1.8K 63M J	チップ抵抗			01
	R0320	**RD356330**	Carbon Resistor (chip)	3.3K 63M J	チップ抵抗			01
	R0321	**RD356470**	Carbon Resistor (chip)	4.7K 63M J	チップ抵抗			01
	R0322	**RD356470**	Carbon Resistor (chip)	4.7K 63M J	チップ抵抗			01
	R0323	**RD356270**	Carbon Resistor (chip)	2.7K 63M J	チップ抵抗			01
	R0401	**RD357180**	Carbon Resistor (chip)	18.0K 63M J	チップ抵抗			01
	R0402	**RD356390**	Carbon Resistor (chip)	3.9K 63M J	チップ抵抗			01
	R0403	**RD357180**	Carbon Resistor (chip)	18.0K 63M J	チップ抵抗			01
	R0404	**RD356330**	Carbon Resistor (chip)	3.3K 63M J	チップ抵抗			01
	R0405	**RD356120**	Carbon Resistor (chip)	1.2K 63M J	チップ抵抗			01
	R0406	**RD357180**	Carbon Resistor (chip)	18.0K 63M J	チップ抵抗			01
	R0407	**RD356180**	Carbon Resistor (chip)	1.8K 63M J	チップ抵抗			01
	R0408	**RD357180**	Carbon Resistor (chip)	18.0K 63M J	チップ抵抗			01
	R0409	**RD356220**	Carbon Resistor (chip)	2.2K 63M J	チップ抵抗			01
	R0410	**RD357180**	Carbon Resistor (chip)	18.0K 63M J	チップ抵抗			01
	R0411	**RD357150**	Carbon Resistor (chip)	15.0K 63M J	チップ抵抗			01
	R0412	**RD356820**	Carbon Resistor (chip)	8.2K 63M J	チップ抵抗			01
	R0413	**RD357220**	Carbon Resistor (chip)	22.0K 63M J	チップ抵抗			01
	R0414	**RD356180**	Carbon Resistor (chip)	1.8K 63M J	チップ抵抗			01
	R0420	**RD356330**	Carbon Resistor (chip)	3.3K 63M J	チップ抵抗			01
	R0421	**RD356470**	Carbon Resistor (chip)	4.7K 63M J	チップ抵抗			01
	R0422	**RD356470**	Carbon Resistor (chip)	4.7K 63M J	チップ抵抗			01
	R0423	**RD356270**	Carbon Resistor (chip)	2.7K 63M J	チップ抵抗			01
	R0520	**RD350000**	Carbon Resistor (chip)	0 63M J	チップ抵抗			01
	R0530	**RD350000**	Carbon Resistor (chip)	0 63M J	チップ抵抗			01
	-0533	**RD350000**	Carbon Resistor (chip)	0 63M J	チップ抵抗			01
	R0600	**RD356560**	Carbon Resistor (chip)	5.6K 63M J	チップ抵抗			01
	R0601	**RD356560**	Carbon Resistor (chip)	5.6K 63M J	チップ抵抗			01
	R0610	**RD356560**	Carbon Resistor (chip)	5.6K 63M J	チップ抵抗			01
	R0611	**RD356560**	Carbon Resistor (chip)	5.6K 63M J	チップ抵抗			01
	R0620	**RD355680**	Carbon Resistor (chip)	680.0 63M J	チップ抵抗			01
	R0621	**RD355680**	Carbon Resistor (chip)	680.0 63M J	チップ抵抗			01
	R0630	**RD355680**	Carbon Resistor (chip)	680.0 63M J	チップ抵抗			01
	R0631	**RD355680**	Carbon Resistor (chip)	680.0 63M J	チップ抵抗			01
	R0640	**RD355680**	Carbon Resistor (chip)	680.0 63M J	チップ抵抗			01
	R0641	**RD356470**	Carbon Resistor (chip)	4.7K 63M J	チップ抵抗			01
	R0650	**RD355680**	Carbon Resistor (chip)	680.0 63M J	チップ抵抗			01
	R0651	**RD356470**	Carbon Resistor (chip)	4.7K 63M J	チップ抵抗			01
	R0700	**RD356330**	Carbon Resistor (chip)	3.3K 63M J	チップ抵抗			01
	R0701	**RD357330**	Carbon Resistor (chip)	33.0K 63M J	チップ抵抗			01
	RY200	**V7358200**	Relay	DC FBR12WD12 12V	リレー 12V			04
	RY640	**V7358200**	Relay	DC FBR12WD12 12V	リレー 12V			04
	TR700	**VV556400**	Transistor	2SC2412K Q,R,S	トランジスタ			01
*		**WA182500**	Circuit Board	DJK	DJKシート	(WA18240)(X3632C0)		
*		**WA182600**	Circuit Board	PEDAL(DJK)	PEDALシート	(WA18240)(X3632C0)		
	J	**--**	Jumper Wire	0.55	ジャンパー線	(VA07890)		
	C0011	**US064100**	Ceramic Capacitor-B (chip)	0.0100 50V K	チップセラ（B）			01
	C0020	**US064100**	Ceramic Capacitor-B (chip)	0.0100 50V K	チップセラ（B）			01
	C0021	**US064100**	Ceramic Capacitor-B (chip)	0.0100 50V K	チップセラ（B）			01
	C0050	**US064100**	Ceramic Capacitor-B (chip)	0.0100 50V K	チップセラ（B）			01
	C0051	**RD358100**	Carbon Resistor (chip)	100.0K 63M J	チップ抵抗			01
	C0080	**US064100**	Ceramic Capacitor-B (chip)	0.0100 50V K	チップセラ（B）			01
	C0100	**US063100**	Ceramic Capacitor-B (chip)	1000P 50V K	チップセラ（B）			01
	C0101	**US061220**	Ceramic Capacitor-CH(chip)	22P 50V J	チップセラ（CH）			01
	C0102	**US061220**	Ceramic Capacitor-CH(chip)	22P 50V J	チップセラ（CH）			01
	C0103	**US064100**	Ceramic Capacitor-B (chip)	0.0100 50V K	チップセラ（B）			01
	C0104	**US064100**	Ceramic Capacitor-B (chip)	0.0100 50V K	チップセラ（B）			01
	C0105	**UR837100**	Electrolytic Cap.	10.00 16.0V	ケミコン			01
	C0106	**US064100**	Ceramic Capacitor-B (chip)	0.0100 50V K	チップセラ（B）			01
	C0107	**US135100**	Ceramic Capacitor-F (chip)	0.1000 16V Z	チップセラ（F）			01
	CN001	**VB390600**	Connector Base Post	PH 10P TE	コネクタベースポスト			01
	CN010	**VB390100**	Connector Base Post	PH 5P TE	コネクタベースポスト			01
	CN050	**V6802600**	USB Jack	USB 4P SE	USBジャック	USB		02
	D0020	**VB493900**	Diode	MA221	ダイオード			01
	D0020	**VV925900**	Diode	RLS-73 TE-11	ダイオード			01
	DA050	**V9424900**	Diode Array	1SS372 TE85L	ダイオードアレイ			01
	DA051	**V9424900**	Diode Array	1SS372 TE85L	ダイオードアレイ			01
	IC020	**VD473200**	Photo Coupler	6N137	フォトカプラ			05
	IC080	**XW110A00**	IC	SN74HC157NSR	IC	MULTIPLEXER		02

*: New Parts

RANK: Japan only

	REF NO.	PART NO.	DESCRIPTION		部品名	REMARKS	QTY	RANK
	IC100	**X3646100**	IC	M38K07M4L-300FP	**I C**	CPU(USB)		
	JK010	**V4874800**	DIN Connector	DIN 6P MD-S613	**複合コネクタ**	to Pedal assembly		02
	JK020	**VT202500**	DIN Connector	5P YKF51-50	**DINコネクタ**	MIDI IN		01
	JK030	**VT202500**	DIN Connector	5P YKF51-50	**DINコネクタ**	MIDI OUT		01
	JK040	**VT202500**	DIN Connector	5P YKF51-50	**DINコネクタ**	MIDI THRU		01
	JK060	**VS115400**	Phone Jack Black	LGR4609-7000	**ホーンコネクタ（黒）**	AUX PEDAL		01
	L0010	**VY657200**	Chip Inductance	BK1608HM601	**チップインダクタ**			01
	-0013	**VY657200**	Chip Inductance	BK1608HM601	**チップインダクタ**			01
	L0020	**VY657200**	Chip Inductance	BK1608HM601	**チップインダクタ**			01
	L0021	**VY657200**	Chip Inductance	BK1608HM601	**チップインダクタ**			01
	L0030	**VY657200**	Chip Inductance	BK1608HM601	**チップインダクタ**			01
	L0031	**VY657200**	Chip Inductance	BK1608HM601	**チップインダクタ**			01
	L0040	**VY657200**	Chip Inductance	BK1608HM601	**チップインダクタ**			01
	L0041	**VY657200**	Chip Inductance	BK1608HM601	**チップインダクタ**			01
	L0050	**V8901200**	Chip Solid Inductance	BLM21PG221SN1D	**チップソリッドインダクタ**			01
	L0051	**RD250000**	Carbon Resistor (chip)	0.0 0.0 J	**チップ抵抗**			01
	-0053	**RD250000**	Carbon Resistor (chip)	0.0 0.0 J	**チップ抵抗**			01
	L0060	**VY657200**	Chip Inductance	BK1608HM601	**チップインダクタ**			01
	L0061	**VY657200**	Chip Inductance	BK1608HM601	**チップインダクタ**			01
	R0020	**RD356100**	Carbon Resistor (chip)	1.0K 63M J	**チップ抵抗**			01
	R0021	**RD355220**	Carbon Resistor (chip)	220.0 63M J	**チップ抵抗**			01
	R0030	**RD357220**	Carbon Resistor (chip)	22.0K 63M J	**チップ抵抗**			01
	R0031	**RD357220**	Carbon Resistor (chip)	22.0K 63M J	**チップ抵抗**			01
	R0032	**RD356150**	Carbon Resistor (chip)	1.5K 63M J	**チップ抵抗**			01
	R0033	**RD154470**	Carbon Resistor (chip)	47.0 1/4 J	**チップ抵抗**			01
	R0034	**RD354470**	Carbon Resistor (chip)	47.0 63M J	**チップ抵抗**			01
	R0040	**RD357100**	Carbon Resistor (chip)	10.0K 63M J	**チップ抵抗**			01
	R0041	**RD357220**	Carbon Resistor (chip)	22.0K 63M J	**チップ抵抗**			01
	R0042	**RD356150**	Carbon Resistor (chip)	1.5K 63M J	**チップ抵抗**			01
	R0043	**RD154470**	Carbon Resistor (chip)	47.0 1/4 J	**チップ抵抗**			01
	R0044	**RD354470**	Carbon Resistor (chip)	47.0 63M J	**チップ抵抗**			01
	R0050	**RD354270**	Carbon Resistor (chip)	27.0 63M J	**チップ抵抗**			01
	R0051	**RD354270**	Carbon Resistor (chip)	27.0 63M J	**チップ抵抗**			01
	R0052	**RD356150**	Carbon Resistor (chip)	1.5K 63M J	**チップ抵抗**			01
	R0060	**RD355220**	Carbon Resistor (chip)	220.0 63M J	**チップ抵抗**			01
	R0061	**RD357100**	Carbon Resistor (chip)	10.0K 63M J	**チップ抵抗**			01
	R0062	**RD356100**	Carbon Resistor (chip)	1.0K 63M J	**チップ抵抗**			01
	R0070	**RD356220**	Carbon Resistor (chip)	2.2K 63M J	**チップ抵抗**			01
	R0071	**RD356270**	Carbon Resistor (chip)	2.7K 63M J	**チップ抵抗**			01
	R0072	**RD357470**	Carbon Resistor (chip)	47.0K 63M J	**チップ抵抗**			01
	R0073	**RD357100**	Carbon Resistor (chip)	10.0K 63M J	**チップ抵抗**			01
	R0074	**RD357470**	Carbon Resistor (chip)	47.0K 63M J	**チップ抵抗**			01
	R0075	**RD356100**	Carbon Resistor (chip)	1.0K 63M J	**チップ抵抗**			01
	R0080	**RD357470**	Carbon Resistor (chip)	47.0K 63M J	**チップ抵抗**			01
	R0081	**RD354680**	Carbon Resistor (chip)	68.0 63M J	**チップ抵抗**			01
	R0082	**RD357470**	Carbon Resistor (chip)	47.0K 63M J	**チップ抵抗**			01
	R0083	**RD354680**	Carbon Resistor (chip)	68.0 63M J	**チップ抵抗**			01
	R0084	**RD354680**	Carbon Resistor (chip)	68.0 63M J	**チップ抵抗**			01
	R0100	**RD356100**	Carbon Resistor (chip)	1.0K 63M J	**チップ抵抗**			01
	R0101	**RD357100**	Carbon Resistor (chip)	10.0K 63M J	**チップ抵抗**			01
	R0102	**RD354680**	Carbon Resistor (chip)	68.0 63M J	**チップ抵抗**			01
	R0103	**RD354680**	Carbon Resistor (chip)	68.0 63M J	**チップ抵抗**			01
	R0106	**RD357470**	Carbon Resistor (chip)	47.0K 63M J	**チップ抵抗**			01
	R0108	**RD357470**	Carbon Resistor (chip)	47.0K 63M J	**チップ抵抗**			01
	TR030	**VV556400**	Transistor	2SC2412K Q,R,S	**トランジスタ**			01
	TR031	**VV556400**	Transistor	2SC2412K Q,R,S	**トランジスタ**			01
	TR040	**VV556400**	Transistor	2SC2412K Q,R,S	**トランジスタ**			01
	TR041	**VV556400**	Transistor	2SC2412K Q,R,S	**トランジスタ**			01
	TR070	**VV556400**	Transistor	2SC2412K Q,R,S	**トランジスタ**			01
	TR071	**VJ927200**	Transistor	2SA1162 O,Y	**トランジスタ**			01
*	X0001	**WB215800**	Quartz Crystal Unit	6.000MHz AI060005BE	**水晶振動子**			
*		**WA454700**	Circuit Board	DM	**DMシート**	(X3789B0)		
	C0001	**UF038100**	Electrolytic Cap. (chip)	100 16V	**チップケミコン**			01
	C0002	**US064100**	Ceramic Capacitor-B (chip)	0.0100 50V K	**チップセラ（B）**			01
	C0003	**UF118330**	Electrolytic Cap. (chip)	330 6.3V UUR0J3	**チップケミコン**			01
	C0004	**US062100**	Ceramic Capacitor-SL(chip)	100P 50V J	**チップセラ（SL）**			01
	C0005	**US062100**	Ceramic Capacitor-SL(chip)	100P 50V J	**チップセラ（SL）**			01
	C0006	**US064100**	Ceramic Capacitor-B (chip)	0.0100 50V K	**チップセラ（B）**			01
	C0007	**US062100**	Ceramic Capacitor-SL(chip)	100P 50V J	**チップセラ（SL）**			01

*: New Parts

RANK: Japan only

REF NO.	PART NO.	DESCRIPTION		部品名	REMARKS	QTY	RANK
C0008	**US064100**	Ceramic Capacitor-B (chip)	0.0100 50V K	チップセラ（B）			01
C0009	**US062100**	Ceramic Capacitor-SL(chip)	100P 50V J	チップセラ（SL）			01
C0010	**US064100**	Ceramic Capacitor-B (chip)	0.0100 50V K	チップセラ（B）			01
C0011	**US062100**	Ceramic Capacitor-SL(chip)	100P 50V J	チップセラ（SL）			01
-0022	**US062100**	Ceramic Capacitor-SL(chip)	100P 50V J	チップセラ（SL）			01
C0023	**US064100**	Ceramic Capacitor-B (chip)	0.0100 50V K	チップセラ（B）			01
C0024	**US062100**	Ceramic Capacitor-SL(chip)	100P 50V J	チップセラ（SL）			01
C0025	**US062100**	Ceramic Capacitor-SL(chip)	100P 50V J	チップセラ（SL）			01
C0026	**UF066100**	Electrolytic Cap. (chip)	1 50V	チップケミコン			01
C0027	**US064100**	Ceramic Capacitor-B (chip)	0.0100 50V K	チップセラ（B）			01
-0030	**US064100**	Ceramic Capacitor-B (chip)	0.0100 50V K	チップセラ（B）			01
C0031	**UF028100**	Electrolytic Cap. (chip)	100 10V	チップケミコン			01
C0032	**US064100**	Ceramic Capacitor-B (chip)	0.0100 50V K	チップセラ（B）			01
C0033	**US062100**	Ceramic Capacitor-SL(chip)	100P 50V J	チップセラ（SL）			01
C0034	**US062100**	Ceramic Capacitor-SL(chip)	100P 50V J	チップセラ（SL）			01
C0035	**US064100**	Ceramic Capacitor-B (chip)	0.0100 50V K	チップセラ（B）			01
C0036	**US064100**	Ceramic Capacitor-B (chip)	0.0100 50V K	チップセラ（B）			01
C0037	**UF037100**	Electrolytic Cap. (chip)	10 16V	チップケミコン			01
C0038	**US064100**	Ceramic Capacitor-B (chip)	0.0100 50V K	チップセラ（B）			01
C0040	**UF047100**	Electrolytic Cap. (chip)	10 25V	チップケミコン			01
C0041	**US064100**	Ceramic Capacitor-B (chip)	0.0100 50V K	チップセラ（B）			01
C0042	**UF057100**	Electrolytic Cap. (chip)	10 35V	チップケミコン			01
C0043	**US064100**	Ceramic Capacitor-B (chip)	0.0100 50V K	チップセラ（B）			01
C0044	**UF018100**	Electrolytic Cap. (chip)	100 6.3V	チップケミコン			01
C0045	**US061220**	Ceramic Capacitor-CH(chip)	22P 50V J	チップセラ（CH）			01
C0046	**US064100**	Ceramic Capacitor-B (chip)	0.0100 50V K	チップセラ（B）			01
C0047	**US061220**	Ceramic Capacitor-CH(chip)	22P 50V J	チップセラ（CH）			01
C0048	**US062470**	Ceramic Capacitor-SL(chip)	470P 50V J	チップセラ（SL）			01
C0049	**US062470**	Ceramic Capacitor-SL(chip)	470P 50V J	チップセラ（SL）			01
C0050	**US063100**	Ceramic Capacitor-B (chip)	1000P 50V K	チップセラ（B）			01
C0052	**UF037100**	Electrolytic Cap. (chip)	10 16V	チップケミコン			01
C0053	**US064100**	Ceramic Capacitor-B (chip)	0.0100 50V K	チップセラ（B）			01
-0056	**US064100**	Ceramic Capacitor-B (chip)	0.0100 50V K	チップセラ（B）			01
C0057	**US135100**	Ceramic Capacitor-F (chip)	0.1000 16V Z	チップセラ（F）			01
C0058	**US064100**	Ceramic Capacitor-B (chip)	0.0100 50V K	チップセラ（B）			01
-0062	**US064100**	Ceramic Capacitor-B (chip)	0.0100 50V K	チップセラ（B）			01
C0064	**US064100**	Ceramic Capacitor-B (chip)	0.0100 50V K	チップセラ（B）			01
C0065	**US064100**	Ceramic Capacitor-B (chip)	0.0100 50V K	チップセラ（B）			01
C0067	**US064100**	Ceramic Capacitor-B (chip)	0.0100 50V K	チップセラ（B）			01
C0068	**US064100**	Ceramic Capacitor-B (chip)	0.0100 50V K	チップセラ（B）			01
C0079	**US064100**	Ceramic Capacitor-B (chip)	0.0100 50V K	チップセラ（B）			01
C0080	**US064100**	Ceramic Capacitor-B (chip)	0.0100 50V K	チップセラ（B）			01
C0084	**US064100**	Ceramic Capacitor-B (chip)	0.0100 50V K	チップセラ（B）			01
C0089	**US064100**	Ceramic Capacitor-B (chip)	0.0100 50V K	チップセラ（B）			01
C0097	**US064100**	Ceramic Capacitor-B (chip)	0.0100 50V K	チップセラ（B）			01
-0099	**US064100**	Ceramic Capacitor-B (chip)	0.0100 50V K	チップセラ（B）			01
C0100	**UF037100**	Electrolytic Cap. (chip)	10 16V	チップケミコン			01
C0102	**US064100**	Ceramic Capacitor-B (chip)	0.0100 50V K	チップセラ（B）			01
-0105	**US064100**	Ceramic Capacitor-B (chip)	0.0100 50V K	チップセラ（B）			01
C0108	**UF037100**	Electrolytic Cap. (chip)	10 16V	チップケミコン			01
C0111	**US064100**	Ceramic Capacitor-B (chip)	0.0100 50V K	チップセラ（B）			01
-0119	**US064100**	Ceramic Capacitor-B (chip)	0.0100 50V K	チップセラ（B）			01
C0122	**US064100**	Ceramic Capacitor-B (chip)	0.0100 50V K	チップセラ（B）			01
C0123	**UF037100**	Electrolytic Cap. (chip)	10 16V	チップケミコン			01
C0124	**US064100**	Ceramic Capacitor-B (chip)	0.0100 50V K	チップセラ（B）			01
C0126	**US064100**	Ceramic Capacitor-B (chip)	0.0100 50V K	チップセラ（B）			01
-0129	**US064100**	Ceramic Capacitor-B (chip)	0.0100 50V K	チップセラ（B）			01
C0135	**US062100**	Ceramic Capacitor-SL(chip)	100P 50V J	チップセラ（SL）			01
-0137	**US062100**	Ceramic Capacitor-SL(chip)	100P 50V J	チップセラ（SL）			01
C0138	**US064100**	Ceramic Capacitor-B (chip)	0.0100 50V K	チップセラ（B）			01
-0140	**US064100**	Ceramic Capacitor-B (chip)	0.0100 50V K	チップセラ（B）			01
C0141	**US062100**	Ceramic Capacitor-SL(chip)	100P 50V J	チップセラ（SL）			01
C0142	**US064100**	Ceramic Capacitor-B (chip)	0.0100 50V K	チップセラ（B）			01
C0143	**UF148100**	Electrolytic Cap. (chip)	100 25V UUR1E1	チップケミコン			01
C0144	**UF037100**	Electrolytic Cap. (chip)	10 16V	チップケミコン			01
C0145	**US064100**	Ceramic Capacitor-B (chip)	0.0100 50V K	チップセラ（B）			01
C0146	**US064100**	Ceramic Capacitor-B (chip)	0.0100 50V K	チップセラ（B）			01
C0147	**US135100**	Ceramic Capacitor-F (chip)	0.1000 16V Z	チップセラ（F）			01
C0148	**US135100**	Ceramic Capacitor-F (chip)	0.1000 16V Z	チップセラ（F）			01
C0149	**US063220**	Ceramic Capacitor-B (chip)	2200P 50V K	チップセラ（B）			01

∗: New Parts

RANK: Japan only

REF NO.	PART NO.	DESCRIPTION		部品名	REMARKS	QTY	RANK
C0150	**US064100**	Ceramic Capacitor-B (chip)	0.0100 50V K	チップセラ（B）			01
C0152	**US135100**	Ceramic Capacitor-F (chip)	0.1000 16V Z	チップセラ（F）			01
C0154	**UF037220**	Electrolytic Cap. (chip)	22 16V	チップケミコン			01
C0155	**UF037100**	Electrolytic Cap. (chip)	10 16V	チップケミコン			01
C0156	**US064100**	Ceramic Capacitor-B (chip)	0.0100 50V K	チップセラ（B）			01
C0158	**US135100**	Ceramic Capacitor-F (chip)	0.1000 16V Z	チップセラ（F）			01
C0159	**US064100**	Ceramic Capacitor-B (chip)	0.0100 50V K	チップセラ（B）			01
C0161	**UF046470**	Electrolytic Cap. (chip)	4.7 25V	チップケミコン			01
-0164	**UF046470**	Electrolytic Cap. (chip)	4.7 25V	チップケミコン			01
C0165	**US061270**	Ceramic Capacitor-CH(chip)	27P 50V J	チップセラ（CH）			01
C0166	**US061270**	Ceramic Capacitor-CH(chip)	27P 50V J	チップセラ（CH）			01
C0169	**US135100**	Ceramic Capacitor-F (chip)	0.1000 16V Z	チップセラ（F）			01
C0170	**US135100**	Ceramic Capacitor-F (chip)	0.1000 16V Z	チップセラ（F）			01
C0171	**US062330**	Ceramic Capacitor-SL(chip)	330P 50V J	チップセラ（SL）			01
C0172	**US062330**	Ceramic Capacitor-SL(chip)	330P 50V J	チップセラ（SL）			01
C0176	**US062220**	Ceramic Capacitor-SL(chip)	220P 50V J	チップセラ（SL）			01
-0179	**US062220**	Ceramic Capacitor-SL(chip)	220P 50V J	チップセラ（SL）			01
C0181	**UF037100**	Electrolytic Cap. (chip)	10 16V	チップケミコン			01
C0182	**UF037220**	Electrolytic Cap. (chip)	22 16V	チップケミコン			01
C0183	**UF037220**	Electrolytic Cap. (chip)	22 16V	チップケミコン			01
C0186	**US063220**	Ceramic Capacitor-B (chip)	2200P 50V K	チップセラ（B）			01
C0187	**US063220**	Ceramic Capacitor-B (chip)	2200P 50V K	チップセラ（B）			01
C0189	**UF037100**	Electrolytic Cap. (chip)	10 16V	チップケミコン			01
C0190	**US064100**	Ceramic Capacitor-B (chip)	0.0100 50V K	チップセラ（B）			01
C0195	**US064100**	Ceramic Capacitor-B (chip)	0.0100 50V K	チップセラ（B）			01
C0196	**UF047100**	Electrolytic Cap. (chip)	10 25V	チップケミコン			01
C0197	**US064100**	Ceramic Capacitor-B (chip)	0.0100 50V K	チップセラ（B）			01
-0200	**US064100**	Ceramic Capacitor-B (chip)	0.0100 50V K	チップセラ（B）			01
C0201	**UF017220**	Electrolytic Cap. (chip)	22 6.3V	チップケミコン			01
C0202	**UF017220**	Electrolytic Cap. (chip)	22 6.3V	チップケミコン			01
C0203	**US064100**	Ceramic Capacitor-B (chip)	0.0100 50V K	チップセラ（B）			01
-0213	**US064100**	Ceramic Capacitor-B (chip)	0.0100 50V K	チップセラ（B）			01
C0214	**US062100**	Ceramic Capacitor-SL(chip)	100P 50V J	チップセラ（SL）			01
C0215	**UF017220**	Electrolytic Cap. (chip)	22 6.3V	チップケミコン			01
C0216	**US064100**	Ceramic Capacitor-B (chip)	0.0100 50V K	チップセラ（B）			01
C0217	**US061680**	Ceramic Capacitor-SL(chip)	68P 50V J	チップセラ（SL）			01
C0218	**US064100**	Ceramic Capacitor-B (chip)	0.0100 50V K	チップセラ（B）			01
C0219	**US064100**	Ceramic Capacitor-B (chip)	0.0100 50V K	チップセラ（B）			01
C0220	**US064100**	Ceramic Capacitor-B (chip)	0.0100 50V K	チップセラ（B）			01
-0224	**US064100**	Ceramic Capacitor-B (chip)	0.0100 50V K	チップセラ（B）			01
C0227	**US063100**	Ceramic Capacitor-B (chip)	1000P 50V K	チップセラ（B）			01
C0228	**US064100**	Ceramic Capacitor-B (chip)	0.0100 50V K	チップセラ（B）			01
C0229	**US064100**	Ceramic Capacitor-B (chip)	0.0100 50V K	チップセラ（B）			01
C0230	**US135100**	Ceramic Capacitor-F (chip)	0.1000 16V Z	チップセラ（F）			01
C0231	**US135100**	Ceramic Capacitor-F (chip)	0.1000 16V Z	チップセラ（F）			01
C0232	**US064100**	Ceramic Capacitor-B (chip)	0.0100 50V K	チップセラ（B）			01
CN001	**VQ391300**	Connector	34P TE	コネクタ			03
CN002	**LB918030**	Base Post Connector	XH 3P TE	ベーススツキポスト			01
CN003	**VB390300**	Connector Base Post	PH 7P TE	コネクタベースポスト			01
CN004	**VB390100**	Connector Base Post	PH 5P TE	コネクタベースポスト			01
CN005	**VB390600**	Connector Base Post	PH 10P TE	コネクタベースポスト			01
CN006	**VB390400**	Connector Base Post	PH 8P TE	コネクタベースポスト			01
CN007	**VV878100**	Connector Base Post	DF13-14P-1.25DSA	コネクタベースポスト			04
CN009	**VB390700**	Connector Base Post	PH 11P TE	コネクタベースポスト			01
CN010	**VM673300**	Header	HIF3FC26PA-2.54DSA	ヘッダー			03
CN012	**VB390800**	Connector Base Post	PH 12P TE	コネクタベースポスト			01
D0002	**VB493900**	Diode	MA221	ダイオード			01
D0004	**VB493900**	Diode	MA221	ダイオード			01
D0005	**VB493900**	Diode	MA221	ダイオード			01
D0008	**VV925900**	Diode	RLS-73 TE-11	ダイオード			01
D0009	**VB493900**	Diode	MA221	ダイオード			01
D0010	**VB493900**	Diode	MA221	ダイオード			01
IC001	**XT744A00**	IC	TC74VHCT245AFT	IC	BUFFER		07
IC002	**IS000800**	IC	HD74LV08AFPEL	IC	AND		01
IC003	**XR115A00**	IC	UPD43256BGU-70L	IC	SRAM 256K		08
IC003	**XT090A00**	IC	S1M2U200M0L700B	IC			07
IC003	**XV411A00**	IC	W24258S-70LE-EL10	IC			07
IC003	**XW433A00**	IC	CY62256LL-70SNCT	IC			05
IC003	**XZ388A00**	IC	W24257S-70LL-EL10	IC			05
IC004	**X0158A00**	IC	SN74AHCT1G08DCKR	IC	CLOCK		01

∗: New Parts

RANK: Japan only

	REF NO.	PART NO.	DESCRIPTION		部品名	REMARKS	QTY	RANK
	IC005	XS516A00	IC	UPC2933T-E1	IC	REGULATOR +3.3V		03
	IC007	XE054A00	IC	TC4069UBF-EL	IC	INVERTER		01
	IC008	XQ595A00	IC	S1D13305F00B100	IC	LCDC		08
	IC009	XI939A00	IC	HD63266F	IC	FDC		09
	IC011	XZ286A00	IC	74LVC245APW	IC	BUFFER		02
	IC012	XZ286A00	IC	74LVC245APW	IC	BUFFER		02
*	IC013	X3833A00	IC	SN74AHC1G08DCKR	IC	CLOCK		
	IC018	XV250B00	IC	HD6417709F80B	IC	CPU		11
	IC021	XS048A00	IC	HD74LVC139FPEL	IC	DECODER		03
	IC022	XY099A00	IC	K4S643232C-TC80000	IC	SDRAM 64M		15
	IC022	X0176A00	IC	W986432DH-7	IC			15
	IC022	X0493A00	IC	K4S643232E-TC60000	IC			09
	IC022	X0494A00	IC	K4S643232E-TC70000	IC			15
	IC026	XV833A00	IC	MBCG46183-129PFV-G	IC	SIO4(GATE ARRAY)		06
	IC027	XY782A00	IC	AD1854JRSRL	IC	DAC		05
	IC028	XW792A00	IC	SN74HC132NSR	IC	NAND		02
	IC028	XY352A00	IC	MM74HC132SJX	IC			02
*	IC029	X3772100	IC	MR27V6402G	IC	P2 ROM 64M PARA/STYLE		
	IC031	XF291A00	IC	UPC4570G2	IC	OP AMP		03
	IC033	XZ216A00	IC	MBM29LV160BE90TN-K	IC	FLASH ROM 16M		12
	IC033	XZ610A00	IC	MBM29LV160BE-70TN	IC			12
	IC034	XJ598A00	IC	NJM78L05UA	IC	REGULATOR +5V		02
	IC035	XU462A00	IC	MSM514260C-60TS-K	IC	DRAM 4M		08
	IC035	XU462B00	IC	MSM514260E-60TS-K	IC			07
	IC035	XW732A00	IC	S1N42T6026S000B	IC			07
	IC035	X3378A00	IC	IC41C16257-35T	IC			06
	IC036	XU947C00	IC	HG73C205AFD	IC	SWX00B		09
	IC038	X0033100	IC		IC	MASK ROM 128M WAVE		15
	IC039	X0158A00	IC	SN74AHCT1G08DCKR	IC	CLOCK		01
*	IC040	X3768100	IC	MX23L6410 MAIN-L	IC	MASK ROM 64M MAIN-L		
*	IC041	X3769100	IC	MX23L6410 MAIN-H	IC	MASK ROM 64M MAIN-H		
	IC044	X0506A00	IC	M5233FP-600D	IC	COMPARATOR		02
	IC045	XW792A00	IC	SN74HC132NSR	IC	NAND		02
	IC046	X0158A00	IC	SN74AHCT1G08DCKR	IC	CLOCK		01
	L0001	VY657200	Chip Inductance	600 BK1608HM601	チップインダクタ			01
	-0012	VY657200	Chip Inductance	600 BK1608HM601	チップインダクタ			01
	L0014	VR243700	Chip Inductance	56U LEM2520 T 560J	巻線チップインダクタ			01
	L0015	VR243700	Chip Inductance	56U LEM2520 T 560J	巻線チップインダクタ			01
	L0016	VD473700	Coil	SBT-0460TF 60uH	コイル 60uH			02
	-0020	VD473700	Coil	SBT-0460TF 60uH	コイル 60uH			02
	R0001	RD357100	Carbon Resistor (chip)	10.0K 63M J	チップ抵抗			01
	R0003	RD355100	Carbon Resistor (chip)	100.0 63M J	チップ抵抗			01
	-0005	RD355100	Carbon Resistor (chip)	100.0 63M J	チップ抵抗			01
	R0008	RD357100	Carbon Resistor (chip)	10.0K 63M J	チップ抵抗			01
	R0009	RD355100	Carbon Resistor (chip)	100.0 63M J	チップ抵抗			01
	R0010	RD357100	Carbon Resistor (chip)	10.0K 63M J	チップ抵抗			01
	R0011	RD355470	Carbon Resistor (chip)	470.0 63M J	チップ抵抗			01
	-0022	RD355470	Carbon Resistor (chip)	470.0 63M J	チップ抵抗			01
	R0023	RD354680	Carbon Resistor (chip)	68.0 63M J	チップ抵抗			01
	R0024	RD355100	Carbon Resistor (chip)	100.0 63M J	チップ抵抗			01
	R0025	RD354680	Carbon Resistor (chip)	68.0 63M J	チップ抵抗			01
	R0027	RD355100	Carbon Resistor (chip)	100.0 63M J	チップ抵抗			01
	-0037	RD355100	Carbon Resistor (chip)	100.0 63M J	チップ抵抗			01
	R0049	RD355330	Carbon Resistor (chip)	330.0 63M J	チップ抵抗			01
	R0050	RD357100	Carbon Resistor (chip)	10.0K 63M J	チップ抵抗			01
	-0055	RD357100	Carbon Resistor (chip)	10.0K 63M J	チップ抵抗			01
	R0056	RD350000	Carbon Resistor (chip)	0 63M J	チップ抵抗			01
	R0057	RD357100	Carbon Resistor (chip)	10.0K 63M J	チップ抵抗			01
	-0066	RD357100	Carbon Resistor (chip)	10.0K 63M J	チップ抵抗			01
	R0067	RD354680	Carbon Resistor (chip)	68.0 63M J	チップ抵抗			01
	R0068	RD357100	Carbon Resistor (chip)	10.0K 63M J	チップ抵抗			01
	R0070	RD357100	Carbon Resistor (chip)	10.0K 63M J	チップ抵抗			01
	R0072	RD357100	Carbon Resistor (chip)	10.0K 63M J	チップ抵抗			01
	R0074	RD357100	Carbon Resistor (chip)	10.0K 63M J	チップ抵抗			01
	R0075	RD357100	Carbon Resistor (chip)	10.0K 63M J	チップ抵抗			01
	R0078	RD357100	Carbon Resistor (chip)	10.0K 63M J	チップ抵抗			01
	R0080	RD357100	Carbon Resistor (chip)	10.0K 63M J	チップ抵抗			01
	R0082	RD357100	Carbon Resistor (chip)	10.0K 63M J	チップ抵抗			01
	R0085	RD357100	Carbon Resistor (chip)	10.0K 63M J	チップ抵抗			01
	R0087	RD357100	Carbon Resistor (chip)	10.0K 63M J	チップ抵抗			01

*: New Parts

RANK: Japan only

REF NO.	PART NO.	DESCRIPTION		部品名	REMARKS	QTY	RANK
R0088	**RD357100**	Carbon Resistor (chip)	10.0K 63M J	チップ抵抗			01
R0091	**RD357100**	Carbon Resistor (chip)	10.0K 63M J	チップ抵抗			01
R0095	**RD357100**	Carbon Resistor (chip)	10.0K 63M J	チップ抵抗			01
R0097	**RD357100**	Carbon Resistor (chip)	10.0K 63M J	チップ抵抗			01
R0100	**RD357100**	Carbon Resistor (chip)	10.0K 63M J	チップ抵抗			01
R0103	**RD357100**	Carbon Resistor (chip)	10.0K 63M J	チップ抵抗			01
R0107	**RD354680**	Carbon Resistor (chip)	68.0 63M J	チップ抵抗			01
R0109	**RD354680**	Carbon Resistor (chip)	68.0 63M J	チップ抵抗			01
R0111	**RD354680**	Carbon Resistor (chip)	68.0 63M J	チップ抵抗			01
R0112	**RD354680**	Carbon Resistor (chip)	68.0 63M J	チップ抵抗			01
R0114	**RD354680**	Carbon Resistor (chip)	68.0 63M J	チップ抵抗			01
R0117	**RD357100**	Carbon Resistor (chip)	10.0K 63M J	チップ抵抗			01
R0124	**RD357100**	Carbon Resistor (chip)	10.0K 63M J	チップ抵抗			01
R0126	**RD357100**	Carbon Resistor (chip)	10.0K 63M J	チップ抵抗			01
R0128	**RD357100**	Carbon Resistor (chip)	10.0K 63M J	チップ抵抗			01
R0140	**RD357100**	Carbon Resistor (chip)	10.0K 63M J	チップ抵抗			01
R0142	**RD358470**	Carbon Resistor (chip)	470.0K 63M J	チップ抵抗			01
R0144	**RD356100**	Carbon Resistor (chip)	1.0K 63M J	チップ抵抗			01
R0146	**RD358470**	Carbon Resistor (chip)	470.0K 63M J	チップ抵抗			01
R0149	**RD356100**	Carbon Resistor (chip)	1.0K 63M J	チップ抵抗			01
R0151	**RD357100**	Carbon Resistor (chip)	10.0K 63M J	チップ抵抗			01
R0154	**RD356100**	Carbon Resistor (chip)	1.0K 63M J	チップ抵抗			01
R0156	**RD358470**	Carbon Resistor (chip)	470.0K 63M J	チップ抵抗			01
R0162	**RD356100**	Carbon Resistor (chip)	1.0K 63M J	チップ抵抗			01
R0163	**RD357100**	Carbon Resistor (chip)	10.0K 63M J	チップ抵抗			01
R0221	**RD357100**	Carbon Resistor (chip)	10.0K 63M J	チップ抵抗			01
-0224	**RD357100**	Carbon Resistor (chip)	10.0K 63M J	チップ抵抗			01
R0229	**RD354100**	Carbon Resistor (chip)	10.0 63M J	チップ抵抗			01
-0231	**RD354100**	Carbon Resistor (chip)	10.0 63M J	チップ抵抗			01
R0237	**RD354100**	Carbon Resistor (chip)	10.0 63M J	チップ抵抗			01
R0238	**RD357100**	Carbon Resistor (chip)	10.0K 63M J	チップ抵抗			01
-0241	**RD357100**	Carbon Resistor (chip)	10.0K 63M J	チップ抵抗			01
R0242	**RD355100**	Carbon Resistor (chip)	100.0 63M J	チップ抵抗			01
-0244	**RD355100**	Carbon Resistor (chip)	100.0 63M J	チップ抵抗			01
R0245	**RD357100**	Carbon Resistor (chip)	10.0K 63M J	チップ抵抗			01
R0246	**RD357100**	Carbon Resistor (chip)	10.0K 63M J	チップ抵抗			01
R0248	**RD357470**	Carbon Resistor (chip)	47.0K 63M J	チップ抵抗			01
R0250	**RD354100**	Carbon Resistor (chip)	10.0 63M J	チップ抵抗			01
R0252	**RD359100**	Carbon Resistor (chip)	1.0M 63M J	チップ抵抗			01
R0253	**RD355100**	Carbon Resistor (chip)	100.0 63M J	チップ抵抗			01
R0254	**RD356560**	Carbon Resistor (chip)	5.6K 63M J	チップ抵抗			01
-0257	**RD356560**	Carbon Resistor (chip)	5.6K 63M J	チップ抵抗			01
R0258	**RD357100**	Carbon Resistor (chip)	10.0K 63M J	チップ抵抗			01
R0259	**RD358470**	Carbon Resistor (chip)	470.0K 63M J	チップ抵抗			01
R0260	**RD358470**	Carbon Resistor (chip)	470.0K 63M J	チップ抵抗			01
R0261	**RD357120**	Carbon Resistor (chip)	12.0K 63M J	チップ抵抗			01
-0263	**RD357120**	Carbon Resistor (chip)	12.0K 63M J	チップ抵抗			01
R0264	**RD356560**	Carbon Resistor (chip)	5.6K 63M J	チップ抵抗			01
R0265	**RD356560**	Carbon Resistor (chip)	5.6K 63M J	チップ抵抗			01
R0266	**RD357120**	Carbon Resistor (chip)	12.0K 63M J	チップ抵抗			01
R0267	**RD356560**	Carbon Resistor (chip)	5.6K 63M J	チップ抵抗			01
R0268	**RD356560**	Carbon Resistor (chip)	5.6K 63M J	チップ抵抗			01
R0269	**RD357220**	Carbon Resistor (chip)	22.0K 63M J	チップ抵抗			01
R0270	**RD357100**	Carbon Resistor (chip)	10.0K 63M J	チップ抵抗			01
R0271	**RD357220**	Carbon Resistor (chip)	22.0K 63M J	チップ抵抗			01
R0276	**RD357100**	Carbon Resistor (chip)	10.0K 63M J	チップ抵抗			01
R0277	**RD356100**	Carbon Resistor (chip)	1.0K 63M J	チップ抵抗			01
R0278	**RD356820**	Carbon Resistor (chip)	8.2K 63M J	チップ抵抗			01
R0279	**RD357100**	Carbon Resistor (chip)	10.0K 63M J	チップ抵抗			01
R0280	**RD357100**	Carbon Resistor (chip)	10.0K 63M J	チップ抵抗			01
R0281	**RD355220**	Carbon Resistor (chip)	220.0 63M J	チップ抵抗			01
R0282	**RD355220**	Carbon Resistor (chip)	220.0 63M J	チップ抵抗			01
R0283	**RD356270**	Carbon Resistor (chip)	2.7K 63M J	チップ抵抗			01
R0286	**RD357100**	Carbon Resistor (chip)	10.0K 63M J	チップ抵抗			01
R0292	**RD357100**	Carbon Resistor (chip)	10.0K 63M J	チップ抵抗			01
-0294	**RD357100**	Carbon Resistor (chip)	10.0K 63M J	チップ抵抗			01
R0295	**RD355220**	Carbon Resistor (chip)	220.0 63M J	チップ抵抗			01
R0296	**RD354560**	Carbon Resistor (chip)	56.0 63M J	チップ抵抗			01
R0297	**RD355220**	Carbon Resistor (chip)	220.0 63M J	チップ抵抗			01
R0298	**RD355220**	Carbon Resistor (chip)	220.0 63M J	チップ抵抗			01

∗: New Parts

RANK: Japan only

REF NO.	PART NO.	DESCRIPTION		部品名	REMARKS	QTY	RANK
R0299	**RD357100**	Carbon Resistor (chip)	10.0K 63M J	チップ抵抗			01
R0300	**RD350000**	Carbon Resistor (chip)	0 63M J	チップ抵抗			01
R0301	**RD350000**	Carbon Resistor (chip)	0 63M J	チップ抵抗			01
R0302	**RD357100**	Carbon Resistor (chip)	10.0K 63M J	チップ抵抗			01
R0303	**RD357100**	Carbon Resistor (chip)	10.0K 63M J	チップ抵抗			01
R0304	**RD354680**	Carbon Resistor (chip)	68.0 63M J	チップ抵抗			01
R0305	**RD350000**	Carbon Resistor (chip)	0 63M J	チップ抵抗			01
R0306	**RD355100**	Carbon Resistor (chip)	100.0 63M J	チップ抵抗			01
R0307	**RD356100**	Carbon Resistor (chip)	1.0K 63M J	チップ抵抗			01
R0308	**RD357100**	Carbon Resistor (chip)	10.0K 63M J	チップ抵抗			01
R0325	**RD356100**	Carbon Resistor (chip)	1.0K 63M J	チップ抵抗			01
R0326	**RD357100**	Carbon Resistor (chip)	10.0K 63M J	チップ抵抗			01
R0327	**RD358470**	Carbon Resistor (chip)	470.0K 63M J	チップ抵抗			01
R0328	**RD357100**	Carbon Resistor (chip)	10.0K 63M J	チップ抵抗			01
R0329	**RD354680**	Carbon Resistor (chip)	68.0 63M J	チップ抵抗			01
R0333	**RD350000**	Carbon Resistor (chip)	0 63M J	チップ抵抗			01
R0335	**RD354680**	Carbon Resistor (chip)	68.0 63M J	チップ抵抗			01
-0341	**RD354680**	Carbon Resistor (chip)	68.0 63M J	チップ抵抗			01
R0343	**RD354100**	Carbon Resistor (chip)	10.0 63M J	チップ抵抗			01
R0344	**RD350000**	Carbon Resistor (chip)	0 63M J	チップ抵抗			01
-0346	**RD350000**	Carbon Resistor (chip)	0 63M J	チップ抵抗			01
RA001	**RE044680**	Resistor Array	68X4	抵抗アレイ			01
-015	**RE044680**	Resistor Array	68X4	抵抗アレイ			01
RA024	**RE044680**	Resistor Array	68X4	抵抗アレイ			01
-028	**RE044680**	Resistor Array	68X4	抵抗アレイ			01
RY001	**V2902800**	Relay	DC NAS-5W-K-TN 5V	リレー 5V			04
SW001	**V3026900**	Jumper Wire	CHS-01 TA1	ジャンパー SW	ON:J,OFF:U,B,E,N,K		02
TR004	**VV556400**	Transistor	2SC2412K Q,R,S	トランジスタ			01
TR005	**VJ927200**	Transistor	2SA1162 O,Y	トランジスタ			01
TR006	**VV556400**	Transistor	2SC2412K Q,R,S	トランジスタ			01
X0001	**V3811500**	Ceramic Resonator	16M CSTCV16M0X51J	セラミック振動子			01
X0002	**VR870700**	Quartz Crystal Unit	10MHz SMD-49	水晶振動子			04
X0006	**VS486900**	Quartz Crystal Unit	8.0MHz SMD-49	水晶振動子			03
X0007	**VV335600**	Quartz Crystal Unit	33.8688MHz DSO751S	水晶発振器			06
ZD001	**VU172200**	Zener Diode	UDZS6.8BTE-17 6.8V	ツェナーダイオード			01
	--	Circuit Board	FU60	FU60シート	J (VT15140)(XQ395A0)		
	--	Circuit Board	FU60	FU60シート	U (VT15150)(XQ395A0)		
	--	Circuit Board	FU60	FU60シート	B,E,K (VT15160)(XQ395A0)		
	--	Circuit Board	FU60	FU60シート	N (VT15290)(XQ395A0)		
	--	Jumper Wire	0.55	ジャンパー線	(VD04170)		
⚠	**VT308100**	AC Inlet	2P CCT9302-0101M	AC インレット 2P	J,B,E,K,N		02
⚠	**VT308200**	AC Inlet	2P CCT9302-0201	AC インレット 2P	U		02
	LB201530	Fuse Holder	PC-FH1	ヒューズホルダ	J,U,B,E,K	2	01
	LB201530	Fuse Holder	PC-FH1	ヒューズホルダ	N	6	01
	VT139600	Voltage Selector	M1684-E	電圧切替器	N		04
⚠	C0001 **VT575200**	Capacitor	0.01 400V J.U.C.S	規格認定コン KC			01
⚠	C0001 **V7682800**	Capacitor	0.010 VA1 J.U.C.S	規格認定コン KH			01
⚠	C0002 **FI383470**	Capacitor	4700P 400V U.C.S.V	規格認定コン			01
⚠	C0002 **V7683000**	Capacitor	4700P 250V J.U.C.S	規格認定コン KH			01
⚠	C0003 **FI383470**	Capacitor	4700P 400V U.C.S.V	規格認定コン			01
⚠	C0003 **V7683000**	Capacitor	4700P 250V J.U.C.S	規格認定コン KH			01
	CN001 **LB932030**	Base Post Connector	VH 3P TE	ベースポスト			01
	CN002 **LB932060**	Base Post Connector	VH 6P TE	ベースポスト			01
⚠	F0001 **KB003590**	Fuse	3.00A JU	ヒューズ	J,U,N		01
⚠	F0001 **KB003060**	Fuse	1.60A S	ヒューズ	B,E,K		01
⚠	F0002 **KB003060**	Fuse	1.60A S	ヒューズ	N		01
⚠	F0003 **KB003060**	Fuse	1.60A S	ヒューズ	N		01
	J0001 --	Jumper Wire	0.55	ジャンパー線	J,U,B,E,K (VD04170)		
	L0001 --	Jumper Wire	0.55	ジャンパー線	(VD04170)		
	L0002 --	Jumper Wire	0.55	ジャンパー線	(VD04170)		
	L0003 **VF790900**	Coil	SU10V-D20010 10uH	コイル 10U			03
	VZ705300	Circuit Board	GH-D_SW H	GH－D＿SWシートH	(XT241A0)		13
	--	Nonwoven Fabric Cloth		不織布	(VU45980)		
	CN1 **VB390500**	Connector Base Post	PH 9P TE	コネクタベースポスト			03
	CN2 **VB390800**	Connector Base Post	PH 12P TE	コネクタベースポスト			01
	D1 **VB941200**	Diode	1SS133,1SS176	ダイオード			01
	-108 **VB941200**	Diode	1SS133,1SS176	ダイオード			01

∗: New Parts

RANK: Japan only

REF NO.	PART NO.	DESCRIPTION		部品名	REMARKS	QTY	RANK
	VZ705200	Circuit Board	GH-D_SW L	ＧＨ－Ｄ＿ＳＷシートＬ	(XT240A0)		12
	--	Nonwoven Fabric Cloth		不織布	(VU45960)		
C1	**FG644100**	Ceramic Capacitor-F	0.0100 50V Z	セラコン（Ｆ）			01
-3	**FG644100**	Ceramic Capacitor-F	0.0100 50V Z	セラコン（Ｆ）			01
C5	**VF760000**	Electrolytic Cap.-KS	100.00 10.0V	ケミコンＫＳ			01
CL1	**VI653000**	Ceramic Resonator	CSTLA4M00G58Y02-B0	セラミック振動子			01
CN1	**VB390400**	Connector Base Post	PH 8P TE	コネクタベースポスト			01
CN2	**VB390500**	Connector Base Post	PH 9P TE	コネクタベースポスト			03
CN3	**VB390800**	Connector Base Post	PH 12P TE	コネクタベースポスト			01
D2	**VB941200**	Diode	1SS133,1SS176	ダイオード			01
D5	**VB941200**	Diode	1SS133,1SS176	ダイオード			01
-72	**VB941200**	Diode	1SS133,1SS176	ダイオード			01
J1	**--**	Jumper Wire	0.55	ジャンパー線	(VD04170)		
J2	**--**	Jumper Wire	0.55	ジャンパー線	(VD04170)		
KSN2	**XR632A00**	IC	YMZ702-D	Ｉ Ｃ	KSN2		09
R1	**HF759100**	Carbon Resistor	1.0M 1/4 J	カーボン抵抗			01
R2	**HF755100**	Carbon Resistor	100.0 1/4 J	カーボン抵抗			01
R3	**HF755100**	Carbon Resistor	100.0 1/4 J	カーボン抵抗			01
R4	**HF756100**	Carbon Resistor	1.0K 1/4 J	カーボン抵抗			01
RA1	**VU483500**	Resistor Array	RGLD12X103J	抵抗アレイ			01
	V7135900	Circuit Board	GLC	ＧＬＣシート	(V713570)(XZ883C0)		08
	V7135800	Circuit Board	GLL	ＧＬＬシート	(V713570)(XZ883C0)		08
	V7136100	Circuit Board	GLR	ＧＬＲシート	(V713570)(XZ883C0)		08
LD001	**V7446700**	LED	SCI-343URTB7	ＬＥＤ	Keyboard Guide lamp		01
-088	**V7446700**	LED	SCI-343URTB7	ＬＥＤ	Keyboard Guide lamp		01
WH001	**--**	Connector Assembly	GL1	ＧＬ１束線	(V753060)		
WH002	**--**	Connector Assembly	GL2	ＧＬ２束線	(V753070)		
WH003	**--**	Connector Assembly	GL1	ＧＬ１束線	(V753060)		
	VT089300	Circuit Board	HP	ＨＰシート	(XQ390A0)		09
	V0047600	Circuit Board	HP(YI)	ＨＰシート	(XQ389A0,XQ390A0)		
	--	Jumper Wire	0.55	ジャンパー線	(VD04170)		
	VT890700	Earth Wire	L=150mm	アース束線　１５０ｍｍ			01
C1	**VE659000**	Semiconductive Cera. Cap.	0.1000 25V Z	半導体セラコン			01
-5	**VE659000**	Semiconductive Cera. Cap.	0.1000 25V Z	半導体セラコン			01
CN1	**VB858600**	Connector Base Post	PH 7P SE	コネクタベースポスト			01
CN2	**VB858100**	Connector Base Post	PH 2P SE	コネクタベースポスト			01
HP1	**LB101870**	Phone Jack	YKB21-5006	ホーンコネクタ	PHONES		03
HP2	**LB101870**	Phone Jack	YKB21-5006	ホーンコネクタ	PHONES		03
FL1	**VB971100**	Coil	FL5R200QN 20uH	コイル　２０Ｕ			01
-6	**VB971100**	Coil	FL5R200QN 20uH	コイル　２０Ｕ			01
R1	**VK992200**	Carbon Resistor	68.0 1/2 J	カーボン抵抗			01
-4	**VK992200**	Carbon Resistor	68.0 1/2 J	カーボン抵抗			01
R1	**V3609100**	Carbon Resistor	68.0 1/2 J	カーボン抵抗			
-4	**V3609100**	Carbon Resistor	68.0 1/2 J	カーボン抵抗			
	V7170200	Circuit Board	INV	ＩＮＶシート	(V713450)(XZ881C0)		05
	V7134700	Circuit Board	MV	ＭＶシート	(V713450)(XZ881C0)		04
	V7135100	Circuit Board	PNCB	ＰＮＣＢシート	(V713450)(XZ881C0)		05
	V7134600	Circuit Board	PNL	ＰＮＬシート	(V713450)(XZ881C0)		11
	--	Jumper Wire	0.55	ジャンパー線	(VA07890)		
C0301	**UA353220**	Mylar Capacitor	2200P 50V J	マイラーコン			01
C0302	**VR169200**	Monolithic Mylar Capacitor	ECQ-V1H474JL3 0.47	積層マイラーコン			01
C0303	**VR169200**	Monolithic Mylar Capacitor	ECQ-V1H474JL3 0.47	積層マイラーコン			01
C0304	**UA353220**	Mylar Capacitor	2200P 50V J	マイラーコン			01
C0401	**VP318400**	Electrolytic Cap. (chip)	0.068 250 ECQE26	コンデンサ			01
C0402	**VS147400**	Ceramic Capacitor-SL	18P 3KV J	セラコンＳＬ			01
C0404	**UR838100**	Electrolytic Cap.	100.00 16.0V	ケミコン			01
CN001	**VB858900**	Connector Base Post	PH 10P SE	コネクタベースポスト			01
CN002	**VB858700**	Connector Base Post	PH 8P SE	コネクタベースポスト			01
CN003	**VC166500**	Connector Base Post	PH 12P SE	コネクタベースポスト			01
CN004	**VK015400**	Connector Base Post	PH 13P SE	コネクタベースポスト			01
CN005	**VK015400**	Connector Base Post	PH 13P SE	コネクタベースポスト			01
CN006	**VH904200**	Connector Base Post	PH 14P SE	コネクタベースポスト			01
CN201	**VK015400**	Connector Base Post	PH 13P SE	コネクタベースポスト			01
CN301	**VB858700**	Connector Base Post	PH 8P SE	コネクタベースポスト			01
CN401	**LB919030**	Base Post Connector	XH 3P SE	ベーステキポスト			01
CN402	**VT389600**	Base Post Connector	53259 4P SE	ベースポスト			01
D0001	**VB941200**	Diode	1SS133,1SS176	ダイオード			01

*: New Parts　　RANK: Japan only

REF NO.	PART NO.	DESCRIPTION		部品名	REMARKS	QTY	RANK
-0030	**VB941200**	Diode	1SS133,1SS176	ダイオード			01
D0201	**VB941200**	Diode	1SS133,1SS176	ダイオード			01
-0218	**VB941200**	Diode	1SS133,1SS176	ダイオード			01
D0401	**VD631600**	Diode	1SS133,176,HSS104	ダイオード			01
J0401	**--**	Jumper Wire	0.55	ジャンパー線	(VA07890)		
L0401	**VS587900**	Coil	LH L 08TB221K 220u	コイル　２２０ＵＨ			01
L0402	**VS587900**	Coil	LH L 08TB221K 220u	コイル　２２０ＵＨ			01
L0403	**--**	Jumper Wire	0.55	ジャンパー線	(VA07890)		
L0404	**--**	Jumper Wire	0.55	ジャンパー線	(VA07890)		
LD001	**V7767400**	LED Red	SLZ-981B-09-T1	LED	METRONOME(START/STOP)		01
LD002	**V7767400**	LED Red	SLZ-981B-09-T1	LED	FADE IN/OUT		01
LD003	**V7767400**	LED Red	SLZ-981B-09-T1	LED	STYLE(ACMP)		01
LD004	**V7767400**	LED Red	SLZ-981B-09-T1	LED	STYLE(AUTO FILL IN)		01
LD005	**V7767400**	LED Red	SLZ-981B-09-T1	LED	STYLE(OTS LINK)		01
LD006	**V7481600**	LED Green/Red	GL3ED403B0V	２色LED	STYLE(BREAK)		01
LD007	**V7481600**	LED Green/Red	GL3ED403B0V	２色LED	SONG(EXTRA TRACKS)		01
LD008	**V7767400**	LED Red	SLZ-981B-09-T1	LED	SONG(REC)		01
LD009	**V7481600**	LED Green/Red	GL3ED403B0V	２色LED	STYLE(INTRO)		01
LD010	**V7481600**	LED Green/Red	GL3ED403B0V	２色LED	SONG(TRACK 2)		01
LD011	**V7481600**	LED Green/Red	GL3ED403B0V	２色LED	STYLE(MAIN A)		01
LD012	**V7481600**	LED Green/Red	GL3ED403B0V	２色LED	SONG(TRACK 1)		01
LD013	**V7481600**	LED Green/Red	GL3ED403B0V	２色LED	SONG(START/STOP)		01
LD014	**V7481600**	LED Green/Red	GL3ED403B0V	２色LED	STYLE(MAIN B)		01
LD015	**V7481600**	LED Green/Red	GL3ED403B0V	２色LED	STYLE(MAIN C)		01
LD016	**V7481600**	LED Green/Red	GL3ED403B0V	２色LED	STYLE(MAIN D)		01
LD017	**V7767400**	LED Red	SLZ-981B-09-T1	LED	SONG(REPEAT)		01
LD018	**V7481600**	LED Green/Red	GL3ED403B0V	２色LED	STYLE(ENDING/rlt.)		01
LD019	**V7767400**	LED Red	SLZ-981B-09-T1	LED	SONG(GUIDE)		01
LD020	**V7767400**	LED Red	SLZ-981B-09-T1	LED	STYLE(SYNC.STOP)		01
LD021	**V7767400**	LED Red	SLZ-981B-09-T1	LED	STYLE(SYNC.START)		01
LD022	**V7481600**	LED Green/Red	GL3ED403B0V	２色LED	STYLE(START/STOP)		01
R0001	**HF754820**	Carbon Resistor	82.0 1/4 J	カーボン抵抗			01
-0012	**HF754820**	Carbon Resistor	82.0 1/4 J	カーボン抵抗			01
R0301	**HF756390**	Carbon Resistor	3.9K 1/4 J	カーボン抵抗			01
R0302	**HF756180**	Carbon Resistor	1.8K 1/4 J	カーボン抵抗			01
R0303	**HF756180**	Carbon Resistor	1.8K 1/4 J	カーボン抵抗			01
R0304	**HF756390**	Carbon Resistor	3.9K 1/4 J	カーボン抵抗			01
R0401	**HF456150**	Carbon Resistor	1.5K 1/4 J	カーボン抵抗			01
R0402	**HF456270**	Carbon Resistor	2.7K 1/4 J	カーボン抵抗			01
R0404	**HF457220**	Carbon Resistor	22.0K 1/4 J	カーボン抵抗			01
SW001	**VV439800**	Tact Switch	SKQNAJ	タクトSW	METRONOME(START/STOP)		01
SW002	**VV439800**	Tact Switch	SKQNAJ	タクトSW	FADE IN/OUT		01
SW003	**VV439800**	Tact Switch	SKQNAJ	タクトSW	STYLE(ACMP)		01
SW004	**VV439800**	Tact Switch	SKQNAJ	タクトSW	STYLE(AUTO FILL IN)		01
SW005	**VV439800**	Tact Switch	SKQNAJ	タクトSW	STYLE(OTS LINK)		01
SW006	**VV439800**	Tact Switch	SKQNAJ	タクトSW	STYLE(BREAK)		01
SW007	**VV439800**	Tact Switch	SKQNAJ	タクトSW	SONG(EXTRA TRACKS)		01
SW008	**VV439800**	Tact Switch	SKQNAJ	タクトSW	SONG(REC)		01
SW009	**VV439800**	Tact Switch	SKQNAJ	タクトSW	TEMPO(-)		01
SW010	**VV439800**	Tact Switch	SKQNAJ	タクトSW	STYLE(INTRO)		01
SW011	**VV439800**	Tact Switch	SKQNAJ	タクトSW	SONG(TRACK 2)		01
SW012	**VV439800**	Tact Switch	SKQNAJ	タクトSW	SONG(TOP)		01
SW013	**VV439800**	Tact Switch	SKQNAJ	タクトSW	TEMPO(+)		01
SW014	**VV439800**	Tact Switch	SKQNAJ	タクトSW	STYLE(MAIN A)		01
SW015	**VV439800**	Tact Switch	SKQNAJ	タクトSW	SONG(TRACK 1)		01
SW016	**VV439800**	Tact Switch	SKQNAJ	タクトSW	SONG(START/STOP)		01
SW017	**VV439800**	Tact Switch	SKQNAJ	タクトSW	TEMPO(TAP TEMPO)		01
SW018	**VV439800**	Tact Switch	SKQNAJ	タクトSW	STYLE(MAIN B)		01
SW019	**VV439800**	Tact Switch	SKQNAJ	タクトSW	SONG(REW)		01
SW020	**VV439800**	Tact Switch	SKQNAJ	タクトSW	TRANSPOSE(-)		01
SW021	**VV439800**	Tact Switch	SKQNAJ	タクトSW	STYLE(MAIN C)		01
SW022	**VV439800**	Tact Switch	SKQNAJ	タクトSW	SONG(FF)		01
SW023	**VV439800**	Tact Switch	SKQNAJ	タクトSW	TRANSPOSE(+)		01
SW024	**VV439800**	Tact Switch	SKQNAJ	タクトSW	STYLE(MAIN D)		01
SW025	**VV439800**	Tact Switch	SKQNAJ	タクトSW	SONG(REPEAT)		01
SW026	**VV439800**	Tact Switch	SKQNAJ	タクトSW	STYLE(ENDING/rlt.)		01
SW027	**VV439800**	Tact Switch	SKQNAJ	タクトSW	SONG(GUIDE)		01
SW028	**VV439800**	Tact Switch	SKQNAJ	タクトSW	STYLE(SYNC.STOP)		01
SW029	**VV439800**	Tact Switch	SKQNAJ	タクトSW	STYLE(SYNC.START)		01
SW030	**VV439800**	Tact Switch	SKQNAJ	タクトSW	STYLE(START/STOP)		01

∗: New Parts　　RANK: Japan only

REF NO.	PART NO.	DESCRIPTION		部品名	REMARKS	QTY	RANK
SW201	**VV056000**	Tact Switch	SKQNAED010	タクトSW	DIRECT ACCESS		01
SW202	**VV056000**	Tact Switch	SKQNAED010	タクトSW	LCD select up (1)		01
SW203	**VV056000**	Tact Switch	SKQNAED010	タクトSW	LCD select down (1)		01
SW204	**VV056000**	Tact Switch	SKQNAED010	タクトSW	LCD select up (2)		01
SW205	**VV056000**	Tact Switch	SKQNAED010	タクトSW	LCD select down (2)		01
SW206	**VV056000**	Tact Switch	SKQNAED010	タクトSW	LCD select up (3)		01
SW207	**VV056000**	Tact Switch	SKQNAED010	タクトSW	LCD select down (3)		01
SW208	**VV056000**	Tact Switch	SKQNAED010	タクトSW	LCD select up (4)		01
SW209	**VV056000**	Tact Switch	SKQNAED010	タクトSW	LCD select down (4)		01
SW210	**VV056000**	Tact Switch	SKQNAED010	タクトSW	LCD select up (5)		01
SW211	**VV056000**	Tact Switch	SKQNAED010	タクトSW	LCD select down (5)		01
SW212	**VV056000**	Tact Switch	SKQNAED010	タクトSW	LCD select up (6)		01
SW213	**VV056000**	Tact Switch	SKQNAED010	タクトSW	LCD select down (+6)		01
SW214	**VV056000**	Tact Switch	SKQNAED010	タクトSW	LCD select up (7)		01
SW215	**VV056000**	Tact Switch	SKQNAED010	タクトSW	LCD select down (7)		01
SW216	**VV056000**	Tact Switch	SKQNAED010	タクトSW	LCD select up (8)		01
SW217	**VV056000**	Tact Switch	SKQNAED010	タクトSW	LCD select down (8)		01
SW218	**VV056000**	Tact Switch	SKQNAED010	タクトSW	EXIT		01
T0401	**VS602500**	Inverter Transformer	CLF16A	インバータトランス			07
TR401	**VS185700**	Transistor	2SC3669-O/Y(TPF2)	トランジスタ			01
TR401	**VS185600**	Transistor	2SD1863 TV2 82-390	トランジスタ			01
TR402	**VS185700**	Transistor	2SC3669-O/Y(TPF2)	トランジスタ			01
TR402	**VS185600**	Transistor	2SD1863 TV2 82-390	トランジスタ			01
TR403	**VP872600**	Transistor	2SA1708 S,T	トランジスタ			01
* VR301	**WB123800**	Rotary Variable Resistor	1BM 10.0K XV014111YG	二連ロータリーVR	MASTER VOLUME		
	VT143900	Circuit Board	MA60	MA60シート	J,U (XQ393E0,XQ778F0)		18
	VT144000	Circuit Board	MA60	MA60シート	B,E,N,K (XQ393E0,XQ778F0)		22
	VT443500	Support, PCB	T=8	三端子用スペーサー			03
	VT740000	Support, PCB	3T-9 T=9	三端子用スペーサー		3	03
	VJ834500	Insulation Sheet	#1000	放熱シート（パワー）			03
	--	Jumper Wire	0.55	ジャンパー線	(VD04170)		
C0001	**VA302600**	Ceramic Capacitor-E	0.0100 500V P	セラコン（E）			01
C0003	**VU642700**	Electrolytic Cap.	4700 16.0V	ケミコン			03
C0003	**V0069900**	Electrolytic Cap.	4700 16.0V	ケミコン			
C0004	**VU642700**	Electrolytic Cap.	4700 16.0V	ケミコン			03
C0004	**V0069900**	Electrolytic Cap.	4700 16.0V	ケミコン			
C0005	**VL232400**	Electrolytic Cap.	3300 35.0V	ケミコン			04
-0008	**VL232400**	Electrolytic Cap.	3300 35.0V	ケミコン			04
C0009	**UR866100**	Electrolytic Cap.	1.00 50.0V	ケミコン			01
-0011	**UR866100**	Electrolytic Cap.	1.00 50.0V	ケミコン			01
C0012	**FG613100**	Ceramic Capacitor-B	1000P 50V K	セラコン（B）			01
C0013	**UR838100**	Electrolytic Cap.	100.00 16.0V	ケミコン			01
C0016	**UR866100**	Electrolytic Cap.	1.00 50.0V	ケミコン			01
C0017	**VC694800**	Semiconductive Cera. Cap.	0.1000 25V Z	半導体セラコン			01
C0018	**UR866100**	Electrolytic Cap.	1.00 50.0V	ケミコン			01
C0019	**UR866100**	Electrolytic Cap.	1.00 50.0V	ケミコン			01
C0020	**UR868100**	Electrolytic Cap.	100.00 50.0V	ケミコン			01
C0021	**UR868100**	Electrolytic Cap.	100.00 50.0V	ケミコン			01
C0022	**FG613100**	Ceramic Capacitor-B	1000P 50V K	セラコン（B）			01
C0023	**UR866100**	Electrolytic Cap.	1.00 50.0V	ケミコン			01
C0024	**UR838100**	Electrolytic Cap.	100.00 16.0V	ケミコン			01
C0025	**VC694800**	Semiconductive Cera. Cap.	0.1000 25V Z	半導体セラコン			01
C0026	**VC694800**	Semiconductive Cera. Cap.	0.1000 25V Z	半導体セラコン			01
C0027	**FG613100**	Ceramic Capacitor-B	1000P 50V K	セラコン（B）			01
C0028	**UR866100**	Electrolytic Cap.	1.00 50.0V	ケミコン			01
C0029	**UR838100**	Electrolytic Cap.	100.00 16.0V	ケミコン			01
C0030	**VC694800**	Semiconductive Cera. Cap.	0.1000 25V Z	半導体セラコン			01
C0031	**VC694800**	Semiconductive Cera. Cap.	0.1000 25V Z	半導体セラコン			01
C0032	**UR838100**	Electrolytic Cap.	100.00 16.0V	ケミコン			01
C0033	**UR866330**	Electrolytic Cap.	3.30 50.0V	ケミコン			01
CN001	**LB932050**	Base Post Connector	VH 5P TE	ベースポスト			01
CN003	**LB918030**	Base Post Connector	XH 3P TE	ベーススツキポスト			01
CN004	**VB390300**	Connector Base Post	PH 7P TE	コネクタベースポスト			01
CN005	**LB932040**	Base Post Connector	VH 4P TE	ベースポスト			01
CN006	**VB390500**	Connector Base Post	PH 9P TE	コネクタベースポスト			03
D0001	**VB481900**	Diode	11ES4	ダイオード			01
-0005	**VB481900**	Diode	11ES4	ダイオード			01
D0001	**V7803100**	Diode	1T4-T/A52	ダイオード			
-0005	**V7803100**	Diode	1T4-T/A52	ダイオード			

*: New Parts

RANK: Japan only

REF NO.	PART NO.	DESCRIPTION		部品名	REMARKS	QTY	RANK
D0001	**V9362200**	Diode	1T4-T/A26	ダイオード			
-0005	**V9362200**	Diode	1T4-T/A26	ダイオード			
DB001	**VK421800**	Diode Stack	D5SBA20 6.0A 200V	ダイオードスタック			03
DB002	**VQ111500**	Diode Stack	D3SBA20-4103 4.0A	ダイオードスタック			03
⚠ F0001	**KB003630**	Fuse	5.00A JU	ヒューズ	J,U		01
⚠ -0003	**KB003630**	Fuse	5.00A JU	ヒューズ	J,U		01
⚠ F0001	**KB003240**	Fuse	5.00A S	ヒューズ	B,E,N,K		01
⚠ -0003	**KB003240**	Fuse	5.00A S	ヒューズ	B,E,N,K		01
FUHOL	**VP206500**	Fuse Holder	EYF-52BC	ヒューズホルダ			01
IC001	**XQ437A00**	IC	SI-3051N	IC	REGULATOR +5V		03
IC002	**XQ667A00**	IC	M5237L	IC	REGULATOR +5V		02
IC003	**XJ602A00**	IC	NJM78M12FA	IC	REGULATOR +12V 0.5A		02
IC004	**XD343A00**	IC	NJM79M12FA	IC	REGULATOR -12V		03
IC005	**XL972A00**	IC	STK401-040	IC	POWER AMP		08
J0003	**--**	Jumper Wire	0.55	ジャンパー線	(VD04170)		
J0004	**--**	Jumper Wire	0.55	ジャンパー線	(VD04170)		
R0003	**HF756100**	Carbon Resistor	1.0K 1/4 J	カーボン抵抗			01
R0004	**HF755220**	Carbon Resistor	220.0 1/4 J	カーボン抵抗			01
R0005	**HF754560**	Carbon Resistor	56.0 1/4 J	カーボン抵抗			01
R0006	**VC328800**	Metal Film Resistor	10.0K 1/4 F	金属被膜抵抗			01
R0006	**HB027100**	Metal Film Resistor	10.0K 1/4 F	金属被膜抵抗			
R0007	**VC327600**	Metal Film Resistor	3.3K 1/4 F	金属被膜抵抗			01
R0007	**HB026330**	Metal Film Resistor	3.3K 1/4 F	金属被膜抵抗			
R0008	**HW095100**	Fuse Resistor	100.0 1/4 J	ヒューズ抵抗			01
R0009	**HW095100**	Fuse Resistor	100.0 1/4 J	ヒューズ抵抗			01
R0010	**HF755560**	Carbon Resistor	560.0 1/4 J	カーボン抵抗			01
R0011	**HF757100**	Carbon Resistor	10.0K 1/4 J	カーボン抵抗			01
R0012	**HF755560**	Carbon Resistor	560.0 1/4 J	カーボン抵抗			01
R0013	**HF757100**	Carbon Resistor	10.0K 1/4 J	カーボン抵抗			01
R0014	**VC742500**	Metal Oxide Film Resistor	10.0 1W J	酸化金属被膜抵抗			01
R0015	**HF757100**	Carbon Resistor	10.0K 1/4 J	カーボン抵抗			01
R0016	**HF755560**	Carbon Resistor	560.0 1/4 J	カーボン抵抗			01
R0017	**HF757100**	Carbon Resistor	10.0K 1/4 J	カーボン抵抗			01
R0018	**HF755560**	Carbon Resistor	560.0 1/4 J	カーボン抵抗			01
R0019	**HF757100**	Carbon Resistor	10.0K 1/4 J	カーボン抵抗			01
R0020	**VC742500**	Metal Oxide Film Resistor	10.0 1W J	酸化金属被膜抵抗			01
R0021	**HF757100**	Carbon Resistor	10.0K 1/4 J	カーボン抵抗			01
R0022	**HF756330**	Carbon Resistor	3.3K 1/4 J	カーボン抵抗			01
R0023	**HF756330**	Carbon Resistor	3.3K 1/4 J	カーボン抵抗			01
RY001	**VK881200**	Relay	DC G5Z-2A-YA 12V	リレー 12V			04
TR001	**VJ828100**	Transistor	2SA1451A-O/Y O.Y	トランジスタ			04
TR002	**IC1815M0**	Transistor	2SC1815 Y,GR	トランジスタ			01
-004	**IC1815M0**	Transistor	2SC1815 Y,GR	トランジスタ			01
	V2403300	Circuit Board	NET1	NET1シート	(XT123B0)		05
	--	Jumper Wire	0.55	ジャンパー線	(VD04170)		
C0001	**VS677200**	Electrolytic Cap.-BP	1.50UF 63.0V	BPケミコン			01
C0002	**VS677200**	Electrolytic Cap.-BP	1.50UF 63.0V	BPケミコン			01
CN001	**LB932040**	Base Post Connector	VH 4P TE	ベースポスト			01
CN002	**LB932080**	Base Post Connector	VH 8P TE	ベースポスト			01
	V2337300	Circuit Board	PEDAL(SW)	ペダルシート	(XR780B0)		07
	--	Jumper Wire	0.55	ジャンパー線	(VD04170)		
	--	Earth Wire	L=30	アース束線	(VZ01760)		
CN1	**VB390200**	Connector Base Post	PH 6P TE	コネクタベースポスト			01
	V7134800	Circuit Board	PNCL	PNCLシート	(V713500)(X0080C0)		07
	V7134900	Circuit Board	PNCR	PNCRシート	(V713500)(X0080C0)		07
CN101	**VF283100**	Connector Base Post	PH 13P TE	コネクタベースポスト			01
CN201	**VB390200**	Connector Base Post	PH 6P TE	コネクタベースポスト			01
D0101	**VB493900**	Diode	MA221	ダイオード			01
-0113	**VB493900**	Diode	MA221	ダイオード			01
D0201	**VB493900**	Diode	MA221	ダイオード			01
-0207	**VB493900**	Diode	MA221	ダイオード			01
SW101	**V7446600**	Tact Switch	EVQQWS03W	タクトSW	MENU(DEMO)		01
SW102	**V7446600**	Tact Switch	EVQQWS03W	タクトSW	MENU(HELP)		01
SW103	**V7446600**	Tact Switch	EVQQWS03W	タクトSW	MENU(FUNCTION)		01
SW104	**V7446600**	Tact Switch	EVQQWS03W	タクトSW	D. STUDIO(SOUND CREATOR)		01
SW105	**V7446600**	Tact Switch	EVQQWS03W	タクトSW	D. STUDIO(DIGITAL REC.)		01
SW106	**V7446600**	Tact Switch	EVQQWS03W	タクトSW	D. STUDIO(MIXING CONSOLE)		01

∗: New Parts

RANK: Japan only

REF NO.	PART NO.	DESCRIPTION		部品名	REMARKS	QTY	RANK
SW107	**V7446600**	Tact Switch	EVQQWS03W	タクトSW	LCD select (A)		01
SW108	**V7446600**	Tact Switch	EVQQWS03W	タクトSW	LCD select (B)		01
SW109	**V7446600**	Tact Switch	EVQQWS03W	タクトSW	LCD select (C)		01
SW110	**V7446600**	Tact Switch	EVQQWS03W	タクトSW	LCD select (D)		01
SW111	**V7446600**	Tact Switch	EVQQWS03W	タクトSW	LCD select (E)		01
SW112	**V7446600**	Tact Switch	EVQQWS03W	タクトSW	BALANCE		01
SW113	**V7446600**	Tact Switch	EVQQWS03W	タクトSW	CHANNEL ON/OFF		01
SW201	**V7446600**	Tact Switch	EVQQWS03W	タクトSW	BACK		01
SW202	**V7446600**	Tact Switch	EVQQWS03W	タクトSW	NEXT		01
SW203	**V7446600**	Tact Switch	EVQQWS03W	タクトSW	LCD select (F)		01
SW204	**V7446600**	Tact Switch	EVQQWS03W	タクトSW	LCD select (G)		01
SW205	**V7446600**	Tact Switch	EVQQWS03W	タクトSW	LCD select (H)		01
SW206	**V7446600**	Tact Switch	EVQQWS03W	タクトSW	LCD select (I)		01
SW207	**V7446600**	Tact Switch	EVQQWS03W	タクトSW	LCD select (J)		01
	V7135200	Circuit Board	PNR(PNR,ENC)	PNRシート	(XZ882E0)		18
C0001	**US064100**	Ceramic Capacitor-B (chip)	0.0100 50V K	チップセラ（B）			01
C0002	**VS490700**	Electrolytic Cap.	47.0 16.0V	ケミコン 5L			01
C0003	**VS490700**	Electrolytic Cap.	47.0 16.0V	ケミコン 5L			01
C0004	**US064100**	Ceramic Capacitor-B (chip)	0.0100 50V K	チップセラ（B）			01
C0005	**US063100**	Ceramic Capacitor-B (chip)	1000P 50V K	チップセラ（B）			01
C0006	**VS490700**	Electrolytic Cap.	47.0 16.0V	ケミコン 5L			01
C0007	**US064100**	Ceramic Capacitor-B (chip)	0.0100 50V K	チップセラ（B）			01
C0008	**US064100**	Ceramic Capacitor-B (chip)	0.0100 50V K	チップセラ（B）			01
C0009	**US064100**	Ceramic Capacitor-B (chip)	0.0100 50V K	チップセラ（B）			01
C0010	**VS490700**	Electrolytic Cap.	47.0 16.0V	ケミコン 5L			01
C0011	**VS490700**	Electrolytic Cap.	47.0 16.0V	ケミコン 5L			01
CN001	**VB389600**	Connector Base Post	PH 11P SE	コネクタベースポスト			01
CN002	**VB858900**	Connector Base Post	PH 10P SE	コネクタベースポスト			01
CN003	**VB858700**	Connector Base Post	PH 8P SE	コネクタベースポスト			01
CN004	**VC166500**	Connector Base Post	PH 12P SE	コネクタベースポスト			01
CN005	**VB858500**	Connector Base Post	PH 6P SE	コネクタベースポスト			01
CN006	**VK015400**	Connector Base Post	PH 13P SE	コネクタベースポスト			01
D0001	**VB493900**	Diode	MA221	ダイオード			01
-0038	**VB493900**	Diode	MA221	ダイオード			01
EC001	**VU481300**	Encoder	REB161 PVB 15F	16形エンコーダ	DATA ENTRY		03
IC001	**XS711200**	IC	MN101C027YB	IC	CPU		06
LD001	**VZ460300**	Photo Diode	SELU6814CTP5	発光ダイオード	VOICE PART ON/OFF(LAYER)		02
LD002	**VZ460300**	Photo Diode	SELU6814CTP5	発光ダイオード	VOICE PART ON/OFF(LEFT)		02
LD003	**V7767400**	LED Red	SLZ-981B-09-T1	LED	VOICE EFFECT(REVERB)		01
LD004	**V7767400**	LED Red	SLZ-981B-09-T1	LED	VOICE(PIANO&HARPSI.)		01
LD005	**V7767400**	LED Red	SLZ-981B-09-T1	LED	VOICE(BRASS)		01
LD006	**V7767400**	LED Red	SLZ-981B-09-T1	LED	PIANO		01
LD007	**V7767400**	LED Red	SLZ-981B-09-T1	LED	VOICE EFFECT(DSP)		01
LD008	**V7767400**	LED Red	SLZ-981B-09-T1	LED	VOICE(E.PIANO)		01
LD009	**V7767400**	LED Red	SLZ-981B-09-T1	LED	VOICE(WOODWIND)		01
LD010	**V7767400**	LED Red	SLZ-981B-09-T1	LED	REGIST. MEMORY(FREEZE)		01
LD011	**V7481600**	LED Green/Red	GL3ED403B0V	2色LED	REGISTRATION MEMORY(1)		01
LD012	**V7767400**	LED Red	SLZ-981B-09-T1	LED	VOICE EFFECT(VARIATION)		01
LD013	**V7767400**	LED Red	SLZ-981B-09-T1	LED	VOICE(ORGAN&ACCORDION)		01
LD014	**V7767400**	LED Red	SLZ-981B-09-T1	LED	VOICE(STRINGS)		01
LD015	**V7481600**	LED Green/Red	GL3ED403B0V	2色LED	ONE TOUCH SETTING(1)		01
LD016	**V7481600**	LED Green/Red	GL3ED403B0V	2色LED	REGISTRATION MEMORY(2)		01
LD017	**V7767400**	LED Red	SLZ-981B-09-T1	LED	VOICE EFFECT(HARMONY/ECHO		01
LD018	**V7767400**	LED Red	SLZ-981B-09-T1	LED	VOICE(PERCUSSION)		01
LD019	**V7767400**	LED Red	SLZ-981B-09-T1	LED	VOICE(CHOIR&PAD)		01
LD020	**V7481600**	LED Green/Red	GL3ED403B0V	2色LED	ONE TOUCH SETTING(2)		01
LD021	**V7481600**	LED Green/Red	GL3ED403B0V	2色LED	REGISTRATION MEMORY(3)		01
LD022	**V7481600**	LED Green/Red	GL3ED403B0V	2色LED	REGISTRATION MEMORY(4)		01
LD023	**V7767400**	LED Red	SLZ-981B-09-T1	LED	VOICE EFFECT(MONO)		01
LD024	**V7767400**	LED Red	SLZ-981B-09-T1	LED	VOICE(GUITAR)		01
LD025	**V7767400**	LED Red	SLZ-981B-09-T1	LED	VOICE(SYNTH.)		01
LD026	**V7481600**	LED Green/Red	GL3ED403B0V	2色LED	ONE TOUCH SETTING(3)		01
LD027	**V7481600**	LED Green/Red	GL3ED403B0V	2色LED	REGISTRATION MEMORY(5)		01
LD028	**V7481600**	LED Green/Red	GL3ED403B0V	2色LED	REGISTRATION MEMORY(6)		01
LD029	**V7767400**	LED Red	SLZ-981B-09-T1	LED	VOICE EFFECT(LEFT HOLD)		01
LD030	**V7767400**	LED Red	SLZ-981B-09-T1	LED	VOICE(BASS)		01
LD031	**V7767400**	LED Red	SLZ-981B-09-T1	LED	VOICE(XG)		01
LD032	**V7481600**	LED Green/Red	GL3ED403B0V	2色LED	ONE TOUCH SETTING(4)		01
LD033	**V7481600**	LED Green/Red	GL3ED403B0V	2色LED	REGISTRATION MEMORY(7)		01

∗: New Parts

RANK: Japan only

REF NO.	PART NO.	DESCRIPTION		部品名	REMARKS	QTY	RANK
LD034	**V7481600**	LED Green/Red	GL3ED403B0V	２色ＬＥＤ	REGISTRATION MEMORY(8)		01
LD035	**V7767400**	LED Red	SLZ-981B-09-T1	ＬＥＤ	VOICE(USER)		01
R0001	**RD350000**	Carbon Resistor (chip)	0 63M J	チップ抵抗			01
R0002	**RD357220**	Carbon Resistor (chip)	22.0K 63M J	チップ抵抗			01
R0003	**RD356100**	Carbon Resistor (chip)	1.0K 63M J	チップ抵抗			01
R0004	**RD154820**	Carbon Resistor (chip)	82.0 1/4 J	チップ抵抗			01
-0011	**RD154820**	Carbon Resistor (chip)	82.0 1/4 J	チップ抵抗			01
R0012	**RD154560**	Carbon Resistor (chip)	56.0 1/4 J	チップ抵抗			01
-0019	**RD154560**	Carbon Resistor (chip)	56.0 1/4 J	チップ抵抗			01
R0020	**RD154470**	Carbon Resistor (chip)	47.0 1/4 J	チップ抵抗			01
-0024	**RD154470**	Carbon Resistor (chip)	47.0 1/4 J	チップ抵抗			01
R0025	**RD154560**	Carbon Resistor (chip)	56.0 1/4 J	チップ抵抗			01
-0027	**RD154560**	Carbon Resistor (chip)	56.0 1/4 J	チップ抵抗			01
R0028	**RD154470**	Carbon Resistor (chip)	47.0 1/4 J	チップ抵抗			01
-0031	**RD154470**	Carbon Resistor (chip)	47.0 1/4 J	チップ抵抗			01
R0032	**RD154820**	Carbon Resistor (chip)	82.0 1/4 J	チップ抵抗			01
-0035	**RD154820**	Carbon Resistor (chip)	82.0 1/4 J	チップ抵抗			01
R0036	**RD357100**	Carbon Resistor (chip)	10.0K 63M J	チップ抵抗			01
-0049	**RD357100**	Carbon Resistor (chip)	10.0K 63M J	チップ抵抗			01
SW001	**V7446500**	Tact Switch	SKQNADD010	タクトＳＷ	VOICE PART ON/OFF(LAYER)		01
SW002	**V7446500**	Tact Switch	SKQNADD010	タクトＳＷ	VOICE PART ON/OFF(LEFT)		01
SW003	**VV439800**	Tact Switch	SKQNAJ	タクトＳＷ	ENTER		01
SW004	**VV439800**	Tact Switch	SKQNAJ	タクトＳＷ	VOICE EFFECT(REVERB)		01
SW005	**VV439800**	Tact Switch	SKQNAJ	タクトＳＷ	VOICE(PIANO&HARPSI.)		01
SW006	**VV439800**	Tact Switch	SKQNAJ	タクトＳＷ	VOICE(BRASS)		01
SW007	**VV439800**	Tact Switch	SKQNAJ	タクトＳＷ	MUSIC FINDER		01
SW008	**VV439800**	Tact Switch	SKQNAJ	タクトＳＷ	PIANO		01
SW009	**VV439800**	Tact Switch	SKQNAJ	タクトＳＷ	VOICE EFFECT(DSP)		01
SW010	**VV439800**	Tact Switch	SKQNAJ	タクトＳＷ	VOICE(E.PIANO)		01
SW011	**VV439800**	Tact Switch	SKQNAJ	タクトＳＷ	VOICE(WOODWIND)		01
SW012	**VV439800**	Tact Switch	SKQNAJ	タクトＳＷ	REGIST. MEMORY(FREEZE)		01
SW013	**VV439800**	Tact Switch	SKQNAJ	タクトＳＷ	REGISTRATION MEMORY(1)		01
SW014	**VV439800**	Tact Switch	SKQNAJ	タクトＳＷ	VOICE EFFECT(VARIATION)		01
SW015	**VV439800**	Tact Switch	SKQNAJ	タクトＳＷ	VOICE(ORGAN&ACCORDION)		01
SW016	**VV439800**	Tact Switch	SKQNAJ	タクトＳＷ	VOICE(STRINGS)		01
SW017	**VV439800**	Tact Switch	SKQNAJ	タクトＳＷ	ONE TOUCH SETTING(1)		01
SW018	**VV439800**	Tact Switch	SKQNAJ	タクトＳＷ	REGISTRATION MEMORY(2)		01
SW019	**VV439800**	Tact Switch	SKQNAJ	タクトＳＷ	VOICE EFFECT(HARMONY/ECHO		01
SW020	**VV439800**	Tact Switch	SKQNAJ	タクトＳＷ	VOICE(PERCUSSION)		01
SW021	**VV439800**	Tact Switch	SKQNAJ	タクトＳＷ	VOICE(CHOIR&PAD)		01
SW022	**VV439800**	Tact Switch	SKQNAJ	タクトＳＷ	ONE TOUCH SETTING(2)		01
SW023	**VV439800**	Tact Switch	SKQNAJ	タクトＳＷ	REGISTRATION MEMORY(3)		01
SW024	**VV439800**	Tact Switch	SKQNAJ	タクトＳＷ	REGISTRATION MEMORY(4)		01
SW025	**VV439800**	Tact Switch	SKQNAJ	タクトＳＷ	VOICE EFFECT(MONO)		01
SW026	**VV439800**	Tact Switch	SKQNAJ	タクトＳＷ	VOICE(GUITAR)		01
SW027	**VV439800**	Tact Switch	SKQNAJ	タクトＳＷ	VOICE(SYNTH.)		01
SW028	**VV439800**	Tact Switch	SKQNAJ	タクトＳＷ	ONE TOUCH SETTING(3)		01
SW029	**VV439800**	Tact Switch	SKQNAJ	タクトＳＷ	REGISTRATION MEMORY(5)		01
SW030	**VV439800**	Tact Switch	SKQNAJ	タクトＳＷ	REGISTRATION MEMORY(6)		01
SW031	**VV439800**	Tact Switch	SKQNAJ	タクトＳＷ	VOICE EFFECT(LEFT HOLD)		01
SW032	**VV439800**	Tact Switch	SKQNAJ	タクトＳＷ	VOICE(BASS)		01
SW033	**VV439800**	Tact Switch	SKQNAJ	タクトＳＷ	VOICE(XG)		01
SW034	**VV439800**	Tact Switch	SKQNAJ	タクトＳＷ	ONE TOUCH SETTING(4)		01
SW035	**VV439800**	Tact Switch	SKQNAJ	タクトＳＷ	REGISTRATION MEMORY(7)		01
SW036	**VV439800**	Tact Switch	SKQNAJ	タクトＳＷ	REGISTRATION MEMORY(8)		01
SW037	**VV439800**	Tact Switch	SKQNAJ	タクトＳＷ	VOICE(USER)		01
SW038	**VV439800**	Tact Switch	SKQNAJ	タクトＳＷ	REGIST. MEMORY(MEMORY)		01
TA001	**VT943400**	Transistor Array	TD62785F(TP1)	トランジスタアレイ			04
TA001	**V8566600**	Transistor Array	TD62785F(EL)	トランジスタアレイ			
TA002	**VQ248500**	Transistor Array	TD62381F	トランジスタアレイ			04
TA002	**V7723400**	Transistor Array	TD62381F(EL)	トランジスタアレイ			04
TA003	**VQ248500**	Transistor Array	TD62381F	トランジスタアレイ			04
TA003	**V7723400**	Transistor Array	TD62381F(EL)	トランジスタアレイ			04
TR001	**VY677700**	Digital Transistor	DTB123YK T146	デジタルトランジスタ			01
TR002	**VY677700**	Digital Transistor	DTB123YK T146	デジタルトランジスタ			01
TR003	**VY677600**	Digital Transistor	DTC123JKA TP	デジタルトランジスタ			01
-006	**VY677600**	Digital Transistor	DTC123JKA TP	デジタルトランジスタ			01
VR001	**VS368200**	Rotary Variable Resistor	B10K RK09K1130BN7A	ロータリーＶＲ　１連	LCD CONTRAST		01
WH001	**V7530200**	Connector Assembly	ENC DS 4P	ＥＮＣ束線			02
X0001	**VE222400**	Ceramic Resonator	8MHz EFO-FC8004A4	セラミック発振子			03

∗: New Parts　　RANK: Japan only

	REF NO.	PART NO.	DESCRIPTION		部品名	REMARKS	QTY	RANK
*		**WA455000**	Circuit Board	SWX	**ＳＷＸシート**	(XZ896C0)		
	C0001	**UF017220**	Electrolytic Cap. (chip)	22 6.3V	**チップケミコン**			01
	C0002	**UF017220**	Electrolytic Cap. (chip)	22 6.3V	**チップケミコン**			01
	C0003	**US064100**	Ceramic Capacitor-B (chip)	0.0100 50V K	**チップセラ（Ｂ）**			01
	-0017	**US064100**	Ceramic Capacitor-B (chip)	0.0100 50V K	**チップセラ（Ｂ）**			01
	C0019	**US064100**	Ceramic Capacitor-B (chip)	0.0100 50V K	**チップセラ（Ｂ）**			01
	CN001	**VU341400**	Straight Connector	HIF3FB-26DA-2.54DS	**ストレートコネクター**			03
	IC001	**XU947C00**	IC	HG73C205AFD	**ＩＣ**	SWX00B		09
	IC002	**XZ635A00**	IC	IC61C6416-15K	**ＩＣ**	SRAM 1M		07
	IC002	**XZ965A00**	IC	K6R1016C1C-C15	**ＩＣ**			08
	IC002	**X0087A00**	IC	CY7C1021-12VCT	**ＩＣ**			
	IC002	**X0088B00**	IC	K6R1016C1D-JC12T00	**ＩＣ**			
*	IC004	**X3767100**	IC		**ＩＣ**	MASK ROM 128M WAVEKB+PRG		
	R0002	**RD355100**	Carbon Resistor (chip)	100.0 63M J	**チップ抵抗**			01
	R0003	**RD350000**	Carbon Resistor (chip)	0 63M J	**チップ抵抗**			01
	R0004	**RD355100**	Carbon Resistor (chip)	100.0 63M J	**チップ抵抗**			01
	-0037	**RD355100**	Carbon Resistor (chip)	100.0 63M J	**チップ抵抗**			01
	R0038	**RD357100**	Carbon Resistor (chip)	10.0K 63M J	**チップ抵抗**			01
	R0039	**RD357100**	Carbon Resistor (chip)	10.0K 63M J	**チップ抵抗**			01
	R0040	**RD350000**	Carbon Resistor (chip)	0 63M J	**チップ抵抗**			01
	-0042	**RD350000**	Carbon Resistor (chip)	0 63M J	**チップ抵抗**			01
	R0043	**RD355100**	Carbon Resistor (chip)	100.0 63M J	**チップ抵抗**			01
	R0044	**RD350000**	Carbon Resistor (chip)	0 63M J	**チップ抵抗**			01
	R0045	**RD357100**	Carbon Resistor (chip)	10.0K 63M J	**チップ抵抗**			01
	R0048	**RD357100**	Carbon Resistor (chip)	10.0K 63M J	**チップ抵抗**			01
⚠		**XQ429A00**	Power Transformer	GA-60J	**電源トランス**	J		12
⚠		**XQ429B00**	Power Transformer	GA-60J	**電源トランス**	J		12
⚠		**XQ430C00**	Power Transformer	29WP243 UL/CSA	**電源トランス**	U		11
⚠		**XQ431B00**	Power Transformer	GA-60 E EN60065	**電源トランス**	B,E,K		12
⚠		**XQ432A00**	Power Transformer	GA-60 N	**電源トランス**	N		14
⚠		**XQ432B00**	Power Transformer	GA-60 N	**電源トランス**	N		14
		V3331300	LCD	EDMMPU3BCF	**液晶ディスプレイ**			23
⚠		**VC843500**	Push Switch	SDDLB1216A J.U.C.S	**プッシュＳＷ**	POWER ON/OFF		03
		V6492300	Floppy Disk Drive	ALPS DF354H	**３．５″ＦＤＤ**			13
		XL455A00	Speaker	5.0cm 16 ohm 60W	**スピーカ**	MONITOR	2	07
		X0203A00	Speaker	16cm 6 ohm 40W	**スピーカ**	WOOFER	2	09

*: New Parts

RANK: Japan only

■ CVP-204/CVP-204C BLOCK DIAGRAM

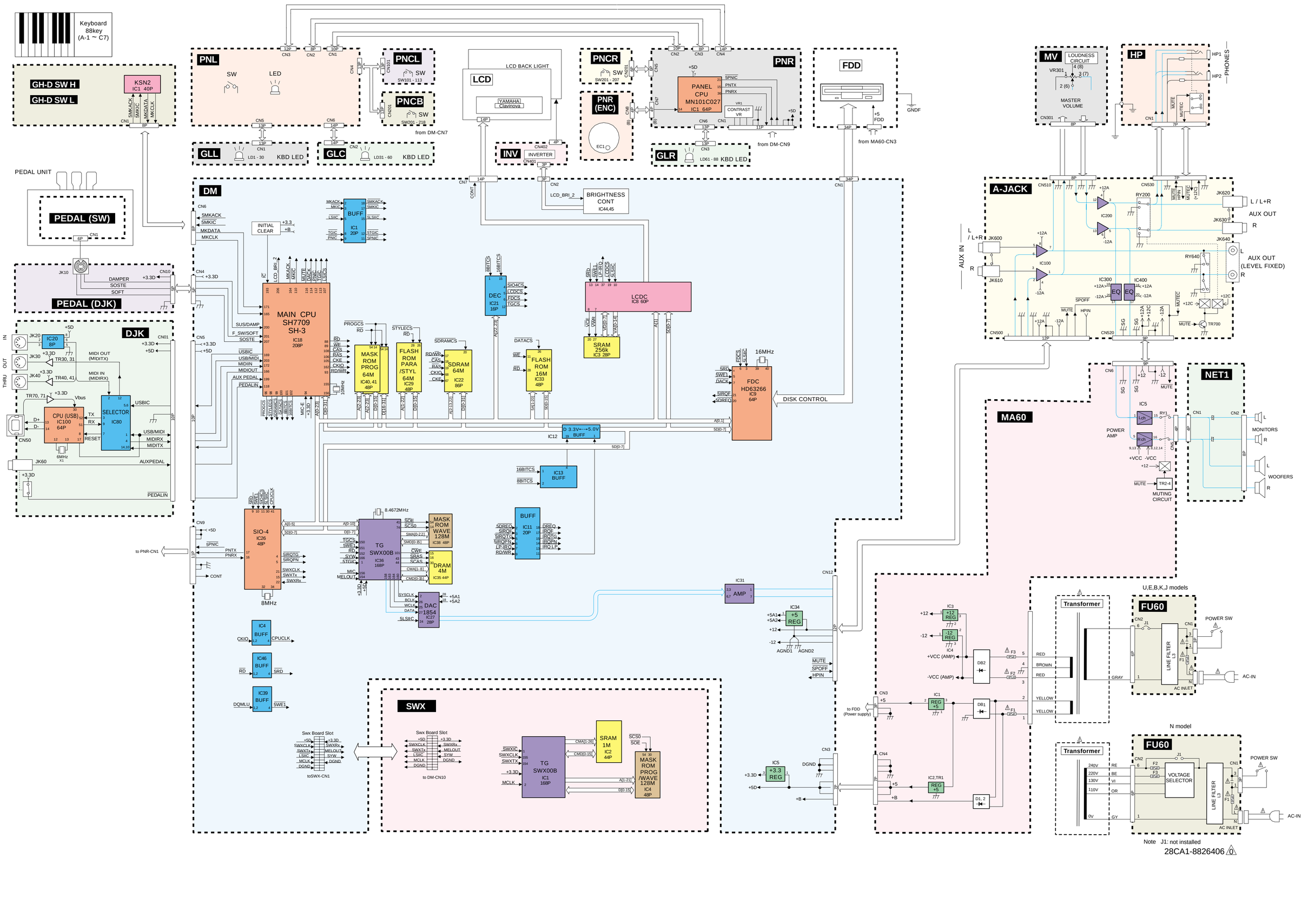

■ CVP-204/CVP-204C CIRCUIT BOARD LAYOUT & WIRING

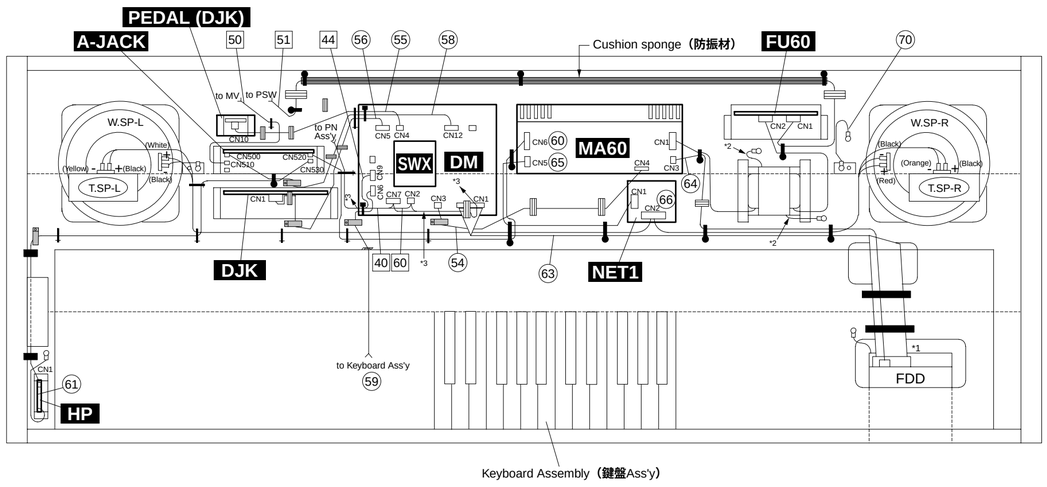

Location	Part No.	Connector Assembly	Destination		Remarks
54	(V807500)	+5V-LF	DM-CN3	MA60-CN4	7P-550
55	(VK10560)	KRD-KRD	DM-CN4	PEDAL (DJK)-CN10	5P-300
56	(V807520)	DJACK-LF	DM-CN5	DJK-CN1	10P-550
58	(V807510)	AJACK-LF	DM-CN12	A-JACK-CN500	12P-600
59	V7565100	MK-LF	DM-CN6	GH-D SW L-CN1	8P-500
60	(VK11390)	KRD-KRD	A-JACK-CN520	MA60-CN6	9P-550
61	(V807490)	HP-LF	A-JACK-CN530	HP-CN1	7P-750
63	V7530900	FDD-SIG	DM-CN1	FDD	34P FLAT
64	V4269800	FDD POWER	MA60-CN3	FDD (Power Supply)	3P L=530
65	(V753110)	PU-NW	MA60-CN5	NET1-CN1	4P L=400
66	(V753130)	SP	NET1-CN2	Woofer Speaker L/R Tweeter Speaker L/R	8P-950
70	(V756950)	GND	Panel rail	Keybed	L=180
44	(V801150)	PND-LF	PNR-CN1	DM-CN9	11P-850
50	(V222620)	VOL	MV-CN301	A-JACK-CN510	8P L=400
51	(V753040)	PSW	PSW	FU60-CN1	3P-1400
40	(V801140)	LCD-LF	LCD	DM-CN7	14P-450
60	(V753050)	BACK LIGHT	INV-CN401	DM-CN2	3P-450

NOTE1) The parts with "( )" in "Part No." are not available as service parts.

NOTE2) The meaning of symbols.

: Ferrite core
: Cable holder
: Cord binder
: Filament tape
: Lug terminal
: Insulation lock tie
: Conductive adhesive tape



*1) • (63) Wire Harness shall be installed with its connector guide looks down.
• (63) and (64) Wire Harness shall be installed with slack off as the following drawing.

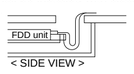

*2) U.S.A. model only
*3) U.S.A. model only

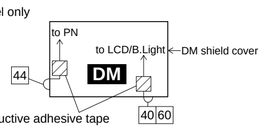

NOTE1) **上記束線のうち、部品No.に“ ( ) ”がついている部品は、サービス部品として準備されていません。**

NOTE2) **記号は下図参照。**

：データラインフィルタ
：束線止め
：ビニタイ
：粘着テープ
：アースラグ
：インシュロックタイ
：導電性粘着テープ



*1) • **束線 (63) のガイドは下向きにする。**
• **束線 (63) (64) は下図の様にたるみを持たせて取り付ける事。**

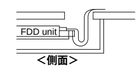

*2) U**仕向けのみ。**
*3) U**仕向けのみ。**

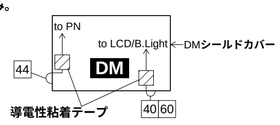

CVP-204/CVP-204C

28CA1-8826406 0

■ CVP-204/CVP-204C OVERALL CIRCUIT DIAGRAM 1/3 (DM, SWX, INV)

DM

FDD

to MA60-CN3

LCD

LCD Back Light

INV

28CC1-8819794 ⚠1

⚠ ATTENTION: High voltage

28CC1-8825947 ⚠1

SWX

28CC1-8820452

* Either IC42 (MASK ROM) or IC29 (FLASH ROM) should be used for mounting.
※ IC42 (MASK ROM)、IC29 (FLASH ROM)のマウントは、どちらか一方になります。

* Either IC40, 41 (MASK ROM) or IC24, 25 (FLASH ROM) should be used for mounting.
※ IC40, 41 (MASK ROM)、IC24, 25 (FLASH ROM)のマウントは、どちらか一方になります。

IC37: not installed

IC3: not installed

not installed

(セ): Ceramic Capacitor (セラコン)

Note : See parts list for details of circuit board component parts.
注 : シートの部品詳細はパーツリストをご参照ください。

■ CVP-204/CVP204C OVERALL CIRCUIT DIAGRAM 2/3 (PNL, PNR (PNR, ENC), GLL, GLC, GLR, PNCB, PNCL, PNCR, GH-D SW H, GH-D SW L)

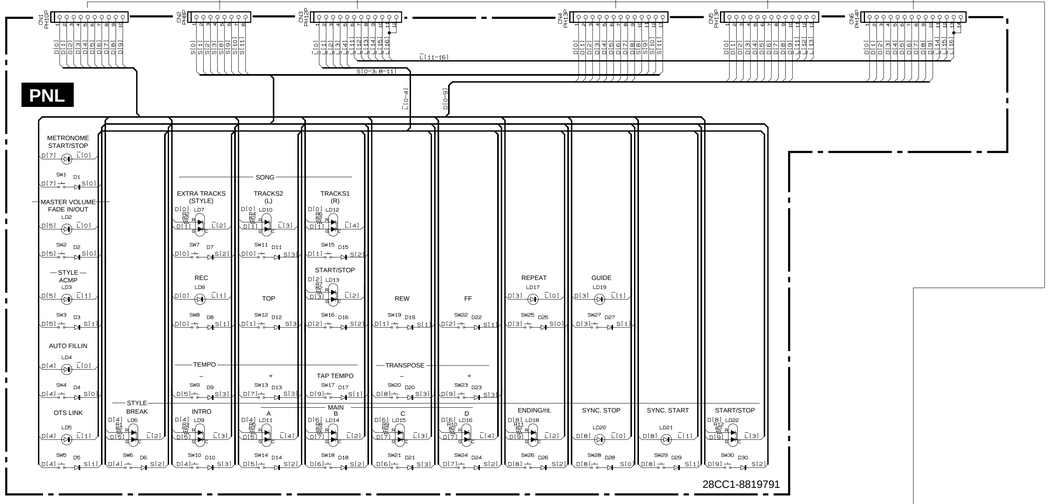

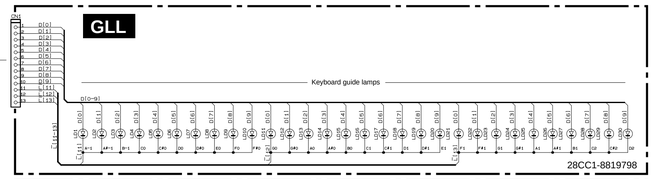

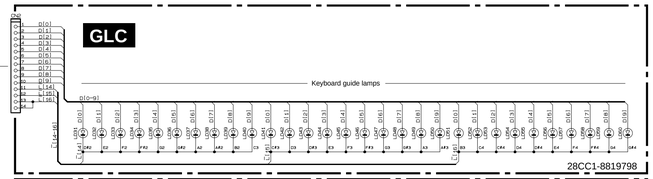

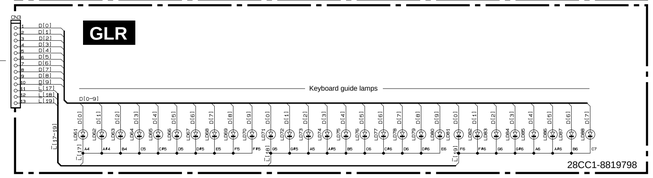

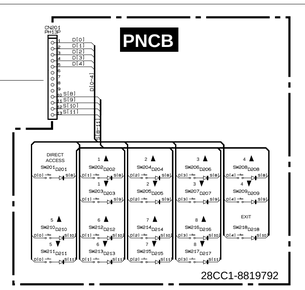

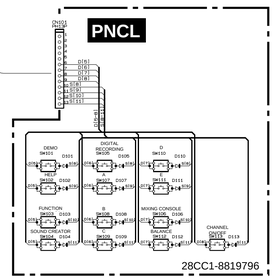

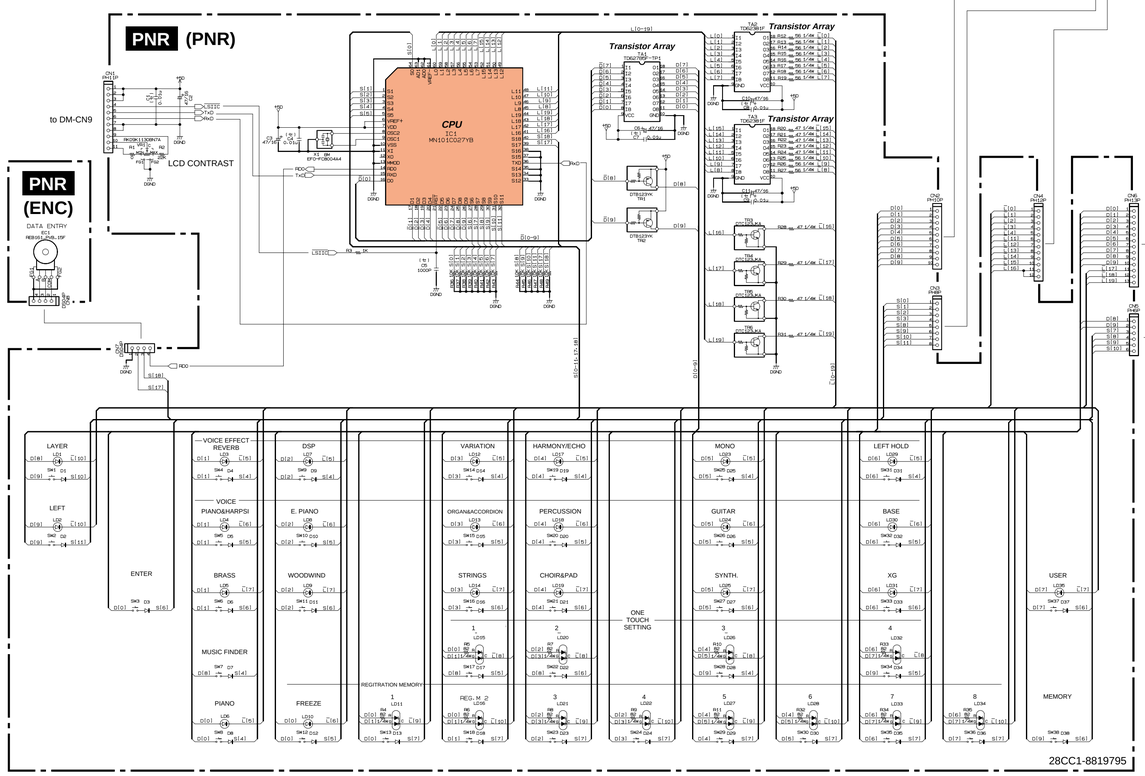

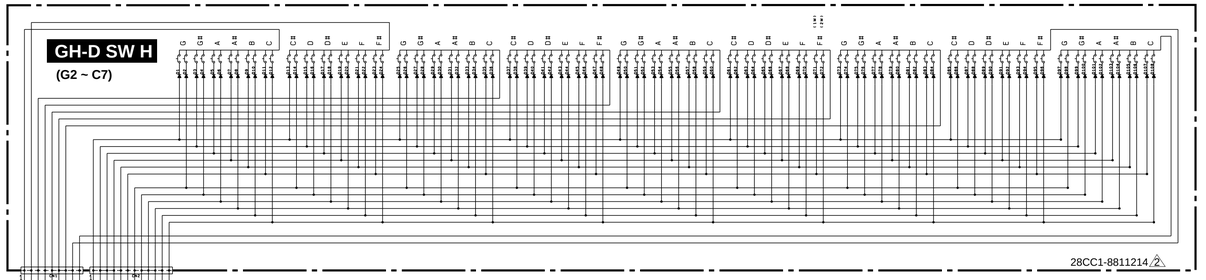

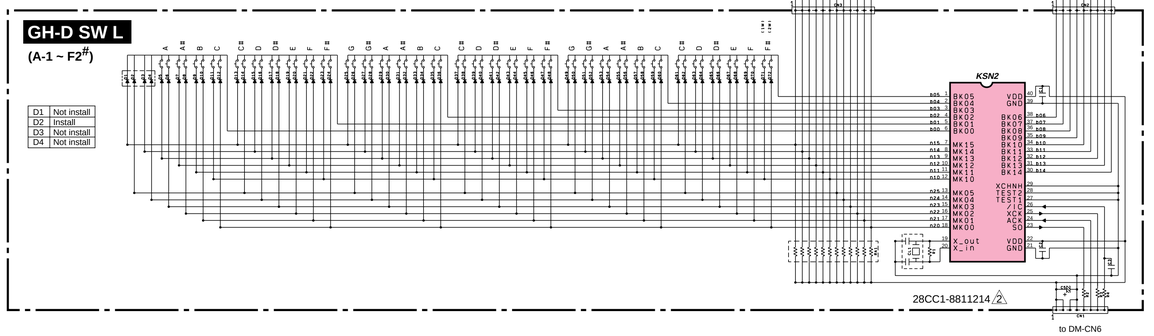

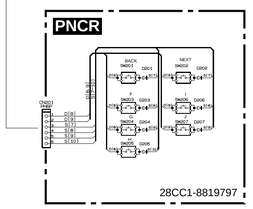

Note : See parts list for details of circuit board component parts.

注： シートの部品詳細はパーツリストをご参照下さい。

CVP-204/CVP-204C

■ CVP-204/CVP-204C OVERALL CIRCUIT DIAGRAM 3/3 (DJK, FU60, MA60, A-JACK, HP, MV, NET1, PEDAL (SW), PEDAL (DJK))

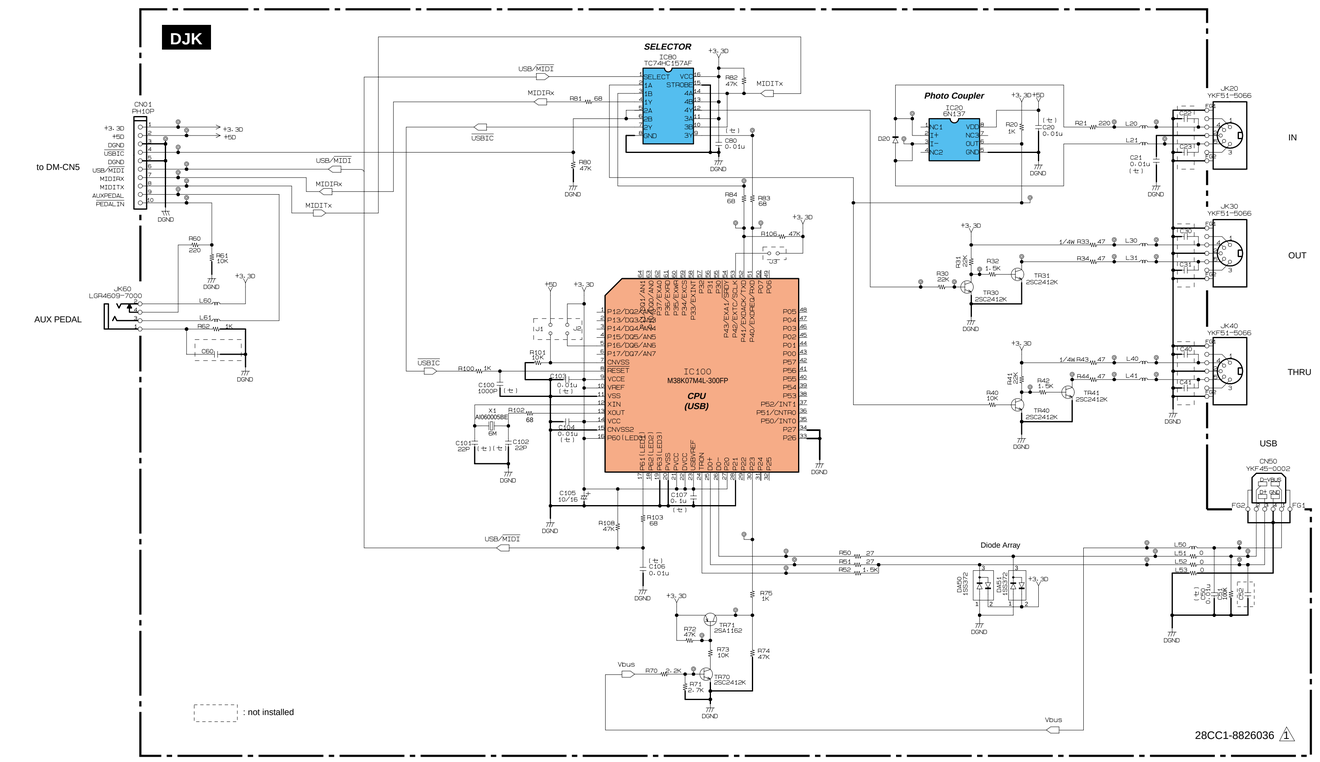

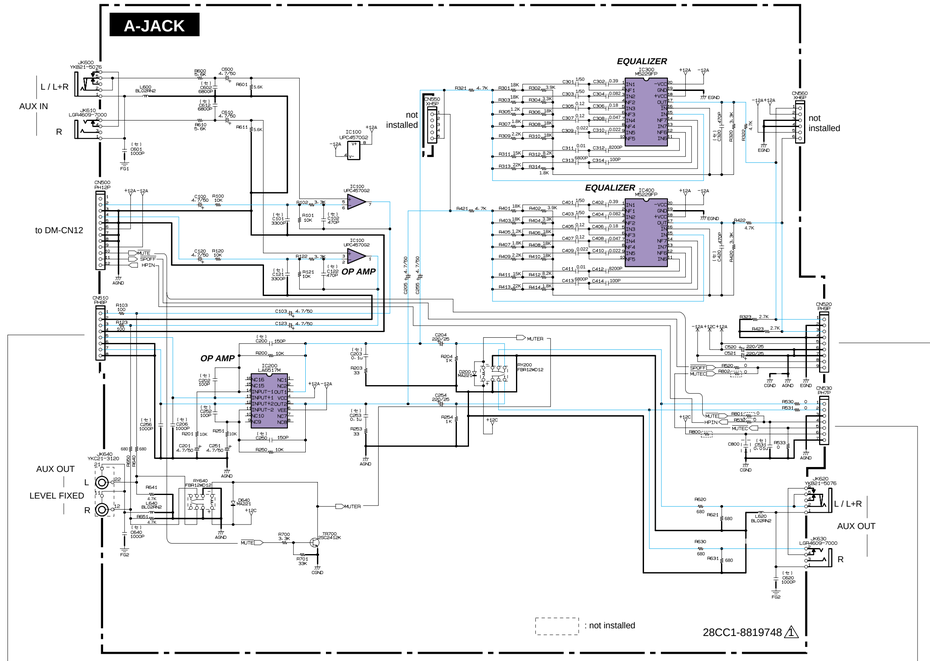

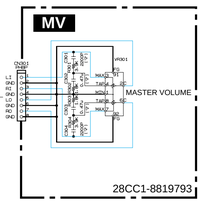

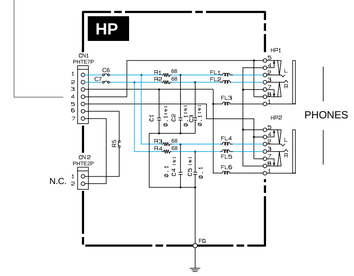

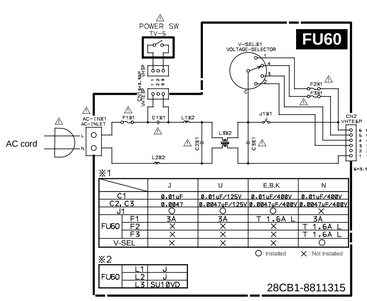

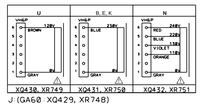

J (GA60 XQ429, XR748)

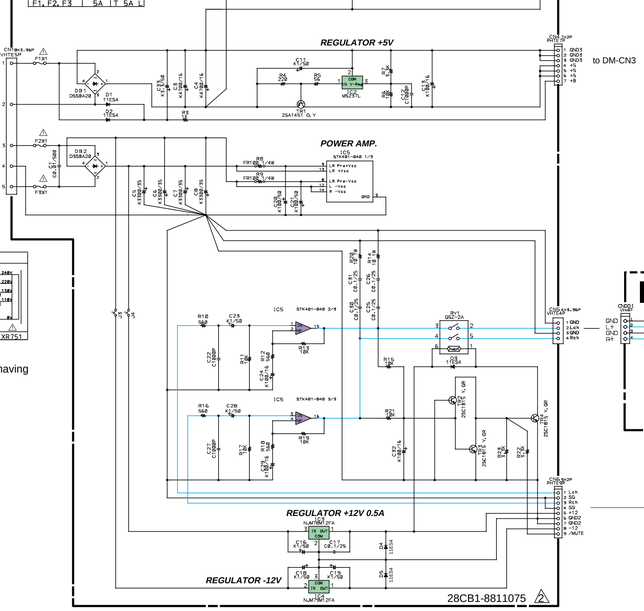

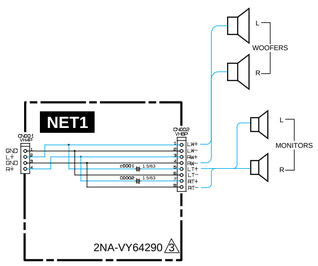

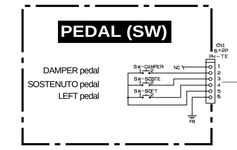

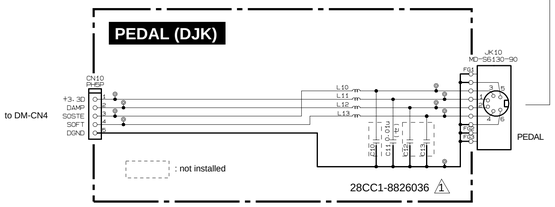

■ **WARNING**
Components having special characteristics are marked ⚠1 and must be replaced with parts having specifications equel to those originally installed.

⚠1 印の部品は、安全を維持するために重要な部品です。
交換する場合は、安全のため必ず指定の部品をご使用ください。

• 1SS372 (V9424900) DIODE ARRAY	• μPC2933T-E1 (XS516A00) REGULATOR +3.3V	• NJM78L05UA(XJ598A00) REGULATOR +5V	• SI-3051N(XQ437A00) REGULATOR +5V	• M5237L(XQ667A00) REGULATOR +5V	• NJM78M12FA(XJ602A00) REGULATOR +12V	• NJM79M12FA(XD343A00) REGULATOR -12V	• D5SBA20 (VK421800) DIODE STACK 6.0A 200V	• D3SBA20-4103 (VQ111500) DIODE STACK 4.0A	• 1ES4 (VB481900) DIODE
1: ANODE1 2: CATHODE2 3: CATHODE1, ANODE2	1: V in 2: GND 3: V out	1: OUTPUT 2: COMMON 3: INPUT	1: GND 2: OUTPUT 3: INPUT	1: INPUT 2: GND 3: VOLTAGE adj	1: OUTPUT 2: COMMON 3: INPUT	1: OUTPUT 2: INPUT 3: COMMON			1: ANODE 2: CATHODE

Note : See parts list for details of circuit board component parts
注 : シートの部品詳細はパーツリストをご参照ください。

（セ）: **Ceramic Capacitor（セラミックコンデンサー）**
（マ）: **Mylar Capacitor（マイラーコンデンサー）**

CVP-204/CVP-204C