STAGE PIANO

CP300

SERVICE MANUAL



■ **CONTENTS(目次)**

SPECIFICATIONS(**総合仕様**) 3
PANEL LAYOUT(**パネルレイアウト**) 4
DISASSEMBLY PROCEDURE(**分解手順**) 7
LSI PIN DESCRIPTION(**LSI端子機能表**) 18
IC BLOCK DIAGRAM(**ICブロック図**) 23
CIRCUIT BOARDS(**シート基板図**) 23
TEST PROGRAM(**テストプログラム**) 38/46
FACTORY SET(**ファクトリーセット**) 54/56
BALK DUMP(BACKING UP THE DATA)
(**バルクダンプ(データのバックアップ)**) 58/63
MESSAGE LIST(**メッセージ一覧**) 68/72
MIDI IMPLEMENTATION CHART 76
MIDI DATA FORMAT 77
PARTS LIST
BLOCK DIAGRAM(**ブロックダイアグラム**)
CIRCUIT BOARD LAYOUT & WIRING
(**ユニットレイアウト＆結線図**)
OVERALL CIRCUIT DIAGRAM(**総回路図**)

SY 001764
20060425-270900

YAMAHA
HAMAMATSU, JAPAN

Copyright (c) Yamaha Corporation. All rights reserved. PDF '06.04

IMPORTANT NOTICE

This manual has been provided for the use of authorized Yamaha Retailers and their service personnel. It has been assumed that basic service procedures inherent to the industry, and more specifically Yamaha Products, are already known and understood by the users, and have therefore not been restated.

WARNING : Failure to follow appropriate service and safety procedures when servicing this product may result in personal injury, destruction of expensive components and failure of the product to perform as specified. For these reasons, we advise all Yamaha product owners that all service required should be performed by an authorized Yamaha Retailer or the appointed service representative.

IMPORTANT : This presentation or sale of this manual to any individual or firm does not constitute authorization, certification, recognition of any applicable technical capabilities, or establish a principal-agent relationship of any form.

The data provided is believed to be accurate and applicable to the unit (s) indicated on the cover. The research engineering, and service departments of Yamaha are continually striving to improve Yamaha products. Modifications are, therefore, inevitable and changes in specification are subject to change without notice or obligation to retrofit. Should any discrepancy appear to exist, please contact the distributor's Service Division.

WARNING : Static discharges can destroy expensive components. Discharge any static electricity your body may have accumulated by grounding yourself to the ground bus in the unit (heavy gauge black wires connect to this bus).

IMPORTANT : Turn the unit OFF during disassembly and parts replacement. Recheck all work before you apply power to the unit.

WARNING : CHEMICAL CONTENT NOTICE !

The solder used in the production of this product contains LEAD. In addition, other electrical/electronic and/or plastic (where applicable) components may also contain traces of chemicals found by the California Health and Welfare Agency (and possibly other entities) to cause cancer and/or birth defects or other reproductive harm.

DO NOT PLACE SOLDER, ELECTRICAL/ELECTRONIC OR PLASTIC COMPONENTS IN YOUR MOUTH FOR ANY REASON WHAT SO EVER!

Avoid prolonged, unprotected contact between solder and your skin! When soldering, do not inhale solder fumes or expose eyes to solder/flux vapor!

If you come in contact with solder or components located inside the enclosure of this product, wash your hands before handling food.

IMPORTANT NOTICE FOR THE UNITED KINGDOM

Connecting the Plug and Cord

IMPORTANT . The wires in this mains lead are coloured in accordance with the following code:

BLUE: NEUTRAL
BROWN: LIVE

As the colours of the wires in the mains lead of this apparatus may not correspond with the coloured markings identifying the terminals in your plug proceed as follows:

The wire which is coloured BLUE must be connected to the terminal which is marked with the letter N or coloured BLACK.

The wire which is coloured BROWN must be connected to the terminal which is marked with the letter L or coloured RED.

Making sure that neither core is connected to the earth terminal of the three pin plug.

■ WARNING

Components having special characteristics are marked ⚠ and must be replaced with parts having specification equal to those originally installed.

⚠印の部品は、安全を維持するために重要な部品です。交換する場合は、安全のために必ず指定の部品をご使用ください。

■ SAVING DATA

Saving and backing up your data

- Current data is lost when you turn off the power to the instrument. Save the data to the storage memory/external device such as a computer.

  Saved data may be lost due to malfunction or incorrect operation. Save important data to external device such as a computer.

■ データの保存

作成したデータの保存とバックアップ

カレントメモリーデータは電源を切ると消えてしまいます。保存しておきたいデータは、楽器本体やコンピューターなどの外部機器に保存してください。

また、保存したデータは故障や誤操作などのために失われることがあります。大切なデータは、コンピューターなどの外部機器に保存してください。

■ SPECIFICATIONS

Item	CP300
Keyboard	GH keyboard 88 keys (A-1 – C7)
Sound Source	AWM Dynamic Stereo Sampling
Polyphony (max.)	128
Voice Selection	Presets: 50 Voices XG Voices: 480 Voices + 12 Drum kits
Performance	64 Performamces x 56 files (max.)
Effect	Reverb, Chorus, Master Equalizer, Variation effect, Insertion effect x 3
Controller	Master Volume Dial, Pitch Bend Wheel, Modulation Wheel, Master Equalizer Slider, Zone Control Slider, Song Volume Slider
Display	24 charaters x 2 lines, LCD with back-light
Recording/Playback	16-track recording/playback, Tempo adjustment, max. capacity: 1.4 MB, 140,000 notes
Jacks/Connectors	MIDI (IN/OUT/THRU), PHONES, INPUT (L/MONO, R), OUTPUT (L/MONO, R), OUTPUT (L/R), ASSIGNABLE FOOT PEDAL (SUSTAIN/SOSTENUTO/SOFT/AUX), USB TO HOST, AC INLET
Main Amplifiers	30 W x 2
Speakers	13 cm x 2
Dimensions (W x D x H)	1391 x 460 x 170mm (54-3/4" x 18-1/8" x 6-15/16")
Weight	32.5 kg (71 lbs., 10 oz)
Accessories	AC Power Cord, Foot Pedal FC3, Owner's Manual

■ 総合仕様

項目	内容
鍵盤	GH鍵盤88鍵
音源	AWMダイナミックステレオサンプリング
最大同時発音数	128
ボイス数	手弾き用パネルボイス: 50 XGボイス: 480＋12ドラムキット
パフォーマンス	64パフォーマンス×56ファイル
効果	リバーブ、コーラス、マスターイコライザー、バリエーションエフェクト、インサーションエフェクト×3
コントローラー	マスターボリュームダイアル、ピッチベンドホイール、モジュレーションホイール、 マスターイコライザースライダー、ゾーンコントロールスライダー、ソングボリュームスライダー
画面	24文字×2行、バックライト付LCD
録音/再生	16トラック録音/再生、テンポ調節、最大容量1.4MB、140,000ノート
付属端子	MIDI IN/OUT/THRU、PHONES (ステレオ標準フォーンジャック)、INPUT L/MONO R (標準フォーンジャック)、OUTPUT L/MONO R (標準フォーンジャック)、OUTPUT L R (XLR 端子)、ASSIGNABLE FOOT PEDAL (SUSTAIN/SOSTENUTE/SOFT/AUX)、USB TO HOST、AC INLET
メインアンプ	30W ×2
スピーカー	13cm ×2
定格電源	100V
消費電力	48W
寸法(間口×奥行き×高さ) (ペダルユニットを除く)	1391 ×460 ×170mm
質量(ペダルユニットを除く)	32.5kg
付属品	電源コード、フットペダルFC3 、取扱説明書、保証書

■ PANEL LAYOUT（パネルレイアウト）

Front Panel（フロントパネル）

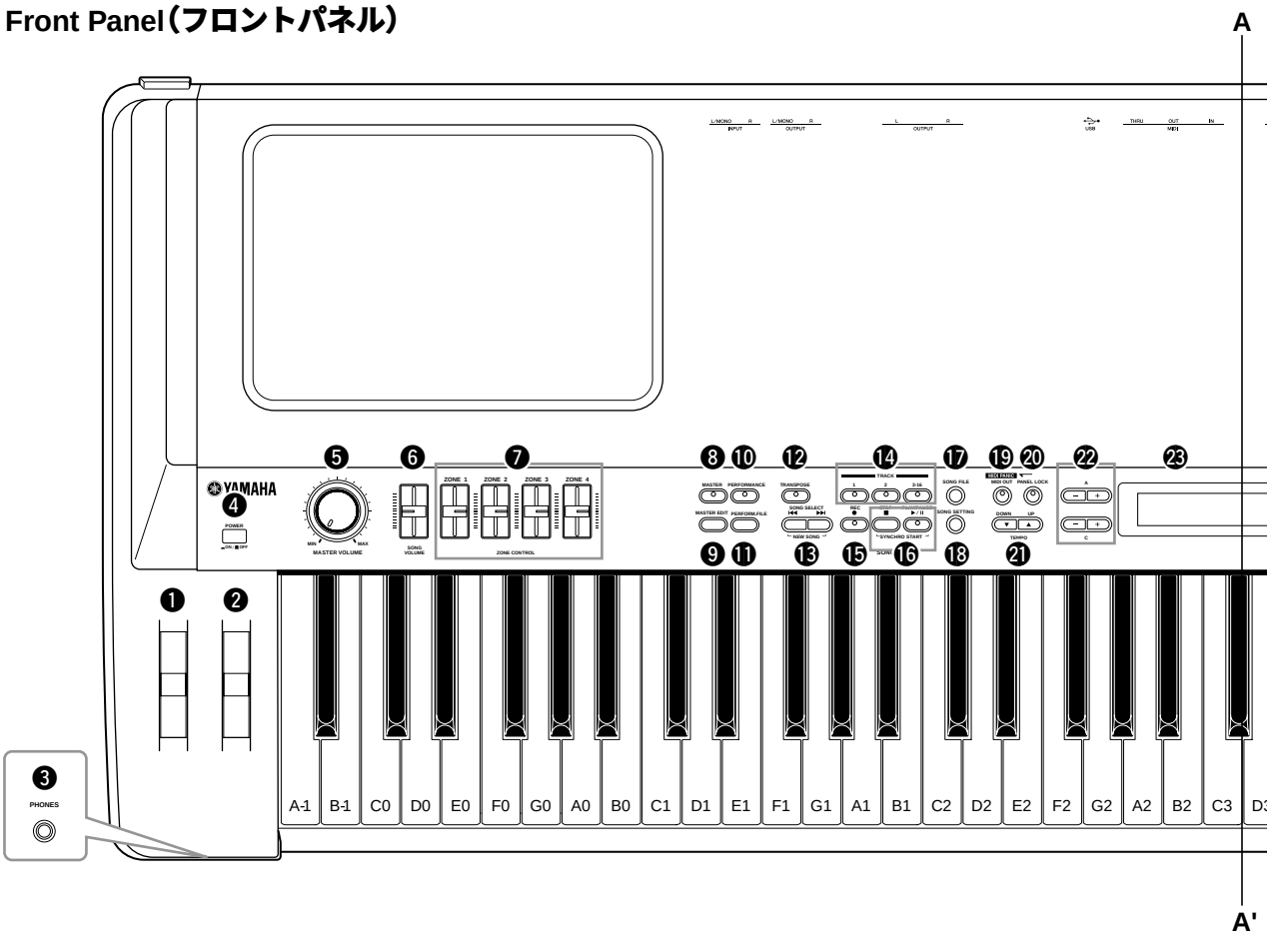

❶ Pitch Bend wheel
❷ Modulation wheel
❸ [PHONES] jack
❹ [POWER] switch
❺ [MASTER VOLUME] dial
❻ [SONG VOLUME] slider
❼ [ZONE CONTROL] sliders
❽ [MASTER] button
❾ [MASTER EDIT] button
❿ [PERFORMANCE] button
⓫ [PERFORM.FILE] button
⓬ [TRANSPOSE] button
⓭ SONG SELECT [⏮][⏭] buttons
⓮ TRACK [1], [2], and [3-16] buttons
⓯ SONG [REC] button
⓰ SONG [PLAY/PAUSE], [STOP] buttons
⓱ [SONG FILE] button
⓲ [SONG SETTING] button
⓳ [MIDI OUT] button
⓴ [PANEL LOCK] button
㉑ TEMPO [UP]/[DOWN] buttons
㉒ A to D [–][+] buttons
㉓ Display

❶ ピッチベンドホイール
❷ モジュレーションホイール
❸ [PHONES]（フォーンズ）端子
❹ [POWER]（パワー）スイッチ
❺ [MASTER VOLUME]（マスターボリューム）ダイアル
❻ [SONG VOLUME]（ソングボリューム）スライダー
❼ [ZONE CONTROL]（ゾーンコントロール）スライダー
❽ [MASTER]（マスター）ボタン
❾ [MASTER EDIT]（マスターエディット）ボタン
❿ [PERFORMANCE]（パフォーマンス）ボタン
⓫ [PERFORM.FILE]（パフォーマンスファイル）ボタン
⓬ [TRANSPOSE]（トランスポーズ）ボタン
⓭ SONG SELECT（ソングセレクト）[⏮][⏭] ボタン
⓮ TRACK（トラック）[1]、[2]、[3-16] ボタン
⓯ SONG（ソング）[REC]（レコード）ボタン
⓰ SONG（ソング）[PLAY/PAUSE]（プレイポーズ）、[STOP]（ストップ）ボタン
⓱ [SONG FILE]（ソングファイル）ボタン
⓲ [SONG SETTING]（ソングセッティング）ボタン
⓳ [MIDI OUT]（ミディアウト）ボタン
⓴ [PANEL LOCK]（パネルロック）ボタン
㉑ TEMPO（テンポ）[UP]（アップ）/[DOWN]（ダウン）ボタン
㉒ A to D [-][+] ボタン
㉓ 画面

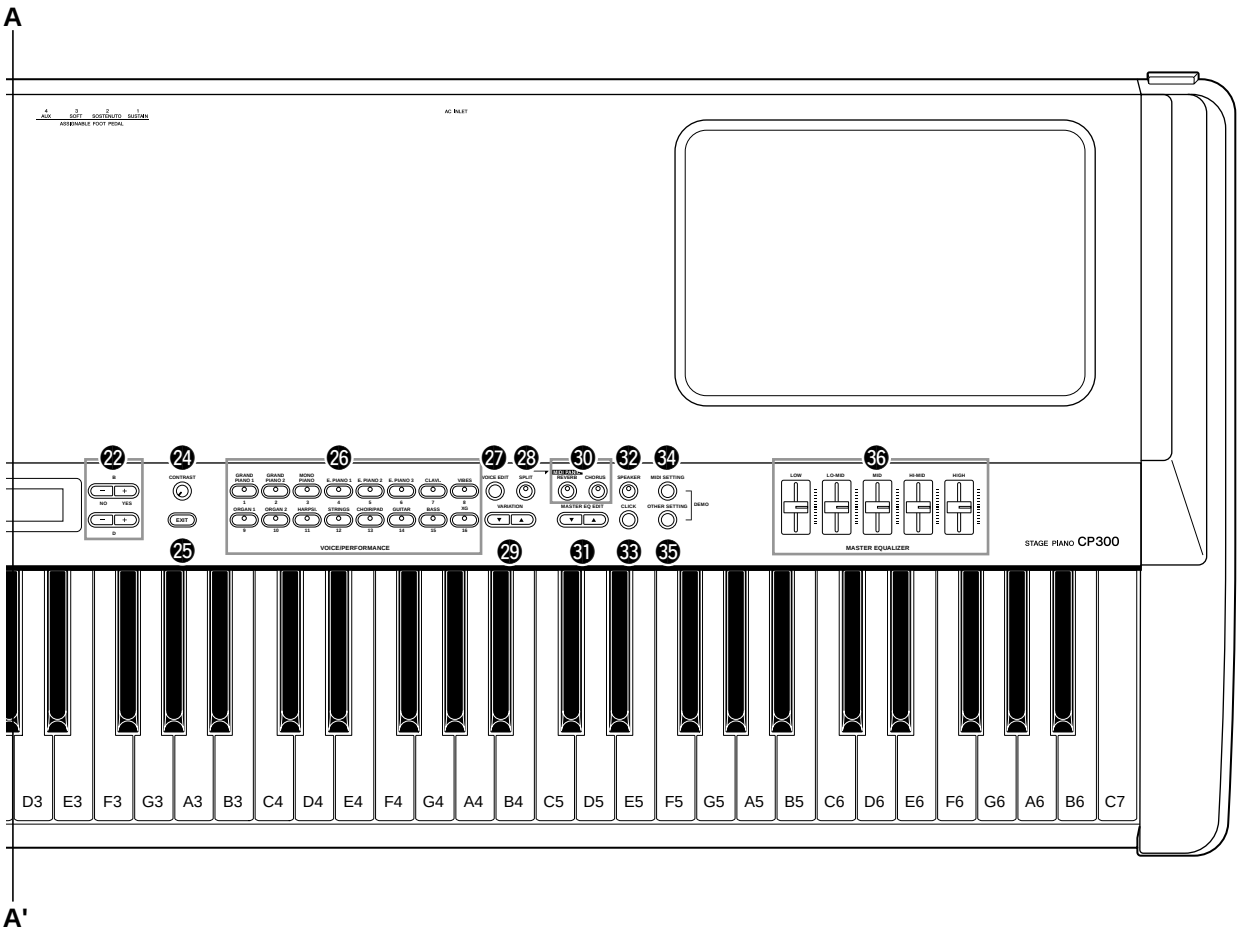

㉔ [CONTRAST] knob
㉕ [EXIT] button
㉖ Voice group buttons
㉗ [VOICE EDIT] button
㉘ [SPLIT] button
㉙ VARIATION [▼][▲] buttons
㉚ [REVERB], [CHORUS] buttons
㉛ MASTER EQ EDIT [▼][▲] buttons
㉜ [SPEAKER] button
㉝ [CLICK] button
㉞ [MIDI SETTING] button
㉟ [OTHER SETTING] button
㊱ [MASTER EQUALIZER] sliders

㉔ [**CONTRAST**]（コントラスト）つまみ
㉕ [**EXIT**]（エグジット）ボタン
㉖ ボイスグループボタン
㉗ [**VOICE EDIT**]（ボイスエディット）ボタン
㉘ [**SPLIT**]（スプリット）ボタン
㉙ **VARIATION**（バリエーション）[▼][▲] ボタン
㉚ [**REVERB**]（リバーブ）、[**CHORUS**]（コーラス）ボタン
㉛ **MASTER EQ EDIT**（マスターイコライザーエディット）[▼][▲] ボタン
㉜ [**SPEAKER**]（スピーカー）ボタン
㉝ [**CLICK**]（クリック）ボタン
㉞ [**MIDI SETTING**]（ミディセッティング）ボタン
㉟ [**OTHER SETTING**]（アザーセッティング）ボタン
㊱ [**MASTER EQUALIZER**]（マスターイコライザー）スライダー

Rear Panel（リアパネル）

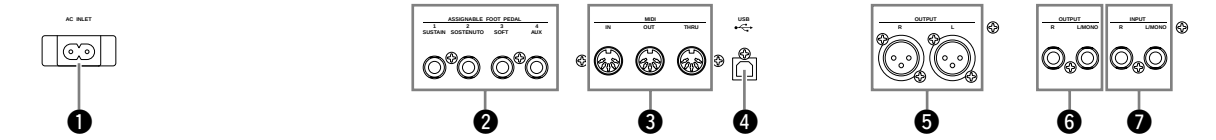

❶ [AC INLET] jack
❷ [ASSIGNABLE FOOT PEDAL] jacks
❸ MIDI [IN][OUT][THRU] connectors
❹ [USB] connector
❺ OUTPUT [L][R] jacks
❻ OUTPUT [L/MONO][R] jacks
❼ INPUT [L/MONO][R] jacks

❶ **[AC INLET]（エーシーインレット）端子**
❷ **[ASSIGNABLE FOOT PEDAL]（アサイナブルフットペダル）端子**
❸ **MIDI（ミディ）[IN]（イン）[OUT]（アウト）[THRU]（スルー）端子**
❹ **[USB]（ユーエスビー）端子**
❺ **OUTPUT（アウトプット）[L][R] 端子**
❻ **OUTPUT（アウトプット）[L/MONO][R] 端子**
❼ **INPUT（インプット）[L/MONO][R] 端子**

■ DISASSEMBLY PROCEDURE（分解手順）

Caution:

1. ***Be sure to attach the removed filament tape just as it was before removal.***
2. ***Pay attention not to insert and install the cable to the connector inversely. (Fig. A)***

注意事項

1. **フィラメントテープは、取り外す前と同じように取り付けてください。**
2. **フラットケーブルの表・裏を逆に差し込まないように注意して取り付けてください。（図A）**

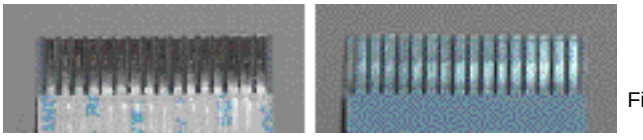

Front Side (Printed Side)
表面（印刷面）

Back Side
裏面

Fig. A **（図A）**

1. Control Panel Unit

(Time required: About 2 minutes)

1-1 Remove the six (6) screws marked [240] located under the keybed. (Fig. 1)

1-2 Open the control panel unit with side covers by lifting the front of side covers. (Fig. 1-1)

1-3 Remove the two (2) screws marked [220A]. The control panel unit with side covers can then be removed from the keybed. (Fig. 2)

<Bottom view>（底面）

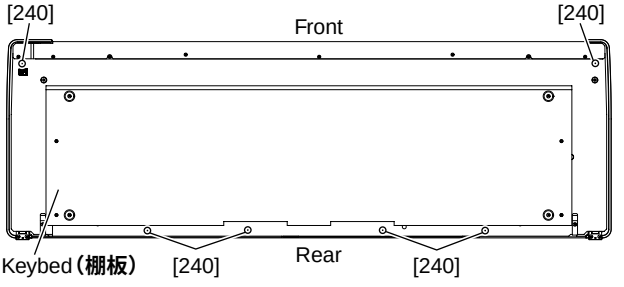

[240]: Pan Head Screw（尖り先+PAN）5.0X25 MFZN2B3 PW (WE984200)

Fig. 1 **（図1）**

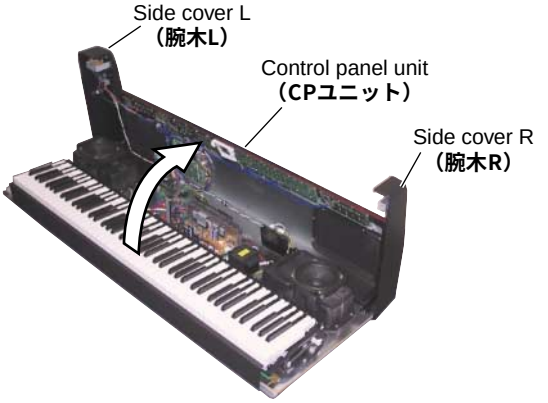

Fig. 1-1 **（図1-1）**

1. CPユニット（所要時間：約2分）

1-1 棚板下より、[240] のネジ6本を外します。（図1）

1-2 腕木の手前を持ち上げてCPユニットを開けます。（図1-1）

1-3 [220A]のネジ2本を外し、棚板からCPユニット（腕木と一緒に）を外します。（図2）

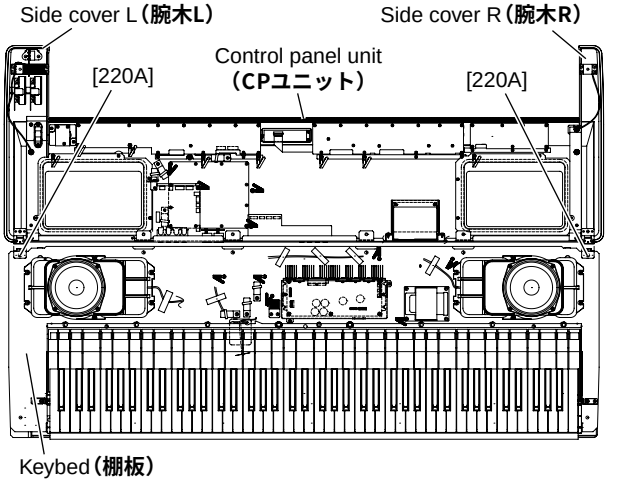

[220A]: Bind Head Screw（小ネジ+BIND）4.0X14 MFZN2W3 (WE968700)

Fig. 2 **（図2）**

2. Circuit Boards & Assemblies

(Time required: About 4–5 minutes each)

2-1 Remove the control panel unit. (See procedure 1)

2-2 Each circuit board and assembly can be removed by removing its fixing screws as listed below.

2. 基板とアッセンブリ

（所要時間：各約4～5分）

2-1 CPユニットを外します。(1項参照)

2-2 次のネジを外すことにより、基板・アッセンブリを外すことができます。

< Main Unit / メインユニット部 >

Circuit board and Assembly	Ref. No.	Screw	QTY	Fig.
MA Cover (U model only)	170A	Bind Head Tapping Screw-1 **(TP#1+BIND)** 3.5X12 MFZN2W3 (WE970900)	2	3
MA80S Assembly	170B	Bind Head Tapping Screw-1 **(TP#1+BIND)** 3.5X12 MFZN2W3 (WE970900)	2	3
Power Transformer (U model)	220B	Bind Head Screw **(小ネジ+BIND)** 4.0X14 MFZN2W3 (WE968700)	4	3
(電源トランス)	330	Flat Washer **(平座みがき丸)** 4.0X12X1.0 MFZN2W3 (WF578800)	4	3
Power Transformer (J,E,B,A,K models)**(電源トランス)**	220B	Bind Head Screw **(小ネジ+BIND)** 4.0X14 MFZN2W3 (WE968700)	4	3
Speaker Box Assembly L **(SP. Box Ass'y L)**	180A	Cup Head Screw **(小ネジ+CUP)** 4.0X18 MFZN2W3 (WE995400)	6	3
Speaker Box Assembly R **(SP. Box Ass'y R)**	180B	Cup Head Screw **(小ネジ+CUP)** 4.0X18 MFZN2W3 (WE995400)	6	3

< Control Panel Unit / CPユニット部 >

Circuit board and Assembly	Ref. No.	Screw	QTY	Fig.
Side Cover L **(腕木 L)**	740A	PW Head Tapping Screw-B **(Bタイト+PWH)** 3.0X12 MFZN2W3 (WF002100)	4	4
Side Cover R **(腕木 R)**	740B	PW Head Tapping Screw-B **(Bタイト+PWH)** 3.0X12 MFZN2W3 (WF002100)	4	4
Wheel Assembly (PITCH)	300A	Bind Head Tapping Screw-B **(Bタイト+BIND)** 3.0X8 MFZN2B3 (WE774400)	2	4
Wheel Assembly (MODULATION)	300B	Bind Head Tapping Screw-B **(Bタイト+BIND)** 3.0X8 MFZN2B3 (WE774400)	2	4
MV2	520	Bind Head Tapping Screw-B **(Bタイト+BIND)** 3.0X8 MFZN2B3 (WE774400)	3	4
	–	Volume Knob **(Vツマミ)** (VU432400)	1	4-1
LCD	120	Bind Head Tapping Screw-B **(Bタイト+BIND)** 2.6X10 MFZN2W3 SP (WG719800)	3	4
PNL *[1]	510A	Bind Head Tapping Screw-B **(Bタイト+BIND)** 3.0X6 MFZN2W3 (WE936300)	14	4
	–	Slide Knob **(スライドツマミ)** (VN133200)	5	4-1
PNR *[1]	510B	Bind Head Tapping Screw-B **(Bタイト+BIND)** 3.0X6 MFZN2W3 (WE936300)	16	4
PN-EQ *[1]	510C	Bind Head Tapping Screw-B **(Bタイト+BIND)** 3.0X6 MFZN2W3 (WE936300)	7	4
	–	Slide Knob **(スライドツマミ)** (VN133200)	5	4-2
Speaker Grille Assembly L **(SPグリルAss'y L)**	510D	Bind Head Tapping Screw-B **(Bタイト+BIND)** 3.0X6 MFZN2W3 (WE936300)	5	4
Speaker Grille Assembly R **(SPグリルAss'y R)**	510E	Bind Head Tapping Screw-B **(Bタイト+BIND)** 3.0X6 MFZN2W3 (WE936300)	5	4
A-JACK Assembly *[1]	250A	Bind Head Tapping Screw-B **(Bタイト+BIND)** 3.0X6 MFZN2W3 (WE936300)	2	4
(AジャックAss'y)	300C	Bind Head Tapping Screw-B **(Bタイト+BIND)** 3.0X8 MFZN2B3 (WE774400)	2	5
XLR	300D	Bind Head Tapping Screw-B **(Bタイト+BIND)** 3.0X8 MFZN2B3 (WE774400)	4	5
DJACK *[1]	300E	Bind Head Tapping Screw-B **(Bタイト+BIND)** 3.0X8 MFZN2B3 (WE774400)	4	5
	280	Bind Head Screw **(小ネジ+BIND)** 3.0X5 MFZN2B3 (WE961800)	1	5
FU60 Assembly with FU cover (U model only)	250B	Bind Head Tapping Screw-B **(Bタイト+BIND)** 3.0X6 MFZN2W3 (WE936300)	4	4-3
FU60 Assembly (J,E,B,K,A models)	250B	Bind Head Tapping Screw-B **(Bタイト+BIND)** 3.0X6 MFZN2W3 (WE936300)	4	4-3

*[1] ***When mounting the PNR, PNL, PN-EQ, DJACK circuit boards and A-JACK assembly, always start by tightening screws ①, ② in sequence.***

*[1] **PNR, PNL, PN-EQ, DJACKシート, AジャックAss'yを取り付ける際、まず最初に①、②のネジを順に締めます。**

● Main Unit（メインユニット）

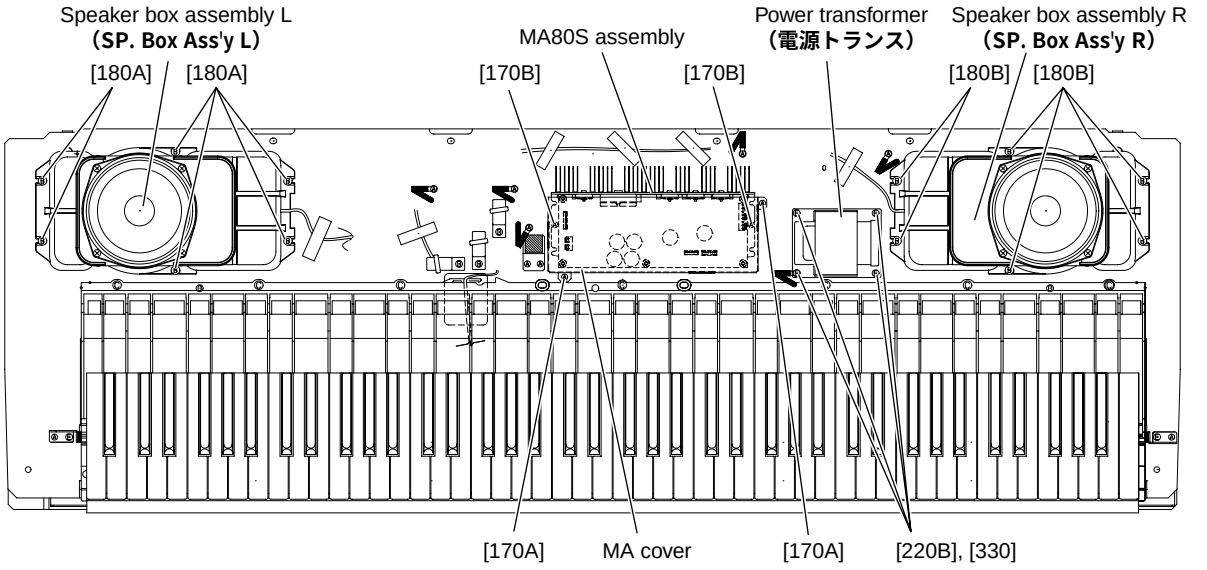

Fig. 3（図3）

● Control Panel Unit（CPユニット）

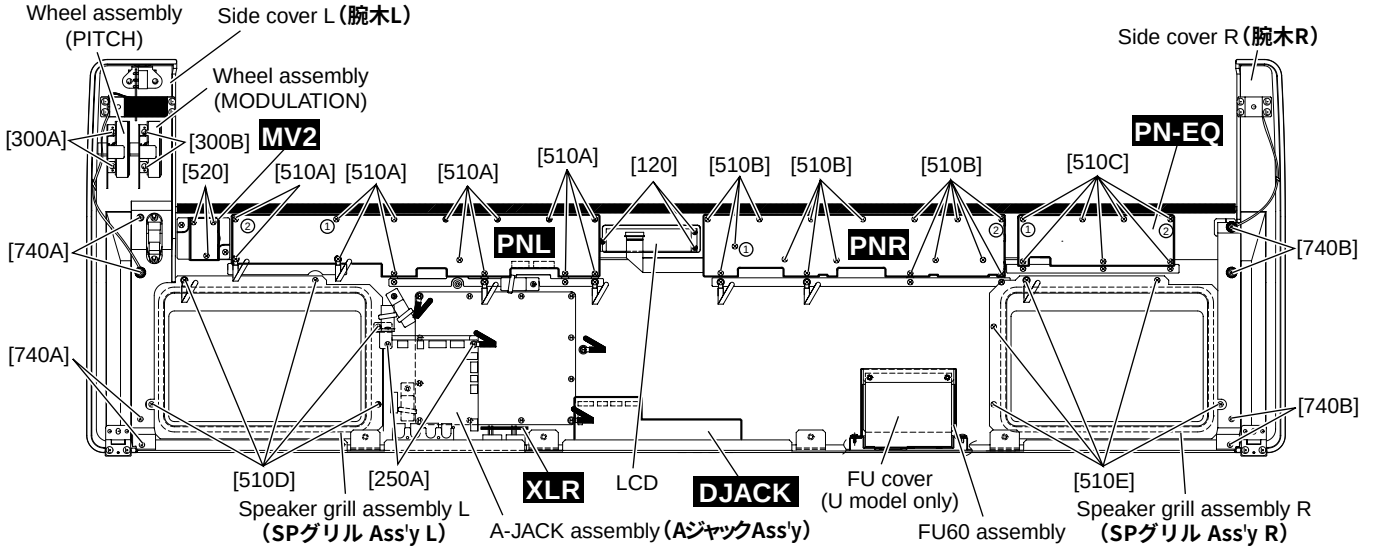

Fig. 4（図4）

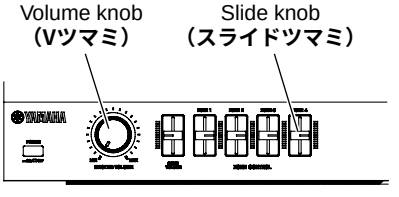

Fig. 4-1（図4-1）

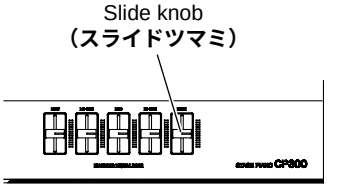

Fig. 4-2（図4-2）

● FU60 Assembly

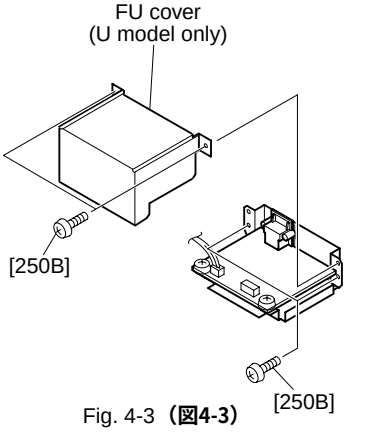

Fig. 4-3（図4-3）

<Rear view>（背面）

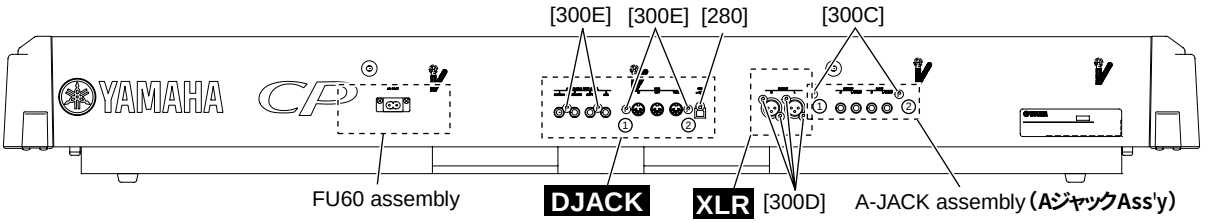

Fig. 5（図5）

3. AJACK Circuit Board
(Time required: About 5 minutes)

3-1 Remove the control panel unit. (See procedure 1)
3-2 Remove the A-JACK assembly. (See procedure 2)
3-3 Remove the two (2) screws marked [80c]. The AJACK circuit board can then be removed from the jack angle-A. (Fig. 6)

* ***When mounting the AJACK circuit board, always start by tightening screws ①, ② in sequence.***

3. AJACKシート（所要時間：約5分）

3-1 CPユニットを外します。（1項参照）
3-2 AジャックAss 'yを外します。（2項参照）
3-3 [80c]のネジ2本を外し、AJACKシートをAジャック金具から外します。（図6）

※ AJACKシートを取り付ける際、まず最初に①、②のネジを順に締めます。

4. FU60 Circuit Board
(Time required: About 5 minutes)

4-1 Remove the control panel unit. (See procedure 1)
4-2 Remove the FU60 assembly. (See procedure 2)
4-3 Remove the two (2) screws marked [F1] and the two (2) screws marked [F6]. The FU60 circuit board can then be removed. (Fig. 7)

4. FU60シート（所要時間：約5分）

4-1 CPユニットを外します。（1項参照）
4-2 FU60 Ass 'yを外します。（2項参照）
4-3 [F1]のネジ2本と[F6]のネジ2本を外し、FU60シートを外します。（図7）

● A-JACK Assembly（AジャックAss 'y）

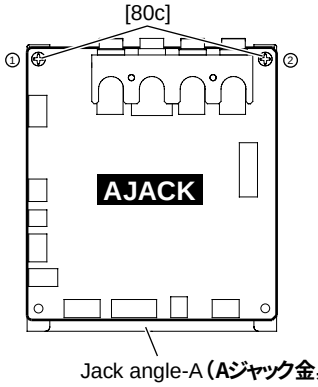

[80c]: Bind Head Tapping Screw-B（Bタイト+BIND）3.0X6 MFZN2W3 (WE936300)

Fig. 6（図6）

● FU60 Assembly（FU60 Ass 'y）

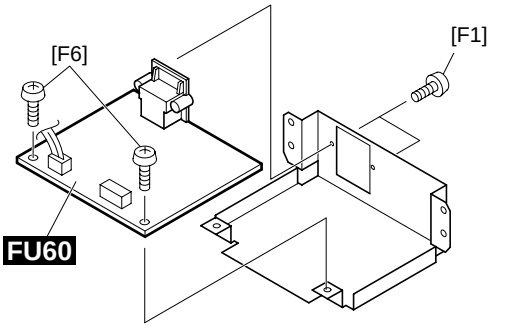

[F1]: Bind Head Tapping Screw-B（Bタイト+BIND）3.0X8 MFZN2B3 (WE774400)
[F6]: Bind Head Tapping Screw-B（Bタイト+BIND）3.0X12 MFZN2W3 (WE987400)

Fig. 7（図7）

5. DM Assembly, WML Circuit Board, WMH Circuit Board (Time required: About 7 minutes)

5-1 Remove the control panel unit. (See procedure 1)
5-2 Remove the A-JACK assembly. (See procedure 2)
5-3 Remove the twelve (12) screws marked [250C]. The DM assembly can then be removed. (Fig. 8)

5. DM Ass 'y、WHLシート、WMHシート（所要時間：約7分）

5-1 CPユニットを外します。（1項参照）
5-2 AジャックAss 'yを外します。（2項参照）
5-3 [250C]のネジ12本を外し、DM Ass 'yを外します。（図8）

5-4 Remove the screw marked [D2A]. The WMH circuit board can then be removed by pulling it out from the connector. (Fig. 8)

5-5 Remove the screw marked [D2B]. The WML circuit board can then be removed by pulling it out from the connector. (Fig. 8)

* *DM circuit board has internal DIP switch for switching the display in Japanese or in English (SW1).*

● DM Assembly（DM Ass'y）

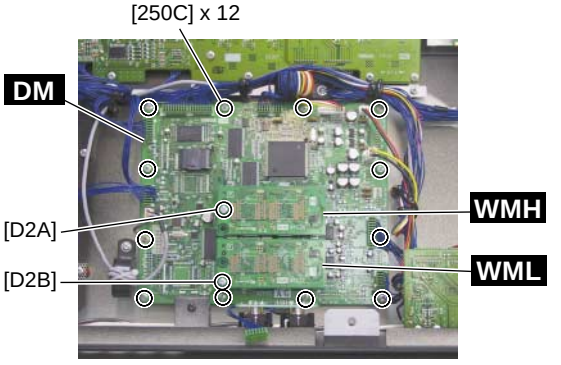

[250C]: Bind Head Tapping Screw-B（Bタイト+BIND）3.0X6 MFZN2W3 (WE936300)
[D2A], [D2B]: Bind Head Screw（小ネジ+BIND）3.0X6 MFZN2W3 (WE774000)

Fig. 8（図8）

6. MA80S Circuit Board

(Time required: About 5 minutes)

6-1 Remove the control panel unit. (See procedure 1)

6-2 Remove the MA cover. (See procedure 2) (U model only)

6-3 Remove the MA80S assembly. (See procedure 2)

6-4 Remove the five (5) screws marked [1], the three (3) screws marked [2] and the screw marked [3]. The MA80S circuit board can then be removed. (Fig. 9)

5-4 [D2A]のネジ1本を外し、コネクタを外してWMHシートを外します。(図8)

5-5 [D2B]のネジ1本を外し、コネクタを外してWMLシートを外します。(図8)

※ DMシート内には、日本語と英語の表示切替え用(SW1)のディップスイッチがあります。

● DIP Switch（ディップスイッチ）



	OFF	ON
SW1	English (U,E,B,A,K models)	Japanese (J model)

6. MA80Sシート（所要時間:約5分）

6-1 CPユニットを外します。(1項参照)

6-2 MAカバーを外します。(2項参照)(Uモデルのみ)

6-3 MA80S Ass'yを外します。(2項参照)

6-4 [1]のネジ5本と[2]のネジ3本と[3]のネジ1本を外し、MA80Sシートを外します。(図9)

● MA80S Assembly（MA80S Ass'y）

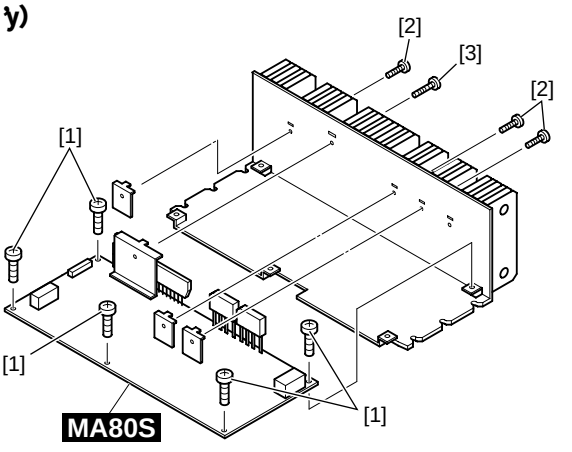

[1]: Bind Head Tapping Screw-B（Bタイト+BIND）4.0X8 MFZN2W3 (WE974600)
[2]: Bind Head Tapping Screw-B（Bタイト+BIND）3.0X10 MFZN2W3 (WE774200)
[3]: Bind Head Tapping Screw-B（Bタイト+BIND）3.0X16 MFZN2W3 (WE973400)

Fig. 9（図9）

7. Speakers
(Time required: About 5 minutes)

7-1 Remove the control panel unit. (See procedure 1)
7-2 Remove the speaker box assembly L or R. (See procedure 2)
7-3 Remove the four (4) screws marked [40]. The speaker can then be removed. (Fig. 10)
* ***The left and right speaker each can then be removed in the same manner.***

7. スピーカ（所要時間：約5分）

7-1 CPユニットを外します。(1項参照)
7-2 SP. Box Ass'y LまたはRを外します。(2項参照)
7-3 [40]のネジ4本を外し、スピーカを外します。(図10)
※ 左右のスピーカは、それぞれ同じ方法で外すことができます。

● Speaker Box Assembly（SP. Box Ass'y）

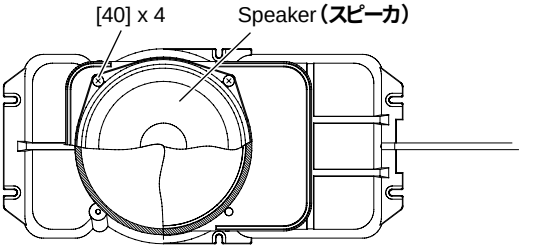

[40]: Bind Head Tapping Screw-P（Pタイト+バインド）4.0X30 MFZN2W3 (WG284700)

Fig. 10（図10）

8. Headphones Jack Assembly, HP Circuit Board (Time required: About 6 minutes)

8-1 Remove the control panel unit. (See procedure 1)
8-2 Remove the four (4) screws marked [750] and the two (2) screws marked [250D]. The side cover holder L can then be removed. (Fig. 11)
8-3 Remove the two (2) screws marked [300F]. The headphones jack assembly can then be removed. (Fig. 11)
8-4 Remove the hexagonal nut marked [660b]. The HP circuit board can then be removed from the headphones jack holder. (Fig. 11-1)

8. H.P. Ass'y、HPシート（所要時間：約6分）

8-1 CPユニットを外します。(1項参照)
8-2 [750]のネジ4本と[250D]のネジ2本を外し、取付金具Lを外します。(図11)
8-3 [300F]のネジ2本を外し、H.P. Ass'yを外します。(図11)
8-4 [660b]のナット特殊を外し、H.P.取付金具からHPシートを外します。(図11-1)

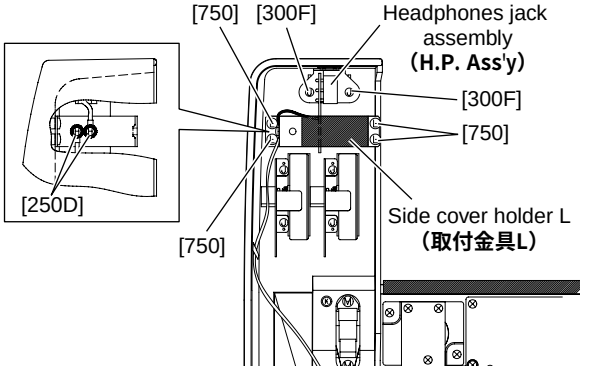

[250D]: Bind Head Tapping Screw-B（Bタイト+BIND）3.0X6 MFZN2W3 (WE936300)
[300F]: Bind Head Tapping Screw-B（Bタイト+BIND）3.0X8 MFZN2B3 (WE774400)
[750]: Bind Head Tapping Screw-B（Bタイト+BIND）4.0X12 MFZN2B3 (WE998600)

Fig. 11（図11）

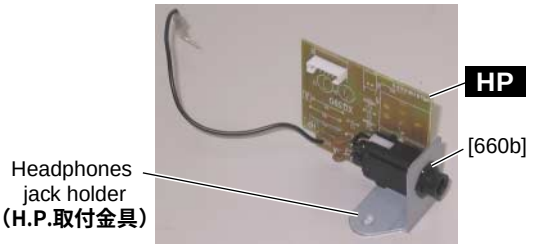

[660b]: Hexagonal nut（ナット特殊）M12X14X2 P=1.0 (WF559900)

Fig. 11-1（図11-1）

9. Power Switch Assembly

(Time required: About 5 minutes)

9-1 Remove the control panel unit. (See procedure 1)

9-2 Remove the side cover L. (See procedure 2)

9-3 Remove the two (2) screws marked [610d]. The power switch assembly (with push switch) can then be removed. (Fig. 12)

9. PSW束線(電源スイッチ付)(所要時間:約5分)

9-1 CPユニットを外します。(1項参照)

9-2 腕木Lを外します。(2項参照)

9-3 [610d]のネジ2本を外し、PSW束線(電源スイッチ付)を外します。(図12)

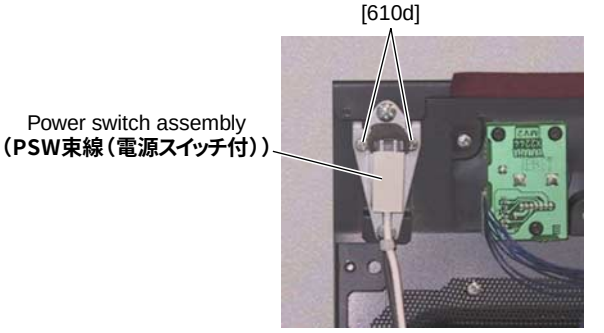

[610d]: Bind Head Tapping Screw-C (Cタイト+BIND) 3.0X6 MFZN2W3 (WE974100)

Fig. 12 (図12)

10. Front Rail Assembly

(Time required: About 6 minutes)

10-1 Remove the control panel unit. (See procedure 1)

10-2 Remove the eight (8) screws marked [230] under the keybed. The front rail assembly with the keyboard holder assembly can then be removed. (Fig. 13)

10-3 Remove the three (3) screws marked [250E]. The keyboard holder assembly can then be removed from the front rail assembly. (Fig. 13-1)

* ***When mounting the front rail assembly with the keyboard holder asembly, always start by tightening screws ①, ② in sequence. (Fig. 13)***

10. 口金Ass'y (所要時間:約6分)

10-1 CPユニットを外します。(1項参照)

10-2 棚板下側から、[230]のネジ8本を外し、鍵盤前金具Ass'yと一緒に口金Ass'yを外します。(図13)

10-3 [250E]のネジ3本を外し、口金Ass'yから鍵盤前金具Ass'yを外します。(図13-1)

※ 口金Ass'y(鍵盤前金具Ass'y付)を取り付ける際、まず最初に①、②のネジを順に締めます。(図13)

<Bottom view>(底面)

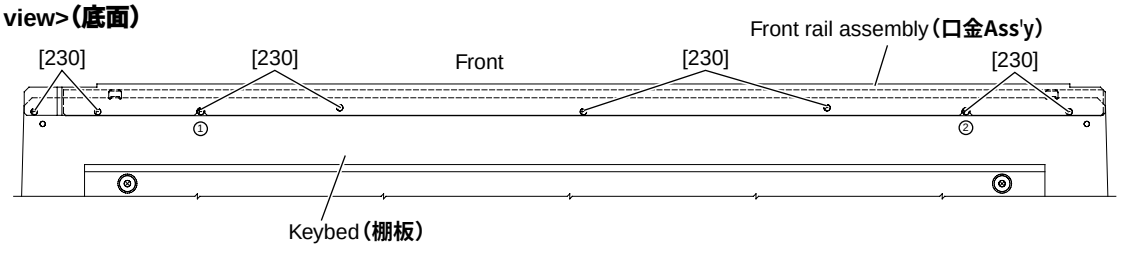

[230]: Bind Head Tapping Screw-1 (TP#1+BIND) 3.5X14 MFZN2B3 (WE971000)

Fig. 13 (図13)

<Side view>(側面)

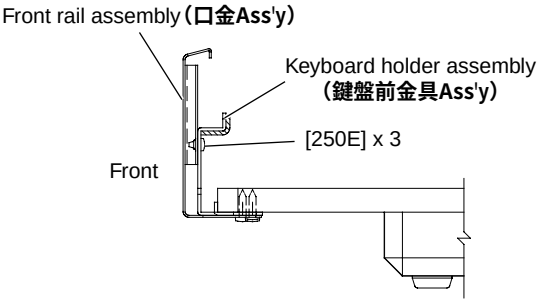

[250E]: Bind Head Tapping Screw-B (Bタイト+BIND) 3.0X6 MFZN2W3 (WE936300)

Fig. 13-1 (図13-1)

11. Keyboard Assembly

(Time required: About 5 minutes)

11-1 Remove the control panel unit. (See procedure 1)

11-2 After removing the screw marked [170C] and the screw marked [220C], remove either right or left keyboard siderail assembly. (Fig. 14)

11-3 Remove the seven (7) screws marked [200] and the three (3) screws marked [210]. The keyboard assembly can then be removed. (Fig. 14)

11. GHD EBUS鍵盤（所要時間：約5分）

11-1 CPユニットを外します。(1項参照)

11-2 [170C]のネジ1本と[220C]のネジ1本を外し、左右どちらかの鍵盤取付横金具Ass'yを外します。(図14)

11-3 [200]のネジ7本と[210]のネジ3本を外し、GHD EBUS鍵盤を外します。(図14)

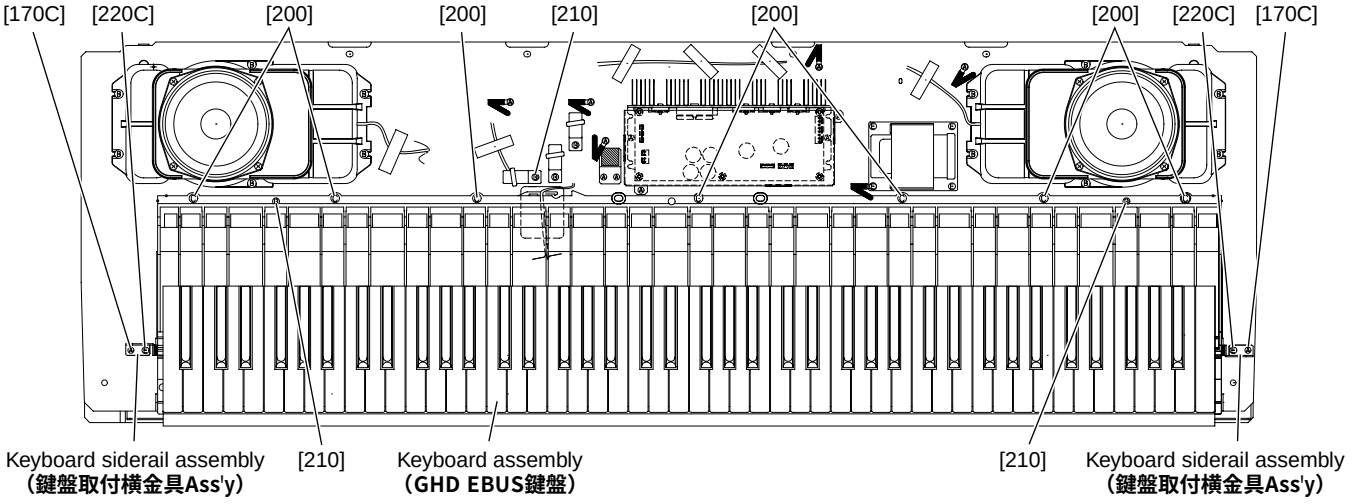

[170C]: Bind Head Tapping Screw-1 (TP#1+BIND) 3.5X12 MFZN2W3 (WE970900)
[200]: Pan Head Screw (小ネジ+PAN) 5.0X25 MFZN2W3 SW (WF001500)
[210]: Bind Head Tapping Screw-1 (TP#1+BIND) 4.0X14 MFZN2W3 (WE971900)
[220C]: Bind Head Screw (小ネジ+BIND) 4.0X14 MFZN2W3 (WE968700)

Fig. 14 (図14)

12. Disassembling the Keyboard

* *After inserting a round stick (Rod: TX000670) between the frame and the keys, remove the circuit boards. (Fig. 15)*

12. GHD EBUS鍵盤の分解

※ シートをはずす前に、接点ゴムを歪ませないように、フレームとハンマーの間に丸棒(ロッド：TX000670)を挿入しておきます。(図15)

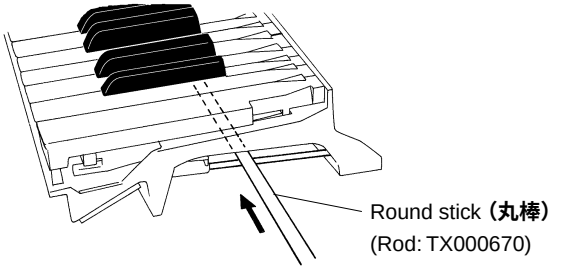

Fig. 15 (図15)

12-1 **GHD EBUS L, MK SUB Circuit Board**
(Time required: About 7 minutes)
Remove the seven (7) screws marked [260A]. The GHD EBUS L and MK SUB circuit boards can then be removed. (Fig. 16, 16-1)

12-2 **GHD M Circuit Board**
(Time required: About 7 minutes)
Remove the five (5) screws marked [260B] and the screw marked [262]. The GHD M circuit board can then be removed. (Fig. 16)

12-1 GHD EBUS L, MK SUBシート(所要時間：約7分)
[260A]のネジ7本を外し、GHD EBUS L, MK SUBシートを外します。(図16、16-1)

12-2 GHD Mシート(所要時間：約7分)
[260B]のネジ5本と[262]のネジ1本を外し、GHD Mシートを外します。(図16)

12-3 **GHD H Circuit Board**
(Time required: About 7 minutes)
Remove the four (4) screws marked [260C] and the screw marked [262]. The GHD H circuit board can then be removed. (Fig. 16)

* ***Keys can be removed without removing the circuit boards.***

* ***After removing the GHD EBUS L, GHD M and GHD H circuit boards, and the rubbers can then be removed.***

12-3 GHD Hシート（所要時間：約7分）
[260C]のネジ4本と[262]のネジ1本を外し、GHD Hシートを外します。（図16）

※ **白鍵と黒鍵は、GHD EBUS Lシート、GHD Mシート、GHD Hシートを外さなくても、外すことができます。**

※ **GHD EBUS Lシート、GHD Mシート、GHD Hシートを外すと、接点ゴムを外すことができます。**

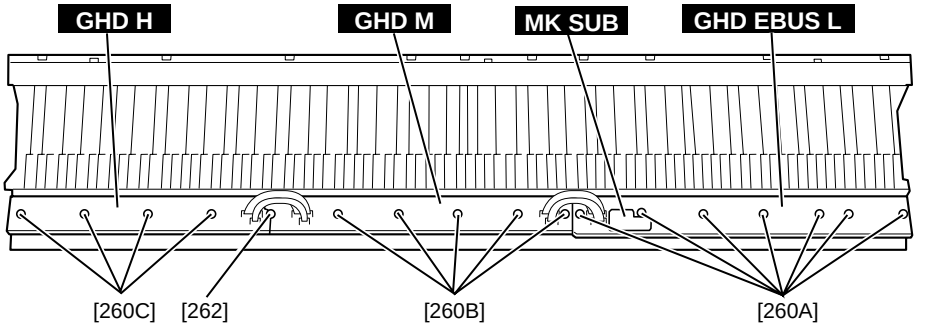

[260]: Bind Head Tapping Screw-P（**Pタイト+BIND**）3.0x10 MFZN2W3 (WF001000)
[262]: PW Head Tapping Screw-P（**Pタイト+PWH**）3.0x10-10 ZMC2W3 (WF765500)

Fig. 16（**図16**）

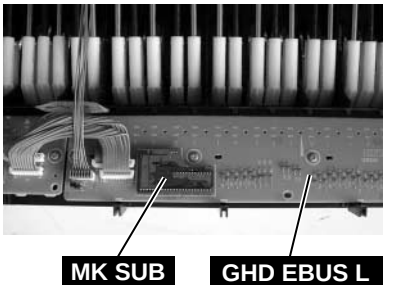

Fig. 16-1（**図16-1**）

12-4 **Rubber contact**
Remove the GHD circuit board for the involved key. The rubber contacts can then be removed. (Fig. 17, 18)

12-4 接点ゴム
該当する鍵盤のGHDシートを外して、接点ゴムを外します。（図17、18）

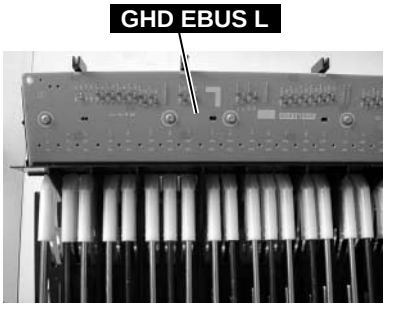

Fig. 17（**図17**）

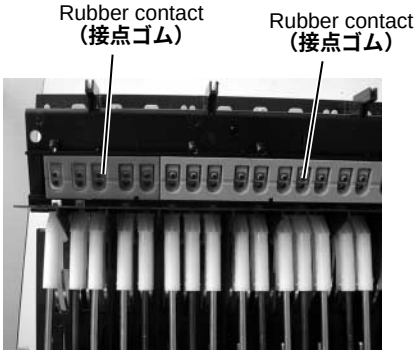

Fig. 18（**図18**）

12-5 **White key**

In order to release the white key from the stopper, insert a thin plate between the white keys (gap in the direction indicated by the triangle mark, near the fulcrum of the key), press down the stopper marked [A] and move the white key forward. Then the white key being released from the stopper lifts up. (Fig. 19, 20)

* ***Use special care not to move the white key forward so much as to cause damage to the key spring.***

12-6 In this state, move the white key rearward a little. Then the white key can be removed. (Fig. 20)

12-7 **Black key**

The black key can be removed after the white keys on either side have been removed.

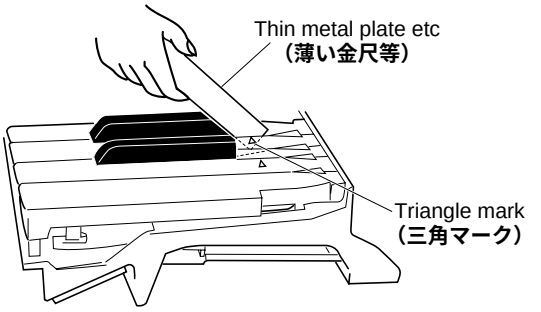

Fig. 19（図19）

12-8 **Hammer, White Key**

After a key has been removed, push a key spring down once to take it out of the hook. (Fig. 21)

Place the keyboard assembly upside-down and peel the stopper away. The hammer of the white key can then be removed. (Fig. 22)

* ***The hammer of the black key can then be removed in the same manner.***

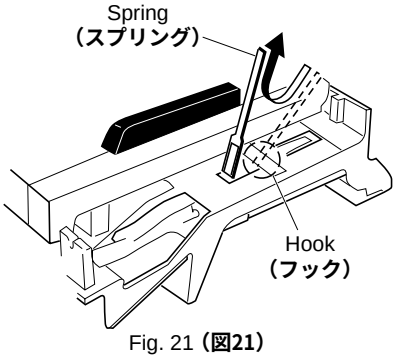

Fig. 21（図21）

13. Assembling the Keyboard

13-1 **Hammer, White Key (Hammer, Black Key)**

Place the keyboard assembly upside-down, insert a hammer assembly into the frame, and put the stopper (L88_W) on. (Fig. 23)

* ***There are four (4) kinds of hammers that differ in weight.***

12-5 **白鍵**

白鍵をストッパーから外すために、薄い金尺状のものを鍵盤の間に挿入して（三角マークの示す方向側の隙：白鍵盤支点付近）、[A]のストッパーを下げ、白鍵を前方にずらします。外れると白鍵が浮きます。（図19, 20）

※ **このとき、白鍵を前方にずらしすぎてスプリングを傷めないように十分注意して作業をしてください。**

12-6 **この状態から、白鍵を後方に少しずらし、白鍵を外します。（図20）**

12-7 **黒鍵**

黒鍵は、両隣の白鍵を外すと、外すことができます。

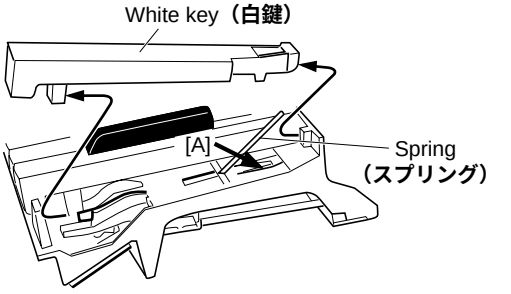

Fig. 20（図20）

12-8 **ハンマー白鍵**

白鍵を外し、スプリングを一度下に押し込み、フックから取り外します。（図21）

鍵盤を裏側にし、ストッパー（L88_W）をはがしてハンマー白鍵を外します。（図22）

※ **ハンマー黒鍵もハンマー白鍵と同じようにして外すことができます。**

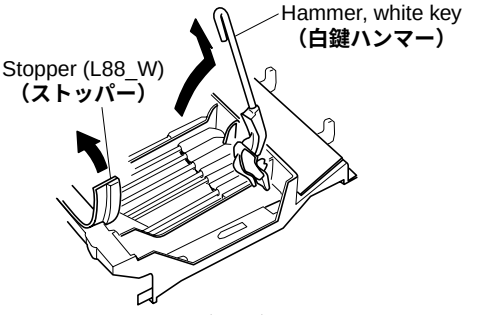

Fig. 22（図22）

13. GHD EBUS鍵盤の組立

13-1 **ハンマー白鍵（ハンマー黒鍵）**

GHD EBUS鍵盤の裏側より、ハンマー白鍵（黒鍵）をフレームに差し込み、ストッパー（L88_W）を取り付けます。（図23）

※ **重りの違いにより四種類のハンマーがあります。取り付けの際に気をつけてください。**

13-2 **Spring**

Place the keyboard assembly right side up. Fix key springs on the frame by setting one at each slit and pushing down once on each key spring. (Fig. 24)

* ***Be careful of the direction of the spring. It should be installed with its projecting end facing upward. (Fig. 24-1)***

13-3 **Assembling the White Key (Black Key)**

After a key has been fit to part [C] and key guide, make sure that the spring is fixed to the key and then press down part [B] of the key. (Fig. 25)

13-4 **GHD EBUS L, MK SUB Circuit Board**

Tighten the seven (7) screws marked [260A] to fix the GHD EBUS L, MK SUB circuit boards. (Fig. 16)

13-5 **GHD M Circuit Board**

Tighten the five (5) screws marked [260B] and the screw marked [262] to fix the GHD M circuit board. (Fig. 16)

13-6 **GHD H Circuit Board**

Tighten the four (4) screws marked [260C] and the screw marked [262] to fix the GHD H circuit board. (Fig. 16)

* ***When installing the circuit boards, set it under hooks to align the triangle marks of the circuit board and projection parts of the frame as shown in figure 26.***

13-2 スプリング

GHD EBUS鍵盤を表側にして、端が二本に分かれているスプリングの先をハンマー白鍵(黒鍵)の切り込みに合わせて、一度下に押し込んでフレームのフックに取り付けます。(図24)

※ **スプリングの向きに注意してください。スプリングは、図24-1のように上側が凸になるように取り付けます。**

13-3 白鍵(黒鍵)組立

[C]部とキーガイドに白鍵(黒鍵)を加えさせ、鍵盤の支点内側のばね受け部に、スプリングが確実に入っていることを確認したら、[B]部の上を下方向にゆっくり押し込んで取り付けます。(図25)

13-4 GHD EBUS L, MK SUBシート

GHD EBUS LシートとMK SUBシートを取り付け、[260A]のネジ7本を取り付けます。(図16)

13-5 GHD Mシート

GHD Mシートを取り付け、[260B]のネジ5本と[262]のネジ1本を取り付けます。(図16)

13-6 GHD Hシート

GHD Hシートを取り付け、[260C]のネジ4本と[262]のネジ1本を取り付けます。(図16)

※ **GHD M/GHD EBUS Lシートを取り付ける際は、フレーム裏側にあるフック位置と基板の△マークが一致していることを確認してください。(図26)**

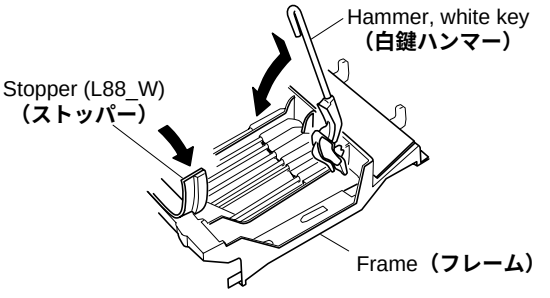

Fig. 23 **(図23)**

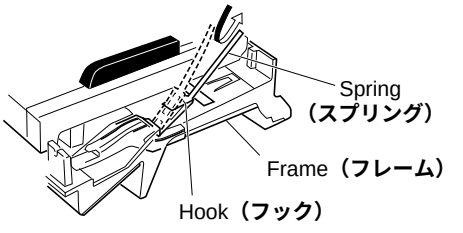

Fig. 24 **(図24)**

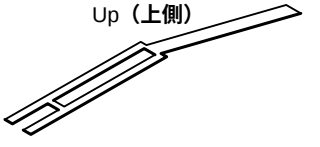

Fig. 24-1 **(図24-1)**

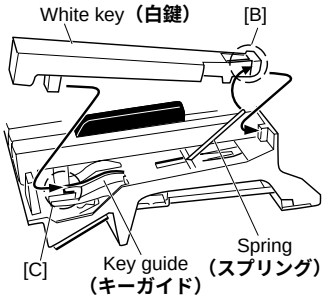

Fig. 25 **(図25)**

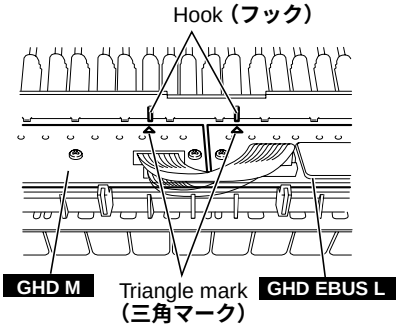

Fig. 26 **(図26)**

■ LSI PIN DESCRIPTION（LSI端子機能表）

AK4393VF-E2 (XW029A00) **DAC** (Digital to Analog Converter) 22
HD6417709SHF200B (X2687A00) **CPU** (SH3) 19
HD6417709SHF200BV (X2687B00) **CPU** (SH3) 19
M66291GP (X2156A00) **USB Controller** 22
PCM1730E-1/2K (X2077A00) **DAC** (Digital to Analog Converter) 22
T8F02TB-0102 (X0060A00) **SWP50** (Tone Generator) 20
μ**PD780031AYGK-N01** (XZ916100) **E-PNS2a** (LED/Switch Driver) 18
μ**PD780031AYGK-N05** (XZ916200) **E-PNS2a** (LED/Switch Driver) 18
μ**PD780031AYGK-N04** (X0031200) **LKS** 18

- μ**PD780031AYGK-N04** (X0031200) **LKS**
- μ**PD780031AYGK-N01** (XZ916100) **E-PNS2a** (LED/Switch Driver)
- μ**PD780031AYGK-N05** (XZ916200) **E-PNS2a** (LED/Switch Driver)

MK SUB: IC001
PN-EQ: IC010
PN-EQ: IC010, PNL: IC10

PIN NO.	NAME	I/O	FUNCTION	PIN NO.	NAME	I/O	FUNCTION
1	P50/A8	I/O	Port 5 / Higher address bus	33	P10/ANI0	I	Port 1 / A/D converter analog input
2	P51/A9	I/O		34	AV_{REF}	I	A/D converter reference voltage input
3	P52/A10	I/O		35	AV_{DD}	-	Analog power supply
4	P53/A11	I/O		36	$\overline{RESET}$	I	System reset input
5	P54/A12	I/O		37	XT2	-	Subsystem clock oscillation
6	P55/A13	I/O		38	XT1	I	
7	P56/A14	I/O		39	IC	-	Internally connected
8	P57/A15	I/O		40	X2	-	Main system clock oscillation
9	Vss0	-	Ground	41	X1	I	
10	$V_{DD}0$	-	Power supply	42	Vss1	-	Ground
11	P30	I/O	Port 3	43	P00/INTP0	I/O	Port 0 / External interrupt request input
12	P31	I/O		44	P01/INTP1	I/O	
13	P32/SDA0	I/O	Port 3 / Serial data input/output	45	P02/INTP2	I/O	
14	P33/SCL0	I/O	Port 3 / Serial clock input/output	46	P03/INTP3/ADTRG	I/O	Port 0 / External interrupt request input / Trigger signai input
15	P34	I/O	Port 3	47	P70/TI00/TO0	I/O	Port 7 / External count clock input / 16-bit timer/event counter 0 output
16	P35	I/O		48	P71/TI01	I/O	Port 7 / Capture trigger input
17	P36	I/O		49	P72/TI50/TO50	I/O	Port 7 / External count clock input / 8-bit timer/event counter 50 output
18	P20/SI30	I/O	Port 2 / Serial data input	50	P73/TI51/TO51	I/O	Port 7 / External count clock input / 8-bit timer/event counter 51 output
19	P21/SO30	I/O	Port 2 / Serial data output	51	P74/PCL	I/O	Port 7 / Clock output
20	P22/$\overline{SCK30}$	I/O	Port 2 / Serial clock input/output	52	P75/BUZ	I/O	Port 7 / Buzzer output
21	P23RxD0	I/O	Port 2 / Serial data input	53	P64/$\overline{RD}$	I/O	Port 6 / Strobe signal output for reading
22	P24/TxD0	I/O	Port 2 / Serial data output	54	P65/$\overline{WR}$	I/O	Port 6 / Strobe signal output for writing
23	P25/ASCK0	I/O	Port 2 / Serial clock input/output	55	P66/$\overline{WAIT}$	I/O	Port 6 / Wait insertion
24	$V_{DD}1$	-	Power supply	56	P67/ASTB	I/O	Port 6 / Strobe output
25	AVss	-	Ground	57	P40/AD0	I/O	Port 4 / Lower address/data bus
26	P17/ANI7	I	Port 1 / A/D converter analog input	58	P41/AD1	I/O	
27	P16/ANI6	I		59	P42/AD2	I/O	
28	P15/ANI5	I		60	P43/AD3	I/O	
29	P14/ANI4	I		61	P44/AD4	I/O	
30	P13/ANI3	I		62	P45/AD5	I/O	
31	P12/ANI2	I		63	P46/AD6	I/O	
32	P11/ANI1	I		64	A47/AD7	I/O	

- **HD6417709SHF200B** (X2687A00) **CPU** (SH3)
- **HD6417709SHF200BV** (X2687B00) **CPU** (SH3)

DM: IC014

PIN NO.	NAME	I/O	FUNCTION	PIN NO.	NAME	I/O	FUNCTION
1	MD1	I	Mode control	105	CKE/PTK5	I/O	CK enable / Port K
2	MD2	I		106	RAS3L/PTJ0	I/O	DRAM row address strobe / Port J
3	Vcc(RTC)	-	Power supply +1.8 V	107	RAS2L/PTJ1	I/O	DRAM row address strobe / Port J
4	XTAL2	O	Crystal oscillator	108	CASLL/PTJ2	I/O	Colum address strobe (low) / Port J
5	EXTAL2	I		109	VssQ	-	Ground
6	Vss(RTC)	-	Ground	110	CASLH/PTJ3	I/O	Colum address strobe (high) / Port J
7	NMI	I	Non-maskable interrupt request	111	VccQ	-	Power supply +3.3
8	IRQ0/IRL0/PTH0	I	Interrupt request / Port H	112	CASHL/PTJ4	I/O	HL Column address strobe / Port J
9	IRQ1/IRL1/PTH1	I		113	CASHH/PTJ5	I/O	HH Column address strobe / Port J
10	IRQ2/IRL2/PTH2	I		114	DACK0/PTD5	I/O	DMA acknowledge transfer strobe / Port D
11	IRQ3/IRL3/PTH3	I		115	DACK1/PTD7	I/O	
12	IRQ4/PTH4	I		116	CAS2L/PTE6	I/O	Column address strobe (low) / Port E
13	D31/PTB7	I/O	Data bus / Port B	117	CAS2H/PTE3	I/O	Column address strobe (high) / Port E
14	D30/PTB6	I/O		118	RAS3U/PTE2	I/O	DRAM row address strobe / Port E
15	D29/PTB5	I/O		119	RAS2U/PTE1	I/O	DRAM row address strobe / Port E
16	D28/PTB4	I/O		120	TDO/PTE0	I/O	Test data / Port E
17	D27/PTB3	I/O		121	BACK	O	Bus acknowledge
18	D26/PTB2	I/O		122	BREQ	I	Bus request
19	VssQ	-	Ground	123	WAIT	I	Hardware wait request
20	D25/PTB1	I/O	Data bus / Port B	124	RESETM	I	Manual reset
21	VccQ	-	Power supply +3.3 V	125	ADTRG/PTH5	I	Analog trigger / Port H
22	D24/PTB0	I/O	Data bus / Port B	126	IOIS16/PTG7	I	Write protect / Port G
23	D23/PTA7	I/O	Data bus / Port A	127	ASEMD0/PTG6	I	ASE mode / Port G
24	D22/PTA6	I/O		128	ASEBRKAK/PTG5	I/O	ASE break acknowledge / Port G
25	D21/PTA5	I/O		129	PTG4/CKIO2	I/O	Port G / Clock output
26	D20/PTA4	I/O		130	AUDATA3/PTG3	I/O	AUD data / Port G
27	Vss	-	Ground	131	AUDATA2/PTG2	I/O	
28	D19/PTA3	I/O	Data bus / Port A	132	Vss	-	Ground
29	Vcc	-	Power supply +1.8 V	133	AUDATA1/PTG1	I/O	AUD data / Port G
30	D18/PTA2	I/O	Data bus / Port A	134	Vcc	-	Power supply +1.8 V
31	D17/PTA1	I/O		135	AUDATA0/PTG0	I/O	AUD data / Port G
32	D16/PTA0	I/O		136	TRST/PTF7/PINT15	I	Test reset / Port F / Port interruption
33	VssQ	-	Ground	137	TMS/PTF6/PINT14	I	Test mode switch / Port F / Port interruption
34	D15	I/O	Data bus	138	TDI/PTF5/PINT13	I	Test data / Port F / Port interruption
35	VccQ	-	Power supply +3.3 V	139	TCK/PTF4/PINT12	I	Test clock / Port F / Port interruption
36	D14	I/O	Data bus	140	IRLS3/PTF3/PINT11	I	Interrupt request / Port F / Port interruption
37	D13	I/O		141	IRL2/PTF2/PINT10	I	
38	D12	I/O		142	IRLS1/PTF1/PINT9	I	
39	D11	I/O		143	IRLS0/PTF0/PINT8	I	
40	D10	I/O		144	MD0	I	Mode control
41	D9	I/O		145	Vcc(PLL1)	-	Power supply +1.8 V
42	D8	I/O		146	CAP1	-	PLL1 Capacitor
43	D7	I/O		147	Vss(PLL1)	-	Ground
44	D6	I/O		148	Vss(PLL2)	-	Ground
45	VssQ	-	Ground	149	CAP2	-	PLL2 Capacitor
46	D5	I/O	Data bus	150	VCC(PLL2)	-	Power supply +1.8 V
47	VccQ	-	Power supply +3.3 V	151	AUDCK/PTH6	I	AUD clock / Port H
48	D4	I/O	Data bus	152	Vss	-	Ground
49	D3	I/O		153	Vss	-	
50	D2	I/O		154	Vcc	-	Power supply +1.8 V
51	D1	I/O		155	XTAL1	O	Crystal oscillator
52	D0	I/O		156	EXTAL1	I	
53	A0	O	Address bus	157	STATUS0/PTJ6	I/O	Processor status / Port J
54	A1	O		158	STATUS1/PTJ7	I/O	
55	A2	O		159	TCLK/PTH7	I/O	Timer clock / Port H
56	A3	O		160	/IRQOUT	O	Interrupt request output
57	VssQ	-	Ground	161	VssQ	-	Ground
58	A4	O	Address bus	162	CKIO	I/O	System clock input / output
59	VccQ	-	Power supply +3.3 V	163	VccQ	-	Power supply +3.3 V
60	A5	O	Address bus	164	TXD0/SCPT0	O	Data transmission / SCI port
61	A6	O		165	SCK0/SCPT1	I/O	Serial clock / SCI port
62	A7	O		166	TXD1/SCPT2	O	Data transmission / SCI port
63	A8	O		167	SCK1/SCPT3	I/O	Serial clock / SCI port
64	A9	O		168	TXD2/SCPT4	O	Data transmission / SCI port
65	A10	O		169	SCK2/SCPT5	I/O	Serial clock / SCI port
66	A11	O		170	RTS2/SCPT6	I/O	Transmit request / SCI port
67	A12	O		171	RXD0/SCPT0	I	Data reception / SCI port
68	A13	O		172	RXD1/SCPT2	I	
69	VssQ	-	Ground	173	Vss	-	Ground
70	A14	O	Address bus	174	RXD2/SCPT4	I	Data reception / SCI port
71	VccQ	-	Power supply +3.3 V	175	Vcc	-	Power supply +1.8 V
72	A15	O	Address bus	176	CTS2/IRQ5/SCPT7	I	Transmit clear / Interrupt request / SCI port
73	A16	O		177	MCS7/PTC7/PINT7	I/O	Mask ROM chip select / Port C / Port interruption
74	A17	O		178	MCS6/PTC6/PINT6	I/O	
75	A18	O		179	MCS5/PTC5/PINT5	I/O	
76	A19	O		180	MCS4/PTC4/PINT4	I/O	
77	A20	O		181	VssQ	-	Ground
78	A21	O		182	WAKEUP/PTD3	I/O	Standby mode Interrupt request output / Port D
79	Vss	-	Ground	183	VccQ	-	Power supply +3.3 V
80	A22	O	Address bus	184	RESETOUT/PTD2	I/O	Reset output / Port D
81	Vcc	-	Power supply +1.8 V	185	MCS3/PTC3/PINT3	I/O	Mask ROM chip select / Port C / Port interruption
82	A23	O	Address bus	186	MCS2/PTC2/PINT2	I/O	
83	VssQ	-	Ground	187	MCS1/PTC1/PINT1	I/O	
84	A24	O	Address bus	188	MCS0/PTC0/PINT0	I/O	
85	VccQ	-	Power supply +3.3 V	189	DRAK0/PTD1	I/O	DMA acknowledge / Port D
86	A25	O	Address bus	190	DRAK1/PTD0	I/O	
87	BS/PTK4	I/O	Bus cycle signal start / Port K	191	DREQ0/PTD4	I	DMA request / Port D
88	RD	O	Read strobe	192	DREQ1/PTD6	I	
89	WE0/DQMLL	O	Select signal (D7-D0) / D QM (SDRAM)	193	RESETP	I	Power on reset
90	WE1/DQMLU/WE	O	Select signal (D15-D8) / D QM (SDRAM) / Write enable	194	CA	I	Chip active
91	WE2/DQMUL/ICIORD/PTK6	I/O	Select signal (D23-D16) / D QM (SDRAM) / I/O read / Port K	195	MD3	I	Mode control
92	WE3/DQMUU/ISIOWR/PTK7	I/O	Select signal (D31-D24) / D QM (SDRAM) / I/O write / Port K	196	MD4	I	
93	RD/WR	O	Read / Write	197	MD5	I	
94	AUDSYNC/PTE7	I/O	AUD cycle / Port E	198	AVss	-	Analog ground
95	VssQ	-	Ground	199	AN0/PTL0	I	Analog input / Port L
96	CS0/MCS0	O	Chip select / Mask ROM chip select	200	AN1/PTL1	I	
97	VccQ	-	Power supply +3.3V	201	AN2/PTL2	I	
98	CS2/PTK0	I/O	Chip select / Port K	202	AN3/PTL3	I	
99	CS3/PTK1	I/O		203	AN4/PTL4	I	
100	CS4/PTK2	I/O		204	AN5/PTL5	I	
101	CS5/CE1A/PTK3	I/O	Chip select / Chip enable / Port K	205	AVcc	-	Analog power supply +3.3 V
102	CS6/CE1B	O	Chip select / Chip enable	206	AN6/DA1/PTL6	I/O	Analog input / Analog output / Port L
103	CE2A/PTE4	I/O	Chip enable / Port E	207	AN7/DA0/PTL7	I/O	
104	CE2B/PTE5	I/O		208	AVss	-	Analog ground

● **T8F02TB-0102** (X0060A00) **SWP50** (Tone Generator)

DM: IC012

PIN NO.	OUTER NO.	NAME	I/O	FUNCTION	PIN NO.	OUTER NO.	NAME	I/O	FUNCTION
1	E5	VSS2	-	Ground	106	E22	VSS2	-	Ground
2	D4	VDDC	-	Power supply +1.5 V	107	D23	VDDC	-	Power supply +1.5 V
3	C3	CD15	I/O	Data bus of internal register	108	C24	HMA15	O	Wave memory address bus
4	B2	CD13	I/O		109	B25	HMA16	O	
5	A1	CD14	I/O		110	A26	HMA22	O	
6	D5	CD6	I/O		111	E23	HMA25	O	
7	E6	CD2	I/O		112	F22	VDDS	-	Power supply +3 V
8	C4	CD9	I/O		113	D24	HMA27	O	Wave memory address bus
9	B3	CD11	I/O		114	C25	HMA0	O	
10	A2	CD12	I/O		115	B26	HMA23	O	
11	A3	CD10	I/O		116	C26	HMA24	O	
12	D6	CD1	I/O		117	F23	VDDS	-	Power supply +3 V
13	E7	VSS	-	Ground	118	G22	HMA26	O	Wave memory address bus
14	C5	CD5	I/O	Data bus of internal register	119	E24	HMA30	O	
15	B4	CD8	I/O		120	D25	HMA28	O	
16	A4	CD7	I/O		121	D26	HMA29	O	
17	D7	VSS2	-	Ground	122	G23	LMA17	O	Wave memory address bus (Lower data memory)
18	C6	CD0	I/O	Data bus of internal register	123	F24	LMA19	O	
19	E8	VSS	-	Ground	124	H22	VSS	-	Ground
20	D8	VDDS	-	Power supply +3 V	125	H23	VDDS	-	Power supply +3 V
21	B5	CD4	I/O	Data bus of internal register	126	E25	LMA20	O	Wave memory address bus (Lower data memory)
22	A5	CD3	I/O		127	E26	LMA21	O	
23	C7	CA2	I	Address bus of internal regisuter	128	G24	LMA9	O	
24	B6	CA0	I		129	F25	LMA18	O	
25	E9	CA8	I		130	J22	LMA12	O	
26	D9	CA9	I		131	J23	LMA4	O	
27	C8	CA5	I		132	H24	LMA6	O	
28	A6	CA1	I		133	F26	LMA8	O	
29	B7	CA3	I		134	G25	LMA7	O	
30	A7	CA4	I		135	G26	LMA10	O	
31	E10	VSS2	-	Ground	136	K22	VSS2	-	Ground
32	D10	VDDC	-	Power supply +1.5 V	137	K23	VDDC	-	Power supply +1.5 V
33	C9	CA10	I	Address bus of internal regisuter	138	J24	LMA13	O	Wave memory address bus (Lower data memory)
34	B8	CA6	I		139	H25	LMA11	O	
35	A8	CA7	I		140	H26	LMA5	O	
36	B9	CA11	I		141	J25	LMA3	O	
37	E11	CA14	I		142	L22	LMA16	O	
38	D11	CA15	I		143	L23	LMA0	O	
39	C10	CA13	I		144	K24	LMA2	O	
40	A9	CA12	I		145	J26	LMA14	O	
41	B10	CSN0	I	Chip select	146	K25	LMA15	O	
42	A10	CSN1	I		147	K26	LMA1	O	
43	E12	VSS	-	Ground	148	M22	VSS	-	Ground
44	D12	VDDS	-	Power supply +3 V	149	M23	VDDS	-	Power supply +3 V
45	C11	WRN	I	Write strobe	150	L24	LMA22	O	Wave memory address bus (Lower data memory)
46	B11	RDN	I	Read strobe	151	L25	LMA23	O	
47	A11	WAIT0	O	Hardware wait request	152	L26	LMA24	O	
48	C12	IRQ0	O	Interrupt request	153	M24	LMA27	O	
49	B12	DREQ0	O		154	M25	LMA28	O	
50	E13	TCK	I	Test pin	155	N22	LMA25	O	
51	D13	TRST	I		156	N23	LMA26	O	
52	C13	VSS	-	Ground	157	N24	LMA30	O	
53	A12	XO	O	Crystal osc. output	158	M26	LMA29	O	
54	B13	XI	I	Crystal osc. input	159	N25	MOEN	O	Wave memory output enable
55	A13	VDDS	-	Power supply +3 V	160	N26	MWEN	O	Wave memory write enable
56	A14	SLAVE	I	Master/Slave select	161	P26	LMD15	I/O	Wave memory data bus (Lower 16 bit)
57	E14	TMS	I	Test pin	162	P22	VSS	-	Ground
58	D14	TDO	O		163	P23	VDDS	-	Power supply +3 V
59	C14	ICN	I	Initial clear	164	P24	LMD13	I/O	Wave memory data bus (Lower 16 bit)
60	B14	RFCLK0	O	PLL Clock	165	P25	LMD14	I/O	
61	B15	PLL_TSTN	I	Power supply	166	R25	LMD11	I/O	
62	C15	PLL_BP	I		167	R24	LMD10	I/O	
63	D15	VDDS	-	Power supply +3 V	168	R23	VDDS	-	Power supply +3 V
64	E15	VSS	-	Ground	169	R22	VSS	-	Ground
65	A15	RFCLK1	I	PLL Clock	170	R26	LMD12	I/O	Wave memory data bus (Lower 16 bit)
66	A16	VDDC	-	Power supply +1.5 V	171	T26	LMD9	I/O	
67	B16	TMODE	I	Test pin	172	T25	LMD8	I/O	
68	C16	PLL_AVD	-	Power supply (PLL)	173	T24	LMD7	I/O	
69	D16	NC	-	Not used	174	T23	VSS2	-	Ground
70	E16	NC	-	Not used	175	T22	VSS	-	Ground
71	A17	PLL_AVS	-	Power supply (PLL)	176	U26	LMD6	I/O	Wave memory data bus (Lower 16 bit)
72	B17	TEST1	I	Test pin	177	U25	LMD5	I/O	
73	A18	VSS	-	Ground	178	V26	LMD3	I/O	
74	C17	SY1	I	Sync. clock	179	U24	LMD4	I/O	
75	D17	VDDC	-	Power supply +1.5 V	180	U23	VDDC	-	Power supply +3 V
76	E17	VSS2	-	Ground	181	U22	VSS2	-	Ground
77	B18	KONTRG0	O	Key on data	182	V25	LMD2	I/O	Wave memory data bus (Lower 16 bit)
78	A19	KONTRG1	I		183	W26	LMD0	I/O	
79	C18	CK512	O		184	V24	LMD1	I/O	
80	B19	CK128	O	Master clock (256 Fs)	185	W25	DCSL0	O	
81	D18	BCLK	O	Master clock (64 Fs)	186	V23	VDDS	-	Power supply +3 V
82	E18	SY0	O	Sync. clock	187	V22	VDDC	-	Power supply +1.5 V
83	C19	HMA20	O	Wave memory address bus	188	W24	DCSL1	O	
84	A20	HMA21	O		189	Y26	DQML3	O	MASK signal
85	B20	HMA19	O		190	Y25	DQML1	O	
86	C20	HMA18	O		191	Y24	DMAL14	O	Address bus (DIMM, SDRAM)
87	D19	VDDS	-	Power supply +1.5 V	192	W23	VDDS	-	Power supply +3 V
88	E19	VSS	-	Ground	193	W22	VSS	-	Ground
89	A21	HMA9	O	Wave memory address bus	194	AA26	DMAL13	O	Address bus (DIMM, SDRAM)
90	B21	HMA7	O		195	AA25	DMAL12	O	
91	A22	HMA6	O		196	AB26	DMAL9	O	
92	D20	HMA8	O		197	Y23	VSS	-	Ground
93	C21	HMA10	O		198	AA24	DMAL11	O	Address bus (DIMM, SDRAM)
94	E20	HMA17	O		199	Y22	VSS	-	Ground
95	D21	VDDS	-	Power supply +1.5 V	200	AA23	DMAL10	O	Address bus (DIMM, SDRAM)
96	B22	HMA11	O	Wave memory address bus	201	AB25	DMAL8	O	
97	A23	HMA4	O		202	AC26	DMAL6	O	
98	C22	HMA5	O		203	AB24	DMAL7	O	
99	B23	HMA13	O		204	AC25	DMAL5	O	
100	E21	VSS	-	Ground	205	AA22	VSS2	-	Ground
101	D22	HMA12	O	Wave memory address bus	206	AB23	VSS	-	Ground
102	C23	HMA3	O		207	AC24	DMAL4	O	Address bus (DIMM, SDRAM)
103	A24	HMA14	O		208	AD26	DMAL3	O	
104	B24	HMA2	O		209	AD25	DMAL2	O	
105	A25	HMA1	O		210	AE26	DMAL0	O	

PIN NO.	OUTER NO.	NAME	I/O	FUNCTION
211	AB22	VSS2	-	Ground
212	AC23	VDDC	-	Power supply +1.5 V
213	AD24	DMAL1	O	Address bus (DIMM, SDRAM)
214	AE25	DCSL2	O	
215	AF26	DRAS0	O	
216	AC22	DCAS0	O	
217	AB21	VDDS	-	Power supply +3 V
218	AD23	DCLKIN	I	
219	AE24	DQML2	O	MASK signal
220	AF25	DCSL3	O	
221	AF24	DQML0	O	MASK signal
222	AC21	VDDS	-	Power supply +3 V
223	AB20	VSS	-	Ground
224	AD22	DWEN0	O	
225	AE23	DCLK0	O	
226	AF23	DCLK1	O	
227	AC20	DCLKE	O	
228	AD21	HMD13	I/O	Wave memory data bus (Upper data memory)
229	AB19	VSS	-	Ground
230	AC19	VDDS	-	Power supply +3 V
231	AE22	HMD15	I/O	Wave memory data bus (Upper data memory)
232	AF22	HMD14	I/O	
233	AD20	HMD10	I/O	
234	AE21	HMD12	I/O	
235	AB18	VDDC	-	Power supply +1.5 V
236	AC18	VDDS	-	Power supply +3 V
237	AD19	HMD7	I/O	Wave memory data bus (Upper data memory)
238	AF21	HMD11	I/O	
239	AE20	HMD9	I/O	
240	AF20	HMD8	I/O	
241	AB17	VSS2	-	Ground
242	AC17	VDDC	-	Power supply +1.5 V
243	AD18	HMD4	I/O	Wave memory data bus (Upper data memory)
244	AE19	HMD6	I/O	
245	AF19	HMD5	I/O	
246	AE18	HMD3	I/O	
247	AB16	VSS	-	Ground
248	AC16	VSS2	-	Ground
249	AD17	HMD1	I/O	Wave memory data bus (Upper data memory)
250	AF18	HMD2	I/O	
251	AE17	HMD0	I/O	
252	AF17	DCSH0	O	
253	AB15	VSS	-	Ground
254	AC15	VDDS	-	Power supply +3 V
255	AD16	DCSH1	O	
256	AE16	DQMH3	O	MASK signal
257	AF16	DQMH1	O	
258	AD15	DMAH14	O	Address bus (DIMM, SDRAM)
259	AE15	DMAH13	O	
260	AB14	VSS	-	Ground
261	AC14	VSS2	-	Ground
262	AD14	DMAH11	O	Address bus (DIMM, SDRAM)
263	AF15	DMAH12	O	
264	AE14	DMAH10	O	
265	AF14	DMAH9	O	
266	AF13	DMAH8	O	
267	AB13	VDDS	-	Power supply +3 V
268	AC13	VDDS	-	Power supply +3 V
269	AD13	DMAH6	O	Address bus (DIMM, SDRAM)
270	AE13	DMAH7	O	
271	AE12	DMAH4	O	
272	AD12	DMAH3	O	
273	AC12	VDDS	-	Power supply +1.5 V
274	AB12	VSS	-	Ground
275	AF12	DMAH5	O	Address bus (DIMM, SDRAM)
276	AF11	DMAH2	O	
277	AE11	DMAH1	O	
278	AD11	DMAH0	O	
279	AC11	VSS	-	Ground
280	AB11	VSS	-	Ground
281	AF10	DRAS1	O	
282	AE10	DCSH2	O	
283	AF9	DQMH2	O	MASK signal
284	AD10	DCSH3	O	
285	AC10	VDDC	-	Power supply +1.5 V
286	AB10	VSS2	-	Ground
287	AE9	DQMH0	O	MASK signal
288	AF8	DWEN1	O	
289	AD9	DCAS1	O	
290	AE8	DCLK2	O	
291	AC9	VDDS	-	Power supply +3 V
292	AB9	VDDC	-	Power supply +1.5 V
293	AD8	DCLK3	O	
294	AF7	MELO0	O	MEL wave data output
295	AE7	MELO1	O	
296	AD7	MELO2	O	
297	AC8	VDDS	-	
298	AB8	VSS	-	Ground
299	AF6	MELO3	O	MEL wave data output
300	AE6	MELO4	O	
301	AF5	MELO5	O	
302	AC7	MELO6	O	
303	AD6	MELO7	O	
304	AB7	WCLK0	O	For DAC LR clock
305	AC6	WCLK1	O	
306	AE5	EIRQ	O	
307	AF4	EICN	O	
308	AD5	ESDA	I/O	
309	AE4	ESCL	I/O	
310	AB6	MELI0	I	MEL wave data input
311	AC5	MELI1	I	
312	AD4	MELI2	I	
303	AF3	MELI3	I	
314	AE3	MELI4	I	
315	AF2	MELI5	I	

PIN NO.	OUTER NO.	NAME	I/O	FUNCTION
316	AB5	VSS2	-	Ground
317	AC4	VDDC	-	Power supply +1.5 V
318	AD3	MELI6	I	MEL wave data input
319	AE2	MELI7	I	
320	AF1	ADLR	O	Power supply +3 V
321	AB4	DITO	O	
322	AA5	VSS	-	Ground
323	AC3	AFRM	I/O	
324	AD2	ACLK	I/O	
325	AE1	ADIR	O	
326	AD1	ADAT0	I/O	Data bus (ABUS)
327	AA4	VDDS	-	Power supply +3 V
328	Y5	ADAT9	I/O	Data bus (ABUS)
329	AB3	ADAT3	I/O	
330	AC2	ADAT1	I/O	
331	AC1	ADAT2	I/O	
332	Y4	ADAT10	I/O	
333	AA3	ADAT6	I/O	
334	W5	VSS	-	Ground
335	W4	VDDS	-	Power supply +3 V
336	AB2	ADAT4	I/O	Data bus (ABUS)
337	AB1	ADAT5	I/O	
338	Y3	ADAT11	I/O	
339	AA2	ADAT7	I/O	
340	V5	ADAT14	I/O	
341	V4	ADAT15	I/O	
342	W3	ADAT13	I/O	
343	AA1	ADAT8	I/O	
344	Y2	ADAT12	I/O	
345	Y1	TDI	I	
346	U5	VSS2	-	Ground
347	U4	VDDC	-	Power supply +1.5 V
348	V3	HRD13	I/O	DRAM data bus
349	W2	HRD15	I/O	
350	W1	HRD14	I/O	
351	V2	HRD12	I/O	
352	T5	HRD7	I/O	
353	T4	HRD6	I/O	
354	U3	HRD10	I/O	
355	V1	HRD11	I/O	
356	U2	HRD9	I/O	
357	U1	HRD8	I/O	
358	R5	VSS	-	Ground
359	R4	VDDS	-	Power supply +3 V
360	T3	HRD5	I/O	DRAM data bus
361	T2	HRD4	I/O	
362	T1	HRD3	I/O	
363	R3	HRD2	I/O	
364	R2	HRD1	I/O	
365	P5	VDDS	-	Power supply +3 V
366	P4	HRD0	I/O	DRAM data bus
367	P3	RWEN	O	DRAM write enable
368	R1	RQML	O	
369	P2	RCAS	O	DRAM column address strobe (RAS signal)
370	P1	RRAS	O	DRAM row address strobe (RAS signal)
371	N1	RA13	O	DRAM address bus
372	N5	VDDS	-	Power supply +3 V
373	N4	VDDS	-	Power supply +3 V
374	N3	RA10	O	DRAM address bus
375	N2	RA12	O	
376	M2	RA1	O	
377	M3	RA2	O	
378	M4	VDDS	-	Power supply +3 V
379	M5	VSS	-	Ground
380	M1	RA0	O	DRAM address bus
381	L1	RA3	O	
382	L2	RA4	O	
383	L3	RA5	O	
384	L4	VSS2	-	Ground
385	L5	VSS	-	Ground
386	K1	RA6	O	DRAM address bus
387	K2	RA7	O	
388	J1	RA9	O	
389	K3	RA8	O	
390	K4	VDDC	-	Power supply +1.5 V
391	K5	VSS2	-	Ground
392	J2	RA11	O	DRAM address bus
393	H1	RCLK	O	
394	J3	RCLKE	O	
395	H2	RCLKIN	I	
396	J4	VDDS	-	Power supply +3 V
397	J5	VDDC	-	Power supply +1.5 V
398	H3	RQMH	O	
399	G1	LRD15	I/O	DRAM data bus (Lower data)
400	G2	LRD14	I/O	
401	G3	LRD13	I/O	
402	H4	VDDS	-	Power supply +3 V
403	H5	VSS	-	Ground
404	F1	LRD12	I/O	DRAM data bus (Lower data)
405	F2	LRD11	I/O	
406	E1	LRD8	I/O	
407	G4	VDDS	-	Ground
408	F3	LRD10	I/O	DRAM data bus (Lower data)
409	G5	VDDS	-	Ground
410	F4	LRD9	I/O	DRAM data bus (Lower data)
411	E2	LRD7	I/O	
412	D1	LRD5	I/O	
413	E3	LRD6	I/O	
414	D2	LRD4	I/O	
415	F5	VSS2	-	Ground
416	E4	VSS	-	Ground
417	D3	LRD3	I/O	DRAM data bus (Lower data)
418	C1	LRD2	I/O	
419	C2	LRD1	I/O	
420	B1	LRD0	I/O	

● **M66291GP** (X2156A00) **USB Controller**

DM: IC002

PIN NO.	NAME	I/O	FUNCTION	PIN NO.	NAME	I/O	FUNCTION
1	Core Vcc		Core power supply	25	D2	I/O	Data bus
2	GND		Ground	26	D3	I/O	
3	D-	I/O	USB data (-)	27	D4	I/O	
4	D+	I/O	USB data (+)	28	D5	I/O	
5	Vbus	I	V bus input	29	D6	I/O	
6	Tr ON	O	Tr ON output	30	D7	I/O	
7	TEST	I	TEST input	31	D8/P0	I/O	
8	/Dack1	I	DMA reception signal 1	32	D9/P1	I/O	
9	/Dreq1	O	DMA request 1	33	D10/P2	I/O	
10	/TC1	I	TC input	34	D11/P3	I/O	
11	/INT1//SOF	O	Interrupt 1/SOF output	35	IOVcc		I/O power supply
12	IOVcc		I/O power supply	36	GND		Ground
13	Xout	O	Output for oscillation	37	D12/P4	I/O	Data bus
14	Xin	I	Input for oscillation	38	D13/P5	I/O	
15	GND		Ground	39	D14/P6	I/O	
16	Core Vcc		Core power supply	40	D15/A0	I/O	
17	A1	I	Address bus	41	/HWR//BYTE	I	Highlight strobe/bus width select
18	A2	I		42	/INT0	O	Interrupt 0
19	A3	I		43	/RD	I	Read strobe
20	A4	I		44	/LWR	I	Low write strobe
21	A5	I		45	/CS	I	Chip select
22	A6	I		46	/RST	I	Reset signal
23	D0	I/O	Data bus	47	/Dreq0	O	DMA request 0
24	D1	I/O		48	/Dack0	I	DMA reception signal 0

● **PCM1730E-1/2K** (X2077A00) **DAC** (Digital to Analog Converter)

DM: IC029

PIN NO.	NAME	I/O	FUNCTION	PIN NO.	NAME	I/O	FUNCTION
1	/RST	I	Reset	15	MUTE	I	Analog output mute control
2	ZEROL	O	Zero flag for L-channel	16	IOUTR-	O	R-channel analog current output -
3	ZEROR	O	Zero flag for R-channel	17	IOUTR+	O	R-channel analog current output +
4	LRCK	I	Left and right clock	18	AGND1	-	Analog ground
5	DATA	I	Serial audio data input	19	VCOM1	-	Internal bias de-coupling pin
6	BCK	I	Bit clock input	20	VCOM2	-	Common voltage for I/V
7	SCKI	I	System clock input	21	IREF	-	Output current reference bias pin
8	DGND	-	Digital ground	22	VCOM3	-	Internal bias de-coupling pin
9	VDD	-	Digital supply, +3.3V	23	VCC1	-	Analog supply, +5 V
10	DEPMP0	I	De-emphasis control	24	VCC2	-	Analog supply, +5 V
11	DEMP1	I		25	IOUTL+	O	L-channel analog current output +
12	FMT0	I	Audio data format select	26	IOUTL-	O	L-channel analog current output -
13	FMT1	I		27	AGND2	I	Analog ground
14	FMT2	I		28	VCC3	I	Analog power supply, +5 V

● **AK4393-VF-E2** (XW029A00) **DAC** (Digital to Analog Converter)

DM: IC027

PIN NO.	NAME	I/O	FUNCTION	PIN NO.	NAME	I/O	FUNCTION
1	DVSS	-	Digital ground	15	BVSS	-	Substrate ground
2	DVDD	-	Digital power supply	16	VREFL	I	Low level voltage reference
3	MCLK	I	Master clock	17	VREFH	I	High level voltage reference
4	/PD	I	Power down mode	18	AVDD	-	Analog power supply +5 V
5	BICK	I	Audio serial data clock	19	AVSS	-	Analog ground
6	SDATA	I	Audio serial data input	20	AOUTR-	O	Rch negative analog output
7	LRCK	I	L/R clock	21	AOUTR+	O	Rch positive analog output
8	SMUTE//CS	I	Soft mute	22	AOUTL-	O	Lch negative analog output
9	DFS	I	Double speed sampling mode	23	AOUTL+	O	Lch positive analog output
10	DEM0/CCLK	I	De-emphasis enable	24	VCOM	O	Common voltage output
11	DEM1/CDTI	I		25	P//S	I	Parallel/serial select
12	DIF0	I	Digital input format	26	CKS0	I	Master clock select
13	DIF1	I		27	CKS1	I	
14	DIF2	I		28	CKS2	I	

■ IC BLOCK DIAGRAM（IC ブロック図）

● **TC74VHC14FT** (XV890B00)
Hex Inverter
DM: IC006

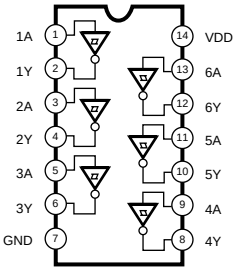

● **TC74VHC32FT** (XY945A00)
TC74VHC32FT (EL, K) (XY945B00)
Quad 2 Input OR
DM: IC007

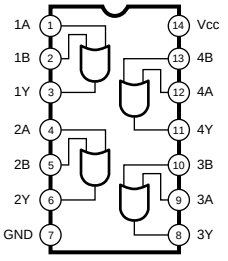

● **TC74VHCT245AFT (E, K)** (XT744B00)
Octal 3-State Bus Transceiver
DM: IC009, 010

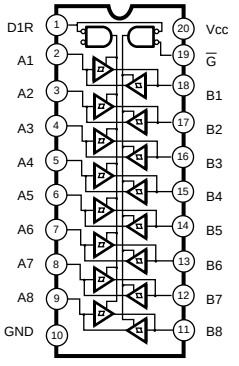

● **TC7WH32FU(TE12L, F)** (XY364A00)
Dual 2 Input OR Gate
DM: IC013

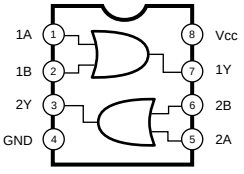

● **µPC4570G2-E1-A** (X7351A00)
µPC4570G2-T1-A (XF291A00)
NJM4556AD (XQ824A00)
Dual Operational Amplifier
DM: IC017, 033-035
PN-EQ: IC100
AJACK: IC1, 2, 5, 101, 102, 301

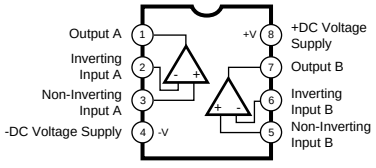

● **NE5532DR** (X5482A00)
Dual Operational Amplifier
PNL: IC73

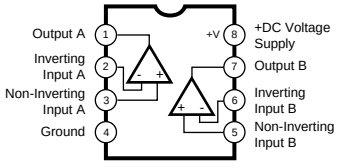

■ CIRCUIT BOARDS（シート基板図）

AJACK (X7132C0) 32
DJACK (X7113C0) 33
DM (XZ592J0) 24/25
FU60 (XQ395B0) 34
GHD EBUS L (XZ138D0) 35
GHD H (X2218A0) 37
GHD M (X2217A0) 36
HP (XQ390A0) 30
MA80S (X4384E0) 26/27
MK SUB (XZ142B0) 34
MV2 (X2244B0) 30
PN-EQ (X2507C0) 31
PNL (X7124D0) 28/29
PNR (X2244B0) 30/31
WMH (X2248A0) 34
WML (X2248A0) 34
XLR (X7132C0) 34

Note : See parts list for details of circuit board component parts.
（注：シートの部品詳細は、パーツリストをご参照ください。）

● DM Circuit Board

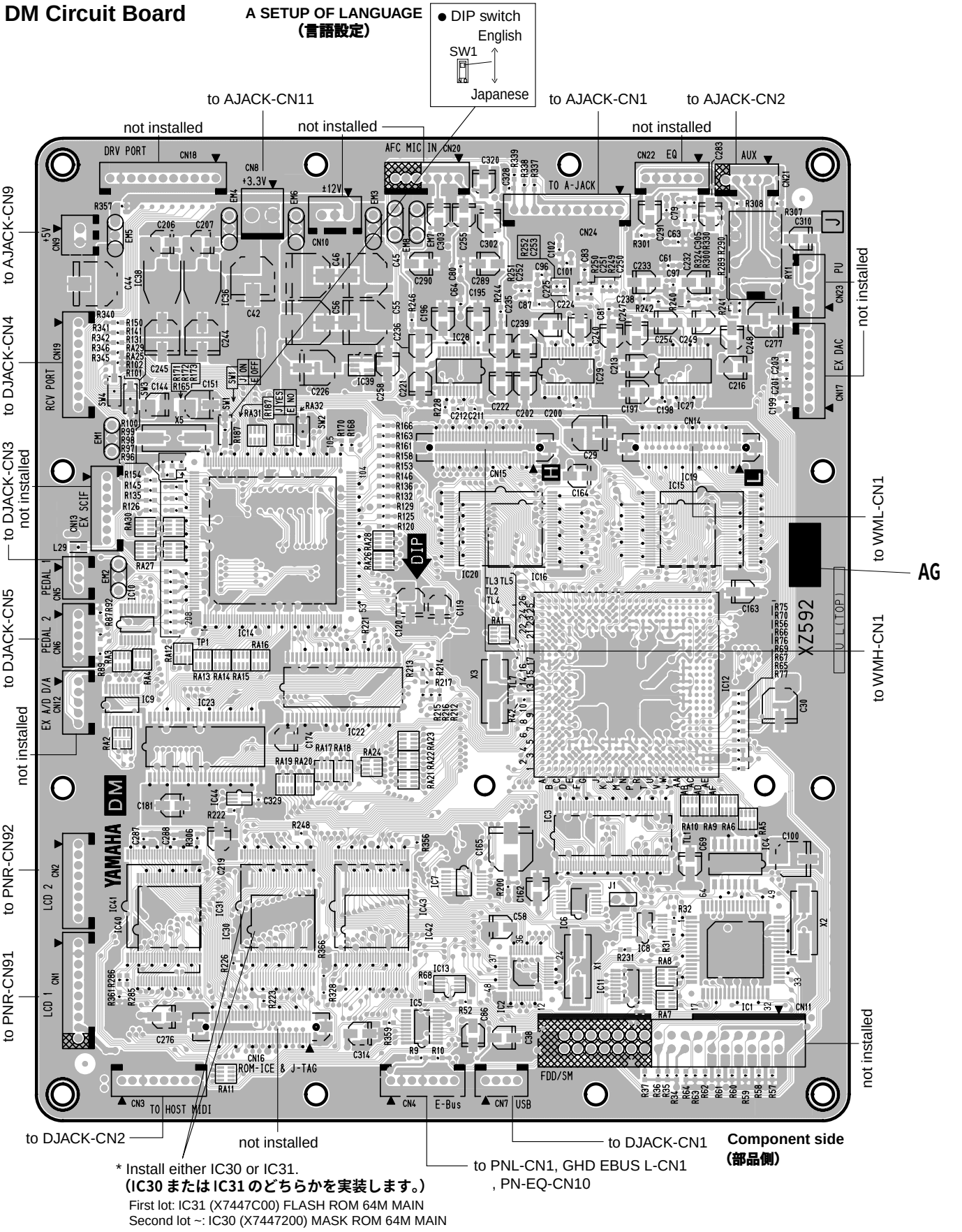

Note : See parts list for mounting of parts.

(注：部品実装は、パーツリストを参照してください。)

● DM Circuit Board

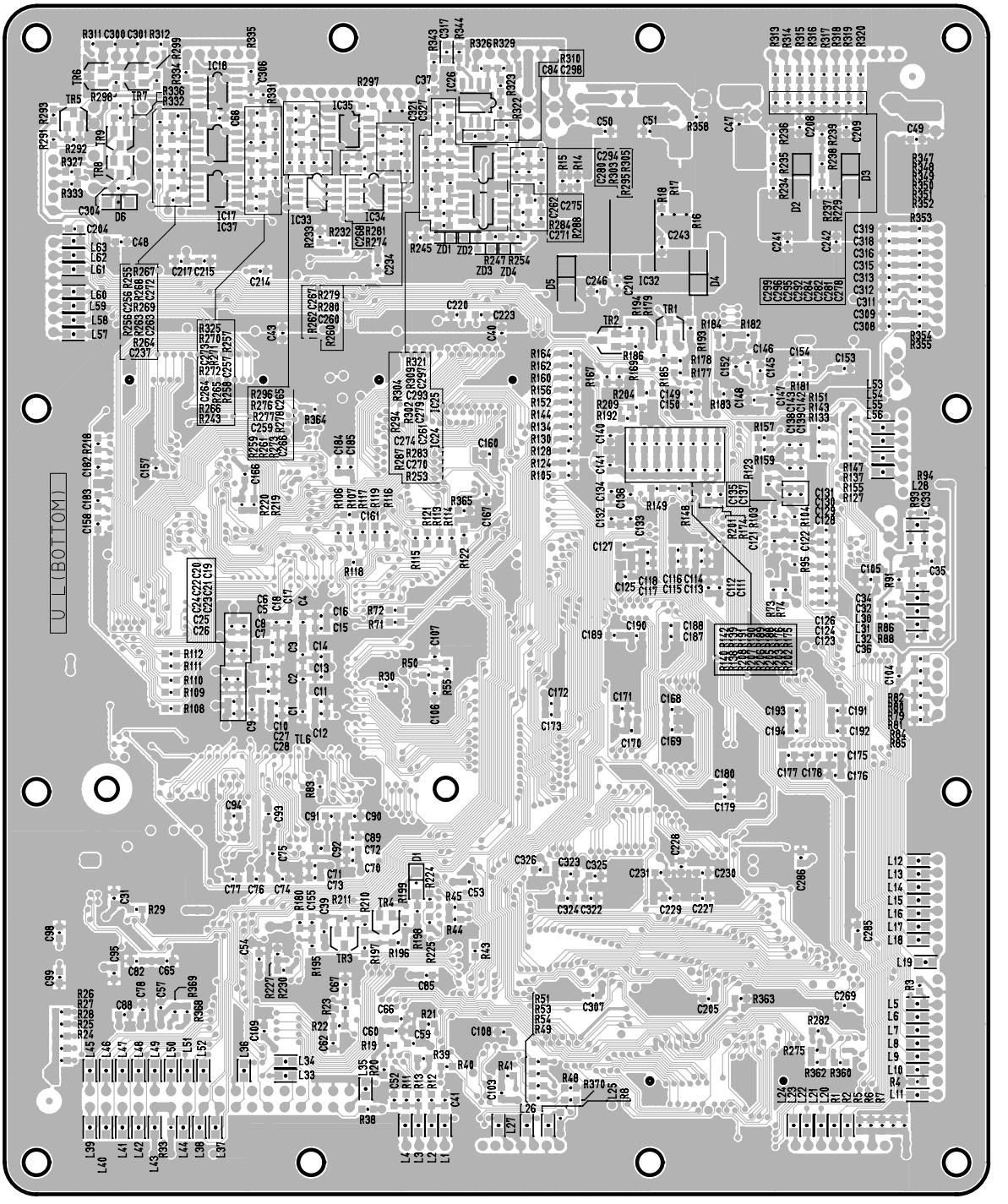

Pattern side
（パターン側）

Note : See parts list for mounting of parts.
（注：部品実装は、パーツリストを参照してください。）

● MA80S Circuit Board

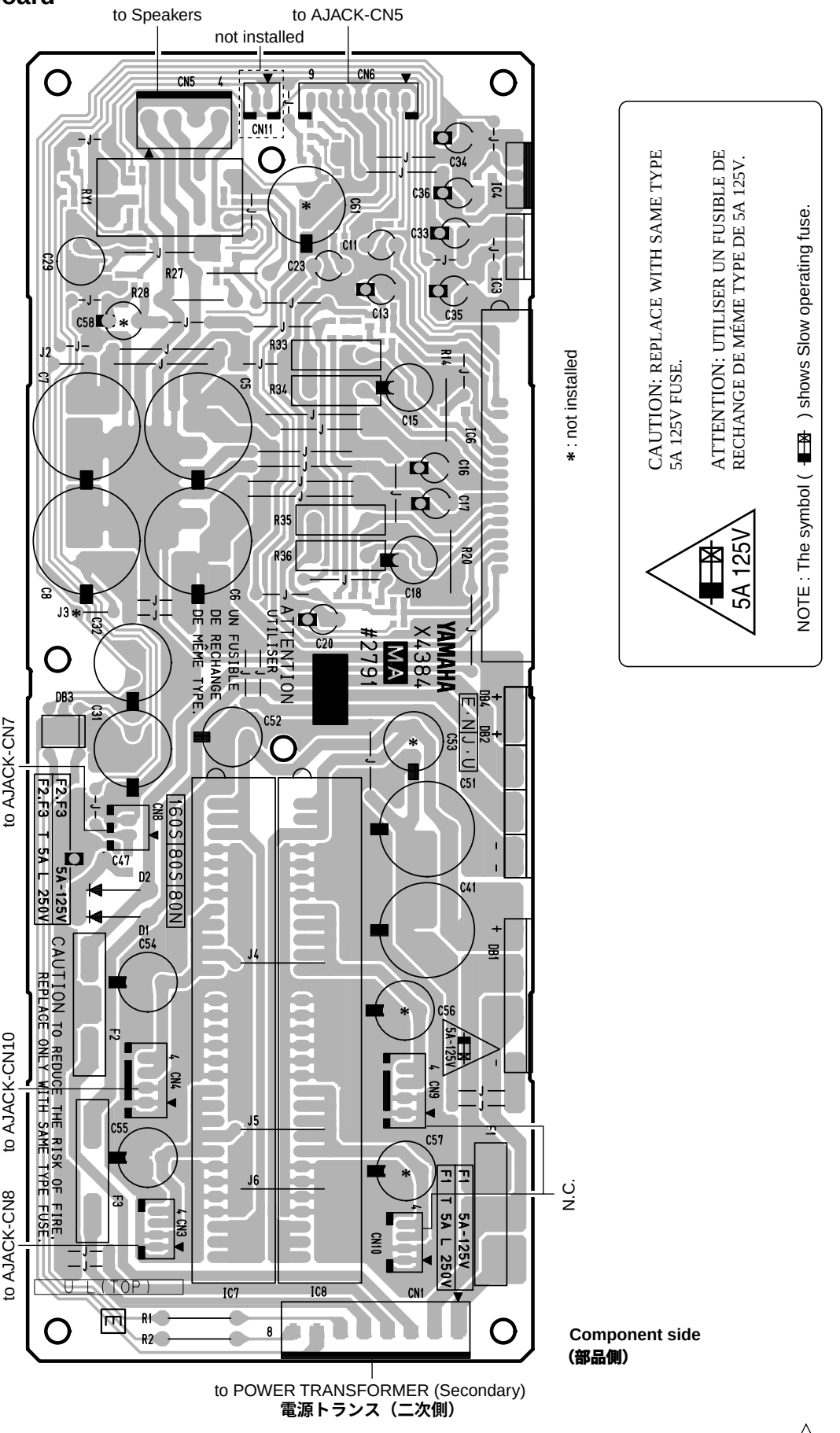

● MA80S Circuit Board

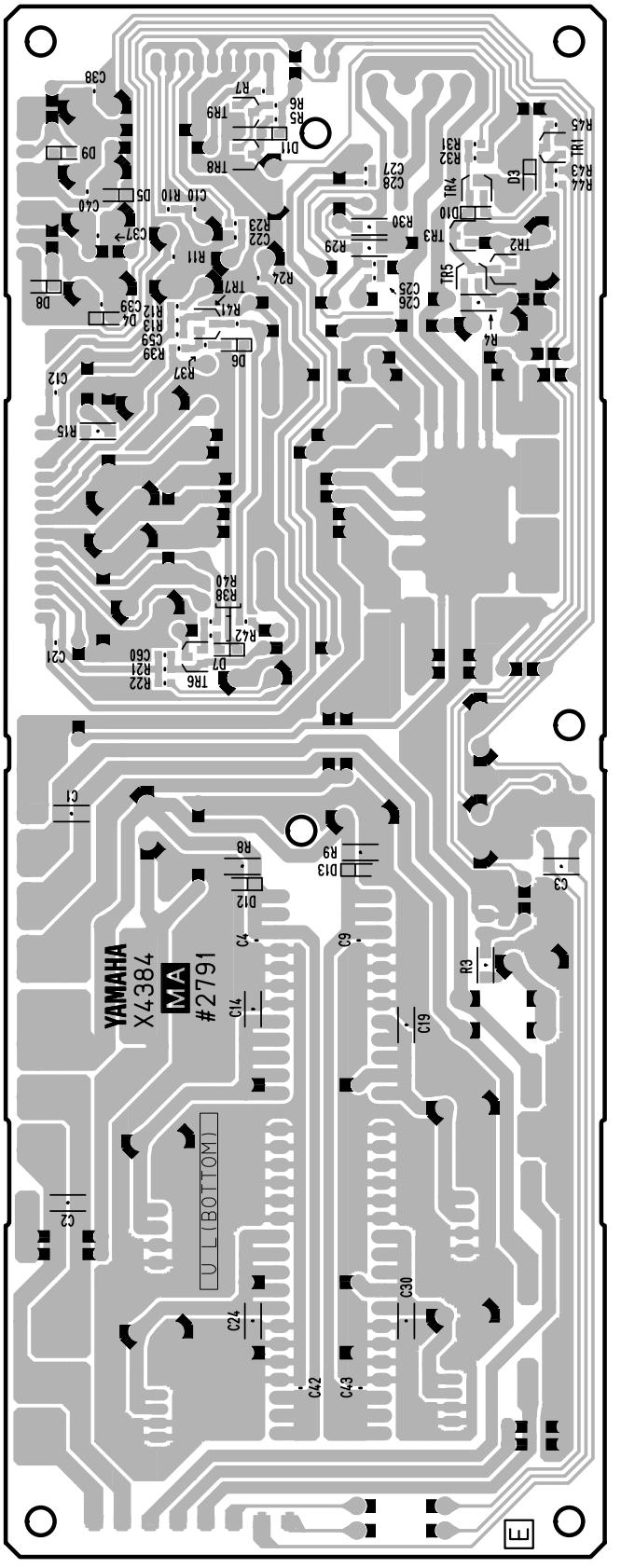

Pattern side
(パターン側)

● PNL Circuit Board

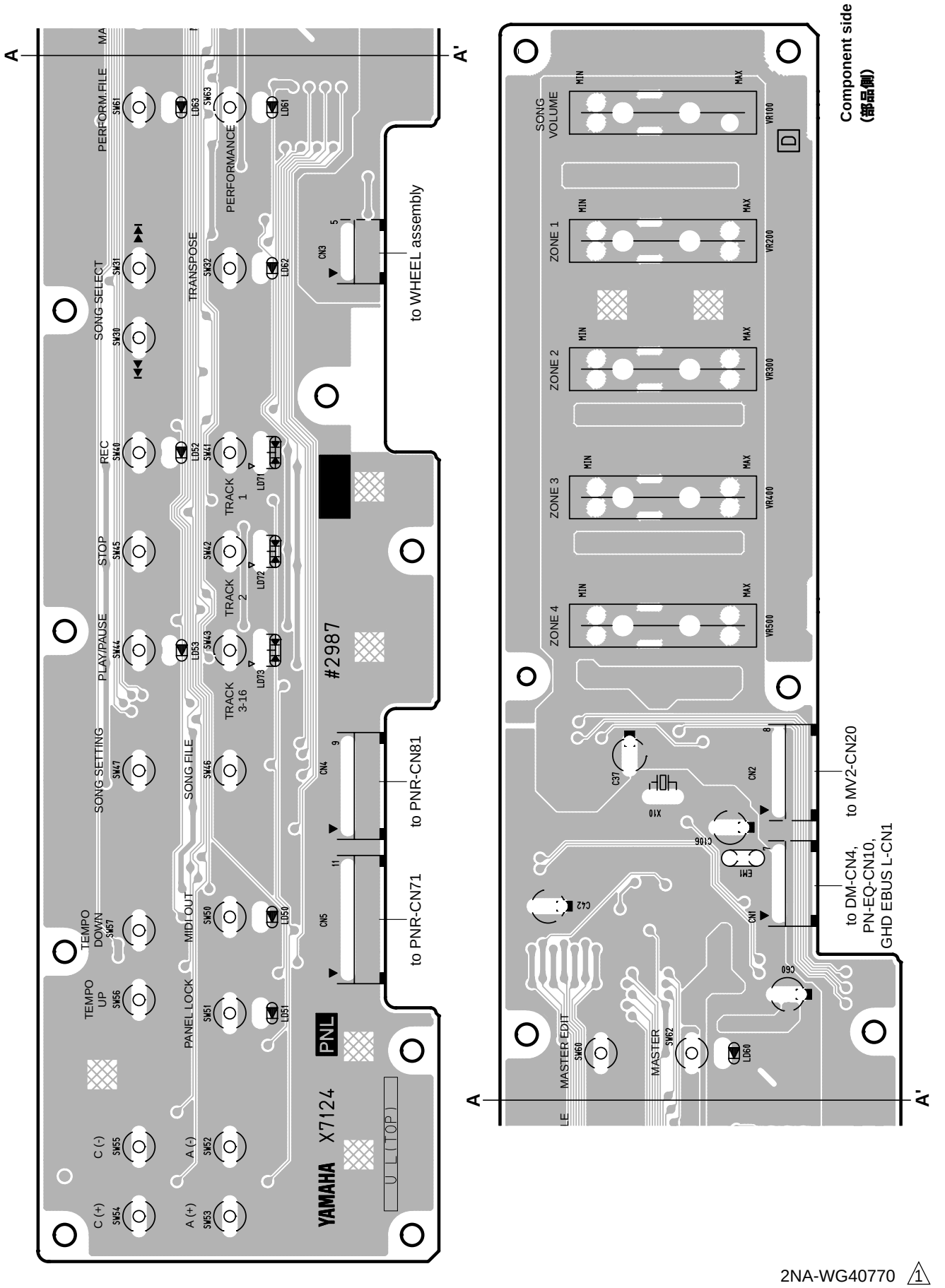

● PNL Circuit Board

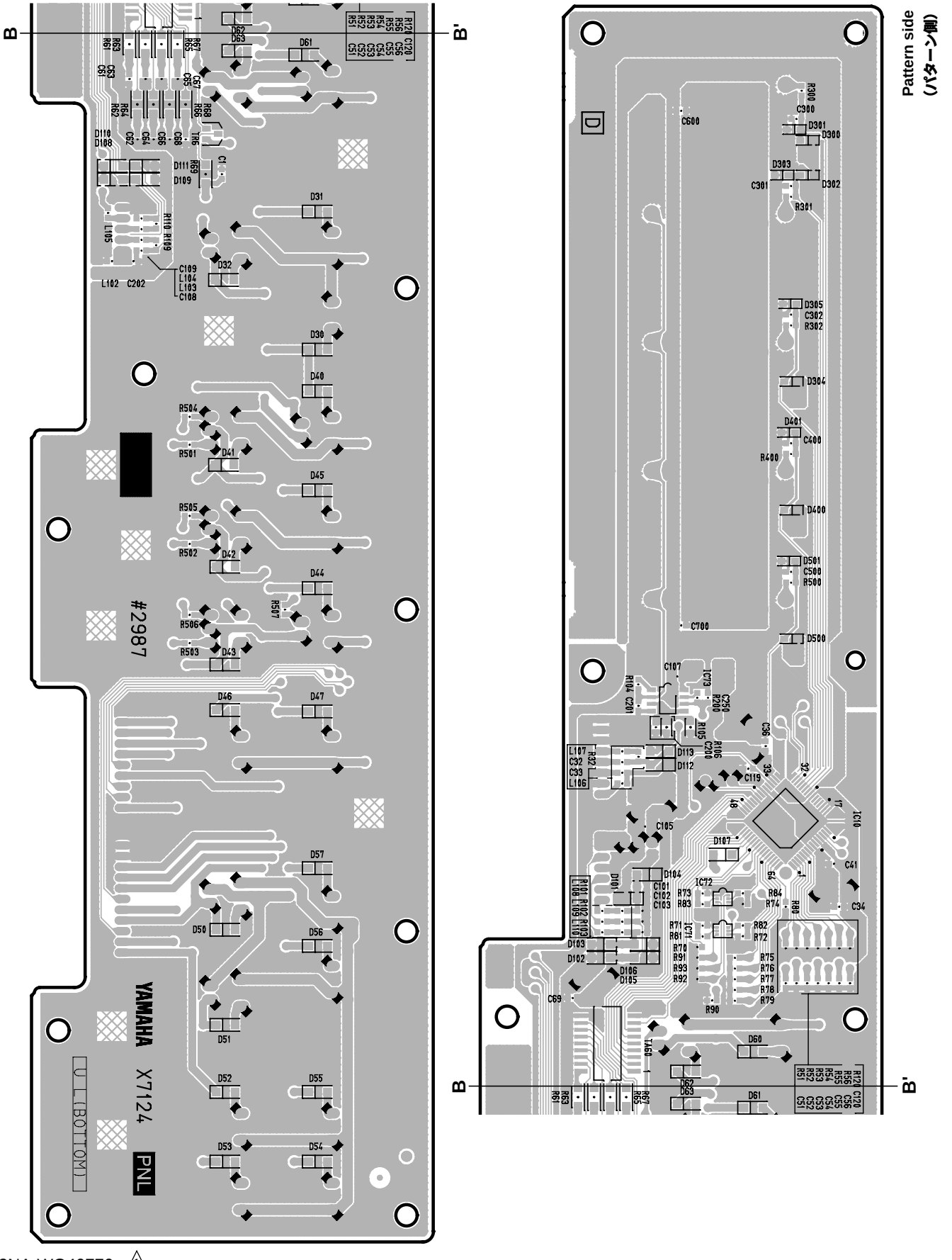

2NA-WG40770 1

● PNR Circuit Board

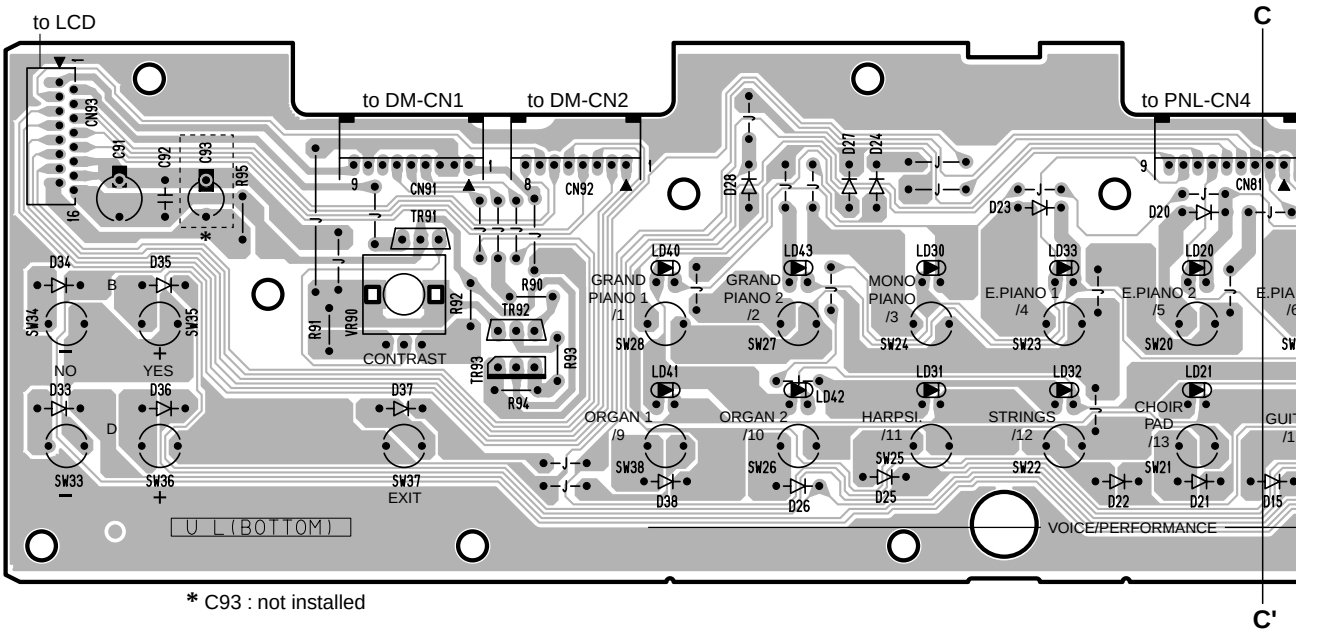

* C93 : not installed

● MV2 Circuit Board

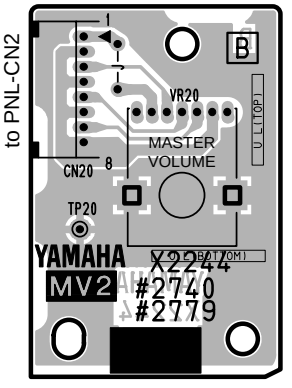

Component side
（部品側）

● HP Circuit Board

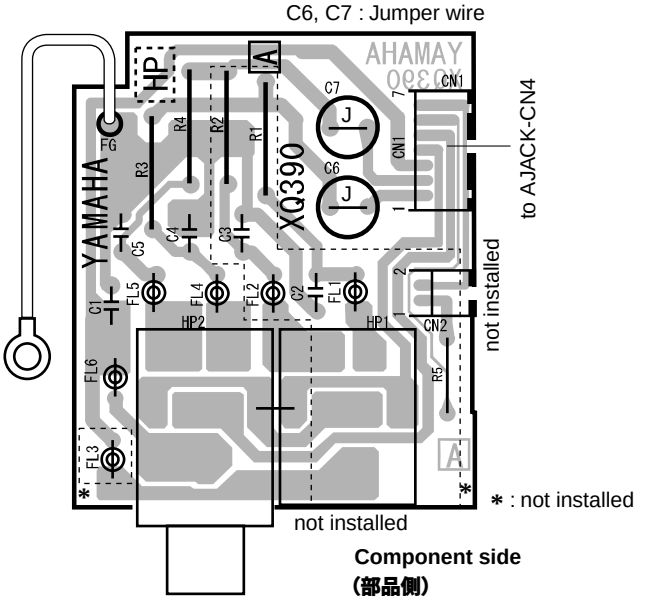

PNR, MV2: 2NA-V845520 1
HP: 2NA-V004770 4

● PNR Circuit Board

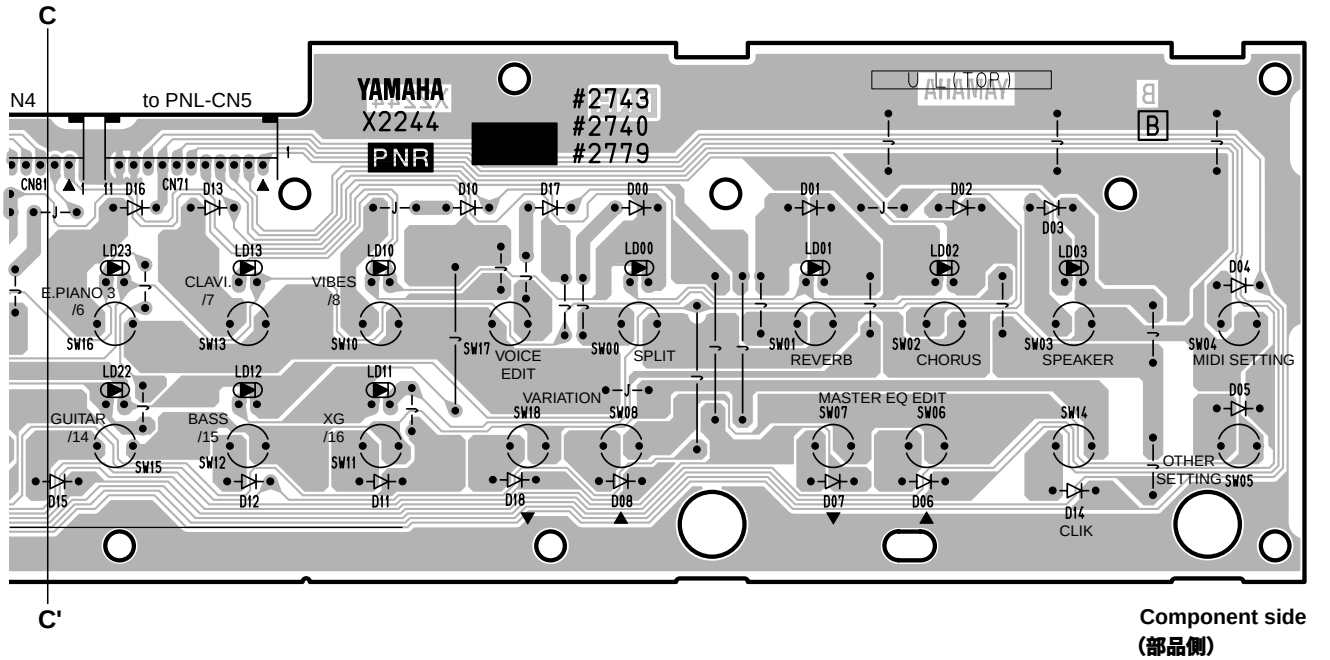

Component side
(部品側)

● PN-EQ Circuit Board

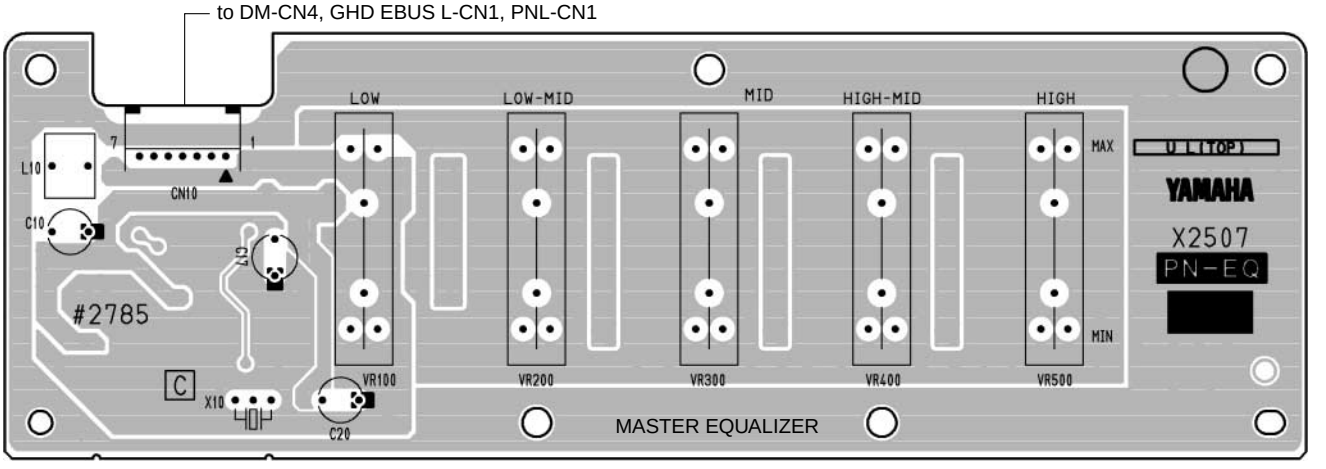

Component side
(部品側)

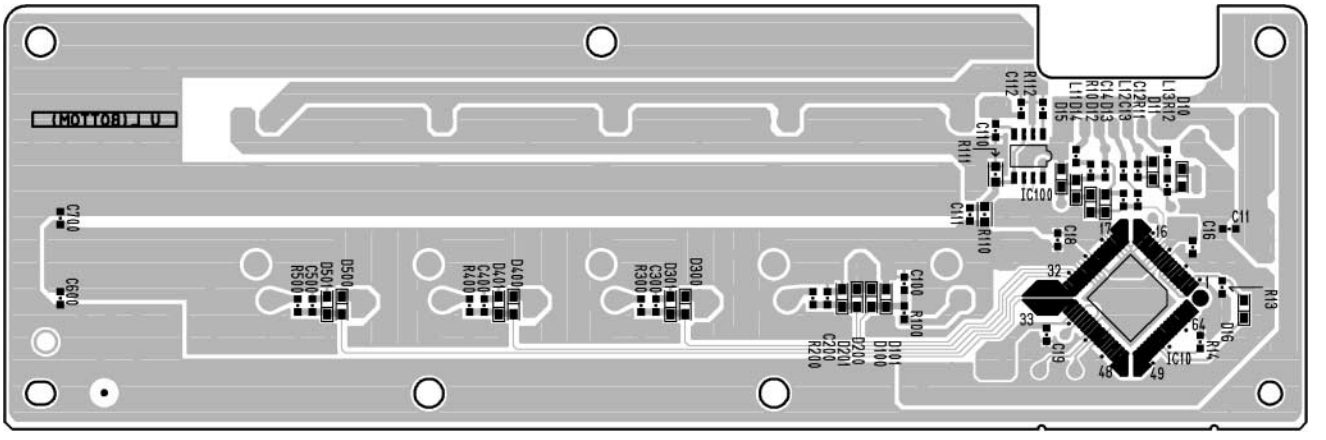

Pattern side
(パターン側)

PNR: 2NA-V845520 ⚠1
PN-EQ: 2NA-V944340 ⚠1

● AJACK Circuit Board

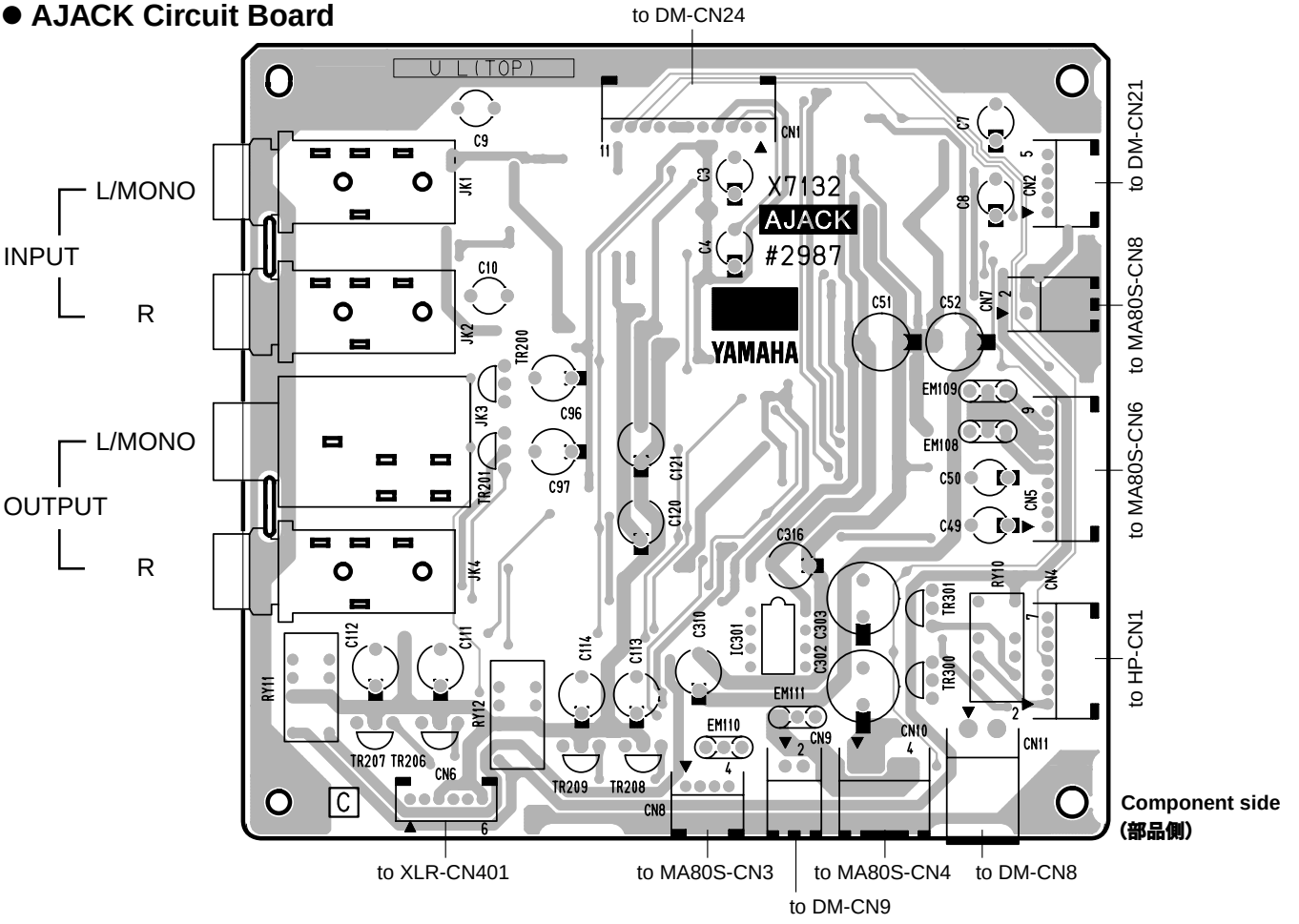

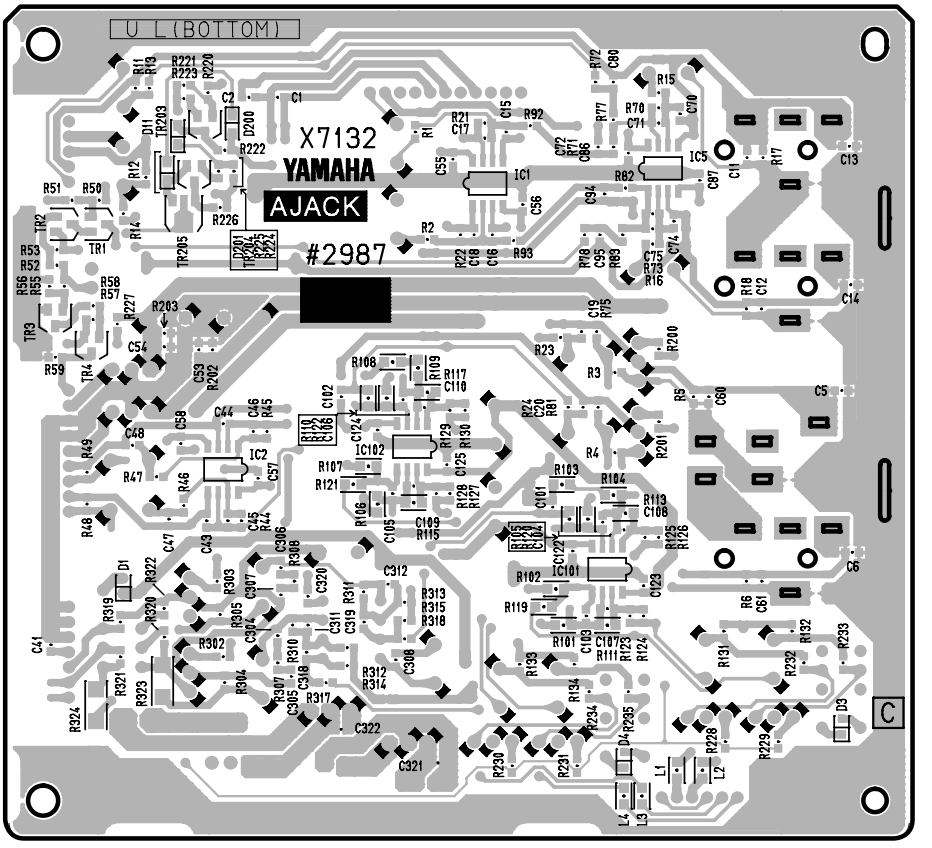

2NA-WG41670

● DJACK Circuit Board

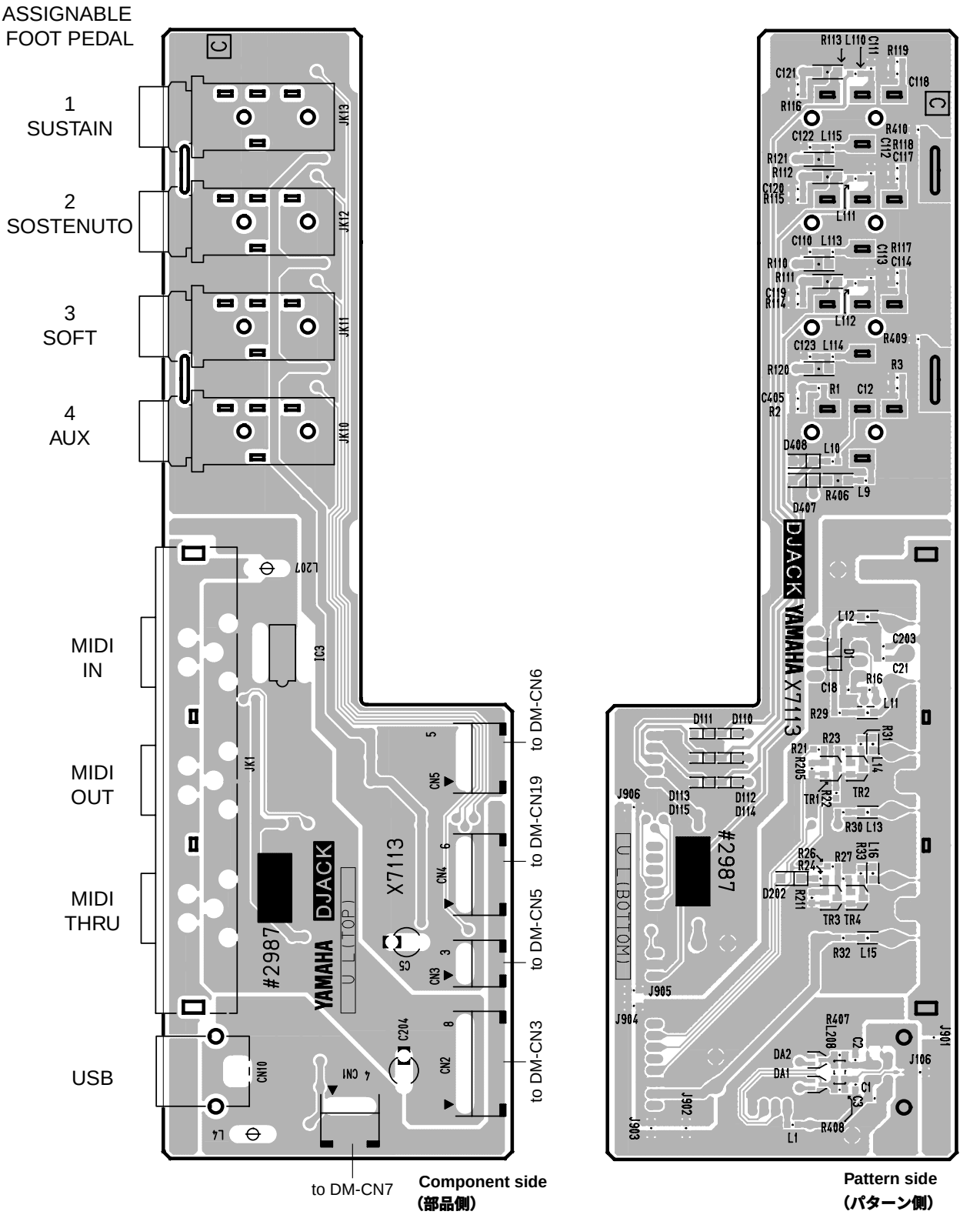

● XLR Circuit Board

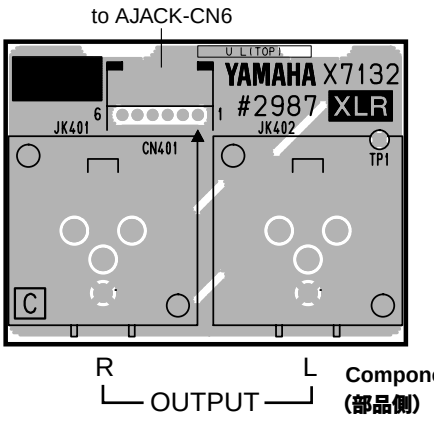

Component side
(部品側)

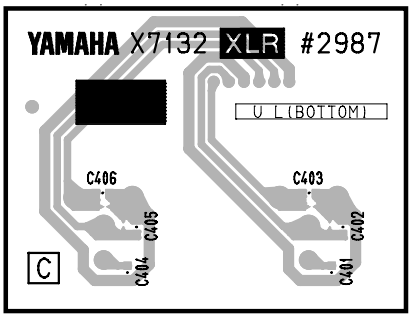

Pattern side
(パターン側)

● FU60 Circuit Board

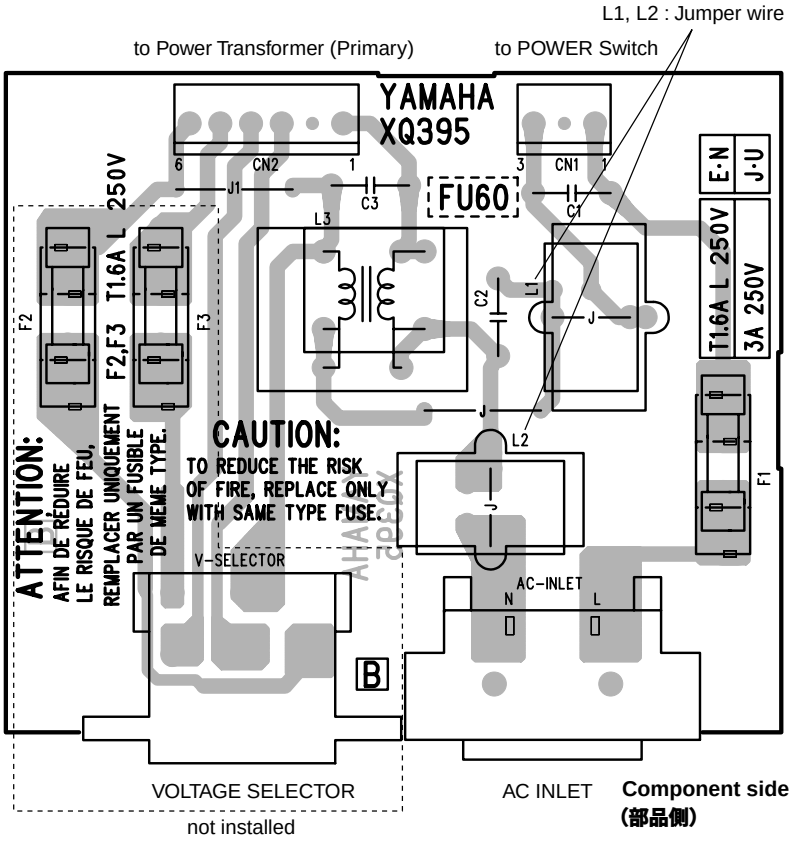

Component side
(部品側)

● WMH Circuit Board
● WML Circuit Board

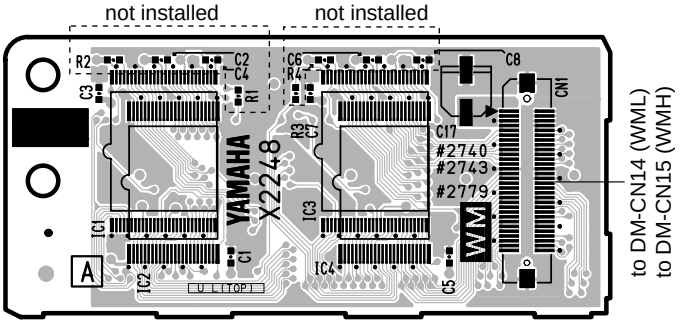

IC1, IC3 : not installed

Component side
(部品側)

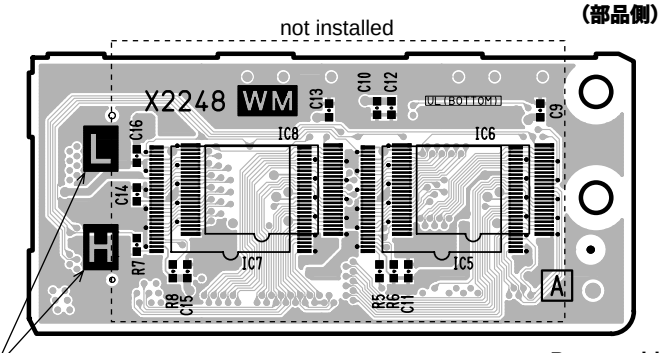

Pattern side
(パターン側)

Displayed with either one erased.
(どちらかを消して表示します。)

● MK SUB Circuit Board

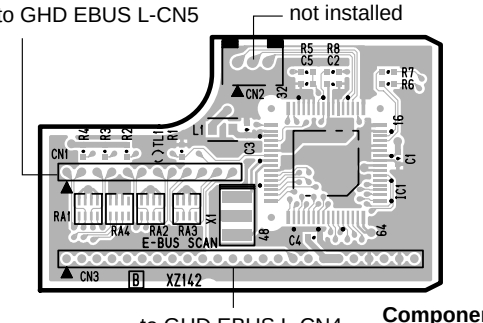

Component side
(部品側)

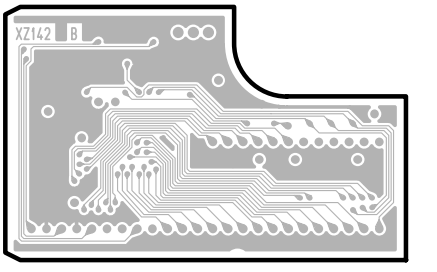

Pattern side
(パターン側)

XLR: 2NA-WG41670
FU60: 2NA-VT47830
WMH, WML: 2NA-V856300
MK SUB: 2NA-V658810

● GHD EBUS L Circuit Board

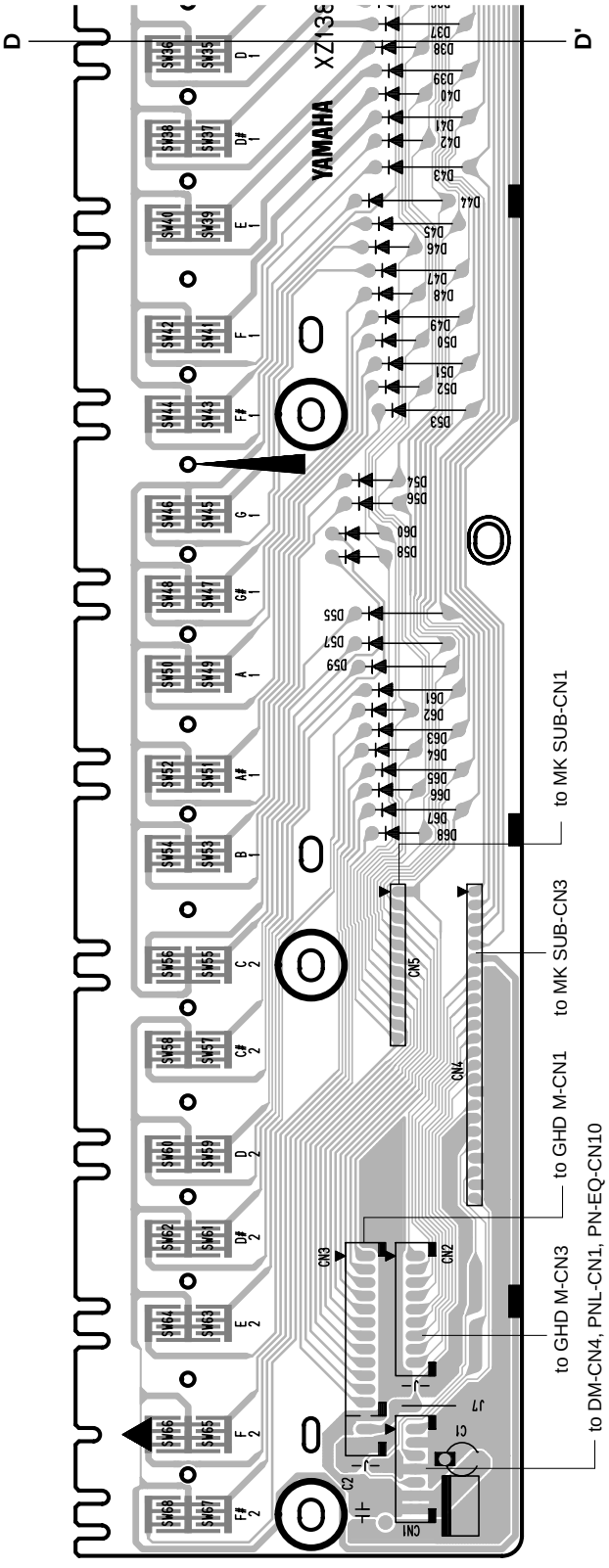

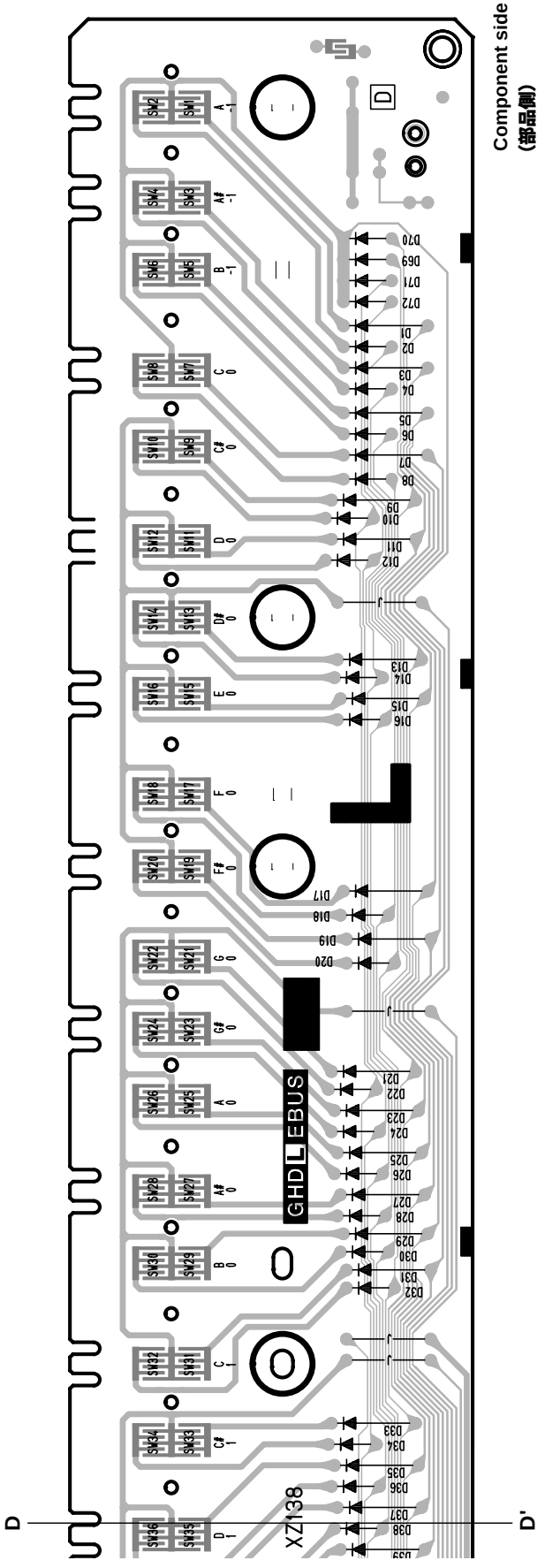

● GHD M Circuit Board

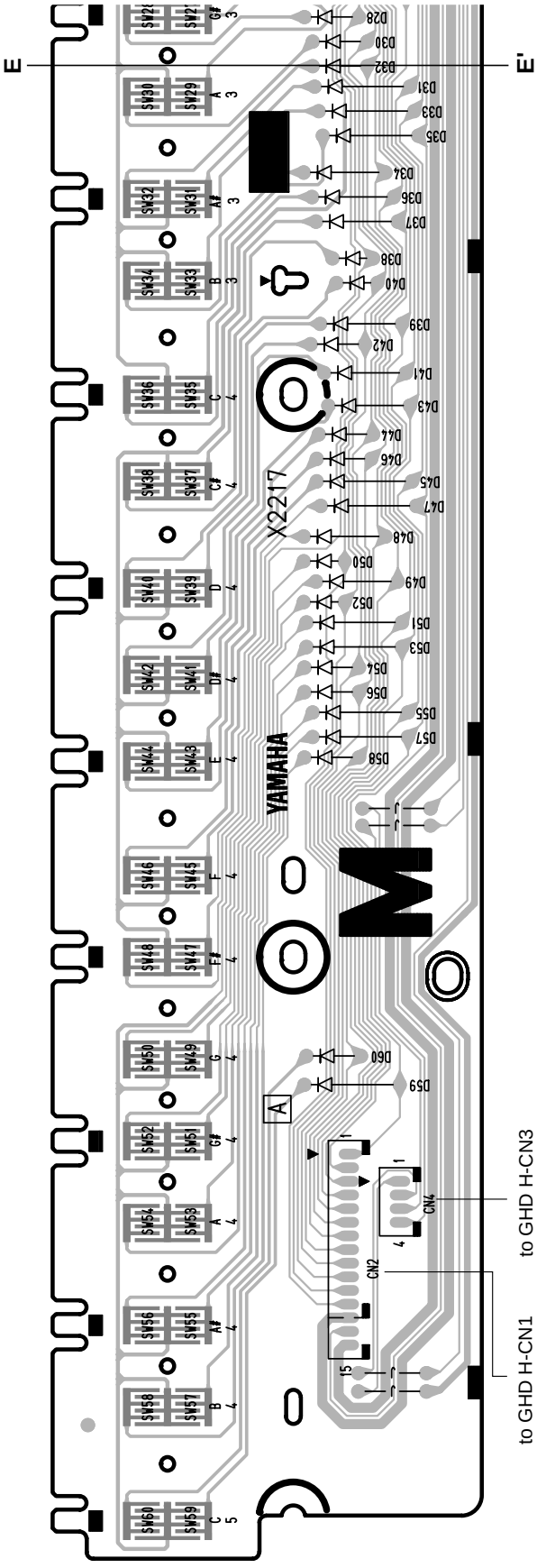

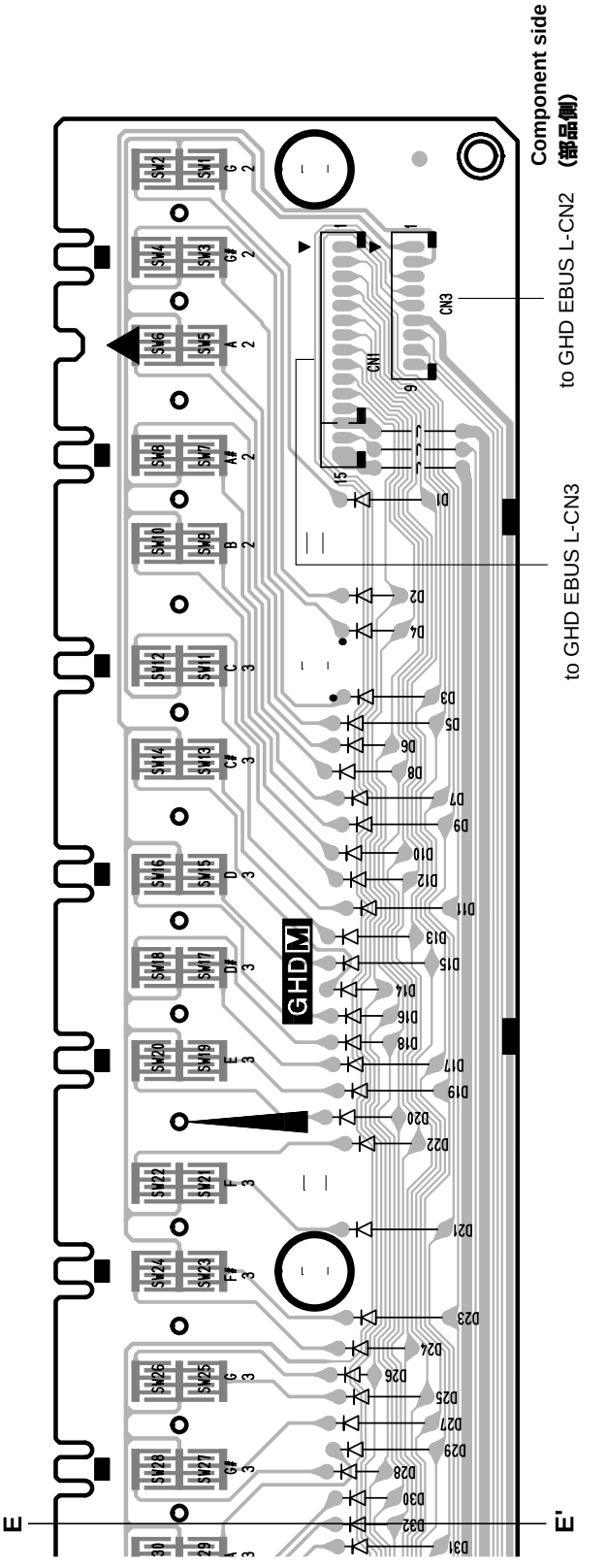

● GHD H Circuit Board

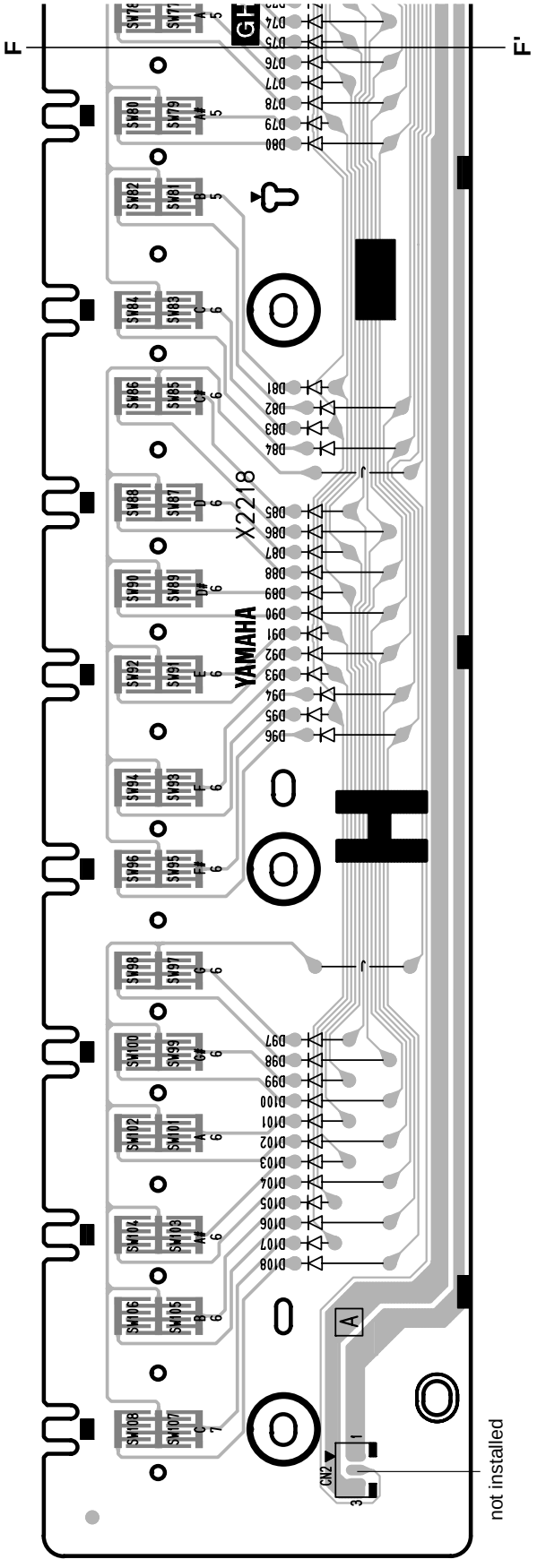

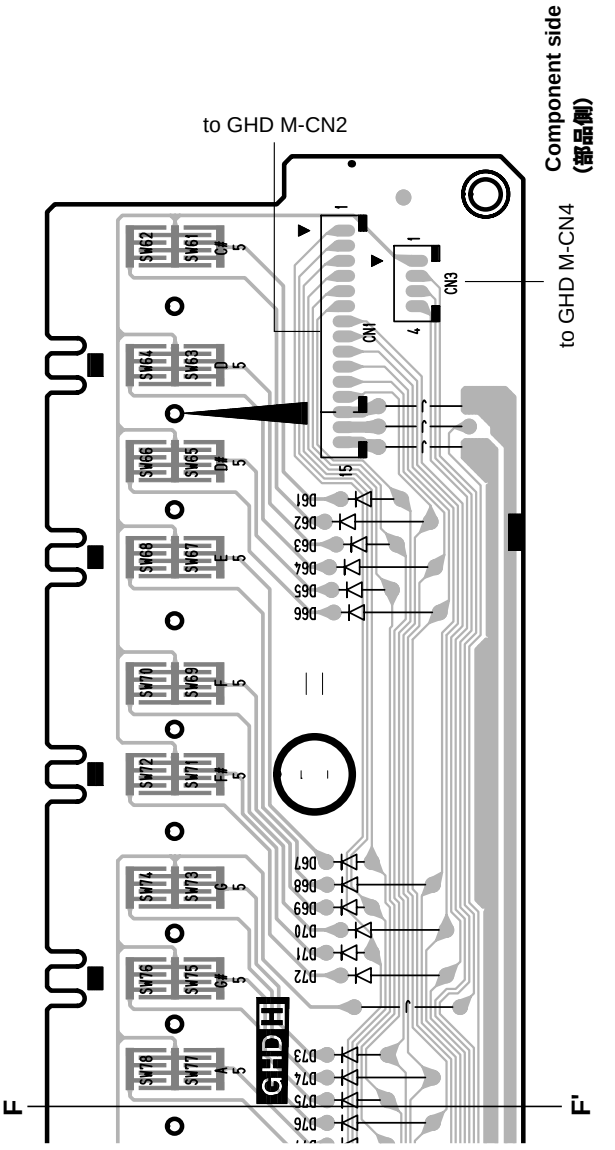

■ TEST PROGRAM

1. Preparation

1) Measuring instruments: Frequency counter, level meter (with JIS-C filter)
Note) [PHONES] jack: 33Ω load
[AUX OUT] jack: 10kΩ load
[XLR OUT] jack: 600Ω load

Measurement of XLR L, R output jacks (when input of the measuring instrument is unbalanced)

Connect XLR L, R output terminals of the main unit as shown below.

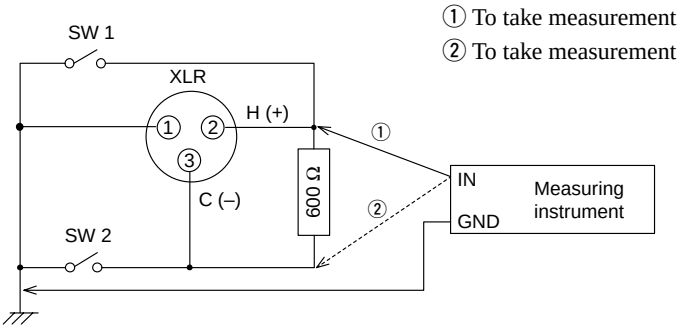

① To take measurement at XL H (+), turn ON SW2.
② To take measurement at XL C (–), turn ON SW1.

2) Jig: MIDI cable, USB cable (A-B type), PC (personal computer), foot pedal (FC3 or FC4), foot controller (FC7)

3) Set each control knob as follows unless otherwise specified.
[MODULATION]: Min
MASTER EQ. [LOW]–[HIGH]: Center
ZONE CONTROL [ZONE 1]–[ZONE 4]: Center
[SONG VOLUME]: Center
[MASTER VOLUME]: Max (for Test 10, 11 only)
* Use appropriate sound volume for testing.
When headphones are connected, no sound is output through the speaker.

4) To connect the PC and CP300, it is necessary to install the USB-MIDI driver.
Download the USB-MIDI driver from the following URL.
http://www.global.yamaha.com/download/usb_midi/

5) Executing Factory Set (Test No.42) will erase the user data.
Be sure to make a backup of the data in advance. (See page 58)

2. How to enter the Test Program

● When using the manual mode

While pressing the [C#2], [F2] and [G#2] keys, turn on the [POWER] switch.



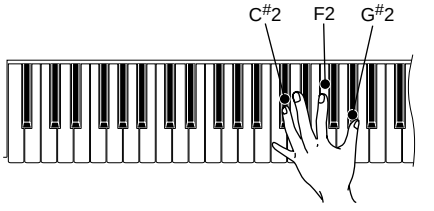

● When using the MIDI mode

After turning on the power to CP300, wait for a few seconds and confirm that the play mode screen (normal mode) appears. Then input the test code “F0 43 73 01 60 00 F7”, and the TEST program will start.

3. Proceeding through the Test Program

● When using the manual mode

When the test program is activated, the sign “TEST CP300” appears on the LCD display.
Select the test program item by pressing the [UP] or [DOWN] button of [TEMPO].
Press the [MIDI OUT] button to execute testing.

When the test result is OK, press the [MIDI OUT] button to return to the screen of test items for selection. Select the next test item by pressing the [UP] or [DOWN] button of [TEMPO]. When the test result is OK, an asterisk (*) is added in front of its item name on display.

When the test result is NG, press the [SONG SELECT] button of [⏮ (REW)] to return to the screen of test items for selection and then turn off the [POWER] switch to end the test program.

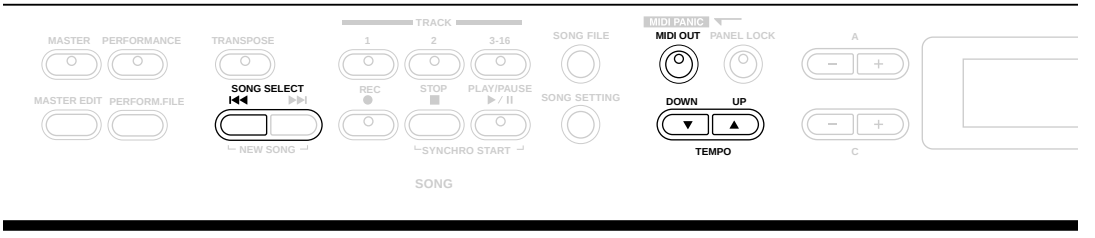

● When using the MIDI mode

Each test is executed by inputting the test code.

When the test result is OK, input the MIDI code “A2 00 00” to have the item select screen displayed and then input the next test code. For the test item which resulted in “OK”, an asterisk (*) appears at the beginning of each item name.

When the test result is NG, input the MIDE code “A2 00 00” to have the item select screen displayed. Then turn off the [POWER] switch to end the Test program.

4. Test program list

No.	LCD	MIDI test code	Test Function and Judgment criteria
1	001: Main Version	A0 01 00	Displays the Main ROM version. The ROM (Program) version is displayed. Example of display for OK: “Program: 1.00” Display for NG: “Program:Err”
2	002: Wave Version	A0 02 00	Displays the Wave ROM version. The Wave ROM version is displayed. Example of display for OK: “Wave: 1.00” Display for NG: “Wave:Err”
3	003: Main Rom Chk1 Display while testing: “Main Rom Chk1--”	A0 03 00	Checks checksum of ROM that is connected to the CPU bus. (simple check) [DM: IC30 or IC31] Outputs the C4 sine wave when the check result is OK and “Main Rom Chk1 OK” is displayed on the LCD display. Display for NG: “Main Rom Chk1 NG”
4	004: Main Ram Chk1 Display while testing: “Main Ram Chk1 --”	A0 04 00	Checks wire connection of RAMs that are connected to the CPU bus. (simple check) [DM: IC22, 23] Outputs the C4 sine wave when the check result is OK and “Main Ram Chk1 OK” is displayed on the LCD display. Display for NG: “Main Ram Chk1 NG”

No.	LCD	MIDI test code	Test Function and Judgment criteria
5	005: FlashRom Chk1 Display while testing: “FlashRom Chk1 --”	A0 05 00	Checks wire connection of the flash memory that is connected to the CPU bus. (simple check) [DM: IC40] Outputs the C4 sine wave when the check result is OK and “Flash Chk1 OK” is displayed on the LCD display. Display for NG: “Flash Chk1 NG"
6	006: WaveRom Chk1 Display while testing: “WaveRom Chk1 --”	A0 06 00	Performs simple check of WAVE ROMs checksum. [WMH: IC2, 4 WML: IC2, 4] Outputs the C4 sine wave when the check result is OK and “WaveRom Chk1 OK” is displayed on the LCD display. Display for NG: “WaveRom Chk1 NG”
7	007: EffectRam Chk Display while testing: “EffectRam Chk --”	A0 07 00	Performs simple check of effect RAM. [DM: IC3] Outputs the sine wave (C4) when the check result is OK and displays “EffectRam Chk OK” is displayed on the LCD display. Display for NG: “EffectRam Chk NG”
8	008: TG Chk Display while testing: “TG Chk --"	A0 08 00	Checks the Sound Source (Autoscale). Sequentially outputs the sine wave by changing the tone of the sound source from the low keys (from C2 to G4). Check by hearing that the produced sound is free from noise and abnormal sound. “TG1 Chk End” appears on the LCD display when testing is completed.
9	009: Pitch Chk Display while testing: “Pitch Chk --”	A0 09 00	Checks the pitch. Connect the frequency counter to the [PHONES] jack. Outputs the sine wave at 440.5 ± 0.2Hz (PAN = Center) when the test is executed. Sound production stops when returning to selection screen with the [MIDI OUT] button.
10	010: Output R Display while testing: “Output R --”	A0 0A 00	Checks the R channel output. *** Once testing is started, [MASTER VOLUME] does not work (Setting is fixed at the position set before starting the test.) Be careful as the sound at a high level may be output.** Connect the level meter (with a JIS-C filter) to each output terminal. Set the [MASTER VOLUME] at the MAX. position and check the output level of the R channel. (1kHz sine wave, PAN = R) PHONES L: -34.5dBu or less — PHONES R: +0.5dBu ± 2dB OUTPUT L/MONO: -49.0dBu or less — OUTPUT R: +11.0dBu ± 2dB OUTPUT XLR L+: -49.0dBu or less — OUTPUT XLR R+: +11.0dBu ± 2dB OUTPUT XLR L-: -49.0dBu or less — OUTPUT XLR R-: +11.0dBu ± 2dB
11	011: Output L Display while testing: “Output L --”	A0 0B 00	Checks the L channel output. *** Once testing is started, [MASTER VOLUME] does not work (Setting is fixed at the position set before starting the test.) Be careful as the sound at a high level may be output.** Connect the level meter (with a JIS-C filter) to each terminal. Set the [MASTER VOLUME] at the MAX. position and check the output level of the L channel. (1kHz sine wave, PAN = R) PHONES L: +0.5dBu ± 2dB — PHONES R: -34.5dBu or less OUTPUT L/MONO: +11.0dBu ± 2dB — OUTPUT R: -49.0dBu or less OUTPUT XLR L+: +11.0dBu ± 2dB — OUTPUT XLR R+: -49.0dBu or less OUTPUT XLR L-: +11.0dBu ± 2dB — OUTPUT XLR R-: -49.0dBu or less
12	012: EQ Low Display while testing: “EQ Low --”	A0 0C 00	<Usually, this test can be omitted.> Checks the EQ-LOW frequency. Confirm that about 65.4 Hz (C1) sine wave sound is produced. (PAN = Center) When the test item is ended with the [MIDI OUT] button, the sound stops.

* 0 dBu = 0.775Vrms

No.	LCD	MIDI test code	Test Function and Judgment criteria
13	013: EQ Mid Display while testing: “EQ Mid --”	A0 0D 00	<Usually, this test can be omitted.> Checks the EQ-MID frequency. Check that the sine wave of about 523 Hz (C4) sounds. (PAN = Center) When the test item is ended with the [MIDI OUT] button, the sound stops.
14	014: EQ High Display while testing: “EQ High --”	A0 0E 00	<Usually, this test can be omitted.> Checks the EQ-HIGH frequency. Confirm that about 4186Hz (C7) sine wave sound is produced. (PAN = Center) When the test item is ended with the [MIDI OUT] button, the sound stops.
15	015: D/A Noise Display while testing: “D/A Noise --”	A0 0F 00	Press the any key on the keyboard. At this time, confirm that there is no distortion and noise. Press the [MIDI OUT] button to terminate the test item.
16	016: SW, LED Chk Example of display while testing: “Push MASTER”	A0 10 00	Checks the switches on the panel and LED. Press the switches as their names are indicated on the LCD. When each switch is pressed, its pre-assigned note is output. (See Table 1 on p. 45.) When the switch with LED is pressed, that LED will light up at the same time. Upon completion of checking all switches, “SW. LED Chk OK” is displayed on the LCD display.
17	017: All LED On Display while testing: “All LED On --”	A0 11 00	Check that all LEDs light up.
18	018: Red LED On Display while testing: “Red LED On --”	A0 12 00	Check that all red LEDs light up.
19	019: Green LED On Display while testing: “Green LED On --”	A0 13 00	Check that all green LEDs light up.
20	020: Orange LED On Display while testing: “Orange LED On --”	A0 14 00	Check that all orange LEDs light up.
21	021: All LED On 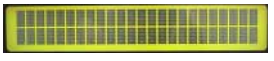	A0 15 00	Check that all LCD dots light up.
22	022: All LED Off 	A0 16 00	Check that all LCD dots go off.
23	023: Pedal3 Chk Display while testing: • “Pedal 3 Max” when the pedal is detected • “Pedal 3 Min” when Max is detected • “Pedal 3 Out” when Min is detected	A0 17 00	Checks the soft pedal. Connect foot pedal (FC3 or FC4) to the FOOT PEDAL 3 [SOFT] terminal. Perform the test. Confirm that C3 sounds when the pedal is pressed and G3 sounds when the pedal is released. After this, confirm that C4 sounds when the cable is removed from the terminal and that “Pedal3 Chk OK” is displayed on the LCD display. “No Pedal” appears when the pedal cannot be detected.
24	024: Pedal2 Chk Display while testing: • “Pedal 2 Max” when the pedal is detected • “Pedal 2 Min” when Max is detected • “Pedal 2 Out” when Min is detected	A0 18 00	Checks the sostenute pedal. Connect foot pedal (FC3 or FC4) to the FOOT PEDAL 2 [SOSTENUTO] terminal. Perform the test. Confirm that C3 sounds when the pedal is pressed and G3 sounds when the pedal is released. After this, confirm that C4 sounds when the cable is removed from the terminal and that “Pedal2 Chk OK” is displayed on the LCD display. “No Pedal” appears when the pedal cannot be detected.

No.	LCD	MIDI test code	Test Function and Judgment criteria
25	025: Pedal1 Chk Display while testing: • "Pedal 1 Max" when the pedal is detected • "Pedal 1 Min" when Max is detected • "Pedal 1 Out" when Min is detected	A0 19 00	Checks the sustain pedal. Connect foot pedal (FC3 or FC4) to the FOOT PEDAL 1 [SUSTAIN] terminal. Perform the test. Confirm that C3 sounds when the pedal is pressed and G3 sounds when the pedal is released. After this, confirm that C4 sounds when the cable is removed from the terminal and that "Pedal1 Chk OK" is displayed on the LCD display. "No Pedal" appears when the pedal cannot be detected.
26	026: Pedal4 Chk Display while testing: • "Pedal 4 Max" when the pedal is detected • "Pedal 4 Min" when Max is detected • "Pedal 4 Out" when Min is detected	A0 1A 00	Checks the aux pedal. Connect the foot controller (FC7) to the FOOT PEDAL 4 [AUX] terminal. Perform the test. Confirm that C3 sounds when the pedal is depressed and G3 sounds when the pedal is released. After this, confirm that C4 sounds when the cable is disconnected from the terminal and "Pedal 4 Chk OK" is displayed on the LCD display. "No Pedal" appears when the pedal cannot be detected.
27	027: P.B Wheel Chk Display while testing: • "P.B. Wheel Down" when waiting for Min detection • "P.B. Wheel Up" when Min is detected • "P.B. Wheel Center" when Max is detected	A0 1B 00	Checks the pitch bent wheel. Perform the test and confirm the following: C3 sounds when the [PITCH] wheel is turned forward (DOWN), G3 sounds when it is turned to the rear (UP) and C4 sounds when it is returned to center (CENTER). Confirm that "P.B Wheel Chk OK 064" is displayed on the LCD display.
28	028: P.B Center Chk Display while testing: "P.B Center Chk --"	A0 1C 00	Checks the pitch bent center. Perform the test and confirm that "P.B Center Chk OK 064" is displayed on the LCD display. (Do not touch the wheel once the test has started.) Display for NG: "P.B. Wheel Chk NG xxx"
29	029: Mod Wheel Chk Display while testing: • "Mod Wheel Up" when waiting for Max detection • "Mod Wheel Down" when Max is detected	A0 1D 00	Checks the modulation wheel. Place the [MODULATION] wheel in the center position (CENTER) before starting the test. Perform the test and confirm that C3 sounds when the [MODULATION] wheel is turned to the rear (UP) and that C4 sounds when it is turned forward (DOWN). Confirm that "Mod Wheel Chk OK" is displayed on the LCD display.
30	030: Song Volume Chk Display while testing: • "Song volume Min" when waiting for Min detection • "Song Volume Max" when Min is detected	A0 1E 00	Checks the song volume. Place the [SONG VOLUME] slider in the center position (CENTER) before starting the test. Perform the test and confirm that C3 sounds when the [SONG VOLUME] slider is moved forward (MIN) and that G3 sounds when it is moved to the rear (MAX). Confirm that "Song Volume Chk OK" is displayed on the LCD display.
31	031: Zone Slider Chk Example of display while testing: • "Zone1 Min" when waiting for ZONE 1 Min detection • "Zone 1 Max" when ZONE 1 Min is detected • "Zone 1 Center" when ZONE 1 Max is detected • "Zone 2 Min" when ZONE 1 Center is detected	A0 1F 00	Checks the zone slider (with center click). Place the [ZONE 1]–[ZONE 4] ZONE CONTROL sliders in the center position (CENTER) before starting the test. Perform the test and confirm the following: C3 sounds when the [ZONE 1] ZONE CONTROL slider is moved forward (MIN), G3 sounds when it is moved to the rear (MAX), and C4 sounds when it is set the center position (CENTER). In the same manner as [ZONE 1], check the others in the following sequence: [ZONE 2], [ZONE 3], [ZONE 4]. When the [ZONE 4] check is completed, confirm that "Zone Slider Chk OK" is displayed on the LCD display.

No.	LCD	MIDI test code	Test Function and Judgment criteria
32	032: EQ Slider Chk Example of display while testing: • "LOW Min" when waiting for LOW Min detection • "LOW Max" when LOW Min is detected • "LOW Center" when LOW Max is detected • "LO-MID Min" when LOW Center is detected	A0 20 00	Checks the master equalizer slider (with center click). Place the [LOW]–[HIGH] MASTER EQUALIZER sliders in the center position (CENTER) before starting the test. Perform the test and confirm the following: C3 sounds when the [LOW] MASTER EQUALIZER slider is moved forward (MIN), G3 sounds when it is moved to the rear (MAX), and C4 sounds when it is set the center position (CENTER). In the same manner as [LOW], check the others in the following sequence: [LOW-MID], [MID], [HI-MID], [HIGH]. When the [HIGH] check is completed, confirm that "EQ Slider Chk OK" is displayed on the LCD display.
33	033: Master Volume Chk Display while testing: • "Master Volume Min" when waiting for Min detection • "Master Volume Max" when Min is detected	A0 21 00	Checks the master volume. Place the [MASTER VOLUME] control is set to the center position (CENTER) before starting the test. Perform the test and confirm that C3 sounds when the [MASTER VOLUME] control is set to the "MIN" position and that G3 sounds when it is set to the "MAX" position. Confirm that "Master Volume Chk OK" is displayed on the LCD display.
34	034: Midi Chk Display while testing: "Midi Chk --"	A0 22 00	Checks the midi. Connect the [MIDI IN] jack and the [MIDI OUT] jack with a MIDI cable. Perform the test and confirm that C4 sounds and that "Midi Chk OK" is displayed on the LCD display. Remove the MIDI cable when the test is over. Display for NG: "Midi Chk NG"
35	035: USB Chk	A0 23 00	Checks the USB jack. Connect the [USB] jack and the PC (personal computer) with a USB cable, and then set the MIDI-USB driver of PC as though. **Open the control panel of the PC and make settings as shown below by clicking**  . MIDI-USB Driver 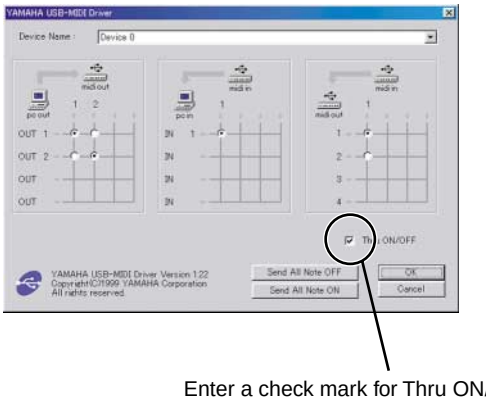 Enter a check mark for Thru ON/OFF. "USB Chk--" appears when the test is performed. Then "USB Chk Out" appears when the USB cable is disconnected. Confirm that "USB Chk In" appears when the USB cable is inserted, C4 sounds after some seconds and "USB Chk OK" appears on the LCD display. Disconnect the USB cable when testing is over. Display for NG: "USB Chk NG"

No.	LCD	MIDI test code	Test Function and Judgment criteria
36	032: Keyboard Type Chk	A0 24 00	Checks the keyboard type. Perform the test and confirm that C4 sounds and that “KeyType OK (GHD)” is displayed on the LCD display. Display for NG: “Keyboard Type Chk NG”
37	037: Main Rom Chk2 Display while testing: “Main Rom Chk2 --”	A0 25 00	<Usually, this check can be omitted.> Checks the ROM that is connected to the CPU bus. Outputs the C4 sine wave when the check result is OK and “Main Rom Chk2 OK” is displayed on the LCD display. Display for NG: “Main Rom Chk2 NG”
38	038: Main Ram Chk2 Display while testing: “Main Ram Chk2 --”	A0 26 00	<Usually, this check can be omitted.> Checks all the RAMs that are connected to the CPU bus. Outputs the C4 sine wave when the check result is OK and “Main Ram Chk2 OK” is displayed on the LCD display. It takes about 5 seconds. Display for NG: “Main Ram Chk2 NG”
39	039: Flash Rom Chk2 Display while testing: “FlashRom Chk2 --”	A0 27 00	<Usually, this check can be omitted.> Checks the flash memory that is connected to the CPU bus. Outputs the C4 sine wave when the check result is OK and “Flash Chk2 OK” is displayed on the LCD display. It takes about 40 seconds. Display for NG: “Flash Chk2 NG”
40	040: WaveRom Chk2 Display while testing: “WaveRom Chk2 --”	A0 28 00	<Usually, this check can be omitted.> Checks the WAVE ROMs. Outputs the C4 sine wave when the check result is OK and “Wave Rom Chk2 OK” is displayed on the LCD display. It takes about 25 seconds. Display for NG: “WaveRom Chk2 NG”
41	041: EffectRam Chk2 Display while testing: “EffectRam Chk2 --”	A0 29 00	<Usually, this check can be omitted.> Checks the Effect RAM. Outputs the C4 sine wave when the check result is OK and “Effect Ram Chk2 OK” is displayed on the LCD display. It takes about 15 seconds. Display for NG: “EffectRam Chk2 NG”
42	042: Factory Set Display while testing: “Factory Set --”	A0 2A 00	When this test is executed, the factory preset data will be set in the Flash ROM. Check that “Factory Set OK” is displayed on the LCD display. It takes about 15 seconds. * After performing this Factory Set function, be sure to execute No.43 “Test Exit”. At this time, do not turn off the power until “Grand Piano 1” appears on the LCD display.
43	043: Test Exit	A0 2B 00	To end the test program and reset to the normal mode (for restarting).

Table 1

Order	Switch Name	LED	Note	Order	Switch Name	LED	Note
1	MASTER	R	G1	**29**	GRAND PIANO1	O	B3
2	PERFORMANCE	O	G#1	**30**	GRAND PIANO2	O	C4
3	TRANSPOSE	O	A1	**31**	MONO PIANO	O	C#4
4	MASTER EDIT		A#1	**32**	E.PIANO1	O	D4
5	PERFORM.FILE		B1	**33**	E.PIANO2	O	D#4
6	SONG SELECT ⏮ (REW)		C2	**34**	E.PIANO3	O	E4
7	SONG SELECT ⏭ (FWD)		C#2	**35**	CLAVI.	O	F4
8	TRACK 1	R/G	D2	**36**	VIBES	O	F#4
9	TRACK 2	R/G	D#2	**37**	ORGAN1	O	G4
10	TRACK 3-16	R/G	E2	**38**	ORGAN2	O	G#4
11	REC	R	F2	**39**	HARPSI.	O	A4
12	STOP		F#2	**40**	STRINGS	O	A#4
13	PLAY/PAUSE	G	G2	**41**	CHOIR/PAD	O	B4
14	SONG FILE		G#2	**42**	GUITAR	O	C5
15	SONG SETTING		A2	**43**	BASS	O	C#5
16	MIDI OUT	O	A#2	**44**	XG	O	D5
17	PANEL LOCK	R	B2	**45**	VOICE EDIT		D#5
18	TEMPO ▼ (DOWN)		C3	**46**	SPLIT	O	E5
19	TEMPO ▲ (UP)		C#3	**47**	REVERB	O	F5
20	LCD A –		D3	**48**	CHORUS	O	F#5
21	LCD A +		D#3	**49**	VARIATION ▼		G5
22	LCD C –		E3	**50**	VARIATION ▲		G#5
23	LCD C +		F3	**51**	MASTER EQ EDIT ▼		A5
24	LCD B –		F#3	**52**	MASTER EQ EDIT ▲		A#5
25	LCD B +		G3	**53**	SPEAKER	R	B5
26	LCD D –		G#3	**54**	MIDI SETTING		C6
27	LCD D +		A3	**55**	CLICK		C#6
28	EXIT		A#3	**56**	OTHER SETTING		D6

R: Red O: Orange G: Green

● Inspections of the others

1. MASTER VOLUME

Usually, it judges by feeling inspection, and when there is a doubt, it judges in measured value.

The amount of change should be the following value.

Test program item: Output Level R Check/
Output Level L Check

Maximum attenuation: Not less than 80 dB

2. AUX IN

Input a sine wave (1kHz, 0dBu) into the INPUT L/MONO terminal. With the phone jack inserted to R ch and no signal inputted, confirm that the output level at each terminal is as follows.

OUTPUT L/MONO: +2.5dBu ± 2dB
OUTPUT R: less than – 57.5dBu
PHONES L: – 6.5 dBu ± 2dB
PHONES R: less than – 41.5 dBu
OUTPUT XLR L + : + 3.0 dBu ± 2dB
OUTPUT XLR L – : + 3.0 dBu ± 2dB
OUTPUT XLR R + : less than – 57.0 dBu
OUTPUT XLR R – : less than – 57.0 dBu

3. NOISE

When nothing is pronounced, L and R ch should become below the following value.

PHONES L, R: less than -85 dBu

● Factory set

- MASTER VOLUME: MIN.
- TEST PROGRAM: Factory Set
- SONG VOLUME: MAX.
- MODURATION: MIN.
- MASTER EQ. [LOW]–[HIGH] CENTER
- ZONE CONTROL [ZONE 1]–[ZONE 4]: MAX.

■ テストプログラム

1. 準備

1) 測定器: 周波数カウンター、レベルメーター(JIS-C フィルター使用)
注) [PHONES] 端子:33 Ω負荷、
[AUX OUT] 端子: 10 kΩ負荷、
[XLR OUT] 端子: 600Ω負荷

XLR L, Rの測定(測定器の入力がアンバランスの場合)

本体のXLR L, R出力端子
下図のように接続します。

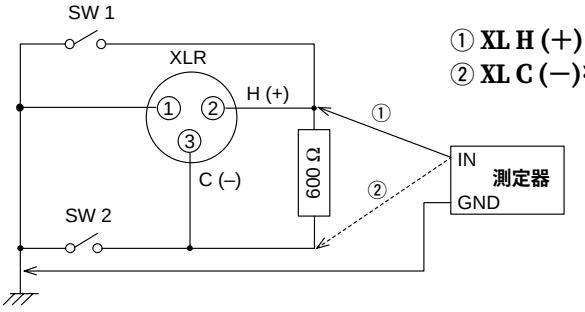

① XL H (+)を測定するときは、SW2をONにします。
② XL C (−)を測定するときは、SW1をONにします。

2) 治具: MIDI ケーブル、USBケーブル(A−Bタイプ)、PC(パーソナルコンピューター)、
フットペダル(FC3またはFC4)、フットコントローラー(FC7)

3) 各ボリュームは、特に指示のない場合は下記の状態にしておきます。
・[MODULATION]: 最小
・MASTER EQ [LOW]−[HIGH]: 中央
・ZONE CONTROL [ZONE 1]−[ZONE 4]: 中央
・[SONG VOLUME]: 中央
・[MASTER VOLUME]: 最大(Test 10、11のみ)
*適当な音量でテストを行ってください。
ヘッドホーンを接続している場合は、スピーカーから音が出ません。

4) PCとCP300を接続する為にはUSB-MIDIドライバーをインストールする必要があります。
USB-MIDIドライバーは下記のURLからダウンロードしてください。
http://www.yamaha.co.jp/download/usb_midi/

5) Factory Set(テストNo.42)を行うとユーザのデータが消去されます。
事前にデータバックアップを行ってください。(63ページ参照)

2. テストプログラムの起動

● マニュアルモードの場合
[C#2] と[F2] と[G#2] の鍵盤を同時に押さえながら、[POWER] スイッチをON にします。



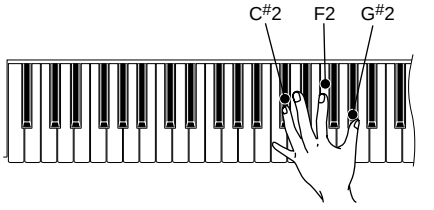

● MIDIモードの場合
CP300の電源を立上げた後、数秒待ってプレイモードの画面(通常モード)になったことを確認します。
その後、テストコード" F0 43 73 01 60 00 F7 "を送るとテストプログラムに入ります。

3. テストの進め方

● マニュアルモードの場合

テストプログラムが起動されると、LCD に“ TEST CP300 ”と表示されます。
[TEMPO] の [UP]、[DOWN] ボタンを押して、テストプログラムの項目を選択します。
[MIDI OUT] ボタンを押して、テストを実行します。

テスト結果が OK の場合は、再度 [MIDI OUT] ボタンを押して項目選択表示に戻します。
[TEMPO] の [UP]、[DOWN] ボタンを押して、次のテスト項目を選択します。
テスト結果が OK だった項目には、項目名の先頭に“ ＊ ”(アスタリスク)が表示されます。

テスト結果が NG の場合は、[SONG SELECT] の [⏮ (REW)]ボタンを押して、項目選択表示に戻します。
その後、[POWER] スイッチを OFF にして、テストプログラムを終了します。

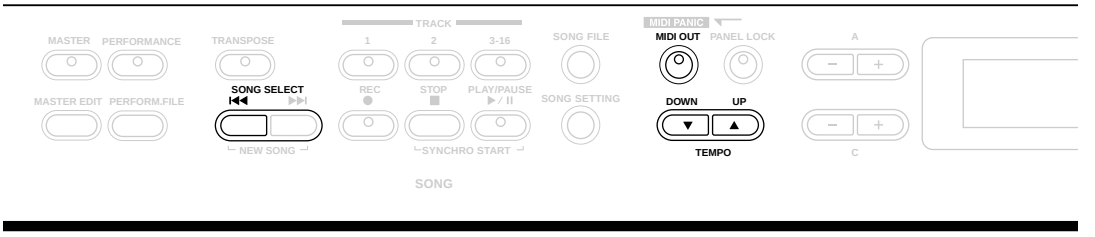

● MIDIモードの場合

テストコードを送ることにより、各テストが行われます。

テスト結果が OK の場合は、MIDIコード“ A2 00 00 ”を送り、項目選択表示に戻した後、次のテストコードを送ります。
テスト結果が OK だった項目には、項目名の先頭に“ ＊ ”(アスタリスク)が表示されます。

テスト結果が NG の場合は、MIDIコード“ A2 00 00 ”を送り、項目選択表示に戻します。
その後、[POWER] スイッチを OFF にして、テストプログラムを終了します。

4. テスト一覧

No.	LCD 表示	MIDI テストコード	テスト内容及び判定条件など
1	001: Main Version	A0 01 00	Main ROM のバージョン表示 ROM (Program) のバージョンを表示します。 OKの場合の表示例 :“ Program:1.00 ” NGの場合の表示 :“ Program:Err ”
2	002: Wave Version	A0 02 00	Wave ROM のバージョン表示 Wave ROM のバージョンを表示します。 OKの場合の表示例 :“ Wave:1.00 ” NGの場合の表示 :“ Wave:Err ”
3	003: Main Rom Chk1 テスト中の表示： “ Main Rom Chk1 -- ”	A0 03 00	CPU のバスに接続されているROM のチェックサム検査をします。 (簡易チェック) [DM: IC30またはIC31] チェックの結果がOKの場合は、C4の正弦波を発音して、LCD に“ Main Rom Chk1 OK ”と表示されます。 NGの場合の表示 :“ Main Rom Chk1 NG ”
4	004: Main Ram Chk1 テスト中の表示： “ Main Ram Chk1 -- ”	A0 04 00	CPU のバスに接続されているRAM の結線検査をします。 (簡易チェック) [DM: IC22, 23] チェックの結果がOKの場合は、C4の正弦波を発音して、LCD に“ Main Ram Chk1 OK ”と表示されます。 NGの場合の表示 :“ Main Ram Chk1 NG ”

No.	LCD 表示	MIDI テストコード	テスト内容及び判定条件など
5	005: FlashRom Chk1 テスト中の表示： “ FlashRom Chk1 -- ”	A0 05 00	CPU のバスに接続されているフラッシュメモリの結線検査をします。（簡易チェック） [DM: IC40] チェックの結果がOKの場合は、C4の正弦波を発音して、LCD に“ Flash Chk1 OK ”と表示されます。 NGの場合の表示：“ Flash Chk1 NG ”
6	006: WaveRom Chk1 テスト中の表示： “ WaveRom Chk1 -- ”	A0 06 00	WAVE ROMの簡易チェックサム検査をします。 [WMH: IC2, 4 WML: IC2, 4] チェックの結果がOKの場合は、C4の正弦波を発音して、LCD に“ WaveRom Chk1 OK ”と表示されます。 NGの場合の表示：“ WaveRom Chk1 NG ”
7	007: EffectRam Chk テスト中の表示： “ EffectRam Chk -- ”	A0 07 00	エフェクト用RAMの簡易チェックをします。 [DM: IC3] チェックの結果がOKの場合は、C4の正弦波を発音して、LCD に“ EffectRam Chk OK ”と表示されます。 NGの場合の表示：“ EffectRam Chk NG ”
8	008: TG Chk テスト中の表示： “ TG Chk -- ”	A0 08 00	音源 チェック（オートスケール） 音源の音色を順番に切り替えながら、正弦波を低音から順次発音します。（C2 からG4まで）異音、ノイズが無いことを確認します。テスト終了時、LCD に“ TG1 Chk End ”と表示されます。
9	009: Pitch Chk テスト中の表示： “ Pitch Chk -- ”	A0 09 00	ピッチチェック： [PHONES] 端子に周波数カウンターを接続します。 テストを実行すると正弦波（ 440.5 ±0.2 Hz ）を発音します。 （ PAN=センター） [MIDI OUT]ボタンにて選択画面に戻る際、発音が止まります。
10	010: Output R テスト中の表示： “ Output R -- ”	A0 0A 00	R チャンネル出力チェック ＊テストがスタートすると[MASTER VOLUME]が効きません（テスト開始前の位置に固定）ので大音量に注意してください。 各出力端子にレベルメーター（JIS- C フィルター使用）を接続します。 [MASTER VOLUME] を最大にして、R チャンネルの出力レベルをチェックします。（ 1 kHz 正弦波, PAN = R ） PHONES L: - 34.5 dBu 以下 PHONES R: + 0.5 dBu ±2 dB OUTPUT L/MONO: - 49.0 dBu 以下 OUTPUT R: + 11.0 dBu ±2 dB OUTPUT XLR L + : - 49.0 dBu 以下 OUTPUT XLR R + : + 11.0 dBu ±2 dB OUTPUT XLR L - : - 49.0 dBu 以下 OUTPUT XLR R - : + 11.0 dBu ±2 dB
11	011: Output L テスト中の表示： “ Output L -- ”	A0 0B 00	L チャンネル出力チェック ＊テストがスタートすると[MASTER VOLUME]が効きません（テスト開始前の位置に固定）ので大音量に注意してください。 各出力端子にレベルメーター（JIS-C フィルター使用）を接続します。 [MASTER VOLUME] を最大にして、L チャンネルの出力レベルをチェックします。（ 1 kHz 正弦波, PAN = R ） PHONES L: + 0.5 dBu ±2 dB PHONES R: - 34.5 dBu 以下 OUTPUT L/MONO: + 11.0 dBu ±2 dB OUTPUT R: - 49.0 dBu 以下 OUTPUT XLR L + : + 11.0 dBu ±2 dB OUTPUT XLR R + : - 49.0 dBu 以下 OUTPUT XLR L - : + 11.0 dBu ±2 dB OUTPUT XLR R - : - 49.0 dBu 以下
12	012: EQ Low テスト中の表示： “ EQ Low -- ”	A0 0C 00	＜通常、この検査は省略可能です。＞ EQ - LOW 周波数チェック 約65.4 Hz（C1）の正弦波が発音されることを確認します。 （ PAN =センター） テスト項目を終了する際、[MIDI OUT]ボタンで発音が止まります。
13	013: EQ Mid テスト中の表示： “ EQ Mid -- ”	A0 0D 00	＜通常、この検査は省略可能です。＞ EQ - MID 周波数チェック 約523 Hz（C4）の正弦波が発音されることを確認します。 （ PAN =センター） テスト項目を終了する際、[MIDI OUT]ボタンで発音が止まります。

* 0 dBu = 0.775Vrms

No.	LCD 表示	MIDI テストコード	テスト内容及び判定条件など
14	014: EQ High テスト中の表示： “ EQ High -- ”	A0 0E 00	＜通常､この検査は省略可能です。＞ EQ - HIGH 周波数チェック 約4186 Hz (C7)の正弦波が発音されることを確認します。 (PAN =センター) テスト項目を終了する際、[MIDI OUT]ボタンで発音が止まります。
15	015: D/A Noise テスト中の表示： “ D/A Noise -- ”	A0 0F 00	押鍵発音時、ビット落ちノイズ等が無いことを確認します。 テスト項目を終了する際、[MIDI OUT]ボタンを押します。
16	016: SW, LED Chk テスト中の表示例： “ Push MASTER ”	A0 10 00	パネルスイッチ、LED チェック LCD に表示されるスイッチ名を見てそのスイッチを順にON すると、それぞれ決められた音程で発音します。(P. 53 の表1 参照)また、LED のあるスイッチの場合は、LED も点灯します。 すべてのスイッチを押し終えると、LCD に“ SW,LED Chk OK ”と表示されます。
17	017: All LED On テスト中の表示： “ All LED On -- ”	A0 11 00	すべてのLED が点灯することを確認します。
18	018: Red LED On テスト中の表示： “ Red LED On -- ”	A0 12 00	すべての赤色LED が点灯することを確認します。
19	019: Green LED On テスト中の表示： “ Green LED On -- ”	A0 13 00	すべての緑色LED が点灯することを確認します。
20	020: Orange LED On テスト中の表示： “ Orange LED On -- ”	A0 14 00	すべてのオレンジ色LED が点灯することを確認します。
21	021: All LCD On 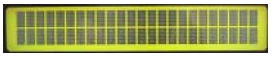	A0 15 00	すべてのLCD ドットが点灯することを確認します。
22	022: All LCD Off 	A0 16 00	すべてのLCD ドットが消灯することを確認します。
23	023: Pedal3 Chk テスト中の表示： ・ペダル検出時 “ Pedal 3 Max ” ・Max 検出時 “ Pedal 3 Min ” ・Min 検出時 “ Pedal 3 Out ”	A0 17 00	ソフトペダルチェック FOOT PEDAL 3 [SOFT] 端子にフットペダル(FC3またはFC4)を接続します。 テストを実行して、ペダルを踏むとC3 を発音し、離すとG3 を発音することを確認します。その後、ケーブルを端子から抜くとC4 を発音し、LCD に“ Pedal3 Chk OK ”と表示されることを確認します。 ペダルが検出できない場合は、“ No Pedal ”と表示されます。
24	024: Pedal2 Chk テスト中の表示： ・ペダル検出時 “ Pedal 2 Max ” ・Max 検出時 “ Pedal 2 Min ” ・Min 検出時 “ Pedal 2 Out ”	A0 18 00	ソステヌートペダルチェック FOOT PEDAL 2 [SOSTENUTO] 端子にフットペダル(FC3またはFC4)を接続します。 テストを実行して、ペダルを踏むとC3 を発音し、離すとG3 を発音することを確認します。その後、ケーブルを端子から抜くとC4 を発音し、LCD に“ Pedal2 Chk OK ”と表示されることを確認します。 ペダルが検出できない場合は、“ No Pedal ”と表示されます。

No.	LCD 表示	MIDI テストコード	テスト内容及び判定条件など
25	025: Pedal1 Chk テスト中の表示： ・ペダル検出時 “ Pedal 1 Max ” ・Max 検出時 “ Pedal 1 Min ” ・Min 検出時 “ Pedal 1 Out ”	A0 19 00	サステインペダルチェック FOOT PEDAL 1 [SUSTAIN] 端子にフットペダル(FC3またはFC4)を接続します。 テストを実行して、ペダルを踏むとC3 を発音し、離すとG3 を発音することを確認します。その後、ケーブルを端子から抜くとC4 を発音し、LCD に“ Pedal1 Chk OK ”と表示されることを確認します。 ペダルが検出できない場合は、“ No Pedal ”と表示されます。
26	026: Pedal4 Chk テスト中の表示： ・ペダル検出時 “ Pedal 4 Max ” ・Max 検出時 “ Pedal 4 Min ” ・Min 検出時 “ Pedal 4 Out ”	A0 1A 00	AUXペダルチェック FOOT PEDAL 4 [AUX] 端子にフットコントローラー(FC7)を接続します。 テストを実行して、ペダルを踏むとC3 を発音し、戻すとG3 を発音することを確認します。その後、ケーブルを端子から抜くとC4 を発音し、LCD に“ Pedal4 Chk OK ”と表示されることを確認します。 ペダルが検出できない場合は、“ No Pedal ”と表示されます。
27	027: P.B Wheel Chk テスト中の表示： ・Min 検出待ち “ P.B Wheel Down ” ・Min 検出時 “ P.B Wheel Up ” ・Max 検出時 “ P.B Wheel Center ”	A0 1B 00	ピッチベントホイールチェック テストを実行して、[PITCH] ホイールを手前(DOWN)に回すとC3 を発音し、奥(UP)に回すとG3 を発音し、中央(CENTER)に戻すとC4 を発音することを確認します。 LCD に“ P.B Wheel Chk OK 064 ”と表示されることを確認します。
28	028: P.B Center Chk テスト中の表示： “ P.B Center Chk -- ”	A0 1C 00	ピッチベントセンターチェック テストを実行して、LCD に“ P.B Center Chk OK 064 ”と表示されることを確認します。 (テストに入ったら、[PITCH]ホイールには触れないでください。) NGの場合の表示：“ P.B Wheel Chk NG xxx ”
29	029: Mod Wheel Chk テスト中の表示： ・Max 検出待ち “ Mod Wheel Up ” ・Max 検出時 “ Mod Wheel Down ”	A0 1D 00	モジュレーションホイールチェック テストに入る前に、[MODULATION] ホイールを中央(センター)にしておきます。 テストを実行し、[MODULATION] ホイールを奥(UP)に回すとC3 を発音し、手前(DOWN)に回すとC4 を発音することを確認します。 LCD に“ Mod Wheel Chk OK ”と表示されることを確認します。
30	030: Song Volume Chk テスト中の表示： ・Min 検出待ち “ Song Volume Min ” ・Min 検出時 “ Song Volume Max ”	A0 1E 00	ソングボリュームチェック テストに入る前に、[SONG VOLUME] スライダーを中央(センター)にしておきます。 テストを実行し、[SONG VOLUME]スライダーを手前側(Min)にするとC3 を発音し、奥側(Max)にするとG3 を発音することを確認します。 LCD に“ Song Volume Chk OK ”と表示されることを確認します。
31	031: Zone Slider Chk テスト中の表示例： ・ZONE 1 Min 検出待ち “ Zone1 Min ” ・ZONE 1 Min 検出時 “ Zone1 Max ” ・ZONE 1 Max 検出時 “ Zone1 Center ” ・ZONE 1 Center 検出時 “ Zone2 Min ”	A0 1F 00	ゾーンスライダー(センタークリック付)チェック テストに入る前に、ZONE CONTROLの[ZONE 1], [ZONE 2], [ZONE 3], [ZONE 4] スライダーを中央(センター)にしておきます。 テストを実行し、[ZONE 1]スライダーを手前側(Min)にするとC3 を発音し、奥側(Max)にするとG3 を発音し、中央(Center)にするとC4を発音します。続いて[ZONE 1]と同様のチェック方法で[ZONE 2], [ZONE 3], [ZONE 4]の順番でチェックを行います。 [ZONE 4]まで終わると、LCD に“ Zone Slider Chk OK ”と表示されることを確認します。

No.	LCD 表示	MIDI テストコード	テスト内容及び判定条件など
32	032: EQ Slider Chk テスト中の表示例： ・LOW Min 検出待ち “ LOW Min ” ・LOW Min 検出時 “ LOW Max ” ・LOW Max 検出時 “ LOW Center ” ・LOW Center 検出時 “ LO-MID Min ”	A0 20 00	EQスライダー(センタークリック付)チェック テストに入る前に、MASTER EQUALIZERの[LOW], [LO-MID], [MID], [HI-MID], [HIGH] スライダーを中央(センター)にしておきます。 テストを実行し、[LOW]スライダーを手前側(Min)にするとC3 を発音し、奥側(Max)にするとG3 を発音し、中央(Center)にするとC4を発音します。続いて[LOW]と同様のチェック方法で[LO-MID], [MID], [HI-MID], [HIGH]の順番でチェックを行います。 [HIGH]まで終わると、LCD に“ EQ Slider Chk OK ”と表示されることを確認します。
33	033: Master Volume Chk テスト中の表示： ・Min 検出待ち “ Master Volume Min ” ・Min 検出時 “ Master Volume Max ”	A0 21 00	マスターボリュームチェック テストに入る前に、[MASTER VOLUME] ツマミを中央(センター)にしておきます。 テストを実行し、[MASTER VOLUME] ツマミを最小(Min)にするとC3 を発音し、最大(Max)にするとG3 を発音することを確認します。 LCD に“ Master Volume Chk OK ”と表示されることを確認します。
34	034: Midi Chk テスト中の表示： “ Midi Chk -- ”	A0 22 00	MIDI端子チェック [MIDI IN] 端子と[MIDI OUT] 端子をMIDI ケーブルで接続します。 テストを実行すると、C4 を発音して、LCD に“ Midi Chk OK ”と表示されることを確認します。テスト終了時にMIDIケーブルを外してください。 NGの場合の表示：“ Midi Chk NG ”
35	035: USB Chk	A0 23 00	USB端子チェック [USB] 端子とPC(パーソナルコンピューター)をUSB ケーブルで接続した後、PC側のMIDI-USBドライバーをスルーに設定します。 PC のコントロールパネルを開き、MIDI-USB Driver をクリックして下図の様に設定します。 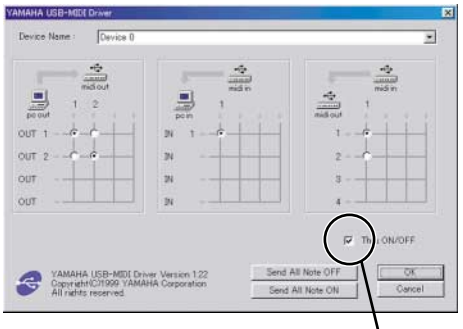 Thru ON/OFFのチェックを入れます。 テストを実行すると、“ USB Chk -- ”が表示されます。その後、USBケーブルを外すと“ USB Chk Out ”が表示されます。 USBケーブルを挿入すると“ USB Chk In ”が表示され、数秒後にC4を発音して、LCD に“ USB Chk OK ”と表示されることを確認します。テスト終了時にUSBケーブルを外してください。 NGの場合の表示：“ USB Chk NG ”

No.	LCD 表示	MIDI テストコード	テスト内容及び判定条件など
36	036: Keyboard Type Chk	A0 24 00	鍵盤種類をチェック テストを実行すると、C4 を発音して、LCD に“ KeyType OK (GHD) ”と表示されることを確認します。 NGの場合の表示 :“ Keyboard Type Chk NG ”
37	037: Main Rom Chk2 テスト中の表示： “ Main Rom Chk2 -- ”	A0 25 00	＜通常､この検査は省略可能です。＞ CPU のバスに接続されているROM をチェックします。 チェックの結果がOKの場合は、C4の正弦波を発音して、LCD に“ Main Rom Chk2 OK ”と表示されます。 NGの場合の表示 :“ Main Rom Chk2 NG ”
38	038: Main Ram Chk2 テスト中の表示： “ Main Ram Chk2 -- ”	A0 26 00	＜通常､この検査は省略可能です。＞ CPU のバスに接続されているすべてのRAM をチェックします。 チェックの結果がOKの場合は、C4の正弦波を発音して、LCD に“ Main Ram Chk2 OK ”と表示されます。（約5 秒かかります。） NGの場合の表示 :“ Main Ram Chk2 NG ”
39	039: FlashRom Chk2 テスト中の表示： “ FlashRom Chk2 -- ”	A0 27 00	＜通常､この検査は省略可能です。＞ CPU のバスに接続されているフラッシュメモリをチェックします。 チェックの結果がOKの場合は、C4の正弦波を発音して、LCD に“ Flash Chk2 OK ”と表示されます。（約40 秒かかります。） NGの場合の表示 :“ Flash Chk2 NG ”
40	040: WaveRom Chk2 テスト中の表示： “ WaveRom Chk2 -- ”	A0 28 00	＜通常､この検査は省略可能です。＞ WAVE ROM をチェックします。 チェックの結果がOKの場合は、C4の正弦波を発音して、LCD に“ WaveRom Chk2 OK ”と表示されます。（約25 秒かかります。） NGの場合の表示 :“ WaveRom Chk2 NG ”
41	041: EffectRam Chk2 テスト中の表示： “ EffectRam Chk2 -- ”	A0 29 00	＜通常､この検査は省略可能です。＞ Effect RAM をチェックします。 チェックの結果がOKの場合は、C4の正弦波を発音して、LCD に“ EffectRam Chk2 OK ”と表示されます。（約15 秒かかります。） NGの場合の表示 :“ EffectRam Chk2 NG ”
42	042: Factory Set テスト中の表示： “ Factory Set -- ”	A0 2A 00	テストを実行すると、Flash ROM を工場出荷状態のデータにセットします。LCD に“ Factory Set OK ”と表示されることを確認します。（約15 秒かかります。） ※このFactory Setを実行した後、必ずテストNo.43の“ Test Exit ”を実施してください。このとき、LCDに“ Grand Piano 1 ”と表示されるまで電源を切らないでください。
43	043: Test Exit	A0 2B 00	テストプログラムを終了し、再起動します。（通常モードに戻ります）

表1

Order	Switch Name	LED	Note	Order	Switch Name	LED	Note
1	MASTER	R	G1	**29**	GRAND PIANO1	O	B3
2	PERFORMANCE	O	G#1	**30**	GRAND PIANO2	O	C4
3	TRANSPOSE	O	A1	**31**	MONO PIANO	O	C#4
4	MASTER EDIT		A#1	**32**	E.PIANO1	O	D4
5	PERFORM.FILE		B1	**33**	E.PIANO2	O	D#4
6	SONG SELECT ⏮ (REW)		C2	**34**	E.PIANO3	O	E4
7	SONG SELECT ⏭ (FWD)		C#2	**35**	CLAVI.	O	F4
8	TRACK 1	R/G	D2	**36**	VIBES	O	F#4
9	TRACK 2	R/G	D#2	**37**	ORGAN1	O	G4
10	TRACK 3-16	R/G	E2	**38**	ORGAN2	O	G#4
11	REC	R	F2	**39**	HARPSI.	O	A4
12	STOP		F#2	**40**	STRINGS	O	A#4
13	PLAY/PAUSE	G	G2	**41**	CHOIR/PAD	O	B4
14	SONG FILE		G#2	**42**	GUITAR	O	C5
15	SONG SETTING		A2	**43**	BASS	O	C#5
16	MIDI OUT	O	A#2	**44**	XG	O	D5
17	PANEL LOCK	R	B2	**45**	VOICE EDIT		D#5
18	TEMPO ▼ (DOWN)		C3	**46**	SPLIT	O	E5
19	TEMPO ▲ (UP)		C#3	**47**	REVERB	O	F5
20	LCD A –		D3	**48**	CHORUS	O	F#5
21	LCD A +		D#3	**49**	VARIATION ▼		G5
22	LCD C –		E3	**50**	VARIATION ▲		G#5
23	LCD C +		F3	**51**	MASTER EQ EDIT ▼		A5
24	LCD B –		F#3	**52**	MASTER EQ EDIT ▲		A#5
25	LCD B +		G3	**53**	SPEAKER	R	B5
26	LCD D –		G#3	**54**	MIDI SETTING		C6
27	LCD D +		A3	**55**	CLICK		C#6
28	EXIT		A#3	**56**	OTHER SETTING		D6

R: Red O: Orange G: Green

● その他の検査

1. MASTER VOLUME

通常は官能試験で判断し、疑義がある場合は測定値にて判定します。
変化量は下記の値であることを確認します。

テスト項目：Output Level R Check/
Output Level L Check
減衰量： 80 dB以上

2. AUX IN

INPUT L/MONO に 1kHz 正弦波 0dBu を入力し、R ch にホーンジャックを挿入して無入力とした時、各端子出力は以下の値になることを確認します。

OUTPUT L/MONO: + 2.5 dBu ±2 dB
OUTPUT R: – 57.5 dBu 以下
PHONES L: – 6.5 dBu ±2 dB
PHONES R: – 41.5 dBu 以下
OUTPUT XLR L + : + 3.0 dBu ±2 dB
OUTPUT XLR L – : + 3.0 dBu ±2 dB
OUTPUT XLR R + : – 57.0 dBu 以下
OUTPUT XLR R – : – 57.0 dBu 以下

3. NOISE

何も発音のないときは、L, R ch共に以下の値になることを確認します。

PHONES L, R: – 85 dBu以下

● 出荷設定

- **MASTER VOLUME: MIN.**
- **TEST PROGRAM: Factory Set**
- **SONG VOLUME: MAX.**
- **MODURATION: MIN.**
- **MASTER EQ [LOW]－[HIGH]: CENTER**
- **ZONE CONTROL [ZONE 1]－[ZONE 4]: MAX.**

■ FACTORY SET

It is possible to execute the factory set function even without using the test program.
The CP300 has a Factory Set function for restoring your CP300's memory to the factory default settings.
This lets you restore the CP300's default Voices and Performances, as well as its System and other settings.

There are two ways you can restore the CP300's memory to the factory default settings: 1) Set the "Factory Set" parameter in the Other Settings menu, or 2) Turn the power off and turn the power on again while holding the C7 key (rightmost key on the keyboard).

Method 1

1 Press the [OTHER SETTING] button to access the Other Settings menu.

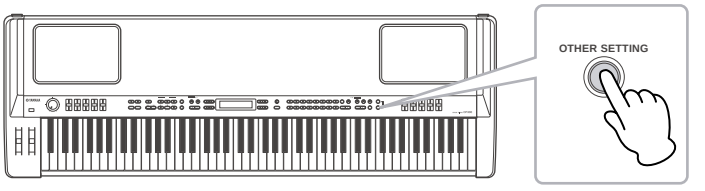

2 Press the [OTHER SETTING] button repeatedly or use the A [–][+] buttons to call up "Factory Set" in the display.



3 Use the D [–][+] buttons to select either "Memory File Excluded" or "Memory File Included."

Storage memory selections:
Memory File Excluded..... Memory files are maintained.
Memory File Included ..... Memory files are erased.

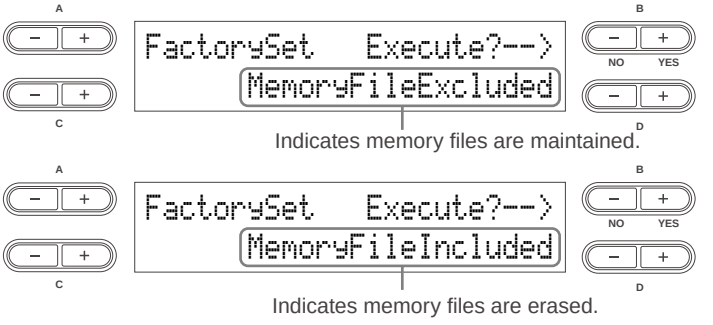

NOTE
The "Character Code" parameter in the Song File menu does not change.

4 Press the B [+ (YES)] button to execute the job.

After the job has been completed, a “Completed” message appears and operation returns to the original display.

CAUTION

For Factory Set operations that take longer to process, you will see the message “Executing” during processing.

Do not switch the power off while this message is on the display. Turning the power off in this state may cause the system to freeze.

Terminology

File: A file contains various data in a group. A file includes both Performance data and Song data.

Method 2

Simultaneously hold down the white key on the right end of the keyboard (C7), and press the [POWER] switch to turn on the power to the CP300.
In this case, the Memory files saved in the storage memory are not erased.

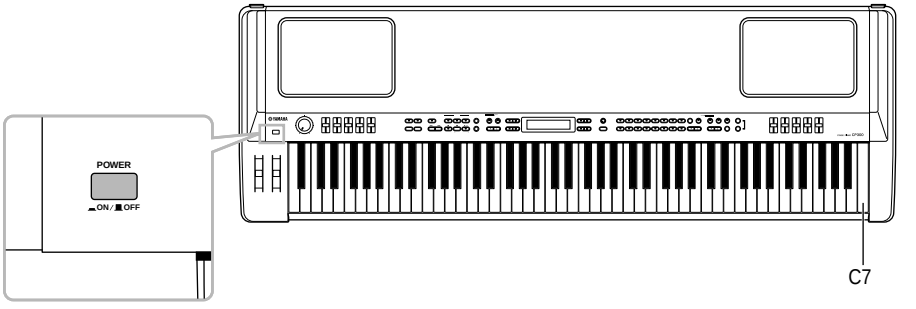

If you wish to erase Memory files at this time, simultaneously hold down the rightmost white key (C7) and black key (B♭6) together and press the [POWER] switch to turn on the power to the CP300.
(Same as the Test program 42 “Factory Set”)

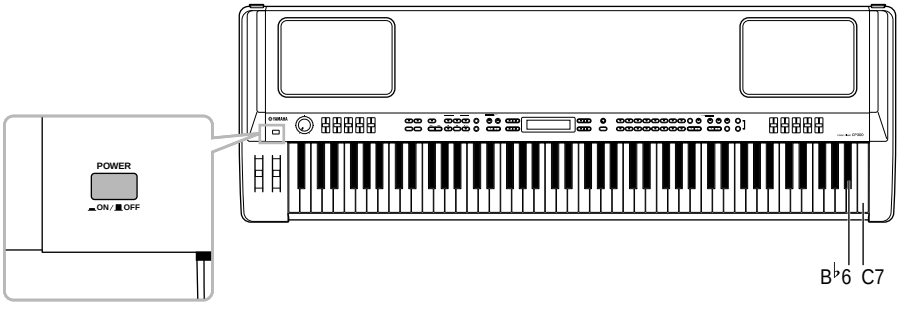

Terminology

Storage memory: This memory area enables you to save Performance files and recorded Songs.

■ ファクトリーセット

テストプログラム上でなくてもファクトリーセットを行うことができます。
CP300には、工場出荷時の状態(初期設定)に戻すファクトリーセットという機能があります。
CP300では、さまざまなボイス、パフォーマンスが内蔵されています。また、ボイス、パフォーマンスごとに細かい設定ができます。誤って設定を変更してしまったときなどファクトリーセットを実行すれば、工場出荷時の状態(初期設定)に戻すことができます。

工場出荷時の状態(初期設定)に戻す方法は2 つあります。方法1 は、その他の設定[OTHER SETTING] の「FactorySet」を使う方法、方法2 は電源を入れ直す方法です。

方法 1

1 [OTHER SETTING] ボタンを押して、その他の設定に入る

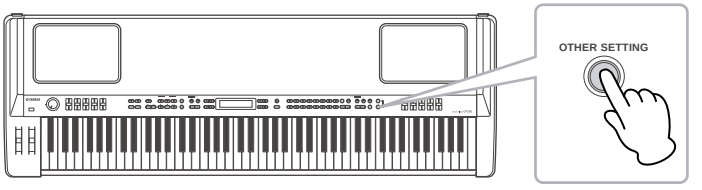

2 [OTHER SETTING] ボタンまたはA [−] [+] ボタンを何度か押して「FactorySet」を選ぶ



3 D[−] [+] ボタンを押して、保存用メモリーのファイルを消去する/しないを選ぶ

保存用メモリーのファイルについての選択:
MemoryFileExcluded(メモリーファイルエクスクルーデッド).....消去しない
MemoryFileIncluded(メモリーファイルインクルーデッド).....消去する

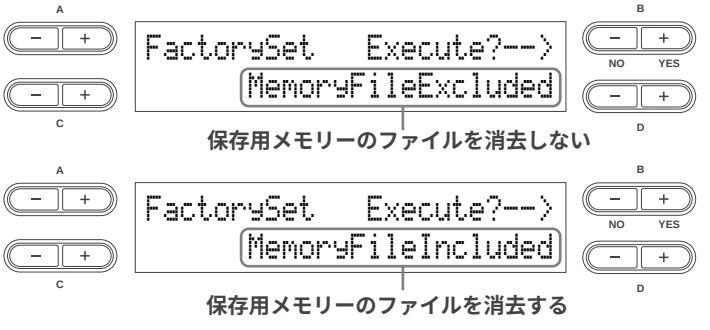

NOTE
[SONG FILE] ボタンの「CharacterCode」の設定は変わりません。

4 B[＋(YES)] ボタンを押すと、ファクトリーセットが実行される

画面に「Completed 」が表示されるとファクトリーセットが終了し、実行前の表示に戻ります。

注意

画面に「Excuting 」が表示されている間は、絶対に電源を切らないでください。電源を切ると、故障の原因になります。

用語:ファイルとは

あるデータのまとまりを1 つの単位として保存したものです。ファイルには、パフォーマンスファイルやソングファイルなどがあります。

方法 2

右端の白鍵(C7)を押したまま[POWER] スイッチを押しても、工場出荷時に状態(初期設定)に戻すことができます。この場合、保存用メモリーに保存したファイルは消去されません。

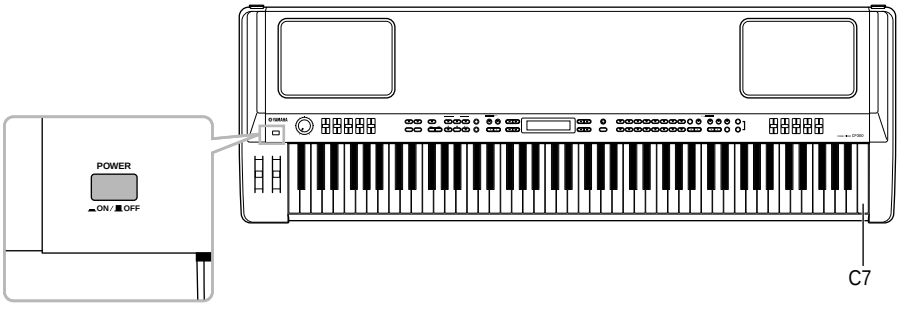

保存用メモリーの中のファイルも同時に消去したい場合は、右端の白鍵(C7)と黒鍵(B♭6)を押したまま[POWER] スイッチを押します。(テストプログラム42“ Factory Set ”と同じです)

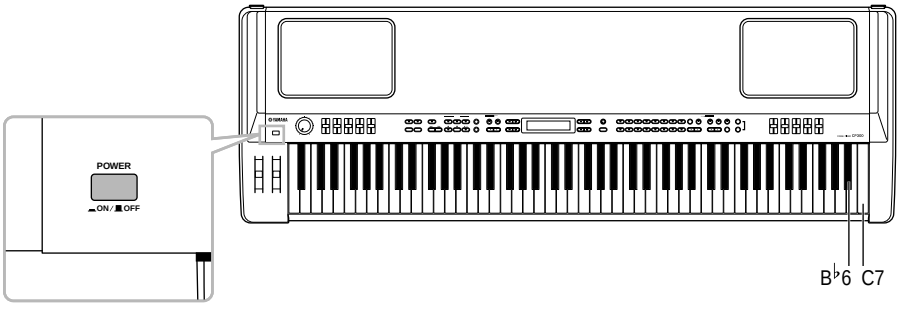

用語:保存用メモリーとは

長期的にパフォーマンスファイルやソングファイルを保存しておくための領域

■ BULK DUMP (BACKING UP THE DATA)

*** Prepare a MIDI data filer (MDF3) or a sequencer.**
For the explanation purpose here, a MIDI/Audio Sequence Software "SQ01" is used.

Using a USB cable, connect CP 300 and the computer.
To communicate with the computer using the USB cable, it is necessary to install the USB-MIDI driver to the computer.
Download the USB-MIDI driver from the following URL.
http://www.global.yamaha.com/download/usb_midi/

● Connection of CP300 and computer

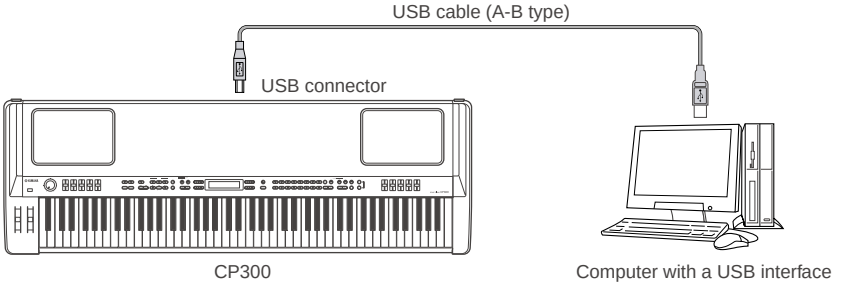

● Connection between CP300 and MIDI data filer (MDF3) (Example)

When using a MIDI data filer (MDF3), make connection as shown below.

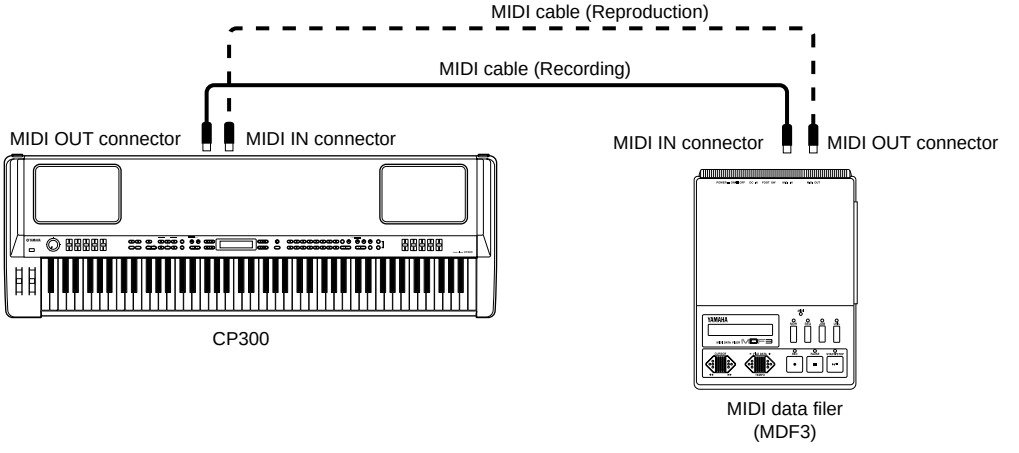

1 Preparation

① Start up “SQ01”.

② Select MIDI.



③ Select Set up, MIDI and Device in that order.

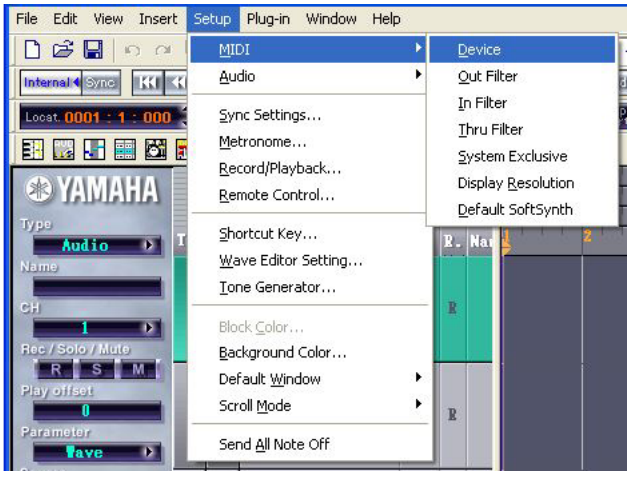

④ Select [YAMAHA USB IN 0-1] for Input and [YAMAHA USB OUT 0-1] for Output and click OK .

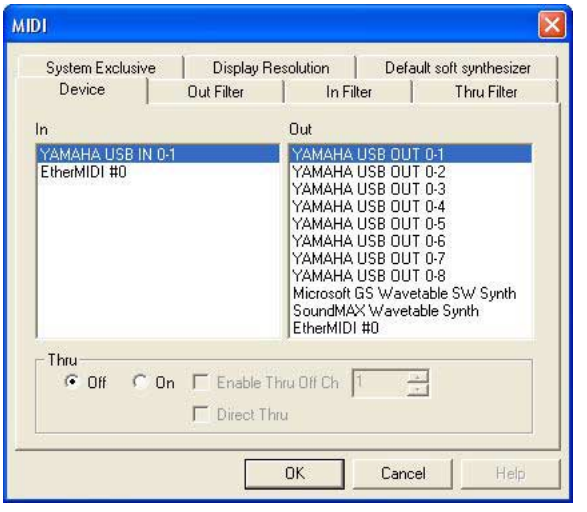

2 Recording

① Click Rec(R) to activate the function (lighting in red).

② Click  (Record) and then  (Play).

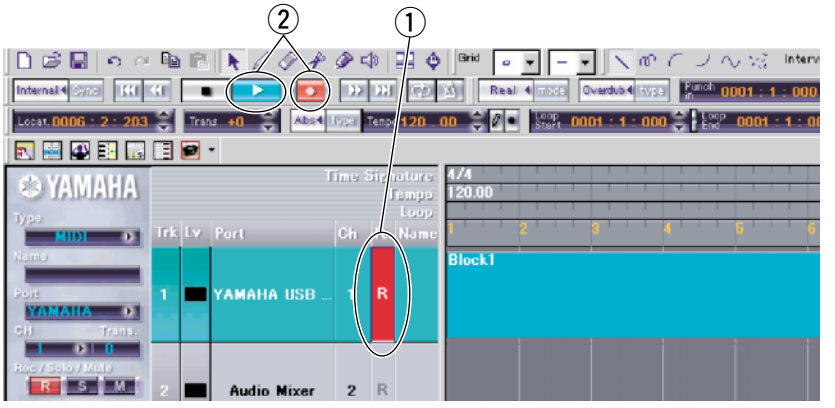

③ Use the following procedure to send the bulk data from CP300.

③-1 Press the [MIDI SETTING] button to call up the MIDI Settings menu.

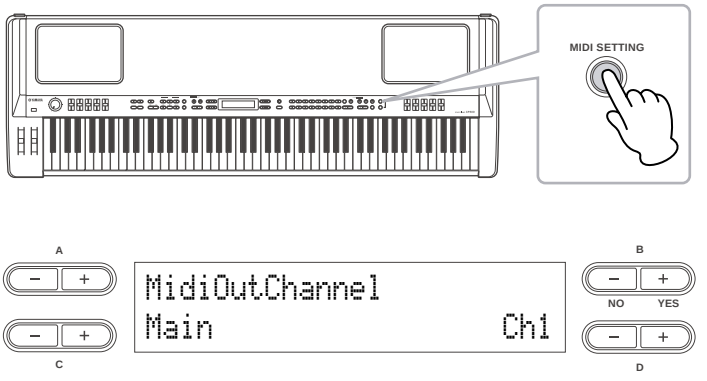

③-2 Press the [MIDI SETTING] button repeatedly or by use the A [–][+] buttons to call up “Bulk Dump” in the display.

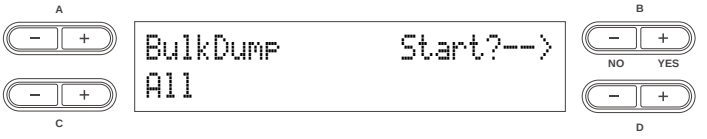

③-3 Use the C [–][+] buttons to select a target item (Type of data).

Type of data:

Current	The data is set on the panel
Performance	The data saved to the Performance
Voice	The Voice data saved using Voice Edit
MemorySong/Perf.File	The Performance file, the data saved to the Song file.
ALL	Send each bulk in sequence.

Default setting: Current

③-4 Press the B [+ (YES)] button to execute the job.

Press the B [+ (YES)] button to call up the confirmation prompt (“Sure?”). Press the B [+ (YES)] button once again to actually execute the job. An “Executing” message appears and the data is saved. When the operation is complete, a “Completed” message appears.
To cancel the operation, press the B [– (NO)] button instead of the B [+ (YES)] button.

Bulk data cannot be transmitted in the following situations:
• Song record/playback
• Song recording standby
• When selecting recording tracks
• Demo Song playback

If the Performance file has 56 files, or the Song file has 112 Songs (1.4 MB), the data transfer will take at least 3 minutes if you are using the USB connection, or 21 minutes if you are using the MIDI connection.

NOTE

If you’ve changed the “Character Code” setting since naming a Song and the Song name does not display correctly, bulk data cannot be transmitted.

NOTE

Press the B [– (NO)] button or [EXIT] button to cancel the transmission.

CAUTION

Never attempt to turn off the power while bulk data is being transmitted. Turning the power off in this state results in loss of all user data.

④ When data transfer is completed, click  (Stop).

After that, click Rec (R) which was clicked in Step ① (lighting in blue).

⑤ The data is saved.

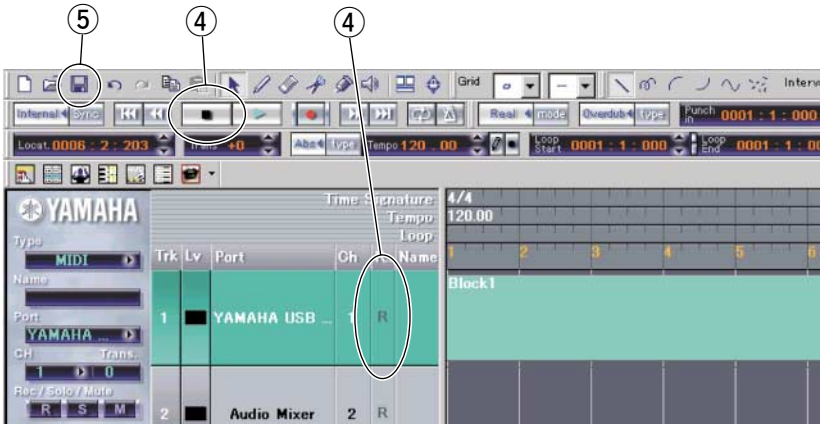

⑥ Press the [EXIT] button to exit the MIDI Settings menu.

3 Reproduction

① Start up “SQ01” and open the saved data.

② Confirm that the power to CP300 is turned on.

③ Click (Play).



④ The bulk data is received by CP300.
The operation is complete when “BulkDataReceiving Completed” message appears on the LCD display of CP300.

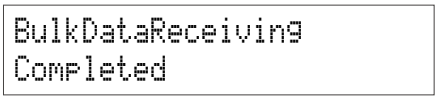

Bulk data cannot be received in the following situations:
• Song record/playback
• Song recording standby
• When selecting recording tracks
• Demo Song playback
• When transmitting bulk data
• When the message “Receiving bulk data has failed” appears

■ バルクダンプ（データのバックアップ）

※　MIDIデータファイラー(MDF3)またはシーケンサーを準備してください。
ここでは、MIDI／オーディオシーケンスソフトウェア“ SQ01 ”を使用した場合で説明します。

CP300とコンピューターをUSBケーブルで接続します。
USBケーブルを使ってコンピューターと通信するためには、コンピューターにUSB-MIDIドライバーをインストールする必要があります。USB-MIDIドライバーは以下のURLからダウンロードしてください。

http://www.yamaha.co.jp/download/usb_midi/

● CP300とコンピューターの接続

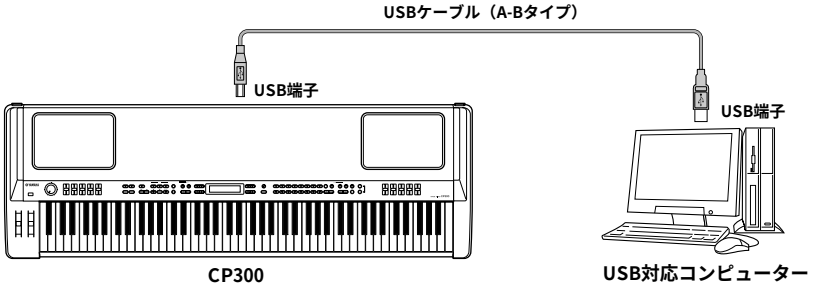

● CP300とMIDIデータファイラー(MDF3)の接続（例）

MIDIデータファイラー(MDF3)を使用する場合は、下図の様に接続してください。

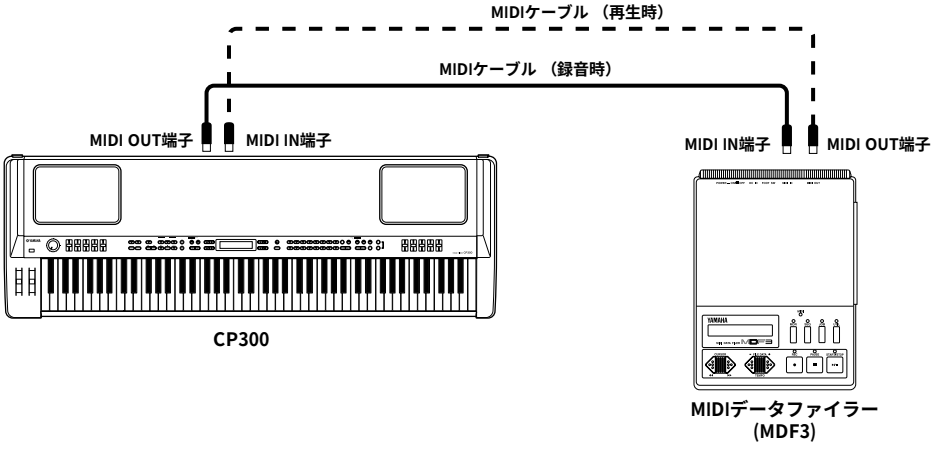

1 準備

① “SQ01”を起動します。

② MIDIを選択します。



③ 設定→MIDI→デバイスを選択します。

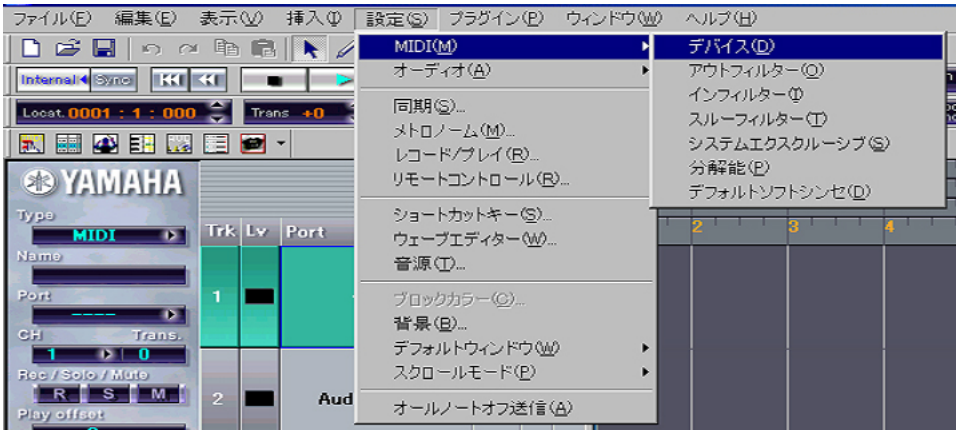

④ 入力に[YAMAHA USB IN 0-1]、出力に[YAMAHA USB OUT 0-1]を選択して、OK をクリックします。



2 録音

① Rec (R)をクリックしてアクティブにします。(赤色になります。)

②  (録音)をクリックした後、  (プレイ)をクリックします。

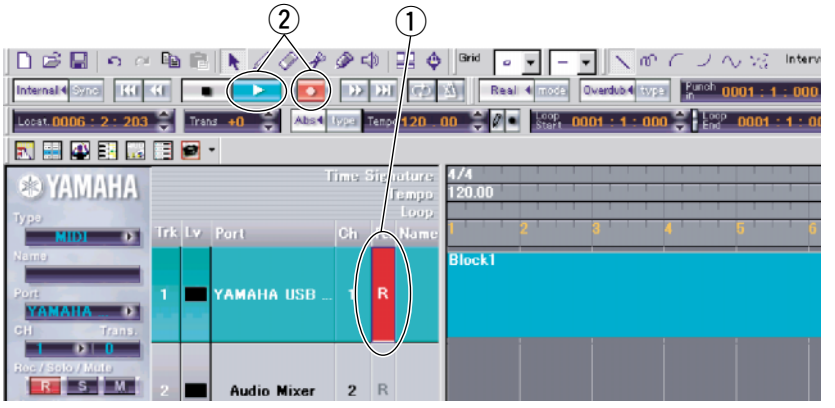

③ 以下の手順に従って、CP300からバルクデータを送ります。

③-1 [MIDI SETTING] ボタンを押して、MIDI セッティングの設定に入ります。

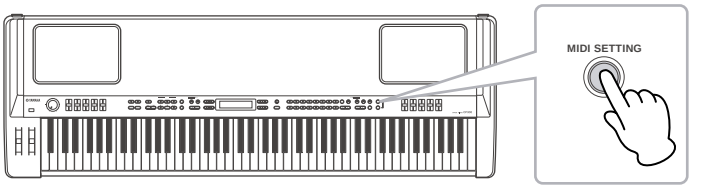

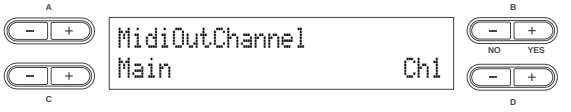

③-2 [MIDI SETTING] ボタンまたはA [−] [+] ボタンを何度か押して、「Bulk Dump」を選びます。

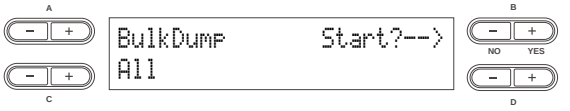

③-3 C [−] [+] ボタンを押して、設定対象(データの種類)を選択します。

データの種類

Current (カレント)	パネルに設定されているデータ
Performance (パフォーマンス)	パフォーマンスに保存されたデータ
Voice (ボイス)	[VOICE EDIT] に保存されたボイスのデータ
MemorySong/Perf.File (メモリーソング/パフォーマンスファイル)	パフォーマンスファイル、ソングファイルに保存されたデータ
All (オール)	各バルクを連続して行なう

初期設定: Current

③-4 B [＋(YES)] ボタンを押して、実行します。
B [＋(YES)] ボタンを押すと「Sure?- - >」(いいですか？)と確認表示が出ます。
もう一度B [＋(YES)] ボタンを押すと「Executing」(実行中)の表示になり、実行が完了すると「Completed 」(完了)の表示が出ます。
中止する場合は「Sure?- - >」のところでB [－(NO)] ボタンまたは[EXIT] ボタンを押します。

下記の状態のときは、バルクデータ送信できません。
・ソングの録音/再生中
・ソングの録音待機中
・録音トラックの選択中
・デモ曲再生中

パフォーマンスファイルが56 ファイル、またはソングファイルが112 曲(1.4MB)ある場合、バルク送信に最大以下の時間がかかります。
MIDI 端子使用時：約21分
USB 端子使用時：約3分

NOTE
「Character Code」の設定が名前を付けたときの設定と違う場合、表示されない文字を使ったファイルは、バルク送信できません。

NOTE
送信を中止する場合は、B [－(NO)] ボタンまたは[EXIT] ボタンを押してください。

注意
バルクデータ送受信中は、電源を切らないでください。
データが壊れるおそれがあります。

④ データ転送が終了したら ■ (ストップ)をクリックします。
その後、①でクリックしたRec (R)をクリックします。(青色になります。)

⑤ データを保存します。

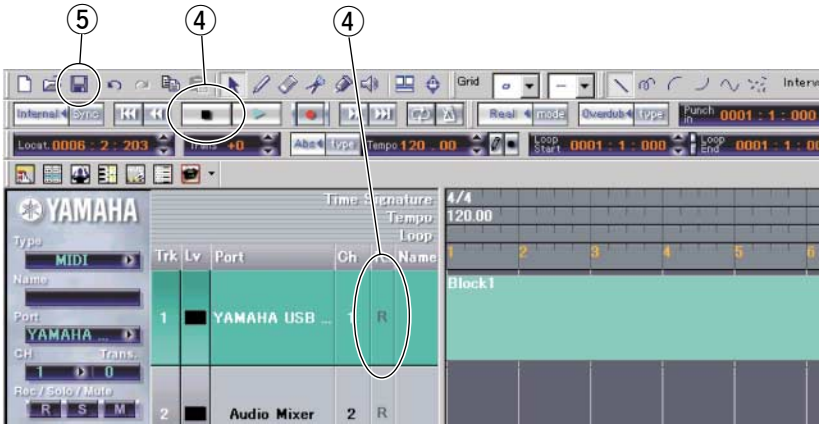

⑥ [EXIT] ボタンを押して、MIDI セッティングの設定を抜けます。

3 再生

① “SQ01”を起動して、保存したデータを開きます。

② CP300の電源が入っていることを確認します。

③  (プレイ)をクリックします。



④ CP300にバルクデータが受信されます。
CP300のLCD画面に、「BulkDataReceiving Completed」の表示が出たら完了です。

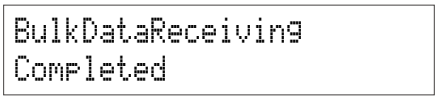

下記の状態のときは、バルクデータ受信できません。
・ソングの録音/再生中
・ソングの録音待機中
・録音トラックの選択中
・デモ曲再生中
・バルクデータ送信中
・画面にバルクデータ受信に失敗したというメッセージが表示されている間

■ MESSAGE LIST

The messages are listed in alphabetical order.

Message	Description
BulkDataReceiving Completed	**Bulk data reception has been completed.** This is shown following the “Bulk Data Receiving Voice” message. This indicates that the instrument finished receiving bulk data, and that you can go on to the next step.
BulkDataReceiving Error	**Bulk data reception has failed.** Check that the cable connection is secure and try again.
BulkDataReceiving	**The instrument is receiving bulk data while this message is displayed.** Wait until the message closes, then go on to the next step.
BulkDump Error	**The instrument failed to transmit the bulk data.** If this message appears, make sure that the power of your computer has not been turned off, that the cable is connected correctly, and that the driver on your computer is functioning correctly. Then try transmitting the data once again.
Canceled	**This is shown when the operation has been canceled.**
Completed	**The operation is completed.** This is shown following the “Executing” message. The instrument’s internal processing is complete. You can go on to the next step.
DataFmtErr	**The file format is invalid.** This message appears when the Performance file selected via “Load From Mem.” is invalid and cannot be called up.
DuplicatedName	**The Song name or Performance name is duplicated.** You tried to save a Song file after changing its name using the “Rename Song”, or a Performance file after changing its name using the “Rename File”parameter, but a Song or Performance with the same name already exists in memory. The instrument returns to the previous display after three seconds. Rename the Song correctly.
Execute?-->	**Do you wish to execute the operation?** This message prompts you to execute a file-related operation. Press the B [+ (YES)] button to save the settings. Press the B [– (NO)] or [EXIT] button to cancel.
Executing	**The instrument is processing the data internally.** Wait until the message closes, then proceed to the next step.
FactorySet Completed MemoryFileExcluded	**The factory default settings, excepting files stored to storage memory (refer to “Factory Set”), have been restored.** This message also appears if you press and hold down the C7 key and turn on the power to the instrument.
FactorySet Completed MemoryFileIncluded	**The factory default settings, including files stored to storage memory (refer to “Factory Set”), have been restored.** This message also appears if you press and hold down the C7 and B♭6 keys and turn on the power to the instrument.

Message	Description
FlashMemoryLifeTime Exit-->	**The instrument's flash memory (storage memory) has expired.** If this message appears, the instrument will not be able to back up the Songs, Performance files and settings in memory. Press the [EXIT] button to return to the original display.
HostError	**There is a problem with the USB connector.** The power to the computer is turned off, the cables are connected incorrectly, or the driver or MIDI application on the computer is working incorrectly. In this situation, turn the power off to both the instrument and the computer, and check the cable connection. Then, turn on the power to the computer and the instrument in this order and check to see if the driver and MIDI application on the computer work properly. This message is also shown if the USB cable is connected to the instrument without being connected to your computer. When you wish to use the instrument alone, turn off the power of the instrument, disconnect the USB cable from the instrument, then turn the power on again. If the cable is left connected in this condition, the instrument may not function properly.
LastPowerOffIllegal MemoryFileChecking	**The power was incorrectly turned off the previous time. The instrument is checking the internal memory.** You turned off the power to the instrument while it was writing data to storage memory. This message appears next time you turn on the power. The internal memory is being checked while this message is displayed. If it has been confirmed that any files in the storage memory are corrupted, all the files will be deleted.
LastPowerOffIllegal MemoryFileErrorRecovered	**Some files in the storage memory have been restored.** This message appears following the message "Last Power Off Illegal / Memory File Checking," indicating that the instrument recovered as much data in the storage memory as possible.
LastPowerOffIllegal MemoryFileErased	**Files on the storage memory have been deleted.** This message appears following the message "Last Power Off Illegal / Memory File Checking," indicating that the instrument could not recover data in the storage memory and that all memory files were deleted.
MemoryError	**A memory problem has occurred.** While a Song or a Performance file was being loaded, the instrument detected defects in memory. Reset the instrument to its normal (factory default) settings with "Memory File Included" after you back up all Song data.
MemoryError	**There may be a memory problem.** 1. This message indicates that there may be a problem with the memory when selecting a Song or Performance file. If the message appears repeatedly when you continue using the instrument, back up the Song data, then restore the default setting by using "Memory File Included" in "Factory Set". 2. This message will appear if a different "Character Code" is selected than was when you assigned the Performance file name. In this case, switch the "Character Code," re-select the Performance file.
MemoryFull	**There is no more available space in storage memory.** There is not enough memory space left and you cannot save any more Songs or Performance files. Delete some Songs or Performance files in the storage memory, then save the new data to memory.
NoSong	**There is no Song to be saved.** This message will appear if there is no Song for the "Save To Memory" operation to save. In this case, no Song will be saved.
NoFileToDelete	**There is no file to be deleted.** You tried to delete a file that does not exist in the storage memory. You cannot delete the file.
NoSongToDelete	**There is no Song to be deleted.** You tried to delete a Song that does not exist in the storage memory. The Song cannot be deleted.

Message	Description
OverWrite?	**Do you want to overwrite the data?** This message prompts you to select whether you wish to overwrite the existing data with new data. Press the B [+ (YES)] button to allow overwriting. Press the B [– (NO)] button to cancel.
PleaseWait	**Please wait.** You tried to start playing a Song or perform another operation right after selecting the Song. Wait until the message closes.
ProtectedFile	**This is a protected file.** You tried to copy or delete data in internally-protected files (such as commercially available music data). You cannot write to, copy, or delete such files.
ProtectedSong	**This is a protected Song.** This message appears when you try to change the name of an internally-protected Song (Preset Song). You cannot change the name of such Songs.
Set?-->	**Is the setting maintained?** This message prompts you to select whether you wish to save the edited settings or not. Press the B [+ (YES)] button to save the settings. Press the [EXIT] button to cancel.
SongChanged Save?	**The Song has been changed. Do you wish to save the Song?** You tried to perform another operation before saving the recorded Song to storage memory. If you continue the operation, the recorded Song will be lost. To delete the new recording, press the B [– (NO)] button. To keep the recording, press the B [+ (YES)] button. The “Save To Memory” parameter is shown in the display. Save the Song then try the operation again.
SongError SongError	**An error has been found in the Song data.** 1. The instrument has found some defects in the selected (or playing) Song. Select the Song and play it again. If you still see this message, the Song data may be damaged. 2. This message will appear if a different “Character Code” is selected than was when you assigned the Song name. In this case, switch the “Character Code,” re-select the Song, and play it back.
SongTooBig SongTooBig	**The Song data is too large.** 1. The Current memory space has become full during recording. Recording stops automatically. The data recorded up to that point remains. This message also appears when you try to enter recording mode to perform additional recording but the Song data has already filled the current memory. In this case, you cannot perform additional recording. Use the “Channel Clear” parameter to delete unnecessary tracks (if any) to make more room in memory. 2. The size of the selected Song is larger than the current memory. The instrument cannot load/play the selected Song. Select another Song. 3. This message is shown when you edit a Song if that Song is larger than the capacity of the current memory. This Song cannot be edited on the instrument.
Start?-->	**Do you wish to start the operation?** This message prompts you to start the operation. To start, press the B [+ (YES)] button. Press the [EXIT] button to cancel the operation.
Sure?-->	**Are you sure?** This message prompts you to confirm the execution. Press the B [+ (YES)] button to continue. Press the B [– (NO)] button to cancel.
Transmitting	**MIDI bulk data is being transmitted.** This message appears when the instrument receives a bulk request from a computer. This message appears while the bulk data is being transmitted. Wait until the message closes, then go on to the next step. Please wait.
Transmitting Completed	**Bulk data transmission has been completed.** This is shown following the “Transmitting” message. It is displayed when the transmission of the bulk data has been completed. You can go on to the next step.

Message	Description
Transmitting Error	**MIDI Bulk data is being transmitted.** This message appears when the instrument receives a bulk request from a computer. The instrument has failed to transmit Voice bulk data. Check the cable connection and repeat the procedure from the beginning.
WrongName	**The Song name or Performance file name is not appropriate.** 1. This message appears when you have used a period or space at the beginning of a Song name/Performance file (while handling a Song/Performance file), or you have tried to change a Song name by including a character (or characters) not supported by the instrument. The instrument returns to previous display after three seconds. Make sure to enter a valid name. 2. This message will appear if a different “Character Code” is selected than was when you assigned the Song name or Performance file name. In this case, switch the "Character Code,” re-select the Song or Performance file.

■ メッセージ一覧

ABC順に掲載しています。

メッセージ	説明
BulkDataReceiving Completed バルクデータレシービング コンプリーテッド	**「バルクデータの受信が完了しました」** 「BulkDataReceiving Voice」のメッセージに続いて表示されます。バルクデータの受信が完了したときに表示されます。このメッセージを確認したら、次の操作に移れます。
BulkDataReceiving Error バルクデータレシービング エラー	**「バルクデータ受信に失敗しました」** バルクデータの受信に失敗したというメッセージです。この場合はケーブルの接続を確認して、もう一度受信操作をやり直してください。
BulkDataReceiving バルクデータレシービング	**「バルクデータを受信しています」** バルクデータを受信している間、表示されます。この間は次の操作に移ることはできません。しばらくお待ちください。
BulkDump Error バルクダンプエラー	**「バルクデータ送信に失敗しました」** バルクデータの送信に失敗したというメッセージです。この場合は、コンピューターの電源が切れていないか、ケーブルが正しく接続されているか、コンピューター側のドライバーが正しく機能しているか確認してから、もう一度送信操作をやり直してください。
Canceled キャンセルド	**「キャンセルされました」** 作業が中止された場合に、中止されたことを確認するメッセージです。
Completed コンプリーテッド	**「完了しました」** 「Executing(実行中)」のメッセージに続いて表示されます。保存用メモリーへの書き込みや操作の実行が、完了したときに表示されます。このメッセージを確認したら、次の操作に移れます。
DataFmtErr データフォーマットエラー	**「ファイルフォーマットが不正です」** 「LoadFromMem.」でパフォーマンスファイルを呼び出したときに、ファイルのファーマットが不正なため、呼び出しができない場合に表示されます。
DuplicatedName デュプリケートネーム	**「曲名またはパフォーマンスファイル名が重複しています」** 「RenameSong」で曲名、「RenameFile」でパフォーマンスファイル名を変更して保存しようとした場合、保存用メモリーに既に同じ名前の曲または同じパフォーマンスファイルがある場合に表示されます。表示3秒後に元の画面に戻りますので、名前を付け直してください。
Execute?--> エクセキュート?-->	**「実行しますか?」** 各種ファイル操作で、実行を促すメッセージです。実行する場合はB [＋(YES)]ボタンを、中止する場合はB [－(NO)]ボタンまたは[EXIT]ボタンを押してください。
Executing エクセキューティング	**「実行中です」** CP300の内部で処理を実行している間、表示されます。この間は次の操作に移ることはできません。しばらくお待ちください。

メッセージ	説明
FactorySet Completed MemoryFileExcluded ファクトリーセット コンプリーテッド メモリーソングエクスクルーデッド	**「初期設定に戻しました(保存用メモリーのファイル以外)」** 「FactorySet」の実行(保存用メモリーのファイル以外)が完了したというメッセージです。「C7の鍵盤を押したまま電源をオンにする」操作でも表示されます。
FactorySet Completed MemoryFileIncluded ファクトリーセット コンプリーテッド メモリーソングインクルーデッド	**「初期設定に戻しました(保存用メモリーのファイルを含む)」** 「FactorySet」の実行(保存用メモリーのファイルを含む)が完了したというメッセージです。「C7とB♭6の鍵盤を押したまま電源をオンにする」操作でも表示されます。
FlashMemoryLifeTime Exit-->> フラッシュメモリーライフタイム エグジット-->	**「保存用メモリーの寿命が来ています」** CP300の保存用メモリーの寿命が来ていることを示しています。このメッセージが表示された場合、保存用メモリーの曲や各種設定はバックアップされません。[EXIT]ボタンを押すと元の画面に戻ります。
HostError ホストエラー	**「USB端子に関する不具合です」** ● CP300をコンピューターと接続してお使いの場合 コンピューターの電源が切れているか、ケーブルが正しく接続されていない、または、コンピューター側のドライバーやMIDIアプリケーションが正しく機能していません。この場合は、いったんCP300とコンピューターの電源を切り、ケーブルの接続を確認してください。その後、コンピューター→CP300の順番で電源を入れ直し、コンピューター側のドライバーやMIDIアプリケーションが正しく機能しているか確認してください。 ● CP300を単独でお使いの場合 CP300のUSB端子にケーブルが接続されたままになっていると、このメッセージが表示されることがあります。この場合は、CP300の電源を切った上でケーブルを抜き、再度電源を入れてください。ケーブルを接続したままだと、CP300が正常に動作しないことがあります。
LastPowerOffIllegal MemoryFileChecking ラストパワーオフイリーガル メモリーファイルチェッキング	**「前回不正に電源がオフされました。楽器の内部をチェックしています」** 曲を保存用メモリーに保存している途中や、楽器設定を保存している途中に電源を切り、もう一度電源を入れたときに表示されます。この表示が出ている間は楽器のメモリーがチェックされています。チェックの結果、保存用メモリーのファイルが破損している場合は、メモリーファイルはすべて削除されます。
LastPowerOffIllegal MemoryFileErrorRecovered ラストパワーオフイリーガル メモリーファイルエラーリカバード	**「保存用メモリーのファイルは可能な分だけ修復されました」** 「LastPowerOffIllegal/MemoryFileChecking」に続いて表示されます。この場合は、保存用メモリーの修復作業の結果、保存用メモリーの修復が可能なファイルだけ修復されたことを示します。
LastPowerOffIllegal MemoryFileErased ラストパワーオフイリーガル メモリーファイルイレースド	**「保存用メモリーのファイルは削除されました」** 「LastPowerOffIllegal/MemoryFileChecking」に続いて表示されます。この場合は、保存用メモリーの修復が不可能だったため、メモリーのファイルがすべて削除されたことを示します。
MemoryError メモリーエラー	**「メモリーに不具合があります」** 曲やパフォーマンスファイルを読み込むとき、メモリーの不具合が発見された場合に表示されます。このような場合は、曲データのバックアップを取ってから「FactorySet」の「MemoryFileIncluded」を実行してください。
MemoryError メモリーエラー	**「メモリーに不具合がある可能性があります」** 1. 曲やパフォーマンスファイルを選んだときなどに、メモリーに不具合がある可能性があると表示されます。そのまま操作しても何度も表示される場合は、曲とパフォーマンスファイルのデータのバックアップを取ってから「FactorySet」の「MemoryFileIncluded」を実行してください。 2. パフォーマンスファイル名を付けたときと違う「CharacterCode」が設定されている場合に表示されます。この場合、「CharacterCode」を切り替えてからパフォーマンスファイルを選び直してください。

メッセージ	説明
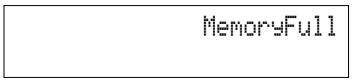 メモリーフル	**「メモリーがいっぱいです」** 保存用メモリーの残り容量が少ないため、曲やパフォーマンスファイルが保存できないときに表示されます。この場合、すでにある保存用メモリーの曲やパフォーマンスファイルを削除してから、改めて保存用メモリーに保存してください。
 ノーソング	**「保存する曲がありません」** 「SaveToMemory」で保存対象となる曲がない場合に表示されます。この場合、曲の保存はできません。
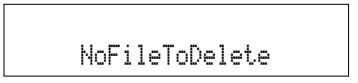 ノーファイルトゥデリート	**「削除するファイルがありません」** 「DeleteFile」で、削除対象となるファイルがない場合に表示されます。この場合、ファイルの削除はできません。
 ノーソングトゥデリート	**「削除する曲がありません」** 「DeleteSong」で、削除対象となる曲(メモリーソング)がない場合に表示されます。この場合、曲の削除はできません。
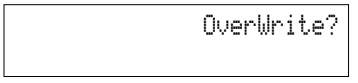 オーバーライト?	**「上書きしますか?」** 既存のデータに上書きするかどうか確認を求めるメッセージです。上書きする場合はB [＋(YES)]ボタンを、中止する場合はB [－(NO)]ボタンを押してください。
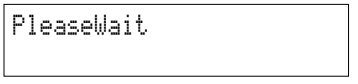 プリーズウェイト	**「お待ちください」** 曲を選んですぐ、読み込み中に曲をスタートさせようとしたり、他の操作をしようとしたりしたときに表示されます。このメッセージが消えるまでお待ちください。
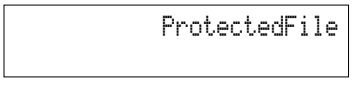 プロテクテッドファイル	**「保護されているファイルです」** 内部的に保護されているファイルに対して、上書きや削除などをしようとした場合に表示されます。そのファイルに対して、上書きや削除などはできません。
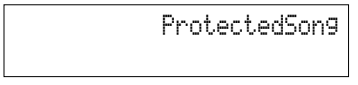 プロテクテッドソング	**「保護されている曲です」** 内部的に保護されている曲(プリセットソング)に対して、曲名を変更しようとした場合に表示されます。その曲に対して、曲名を変更することはできません。
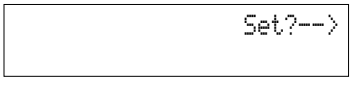 セット?-->	**「記憶させますか?」** 各種セッティング操作で、設定を記憶させるかどうかを確認するメッセージです。実行する場合はB [＋(YES)]ボタンを、中止する場合は[EXIT]ボタンを押してください。
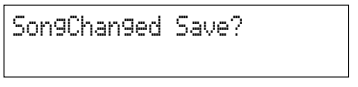 ソングチェンジド　セーブ?	**「曲が書き替えられています。保存しますか?」** 曲を録音したあと、保存する前にほかの操作をしようとした場合、その操作をするとその曲が消えてしまうときに表示されます。消していいときはB [－(NO)]ボタンを押します。保存しておきたいときは、B [＋(YES)]ボタンを押すと「SaveToMemory」の画面に移ります。曲を保存してから操作し直してください。
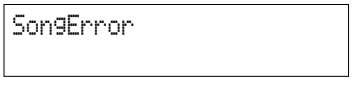  ソングエラー	**「曲データの不具合が発見されました」** 1. 曲を選んだときや曲の再生中に、曲データの不具合が発見された場合に表示されます。この場合、もう一度曲を選び直し、再生してみてください。それでもこのメッセージが出る場合は、曲データが壊れている可能性があります。 2. 曲名を付けたときと違う「CharacterCode」が設定されている場合に表示されます。この場合、「CharacterCode」を切り替えてから曲を選び直し、再生してください。

メッセージ	説明
SongTooBig ソングトゥービッグ SongTooBig	**「曲データが大きすぎます」** 1. 録音中にカレントメモリーの容量がいっぱいになってしまった場合に表示されます。そこで自動的に録音がストップします。それまで録音したデータは残ります。追加録音しようとして録音作業に入ろうとしたときに、その曲の容量がすでにカレントメモリーの容量いっぱいになっている場合にも表示されます。その場合は、追加録音はできません。既に録音した不要なトラックがある場合は「ChannelClear」で不要なトラックを削除すると、その容量分さらに録音できるようになります。 2. 曲を選んだときに、その曲がカレントメモリーの容量より大きいため読み込めない場合に表示されます。その曲はCP300では読み込めず、再生できません。ほかの曲を選んでください。 3. 曲を編集したときに、その曲がカレントメモリーの容量より大きいため編集できない場合に表示されます。その曲はCP300では編集できません。
Start?-->スタート?-->	**「スタートしますか?」** 各種セッティング操作で、スタートを促すメッセージです。スタートする場合はB [+(YES)]ボタンを、中止する場合は[EXIT]ボタンを押してください。
Sure?-->シュア?-->	**「いいですか?」** 処理実行の確認を求めるメッセージです。実行してよい場合はB [+(YES)]ボタンを、中止する場合はB [−(NO)]ボタンを押してください。
Transmitting トランスミッティング	**「バルクデータを送信しています」** コンピューターからバルクデータの要求があった場合に表示されます。 バルクデータを送信している間、表示されます。この間は次の操作に移ることはできません。しばらくお待ちください。
Transmitting Completed トランスミッティング コンプリーテッド	**「バルクデータを送信が完了しました」** 「Transmitting」のメッセージに続いて表示されます。バルクデータの送信が完了したときに表示されます。このメッセージを確認したら、次の操作に移れます。
Transmitting Error トランスミッティング エラー	**「バルクデータを送信しています」** バルクデータの送信に失敗したというメッセージです。個の場合はケーブルの接続を確認して、もう一度送信操作をやり直してください。
WrongName ロングネーム	**「曲名またはパフォーマンスファイル名が不適切です」** 1. 曲やパフォーマンスファイル操作中に曲名やパフォーマンス名の先頭にピリオドやスペースが使われた場合や、CP300が対応していない文字が使われている既存の曲の曲名を変更したとき、内部的に処理ができず不適になってしまう場合に表示されます。表示3秒後に元の画面に戻りますので、名前を付け直してください。 2. 曲名やパフォーマンスファイル名を付けたときと違う「CharacterCode」が設定されている場合に表示されます。この場合、「CharacterCode」を切り替えてから曲やパフォーマンスファイルを選び直してください。

■ MIDI IMPLEMENTATION CHART

YAMAHA [Stage Piano] Date :1-NOV-2005
CP300 MIDI Implementation Chart Version : 1.0

Function...		Transmitted	Recognized	Remarks
Basic Channel	Default	1 - 16	1 - 16	
	Changed	1 - 16	1 - 16	
Mode	Default	3	3	
	Messages	×	×	
	Altered	**********	×	
Note Number : True voice		0 - 127 **********	0 - 127 0 - 127	
Velocity	Note ON	○ 9nH,v=1-127	○ 9nH,v=1-127	
	Note OFF	× 9nH,v=0	×	
After Touch	Key's	×	○	
	Ch's	×	○	
Pitch Bend		○	○ 0 - 24 semi	
Control Change	0,32	○	○	Bank Select
	1	○	○	Modulation
	5	×	○	Portamento Time
	7,10,11	○	○	
	6,38	○	○	Data Entry
	64,66,67	○	○	
	65	×	○	Portamento
	71,74	○	○	Sound Controller
	72,73	×	○	Sound Controller
	84,94	×	○	
	91,93	○	○	
	96-97	×	○	RPN Inc,Dec
	98-99	×	○	NRPN LSB,MSB
	100-101	○	○	RPN LSB,MSB
	1-119	○ (Assignable)	×	*1
Prog Change : True #		○ 0 - 127 **********	○ 0 - 127	
System Exclusive		○	○	
Common : Song Pos.		×	×	
: Song Sel.		×	×	
: Tune		×	×	
System : Clock		○	×	
Real Time : Commands		○	○	
: All Sound Off		×	○ (120,126,127)	
Aux : Reset All Cntrls		×	○ (121)	
: Local ON/OFF		×	× (122)	
Mes- : All Notes OFF		×	○ (123-125)	
sages: Active Sense		○	○	
: Reset		×	×	

Note : *1= Transmission only

Mode 1 : OMNI ON , POLY Mode 2 : OMNI ON ,MONO ○ : Yes
Mode 3 : OMNI OFF, POLY Mode 4 : OMNI OFF,MONO × : No

MIDI DATA FORMAT

Many MIDI messages listed in the MIDI Data Format are expressed in decimal numbers, binary numbers and hexadecimal numbers. Hexadecimal numbers may include the letter “H” as a suffix.
Also, "n" can freely be defined as any whole number. To enter data/values, refer to the table below.

Decimal	Hexa-decimal	Binary
0	00	0000 0000
1	01	0000 0001
2	02	0000 0010
3	03	0000 0011
4	04	0000 0100
5	05	0000 0101
6	06	0000 0110
7	07	0000 0111
8	08	0000 1000
9	09	0000 1001
10	0A	0000 1010
11	0B	0000 1011
12	0C	0000 1100
13	0D	0000 1101
14	0E	0000 1110
15	0F	0000 1111
16	10	0001 0000
17	11	0001 0001
18	12	0001 0010
19	13	0001 0011
20	14	0001 0100
21	15	0001 0101
22	16	0001 0110
23	17	0001 0111
24	18	0001 1000
25	19	0001 1001
26	1A	0001 1010
27	1B	0001 1011
28	1C	0001 1100
29	1D	0001 1101
30	1E	0001 1110
31	1F	0001 1111

Decimal	Hexa-decimal	Binary
32	20	0010 0000
33	21	0010 0001
34	22	0010 0010
35	23	0010 0011
36	24	0010 0100
37	25	0010 0101
38	26	0010 0110
39	27	0010 0111
40	28	0010 1000
41	29	0010 1001
42	2A	0010 1010
43	2B	0010 1011
44	2C	0010 1100
45	2D	0010 1101
46	2E	0010 1110
47	2F	0010 1111
48	30	0011 0000
49	31	0011 0001
50	32	0011 0010
51	33	0011 0011
52	34	0011 0100
53	35	0011 0101
54	36	0011 0110
55	37	0011 0111
56	38	0011 1000
57	39	0011 1001
58	3A	0011 1010
59	3B	0011 1011
60	3C	0011 1100
61	3D	0011 1101
62	3E	0011 1110
63	3F	0011 1111

Decimal	Hexa-decimal	Binary
64	40	0100 0000
65	41	0100 0001
66	42	0100 0010
67	43	0100 0011
68	44	0100 0100
69	45	0100 0101
70	46	0100 0110
71	47	0100 0111
72	48	0100 1000
73	49	0100 1001
74	4A	0100 1010
75	4B	0100 1011
76	4C	0100 1100
77	4D	0100 1101
78	4E	0100 1110
79	4F	0100 1111
80	50	0101 0000
81	51	0101 0001
82	52	0101 0010
83	53	0101 0011
84	54	0101 0100
85	55	0101 0101
86	56	0101 0110
87	57	0101 0111
88	58	0101 1000
89	59	0101 1001
90	5A	0101 1010
91	5B	0101 1011
92	5C	0101 1100
93	5D	0101 1101
94	5E	0101 1110
95	5F	0101 1111

Decimal	Hexa-decimal	Binary
96	60	0110 0000
97	61	0110 0001
98	62	0110 0010
99	63	0110 0011
100	64	0110 0100
101	65	0110 0101
102	66	0110 0110
103	67	0110 0111
104	68	0110 1000
105	69	0110 1001
106	6A	0110 1010
107	6B	0110 1011
108	6C	0110 1100
109	6D	0110 1101
110	6E	0110 1110
111	6F	0110 1111
112	70	0111 0000
113	71	0111 0001
114	72	0111 0010
115	73	0111 0011
116	74	0111 0100
117	75	0111 0101
118	76	0111 0110
119	77	0111 0111
120	78	0111 1000
121	79	0111 1001
122	7A	0111 1010
123	7B	0111 1011
124	7C	0111 1100
125	7D	0111 1101
126	7E	0111 1110
127	7F	0111 1111

- Except the table above, for example 144-159 (decimal)/9nH/1001 0000-1001 1111 (binary) denotes the Note On Message for each channel (1-16). 176-191/BnH/1011 0000-1011 1111 denotes the Control Change Message for each channel (1-16). 192-207/CnH/1100 0000-1100 1111 denotes the Program Change Message for each channel (1-16). 240/FOH/1111 0000 denotes the start of a System Exclusive Message. 247/F7H/1111 0111 denotes the end of a System Exclusive Message.
- aaH (hexidecimal)/0aaaaaaa (binary) denotes the data address. The address contains High, Mid, and Low.
- bbH/0bbbbbbb denotes the byte count.
- ccH/0ccccccc denotes the check sum.
- ddH/0ddddddd denotes the data/value.

MIDI CHANNEL MESSAGE (1)

MIDI Events	Status byte		1st Data byte			2nd Data byte			MIDI Reception (respond/ignore)			MIDI Transmission (generated data)			REC
	Status		Data	(HEX)	Parameter	Data	(HEX)	Parameter	Song	Main Layer Left Left Layer	Keyboard	Panel (main generation method)	Song	Midi	Recorded from panel
Key Off	8nH	(n: Channel Number)	kk		Key no. (0 – 127)	vv		Velocity (0 – 127)	○	○	○	×	○	×	×
Key On	9nH	(n: Channel Number)	kk		Key no. (0 – 127)	vv		Key On: vv=1 – 127 Key Off: vv=0	○	○	○	○ (Keyboard)	○	×	○
Control Change	BnH		0	(00H)	Bank Select MSB	0 64 126 127	(00H) (40H) (7EH) (7FH)	Normal SFX Voice SFX kit Drum kit	○	○	×	○ (Voice)	○	×	○
			1	(01H)	Modulation	0 – 127	(00H... 7FH)	Data	○	○	○ (All manually played parts)	○ (Modulation Wheel)	○	×	○
			5	(05H)	Portamento Time	0 – 127	(00H... 7FH)	Data	○	○	○ (All manually played parts)	×	○	×	×
			6	(06H)	Data Entry MSB	0 – 127	(00H... 7FH)	Data	○	○	○ (All manually played parts)	○ (VOICE EDIT)	○	×	○
			7	(07H)	Main Volume	0 – 127	(00H... 7FH)	Data	○	○	○ (All manually played parts)	○ (VOICE EDIT)	○	×	○
			10	(0AH)	Panpot	0 – 127	(00H... 7FH)	L64	○	○	○ (All manually played parts)	○ (VOICE EDIT)	○	×	○
			11	(0BH)	Expression	0 – 127	(00H... 7FH)	Data	○	○	○ (All manually played parts)	○ (Pedal1 – 4, Modulation Wheel)	○	×	○
			32	(20H)	Bank Select LSB	0 – 127	(00H... 7FH)	Data	○	○	×	○ (Voice)	○	×	○
			38	(26H)	Data Entry LSB	0 – 127	(00H... 7FH)	Data	○	○	○ (All manually played parts)	○ (VOICE EDIT)	○	×	○
			64	(40H)	Sustain (Damper)	0 – 127	(00H... 7FH)	Data	○	○	○ (All manually played parts)	○ (Pedal1 – 4)	○	×	○
			65	(41H)	Portamento	0 – 127	(00H... 7FH)	0...63, 64...127 (OFF, ON)	○	○	○ (All manually played parts)	×	○	×	×
			66	(42H)	Sostenuto	0 – 127	(00H... 7FH)	0...63, 64...127 (OFF, ON)	○	○	○ (All manually played parts)	○ (Pedal1 – 4)	○	×	○
			67	(43H)	Soft Pedal	0 – 127	(00H... 7FH)	0...63, 64...127 (OFF, ON)	○	○	○ (All manually played parts)	○ (Pedal1 – 4)	○	×	○
			71	(47H)	Harmonic Content	0 – 127	(00H... 7FH)	-64...0...+63	○	○	○ (All manually played parts)	○ (Pedal4, Modulation Wheel, VOICE EDIT)	○	×	○
			72	(48H)	Release Time	0 – 127	(00H... 7FH)	-64...0...+63	○	○	○ (All manually played parts)	×	○	×	×
			73	(49H)	Attack Time	0 – 127	(00H... 7FH)	-64...0...+63	○	○	○ (All manually played parts)	×	○	×	×
			74	(4AH)	Brightness	0 – 127	(00H... 7FH)	-64...0...+63	○	○	○ (All manually played parts)	○ (Pedal4, Modulation Wheel, VOICE EDIT)	○	×	○
			84	(54H)	Portamento Control	0 – 127	(00H... 7FH)	Key no. (0 – 127)	○	○	×	×	○	×	×
			91	(5BH)	Effect1 Depth (Reverb Send Level)	0 – 127	(00H... 7FH)	Data	○	○	○ (All manually played parts)	○ (Pedal4, Modulation Wheel, VOICE EDIT)	○	×	○
			93	(5DH)	Effect3 Depth (Chorus Send Level)	0 – 127	(00H... 7FH)	Data	○	○	○ (All manually played parts)	○ (Pedal4, Modulation Wheel, VOICE EDIT)	○	×	○
			94	(5EH)	Effect4 Depth (Variation Send Level)	0 – 127	(00H... 7FH)	Data	○	×	×	×	○	×	×
			96	(60H)	RPN Increment	–	–	The data byte is ignored.	○	○	×	×	○	×	×
			97	(61H)	RPN Decrement	–	–	The data byte is ignored.	○	○	×	×	○	×	×
			98	(62H)	NRPN LSB	0 – 127	(00H... 7FH)	Data	○	○	×	×	○	×	×
			99	(63H)	NRPN MSB	0 – 127	(00H... 7FH)	Data	○	○	×	×	○	×	×
			100	(64H)	RPN LSB	0 – 127	(00H... 7FH)	Data	○	○	○ (All manually played parts)	○ (VOICE EDIT)	○	×	○
			101	(65H)	RPN MSB	0 – 127	(00H... 7FH)	Data	○	○	○ (All manually played parts)	○ (VOICE EDIT)	○	×	○
			0 – 119 (00H...77H)		(Assignable)	0 – 127 (00H...7FH)		Data	×	×	×	○ (Pedal4, Modulation Wheel)	×	×	×
Mode Message	BnH	(n: Channel Number)	120	(78H)	All Sound Off	0	(00H)	Data	○	○	○ (All manually played parts)	×	○	×	×
			121	(79H)	Reset All Controllers	0	(00H)	Data	○	×	×	×	○	×	×
			123	(7BH)	All Note Off	0	(00H)	Data	○	○	○ (All manually played parts)	×	○	×	×
			124	(7CH)	Omni Off	0	(00H)	Data	○	×	×	×	×	×	×
			125	(7DH)	Omni On	0	(00H)	Data	○	×	×	×	×	×	×
			126	(7EH)	Mono	0 – 16	(00H... 10H)	Data	○	×	×	×	○	×	×
			127	(7FH)	Poly	0	(00H)	Data	○	×	×	×	○	×	×
Program Change	CnH	(n: Channel Number)	pp	(00H... 7FH)	Voice number (0 – 127)	–	–	–	○	○	×	○ (Voice)	○	×	○

MIDI Events	Status byte		1st Data byte		2nd Data byte		MIDI Reception (respond/ignore)			MIDI Transmission (generated data)			REC
	Status		Data (HEX)	Parameter	Data (HEX)	Parameter	Song	Main Layer Left Left Layer	Keyboard	Panel (main generation method)	Song	Midi	Recorded from panel
Channel After Touch	DnH	(n: Channel Number)	vv (00H...7FH)	Data	– –	–	○	○	○ (All manually played parts)	○ (Pedal4, Modulation Wheel)	○	×	×
Polyphonic After Touch	AnH	(n: Channel Number)	kk (00H...7FH)	Key no. (0 – 127)	vv (00H...7FH)	Data	○	×	×	×	○	×	×
Pitch Bend Change	EnH	(n: Channel Number)	cc (00H...7FH)	LSB	dd (00H...7FH)	MSB	○	○	○ (All manually played parts)	○ (Pitch Bend Wheel)	○	×	○
Realtime Message	F8H	MIDI Clock	–	–	–	–	×			×	○	×	×
	FAH	Start	–	–	–	–	×			×			×
	FBH	Continue	–	–	–	–	×			×			×
	FCH	Stop	–	–	–	–	×			×			×
	FEH	Active Sense	–	–	–	–	○			○			×
	FFH	System Reset	–	–	–	–	×			×			×

MIDI CHANNEL MESSAGE (2)

Parameters controlled by NRPN (Non-Registered Parameter Numbers)

NRPN		Data Entry		Parameter	Data Range	MIDI Reception (respond/ignore)			MIDI Transmission (generated data)			REC
MSB	LSB	MSB	LSB			Song	Main Layer Left Left Layer	Keyboard	Panel (main generation method)	Song	Midi	Recorded from panel
01H	08H	mmH	–	Vibrato Rate	mm: 00H-40H-7FH (-64...0...+63)	○	○	×	×	○	×	×
01H	09H	mmH	–	Vibrato Depth	mm: 00H-40H-7FH (-64...0...+63)	○	○	×	×	○	×	×
01H	0AH	mmH	–	Vibrato Delay	mm: 00H-40H-7FH (-64...0...+63)	○	○	×	×	○	×	×
01H	20H	mmH	–	Low Pass Filter Cutoff Frequency	mm: 00H-40H-7FH (-64...0...+63)	○	×	×	×	○	×	×
01H	21H	mmH	–	Low Pass Filter Resonance	mm: 00H-40H-7FH (-64...0...+63)	○	×	×	×	○	×	×
01H	30H	mmH	–	EQ BASS	mm: 00H-40H-7FH (-64...0...+63)	○	×	×	×	○	×	×
01H	31H	mmH	–	EQ TREBLE	mm: 00H-40H-7FH (-64...0...+63)	○	×	×	×	○	×	×
01H	34H	mmH	–	EQ BASS Frequency	mm: 04H-28H (32...2.0k[Hz])	○	×	×	×	○	×	×
01H	35H	mmH	–	EQ TREBLE Frequency	mm: 1CH-3AH (500...16.0k[Hz])	○	×	×	×	○	×	×
01H	63H	mmH	–	EG Attack Time	mm: 00H-40H-7FH (-64...0...+63)	○	×	×	×	○	×	×
01H	64H	mmH	–	EG Decay Time	mm: 00H-40H-7FH (-64...0...+63)	○	○	×	×	○	×	×
01H	66H	mmH	–	EG Release	mm: 00H-40H-7FH (-64...0...+63)	○	×	×	×	○	×	×
14H	rrH	mmH	–	Drum Low Pass Filter Cutoff Frequency	rr: drum instrument note number mm: 00H-40H-7FH (-64...0...+63)	○	×	×	×	○	×	×
15H	rrH	mmH	–	Drum Low Pass Filter Resonance	rr: drum instrument note number mm: 00H-40H-7FH (-64...0...+63)	○	×	×	×	○	×	×
16H	rrH	mmH	–	Drum EG Attack Rate	rr: drum instrument note number mm: 00H-40H-7FH (-64...0...+63)	○	×	×	×	○	×	×
17H	rrH	mmH	–	Drum EG Decay Rate	rr: drum instrument note number mm: 00H-40H-7FH (-64...0...+63)	○	×	×	×	○	×	×
18H	rrH	mmH	–	Drum Pitch Coarse	rr: drum instrument note number mm: 00H-40H-7FH (-64...0...+63)	○	×	×	×	○	×	×
19H	rrH	mmH	–	Drum Pitch Fine	rr: drum instrument note number mm: 00H-40H-7FH (-64...0...+63)	○	×	×	×	○	×	×
1AH	rrH	mmH	–	Drum Level	rr: drum instrument note number mm: 00H-7FH (0...127)	○	×	×	×	○	×	×
1CH	rrH	mmH	–	Drum Pan	rr: drum instrument note number mm: 00H, 01H-40H-7FH (RND, L63...C...R63)	○	×	×	×	○	×	×
1DH	rrH	mmH	–	Drum Reverb Send Level	rr: drum instrument note number mm: 00H-7FH (0...127)	○	×	×	×	○	×	×
1EH	rrH	mmH	–	Drum Chorus Send Level	rr: drum instrument note number mm: 00H-7FH (0...127)	○	×	×	×	○	×	×
1FH	rrH	mmH	–	Drum Variation Send Level	rr: drum instrument note number mm: 00H-7FH (0...127) (Variation Connection = SYSTEM) mm: 00H, 01H-7FH (OFF, ON) (Variation Connection = INSERTION)	○	×	×	×	○	×	×

NRPN MSB: 14H-1FH (for drums) message is accepted as long as the channel is set with a drum Voice.
Data Entry LSB: Ignored.

Parameters controlled by RPN (Registered Parameter Numbers)

RPN		Data Entry		Parameter	Data Range	MIDI Reception (respond/ignore)			MIDI Transmission (generated data)			REC
MSB	LSB	MSB	LSB			Song	Main Layer Left Left Layer	Keyboard	Panel (main generation method)	Song	Midi	Recorded from panel
00H	00H	mmH	–	Pitch Bend Sensitivity	mm: 00H-18H (0...+24[semitones])	○	○	○ (All manually played parts)	○ (Other Setting)	○	×	○
00H	01H	mmH	llH	Fine Tune	mm ll: 00H 00H -100 [cent] ... mm ll: 40H 00H 0 [cent] ... mm ll: 7FH 7FH 100 [cent]	○	○	○ (All manually played parts)	○ (VOICE EDIT)	○	×	○
00H	02H	mmH	–	Coarse Tune	mm: 28H-40H-58H (-24...0...+24 [semitones])	○	○	○ (All manually played parts)	×	○	×	×
7FH	7FH	–	–	Null	–	○	○	○ (All manually played parts)	×	○	×	×

MIDI PARAMETER CHANGE TABLE

*Not Received when Receive Parameter SysEx is set to off.
*Not transmitted when Transmit Parameter SysEx is set to off.

MIDI Parameter Change table (XG SYSTEM)

Address (H)			Size (H)	Data (H)	Parameter	Description	XG Default (H)	MIDI Reception (respond/ignore)			MIDI Transmission (generated data)			REC
								Song	Main Layer Left Layer	Keyboard	Panel (main generation method)	Song	Midi	Recorded from panel
00	00	00 01 02 03	4	00-0F 00-0F 00-0F 00-0F	MASTER TUNE	-102.4...0...+102.3 [cent] 1st bit 3-0 → bit 15-12 2nd bit 3-0 → bit 11-8 3rd bit 3-0 → bit 7-4 4th bit 3-0 → bit 3-0	*Panel setting value	○			×	○	×	×
		04	1	00-7F	MASTER VOLUME	0...127	7F	○	×	×	×	○	×	×
		05	1	00-7F	MASTER ATTENUATOR	0...127	00	×	×	×	×	×	×	×
		06	1	28-58	TRANSPOSE	-24...0...+24 [semitones]	40	○	×	×	×	○	×	×
		7D	1	N	DRUM SETUP RESET	N: Drum setup number	–	○	×	×	×	○	×	×
		7E	1	00	XG SYSTEM ON	00=XG system ON	–	○	×	×	×	○	×	○
		7F	1	00	ALL PARAMETER RESET	00=ON	–	○	×	×	×	○	×	×

TOTAL SIZE 07

MIDI Parameter Change table (SYSTEM INFORMATION)

Address (H)			Size (H)	Data (H)	Parameter	Description	MIDI Reception (respond/ignore)			MIDI Transmission (generated data)			REC
							Song	Main Layer Left Layer	Keyboard	Panel (main generation method)	Song	Midi	Recorded from panel
01	00	00 ... 0D	E	20-7F ... 20-7F	Model Name 1 ... Model Name 14	32...127 (ASCII CHARACTER) ... 32...127 (ASCII CHARACTER)	–	–	–	×	×	○	×
		0E	1		NOT USED								
		0F	1		NOT USED								

TOTAL SIZE 10
Transmitted in response to Dump Request. Not received.

MIDI Parameter Change table (EFFECT1)

Address (H)			Size (H)	Data (H)	Parameter	Description	XG Default (H)	MIDI Reception (respond/ignore)			MIDI Transmission (generated data)			REC
								Song	Main Layer Left Layer	Keyboard	Panel (main generation method)	Song	Midi	Recorded from panel
02	01	00	2	00-7F 00-7F	REVERB TYPE MSB REVERB TYPE LSB	Refer to Effect Parameter List :	01 (=HALL1) 00	○			○ (VOICE EDIT)	○	×	○
		02	1	00-7F	REVERB PARAMETER 1	:	Depends on Reverb type	○ (*Depends on Reverb type)			×	○	×	×
		03	1	00-7F	REVERB PARAMETER 2	:	Depends on Reverb type	○ (*Depends on Reverb type)			×	○	×	×
		04	1	00-7F	REVERB PARAMETER 3	:	Depends on Reverb type	○ (*Depends on Reverb type)			×	○	×	×
		05	1	00-7F	REVERB PARAMETER 4	:	Depends on Reverb type	○ (*Depends on Reverb type)			×	○	×	×
		06	1	00-7F	REVERB PARAMETER 5	:	Depends on Reverb type	○ (*Depends on Reverb type)			×	○	×	×
		07	1	00-7F	REVERB PARAMETER 6	:	Depends on Reverb type	○ (*Depends on Reverb type)			×	○	×	×
		08	1	00-7F	REVERB PARAMETER 7	:	Depends on Reverb type	○ (*Depends on Reverb type)			×	○	×	×
		09	1	00-7F	REVERB PARAMETER 8	:	Depends on Reverb type	○ (*Depends on Reverb type)			×	○	×	×
		0A	1	00-7F	REVERB PARAMETER 9	:	Depends on Reverb type	○ (*Depends on Reverb type)			×	○	×	×
		0B	1	00-7F	REVERB PARAMETER 10	:	Depends on Reverb type	○ (*Depends on Reverb type)			×	○	×	×
		0C	1	00-7F	REVERB RETURN	-∞dB...0dB...+6dB (0...64...127)	40	○			×	○	×	×
		0D	1	01-7F	REVERB PAN	L63...C...R63	40	○			×	○	×	×

TOTAL SIZE 0E

02	01	10	1	00-7F	REVERB PARAMETER 11	Refer to Effect Parameter List	Depends on Reverb type	○ (*Depends on Reverb type)			×	○	×	×
		11	1	00-7F	REVERB PARAMETER 12	:	Depends on Reverb type	○ (*Depends on Reverb type)			×	○	×	×
		12	1	00-7F	REVERB PARAMETER 13	:	Depends on Reverb type	○ (*Depends on Reverb type)			×	○	×	×
		13	1	00-7F	REVERB PARAMETER 14	:	Depends on Reverb type	○ (*Depends on Reverb type)			×	○	×	×
		14	1	00-7F	REVERB PARAMETER 15	:	Depends on Reverb type	○ (*Depends on Reverb type)			×	○	×	×
		15	1	00-7F	REVERB PARAMETER 16	:	Depends on Reverb type	○ (*Depends on Reverb type)			×	○	×	×

TOTAL SIZE 06

Address (H)			Size (H)	Data (H)	Parameter	Description	XG Default (H)	MIDI Reception (respond/ignore)			MIDI Transmission (generated data)			REC
								Song	Main Layer Left Left Layer	Keyboard	Panel (main generation method)	Song	Midi	Recorded from panel
02	01	20	2	00-7F 00-7F	CHORUS TYPE MSB CHORUS TYPE LSB	Refer to Effect Parameter List :	41 (=CHORUS1) 00		○		○ (VOICE EDIT)	○	×	○
		22	1	00-7F	CHORUS PARAMETER 1	:	Depends on Chorus Type		○ (*Depends on Chorus Type)		×	○	×	×
		23	1	00-7F	CHORUS PARAMETER 2	:	Depends on Chorus Type		○ (*Depends on Chorus Type)		×	○	×	×
		24	1	00-7F	CHORUS PARAMETER 3	:	Depends on Chorus Type		○ (*Depends on Chorus Type)		×	○	×	×
		25	1	00-7F	CHORUS PARAMETER 4	:	Depends on Chorus Type		○ (*Depends on Chorus Type)		×	○	×	×
		26	1	00-7F	CHORUS PARAMETER 5	:	Depends on Chorus Type		○ (*Depends on Chorus Type)		×	○	×	×
		27	1	00-7F	CHORUS PARAMETER 6	:	Depends on Chorus Type		○ (*Depends on Chorus Type)		×	○	×	×
		28	1	00-7F	CHORUS PARAMETER 7	:	Depends on Chorus Type		○ (*Depends on Chorus Type)		×	○	×	×
		29	1	00-7F	CHORUS PARAMETER 8	:	Depends on Chorus Type		○ (*Depends on Chorus Type)		×	○	×	×
		2A	1	00-7F	CHORUS PARAMETER 9	:	Depends on Chorus Type		○ (*Depends on Chorus Type)		×	○	×	×
		2B	1	00-7F	CHORUS PARAMETER 10	:	Depends on Chorus Type		○ (*Depends on Chorus Type)		×	○	×	×
		2C	1	00-7F	CHORUS RETURN	-∞dB...0dB...+6dB (0...64...127)	40		○		×	○	×	×
		2D	1	01-7F	CHORUS PAN	L63...C...R63	40		○		×	○	×	×
		2E	1	00-7F	SEND CHORUS TO REVERB	-∞dB...0dB...+6dB (0...64...127)	00		○		×	○	×	×
TOTAL SIZE		0F												

02	01	30	1	00-7F	CHORUS PARAMETER 11	Refer to Effect Parameter List	Depends on Chorus Type		○ (*Depends on Chorus Type)		×	○	×	×
		31	1	00-7F	CHORUS PARAMETER 12	:	Depends on Chorus Type		○ (*Depends on Chorus Type)		×	○	×	×
		32	1	00-7F	CHORUS PARAMETER 13	:	Depends on Chorus Type		○ (*Depends on Chorus Type)		×	○	×	×
		33	1	00-7F	CHORUS PARAMETER 14	:	Depends on Chorus Type		○ (*Depends on Chorus Type)		×	○	×	×
		34	1	00-7F	CHORUS PARAMETER 15	:	Depends on Chorus Type		○ (*Depends on Chorus Type)		×	○	×	×
		35	1	00-7F	CHORUS PARAMETER 16	:	Depends on Chorus Type		○ (*Depends on Chorus Type)		×	○	×	×
TOTAL SIZE		06												

Address (H)			Size (H)	Data (H)	Parameter	Description	XG Default (H)	MIDI Reception (respond/ignore)			MIDI Transmission (generated data)			REC
								Song	Main Layer Left Left Layer	Keyboard	Panel (main generation method)	Song	Midi	Recorded from panel
02	01	40	2	00-7F 00-7F	VARIATION TYPE MSB VARIATION TYPE LSB	Refer to Effect Parameter List :	05 (=DELAY L, C, R) 00		○		×	○	×	×
		42	2	00-7F 00-7F	VARIATION PARAMETER 1 MSB VARIATION PARAMETER 1 LSB	: :	Depends on Variation Type		○ (*Depends on Variation Type)		×	○	×	×
		44	2	00-7F 00-7F	VARIATION PARAMETER 2 MSB VARIATION PARAMETER 2 LSB	: :	Depends on Variation Type		○ (*Depends on Variation Type)		×	○	×	×
		46	2	00-7F 00-7F	VARIATION PARAMETER 3 MSB VARIATION PARAMETER 3 LSB	: :	Depends on Variation Type		○ (*Depends on Variation Type)		×	○	×	×
		48	2	00-7F 00-7F	VARIATION PARAMETER 4 MSB VARIATION PARAMETER 4 LSB	: :	Depends on Variation Type		○ (*Depends on Variation Type)		×	○	×	×
		4A	2	00-7F 00-7F	VARIATION PARAMETER 5 MSB VARIATION PARAMETER 5 LSB	: :	Depends on Variation Type		○ (*Depends on Variation Type)		×	○	×	×
		4C	2	00-7F 00-7F	VARIATION PARAMETER 6 MSB VARIATION PARAMETER 6 LSB	: :	Depends on Variation Type		○ (*Depends on Variation Type)		×	○	×	×
		4E	2	00-7F 00-7F	VARIATION PARAMETER 7 MSB VARIATION PARAMETER 7 LSB	: :	Depends on Variation Type		○ (*Depends on Variation Type)		×	○	×	×
		50	2	00-7F 00-7F	VARIATION PARAMETER 8 MSB VARIATION PARAMETER 8 LSB	: :	Depends on Variation Type		○ (*Depends on Variation Type)		×	○	×	×
		52	2	00-7F 00-7F	VARIATION PARAMETER 9 MSB VARIATION PARAMETER 9 LSB	: :	Depends on Variation Type		○ (*Depends on Variation Type)		×	○	×	×
		54	2	00-7F 00-7F	VARIATION PARAMETER 10 MSB VARIATION PARAMETER 10 LSB	: :	Depends on Variation Type		○ (*Depends on Variation Type)		×	○	×	×
		56	1	00-7F	VARIATION RETURN	-∞dB...0dB...+6dB (0...64...127)	40		○		×	○	×	×
		57	1	01-7F	VARIATION PAN	L63...C...R63	40		○		×	○	×	×
		58	1	00-7F	SEND VARIATION TO REVERB	-∞dB...0dB...+6dB (0...64...127)	00		○		×	○	×	×
		59	1	00-7F	SEND VARIATION TO CHORUS	-∞dB...0dB...+6dB (0...64...127)	00		○		×	○	×	×
		5A	1	00-01	VARIATION CONNECTION	INSERTION, SYSTEM	00		○		×	○	×	×
		5B	1	00-7F	VARIATION PART NUMBER	Reception: Part1...16 (0...15) Transmission: Part1...16 (0...15) OFF (127)	7F		○		×	○	×	×
		5C	1	00-7F	MW VARIATION CONTROL DEPTH	-64...0...+63	40		○		×	○	×	×
		5D	1	00-7F	BEND VARIATION CONTROL DEPTH	-64...0...+63	40		○		×	○	×	×
		5E	1	00-7F	CAT VARIATION CONTROL DEPTH	-64...0...+63	40		○		×	○	×	×
		5F	1	00-7F	AC1 VARIATION CONTROL DEPTH	-64...0...+63	40		○		×	○	×	×
		60	1	00-7F	AC2 VARIATION CONTROL DEPTH	-64...0...+63	40		○		×	○	×	×
TOTAL SIZE		21												

02	01	70	1	00-7F	VARIATION PARAMETER 11	Refer to Effect Parameter List	Depends on Variation Type		○ (*Depends on Variation Type)		×	○	×	×
		71	1	00-7F	VARIATION PARAMETER 12	:	Depends on Variation Type		○ (*Depends on Variation Type)		×	○	×	×
		72	1	00-7F	VARIATION PARAMETER 13	:	Depends on Variation Type		○ (*Depends on Variation Type)		×	○	×	×
		73	1	00-7F	VARIATION PARAMETER 14	:	Depends on Variation Type		○ (*Depends on Variation Type)		×	○	×	×
		74	1	00-7F	VARIATION PARAMETER 15	:	Depends on Variation Type		○ (*Depends on Variation Type)		×	○	×	×
		75	1	00-7F	VARIATION PARAMETER 16	:	Depends on Variation Type		○ (*Depends on Variation Type)		×	○	×	×
TOTAL SIZE		06												

MIDI Parameter Change table (MULTI EQ)

Address (H)			Size (H)	Data (H)	Parameter	Description		MIDI Reception (respond/ignore)			MIDI Transmission (generated data)			REC
								Song	Main Layer Left Left Layer	Keyboard	Panel (main generation method)	Song	Midi	Recorded from panel
02	40	00	1	00-04	EQ TYPE	flat, jazz, pops, rock, classic	*MULTI EQ is not reset by the XG System On.		○		×	×	×	×
		01	1	34-4C	EQ GAIN 1	-12...0...+12 [dB]			○		×	×	×	×
		02	1	04-28	EQ FREQUENCY 1	32...2.0k [Hz]			○		×	×	×	×
		03	1	01-78	EQ Q 1	0.1...12.0			○		×	×	×	×
		04	1	00-01	EQ SHAPE 1	shelving, peaking			○		×	×	×	×
		05	1	34-4C	EQ GAIN 2	-12...0...+12 [dB]			○		×	×	×	×
		06	1	0E-36	EQ FREQUENCY 2	100...10.0k [Hz]			○		×	×	×	×
		07	1	01-78	EQ Q 2	0.1...12.0			○		×	×	×	×
		08	1		NOT USED				–		–	–	–	–
		09	1	34-4C	EQ GAIN 3	-12...0...+12 [dB]			○		×	×	×	×
		0A	1	0E-36	EQ FREQUENCY 3	100...10.0k [Hz]			○		×	×	×	×
		0B	1	01-78	EQ Q 3	0.1...12.0			○		×	×	×	×
		0C	1		NOT USED				–		–	–	–	–
		0D	1	34-4C	EQ GAIN4	-12...0...+12 [dB]			○		×	×	×	×
		0E	1	0E-36	EQ FREQUENCY 4	100...10.0k [Hz]			○		×	×	×	×
		0F	1	01-78	EQ Q 4	0.1...12.0			○		×	×	×	×
		10	1		NOT USED				–		–	–	–	–
		11	1	34-4C	EQ GAIN 5	-12...0...+12 [dB]			○		×	×	×	×
		12	1	1C-3A	EQ FREQUENCY 5	0.5k...16.0k [Hz]			○		×	×	×	×
		13	1	01-78	EQ Q 5	0.1...12.0			○		×	×	×	×
		14	1	00-01	EQ SHAPE 5	shelving, peaking			○		×	×	×	×

TOTAL SIZE 15

MIDI Parameter Change table (EFFECT2)

Address (H)			Size (H)	Data (H)	Parameter	Description	MIDI Reception (respond/ignore)			MIDI Transmission (generated data)			REC
							Song	Main Layer Left Left Layer	Keyboard	Panel (main generation method)	Song	Midi	Recorded from panel
03	n	00	2	00-7F 00-7F	INSERTION EFFECT TYPE MSB INSERTION EFFECT TYPE LSB	Refer to Effect Parameter List :		○		○ (VOICE EDIT)	○	×	○
		02	1	00-7F	INSERTION EFFECT PARAMETER 1	:		○ (*Depends on Insertion Type)		○ (VOICE EDIT)	○	×	○
		03	1	00-7F	INSERTION EFFECT PARAMETER 2	:		○ (*Depends on Insertion Type)		×	○	×	×
		04	1	00-7F	INSERTION EFFECT PARAMETER 3	:		○ (*Depends on Insertion Type)		○ (VOICE EDIT)	○	×	○
		05	1	00-7F	INSERTION EFFECT PARAMETER 4	:		○ (*Depends on Insertion Type)		×	○	×	×
		06	1	00-7F	INSERTION EFFECT PARAMETER 5	:		○ (*Depends on Insertion Type)		×	○	×	×
		07	1	00-7F	INSERTION EFFECT PARAMETER 6	:		○ (*Depends on Insertion Type)		×	○	×	×
		08	1	00-7F	INSERTION EFFECT PARAMETER 7	:		○ (*Depends on Insertion Type)		×	○	×	×
		09	1	00-7F	INSERTION EFFECT PARAMETER 8	:		○ (*Depends on Insertion Type)		×	○	×	×
		0A	1	00-7F	INSERTION EFFECT PARAMETER 9	:		○ (*Depends on Insertion Type)		×	○	×	×
		0B	1	00-7F	INSERTION EFFECT PARAMETER 10	:		○ (*Depends on Insertion Type)		○ (VOICE EDIT)	○	×	○
		0C	1	00-7F	INSERTION EFFECT PART NUMBER	Reception: Part1...16 (0...15) Transmission: Part1...16 (0...15) OFF (127)		○		○ (Voice)	○	×	○
		0D	1	00-7F	MW INSERTION CONTROL DEPTH	-64...0...+63		○		×	○	×	×
		0E	1	00-7F	BEND INSERTION CONTROL DEPTH	-64...0...+63		○		×	○	×	×
		0F	1	00-7F	CAT INSERTION CONTROL DEPTH	-64...0...+63		○		×	○	×	×
		10	1	00-7F	AC1 INSERTION CONTROL DEPTH	-64...0...+63		○		×	○	×	×
		11	1	00-7F	AC2 INSERTION CONTROL DEPTH	-64...0...+63		○		×	○	×	×

TOTAL SIZE 12

		20	1	00-7F	INSERTION EFFECT PARAMETER 11	Refer to Effect Parameter List	○ (*Depends on Insertion Type)		×	○	×	×
		21	1	00-7F	INSERTION EFFECT PARAMETER 12	:	○ (*Depends on Insertion Type)		×	○	×	×
		22	1	00-7F	INSERTION EFFECT PARAMETER 13	:	○ (*Depends on Insertion Type)		×	○	×	×
		23	1	00-7F	INSERTION EFFECT PARAMETER 14	:	○ (*Depends on Insertion Type)		×	○	×	×
		24	1	00-7F	INSERTION EFFECT PARAMETER 15	:	○ (*Depends on Insertion Type)		×	○	×	×
		25	1	00-7F	INSERTION EFFECT PARAMETER 16	:	○ (*Depends on Insertion Type)		○ (VOICE EDIT)	○	×	○

TOTAL SIZE 6

		30	2	00-7F 00-7F	INSERTION EFFECT PARAMETER 1 MSB INSERTION EFFECT PARAMETER 1 LSB	Refer to Effect Parameter List :	○ (*Depends on Insertion Type)		×	○	×	×
		32	2	00-7F 00-7F	INSERTION EFFECT PARAMETER 2 MSB INSERTION EFFECT PARAMETER 2 LSB	: :	○ (*Depends on Insertion Type)		×	○	×	×
		34	2	00-7F 00-7F	INSERTION EFFECT PARAMETER 3 MSB INSERTION EFFECT PARAMETER 3 LSB	: :	○ (*Depends on Insertion Type)		×	○	×	×
		36	2	00-7F 00-7F	INSERTION EFFECT PARAMETER 4 MSB INSERTION EFFECT PARAMETER 4 LSB	: :	○ (*Depends on Insertion Type)		×	○	×	×
		38	2	00-7F 00-7F	INSERTION EFFECT PARAMETER 5 MSB INSERTION EFFECT PARAMETER 5 LSB	: :	○ (*Depends on Insertion Type)		×	○	×	×
		3A	2	00-7F 00-7F	INSERTION EFFECT PARAMETER 6 MSB INSERTION EFFECT PARAMETER 6 LSB	: :	○ (*Depends on Insertion Type)		×	○	×	×
		3C	2	00-7F 00-7F	INSERTION EFFECT PARAMETER 7 MSB INSERTION EFFECT PARAMETER 7 LSB	: :	○ (*Depends on Insertion Type)		×	○	×	×
		3E	2	00-7F 00-7F	INSERTION EFFECT PARAMETER 8 MSB INSERTION EFFECT PARAMETER 8 LSB	: :	○ (*Depends on Insertion Type)		×	○	×	×

		40	2	00-7F 00-7F	INSERTION EFFECT PARAMETER 9 MSB INSERTION EFFECT PARAMETER 9 LSB	: :	○ (*Depends on Insertion Type)	×	○	×	×
		42	2	00-7F 00-7F	INSERTION EFFECT PARAMETER 10 MSB INSERTION EFFECT PARAMETER 10 LSB	: :	○ (*Depends on Insertion Type)	○ (VOICE EDIT)	○	×	○

TOTAL SIZE 14

The EFFECT2 Parameter cannot be reset to its factory setting with XG SYSTEM ON.
The second byte of the address is considered as an Insertion effect number.
n: insertion effect number (n = 0 – 2)
For effect types that do not require MSB, the Parameters for Address 02 – 0B will be received and the Parameters for Address 30 – 42 will not be received.
For effect types that require MSB, the Parameters for Address 30 – 42 will be received and the Parameters for Address 02 – 0B will not be received.
When Bulk Dumps that include Effect Type data are transmitted, the Parameters for Address 02-0B will always be transmitted. But, effects that require MSB, when the bulk dump is received the Parameters for Address 02 – 0B will not be received.

MIDI Parameter Change table (MULTI PART)

Address (H)			Size (H)	Data (H)	Parameter	Description	XG Default (H)	MIDI Reception (respond/ignore)			MIDI Transmission (generated data)			REC
								Song	Main Layer Left Left Layer	Keyboard	Panel (main generation method)	Song	Midi	Recorded from panel
08	nn	00	1	00-20	NOT USED			×	×	×	×	×	×	×
		01	1	00-7F	BANK SELECT MSB	0...127	part10=7F, other parts=00	○	○	×	×	○	×	×
		02	1	00-7F	BANK SELECT LSB	0...127	00	○	○	×	×	○	×	×
		03	1	00-7F	PROGRAM NUMBER	1...128	00	○	○	×	×	○	×	×
		04	1	00-0F, 7F	Rcv CHANNEL	1...16, OFF	Part No.	○	×	×	×	○	×	×
		05	1	00-01	MONO/POLY MODE	MONO, POLY	01	○	×	×	×	○	×	×
		06	1	00-02	SAME NOTE NUMBER KEY ON ASSIGN	SINGLE, MULTI, INST (for Drum)	01	○	×	×	×	○	×	×
		07	1	00-03	PART MODE	NORMAL, DRUM, DRUMS1...2	part10=02, other parts=00	○	×	×	○ (Drum Voice)	○	×	○
		08	1	28-58	NOTE SHIFT	-24...0...+24 [semitones]	40	○	○	×	×	○	×	×
		09 0A	2	00-0F 00-0F	DETUNE	-12.8...0...+12.7 [Hz] 1st bit3-0 → bit7-4 2nd bit3-0 → bit3-0	08 00	○	○	×	×	○	×	×
		0B	1	00-7F	VOLUME	0...127	64	○	○	×	×	○	×	×
		0C	1	00-7F	VELOCITY SENSE DEPTH	0...127	40	○	○	×	○ (VOICE EDIT)	○	×	○
		0D	1	00-7F	VELOCITY SENSE OFFSET	0...127	40	○	○	×	○ (VOICE EDIT)	○	×	○
		0E	1	00-7F	PAN	RND, L63...C...R63	40	○	○	×	×	○	×	×
		0F	1	00-7F	NOTE LIMIT LOW	C-2...G8	00	○	○	×	×	○	×	×
		10	1	00-7F	NOTE LIMIT HIGH	C-2...G8	7F	○	○	×	×	○	×	×
		11	1	00-7F	DRY LEVEL	0...127	7F	○	○	×	×	○	×	×
		12	1	00-7F	CHORUS SEND	0...127	00	○	○	×	×	○	×	×
		13	1	00-7F	REVERB SEND	0...127	28	○	○	×	×	○	×	×
		14	1	00-7F	VARIATION SEND	0...127	00	○	○	×	×	○	×	×
		15	1	00-7F	VIBRATO RATE	-64...0...+63	40	○	○	×	×	○	×	×
		16	1	00-7F	VIBRATO DEPTH	-64...0...+63	40	○	○	×	×	○	×	×
		17	1	00-7F	VIBRATO DELAY	-64...0...+63	40	○	○	×	×	○	×	×
		18	1	00-7F	FILTER CUTOFF FREQUENCY	-64...0...+63	40	○	○	×	×	○	×	×
		19	1	00-7F	FILTER RESONANCE	-64...0...+63	40	○	○	×	×	○	×	×
		1A	1	00-7F	EG ATTACK TIME	-64...0...+63	40	○	○	×	×	○	×	×
		1B	1	00-7F	EG DECAY TIME	-64...0...+63	40	○	○	×	×	○	×	×
		1C	1	00-7F	EG RELEASE TIME	-64...0...+63	40	○	○	×	×	○	×	×
		1D	1	28-58	MW PITCH CONTROL	-24...0...+24 [semitones]	40	○	○	×	×	○	×	×
		1E	1	00-7F	MW LOW PASS FILTER CONTROL	-9600...0...+9450 [cent]	40	○	○	×	×	○	×	×
		1F	1	00-7F	MW AMPLITUDE CONTROL	-100...0...+100 [%]	40	○	○	×	×	○	×	×
		20	1	00-7F	MW LFO PMOD DEPTH	0...127	0A	○	○	×	×	○	×	×
		21	1	00-7F	MW LFO FMOD DEPTH	0...127	00	○	○	×	×	○	×	×
		22	1	00-7F	MW LFO AMOD DEPTH	0...127	00	○	○	×	×	○	×	×
		23	1	28-58	BEND PITCH CONTROL	-24...0...+24 [semitones]	42	○	○	×	×	○	×	×
		24	1	00-7F	BEND LOW PASS FILTER CONTROL	-9600...0...+9450 [cent]	40	○	○	×	×	○	×	×
		25	1	00-7F	BEND AMPLITUDE CONTROL	-100...0...+100 [%]	40	○	○	×	×	○	×	×
		26	1	00-7F	BEND LFO PMOD DEPTH	0...127	00	○	○	×	×	○	×	×
		27	1	00-7F	BEND LFO FMOD DEPTH	0...127	00	○	○	×	×	○	×	×
		28	1	00-7F	BEND LFO AMOD DEPTH	0...127	00	○	○	×	×	○	×	×

TOTAL SIZE 29

Address (H)			Size (H)	Data (H)	Parameter	Description	XG Default (H)	MIDI Reception (respond/ignore)			MIDI Transmission (generated data)			REC
								Song	Main Layer Left Left Layer	Keyboard	Panel (main generation method)	Song	Midi	Recorded from panel
		30	1	00-01	Rcv PITCH BEND	OFF, ON	01	○	×	×	×	○	×	×
		31	1	00-01	Rcv CH AFTER TOUCH (CAT)	OFF, ON	01	○	×	×	×	○	×	×
		32	1	00-01	Rcv PROGRAM CHANGE	OFF, ON	01	○	×	×	×	○	×	×
		33	1	00-01	Rcv CONTROL CHANGE	OFF, ON	01	○	×	×	×	○	×	×
		34	1	00-01	Rcv POLY AFTER TOUCH (PAT)	OFF, ON	01	○	×	×	×	○	×	×
		35	1	00-01	Rcv NOTE MESSAGE	OFF, ON	01	○	×	×	×	○	×	×
		36	1	00-01	Rcv RPN	OFF, ON	01	○	×	×	×	○	×	×
		37	1	00-01	Rcv NRPN	OFF, ON	XGmode=01, GMmode=00	○	×	×	×	○	×	×
		38	1	00-01	Rcv MODULATION	OFF, ON	01	○	×	×	×	○	×	×
		39	1	00-01	Rcv VOLUME	OFF, ON	01	○	×	×	×	○	×	×
		3A	1	00-01	Rcv PAN	OFF, ON	01	○	×	×	×	○	×	×
		3B	1	00-01	Rcv EXPRESSION	OFF, ON	01	○	×	×	×	○	×	×
		3C	1	00-01	Rcv HOLD1	OFF, ON	01	○	×	×	×	○	×	×
		3D	1	00-01	Rcv PORTAMENTO	OFF, ON	01	○	×	×	×	○	×	×
		3E	1	00-01	Rcv SOSTENUTO	OFF, ON	01	○	×	×	×	○	×	×
		3F	1	00-01	Rcv SOFT PEDAL	OFF, ON	01	○	×	×	×	○	×	×
		40	1	00-01	Rcv BANK SELECT	OFF, ON	01	○	×	×	×	○	×	×
		41	1	00-7F	SCALE TUNING C	-63...0...+63 [cent]	40	○	○	×	○ (Other Setting)	○	×	○

Address (H)			Size (H)	Data (H)	Parameter	Description	XG Default (H)	MIDI Reception (respond/ignore)			MIDI Transmission (generated data)			REC
								Song	Main Layer Left Left Layer	Keyboard	Panel (main generation method)	Song	Midi	Recorded from panel
		42	1	00-7F	SCALE TUNING C♯	-63...0...+63 [cent]	40	○	○	×	○ (Other Setting)	○	×	○
		43	1	00-7F	SCALE TUNING D	-63...0...+63 [cent]	40	○	○	×	○ (Other Setting)	○	×	○
		44	1	00-7F	SCALE TUNING D♯	-63...0...+63 [cent]	40	○	○	×	○ (Other Setting)	○	×	○
		45	1	00-7F	SCALE TUNING E	-63...0...+63 [cent]	40	○	○	×	○ (Other Setting)	○	×	○
		46	1	00-7F	SCALE TUNING F	-63...0...+63 [cent]	40	○	○	×	○ (Other Setting)	○	×	○
		47	1	00-7F	SCALE TUNING F♯	-63...0...+63 [cent]	40	○	○	×	○ (Other Setting)	○	×	○
		48	1	00-7F	SCALE TUNING G	-63...0...+63 [cent]	40	○	○	×	○ (Other Setting)	○	×	○
		49	1	00-7F	SCALE TUNING G♯	-63...0...+63 [cent]	40	○	○	×	○ (Other Setting)	○	×	○
		4A	1	00-7F	SCALE TUNING A	-63...0...+63 [cent]	40	○	○	×	○ (Other Setting)	○	×	○
		4B	1	00-7F	SCALE TUNING A♯	-63...0...+63 [cent]	40	○	○	×	○ (Other Setting)	○	×	○
		4C	1	00-7F	SCALE TUNING B	-63...0...+63 [cent]	40	○	○	×	○ (Other Setting)	○	×	○
		4D	1	28-58	CAT PITCH CONTROL	-24...0...+24 [semitones]	40	○	○	×	×	○	×	×
		4E	1	00-7F	CAT LOW PASS FILTER CONTROL	-9600...0...+9450 [cent]	40	○	○	×	×	○	×	×
		4F	1	00-7F	CAT AMPLITUDE CONTROL	-100...0...+100 [%]	40	○	○	×	×	○	×	×
		50	1	00-7F	CAT LFO PMOD DEPTH	0...127	00	○	○	×	×	○	×	×
		51	1	00-7F	CAT LFO FMOD DEPTH	0...127	00	○	○	×	×	○	×	×
		52	1	00-7F	CAT LFO AMOD DEPTH	0...127	00	○	○	×	×	○	×	×
		53	1	28-58	PAT PITCH CONTROL	-24...0...+24 [semitones]	40	○	×	×	×	○	×	×
		54	1	00-7F	PAT LOW PASS FILTER CONTROL	-9600...0...+9450 [cent]	40	○	×	×	×	○	×	×
		55	1	00-7F	PAT AMPLITUDE CONTROL	-100...0...+100 [%]	40	○	×	×	×	○	×	×
		56	1	00-7F	PAT LFO PMOD DEPTH	0...127	00	○	×	×	×	○	×	×
		57	1	00-7F	PAT LFO FMOD DEPTH	0...127	00	○	×	×	×	○	×	×
		58	1	00-7F	PAT LFO AMOD DEPTH	0...127	00	○	×	×	×	○	×	×
		59	1	00-5F	AC1 CONTROLLER NUMBER	0...95	10	○	×	×	×	○	×	×
		5A	1	28-58	AC1 PITCH CONTROL	-24...0...+24 [semitones]	40	○	×	×	×	○	×	×
		5B	1	00-7F	AC1 LOW PASS FILTER CONTROL	-9600...0...+9450 [cent]	40	○	×	×	×	○	×	×
		5C	1	00-7F	AC1 AMPLITUDE CONTROL	-100...0...+100 [%]	40	○	×	×	×	○	×	×
		5D	1	00-7F	AC1 LFO PMOD DEPTH	0...127	00	○	×	×	×	○	×	×
		5E	1	00-7F	AC1 LFO FMOD DEPTH	0...127	00	○	×	×	×	○	×	×
		5F	1	00-7F	AC1 LFO AMOD DEPTH	0...127	00	○	×	×	×	○	×	×
		60	1	00-5F	AC2 CONTROLLER NUMBER	0...95	11	○	×	×	×	○	×	×
		61	1	28-58	AC2 PITCH CONTROL	-24...0...+24 [semitones]	40	○	×	×	×	○	×	×
		62	1	00-7F	AC2 LOW PASS FILTER CONTROL	-9600...0...+9450 [cent]	40	○	×	×	×	○	×	×
		63	1	00-7F	AC2 AMPLITUDE CONTROL	-100...0...+100 [%]	40	○	×	×	×	○	×	×
		64	1	00-7F	AC2 LFO PMOD DEPTH	0...127	00	○	×	×	×	○	×	×
		65	1	00-7F	AC2 LFO FMOD DEPTH	0...127	00	○	×	×	×	○	×	×
		66	1	00-7F	AC2 LFO AMOD DEPTH	0...127	00	○	×	×	×	○	×	×
		67	1	00-01	PORTAMENTO SWITCH	OFF, ON	00	○	○	×	×	○	×	×
		68	1	00-7F	PORTAMENTO TIME	0...127	00	○	○	×	×	○	×	×
		69	1	00-7F	PITCH EG INITIAL LEVEL	-64...0...+63	40	○	×	×	×	○	×	×
		6A	1	00-7F	PITCH EG ATTACK TIME	-64...0...+63	40	○	×	×	×	○	×	×
		6B	1	00-7F	PITCH EG RELEASE LEVEL	-64...0...+63	40	○	×	×	×	○	×	×
		6C	1	00-7F	PITCH EG RELEASE TIME	-64...0...+63	40	○	×	×	×	○	×	×
		6D	1	01-7F	VELOCITY LIMIT LOW	1...127	01	○	×	×	×	○	×	×
		6E	1	01-7F	VELOCITY LIMIT HIGH	1...127	7F	○	×	×	×	○	×	×
TOTAL SIZE			3F											

		70	1		NOT USED		–	–	–	–	–	–	–	–
		71	1		NOT USED		–	–	–	–	–	–	–	–
		72	1	00-7F	EQ BASS GAIN	-12dB...+12dB	40	○	○	×	○ (VOICE EDIT)	○	×	○
		73	1	00-7F	EQ TREBLE GAIN	-12dB...+12dB	40	○	○	×	○ (VOICE EDIT)	○	×	○
TOTAL SIZE			04											

		74	1		NOT USED		–	–	–	–	–	–	–	–
		75	1		NOT USED		–	–	–	–	–	–	–	–
		76	1	04-28	EQ BASS FREQUENCY	32...2.0k[Hz]	0C	○	○	×	○ (VOICE EDIT)	○	×	○
		77	1	1C-3A	EQ TREBLE FREQUENCY	500...16.0k[Hz]	36	○	○	×	○ (VOICE EDIT)	○	×	○
		78	1		NOT USED		–	–	–	–	–	–	–	–
		79	1		NOT USED		–	–	–	–	–	–	–	–
		7A	1		NOT USED		–	–	–	–	–	–	–	–
		7B	1		NOT USED		–	–	–	–	–	–	–	–
		7C	1		NOT USED		–	–	–	–	–	–	–	–
		7D	1		NOT USED		–	–	–	–	–	–	–	–
		7E	1		NOT USED		–	–	–	–	–	–	–	–
		7F	1		NOT USED		–	–	–	–	–	–	–	–
TOTAL SIZE			0C											

nn = PART NUMBER

If there is a Drum Voice assigned to the part, the following parameters are ineffective.

- BANK SELECT LSB
- MONO/POLY MODE
- SCALE TUNING
- PORTAMENTO
- PITCH EG
- FILTER MODULATION DEPTH (FMOD DEPTH)
- AMPLITUDE MODULATION DEPTH (AMOD DEPTH)

MIDI Parameter Change table (DRUM SETUP)

Address (H)			Size (H)	Data (H)	Parameter	Description	XG Default (H)	MIDI Reception (respond/ignore)			MIDI Transmission (generated data)			REC
								Song	Main Layer Left Left Layer	Keyboard	Panel (main generation method)	Song	Midi	Recorded from panel
3n	rr	00	1	00-7F	PITCH COARSE	-64...0...+63	40	○	×	×	×	○	×	×
		01	1	00-7F	PITCH FINE	-64...0...+63 [cent]	40	○	×	×	×	○	×	×
		02	1	00-7F	LEVEL	0...127	Depends on the note	○	×	×	×	○	×	×
		03	1	00-7F	ALTERNATE GROUP	OFF, 1...127	Depends on the note	○	×	×	×	○	×	×
		04	1	00-7F	PAN	RND, L63...C...R63	Depends on the note	○	×	×	×	○	×	×
		05	1	00-7F	REVERB SEND	0...127	Depends on the note	○	×	×	×	○	×	×
		06	1	00-7F	CHORUS SEND	0...127	Depends on the note	○	×	×	×	○	×	×
		07	1	00-7F	VARIATION SEND	0...127	7F	○	×	×	×	○	×	×
		08	1	00-01	KEY ASSIGN	SINGLE, MULTI	00	○	×	×	×	○	×	×
		09	1	00-01	Rcv NOTE OFF	OFF, ON	Depends on the note	○	×	×	×	○	×	×
		0A	1	00-01	Rcv NOTE ON	OFF, ON	01	○	×	×	×	○	×	×
		0B	1	00-7F	LOW PASS FILTER CUTOFF FREQUENCY	-64...0...+63	40	○	×	×	×	○	×	×
		0C	1	00-7F	LOW PASS FILTER RESONANCE	-64...0...+63	40	○	×	×	×	○	×	×
		0D	1	00-7F	EG ATTACK RATE	-64...0...+63	40	○	×	×	×	○	×	×
		0E	1	00-7F	EG DECAY1 RATE	-64...0...+63	40	○	×	×	×	○	×	×
		0F	1	00-7F	EG DECAY2 RATE	-64...0...+63	40	○	×	×	×	○	×	×

TOTAL SIZE 10

		20	1	00-7F	EQ BASS GAIN	-12...+12 [dB]	40	○	×	×	×	○	×	×
		21	1	00-7F	EQ TREBLE GAIN	-12...+12 [dB]	40	○	×	×	×	○	×	×
		22	1		NOT USED		–	–	–	–	–	–	–	–
		23	1		NOT USED		–	–	–	–	–	–	–	–
		24	1	04-28	EQ BASS FREQUENCY	32...2.0k [Hz]	0C	○	×	×	×	○	×	×
		25	1	1C-3A	EQ TREBLE FREQUENCY	500...16.0k [Hz]	36	○	×	×	×	○	×	×
		26	1		NOT USED		–	–	–	–	–	–	–	–
		27	1		NOT USED		–	–	–	–	–	–	–	–
		28	1		NOT USED		–	–	–	–	–	–	–	–
		29	1		NOT USED		–	–	–	–	–	–	–	–
		2A	1		NOT USED		–	–	–	–	–	–	–	–
		2B	1		NOT USED		–	–	–	–	–	–	–	–
		2C	1		NOT USED		–	–	–	–	–	–	–	–
		2D	1		NOT USED		–	–	–	–	–	–	–	–

TOTAL SIZE 0E

n: Drum Setup Number (0-1)
rr: note number (0D-5B)
In the following cases, the PF-500 will initialize all Drum Setups.
XG SYSTEM ON received
GM SYSTEM ON received
DRUM SETUP RESET received (only when in XG mode)
When a part to which a Drum Setup is assigned receives a program change, the assigned Drum Setup will be initialized.
If the same Drum Setup is assigned to two or more parts, changes in Drum Setup parameters (including program changes) will apply to all parts to which it is assigned.

System Exclusive Messages (1)

*Not Received when Receive Parameter SysEx is set to off.
*Not transmitted when Transmit Parameter SysEx is set to off.

System Exclusive Messages (Universal Realtime messages)

○: Available

MIDI Event	Data Format	MIDI Reception (effective or not for each part)			MIDI Reception (affecting the panel)	MIDI Transmission (generated data)			REC
		Song	Main Layer Left Left Layer	Keyboard		Panel (main generation method)	Song	Midi	Recorded from panel
Master Volume	F0 7F XN 04 01 SS TT F7 11110000 F0 = Exclusive status 01111111 7F = Universal Real Time 0xxxnnnn XN = When N is received N = 0-F, whichever is received. X = ignored 00000100 04 = Sub-ID #1 = Device Control Message 00000001 01 = Sub-ID #2 = Master Volume 0sssssss SS = Volume LSB 0ttttttt TT = Volume MSB 11110111 F7 = End of Exclusive	○	×	×	×	×	× (Output as XG Master Volume)	×	×

System Exclusive Messages (Universal Non Realtime messages)

MIDI Event	Data Format	MIDI Reception (effective or not for each part)			MIDI Reception (affecting the panel)	MIDI Transmission (generated data)			REC
		Song	Main Layer Left Left Layer	Keyboard		Panel (main generation method)	Song	Midi	Recorded from panel
GM1 System On	F0 7E XN 09 01 F7 11110000 F0 = Exclusive status 01111110 7E = Universal Non-Real Time 0xxxnnnn XN = When N is received N = 0-F, whichever is received. X = ignored 00001001 09 = Sub-ID #1 = General MIDI Message 00000001 01 = Sub-ID #2 = General MIDI On 11110111 F7 = End of Exclusive	○	×	×	○ (VOICE EDIT Reverb Type Chorus Type)	×	○	×	○

System Exclusive Messages (2)

*Not received when the Receive Parameter SysEx is set to off.
*Not transmitted when the Transmit Parameter SysEx is set to off.

System Exclusive Messages (XG)

MIDI Event	Data Format	MIDI Reception (effective or not for each part)			MIDI Reception (affecting the panel)	MIDI Transmission (generated data)		
		Song	Main Layer Left Left Layer	Keyboard		Panel (main generation method)	Song	Midi
XG Parameter Change	F0 43 1n 4C hh mm ll dd ... F7 11110000 F0 = Exclusive status 01000011 43 = YAMAHA ID 0001nnnn 1n = Device Number n = always 0 (when transmit), n = 0-F (when receive) 01001100 4C = Model ID 0hhhhhhh hh = Address High 0mmmmmmm mm = Address Mid 0lllllll ll = Address Low 0ddddddd dd = Data : : 11110111 F7 = End of Exclusive	○ *Refer to Parameter Change Table			–	○ *Refer to Parameter Change Table		×
XG Bulk Dump	F0 43 0n 4C aa bb hh mm ll dd ... dd cc F7 11110000 F0 = Exclusive status 01000011 43 = YAMAHA ID 0000nnnn 0n = Device Number n = always 0 (when transmit), n = 0-F (when receive) 01001100 4C = Model ID 0aaaaaaa aa = Byte Count MSB 0bbbbbbb bb = Byte Count LSB 0hhhhhhh hh = Address High 0mmmmmmm mm = Address Mid 0lllllll ll = Address Low 0ddddddd dd = Data : : 0ddddddd dd = Data 0ccccccc cc = Checksum 11110111 F7 = End of Exclusive	○ *Refer to Parameter Change Table			–	○ *Refer to Parameter Change Table		×
XG Parameter Request	F0 43 3n 4C hh mm ll F7 11110000 F0 = Exclusive status 01000011 43 = YAMAHA ID 0011nnnn 3n = Device Number n = always 0 (when transmit), n = 0-F (when receive) 01001100 4C = Model ID 0hhhhhhh hh = Address High 0mmmmmmm mm = Address Mid 0lllllll ll = Address Low 11110111 F7 = End of Exclusive	○ *Refer to Parameter Change Table			–	×		
XG Dump Request	F0 43 2n 4C hh mm ll dd F7 11110000 F0 = Exclusive status 01000011 43 = YAMAHA ID 0010nnnn 2n = Device Number n = always 0 (when transmit), n = 0-F (when receive) 01001100 4C = Model ID 0hhhhhhh hh = Address High 0mmmmmmm mm = Address Mid 0lllllll ll = Address Low 11110111 F7 = End of Exclusive	○ *Refer to Parameter Change Table			–	×		

System Exclusive Message (Preset Voice)

MIDI Event	Data Format	MIDI Reception (effective or not for each part)			MIDI Reception (affecting the panel)	MIDI Transmission (generated data)		
		Song	Main Layer Left Left Layer	Keyboard		Panel (main generation method)	Song	Midi
String Resonance Depth	F0 43 73 01 50 11 0n 02 dd F7 11110000 F0 = Exclusive status 01000011 43 = YAMAHA ID 01110011 73 = Clavinova ID 00000001 01 = Model ID (Clavinova common ID) 01010000 50 = Sub ID 00010001 11 = Sub ID 0000nnnn 0n = Channel (00 – 0F) 00000010 02 = Sub ID (String Resonance Depth) 0ddddddd dd = Depth (00 – 48) 11110111 F7 = End of Exclusive	○	○	×	○ (Other Setting)	○ (Other Setting)	○	×
Sustain Sampling Depth	F0 43 73 01 50 11 0n 03 dd F7 11110000 F0 = Exclusive status 01000011 43 = YAMAHA ID 01110011 73 = Clavinova ID 00000001 01 = Model ID (Clavinova common ID) 01010000 50 = Sub ID 00010001 11 = Sub ID 0000nnnn 0n = Channel (00 – 0F) 00000011 03 = Sub ID (Sustain Sampling Depth) 0ddddddd dd = Depth (00 – 48) 11110111 F7 = End of Exclusive	○	○	×	○ (Other Setting)	○ (Other Setting)	○	×
Key-off Sampling Depth	F0 43 73 01 50 11 0n 04 dd F7 11110000 F0 = Exclusive status 01000011 43 = YAMAHA ID 01110011 73 = Clavinova ID 00000001 01 = Model ID (Clavinova common ID) 01010000 50 = Sub ID 00010001 11 = Sub ID 0000nnnn 0n = Channel (00 – 0F) 00000100 04 = Sub ID (Key-off Sampling Depth) 0ddddddd dd = Depth (00 – 50) 11110111 F7 = End of Exclusive	○	○	×	○ (Other Setting)	○ (Other Setting)	○	×
Soft Pedal Depth	F0 43 73 01 50 11 0n 05 dd F7 11110000 F0 = Exclusive status 01000011 43 = YAMAHA ID 01110011 73 = Clavinova ID 00000001 01 = Model ID (Clavinova common ID) 01010000 50 = Sub ID 00010001 11 = Sub ID 0000nnnn 0n = Channel (00 – 0F) 00000101 05 = Sub ID (Soft Pedal Depth) 0ddddddd dd = Depth (00 – 7F) 11110111 F7 = End of Exclusive	○	○	×	○ (Other Setting)	○ (Other Setting)	○	×

*For each Depth value, the reset value is 40H = Voice parameter.

System Exclusive Message (Other)

MIDI Event	Data Format	MIDI Reception (effective or not for each part)			MIDI Reception (affecting the panel)	MIDI Transmission (generated data)		
		Song	Main Layer Left Left Layer	Keyboard		Panel (main generation method)	Song	Midi
MIDI Master Tuning	F0 43 1n 27 30 00 00 0m 0l cc F7 11110000 F0 = Exclusive status 01000011 43 = YAMAHA ID 0001nnnn 1n n = always 0 (when transmit), n = 0-F (when receive) 00100111 27 = Model ID of TG100 00110000 30 = Address High 00000000 00 = Address Mid 00000000 00 = Address Low 0000mmmm 0m = Master Tune MSB 0000llll 0l = Master Tune LSB 0ccccccc cc = irrelevant 11110111 F7 = End of Exclusive		○		○ (Other Setting)	×	○	×

System Exclusive Message (Data Bulk)

<table>
<tr><th rowspan="2">MIDI Event</th><th rowspan="2">Data Format</th><th colspan="3">MIDI Reception (effective or not for each part)</th><th rowspan="2">MIDI Reception (affecting the panel)</th><th colspan="3">MIDI Transmission (generated data)</th></tr>
<tr><th>Song</th><th>Main Layer
Left
Left Layer</th><th>Keyboard</th><th>Panel (main generation method)</th><th>Song</th><th>Midi</th></tr>
<tr><td>Data Bulk Dump</td><td>
F0 43 0n xx yy zz aa bb cc dd hh mm ll dd ... dd sum F7
11110000 F0 = Exclusive status
01000011 43 = YAMAHA ID
0000nnnn 0n = Device Number n = always 0
0xxxxxxx 7F = Model ID High
0zzzzzzz 04 = Model ID Low
0aaaaaaa aa = Byte Count MSB
0bbbbbbb bb = Byte Count LSB
0ccccccc cc = The number of available MSB
0ddddddd dd = The number of available LSB
0hhhhhhh hh = Address High
0mmmmmmm mm = Address Mid
0lllllll ll = Address Low
0ddddddd dd = Data
: :
0ddddddd dd = Data
0ccccccc cc = Checksum
<table>
<tr><th>Function</th><th>Address High</th><th>Address Mid</th><th>Address Low</th></tr>
<tr><td>Bulk Header</td><td>10</td><td>00</td><td>00</td></tr>
<tr><td>Current
(End)</td><td>20</td><td>00
7F</td><td>00
7F</td></tr>
<tr><td>Performance

(End)</td><td>30</td><td>00
00
7F</td><td>00
:
7F</td></tr>
<tr><td>Voice Setting

(End)</td><td>40</td><td>00
00
7F</td><td>00
:
7F</td></tr>
<tr><td>Bulk Footer</td><td>11</td><td>00</td><td>00</td></tr>
</table>
</td><td>–</td><td>–</td><td>–</td><td>–</td><td>○
(Bulk)</td><td>×</td><td>○
(Bulk Request)</td></tr>
<tr><td></td><td></td><td>–</td><td>○</td><td>○</td><td>○
(Other than the Data Bulk)</td><td>○
(Bulk Current)</td><td>×</td><td>○
(Bulk Request)</td></tr>
<tr><td></td><td></td><td>–</td><td>–</td><td>–</td><td>○
(Performance)</td><td>○
(Bulk Performance)</td><td>×</td><td>○
(Bulk Request)</td></tr>
<tr><td></td><td></td><td>–</td><td>–</td><td>–</td><td>–
(Voice Setting)</td><td>○
(Bulk Voice)</td><td>×</td><td>○
(Bulk Request)</td></tr>
<tr><td></td><td></td><td>–</td><td>–</td><td>–</td><td>–</td><td>○
(Bulk)</td><td>×</td><td>○
(Bulk Request)</td></tr>
<tr><td>Data Bulk Dump Request</td><td>
F0 43 2n xx yy zz hh mm ll F7
11110000 F0 = Exclusive status
01000011 43 = YAMAHA ID
0000nnnn 2n = Device Number n = always 0
0xxxxxxx 7F = Model ID High
0zzzzzzz 04 = Model ID Low
0hhhhhhh hh = Address High
0mmmmmmm mm = Address Mid
0lllllll ll = Address Low
<table>
<tr><th>Function</th><th>Address High</th><th>Address Mid</th><th>Address Low</th></tr>
<tr><td>Current,
Performance,
Voice Setting</td><td>00</td><td>00</td><td>00</td></tr>
</table>
</td><td>–</td><td>–</td><td>–</td><td>–</td><td>×</td><td>×</td><td>×</td></tr>
</table>

STAGE PIANO

CP300

PARTS LIST

■ CONTENTS（目次）

OVERALL ASSEMBLY（総組立）..... 2
KEYBED ASSEMBLY（棚板 Ass'y）..... 5
CONTROL PANEL UNIT（CP ユニット）..... 6
SPEAKER BOX ASSEMBLY（SP. Box Ass'y）..... 9
WHEEL ASSEMBLY（ホイール Ass'y）..... 10
MA80S ASSEMBLY（MA80S Ass'y）..... 11
KEYBOARD ASSEMBLY（GHD EBUS 鍵盤）..... 12
PEDAL ASSEMBLY（ペダル Ass'y）..... 14
ELECTRICAL PARTS（電気部品）..... 15~34

Notes : DESTINATION ABBREVIATIONS

A : Australian model	M : South African model
B : British model	O : Chinese model
C : Canadian model	Q : South-east Asia model
D : German model	T : Taiwan model
E : European model	U : U.S.A. model
F : French model	V : General export model (110V)
H : North European model	W: General export model (220V)
I : Indonesian model	N,X: General export model
J : Japanese model	Y : Export model
K : Korean model	

■ WARNING

Components having special characteristics are marked ⚠ and must be replaced with parts having specification equal to those originally installed.

⚠ 印の部品は、安全を維持するために重要な部品です。交換する場合は、安全のために必ず指定の部品をご使用ください。

- The numbers “QTY” show quantities for each unit.
- The parts with “--” in “**PART NO.**” are not available as spare parts.
- This mark “ } ” in the REMARKS column means these parts are interchangeable.
- The second letter of the shaded ( ) part number is O, not zero.
- The second letter of the shaded ( ) part number is I, not one.
- **部品価格ランクは、変更になることがあります。**
- **QTY欄に記されている数字は、各ユニット当たりの使用個数です。**
- **PART NO.が “ -- ” の部品は、サービス用部品として準備されておりません。**
- **REMARKS欄の「 } 」マークの部品は、併用部品です。**
- **網掛けの付いたPART NO. の2番目の文字は「ゼロ」ではなく、「オー」です。**
- **網掛けの付いたPART NO. の2番目の文字は「イチ」ではなく、「アイ」です。**

■ OVERALL ASSEMBLY（総組立）

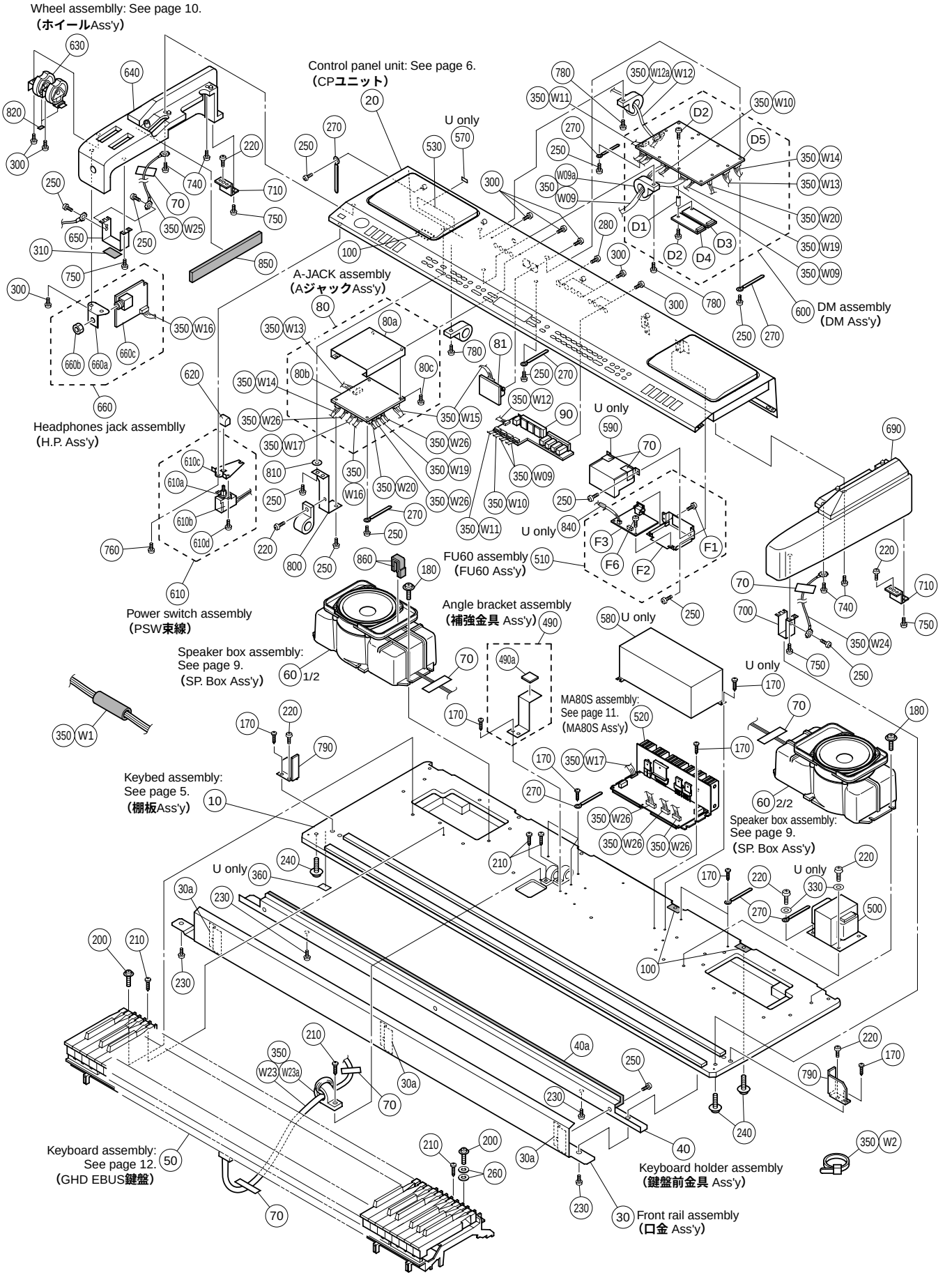

	REF NO.	PART NO.	DESCRIPTION		部品名	REMARKS		QTY	RANK
			OVERALL ASSEMBLY		総組立	CP300			
		--	Overall Assembly		総組立J	J	(WG41320)		
		--	Overall Assembly		総組立U	U	(WG41330)		
		--	Overall Assembly		総組立E	E,B	(WG41340)		
		--	Overall Assembly		総組立AUS	A	(WG41350)		
		--	Overall Assembly		総組立K	K	(WG41360)		
	A	--	Composite Common Parts		共通部品構成		(WG41370)		
	70	**VP834600**	Adhesive Tape	12X50	粘着テープ	J,E,B,A,K		11	05
	70	**VP834600**	Adhesive Tape	12X50	粘着テープ	U		13	05
	170	**WE970900**	Bind Head Tapping Screw-1	3.5X12 MFZN2W3	TP#1+BIND	J,E,B,A,K		11	01
	170	**WE970900**	Bind Head Tapping Screw-1	3.5X12 MFZN2W3	TP#1+BIND	U		13	01
	250	**WE936300**	Bind Head Tapping Screw-B	3.0X6 MFZN2W3	Bタイト+BIND	J,E,B,A,K		28	01
	250	**WE936300**	Bind Head Tapping Screw-B	3.0X6 MFZN2W3	Bタイト+BIND	U		30	01
	330	**WF578800**	Flat Washer	4.0X12X1.0 MFZN2W3	平座みがき丸	U		4	01
	350	--	Cable Assembly	OVERALL E	束線構成総組E		(WH42690)		
	360	--	Graphic Mark		グラフィックマーク	U	(V229420)		
⚠	500	**X6159A00**	Power Transformer	J	電源トランス	J			13
⚠	500	**X7755A00**	Power Transformer	UL A	電源トランス	U			12
⚠	500	**X6161A00**	Power Transformer	IEC E	電源トランス	E,B,K			13
⚠	500	**X6162A00**	Power Transformer	IEC/EN60691 E	電源トランス	A			13
	510	**VT152000**	FU60 Assembly		FU60Ass'y	J			10
	510	**VT152100**	FU60 Assembly		FU60Ass'y	U			10
	510	**VT152200**	FU60 Assembly		FU60Ass'y	E,B,A,K			10
	520	**WC028900**	MA80S Assembly		MA80S Ass'y	J,U			17
	520	**WC029000**	MA80S Assembly		MA80S Ass'y	E,B,A,K			17
	530	--	Name Plate		銘板	J	(WH64390)		
	530	--	Name Plate		銘板	U	(WH64400)		
	530	--	Name Plate		銘板	E,B,K	(WH64410)		
	530	--	Name Plate		銘板	A	(WH64420)		
	570	**VA039300**	Label		ラベル	U			03
	580	--	MA Cover Assembly		MAカバーAss'y	U	(WE80740)		
	590	--	Cover, FU		FUカバー	U	(WG74200)		
	840	--	Cushion Black	PEFU 28X10XT1	クッション	U	(WH63520)		
		--	Composite Common Parts		共通部品構成		(WG41370)		
	10	--	Keybed Assembly		棚板Ass'y		(WG41450)		
	20	--	Control Panel Unit		CPユニット		(WG41460)		
	30	**V9642400**	Front Rail Assembly		口金Ass'y				11
	30a	--	Angle Bracket		アングル		(V990580)	3	
	40	**VV606200**	Keyboard Holder Assembly	FRONT	鍵盤前金具Ass'y				10
	40a	**VZ300900**	Cushion B, Keyboard	1170X20X2 JIS2	鍵盤クッションB				04
	50	**V8278501**	Keyboard Assembly	GHD_EBUS A88 K6	GHD_EBUS鍵盤				51
	60	--	Speaker Box Assembly		SP.BoxAss'y		(WG94730)		
	80	--	A-JACK Assembly		AジャックAss'y		(WG41470)		
*	80a	**WG427800**	Jack Angle-A		Aジャック金具			2	
*	80b	**WG433100**	Circuit Board	AJACK	AJACKシート				
	80c	**WE936300**	Bind Head Tapping Screw-B	3.0X6 MFZN2W3	Bタイト+BIND			2	01
*	81	**WG433200**	Circuit Board	XLR	XLRシート				
*	90	**WG433000**	Circuit Board	DJACK	DJACKシート				
	100	--	Cushion Black	ZE PEFU 50X30	クッションZE		(WH60890)	3	
*	180	**WE995400**	Cup Head Screw	4.0X18 MFZN2W3	小ネジ+CUP			12	
	200	**WF001500**	Pan Head Screw	5.0X25 MFZN2W3 SW	小ネジ+PAN			7	01
	210	**WE971900**	Bind Head Tapping Screw-1	4.0X14 MFZN2W3	TP#1+BIND			5	01
	220	**WE968700**	Bind Head Screw	4.0X14 MFZN2W3	小ネジ+BIND			9	01
	230	**WE971000**	Bind Head Tapping Screw-1	3.5X14 MFZN2B3	TP#1+BIND			8	01
*	240	**WE984200**	Pan Head Screw	5.0X25 MFZN2B3 PW	尖り先+PAN			6	
	260	**WF556400**	Flat Washer	5.0X12X0.8 MFZN2W3	平座みがき丸			2	01
	270	**CB817510**	Cord Binder	S-14B-E	束線止め			10	03
	280	**WE961800**	Bind Head Screw	3.0X5 MFZN2B3	小ネジ+BIND				01
	300	**WE774400**	Bind Head Tapping Screw-B	3.0X8 MFZN2B3	Bタイト+BIND			16	01
	310	--	Cushion Black		クッション		(WH42990)		
	490	**VZ737500**	Angle Bracket Assembly		補強金具Ass'y				05
	490a	--	Cushion		クッション		(VS66750)		
*	600	**WG434400**	DM Assembly		DM Ass'y				
	610	**V9644900**	Power Switch Assembly	PSW VH 3P-1150	PSW束線				
⚠	610a	**VC843500**	Push Switch	SDDLB13102 J.U.C.S	プッシュSW	POWER ON/OFF			03
	610b	**V5800800**	Switch Cover Ivory/Black		パワースイッチカバー				01
	610c	**VN134400**	Power Switch Holder		PW.SW取付金具				04
*	610d	**WE974100**	Bind Head Tapping Screw-C	3.0X6 MFZN2W3	Cタイト+BIND			2	
	620	**VN129100**	Power Switch Knob Black		パワースイッチツマミ	POWER ON/OFF			03

*: New Parts

RANK: Japan only

	REF NO.	PART NO.	DESCRIPTION		部品名	REMARKS	QTY	RANK
	630	--	Wheel Assembly		ホイールＡｓｓ’ｙ	(V964540)		
*	640	**WH318300**	Side Cover L	LEFT	腕木Ｌ印刷品			
	650	**VZ738000**	Side Cover Holder L	LEFT	取付金具Ｌ			05
	660	--	Headphones Jack Assembly		Ｈ．Ｐ．Ａｓｓ’ｙ	(WG94670)		
	660a	**VN132600**	Headphones Jack Holder		Ｈ．Ｐ．取付金具			04
	660b	**WF559900**	Hexagonal Nut	M12X14X2 P=1.0	ナット特殊			01
*	660c	**WG946400**	Circuit Board	HP	ＨＰシート			
	690	**VZ737700**	Side Cover R	RIGHT	腕木Ｒ塗装品			13
	700	**VZ738100**	Side Cover Holder R	RIGHT	取付金具Ｒ			05
	710	**VZ738300**	Hinge		蝶番		2	06
	740	**WF002100**	PW Head Tapping Screw-B	3.0X12 MFZN2W3	Ｂタイト＋ＰＷＨ		8	01
	750	**WE998600**	Bind Head Tapping Screw-B	4.0X12 MFZN2B3	Ｂタイト＋ＢＩＮＤ		12	01
	760	**WE974600**	Bind Head Tapping Screw-B	4.0X8 MFZN2W3	Ｂタイト＋ＢＩＮＤ		2	01
	780	**WF002600**	PW Head Tapping Screw-B	3.0X8 MFZN2W3	Ｂタイト＋ＰＷＨ		3	01
	790	--	Keyboard Siderail Assembly		鍵盤取付横金具Ａｓｓ’ｙ	(WH30430)	2	
	800	--	A-JACK Supporter Assembly		Ａジャック補強Ａｓｓ’ｙ	(WH43000)		
	810	--	Cushion Black	SP	クッションＳＰ	(WH41870)		
	820	--	Cushion Black	PEFU 13X5XT1	クッション	(WH63510)	2	
	850	--	Cushion Black	B1 PEFU 350X30XT1	クッションＢ１	(WH68210)		
	860	--	Cushion Black	B2 PEFU 40X15XT2	クッションＢ２	(WH68220)	2	
		--	Cable Assembly	OVERALL E	束線構成総組Ｅ	(WH42690)		
		VP834600	Adhesive Tape	12X50	粘着テープ		5	05
	W1	**V2023100**	Cushion	PUR 80X50X3.0	クッション（ＰＵＲ）			03
	W2	**CB069250**	Cord Holder	BK-1	インシュロックタイ		5	01
	W09	--	Connector Assembly	DJK 5P/6P/9P-600	ＤＪＫ束線Ａｓｓ’ｙ	(WG74220)		
	W09a	**VD947800**	Data Line Filter	ESD-R-25D-B	データラインフィルター			05
	W10	**VK107500**	Connector Assembly	KRD-KRD 3P-350	ＫＲＤ－ＫＲＤ束線			
	W11	--	Connector Assembly	KRD-KRD 8P-500	ＫＲＤ－ＫＲＤ束線	(VK11241)		
	W12	**WA603400**	Connector Assembly	USB 4P	ＵＳＢ束線Ａｓｓ’ｙ			05
	W12a	**VD947800**	Data Line Filter	ESD-R-25D-B	データラインフィルター			05
	W13	**VK110000**	Connector Assembly	KRD-KRD 11P-400	ＫＲＤ－ＫＲＤ束線			06
	W14	--	Connector Assembly	KRD-KRD 5P-350	ＫＲＤ－ＫＲＤ束線	(VJ98080)		
	W15	--	Connector Assembly	KRD-KRD 6P-100	ＫＲＤ－ＫＲＤ束線	(VK09800)		
	W16	--	Connector Assembly	AJHP 7P-1100	ＡＪＨＰ束線Ａｓｓ’ｙ	(WH58760)		
	W17	--	Connector Assembly	AJMA 9P-500	ＡＪＭＡ束線Ａｓｓ’ｙ	(WH41120)		
	W19	--	Connector Assembly	5D RELAY XH 2P-300	５Ｄ中継束線	(WG74240)		
	W20	--	Connector Assembly	3D RELAY VH 2P-300	３Ｄ中継束線	(WG74250)		
	W23	**WA611100**	Connector Assembly	EBUS2 KR 7P	ＥＢＵＳ束線２			
	W23a	**VD947800**	Data Line Filter	ESD-R-25D-B	データラインフィルター			05
	W24	--	GND Wire Black	Lug terminal X2 L=200	ＧＮＤ束線	(WH39720)		
	W25	--	GND Wire Black	Lug terminal X2 L=200	ＧＮＤ束線	(WH39720)		
	W26	--	Connector Assembly	PW 2P-750/4P-700	ＰＷ束線Ａｓｓ’ｙ	(WH41100)		
		VT152000	FU60 Assembly		ＦＵ６０Ａｓｓ’ｙ	J		10
		VT152100	FU60 Assembly		ＦＵ６０Ａｓｓ’ｙ	U		10
		VT152200	FU60 Assembly		ＦＵ６０Ａｓｓ’ｙ	E,B,A,K		10
	F1	**WE774400**	Bind Head Tapping Screw-B	3.0X8 MFZN2B3	Ｂタイト＋ＢＩＮＤ		2	01
	F2	**WB449600**	Panel, AC Inlet	with Cushion	ＡＣ金具集成			05
	F3	--	Circuit Board	FU60	ＦＵ６０シート	J (VT15140)		
	F3	--	Circuit Board	FU60	ＦＵ６０シート	U (VT15150)		
	F3	--	Circuit Board	FU60	ＦＵ６０シート	E,B,A,K (VT15160)		
	F6	**WE987400**	Bind Head Tapping Screw-B	3.0X12 MFZN2W3	Ｂタイト＋ＢＩＮＤ		2	01
*		**WG434400**	DM Assembly		ＤＭＡｓｓ’ｙ			
	D1	**V8868000**	Spacer	AR-312	スペーサー		2	01
	D2	**WE774000**	Bind Head Screw	3.0X6 MFZN2W3	小ネジ＋ＢＩＮＤ		4	01
	D3	--	Circuit Board	WML	ＷＭＬシート	(V856310)		
	D4	--	Circuit Board	WMH	ＷＭＨシート	(V856320)		
	D5	--	Circuit Board	DM	ＤＭシート	(WG43430)		
			ACCESSORIES		付属品			
		V8060400	Pedal Assembly	FC-3	ペダルＡｓｓ’ｙ			15
⚠		**V2916900**	AC Cord	J 2P 2.5m 7A	電源コードセット	J		05
⚠		**VT015700**	AC Cord	J 2P 2.5m	電源コードセット			05
⚠		**V2917000**	AC Cord	U 2P 2.44m 7A	電源コードセット	U		06
⚠		**VT015800**	AC Cord	UC 2P 2.44m 7A	電源コードセット			06
⚠		**V2917100**	AC Cord	E 2P 2.5m 2.5A	電源コードセット	E		05
⚠		**VT015900**	AC Cord	E 2P 2.5m	電源コードセット			05
⚠		**V3126500**	AC Cord	B 2P 2.5m	電源コードセット	B		

*: New Parts

RANK: Japan only

	REF NO.	PART NO.	DESCRIPTION		部品名	REMARKS	QTY	RANK
⚠ *		**WE670300**	AC Cord	B 2P 2.5m	電源コードセット	J		
⚠		**WD057900**	AC Cord	A 2P 2.5A	電源コードセット	A		07
⚠ *		**WF730100**	AC Cord	K 2P 2.5A	電源コードセット	K		
			TOOL		工具			
		TX000670	Rod		ロッド			99

*: New Parts RANK: Japan only

■ KEYBED ASSEMBLY(棚板 Ass'y)

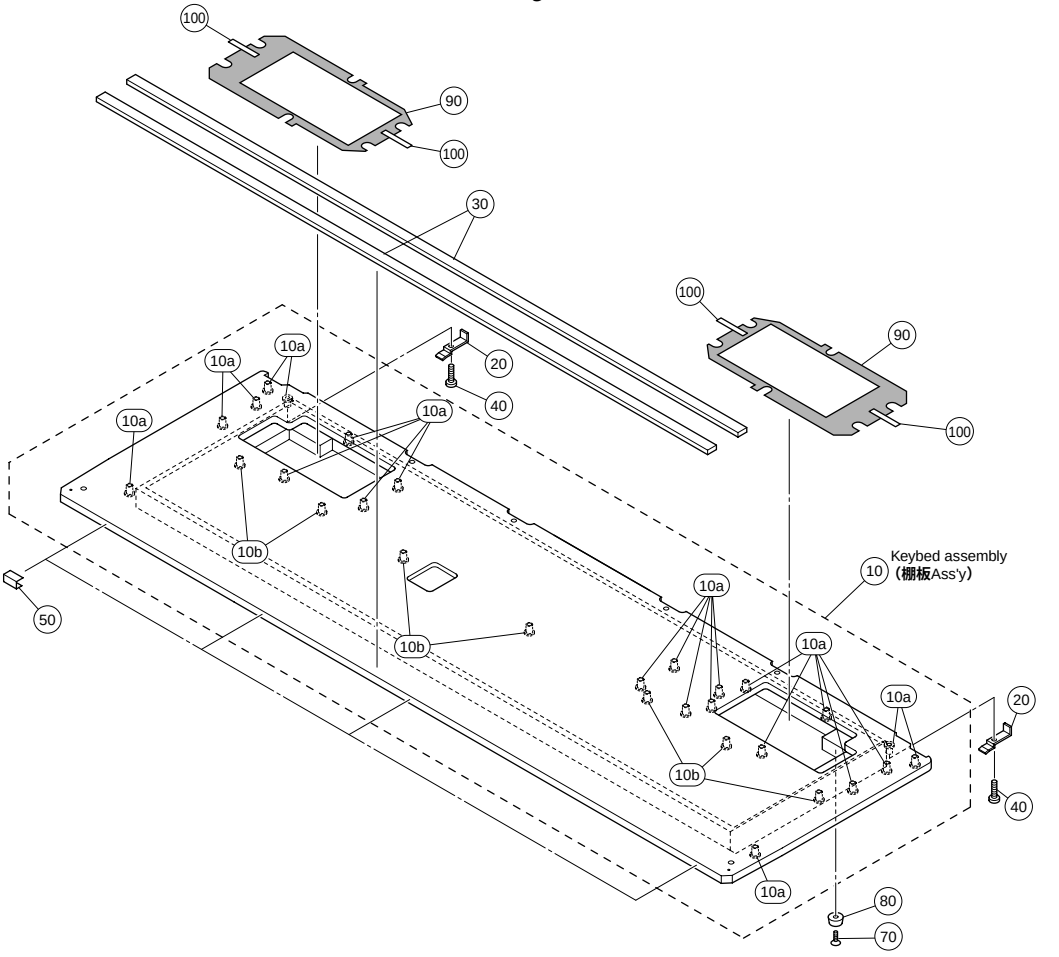

	REF NO.	PART NO.	DESCRIPTION		部品名	REMARKS	QTY	RANK
			KEYBED ASSEMBLY		棚板Ass'y	CP300		
		--	Keybed Assembly		棚板Ass'y	(WG41450)		
	10	--	Keybed Assembly		棚板Ass'y部材品	(WG69680)		
	10a	**WF694700**	Nut	B 4.0X9.5 MFZN2W3	鬼目ナット		22	
*	10b	**WG913500**	Nut	B 5.0X10 MFZN2W3	鬼目ナット		7	
	20	**VN463500**	Guide Angle		ガイド金具		2	05
	30	**VZ750500**	Cushion Black	GH	クッションGH		2	06
	40	**WE983100**	Bind Head Screw	4.0X14 MFZN2B3	小ネジ+BIND		2	01
	50	--	Electrical Adhesive Tape	NO.7701 25X20m	導電性粘着テープ	(WH38050)		
	70	**WE972000**	Bind Head Tapping Screw-1	4.0X16 MFZN2B3	TP#1+BIND		4	01
	80	**V8082800**	Foot	OK-24	ゴム脚		4	03
*	90	**WG942200**	Shield Material Black		シールド材		2	
	100	--	Adhesive Tape	12X50	粘着テープ	(VP83460)	4	

*: New Parts RANK: Japan only

■ CONTROL PANEL UNIT（CPユニット）

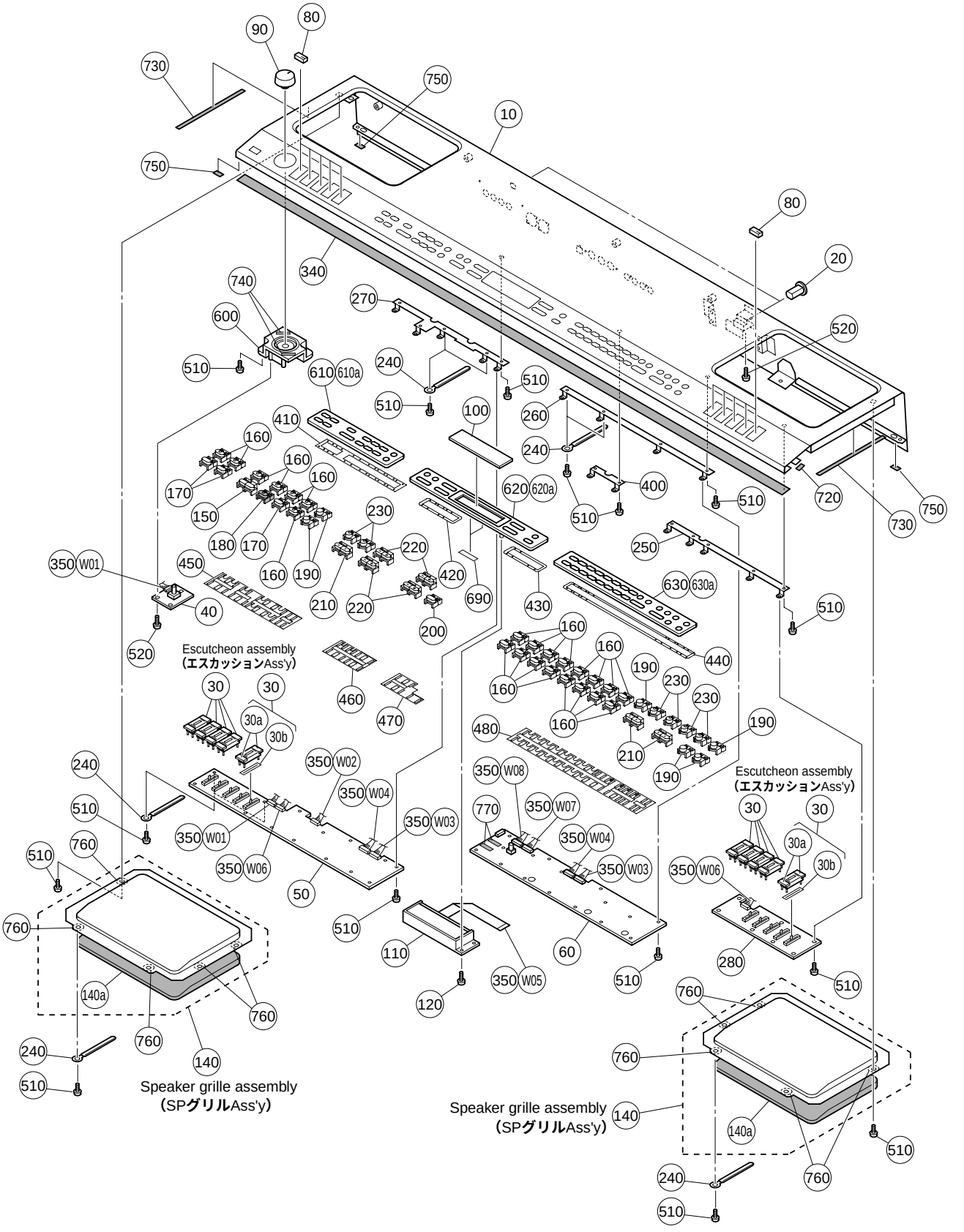

	REF NO.	PART NO.	DESCRIPTION		部品名	REMARKS	QTY	RANK
			CONTROL PANEL UNIT		ＣＰユニット	CP300		
		--	Control Panel Unit		ＣＰユニット	(WG41460)		
*	10	**WG422600**	Control Panel		ＣＰ印刷品			
	20	**VF179400**	Bushing Black		譜面板ブッシュ		2	01
	30	**VS467900**	Escutcheon Assembly Black	x1	エスカッションＡｓｓ’ｙ		10	05
	30a	--	Vibration-proof Spacer	x1	防振スペーサー	(VS46850)	20	
	30b	--	Dust Proof Cloth		防塵クロス	(VN44880)	10	
*	40	**WG433500**	Circuit Board	MV2	ＭＶ２シート			
*	50	**WG407700**	Circuit Board	PNL	ＰＮＬシート			
*	60	**WG433400**	Circuit Board	PNR	ＰＮＲシート			
	80	**VN133200**	Slide Knob Black		スライドツマミ	SONG VOLUME,ZONE 1-4 <ZONE CONTROL>, LOW,LO-MID,MID,HI-MID, HIGH <MASTER EQUALIZER>	10	03
	90	**VU432400**	Volume Knob Black		Ｖツマミ	MASTER VOLUME		01
	100	**V4937300**	LCD Cover		ＬＣＤカバー			05
	110	**V8811300**	LCD	EW10209YMY-E9	液晶ディスプレイ			14
*	120	**WG719800**	Bind Head Tapping Screw-B	2.6X10 MFZN2W3 SP	Ｂタイト＋ＢＩＮＤ		3	
	140	**V9642700**	Speaker Grille Assembly		ＳＰグリルＡｓｓ’ｙ		2	09
	140a	--	Nonwoven Fabric Cloth		不織布	(V973950)	2	
	150	**V8064400**	Button Dark Gray	x2 (A) 1	ボタン（Ａ）１	SONG SELECT ⏮, ⏭		01
	160	**V8065500**	Button Dark Gray	x1 (B) 1 LENS	ボタン（Ｂ）１レンズ	MASTER,PERFORMANCE, TRANSPOSE,TRACK 1,2,3-16, PLAY/PAUSE <SONG>, GRAND PIANO 1/1,...,XG/16 <VOICE/PERFORMANCE>	23	05
	170	**V8065100**	Button Dark Gray	x1 (B) 1	ボタン（Ｂ）１	MASTER EDIT,PERFORM.FILE, STOP <SONG>	3	04
	180	**V8670200**	Button Red	x1 B LENS	ボタンＢダルレッドレンズ	REC <SONG>		01
	190	**V8066000**	Button Dark Gray	x1 (D) 1	ボタン（Ｄ）１	SONG FILE,SONG SETTING, VOICE EDIT,MIDI SETTING, CLICK,OTHER SETTING	6	04
	200	**V8670700**	Button Dark Gray	x1 (B) 1a	ボタン（Ｂ）１ａ印刷品	EXIT		01
	210	**V8064900**	Button Dark Gray	x2 (A) 1	ボタン（Ａ）１印刷品	TEMPO DOWN,UP,VARIATION, MASTER EQ EDIT (▼,▲)	3	05
	220	**V8671200**	Button Dark Gray	x2 (A) 1b	ボタン（Ａ）１ｂ印刷品	LCD select A,B,C,D (+,-)	4	01
	230	**V8066100**	Button Dark Gray	x1 (D) 1 LENS	ボタン（Ｄ）１レンズ	MIDI OUT,PANEL LOCK, SPLIT,REVERB,CHORUS, SPEAKER	6	05
	240	**CB817510**	Cord Binder	S-14B-E	束線止め		8	03
	250	--	Holder, PCB	D	基板固定金具Ｄ	(WA33490)		
	260	--	Holder Assembly, PCB	E	基板固定金具ＥＡｓｓ’ｙ	(WA97410)		
	270	--	Holder Assembly, PCB	FF	基板固定金具ＦＦＡｓｓ’ｙ	(WG70740)		
	280	**V9443500**	Circuit Board	PN-EQ	ＰＮ－ＥＱシート			11
	340	--	Felt Red	1228X10Xt1.0	フェルト部材上り	(WH42880)		
	350	--	Cable Assembly	CONTROL PANEL	束線構成ＣＰ	(WG72000)		
	400	--	Holder, PCB	G	基板固定金具Ｇ	(WA80670)		
	410	--	Nonwoven Fabric Cloth	AB	不織布ＡＢ	(WG42490)		
	420	--	Nonwoven Fabric Cloth	C	不織布Ｃ	(V963760)		
	430	--	Nonwoven Fabric Cloth	D	不織布Ｄ	(V963770)		
	440	--	Nonwoven Fabric Cloth	E	不織布Ｅ	(V963780)		
	450	--	Nonwoven Fabric Cloth	FG	不織布ＦＧ	(WG42510)		
	460	--	Nonwoven Fabric Cloth	HI	不織布ＨＩ	(WG71440)		
	470	--	Nonwoven Fabric Cloth	JK	不織布ＪＫ	(WG71500)		
	480	--	Nonwoven Fabric Cloth	LM	不織布ＬＭ	(WG71510)		
	510	**WE936300**	Bind Head Tapping Screw-B	3.0X6 MFZN2W3	Ｂタイト＋ＢＩＮＤ		65	01
	520	**WE774400**	Bind Head Tapping Screw-B	3.0X8 MFZN2B3	Ｂタイト＋ＢＩＮＤ		5	01
*	600	**WG424100**	Escutcheon	VOL	エスカッションＶＯＬ			
*	610	**WG424400**	Escutcheon Assembly	L	エスカッションＬＡｓｓ’ｙ			
	610a	**VE362400**	Adhesive Tape	#500 W=3	粘着テープ			04
	620	**WA061900**	Escutcheon Assembly	3	エスカッションＡｓｓ’ｙ			03
	620a	**VE362400**	Adhesive Tape	#500 W=3	粘着テープ			04
	630	**WA062000**	Escutcheon Assembly	4	エスカッションＡｓｓ’ｙ			03
	630a	**VE362400**	Adhesive Tape	#500 W=3	粘着テープ			04
	690	--	Nonwoven Fabric Cloth	30X4Xt0.35	不織布	(WA04070)	2	
	720	--	Nonwoven Fabric Cloth	30X10Xt0.25	不織布	(WB11050)		
	730	--	Nonwoven Fabric Cloth	SA	不織布ＳＡ	(WH41840)	2	
	740	--	Nonwoven Fabric Cloth	SB	不織布ＳＢ	(WH41850)	2	
	750	--	Nonwoven Fabric Cloth	SC	不織布ＳＣ	(WH41860)	3	
	760	--	Cushion Black	SP	クッションＳＰ	(WH41870)	10	

*: New Parts

RANK: Japan only

	REF NO.	PART NO.	DESCRIPTION		部品名	REMARKS	QTY	RANK
	770	--	Nonwoven Fabric Cloth	PCB	不織布ＰＣＢ	(WH63530)	2	
		--	Cable Assembly	CONTROL PANEL	束線構成ＣＰ	(WG72000)		
	W01	--	Connector Assembly	MV2 8P-300	ＭＶ２束線Ａｓｓ’ｙ	(WH59130)		
	W02	**WA603100**	Connector Assembly	KR-KR 1 TR 5P	ＫＲ－ＫＲ束線１			
	W03	**VK111300**	Connector Assembly	KRD-KRD 11P-450	ＫＲＤ－ＫＲＤ束線			
	W04	--	Connector Assembly	KRD-KRD 9P-400	ＫＲＤ－ＫＲＤ束線	(VK10991)		
	W05	**V9384800**	FFC Cable	16P-110mm	ＦＦＣケーブル			03
*	W06	**WH410500**	Connector Assembly	EBUSE KR 7P-1270	ＥＢＵＳＥ束線Ａｓｓ’ｙ			
	W07	**VK109800**	Connector Assembly	KRD-KRD 8P-400	ＫＲＤ－ＫＲＤ束線			03
	W08	--	Connector Assembly	KRD-KRD 9P-400	ＫＲＤ－ＫＲＤ束線	(VK10991)		

*: New Parts

RANK: Japan only

■ SPEAKER BOX ASSEMBLY(SP. Box Ass 'y)

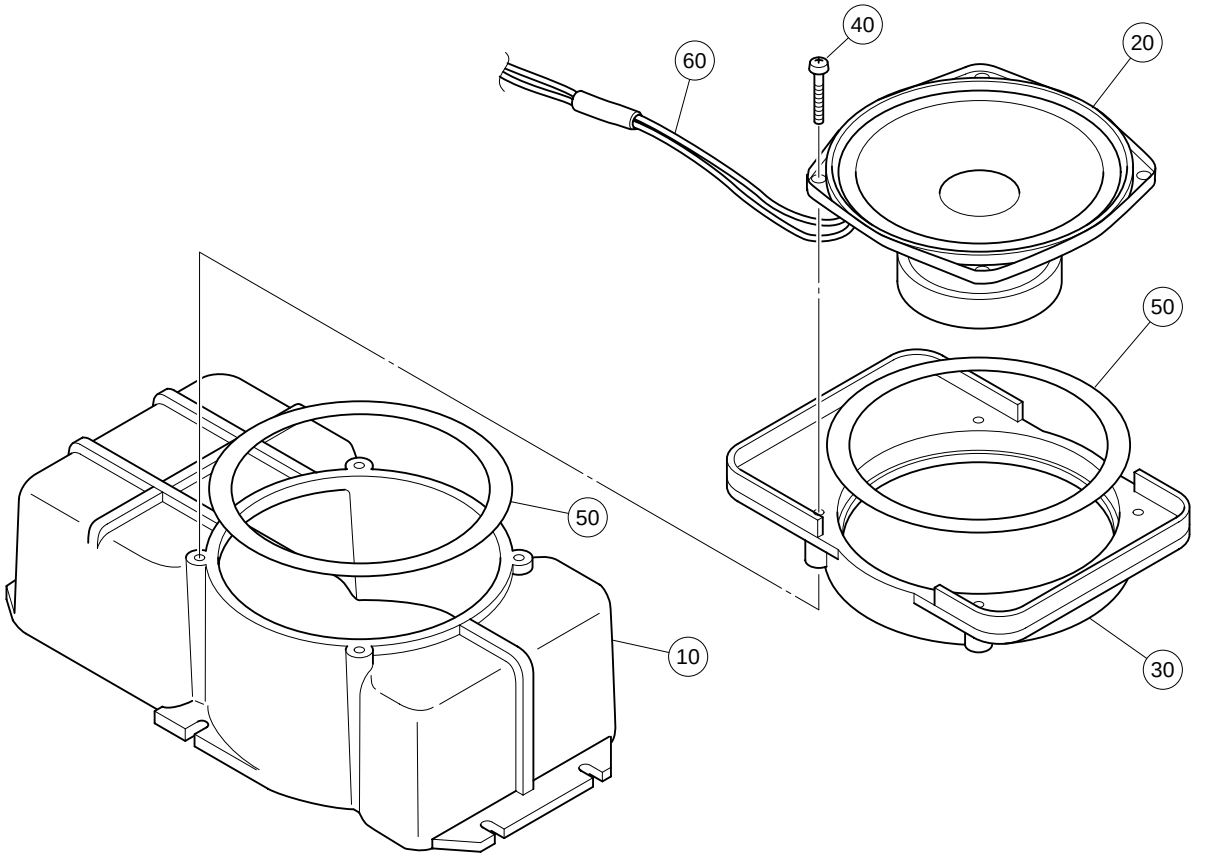

NOTE: This figure shows the right speaker box assembly.
注:このイラストはSP. Box Ass 'yの右側部のみを表しています。

REF NO.	PART NO.	DESCRIPTION		部品名	REMARKS	QTY	RANK
		SPEAKER BOX ASSEMBLY		SP.BoxAss'y	CP300		
	--	Speaker Box Assembly		SP.BoxAss'y	(WG94730)		
10	VP114800	Speaker Box Black		SP. BOX		2	08
20	XZ346A00	Speaker	13.0cm 8ohm 30W	スピーカ		2	09
30	VZ886500	Speaker Spacer Black		SPスペーサー		2	06
* 40	WG284700	Bind Head Tapping Screw-P	4.0X30 MFZN2W3	Pタイト+バインド		8	
50	VN417800	Shield Material Black		シールド材		4	07
60	--	Connector Assembly	SP VH 4P-800/550	SP束線	(V964480)		

*: New Parts

RANK: Japan only

■ WHEEL ASSEMBLY(ホイール Ass'y)

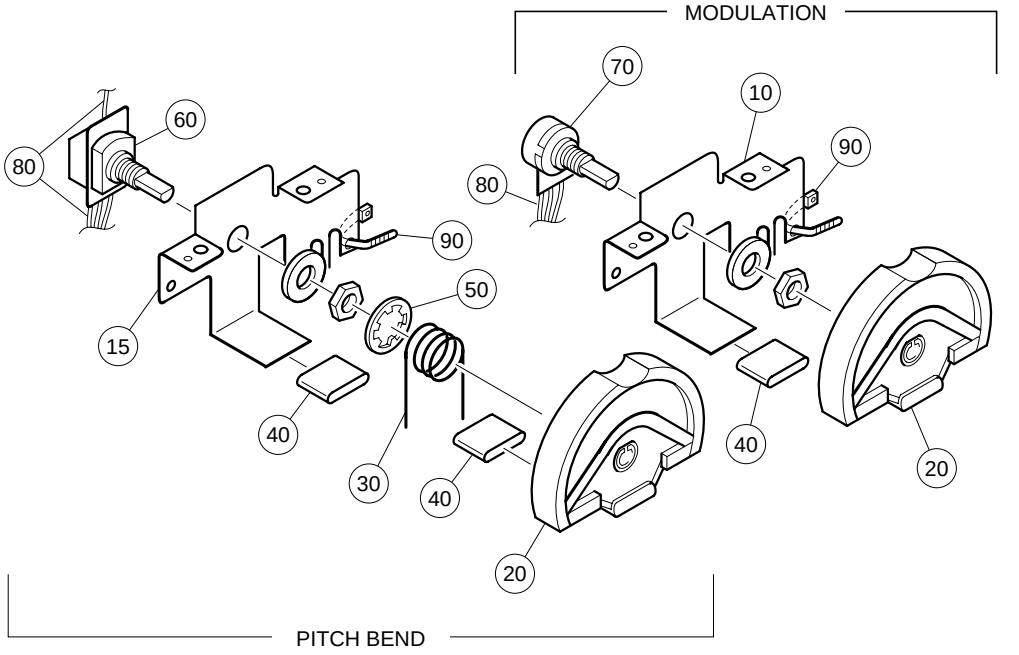

REF NO.	PART NO.	DESCRIPTION		部品名	REMARKS	QTY	RANK
		WHEEL ASSEMBLY		ホイールAss'y	CP300		
	--	Wheel Assembly		ホイールAss'y	(V964540)		
10	**VF536800**	Frame		フレーム			02
15	**VJ187600**	Frame A		フレーム A			02
20	**V4579900**	Wheel Black	EX	ホイールEX	PITCH,MODULATION	2	04
30	**VC792800**	Spring		リターンSP			01
40	**CB819020**	Wheel Tube		ホイールチューブ		2	04
50	**EW600110**	Stop Ring	12	CS形止め輪			01
60	**VN245300**	Rotary Variable Resistor	S10K RK1241110055A	ロータリーVR	PITCH		04
70	**VN245400**	Rotary Variable Resistor	10.0K RK16311	ロータリーVR	MODULATION		03
80	--	Connector Assembly	WHEEL PHN 5P-430	WHEEL束線	(V964860)		
90	**CB069250**	Cord Holder	BK-1	インシュロックタイ		2	01

∗: New Parts

RANK: Japan only

■ MA80S ASSEMBLY(MA80S Ass'y)

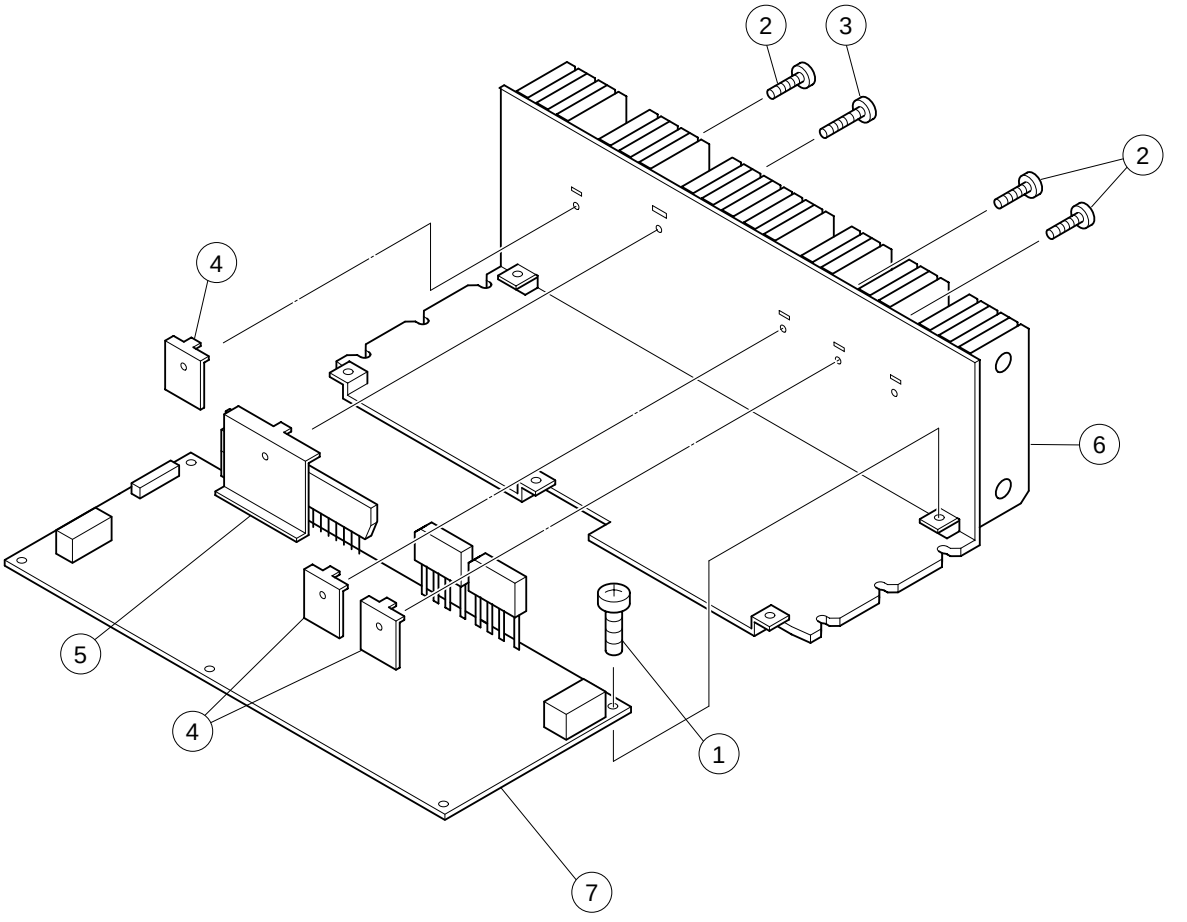

REF NO.	PART NO.	DESCRIPTION		部品名	REMARKS	QTY	RANK
		MA80S ASSEMBLY		MA80S Ass'y	CP300		
	WC028900	MA80S Assembly		MA80S Ass'y	J,U		17
	WC029000	MA80S Assembly		MA80S Ass'y	E,B,A,K		17
1	**WE974600**	Bind Head Tapping Screw-B	4.0X8 MFZN2W3	Bタイト+BIND		5	01
2	**WE774200**	Bind Head Tapping Screw-B	3.0X10 MFZN2W3	Bタイト+BIND		3	01
3	**WE973400**	Bind Head Tapping Screw-B	3.0X16 MFZN2W3	Bタイト+BIND			01
4	**VT461100**	Transistor Holder	A	トランジスターホルダーA		3	03
5	**VT461200**	Transistor Holder	B	トランジスターホルダーB			03
6	**--**	Heat Sink		放熱器	(V761610)		
7	**--**	Circuit Board	MA80S	MA80Sシート	J,U (WB55500)		
7	**--**	Circuit Board	MA80S	MA80Sシート	E,B,A,K (WC03050)		

*: New Parts

RANK: Japan only

■ KEYBOARD ASSEMBLY（GHD EBUS鍵盤）

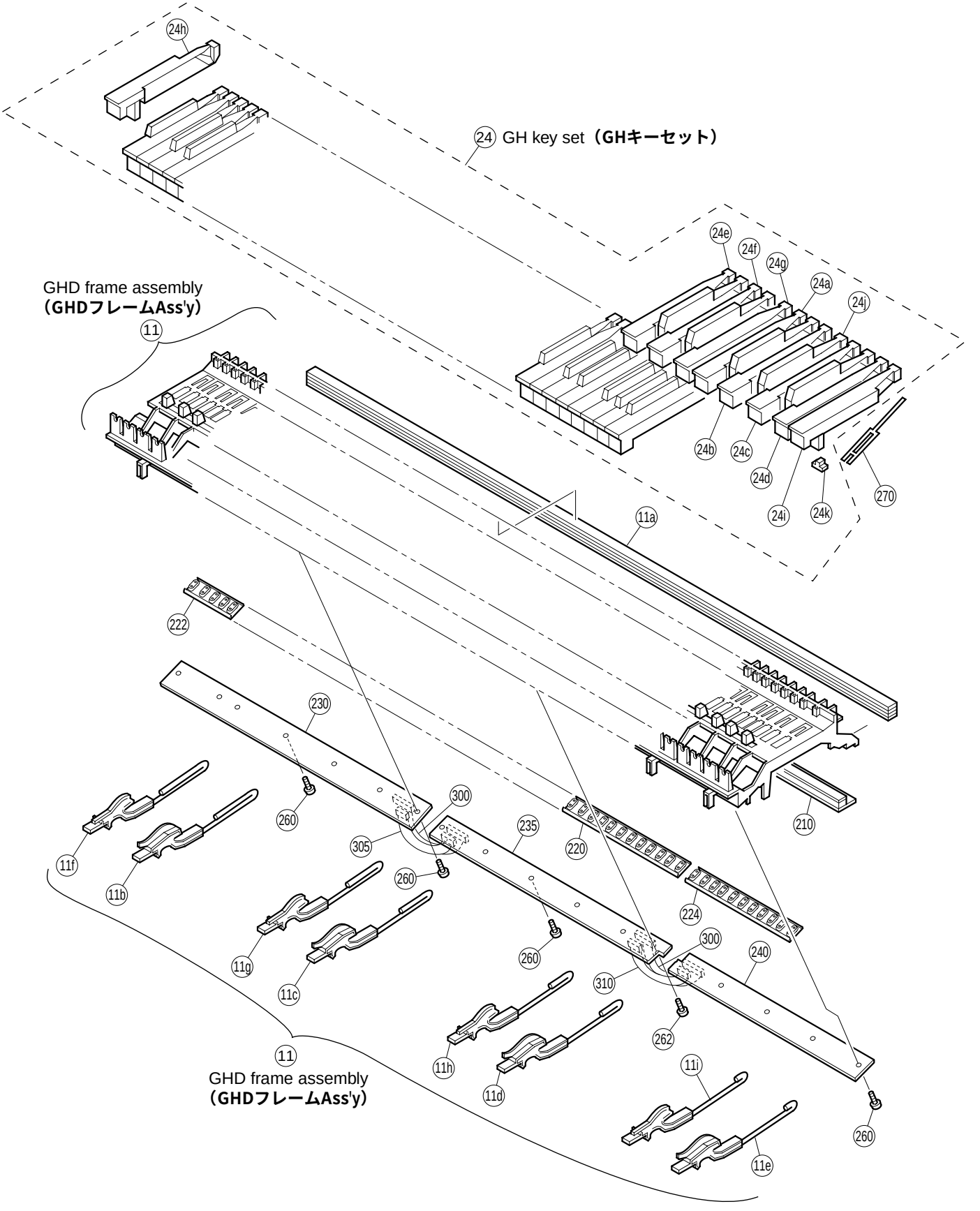

REF NO.	PART NO.	DESCRIPTION		部品名	REMARKS	QTY	RANK
		KEYBOARD ASSEMBLY	GHD_EBUS A88 K6	GHD_EBUS鍵盤	CP300		
	V8278501	Keyboard Assembly	GHD_EBUS A88 K6	GHD_EBUS鍵盤			51
11	**--**	Frame	A88	GHDフレームAss'y	(VZ7054A)		
11a	**VU342100**	Stopper Felt	1229X12X14.8T U88	ストッパーU88			09
11b	**VY828500**	Hammer Assembly, White Key	W1 A-1-F1	ドーム用ハンマーW1		13	05
11c	**VY828600**	Hammer Assembly, White Key	W2 G1-E3	ドーム用ハンマーW2		13	05
11d	**VY828700**	Hammer Assembly, White Key	W3 F3-D5	ドーム用ハンマーW3		13	05
11e	**VY828800**	Hammer Assembly, White Key	W4 E5-C7	ドーム用ハンマーW4		13	05
11f	**VY828900**	Hammer Assembly, Black Key	B1 A#-1-F#1	ドーム用ハンマーB1		9	05
11g	**VY829000**	Hammer Assembly, Black Key	B2 G#1-D#3	ドーム用ハンマーB2		9	05
11h	**VY829100**	Hammer Assembly, Black Key	B3 F#3-C#5	ドーム用ハンマーB3		9	05
11i	**VY829200**	Hammer Assembly, Black Key	B4 D#5-A#6	ドーム用ハンマーB4		9	05
24	**--**	GH Key Set		GHキーセット	(WC96140)		
24a	**VU101301**	White Key	F	白鍵F		7	05
24b	**VU101401**	White Key	G	白鍵G		7	05
24c	**VU101501**	White Key	A	白鍵A		7	05
24d	**VU101601**	White Key	B	白鍵B		8	05
24e	**VU101001**	White Key	C	白鍵C		7	05
24f	**VU101101**	White Key	D	白鍵D		7	05
24g	**VU101201**	White Key	E	白鍵E		7	05
24h	**VU101701**	White Key	A'	白鍵A'			05
24i	**VU101801**	White Key	C'	白鍵C'			05
24j	**VU102101**	Black Key		黒鍵		36	05
24k	**V2211300**	Rubber 2	GH,GHD,HE	駆動ラバー2		88	03
24l	**--**	Grease	PG-661	グリス	(VU34200)		
210	**V7640100**	Stopper Felt	1239.5X28X10.1T L88	ストッパーL88_W			07
220	**VY846700**	Rubber Contact	OCTAVE 12KEYS D-C#	シーソードームD－C#	D0-C#1,D1-C#2,D2-C#3, D3-C#4,D4-C#5,D5-C#6	6	08
222	**VY846800**	Rubber Contact	OCTAVE 5KEYS A-C#	シーソードームA－C#	A-1-C#0		08
224	**VY846900**	Rubber Contact	OCTAVE 11KEYS D-C	シーソードームD－C	D6-C7		08
230	**V8514800**	Circuit Board	GHD EBUS L	GHD_EBUSシートL			13
235	**V8521400**	Circuit Board	GHD M	GHDシートM			08
240	**V8521500**	Circuit Board	GHD H	GHDシートH			08
260	**WF001000**	Bind Head Tapping Screw-P	3.0X10 MFZN2W3	Pタイト＋BIND		16	01
262	**WF765500**	PW Head Tapping Screw-P	3.0X10-10 MFZN2W3	Pタイト＋PWH			01
270	**V2798500**	Spring	R WHITE/BLACK	スプリングR		88	
291	**--**	Grease	G-1006Y	グリス	(V627430)		
296	**--**	Grease	PG-661	グリス	(2341590)		
300	**V8520500**	Cable	12P L=106 P=2	ケーブル		2	01
305	**V7766800**	Cable	9P L=106 P=2	ケーブル			01
310	**V8521000**	Cable	4P L=106 P=2	ケーブル			01
		TOOL		工具			
	TX000670	Rod		ロッド			99

∗: New Parts

RANK: Japan only

■ PEDAL ASSEMBLY(ペダル Ass 'y)

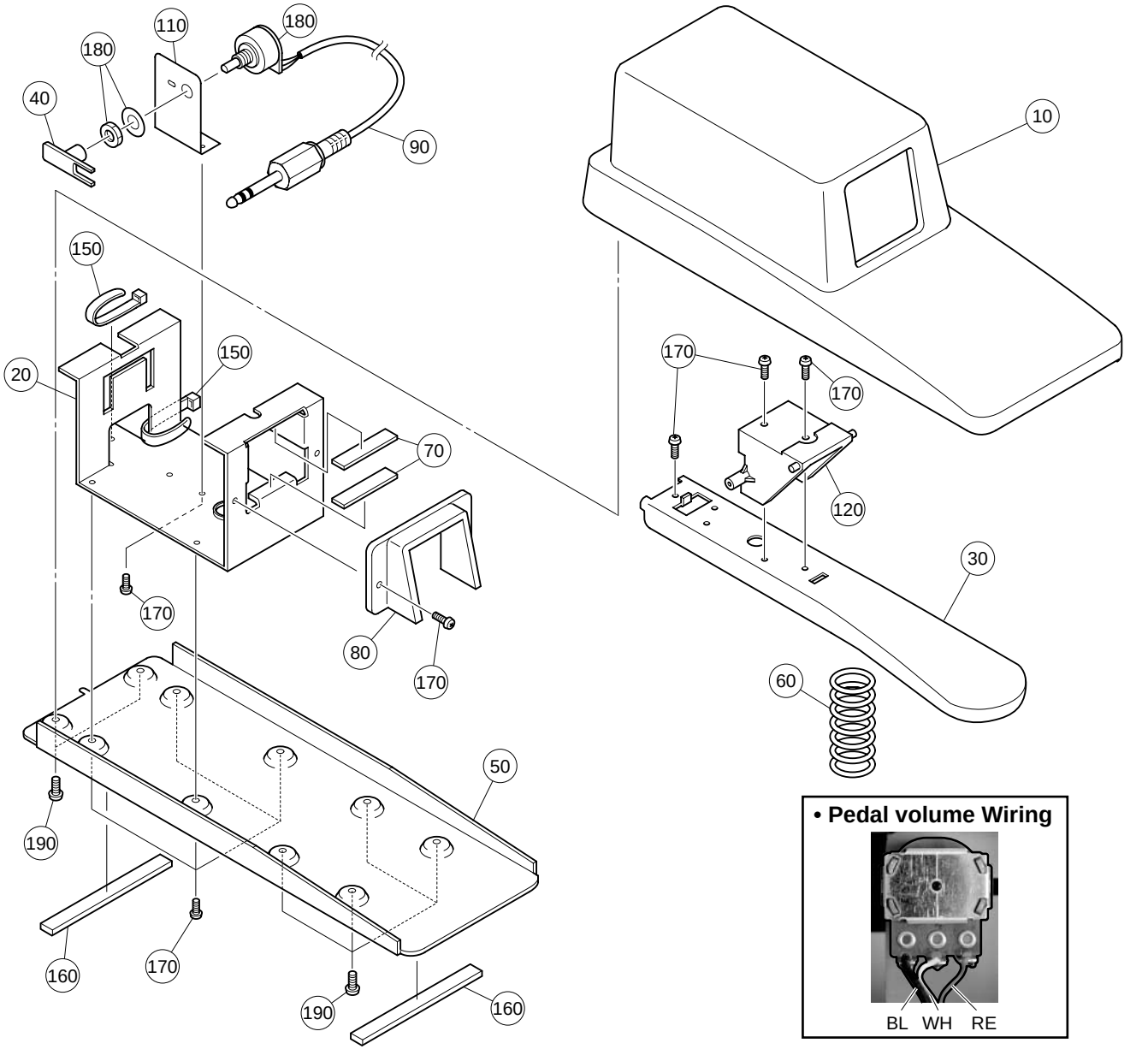

• Pedal volume Wiring

REF NO.	PART NO.	DESCRIPTION		部品名	REMARKS	QTY	RANK
		PEDAL ASSEMBLY	FC-3	ペダルAss'y	CP300		
	V8060400	Pedal Assembly	FC-3	ペダルAss'y			15
10	--	Pedal Box		ペダルBOX	(V805080)		
20	--	Pedal Frame		ペダルフレーム	(V807960)		
30	--	Pedal Piece C	CENTER	ペダル本体(C)	(V847920)		
40	--	Actuator, VR	PEDAL	VRアクチュエータ	(V805100)		
50	--	Pedal Base		ペダルベース	(V807970)		
60	--	Pedal Spring	2.3 MFZN2	ペダルバネ	(V807990)		
70	--	Felt Black	PA	フェルトPA	(VU34650)	2	
80	--	Shutter		シャッター	(V805110)		
90	**V8570400**	Pedal Cord	YAF11-1042N 1.9m	ペダルコード			03
100	--	Grease	G-31KA 50g	グリス	(TX92028)(VE96850)		
110	--	Holder, VR	PEDAL	可変抵抗取付金具	(V807980)		
120	--	Holder, VR	PEDAL	VRボス	(V805090)		
150	--	Cord Holder	BK-1	インシュロックタイ	(CB06925)	2	
160	--	Foot Black	SJ-5808	ゴム脚	(V833890)	2	
170	--	Bind Head Tapping Screw-B	3.0X8 MFZN2B3	BタイトBIND	(WE77440)	11	
180	**HS412520**	Rotary Variable Resistor	RK16Y11L0001A	ロータリーVR1連	Pedal volume		05
190	--	Bind Head Tapping Screw-B	4.0X10 MFZN2B3	BタイトBIND	(WE97230)	6	

∗: New Parts

RANK: Japan only

■ ELECTRICAL PARTS（電気部品）

	REF NO.	PART NO.	DESCRIPTION		部品名	REMARKS	QTY	RANK
			ELECTRICAL PARTS		電気部品	CP300		
*		**WG433100**	Circuit Board	AJACK	AJACKシート	(WG41670)(X7132C0)		
*		**WG433200**	Circuit Board	XLR	XLRシート	(WG41670)(X7132C0)		
*		**WG433000**	Circuit Board	DJACK	DJACKシート	(WG41640)(X7113C0)		
		--	Circuit Board	DM	DMシート	(WG43430)(XZ592J0)		
		--	Circuit Board	FU60	FU60シート	J (VT15140)(VT15170) (XQ395A0/B0)		
		--	Circuit Board	FU60	FU60シート	U (VT15150)(VT15180) (XQ395A0/B0)		
		--	Circuit Board	FU60	FU60シート	E,B,A,K (VT15160)(VT15190) (XQ395A0/B0)		
		V8514800	Circuit Board	GHD EBUS L	GHD_EBUSシートL	(XZ138D0)		13
		V6588200	Circuit Board	MK SUB	MKサブシート	(V658810)(XZ142B0)		10
		V8521500	Circuit Board	GHD H	GHDシートH	(X2218A0)		08
		V8521400	Circuit Board	GHD M	GHDシートM	(X2217A0)		08
*		**WG946400**	Circuit Board	HP	HPシート	(WG94630)(XQ390A0)		
		--	Circuit Board	MA80S	MA80Sシート	J,U (WB55500)(WB55440) (X4384D0/E0)		
		--	Circuit Board	MA80S	MA80Sシート	E,B,A,K (WC03050)(WC03060) (X4384D0/E0)		
*		**WG433500**	Circuit Board	MV2	MV2シート	(WG43420)(X2244B0)		
*		**WG433400**	Circuit Board	PNR	PNRシート	(WG43420)(X2244B0)		
		V9443500	Circuit Board	PN-EQ	PN－EQシート	(V944340)(X2507C0)		11
*		**WG407700**	Circuit Board	PNL	PNLシート	(X7124D0)		
		--	Circuit Board	WMH	WMHシート	(V856320)(V859520) (X2248A0)		
		--	Circuit Board	WML	WMLシート	(V856310)(V856300) (X2248A0)		
*		**WG433100**	Circuit Board	AJACK	AJACKシート	(WG41670)(X7132C0)		
*		**WG433200**	Circuit Board	XLR	XLRシート	(WG41670)(X7132C0)		
	10	**--**	Holder, Jack		Jアングル	(WG73380)		
	C1	**US065100**	Ceramic Capacitor-F (chip)	0.100 50V Z RECT.	チップセラF			
	C2	**US065100**	Ceramic Capacitor-F (chip)	0.100 50V Z RECT.	チップセラF			
	C3	**UR857470**	Electrolytic Cap.	47.00 35.0V RX TP	ケミコン			01
	C4	**UR857470**	Electrolytic Cap.	47.00 35.0V RX TP	ケミコン			01
	C5	**US063100**	Ceramic Capacitor-B (chip)	1000P 50V K RECT.	チップセラ（B）			01
	C6	**US063100**	Ceramic Capacitor-B (chip)	1000P 50V K RECT.	チップセラ（B）			01
	C7	**UR857470**	Electrolytic Cap.	47.00 35.0V RX TP	ケミコン			01
	C8	**UR857470**	Electrolytic Cap.	47.00 35.0V RX TP	ケミコン			01
	C9	**UN866470**	Electrolytic Cap.-BP	4.70 50.0V RX TP	BPケミコン			01
	C10	**UN866470**	Electrolytic Cap.-BP	4.70 50.0V RX TP	BPケミコン			01
	C11	**US063680**	Ceramic Capacitor-B (chip)	6800P 50V K RECT.	チップセラ（B）			01
	C12	**US063680**	Ceramic Capacitor-B (chip)	6800P 50V K RECT.	チップセラ（B）			01
	C13	**US063100**	Ceramic Capacitor-B (chip)	1000P 50V K RECT.	チップセラ（B）			01
	C14	**US063100**	Ceramic Capacitor-B (chip)	1000P 50V K RECT.	チップセラ（B）			01
	C15	**US062100**	Ceramic Capacitor-SL(chip)	100P 50V J RECT.	チップセラ（SL）			01
	-18	**US062100**	Ceramic Capacitor-SL(chip)	100P 50V J RECT.	チップセラ（SL）			01
	C19	**US063100**	Ceramic Capacitor-B (chip)	1000P 50V K RECT.	チップセラ（B）			01
	C20	**US063100**	Ceramic Capacitor-B (chip)	1000P 50V K RECT.	チップセラ（B）			01
	C41	**US064100**	Ceramic Capacitor-B (chip)	0.0100 50V K RECT.	チップセラ（B）			01
	C43	**US062100**	Ceramic Capacitor-SL(chip)	100P 50V J RECT.	チップセラ（SL）			01
	C44	**US062100**	Ceramic Capacitor-SL(chip)	100P 50V J RECT.	チップセラ（SL）			01
	C45	**US061220**	Ceramic Capacitor-CH(chip)	22P 50V J RECT.	チップセラ（CH）			01
	C46	**US061220**	Ceramic Capacitor-CH(chip)	22P 50V J RECT.	チップセラ（CH）			01
	C47	**US062100**	Ceramic Capacitor-SL(chip)	100P 50V J RECT.	チップセラ（SL）			01
	C48	**US062100**	Ceramic Capacitor-SL(chip)	100P 50V J RECT.	チップセラ（SL）			01
	C49	**UR857470**	Electrolytic Cap.	47.00 35.0V RX TP	ケミコン			01
	C50	**UR857470**	Electrolytic Cap.	47.00 35.0V RX TP	ケミコン			01
	C51	**UR858220**	Electrolytic Cap.	220.00 35.0V RX TP	ケミコン			01
	C52	**UR858220**	Electrolytic Cap.	220.00 35.0V RX TP	ケミコン			01
	C53	**US065100**	Ceramic Capacitor-F (chip)	0.100 50V Z RECT.	チップセラF			
	-58	**US065100**	Ceramic Capacitor-F (chip)	0.100 50V Z RECT.	チップセラF			
	C60	**US062220**	Ceramic Capacitor-SL(chip)	220P 50V J RECT.	チップセラ（SL）			01
	C61	**US062220**	Ceramic Capacitor-SL(chip)	220P 50V J RECT.	チップセラ（SL）			01
	C70	**US062100**	Ceramic Capacitor-SL(chip)	100P 50V J RECT.	チップセラ（SL）			01
	C71	**US062100**	Ceramic Capacitor-SL(chip)	100P 50V J RECT.	チップセラ（SL）			01
	C72	**US063100**	Ceramic Capacitor-B (chip)	1000P 50V K RECT.	チップセラ（B）			01
	C74	**US062100**	Ceramic Capacitor-SL(chip)	100P 50V J RECT.	チップセラ（SL）			01
	C75	**US062100**	Ceramic Capacitor-SL(chip)	100P 50V J RECT.	チップセラ（SL）			01

*: New Parts

RANK: Japan only

	REF NO.	PART NO.	DESCRIPTION		部品名	REMARKS	QTY	RANK
	C80	**US063100**	Ceramic Capacitor-B (chip)	1000P 50V K RECT.	チップセラ（B）			01
	C86	**US065100**	Ceramic Capacitor-F (chip)	0.100 50V Z RECT.	チップセラ F			
	C87	**US065100**	Ceramic Capacitor-F (chip)	0.100 50V Z RECT.	チップセラ F			
	C94	**US063100**	Ceramic Capacitor-B (chip)	1000P 50V K RECT.	チップセラ（B）			01
	C95	**US063100**	Ceramic Capacitor-B (chip)	1000P 50V K RECT.	チップセラ（B）			01
	C96	**UR857470**	Electrolytic Cap.	47.00 35.0V RX TP	ケミコン			01
	C97	**UR857470**	Electrolytic Cap.	47.00 35.0V RX TP	ケミコン			01
	C101	**US063100**	Ceramic Capacitor-B (chip)	1000P 50V K RECT.	チップセラ（B）			01
	C102	**US063100**	Ceramic Capacitor-B (chip)	1000P 50V K RECT.	チップセラ（B）			01
	C103	**US061220**	Ceramic Capacitor-CH(chip)	22P 50V J RECT.	チップセラ（CH）			01
	-106	**US061220**	Ceramic Capacitor-CH(chip)	22P 50V J RECT.	チップセラ（CH）			01
	C107	**US061470**	Ceramic Capacitor-CH(chip)	47P 50V J RECT.	チップセラ（CH）			01
	-110	**US061470**	Ceramic Capacitor-CH(chip)	47P 50V J RECT.	チップセラ（CH）			01
	C111	**UR857470**	Electrolytic Cap.	47.00 35.0V RX TP	ケミコン			01
	-114	**UR857470**	Electrolytic Cap.	47.00 35.0V RX TP	ケミコン			01
	C120	**UR838220**	Electrolytic Cap.	220.00 16.0V RX TP	ケミコン			01
	C121	**UR838220**	Electrolytic Cap.	220.00 16.0V RX TP	ケミコン			01
	C122	**US065100**	Ceramic Capacitor-F (chip)	0.100 50V Z RECT.	チップセラ F			
	-125	**US065100**	Ceramic Capacitor-F (chip)	0.100 50V Z RECT.	チップセラ F			
*	C302	**UR858330**	Electrolytic Cap.	330.00 35.0V RX TP	ケミコン			
*	C303	**UR858330**	Electrolytic Cap.	330.00 35.0V RX TP	ケミコン			
	C304	**US063220**	Ceramic Capacitor-B (chip)	2200P 50V K RECT.	チップセラ（B）			01
	-307	**US063220**	Ceramic Capacitor-B (chip)	2200P 50V K RECT.	チップセラ（B）			01
	C308	**US065100**	Ceramic Capacitor-F (chip)	0.100 50V Z RECT.	チップセラ F			
	C310	**UR857470**	Electrolytic Cap.	47.00 35.0V RX TP	ケミコン			01
	C311	**US062220**	Ceramic Capacitor-SL(chip)	220P 50V J RECT.	チップセラ（SL）			01
	C312	**US062220**	Ceramic Capacitor-SL(chip)	220P 50V J RECT.	チップセラ（SL）			01
	C316	**UR857470**	Electrolytic Cap.	47.00 35.0V RX TP	ケミコン			01
	C320	**US065100**	Ceramic Capacitor-F (chip)	0.100 50V Z RECT.	チップセラ F			
	-322	**US065100**	Ceramic Capacitor-F (chip)	0.100 50V Z RECT.	チップセラ F			
	C401	**US063100**	Ceramic Capacitor-B (chip)	1000P 50V K RECT.	チップセラ（B）			01
	C402	**US062220**	Ceramic Capacitor-SL(chip)	220P 50V J RECT.	チップセラ（SL）			01
	C403	**US062220**	Ceramic Capacitor-SL(chip)	220P 50V J RECT.	チップセラ（SL）			01
	C404	**US063100**	Ceramic Capacitor-B (chip)	1000P 50V K RECT.	チップセラ（B）			01
	C405	**US062220**	Ceramic Capacitor-SL(chip)	220P 50V J RECT.	チップセラ（SL）			01
	C406	**US062220**	Ceramic Capacitor-SL(chip)	220P 50V J RECT.	チップセラ（SL）			01
	CN1	**VB389600**	Base Post Connector	PH 11P SE	ベースポスト			01
	CN2	**VB858400**	Base Post Connector	PH 5P SE	ベースポスト			01
	CN4	**VB858600**	Base Post Connector	PH 7P SE	ベースポスト			01
	CN5	**VB858800**	Base Post Connector	PH 9P SE	ベースポスト			01
	CN6	**VB390200**	Base Post Connector	PH 6P TE	ベースポスト			01
	CN7	**LB919020**	Base Post Connector	XH 2P SE	ベースツキポスト			01
	CN8	**VB858300**	Base Post Connector	PH 4P SE	ベースポスト			01
	CN9	**LB919020**	Base Post Connector	XH 2P SE	ベースツキポスト			01
	CN10	**LB919040**	Base Post Connector	XH 4P SE	ベースツキポスト			01
	CN11	**LB933020**	Base Post Connector	VH 2P SE	ベースポスト			01
	CN401	**VB858500**	Base Post Connector	PH 6P SE	ベースポスト			01
	D3	**VR496500**	Diode	MA111 FLAT TP	ダイオード			
	D3	**VT332900**	Diode	1SS355 TE-17 TP	ダイオード			01
	D4	**VR496500**	Diode	MA111 FLAT TP	ダイオード			
	D4	**VT332900**	Diode	1SS355 TE-17 TP	ダイオード			01
	D11	**VR496500**	Diode	MA111 FLAT TP	ダイオード			
	D11	**VT332900**	Diode	1SS355 TE-17 TP	ダイオード			01
	D200	**VR496500**	Diode	MA111 FLAT TP	ダイオード			
	D200	**VT332900**	Diode	1SS355 TE-17 TP	ダイオード			01
	D201	**VR496500**	Diode	MA111 FLAT TP	ダイオード			
	D201	**VT332900**	Diode	1SS355 TE-17 TP	ダイオード			01
	EM108	**VD542700**	LC Filter	DSS6NF31C223Q93A	LCフィルターEMI			01
	-111	**VD542700**	LC Filter	DSS6NF31C223Q93A	LCフィルターEMI			01
	IC1	**X7351A00**	IC	UPC4570G2-E1-A	IC	OP AMP		01
	IC2	**X7351A00**	IC	UPC4570G2-E1-A	IC	OP AMP		01
	IC5	**X7351A00**	IC	UPC4570G2-E1-A	IC	OP AMP		01
	IC101	**X7351A00**	IC	UPC4570G2-E1-A	IC	OP AMP		01
	IC102	**X7351A00**	IC	UPC4570G2-E1-A	IC	OP AMP		01
	IC301	**XQ824A00**	IC	NJM4556AD	IC	OP AMP		02
	JK1	**VS115400**	Phone Jack Black	LGR4609-7100F	ホーンコネクタ（黒）	INPUT L/MONO		01
	JK2	**VS115400**	Phone Jack Black	LGR4609-7100F	ホーンコネクタ（黒）	INPUT R		01
	JK3	**VL080500**	Phone Jack	YKB21-5076	ホーンジャック	OUTPUT L/MONO		02
	JK4	**VS115400**	Phone Jack Black	LGR4609-7100F	ホーンコネクタ（黒）	OUTPUT R		01
	JK401	**V8865600**	Cannon Connector	XLR JACK NC3MAV	キャノンコネクタ	OUTPUT R		04

*: New Parts

RANK: Japan only

REF NO.	PART NO.	DESCRIPTION		部品名	REMARKS	QTY	RANK
JK402	**V8865600**	Cannon Connector	XLR JACK NC3MAV	キャノンコネクタ	OUTPUT L		04
L1	**VQ724900**	Chip Inductance	BK2125HM601-T	チップインダクタ			01
-4	**VQ724900**	Chip Inductance	BK2125HM601-T	チップインダクタ			01
R1	**RD356470**	Carbon Resistor (chip)	4.7K 63M J RECT.	チップ抵抗			01
R2	**RD356470**	Carbon Resistor (chip)	4.7K 63M J RECT.	チップ抵抗			01
R3	**RD355680**	Carbon Resistor (chip)	680.0 63M J RECT.	チップ抵抗			01
R4	**RD355680**	Carbon Resistor (chip)	680.0 63M J RECT.	チップ抵抗			01
R5	**RD356470**	Carbon Resistor (chip)	4.7K 63M J RECT.	チップ抵抗			01
R6	**RD356470**	Carbon Resistor (chip)	4.7K 63M J RECT.	チップ抵抗			01
R13	**RD357220**	Carbon Resistor (chip)	22.0K 63M J RECT.	チップ抵抗			01
R14	**RD357220**	Carbon Resistor (chip)	22.0K 63M J RECT.	チップ抵抗			01
R15	**RD357120**	Carbon Resistor (chip)	12.0K 63M J RECT.	チップ抵抗			01
R16	**RD357120**	Carbon Resistor (chip)	12.0K 63M J RECT.	チップ抵抗			01
R17	**RD357220**	Carbon Resistor (chip)	22.0K 63M J RECT.	チップ抵抗			01
R18	**RD357220**	Carbon Resistor (chip)	22.0K 63M J RECT.	チップ抵抗			01
R21	**RD357100**	Carbon Resistor (chip)	10.0K 63M J RECT.	チップ抵抗			01
R22	**RD357100**	Carbon Resistor (chip)	10.0K 63M J RECT.	チップ抵抗			01
R23	**RD355100**	Carbon Resistor (chip)	100.0 63M J RECT.	チップ抵抗			01
R24	**RD355100**	Carbon Resistor (chip)	100.0 63M J RECT.	チップ抵抗			01
R44	**RD357100**	Carbon Resistor (chip)	10.0K 63M J RECT.	チップ抵抗			01
R45	**RD357100**	Carbon Resistor (chip)	10.0K 63M J RECT.	チップ抵抗			01
R46	**RD355100**	Carbon Resistor (chip)	100.0 63M J RECT.	チップ抵抗			01
R47	**RD355100**	Carbon Resistor (chip)	100.0 63M J RECT.	チップ抵抗			01
R48	**RD357100**	Carbon Resistor (chip)	10.0K 63M J RECT.	チップ抵抗			01
R49	**RD357100**	Carbon Resistor (chip)	10.0K 63M J RECT.	チップ抵抗			01
R50	**RD356220**	Carbon Resistor (chip)	2.2K 63M J RECT.	チップ抵抗			01
R51	**RD357220**	Carbon Resistor (chip)	22.0K 63M J RECT.	チップ抵抗			01
R52	**RD356180**	Carbon Resistor (chip)	1.8K 63M J RECT.	チップ抵抗			01
R53	**RD356470**	Carbon Resistor (chip)	4.7K 63M J RECT.	チップ抵抗			01
R55	**RD356180**	Carbon Resistor (chip)	1.8K 63M J RECT.	チップ抵抗			01
R56	**RD356470**	Carbon Resistor (chip)	4.7K 63M J RECT.	チップ抵抗			01
R57	**RD357330**	Carbon Resistor (chip)	33.0K 63M J RECT.	チップ抵抗			01
R58	**RD357330**	Carbon Resistor (chip)	33.0K 63M J RECT.	チップ抵抗			01
R59	**RD357470**	Carbon Resistor (chip)	47.0K 63M J RECT.	チップ抵抗			01
R70	**RD357100**	Carbon Resistor (chip)	10.0K 63M J RECT.	チップ抵抗			01
R71	**RD355100**	Carbon Resistor (chip)	100.0 63M J RECT.	チップ抵抗			01
R72	**RD357220**	Carbon Resistor (chip)	22.0K 63M J RECT.	チップ抵抗			01
R73	**RD357100**	Carbon Resistor (chip)	10.0K 63M J RECT.	チップ抵抗			01
R75	**RD357470**	Carbon Resistor (chip)	47.0K 63M J RECT.	チップ抵抗			01
R77	**RD355100**	Carbon Resistor (chip)	100.0 63M J RECT.	チップ抵抗			01
R78	**RD357220**	Carbon Resistor (chip)	22.0K 63M J RECT.	チップ抵抗			01
R81	**RD357470**	Carbon Resistor (chip)	47.0K 63M J RECT.	チップ抵抗			01
R82	**RD355100**	Carbon Resistor (chip)	100.0 63M J RECT.	チップ抵抗			01
R83	**RD355100**	Carbon Resistor (chip)	100.0 63M J RECT.	チップ抵抗			01
R92	**RD356470**	Carbon Resistor (chip)	4.7K 63M J RECT.	チップ抵抗			01
R93	**RD356470**	Carbon Resistor (chip)	4.7K 63M J RECT.	チップ抵抗			01
R101	**VI197400**	Metal Film Resistor (chip)	10.0K 1/10 D RECT.	チップ金被抵抗			01
R102	**VI197400**	Metal Film Resistor (chip)	10.0K 1/10 D RECT.	チップ金被抵抗			01
R103	**VI195100**	Metal Film Resistor (chip)	1.2K 1/10 D RECT.	チップ金被抵抗			01
R104	**VI197400**	Metal Film Resistor (chip)	10.0K 1/10 D RECT.	チップ金被抵抗			01
-107	**VI197400**	Metal Film Resistor (chip)	10.0K 1/10 D RECT.	チップ金被抵抗			01
R108	**VI195100**	Metal Film Resistor (chip)	1.2K 1/10 D RECT.	チップ金被抵抗			01
R109	**VI197400**	Metal Film Resistor (chip)	10.0K 1/10 D RECT.	チップ金被抵抗			01
-111	**VI197400**	Metal Film Resistor (chip)	10.0K 1/10 D RECT.	チップ金被抵抗			01
R113	**VI197400**	Metal Film Resistor (chip)	10.0K 1/10 D RECT.	チップ金被抵抗			01
R115	**VI197400**	Metal Film Resistor (chip)	10.0K 1/10 D RECT.	チップ金被抵抗			01
R117	**VI197400**	Metal Film Resistor (chip)	10.0K 1/10 D RECT.	チップ金被抵抗			01
R119	**VI197600**	Metal Film Resistor (chip)	12.0K 1/10 D RECT.	チップ金被抵抗			01
-122	**VI197600**	Metal Film Resistor (chip)	12.0K 1/10 D RECT.	チップ金被抵抗			01
R123	**RD355150**	Carbon Resistor (chip)	150.0 63M J RECT.	チップ抵抗			01
-130	**RD355150**	Carbon Resistor (chip)	150.0 63M J RECT.	チップ抵抗			01
R131	**RD357470**	Carbon Resistor (chip)	47.0K 63M J RECT.	チップ抵抗			01
-134	**RD357470**	Carbon Resistor (chip)	47.0K 63M J RECT.	チップ抵抗			01
R200	**RD356470**	Carbon Resistor (chip)	4.7K 63M J RECT.	チップ抵抗			01
R201	**RD356470**	Carbon Resistor (chip)	4.7K 63M J RECT.	チップ抵抗			01
R202	**RD357100**	Carbon Resistor (chip)	10.0K 63M J RECT.	チップ抵抗			01
R203	**RD357100**	Carbon Resistor (chip)	10.0K 63M J RECT.	チップ抵抗			01
R220	**RD356220**	Carbon Resistor (chip)	2.2K 63M J RECT.	チップ抵抗			01
R221	**RD357330**	Carbon Resistor (chip)	33.0K 63M J RECT.	チップ抵抗			01
R222	**RD356220**	Carbon Resistor (chip)	2.2K 63M J RECT.	チップ抵抗			01

∗: New Parts

RANK: Japan only

REF NO.	PART NO.	DESCRIPTION		部品名	REMARKS	QTY	RANK
R223	**RD356220**	Carbon Resistor (chip)	2.2K 63M J RECT.	チップ抵抗			01
R224	**RD358100**	Carbon Resistor (chip)	100.0K 63M J RECT.	チップ抵抗			01
R225	**RD357100**	Carbon Resistor (chip)	10.0K 63M J RECT.	チップ抵抗			01
R226	**RD356470**	Carbon Resistor (chip)	4.7K 63M J RECT.	チップ抵抗			01
R227	**RD358100**	Carbon Resistor (chip)	100.0K 63M J RECT.	チップ抵抗			01
R232	**RD350000**	Carbon Resistor (chip)	0 63M J RECT.	チップ抵抗			01
-235	**RD350000**	Carbon Resistor (chip)	0 63M J RECT.	チップ抵抗			01
R302	**RD356470**	Carbon Resistor (chip)	4.7K 63M J RECT.	チップ抵抗			01
R303	**RD356470**	Carbon Resistor (chip)	4.7K 63M J RECT.	チップ抵抗			01
R304	**RD357100**	Carbon Resistor (chip)	10.0K 63M J RECT.	チップ抵抗			01
R305	**RD357100**	Carbon Resistor (chip)	10.0K 63M J RECT.	チップ抵抗			01
R307	**RD355220**	Carbon Resistor (chip)	220.0 63M J RECT.	チップ抵抗			01
R308	**RD355220**	Carbon Resistor (chip)	220.0 63M J RECT.	チップ抵抗			01
R310	**RD356100**	Carbon Resistor (chip)	1.0K 63M J RECT.	チップ抵抗			01
R311	**RD356100**	Carbon Resistor (chip)	1.0K 63M J RECT.	チップ抵抗			01
R312	**RD357100**	Carbon Resistor (chip)	10.0K 63M J RECT.	チップ抵抗			01
-315	**RD357100**	Carbon Resistor (chip)	10.0K 63M J RECT.	チップ抵抗			01
R317	**RD357100**	Carbon Resistor (chip)	10.0K 63M J RECT.	チップ抵抗			01
R318	**RD357100**	Carbon Resistor (chip)	10.0K 63M J RECT.	チップ抵抗			01
R319	**RD350000**	Carbon Resistor (chip)	0 63M J RECT.	チップ抵抗			01
-321	**RD350000**	Carbon Resistor (chip)	0 63M J RECT.	チップ抵抗			01
R323	**VR453900**	Carbon Resistor (chip)	33.0 1/2 J RECT.	チップ抵抗			01
R324	**VR453900**	Carbon Resistor (chip)	33.0 1/2 J RECT.	チップ抵抗			01
RY11	**V8245600**	Relay	DC ATXD203	リレー			04
RY12	**V8245600**	Relay	DC ATXD203	リレー			04
TR1	**VV556400**	Transistor	2SC2412K Q,R,S TP	トランジスタ			01
-3	**VV556400**	Transistor	2SC2412K Q,R,S TP	トランジスタ			01
TR4	**VV556500**	Transistor	2SA1037AK Q,R,S TP	トランジスタ			01
TR200	**IC287820**	Transistor	2SC2878 A,B TP	トランジスタ			01
TR201	**IC287820**	Transistor	2SC2878 A,B TP	トランジスタ			01
TR203	**VJ927100**	Transistor	2SC2712-Y(TE85R,F)	トランジスタ			01
TR204	**VQ395600**	Transistor	2SA1052MCTL-E C TE	トランジスタ			01
TR205	**VG013300**	Transistor	2SB1132 82-390 TP	トランジスタ			01
TR300	**IC287820**	Transistor	2SC2878 A,B TP	トランジスタ			01
TR301	**IC287820**	Transistor	2SC2878 A,B TP	トランジスタ			01
*	**WG433000**	Circuit Board	DJACK	DJACKシート	(WG41640)(X7113C0)		
10	**VU931500**	Holder, Jack		JKアングル			03
C1	**US061220**	Ceramic Capacitor-CH(chip)	22P 50V J RECT.	チップセラ（CH）			01
-3	**US061220**	Ceramic Capacitor-CH(chip)	22P 50V J RECT.	チップセラ（CH）			01
C5	**UR838100**	Electrolytic Cap.	100.00 16.0V RX TP	ケミコン			01
C12	**US064100**	Ceramic Capacitor-B (chip)	0.0100 50V K RECT.	チップセラ（B）			01
C18	**US064100**	Ceramic Capacitor-B (chip)	0.0100 50V K RECT.	チップセラ（B）			01
C21	**US064100**	Ceramic Capacitor-B (chip)	0.0100 50V K RECT.	チップセラ（B）			01
C110	**US062100**	Ceramic Capacitor-SL(chip)	100P 50V J RECT.	チップセラ（SL）			01
C111	**US064100**	Ceramic Capacitor-B (chip)	0.0100 50V K RECT.	チップセラ（B）			01
C112	**US062100**	Ceramic Capacitor-SL(chip)	100P 50V J RECT.	チップセラ（SL）			01
C113	**US062100**	Ceramic Capacitor-SL(chip)	100P 50V J RECT.	チップセラ（SL）			01
C114	**US064100**	Ceramic Capacitor-B (chip)	0.0100 50V K RECT.	チップセラ（B）			01
C117	**US064100**	Ceramic Capacitor-B (chip)	0.0100 50V K RECT.	チップセラ（B）			01
C118	**US064100**	Ceramic Capacitor-B (chip)	0.0100 50V K RECT.	チップセラ（B）			01
C119	**US062100**	Ceramic Capacitor-SL(chip)	100P 50V J RECT.	チップセラ（SL）			01
-123	**US062100**	Ceramic Capacitor-SL(chip)	100P 50V J RECT.	チップセラ（SL）			01
C203	**US064100**	Ceramic Capacitor-B (chip)	0.0100 50V K RECT.	チップセラ（B）			01
C204	**UR827220**	Electrolytic Cap.	22.00 10.0V RX TP	ケミコン			01
C405	**US062100**	Ceramic Capacitor-SL(chip)	100P 50V J RECT.	チップセラ（SL）			01
CN1	**VB858300**	Base Post Connector	PH 4P SE	ベースポスト			01
CN2	**VB858700**	Base Post Connector	PH 8P SE	ベースポスト			01
CN3	**VB858200**	Base Post Connector	PH 3P SE	ベースポスト			01
CN4	**VB858500**	Base Post Connector	PH 6P SE	ベースポスト			01
CN5	**VB858400**	Base Post Connector	PH 5P SE	ベースポスト			01
CN10	**V9020800**	USB Connector B	USB 4P SE	USBコネクタB	USB		02
D1	**VV925900**	Diode	RLS-73 TE-11 TP	ダイオード			01
D110	**VR496500**	Diode	MA111 FLAT TP	ダイオード			
-115	**VR496500**	Diode	MA111 FLAT TP	ダイオード			
D110	**VT332900**	Diode	1SS355 TE-17 TP	ダイオード			01
-115	**VT332900**	Diode	1SS355 TE-17 TP	ダイオード			01
D202	**VV925900**	Diode	RLS-73 TE-11 TP	ダイオード			01
D407	**VV925900**	Diode	RLS-73 TE-11 TP	ダイオード			01
D408	**VV925900**	Diode	RLS-73 TE-11 TP	ダイオード			01

*: New Parts

RANK: Japan only

REF NO.	PART NO.	DESCRIPTION		部品名	REMARKS	QTY	RANK
DA1	**V9424900**	Diode Array	1SS372 TE85L	ダイオードアレイ			01
DA2	**V9424900**	Diode Array	1SS372 TE85L	ダイオードアレイ			01
IC3	**VD473200**	Photo Coupler	6N137-000E	フォトカプラ			05
J106	**RD350000**	Carbon Resistor (chip)	0 63M J RECT.	チップ抵抗			01
JK1	**VI466400**	DIN Connector	3P YKF51-5046N	複合コネクタ	MIDI IN,OUT,THRU		04
JK10	**VS115400**	Phone Jack Black	LGR4609-7100F	ホーンコネクタ（黒）	4/AUX <ASSIGNABLE FOOT PEDAL>		01
JK11	**VS115400**	Phone Jack Black	LGR4609-7100F	ホーンコネクタ（黒）	3/SOFT <ASSIGNABLE FOOT PEDAL>		01
JK12	**VS115400**	Phone Jack Black	LGR4609-7100F	ホーンコネクタ（黒）	2/SOSTENUTO <ASSIGNABLE FOOT PEDAL>		01
JK13	**VS115400**	Phone Jack Black	LGR4609-7100F	ホーンコネクタ（黒）	1/SUSTAIN <ASSIGNABLE FOOT PEDAL>		01
L1	**VY657200**	Chip Inductance	600 BK1608HM601	チップインダクタ			01
L4	**VB835000**	Coil	FL05RD200AT 20uH	コイル 20U			01
L9	**VY657200**	Chip Inductance	600 BK1608HM601	チップインダクタ			01
L10	**VY657200**	Chip Inductance	600 BK1608HM601	チップインダクタ			01
L11	**VQ724900**	Chip Inductance	BK2125HM601-T	チップインダクタ			01
-16	**VQ724900**	Chip Inductance	BK2125HM601-T	チップインダクタ			01
L110	**VY657200**	Chip Inductance	600 BK1608HM601	チップインダクタ			01
-115	**VY657200**	Chip Inductance	600 BK1608HM601	チップインダクタ			01
L207	**VB835000**	Coil	FL05RD200AT 20uH	コイル 20U			01
R1	**RD355220**	Carbon Resistor (chip)	220.0 63M J RECT.	チップ抵抗			01
R2	**RD357100**	Carbon Resistor (chip)	10.0K 63M J RECT.	チップ抵抗			01
R3	**RD356100**	Carbon Resistor (chip)	1.0K 63M J RECT.	チップ抵抗			01
R16	**RD356100**	Carbon Resistor (chip)	1.0K 63M J RECT.	チップ抵抗			01
R21	**RD357220**	Carbon Resistor (chip)	22.0K 63M J RECT.	チップ抵抗			01
R22	**RD357220**	Carbon Resistor (chip)	22.0K 63M J RECT.	チップ抵抗			01
R23	**RD356150**	Carbon Resistor (chip)	1.5K 63M J RECT.	チップ抵抗			01
R24	**RD357220**	Carbon Resistor (chip)	22.0K 63M J RECT.	チップ抵抗			01
R26	**RD357220**	Carbon Resistor (chip)	22.0K 63M J RECT.	チップ抵抗			01
R27	**RD356150**	Carbon Resistor (chip)	1.5K 63M J RECT.	チップ抵抗			01
R29	**RD355220**	Carbon Resistor (chip)	220.0 63M J RECT.	チップ抵抗			01
-33	**RD355220**	Carbon Resistor (chip)	220.0 63M J RECT.	チップ抵抗			01
R110	**RD154470**	Carbon Resistor (chip)	47.0 1/4 J TP	チップ抵抗			01
R111	**RD155220**	Carbon Resistor (chip)	220.0 1/4 J TP	チップ抵抗			
-113	**RD155220**	Carbon Resistor (chip)	220.0 1/4 J TP	チップ抵抗			
R114	**RD357100**	Carbon Resistor (chip)	10.0K 63M J RECT.	チップ抵抗			01
-116	**RD357100**	Carbon Resistor (chip)	10.0K 63M J RECT.	チップ抵抗			01
R117	**RD355220**	Carbon Resistor (chip)	220.0 63M J RECT.	チップ抵抗			01
-119	**RD355220**	Carbon Resistor (chip)	220.0 63M J RECT.	チップ抵抗			01
R120	**RD154470**	Carbon Resistor (chip)	47.0 1/4 J TP	チップ抵抗			01
R121	**RD154470**	Carbon Resistor (chip)	47.0 1/4 J TP	チップ抵抗			01
R205	**RD357100**	Carbon Resistor (chip)	10.0K 63M J RECT.	チップ抵抗			01
R211	**RD357100**	Carbon Resistor (chip)	10.0K 63M J RECT.	チップ抵抗			01
R406	**RD154220**	Carbon Resistor (chip)	22.0 1/4 J TP	チップ抵抗			01
R407	**RD350000**	Carbon Resistor (chip)	0 63M J RECT.	チップ抵抗			01
-410	**RD350000**	Carbon Resistor (chip)	0 63M J RECT.	チップ抵抗			01
TR1	**VV556400**	Transistor	2SC2412K Q,R,S TP	トランジスタ			01
-4	**VV556400**	Transistor	2SC2412K Q,R,S TP	トランジスタ			01
	--	Circuit Board	DM	DMシート	(WG43430)(XZ592J0)		
C0001	**US064100**	Ceramic Capacitor-B (chip)	0.0100 50V K RECT.	チップセラ（B）			01
C0002	**US062470**	Ceramic Capacitor-SL(chip)	470P 50V J RECT.	チップセラ（SL）			01
C0003	**US064100**	Ceramic Capacitor-B (chip)	0.0100 50V K RECT.	チップセラ（B）			01
C0004	**US062470**	Ceramic Capacitor-SL(chip)	470P 50V J RECT.	チップセラ（SL）			01
C0005	**US064100**	Ceramic Capacitor-B (chip)	0.0100 50V K RECT.	チップセラ（B）			01
C0006	**US062470**	Ceramic Capacitor-SL(chip)	470P 50V J RECT.	チップセラ（SL）			01
C0007	**US064100**	Ceramic Capacitor-B (chip)	0.0100 50V K RECT.	チップセラ（B）			01
C0008	**US062470**	Ceramic Capacitor-SL(chip)	470P 50V J RECT.	チップセラ（SL）			01
C0009	**US064100**	Ceramic Capacitor-B (chip)	0.0100 50V K RECT.	チップセラ（B）			01
C0010	**US062470**	Ceramic Capacitor-SL(chip)	470P 50V J RECT.	チップセラ（SL）			01
C0011	**US064100**	Ceramic Capacitor-B (chip)	0.0100 50V K RECT.	チップセラ（B）			01
C0012	**US062470**	Ceramic Capacitor-SL(chip)	470P 50V J RECT.	チップセラ（SL）			01
C0013	**US064100**	Ceramic Capacitor-B (chip)	0.0100 50V K RECT.	チップセラ（B）			01
C0014	**US062470**	Ceramic Capacitor-SL(chip)	470P 50V J RECT.	チップセラ（SL）			01
C0015	**US064100**	Ceramic Capacitor-B (chip)	0.0100 50V K RECT.	チップセラ（B）			01
C0016	**US062470**	Ceramic Capacitor-SL(chip)	470P 50V J RECT.	チップセラ（SL）			01
C0017	**US064100**	Ceramic Capacitor-B (chip)	0.0100 50V K RECT.	チップセラ（B）			01
C0018	**US062470**	Ceramic Capacitor-SL(chip)	470P 50V J RECT.	チップセラ（SL）			01
C0019	**US064100**	Ceramic Capacitor-B (chip)	0.0100 50V K RECT.	チップセラ（B）			01
C0020	**US062470**	Ceramic Capacitor-SL(chip)	470P 50V J RECT.	チップセラ（SL）			01
C0021	**US064100**	Ceramic Capacitor-B (chip)	0.0100 50V K RECT.	チップセラ（B）			01
C0022	**US062470**	Ceramic Capacitor-SL(chip)	470P 50V J RECT.	チップセラ（SL）			01

∗: New Parts

RANK: Japan only

REF NO.	PART NO.	DESCRIPTION		部品名	REMARKS	QTY	RANK
C0023	**US064100**	Ceramic Capacitor-B (chip)	0.0100 50V K RECT.	チップセラ（B）			01
C0024	**US062470**	Ceramic Capacitor-SL(chip)	470P 50V J RECT.	チップセラ（SL）			01
C0025	**US064100**	Ceramic Capacitor-B (chip)	0.0100 50V K RECT.	チップセラ（B）			01
C0026	**US062470**	Ceramic Capacitor-SL(chip)	470P 50V J RECT.	チップセラ（SL）			01
C0027	**US064100**	Ceramic Capacitor-B (chip)	0.0100 50V K RECT.	チップセラ（B）			01
C0028	**US062470**	Ceramic Capacitor-SL(chip)	470P 50V J RECT.	チップセラ（SL）			01
C0029	**UF018100**	Electrolytic Cap. (chip)	100 6.3V	チップケミコン			01
C0030	**UF018100**	Electrolytic Cap. (chip)	100 6.3V	チップケミコン			01
C0032	**US062100**	Ceramic Capacitor-SL(chip)	100P 50V J RECT.	チップセラ（SL）			01
-0036	**US062100**	Ceramic Capacitor-SL(chip)	100P 50V J RECT.	チップセラ（SL）			01
C0037	**US135100**	Ceramic Capacitor-F (chip)	0.1000 16V Z RECT.	チップセラ（F）			01
C0038	**UF037100**	Electrolytic Cap. (chip)	10 16V	チップケミコン			01
C0039	**US135100**	Ceramic Capacitor-F (chip)	0.1000 16V Z RECT.	チップセラ（F）			01
C0040	**US135100**	Ceramic Capacitor-F (chip)	0.1000 16V Z RECT.	チップセラ（F）			01
C0042	**UF118220**	Electrolytic Cap. (chip)	220 6.3V UUR0J2	チップケミコン			01
C0043	**US135100**	Ceramic Capacitor-F (chip)	0.1000 16V Z RECT.	チップセラ（F）			01
C0044	**UF118220**	Electrolytic Cap. (chip)	220 6.3V UUR0J2	チップケミコン			01
C0045	**UF138220**	Electrolytic Cap. (chip)	220 16V UUR1C2	チップケミコン			01
C0046	**UF138220**	Electrolytic Cap. (chip)	220 16V UUR1C2	チップケミコン			01
C0047	**US135100**	Ceramic Capacitor-F (chip)	0.1000 16V Z RECT.	チップセラ（F）			01
-0051	**US135100**	Ceramic Capacitor-F (chip)	0.1000 16V Z RECT.	チップセラ（F）			01
C0053	**US135100**	Ceramic Capacitor-F (chip)	0.1000 16V Z RECT.	チップセラ（F）			01
C0055	**UF138220**	Electrolytic Cap. (chip)	220 16V UUR1C2	チップケミコン			01
C0056	**UF138220**	Electrolytic Cap. (chip)	220 16V UUR1C2	チップケミコン			01
C0058	**UF037100**	Electrolytic Cap. (chip)	10 16V	チップケミコン			01
C0059	**US064100**	Ceramic Capacitor-B (chip)	0.0100 50V K RECT.	チップセラ（B）			01
C0060	**US064100**	Ceramic Capacitor-B (chip)	0.0100 50V K RECT.	チップセラ（B）			01
C0061	**US135100**	Ceramic Capacitor-F (chip)	0.1000 16V Z RECT.	チップセラ（F）			01
C0062	**US061270**	Ceramic Capacitor-CH(chip)	27P 50V J RECT.	チップセラ（CH）			01
C0063	**US135100**	Ceramic Capacitor-F (chip)	0.1000 16V Z RECT.	チップセラ（F）			01
C0066	**US064100**	Ceramic Capacitor-B (chip)	0.0100 50V K RECT.	チップセラ（B）			01
C0067	**US061270**	Ceramic Capacitor-CH(chip)	27P 50V J RECT.	チップセラ（CH）			01
C0069	**UF037100**	Electrolytic Cap. (chip)	10 16V	チップケミコン			01
C0070	**US064100**	Ceramic Capacitor-B (chip)	0.0100 50V K RECT.	チップセラ（B）			01
C0071	**US062470**	Ceramic Capacitor-SL(chip)	470P 50V J RECT.	チップセラ（SL）			01
C0072	**US064100**	Ceramic Capacitor-B (chip)	0.0100 50V K RECT.	チップセラ（B）			01
C0073	**US062470**	Ceramic Capacitor-SL(chip)	470P 50V J RECT.	チップセラ（SL）			01
C0074	**US064100**	Ceramic Capacitor-B (chip)	0.0100 50V K RECT.	チップセラ（B）			01
C0075	**US062470**	Ceramic Capacitor-SL(chip)	470P 50V J RECT.	チップセラ（SL）			01
C0076	**US064100**	Ceramic Capacitor-B (chip)	0.0100 50V K RECT.	チップセラ（B）			01
C0077	**US062470**	Ceramic Capacitor-SL(chip)	470P 50V J RECT.	チップセラ（SL）			01
C0081	**US135100**	Ceramic Capacitor-F (chip)	0.1000 16V Z RECT.	チップセラ（F）			01
C0083	**US135100**	Ceramic Capacitor-F (chip)	0.1000 16V Z RECT.	チップセラ（F）			01
C0085	**US064100**	Ceramic Capacitor-B (chip)	0.0100 50V K RECT.	チップセラ（B）			01
C0086	**UF037100**	Electrolytic Cap. (chip)	10 16V	チップケミコン			01
C0087	**US135100**	Ceramic Capacitor-F (chip)	0.1000 16V Z RECT.	チップセラ（F）			01
C0089	**US064100**	Ceramic Capacitor-B (chip)	0.0100 50V K RECT.	チップセラ（B）			01
C0090	**US062470**	Ceramic Capacitor-SL(chip)	470P 50V J RECT.	チップセラ（SL）			01
C0091	**US064100**	Ceramic Capacitor-B (chip)	0.0100 50V K RECT.	チップセラ（B）			01
C0092	**US062470**	Ceramic Capacitor-SL(chip)	470P 50V J RECT.	チップセラ（SL）			01
C0093	**US064100**	Ceramic Capacitor-B (chip)	0.0100 50V K RECT.	チップセラ（B）			01
C0094	**US062470**	Ceramic Capacitor-SL(chip)	470P 50V J RECT.	チップセラ（SL）			01
C0096	**US135100**	Ceramic Capacitor-F (chip)	0.1000 16V Z RECT.	チップセラ（F）			01
C0101	**US135100**	Ceramic Capacitor-F (chip)	0.1000 16V Z RECT.	チップセラ（F）			01
C0102	**US135100**	Ceramic Capacitor-F (chip)	0.1000 16V Z RECT.	チップセラ（F）			01
C0104	**US135100**	Ceramic Capacitor-F (chip)	0.1000 16V Z RECT.	チップセラ（F）			01
C0105	**US135100**	Ceramic Capacitor-F (chip)	0.1000 16V Z RECT.	チップセラ（F）			01
C0106	**US061330**	Ceramic Capacitor-CH(chip)	33P 50V J RECT.	チップセラ（CH）			01
C0107	**US061330**	Ceramic Capacitor-CH(chip)	33P 50V J RECT.	チップセラ（CH）			01
C0108	**US135100**	Ceramic Capacitor-F (chip)	0.1000 16V Z RECT.	チップセラ（F）			01
C0111	**US062470**	Ceramic Capacitor-SL(chip)	470P 50V J RECT.	チップセラ（SL）			01
C0112	**US064100**	Ceramic Capacitor-B (chip)	0.0100 50V K RECT.	チップセラ（B）			01
C0113	**US062470**	Ceramic Capacitor-SL(chip)	470P 50V J RECT.	チップセラ（SL）			01
C0114	**US064100**	Ceramic Capacitor-B (chip)	0.0100 50V K RECT.	チップセラ（B）			01
C0115	**US062470**	Ceramic Capacitor-SL(chip)	470P 50V J RECT.	チップセラ（SL）			01
C0116	**US064100**	Ceramic Capacitor-B (chip)	0.0100 50V K RECT.	チップセラ（B）			01
C0117	**US062470**	Ceramic Capacitor-SL(chip)	470P 50V J RECT.	チップセラ（SL）			01
C0118	**US064100**	Ceramic Capacitor-B (chip)	0.0100 50V K RECT.	チップセラ（B）			01
C0119	**UF037100**	Electrolytic Cap. (chip)	10 16V	チップケミコン			01
C0120	**V9451300**	Electrolytic Cap. (chip)	68.00 4.0V REFLOW	チップ　OSケミコン			03

∗: New Parts

RANK: Japan only

REF NO.	PART NO.	DESCRIPTION		部品名	REMARKS	QTY	RANK
C0121	**US062470**	Ceramic Capacitor-SL(chip)	470P 50V J RECT.	チップセラ（ＳＬ）			01
C0122	**US064100**	Ceramic Capacitor-B (chip)	0.0100 50V K RECT.	チップセラ（Ｂ）			01
C0123	**RD350000**	Carbon Resistor (chip)	0 63M J RECT.	チップ抵抗			01
C0124	**RD350000**	Carbon Resistor (chip)	0 63M J RECT.	チップ抵抗			01
C0125	**US062470**	Ceramic Capacitor-SL(chip)	470P 50V J RECT.	チップセラ（ＳＬ）			01
C0126	**RD350000**	Carbon Resistor (chip)	0 63M J RECT.	チップ抵抗			01
C0127	**US064100**	Ceramic Capacitor-B (chip)	0.0100 50V K RECT.	チップセラ（Ｂ）			01
C0128	**US135100**	Ceramic Capacitor-F (chip)	0.1000 16V Z RECT.	チップセラ（Ｆ）			01
-0131	**US135100**	Ceramic Capacitor-F (chip)	0.1000 16V Z RECT.	チップセラ（Ｆ）			01
C0132	**US062470**	Ceramic Capacitor-SL(chip)	470P 50V J RECT.	チップセラ（ＳＬ）			01
C0133	**US064100**	Ceramic Capacitor-B (chip)	0.0100 50V K RECT.	チップセラ（Ｂ）			01
C0134	**US062470**	Ceramic Capacitor-SL(chip)	470P 50V J RECT.	チップセラ（ＳＬ）			01
C0135	**US062470**	Ceramic Capacitor-SL(chip)	470P 50V J RECT.	チップセラ（ＳＬ）			01
C0136	**US064100**	Ceramic Capacitor-B (chip)	0.0100 50V K RECT.	チップセラ（Ｂ）			01
C0137	**US064100**	Ceramic Capacitor-B (chip)	0.0100 50V K RECT.	チップセラ（Ｂ）			01
C0138	**US062470**	Ceramic Capacitor-SL(chip)	470P 50V J RECT.	チップセラ（ＳＬ）			01
C0139	**US064100**	Ceramic Capacitor-B (chip)	0.0100 50V K RECT.	チップセラ（Ｂ）			01
C0140	**US062470**	Ceramic Capacitor-SL(chip)	470P 50V J RECT.	チップセラ（ＳＬ）			01
C0141	**US064100**	Ceramic Capacitor-B (chip)	0.0100 50V K RECT.	チップセラ（Ｂ）			01
C0142	**US064100**	Ceramic Capacitor-B (chip)	0.0100 50V K RECT.	チップセラ（Ｂ）			01
C0143	**US062470**	Ceramic Capacitor-SL(chip)	470P 50V J RECT.	チップセラ（ＳＬ）			01
C0144	**UF037100**	Electrolytic Cap. (chip)	10 16V	チップケミコン			01
C0145	**US062470**	Ceramic Capacitor-SL(chip)	470P 50V J RECT.	チップセラ（ＳＬ）			01
C0146	**US062470**	Ceramic Capacitor-SL(chip)	470P 50V J RECT.	チップセラ（ＳＬ）			01
C0147	**US064100**	Ceramic Capacitor-B (chip)	0.0100 50V K RECT.	チップセラ（Ｂ）			01
C0148	**US062470**	Ceramic Capacitor-SL(chip)	470P 50V J RECT.	チップセラ（ＳＬ）			01
C0149	**US062470**	Ceramic Capacitor-SL(chip)	470P 50V J RECT.	チップセラ（ＳＬ）			01
C0150	**US064100**	Ceramic Capacitor-B (chip)	0.0100 50V K RECT.	チップセラ（Ｂ）			01
C0151	**V9451300**	Electrolytic Cap. (chip)	68.00 4.0V REFLOW	チップ ＯＳケミコン			03
C0152	**US064100**	Ceramic Capacitor-B (chip)	0.0100 50V K RECT.	チップセラ（Ｂ）			01
C0153	**US060300**	Ceramic Capacitor-CJ(chip)	3P 50V C RECT.	チップセラ（ＣＪ）			01
C0154	**US061100**	Ceramic Capacitor-CH(chip)	10P 50V D RECT.	チップセラ（ＣＨ）			01
C0155	**US063100**	Ceramic Capacitor-B (chip)	1000P 50V K RECT.	チップセラ（Ｂ）			01
C0162	**UF046470**	Electrolytic Cap. (chip)	4.7 25V UWX1E4	チップケミコン			01
C0165	**UF118220**	Electrolytic Cap. (chip)	220 6.3V UUR0J2	チップケミコン			01
C0168	**US064100**	Ceramic Capacitor-B (chip)	0.0100 50V K RECT.	チップセラ（Ｂ）			01
C0169	**US062470**	Ceramic Capacitor-SL(chip)	470P 50V J RECT.	チップセラ（ＳＬ）			01
C0170	**US064100**	Ceramic Capacitor-B (chip)	0.0100 50V K RECT.	チップセラ（Ｂ）			01
C0171	**US062470**	Ceramic Capacitor-SL(chip)	470P 50V J RECT.	チップセラ（ＳＬ）			01
C0172	**US062470**	Ceramic Capacitor-SL(chip)	470P 50V J RECT.	チップセラ（ＳＬ）			01
C0173	**US064100**	Ceramic Capacitor-B (chip)	0.0100 50V K RECT.	チップセラ（Ｂ）			01
C0174	**UF037100**	Electrolytic Cap. (chip)	10 16V	チップケミコン			01
C0175	**US064100**	Ceramic Capacitor-B (chip)	0.0100 50V K RECT.	チップセラ（Ｂ）			01
C0176	**US062470**	Ceramic Capacitor-SL(chip)	470P 50V J RECT.	チップセラ（ＳＬ）			01
C0177	**US064100**	Ceramic Capacitor-B (chip)	0.0100 50V K RECT.	チップセラ（Ｂ）			01
C0178	**US062470**	Ceramic Capacitor-SL(chip)	470P 50V J RECT.	チップセラ（ＳＬ）			01
C0179	**US062470**	Ceramic Capacitor-SL(chip)	470P 50V J RECT.	チップセラ（ＳＬ）			01
C0180	**US064100**	Ceramic Capacitor-B (chip)	0.0100 50V K RECT.	チップセラ（Ｂ）			01
C0181	**UF037100**	Electrolytic Cap. (chip)	10 16V	チップケミコン			01
C0187	**US064100**	Ceramic Capacitor-B (chip)	0.0100 50V K RECT.	チップセラ（Ｂ）			01
C0188	**US062470**	Ceramic Capacitor-SL(chip)	470P 50V J RECT.	チップセラ（ＳＬ）			01
C0189	**US064100**	Ceramic Capacitor-B (chip)	0.0100 50V K RECT.	チップセラ（Ｂ）			01
C0190	**US062470**	Ceramic Capacitor-SL(chip)	470P 50V J RECT.	チップセラ（ＳＬ）			01
C0191	**US064100**	Ceramic Capacitor-B (chip)	0.0100 50V K RECT.	チップセラ（Ｂ）			01
C0192	**US062470**	Ceramic Capacitor-SL(chip)	470P 50V J RECT.	チップセラ（ＳＬ）			01
C0193	**US064100**	Ceramic Capacitor-B (chip)	0.0100 50V K RECT.	チップセラ（Ｂ）			01
C0194	**US062470**	Ceramic Capacitor-SL(chip)	470P 50V J RECT.	チップセラ（ＳＬ）			01
C0197	**UF037100**	Electrolytic Cap. (chip)	10 16V	チップケミコン			01
C0198	**US135100**	Ceramic Capacitor-F (chip)	0.1000 16V Z RECT.	チップセラ（Ｆ）			01
C0200	**US135100**	Ceramic Capacitor-F (chip)	0.1000 16V Z RECT.	チップセラ（Ｆ）			01
C0202	**UF037100**	Electrolytic Cap. (chip)	10 16V	チップケミコン			01
C0205	**US064100**	Ceramic Capacitor-B (chip)	0.0100 50V K RECT.	チップセラ（Ｂ）			01
C0206	**UF037100**	Electrolytic Cap. (chip)	10 16V	チップケミコン			01
C0207	**UF037100**	Electrolytic Cap. (chip)	10 16V	チップケミコン			01
C0208	**US135100**	Ceramic Capacitor-F (chip)	0.1000 16V Z RECT.	チップセラ（Ｆ）			01
-0210	**US135100**	Ceramic Capacitor-F (chip)	0.1000 16V Z RECT.	チップセラ（Ｆ）			01
C0213	**UF037100**	Electrolytic Cap. (chip)	10 16V	チップケミコン			01
C0214	**US135100**	Ceramic Capacitor-F (chip)	0.1000 16V Z RECT.	チップセラ（Ｆ）			01
C0215	**US135100**	Ceramic Capacitor-F (chip)	0.1000 16V Z RECT.	チップセラ（Ｆ）			01
C0216	**UF037100**	Electrolytic Cap. (chip)	10 16V	チップケミコン			01

∗: New Parts

RANK: Japan only

REF NO.	PART NO.	DESCRIPTION		部品名	REMARKS	QTY	RANK
C0217	**US135100**	Ceramic Capacitor-F (chip)	0.1000 16V Z RECT.	チップセラ（F）			01
C0219	**UF037100**	Electrolytic Cap. (chip)	10 16V	チップケミコン			01
C0224	**UF037100**	Electrolytic Cap. (chip)	10 16V	チップケミコン			01
C0225	**UF037100**	Electrolytic Cap. (chip)	10 16V	チップケミコン			01
C0226	**UF018100**	Electrolytic Cap. (chip)	100 6.3V	チップケミコン			01
C0227	**US064100**	Ceramic Capacitor-B (chip)	0.0100 50V K RECT.	チップセラ（B）			01
-0231	**US064100**	Ceramic Capacitor-B (chip)	0.0100 50V K RECT.	チップセラ（B）			01
C0234	**US135100**	Ceramic Capacitor-F (chip)	0.1000 16V Z RECT.	チップセラ（F）			01
C0239	**UF037100**	Electrolytic Cap. (chip)	10 16V	チップケミコン			01
C0240	**UF037100**	Electrolytic Cap. (chip)	10 16V	チップケミコン			01
C0241	**US135100**	Ceramic Capacitor-F (chip)	0.1000 16V Z RECT.	チップセラ（F）			01
-0243	**US135100**	Ceramic Capacitor-F (chip)	0.1000 16V Z RECT.	チップセラ（F）			01
C0244	**UF018100**	Electrolytic Cap. (chip)	100 6.3V	チップケミコン			01
C0245	**V9452200**	Electrolytic Cap. (chip)	150.00 4.0V REFLOW	チップ　ＯＳケミコン			03
C0246	**US064100**	Ceramic Capacitor-B (chip)	0.0100 50V K RECT.	チップセラ（B）			01
C0247	**UF046470**	Electrolytic Cap. (chip)	4.7 25V UWX1E4	チップケミコン			01
-0249	**UF046470**	Electrolytic Cap. (chip)	4.7 25V UWX1E4	チップケミコン			01
C0250	**US063180**	Ceramic Capacitor-B (chip)	1800P 50V K RECT.	チップセラ（B）			01
-0253	**US063180**	Ceramic Capacitor-B (chip)	1800P 50V K RECT.	チップセラ（B）			01
C0254	**UF046470**	Electrolytic Cap. (chip)	4.7 25V UWX1E4	チップケミコン			01
C0256	**US062820**	Ceramic Capacitor-B (chip)	820P 50V K RECT.	チップセラ（B）			01
C0257	**US062820**	Ceramic Capacitor-B (chip)	820P 50V K RECT.	チップセラ（B）			01
C0258	**UF046470**	Electrolytic Cap. (chip)	4.7 25V UWX1E4	チップケミコン			01
C0259	**US063820**	Ceramic Capacitor-B (chip)	8200P 50V K RECT.	チップセラ（B）			01
C0260	**US063820**	Ceramic Capacitor-B (chip)	8200P 50V K RECT.	チップセラ（B）			01
C0263	**US062100**	Ceramic Capacitor-SL(chip)	100P 50V J RECT.	チップセラ（SL）			01
C0264	**US062100**	Ceramic Capacitor-SL(chip)	100P 50V J RECT.	チップセラ（SL）			01
C0265	**US063180**	Ceramic Capacitor-B (chip)	1800P 50V K RECT.	チップセラ（B）			01
-0268	**US063180**	Ceramic Capacitor-B (chip)	1800P 50V K RECT.	チップセラ（B）			01
C0272	**US062100**	Ceramic Capacitor-SL(chip)	100P 50V J RECT.	チップセラ（SL）			01
C0273	**US062100**	Ceramic Capacitor-SL(chip)	100P 50V J RECT.	チップセラ（SL）			01
C0276	**UF037100**	Electrolytic Cap. (chip)	10 16V	チップケミコン			01
C0283	**UF046470**	Electrolytic Cap. (chip)	4.7 25V UWX1E4	チップケミコン			01
C0285	**US064100**	Ceramic Capacitor-B (chip)	0.0100 50V K RECT.	チップセラ（B）			01
C0286	**US064100**	Ceramic Capacitor-B (chip)	0.0100 50V K RECT.	チップセラ（B）			01
C0291	**UF046470**	Electrolytic Cap. (chip)	4.7 25V UWX1E4	チップケミコン			01
C0300	**US063820**	Ceramic Capacitor-B (chip)	8200P 50V K RECT.	チップセラ（B）			01
C0301	**US063820**	Ceramic Capacitor-B (chip)	8200P 50V K RECT.	チップセラ（B）			01
C0313	**RD350000**	Carbon Resistor (chip)	0 63M J RECT.	チップ抵抗			01
C0315	**RD350000**	Carbon Resistor (chip)	0 63M J RECT.	チップ抵抗			01
C0316	**RD358470**	Carbon Resistor (chip)	470.0K 63M J RECT.	チップ抵抗			01
C0318	**RD358470**	Carbon Resistor (chip)	470.0K 63M J RECT.	チップ抵抗			01
C0319	**RD358470**	Carbon Resistor (chip)	470.0K 63M J RECT.	チップ抵抗			01
C0321	**US064100**	Ceramic Capacitor-B (chip)	0.0100 50V K RECT.	チップセラ（B）			01
C0327	**US064100**	Ceramic Capacitor-B (chip)	0.0100 50V K RECT.	チップセラ（B）			01
C0328	**US064100**	Ceramic Capacitor-B (chip)	0.0100 50V K RECT.	チップセラ（B）			01
CN001	**VB390500**	Base Post Connector	PH 9P TE	ベースポスト			03
CN002	**VB390400**	Base Post Connector	PH 8P TE	ベースポスト			01
CN003	**VB390400**	Base Post Connector	PH 8P TE	ベースポスト			01
CN004	**VB390300**	Base Post Connector	PH 7P TE	ベースポスト			01
CN005	**VB389900**	Base Post Connector	PH 3P TE	ベースポスト			01
CN006	**VB390100**	Base Post Connector	PH 5P TE	ベースポスト			01
CN007	**VB390000**	Base Post Connector	PH 4P TE	ベースポスト			01
CN008	**LB932020**	Base Post Connector	VH 2P TE	ベースポスト			01
CN009	**LB918020**	Base Post Connector	XH 2P TE	ベースツキポスト			01
CN014	**V8389000**	Connector	55091 60P TE	基板用コネクタ			04
CN015	**V8389000**	Connector	55091 60P TE	基板用コネクタ			04
CN019	**VB390500**	Base Post Connector	PH 9P TE	ベースポスト			03
CN021	**VB390100**	Base Post Connector	PH 5P TE	ベースポスト			01
CN024	**VB390700**	Base Post Connector	PH 11P TE	ベースポスト			01
D0001	**VV925900**	Diode	RLS-73 TE-11 TP	ダイオード			01
D0002	**VS201100**	Diode	D1F60 1A 600V TP	ダイオード			01
-0005	**VS201100**	Diode	D1F60 1A 600V TP	ダイオード			01
EM001	**VD542700**	LC Filter	DSS6NF31C223Q93A	ＬＣフィルターＥＭＩ			01
EM002	**VD542700**	LC Filter	DSS6NF31C223Q93A	ＬＣフィルターＥＭＩ			01
EM004	**VD542700**	LC Filter	DSS6NF31C223Q93A	ＬＣフィルターＥＭＩ			01
EM005	**VD542700**	LC Filter	DSS6NF31C223Q93A	ＬＣフィルターＥＭＩ			01
EM007	**VD542700**	LC Filter	DSS6NF31C223Q93A	ＬＣフィルターＥＭＩ			01
EM008	**VD542700**	LC Filter	DSS6NF31C223Q93A	ＬＣフィルターＥＭＩ			01
IC002	**X2156A00**	IC	M66291GP	ＩＣ	USB CONTROLLER		09

∗: New Parts　　RANK: Japan only

	REF NO.	PART NO.	DESCRIPTION		部品名	REMARKS	QTY	RANK
	IC003	**X0176B00**	IC	W9864G2EH-7	IC	SDRAM 64M		08
	IC006	**XV890B00**	IC	TC74VHC14FT(EL,K)	IC	INVERTER		01
	IC007	**XY945A00**	IC	TC74VHC32FT	IC	OR		01
	IC007	**XY945B00**	IC	TC74VHC32FT(EL,K)	IC			
	IC009	**XT744B00**	IC	TC74VHCT245AFT(E,K)	IC	TRANSCEIVER		02
	IC010	**XT744B00**	IC	TC74VHCT245AFT(E,K)	IC	TRANSCEIVER		02
	IC012	**X0060A00**	IC	T8F02TB-0102	IC	SWP50		15
	IC013	**XY364A00**	IC	TC7WH32FU(TE12L,F)	IC	OR		01
	IC014	**X2687A00**	IC	HD6417709SHF200B	IC	CPU (SH3)		20
	IC014	**X2687B00**	IC	HD6417709SHF200BV	IC			14
	IC017	**X7351A00**	IC	UPC4570G2-E1-A	IC	OP AMP		01
*	IC022	**X2760C00**	IC	K4S641632K-UC75000	IC	SDRAM 64M		
	IC022	**X5665A00**	IC	M12L64164-7TG	IC			09
*	IC022	**X5665B00**	IC	M12L64164A-7TG	IC			
*	IC022	**X7753A00**	IC	IS42S16400C1-7TL	IC			
	IC022	**XZ414C00**	IC	W9864G6EH-7	IC			07
*	IC023	**X2760C00**	IC	K4S641632K-UC75000	IC	SDRAM 64M		
	IC023	**X5665A00**	IC	M12L64164-7TG	IC			09
*	IC023	**X5665B00**	IC	M12L64164A-7TG	IC			
*	IC023	**X7753A00**	IC	IS42S16400C1-7TL	IC			
	IC023	**XZ414C00**	IC	W9864G6EH-7	IC			07
	IC027	**XW029A00**	IC	AK4393VF-E2	IC	DAC		07
	IC029	**X2077A00**	IC	PCM1730E-1/2K	IC	DAC		07
*	IC030	**X7447200**	IC	MX23L6410ATC-90G	IC	MASK ROM 64M MAIN (Second lot ~)		
*	IC031	**X7447C00**	IC	JS28F640J3C115	IC	FLASH ROM 64M MAIN (First lot)		
	IC032	**XW674A00**	IC	NJM7805DL1A(TE1)	IC	REGULATOR +5V		02
	IC033	**XF291A00**	IC	UPC4570G2-T1-A	IC	OP AMP		03
	-035	**XF291A00**	IC	UPC4570G2-T1-A	IC	OP AMP		03
	IC033	**X7351A00**	IC	UPC4570G2-E1-A	IC			01
	-035	**X7351A00**	IC	UPC4570G2-E1-A	IC			01
	IC036	**X0609A00**	IC	LMS8117AMP-ADJ/NOP	IC	REGULATOR		03
	IC038	**X0609A00**	IC	LMS8117AMP-ADJ/NOP	IC	REGULATOR		03
	IC039	**XZ642A00**	IC	TAR5S33(TE85L,F)	IC	REGULATOR +3.3V		
	IC040	**XZ216A00**	IC	MBM29LV160BE90TNE1	IC	FLASH ROM 16M		12
	L0001	**V8901200**	Chip Solid Inductance	BLM21PG221SN1D	チップソリッドインダクタ			01
	L0002	**RD250000**	Carbon Resistor (chip)	0.0 0.0 J RECT.	チップ抵抗			01
	L0003	**RD250000**	Carbon Resistor (chip)	0.0 0.0 J RECT.	チップ抵抗			01
	L0004	**V8901200**	Chip Solid Inductance	BLM21PG221SN1D	チップソリッドインダクタ			01
	L0005	**VR579900**	Chip Inductance	BK2125HS601-T	チップインダクタ			01
	-0009	**VR579900**	Chip Inductance	BK2125HS601-T	チップインダクタ			01
	L0012	**VR579900**	Chip Inductance	BK2125HS601-T	チップインダクタ			01
	-0032	**VR579900**	Chip Inductance	BK2125HS601-T	チップインダクタ			01
	R0003	**RD350000**	Carbon Resistor (chip)	0 63M J RECT.	チップ抵抗			01
	R0004	**RD350000**	Carbon Resistor (chip)	0 63M J RECT.	チップ抵抗			01
	R0005	**RD354330**	Carbon Resistor (chip)	33.0 63M J RECT.	チップ抵抗			01
	-0007	**RD354330**	Carbon Resistor (chip)	33.0 63M J RECT.	チップ抵抗			01
	R0008	**RD357100**	Carbon Resistor (chip)	10.0K 63M J RECT.	チップ抵抗			01
	R0009	**RD356100**	Carbon Resistor (chip)	1.0K 63M J RECT.	チップ抵抗			01
	R0010	**RD356100**	Carbon Resistor (chip)	1.0K 63M J RECT.	チップ抵抗			01
	R0011	**RD356150**	Carbon Resistor (chip)	1.5K 63M J RECT.	チップ抵抗			01
	R0012	**RD354270**	Carbon Resistor (chip)	27.0 63M J RECT.	チップ抵抗			01
	-0017	**RD354270**	Carbon Resistor (chip)	27.0 63M J RECT.	チップ抵抗			01
	R0019	**RD357100**	Carbon Resistor (chip)	10.0K 63M J RECT.	チップ抵抗			01
	-0021	**RD357100**	Carbon Resistor (chip)	10.0K 63M J RECT.	チップ抵抗			01
	R0022	**RD356120**	Carbon Resistor (chip)	1.2K 63M J RECT.	チップ抵抗			01
	R0023	**RD359100**	Carbon Resistor (chip)	1.0M 63M J RECT.	チップ抵抗			01
	R0030	**RD357100**	Carbon Resistor (chip)	10.0K 63M J RECT.	チップ抵抗			01
	R0042	**V2747000**	Chip Inductance	BLM18PG600SN1	チップインダクタ			
	R0043	**RD354680**	Carbon Resistor (chip)	68.0 63M J RECT.	チップ抵抗			01
	R0044	**RD354680**	Carbon Resistor (chip)	68.0 63M J RECT.	チップ抵抗			01
	R0050	**RD359100**	Carbon Resistor (chip)	1.0M 63M J RECT.	チップ抵抗			01
	R0052	**RD354680**	Carbon Resistor (chip)	68.0 63M J RECT.	チップ抵抗			01
	R0055	**RD355560**	Carbon Resistor (chip)	560.0 63M J RECT.	チップ抵抗			01
	R0056	**RD354680**	Carbon Resistor (chip)	68.0 63M J RECT.	チップ抵抗			01
	R0065	**RD357100**	Carbon Resistor (chip)	10.0K 63M J RECT.	チップ抵抗			01
	R0066	**RD354680**	Carbon Resistor (chip)	68.0 63M J RECT.	チップ抵抗			01
	R0067	**RD357100**	Carbon Resistor (chip)	10.0K 63M J RECT.	チップ抵抗			01
	R0069	**RD354680**	Carbon Resistor (chip)	68.0 63M J RECT.	チップ抵抗			01
	R0070	**RD357100**	Carbon Resistor (chip)	10.0K 63M J RECT.	チップ抵抗			01
	R0071	**RD354680**	Carbon Resistor (chip)	68.0 63M J RECT.	チップ抵抗			01

*: New Parts

RANK: Japan only

REF NO.	PART NO.	DESCRIPTION		部品名	REMARKS	QTY	RANK
R0072	**RD354680**	Carbon Resistor (chip)	68.0 63M J RECT.	チップ抵抗			01
R0073	**RD357100**	Carbon Resistor (chip)	10.0K 63M J RECT.	チップ抵抗			01
R0074	**RD357100**	Carbon Resistor (chip)	10.0K 63M J RECT.	チップ抵抗			01
R0075	**RD354680**	Carbon Resistor (chip)	68.0 63M J RECT.	チップ抵抗			01
R0076	**RD354680**	Carbon Resistor (chip)	68.0 63M J RECT.	チップ抵抗			01
R0083	**RD354680**	Carbon Resistor (chip)	68.0 63M J RECT.	チップ抵抗			01
R0087	**RD358470**	Carbon Resistor (chip)	470.0K 63M J RECT.	チップ抵抗			01
R0089	**RD358470**	Carbon Resistor (chip)	470.0K 63M J RECT.	チップ抵抗			01
R0092	**RD358470**	Carbon Resistor (chip)	470.0K 63M J RECT.	チップ抵抗			01
R0094	**RD358470**	Carbon Resistor (chip)	470.0K 63M J RECT.	チップ抵抗			01
R0095	**RD358470**	Carbon Resistor (chip)	470.0K 63M J RECT.	チップ抵抗			01
R0099	**RD356100**	Carbon Resistor (chip)	1.0K 63M J RECT.	チップ抵抗			01
-0102	**RD356100**	Carbon Resistor (chip)	1.0K 63M J RECT.	チップ抵抗			01
R0103	**RD357100**	Carbon Resistor (chip)	10.0K 63M J RECT.	チップ抵抗			01
-0105	**RD357100**	Carbon Resistor (chip)	10.0K 63M J RECT.	チップ抵抗			01
R0106	**RD350000**	Carbon Resistor (chip)	0 63M J RECT.	チップ抵抗			01
-0119	**RD350000**	Carbon Resistor (chip)	0 63M J RECT.	チップ抵抗			01
R0121	**RD354680**	Carbon Resistor (chip)	68.0 63M J RECT.	チップ抵抗			01
R0122	**RD354680**	Carbon Resistor (chip)	68.0 63M J RECT.	チップ抵抗			01
R0123	**RD357100**	Carbon Resistor (chip)	10.0K 63M J RECT.	チップ抵抗			01
R0128	**RD357100**	Carbon Resistor (chip)	10.0K 63M J RECT.	チップ抵抗			01
R0129	**RD354680**	Carbon Resistor (chip)	68.0 63M J RECT.	チップ抵抗			01
R0130	**RD357100**	Carbon Resistor (chip)	10.0K 63M J RECT.	チップ抵抗			01
R0131	**RD354680**	Carbon Resistor (chip)	68.0 63M J RECT.	チップ抵抗			01
R0132	**RD354680**	Carbon Resistor (chip)	68.0 63M J RECT.	チップ抵抗			01
R0133	**RD357100**	Carbon Resistor (chip)	10.0K 63M J RECT.	チップ抵抗			01
R0134	**RD357100**	Carbon Resistor (chip)	10.0K 63M J RECT.	チップ抵抗			01
R0136	**RD354680**	Carbon Resistor (chip)	68.0 63M J RECT.	チップ抵抗			01
R0138	**RD357100**	Carbon Resistor (chip)	10.0K 63M J RECT.	チップ抵抗			01
R0139	**RD354680**	Carbon Resistor (chip)	68.0 63M J RECT.	チップ抵抗			01
R0140	**RD357100**	Carbon Resistor (chip)	10.0K 63M J RECT.	チップ抵抗			01
R0141	**RD356100**	Carbon Resistor (chip)	1.0K 63M J RECT.	チップ抵抗			01
R0142	**RD354680**	Carbon Resistor (chip)	68.0 63M J RECT.	チップ抵抗			01
R0143	**RD357470**	Carbon Resistor (chip)	47.0K 63M J RECT.	チップ抵抗			01
R0144	**RD357100**	Carbon Resistor (chip)	10.0K 63M J RECT.	チップ抵抗			01
R0146	**RD354680**	Carbon Resistor (chip)	68.0 63M J RECT.	チップ抵抗			01
R0148	**RD357100**	Carbon Resistor (chip)	10.0K 63M J RECT.	チップ抵抗			01
R0149	**RD354680**	Carbon Resistor (chip)	68.0 63M J RECT.	チップ抵抗			01
R0150	**RD354680**	Carbon Resistor (chip)	68.0 63M J RECT.	チップ抵抗			01
R0151	**RD357100**	Carbon Resistor (chip)	10.0K 63M J RECT.	チップ抵抗			01
R0152	**RD357100**	Carbon Resistor (chip)	10.0K 63M J RECT.	チップ抵抗			01
R0153	**RD354680**	Carbon Resistor (chip)	68.0 63M J RECT.	チップ抵抗			01
R0156	**RD357100**	Carbon Resistor (chip)	10.0K 63M J RECT.	チップ抵抗			01
R0157	**RD354560**	Carbon Resistor (chip)	56.0 63M J RECT.	チップ抵抗			01
R0158	**RD354680**	Carbon Resistor (chip)	68.0 63M J RECT.	チップ抵抗			01
R0159	**RD357100**	Carbon Resistor (chip)	10.0K 63M J RECT.	チップ抵抗			01
R0160	**RD357100**	Carbon Resistor (chip)	10.0K 63M J RECT.	チップ抵抗			01
R0161	**RD354680**	Carbon Resistor (chip)	68.0 63M J RECT.	チップ抵抗			01
R0162	**RD357100**	Carbon Resistor (chip)	10.0K 63M J RECT.	チップ抵抗			01
R0163	**RD354680**	Carbon Resistor (chip)	68.0 63M J RECT.	チップ抵抗			01
R0164	**RD357100**	Carbon Resistor (chip)	10.0K 63M J RECT.	チップ抵抗			01
R0165	**RD354680**	Carbon Resistor (chip)	68.0 63M J RECT.	チップ抵抗			01
R0166	**RD354680**	Carbon Resistor (chip)	68.0 63M J RECT.	チップ抵抗			01
R0167	**RD357100**	Carbon Resistor (chip)	10.0K 63M J RECT.	チップ抵抗			01
R0168	**RD354680**	Carbon Resistor (chip)	68.0 63M J RECT.	チップ抵抗			01
R0169	**RD357100**	Carbon Resistor (chip)	10.0K 63M J RECT.	チップ抵抗			01
R0170	**RD354680**	Carbon Resistor (chip)	68.0 63M J RECT.	チップ抵抗			01
R0171	**RD357100**	Carbon Resistor (chip)	10.0K 63M J RECT.	チップ抵抗			01
R0173	**RD357100**	Carbon Resistor (chip)	10.0K 63M J RECT.	チップ抵抗			01
R0174	**RD355100**	Carbon Resistor (chip)	100.0 63M J RECT.	チップ抵抗			01
-0176	**RD355100**	Carbon Resistor (chip)	100.0 63M J RECT.	チップ抵抗			01
R0177	**RD355220**	Carbon Resistor (chip)	220.0 63M J RECT.	チップ抵抗			01
R0178	**RD357100**	Carbon Resistor (chip)	10.0K 63M J RECT.	チップ抵抗			01
R0179	**RD357100**	Carbon Resistor (chip)	10.0K 63M J RECT.	チップ抵抗			01
R0180	**RD358470**	Carbon Resistor (chip)	470.0K 63M J RECT.	チップ抵抗			01
R0181	**RD355330**	Carbon Resistor (chip)	330.0 63M J RECT.	チップ抵抗			01
R0182	**RD357100**	Carbon Resistor (chip)	10.0K 63M J RECT.	チップ抵抗			01
R0183	**RD358470**	Carbon Resistor (chip)	470.0K 63M J RECT.	チップ抵抗			01
R0184	**RD357100**	Carbon Resistor (chip)	10.0K 63M J RECT.	チップ抵抗			01
R0185	**RD356100**	Carbon Resistor (chip)	1.0K 63M J RECT.	チップ抵抗			01

∗: New Parts

RANK: Japan only

REF NO.	PART NO.	DESCRIPTION		部品名	REMARKS	QTY	RANK
R0186	**RD356100**	Carbon Resistor (chip)	1.0K 63M J RECT.	チップ抵抗			01
R0189	**RD354680**	Carbon Resistor (chip)	68.0 63M J RECT.	チップ抵抗			01
-0192	**RD354680**	Carbon Resistor (chip)	68.0 63M J RECT.	チップ抵抗			01
R0193	**RD355470**	Carbon Resistor (chip)	470.0 63M J RECT.	チップ抵抗			01
R0194	**RD357100**	Carbon Resistor (chip)	10.0K 63M J RECT.	チップ抵抗			01
R0195	**RD357220**	Carbon Resistor (chip)	22.0K 63M J RECT.	チップ抵抗			01
R0196	**RD358120**	Carbon Resistor (chip)	120.0K 63M J RECT.	チップ抵抗			01
R0197	**RD355100**	Carbon Resistor (chip)	100.0 63M J RECT.	チップ抵抗			01
R0198	**RD355100**	Carbon Resistor (chip)	100.0 63M J RECT.	チップ抵抗			01
R0199	**RD356100**	Carbon Resistor (chip)	1.0K 63M J RECT.	チップ抵抗			01
R0200	**RD359100**	Carbon Resistor (chip)	1.0M 63M J RECT.	チップ抵抗			01
R0201	**RD357100**	Carbon Resistor (chip)	10.0K 63M J RECT.	チップ抵抗			01
-0204	**RD357100**	Carbon Resistor (chip)	10.0K 63M J RECT.	チップ抵抗			01
R0206	**RD357100**	Carbon Resistor (chip)	10.0K 63M J RECT.	チップ抵抗			01
-0211	**RD357100**	Carbon Resistor (chip)	10.0K 63M J RECT.	チップ抵抗			01
R0216	**RD350000**	Carbon Resistor (chip)	0 63M J RECT.	チップ抵抗			01
R0217	**RD350000**	Carbon Resistor (chip)	0 63M J RECT.	チップ抵抗			01
R0223	**RD357100**	Carbon Resistor (chip)	10.0K 63M J RECT.	チップ抵抗			01
R0224	**RD350000**	Carbon Resistor (chip)	0 63M J RECT.	チップ抵抗			01
R0226	**RD350000**	Carbon Resistor (chip)	0 63M J RECT.	チップ抵抗			01
R0230	**RD354680**	Carbon Resistor (chip)	68.0 63M J RECT.	チップ抵抗			01
R0232	**RD356100**	Carbon Resistor (chip)	1.0K 63M J RECT.	チップ抵抗			01
R0233	**RD357150**	Carbon Resistor (chip)	15.0K 63M J RECT.	チップ抵抗			01
R0234	**RD356820**	Carbon Resistor (chip)	8.2K 63M J RECT.	チップ抵抗			01
R0235	**RD355220**	Carbon Resistor (chip)	220.0 63M J RECT.	チップ抵抗			01
R0236	**RD356120**	Carbon Resistor (chip)	1.2K 63M J RECT.	チップ抵抗			01
R0237	**RD356470**	Carbon Resistor (chip)	4.7K 63M J RECT.	チップ抵抗			01
R0238	**RD356100**	Carbon Resistor (chip)	1.0K 63M J RECT.	チップ抵抗			01
R0239	**RD356270**	Carbon Resistor (chip)	2.7K 63M J RECT.	チップ抵抗			01
R0249	**RD356180**	Carbon Resistor (chip)	1.8K 63M J RECT.	チップ抵抗			01
-0252	**RD356180**	Carbon Resistor (chip)	1.8K 63M J RECT.	チップ抵抗			01
R0255	**RD356470**	Carbon Resistor (chip)	4.7K 63M J RECT.	チップ抵抗			01
-0258	**RD356470**	Carbon Resistor (chip)	4.7K 63M J RECT.	チップ抵抗			01
R0259	**RD356220**	Carbon Resistor (chip)	2.2K 63M J RECT.	チップ抵抗			01
-0262	**RD356220**	Carbon Resistor (chip)	2.2K 63M J RECT.	チップ抵抗			01
R0263	**RD357150**	Carbon Resistor (chip)	15.0K 63M J RECT.	チップ抵抗			01
R0264	**RD350000**	Carbon Resistor (chip)	0 63M J RECT.	チップ抵抗			01
R0265	**RD357150**	Carbon Resistor (chip)	15.0K 63M J RECT.	チップ抵抗			01
R0266	**RD350000**	Carbon Resistor (chip)	0 63M J RECT.	チップ抵抗			01
R0267	**RD357150**	Carbon Resistor (chip)	15.0K 63M J RECT.	チップ抵抗			01
R0268	**RD356470**	Carbon Resistor (chip)	4.7K 63M J RECT.	チップ抵抗			01
R0269	**RD356470**	Carbon Resistor (chip)	4.7K 63M J RECT.	チップ抵抗			01
R0270	**RD357150**	Carbon Resistor (chip)	15.0K 63M J RECT.	チップ抵抗			01
R0271	**RD356470**	Carbon Resistor (chip)	4.7K 63M J RECT.	チップ抵抗			01
R0272	**RD356470**	Carbon Resistor (chip)	4.7K 63M J RECT.	チップ抵抗			01
R0273	**RD356220**	Carbon Resistor (chip)	2.2K 63M J RECT.	チップ抵抗			01
R0274	**RD356220**	Carbon Resistor (chip)	2.2K 63M J RECT.	チップ抵抗			01
R0276	**RD356220**	Carbon Resistor (chip)	2.2K 63M J RECT.	チップ抵抗			01
R0277	**RD355390**	Carbon Resistor (chip)	390.0 63M J RECT.	チップ抵抗			01
R0278	**RD355390**	Carbon Resistor (chip)	390.0 63M J RECT.	チップ抵抗			01
R0279	**RD356220**	Carbon Resistor (chip)	2.2K 63M J RECT.	チップ抵抗			01
R0280	**RD355390**	Carbon Resistor (chip)	390.0 63M J RECT.	チップ抵抗			01
R0281	**RD355390**	Carbon Resistor (chip)	390.0 63M J RECT.	チップ抵抗			01
R0285	**RD350000**	Carbon Resistor (chip)	0 63M J RECT.	チップ抵抗			01
R0296	**RD355100**	Carbon Resistor (chip)	100.0 63M J RECT.	チップ抵抗			01
R0297	**RD355100**	Carbon Resistor (chip)	100.0 63M J RECT.	チップ抵抗			01
R0300	**RD354470**	Carbon Resistor (chip)	47.0 63M J RECT.	チップ抵抗			01
R0301	**RD354470**	Carbon Resistor (chip)	47.0 63M J RECT.	チップ抵抗			01
R0307	**RD358100**	Carbon Resistor (chip)	100.0K 63M J RECT.	チップ抵抗			01
R0308	**RD358100**	Carbon Resistor (chip)	100.0K 63M J RECT.	チップ抵抗			01
R0311	**RD356100**	Carbon Resistor (chip)	1.0K 63M J RECT.	チップ抵抗			01
R0312	**RD356100**	Carbon Resistor (chip)	1.0K 63M J RECT.	チップ抵抗			01
R0337	**RD355100**	Carbon Resistor (chip)	100.0 63M J RECT.	チップ抵抗			01
-0339	**RD355100**	Carbon Resistor (chip)	100.0 63M J RECT.	チップ抵抗			01
R0347	**VY657200**	Chip Inductance	600 BK1608HM601	チップインダクタ			01
-0349	**VY657200**	Chip Inductance	600 BK1608HM601	チップインダクタ			01
R0370	**RD357220**	Carbon Resistor (chip)	22.0K 63M J RECT.	チップ抵抗			01
RA001	**RE047100**	Resistor Array	10KX4	抵抗アレイ			01
RA002	**RE044680**	Resistor Array	68X4	抵抗アレイ			01
-004	**RE044680**	Resistor Array	68X4	抵抗アレイ			01

∗: New Parts

RANK: Japan only

REF NO.	PART NO.	DESCRIPTION		部品名	REMARKS	QTY	RANK
RA005	**RE047100**	Resistor Array	10KX4	抵抗アレイ			01
RA006	**RE047100**	Resistor Array	10KX4	抵抗アレイ			01
RA009	**RE047100**	Resistor Array	10KX4	抵抗アレイ			01
RA010	**RE047100**	Resistor Array	10KX4	抵抗アレイ			01
RA012	**RE047100**	Resistor Array	10KX4	抵抗アレイ			01
RA013	**RE044680**	Resistor Array	68X4	抵抗アレイ			01
-026	**RE044680**	Resistor Array	68X4	抵抗アレイ			01
RA027	**RE047100**	Resistor Array	10KX4	抵抗アレイ			01
RA028	**RE044680**	Resistor Array	68X4	抵抗アレイ			01
RA029	**RE044680**	Resistor Array	68X4	抵抗アレイ			01
RA030	**RE047100**	Resistor Array	10KX4	抵抗アレイ			01
RA032	**RE047100**	Resistor Array	10KX4	抵抗アレイ			01
RO265	**RD357150**	Carbon Resistor (chip)	15.0K 63M J RECT.	チップ抵抗			01
SW001	**V3026900**	Jumper Switch	CHS-01 TA1	ジャンパーSW	J/E Select		02
TR001	**VV925400**	Transistor	2SC2712-GR(TE85L,F)	トランジスタ			01
-003	**VV925400**	Transistor	2SC2712-GR(TE85L,F)	トランジスタ			01
TR004	**VJ927200**	Transistor	2SA1162-Y(TE85R,F)	トランジスタ			01
X0001	**V4093500**	Quartz Crystal Unit	6MHz SMD-49	水晶振動子			03
X0003	**VP864800**	Quartz Crystal Unit	11.2896MHz SMD-49	水晶振動子			04
X0005	**VP864900**	Quartz Crystal Unit	16MHz SMD-49	水晶振動子			04
	--	Circuit Board	FU60	FU60シート	J (VT15140)(VT15170) (XQ395A0/B0)		
	--	Circuit Board	FU60	FU60シート	U (VT15150)(VT15180) (XQ395A0/B0)		
	--	Circuit Board	FU60	FU60シート	E,B,A,K (VT15160)(VT15190) (XQ395A0/B0)		
⚠	**VT308100**	AC Inlet	2P CCT9302-0101F	ACインレット 2P	J,E,B,A,K AC INLET		02
⚠	**VT308200**	AC Inlet	2P CCT9302-0201F	ACインレット 2P	U AC INLET		02
	LB201530	Fuse Holder	PC-FH1	ヒューズホルダ			01
	--	Jumper Wire	0.55	ジャンパー線	(VD04170)		
⚠	C0001 **V7682800**	Capacitor	0.010 VA1 J.U.C.S	規格認定コン KH			01
⚠	C0002 **V7683000**	Capacitor	4700P 250V J.U.C.S	規格認定コン KH			01
⚠	C0003 **V7683000**	Capacitor	4700P 250V J.U.C.S	規格認定コン KH			01
	CN001 **LB932030**	Base Post Connector	VH 3P TE	ベースポスト			01
	CN002 **LB932060**	Base Post Connector	VH 6P TE	ベースポスト			01
⚠	F0001 **KB003590**	Fuse	3.00A JU 250V	ヒューズ	J,U		01
⚠	F0001 **WG493700**	Fuse	3.00A JU	ヒューズ			01
⚠	F0001 **KB003060**	Fuse	1.60A S 250V	ヒューズ	E,B,A,K		01
	J0001 --	Jumper Wire	0.55	ジャンパー線	(VD04170)		
	L0001 --	Jumper Wire	0.55	ジャンパー線	(VD04170)		
	L0002 --	Jumper Wire	0.55	ジャンパー線	(VD04170)		
	L0003 **VF790900**	Coil	SU10V-D20010 10uH	コイル 10U			03
	V8514800	Circuit Board	GHD EBUS L	GHD_EBUSシートL	(XZ138D0)		13
	V6588200	Circuit Board	MK SUB	MKサブ シート	(XZ142B0)		10
	--	Nonwoven Fabric Cloth		不織布	(VU45960)		
	C1 **UI527470**	Electrolytic Cap.	47.00 10.0V	ケミコン			01
	C2 **VF611200**	Monolithic Ceramic Cap.	0.100 50V Z RX TP	積層セラコン			02
	CN1 **VB390300**	Base Post Connector	PH 7P TE	ベースポスト			01
	CN2 **VK025300**	Wire Trap	52147 9P TE	ワイヤートラップ			01
	CN3 **VK025600**	Wire Trap	52147 12P TE	ワイヤートラップ			01
	D1 **VB941200**	Diode	1SS133,1SS176 TE	ダイオード	A-1-F#2		01
	-71 **VB941200**	Diode	1SS133,1SS176 TE	ダイオード			01
	J --	Jumper Wire	0.55	ジャンパー線	(VA07890)		
	J7 --	Jumper Wire	0.55	ジャンパー線	(VA07890)		
	V6588200	Circuit Board	MK SUB	MKサブ シート	(V658810)(XZ142B0)		10
	C0001 **US135100**	Ceramic Capacitor-F (chip)	0.1000 16V Z RECT.	チップセラ(F)			01
	-0004 **US135100**	Ceramic Capacitor-F (chip)	0.1000 16V Z RECT.	チップセラ(F)			01
	C0005 **US063100**	Ceramic Capacitor-B (chip)	1000P 50V K RECT.	チップセラ(B)			01
	CN001 **V6954300**	Connector	12P PFA105-122A01	中継ターミナル			03
	CN003 **V6954400**	Connector	24P PFA105-242A01	中継ターミナル			03
	IC001 **X0031200**	IC	UPD780031AYGK-N04	IC	LKS		05
	L0001 **VR243700**	Chip Inductance	56U LEM2520 T 560J	巻線チップインダクタ			01
	R0001 **RD357100**	Carbon Resistor (chip)	10.0K 63M J RECT.	チップ抵抗			01
	R0005 **RD356100**	Carbon Resistor (chip)	1.0K 63M J RECT.	チップ抵抗			01
	R0006 **RD354470**	Carbon Resistor (chip)	47.0 63M J RECT.	チップ抵抗			01
	-0008 **RD354470**	Carbon Resistor (chip)	47.0 63M J RECT.	チップ抵抗			01
	RA001 **RE047100**	Resistor Array	10KX4	抵抗アレイ			01

∗: New Parts

RANK: Japan only

REF NO.	PART NO.	DESCRIPTION		部品名	REMARKS	QTY	RANK
-0004	**RE047100**	Resistor Array	10KX4	抵抗アレイ			01
X0001	**V6150500**	Ceramic Resonator	8.38MHz EFOS8384E5	セラミック振動子			01
	V8521500	Circuit Board	GHD H	GHDシートH	(X2218A0)		08
	--	Nonwoven Fabric Cloth		不織布	(V852160)		
CN1	**VK025600**	Wire Trap	52147 12P TE	ワイヤートラップ			01
CN3	**VK024800**	Wire Trap	52147 4P TE	ワイヤートラップ			01
D61	**VB941200**	Diode	1SS133,1SS176 TE	ダイオード	C#5-C7		01
-108	**VB941200**	Diode	1SS133,1SS176 TE	ダイオード			01
J	**--**	Jumper Wire	0.55	ジャンパー線	(VA07890)		
	V8521400	Circuit Board	GHD M	GHDシートM	(X2217A0)		08
	--	Nonwoven Fabric Cloth		不織布	(V846990)		
CN1	**VK025600**	Wire Trap	52147 12P TE	ワイヤートラップ			01
CN2	**VK025600**	Wire Trap	52147 12P TE	ワイヤートラップ			01
CN3	**VK025300**	Wire Trap	52147 9P TE	ワイヤートラップ			01
CN4	**VK024800**	Wire Trap	52147 4P TE	ワイヤートラップ			01
D1	**VB941200**	Diode	1SS133,1SS176 TE	ダイオード	G2-C5		01
-60	**VB941200**	Diode	1SS133,1SS176 TE	ダイオード			01
J	**--**	Jumper Wire	0.55	ジャンパー線	(VA07890)		
*	**WG946400**	Circuit Board	HP	Hシート	(WG94630)(XQ390A0)		
	--	Jumper Wire	0.55	ジャンパー線	(VD04170)		
C0001	**FG644100**	Ceramic Capacitor-F	0.0100 50V Z RX TP	セラコン（F）			01
C0004	**FG644100**	Ceramic Capacitor-F	0.0100 50V Z RX TP	セラコン（F）			01
C0005	**FG644100**	Ceramic Capacitor-F	0.0100 50V Z RX TP	セラコン（F）			01
C0006	**--**	Jumper Wire	0.55	ジャンパー線	(VD04170)		
C0007	**--**	Jumper Wire	0.55	ジャンパー線	(VD04170)		
CN001	**VB390300**	Base Post Connector	PH 7P TE	ベースポスト			01
FL004	**VB835000**	Coil	FL05RD200AT 20uH	コイル20U			01
-006	**VB835000**	Coil	FL05RD200AT 20uH	コイル20U			01
FL004	**VB971100**	Coil	FL5R200QN 20uH	コイル20U			01
-006	**VB971100**	Coil	FL5R200QN 20uH	コイル20U			01
HP002	**LB101870**	Phone Jack	YKB21-5006	ホーンコネクタ	PHONES		03
R0003	**--**	Jumper Wire	0.55	ジャンパー線	(VD04170)		
R0004	**--**	Jumper Wire	0.55	ジャンパー線	(VD04170)		
WH001	**--**	GND Wire Black		アース束線	(WA11950)		
	--	Circuit Board	MA80S	MA80Sシート	J,U (WB55500)(WB55440) (X4384D0/E0)		
	--	Circuit Board	MA80S	MA80Sシート	E,B,A,K (WC03050)(WC03060) (X4384D0/E0)		
	VT740000	Support, PCB	3T-9 T=9	三端子用スペーサー		2	03
	--	Silicon Grease	X-113A G746	シリコングリス	(VA79810)		
	--	Insulation Sheet	PT-SS	放熱シート（P）	(WE75290)		
	--	Jumper Wire	0.55	ジャンパー線	(VD04170)		
C0001	**V7545000**	Monolithic Ceramic Cap.	0.022 250V K RECT.	チップ積層セラコン			01
-0003	**V7545000**	Monolithic Ceramic Cap.	0.022 250V K RECT.	チップ積層セラコン			01
C0005	**VL232400**	Electrolytic Cap.	3300 35.0V	ケミコン			04
-0008	**VL232400**	Electrolytic Cap.	3300 35.0V	ケミコン			04
C0009	**US145100**	Ceramic Capacitor-F (chip)	0.1000 25V Z RECT.	チップセラ（F）			01
C0010	**US063100**	Ceramic Capacitor-B (chip)	1000P 50V K RECT.	チップセラ（B）			01
C0011	**UN866100**	Electrolytic Cap.-BP	1.00 50.0V RX TP	BPケミコン			01
C0012	**US062220**	Ceramic Capacitor-SL(chip)	220P 50V J RECT.	チップセラ（SL）			01
C0013	**UR838100**	Electrolytic Cap.	100.00 16.0V RX TP	ケミコン			01
C0015	**UR868100**	Electrolytic Cap.	100.00 50.0V RX TP	ケミコン			01
C0016	**UR867100**	Electrolytic Cap.	10.00 50.0V RX TP	ケミコン			01
C0017	**UR867100**	Electrolytic Cap.	10.00 50.0V RX TP	ケミコン			01
C0018	**UR868100**	Electrolytic Cap.	100.00 50.0V RX TP	ケミコン			01
C0019	**V5333500**	Ceramic Capacitor-B (chip)	10.0 6.3V K RECT.	チップセラ（B）			01
C0020	**UR838100**	Electrolytic Cap.	100.00 16.0V RX TP	ケミコン			01
C0021	**US062220**	Ceramic Capacitor-SL(chip)	220P 50V J RECT.	チップセラ（SL）			01
C0022	**US063100**	Ceramic Capacitor-B (chip)	1000P 50V K RECT.	チップセラ（B）			01
C0023	**UN866100**	Electrolytic Cap.-BP	1.00 50.0V RX TP	BPケミコン			01
C0025	**US145100**	Ceramic Capacitor-F (chip)	0.1000 25V Z RECT.	チップセラ（F）			01
-0028	**US145100**	Ceramic Capacitor-F (chip)	0.1000 25V Z RECT.	チップセラ（F）			01
C0029	**UN838100**	Electrolytic Cap.-BP	100.00 16.0V RX TP	BPケミコン			01
C0030	**V5333500**	Ceramic Capacitor-B (chip)	10.0 6.3V K RECT.	チップセラ（B）			01
C0031	**VL232300**	Electrolytic Cap.	2200 25.0V FORM.	ケミコン			03
C0032	**VL232300**	Electrolytic Cap.	2200 25.0V FORM.	ケミコン			03

*: New Parts

RANK: Japan only

REF NO.	PART NO.	DESCRIPTION		部品名	REMARKS	QTY	RANK
C0033	**UR866100**	Electrolytic Cap.	1.00 50.0V RX TP	ケミコン			01
-0036	**UR866100**	Electrolytic Cap.	1.00 50.0V RX TP	ケミコン			01
C0037	**US145100**	Ceramic Capacitor-F (chip)	0.1000 25V Z RECT.	チップセラ（F）			01
-0040	**US145100**	Ceramic Capacitor-F (chip)	0.1000 25V Z RECT.	チップセラ（F）			01
C0041	**VL232400**	Electrolytic Cap.	3300 35.0V	ケミコン			04
C0043	**US145100**	Ceramic Capacitor-F (chip)	0.1000 25V Z RECT.	チップセラ（F）			01
C0047	**UR866330**	Electrolytic Cap.	3.30 50.0V RX TP	ケミコン			01
C0051	**VL232400**	Electrolytic Cap.	3300 35.0V	ケミコン			04
C0052	**WB477000**	Electrolytic Cap.	330.00 35.0V RX TP	ケミコンZL			01
C0052	**WC303700**	Electrolytic Cap.	330.00 35.0V RX TP	ケミコンKZE			01
C0054	**WB476900**	Electrolytic Cap.	470.00 16.0V RX TP	ケミコンZL			01
C0054	**WC303600**	Electrolytic Cap.	470.00 16.0V RX TP	ケミコンKZE			01
C0055	**WB476900**	Electrolytic Cap.	470.00 16.0V RX TP	ケミコンZL			01
C0055	**WC303600**	Electrolytic Cap.	470.00 16.0V RX TP	ケミコンKZE			01
C0059	**US061270**	Ceramic Capacitor-CH(chip)	27P 50V J RECT.	チップセラ（CH）			01
C0060	**US061270**	Ceramic Capacitor-CH(chip)	27P 50V J RECT.	チップセラ（CH）			01
CN001	**LB932080**	Base Post Connector	VH 8P TE	ベースポスト			01
CN003	**VB390000**	Base Post Connector	PH 4P TE	ベースポスト			01
CN004	**LB918040**	Base Post Connector	XH 4P TE	ベースツキポスト			01
CN005	**LB932040**	Base Post Connector	VH 4P TE	ベースポスト			01
CN006	**VB390500**	Base Post Connector	PH 9P TE	ベースポスト			03
CN008	**LB918020**	Base Post Connector	XH 2P TE	ベースツキポスト			01
CN009	**LB918040**	Base Post Connector	XH 4P TE	ベースツキポスト			01
CN010	**VB390000**	Base Post Connector	PH 4P TE	ベースポスト			01
D0001	**WB520600**	Diode	10EDB40-TA2B5 TE-5	ダイオード			01
D0001	**WD009700**	Diode	10EDB40-TA1B2 TE-2	ダイオード			
D0002	**WB520600**	Diode	10EDB40-TA2B5 TE-5	ダイオード			01
D0002	**WD009700**	Diode	10EDB40-TA1B2 TE-2	ダイオード			
D0003	**VT332900**	Diode	1SS355 TE-17 TP	ダイオード			01
-0005	**VT332900**	Diode	1SS355 TE-17 TP	ダイオード			01
D0008	**VT332900**	Diode	1SS355 TE-17 TP	ダイオード			01
D0009	**VT332900**	Diode	1SS355 TE-17 TP	ダイオード			01
⚠ DB001	**VQ111500**	Diode Stack	D3SBA20-7103 4.0A	ダイオードスタック			03
⚠ DB002	**VQ111500**	Diode Stack	D3SBA20-7103 4.0A	ダイオードスタック			03
⚠ DB003	**VR253700**	Diode Stack	S1NB20 1.0A 200V	ダイオードスタック			02
F0001	**WC050700**	Fuse Clip	EYF52BCY	ヒューズクリップ			01
-0003	**WC050700**	Fuse Clip	EYF52BCY	ヒューズクリップ			01
⚠ FS1	**KB003630**	Fuse	5.00A JU 125V	ヒューズ	J,U		01
⚠ -3	**KB003630**	Fuse	5.00A JU 125V	ヒューズ	J,U		01
⚠ FS1	**WG410400**	Fuse	5A JU	ヒューズ			01
⚠ -3	**WG410400**	Fuse	5A JU	ヒューズ			01
⚠ FS1	**KB003240**	Fuse	5.00A S 250V	ヒューズ	E,B,A,K		01
⚠ -3	**KB003240**	Fuse	5.00A S 250V	ヒューズ	E,B,A,K		01
IC003	**XJ602A00**	IC	NJM78M12FA	IC	REGULATOR +12V		02
IC004	**XD343A00**	IC	NJM79M12FA	IC	REGULATOR -12V		03
IC006	**X4375A00**	IC	STK402-040S	IC	POWER AMP. 30W 2ch		07
IC007	**X4404A00**	Hybrid IC	MPD6S004S	ハイブリットIC	DC-DC CONVERTER		09
J0004	**--**	Jumper Wire	0.55	ジャンパー線	(VD04170)		
-0006	**--**	Jumper Wire	0.55	ジャンパー線	(VD04170)		
⚠ R0001	**VU253100**	Fuse Resistor	0.47 1/2 J	ヒューズ抵抗			01
⚠ R0002	**VU253100**	Fuse Resistor	0.47 1/2 J	ヒューズ抵抗			01
R0003	**RD156100**	Carbon Resistor (chip)	1.0K 1/4 J TP	チップ抵抗			
R0005	**RD356470**	Carbon Resistor (chip)	4.7K 63M J RECT.	チップ抵抗			01
R0006	**RD357100**	Carbon Resistor (chip)	10.0K 63M J RECT.	チップ抵抗			01
R0007	**RD356220**	Carbon Resistor (chip)	2.2K 63M J RECT.	チップ抵抗			01
R0010	**RD355560**	Carbon Resistor (chip)	560.0 63M J RECT.	チップ抵抗			01
R0011	**RD357100**	Carbon Resistor (chip)	10.0K 63M J RECT.	チップ抵抗			01
R0012	**RD355390**	Carbon Resistor (chip)	390.0 63M J RECT.	チップ抵抗			01
R0013	**RD357120**	Carbon Resistor (chip)	12.0K 63M J RECT.	チップ抵抗			01
⚠ R0014	**HW095100**	Fuse Resistor	100.0 1/4 J	ヒューズ抵抗			01
R0015	**RD157100**	Carbon Resistor (chip)	10.0K 1/4 J TP	チップ抵抗			01
⚠ R0020	**HW095100**	Fuse Resistor	100.0 1/4 J	ヒューズ抵抗			01
R0021	**RD357120**	Carbon Resistor (chip)	12.0K 63M J RECT.	チップ抵抗			01
R0022	**RD355390**	Carbon Resistor (chip)	390.0 63M J RECT.	チップ抵抗			01
R0023	**RD355560**	Carbon Resistor (chip)	560.0 63M J RECT.	チップ抵抗			01
R0024	**RD357100**	Carbon Resistor (chip)	10.0K 63M J RECT.	チップ抵抗			01
R0027	**VC742500**	Metal Oxide Film Resistor	10.0 1W J	酸化金属被膜抵抗			01
R0028	**VC742500**	Metal Oxide Film Resistor	10.0 1W J	酸化金属被膜抵抗			01
R0029	**RD157100**	Carbon Resistor (chip)	10.0K 1/4 J TP	チップ抵抗			01
R0030	**RD157100**	Carbon Resistor (chip)	10.0K 1/4 J TP	チップ抵抗			01

∗: New Parts

RANK: Japan only

	REF NO.	PART NO.	DESCRIPTION		部品名	REMARKS	QTY	RANK
	R0031	**RD356120**	Carbon Resistor (chip)	1.2K 63M J RECT.	チップ抵抗			01
	R0032	**RD357470**	Carbon Resistor (chip)	47.0K 63M J RECT.	チップ抵抗			01
	R0033	**--**	Jumper Wire	0.55	ジャンパー線	(VD04170)		
	-0036	**--**	Jumper Wire	0.55	ジャンパー線	(VD04170)		
	R0045	**RD350000**	Carbon Resistor (chip)	0 63M J RECT.	チップ抵抗			01
	RY001	**WB476400**	Relay	DC G5PA-28 12V	リレー 12V			03
	TR002	**VV556400**	Transistor	2SC2412K Q,R,S TP	トランジスタ			01
	-004	**VV556400**	Transistor	2SC2412K Q,R,S TP	トランジスタ			01
	TR008	**VV556400**	Transistor	2SC2412K Q,R,S TP	トランジスタ			01
	TR009	**VV556400**	Transistor	2SC2412K Q,R,S TP	トランジスタ			01
*		**WG433500**	Circuit Board	MV2	MV2シート	(WG43420)(X2244B0)		
*		**WG433400**	Circuit Board	PNR	PNRシート	(WG43420)(X2244B0)		
		--	Jumper Wire	0.55	ジャンパー線	(VD04170)		
	C0091	**UM378100**	Electrolytic Cap.	100.00 10.0V RX TP	ケミコン			01
	C0092	**VC694800**	Semiconductive Cera. Cap.	0.1000 25V Z TATET	半導体セラコン			01
	CN020	**VB858700**	Base Post Connector	PH 8P SE	ベーススポスト			01
	CN071	**VB389600**	Base Post Connector	PH 11P SE	ベーススポスト			01
	CN081	**VB858800**	Base Post Connector	PH 9P SE	ベーススポスト			01
	CN091	**VB858800**	Base Post Connector	PH 9P SE	ベーススポスト			01
	CN092	**VB858700**	Base Post Connector	PH 8P SE	ベーススポスト			01
	CN093	**V5492000**	FFC Connector	52807 16P SE	FFCコネクタ			01
	D0000	**VB941200**	Diode	1SS133,1SS176 TE	ダイオード			01
	-0008	**VB941200**	Diode	1SS133,1SS176 TE	ダイオード			01
	D0000	**VD631600**	Diode	1SS133,176,HSS104	ダイオード			01
	-0008	**VD631600**	Diode	1SS133,176,HSS104	ダイオード			01
	D0010	**VB941200**	Diode	1SS133,1SS176 TE	ダイオード			01
	-0018	**VB941200**	Diode	1SS133,1SS176 TE	ダイオード			01
	D0010	**VD631600**	Diode	1SS133,176,HSS104	ダイオード			01
	-0018	**VD631600**	Diode	1SS133,176,HSS104	ダイオード			01
	D0020	**VB941200**	Diode	1SS133,1SS176 TE	ダイオード			01
	-0028	**VB941200**	Diode	1SS133,1SS176 TE	ダイオード			01
	D0020	**VD631600**	Diode	1SS133,176,HSS104	ダイオード			01
	-0028	**VD631600**	Diode	1SS133,176,HSS104	ダイオード			01
	D0033	**VB941200**	Diode	1SS133,1SS176 TE	ダイオード			01
	-0038	**VB941200**	Diode	1SS133,1SS176 TE	ダイオード			01
	D0033	**VD631600**	Diode	1SS133,176,HSS104	ダイオード			01
	-0038	**VD631600**	Diode	1SS133,176,HSS104	ダイオード			01
	LD000	**V6309100**	LED Orange	SEL6910A TP5 TP	LED	SPLIT <VOICE/PERFORMANCE>		01
	LD001	**V6309100**	LED Orange	SEL6910A TP5 TP	LED	REVERB		01
	LD002	**V6309100**	LED Orange	SEL6910A TP5 TP	LED	CHORUS		01
	LD003	**VU067800**	LED Red	SEL6210S-TP5	LED	SPEAKER		01
	LD010	**V6309100**	LED Orange	SEL6910A TP5 TP	LED	VIBES/8 <VOICE/PERFORMANCE>		01
	LD011	**V6309100**	LED Orange	SEL6910A TP5 TP	LED	XG/16 <VOICE/PERFORMANCE>		01
	LD012	**V6309100**	LED Orange	SEL6910A TP5 TP	LED	BASS/15 <VOICE/PERFORMANCE>		01
	LD013	**V6309100**	LED Orange	SEL6910A TP5 TP	LED	CLAVI./7 <VOICE/PERFORMANCE>		01
	LD020	**V6309100**	LED Orange	SEL6910A TP5 TP	LED	E.PIANO 2/5 <VOICE/PERFORMANCE>		01
	LD021	**V6309100**	LED Orange	SEL6910A TP5 TP	LED	CHOIR/PAD/13 <VOICE/PERFORMANCE>		01
	LD022	**V6309100**	LED Orange	SEL6910A TP5 TP	LED	GUITAR/14 <VOICE/PERFORMANCE>		01
	LD023	**V6309100**	LED Orange	SEL6910A TP5 TP	LED	E.PIANO 3/6 <VOICE/PERFORMANCE>		01
	LD030	**V6309100**	LED Orange	SEL6910A TP5 TP	LED	MONO PIANO/3 <VOICE/PERFORMANCE>		01
	LD031	**V6309100**	LED Orange	SEL6910A TP5 TP	LED	HARPSI./11 <VOICE/PERFORMANCE>		01
	LD032	**V6309100**	LED Orange	SEL6910A TP5 TP	LED	STRINGS/12 <VOICE/PERFORMANCE>		01
	LD033	**V6309100**	LED Orange	SEL6910A TP5 TP	LED	E.PIANO 1/4 <VOICE/PERFORMANCE>		01
	LD040	**V6309100**	LED Orange	SEL6910A TP5 TP	LED	GRAND PIANO 1/1 <VOICE/PERFORMANCE>		01
	LD041	**V6309100**	LED Orange	SEL6910A TP5 TP	LED	ORGAN 1/9 <VOICE/PERFORMANCE>		01
	LD042	**V6309100**	LED Orange	SEL6910A TP5 TP	LED	ORGAN 2/10 <VOICE/PERFORMANCE>		01
	LD043	**V6309100**	LED Orange	SEL6910A TP5 TP	LED	GRAND PIANO 2/2 <VOICE/PERFORMANCE>		01
	R0090	**HF756100**	Carbon Resistor	1.0K 1/4 J AX TP	カーボン抵抗			01
	R0091	**HF756820**	Carbon Resistor	8.2K 1/4 J AX TP	カーボン抵抗			01
	R0092	**HF757270**	Carbon Resistor	27.0K 1/4 J AX TP	カーボン抵抗			01
	R0093	**HF756100**	Carbon Resistor	1.0K 1/4 J AX TP	カーボン抵抗			01
	R0094	**HF757270**	Carbon Resistor	27.0K 1/4 J AX TP	カーボン抵抗			01
	R0095	**HF756100**	Carbon Resistor	1.0K 1/4 J AX TP	カーボン抵抗			01
	SW000	**V8889300**	Push Switch	EVQ 11Y 07K	プッシュSW	SPLIT		01
	SW000	**VV439800**	Tact Switch	SKQNAJ	タクトSW	<VOICE/PERFORMANCE>		01
	SW001	**V8889300**	Push Switch	EVQ 11Y 07K	プッシュSW	REVERB		01
	SW001	**VV439800**	Tact Switch	SKQNAJ	タクトSW			01
	SW002	**V8889300**	Push Switch	EVQ 11Y 07K	プッシュSW	CHORUS		01
	SW002	**VV439800**	Tact Switch	SKQNAJ	タクトSW			01

*: New Parts

RANK: Japan only

REF NO.	PART NO.	DESCRIPTION		部品名	REMARKS	QTY	RANK
SW003	**V8889300**	Push Switch	EVQ 11Y 07K	プッシュSW	SPEAKER		01
SW003	**VV439800**	Tact Switch	SKQNAJ	タクトSW			01
SW004	**V8889300**	Push Switch	EVQ 11Y 07K	プッシュSW	MIDI SETTING		01
SW004	**VV439800**	Tact Switch	SKQNAJ	タクトSW			01
SW005	**V8889300**	Push Switch	EVQ 11Y 07K	プッシュSW	OTHER SETTING		01
SW005	**VV439800**	Tact Switch	SKQNAJ	タクトSW			01
SW006	**V8889300**	Push Switch	EVQ 11Y 07K	プッシュSW	MASTER EQ EDIT (▲)		01
SW006	**VV439800**	Tact Switch	SKQNAJ	タクトSW			01
SW007	**V8889300**	Push Switch	EVQ 11Y 07K	プッシュSW	MASTER EQ EDIT (▼)		01
SW007	**VV439800**	Tact Switch	SKQNAJ	タクトSW			01
SW008	**V8889300**	Push Switch	EVQ 11Y 07K	プッシュSW	VARIATION (▲)		01
SW008	**VV439800**	Tact Switch	SKQNAJ	タクトSW	<VOICE/PERFORMANCE>		01
SW010	**V8889300**	Push Switch	EVQ 11Y 07K	プッシュSW	VIBES/8		01
SW010	**VV439800**	Tact Switch	SKQNAJ	タクトSW	<VOICE/PERFORMANCE>		01
SW011	**V8889300**	Push Switch	EVQ 11Y 07K	プッシュSW	XG/16		01
SW011	**VV439800**	Tact Switch	SKQNAJ	タクトSW	<VOICE/PERFORMANCE>		01
SW012	**V8889300**	Push Switch	EVQ 11Y 07K	プッシュSW	BASS/15		01
SW012	**VV439800**	Tact Switch	SKQNAJ	タクトSW	<VOICE/PERFORMANCE>		01
SW013	**V8889300**	Push Switch	EVQ 11Y 07K	プッシュSW	CLAVI./7		01
SW013	**VV439800**	Tact Switch	SKQNAJ	タクトSW	<VOICE/PERFORMANCE>		01
SW014	**V8889300**	Push Switch	EVQ 11Y 07K	プッシュSW	CLICK		01
SW014	**VV439800**	Tact Switch	SKQNAJ	タクトSW			01
SW015	**V8889300**	Push Switch	EVQ 11Y 07K	プッシュSW	GUITAR/14		01
SW015	**VV439800**	Tact Switch	SKQNAJ	タクトSW	<VOICE/PERFORMANCE>		01
SW016	**V8889300**	Push Switch	EVQ 11Y 07K	プッシュSW	E.PIANO 3/6		01
SW016	**VV439800**	Tact Switch	SKQNAJ	タクトSW	<VOICE/PERFORMANCE>		01
SW017	**V8889300**	Push Switch	EVQ 11Y 07K	プッシュSW	VOICE EDIT		01
SW017	**VV439800**	Tact Switch	SKQNAJ	タクトSW	<VOICE/PERFORMANCE>		01
SW018	**V8889300**	Push Switch	EVQ 11Y 07K	プッシュSW	VARIATION (▼)		01
SW018	**VV439800**	Tact Switch	SKQNAJ	タクトSW	<VOICE/PERFORMANCE>		01
SW020	**V8889300**	Push Switch	EVQ 11Y 07K	プッシュSW	E.PIANO 2/5		01
SW020	**VV439800**	Tact Switch	SKQNAJ	タクトSW	<VOICE/PERFORMANCE>		01
SW021	**V8889300**	Push Switch	EVQ 11Y 07K	プッシュSW	CHOIR/PAD/13		01
SW021	**VV439800**	Tact Switch	SKQNAJ	タクトSW	<VOICE/PERFORMANCE>		01
SW022	**V8889300**	Push Switch	EVQ 11Y 07K	プッシュSW	STRINGS/12		01
SW022	**VV439800**	Tact Switch	SKQNAJ	タクトSW	<VOICE/PERFORMANCE>		01
SW023	**V8889300**	Push Switch	EVQ 11Y 07K	プッシュSW	E.PIANO 1/4		01
SW023	**VV439800**	Tact Switch	SKQNAJ	タクトSW	<VOICE/PERFORMANCE>		01
SW024	**V8889300**	Push Switch	EVQ 11Y 07K	プッシュSW	MONO PIANO/3		01
SW024	**VV439800**	Tact Switch	SKQNAJ	タクトSW	<VOICE/PERFORMANCE>		01
SW025	**V8889300**	Push Switch	EVQ 11Y 07K	プッシュSW	HARPSI./11		01
SW025	**VV439800**	Tact Switch	SKQNAJ	タクトSW	<VOICE/PERFORMANCE>		01
SW026	**V8889300**	Push Switch	EVQ 11Y 07K	プッシュSW	ORGAN 2/10		01
SW026	**VV439800**	Tact Switch	SKQNAJ	タクトSW	<VOICE/PERFORMANCE>		01
SW027	**V8889300**	Push Switch	EVQ 11Y 07K	プッシュSW	GRAND PIANO 2/2		01
SW027	**VV439800**	Tact Switch	SKQNAJ	タクトSW	<VOICE/PERFORMANCE>		01
SW028	**V8889300**	Push Switch	EVQ 11Y 07K	プッシュSW	GRAND PIANO 1/1		01
SW028	**VV439800**	Tact Switch	SKQNAJ	タクトSW	<VOICE/PERFORMANCE>		01
SW033	**V8889300**	Push Switch	EVQ 11Y 07K	プッシュSW	D (-)		01
SW033	**VV439800**	Tact Switch	SKQNAJ	タクトSW			01
SW034	**V8889300**	Push Switch	EVQ 11Y 07K	プッシュSW	B (-/NO)		01
SW034	**VV439800**	Tact Switch	SKQNAJ	タクトSW			01
SW035	**V8889300**	Push Switch	EVQ 11Y 07K	プッシュSW	B (+/YES)		01
SW035	**VV439800**	Tact Switch	SKQNAJ	タクトSW			01
SW036	**V8889300**	Push Switch	EVQ 11Y 07K	プッシュSW	D (+)		01
SW036	**VV439800**	Tact Switch	SKQNAJ	タクトSW			01
SW037	**V8889300**	Push Switch	EVQ 11Y 07K	プッシュSW	EXIT		01
SW037	**VV439800**	Tact Switch	SKQNAJ	タクトSW			01
SW038	**V8889300**	Push Switch	EVQ 11Y 07K	プッシュSW	ORGAN 1/9		01
SW038	**VV439800**	Tact Switch	SKQNAJ	タクトSW	<VOICE/PERFORMANCE>		01
TR091	**IC174020**	Transistor	2SC1740S R,S TP	トランジスタ			01
TR092	**IC174020**	Transistor	2SC1740S R,S TP	トランジスタ			01
TR093	**VP872600**	Transistor	2SA1708 S,T TP	トランジスタ			01
VR020	**WB124000**	Rotary Variable Resistor	B 10K XV014111YGPV	二連ロータリーVR	MASTER VOLUME		02
VR090	**VS368200**	Rotary Variable Resistor	B10K RK09K1130BN7A	ロータリーVR 1連	CONTRAST		01
	V9443500	Circuit Board	PN-EQ	PN－EQシート	(V944340)(X2507C0)		11
C0010	**VV020100**	Electrolytic Cap.	220.00 10.0V TATET	ケミコンKS			01
C0011	**US064100**	Ceramic Capacitor-B (chip)	0.0100 50V K RECT.	チップセラ（B）			01
C0012	**US061680**	Ceramic Capacitor-SL(chip)	68P 50V J RECT.	チップセラ（SL）			01

∗: New Parts

RANK: Japan only

REF NO.	PART NO.	DESCRIPTION		部品名	REMARKS	QTY	RANK
-0014	**US061680**	Ceramic Capacitor-SL(chip)	68P 50V J RECT.	チップセラ（ＳＬ）			01
C0016	**US064100**	Ceramic Capacitor-B (chip)	0.0100 50V K RECT.	チップセラ（Ｂ）			01
C0017	**UM378100**	Electrolytic Cap.	100.00 10.0V RX TP	ケミコン			01
C0018	**US064100**	Ceramic Capacitor-B (chip)	0.0100 50V K RECT.	チップセラ（Ｂ）			01
C0019	**US064100**	Ceramic Capacitor-B (chip)	0.0100 50V K RECT.	チップセラ（Ｂ）			01
C0020	**UM378100**	Electrolytic Cap.	100.00 10.0V RX TP	ケミコン			01
C0100	**US064100**	Ceramic Capacitor-B (chip)	0.0100 50V K RECT.	チップセラ（Ｂ）			01
C0110	**US064100**	Ceramic Capacitor-B (chip)	0.0100 50V K RECT.	チップセラ（Ｂ）			01
C0111	**US064100**	Ceramic Capacitor-B (chip)	0.0100 50V K RECT.	チップセラ（Ｂ）			01
C0200	**US064100**	Ceramic Capacitor-B (chip)	0.0100 50V K RECT.	チップセラ（Ｂ）			01
C0300	**US064100**	Ceramic Capacitor-B (chip)	0.0100 50V K RECT.	チップセラ（Ｂ）			01
C0400	**US064100**	Ceramic Capacitor-B (chip)	0.0100 50V K RECT.	チップセラ（Ｂ）			01
C0500	**US064100**	Ceramic Capacitor-B (chip)	0.0100 50V K RECT.	チップセラ（Ｂ）			01
C0600	**US064100**	Ceramic Capacitor-B (chip)	0.0100 50V K RECT.	チップセラ（Ｂ）			01
C0700	**US064100**	Ceramic Capacitor-B (chip)	0.0100 50V K RECT.	チップセラ（Ｂ）			01
CN010	**VB858600**	Base Post Connector	PH 7P SE	ベースポスト			01
D0010	**VT332900**	Diode	1SS355 TE-17 TP	ダイオード			01
-0016	**VT332900**	Diode	1SS355 TE-17 TP	ダイオード			01
D0100	**VT332900**	Diode	1SS355 TE-17 TP	ダイオード			01
D0101	**VT332900**	Diode	1SS355 TE-17 TP	ダイオード			01
D0200	**VT332900**	Diode	1SS355 TE-17 TP	ダイオード			01
D0201	**VT332900**	Diode	1SS355 TE-17 TP	ダイオード			01
D0300	**VT332900**	Diode	1SS355 TE-17 TP	ダイオード			01
D0301	**VT332900**	Diode	1SS355 TE-17 TP	ダイオード			01
D0400	**VT332900**	Diode	1SS355 TE-17 TP	ダイオード			01
D0401	**VT332900**	Diode	1SS355 TE-17 TP	ダイオード			01
D0500	**VT332900**	Diode	1SS355 TE-17 TP	ダイオード			01
D0501	**VT332900**	Diode	1SS355 TE-17 TP	ダイオード			01
IC010	**XZ916100**	IC	UPD780031AYGK-N01	ＩＣ	E-PNS2a LED/SWITCH DRIVER		05
IC010	**XZ916200**	IC	UPD780031AYGK-N05	ＩＣ			05
IC100	**X7351A00**	IC	UPC4570G2-E1-A	ＩＣ	OP AMP		01
L0010	**GE901870**	Coil	10U SN3-205 10uH	コイル　１０Ｕ			03
L0011	**VY657200**	Chip Inductance	600 BK1608HM601	チップインダクタ			01
-0013	**VY657200**	Chip Inductance	600 BK1608HM601	チップインダクタ			01
R0010	**RD356100**	Carbon Resistor (chip)	1.0K 63M J RECT.	チップ抵抗			01
R0011	**RD354470**	Carbon Resistor (chip)	47.0 63M J RECT.	チップ抵抗			01
R0012	**RD354470**	Carbon Resistor (chip)	47.0 63M J RECT.	チップ抵抗			01
R0013	**RD357100**	Carbon Resistor (chip)	10.0K 63M J RECT.	チップ抵抗			01
R0014	**RD357100**	Carbon Resistor (chip)	10.0K 63M J RECT.	チップ抵抗			01
R0100	**RD356100**	Carbon Resistor (chip)	1.0K 63M J RECT.	チップ抵抗			01
R0110	**VI197400**	Metal Film Resistor (chip)	10.0K 1/10 D RECT.	チップ金被抵抗			01
R0111	**VI197400**	Metal Film Resistor (chip)	10.0K 1/10 D RECT.	チップ金被抵抗			01
R0112	**RD355100**	Carbon Resistor (chip)	100.0 63M J RECT.	チップ抵抗			01
R0200	**RD356100**	Carbon Resistor (chip)	1.0K 63M J RECT.	チップ抵抗			01
R0300	**RD356100**	Carbon Resistor (chip)	1.0K 63M J RECT.	チップ抵抗			01
R0400	**RD356100**	Carbon Resistor (chip)	1.0K 63M J RECT.	チップ抵抗			01
R0500	**RD356100**	Carbon Resistor (chip)	1.0K 63M J RECT.	チップ抵抗			01
VR100	**VN136100**	Slide Variable Resistor	B 10.0K	スライドＶＲ	LOW <MASTER EQUALIZER>		03
VR200	**VN136100**	Slide Variable Resistor	B 10.0K	スライドＶＲ	LO-MID <MASTER EQUALIZER>		03
VR300	**VN136100**	Slide Variable Resistor	B 10.0K	スライドＶＲ	MID <MASTER EQUALIZER>		03
VR400	**VN136100**	Slide Variable Resistor	B 10.0K	スライドＶＲ	HI-MID <MASTER EQUALIZER>		03
VR500	**VN136100**	Slide Variable Resistor	B 10.0K	スライドＶＲ	HIGH <MASTER EQUALIZER>		03
X0010	**V6091100**	Ceramic Resonator	8.38MHz EFOMC8384T4	セラミック発振子			01
*	**WG407700**	Circuit Board	PNL	ＰＮＬシート	(X7124D0)		
C1	**US062470**	Ceramic Capacitor-SL(chip)	470P 50V J RECT.	チップセラ（ＳＬ）			01
C32	**US064100**	Ceramic Capacitor-B (chip)	0.0100 50V K RECT.	チップセラ（Ｂ）			01
-34	**US064100**	Ceramic Capacitor-B (chip)	0.0100 50V K RECT.	チップセラ（Ｂ）			01
C36	**US064100**	Ceramic Capacitor-B (chip)	0.0100 50V K RECT.	チップセラ（Ｂ）			01
C37	**UM378100**	Electrolytic Cap.	100.00 10.0V RX TP	ケミコン			01
C41	**US064100**	Ceramic Capacitor-B (chip)	0.0100 50V K RECT.	チップセラ（Ｂ）			01
C42	**UM378100**	Electrolytic Cap.	100.00 10.0V RX TP	ケミコン			01
C51	**US062470**	Ceramic Capacitor-SL(chip)	470P 50V J RECT.	チップセラ（ＳＬ）			01
-56	**US062470**	Ceramic Capacitor-SL(chip)	470P 50V J RECT.	チップセラ（ＳＬ）			01
C60	**VV020100**	Electrolytic Cap.	220.00 10.0V TATET	ケミコンＫＳ			01
C61	**US062470**	Ceramic Capacitor-SL(chip)	470P 50V J RECT.	チップセラ（ＳＬ）			01
-68	**US062470**	Ceramic Capacitor-SL(chip)	470P 50V J RECT.	チップセラ（ＳＬ）			01
C69	**US064100**	Ceramic Capacitor-B (chip)	0.0100 50V K RECT.	チップセラ（Ｂ）			01
C101	**US061680**	Ceramic Capacitor-SL(chip)	68P 50V J RECT.	チップセラ（ＳＬ）			01
-103	**US061680**	Ceramic Capacitor-SL(chip)	68P 50V J RECT.	チップセラ（ＳＬ）			01

*: New Parts

RANK: Japan only

REF NO.	PART NO.	DESCRIPTION		部品名	REMARKS	QTY	RANK
C105	**US064100**	Ceramic Capacitor-B (chip)	0.0100 50V K RECT.	チップセラ（B）			01
C106	**VV020100**	Electrolytic Cap.	220.00 10.0V TATET	ケミコンKS			01
C107	**US064100**	Ceramic Capacitor-B (chip)	0.0100 50V K RECT.	チップセラ（B）			01
-109	**US064100**	Ceramic Capacitor-B (chip)	0.0100 50V K RECT.	チップセラ（B）			01
C119	**US064100**	Ceramic Capacitor-B (chip)	0.0100 50V K RECT.	チップセラ（B）			01
C120	**US062470**	Ceramic Capacitor-SL(chip)	470P 50V J RECT.	チップセラ（SL）			01
C200	**US064100**	Ceramic Capacitor-B (chip)	0.0100 50V K RECT.	チップセラ（B）			01
C202	**US064100**	Ceramic Capacitor-B (chip)	0.0100 50V K RECT.	チップセラ（B）			01
C300	**US064100**	Ceramic Capacitor-B (chip)	0.0100 50V K RECT.	チップセラ（B）			01
-302	**US064100**	Ceramic Capacitor-B (chip)	0.0100 50V K RECT.	チップセラ（B）			01
C400	**US064100**	Ceramic Capacitor-B (chip)	0.0100 50V K RECT.	チップセラ（B）			01
C500	**US064100**	Ceramic Capacitor-B (chip)	0.0100 50V K RECT.	チップセラ（B）			01
CN1	**VB858600**	Base Post Connector	PH 7P SE	ベースポスト			01
CN2	**VB858700**	Base Post Connector	PH 8P SE	ベースポスト			01
CN3	**VB858400**	Base Post Connector	PH 5P SE	ベースポスト			01
CN4	**VB858800**	Base Post Connector	PH 9P SE	ベースポスト			01
CN5	**VB389600**	Base Post Connector	PH 11P SE	ベースポスト			01
D30	**VV925900**	Diode	RLS-73 TE-11 TP	ダイオード			01
-32	**VV925900**	Diode	RLS-73 TE-11 TP	ダイオード			01
D40	**VV925900**	Diode	RLS-73 TE-11 TP	ダイオード			01
-47	**VV925900**	Diode	RLS-73 TE-11 TP	ダイオード			01
D50	**VV925900**	Diode	RLS-73 TE-11 TP	ダイオード			01
-57	**VV925900**	Diode	RLS-73 TE-11 TP	ダイオード			01
D60	**VV925900**	Diode	RLS-73 TE-11 TP	ダイオード			01
-63	**VV925900**	Diode	RLS-73 TE-11 TP	ダイオード			01
D101	**VV925900**	Diode	RLS-73 TE-11 TP	ダイオード			01
-113	**VV925900**	Diode	RLS-73 TE-11 TP	ダイオード			01
D300	**VR496500**	Diode	MA111 FLAT TP	ダイオード			
-305	**VR496500**	Diode	MA111 FLAT TP	ダイオード			
D300	**VT332900**	Diode	1SS355 TE-17 TP	ダイオード			01
-305	**VT332900**	Diode	1SS355 TE-17 TP	ダイオード			01
D400	**VR496500**	Diode	MA111 FLAT TP	ダイオード			
D400	**VT332900**	Diode	1SS355 TE-17 TP	ダイオード			01
D401	**VR496500**	Diode	MA111 FLAT TP	ダイオード			
D401	**VT332900**	Diode	1SS355 TE-17 TP	ダイオード			01
D500	**VR496500**	Diode	MA111 FLAT TP	ダイオード			
D500	**VT332900**	Diode	1SS355 TE-17 TP	ダイオード			01
D501	**VR496500**	Diode	MA111 FLAT TP	ダイオード			
D501	**VT332900**	Diode	1SS355 TE-17 TP	ダイオード			01
EM1	**VD542700**	LC Filter	DSS6NF31C223Q93A	LCフィルターEMI			01
IC10	**XZ916200**	IC	UPD780031AYGK-N05	IC	E-PNS2a LED/SWITCH DRIVER		05
IC71	**V8074800**	FET	MCH6616-TL-E	FET			02
IC72	**V8074800**	FET	MCH6616-TL-E	FET			02
IC73	**X5482A00**	IC	NE5532DR	IC	OP AMP		
L102	**VY657200**	Chip Inductance	600 BK1608HM601	チップインダクタ			01
-110	**VY657200**	Chip Inductance	600 BK1608HM601	チップインダクタ			01
LD50	**V6309100**	LED Orange	SEL6910A TP5 TP	LED	MIDI OUT		01
LD51	**VU067800**	LED Red	SEL6210S-TP5	LED	PANEL LOCK		01
LD52	**VU067800**	LED Red	SEL6210S-TP5	LED	REC <SONG>		01
LD53	**V6309000**	LED Green	SEL6710K TP5	LED	PLAY/PAUSE <SONG>		01
LD60	**VU067800**	LED Red	SEL6210S-TP5	LED	MASTER		01
LD61	**V6309100**	LED Orange	SEL6910A TP5 TP	LED	PERFORMANCE		01
LD62	**V6309100**	LED Orange	SEL6910A TP5 TP	LED	TRANSPOSE		01
LD71	**V8066800**	LED Green/Red	SML72423C TP15	LED2色	TRACK 1 <SONG>		01
LD72	**V8066800**	LED Green/Red	SML72423C TP15	LED2色	TRACK 2 <SONG>		01
LD73	**V8066800**	LED Green/Red	SML72423C TP15	LED2色	TRACK 3-16 <SONG>		01
R32	**RD356100**	Carbon Resistor (chip)	1.0K 63M J RECT.	チップ抵抗			01
R51	**RD357100**	Carbon Resistor (chip)	10.0K 63M J RECT.	チップ抵抗			01
-56	**RD357100**	Carbon Resistor (chip)	10.0K 63M J RECT.	チップ抵抗			01
R61	**RD154470**	Carbon Resistor (chip)	47.0 1/4 J TP	チップ抵抗			01
-68	**RD154470**	Carbon Resistor (chip)	47.0 1/4 J TP	チップ抵抗			01
R69	**RD155100**	Carbon Resistor (chip)	100.0 1/4 J TP	チップ抵抗			01
R70	**RD357100**	Carbon Resistor (chip)	10.0K 63M J RECT.	チップ抵抗			01
-80	**RD357100**	Carbon Resistor (chip)	10.0K 63M J RECT.	チップ抵抗			01
R81	**RD354470**	Carbon Resistor (chip)	47.0 63M J RECT.	チップ抵抗			01
-84	**RD354470**	Carbon Resistor (chip)	47.0 63M J RECT.	チップ抵抗			01
R90	**RD358470**	Carbon Resistor (chip)	470.0K 63M J RECT.	チップ抵抗			01
-93	**RD358470**	Carbon Resistor (chip)	470.0K 63M J RECT.	チップ抵抗			01
R101	**RD356100**	Carbon Resistor (chip)	1.0K 63M J RECT.	チップ抵抗			01
R102	**RD354470**	Carbon Resistor (chip)	47.0 63M J RECT.	チップ抵抗			01

∗: New Parts

RANK: Japan only

REF NO.	PART NO.	DESCRIPTION		部品名	REMARKS	QTY	RANK
R103	**RD354470**	Carbon Resistor (chip)	47.0 63M J RECT.	チップ抵抗			01
R104	**RD355100**	Carbon Resistor (chip)	100.0 63M J RECT.	チップ抵抗			01
R105	**VI197400**	Metal Film Resistor (chip)	10.0K 1/10 D RECT.	チップ金被抵抗			01
R106	**VI197400**	Metal Film Resistor (chip)	10.0K 1/10 D RECT.	チップ金被抵抗			01
R109	**RD356100**	Carbon Resistor (chip)	1.0K 63M J RECT.	チップ抵抗			01
R110	**RD356100**	Carbon Resistor (chip)	1.0K 63M J RECT.	チップ抵抗			01
R120	**RD357100**	Carbon Resistor (chip)	10.0K 63M J RECT.	チップ抵抗			01
R200	**RD355100**	Carbon Resistor (chip)	100.0 63M J RECT.	チップ抵抗			01
R300	**RD356100**	Carbon Resistor (chip)	1.0K 63M J RECT.	チップ抵抗			01
-302	**RD356100**	Carbon Resistor (chip)	1.0K 63M J RECT.	チップ抵抗			01
R400	**RD356100**	Carbon Resistor (chip)	1.0K 63M J RECT.	チップ抵抗			01
R500	**RD356100**	Carbon Resistor (chip)	1.0K 63M J RECT.	チップ抵抗			01
R501	**RD350000**	Carbon Resistor (chip)	0 63M J RECT.	チップ抵抗			01
-507	**RD350000**	Carbon Resistor (chip)	0 63M J RECT.	チップ抵抗			01
SW30	**V8889300**	Push Switch	EVQ 11Y 07K	プッシュSW	SONG SELECT ▶▶|		01
SW30	**VV439800**	Tact Switch	SKQNAJ	タクトSW			01
SW31	**V8889300**	Push Switch	EVQ 11Y 07K	プッシュSW	SONG SELECT |◀◀		01
SW31	**VV439800**	Tact Switch	SKQNAJ	タクトSW			01
SW32	**V8889300**	Push Switch	EVQ 11Y 07K	プッシュSW	TRANSPOSE		01
SW32	**VV439800**	Tact Switch	SKQNAJ	タクトSW			01
SW40	**V8889300**	Push Switch	EVQ 11Y 07K	プッシュSW	REC <SONG>		01
SW40	**VV439800**	Tact Switch	SKQNAJ	タクトSW			01
SW41	**V8889300**	Push Switch	EVQ 11Y 07K	プッシュSW	TRACK 1 <SONG>		01
SW41	**VV439800**	Tact Switch	SKQNAJ	タクトSW			01
SW42	**V8889300**	Push Switch	EVQ 11Y 07K	プッシュSW	TRACK 2 <SONG>		01
SW42	**VV439800**	Tact Switch	SKQNAJ	タクトSW			01
SW43	**V8889300**	Push Switch	EVQ 11Y 07K	プッシュSW	TRACK 3-16 <SONG>		01
SW43	**VV439800**	Tact Switch	SKQNAJ	タクトSW			01
SW44	**V8889300**	Push Switch	EVQ 11Y 07K	プッシュSW	PLAY/PAUSE <SONG>		01
SW44	**VV439800**	Tact Switch	SKQNAJ	タクトSW			01
SW45	**V8889300**	Push Switch	EVQ 11Y 07K	プッシュSW	STOP <SONG>		01
SW45	**VV439800**	Tact Switch	SKQNAJ	タクトSW			01
SW46	**V8889300**	Push Switch	EVQ 11Y 07K	プッシュSW	SONG FILE		01
SW46	**VV439800**	Tact Switch	SKQNAJ	タクトSW			01
SW47	**V8889300**	Push Switch	EVQ 11Y 07K	プッシュSW	SONG SETTING		01
SW47	**VV439800**	Tact Switch	SKQNAJ	タクトSW			01
SW50	**V8889300**	Push Switch	EVQ 11Y 07K	プッシュSW	MIDI OUT		01
SW50	**VV439800**	Tact Switch	SKQNAJ	タクトSW			01
SW51	**V8889300**	Push Switch	EVQ 11Y 07K	プッシュSW	PANEL LOCK		01
SW51	**VV439800**	Tact Switch	SKQNAJ	タクトSW			01
SW52	**V8889300**	Push Switch	EVQ 11Y 07K	プッシュSW	A (-)		01
SW52	**VV439800**	Tact Switch	SKQNAJ	タクトSW			01
SW53	**V8889300**	Push Switch	EVQ 11Y 07K	プッシュSW	A (+)		01
SW53	**VV439800**	Tact Switch	SKQNAJ	タクトSW			01
SW54	**V8889300**	Push Switch	EVQ 11Y 07K	プッシュSW	C (+)		01
SW54	**VV439800**	Tact Switch	SKQNAJ	タクトSW			01
SW55	**V8889300**	Push Switch	EVQ 11Y 07K	プッシュSW	C (-)		01
SW55	**VV439800**	Tact Switch	SKQNAJ	タクトSW			01
SW56	**V8889300**	Push Switch	EVQ 11Y 07K	プッシュSW	TEMPO UP		01
SW56	**VV439800**	Tact Switch	SKQNAJ	タクトSW			01
SW57	**V8889300**	Push Switch	EVQ 11Y 07K	プッシュSW	TEMPO DOWN		01
SW57	**VV439800**	Tact Switch	SKQNAJ	タクトSW			01
SW60	**V8889300**	Push Switch	EVQ 11Y 07K	プッシュSW	MASTER EDIT		01
SW60	**VV439800**	Tact Switch	SKQNAJ	タクトSW			01
SW61	**V8889300**	Push Switch	EVQ 11Y 07K	プッシュSW	PERFORM.FILE		01
SW61	**VV439800**	Tact Switch	SKQNAJ	タクトSW			01
SW62	**V8889300**	Push Switch	EVQ 11Y 07K	プッシュSW	MASTER		01
SW62	**VV439800**	Tact Switch	SKQNAJ	タクトSW			01
SW63	**V8889300**	Push Switch	EVQ 11Y 07K	プッシュSW	PERFORMANCE		01
SW63	**VV439800**	Tact Switch	SKQNAJ	タクトSW			01
TA60	**V8566600**	Transistor Array	TD62785FG-(5,EL)	トランジスタアレイ			05
TR6	**VY677700**	Digital Transistor	DTB123YK T146	デジタルトランジスタ			01
VR100	**VN136000**	Slide Variable Resistor	B 10.0K	スライドVR	SONG VOLUME		03
VR200	**VN136100**	Slide Variable Resistor	B 10.0K	スライドVR	ZONE 1 <ZONE CONTROL>		03
VR300	**VN136100**	Slide Variable Resistor	B 10.0K	スライドVR	ZONE 2 <ZONE CONTROL>		03
VR400	**VN136100**	Slide Variable Resistor	B 10.0K	スライドVR	ZONE 3 <ZONE CONTROL>		03
VR500	**VN136100**	Slide Variable Resistor	B 10.0K	スライドVR	ZONE 4 <ZONE CONTROL>		03
X10	**V6091100**	Ceramic Resonator	8.38MHz EFOMC8384T4	セラミック発振子			01
	--	Circuit Board	WMH	WMHシート	(V856320)(V859520)		

*: New Parts

RANK: Japan only

REF NO.	PART NO.	DESCRIPTION		部品名	REMARKS	QTY	RANK
					(X2248A0)		
C0001	**US064100**	Ceramic Capacitor-B (chip)	0.0100 50V K RECT.	チップセラ（B）			01
C0003	**US135100**	Ceramic Capacitor-F (chip)	0.1000 16V Z RECT.	チップセラ（F）			01
C0005	**US064100**	Ceramic Capacitor-B (chip)	0.0100 50V K RECT.	チップセラ（B）			01
C0007	**US135100**	Ceramic Capacitor-F (chip)	0.1000 16V Z RECT.	チップセラ（F）			01
C0017	**UF018100**	Electrolytic Cap. (chip)	100 6.3V	チップケミコン			01
CN001	**V8389100**	Connector	52901-SHIRI-ZU 60P	基板用コネクタ			05
IC002	**X2563100**	IC		IC	ROM 128M WAVE-H1		16
IC004	**X2564100**	IC		IC	ROM 128M WAVE-H2		16
	--	Circuit Board	WML	WMLシート	(V856310)(V856300) (X2248A0)		
C0001	**US064100**	Ceramic Capacitor-B (chip)	0.0100 50V K RECT.	チップセラ（B）			01
C0003	**US135100**	Ceramic Capacitor-F (chip)	0.1000 16V Z RECT.	チップセラ（F）			01
C0005	**US064100**	Ceramic Capacitor-B (chip)	0.0100 50V K RECT.	チップセラ（B）			01
C0007	**US135100**	Ceramic Capacitor-F (chip)	0.1000 16V Z RECT.	チップセラ（F）			01
C0017	**UF018100**	Electrolytic Cap. (chip)	100 6.3V	チップケミコン			01
CN001	**V8389100**	Connector	52901-SHIRI-ZU 60P	基板用コネクタ			05
IC002	**X2561100**	IC		IC	ROM 128M WAVE-L1		16
IC004	**X2562100**	IC		IC	ROM 128M WAVE-L2		16
⚠	**X6159A00**	Power Transformer	J	電源トランス	J		13
⚠	**X7755A00**	Power Transformer	UL A	電源トランス	U		12
⚠	**X6161A00**	Power Transformer	IEC E	電源トランス	E,B,K		13
⚠	**X6162A00**	Power Transformer	IEC/EN60691 E	電源トランス	A		13
⚠	**VC843500**	Push Switch	SDDLB13102 J.U.C.S	プッシュSW	POWER ON/OFF		03
	V8811300	LCD	EW10209YMY-E9	液晶ディスプレイ			14
	XZ346A00	Speaker	13.0cm 8ohm 30W	スピーカ		2	09
	VN245300	Rotary Variable Resistor	S10K RK1241110055A	ロータリーVR	PITCH		04
	VN245400	Rotary Variable Resistor	10.0K RK16311	ロータリーVR	MODULATION		03
	HS412520	Rotary Variable Resistor	RK16Y11L0001A	ロータリーVR1連	Pedal volume		05

∗: New Parts

RANK: Japan only

■ CP300 BLOCK DIAGRAM（ブロックダイアグラム）

DJACK
DM
MA80S
AJACK
PNL
PN-EQ
MV2
PNR
WMH
WML
MK SUB
GHD EBUS L
GHD M
GHD H
XLR
HP
FU60
Transformer
MAIN CPU SH7709S (SH-3) IC14 208P
USB CONTROLLER IC2 48P
SDRAM 64M IC3 86P
SWP50 IC12 420P
MASK ROM 64M IC30 48P
FLASH ROM 16M IC40 48P
SDRAM 64M IC22 54P
FLASH ROM IC31 56P
DAC IC27 28P
DAC IC29 28P
I/V AMP IC33, 34 8P
OP AMP IC17 8P
OP AMP IC35 8P
E-PNS2a IC10 64P
LKS IC1 64P
DC/DC CONVERTER
IC7
OP AMP IC2 8P
OP AMP IC5 8P
OP AMP IC1 8P
OP AMP IC101 8P
OP AMP IC102 8P
OP AMP IC301 8P
POWER AMP 30W + 30W
LINE FILTER
AC INLET
AC CORD
SPEAKERS 8 Ω
PHONES
OUTPUT
88 Keys (GHD_EBUS) (A-1 ~ C7)
PEDAL Assembly
ASSIGNABLE FOOT PEDAL
LCD
SW & LED MATRIX
CONTRAST
ZONE CONTROL
MASTER VOLUME
WHEEL Assembly
MASTER EQUALIZER
SONG VOLUME
ZONE1
ZONE2
ZONE3
ZONE4
LOW
LOW-MID
MID
HIGH-MID
HIGH
E-BUS
SDA
SCL
/E-IC
MIDIOUT
MIDI IN
1MCLK
AIC (1MCLK)
AUX PEDAL
/PEDAL IN
SOFT
SOSTENUTO
SUSTAIN (DAMP)
PEDAL IN 1
PEDAL IN 2
PEDAL IN 3
MIDITX
MIDIRX
PRESET
English
Japanese
PROGWP
/ROMCS
/DSCS
/RD
/SDRAMCS
RD/WR
CAS
RAS3L
CKE
CKIO
HPIN
/DACIC
MUTE
/SPOFF
MASTER CLOCK
MASTER VOLUME
SWP CS (16-CS)
/WAIT
A[1-28] D[0-31]
A[1-18] D[0-15]
A[1-6] D[0-15]
A[2-13] D[0-15]
A[2-13] D[16-31]
A[2-25] D[0-15]
HMA[0-26] HMD[0-15]
LMA[0-26] LMD[0-15]
MVOL
BEND
MOD
AUX-OUT/L
AUX-OUT/R
OUT1-L
OUT1-R
MAIN_L
MAIN_R
AGND(SG)
TR_MUTE
RYON
HP_L
HP_R
COL+
COL-
COR+
COR-
WARNING
Components having special characteristics are marked ⚠ and must be replaced
with parts having specification equal to those originally installed.
Note: See parts list for details of circuit board component parts.
⚠ 印の部品は、安全を維持するために重要な部品です。
交換する場合は、安全のために必ず指定の部品をご使用ください。
注：シートの部品詳細はパーツリストをご参照ください。
* Install either IC30 or IC31.
（IC30 または IC31 のどちらかを実装します。）
* The U model is a polarized type
Secondary （二次側）
Primary （一次側）
U: BR
J: YE
E,B,K: BE
A:RE
(BE,VI,OR:open)
J,U,E,B,K,A models
28CA1-2001002370

■ CP300 CIRCUIT BOARD LAYOUT & WIRING（ユニットレイアウト＆結線図）

NOTE1) The symbol sign of union parts.

	: Cable holder	**: 束線止め**
	: Insulation lock tie	**: インシュロックタイ**
	: Filament tape	**: フィラメントテープ**
	: Ferrite Core	**: フェライトコア**
	: Sponge	**: スポンジ**

結束部品のシンボル記号

NOTE2) (T1) (W17) is careful so that a heatsink on PCB assembly MA80S may not be touch.
(T1) (W17) **はMA80Sシートの放熱板に当たらないように注意してください。**

Location ロケーション	Part No. 部品番号	Part Name 名　　称		Origin Of Connection Name 接続元 名称	Connection Place Name 接続先 名称	Note 備考
W01	(WH59130)	MV2 Wire Harness Assembly	MV2**束線Ass'y**	MV2-CN20	PNL-CN2	8P-300
W02	WA603100	KR-KR Wire Harness 1	KR-KR**束線1**	WHEEL Assembly	PNL-CN3	5P
W03	VK111300	KRD-KRD Wire Harness	KRD-KRD**束線**	PNL-CN5	PNR-CN71	11P-450
W04	(VK10991)	KRD-KRD Wire Harness	KRD-KRD**束線**	PNL-CN4	PNR-CN81	9P-400
W05	V9384800	FFC Cable	FFC**ケーブル**	LCD	PNR-CN93	16P-110
W06	WH410500	EBUSE Wire Harness Assembly	EBUSE**束線Ass'y**	PNL-CN1/PN-EQ-CN10	DM-CN4	7P-1270
W07	VK109800	KRD-KRD Wire Harness	KRD-KRD**束線**	PNR-CN92	DM-CN2	8P-400
W08	(VK10991)	KRD-KRD Wire Harness	KRD-KRD**束線**	PNR-CN91	DM-CN1	9P-400
W09	(WG74220)	DJK Wire Harness Assembly	DJK**束線Ass'y**	DJACK-CN4	DM-CN19	6P/9P-600
				DJACK-CN5	DM-CN6	5P-500
W10	VK107500	KRD-KRD Wire Harness	KRD-KRD**束線**	DJACK-CN3	DM-CN5	3P-350
W11	(VK11241)	KRD-KRD Wire Harness	KRD-KRD**束線**	DJACK-CN2	DM-CN3	8P-500
W12	WA603400	USB Wire Harness Assembly	USB**束線Ass'y**	DJACK-CN1	DM-CN7	4P
W13	VK110000	KRD-KRD Wire Harness	KRD-KRD**束線**	AJACK-CN1	DM-CN24	11P-400
W14	(VJ98080)	KRD-KRD Wire Harness	KRD-KRD**束線**	AJACK-CN2	DM-CN21	5P-350
W15	(VK09800)	KRD-KRD Wire Harness	KRD-KRD**束線**	AJACK-CN6	XLR-CN6	6P-100
W16	(WH58760)	AJHP Wire Harness Assembly	AJHP**束線Ass'y**	AJACK-CN4	HP-CN1	7P-1100
W17	(WH41120)	AJMA Wire Harness Assembly	AJMA**束線Ass'y**	AJACK-CN5	MA80S-CN6	9P-500
W19	(WG74240)	5D Network Wire Harness	5D**中継束線**	AJACK-CN9	DM-CN9	2P-300
W20	(WG74250)	3D Network Wire Harness	3D**中継束線**	AJACK-CN11	DM-CN8	2P-300
W23	WA611100	EBUS Wire Harness 2	EBUS**束線2**	GHD EBUS L-CN1	DM-CN4/W06	7P
W24	(WH39720)	Earth Wire Harness	**GND線**	–	–	L=200
W25	(WH39720)	Earth Wire Harness	**GND線**	–	–	L=200
W26	(WH41100)	PW Wire Harness Assembly	PW**束線Ass'y**	AJACK-CN7 (XH-2PIN)	MA80S-CN8 (XH-2PIN)	2P-750
				AJACK-CN8 (PH-4PIN)	MA80S-CN3 (PH-4PIN)	4P-700
				AJACK-CN10 (XH-4PIN)	MA80S-CN4 (XH-4PIN)	4P-700

NOTE) The parts with "( )" in "Part No." are not available as service parts.
NOTE) 上記束線のうち、部品No.に"( )"がついている部品は、サービス部品として準備されていません。

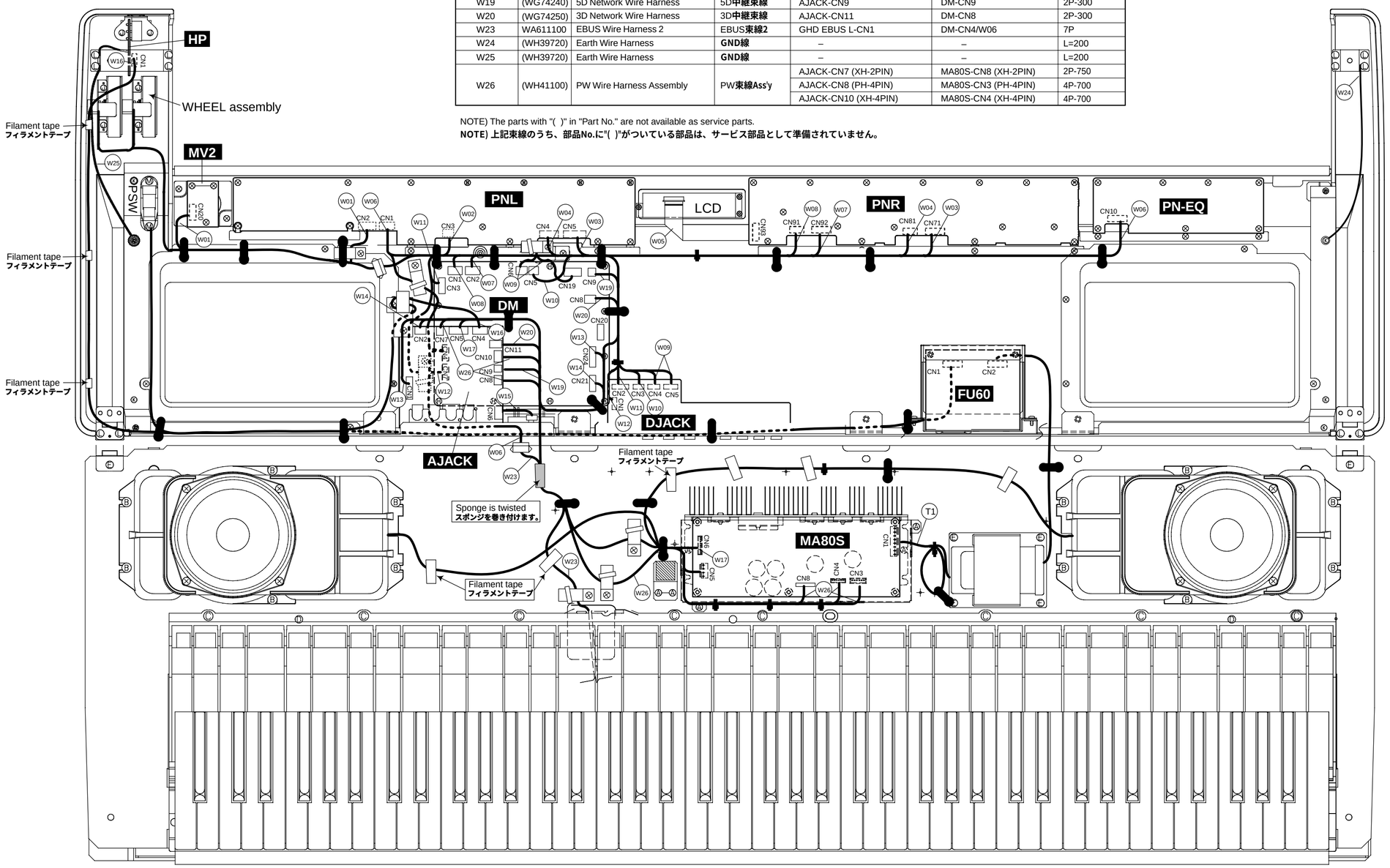

■ CONTENTS
CP300 OVERALL CIRCUIT DIAGRAM（総回路図索引）

AJACK 6
DJACK 5
DM 3
FU60 6
GHD EBUS L 4
GHD H 4
GHD M 4
HP 6
MA80S 6
MK SUB 4
MV2 5
PN-EQ 5
PNL 5
PNR 5
WMH 4
WML 4
XLR 6

Circuit diagram notational cautions
(Example)
to PNR - CN91
<Page 5 A-2>
Page 5 are the page of a circuit diagram.
A-2 is indicates the location of the counter inter-sheet connector.
(The alphabet indicates horizontal direction and the number indicates vertical direction)

回路図表記上の注意
（例）
to PNR - CN91
<Page 5 A-2>
Page 5 は回路図のページです。[5 ページ]
A-2 は対応するシート間コネクタのあるロケーションを示します。
（アルファベットが水平方向、数字が垂直方向）

Detail A: Detail drawing of FFC wiring
FFC束線

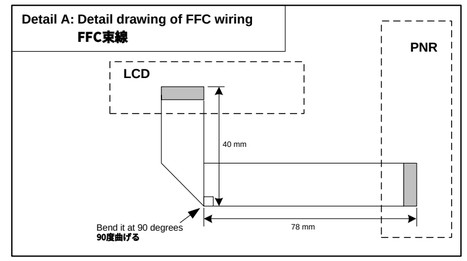

Detail B: The wiring detail drawing of DM
DMシート配線詳細図

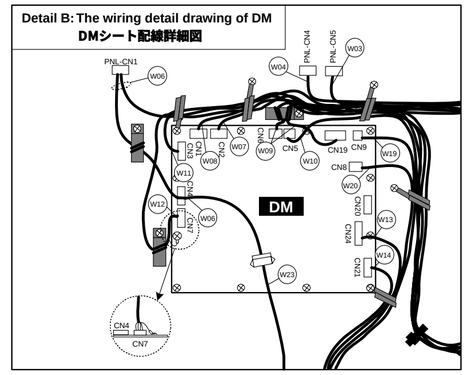

Detail C: The wiring detail drawing of DJACK
DJACKシート配線詳細図

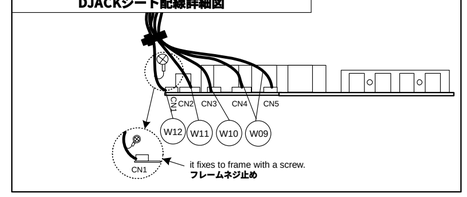

Detail D: The wiring detail drawing of HP
HPシート配線詳細図

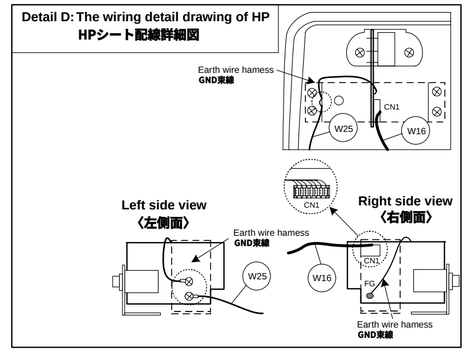

28CA2-2001003466 2

CP300

■ CP300 OVERALL CIRCUIT DIAGRAM 1/4 (DM)

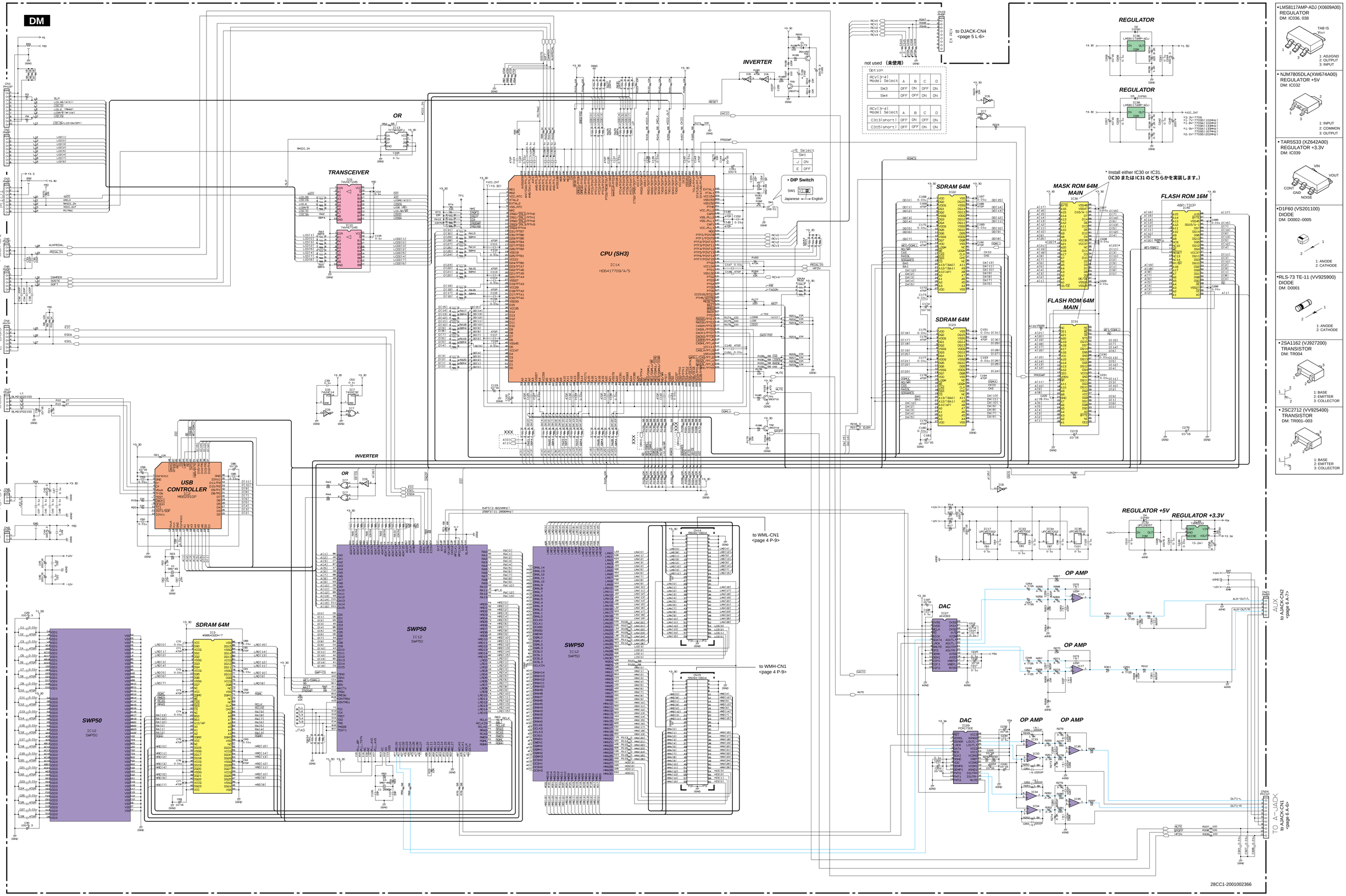

- LMS8117AMP-ADJ (X0609A00) REGULATOR DM: IC036, 038
  1: ADJ/GND 2: OUTPUT 3: INPUT
- NJM7805DLA(XW674A00) REGULATOR +5V DM: IC032
  1: INPUT 2: COMMON 3: OUTPUT
- TAR5S33 (XZ642A00) REGULATOR +3.3V DM: IC039
- D1F60 (VS201100) DIODE DM: D0002-0005
  1: ANODE 2: CATHODE
- RLS-73 TE-11 (VV925900) DIODE DM: D0001
  1: ANODE 2: CATHODE
- 2SA1162 (VJ927200) TRANSISTOR DM: TR004
  1: BASE 2: EMITTER 3: COLLECTOR
- 2SC2712 (VV925400) TRANSISTOR DM: TR001-003
  1: BASE 2: EMITTER 3: COLLECTOR

(セ)：Ceramic Capacitor（セラミックコンデンサー）
XXX：not connected（未接続）

Note : See parts list for details of circuit board component parts.
注： シートの部品詳細はパーツリストをご参照ください。

■ CP300 OVERALL CIRCUIT DIAGRAM 2/4 (GHD EBUS L, GHD H, GHD M, MK SUB, WMH, WML)

GHD EBUS L (A-1 ~ F#2)

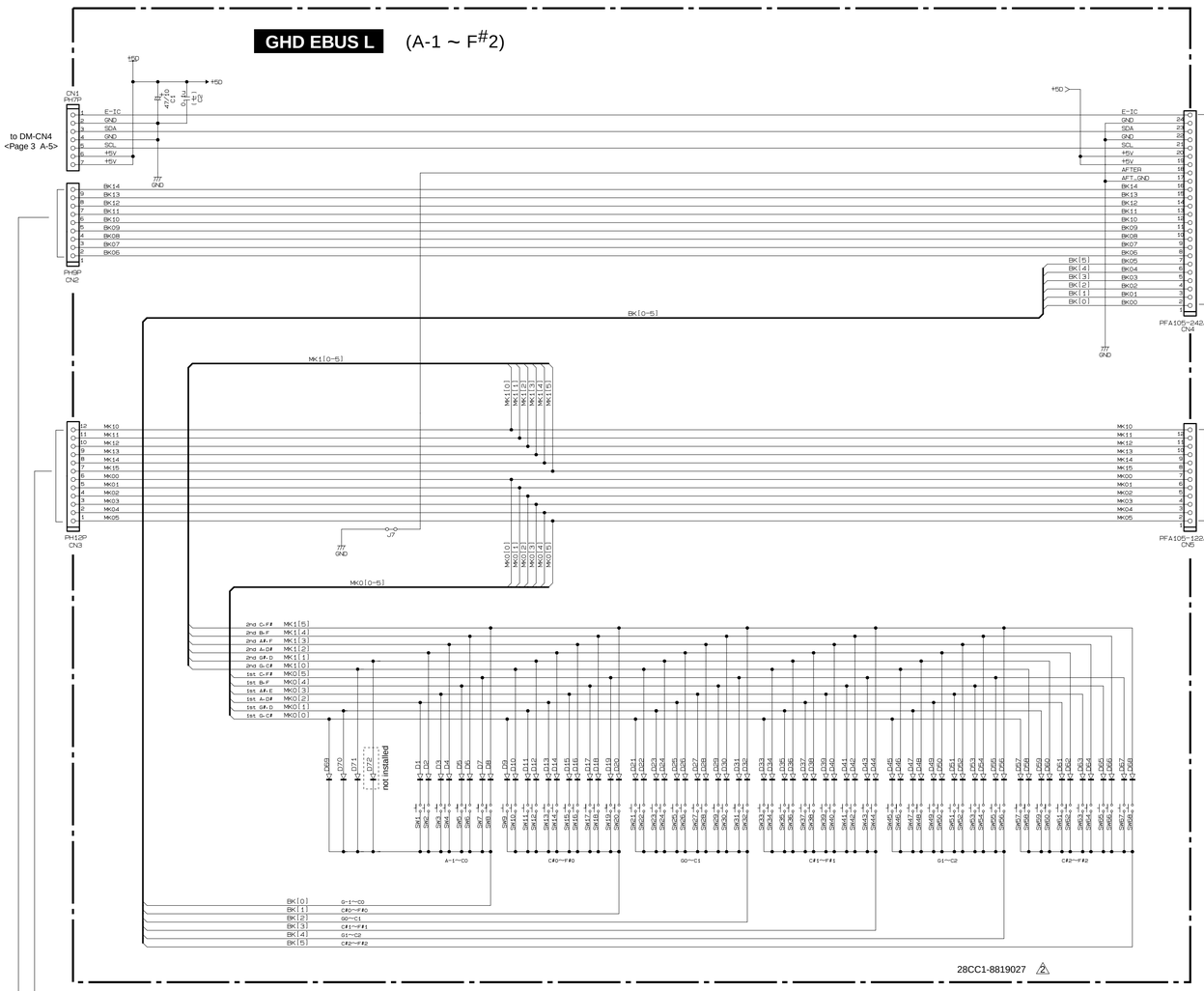

28CC1-8819027 ⚠2

MK SUB

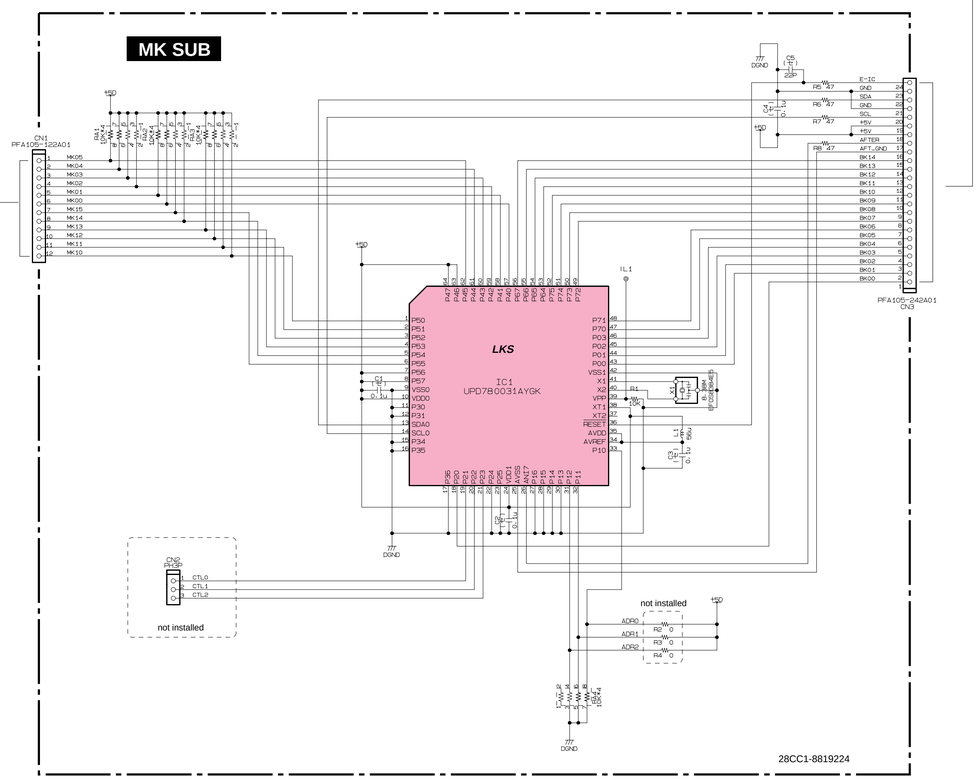

28CC1-8819224

GHD M (G2 ~ C5)

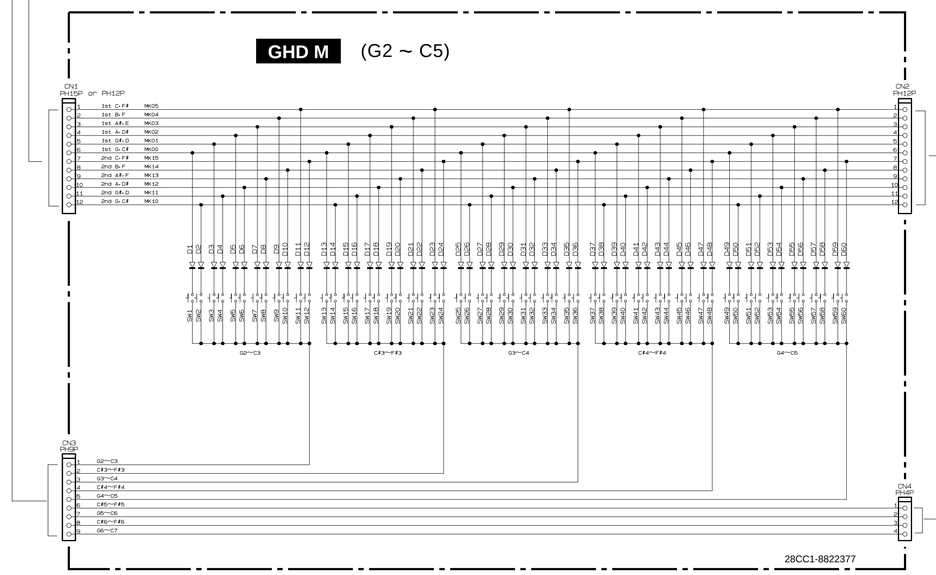

28CC1-8822377

GHD H (C#5 ~ C7)

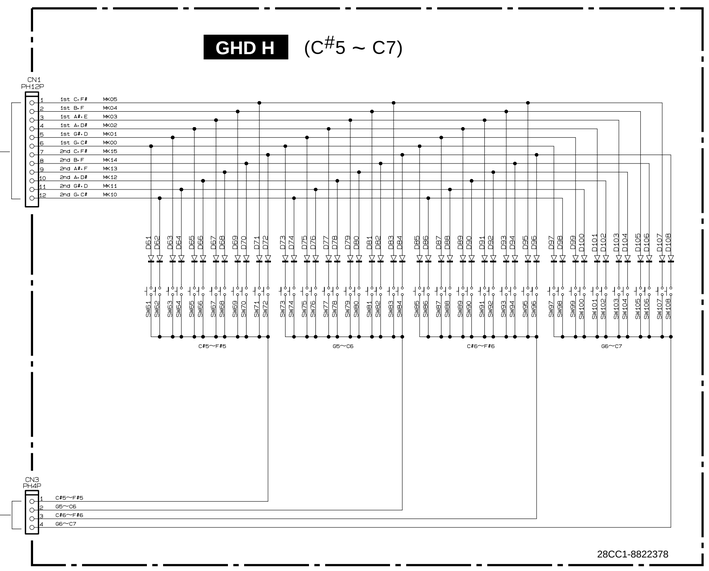

28CC1-8822378

WML, WMH

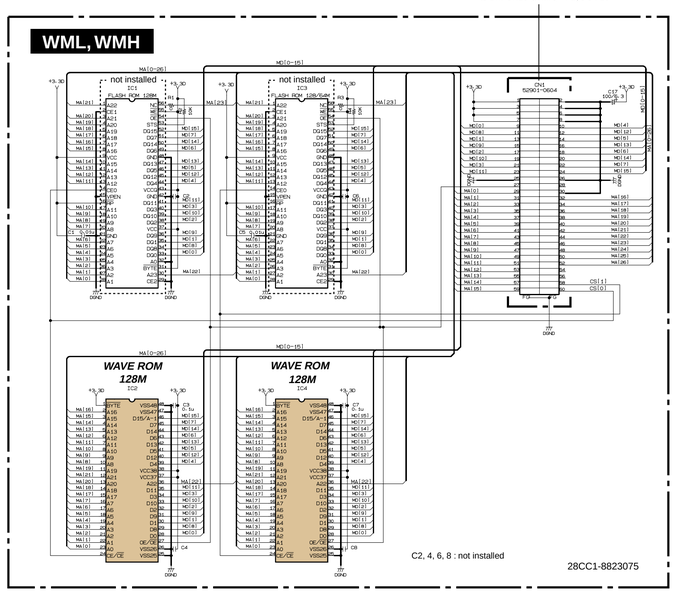

28CC1-8823075

(セ)：Ceramic Capacitor（セラミックコンデンサー）

Note : See parts list for details of circuit board component parts.
注： シートの部品詳細はパーツリストをご参照ください。

■ CP300 OVERALL CIRCUIT DIAGRAM 3/4 (DJACK, MV2, PN-EQ, PNL, PNR)

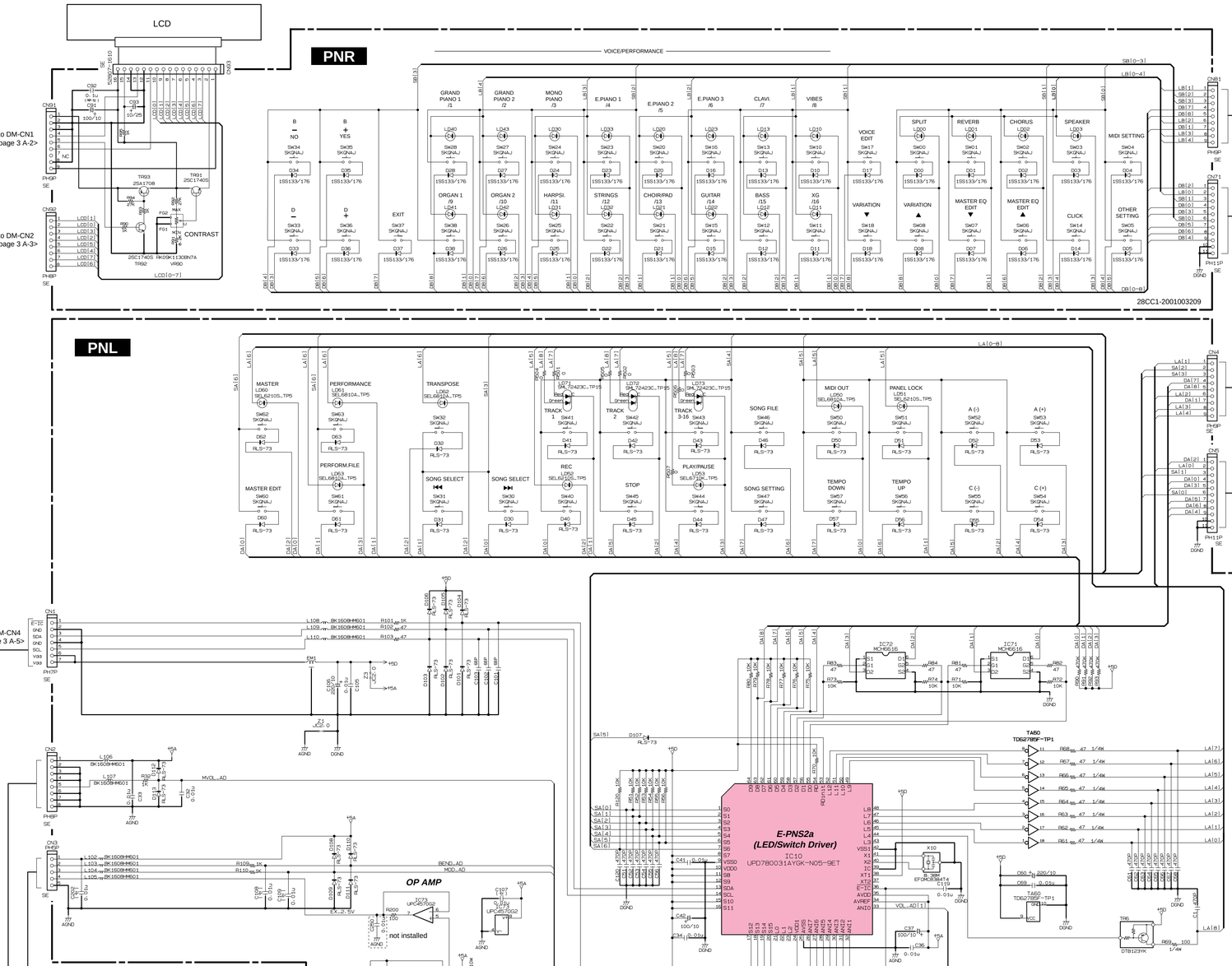

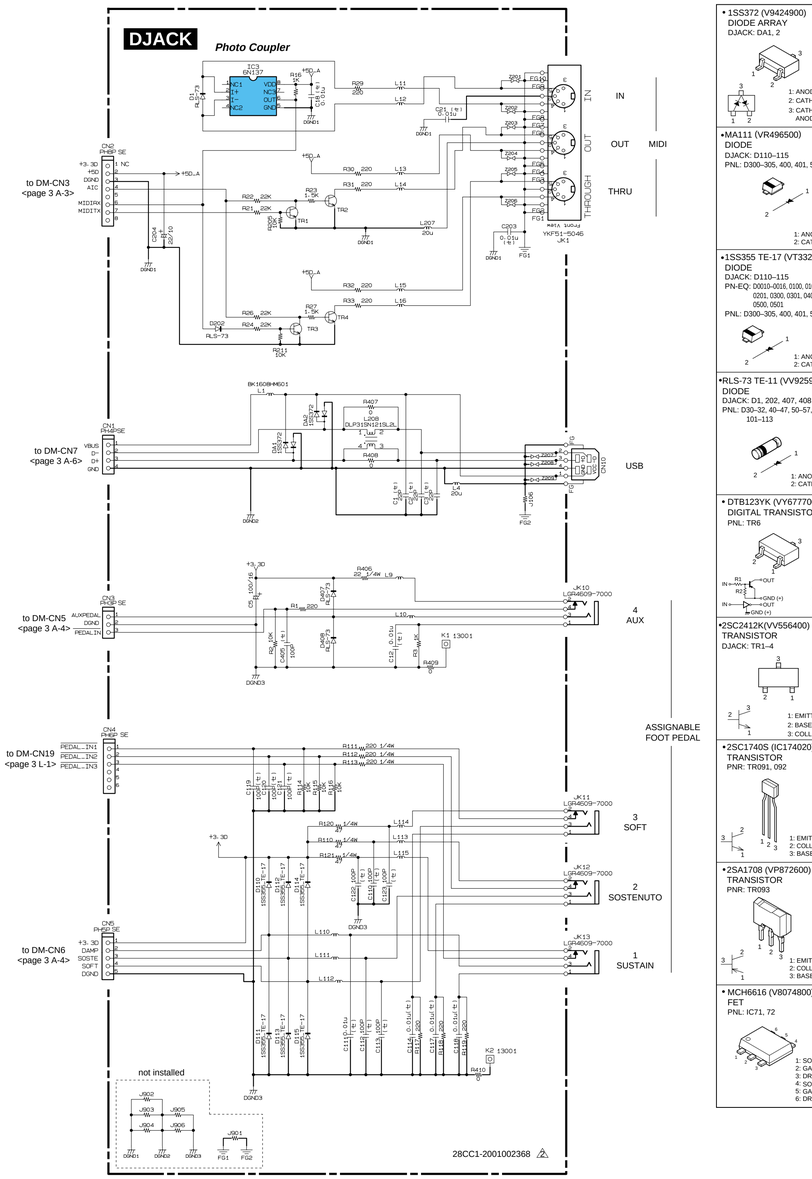

• 1SS372 (V9424900)
DIODE ARRAY
DJACK: DA1, 2

• MA111 (VR496500)
DIODE
DJACK: D110–115
PNL: D300–305, 400, 401, 500, 501

• 1SS355 TE-17 (VT332900)
DIODE
DJACK: D110–115
PN-EQ: D0010-0016, 0100, 0101, 0200, 0201, 0300, 0301, 0400, 0401, 0500, 0501
PNL: D300–305, 400, 401, 500, 501

• RLS-73 TE-11 (VV925900)
DIODE
DJACK: D1, 202, 407, 408
PNL: D30–32, 40–47, 50–57, 60–63, 101–113

• DTB123YK (VY677700)
DIGITAL TRANSISTOR
PNL: TR6

• 2SC2412K(VV556400)
TRANSISTOR
DJACK: TR1–4

• 2SC1740S (IC174020)
TRANSISTOR
PNR: TR091, 092

• 2SA1708 (VP872600)
TRANSISTOR
PNR: TR093

• MCH6616 (V9074800)
FET
PNL: IC71, 72

KEY MATRIX

	D0 (DA0/DB0)	D1 (DA1/DB1)	D2 (DA2/DB2)	D3 (DA3/DB3)	D4 (DA4/DB4)	D5 (DA5/DB5)	D6 (DA6/DB6)	D7 (DA7/DB7)	D8 (DA8/DB8)
S0 (SA0/SB0)	PNR: SW00 SPLIT	PNR: SW01 REVERB	PNR: SW02 CHORUS	PNR: SW03 SPEAKER	PNR: SW04 MIDI SETTING	PNR: SW05 OTHER SETTING	PNR: SW06 MASTER EQ EDIT (▲)	PNR: SW07 MASTER EQ EDIT (▼)	PNR: SW08 VARIATION (▲)
S1 (SA1/SB1)	PNR: SW10 VIBES/8	PNR: SW11 XG/16	PNR: SW12 BASS/15	PNR: SW13 CLAVI./7	PNR: SW14 CLICK	PNR: SW15 GUITAR/14	PNR: SW16 E.PIANO 3/6	PNR: SW17 VOICE EDIT	PNR: SW18 VARIATION (▼)
S2 (SA2/SB2)	PNR: SW20 E.PIANO 2/5	PNR: SW21 CHOIR/PAD/13	PNR: SW22 STRINGS/12	PNR: SW23 E.PIANO 1/4	PNR: SW24 MONO PIANO/3	PNR: SW25 HARPSI./11	PNR: SW26 ORGAN 2/10	PNR: SW27 GRAND PIANO 2/2	PNR: SW28 GRAND PIANO 1/1
S3 (SA3/SB3)	PNL: SW00 SONG SELECT ⏮	PNL: SW01 SONG SELECT ⏭	PNL: SW02 TRANSPOSE	PNL: SW03 D (-0)	PNL: SW04 B (-NO)	PNL: SW05 B (+YES)	PNL: SW06 D (+)	PNL: SW07 EXIT	PNR: SW38 ORGAN 1/9
S4 (SA4/SB4)	PNL: SW40 REC	PNL: SW41 TRACK 1	PNL: SW42 TRACK 2	PNL: SW43 TRACK 3-16	PNL: SW44 PLAY/PAUSE	PNL: SW45 STOP	PNL: SW46 SONG FILE	PNL: SW47 SONG SETTING	
S5 (SA5/SB5)	PNL: SW50 MIDI OUT	PNL: SW51 PANEL LOCK	PNL: SW52 A (-)	PNL: SW53 A (+)	PNL: SW54 C (+)	PNL: SW55 C (-)	PNL: SW56 TEMPO UP	PNL: SW57 TEMPO DOWN	
S6 (SA6/SB6)	PNL: SW60 MASTER EDIT	PNL: SW61 PERFORM.FILE	PNL: SW62 MASTER	PNL: SW63 PERFORMANCE					

LED MATRIX

	D0 (DA0/DB0)	D1 (DA1/DB1)	D2 (DA2/DB2)	D3 (DA3/DB3)
L0 (LA0/LB0)	PNR: LD00 SPLIT	PNR: LD01 REVERB	PNR: LD02 CHORUS	PNR: LD03 SPEAKER
L1 (LA1/LB1)	PNR: LD10 VIBES/8	PNR: LD11 XG/16	PNR: LD12 BASS/15	PNR: LD13 CLAVI./7
L2 (LA2/LB2)	PNR: LD20 E.PIANO 2/5	PNR: LD21 CHOIR/PAD/13	PNR: LD22 GUITAR/14	PNR: LD23 E.PIANO 3/6
L3 (LA3/LB3)	PNR: LD30 MONO PIANO/3	PNR: LD31 HARPSI./11	PNR: LD32 STRINGS/12	PNR: LD33 E.PIANO 1/4
L4 (LA4/LB4)	PNR: LD40 GRAND PIANO 1/1	PNL: LD41 ORGAN 1/9	PNR: LD42 ORGAN 2/10	PNR: LD43 GRAND PIANO 2/2
L5 (LA5/LB5)	PNL: LD50 MIDI OUT	PNL: LD51 PANEL LOCK	PNL: LD52 REC	PNL: LD53 PLAY/PAUSE
L6 (LA6/LB6)	PNL: LD60 MASTER	PNL: LD61 PERFORMANCE	PNL: LD62 TRANSPOSE	
L7 (LA7/LB7)		PNL: LD71 TRACK 1 (RED)	PNL: LD72 TRACK 2 (RED)	PNL: LD73 TRACK 3-16 (RED)
L8 (LA8/LB8)		PNL: LD71 TRACK 1 (GREEN)	PNL: LD72 TRACK 2 (GREEN)	PNL: LD73 TRACK 3-16 (GREEN)

（金被）: Metal Film Resistor（金属被膜抵抗）
（セ）: Ceramic Capacitor（セラミックコンデンサー）

Note : See parts list for details of circuit board component parts.
注： シートの部品詳細はパーツリストをご参照ください。

■ CP300 OVERALL CIRCUIT DIAGRAM 4/4 (AJACK, FU60, HP, MA80S, XLR)

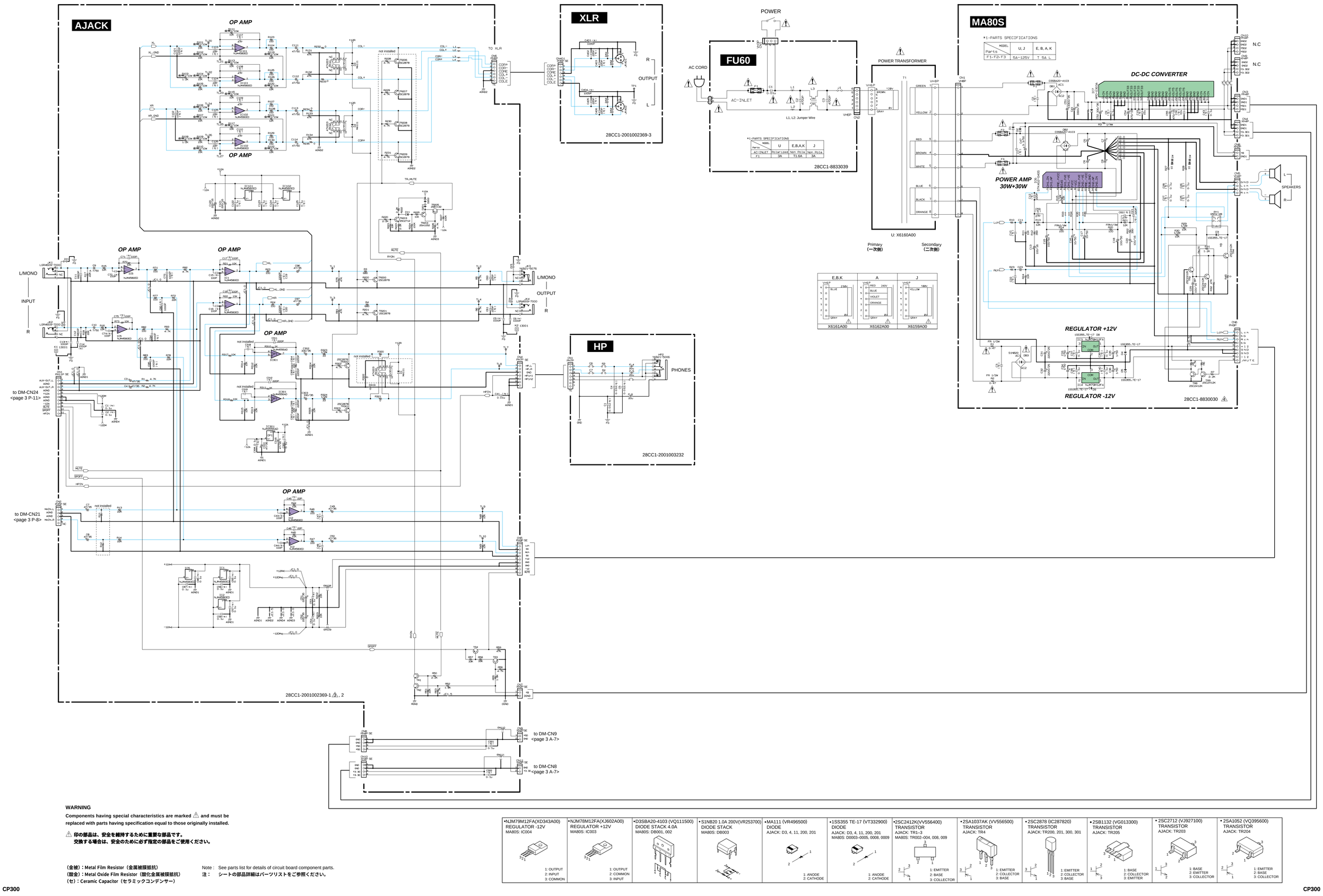

WARNING

Components having special characteristics are marked ⚠ and must be replaced with parts having specification equal to those originally installed.

⚠ 印の部品は、安全を維持するために重要な部品です。
交換する場合は、安全のために必ず指定の部品をご使用ください。

（金被）: Metal Film Resistor（金属被膜抵抗）
（酸金）: Metal Oxide Film Resistor（酸化金属被膜抵抗）
（セ）: Ceramic Capacitor（セラミックコンデンサー）

Note : See parts list for details of circuit board component parts.
注 : シートの部品詳細はパーツリストをご参照ください。

- •NJM79M12FA(XD343A00) REGULATOR -12V MA80S: IC004 — 1: OUTPUT 2: INPUT 3: COMMON
- •NJM78M12FA(XJ602A00) REGULATOR +12V MA80S: IC003 — 1: OUTPUT 2: COMMON 3: INPUT
- •D3SBA20-4103 (VQ111500) DIODE STACK 4.0A MA80S: DB001, 002
- • S1NB20 1.0A 200V(VR253700) DIODE STACK MA80S: DB003
- •MA111 (VR496500) DIODE AJACK: D3, 4, 11, 200, 201 — 1: ANODE 2: CATHODE
- •1SS355 TE-17 (VT332900) DIODE AJACK: D3, 4, 11, 200, 201 MA80S: D0003–0005, 0008, 0009 — 1: ANODE 2: CATHODE
- •2SC2412K(VV556400) TRANSISTOR AJACK: TR1–3 MA80S: TR002–004, 008, 009 — 1: EMITTER 2: BASE 3: COLLECTOR
- •2SA1037AK (VV556500) TRANSISTOR AJACK: TR4 — 1: EMITTER 2: COLLECTOR 3: BASE
- • 2SC2878 (IC287820) TRANSISTOR AJACK: TR200, 201, 300, 301 — 1: EMITTER 2: COLLECTOR 3: BASE
- • 2SB1132 (VG013300) TRANSISTOR AJACK: TR205 — 1: BASE 2: COLLECTOR 3: EMITTER
- • 2SC2712 (VJ927100) TRANSISTOR AJACK: TR203 — 1: BASE 2: EMITTER 3: COLLECTOR
- • 2SA1052 (VQ395600) TRANSISTOR AJACK: TR204 — 1: EMITTER 2: BASE 3: COLLECTOR