Clavinova

CLP-S406B

SERVICE MANUAL



■ CONTENTS（目次）

SPECIFICATIONS（総合仕様）..... 4/6
PANEL LAYOUT（パネルレイアウト）..... 8
DISASSEMBLY PROCEDURE（分解手順）..... 10
LSI PIN DESCRIPTION（LSI 端子機能表）..... 30
CIRCUIT BOARDS（シート基板図）..... 35
TEST PROGRAM（テストプログラム）..... 50/56
DATA BACKUP（データのバックアップ）..... 63/64
VERSION UPGRADE（バージョンアップ）..... 65/66
SYSTEM BOOTING FLOW CHART
（システム起動フローチャート）..... 67/68
MESSAGE LIST（メッセージ一覧）..... 69/70
PARTS LIST
BLOCK DIAGRAM（ブロックダイアグラム）
CIRCUIT BOARD LAYOUT & WIRING
（ユニットレイアウト及び結線図）
OVERALL CIRCUIT DIAGRAM（総回路図）

CL 001863
20110701-257250

YAMAHA
HAMAMATSU, JAPAN

Copyright (c) Yamaha Corporation. All rights reserved. ㊎ Ⓘ '11.06

IMPORTANT NOTICE

This manual has been provided for the use of authorized Yamaha Retailers and their service personnel. It has been assumed that basic service procedures inherent to the industry, and more specifically Yamaha Products, are already known and understood by the users, and have therefore not been restated.

WARNING: Failure to follow appropriate service and safety procedures when servicing this product may result in personal injury, destruction of expensive components and failure of the product to perform as specified. For these reasons, we advise all Yamaha product owners that all service required should be performed by an authorized Yamaha Retailer or the appointed service representative.

IMPORTANT: This presentation or sale of this manual to any individual or firm does not constitute authorization certification, recognition of any applicable technical capabilities, or establish a principal-agent relationship of any form.

The data provided is believed to be accurate and applicable to the unit(s) indicated on the cover. The research engineering, and service departments of Yamaha are continually striving to improve Yamaha products. Modifications are, therefore, inevitable and changes in specification are subject to change without notice or obligation to retrofit. Should any discrepancy appear to exist, please contact the distributor's Service Division.

WARNING: Static discharges can destroy expensive components. Discharge any static electricity your body may have accumulated by grounding yourself to the ground bus in the unit (heavy gauge black wires connect to this bus.)

IMPORTANT: Turn the unit OFF during disassembly and parts replacement. Recheck all work before you apply power to the unit.

WARNING: This product contains chemicals known to the State of California to cause cancer, or birth defects or other reproductive harm.

DO NOT PLACE SOLDER, ELECTRICAL/ELECTRONIC OR PLASTIC COMPONENTS IN YOUR MOUTH FOR ANY REASON WHAT SO EVER!

Avoid prolonged, unprotected contact between solder and your skin! When soldering, do not inhale solder fumes or expose eyes to solder/ flux vapor!

If you come in contact with solder or components located inside the enclosure of this product, wash your hands before handling food.

IMPORTANT NOTICE FOR THE UNITED KINGDOM
Connecting the Plug and Cord

IMPORTANT: The wires in this mains lead are coloured in accordance with the following code:

BLUE : NEUTRAL
BROWN : LIVE

As the colours of the wires in the mains lead of this apparatus may not correspond with the coloured makings identifying the terminals in your plug proceed as follows:
The wire which is coloured BLUE must be connected to the terminal which is marked with the letter N or coloured BLACK.
The wire which is coloured BROWN must be connected to the terminal which is marked with the letter L or coloured RED.
Making sure that neither core is connected to the earth terminal of the three pin plug.

• This applies only products distributed by Yamaha-Kemble music (U.K.) Ltd. (2 wires)

■ WARNING（安全上の注意）

Components having special characteristics are marked ⚠ and must be replaced with parts having specification equal to those originally installed.

⚠ 印の部品は、安全を維持するために重要な部品です。交換する場合は、安全のために必ず指定の部品をご使用ください。

■ SAVING DATA（データの保存）

Saving and backing up your data（作成したデータの保存とバックアップ）



Be sure to perform it
（必ず実行）

Saved data may be lost due to malfunction or incorrect operation. Save important data to a USB storage device/ external device such as a computer.
To protect against data loss through media damage, we recommend that you save your important data onto two USB storage devices.

保存したデータは故障や誤操作などのために失われることがあります。大切なデータは、USB記憶装置/コンピューターなどの外部機器に保存してください。
保存したUSB記憶装置の万一の事故に備えて、大切なデータは予備のUSB記憶装置にバックアップとして保存されることをおすすめします。

■ SPECIFICATIONS

Size/Weight	Width		1407mm (55-2/5")
	Height		975mm (38-3/8")
	Depth		438mm (17-1/4")
	Weight		69.5kg (153lbs., 4oz.)
Control Interface	Number of Keys		88
	Keyboard Type		GH3 (Graded Hammer 3) with Synthetic ivory keytops
	Touch Sensitivity		Yes
	Number of Pedals		3 (Damper, Sostenuto, Soft)
	Half Pedal		Yes (Damper)
	Display Type		7-Segment LED
	Panel Language		English
Cabinet	Key Cover Style		Folding
	Music Rest		Yes
Voices	Tone Generation Technology		AWM Dynamic Stereo Sampling
	Number of Dynamic Levels		4
	Sustain Samples		Yes
	Key-off Samples		Yes
	String Resonance		Yes
	Number of Polyphony (Max.)		256
	Number of Voices		14 x 2 variations
Effects	Brilliance		5
	Reverb		4
	Effect		4
	Dual		Yes
	Split		Yes
	Intelligent Acoustic Control		Yes
Recording/Playback (MIDI Songs)	Recording	Number of Songs	10
		Number of Tracks	2
		Data Capacity (max.)	approx. 1,500KB (approx. 550KB/Song)
	Playback	Data Capacity (max.)	approx. 550KB/Song
	Preset	Number of Preset Songs	50
	Data Format	Recording	SMF (Format 0)
		Playback	SMF (Format 0, Format 1), ESEQ
Recording/Playback (Audio Songs)	Length of Recording/Playback (max.)		80 minutes/song
	Data Format		.wav (44.1 kHz sample rate, 16 bit resolution, stereo)

Overall Controls	Metronome	Yes
	Tempo Range	5 – 500
	Transpose	-12 to 0, 0 to +12
	Tuning	Yes
	Scale Type	7 types
Storage	Internal Memory	approx. 1,500KB
	External Device	USB Storage Device (optional)
Connectors	Headphones	x 2
	MIDI	[IN][OUT][THRU]
	AUX IN	[L/L+R][R]
	AUX OUT	[L/L+R][R]
	[USB TO DEVICE]	Yes
	USB [TO HOST]	Yes
Amplifiers/ Speakers	Amplifiers	40W x 2
	Speakers	(16cm + 5cm) x 2
Accessories	Included Accessories	Owner's Manual, "50 greats for the Piano" (Music Book), AC Power Cord, Bench (included or optional depending on locale), My Yamaha Product User Registration

- **Options**
  BC-100 Bench
  HPE-160 Stereo Headphones

■ 総合仕様

サイズ/質量	幅		1407mm
	高さ		975mm
	奥行き		438mm
	質量		69.5kg
操作子	鍵盤数		88
	鍵盤種		GH3鍵盤象牙調 仕上げ
	タッチ感度		○
	ペダル数		3 (ダンパー、ソステヌート、ソフト)
	ハーフペダル		○ (ダンパーペダル)
	ディスプレイ		7セグメントLED
	パネル言語		英語
本体	キーカバー(鍵盤蓋)		折りたたみ式
	譜面立て		○
音源/音色	音源方式		AWMダイナミックステレオサンプリング
	ダイナミックステレオサンプリング		4レベル
	サステインサンプリング		○
	キーオフサンプリング		○
	ストリングレゾナンス		○
	最大同時発音数		256
	音色数		14 × 2バリエーション
効果	ブリリアンス		5タイプ
	リバーブ		4タイプ
	エフェクト		4タイプ
	デュアル		○
	スプリット		○
	インテリジェントアコースティックコントロール		○
録音/再生 (MIDIソング)	録音	曲数	10
		トラック数	2
		データ容量 (最大)	約1,500KB (約550KB/曲)
	再生	データ容量 (最大)	約550KB/曲
	プリセットソング	曲数	50 (ピアノ曲)
	フォーマット	録音	SMF (フォーマット 0)
		再生	SMF (フォーマット 0 、フォーマット1)、ESEQ (ピアノプレーヤ用ソングのみ)
録音/再生 (オーディオソング)	時間(最大)		80分/曲
	フォーマット		.wav (サンプリング周波数44.1kHz、量子化ビット数16bit、stereo)
全体設定	メトロノーム		○
	テンポ		○
	トランスポーズ		○
	チューニング		○
	スケール(音律)		7タイプ

メモリー	内蔵メモリー	約1,500KB
	外付けドライブ	USB記憶装置(別売)
接続端子	ヘッドフォン	× 2
	MIDI	[IN][OUT][THRU]
	AUX IN	[L/L+R][R]
	AUX OUT	[L/L+R][R]
	[USB TO DEVICE]	○
	USB [TO HOST]	○
アンプ/スピーカー	アンプ出力	40W × 2
	スピーカー	(16cm + 5cm) × 2
電源	定格電源	AC100V　50/60Hz
	消費電力	45W
付属品		保証書、取扱説明書、ピアノで弾く名曲50選(楽譜集)、ヘッドフォン、電源コード、高低自在イス、ユーザー登録のご案内

別売品

ヘッドフォン　HPE-160

■ PANEL LAYOUT（パネルレイアウト）

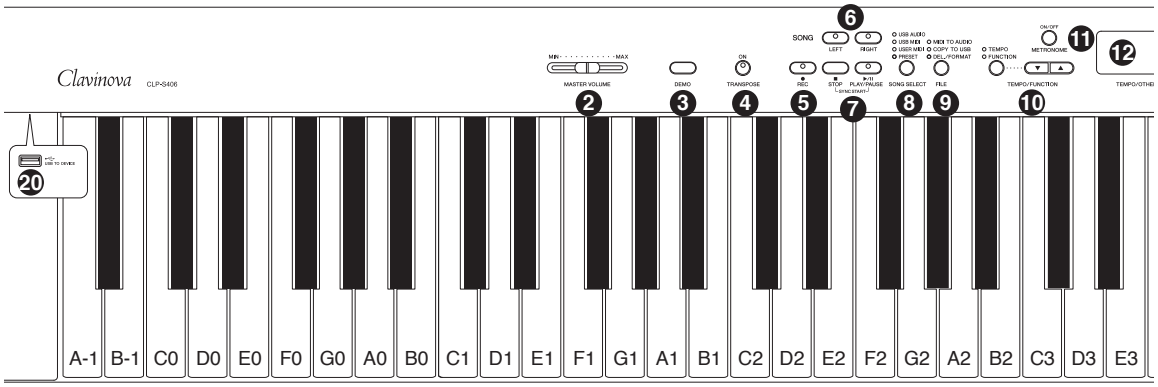

❶ [⏻] Power Switch
❷ [MASTER VOLUME] slider
❸ [DEMO] button
❹ [TRANSPOSE] button
❺ [REC] button
❻ [RIGHT], [LEFT] buttons
❼ [PLAY/PAUSE], [STOP] buttons
❽ [SONG SELECT] button
❾ [FILE] button
❿ [TEMPO/FUNCTION], [TEMPO/FUNCTION ▼ ▲] buttons
⓫ [METRONOME] button
⓬ Display
⓭ [－/NO], [＋/YES] buttons
⓮ Voice buttons
⓯ [VARIATION] button
⓰ [SPLIT] button
⓱ [BRILLIANCE], [REVERB], [EFFECT] buttons
⓲ [TOUCH] button
⓳ [I . A . CONTROL] button
⓴ [USB TO DEVICE] terminal

❶ [⏻] 電源スイッチ
❷ [MASTER VOLUME]スライダー
❸ [DEMO]ボタン
❹ [TRANSPOSE]ボタン
❺ [REC]ボタン
❻ [RIGHT]、[LEFT]ボタン
❼ [PLAY/PAUSE]、[STOP]ボタン
❽ [SONG SELECT]ボタン
❾ [FILE]ボタン
❿ [TEMPO/FUNCTION]、[TEMPO/FUNCTION ▼ ▲]ボタン
⓫ [METRONOME]ボタン
⓬ 画面
⓭ [－/NO]、[＋/YES]ボタン
⓮ 音色ボタン
⓯ [VARIATION]ボタン
⓰ [SPLIT]ボタン
⓱ [BRILLIANCE]、[REVERB]、[EFFECT]ボタン
⓲ [TOUCH]ボタン
⓳ [I . A . CONTROL]ボタン
⓴ [USB TO DEVICE]端子

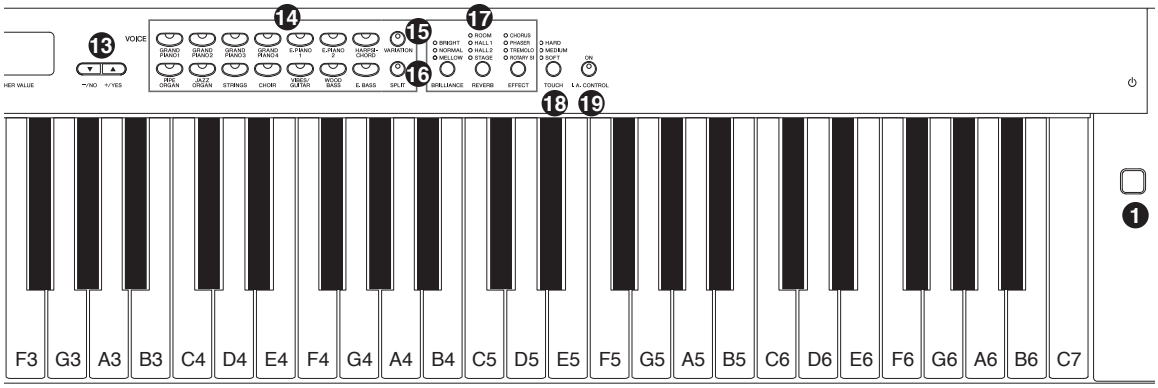
13
14
15
16
17
18
19
VOICE
GRAND PIANO1
GRAND PIANO2
GRAND PIANO3
GRAND PIANO4
E.PIANO 1
E.PIANO 2
HARPSI-CHORD
VARIATION
ROOM
HALL 1
HALL 2
STAGE
CHORUS
PHASER
TREMOLO
ROTARY SP
BRIGHT
NORMAL
MELLOW
HARD
MEDIUM
SOFT
ON
BRILLIANCE
REVERB
EFFECT
TOUCH
A. CONTROL
1
F3 G3 A3 B3 C4 D4 E4 F4 G4 A4 B4 C5 D5 E5 F5 G5 A5 B5 C6 D6 E6 F6 G6 A6 B6 C7

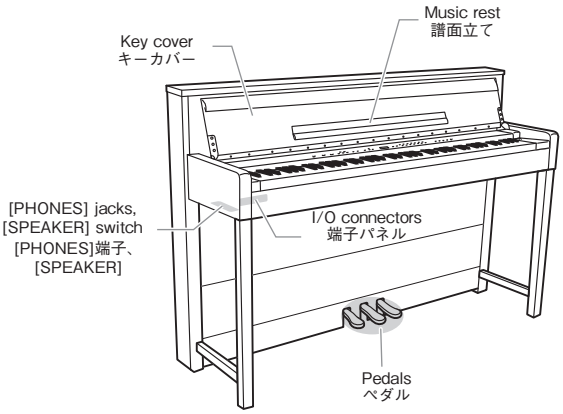
Music rest
譜面立て
Key cover
キーカバー
[PHONES] jacks,
[SPEAKER] switch
[PHONES]端子、
[SPEAKER]
I/O connectors
端子パネル
Pedals
ペダル

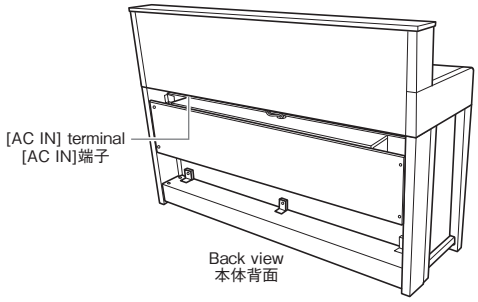
[AC IN] terminal
[AC IN]端子
Back view
本体背面

■ DISASSEMBLY PROCEDURE（分解手順）

Caution:	注意事項
1. Be sure to attach the removed filament tape just as it was before removal.	1. フィラメントテープは、取り外す前と同じように取り付けてください。

1. Headphone Hanger
(Time required: About 1 minute)

Remove the two (2) screws marked [18b]. The headphone hanger can then be removed. (Fig.1)

1. ヘッドホンハンガー（所要時間：約 1 分）

[18b] のネジ 2 本を外し、ヘッドホンハンガーを外します。（図 1）

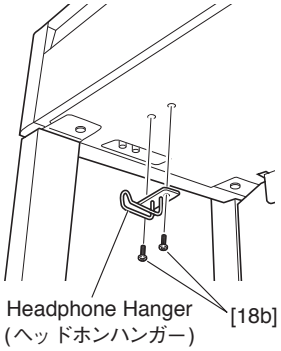

Fig.1（図 1）

2. Top Board Assembly
(Time required: About 2 minutes)

2-1 Remove the six (6) screws marked [39]. (Fig.2)

2-2 Slide the top board assembly forward and lift it out.

2. 屋根 Ass'y（所要時間 : 約 2 分）

2-1 [39] のネジ 6 本を外します。（図 2）

2-2 屋根 Ass'y を手前にスライドさせて外します。

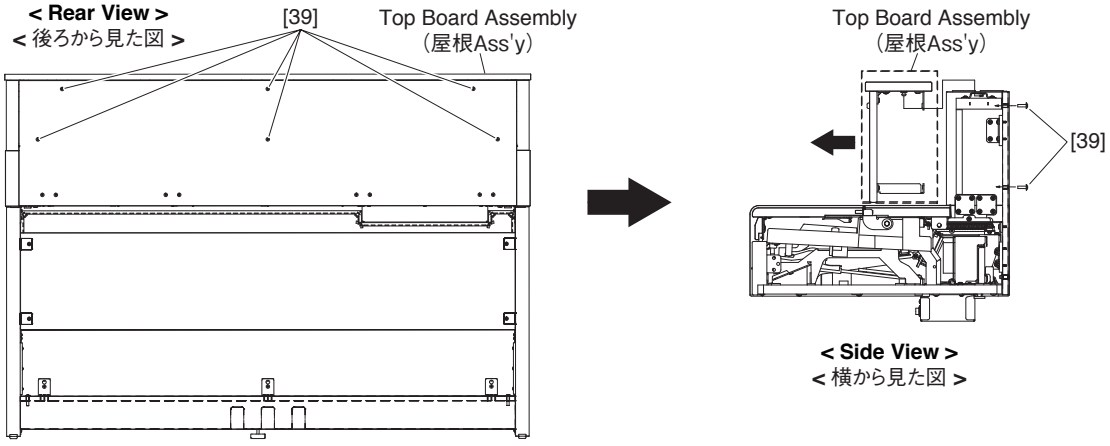

Fig.2（図 2）

3. Key Cover Assembly (Time required: About 4 minutes)

3-1 Remove the top board assembly. (See procedure 2.)

3-2 Remove the two (2) screws marked [30A]. The slide covers L and R can then be removed. (Fig.3)

3-3 Open the key cover (F) assembly until the screws marked [40] on the spring unit are seen, and hold it. (Fig.4)

* ***By holding the key cover (F) assembly, do not apply tension to the spring as much as possible. Under such a condition, it will be easier to remove the screws marked [40]. (Fig.4)***

3-4 Remove the two (2) screws marked [40] at the center of the spring unit. (Fig.4)

* ***Before installing the screws marked [40], confirm that the hook part of the spring unit is inserted into the hole of the angle UB correctly. (Fig.4)***

3. 鍵盤蓋 Ass'y（所要時間：約 4 分）

3-1 屋根 Ass'y を外します。(2 項参照)

3-2 [30A] のネジ 2 本を外しスライドカバー L と R を外します。(図 3)

3-3 鍵盤蓋（前）Ass'y を、スプリングユニットの [40] のネジが見えるまで開いた状態にして保持します。(図 4)

※ **保持することにより、スプリングに出来るだけテンションが掛からない様にすればネジが外し易くなります。(図 4)**

3-4 スプリングユニット中央の [40] のネジ 2 本を外します。(図 4)

※ **[40] のネジを取り付ける時、スプリングユニットの爪がアングル UB の穴にはまっていることを確認して下さい。(図 4)**

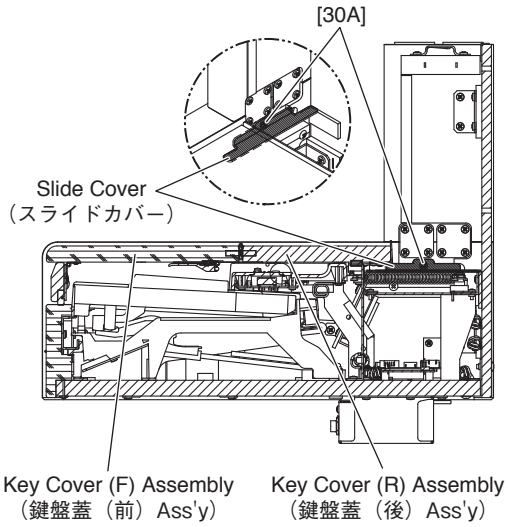

Fig.3（図 3）

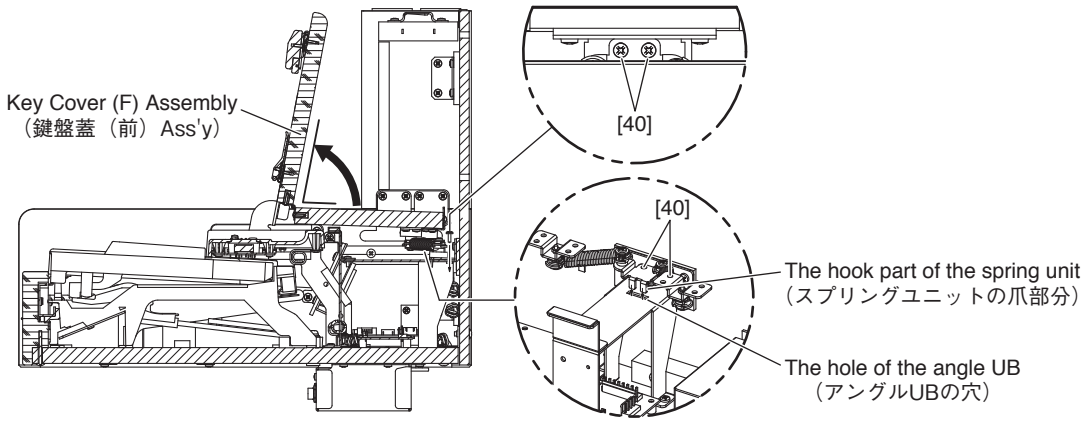

Fig.4（図 4）

3-5 Open the key cover (F) assembly squarely, and remove the three (3) screws marked [43] for each side to remove the PL angle sub assemblies (L) and (R). (Fig.5)

3-6 Close the key cover (F) assembly, and rotate the key cover (R) assembly in order to overlap it on the key cove (F) assembly. (Photo 1)

* ***Before overlapping the key cover (R) assembly on the key cover (F) assembly, place a cloth between the assemblies not to make any scratch. (Photo 1)***

3-7 Under such a condition, lift the key cover assembly straight up to remove it. (Photo 1)

3-5 鍵盤蓋（前）Ass'y を垂直に立て、[43] のネジ 3 本ずつを外し、PL 金具集成（L）、（R）を外します。（図 5）

3-6 鍵盤蓋（前）Ass'y を閉め、鍵盤蓋（後）Ass'y を回転させ、鍵盤蓋（前）Ass'y の上へ重ねます。（写真 1）

※ **鍵盤蓋（後）Ass'y を鍵盤蓋（前）Ass'y の上へ重ねる前に、鍵盤蓋（前）Ass'y と鍵盤蓋（後）Ass'y の隙間に布をはさみ傷が付かない様にします。（写真 1）**

3-7 この状態で、鍵盤蓋 Ass'y を真っ直ぐ上側へ持ち上げ外します。（写真 1）

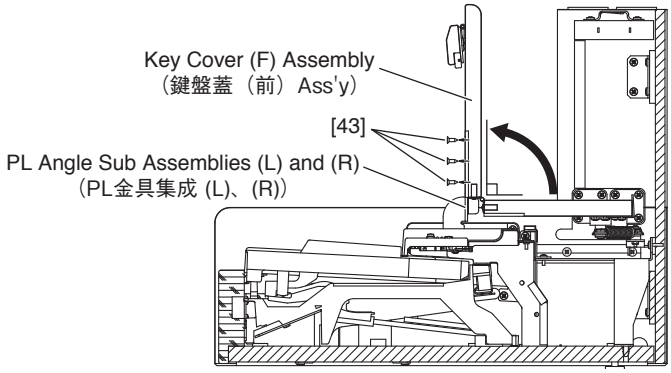

Fig.5（図 5）

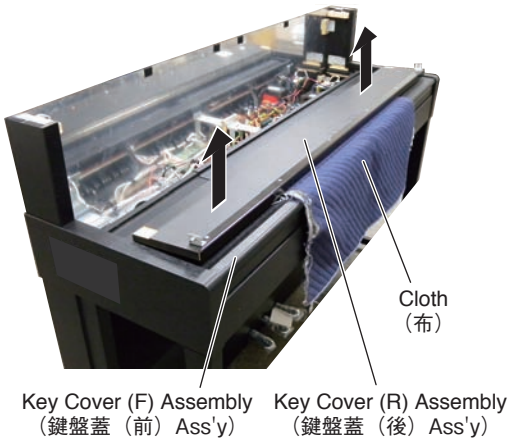

Photo 1（写真 1）

4. Circuit Boards & Assemblies (Main Unit) (Time required: About 5 minutes)

4-1 Remove the top board assembly. (See procedure 2.)

4-2 Overlap the key covers (F) and (R) of the key cover assembly. (See procedures 3-1 to 3-4, and 3-6.)(Photo 1)

* ***Before overlapping the key cover (R) assembly on the key cover (F) assembly, place a cloth between the assemblies not to make any scratch. (Photo 1)***

* ***Even if the key cover assembly is not removed, the assemblies (Main Unit part) can be removed.***

4-3 Each assembly can be removed by removing its fixing screws as listed below. (Fig.6, Table 1)

4. 基板とアッセンブリ（メインユニット部）（所要時間 : 約 5 分）

4-1 屋根 Ass'y を外します。（2 項参照）

4-2 鍵盤蓋 Ass'y の鍵盤蓋（前）Ass'y と鍵盤蓋（後）Ass'y を重ねた状態にします。（3 項 3-1 ～ 3-4、3-6 参照）（写真 1）

※ **鍵盤蓋（後）Ass'y を鍵盤蓋（前）Ass'y の上へ重ねる前に、鍵盤蓋（前）Ass'y と鍵盤蓋（後）Ass'y の隙間に布をはさみ傷が付かない様にします。（写真 1）**

※ **鍵盤蓋 Ass'y を外さなくてもアッセンブリ（メインユニット部）は外すことができます。**

4-3 下記のネジを外すことにより、各アッセンブリを外すことができます。（図 6、表 1）

DM Circuit Board（DMシート）				
ON SW105 ON SW102 ON SW101				
		SW105	SW102	SW101
Model Setting（機種設定）	CLP-S406	-	ON	ON
Destination Setting（仕向け設定）	Japan	ON	-	-
	Other market	OFF	-	-

The DM circuit board has the internal jumper swithces SW101, SW102 and SW105. The SW101 and SW102 are for switching the model setting. The SW105 is for switching the destination setting. Do not forget the switch settings when replacing the DM circuit board.

DMシート上には、ジャンパースイッチSW101, SW102, SW105があります。SW101, SW102は機種切替用スイッチです。SW105は仕向け切替用スイッチです。DMシートを交換する時は、これらのスイッチ設定を確認して下さい。

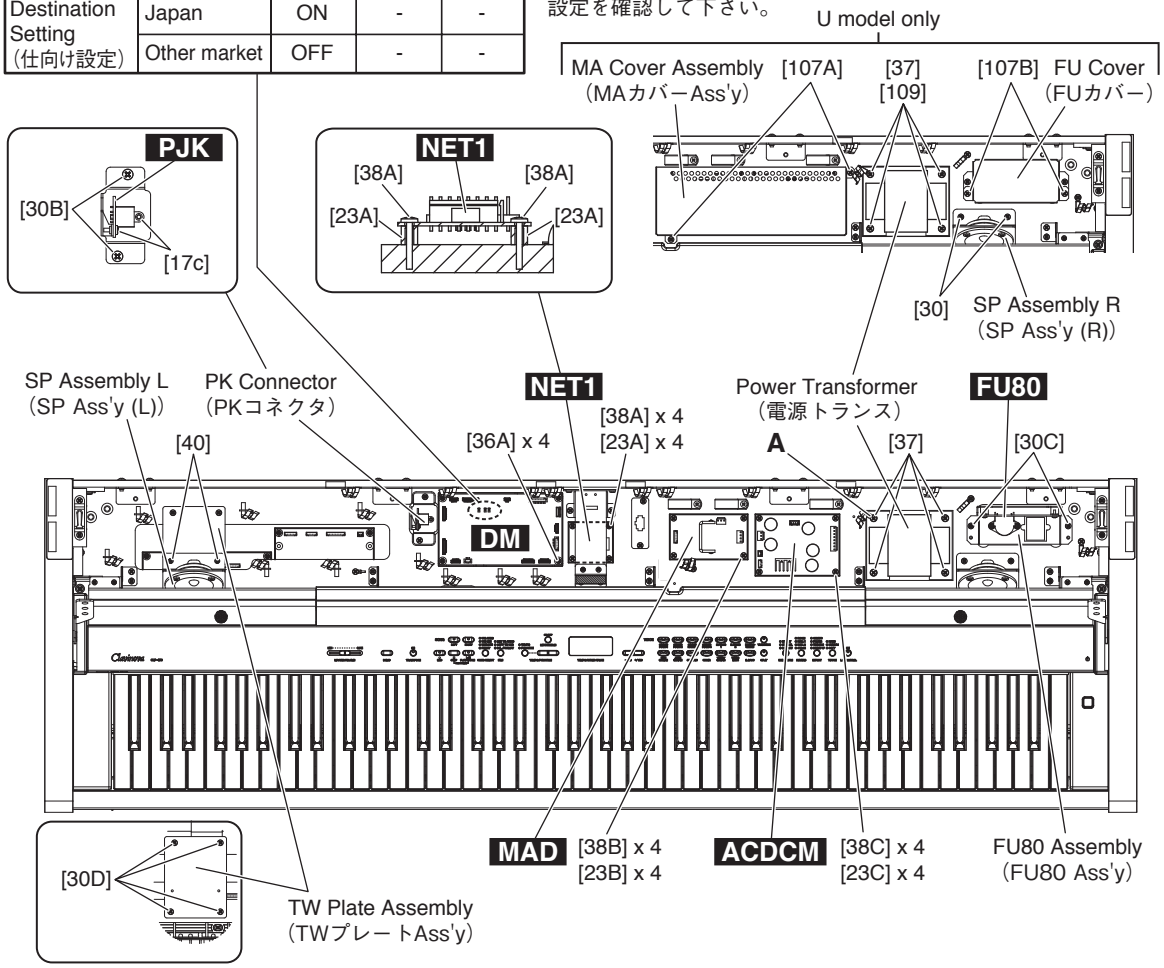

Fig.6（図 6）

Circuit Board and Assembly（シート基板とアッセンブリ）	Screw Ref.No.（ネジ参照No.）	QTY（員数）	Fig.（図）
DM Circuit Board（DMシート）	36A	4	6
PK Connetor（PKコネクタ） *1	30B	2	6, 7
NET1 Circuit Board（NET1シート）	38A	4	6
	23A(Spacer)	4	6
SP Assembly L（スピーカAss'y（L））	40	2	6
SP Assembly R（スピーカAss'y（R））	30	2	6
TW Plate Assembly（TWプレートAss'y） *2	30D	4	6
MA Cover Assembly（MAカバーAss'y）(U model only)	107A	2	6
MAD Circuit Board（MADシート） *3	38B	4	6
	23B(Spacer)	4	6
ACDCM Circuit Board（ACDCMシート） *3	38C	4	6
	23C(Spacer)	4	6
FU Cover（FUカバー） (U model only)	107B	2	6
FU80 Assembly（FU80 Ass'y） *4 / *5	30C	2	6, 7
Power Transformer（電源トランス） *6	37	4	6
(U model only)	109(Washer)	4	6

Table1（表 1）

*1 When removing the PK connector, disconnect the PK cable first. (Fig.7)
*2 When removing the TW plate assembly, disconnect the SP assembly L first. (Fig.6)
*3 U model only: When removing the MAD or ACDCM circuit board, remove the MA cover assembly first.
*4 U model only: When removing the FU80 assembly, remove the FU cover first.
*5 When removing the FU80 assembly, disconnect the AC cord first. (Fig.7)
*6 As for the screw marked [37] at the location of "A", it is tightened together with a cord binder. (Fig.6)

*1 PKコネクタを外す時は、先にPKケーブルを外します。(図7)
*2 TWプレートAss'yを外す時は、先にスピーカAss'y Lを外します。(図6)
*3 U仕向けのみ: MADシートまたはACDCMシートを外す時は、先にMAカバーAss'yを外します。
*4 U仕向けのみ: FU80 Ass'yを外す時は、先にFUカバーを外します。
*5 FU80 Ass'yを外す時は、先に電源コードを外します。(図7)
*6 "A"の位置の[37]のネジは、束線止めと共締めされています。(図6)

5. PJK Circuit Board (Time required: About 6 minutes)

5-1 Disconnect the pedal cord (PK cable). (Fig.7)
5-2 Remove the top board assembly. (See procedure 2.)
5-3 Remove the PK connector. (See procedure 4.)
5-4 Remove the two (2) screws marked [17c]. The PJK circuit board can then be removed from the PK connector. (Fig.6)

5. PJK シート（所要時間 : 約 6 分）

5-1 ペダルコード（PK ケーブル）を外します。(図 7)
5-2 屋根 Ass'y を外します。(2 項参照)
5-3 PK コネクタを外します。(4 項参照)
5-4 [17c] のネジ 2 本を外し、PK コネクタから PJK シートを外します。(図 6)

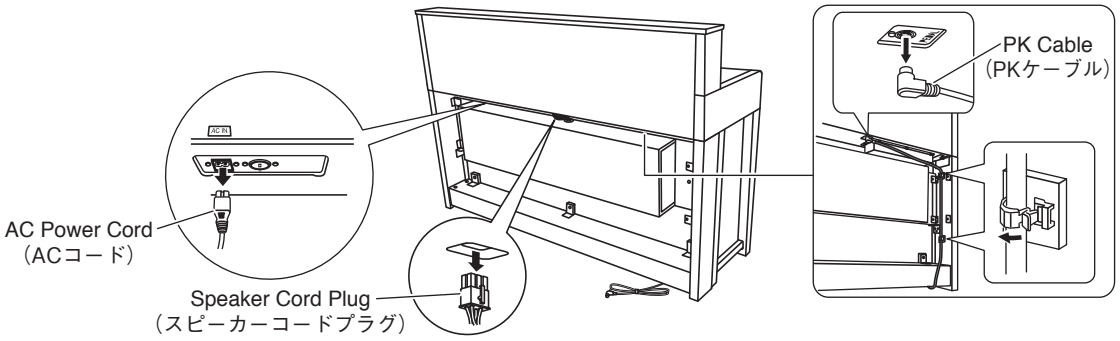

Fig.7（図 7）

6. Speaker (Tweeter) L,R (Time required: About 6 minutes)

6-1 Remove the top board assembly. (See procedure 2.)
6-2 Remove the SP assembly. (See procedure 4.)
6-3 Remove the four (4) screws marked [22c]. The speaker (tweeter) can then be removed from the SP assembly. (Fig.8)
* ***The speakers (tweeters) L and R can be removed in the same manner.***

6. スピーカ（ツィータ）L､R（所要時間 : 約 6 分）

6-1 屋根 Ass'y を外します。(2 項参照)
6-2 SP Ass'y を外します。(4 項参照)
6-3 [22c] のネジ 4 本を外し、スピーカ（ツィータ）を SP Ass'y から外します。(図 8)
※ **スピーカ（ツィータ）L、R は同様に外すことが出来ます。**

7. FU80 Circuit Board (Time required: About 6 minutes)

7-1 Remove the top board assembly. (See procedure 2.)
7-2 Remove the FU80 assembly. (See procedure 4.)
7-3 Remove the two (2) screws marked [4] and the two (2) nuts marked [5]. (Y and P models only)(Fig.9)
7-4 Remove the two (2) screws marked [6] and the two (2) screws marked [1]. The FU80 circuit board can then be removed from the FU80 assembly. (Fig.9)

7. FU80 シート（所要時間 : 約 6 分）

7-1 屋根 Ass'y を外します。(2 項参照)
7-2 FU80 Ass'y を外します。(4 項参照)
7-3 [4] のネジ 2 本と [5] のナット 2 個を外します。(Y,P 仕向けのみ)（図 9)
7-4 [6] のネジ 2 本と [1] のネジ 2 本を外し、FU80 Ass'y から FU80 シートを外します。(図 9)

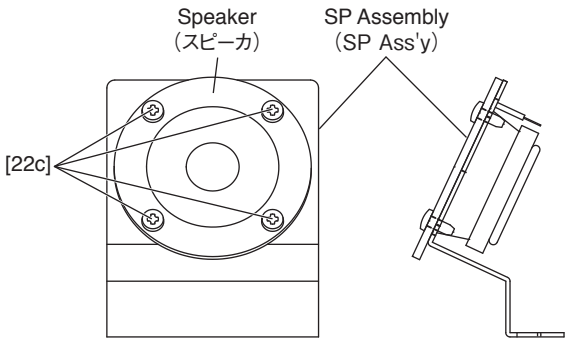

Fig.8（図 8）

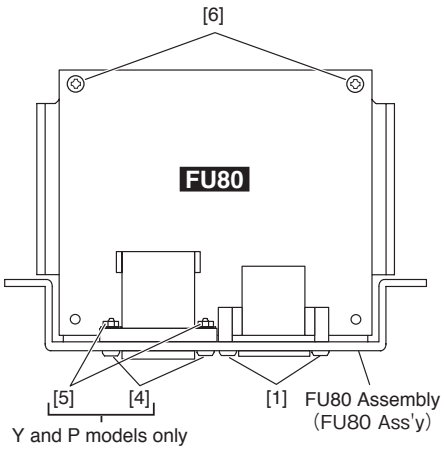

Fig.9（図 9）

8. Panel Assembly (Time required: About 7 minutes)

8-1 Remove the top board assembly. (See procedure 2.)

8-2 Remove the key cover assembly. (See procedure 3.)

8-3 Remove two (2) screws marked [36B] of the key cover receiving assembly. (Fig.10)

8-4 Remove the SP assembly L. (See procedure 4.)(Photo 2)

8-5 Remove the TW plate assembly. (See procedure 4.) (Photo 2)

* ***If the TW plate assembly is not removed, it is difficult to remove the wiring of the panel assembly that is connected to the connector on the DJACK circuit board. (Photo 2)***

8-6 Remove the two (2) screws marked [36C] and the eleven (11) screws marked [30E]. The panel assembly can then be removed. (Fig.10)

* ***As for the screw marked [30E] at the location of "B", it is tightened together with a GND terminal. (Fig.10)***

8. パネル Ass'y（所要時間：約 7 分）

8-1 屋根 Ass'y を外します。(2 項参照)

8-2 鍵盤蓋 Ass'y を外します。(3 項参照)

8-3 鍵盤蓋受け Ass'y の [36B] ネジ 2 本を外します。(図 10)

8-4 SP Ass'y L を外します。(4 項参照)（写真 2)

8-5 TW プレート Ass'y を外します。(4 項参照)（写真 2)

※ **TW プレート Ass'y を外さないと、DJACK シートに接続されているパネル Ass'y のワイヤリングが外せません。(写真 2)**

8-6 [36C] のネジ 2 本と [30E] のネジ 11 本を外し、パネル Ass'y を外します。(図 10)

※ **"B" の位置の [30E] のネジ 1 本は、GND 端子と共締めされています。(図 10)**

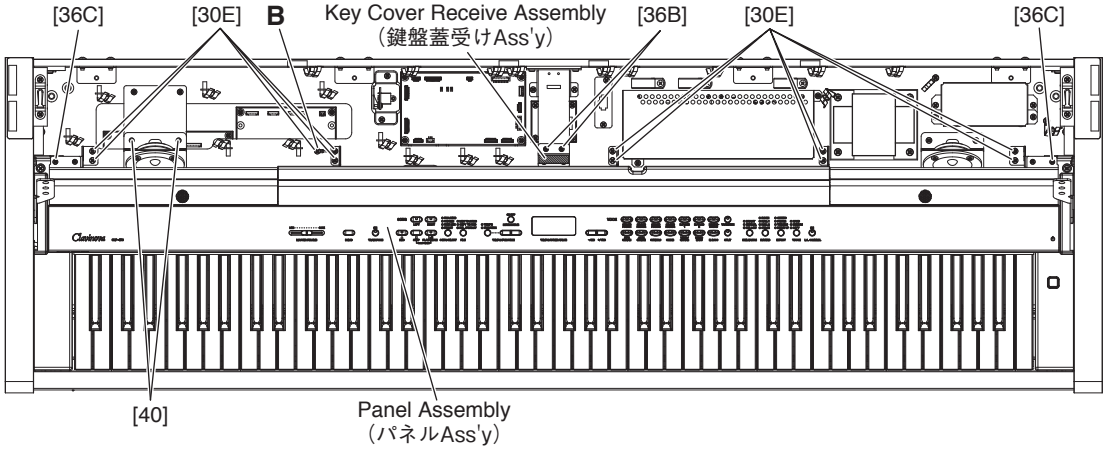

Fig.10（図 10）

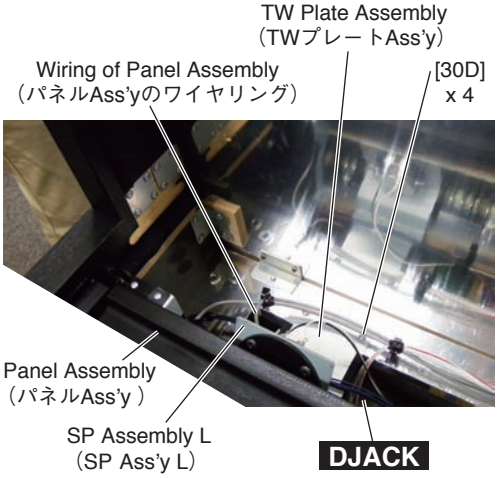

Photo 2（写真 2）

9. Circuit Boards and Assemblies (Panel Section) (Time required: About 9 minutes)

9-1 Remove the top board assembly. (See procedure 2.)
9-2 Remove the key cover assembly. (See procedure 3.)
9-3 Remove the panel assembly. (See procedure 8.)
9-4 Each assembly can be removed by removing its fixing screws as listed below. (Fig.11, Table 2)

9. 基板とアッセンブリ（パネル部）（所要時間：約 9 分）

9-1 屋根 Ass'y を外します。(2 項参照)
9-2 鍵盤蓋 Ass'y を外します。(3 項参照)
9-3 パネル Ass'y を外します。(8 項参照)
9-4 下記のネジを外すことにより、各アッセンブリを外すことができます。(図 11、表 2)

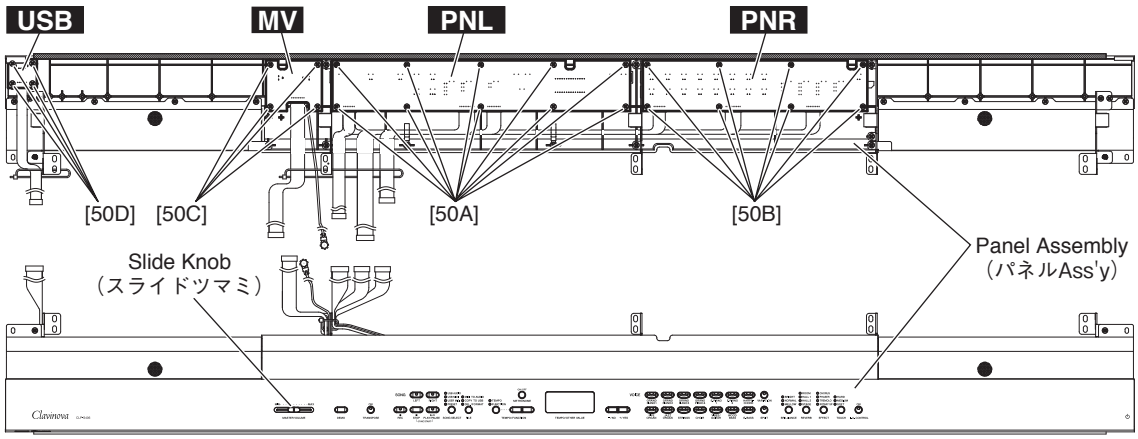

Fig.11（図 11）

Circuit Board and Assembly （シート基板とアッセンブリ）		Screw Ref.No. （ネジ参照No.）	QTY （員数）	Fig. （図）
PNL Circuit Board（PNLシート）		50A	10	11
PNR Circuit Board（PNRシート）		50B	8	11
MV Circuit Board（MVシート）	*1	50C	4	11
USB Circuit Board（USBシート）		50D	4	11

*1 When removing the MV circuit board, remove the slide knob first. (Fig.11)
*1 MVシートを外す時は、先にスライドツマミを外します。（図11）

Table2（表 2）

10. Key Block Assembly L,R (Time required: About 8 minutes each)

10-1 Remove the top board assembly. (See procedure 2.)
10-2 Remove the key cover assembly. (See procedure 3.)
10-3 Remove the panel assembly. (See procedure 8.)
10-4 Remove the screw marked [34] for each side, and push each key block assembly backwards. The key block assemblies L and R can then be removed. (Fig.12)

10. 拍子木 Ass'y L、R（所要時間：各約 8 分）

10-1 屋根 Ass'y を外します。(2 項参照)
10-2 鍵盤蓋 Ass'y を外します。(3 項参照)
10-3 パネル Ass'y を外します。(8 項参照)
10-4 [34] のネジを左右 1 個ずつ外し、拍子木 Ass'y L、R を後側へ押して外します。(図 12)

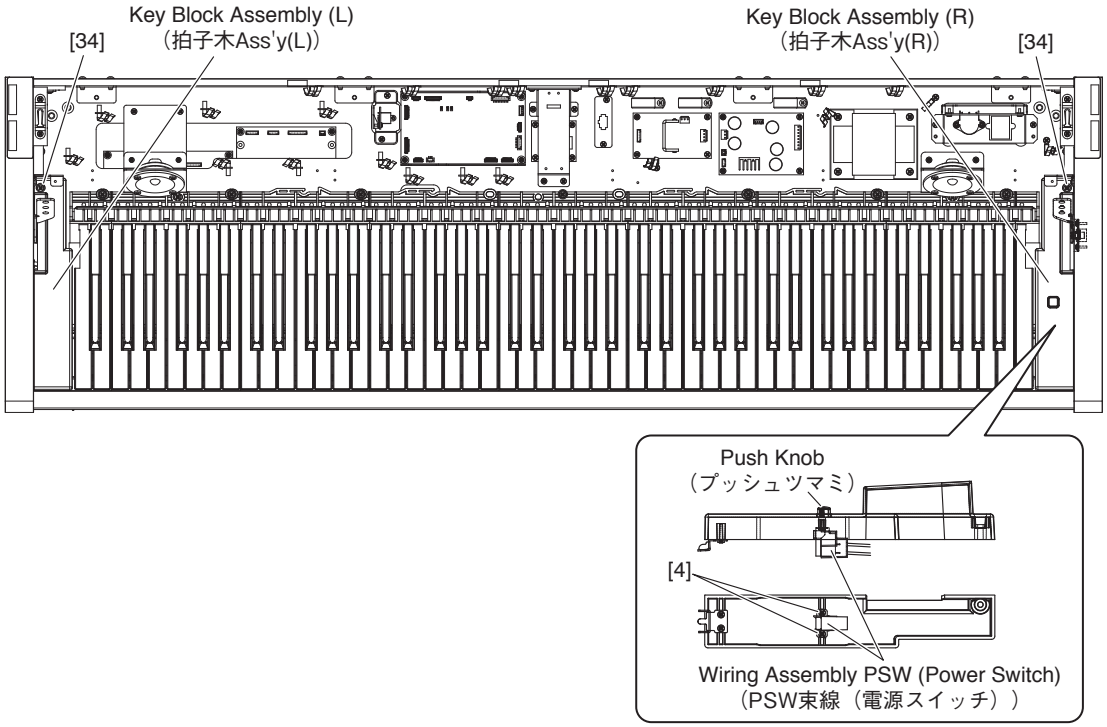

Fig.12（図 12）

11. Wiring Assembly PSW (Power Switch) (Time required: About 9 minutes)

11-1 Remove the top board assembly. (See procedure 2.)
11-2 Remove the key cover assembly. (See procedure 3.)
11-3 Remove the panel assembly. (See procedure 8.)
11-4 Remove the key block assembly R. (See procedure 10.)
11-5 Remove the two (2) screws marked [4]. The PSW wiring assembly (including the power switch) can then be removed from the key block assembly R. (Fig.12)
11-6 Pull out the push knob from the power switch. (Fig.12)

12. GH3 GKS Keyboard Assembly (Time required: About 10 minutes)

12-1 Remove the top board assembly. (See procedure 2.)
12-2 Remove the key cover assembly. (See procedure 3.)
12-3 Remove the panel assembly. (See procedure 8.)
12-4 Remove the key block assemblies L and R. (See procedure 10.)
12-5 Remove the two (2) screws marked [33] and the seven (7) screws marked [32]. (Fig.13)
12-6 Move the keyboard assembly backward, hold the central area of it, and get it upright to remove. (Fig.14)

* ***Holding both side ends of the keyboard assembly may twist and damage the frame.***
* ***It will be easier to remove the keyboard assembly if the SP assemblies L and R are removed in advance. (Fig.13, Fig.14)***
* ***When assembling the keyboard assembly to the main unit, tighten the screws marked [33] and the screws marked [32] in this order. (Fig.13)***

11. PSW 束線（電源スイッチ）（所要時間 : 約 9 分）

11-1 屋根 Ass'y を外します。(2 項参照)
11-2 鍵盤蓋 Ass'y を外します。(3 項参照)
11-3 パネル Ass'y を外します。(8 項参照)
11-4 拍子木 Ass'y R を外します。(10 項参照)
11-5 [4] のネジ 2 本を外し、拍子木 Ass'y R から PSW 束線（電源スイッチ）を外します。(図 12)
11-6 PSW 束線（電源スイッチ）からプッシュツマミを外します。(図 12)

12. GH3 GKS 鍵盤 Ass'y（所要時間 : 約 10 分）

12-1 屋根 Ass'y を外します。(2 項参照)
12-2 鍵盤蓋 Ass'y を外します。(3 項参照)
12-3 パネル Ass'y を外します。(8 項参照)
12-4 拍子木 Ass'y L、R を外します。(10 項参照)
12-5 [33] のネジ 2 本と [32] のネジ 7 本を外します。(図 13)
12-6 鍵盤 Ass'y を後方にずらした後、フレームの中央を持ち、手前を垂直に起こして外します。(図 14)

※ **鍵盤 Ass'y の両端を持つと、フレームがねじれて破損するおそれがあります。**
※ **鍵盤 Ass'y を外す時は、SP Ass'y を外した方が、鍵盤 Ass'y が外し易くなります。(図 13, 図 14)**
※ **鍵盤 Ass'y を取り付ける時は、[33]、[32] の順序でネジを締めます。(図 13)**

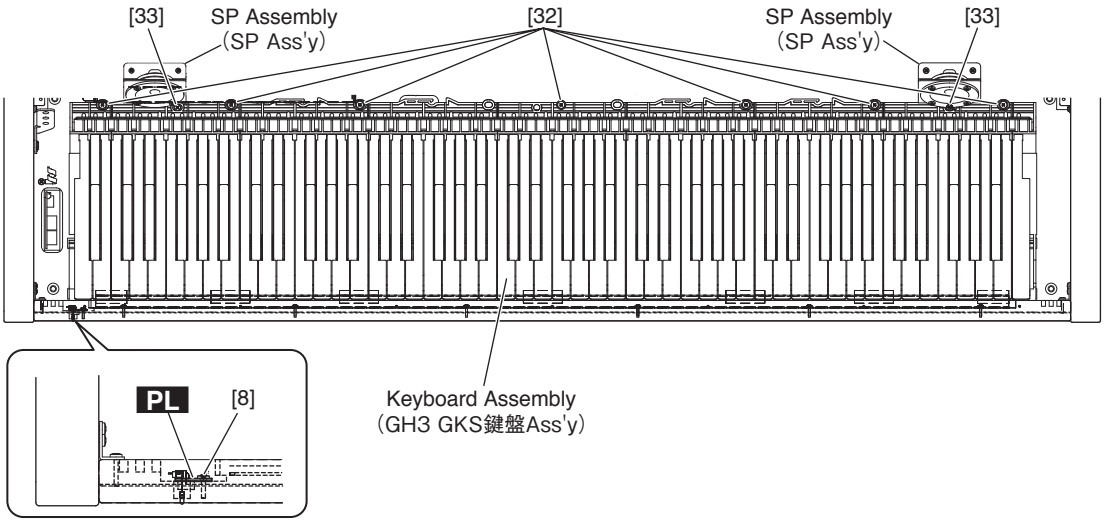

Fig.13（図 13）

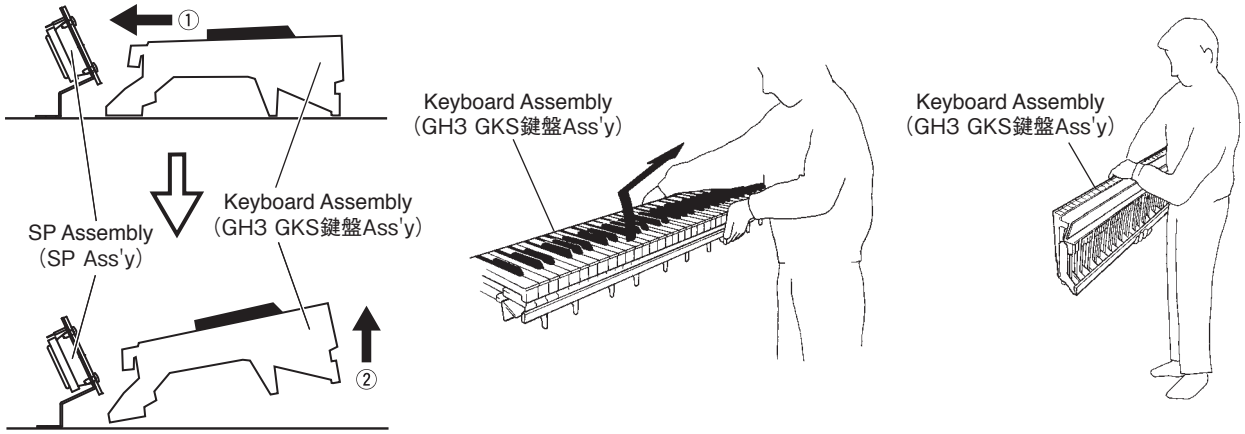

Fig.14（図 14）

13. PL Circuit Board (Time required: About 10 minutes)

13-1 Remove the top board assembly. (See procedure 2.)
13-2 Remove the key cover assembly. (See procedure 3.)
13-3 Remove the panel assembly. (See procedure 8.)
13-4 Remove the key block assemblies L and R. (See procedure 10.)
13-5 Remove the GH3 GKS keyboard assembly. (See procedure 12.)
13-6 Remove the screw marked [8]. The PL circuit board can then be removed. (Fig.13)

13. PL シート（所要時間 : 約 10 分）

13-1 屋根 Ass'y を外します。(2 項参照)
13-2 鍵盤蓋 Ass'y を外します。(3 項参照)
13-3 パネル Ass'y を外します。(8 項参照)
13-4 拍子木 Ass'y L、R を外します。(10 項参照)
13-5 GH3 GKS 鍵盤 Ass'y を外します。(12 項参照)
13-6 [8] のネジ 1 本を外し、PL シートを外します。(図 13)

14. HP Jack Assembly, HP Circuit Board (Time required: About 1 minute)

14-1 HP Jack Assembly

14-2 Remove the two (2) screws marked [30F]. The HP jack assembly can then be removed. (Fig.15)

14. HP ジャック Ass'y、HP シート（所要時間 : 約 1 分）

14-1 HP ジャック Ass'y

14-2 [30F] のネジ 2 本を外し、HP ジャック Ass'y を外します。(図 15)

14-3 HP Circuit Board

14-4 Remove the two (2) nuts marked [3]. The HP circuit board can then be removed from the HP jack assembly. (Fig.15)

14-3 HP シート

14-4 [3] の六角ナットを 2 個外し、HP ジャック Ass'y から HP シートを外します。(図 15)

15. Rear Panel Assembly (Time required: About 2 minutes)

15-1 Remove the four (4) screws marked [S2]. The rear panel assembly can then be removed. (Fig.16)

15. 裏板 Ass'y（所要時間 : 約 2 分）

15-1 [S2] のネジ 4 本を外し、裏板 Ass'y を外します。(図 16)

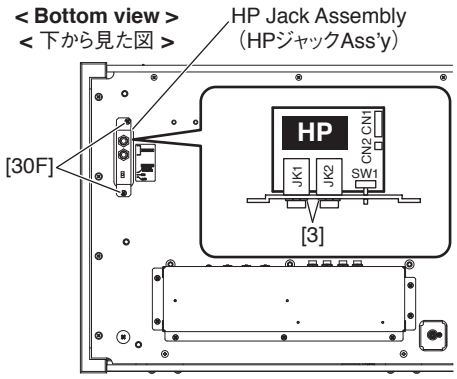

Fig.15（図 15）

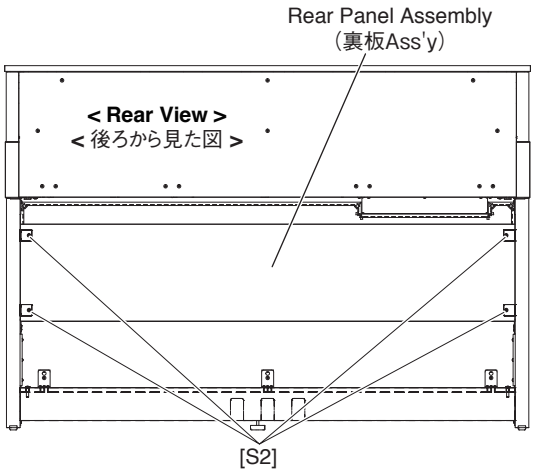

Fig.16（図 16）

16. Main Unit (Time required: About 3 minutes)

* ***For safety, this procedure should be performed by two persons.***

* ***Previously, spread soft cloth on the floor and place two bolsters on it to place the removed main unit.***

16-1 Remove the headphone hanger. (See procedure 1.)

16-2 Remove the rear panel assembly. (See procedure 15.)

16-3 Disconnect the AC power cord, the pedal cord (PK cable) and the speaker cord plug. (Fig.7)

16-4 Remove the six (6) screws marked [S3]. (Fig.17)

16-5 Close the key cover.

16-6 Slide the main unit backwards to remove it from the stand part, and place the main unit carefully on the two bolsters to protect the jack unit on the bottom of the main unit. (Fig.17)

16. メインユニット（所要時間 : 約 3 分）

※ 安全のため、必ず 2 人で作業を行って下さい。

※ 外したメインユニットを置く場所に、あらかじめ布などを敷き、2 個の枕木をその上に置いておきます。

16-1 ヘッドホンハンガーを外します。(1 項参照)

16-2 裏板 Ass'y を外します。(15 項参照)

16-3 AC コード、ペダルコード（PK ケーブル）とスピーカーコードのプラグを外します。(図 7)

16-4 [S3] のネジ 6 本を外します。(図 17)

16-5 鍵盤蓋を閉じた状態にします。

16-6 メインユニットを後ろ側にスライドさせ側板ユニット部分から外し、メインユニットを、底面のジャックユニットを浮かせ保護する為、2 個の枕木の上に置きます。(図 17)

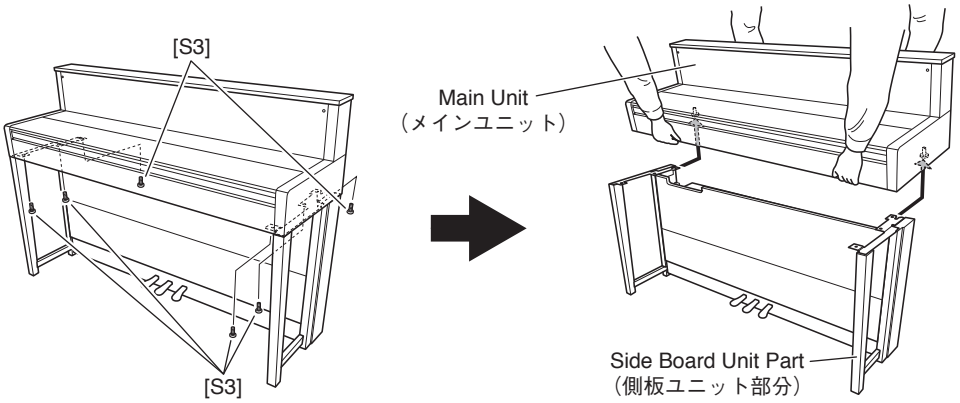

Fig.17（図 17）

17. Jack Unit (Time required: About 5 minutes)

17-1 Remove the main unit. (See procedure 16.)

17-2 Remove the seven (7) screws marked [30G]. The jack assembly can then be removed from the main unit. (Fig.18)

17. ジャックユニット（所要時間 : 約 5 分）

17-1 メインユニットを外します。(16 項参照)

17-2 [30G] のネジ 7 本を外し、ジャックユニットをメインユニットから外します。(図 18)

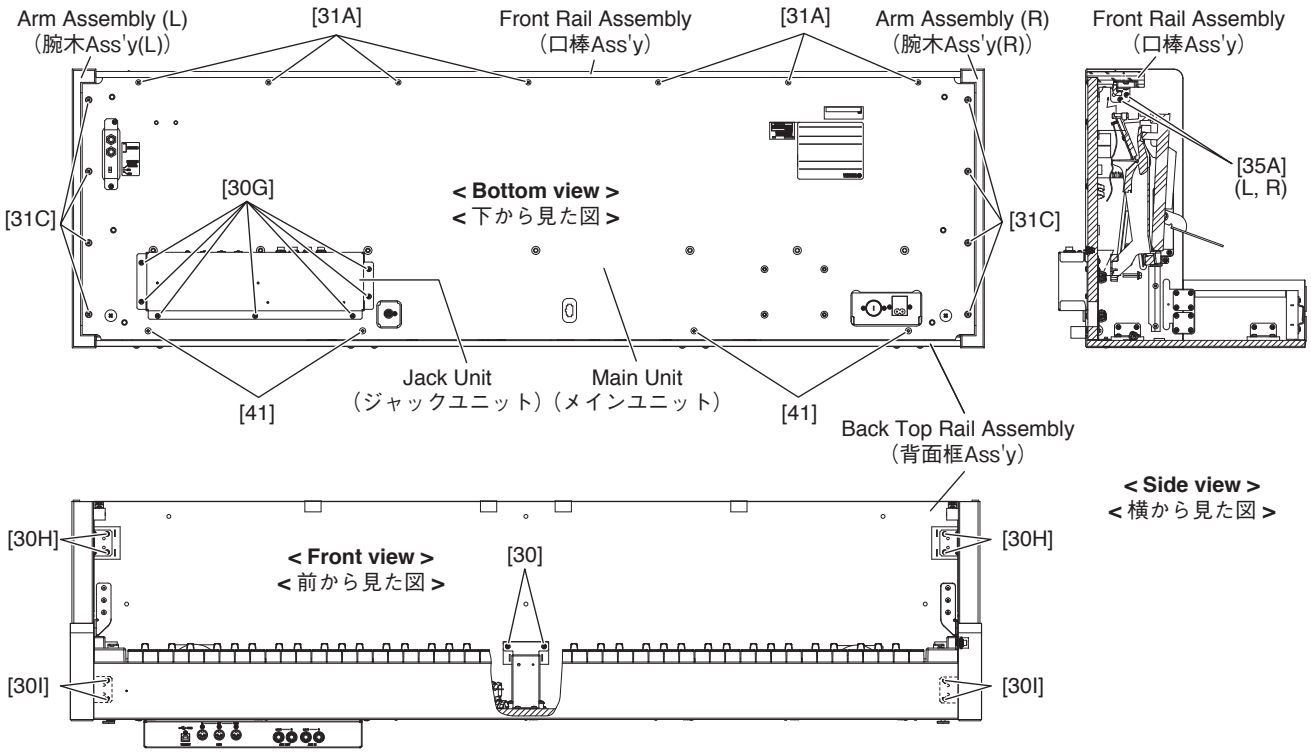

Fig.18（図 18）

18. AJACK Circuit Board (Time required: About 6 minutes)

18-1 Remove the main unit. (See procedure 16.)

18-2 Remove the jack unit. (See procedure 17.)

18-3 Remove the four (4) nuts marked [6], the four (4) washers marked [5] and the two (2) screws marked [7A]. The AJACK circuit board can then be removed from the jack assembly. (Fig.19)

18. AJACK シート（所要時間 : 約 6 分）

18-1 メインユニットを外します。(16 項参照)

18-2 ジャックユニットを外します。(17 項参照)

18-3 [6] の特殊ナット 4 個、[5] のワッシャ 4 個と [7A] のネジ 2 本を外し、AJACK シートをジャックユニットから外します。(図 19)

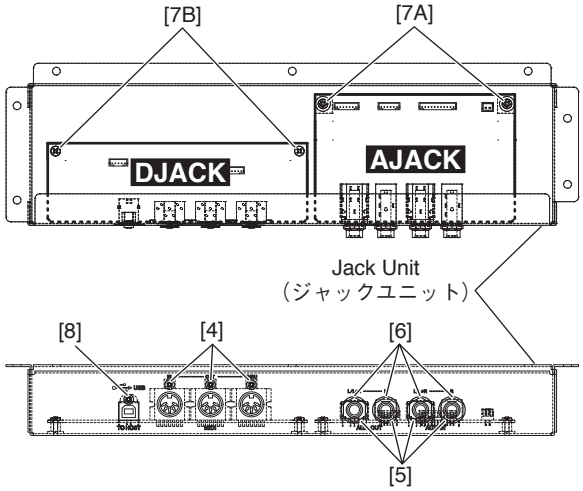

Fig.19（図 19）

19. DJACK Circuit Board (Time required: About 6 minutes)

19-1 Remove the main unit. (See procedure 16.)
19-2 Remove the jack unit. (See procedure 17.)
19-3 Remove the three (3) screws marked [4], the screw marked [8], and the two (2) screws marked [7B]. The DJACK circuit board can then be removed from the jack unit. (Fig.19)

19. DJACK シート（所要時間：約 6 分）

19-1 メインユニットを外します。(16 項参照)
19-2 ジャックユニットを外します。(17 項参照)
19-3 [4]のネジ3本、[8]のネジ1本と[7B]のネジ2本を外し、DJACK シートをジャックユニットから外します。(図 19)

20. Front Rail Assembly (Time required: About 12 minutes)

20-1 Remove the rear panel assembly. (See procedure 15.)
20-2 Remove the main unit. (See procedure 16.)
20-3 Remove the top board assembly. (See procedure 2.)
20-4 Remove the key cover assembly. (See procedure 3.)
20-5 Remove the panel assembly. (See procedure 8.)
20-6 Remove the key block assemblies L and R. (See procedure 10.)
20-7 Remove the GH3 GKS keyboard assembly. (See procedure 12.)
20-8 Remove the seven (7) screws marked [31A], and the two (2) screws each marked [35A] for both side. The front rail assembly can then be removed. (Fig.18)

20. 口棒 Ass'y（所要時間：約 12 分）

20-1 裏板 Ass'y を外します。(15 項参照)
20-2 メインユニットを外します。(16 項参照)
20-3 屋根 Ass'y を外します。(2 項参照)
20-4 鍵盤蓋 Ass'y を外します。(3 項参照)
20-5 パネル Ass'y を外します。(8 項参照)
20-6 拍子木 Ass'y L、R を外します。(10 項参照)
20-7 GH3 GKS 鍵盤 Ass'y を外します。(12 項参照)
20-8 [31A] のネジ 7 本と [35A] のネジ左右 2 本ずつを外し、口棒 Ass'y を外します。(図 18)

21. Back Top Rail Assembly (Time required: About 13 minutes)

21-1 Remove the rear panel assembly. (See procedure 15.)
21-2 Remove the main unit. (See procedure 16.)
21-3 Remove the top board assembly. (See procedure 2.)
21-4 Remove the key cover assembly. (See procedure 3.)
21-5 Remove the panel assembly. (See procedure 8.)
21-6 Remove the key block assemblies L and R. (See procedure 10.)
21-7 Remove the GH3 GKS keyboard assembly. (See procedure 12.)
21-8 Remove the two (2) screws marked [30], the four (4) screws marked [41], the two (2) screws each marked [30H] and the two (2) screws each marked [30I] for both side. The back top rail assembly can then be removed. (Fig.18)

21. 背面框 Ass'y（所要時間：約 13 分）

21-1 裏板 Ass'y を外します。(15 項参照)
21-2 メインユニットを外します。(16 項参照)
21-3 屋根 Ass'y を外します。(2 項参照)
21-4 鍵盤蓋 Ass'y を外します。(3 項参照)
21-5 パネル Ass'y を外します。(8 項参照)
21-6 拍子木 Ass'y L、R を外します。(10 項参照)
21-7 GH3 GKS 鍵盤 Ass'y を外します。(12 項参照)
21-8 [30] のネジ 2 本、[41] のネジ 4 本、[30H] のネジを左右 2 本ずつと [30I] のネジを左右 2 本ずつ外し、背面框 Ass'y を外します。(図 18)

22. Arm Assembly (L,R) (Time required: About 12 minutes each)

22-1 Remove the rear panel assembly. (See procedure 15.)
22-2 Remove the main unit. (See procedure 16.)
22-3 Remove the top board assembly. (See procedure 2.)
22-4 Remove the key cover assembly. (See procedure 3.)
22-5 Remove the panel assembly. (See procedure 8.)
22-6 Remove the key block assemblies L and R. (See procedure 10.)
22-7 Remove the GH3 GKS keyboard assembly. (See procedure 12.)

22. 腕木 Ass'y L、R（所要時間：各約 12 分）

22-1 裏板 Ass'y を外します。(15 項参照)
22-2 メインユニットを外します。(16 項参照)
22-3 屋根 Ass'y を外します。(2 項参照)
22-4 鍵盤蓋 Ass'y を外します。(3 項参照)
22-5 パネル Ass'y を外します。(8 項参照)
22-6 拍子木 Ass'y L、R を外します。(10 項参照)
22-7 GH3 GKS 鍵盤 Ass'y を外します。(12 項参照)

22-8 Remove the four (4) screws marked [31C], the two (2) screws marked [35A], the two (2) screws marked [30I] and the two (2) screws marked [30H]. The arm assembly can then be removed from the main unit. (Fig.18)

* ***The arm assemblies L and R can be removed in the same manner.***

22-8 [31C] のネジを 4 本、[35A] のネジを 2 本、[30I] のネジを 2 本と [30H] のネジを 2 本外します。腕木 Ass'y をメインユニットから外します。(図 18)

※ **腕木 Ass'y L、R は、同様な方法で外すことが出来ます。**

23. Damper Sub Assembly (Time required: About 8 minutes)

23-1 Remove the top board assembly. (See procedure 2.)

23-2 Remove the key cover assembly. (See procedure 3.)

23-3 Remove the panel assembly. (See procedure 8.)

23-4 Remove the three (3) screws marked [10]. The damper sub assembly can then be removed from the arm assembly L. (Fig.20)

23. ダンパー集成 (所要時間 : 約 8 分)

23-1 屋根 Ass'y を外します。(2 項参照)

23-2 鍵盤蓋 Ass'y を外します。(3 項参照)

23-3 パネル Ass'y を外します。(8 項参照)

23-4 [10] のネジを 3 本外し、ダンパー集成を腕木 Ass'y L から外します。(図 20)

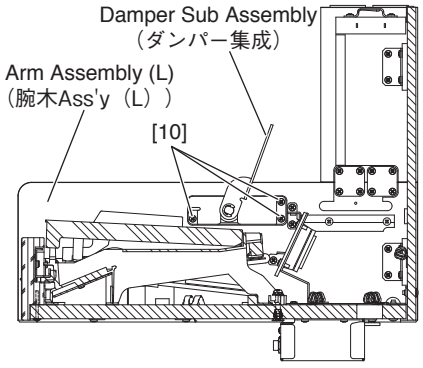

Fig.20 (図 20)

24. Front Board Assembly (Time required: About 4 minutes)

24-1 Remove the rear panel assembly. (See procedure 15.)

24-2 From the rear side, remove the two (2) screws marked [S1] and the three (3) screws marked [S2]. (Fig.21)

24-3 From the front side, pull out the front board assembly to remove it. (Fig.21)

24. 前板 Ass'y (所要時間 : 約 4 分)

24-1 裏板 Ass'y を外します。(15 項参照)

24-2 後側から [S1] のネジ 2 本と [S2] のネジ 3 本を外します。(図 21)

24-3 前側から前板 Ass'y を外します。(図 21)

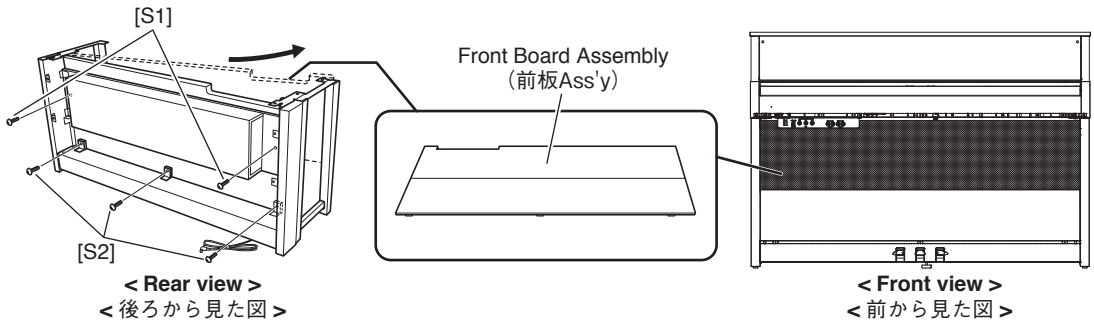

Fig.21 (図 21)

25. SP Box Unit (Time required: About 4 minutes)

25-1 Remove the rear panel assembly. (See procedure 15.)
25-2 Remove the main unit. (See procedure 16.)
25-3 Remove the front board assembly. (See procedure 24.)
25-4 From the front side, remove the four (4) screws marked [S2], and lift the SP box unit a little to remove it. (Fig.22)

25. SP BOX ユニット（所要時間 : 約 4 分）

25-1 裏板 Ass'y を外します。(15 項参照)
25-2 メインユニットを外します。(16 項参照)
25-3 前板 Ass'y を外します。(24 項参照)
25-4 前側から [S2] のネジを 4 本外し、SP BOX ユニットを少し持ち上げてから外します。(図 22)

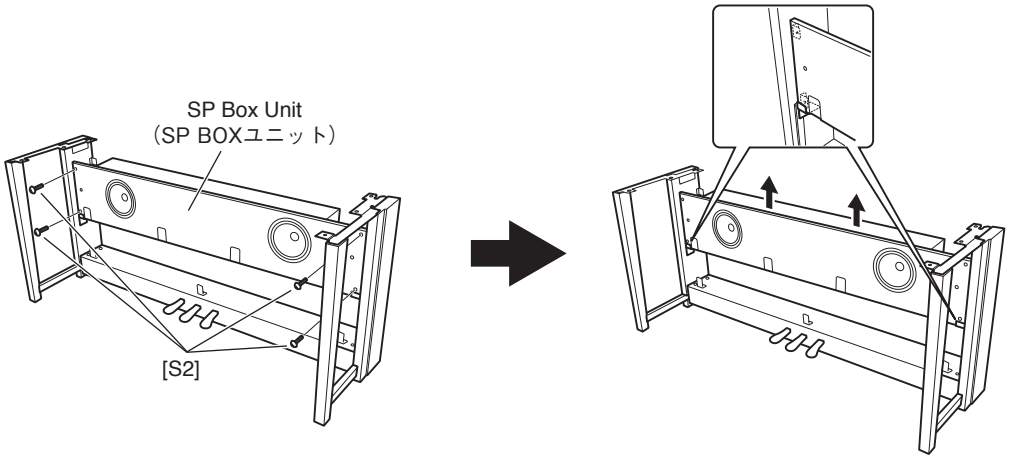

Fig.22（図 22）

26. Speaker (Woofer) L,R (Time required: About 5 minutes each)

26-1 Remove the rear panel assembly. (See procedure 15.)
26-2 Remove the front board assembly. (See procedure 24.)
26-3 Remove the four (4) screws marked [9]. The speaker (woofer) can then be removed from the SP box unit. (Fig.23)

* ***The speakers (woofers) L and R can be removed in the same manner.***

26. スピーカ（ウーファ）L､R（所要時間 : 各約 5 分）

26-1 裏板 Ass'y を外します。(15 項参照)
26-2 前板 Ass'y を外します。(24 項参照)
26-3 [9] のネジを 4 本外し、スピーカ（ウーファ）を SP BOX ユニットから外します。(図 23)

※ **スピーカ（ウーファ）L、R は、同様な方法で外すことが出来ます。**

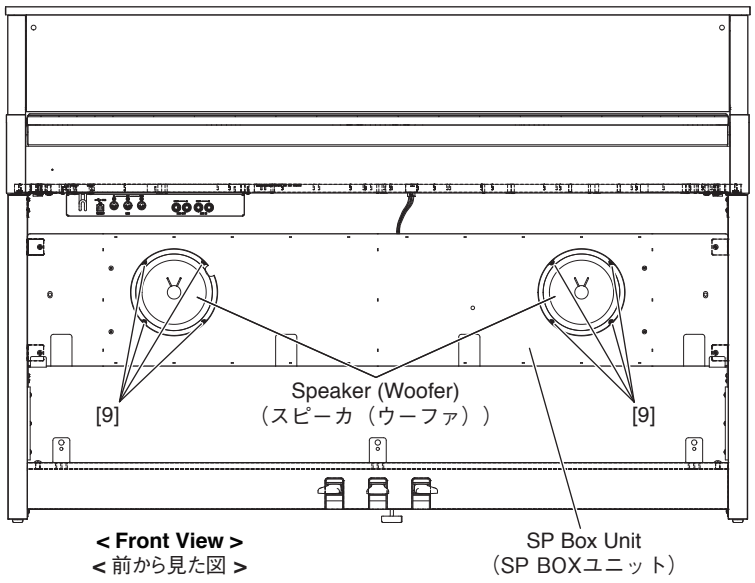

Fig.23（図 23）

27. Pedal Box Assembly (Time required: About 5 minutes)

27-1 Disconnect the pedal cord (PK cable). (Fig.7)
27-2 Remove the rear panel assembly. (See procedure 15.)
27-3 Remove the main unit. (See procedure 16.)
27-4 Remove the front board assembly. (See procedure 24.)
27-5 Remove the four (4) screws marked [S1]. (Fig.24)
27-6 Remove the six (6) screws marked [14], and lift the pedal box assembly upwards to remove it. (Fig.24)

27. ペダル BOX Ass'y（所要時間 : 約 5 分）

27-1 PK ケーブルを外します。(図 7)
27-2 裏板 Ass'y を外します。(15 項参照)
27-3 メインユニットを外します。(16 項参照)
27-4 前板 Ass'y を外します。(24 項参照)
27-5 [S1] のネジ 4 本を外します。(図 24)
27-6 [14] のネジ 6 本を外し、ペダル BOX Ass'y を上側へ持ち上げ外します。(図 24)

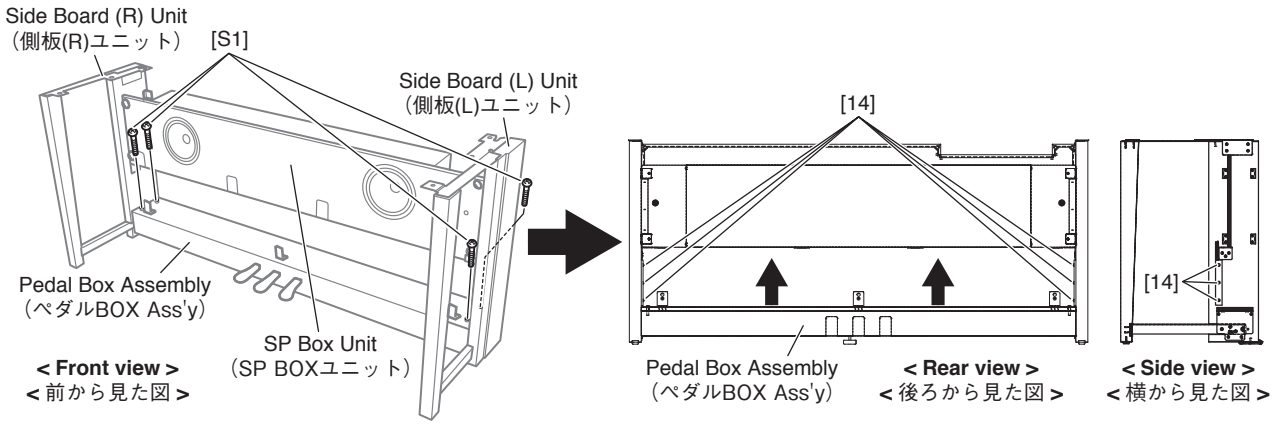

Fig.24（図 24）

28. Side Board Unit (L,R) (Time required: About 5 minutes each)

28-1 Remove the rear panel assembly. (See procedure 15.)
28-2 Remove the main unit. (See procedure 16.)
28-3 Remove the front board assembly. (See procedure 24.)
28-4 Remove the SP box unit. (See procedure 25.)(Fig.22)
28-5 Remove the pedal box assembly.
(See procedure 27-1 to 27-5.)(Fig.24)
When the pedal box assembly is removed, the side board units (L,R) can then be separated. (Fig.22, Fig.24)

28. 側板（L、R）ユニット（所要時間 : 各約 5 分）

28-1 裏板 Ass'y を外します。(15 項参照)
28-2 メインユニットを外します。(16 項参照)
28-3 前板 Ass'y を外します。(24 項参照)
28-4 SP BOX ユニットを外します。(25 項参照)（図 22）
28-5 ペダル BOX Ass'y を外します。(27-1 ～ 27-5 項参照)（図 24）
ペダル BOX Ass'y を外すと、側板（L、R）ユニットが分離できます。(図 22、図 24)

29. Pedal Assembly (Time required: About 3 minutes)

* ***For safety, this procedure should be performed by two persons.***
29-1 Fix with the key cover opened so that it may not move.
29-2 Spread soft cloth on the floor and lay down the unit carefully on its back.
29-3 Remove the eight (8) screws marked [3] and the screw marked [5]. The pedal assembly can then be removed from the pedal box assembly. (Fig.25)

29. ペダル Ass'y（所要時間 : 約 3 分）

※ **安全のため、必ず 2 人で作業を行って下さい。**
29-1 鍵盤蓋が動かない様に、鍵盤蓋を開けた状態で固定します。
29-2 床に毛布などの柔らかい布を敷き、本体の背面を下にして静かに倒します。
29-3 [3] のネジを 8 本と [5] のネジを 1 本外し、ペダル Ass'y をペダル BOX Ass'y から外します。(図 25)

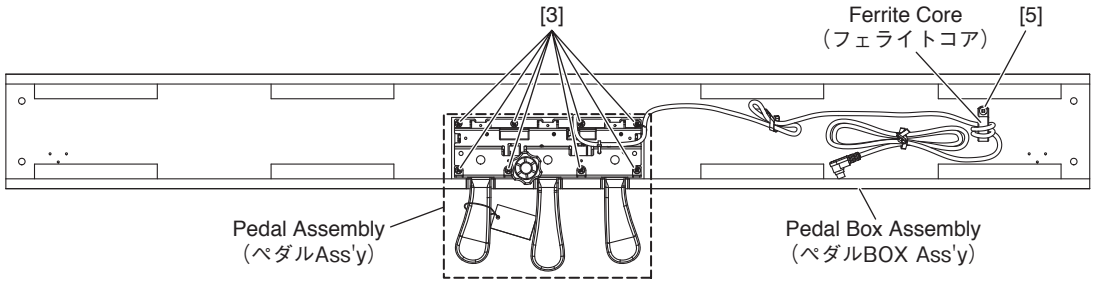

Fig.25（図 25）

30. PEDAL Circuit Board (Time required: About 5 minutes)

30-1 Disconnect the PK cable. (Fig.7)

30-2 Remove the pedal assembly. (See procedure 29.)

30-3 Remove the three (3) screws marked [80A]. The three (3) pedal guides can then be removed. (Fig.26)
While pressing the pedal, remove the pedal guide.

30-4 Remove the three (3) screws marked [80B]. The three (3) pedals can then be removed. (Fig.26)
Pull the pedal forward to remove it.

30-5 Straighten the four (4) bent frame portions marked [A] securing the PEDAL circuit board using pliers. Lift the PEDAL circuit board to remove it. (Fig.26)

30-6 Remove the two (2) rubber contacts from the PEDAL circuit board. (Fig.26)

30. PEDAL シート（所要時間：約 5 分）

30-1 PK ケーブルを外します。(図 7)

30-2 ペダル Ass'y を外します。(29 項参照)

30-3 [80A] のネジ 3 本を外して、ペダルガイド 3 個を外します。(図 26)
ペダルを下側へ押しながら、ペダルガイドを外します。

30-4 [80B] のネジ 3 本を外して、ペダル 3 個を外します。(図 26)
ペダルを手前に引っぱり出して外します。

30-5 PEDAL シートを止めている [A] のフレーム折り曲げ部 4 ヶ所をペンチ等で真直ぐに戻し、PEDAL シートを外します。(図 26)

30-6 PEDAL シートから接点ゴム 2 個を外します。(図 26)

● **Pedal Assembly**

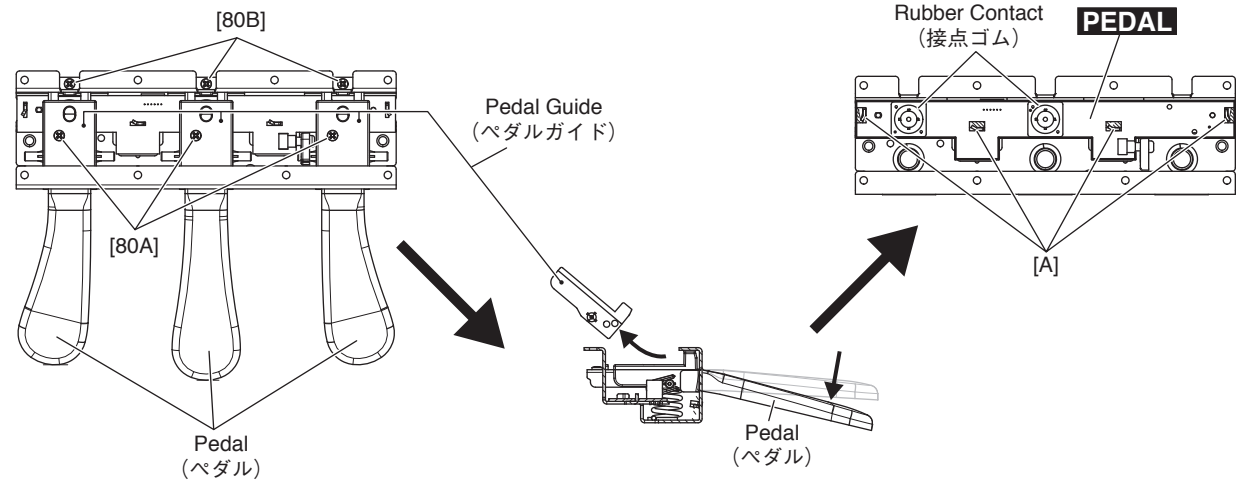

Fig.26（図 26）

31. Disassembling the GH3 GKS Keyboard (Time required: About 20 minutes)

* *After inserting a round stick (Rod:TX000670) between the frame and the keys, remove the circuit boards. (Fig.27)*

31-1 MK-L Circuit Board

Remove the five (5) screws marked [260A] and the screw marked [262A]. The MK-L circuit board can then be removed. (Fig.28)

31-2 MK-M Circuit Board

Remove the four (4) screws marked [260B], the screw marked [262A] and the screw marked [262B]. The MK-M circuit board can then be removed. (Fig.28)

31-3 MK-H Circuit Board

Remove the five (5) screws marked [260C] and the screw marked [262B]. The MK-H circuit board can then be removed. (Fig.28)

* *Keys can be removed without removing the circuit boards.*

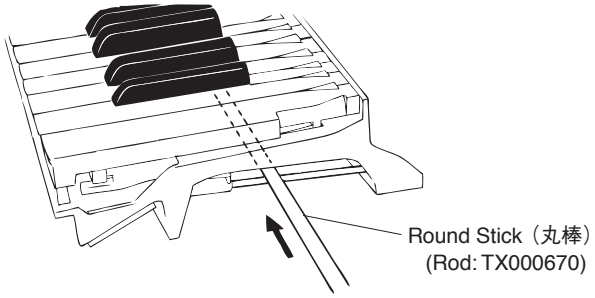

Fig.27（図 27）

31. GH3 GKS 鍵盤の分解（所要時間 : 約 20 分）

※ シートをはずす前に、接点ゴムを歪ませないように、フレームとハンマーの間に丸棒（ロッド：TX000670）を挿入しておきます。（図 27）

31-1 MK-L シート

[260A] のネジ 5 本と [262A] のネジ 1 本を外して、MK-L シートを外します。（図 28）

31-2 MK-M シート

[260B] のネジ 4 本、[262A] のネジ 1 本と [262B] のネジ 1 本を外して、MK-M シートを外します。（図 28）

31-3 MK-H シート

[260C] のネジ 5 本と [262B] のネジ 1 本を外して、MK-H シートを外します。（図 28）

※ 白鍵と黒鍵は、MK-L シート、MK-M シート、MK-H シートを外さなくても、外すことができます。

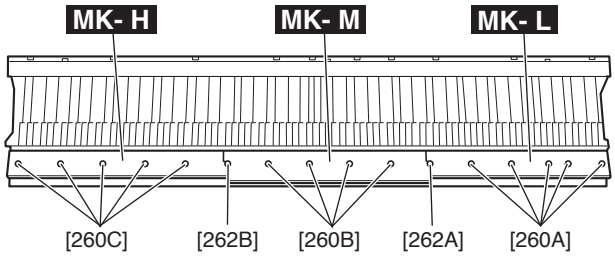

Fig.28（図 28）

31-4 Rubber Contact

Remove the MK circuit board for the involved key. The rubber contacts can then be removed. (Photo 3, Photo 4)



Photo3（写真 3）

31-4 接点ゴム

該当する鍵盤の MK シートを外して、接点ゴムを外します。（写真 3、4）



Photo4（写真 4）

31-5 White Key

In order to release the white key from the stopper, insert a thin plate between the white keys (gap in the direction indicated by the triangle mark, near the fulcrum of the key). Press down the stopper marked [C] and move the white key forward. Then the white key being released from the stopper lifts up. (Fig.29, Fig.30)

* ***Use special care not to move the white key forward so much as to cause damage to the key spring.***

31-6 In this state, move the white key rearward a little. Then the white key can be removed. (Fig.30)

31-7 Black Key

The black key can be removed after the white keys on either side have been removed.

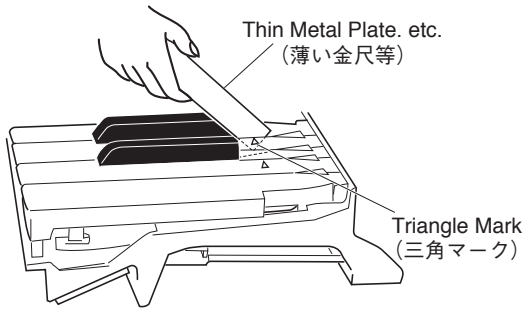

Fig.29（図 29）

31-8 Hammer, White Key (Hammer, Black Key)

After a key has been removed, push a key spring down once to take it out of the hook. (Fig.31)

Place the keyboard assembly upside-down and peel the stopper (L88_W) away. Then hammer of the white key can then be removed. (Fig.32)

* ***The hammer of the black key can then be removed in the same manner.***

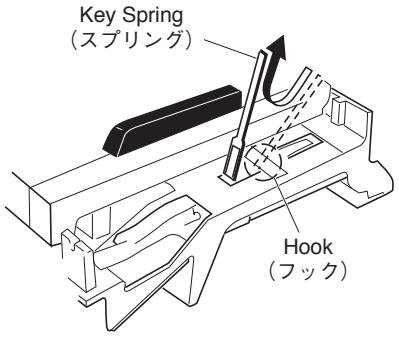

Fig.31（図 31）

31-5 白鍵

白鍵をストッパーから外すために、薄い金尺状のものを鍵盤の間に挿入して（三角マークの示す方向側の隙：白鍵盤支点付近）、[C] のストッパーを下げ、白鍵を前方にずらします。外れると白鍵が浮きます。（図 29、図 30）

※ **この時、白鍵を前方にずらしすぎてスプリングを傷めないように十分注意して作業をしてください。**

31-6 この状態から、白鍵を後方に少しずらし、白鍵を外します。（図 30）

31-7 黒鍵

黒鍵は、両隣の白鍵を外すと、外すことができます。

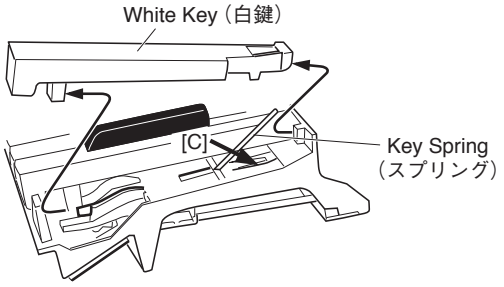

Fig.30（図 30）

31-8 ハンマー白鍵（ハンマー黒鍵）

白鍵を外して、スプリングを一度下に押し込み、フックから取り外します。（図 31）

鍵盤を裏側にし、ストッパー（L88_W）をはがしてハンマー白鍵を外します。（図 32）

※ **ハンマー黒鍵もハンマー白鍵と同じようにして外すことができます。**

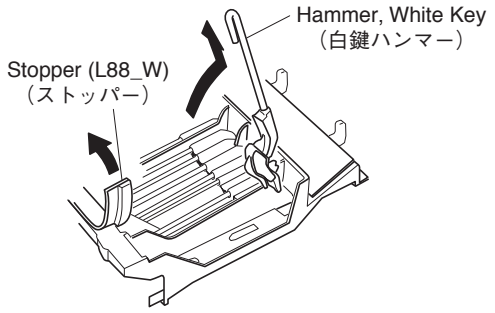

Fig.32（図 32）

32. Assembling the GH3 GKS Keyboard

32-1 Hammer, White Key (Hammer, Black Key)

Place the keyboard assembly upside-down, insert a hammer assembly into the frame, and put the stopper (L88_W) on. (Fig.33)

* ***There are eight (8) kinds of hammers that differ in weight. When assembling, be careful of it.***

32-2 Key Spring

Place the keyboard assembly right side up. Fix key springs on the frame by setting one at each slit and pushing down once on each key spring. (Fig.34)

* ***Be careful of the direction of the spring. It should be installed with its projecting end facing upward. (Fig.35)***

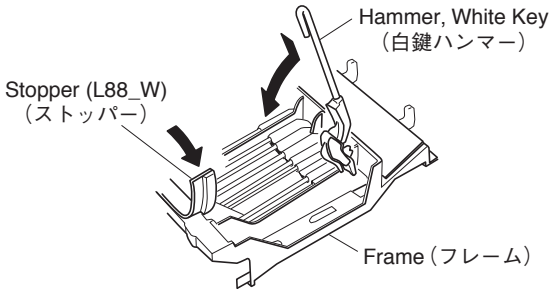

Fig.33（図 33）

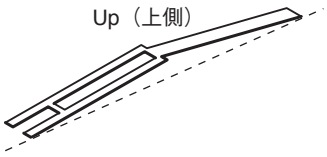

Fig.35（図 35）

32-3 White (Black) Key

After a key has been fit to part [E] and key guide, make sure that the spring is fixed to the key and then press down part [D] of the key. (Fig.36)

32. GH3 GKS 鍵盤の組立

32-1 ハンマー白鍵（ハンマー黒鍵）

鍵盤の裏側より、ハンマー白鍵（黒鍵）をフレームに差し込み、ストッパー（L88_W）を取り付けます。（図 33）

※ **重りの違いにより 8 種類のハンマーがあります。取り付けの際に気をつけてください。**

32-2 スプリング

鍵盤を表側にして、端が二本に分かれているスプリングの先をハンマー白鍵（黒鍵）の切り込みに合わせて、一度下に押し込んでフレームのフックに取り付けます。（図 34）

※ **スプリングの向きに注意してください。スプリングは、図 35 のように上側が凸になるように取り付けます。（図 35）**

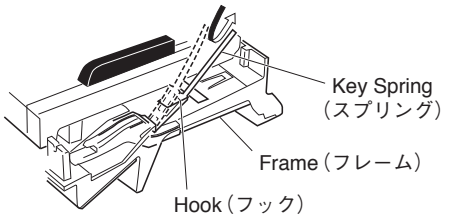

Fig.34（図 34）

32-3 白鍵（黒鍵）

[E] 部とキーガイドに白鍵（黒鍵）をくわえさせ、鍵盤の支点内側のばね受け部に、スプリングが確実に入っていることを確認したら、[D] 部の上を下方向にゆっくり押し込んで取り付けます。（図 36）

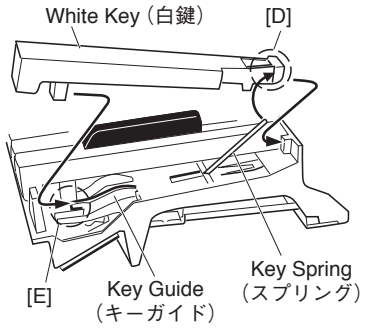

Fig.36（図 36）

32-4 MK-L Circuit Board

Tighten the five (5) screws marked [260A] and the screw marked [262A] to fix the MK-L circuit board. (Fig.28)

* ***Insert the MK-L circuit board under the hooks "A". (Photo 5)***

* ***Make sure that a pin has been correctly inserted into the hole of the triangle mark on the circuit board. (Photo 5)***

32-5 MK-M Circuit Board

Tighten the four (4) screws marked [260B], the screw marked [262A] and the screw marked [262B] to fix the MK-M circuit board. (Fig.28)

* ***Insert the MK-M circuit board under the hooks "A". (Photo 5)***

* ***Make sure that a pin has been correctly inserted into the hole of the triangle mark on the circuit board. (Photo 5)***

* ***When installing the circuit boards, set it under the hooks "B" to align the triangle marks of the circuit board and projection parts of the frame as shown in photo 6. (Photo 6)***

32-6 MK-H Circuit Board

Tighten the five (5) screws marked [260C] and the screw marked [262B] to fix the MK-H circuit board. (Fig.28)

* ***Insert the MK-H circuit board under the hooks "A". (Photo 5)***

* ***Make sure that a pin has been correctly inserted into the hole of the triangle mark on the circuit board. (Photo 5)***

32-4 MK-L シート

MK-L シートを取り付け、[260A] のネジ 5 本と [262A] のネジ 1 本を取り付けます。(図 28)

※ フック A 部の下側へ MK-L シートを挿入します。(写真 5)

※ ▽マークの穴にピンが正しく入っていることを確認して下さい。(写真 5)

32-5 MK-M シート

MK-M シートを取り付け、[260B] のネジ 4 本と [262A] のネジ 1 本、[262B] のネジ 1 本を取り付けます。(図 28)

※ フック A 部の下側へ MK-M シートを挿入します。(写真 5)

※ ▽マークの穴にピンが正しく入っていることを確認して下さい。(写真 5)

※ MK-M シートを取り付ける際は、フレーム裏側にあるフック B の位置と基板の△マークが一致していることを確認してください。(写真 6)

32-6 MK-H シート

MK-H シートを取り付け、[260C] のネジ 5 本と [262B] のネジ 1 本を取り付けます。(図 28)

※ フック A 部の下側へ MK-H シートを挿入します。(写真 5)

※ ▽マークの穴にピンが正しく入っていることを確認して下さい。(写真 5)

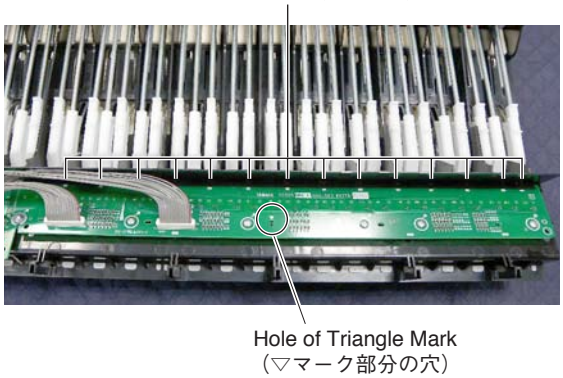

Photo5 (写真 5)

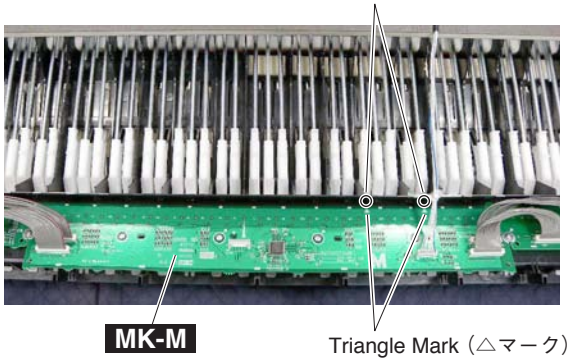

Photo6 (写真 6)

■ LSI PIN DESCRIPTION（LSI 端子機能表）

AK4396VF-E2 (X8324A00) **DAC** (Digital to Analog Converter) 31
AK5381VT-E2 (X5219A0R) **ADC** (Analog to Digital Converter) 31
R8A02042BG (YC479A00) **SWX08** 32
TMP89FM42AUG (YC778C00) **E-GKS** 34
YAC523-VZ (X4325A00) **EVR2** (Electric Variable Resistance 2) 31

● **YAC523-VZ** (X4325A00) **EVR2** (Electric Variable Resistance 2)

DM: IC306

PIN NO.	NAME	I/O	FUNCTION	PIN NO.	NAME	I/O	FUNCTION
1	AVSS	-	Minus power supply for analog (-6.0V Typ.)	23	REF2B	I	ch2 analog reference voltage input 2B
2	AVDD	-	Plus power supply for analog (+6.0V Typ.)				Connect to ground directly.
3	IN1	I	ch1 analog input	24	REF1A	I	ch1 analog reference voltage input 1A
4	IN2	I	ch2 analog input				Connect to ground through 33µF.
5	IN3	I	ch3 analog input	25	REF1B	I	ch1 analog reference voltage input 1B
6	IN4	I	ch4 analog input				Connect to ground directly.
7	IN5	I	ch5 analog input	26	NC	-	Non connection or connect to ground.
8	IN6	I	ch6 analog input	27	NC	-	Non connection or connect to ground.
9	IN7	I	ch7 analog input	28	OUT7	O	ch7 analog output
10	AVDD	-	Plus power supply for analog (+6.0V Typ.)	29	OUT6	O	ch6 analog output
11	AVSS	-	Minus power supply for analog (-6.0V Typ.)	30	OUT5	O	ch5 analog output
12	REF7B	I	ch7 analog reference voltage input 7B	31	OUT4	O	ch4 analog output
			Connect to ground directly.	32	OUT3	O	ch3 analog output
13	REF7A	I	ch7 analog reference voltage input 7A	33	OUT2	O	ch2 analog output
			Connect to ground through 33µF.	34	OUT1	O	ch1 analog output
14	REF6B	I	ch6 analog reference voltage input 6B	35	NC	-	Non connection or connect to ground.
			Connect to ground directly.	36	NC	-	Non connection or connect to ground.
15	REF6A	I	ch6 analog reference voltage input 6A	37	AVSS	-	Minus power supply for analog (-6.0V Typ.)
			Connect to ground through 33µF.	38	ZCEN1	I	Zero-cross control input 1
16	REF5B	I	ch5 analog reference voltage input 5B	39	ZCEN2	I	Zero-cross control input 2.
			Connect to ground directly.	40	CSN	I	Chip select input
17	REF5A	I	ch5 analog reference voltage input 5A	41	SDATAI	I	Serial data input
			Connect to ground through 33µF.	42	SCLK	I	Serial clock input
18	REF4A	I	ch4 analog reference voltage input 4A	43	SDATAO	O	Serial data output
			Connect to ground through 33µF.				Serial data are outputted from this terminal when
19	REF4B	I	ch4 analog reference voltage input 4B				CSN pin is "L" level. This terminal becomes
			Connect to ground directly.				high-impedance state when CSN pin is "H".
20	REF3A	I	ch3 analog reference voltage input 3A	44	TE2	I	Test terminal
			Connect to ground through 33µF.				Non connection or connect to DGND terminal.
21	REF3B	I	ch3 analog reference voltage input 3B	45	TE1	I	Test terminal
			Connect to ground directly.				Non connection or connect to DGND terminal.
22	REF2A	I	ch2 analog reference voltage input 2A	46	DGND	-	Digital ground
			Connect to ground through 33µF.	47	REF	O	Reference voltage output for digital
				48	AVSS	-	Minus power supply for analog (-6.0V Typ.)

● **AK4396VF-E2** (X8324A00) **DAC** (Digital to Analog Converter)

DM:IC304

PIN NO.	NAME	I/O	FUNCTION	PIN NO.	NAME	I/O	FUNCTION
1	DV_{SS}	-	Digital ground	15	TTL	I	CMOS/TTL level select
2	DV_{DD}	-	Digital power supply +3.3 V	16	VREFL	I	Low level voltage reference input
3	MCLK	I	Master clock input	17	VREFH	I	High level voltage reference input
4	PDN	I	Power-down mode	18	AV_{DD}	-	Analog power supply +5 V
5	BICK	I	Audio serial data clock	19	AV_{SS}	-	Analog ground
6	SDATA	I	Audio serial data input	20	AOUTR-	O	Rch negative analog output
7	LRCK	I	L/R clock	21	AOUTR+	O	Rch positive analog output
8	SMUTE/CSN	I	Soft mute/Chip select	22	AOUTL-	O	Lch negative analog output
9	DFS0/CAD0	I	Sampling speed mode select/Chip address 0	23	AOUTL+	O	Lch positive analog output
10	DEM0/CCLK	I	De-emphasis enable 0/Control data clock	24	VCOM	O	Common voltage output
11	DEM1/CDTI	I	De-emphasis enable 1/Control data input	25	P/S	I	Parallel/serial select
12	DIF0	I	} Digital input format	26	TST1/DZFL	O	Test 1/Lch zero input detect
13	DIF1	I		27	TST2/CAD1	I	Test 2/Chip address 1
14	DIF2	I		28	ACKS/DZFR	I/O	Master clock auto setting mode/Rch zero input detect

● **AK5381VT-E2** (X5219A0R) **ADC** (Analog to Digital Converter)

DM: IC305

PIN NO.	NAME	I/O	FUNCTION	PIN NO.	NAME	I/O	FUNCTION
1	AINR	I	Rch Analog input pin	9	SDTO	O	Audio serial data output pin
2	AINL	I	Lch Analog input pin	10	LRCK	I/O	Output channnel clock pin
3	CKS1	I	Mode select 1 pin	11	MCLK	I	Master clock input pin
4	VCOM	O	Common voltage output pin	12	SCLK	I/O	Audio serial data clock pin
5	AGND	-	Analog ground	13	PDN	I	Power down mode pin
6	VA	-	Analog power supply	14	DIF	I	Audio interface format pin
7	VD	-	Digital power supply	15	CKS2	I	Mode select 2 pin
8	DGND	-	Digital ground	16	CKS0	I	Mode select 0 pin

● R8A02042BG (YC479A00) SWX08

DM: IC101

PIN NO.	NAME	I/O	FUNCTION	PIN NO.	NAME	I/O	FUNCTION
A1	VSS	-	Ground (for I/O and for core)	E7	VSS	-	Ground (for I/O and for core)
A2	VSSADC	-	ADC analog ground	E8	VCCQ	-	The power supply +3.3V
A3	VCCADC	-	ADC analog power supply (Typ +3.3V)	E9	VSS	-	Ground (for I/O and for core)
A4	AN4	I(a)	ADC analog input 4	E10	VCCQ	-	The power supply +3.3V
A5	VREFADC	-	Analog module reference voltage. (Typ +3.3V)	E11	VCCQ	-	The power supply +3.3V
A6	SCK1	Ish/O	External synchronous clock I/O 1	E12	VCCQ	-	The power supply +3.3V
A7	UCLK	I	USB external clock input (48MHz)	E13	VCCQ	-	The power supply +3.3V
A8	VSS	-	Ground (for I/O and for core)	E14	VSS	-	The power supply for internal cores(0V)
A9	FUNC_DM	I/O(a)	USB function data -	E15	VDD	-	The power supply +1.2V
A10	VSS	-	Ground (for I/O and for core)	E16	VDD	-	The power supply +1.2V
A11	HOST_DM	I/O(a)	USB host data - (After hard reset is released, it becomes Low output status.)	E17	VCCQ	-	The power supply +3.3V
A12	UCTL	I	USB output control (Make it to High when USB unused).	E18	VCCQ	-	The power supply +3.3V
A13	XTAL	O	Crystal oscillator output	E19	WE3N/DQMUU/PH1	O	D31-D24 at byte writing of D31-D24 (active Low)/SDRAM is selected/port H 1
A14	EXTAL	I	Crystal oscillator input (16.9344MHz)	E20	A2	O	SH2A-CPU address bus 2
A15	VSS	-	Ground (for I/O and for core)	E21	D30/PF6	I/O	SH2A-CPU data bus 30/port PF 6
A16	CS4N/PH4	O	SH2A-CPU chip selection 4 (Low active)/port PH 4	E22	D29/PF5	I/O	SH2A-CPU data bus 29/port PF 5
A17	TRSTN	Ish	JTAG test reset input (Low active)	F1	MD5	I/O	Wave ROM, SDRAM data bus 5
A18	TDO	O	JTAG test data output	F2	MD4	I/O	Wave ROM, SDRAM data bus 4
A19	PA2	I/O	Parallel port A 2	F3	MD12	I/O	Wave ROM, SDRAM data bus 12
A20	PA0	I/O	Parallel port A 0	F4	MD11	I/O	Wave ROM, SDRAM data bus 11
A21	IRQ1	Ish	Interrupt input 1	F5	VDD	-	The power supply +1.2V
A22	VCCQ	-	The power supply +3.3V	F18	VDD	-	The power supply +1.2V
B1	MA1	O	Wave ROM, SDRAM address bus 1	F19	A3	O	SH2A-CPU address bus 3
B2	VSS	-	Ground (for I/O and for core)	F20	A4	O	SH2A-CPU address bus 4
B3	AN5	I(a)	ADC analog input 5	F21	D28/PF4	I/O	SH2A-CPU data bus 28/port PF 4
B4	AN2	I(a)	ADC analog input 2	F22	D27/PF3	I/O	SH2A-CPU data bus 27/port PF 3
B5	AN0	I(a)	ADC analog input 0	G1	MD7	I/O	Wave ROM, SDRAM data bus 7
B6	TxD1	O	Serial output 1	G2	MD6	I/O	Wave ROM, SDRAM data bus 6
B7	TxD0	O	Serial output 0	G3	MD14	I/O	Wave ROM, SDRAM data bus 14
B8	VSS	-	Ground (for I/O and for core)	G4	MD13	I/O	Wave ROM, SDRAM data bus 13
B9	FUNC_DP	I/O(a)	USB function data +	G5	VSS	-	Ground (for I/O and for core)
B10	VSS	-	Ground (for I/O and for core)	G18	VSS	-	Ground (for I/O and for core)
B11	HOST_DP	I/O(a)	USB host data + (After hard reset is released, it becomes Low output status.)	G19	A5	O	SH2A-CPU address bus 5
B12	SCL	Ish/OD	E bus (I2C) clock I/O (5V tolerant)	G20	A6	O	SH2A-CPU address bus 6
B13	CS0N	O	SH2A-CPU chip selection 0 (Low active)	G21	D26/PF2	I/O	SH2A-CPU data bus 26/port PF 2
B14	CS3N	O	SH2A-CPU chip selection 3 (Low active)	G22	D25/PF1	I/O	SH2A-CPU data bus 25/port PF 1
B15	CS6N/PH5	O	SH2A-CPU chip selection 6 (Low active)/port PH 5	H1	MA25/SCASN	O	Wave ROM, SDRAM address bus 25/CAS output for wave SDRAM (Low active)
B16	ASEBRKAKN	Ish/O	Emulator break (Low active)	H2	MA26/SCKE	O	Wave ROM, SDRAM address bus 26/Wave SDRAM clock is enable
B17	TMS	I	JTAG test mode selection input	H3	MA17/NFD1	O/, I/O	Wave ROM, SDRAM address bus 17/Wave NAND flash data bus 1
B18	PA5	I/O	Parallel port A 5	H4	MD15	I/O	Wave ROM, SDRAM data bus 15
B19	PA1	I/O	Parallel port A 1	H5	VCCQ	-	The power supply +3.3V
B20	IRQ0	Ish	Interrupt input 0	H18	VCCQ	-	The power supply +3.3V
B21	VCCQ	-	The power supply +3.3V	H19	A7	O	SH2A-CPU address bus 7
B22	VDDPLL2	-	PLL1 analog power supply (Typ. +1.2V)	H20	A8	O	SH2A-CPU address bus 8
C1	MRDN/SDQM	O	Wave ROM enable read (Low active)/Waves SDRAM data is enable	H21	D24/PF0	I/O	SH2A-CPU data bus 24/port PF 0
C2	MCS0N	O	Wave ROM, SDRAM chip selection 0 (Low active)	H22	D23/PE7	I/O	SH2A-CPU data bus 23/port PE 7
C3	VSS	-	Ground (for I/O and for core)	J1	MA15	O	Wave ROM, SDRAM address bus 15(SDRAM bank selection 1)
C4	AN3	I(a)	ADC analog input 3	J2	MA16/NFD0	O/, I/O	Wave ROM, SDRAM address bus 16/Wave NAND flash data bus 0
C5	AN1	I(a)	ADC analog input 1	J3	MA23/NFD7	O/, I/O	Wave ROM, SDRAM address bus 23/Wave NAND flash data bus 7
C6	RxD1	Ish	Serial input 1	J4	MA24/SRASN	O	Wave ROM, SDRAM address bus 24/RAS output for wave SDRAM (Low active)
C7	RxD0	Ish	Serial input 0	J5	VSS	-	Ground (for I/O and for core)
C8	VSS	-	Ground (for I/O and for core)	J9	VSS	-	Ground (for I/O and for core)
C9	VBUS	I	USB cable connection monitor (5V tolerant)	J10	VSS	-	Ground (for I/O and for core)
C10	VSS	-	Ground (for I/O and for core)	J11	VSS	-	Ground (for I/O and for core)
C11	OVER_CURRENT_N	I	USB overcurrent detection (Low active) (5V tolerant)	J12	VSS	-	Ground (for I/O and for core)
C12	EICN	I	E bus reset output (Low active) (5V tolerant)	J13	VSS	-	Ground (for I/O and for core)
C13	CS1N/PH2	O	SH2A-CPU chip selection 1 (Low active)/port PH 2	J14	VSS	-	Ground (for I/O and for core)
C14	CS5N	O	SH2A-CPU chip selection 5 (Low active)	J18	VSS	-	Ground (for I/O and for core)
C15	ASEMDN	Ish	Debug mode setting (Low active)	J19	A9	O	SH2A-CPU address bus 9
C16	TDI	I	JTAG test data input	J20	A10	O	SH2A-CPU address bus 10
C17	PA7	I/O	Parallel port A 7	J21	D22/PE6	I/O	SH2A-CPU data bus 22/port PE 6
C18	PA4	I/O	Parallel port A 4	J22	D21/PE5	I/O	SH2A-CPU data bus 21/port PE 5
C19	WAITN	I	External wait input (Low active)	K1	MA11	O	Wave ROM, SDRAM address bus 11
C20	VCCQ	-	The power supply +3.3V	K2	MA12	O	Wave ROM, SDRAM address bus 12
C21	VSSPLL2	-	The power supply for SH2A PLL analog modules(0V)	K3	MA13	O	Wave ROM, SDRAM address bus 13(When 256Mbit SDRAM is connected, use it.)
C22	VDDPLL1	-	The Jlower supply for SH2A PLL. analog modules(1.2V)	K4	MA14	O	Wave ROM, SDRAM address bus 14(SDRAM bank selection 0)
D1	MD1	I/O	Wave ROM, SDRAM data bus 1	K5	VDD	-	The power supply +1.2V
D2	MD0	I/O	Wave ROM , SDRAM data bus 0	K9	VSS	-	Ground (for I/O and for core)
D3	MD8	I/O	Wave ROM, SDRAM data bus 8	K10	VSS	-	Ground (for I/O and for core)
D4	VSS	-	Ground (for I/O and for core)	K11	VSS	-	Ground (for I/O and for core)
D5	VDD	-	The power supply +1.2V	K12	VSS	-	Ground (for I/O and for core)
D6	VSS	-	Ground (for I/O and for core)	K13	VSS	-	Ground (for I/O and for core)
D7	RESN	Ish	Hardware reset (Low active)	K14	VSS	-	Ground (for I/O and for core)
D8	VCCQ	-	The power supply +3.3V	K18	VDD	-	The power supply +1.2V
D9	PULLUP_ENB	O	The USB pull-up is enable.	K19	A11	O	SH2A-CPU address bus 11
D10	VCCQ	-	The power supply +3.3V	K20	A12	O	SH2A-CPU address bus 12
D11	POWER_ENB	O	The USB voltage is enable.	K21	D20/PE4	I/O	SH2A-CPU data bus 20/port PE 4
D12	SDA	Ish/OD	E bus (I2C) data I/O (5V tolerant)	K22	D19/PE3	I/O	SH2A-CPU data bus 19/port PE 3
D13	CS2N/PH3	O	SH2A-CPU chip selection 2 (Low active)/port PH 3	L1	MA22/NFD6	O/, I/O	Wave ROM, SDRAM address bus 22/Wave NAND flash data bus 6
D14	CS7N	O	SH2A-CPU chip selection 7 (Low active)	L2	MA21/NFD5	O/, I/O	Wave ROM, SDRAM address bus 21/Wave NAND flash data bus 5
D15	TESTN	Ish	Test input (Low active)	L3	MA20/NFD4	O/, I/O	Wave ROM, SDRAM address bus 20/Wave NAND flash data bus 4
D16	TCK	I	JTAG test clock input	L4	MA9	O	Wave ROM, SDRAM address bus 9
D17	PA6	I/O	Parallel port A 6	L5	MA10	O	Wave ROM, SDRAM address bus 10
D18	PA3	I/O	Parallel port A 3	L9	VSS	-	Ground (for I/O and for core)
D19	VCCQ	-	The power supply +3.3V	L10	VSS	-	Ground (for I/O and for core)
D20	A0	O	SH2A-CPU address bus 0	L11	VSS	-	Ground (for I/O and for core)
D21	VSSPLL1	-	PLL analog ground (0V)	L12	VSS	-	Ground (for I/O and for core)
D22	D31/PF7	I/O	SH2A-CPU data bus 31/port PF 7	L13	VSS	-	Ground (for I/O and for core)
E1	MD3	I/O	Wave ROM, SDRAM data bus 3	L14	VSS	-	Ground (for I/O and for core)
E2	MD2	I/O	Wave ROM, SDRAM data bus 2	L18	CKE	O	The clock is enable for SDRAM
E3	MD10	I/O	Wave ROM, SDRAM data bus 10	L19	A13	O	SH2A-CPU address bus 13
E4	MD9	I/O	Wave ROM, SDRAM data bus 9	L20	A14	O	SH2A-CPU address bus 14
E5	VSS	-	Ground (for I/O and for core)	L21	D18/PE2	I/O	SH2A-CPU data bus 18/port PE 2
E6	VDD	-	The power supply +1.2V	L22	D17/PE1	I/O	SH2A-CPU data bus 17/port PE 1

PIN NO.	NAME	I/O	FUNCTION	PIN NO.	NAME	I/O	FUNCTION
M1	MA19/NFD3	O/, I/O	Wave ROM, SDRAM address bus 19/Wave NAND flash data bus 3	V17	VDD	-	The power supply +1.2V
M2	MA18/NFD2	O/, I/O	Wave ROM, SDRAM address bus 18/Wave NAND flash data bus 2	V18	VCCQ	-	The power supply +3.3V
M3	MA8	O	Wave ROM, SDRAM address bus 8	V19	A24	O	SH2A-CPU address bus 24
M4	MA7	O	Wave ROM, SDRAM address bus 7	V20	A23	O	SH2A-CPU address bus 23
M5	MA6	O	Wave ROM, SDRAM address bus 6	V21	D5	I/O	SH2A-CPU data bus 5
M9	VSS	-	Ground (for I/O and for core)	V22	D6	I/O	SH2A-CPU data bus 6
M10	VSS	-	Ground (for I/O and for core)	W1	PB6	I/O	Parallel port B 6
M11	VSS	-	Ground (for I/O and for core)	W2	PB7	I/O	Parallel port B 7
M12	VSS	-	Ground (for I/O and for core)	W3	ED0/PC0	I/O	External CPU data bus 0/Port C 0
M13	VSS	-	Ground (for I/O and for core)	W4	VDD	-	The power supply +1.2V
M14	VSS	-	Ground (for I/O and for core)	W5	ED10/PD2	I/O	External CPU data bus 10/Port D 2
M18	A1	O	SH2A-CPU address bus 1	W6	ED14/PD6	I/O	External CPU data bus 14/Port D 6
M19	WE2N/DQMUL/PH0	O	D23-D16 at byte writing of D23-D16 (active Low)/SDRAM is selected/port H 0	W7	EA3/PK2	I/O	External CPU address bus 3/Port K 2
M20	CASLN	O	CAS output for SDRAM (Low active)	W8	RDQ1	I/O	SDRAM data bus 1 for DSP
M21	D16/PE0	I/O	SH2A-CPU data bus 16/port PE 0	W9	RDQ3	I/O	SDRAM data bus 3 for DSP
M22	VSS	-	The power supply for internal cores(0V)	W10	RDQ5	I/O	SDRAM data bus 5 for DSP
N1	MA5	O	Wave ROM, SDRAM address bus 5	W11	RDQ7	I/O	SDRAM data bus 7 for DSP
N2	MA4	O	Wave ROM, SDRAM address bus 4	W12	RRASN	O	RAS output of SDRAM for DSP (Low active)
N3	MA3	O	Wave ROM, SDRAM address bus 3	W13	RA11	O	SDRAM address bus 11 for DSP
N4	MA2	O	Wave ROM, SDRAM address bus 2	W14	RA2	O	SDRAM address bus 2 for DSP
N5	VDD	-	The power supply +1.2V	W15	RA4	O	SDRAM address bus 4 for DSP
N9	VSS	-	Ground (for I/O and for core)	W16	AUXI/DREQ3/PK7	I	AUX input/DMA forwarding demand input from external device to channel 3/Port K7
N10	VSS	-	Ground (for I/O and for core)	W17	SDI0/PK5	I	Serial audio input 0/port K5
N11	VSS	-	Ground (for I/O and for core)	W18	BW_MD0	I	Setting of width of SH2A-CPU data bus
N12	VSS	-	Ground (for I/O and for core)	W19	VCCQ	-	The power supply +3.3V
N13	VSS	-	Ground (for I/O and for core)	W20	A25	O	SH2A-CPU address bus 25
N14	VSS	-	Ground (for I/O and for core)	W21	D3	I/O	SH2A-CPU data bus 3
N18	VDD	-	The power supply +1.2V	W22	D4	I/O	SH2A-CPU data bus 4
N19	RASLN	O	RAS output for SDRAM (Low active)	Y1	ED1/PC1	I/O	External CPU data bus 1/Port C 1
N20	WE1N/DQMLU	O	D15-D8 at byte writing of D15-D8 (active Low)/SDRAM is selected	Y2	ED2/PC2	I/O	External CPU data bus 2/Port C 2
N21	D15	I/O	SH2A-CPU data bus 15	Y3	VDD	-	The power supply for internal cores(1.2V)
N22	CKIO	O	Clock output for SDRAM	Y4	ED7/PC7	I/O	External CPU data bus 7/Port C 7
P1	MWRN	O	Wave ROM, SDRAM write enable (Low active)	Y5	ED11/PD3	I/O	External CPU data bus 11/Port D 3
P2	MCS1N/PG0	O	Wave ROM, SDRAM chip selection 1 (Low active)/port G 0	Y6	ED15/PD7	I/O	External CPU data bus 15/Port D 7
P3	MCS3N/MA27/PG2	O	Wave ROM, SDRAM chip selection 3 (Low active)/Wave ROM address bus 27/port G 2	Y7	ERDN/PK3	I/O	External CPU read is enable (Low active)/Port K 3
P4	BTCHG	Ish	Switch control of boot ROM	Y8	RDQ2	I/O	SDRAM data bus 2 for DSP
P5	VSS	-	Ground (for I/O and for core)	Y9	RDQ4	I/O	SDRAM data bus 4 for DSP
P9	VSS	-	Ground (for I/O and for core)	Y10	RDQ6	I/O	SDRAM data bus 6 for DSP
P10	VSS	-	Ground (for I/O and for core)	Y11	RWEN	O	WE output of SDRAM for DSP (Low active)
P11	VSS	-	Ground (for I/O and for core)	Y12	RCASN	O	CAS output of SDRAM for DSP (Low active)
P12	VSS	-	Ground (for I/O and for core)	Y13	RBS	O	SDRAM bank selection for DSP
P13	VSS	-	Ground (for I/O and for core)	Y14	RA1	O	SDRAM address bus 1 for DSP
P14	VSS	-	Ground (for I/O and for core)	Y15	RA3	O	SDRAM address bus 3 for DSP
P18	VSS	-	Ground (for I/O and for core)	Y16	DITO/PH7	O	Digital audio output/Port H7
P19	A16	O	SH2A-CPU address bus 16	Y17	SYI	Ish	Synchronous input from external device
P20	A15	O	SH2A-CPU address bus 15	Y18	SDI1/DREQ2/PK6	I	Serial audio input 1/DMA forwarding demand input from external device to channel2/Port K5
P21	D13	I/O	SH2A-CPU data bus 13	Y19	SDO0	O	Serial audio output 0
P22	D14	I/O	SH2A-CPU data bus 14	Y20	VCCQ	-	The power supply +3.3V
R1	MCS2N/MA28/PG1	O	Wave ROM, SDRAM chip selection 2 (Low active)/Wave ROM address bus 28/port G 1	Y21	D1	I/O	SH2A-CPU data bus 1
R2	NFCSN	O	Wave NAND flash chip is enable (Low active)	Y22	D2	I/O	SH2A-CPU data bus 2
R3	NFRDY	I	Ready input for wave NAND flash	AA1	ED3/PC3	I/O	External CPU data bus 3/Port C 3
R4	NFRDFB	Ish	Wave NAND flash data taking read enable input	AA2	VDD	-	The power supply +1.2V
R5	VCCQ	-	The power supply +3.3V	AA3	ED5/PC5	I/O	External CPU data bus 5/Port C 5
R18	VCCQ	-	The power supply +3.3V	AA4	ED8/PD0	I/O	External CPU data bus 8/Port D 0
R19	A18	O	SH2A-CPU address bus 18	AA5	ED12/PD4	I/O	External CPU data bus 12/Port D 4
R20	A17	O	SH2A-CPU address bus 17	AA6	EA1/PK0	I/O	External CPU address bus 1/Port K 0
R21	D11	I/O	SH2A-CPU data bus 11	AA7	EWRN/PK4	I/O	External CPU write is enable (Low active)/Port K 4
R22	D12	I/O	SH2A-CPU data bus 12	AA8	RDQ15	I/O	SDRAM data bus 15 for DSP
T1	SCLK	O	Clock output for wave SDRAM	AA9	RDQ13	I/O	SDRAM data bus 13 for DSP
T2	NFRDN/PG3	O	Wave NAND flash enable read (Low active)/port G 3	AA10	RDQ11	I/O	SDRAM data bus 11 for DSP
T3	NFWEN/PG4	O	Wave NAND flash enable write (Low active)/port G 4	AA11	RDQ9	I/O	SDRAM data bus 9 for DSP
T4	NFWPN/PG5	O	Wave NAND write-protect (Low active)/port G 5	AA12	RCLK	O	SDRAM clock output for DSP
T5	VSS	-	The power supply for internal cores(0V)	AA13	RA12	O	SDRAM address bus 12 for DSP
T18	VSS	-	The power supply for internal cores(0V)	AA14	RA9	O	SDRAM address bus 9 for DSP
T19	A20	O	SH2A-CPU address bus 20	AA15	RA7	O	SDRAM address bus 7 for DSP
T20	A19	O	SH2A-CPU address bus 19	AA16	RA5	O	SDRAM address bus 5 for DSP
T21	D9	I/O	SH2A-CPU data bus 9	AA17	WCLK2/SDO3	O	Word clock output 2/Serial audio output 3
T22	D10	I/O	SH2A-CPU data bus 10	AA18	BCLK	O	Bit clock output (After hard reset is released, the H/L change is started)
U1	NFALE/PG6	O	Wave NAND flash address is enable/port G 6	AA19	SDO1	O	Serial audio output 1
U2	NFCLE/PG7	O	Wave NAND flash command is enable/port G 7	AA20	RDWRN	O	The SH2A-CPU read write is enable
U3	PB0	I/O	Parallel port B 0	AA21	VCCQ	-	The power supply +3.3V
U4	PB1	I/O	Parallel port B 1	AA22	D0	I/O	SH2A-CPU data bus 0
U5	VDD	-	The power supply +1.2V	AB1	VDD	-	The power supply +1.2V
U18	VCCQ	-	The power supply +3.3V	AB2	ED4/PC4	I/O	External CPU data bus 4/Port C 4
U19	A22	O	SH2A-CPU address bus 22	AB3	ED6/PC6	I/O	External CPU data bus 6/Port C 6
U20	A21	O	SH2A-CPU address bus 21	AB4	ED9/PD1	I/O	External CPU data bus 9/Port D 1
U21	D7	I/O	SH2A-CPU data bus 7	AB5	ED13/PD5	I/O	External CPU data bus 13/Port D 5
U22	D8	I/O	SH2A-CPU data bus 8	AB6	EA2/PK1	I/O	External CPU address bus 2/Port K 1
V1	PB2	I/O	Parallel port B 2	AB7	ECSN	Ish	External CPU chip selection
V2	PB3	I/O	Parallel port B 3	AB8	RDQ14	I/O	SDRAM data bus 14 for DSP
V3	PB4	I/O	Parallel port B 4	AB9	RDQ12	I/O	SDRAM data bus 12 for DSP
V4	PB5	I/O	Parallel port B 5	AB10	RDQ10	I/O	SDRAM data bus 10 for DSP
V5	VDD	-	The power supply +1.2V	AB11	RDQ8	I/O	SDRAM data bus 8 for DSP
V6	VDD	-	The power supply +1.2V	AB12	RDQM	O	SDRAM mask output for DSP
V7	VSS	-	Ground (for I/O and for core)	AB13	RA13	O	SDRAM address bus 13 for DSP
V8	RDQ0	I/O	SDRAM data bus 0 for DSP	AB14	RA10	O	SDRAM address bus 10 for DSP
V9	VSS	-	Ground (for I/O and for core)	AB15	RA8	O	SDRAM address bus 8 for DSP
V10	VCCQ	-	The power supply +3.3V	AB16	RA6	O	SDRAM address bus 6 for DSP
V11	VCCQ	-	The power supply +3.3V	AB17	SYSCLK	O	System clock output (After hard reset is released, the H/L change is started)
V12	VCCQ	-	The power supply +3.3V	AB18	WCLK	O	Word clock output (After hard reset is released, the H/L change is started)
V13	VCCQ	-	The power supply +3.3V	AB19	SYSCLK2/SDO2/PH6	O	System clock output 2: For TI Co. DAC/Serial audio input 2/Port H 6
V14	VSS	-	Ground (for I/O and for core)	AB20	RDN	O	The SH2A-CPU read is enable (Low active)
V15	VCCQ	-	The power supply +3.3V	AB21	WE0N/DQMLL	O	D7-D0 at byte writing of D7-D0 (active Low)/SDRAM is selected
V16	CKOEN	I	Clock output control for SDRAM	AB22	VCCQ	-	The power supply +3.3V

● TMP89FM42AUG (YC778C00) E-GKS

MK-M: IC1

PIN NO.	NAME	I/O	FUNCTION	PIN NO.	NAME	I/O	FUNCTION
1	VSS	-	Ground	23	P42	I/O	Port 42
2	XIN	I	High frequency departure pendulum connection terminal	24	P43	I/O	Port 43
3	XOUT	O	High frequency departure pendulum connection terminal	25	P44	I/O	Port 44
4	MODE	I	Terminal for shipment examination. Please fix at "L" level.	26	P45	I/O	Port 45
5	VDD	-	Power supply +5D	27	P46	I/O	Port 46
6	P02	I/O	Port 02	28	P47	I/O	Port 47
7	P03	I/O	Port 03	29	P74	I/O	Port 74
8	/RESET	I	System reset input	30	P75	I/O	Port 75
9	P11	I/O	Port 11	31	P76	I/O	Port 76
10	P12	I/O	Port 12	32	P77	I/O	Port 77
11	P13	I/O	Port 13	33	P90	I/O	Port 90
12	P20	I/O	Port 20	34	P91	I/O	Port 91
13	P21	I/O	Port 21	35	P80	I/O	Port 80
14	P22	I/O	Port 22/Serial clock I/O 0	36	P81	I/O	Port 81
15	SDA0	I/O	Serial bus data input/output	37	P70	I/O	Port 70
16	SCL0	I/O	Serial bus data input/output	38	P71	I/O	Port 71
17	P25	I/O	Port 25	39	P72	I/O	Port 72
18	P26	I/O	Port 16	40	P73	I/O	Port 73
19	P27	I/O	Port 27	41	PB4	I/O	Port B4
20	VAREF/AVDD		Analog, standard voltage input terminal for analog to digital translation/Power supply terminal for analogue	42	PB5	I/O	Port B5
				43	PB6	I/O	Port B6
21	AIN0	I	A/D converter analog input	44	PB7	I/O	Port B7
22	P41	I/O	Port 41				

■ CIRCUIT BOARDS（シート基板図）

ACDCM Circuit Board (YC526C0)..... 38
AJACK Circuit Board (YC758B0) 42
DJACK Ciruit Board (X9303B0)..... 43
DM Circuit Board (YC757D0) 36
FU80 Circuit Board (X9603B0)..... 46
HP Circuit Board (X2242B0)..... 44
MAD Circuit Board (X9083I0) 39
MK-H Circuit Board (YC333D0)..... 47
MK-L Circuit Board (YC333D0) 48
MK-M Circuit Board (YC333D0) 49
MV Circuit Board (X5956C0)..... 44
NET1 Circuit Board (XT123B0) 44
PEDAL Circuit Board (X9561D0) 45
PJK Circuit Board (X5143A0)..... 46
PL Circuit Board (XR898A0) 44
PNL Circuit Board (X5955E0)..... 40
PNR Circuit Board (X5956C0) 41
USB Circuit Board (X9518A0) 46

Note: See parts list for details of circuit board component parts.
注）シートの部品詳細はパーツリストをご参照ください。

• DM Circuit Board

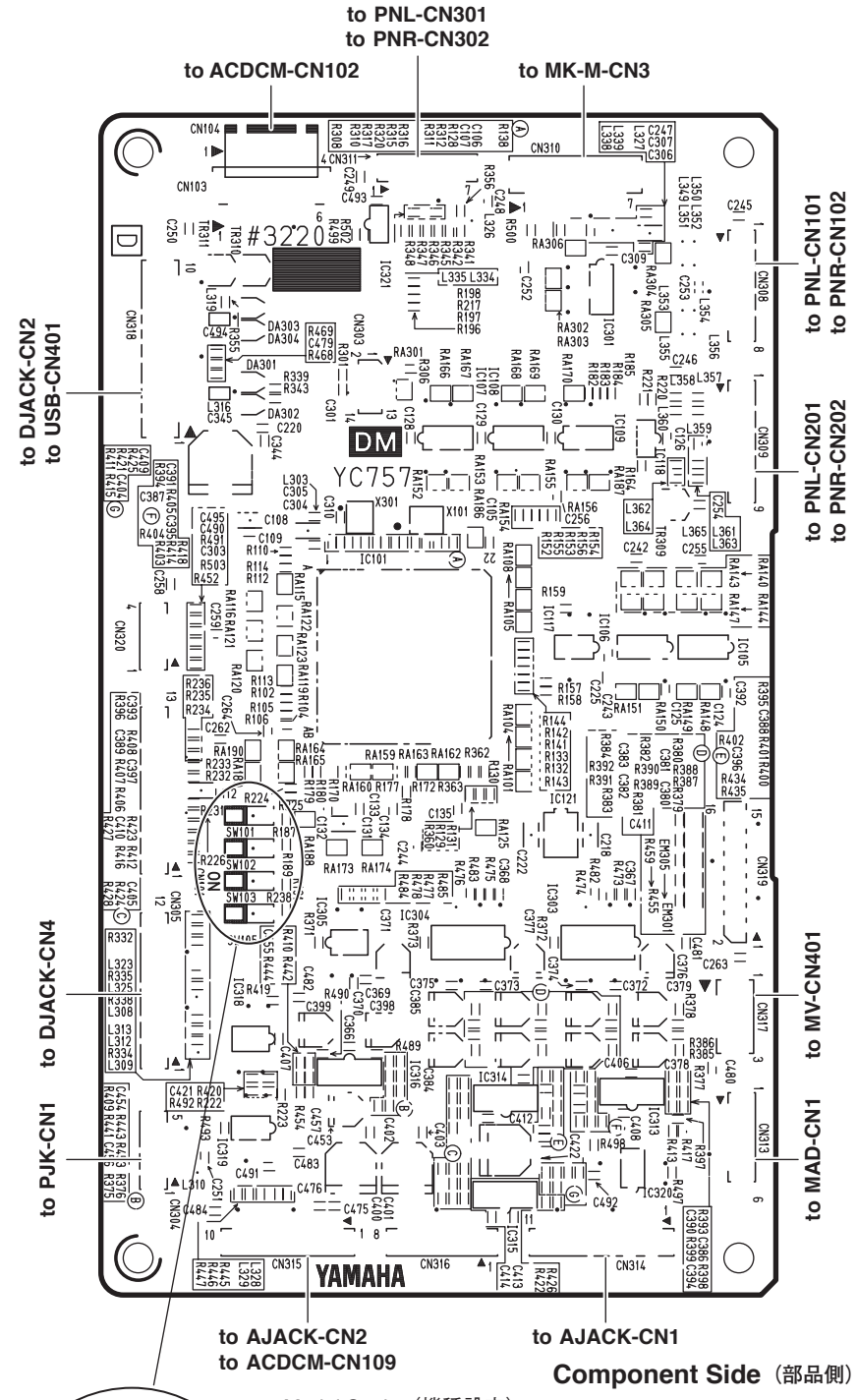

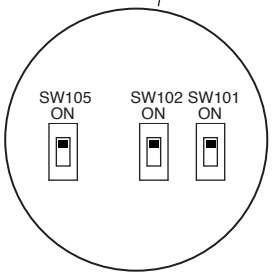

Model Setting（機種設定）

SW101	ON	CLP-S406
SW102	ON	

Destination Setting（仕向け設定）

SW105	ON	Japan
	OFF	Other market

2NA-WV35600 1

• DM Circuit Board

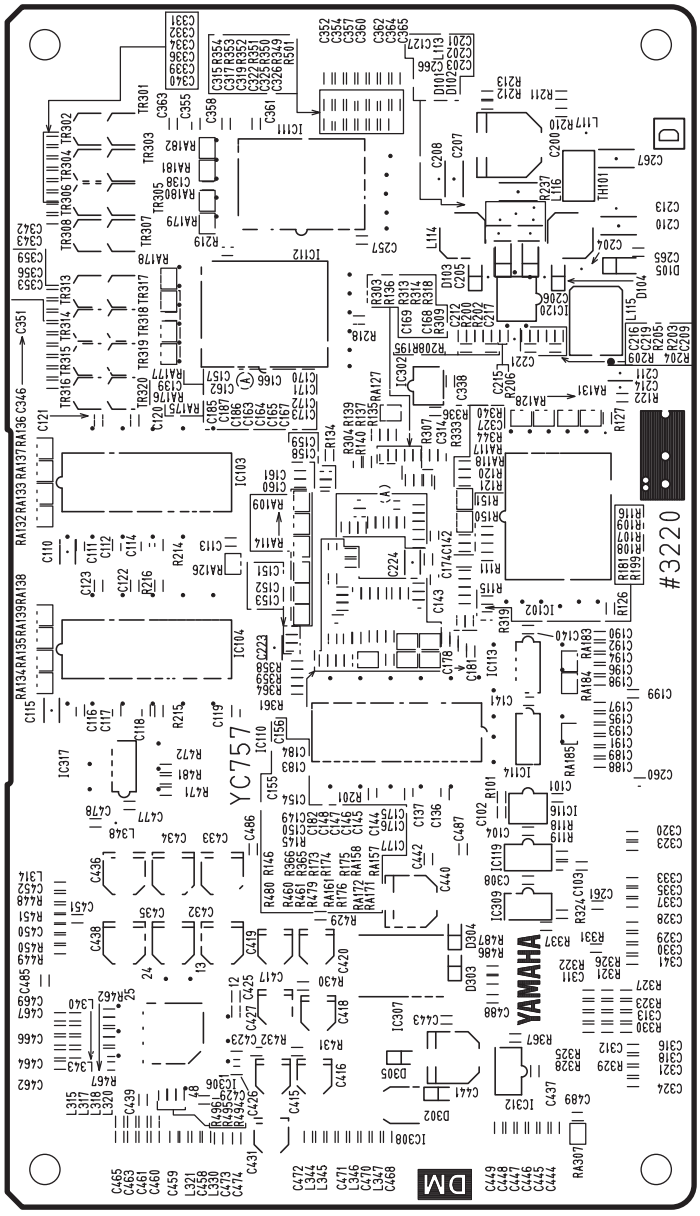

Pattern Side（パターン側）

2NA-WV35600 1

• ACDCM Circuit Board

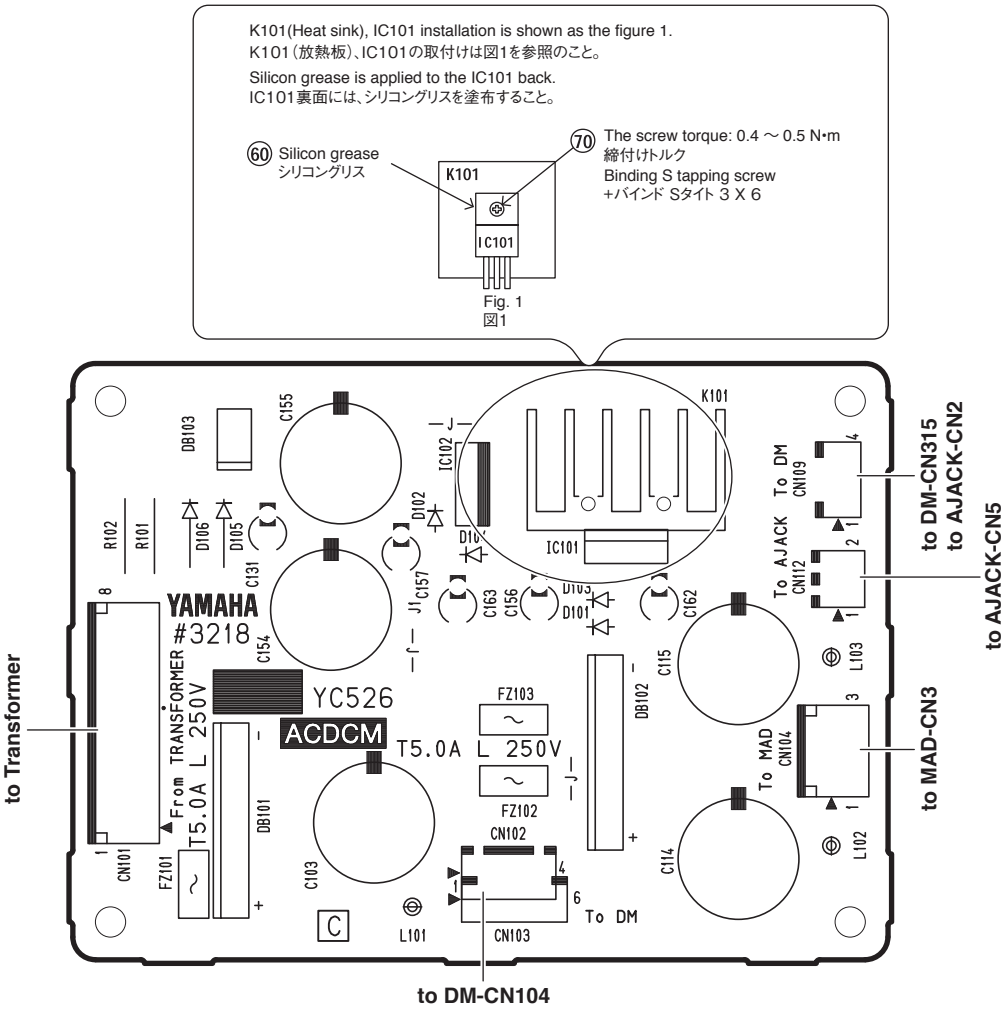

Component Side（部品側）

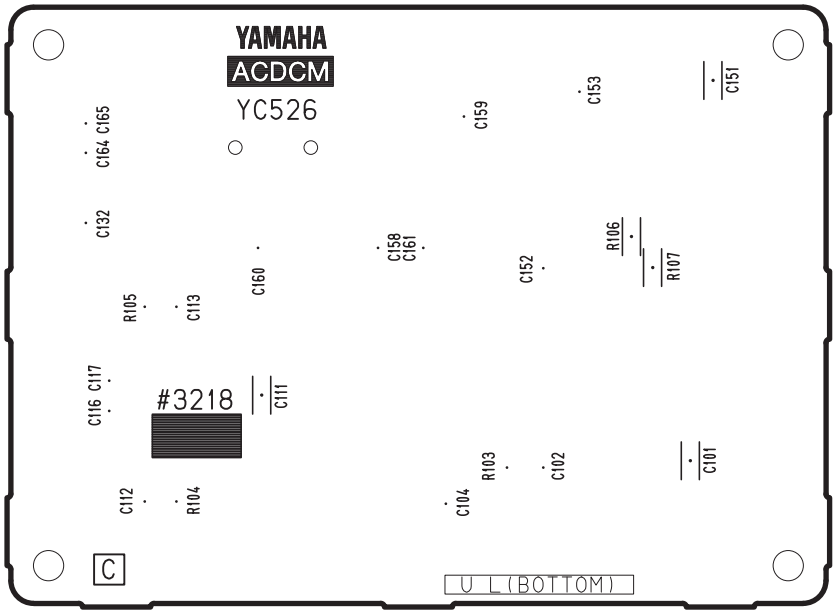

Pattern Side（パターン側）

2NA-WU47110 1

• MAD Circuit Board

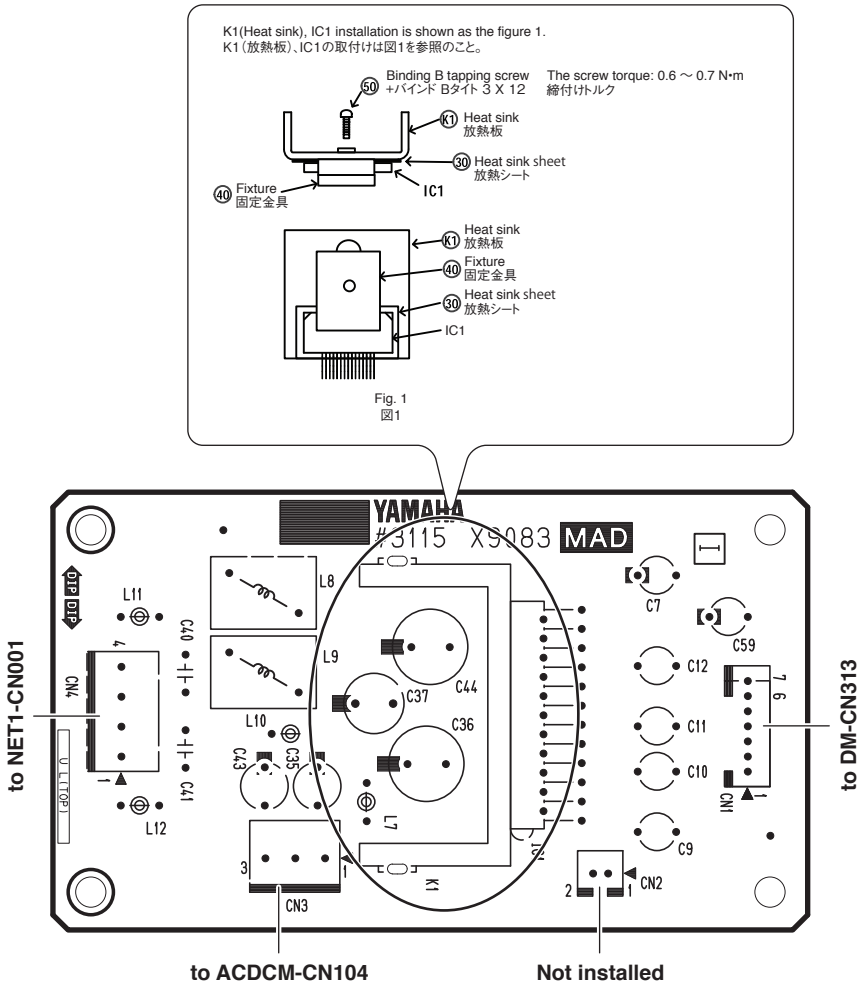

Component Side（部品側）

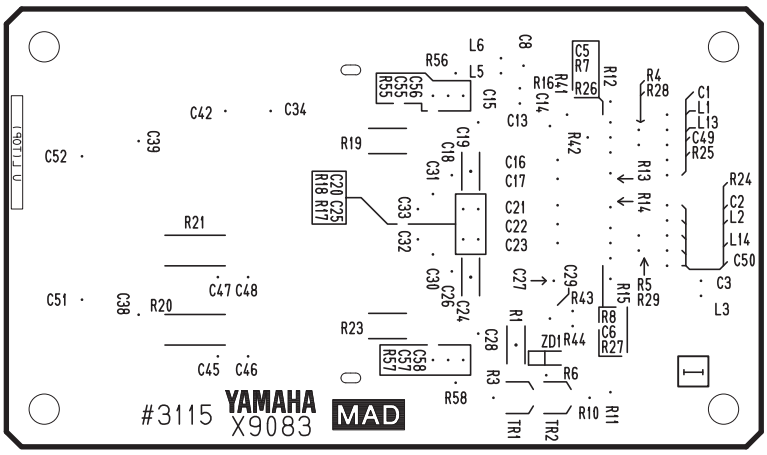

Pattern Side（パターン側）

2NA-WU96600 1

• PNL Circuit Board

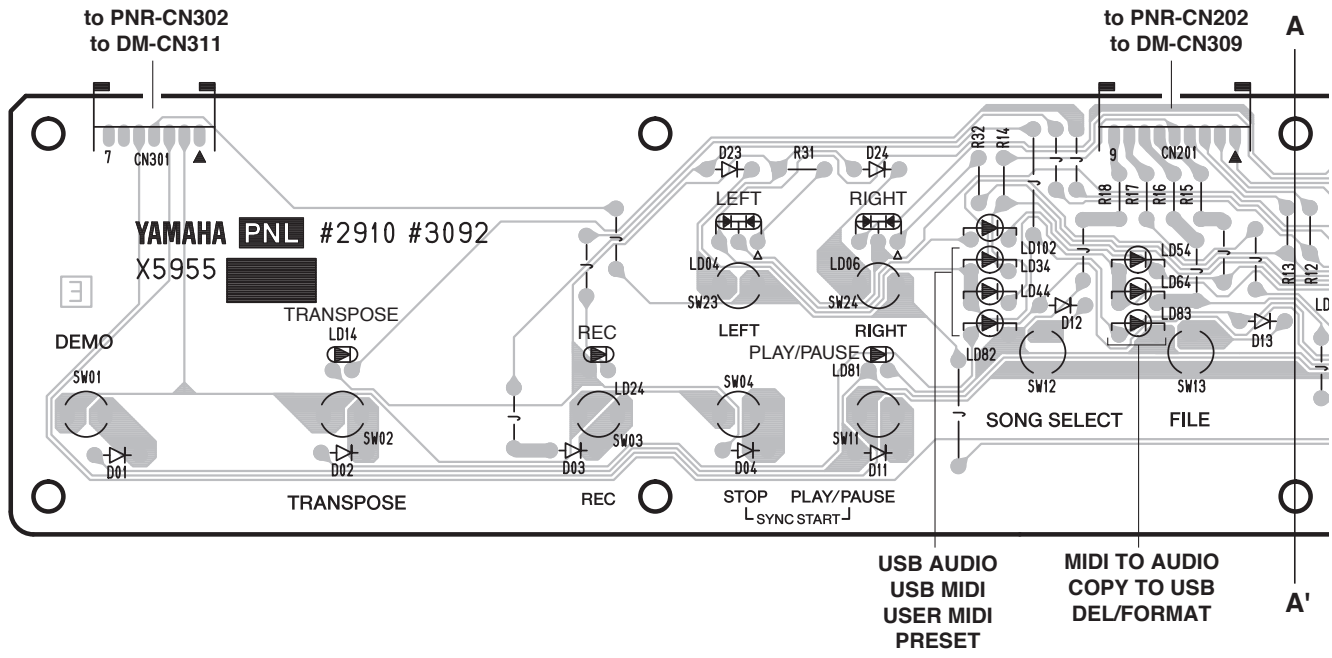

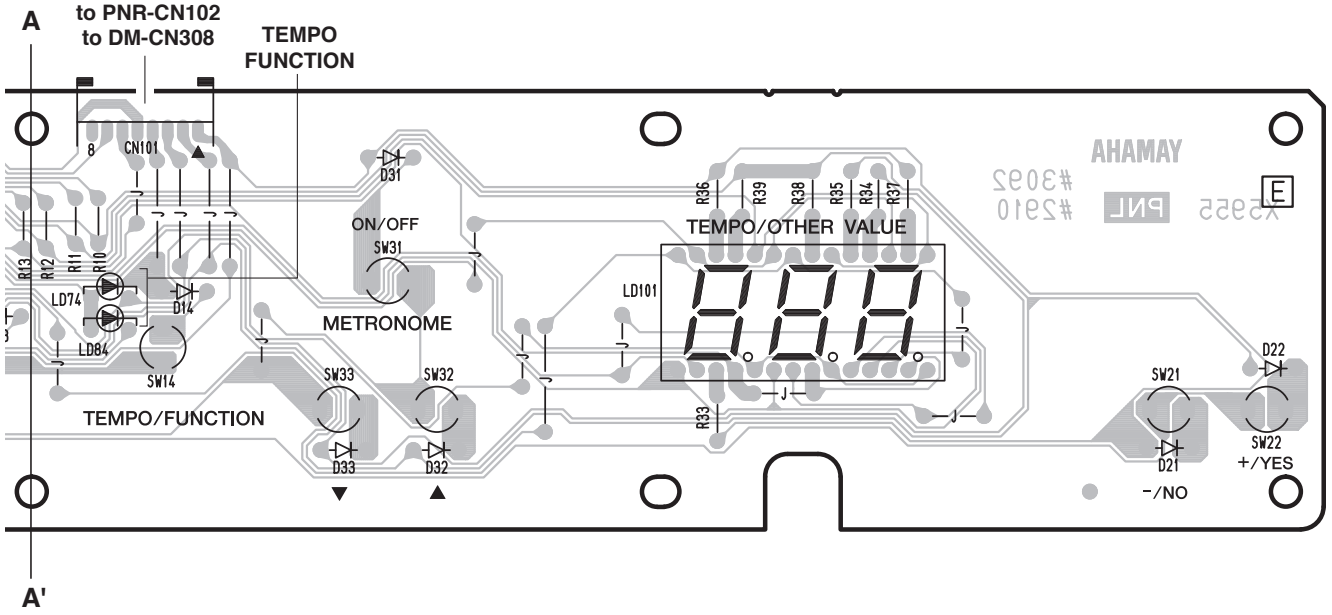

Component Side（部品側）

• PNR Circuit Board

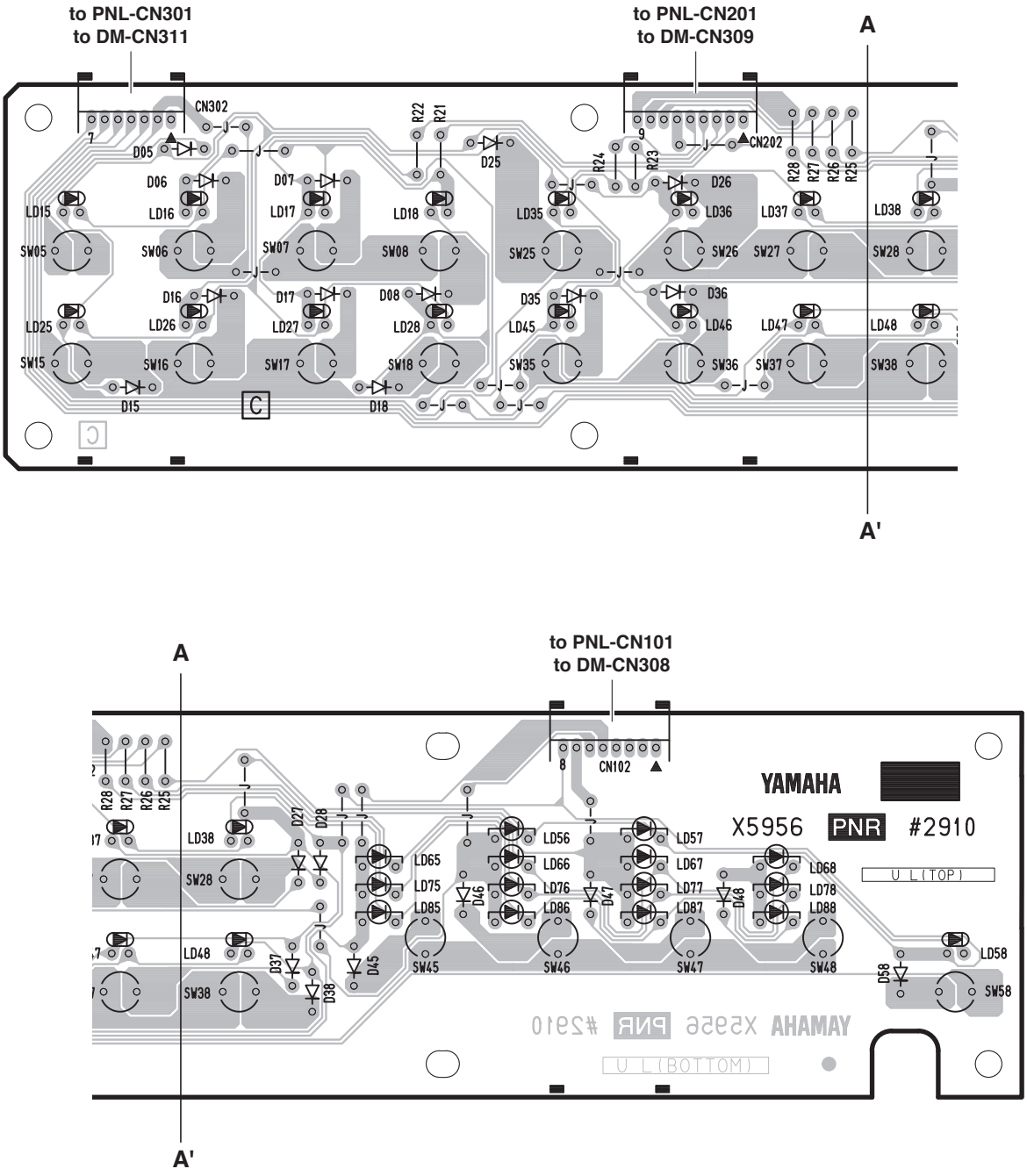

Component Side（部品側）

2NA-WE02160 △5

• AJACK Circuit Board

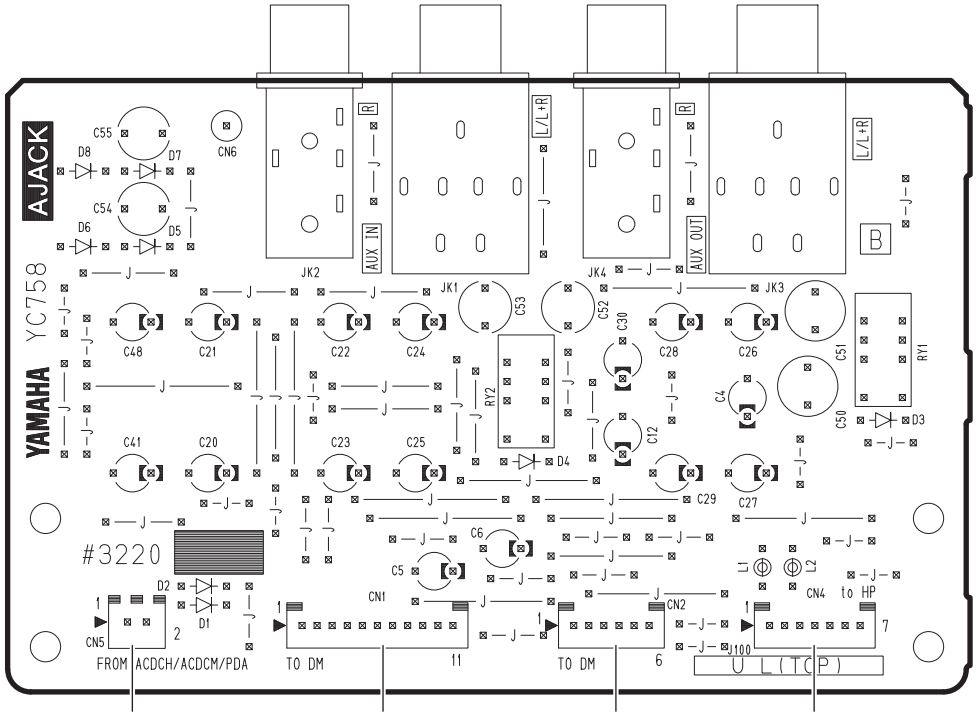

Component Side（部品側）

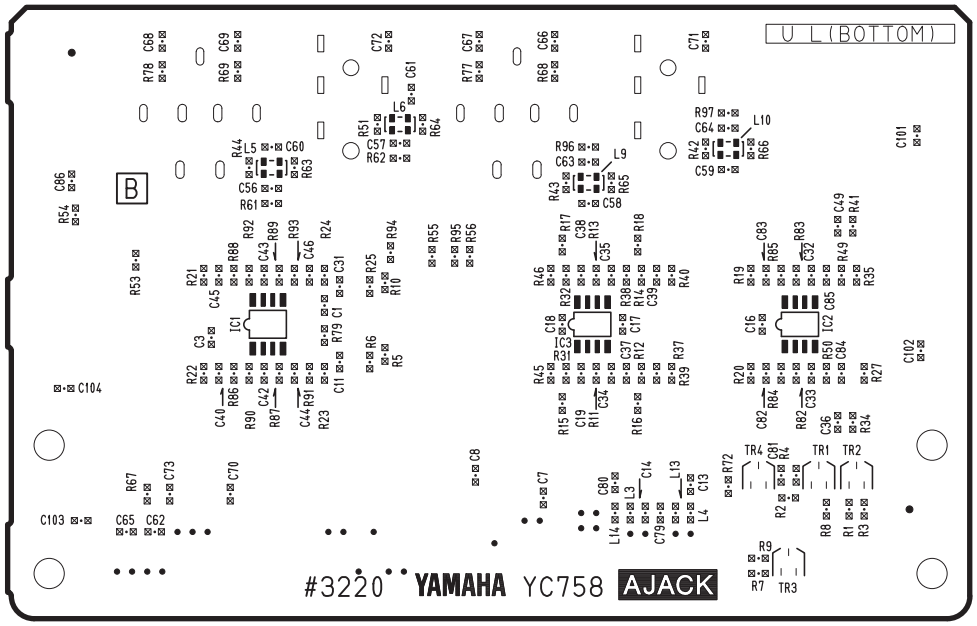

Pattern Side（パターン側）

2NA-WV05780

•DJACK Circuit Board

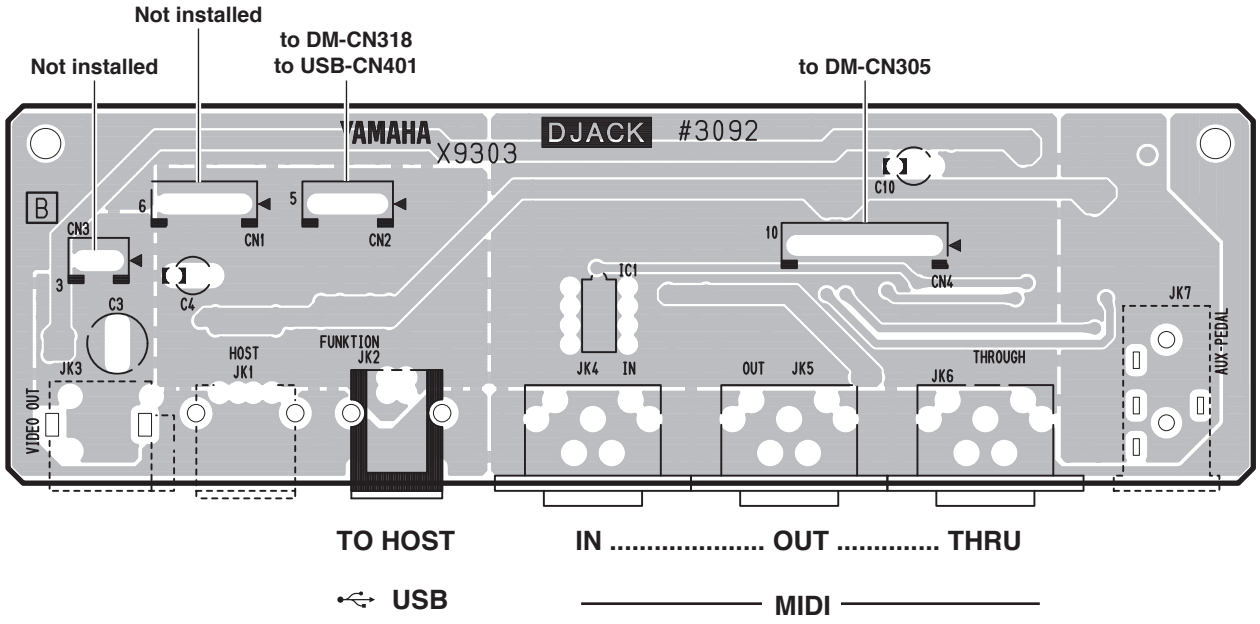

Component Side（部品側）

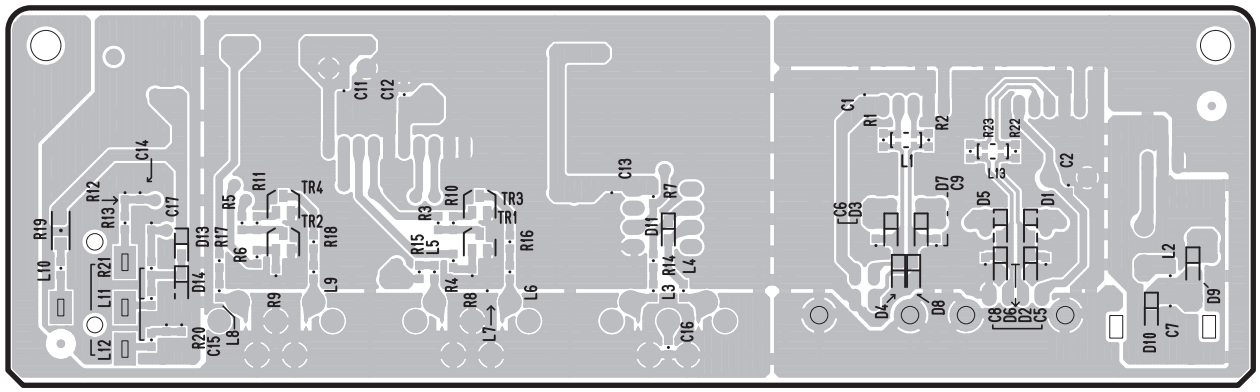

Pattern Side（パターン側）

2NA-WM30310/2

• HP Circuit Board

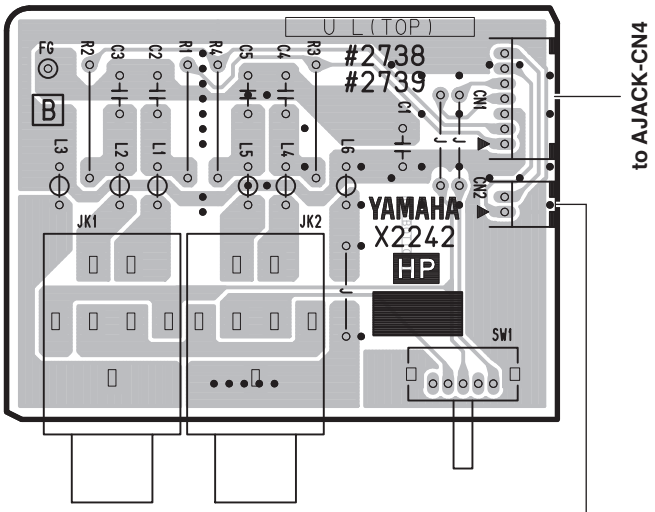

Component Side（部品側）

• MV Circuit Board

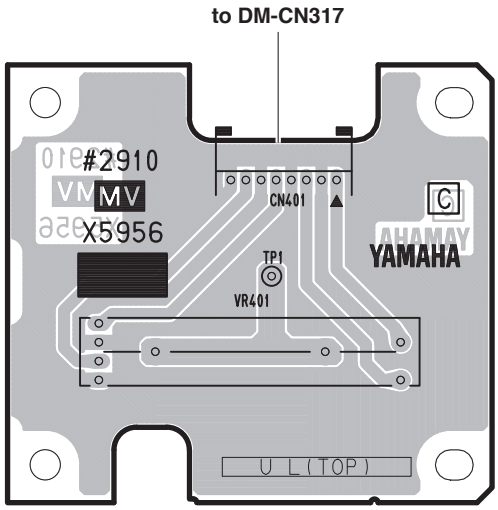

Component Side（部品側）

• PL Circuit Board

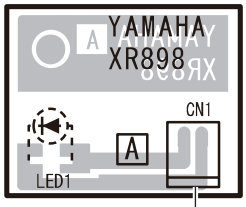

Component Side（部品側）

• NET1 Circuit Board

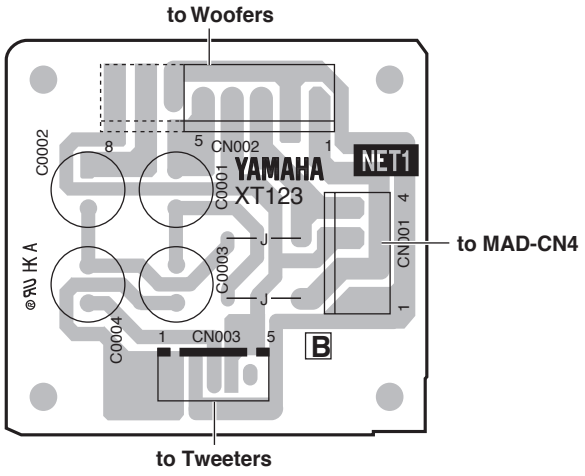

Component Side（部品側）

HP: 2NA-WV24750
MV: 2NA-WE02160 △5
PL: 2NA-VV65900
NET1: 2NA-V770820

• PEDAL Circuit Board

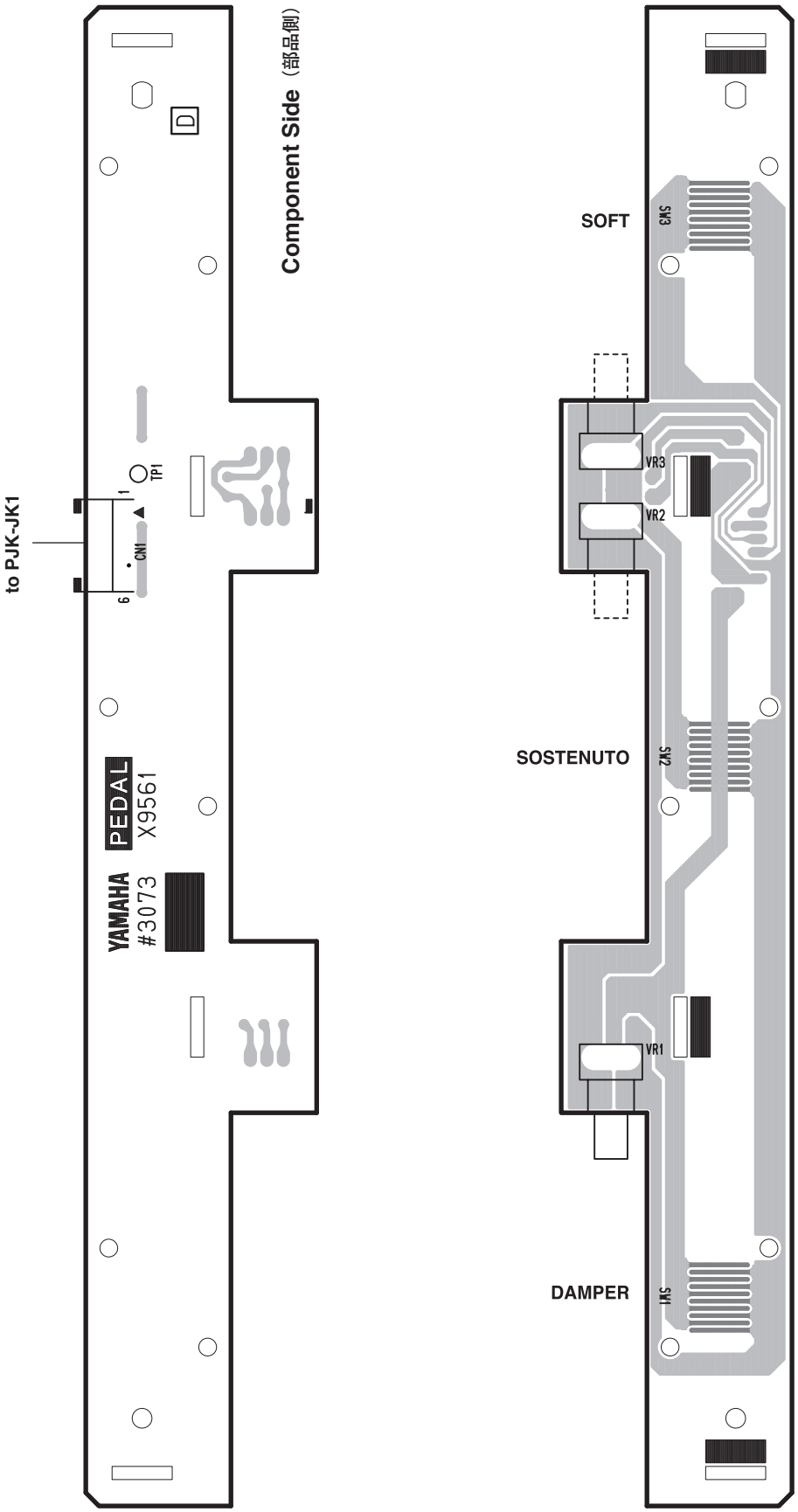

2NA-WQ65870 /1

• FU80 Circuit Board

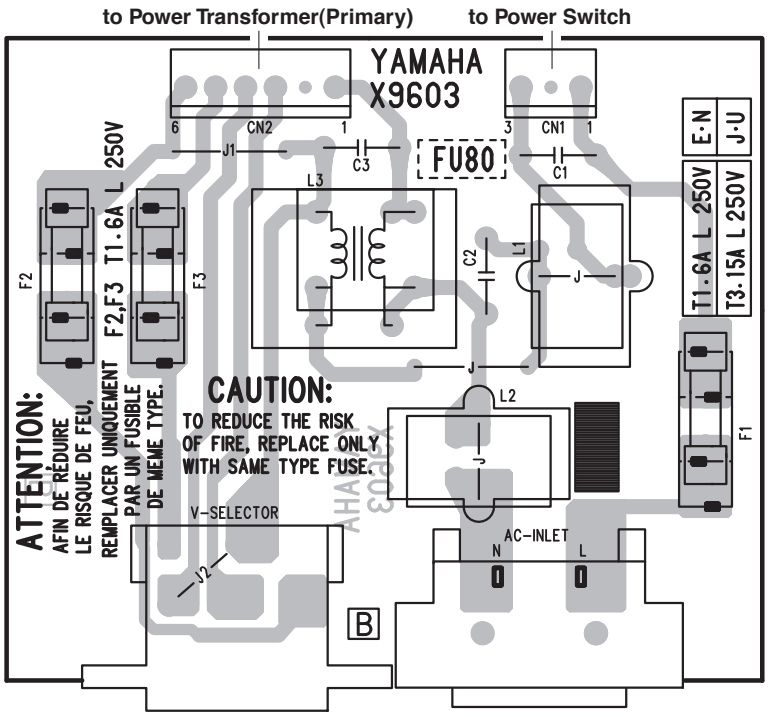

Y,P model

Destination	J1	J2	F2	F3	VOLTAGE-SELECTOR
J	YES	NO	NO	NO	NO
U	YES	NO	NO	NO	NO
E/B/K/O	YES	NO	NO	NO	NO
Y,P	NO	NO	YES	YES	YES

Component Side（部品側）

• PJK Circuit Board

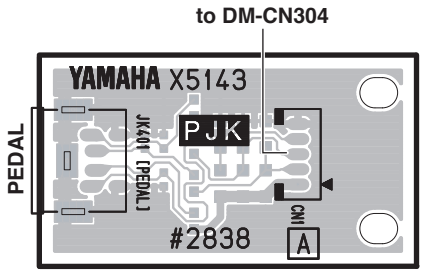

Component Side（部品側）

• USB Circuit Board

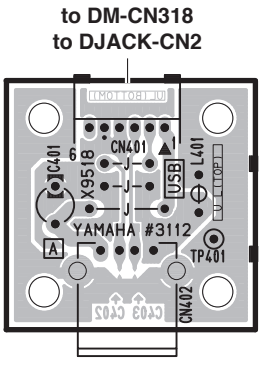

Component Side（部品側）

FU80: 2NA-WN30450 △1
PJK: 2NA-WC56110 △1
USB: 2NA-WN07510 △1

• MK-H Circuit Board

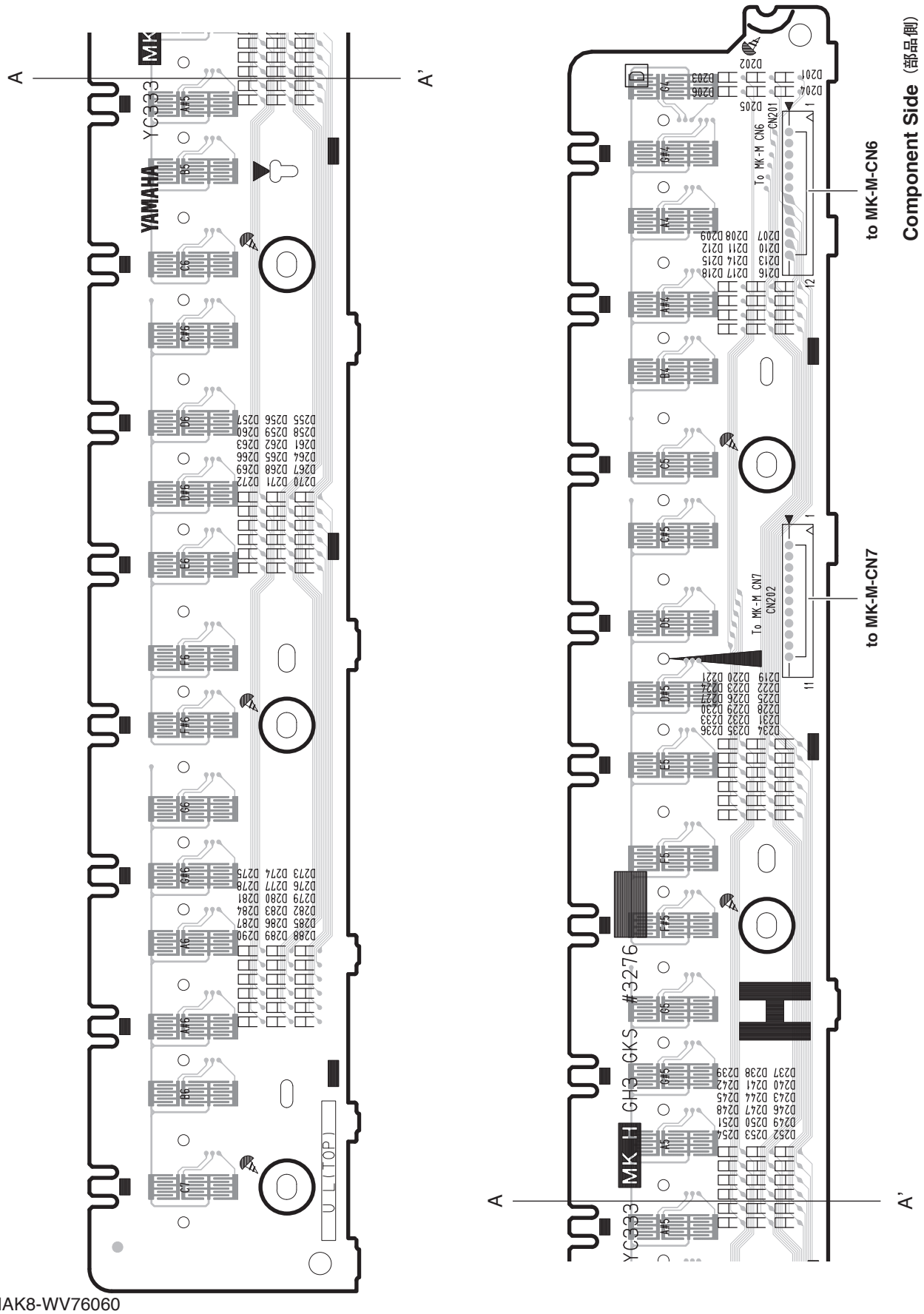

2NAK8-WV76060

•MK-L Circuit Board

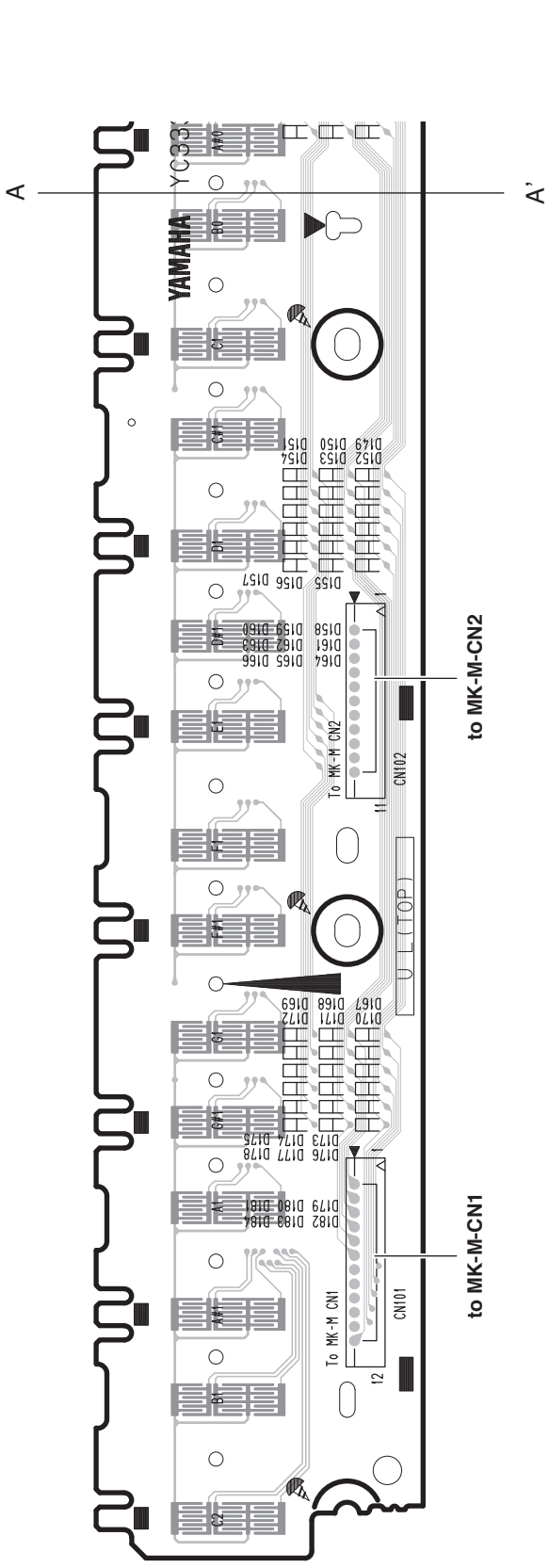

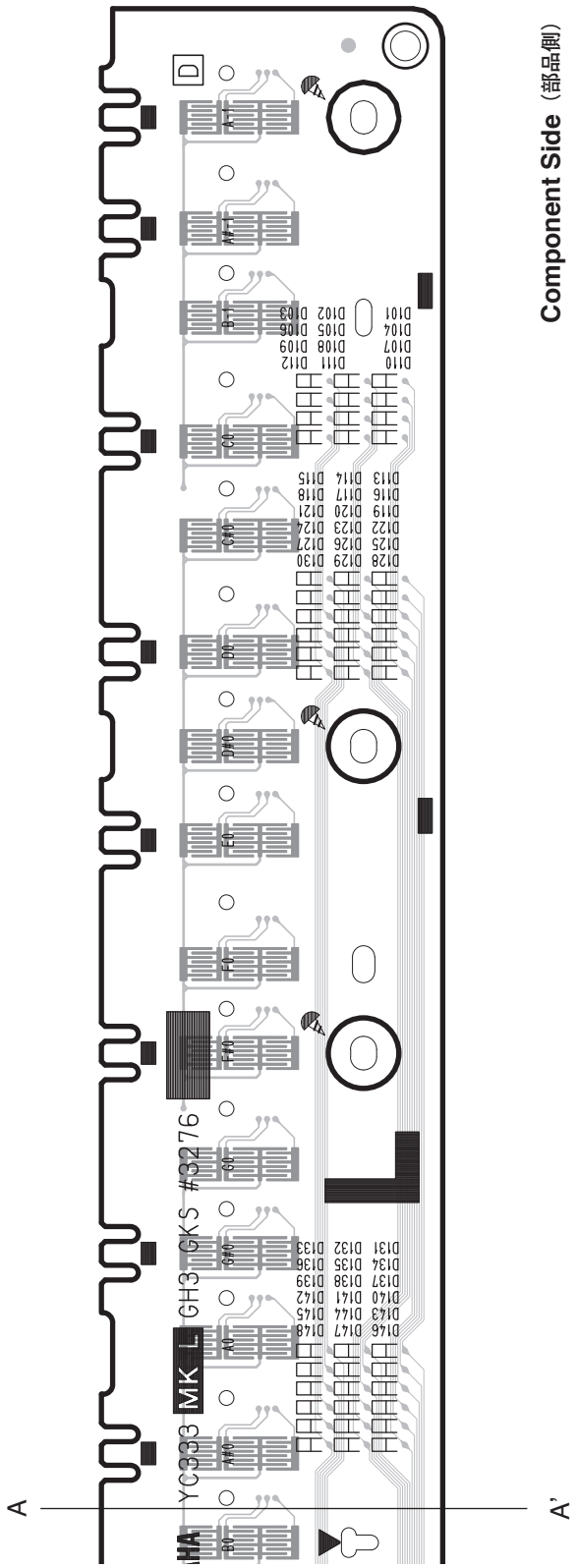

2NAK8-WV76040

• MK-M Circuit Board

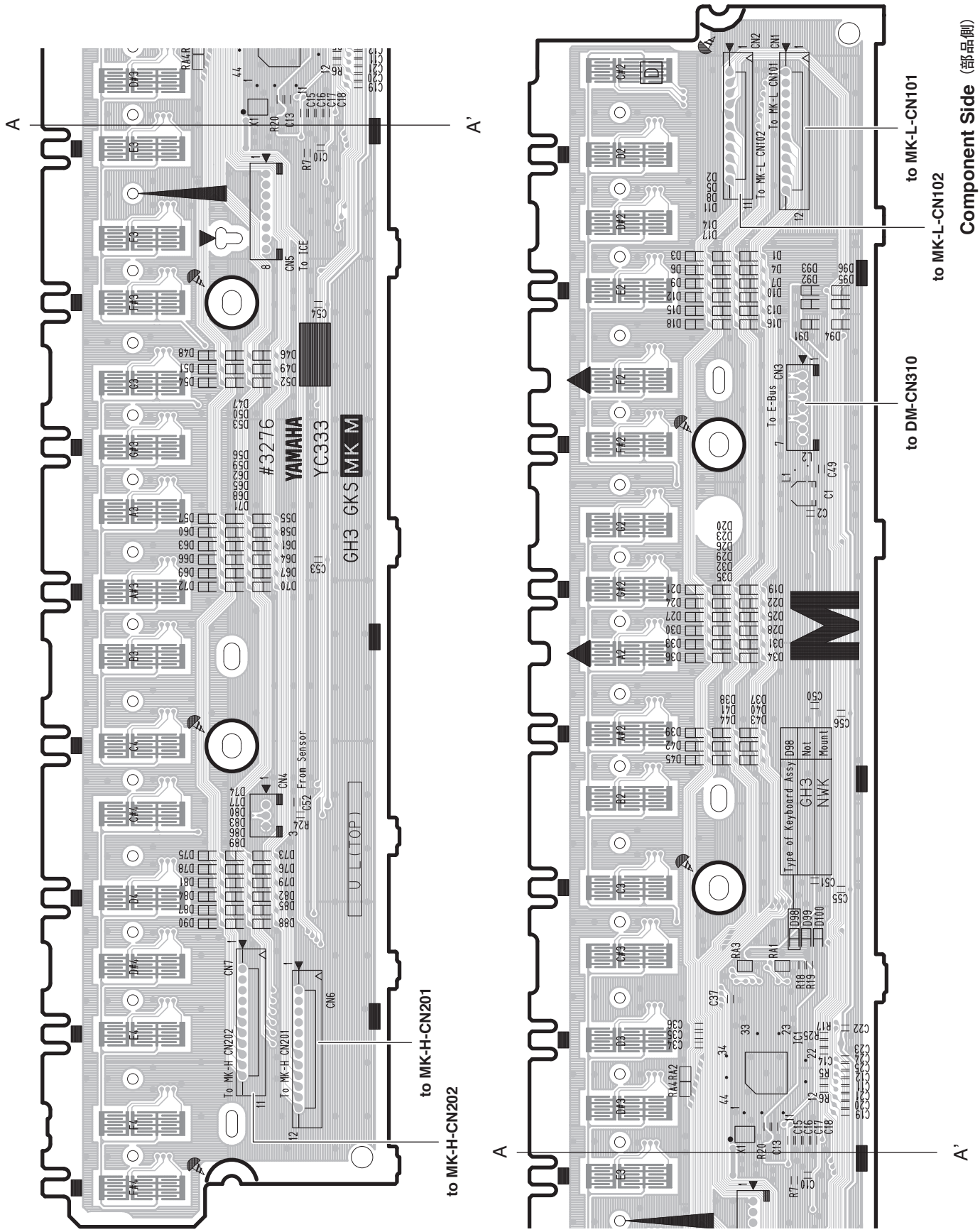

2NAK8-WV76050

■ TEST PROGRAM

> ***If you execute the test no.42, Factory Set, the user's data may be lost.***
> ***Therefore, back up the user's data in advance.***

1 Measurement conditions

1-1 Measuring instruments

- Level meter (with a JIS-C filter)
- Frequency counter (Below decimal point 3 or more figures measurement is possible.)

Note:

Input impedance of measuring instrument is more than 1M ohm.

Connect a stereo phone plug to the [PHONES] jack (L/Rch: 33 ohm load) and the [AUX IN] [AUX OUT] jacks (10k ohm load).

1-2 Jigs

Stereo phone plug, MIDI cable, USB cable (A type-B type), USB flash memory

2 Entering the Test Program

While pressing the [C#2], [F2], and [G#2] keys (C#2 major code), turn the power on.

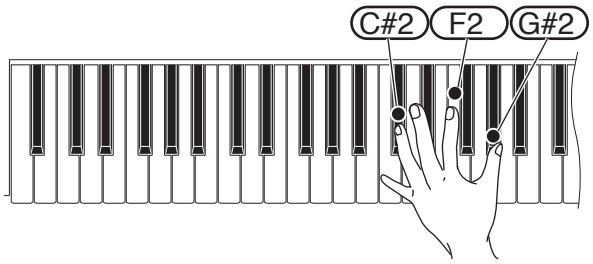

2-1 Proceeding the Test

1) When the test program is activated, the sign "tSt" is indicated on the 7-segment LED.
2) Press the [▼] or [▲] button of [TEMPO/FUNCTION] to select a test item.
3) Press the [ON/OFF] button of [METRONOME] to execute the current test.

• When the result is successful

"PAS" will be displayed on the 7-segment LED. In the acceptable selection screen, each character of the item number will be followed by dot "." on the 7-segment LED, so that you can see later if it has already been checked.

When the result is successful, you can return to the selection screen with the [ON/OFF] button of [METRONOME], or the [DEMO] button.

• If the result is unacceptable

"nG" will be displayed on the 7-segment LED. At that time, you can return to the selection screen with the [DEMO] button only.

If you press the [▼] button of [TEMPO/FUNCTION] when the test no.1 is selected, the last test item will be selected.

3. Test program list

TEST No.	LED display	Test description, judging conditions, etc.
1	t01 406 *.** *.** r-* E.**	The model name, the versions of the each ROM (Main Program, Wave), the information of destination and the Erp-function on/off condition are displayed on the 7-segment LED. Press the [▼] or [▲] button of [TEMPO/FUNCTION] to switch each item one by one. 406 : Model Name *.** : Version of Main Program ROM *.** : Version of Wave ROM r-* : Destination (r-E: English(except Japan), r-J: Japanese(Japan)) E.** : Erp-function (E.On: Valid, E.OF: Invalid) In case of NG: "0.00" is displayed.
2	t02 Test in progress: n iA OK: PAS NG: nG, nG 1, nG2	Checks all the ROMs, RAMs and flash ROMs (simplified check). It takes about 8 seconds. Check the ROMs, RAMs and flash ROMs connected to the CPU bus. Confirm that "PAS" is displayed on the 7-segment LED. In case of "PAS", it is all right to omit the test no.3 thru no.7.
3	t03 OK: PAS NG: nG 1(ROM NG) nG2(ROM Wiring Pin16 NG)	Checks the ROM (simplified check). Check the ROM (DM:IC112) connected to the CPU bus. Confirm that "PAS" is displayed on the 7-segment LED.
4	t04 OK: PAS NG: nG	Checks the RAMs (simplified check). Check the RAMs (DM:IC103, 104) connected to the CPU bus. Confirm that "PAS" is displayed on the 7-segment LED.
5	t05 Test in progress: Fr 1 OK: PAS NG: nG	Checks the backup flash ROM (simplified check). It takes about 7 seconds. Check the backup flash ROM (DM:IC111) connected to the CPU bus. Confirm that "PAS" is displayed on the 7-segment LED.
6	t06 OK: PAS NG: nG	Checks the wave ROM (simplified check). Check the wave ROM (DM:IC102) connected to the CPU bus. Confirm that "PAS" is displayed on the 7-segment LED.
7	t07 OK: PAS NG: nG	Checks the effect RAM (simplified check). Check the effect RAM (DM:IC110) connected to the CPU bus. Confirm that "PAS" is displayed on the 7-segment LED.
8	t08 Test in progress: tG 1	Checks the sound source 1. (Auto scale) SWX08(DM IC101) is checked while sound is produced. Check sound source and sound production by producing sound from the low range of keyboard that can produce sound while switching sequentially the sound producing channels of the sound source with the default tone as a sine wave. Check the voice sound by hearing that there is not unusual noise or abnormal sound. Sound production stops as the check for the number of sound producing channels is over. Sound producing keyboard range includes 32 sounds from C2 to G4. It is repeated twice, and the number of sounds produced becomes 64.
9	t09 Test in progress: PI t	Checks Pitch. Pitch Accuracy Check: Connect the frequency counter to L or R of [PHONE] jack. Sound is produced with 441.0±0.2Hz (A3) sine wave at PAN=center.
10	t 10 Test in progress: oPr	Checks Output Level R. Sound is produced with the sine wave of 1kHz (C5) at PAN=R. Check if sound is produced at the specified level. Connect the level meter (with a JIS-C filter) to each jack (PHONES L, R, AUX OUT L, R). With [MASTER VOLUME] slider at the maximum, check the R channel output level. (999.6Hz sine wave, PAN=R) PHONES L: -37.3dBu or less PHONES R: +2.7dBu AUX OUT L: -51.3dBu or less AUX OUT R: +8.7dBu

TEST No.	LED display	Test description, judging conditions, etc.
11	t 11 Test in progress: oPL	Checks Output Level L. Sound is produced with the sine wave of 1kHz (C5) at PAN=L. Check if sound is produced at the specified level. Connect the level meter (with a JIS-C filter) to each jack (PHONES L, R, AUX OUT L, R) With [MASTER VOLUME] slider at the maximum, check the L channel output level. (999.6Hz sine wave, PAN=L) PHONES L: +2.7dBu PHONES R: -37.3dBu or less AUX OUT L: +8.7dBu AUX OUT R: -51.3dBu or less
12	t 12 oFF/on	Checks SP MUTE. Sound is produced with the sine wave of 1kHz (C5) at PAN=center. Repeat the sound stop (MUTE ON) and the sound production (MUTE OFF) by pressing the [▼] or [▲] button of [TEMPO/FUNCTION]. Confirm that the sound stops at the speaker mute-on. * Sound is coming from the speakers, even if the headphones are connected.
13	t 13 oFF/on	Checks MUTE. Connect the headphones to the [PHONES] jack, and confirm the sound. Sound is produced with the sine wave of 1kHz (C5) at PAN=center. Repeat the sound stop (MUTE ON) and the sound production (MUTE OFF) by pressing the [▼] or [▲] button of [TEMPO/FUNCTION]. Confirm that the sound stops at the mute-on.
14	t 14 In/Out	Checks AUX IN jack. The 7-segment LED shows "In" when the test is executed. Connect the plug to the [AUX IN (L/L+R)] jack. The 7-segment LED shows "Out". Disconnect the plug.
15	t 15 In/Out PAS	Checks AUX OUT jack. The 7-segment LED shows "In" when the test is executed. Connect the plug to the [AUX OUT (L/L+R)] jack. The 7-segment LED shows "Out". Disconnect the plug. Confirm that "PAS" is displayed on the 7-segment LED.
16	t 16 Test in progress: 501 - 536 0 - 0 OK: End	Checks the panel switches and LEDs. Turn on sequentially all the panel switches displayed on the 7-segment LED using caution not to press two switches at a time. When a panel switch is turned on, a sine wave sound is produced at a sound scale in the switch test sequence table (See Table 1 on page 62). If the switch has an LED, it lights up. It goes out when the switch is released. If a switch is pressed which is not specified, a corresponding sound is produced. If two switches are pressed at a time, "out2" is displayed. After all the panel switches and LEDs are tested, the 7-segment LED test starts continuously. As for the 7-segment LED test, each LED segment is turned on or off one by one, every time the [▼] or [▲] button of [TEMPO/FUNCTION] is pressed. Confirm that all the LED segments are turned on correctly. Confirm that "End" is displayed on the 7-segment LED when the test is completed. Also, confirm that the sound is produced normally and no sticking key is existed during the test.
17	t 17 8.8.8.	Checks all the panel LEDs are lighting up. All the panel LEDs light up. Press the [ON/OFF] button of [METRONOME] to complete the test.
18	t 18 Lr	Checks all the red panel LEDs are lighting up. All the red panel LEDs light up. Press the [ON/OFF] button of [METRONOME] to complete the test.
19	t 19 LG	Checks all the green panel LEDs are lighting up. All the green panel LEDs light up. Press the [ON/OFF] button of [METRONOME] to complete the test.

TEST No.	LED display	Test description, judging conditions, etc.
23	t23 vol PAS	Checks the main volume. Execute the test. The value of main volume is displayed on the 7-segment LED. Set the main volume slider to the minimum position first, and move it to the maximum position. Confirm that "PAS" is displayed on the 7-segment LED at that time. After that, return the volume slider to the central position.
24	t24 on/oFF	Select on/off of the failure detection system (or the FS circuit). Switch on(valid) or off(invalid) of the failure detection system by pressing the [▼] or [▲] button of [TEMPO/FUNCTION]. If the failure detection system is not detected, "nG" is displayed. on: Valid, oFF: Invalid
25	t25 PE1 -> Str PAS	Checks the soft (left) pedal. Press the soft pedal. The sine wave (C3) is produced and "Str" is displayed on the 7-segment LED. Release the pedal. The sine wave (C4) is produced. Confirm that "PAS" is displayed on the 7-segment LED at that time.
26	t26 PE2 -> Str PAS	Checks the sostenuto (center) pedal. Press the sostenuto pedal. The sine wave (C3) is produced and "Str" is displayed on the 7-segment LED. Release the pedal. The sine wave (C4) is produced. Confirm that "PAS" is displayed on the 7-segment LED at that time.
27	t27 PE3 -> Str PAS	Checks the damper (right) pedal. Press the damper pedal. The sine wave (C3) is produced and "Str" is displayed on the 7-segment LED. Release the pedal. The sine wave (C4) is produced. Confirm that "PAS" is displayed on the 7-segment LED at that time.
29	t29 mid OK: PAS NG: nG	Checks MIDI. After connecting the [MIDI IN] terminal and [MIDI OUT] terminal with a MIDI cable, execute the test. Confirm that "PAS" is displayed on the 7-segment LED. Remove the MIDI cable when the test is over. In case of NG, "nG" is displayed.
30	t30 L.-- OK: PAS NG: nG	Checks the [USB TO DEVICE] and [USB TO HOST] terminals. (Loop check) Press the [ON/OFF] button of [METRONOME] first. "L.--" (Loop check) is displayed on the 7-segment LED. Connect the [USB TO DEVICE] and [USB TO HOST] terminals using a USB cable. Confirm that "PAS" is displayed on the 7-segment LED at that time.
31	t31 PAS/nG/no/UnF/Pro	Checks a USB storage device. (Storage check) Insert a USB flash memory into the [USB TO DEVICE] terminal, and press the [ON/OFF] button of [METRONOME]. Confirm that "PAS" is displayed on the 7-segment LED at that time. In case of NG, the following message is displayed. nG: Failure in reading/writing no: No media UnF: Media not formatted Pro: Protected media
32	t32 OK: PAS NG: nG	Determines if the appropriate keyboard is connected. "PAS" is displayed on the 7-segment LED when the GH3 GKS keyboard is connected and "nG" otherwise.
33	t33 OFu PAS	Checks KeyOff Velocity. Execute the test. "OFu" is displayed on the 7-segment LED. Press any key, and confirm that "PAS" is displayed.

TEST No.	LED display	Test description, judging conditions, etc.
34	t34 GH3 PAS	Checks the keyboard Make Position. (PingPongPang mode) "*.**" -> "*.*.*" -> "*.*.*." (***: Note Number) are displayed on the 7-segment LED while testing. 0, +4 and +7 notes are output with a velocity of 127 for every three Makes. For example, if pressing the C key on the keyboard, each note CEG is output. Releasing the key, sound output sequentially stops. Confirm that "PAS" is displayed on the 7-segment LED.
35	t35 1-2 PAS	Checks 1-2 Make for each key being pressed. "***" (***: Velocity) is displayed while testing. Sound is output with a velocity calculated by the 1-2Make. The value *** varies depending on the velocity with which the key is pressed. Confirm that "PAS" is displayed on the 7-segment LED.
36	t36 2-3 PAS	Checks 2-3 Make for each key being pressed. "***" (***: Velocity) is displayed while testing. Sound is output with a velocity calculated by the 2-3Make. The value *** varies depending on the velocity with which the key is pressed. Confirm that "PAS" is displayed on the 7-segment LED.
37	t37 r02 OK: PAS NG: nG	Checks ROM (full address). It takes about 3 seconds. Test for factory inspection.
38	t38 rA2 OK: PAS NG: nG	Checks RAMs (full address). Test for factory inspection.
39	t39 Er2 OK: PAS NG: nG	Checks Flash ROM (full address). It takes about 60 seconds. Test for factory inspection.
40	t40 ur2 OK: PAS NG: nG	Checks Wave ROM (full address). It takes about 60 seconds. Test for factory inspection.
41	t41 EF2 OK: PAS NG: nG	Checks Effect RAM (full address). It takes about 35 seconds. Test for factory inspection.
42	t42 PAS	Factory Set When the test is executed, all the backup area is initialized and the set to the data used when shipped from the factory. Confirm that "PAS" is displayed on the 7-segment LED.
43	t43	Exits the test program to go back to the play mode. The 7-segment LED displays " 120" and immediately followed by "FCL". After that, the 7-segment LED displays " 120" again and the factory presetting is completed. ***Do not turn off the power during this process.***

4. Others

AUX IN Check

1. Input a sine wave (1kHz, 0dBu) into the [AUX IN L/L+R] terminal. Do not input any signal into the AUX IN R terminal. Confirm that the output level at each terminal is as follows.
   PHONES/L: +4.6 dBu
   PHONES/R: -35.4 dBu or less
   AUX OUT/L: +10.5 dBu
   AUX OUT/R: -54.5 dBu or less

2. Also, confirm that the output level at each terminal is reversed when L and Rch are reversely inputted.

Noise Check

1. When no sound is output at the maximum volume, confirm that the noise level at each terminal is as follows.
   PHONES L, R: -90 dBu or less
   * 0 dBu = 0.775 Vrms

5. Initial Setting

Set each controller to the factory default settings as follows.

POWER:	OFF
MASTER VOLUME:	Min.
SPEAKER SW:	Normal
VOLTAGE SELECTOR:	240V (Only for destinations Y and P)

■ テストプログラム

テストナンバー 42 の Factory Set を実行すると、ユーザーデータが失われます。
事前にユーザーデータのバックアップを行って下さい。

1. 測定条件

1-1 測定器

・レベルメーター（JIS-C フィルタ使用）
・周波数カウンター（小数点以下 3 桁以上測定可能な事）
注） 測定器の入力インピーダンスは、1MΩ 以上あること。
特に指示のない限りステレオプラグを接続し [PHONES] 端子にて測定します。

[PHONES] 端子： L/Rch: 33Ω 負荷
[AUX IN]、[AUX OUT] 端子 : L/Rch: 10kΩ 負荷

1-2 治具

ステレオホーンプラグ、MIDI ケーブル、USB ケーブル（A タイプ -B タイプ）、USB フラッシュメモリ

2. テストプログラムの起動

鍵盤の [C#2],[F2],[G#2]（C#2 メジャーコード）を押しながら電源スイッチを入れます。

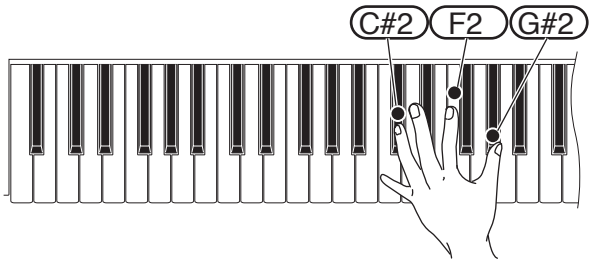

2-1 テストの進め方

1）テストプログラムが起動されると、7 セグメント LED に "tESt" が表示されます。
2）[TEMPO/FUNCTION] の [▼]/[▲] ボタンでテスト項目を選択します。
3）[METRONOME] の [ON/OFF] ボタンを押して、テストを実行します。

・結果が OK の場合

7 セグメント LED に “PASS” が表示されます。ＯＫだった選択画面 は、7 セグメント LED に項目番号の各文字の後ろに “.”（ドット）が表示され、後でチェック済みか判断ができるようになります。
結果が OK の場合は [METRONOME] の [ON/OFF] ボタン又は、[DEMO] ボタンにて選択画面 に戻ります。

・結果が NG の場合

7 セグメント LED に “nG” が表示されます。結果が NG の場合は、[DEMO] ボタンにて選択画面 に戻ります。
テスト No.1 の選択時に [TEMPO/FUNCTION] の [▼] ボタンを押すと最後のテスト項目が選択されます。

3. テスト一覧

テスト No.	LED 表示	テスト内容及び判定条件
1	t01 406 *.** *.** r-* E.**	LED(7-seg.) にモデル名、各 ROM(Main Program,Wave) のバージョン、仕向け、Erp 機能の状態が表示されます。 [TEMPO/FUNCTION] の [▼]/[▲] ボタンを押すと表示が順次切り替ります。 406 : Model Name *.** : Main Program のバージョン *.** : Wave ROM のバージョン r-* ：仕向け（r-E：海外、r-J：国内） E.** ：Erp 機能状態（E.On：有効、E.OF：無効） NG の場合 : "0.00" が表示されます。
2	t02 テスト中 : MIA OK: PAS NG: nG, nG1, nG2	全ての ROM、RAM、Flash ROM をチェックします。（簡易チェック）約 8 秒かかります。 CPU バスに接続される ROM、RAM、Flash ROM をチェックします。 LED(7seg.) に "PAS" が表示されることを確認します。 （結果が "PAS" の場合はテスト No.3 ～ 7 は省略可）
3	t03 OK: PAS NG: nG1 (ROM NG) nG2 (ROM WritingPin16 NG)	ROM (DM:IC112) をチェックします。（簡易チェック） CPU バスに接続される ROM をチェックします。 LED(7seg.) に "PAS" が表示されることを確認します。
4	t04 OK: PAS NG: nG	RAM (DM:IC103, 104) をチェックします。（簡易チェック） CPU バスに接続される RAM をチェックします。 LED(7seg.) に "PAS" が表示されることを確認します。
5	t05 テスト中 : Fr I OK: PAS NG: nG	Backup Flash ROM (DM:IC111) をチェックします。（簡易チェック）約 7 秒かかります。 CPU バスに接続される Backup Flash ROM をチェックします。 LED(7seg.) に "PAS" が表示されることを確認します。
6	t06 OK: PAS NG: nG	Wave ROM (DM:IC102) をチェックします。（簡易チェック） LED(7seg.) に "PAS" が表示されることを確認します。
7	t07 OK: PAS NG: nG	Effect RAM (DM:IC110) をチェックします。（簡易チェック） LED(7seg.) に "PAS" が表示されることを確認します。
8	t08 テスト中 : tG1	音源 1 をチェックします。（オートスケール） SWX08(DM IC101) をチェックして発音しています。デフォルト音色を正弦波として、音源の発音チャンネルを順番に切り替えながら発音可能な鍵域を低域から発音し、音源および音出しのチェックをします。異音、ノイズがないことを確認します。 発音チャンネル数分が終了すると発音が止まります。 発音鍵域は C2 から G4 までの 32 音。これを 2 回繰り返します。
9	t09 テスト中 : PIt	Pitch をチェックします。 [PHONES] 端子に周波数カウンタを接続します。（L、R どちらか） 441.0±0.2Hz の正弦波を特定レベル、PAN= センターで発音します。
10	t10 テスト中 : oPr	Output Level R をチェックします。 約 1kHz (C5) の正弦波を PAN=R でスピーカ R から発音し、指定されたレベルで発音されているかをチェックします。 各端子にレベルメーター（JIS-C フィルター使用）を接続します。 （PHONES L/R, AUX OUT L/ R） [音量] ダイアルを最大にして、R チャンネルの出力レベルをチェックします。 （999.6Hz 正弦波、PAN=R） PHONES L: -37.3dBu 以下　　PHONES R: +2.7dBu AUX OUT L: -51.3dBu 以下　　AUX OUT R: +8.7dBu

テスト No.	LED 表示	テスト内容及び判定条件
11	t 11 テスト中：oPL	Output Level L をチェックします。 約 1KHz (C5) の正弦波を PAN=L でスピーカ L から発音し、指定されたレベルで発音されているかをチェックします。 各端子にレベルメーター（JIS-C フィルター使用）を接続します。 (PHONES L/R, AUX OUT L/R) [音量] ダイアルを最大にして、L チャンネルの出力レベルをチェックします。 (999.6Hz 正弦波、PAN=L) PHONES L: +2.7dBu　　PHONES R: -37.3dBu 以下 AUX OUT L: +8.7dBu　　AUX OUT R: -51.3dBu 以下
12	t 12 oFF/on	SP MUTE をチェックします。 約 1KHz (C5) の正弦波を PAN= センターで発音します。 [TEMPO/FUNCTION] の [▼]/[▲] ボタンで MUTE ON (消音) と MUTE OFF (発音）を切替えます。 SP MUTE ON 時に正しく音がミュートされていることを確認します。 ※ヘッドホンが接続されていてもスピーカから発音します。
13	t 13 oFF/on	MUTE をチェックします。 「PHONES] 端子にヘッドホンを接続し音を確認します。 約 1KHz (C5) の正弦波を PAN= センターで発音します。 [TEMPO/FUNCTION] の [▼]/[▲] ボタンで MUTE ON (消音) と MUTE OFF (発音）を切替えます。 MUTE ON 時に正しく音がミュートされていることを確認します。
14	t 14 In/Out	AUX Jack In をチェックします。 テストを実行すると LED (7 seg.) に "In" と表示されます。[AUX IN (L/L+R)] 端子にプラグを接続すると LED (7 seg.) に "Out" と表示されます。プラグを抜きます。
15	t 15 In/Out PAS	AUX Jack Out をチェックします。 テストを実行すると LED (7 seg.) に "In" と表示されます。[AUX OUT (L/L+R)] 端子にプラグを接続すると LED (7 seg.) に "Out" と表示されます。 プラグを抜くと LED (7 seg.) に "PAS" と表示されることを確認します。
16	t 16 テスト中：501 ～ 536 0 ～ 0 OK: End	SW、LED をチェックします。 LED (7seg.) に表示されたパネル SW を 2 個押ししない様に順番に押し、全ての SW を ON にします。 パネル SW を押すと SW テスト項目表の音程で正弦波が発音されます。 (表 1（62 ページ）参照) 又、その SW に LED がある場合、それが点灯し SW を離すと消灯します。指定外の SW が押された場合は、その SW に該当する音を発音します。 複数の SW が同時に押された場合 "ou2" が表示されます。 全 SW を押すと LED (7seg.) にセグメントが表示されますので [TEMPO/FUNCTION] の [▼]/[▲] ボタンを押して全セグメントが点灯することを確認します。 全 SW が押されると、LED (7seg.) に "End" が表示されることを確認します。 また、正しく発音することと、キーステイック（引っ掛かり等の動作不良）が無いことを確認します。
17	t 17 8.8.8.	パネル LED 全点灯をチェックします。 全てのパネル LED が点灯します。 [METRONOME] の [ON/OFF] ボタンを押してテストを終了します。
18	t 18 Lr	パネル赤色 LED 全点灯をチェックします。 全ての赤色 LED が点灯します。 [METRONOME] の [ON/OFF] ボタンを押してテストを終了します。
19	t 19 LG	パネル緑色 LED 全点灯をチェックします。 全ての緑色 LED が点灯します。 [METRONOME] の [ON/OFF] ボタンを押してテストを終了します。

テスト No.	LED 表示	テスト内容及び判定条件
23	t23 vol PAS	メインボリュームをチェックします。 テストを実行すると、LED (7seg.) 表示にメインボリュームの数値が表示されます。スライダーを最初 MIN にしたあと MAX にすると "PAS" が表示されることを確認します。確認後、ボリュームをセンター付近まで戻します。
24	t24 on/oFF	異常検出回路（FS Circuit）の有効／無効を選択します。 [TEMPO/FUNCTION] の [▼]/[▲] ボタンで異常検出回路の有効／無効を切替えます。異常検出回路が検出できない場合は "nG" が表示されます。 on：有効　oFF：無効
25	t25 PE1 -> Str PAS	Soft Pedal (Left) をチェックします。 ペダルを踏むと C3 のサイン波を発音し LED (7seg.) に "Str" が表示されます。 ペダルを離すと C4 のサイン波を発音し LED (7seg.) に "PAS" が表示されることを確認します。
26	t26 PE2 -> Str PAS	Sostenuto Pedal (Center) をチェックします。 ペダルを踏むと C3 のサイン波を発音し LED (7seg.) に "Str" が表示されます。 ペダルを離すと C4 のサイン波を発音し LED (7seg.) に "PAS" が表示されることを確認します。
27	t27 PE3 -> Str PAS	Damper Pedal (Right) をチェックします。 ペダルを踏むと C3 のサイン波を発音し LED (7seg.) に "Str" が表示されます。 ペダルを離すと C4 のサイン波を発音し LED (7seg.) に "PAS" が表示されることを確認します。
29	t29 mid OK: PAS NG: nG	MIDI をチェックします。 [MIDI IN] 端子と [MIDI OUT] 端子を MIDI ケーブルで接続します。 テストを実行すると、LED (7seg.) に "PAS" が表示されることを確認します。 テスト終了時に MIDI ケーブルを外してください。 NG の場合 : "nG" が表示されます。
30	t30 L.-- OK: PAS NG: nG	[USB TO DEVICE] 端子と [USB TO HOST] 端子が各々正常に動作することを確認します。最初に [METRONOME] の [ON/OFF] ボタンを押します。LED (7seg.) に "L.--" が表示されます。USB ケーブルを [USB TO DEVICE] 端子と [USB TO HOST] 端子に接続すると "PAS" が表示されることを確認します。
31	t31 PAS/nG/no/UnF/Pro	USB Storage 機器が使用可能かどうかテストします。 USB メモリを接続して [METRONOME] の [ON/OFF] ボタンを押します。LED (7seg.) に "PAS" が表示されることを確認します。 NG の場合以下の表示となります。 nG：リード／ライト失敗時 no：メディアがない時 UnF：メディアが未フォーマット時 Pro：メディアがプロテクトされている時
32	t32 OK: PAS NG: nG	適切な鍵盤が接続されているか判定します。 GH3 GKS 鍵盤の場合は "PAS" を表示します。それ以外の場合は "nG" と表示されます。
33	t33 OFu PAS	KeyOff Velocity をチェックします。 テストを実行すると LED (7seg.) に "OFu" が表示されます。どれかの鍵盤を押すと "PAS" が表示されることを確認します。
34	t34 GH3 PAS	鍵盤の発音位置を確認します (ピンポンパンモード)。 テスト中 "*.**" → "*.*.*" → "*.*.*." (***：ノート番号) と表示します。3 つのメイクを発音します。鍵盤を離すと順に消音します。 LED (7 seg.) に "PAS" が表示されることを確認します。

テスト No.	LED 表示	テスト内容及び判定条件
35	t35 1-2 PAS	押鍵に対して 1-2 メイクをチェックします。 テスト中"***" (***:ベロシティ) と表示します。1-2 のメイクで計算したベロシティで発音します。鍵盤を押す早さによって、*** の数値が変化します。 LED (7 seg.) に "PAS" が表示されることを確認します。
36	t36 2-3 PAS	押鍵に対して 2-3 メイクをチェックします。 テスト中"***" (***:ベロシティ) と表示します。2-3 のメイクで計算したベロシティで発音します。鍵盤を押す早さによって、*** の数値が変化します。 LED (7 seg.) に “PAS” が表示されることを確認します。
37	t37 r02 OK: PAS NG: nG	ROM をチェックします（フルチェック）。約 3 秒かかります。 工場出荷用のテストです。
38	t38 rA2 OK: PAS NG: nG	RAM をチェックします（フルチェック）。 工場出荷用のテストです。
39	t39 Fr2 OK: PAS NG: nG	Flash ROM をチェックします（フルチェック）。約 60 秒かかります。 工場出荷用のテストです。
40	t40 Ur2 OK: PAS NG: nG	Wave ROM をチェックします（フルチェック）。約 60 秒かかります。 工場出荷用のテストです。
41	t41 EF2 OK: PAS NG: nG	Effect RAM をチェックします（フルチェック）。約 35 秒かかります。 工場出荷用のテストです。
42	t42 PAS	ファクトリーセット テストを実行すると、全てのバックアップ領域を初期化し、工場出荷状態にします。LED (7seg.) に "PAS" が表示されることを確認します。
43	t43	実行すると、テストプログラムから抜けて、楽器を再起動します。 LED (7 seg.) に " 120" が表示され、すぐに "FCL" が表示されます。 その後再び LED (7 seg.) に " 120" が表示され、ファクトリーセットは完了します。 **この間は電源を切らないでください。**

4. その他の検査

AUX IN チェック

1. [AUX IN L/L+R] 端子に 1KHz 正弦波 0dBu を入力し、Rch を無入力とした時、各端子での値が下記のとおりであることを確認します。

   PHONES L: +4.6dBu
   PHONES R: -35.4dBu 以下
   AUX OUT L: +10.5dBu
   AUX OUT R: -54.5dBu 以下

2. L、Rch を逆入力した場合は、出力値が反転することを確認します。

NOISE チェック

1. マスターボリューム最大で、何も発音の無い時、L,R チャンネル共に下記の値以下になることを確認します。
   PHONES L,R: -90dBu 以下

   * 0dBu = 0.775Vrms

5. 工場出荷時の設定

出荷時は下記の状態にセットされています。

POWER:	OFF
MASTER VOLUME:	最小
SPEAKER SW:	Normal
電圧切替器の設定 :	240V（Y、P 仕向けのみ）

Table1（表 1）

ORDER （順番）	DISPLAY （表示）	SWITCH NAME （SW名）	NOTE （ノート番号）	PCB
1	S01	LEFT	C2	PNL
2	S02	RIGHT	C#2	
3	S03	METRONOME	D2	
4	S04	DEMO	D#2	
5	S05	TRANSPOSE	E2	
6	S06	REC	F2	
7	S07	STOP	F#2	
8	S08	PLAY/PAUSE	G2	
9	S09	SONG SELECT	G#2	
10	S10	FILE	A2	
11	S11	TEMPO/FUNCTION	A#2	
12	S12	TEMPO/FUNCTION# ▼	B2	
13	S13	TEMPO/FUNCTION# ▲	C3	
14	S14	GRAND PIANO1	C#3	PNR
15	S15	GRAND PIANO2	D3	
16	S16	GRAND PIANO3	D#3	
17	S17	GRAND PIANO4	E3	
18	S18	E.PIANO1	F3	
19	S19	E.PIANO2	F#3	
20	S20	HARPSICHORD	G3	
21	S21	VARIATION	G#3	
22	S22	–/NO	A3	
23	S23	+/YES	A#3	
24	S24	PIPE ORGAN	B3	
25	S25	JAZZ ORGAN	C4	
26	S26	STRINGS	C#4	
27	S27	CHOIR	D4	
28	S28	VIBS. /GUITAR	D#4	
29	S29	WOOD BASS	E4	
30	S30	E.BASS	F4	
31	S31	SPLIT	F#4	
32	S32	BRILLIANCE	G4	
33	S33	REVERB	G#4	
34	S34	EFFECT	A4	
35	S35	TOUCH	A#4	
36	S36	I.A. CONTROL	B4	

＊ **Notice when a button is pressed**
When a button with the internal LED is pressed, the LED light may be hidden by your finger. Therefore, check such a button with care.

＊ **ボタンを押した時**
ボタンに内臓されているLEDは、指に隠れて点灯状態が分かり難いので注意しながら確認して下さい。

■ DATA BACKUP

These settings and Songs in the USER MIDI drive data are combined into one file (extension: .bup) and loaded to a USB memory device. Also, files contained in a USB memory device can be read into this instrument for loading these settings and playing Songs.

Save

1. Connect a USB storage device.
2. Press the [TEMPO/FUNCTION] button so that its FUNCTION indicator lights.
   F∗.∗ will appear on the display. (The indication of " ∗.∗ " varies depending on the status of the unit and usage.)
3. Use the [TEMPO/FUNCTION ▼▲] buttons to select the desired function number F8.6 .
4. Press the [+/YES] button to execute saving.
   End will appear on the display when the data has been successfully saved.

   Backup file name: clp-s406.bup

NOTE
Functions cannot be selected during Demo/Song Select/ File mode or when the song recorder is in operation.

NOTE
After you select the function number, the current setting will be displayed when the [-/NO] or [+/YES] button is pressed for the first time.

Load

1. Connect a USB storage device.
2. Press the [TEMPO/FUNCTION] button so that its FUNCTION indicator lights.
   F∗.∗ will appear on the display. (The indication of " ∗.∗ " varies depending on the status of the unit and usage.)
3. Use the [TEMPO/FUNCTION ▼▲] buttons to select the desired function number F8.7 .
4. Press the [+/YES] button twice to execute loading.
   End will appear on the display when the data has been successfully loaded, and the power of the instrument will be restarted automatically.

NOTICE
During backup data saving/loading, do not turn off the power.
If you turn off the power during these operations, data will be lost.

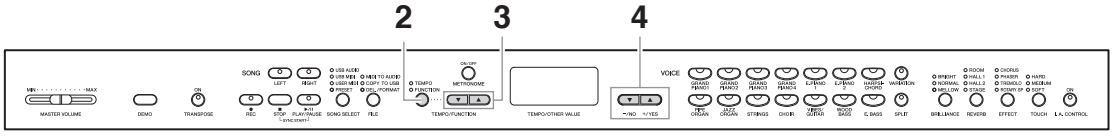

■ データのバックアップ

本体設定および本体に録音/保存したソング(USER MIDI内のソング)のデータを、USB記憶装置に1つのファイル(拡張子:.bup)にまとめて保存します。逆に、USB記憶装置に保存したファイルを、楽器に読み込んで、本体設定やソングを再現させることもできます。

バックアップデータの保存

1. USB記憶装置を接続します。
2. [TEMPO/FUNCTION]ボタンを押して、FUNCTIONのランプを点灯させます。
   ファンクションモードの画面 F** になります。(*.*のところは、そのときの使用状態によって異なる表示になります。)
3. [TEMPO/FUNCTION ▼ ▲]ボタンでファンクション番号 F86 を選びます。
4. [+/YES]ボタン押すと保存が実行されます。
   保存終わると、End が表示されます。
   バックアップファイル名： clp-s406.bup

NOTE
以下の状態のときは、ファンクションモードに入れません。
・デモ曲モード
・ソング再生中/一時停止中
・録音モード
・ファイル操作モード

NOTE
ファンクション番号を選んだあと、最初に[−/NO] または[+/YES]ボタンを押したときは、現在の設定状態(設定値)が表示されます。

バックアップデータの読み込み

1. USB記憶装置を接続します。
2. [TEMPO/FUNCTION]ボタンを押して、FUNCTIONのランプを点灯させます。
   ファンクションモードの画面 F** になります。(*.*のところは、そのときの使用状態によって異なる表示になります。)
3. [TEMPO/FUNCTION ▼ ▲]ボタンでファンクション番号 F87 を選びます。
4. [+/YES]ボタンを2回押すと読み込みが実行されます。
   読み込みが終わると、End が表示され、自動的に電源が再起動します。

注記
バックアップデータの保存/読み込み中は電源を切らないでください。
電源を切ると、データの破損の原因になります。

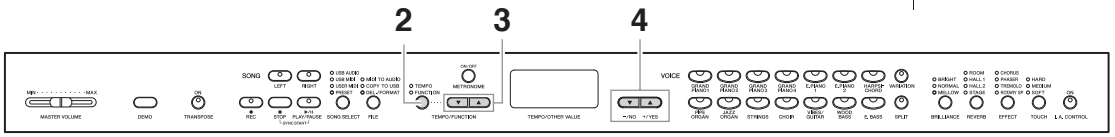

■ VERSION UPGRADE

Download the version upgrade program from the Yamaha official website.
When the installation is executed, the user's data will be lost. Therefore, back up the user's data in advance.

File name

• CLP-S406_instdat.bin

Tool required for update

• USB flash memory (with the program data)

How to install

⚠ Never turn off the instrument while installing until "End" is displayed.
It will take a few minutes to complete the installation.
Especially, in case that it is turned off by accident soon after the installation starts, it may break the boot flash ROM.
To repair it, you have to replace the flash ROM on board with new one.
Also, never unplug the USB flash memory from the [USB TO DEVICE] terminal while installing.

1. Insert the USB flash memory into the [USB TO DEVICE] terminal.

2. While pressing the [PLAY/PAUSE] button, turn the power on.
(Keep pressing the button until "bot" is displayed on the 7-segment LED.)

3. After a few seconds, "InS" is displayed on the 7-segment LED, and the installation mode starts.

4. Press the [PLAY/PAUSE] button in the mode. After "n_y" is displayed on the 7-segment LED, press the [PLAY/PAUSE] button again.

5. The installation (version upgrade) is executed. (It takes a few minutes.) The progress status (%) is displayed during the installation.

6. After the installation is completed, "End" is displayed on the 7-segment LED.

7. Unplug the USB flash memory from the [USB TO DEVICE] terminal, and turn the power off.

8. Verify the version.
Enter the test mode. (See page 50 for more details.)
Verify the updated version in the test item 1 (Version). (See page 51 for more details.)

9. Complete the installation.
The installation (version upgrade) is completed here.

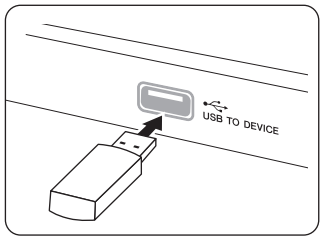

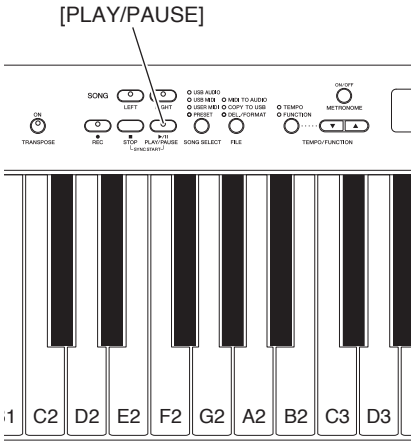

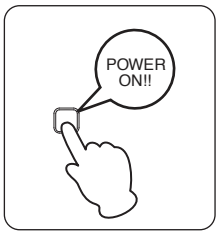

■ バージョンアップ

ヤマハホームページからバージョンアッププログラムをダウンロードして下さい。
バージョンアップが実行されるとユーザーデータが消えます。
事前にユーザーデータをバックアップしておいて下さい。

ファイル名

- CLP-S406_instdat.bin

準備するもの

- USB フラッシュメモリー（プログラムデータ入り）

インストール手順

⚠ 実行中は、"End" が表示されるまで絶対に電源を切らないで下さい。
インストールは、数分かかります。
特に、インストール開始直後に電源を切るとブートが壊れ、Flash ROM の張替えが必要となります。
実行中に USB フラッシュメモリーを抜かないで下さい。

1. USB フラッシュメモリーを [USB TO DEVICE] 端子に挿入します。

2. [PLAY/PAUSE] ボタンを押しながら、電源を入れます。
(LED (7 seg.) に "bot" のメッセージが表示されるまで押し続けてください。)

3. 数秒たつと LED (7 seg.) に "InS" が表示され、インストーラが起動します。

4. "InS" が表示された状態で [PLAY/PAUSE] ボタンを押すと、LED (7 seg.) に "n_y" が表示されますので再度 [PLAY/PAUSE] ボタンを押します。

5. インストールが実行されます。(数分かかります)
インストール中は、進捗状況が LED (7 seg.) に数値 (%) で表示されます。

6. インストールが終了すると LED (7 seg.) に "End" が表示されます。

7. [USB TO DEVICE] 端子から USB フラッシュメモリーを抜き、本体の電源を切ります。

8. バージョン確認します。
テストモードに入ります。(詳しくは 56 ページ参照。)
テスト項目 1（Version）でバージョンが更新されたことを確認します。(詳しくは、57 ページ参照。)

9. 作業の完了
これでバージョンアップ作業は完了です。

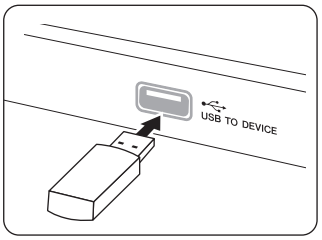

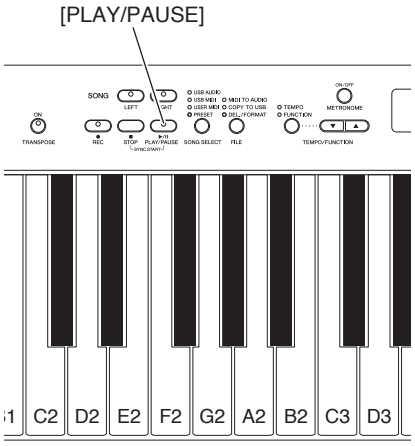

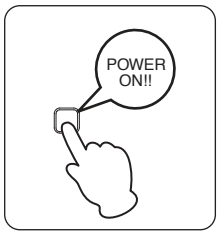

■ SYSTEM BOOTING FLOW CHART

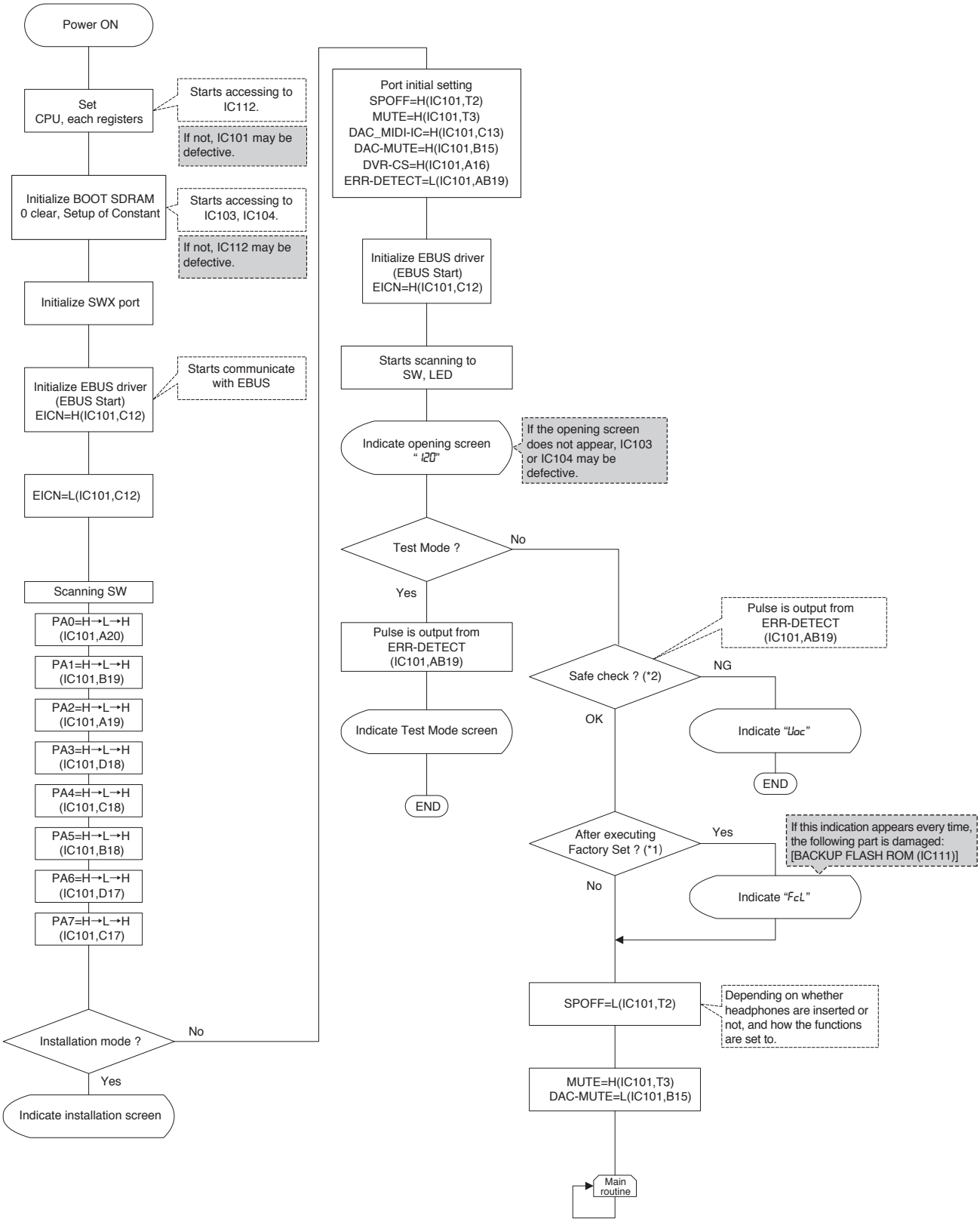

*1 "Factory Set"refers to the condition of turning on the power after executing "Factory Set" in the Test Program.

*2 As for the safe check, it checks whether the mute functions correctly when the pulse from ERR-DETECT is interrupted.

■ システム起動フローチャート

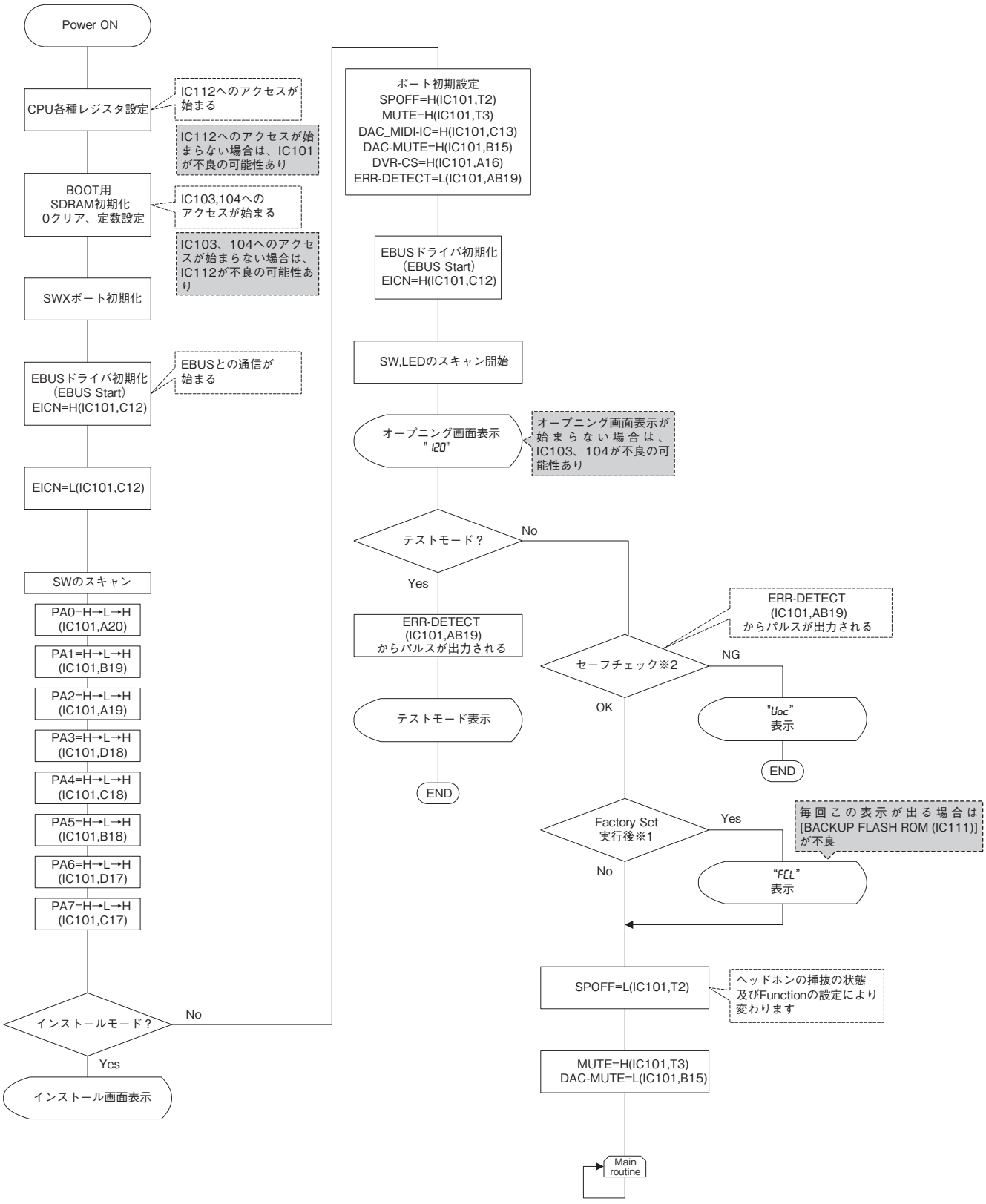

※1 FactorySet実行後とは、テストプログラムのFactory set実行後の電源ON時を指します。

※2 セーフチェックとは、ERR-DETECTのパルスが途切れたときに、実際にMuteが掛かるかのチェックの事を指します。

■ MESSAGE LIST

Message	Meaning
CLr	Initializing the instrument to the default setting. ***NOTICE*** Do not turn off the power of the instrument when “CLr” appears in the display. Doing so may delete all Song data in the instrument, including external Songs .
con	Displayed when Musicsoft Downloader is started on a computer connected to the instrument. When this message appears, you cannot operate the instrument.
E01	Displayed when the character code is not appropriate for the file name of the Song which you are selecting. Switch the character code.
	Displayed when the data format is not compatible with this instrument, or the data has some other problems. This Song cannot be selected.
	Displayed when no USB storage devices can be found, or a problem has occurred in the USB storage device. Disconnect and connect the device again, then execute the operation. If this message appears repeatedly even when there aren't any other likely problems, the USB storage device may be damaged.
	Displayed when the backup data cannot be loaded. There is no backup data which can be loaded, or the data may be damaged.
E02	Indicates that the USB storage device or media is protected.
E03	Displayed when the memory of the USB storage device becomes full, or the number of files and folders exceeds the system limit.
E04	Displayed when conversion to audio, Audio Song playback or recording has failed. If you are using a USB storage device to which data has already been stored or deleted a number of times, first make sure that the device does not contain important data, then format it and connect to the instrument again.
EEE	A malfunction has occurred in the instrument. Contact your nearest Yamaha dealer or authorized distributor.
End	Displayed when the current operation is completed.
Enp	The memory of the instrument or the USB storage device is running out. We recommend that you remove any unnecessary files to ensure sufficient memory capacity before start recording.
FCL	Indicates that internal memory is being cleaned up. Panel settings, recorded Songs and external Songs which have been stored to the USER MIDI drive are being cleared, because the power has been turned off before the Save, Load or Convert operations were completed. ***NOTICE*** Do not turn off the power of the instrument when “FCL” appears in the display.
For	Indicates that the instrument is going to call up the Format operation for the USB storage device.
FUL	Since the memory of the instrument or the USB storage device is insufficient, the operation could not be completed. If this message appears during recording, the performance data may not be recorded properly.
n y	Confirms whether each operation is executed or not.
n~y	Reconfirms whether the overwriting, delete or format operation is executed or not.
Pro	Displayed when you try to overwrite or delete a protected Song or read-only file. Use a read-only file after cancelling the read-only setting.
StP	Displayed when you canceled conversion to audio.
UnF	Displayed when an unformatted USB storage device is connected. First make sure that the device does not contain important data, then format it.
Uoc	Communication with the USB device has been shut down because of overcurrent to the USB device. Disconnect the device from the [USB TO DEVICE] terminal, then turn on the power of the instrument again.
UU1	Communication with the USB device has failed. Remove the USB device and make the connection again. If the message appears even when the USB device is connected properly, the device may be damaged.
UU2	This USB device is not supported on this instrument, or too many USB devices may have been connected.

To turn off the message, press the [-/NO] button.

■ メッセージ一覧

メッセージ	内容
CLr	楽器を初期設定(初めて電源を入れたときの設定)に戻しています。 注記 「CLr」が表示されているときに電源を切らないでください。電源を切ると、外部ソングを含むすべてのソングデータが消去されるおそれがあります。
con	楽器をコンピューターと接続してミュージックソフトダウンローダーを使用しています。このメッセージが表示されているときは、楽器の操作ができません。
E01	文字種の設定が、選択しようとしているソングのファイル名に合っていません。文字種を切り替えてください。
	この楽器では対応していないデータ形式です。または、データに問題があるため選択できません。
	USB記憶装置が見つかりません。または、USB記憶装置に異常が発生しました。USB記憶装置を接続し直してから、操作を実行してください。ほかに問題がないのに、このメッセージが繰り返し表示される場合は、USB記憶装置が壊れている可能性があります。
	バックアップデータの読み込みができません。バックアップデータがありません。または壊れています。
E02	USB記憶装置にプロテクトがかかっています。
E03	USB記憶装置のメモリーの空き容量が不足しています。またはファイルやフォルダーの数が制限を超えました。
E04	オーディオ変換や、オーディオソングの再生/録音に失敗しました。録音や削除を繰り返し行なったUSB記憶装置をお使いの場合は、必要なデータが入っていないのを確認してからフォーマットし、楽器に接続してください。
EEE	本体に異常が発生しました。巻末のヤマハ修理ご相談センターに点検をご依頼ください。
End	処理が終わりました。
Enp	楽器本体またはUSB記憶装置のメモリーの空き容量が少なくなりました。録音を始める前に不要なファイルを削除して、空き容量を確保することをおすすめします
FCL	処理中に電源を切ったので、楽器本体のメモリーが初期化されました。本体設定や本体に録音/保存したソング(USER MIDI内のソング)のデータが消去されています。 注記 「FCL」が表示されているときに電源を切らないでください。
For	USB記憶装置のフォーマットモードに入ります。
FUL	楽器本体またはUSB記憶装置のメモリーの空き容量が不足してるため、データの処理ができませんでした。録音中にこのメッセージが表示されたときは、演奏データが正しく保存されない場合があります。
n y	操作を実行しますか？
n˜y	データの上書きや削除、またはUSB記憶装置のフォーマットを実行しますか？
Pro	プロテクトがかかったソング、または読み取り専用のファイルです。データの削除や上書きはできません。読み取り専用のファイルは、コンピューターで読み取り専用を解除してからお使いください。
StP	オーディオ変換を中止しました。
UnF	フォーマットされていないUSB記憶装置が接続されています。必要なデータが入っていないのを確認してからフォーマットしてください。
Uoc	USB機器に過電流が流れたため、USB機器との通信を停止しました。USB機器を[USB TO DEVICE]端子から抜き、本体の電源を入れ直してください。
UU1	USB機器と通信できません。USB機器を接続し直してください。正しく接続してもこのメッセージが表示される場合は、USB機器が壊れている可能性があります。
UU2	このUSB機器は、この楽器では使えません。または、接続できるUSB機器の数が制限を超えました。

メッセージを消すには、[−/NO]ボタンを押してください。

Clavinova

CLP-S406B

PARTS LIST

■ **CONTENTS**（目次）

OVERALL ASSEMBLY（総組立）..... 2
MAIN UNIT（メインユニット）..... 4
KEYBED ASSEMBLY（棚板 Ass'y ）..... 9
SIDE BOARD UNIT (L, R)（側板ユニット（L, R））... 10
FRONT BOARD ASSEMBLY（前板 Ass'y ）..... 12
SP BOX UNIT（SP BOX ユニット）..... 13
PEDAL BOX ASSEMBLY（ペダル BOX Ass'y ）..... 14
PEDAL ASSEMBLY（ペダル Ass'y ）..... 15
ARM ASSEMBLY (L)（腕木 Ass'y（L））..... 16
ARM ASSEMBLY (R)（腕木 Ass'y（R））..... 17
TOP BOARD ASSEMBLY（屋根 Ass'y ）..... 18
FRONT RAIL ASSEMBLY（口棒 Ass'y ）..... 19
BACK TOP RAIL ASSEMBLY（背面框 Ass'y ）..... 20
FU80 ASSEMBLY（FU80 Ass'y）..... 21
KEY BLOCK ASSEMBLY (L)（拍子木 Ass'y（L））.... 22
KEY BLOCK ASSEMBLY (R)（拍子木 Ass'y（R））... 23
PANEL ASSEMBLY（パネル Ass'y）..... 24
JACK UNIT（ジャックユニット）..... 27
KEY COVER ASSEMBLY（鍵盤蓋 Ass'y ）..... 28
KEYBOARD ASSEMBLY（GH3 GKS 鍵盤）..... 30
HP JACK ASSEMBLY（HP ジャック Ass'y）..... 32
BENCH (BC-203BK)（椅子）..... 33
BENCH (BC-100BK)（椅子）..... 34
ELECTRICAL PARTS（電気部品）..... 35

Notes : DESTINATION ABBREVIATIONS

A:	Australian model	O:	Chinese model
B:	British model	Q:	South-east Asia model
C:	Canadian model	T:	Taiwan model
D:	German model	U:	U.S.A. model
E:	European model	V:	General export model (110V)
F:	French model	W:	General export model (220V)
H:	North European model	N,X:	General export model
I:	Indonesian model	Y:	Export model
J:	Japanese model	K:	Korean model
M:	South African model	P:	Brazilian model

■ WARNING

Components having special characteristics are marked ⚠ and must be replaced with parts having specifications equal to those originally installed.

⚠ 印の部品は、安全を維持するために重要な部品です。交換する場合は、安全のため必ず指定の部品をご使用下さい。

- The numbers "QTY" show quantities for each unit.
- The parts with "--" in "PART NO." are not available as spare parts.
- This mark " } " in the REMARKS column means these parts are interchangeable.
- The second letter of the shaded ( ) part number is O, not zero.
- The second letter of the shaded ( ) part number is I, not one.
- 部品価格ランクは、変更になることがあります。
- QTY 欄に記されている数字は、各ユニット当たりの使用個数です。
- PART NO. が "--" の部品は、サービス用部品として準備されておりません。
- REMARKS 欄の「 } 」マークの部品は、併用部品です。
- 網掛けの付いた PART NO. の２番目の文字は「ゼロ」ではなく「オー」です。
- 網掛けの付いた PART NO. の２番目の文字は「イチ」ではなく「アイ」です。

■ OVERALL ASSEMBLY（総組立）

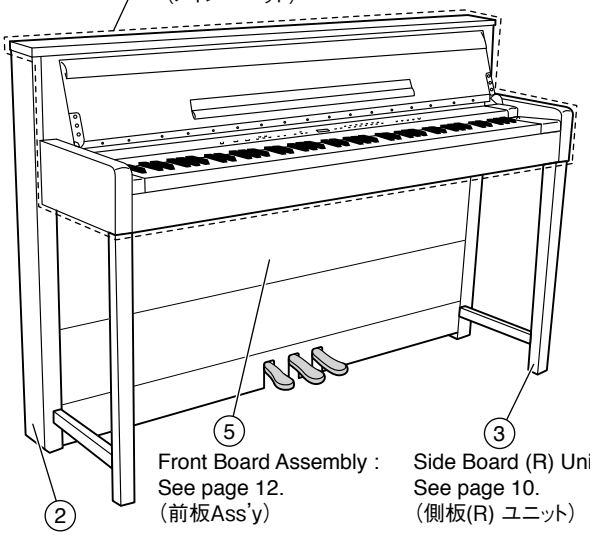

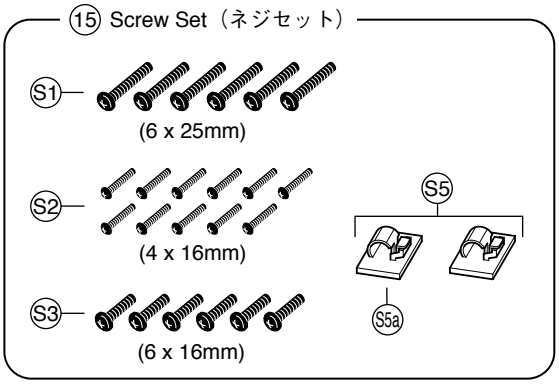

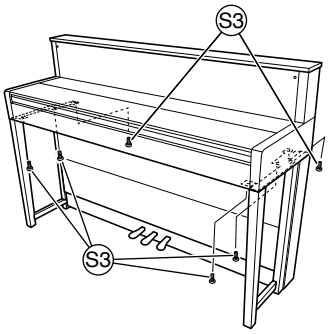

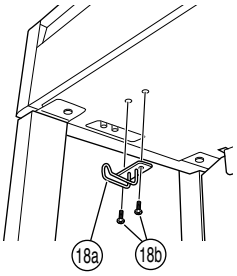

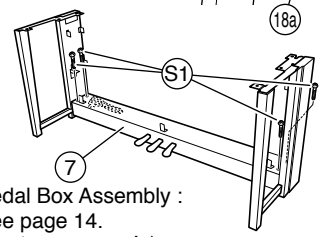

Pedal Box Assembly :
See page 14.
（ペダルBOX Ass'y）

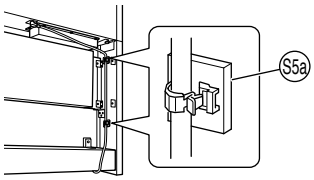

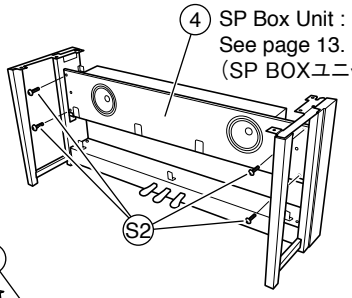

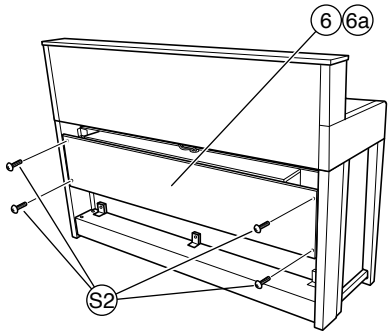

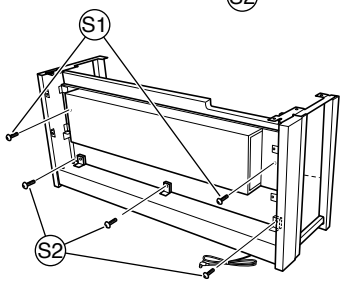

	REF NO.	PART NO.	DESCRIPTION		部品名	REMARKS	QTY	RANK
			OVERALL ASSEMBLY		総組立	CLP-S406B		
	1	--	MAIN UNIT	U	メインユニット	U (WZ08690)		
	1	--	MAIN UNIT	J	メインユニット	J (WZ08700)		
	1	--	MAIN UNIT	E/B	メインユニット	E,B (WZ08710)		
	1	--	MAIN UNIT	Y/BRA	メインユニット	Y,P (WZ08720)		
	1	--	MAIN UNIT	K	メインユニット	K (WZ08730)		
	1	--	MAIN UNIT	CHN	メインユニット	O (WZ08740)		
*	2	**WZ090700**	SIDE BOARD(L) UNIT	LEFT	側板（L）ユニット			
*	3	**WZ090800**	SIDE BOARD(R) UNIT	RIGHT	側板（R）ユニット			
	4	--	SP BOX UNIT		SP BOXユニット	(WW31800)		
*	5	**WZ090900**	FRONT BOARD ASSEMBLY		前板Ass'y			
	6	**WW222800**	REAR PANEL ASSEMBLY		裏板Ass'y			
	6a	--	REAR PANEL	5.74 1330 260	裏板	(WW20300)		
	7	--	PEDAL BOX ASSEMBLY		ペダルBOXAss'y	(WZ09100)		
			ACCESSORIES		付属品			
⚠	13	**V2917000**	AC CORD SET	UC 2P 7A 2.44m	電源コードセット	U		06
⚠	13	**V2916900**	AC CORD SET	J 2P 7A 2.5m	電源コードセット	J		05
⚠	13	**V2917100**	AC CORD SET	E 2P 2.5m 2.5A	電源コードセット	E,Y		05
⚠	13	**V3126500**	AC CORD SET	B 2P 2.5m	電源コードセット	B		07
⚠	13	**WF730100**	AC CORD	K 2P 2.5A	電源コードセット	K		07
⚠	13	**WU795100**	POWER SUPPLY CORD	BRA 2P 2.5m 2.5A	電源コードセット	P		06
⚠	13	**WC90170R**	AC CODE SET CHN	GB 2P 2.5m	電源コードセット	O		05
	14	**V577100R**	HEADPHONE P402522A0000	059711	ヘッドホーン	J		07
	15	**WV991000**	SCREW SET		ネジセット			
	16	**WV655200**	BENCH	BC-100BK	同梱品セット椅子	U,Y,K,P,O		23
	16	**WV435400**	COMPLETE ASSEMBLY BENCH	BC-203BK	同梱品セット椅子	J		
	18	**V8740600**	HEADPHONE HANGER SET		ヘッドホンハンガーセット			07
	18	--	HEADPHONE HANGER SET		ヘッドホンハンガーセット	(V874061)		
	18	--	HEADPHONE HANGER SET		ヘッドホンハンガーセット	(V874062)		
	18a	**V897260R**	HEADPHONE HANGER		ヘッドホンハンガー			04
	18b	**WF00080R**	TRUSS HEAD SCREW	4.0X10 MFZN2B3	小ネジ＋TRUS		2	01
⚠	21	**VK72610R**	CONNECTOR	CCT5902-0701MFZ	変換アダプター	Y		03
		WV991000	SCREW SET		ネジセット			
	S1	**WF10720R**	TRUSS HEAD SCREW	6.0X25 MFZN2B3	小ネジ＋TRUS		6	01
	S2	**WE97760R**	TRUSS HEAD SCREW	4.0X16 MFZN2B3	小ネジ＋TRUS		11	01
	S3	**WE96940R**	BIND HEAD SCREW	6.0X16 MFZN2B3	小ネジ＋BIND		6	01
	S5	**VR41030R**	CORD CLAMP SET(2pcs 1set)		コードクランプセット			03
	S5	--	CORD CLAMP SET		コードクランプセット	(VR41031)		
	S5a	**VP59210R**	CORD CLAMPER DKN-5B(VHB)	DKN-5(VHB)	NKクランプ		2	03
	S5a	**WB090800**	CORD CLAMPER	OD-5	CSクランプ		2	
			TOOL		工具			
		TX000670	ROD		ロッド			99

＊: New Parts（新規部品）

RANK : Japan only

■ MAIN UNIT（メインユニット）

- **Rear view**（後ろから見た図）

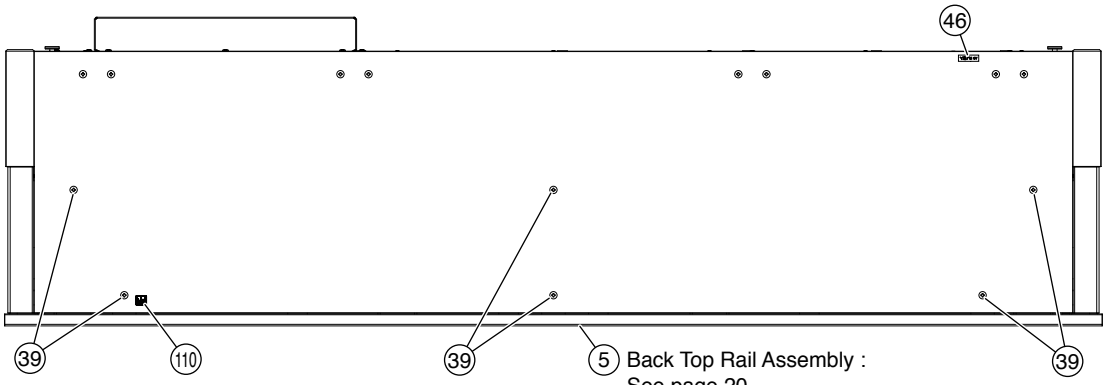

- **Top view 1**（上から見た図 1）

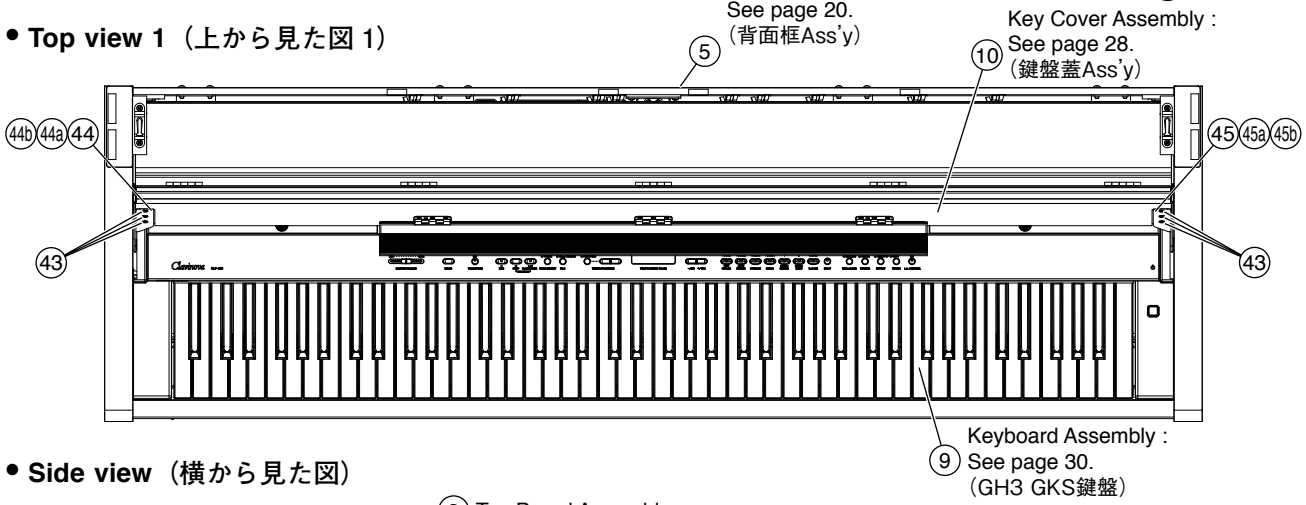

- **Side view**（横から見た図）

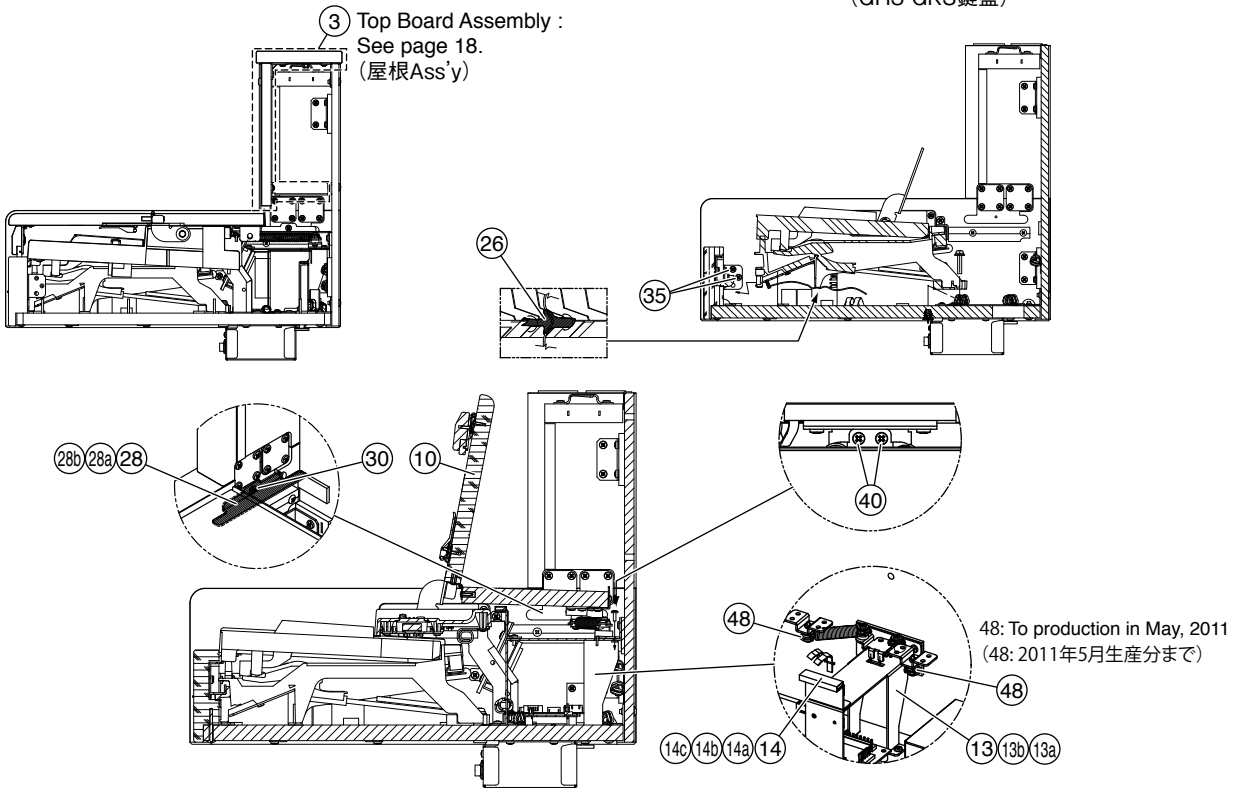

• **Top view 2**（上から見た図 2）

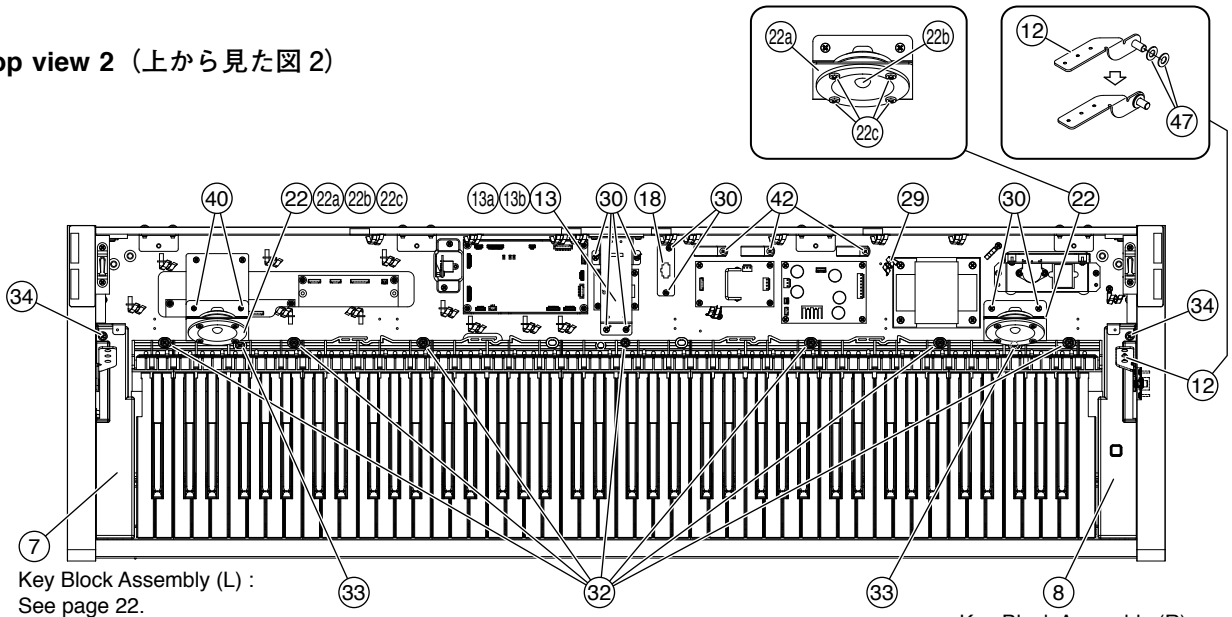

Key Block Assembly (L) :
See page 22.
（拍子木Ass'y（L））

Key Block Assembly (R) :
See page 23.
（拍子木Ass'y（R））

• **Front view 1**（前から見た図 1）

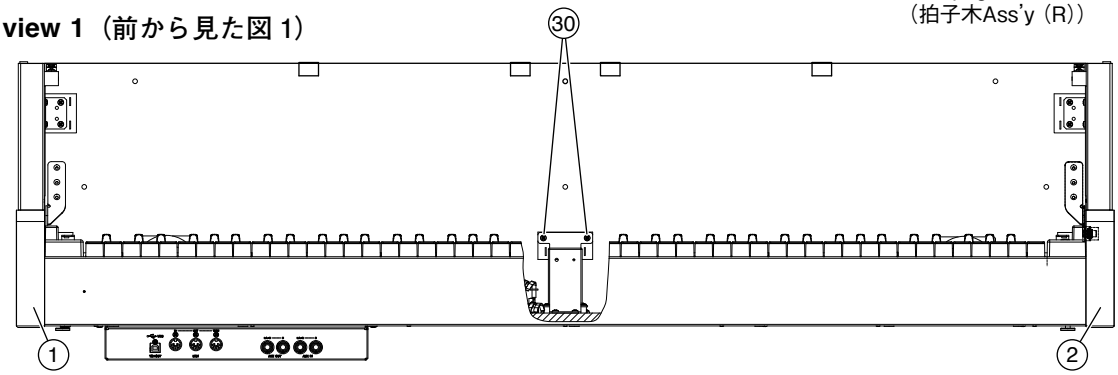

Arm Assembly (L) :
See page 16.
（腕木Ass'y（L））

Arm Assembly (R) :
See page 17.
（腕木Ass'y（R））

• **Top view 3**（上から見た図 3）

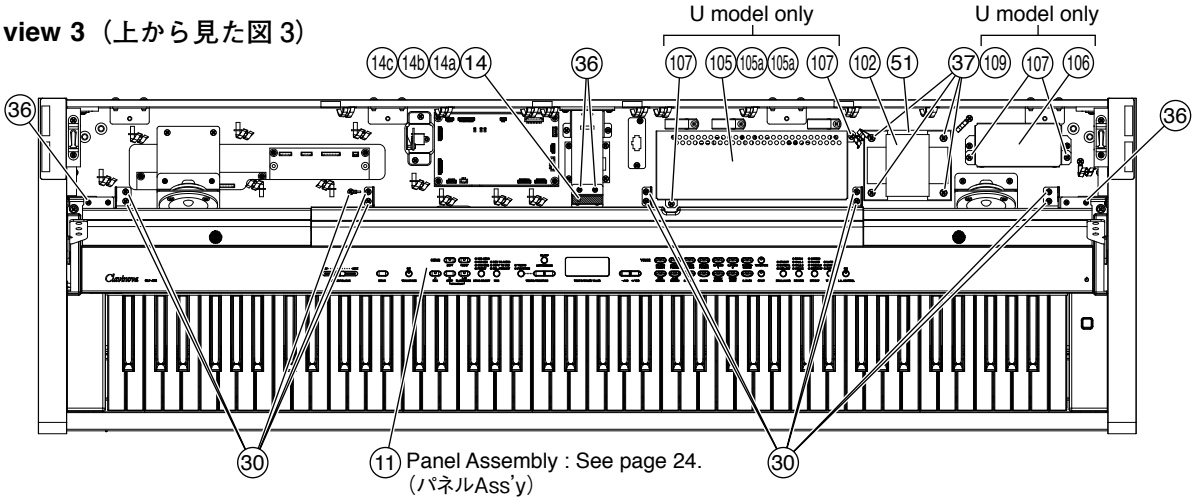

11 Panel Assembly : See page 24.
（パネルAss'y）

- **Bottom view**（下から見た図）

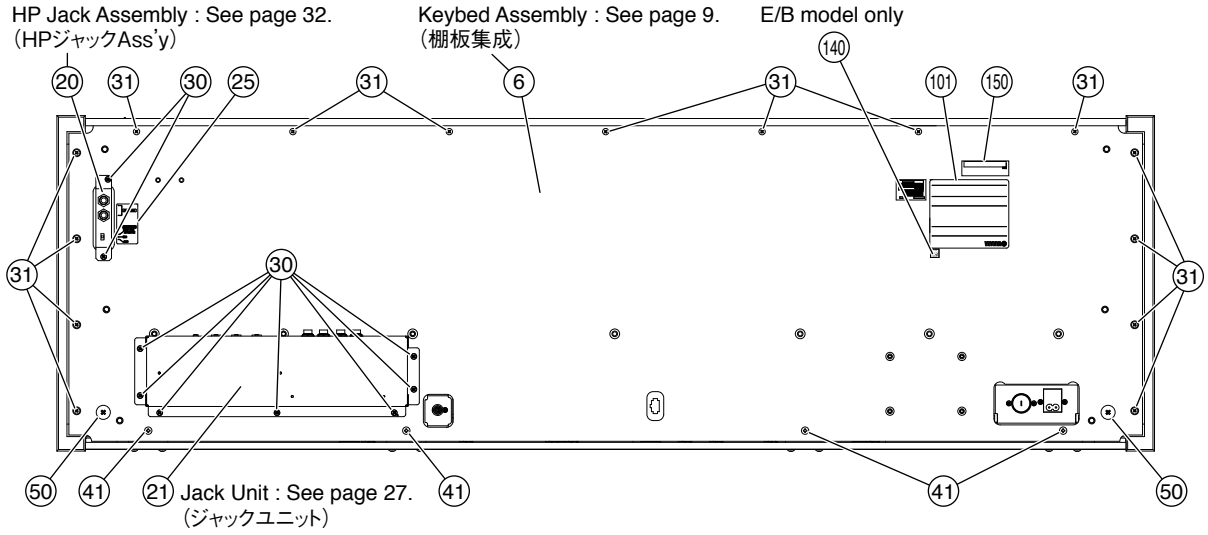

- **Top view 4**（上から見た図 4）

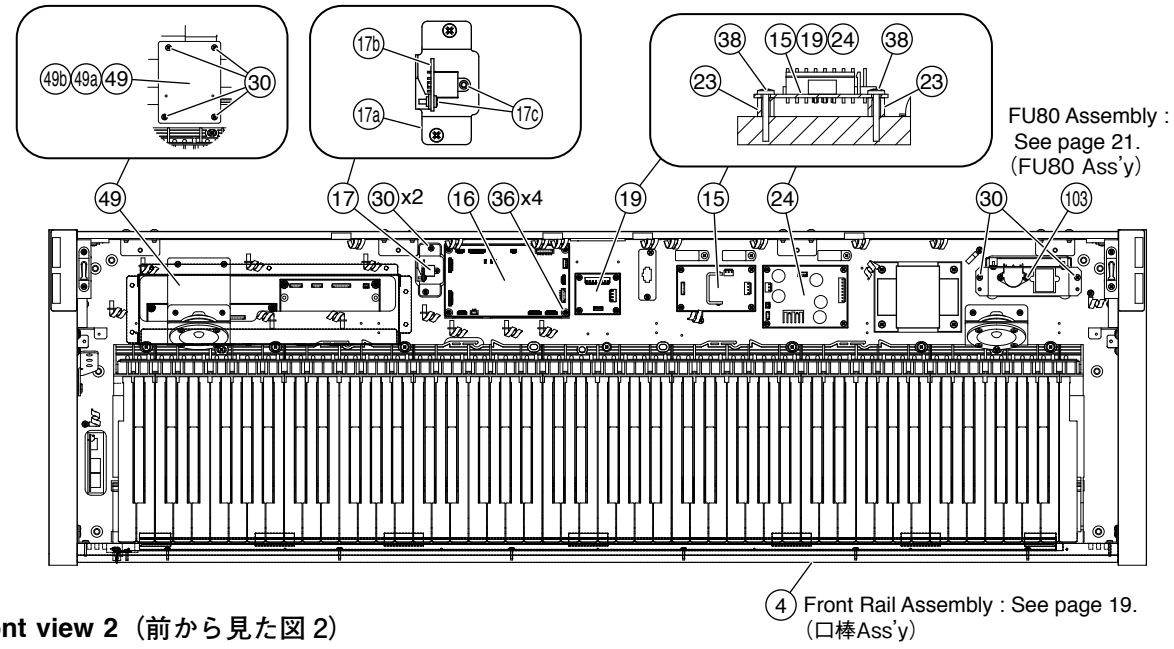

- **Front view 2**（前から見た図 2）

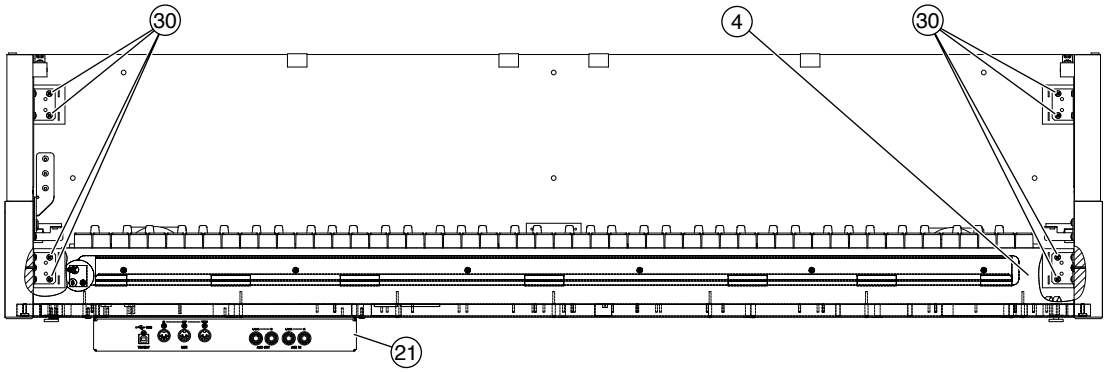

	REF NO.	PART NO.	DESCRIPTION		部品名	REMARKS	QTY	RANK
			MAIN UNIT		メインユニット	CLP-S406B		
		--	MAIN UNIT	U	メインユニット	U (WZ08690)		
		--	MAIN UNIT	J	メインユニット	J (WZ08700)		
		--	MAIN UNIT	E/B	メインユニット	E,B (WZ08710)		
		--	MAIN UNIT	Y/BRA	メインユニット	Y,P (WZ08720)		
		--	MAIN UNIT	K	メインユニット	K (WZ08730)		
		--	MAIN UNIT	CHN	メインユニット	O (WZ08740)		
	100	--	COMMON PARTS		共通部品構成	(WZ08750)		
	101	--	NAME PLATE	U	銘板	U (WW01220)		
	101	--	NAME PLATE	J	銘板	J (WW01230)		
	101	--	NAME PLATE	E/B	銘板（承認前）	E,B (WW01240)		
	101	--	NAME PLATE	Y/BRA	銘板	Y,P (WW01260)		
	101	--	NAME PLATE	PRE-PRODUCTION	銘板	K (WC63210)		
	101	--	NAME PLATE	PRE-PRODUCTION	銘板	O (WC63210)		
⚠	102	**X8264A00**	POWER TRANSFORMER	UL A	電源トランス	U		14
⚠	102	**X8263A00**	POWER TRANSFORMER	DENANHOU E	電源トランス	J		14
⚠	102	**X8265A00**	POWER TRANSFORMER	IEC E	電源トランス	E,B,K,O		14
⚠	102	**X8266A00**	POWER TRANSFORMER	IEC_EN E	電源トランス	Y,P		14
	103	**WN304200**	FU80 ASSEMBLY	U	FU80 Ass'y	U		08
	103	**WN304100**	FU80 ASSEMBLY	J	FU80 Ass'y	J		08
	103	**WN304300**	FU80 ASSEMBLY	E GBR/K	FU80 Ass'y	E,B,K,O		08
	103	**WN304400**	FU80 ASSEMBLY	N	FU80 Ass'y	Y,P		09
	105	--	MA COVER ASSEMBLY		MAカバーAss'y	U (WE80740)		
	105a	--	MA COVER		MAカバー	U (WE80750)		
	105b	--	ADHESIVE TAPE	#590S	保護テープ	(VH61100)		
	105b	--	ADHESIVE CLOTH-TAPE	10mm	ネンチャクテープ	U (WG52560)		
	105b	--	ADHESIVE TAPE	#590S	保護テープ	(WX41600)		
	106	**WS410600**	FU COVER		FUカバー	U		04
	107	**WF831100**	BIND HEAD TAPPING SCREW-1	3.5X11 MFZN2W3	TP#1+BIND	U	4	01
	109	**WF57880R**	FLAT WASHER	4.0X12X1.0 MFZN2W3	平座みがき丸	U	4	01
	110	**V8462100**	GRAPHIC MARK	YMMA	グラフィックマーク	U		
	110	**VB951400**	GRAPHIC MARK	MKX-5 UL	グラフイツクマーク			03
	140	--	GOST-R MARK LABEL 10	ALL COMMON E	GOST-Rマーク	E,B (WN00110)		
	150	--	FORM REGULATION LABEL	U	ホルム規制ラベル	U (WW74700)		
	W01	--	WH COMMON ASSEMBLY MAIN	MAIN	束線構成MAIN	(WV76350)		
		--	COMMON PARTS		共通部品構成	(WZ08750)		
*	1	**WZ087600**	ARM ASSEMBLY (L)	LEFT	腕木Ass'y（L）			
*	2	**WZ087700**	ARM ASSEMBLY (R)	RIGHT	腕木Ass'y（R）			
*	3	**WZ088700**	TOP BOARD ASSEMBLY		屋根Ass'y			
	4	--	FRONT RAIL ASSEMBLY		口棒Ass'y	(WZ08930)		
	5	**WV996100**	BACK TOP RAIL ASSEMBLY		背面框Ass'y			
	6	--	KEYBED ASSEMBLY		棚板集成	(WV99650)		
	7	**WV997000**	KEY BLOCK ASSEMBLY (L)	LEFT	拍子木Ass'y（L）			
	8	--	KEY BLOCK ASSEMBLY (R)	RIGHT	拍子木Ass'y（R）	(WV99710)		
	9	**WV829800**	KEYBOARD ASSEMBLY	GH3 GKS IVORY	GH3 GKS鍵盤			51
*	10	**WZ089500**	KEY COVER ASSEMBLY		鍵盤蓋Ass'y			
	11	--	PANEL ASSEMBLY		パネルAss'y	(WV99950)		
	12	**WV882300**	KEYCOVER ARM(R)PAINT	RIGHT	蓋アームR塗装品			04
	13	--	ANGLE UB ASSEMBLY		アングルUBAss'y	(WN79000)		
	13a	--	ANGLE UB		アングルUB	(WN03780)		
	13b	**WG526801**	ADHESIVE TAPE	15X30	アセテートクロス粘着			09
	13b	--	ADHESIVE TAPE	ECT #590S W=15	綿粘着テープ	(ZL35000)		
	14	**WP277400**	KEYCOVER RECEIVE ASSEMBLY		鍵盤蓋受けAss'y			01
	14a	--	KEY COVER RECEIVE	1.6 Z	鍵盤蓋受け金具	(WP27730)		
	14b	--	CUSHION KB	POLON L-24	クッションKB	(WR54050)		
	14c	--	ARTIFICIAL LEATHER	40 40	人工皮革	(WR54040)		
	15	**WU966100**	CIRCUIT BOARD	MAD	MADシート			
	16	**WV355900**	CIRCUIT BOARD	DM	DMシート			
	17	**WF731900**	PK CONNECTOR		PKコネクタ	PEDAL		05
	17a	**V4980600**	PLATE	BL-PRINT	ペダル接続金具印刷品			05
	17b	**WC56120R**	CIRCUIT BOARD	PJK	PJKシート			04
	17b	**WC561210**	CIRCUIT BOARD	PJK	PJKシート			
	17c	**WE774301**	SCREW TP #B +BIND	3.0X8 MFZN2W3	Bタイト+BIND		2	01
	18	**VN89120R**	CONNECTOR PANEL	23	コネクターパネル			03
	19	**WC17550R**	CIRCUIT BOARD	NET1	NET1シート			04
	20	**WV247400**	HP JACK ASSEMBLY		HPジャックAss'y			07
	21	--	JACK UNIT		ジャックユニット	(WV99990)		
	22	--	SP ASSEMBLY		SP Ass'y	(WC51100)	2	
	22a	**WC511100**	SP ANGLE		SPアングル			03

＊: New Parts（新規部品）

RANK : Japan only

REF NO.	PART NO.	DESCRIPTION		部品名	REMARKS	QTY	RANK
22b	**XL455A0R**	SPEAKER	5.0cm 16ohm 60W	スピーカ	Tweeter		07
22c	**WE97230R**	BIND HEAD TAPPING SCREW-B	4.0X10 MFZN2B3	Bタイト＋BIND		4	01
23	**CB040950**	SPACER		スペーサ		12	03
24	**WU471200**	CIRCUIT BOARD	ACDCM	ACDCMシート			
25	**--**	HP PHONES LABEL		HP－PHONESラベル	(V861670)		
26	**VP83460R**	FILAMENT TAPE	12X50	粘着テープ			01
28	**--**	SLIDE COVER ASSEMBLY		スライドカバー集成	(WW00060)	2	
28a	**--**	SLIDE COVER	1.6 L	スライドカバー	(WW00070)		
28b	**--**	NONWOVEN FABLIC CLOTH	135 8	不織布	(WQ33390)		
29	**CB81751R**	CLIP, WIRE		束線止め			03
30	**WF831100**	BIND HEAD TAPPING SCREW-1	3.5X11 MFZN2W3	TP#1＋BIND		48	01
31	**WE97990R**	TRUSS HEAD TAPPING SCREW-1	3.5X30 MFZN2W3	TP#1＋TRUS		15	01
32	**WF00150R**	PAN HEAD SCREW	5X25 MFZN2W3 SW	小ネジ＋PAN		7	01
33	**WE97190R**	BIND HEAD TAPPING SCREW-1	4.0X14 MFZN2W3	TP#1＋BIND		2	01
34	**WH513800**	BIND HEAD TAPPING SCREW-B	4.0X20 MFZN2W3	Bタイト＋BIND		2	01
35	**WE97070R**	BIND HEAD TAPPING SCREW-1	3.5X16 MFZN2W3	TP#1＋BIND		4	01
36	**WE774301**	SCREW TP #B +BIND	3.0X8 MFZN2W3	Bタイト＋BIND		8	01
37	**WG402400**	BIND HEAD SCREW	4.0X18 MFZN2-W3	＋バインド小ネジ		4	01
38	**WE97150R**	BIND HEAD TAPPING SCREW-1	3.5X20 MFZN2W3	TP#1＋BIND		12	01
39	**WF74150R**	TRUSS HEAD SCREW	4.0X14 MFZN2B3	小ネジ＋TRUS		6	
40	**WE987200**	BIND HEAD SCREW	3.0X8 MFZN2W3	小ネジ＋BIND		4	01
41	**WE995900**	SCREW TRUSS	4.0X20 MFZN2W3	小ネジ＋TRUS		4	01
42	**WE97050R**	TRUSS HEAD TAPPING SCREW-1	3.5X14 MFZN2W3	TP#1＋TRUS		3	01
43	**WD497000**	FLAT HEAD TAPPING SCREW-1	3.0X10 BK	＋皿TP 1種		6	01
44	**--**	PL ANGLE SUB ASSEMBLY (L)	LEFT	PL金具集成（L）	(WV88350)		
44a	**--**	PL ANGLE(L)	LEFT	PL金具（L）	(WV88280)		
44b	**V7401900**	ADHESIVE TAPE	NS W=10	粘着テープ			09
45	**--**	PL ANGLE SUB ASSEMBLY (R)	RIGHT	PL金具集成（R）	(WV88360)		
45a	**--**	PL ANGLE(R)	RIGHT	PL金具（R）	(WV88290)		
45b	**V7401900**	ADHESIVE TAPE	NS W=10	粘着テープ			09
46	**WS482400**	AC IN LABEL	CHN	ACINラベル			01
47	**--**	SPACER		スペーサー	(WQ37710)	2	
48	**--**	GREASE	GP-837DE	フロイル	(WF42320)		
49	**--**	TW PLATE ASSEMBLY		TWプレートAss'y	(WW14760)		
49a	**--**	TW PLATE	1.2 PLATE	TWプレート	(WW14740)		
49b	**WG526801**	ADHESIVE TAPE	15X30	アセテートクロス粘着			09
49b	**--**	ADHESIVE TAPE	ECT #590S W=15	綿粘着テープ	(ZL35000)		
50	**WF74240R**	GUIDE SCREW 6X20	6.0X20. 3-14	ガイドスクリュー		2	02
51	**WW449900**	CUSHION POWER TRANS	PORON ML-32	トランスクッション			
	--	WH COMMON ASSEMBLY MAIN	MAIN	束線構成MAIN	(WV76350)		
M210	**VP83460R**	FILAMENT TAPE	12X50	粘着テープ		4	01
M1	**--**	WIRING ASSEMBLY	HP	HP束線	(WW20970)		
M2	**--**	WIRING ASSEMBLY	XH-LF	XH－LF束線	(WZ10090)		
M2a	**V312290R**	DATA LINE FILTER NFT-25	K1 NFT-13BK2	データラインフィルタ			06
M3	**--**	WIRING ASSEMBLY	ZH-PH	ZH－PH束線	(WN03470)		
M4	**WF42680R**	CONNECTOR ASSEMBLY	KB 7P-400	KB束線			02
M5	**--**	WIRING ASSEMBLY	VH3P	VH3P束線	(WV91400)		
M6	**--**	WIRING ASSEMBLY	VH4P-LF	VH4P－LF束線	(WY02780)		
M6a	**V312290R**	DATA LINE FILTER NFT-25	K1 NFT-13BK2	データラインフィルタ			06
M12	**--**	WIRING ASSEMBLY	TW	TW束線	(WW71370)		
M13	**--**	WIRING ASSEMBLY	WFM	WFM束線	(WN02400)		
M17	**--**	WIRING ASSEMBLY	ZH-PH	ZH－PH束線	(WV77050)		
M18	**--**	WIRING ASSEMBLY	ZH-PH	ZH－PH束線	(WV35710)		
M19	**--**	WIRE HARNESS	+B	＋B束線	(WF13840)		
M20	**--**	WIRING ASSEMBLY	PH-ZH-LF	PH－ZH－LF束線	(WR87330)		
M20a	**V312290R**	DATA LINE FILTER NFT-25	K1 NFT-13BK2	データラインフィルタ			06
M21	**--**	WIRING ASSEMBLY	ZH-PH-PH	ZH－PH－PH束線	(WW21250)		

＊: New Parts（新規部品）

RANK : Japan only

■ KEYBED ASSEMBLY（棚板 Ass'y ）

• **Top view**（上から見た図）

• **Side view**
（横から見た図）

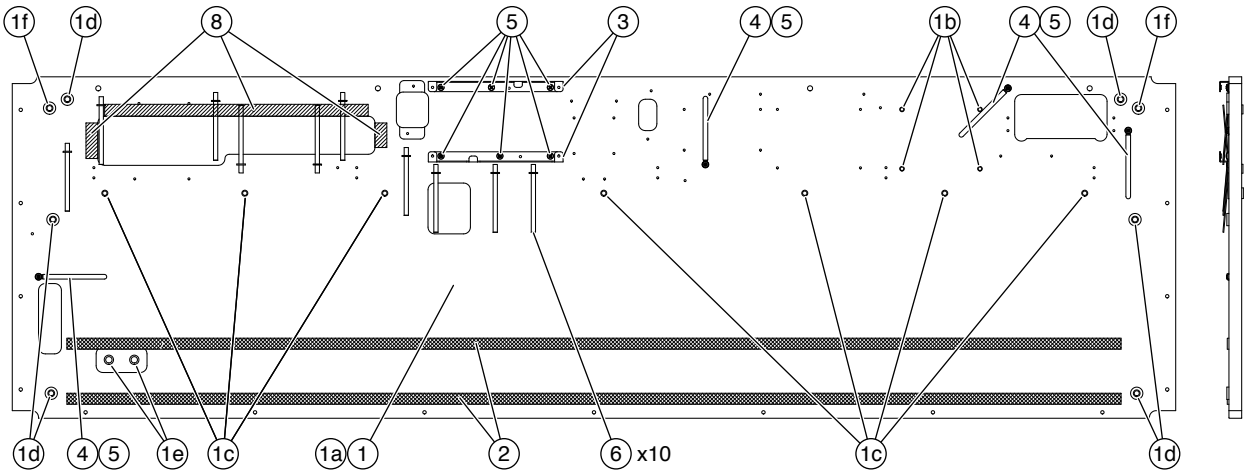

• **Front view**（前から見た図）



REF NO.	PART NO.	DESCRIPTION		部品名	REMARKS	QTY	RANK
		KEYBED ASSEMBLY		棚板集成	CLP-S406B		
	--	KEYBED ASSEMBLY		棚板集成	(WV99650)		
1	--	KEYBED SUB ASSEMBLY		棚板木部集成	(WV99660)		
1a	--	KEYBED	15.12 1380 410	棚板	(WV99670)		
1b	**WF62410R**	NUT B4.0X11.5M	B 4.0X11.5 MFZN2W3	鬼目ナット		4	01
1c	**WF73830R**	NUT B5.0X12	B 5.0X12 MFZN2W3	ナットオニメ		7	01
1d	**WF58240R**	NUT 6.0X12.5B MFZN2W3	6.0X12.5 B	ナットオニメ		6	01
1e	**WF56100R**	NUT	4.0X12.5 I	ナットオニメ		2	01
1f	**WF58240R**	NUT 6.0X12.5B MFZN2W3	6.0X12.5 B	ナットオニメ		2	01
2	**WJ174500**	CUSHION GH	BLACK	クッションGH		2	
3	--	DM ANGLE		DM金具	(WV58120)	2	
4	**CB81751R**	CLIP, WIRE		束線止め		4	03
5	**WF831100**	BIND HEAD TAPPING SCREW-1	3.5X11 MFZN2W3	TP#1+BIND		10	01
6	**VU891300**	CORD BINDER	L80	ビニタイ黒1.0芯L		10	03
8	**WA530900**	EL ADHESIVE TAPE 0 40X20m	AL-40 40mmX20m	導電性粘着テープ			18

＊: New Parts（新規部品）

RANK : Japan only

■ SIDE BOARD UNIT (L,R)（側板ユニット（L,R））

• **Top view**（上から見た図）

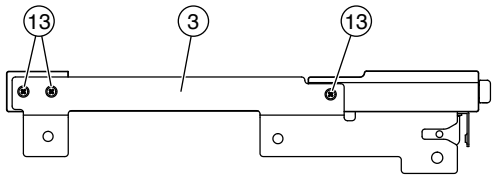

• **Front view**
（前から見た図）

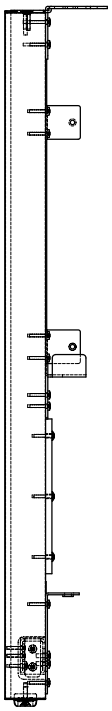

• **Side view**
（横から見た図）

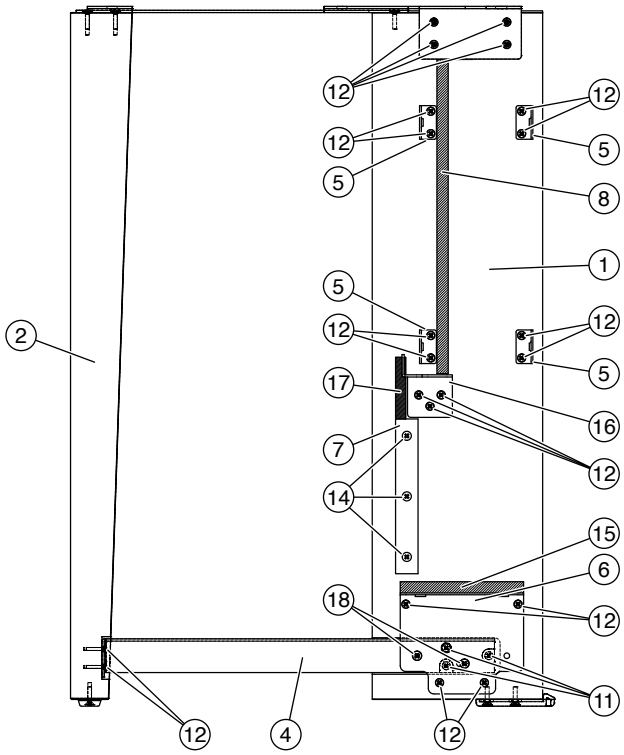

• **Rear view**
（後ろから見た図）

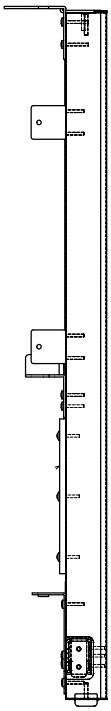

• **Bottom view**（下から見た図）

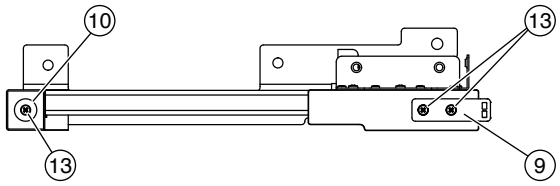

NOTE: This figure shows the left side board unit.
注： このイラストは側板ユニット (L) を表わしています。

	REF NO.	PART NO.	DESCRIPTION		部品名	REMARKS	QTY	RANK
			SIDE BOARD UNIT (L,R)		側板ユニット（L、R）	CLP-S406B		
*		**WZ090700**	SIDE BOARD(L) UNIT	LEFT	側板（L）ユニット			
	1	**--**	SIDE BOARD(L)	LEFT 36.36 620 160	側板（L）	(WZ09110)		
	2	**--**	FRONT LEG L	LEFT 36.36 620 60	脚柱L	(WZ09160)		
	3	**--**	SIDE BOARD ANGLE(L)	LEFT 2.0 Z	側板金具（L）	(WW00220)		
	4	**--**	LEG ANGLE L(PAINT)		脚柱取付金具L塗装品	(WW29310)		
	5	**VQ95830R**	HOLDER, BACK BOARD	34	裏板取付金具		4	05
	6	**--**	PB PLATE		PB金具	(WW27630)		
	7	**--**	SHADING BOARD A	5.62 140 20	遮光板A	(WW00240)		
	8	**--**	FELT SB		フェルトSB	(WW00270)		
	9	**--**	SLIP BASE(SS)	SS	スベリ座（SS）	(WW39640)		
	10	**CB01209R**	SLIP HOLDER		滑り座			03
	11	**WE95460R**	BIND HEAD TAPPING SCREW-1	3.5X14 MFZN2W3	TP#1+BIND		3	01
	12	**WE95510R**	BIND HEAD TAPPING SCREW-1	3.5X16 MFZN2B3	TP#1+BIND		21	01
	13	**WE97010R**	FLAT HEAD TAPPING SCREW-1	4.0X16 MFZN2B3	TP#1+FLAT		6	01
	14	**WE965000**	TRUSS HEAD TAPPING SCREW-1	3.5X16 MFZN2B3	TP#1+TRUS		3	01
	15	**WP089500**	SPACER	10X110X0.5	スペーサー			03
	16	**--**	ANGLE SG L	SG L	アングルSG（L）	(WW27640)		
	17	**--**	FELT	55X9X2	フェルト	(WD45000)		
	18	**WE97230R**	BIND HEAD TAPPING SCREW-B	4.0X10 MFZN2B3	Bタイト+BIND		2	01
*		**WZ090800**	SIDE BOARD(R) UNIT	RIGHT	側板（R）ユニット			
	1	**--**	SIDE BOARD(R)	RIGHT 36.36 620 160	側板（R）	(WZ09120)		
	2	**--**	FRONT LEG R	RIGHT 36.36 620 60	脚柱R	(WZ09170)		
	3	**--**	SIDE BOARD ANGLE(R)	RIGHT 2.0 Z	側板金具（R）	(WW00230)		
	4	**--**	LEG ANGLE R(PAINT)		脚柱取付金具R塗装品	(WW29320)		
	5	**VQ95830R**	HOLDER, BACK BOARD	34	裏板取付金具		4	05
	6	**--**	PB PLATE		PB金具	(WW27630)		
	7	**--**	SHADING BOARD A	5.62 140 20	遮光板A	(WW00240)		
	8	**--**	FELT SB		フェルトSB	(WW00270)		
	9	**--**	SLIP BASE(SS)	SS	スベリ座（SS）	(WW39640)		
	10	**CB01209R**	SLIP HOLDER		滑り座			03
	11	**WE95460R**	BIND HEAD TAPPING SCREW-1	3.5X14 MFZN2W3	TP#1+BIND		3	01
	12	**WE95510R**	BIND HEAD TAPPING SCREW-1	3.5X16 MFZN2B3	TP#1+BIND		21	01
	13	**WE97010R**	FLAT HEAD TAPPING SCREW-1	4.0X16 MFZN2B3	TP#1+FLAT		6	01
	14	**WE965000**	TRUSS HEAD TAPPING SCREW-1	3.5X16 MFZN2B3	TP#1+TRUS		3	01
	15	**WP089500**	SPACER	10X110X0.5	スペーサー			03
	16	**--**	ANGLE SG R		アングルSG（R）	(WW27650)		
	17	**--**	FELT	55X9X2	フェルト	(WD45000)		
	18	**WE97230R**	BIND HEAD TAPPING SCREW-B	4.0X10 MFZN2B3	Bタイト+BIND		2	01

＊: New Parts（新規部品）

RANK : Japan only

■ FRONT BOARD ASSEMBLY（前板 Ass'y ）

• **Top view**（上から見た図）



• **Rear view**（後ろから見た図）

• **Side view**
（横から見た図）

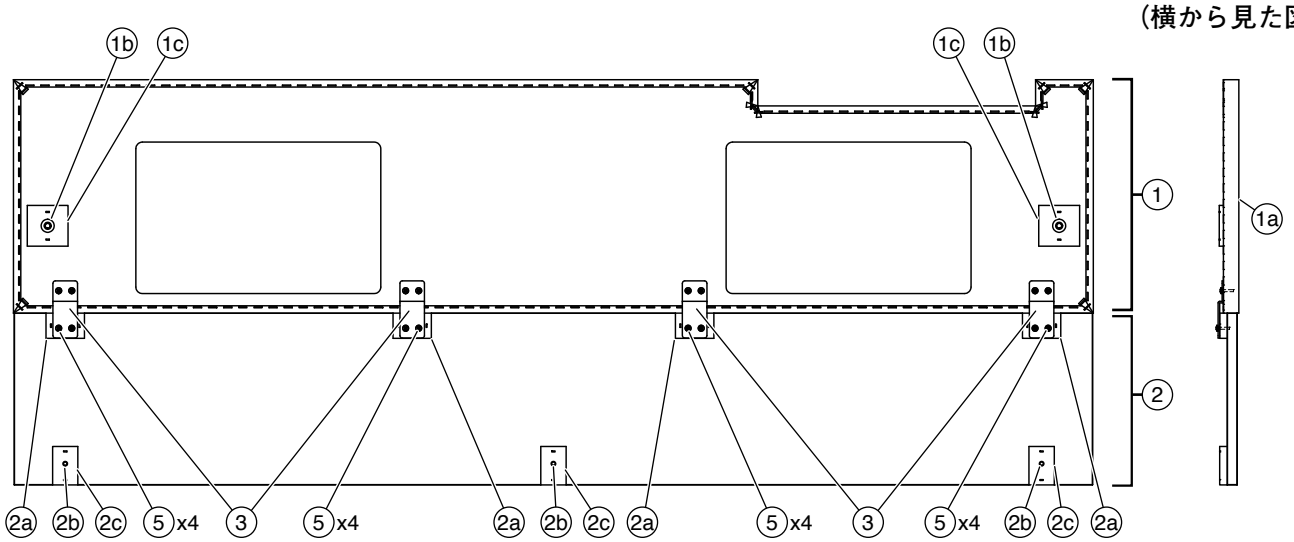

• **Bottom view**（下から見た図）



REF NO.	PART NO.	DESCRIPTION		部品名	REMARKS	QTY	RANK
		FRONT BOARD ASSEMBLY		前板Ass'y	CLP-S406B		
*	**WZ090900**	FRONT BOARD ASSEMBLY		前板Ass'y			
1	--	FRONT BOARD TOP ASSEMBLY		前板TOP集成	(WW00510)		
1a	--	CLOTH MEU9701	1400 350	ジャージMEU9701	(WW00660)		
1b	**WF58240R**	NUT 6.0X12.5B MFZN2W3	6.0X12.5 B	ナットオニメ		2	01
1c	--	FB PEDESTAL A		前板台座A	(WW00680)	2	
2	--	FRONT BOARD LOW ASSEMBLY		前板LOW集成	(WZ09180)		
2a	--	FB PEDESTAL B		前板台座B	(WW00690)	4	
2b	**WF69470R**	NUT B4.0X9.5	B 4.0X9.5 MFZN2W3	鬼目ナット		3	
2c	--	FB PEDESTAL C		前板台座C	(WW29380)	3	
3	--	FB JOINT	2 Z	前板締結金具	(WW00820)	4	
5	**WE97100R**	BIND HEAD TAPPING SCREW-1	3.5X14 MFZN2B3	TP#1+BIND		16	01

＊: New Parts（新規部品）

RANK : Japan only

■ SP BOX UNIT（SP BOX ユニット）

• **Rear view**（後ろから見た図）

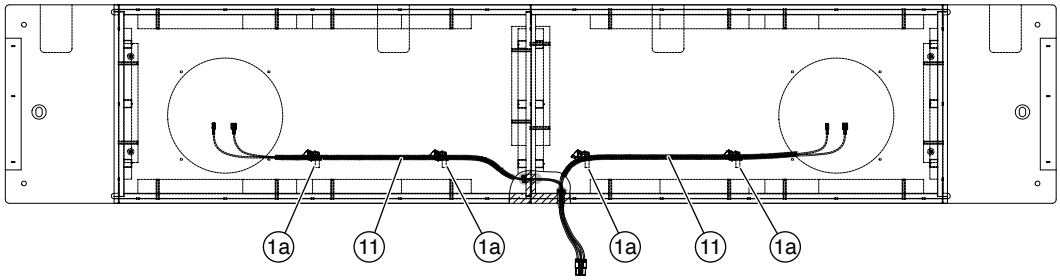

• **Top view**（上から見た図）

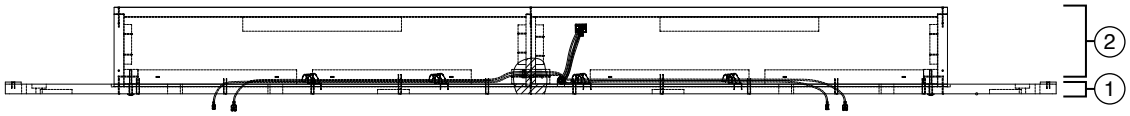

• **Front view**（前から見た図）

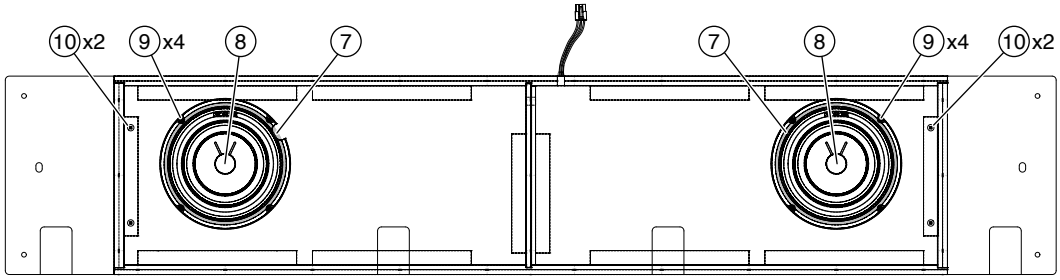

• **Side view**（横から見た図）

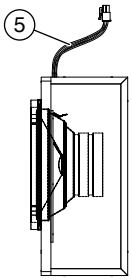

REF NO.	PART NO.	DESCRIPTION		部品名	REMARKS	QTY	RANK
		SP BOX UNIT		ＳＰ　ＢＯＸユニット	CLP-S406B		
	--	SP BOX UNIT		ＳＰ　ＢＯＸユニット	(WW31800)		
	--	SP BOX ASSEMBLY		ＳＰ　ＢＯＸＡｓｓ’ｙ	(WV99300)		
1	--	SP BOX F ASSEMBLY		ＳＰ　ＢＯＸ前板Ａｓｓ’ｙ	(WW00280)		
1a	**VU891300**	CORD BINDER	L80	ビニタイ黒１．０芯Ｌ		4	03
2	--	SP BOX SUB ASSEMBLY		ＳＰ　ＢＯＸ集成	(WW00340)		
5	--	WIRING ASSEMBLY SP	SP	ＳＰ　束　線	(WW19530)		
7	--	CUSHION	PEFU2X4X480TE-PUTS	クッション	(V630000)	2	
8	**X5026A0R**	SPEAKER	16.0cm 6 ohm 40W	スピーカ	Woofer	2	08
9	**WE972000**	BIND HEAD TP SCREW 4X16	4.0X16 MFZN2B3	ＴＰ＃１＋ＢＩＮＤ		8	01
10	**WF74600R**	TP#1+TRUS	3.5X30 MFZN2B3	ＴＰ＃１＋ＴＲＵＳ		4	
11	--	CUSHION PE		クッションＰＥ	(WY72970)	2	

∗ : New Parts（新規部品）

RANK : Japan only

■ PEDAL BOX ASSEMBLY（ペダル BOX Ass'y ）

• **Top view**（上から見た図）

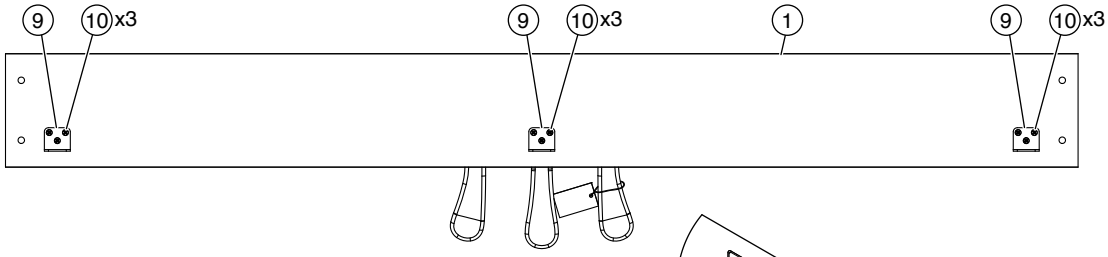

• **Side view**
（横から見た図）

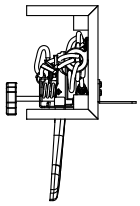

• **Front view**（前から見た図）

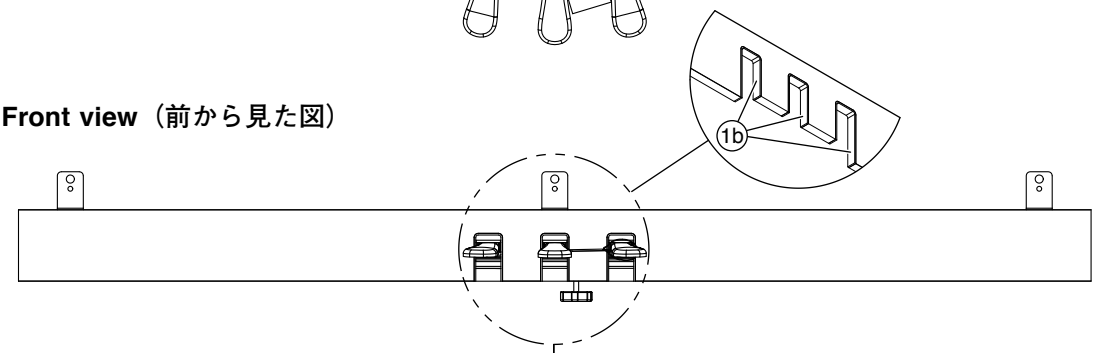

• **Bottom view**（下から見た図）

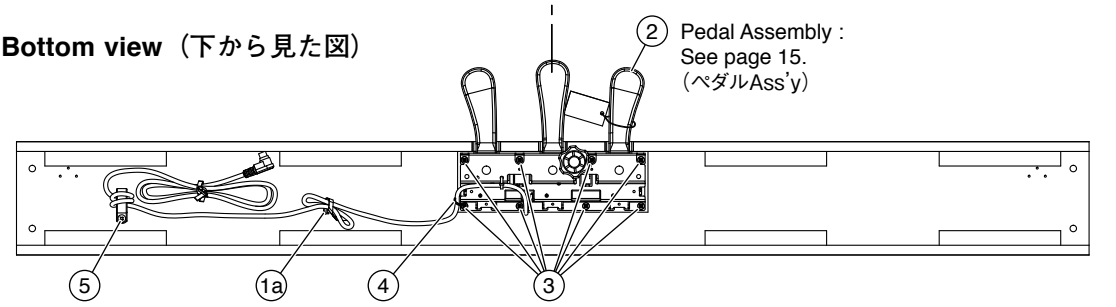

	REF NO.	PART NO.	DESCRIPTION		部品名	REMARKS	QTY	RANK
			PEDAL BOX ASSEMBLY		ペダルＢＯＸ Ａｓｓ’ｙ	CLP-S406B		
		--	PEDAL BOX ASSEMBLY		ペダルＢＯＸ Ａｓｓ’ｙ	(WZ09100)		
*	1	**WZ092100**	PEDAL BOX SUB ASSEMBLY		ペダルＢＯＸ木部Ａｓｓ’ｙ			
	1a	**VU891300**	CORD BINDER	L80	ビニタイ黒１．０芯Ｌ			03
	1b	--	FELT	168X12X2 BLACK	フェルト	(WN04270)	3	
	2	**WV912500**	PEDAL ASSEMBLY(I)	(I)	ペダルＡｓｓ’ｙ（Ｉ）			
	3	**WF744400**	BIND HEAD TAPPING SCREW-1	4.0X20 MFZN2W3	ＴＰ＃１＋ＢＩＮＤ		8	01
	4	--	INSULOK TYTON T18R	L100 W2.5 BLACK	インシュロックタイ	(WX11230)		
	5	**WF745900**	TP#1+TRUS 14.0X12	4.0X12 MFZN2W3	ＴＰ＃１＋ＴＲＵＳ			01
	9	**VZ97200R**	HOLDER A	_	スタンド締結金具Ａ		3	04
	10	**WE97140R**	BIND HEAD TAPPING SCREW-1	3.5X12 MFZN2B3	ＴＰ＃１＋ＢＩＮＤ		9	01

＊: New Parts（新規部品）

RANK : Japan only

■ PEDAL ASSEMBLY（ペダル Ass'y ）

• **Top view 1**（上から見た図 1）

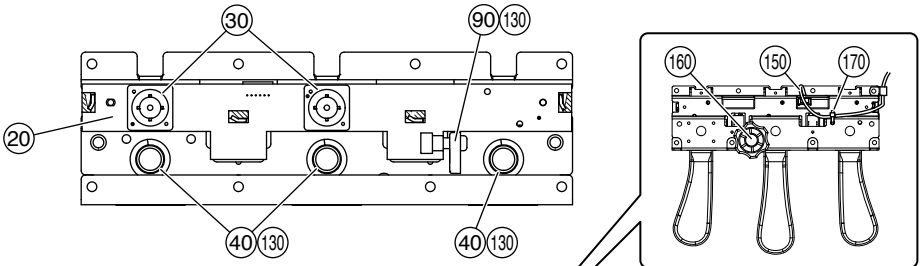

• **Side view**
（横から見た図）

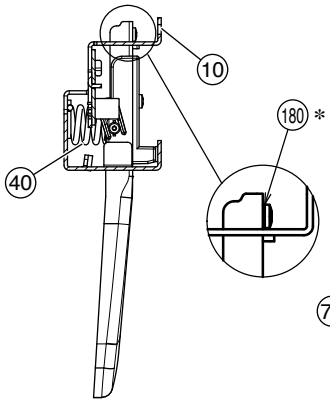

• **Top view 2**（上から見た図 2）

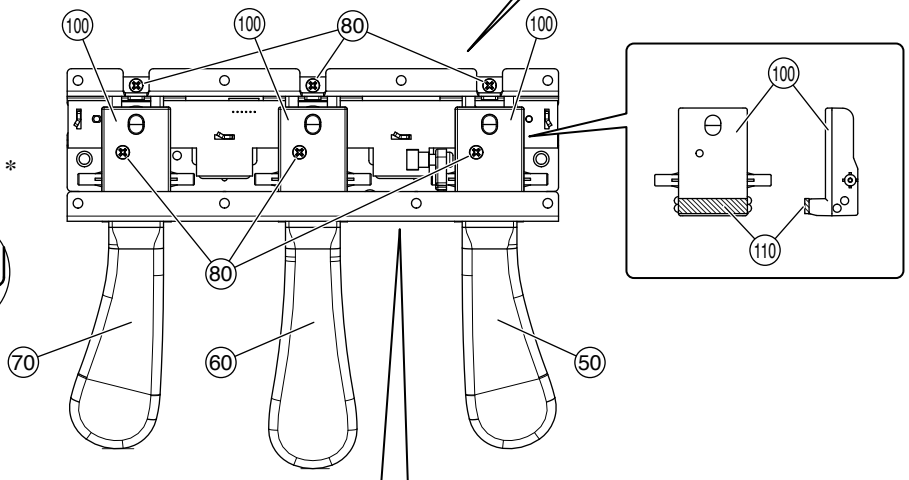

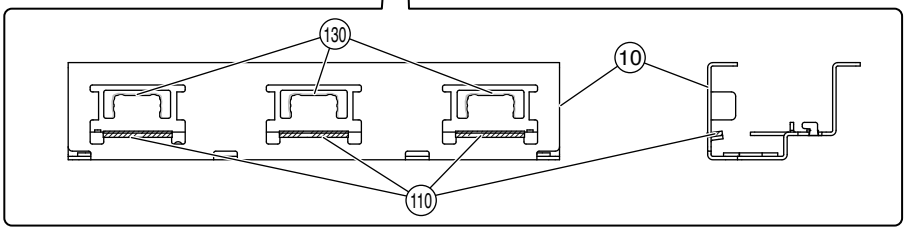

* Add washer (180) when loose screw happend.
ネジ山潰れの際にワッシャー(180)を追加すること。

REF NO.	PART NO.	DESCRIPTION		部品名	REMARKS	QTY	RANK
		PEDAL ASSEMBLY		ペダルAss'y	CLP-S406B		
	WV912500	PEDAL ASSEMBLY(I)	(I)	ペダルAss'y(I)			
10	**--**	PEDAL FRAME		ペダルフレーム	(WS28650)		
20	**WP029200**	CIRCUIT BOARD	PEDAL	PEDALシート			05
30	**VU456000**	RUBBER CONTACT	PEDAL	接点ゴムドーム	PEDAL	2	03
40	**WP015700**	PEDAL SPRING		ペダルばね		3	01
50	**WU426700**	PEDAL SET (R)	RIGHT	ペダルセット(R)	DAMPER pedal		06
60	**WU426600**	PEDAL SET (C)	CENTER	ペダルセット(C)	SOSTENUTO pedal		06
70	**WU426800**	PEDAL SET (L)	LEFT	ペダルセット(L)	SOFT pedal		06
80	**WE774301**	SCREW TP #B +BIND	3.0X8 MFZN2W3	Bタイト+BIND		6	01
90	**WP016100**	ACTUATOR PEDAL		アクチュエータペダル			03
100	**WP016200**	PEDAL GUIDE		ペダルガイド		3	05
110	**WP016301**	PEDAL FELT		ペダルフェルト		6	01
130	**VE968501**	GREASE PK G31KA (1KG)	G-31KA	グリス			38
130	**WM498600**	GREASE_BLUE	G-1066Y 16KG	グリス青			
150	**WT529800**	PK CABLE PK-LF	PK-LF	PKケーブルーLF			07
160	**WF05450R**	CUSTOM DESIGNED SCREW	40XM6X46 ADJUSTER	アジャスター			03
170	**CB06925R**	BINDING TIE	BK-1 (10pcs/pack)	インシュロックタイ			01
170	**--**	INSULOK TYTON T18R	L100 W2.5 BLACK	インシュロックタイ	(WX11230)		
180	**WJ879000**	WASHER 3x6x0.5		ワッシャー			01

* : New Parts（新規部品）

RANK : Japan only

■ ARM ASSEMBLY (L)（腕木 Ass'y（L））

• **Top view**（上から見た図）

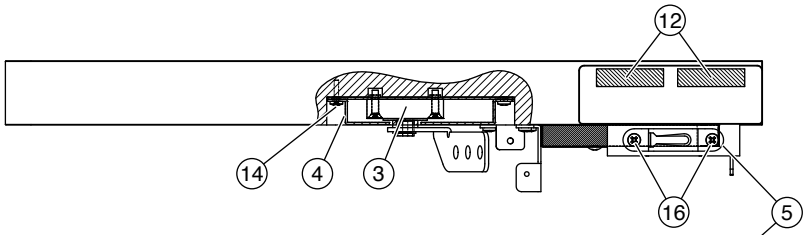

• **Rear view**
（後ろから見た図）

• **Side view**（横から見た図）

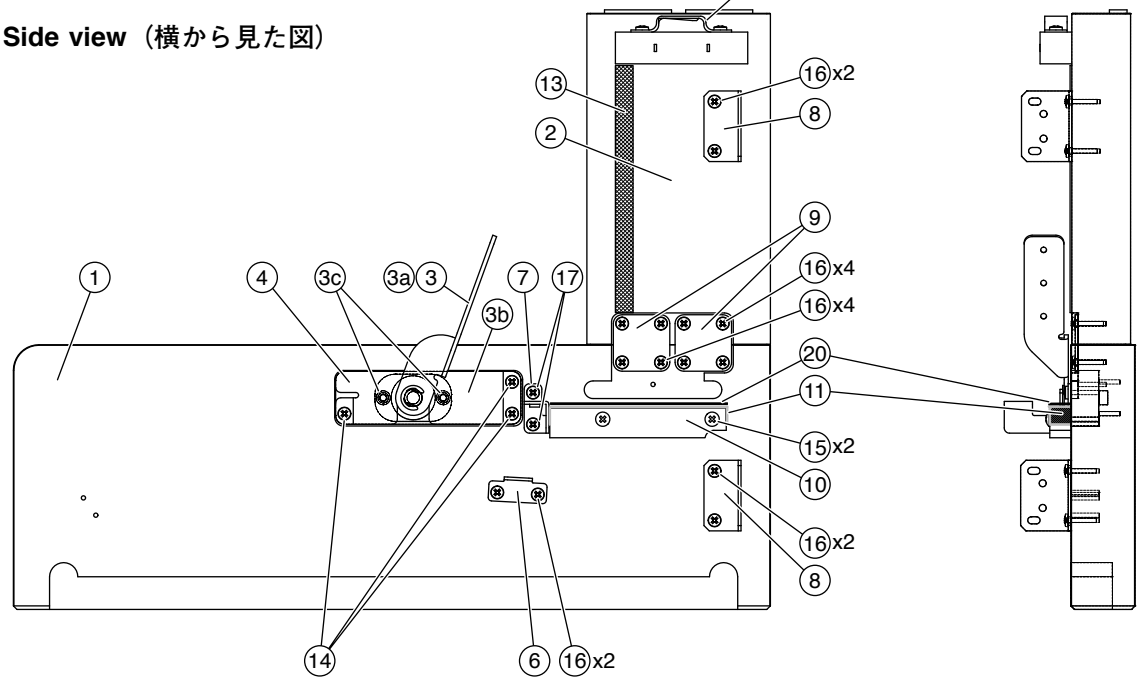

REF NO.	PART NO.	DESCRIPTION		部品名	REMARKS	QTY	RANK
		ARM ASSEMBLY (L)		腕木Ａｓｓ’ｙ（Ｌ）	CLP-S406B		
*	**WZ087600**	ARM ASSEMBLY (L)	LEFT	腕木Ａｓｓ’ｙ（Ｌ）			
1	--	ARM LOW(L)	LEFT 36.36 430 150	腕木下（Ｌ）	(WZ08820)		
2	--	ARM TOP SUB ASSEMBLY (L)	LEFT	腕木上集成（Ｌ）	(WZ08780)		
3	**WV884300**	DAMPER SUB ASSEMBLY		ダンパー集成			18
3	--	DAMPER SUB ASSEMBLY		ダンパー集成	(WV88431)		
3a	--	DAMPER ASSEMBLY		ダンパーＡｓｓ’ｙ	(WV88220)		
3b	--	DAMPER FIX PLATE		ダンパー固定金具	(WN04000)		
3c	**WF00420R**	FLAT HEAD TAPPING SCREW-B	4.0X16 MFZN2W3	Ｂタイト＋ＦＬＡＴ		2	01
4	--	DAMPER COVER		ダンパーカバー	(WN04010)		
5	**WA21830R**	HOLDER, TOP BOARD	1.20	屋根固定金具			01
6	--	KBL ANGLE		ＫＢＬアングル	(WC08550)		
7	--	PANEL STAY S(L)	LEFT	パネルステーＳ（Ｌ）	(WN04030)		
8	--	L ANGLE EH		Ｌアングル ＥＨ	(WV58100)	2	
9	--	PLATE		プレート	(WD46620)	2	
10	--	SLIDE CLEAT		スライド桟	(WN58880)		
11	--	ARTIFICIAL LEATHER	120 10	人工皮革	(WY67940)		
12	--	FELT		フェルト	(WG85990)	2	
13	--	FELT	140X10X1	フェルト	(WC16130)		
14	**WF831100**	BIND HEAD TAPPING SCREW-1	3.5X11 MFZN2W3	ＴＰ＃１＋ＢＩＮＤ		3	01
15	**WE97020R**	TRUSS HEAD TAPPING SCREW-1	3.5X25 MFZN2W3	ＴＰ＃１＋ＴＲＵＳ		2	01
16	**WE97070R**	BIND HEAD TAPPING SCREW-1	3.5X16 MFZN2W3	ＴＰ＃１＋ＢＩＮＤ		16	01
17	**WE97140R**	BIND HEAD TAPPING SCREW-1	3.5X12 MFZN2B3	ＴＰ＃１＋ＢＩＮＤ		2	01
20	--	SLIP TAPE		摺動テープ	(WY67930)		

＊: New Parts（新規部品）

RANK : Japan only

■ ARM ASSEMBLY (R)（腕木 Ass'y（R））

• **Top view**（上から見た図）

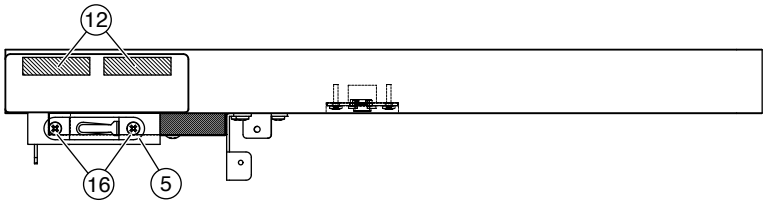

• **Rear view**
（後ろから見た図）

• **Side view**（横から見た図）

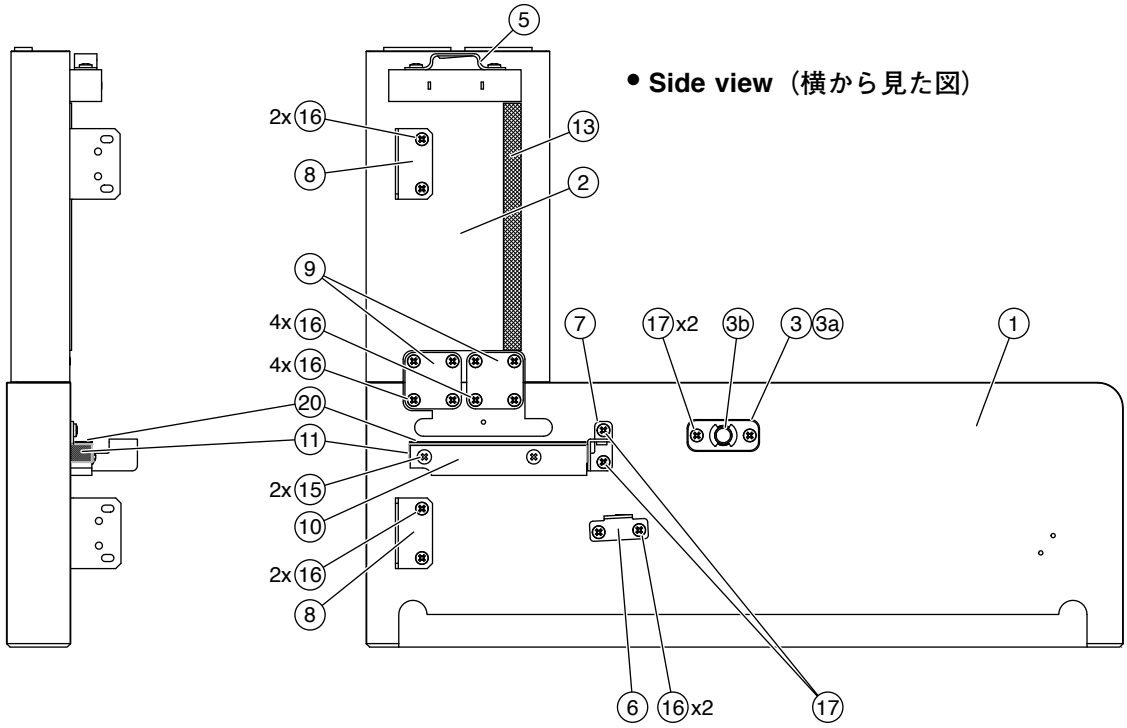

REF NO.	PART NO.	DESCRIPTION		部品名	REMARKS	QTY	RANK
		ARM ASSEMBLY (R)		腕木Ａｓｓ’ｙ（Ｒ）	CLP-S406B		
*	**WZ087700**	ARM ASSEMBLY (R)	RIGHT	腕木Ａｓｓ’ｙ（Ｒ）			
1	--	ARM LOW(R)	RIGHT 36.36 430 150	腕木下（Ｒ）	(WZ08830)		
2	--	ARM TOP SUB ASSEMBLY (R)	RIGHT	腕木上集成（Ｒ）	(WZ08790)		
3	--	BEARING ASSEMBLY		軸受けＡｓｓ’ｙ	(WN04060)		
3	--	BEARING ASSEMBLY		軸受けＡｓｓ’ｙ	(WN04061)		
3a	--	BEARING PLATE		軸受け金具	(WN04070)		
3b	**VS368501**	BUSHING		ブッシュ			01
3b	--	BUSHING		ブッシュ	(VS36851)		
5	**WA21830R**	HOLDER, TOP BOARD	1.20	屋根固定金具			01
6	--	KBL ANGLE		ＫＢＬアングル	(WC08550)		
7	--	PANEL STAY S(R)	RIGHT	パネルステーＳ（Ｒ）	(WN04040)		
8	--	L ANGLE EH		Ｌアングル　ＥＨ	(WV58100)	2	
9	--	PLATE		プレート	(WD46620)	2	
10	--	SLIDE CLEAT		スライド桟	(WN58880)		
11	--	ARTIFICIAL LEATHER	120 10	人工皮革	(WY67940)		
12	--	FELT		フェルト	(WG85990)	2	
13	--	FELT	140X10X1	フェルト	(WC16130)		
15	**WE97020R**	TRUSS HEAD TAPPING SCREW-1	3.5X25 MFZN2W3	ＴＰ＃１＋ＴＲＵＳ		2	01
16	**WE97070R**	BIND HEAD TAPPING SCREW-1	3.5X16 MFZN2W3	ＴＰ＃１＋ＢＩＮＤ		16	01
17	**WE97140R**	BIND HEAD TAPPING SCREW-1	3.5X12 MFZN2B3	ＴＰ＃１＋ＢＩＮＤ		4	01
20	--	SLIP TAPE		摺動テープ	(WY67930)		

＊: New Parts（新規部品）　　RANK : Japan only

■ TOP BOARD ASSEMBLY（屋根 Ass'y ）

• **Rear view**（後ろから見た図）

• **Side view**
（横から見た図）

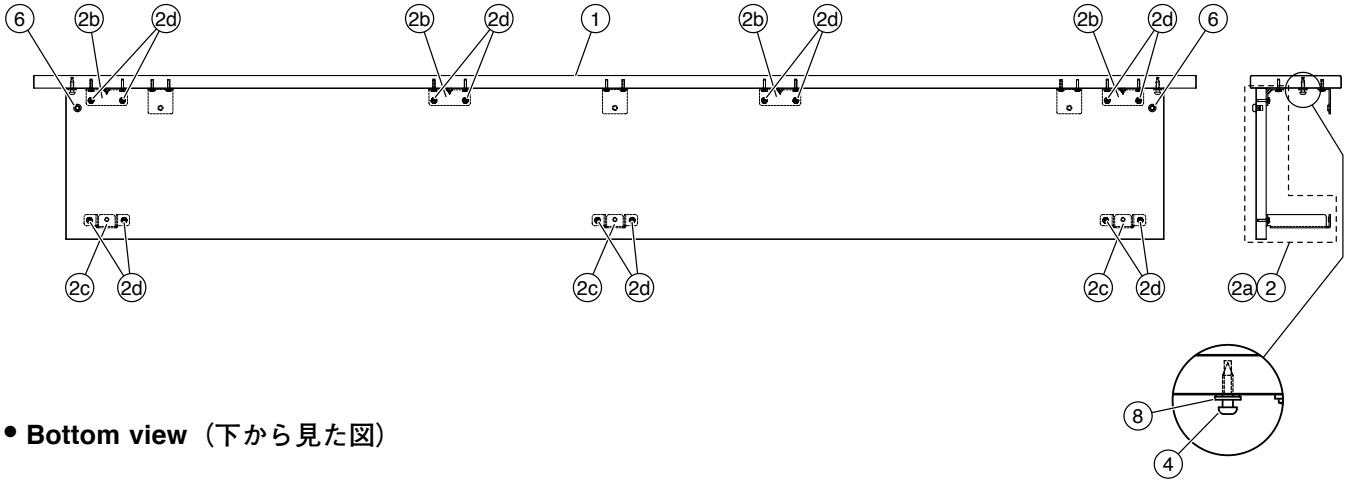

• **Bottom view**（下から見た図）

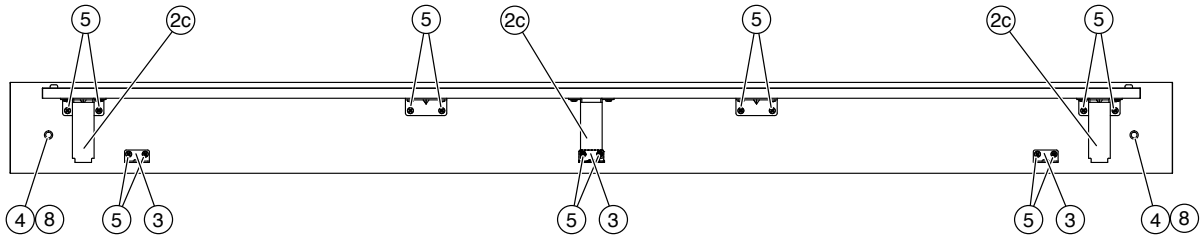

REF NO.	PART NO.	DESCRIPTION		部品名	REMARKS	QTY	RANK
		TOP BOARD ASSEMBLY		屋根Ass'y	CLP-S406B		
*	**WZ088700**	TOP BOARD ASSEMBLY		屋根Ass'y			
1	--	TOP BOARD	15.3 1410 110	屋根	(WZ08880)		
2	--	TOP BOARD FRONT ASSEMBLY		屋根前板Ass'y	(WZ08890)		
2a	--	TOP BOARD FRONT	12.3 1330 190	屋根前板	(WZ08900)		
2b	**WM437200**	ANGLE		アングル		4	01
2c	--	MIDDLE BOARD ANGLE L		中板金具L	(WG86130)	3	
2d	**WF831100**	BIND HEAD TAPPING SCREW-1	3.5X11 MFZN2W3	TP#1+BIND		14	01
3	**VQ95830R**	HOLDER, BACK BOARD	34	裏板取付金具		3	05
4	**WF85670R**	STRAP SCREW		ショルダースクリュー		2	01
5	**WF831100**	BIND HEAD TAPPING SCREW-1	3.5X11 MFZN2W3	TP#1+BIND		14	01
6	**WN941100**	BUTTON	NEOPRENE RUBBER	ゴムボタン		2	03
8	**WF57880R**	FLAT WASHER	4.0X12X1.0 MFZN2W3	平座みがき丸		2	01

＊: New Parts（新規部品）

RANK : Japan only

■ FRONT RAIL ASSEMBLY（口棒 Ass'y ）

• **Rear view**（後ろから見た図）

• **Side view**
（横から見た図）

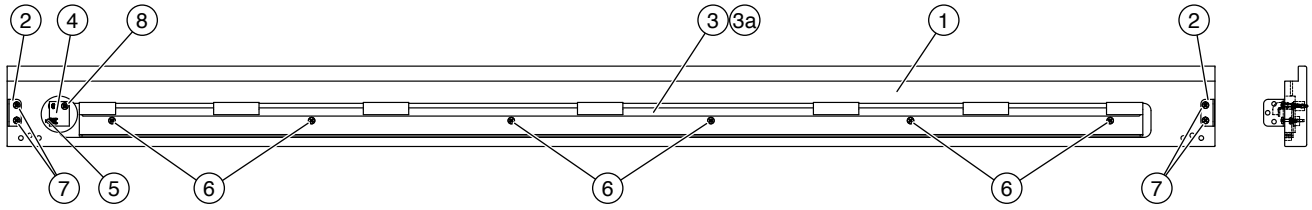

• **Top view**（上から見た図）

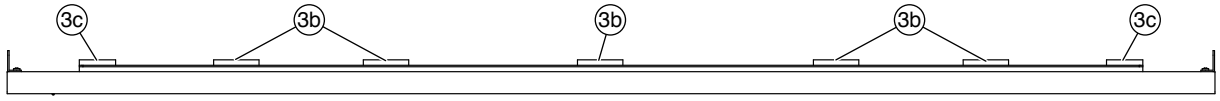

REF NO.	PART NO.	DESCRIPTION		部品名	REMARKS	QTY	RANK
		FRONT RAIL ASSEMBLY		口棒Ass'y	CLP-S406B		
	--	FRONT RAIL ASSEMBLY		口棒Ass'y	(WZ08930)		
* 1	**WZ089400**	FRONT RAIL	24.3 1340 90	口棒			
2	**V5263500**	ANGLE (K) 1.6	K	アングルK		2	01
3	--	KEYBOARD RAIL ASSEMBLY		鍵盤前金具Ass'y	(WV68630)		
3a	--	KEYBOARD RAIL	CR FREE	鍵盤前金具	(WV68430)		
3b	**V4021000**	KEYBOARD CUSHION	ON LE-20 T6X50X18	鍵盤クッションL		5	
3c	**V4021100**	KEYBOARD CUSHION S	T6X40X18	鍵盤クッションS		2	
4	**VU65910R**	CIRCUIT BOARD	PL	PLシート			03
5	--	WIRE HARNESS(PL)	PL 2P-300	PL束線	(WW78780)		
6	**WF831100**	BIND HEAD TAPPING SCREW-1	3.5X11 MFZN2W3	TP#1+BIND		6	01
7	**WE97070R**	BIND HEAD TAPPING SCREW-1	3.5X16 MFZN2W3	TP#1+BIND		4	01
8	**WE97080R**	BIND HEAD TAPPING SCREW-1	3.5X10 MFZN2W3	TP#1+BIND			01

＊: New Parts（新規部品）

RANK : Japan only

■ BACK TOP RAIL ASSEMBLY（背面框 Ass'y ）

• **Top view**（上から見た図）

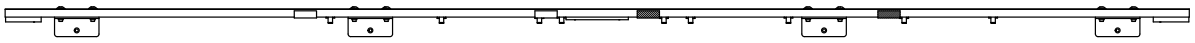

• **Front view**（前から見た図）

• **Side view**
（横から見た図）

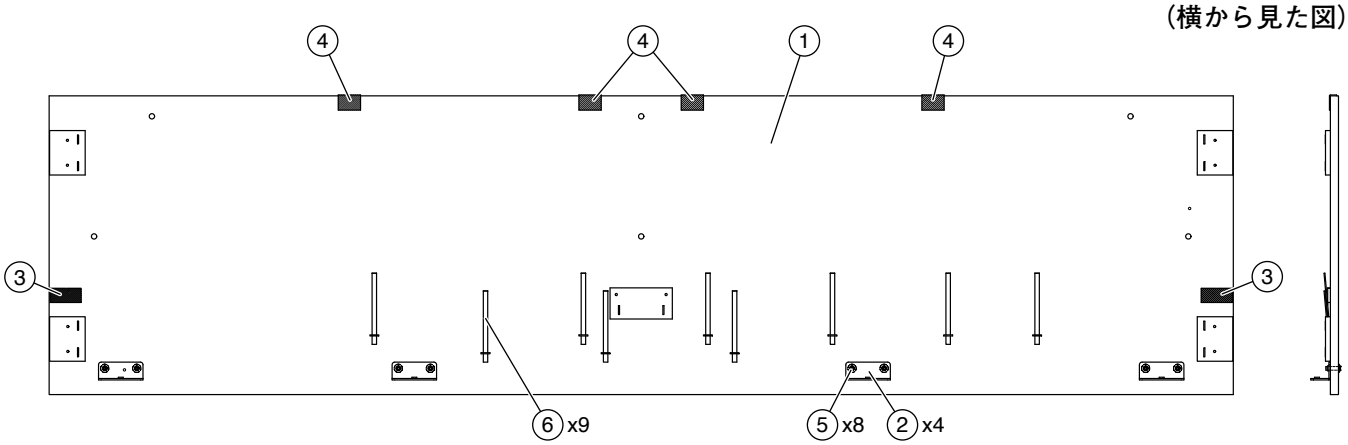

• **Bottom view**（下から見た図）



REF NO.	PART NO.	DESCRIPTION		部品名	REMARKS	QTY	RANK
		BACK TOP RAIL ASSEMBLY		背面框Ass'y	CLP-S406B		
	WV996100	BACK TOP RAIL ASSEMBLY		背面框Ass'y			
1	**--**	BACK TOP RAIL	9.12 1340 340	背面框	(WV99620)		
2	**--**	BACK TOP RAIL ANGLE		背面框アングル	(WV58110)	4	
3	**--**	CUSHION EXS	POLON L-24	クッションEXS	(WN04110)	2	
4	**--**	FELT	25X25X1 N5000NS	フェルト	(V591600)	4	
5	**WF74150R**	TRUSS HEAD SCREW	4.0X14 MFZN2B3	小ネジ＋TRUS		8	
6	**VU891300**	CORD BINDER	L80	ビニタイ黒1.0芯L		9	03

＊: New Parts（新規部品）

RANK : Japan only

■ FU80 ASSEMBLY（FU80 Ass'y ）

• **Top view**（上から見た図）

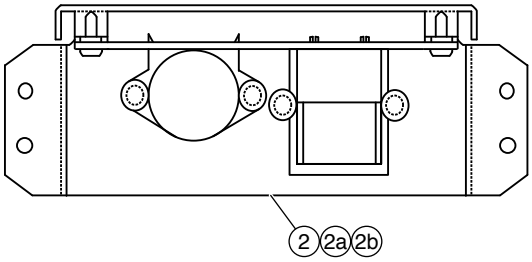

• **Front view**（前から見た図）

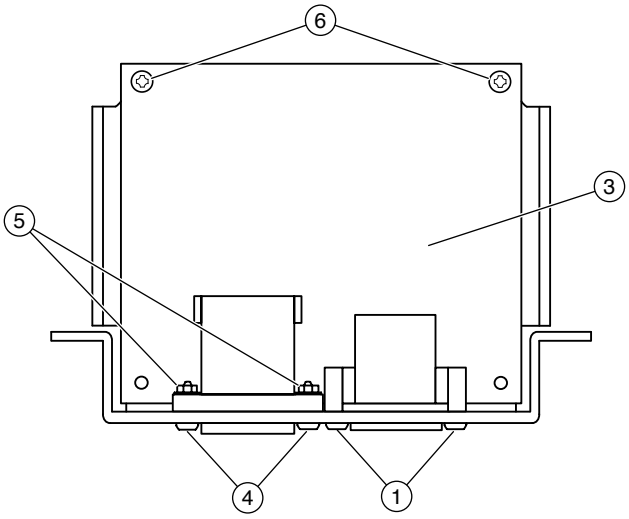

REF NO.	PART NO.	DESCRIPTION		部品名	REMARKS	QTY	RANK
		FU80 ASSEMBLY		ＦＵ８０　Ａｓｓ’ｙ	CLP-S406B		
	WN304100	FU80 ASSEMBLY	J	ＦＵ８０　Ａｓｓ’ｙ	J		08
	WN304200	FU80 ASSEMBLY	U	ＦＵ８０　Ａｓｓ’ｙ	U		08
	WN304300	FU80 ASSEMBLY	E GBR/K	ＦＵ８０　Ａｓｓ’ｙ	E,B,K,O		08
	WN304400	FU80 ASSEMBLY	N	ＦＵ８０　Ａｓｓ’ｙ	Y,P		09
1	**WE774400**	BIND HEAD B-TIGHT SCREW	3.0X8 MFZN2B3	Ｂタイト＋ＢＩＮＤ		2	01
2	**WB449600**	AC ANGLE SUB ASSEMBLY	J/U/E	Ａ　Ｃ　金　具　集　成	J,U,E,B,K,O		05
2	**--**	AC ANGLE SUB ASSEMBLY	J/U/E	Ａ　Ｃ　金　具　集　成	(WB44961)		
2a	**VT172901**	AC INLET FIXTURE		ＡＣインレット金具	J,U,E,B,K,O		04
2b	**--**	NONWOVEN FABRIC	10X10X0.25	不　織　布	J,U,E,B,K,O (WB41340)	2	
2	**WB449700**	AC ANGLE SUB ASSEMBLY (N)	WITH CUSHION	Ａ　Ｃ　金　具　集　成	Y,P		
2a	**VT48870R**	PLATE, AC INLET		ＡＣインレット金具印	Y,P		08
2b	**--**	NONWOVEN FABRIC	10X10X0.25	不　織　布	Y,P (WB41340)	2	
3	**--**	CIRCUIT BOARD	FU80	ＦＵ８０シート	J (WN30490)		
3	**--**	CIRCUIT BOARD	FU80	ＦＵ８０シート	U (WN30500)		
3	**--**	CIRCUIT BOARD	FU80	ＦＵ８０シート	E,B,K,O (WN30510)		
3	**--**	CIRCUIT BOARD	FU80	ＦＵ８０シート	Y,P (WN30520)		
4	**WF304400**	BIND HEAD SCREW	3.0X10 MFZN2B3	小ネジ＋ＢＩＮＤ	Y,P	2	01
5	**WF55980R**	HEXAGONAL NUT 3.0MFZN2W3	M3	ナット　６角フランジ	Y,P	2	01
6	**WE98740R**	BIND HEAD TAPPING SCREW	3.0X12 MFZN2W3	Ｂタイト＋ＢＩＮＤ		2	01

＊: New Parts（新規部品）　　RANK : Japan only

■ KEY BLOCK ASSEMBLY (L)（拍子木 Ass'y（L））

- **Side view**（横から見た図）

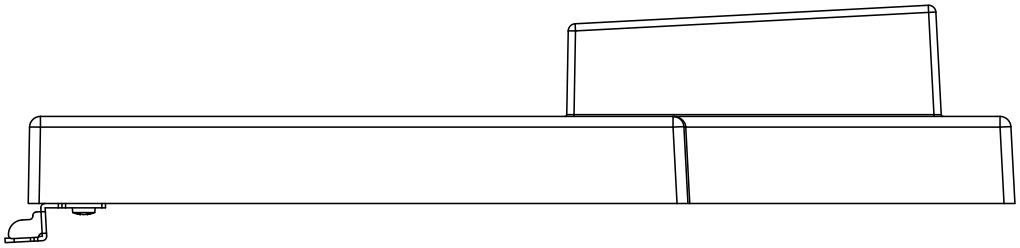

- **Bottom view**（下から見た図）

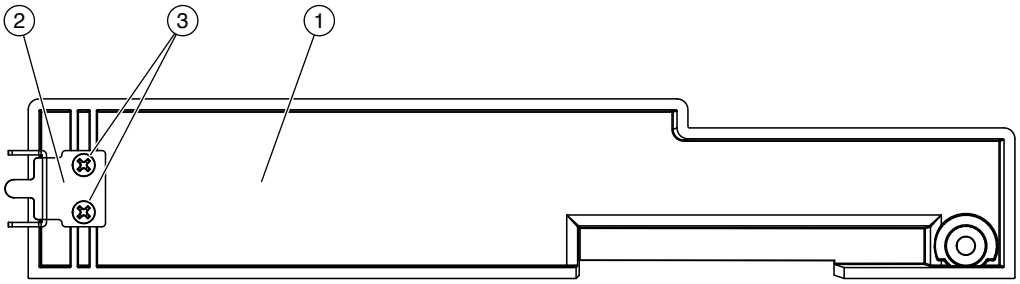

REF NO.	PART NO.	DESCRIPTION		部品名	REMARKS	QTY	RANK
		KEY BLOCK ASSEMBLY (L)		拍子木Ａｓｓ’ｙ（Ｌ）	CLP-S406B		
	WV997000	KEY BLOCK ASSEMBLY (L)	LEFT	拍子木Ａｓｓ’ｙ（Ｌ）			
1	**--**	KEY BLOCK L PAINT	LEFT	拍子木（Ｌ）塗装品	(WV99760)		
2	**V533550R**	ANGLE H 1.2L	H	アングル H			03
3	**WE98740R**	BIND HEAD TAPPING SCREW	3.0X12 MFZN2W3	Ｂタイト＋ＢＩＮＤ		2	01

＊: New Parts（新規部品）

RANK : Japan only

■ KEY BLOCK ASSEMBLY (R)（拍子木 Ass'y（R））

• **Side view**（横から見た図）

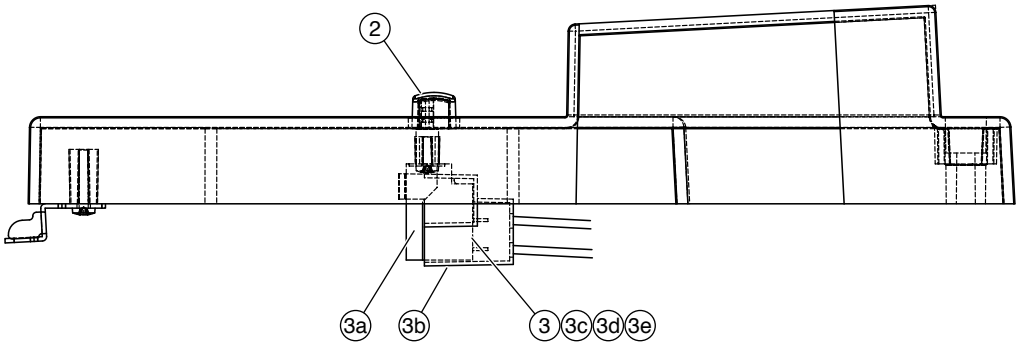

• **Bottom view**（下から見た図）

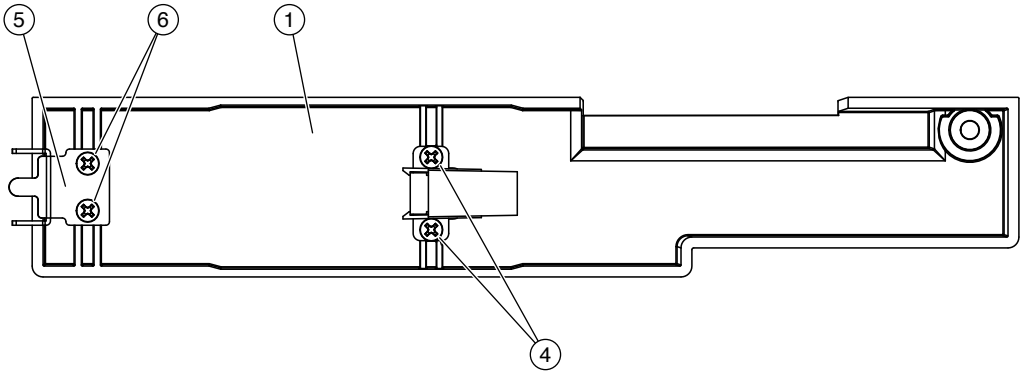

REF NO.	PART NO.	DESCRIPTION		部品名	REMARKS	QTY	RANK
		KEY BLOCK ASSEMBLY (R)		拍子木Ａｓｓ’ｙ（Ｒ）	CLP-S406B		
	--	KEY BLOCK ASSEMBLY (R)	RIGHT	拍子木Ａｓｓ’ｙ（Ｒ）	(WV99710)		
1	**WV997700**	KEY BLOCK R PAINT	RIGHT	拍子木（Ｒ）塗装品			
2	**VF66340R**	PUSH KNOB POWER	BLACK	プッシュツマミ	POWER		02
3	**WV937400**	CONNECTOR ASSEMBLY PSW	PSW	ＰＳＷ束線			05
⚠ 3a	**V8377400**	POWER SWITCH	SY16-52-4(U99S2)/T	プッシュＳＷ	POWER		
3b	**V580080R**	COVER, POWER SWITCH	IVORY,BLACK	パワースイッチカバー			01
3c	**CB06925R**	BINDING TIE	BK-1 (10pcs/pack)	インシュロックタイ		2	01
3c	**VV55840R**	CORD BINDER	AZ-100	結束バンド		2	01
3c	--	INSULOK TYTON T18R	L100 W2.5 BLACK	インシュロックタイ	(WX11230)	2	
3d	--	CUSHION	36 26	クッション（ＰＵＲ）	(V889590)		
3e	--	CUSHION	L=250	クッション（ＰＵＲ）	(WN10010)		
4	**WE774301**	SCREW TP #B +BIND	3.0X8 MFZN2W3	Ｂタイト＋ＢＩＮＤ		2	01
5	**V533550R**	ANGLE H 1.2L	H	アングル Ｈ			03
6	**WE98740R**	BIND HEAD TAPPING SCREW	3.0X12 MFZN2W3	Ｂタイト＋ＢＩＮＤ		2	01

＊: New Parts（新規部品）

RANK : Japan only

■ PANEL ASSEMBLY（パネル Ass'y ）

• **Bottom view 1**（下から見た図 1）

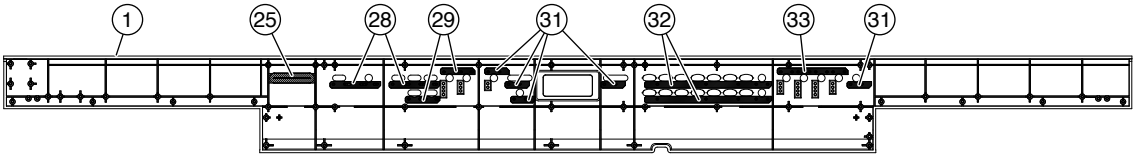

• **Bottom view 2**（下から見た図 2）

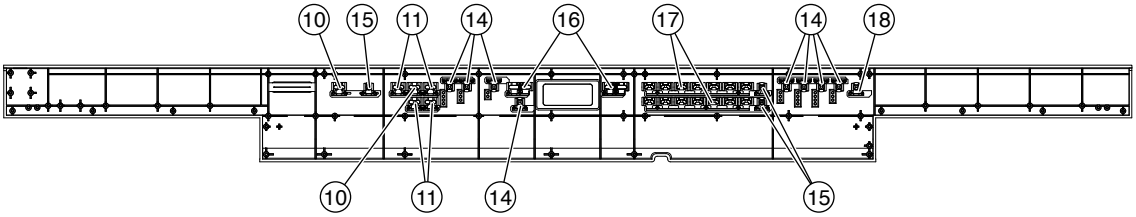

• **Bottom view 3**（下から見た図 3）

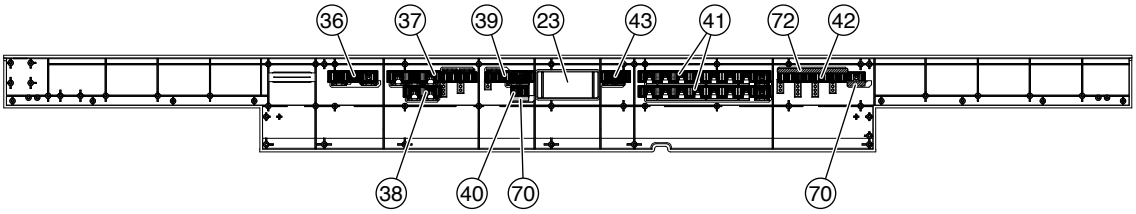

• **Bottom view 4**（下から見た図 4）

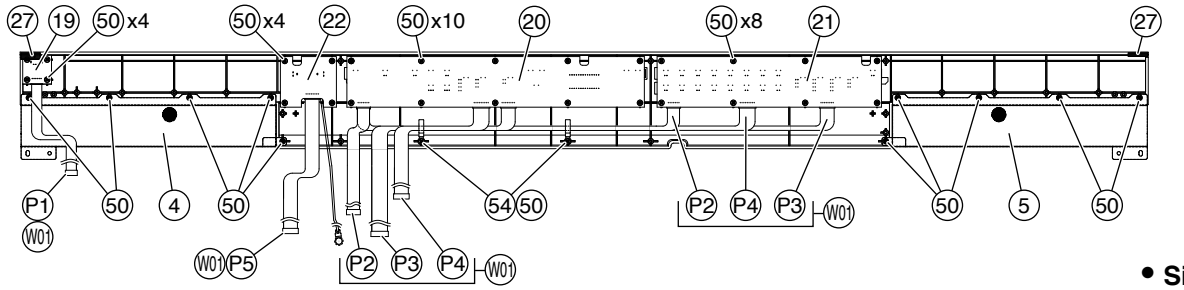

• **Bottom view 5**（下から見た図 5）

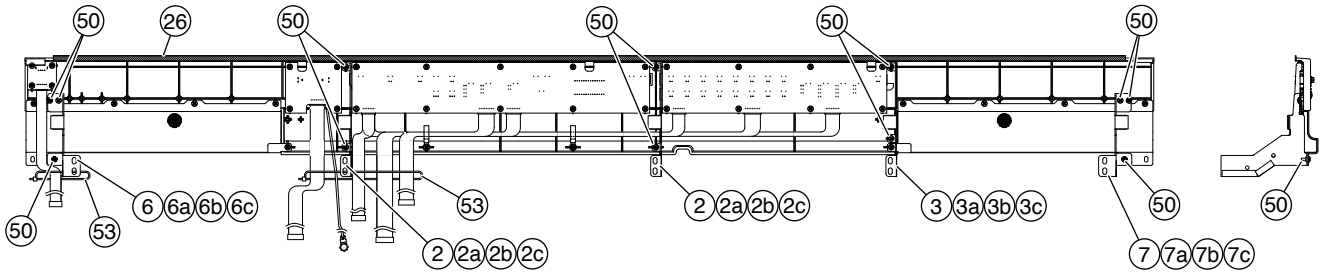

• **Side view**
（横から見た図）

• **Top view**（上から見た図）

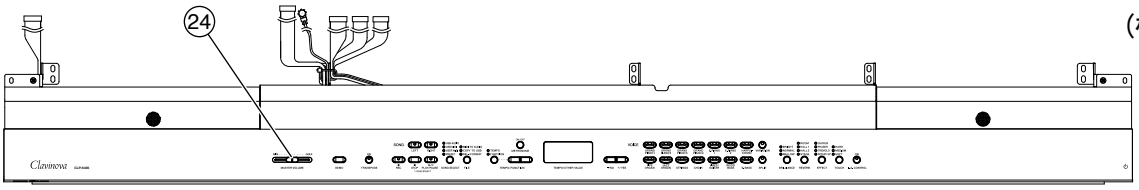

• **Side view**
（横から見た図）

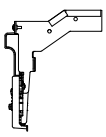

REF NO.	PART NO.	DESCRIPTION		部品名	REMARKS	QTY	RANK
		PANEL ASSEMBLY		パネルAss'y	CLP-S406B		
	--	PANEL ASSEMBLY		パネルAss'y	(WV99950)		
1	**WV999700**	CONTROL PANEL PRINT		コンパネ印刷品			
2	--	PANEL STAY ASSEMBLY		パネル固定金具Ass'y	(WM84400)	2	
2a	--	PANEL STAY		パネル固定金具	(WM05420)		
2b	**VU850700**	FELT	15X15X1 FUERUTO	フェルト			
2c	**WG526801**	ADHESIVE TAPE	15X30	アセテートクロス粘着	}		09
2c	--	ADHESIVE TAPE	ECT #590S W=15	綿粘着テープ	} (ZL35000)		
3	--	PANEL STAY ASSEMBLY 2	2	パネル固定金具Ass'y2	(WM84420)		
3a	--	PANEL STAY 2	2	パネル固定金具2	(WM77600)		
3b	**VU850700**	FELT	15X15X1	フェルト			
3c	**WG526801**	ADHESIVE TAPE	15X30	アセテートクロス粘着	}		09
3c	--	ADHESIVE TAPE	ECT #590S W=15	綿粘着テープ	} (ZL35000)		
4	**WW254500**	SP GRILLE L ASSEMBLY	LEFT	SPグリルL Ass'y			
5	**WW254600**	SP GRILLE R ASSEMBLY	RIGHT	SPグリルR Ass'y			
6	--	PANEL STAY3 ASSEMBLY L	LEFT 3	パネルステー3 Ass'y	(WN52750)		
6a	--	PANEL STAY3 L	LEFT 3	パネルステー3 L	(WN52770)		
6b	**VU850700**	FELT	15X15X1	フェルト			
6c	**WG526801**	ADHESIVE TAPE	15X30	アセテートクロス粘着	}		09
6c	--	ADHESIVE TAPE	ECT #590S W=15	綿粘着テープ	} (ZL35000)		
7	--	PANEL STAY3 ASSEMBLY R	RIGHT 3	パネルステー3 Ass'y	(WN52760)		
7a	--	PANEL STAY3 R	RIGHT 3	パネルステー3 R	(WN52780)		
7b	**VU850700**	FELT	15X15X1	フェルト			
7c	**WG526801**	ADHESIVE TAPE	15X30	アセテートクロス粘着	}		09
7c	--	ADHESIVE TAPE	ECT #590S W=15	綿粘着テープ	} (ZL35000)		
10	**WM312700**	BUTTON(B)1	X1	ボタン(B1ブラック)	DEMO,STOP	2	01
11	**WM312600**	BUTTON(B)	X1	ボタンBブラック	LEFT,RIGHT,REC,PLAY/PAUSE	4	01
14	**WM860400**	BUTTON(D) BLACK	X1	ボタンD黒	BRILLIANCE,REVERB,EFFECT, TOUCH,METRONOME ON/OFF, TEMPO/FUNCTION,FILE, SONG SELECT	8	01
15	**WM860500**	BUTTON(D) BLACK LENS	X1	ボタンD黒レンズ付	TRANSPOSE,VARIATION,SPLIT	3	01
16	**WM857300**	BUTTON(A) BLACK PRINT	X2	ボタン(A)黒印刷品	TEMPO/FUNCTION(UP,DOWN), -/NO,+/YES	2	01
17	**WM872200**	BUTTON(C) BLACK	X7	ボタン(C)黒	GRAND PIANO1-4,E PIANO1-2 HARPSICHORD,PIPE ORGAN, JAZZ ORGAN,STRINGS,CHOIR, VIBES/GUITAR,WOOD BASS, E.BASS	2	03
18	**V867040R**	BUTTON BLUE D LENS(BLUE)	X1	ボタンDダルブルーレンズ付	I.A.CONTROL		01
19	**WW837100**	CIRCUIT BOARD	USB	USBシート			
20	**WM304900**	CIRCUIT BOARD	PNL	PNLシート			08
21	**WV406900**	CIRCUIT BOARD	PNR	PNRシート			
22	**WV407000**	CIRCUIT BOARD	MV	MVシート			
23	**WE25270R**	LED WINDOW		LEDウィンドウ	}		01
23	--	LED WINDOW		LEDウィンドウ	} (WE25271)		
24	**WM919301**	KNOB (SLIDE)	GRAY/BLACK	ツマミ(スライド)	MASTER VOLUME		02
25	**WV241500**	CLOTH	53X11X0.25	防塵クロス			01
26	**VU63870R**	FELT	MK	フェルト			05
27	--	FELT 28X10X1		FELT 28X10X1	(WK94760)	2	
28	--	NONWOVEN 11	11	不織布11	(WE09100)	2	
29	--	NONWOVEN 12	12	不織布12	(WE09110)	2	
31	--	NONWOVEN 13	13	不織布13	(WE09120)	5	
32	--	NONWOVEN 14	14	不織布14	(WE09130)	2	
33	--	NONWOVEN 15	15	不織布15	(WE09140)		
36	--	NONWOVEN 21	21	不織布21	(WE09430)		
37	--	NONWOVEN 22	22	不織布22	(WE09440)		
38	--	NONWOVEN 23	23	不織布23	(WE09450)		
39	--	NONWOVEN 24	24	不織布24	(WE09460)		
40	--	NONWOVEN 25	25	不織布25	(WE09470)		
41	--	NONWOVEN 26	26	不織布26	(WE09480)	2	
42	--	NONWOVEN 27	27	不織布27	(WE09490)		
43	--	FELT CLOTH H	H	不織布H	(V860690)		
50	**WE774301**	SCREW TP #B +BIND	3.0X8 MFZN2W3	Bタイト+BIND		50	01
53	**CB06925R**	BINDING TIE	BK-1 (10pcs/pack)	インシュロックタイ	}	2	01
53	--	INSULOK TYTON T18R	L100 W2.5 BLACK	インシュロックタイ	} (WX11230)	2	
54	**CB81751R**	CLIP, WIRE		束線止め		2	03
70	--	NONWOVEN CLOTH	20X5X0.15T	不織布	(WV34140)	2	
72	--	NONWOVEN CLOTH	80X5X0.15T	不織布	(WV34150)		
W01	--	WH COMMON ASSEMBLY PN	PN	束線構成PN	(WV76420)		

＊: New Parts (新規部品)　　RANK : Japan only

REF NO.	PART NO.	DESCRIPTION		部品名	REMARKS	QTY	RANK
	--	WH COMMON ASSEMBLY PN	PN	束線構成PN	(WV76420)		
P1	--	WIRING ASSEMBLY USB	USB	USB束線	(WV93100)		
P2	--	WIRING ASSEMBLY PN7P	PN7P	PN7P束線	(WW21170)		
P3	--	WIRING ASSEMBLY PN8P	PN8P	PN8P束線	(WN02270)		
P4	--	WIRING ASSEMBLY PN9P	PN9P	PN9P束線	(WW21150)		
P5	--	WIRING ASSEMBLY MV	MV	MV束線	(WV91450)		

* : New Parts (新規部品)

RANK : Japan only

■ JACK UNIT（ジャックユニット）

• **Top view**（上から見た図）

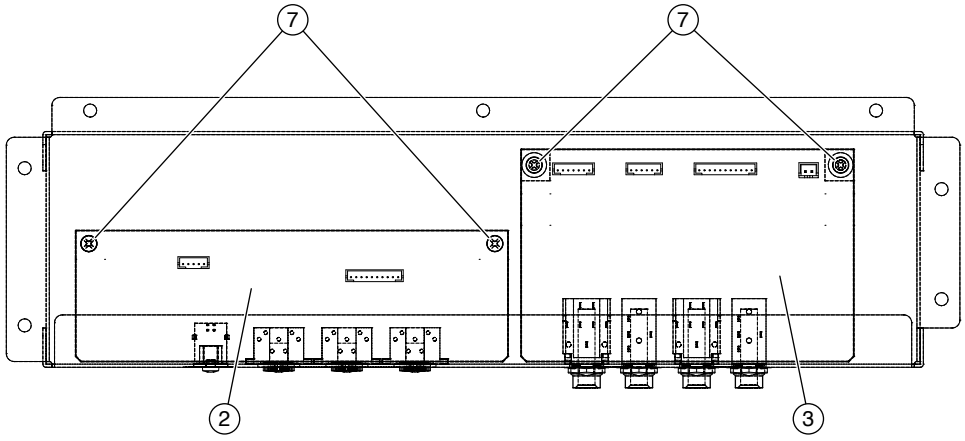

• **Side view**
（横から見た図）

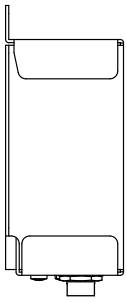

• **Front view**（前から見た図）

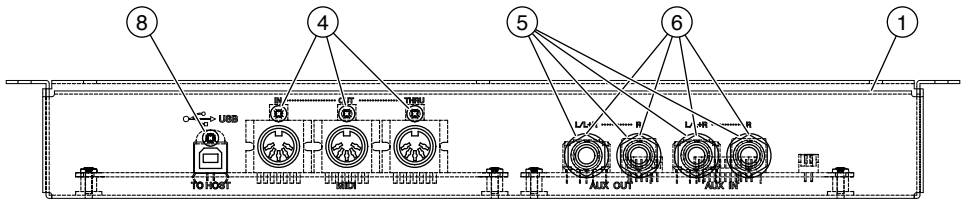

	REF NO.	PART NO.	DESCRIPTION		部品名	REMARKS	QTY	RANK
			JACK UNIT		ジャックユニット	CLP-S406B		
		--	JACK UNIT		ジャックユニット	(WV99990)		
*	1	**WW000000**	JACK ANGLE(PRINTED)		ジャック金具印刷品			
	2	**WM304400**	CIRCUIT BOARD	DJACK	DJACKシート			08
	3	**WV058800**	CIRCUIT BOARD	AJACK	AJACKシート			
	4	**WE774400**	BIND HEAD B-TIGHT SCREW	3.0X8 MFZN2B3	Bタイト＋BIND		3	01
	5	**VJ86940R**	WASHER	BLACK	ワッシャー		4	02
	6	**WF55990R**	HEXAGONAL NUT 12.0	M12X14X2 P=1.0	ナット特殊		4	01
	7	**WE774301**	SCREW TP #B +BIND	3.0X8 MFZN2W3	Bタイト＋BIND		4	01
	8	**WF304400**	BIND HEAD SCREW	3.0X10 MFZN2B3	小ネジ＋BIND			01

＊: New Parts（新規部品）

RANK : Japan only

■ KEY COVER ASSEMBLY（鍵盤蓋 Ass'y ）

• **Bottom view**（下から見た図）

• **Side view**（横から見た図）

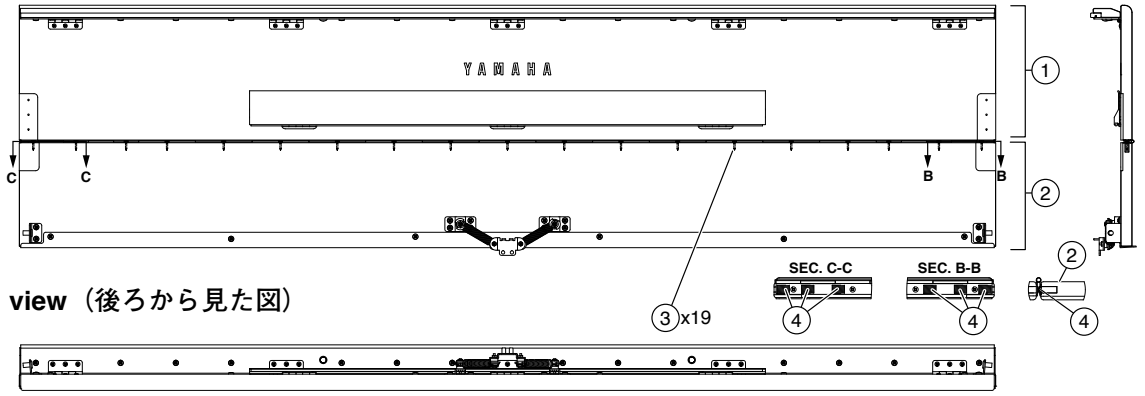

• **Rear view**（後ろから見た図）

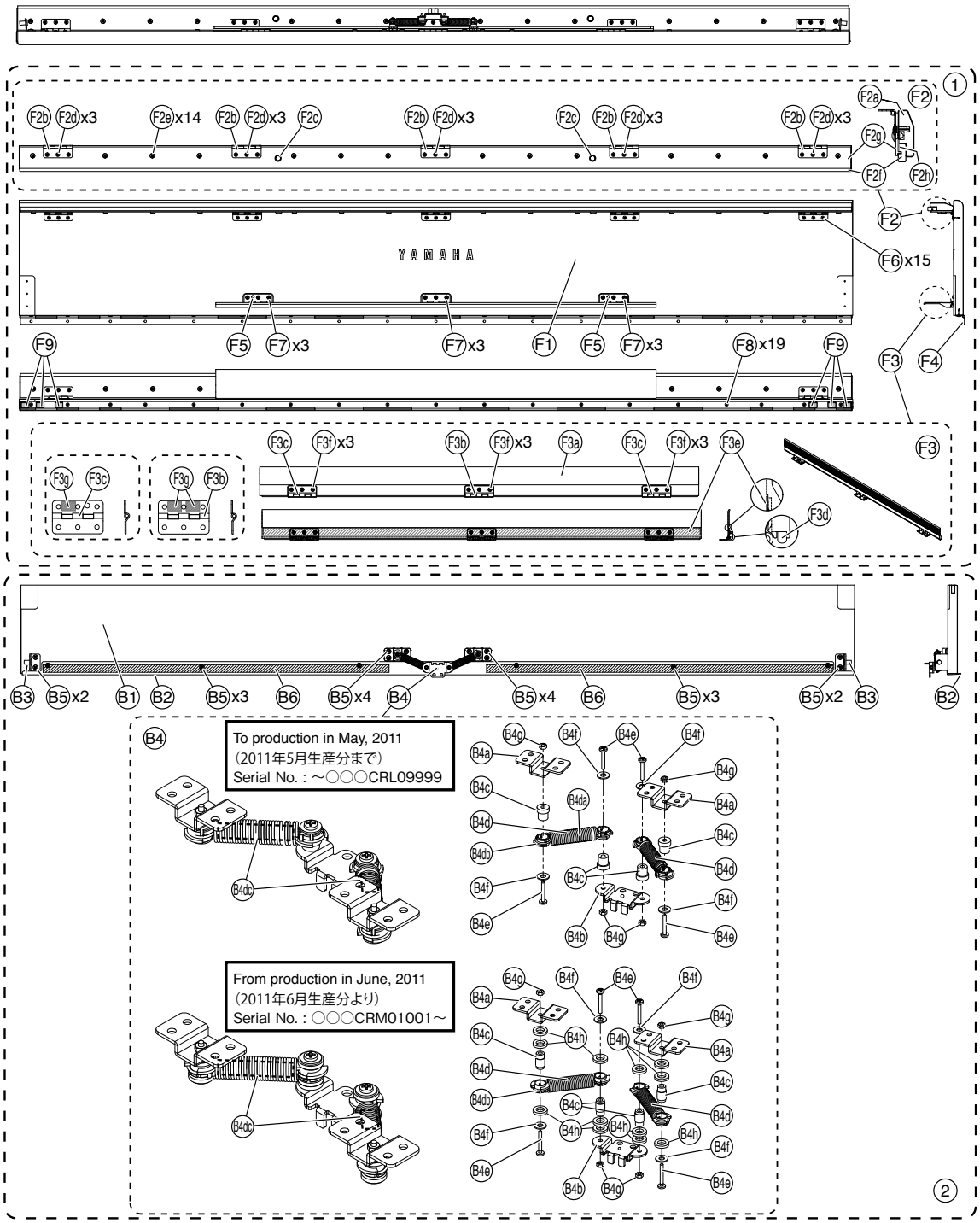

	REF NO.	PART NO.	DESCRIPTION		部品名	REMARKS	QTY	RANK
			KEY COVER ASSEMBLY		鍵盤蓋Ａｓｓ’ｙ	CLP-S406B		
*		**WZ089500**	KEY COVER ASSEMBLY		鍵盤蓋Ａｓｓ’ｙ			
	1	**--**	KEY COVER(F) ASSEMBLY		鍵盤蓋（前）Ａｓｓ’ｙ	(WZ08960)		
	2	**--**	KEY COVER(B) ASSEMBLY		鍵盤蓋（後）Ａｓｓ’ｙ	(WZ08970)		
	3	**WC581800**	SPECIAL TRUSS SCREW	2.8X10 MFNI33	＋変形トラスネジ		19	01
	4	**WE517900**	NONWOVENS_F_CLOTH		不織布		6	01
		--	KEY COVER(F) ASSEMBLY	(F)	鍵盤蓋（前）Ａｓｓ’ｙ	(WZ08960)		
	F1	**--**	KEY COVER F PRINT		鍵盤蓋前印刷品	(WZ08990)		
	F2	**--**	KEY COVER FR ASSEMBLY		鍵盤蓋前付Ａｓｓ’ｙ	(WZ08980)		
	F2a	**--**	KEY COVER FR	12.3 1330 40	鍵盤蓋前付	(WZ09060)		
	F2b	**--**	HINGE KF		蝶番ＫＦ	(WN04230)	5	
	F2c	**WC21380R**	STOPPER BLACK	NEOPRENE RUBBER	ストッパー（黒）		2	01
	F2d	**WF107800**	FLAT HEAD TAPPING SCREW-1	3.0X10 MFZN2B3	ＴＰ＃１＋ＦＬＡＴ		15	01
	F2e	**WE97130R**	BIND HEAD TAPPING SCREW-1	3.5X10 MFZN2B3	ＴＰ＃１＋ＢＩＮＤ		14	01
	F2f	**--**	KEY COVER FR CUSHION	1321X14.3X6	蓋前付けクッション	(WW22950)		
	F2g	**--**	CUSHION STOPPER		クッション押さえ	(WW22970)		
	F2h	**V7401900**	ADHESIVE TAPE	NS W=10	粘着テープ			09
	F3	**WN030200**	MUSIC REST ASSEMBLY		譜面受けＡｓｓ’ｙ	}		18
	F3	**--**	MUSIC REST ASSEMBLY		譜面受けＡｓｓ’ｙ	} (WN03021)		
	F3a	**WE40780R**	MUSIC REST HOLDER		譜面受け			14
	F3b	**WE408200**	HINGE C	C	蝶番Ｃ			05
	F3c	**WE420800**	HINGE D	D	蝶番Ｄ		2	05
	F3d	**WD89170R**	CUSHION		譜面受けクッション			03
	F3e	**--**	ARTIFICIAL LEATHER	BLACK	人工皮革	(WD95820)		
	F3f	**WF763000**	FLAT HEAD TAPPING SCREW-S	2.6X5 MFZN2B3	Ｓタイト＋ＦＬＡＴ		9	01
	F3g	**--**	CLOTH	12X8X0.35	不織布	(V278050)	4	
	F4	**--**	HINGE	S308PE	蝶番	(WU82230)		
	F5	**WE42120R**	STOPPER	NEOPRENE RUBBER	譜面受けストッパー		2	04
	F6	**WD466300**	EXCLUSIVE USE	2.8X10 MFZN2B3	＋変形トラスネジ		15	01
	F7	**WE810700**	FLAT HEAD TAPPING SCREW-1	2.6X8 BL PAINT	＋皿ＴＰ１種		9	01
	F8	**WC581800**	SPECIAL TRUSS SCREW	2.8X10 MFNI33	＋変形トラスネジ		19	01
	F9	**WE517900**	NONWOVENS_F_CLOTH		不織布		6	01
					２０１１年５月生産分まで	**To production in May, 2011**		
						Serial No. : ～○○○ **CRL09999**		
		--	KEY COVER(B) ASSEMBLY	(B)	鍵盤蓋（後）Ａｓｓ’ｙ	(WZ08970)		
	B1	**--**	KEY COVER(B)	15.3 1330 150	鍵盤蓋（後）	(WZ09030)		
	B2	**--**	SASH R	R	サッシＲ	(WV99940)		
	B3	**WC084400**	GUIDE PIN		後蓋ガイドピン		2	03
	B4	**WN590600**	SPRING UNIT		スプリングユニット			06
	B4a	**--**	SPRING ANGLE A	A	バネ金具（Ａ）	(WN03790)	2	
	B4b	**--**	SPRING ANGLE B	B	バネ金具（Ｂ）	(WN03800)		
	B4c	**--**	SPRING ROD		スプリング軸	(WN58980)	4	
	B4d	**--**	SPRING ASSEMBLY		スプリングＡｓｓ’ｙ	(WN59050)	2	
	B4da	**--**	ARM SPRING		アームバネ	(WN04160)		
	B4db	**VS368501**	BUSHING		ブッシュ		2	01
	b4dc	**--**	CUSHION SP	CALMFLEX F-6	クッションＳＰ	(WQ37350)		
	B4e	**WE953900**	BIND HEAD SCREW	3.0X18 MFZN2W3	小ネジ＋ＢＩＮＤ		4	01
	B4f	**WF744200**	FLAT WASHER	4.0X10X0.8 MFZN2W3	平座みがき丸		4	01
	B4g	**WF558300**	HEXAGONAL NUT MFZN2W3	M3 #1	ナット６角		4	01
	B5	**WE97080R**	BIND HEAD TAPPING SCREW-1	3.5X10 MFZN2W3	ＴＰ＃１＋ＢＩＮＤ		18	01
	B6	**--**	TAPE	#500 W=12	粘着テープ	(VE36310)		
					２０１１年６月生産分より	**From production in June, 2011**		
						Serial No. : ○○○ **CRM01001** ～		
		--	KEY COVER(B) ASSEMBLY	(B)	鍵盤蓋（後）Ａｓｓ’ｙ	(WZ08970)		
	B1	**--**	KEY COVER(B)	15.3 1330 150	鍵盤蓋（後）	(WZ09030)		
	B2	**--**	SASH R	R	サッシＲ	(WV99940)		
	B3	**WC084400**	GUIDE PIN		後蓋ガイドピン		2	03
*	B4	**WZ296700**	SPRING UNIT		スプリングユニット			
	B4a	**--**	SPRING ANGLE A	A	バネ金具（Ａ）	(WZ29650)	2	
	B4b	**--**	SPRING ANGLE B	B	バネ金具（Ｂ）	(WN03800)		
	B4c	**--**	SPRING ROD		スプリング軸	(WZ29660)	4	
	B4d	**--**	SPRING ASSEMBLY		スプリングＡｓｓ’ｙ	(WN59050)	2	
	B4da	**--**	ARM SPRING		アームバネ	(WN04160)		
	B4db	**VS368501**	BUSHING		ブッシュ		2	01
	b4dc	**--**	CUSHION SP	CALMFLEX F-6	クッションＳＰ	(WQ37350)		
	B4e	**WG487900**	BIND HEAD SCREW	3.0X20 MFZN2W3	小ネジ＋ＢＩＮＤ		4	01
	B4f	**WF744200**	FLAT WASHER	4.0X10X0.8 MFZN2W3	平座みがき丸		4	01
	B4g	**WF558300**	HEXAGONAL NUT MFZN2W3	M3 #1	ナット６角		4	01
	B4h	**--**	SPACER	CR-50	スペーサー	(WZ24710)	12	
	B5	**WE97080R**	BIND HEAD TAPPING SCREW-1	3.5X10 MFZN2W3	ＴＰ＃１＋ＢＩＮＤ		18	01
	B6	**--**	TAPE	#500 W=12	粘着テープ	(VE36310)		

＊: New Parts（新規部品）

RANK : Japan only

■ KEYBOARD ASSEMBLY（GH3 GKS 鍵盤）

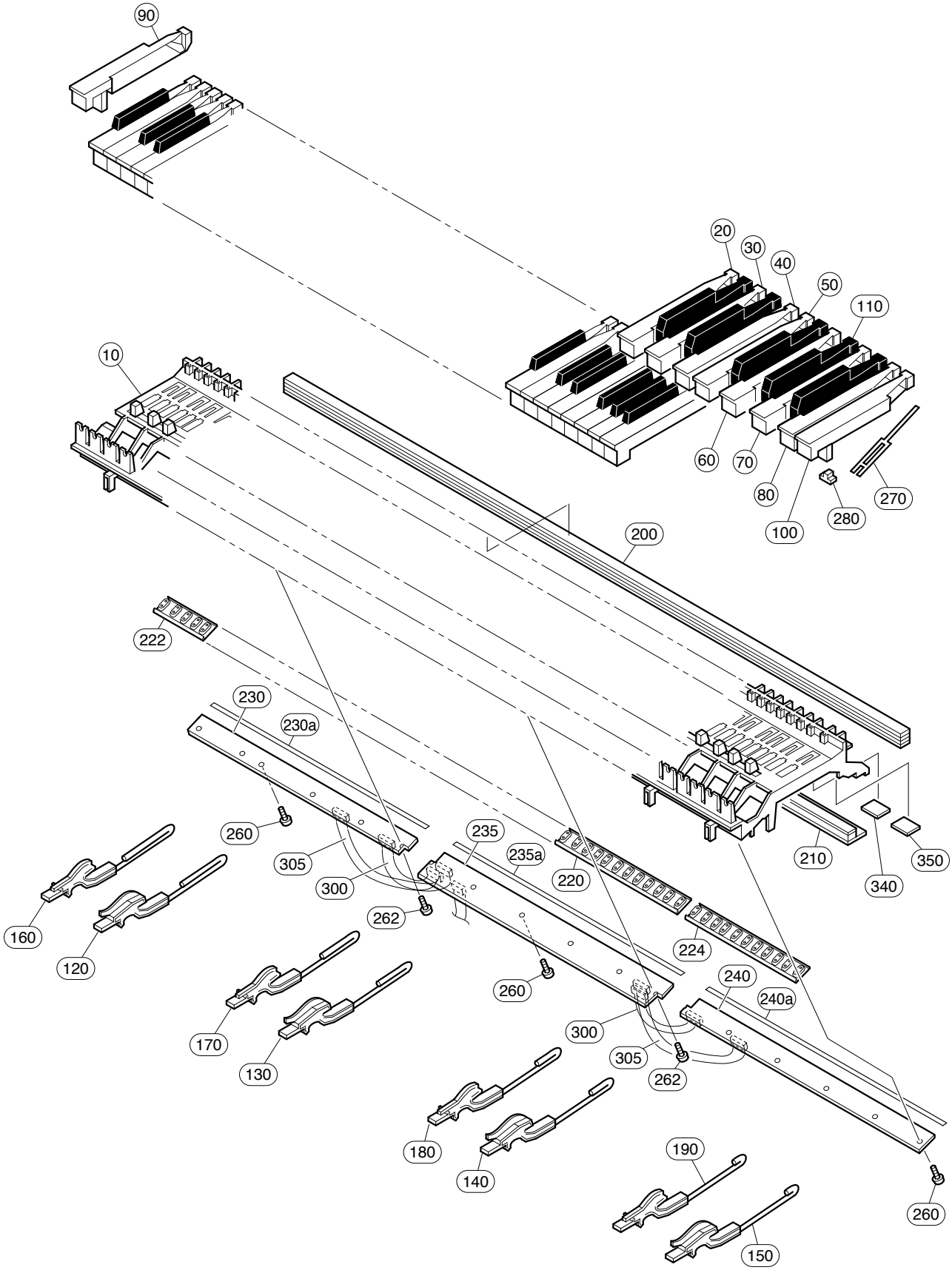

REF NO.	PART NO.	DESCRIPTION		部品名	REMARKS	QTY	RANK
		KEYBOARD ASSEMBLY		ＧＨ３　ＧＫＳ鍵盤	CLP-S406B		
	WV829800	KEYBOARD ASSEMBLY	GH3 GKS IVORY	ＧＨ３　ＧＫＳ鍵盤			
10	**--**	KEYBOARD FRAME OUTSERT		フレーム８８アウトサート	(VU42210)		
20	**WM952801**	KEY WHITE	GH_AI C	白鍵Ｃ人工象牙		7	03
30	**WM952901**	KEY WHITE	GH_AI D	白鍵Ｄ人工象牙		7	03
40	**WM953001**	KEY WHITE	GH_AI E	白鍵Ｅ人工象牙		7	03
50	**WM953101**	KEY WHITE	GH_AI F	白鍵Ｆ人工象牙		7	03
60	**WM953201**	KEY WHITE	GH_AI G	白鍵Ｇ人工象牙		7	03
70	**WM953301**	KEY WHITE	GH_AI A	白鍵Ａ人工象牙		8	03
80	**WM953401**	KEY WHITE	GH_AI B	白鍵Ｂ人工象牙			03
90	**WM953501**	KEY WHITE	GH_AI A'	白鍵Ａ’人工象牙			03
100	**WM953601**	KEY WHITE	GH_AI C'	白鍵Ｃ’人工象牙			03
110	**WH767001**	KEY AI	BLACK	黒鍵人工象牙		36	03
120	**VY82850R**	HAMMER ASSEMBLY W1	W1	ドーム用ハンマーＷ１		13	05
120	**--**	DOME-HAMMER W1	W1	ＤＯＭＥ−ＨＡＭＭＥＲ Ｗ１	(VY82852)	13	
120	**WK462100**	HAMMER ASSEMBLY, WHITE	W1	ドーム用ハンマーＭＶ		13	01
130	**VY82860R**	HAMMER ASSEMBLY W2	W2	ドーム用ハンマーＷ２		13	05
130	**--**	DOME-HAMMER W2	W2	ＤＯＭＥ−ＨＡＭＭＥＲ Ｗ２	(VY82862)	13	
130	**WK462200**	HAMMER ASSEMBLY, WHITE	W2	ドーム用ハンマーＭＶ		13	01
140	**VY82870R**	HAMMER ASSEMBLY W3	W3	ドーム用ハンマーＷ３		13	05
140	**--**	DOME-HAMMER W3	W3	ＤＯＭＥ−ＨＡＭＭＥＲ Ｗ３	(VY82871)	13	
140	**WK462400**	HAMMER ASSEMBLY, WHITE	W3	ドーム用ハンマーＭＶ		13	01
150	**VY82880R**	HAMMER ASSEMBLY W4	W4	ドーム用ハンマーＷ４		13	05
150	**VY828820**	DOME-HAMMER W4	W4	ドーム用ハンマーＷ４		13	
150	**WK462500**	HAMMER ASSEMBLY, WHITE	W4	ドーム用ハンマーＭＶ		13	01
160	**VY82890R**	HAMMER ASSEMBLY B1	B1	ドーム用ハンマーＢ１		9	05
160	**--**	DOME-HAMMER B1	B1	ドーム用ハンマーＢ１	(VY82891)	9	
160	**WK462600**	HAMMER ASSEMBLY, BLACK	B1	ドーム用ハンマーＭＶ		9	01
170	**VY82900R**	HAMMER ASSEMBLY B2	B2	ドーム用ハンマーＢ２		9	05
170	**--**	DOME-HAMMER B2	B2	ドーム用ハンマーＢ２	(VY82901)	9	
170	**WK462700**	HAMMER ASSEMBLY, BLACK	B2	ドーム用ハンマーＭＶ		9	01
180	**VY82910R**	HAMMER ASSEMBLY B3	B3	ドーム用ハンマーＢ３		9	05
180	**--**	DOME-HAMMER B3	B3	ドーム用ハンマーＢ３	(VY82911)	9	
180	**WK462800**	HAMMER ASSEMBLY, BLACK	B3	ドーム用ハンマーＭＶ		9	01
190	**VY82920R**	HAMMER ASSEMBLY B4	B4	ドーム用ハンマーＢ４		9	05
190	**--**	DOME-HAMMER B4	B4	ドーム用ハンマーＢ４	(VY82922)	9	
190	**WK462900**	HAMMER ASSEMBLY, BLACK	B4	ドーム用ハンマーＭＶ		9	01
200	**V8468201**	STOPPER U88_S	U88_S	ストッパーＵ８８＿Ｓ			
210	**V7640100**	STOPPER	L88_W 5X28X10.1T	ストッパーＬ８８＿Ｗ			07
220	**V828660R**	RUBBER CONTACT 12KEYS	GH3 3M OCT D-C#	シーソードームＤ−Ｃ＃	D0-C#1,D1-C#2,D2-C#3, D3-C#4,D4-C#5,D5-C#6	6	05
222	**V828680R**	RUBBER CONTACT 5KEYS	GH3 3M OCT A-C#	シーソードームＡ−Ｃ＃	A-1-C#0		06
224	**V828670R**	RUBBER CONTACT 11KEYS	GH3 3M OCT D-C	シーソードームＤ−Ｃ	D6-C7		06
230	**WV760400**	CIRCUIT BOARD	MK-L	ＭＫ−Ｌシート			
230a	**--**	FELT CLOTH		不織布	(V846980)		
235	**WV760500**	CIRCUIT BOARD	MK-M	ＭＫ−Ｍシート			
235a	**V8469900**	FELT CLOTH		不織布			01
240	**WV760600**	CIRCUIT BOARD	MK-H	ＭＫ−Ｈシート			
240a	**--**	FELT CLOTH		不織布	(V847000)		
260	**WF00100R**	BIND HEAD TAPPING SCREW-P	3.0X10 MFZN2W3	Ｐタイト＋ＢＩＮＤ		14	01
262	**WF76550R**	PW HEAD TAPPING SCREW-P	3.0X10-10 MFZN2W3	Ｐタイト＋ＰＷＨ		2	01
270	**V2798500**	SPRING	R GH	スプリング Ｒ		88	01
270	**VZ41790R**	SPRING	R GH	スプリング Ｒ		88	03
280	**V2211300**	RUBBER	GH,GHD,HE	駆動ラバー２		88	03
280	**VU237500**	RUBBER		駆動ラバー		88	03
280	**WJ027800**	ACTUATE RUBBER,NES	GH,GHD,HE,HED,NWK	駆動ラバーＮＥＳ		88	01
290	**V6274301**	GREASE	G-1006Y	グリス			09
295	**WM498600**	GREASE_BLUE	G-1066Y 16KG	グリス青			
300	**--**	WIRE HARNESS	12P L=98 P=2	ケーブル	(WV92590)	2	
305	**--**	WIRE HARNESS	11P L=176 P=2	ケーブル	(WV92600)	2	
320	**--**	GREASE DRY	HANARL FL-78E	ハナール	(WR65030)		
340	**VV467900**	STOPPER FELT A X	A 35.5 20	ストッパーサポートＡ		7	03
350	**VV468100**	STOPPER FELT B X	B 24 20	ストッパーサポートＢ		12	03
		TOOL		工具			
	TX000670	ROD		ロッド			99

＊: New Parts（新規部品）

RANK : Japan only

■ HP JACK ASSEMBLY（HP ジャック Ass'y ）

• **Side view（横から見た図）**

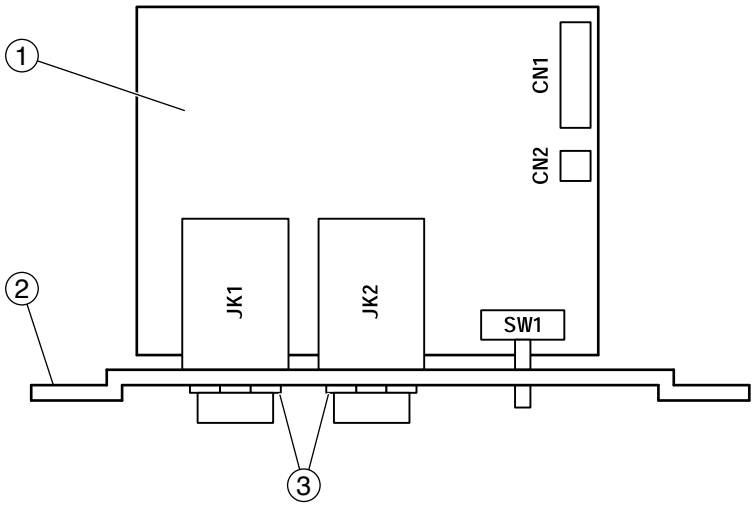

REF NO.	PART NO.	DESCRIPTION		部品名	REMARKS	QTY	RANK
		HP JACK ASSEMBLY		ＨＰジャックＡｓｓ’ｙ	CLP-S406B		
	WV247400	HP JACK ASSEMBLY		ＨＰジャックＡｓｓ’ｙ			
1	**--**	CIRCUIT BOARD	HP	ＨＰシート	(WV24760)		
2	**--**	HP PLATE		ＨＰ金具	(WV58130)		
3	**WF55990R**	HEXAGONAL NUT 12.0	M12X14X2 P=1.0	ナット特殊		2	01

＊: New Parts（新規部品）

RANK : Japan only

■ BENCH (BC-203BK)（椅子）(for J only)

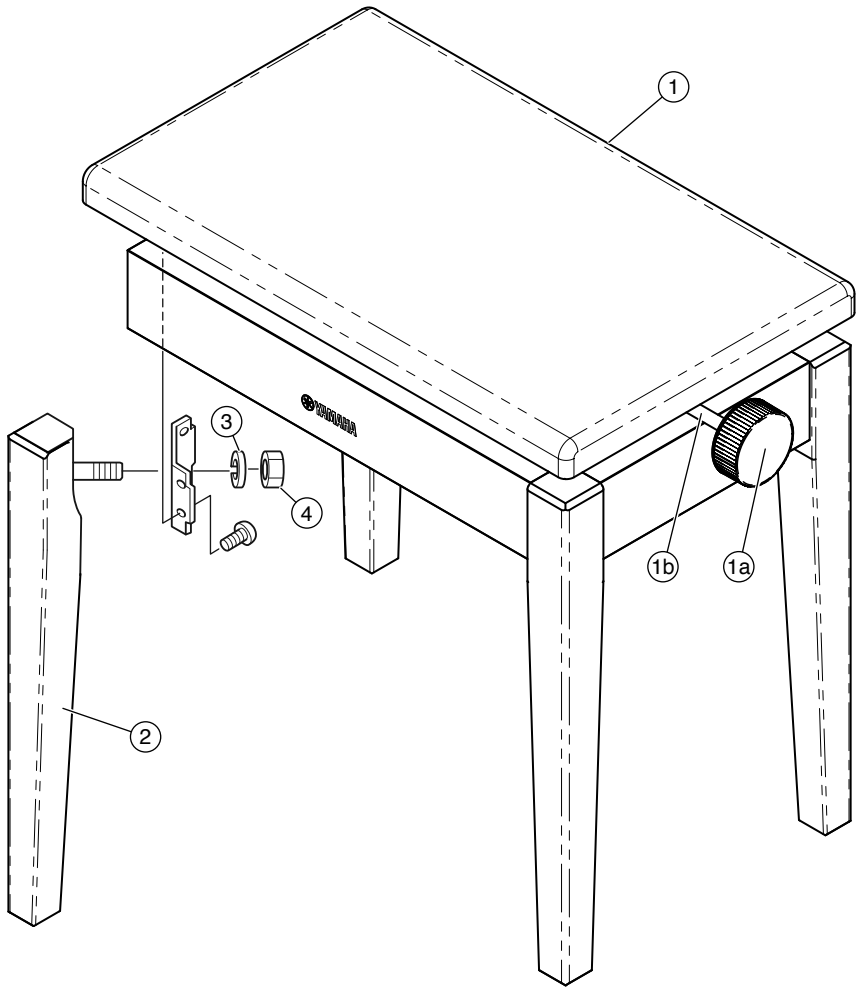

REF NO.	PART NO.	DESCRIPTION		部品名	REMARKS	QTY	RANK
		BENCH	BC-203BK	椅子	CLP-S406B		
*	**WV435400**	COMPLETE ASSEMBLY BENCH	BC-203BK	同梱品セット椅子	J		
	WV435600	BENCH UNIT	BC-203BK	椅子	J		01
1	**--**	SEAT UNIT	BC-203PE	座板ユニット	J (WV26230)		
1a	**--**	HANDLE		ニギリ	J (WM88270)		
1b	**--**	SPRING STRAIGHT PIN	4X14	溝付きスプリングピン	J (WM88300)		
2	**WV435900**	BUTTON HEAD BOLT	BC-203BK	脚柱Ａｓｓ’ｙ	J	4	02
3	**WF744500**	WASHER SPRING	10 MFZN2B3	バネ座金	J	4	01
4	**WF74380R**	HEXAGONAL NUT M10#1	M10 #1	ナット６角	J	4	
		ACCESSORIES		付属品			
	V6886800	WRENCH		ベンチスパナ	J		

＊: New Parts（新規部品）

RANK : Japan only

■ BENCH (BC-100BK)（椅子）

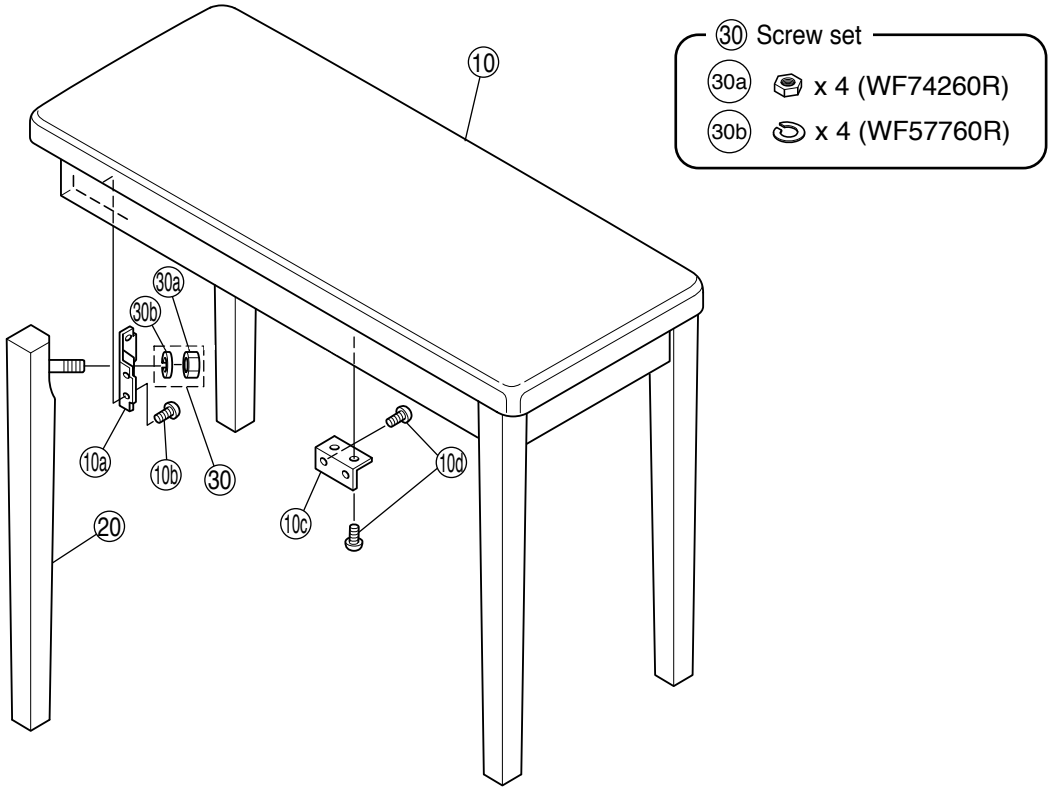

REF NO.	PART NO.	DESCRIPTION		部品名	REMARKS	QTY	RANK
		BENCH	BC-100BK	椅子	CLP-S406B		
	WV655200	BENCH	BC-100BK	同梱品セット椅子	U,K,O,Y,P		23
	--	BENCH ASSEMBLY	BC-100BK	椅子集成	U,K,O,Y,P (WK51110)		
10	**WM241800**	SEAT ASSEMBLY	BC-100BK	座板Ass'y	U,K,O,Y,P		16
10a	**AA01648R**	FLANGE ON STOOL		脚取付隅金具	U,K,O,Y,P	4	02
10b	**WE97070R**	BIND HEAD TAPPING SCREW-1	3.5X16 MFZN2W3	TP#1+BIND	U,K,O,Y,P	16	01
10c	**VC969300**	HOLDER, BENCH BOARD		座板固定金具	U,K,O,Y,P	4	03
10d	**WE95460R**	BIND HEAD TAPPING SCREW-1	3.5X14 MFZN2W3	TP#1+BIND	U,K,O,Y,P	16	01
20	**WK511600**	LEG PIPE UNIT		脚柱集成	U,K,O,Y,P	4	07
30	**VS53050R**	SCREW SET BENCH	BC-XX	ネジセットAss'y	U,K,O,Y,P		03
30a	**WF74260R**	HEXAGONAL NUT	M10 #1	ナット6角	U,K,O,Y,P	4	
30b	**WF57760R**	SPRING WASHER #2 10.0	10 MFZN2W3	バネ座金	U,K,O,Y,P	4	01
		ACCESSORIES		付属品			
	V6886800	WRENCH		ベンチスパナ	U,K,O,Y,P		

＊: New Parts（新規部品）

RANK : Japan only

■ ELECTRICAL PARTS（電気部品）

DM

REF NO.	PART NO.	DESCRIPTION		部品名	REMARKS	QTY	RANK
		ELECTRICAL PARTS		電気部品	CLP-S406B		
	WV355900	CIRCUIT BOARD	DM	DMシート	(WV35580)(YC757D0)		
	WU471200	CIRCUIT BOARD	ACDCM	ACDCMシート	(WU47110)(YC526C0)		
	WV058800	CIRCUIT BOARD	AJACK	AJACKシート	(WV05780)(YC758B0)		
	WM304400	CIRCUIT BOARD	DJACK	DJACKシート	(WM30330)(X9303B0)		08
	--	CIRCUIT BOARD	FU80	FU80シート	J (WN30450)(WN30490)(X9603B0)		
	--	CIRCUIT BOARD	FU80	FU80シート	U (WN30460)(WN30500)(X9603B0)		
	--	CIRCUIT BOARD	FU80	FU80シート	E,B,K,O (WN30470)(WN30510)(X9603B0)		
	--	CIRCUIT BOARD	FU80	FU80シート	Y,P (WN30480)(WN30520)(X9603B0)		
	--	CIRCUIT BOARD	HP	HPシート	(WV24750)(WV24760)(X2242B0)		
	WU966100	CIRCUIT BOARD	MAD	MADシート	(WU96600)(X9083I0)		
	WV760600	CIRCUIT BOARD	MK-H	MK-Hシート	(WV35460)(YC333D0)		
	WV760400	CIRCUIT BOARD	MK-L	MK-Lシート	(WV35460)(YC333D0)		
	WV760500	CIRCUIT BOARD	MK-M	MK-Mシート	(WV35460)(YC333D0)		
	WC17550R	CIRCUIT BOARD	NET1	NET1シート	(WC17540)(XT123B0)		04
	WP029200	CIRCUIT BOARD	PEDAL	PEDALシート	(WQ65870)(X9561D0)		05
	WC56120R	CIRCUIT BOARD	PJK	PJKシート	(WC56110)(X5143A0)		04
	WC561210	CIRCUIT BOARD	PJK	PJKシート	(WC56111)(X5143A0)		
	VU65910R	CIRCUIT BOARD	PL	PLシート	(VU65900)(XR898A0)		03
	WM304900	CIRCUIT BOARD	PNL	PNLシート	(WM18290)(X5955E0)(X5955D0)		08
	WV406900	CIRCUIT BOARD	PNR	PNRシート	(WV40680)(X5956C0)		
	WV407000	CIRCUIT BOARD	MV	MVシート	(WV40680)(X5956C0)		
	WW837100	CIRCUIT BOARD	USB	USBシート	(WW83700)(X9518A0)		
	WV355900	CIRCUIT BOARD	DM	DMシート	(WV35580)(YC757D0)		
C101	**US634100**	CERAMIC CAPACITOR (CHIP)	0.010 16V K RECT.	チップセラ（B）			01
C102	**US625100**	CERAMIC CAPACITOR (CHIP)	0.100 10V K RECT.	チップセラ（BJ）			01
C103	**US663100**	CERAMIC CAPACITOR (CHIP)	1000P 50V K RECT.	チップセラ（B）			01
C104	**US625100**	CERAMIC CAPACITOR (CHIP)	0.100 10V K RECT.	チップセラ（BJ）			01
C110	**WG888300**	MONOLITHIC CERAMIC CAP(CHIP)	10.0 6.3V K TP	チップ積層セラコン			01
C110	**WP882000**	CERAMIC CAPACITOR (CHIP)	10U 6.3V K RECT.	チップセラ			
C111	**US625100**	CERAMIC CAPACITOR (CHIP)	0.100 10V K RECT.	チップセラ（BJ）			01
-114	**US625100**	CERAMIC CAPACITOR (CHIP)	0.100 10V K RECT.	チップセラ（BJ）			01
C115	**WG888300**	MONOLITHIC CERAMIC CAP(CHIP)	10.0 6.3V K TP	チップ積層セラコン			01
C115	**WP882000**	CERAMIC CAPACITOR (CHIP)	10U 6.3V K RECT.	チップセラ			
C116	**US625100**	CERAMIC CAPACITOR (CHIP)	0.100 10V K RECT.	チップセラ（BJ）			01
-123	**US625100**	CERAMIC CAPACITOR (CHIP)	0.100 10V K RECT.	チップセラ（BJ）			01
C127	**V8085400**	CERAMIC CAPACITOR (CHIP)	0.1000 25V K RECT.	チップセラ（B）			01
C136	**US625100**	CERAMIC CAPACITOR (CHIP)	0.100 10V K RECT.	チップセラ（BJ）			01
-187	**US625100**	CERAMIC CAPACITOR (CHIP)	0.100 10V K RECT.	チップセラ（BJ）			01
C200	**UF14810R**	ELECTROLYTIC CAPACITOR(CHIP)	100 25V	チップケミコン			01
C201	**V8085400**	CERAMIC CAPACITOR (CHIP)	0.1000 25V K RECT.	チップセラ（B）			01
C202	**V8085400**	CERAMIC CAPACITOR (CHIP)	0.1000 25V K RECT.	チップセラ（B）			01
C203	**WN110600**	MONOLITHIC CERAMIC CAP(CHIP)	4.700 25V K KAKUTE	チップ積層セラコン			01
C205	**V8085400**	CERAMIC CAPACITOR (CHIP)	0.1000 25V K RECT.	チップセラ（B）			01
C206	**V8085400**	CERAMIC CAPACITOR (CHIP)	0.1000 25V K RECT.	チップセラ（B）			01
C207	**WU539500**	CERAMIC CAPACITOR (CHIP)	10.0000 16V M KAKU	チップセラ			01
C208	**V8085400**	CERAMIC CAPACITOR (CHIP)	0.1000 25V K RECT.	チップセラ（B）			01
C210	**WU539500**	CERAMIC CAPACITOR (CHIP)	10.0000 16V M KAKU	チップセラ			01
C213	**V8085400**	CERAMIC CAPACITOR (CHIP)	0.1000 25V K RECT.	チップセラ（B）			01
C215	**US642220**	CERAMIC CAPACITOR (CHIP)	220P 25V J RECT.	チップセラ（CH）			01
C216	**US642220**	CERAMIC CAPACITOR (CHIP)	220P 25V J RECT.	チップセラ（CH）			01
C221	**US044220**	CERAMIC CAPACITOR (CHIP)	0.0220 25V K RECT.	チップセラ（B）			01
C223	**WG888300**	MONOLITHIC CERAMIC CAP(CHIP)	10.0 6.3V K TP	チップ積層セラコン			01
C223	**WP882000**	CERAMIC CAPACITOR (CHIP)	10U 6.3V K RECT.	チップセラ			
C224	**WG888300**	MONOLITHIC CERAMIC CAP(CHIP)	10.0 6.3V K TP	チップ積層セラコン			01
C224	**WP882000**	CERAMIC CAPACITOR (CHIP)	10U 6.3V K RECT.	チップセラ			
C257	**US625100**	CERAMIC CAPACITOR (CHIP)	0.100 10V K RECT.	チップセラ（BJ）			01
C260	**US625100**	CERAMIC CAPACITOR (CHIP)	0.100 10V K RECT.	チップセラ（BJ）			01
C261	**US625100**	CERAMIC CAPACITOR (CHIP)	0.100 10V K RECT.	チップセラ（BJ）			01
C265	**US625100**	CERAMIC CAPACITOR (CHIP)	0.100 10V K RECT.	チップセラ（BJ）			01
C266	**WN110600**	MONOLITHIC CERAMIC CAP(CHIP)	4.700 25V K RECT.	チップ積層セラコン			01
C308	**US625100**	CERAMIC CAPACITOR (CHIP)	0.100 10V K RECT.	チップセラ（BJ）			01
C311	**US663100**	CERAMIC CAPACITOR (CHIP)	1000P 50V K RECT.	チップセラ（B）			01

＊: New Parts（新規部品）

RANK : Japan only

DM

REF NO.	PART NO.	DESCRIPTION		部品名	REMARKS	QTY	RANK
-313	**US663100**	CERAMIC CAPACITOR (CHIP)	1000P 50V K RECT.	チップセラ（B）			01
C315	**US662100**	CERAMIC CAPACITOR (CHIP)	100P 50V J RECT.	チップセラ（CH）			
C316	**US663100**	CERAMIC CAPACITOR (CHIP)	1000P 50V K RECT.	チップセラ（B）			01
C317	**US662100**	CERAMIC CAPACITOR (CHIP)	100P 50V J RECT.	チップセラ（CH）			
C318	**US663100**	CERAMIC CAPACITOR (CHIP)	1000P 50V K RECT.	チップセラ（B）			01
C319	**US662100**	CERAMIC CAPACITOR (CHIP)	100P 50V J RECT.	チップセラ（CH）			
C321	**US663100**	CERAMIC CAPACITOR (CHIP)	1000P 50V K RECT.	チップセラ（B）			01
C322	**US662100**	CERAMIC CAPACITOR (CHIP)	100P 50V J RECT.	チップセラ（CH）			
C324	**US625100**	CERAMIC CAPACITOR (CHIP)	0.100 10V K RECT.	チップセラ（BJ）			01
C325	**US662100**	CERAMIC CAPACITOR (CHIP)	100P 50V J RECT.	チップセラ（CH）			
C326	**US662100**	CERAMIC CAPACITOR (CHIP)	100P 50V J RECT.	チップセラ（CH）			
C328	**US662100**	CERAMIC CAPACITOR (CHIP)	100P 50V J RECT.	チップセラ（CH）			
-332	**US662100**	CERAMIC CAPACITOR (CHIP)	100P 50V J RECT.	チップセラ（CH）			
C334	**US662100**	CERAMIC CAPACITOR (CHIP)	100P 50V J RECT.	チップセラ（CH）			
C336	**US662100**	CERAMIC CAPACITOR (CHIP)	100P 50V J RECT.	チップセラ（CH）			
C337	**US625100**	CERAMIC CAPACITOR (CHIP)	0.100 10V K RECT.	チップセラ（BJ）			01
C338	**US625100**	CERAMIC CAPACITOR (CHIP)	0.100 10V K RECT.	チップセラ（BJ）			01
C339	**US662100**	CERAMIC CAPACITOR (CHIP)	100P 50V J RECT.	チップセラ（CH）			
C340	**US662100**	CERAMIC CAPACITOR (CHIP)	100P 50V J RECT.	チップセラ（CH）			
C341	**US625100**	CERAMIC CAPACITOR (CHIP)	0.100 10V K RECT.	チップセラ（BJ）			01
C342	**US662100**	CERAMIC CAPACITOR (CHIP)	100P 50V J RECT.	チップセラ（CH）			
C343	**US662100**	CERAMIC CAPACITOR (CHIP)	100P 50V J RECT.	チップセラ（CH）			
C346	**US662100**	CERAMIC CAPACITOR (CHIP)	100P 50V J RECT.	チップセラ（CH）			
-354	**US662100**	CERAMIC CAPACITOR (CHIP)	100P 50V J RECT.	チップセラ（CH）			
C355	**US661470**	CERAMIC CAPACITOR (CHIP)	47P 50V J RECT.	チップセラ（CH）			01
C356	**US662100**	CERAMIC CAPACITOR (CHIP)	100P 50V J RECT.	チップセラ（CH）			
C357	**US662100**	CERAMIC CAPACITOR (CHIP)	100P 50V J RECT.	チップセラ（CH）			
C358	**US661470**	CERAMIC CAPACITOR (CHIP)	47P 50V J RECT.	チップセラ（CH）			01
C359	**US662100**	CERAMIC CAPACITOR (CHIP)	100P 50V J RECT.	チップセラ（CH）			
C360	**US662100**	CERAMIC CAPACITOR (CHIP)	100P 50V J RECT.	チップセラ（CH）			
C361	**US663100**	CERAMIC CAPACITOR (CHIP)	1000P 50V K RECT.	チップセラ（B）			01
C362	**US662100**	CERAMIC CAPACITOR (CHIP)	100P 50V J RECT.	チップセラ（CH）			
C363	**US625100**	CERAMIC CAPACITOR (CHIP)	0.100 10V K RECT.	チップセラ（BJ）			01
C364	**US662100**	CERAMIC CAPACITOR (CHIP)	100P 50V J RECT.	チップセラ（CH）			
C365	**RD45000R**	CARBON RESISTOR (CHIP)	0.00 63M J RECT.	チップ抵抗			01
C417	**UF037100**	ELECTROLYTIC CAPACITOR(CHIP)	10 16V	チップケミコン			01
-420	**UF037100**	ELECTROLYTIC CAPACITOR(CHIP)	10 16V	チップケミコン			01
C423	**US625100**	CERAMIC CAPACITOR (CHIP)	0.100 10V K RECT.	チップセラ（BJ）			01
C425	**US625100**	CERAMIC CAPACITOR (CHIP)	0.100 10V K RECT.	チップセラ（BJ）			01
-427	**US625100**	CERAMIC CAPACITOR (CHIP)	0.100 10V K RECT.	チップセラ（BJ）			01
C429	**US625100**	CERAMIC CAPACITOR (CHIP)	0.100 10V K RECT.	チップセラ（BJ）			01
C431	**UF037100**	ELECTROLYTIC CAPACITOR(CHIP)	10 16V	チップケミコン			01
C432	**UF027330**	ELECTROLYTIC CAPACITOR(CHIP)	33 10V	チップケミコン			01
-435	**UF027330**	ELECTROLYTIC CAPACITOR(CHIP)	33 10V	チップケミコン			01
C437	**US625100**	CERAMIC CAPACITOR (CHIP)	0.100 10V K RECT.	チップセラ（BJ）			01
C439	**US625100**	CERAMIC CAPACITOR (CHIP)	0.100 10V K RECT.	チップセラ（BJ）			01
C440	**UF03810R**	ELECTROLYTIC CAPACITOR(CHIP)	100 16V	チップケミコン			01
C441	**UF03810R**	ELECTROLYTIC CAPACITOR(CHIP)	100 16V	チップケミコン			01
C442	**US625100**	CERAMIC CAPACITOR (CHIP)	0.100 10V K RECT.	チップセラ（BJ）			01
C443	**US625100**	CERAMIC CAPACITOR (CHIP)	0.100 10V K RECT.	チップセラ（BJ）			01
C444	**US663100**	CERAMIC CAPACITOR (CHIP)	1000P 50V K RECT.	チップセラ（B）			01
-451	**US663100**	CERAMIC CAPACITOR (CHIP)	1000P 50V K RECT.	チップセラ（B）			01
C452	**US625100**	CERAMIC CAPACITOR (CHIP)	0.100 10V K RECT.	チップセラ（BJ）			01
C458	**US663100**	CERAMIC CAPACITOR (CHIP)	1000P 50V K RECT.	チップセラ（B）			01
-467	**US663100**	CERAMIC CAPACITOR (CHIP)	1000P 50V K RECT.	チップセラ（B）			01
C469	**US663100**	CERAMIC CAPACITOR (CHIP)	1000P 50V K RECT.	チップセラ（B）			01
C473	**US634100**	CERAMIC CAPACITOR (CHIP)	0.010 16V K RECT.	チップセラ（B）			01
C474	**US634100**	CERAMIC CAPACITOR (CHIP)	0.010 16V K RECT.	チップセラ（B）			01
C485	**US625100**	CERAMIC CAPACITOR (CHIP)	0.100 10V K RECT.	チップセラ（BJ）			01
-489	**US625100**	CERAMIC CAPACITOR (CHIP)	0.100 10V K RECT.	チップセラ（BJ）			01
D101	**WM940400**	DIODE	RB070M-30TR TP	ダイオード			01
D102	**WM940400**	DIODE	RB070M-30TR TP	ダイオード			01
D103	**WG139300**	DIODE	KDS4148U-RTK/P TE	ダイオード			
D104	**WG139300**	DIODE	KDS4148U-RTK/P TE	ダイオード			
D302	**WG139300**	DIODE	KDS4148U-RTK/P TE	ダイオード			
-305	**WG139300**	DIODE	KDS4148U-RTK/P TE	ダイオード			
* IC102	**YC975B00**	IC	MX29GL256ELT2I-90Q	IC	FLASH ROM 256M(WAVE)		
* IC102	**YD408A00**	IC	S29GL256P90TFCR20	IC	FLASH ROM 256M(WAVE)		
IC103	**X3584E00**	IC	W9812G6JH-6	IC	SDRAM 128M		04
IC103	**X6970C00**	IC	M12L128168A-7TG2T	IC	SDRAM 128M		04

＊: New Parts（新規部品）

RANK : Japan only

DM

REF NO.	PART NO.	DESCRIPTION		部品名	REMARKS	QTY	RANK
IC103	**X6970D00**	IC	M12L128168A-7TG2L	IC			
IC104	**X3584E00**	IC	W9812G6JH-6	IC			04
IC104	**X6970C00**	IC	M12L128168A-7TG2T	IC	SDRAM 128M		04
IC104	**X6970D00**	IC	M12L128168A-7TG2L	IC			
IC110	**X5665C00**	IC	M12L64164A-7TG2M S	IC	SDRAM 64M		03
IC110	**XZ414F00**	IC	W9864G6JH-6 SDRAM	IC			03
IC111	**X3042E00**	IC	MX29LV160DBTI-70G	IC	FLASH ROM 16M(BACKUP)		03
IC112	**YC972D00**	IC	MX29GL128ELT2I-90G	IC	FLASH ROM 128M(PROGRAM)		
IC116	**X9347A00**	IC	R3112N291A-TR-F	IC	VOLTAGE DETECTOR		01
IC119	**XY806A0R**	IC	TC7WH14FU(TE12L,F)	IC	INVERTER		02
IC120	**YC714A00**	IC	LT3506AEDHD#TRPBF	IC	DC-DC CONVERTER		
IC302	**X8096A00**	IC	R5523N001A-TR-F	IC	HIGH SIDE SWITCH		03
IC306	**X4325A00**	IC	YAC523-VZ	IC	DIGITAL VOLUME		06
IC307	**XS534A00**	IC	NJM78M05DL1A	IC	REGULATOR +5V		02
IC308	**XN086A0R**	IC	NJM79L05UA(TE1)	IC	REGULATOR -5V		02
IC309	**XY806A0R**	IC	TC7WH14FU(TE12L,F)	IC	INVERTER		02
IC312	**XY806A0R**	IC	TC7WH14FU(TE12L,F)	IC	INVERTER		02
L113	**WM459400**	INDUCTOR (CHIP)	BLM18PG121SN1D 160	チップインダクタ			01
L114	**WT550300**	INDUCTOR	4.7U 7E06NB-4R7N-R	チップインダクタ			
L116	**WT550300**	INDUCTOR	4.7U 7E06NB-4R7N-R	チップインダクタ			
L117	**V2747000**	CHIP INDUCTOR	BLM18PG600SN1	チップインダクタ			
L314	**WK139000**	CHIP INDUCTANCE	600 BK1005HM601-T	チップインダクタ			01
L315	**WK139000**	CHIP INDUCTANCE	600 BK1005HM601-T	チップインダクタ			01
L317	**WK139000**	CHIP INDUCTANCE	600 BK1005HM601-T	チップインダクタ			01
L318	**WK139000**	CHIP INDUCTANCE	600 BK1005HM601-T	チップインダクタ			01
L320	**WK139000**	CHIP INDUCTANCE	600 BK1005HM601-T	チップインダクタ			01
L321	**WK139000**	CHIP INDUCTANCE	600 BK1005HM601-T	チップインダクタ			01
L330	**WK139000**	CHIP INDUCTANCE	600 BK1005HM601-T	チップインダクタ			01
L340	**WK139000**	CHIP INDUCTANCE	600 BK1005HM601-T	チップインダクタ			01
-343	**WK139000**	CHIP INDUCTANCE	600 BK1005HM601-T	チップインダクタ			01
R101	**RD457100**	CARBON RESISTOR (CHIP)	10.0K 63M J RECT.	チップ抵抗			01
R107	**RD457100**	CARBON RESISTOR (CHIP)	10.0K 63M J RECT.	チップ抵抗			01
-109	**RD457100**	CARBON RESISTOR (CHIP)	10.0K 63M J RECT.	チップ抵抗			01
R111	**RD454220**	CARBON RESISTOR (CHIP)	22.0 63M J RECT.	チップ抵抗			01
R118	**RD454680**	CARBON RESISTOR (CHIP)	68.0 63M J RECT.	チップ抵抗			01
R119	**RD456100**	CARBON RESISTOR (CHIP)	1.0K 63M J RECT.	チップ抵抗			01
R120	**RD454220**	CARBON RESISTOR (CHIP)	22.0 63M J RECT.	チップ抵抗			01
R121	**RD454220**	CARBON RESISTOR (CHIP)	22.0 63M J RECT.	チップ抵抗			01
R134	**RD454680**	CARBON RESISTOR (CHIP)	68.0 63M J RECT.	チップ抵抗			01
-137	**RD454680**	CARBON RESISTOR (CHIP)	68.0 63M J RECT.	チップ抵抗			01
R139	**RD454680**	CARBON RESISTOR (CHIP)	68.0 63M J RECT.	チップ抵抗			01
R140	**RD454680**	CARBON RESISTOR (CHIP)	68.0 63M J RECT.	チップ抵抗			01
R145	**RD457100**	CARBON RESISTOR (CHIP)	10.0K 63M J RECT.	チップ抵抗			01
R146	**RD457100**	CARBON RESISTOR (CHIP)	10.0K 63M J RECT.	チップ抵抗			01
R173	**RD454680**	CARBON RESISTOR (CHIP)	68.0 63M J RECT.	チップ抵抗			01
-176	**RD454680**	CARBON RESISTOR (CHIP)	68.0 63M J RECT.	チップ抵抗			01
R195	**RA156470**	CARBON RESISTOR (CHIP)	4.7K 63M D RECT.	チップ金被抵抗			01
R200	**RA157270**	CARBON RESISTOR (CHIP)	27.0K 63M D RECT.	チップ金被抵抗			
R201	**RD457100**	CARBON RESISTOR (CHIP)	10.0K 63M J RECT.	チップ抵抗			01
R202	**RA157100**	CARBON RESISTOR (CHIP)	10.0K 63M D RECT.	チップ金被抵抗			01
R203	**RA157510**	CARBON RESISTOR (CHIP)	51.0K 63M D RECT.	チップ金被抵抗			
R204	**RA156330**	CARBON RESISTOR (CHIP)	3.3K 63M D RECT.	チップ金被抵抗			01
R205	**RA157100**	CARBON RESISTOR (CHIP)	10.0K 63M D RECT.	チップ金被抵抗			01
R206	**RD458100**	CARBON RESISTOR (CHIP)	100.0K 63M J RECT.	チップ抵抗			01
R208	**RD457390**	CARBON RESISTOR (CHIP)	39.0K 63M J RECT.	チップ抵抗			01
R209	**RD457270**	CARBON RESISTOR (CHIP)	27.0K 63M J RECT.	チップ抵抗			01
R214	**RD454220**	CARBON RESISTOR (CHIP)	22.0 63M J RECT.	チップ抵抗			01
R215	**RD454220**	CARBON RESISTOR (CHIP)	22.0 63M J RECT.	チップ抵抗			01
R216	**RD454680**	CARBON RESISTOR (CHIP)	68.0 63M J RECT.	チップ抵抗			01
R218	**RD454680**	CARBON RESISTOR (CHIP)	68.0 63M J RECT.	チップ抵抗			01
R219	**RD454680**	CARBON RESISTOR (CHIP)	68.0 63M J RECT.	チップ抵抗			01
R237	**RD150000**	CARBON RESISTOR (CHIP)	0.0 1/4 J TP	チップ抵抗			01
R303	**RD457100**	CARBON RESISTOR (CHIP)	10.0K 63M J RECT.	チップ抵抗			01
R304	**RD457100**	CARBON RESISTOR (CHIP)	10.0K 63M J RECT.	チップ抵抗			01
R307	**RD454680**	CARBON RESISTOR (CHIP)	68.0 63M J RECT.	チップ抵抗			01
R309	**RD457100**	CARBON RESISTOR (CHIP)	10.0K 63M J RECT.	チップ抵抗			01
R313	**RD454680**	CARBON RESISTOR (CHIP)	68.0 63M J RECT.	チップ抵抗			01
R314	**RD454680**	CARBON RESISTOR (CHIP)	68.0 63M J RECT.	チップ抵抗			01
R318	**RD454680**	CARBON RESISTOR (CHIP)	68.0 63M J RECT.	チップ抵抗			01
R324	**RD45522R**	CARBON RESISTOR (CHIP)	220.0 63M J RECT.	チップ抵抗			01

＊: New Parts（新規部品）

RANK : Japan only

DM

REF NO.	PART NO.	DESCRIPTION		部品名	REMARKS	QTY	RANK
R325	**RD459100**	CARBON RESISTOR (CHIP)	1.0M 63M J RECT.	チップ抵抗			01
R326	**RD458100**	CARBON RESISTOR (CHIP)	100.0K 63M J RECT.	チップ抵抗			01
R327	**RD458100**	CARBON RESISTOR (CHIP)	100.0K 63M J RECT.	チップ抵抗			01
R328	**RD456100**	CARBON RESISTOR (CHIP)	1.0K 63M J RECT.	チップ抵抗			01
-330	**RD456100**	CARBON RESISTOR (CHIP)	1.0K 63M J RECT.	チップ抵抗			01
R331	**RD45522R**	CARBON RESISTOR (CHIP)	220.0 63M J RECT.	チップ抵抗			01
R336	**RD457100**	CARBON RESISTOR (CHIP)	10.0K 63M J RECT.	チップ抵抗			01
R337	**RD457100**	CARBON RESISTOR (CHIP)	10.0K 63M J RECT.	チップ抵抗			01
R349	**RD456220**	CARBON RESISTOR (CHIP)	2.2K 63M J RECT.	チップ抵抗			01
-354	**RD456220**	CARBON RESISTOR (CHIP)	2.2K 63M J RECT.	チップ抵抗			01
R358	**RD454680**	CARBON RESISTOR (CHIP)	68.0 63M J RECT.	チップ抵抗			01
R359	**RD454680**	CARBON RESISTOR (CHIP)	68.0 63M J RECT.	チップ抵抗			01
R361	**RD454680**	CARBON RESISTOR (CHIP)	68.0 63M J RECT.	チップ抵抗			01
R364	**RD454680**	CARBON RESISTOR (CHIP)	68.0 63M J RECT.	チップ抵抗			01
R366	**RD457100**	CARBON RESISTOR (CHIP)	10.0K 63M J RECT.	チップ抵抗			01
R367	**RD454680**	CARBON RESISTOR (CHIP)	68.0 63M J RECT.	チップ抵抗			01
R431	**RD45000R**	CARBON RESISTOR (CHIP)	0.00 63M J RECT.	チップ抵抗			01
R432	**RD45000R**	CARBON RESISTOR (CHIP)	0.00 63M J RECT.	チップ抵抗			01
R448	**RD45000R**	CARBON RESISTOR (CHIP)	0.00 63M J RECT.	チップ抵抗			01
R449	**RD45000R**	CARBON RESISTOR (CHIP)	0.00 63M J RECT.	チップ抵抗			01
R450	**RD458470**	CARBON RESISTOR (CHIP)	470.0K 63M J RECT.	チップ抵抗			
R451	**RD456100**	CARBON RESISTOR (CHIP)	1.0K 63M J RECT.	チップ抵抗			01
R479	**RD457100**	CARBON RESISTOR (CHIP)	10.0K 63M J RECT.	チップ抵抗			01
R480	**RD457100**	CARBON RESISTOR (CHIP)	10.0K 63M J RECT.	チップ抵抗			01
R495	**RD45000R**	CARBON RESISTOR (CHIP)	0.00 63M J RECT.	チップ抵抗			01
R496	**RD454680**	CARBON RESISTOR (CHIP)	68.0 63M J RECT.	チップ抵抗			01
RA109	**WH205400**	RESISTOR ARRAY	22 X 4	抵抗アレイ			01
-114	**WH205400**	RESISTOR ARRAY	22 X 4	抵抗アレイ			01
RA117	**WH205400**	RESISTOR ARRAY	22 X 4	抵抗アレイ			01
RA118	**WH205400**	RESISTOR ARRAY	22 X 4	抵抗アレイ			01
RA126	**WH211800**	RESISTOR ARRAY	10K X 4	抵抗アレイ			01
RA127	**WH211800**	RESISTOR ARRAY	10K X 4	抵抗アレイ			01
RA128	**WH205400**	RESISTOR ARRAY	22 X 4	抵抗アレイ			01
-131	**WH205400**	RESISTOR ARRAY	22 X 4	抵抗アレイ			01
RA132	**WH206600**	RESISTOR ARRAY	68 X 4	抵抗アレイ			01
RA133	**WH206600**	RESISTOR ARRAY	68 X 4	抵抗アレイ			01
RA134	**WH206000**	RESISTOR ARRAY	39 X 4	抵抗アレイ			01
RA135	**WH206000**	RESISTOR ARRAY	39 X 4	抵抗アレイ			01
RA136	**WH206600**	RESISTOR ARRAY	68 X 4	抵抗アレイ			01
RA137	**WH206600**	RESISTOR ARRAY	68 X 4	抵抗アレイ			01
RA138	**WH206000**	RESISTOR ARRAY	39 X 4	抵抗アレイ			01
RA139	**WH206000**	RESISTOR ARRAY	39 X 4	抵抗アレイ			01
RA157	**WH206600**	RESISTOR ARRAY	68 X 4	抵抗アレイ			01
RA158	**WH206600**	RESISTOR ARRAY	68 X 4	抵抗アレイ			01
RA161	**WH206600**	RESISTOR ARRAY	68 X 4	抵抗アレイ			01
RA171	**WH206600**	RESISTOR ARRAY	68 X 4	抵抗アレイ			01
RA172	**WH206600**	RESISTOR ARRAY	68 X 4	抵抗アレイ			01
RA175	**WH206600**	RESISTOR ARRAY	68 X 4	抵抗アレイ			01
-182	**WH206600**	RESISTOR ARRAY	68 X 4	抵抗アレイ			01
RA307	**WH213400**	RESISTOR ARRAY	47K X 4	抵抗アレイ			01
TH101	**WR725400**	CIRCUIT PROTECTOR	FSMD110-16	POLYSWITCH			
TR301	**WG989900**	DIGITAL TRANSISTOR	KRA226S-RTK/P	デジタルトランジスタ			01
-308	**WG989900**	DIGITAL TRANSISTOR	KRA226S-RTK/P	デジタルトランジスタ			01
TR313	**VY67760R**	DIGITAL TRANSISTOR	DTC123JKA TP	デジタルトランジスタ			01
-320	**VY67760R**	DIGITAL TRANSISTOR	DTC123JKA TP	デジタルトランジスタ			01
C105	**US625100**	CERAMIC CAPACITOR (CHIP)	0.100 10V K RECT.	チップセラ（ＢＪ）			01
C106	**US661100**	CERAMIC CAPACITOR (CHIP)	10P 50V D RECT.	チップセラ（ＣＨ）			01
C107	**US661100**	CERAMIC CAPACITOR (CHIP)	10P 50V D RECT.	チップセラ（ＣＨ）			01
C108	**WG888300**	MONOLITHIC CERAMIC CAP(CHIP)	10.0 6.3V K TP	チップ積層セラコン			01
C108	**WP882000**	CERAMIC CAPACITOR (CHIP)	10U 6.3V K RECT.	チップセラ			
C109	**US625100**	CERAMIC CAPACITOR (CHIP)	0.100 10V K RECT.	チップセラ（ＢＪ）			01
C124	**US625100**	CERAMIC CAPACITOR (CHIP)	0.100 10V K RECT.	チップセラ（ＢＪ）			01
-126	**US625100**	CERAMIC CAPACITOR (CHIP)	0.100 10V K RECT.	チップセラ（ＢＪ）			01
C128	**US625100**	CERAMIC CAPACITOR (CHIP)	0.100 10V K RECT.	チップセラ（ＢＪ）			01
-130	**US625100**	CERAMIC CAPACITOR (CHIP)	0.100 10V K RECT.	チップセラ（ＢＪ）			01
C131	**WG888300**	MONOLITHIC CERAMIC CAP(CHIP)	10.0 6.3V K TP	チップ積層セラコン			01
C131	**WP882000**	CERAMIC CAPACITOR (CHIP)	10U 6.3V K RECT.	チップセラ			
C132	**US625100**	CERAMIC CAPACITOR (CHIP)	0.100 10V K RECT.	チップセラ（ＢＪ）			01
-135	**US625100**	CERAMIC CAPACITOR (CHIP)	0.100 10V K RECT.	チップセラ（ＢＪ）			01
C218	**WG888300**	MONOLITHIC CERAMIC CAP(CHIP)	10.0 6.3V K TP	チップ積層セラコン			01

＊: New Parts（新規部品）

RANK : Japan only

DM

REF NO.	PART NO.	DESCRIPTION		部品名	REMARKS	QTY	RANK
C218	**WP882000**	CERAMIC CAPACITOR (CHIP)	10U 6.3V K RECT.	チップセラ	}		
C220	**US643470**	CERAMIC CAPACITOR (CHIP)	4700P 25V K RECT.	チップセラ(B)			01
C222	**WG888300**	MONOLITHIC CERAMIC CAP(CHIP)	10.0 6.3V K TP	チップ積層セラコン	}		01
C222	**WP882000**	CERAMIC CAPACITOR (CHIP)	10U 6.3V K RECT.	チップセラ	}		
C225	**US625100**	CERAMIC CAPACITOR (CHIP)	0.100 10V K RECT.	チップセラ(BJ)			01
C242	**US625100**	CERAMIC CAPACITOR (CHIP)	0.100 10V K RECT.	チップセラ(BJ)			01
-256	**US625100**	CERAMIC CAPACITOR (CHIP)	0.100 10V K RECT.	チップセラ(BJ)			01
C258	**US625100**	CERAMIC CAPACITOR (CHIP)	0.100 10V K RECT.	チップセラ(BJ)			01
C259	**US625100**	CERAMIC CAPACITOR (CHIP)	0.100 10V K RECT.	チップセラ(BJ)			01
C262	**US625100**	CERAMIC CAPACITOR (CHIP)	0.100 10V K RECT.	チップセラ(BJ)			01
-264	**US625100**	CERAMIC CAPACITOR (CHIP)	0.100 10V K RECT.	チップセラ(BJ)			01
C301	**US625100**	CERAMIC CAPACITOR (CHIP)	0.100 10V K RECT.	チップセラ(BJ)			01
C303	**US663100**	CERAMIC CAPACITOR (CHIP)	1000P 50V K RECT.	チップセラ(B)			01
C304	**US625100**	CERAMIC CAPACITOR (CHIP)	0.100 10V K RECT.	チップセラ(BJ)			01
C305	**WG888300**	MONOLITHIC CERAMIC CAP(CHIP)	10.0 6.3V K TP	チップ積層セラコン	}		01
C305	**WP882000**	CERAMIC CAPACITOR (CHIP)	10U 6.3V K RECT.	チップセラ	}		
C306	**US625100**	CERAMIC CAPACITOR (CHIP)	0.100 10V K RECT.	チップセラ(BJ)			01
C307	**WG888300**	MONOLITHIC CERAMIC CAP(CHIP)	10.0 6.3V K TP	チップ積層セラコン	}		01
C307	**WP882000**	CERAMIC CAPACITOR (CHIP)	10U 6.3V K RECT.	チップセラ	}		
C309	**US625100**	CERAMIC CAPACITOR (CHIP)	0.100 10V K RECT.	チップセラ(BJ)			01
C310	**US625100**	CERAMIC CAPACITOR (CHIP)	0.100 10V K RECT.	チップセラ(BJ)			01
C344	**US625100**	CERAMIC CAPACITOR (CHIP)	0.100 10V K RECT.	チップセラ(BJ)			01
C345	**UF128330**	CAPACITOR	330 10V	チップケミコン			01
C366	**US634100**	CERAMIC CAPACITOR (CHIP)	0.010 16V K RECT.	チップセラ(B)			01
C368	**US625100**	CERAMIC CAPACITOR (CHIP)	0.100 10V K RECT.	チップセラ(BJ)			01
-370	**US625100**	CERAMIC CAPACITOR (CHIP)	0.100 10V K RECT.	チップセラ(BJ)			01
C371	**UF037100**	ELECTROLYTIC CAPACITOR(CHIP)	10 16V	チップケミコン			01
C373	**US625100**	CERAMIC CAPACITOR (CHIP)	0.100 10V K RECT.	チップセラ(BJ)			01
C375	**US625100**	CERAMIC CAPACITOR (CHIP)	0.100 10V K RECT.	チップセラ(BJ)			01
C377	**UF037100**	ELECTROLYTIC CAPACITOR(CHIP)	10 16V	チップケミコン			01
C388	**US663100**	CERAMIC CAPACITOR (CHIP)	1000P 50V K RECT.	チップセラ(B)			01
C389	**US663100**	CERAMIC CAPACITOR (CHIP)	1000P 50V K RECT.	チップセラ(B)			01
C392	**US662180**	CERAMIC CAPACITOR (CHIP)	180P 50V J RECT.	チップセラ(SL)			
C393	**US662180**	CERAMIC CAPACITOR (CHIP)	180P 50V J RECT.	チップセラ(SL)			
C396	**US662180**	CERAMIC CAPACITOR (CHIP)	180P 50V J RECT.	チップセラ(SL)			
C397	**US662180**	CERAMIC CAPACITOR (CHIP)	180P 50V J RECT.	チップセラ(SL)			
C398	**UF037100**	ELECTROLYTIC CAPACITOR(CHIP)	10 16V	チップケミコン			01
C399	**UF037100**	ELECTROLYTIC CAPACITOR(CHIP)	10 16V	チップケミコン			01
C400	**UF03810R**	ELECTROLYTIC CAPACITOR(CHIP)	100 16V	チップケミコン			01
C401	**UF03810R**	ELECTROLYTIC CAPACITOR(CHIP)	100 16V	チップケミコン			01
C402	**US634100**	CERAMIC CAPACITOR (CHIP)	0.010 16V K RECT.	チップセラ(B)			01
C403	**US634100**	CERAMIC CAPACITOR (CHIP)	0.010 16V K RECT.	チップセラ(B)			01
C404	**US661470**	CERAMIC CAPACITOR (CHIP)	47P 50V J RECT.	チップセラ(CH)			01
C405	**US661470**	CERAMIC CAPACITOR (CHIP)	47P 50V J RECT.	チップセラ(CH)			01
C406	**US634100**	CERAMIC CAPACITOR (CHIP)	0.010 16V K RECT.	チップセラ(B)			01
C407	**US625100**	CERAMIC CAPACITOR (CHIP)	0.100 10V K RECT.	チップセラ(BJ)			01
C408	**US634100**	CERAMIC CAPACITOR (CHIP)	0.010 16V K RECT.	チップセラ(B)			01
C409	**US662150**	CERAMIC CAPACITOR (CHIP)	150P 50V J RECT.	チップセラ(SL)			
C410	**US662150**	CERAMIC CAPACITOR (CHIP)	150P 50V J RECT.	チップセラ(SL)			
C411	**US634100**	CERAMIC CAPACITOR (CHIP)	0.010 16V K RECT.	チップセラ(B)			01
-414	**US634100**	CERAMIC CAPACITOR (CHIP)	0.010 16V K RECT.	チップセラ(B)			01
C421	**US625100**	CERAMIC CAPACITOR (CHIP)	0.100 10V K RECT.	チップセラ(BJ)			01
C453	**UF037100**	ELECTROLYTIC CAPACITOR(CHIP)	10 16V	チップケミコン			01
C454	**US663100**	CERAMIC CAPACITOR (CHIP)	1000P 50V K RECT.	チップセラ(B)			01
C455	**US663100**	CERAMIC CAPACITOR (CHIP)	1000P 50V K RECT.	チップセラ(B)			01
C456	**US662470**	CERAMIC CAPACITOR (CHIP)	470P 50V K RECT.	チップセラ(B)			01
C457	**US662470**	CERAMIC CAPACITOR (CHIP)	470P 50V K RECT.	チップセラ(B)			01
C475	**US634100**	CERAMIC CAPACITOR (CHIP)	0.010 16V K RECT.	チップセラ(B)			01
C476	**US634100**	CERAMIC CAPACITOR (CHIP)	0.010 16V K RECT.	チップセラ(B)			01
C479	**US663100**	CERAMIC CAPACITOR (CHIP)	1000P 50V K RECT.	チップセラ(B)			01
C480	**US625100**	CERAMIC CAPACITOR (CHIP)	0.100 10V K RECT.	チップセラ(BJ)			01
-484	**US625100**	CERAMIC CAPACITOR (CHIP)	0.100 10V K RECT.	チップセラ(BJ)			01
C490	**US625100**	CERAMIC CAPACITOR (CHIP)	0.100 10V K RECT.	チップセラ(BJ)			01
-494	**US625100**	CERAMIC CAPACITOR (CHIP)	0.100 10V K RECT.	チップセラ(BJ)			01
CN104	**VL844800**	CONNECTOR	XH 4P TE	ベーステキポスト			01
CN302	**WB559800**	CONNECTOR	ZH 3P TE	ベースピン			01
CN304	**WB560000**	CONNECTOR	ZH 5P TE	ベースピン			01
CN305	**WB560700**	CONNECTOR	ZH 12P TE	ベースピン			02
CN308	**WB560300**	CONNECTOR	ZH 8P TE	ベースピン			
CN309	**WB560400**	CONNECTOR	ZH 9P TE	ベースピン			01

＊: New Parts (新規部品)

RANK : Japan only

DM

REF NO.	PART NO.	DESCRIPTION		部品名	REMARKS	QTY	RANK
CN310	**VT388800**	CONNECTOR	PH 7P TE	ベース付ポスト			
CN311	**WB560200**	CONNECTOR	ZH 7P TE	ベースピン			01
CN313	**WB560100**	CONNECTOR	ZH 6P TE	ベースピン			01
CN314	**WB560600**	CONNECTOR	ZH 11P TE	ベースピン			02
CN315	**WB560500**	CONNECTOR	ZH 10P TE	ベースピン			01
CN317	**VT388400**	CONNECTOR	PH 3P TE	ベース付ポスト			01
CN318	**VT389100**	CONNECTOR	PH 10P TE	ベース付ポスト			01
DA301	**V9424900**	DIODE ARRAY	1SS372 TE85L	ダイオードアレイ			01
-304	**V9424900**	DIODE ARRAY	1SS372 TE85L	ダイオードアレイ			01
IC101	**YC479A00**	IC	R8A02042BG	IC	SWX08		
IC105	**X3693A01**	IC	SN74LV245APWR BUS	IC	TRANSCEIVER		05
-109	**X3693A01**	IC	SN74LV245APWR BUS	IC	TRANSCEIVER		05
IC118	**X5896A00**	IC	SN74LVC1G08DCKR	IC	AND		01
IC121	**X9292A00**	IC	R1172H121D-T1-F	IC	REGULATOR +1.2V		01
IC301	**X2709A0R**	IC	SN74AHCT245PWR	IC	TRANSCEIVER		02
IC304	**X8324A00**	IC	AK4396VF-E2	IC	DAC		06
IC305	**X5219A0R**	IC	AK5381VT-E2	IC	A/D CONVERTER		05
IC314	**YC777A00**	IC	BA4560RFV OPAMP	IC	OP AMP		
-316	**YC777A00**	IC	BA4560RFV OPAMP	IC	OP AMP		
IC318	**X8506A01**	IC	TC74VHC123AFT EL,K	IC	SINGLE SHOT		02
IC319	**X2377A0R**	IC	SN74LV21APWR	IC	AND		01
IC320	**X3824A00**	IC	SN74AHCT08PWR	IC	AND		01
IC321	**XW814A0R**	IC	TC7SET32FU(TE85L,F	IC	OR		01
L303	**WK139000**	CHIP INDUCTANCE	600 BK1005HM601-T	チップインダクタ			01
L308	**V2747000**	CHIP INDUCTOR	BLM18PG600SN1	チップインダクタ			
-310	**V2747000**	CHIP INDUCTOR	BLM18PG600SN1	チップインダクタ			
L312	**WK139000**	CHIP INDUCTANCE	600 BK1005HM601-T	チップインダクタ			01
L313	**WK139000**	CHIP INDUCTANCE	600 BK1005HM601-T	チップインダクタ			01
L316	**WE863900**	COIL INDUCTANCE CHIP	DLP11SN900HL2L 1	コモンモードコイル			01
L319	**WE863900**	COIL INDUCTANCE CHIP	DLP11SN900HL2L 1	コモンモードコイル			01
L327	**V2747000**	CHIP INDUCTOR	BLM18PG600SN1	チップインダクタ			
L328	**WK139000**	CHIP INDUCTANCE	600 BK1005HM601-T	チップインダクタ			01
L329	**WK139000**	CHIP INDUCTANCE	600 BK1005HM601-T	チップインダクタ			01
L338	**WK139000**	CHIP INDUCTANCE	600 BK1005HM601-T	チップインダクタ			01
L339	**WK139000**	CHIP INDUCTANCE	600 BK1005HM601-T	チップインダクタ			01
L349	**V2747000**	CHIP INDUCTOR	BLM18PG600SN1	チップインダクタ			
-356	**V2747000**	CHIP INDUCTOR	BLM18PG600SN1	チップインダクタ			
L357	**WK139000**	CHIP INDUCTANCE	600 BK1005HM601-T	チップインダクタ			01
-365	**WK139000**	CHIP INDUCTANCE	600 BK1005HM601-T	チップインダクタ			01
R102	**RD454680**	CARBON RESISTOR (CHIP)	68.0 63M J RECT.	チップ抵抗			01
R104	**RD454680**	CARBON RESISTOR (CHIP)	68.0 63M J RECT.	チップ抵抗			01
-106	**RD454680**	CARBON RESISTOR (CHIP)	68.0 63M J RECT.	チップ抵抗			01
R110	**RD454220**	CARBON RESISTOR (CHIP)	22.0 63M J RECT.	チップ抵抗			01
R112	**RD454220**	CARBON RESISTOR (CHIP)	22.0 63M J RECT.	チップ抵抗			01
-114	**RD454220**	CARBON RESISTOR (CHIP)	22.0 63M J RECT.	チップ抵抗			01
R128	**RD455330**	CARBON RESISTOR (CHIP)	330.0 63M J RECT.	チップ抵抗			01
R129	**RD454680**	CARBON RESISTOR (CHIP)	68.0 63M J RECT.	チップ抵抗			01
-131	**RD454680**	CARBON RESISTOR (CHIP)	68.0 63M J RECT.	チップ抵抗			01
R132	**RD454100**	CARBON RESISTOR (CHIP)	10.0 63M J RECT.	チップ抵抗			01
R133	**RD454680**	CARBON RESISTOR (CHIP)	68.0 63M J RECT.	チップ抵抗			01
R138	**RD454680**	CARBON RESISTOR (CHIP)	68.0 63M J RECT.	チップ抵抗			01
R141	**RD454680**	CARBON RESISTOR (CHIP)	68.0 63M J RECT.	チップ抵抗			01
R142	**RD454680**	CARBON RESISTOR (CHIP)	68.0 63M J RECT.	チップ抵抗			01
R143	**RD454220**	CARBON RESISTOR (CHIP)	22.0 63M J RECT.	チップ抵抗			01
R144	**RD454680**	CARBON RESISTOR (CHIP)	68.0 63M J RECT.	チップ抵抗			01
R155	**RD45000R**	CARBON RESISTOR (CHIP)	0.00 63M J RECT.	チップ抵抗			01
R156	**RD45000R**	CARBON RESISTOR (CHIP)	0.00 63M J RECT.	チップ抵抗			01
R157	**RD454100**	CARBON RESISTOR (CHIP)	10.0 63M J RECT.	チップ抵抗			01
R158	**RD454100**	CARBON RESISTOR (CHIP)	10.0 63M J RECT.	チップ抵抗			01
R159	**RD454680**	CARBON RESISTOR (CHIP)	68.0 63M J RECT.	チップ抵抗			01
R164	**RD454680**	CARBON RESISTOR (CHIP)	68.0 63M J RECT.	チップ抵抗			01
R170	**RD457100**	CARBON RESISTOR (CHIP)	10.0K 63M J RECT.	チップ抵抗			01
R172	**RD454680**	CARBON RESISTOR (CHIP)	68.0 63M J RECT.	チップ抵抗			01
R177	**RD454680**	CARBON RESISTOR (CHIP)	68.0 63M J RECT.	チップ抵抗			01
-179	**RD454680**	CARBON RESISTOR (CHIP)	68.0 63M J RECT.	チップ抵抗			01
R182	**RD454680**	CARBON RESISTOR (CHIP)	68.0 63M J RECT.	チップ抵抗			01
-184	**RD454680**	CARBON RESISTOR (CHIP)	68.0 63M J RECT.	チップ抵抗			01
R196	**RD45000R**	CARBON RESISTOR (CHIP)	0.00 63M J RECT.	チップ抵抗			01
R217	**RD454680**	CARBON RESISTOR (CHIP)	68.0 63M J RECT.	チップ抵抗			01
R220	**RD454680**	CARBON RESISTOR (CHIP)	68.0 63M J RECT.	チップ抵抗			01

＊ : New Parts（新規部品）

RANK : Japan only

DM

REF NO.	PART NO.	DESCRIPTION		部品名	REMARKS	QTY	RANK
-223	**RD454680**	CARBON RESISTOR (CHIP)	68.0 63M J RECT.	チップ抵抗			01
R308	**RD454680**	CARBON RESISTOR (CHIP)	68.0 63M J RECT.	チップ抵抗			01
R310	**RD454680**	CARBON RESISTOR (CHIP)	68.0 63M J RECT.	チップ抵抗			01
R311	**RA154220**	CARBON RESISTOR (CHIP)	22.0 63M D RECT.	チップ金被抵抗			
R312	**RA154220**	CARBON RESISTOR (CHIP)	22.0 63M D RECT.	チップ金被抵抗			
R315	**RA154220**	CARBON RESISTOR (CHIP)	22.0 63M D RECT.	チップ金被抵抗			
R316	**RA154220**	CARBON RESISTOR (CHIP)	22.0 63M D RECT.	チップ金被抵抗			
R320	**RD455100**	CARBON RESISTOR (CHIP)	100.0 63M J RECT.	チップ抵抗			01
R334	**RD458100**	CARBON RESISTOR (CHIP)	100.0K 63M J RECT.	チップ抵抗			01
R339	**RD457150**	CARBON RESISTOR (CHIP)	15.0K 63M J RECT.	チップ抵抗			01
R341	**RD456390**	CARBON RESISTOR (CHIP)	3.9K 63M J RECT.	チップ抵抗			
R342	**RD456390**	CARBON RESISTOR (CHIP)	3.9K 63M J RECT.	チップ抵抗			
R343	**RD457150**	CARBON RESISTOR (CHIP)	15.0K 63M J RECT.	チップ抵抗			01
R345	**RD456390**	CARBON RESISTOR (CHIP)	3.9K 63M J RECT.	チップ抵抗			
-348	**RD456390**	CARBON RESISTOR (CHIP)	3.9K 63M J RECT.	チップ抵抗			
R355	**RD45615R**	CARBON RESISTOR (CHIP)	1.5K 63M J RECT.	チップ抵抗			01
R360	**RD454680**	CARBON RESISTOR (CHIP)	68.0 63M J RECT.	チップ抵抗			01
R362	**RD454680**	CARBON RESISTOR (CHIP)	68.0 63M J RECT.	チップ抵抗			01
R363	**RD454680**	CARBON RESISTOR (CHIP)	68.0 63M J RECT.	チップ抵抗			01
R373	**RD45000R**	CARBON RESISTOR (CHIP)	0.00 63M J RECT.	チップ抵抗			01
R375	**RD456470**	CARBON RESISTOR (CHIP)	4.7K 63M J RECT.	チップ抵抗			01
R376	**RD456470**	CARBON RESISTOR (CHIP)	4.7K 63M J RECT.	チップ抵抗			01
R389	**RA156390**	CARBON RESISTOR (CHIP)	3.9K 63M D RECT.	チップ金被抵抗			01
-392	**RA156390**	CARBON RESISTOR (CHIP)	3.9K 63M D RECT.	チップ金被抵抗			01
R395	**RA157120**	CARBON RESISTOR (CHIP)	12.0K 63M D RECT.	チップ金被抵抗			01
R396	**RA157120**	CARBON RESISTOR (CHIP)	12.0K 63M D RECT.	チップ金被抵抗			01
R400	**RA157120**	CARBON RESISTOR (CHIP)	12.0K 63M D RECT.	チップ金被抵抗			01
R401	**RD456470**	CARBON RESISTOR (CHIP)	4.7K 63M J RECT.	チップ抵抗			01
R402	**RD456470**	CARBON RESISTOR (CHIP)	4.7K 63M J RECT.	チップ抵抗			01
R406	**RA157120**	CARBON RESISTOR (CHIP)	12.0K 63M D RECT.	チップ金被抵抗			01
R407	**RD456470**	CARBON RESISTOR (CHIP)	4.7K 63M J RECT.	チップ抵抗			01
-410	**RD456470**	CARBON RESISTOR (CHIP)	4.7K 63M J RECT.	チップ抵抗			01
R411	**RD457100**	CARBON RESISTOR (CHIP)	10.0K 63M J RECT.	チップ抵抗			01
R412	**RD457100**	CARBON RESISTOR (CHIP)	10.0K 63M J RECT.	チップ抵抗			01
R415	**RD457100**	CARBON RESISTOR (CHIP)	10.0K 63M J RECT.	チップ抵抗			01
R416	**RD457100**	CARBON RESISTOR (CHIP)	10.0K 63M J RECT.	チップ抵抗			01
R419	**RD454680**	CARBON RESISTOR (CHIP)	68.0 63M J RECT.	チップ抵抗			01
R420	**RD458470**	CARBON RESISTOR (CHIP)	470.0K 63M J RECT.	チップ抵抗			
R421	**RD456820**	CARBON RESISTOR (CHIP)	8.2K 63M J RECT.	チップ抵抗			01
-424	**RD456820**	CARBON RESISTOR (CHIP)	8.2K 63M J RECT.	チップ抵抗			01
R425	**RD457100**	CARBON RESISTOR (CHIP)	10.0K 63M J RECT.	チップ抵抗			01
-428	**RD457100**	CARBON RESISTOR (CHIP)	10.0K 63M J RECT.	チップ抵抗			01
R435	**RD45000R**	CARBON RESISTOR (CHIP)	0.00 63M J RECT.	チップ抵抗			01
R441	**RD456470**	CARBON RESISTOR (CHIP)	4.7K 63M J RECT.	チップ抵抗			01
-444	**RD456470**	CARBON RESISTOR (CHIP)	4.7K 63M J RECT.	チップ抵抗			01
R445	**RD456100**	CARBON RESISTOR (CHIP)	1.0K 63M J RECT.	チップ抵抗			01
-447	**RD456100**	CARBON RESISTOR (CHIP)	1.0K 63M J RECT.	チップ抵抗			01
R452	**RD457100**	CARBON RESISTOR (CHIP)	10.0K 63M J RECT.	チップ抵抗			01
R453	**RD458100**	CARBON RESISTOR (CHIP)	100.0K 63M J RECT.	チップ抵抗			01
R454	**RD458100**	CARBON RESISTOR (CHIP)	100.0K 63M J RECT.	チップ抵抗			01
R468	**RD457100**	CARBON RESISTOR (CHIP)	10.0K 63M J RECT.	チップ抵抗			01
R469	**RD45615R**	CARBON RESISTOR (CHIP)	1.5K 63M J RECT.	チップ抵抗			01
R475	**RD45522R**	CARBON RESISTOR (CHIP)	220.0 63M J RECT.	チップ抵抗			01
-478	**RD45522R**	CARBON RESISTOR (CHIP)	220.0 63M J RECT.	チップ抵抗			01
R483	**RD45522R**	CARBON RESISTOR (CHIP)	220.0 63M J RECT.	チップ抵抗			01
R484	**RD45522R**	CARBON RESISTOR (CHIP)	220.0 63M J RECT.	チップ抵抗			01
R489	**RD456470**	CARBON RESISTOR (CHIP)	4.7K 63M J RECT.	チップ抵抗			01
R490	**RD456470**	CARBON RESISTOR (CHIP)	4.7K 63M J RECT.	チップ抵抗			01
R491	**RD457100**	CARBON RESISTOR (CHIP)	10.0K 63M J RECT.	チップ抵抗			01
R493	**RD454680**	CARBON RESISTOR (CHIP)	68.0 63M J RECT.	チップ抵抗			01
R497	**RD454680**	CARBON RESISTOR (CHIP)	68.0 63M J RECT.	チップ抵抗			01
R498	**RD454680**	CARBON RESISTOR (CHIP)	68.0 63M J RECT.	チップ抵抗			01
R499	**RD456100**	CARBON RESISTOR (CHIP)	1.0K 63M J RECT.	チップ抵抗			01
R500	**RD455100**	CARBON RESISTOR (CHIP)	100.0 63M J RECT.	チップ抵抗			01
R502	**RD458470**	CARBON RESISTOR (CHIP)	470.0K 63M J RECT.	チップ抵抗			
R503	**RD456100**	CARBON RESISTOR (CHIP)	1.0K 63M J RECT.	チップ抵抗			01
RA101	**WH205400**	RESISTOR ARRAY	22 X 4	抵抗アレイ			01
-108	**WH205400**	RESISTOR ARRAY	22 X 4	抵抗アレイ			01
RA115	**WH205400**	RESISTOR ARRAY	22 X 4	抵抗アレイ			01
RA116	**WH205400**	RESISTOR ARRAY	22 X 4	抵抗アレイ			01

＊: New Parts（新規部品）

RANK : Japan only

DM, ACDCM

REF NO.	PART NO.	DESCRIPTION		部品名	REMARKS	QTY	RANK
RA119	**WH205400**	RESISTOR ARRAY	22 X 4	抵抗アレイ			01
-123	**WH205400**	RESISTOR ARRAY	22 X 4	抵抗アレイ			01
RA125	**WH211800**	RESISTOR ARRAY	10K X 4	抵抗アレイ			01
RA140	**WH211800**	RESISTOR ARRAY	10K X 4	抵抗アレイ			01
-143	**WH211800**	RESISTOR ARRAY	10K X 4	抵抗アレイ			01
RA144	**WH206600**	RESISTOR ARRAY	68 X 4	抵抗アレイ			01
-156	**WH206600**	RESISTOR ARRAY	68 X 4	抵抗アレイ			01
RA159	**WH206600**	RESISTOR ARRAY	68 X 4	抵抗アレイ			01
RA160	**WH206600**	RESISTOR ARRAY	68 X 4	抵抗アレイ			01
RA162	**WH206600**	RESISTOR ARRAY	68 X 4	抵抗アレイ			01
-170	**WH206600**	RESISTOR ARRAY	68 X 4	抵抗アレイ			01
RA173	**WH206600**	RESISTOR ARRAY	68 X 4	抵抗アレイ			01
RA174	**WH206600**	RESISTOR ARRAY	68 X 4	抵抗アレイ			01
RA186	**WH211800**	RESISTOR ARRAY	10K X 4	抵抗アレイ			01
RA187	**WH206600**	RESISTOR ARRAY	68 X 4	抵抗アレイ			01
RA188	**WH211800**	RESISTOR ARRAY	10K X 4	抵抗アレイ			01
RA302	**WH206600**	RESISTOR ARRAY	68 X 4	抵抗アレイ			01
RA303	**WH206600**	RESISTOR ARRAY	68 X 4	抵抗アレイ			01
RA304	**WH213400**	RESISTOR ARRAY	47K X 4	抵抗アレイ			01
RA305	**WH213400**	RESISTOR ARRAY	47K X 4	抵抗アレイ			01
RA306	**WH210200**	RESISTOR ARRAY	2.2K X 4	抵抗アレイ			01
SW101	**V302690R**	SWITCH	CHS-01 TA1	ジャンパーSW			02
SW102	**V302690R**	SWITCH	CHS-01 TA1	ジャンパーSW			02
SW105	**V302690R**	SWITCH	CHS-01 TA1	ジャンパーSW			02
TR309	**VY67760R**	DIGITAL TRANSISTOR	DTC123JKA TP	デジタルトランジスタ			01
TR310	**VY67760R**	DIGITAL TRANSISTOR	DTC123JKA TP	デジタルトランジスタ			01
TR311	**WG989900**	DIGITAL TRANSISTOR	KRA226S-RTK/P	デジタルトランジスタ			01
X101	**WM135200**	RESONATOR QUARTZ	16.9344M DSX321G	水晶振動子			03
X301	**WH521200**	QUARTZ CRYSTAL UNIT 48MHZ	SG-310SCF 48M	水晶振動器	}		04
X301	**WM725500**	RESONATOR QUARTZ 48MHz	48M DSO321SR	水晶発振器	}		
	WU471200	CIRCUIT BOARD	ACDCM	ACDCMシート	(WU47110)(YC526C0)		
60	**04121250**	SILICON GREASE	G-746	シリコングリス	}		
60	**VA798100**	SILICON GREASE	X-113A G746	シリコングリス	}		
70	**WE877900**	BIND HEAD S-TIGHT SCREW	3.0X6 MFZN2W3	Sタイト＋BIND			01
C103	**VL23240R**	ELECTROLYTIC CAPACITOR	3300 35.0V	ケミコン			04
C114	**VL23240R**	ELECTROLYTIC CAPACITOR	3300 35.0V	ケミコン			04
C115	**VL23240R**	ELECTROLYTIC CAPACITOR	3300 35.0V	ケミコン			04
C154	**UR75922R**	ELECTROLYTIC CAPACITOR	2200 35.0V FORM.	ケミコン			02
C155	**UR75922R**	ELECTROLYTIC CAPACITOR	2200 35.0V FORM.	ケミコン			02
CN101	**LB93208R**	CONNECTOR	VH 8P TE	ベースポスト			01
CN102	**VL844800**	CONNECTOR	XH 4P TE	ベースツキポスト			01
CN104	**LB93203R**	CONNECTOR	VH 3P TE	ベースポスト			01
CN109	**VB39000R**	CONNECTOR	PH 4P TE	ベースポスト			01
CN112	**LB918020**	CONNECTOR	XH 2P TE	ベースツキポスト			01
DB101	**WU253600**	DIODE STACK	D3SBA60-7103 4.0A	Diスタック			
DB102	**WU253600**	DIODE STACK	D3SBA60-7103 4.0A	Diスタック			
DB103	**V4756800**	DIODE STACK	S1NB60 1.0A 600V	Diスタック			01
IC101	**XJ602A0R**	IC	NJM78M12FA 12V0.5A	IC	REGULATOR +12V		02
IC102	**XD343A00**	IC	NJM79M12FA -12V	IC	REGULATOR -12V		03
K101	**--**	HEAT SINK	26-30	ヒートシンク	(WJ14710)		
⚠ R101	**VB471000**	FUSIBLE RESISTOR	1.5 1/2 J YOKOTE	ヒューズ抵抗			
⚠ R102	**VB471000**	FUSIBLE RESISTOR	1.5 1/2 J YOKOTE	ヒューズ抵抗			
C101	**V754500R**	MONOLITHIC CERAMIC CAP(CHIP)	0.022 250V K RECT.	チップ積層セラコン			01
C102	**US065100**	CERAMIC CAPACITOR (CHIP)	0.100 50V Z RECT.	チップセラF			01
C104	**US065100**	CERAMIC CAPACITOR (CHIP)	0.100 50V Z RECT.	チップセラF			01
C111	**V754500R**	MONOLITHIC CERAMIC CAP(CHIP)	0.022 250V K RECT.	チップ積層セラコン			01
C112	**US065100**	CERAMIC CAPACITOR (CHIP)	0.100 50V Z RECT.	チップセラF			01
C113	**US065100**	CERAMIC CAPACITOR (CHIP)	0.100 50V Z RECT.	チップセラF			01
C116	**US065100**	CERAMIC CAPACITOR (CHIP)	0.100 50V Z RECT.	チップセラF			01
C117	**US065100**	CERAMIC CAPACITOR (CHIP)	0.100 50V Z RECT.	チップセラF			01
C132	**US065100**	CERAMIC CAPACITOR (CHIP)	0.100 50V Z RECT.	チップセラF			01
C151	**V754500R**	MONOLITHIC CERAMIC CAP(CHIP)	0.022 250V K RECT.	チップ積層セラコン			01
C152	**US065100**	CERAMIC CAPACITOR (CHIP)	0.100 50V Z RECT.	チップセラF			01
C153	**US065100**	CERAMIC CAPACITOR (CHIP)	0.100 50V Z RECT.	チップセラF			01
C158	**US065100**	CERAMIC CAPACITOR (CHIP)	0.100 50V Z RECT.	チップセラF			01
-161	**US065100**	CERAMIC CAPACITOR (CHIP)	0.100 50V Z RECT.	チップセラF			01
C164	**US065100**	CERAMIC CAPACITOR (CHIP)	0.100 50V Z RECT.	チップセラF			01
C165	**US065100**	CERAMIC CAPACITOR (CHIP)	0.100 50V Z RECT.	チップセラF			01
R103	**RD357560**	CARBON RESISTOR (CHIP)	56.0K 63M J RECT.	チップ抵抗			01

＊: New Parts（新規部品）

RANK : Japan only

ACDCM, AJACK

REF NO.	PART NO.	DESCRIPTION		部品名	REMARKS	QTY	RANK
-105	**RD357560**	CARBON RESISTOR (CHIP)	56.0K 63M J RECT.	チップ抵抗			01
R106	**RD15627R**	CARBON RESISTOR (CHIP)	2.7K 1/4 J TP	チップ抵抗			
R107	**RD15627R**	CARBON RESISTOR (CHIP)	2.7K 1/4 J TP	チップ抵抗			
C131	**UR866220**	ELECTROLYTIC CAPACITOR	2.20 50.0V RX TP	ケミコン			01
C156	**UR866220**	ELECTROLYTIC CAPACITOR	2.20 50.0V RX TP	ケミコン			01
C157	**UR866220**	ELECTROLYTIC CAPACITOR	2.20 50.0V RX TP	ケミコン			01
C162	**UR838100**	ELECTROLYTIC CAPACITOR	100.00 16.0V RX TP	ケミコン			01
C163	**UR838100**	ELECTROLYTIC CAPACITOR	100.00 16.0V RX TP	ケミコン			01
⚠ FZ101	**WU579100**	FUSE	SEMKO/UL/PSE 5.00A	ヒューズ250V			
⚠ FZ102	**WU579100**	FUSE	SEMKO/UL/PSE 5.00A	ヒューズ250V			
⚠ FZ103	**WU579100**	FUSE	SEMKO/UL/PSE 5.00A	ヒューズ250V			
L101	**GE300670**	FERRITE	BL02RN2R1P1A	フェライトビーズ			02
-103	**GE300670**	FERRITE	BL02RN2R1P1A	フェライトビーズ			02
80	**--**	JUMPER WIRE	0.55	ジャンパー線	(VA07890)	2	
80	**--**	JUMPER WIRE	0.55	ジャンパー線	(VA07891)	2	
80	**--**	JUMPER WIRE	0.55	ジャンパー線	(VD04170)	2	
D101	**VB941200**	DIODE	1SS133,1SS176 TE-5	ダイオード			01
-104	**VB941200**	DIODE	1SS133,1SS176 TE-5	ダイオード			01
D105	**WM881700**	DIODE	1A4-F 52	ダイオード			01
D106	**WM881700**	DIODE	1A4-F 52	ダイオード			01
J1	**--**	JUMPER WIRE	0.55	ジャンパー線	(VA07890)		
J1	**--**	JUMPER WIRE	0.55	ジャンパー線	(VA07891)		
J1	**--**	JUMPER WIRE	0.55	ジャンパー線	(VD04170)		
	WV058800	CIRCUIT BOARD	AJACK	AJACKシート	(WV05780)(YC758B0)		
CN1	**VB39070R**	CONNECTOR	PH 11P TE	ベーススポスト			01
CN2	**VB390200**	CONNECTOR	PH 6P TE	ベーススポスト			01
CN4	**VB39030R**	CONNECTOR	PH 7P TE	ベーススポスト			01
CN5	**LB918020**	CONNECTOR	XH 2P TE	ベーススツキポスト			01
JK1	**WJ306200**	CONNECTOR	MSJ-064-15A B AG	ホーンコネクタ			01
JK2	**VS11540R**	CONNECTOR	LGR4609-7100F	ホーンコネクタ（黒）			01
JK3	**WJ306200**	CONNECTOR	MSJ-064-15A B AG	ホーンコネクタ			01
JK4	**VS11540R**	CONNECTOR	LGR4609-7100F	ホーンコネクタ（黒）			01
RY1	**V824560R**	RELAY	DC ATX203	リレー			04
RY1	**V8616500**	RELAY	DC G6S-2	リレー12V			04
RY1	**WB17080R**	RELAY	DC NA-12W-K	リレー12V			04
RY1	**WB751900**	RELAY	DC EC2-12NU-F	リレー12V			03
RY2	**V824560R**	RELAY	DC ATX203	リレー			04
RY2	**V8616500**	RELAY	DC G6S-2	リレー12V			04
RY2	**WB17080R**	RELAY	DC NA-12W-K	リレー12V			04
RY2	**WB751900**	RELAY	DC EC2-12NU-F	リレー12V			03
C1	**RD350001**	CARBON RESISTOR (CHIP)	0 63M J RECT.	チップ抵抗			01
C3	**V8085400**	CERAMIC CAPACITOR (CHIP)	0.1000 25V K RECT.	チップセラ（B）			01
C7	**V8085400**	CERAMIC CAPACITOR (CHIP)	0.1000 25V K RECT.	チップセラ（B）			01
C8	**V8085400**	CERAMIC CAPACITOR (CHIP)	0.1000 25V K RECT.	チップセラ（B）			01
C11	**V8085400**	CERAMIC CAPACITOR (CHIP)	0.1000 25V K RECT.	チップセラ（B）			01
C13	**US063100**	CERAMIC CAPACITOR (CHIP)	1000P 50V K RECT.	チップセラ（B）			01
C14	**US063100**	CERAMIC CAPACITOR (CHIP)	1000P 50V K RECT.	チップセラ（B）			01
C16	**V8085400**	CERAMIC CAPACITOR (CHIP)	0.1000 25V K RECT.	チップセラ（B）			01
-18	**V8085400**	CERAMIC CAPACITOR (CHIP)	0.1000 25V K RECT.	チップセラ（B）			01
C19	**US062220**	CERAMIC CAPACITOR (CHIP)	220P 50V J RECT.	チップセラ（SL）			01
C31	**V8085400**	CERAMIC CAPACITOR (CHIP)	0.1000 25V K RECT.	チップセラ（B）			01
C32	**US062100**	CERAMIC CAPACITOR (CHIP)	100P 50V J RECT.	チップセラ（SL）			01
C33	**US062100**	CERAMIC CAPACITOR (CHIP)	100P 50V J RECT.	チップセラ（SL）			01
C36	**V8085400**	CERAMIC CAPACITOR (CHIP)	0.1000 25V K RECT.	チップセラ（B）			01
C37	**US062220**	CERAMIC CAPACITOR (CHIP)	220P 50V J RECT.	チップセラ（SL）			01
-39	**US062220**	CERAMIC CAPACITOR (CHIP)	220P 50V J RECT.	チップセラ（SL）			01
C40	**US06233R**	CERAMIC CAPACITOR (CHIP)	330P 50V J RECT.	チップセラ（SL）			01
C44	**US06233R**	CERAMIC CAPACITOR (CHIP)	330P 50V J RECT.	チップセラ（SL）			01
-46	**US06233R**	CERAMIC CAPACITOR (CHIP)	330P 50V J RECT.	チップセラ（SL）			01
C49	**V8085400**	CERAMIC CAPACITOR (CHIP)	0.1000 25V K RECT.	チップセラ（B）			01
C56	**US063100**	CERAMIC CAPACITOR (CHIP)	1000P 50V K RECT.	チップセラ（B）			01
-59	**US063100**	CERAMIC CAPACITOR (CHIP)	1000P 50V K RECT.	チップセラ（B）			01
C62	**US064100**	CERAMIC CAPACITOR (CHIP)	0.0100 50V K RECT.	チップセラ（B）			01
C65	**V8085400**	CERAMIC CAPACITOR (CHIP)	0.1000 25V K RECT.	チップセラ（B）			01
C66	**V8085400**	CERAMIC CAPACITOR (CHIP)	0.1000 25V K RECT.	チップセラ（B）			01
C67	**US064100**	CERAMIC CAPACITOR (CHIP)	0.0100 50V K RECT.	チップセラ（B）			01
C68	**US064100**	CERAMIC CAPACITOR (CHIP)	0.0100 50V K RECT.	チップセラ（B）			01
C69	**V8085400**	CERAMIC CAPACITOR (CHIP)	0.1000 25V K RECT.	チップセラ（B）			01
C70	**US063100**	CERAMIC CAPACITOR (CHIP)	1000P 50V K RECT.	チップセラ（B）			01

＊: New Parts（新規部品）

RANK : Japan only

AJACK

REF NO.	PART NO.	DESCRIPTION		部品名	REMARKS	QTY	RANK
C71	**V8085400**	CERAMIC CAPACITOR (CHIP)	0.1000 25V K RECT.	チップセラ（B）			01
C72	**V8085400**	CERAMIC CAPACITOR (CHIP)	0.1000 25V K RECT.	チップセラ（B）			01
C73	**US063100**	CERAMIC CAPACITOR (CHIP)	1000P 50V K RECT.	チップセラ（B）			01
C79	**US063100**	CERAMIC CAPACITOR (CHIP)	1000P 50V K RECT.	チップセラ（B）			01
C80	**US063100**	CERAMIC CAPACITOR (CHIP)	1000P 50V K RECT.	チップセラ（B）			01
C81	**V8085400**	CERAMIC CAPACITOR (CHIP)	0.1000 25V K RECT.	チップセラ（B）			01
C84	**US062100**	CERAMIC CAPACITOR (CHIP)	100P 50V J RECT.	チップセラ（SL）			01
C85	**US062100**	CERAMIC CAPACITOR (CHIP)	100P 50V J RECT.	チップセラ（SL）			01
C86	**V8085400**	CERAMIC CAPACITOR (CHIP)	0.1000 25V K RECT.	チップセラ（B）			01
C103	**V8085400**	CERAMIC CAPACITOR (CHIP)	0.1000 25V K RECT.	チップセラ（B）			01
C104	**V8085400**	CERAMIC CAPACITOR (CHIP)	0.1000 25V K RECT.	チップセラ（B）			01
IC1	**X5049A0R**	IC	NJM4556AM-TE1	IC	OP AMP		02
IC2	**X6897A00**	IC	BA4560RF-E2	IC	OP AMP		01
IC3	**X6897A00**	IC	BA4560RF-E2	IC	OP AMP		01
L3	**VY65720R**	CHIP INDUCTANCE	600 BK1608HM601-T	チップインダクタ			01
L4	**VY65720R**	CHIP INDUCTANCE	600 BK1608HM601-T	チップインダクタ			01
L13	**VY65720R**	CHIP INDUCTANCE	600 BK1608HM601-T	チップインダクタ			01
L14	**VY65720R**	CHIP INDUCTANCE	600 BK1608HM601-T	チップインダクタ			01
R1	**RD355220**	CARBON RESISTOR (CHIP)	220.0 63M J RECT.	チップ抵抗			01
R2	**RD356100**	CARBON RESISTOR (CHIP)	1.0K 63M J RECT.	チップ抵抗			01
R3	**RD356470**	CARBON RESISTOR (CHIP)	4.7K 63M J RECT.	チップ抵抗			01
R4	**RD357220**	CARBON RESISTOR (CHIP)	22.0K 63M J RECT.	チップ抵抗			01
R5	**RD356470**	CARBON RESISTOR (CHIP)	4.7K 63M J RECT.	チップ抵抗			01
R6	**RD356470**	CARBON RESISTOR (CHIP)	4.7K 63M J RECT.	チップ抵抗			01
R7	**RD357560**	CARBON RESISTOR (CHIP)	56.0K 63M J RECT.	チップ抵抗			01
R8	**RD357330**	CARBON RESISTOR (CHIP)	33.0K 63M J RECT.	チップ抵抗			01
R9	**RD357560**	CARBON RESISTOR (CHIP)	56.0K 63M J RECT.	チップ抵抗			01
R10	**RD356470**	CARBON RESISTOR (CHIP)	4.7K 63M J RECT.	チップ抵抗			01
R15	**RD356680**	CARBON RESISTOR (CHIP)	6.8K 63M J RECT.	チップ抵抗			01
-18	**RD356680**	CARBON RESISTOR (CHIP)	6.8K 63M J RECT.	チップ抵抗			01
R19	**RD355150**	CARBON RESISTOR (CHIP)	150.0 63M J RECT.	チップ抵抗			01
R20	**RD355150**	CARBON RESISTOR (CHIP)	150.0 63M J RECT.	チップ抵抗			01
R21	**RD357100**	CARBON RESISTOR (CHIP)	10.0K 63M J RECT.	チップ抵抗			01
-24	**RD357100**	CARBON RESISTOR (CHIP)	10.0K 63M J RECT.	チップ抵抗			01
R25	**RD356470**	CARBON RESISTOR (CHIP)	4.7K 63M J RECT.	チップ抵抗			01
R27	**RD356470**	CARBON RESISTOR (CHIP)	4.7K 63M J RECT.	チップ抵抗			01
R31	**RD357120**	CARBON RESISTOR (CHIP)	12.0K 63M J RECT.	チップ抵抗			01
R32	**RD357120**	CARBON RESISTOR (CHIP)	12.0K 63M J RECT.	チップ抵抗			01
R34	**RD356470**	CARBON RESISTOR (CHIP)	4.7K 63M J RECT.	チップ抵抗			01
R35	**RD356470**	CARBON RESISTOR (CHIP)	4.7K 63M J RECT.	チップ抵抗			01
R37	**RD357120**	CARBON RESISTOR (CHIP)	12.0K 63M J RECT.	チップ抵抗			01
R38	**RD357120**	CARBON RESISTOR (CHIP)	12.0K 63M J RECT.	チップ抵抗			01
R41	**RD356470**	CARBON RESISTOR (CHIP)	4.7K 63M J RECT.	チップ抵抗			01
R42	**RD355100**	CARBON RESISTOR (CHIP)	100.0 63M J RECT.	チップ抵抗			01
R43	**RD355100**	CARBON RESISTOR (CHIP)	100.0 63M J RECT.	チップ抵抗			01
R44	**RD350001**	CARBON RESISTOR (CHIP)	0 63M J RECT.	チップ抵抗			01
R45	**RD355100**	CARBON RESISTOR (CHIP)	100.0 63M J RECT.	チップ抵抗			01
R46	**RD355100**	CARBON RESISTOR (CHIP)	100.0 63M J RECT.	チップ抵抗			01
R49	**RD358100**	CARBON RESISTOR (CHIP)	100.0K 63M J RECT.	チップ抵抗			01
R50	**RD358100**	CARBON RESISTOR (CHIP)	100.0K 63M J RECT.	チップ抵抗			01
R51	**RD350001**	CARBON RESISTOR (CHIP)	0 63M J RECT.	チップ抵抗			01
R53	**RD356390**	CARBON RESISTOR (CHIP)	3.9K 63M J RECT.	チップ抵抗			01
R54	**RD356390**	CARBON RESISTOR (CHIP)	3.9K 63M J RECT.	チップ抵抗			01
R55	**RD357100**	CARBON RESISTOR (CHIP)	10.0K 63M J RECT.	チップ抵抗			01
R56	**RD357100**	CARBON RESISTOR (CHIP)	10.0K 63M J RECT.	チップ抵抗			01
R61	**RD356470**	CARBON RESISTOR (CHIP)	4.7K 63M J RECT.	チップ抵抗			01
R62	**RD356470**	CARBON RESISTOR (CHIP)	4.7K 63M J RECT.	チップ抵抗			01
R63	**RD350001**	CARBON RESISTOR (CHIP)	0 63M J RECT.	チップ抵抗			01
-66	**RD350001**	CARBON RESISTOR (CHIP)	0 63M J RECT.	チップ抵抗			01
R67	**RD356470**	CARBON RESISTOR (CHIP)	4.7K 63M J RECT.	チップ抵抗			01
R68	**RD355100**	CARBON RESISTOR (CHIP)	100.0 63M J RECT.	チップ抵抗			01
R69	**RD355100**	CARBON RESISTOR (CHIP)	100.0 63M J RECT.	チップ抵抗			01
R72	**RD357100**	CARBON RESISTOR (CHIP)	10.0K 63M J RECT.	チップ抵抗			01
R77	**RD350001**	CARBON RESISTOR (CHIP)	0 63M J RECT.	チップ抵抗			01
R78	**RD350001**	CARBON RESISTOR (CHIP)	0 63M J RECT.	チップ抵抗			01
R84	**RD350001**	CARBON RESISTOR (CHIP)	0 63M J RECT.	チップ抵抗			01
R85	**RD350001**	CARBON RESISTOR (CHIP)	0 63M J RECT.	チップ抵抗			01
R90	**RD356680**	CARBON RESISTOR (CHIP)	6.8K 63M J RECT.	チップ抵抗			01
-93	**RD356680**	CARBON RESISTOR (CHIP)	6.8K 63M J RECT.	チップ抵抗			01
R94	**RD355560**	CARBON RESISTOR (CHIP)	560.0 63M J RECT.	チップ抵抗			01

＊: New Parts（新規部品）

RANK : Japan only

AJACK, DJACK

REF NO.	PART NO.	DESCRIPTION		部品名	REMARKS	QTY	RANK
R95	**RD355560**	CARBON RESISTOR (CHIP)	560.0 63M J RECT.	チップ抵抗			01
R96	**RD357100**	CARBON RESISTOR (CHIP)	10.0K 63M J RECT.	チップ抵抗			01
R97	**RD357100**	CARBON RESISTOR (CHIP)	10.0K 63M J RECT.	チップ抵抗			01
TR1	**VJ92710R**	TRANSISTOR	2SC2712-Y(TE85R,F)	トランジスタ 2SC			01
TR1	**VV556400**	TRANSISTOR	2SC2412K Q,R,S TP	トランジスタ			01
TR1	**VV92540R**	TRANSISTOR	2SC2712-GR(TE85L,F	チップトランジスタ			01
TR1	**WC529400**	TRANSISTOR	KTC3875S-Y,GR-RTK	トランジスタ			01
-4	**VJ92710R**	TRANSISTOR	2SC2712-Y(TE85R,F)	トランジスタ 2SC			01
-4	**VV556400**	TRANSISTOR	2SC2412K Q,R,S TP	トランジスタ			01
-4	**VV92540R**	TRANSISTOR	2SC2712-GR(TE85L,F	チップトランジスタ			01
-4	**WC529400**	TRANSISTOR	KTC3875S-Y,GR-RTK	トランジスタ			01
C4	**UR838100**	ELECTROLYTIC CAPACITOR	100.00 16.0V RX TP	ケミコン			01
-6	**UR838100**	ELECTROLYTIC CAPACITOR	100.00 16.0V RX TP	ケミコン			01
C12	**UR838100**	ELECTROLYTIC CAPACITOR	100.00 16.0V RX TP	ケミコン			01
C20	**UR867100**	ELECTROLYTIC CAPACITOR	10.00 50.0V RX TP	ケミコン			01
C21	**UR867100**	ELECTROLYTIC CAPACITOR	10.00 50.0V RX TP	ケミコン			01
C26	**UR867100**	ELECTROLYTIC CAPACITOR	10.00 50.0V RX TP	ケミコン			01
-29	**UR867100**	ELECTROLYTIC CAPACITOR	10.00 50.0V RX TP	ケミコン			01
C30	**UR838100**	ELECTROLYTIC CAPACITOR	100.00 16.0V RX TP	ケミコン			01
C41	**UR838100**	ELECTROLYTIC CAPACITOR	100.00 16.0V RX TP	ケミコン			01
C48	**UR838100**	ELECTROLYTIC CAPACITOR	100.00 16.0V RX TP	ケミコン			01
C50	**UN848100**	ELECTROLYTIC CAPACITOR BP	100.00 25.0V RX TP	BPケミコン			01
C51	**UN848100**	ELECTROLYTIC CAPACITOR BP	100.00 25.0V RX TP	BPケミコン			01
C52	**UN867100**	ELECTROLYTIC CAPACITOR BP	10.00 50.0V RX TP	BPケミコン			01
-55	**UN867100**	ELECTROLYTIC CAPACITOR BP	10.00 50.0V RX TP	BPケミコン			01
50	**--**	JUMPER WIRE	0.55	ジャンパー線	(VA07890)	52	
50	**--**	JUMPER WIRE	0.55	ジャンパー線	(VA07891)	52	
D1	**VD631600**	DIODE	1SS133,176,HSS104	ダイオード			01
-4	**VD631600**	DIODE	1SS133,176,HSS104	ダイオード			01
J100	**--**	JUMPER WIRE	0.55	ジャンパー線	(VA07890)		
J100	**--**	JUMPER WIRE	0.55	ジャンパー線	(VA07891)		
L1	**--**	JUMPER WIRE	0.55	ジャンパー線	(VA07890)		
L1	**--**	JUMPER WIRE	0.55	ジャンパー線	(VA07891)		
L2	**--**	JUMPER WIRE	0.55	ジャンパー線	(VA07890)		
L2	**--**	JUMPER WIRE	0.55	ジャンパー線	(VA07891)		
	WM304400	CIRCUIT BOARD	DJACK	DJACKシート	(WM30330)(X9303B0)		08
C10	**UR867220**	ELECTROLYTIC CAPACITOR	22.00 50.0V RX TP	ケミコン			01
CN2	**VB39010R**	CONNECTOR	PH 5P TE	ベーススポスト			01
CN4	**VB39060R**	CONNECTOR	PH 10P TE	ベーススポスト			01
IC1	**VD47320R**	IC PHOTO COUPLER	6N137-000E	フォトカプラ			05
JK2	**V902080R**	CONNECTOR	USB 4P SE	USBコネクタ B	USB TO HOST		02
JK4	**VT20250R**	CONNECTOR	JACK 5P YKF51-5066	DINコネクタ	MIDI IN		01
JK5	**VT20250R**	CONNECTOR	JACK 5P YKF51-5066	DINコネクタ	MIDI OUT		01
JK6	**VT20250R**	CONNECTOR	JACK 5P YKF51-5066	DINコネクタ	MIDI THRU		01
C1	**US064100**	CERAMIC CAPACITOR (CHIP)	0.0100 50V K RECT.	チップセラ(B)			01
C11	**US064100**	CERAMIC CAPACITOR (CHIP)	0.0100 50V K RECT.	チップセラ(B)			01
-13	**US064100**	CERAMIC CAPACITOR (CHIP)	0.0100 50V K RECT.	チップセラ(B)			01
C16	**US064100**	CERAMIC CAPACITOR (CHIP)	0.0100 50V K RECT.	チップセラ(B)			01
D3	**WG139300**	DIODE	KDS4148U-RTK/P TE	ダイオード			
D4	**WG139300**	DIODE	KDS4148U-RTK/P TE	ダイオード			
D7	**WG139300**	DIODE	KDS4148U-RTK/P TE	ダイオード			
D8	**WG139300**	DIODE	KDS4148U-RTK/P TE	ダイオード			
D11	**WG139300**	DIODE	KDS4148U-RTK/P TE	ダイオード			
L1	**V523910R**	COIL PLP3216S121SL2T1	DLP31SN121ML2L 3	コモンモードコイル			03
L3	**VY65720R**	CHIP INDUCTANCE	600 BK1608HM601-T	チップインダクタ			01
L3	**WG595200**	CHIP INDUCTANCE	GZ1608D601 1608	チップインダクタ			
-6	**VY65720R**	CHIP INDUCTANCE	600 BK1608HM601-T	チップインダクタ			01
-6	**WG595200**	CHIP INDUCTANCE	GZ1608D601 1608	チップインダクタ			
L8	**VY65720R**	CHIP INDUCTANCE	600 BK1608HM601-T	チップインダクタ			01
L8	**WG595200**	CHIP INDUCTANCE	GZ1608D601 1608	チップインダクタ			
L9	**VY65720R**	CHIP INDUCTANCE	600 BK1608HM601-T	チップインダクタ			01
L9	**WG595200**	CHIP INDUCTANCE	GZ1608D601 1608	チップインダクタ			
R3	**RD357220**	CARBON RESISTOR (CHIP)	22.0K 63M J RECT.	チップ抵抗			01
-5	**RD357220**	CARBON RESISTOR (CHIP)	22.0K 63M J RECT.	チップ抵抗			01
R6	**RD357270**	CARBON RESISTOR (CHIP)	27.0K 63M J RECT.	チップ抵抗			01
R7	**RD356100**	CARBON RESISTOR (CHIP)	1.0K 63M J RECT.	チップ抵抗			01
R8	**RD357100**	CARBON RESISTOR (CHIP)	10.0K 63M J RECT.	チップ抵抗			01
R9	**RD357100**	CARBON RESISTOR (CHIP)	10.0K 63M J RECT.	チップ抵抗			01
R10	**RD356150**	CARBON RESISTOR (CHIP)	1.5K 63M J RECT.	チップ抵抗			01

＊: New Parts（新規部品）

RANK : Japan only

DJACK, FU80, HP

REF NO.	PART NO.	DESCRIPTION		部品名	REMARKS	QTY	RANK
R11	**RD356150**	CARBON RESISTOR (CHIP)	1.5K 63M J RECT.	チップ抵抗			01
R14	**RD355220**	CARBON RESISTOR (CHIP)	220.0 63M J RECT.	チップ抵抗			01
-18	**RD355220**	CARBON RESISTOR (CHIP)	220.0 63M J RECT.	チップ抵抗			01
TR1	**V4767500**	TRANSISTOR	2SD0601ARL/AQL	トランジスタ 2SD			01
TR1	**VJ92710R**	TRANSISTOR	2SC2712-Y(TE85R,F)	トランジスタ 2SC			01
TR1	**VV556400**	TRANSISTOR	2SC2412K Q,R,S TP	トランジスタ			01
TR1	**VV92540R**	TRANSISTOR	2SC2712-GR(TE85L,F	チップトランジスタ			01
TR1	**WC529400**	TRANSISTOR	KTC3875S-Y,GR-RTK	トランジスタ			01
-4	**V4767500**	TRANSISTOR	2SD0601ARL/AQL	トランジスタ 2SD			01
-4	**VJ92710R**	TRANSISTOR	2SC2712-Y(TE85R,F)	トランジスタ 2SC			01
-4	**VV556400**	TRANSISTOR	2SC2412K Q,R,S TP	トランジスタ			01
-4	**VV92540R**	TRANSISTOR	2SC2712-GR(TE85L,F	チップトランジスタ			01
-4	**WC529400**	TRANSISTOR	KTC3875S-Y,GR-RTK	トランジスタ			01
	--	CIRCUIT BOARD	FU80	FU80シート	J (WN30450)(WN30490)(X9603B0)		
	--	CIRCUIT BOARD	FU80	FU80シート	U (WN30460)(WN30500)(X9603B0)		
	--	CIRCUIT BOARD	FU80	FU80シート	E,B,K,O (WN30470)(WN30510)(X9603B0)		
	--	CIRCUIT BOARD	FU80	FU80シート	Y,P (WN30480)(WN30520)(X9603B0)		
⚠	**VT13960R**	VOLTAGE SELECTOR M1684-B	M1684-E	電圧切替器	Y,P		04
10	--	JUMPER WIRE	0.55	ジャンパー線	(VA07890)		
10	--	JUMPER WIRE	0.55	ジャンパー線	(VA07891)		
10	--	JUMPER WIRE	0.55	ジャンパー線	(VD04170)		
⚠ C0001	**V768280R**	CAPACITOR	0.010 VA1 J.U.C.S	規格認定コン KH			01
⚠ C0001	**WK463500**	CAPACITOR	0.010 250V J.U.C.B	規格認定コン KY			
⚠ C0002	**V768300R**	CAPACITOR	4700P 250V J.U.C.S	規格認定コン KH			01
⚠ C0002	**WK463400**	CAPACITOR	4700P 250V J.U.C.B	規格認定コン KY			
⚠ C0003	**V768300R**	CAPACITOR	4700P 250V J.U.C.S	規格認定コン KH			01
⚠ C0003	**WK463400**	CAPACITOR	4700P 250V J.U.C.B	規格認定コン KY			
⚠ CN001	**LB93203R**	CONNECTOR	VH 3P TE	ベースポスト			01
⚠ CN002	**LB93206R**	CONNECTOR	VH 6P TE	ベースポスト			01
⚠ F0001	**KB000760**	FUSE MINIATURE 3.15AT 250V	T 3.15AL/250V S	ヒューズ250V	J,U,Y,P		01
⚠ F0001	**KB00309R**	FUSE T3.15A 250V	TL 3.15A S	ヒューズ			01
⚠ F0001	**KB001660**	FUSE T1.6A 250V	T L 1.60A S	ヒューズ250V	E,B,K,O		01
⚠ F0001	**KB003060**	FUSE TL1.6A 250V	TL 1.60A S	ヒューズ250V			01
⚠ F0002	**KB001660**	FUSE T1.6A 250V	T L 1.60A S	ヒューズ250V	Y,P		01
⚠ F0002	**KB003060**	FUSE TL1.6A 250V	TL 1.60A S	ヒューズ250V			01
⚠ F0003	**KB001660**	FUSE T1.6A 250V	T L 1.60A S	ヒューズ250V	Y,P		01
⚠ F0003	**KB003060**	FUSE TL1.6A 250V	TL 1.60A S	ヒューズ250V			01
FUHOL	**WC050700**	FUSE HOLDER	CLIP EYF52BCY	ヒューズクリップ		2	01
FUHOL	**WC374700**	FUSE HOLDER	PIN TYPE PC-FH1	ヒューズホルダ	J,U,E,B,K,O	2	01
FUHOL	**WQ778800**	FUSE HOLDER	PIN TP00526-31	ヒューズホルダ		2	01
FUHOL	**WC050700**	FUSE HOLDER	CLIP EYF52BCY	ヒューズクリップ		6	01
FUHOL	**WC374700**	FUSE HOLDER	PIN TYPE PC-FH1	ヒューズホルダ	Y,P	6	01
FUHOL	**WQ778800**	FUSE HOLDER	PIN TP00526-31	ヒューズホルダ		6	01
⚠ INLET	**VT30820R**	CONNECTOR	CCT9302-0201F	ACインレット 2P	U AC IN		02
⚠ INLET	**VT30810R**	CONNECTOR	CCT9302-0101F	ACインレット 2P	J,E,B,K,O,Y,P AC IN		02
⚠ INLET	**WH965200**	CONNECTOR	INLET CCT9302-0102	ACインレット 2P			
J0001	--	JUMPER WIRE	0.55	ジャンパー線	(VA07890)		
J0001	--	JUMPER WIRE	0.55	ジャンパー線	J,U,E,B,K,O (VA07891)		
J0001	--	JUMPER WIRE	0.55	ジャンパー線	(VD04170)		
L0001	--	JUMPER WIRE	0.55	ジャンパー線	(VA07890)		
L0001	--	JUMPER WIRE	0.55	ジャンパー線	(VA07891)		
L0001	--	JUMPER WIRE	0.55	ジャンパー線	(VD04170)		
L0002	--	JUMPER WIRE	0.55	ジャンパー線	(VA07890)		
L0002	--	JUMPER WIRE	0.55	ジャンパー線	(VA07891)		
L0002	--	JUMPER WIRE	0.55	ジャンパー線	(VD04170)		
⚠ L0003	**V6913300**	COIL	2R0A151U12 TU-12	コイル			02
	--	CIRCUIT BOARD	HP	HPシート	(WV24750)(WV24760)(X2242B0)		
50	--	JUMPER WIRE	0.55	ジャンパー線	(VA07890)	3	
50	--	JUMPER WIRE	0.55	ジャンパー線	(VA07891)	3	
50	--	JUMPER WIRE	0.55	ジャンパー線	(VD04170)	3	
C0001	**FG64410R**	CERAMIC CAPACITOR	0.0100 50V Z RX TP	セラコン(F)			01
-0005	**FG64410R**	CERAMIC CAPACITOR	0.0100 50V Z RX TP	セラコン(F)			01
CN001	**VB858600**	CONNECTOR	PH 7P SE	ベースポスト			01

＊: New Parts (新規部品)

RANK : Japan only

HP, MAD

REF NO.	PART NO.	DESCRIPTION		部品名	REMARKS	QTY	RANK
CN002	**VB858100**	CONNECTOR	PH 2P SE	ベースポスト			01
JK001	**LB101870**	CONNECTOR	JACK YKB21-5006	ホーンコネクタ	PHONES		03
JK001	**WJ306200**	CONNECTOR	MSJ-064-15A B AG	ホーンコネクタ			01
JK002	**LB101870**	CONNECTOR	JACK YKB21-5006	ホーンコネクタ	PHONES		03
JK002	**WJ306200**	CONNECTOR	MSJ-064-15A B AG	ホーンコネクタ			01
L0001	**GE300670**	FERRITE	BL02RN2R1P1A	フェライトビーズ			02
-0006	**GE300670**	FERRITE	BL02RN2R1P1A	フェライトビーズ			02
R0001	**V9295000**	CARBON RESISTOR	33.0 1/2 J	カーボン抵抗			01
-0004	**V9295000**	CARBON RESISTOR	33.0 1/2 J	カーボン抵抗			01
SW001	**VS05340R**	SLIDE SWITCH	SSSF115300	スライドSW	SPEAKER(HP.SW)		02
	WU966100	CIRCUIT BOARD	MAD	MADシート	(WU96600)(X9083I0)		
30	**--**	THERM.COND.SHEET(D)	PT-SS	放熱シート(D)	(WM45160)		
40	**V5184101**	HOLDER, POWER AMPLIFIER		パワーアンプ固定金具			
50	**WE98740R**	BIND HEAD TAPPING SCREW	3.0X12 MFZN2W3	Bタイト+BIND			01
CN1	**VB390200**	CONNECTOR	PH 6P TE	ベースポスト			01
CN3	**LB93203R**	CONNECTOR	VH 3P TE	ベースポスト			01
CN4	**LB93204R**	CONNECTOR	VH 4P TE	ベースポスト			01
IC1	**YC512A00**	IC	TDA8922CJ/N1,112-P	IC	POWER AMPLIFIER 2X75W		
K1	**--**	HEAT SINK ASSEMBLY		放熱板Ass'y	(WM47210)		
K1	**--**	HEAT SINK ASSEMBLY		放熱板Ass'y	(WM47211)		
K1a	**--**	HEAT SINK		放熱板	(WK89890)		
K1b	**--**	HEAT SINK ANGLE	HEAT SINK ANGLE	放熱板取付金具	(WM45740)	2	
L8	**WK898300**	INDUCTOR 33UH	7G14A-330M-R	インダクタ 33uH			
L9	**WK898300**	INDUCTOR 33UH	7G14A-330M-R	インダクタ 33uH			
L11	**--**	JUMPER WIRE	0.55	ジャンパー線	(VA07890)		
L11	**--**	JUMPER WIRE	0.55	ジャンパー線	(VA07891)		
L11	**--**	JUMPER WIRE	0.55	ジャンパー線	(VD04170)		
L12	**--**	JUMPER WIRE	0.55	ジャンパー線	(VA07890)		
L12	**--**	JUMPER WIRE	0.55	ジャンパー線	(VA07891)		
L12	**--**	JUMPER WIRE	0.55	ジャンパー線	(VD04170)		
C1	**US064100**	CERAMIC CAPACITOR (CHIP)	0.0100 50V K RECT.	チップセラ(B)			01
-3	**US064100**	CERAMIC CAPACITOR (CHIP)	0.0100 50V K RECT.	チップセラ(B)			01
C5	**US063100**	CERAMIC CAPACITOR (CHIP)	1000P 50V K RECT.	チップセラ(B)			01
C6	**US063100**	CERAMIC CAPACITOR (CHIP)	1000P 50V K RECT.	チップセラ(B)			01
C14	**US06233R**	CERAMIC CAPACITOR (CHIP)	330P 50V J RECT.	チップセラ(SL)			01
C17	**US061470**	CERAMIC CAPACITOR (CHIP)	47P 50V J RECT.	チップセラ(CH)			01
C18	**WU447000**	CERAMIC CAPACITOR (CHIP)	0.1000 50V K RECT.	チップセラ(B)			01
C19	**VZ420800**	MONOLITHIC CERAMIC CAP(CHIP)	0.100 100V K RECT.	チップ積層セラコン			01
C20	**US064150**	CERAMIC CAPACITOR (CHIP)	0.0150 50V K RECT.	チップセラ(B)			01
C21	**WU447000**	CERAMIC CAPACITOR (CHIP)	0.1000 50V K RECT.	チップセラ(B)			01
C22	**WJ590700**	CERAMIC CAPACITOR (CHIP)	0.47 16V K RECT.	チップセラ			
C23	**WU447000**	CERAMIC CAPACITOR (CHIP)	0.1000 50V K RECT.	チップセラ(B)			01
C24	**VZ420800**	MONOLITHIC CERAMIC CAP(CHIP)	0.100 100V K RECT.	チップ積層セラコン			01
C25	**US064150**	CERAMIC CAPACITOR (CHIP)	0.0150 50V K RECT.	チップセラ(B)			01
C26	**WU447000**	CERAMIC CAPACITOR (CHIP)	0.1000 50V K RECT.	チップセラ(B)			01
-28	**WU447000**	CERAMIC CAPACITOR (CHIP)	0.1000 50V K RECT.	チップセラ(B)			01
C29	**US06233R**	CERAMIC CAPACITOR (CHIP)	330P 50V J RECT.	チップセラ(SL)			01
C30	**US062220**	CERAMIC CAPACITOR (CHIP)	220P 50V J RECT.	チップセラ(SL)			01
-33	**US062220**	CERAMIC CAPACITOR (CHIP)	220P 50V J RECT.	チップセラ(SL)			01
C34	**WU447000**	CERAMIC CAPACITOR (CHIP)	0.1000 50V K RECT.	チップセラ(B)			01
C38	**WU447000**	CERAMIC CAPACITOR (CHIP)	0.1000 50V K RECT.	チップセラ(B)			01
C39	**WU447000**	CERAMIC CAPACITOR (CHIP)	0.1000 50V K RECT.	チップセラ(B)			01
C42	**WU447000**	CERAMIC CAPACITOR (CHIP)	0.1000 50V K RECT.	チップセラ(B)			01
C45	**WU447000**	CERAMIC CAPACITOR (CHIP)	0.1000 50V K RECT.	チップセラ(B)			01
-48	**WU447000**	CERAMIC CAPACITOR (CHIP)	0.1000 50V K RECT.	チップセラ(B)			01
C49	**US064100**	CERAMIC CAPACITOR (CHIP)	0.0100 50V K RECT.	チップセラ(B)			01
C50	**US064100**	CERAMIC CAPACITOR (CHIP)	0.0100 50V K RECT.	チップセラ(B)			01
C51	**US064150**	CERAMIC CAPACITOR (CHIP)	0.0150 50V K RECT.	チップセラ(B)			01
C52	**US064150**	CERAMIC CAPACITOR (CHIP)	0.0150 50V K RECT.	チップセラ(B)			01
L1	**VY65720R**	CHIP INDUCTANCE	600 BK1608HM601-T	チップインダクタ			01
L1	**WG595200**	CHIP INDUCTANCE	GZ1608D601 1608	チップインダクタ			
-3	**VY65720R**	CHIP INDUCTANCE	600 BK1608HM601-T	チップインダクタ			01
-3	**WG595200**	CHIP INDUCTANCE	GZ1608D601 1608	チップインダクタ			
L13	**VY65720R**	CHIP INDUCTANCE	600 BK1608HM601-T	チップインダクタ			01
L13	**WG595200**	CHIP INDUCTANCE	GZ1608D601 1608	チップインダクタ			
L14	**VY65720R**	CHIP INDUCTANCE	600 BK1608HM601-T	チップインダクタ			01
L14	**WG595200**	CHIP INDUCTANCE	GZ1608D601 1608	チップインダクタ			
R1	**RD15656R**	CARBON RESISTOR (CHIP)	5.6K 1/4 J TP	チップ抵抗			01
R3	**RD357220**	CARBON RESISTOR (CHIP)	22.0K 63M J RECT.	チップ抵抗			01

＊: New Parts (新規部品)

RANK : Japan only

MAD, MK-H, MK-L, MK-M

REF NO.	PART NO.	DESCRIPTION		部品名	REMARKS	QTY	RANK
R4	**RD35627R**	CARBON RESISTOR (CHIP)	2.7K 63M J RECT.	チップ抵抗			01
R5	**RD35627R**	CARBON RESISTOR (CHIP)	2.7K 63M J RECT.	チップ抵抗			01
R6	**RD357120**	CARBON RESISTOR (CHIP)	12.0K 63M J RECT.	チップ抵抗			01
R7	**RD356470**	CARBON RESISTOR (CHIP)	4.7K 63M J RECT.	チップ抵抗			01
R8	**RD356470**	CARBON RESISTOR (CHIP)	4.7K 63M J RECT.	チップ抵抗			01
R10	**RD355100**	CARBON RESISTOR (CHIP)	100.0 63M J RECT.	チップ抵抗			01
R11	**RD356560**	CARBON RESISTOR (CHIP)	5.6K 63M J RECT.	チップ抵抗			01
R12	**RD350001**	CARBON RESISTOR (CHIP)	0 63M J RECT.	チップ抵抗			01
-15	**RD350001**	CARBON RESISTOR (CHIP)	0 63M J RECT.	チップ抵抗			01
R16	**RD357330**	CARBON RESISTOR (CHIP)	33.0K 63M J RECT.	チップ抵抗			01
R17	**RD35410R**	CARBON RESISTOR (CHIP)	10.0 63M J RECT.	チップ抵抗			01
R18	**RD35410R**	CARBON RESISTOR (CHIP)	10.0 63M J RECT.	チップ抵抗			01
R19	**WD205700**	CARBON RESISTOR (CHIP)	10.0 1/2 F RECT.	チップ抵抗			
R20	**VF478400**	CARBON RESISTOR (CHIP)	22.0 1W J RECT	チップ抵抗			01
R21	**VF478400**	CARBON RESISTOR (CHIP)	22.0 1W J RECT	チップ抵抗			01
R23	**WD205700**	CARBON RESISTOR (CHIP)	10.0 1/2 F RECT.	チップ抵抗			
R28	**RD35627R**	CARBON RESISTOR (CHIP)	2.7K 63M J RECT.	チップ抵抗			01
R29	**RD35627R**	CARBON RESISTOR (CHIP)	2.7K 63M J RECT.	チップ抵抗			01
R41	**RD356560**	CARBON RESISTOR (CHIP)	5.6K 63M J RECT.	チップ抵抗			01
-44	**RD356560**	CARBON RESISTOR (CHIP)	5.6K 63M J RECT.	チップ抵抗			01
TR1	**VV556400**	TRANSISTOR	2SC2412K Q,R,S TP	トランジスタ			01
TR1	**WC529400**	TRANSISTOR	KTC3875S-Y,GR-RTK	トランジスタ			01
TR2	**VV556400**	TRANSISTOR	2SC2412K Q,R,S TP	トランジスタ			01
TR2	**WC529400**	TRANSISTOR	KTC3875S-Y,GR-RTK	トランジスタ			01
ZD1	**VU17200R**	ZENER DIODE	UDZS5.6BTE-17 5.6V	ツェナーダイオード			01
C7	**UR838100**	ELECTROLYTIC CAPACITOR	100.00 16.0V RX TP	ケミコン			01
C9	**UN866100**	ELECTROLYTIC CAPACITOR BP	1.00 50.0V RX TP	BPケミコン			01
-12	**UN866100**	ELECTROLYTIC CAPACITOR BP	1.00 50.0V RX TP	BPケミコン			01
C35	**WM448700**	ELECTROLYTIC CAPACITOR	47.00 35.0V TP	ケミコン PW			
C36	**WM449000**	ELECTROLYTIC CAPACITOR	470.00 35.0V TP	ケミコン PW			
C37	**WM448800**	ELECTROLYTIC CAPACITOR	47.00 63.0V TP	ケミコン PW			
C40	**VE326800**	MONOLITHIC POLYESTER F. CAP.	0.47 50V J RX TP	積層マイラーコン			01
C40	**VR169200**	MONOLITHIC POLYESTER F. CAP.	ECQ-V1H474JL3	積層マイラーコン			01
C41	**VE326800**	MONOLITHIC POLYESTER F. CAP.	0.47 50V J RX TP	積層マイラーコン			01
C41	**VR169200**	MONOLITHIC POLYESTER F. CAP.	ECQ-V1H474JL3	積層マイラーコン			01
C43	**WM448700**	ELECTROLYTIC CAPACITOR	47.00 35.0V TP	ケミコン PW			
C44	**WM449000**	ELECTROLYTIC CAPACITOR	470.00 35.0V TP	ケミコン PW			
C59	**UR867100**	ELECTROLYTIC CAPACITOR	10.00 50.0V RX TP	ケミコン			01
L7	**GE300670**	FERRITE	BL02RN2R1P1A	フェライトビーズ			02
L10	**GE300670**	FERRITE	BL02RN2R1P1A	フェライトビーズ			02
	WV760600	CIRCUIT BOARD	MK-H	MK-Hシート	(WV35460)(YC333D0)		
	WV760400	CIRCUIT BOARD	MK-L	MK-Lシート	(WV35460)(YC333D0)		
	WV760500	CIRCUIT BOARD	MK-M	MK-Mシート	(WV35460)(YC333D0)		
IC1	**YC778C00**	IC	TMP89FM42AUG-7GP2(JZ)	IC	E-GKS		05
C1	**UF037100**	ELECTROLYTIC CAPACITOR(CHIP)	10 16V	チップケミコン			01
C2	**US635100**	CERAMIC CAPACITOR (CHIP)	0.100 16V Z RECT.	チップセラ(F)			01
C10	**US663100**	CERAMIC CAPACITOR (CHIP)	1000P 50V K RECT.	チップセラ(B)			01
C13	**US635100**	CERAMIC CAPACITOR (CHIP)	0.100 16V Z RECT.	チップセラ(F)			01
C14	**US635100**	CERAMIC CAPACITOR (CHIP)	0.100 16V Z RECT.	チップセラ(F)			01
C15	**US662100**	CERAMIC CAPACITOR (CHIP)	100P 50V J RECT.	チップセラ(CH)			
-25	**US662100**	CERAMIC CAPACITOR (CHIP)	100P 50V J RECT.	チップセラ(CH)			
C34	**US662100**	CERAMIC CAPACITOR (CHIP)	100P 50V J RECT.	チップセラ(CH)			
-37	**US662100**	CERAMIC CAPACITOR (CHIP)	100P 50V J RECT.	チップセラ(CH)			
C50	**US635100**	CERAMIC CAPACITOR (CHIP)	0.100 16V Z RECT.	チップセラ(F)			01
C51	**US635100**	CERAMIC CAPACITOR (CHIP)	0.100 16V Z RECT.	チップセラ(F)			01
CN1	**VK02560R**	CONNECTOR	52147 12P TE	ワイヤートラップ			01
CN2	**VK025501**	CONNECTOR	52147 11P TE	ワイヤートラップ			
CN3	**VB39030R**	CONNECTOR	PH 7P TE	ベーススポスト			01
CN6	**VK02560R**	CONNECTOR	52147 12P TE	ワイヤートラップ			01
CN7	**VK025501**	CONNECTOR	52147 11P TE	ワイヤートラップ			
CN101	**VK02560R**	CONNECTOR	52147 12P TE	ワイヤートラップ			01
CN102	**VK025501**	CONNECTOR	52147 11P TE	ワイヤートラップ			
CN201	**VK02560R**	CONNECTOR	52147 12P TE	ワイヤートラップ			01
CN202	**VK025501**	CONNECTOR	52147 11P TE	ワイヤートラップ			
D1	**V959920R**	DIODE	HSU119 TRF-E	チップダイオード			01
D1	**VT332900**	DIODE	1SS355 TE-17 TP	ダイオード			01
D1	**WG139300**	DIODE	KDS4148U-RTK/P TE	ダイオード			
-96	**V959920R**	DIODE	HSU119 TRF-E	チップダイオード			01
-96	**VT332900**	DIODE	1SS355 TE-17 TP	ダイオード			01

＊: New Parts (新規部品)

RANK : Japan only

MK-H, MK-L, MK-M, NET1, PEDAL, PJK, PL, PNL

REF NO.	PART NO.	DESCRIPTION		部品名	REMARKS	QTY	RANK
-96	**WG139300**	DIODE	KDS4148U-RTK/P TE	ダイオード			
D99	**V959920R**	DIODE	HSU119 TRF-E	チップダイオード			01
D99	**VT332900**	DIODE	1SS355 TE-17 TP	ダイオード			01
D99	**WG139300**	DIODE	KDS4148U-RTK/P TE	ダイオード			
-184	**V959920R**	DIODE	HSU119 TRF-E	チップダイオード			01
-184	**VT332900**	DIODE	1SS355 TE-17 TP	ダイオード			01
-184	**WG139300**	DIODE	KDS4148U-RTK/P TE	ダイオード			
D201	**V959920R**	DIODE	HSU119 TRF-E	チップダイオード			01
D201	**VT332900**	DIODE	1SS355 TE-17 TP	ダイオード			01
D201	**WG139300**	DIODE	KDS4148U-RTK/P TE	ダイオード			
-290	**V959920R**	DIODE	HSU119 TRF-E	チップダイオード			01
-290	**VT332900**	DIODE	1SS355 TE-17 TP	ダイオード			01
-290	**WG139300**	DIODE	KDS4148U-RTK/P TE	ダイオード			
L1	**V2747000**	CHIP INDUCTOR	BLM18PG600SN1	チップインダクタ			
R5	**RD454470**	CARBON RESISTOR (CHIP)	47.0 63M J RECT.	チップ抵抗			01
R6	**RD454470**	CARBON RESISTOR (CHIP)	47.0 63M J RECT.	チップ抵抗			01
R7	**RD456100**	CARBON RESISTOR (CHIP)	1.0K 63M J RECT.	チップ抵抗			01
R17	**RD457100**	CARBON RESISTOR (CHIP)	10.0K 63M J RECT.	チップ抵抗			01
R18	**RD457220**	CARBON RESISTOR (CHIP)	22.0K 63M J RECT.	チップ抵抗			01
R19	**RD457220**	CARBON RESISTOR (CHIP)	22.0K 63M J RECT.	チップ抵抗			01
R20	**RD457100**	CARBON RESISTOR (CHIP)	10.0K 63M J RECT.	チップ抵抗			01
R25	**RD45000R**	CARBON RESISTOR (CHIP)	0.00 63M J RECT.	チップ抵抗			01
RA1	**WH212600**	RESISTOR ARRAY	22K X 4	抵抗アレイ			01
-4	**WH212600**	RESISTOR ARRAY	22K X 4	抵抗アレイ			01
X1	**V9864200**	CERAMIC RESONATOR	10.0M CSTCE10M0G52	セラミック発振子			01
	WC17550R	CIRCUIT BOARD	NET1	NET1シート	(WC17540)(XT123B0)		04
	--	JUMPER WIRE	0.55	ジャンパー線	(VD04170)	2	
C0003	**V5928200**	ELECTROLYTIC CAPACITOR BP	1.50 63.0V	BPケミコン			01
C0004	**V5928200**	ELECTROLYTIC CAPACITOR BP	1.50 63.0V	BPケミコン			01
CN001	**LB93204R**	CONNECTOR	VH 4P TE	ベーススポスト			01
CN002	**LB93205R**	CONNECTOR	VH 5P TE	ベーススポスト			01
CN003	**LB91805R**	CONNECTOR	XH 5P TE	ベーススツキポスト			01
	WP029200	CIRCUIT BOARD	PEDAL	PEDALシート	(WQ65870)(X9561D0)		05
CN1	**VB858500**	CONNECTOR	PH 6P SE	ベーススポスト			01
VR1	**WN154400**	VR ROTARY	B 10.0K RK09Y11L00	ロータリーVR1連			03
	WC56120R	CIRCUIT BOARD	PJK	PJKシート	(WC56110)(X5143A0)		04
	WC561210	CIRCUIT BOARD	PJK	PJKシート	(WC56111)(X5143A0)		
C0001	**US062100**	CERAMIC CAPACITOR (CHIP)	100P 50V J RECT.	チップセラ(SL)			01
-0004	**US062100**	CERAMIC CAPACITOR (CHIP)	100P 50V J RECT.	チップセラ(SL)			01
CN001	**VB39010R**	CONNECTOR	PH 5P TE	ベーススポスト			01
D0001	**VV92590R**	DIODE	RLS-73 TE-11 TP	ダイオード			01
-0006	**VV92590R**	DIODE	RLS-73 TE-11 TP	ダイオード			01
JK001	**V487480R**	CONNECTOR	DINJACK6P MD-S6130	ミニDINコネクタ	PEDAL		02
L0001	**VQ72490R**	CHIP INDUCTANCE	BK212 5HM601-T	チップインダクタ			01
-0004	**VQ72490R**	CHIP INDUCTANCE	BK212 5HM601-T	チップインダクタ			01
	VU65910R	CIRCUIT BOARD	PL	PLシート	(VU65900)(XR898A0)		03
	VB858100	CONNECTOR	PH 2P SE	ベーススポスト			01
LED	**VD18000R**	LED RED	SLZ-190B-03-T2	LED	POWER		01
LED	**WM285600**	LED RED	HFR223P-BW12	LED			01
	WM304900	CIRCUIT BOARD	PNL	PNLシート	(WM18290)(X5955E0)		08
					(X5955D0)		
CN101	**VB858700**	CONNECTOR	PH 8P SE	ベーススポスト			01
CN201	**VB85880R**	CONNECTOR	PH 9P SE	ベーススポスト			01
CN301	**VB858600**	CONNECTOR	PH 7P SE	ベーススポスト			01
LD101	**WK197000**	LED DISPLAY	3HSR11410B10	LEDディスプレイ	TEMPO/OTHER VALUE		04
LD04	**V8066800**	LED RED/GREEN	SML72423C TP15	2色LED	LEFT		01
LD06	**V8066800**	LED RED/GREEN	SML72423C TP15	2色LED	RIGHT		01
LD14	**VU067800**	LED RED	SLR-343VCT32	LED	TRANSPOSE ON		01
LD14	**WE864300**	LED RED	SLR-343VCT32	LED			01
LD24	**VU067800**	LED RED	SLR-343VCT32	LED	REC		01
LD24	**WE864300**	LED RED	SLR-343VCT32	LED			01
LD34	**VD18000R**	LED RED	SLZ-190B-03-T2	LED	USB MIDI		01
LD34	**WM285600**	LED RED	HFR223P-BW12	LED			01
LD44	**VD18000R**	LED RED	SLZ-190B-03-T2	LED	USER MIDI		01
LD44	**WM285600**	LED RED	HFR223P-BW12	LED			01

＊: New Parts（新規部品）

RANK : Japan only

PNL

REF NO.	PART NO.	DESCRIPTION		部品名	REMARKS	QTY	RANK
LD54	**VD18000R**	LED RED	SLZ-190B-03-T2	LED	MIDI TO AUDIO		01
LD54	**WM285600**	LED RED	HFR223P-BW12	LED			01
LD64	**VD18000R**	LED RED	SLZ-190B-03-T2	LED	COPY TO USB		01
LD64	**WM285600**	LED RED	HFR223P-BW12	LED			01
LD74	**VD18000R**	LED RED	SLZ-190B-03-T2	LED	TEMPO		01
LD74	**WM285600**	LED RED	HFR223P-BW12	LED			01
LD81	**VU067800**	LED RED	SLR-343VCT32	LED	PLAY/FUNCTION		01
LD81	**WE864300**	LED RED	SLR-343VCT32	LED			01
LD82	**VD18000R**	LED RED	SLZ-190B-03-T2	LED	PRESET		01
LD82	**WM285600**	LED RED	HFR223P-BW12	LED			01
LD83	**VD18000R**	LED RED	SLZ-190B-03-T2	LED	DEL./FORMAT		01
LD83	**WM285600**	LED RED	HFR223P-BW12	LED			01
LD84	**VD18000R**	LED RED	SLZ-190B-03-T2	LED	FUNCTION		01
LD84	**WM285600**	LED RED	HFR223P-BW12	LED			01
LD102	**VD18000R**	LED RED	SLZ-190B-03-T2	LED	USB AUDIO		01
LD102	**WM285600**	LED RED	HFR223P-BW12	LED			01
SW01	**V8889300**	PUSH SWITCH	EVQ 11Y 07K	プッシュSW	DEMO		01
SW01	**WG31840R**	TACT SWITCH	SKRGAMD010	タクトSW			01
SW02	**V8889300**	PUSH SWITCH	EVQ 11Y 07K	プッシュSW	TRANSPOSE ON		01
SW02	**WG31840R**	TACT SWITCH	SKRGAMD010	タクトSW			01
SW03	**V8889300**	PUSH SWITCH	EVQ 11Y 07K	プッシュSW	REC		01
SW03	**WG31840R**	TACT SWITCH	SKRGAMD010	タクトSW			01
SW04	**V8889300**	PUSH SWITCH	EVQ 11Y 07K	プッシュSW	STOP		01
SW04	**WG31840R**	TACT SWITCH	SKRGAMD010	タクトSW			01
SW11	**V8889300**	PUSH SWITCH	EVQ 11Y 07K	プッシュSW	PLAY/PAUSE		01
SW11	**WG31840R**	TACT SWITCH	SKRGAMD010	タクトSW			01
SW12	**V8889300**	PUSH SWITCH	EVQ 11Y 07K	プッシュSW	SONG SELECT		01
SW12	**WG31840R**	TACT SWITCH	SKRGAMD010	タクトSW			01
SW13	**V8889300**	PUSH SWITCH	EVQ 11Y 07K	プッシュSW	FILE		01
SW13	**WG31840R**	TACT SWITCH	SKRGAMD010	タクトSW			01
SW14	**V8889300**	PUSH SWITCH	EVQ 11Y 07K	プッシュSW	TEMPO/FUNCTION		01
SW14	**WG31840R**	TACT SWITCH	SKRGAMD010	タクトSW			01
SW21	**V8889300**	PUSH SWITCH	EVQ 11Y 07K	プッシュSW	-/NO		01
SW21	**WG31840R**	TACT SWITCH	SKRGAMD010	タクトSW			01
SW22	**V8889300**	PUSH SWITCH	EVQ 11Y 07K	プッシュSW	+/YES		01
SW22	**WG31840R**	TACT SWITCH	SKRGAMD010	タクトSW			01
SW23	**V8889300**	PUSH SWITCH	EVQ 11Y 07K	プッシュSW	LEFT		01
SW23	**WG31840R**	TACT SWITCH	SKRGAMD010	タクトSW			01
SW24	**V8889300**	PUSH SWITCH	EVQ 11Y 07K	プッシュSW	RIGHT		01
SW24	**WG31840R**	TACT SWITCH	SKRGAMD010	タクトSW			01
SW31	**V8889300**	PUSH SWITCH	EVQ 11Y 07K	プッシュSW	METRONOME ON/OFF		01
SW31	**WG31840R**	TACT SWITCH	SKRGAMD010	タクトSW			01
SW32	**V8889300**	PUSH SWITCH	EVQ 11Y 07K	プッシュSW	TEMPO/FUNCTION UP		01
SW32	**WG31840R**	TACT SWITCH	SKRGAMD010	タクトSW			01
SW33	**V8889300**	PUSH SWITCH	EVQ 11Y 07K	プッシュSW	TEMPO/FUNCTION DOWN		01
SW33	**WG31840R**	TACT SWITCH	SKRGAMD010	タクトSW			01
30	**--**	JUMPER WIRE	0.55	ジャンパー線	(VA07890)	25	
30	**--**	JUMPER WIRE	0.55	ジャンパー線	(VA07891)	25	
D01	**VD631600**	DIODE	1SS133,176,HSS104	ダイオード			01
-04	**VD631600**	DIODE	1SS133,176,HSS104	ダイオード			01
D11	**VD631600**	DIODE	1SS133,176,HSS104	ダイオード			01
-14	**VD631600**	DIODE	1SS133,176,HSS104	ダイオード			01
D21	**VD631600**	DIODE	1SS133,176,HSS104	ダイオード			01
-24	**VD631600**	DIODE	1SS133,176,HSS104	ダイオード			01
D31	**VD631600**	DIODE	1SS133,176,HSS104	ダイオード			01
-33	**VD631600**	DIODE	1SS133,176,HSS104	ダイオード			01
R10	**HF454470**	CARBON RESISTOR	47.0 1/4 J AX TP	カーボン抵抗			01
R10	**HF75447R**	CARBON RESISTOR	47.0 1/4 J AX TP	カーボン抵抗			01
R11	**HF45510R**	CARBON RESISTOR	100.0 1/4 J AX TP	カーボン抵抗			01
R11	**HF75510R**	CARBON RESISTOR	100.0 1/4 J AX TP	カーボン抵抗			01
-18	**HF45510R**	CARBON RESISTOR	100.0 1/4 J AX TP	カーボン抵抗			01
-18	**HF75510R**	CARBON RESISTOR	100.0 1/4 J AX TP	カーボン抵抗			01
R31	**HF454470**	CARBON RESISTOR	47.0 1/4 J AX TP	カーボン抵抗			01
R31	**HF75447R**	CARBON RESISTOR	47.0 1/4 J AX TP	カーボン抵抗			01
R32	**HF454470**	CARBON RESISTOR	47.0 1/4 J AX TP	カーボン抵抗			01
R32	**HF75447R**	CARBON RESISTOR	47.0 1/4 J AX TP	カーボン抵抗			01
R33	**--**	JUMPER WIRE	0.55	ジャンパー線	(VA07890)		
R33	**--**	JUMPER WIRE	0.55	ジャンパー線	(VA07891)		
-36	**--**	JUMPER WIRE	0.55	ジャンパー線	(VA07890)		
-36	**--**	JUMPER WIRE	0.55	ジャンパー線	(VA07891)		

＊: New Parts（新規部品）

RANK : Japan only

PNL, PNR, MV

REF NO.	PART NO.	DESCRIPTION		部品名	REMARKS	QTY	RANK
R37	**HF454470**	CARBON RESISTOR	47.0 1/4 J AX TP	カーボン抵抗			01
R37	**HF75447R**	CARBON RESISTOR	47.0 1/4 J AX TP	カーボン抵抗			01
-39	**HF454470**	CARBON RESISTOR	47.0 1/4 J AX TP	カーボン抵抗			01
-39	**HF75447R**	CARBON RESISTOR	47.0 1/4 J AX TP	カーボン抵抗			01
	WV406900	CIRCUIT BOARD	PNR	PNRシート	(WV40680)(X5956C0)		
	WV407000	CIRCUIT BOARD	MV	MVシート	(WV40680)(X5956C0)		
CN102	**VB858700**	CONNECTOR	PH 8P SE	ベースポスト			01
CN202	**VB85880R**	CONNECTOR	PH 9P SE	ベースポスト			01
CN302	**VB858600**	CONNECTOR	PH 7P SE	ベースポスト			01
CN401	**VB858700**	CONNECTOR	PH 8P SE	ベースポスト			01
TP1	**--**	WIRE HARNESS EARTH		アース線	(WF11760)		
VR401	**WV718000**	VR SLIDE	B 10.0K RS30112A9A	二連スライドVR	MASTER VOLUME		
LD015	**WE864300**	LED RED	SLR-343VCT32	LED	GRAND PIANO1		01
LD016	**WE864300**	LED RED	SLR-343VCT32	LED	GRAND PIANO2		01
LD017	**WE864300**	LED RED	SLR-343VCT32	LED	GRAND PIANO3		01
LD018	**WE864300**	LED RED	SLR-343VCT32	LED	GRAND PIANO4		01
LD025	**WE864300**	LED RED	SLR-343VCT32	LED	PIPE ORGAN		01
LD026	**WE864300**	LED RED	SLR-343VCT32	LED	JAZZ ORGAN		01
LD027	**WE864300**	LED RED	SLR-343VCT32	LED	STRINGS		01
LD028	**WE864300**	LED RED	SLR-343VCT32	LED	CHOIR		01
LD035	**WE864300**	LED RED	SLR-343VCT32	LED	E.PIANO1		01
LD036	**WE864300**	LED RED	SLR-343VCT32	LED	E.PIANO2		01
LD037	**WE864300**	LED RED	SLR-343VCT32	LED	HARPSICHORD		01
LD038	**WE864300**	LED RED	SLR-343VCT32	LED	VARIATION		01
LD045	**WE864300**	LED RED	SLR-343VCT32	LED	VIBES/GUITAR		01
LD046	**WE864300**	LED RED	SLR-343VCT32	LED	WOOD BASS		01
LD047	**WE864300**	LED RED	SLR-343VCT32	LED	E.BASS		01
LD048	**WE864300**	LED RED	SLR-343VCT32	LED	SPRIT		01
LD056	**WM285600**	LED RED	HFR223P-BW12	LED	ROOM		01
LD057	**WM285600**	LED RED	HFR223P-BW12	LED	CHORUS		01
LD058	**WE864300**	LED RED	SLR-343VCT32	LED	I.A. CONTROL		01
LD065	**WM285600**	LED RED	HFR223P-BW12	LED	BRIGHT		01
LD066	**WM285600**	LED RED	HFR223P-BW12	LED	HALL1		01
LD067	**WM285600**	LED RED	HFR223P-BW12	LED	PHASER		01
LD068	**WM285600**	LED RED	HFR223P-BW12	LED	HARD		01
LD075	**WM285600**	LED RED	HFR223P-BW12	LED	NORMAL		01
LD076	**WM285600**	LED RED	HFR223P-BW12	LED	HALL2		01
LD077	**WM285600**	LED RED	HFR223P-BW12	LED	TREMOLO		01
LD078	**WM285600**	LED RED	HFR223P-BW12	LED	MEDIUM		01
LD085	**WM285600**	LED RED	HFR223P-BW12	LED	MELLOW		01
LD086	**WM285600**	LED RED	HFR223P-BW12	LED	STAGE		01
LD087	**WM285600**	LED RED	HFR223P-BW12	LED	ROTARY SP		01
LD088	**WM285600**	LED RED	HFR223P-BW12	LED	SOFT		01
SW005	**WG31840R**	TACT SWITCH	SKRGAMD010	タクトSW	GRAND PIANO1		01
SW006	**WG31840R**	TACT SWITCH	SKRGAMD010	タクトSW	GRAND PIANO2		01
SW007	**WG31840R**	TACT SWITCH	SKRGAMD010	タクトSW	GRAND PIANO3		01
SW008	**WG31840R**	TACT SWITCH	SKRGAMD010	タクトSW	GRAND PIANO4		01
SW015	**WG31840R**	TACT SWITCH	SKRGAMD010	タクトSW	PIPE ORGAN		01
SW016	**WG31840R**	TACT SWITCH	SKRGAMD010	タクトSW	JAZZ ORGAN		01
SW017	**WG31840R**	TACT SWITCH	SKRGAMD010	タクトSW	STRINGS		01
SW018	**WG31840R**	TACT SWITCH	SKRGAMD010	タクトSW	CHOIR		01
SW025	**WG31840R**	TACT SWITCH	SKRGAMD010	タクトSW	E.PIANO1		01
SW026	**WG31840R**	TACT SWITCH	SKRGAMD010	タクトSW	E.PIANO2		01
SW027	**WG31840R**	TACT SWITCH	SKRGAMD010	タクトSW	HARPSICHORD		01
SW028	**WG31840R**	TACT SWITCH	SKRGAMD010	タクトSW	VARIATION		01
SW035	**WG31840R**	TACT SWITCH	SKRGAMD010	タクトSW	VIBES/GUITAR		01
SW036	**WG31840R**	TACT SWITCH	SKRGAMD010	タクトSW	WOOD BASS		01
SW037	**WG31840R**	TACT SWITCH	SKRGAMD010	タクトSW	E.BASE		01
SW038	**WG31840R**	TACT SWITCH	SKRGAMD010	タクトSW	SPRIT		01
SW045	**WG31840R**	TACT SWITCH	SKRGAMD010	タクトSW	BRILLIANCE		01
SW046	**WG31840R**	TACT SWITCH	SKRGAMD010	タクトSW	REVERB		01
SW047	**WG31840R**	TACT SWITCH	SKRGAMD010	タクトSW	EFFECT		01
SW048	**WG31840R**	TACT SWITCH	SKRGAMD010	タクトSW	TOUCH		01
SW058	**WG31840R**	TACT SWITCH	SKRGAMD010	タクトSW	I.A. CONTROL		01
10	**--**	JUMPER WIRE	0.55	ジャンパー線	(VA07890)	16	
10	**--**	JUMPER WIRE	0.55	ジャンパー線	(VA07891)	16	
D0005	**VD631600**	DIODE	1SS133,176,HSS104	ダイオード			01
-0008	**VD631600**	DIODE	1SS133,176,HSS104	ダイオード			01
D0015	**VD631600**	DIODE	1SS133,176,HSS104	ダイオード			01

＊: New Parts（新規部品）

RANK : Japan only

PNR, MV, USB

REF NO.	PART NO.	DESCRIPTION		部品名	REMARKS	QTY	RANK
-0018	**VD631600**	DIODE	1SS133,176,HSS104	ダイオード			01
D0025	**VD631600**	DIODE	1SS133,176,HSS104	ダイオード			01
-0028	**VD631600**	DIODE	1SS133,176,HSS104	ダイオード			01
D0035	**VD631600**	DIODE	1SS133,176,HSS104	ダイオード			01
-0038	**VD631600**	DIODE	1SS133,176,HSS104	ダイオード			01
D0045	**VD631600**	DIODE	1SS133,176,HSS104	ダイオード			01
-0048	**VD631600**	DIODE	1SS133,176,HSS104	ダイオード			01
D0058	**VD631600**	DIODE	1SS133,176,HSS104	ダイオード			01
R0021	**HF45510R**	CARBON RESISTOR	100.0 1/4 J AX TP	カーボン抵抗			01
-0028	**HF45510R**	CARBON RESISTOR	100.0 1/4 J AX TP	カーボン抵抗			01
	WW837100	CIRCUIT BOARD	USB	USBシート	(WW83700)(X9518A0)		
C401	**VP473100**	ELECTROLYTIC CAPACITOR	330.00 6.3V RX TP	ケミコンRC3			01
C401	**WA667300**	ELECTROLYTIC CAPACITOR	330.00 6.3V	ケミコン			
CN401	**VB858500**	CONNECTOR	PH 6P SE	ベースポスト			01
CN402	**WK450700**	CONNECTOR	YKF45-0033N 4P SE	USBコネクタ	USB TO DEVICE		01
50	**--**	JUMPER WIRE	0.55	ジャンパー線	(VA07890)	3	
50	**--**	JUMPER WIRE	0.55	ジャンパー線	(VA07891)	3	
L401	**--**	JUMPER WIRE	0.55	ジャンパー線	(VA07890)		
L401	**--**	JUMPER WIRE	0.55	ジャンパー線	(VA07891)		
⚠	**V2917000**	AC CORD SET	UC 2P 7A 2.44m	電源コードセット	U		06
⚠	**V2916900**	AC CORD SET	J 2P 7A 2.5m	電源コードセット	J		05
⚠	**V2917100**	AC CORD SET	E 2P 2.5m 2.5A	電源コードセット	E,Y		05
⚠	**V3126500**	AC CORD SET	B 2P 2.5m	電源コードセット	B		07
⚠	**WF730100**	AC CORD	K 2P 2.5A	電源コードセット	K		07
⚠	**WU795100**	POWER SUPPLY CORD	BRA 2P 2.5m 2.5A	電源コードセット	P		06
⚠	**WC90170R**	AC CODE SET CHN	GB 2P 2.5m	電源コードセット	O		05
⚠	**VK72610R**	CONNECTOR	CCT5902-0701MFZ	変換アダプター	Y		03
⚠	**X8264A00**	POWER TRANSFORMER	UL A	電源トランス	U		14
⚠	**X8263A00**	POWER TRANSFORMER	DENANHOU E	電源トランス	J		14
⚠	**X8265A00**	POWER TRANSFORMER	IEC E	電源トランス	E,B,K,O		14
⚠	**X8266A00**	POWER TRANSFORMER	IEC_EN E	電源トランス	Y,P		14
	XL455A0R	SPEAKER	5.0cm 16ohm 60W	スピーカ	Tweeter	2	07
	X5026A0R	SPEAKER	16.0cm 6 ohm 40W	スピーカ	Woofer	2	08
	VU456000	RUBBER CONTACT	PEDAL	接点ゴムドーム	PEDAL	2	03
⚠	**V8377400**	POWER SWITCH	SY16-52-4(U99S2)/T	プッシュSW	POWER		
	V828660R	RUBBER CONTACT 12KEYS	GH3 3M OCT D-C#	シーソードームD－C＃	D0-C#1,D1-C#2,D2-C#3, D3-C#4,D4-C#5,D5-C#6	6	05
	V828680R	RUBBER CONTACT 5KEYS	GH3 3M OCT A-C#	シーソードームA－C＃	A-1-C#0		06
	V828670R	RUBBER CONTACT 11KEYS	GH3 3M OCT D-C	シーソードームD－C	D6-C7		06

＊: New Parts（新規部品）

RANK : Japan only

■ CLP-S406B BLOCK DIAGRAM（ブロックダイアグラム）

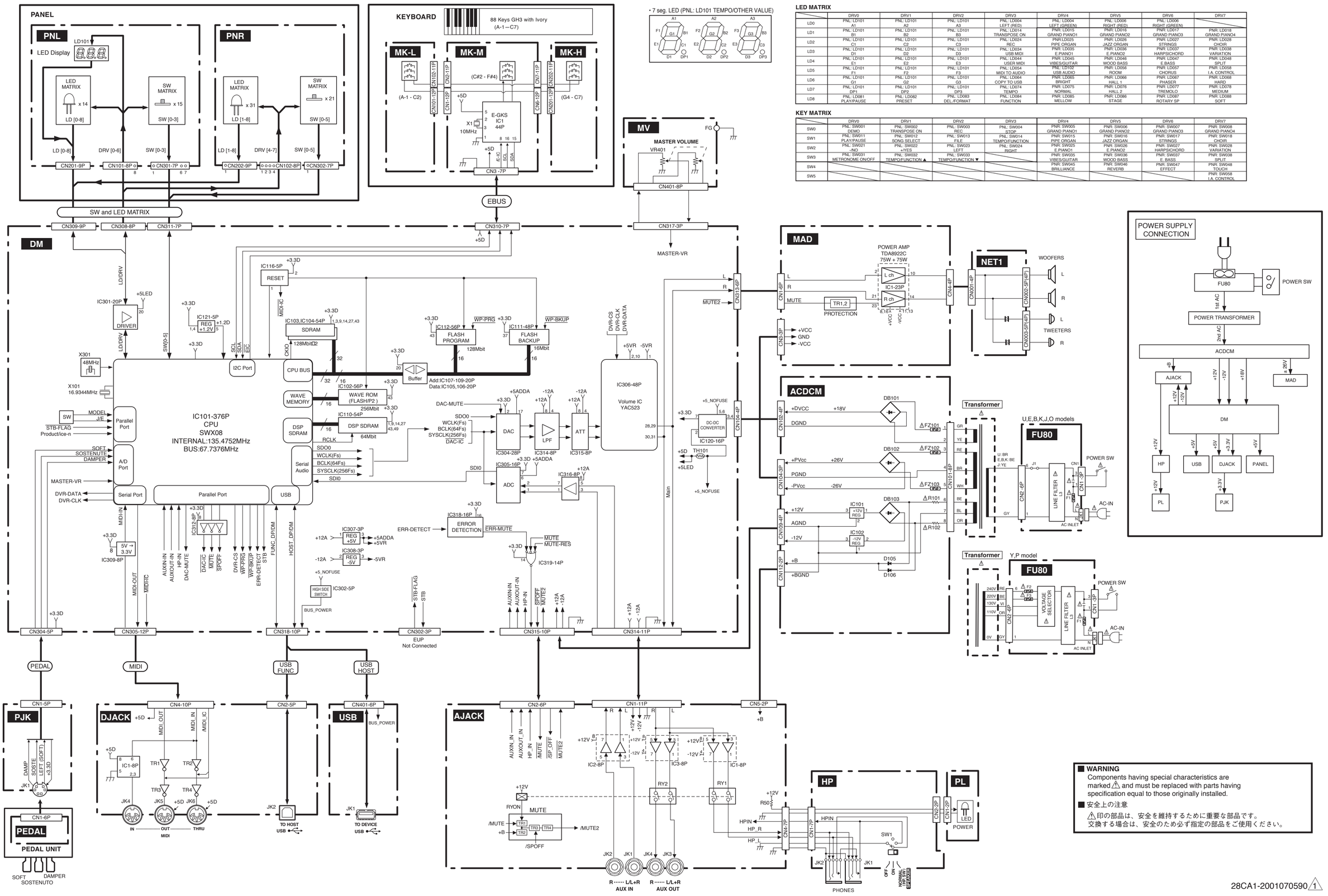

■ **WARNING**
Components having special characteristics are marked ⚠ and must be replaced with parts having specification equal to those originally installed.

■ 安全上の注意
⚠印の部品は、安全を維持するために重要な部品です。
交換する場合は、安全のため必ず指定の部品をご使用ください。

28CA1-2001070590 ⚠1

LED MATRIX

	DRV0	DRV1	DRV2	DRV3	DRV4	DRV5	DRV6	DRV7
LD0	PNL: LD101 A1	PNL: LD101 A2	PNL: LD101 A3	PNL: LD004 LEFT (RED)	PNL: LD004 LEFT (GREEN)	PNL: LD006 RIGHT (RED)	PNL: LD006 RIGHT (GREEN)	
LD1	PNL: LD101 B1	PNL: LD101 B2	PNL: LD101 B3	PNL: LD014 TRANSPOSE ON	PNR: LD015 GRAND PIANO1	PNR: LD016 GRAND PIANO2	PNR: LD017 GRAND PIANO3	PNR: LD018 GRAND PIANO4
LD2	PNL: LD101 C1	PNL: LD101 C2	PNL: LD101 C3	PNL: LD024 REC	PNR: LD025 PIPE ORGAN	PNR: LD026 JAZZ ORGAN	PNR: LD027 STRINGS	PNR: LD028 CHOIR
LD3	PNL: LD101 D1	PNL: LD101 D2	PNL: LD101 D3	PNL: LD034 USB MIDI	PNR: LD035 E.PIANO1	PNR: LD036 E.PIANO2	PNR: LD037 HARPSICHORD	PNR: LD038 VARIATION
LD4	PNL: LD101 E1	PNL: LD101 E2	PNL: LD101 E3	PNL: LD044 USER MIDI	PNR: LD045 VIBES/GUITAR	PNR: LD046 WOOD BASS	PNR: LD047 E.BASS	PNR: LD048 SPLIT
LD5	PNL: LD101 F1	PNL: LD101 F2	PNL: LD101 F3	PNL: LD054 MIDI TO AUDIO	PNL: LD052 USB AUDIO	PNR: LD056 ROOM	PNR: LD057 CHORUS	PNR: LD058 I.A. CONTROL
LD6	PNL: LD101 G1	PNL: LD101 G2	PNL: LD101 G3	PNL: LD064 COPY TO USB	PNR: LD065 BRIGHT	PNR: LD066 HALL 1	PNR: LD067 PHASER	PNR: LD068 HARD
LD7	PNL: LD101 DP1	PNL: LD101 DP2	PNL: LD101 DP3	PNL: LD074 TEMPO	PNR: LD075 NORMAL	PNR: LD076 HALL 2	PNR: LD077 TREMOLO	PNR: LD078 MEDIUM
LD8	PNL: LD081 PLAY/PAUSE	PNL: LD082 PRESET	PNL: LD083 DEL/FORMAT	PNL: LD084 FUNCTION	PNR: LD085 MELLOW	STAGE	ROTARY SP	SOFT

KEY MATRIX

	DRV0	DRV1	DRV2	DRV3	DRV4	DRV5	DRV6	DRV7
SW0	PNL: SW001 DEMO	PNL: SW002 TRANSPOSE ON	PNL: SW003 REC	PNL: SW004 STOP	PNR: SW005 GRAND PIANO1	PNR: SW006 GRAND PIANO2	PNR: SW007 GRAND PIANO3	PNR: SW008 GRAND PIANO4
SW1	PNL: SW011 PLAY/PAUSE	PNL: SW012 SONG SELECT	PNL: SW013 FILE	PNL: SW014 TEMPO/FUNCTION	PNR: SW015 PIPE ORGAN	PNR: SW016 JAZZ ORGAN	PNR: SW017 STRINGS	PNR: SW018 CHOIR
SW2	PNL: SW021 -/NO	PNL: SW022 +/YES	PNL: SW023 LEFT	PNL: SW024 RIGHT	PNR: SW025 E.PIANO1	PNR: SW026 E.PIANO2	PNR: SW027 HARPSICHORD	PNR: SW028 VARIATION
SW3	PNL: SW031 METRONOME ON/OFF	PNL: SW032 TEMPO/FUNCTION ▲	PNL: SW033 TEMPO/FUNCTION ▼		PNR: SW035 VIBES/GUITAR	PNR: SW036 WOOD BASS	PNR: SW037 E.BASS	PNR: SW038 SPLIT
SW4					PNR: SW045 BRILLIANCE	PNR: SW046 REVERB	PNR: SW047 EFFECT	PNR: SW048 TOUCH
SW5								PNR: SW058 I.A. CONTROL

■ CLP-S406B WIRING （基板結線図）

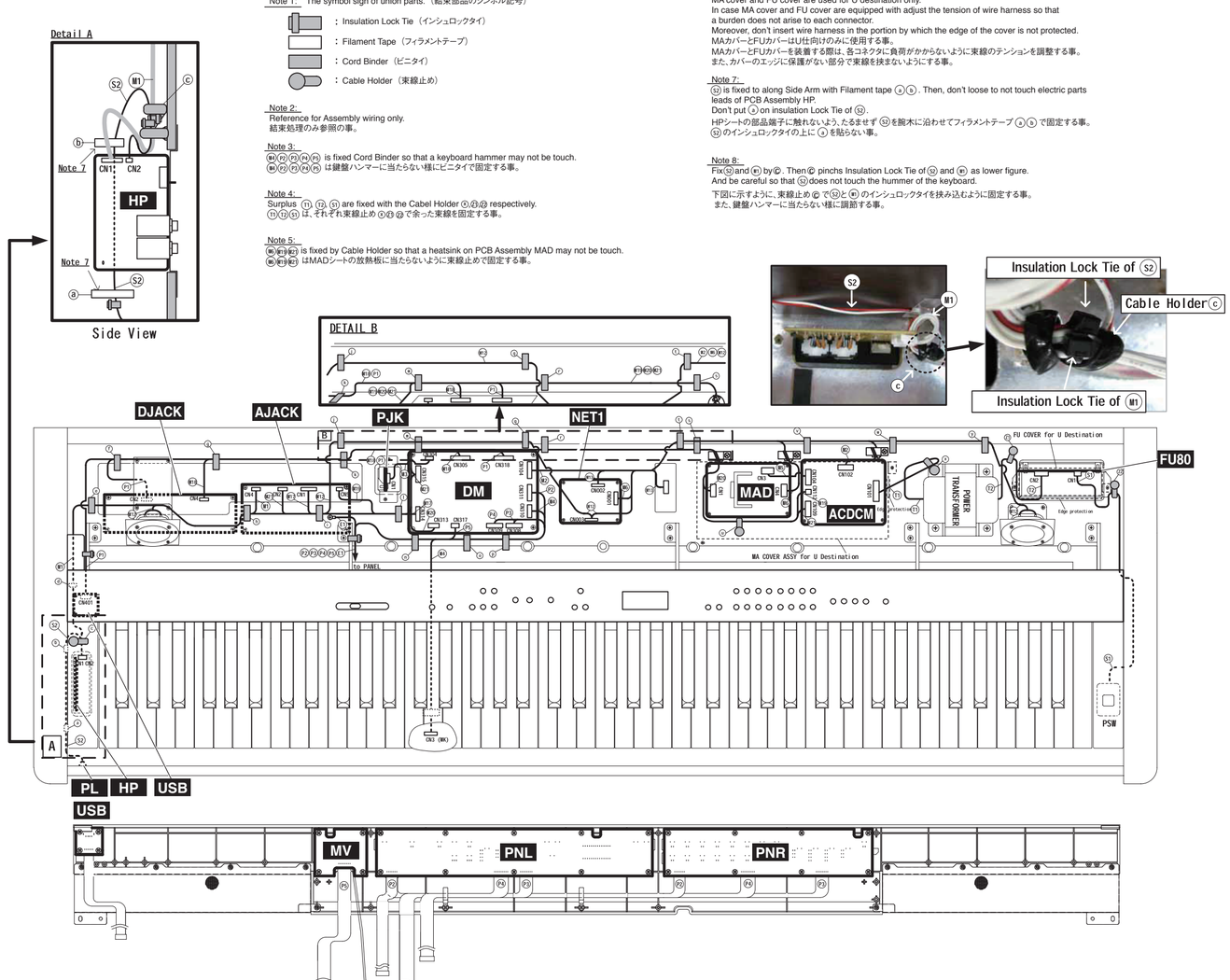

2NC-WV98950-5 ⚠3

Location (ロケーション)	Part No. (部品番号)	Assembly (束線)	Destination (行き先)		Fix Position (固定位置)	Remarks (備考)
M1	(WW20970)	Wiring Assembly HP	HP CN1	AJACK CN4	c d e h	
M2	(WZ10090)	Wiring Assembly XH-LF	DM CN104	ACDCM CN102	t v	
M3	(WN03470)	Wiring Assembly ZH-PH	DM CN304	PJK CN1		
M4	WF426800	Wiring Assembly KB	DM CN310	MK-M CN3	0 p	7P-400
M5	(WV91400)	Wiring Assembly VH3P	MAD CN3	ACDCM CN104		3P
M6	(WY02780)	Wiring Assembly VH4P-LF	MAD CN4	NET1 CN001	t	4P-LF
M12	(WW71370)	Wiring Assembly TW	NET1 CN003	TW-L	h i j q	WHITE/BLACK
				TW-R	t v w y	RED/BROWN
M13	(WN02400)	Wiring Assembly WFM	NET1 CN002	SP		
M17	(WV77050)	Wiring Assembly ZH-PH	AJACK CN1	DM-CN314	i l	
M18	(WV35710)	Wiring Assembly ZH-PH	DJACK CN4	DM-CN305	g k m	
M19	(WF13840)	Wiring Assembly +B	AJACK CN5	ACDCM CN112	l m r s u	
M20	(WR87330)	Wiring Assembly ZH-PH-LF	DM CN313	MAD CN1	m r s	
M21	(WW21250)	Wiring Assembly ZH-PH-PH	DM CN315	AJACK CN2	i l	
				ACDCM CN109	m r s u	
P1	(WV93100)	Wiring Assembly USB	DM CN318	Panel (USB)	f g k m	
				DJACK CN2	f g k m	
P2	(WW21170)	Wiring Assembly PN7P	PNR CN302	DM CN311	n o p	Panel Assembly
P3	(WN02270)	Wiring Assembly PN8P	PNR CN102	DM CN308	n o p	
P4	(WW21150)	Wiring Assembly PN9P	PNR CN202	DM CN309	n o p	
P5	(WV91450)	Wiring Assembly MV	DM CN317	MV CN401	n	
E1	(WF11760)	Wire Harness EARTH	MV TP	Keybed		
S1	WV937400	Wiring Assembly PSW	FU80 CN1	PSW	z2	Key Block Assembly (R)
S2	(WW78780)	Wire Harness PL	PL CN1	HP CN2	a b c	Front Rail Assembly
T1	-	–	TRANSFORMER	ACDCM CN101	x	
T2	-	–	TRANSFORMER	FU80 CN2	z1	

The parts that correspond to the number with ( ) are not prepared as service parts.
（部品番号が（ ）で囲まれた部品は、サービス部品としては用意されていません。）

2NC-WV98950-6 ⚠3

■ CONTENTS

CLP-S406B OVERALL CIRCUIT DIAGRAM

（総回路図索引）

ACDCM 6
AJACK 4
DJACK 4
DM 1/2 2
DM 2/2 3
FU80 6
HP 4
MAD 6
MK-H 5
MK-L 5
MK-M 5
MV 4
NET1 6
PEDAL 5
PJK 5
PL 4
PNL 6
PNR 6
USB 4

Notation for Circuit Diagrams
1. How to identify inter-circuit connectors.

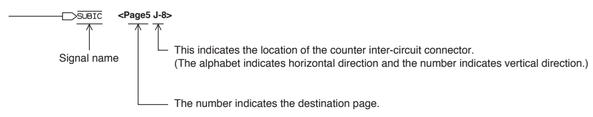

CLP-S406B

CLP-S406B OVERALL CIRCUIT DIAGRAM 1/5 (DM 1/2)

DM 1/2

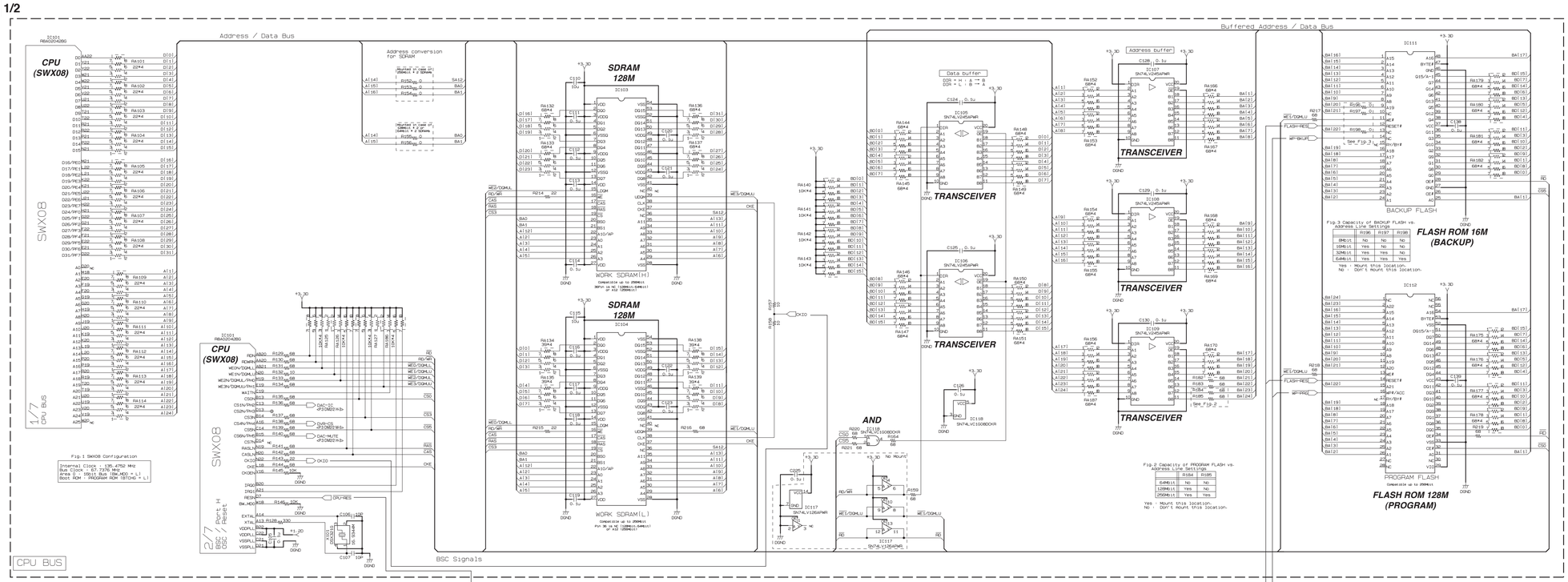

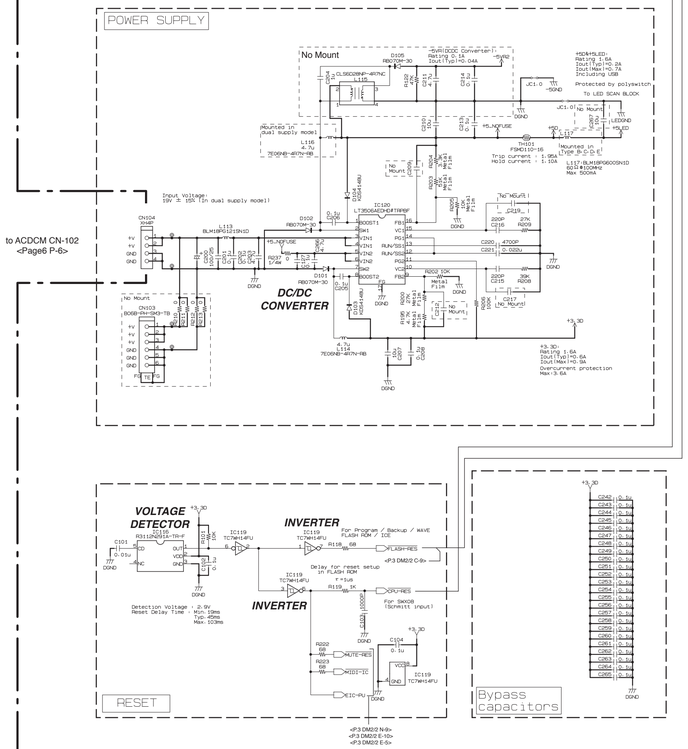

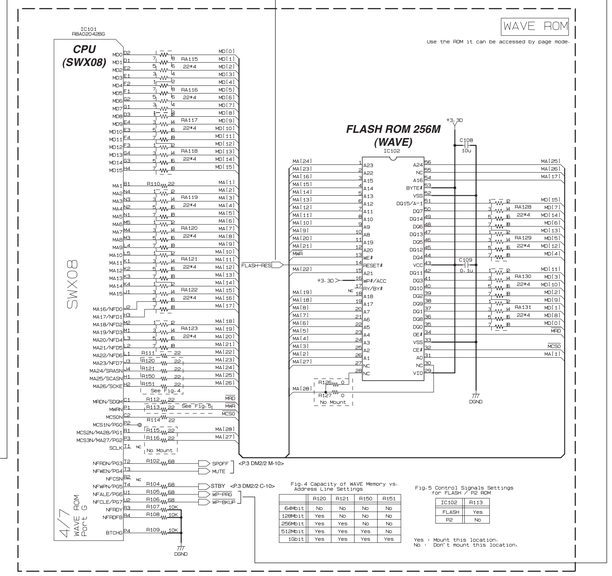

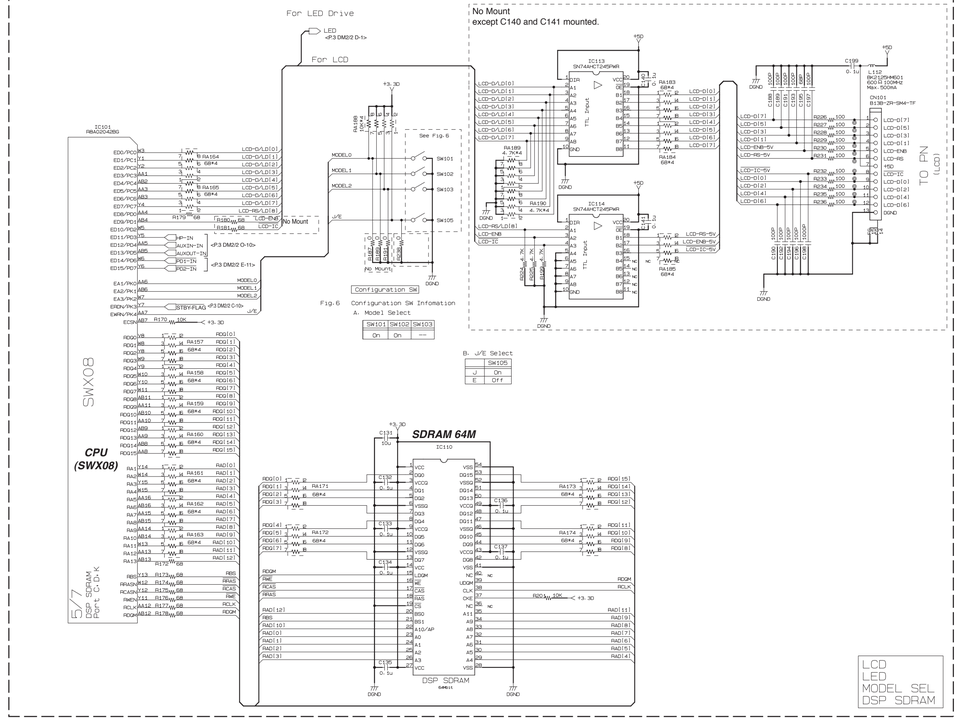

28CC1-2001072329-1/2

Note : See parts list for details of circuit board component parts.
注 : シートの部品詳細はパーツリストをご参照ください。

<Page 3>

■ CLP-S406B OVERALL CIRCUIT DIAGRAM 2/5 (DM 2/2)

CLP-S406B

DM 2/2

E-BUS / SW-LED SCAN

AUDIO

TRANSCEIVER

CPU (SWX08)

INVERTER

CPU (SWX08) <P.2 DM1/2 D-4>

HIGH SIDE SWITCH

INVERTER

REGULATOR +5V

REGULATOR -5V

AND

DAC For Main

OP AMP

DIGITAL VOLUME

A/D CONVERTER

AND

SINGLE SHOT

INVERTER

OR

AND

DAC For Rear

OP AMP

INVERTER

A/D CONVERTER

AND

SINGLE SHOT

INVERTER

SWX08 I2C Port: 5V Tolerant Open Drain

SWX08 GPIO Port: 5V Tolerant

SWX08 VBUS: 5V Tolerant

SWX08 Audio

TEST

MASTER VR

ERP

USB

PEDAL

MIDI AUX-PEDAL

to PNL CN-201
to PNR CN-202
<Page6 B-2>

to PNL CN-101
to PNR CN-102
<Page6 A-2>

to PNL CN-301
to PNR CN-302
<Page6 A-3>

to MK-M CN-3
<Page5 C-5>

to MV CN-401
<Page4 H-2>

Not connected

to DJACK CN-2
to USB CN-401
<Page4 C-4>

to PJK CN-1
<Page5 L-3>

to DJACK CN-4
<Page4 B-8>

to MAD CN-1
<Page4 A-9>

to AJACK CN-1
<Page4 H-7>

to AJACK CN-2
<Page4 H-8>
to ACDCM CN-109
<Page6 P-9>

Fig.7 Parts Information

C352	C354	C357	C360	C362	C364	C365
100p	100p	100p	100p	100p	100p	0.0

Fig.8 Parts Information

C401	C403-C406-C411-C413	C420-R434	R435
Yes	0.01µF/50µF	No	0Ω

Yes : Mount this location.
No : Don't mount this location.

Fig.9 Parts Information, Gain & Cutoff Freq.

R381-R383-R383-R384 C382-C383-C384-C385	R385-R392 C389	R395-R396 R400-R406	Vpp Gain / Fc
No	Yes	1000p 12k	9.8dB / 39KHz

Yes : Mount this location.
No : Don't mount this location.

Fig.10 ATT Information

R421-R422 R423-R424	C409 C410	Att / Fc
8.2k	120p	6.0dB / 320KHz

Fig.12 Parts Information

C474-C476
0.01µF

28CC1-2001072329-2 /3

Note : See parts list for details of circuit board component parts.
注： シートの部品詳細はパーツリストをご参照ください。

CLP-S406B

■ CLP-S406B OVERALL CIRCUIT DIAGRAM 3/5 (AJACK, DJACK, HP, MV, PL, USB)

DJACK

Note1) 定数記入なき部品はＳＭＩＬＥＹ構成表を参照のこと。
See SMILEY List about information of parts without constant entry.

Note2) 耐圧記入なきコンデンサは５０Ｖ。定格電力記入なき抵抗は１／１６Ｗ。
The capacitor that doesn't fill in the resisting voltage is 50V.
Resistance to which the rated apparent power is not filled in is 1/16W.

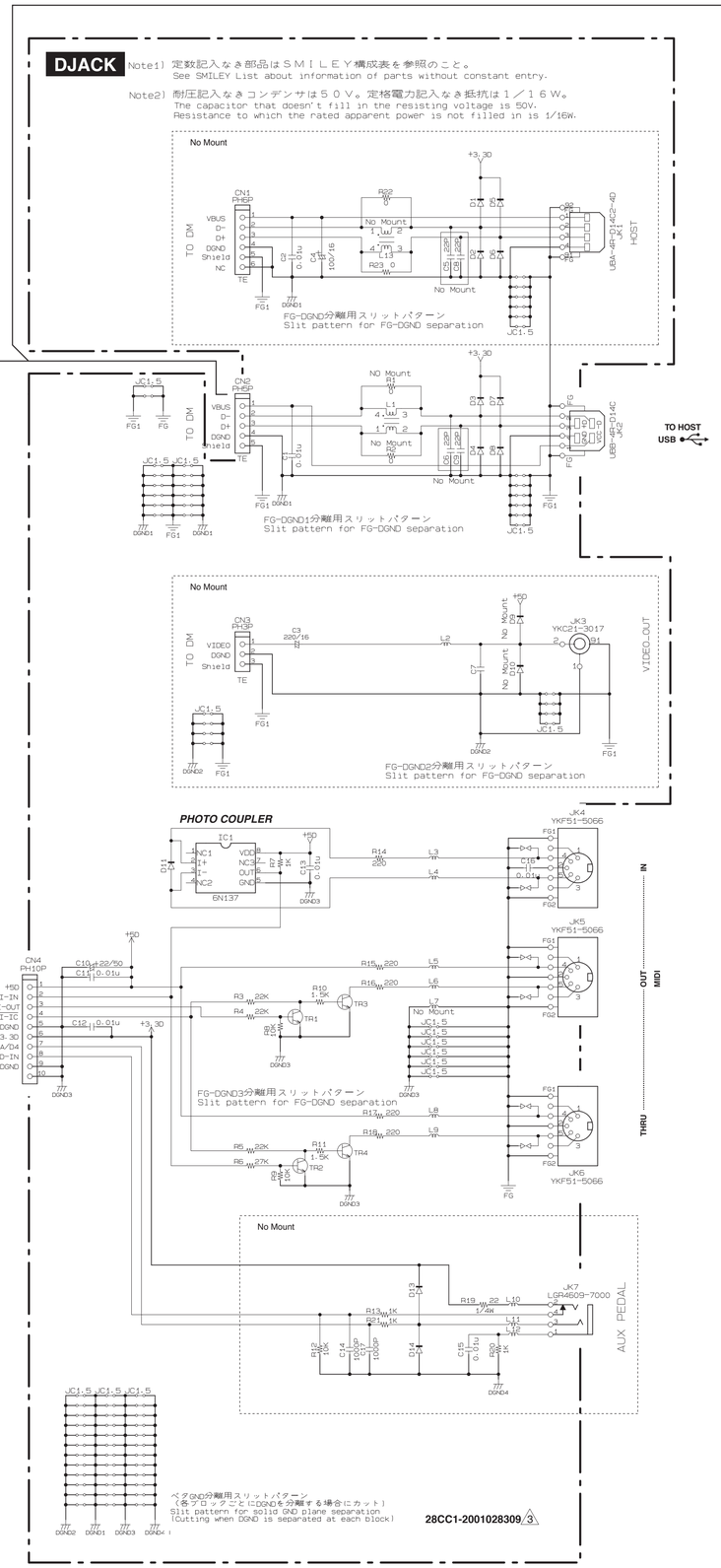

MV

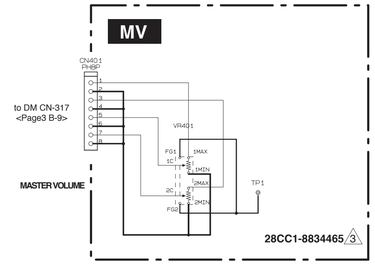

USB

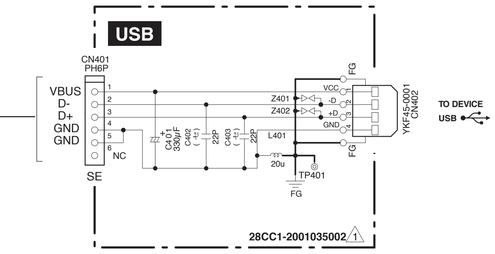

HP

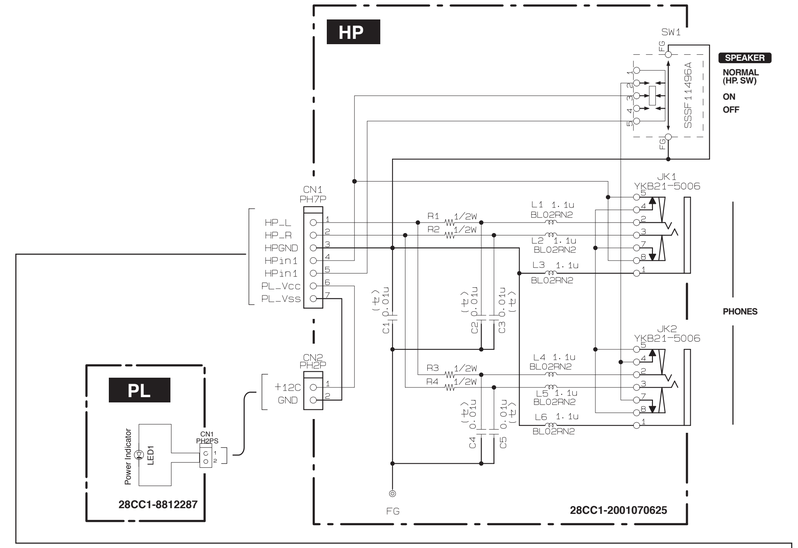

PL

AJACK

NOTE1)定数記入なき部品はSMILEY構成表を参照のこと。
See SMILEY about information of parts without constant entry.
NOTE2)定格電力記入なき抵抗は1/10W
The rated apparent power of resistance, which is not filled in, is 1/16W.

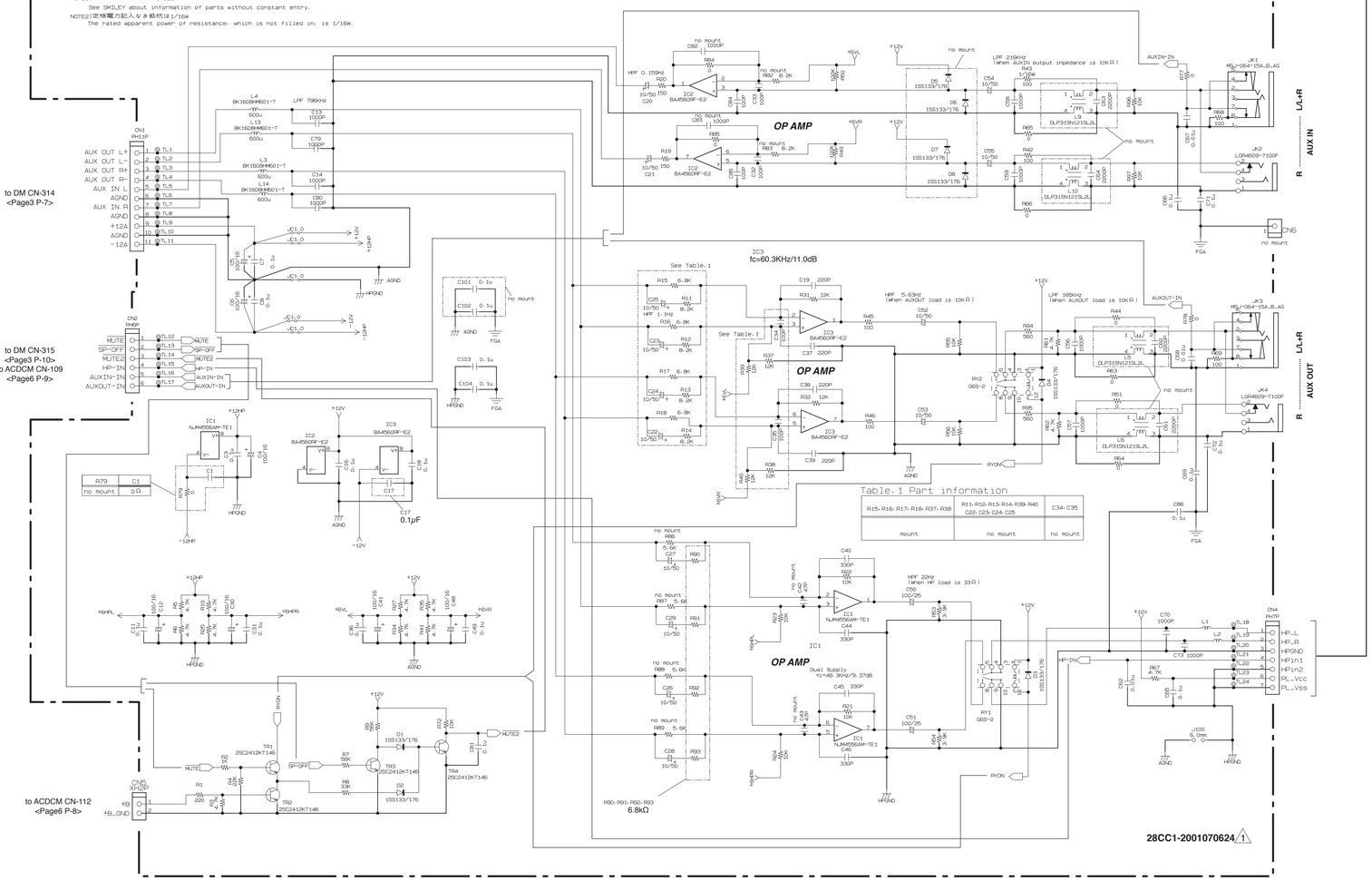

Note : See parts list for details of circuit board component parts.
注： シートの部品詳細はパーツリストをご参照ください。

■ CLP-S406B OVERALL CIRCUIT DIAGRAM 4/5 (MK-H, MK-L, MK-M, PEDAL, PJK)

MK-M (C#2 – F#4)

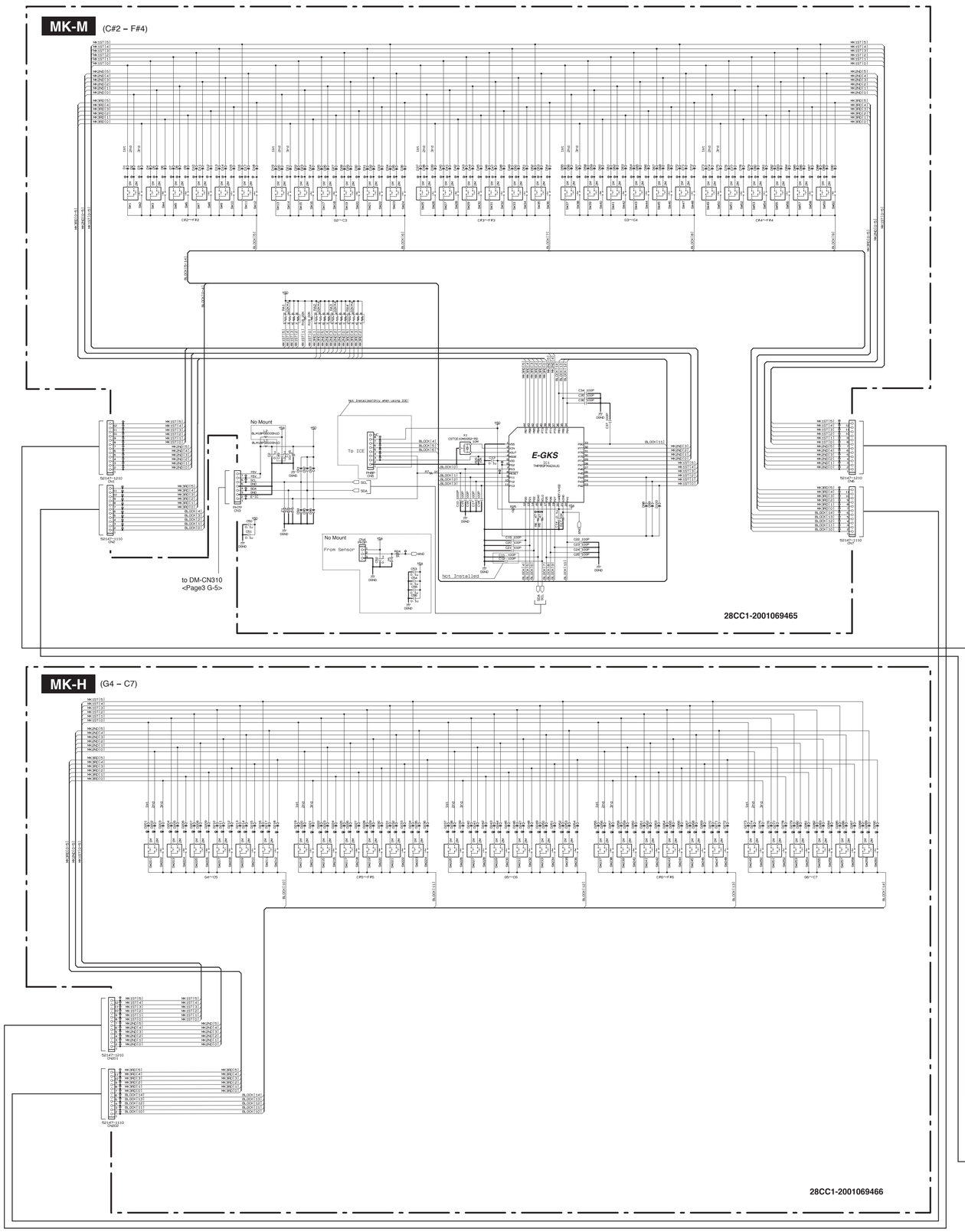

PJK

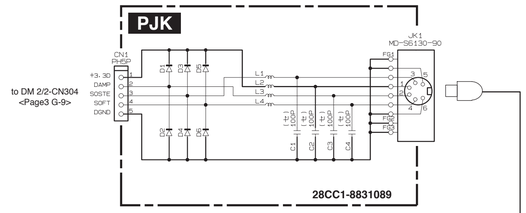

PEDAL

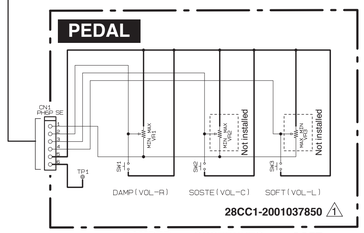

DAMPER pedal **SOSTENUTO pedal** **SOFT pedal**

MK-H (G4 – C7)

MK-L (A-1 – C2)

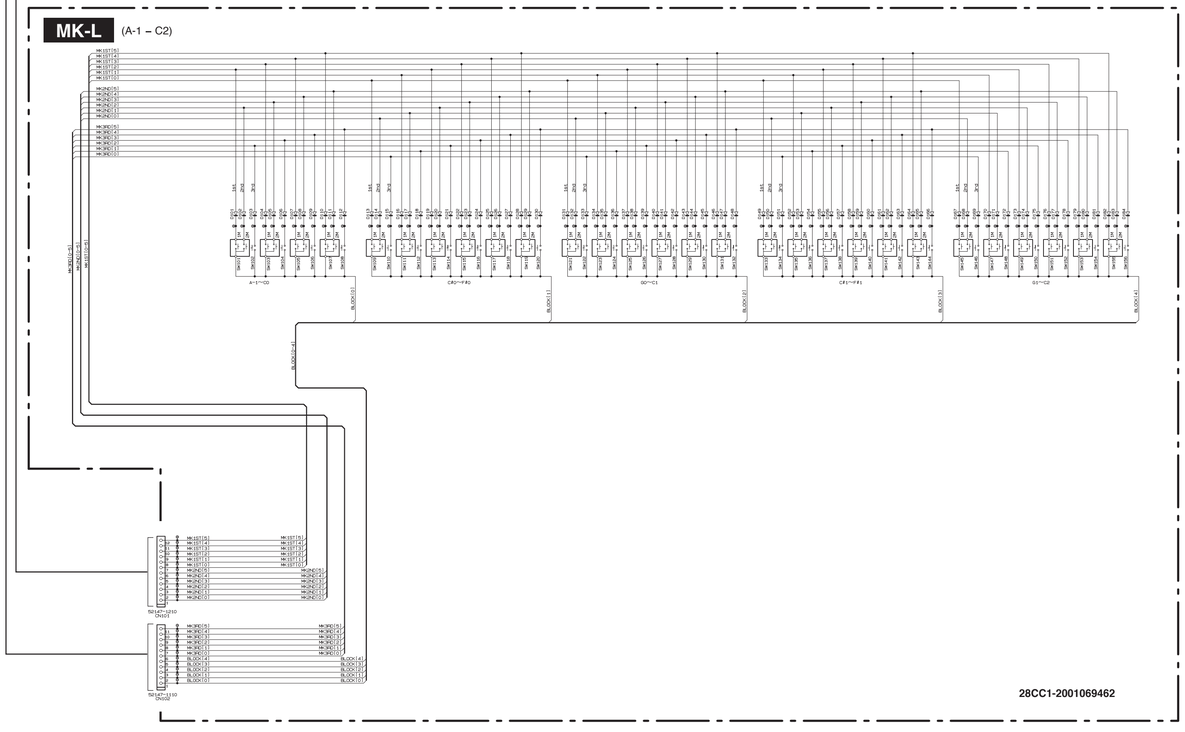

Note : See parts list for details of circuit board component parts.
注： シートの部品詳細はパーツリストをご参照ください。

CLP-S406B

■ CLP-S406B OVERALL CIRCUIT DIAGRAM 5/5 (ACDCM, FU80, MAD, NET1, PNL, PNR)

PNL

※ 定数記入なき部品はSMILEY構成表を参照のこと
※ See SMILEY about infomation of parts without constant entry.

to DM CN-308 <Page3 G-3>
to DM CN-309 <Page3 G-2>
to DM CN-311 <Page3 G-4>

CN101 PH9P
CN201 PH9P
CN301 PH7P

LD14 LD24 LD34 LD44 LD54 LD64 LD74 LD84 LD94 LD104
LD01 LD11 LD21 LD31 LD41 LD51 LD61 LD71 LD81 LD91 LD101

D01 SW01 DEMO
D02 SW02 TRANSPOSE
D03 SW03 REC
D04 SW04 STOP
D11 SW11 PLAY/ PAUSE
D12 SW12 SONG SELECT
D13 SW13 F.FILE
D14 SW14 TEMPO/ FUNCTION
D33 SW33 TEMPO/ FUNCTION DOWN
D32 SW32 TEMPO/ FUNCTION UP
D21 SW21 -/NO
D22 SW22 +/YES

D23 SW23 LEFT
D24 SW24 RIGHT
LD04 R31 Red 2Y Green
LD06 R32 Red 2Y Green
LD102 USB AUDIO
LD34 USB MIDI
LD44 USER MIDI
LD54 MIDI TO AUDIO
LD64 COPY TO USB
LD74 TEMPO
LD81 PRESET
LD82 DEL/FORMAT
LD83 FUNCTION
LD84 TEMPO/ FUNCTION
LD91 METRONOME

28CC1-8834465 /3

PNR

CN102 PH9P
CN202 PH9P
CN302 PH7P

LD15 LD16 LD17 LD18 LD35 LD36 LD37 LD38 LD55 LD56 LD57 LD58
LD25 LD26 LD27 LD28 LD45 LD46 LD47 LD48 LD65 LD66 LD67 LD68
LD75 LD76 LD77 LD78 LD85 LD86 LD87 LD88

D05 SW05 GRAND PIANO1
D06 SW06 GRAND PIANO2
D07 SW07 GRAND PIANO3
D08 SW08 GRAND PIANO4
D25 SW25 E. PIANO1
D26 SW26 E. PIANO2
D27 SW27 HARPSI CHORD
D28 SW28 VARIATION
D45 SW45 VIBES/ GUITAR
D46 SW46 WOOD BASS
D47 SW47 E. BASS
D48 SW48 SPLIT
D15 SW15 PIPE ORGAN
D16 SW16 JAZZ ORGAN
D17 SW17 STRINGS
D18 SW18 CHOIR
D35 SW35 MELLOW
D36 SW36 BRILLIANCE
D37 SW37 REVERB
D38 SW38 EFFECT
D55 SW55 BRIGHT
D56 SW56 NORMAL
D57 SW57 MELLOW
D58 SW58 BRILLIANCE
D65 SW65 HARD
D66 SW66 MEDIUM
D67 SW67 SOFT
D68 SW68 I.A. CONTROL

LD55 ROOM
LD56 CHORUS
LD65 HALL 1
LD66 PHASER
LD75 HALL 2
LD76 TREMOLO
LD85 STAGE
LD86 ROTARY SP

28CC1-8834465 /3

POWER TRANSFORMER J (X8263A0)

T1 VHSP
120V YELLOW
T Fuse 4V GRAY
GREEN YELLOW RED BROWN WHITE BLUE BLACK ORANGE

VOLTAGE-SELECTOR

to Power Switch
AC-IN AC INLET JK1
F1 F2 F3
C1 0.01u
L1 L2 L3
C2 C3 4700P
J1 J2
CN2 VHSP
240V/230V/120V/100V
220V 6
130V 5
110V 4
3 3
0V 2

Destination	J1	J2	F2	F3	VOLTAGE-SELECTOR
J	YES	NO	NO	NO	NO
U	YES	NO	NO	NO	NO
E/B/K/O	YES	NO	NO	NO	NO
Y/P	NO	NO	YES	YES	YES

FU80

28CC1-2001030073

DESTINATION	U	B / E / K / O	Y / P
PRIMARY SPECIFICATION	BROWN 120V, T.Fuse 8V GRAY	BLUE 230V, BLUE 220V, VIOLET 132V, ORANGE 110V, T.Fuse 8V GRAY	RED 240V, BLUE 220V, VIOLET 132V, ORANGE 110V, T.Fuse 8V GRAY
PARTS No.	X8264A0	X8265A0	X8266A0

ACDCM

Note1) 定数記入なき部品はＳＭＩＬＥＹ構成表を参照のこと。
See SMILEY List about information of parts without constant entry.
Note2) 耐圧記入なきコンデンサは５０Ｖ。定格電力記入なき抵抗は１／１６Ｗ。
The capacitor that doesn't fill in the resisting voltage is 50V.
Resistance to which the rated apparent power is not filled in is 1/16W.

to DM CN-104 <Page2 A-8>
No Mount CN103 PH6P
CN102 XH4P
DB101 D3SBA60-7103
FZ101 SCT-5.0A
+18V(typ.) 0.9A(max)
L101 BL02RN2
C101 (+) 0.022u 250V
C102 (+) 0.1u
R103 56K
C103 3300/35
C104 (+) 0.1u
L104 BL02RN2
+DVCC +DVCC +DVCC DGND DGND DGND

FZ101～FZ103：T5A L 250V

CN101 VHSP
FZ102 SCT-5.0A
FZ103 SCT-5.0A
DB102 D3SBA60-7103
+26V(typ.) 3A(max) 350mA(typ)
C111 (+) 0.022u 250V
C112 (+) 0.1u
R104 56K
C114 3300/35
L102 BL02RN2
CN104 VH3P
C116 0.1u
+PVcc PGND −PVcc
C113 (+) 0.1u
R105 56K
C115 3300/35
−26V(typ.) 3A(max) 350mA(typ)
L103 BL02RN2
C117 0.1u
J1 0.0hm
D105 1A4-F
D106 1A4-F
C131 2.2/50
R106 1/4W 2.7K
R107 1/4W 2.7K
CN112 XH3P
C132 (+) 0.1u
+B +BGND
to AJACK CN-5 <Page4 H-11>
K101
D101 1SS133/176 REGULATOR +12V
IC101 NJM78M12FA
IN OUT COM
+21V(typ.) 200mA(max)
DB103 S1NB60-7101
C152 0.1u
C154 2200/35
C155 2200/35
C156 2.2/50
C158 0.1u
C160 0.1u
C162 100/16
D103 1SS133/176
C164 (+) 0.1u
C165 0.1u
CN109 PH4P
+12V AGND −12V AGND
to DM CN-315 <Page3 P-10> to AJACK CN-2 <Page4 H-8>
R101 FR 1/2W 1.5
R102 FR 1/2W 1.5
C151 (+) 0.022u 250V
C153 0.1u
C157 2.2/50
C159 0.1u
C161 0.1u
C163 100/16
D104 1SS133/176
IC102 NJM79M12FA
−21V(typ.) 200mA(max)
D102 1SS133/176 REGULATOR -12V

28CC1-2001070572

MAD

(For multi connection) (マルチ接続用)
No Mount
K1
POWER AMPLIFIER
IC1
TDA8922CJ
to DM CN-313 <Page3 P-8>
CN1 PH7P PH6P
TL1 TL2 TL3 TL4 TL5 TL6 TL7 TL8
TR1 2SC2412K
TR2 2SA1048
LPF fc=36.7kHz
L8 7014A-330M
L9 7014A-330M
L11 L12
CN4 VH6P
(SET(BTL))
MODE pin
H:Operating
L:Standby(Switching_OFF)

Sheet No. / Location	WU9661O
L13-L14	BK1608HM601
R26-R27	No Mount
R4-R5	2.7K Ω
R28-R29	2.7K Ω
R7-R8	4.7K Ω
C49-C50	0.01u(±1B
L11-L12	Jumper Wire
IC1	TDA8922CJ
C13-C15-C16	No Mount
C59	10uF/50V
R41-R42-R43-R44	5.6K
R12-R13-R14-R15	0
C14-C29	330P(±)
C17	470P(±)
C52	0.47u/16V(±1B
CN1	PH6P
Spec	Total Gain 23dB Differential Input L11/L12 Jumper 8Ω/3W

Note1) 定数記入なき部品はSMILEY構成表を参照のこと。
See SMILEY about information of parts without constant entry.
Note2) 耐圧記入なきコンデンサは50V。定格電力記入なき抵抗は1/16W。
The capacitor that doesn't fill in the resisting voltage is 50V.
Resistance to which the rated apparent power is not filled in is 1/16W.

28CC1-2001072327 /1

NET1

CN1 VH6P
CN2 VH6P
C1 C2
L+ L− R+ R−
WOOFERS L R
TWEETERS L R
: No Mount
28CC1-8811550 /3

■ **WARNING**
Components having special characteristics are marked ⚠1 and must be replaced with parts having specifications equel to those originally installed.

■ **安全上の注意**
⚠1 印の部品は、安全を維持するために重要な部品です。交換する場合は、安全のため必ず指定の部品をご使用ください。

Note : See parts list for details of circuit board component parts.
注： シートの部品詳細はパーツリストをご参照ください。