Clavinova®

CLP-480R/CLP-480PE

SERVICE MANUAL



● CLP-480R



● CLP-480PE

■ **CONTENTS**（目次）

SPECIFICATIONS（総合仕様）.....4/6
PANEL LAYOUT（パネルレイアウト）.....8
DISASSEMBLY PROCEDURE（分解手順）.....10
LSI PIN DESCRIPTION（LSI端子機能表）.....30
CIRCUIT BOARDS（シート基板図）.....35
TEST PROGRAM（テストプログラム）.....50/58
INITIAL SETTING（出荷時の設定）.....57/65
VERSION UPGRADE（バージョンアップ）.....66/67
BACKING UP THE DATA（データのバックアップ）..68/70
RESTORING THE DEFAULT SETTINGS
（初期設定に戻す）.....72
MESSAGE LIST（メッセージ一覧）.....73/76
SYSTEM BOOTING FLOWCHART
（起動フローチャート）.....79/81
PARTS LIST
BLOCK DIAGRAM（ブロックダイアグラム）
CIRCUIT BOARD LAYOUT & WIRING
（ユニットレイアウト＆結線図）
OVERALL CIRCUIT DIAGRAM（総回路図）

CL 001859

CLP-480R: 20110401-388500
CLP-480PE: 20110501-451500

YAMAHA
HAMAMATSU, JAPAN

Copyright (c) Yamaha Corporation. All rights reserved. PDF '11.04

IMPORTANT NOTICE

This manual has been provided for the use of authorized Yamaha Retailers and their service personnel. It has been assumed that basic service procedures inherent to the industry, and more specifically Yamaha Products, are already known and understood by the users, and have therefore not been restated.

WARNING : Failure to follow appropriate service and safety procedures when servicing this product may result in personal injury, destruction of expensive components and failure of the product to perform as specified. For these reasons, we advise all Yamaha product owners that all service required should be performed by an authorized Yamaha Retailer or the appointed service representative.

IMPORTANT : This presentation or sale of this manual to any individual or firm does not constitute authorization certification, recognition of any applicable technical capabilities, or establish a principal-agent relationship of any form.

The data provided is belived to be accurate and applicable to the unit(s) indicated on the cover. The research engineering, and service departments of Yamaha are continually striving to improve Yamaha products. Modifications are, therefore, inevitable and changes in specification are subject to change without notice or obligation to retrofit. Should any discrepancy appear to exist, please contact the distributor's Service Division.

WARNING : Static discharges can destroy expensive components. Discharge any static electricity your body may have accumulated by grounding yourself to the ground bus in the unit (heavy gauge black wires connect to this bus.)

IMPORTANT : Turn the unit OFF during disassembly and parts replacement. Recheck all work before you apply power to the unit.

WARNING: This product contains chemicals known to the State of California to cause cancer, or birth defects or other reproductive harm.

DO NOT PLACE SOLDER, ELECTRICAL/ELECTRONIC OR PLASTIC COMPONENTS IN YOUR MOUTH FOR ANY REASON WHAT SO EVER!

Avoid prolonged, unprotected contact between solder and your skin! When soldering, do not inhale solder fumes or expose eyes to solder/flux vapor!

If you come in contact with solder or components located inside the enclosure of this product, wash your hands before handling food.

IMPORTANT NOTICE FOR THE UNITED KINGDOM

Connecting the Plug and Cord

IMPORTANT. The wires in this mains lead are coloured in accordance with the following code:

BLUE	: NEUTRAL
BROWN	: LIVE

As the colours of the wires in the mains lead of this apparatus may not correspond with the coloured markings identifying the terminals in your plug proceed as follows:
The wire which is coloured BLUE must be connected to the terminal which is marked with the letter N or coloured BLACK.
The wire which is coloured BROWN must be connected to the terminal which is marked with the letter L or coloured RED.
Making sure that neither core is connected to the earth terminal of the three pin plug.

• This applies only to products distributed by Yamaha Music (U.K.) Ltd. (2 wires)

■ WARNING

Components having special characteristics are marked ⚠ and must be replaced with parts having specification equal to those originally installed.

⚠ 印の部品は、安全を維持するために重要な部品です。交換する場合は、安全のために必ず指定の部品をご使用ください。

■ SAVING DATA（データの保存）

- Saved data may be lost due to malfunction or incorrect operation. Save important data to a USB storage device/ external device such as a computer.
- To protect against data loss through media damage, we recommend that you save your important data onto two USB storage devices.

- 保存したデータは故障や誤操作などのために失われることがあります。大切なデータは、USB 記憶装置 / コンピューターなどの外部機器に保存してください。
- 保存した USB 記憶装置の万一の事故に備えて、大切なデータは予備の USB 記憶装置にバックアップとして保存されることをおすすめします。

■ SPECIFICATIONS

Size /Weight	Dimensions	Width [in the case of a model with a polished finish]	1420 mm (55-7/8") [1424 mm] (56-1/16")
		Height [in the case of a model with a polished finish]	940 mm (37") [943 mm (37-1/8")]
		Height with music rest [in the case of a model with a polished finish]	1108 mm (43-5/8") [1109 mm] (43-11/16")
		Depth [in the case of a model with a polished finish]	513 mm (20-3/16") [513 mm] (20-3/16")
	Weight [in the case of a model with a polished finish]		87.5 kg (192 lbs., 14 oz.) [91.0 kg] (200 lbs., 10 oz.)
Control Interface	Keyboard	Number of Keys	88
		Type	NW (Natural Wood) with Synthetic ivory keytops (with real-wood white keys)
		Linear Graded Hammer	Yes
		Touch Sensitivity	Yes
	Pedal	Number of Pedals	3 (Damper, Sostenuto, Soft)
		Half Pedal	Yes (Damper)
		GP Responsive Damper Pedal	Yes
	Display	Type	Backlit LCD (24-character x 2-line)
		Contrast	Yes
		Color	Monochrome
		Language	English, Japanese
	Panel	Language	English
Cabinet	Key Cover Style		Sliding
	Music Rest		Yes
	Music Braces		Yes
Voices	Tone Generation	Tone Generation Technology	AWM Dynamic Stereo Sampling
		Number of Dynamic Levels	5
		Sustain Samples	Yes
		Key-off Samples	Yes
		String Resonance	Yes
	Polyphony	Number of Polyphony (Max.)	256
	Preset	Number of Voices	40 + 480 XG + 12 Drum Kits
	Compatibility	XG	Yes
		GS	Yes
		GM	Yes
		GM2	Yes
Effects	Types	Reverb	5
		Chorus	3
		Brilliance	7
		DSP	12
		Others	Intelligent Acoustic Control, GP Soundboard Speaker
	Functions	Dual/Layers	Yes
		Split	Yes

Recording/ Playback (MIDI Songs)	Recording	Number of Songs	250 (max.)
		Number of Tracks	16
		Data Capacity	Approx. 1.47MB (max.) <Approx. 550KB/song (max.)>
	Playback	Data Capacity	Approx. 550KB/Song (max.)
	Data Format	Recording	SMF (Format 0)
		Playback	SMF (Format 0, Format 1), ESEQ
	Data Size		Approx. 550KB/song (max.)
	Preset	Number of Preset Songs	50
Recording/ Playback (Audio Songs)	Length of Recording/Playback (max.)		80 minutes/song (max.)
	Data Format		.wav (44.1 kHz sample rate, 16 bit resolution, stereo)
Functions	Demo Songs		Voice Demo: 16
	Overall Controls	Metronome	Yes
		Tempo Range	5 – 500
		Transpose	-12 to 0, 0 to +12
		Tuning	Yes
		Scale Type	7 types
Storage and Connectivity	Storage	Internal Memory	Approx. 1.5MB
		External Device	USB Storage Device (optional)
	Connectivity	Headphones	x 2
		MIDI	[IN][OUT][THRU]
		AUX IN	[L/L+R][R]
		AUX OUT	[L/L+R][R]
		[AUX PEDAL]	Yes
		[USB TO DEVICE]	Yes
		USB [TO HOST]	Yes
Amplifiers/ Speakers	Amplifiers		(30W + 30W + 20W + 20W) x 2
	Speakers		(16cm + 8cm + 2.5cm) x 2 + 8cm x 2
	Tri-Amp System		Yes
Accessories	Included Accessories		Owner's Manual, "50 greats for the Piano" (Music Book), Data List, AC Power Cord, Bench (included or optional depending on locale), My Yamaha Product User Registration

● Options

BC-100 Bench
HPE-160 Stereo Headphones

■ 総合仕様

サイズ / 質量	幅 [つや出し仕上げのモデルの場合]		1420mm [1424mm]
	高さ [つや出し仕上げのモデルの場合]		940mm [943mm]
	高さ (譜面立てを立てた場合) [つや出し仕上げのモデルの場合]		1108mm [1109mm]
	奥行き [つや出し仕上げのモデルの場合]		513mm [513mm]
	質量 [つや出し仕上げのモデルの場合]		87.5kg [91.0kg]
操作子	鍵盤	鍵盤数	88
		鍵盤種	ナチュラルウッド (NW) 鍵盤象牙調仕上げ (白鍵に木材を使用)
		リニアグレードハンマー	Yes
		タッチ感度	Yes
	ペダル	ペダル数	3 (ダンパー、ソステヌート、ソフト)
		ハーフペダル	Yes (ダンパーペダル)
		GP レスポンスダンパーペダル	Yes
	ディスプレイ	タイプ	LCD (24 文字 X 2 行)
		バックライト	Yes
		コントラスト	Yes
		言語	英語・カナ
	パネル	言語	英語
本体	鍵盤蓋		スライド式キーカバー
	譜面立て		Yes
	譜面止め		Yes
音源 / 音色	音源	音源方式	AWM ダイナミックステレオサンプリング
		ダイナミックステレオ サンプリング	5 レベル
		サステインサンプリング	Yes
		キーオフサンプリング	Yes
		ストリングレゾナンス	Yes
	発音数	最大同時発音数	256
	プリセット	音色数	40、XG 音色 : 480 + 12 ドラムキット
	音源フォーマット	XG	Yes
		GS	Yes
		GM	Yes
		GM2	Yes
効果	タイプ	リバーブ	5
		コーラス	3
		ブリリアンス	7
		DSP	12
		その他	インテリジェント アコースティック コントロール、 GP サウンドボードスピーカー
	ファンクション	デュアル	Yes
		スプリット	Yes

録音 / 再生 (MIDI ソング)	録音	曲数	250 (最大)
		トラック数	16
		データ容量	約 1.47MB (最大) <約 550KB/ 曲 (最大)>
	再生	データ容量	約 550KB/ 曲 (最大)
	フォーマット	録音	SMF (フォーマット 0)
		再生	SMF (フォーマット 0、フォーマット 1)、ESEQ (ピアノプレーヤ用ソングのみ)
	内蔵曲 (プリセットソング)	曲数	ピアノソング 50 曲
録音 / 再生 (オーディオソング)	時間		80 分 / 曲 (最長)
	フォーマット		.wav (サンプリング周波数 44.1kHz、量子化ビット数 16bit、stereo)
ファンクション	デモ		音色デモ : 16
	全体設定	メトロノーム	Yes
		テンポ	Yes
		トランスポーズ	Yes
		チューニング	Yes
		スケール	7 タイプ
メモリー / 接続端子	メモリー	内部メモリー	約 1.5MB
		外付けドライブ (USB 記憶装置)	別売
	接続端子	ヘッドフォン	ヘッドフォン端子 ×2
		MIDI	[IN][OUT][THRU]
		AUX IN	[L/L+R][R]
		AUX OUT	[L/L+R][R]
		[AUX PEDAL]	Yes
		USB [TO DEVICE]	Yes
		USB [TO HOST]	Yes
アンプ / スピーカー	アンプ出力		(30W + 30W + 20W + 20W) × 2
	スピーカー		(16cm + 8cm + 2.5cm) × 2 + 8cm × 2
	トライ・アンプシステム		Yes
電源	定格電源		AC100V　50/60Hz
	消費電力		80 W
付属品	同梱品		保証書、取扱説明書 (本書)、ピアノで弾く名曲 50 選 (楽譜集)、ヘッドフォン、電源コード、高低自在イス、ユーザー登録のご案内

● 別売品

ヘッドフォン　HPE-160

■ PANEL LAYOUT（パネルレイアウト）

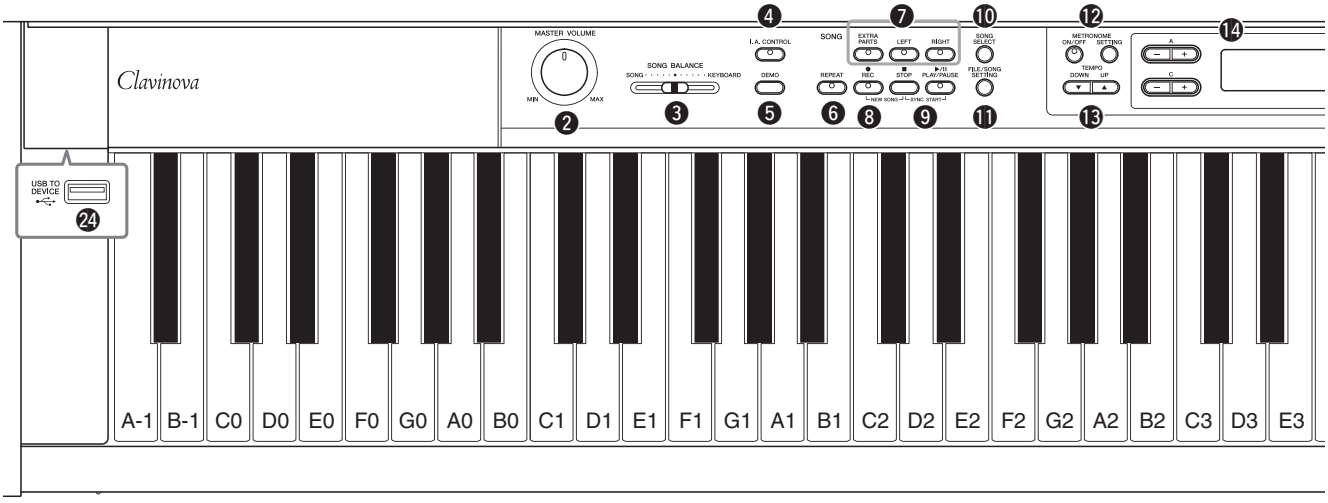

❶ [⏻] Power switch
❷ [MASTER VOLUME] dial
❸ [SONG BALANCE] slider
❹ [I. A. CONTROL] button
❺ [DEMO] button
❻ [REPEAT] button
❼ [RIGHT], [LEFT], [EXTRA PARTS] buttons
❽ [REC] button
❾ [PLAY/PAUSE], [STOP] buttons
❿ [SONG SELECT] button
⓫ [FILE/SONG SETTING] button
⓬ METRONOME [ON/OFF], METRONOME [SETTING] buttons
⓭ TEMPO [UP] [DOWN] buttons
⓮ A – D [–] [+] buttons, Display
⓯ [CONTRAST] knob
⓰ [EXIT] button
⓱ Voice group buttons
⓲ [VOICE SETTING] button
⓳ [SPLIT] button
⓴ [REVERB], [CHORUS] buttons
㉑ BRILLIANCE [MELLOW] [BRIGHT] buttons
㉒ [S. BOARD SPEAKER] button
㉓ [FUNCTION] button
㉔ [USB TO DEVICE] terminal
㉕ [PHONES] jacks
㉖ USB [TO HOST] terminal
㉗ MIDI [IN] [OUT] [THRU] terminals
㉘ [AUX PEDAL] jack
㉙ AUX OUT [L/L+R] [R] jacks
㉚ AUX IN [L/L+R] [R] jacks
㉛ [AC IN] connector
㉜ Damper pedal (right pedal), Sostenuto pedal (center pedal), Soft pedal (left pedal)

❶ [⏻] 電源スイッチ
❷ [MASTER VOLUME] ダイアル
❸ [SONG BALANCE] スライダー
❹ [I. A. CONTROL] ボタン
❺ [DEMO] ボタン
❻ [REPEAT] ボタン
❼ [RIGHT]、[LEFT]、[EXTRA PARTS] ボタン
❽ [REC] ボタン
❾ [PLAY/PAUSE]、[STOP] ボタン
❿ [SONG SELECT] ボタン
⓫ [FILE/SONG SETTING] ボタン
⓬ METRONOME [ON/OFF]、METRONOME [SETTING] ボタン
⓭ TEMPO [DOWN][UP] ボタン
⓮ A ～ D [ー][十] ボタン、画面
⓯ [CONTRAST] つまみ
⓰ [EXIT] ボタン
⓱ 音色グループボタン
⓲ [VOICE SETTING] ボタン
⓳ [SPLIT] ボタン
⓴ [REVERB]、[CHORUS] ボタン
㉑ BRILLIANCE [MELLOW][BRIGHT] ボタン
㉒ [S. BOARD SPEAKER] ボタン
㉓ [FUNCTION] ボタン
㉔ [USB TO DEVICE] 端子
㉕ [PHONES] 端子
㉖ USB [TO HOST] 端子
㉗ MIDI [IN] [OUT] [THRU] 端子
㉘ [AUX PEDAL] 端子
㉙ AUX OUT [L/L+R][R] 端子
㉚ AUX IN [L/L+R][R] 端子
㉛ [AC IN] 端子
㉜ 右のペダル (ダンパーペダル)、まん中のペダル (ソステヌートペダル)、左のペダル (ソフトペダル)

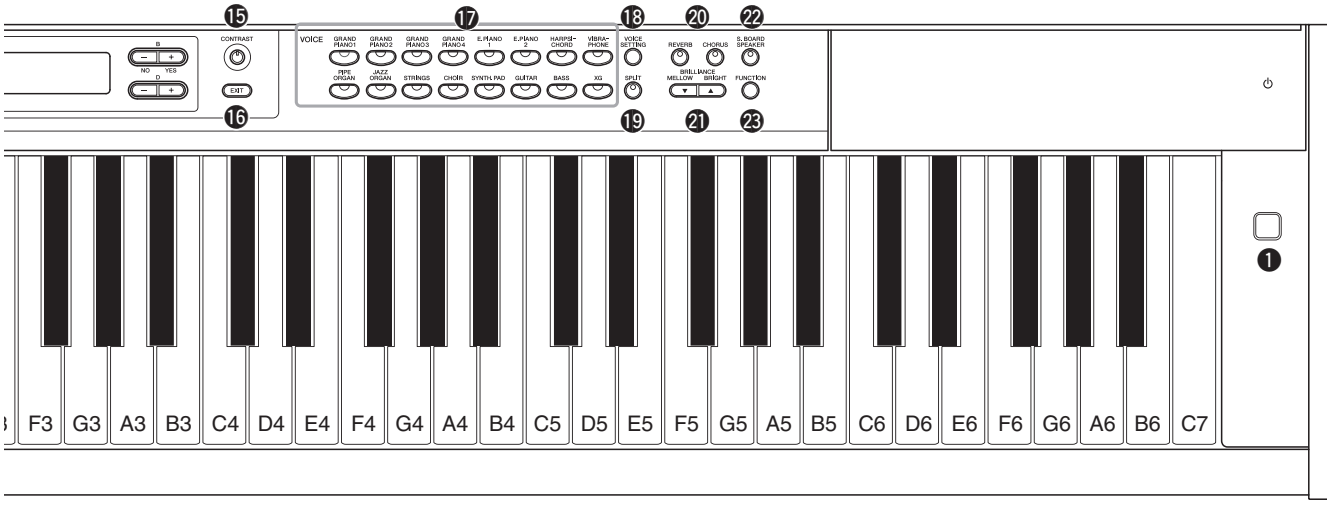
⓯
⓱
⓲
⓴
㉒
CONTRAST
EXIT
VOICE
GRAND PIANO1
GRAND PIANO2
GRAND PIANO3
GRAND PIANO4
E.PIANO 1
E.PIANO 2
HARPSI-CHORD
VIBRA-PHONE
PIPE ORGAN
JAZZ ORGAN
STRINGS
CHOIR
SYNTH.PAD
GUITAR
BASS
XG
VOICE SETTING
SPLIT
REVERB
CHORUS
E.BOARD SPEAKER
BRILLIANCE
MELLOW
BRIGHT
FUNCTION
⓰
⓳
㉑
㉓
❶
F3 G3 A3 B3 C4 D4 E4 F4 G4 A4 B4 C5 D5 E5 F5 G5 A5 B5 C6 D6 E6 F6 G6 A6 B6 C7

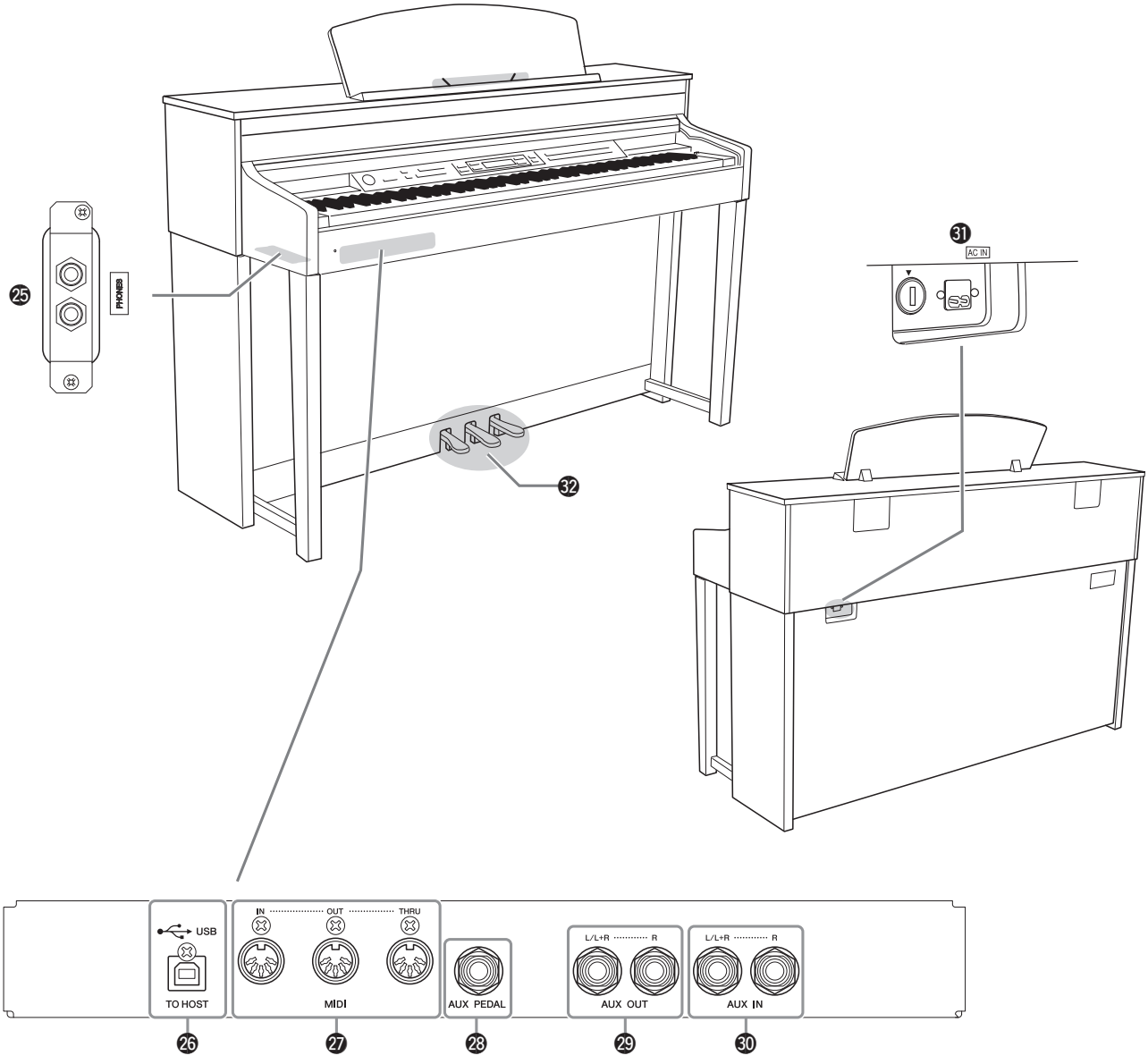
㉕
PHONES
㉛
AC IN
㉜
USB
TO HOST
IN
OUT
THRU
MIDI
AUX PEDAL
L/L+R
R
AUX OUT
AUX IN
㉖
㉗
㉘
㉙
㉚

■ DISASSEMBLY PROCEDURE（分解手順）

Precaution（注意事項）

* **Install the filament tape and the harness clamp in the same way as they were before removal.**	※ フィラメントテープ、束線止めは、取り外す前と同じように取り付けてください。

1. Headphone Hanger
(Time required : About 1 minute)

Remove the two (2) screws marked [15b]. The headphone hanger can then be removed. (Fig. 1)

2. Music Rest Assembly
(Time required : About 1 minute)

Remove the four (4) screws marked [61A]. The music rest assembly can then be removed. (Photo 1)

3. Top Board Assembly
(Time required : About 1 minute)

3-1. Close the key cover.

3-2. Remove the three (3) screws marked [60] and slide the top board assembly forward. (Fig. 2)

3-3. Disconnect the two (2) SQAFC wiring assemblies (4P) and TW1 wiring assembly (6P). The top board assembly can then be removed by lifting up. (Photo 2)

1. ヘッドホンハンガー（所要時間：約 1 分）

[15b] のネジ 2 本を外し、ヘッドホンハンガーを外します。（図 1）

2. 譜面板 Ass'y（所要時間：約 1 分）

[61A] のネジ 4 本を外し、譜面板 Ass'y を外します。（写真 1）

3. 屋根 Ass'y（所要時間：約 1 分）

3-1. スライド蓋を閉じておきます。

3-2. [60] のネジ 3 本を外し、屋根 Ass'y を前方へスライドします。（図 2）

3-3. SQAFC束線（4P）2個とTW束線1（6P）1個を外し、屋根Ass'yを持ち上げて外します。（写真2）

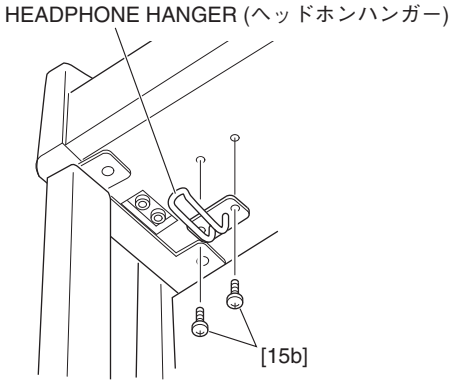

Fig. 1（図 1）

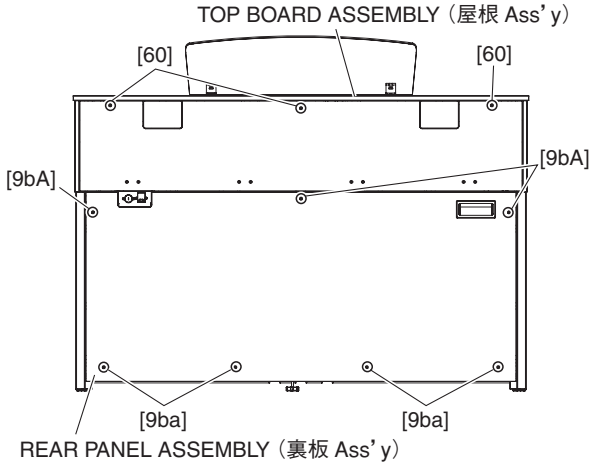

Fig. 2（図 2）

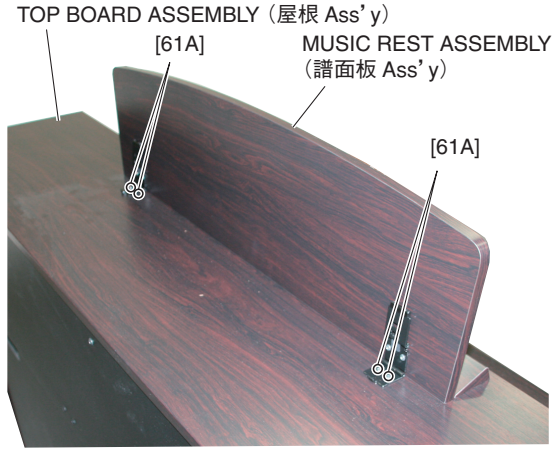

Photo 1（写真 1）

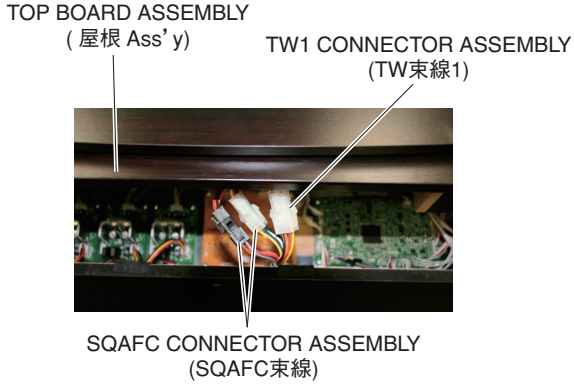

Photo 2（写真 2）

4. Rear Panel Assembly
(Time required : About 2 minutes)

4-1. Disconnect the AC cord.

4-2. Remove the three (3) screws marked [9bA] and the four (4) screws marked [9ba]. The rear panel assembly can then be removed. (Fig. 2)
For the models produced up to February 2011, the same screws are used for [9bA] and [9ba].

5. Circuit Boards and Assembles (Main Unit Section)
(Time required: About 2 minutes each)

5-1. Remove the top board assembly. (See procedure 3)

5-2. Each circuit board and assembly can be removed by removing its fixing screws as listed below.

4. 裏板 Ass'y（所要時間：約 2 分）

4-1. 電源コードを外します。

4-2. [9bA] のネジ 3 本と [9ba] のネジ 4 本を外し、裏板 Ass'y を外します。(図 2)
2011 年 2 月生産分までは、[9bA] と [9ba] のネジは同じネジです。

5. 基板とアッセンブリ（メインユニット部）
（所要時間：各約 2 分）

5-1. 屋根 Ass'y を外します。(3 項参照)

5-2. 次のネジを外すことにより、基板・アッセンブリを外すことができます。

Circuit board and Assembly	Ref. No.	QTY	Fig.
DM	56A	4	3
CHD	59A	4	3
ACDC	59B	4	3
MAD	59C	4	3
FU COVER（FU カバー）	63A	3	3
POWER TRANSFORMER（電源トランス）	58	4	3
PK CONNECTOR（PK コネクタ）	50A	2	3
PJK	20c	2	3
AJACK	5A	4	3
	6A	4	3
	7A	2	3
DJACK	4A	3	3
	5B	1	3
	6B	1	3
	7B	2	3
	8A	1	3

* ***DM circuit board has a DIP switch. SW105 is for switching the display of destination (for Japan or for other than Japan).***

	OFF	ON
SW105	Excluding Japan	Japanese

※ DM シート内には、日本仕向と日本仕向以外の表示切替え用（SW105）のディップスイッチがあります。

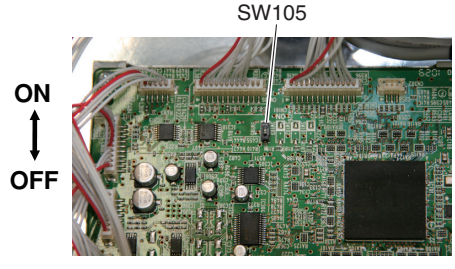

Photo 3（写真 3）

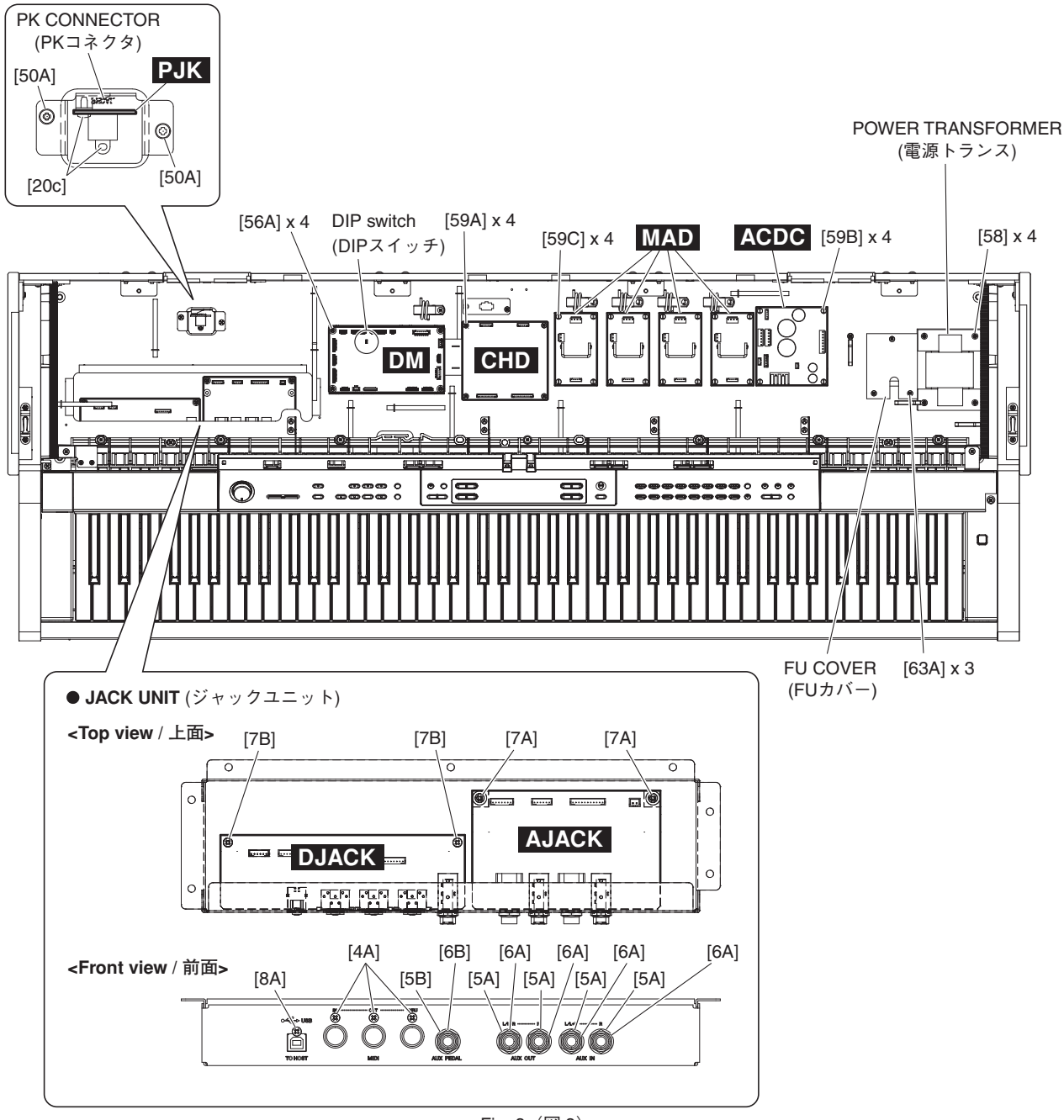

Fig. 3（図 3）

6. REAR speaker, Squawker

(Time required: About 3 minutes each)

6-1. Remove the top board assembly. (See procedure 3)

6-2. **REAR Speaker**

Remove the four (4) screws marked [10A]. The REAR speaker can then be removed. (Fig. 4)

6-3. **Squawker**

6-3-1. Remove the ten (10) screws marked [6C]. The top board front assembly can then be removed. (Fig. 4)

6-3-2. Remove the four (4) screws marked [6D]. The sound reflector can then be removed. (Fig. 4)

6-3-3. Remove the four (4) screws marked [10B]. The squawker can then be removed. (Fig. 4)

6. REARスピーカ、スコーカ（所要時間：各約3分）

6-1. 屋根 Ass'y を外します。(3 項参照)

6-2. **REAR スピーカ**

[10A] のネジ 4 本を外し、REAR スピーカを外します。(図 4)

6-3. **スコーカ**

6-3-1. [6C] のネジ 10 本を外し、屋根前板 Ass'y を外します。(図 4)

6-3-2. [6D] のネジ 4 本を外し、音響反射板を外します。(図 4)

6-3-3. [10B] のネジ 4 本を外し、スコーカを外します。(図 4)

7. Tweeter (L, R)
(Time required: About 3 minutes each)

7-1. Remove the top board assembly. (See procedure 3)

7-2. Remove the two (2) screws marked [6E]. The tweeter L assembly can then be removed. (Fig. 4)

* ***The left and right tweeter assembly can then be removed in the same manner.***

7-3. Remove the two (2) screws marked [5c]. The tweeter can then be removed from the tweeter assembly. (Fig. 4-1)

7. ツィータ (L・R)(所要時間：各約 3 分)

7-1. 屋根 Ass' y を外します。(3 項参照)

7-2. [6E] のネジ 2 本を外し、ツィータ (L) Ass' y を外します。(図 4)

※ **ツィータ (R) Ass' y も同様に外すことができます。**

7-3. [5c] のネジ 2 本を外し、ツィータ Ass' y からツィータを外します。(図 4-1)

● **TOP BOARD ASSEMBLY** (屋根Ass'y)

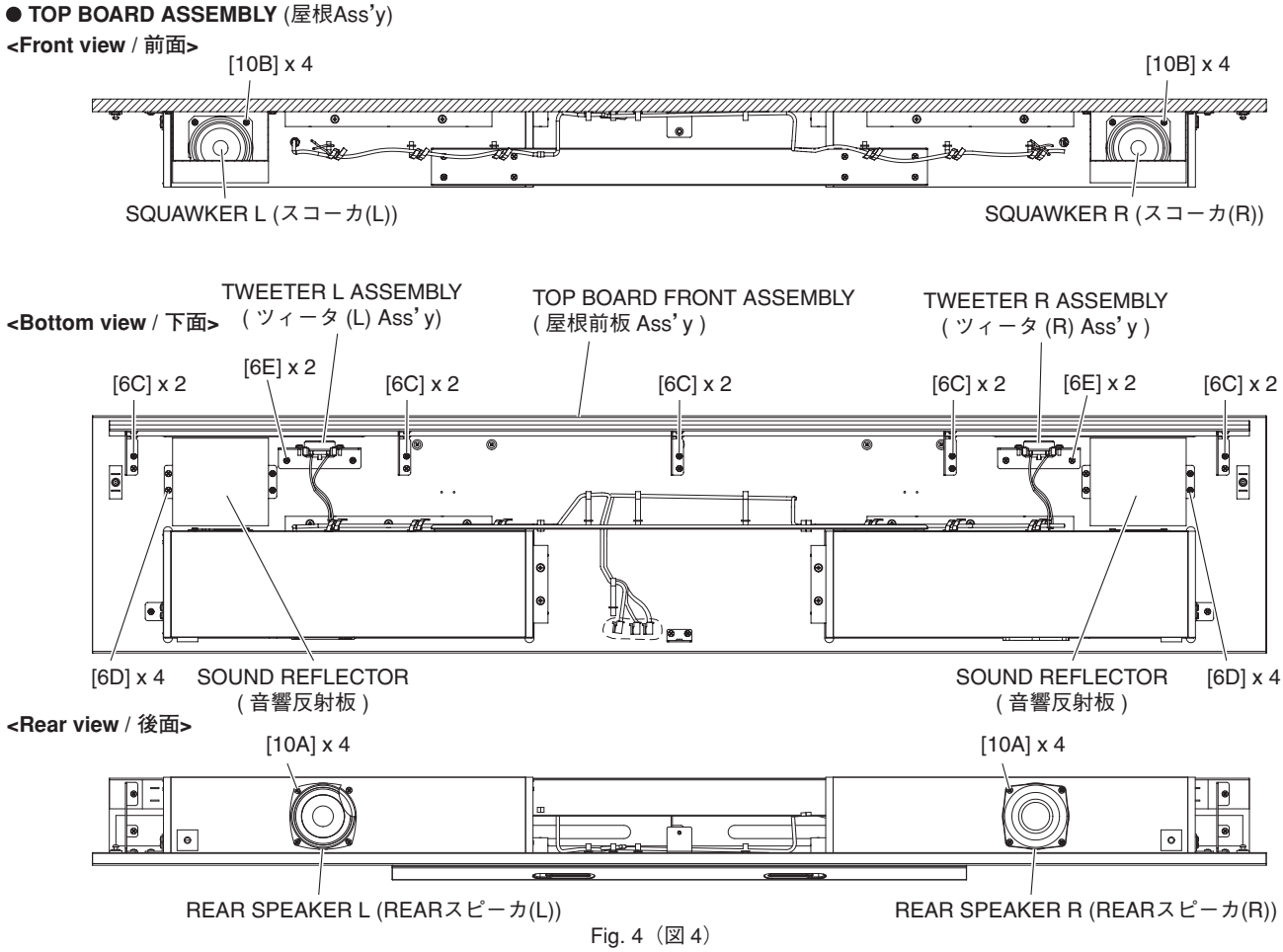

Fig. 4（図 4）

● **TWEETER ASSEMBLY** (ツィータAss'y)

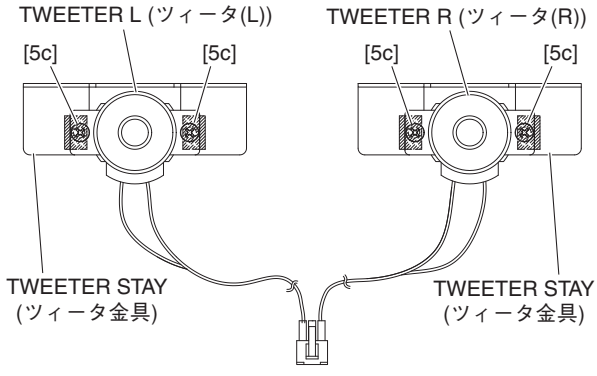

Fig. 4-1（図 4-1）

8. Key Cover Assembly
(Time required: About 2 minutes)

8-1. Close the key cover.
8-2. Remove the top board assembly. (See procedure 3)
8-3. Remove the screw marked [56B]. The rack cover L can then be removed. (Fig. 5)
* ***The rack cover R can then be removed in the same manner.***
8-4. Set the left end of the rod at the slits of the guide and then lift the rear key cover assembly. (Fig. 6)
8-5. Lean slightly the key cover assembly so that the guide pin can be removed from the guide rail. (Fig. 7, Photo 4)
* ***When removing, be sure not to nake scratches on the side cover.***
* ***When reinstalling the key cover assembly, apply a masking shield tape around the guide rail to prevent from making scratches on the assembly.***

8. スライド蓋 Ass'y（所要時間：約 2 分）

8-1. スライド蓋を閉じます。
8-2. 屋根 Ass'y を外します。(3 項参照)
8-3. [56B] のネジ 1 本を外し、ラックカバー (L) を外します。(図 5)
※ **ラックカバー (R) も同様に外します。**
8-4. 連動棒をラックの抜き口に合わせて、スライド蓋後部を上に持ち上げます。(図 6)
8-5. スライド蓋 Ass'y を少し斜めにして、ガイドピンをガイドレールより外します。(図 7、写真 4)
※ **腕木に傷をつけないように注意して取り外します。**
※ **組み付けのときには、ガイドレールの周囲にマスキングテープを張り、傷がつかないようにします。**

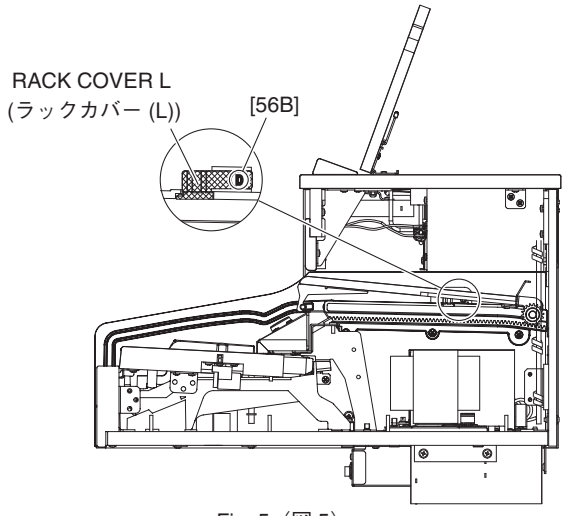

Fig. 5（図 5）

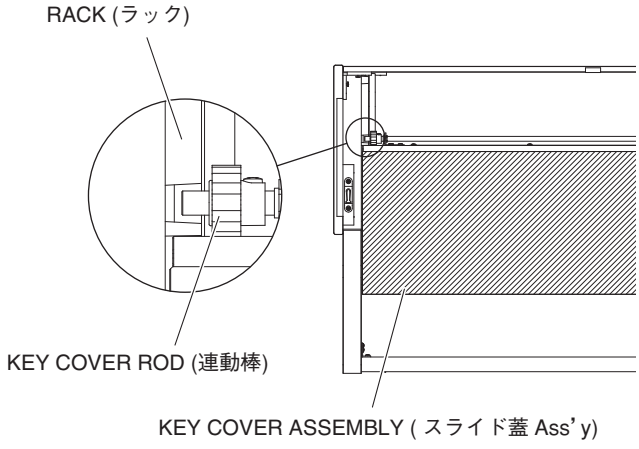

Fig. 6（図 6）

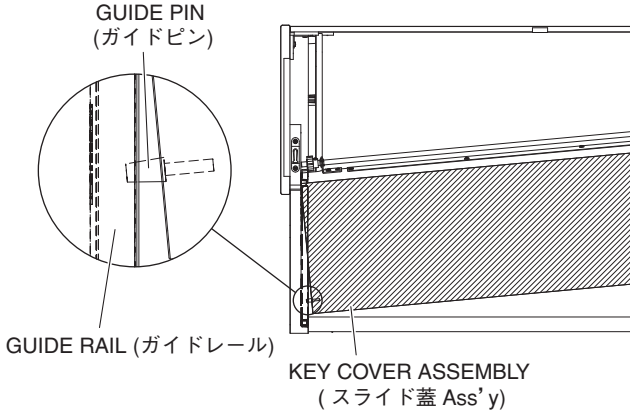

Fig. 7（図 7）



Photo 4（写真 4）

9. Panel Assembly
(Time required: About 4 minutes)

9-1. Remove the top board assembly. (See procedure 3)
9-2. Remove the key cover assembly. (See procedure 8)
9-3. Remove the eight (8) screws marked [50B], the three (3) screws marked [62] and the screw marked [63B]. The panel assembly can then be removed. (Fig. 8)

9. パネル Ass'y (所要時間：約 5 分)

9-1. 屋根 Ass'y を外します。(3 項参照)
9-2. スライド蓋 Ass'y を外します。(8 項参照)
9-3. [50B] のネジ 8 本、[62] のネジ 3 本と [63B] のネジ 1 本を外し、パネル Ass'y を外します。(図 8)

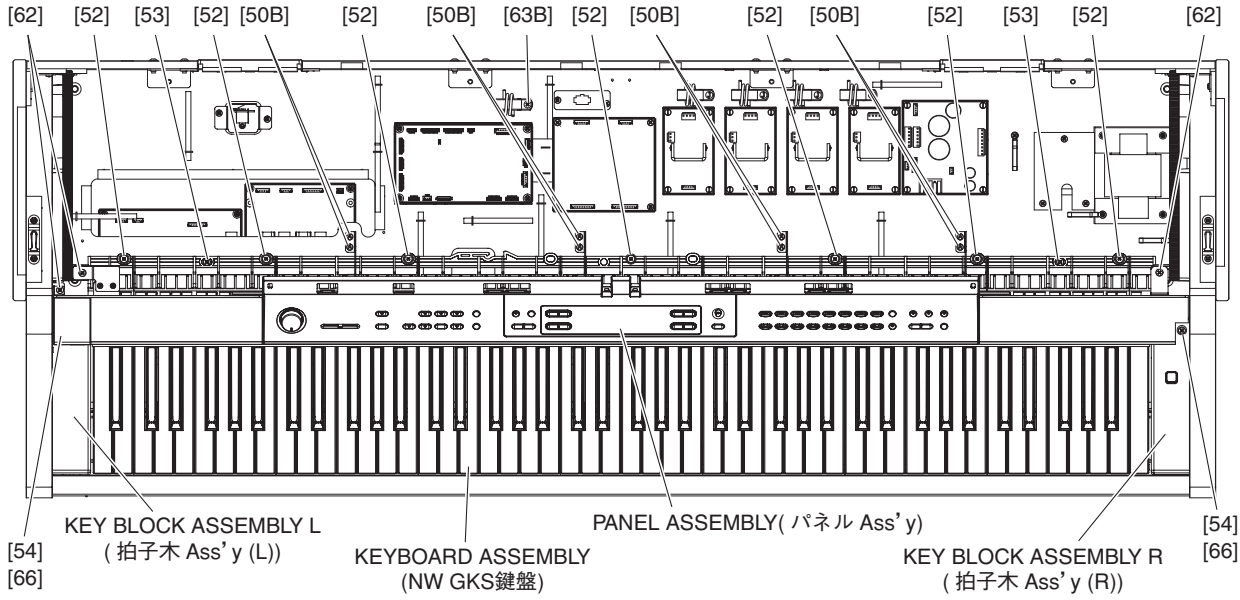

Fig. 8（図 8）

10. Key Block Assembly (L, R)
(Time required: About 3 minutes each)

10-1. Remove the top board assembly. (See procedure 3)
10-2. Remove the key cover assembly. (See procedure 8)
10-3. Remove the panel assembly. (See procedure 9)
10-4. Remove the screw marked [54] and the flat washer marked [66]. The key block assembly L can then be removed. (Fig. 8)

* ***The left and right key block assembly can then be removed in the same manner.***

10. 拍子木 Ass'y (L・R) (所要時間：各約 5 分)

10-1. 屋根 Ass'y を外します。(3 項参照)
10-2. スライド蓋 Ass'y を外します。(8 項参照)
10-3. パネル Ass'y を外します。(9 項参照)
10-4. [54] のネジ 1 本と [66] の平座小型丸 1 個を外し、拍子木 Ass'y (L) を外します。(図 8)

※ **拍子木 Ass'y (R) も同様に外すことができます。**

11. Keyboard Assembly
(Time required: About 5 minutes)

11-1. Remove the top board assembly. (See procedure 3)
11-2. Remove the key cover assembly. (See procedure 8)
11-3. Remove the panel assembly. (See procedure 9)
11-4. Remove the key block assembly L and R. (See procedure 10)
11-5. Remove the seven (7) screws marked [52] and the two (2) screws marked [53]. The keyboard assembly can then be removed. (Fig. 8)

11. NW GKS 鍵盤 (所要時間：約 7 分)

11-1. 屋根 Ass'y を外します。(3 項参照)
11-2. スライド蓋 Ass'y を外します。(8 項参照)
11-3. パネル Ass'y を外します。(9 項参照)
11-4. 拍子木 Ass'y (L・R) を外します。(10 項参照)
11-5. [52] のネジ 7 本と [53] のネジ 2 本を外し、NW GKS 鍵盤を外します。(図 8)

12. Circuit Boards & Assemblies (Panel Assembly Section)

(Time required: About 6 minutes each)

12-1. Remove the top board assembly. (See procedure 3)
12-2. Remove the key cover assembly. (See procedure 8)
12-3. Remove the panel assembly. (See procedure 9)
12-4. Each circuit board and assembly can be removed by removing its fixing screws as listed below.

12. 基板とアッセンブリ（パネル Ass'y 部）

（所要時間：各約 6 分）

12-1. 屋根 Ass'y を外します。(3 項参照)
12-2. スライド蓋 Ass'y を外します。(8 項参照)
12-3. パネル Ass'y を外します。(9 項参照)
12-4. 次のネジを外すことにより、基板・アッセンブリを外すことができます。

Circuit board and Assembly		Ref. No.	QTY	Fig.
LCD（液晶ディスプレイ）		50C	2	9
		51A	3	9
PNL	SLIDE KNOB（スライドツマミ）		1	9
		50D	16	9
PNR		50E	21	9
MV1	V KNOB（V ツマミ）		1	9
		50F	3	9
USB		50G	3	9

<Top view / 上面>

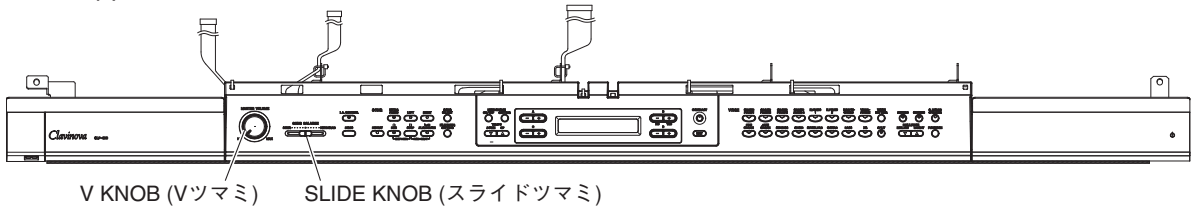

<Bottom view / 下面>

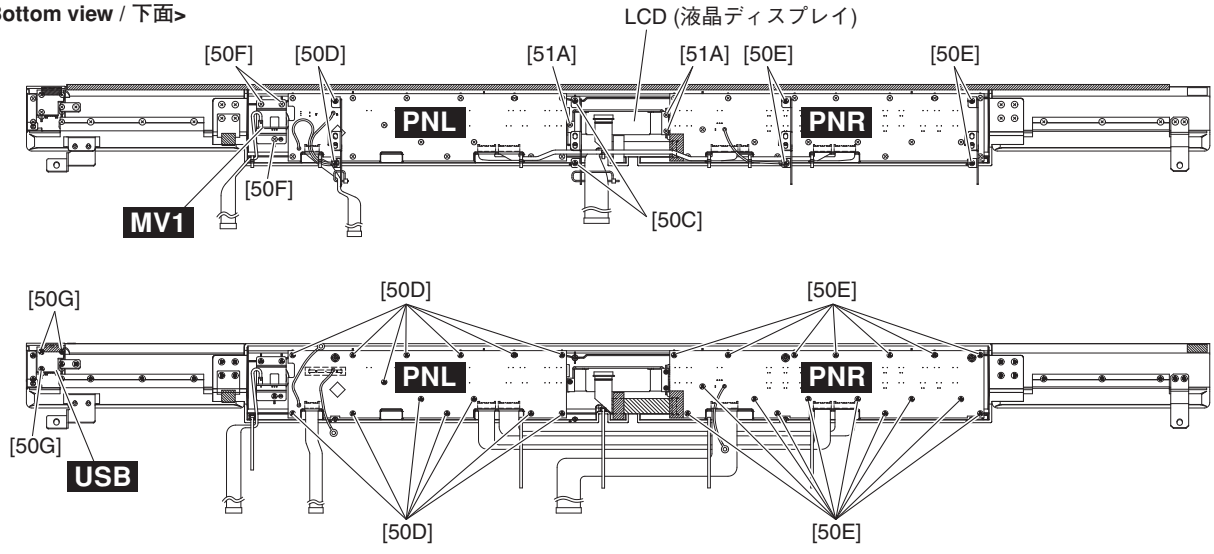

Fig. 9（図 9）

13. Rack Assembly (L, R)
(Time required: About 6 minutes each)

13-1. Remove the top board assembly. (See procedure 3)
13-2. Remove the key cover assembly. (See procedure 8)
13-3. Remove the panel assembly. (See procedure 9)
13-4. Remove the four (4) screws marked [10C]. The rack assembly L can then be removed. (Fig. 10)

* ***The left and right rack assembly can then be removed in the same manner.***

14. Decoration Board (L, R)
(Time required: About 8 minutes each)

14-1. Remove the top board assembly. (See procedure 3)
14-2. Remove the key cover assembly. (See procedure 8)
14-3. Remove the panel assembly. (See procedure 9)
14-4. Remove the rack assembly L. (See procedure 13)
14-5. Remove the four (4) screws marked [11A] and the two (2) screws marked [50H]. The decoration board L can then be removed. (Fig. 10)

* ***The left and right decoration board can then be removed in the same manner.***

15. PL Circuit Board
(Time required: About 10 minutes)

15-1. Remove the top board assembly. (See procedure 3)
15-2. Remove the key cover assembly. (See procedure 8)
15-3. Remove the panel assembly. (See procedure 9)
15-4. Remove the key block assembly L and R. (See procedure 10)
15-5. Remove the keyboard assembly. (See procedure 11)
15-6. Remove the screw marked [8B]. The PL circuit board can then be removed. (Fig. 10)

13. ラック Ass'y (L・R) (所要時間：各約 6 分)

13-1. 屋根 Ass'y を外します。(3 項参照)
13-2. スライド蓋 Ass'y を外します。(8 項参照)
13-3. パネル Ass'y を外します。(9 項参照)
13-4. [10C] のネジ 4 本を外し、ラック Ass'y (L) を外します。(図 10)

※ **ラック Ass'y (R) も同様に外すことができます。**

14. 飾り板 (L・R) (所要時間：各約 8 分)

14-1. 屋根 Ass'y を外します。(3 項参照)
14-2. スライド蓋 Ass'y を外します。(8 項参照)
14-3. パネル Ass'y を外します。(9 項参照)
14-4. ラック Ass'y (L) を外します。(13 項参照)
14-5. [11A] のネジ 4 本と [50H] のネジ 2 本を外し、飾り板 (L) を外します。(図 10)

※ **飾り板 (R) も同様に外すことができます。**

15. PL シート (所要時間：約 10 分)

15-1. 屋根 Ass'y を外します。(3 項参照)
15-2. スライド蓋 Ass'y を外します。(8 項参照)
15-3. パネル Ass'y を外します。(9 項参照)
15-4. 拍子木 Ass'y (L・R) を外します。(10 項参照)
15-5. NW GKS 鍵盤を外します。(11 項参照)
15-6. [8B] のネジ 1 本を外し、PL シートを外します。(図 10)

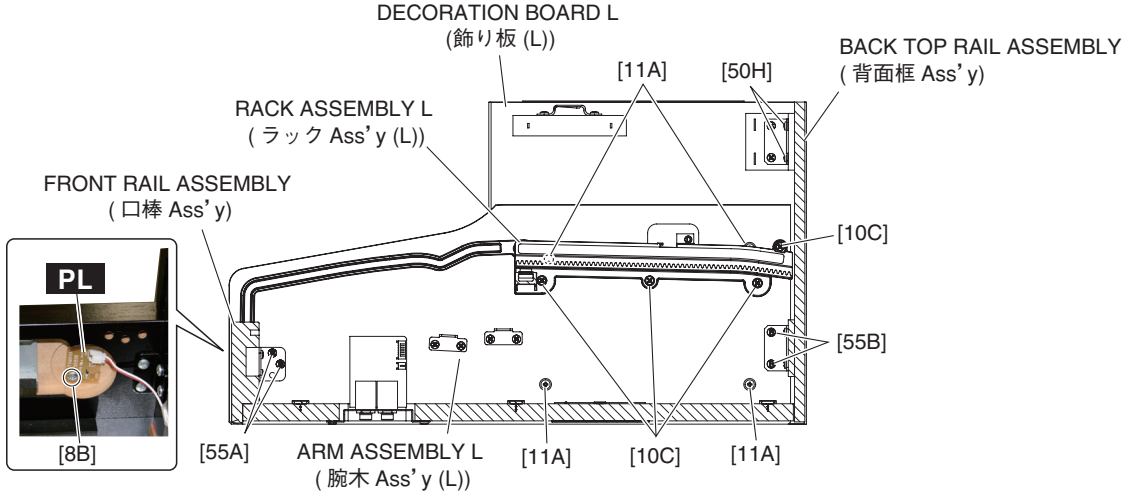

Fig. 10（図 10）

16. Front Rail Assembly
(Time required: About 12 minutes)

16-1. Remove the top board assembly. (See procedure 3)
16-2. Remove the key cover assembly. (See procedure 8)
16-3. Remove the panel assembly. (See procedure 9)
16-4. Remove the key block assembly L and R. (See procedure 10)
16-5. Remove the keyboard assembly. (See procedure 11)
16-6. Remove the two (2) screws marked [55A] each from both sides of the assembly. (Fig. 10)
16-7. Remove the seven (7) screws marked [51B]. The front rail assembly can then be removed. (Fig. 11)

17. FU160 Assembly
(Time required: About 4 minutes)

17-1. Remove the rear panel assembly. (See procedure 4)
17-2. Remove the top board assembly. (See procedure 3)
17-3. Remove the FU cover. (See procedure 5)
17-4. Remove the two (2) screws marked [3A]. The FU160 assembly can then be removed. (Fig. 11)

18. FU160 Circuit Board
(Time required: About 5 minutes)

18-1. Remove the rear panel assembly. (See procedure 4)
18-2. Remove the FU160 assembly. (See procedure 17)

16. 口棒 Ass'y (所要時間：約 12 分)

16-1. 屋根 Ass'y を外します。(3 項参照)
16-2. スライド蓋 Ass'y を外します。(8 項参照)
16-3. パネル Ass'y を外します。(9 項参照)
16-4. 拍子木 Ass'y (L・R) を外します。(10 項参照)
16-5. NW GKS 鍵盤を外します。(11 項参照)
16-6. [55A] のネジを左右 2 本ずつ外します。(図 10)
16-7. [51B] のネジ 7 本を外し、口棒 Ass'y を外します。(図 11)

17. FU160 Ass'y (所要時間：約 4 分)

17-1. 裏板 Ass'y を外します。(4 項参照)
17-2. 屋根 Ass'y を外します。(3 項参照)
17-3. FU カバーを外します。(5 項参照)
17-4. [3A] のネジ 2 本を外し、FU160 Ass'y を外します。(図 11)

18. FU160 シート (所要時間：約 5 分)

18-1. 裏板 Ass'y を外します。(4 項参照)
18-2. FU160 Ass'y を外します。(17 項参照)

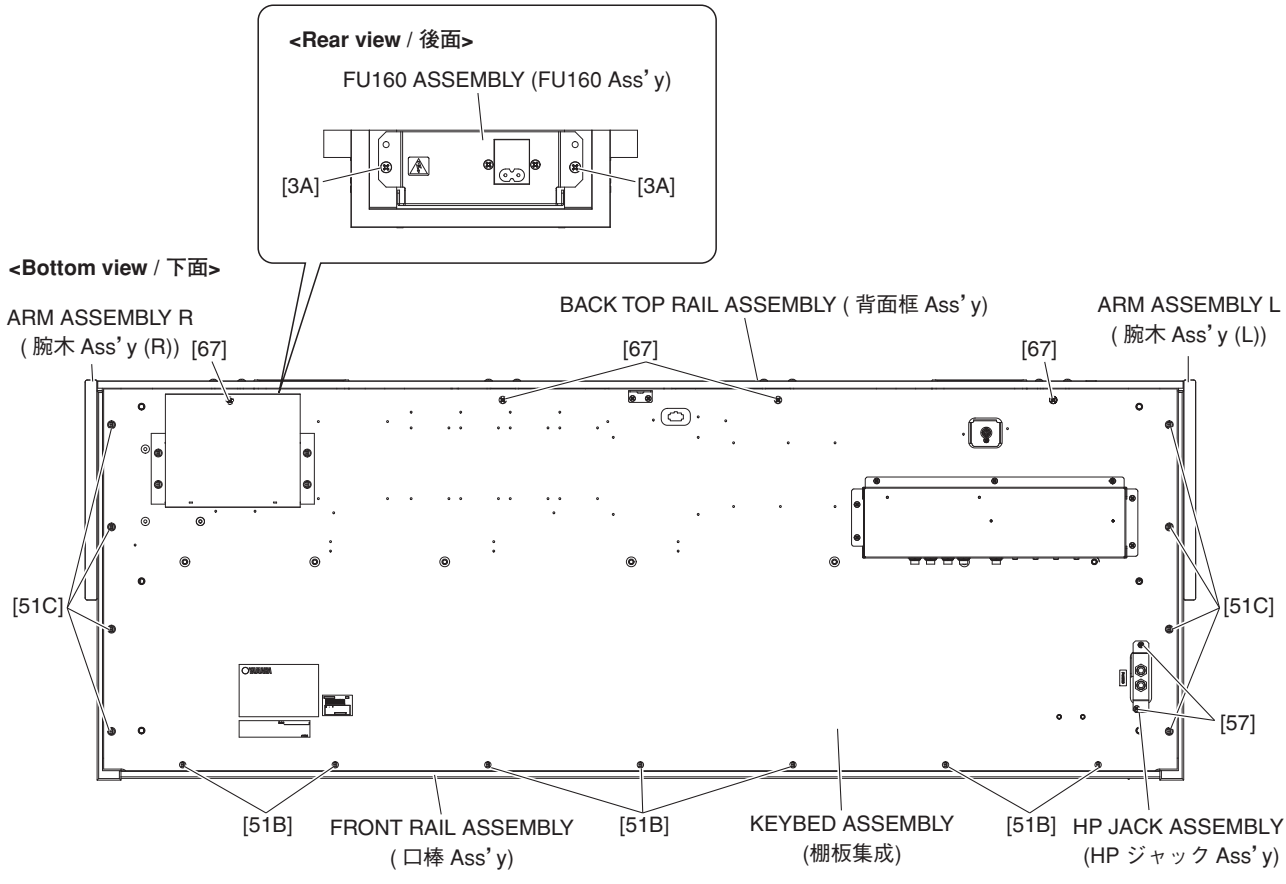

Fig. 11（図 11）

18-3. Remove the two (2) screws marked [4B] and the two (2) hexagonal nuts marked [5C]. (Fig. 12) (Y, P models only)
18-4. Remove the two (2) screws marked [1] and the two (2) screws marked [6F]. The FU160 circuit board can then be removed. (Fig. 12)

19. Power Switch Assembly (with Power Switch) (Time required: About 6 minutes)

19-1. Remove the top board assembly. (See procedure 3)
19-2. Remove the key cover assembly. (See procedure 8)
19-3. Remove the panel assembly. (See procedure 9)
19-4. Remove the key block assembly R. (See procedure 10)
19-5. Remove the two (2) screws marked [6G]. The power switch assembly (with angle) can then be removed from the key block assembly R. (Fig. 13)
19-6. Pull out the push knob. (Fig. 13)
19-7. Remove the two (2) screws marked [5D] and separate the angle PSW and the power switch assembly (with power switch). (Fig. 13)

20. HP Circuit Board (Time required: About 1 minute)

20-1. Remove the two (2) screws marked [57]. The HP jack assembly can then be removed. (Fig. 11)
20-2. Remove the two (2) hexagonal nuts marked [3B]. The HP circuit board can then be removed. (Fig. 14)

● **FU160 ASSEMBLY** (FU160 Ass'y)

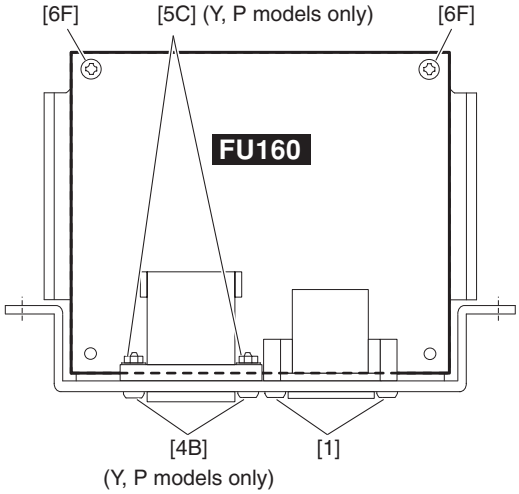

Fig. 12（図 12）

18-3. [4B] のネジ 2 本と [5C] の六角フランジナット 2 個を外します。(図 12) (Y, P モデルのみ)
18-4. [1] のネジ 2 本と [6F] のネジ 2 本を外し、FU160 シートを外します。(図 12)

19. PSW 束線（パワースイッチ付）(所要時間:約 6 分)

19-1. 屋根 Ass' y を外します。(3 項参照)
19-2. スライド蓋 Ass' y を外します。(8 項参照)
19-3. パネル Ass' y を外します。(9 項参照)
19-4. 拍子木 Ass' y (R) を外します。(10 項参照)
19-5. [6G] のネジ 2 本を外し、PSW 束線（アングル付）を外します。(図 13)
19-6. プッシュツマミを外します。(図 13)
19-7. [5D] のネジ 2 本を外し、アングル PSW と PSW 束線（パワースイッチ付）を分離します。(図 13)

20. HP シート (所要時間：約 1 分)

20-1. [57] のネジ 2 本を外し、HP ジャック Ass' y を外します。(図 11)
20-2. [3B] の特殊ナット 2 個を外し、HP シートを外します。(図 14)

● **KEY BLOCK ASSEMBLY R** (拍子木Ass'y (R))

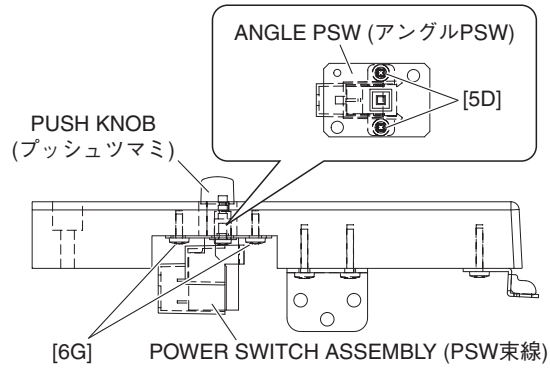

Fig. 13（図 13）

● **HP JACK ASSEMBLY** (HP ジャック Ass' y)

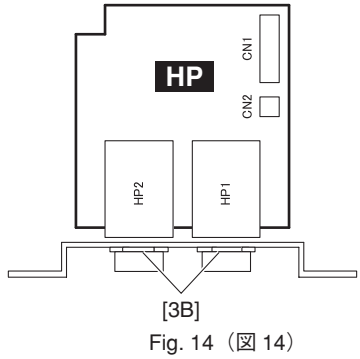

Fig. 14（図 14）

21. Back Top Rail Assembly
(Time required: About 6 minutes)

21-1. Remove the top board assembly. (See procedure 3)
21-2. Remove the rear panel assembly. (See procedure 4)
21-3. Remove the two (2) screws marked [55B] and the two (2) screws marked [50H] each from both sides of the assembly. (Fig. 10)
21-4. Remove the six (6) screws marked [67]. The back top rail assembly can then be removed. (Fig. 11)

22. Main Unit (Time required: About 5 minutes)

22-1. Spread a soft cloth like a blanket on the floor where the main unit is to be placed in advance.
22-2. Remove the headphone hanger. (See procedure 1)
22-3. Disconnect the AC cord.
22-4. Remove the rear panel assembly. (See procedure 4)
22-5. Disconnect the speaker cable and the PK cable. (Fig. 15, Fig. 16)
22-6. Remove the six (6) screws marked [9a]. (Fig. 17)
22-7. Lift the main unit straight upward and place it on the cloth gently. (Fig. 18)

* ***For safety, this work should be done by two persons.***

21. 背面框 Ass'y（所要時間：約 6 分）

21-1. 屋根 Ass'y を外します。(3 項参照)
21-2. 裏板 Ass'y を外します。(4 項参照)
21-3. [55B] のネジを 2 本と [50H] のネジを 2 本、左右外します。(図 10)
21-4. [67] のネジ 6 本を外し、背面框 Ass'y を外します。(図 11)

22. メインユニット（所要時間：約 5 分）

22-1. あらかじめ、メインユニットを置く場所に毛布などの柔らかい布を敷いておきます。
22-2. ヘッドホンハンガーを外します。(1 項参照)
22-3. 電源コードを外します。
22-4. 裏板 Ass'y を外します。(4 項参照)
22-5. スピーカケーブルと PK ケーブルを外します。(図 15、図 16)
22-6. [9a] のネジ 6 本を外します。(図 17)
22-7. メインユニットを真上に持ち上げて布の上に静かに置きます。(図 18)

※ **安全のために、かならず二人で作業をしてください。**

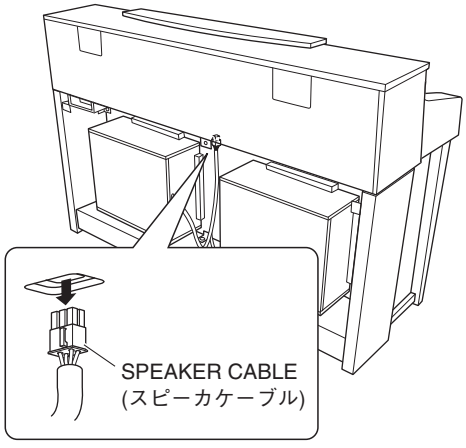

Fig. 15（図 15）

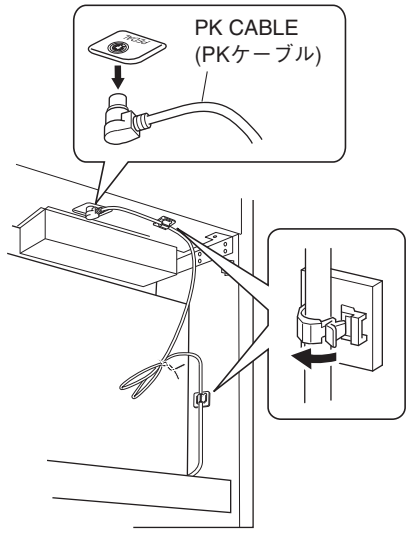

Fig. 16（図 16）

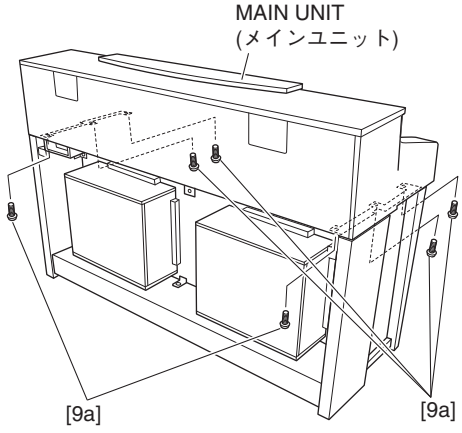

Fig. 17（図 17）

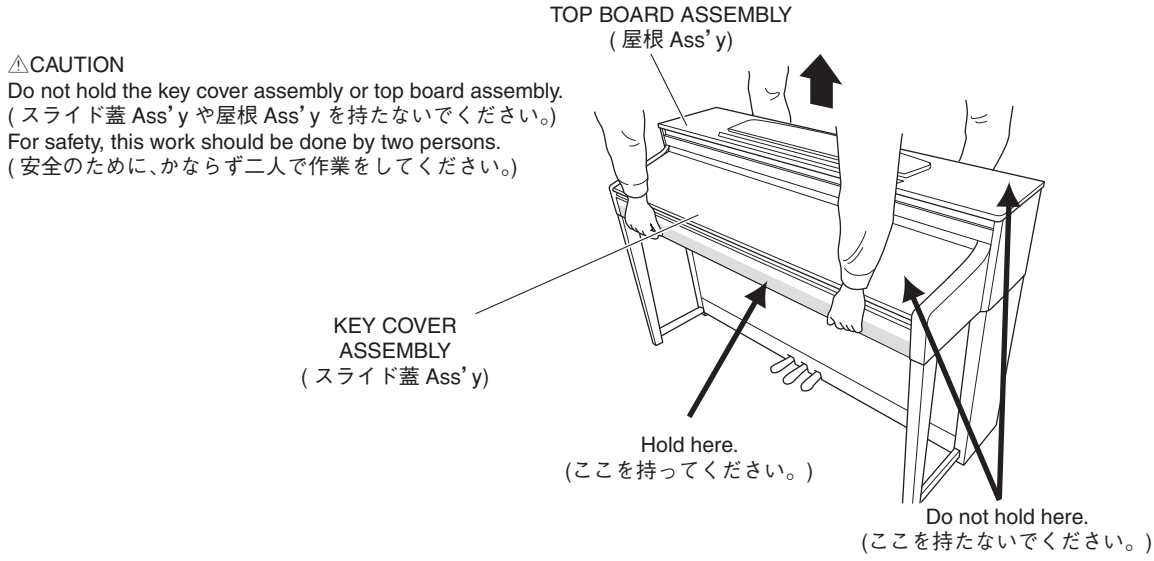

Fig. 18（図 18）

23. Arm Assembly (L, R)
(Time required: About 12 minutes each)

23-1. Remove the headphone hanger. (See procedure 1)
23-2. Remove the top board assembly. (See procedure 3)
23-3. Remove the rear panel assembly. (See procedure 4)
23-4. Remove the key cover assembly. (See procedure 8)
23-5. Remove the panel assembly. (See procedure 9)
23-6. Remove the key block assembly L and R. (See procedure 10)
23-7. Remove the keyboard assembly. (See procedure 11)
23-8. Remove the main unit. (See procedure 22) (Parts removed in Steps 23-2 and 23-4 through 23-7 are component parts of the main unit.)
23-9. Remove the two (2) screws marked [55A], the two (2) screws marked [55B] and the two (2) screws marked [50H]. (Fig. 10)
23-10. Remove the four (4) screws marked [51C]. The arm assembly L can then be removed. (Fig. 11)

* ***The left and right arm assembly can then be removed in the same manner.***

24. SP Box Assembly (L, R), Woofer
(Time required: About 5 minutes each)

24-1. Remove the rear panel assembly. (See procedure 4)
24-2. Disconnect the speaker cable. (Fig. 15)
24-3. Remove the eight (8) screws marked [6H]. The SP box assembly L can then be removed. (Fig. 19)

* ***The left and right SP box assembly can then be removed in the same manner.***

24-4. Remove the four (4) screws marked [6I]. The woofer can then be removed. (Fig. 19)

23. 腕木 Ass'y (L・R)（所要時間：各約 12 分）

23-1. ヘッドホンハンガーを外します。(1 項参照)
23-2. 屋根 Ass'y を外します。(3 項参照)
23-3. 裏板 Ass'y を外します。(4 項参照)
23-4. スライド蓋 Ass'y を外します。(8 項参照)
23-5. パネル Ass'y を外します。(9 項参照)
23-6. 拍子木 Ass'y (L・R) を外します。(10 項参照)
23-7. NW GKS 鍵盤を外します。(11 項参照)
23-8. メインユニットを外します。(22 項参照)
(23-2、23-4 ～ 7 で取り外した部品は、メインユニットの構成部品です。)
23-9. [55A] のネジ 2 本、[55B] のネジ 2 本と [50H] のネジ 2 本を外します。(図 10)
23-10. [51C] のネジ 4 本を外し、腕木 Ass'y (L) を外します。(図 11)

※ **腕木 Ass'y (R) も同様に外すことができます。**

24. SP BOX Ass'y (L・R)、ウーファー
（所要時間：各約 5 分）

24-1. 裏板 Ass'y を外します。(4 項参照)
24-2. スピーカケーブルを外します。(図 15)
24-3. [6H] のネジ 8 本を外し、SP BOX Ass'y (L) を外します。(図 19)

※ **SP BOX Ass'y (R) も同様に外すことができます。**

24-4. [6I] のネジ 4 本を外し、ウーファーを外します。(図 19)

● **FRONT BOARD ASSEMBLY** (前板Ass'y)

<Rear view / 後面>

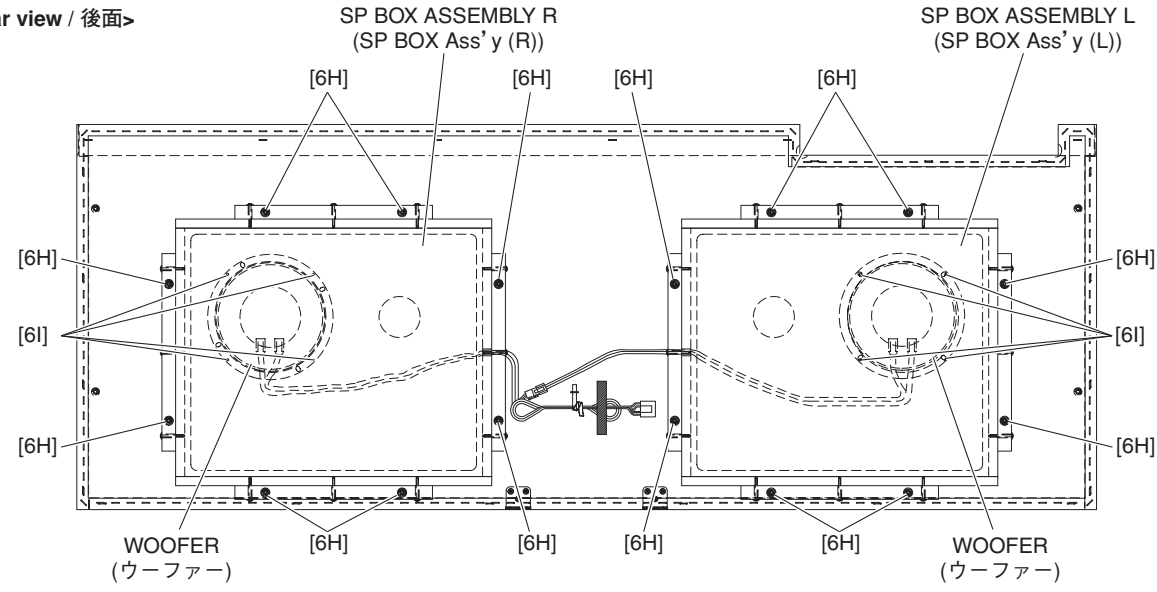

Fig. 19（図 19）

25. Front Board Assembly
(Time required: About 6 minutes)

25-1. Remove the headphone hanger. (See procedure 1)
25-2. Disconnect the AC cord.
25-3. Remove the rear panel assembly. (See procedure 4)
25-4. Disconnect the speaker cable and the PK cable. (Fig. 15, Fig. 16)
25-5. Remove the main unit. (See procedure 22)
25-6. Remove the four (4) screws marked [9bB] and the two (2) screws marked [9bC]. The front board assembly can then be removed. (Fig. 20)

25. 前板 Ass'y（所要時間：約 6 分）

25-1. ヘッドホンハンガーを外します。(1 項参照)
25-2. 電源コードを外します。
25-3. 裏板 Ass'y を外します。(4 項参照)
25-4. スピーカケーブルと PK ケーブルを外します。(図 15、図 16)
25-5. メインユニットを外します。(22 項参照)
25-6. [9bB] のネジ 4 本と [9bC] のネジ 2 本を外し、前板 Ass'y を外します。(図 20)

26. Side Board Unit (L, R), Pedal Box Assembly
(Time required: About 7 minutes each)

26-1. Remove the headphone hanger. (See procedure 1)
26-2. Disconnect the AC cord.
26-3. Remove the rear panel assembly. (See procedure 4)

26. 側板ユニット（L・R）、ペダル BOX Ass'y（所要時間：各約 7 分）

26-1. ヘッドホンハンガーを外します。(1 項参照)
26-2. 電源コードを外します。
26-3. 裏板 Ass'y を外します。(4 項参照)

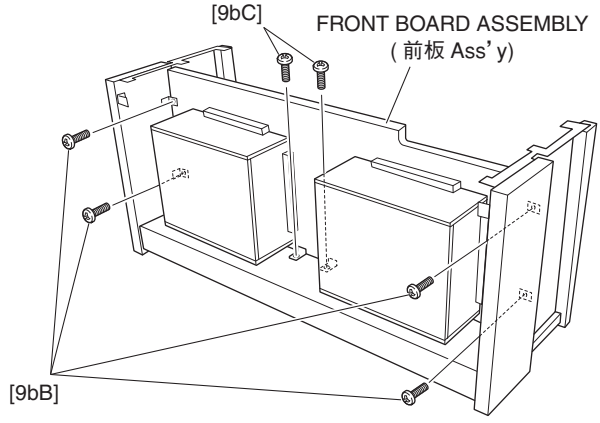

Fig. 20（図 20）

26-4. Disconnect the speaker cable and the PK cable. (Fig. 15, Fig. 16)
26-5. Remove the main unit. (See procedure 22)
26-6. Remove the front board assembly. (See procedure 25)
26-7. **Side Board Unit (L, R)**
Remove the two (2) screws marked [9c]. The side board unit L can then be removed. (Photo 5)
* ***The left and right side board unit can then be removed in the same manner.***
26-8. **Pedal Box Assembly**
Remove the four (4) screws marked [9c]. The pedal box assembly can then be removed. (Photo 5)

27. Front Leg (Time required: About 9 minutes)

27-1. Remove the headphone hanger. (See procedure 1)
27-2. Disconnect the AC cord.
27-3. Remove the rear panel assembly. (See procedure 4)
27-4. Disconnect the speaker cable and the PK cable. (Fig. 15, Fig. 16)
27-5. Remove the main unit. (See procedure 22)
27-6. Remove the front board assembly. (See procedure 25)
27-7. Remove the side board unit L and R. (See procedure 26-7)
27-8. Remove the three (3) screws marked [9A] and the two (2) screws marked [11]. The front leg can then be removed together with the front leg angle. (Fig. 21)
27-9. Remove the two (2) screws marked [9B]. The front leg angle can then be separated from the front leg. (Fig. 21)

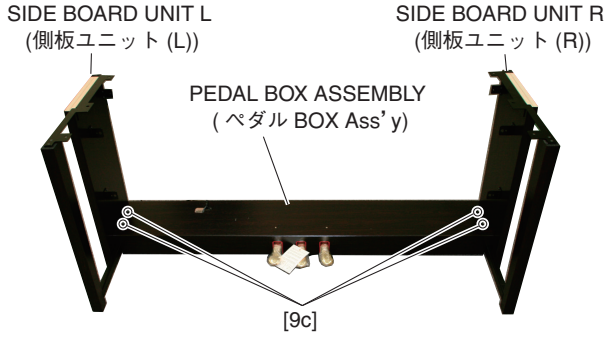

Photo 5（写真 5）

26-4. スピーカケーブルと PK ケーブルを外します。（図 15、図 16）
26-5. メインユニットを外します。（22 項参照）
26-6. 前板 Ass'y を外します。（25 項参照）
26-7. **側板ユニット（L・R）**
[9c] のネジ 2 本を外し、側板ユニット（L）を外します。（写真 5）
※ **側板ユニット（R）も同様に外すことができます。**
26-8. **ペダル BOX Ass'y**
[9c] のネジ 4 本を外し、ペダル BOX Ass'y を外します。（写真 5）

27. 脚柱（所要時間：約 9 分）

27-1. ヘッドホンハンガーを外します。（1 項参照）
27-2. 電源コードを外します。
27-3. 裏板 Ass'y を外します。（4 項参照）
27-4. スピーカケーブルと PK ケーブルを外します。（図 15、図 16）
27-5. メインユニットを外します。（22 項参照）
27-6. 前板 Ass'y を外します。（25 項参照）
27-7. 側板ユニット（L・R）を外します。（26-7 項参照）
27-8. [9A] のネジ 3 本と [11B] のネジ 2 本を外し、脚柱取付金具と共に脚柱を外します。（図 21）
27-9. [9B] のネジ 2 本を外し、脚柱と脚柱取付金具を分離します。（図 21）

● **SIDE BOARD UNIT** (側板ユニット)

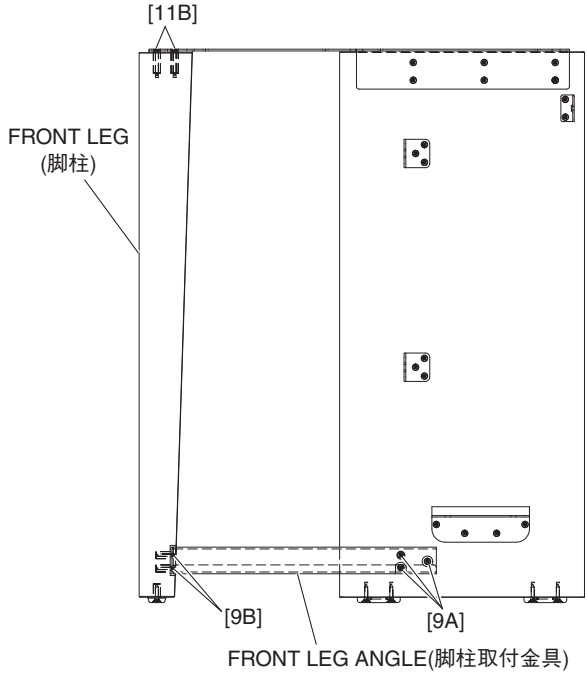

Fig. 21（図 21）

28. Pedal Assembly RA
(Time required: About 3 minutes)

28-1. Open the key cover.
28-2. Remove the rear panel assembly. (See procedure 4)
28-3. Disconnect the PK cable. (Fig. 16)
28-4. With a soft cloth like a blanket placed on the floor, place the CLP-480 on its back board gently.
* ***For safety, this work should be done by two persons.***
28-5. Remove the eight (8) screws marked [4C]. The pedal assembly RA can then be removed. (Fig. 22)

28. ペダル Ass'y RA（所要時間：約 3 分）

28-1. スライド蓋を開きます。
28-2. 裏板 Ass'y を外します。(4 項参照)
28-3. PK ケーブルを外します。(図 16)
28-4. 3 毛布などの柔かい布を床に敷いて、鍵盤側を上にして本体を床に置きます。
※ **安全のために、かならず二人で作業をしてください。**
28-5. [4C] のネジ 8 本を外し、ペダル Ass'y RA を外します。(図 22)

● **PEDAL BOX ASSEMBLY** (ペダルBOX Ass'y) **<Bottom view / 下面>**

CLP-480R

● **To production in February, 2011**（2011年2月生産分まで）

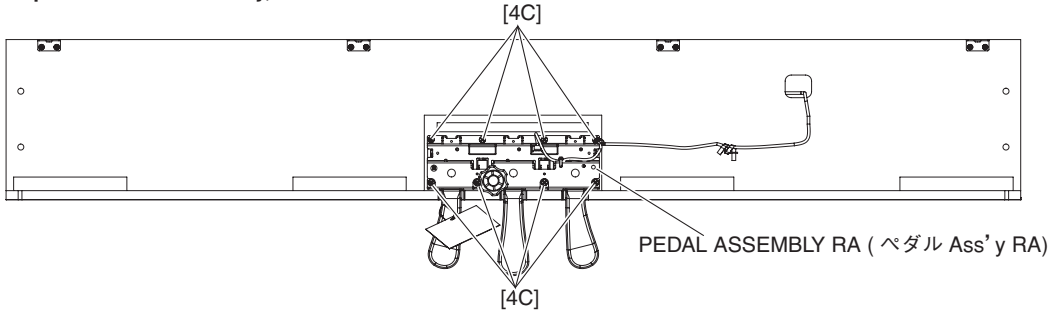

● **From production in March, 2011**（2011年3月生産分より）

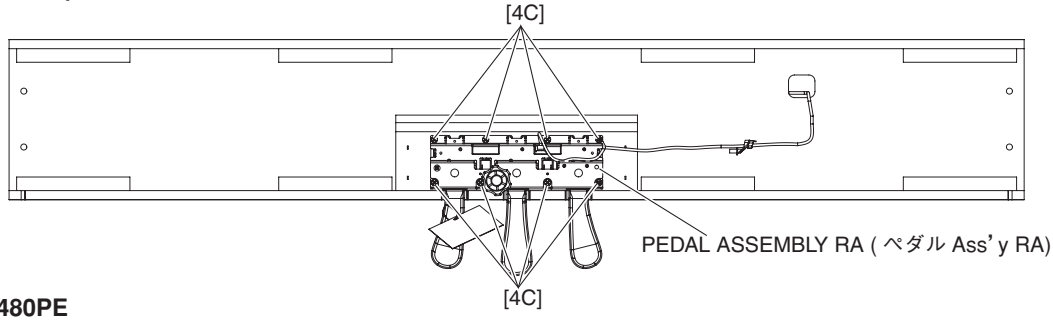

CLP-480PE

● **To production in February, 2011**（2011年2月生産分まで）

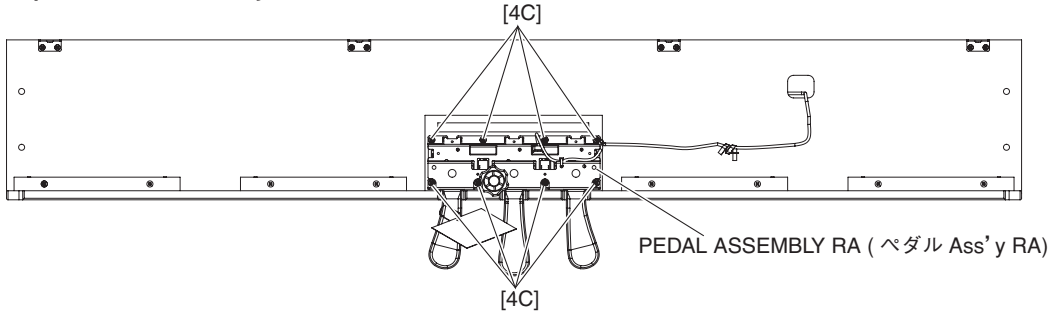

● **From production in March, 2011**（2011年3月生産分より）

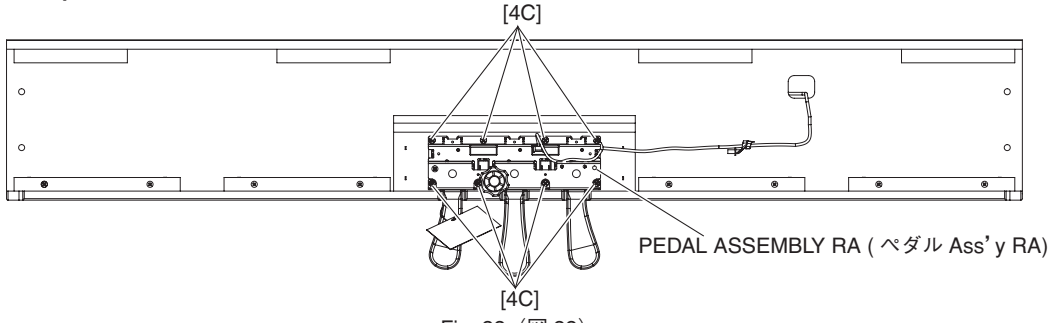

Fig. 22（図 22）

29. PEDAL Circuit Board
(Time required: About 10 minutes)

29-1. Remove the rear panel assembly. (See procedure 4)
29-2. Disconnect the PK cable. (Fig. 16)
29-3. Remove the pedal assembly RA. (See procedure 28)
29-4. Remove the four (4) screws marked [P120]. The rubber holder can then be removed. (Fig. 23)
29-5. Remove the adjuster. (Fig. 23)
29-6. Remove the three (3) screws marked [80A]. The three (3) pedal guides can then be removed as shown in Fig. 25. (Fig. 24, Fig. 25)
29-7. Remove the three (3) screws marked [80B]. (Fig. 24) Push down the pedal (damper) and then draw it forward. The sostenuto and left pedals can then be removed in the same manner. (Fig. 25)
29-8. Straighten the four (4) bent frame portions marked [A]. The pedal circuit board can then be removed. (Fig. 26)

29. PEDAL シート（所要時間：約 10 分）

29-1. 裏板 Ass'y を外します。(4 項参照)
29-2. PK ケーブルを外します。(図 16)
29-3. ペダル Ass'y RA を外します。(28 項参照)
29-4. [P120] のネジ 4 本を外し、ラバーホルダーを外します。(図 23)
29-5. アジャスターを外します。(図 23)
29-6. [80A] のネジ 3 本を外し、図 25 のようにペダルガイド 3 個を外します。(図 24、図 25)
29-7. [80B] のネジ 3 本を外します。(図 24) ペダル (ダンパー) を下に押してから、手前に引き出します。ソステヌートペダル、レフトペダルも同様に外します。(図 25)
29-8. [A] のフレーム折り曲げ部 (4 箇所) をペンチ等で真直ぐに戻して、PEDAL シートを外します。(図 26)

● **PEDAL ASSEMBLY RA** (ペダル Ass'y RA)

<Bottom view / 下面>

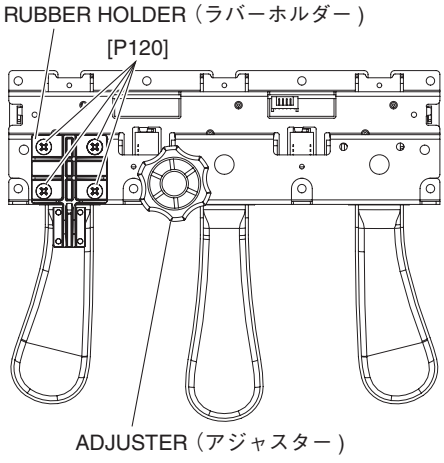

Fig. 23（図 23）

<Top view / 上面>

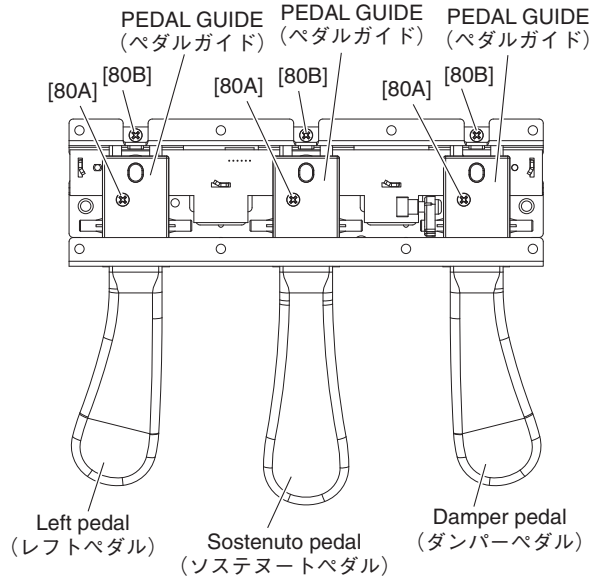

Fig. 24（図 24）

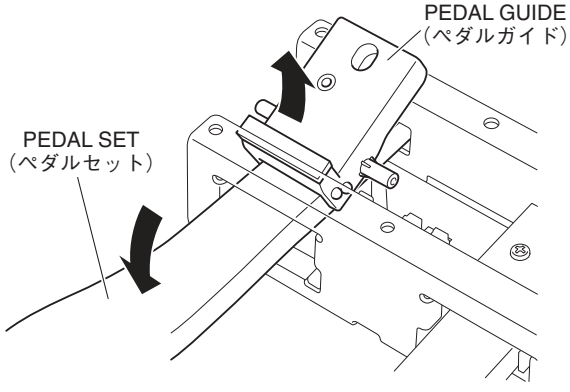

Fig. 25（図 25）

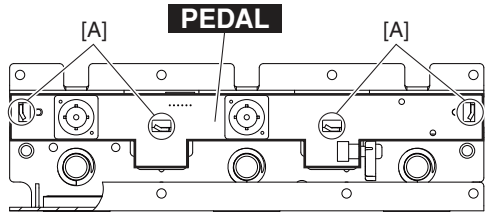

Fig. 26（図 26）

30. Disassembling the Keyboard

* ***After inserting a round stick (Rod: TX000670) between the frame and the keys, remove the circuit boards. (Fig. 27)***

30-1. **MK-L Circuit Board**
Remove the five (5) screws marked [260A] and the screw marked [262A]. The MK-L circuit board can then be removed. (Photo 6)

30-2. **MK-M Circuit Board**
Remove the four (4) screws marked [260B], the screw marked [262A] and the screw marked [262B]. The MK-M circuit board can then be removed. (Photo 6)

30-3. **MK-H Circuit Board**
Remove the five (5) screws marked [260C] and the screw marked [262B]. The MK-H circuit board can then be removed. (Photo 6)

* ***Keys can be removed without removing the circuit boards.***

30. NW GKS 鍵盤の分解

※ シートをはずす前に、接点ゴムを歪ませないように、フレームとハンマーの間に丸棒（ロッド：TX000670）を挿入しておきます。（図 27）

30-1. **MK-L シート**
[260A] のネジ 5 本と [262A] のネジ 1 本を外し、MK-L シートを外します。（写真 6）

30-2. **MK-M シート**
[260B] のネジ 4 本と [262A] のネジ 1 本、[262B] のネジ 1 本を外し、MK-M シートを外します。（写真 6）

30-3. **MK-H シート**
[260C] のネジ 5 本と [262B] のネジ 1 本を外し、MK-H シートを外します。（写真 6）

※ 白鍵と黒鍵は、MK-L シート、MK-M シート、MK-H シートを外さなくても、外すことができます。

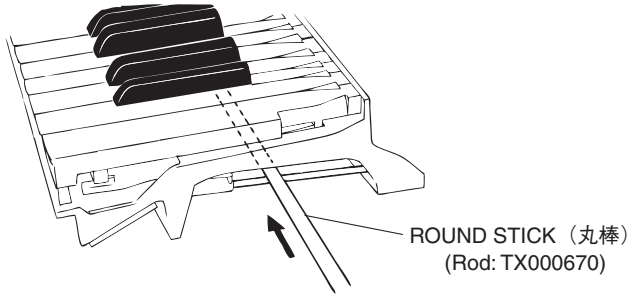

Fig. 27（図 27）

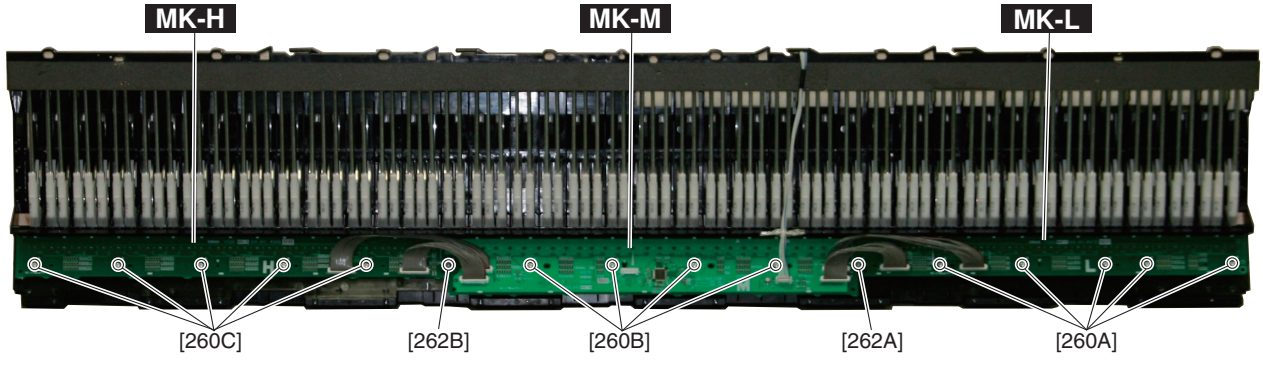

Photo 6（写真 6）

30-4. **Rubber Contact**
Remove the MK circuit board for the involved key. The rubber contacts can then be removed. (Photo 7, 8)

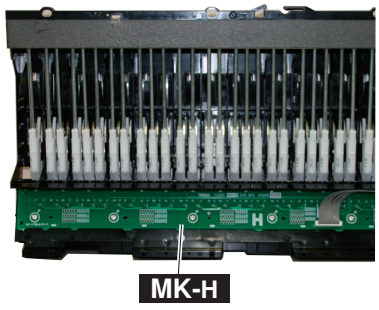

Photo 7（写真 7）

30-4. **接点ゴム**
該当する鍵盤の MK シートを外し、接点ゴムを外します。（写真 7、8）



Photo 8（写真 8）

30-5. **White key**
In order to release the white key from the stopper, insert a thin plate between the white keys (gap in the direction indicated by the triangle mark, near the fulcrum of the key), press down the stopper marked [C] and move the white key forward. Then the white key being released from the stopper lifts up. (Fig. 28, 29)

* ***Use special care not to move the white key forward so much as to cause damage to the key spring.***

30-6. In this state, move the white key rearward a little. Then the white key can be removed. (Fig. 29)

30-7. **Black key**
The black key can be removed after the white keys on either side have been removed.

30-5. **白鍵**
白鍵をストッパーから外すために、薄い金尺状のものを鍵盤の間に挿入して（三角マークの示す方向側の隙：白鍵盤支点付近）、[C] のストッパーを下げ、白鍵を前方にずらします。外れると白鍵が浮きます。（図 28、29）

※ **このとき、白鍵を前方にずらしすぎてスプリングを傷めないように十分注意して作業をしてください。**

30-6. この状態から、白鍵を後方に少しずらし、白鍵を外します。（図 29）

30-7. **黒鍵**
黒鍵は、両隣の白鍵を外すと、外すことができます。

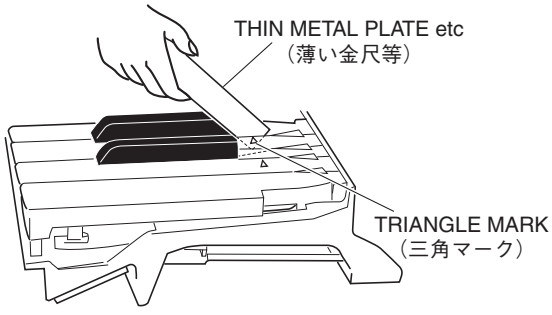

Fig. 28（図 28）

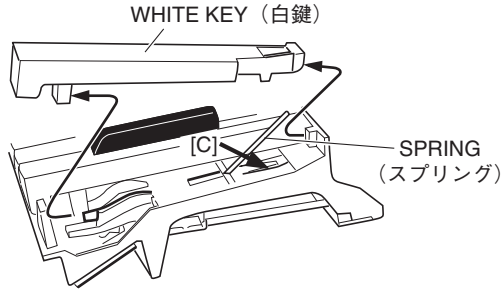

Fig. 29（図 29）

30-8. **Hammer, White Key**

After a key has been removed, push a key spring down once to take it out of the hook. (Fig. 30)

Place the keyboard assembly upside-down and peel the stopper (L88_W) away. The hammer of the white key can then be removed. (Fig. 31)

* ***The hammer of the black key can then be removed in the same manner.***

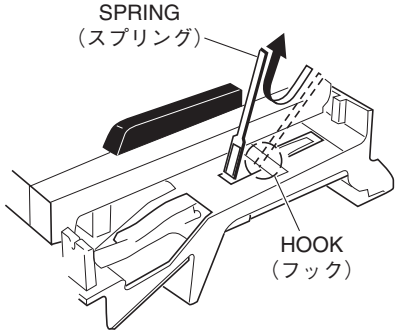

Fig. 30（図 30）

30-8. **ハンマー白鍵**

白鍵を外し、スプリングを一度下に押し込み、フックから取り外します。(図 30)

NW GKS 鍵盤を裏側にし、ストッパー (L88_W) をはがしてハンマー白鍵を外します。(図 31)

※ **ハンマー黒鍵もハンマー白鍵と同じようにして外すことができます。**

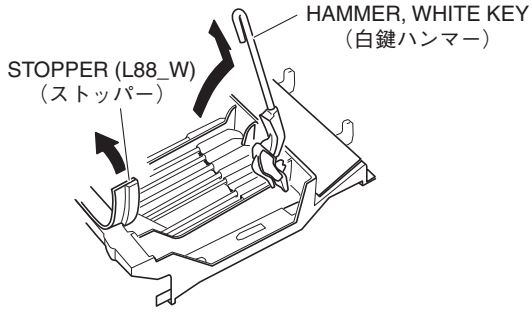

Fig. 31（図 31）

31. Assembling the Keyboard

31-1. **Hammer, White Key (Hammer, Black Key)**

Place the keyboard assembly upside-down, insert a hammer assembly into the frame, and put the stopper (L88_W) on. (Fig. 32)

* ***There are eighty eight (88) kinds of hammers that differ in weight.***

31-2. **Spring**

Place the keyboard assembly right side up. Fix key springs on the frame by setting one at each slit and pushing down once on each key spring. (Fig. 33)

* ***Be careful of the direction of the spring. It should be installed with its projecting end facing upward. (Fig. 34)***

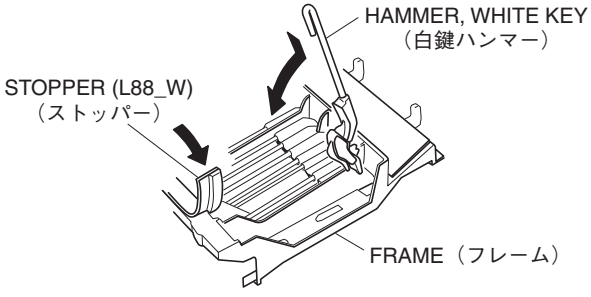

Fig. 32（図 32）

31. NW GKS 鍵盤の組立

31-1. **ハンマー白鍵 (ハンマー黒鍵)**

NW GKS 鍵盤の裏側より、ハンマー白鍵 (黒鍵) をフレームに差し込み、ストッパー (L88_W) を取り付けます。(図 32)

※ **重りの違いにより 88 種類のハンマーがあります。取り付けの際に気をつけてください。**

31-2. **スプリング**

NW GKS 鍵盤を表側にして、端が二本に分かれているスプリングの先をハンマー白鍵 (黒鍵) の切り込みに合わせて、一度下に押し込んでフレームのフックに取り付けます。(図 33)

※ **スプリングの向きに注意してください。スプリングは、図 34 のように上側が凸になるように取り付けます。**

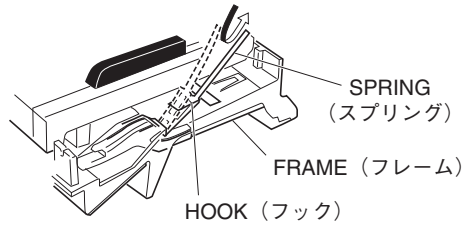

Fig. 33（図 33）

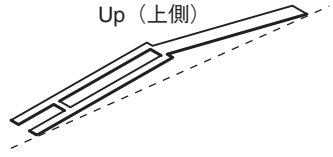

Fig. 34（図 34）

31-3. **Assembling the White Key (Black Key)**
After a key has been fit to part [E] and key guide, make sure that the spring is fixed to the key and then press down part [D] of the key. (Fig. 35)

31-3. **白鍵（黒鍵）組立**
[E] 部とキーガイドに白鍵（黒鍵）をくわえさせ、鍵盤の支点内側のばね受け部に、スプリングが確実に入っていることを確認したら、[D] 部の上を下方向にゆっくり押し込んで取り付けます。(図 35)

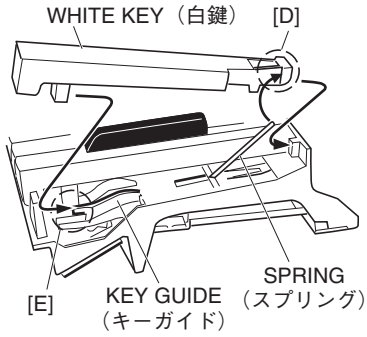

Fig. 35（図 35）

31-4. **MK-L Circuit Board**
Tighten the five (5) screws marked [260A] and the screw marked [262A] to fix the MK-L circuit board. (Photo 6)

31-4. **MK-L シート**
MK-L シートを取り付け、[260A] のネジ 5 本と [262A] のネジ 1 本を取り付けます。(写真 6)

31-5. **MK-M Circuit Board**
Tighten the four (4) screws marked [260B], the screw marked [262A] and the screw marked [262B] to fix the MK-M circuit board. (Photo 6)

* ***When installing the circuit boards, set it under hooks to align the triangle marks of the circuit board and projection parts of the frame as shown in photo 9.***

31-5. **MK-M シート**
MK-M シートを取り付け、[260B] のネジ 4 本と [262A] のネジ 1 本、[262B] のネジ 1 本を取り付けます。(写真 6)

※ **MK-M シートを取り付ける際は、フレーム裏側にあるフック位置と基板の△マークが一致していることを確認してください。(写真 9)**

31-6. **MK-H Circuit Board**
Tighten the five (5) screws marked [260C] and the screw marked [262B] to fix the MK-H circuit board. (Photo 6)

31-6. **MK-H シート**
MK-H シートを取り付け、[260C] のネジ 5 本と [262B] のネジ 1 本を取り付けます。(写真 6)

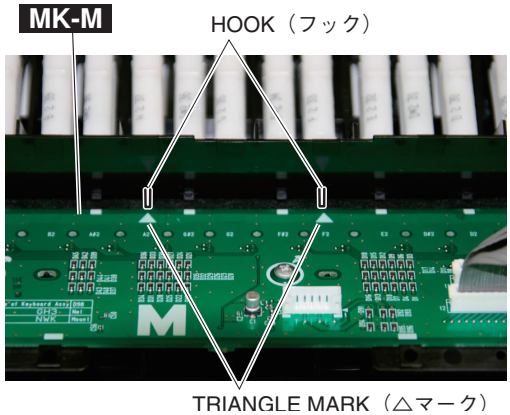

Photo 9（写真 9）

■ LSI PIN DESCRIPTION（LSI 端子機能表）

AK4396VF-E2 (X8324A00) **DAC** (Digital to Analog Converter) 30
AK5381VT-E2 (X5219A0R) **ADC** (Analog to Digital Converter) 34
LT3506AEDHD#TRPBF (YC714A00) **SWITCHING REGULATOR** 34
TDA8922CJ/N1,112-P (YC512A00) **2 x 75 W CLASS-D POWER AMPLIFIER** 34
R8A02042BG (YC479A00) **CPU** (SWX08) 31–32
TMP89FM42AUG (YC778C00) **E-GKS** 33
YAC523-VZ (X4325A00) **EVR2** (Electric Variable Resistance 2) 33
µPD780031AYGK-N09 (XZ916300) **E-PNS2a LED/SWITCH DRIVER** 30

● µPD780031AYGK-N09 (XZ916300) E-PNS2a LED/ SWITCH DRIVER

PNL: IC010

PIN NO.	NAME	I/O	FUNCTION	PIN NO.	NAME	I/O	FUNCTION
1	P50/A8	I/O	Port 5 / Higher address bus	33	P10/ANI0	I	Port 1 / A/D converter analog input
2	P51/A9	I/O		34	AVREF	I	A/D converter reference voltage input
3	P52/A10	I/O		35	AVDD	-	Analog power supply
4	P53/A11	I/O		36	RESET	I	System reset input
5	P54/A12	I/O		37	XT2	-	Subsystem clock oscillation
6	P55/A13	I/O		38	XT1	I	
7	P56/A14	I/O		39	IC	-	Internally connected
8	P57/A15	I/O		40	X2	-	Main system clock oscillation
9	Vss0	-	Ground	41	X1	I	
10	VDD0	-	Power supply	42	Vss1	-	Ground
11	P30	I/O	Port 3	43	P00/INTP0	I/O	Port 0 / External interrupt request input
12	P31	I/O		44	P01/INTP1	I/O	
13	P32/SDA0	I/O	Port 3 / Serial data input/output	45	P02/INTP2	I/O	
14	P33/SCL0	I/O	Port 3 / Serial clock input/output	46	P03/INTP3/ADTRG	I/O	Port 0 / External interrupt request input / Trigger signai input
15	P34	I/O	Port 3	47	P70/TI00/TO0	I/O	Port 7 / External count clock input / 16-bit timer/event counter 0 output
16	P35	I/O		48	P71/TI01	I/O	Port 7 / Capture trigger input
17	P36	I/O		49	P72/TI50/TO50	I/O	Port 7 / External count clock input / 8-bit timer/event counter 50 output
18	P20/SI30	I/O	Port 2 / Serial data input	50	P73/TI51/TO51	I/O	Port 7 / External count clock input / 8-bit timer/event counter 51 output
19	P21/SO30	I/O	Port 2 / Serial data output	51	P74/PCL	I/O	Port 7 / Clock output
20	P22/SCK30	I/O	Port 2 / Serial clock input/output	52	P75/BUZ	I/O	Port 7 / Buzzer output
21	P23RxD0	I/O	Port 2 / Serial data input	53	P64/RD	I/O	Port 6 / Strobe signal output for reading
22	P24/TxD0	I/O	Port 2 / Serial data output	54	P65/WR	I/O	Port 6 / Strobe signal output for writing
23	P25/ASCK0	I/O	Port 2 / Serial clock input/output	55	P66/WAIT	I/O	Port 6 / Wait insertion
24	VDD1	-	Power supply	56	P67/ASTB	I/O	Port 6 / Strobe output
25	AVss	-	Ground	57	P40/AD0	I/O	Port 4 / Lower address/data bus
26	P17/ANI7	I	Port 1 / A/D converter analog input	58	P41/AD1	I/O	
27	P16/ANI6	I		59	P42/AD2	I/O	
28	P15/ANI5	I		60	P43/AD3	I/O	
29	P14/ANI4	I		61	P44/AD4	I/O	
30	P13/ANI3	I		62	P45/AD5	I/O	
31	P12/ANI2	I		63	P46/AD6	I/O	
32	P11/ANI1	I		64	A47/AD7	I/O	

● AK4396VF-E2 (X8324A00) DAC (Digital to Analog Converter)

DM: IC303, 304

PIN NO.	NAME	I/O	FUNCTION	PIN NO.	NAME	I/O	FUNCTION
1	DVSS	-	Digital ground	15	TTL	I	CMOS/TTL level select
2	DVDD	-	Digital power supply +3.3 V	16	VREFL	I	Low level voltage reference input
3	MCLK	I	Master clock input	17	VREFH	I	High level voltage reference input
4	PDN	I	Power-down mode	18	AVDD	-	Analog power supply +5 V
5	BICK	I	Audio serial data clock	19	AVSS	-	Analog ground
6	SDATA	I	Audio serial data input	20	AOUTR-	O	Rch negative analog output
7	LRCK	I	L/R clock	21	AOUTR+	O	Rch positive analog output
8	SMUTE/CSN	I	Soft mute/Chip select	22	AOUTL-	O	Lch negative analog output
9	DFS0/CAD0	I	Sampling speed mode select/Chip address 0	23	AOUTL+	O	Lch positive analog output
10	DEM0/CCLK	I	De-emphasis enable 0/Control data clock	24	VCOM	O	Common voltage output
11	DEM1/CDTI	I	De-emphasis enable 1/Control data input	25	P/S	I	Parallel/serial select
12	DIF0	I	Digital input format	26	TST1/DZFL	O	Test 1/Lch zero input detect
13	DIF1	I		27	TST2/CAD1	I	Test 2/Chip address 1
14	DIF2	I		28	ACKS/DZFR	I/O	Master clock auto setting mode/Rch zero input detect

● R8A02042BG (YC479A00) SWX08

DM: IC101

PIN NO.	NAME	I/O	FUNCTION	PIN NO.	NAME	I/O	FUNCTION
A1	VSS	-	Ground (for I/O and for core)	E7	VSS	-	Ground (for I/O and for core)
A2	VSSADC	-	ADC analog ground	E8	VCCQ	-	The power supply +3.3V
A3	VCCADC	-	ADC analog power supply (Typ +3.3V)	E9	VSS	-	Ground (for I/O and for core)
A4	AN4	I(a)	ADC analog input 4	E10	VCCQ	-	The power supply +3.3V
A5	VREFADC	-	Analog module reference voltage. (Typ +3.3V)	E11	VCCQ	-	The power supply +3.3V
A6	SCK1	Ish/O	External synchronous clock I/O 1	E12	VCCQ	-	The power supply +3.3V
A7	UCLK	I	USB external clock input (48MHz)	E13	VCCQ	-	The power supply +3.3V
A8	VSS	-	Ground (for I/O and for core)	E14	VSS	-	The power supply for internal cores(0V)
A9	FUNC_DM	I/O(a)	USB function data -	E15	VDD	-	The power supply +1.2V
A10	VSS	-	Ground (for I/O and for core)	E16	VDD	-	The power supply +1.2V
A11	HOST_DM	I/O(a)	USB host data - (After hard reset is released, it becomes Low output status.)	E17	VCCQ	-	The power supply +3.3V
A12	UCTL	I	USB output control (Make it to High when USB unused).	E18	VCCQ	-	The power supply +3.3V
A13	XTAL	O	Crystal oscillator output	E19	WE3N/DQMUU/PH1	O	D31-D24 at byte writing of D31-D24 (active Low)/SDRAM is selected/port H 1
A14	EXTAL	I	Crystal oscillator input (16.9344MHz)	E20	A2	O	SH2A-CPU address bus 2
A15	VSS	-	Ground (for I/O and for core)	E21	D30/PF6	I/O	SH2A-CPU data bus 30/port PF 6
A16	CS4N/PH4	O	SH2A-CPU chip selection 4 (Low active)/port PH 4	E22	D29/PF5	I/O	SH2A-CPU data bus 29/port PF 5
A17	TRSTN	Ish	JTAG test reset input (Low active)	F1	MD5	I/O	Wave ROM, SDRAM data bus 5
A18	TDO	O	JTAG test data output	F2	MD4	I/O	Wave ROM, SDRAM data bus 4
A19	PA2	I/O	Parallel port A 2	F3	MD12	I/O	Wave ROM, SDRAM data bus 12
A20	PA0	I/O	Parallel port A 0	F4	MD11	I/O	Wave ROM, SDRAM data bus 11
A21	IRQ1	Ish	Interrupt input 1	F5	VDD	-	The power supply +1.2V
A22	VCCQ	-	The power supply +3.3V	F18	VDD	-	The power supply +1.2V
B1	MA1	O	Wave ROM, SDRAM address bus 1	F19	A3	O	SH2A-CPU address bus 3
B2	VSS	-	Ground (for I/O and for core)	F20	A4	O	SH2A-CPU address bus 4
B3	AN5	I(a)	ADC analog input 5	F21	D28/PF4	I/O	SH2A-CPU data bus 28/port PF 4
B4	AN2	I(a)	ADC analog input 2	F22	D27/PF3	I/O	SH2A-CPU data bus 27/port PF 3
B5	AN0	I(a)	ADC analog input 0	G1	MD7	I/O	Wave ROM, SDRAM data bus 7
B6	TxD1	O	Serial output 1	G2	MD6	I/O	Wave ROM, SDRAM data bus 6
B7	TxD0	O	Serial output 0	G3	MD14	I/O	Wave ROM, SDRAM data bus 14
B8	VSS	-	Ground (for I/O and for core)	G4	MD13	I/O	Wave ROM, SDRAM data bus 13
B9	FUNC_DP	I/O(a)	USB function data +	G5	VSS	-	Ground (for I/O and for core)
B10	VSS	-	Ground (for I/O and for core)	G18	VSS	-	Ground (for I/O and for core)
B11	HOST_DP	I/O(a)	USB host data + (After hard reset is released, it becomes Low output status.)	G19	A5	O	SH2A-CPU address bus 5
B12	SCL	Ish/OD	E bus (I2C) clock I/O (5V tolerant)	G20	A6	O	SH2A-CPU address bus 6
B13	CS0N	O	SH2A-CPU chip selection 0 (Low active)	G21	D26/PF2	I/O	SH2A-CPU data bus 26/port PF 2
B14	CS3N	O	SH2A-CPU chip selection 3 (Low active)	G22	D25/PF1	I/O	SH2A-CPU data bus 25/port PF 1
B15	CS6N/PH5	O	SH2A-CPU chip selection 6 (Low active)/port PH 5	H1	MA25/SCASN	O	Wave ROM, SDRAM address bus 25/CAS output for wave SDRAM (Low active)
B16	ASEBRKAKN	Ish/O	Emulator break (Low active)	H2	MA26/SCKE	O	Wave ROM, SDRAM address bus 26/Wave SDRAM clock is enable
B17	TMS	I	JTAG test mode selection input	H3	MA17/NFD1	O/, I/O	Wave ROM, SDRAM address bus 17/Wave NAND flash data bus 1
B18	PA5	I/O	Parallel port A 5	H4	MD15	I/O	Wave ROM, SDRAM data bus 15
B19	PA1	I/O	Parallel port A 1	H5	VCCQ	-	The power supply +3.3V
B20	IRQ0	Ish	Interrupt input 0	H18	VCCQ	-	The power supply +3.3V
B21	VCCQ	-	The power supply +3.3V	H19	A7	O	SH2A-CPU address bus 7
B22	VDDPLL2	-	PLL1 analog power supply (Typ. +1.2V)	H20	A8	O	SH2A-CPU address bus 8
C1	MRDN/SDQM	O	Wave ROM enable read (Low active)/Waves SDRAM data is enable	H21	D24/PF0	I/O	SH2A-CPU data bus 24/port PF 0
C2	MCS0N	O	Wave ROM, SDRAM chip selection 0 (Low active)	H22	D23/PE7	I/O	SH2A-CPU data bus 23/port PE 7
C3	VSS	-	Ground (for I/O and for core)	J1	MA15	O	Wave ROM, SDRAM address bus 15(SDRAM bank selection 1)
C4	AN3	I(a)	ADC analog input 3	J2	MA16/NFD0	O/, I/O	Wave ROM, SDRAM address bus 16/Wave NAND flash data bus 0
C5	AN1	I(a)	ADC analog input 1	J3	MA23/NFD7	O/, I/O	Wave ROM, SDRAM address bus 23/Wave NAND flash data bus 7
C6	RxD1	Ish	Serial input 1	J4	MA24/SRASN	O	Wave ROM, SDRAM address bus 24/RAS output for wave SDRAM (Low active)
C7	RxD0	Ish	Serial input 0	J5	VSS	-	Ground (for I/O and for core)
C8	VSS	-	Ground (for I/O and for core)	J9	VSS	-	Ground (for I/O and for core)
C9	VBUS	I	USB cable connection monitor (5V tolerant)	J10	VSS	-	Ground (for I/O and for core)
C10	VSS	-	Ground (for I/O and for core)	J11	VSS	-	Ground (for I/O and for core)
C11	OVER_CURRENT_N	I	USB overcurrent detection (Low active) (5V tolerant)	J12	VSS	-	Ground (for I/O and for core)
C12	EICN	I	E bus reset output (Low active) (5V tolerant)	J13	VSS	-	Ground (for I/O and for core)
C13	CS1N/PH2	O	SH2A-CPU chip selection 1 (Low active)/port PH 2	J14	VSS	-	Ground (for I/O and for core)
C14	CS5N	O	SH2A-CPU chip selection 5 (Low active)	J18	VSS	-	Ground (for I/O and for core)
C15	ASEMDN	Ish	Debug mode setting (Low active)	J19	A9	O	SH2A-CPU address bus 9
C16	TDI	I	JTAG test data input	J20	A10	O	SH2A-CPU address bus 10
C17	PA7	I/O	Parallel port A 7	J21	D22/PE6	I/O	SH2A-CPU data bus 22/port PE 6
C18	PA4	I/O	Parallel port A 4	J22	D21/PE5	I/O	SH2A-CPU data bus 21/port PE 5
C19	WAITN	I	External wait input (Low active)	K1	MA11	O	Wave ROM, SDRAM address bus 11
C20	VCCQ	-	The power supply +3.3V	K2	MA12	O	Wave ROM, SDRAM address bus 12
C21	VSSPLL2	-	The power supply for SH2A PLL analog modules(0V)	K3	MA13	O	Wave ROM, SDRAM address bus 13(When 256Mbit SDRAM is connected, use it.)
C22	VDDPLL1	-	The Jlower supply for SH2A PLL. analog modules(1.2V)	K4	MA14	O	Wave ROM, SDRAM address bus 14(SDRAM bank selection 0)
D1	MD1	I/O	Wave ROM, SDRAM data bus 1	K5	VDD	-	The power supply +1.2V
D2	MD0	I/O	Wave ROM , SDRAM data bus 0	K9	VSS	-	Ground (for I/O and for core)
D3	MD8	I/O	Wave ROM, SDRAM data bus 8	K10	VSS	-	Ground (for I/O and for core)
D4	VSS	-	Ground (for I/O and for core)	K11	VSS	-	Ground (for I/O and for core)
D5	VDD	-	The power supply +1.2V	K12	VSS	-	Ground (for I/O and for core)
D6	VSS	-	Ground (for I/O and for core)	K13	VSS	-	Ground (for I/O and for core)
D7	RESN	Ish	Hardware reset (Low active)	K14	VSS	-	Ground (for I/O and for core)
D8	VCCQ	-	The power supply +3.3V	K18	VDD	-	The power supply +1.2V
D9	PULLUP_ENB	O	The USB pull-up is enable.	K19	A11	O	SH2A-CPU address bus 11
D10	VCCQ	-	The power supply +3.3V	K20	A12	O	SH2A-CPU address bus 12
D11	POWER_ENB	O	The USB voltage is enable.	K21	D20/PE4	I/O	SH2A-CPU data bus 20/port PE 4
D12	SDA	Ish/OD	E bus (I2C) data I/O (5V tolerant)	K22	D19/PE3	I/O	SH2A-CPU data bus 19/port PE 3
D13	CS2N/PH3	O	SH2A-CPU chip selection 2 (Low active)/port PH 3	L1	MA22/NFD6	O/, I/O	Wave ROM, SDRAM address bus 22/Wave NAND flash data bus 6
D14	CS7N	O	SH2A-CPU chip selection 7 (Low active)	L2	MA21/NFD5	O/, I/O	Wave ROM, SDRAM address bus 21/Wave NAND flash data bus 5
D15	TESTN	Ish	Test input (Low active)	L3	MA20/NFD4	O/, I/O	Wave ROM, SDRAM address bus 20/Wave NAND flash data bus 4
D16	TCK	I	JTAG test clock input	L4	MA9	O	Wave ROM, SDRAM address bus 9
D17	PA6	I/O	Parallel port A 6	L5	MA10	O	Wave ROM, SDRAM address bus 10
D18	PA3	I/O	Parallel port A 3	L9	VSS	-	Ground (for I/O and for core)
D19	VCCQ	-	The power supply +3.3V	L10	VSS	-	Ground (for I/O and for core)
D20	A0	O	SH2A-CPU address bus 0	L11	VSS	-	Ground (for I/O and for core)
D21	VSSPLL1	-	PLL analog ground (0V)	L12	VSS	-	Ground (for I/O and for core)
D22	D31/PF7	I/O	SH2A-CPU data bus 31/port PF 7	L13	VSS	-	Ground (for I/O and for core)
E1	MD3	I/O	Wave ROM, SDRAM data bus 3	L14	VSS	-	Ground (for I/O and for core)
E2	MD2	I/O	Wave ROM, SDRAM data bus 2	L18	CKE	O	The clock is enable for SDRAM
E3	MD10	I/O	Wave ROM, SDRAM data bus 10	L19	A13	O	SH2A-CPU address bus 13
E4	MD9	I/O	Wave ROM, SDRAM data bus 9	L20	A14	O	SH2A-CPU address bus 14
E5	VSS	-	Ground (for I/O and for core)	L21	D18/PE2	I/O	SH2A-CPU data bus 18/port PE 2
E6	VDD	-	The power supply +1.2V	L22	D17/PE1	I/O	SH2A-CPU data bus 17/port PE 1

PIN NO.	NAME	I/O	FUNCTION
M1	MA19/NFD3	O/, I/O	Wave ROM, SDRAM address bus 19/Wave NAND flash data bus 3
M2	MA18/NFD2	O/, I/O	Wave ROM, SDRAM address bus 18/Wave NAND flash data bus 2
M3	MA8	O	Wave ROM, SDRAM address bus 8
M4	MA7	O	Wave ROM, SDRAM address bus 7
M5	MA6	O	Wave ROM, SDRAM address bus 6
M9	VSS	-	Ground (for I/O and for core)
M10	VSS	-	Ground (for I/O and for core)
M11	VSS	-	Ground (for I/O and for core)
M12	VSS	-	Ground (for I/O and for core)
M13	VSS	-	Ground (for I/O and for core)
M14	VSS	-	Ground (for I/O and for core)
M18	A1	O	SH2A-CPU address bus 1
M19	WE2N/DQMUL/PH0	O	D23-D16 at byte writing of D23-D16 (active Low)/SDRAM is selected/port H 0
M20	CASLN	O	CAS output for SDRAM (Low active)
M21	D16/PE0	I/O	SH2A-CPU data bus 16/port PE 0
M22	VSS	-	The power supply for internal cores(0V)
N1	MA5	O	Wave ROM, SDRAM address bus 5
N2	MA4	O	Wave ROM, SDRAM address bus 4
N3	MA3	O	Wave ROM, SDRAM address bus 3
N4	MA2	O	Wave ROM, SDRAM address bus 2
N5	VDD	-	The power supply +1.2V
N9	VSS	-	Ground (for I/O and for core)
N10	VSS	-	Ground (for I/O and for core)
N11	VSS	-	Ground (for I/O and for core)
N12	VSS	-	Ground (for I/O and for core)
N13	VSS	-	Ground (for I/O and for core)
N14	VSS	-	Ground (for I/O and for core)
N18	VDD	-	The power supply +1.2V
N19	RASLN	O	RAS output for SDRAM (Low active)
N20	WE1N/DQMLU	O	D15-D8 at byte writing of D15-D8 (active Low)/SDRAM is selected
N21	D15	I/O	SH2A-CPU data bus 15
N22	CKIO	O	Clock output for SDRAM
P1	MWRN	O	Wave ROM, SDRAM write enable (Low active)
P2	MCS1N/PG0	O	Wave ROM, SDRAM chip selection 1 (Low active)/port G 0
P3	MCS3N/MA27/PG2	O	Wave ROM, SDRAM chip selection 3 (Low active)/Wave ROM address bus 27/port G 2
P4	BTCHG	Ish	Switch control of boot ROM
P5	VSS	-	Ground (for I/O and for core)
P9	VSS	-	Ground (for I/O and for core)
P10	VSS	-	Ground (for I/O and for core)
P11	VSS	-	Ground (for I/O and for core)
P12	VSS	-	Ground (for I/O and for core)
P13	VSS	-	Ground (for I/O and for core)
P14	VSS	-	Ground (for I/O and for core)
P18	VSS	-	Ground (for I/O and for core)
P19	A16	O	SH2A-CPU address bus 16
P20	A15	O	SH2A-CPU address bus 15
P21	D13	I/O	SH2A-CPU data bus 13
P22	D14	I/O	SH2A-CPU data bus 14
R1	MCS2N/MA28/PG1	O	Wave ROM, SDRAM chip selection 2 (Low active)/Wave ROM address bus 28/port G 1
R2	NFCSN	O	Wave NAND flash chip is enable (Low active)
R3	NFRDY	I	Ready input for wave NAND flash
R4	NFRDFB	Ish	Wave NAND flash data taking read enable input
R5	VCCQ	-	The power supply +3.3V
R18	VCCQ	-	The power supply +3.3V
R19	A18	O	SH2A-CPU address bus 18
R20	A17	O	SH2A-CPU address bus 17
R21	D11	I/O	SH2A-CPU data bus 11
R22	D12	I/O	SH2A-CPU data bus 12
T1	SCLK	O	Clock output for wave SDRAM
T2	NFRDN/PG3	O	Wave NAND flash enable read (Low active)/port G 3
T3	NFWEN/PG4	O	Wave NAND flash enable write (Low active)/port G 4
T4	NFWPN/PG5	O	Wave NAND write-protect (Low active)/port G 5
T5	VSS	-	The power supply for internal cores(0V)
T18	VSS	-	The power supply for internal cores(0V)
T19	A20	O	SH2A-CPU address bus 20
T20	A19	O	SH2A-CPU address bus 19
T21	D9	I/O	SH2A-CPU data bus 9
T22	D10	I/O	SH2A-CPU data bus 10
U1	NFALE/PG6	O	Wave NAND flash address is enable/port G 6
U2	NFCLE/PG7	O	Wave NAND flash command is enable/port G 7
U3	PB0	I/O	Parallel port B 0
U4	PB1	I/O	Parallel port B 1
U5	VDD	-	The power supply +1.2V
U18	VCCQ	-	The power supply +3.3V
U19	A22	O	SH2A-CPU address bus 22
U20	A21	O	SH2A-CPU address bus 21
U21	D7	I/O	SH2A-CPU data bus 7
U22	D8	I/O	SH2A-CPU data bus 8
V1	PB2	I/O	Parallel port B 2
V2	PB3	I/O	Parallel port B 3
V3	PB4	I/O	Parallel port B 4
V4	PB5	I/O	Parallel port B 5
V5	VDD	-	The power supply +1.2V
V6	VDD	-	The power supply +1.2V
V7	VSS	-	Ground (for I/O and for core)
V8	RDQ0	I/O	SDRAM data bus 0 for DSP
V9	VSS	-	Ground (for I/O and for core)
V10	VCCQ	-	The power supply +3.3V
V11	VCCQ	-	The power supply +3.3V
V12	VCCQ	-	The power supply +3.3V
V13	VCCQ	-	The power supply +3.3V
V14	VSS	-	Ground (for I/O and for core)
V15	VCCQ	-	The power supply +3.3V
V16	CKOEN	I	Clock output control for SDRAM

PIN NO.	NAME	I/O	FUNCTION
V17	VDD	-	The power supply +1.2V
V18	VCCQ	-	The power supply +3.3V
V19	A24	O	SH2A-CPU address bus 24
V20	A23	O	SH2A-CPU address bus 23
V21	D5	I/O	SH2A-CPU data bus 5
V22	D6	I/O	SH2A-CPU data bus 6
W1	PB6	I/O	Parallel port B 6
W2	PB7	I/O	Parallel port B 7
W3	ED0/PC0	I/O	External CPU data bus 0/Port C 0
W4	VDD	-	The power supply +1.2V
W5	ED10/PD2	I/O	External CPU data bus 10/Port D 2
W6	ED14/PD6	I/O	External CPU data bus 14/Port D 6
W7	EA3/PK2	I/O	External CPU address bus 3/Port K 2
W8	RDQ1	I/O	SDRAM data bus 1 for DSP
W9	RDQ3	I/O	SDRAM data bus 3 for DSP
W10	RDQ5	I/O	SDRAM data bus 5 for DSP
W11	RDQ7	I/O	SDRAM data bus 7 for DSP
W12	RRASN	O	RAS output of SDRAM for DSP (Low active)
W13	RA11	O	SDRAM address bus 11 for DSP
W14	RA2	O	SDRAM address bus 2 for DSP
W15	RA4	O	SDRAM address bus 4 for DSP
W16	AUXI/DREQ3/PK7	I	AUX input/DMA forwarding demand input from external device to channel 3/Port K7
W17	SDI0/PK5	I	Serial audio input 0/port K5
W18	BW_MD0	I	Setting of width of SH2A-CPU data bus
W19	VCCQ	-	The power supply +3.3V
W20	A25	O	SH2A-CPU address bus 25
W21	D3	I/O	SH2A-CPU data bus 3
W22	D4	I/O	SH2A-CPU data bus 4
Y1	ED1/PC1	I/O	External CPU data bus 1/Port C 1
Y2	ED2/PC2	I/O	External CPU data bus 2/Port C 2
Y3	VDD	-	The power supply for internal cores(1.2V)
Y4	ED7/PC7	I/O	External CPU data bus 7/Port C 7
Y5	ED11/PD3	I/O	External CPU data bus 11/Port D 3
Y6	ED15/PD7	I/O	External CPU data bus 15/Port D 7
Y7	ERDN/PK3	I/O	External CPU read is enable (Low active)/Port K 3
Y8	RDQ2	I/O	SDRAM data bus 2 for DSP
Y9	RDQ4	I/O	SDRAM data bus 4 for DSP
Y10	RDQ6	I/O	SDRAM data bus 6 for DSP
Y11	RWEN	O	WE output of SDRAM for DSP (Low active)
Y12	RCASN	O	CAS output of SDRAM for DSP (Low active)
Y13	RBS	O	SDRAM bank selection for DSP
Y14	RA1	O	SDRAM address bus 1 for DSP
Y15	RA3	O	SDRAM address bus 3 for DSP
Y16	DITO/PH7	O	Digital audio output/Port H7
Y17	SYI	Ish	Synchronous input from external device
Y18	SDI1/DREQ2/PK6	I	Serial audio input 1/DMA forwarding demand input from external device to channel2/Port K5
Y19	SDO0	O	Serial audio output 0
Y20	VCCQ	-	The power supply +3.3V
Y21	D1	I/O	SH2A-CPU data bus 1
Y22	D2	I/O	SH2A-CPU data bus 2
AA1	ED3/PC3	I/O	External CPU data bus 3/Port C 3
AA2	VDD	-	The power supply +1.2V
AA3	ED5/PC5	I/O	External CPU data bus 5/Port C 5
AA4	ED8/PD0	I/O	External CPU data bus 8/Port D 0
AA5	ED12/PD4	I/O	External CPU data bus 12/Port D 4
AA6	EA1/PK0	I/O	External CPU address bus 1/Port K 0
AA7	EWRN/PK4	I/O	External CPU write is enable (Low active)/Port K 4
AA8	RDQ15	I/O	SDRAM data bus 15 for DSP
AA9	RDQ13	I/O	SDRAM data bus 13 for DSP
AA10	RDQ11	I/O	SDRAM data bus 11 for DSP
AA11	RDQ9	I/O	SDRAM data bus 9 for DSP
AA12	RCLK	O	SDRAM clock output for DSP
AA13	RA12	O	SDRAM address bus 12 for DSP
AA14	RA9	O	SDRAM address bus 9 for DSP
AA15	RA7	O	SDRAM address bus 7 for DSP
AA16	RA5	O	SDRAM address bus 5 for DSP
AA17	WCLK2/SDO3	O	Word clock output 2/Serial audio output 3
AA18	BCLK	O	Bit clock output (After hard reset is released, the H/L change is started)
AA19	SDO1	O	Serial audio output 1
AA20	RDWRN	O	The SH2A-CPU read write is enable
AA21	VCCQ	-	The power supply +3.3V
AA22	D0	I/O	SH2A-CPU data bus 0
AB1	VDD	-	The power supply +1.2V
AB2	ED4/PC4	I/O	External CPU data bus 4/Port C 4
AB3	ED6/PC6	I/O	External CPU data bus 6/Port C 6
AB4	ED9/PD1	I/O	External CPU data bus 9/Port D 1
AB5	ED13/PD5	I/O	External CPU data bus 13/Port D 5
AB6	EA2/PK1	I/O	External CPU address bus 2/Port K 1
AB7	ECSN	Ish	External CPU chip selection
AB8	RDQ14	I/O	SDRAM data bus 14 for DSP
AB9	RDQ12	I/O	SDRAM data bus 12 for DSP
AB10	RDQ10	I/O	SDRAM data bus 10 for DSP
AB11	RDQ8	I/O	SDRAM data bus 8 for DSP
AB12	RDQM	O	SDRAM mask output for DSP
AB13	RA13	O	SDRAM address bus 13 for DSP
AB14	RA10	O	SDRAM address bus 10 for DSP
AB15	RA8	O	SDRAM address bus 8 for DSP
AB16	RA6	O	SDRAM address bus 6 for DSP
AB17	SYSCLK	O	System clock output (After hard reset is released, the H/L change is started)
AB18	WCLK	O	Word clock output (After hard reset is released, the H/L change is started)
AB19	SYSCLK2/SDO2/PH6	O	System clock output 2: For TI Co. DAC/Serial audio input 2/Port H 6
AB20	RDN	O	The SH2A-CPU read is enable (Low active)
AB21	WE0N/DQMLL	O	D7-D0 at byte writing of D7-D0 (active Low)/SDRAM is selected
AB22	VCCQ	-	The power supply +3.3V

● **TMP89FM42AUG** (YC778C00) **E-GKS**

MK-M: IC1

PIN NO.	NAME	I/O	FUNCTION	PIN NO.	NAME	I/O	FUNCTION
1	VSS	-	Ground	23	P42	I/O	Port 42
2	XIN	I	High frequency departure pendulum connection terminal	24	P43	I/O	Port 43
3	XOUT	O	High frequency departure pendulum connection terminal	25	P44	I/O	Port 44
4	MODE	I	Terminal for shipment examination. Please fix at "L" level.	26	P45	I/O	Port 45
5	VDD	-	Power supply +5D	27	P46	I/O	Port 46
6	P02	I/O	Port 02	28	P47	I/O	Port 47
7	P03	I/O	Port 03	29	P74	I/O	Port 74
8	/RESET	I	System reset input	30	P75	I/O	Port 75
9	P11	I/O	Port 11	31	P76	I/O	Port 76
10	P12	I/O	Port 12	32	P77	I/O	Port 77
11	P13	I/O	Port 13	33	P90	I/O	Port 90
12	P20	I/O	Port 20	34	P91	I/O	Port 91
13	P21	I/O	Port 21	35	P80	I/O	Port 80
14	P22	I/O	Port 22/Serial clock I/O 0	36	P81	I/O	Port 81
15	SDA0	I/O	Serial bus data input/output	37	P70	I/O	Port 70
16	SCL0	I/O	Serial bus data input/output	38	P71	I/O	Port 71
17	P25	I/O	Port 25	39	P72	I/O	Port 72
18	P26	I/O	Port 16	40	P73	I/O	Port 73
19	P27	I/O	Port 27	41	PB4	I/O	Port B4
20	VAREF/AVDD		Analog, standard voltage input terminal for analog to digital translation/Power supply terminal for analogue	42 43	PB5 PB6	I/O I/O	Port B5 Port B6
21	AIN0	I	A/D converter analog input	44	PB7	I/O	Port B7
22	P41	I/O	Port 41				

● **YAC523-VZ** (X4325A00) **EVR2** (Electric Variable Resistance 2)

DM: IC306

PIN NO.	NAME	I/O	FUNCTION	PIN NO.	NAME	I/O	FUNCTION
1	AVSS	-	Minus power supply for analog (-6.0V Typ.)	23	REF2B	I	ch2 analog reference voltage input 2B
2	AVDD	-	Plus power supply for analog (+6.0V Typ.)				Connect to ground directly.
3	IN1	I	ch1 analog input	24	REF1A	I	ch1 analog reference voltage input 1A
4	IN2	I	ch2 analog input				Connect to ground through 33µF.
5	IN3	I	ch3 analog input	25	REF1B	I	ch1 analog reference voltage input 1B
6	IN4	I	ch4 analog input				Connect to ground directly.
7	IN5	I	ch5 analog input	26	NC	-	Non connection or connect to ground.
8	IN6	I	ch6 analog input	27	NC	-	Non connection or connect to ground.
9	IN7	I	ch7 analog input	28	OUT7	O	ch7 analog output
10	AVDD	-	Plus power supply for analog (+6.0V Typ.)	29	OUT6	O	ch6 analog output
11	AVSS	-	Minus power supply for analog (-6.0V Typ.)	30	OUT5	O	ch5 analog output
12	REF7B	I	ch7 analog reference voltage input 7B	31	OUT4	O	ch4 analog output
			Connect to ground directly.	32	OUT3	O	ch3 analog output
13	REF7A	I	ch7 analog reference voltage input 7A	33	OUT2	O	ch2 analog output
			Connect to ground through 33µF.	34	OUT1	O	ch1 analog output
14	REF6B	I	ch6 analog reference voltage input 6B	35	NC	-	Non connection or connect to ground.
			Connect to ground directly.	36	NC	-	Non connection or connect to ground.
15	REF6A	I	ch6 analog reference voltage input 6A	37	AVSS	-	Minus power supply for analog (-6.0V Typ.)
			Connect to ground through 33µF.	38	ZCEN1	I	Zero-cross control input 1
16	REF5B	I	ch5 analog reference voltage input 5B	39	ZCEN2	I	Zero-cross control input 2.
			Connect to ground directly.	40	CSN	I	Chip select input
17	REF5A	I	ch5 analog reference voltage input 5A	41	SDATAI	I	Serial data input
			Connect to ground through 33µF.	42	SCLK	I	Serial clock input
18	REF4A	I	ch4 analog reference voltage input 4A	43	SDATAO	O	Serial data output
			Connect to ground through 33µF.				Serial data are outputted from this terminal when
19	REF4B	I	ch4 analog reference voltage input 4B				CSN pin is "L" level. This terminal becomes
			Connect to ground directly.				high-impedance state when CSN pin is "H".
20	REF3A	I	ch3 analog reference voltage input 3A	44	TE2	I	Test terminal
			Connect to ground through 33µF.				Non connection or connect to DGND terminal.
21	REF3B	I	ch3 analog reference voltage input 3B	45	TE1	I	Test terminal
			Connect to ground directly.				Non connection or connect to DGND terminal.
22	REF2A	I	ch2 analog reference voltage input 2A	46	DGND	-	Digital ground
			Connect to ground through 33µF.	47	REF	O	Reference voltage output for digital
				48	AVSS	-	Minus power supply for analog (-6.0V Typ.)

● **AK5381VT-E2** (X5219A0R) **ADC** (Analog to Digital Converter)

DM: IC305

PIN NO.	NAME	I/O	FUNCTION	PIN NO.	NAME	I/O	FUNCTION
1	AINR	I	Rch Analog input pin	9	SDTO	O	Audio serial data output pin
2	AINL	I	Lch Analog input pin	10	LRCK	I/O	Output channnel clock pin
3	CKS1	I	Mode select 1 pin	11	MCLK	I	Master clock input pin
4	VCOM	O	Common voltage output pin	12	SCLK	I/O	Audio serial data clock pin
5	AGND	-	Analog ground	13	PDN	I	Power down mode pin
6	VA	-	Analog power supply	14	DIF	I	Audio interface format pin
7	VD	-	Digital power supply	15	CKS2	I	Mode select 2 pin
8	DGND	-	Digital ground	16	CKS0	I	Mode select 0 pin

● **LT3506AEDHD#TRPBF** (YC714A00) **SWITCHING REGULATOR**

DM: IC120

PIN NO.	NAME	I/O	FUNCTION	PIN NO.	NAME	I/O	FUNCTION
1	BOOST1	I	The BOOST pins are used to provide drive voltages, higher than the input voltage, to the internal bipolar NPN power switches.	9	FB2	I	The LT3506 regulates each feedback pin to 800mV.
2	SW1	O	The SW pins are the outputs of the internal power switches.	10	VC2	O	The VC pins are the outputs of the internal error amps.
3	VIN1	I	The VIN1 pins supply current to the LT3506's internal regulator and to the internal power switch connected to SW1.	11	PG2	O	The Power Good pins are the open collector outputs of an internal comparator.
4	VIN1	I		12	RUN/SS2	I	The RUN/SS pins are used to shut down the individual switching regulators and the internal bias circuits.They also provide a soft-start function.
5	VIN2	I	The VIN2 pins supply current to the internal power switch connected to SW2 must be locally bypassed.	13	RUN/SS1	I	
6	VIN2	I		14	PG1	O	The Power Good pins are the open collector outputs of an internal comparator.
7	SW2	O	The SW pins are the outputs of the internal power switches.	15	VC1	O	The VC pins are the outputs of the internal error amps.
8	BOOST2	I	The BOOST pins are used to provide drive voltages, higher than the input voltage, to the internal bipolar NPN power switches.	16	FB1	I	The LT3506 regulates each feedback pin to 800mV.

● **TDA8922CJ/N1,112-P** (YC512A00) **2 x 75 W CLASS-D POWER AMPLIFIER**

MAD: IC1

PIN NO.	NAME	I/O	FUNCTION	PIN NO.	NAME	I/O	FUNCTION
1	OSC	I	Oscillator frequency adjustment or tracking input	13	VSSP2	-	Channel 2 negative power supply voltage
2	IN1P	I	Channel 1 positive audio input	14	OUT2	O	Channel 2 PWM output
3	IN1M	I	Channel 2 negative audio input	15	BOOT2	I	Channel 2 bootstrap capacitor
4	n.c.	-	Not connected	16	VDDP2	-	Channel 2 positive power supply voltage
5	n.c.	-	Not connected	17	VSSD	-	Negative digital supply voltage
6	n.c.	-	Not connected	18	VSSA	-	Negative analog supply voltage
7	PROT	I	Decoupling capacitor for protection (OCP)	19	SGND	-	Signal ground
8	VDDP1	I	Channel 1 positive power supply voltage	20	VDDA	-	Positive analog supply
9	BOOT1	I	Channel 1 bootstrap capacitor	21	IN2M	I	Channel 2 negative audio input
10	OUT1	O	Channel 1 PWM output	22	IN2P	I	Channel 2 positive audio input
11	VSSP1	-	Channel 1 negative power supply voltage	23	MODE	I	Mode selection input: Standby, Mute or Operating
12	STABI	-	Deoupling of internal stabilizer for logic supply				

■ CIRCUIT BOARDS（シート基板図）

ACDC (YC527C0) 39
AJACK (YC758B0). 38
CHD (YC527C0). 40
DJACK (X9303B0) 35
DM (YC757C0). 36/37
FU160 (X9604B0). 45
HP (XQ390A0) 41
MAD (X9083I0). 41
MK-H (YC333D0) 48
MK-L (YC333D0) 46
MK-M (YC333D0). 47
MV1 (X5954E0) 45
PEDAL (X9561D0). 49
PJK (X5143A0) 45
PL (XR898A0) 41
PNL (X5955F0) 42/43
PNR (X5954E0) 44
USB (YD132B0). 45

Note: See parts list for details of circuit board component parts.
注： シートの部品詳細はパーツリストをご参照ください。

● DJACK Circuit Board

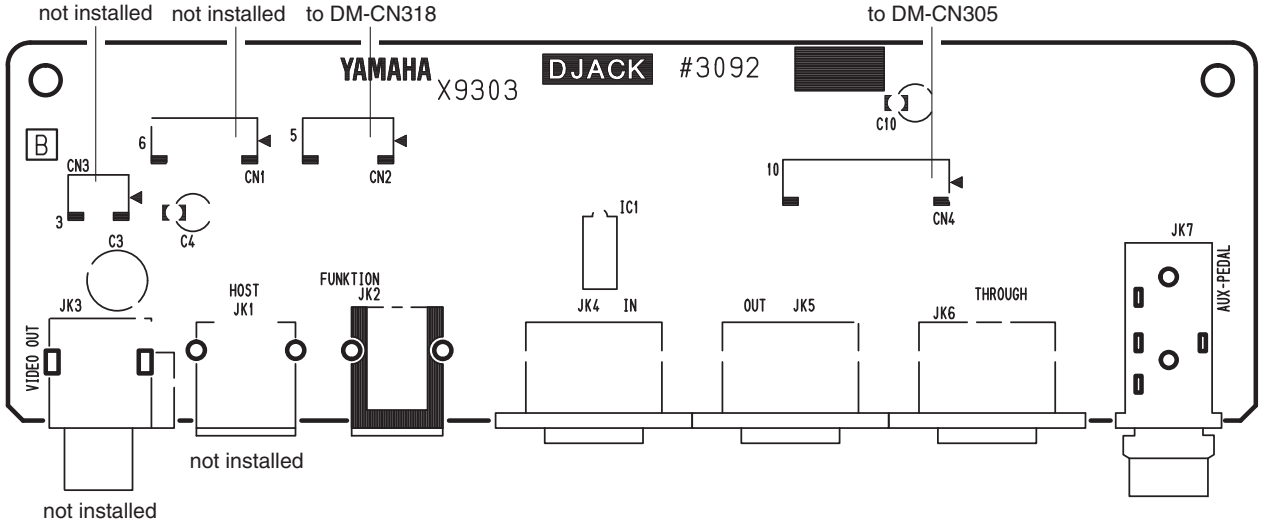

Component side（部品側）

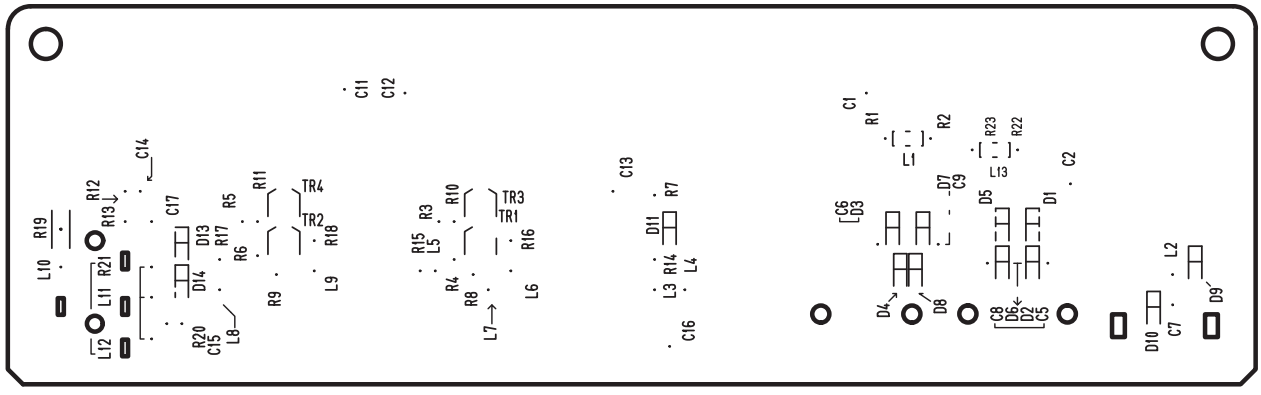

Pattern side（パターン側）

● DM Circuit Board

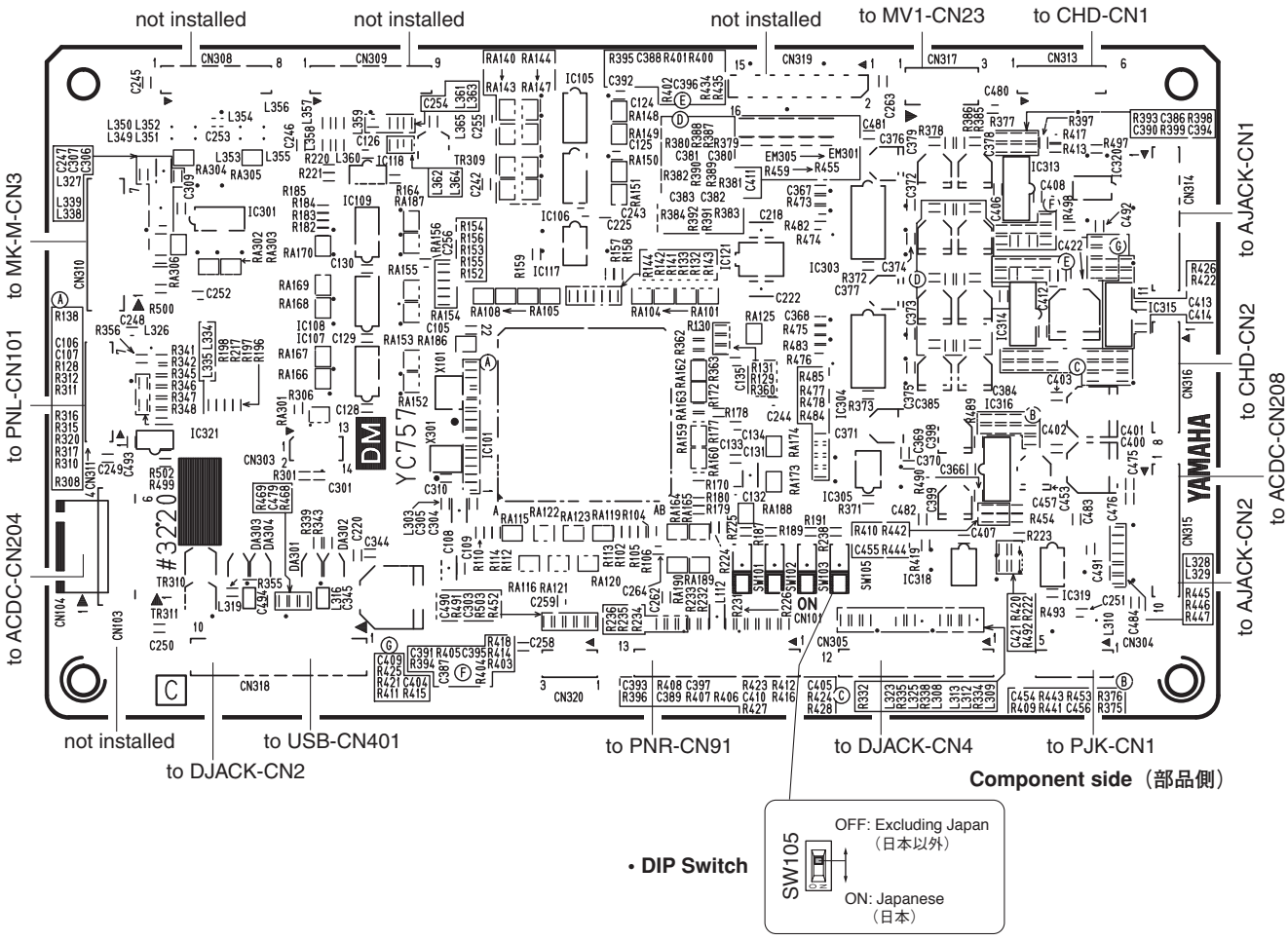

● DM Circuit Board

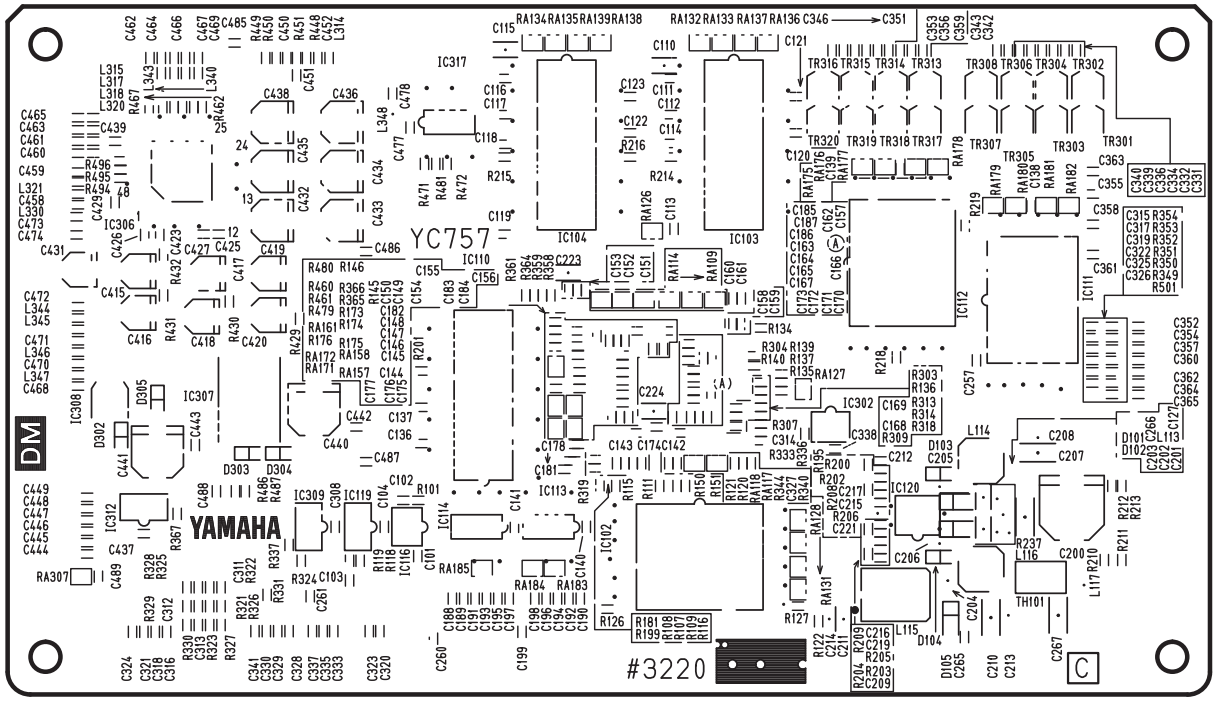

Pattern side（パターン側）

● AJACK Circuit Board

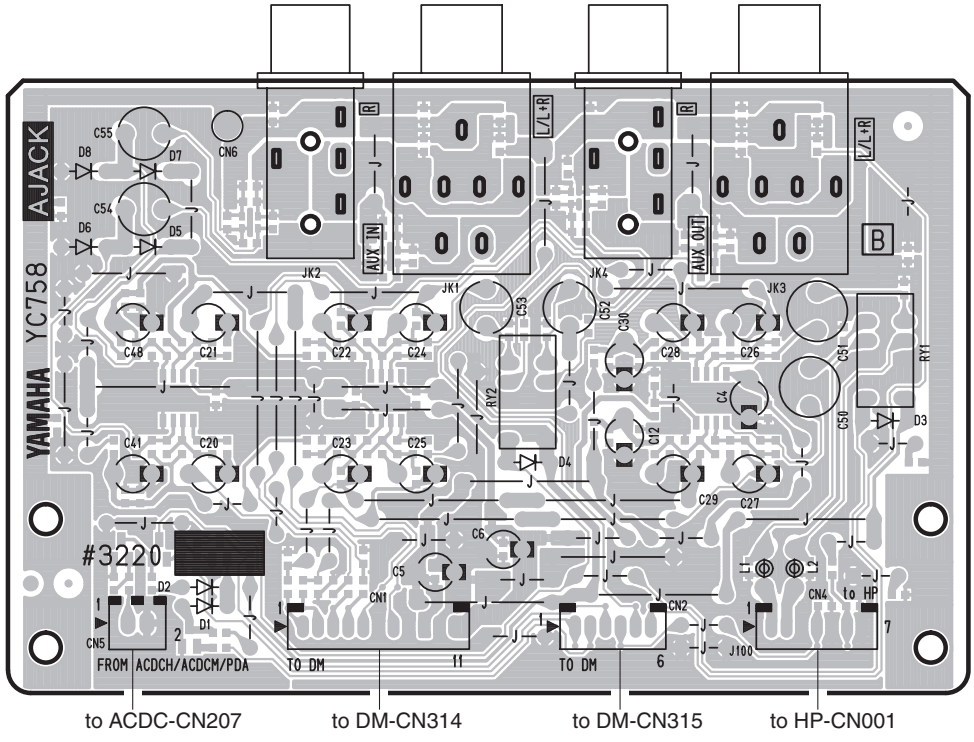

Component side（部品側）

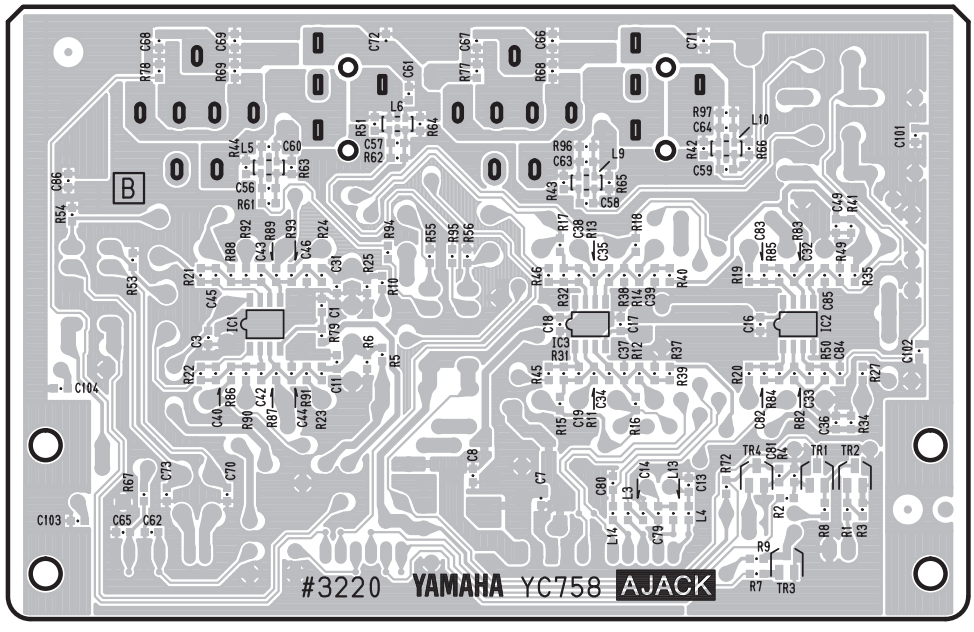

Pattern side（パターン側）

● ACDC Circuit Board

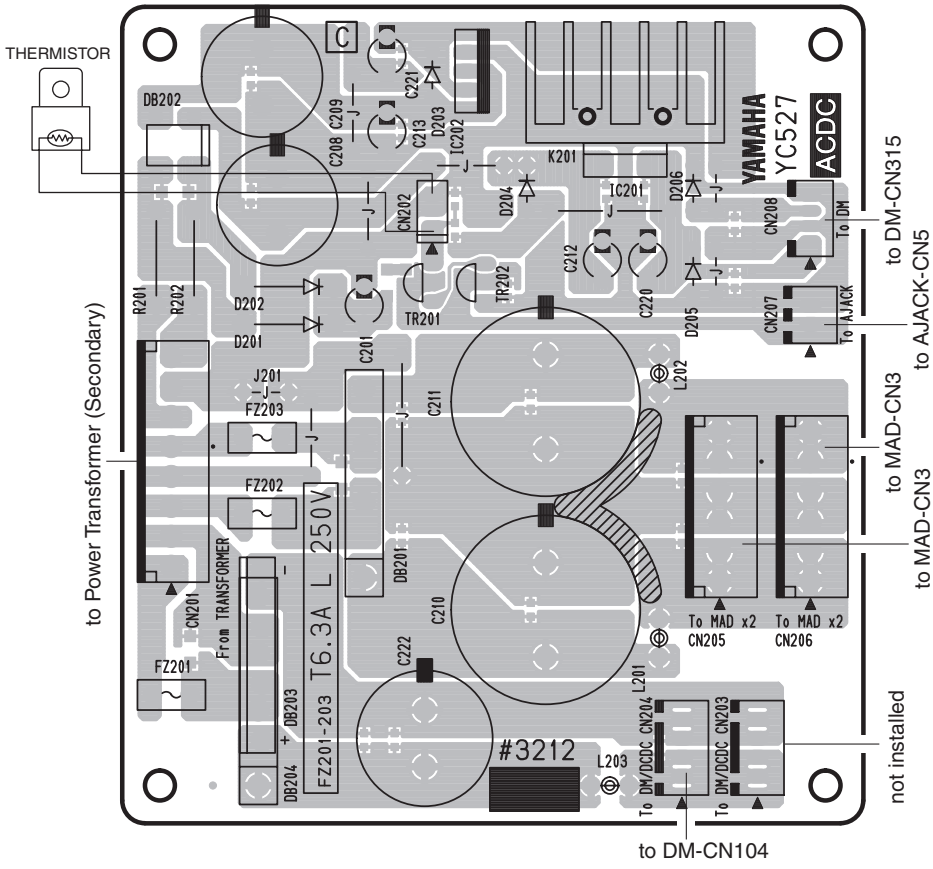

Component side（部品側）

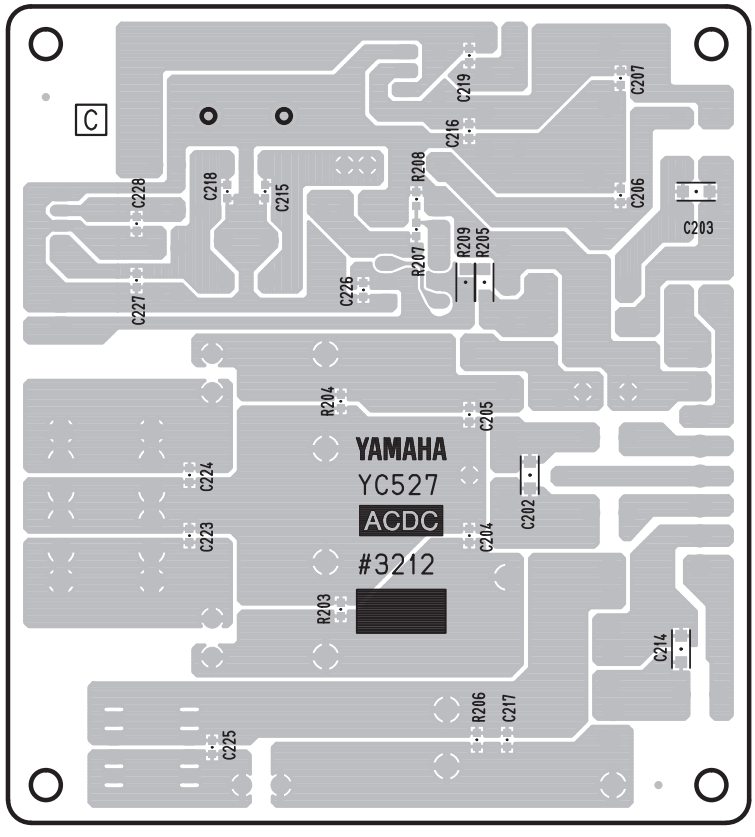

Pattern side（パターン側）

● CHD Circuit Board

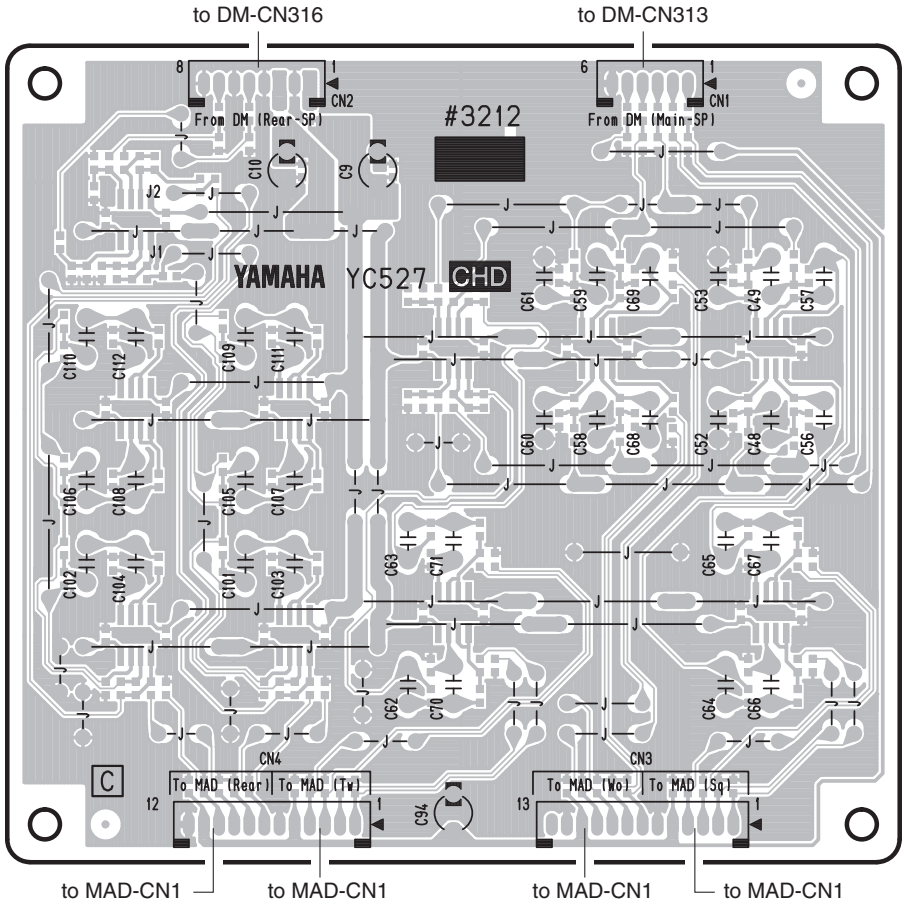

Component side（部品側）

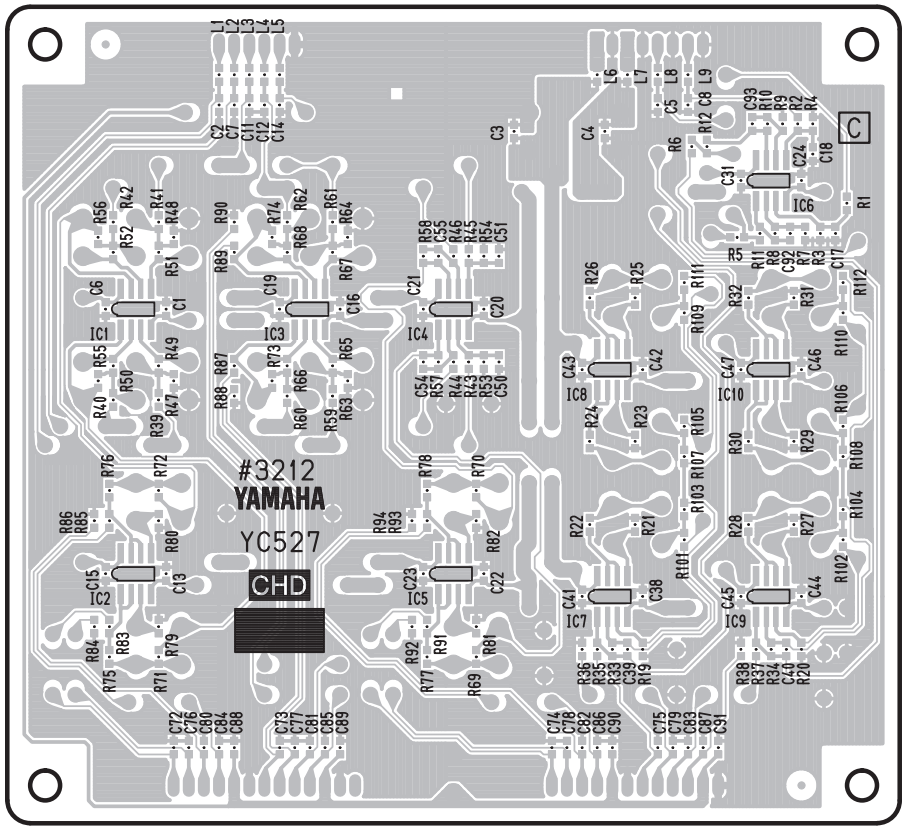

Pattern side（パターン側）

2NA-WU47130 ⚠1

● MAD Circuit Board

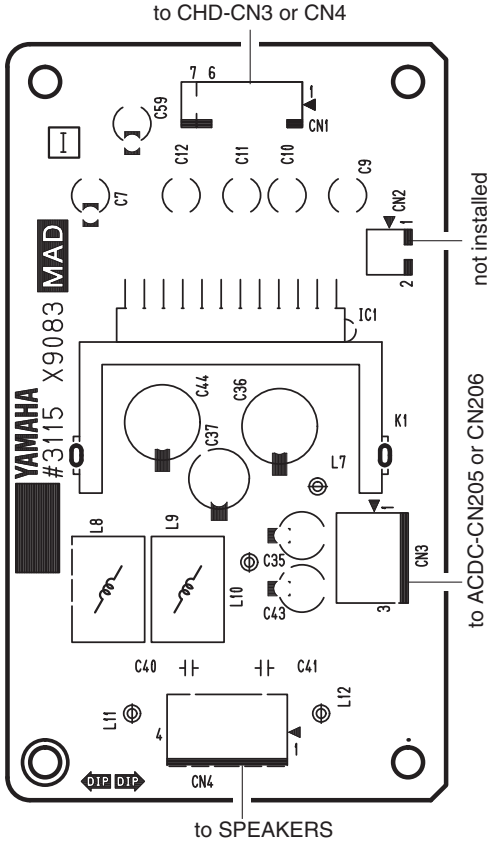

Component side（部品側）

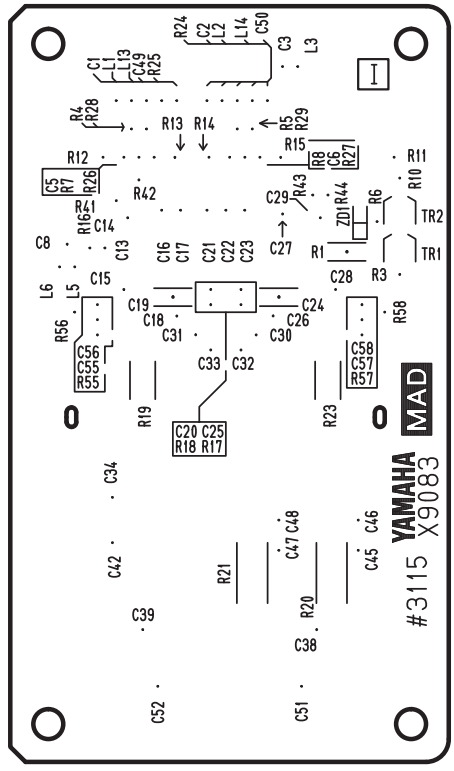

Pattern side（パターン側）

● HP Circuit Board

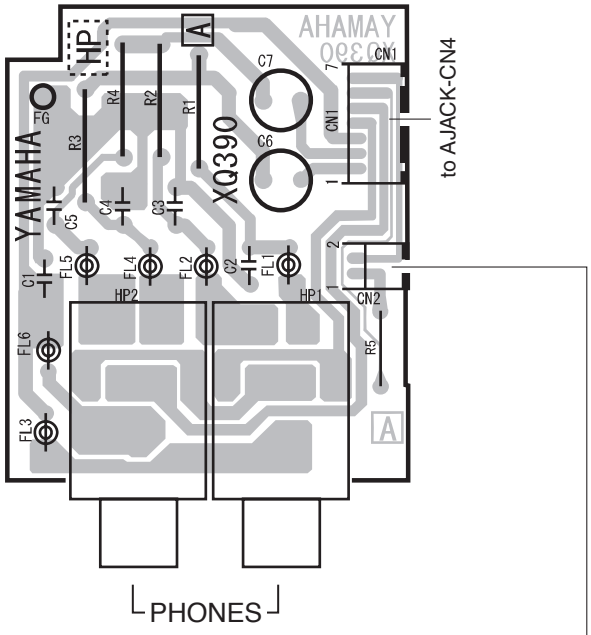

Component side（部品側）

● PL Circuit Board

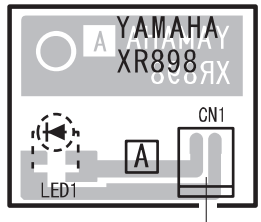

Component side（部品側）

MAD: 2NA-WU96600 △1
HP: 2NA-V004770 △4
PL: 2NA-VN63740

● PNL Circuit Board

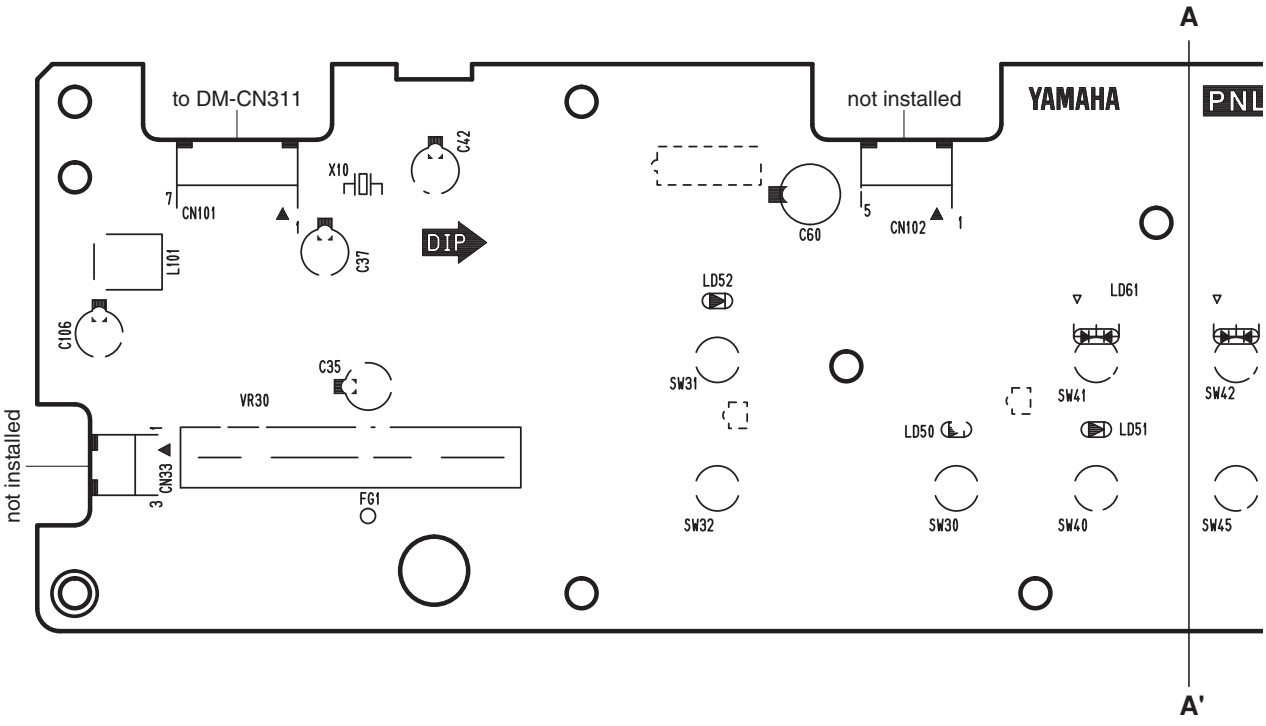

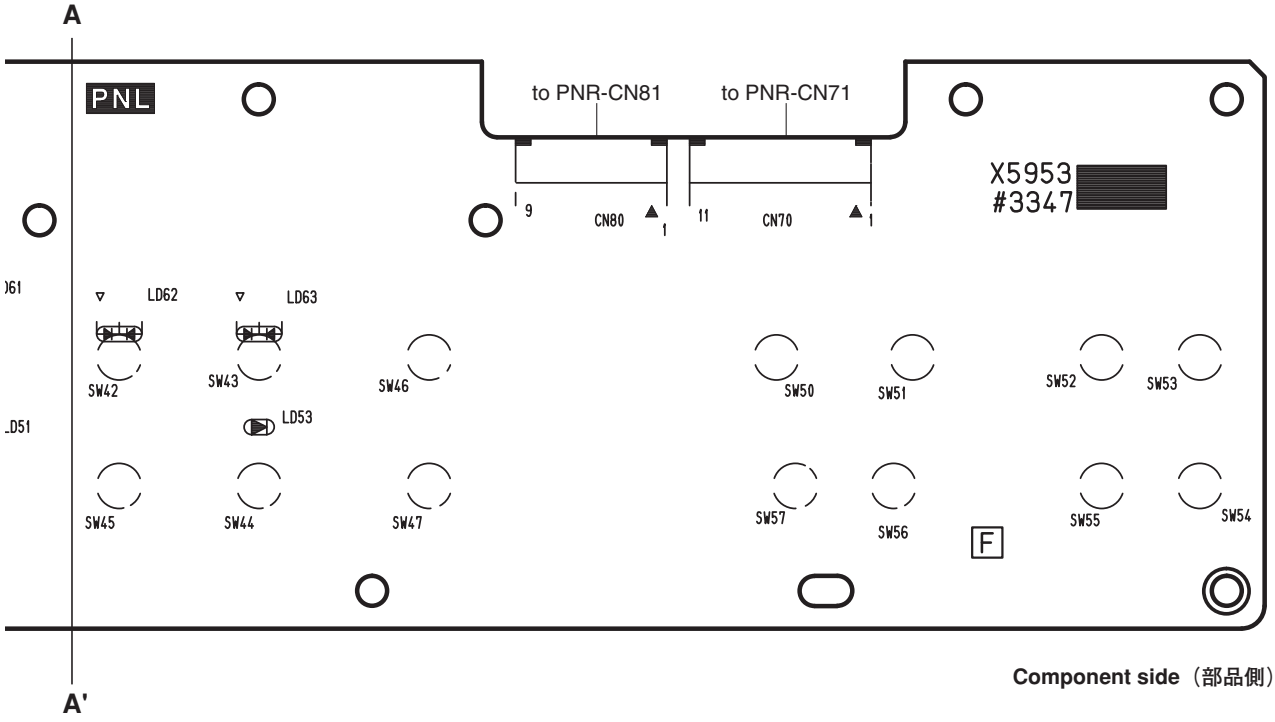

Component side（部品側）

● PNL Circuit Board

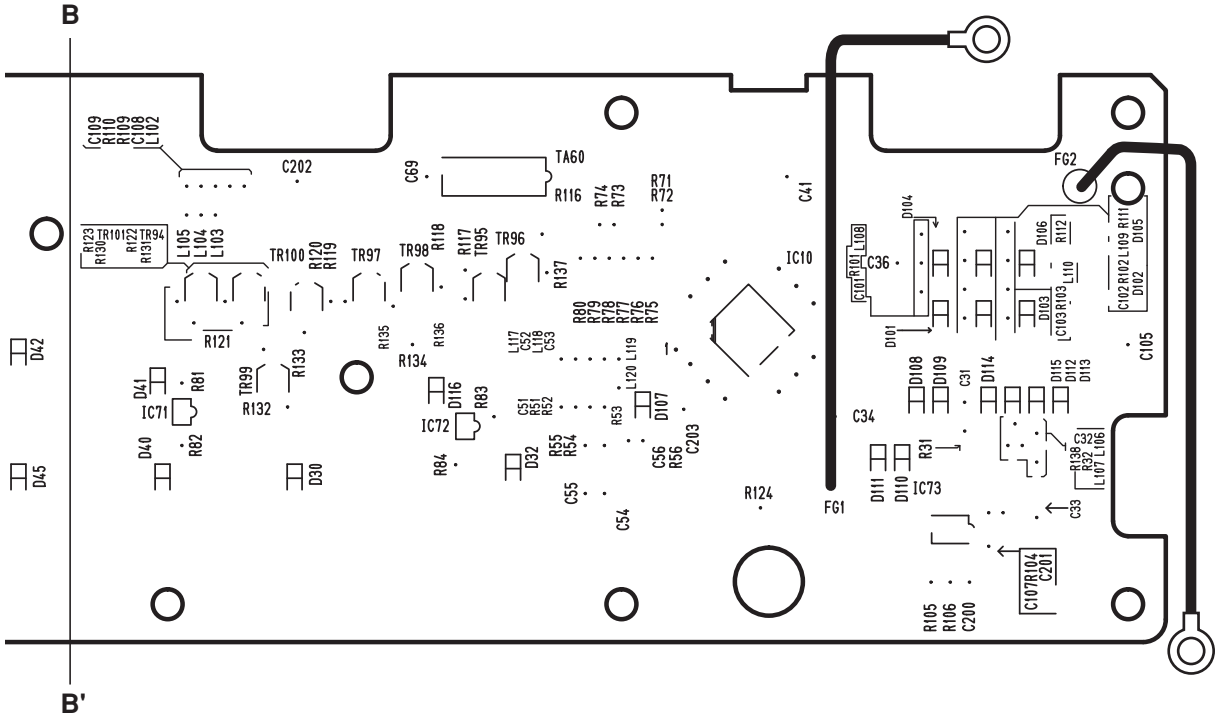

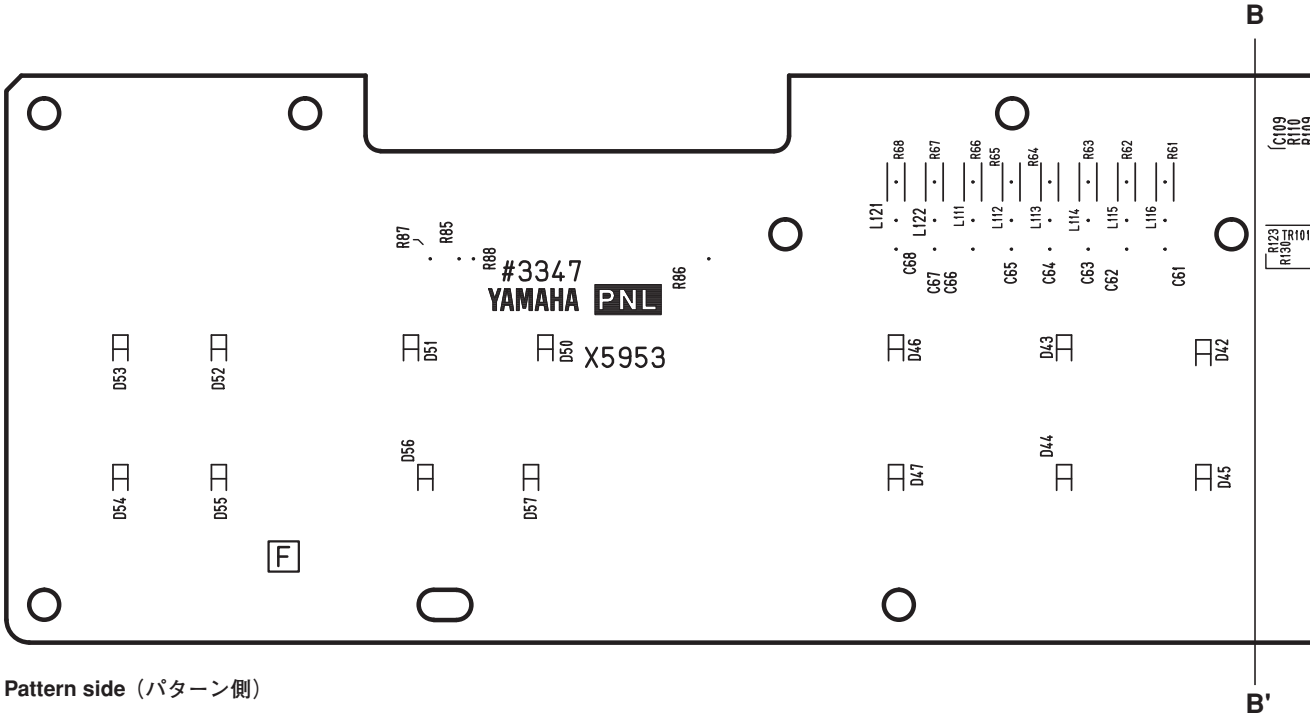

Pattern side（パターン側）

● PNR Circut Board

Scale: 90/100

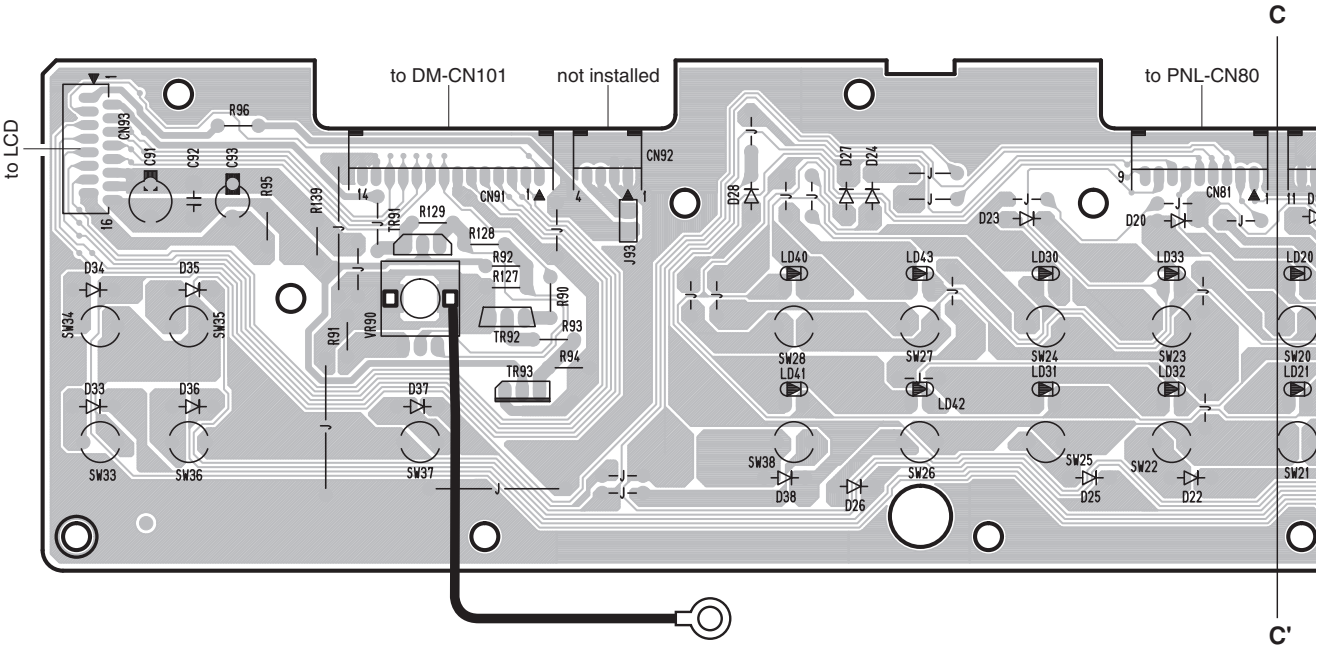

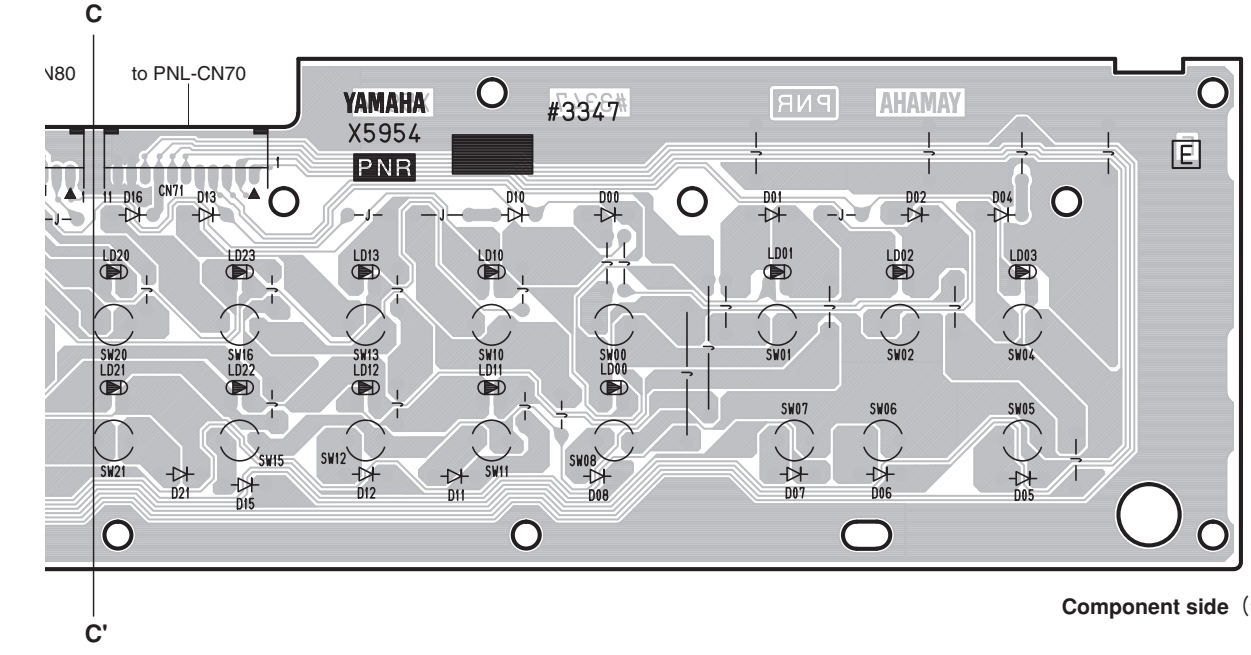

Component side（部品側）

● FU160 Circuit Board

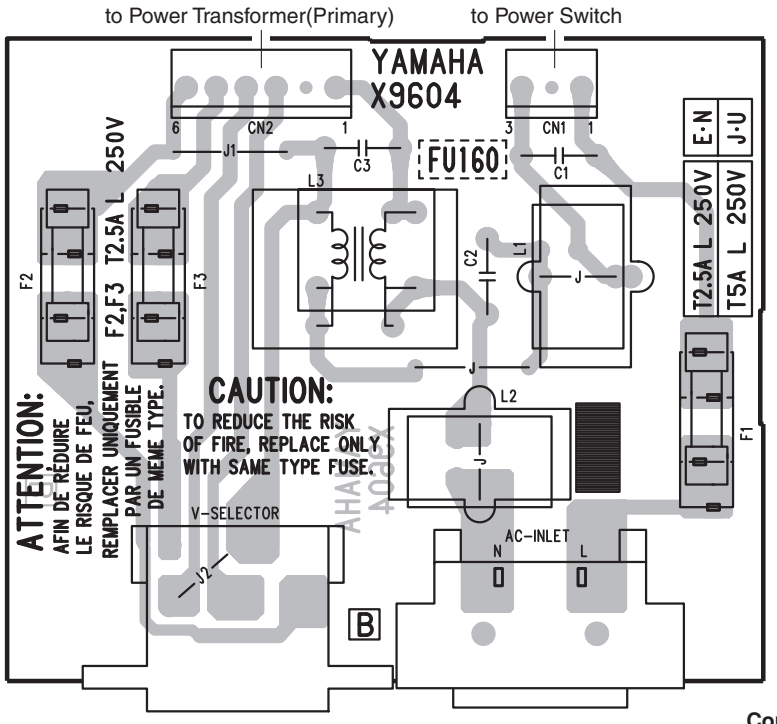

VOLTAGE SELECTOR **AC INLET**

Y, P models

Destination	J1	J2	F2	F3	VOLTAGE-SELECTOR	L1/L2
J	YES	NO	NO	NO	NO	NO
U	YES	NO	NO	NO	NO	YES
E, B, K	YES	NO	NO	NO	NO	NO
Y, P	NO	NO	YES	YES	YES	NO

● USB Circuit Board

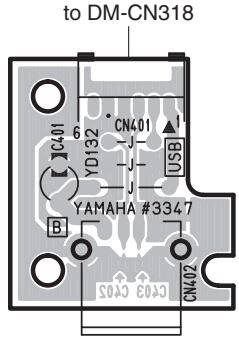

Component side（部品側）

Component side（部品側）

● MV1 Circuit Board

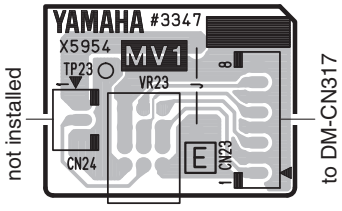

Component side（部品側）

● PJK Circuit Board

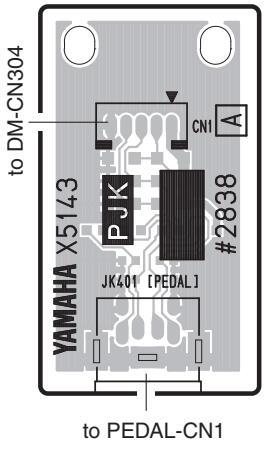

Component side（部品側）

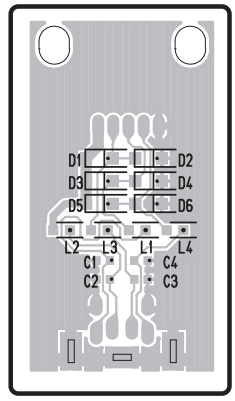

Pattern side（パターン側）

FU160: 2NA-WN30590 ⚠3
USB: 2NA-WW09700
MV1: 2NA-WV40120 ⚠1
PJK: 2NA-WC56110

● MK-L Circuit Board

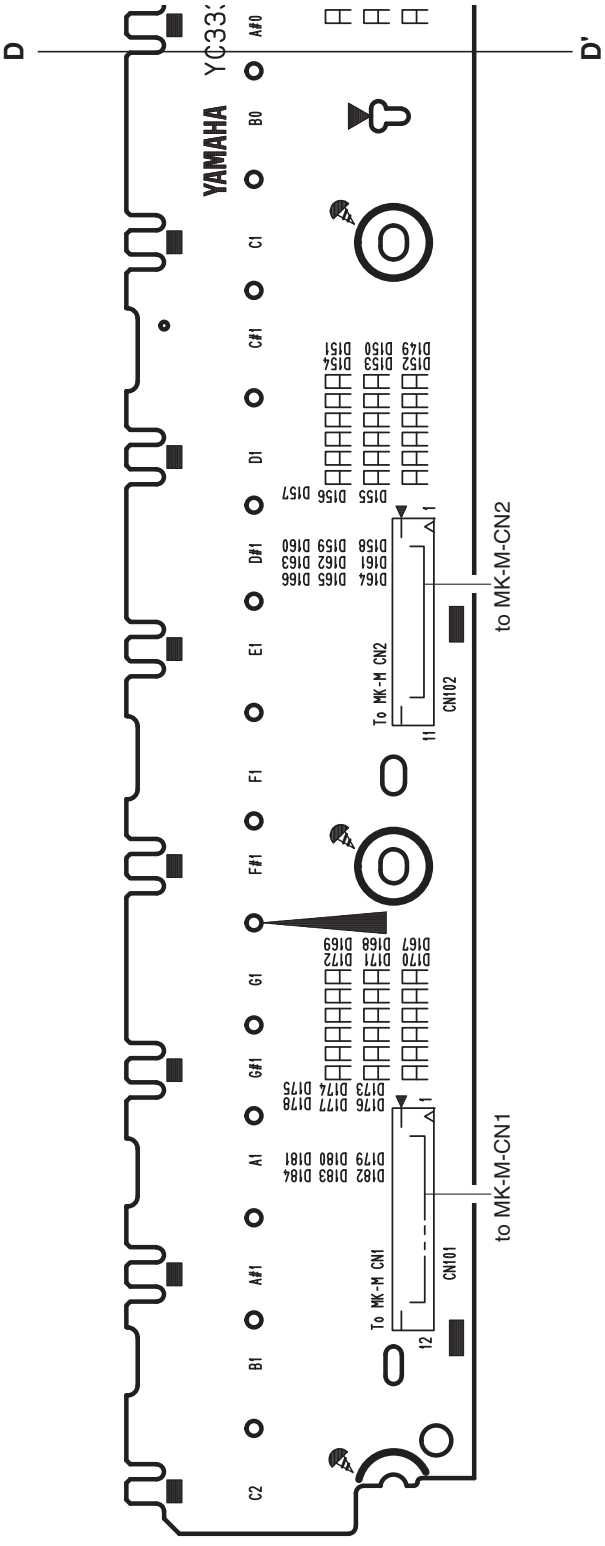

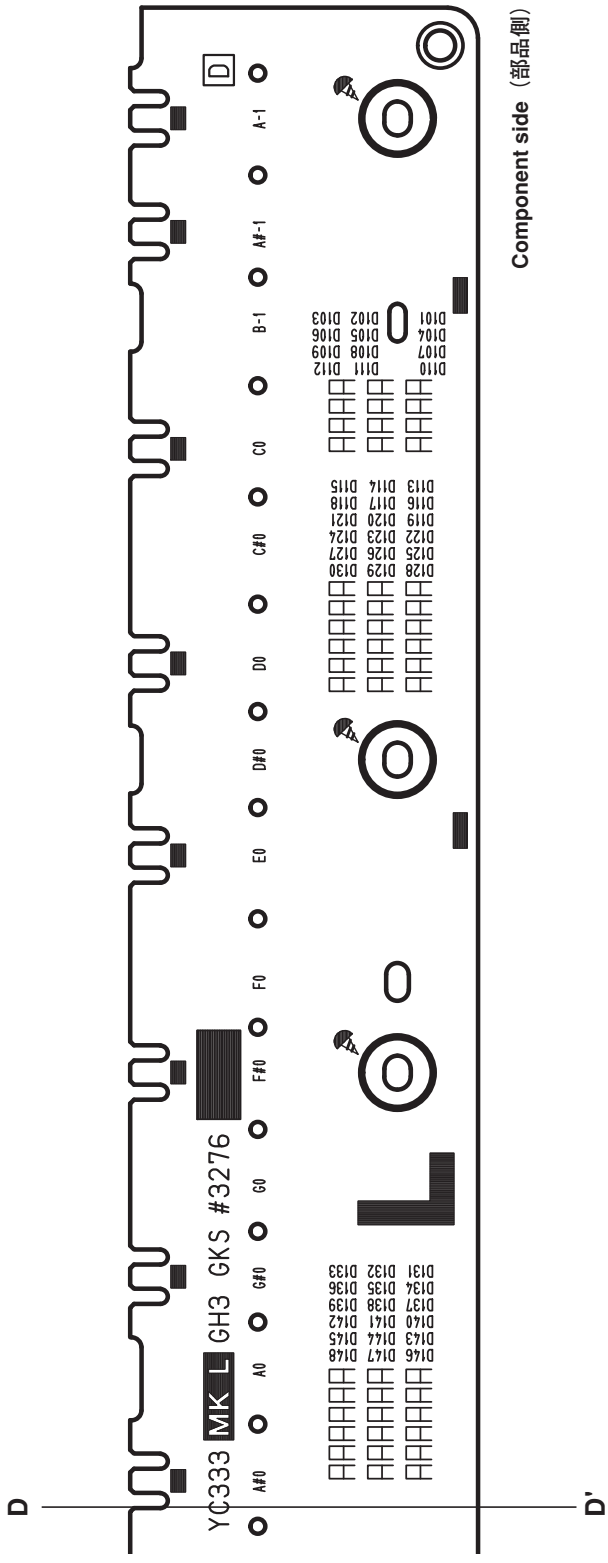

● MK-M Circuit Board

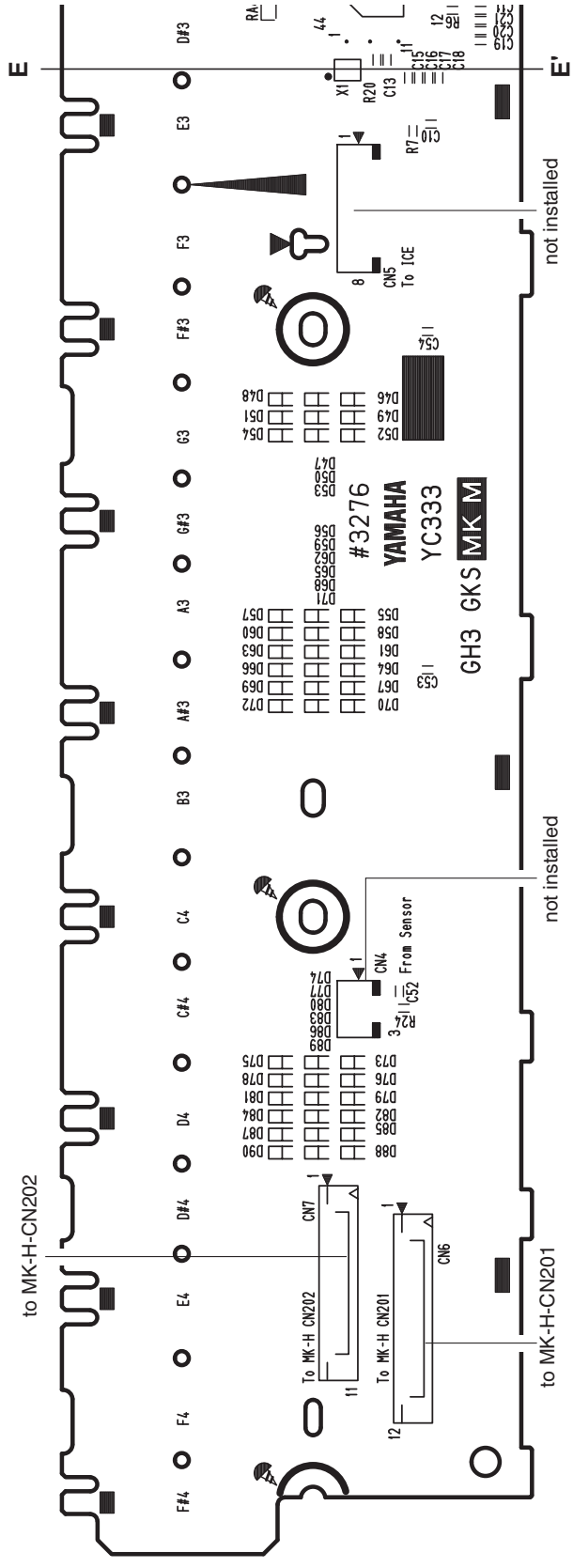

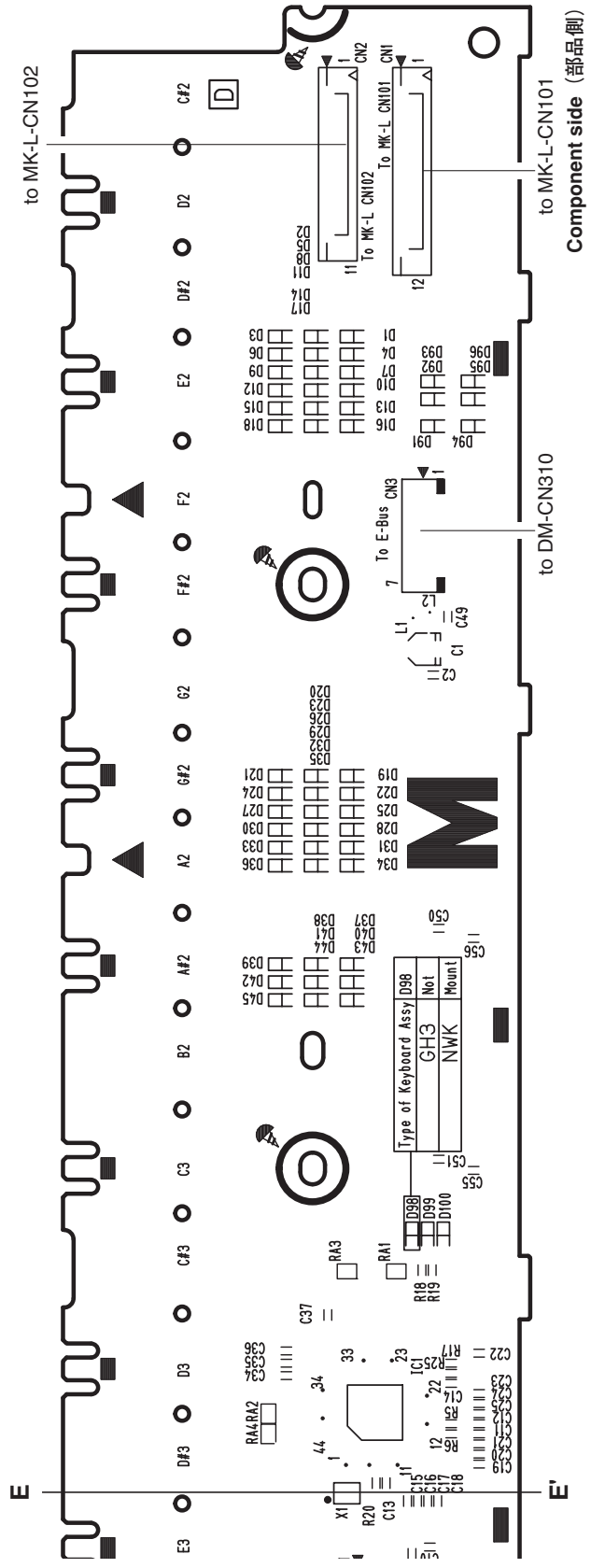

● MK-H Circuit Board

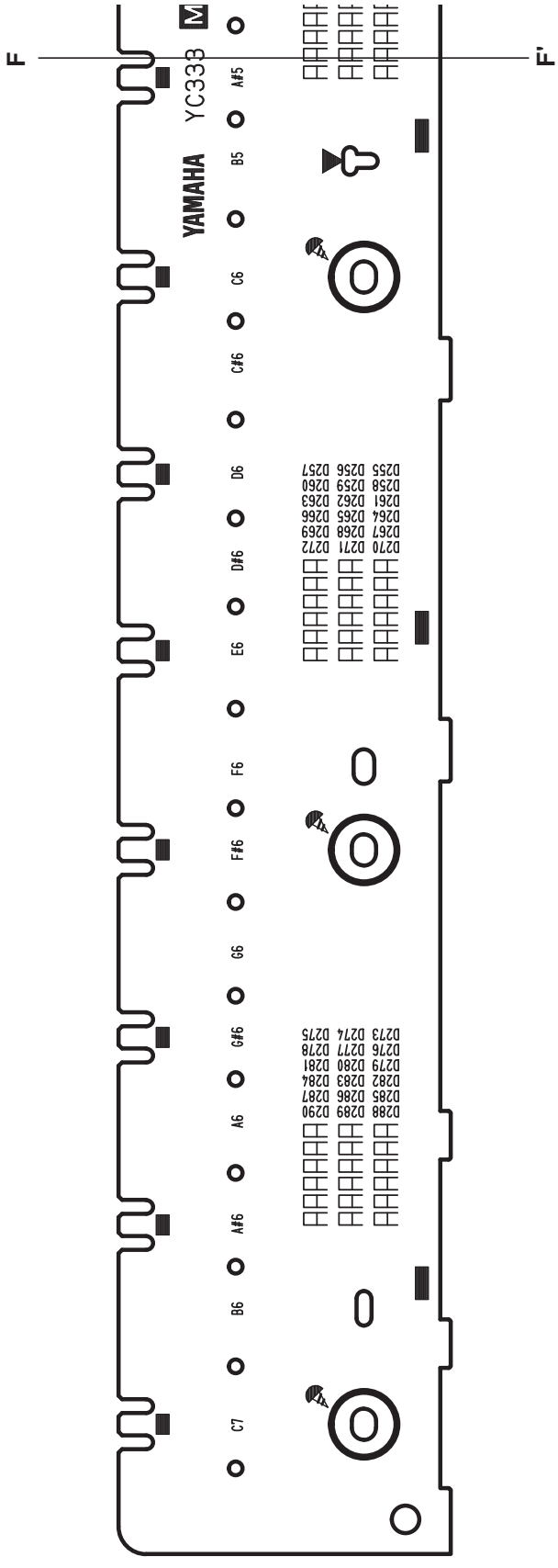

● PEDAL Circuit Board

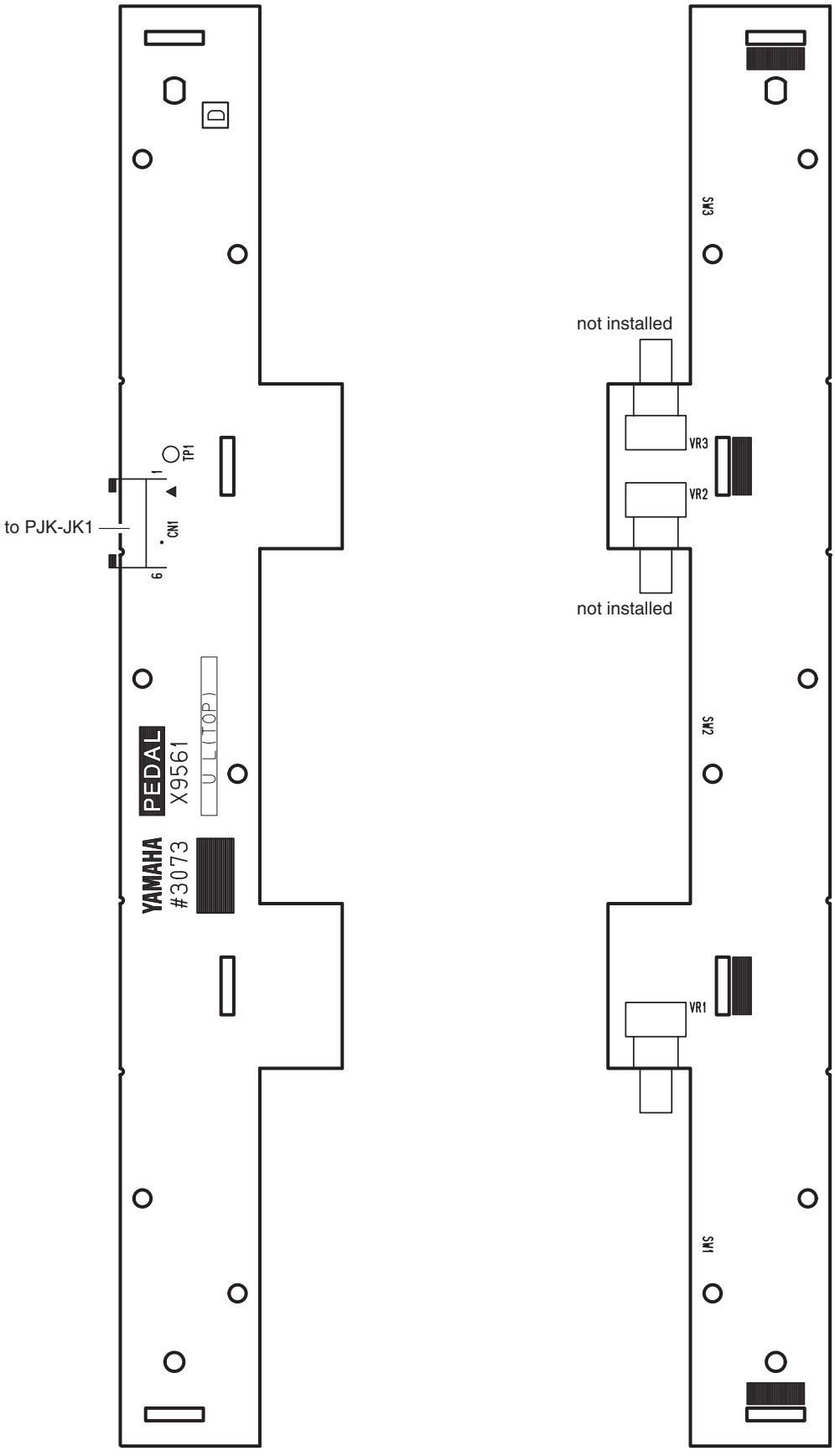

■ TEST PROGRAM

1 Measurement conditions

1-1: Measuring instruments

- Level meter (with a JIS-C filter)
- Frequency counter: Below decimal point 3 or more figures measurement is possible.

Note: Input impedance of measuring instrument is more than 1M ohms.
Connect a stereo phone plug to the [PHONES] jack (L/Rch: 33 ohms load) and the [AUX IN] [AUX OUT] jacks (10k ohms load).

Set each control as follows.

- [MASTER VOLUME] dial: Max.
- PEDAL: OFF

1-2: Jigs

Stereo phone plug, Foot pedal (FC7), MIDI cable, USB cable (A type-B type), USB flash memory, etc.

2 How to enter the Test Program

Press the power switch on the keyboard while pressing and holding the [C#2], [F2], and [G#2] (C#2 major code).

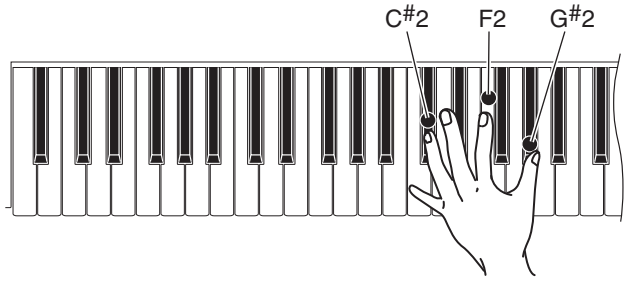

2-1: How to proceed the test

1) When the test program is activated, the sign "**TEST**" is indicated on the LCD display.
2) Go to item choosing mode with the [UP] or [DOWN] button of [TEMPO].
3) Press the [ON/OFF] button of [METRONOME] to execute testing.

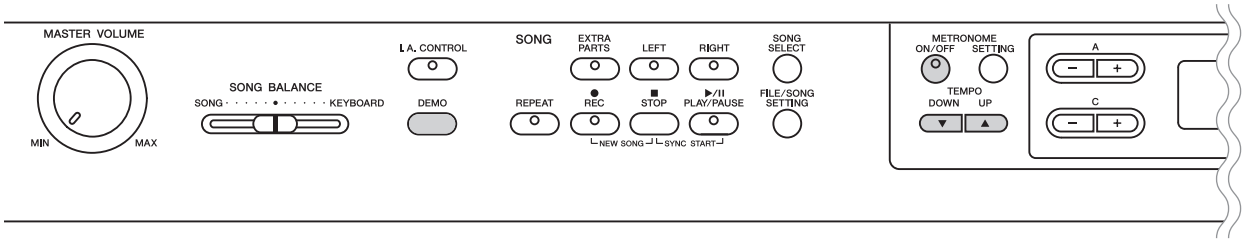

- **If the result is successful.**

In the acceptable selection screen, an asterisk (*) will be displayed at the head, so that you can see later if it has already been checked.

If the result is successful, you can return to the selection screen with [ON/OFF] button of [METRONOME] or [DEMO] button.

- **If the result is unacceptable.**

If the result is unacceptable, you can return to the selection screen with [DEMO] button.

To return to the last item, press the [DOWN] button of [TEMPO] at the head of items.

3 Test program list

Test No.	LCD display	Test descriptions, judging conditions, etc.
1	**001 : Version** **CLP-480 (E)-R** **Ma: *.** Wv: *.****	Model name, destination information ErP function(available / unavailable)and version of each ROM (Main Program Wave) are displayed. Destination information J destination: J Other than J destination: E ErP function "-R" is displayed when ErP function is available (other than J destination) Nothing is displayed when it is not available (J destination) Version Ma: Main Program ROM Wv: Wave ROM Version is displayed in the place of *.**
2	**002 : Memory Check1 All** OK: 002:Mwmory Check1 All OK NG: 002:Mwmory Check1 All NG: Ma Wr Ma: Main Program ROM, Ma Wr: Main Program ROM Write Pin	Checks RAM, ROM (simplified check). Check RAM, ROM connected to CPU bus. Confirm that "**Memory Check1 All OK**" is displayed on LCD. It will take about 10 seconds before the test is over. Running test No. 03/04/05/06/07 in series.
3	**003 : ROM Chk1** OK: 003:ROM Chk1 OK NG: 003:ROM Chk1 NG: Ma Ma: Main Program ROM	Checks ROM (IC112) (simplified check). Check ROM connected to CPU bus. Confirm that "**ROM Chk1 OK**" is displayed on LCD. NG1: ROM NG, NG2: Write Pin (16 pin) NG
4	**004 : RAM Chk1** OK: 004:RAM Chk1 OK NG: 004:RAM Chk1 NG: Ma Ma: Main Program RAM	Checks RAM (IC103/104) (simplified check). Check RAMs connected to CPU bus. Confirm that "**RAM Chk1 OK**" is displayed on LCD.
5	**005 : Flash Chk1** OK: 005:Flash Chk1 OK NG: 005:Flash Chk1 NG	Checks flash memory (IC111) (simplified check). Check flash memory connected to CPU bus. Confirm that "**Flash Chk1 OK**" is displayed on LCD. It will take about 10 seconds before the test is over.
6	**006 : Wave ROM Chk1** OK: 006:Wave ROM Chk1 OK NG: 006:Wave ROM Chk1 NG	Checks Wave ROM (IC102) (simplified check). Confirm that "**Wave ROM Chk1 OK**" is displayed on LCD.

Test No.	LCD display	Test descriptions, judging conditions, etc.
7	**007 : Effect RAM Chk1** OK: 007:Effect RAM Chk1 OK NG: 007:Effect RAM Chk1 NG	Checks Effect RAM (IC110) (simplified check). Confirm that "**Effect RAM Chk1 OK**" is displayed on LCD.
8	**008 : TG 1 Chk**	Checks sound source 1. (Auto Scale) Executing the test causes sound production to start sequentially from C2 to G4 keys by sine wave. Once G4 is reached, sequential sound production from C2 to G4 is repeated (which means 64 sounds in all). Make sure that each sound is produced properly (free from abnormality such as distortion or mixed noise and without skipped sound). "**TG 1 Chk End**" will appear when the check is over.
9	**009 : Pitch Chk**	Checks Pitch. Pitch Accuracy Check: Connect the frequency counter to L or R of [PHONE] jack. Sound is produced with 441.0 ± 0.2 Hz (A3) sine wave at PAN=center. Sound production stops when returning to selection screen with the [ON/OFF] button of [METRONOME].
10	**010 : Output R Chk**	Checks Output Level R. Sound is produced with the sine wave of about 1 kHz (C5) at PAN=R. Check if sound is produced at the specified level. Connect the level meter (with a JIS-C filter) to each jack (PHONES L, R, AUX OUT L, R) With [MASTER VOLUME] dial at the maximum, check the R channel output level. (about 1kHz sine wave, PAN=R) (PHONES L, R: 33 ohms load AUX OUT L, R: 10k ohms load) · PHONES L: -40.0 dBu or less PHONES R: +2.7 dBu ± 2 dB · AUX OUT L: -60.0 dBu or less AUX OUT R: +8.7 dBu ± 2 dB Sound production stops when returning to selection screen with the [ON/OFF] button of [METRONOME].
11	**011 : Output L Chk**	Checks Output Level L. Sound is produced with the sine wave of about 1 kHz (C5) at PAN=L. Check if sound is produced at the specified level. Connect the level meter (with a JIS-C filter) to each jack (PHONES L, R, AUX OUT L, R) With [MASTER VOLUME] dial at the maximum, check the L channel output level. (about 1kHz sine wave, PAN=L) (PHONES L, R: 33 ohms load AUX OUT L, R: 10k ohms load) · PHONES L: +2.7 dBu ± 2dB PHONES R: -40.0 dBu or less · AUX OUT L: +8.7 dBu ± 2dB AUX OUT R: -60.0 dBu or less Sound production stops when returning to selection screen with the [ON/OFF] button of [METRONOME].
12	**012 : SP MUTE Chk**	Checks the SP MUTE. Produces sine wave at about 1kHz (C5) with specified level, PAN = center. Use the [UP] or [DOWN] button of [TEMPO] to switch between the SP MUTE ON (sound muted) and SP MUTE OFF (sound produced). (Sound is always produced through headphones and AUX OUT.) During this test, connection/disconnection of the headphone is not detected. (The sound is output from the speaker even when the headphone is connected)
13	**013 : MUTE Check**	Checks the MUTE. Produces sine wave at about 1kHz (C5) with specified level, PAN = center. Use the [UP] or [DOWN] button of [TEMPO] to switch between the MUTE ON (sound muted) and MUTE OFF (sound produced). (Use headphones for this verifi cation.)

Test No.	LCD display	Test descriptions, judging conditions, etc.
14	**014 : AUX JK In Chk**	Checks AUX JK In. Connect the plug to the [AUX IN (L/L+R)] jack. The LCD shows "**Inserted**" when the test is executed. Check that the LCD shows "**Not Inserted**" when the plug is disconnected.
15	**015 : AUX JK Out Chk** OK: 015:AUX JK Out Chk OK	Checks AUX JK Out. Connect the plug to the [AUX OUT (L/L+R)] jack. The LCD shows "**Inserted**" when the test is executed. Check that the LCD shows "**AUX JK Out Chk OK**" when the plug is disconnected.
16	**016 : SW, LED Chk** OK: 016:SW,LED Chk END NG: 016:SW,LED Chk NG (O:***,X:***)	Checks SW, LED. Referring to the switch names indicated by LCD, press the corresponding switches in that order, and the tone is output at the pitch designated respectively. (See page 56.) If the switch has LED, it will light. When the check results of all pressed switches are successful, "**SW, LED Chk END**" will be displayed on LCD. Return to the selection screen by pressing the [ON / OFF] button of [METRONOME]. "**NG**" is displayed when a key other than designated keys is pressed. "**Over Two Sw**" is displayed when multiple switches are pressed. To stop checking, press the [DEMO] button. (This function is available after completing the [DEMO] button test.)
17	**017 : All LED On**	Checks all the panel LEDs' lighting up. All the panel LED's will light up. Press the [ON/OFF] button of [METRONOME] to complete testing.
18	**018 : Red LED On**	Checks all the red panel LEDs' lighting up. All the red LED's will light up. Press the [ON/OFF] button of [METRONOME] to complete testing.
19	**019 : Green LED On**	Checks all the green panel LEDs' lighting up. All the green LED's will light up. Press the [ON/OFF] button of [METRONOME] to complete testing.
20	**020 : All LCD On** 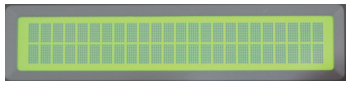	Checks all LCDs' lighting up. Confirm that all the LCD dots turn into black.
21	**021 : All LCD Off** 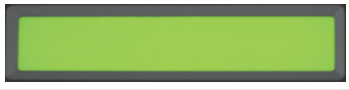	Checks all LCDs' going out. Confirm that all the LCD dots turn into white.
22	**022: Song Balance Chk** OK: 022:Song Balance Chk OK	Checks the song balance. When the [SONG BALANCE] slider is set to the "SONG" position, the C3 note is output and "**Song Balance MIN**" is displayed on the LCD display, when it is set to the "KEYBOARD" position, the G3 note is output and "**Song Balance MAX**" is displayed and when it is set back to the "CENTER" position, the C4 note is output and the check result is displayed on the LCD display. Check that "**Song Balance Chk OK**" is displayed.
23	**023: Main Volume Chk** OK: 023:Main Volume Chk OK 255	Checks the main volume. When the [MASTER VOLUME] dial is set to the "MIN" position, "**Main Volume MIN 0**" is displayed on the LCD display and when it is set to the "MAX" position, the check result is displayed. Check that "**Main Volume Chk OK 255**" is displayed. After testing, return the volume setting to the center position.
24	**024: FS Circuit Chk** OK: 024:FS Circuit Chk ON	Checks available or unavailable of the abnormality detected circuit. Press the [UP] or [DOWN] button of [TEMPO] for switching. Abnormality detected circuit available: **ON** Abnormality detected circuit unavailable: **OFF** "**NG**" will appear on LCD when the abnormality detected circuit cannot be detected. Press the [ON/OFF] button of [METRONOME] to end the test.

Test No.	LCD display	Test descriptions, judging conditions, etc.
25	**025 : SoftPedalChk** (Left pedal check) OK: 025:SoftPedalChk OK	Checks Soft Pedal (Left). When pressing the pedal, "**SoftPedalChk Start**" is displayed and the C3 note is output. Releasing the pedal, confirm that "**SoftPedalChk OK**" is displayed and the C4 note is output.
26	**026 : SostenutoPedalChk** OK: 026:SostenutoPedalChk OK	Checks Sostenuto Pedal (Center). When pressing the pedal, "**SostenutoPedalChk Start**" is displayed and the C3 note is output. Releasing the pedal, confirm that "**SostenutoPedalChk OK**" is displayed and the C4 note is output.
27	**027 : DamperPedalChk** OK: 027:DamperPedalChk OK	Checks Damper Pedal (Right). When pressing the pedal, "**DamperPedalChk Start**" is displayed and the C3 note is output. Releasing the pedal, confirm that "**DamperPedalChk OK**" is displayed and the C4 note is output.
28	**028 : AuxPedalChk** OK: 028:AuxPedalChk OK	Checks Aux Pedal. 1. Connect the foot pedal to the [AUX PEDAL] jack. Executing the test causes "**Aux Pedal Down**" to appear on LCD. "**No Pedal**" is displayed on LCD when the pedal is not detected. 2. The C3 tone is output when the pedal is depressed to the maximum level (as fully as possible) and "**Aux Pedal Up**" is displayed on LCD. 3. The C3 tone is output when the pedal is depressed to the minimum level (as forward as possible) and "**Aux Pedal Out**" is displayed on LCD. 4. The C4 tone is output when the pedal is disconnected from the [AUX PEDAL] jack. Confirm that "**AuxPedalChk OK**" is displayed on LCD.
29	**029 : MIDI Chk** OK: 029:MIDI Chk OK NG: 029:MIDI Chk NG	Checks MIDI. After connecting the [MIDI IN] terminal and [MIDI OUT] terminal with a MIDI cable, execute the test. Confirm that the C4 note is output and "**MIDI Chk OK**" is displayed on LCD. Remove the MIDI cable when the test is over.
30	**030 : USB Connect Chk** OK: 030:USB Connect Chk OK NG: 030:USB Connect Chk NG	Checks [USB TO DEVICE] terminal and USB [TO HOST] terminal simultaneously. 1. Press the [ON / OFF] button of [METRONOME] first, and "**Connect Device – Host**" is displayed on LCD. 2. Connect the [USB TO DEVICE] terminal and [USB TO HOST] terminal with the USB cable and confirm that the C4 tone is output and "**USB Connect Chk OK**" is displayed on LCD. After the above check, disconnect the USB cable.
31	**031 : USB Storage Chk** OK: 031:USB Storage Chk OK	Tests if USB Storage devices can be used. Connect the USB flash memory and press the [ON/OFF] button of [METRONOME]. Confirm that "**USB Storage Chk OK**" is displayed on LCD. **NO DISK**: No USB memory disk is loaded. **NG**: Read / write failure **UNFORMAT DISK**: USB flash memory is not formatted. **PROTECT DISK**: Protect function is applied to USB flash memory.
32	**032 : KeyboardTypeChk** OK: 032:KeyboardTypeChk OK (NL2) NG: 032:KeyboardTypeCheck NG (GH3)	Determines if the appropriate keyboard is connected.Confirm that "**KeyboardTypeChk OK (NL2)**" is displayed on LCD.
33	**033 : KeyOFF Vel Chk** OK: 033:KeyOFF Vel Chk OK	Checks the Key OFF Velocity. Press the key and release it. Confirm that "**KeyOFF Vel Chk OK**" is displayed on LCD.

Test No.	LCD display	Test descriptions, judging conditions, etc.
34	**034 : Make Position Chk** OK: 034:Make Position Chk OK	Checks keyboard Make Position (PingPongPang mode) Press the key and release it. "**Note: xx Make 1**" → "**Note: xx Make12**" → "**Note: xx Make 123**" are displayed on LCD while testing. 0, +4 and +7 notes are output with a velocity of 127 for every three Makes. For example, if pressing the C key on the keyboard, each note CEG is output. Example: 034:Make Position Chk Note:65 Make123 Releasing the key, sound output sequentially stops. Confirm that "**Make Position Chk OK**" is displayed on LCD.
35	**035 : 1-2Make Chk** OK: 035:1-2Make Chk OK	Checks 1-2 Make for each key being pressed. Press the key and release it. "**Note: xx**" (Note No.) and "**1-2MakeVel: nn**" (Make velocity) is displayed while testing. Sound is output with a velocity calculated by the 1-2Make. The value nn varies depending on the velocity with which the key is pressed. (nn: 127 max.) Example: 035:1-2Make Chk Note:65 1-2MakeVel:81 Releasing the key, confirm that "**1-2Make Chk OK**" is displayed on LCD.
36	**036 : 2-3Make Chk** OK: 036:2-3Make Chk OK	Checks 2-3 Make for each key being pressed. Press the key and release it. "**Note: xx**" (Note No.) and "**2-3MakeVel: nn**" (Make velocity) is displayed while testing. Sound is output with a velocity calculated by the 2-3Make. The value nn varies depending on the velocity with which the key is pressed. (nn: 127 max.) Example: 036:2-3Make Chk Note:65 2-3MakeVel:71 Releasing the key, confirm that "**2-3Make Chk OK**" is displayed on LCD.
37	**037 : ROM Chk2**	Checks ROM (full address). Test for factory inspection.
38	**038 : RAM Chk2**	Checks RAM (full address). Test for factory inspection.
39	**039 : Flash Chk2**	Checks Flash memory (full address). Test for factory inspection.
40	**040 : Wave ROM Chk2**	Checks Wave ROM (full address). Test for factory inspection.
41	**041 : Effect RAM Chk2**	Checks Effect RAM (full address). Test for factory inspection.
42	**042 : Factory Set** OK: 042:Factory Set OK	The initial data are set in the Flash ROM as factory outgoing setting. Here, a flag for initialization is set (only when necessary). Execution is made at the next time of turning on power. After executing this Factory Set procedure, be sure to execute Test No.43 "Test Exit".
43	**043 : Test Exit**	Exists from the test program and reenters into the play mode after executing the test. Actual memory initialization is executed at the time of restarting (REBOOT). Once restarted, do not turn off the power until "**Grand Piano**" is displayed on LCD. After restarted, following messages are displayed on LCD in that order. ① Welcome to Clavinova → ② Factory Set executing Memory Song Included ③ Grand Piano

● Inspections of the others

AUX IN

Use Test program No.14 (AUX JK In Check) for this check.
Check that each terminal output is as shown in the table below when a signal is inputted into AUX IN.

		OUTPUT			
		AUX OUT (10 k-ohms load)		PHONES (33 ohms load)	
		L	R	L	R
INPUT	AUX IN L/L+R: sine wave 1kHz, 0dBu R: no signal	+10.5 dBu	–65.0 dBu or less	+4.6 dBu	–40.0 dBu or less
	AUX IN L/L+R: no signal R: sine wave 1kHz, 0dBu	–65.0 dBu or less	+10.5 dBu	–40.0 dBu or less	+4.6 dBu

* 0 dBu = 0.775V

● About the contrast of LCD

Turn the [CONTRAST] knob and check that the contrast of LCD varies. Also, adjust so that characters displayed on LCD can be seen in proper contrast from the play position.

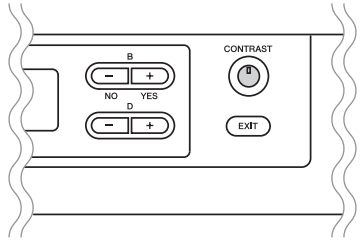

● Switch Test Sequence

Turn	SW Name/Display	LED made to turn on	Note number	PCB
1	I.A. CONTROL	I.A. CONTROL (Red)	C2	PNL
2	EXTRA PARTS	EXTRA PARTS (Red)	C#2	
3	LEFT	LEFT-R (Red)	D2	
4	RIGHT	RIGHT-R (Red)	D#2	
5	SONG SELECT	-	E2	
6	METRONOME ON/OFF	-	F2	
7	METRONOME SETTING	-	F#2	
8	DEMO	-	G2	
9	REPEAT	REPEAT (Red)	G#2	
10	REC	REC (Red)	A2	
11	STOP	-	A#2	
12	PLAY/PAUSE	PLAY/PAUSE (Red)	B2	
13	FILE/SONG SETTING	-	C3	
14	TEMPO DOWN (▼)	-	C#3	
15	TEMPO UP (▲)	-	D3	
16	A-	-	D#3	
17	A+	-	E3	
18	C-	-	F3	
19	C+	-	F#3	

Turn	SW Name/Display	LED made to turn on	Note number	PCB
20	B-	-	G3	
21	B+	-	G#3	
22	D-	-	A3	
23	D+	-	A#3	
24	EXIT	-	B3	
25	GRAND PIANO1	GRAND PIANO1 (Red)	C4	
26	GRAND PIANO2	GRAND PIANO2 (Red)	C#4	
27	GRAND PIANO3	GRAND PIANO3 (Red)	D4	
28	GRAND PIANO4	GRAND PIANO4 (Red)	D#4	
29	E.PIANO 1	E.PIANO 1 (Red)	E4	
30	E.PIANO 2	E.PIANO 2 (Red)	F4	
31	HARPSICHORD	HARPSICHORD (Red)	F#4	
32	VIBRAPHONE	VIBRAPHONE (Red)	G4	
33	VOICE SETTING	-	G#4	
34	REVERB	REVERB (Red)	A4	PNR
35	CHORUS	CHORUS (Red)	A#4	
36	S. BOARD SPEAKER	S. BOARD SPEAKER (Red)	B4	
37	PIPE ORGAN	PIPE ORGAN (Red)	C5	
38	JAZZ ORGAN	JAZZ ORGAN (Red)	C#5	
39	STRINGS	STRINGS (Red)	D5	
40	CHOIR	CHOIR (Red)	D#5	
41	SYNTH.PAD	SYNTH.PAD (Red)	E5	
42	GUITAR	GUITAR (Red)	F5	
43	BASS	BASS (Red)	F#5	
44	XG	XG (Red)	G5	
45	SPLIT	SPLIT (Red)	G#5	
46	BRILLIANCE MELLOW (▼)	-	A5	
47	BRILLIANCE BRIGHT (▲)	-	A#5	
48	FUNCTION	-	B5	

■ INITIAL SETTING

- MASTER VOLUME: MIN.
- SONG BALANCE: Center
- A setup of the voltage selector of destination Y/BRA: 240V

■ テストプログラム

1　測定条件

1-1: 測定器

・レベルメーター（JIS-C フィルター使用）。
・周波数カウンター：小数点以下 3 桁以上測定可能であること。
注）測定器の入力インピーダンスは、1MΩ 以上あること。
　　特に指示のない限りステレオホーンプラグを接続し [PHONES] 端子（L/Rch:33Ω 負荷）、[AUX IN] [AUX OUT] 端子（10kΩ 負荷）にて測定します。
　　[MASTER VOLUME] ダイアルを最大にして、ペダルは OFF にしておきます。

1-2: 治具

ステレオホーンプラグ、フットペダル（FC7）、MIDI ケーブル、USB ケーブル（A タイプー B タイプ）、USB メモリ等。

2　テストプログラムの起動

鍵盤の [C#2],[F2],[G#2]（C#2 メジャーコード）を押しながら電源 SW を入れます。

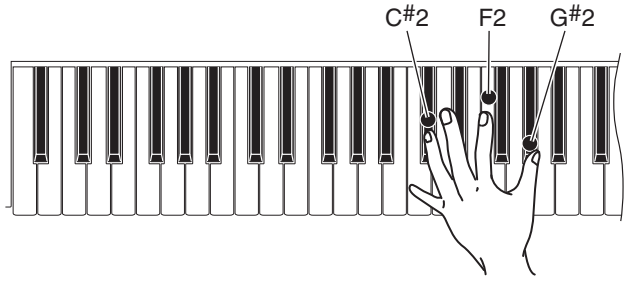

2-1 テストの進め方

1）テストプログラムが起動されると、LCD に“TEST”が表示されます。
2）[TEMPO] の [DOWN]/[UP] ボタンで項目選択モードに入ります。
3）[METRONOME] の [ON/OFF] ボタンを押して、テストを実行します。

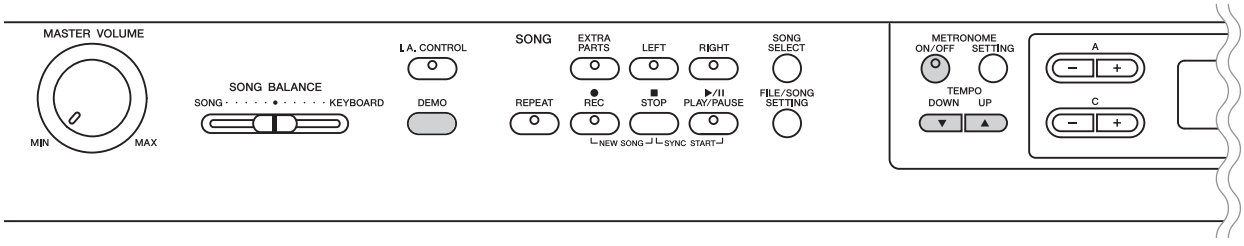

●結果が OK の場合

ＯＫだった選択画面は、先頭に“＊”が表示され、後でチェック済みか判別ができるようになります。
結果が OK の場合は、[METRONOME] の [ON/OFF] ボタン、[DEMO] ボタンにて選択画面に戻ります。

●結果が NG の場合

結果が NG の場合は、[DEMO] ボタンにて選択画面に戻ります。

項目の最初で [TEMPO DOWN] ボタンを押すと末尾の項目へ戻ります。

3 テスト一覧

ﾃｽﾄNo.	LCD 表示	テスト内容及び判定条件など
1	**001 : Version** **CLP-480 (J)** **Ma: *.** Wv: *.****	モデル名、仕向け情報、ErP 機能（有効／無効）、各 ROM(Main Program, Wave) のバージョンを表示します。 仕向表示 J 仕向：J J 仕向以外：E ErP 機能表示 ErP 機能が有効な場合、“–R”が表示されます。(J 仕向以外) 無効な場合は表示されません。(J 仕向) バージョン表示 Ma: Main Program ROM Wv: Wave ROM *.** にはバージョンが表示されます。
2	**002 : Memory Check1 All** OK: 002:Mwmory Check1 All OK NG: 002:Mwmory Check1 All NG: Ma Wr Ma: Main Program ROM, Ma Wr: Main Program ROM Write Pin	ROM、RAM をチェックします（簡易チェック)。 CPU のバスにつながっている ROM、RAM をチェックします。 LCD に“**Memory Check1 All OK**”が表示されることを確認します。 テスト終了までに約 10 秒かかります。 Running test No. 03/04/05/06/07 in series.
3	**003 : ROM Chk1** OK: 003:ROM Chk1 OK NG: 003:ROM Chk1 NG: Ma Ma: Main Program ROM	ROM (IC112) をチェックします（簡易チェック)。 CPU のバスにつながっている ROM をチェックします。 LCD に“**ROM Chk1 OK**”が表示されることを確認します。 NG1: ROM NG, NG2: Write Pin (16 pin) NG
4	**004 : RAM Chk1** OK: 004:RAM Chk1 OK NG: 004:RAM Chk1 NG: Ma Ma: Main Program RAM	RAM (IC103) をチェックします（簡易チェック)。 CPU バスにつながっている RAM をチェックします。 LCD に“**RAM Chk1 OK**”が表示されることを確認します。
5	**005 : Flash Chk1** OK: 005:Flash Chk1 OK NG: 005:Flash Chk1 NG	Flash memory (IC111) をチェックします（簡易チェック)。 CPU バスにつながっている Flash memory をチェックします。 LCD に“**Flash Chk1 OK**”が表示されることを確認します。 テスト終了までに約 10 秒かかります。
6	**006 : Wave ROM Chk1** OK: 006:Wave ROM Chk1 OK NG: 006:Wave ROM Chk1 NG	Wave ROM (IC102) をチェックします（簡易チェック)。 LCD に“**Wave ROM Chk1 OK**”が表示されることを確認します。

テストNo.	LCD 表示	テスト内容及び判定条件など
7	**007 : Effect RAM Chk1** OK: 007:Effect RAM Chk1 OK NG: 007:Effect RAM Chk1 NG	Effect RAM (IC110) をチェックします（簡易チェック）。 LCD に“**Effect RAM Chk1 OK**”が表示されることを確認します。
8	**008 : TG 1 Chk**	音源 1 をチェックします（オートスケール）。 テストを実行すると、サイン波にて、鍵盤 C2 から G4 に向かってスケーリング発音をします。一度、G4 まで発音すると、再び C2 から G4 までスケーリング発音します。（これで 64 音の発音となります） 全ての発音が正常である（歪みやノイズ混じりのような異音、音抜けが無い）ことを確認します。 オートスケーリングが終了すると、“**TG 1 Chk End**”が表示されます。
9	**009 : Pitch Chk**	Pitch をチェックします。 ピッチ精度チェック：[PHONES] 端子に周波数カウンターを接続します。 (L, R どちらか) 441.0±0.2Hz (A3) の正弦波を特定レベル PAN= センターで発音します。 [METRONOME] の [ON/OFF] ボタンを押してテストを終了します。
10	**010 : Output R Chk**	Output Level R をチェックします。 1kHz（C5) の正弦波を特定レベル PAN=R で発音し、指定されたレベルで発音されているかをチェックします。 各端子にレベルメーター（JIS-C フィルター使用）を接続します。 （PHONES L, R, AUX OUT L/L+R, R） [MASTER VOLUME] ダイアルを最大にして、R チャンネルの出力レベルをチェックします。（PHONES L, R：33Ω 負荷　AUX OUT L/L+R, R：10kΩ 負荷） ・PHONES L：-40.0 dBu 以下　　PHONES R：+2.7 dBu±2dB ・AUX OUT L/L+R：-60.0 dBu 以下　　AUX OUT R：+8.7 dBu±2dB [METRONOME] の [ON/OFF] ボタンを押してテストを終了します。
11	**011 : Output L Chk**	Output Level L をチェックします。 1kHz（C5) の正弦波を特定レベル PAN=L で発音し、指定されたレベルで発音されているかをチェックします。 各端子にレベルメーター（JIS-C フィルター使用）を接続します。 （PHONES L, R, AUX OUT L/L+R, R） [MASTER VOLUME] ダイアルを最大にして、L チャンネルの出力レベルをチェックします。（PHONES L, R：33Ω 負荷　AUX OUT L/L+R, R：10kΩ 負荷） ・PHONES L：+2.7 dBu±2dB　　PHONES R：-40.0 dBu 以下 ・AUX OUT L/L+R：+8.7 dBu±2dB　　AUX OUT R：-60.0 dBu 以下 [METRONOME] の [ON/OFF] ボタンを押してテストを終了します。
12	**012 : SP MUTE Chk**	SP MUTE をチェックします。 1kHz（C5) の正弦波を特定レベル PAN= センターで発音します。 [TEMPO DOWN] ボタンと [TEMPO UP] ボタンで SP MUTE ON（消音）と SP MUTE OFF（発音）を切替えます。（ヘッドホーン及び AUX OUT からは常に音が出ます。） このテスト実行中は、ヘッドホーンの挿抜検知は行われません。（ヘッドホーンが接続されていてもスピーカーから発音します。）
13	**013 : MUTE Chk**	MUTE をチェックします。 1kHz（C5) の正弦波を特定レベル PAN= センターで発音します。 [TEMPO DOWN] ボタンと [TEMPO UP] ボタンで MUTE ON（消音）と MUTE OFF（発音）を切替えます。（ヘッドホーンで確認します。）
14	**014 : AUX JK In Chk**	AUX IN 端子をチェックします。 [AUX IN] 端子にホーンプラグを挿入します。 テストを実行すると、LCD に“**Inserted**”と表示されます。 ホーンプラグを外すと、LCD に“**Not Inserted**”と表示されることを確認します。

テストNo.	LCD 表示	テスト内容及び判定条件など
15	**015 : AUX JK Out Chk** OK: 015:AUX JK Out Chk OK	AUX OUT 端子をチェックします。 [AUX OUT] 端子にホーンプラグを挿入します。 テストを実行すると、LCD に“**Inserted**”と表示されます。 ホーンプラグを外すと、LCD に“**AUX JK Out Chk OK**”が表示されることを確認します。
16	**016 : SW, LED Chk** OK: 016:SW,LED Chk END NG: 016:SW,LED Chk NG (O:***,X:***)	スイッチ、LED をチェックします。 LCD に表示されるスイッチ名を見てそのスイッチを順に ON すると、それぞれ決められた音程で発音します。(64 ページ参照)。また、そのスイッチに LED がある場合、その LED が点灯します。全てのスイッチを正常に押し終えると、LCD に“**SW, LED Chk END**”が表示されます。 [METRONOME] の [ON/OFF] ボタンにて選択画面に戻ります。指定外の SW が押された場合は“**NG**”。複数の SW が押された場合は“**Over Two Sw**”が表示されます。チェックを中断したい場合は、[DEMO] ボタンを押します。([DEMO] ボタンのテスト終了後有効)。
17	**017 : All LED On**	パネル LED 全点灯をチェックします。 全てのパネル LED が点灯します。 [METRONOME] の [ON/OFF] ボタンを押してテストを終了します。
18	**018 : Red LED On**	パネル赤色 LED 全点灯をチェックします。 全ての赤色 LED が点灯します。 [METRONOME] の [ON/OFF] ボタンを押してテストを終了します。
19	**019 : Green LED On**	パネル緑色 LED 全点灯をチェックします。 全ての緑色 LED が点灯します。 [METRONOME] の [ON/OFF] ボタンを押してテストを終了します。
20	**020 : All LED On** 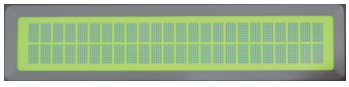	LCD 全点灯をチェックします。 全ての LCD ドットが黒になることを確認します。
21	**021 : All LED Off** 	LCD 全消灯をチェックします。 全ての LCD ドットが白になることを確認します。
22	**022: Song Balance Chk** OK: 022:Song Balance Chk OK	ソングバランスチェック [SONG BALANCE] スライダーを“ SONG ”側にすると C3 を発音し、LCD に“**Song Balance MIN**”が表示されます。“KEYBOARD”側にすると G3 を発音し、LCD に“**Song Balance MAX**”が表示されます。“CENTER”側に戻すと C4 を発音し、LCD に“**Song Balance Chk OK**”が表示されることを確認します。
23	**023: Main Volume Chk** OK: 023:Main Volume Chk OK 255	メインボリュームチェック [MASTER VOLUME] ダイアルを“ MIN ”側にすると、LCD に“**Main Volume MIN 0**”が表示されます。“MAX”側にすると、LCD に“**Main Volume Chk OK 255**”が表示されることを確認します。 テスト実行後、ボリュームをセンターに戻します。
24	**024: FS Circuit Chk** OK: 024:FS Circuit Chk ON	異常検出回路を有効／無効をチェックします。 [TEMPO] の [UP]/[DOWN] ボタンで切替えます。 異常検出回路有効 : ON 異常検出回路無効 : OFF 異常検出回路が検出できない場合は、LCD に“**NG**”が表示されます。 [METRONOME] の [ON/OFF] ボタンを押してテストを終了します。
25	**025 : SoftPedalChk** (Left pedal check) OK: 025:SoftPedalChk OK	Soft Pedal (Left) をチェックします。 ペダルを踏むと“**SoftPedalChk Start**”が表示され、C3 が発音されます。ペダルを離すと“**SoftPedalChk OK**”が表示され、C4 が発音されることを確認します。

テスト No.	LCD 表示	テスト内容及び判定条件など
26	**026 : SostenutoPedalChk** OK: 026:SostenutoPedalChk OK	Sostenuto Pedal (Center) をチェックします。 ペダルを踏むと“**SostenutoPedalChk Start**”が表示され、C3 が発音されます。ペダルを離すと“**SostenutoPedalChk OK**”が表示され、C4 が発音されることを確認します。
27	**027 : DamperPedalChk** OK: 027:DamperPedalChk OK	Damper Pedal (Right) をチェックします。 ペダルを踏むと“**DamperPedalChk Start**”が表示され、C3 が発音されます。ペダルを離すと“**DamperPedalChk OK**”が表示され、C4 が発音されることを確認します。
28	**028 : AuxPedalChk** OK: 028:AuxPedalChk OK	Aux Pedal をチェックします。 1. [AUX PEDAL] 端子にフットペダルを接続します。 テストを実行すると、LCD に“**Aux Pedal Down**”と表示されます。 ペダルを検出できない時は、LCD に“**No Pedal**”と表示されます。 2. ペダルを最大にする（奥までいっぱいに踏む）と、C3 を発音します。 LCD に“**Aux Pedal Up**”と表示されます。 3. ペダルを最小にする（手前いっぱいに踏む）と、G3 を発音します。 LCD に“**Aux Pedal Out**”と表示されます。 4. [AUX PEDAL] 端子からペダルを外すと、C4 を発音します。 LCD に“**AuxPedalChk OK**”と表示されることを確認します。
29	**029 : MIDI Chk** OK: 029:MIDI Chk OK NG: 029:MIDI Chk NG	MIDI をチェックします。 [MIDI IN] 端子と [MIDI OUT] 端子を MIDI ケーブルで接続後、テストを実行します。 C4 を発音し、LCD に“**MIDI Chk OK**”が表示されることを確認します。 確認後 MIDI ケーブルを外してください。
30	**030 : USB Connect Chk** OK: 030:USB Connect Chk OK NG: 030:USB Connect Chk NG	[USB TO DEVICE] 端子と USB [TO HOST] 端子のチェックを同時に行います。 1. 最初に [METRONOME] の [ON/OFF] ボタンを押します。LCD に“**Connect Device - Host**”が表示されます。 2. USB ケーブルを [USB TO DEVICE] 端子と USB [TO HOST] 端子に接続すると、C4 が発音され LCD に“**USB Connect Chk OK**”が表示されることを確認します。 確認後 USB ケーブルを外してください。
31	**031 : USB Storage Chk** OK: 031:USB Storage Chk OK	USB Storage 機器が使用可能かどうかをテストします。 [USB TO DEVICE] 端子に USB メモリを挿入して、[METRONOME] の [ON/OFF] ボタンを押します。LCD に“**USB Storage Chk OK**”と表示されることを確認します。 **NO DISK**：USB メモリが挿入していない **NG**：リード／ライト失敗 **UNFORMAT DISK**：USB メモリが未フォーマット **PROTECT DISK**：USB メモリにプロテクトがかかっている
32	**032 : KeyboardTypeChk** OK: 032:KeyboardTypeChk OK (NL2) NG: 032:KeyboardTypeCheck NG (GH3)	適切な鍵盤が接続されているか判定します。 LCD に“**KeyboardTypeChk OK (NL2)**”が表示されることを確認します。
33	**033 : KeyOFF Vel Chk** OK: 033:KeyOFF Vel Chk OK	Key OFF Velocity を確認します。 鍵盤を押して、離します。 LCD に“**KeyOFF Vel Chk OK**”が表示されることを確認します。

テストNo.	LCD 表示	テスト内容及び判定条件など
34	**034 : Make Position Chk** OK: 034:Make Position Chk OK	鍵盤の発音位置を確認します (ピンポンパンモード)。 鍵盤を押して、離します。 テスト中に“**Note: xx Make1**”→“**Note: xx Make12**”→“**Note: xx Make123**”を表示します。3 つのメイク毎にベロシティ 127 で 0,+4,+7 と発音します。たとえば C の鍵盤を押すと CEG を発音します。 例： 034:Make Position Chk Note:65 Make123 鍵盤を離すと順に消音します。LCD に“**Make Position Chk OK**”が表示されることを確認します。
35	**035 : 1-2Make Chk** OK: 035:1-2Make Chk OK	押鍵に対して 1-2 メイクをチェックします。 鍵盤を押して、離します。 テスト中に“**Note: xx**”(ノート番号) と“**1-2MakeVel: nn**”(メイクしたベロシティ) を表示します。1-2 のメイクで計算したベロシティで発音します。鍵盤を押す速さによって、nn の数値が変化します。(nn は最大 127) 例： 035:1-2Make Chk Note:65 1-2MakeVel:81 鍵盤を離すと、LCD に“**1-2Make Chk OK**”が表示されることを確認します。
36	**036 : 2-3Make Chk** OK: 036:2-3Make Chk OK	押鍵に対して 2-3 メイクをチェックします。 鍵盤を押して、離します。 テスト中に“**Note: xx**”(ノート番号) と“**2-3MakeVel: nn**”(メイクしたベロシティ) を表示します。2-3 のメイクで計算したベロシティで発音します。鍵盤を押す速さによって、nn の数値が変化します。(nn は最大 127) 例： 036:2-3Make Chk Note:65 2-3MakeVel:71 鍵盤を離すと、LCD に“**2-3Make Chk OK**”が表示されることを確認します。
37	**037 : ROM Chk2**	ROM をチェックします (フルアドレス)。 工場検査用のテストです。
38	**038 : RAM Chk2**	RAM をチェックします (フルアドレス)。 工場検査用のテストです。
39	**039 : Flash Chk2**	Flash memory をチェックします (フルアドレス)。 工場検査用のテストです。
40	**040 : Wave ROM Chk2**	Wave ROM をチェックします (フルアドレス)。 工場検査用のテストです。
41	**041 : Effect RAM Chk2**	Effect RAM をチェックします (フルアドレス)。 工場検査用のテストです。
42	**042 : Factory Set** OK: 042:Factory Set OK	FlashROM に初期データをセットし工場出荷状態とします。 ここでは初期化用のフラグを立てるだけで、実行は次回電源起動時に行われます。 この Factory Set を実行した後、必ずテスト No.43 の“Test Exit”を実施してください。
43	**043 : Test Exit**	テスト実行すると、テストプログラムから抜けて楽器を再起動します。 再起動 (REBOOT) した時に実際のメモリーの初期化が行われます。再起動後は、LCD に“**Grand Piano**”と表示されるまで電源を切らないでください。 再起動後の LCD 画面には以下の内容が順に表示されます。 ① Welcome to Clavinova → ② Factory Set executing Memory Song Included ③ Grand Piano

● その他の検査

AUX IN

テストプログラム No.14 (AUX JK In Check) にて確認します。
AUX IN に信号を入力した時、下表のようになることを確認します。

		OUTPUT			
		AUX OUT (10 kΩ 負荷)		PHONES (33Ω 負荷)	
		L	R	L	R
INPUT	AUX IN L/L+R: sine wave 1kHz, 0dBu R: no signal	+10.5 dBu ± 2dB	–65.0 dBu 以下	+4.6 dBu ± 2dB	–40.0 dBu 以下
	AUX IN L/L+R: no signal R: sine wave 1kHz, 0dBu	–65.0 dBu 以下	+10.5 dBu ± 2dB	–40.0 dBu 以下	+4.6 dBu ± 2dB

* 0 dBu = 0.775V

● LCD コントラスト

［CONTRAST］つまみを回して LCD のコントラストが変化することを確認します。
また、LCD 表示が演奏位置から見た状態で文字等のコントラストが適正であるように設定します。

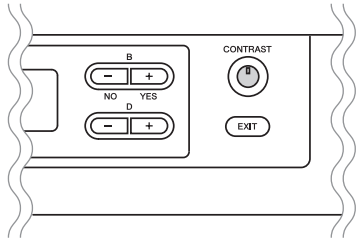

● スイッチテスト順

順番	スイッチ名 / 表示	点灯させる LED	ノート番号	PCB
1	I.A. CONTROL	I.A. CONTROL (Red)	C2	
2	EXTRA PARTS	EXTRA PARTS (Red)	C#2	
3	LEFT	LEFT-R (Red)	D2	
4	RIGHT	RIGHT-R (Red)	D#2	
5	SONG SELECT	-	E2	
6	METRONOME ON/OFF	-	F2	
7	METRONOME SETTING	-	F#2	
8	DEMO	-	G2	
9	REPEAT	REPEAT (Red)	G#2	
10	REC	REC (Red)	A2	PNL
11	STOP	-	A#2	
12	PLAY/PAUSE	PLAY/PAUSE (Red)	B2	
13	FILE/SONG SETTING	-	C3	
14	TEMPO DOWN (▼)	-	C#3	
15	TEMPO UP (▲)	-	D3	
16	A-	-	D#3	
17	A+	-	E3	
18	C-	-	F3	
19	C+	-	F#3	
20	B-	-	G3	
21	B+	-	G#3	
22	D-	-	A3	
23	D+	-	A#3	
24	EXIT	-	B3	PNR
25	GRAND PIANO1	GRAND PIANO1 (Red)	C4	
26	GRAND PIANO2	GRAND PIANO2 (Red)	C#4	
27	GRAND PIANO3	GRAND PIANO3 (Red)	D4	
28	GRAND PIANO4	GRAND PIANO4 (Red)	D#4	

順番	スイッチ名 / 表示	点灯させる LED	ノート番号	PCB
29	E.PIANO 1	E.PIANO 1 (Red)	E4	PNR
30	E.PIANO 2	E.PIANO 2 (Red)	F4	
31	HARPSICHORD	HARPSICHORD (Red)	F#4	
32	VIBRAPHONE	VIBRAPHONE (Red)	G4	
33	VOICE SETTING	-	G#4	
34	REVERB	REVERB (Red)	A4	
35	CHORUS	CHORUS (Red)	A#4	
36	S. BOARD SPEAKER	S. BOARD SPEAKER (Red)	B4	
37	PIPE ORGAN	PIPE ORGAN (Red)	C5	
38	JAZZ ORGAN	JAZZ ORGAN (Red)	C#5	
39	STRINGS	STRINGS (Red)	D5	
40	CHOIR	CHOIR (Red)	D#5	
41	SYNTH.PAD	SYNTH.PAD (Red)	E5	
42	GUITAR	GUITAR (Red)	F5	
43	BASS	BASS (Red)	F#5	
44	XG	XG (Red)	G5	
45	SPLIT	SPLIT (Red)	G#5	
46	BRILLIANCE MELLOW (▼)	-	A5	
47	BRILLIANCE BRIGHT (▲)	-	A#5	
48	FUNCTION	-	B5	

■ 出荷時の設定

• MASTER VOLUME: MIN.
• SONG BALANCE: Center

■ VERSION UPGRADE

> ⚠ Do not turn off the power while installing.
> Do not pull off the USB flash memory from the instrument while installing.

1 Insert the USB flash memory containing the data file for version upgrade into the [USB TO DEVICE] terminal.

● **File name**

• CLP-480SETUP.PRG

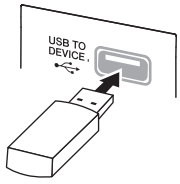

2 Turn on the [POWER] switch while holding down the [PLAY/PAUSE] button of the instrument. (Fig. 1)

```
[PLAY]: Install
[STOP]: Delete Data
```

3 Current version will be displayed when the [PLAY/PAUSE] button is pressed. (Fig. 1)

```
[PLAY]: Install ver.*.**
[STOP]: Cancel
```

*.** Current version

4 Press the [PLAY/PAUSE] button to start the installment. (Fig. 1)

5 The installment will be executed automatically after the above procedure.

6 The following screen will appear during installment.

```
Now Installing...
■■■■■■■■                40%
```

7 The following message will appear when the installment is finished.

```
Completed.
Program version is *.**.
```

*.** Latest version

It will take about 25 minutes to complete the installment.

8 Turn off the [POWER] switch of the instrument. (Fig. 1)

9 Disconnect the USB flash memory.

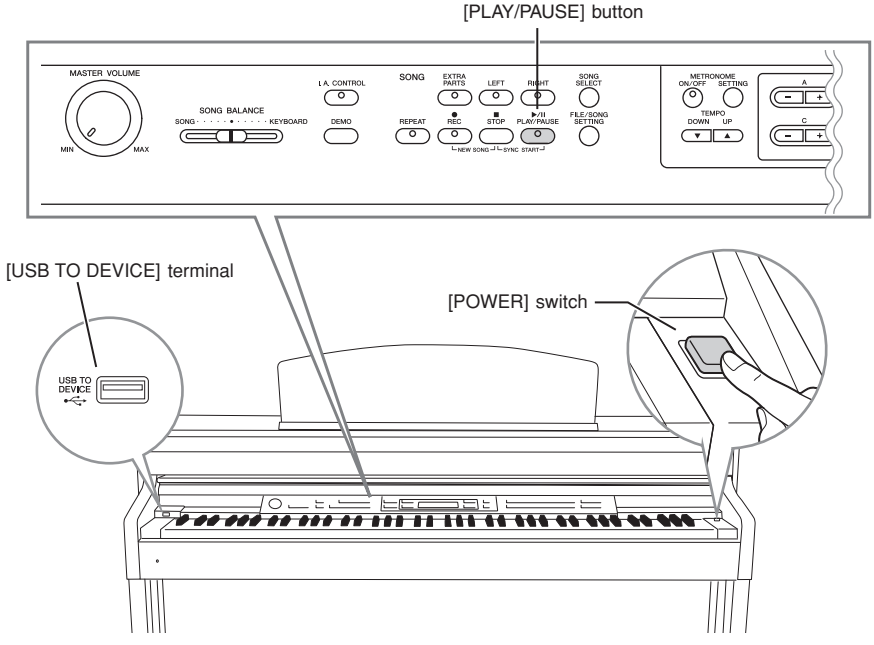

Fig. 1

■ バージョンアップ

> ⚠ インストール中に電源を切らないでください。
> インストール中に USB フラッシュメモリーを抜かないでください。

1 [USB TO DEVICE] 端子にバージョンアップ用データファイルが入った USB フラッシュメモリを挿入します。

● ファイル名
- CLP-480SETUP.PRG

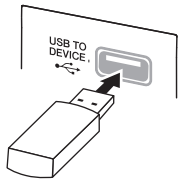

2 [PLAY/PAUSE] ボタンを押しながら、[POWER] スイッチを ON にします。（図 1）

```
[PLAY]: Install
[STOP]: Delete Data
```

3 [PLAY/PAUSE] ボタンを押すと、現在のバージョンが表示されます。（図 1）

```
[PLAY]: Install ver.*.**
[STOP]: Cancel
```

＊.＊＊：現在のバージョン

4 [PLAY/PAUSE] ボタンを押して、インストールを開始します。（図 1）

5 自動的にインストールが実行されます。

6 実行中は、以下のような画面となります。

```
Now Installing...
████████                40%
```

7 インストールが完了すると、以下のメッセージが表示されます。

```
Completed.
Program version is *.**.
```

＊.＊＊：最新のバージョン

インストールは、約 25 分で完了します。

8 [POWER] スイッチを OFF にします。（図 1）

9 USB フラッシュメモリを外します。

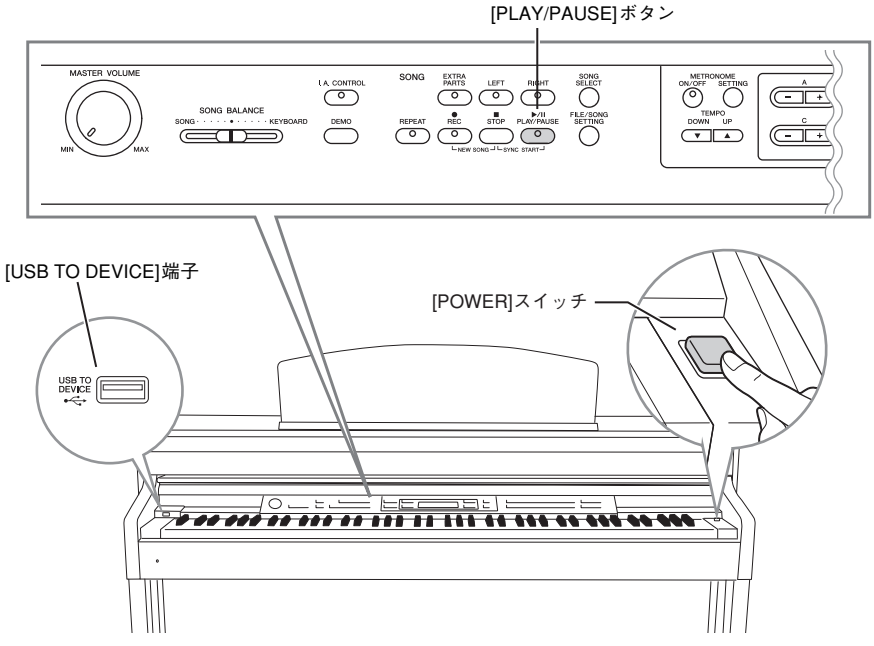

図 1

■ BACKING UP THE DATA (FULL BACKUP)

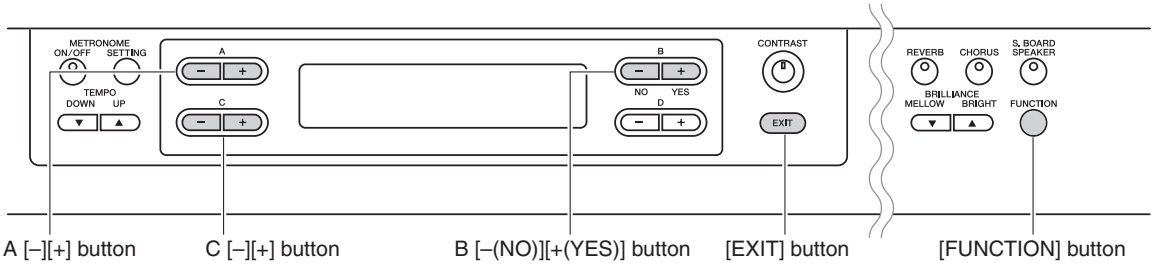

● Backing up the data

1 Turn on the [POWER] switch of Clavinova (CLP-480) to set it to the play state (Fig. 1)

2 Insert the USB flash memory into the [USB TO DEVICE] terminal. (Fig. 2)

3 Press the [FUNCTION] button to enter the setting mode. To exit the setting mode after this, press the [EXIT] button.

4 Using the A [–] or [+] setting button, have the "**Full Backup**" item screen displayed. (Usually, at one pressing of the A [–] button, "**Full Backup**" will appear.)

5 Save or Load is selected by operating the C [–] and [+] buttons. Here, select "**Save**". (Normal setting is "**Save**".)

```
FullBackup Execute?-->
Save
```

6 Press the B [+(YES)] button.

```
FullBackup Sure?-->
Save
```

7 Press the B [+(YES)] Button.

```
FullBackup Completed
Save
```

Backing up the data in the USB flash memory has been completed.

```
FullBackup Execute?-->
Save
```

8 Press the [EXIT] button to exit the setting mode.

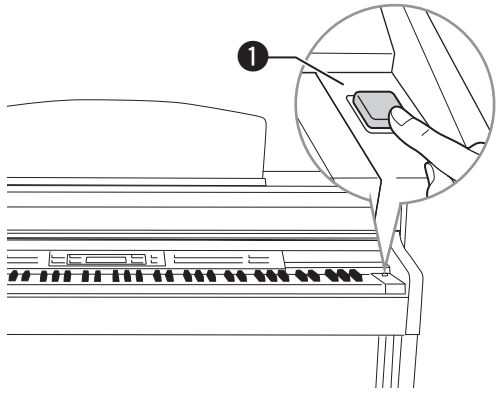

Fig. 1

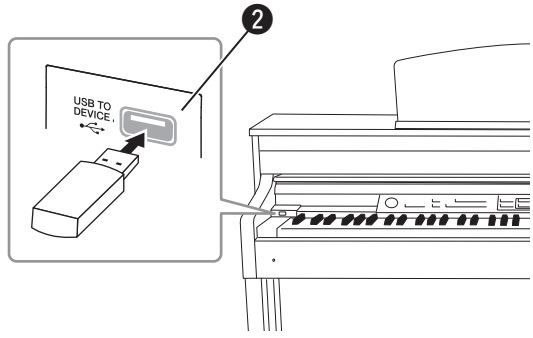

Fig. 2

● Returning the backup data

1 Turn on the [POWER] switch of Clavinova (CLP-480) to set it to the play state (Fig. 1)

2 Insert the USB flash memory containing the backup data into the [USB TO DEVICE] terminal. (Fig. 2)

3 Press the [FUNCTION] button to enter the setting mode. To exit the setting mode after this, press the [EXIT] button.

4 Using the A [–] or [+] setting button, have the "**Full Backup**" item screen displayed. (Usually, at one pressing of the A [–] button, "**Full Backup**" will appear.)

5 Press the C [+] button to select "**Load**".

```
FullBackup Execute?-->
Load
```

6 Press the B [+(YES)] button.

```
FullBackup Sure?-->
Load
```

7 Press the B [+(YES)] Button.

```
FullBackup Executing
Load
```

The backup data has been returned to Clavinova.

```
FullBackup Completed
Restart
```

8 As Clavinova is restated automatically when the data is returned, remove the USB flash memory before it is restarted.

9 Clavinova enters the play state after being restarted.

■ データのバックアップ（フルバックアップ）

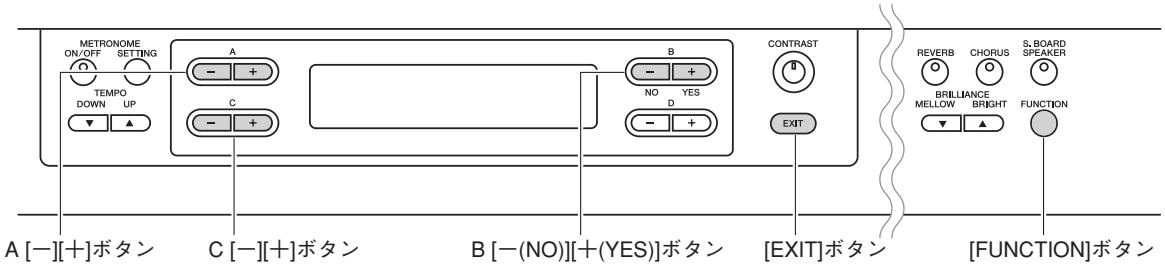

●データのバックアップ

1 クラビノーバ（CLP-480）の［POWER］スイッチを ON にし、通常の使用状態にします。（図 1）

2 [USB TO DEVICE] 端子に USB フラッシュメモリを挿入します。（図 2）

3 [FUNCTION] ボタンを押してセッティングモードに入ります。これ以降 [EXIT] ボタンを押せばセッティングモードから抜けることができます。

4 セッティングボタン A [−][+] ボタンを押して **“Full Backup”** の項目画面を選びます。（通常 A [−] ボタンを 1 回押すと **“Full Backup”** になります。）

5 C [−][+] ボタンの操作で Save（保存）と Load（読み込み）が切り替わりますが、**“Save”** を選びます。（通常は **“Save”** になっています。）

```
FullBackup Execute?-->
Save
```

6 B [+ (YES)] ボタンを押します。

```
FullBackup Sure?-->
Save
```

7 B [+ (YES)] ボタンを押します。

```
FullBackup Completed
Save
```

USB フラッシュメモリにデータバックアップが完了しました。

```
FullBackup Execute?-->
Save
```

8 [EXIT] ボタンを押してセッティングモードを抜けます。

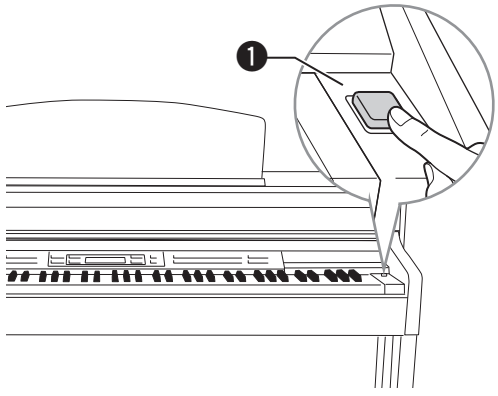

図 1

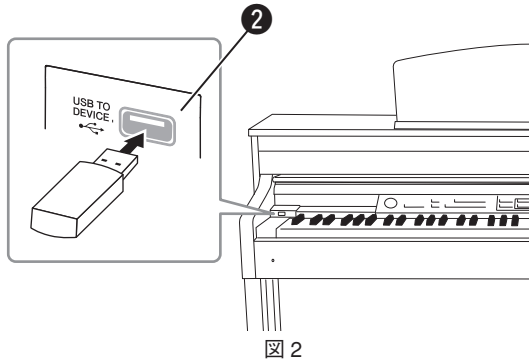

図 2

●バックアップデータを元に戻す

1 クラビノーバ（CLP-480）の［POWER］スイッチを ON にし、通常の使用状態にします。（図 1）

2 [USB TO DEVICE] 端子にバックアップデータが入った USB フラッシュメモリを挿入します。（図 2）

3 [FUNCTION] ボタンを押してセッティングモードに入ります。これ以降 [EXIT] ボタンを押せばセッティングモードから抜けることができます。

4 セッティングボタン A [−][＋] ボタンを押して“Full Backup”の項目画面を選びます。（通常 A [−] ボタンを 1 回押すと“Full Backup”になります。）

5 C [＋] ボタンを押して Load に切り替えます。

```
FullBackup Execute?-->
Load
```

6 B [＋ (YES)] ボタンを押します。

```
FullBackup Sure?-->
Load
```

7 B [＋ (YES)] ボタンを押します。

```
FullBackup Executing
Load
```

バックアップデータがクラビノーバに戻されています。

```
FullBackup Completed
Restart
```

8 データが戻されると自動的に再起動しますので、再起動する前に、USB フラッシュメモリを外してください。

9 再起動後、通常使用状態となります。

■ RESTORING THE DEFAULT SETTINGS

While holding the C7 key (right-most key on the keyboard), press the power switch to turn the power on. This operation erases backup data in this instrument (including backup settings in the Function mode) and restores the factory default settings. The User Songs and the external Songs stored to internal memory will be retained.

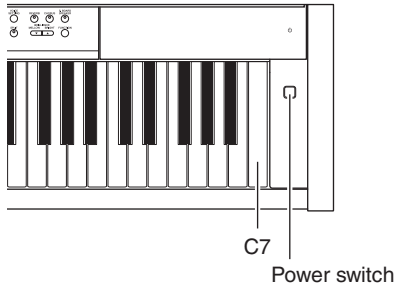

NOTE
The “Default setting” refers to the initial setting preprogrammed when shipped from the factory, called up when you first turn on the power to this instrument.

NOTICE
Do not turn off the power during factory set. Doing so could result in damage to the data.

■ 初期設定 (工場出荷時の状態) に戻す

右端の白鍵 (C7) を押したまま電源スイッチを押して電源を入れます。この操作をすると、本体に記憶されているバックアップデータ（ファンクションでのバックアップオン / オフの設定も含む）が消去され、初期設定に戻ります。本体メモリーに保存したユーザーソングや外部ソングは消去されません。

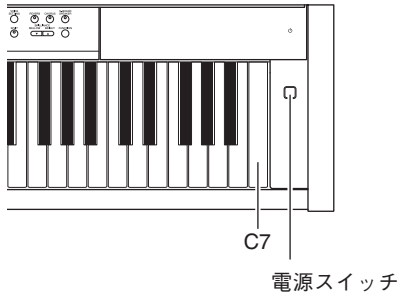

初期設定とは
本書では、はじめて電源を入れたときの設定 (工場出荷時の設定) のことを「初期設定」と呼んでいます。

注記
ファクトリーセット中は電源を切らないでください。電源を切ると、データの破損の原因になります。

■ MESSAGE LIST

Message	Meaning
Access error	The operation has failed. The following causes can be considered. If the following are not responsible, the file may be damaged. • The file operation is wrong. Follow the instructions in “Handling Song files” or “Saving/Loading the Backup file for internal data”. • The connected USB storage device is not compatible with this instrument. • The protected Song on which you attempted the operation is defective.
Canceled	This message indicates that the operation has been cancelled.
Cannot be executed	The operation has failed. The following causes can be considered. Solve the causes, and try again. • The file operation you attempted cannot be executed to Preset Songs and folders. • The Song file operation cannot be made to drives, an empty Song file or NoSong. **NoSong:** This is displayed when you select a drive which contains no song.
Completed	This message indicates that the operation is completed. Go on to the next step.
Convert to?->	This message prompts you to select the Convert destination. Follow the instructions in “Converting a MIDI Song to an Audio Song during playback”.
Copy to?->	This message prompts you to select the Copy destination. Follow the instructions in “Copying files”.
Device (media) busy	The operation, such as converting to the Audio Song or Audio Song playback/recording, has failed. This message appears when you attempt to use a USB storage device to which recording/deleting operations are repeated. Execute the Format operation after making sure there is no important data in the USB storage device, and try again.
Device (media) removed	This message appears when the USB storage device is removed from the instrument.
Duplicate name	This message indicates that an identically-named file already exists. Rename the file.
Execute?->	This message prompts you to execute the operation. Press the B [+ (YES)] button to proceed, or press the [EXIT] button to cancel.
Executing	The instrument is executing the operation. Wait until the message disappears, then go on to the next step.
Factory set executing Memory Song excluded	The default settings (except the Songs in the MEMORY drive) have been restored. This message also appears if you press and hold down the C7 and turn on the power to the instrument.
Factory set executing Memory Song included	The default settings (including the Songs in the MEMORY drive) have been restored.
FactorySet Completed Restart	Factory set is completed. The instrument is then restarted.
Files still in folder	The file(s) exists in the folder which you have attempted to delete. Only folders that contain no files can be deleted; folders containing a file or files cannot be deleted.
FullBackup Completed Restart	Loading of the backup file is completed. The instrument is then restarted.
Incompatible device	This message appears when an incompatible USB storage device is connected. Use a device whose compatibility has been confirmed by Yamaha.
Internal hardware error	A malfunction has occurred in the instrument. This message appears when the digital volume protection circuit is damaged.
Last power off invalid Checking memory	This message appears when the power is turned on after turning off the power while handling a Song file or saving a backup file. The internal memory is being checked while this message appears. If the internal settings are damaged, they will be reset to the default settings. If the Songs in the MEMORY drive are damaged, they will be deleted.
Maximum no. of devices exceeded	The number of USB storage devices exceeds the limitation. Up to two USB storage devices can be connected simultaneously.
Memory full	Since the capacity and the number of files of MEMORY drive/USB storage device are full, the operation cannot be made. Delete some Songs in the MEMORY drive/USB storage device or move Songs to another USB storage device, and try again.

Message	Meaning
Move to?->	This message prompts you to select the Move destination. Follow the instructions in “Moving files”.
Name?->	This message prompts you to change the name of the Song/folder which is currently displayed. Follow the instructions in “Renaming files” or “Making folders in the USB storage device” to change the name, or press the B [– (NO)] button to cancel.
No device	A USB storage device was not connected to the instrument when you attempted to perform a device-related operation. Connect the device, and try again.
No device (media)	No media is not has been inserted to the selected USB storage device. Insert the media.
No file	This message appears when there is no backup file to load in the connected USB storage device.
No response from USB device	The instrument cannot communicate with the connected USB device. Redo the connection. If you still see this message, the USB device may be damaged.
Notice: Protected Song	This message appears when you attempt to handle the Protected Song.
Overwrite?->	The file already exists. This message prompts you to overwrite the existing data with new data. Press the B [+ (YES)] button to proceed, or press the B [– (NO)] button to cancel.
Please wait	The instrument is processing the data. Wait until the message disappears, then go on to the next step.
Protected device (media)	This message appears when you attempt a file operation, record your performance or save the data on a read-only USB storage device. Cancel the read-only setting, if possible, and try again. If you still see this message, the USB storage device is internally protected (such as commercially available music data). You cannot make the file operation or record your performance to such a device.
Protected Song	You attempted a file operation to a Protected Song or read-only file. Data of those types have handling limitations, and also cannot be used for editing. Use a read-only file after cancelling the read-only setting.
Remaining space on drive is low	Since the remaining space on the MEMORY drive/USB storage device is low, delete any unnecessary files before recording.
Selected drive?->	This message prompts you for confirmation to continue the operation with the currently selected USB storage device. Press the Press the B [+ (YES)] button to proceed, or press the B [– (NO)] button to cancel.
Set?->	This message prompts you to save the settings. Press the B [+ (YES)] button to save, or press the [EXIT] button to cancel.
Song error	This message appears, if a problem is found with the Song data when you select a Song or while the Song is playing. In this case, reselect the Song, and try again to play back. If the message still appears, the Song data may have been damaged.
Song too large	The size of Song data (MIDI/Audio) exceeds the limitation. The following causes can be considered. • The Song size you attempt to play back exceeds the limitation. The limitation for playback is approx. 550KB (MIDI), 80 minutes (Audio). • The Song size exceeds the limitation during recording. The limitation for recording is approx. 550KB (MIDI), 80 minutes (Audio). The recording will end automatically and the recording data before the end is saved. • The Song size exceeds the limitation during converting a MIDI Song to an Audio Song. The limitation is 80 minutes (Audio).
Start?->	This message prompts you to start the operation. Press the B [+ (YES)] button to start, or press the [EXIT] button to cancel.
Sure?->	This message prompts you for confirmation of the operation. Press the B [+ (YES)] button to execute, or press the B [– (NO)] button to cancel.
System limit	This message appears when the number of files and folders exceeds the system limit. The maximum number of files/folders which can be saved in a folder is 250. Try again after deleting/moving the unnecessary file(s).

Message	Meaning
Unformatted device (media)	This message appears when you attempt to use an unformatted USB storage device. Format it, and try again.
Unsupported device	This message appears when an unsupported USB storage device is connected. Use a device whose compatibility has been confirmed by Yamaha.
USB device overcurrent error	Communication with the USB device has been cut off because of an abnormal power surge to the device. Disconnect the USB device from the [USB TO DEVICE] terminal and turn the power switch of the instrument off and on again.
USB hub hierarchical error	The USB hub is connected in two layers. USB hub use is limited to one layer.
USB power consumption exceeded	The power consumption of the connected USB device exceeds the predetermined value. This message appears when a bus-powered USB hub is used. The USB hub must be self powered (with its own source) and the power must be on.
Wrong device	The file operation cannot be made to the connected USB storage device. The following causes can be considered. • The USB storage device in not formatted. Format it, and try again. • The number of files and folders exceeds the system limit. The maximum number of files/folders which can be saved in a folder is 250. Try again after deleting/moving the unnecessary file(s). • The media is not inserted. Insert the media.
Wrong name	The Song name is not appropriate. This message appears during the “Renaming files” or “Making folders” operation because of the following causes. Press the B [–(NO)] button to return to the previous display, and rename the Song correctly. • No character has been input. • You used a period or space at the beginning/ending of a Song name.
Wrong selection	The file operation you attempted cannot be executed to the selected drive.

■ メッセージ一覧

メッセージ	内容
Access error アクセス エラー	**「操作に失敗しました」** 以下の原因が考えられます。以下に該当しない場合は、操作しようとしているファイルが壊れていることが考えられます。 • ファイルの操作方法が間違っています。「ソングファイルを操作する」や「データのバックアップ/読み込み」の操作方法をご確認ください。 • 接続中のUSB記憶装置は、この楽器では使用できません。使用できるUSB記憶装置をご確認ください。 • 操作しようとしているプロテクトのかかったソングに不備があります。
Canceled キャンセルド	**「操作をキャンセルしました」** 操作をキャンセルしたことを知らせています。
Cannot be executed キャンノット ビー エクセキューテッド	**「操作を実行できません」** 以下の原因が考えられます。原因を解決してから、操作し直してください。 • オーディオソングでは、できない操作です。操作の制限を確認してください。 • 内蔵曲やフォルダーではできないファイル操作です。操作の制限をご確認ください。 • ドライブ、空のソング、およびNoSongでは、ソングファイルの操作はできません。 NoSong: 選択したドライブにソングがない場合に表示されます。
Completed コンプリーテッド	**「操作を完了しました」** 操作の完了を知らせています。「Executing (エクセキューティング)」メッセージに続いて表示されます。このメッセージが表示されたあと、次の操作へ進めます。
Convert to?-> コンバート トゥー?	**「MIDI→オーディオソングの変換先を選んでください」** 「MIDIソングを再生しながらオーディオソングに変換する」の手順に従ってください。
Copy to?-> コピー トゥー?	**「ソングのコピー先を選んでください」** 「ソングをコピーする」の手順に従ってください。
Device (media) busy デバイス (メディア) ビジー	**「オーディオソングへの変換や、オーディオソングの再生/録音に失敗しました」** 録音や削除を繰り返し行なったUSB記憶装置をお使いの場合に、表示されます。USB記憶装置に必要なデータが入っていないのを確認してからフォーマットし、操作をし直してください。
Device (media) removed デバイス (メディア) リムーブド	**「USB記憶装置が楽器本体から外されました」** USB記憶装置が外されたことを知らせています。
Duplicate name デュープリケート ネーム	**「ファイル(フォルダー)名が重複しています」** ソングファイルの操作時、同名のファイルが存在することを知らせています。ファイル名を変更するなどしてください。
Execute?-> エクセキュート?	**「操作を実行しますか？」** 操作を実行するか確認しています。実行する場合はB [＋(YES)]ボタンを、実行しない場合は[EXIT](エグジット)ボタンを押してください。
Executing エクセキューティング	**[操作を実行しています」** 操作を実行していますので、このメッセージが表示されている間はほかの操作ができません。しばらくお待ちください。
Factory set executing Memory Song excluded ファクトリーセット エクセキューティング メモリー ソング エクスクルーデッド	**「楽器の設定を、初期設定に戻しています。MEMORYドライブのソングは消去されません」** 初期設定に戻していることを知らせています。MEMORYドライブのソングは消去されません。
Factory set executing Memory Song included ファクトリーセット エクセキューティング メモリー ソング インクルーデッド	**「楽器の設定を、初期設定に戻しています。MEMORYドライブのソングも消去されます」** 初期設定に戻していることを知らせています。MEMORYドライブのソングも消去されます。
FactorySet　Completed Restart ファクトリーセット コンプリーテッド リスタート	**「この楽器の設定を、初期設定に戻しました」** このメッセージのあと、楽器は再起動されます。
Files still in folder ファイルズ スティル イン フォルダー	**「削除しようとしているフォルダーの中にファイルが存在します」** フォルダーは空の場合にのみ削除できます。フォルダーの中のファイルを削除してから、フォルダーを削除してください。

メッセージ	内容
FullBackup Completed Restart フルバックアップ コンプリーテッド リスタート	**「バックアップデータを、この楽器へ読み込みました」** このメッセージのあと、楽器は再起動されます。
Incompatible device インコンパティブル デバイス	**「サポートされていないUSB記憶装置が接続されています」** 動作確認済みのUSB記憶装置をお使いください。
Internal hardware error インターナル ハードウェア エラー	**「この楽器に異常が発生しました」** デジタルボリューム保護回路が壊れている時に発生します。
Last power off invalid Checking memory ラスト パワー オフ インバリッド チェッキング メモリー	**「前回、不正に電源を切ったため、楽器の内部をチェックしています」** ソングファイルの操作時や、データのバックアップ中に電源を切り、もう一度電源を入れた場合に表示されます。内部をチェックした結果、楽器の設定が破損している場合は、初期設定に戻ります。MEMORYドライブの曲(ソング)が破損している場合は、削除されます。
Maximum no. of devices exceeded マキシマム ナンバー オブ デバイシーズ エクシーデッド	**「接続したUSB記憶装置の数が、この楽器での制限を超えました」** 同時に使用できるUSB記憶装置は、2台までです。
Memory full メモリー フル	**「操作/録音先の容量やファイル数がいっぱいです」** MEMORYドライブ/USB記憶装置の容量やファイル数がいっぱいで、操作/録音ができません。MEMORYドライブ/USB記憶装置の曲(ソング)を削除するか、別のUSB記憶装置に移動してから、改めて操作/録音してください。
Move to?-> ムーブ トゥー?	**「ソングの移動先を選んでください」** 「ソングを移動する」の手順に従ってください。
Name?-> ネーム?	**「表示されているソング/フォルダー名を変更しますか?」** 変更する場合は、「ソング名を変更する」や「USB記憶装置にフォルダーを作る」の手順に従ってください。変更しない場合は、B [－(NO)]ボタンを押してください。
No device ノー デバイス	**「操作に必要なUSB記憶装置が接続されていません」** 接続し、操作をし直してください。
No device (media) ノー デバイス (メディア)	**「選択したUSB記憶装置に、メディアが挿入されていません」** メディアを挿入してください。
No file ノー ファイル	**「バックアップデータ用のファイルがありません」** 接続したUSB記憶装置にバックアップ用のファイルがありません。
No response from USB device ノー レスポンス フロム ユーエスビー デバイス	**「接続したUSB機器と通信できません」** USB機器を接続し直してください。正しく接続してもこのメッセージが表示される場合は、USB機器が壊れている可能性があります。
Notice: Protected Song ノーティス:プロテクテッド ソング	**「プロテクトがかかったソングを操作しようとしています。実行しますか?」** プロテクトがかかったソングの操作制限があります。
Overwrite?-> オーバーライト?	**「同名のファイルが存在します。上書きしますか?」** 上書きする場合はB [＋(YES)]ボタンを、上書きしない場合はB [－(NO)]ボタンを押してください。
Please wait プリーズ ウェイト	**「お待ちください」** データを処置していますので、このメッセージが表示されている間はほかの操作ができません。しばらくお待ちください。
Protected device (media) プロテクテッド デバイス (メディア)	**「書き込みできないUSB記憶装置です」** ライトプロテクト機能の付いたUSB記憶装置に、ファイル操作、録音、保存などをしようとしています。USB記憶装置を書き込み可にして操作し直してください。書き込みを可にしてもこのメッセージが表示される場合は、USB記憶装置に内部的なプロテクトがかかっている可能性があります。その場合は、書き込みできません。
Protected Song プロテクテッド ソング	**「プロテクトがかかったソング、または読み取り専用のファイルです」** プロテクトがかかったソングは、ファイル操作に制限があります。また、録音の編集には使えません。読み取り専用のファイルは、コンピューターで読み取り専用を解除してからお使いください。
Remaining space on drive is low リメイニング スペース オン ドライブ イズ ロー	**「MEMORYドライブ/USB記憶装置の残り容量が少なくなりました」** MEMORYドライブ/USB記憶装置内の不要なファイルを削除してから、録音を始めてください。
Selected drive?-> セレクテッド ドライブ?	**「表示されているUSB記憶装置でよいですか?」** よい場合はB [＋(YES)]ボタンを、よくない場合はB [－(NO)]ボタンを押してください。
Set?-> セット?	**「設定を記憶させますか?」** 各種操作の設定を記憶させるか確認しています。記憶させる場合はB [＋(YES)]ボタンを、記憶させない場合は[EXIT] (エグジット)ボタンを押してください。

メッセージ	内容
Song error ソング エラー	**「曲(ソング)データに不具合が発見されました」** ソングの選択時や再生中に、ソングデータに不具合が発見されたことを知らせています。もう一度ソングを選択し、再生してください。それでもこのメッセージが表示される場合は、ソングデータが壊れている可能性があります。
Song too large ソング トゥー ラージ	**「ソング(MIDI/オーディオ)データのサイズが制限を超えています」** 以下の原因が考えられます。 • 再生しようと選択したソングのサイズが制限を超えています。サイズの制限は、MIDI: 約550KB、オーディオ: 80分までです。 • 録音中に、ソングのサイズが制限を超えました。サイズの制限は、MIDI: 約550KB、オーディオ: 80分までです。そこで自動的に録音が終了されます。そこまでに録音したデータは保存されます。 • MIDI→オーディオソングの変換中に、ソングのサイズが制限を超えました。
Start?-> スタート?	**「操作を開始しますか？」** 操作を開始するか確認しています。開始する場合はB [＋(YES)] ボタンを、開始しない場合は[EXIT](エグジット)ボタンを押してください。
Sure?-> シュアー?	**「よいですか？」** 実行前の最後の確認です。よい場合はB [＋(YES)] ボタンを、よくない場合はB [－(NO)] ボタンを押してください。
System limit システム リミット	**「ファイル数が、保存できる数の制限を超えました」** MEMORY ドライブ/USB記憶装置に保存できるファイル数は、1フォルダーに、ファイルとフォルダーを併せて250までです。その制限を超えて保存しようとしたため、表示されました。不要なファイルを削除/移動して、保存し直してください。
Unformatted device (media) アンフォーマッテッド デバイス (メディア)	**「フォーマットされていないUSB記憶装置です」** フォーマットされていないUSB記憶装置を使おうとしたため、表示されました。フォーマットしてから操作してください。
Unsupported device アンサポーテッド デバイス	**「サポートされていないUSB記憶装置が接続されています」** 動作確認済みのUSB記憶装置をお使いください。
USB device overcurrent error ユーエスビー デバイス オーバーカレント エラー	**「USB機器に過電流が流れたため、USB機器との通信を停止しました」** USB機器を[USB TO DEVICE]端子から抜き、楽器の電源を入れ直してください。
USB hub hierarchical error ユーエスビー ハブ ヒエラルキカル エラー	**「USBハブが2階層以上になって接続されました」** USBハブを2階層で接続することはできません。
USB power consumption exceeded ユーエスビー パワー コンサンプション エクシーデッド	**「接続したUSB機器の消費電力が規定値を越えました」** バスパワードのUSBハブを使用した場合に表示されます。電源付き(セルフパワード)のUSBハブを、電源を入れてお使いください。
Wrong device ロング デバイス	**「選択したUSB記憶装置へは、ファイル操作できません」** 以下の原因が考えられます。 • フォーマットされていないUSB記憶装置です。フォーマットしてから操作してください。 • ファイル数が保存できる数の制限を超えました。MEMORY ドライブ/USB記憶装置に保存できるファイル数は、1フォルダーに、ファイルとフォルダーを併せて250までです。その制限を超えて保存しようとしたため、表示されました。不要なファイルを削除/移動してから、保存してください。 • メディアが挿入されていません。メディアを挿入してください。
Wrong name ロング ネーム	**「曲(ソング)名が不適切です」** ソング名の変更やフォルダー作成の際、以下の原因で表示されます。B [－(NO)] ボタンで1つ前の画面に戻り、名前を付け直してください。 • 入力文字がありません。 • ソング名の先頭/後尾にピリオドやスペースが入っています。
Wrong selection ロング セレクション	**「選択したドライブへはできないファイル操作です」** ソングファイルの操作制限を確認してください。

■ SYSTEM BOOTING FLOWCHART

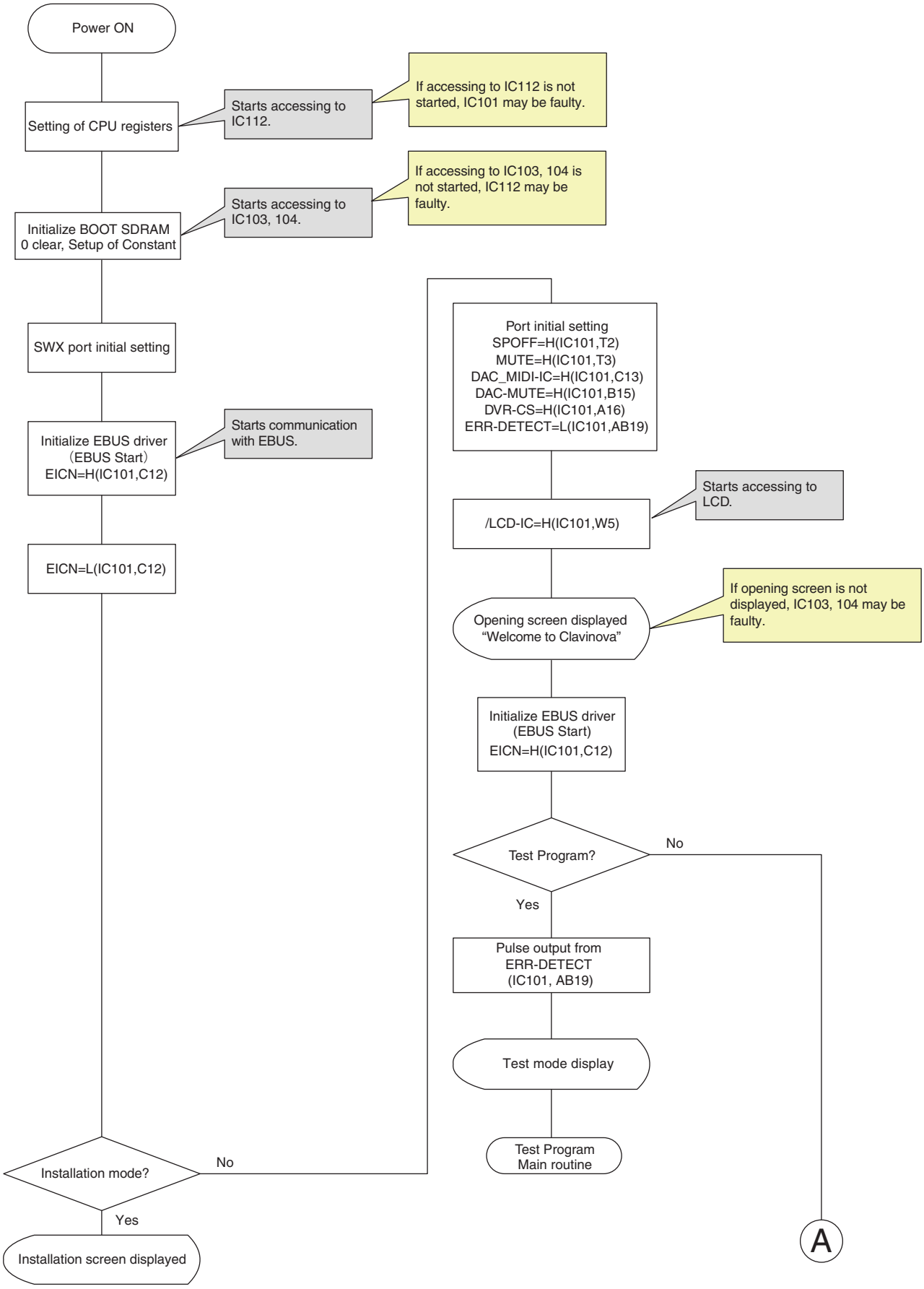

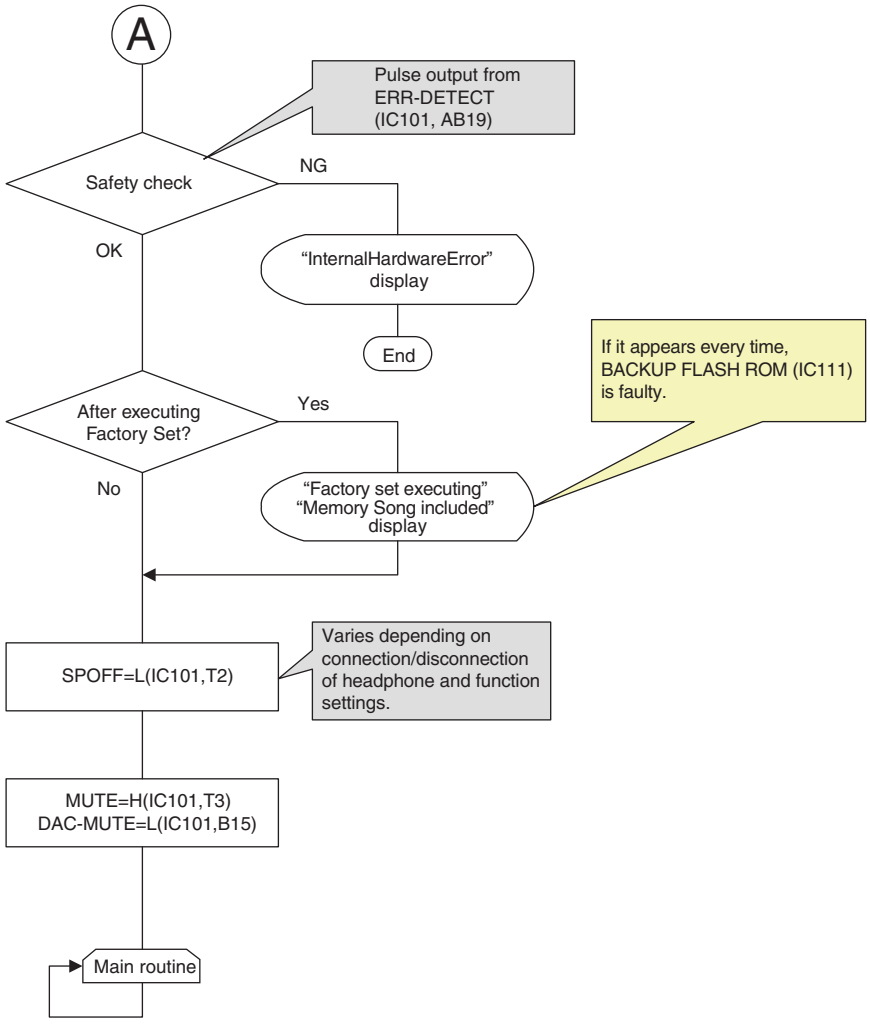

※ "Safety check" refers to checking whether the mute function is actually applied or not when the ERR-DETECT pulse stops.

※ "Factory Set" refers to the condition of turning on the power after executing "Factory Set" in the Test Program.

■ 起動フローチャート

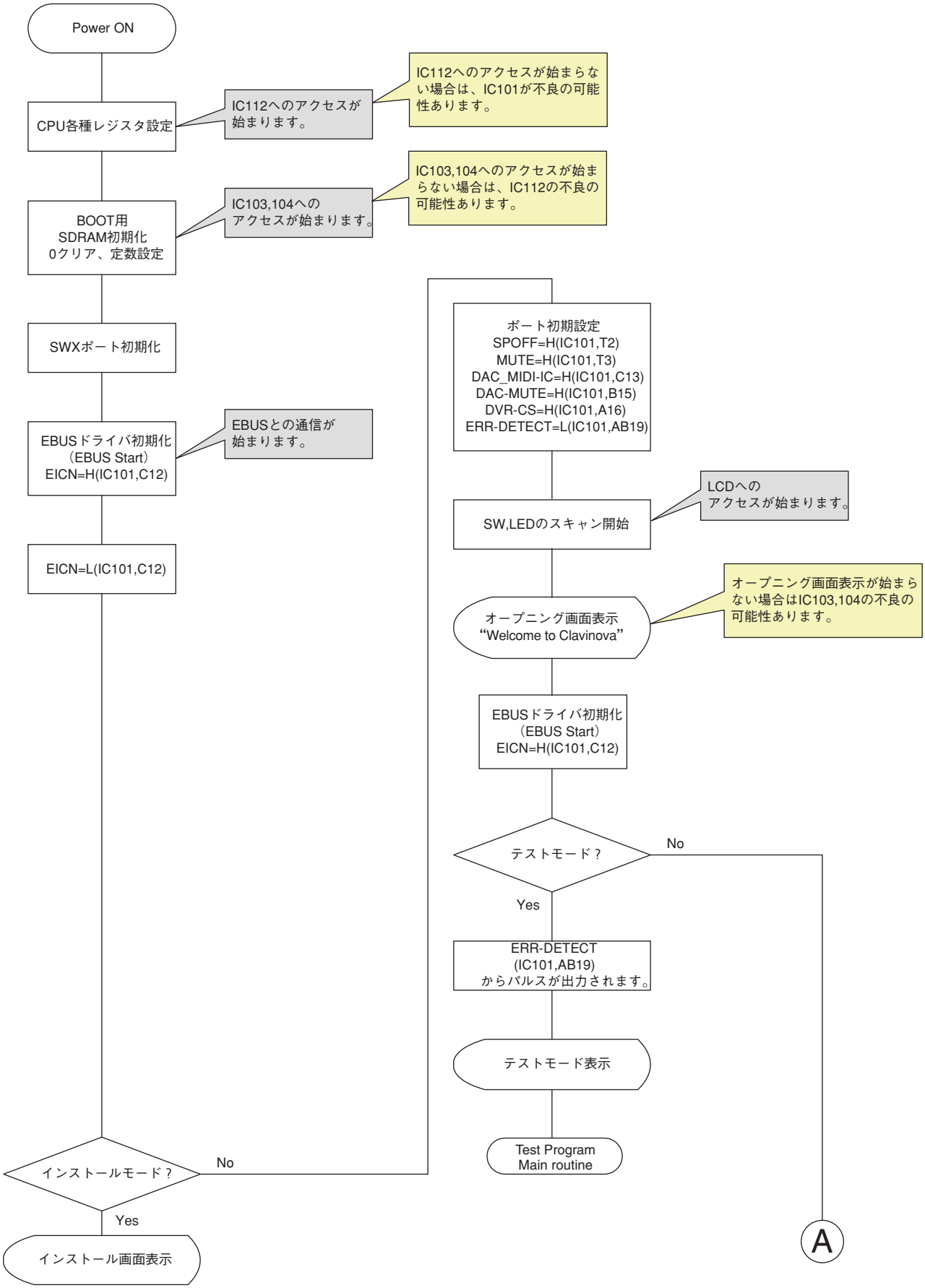
Power ON
CPU各種レジスタ設定
IC112へのアクセスが始まります。
IC112へのアクセスが始まらない場合は、IC101が不良の可能性あります。
BOOT用
SDRAM初期化
0クリア、定数設定
IC103,104へのアクセスが始まります。
IC103,104へのアクセスが始まらない場合は、IC112の不良の可能性あります。
SWXポート初期化
EBUSドライバ初期化
（EBUS Start）
EICN=H(IC101,C12)
EBUSとの通信が始まります。
EICN=L(IC101,C12)
インストールモード？
No
Yes
インストール画面表示
ポート初期設定
SPOFF=H(IC101,T2)
MUTE=H(IC101,T3)
DAC_MIDI-IC=H(IC101,C13)
DAC-MUTE=H(IC101,B15)
DVR-CS=H(IC101,A16)
ERR-DETECT=L(IC101,AB19)
SW,LEDのスキャン開始
LCDへのアクセスが始まります。
オープニング画面表示
“Welcome to Clavinova”
オープニング画面表示が始まらない場合はIC103,104の不良の可能性あります。
EBUSドライバ初期化
（EBUS Start）
EICN=H(IC101,C12)
テストモード？
No
Yes
ERR-DETECT
(IC101,AB19)
からパルスが出力されます。
テストモード表示
Test Program
Main routine
A

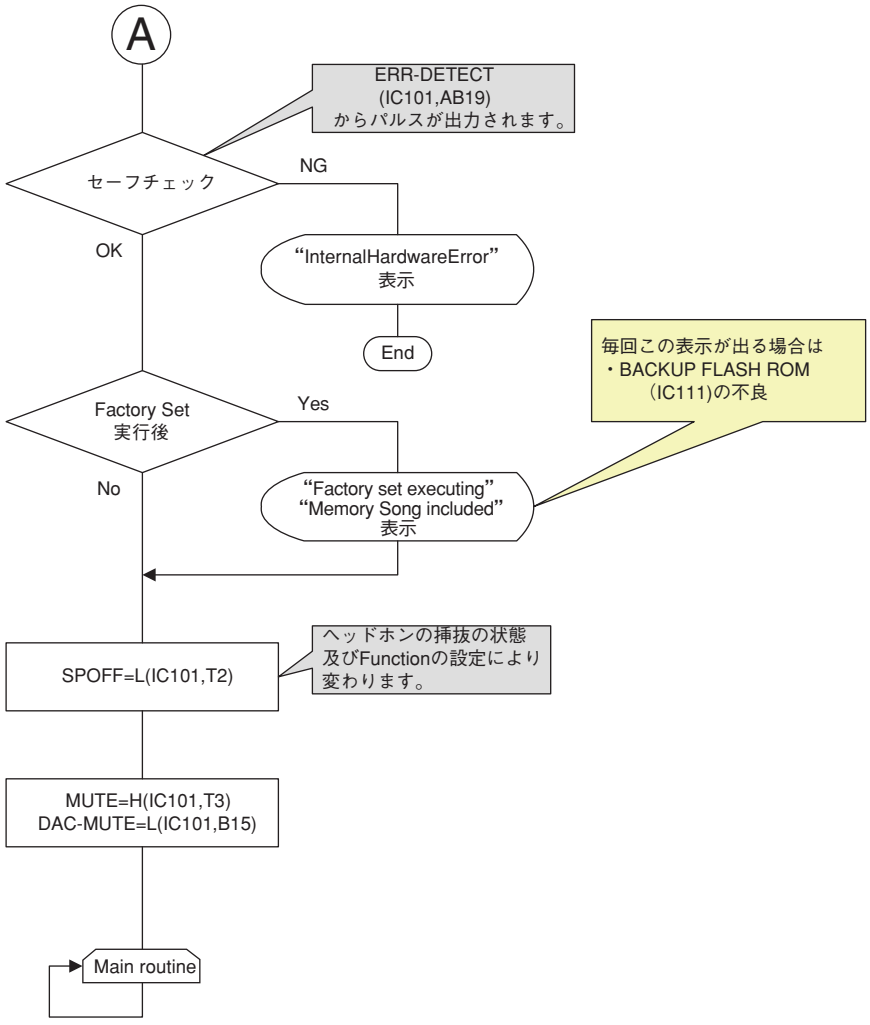

※セーフチェックとは、ERR-DETECTのパルスが途切れたときに、実際にMuteが掛かるかのチェックの事を指します。
※Factory Set実行後とは、テストプログラムのFactory Set実行後の電源ON時を指します。

Clavinova®

CLP-480R/CLP-480PE

PARTS LIST

■ CONTENTS（目次）

OVERALL ASSEMBLY（総組立）..... 2
REAR PANEL ASSEMBLY（裏板Ass'y）..... 5
MAIN UNIT（メインユニット）..... 6
MUSIC REST ASSEMBLY（譜面板Ass'y）..... 11
TOP BOARD ASSEMBLY（屋根Ass'y）..... 12
TOP BOARD SUB ASSEMBLY（屋根集成）..... 14
AFC ASSEMBLY（AFC Ass'y）..... 16
PANEL ASSEMBLY（パネルAss'y）..... 18
BACK TOP RAIL ASSEMBLY（背面框Ass'y）..... 21
ARM ASSEMBLY（腕木Ass'y）..... 22
FRONT RAIL ASSEMBLY（口棒Ass'y）..... 24
KEYBED ASSEMBLY（棚板集成）..... 25
KEY BLOCK ASSEMBLY L（拍子木Ass'y (L)）..... 26
KEY BLOCK ASSEMBLY R（拍子木Ass'y (R)）..... 27
KEY COVER ASSEMBLY（スライド蓋Ass'y）..... 28
JACK UNIT（ジャックユニット）..... 29
SIDE BOARD UNIT（側板ユニット）..... 30
FRONT BOARD ASSEMBLY（前板Ass'y）..... 32
SP BOX ASSEMBLY（SP BOX Ass'y）..... 34
PEDAL BOX ASSEMBLY（ペダルBOX Ass'y）..... 36
PEDAL ASSEMBLY (J)（ペダルAss'y (J)）..... 40
HP JACK ASSEMBLY（HPジャックAss'y）..... 41
FU ASSEMBLY（FU Ass'y）..... 42
FU160 ASSEMBLY（FU160 Ass'y）..... 43
KEYBOARD ASSEMBLY（NW GKS鍵盤）..... 44
BENCH (BC-102DR/BC-102PE)（椅子）..... 47
BENCH (BC-204DR/BC-204PE)（椅子）..... 48
ELECTRICAL PARTS（電気部品）..... 49–68

Notes : DESTINATION ABBREVIATIONS

A : Australian model	M : South African model
B : British model	O : Chinese model
C : Canadian model	Q : South-east Asia model
D : German model	T : Taiwan model
E : European model	U : U.S.A. model
F : French model	V : General export model (110V)
H : North European model	W: General export model (220V)
I : Indonesian model	N,X: General export model
J : Japanese model	Y : Export model
K : Korean model	

■ WARNING

Components having special characteristics are marked ⚠ and must be replaced with parts having specification equal to those originally installed.

⚠ 印の部品は、安全を維持するために重要な部品です。交換する場合は、安全のために必ず指定の部品をご使用ください。

- The numbers "QTY" show quantities for each unit.
- The parts with "--" in "PART NO." are not available as spare parts.
- This mark " } " in the REMARKS column means these parts are interchangeable.
- The second letter of the shaded ( ) part number is O, not zero.
- The second letter of the shaded ( ) part number is I, not one.
- 部品価格ランクは、変更になることがあります。
- QTY 欄に記されている数字は、各ユニット当たりの使用個数です。
- PART NO. が"--"の部品は、サービス用部品として準備されておりません。
- REMARKS 欄の「 } 」マークの部品は、併用部品です。
- 網掛けの付いた PART NO. の２番目の文字は「ゼロ」ではなく、「オー」です。
- 網掛けの付いた PART NO. の２番目の文字は「イチ」ではなく、「アイ」です。

■ OVERALL ASSEMBLY（総組立）

(1) MAIN UNIT: See page 6.
（メインユニット）

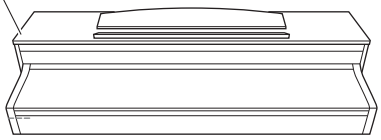

(4) FRONT BOARD ASSEMBLY: See page 32.
（前板 Ass'y）

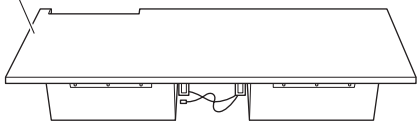

(5) REAR PANEL ASSEMBLY
（裏板 Ass'y）

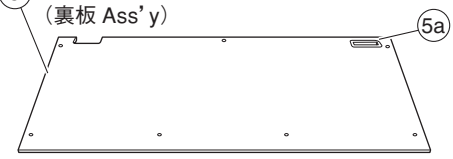

(6) PEDAL BOX ASSEMBLY: See page 36.
（ペダル BOX Ass'y）

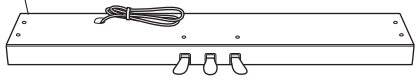

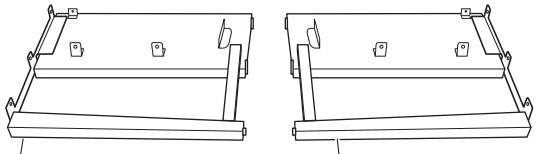

(2) SIDE BOARD UNIT L: See page 30.
（側板(L)ユニット）

(3) SIDE BOARD UNIT R: See page 30.
（側板(R)ユニット）

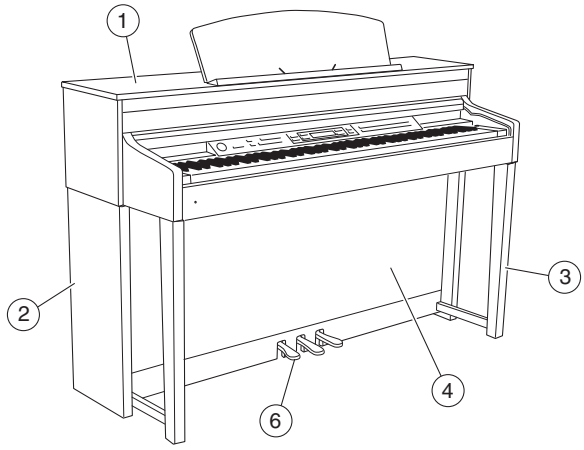

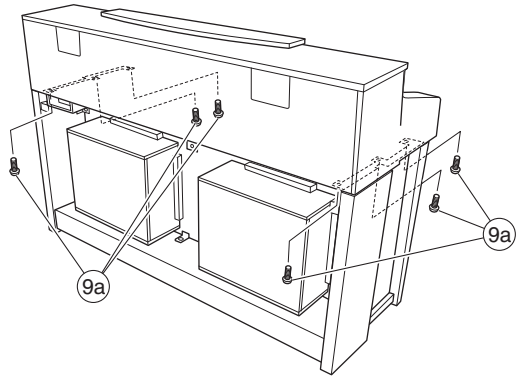

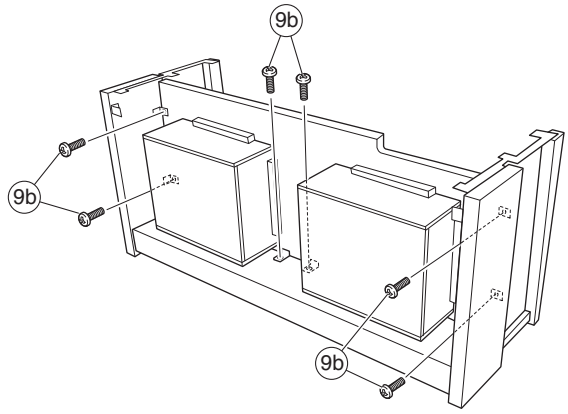

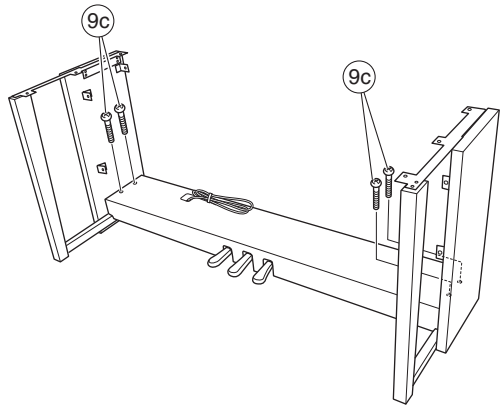

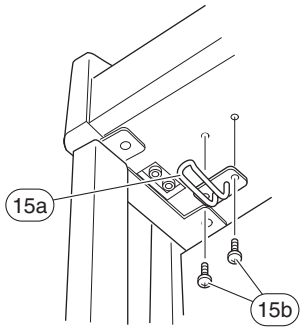

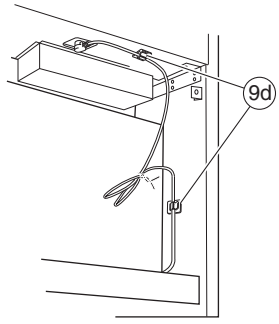

(15) HEADPHONE HANGER SET

(15a) (15b) (4 x 10)



AC CORD
（電源コードセット）

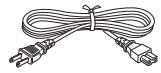

● **To production in February, 2011**
（2011年2月生産分まで）

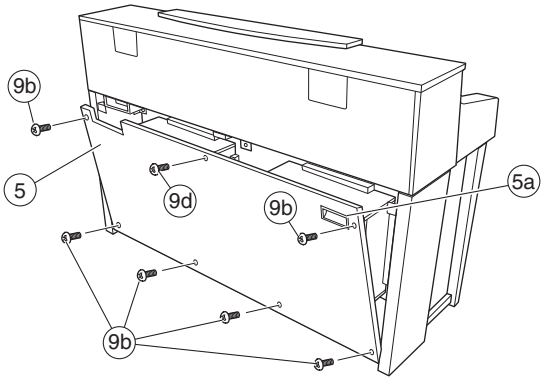

(9) SCREW SET

(9a) (6 x 16)



(9b) (4 x 14)



(9c) (6 x 20)



(9d) (9da)



● **From production in March, 2011**
（2011年3月生産分より）

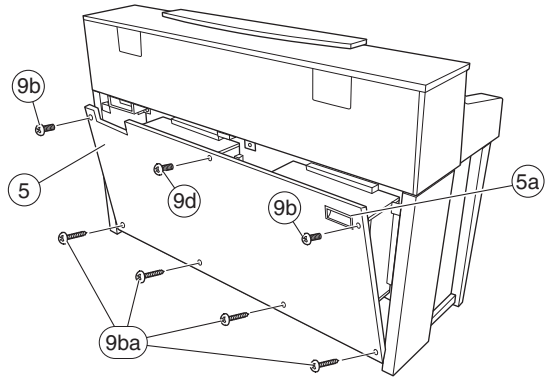

(9) SCREW SET

(9a) (6 x 16)



(9b) (4 x 14)



(9c) (6 x 20)



(9ba) (4 x 20 mm)



(9d) (9da)



* Parts are different depending on the production time. (生産時期により部品が違います。)
* Please exchange parts as which the production time is the same. (生産時期が同じ部品を交換してください。)

	REF NO.	PART NO.	DESCRIPTION		部品名	REMARKS	QTY	RANK
			OVERALL ASSEMBLY		総組立	CLP-480R/CLP-480PE		
	1	--	MAIN UNIT		メインユニット	CLP-480R J (WV96040)		
	1	--	MAIN UNIT		メインユニット	CLP-480R U (WV96050)		
	1	--	MAIN UNIT		メインユニット	CLP-480R E,B (WV96060)		
	1	--	MAIN UNIT		メインユニット	CLP-480R Y,P (WV96070)		
	1	--	MAIN UNIT		メインユニット	CLP-480R K (WV96080)		
	1	--	MAIN UNIT		メインユニット	CLP-480PE J (WV89540)		
	1	--	MAIN UNIT		メインユニット	CLP-480PE U (WV89550)		
	1	--	MAIN UNIT		メインユニット	CLP-480PE E,B (WV89560)		
	1	--	MAIN UNIT		メインユニット	CLP-480PE Y,P (WV89570)		
	1	--	MAIN UNIT		メインユニット	CLP-480PE K (WV89580)		
*	2	**WV961000**	SIDE BOARD UNIT L	LEFT	側板(L)ユニット	CLP-480R		
*	2	**WV896800**	SIDE BOARD UNIT L	LEFT	側板(L)ユニット	CLP-480PE		
*	3	**WV961100**	SIDE BOARD UNIT R	RIGHT	側板(R)ユニット	CLP-480R		
*	3	**WV896900**	SIDE BOARD UNIT R	RIGHT	側板(R)ユニット	CLP-480PE		
	4	--	FRONT BOARD ASSEMBLY		前板Ass'y	(WV89700)		
					2月生産分まで	To production in February, 2011 Serial ~ No. ○○○ CRI09999		
*	5	**WV897100**	REAR PANEL ASSEMBLY		裏板Ass'y			
	5a	**WP226100**	BACK BOARD HANDLE	BLACK YMMA	裏蓋把手			03
	6	--	PEDAL BOX ASSEMBLY		ペダルBOX Ass'y	CLP-480R (WV96120)		
	6	--	PEDAL BOX ASSEMBLY		ペダルBOX Ass'y	CLP-480PE (WV89720)		
*	9	**WV892800**	SCREW SET		ネジセット	To production in February, 2011		
	9a	**WE96940R**	BIND HEAD SCREW	6.0X16 MFZN2B3	小ネジ+BIND		6	01
	9b	**WF74150R**	TRUSS HEAD SCREW	4.0X14 MFZN2B3	小ネジ+TRUS		13	01
	9c	**WF00130R**	TRUSS HEAD SCREW	6.0X20 MFZN2B3	小ネジ+TRUS		4	01
	9d	**VR41030R**	CORD CLAMP SET	2pcs 1set	コードクランプセット			03
	9da	**VP59210R**	CORD CLAMPER)	DKN-5(VHB)	NKクランプ		2	03
	9da	**WB090800**	CORD CLAMPER	OD-5 PT.IMAI	CSクランプ		2	
	15	**V8740600**	HEADPHONE HANGER SET		ヘッドホンハンガーセット			07
	15a	**V897260R**	HEADPHONE HANGER		ヘッドホンハンガー			04
	15b	**WF00080R**	TRUSS HEAD SCREW	4.0X10 MFZN2B3	小ネジ+TRUS		2	01
					3月生産分より	From production in March, 2011 Serial No. ○○○ CRJ01001 ~		
*	5	**WY606100**	REAR PANEL ASSEMBLY		裏板Ass'y	CLP-480R/PE		
	5a	**WP226100**	BACK BOARD HANDLE	BLACK YMMA	裏蓋把手			03
	6	--	PEDAL BOX ASSEMBLY		ペダルBOX Ass'y	CLP-480R (WY60650)		
	6	--	PEDAL BOX ASSEMBLY		ペダルBOX Ass'y	CLP-480PE (WY60660)		
*	9	**WY680800**	SCREW SET		ネジセット	From production in March, 2011		
	9a	**WE96940R**	BIND HEAD SCREW	6.0X16 MFZN2B3	小ネジ+BIND		6	01
	9b	**WF74150R**	TRUSS HEAD SCREW	4.0X14 MFZN2B3	小ネジ+TRUS		9	01
	9ba	**WE96530R**	TRUSS HEAD TAPPING SCREW-1	4.0X20 MFZN2B3	TP#1+TRUS		4	01
	9c	**WF00130R**	TRUSS HEAD SCREW	6.0X20 MFZN2B3	小ネジ+TRUS		4	01
	9d	**VR41030R**	CORD CLAMP SET	2pcs 1set	コードクランプセット			03
	9da	**VP59210R**	CORD CLAMPER)	DKN-5(VHB)	NKクランプ		2	03
	9da	**WB090800**	CORD CLAMPER	OD-5 PT.IMAI	CSクランプ		2	
	15	**V8740600**	HEADPHONE HANGER SET		ヘッドホンハンガーセット			07
	15a	**V897260R**	HEADPHONE HANGER		ヘッドホンハンガー			04
	15b	**WF00080R**	TRUSS HEAD SCREW	4.0X10 MFZN2B3	小ネジ+TRUS		2	01
			ACCESSORIES		付属品			
⚠		**V2916900**	AC CORD SET	J 2P 7A 2.5m	電源コードセット	J		05
⚠		**V2917000**	AC CORD SET	UC 2P 7A 2.44m	電源コードセット	U		06
⚠		**V2917100**	AC CORD SET	E 2P 2.5m 2.5A	電源コードセット	E,Y		05
⚠		**V3126500**	AC CORD SET	B 2P 2.5m	電源コードセット	B		07
⚠		**WF730100**	AC CORD	K 2P 2.5A	電源コードセット	K		07
⚠		**WU795100**	POWER SUPPLY CORD	BRA 2P 2.5m 2.5A	電源コードセット	P		06
*		**WV344100**	BENCH	BC-204DR	同梱品セット椅子	CLP-480R J,Y,K,P		
		WU871600	BENCH	BC-204PE	同梱品セット椅子	CLP-480PE J,Y,K,P		
		V756390R	BENCH	BC-102DR	同梱品セット椅子	CLP-480R U		26
		V7564100	BENCH	BC-102PE	同梱品セット椅子	CLP-480PE U		38
⚠		**VK72610R**	CONNECTOR	CCT5902-0701MFZ	変換アダプター	Y		03
		V577100R	HEADPHONE	059711	ヘッドホーン	J		07
		--	GOODS LABEL		商品ラベル	(WC19230)		
		--	FORM REGULATION LABE		ホルム規制ラベル	U (WT77110)		
		--	RECYCLE SEAL	LDPE	リサイクルシール	K (WD12680)		
			TOOL		工具			
		TX000670	ROD		ロッド			99

✻: New Parts

RANK: Japan only

■ REAR PANEL ASSEMBLY（裏板Ass'y）

● **To production in February, 2011**（2011年2月生産分まで）

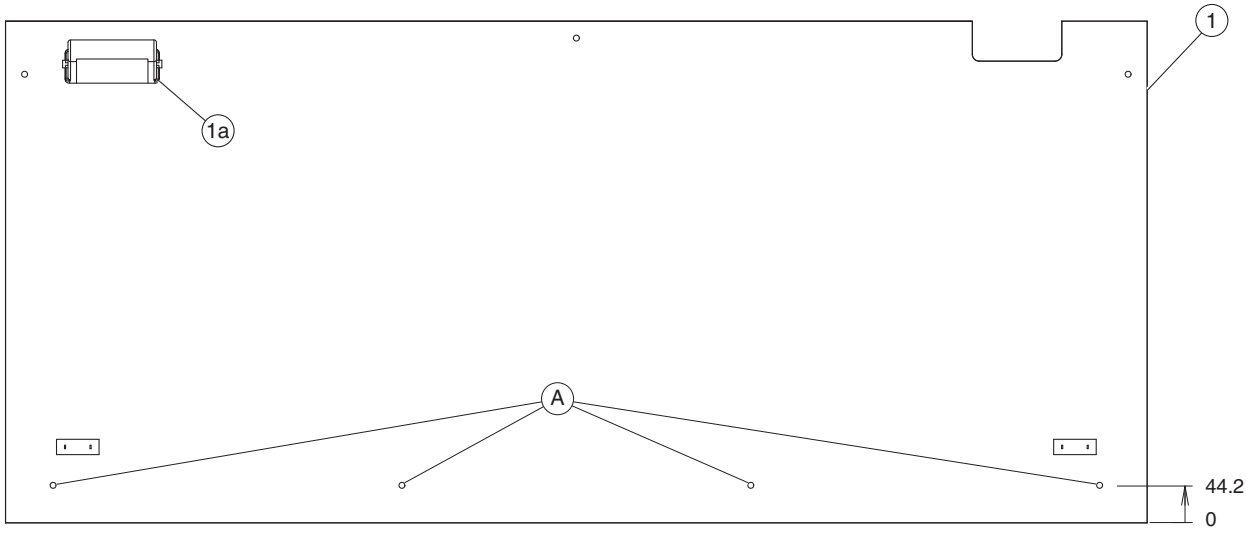

● **From production in March, 2011**（2011年3月生産分より）

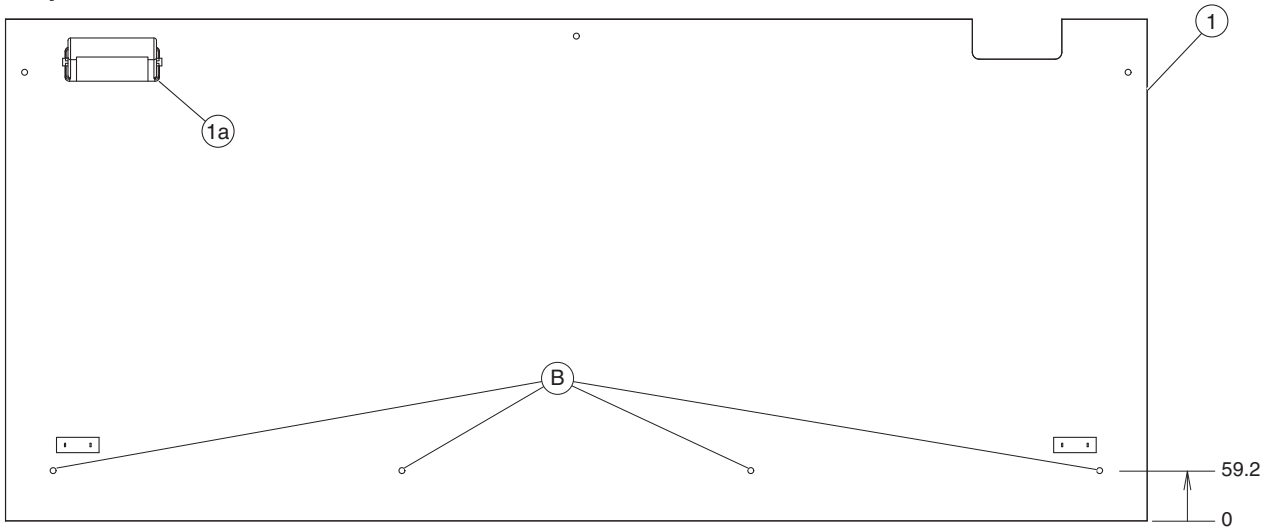

* Hole position/hole shape is different depending on the production time.（生産時期により穴位置 / 穴形状が違います。）
* Please exchange parts as which the production time is the same.（生産時期が同じ部品を交換してください。）
* Hole position from base level.（基準面からの穴位置）
  A : 44.2 mm　To production in February, 2011（2011 年 2 月生産分まで）
  B : 59.2 mm　From production in March, 2011（2011 年 3 月生産分より）

	REF NO.	PART NO.	DESCRIPTION		部品名	REMARKS	QTY	RANK
					2月生産分まで	To production in February, 2011 Serial ~ No. ○○○ CRI09999		
*	1	**WV897100**	REAR PANEL ASSEMBLY		裏板Ass'y			
	1a	**WP226100**	BACK BOARD HANDLE	BLACK YMMA	裏蓋把手			03
					3月生産分より	From production in March, 2011 Serial No. ○○○ CRJ01001 ~		
*	1	**WY606100**	REAR PANEL ASSEMBLY		裏板Ass'y			
	1a	**WP226100**	BACK BOARD HANDLE	BLACK YMMA	裏蓋把手			03

✻: New Parts　　RANK: Japan only

■ MAIN UNIT（メインユニット）

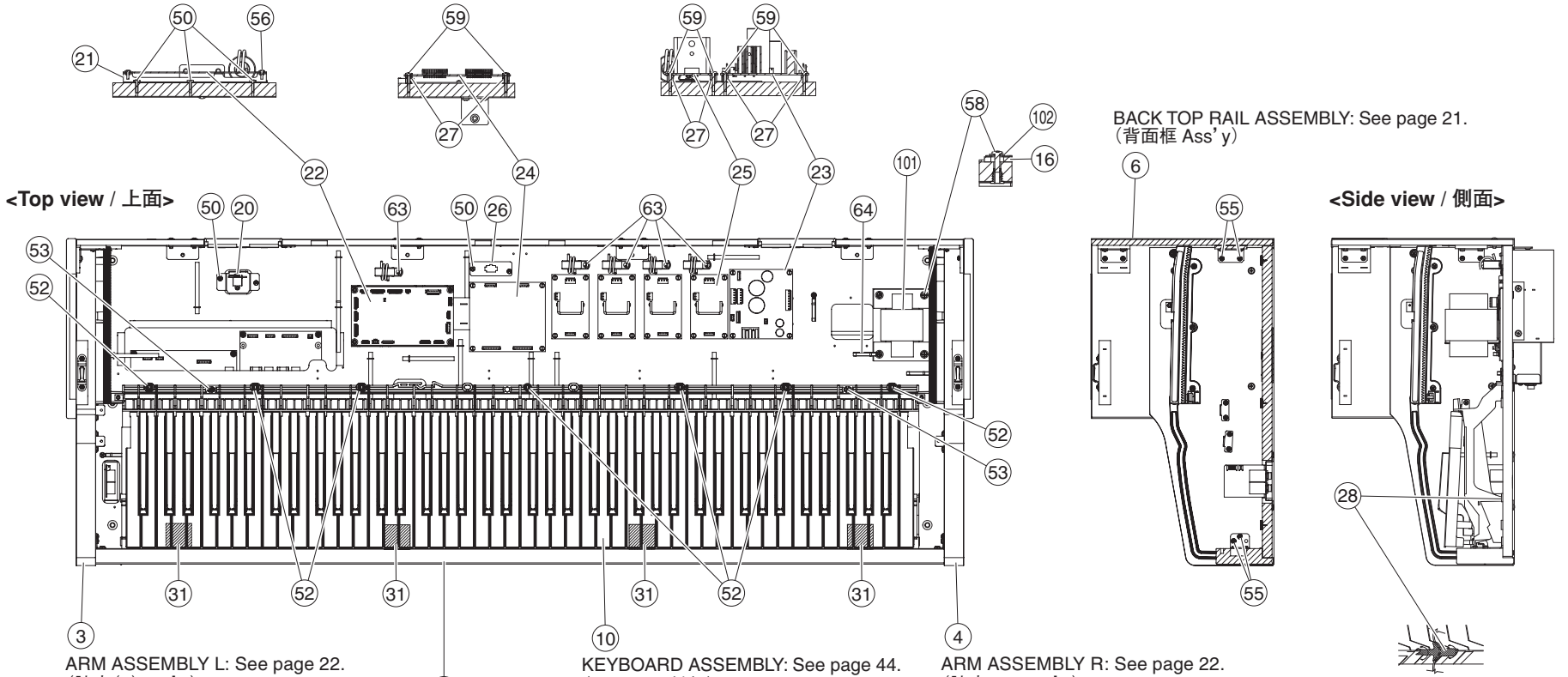

BACK TOP RAIL ASSEMBLY: See page 21.
（背面框 Ass'y）

ARM ASSEMBLY L: See page 22.
（腕木(L) Ass'y）

KEYBOARD ASSEMBLY: See page 44.
（NW GKS 鍵盤）

ARM ASSEMBLY R: See page 22.
（腕木 (R) Ass'y）

FRONT RAIL ASSEMBLY: See page 24.
（口棒 Ass'y）

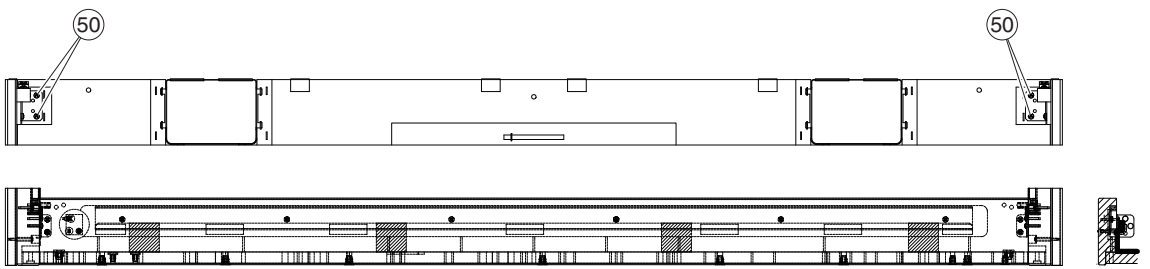

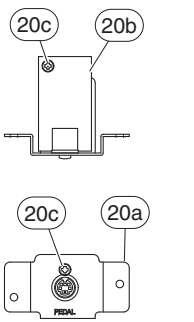

20 PK CONNECTOR
（PK コネクター）

LOCATION	SYMBOL
50	A
55	B
52	C
56	D
51	E

LOCATION	SYMBOL
59	I
63	J

<Bottom view / 下面>

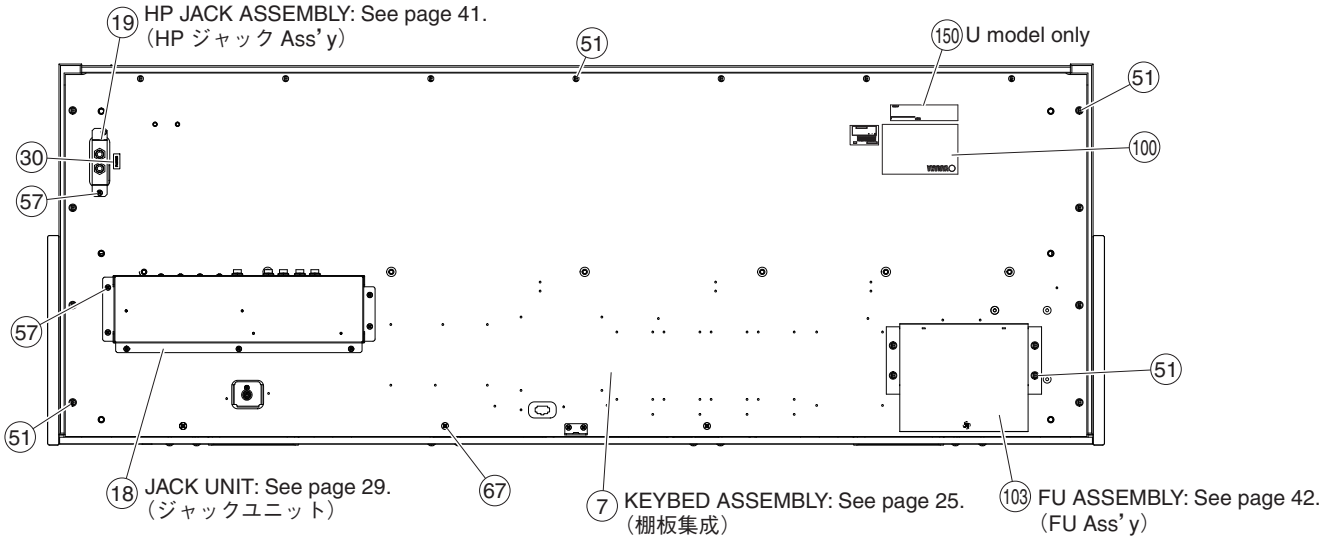

LOCATION	SYMBOL
50	A
55	B
52	C
56	D
51	E

LOCATION	SYMBOL
59	I
63	J

<Top view / 上面>

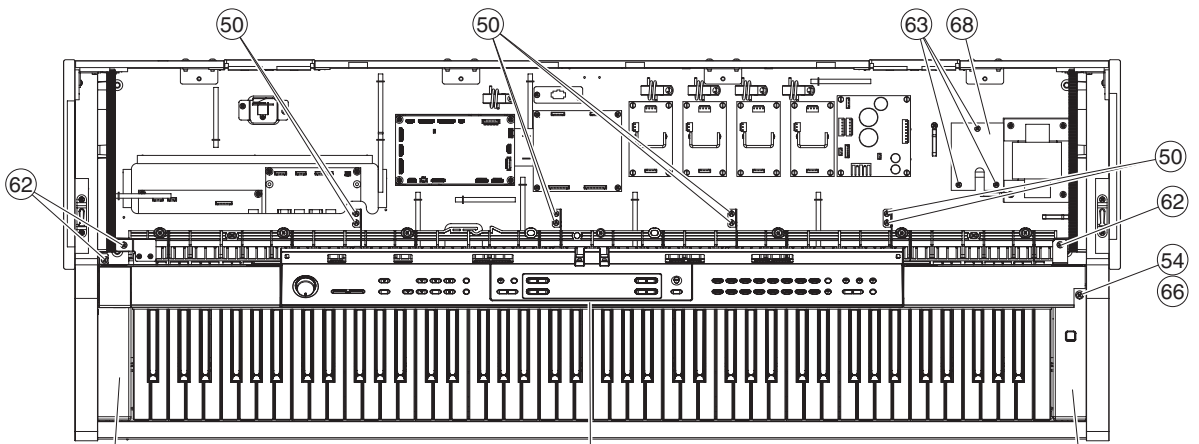

<Side view / 側面>

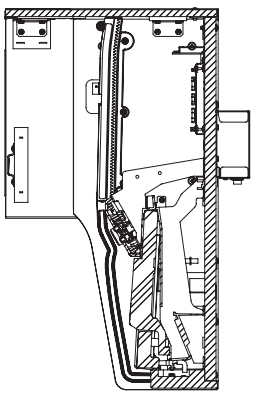

<Back view / 背面>

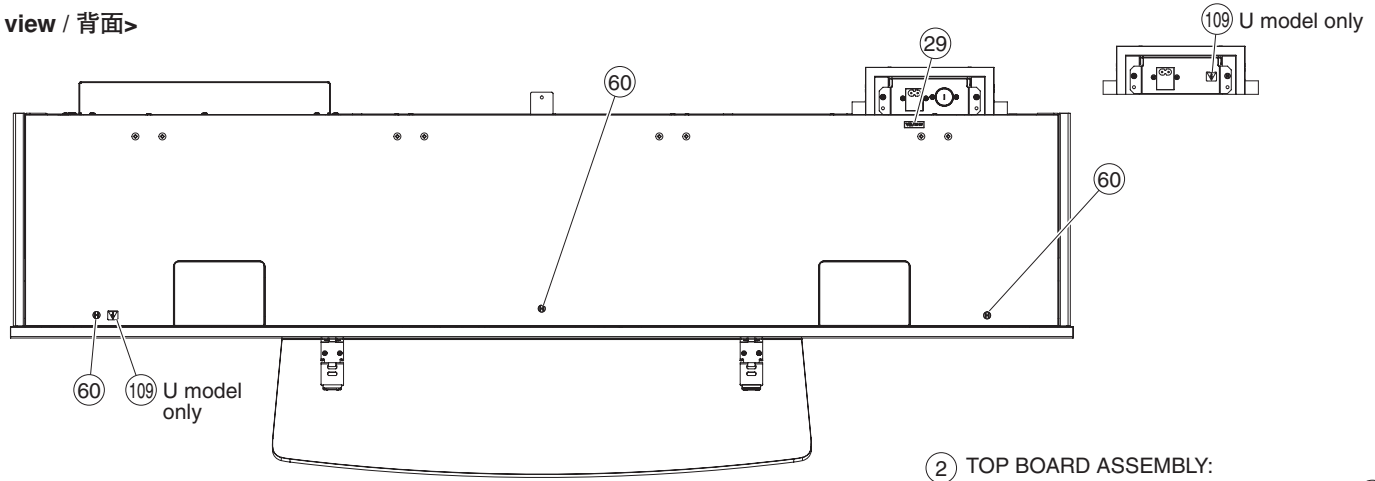

<Top view / 上面>

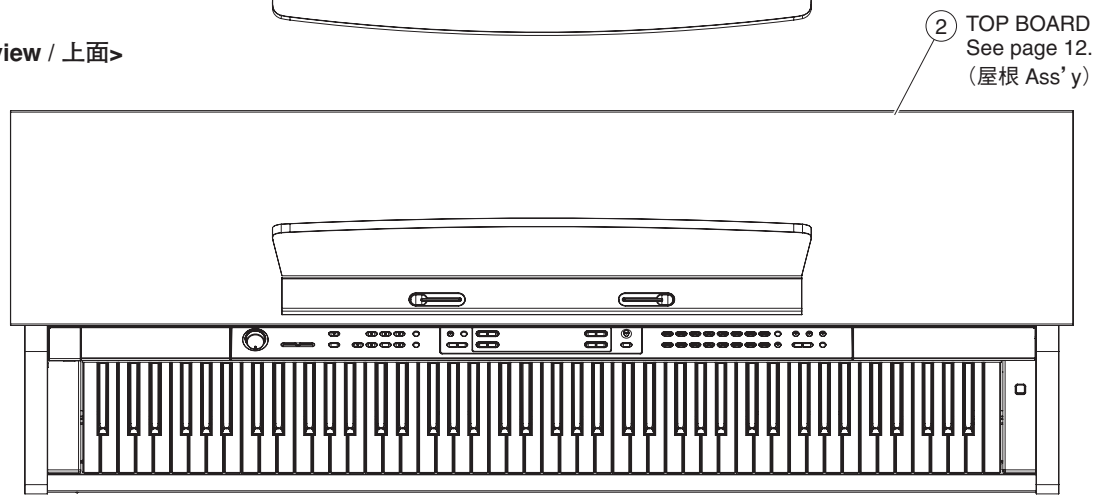

<Side view / 側面>

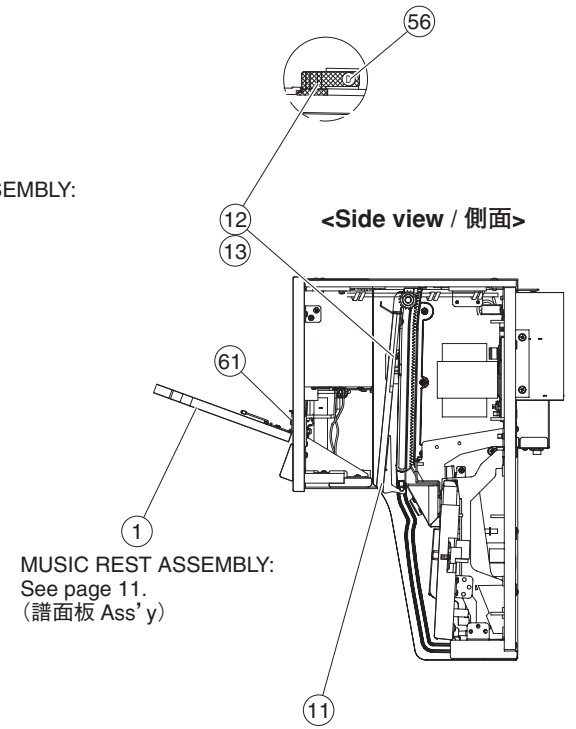

<Front view / 前面>

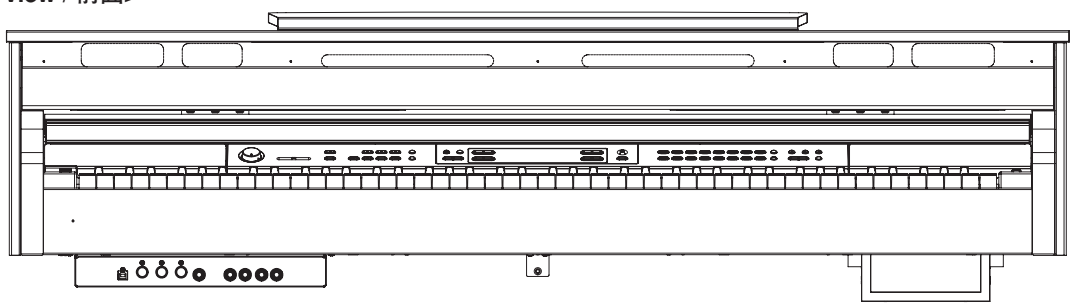

	REF NO.	PART NO.	DESCRIPTION		部品名	REMARKS		QTY	RANK
			MAIN UNIT		メインユニット	CLP-480R/CLP-480PE			
		--	MAIN UNIT		メインユニット	CLP-480R J	(WV96040)		
		--	MAIN UNIT		メインユニット	CLP-480R U	(WV96050)		
		--	MAIN UNIT		メインユニット	CLP-480R E,B	(WV96060)		
		--	MAIN UNIT		メインユニット	CLP-480R Y,P	(WV96070)		
		--	MAIN UNIT		メインユニット	CLP-480R K	(WV96080)		
		--	MAIN UNIT		メインユニット	CLP-480PE J	(WV89540)		
		--	MAIN UNIT		メインユニット	CLP-480PE U	(WV89550)		
		--	MAIN UNIT		メインユニット	CLP-480PE E,B	(WV89560)		
		--	MAIN UNIT		メインユニット	CLP-480PE Y,P	(WV89570)		
		--	MAIN UNIT		メインユニット	CLP-480PE K	(WV89580)		
		--	COMPOSITE COMMON PARTS		共通部品構成	CLP-480R	(WV96090)		
		--	COMPOSITE COMMON		共通部品構成	CLP-480PE	(WV89600)		
	100	--	NAME PLATE		銘板	CLP-480R J	(WW98740)		
	100	--	NAME PLATE		銘板	CLP-480R U,K	(WC63210)		
	100	--	NAME PLATE		銘板	CLP-480 E,B	(WW98730)		
	100	--	NAME PLATE		銘板	CLP-480R Y,P	(WW98760)		
	100	--	NAME PLATE		銘板	CLP-480PE J	(WW98790)		
	100	--	NAME PLATE		銘板	CLP-480PE U,K	(WC63210)		
	100	--	NAME PLATE		銘板	CLP-480PE E,B	(WW98780)		
	100	--	NAME PLATE		銘板	CLP-480PE Y,P	(WW98810)		
⚠	101	**X8263A00**	POWER TRANSFORMER	DENANHOU E	電源トランス	J			14
⚠	101	**X8264A00**	POWER TRANSFORMER	UL A	電源トランス	U			14
⚠	101	**X8265A00**	POWER TRANSFORMER	IEC E	電源トランス	E,B,K			14
⚠	101	**X8266A00**	POWER TRANSFORMER	IEC_EN E	電源トランス	Y,P			14
	102	**WF57880R**	FLAT WASHER	4.0X12X1.0 MFZN2W3	平座みがき丸	U		4	01
	103	--	FU ASSEMBLY		FU Ass'y	J	(WN04960)		
	103	--	FU ASSEMBLY		FU Ass'y	U	(WV90590)		
	103	--	FU ASSEMBLY		FU Ass'y	E,B	(WN04980)		
	103	--	FU ASSEMBLY		FU Ass'y	Y,P	(WN04990)		
	103	--	FU ASSEMBLY		FU Ass'y	K	(WN04980)		
	109	**V8462100**	GRAPHIC MARK	YMMA	グラフィックマーク	U		2	
	110	--	LABEL FCC NO APPROVE		FCC未承認ラベル	U	(V279410)		
	150	--	FORM REGULATION LABE		ホルム規制ラベル	U	(WT77110)		
	W01	--	CABLE ASSEMBLY	MAIN	束線構成MAIN		(WV72170)		
		--	COMPOSITE COMMON PARTS		共通部品構成	CLP-480R	(WV96090)		
		--	COMPOSITE COMMON		共通部品構成	CLP-480PE	(WV89600)		
*	1	**WV741300**	MUSIC REST ASSEMBLY		譜面板Ass'y	CLP-480R			
*	1	**WV741600**	MUSIC REST ASSEMBLY		譜面板Ass'y	CLP-480PE			
	2	--	TOP BOARD ASSEMBLY		屋根Ass'y	CLP-480R	(WV96130)		
	2	--	TOP BOARD ASSEMBLY		屋根Ass'y	CLP-480PE	(WV89730)		
*	3	**WV961800**	ARM ASSEMBLY L	LEFT	腕木（L）Ass'y	CLP-480R			
*	3	**WV897700**	ARM ASSEMBLY L	LEFT	腕木（L）Ass'y	CLP-480PE			
*	4	**WV961900**	ARM ASSEMBLY R	RIGHT	腕木（R）Ass'y	CLP-480R			
*	4	**WV897800**	ARM ASSEMBLY R	RIGHT	腕木（R）Ass'y	CLP-480PE			
	5	--	FRONT RAIL ASSEMBLY		口棒Ass'y	CLP-480R	(WV63930)		
	5	--	FRONT RAIL ASSEMBLY		口棒Ass'y	CLP-480PE	(WW05870)		
*	6	**WV898100**	BACK TOP RAIL ASSEMBLY		背面框Ass'y				
	7	--	KEYBED ASSEMBLY		棚板集成		(WV89820)		
*	8	**WV962200**	KEY BLOCK ASSEMBLY L	LEFT	拍子木Ass'y（L）	CLP-480R			
*	8	**WV898300**	KEY BLOCK ASSEMBLY L	LEFT	拍子木Ass'y（L）	CLP-480PE			
	9	--	KEY BLOCK ASSEMBLY R	RIGHT	拍子木Ass'y（R）	CLP-480R	(WV96230)		
	9	--	KEY BLOCK ASSEMBLY R	RIGHT	拍子木Ass'y（R）	CLP-480PE	(WV89840)		
*	10	**WV439500**	NW GKS KEYBOARD	IVORY 88GRADE	NW GKS鍵盤				
*	11	**WV962000**	KEY COVER ASSEMBLY		スライド蓋Ass'y	CLP-480R			
*	11	**WV898500**	KEY COVER ASSEMBLY		スライド蓋Ass'y	CLP-480PE			
	12	**VS312102**	RACK COVER L	LEFT	ラックカバー L				01
	13	**VS31220R**	RACK COVER R	RIGHT	ラックカバー R				03
	15	--	PANEL ASSEMBLY		パネルAss'y	CLP-480R	(WV96240)		
	15	--	PANEL ASSEMBLY		パネルAss'y	CLP-480PE	(WV89860)		
*	16	**WW449900**	CUSHION POWER TRANS	PORON ML-32	トランスクッション				
	18	--	JACK UNIT		ジャックユニット		(WV89870)		
*	19	**WV247700**	HP JACK ASSEMBLY		HPジャックAss'y				
	20	**WF731900**	PK CONNECTOR		PKコネクタ	PEDAL			05
	20a	**V4980600**	PLATE	BL	ペダル接続金具印刷品				05
	20b	**WC56120R**	CIRCUIT BOARD	PJK	PJKシート				04
	20c	**WE774301**	BIND HEAD TAPPING SCREW-B	3.0X8 MFZN2W3	Bタイト十BIND			2	01
	21	--	DM ANGLE		DM金具		(WV58120)	2	
*	22	**WV356100**	CIRCUIT BOARD	DM	DMシート				

*: New Parts

RANK: Japan only

	REF NO.	PART NO.	DESCRIPTION		部品名	REMARKS	QTY	RANK
*	23	**WU471400**	CIRCUIT BOARD	ACDC	ＡＣＤＣシート			
*	24	**WV216300**	CIRCUIT BOARD	CHD	ＣＨＤシート			
*	25	**WU966100**	CIRCUIT BOARD	MAD	ＭＡＤシート		4	
	26	**VN89120R**	CONNECTOR PANEL	23	コネクターパネル			03
	27	**CB040950**	SPACER		スペーサ		24	03
	28	**VP83460R**	FILAMENT TAPE	12X50	粘着テープ		3	01
	29	**WS482400**	AC IN LABEL		ＡＣ ＩＮラベル			01
	30	**--**	PHONES LABEL		ＰＨＯＮＥＳラベル	(VS47810)		
	31	**WA530900**	EL ADHESIVE TAPE	AL-40 40mmX20m	導電性粘着テープ			18
	50	**WE97090R**	BIND HEAD TAPPING SCREW-1	3.5X12 MFZN2W3	ＴＰ＃１＋ＢＩＮＤ		26	01
	51	**WE97990R**	TRUSS HEAD TAPPING SCREW-1	3.5X30 MFZN2W3	ＴＰ＃１＋ＴＲＵＳ		19	01
	51	**WF74600R**	TRUSS HEAD TAPPING SCREW-1	3.5X30 MFZN2B3	ＴＰ＃１＋ＴＲＵＳ		19	
	52	**WF00150R**	PAN HEAD SCREW	5X25 MFZN2W3 SW	小ネジ＋ＰＡＮ		7	01
	53	**WE97190R**	BIND HEAD TAPPING SCREW-1	4.0X14 MFZN2W3	ＴＰ＃１＋ＢＩＮＤ		2	01
	54	**WH513800**	BIND HEAD TAPPING SCREW-B	4.0X20 MFZN2W3	Ｂタイト＋ＢＩＮＤ		2	01
	55	**WE97070R**	BIND HEAD TAPPING SCREW-1	3.5X16 MFZN2W3	ＴＰ＃１＋ＢＩＮＤ		8	01
	56	**WE774301**	BIND HEAD TAPPING SCREW-B	3.0X8 MFZN2W3 :	Ｂタイト＋ＢＩＮＤ		6	01
	57	**WE97090R**	BIND HEAD TAPPING SCREW-1	3.5X12 MFZN2W3	ＴＰ＃１＋ＢＩＮＤ		9	01
	58	**WG402400**	BIND HEAD SCREW	4.0X18 MFZN2-W3	＋バインド小ネジ		4	01
	59	**WE97150R**	BIND HEAD TAPPING SCREW-1	3.5X20 MFZN2W3	ＴＰ＃１＋ＢＩＮＤ		24	01
	60	**WE98430R**	TRUSS HEAD SCREW	4.0X20 MFZN2B3	小ネジ＋ＴＲＵＳ		3	01
	61	**WE98560R**	BIND HEAD TAPPING SCREW	3.0X12 MFZN2B3	ＴＰ＃１＋ＢＩＮＤ		4	01
	62	**WE97450R**	BIND HEAD TAPPING SCREW-B	4.0X10 MFZN2W3	Ｂタイト＋ＢＩＮＤ		3	01
	63	**WE97050R**	TRUSS HEAD TAPPING SCREW-1	3.5X14 MFZN2W3	ＴＰ＃１＋ＴＲＵＳ		8	01
	64	**CB81751R**	CLIP, WIRE		束線止め			03
	66	**WF57860R**	FLAT WASHER	4.0X8X0.8 MFZN2W3	平座小型丸		2	01
*	67	**WE995900**	TRUSS HEAD SCREW	4.0X20 MFZN2W3	小ネジ＋ＴＲＵＳ		4	
	68	**--**	FU COVER		ＦＵカバー	(WW44610)		
		--	CABLE ASSEMBLY	MAIN	束線構成ＭＡＩＮ	(WV72170)		
	100	**VP83460R**	FILAMENT TAPE	12X50	粘着テープ		2	01
	M01	**--**	CONNECTOR ASSEMBLY	HP PH 7P-500	ＨＰ束線	(WW20970)		
	M02	**--**	CONNECTOR ASSEMBLY	XH L=550	ＸＨ束線	(WV72070)		
	M03	**--**	CONNECTOR ASSEMBLY	ZH-PH 5P-250	ＺＨ－ＰＨ束線	(WM85070)		
	M04	**WF42690R**	CONNECTOR ASSEMBLY	KB PH 7P-450	ＫＢ束線			02
	M05	**--**	CONNECTOR ASSEMBLY	VH-VH 6P-3P/3P	ＶＨ－ＶＨ束線	(WV35700)		
	M06	**--**	CONNECTOR ASSEMBLY	VH-VH 6P-3P/3P	ＶＨ－ＶＨ束線	(WV35690)		
	M07	**--**	CONNECTOR ASSEMBLY	ZH-PH 8P-350	ＺＨ－ＰＨ束線	(WN19380)		
	M08	**--**	CONNECTOR ASSEMBLY	PH-PH 13P-6P/6P	ＰＨ－ＰＨ束線	(WV35670)		
	M09	**--**	CONNECTOR ASSEMBLY	PH-PH 12P-6P/6P	ＰＨ－ＰＨ束線	(WV35680)		
	M14	**--**	CONNECTOR ASSEMBLY	SP SQ-RE-LF/TW-LF	ＳＰ束線	(WV72190)		
	M14a	**V312290R**	DATA LINE FILTER	K1 NFT-13BK2 NFT-25	データラインフィルタ		2	06
	M15	**--**	CONNECTOR ASSEMBLY	WO-LF 4P-6P	ＷＯ－ＬＦ束線	(WV46990)		
	M15a	**V312290R**	DATA LINE FILTER	K1 NFT-13BK2 NFT-25	データラインフィルタ			06
	M17	**--**	CONNECTOR ASSEMBLY	ZH-PH11P-150	ＺＨ－ＰＨ束線	(WV35730)		
	M18	**--**	CONNECTOR ASSEMBLY	ZH-PH12P-10P	ＺＨ－ＰＨ束線	(WV35710)		
	M19	**--**	CONNECTOR ASSEMBLY	+B 2P-750	＋Ｂ束線	(WC04080)		
	M20	**--**	CONNECTOR ASSEMBLY	ZH-PH 6P-430	ＺＨ－ＰＨ束線	(WV95250)		
	M21	**--**	CONNECTOR ASSEMBLY	ZH-PH-PH 10P-6P/4P	ＺＨ－ＰＨ－ＰＨ束線	(WV72130)		

*: New Parts

RANK: Japan only

■ MUSIC REST ASSEMBLY（譜面板Ass'y）

<Back view / 背面>

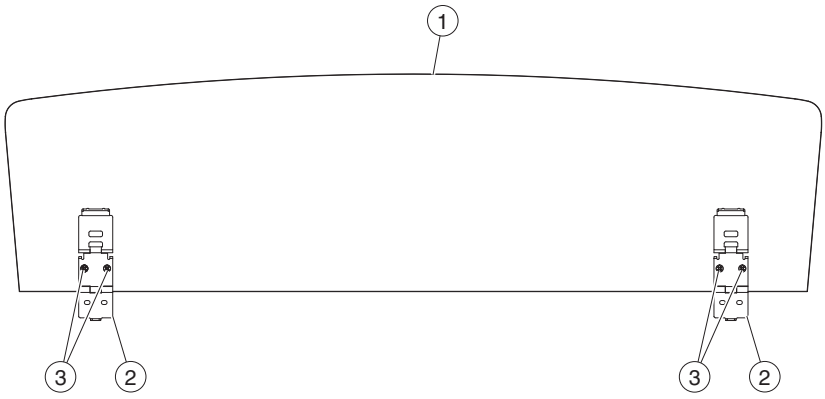

<Side view / 側面>



② HINGE ASSEMBLY, MUSIC（譜面蝶番 Ass'y）

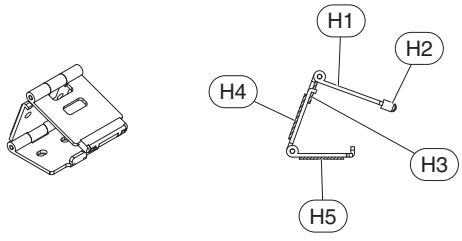

	REF NO.	PART NO.	DESCRIPTION		部品名	REMARKS	QTY	RANK
			MUSIC REST ASSEMBLY		譜面板Ass'y	CLP-480R/CLP-480PE		
*		**WV741300**	MUSIC REST ASSEMBLY		譜面板Ass'y	CLP-480R		
*		**WV741600**	MUSIC REST ASSEMBLY		譜面板Ass'y	CLP-480PE		
	1	**--**	MUSIC REST		譜面板	CLP-480R (WV63660)		
	1	**--**	MUSIC REST		譜面板塗装品	CLP-480PE (WV63650)		
	2	**WU480200**	HINGE ASSEMBLY, MUSIC		譜面蝶番Ass'y		2	04
	3	**WF10940R**	BIND HEAD TAPPING SCREW-1	3.0X10 MFZN2B3	TP#1十BIND		4	01
		WU480200	HINGE ASSEMBLY, MUSIC		譜面蝶番Ass'y			04
	H1	**V843760R**	HINGE, MUSIC REST		譜面蝶番			05
	H2	**VV96590R**	CAP		蝶番キャップ			03
	H3	**--**	FELT BLACK	10X10XT1	フェルト	(WE74240)		
	H4	**--**	NONWOVEN FABRIC CLOTH	28X21XT0.9	不織布	(WH48610)		
	H5	**--**	NONWOVEN FABRIC CLOTH	28X19.5XT0.9	不織布	(WH48620)		

*: New Parts

RANK: Japan only

■ TOP BOARD ASSEMBLY（屋根Ass'y）

<Front view / 前面>

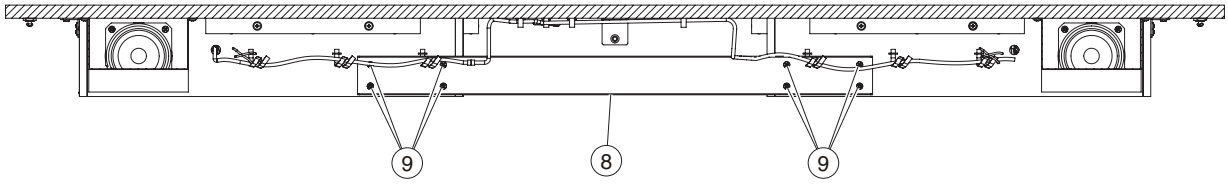

<Bottom view / 下面>

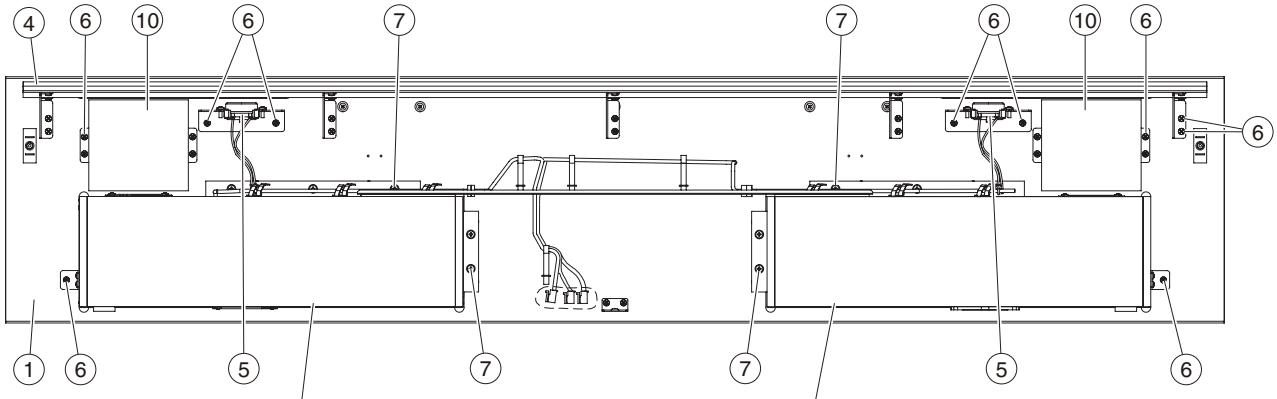

2 AFC ASSEMBLY L: See page 16.
（AFC Ass'y L）

3 AFC ASSEMBLY R: See page 16.
（AFC Ass'y R）

<Rear view / 後面>

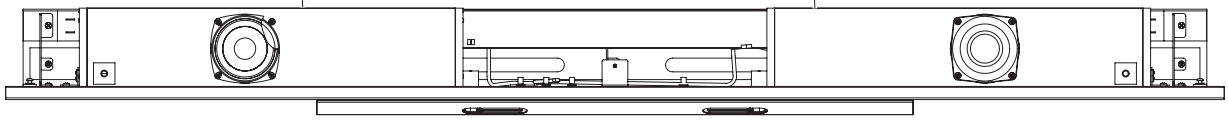

4 TOP BOARD FRONT ASSEMBLY（屋根前板 Ass'y）

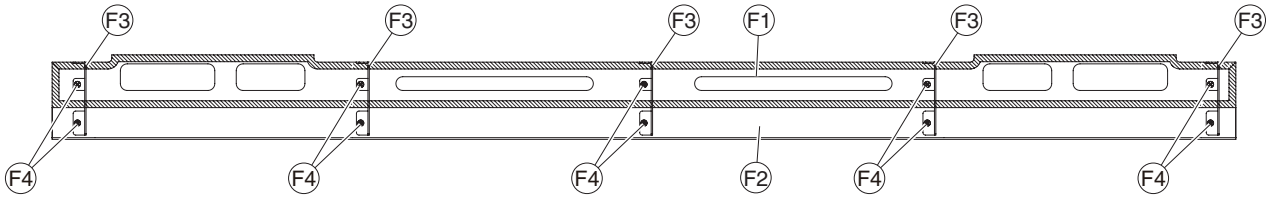

5 TWEETER ASSEMBLY（ツィータ Ass'y）

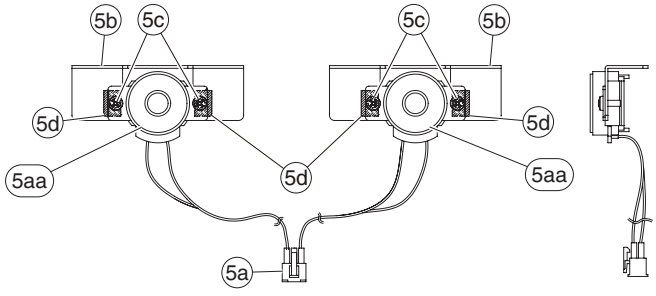

	REF NO.	PART NO.	DESCRIPTION		部品名	REMARKS	QTY	RANK
			TOP BOARD ASSEMBLY		屋根Ａｓｓ’ｙ	CLP-480R/CLP-480PE		
		--	TOP BOARD ASSEMBLY		屋根Ａｓｓ’ｙ	CLP-480R (WV96130)		
		--	TOP BOARD ASSEMBLY		屋根Ａｓｓ’ｙ	CLP-480PE (WV89730)		
*	1	**WV961400**	TOP BOARD SUB ASSEMBLY		屋根集成	CLP-480R		
*	1	**WV897400**	TOP BOARD SUB ASSEMBLY		屋根集成	CLP-480PE		
	2	--	AFC ASSEMBLY L	LEFT	ＡＦＣ Ａｓｓ’ｙ Ｌ	(WV93330)		
	3	--	AFC ASSEMBLY R	RIGHT	ＡＦＣ Ａｓｓ’ｙ Ｒ	(WV93340)		
*	4	**WV961500**	TOP BOARD FRONT ASSEMBLY		屋根前板Ａｓｓ’ｙ	CLP-480R		
*	4	**WV897500**	TOP BOARD FRONT ASSEMBLY		屋根前板Ａｓｓ’ｙ	CLP-480PE		
*	5	**WV911300**	TWEETER ASSEMBLY		ツィータＡｓｓ’ｙ			
	5a	--	CONNECTOR ASSEMBLY	TW1 6P-600/700	ＴＷ束線１	(WN14320)		
	5aa	**X9892A00**	SPEAKER	2.5cm 8 ohm 60W	スピーカ	TWEETER	2	09
	5b	--	TW STAY		ツイーター金具	(WV98720)	2	
	5c	**WE97450R**	BIND HEAD TAPPING SCREW-B	4.0X10 MFZN2W3	Ｂタイト＋ＢＩＮＤ		4	01
	5d	--	NONWOVEN FABRIC CLOTH	10X15X0.9	不織布	(WF38240)	4	
	6	**WE97090R**	BIND HEAD TAPPING SCREW-1	3.5X12 MFZN2W3	ＴＰ＃１＋ＢＩＮＤ		24	01
	7	**WE97020R**	TRUSS HEAD TAPPING SCREW-1	3.5X25 MFZN2W3	ＴＰ＃１＋ＴＲＵＳ		10	01
	8	--	TB RAINFORCE ANGLE		屋根補強金具	(WW28060)		
	9	**WE97130R**	BIND HEAD TAPPING SCREW-1	3.5X10 MFZN2B3	ＴＰ＃１＋ＢＩＮＤ		8	01
	10	--	SOUND REFLECTOR		音響反射板	(WY14570)	2	
*		**WV961500**	TOP BOARD FRONT ASSEMBLY		屋根前板Ａｓｓ’ｙ	CLP-480R		
*		**WV897500**	TOP BOARD FRONT ASSEMBLY		屋根前板Ａｓｓ’ｙ	CLP-480PE		
	F1	--	SP GRILLE ASSEMBLY		ＳＰグリルＡｓｓ’ｙ	(WV91470)		
	F2	--	TOP BOARD FRONT		屋根前板印刷品	CLP-480R (WV96170)		
	F2	--	TOP BOARD FRONT		屋根前板印刷品	CLP-480PE (WV91240)		
	F3	--	GRILLE STAY		グリル固定金具	(WV91490)	5	
	F4	**WE97080R**	BIND HEAD TAPPING SCREW-1	3.5X10 MFZN2W3	ＴＰ＃１＋ＢＩＮＤ		10	01

*: New Parts

RANK: Japan only

■ TOP BOARD SUB ASSEMBLY（屋根集成）

<Top view / 上面>

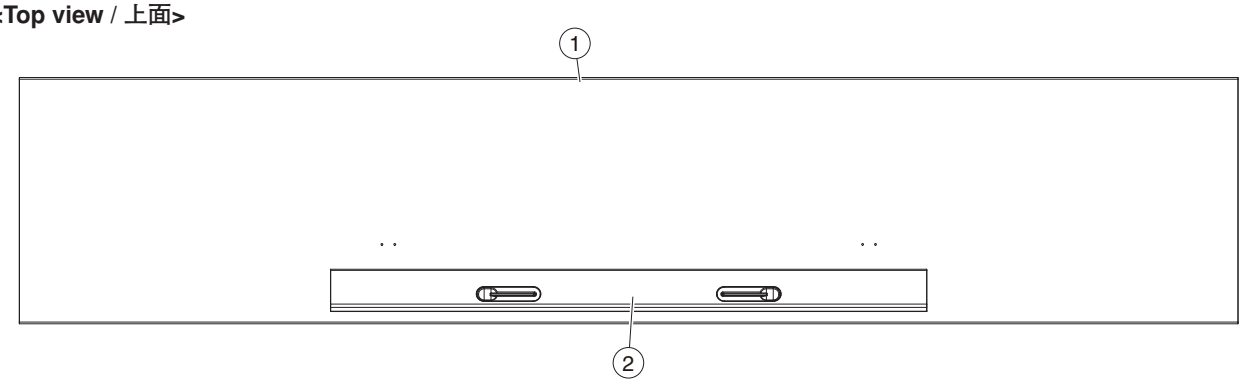

<Bottom view / 下面>

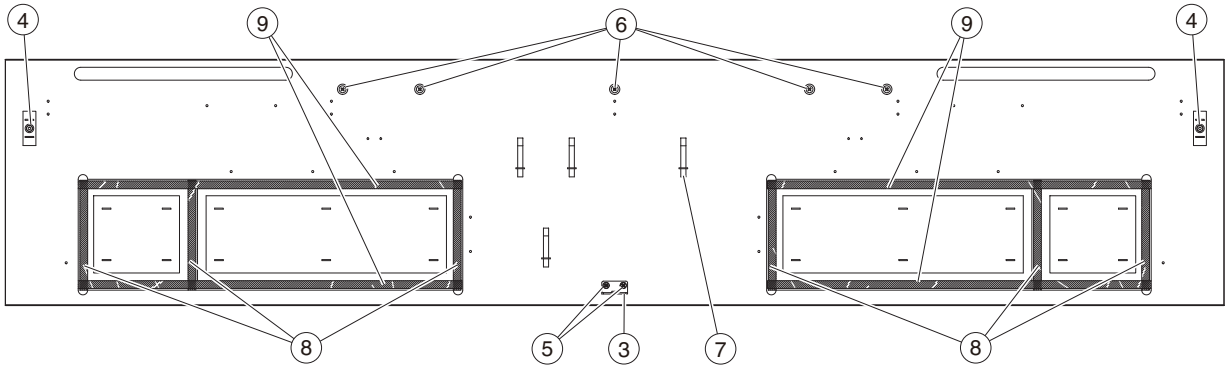

② MUSIC STAND ASSEMBLY（譜面台 Ass'y）

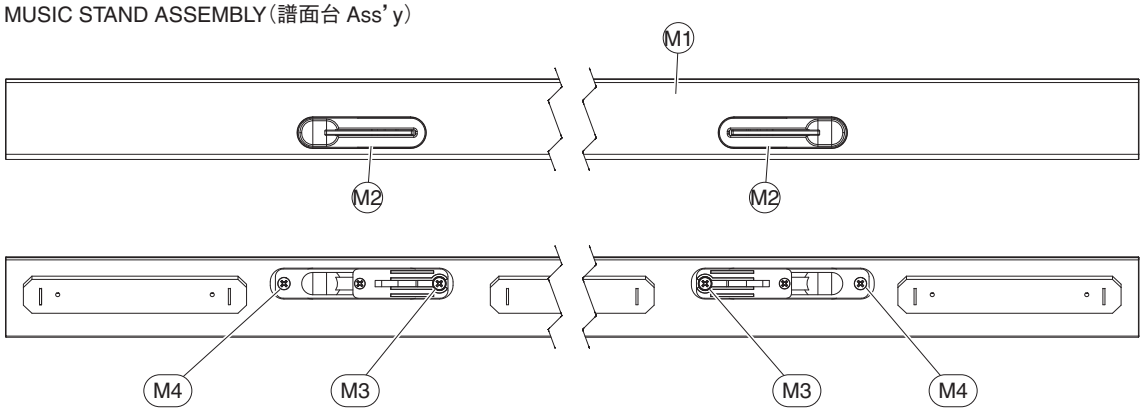

M2 MUSIC STOPPER ASSEMBLY（譜面押さえ Ass'y）

<Top view / 上面>

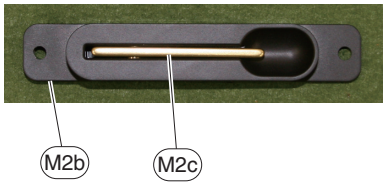

<Bottom view / 下面>

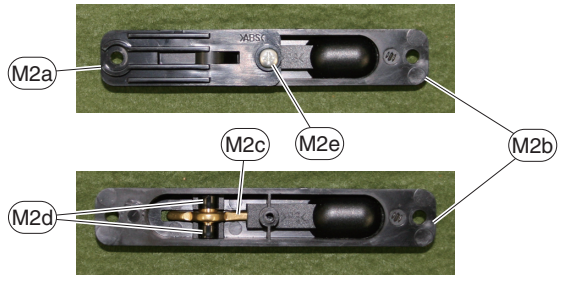

	REF NO.	PART NO.	DESCRIPTION		部品名	REMARKS		QTY	RANK
			TOP BOARD SUB ASSEMBLY		屋根集成	CLP-480R/CLP-480PE			
*		**WV961400**	TOP BOARD SUB ASSEMBLY		屋根集成	CLP-480R			
*		**WV897400**	TOP BOARD SUB ASSEMBLY		屋根集成	CLP-480PE			
	1	**--**	TOP BOARD SUB ASSEMBLY		屋根木部集成	CLP-480R	(WV85520)		
	1	**--**	TOP BOARD		屋根木部集成	CLP-480PE	(WV88110)		
*	2	**WV634900**	MUSIC STAND ASSEMBLY		譜面台Ａｓｓ’ｙ	CLP-480R			
*	2	**WV635200**	MUSIC STAND ASSEMBLY		譜面台Ａｓｓ’ｙ	CLP-480PE			
	3	**VQ95830R**	HOLDER, BACK BOARD		裏板取付金具				05
	4	**WF85670R**	STRAP SCREW		ショルダースクリュー			2	01
	5	**WE97090R**	BIND HEAD TAPPING SCREW-1	3.5X12 MFZN2W3	ＴＰ＃１＋ＢＩＮＤ			2	01
	6	**WF743700**	TRUSS HEAD TAPPING SCREW-1	3.5X20 MFZN2W3	ＴＰ＃１＋ＴＲＵＳ			5	01
	7	**VU891300**	CORD BINDER	L=80	ビニタイ黒１．０芯Ｌ			4	03
	8	**--**	CUSHION	PE 128X9XT1	クッション（ＰＥ）		(WN47570)	6	
	9	**--**	CUSHION	PE 447X9XT1	クッション（ＰＥ）		(WE20440)	4	
*		**WV634900**	MUSIC STAND ASSEMBLY		譜面台Ａｓｓ’ｙ	CLP-480R			
*		**WV635200**	MUSIC STAND ASSEMBLY		譜面台Ａｓｓ’ｙ	CLP-480PE			
	M1	**--**	MUSIC STAND SUBASSEMBLY		譜面台集成	CLP-480R	(WV63530)		
	M1	**--**	MUSIC STAND SUB ASSEMBLY		譜面台集成	CLP-480PE	(WV63560)		
	M2	**V711440R**	MUSIC STOPPER ASSEMBLY		譜面押えＡｓｓ’ｙ	CLP-480R		2	07
	M2	**V9508700**	MUSIC STOPPER ASSEMBLY		譜面押えＡｓｓ’ｙ	CLP-480PE		2	07
	M2a	**V711320R**	CASE,MUSIC STOPPER A		譜面押えケースＡ				01
	M2b	**--**	MUSIC STOPPER CASE B		譜面押えケースＢ塗装	CLP-480R	(V756730)		
	M2b	**--**	MUSIC STOPPER CASE B		譜面押えケースＢ塗装	CLP-480PE	(V950880)		
	M2c	**V711370R**	MUSIC STOPPER ASSEMBLY	BRASS	譜面押さえ集成				04
	M2d	**V711340R**	BUSHING		ブッシュ			2	01
	M2e	**WE774301**	BIND HEAD TAPPING SCREW-B	3.0X8 MFZN2W3	Ｂタイト＋ＢＩＮＤ				01
	M3	**WE97130R**	BIND HEAD TAPPING SCREW-1	3.5X10 MFZN2B3	ＴＰ＃１＋ＢＩＮＤ			2	01
	M4	**WF74530R**	BIND HEAD TAPPING SCREW-1	3.5X8 MFZN2W3	ＴＰ＃１＋ＢＩＮＤ			2	01

*: New Parts

RANK: Japan only

■ AFC ASSEMBLY（AFC Ass'y）

<Rear view / 後面>

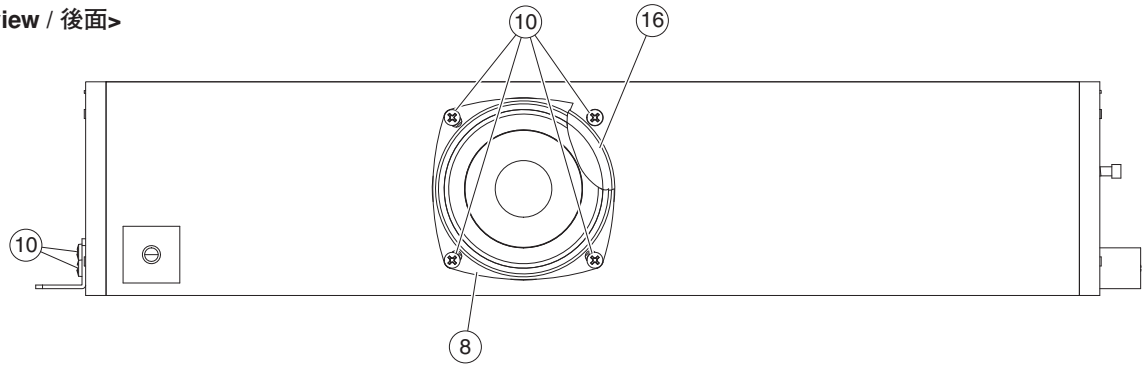

<Bottom view / 下面>

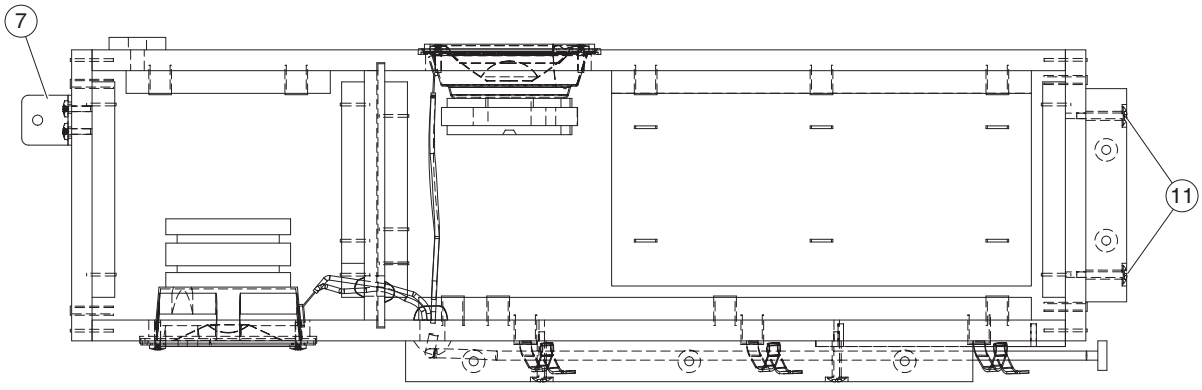

<Front view / 前面>

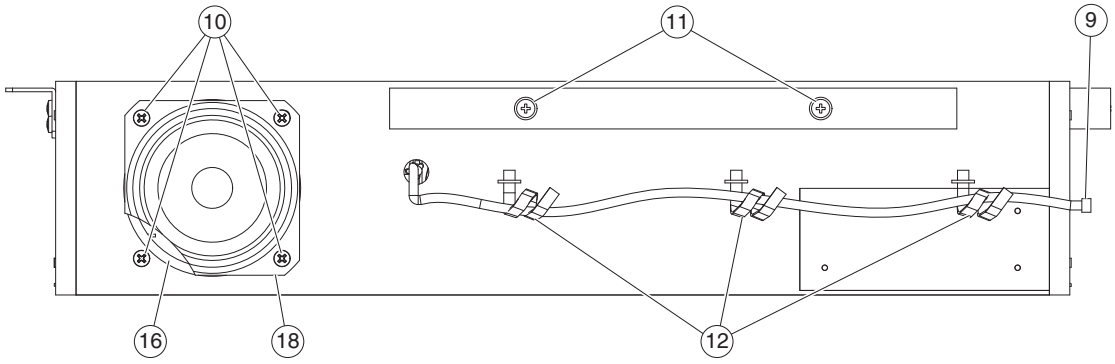

Note: This figure shows the left AFC assembly .
注： このイラストは AFC Ass'y L を表わしています。

● AFC Assembly L（AFC Ass'y L）

	REF NO.	PART NO.	DESCRIPTION		部品名	REMARKS	QTY	RANK
			AFC ASSEMBLY L	LEFT	ＡＦＣ Ａｓｓ'ｙ Ｌ	CLP-480R/CLP-480PE		
		--	AFC ASSEMBLY L	LEFT	ＡＦＣ Ａｓｓ'ｙ Ｌ	(WV93330)		
	7	**V537600R**	ANGLE BRACKET		アングル			01
*	8	**YC989A00**	SPEAKER	8.0cm 8 ohm 12W	スピーカ	REAR		
	9	--	CONNECTOR ASSEMBLY	SQAFC-L 4P L=800	ＳＱＡＦＣ－Ｌ束線	(WN14330)		
	10	**WE97130R**	BIND HEAD TAPPING SCREW-1	3.5X10 MFZN2B3	ＴＰ＃１＋ＢＩＮＤ		10	01
	11	**WE97040R**	TRUSS HEAD TAPPING SCREW-1	3.5X25 MFZN2B3	ＴＰ＃１＋ＴＲＵＳ		4	01
	12	**VU891300**	CORD BINDER	L=80	ビニタイ黒１．０芯Ｌ		3	03
	16	--	CUSHION	PEFU2X4X270TE-PUTS	クッション	(V631900)	2	
*	18	**YC988A00**	SPEAKER	8.0cm 6 ohm 60W	スピーカ	SQUAWKER		

✻: New Parts　　RANK: Japan only

● AFC Assembly R（AFC Ass'y R）

	REF NO.	PART NO.	DESCRIPTION		部品名	REMARKS	QTY	RANK
			AFC ASSEMBLY R	RIGHT	ＡＦＣ Ａｓｓ'ｙ Ｒ	CLP-480R/CLP-480PE		
		--	AFC ASSEMBLY R	RIGHT	ＡＦＣ Ａｓｓ'ｙ Ｒ	(WV93340)		
	7	**V537600R**	ANGLE BRACKET		アングル			01
*	8	**YC989A00**	SPEAKER	8.0cm 8 ohm 12W	スピーカ	REAR		
	9	--	CONNECTOR ASSEMBLY	SQAFC-R 4P L=900	ＳＱＡＦＣ－Ｒ束線	(WN14340)		
	10	**WE97130R**	BIND HEAD TAPPING SCREW-1	3.5X10 MFZN2B3	ＴＰ＃１＋ＢＩＮＤ		10	01
	11	**WE97040R**	TRUSS HEAD TAPPING SCREW-1	3.5X25 MFZN2B3	ＴＰ＃１＋ＴＲＵＳ		4	01
	12	**VU891300**	CORD BINDER	L=80	ビニタイ黒１．０芯Ｌ		3	03
	16	--	CUSHION	PEFU2X4X270TE-PUTS	クッション	(V631900)	2	
*	18	**YC988A00**	SPEAKER	8.0cm 6 ohm 60W	スピーカ	SQUAWKER		

✻: New Parts　　RANK: Japan only

■ PANEL ASSEMBLY（パネルAss'y）

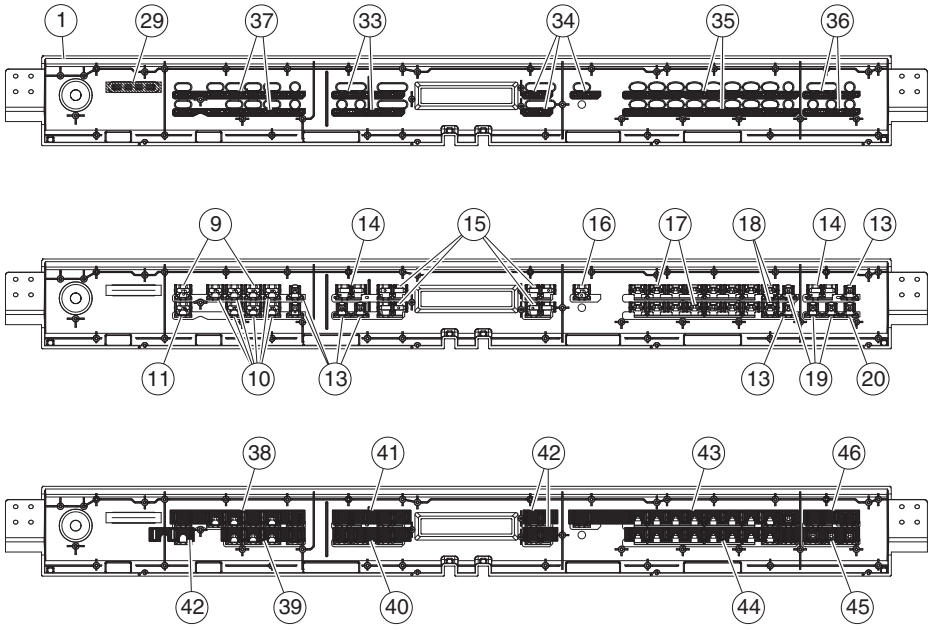

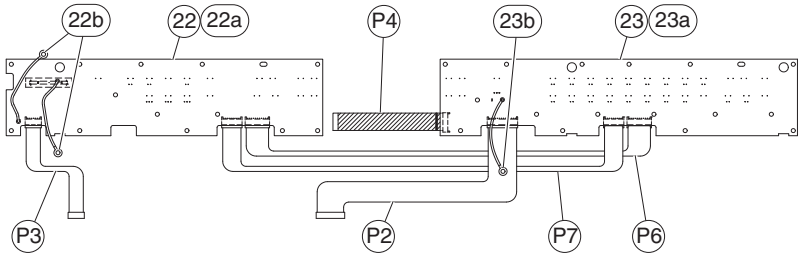

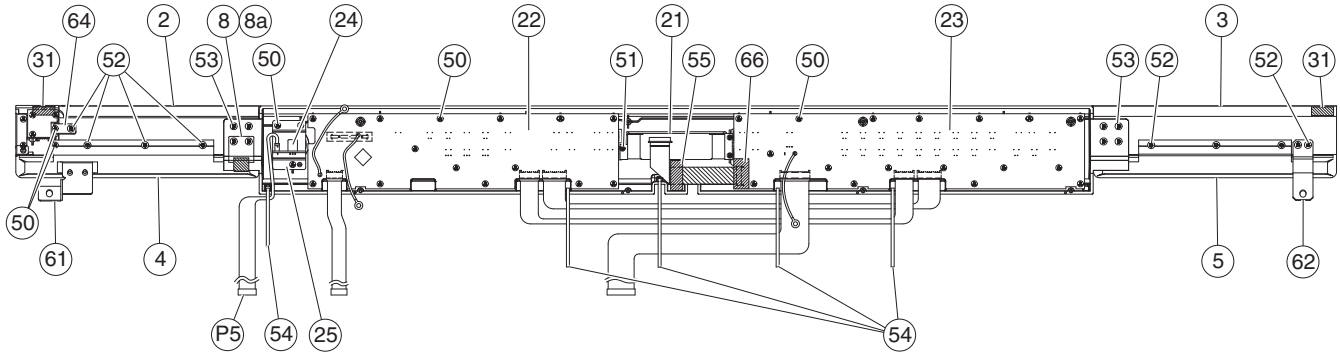

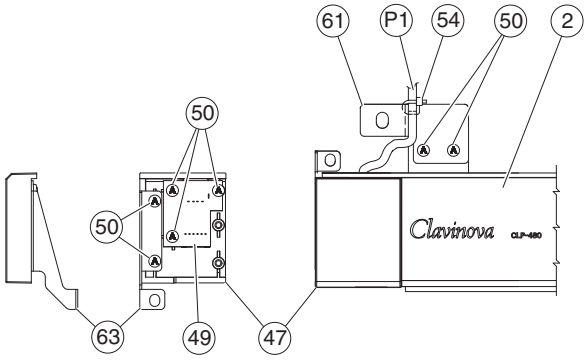

LOCATION	SYMBOL
50	A
51	B
52	C
53	D

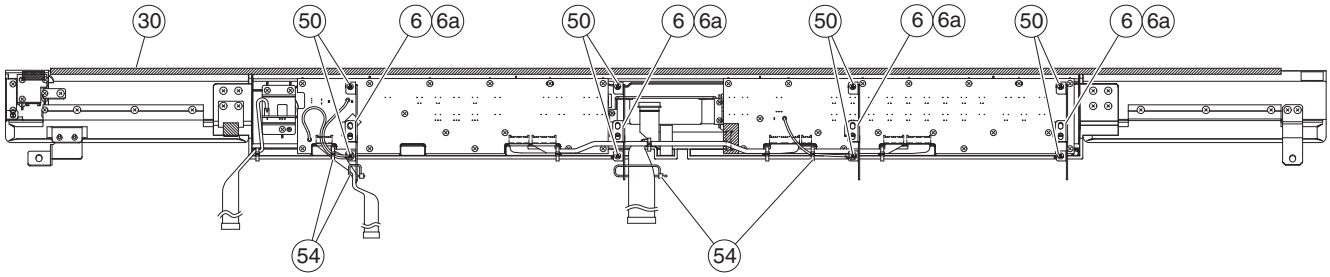

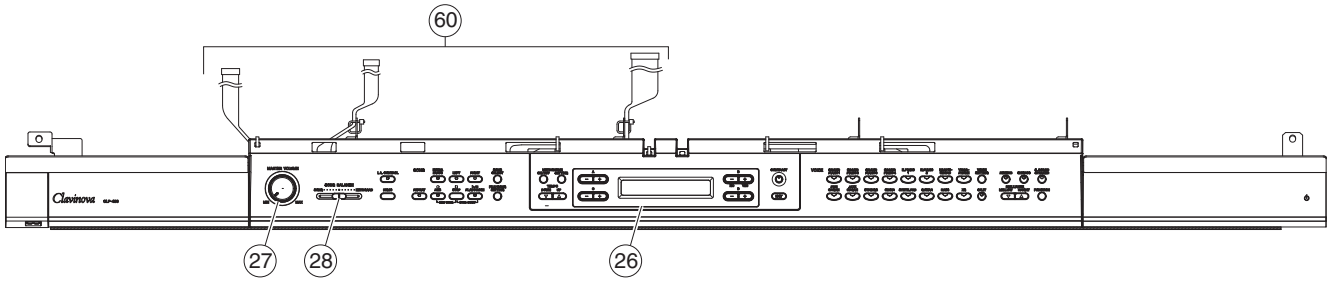

	REF NO.	PART NO.	DESCRIPTION		部品名	REMARKS	QTY	RANK
			PANEL ASSEMBLY		パネルAss'y	CLP-480R/CLP-480PE		
		--	PANEL ASSEMBLY		パネルAss'y	CLP-480R (WV96240)		
		--	PANEL ASSEMBLY		パネルAss'y	CLP-480PE (WV89860)		
*	1	**WV953200**	CONTROL PANEL		コンパネ印刷品			
*	2	**WV962500**	PANEL L	LEFT	パネルL印刷品	CLP-480R		
*	2	**WV950000**	PANEL L	LEFT	パネルL印刷品	CLP-480PE		
*	3	**WV962600**	PANEL R	RIGHT	パネルR印刷品	CLP-480R		
*	3	**WV950100**	PANEL R	RIGHT	パネルR印刷品	CLP-480PE		
*	4	**WV952300**	GRILLE ASSEMBLY L	LEFT	グリル集成L			
*	5	**WV952400**	GRILLE ASSEMBLY R	RIGHT	グリル集成R			
	6	--	PANEL STAY ASSEMBLY		パネル固定金具Ass'y	(V829560)	4	
	6a	**VU850700**	FELT	15X15X1	フェルト			
	8	--	PANEL STAY Z ASSEMBLY		パネル金具Z Ass'y	(V884220)		
	8a	**VU850700**	FELT	15X15X1	フェルト			
	9	**WM312700**	BUTTON(B)1 BLACK	x1	ボタン（B1ブラック）	DEMO,STOP	2	01
	10	**WM312600**	BUTTON(B) BLACK	x1	ボタンBブラック	REPEAT,EXTRA PARTS,LEFT, RIGHT,REC,PLAY/PAUSE	6	01
*	11	**WW023500**	BUTTON(B) DULL BLUE	x1	ボタンBレンズツキ	I.A. CONTROL		
	13	**WM860400**	BUTTON(D) BLACK	x1	ボタンD黒	SONG SELECT,FILE/SONG SETTING, METRONOME ON/OFF,SETTING,	6	01
	14	**WM857300**	BUTTON(A) BLACK	x2	ボタン（A）黒印刷品	VOICE SETTING,FUNCTION TEMPO DOWN,UP, BRILLIANCE MELLOW,BRIGHT	2	01
	15	**WN066100**	BUTTON(A) BLACK	x2	ボタン（A）C印刷品	A -,A +,B -,B +,C -,C +,D -,D +	4	01
	16	**WN066600**	BUTTON(B)1B BLACK	x1	ボタン（B）1b印刷	EXIT		01

*: New Parts

RANK: Japan only

	REF NO.	PART NO.	DESCRIPTION		部品名	REMARKS	QTY	RANK
	17	**WM872200**	BUTTON(C) BLACK	x7	ボタン（C）黒	GRAND PIANO 1,GRAND PIANO 2, GRAND PIANO 3,GRAND PIANO 4, E.PIANO 1,E.PIANO 2, HARPSICHORD,PRE ORGAN JAZZ ORGAN,STRINGS,CHOIR, SYNTH.PAD,GUITAR,BASS	2	03
	18	**WN066800**	BUTTON(E) BLACK	x1	ボタン（E）	VIBRAPHONE,XG	2	01
	19	**WM860500**	BUTTON(D) BLACK LENS	x1	ボタンD黒レンズ付	SPLIT,REVERB,CHORUS	3	01
	20	**V867040R**	BUTTON BLUE D LENS(BLUE)		ボタンDダルブルーレンズ	S. BOARD SPEAKER		01
*	21	**WV338700**	LCD DISPLAY	EW10309YMY	液晶ディスプレイ			
	22	**--**	PCB ASSEMBLY PNL EARTH		PNLアースアッセイ	(WV98140)		
*	22a	**WV401400**	CIRCUIT BOARD	PNL	PNLシート			
	22b	**--**	WIRING ASSEMBLY EARTH		アース線	(WJ44910)	2	
	23	**--**	PCB ASSEMBLY PNR EARTH		PNRアースアッセイ	(WV98150)		
*	23a	**WV401300**	CIRCUIT BOARD	PNR	PNRシート			
	23b	**--**	WIRING ASSEMBLY EARTH		アース線	(WJ44910)		
*	24	**WV401500**	CIRCUIT BOARD	MV1	MV1シート			
	25	**--**	RV STAY		RV金具	(V861300)		
*	26	**WW414900**	LCD COVER		LCDカバー印刷品			
	27	**VU43240R**	KNOB V		Vツマミ	MASTER VOLUME		01
	28	**WM919301**	KNOB (SLIDE) GRAY/BLACK		ツマミ（スライド）	SONG BALANCE		02
	29	**WV241500**	CLOTH	53X11X0.25	防塵クロス			01
	30	**VU63870R**	FELT	MK	フェルト			05
	31	**--**	CUSHION	22X10X0.35	不織布	(V257670)	2	
	33	**--**	NONWOVEN FABRIC CLOTH 12	71.6X7.5X0.5	不織布12	(WD93080)	2	
	34	**--**	NONWOVEN FABRIC CLOTH 13	30X7.5X0.5	不織布13	(V889030)	3	
	35	**--**	NONWOVEN FABRIC CLOTH 14	172.6X7.5X0.5	不織布14	(WD93090)	2	
	36	**--**	NONWOVEN FABRIC CLOTH 15	56.2X7.5X0.5	不織布15	(WD93100)	2	
	37	**--**	NONWOVEN FABRIC CLOTH 16	130.2X7.5X0.5	不織布16	(WD93110)	2	
	38	**--**	NONWOVEN FABRIC CLOTH 21	132X13.5X0.5	不織布21	(WD93120)		
	39	**--**	NONWOVEN FABRIC CLOTH 22	82X13.5X0.5	不織布22	(WD93130)		
	40	**--**	NONWOVEN FABRIC CLOTH 23	76.5X13.5X0.5	不織布23	(WD93140)		
	41	**--**	NONWOVEN FABRIC CLOTH 24	77X13.5X0.5	不織布24	(WD93150)		
	42	**--**	NONWOVEN FABRIC CLOTH H		不織布H	(V860690)	2	
	43	**--**	NONWOVEN FABRIC CLOTH 25	225X13.5X0.5	不織布25	(WD93160)		
	44	**--**	NONWOVEN FABRIC CLOTH 26	170X13.5X0.5	不織布26	(WD93170)		
	45	**--**	NONWOVEN FABRIC CLOTH 27	55.5X13.5X0.5	不織布27	(WD93180)		
	46	**--**	NONWOVEN FABRIC CLOTH 28	55X13.5X0.5	不織布28	(WD93190)		
*	47	**WV948100**	USB PANEL		USBパネル印刷品			
*	49	**WW097100**	CIRCUIT BOARD	USB	USBシート			
	50	**WE774301**	BIND HEAD TAPPING SCREW-B	3.0X8 MFZN2W3	Bタイト十BIND		51	01
	51	**WF741100**	BIND HEAD TAPPING SCREW-B	2.6X10 MFZN2W3	Bタイト十BIND		3	01
	52	**WF74530R**	BIND HEAD TAPPING SCREW-1	3.5X8 MFZN2W3	TP#1十BIND		9	01
	53	**WE97080R**	BIND HEAD TAPPING SCREW-1	3.5X10 MFZN2W3	TP#1十BIND		8	01
	53	**WE97080R**	BIND HEAD TAPPING SCREW-1	3.5X10 MFZN2W3	TP#1十BIND		8	01
	54	**CB06925R**	BINDING TIE	BK-1 (10pcs/pack)	インシュロックタイ		10	01
	55	**VP83460R**	FILAMENT TAPE	12X50	粘着テープ			01
	60	**--**	CABLE ASSEMBLY	PN	束線構成PN	(WV72180)		
	61	**--**	PANEL STAY L	LEFT	パネル固定金具L	(WV95290)		
	62	**--**	PANEL STAY R	RIGHT	パネル固定金具R	(WV95300)		
	63	**--**	PANEL STAY		パネル固定金具	(WV95310)		
	64	**--**	PLATE		プレート	(WW09770)		
	65	**--**	NONWOVEN FABRIC CLOTH 23		不織布23	(WE09450)		
	66	**--**	CUSHION	30X15X5.0	クッション	(WY14300)		
		--	CABLE ASSEMBLY	PN	束線構成PN	(WV72180)		
	P01	**--**	CONNECTOR ASSEMBLY	USB	USB束線	(WV72060)		
	P02	**--**	CONNECTOR ASSEMBLY	ZH-PH 7P-420	ZH一PH束線	(WN19690)		
	P03	**--**	CONNECTOR ASSEMBLY	ZH-PH	ZH一PH束線	(WN19660)		
	P04	**WE74130R**	FLAT CABLE	16-110mm	スミカード			02
	P05	**--**	CONNECTOR ASSEMBLY	MV 8P-3P L=420	MV束線	(WV72150)		
	P06	**--**	CONNECTOR ASSEMBLY	PH 11P-400	PH束線	(WE32760)		
	P07	**--**	CONNECTOR ASSEMBLY	PH 9P-400	PH束線	(WE32160)		

*: New Parts

RANK: Japan only

■ BACK TOP RAIL ASSEMBLY（背面框Ass'y）

<Top view / 上面>

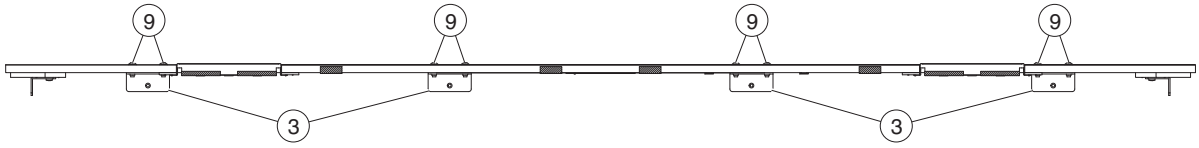

<Front view / 前面>

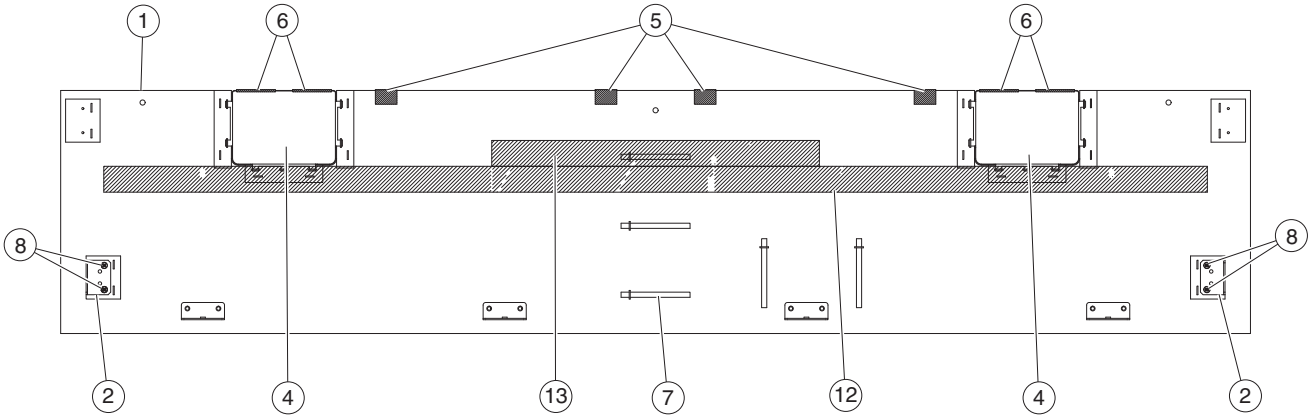

REF NO.	PART NO.	DESCRIPTION		部品名	REMARKS	QTY	RANK
		BACK TOP RAIL ASSEMBLY		背面框Ass'y	CLP-480R/CLP-480PE		
*	**WV898100**	BACK TOP RAIL ASSEMBLY		背面框Ass'y			
1	--	BACK TOP RAIL SUB		背面框木部集成	(WV86100)		
2	--	L ANGLE	EH	LアングルEH	(WV58100)	2	
3	--	BACK TOP RAIL ANGLE		背面框アングル	(WV58110)	4	
4	--	SP GRILEE FINISHED		SPグリル塗装品	(WE08920)	2	
5	--	FELT	25X25X1 N5000NS	フェルト	(V591600)	4	
6	--	FELT	45X10XT1	フェルト	(WB22800)	4	
7	**VU891300**	CORD BINDER	L=80	ビニタイ黒1.0芯L		5	03
8	**WE97090R**	BIND HEAD TAPPING SCREW-1	3.5X12 MFZN2W3	TP#1十BIND		4	01
9	**WF74150R**	TRUSS HEAD SCREW	4.0X14 MFZN2B3	小ネジ十TRUS		8	
12	--	NONWOVEN FABLIC CLOTH	1280X30X0.45	不織布	(WW12110)		
13	--	NONWOVEN FABLIC CLOTH	380X30X0.45	不織布	(WW12120)		

*: New Parts

RANK: Japan only

■ ARM ASSEMBLY（腕木Ass'y）

<Top view / 上面>

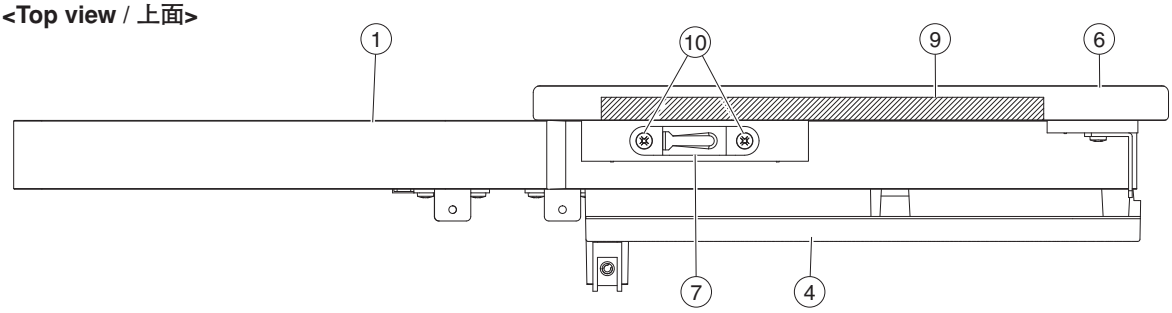

<Side view / 側面>

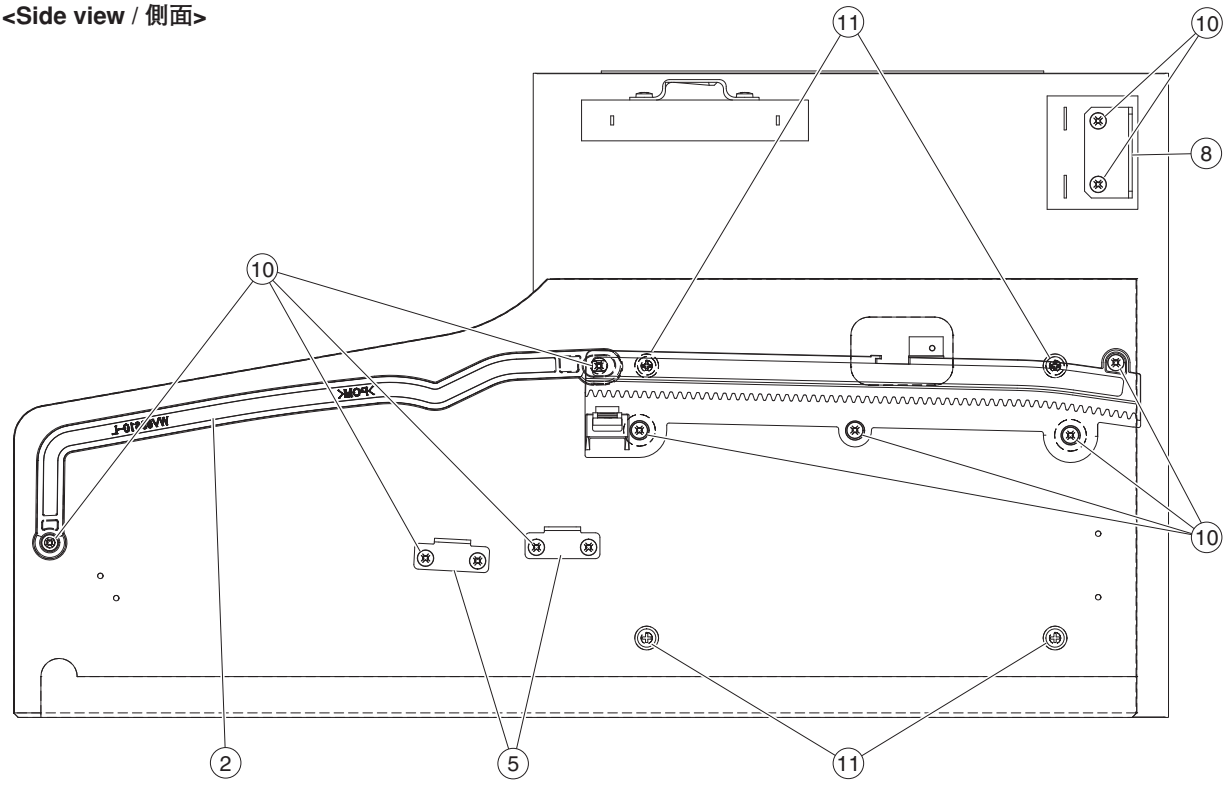

Note: This figure shows the left arm assembly.
注：　このイラストは腕木 (L) Ass'y を表わしています。

④ RACK ASSEMBLY（ラック Ass'y）

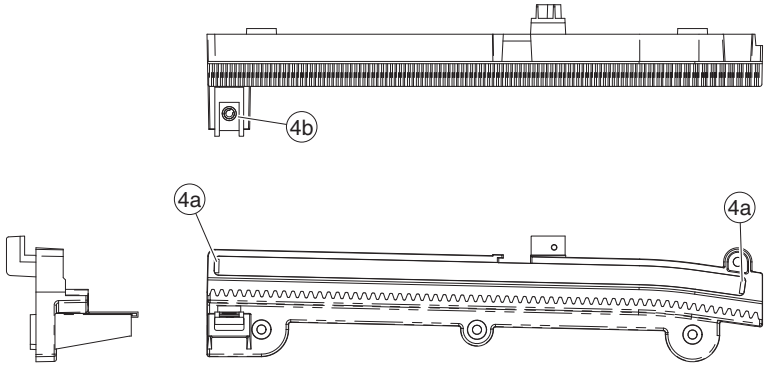

● Arm Assembly L（腕木 (L) Ass'y）

	REF NO.	PART NO.	DESCRIPTION		部品名	REMARKS	QTY	RANK
			ARM ASSEMBLY L	LEFT	腕木（L）Ass'y	CLP-480R/CLP-480PE		
*		WV961800	ARM ASSEMBLY L	LEFT	腕木（L）Ass'y	CLP-480R		
*		WV897700	ARM ASSEMBLY L	LEFT	腕木（L）Ass'y	CLP-480PE		
	1	--	ARM L	LEFT	腕木（L）	CLP-480R (WV85960)		
	1	--	ARM L	LEFT	腕木（L）塗装品	CLP-480PE (WV88380)		
	2	--	GUIDE RAIL L	LEFT	ガイドレールL	(WV69610)		
	4	WN071300	RACK ASSEMBLY L	LEFT	ラックAss'y L			04
	4a	--	FELT	8.5X6.0X2	フェルト	(VP47880)	2	
	4b	VV43510R	NUT	WUSN-4039	スピードナット			01
	5	--	KBL ANGLE		KBLアングル	(WC08550)	2	
*	6	WV860200	DECO BOARD L SUB ASSEMBLY	LEFT	飾り板（L）木部集成	CLP-480R		
*	6	WW472200	DECO BOARD ASSEMBLY L	LEFT	飾り板（L）Ass'y	CLP-480PE		
	7	WA21830R	HOLDER, TOP BOARD	1.20	屋根固定金具			01
	8	--	L ANGLE EH		LアングルEH	(WV58100)		
	9	--	FELT	195X10X1	フェルト	(V244700)		
	10	WE97070R	BIND HEAD TAPPING SCREW-1	3.5X16 MFZN2W3	TP#1十BIND		14	01
	11	WE97990R	TRUSS HEAD TAPPING SCREW-1	3.5X30 MFZN2W3	TP#1十TRUS		4	01
	14	--	FELT	70X10X2T	フェルト	(V441550)		

*: New Parts　　RANK: Japan only

● Arm Assembly R（腕木 (R) Ass'y）

	REF NO.	PART NO.	DESCRIPTION		部品名	REMARKS	QTY	RANK
			ARM ASSEMBLY R	RIGHT	腕木（R）Ass'y	CLP-480R/CLP-480PE		
*		WV961900	ARM ASSEMBLY R	RIGHT	腕木（R）Ass'y	CLP-480R		
*		WV897800	ARM ASSEMBLY R	RIGHT	腕木（R）Ass'y	CLP-480PE		
	1	--	ARM R	RIGHT	腕木（R）	CLP-480R (WV85970)		
	1	--	ARM R	RIGHT	腕木（R）塗装品	CLP-480PE (WV88390)		
	2	--	GUIDE RAIL R	RIGHT	ガイドレールR	(WV69630)		
	4	WN071400	RACK ASSEMBLY R	RIGHT	ラックAss'y R			04
	4a	--	FELT	8.5X6.0X2 JIS2NAMI	フェルト	(VP47880)	2	
	4b	VV43510R	NUT	WUSN-4039	スピードナット			01
	5	--	KBL ANGLE		KBLアングル	(WC08550)		
*	6	WV860300	DECO BOARD R SUB ASSEMBLY	RIGHT	飾り板（R）木部集成	CLP-480R		
*	6	WW472300	DECO BOARD ASSEMBLY R	RIGHT	飾り板（R）Ass'y	CLP-480PE		
	7	WA21830R	HOLDER, TOP BOARD	1.20	屋根固定金具			01
	8	--	L ANGLE EH		LアングルEH	(WV58100)		
	9	--	FELT	195X10X1	フェルト	(V244700)		
	10	WE97070R	BIND HEAD TAPPING SCREW-1	3.5X16 MFZN2W3	TP#1十BIND		12	01
	11	WE97990R	TRUSS HEAD TAPPING SCREW-1	3.5X30 MFZN2W3	TP#1十TRUS		4	01
	14	--	FELT	70X10X2T	フェルト	(V441550)		

*: New Parts　　RANK: Japan only

■ FRONT RAIL ASSEMBLY（口棒Ass'y）

<Top view / 上面>



<Back view / 背面>

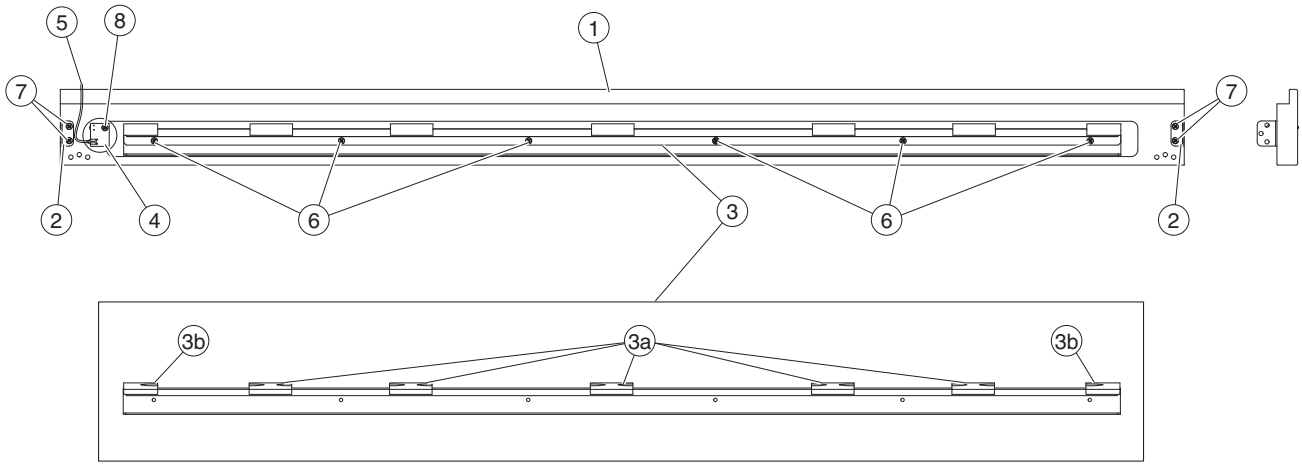

	REF NO.	PART NO.	DESCRIPTION		部品名	REMARKS	QTY	RANK
			FRONT RAIL ASSEMBLY		口棒Ass'y	CLP-480R/CLP-480PE		
		--	FRONT RAIL ASSEMBLY		口棒Ass'y	CLP-480R (WV63930)		
		--	FRONT RAIL ASSEMBLY		口棒Ass'y	CLP-480PE (WW05870)		
*	1	**WV639700**	FRONT RAIL		口棒	CLP-480R		
*	1	**WV885400**	FRONT RAIL		口棒塗装品	CLP-480PE		
	2	**V5263500**	ANGLE (K)	1.6L	アングルK		2	01
	3	--	KEYBOARD RAIL ASSEMBLY		鍵盤前金具Ass'y	(WV68630)		
	3a	**V4021000**	KEYBOARD CUSHION L	ON LE-20 T6X50X18	鍵盤クッションL		5	
	3b	**V4021100**	KEYBOARD CUSHION S	T6X40X18	鍵盤クッションS		2	
	4	**VU65910R**	CIRCUIT BOARD	PL	PLシート			03
	5	--	CONNECTOR ASSEMBLY	PL 2P-300	PL束線	(WE78780)		
	6	**WE97090R**	BIND HEAD TAPPING SCREW-1	3.5X12 MFZN2W3	TP#1十BIND		6	01
	7	**WE97070R**	BIND HEAD TAPPING SCREW-1	3.5X16 MFZN2W3	TP#1十BIND		4	01
	8	**WE97080R**	BIND HEAD TAPPING SCREW-1	3.5X10 MFZN2W3	TP#1十BIND			01

*: New Parts

RANK: Japan only

■ KEYBED ASSEMBLY（棚板集成）

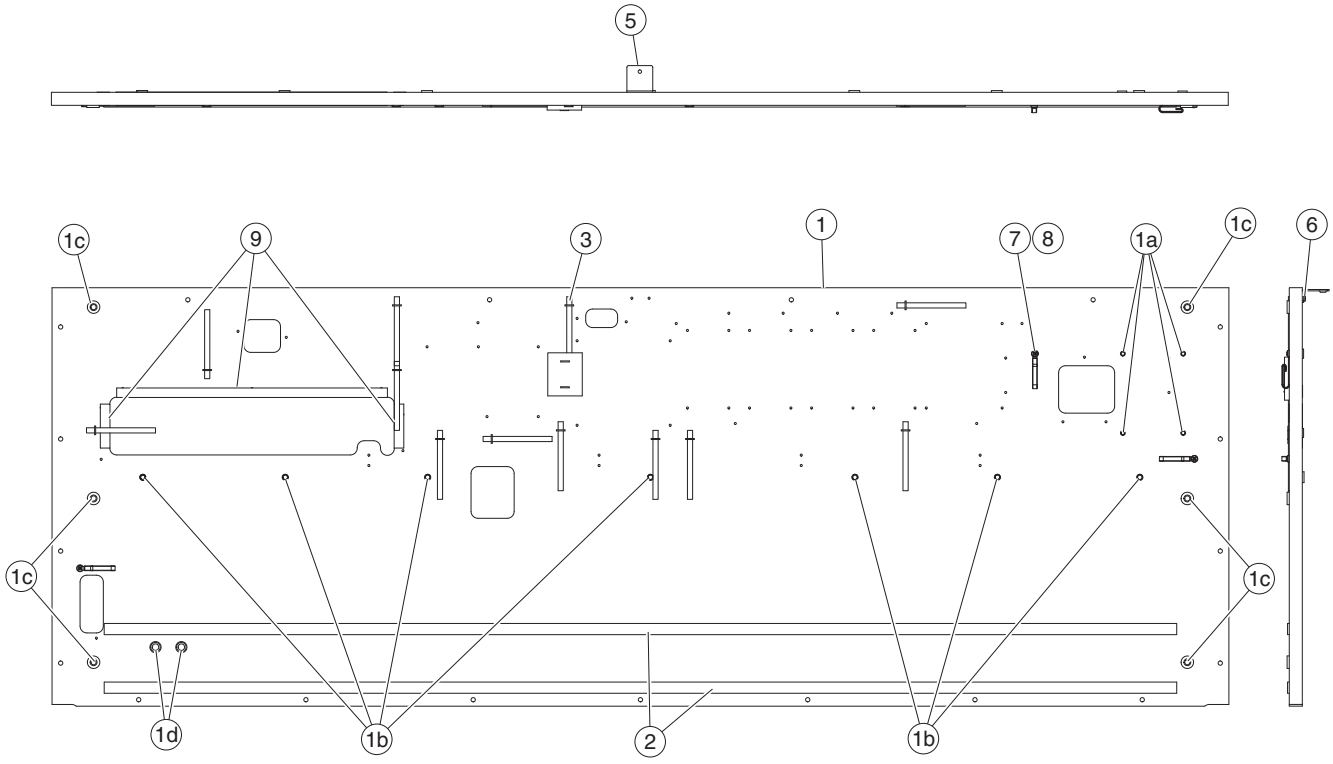

REF NO.	PART NO.	DESCRIPTION		部品名	REMARKS	QTY	RANK
		KEYBED ASSEMBLY		棚板集成	CLP-480R/CLP-480PE		
	--	KEYBED ASSEMBLY		棚板集成	(WV89820)		
1	--	KEYBED SUB ASSEMBLY		棚板木部集成	(WV86150)		
1a	**WF62410R**	NUT	B 4.0X11.5 MFZN2W3	鬼目ナット		4	01
1b	**WF73830R**	NUT	B 5.0X12 MFZN2W3	ナットオニメ		7	01
1c	**WF58240R**	NUT	6.0X12.5B MFZN2W3	ナットオニメ		6	01
1d	**WF56100R**	NUT	4.0X12.5 I	ナットオニメ		2	01
2	**WJ174500**	CUSHION GH BLACK		クッションGH		2	
3	**VU891300**	CORD BINDER	L=80	ビニタイ黒1．0芯L		12	03
5	**VQ95830R**	HOLDER, BACK BOARD		裏板取付金具			05
6	**WE95510R**	BIND HEAD TAPPING SCREW-1	3.5X16 MFZN2B3	TP#1十BIND		2	01
7	**CB81751R**	CLIP, WIRE		束線止め		3	03
8	**WE97090R**	BIND HEAD TAPPING SCREW-1	3.5X12 MFZN2W3	TP#1十BIND		3	01
9	**WA530900**	EL ADHESIVE TAPE	AL-40 40mmX20m	導電性粘着テープ			18

✻: New Parts

RANK: Japan only

■ KEY BLOCK ASSEMBLY L（拍子木Ass'y (L)）

<Side view / 側面>

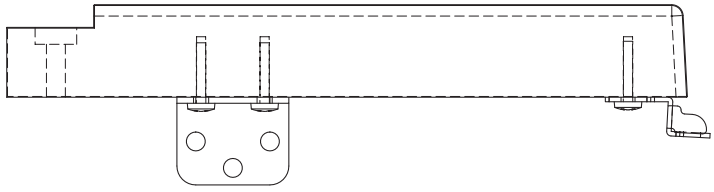

<Bottom view / 下面>

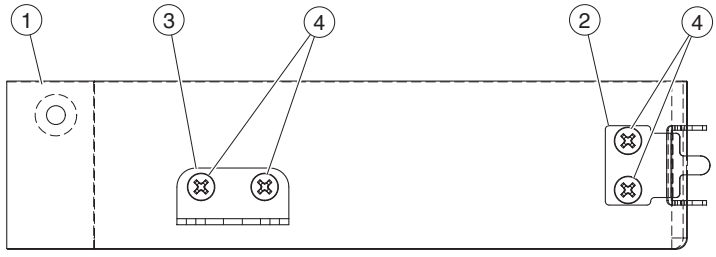

	REF NO.	PART NO.	DESCRIPTION		部品名	REMARKS	QTY	RANK
			KEY BLOCK ASSEMBLY L	LEFT	拍子木Ａｓｓ'ｙ（Ｌ）	CLP-480R/CLP-480PE		
*		**WV962200**	KEY BLOCK ASSEMBLY L	LEFT	拍子木Ａｓｓ'ｙ（Ｌ）	CLP-480R		
*		**WV898300**	KEY BLOCK ASSEMBLY L	LEFT	拍子木Ａｓｓ'ｙ（Ｌ）	CLP-480PE		
	1	**--**	KEY BLOCK L	LEFT	拍子木（Ｌ）	CLP-480R (WV86980)		
	1	**--**	KEY BLOCK L	LEFT	拍子木（Ｌ）塗装品	CLP-480PE (WV88890)		
	2	**V533550R**	ANGLE H	1.2L	アングル H			03
	3	**V5263500**	ANGLE (K)	1.6L	アングル K			01
	4	**WE97070R**	BIND HEAD TAPPING SCREW-1	3.5X16 MFZN2W3	ＴＰ＃１十ＢＩＮＤ		4	01

*: New Parts

RANK: Japan only

■ KEY BLOCK ASSEMBLY R（拍子木Ass'y (R)）

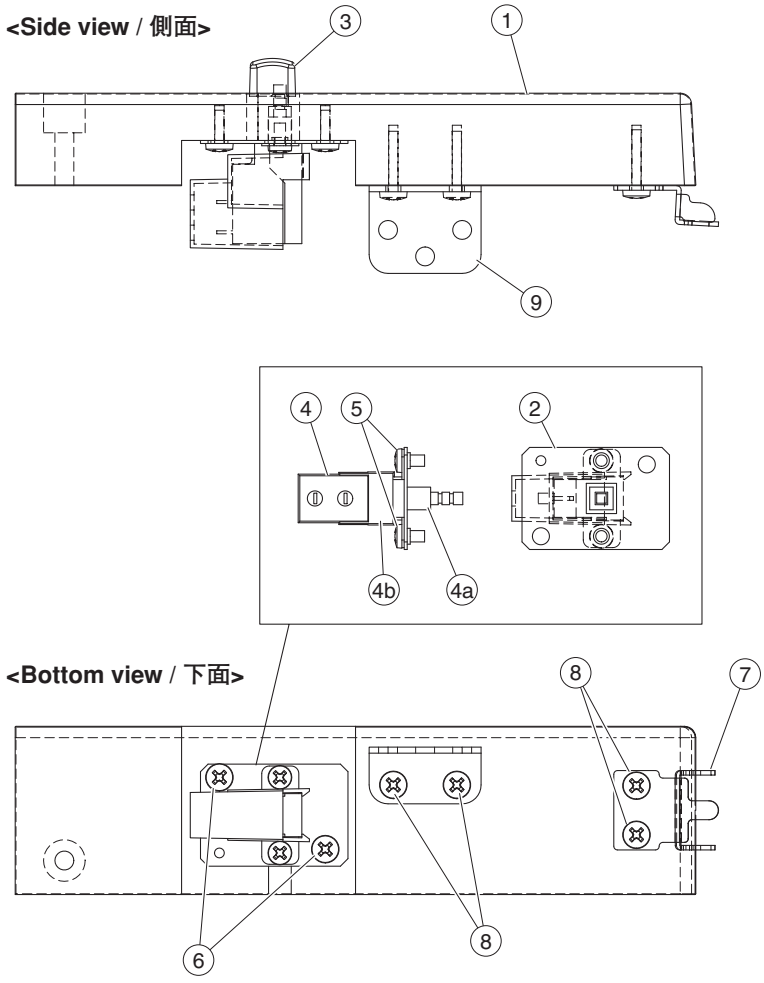

	REF NO.	PART NO.	DESCRIPTION		部品名	REMARKS	QTY	RANK
			KEY BLOCK ASSEMBLY R	RIGHT	拍子木Ａｓｓ'ｙ（Ｒ）	CLP-480R/CLP-480PE		
		--	KEY BLOCK ASSEMBLY R	RIGHT	拍子木Ａｓｓ'ｙ（Ｒ）	CLP-480R (WV96230)		
		--	KEY BLOCK ASSEMBLY R	RIGHT	拍子木Ａｓｓ'ｙ（Ｒ）	CLP-480PE (WV89840)		
*	1	**WV869900**	KEY BLOCK R	RIGHT	拍子木（Ｒ）	CLP-480R		09
*	1	**WV889000**	KEY BLOCK R	RIGHT	拍子木（Ｒ）塗装品	CLP-480PE		
	2	--	ANGLE PSW	0.8 SHEET	アングルＰＳＷ	(WD18440)		
	3	**VF66340R**	PUSH KNOB POWER BLACK		プッシュツマミ	POWER		02
⚠ *	4	**WV721600**	CONNECTOR ASSEMBLY	PSW 3P-350	ＰＳＷ束線	POWER		
⚠	4a	**V8377400**	POWER SWITCH	SY16-52-4(U99S2)/T	プッシュＳＷ	POWER		
	4b	**V580080R**	COVER, POWER SWITCH	IVORY,BLACK	パワースイッチカバー			01
	5	**WE936301**	BIND HEAD TAPPING SCREW-B	3.0X6 MFZN2W3	Ｂタイト＋ＢＩＮＤ		2	01
	6	**WE97080R**	BIND HEAD TAPPING SCREW-1	3.5X10 MFZN2W3	ＴＰ＃１＋ＢＩＮＤ		2	01
	7	**V533550R**	ANGLE H	1.2L	アングル H			03
	8	**WE97070R**	BIND HEAD TAPPING SCREW-1	3.5X16 MFZN2W3	ＴＰ＃１＋ＢＩＮＤ		4	01
	9	**V5263500**	ANGLE (K)	1.6L	アングル K			01

*: New Parts

RANK: Japan only

■ KEY COVER ASSEMBLY（スライド蓋Ass'y）

<Front view / 前面>

<Bottom view / 下面>

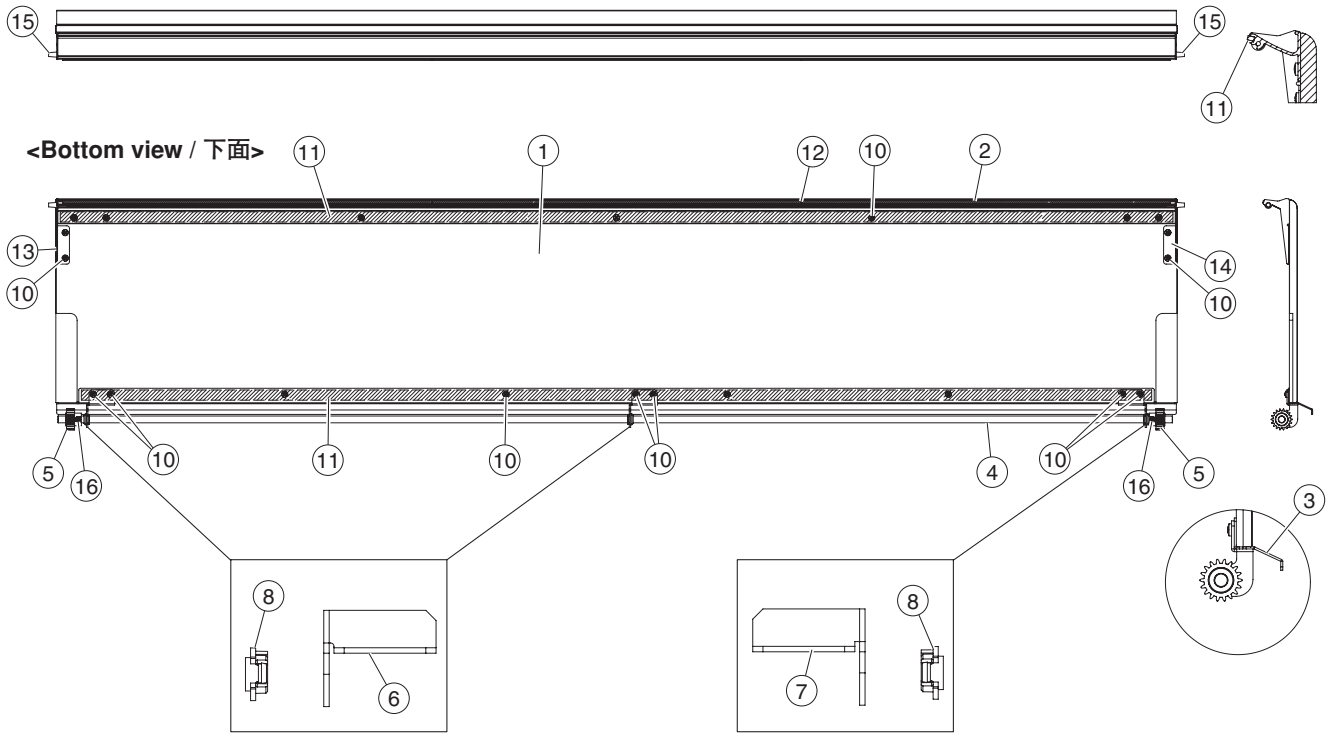

	REF NO.	PART NO.	DESCRIPTION		部品名	REMARKS	QTY	RANK
			KEY COVER ASSEMBLY		スライド蓋Ass'y	CLP-480R/CLP-480PE		
*		**WV962000**	KEY COVER ASSEMBLY		スライド蓋Ass'y	CLP-480R		
*		**WV898500**	KEY COVER ASSEMBLY		スライド蓋Ass'y	CLP-480PE		
	1	**--**	KEY COVER		スライド蓋	CLP-480R (WV86160)		
	1	**WV885800**	KEY COVER		スライド蓋塗装品	CLP-480PE		25
*	2	**WW222300**	SASH F	FRONT	サッシF	CLP-480R		
*	2	**WW058100**	SASH F	FRONT	サッシF	CLP-480PE		
*	3	**WV933900**	SASH R	REAR	サッシR	CLP-480R		
*	3	**WV933900**	SASH R	REAR	サッシR	CLP-480PE		
	4	**--**	KEY COVER ROD		連動棒	(WV58090)		
	5	**V985790R**	SLIDE COVER GEAR	M90S	ピニオンギヤ		2	01
	6	**--**	ROD HOLDER L	LEFT	連動棒支持金具L	(WV93400)	2	
	7	**--**	ROD HOLDER R	RIGHT	連動棒支持金具R	(WV93410)		
	8	**VS368501**	BUSH		ブッシュ		3	01
	10	**WF74530R**	BIND HEAD TAPPING SCREW-1	3.5X8 MFZN2W3	TP#1十BIND		21	01
	11	**--**	TAPE	#500 W=12	粘着テープ	(VE36310)		
	12	**--**	SASH CUSHION		サッシクッション	(WY82710)		
	13	**--**	SASH COVER L	LEFT	サッシカバー(L)	CLP-480R (WW25680)		
	13	**--**	SASH COVER L	LEFT	サッシカバー(L)	CLP-480PE (WV93420)		
	14	**--**	SASH COVER R	RIGHT	サッシカバー(R)	CLP-480R (WW25690)		
	14	**--**	SASH COVER R	RIGHT	サッシカバー(R)	CLP-480PE (WV93430)		
	15	**WF87560R**	GUIDE PIN	3.0X12 TP #B	ガイドピン		2	01
	16	**WE95290R**	BIND HEAD SCREW	3.0X10 MFZN2W3	小ネジ十BIND		2	01
	18	**--**	SPACER GUIDE PIN		ガイドピンスペーサ	(WS02720)	2	

*: New Parts

RANK: Japan only

■ JACK UNIT（ジャックユニット）

<Top view / 上面>

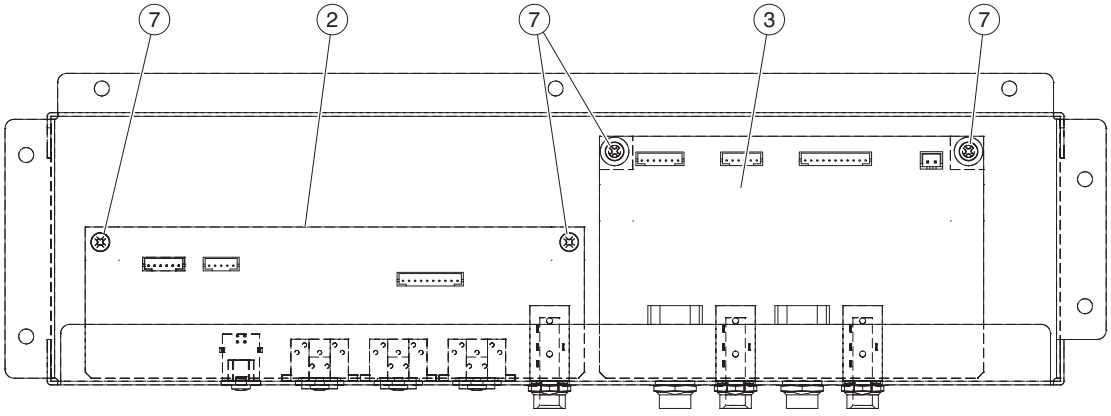

<Front view / 前面>

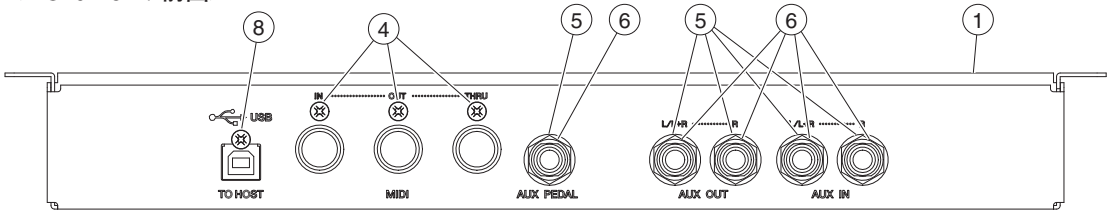

	REF NO.	PART NO.	DESCRIPTION		部品名	REMARKS	QTY	RANK
			JACK UNIT		ジャックユニット	CLP-480R/CLP-480PE		
		--	JACK UNIT		ジャックユニット	(WV89870)		
*	1	**WV957000**	JACK ANGLE		ジャック金具印刷品			
	2	**WR057300**	CIRCUIT BOARD	DJACK	DJACKシート			
*	3	**WV058800**	CIRCUIT BOARD	AJACK	AJACKシート			
	4	**WE774400**	BIND HEAD TAPPING SCREW-B	3.0X8 MFZN2B3	Bタイト＋BIND		3	01
	5	**VJ86940R**	WASHER BLACK		ワッシャー		5	02
	6	**WF55990R**	HEXAGONAL NUT	M12X14X2 P=1.0	ナット特殊		5	01
	7	**WE774301**	BIND HEAD TAPPING SCREW-B	3.0X8 MFZN2W3	Bタイト＋BIND		4	01
	8	**WF304400**	BIND HEAD SCREW	3.0X10 MFZN2B3	小ネジ＋BIND			01

*: New Parts

RANK: Japan only

■ SIDE BOARD UNIT（側板ユニット）

<Top view / 上面>

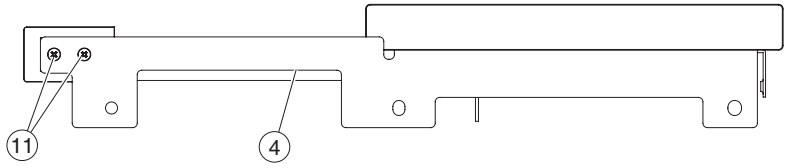

<Front view / 正面>

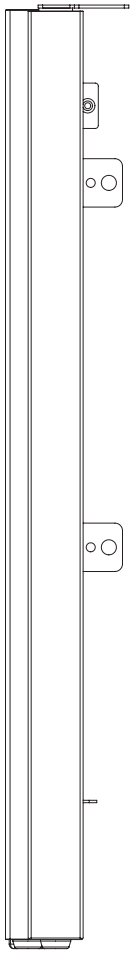

<Side view / 側面>

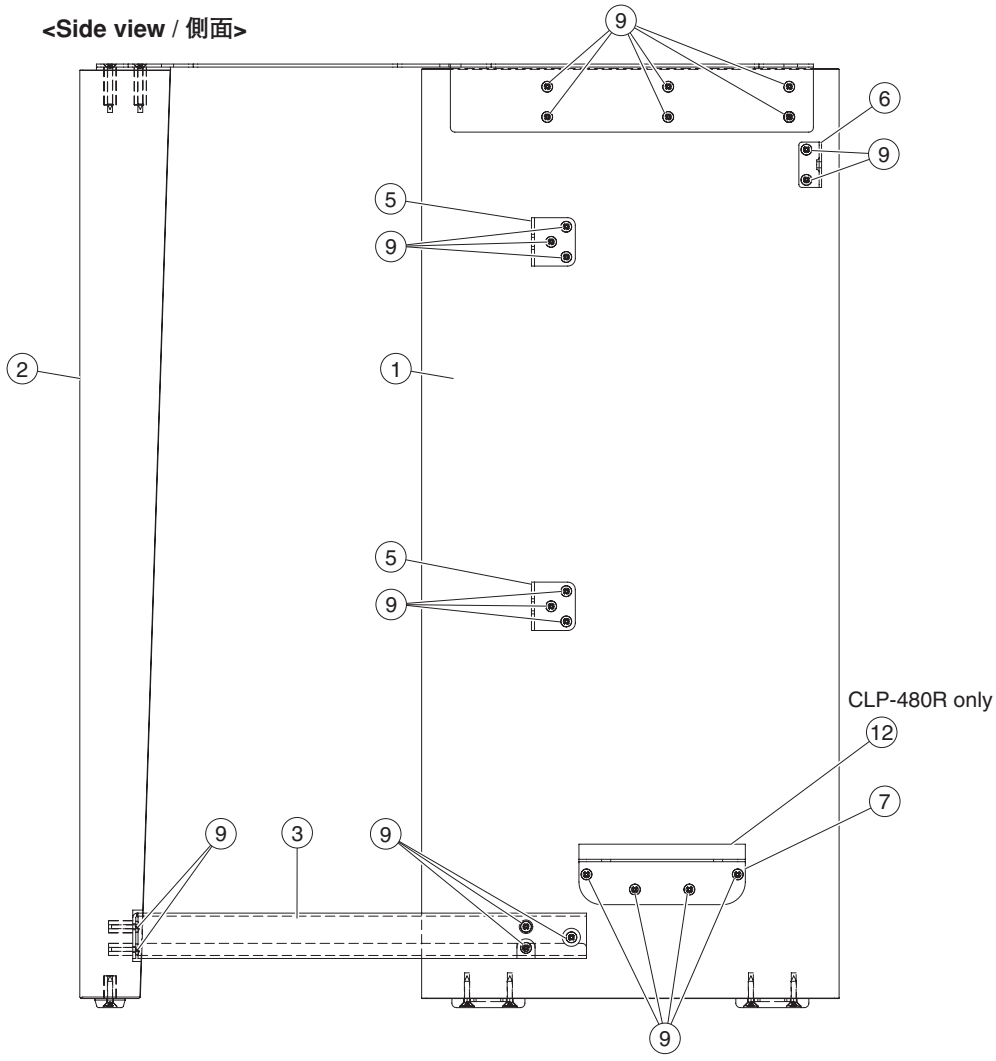

<Bottom view / 下面>

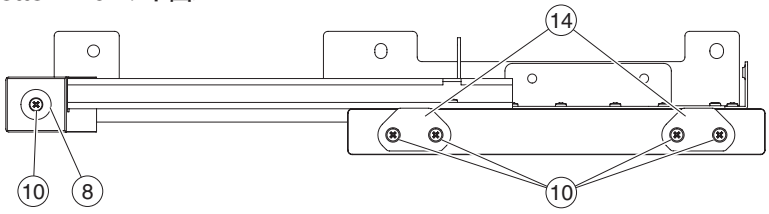

Note: This figure shows the left side board unit.
注： このイラストは側板 (L) ユニットを表わしています。

● Side Board Unit L（側板(L)ユニット）

	REF NO.	PART NO.	DESCRIPTION		部品名	REMARKS	QTY	RANK
			SIDE BOARD UNIT L	LEFT	側板（L）ユニット	CLP-480R/CLP-480PE		
*		**WV961000**	SIDE BOARD UNIT L	LEFT	側板（L）ユニット	CLP-480R		
*		**WV896800**	SIDE BOARD UNIT L	LEFT	側板（L）ユニット	CLP-480PE		
	1	**--**	SIDE BOARD L	LEFT	側板（L）	CLP-480R (WV86630)		
	1	**--**	SIDE BOARD L	LEFT	側板（L）塗装品	CLP-480PE (WV88620)		
	2	**--**	FRONT LEG L	LEFT	脚柱（L）	CLP-480R (WV86810)		
	2	**--**	FRONT LEG L	LEFT	脚柱L塗装品	CLP-480PE (WV88740)		
	3	**--**	FRONT LEG ANGLE L	LEFT	脚柱取付金具L塗装	(WY45030)		
	4	**--**	SIDE BOARD ANGLE L	LEFT	側板金具L	(WV93440)		
	5	**VZ97200R**	HOLDER A		スタンド締結金具A			04
	6	**VQ95830R**	HOLDER, BACK BOARD		裏板取付金具			05
	7	**V970350R**	ANGLE BRACKET		PB金具			02
	8	**CB01209R**	SLIP HOLDER		滑り座		2	03
	9	**WE95510R**	BIND HEAD TAPPING SCREW-1	3.5X16 MFZN2B3	TP#1十BIND		23	01
	10	**WE970000**	FLAT HEAD TAPPING SCREW-1	4.0X20 MFZN2B3	TP#1十FLAT		5	
	11	**WF74340R**	FLAT HEAD TAPPING SCREW-1	4.0X30 MFZN2B3	TP#1十FLAT		2	01
	12	**WP089500**	SPACER	10X110X0.5	スペーサー	CLP-480R		03
	14	**CB00665R**	SLIP HOLDER BACK		スベリ座		2	03

✻: New Parts　　RANK: Japan only

● Side Board Unit R（側板(R)ユニット）

	REF NO.	PART NO.	DESCRIPTION		部品名	REMARKS	QTY	RANK
			SIDE BOARD UNIT R	RIGHT	側板（R）ユニット	CLP-480R/CLP-480PE		
*		**WV961100**	SIDE BOARD UNIT R	RIGHT	側板（R）ユニット	CLP-480R		
*		**WV896900**	SIDE BOARD UNIT R	RIGHT	側板（R）ユニット	CLP-480PE		
	1	**--**	SIDE BOARD R	RIGHT	側板（R）	CLP-480R (WV86640)		
	1	**WV886300**	SIDE BOARD R	RIGHT	側板（R）塗装品	CLP-480PE		01
	2	**--**	FRONT LEG R	RIGHT	脚柱（R）	CLP-480R (WV86820)		
	2	**--**	FRONT LEG R	RIGHT	脚柱R塗装品	CLP-480PE (WV88750)		
	3	**--**	FRONT LEG ANGLE R	RIGHT	脚柱取付金具R塗装	(WY45040)		
	4	**--**	SIDE BOARD ANGLE R	RIGHT	側板金具R	(WV93450)		
	5	**VZ97200R**	HOLDER A		スタンド締結金具A		2	04
	6	**VQ95830R**	HOLDER, BACK BOARD		裏板取付金具			05
	7	**V970350R**	ANGLE BRACKET		PB金具			02
	8	**CB01209R**	SLIP HOLDER		滑り座			03
	9	**WE95510R**	BIND HEAD TAPPING SCREW-1	3.5X16 MFZN2B3	TP#1十BIND		23	01
	10	**WE970000**	FLAT HEAD TAPPING SCREW-1	4.0X20 MFZN2B3	TP#1十FLAT		5	
	11	**WF74340R**	FLAT HEAD TAPPING SCREW-1	4.0X30 MFZN2B3	TP#1十FLAT		2	01
	12	**WP089500**	SPACER	10X110X0.5	スペーサー	CLP-480R		03
	14	**CB00665R**	SLIP HOLDER BACK		スベリ座		2	03

✻: New Parts　　RANK: Japan only

■ FRONT BOARD ASSEMBLY（前板Ass'y）

<Top view / 上面>

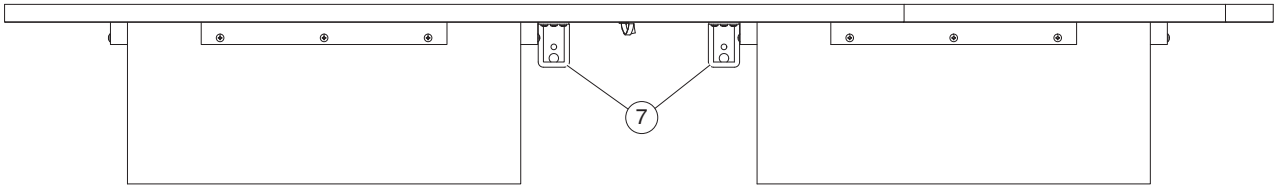

<Back view / 背面>

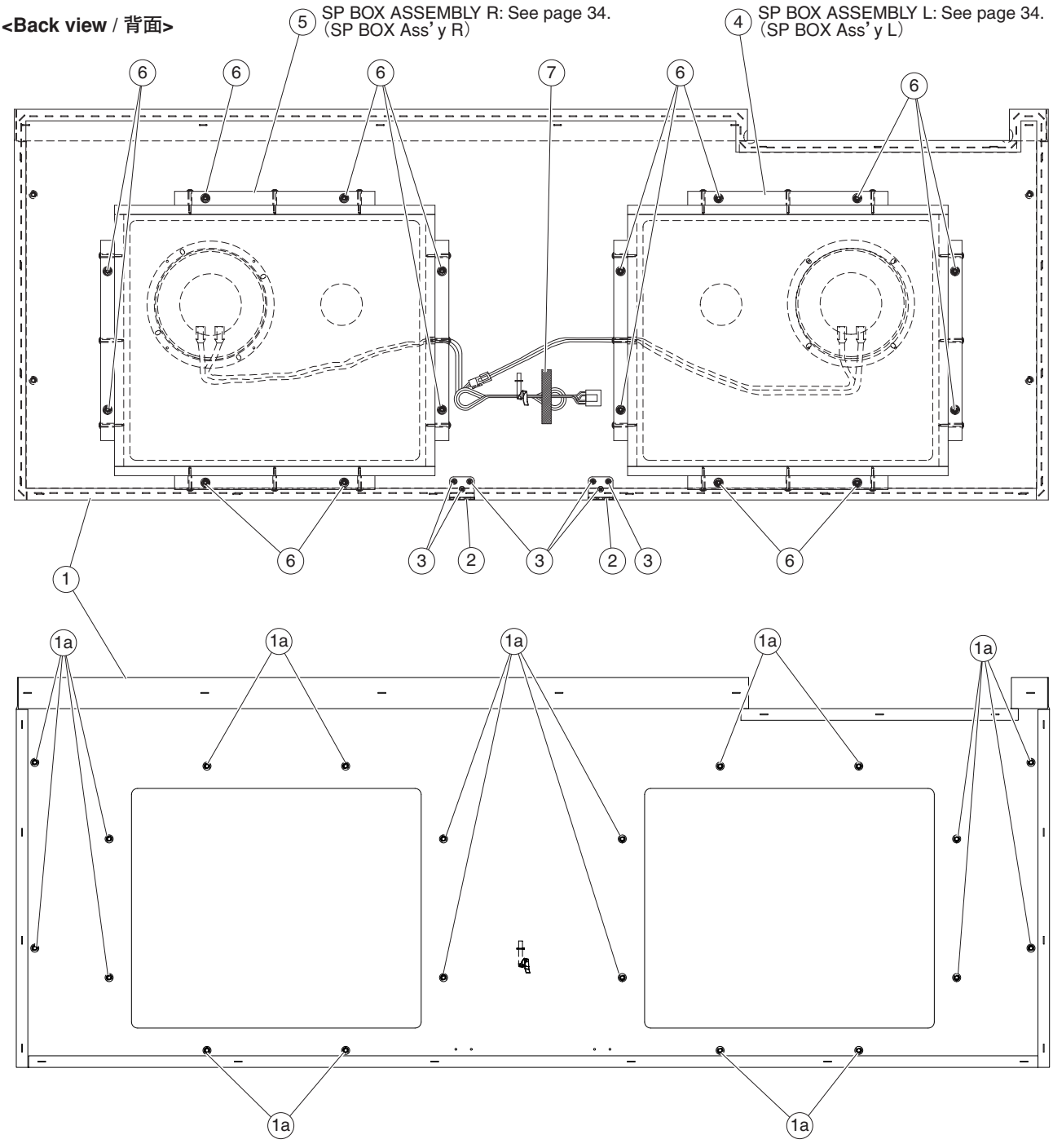

	REF NO.	PART NO.	DESCRIPTION		部品名	REMARKS	QTY	RANK
			FRONT BOARD ASSEMBLY		前板Ａｓｓ’ｙ	CLP-480R/CLP-480PE		
		--	FRONT BOARD ASSEMBLY		前板Ａｓｓ’ｙ	(WV89700)		
*	1	**WV898900**	FRONT BOARD SUB ASSEMBLY		前板集成			
	1a	**WF62410R**	NUT	B 4.0X11.5 MFZN2W3	鬼目ナット		20	01
	2	**VZ97200R**	HOLDER A		スタンド締結金具Ａ		2	04
	3	**WE97140R**	BIND HEAD TAPPING SCREW-1	3.5X12 MFZN2B3	ＴＰ＃１十ＢＩＮＤ		6	01
	4	--	SP BOX ASSEMBLY L	LEFT	ＳＰＢＯＸＡｓｓ’ｙＬ	(WN04350)		
	5	--	SP BOX ASSEMBLY R	RIGHT	ＳＰＢＯＸＡｓｓ’ｙＲ	(WV97470)		
	6	**WE97750R**	TRUSS HEAD SCREW	4.0X30 MFZN2W3	小ネジ十ＴＲＵＳ		16	
	7	**22764900**	ADHESIVE TAPE	12X50M	粘着テープ			08

✻: New Parts

RANK: Japan only

■ SP BOX ASSEMBLY（SP BOX Ass'y）

<Top view / 上面>

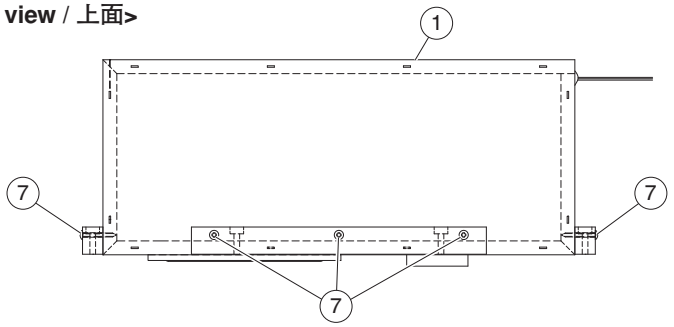

<Front view / 正面>

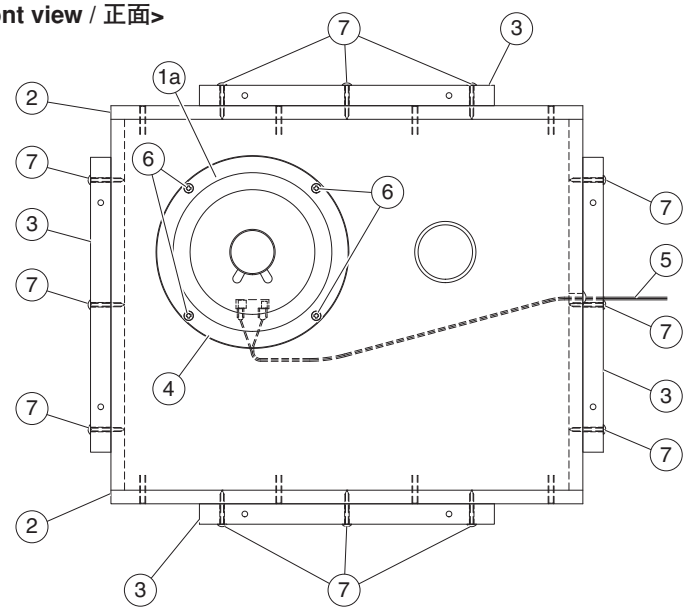

<Bottom view / 下面>

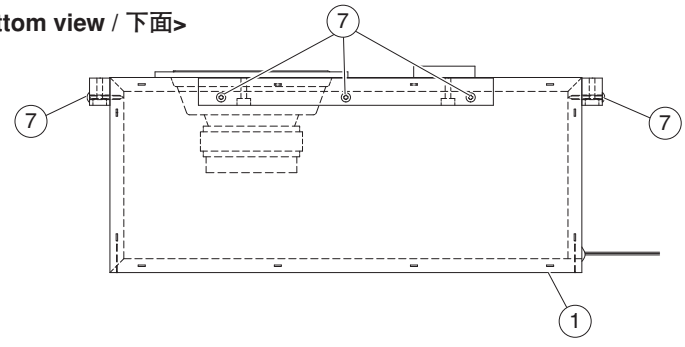

Note: This figure shows the left SP box assembly.
注： このイラストは SP BOX Ass'y L を表わしています。

● SP Box Assembly L（SP BOX Ass'y L）

REF NO.	PART NO.	DESCRIPTION		部品名	REMARKS	QTY	RANK
		SP BOX ASSEMBLY L	LEFT	ＳＰＢＯＸＡｓｓ'ｙ Ｌ	CLP-480R/CLP-480PE		
	--	SP BOX ASSEMBLY L	LEFT	ＳＰＢＯＸＡｓｓ'ｙ Ｌ	(WN04350)		
1	--	SP MAIN BOARD ASSEMBLY L	LEFT	ＳＰ本体集成（Ｌ）	(WE20390)		
1a	--	CUSHION	PEFU2X4X480TE-PUTS	クッション	(V630000)		
2	--	SP BOX SIDE BOARD ASSEMBLY		ＳＰ ＢＯＸ側板集成	(V860900)	2	
3	--	CLEAT A	18X260	桟 Ａ	(V570090)	4	
4	**X9506A00**	SPEAKER	16.0cm 6 ohm 60W	スピーカ	WOOFER		10
5	--	CONNECTOR ASSEMBLY	WFLB 2P L=500	ＷＦＬＢ束線	(WN10160)		
6	**WE972000**	BIND HEAD TAPPING SCREW-1	4.0X16 MFZN2B3	ＴＰ＃１＋ＢＩＮＤ		4	01
7	**WF74600R**	TRUSS HEAD TAPPING SCREW-1	3.5X30 MFZN2B3	ＴＰ＃１＋ＴＲＵＳ		12	

✻: New Parts　　RANK: Japan only

● SP Box Assembly R（SP BOX Ass'y R）

REF NO.	PART NO.	DESCRIPTION		部品名	REMARKS	QTY	RANK
		SP BOX ASSEMBLY R	RIGHT	ＳＰＢＯＸＡｓｓ'ｙ Ｒ	CLP-480R/CLP-480PE		
	--	SP BOX ASSEMBLY R	RIGHT	ＳＰＢＯＸＡｓｓ'ｙ Ｒ	(WV97470)		
1	--	SP MAIN BOARD ASSEMBLY R	RIGHT	ＳＰ本体集成（Ｒ）	(WE20400)		
1a	--	CUSHION	PEFU2X4X480TE-PUTS	クッション	(V630000)		
2	--	SP BOX SIDE BOARD ASSEMBLY		ＳＰ ＢＯＸ側板集成	(V860900)	2	
3	--	CLEAT A	18X260	桟 Ａ	(V570090)	4	
4	**X9506A00**	SPEAKER	16.0cm 6 ohm 60W	スピーカ	WOOFER		10
5	--	CONNECTOR ASSEMBLY	WFLB 2P L=500	ＷＦＲＢ束線	(WV35650)		
6	**WE972000**	BIND HEAD TAPPING SCREW-1	4.0X16 MFZN2B3	ＴＰ＃１＋ＢＩＮＤ		4	01
7	**WF74600R**	TRUSS HEAD TAPPING SCREW-1	3.5X30 MFZN2B3	ＴＰ＃１＋ＴＲＵＳ		12	

✻: New Parts　　RANK: Japan only

■ PEDAL BOX ASSEMBLY（ペダルBOX Ass'y）

● **To production in February, 2011**（2011年2月生産分まで）

<Front view / 前面>

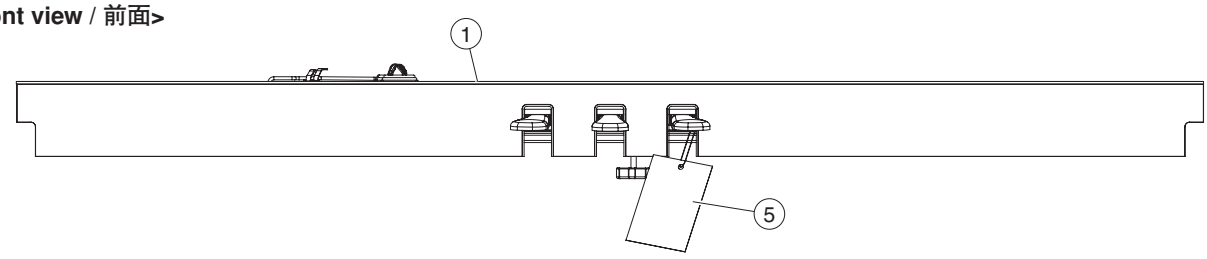

<Bottom view / 下面>

CLP-480R

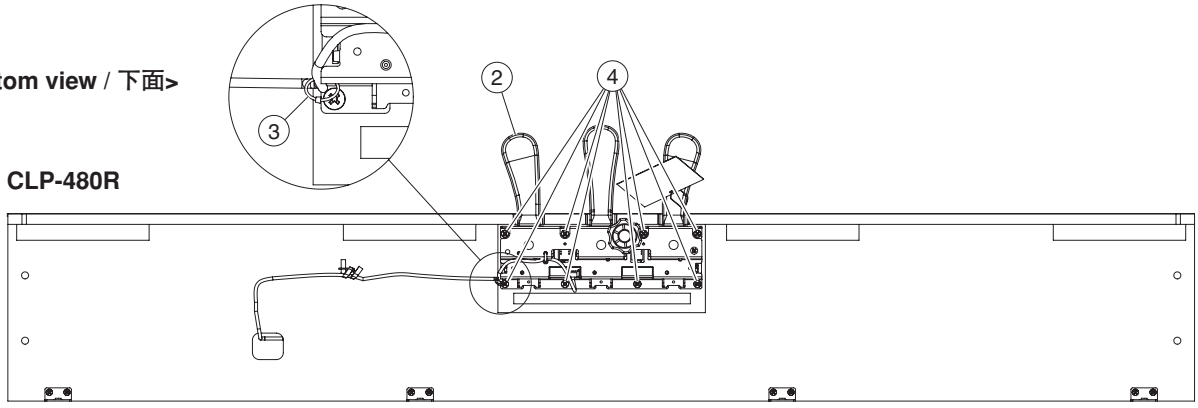

CLP-480PE

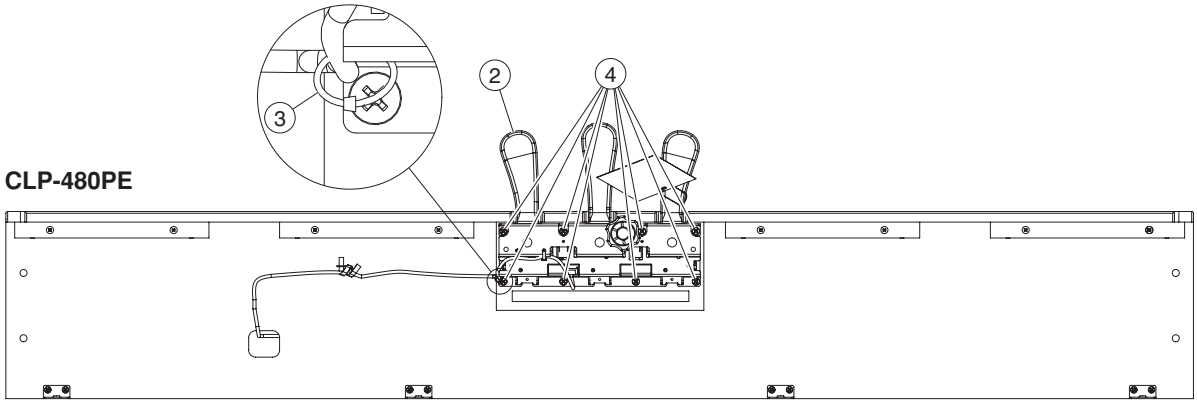

② PEDAL ASSEMBLY RA（ペダル Ass'y RA）

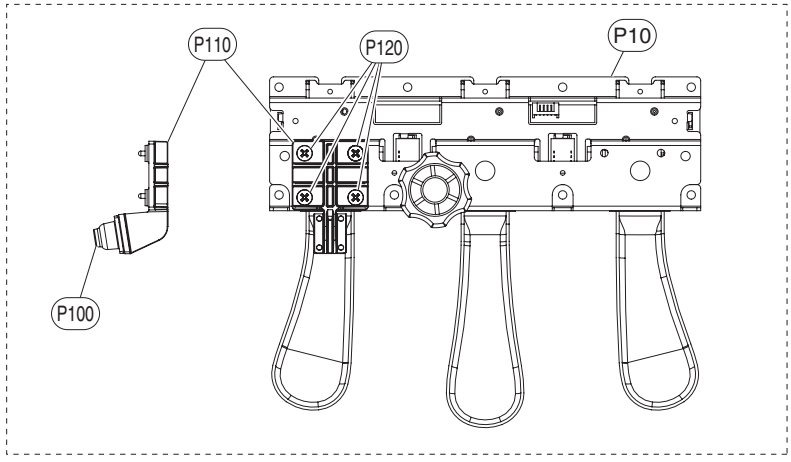

<Bottom view / 下面>

① PEDAL BOX SUB ASSEMBLY（ペダル BOX 木部集成）

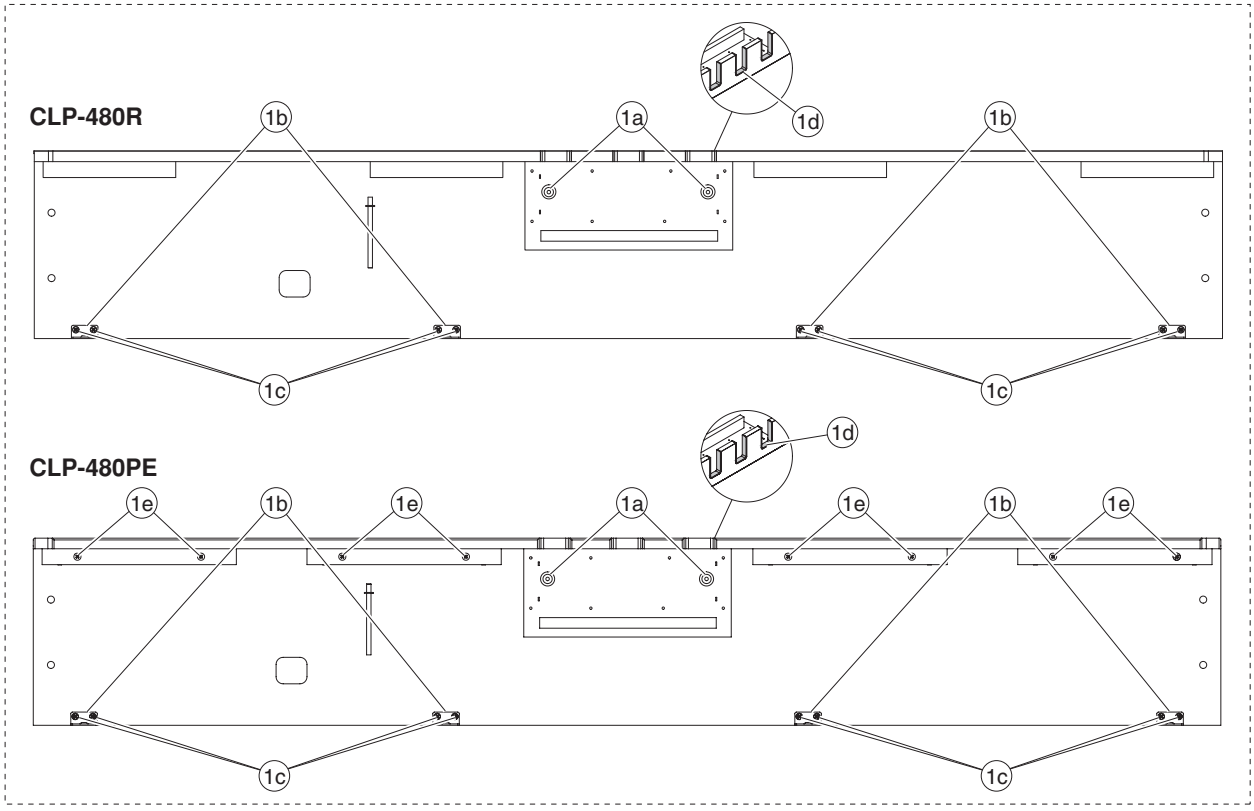

● Pedal Box Assembly（Old 旧）

Parts are different depending on the production time.（生産時期により部品が違います。）
Please exchange parts as which the production time is the same.（生産時期が同じ部品を交換してください。）
To production in February, 2011（2011 年 2 月生産分まで）
Serial ~ No. ○○○ CRI09999

	REF NO.	PART NO.	DESCRIPTION		部品名	REMARKS		QTY	RANK
			PEDAL BOX ASSEMBLY		ペダルBOX Ass'y	CLP-480R/CLP-480PE			
		--	PEDAL BOX ASSEMBLY		ペダルBOX Ass'y	CLP-480R	(WV96120)		
		--	PEDAL BOX ASSEMBLY		ペダルBOX Ass'y	CLP-480PE	(WV89720)		
*	1	**WV867600**	PEDAL BOX SUB ASSEMBLY		ペダルBOX木部集成	CLP-480R			
*	1	**WV899000**	PEDAL BOX SUB ASSEMBLY		ペダルBOX集成	CLP-480PE			
	1a	**WF62410R**	NUT	B 4.0X11.5 MFZN2W3	鬼目ナット			2	01
	1b	**VQ95830R**	HOLDER, BACK BOARD		裏板取付金具			4	05
	1c	**WE97080R**	BIND HEAD TAPPING SCREW-1	3.5X10 MFZN2W3	TP#1十BIND			8	01
	1d	**WE07240R**	FELT RED	145X12X2	フェルト			3	01
	1e	**WE97020R**	TRUSS HEAD TAPPING SCREW-1	3.5X25 MFZN2W3	TP#1十TRUS	CLP-480PE		8	01
*	2	**WV823400**	PEDAL ASSEMBLY RA GOLD	1VOL RD	ペダルAss'y RA				
	3	**CB06925R**	BINDING TIE	BK-1	インシュロックタイ				01
	4	**WF744400**	BIND HEAD TAPPING SCREW-1	4.0X20 MFZN2W3	TP#1十BIND			8	01
	5	**VD966100**	CAUTION LABEL	KURABINO-BA	ペダル注意書				03
*		**WV823400**	PEDAL ASSEMBLY RA GOLD	1VOL RD	ペダルAss'y RA				
	P10	--	PEDAL ASSEMBLY	(J)	ペダルAss'y（J）		(WV91260)		
*	P100	**WV696900**	PEDAL TOUCH RUBBER		ペダルタッチラバー				
*	P110	**WV697000**	RUBBER HOLDER		ラバーホルダー				
	P120	**WE99860R**	BIND HEAD TAPPING SCREW-B	4.0X12 MFZN2B3	Bタイト十BIND			4	01

*: New Parts　　RANK: Japan only

● **From production in March, 2011**（2011年3月生産分より）

<Front view / 前面>

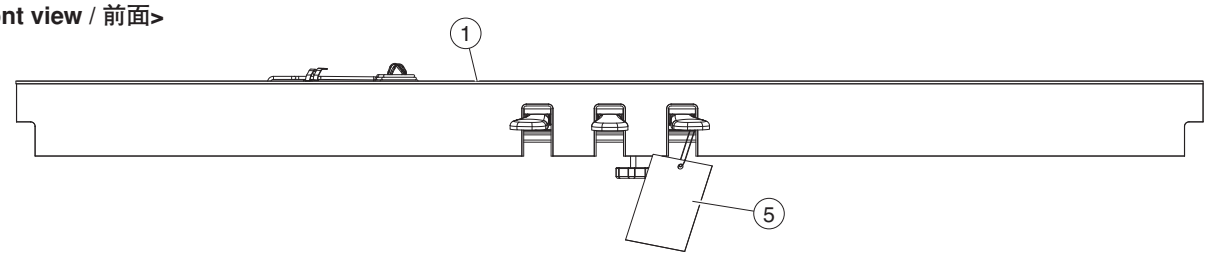

<Bottom view / 下面>

CLP-480R

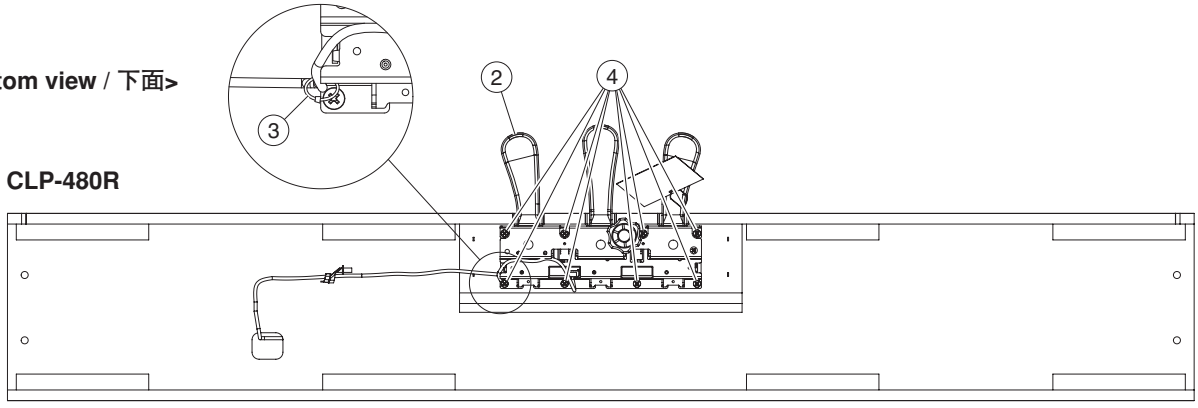

CLP-480PE

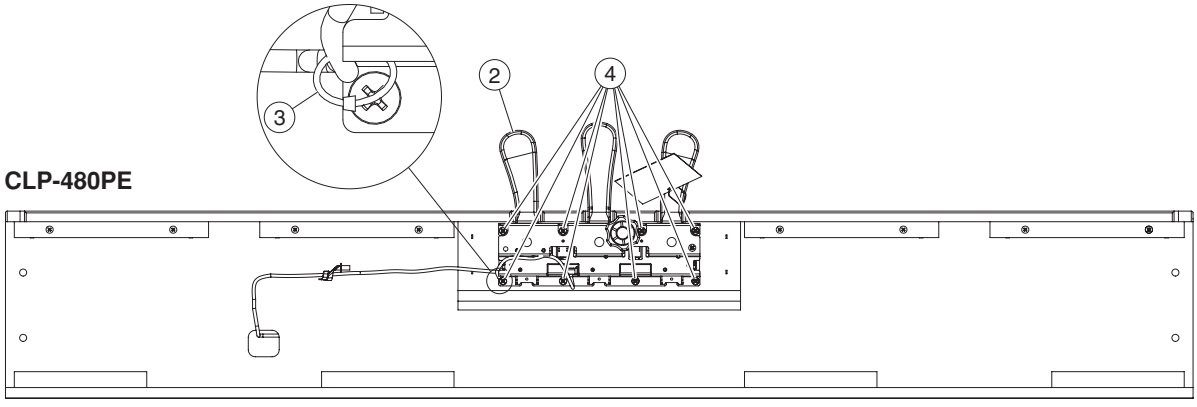

② PEDAL ASSEMBLY RA（ペダル Ass'y RA）

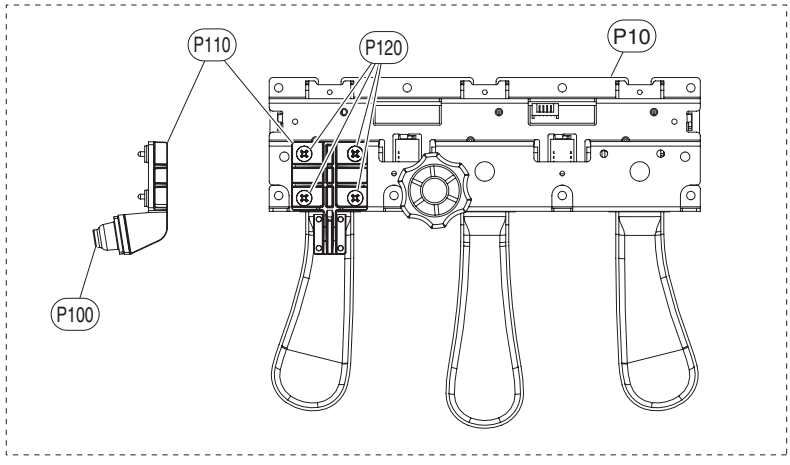

<Bottom view / 下面>

① PEDAL BOX SUB ASSEMBLY（ペダル BOX 木部集成）

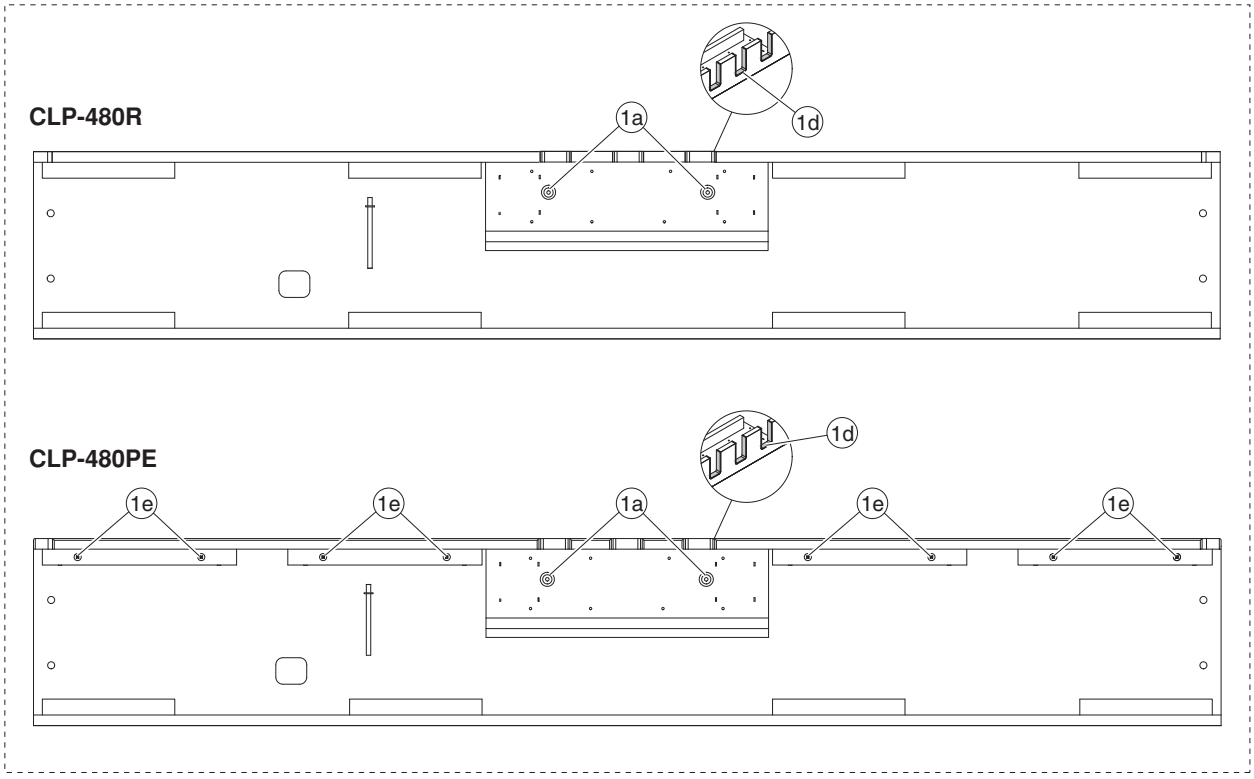

● Pedal Box Assembly（New 新）

Parts are different depending on the production time.（生産時期により部品が違います。）
Please exchange parts as which the production time is the same.（生産時期が同じ部品を交換してください。）
From production in March, 2011（2011 年 3 月生産分より）
Serial No. ○○○ CRJ01001 ~

	REF NO.	PART NO.	DESCRIPTION		部品名	REMARKS	QTY	RANK
			PEDAL BOX ASSEMBLY		ペダルＢＯＸ Ａｓｓ’ｙ	CLP-480R/CLP-480PE		
		--	PEDAL BOX ASSEMBLY		ペダルＢＯＸ Ａｓｓ’ｙ	CLP-480R (WY60650)		
		--	PEDAL BOX ASSEMBLY		ペダルＢＯＸ Ａｓｓ’ｙ	CLP-480PE (WY60660)		
*	1	**WY606800**	PEDAL BOX SUB ASSEMBLY		ペダルＢＯＸ木部集成	CLP-480R		
*	1	**WY607100**	PEDAL BOX SUB ASSEMBLY		ペダルＢＯＸ集成	CLP-480PE		
	1a	**WF62410R**	NUT	B 4.0X11.5 MFZN2W3	鬼目ナット		2	01
	1d	**WE07240R**	FELT RED	145X12X2	フェルト		3	01
	1e	**WE97020R**	TRUSS HEAD TAPPING SCREW-1	3.5X25 MFZN2W3	ＴＰ＃１十ＴＲＵＳ	CLP-480PE	8	01
*	2	**WV823400**	PEDAL ASSEMBLY RA GOLD	1VOL RD	ペダルＡｓｓ’ｙ ＲＡ			
	3	**CB06925R**	BINDING TIE	BK-1	インシュロックタイ			01
	4	**WF744400**	BIND HEAD TAPPING SCREW-1	4.0X20 MFZN2W3	ＴＰ＃１十ＢＩＮＤ		8	01
	5	**VD966100**	CAUTION LABEL	KURABINO-BA	ペダル注意書			03
*		**WV823400**	PEDAL ASSEMBLY RA GOLD	1VOL RD	ペダルＡｓｓ’ｙ ＲＡ			
	P10	--	PEDAL ASSEMBLY	(J)	ペダルＡｓｓ’ｙ（Ｊ）	(WV91260)		
*	P100	**WV696900**	PEDAL TOUCH RUBBER		ペダルタッチラバー			
*	P110	**WV697000**	RUBBER HOLDER		ラバーホルダー			
	P120	**WE99860R**	BIND HEAD TAPPING SCREW-B	4.0X12 MFZN2B3	Ｂタイト十ＢＩＮＤ		4	01

*: New Parts　　RANK: Japan only

■ PEDAL ASSEMBLY (J)（ペダルAss'y (J)）

<Top view / 上面>

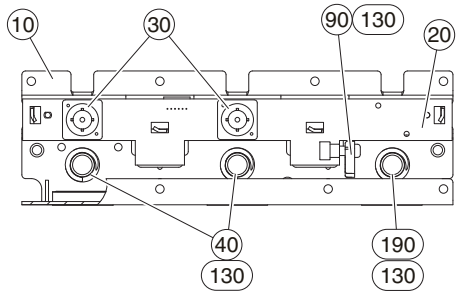

<Bottom view / 底面>

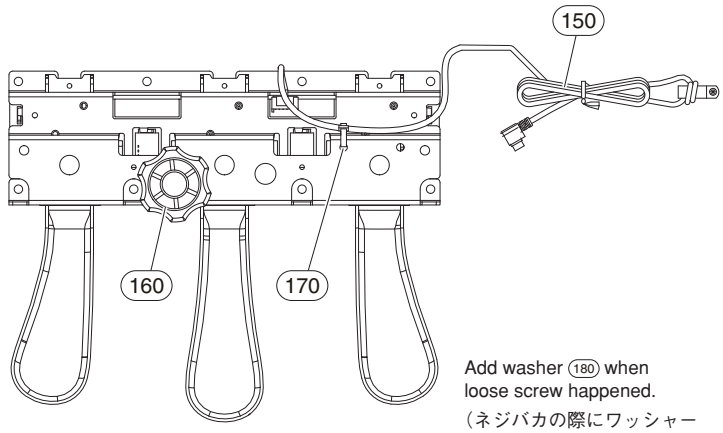

Add washer (180) when loose screw happened.
（ネジバカの際にワッシャー (180) を追加します。）

<Top view / 上面>

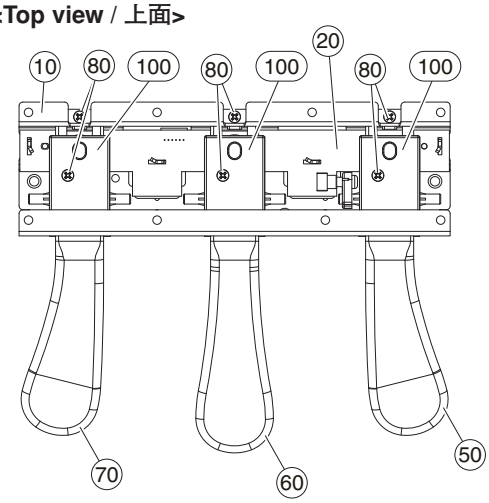

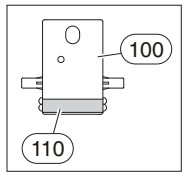

<Side view / 側面>

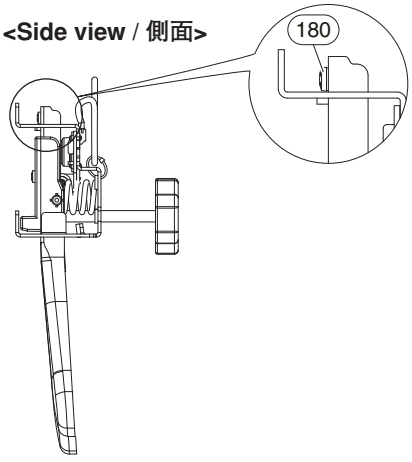

REF NO.	PART NO.	DESCRIPTION		部品名	REMARKS	QTY	RANK
		PEDAL ASSEMBLY	(J)	ペダルAss'y（J）	CLP-480R/CLP-480PE		
	--	PEDAL ASSEMBLY	(J)	ペダルAss'y（J）	(WV91260)		
10	--	PEDAL FRAME		ペダルフレーム	(WS28650)		
20	**WP029200**	CIRCUIT BOARD	PEDAL	PEDALシート			05
30	**VU456000**	RUBBER CONTACT	PEDAL	接点ゴムドーム		2	03
40	**WP015700**	PEDAL SPRING		ペダルばね		2	01
* 50	**WY030200**	PEDAL SET R	RIGHT	ペダルセット（R）	DAMPER pedal		
60	**WR038600**	PEDAL SET C	CENTER	ペダルセット（C）	LEFT pedal		07
70	**WR038700**	PEDAL SET L	LEFT	ペダルセット（L）	SOSTENUTO pedal		06
80	**WE774301**	BIND HEAD TAPPING SCREW-B	3.0X8 MFZN2W3	Bタイト十BIND		6	01
90	**WP016100**	ACTUATOR PEDAL		アクチュエータペダル			03
100	**WP016200**	PEDAL GUIDE		ペダルガイド		3	05
110	**WP016300**	PEDAL FELT		ペダルフェルト		6	
130	**TX920280**	GREASE	G-31KA 50g	グリース	(VE96850)		38
150	**WS100200**	PK CABLE	PK	PKケーブル			05
160	**WF05450R**	CUSTOM DESIGNED SCREW	40XM6X46 ADJUSTER	アジャスター	Adjuster		03
170	**CB06925R**	BINDING TIE	BK-1 10pcs/pack	インシュロックタイ			01
180	**WJ879000**	WASHER	3x6x0.5	ワッシャー			01
190	--	PEDAL SPRING R		ペダルスプリングR	(WV90580)		

*: New Parts

RANK: Japan only

■ HP JACK ASSEMBLY（HPジャックAss'y）

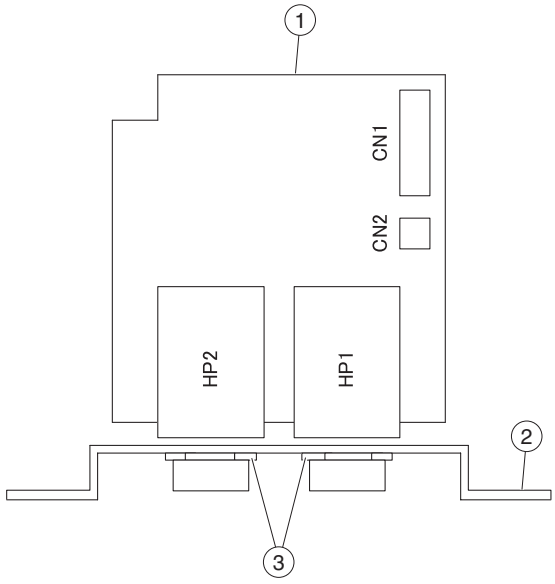

	REF NO.	PART NO.	DESCRIPTION		部品名	REMARKS	QTY	RANK
			HP JACK ASSEMBLY		ＨＰジャックＡｓｓ'ｙ	CLP-480R/CLP-480PE		
*		**WV247700**	HP JACK ASSEMBLY		ＨＰジャックＡｓｓ'ｙ			
	1	**--**	CIRCUIT BOARD	HP	ＨＰシート	(WV24790)		
	2	**--**	H.P PLATE		Ｈ．Ｐ取付金具	(WW02410)		
	3	**WF55990R**	HEXAGONAL NUT	M12X14X2 P=1.0	ナット特殊		2	01

*: New Parts

RANK: Japan only

■ FU ASSEMBLY（FU Ass'y）

<Top view / 上面>

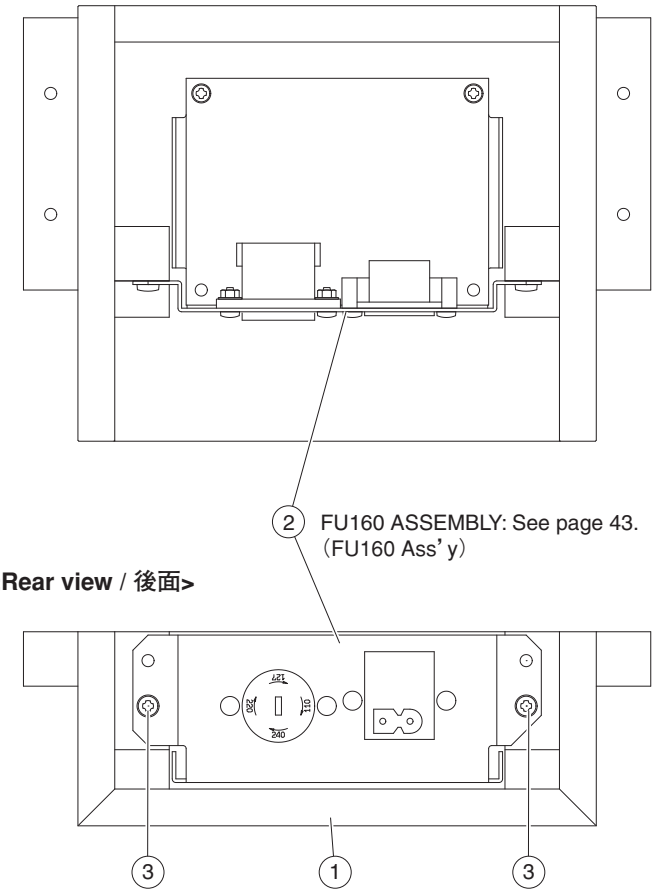

	REF NO.	PART NO.	DESCRIPTION		部品名	REMARKS	QTY	RANK
			FU ASSEMBLY		FU Ass'y	CLP-480R/CLP-480PE		
		--	FU ASSEMBLY		FU Ass'y（J）	J (WN04960)		
		--	FU ASSEMBLY		FU Ass'y（E）	E,B,K (WN04980)		
		--	FU ASSEMBLY		FU Ass'y（Y）	Y,P (WN04990)		
		--	FU ASSEMBLY		FU Ass'y（U）	U (WV90590)		
	1	--	FU BOX SUB ASSEMBLY		FU BOX集成	(WN05000)		
	2	**WN305300**	FU160 ASSEMBLY		FU160Ass'y	J		08
	2	**WN305500**	FU160 ASSEMBLY		FU160Ass'y	E,B,K		08
	2	**WN305600**	FU160 ASSEMBLY		FU160Ass'y	Y,P		10
*	2	**WV224500**	FU160 ASSEMBLY		FU160Ass'y	U		
	3	**WE95510R**	BIND HEAD TAPPING SCREW-1	3.5X16 MFZN2B3	TP#1＋BIND		2	01

✻: New Parts

RANK: Japan only

■ FU160 ASSEMBLY（FU160 Ass'y）

<Front view / 前面>

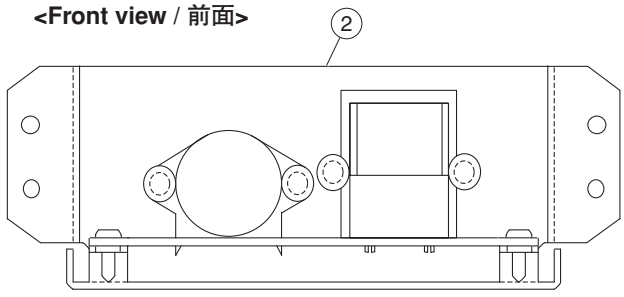

<Top view / 上面>

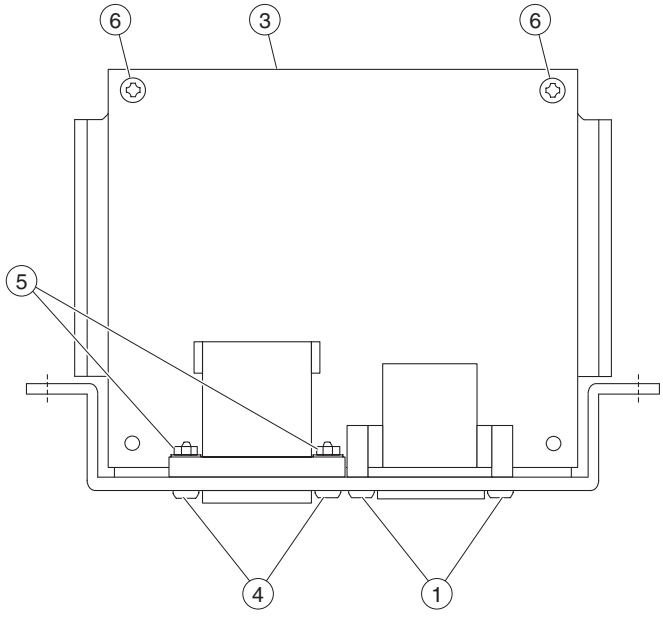

REF NO.	PART NO.	DESCRIPTION		部品名	REMARKS	QTY	RANK
		FU160 ASSEMBLY		FU160Ass'y	CLP-480R/CLP-480PE		
	WN305300	FU160 ASSEMBLY		FU160Ass'y	J		08
	WN305500	FU160 ASSEMBLY		FU160Ass'y	E,B,K		08
	WN305600	FU160 ASSEMBLY		FU160Ass'y	Y,P		10
*	**WV224500**	FU160 ASSEMBLY		FU160Ass'y	U		
1	**WE774400**	BIND HEAD TAPPING SCREW-B	3.0X8 MFZN2B3	Bタイト十BIND		2	01
2	**WB449600**	AC ANGLE SUB ASSEMBLY		AC金具集成	J,U,E,B,K		05
2	**WB449700**	AC ANGLE SUB ASSEMBLY		AC金具集成	Y,P		
3	**--**	CIRCUIT BOARD	FU160	FU160シート	J (WN30630)		
3	**--**	CIRCUIT BOARD	FU160	FU160シート	E,B,K (WN30650)		
3	**--**	CIRCUIT BOARD	FU160	FU160シート	Y,P (WN30660)		
3	**--**	CIRCUIT BOARD	FU160	FU160シート	U (WV22380)		
4	**WF304400**	BIND HEAD SCREW	3.0X10 MFZN2B3	小ネジ十BIND	Y,P	2	01
5	**WF55980R**	HEXAGONAL NUT	M3 MFZN2W3	ナット 6角フランジ	Y,P	2	01
6	**WE98740R**	BIND HEAD TAPPING SCREW	3.0X12 MFZN2W3	Bタイト十BIND		2	01

*: New Parts

RANK: Japan only

■ KEYBOARD ASSEMBLY（NW GKS鍵盤）

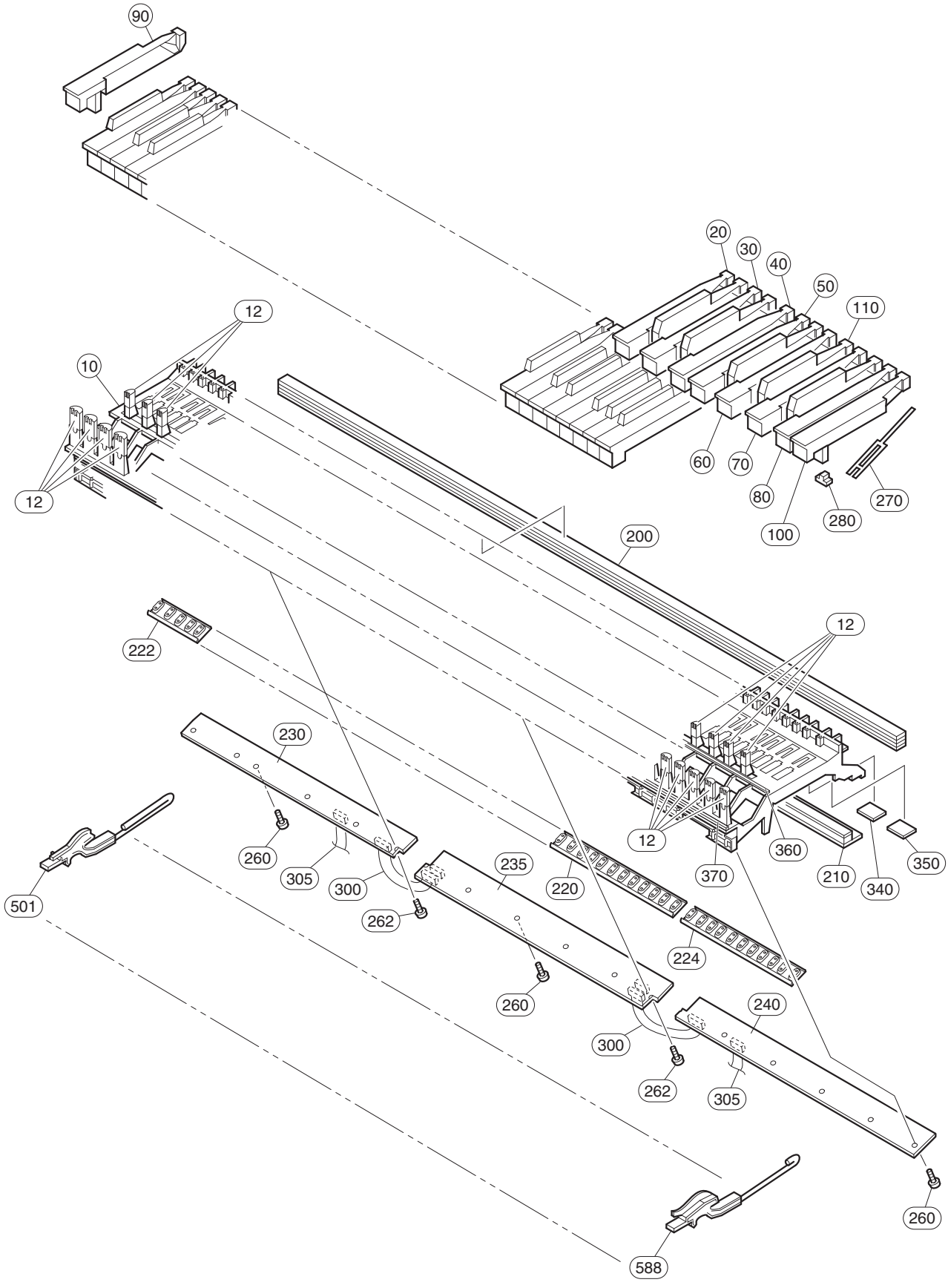

	REF NO.	PART NO.	DESCRIPTION		部品名	REMARKS	QTY	RANK
			KEYBOARD ASSEMBLEY	NW GKS 88GRADE IVORY	ＮＷ　Ｇ Ｋ Ｓ 鍵盤	CLP-480R/CLP-480PE		
*		**WV439500**	KEYBOARD ASSEMBLEY	NW GKS 88GRADE IVORY	ＮＷ　Ｇ Ｋ Ｓ 鍵盤			
	10	**--**	FRAME_NL2		フレーム＿ＮＬ２	(WB56270)		
	12	**WC04270R**	GUIDE CAP NL2		ＮＬ２ガイドキャップ		88	02
	20	**WH758401**	WHITE KEY C	NL2 C	ＮＬ２白鍵Ｃ人工象牙		7	04
	30	**WH758501**	WHITE KEY D	NL2 D	ＮＬ２白鍵Ｄ人工象牙		7	04
	40	**WH758601**	WHITE KEY E	NL2 E	ＮＬ２白鍵Ｅ人工象牙		7	04
	50	**WH758701**	WHITE KEY F	NL2 F	ＮＬ２白鍵Ｆ人工象牙		7	04
	60	**WH758801**	WHITE KEY G	NL2 G	ＮＬ２白鍵Ｇ人工象牙		7	04
	70	**WH758901**	WHITE KEY A	NL2 A	ＮＬ２白鍵Ａ人工象牙		7	04
	80	**WH759001**	WHITE KEY B	NL2 A	ＮＬ２白鍵Ｂ人工象牙		8	04
	90	**WH759101**	WHITE KEY A'	NL2 A'	ＮＬ２白鍵Ａ＿人工象			05
	100	**WH759201**	WHITE KEY C'	NL2 C'	ＮＬ２白鍵Ｃ＿人工象			
	110	**WH759301**	BLACK KEY	NL2	ＮＬ２黒鍵人工象牙		36	03
	200	**V8468200**	STOPPER FELT	U88_S	ストッパーＵ８８＿Ｓ			10
	210	**V7640100**	STOPPER	5X28X10.1T	ストッパーＬ８８＿Ｗ			07
	220	**V828660R**	RUBBER CONTACT	12KEYS GH3 3M D-C#	シーソードームＤ－Ｃ	D0-C#1,D1-C#2,D2-C#3, D3-C#4,D4-C#5,D5-C#6	6	05
	222	**V828680R**	RUBBER CONTACT	5KEYS GH3 3M A-C#	シーソードームＡ－Ｃ	A-1-C#0		06
	224	**V828670R**	RUBBER CONTACT	11KEYS GH3 3M D-C	シーソードームＤ－Ｃ	D6-C7		06
*	230	**WW228400**	CIRCUIT BOARD	MK-L	ＭＫ－Ｌシート			
*	235	**WV831700**	CIRCUIT BOARD	MK-M	ＭＫ－Ｍシート			
*	240	**WW228500**	CIRCUIT BOARD	MK-H	ＭＫ－Ｈシート			
	260	**WF00100R**	BIND HEAD TAPPING SCREW-P	3.0X10 MFZN2W3	Ｐタイト十ＢＩＮＤ		14	01
	262	**WF76550R**	PW HEAD TAPPING SCREW-P	3.0X10-10 MFZN2W3	Ｐタイト十ＰＷＨ		2	01
	270	**V2798500**	SPRING	GH WHITE/BLACK	スプリング　Ｒ		88	01
	280	**V2211300**	RUBBER	GH,GHD,HE	駆動ラバー　２		88	03
	280	**WJ027800**	ACTUATE RUBBER, NES	GH,GHD,HE,HED,NWK	駆動ラバーＮＥＳ		88	01
	290	**V6274301**	GREASE	G-1006Y	グリス			
	295	**WM498600**	GRISE_BLUE	G-1066Y 16KG	グリス　青			
	300	**--**	CABLE	12SHIN L=98 P=2	ケーブル	(WV92590)	2	
	305	**--**	CABLE	11SHIN L=176 P=2	ケーブル	(WV92600)	2	
	320	**--**	GREASE DRY	HANARL FL-78E	ハナール	(WR65030)		
	340	**VV467900**	STOPPER FELT A	35.5X20	ストッパーサポートＡ		7	03
	350	**VV468100**	STOPPER FELT B	24X20	ストッパーサポートＢ		12	03
	360	**WC11910R**	LIMIT STOPPER B	NL2	リミットストッパーＢ			06
	370	**WC61680R**	LIMIT STOPPER W	NL2	リミットストッパーＷ			06
*	501	**WV442800**	88 HAMMER	A-1	８８ハンマー			
*	502	**WV442900**	88 HAMMER	B-1	８８ハンマー			
*	503	**WV443000**	88 HAMMER	C0	８８ハンマー			
*	504	**WV443100**	88 HAMMER	D0	８８ハンマー			
*	505	**WV443200**	88 HAMMER	E0	８８ハンマー			
*	506	**WV443300**	88 HAMMER	F0	８８ハンマー			
*	507	**WV443400**	88 HAMMER	G0	８８ハンマー			
*	508	**WV443500**	88 HAMMER	A0	８８ハンマー			
*	509	**WV443600**	88 HAMMER	B0	８８ハンマー			
*	510	**WV443700**	88 HAMMER	C1	８８ハンマー			
*	511	**WV443800**	88 HAMMER	D1	８８ハンマー			
*	512	**WV443900**	88 HAMMER	E1	８８ハンマー			
*	513	**WV444000**	88 HAMMER	F1	８８ハンマー			
*	514	**WV444100**	88 HAMMER	G1	８８ハンマー			
*	515	**WV444200**	88 HAMMER	A1	８８ハンマー			
*	516	**WV444300**	88 HAMMER	B1	８８ハンマー			
*	517	**WV444400**	88 HAMMER	C2	８８ハンマー			
*	518	**WV444500**	88 HAMMER	D2	８８ハンマー			
*	519	**WV444600**	88 HAMMER	E2	８８ハンマー			
*	520	**WV444700**	88 HAMMER	F2	８８ハンマー			
*	521	**WV444800**	88 HAMMER	G2	８８ハンマー			
*	522	**WV444900**	88 HAMMER	A2	８８ハンマー			
*	523	**WV445000**	88 HAMMER	B2	８８ハンマー			
*	524	**WV445100**	88 HAMMER	C3	８８ハンマー			
*	525	**WV445200**	88 HAMMER	D3	８８ハンマー			
*	526	**WV445300**	88 HAMMER	E3	８８ハンマー			
*	527	**WV445400**	88 HAMMER	F3	８８ハンマー			
*	528	**WV445500**	88 HAMMER	G3	８８ハンマー			
*	529	**WV445600**	88 HAMMER	A3	８８ハンマー			
*	530	**WV445700**	88 HAMMER	B3	８８ハンマー			
*	531	**WV445800**	88 HAMMER	C4	８８ハンマー			
*	532	**WV445900**	88 HAMMER	D4	８８ハンマー			
*	533	**WV446000**	88 HAMMER	E4	８８ハンマー			

*: New Parts

RANK: Japan only

	REF NO.	PART NO.	DESCRIPTION		部品名	REMARKS	QTY	RANK
*	534	**WV446100**	88 HAMMER	F4	88ハンマー			
*	535	**WV446200**	88 HAMMER	G4	88ハンマー			
*	536	**WV446300**	88 HAMMER	A4	88ハンマー			
*	537	**WV446400**	88 HAMMER	B4	88ハンマー			
*	538	**WV446500**	88 HAMMER	C5	88ハンマー			
*	539	**WV446600**	88 HAMMER	D5	88ハンマー			
*	540	**WV446700**	88 HAMMER	E5	88ハンマー			
*	541	**WV446800**	88 HAMMER	F5	88ハンマー			
*	542	**WV446900**	88 HAMMER	G5	88ハンマー			
*	543	**WV447000**	88 HAMMER	A5	88ハンマー			
*	544	**WV447100**	88 HAMMER	B5	88ハンマー			
*	545	**WV447200**	88 HAMMER	C6	88ハンマー			
*	546	**WV447300**	88 HAMMER	D6	88ハンマー			
*	547	**WV447400**	88 HAMMER	E6	88ハンマー			
*	548	**WV447500**	88 HAMMER	F6	88ハンマー			
*	549	**WV447600**	88 HAMMER	G6	88ハンマー			
*	550	**WV447700**	88 HAMMER	A6	88ハンマー			
*	551	**WV447800**	88 HAMMER	B6	88ハンマー			
*	552	**WV447900**	88 HAMMER	C7	88ハンマー			
*	553	**WV448000**	88 HAMMER	A#-1	88ハンマー			
*	554	**WV448100**	88 HAMMER	C#0	88ハンマー			
*	555	**WV448200**	88 HAMMER	D#0	88ハンマー			
*	556	**WV448300**	88 HAMMER	F#0	88ハンマー			
*	557	**WV448400**	88 HAMMER	G#0	88ハンマー			
*	558	**WV448500**	88 HAMMER	A#0	88ハンマー			
*	559	**WV448600**	88 HAMMER	C#1	88ハンマー			
*	560	**WV448700**	88 HAMMER	D#1	88ハンマー			
*	561	**WV448800**	88 HAMMER	F#1	88ハンマー			
*	562	**WV448900**	88 HAMMER	G#1	88ハンマー			
*	563	**WV449000**	88 HAMMER	A#1	88ハンマー			
*	564	**WV449100**	88 HAMMER	C#2	88ハンマー			
*	565	**WV449200**	88 HAMMER	D#2	88ハンマー			
*	566	**WV449300**	88 HAMMER	F#2	88ハンマー			
*	567	**WV449400**	88 HAMMER	G#2	88ハンマー			
*	568	**WV449500**	88 HAMMER	A#2	88ハンマー			
*	569	**WV449600**	88 HAMMER	C#3	88ハンマー			
*	570	**WV449700**	88 HAMMER	D#3	88ハンマー			
*	571	**WV449800**	88 HAMMER	F#3	88ハンマー			
*	572	**WV449900**	88 HAMMER	G#3	88ハンマー			
*	573	**WV450000**	88 HAMMER	A#3	88ハンマー			
*	574	**WV450100**	88 HAMMER	C#4	88ハンマー			
*	575	**WV450200**	88 HAMMER	D#4	88ハンマー			
*	576	**WV450300**	88 HAMMER	F#4	88ハンマー			
*	577	**WV450400**	88 HAMMER	G#4	88ハンマー			
*	578	**WV450500**	88 HAMMER	A#4	88ハンマー			
*	579	**WV450600**	88 HAMMER	C#5	88ハンマー			
*	580	**WV450700**	88 HAMMER	D#5	88ハンマー			
*	581	**WV450800**	88 HAMMER	F#5	88ハンマー			
*	582	**WV450900**	88 HAMMER	G#5	88ハンマー			
*	583	**WV451000**	88 HAMMER	A#5	88ハンマー			
*	584	**WV451100**	88 HAMMER	C#6	88ハンマー			
*	585	**WV451200**	88 HAMMER	D#6	88ハンマー			
*	586	**WV451300**	88 HAMMER	F#6	88ハンマー			
*	587	**WV451400**	88 HAMMER	G#6	88ハンマー			
*	588	**WV451500**	88 HAMMER	A#6	88ハンマー			
			TOOL		工具			
		TX000670	ROD		ロッド			99

*: New Parts

RANK: Japan only

■ BENCH (BC-102DR/BC-102PE)（椅子）

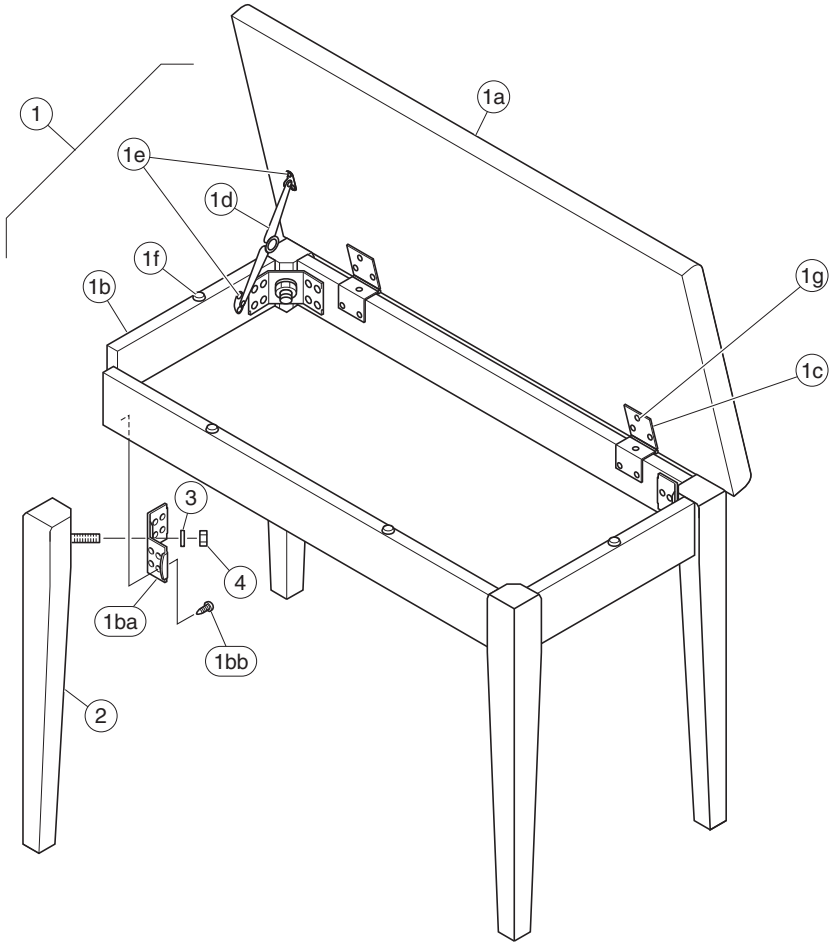

REF NO.	PART NO.	DESCRIPTION		部品名	REMARKS	QTY	RANK
		BENCH	BC-102DR/102PE	同梱品セット椅子	CLP-480R/CLP-480PE		
	V756390R	BENCH	BC-102DR	同梱品セット椅子	CLP-480R U		26
	V7564100	BENCH	BC-102PE	同梱品セット椅子	CLP-480PE U		38
A	**--**	BENCH UNIT	BC-102DR	椅子	CLP-480R (V769710)		
A	**--**	BENCH UNIT	BC-102PE	椅子	CLP-480PE (V769730)		
1	**V769580R**	BENCH BOARD ASSEMBLY	DR	座板ユニット	CLP-480R		21
1	**V7696000**	BENCH BOARD ASSEMBLY	BC-102PE	座板ユニット	CLP-480PE		22
1a	**--**	SEAT ASSEMBLY	DR	座板集成	CLP-480R (V769170)		
1a	**--**	SEAT ASSEMBLY	BC-102PE	座板集成	CLP-480PE (V769190)		
1b	**--**	STRAGE BOX ASSEMBLY	DR	譜面入れ集成	CLP-480R (V769620)		
1b	**--**	STRAGE BOX ASSEMBLY	BC-102PE	譜面入れ集成	CLP-480PE (V769640)		
1ba	**V7396200**	HOLDER, LEG		脚取付隅金具		4	03
1bb	**WE95510R**	BIND HEAD TAPPING SCREW-1	3.5X16 MFZN2B3	TP#1十BIND		32	01
1c	**V7696901**	HINGE	2.0 2 MFZN2BL	蝶番		2	03
1d	**VB89630R**	STAY	MFZN2BL	ステー			04
1e	**WE97100R**	BIND HEAD TAPPING SCREW-1	3.5X14 MFZN2B3	TP#1十BIND		4	01
1f	**--**	SPACER FELT BLACK	15X15X3T	スペーサ	(V792090)	4	
1g	**WF10800R**	FLAT HEAD TAPPING SCREW-1	3.5X14 MFZN2B3	TP#1十FLAT		12	01
2	**V769200R**	LEG ASSEMBLY	BC-102DR	脚柱Ass'y	CLP-480R	4	08
2	**V7692200**	LEG ASSEMBLY	BC-102PE	脚柱Ass'y	CLP-480PE	4	10
3	**WF744500**	WASHER SPRING	10 MFZN2B3	バネ座金		4	01
4	**WF74380R**	HEXAGONAL NUT	M10 #1	ナット6角		4	
		ACCESSORY		付属品			
	V6886800	WRENCH		ベンチスパナ			

✻: New Parts

RANK: Japan only

■ BENCH (BC-204DR/BC-204PE)（椅子）

<Front view / 正面>

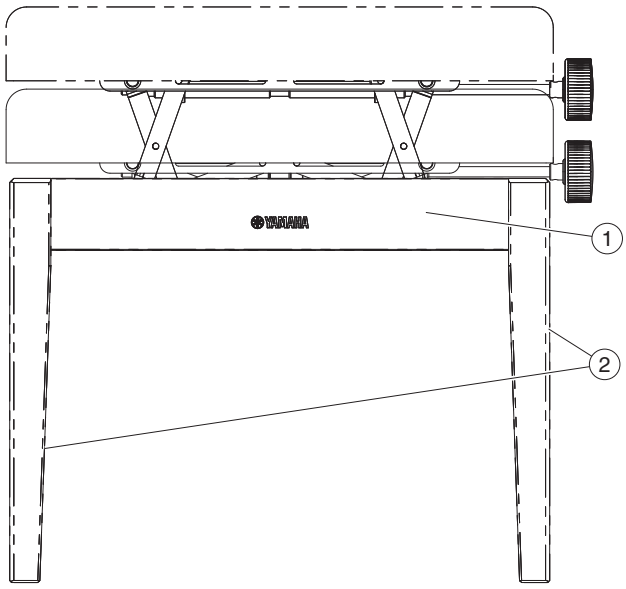

<Bottom view / 下面>

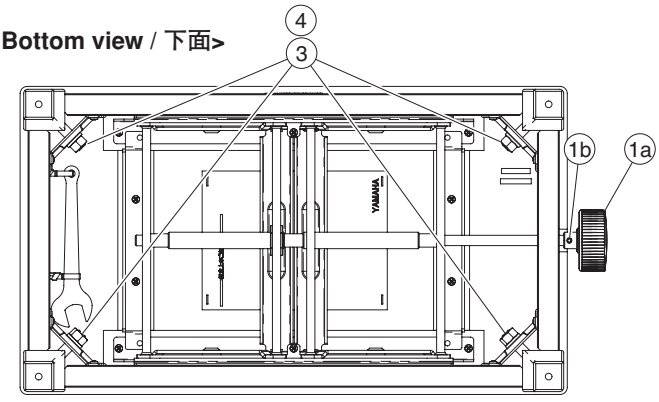

REF NO.	PART NO.	DESCRIPTION		部品名	REMARKS	QTY	RANK
		BENCH	BC-204DR/204PE	同梱品セット椅子	CLP-480R/CLP-480PE		
*	**WV344100**	BENCH	BC-204DR	同梱品セット椅子	CLP-480R J,K,Y,P		
	WU871600	BENCH	BC-204PE	同梱品セット椅子	CLP-480PE J,K,Y,P		
A	--	BENCH UNIT	BC-204DR	椅子	CLP-480R (WV34420)		
A	--	BENCH UNIT	BC-204PE	椅子	CLP-480PE (WU87390)		
1	--	SEAT UNIT	DR	座板ユニット	CLP-480R (WV34430)		
1	--	SEAT UNIT	BC-204PE	座板ユニット	CLP-480PE (WU87530)		
1a	--	HANDLE	:	ニギリ	(WM88270)		
1b	--	SPRING STRAIGHT PIN	4X14	溝付きスプリングピン	(WM88300)		
2	--	LEG ASSEMBLY	DR	脚柱Ａｓｓ’ｙ	CLP-480R (WV34540)		
2	--	LEG ASSEMBLY	BC-204PE	脚柱Ａｓｓ’ｙ	CLP-480PE (WU87540)		
3	**WF744500**	WASHER SPRING	10 MFZN2B3	バネ座金			01
4	**WF74380R**	HEXAGONAL NUT	M10 #1	ナット６角			
		ACCESSORY		付属品			
	V6886800	WRENCH		ベンチスパナ			

*: New Parts

RANK: Japan only

■ ELECTRICAL PARTS（電気部品）

ACDC/CHD

	REF NO.	PART NO.	DESCRIPTION		部品名	REMARKS	QTY	RANK
			ELECTRICAL PARTS		電気部品	CLP-480R/CLP-480PE		
*		**WU471400**	CIRCUIT BOARD	ACDC	ACDCシート	(WU47130)(YC527C0)		
*		**WV216300**	CIRCUIT BOARD	CHD	CHDシート	(WU47130)(YC527C0)		
*		**WV058800**	CIRCUIT BOARD	AJACK	AJACKシート	(WV05780)(YC758B0)		
		WR057300	CIRCUIT BOARD	DJACK	DJACKシート	(WR05720)(X9303B0)		
*		**WV356100**	CIRCUIT BOARD	DM	DMシート	(WV35600)(YC757D0)		
		--	CIRCUIT BOARD	FU160	FU160シート	J (WN30590)(X9604B0) (WN30630)		
		--	CIRCUIT BOARD	FU160	FU160シート	E,B,K (WN30610)(X9604B0) (WN30650)		
		--	CIRCUIT BOARD	FU160	FU160シート	Y,P (WN30620)(X9604B0) (WN30660)		
		--	CIRCUIT BOARD	FU160	FU160シート	U (WV22370)(X9604B0) (WV22380)		
		--	CIRCUIT BOARD	HP	HPシート	(WV24780)(XQ389A0)(XQ390A0) (WV24790)		
*		**WU966100**	CIRCUIT BOARD	MAD	MADシート	(WU96600)(X9083H0)(X9083I0)		
*		**WW228500**	CIRCUIT BOARD	MK-H	MK－Hシート	(WV83160)(YC333D0)		
*		**WW228400**	CIRCUIT BOARD	MK-L	MK－Lシート	(WV83160)(YC333D0)		
*		**WV831700**	CIRCUIT BOARD	MK-M	MK－Mシート	(WV83160)(YC333D0)		
*		**WV401500**	CIRCUIT BOARD	MV1	MV1シート	(WV40120)(X5954E0)		
*		**WV401300**	CIRCUIT BOARD	PNR	PNRシート	(WV40120)(X5954E0)		
		WP029200	CIRCUIT BOARD	PEDAL	PEDALシート	(WQ65870)(X9561D0)		05
		WC56120R	CIRCUIT BOARD	PJK	PJKシート	(WC56110)(X5143A0)		04
		VU65910R	CIRCUIT BOARD	PL	PLシート	(VU65900)(XR898A0)		03
*		**WV401400**	CIRCUIT BOARD	PNL	PNLシート	(WV40110)(X5953F0)		
*		**WW097100**	CIRCUIT BOARD	USB	USBシート	(WW09700)(YD132B0)		
*		**WU471400**	CIRCUIT BOARD	ACDC	ACDCシート	(WU47130)(YC527C0)		
*		**WV216300**	CIRCUIT BOARD	CHD	CHDシート	(WU47130)(YC527C0)		
		WE877900	BIND HEAD SCREW-S	3.0X6 MFZN2W3	Sタイト＋BIND			01
		--	CABLE ASSEMBLY	THERMISTOR	ケーブルAss'y	(WW11880)		
		WF304400	BIND HEAD SCREW	3.0X10 MFZN2B3	小ネジ＋BIND			01
		WF55980R	HEXAGONAL NUT	M3 MFZN2W3	ナット 6角フランジ			01
		--	JUMPER CABLE	0.55	ジャンパー線	(VA07890)		
	C208	**VS194900**	ELECTROLYTIC CAPACITOR	2200 35.0V TATEJI	ケミコン			03
	C209	**VS194900**	ELECTROLYTIC CAPACITOR	2200 35.0V TATEJI	ケミコン			03
	C210	**WK898400**	ELECTROLYTIC CAPACITOR	15000 35.0V TATEJI	ケミコン			
	C211	**WK898400**	ELECTROLYTIC CAPACITOR	15000 35.0V TATEJI	ケミコン			
	C222	**VL23240R**	ELECTROLYTIC CAPACITOR	3300 35.0V TATEJI	ケミコン			04
	CN1	**VB390200**	CONNECTOR	PH 6P TE	ベースポスト			01
	CN2	**VB39040R**	CONNECTOR	PH 8P TE	ベースポスト			01
	CN3	**VF28310R**	CONNECTOR	PH 13P TE	ベースポスト			01
	CN4	**VB39080R**	CONNECTOR	PH 12P TE	ベースポスト			01
	CN201	**LB93208R**	CONNECTOR	VH 8P TE	ベースポスト			01
	CN204	**VL844800**	CONNECTOR	XH 4P TE	ベースツキポスト			01
	CN205	**LB93206R**	CONNECTOR	VH 6P TE	ベースポスト			01
	CN206	**LB93206R**	CONNECTOR	VH 6P TE	ベースポスト			01
	CN207	**LB918020**	CONNECTOR	XH 2P TE	ベースツキポスト			01
	CN208	**VB39000R**	CONNECTOR	PH 4P TE	ベースポスト			01
	DB201	**WU253800**	DIODE STACK	D15XB60-7003 15.0A	Diスタック			
	DB202	**V4756800**	DIODE STACK	S1NB60 1.0A 600V	Diスタック			01
*	DB203	**WU253600**	DIODE STACK	D3SBA60-7103 4.0A	Diスタック			
⚠	FZ201	**WU259300**	CURRENT CUTOFF FUSE	SEMKO/UL/PSE 6.30A 250V	ヒューズ250V			
⚠	FZ202	**WU259300**	CURRENT CUTOFF FUSE	SEMKO/UL/PSE 6.30A 250V	ヒューズ250V			
⚠	FZ203	**WU259300**	CURRENT CUTOFF FUSE	SEMKO/UL/PSE 6.30A 250V	ヒューズ250V			
	IC201	**XJ602A0R**	IC	NJM78M12FA 12V0.5A	IC	REGULATOR +12V		02
	IC202	**XD343A00**	IC	NJM79M12FA -12V	IC	REGULATOR -12V		03
	K201	**--**	HEAT SINK	26-30	ヒートシンク	(WJ14710)		
⚠	R201	**VB471000**	FUSIBLE RESISTOR	1.5 1/2 J YOKOTE	ヒューズ抵抗			
⚠	R202	**VB471000**	FUSIBLE RESISTOR	1.5 1/2 J YOKOTE	ヒューズ抵抗			
	C1	**US065100**	CERAMIC CAPACITOR (CHIP)	0.100 50V Z RECT.	チップセラF			01
	C2	**US063100**	CERAMIC CAPACITOR (CHIP)	1000P 50V K RECT.	チップセラ(B)			01
	-5	**US063100**	CERAMIC CAPACITOR (CHIP)	1000P 50V K RECT.	チップセラ(B)			01
	C6	**US065100**	CERAMIC CAPACITOR (CHIP)	0.100 50V Z RECT.	チップセラF			01
	C7	**US063100**	CERAMIC CAPACITOR (CHIP)	1000P 50V K RECT.	チップセラ(B)			01
	C8	**US063100**	CERAMIC CAPACITOR (CHIP)	1000P 50V K RECT.	チップセラ(B)			01
	C11	**US063100**	CERAMIC CAPACITOR (CHIP)	1000P 50V K RECT.	チップセラ(B)			01
	C12	**US063100**	CERAMIC CAPACITOR (CHIP)	1000P 50V K RECT.	チップセラ(B)			01
	C13	**US065100**	CERAMIC CAPACITOR (CHIP)	0.100 50V Z RECT.	チップセラF			01
	C14	**US063100**	CERAMIC CAPACITOR (CHIP)	1000P 50V K RECT.	チップセラ(B)			01
	C15	**US065100**	CERAMIC CAPACITOR (CHIP)	0.100 50V Z RECT.	チップセラF			01
	C16	**US065100**	CERAMIC CAPACITOR (CHIP)	0.100 50V Z RECT.	チップセラF			01
	C17	**US062100**	CERAMIC CAPACITOR (CHIP)	100P 50V J RECT.	チップセラ(SL)			01
	C18	**US062100**	CERAMIC CAPACITOR (CHIP)	100P 50V J RECT.	チップセラ(SL)			01

*: New Parts

RANK: Japan only

ACDC/CHD

REF NO.	PART NO.	DESCRIPTION		部品名	REMARKS	QTY	RANK
C19	**US065100**	CERAMIC CAPACITOR (CHIP)	0.100 50V Z RECT.	チップセラ F			01
-24	**US065100**	CERAMIC CAPACITOR (CHIP)	0.100 50V Z RECT.	チップセラ F			01
C31	**US065100**	CERAMIC CAPACITOR (CHIP)	0.100 50V Z RECT.	チップセラ F			01
C50	**US062100**	CERAMIC CAPACITOR (CHIP)	100P 50V J RECT.	チップセラ(SL)			01
C51	**US062100**	CERAMIC CAPACITOR (CHIP)	100P 50V J RECT.	チップセラ(SL)			01
C54	**US062100**	CERAMIC CAPACITOR (CHIP)	100P 50V J RECT.	チップセラ(SL)			01
C55	**US062100**	CERAMIC CAPACITOR (CHIP)	100P 50V J RECT.	チップセラ(SL)			01
C72	**US063100**	CERAMIC CAPACITOR (CHIP)	1000P 50V K RECT.	チップセラ(B)			01
-91	**US063100**	CERAMIC CAPACITOR (CHIP)	1000P 50V K RECT.	チップセラ(B)			01
C92	**US062100**	CERAMIC CAPACITOR (CHIP)	100P 50V J RECT.	チップセラ(SL)			01
C93	**US062100**	CERAMIC CAPACITOR (CHIP)	100P 50V J RECT.	チップセラ(SL)			01
C202	**V754500R**	MONOLITHIC CERAMIC CAP(CHIP)	0.022 250V K RECT.	チップ積層セラコン			01
C203	**V754500R**	MONOLITHIC CERAMIC CAP(CHIP)	0.022 250V K RECT.	チップ積層セラコン			01
C204	**US065100**	CERAMIC CAPACITOR (CHIP)	0.100 50V Z RECT.	チップセラ F			01
-207	**US065100**	CERAMIC CAPACITOR (CHIP)	0.100 50V Z RECT.	チップセラ F			01
C214	**V754500R**	MONOLITHIC CERAMIC CAP(CHIP)	0.022 250V K RECT.	チップ積層セラコン			01
C215	**US065100**	CERAMIC CAPACITOR (CHIP)	0.100 50V Z RECT.	チップセラ F			01
-219	**US065100**	CERAMIC CAPACITOR (CHIP)	0.100 50V Z RECT.	チップセラ F			01
C223	**US065100**	CERAMIC CAPACITOR (CHIP)	0.100 50V Z RECT.	チップセラ F			01
-228	**US065100**	CERAMIC CAPACITOR (CHIP)	0.100 50V Z RECT.	チップセラ F			01
IC1	**X6897A00**	IC	BA4560RF-E2	IC	OP AMP		01
-6	**X6897A00**	IC	BA4560RF-E2	IC	OP AMP		01
L1	**VY65720R**	CHIP INDUCTANCE	600 BK1608HM601-T	チップインダクタ			01
-9	**VY65720R**	CHIP INDUCTANCE	600 BK1608HM601-T	チップインダクタ			01
L1	**WG595200**	CHIP INDUCTANCE	GZ1608D601 1608	チップインダクタ			
-9	**WG595200**	CHIP INDUCTANCE	GZ1608D601 1608	チップインダクタ			
R1	**RD350001**	CARBON RESISTOR (CHIP)	0 63M J RECT.	チップ抵抗			01
R2	**RD350001**	CARBON RESISTOR (CHIP)	0 63M J RECT.	チップ抵抗			01
R3	**RD357100**	CARBON RESISTOR (CHIP)	10.0K 63M J RECT.	チップ抵抗			01
R4	**RD357100**	CARBON RESISTOR (CHIP)	10.0K 63M J RECT.	チップ抵抗			01
R7	**RD357100**	CARBON RESISTOR (CHIP)	10.0K 63M J RECT.	チップ抵抗			01
-10	**RD357100**	CARBON RESISTOR (CHIP)	10.0K 63M J RECT.	チップ抵抗			01
R11	**RD355100**	CARBON RESISTOR (CHIP)	100.0 63M J RECT.	チップ抵抗			01
R12	**RD355100**	CARBON RESISTOR (CHIP)	100.0 63M J RECT.	チップ抵抗			01
R35	**RD350001**	CARBON RESISTOR (CHIP)	0 63M J RECT.	チップ抵抗			01
R36	**RD355100**	CARBON RESISTOR (CHIP)	100.0 63M J RECT.	チップ抵抗			01
R37	**RD350001**	CARBON RESISTOR (CHIP)	0 63M J RECT.	チップ抵抗			01
R38	**RD355100**	CARBON RESISTOR (CHIP)	100.0 63M J RECT.	チップ抵抗			01
R39	**RD356680**	CARBON RESISTOR (CHIP)	6.8K 63M J RECT.	チップ抵抗			01
-42	**RD356680**	CARBON RESISTOR (CHIP)	6.8K 63M J RECT.	チップ抵抗			01
R43	**RF456680**	CARBON RESISTOR (CHIP)	6.8K D RECT.	チップ抵抗			
-46	**RF456680**	CARBON RESISTOR (CHIP)	6.8K D RECT.	チップ抵抗			
R47	**RD356560**	CARBON RESISTOR (CHIP)	5.6K 63M J RECT.	チップ抵抗			01
-52	**RD356560**	CARBON RESISTOR (CHIP)	5.6K 63M J RECT.	チップ抵抗			01
R53	**RF456560**	CARBON RESISTOR (CHIP)	5.6K D RECT.	チップ抵抗			
R54	**RF456560**	CARBON RESISTOR (CHIP)	5.6K D RECT.	チップ抵抗			
R55	**RD356560**	CARBON RESISTOR (CHIP)	5.6K 63M J RECT.	チップ抵抗			01
R56	**RD356560**	CARBON RESISTOR (CHIP)	5.6K 63M J RECT.	チップ抵抗			01
R57	**RF456560**	CARBON RESISTOR (CHIP)	5.6K D RECT.	チップ抵抗			
R58	**RF456560**	CARBON RESISTOR (CHIP)	5.6K D RECT.	チップ抵抗			
R59	**RD356560**	CARBON RESISTOR (CHIP)	5.6K 63M J RECT.	チップ抵抗			01
-64	**RD356560**	CARBON RESISTOR (CHIP)	5.6K 63M J RECT.	チップ抵抗			01
R65	**RD350001**	CARBON RESISTOR (CHIP)	0 63M J RECT.	チップ抵抗			01
-68	**RD350001**	CARBON RESISTOR (CHIP)	0 63M J RECT.	チップ抵抗			01
R73	**RD356560**	CARBON RESISTOR (CHIP)	5.6K 63M J RECT.	チップ抵抗			01
R74	**RD356560**	CARBON RESISTOR (CHIP)	5.6K 63M J RECT.	チップ抵抗			01
R75	**RD356470**	CARBON RESISTOR (CHIP)	4.7K 63M J RECT.	チップ抵抗			01
R76	**RD356470**	CARBON RESISTOR (CHIP)	4.7K 63M J RECT.	チップ抵抗			01
R77	**RD356560**	CARBON RESISTOR (CHIP)	5.6K 63M J RECT.	チップ抵抗			01
R78	**RD356560**	CARBON RESISTOR (CHIP)	5.6K 63M J RECT.	チップ抵抗			01
R79	**RD356820**	CARBON RESISTOR (CHIP)	8.2K 63M J RECT.	チップ抵抗			01
R80	**RD356820**	CARBON RESISTOR (CHIP)	8.2K 63M J RECT.	チップ抵抗			01
R81	**RD357100**	CARBON RESISTOR (CHIP)	10.0K 63M J RECT.	チップ抵抗			01
R82	**RD357100**	CARBON RESISTOR (CHIP)	10.0K 63M J RECT.	チップ抵抗			01
R83	**RD355100**	CARBON RESISTOR (CHIP)	100.0 63M J RECT.	チップ抵抗			01
-94	**RD355100**	CARBON RESISTOR (CHIP)	100.0 63M J RECT.	チップ抵抗			01
R203	**RD357560**	CARBON RESISTOR (CHIP)	56.0K 63M J RECT.	チップ抵抗			01
R204	**RD357560**	CARBON RESISTOR (CHIP)	56.0K 63M J RECT.	チップ抵抗			01
R205	**RD15627R**	CARBON RESISTOR (CHIP)	2.7K 1/4 J TP	チップ抵抗			
R206	**RD357560**	CARBON RESISTOR (CHIP)	56.0K 63M J RECT.	チップ抵抗			01

✻: New Parts

RANK: Japan only

ACDC/CHD and AJACK

REF NO.	PART NO.	DESCRIPTION		部品名	REMARKS	QTY	RANK
R207	**RD35747R**	CARBON RESISTOR (CHIP)	47.0K 63M J RECT.	チップ抵抗			01
R208	**RD357100**	CARBON RESISTOR (CHIP)	10.0K 63M J RECT.	チップ抵抗			01
R209	**RD15627R**	CARBON RESISTOR (CHIP)	2.7K 1/4 J TP	チップ抵抗			
C9	**UR838100**	ELECTROLYTIC CAPACITOR	100.00 16.0V RX TP	ケミコン			01
C10	**UR838100**	ELECTROLYTIC CAPACITOR	100.00 16.0V RX TP	ケミコン			01
C48	**UA353560**	POLYESTER FILM CAPACITOR	5600P 50V J RX TP	マイラーコン			
C48	**UA953560**	POLYESTER FILM CAPACITOR	5600P 50V J RX TP	マイラーコン			01
C49	**UA353560**	POLYESTER FILM CAPACITOR	5600P 50V J RX TP	マイラーコン			
C49	**UA953560**	POLYESTER FILM CAPACITOR	5600P 50V J RX TP	マイラーコン			01
C52	**UA353220**	POLYESTER FILM CAPACITOR	2200P 50V J RX TP	マイラーコン			01
C52	**UA953220**	POLYESTER FILM CAPACITOR	2200P 50V J RX TP	マイラーコン			01
C53	**UA353220**	POLYESTER FILM CAPACITOR	2200P 50V J RX TP	マイラーコン			01
C53	**UA953220**	POLYESTER FILM CAPACITOR	2200P 50V J RX TP	マイラーコン			01
C56	**UA353220**	POLYESTER FILM CAPACITOR	2200P 50V J RX TP	マイラーコン			01
C56	**UA953220**	POLYESTER FILM CAPACITOR	2200P 50V J RX TP	マイラーコン			01
C57	**UA353220**	POLYESTER FILM CAPACITOR	2200P 50V J RX TP	マイラーコン			01
C57	**UA953220**	POLYESTER FILM CAPACITOR	2200P 50V J RX TP	マイラーコン			01
C60	**UA354100**	POLYESTER FILM CAPACITOR	0.0100 50V J RX TP	マイラーコン			01
C61	**UA354100**	POLYESTER FILM CAPACITOR	0.0100 50V J RX TP	マイラーコン			01
C62	**UA353390**	POLYESTER FILM CAPACITOR	3900P 50V J RX TP	マイラーコン			01
C62	**UA953390**	POLYESTER FILM CAPACITOR	3900P 50V J RX TP	マイラーコン			01
C63	**UA353390**	POLYESTER FILM CAPACITOR	3900P 50V J RX TP	マイラーコン			01
C63	**UA953390**	POLYESTER FILM CAPACITOR	3900P 50V J RX TP	マイラーコン			01
C64	**UA354330**	POLYESTER FILM CAPACITOR	0.0330 50V J RX TP	マイラーコン			01
C64	**UA954330**	POLYESTER FILM CAPACITOR	0.0330 50V J RX TP	マイラーコン			01
C65	**UA354330**	POLYESTER FILM CAPACITOR	0.0330 50V J RX TP	マイラーコン			01
C65	**UA954330**	POLYESTER FILM CAPACITOR	0.0330 50V J RX TP	マイラーコン			01
C66	**UA354390**	POLYESTER FILM CAPACITOR	0.0390 50V J RX TP	マイラーコン			01
C66	**UA954390**	POLYESTER FILM CAPACITOR	0.0390 50V J RX TP	マイラーコン			01
C67	**UA354390**	POLYESTER FILM CAPACITOR	0.0390 50V J RX TP	マイラーコン			01
C67	**UA954390**	POLYESTER FILM CAPACITOR	0.0390 50V J RX TP	マイラーコン			01
C68	**UA354100**	POLYESTER FILM CAPACITOR	0.0100 50V J RX TP	マイラーコン			01
C69	**UA354100**	POLYESTER FILM CAPACITOR	0.0100 50V J RX TP	マイラーコン			01
C70	**UA353390**	POLYESTER FILM CAPACITOR	3900P 50V J RX TP	マイラーコン			01
C70	**UA953390**	POLYESTER FILM CAPACITOR	3900P 50V J RX TP	マイラーコン			01
C71	**UA353390**	POLYESTER FILM CAPACITOR	3900P 50V J RX TP	マイラーコン			01
C71	**UA953390**	POLYESTER FILM CAPACITOR	3900P 50V J RX TP	マイラーコン			01
C201	**UR866220**	ELECTROLYTIC CAPACITOR	2.20 50.0V RX TP	ケミコン			01
C212	**UR866220**	ELECTROLYTIC CAPACITOR	2.20 50.0V RX TP	ケミコン			01
C213	**UR866220**	ELECTROLYTIC CAPACITOR	2.20 50.0V RX TP	ケミコン			01
C220	**UR838100**	ELECTROLYTIC CAPACITOR	100.00 16.0V RX TP	ケミコン			01
C221	**UR838100**	ELECTROLYTIC CAPACITOR	100.00 16.0V RX TP	ケミコン			01
L201	**GE300670**	FERRIT	BL02RN2R1P1A TATET	フェライトビーズ			02
-203	**GE300670**	FERRIT	BL02RN2R1P1A TATET	フェライトビーズ			02
TR201	**IC1815MR**	TRANSISTOR	2SC1815 Y,GR TP	トランジスタ 2SC			01
TR202	**IC1815MR**	TRANSISTOR	2SC1815 Y,GR TP	トランジスタ 2SC			01
D201	**WM881700**	DIODE	1A4-F 52	ダイオード			01
D201	**WM881800**	DIODE	1A4-E 26	ダイオード			
D202	**WM881700**	DIODE	1A4-F 52	ダイオード			01
D202	**WM881800**	DIODE	1A4-E 26	ダイオード			
D203	**VB941200**	DIODE	1SS133,1SS176 TE-5	ダイオード			01
-206	**VB941200**	DIODE	1SS133,1SS176 TE-5	ダイオード			01
D203	**VD631600**	DIODE	1SS133,176,HSS104	ダイオード			01
-206	**VD631600**	DIODE	1SS133,176,HSS104	ダイオード			01
J1	**--**	JUMPER CABLE	0.55	ジャンパー線	(VA07890)		
J2	**--**	JUMPER CABLE	0.55	ジャンパー線	(VA07890)		
J201	**--**	JUMPER CABLE	0.55	ジャンパー線	(VA07890)		
*	**WV058800**	CIRCUIT BOARD	AJACK	AJACKシート	(WV05780)(YC758B0)		
	--	JUMPER CABLE	0.55	ジャンパー線	(VA07890)		
CN1	**VB39070R**	CONNECTOR	PH 11P TE	ベースポスト			01
CN2	**VB390200**	CONNECTOR	PH 6P TE	ベースポスト			01
CN4	**VB39030R**	CONNECTOR	PH 7P TE	ベースポスト			01
CN5	**LB918020**	CONNECTOR	XH 2P TE	ベーステツキポスト			01
JK1	**WJ306200**	CONNECTOR	MSJ-064-15A B AG	ホーンコネクタ			01
JK2	**VS11540R**	CONNECTOR BLACK	LGR4609-7100F	ホーンコネクタ（黒）			01
JK3	**WJ306200**	CONNECTOR	MSJ-064-15A B AG	ホーンコネクタ			01
JK4	**VS11540R**	CONNECTOR BLACK	LGR4609-7100F	ホーンコネクタ（黒）			01
RY1	**V824560R**	RELAY	DC ATX203	リレー			04
RY1	**V8616500**	RELAY	DC G6S-2 12V	リレー 12V			04

✻: New Parts

RANK: Japan only

AJACK

REF NO.	PART NO.	DESCRIPTION		部品名	REMARKS	QTY	RANK
RY1	**WB17080R**	RELAY	DC NA-12W-K 12V	リレー 12V			04
RY1	**WB751900**	RELAY	DC EC2-12NU-F 12V	リレー 12V			03
RY2	**V824560R**	RELAY	DC ATX203	リレー			04
RY2	**V8616500**	RELAY	DC G6S-2 12V	リレー 12V			04
RY2	**WB17080R**	RELAY	DC NA-12W-K 12V	リレー 12V			04
RY2	**WB751900**	RELAY	DC EC2-12NU-F 12V	リレー 12V			03
C1	**RD350001**	CARBON RESISTOR (CHIP)	0 63M J RECT.	チップ抵抗			01
C3	**V8085400**	CERAMIC CAPACITOR (CHIP)	0.1000 25V K RECT.	チップセラ(B)			01
C7	**V8085400**	CERAMIC CAPACITOR (CHIP)	0.1000 25V K RECT.	チップセラ(B)			01
C8	**V8085400**	CERAMIC CAPACITOR (CHIP)	0.1000 25V K RECT.	チップセラ(B)			01
C11	**V8085400**	CERAMIC CAPACITOR (CHIP)	0.1000 25V K RECT.	チップセラ(B)			01
C13	**US063100**	CERAMIC CAPACITOR (CHIP)	1000P 50V K RECT.	チップセラ(B)			01
C14	**US063100**	CERAMIC CAPACITOR (CHIP)	1000P 50V K RECT.	チップセラ(B)			01
C16	**V8085400**	CERAMIC CAPACITOR (CHIP)	0.1000 25V K RECT.	チップセラ(B)			01
-18	**V8085400**	CERAMIC CAPACITOR (CHIP)	0.1000 25V K RECT.	チップセラ(B)			01
C19	**US062220**	CERAMIC CAPACITOR (CHIP)	220P 50V J RECT.	チップセラ(SL)			01
C31	**V8085400**	CERAMIC CAPACITOR (CHIP)	0.1000 25V K RECT.	チップセラ(B)			01
C32	**US062100**	CERAMIC CAPACITOR (CHIP)	100P 50V J RECT.	チップセラ(SL)			01
C33	**US062100**	CERAMIC CAPACITOR (CHIP)	100P 50V J RECT.	チップセラ(SL)			01
C36	**V8085400**	CERAMIC CAPACITOR (CHIP)	0.1000 25V K RECT.	チップセラ(B)			01
C37	**US062220**	CERAMIC CAPACITOR (CHIP)	220P 50V J RECT.	チップセラ(SL)			01
-39	**US062220**	CERAMIC CAPACITOR (CHIP)	220P 50V J RECT.	チップセラ(SL)			01
C40	**US06233R**	CERAMIC CAPACITOR (CHIP)	330P 50V J RECT.	チップセラ(SL)			01
C44	**US06233R**	CERAMIC CAPACITOR (CHIP)	330P 50V J RECT.	チップセラ(SL)			01
-46	**US06233R**	CERAMIC CAPACITOR (CHIP)	330P 50V J RECT.	チップセラ(SL)			01
C49	**V8085400**	CERAMIC CAPACITOR (CHIP)	0.1000 25V K RECT.	チップセラ(B)			01
C56	**US063100**	CERAMIC CAPACITOR (CHIP)	1000P 50V K RECT.	チップセラ(B)			01
-59	**US063100**	CERAMIC CAPACITOR (CHIP)	1000P 50V K RECT.	チップセラ(B)			01
C62	**US064100**	CERAMIC CAPACITOR (CHIP)	0.0100 50V K RECT.	チップセラ(B)			01
C65	**V8085400**	CERAMIC CAPACITOR (CHIP)	0.1000 25V K RECT.	チップセラ(B)			01
C66	**V8085400**	CERAMIC CAPACITOR (CHIP)	0.1000 25V K RECT.	チップセラ(B)			01
C67	**US064100**	CERAMIC CAPACITOR (CHIP)	0.0100 50V K RECT.	チップセラ(B)			01
C68	**US064100**	CERAMIC CAPACITOR (CHIP)	0.0100 50V K RECT.	チップセラ(B)			01
C69	**V8085400**	CERAMIC CAPACITOR (CHIP)	0.1000 25V K RECT.	チップセラ(B)			01
C70	**US063100**	CERAMIC CAPACITOR (CHIP)	1000P 50V K RECT.	チップセラ(B)			01
C71	**V8085400**	CERAMIC CAPACITOR (CHIP)	0.1000 25V K RECT.	チップセラ(B)			01
C72	**V8085400**	CERAMIC CAPACITOR (CHIP)	0.1000 25V K RECT.	チップセラ(B)			01
C73	**US063100**	CERAMIC CAPACITOR (CHIP)	1000P 50V K RECT.	チップセラ(B)			01
C79	**US063100**	CERAMIC CAPACITOR (CHIP)	1000P 50V K RECT.	チップセラ(B)			01
C80	**US063100**	CERAMIC CAPACITOR (CHIP)	1000P 50V K RECT.	チップセラ(B)			01
C81	**V8085400**	CERAMIC CAPACITOR (CHIP)	0.1000 25V K RECT.	チップセラ(B)			01
C84	**US062100**	CERAMIC CAPACITOR (CHIP)	100P 50V J RECT.	チップセラ(SL)			01
C85	**US062100**	CERAMIC CAPACITOR (CHIP)	100P 50V J RECT.	チップセラ(SL)			01
C86	**V8085400**	CERAMIC CAPACITOR (CHIP)	0.1000 25V K RECT.	チップセラ(B)			01
C103	**V8085400**	CERAMIC CAPACITOR (CHIP)	0.1000 25V K RECT.	チップセラ(B)			01
C104	**V8085400**	CERAMIC CAPACITOR (CHIP)	0.1000 25V K RECT.	チップセラ(B)			01
IC1	**X5049A0R**	IC	NJM4556AM-TE1	IC	OP AMP		02
IC2	**X6897A00**	IC	BA4560RF-E2	IC	OP AMP		01
IC3	**X6897A00**	IC	BA4560RF-E2	IC	OP AMP		01
L3	**VY65720R**	CHIP INDUCTANCE	600 BK1608HM601-T	チップインダクタ			01
L4	**VY65720R**	CHIP INDUCTANCE	600 BK1608HM601-T	チップインダクタ			01
L13	**VY65720R**	CHIP INDUCTANCE	600 BK1608HM601-T	チップインダクタ			01
L14	**VY65720R**	CHIP INDUCTANCE	600 BK1608HM601-T	チップインダクタ			01
R1	**RD355220**	CARBON RESISTOR (CHIP)	220.0 63M J RECT.	チップ抵抗			01
R2	**RD356100**	CARBON RESISTOR (CHIP)	1.0K 63M J RECT.	チップ抵抗			01
R3	**RD356470**	CARBON RESISTOR (CHIP)	4.7K 63M J RECT.	チップ抵抗			01
R4	**RD357220**	CARBON RESISTOR (CHIP)	22.0K 63M J RECT.	チップ抵抗			01
R5	**RD356470**	CARBON RESISTOR (CHIP)	4.7K 63M J RECT.	チップ抵抗			01
R6	**RD356470**	CARBON RESISTOR (CHIP)	4.7K 63M J RECT.	チップ抵抗			01
R7	**RD357560**	CARBON RESISTOR (CHIP)	56.0K 63M J RECT.	チップ抵抗			01
R8	**RD357330**	CARBON RESISTOR (CHIP)	33.0K 63M J RECT.	チップ抵抗			01
R9	**RD357560**	CARBON RESISTOR (CHIP)	56.0K 63M J RECT.	チップ抵抗			01
R10	**RD356470**	CARBON RESISTOR (CHIP)	4.7K 63M J RECT.	チップ抵抗			01
R15	**RD356680**	CARBON RESISTOR (CHIP)	6.8K 63M J RECT.	チップ抵抗			01
-18	**RD356680**	CARBON RESISTOR (CHIP)	6.8K 63M J RECT.	チップ抵抗			01
R19	**RD355150**	CARBON RESISTOR (CHIP)	150.0 63M J RECT.	チップ抵抗			01
R20	**RD355150**	CARBON RESISTOR (CHIP)	150.0 63M J RECT.	チップ抵抗			01
R21	**RD357100**	CARBON RESISTOR (CHIP)	10.0K 63M J RECT.	チップ抵抗			01
-24	**RD357100**	CARBON RESISTOR (CHIP)	10.0K 63M J RECT.	チップ抵抗			01
R25	**RD356470**	CARBON RESISTOR (CHIP)	4.7K 63M J RECT.	チップ抵抗			01

✻: New Parts

RANK: Japan only

AJACK and DJACK

REF NO.	PART NO.	DESCRIPTION		部品名	REMARKS	QTY	RANK
R27	**RD356470**	CARBON RESISTOR (CHIP)	4.7K 63M J RECT.	チップ抵抗			01
R31	**RD357120**	CARBON RESISTOR (CHIP)	12.0K 63M J RECT.	チップ抵抗			01
R32	**RD357120**	CARBON RESISTOR (CHIP)	12.0K 63M J RECT.	チップ抵抗			01
R34	**RD356470**	CARBON RESISTOR (CHIP)	4.7K 63M J RECT.	チップ抵抗			01
R35	**RD356470**	CARBON RESISTOR (CHIP)	4.7K 63M J RECT.	チップ抵抗			01
R37	**RD357120**	CARBON RESISTOR (CHIP)	12.0K 63M J RECT.	チップ抵抗			01
R38	**RD357120**	CARBON RESISTOR (CHIP)	12.0K 63M J RECT.	チップ抵抗			01
R41	**RD356470**	CARBON RESISTOR (CHIP)	4.7K 63M J RECT.	チップ抵抗			01
R42	**RD355100**	CARBON RESISTOR (CHIP)	100.0 63M J RECT.	チップ抵抗			01
R43	**RD355100**	CARBON RESISTOR (CHIP)	100.0 63M J RECT.	チップ抵抗			01
R44	**RD350001**	CARBON RESISTOR (CHIP)	0 63M J RECT.	チップ抵抗			01
R45	**RD355100**	CARBON RESISTOR (CHIP)	100.0 63M J RECT.	チップ抵抗			01
R46	**RD355100**	CARBON RESISTOR (CHIP)	100.0 63M J RECT.	チップ抵抗			01
R49	**RD358100**	CARBON RESISTOR (CHIP)	100.0K 63M J RECT.	チップ抵抗			01
R50	**RD358100**	CARBON RESISTOR (CHIP)	100.0K 63M J RECT.	チップ抵抗			01
R51	**RD350001**	CARBON RESISTOR (CHIP)	0 63M J RECT.	チップ抵抗			01
R53	**RD356390**	CARBON RESISTOR (CHIP)	3.9K 63M J RECT.	チップ抵抗			01
R54	**RD356390**	CARBON RESISTOR (CHIP)	3.9K 63M J RECT.	チップ抵抗			01
R55	**RD357100**	CARBON RESISTOR (CHIP)	10.0K 63M J RECT.	チップ抵抗			01
R56	**RD357100**	CARBON RESISTOR (CHIP)	10.0K 63M J RECT.	チップ抵抗			01
R61	**RD356470**	CARBON RESISTOR (CHIP)	4.7K 63M J RECT.	チップ抵抗			01
R62	**RD356470**	CARBON RESISTOR (CHIP)	4.7K 63M J RECT.	チップ抵抗			01
R63	**RD350001**	CARBON RESISTOR (CHIP)	0 63M J RECT.	チップ抵抗			01
-66	**RD350001**	CARBON RESISTOR (CHIP)	0 63M J RECT.	チップ抵抗			01
R67	**RD356470**	CARBON RESISTOR (CHIP)	4.7K 63M J RECT.	チップ抵抗			01
R68	**RD355100**	CARBON RESISTOR (CHIP)	100.0 63M J RECT.	チップ抵抗			01
R69	**RD355100**	CARBON RESISTOR (CHIP)	100.0 63M J RECT.	チップ抵抗			01
R72	**RD357100**	CARBON RESISTOR (CHIP)	10.0K 63M J RECT.	チップ抵抗			01
R77	**RD350001**	CARBON RESISTOR (CHIP)	0 63M J RECT.	チップ抵抗			01
R78	**RD350001**	CARBON RESISTOR (CHIP)	0 63M J RECT.	チップ抵抗			01
R84	**RD350001**	CARBON RESISTOR (CHIP)	0 63M J RECT.	チップ抵抗			01
R85	**RD350001**	CARBON RESISTOR (CHIP)	0 63M J RECT.	チップ抵抗			01
R90	**RD356680**	CARBON RESISTOR (CHIP)	6.8K 63M J RECT.	チップ抵抗			01
-93	**RD356680**	CARBON RESISTOR (CHIP)	6.8K 63M J RECT.	チップ抵抗			01
R94	**RD355560**	CARBON RESISTOR (CHIP)	560.0 63M J RECT.	チップ抵抗			01
R95	**RD355560**	CARBON RESISTOR (CHIP)	560.0 63M J RECT.	チップ抵抗			01
R96	**RD357100**	CARBON RESISTOR (CHIP)	10.0K 63M J RECT.	チップ抵抗			01
R97	**RD357100**	CARBON RESISTOR (CHIP)	10.0K 63M J RECT.	チップ抵抗			01
TR1	**VJ92710R**	TRANSISTOR	2SC2712-Y(TE85R,F)	トランジスタ 2SC			01
-4	**VJ92710R**	TRANSISTOR	2SC2712-Y(TE85R,F)	トランジスタ 2SC			01
TR1	**VV556400**	TRANSISTOR	2SC2412K Q,R,S TP	トランジスタ			01
-4	**VV556400**	TRANSISTOR	2SC2412K Q,R,S TP	トランジスタ			01
TR1	**VV92540R**	TRANSISTOR	2SC2712-GR(TE85L,F	チップトランジスタ			01
-4	**VV92540R**	TRANSISTOR	2SC2712-GR(TE85L,F	チップトランジスタ			01
TR1	**WC529400**	TRANSISTOR	KTC3875S-Y,GR-RTK/	トランジスタ			01
-4	**WC529400**	TRANSISTOR	KTC3875S-Y,GR-RTK/	トランジスタ			01
C4	**UR838100**	ELECTROLYTIC CAPACITOR	100.00 16.0V RX TP	ケミコン			01
-6	**UR838100**	ELECTROLYTIC CAPACITOR	100.00 16.0V RX TP	ケミコン			01
C12	**UR838100**	ELECTROLYTIC CAPACITOR	100.00 16.0V RX TP	ケミコン			01
C20	**UR867100**	ELECTROLYTIC CAPACITOR	10.00 50.0V RX TP	ケミコン			01
C21	**UR867100**	ELECTROLYTIC CAPACITOR	10.00 50.0V RX TP	ケミコン			01
C26	**UR867100**	ELECTROLYTIC CAPACITOR	10.00 50.0V RX TP	ケミコン			01
-29	**UR867100**	ELECTROLYTIC CAPACITOR	10.00 50.0V RX TP	ケミコン			01
C30	**UR838100**	ELECTROLYTIC CAPACITOR	100.00 16.0V RX TP	ケミコン			01
C41	**UR838100**	ELECTROLYTIC CAPACITOR	100.00 16.0V RX TP	ケミコン			01
C48	**UR838100**	ELECTROLYTIC CAPACITOR	100.00 16.0V RX TP	ケミコン			01
C50	**UN848100**	ELECTROLYTIC CAPACITOR BP	100.00 25.0V RX TP	BPケミコン			01
C51	**UN848100**	ELECTROLYTIC CAPACITOR BP	100.00 25.0V RX TP	BPケミコン			01
C52	**UN867100**	ELECTROLYTIC CAPACITOR BP	10.00 50.0V RX TP	BPケミコン			01
-55	**UN867100**	ELECTROLYTIC CAPACITOR BP	10.00 50.0V RX TP	BPケミコン			01
D1	**VD631600**	DIODE	1SS133,176,HSS104	ダイオード			01
-4	**VD631600**	DIODE	1SS133,176,HSS104	ダイオード			01
J100	**--**	JUMPER CABLE	0.55	ジャンパー線	(VA07890)		
L1	**--**	JUMPER CABLE	0.55	ジャンパー線	(VA07890)		
L2	**--**	JUMPER CABLE	0.55	ジャンパー線	(VA07890)		
	WR057300	CIRCUIT BOARD DJACK	DJACK	DJACKシート	(WR05720)(X9303B0)		
C10	**UR867220**	ELECTROLYTIC CAPACITOR	22.00 50.0V RX TP	ケミコン			01
CN2	**VB39010R**	CONNECTOR	PH 5P TE	ベースポスト			01
CN4	**VB39060R**	CONNECTOR	PH 10P TE	ベースポスト			01

✻: New Parts

RANK: Japan only

DJACK and DM

REF NO.	PART NO.	DESCRIPTION		部品名	REMARKS	QTY	RANK
IC1	**VD47320R**	IC	6N137-000E	フォトカプラ			05
JK2	**V902080R**	CONNECTOR	USB 4P SE	USBコネクタ B	USB TO HOST		02
JK4	**VT20250R**	CONNECTOR	JACK 5P YKF51-5066	DINコネクタ	MIDI IN		01
JK5	**VT20250R**	CONNECTOR	JACK 5P YKF51-5066	DINコネクタ	MIDI OUT		01
JK6	**VT20250R**	CONNECTOR	JACK 5P YKF51-5066	DINコネクタ	MIDI THRU		01
JK7	**VS11540R**	CONNECTOR BLACK	LGR4609-7100F	ホーンコネクタ（黒）	AUX PEDAL		01
C1	**US064100**	CERAMIC CAPACITOR (CHIP)	0.0100 50V K RECT.	チップセラ（B）			01
C11	**US064100**	CERAMIC CAPACITOR (CHIP)	0.0100 50V K RECT.	チップセラ（B）			01
-13	**US064100**	CERAMIC CAPACITOR (CHIP)	0.0100 50V K RECT.	チップセラ（B）			01
C14	**US063100**	CERAMIC CAPACITOR (CHIP)	1000P 50V K RECT.	チップセラ（B）			01
C15	**US064100**	CERAMIC CAPACITOR (CHIP)	0.0100 50V K RECT.	チップセラ（B）			01
C16	**US064100**	CERAMIC CAPACITOR (CHIP)	0.0100 50V K RECT.	チップセラ（B）			01
C17	**US063100**	CERAMIC CAPACITOR (CHIP)	1000P 50V K RECT.	チップセラ（B）			01
D3	**WG139300**	DIODE	KDS4148U-RTK/P TE	ダイオード			
D4	**WG139300**	DIODE	KDS4148U-RTK/P TE	ダイオード			
D7	**WG139300**	DIODE	KDS4148U-RTK/P TE	ダイオード			
D8	**WG139300**	DIODE	KDS4148U-RTK/P TE	ダイオード			
D11	**WG139300**	DIODE	KDS4148U-RTK/P TE	ダイオード			
D13	**WG139300**	DIODE	KDS4148U-RTK/P TE	ダイオード			
D14	**WG139300**	DIODE	KDS4148U-RTK/P TE	ダイオード			
L1	**V523910R**	COIL	DLP31SN121ML2L 3	コモンモードコイル			03
L3	**VY65720R**	CHIP INDUCTANCE	600 BK1608HM601-T	チップインダクタ			01
-6	**VY65720R**	CHIP INDUCTANCE	600 BK1608HM601-T	チップインダクタ			01
L3	**WG595200**	CHIP INDUCTANCE	GZ1608D601 1608	チップインダクタ			
-6	**WG595200**	CHIP INDUCTANCE	GZ1608D601 1608	チップインダクタ			
L8	**VY65720R**	CHIP INDUCTANCE	600 BK1608HM601-T	チップインダクタ			01
-12	**VY65720R**	CHIP INDUCTANCE	600 BK1608HM601-T	チップインダクタ			01
L8	**WG595200**	CHIP INDUCTANCE	GZ1608D601 1608	チップインダクタ			
-12	**WG595200**	CHIP INDUCTANCE	GZ1608D601 1608	チップインダクタ			
R3	**RD357220**	CARBON RESISTOR (CHIP)	22.0K 63M J RECT.	チップ抵抗			01
-5	**RD357220**	CARBON RESISTOR (CHIP)	22.0K 63M J RECT.	チップ抵抗			01
R6	**RD357270**	CARBON RESISTOR (CHIP)	27.0K 63M J RECT.	チップ抵抗			01
R7	**RD356100**	CARBON RESISTOR (CHIP)	1.0K 63M J RECT.	チップ抵抗			01
R8	**RD357100**	CARBON RESISTOR (CHIP)	10.0K 63M J RECT.	チップ抵抗			01
R9	**RD357100**	CARBON RESISTOR (CHIP)	10.0K 63M J RECT.	チップ抵抗			01
R10	**RD356150**	CARBON RESISTOR (CHIP)	1.5K 63M J RECT.	チップ抵抗			01
R11	**RD356150**	CARBON RESISTOR (CHIP)	1.5K 63M J RECT.	チップ抵抗			01
R12	**RD357100**	CARBON RESISTOR (CHIP)	10.0K 63M J RECT.	チップ抵抗			01
R13	**RD356100**	CARBON RESISTOR (CHIP)	1.0K 63M J RECT.	チップ抵抗			01
R14	**RD355220**	CARBON RESISTOR (CHIP)	220.0 63M J RECT.	チップ抵抗			01
-18	**RD355220**	CARBON RESISTOR (CHIP)	220.0 63M J RECT.	チップ抵抗			01
R19	**RD15422R**	CARBON RESISTOR (CHIP)	22.0 1/4 J TP	チップ抵抗			01
R20	**RD356100**	CARBON RESISTOR (CHIP)	1.0K 63M J RECT.	チップ抵抗			01
R21	**RD356100**	CARBON RESISTOR (CHIP)	1.0K 63M J RECT.	チップ抵抗			01
TR1	**V4767500**	TRANSISTOR	2SD0601ARL/AQL	トランジスタ 2SD			01
-4	**V4767500**	TRANSISTOR	2SD0601ARL/AQL	トランジスタ 2SD			01
TR1	**VJ92710R**	TRANSISTOR	2SC2712-Y(TE85R,F)	トランジスタ 2SC			01
-4	**VJ92710R**	TRANSISTOR	2SC2712-Y(TE85R,F)	トランジスタ 2SC			01
TR1	**VV556400**	TRANSISTOR	2SC2412K Q,R,S TP	トランジスタ			01
-4	**VV556400**	TRANSISTOR	2SC2412K Q,R,S TP	トランジスタ			01
TR1	**VV92540R**	TRANSISTOR	2SC2712-GR(TE85L,F	チップトランジスタ			01
-4	**VV92540R**	TRANSISTOR	2SC2712-GR(TE85L,F	チップトランジスタ			01
TR1	**WC529400**	TRANSISTOR	KTC3875S-Y,GR-RTK/	トランジスタ			01
-4	**WC529400**	TRANSISTOR	KTC3875S-Y,GR-RTK/	トランジスタ			01
*	**WV356100**	CIRCUIT BOARD	DM	DMシート	(WV35600)(YC757D0)		
C101	**US634100**	CERAMIC CAPACITOR (CHIP)	0.010 16V K RECT.	チップセラ（B）			01
C102	**US625100**	CERAMIC CAPACITOR (CHIP)	0.100 10V K RECT.	チップセラ（BJ）			01
C103	**US663100**	CERAMIC CAPACITOR (CHIP)	1000P 50V K RECT.	チップセラ（B）			01
C104	**US625100**	CERAMIC CAPACITOR (CHIP)	0.100 10V K RECT.	チップセラ（BJ）			01
C110	**WG888300**	MONOLITHIC CERAMIC CAP(CHIP)	10.0 6.3V K TP	チップ積層セラコン			01
C110	**WP882000**	CERAMIC CAPACITOR (CHIP)	10U 6.3V K RECT.	チップセラ			
C111	**US625100**	CERAMIC CAPACITOR (CHIP)	0.100 10V K RECT.	チップセラ（BJ）			01
-114	**US625100**	CERAMIC CAPACITOR (CHIP)	0.100 10V K RECT.	チップセラ（BJ）			01
C115	**WG888300**	MONOLITHIC CERAMIC CAP(CHIP)	10.0 6.3V K TP	チップ積層セラコン			01
C115	**WP882000**	CERAMIC CAPACITOR (CHIP)	10U 6.3V K RECT.	チップセラ			
C116	**US625100**	CERAMIC CAPACITOR (CHIP)	0.100 10V K RECT.	チップセラ（BJ）			01
-123	**US625100**	CERAMIC CAPACITOR (CHIP)	0.100 10V K RECT.	チップセラ（BJ）			01
C127	**V8085400**	CERAMIC CAPACITOR (CHIP)	0.1000 25V K RECT.	チップセラ（B）			01
C136	**US625100**	CERAMIC CAPACITOR (CHIP)	0.100 10V K RECT.	チップセラ（BJ）			01

*: New Parts

RANK: Japan only

DM

	REF NO.	PART NO.	DESCRIPTION		部品名	REMARKS	QTY	RANK
	-187	**US625100**	CERAMIC CAPACITOR (CHIP)	0.100 10V K RECT.	チップセラ（BJ）			01
	C188	**US662100**	CERAMIC CAPACITOR (CHIP)	100P 50V J RECT.	チップセラ（CH）			
	-194	**US662100**	CERAMIC CAPACITOR (CHIP)	100P 50V J RECT.	チップセラ（CH）			
	C195	**US661680**	CERAMIC CAPACITOR (CHIP)	68P 50V J RECT.	チップセラ（CH）			
	C196	**US662100**	CERAMIC CAPACITOR (CHIP)	100P 50V J RECT.	チップセラ（CH）			
	C197	**US662100**	CERAMIC CAPACITOR (CHIP)	100P 50V J RECT.	チップセラ（CH）			
	C198	**US663100**	CERAMIC CAPACITOR (CHIP)	1000P 50V K RECT.	チップセラ（B）			01
	C199	**US625100**	CERAMIC CAPACITOR (CHIP)	0.100 10V K RECT.	チップセラ（BJ）			01
	C200	**UF14810R**	ELECTROLYTIC CAPACITOR(CHIP)	100 25V	チップケミコン			01
	C201	**V8085400**	CERAMIC CAPACITOR (CHIP)	0.1000 25V K RECT.	チップセラ（B）			01
	C202	**V8085400**	CERAMIC CAPACITOR (CHIP)	0.1000 25V K RECT.	チップセラ（B）			01
	C203	**WN110600**	MONOLITHIC CERAMIC CAP(CHIP)	4.700 25V K KAKUTE	チップ積層セラコン			01
	C205	**V8085400**	CERAMIC CAPACITOR (CHIP)	0.1000 25V K RECT.	チップセラ（B）			01
	C206	**V8085400**	CERAMIC CAPACITOR (CHIP)	0.1000 25V K RECT.	チップセラ（B）			01
	C207	**WU539500**	CERAMIC CAPACITOR (CHIP)	10.0000 16V M KAKU	チップセラ			01
	C208	**V8085400**	CERAMIC CAPACITOR (CHIP)	0.1000 25V K RECT.	チップセラ（B）			01
	C210	**WU539500**	CERAMIC CAPACITOR (CHIP)	10.0000 16V M KAKU	チップセラ			01
	C213	**V8085400**	CERAMIC CAPACITOR (CHIP)	0.1000 25V K RECT.	チップセラ（B）			01
✻	C215	**US642220**	CERAMIC CAPACITOR (CHIP)	220P 25V J RECT.	チップセラ（CH）			
✻	C216	**US642220**	CERAMIC CAPACITOR (CHIP)	220P 25V J RECT.	チップセラ（CH）			
	C221	**US044220**	CERAMIC CAPACITOR (CHIP)	0.0220 25V K RECT.	チップセラ（B）			01
	C223	**WG888300**	MONOLITHIC CERAMIC CAP(CHIP)	10.0 6.3V K TP	チップ積層セラコン			01
	C223	**WP882000**	CERAMIC CAPACITOR (CHIP)	10U 6.3V K RECT.	チップセラ			
	C224	**WG888300**	MONOLITHIC CERAMIC CAP(CHIP)	10.0 6.3V K TP	チップ積層セラコン			01
	C224	**WP882000**	CERAMIC CAPACITOR (CHIP)	10U 6.3V K RECT.	チップセラ			
	C257	**US625100**	CERAMIC CAPACITOR (CHIP)	0.100 10V K RECT.	チップセラ（BJ）			01
	C260	**US625100**	CERAMIC CAPACITOR (CHIP)	0.100 10V K RECT.	チップセラ（BJ）			01
	C261	**US625100**	CERAMIC CAPACITOR (CHIP)	0.100 10V K RECT.	チップセラ（BJ）			01
	C265	**US625100**	CERAMIC CAPACITOR (CHIP)	0.100 10V K RECT.	チップセラ（BJ）			01
	C266	**WN110600**	MONOLITHIC CERAMIC CAP(CHIP)	4.700 25V K KAKUTE	チップ積層セラコン			01
	C308	**US625100**	CERAMIC CAPACITOR (CHIP)	0.100 10V K RECT.	チップセラ（BJ）			01
	C311	**US663100**	CERAMIC CAPACITOR (CHIP)	1000P 50V K RECT.	チップセラ（B）			01
	-313	**US663100**	CERAMIC CAPACITOR (CHIP)	1000P 50V K RECT.	チップセラ（B）			01
	C316	**US663100**	CERAMIC CAPACITOR (CHIP)	1000P 50V K RECT.	チップセラ（B）			01
	C318	**US663100**	CERAMIC CAPACITOR (CHIP)	1000P 50V K RECT.	チップセラ（B）			01
	C321	**US663100**	CERAMIC CAPACITOR (CHIP)	1000P 50V K RECT.	チップセラ（B）			01
	C324	**US625100**	CERAMIC CAPACITOR (CHIP)	0.100 10V K RECT.	チップセラ（BJ）			01
	C327	**US663100**	CERAMIC CAPACITOR (CHIP)	1000P 50V K RECT.	チップセラ（B）			01
	C328	**US662100**	CERAMIC CAPACITOR (CHIP)	100P 50V J RECT.	チップセラ（CH）			
	-330	**US662100**	CERAMIC CAPACITOR (CHIP)	100P 50V J RECT.	チップセラ（CH）			
	C333	**US663100**	CERAMIC CAPACITOR (CHIP)	1000P 50V K RECT.	チップセラ（B）			01
	C335	**US663100**	CERAMIC CAPACITOR (CHIP)	1000P 50V K RECT.	チップセラ（B）			01
	C337	**US625100**	CERAMIC CAPACITOR (CHIP)	0.100 10V K RECT.	チップセラ（BJ）			01
	C338	**US625100**	CERAMIC CAPACITOR (CHIP)	0.100 10V K RECT.	チップセラ（BJ）			01
	C341	**US625100**	CERAMIC CAPACITOR (CHIP)	0.100 10V K RECT.	チップセラ（BJ）			01
	C352	**US625100**	CERAMIC CAPACITOR (CHIP)	0.100 10V K RECT.	チップセラ（BJ）			01
	C354	**US625100**	CERAMIC CAPACITOR (CHIP)	0.100 10V K RECT.	チップセラ（BJ）			01
	C355	**US661470**	CERAMIC CAPACITOR (CHIP)	47P 50V J RECT.	チップセラ（CH）			01
	C357	**US661470**	CERAMIC CAPACITOR (CHIP)	47P 50V J RECT.	チップセラ（CH）			01
	C358	**US661470**	CERAMIC CAPACITOR (CHIP)	47P 50V J RECT.	チップセラ（CH）			01
	C360	**RD45000R**	CARBON RESISTOR (CHIP)	0.00 63M J RECT.	チップ抵抗			01
	C361	**US663100**	CERAMIC CAPACITOR (CHIP)	1000P 50V K RECT.	チップセラ（B）			01
	C362	**US661470**	CERAMIC CAPACITOR (CHIP)	47P 50V J RECT.	チップセラ（CH）			01
	C363	**US625100**	CERAMIC CAPACITOR (CHIP)	0.100 10V K RECT.	チップセラ（BJ）			01
	C364	**RD45000R**	CARBON RESISTOR (CHIP)	0.00 63M J RECT.	チップ抵抗			01
	C365	**US663100**	CERAMIC CAPACITOR (CHIP)	1000P 50V K RECT.	チップセラ（B）			01
	C415	**UF037100**	ELECTROLYTIC CAPACITOR(CHIP)	10 16V	チップケミコン			01
	-420	**UF037100**	ELECTROLYTIC CAPACITOR(CHIP)	10 16V	チップケミコン			01
	C423	**US625100**	CERAMIC CAPACITOR (CHIP)	0.100 10V K RECT.	チップセラ（BJ）			01
	C425	**US625100**	CERAMIC CAPACITOR (CHIP)	0.100 10V K RECT.	チップセラ（BJ）			01
	-427	**US625100**	CERAMIC CAPACITOR (CHIP)	0.100 10V K RECT.	チップセラ（BJ）			01
	C429	**US625100**	CERAMIC CAPACITOR (CHIP)	0.100 10V K RECT.	チップセラ（BJ）			01
	C431	**UF037100**	ELECTROLYTIC CAPACITOR(CHIP)	10 16V	チップケミコン			01
	C432	**UF027330**	ELECTROLYTIC CAPACITOR(CHIP)	33 10V	チップケミコン			01
	-436	**UF027330**	ELECTROLYTIC CAPACITOR(CHIP)	33 10V	チップケミコン			01
	C437	**US625100**	CERAMIC CAPACITOR (CHIP)	0.100 10V K RECT.	チップセラ（BJ）			01
	C438	**UF027330**	ELECTROLYTIC CAPACITOR(CHIP)	33 10V	チップケミコン			01
	C439	**US625100**	CERAMIC CAPACITOR (CHIP)	0.100 10V K RECT.	チップセラ（BJ）			01
	C440	**UF03810R**	ELECTROLYTIC CAPACITOR(CHIP)	100 16V	チップケミコン			01
	C441	**UF03810R**	ELECTROLYTIC CAPACITOR(CHIP)	100 16V	チップケミコン			01

✻: New Parts

RANK: Japan only

DM

	REF NO.	PART NO.	DESCRIPTION		部品名	REMARKS	QTY	RANK
	C442	**US625100**	CERAMIC CAPACITOR (CHIP)	0.100 10V K RECT.	チップセラ（BJ）			01
	C443	**US625100**	CERAMIC CAPACITOR (CHIP)	0.100 10V K RECT.	チップセラ（BJ）			01
	C444	**US663100**	CERAMIC CAPACITOR (CHIP)	1000P 50V K RECT.	チップセラ（B）			01
	-451	**US663100**	CERAMIC CAPACITOR (CHIP)	1000P 50V K RECT.	チップセラ（B）			01
	C452	**US625100**	CERAMIC CAPACITOR (CHIP)	0.100 10V K RECT.	チップセラ（BJ）			01
	C458	**US663100**	CERAMIC CAPACITOR (CHIP)	1000P 50V K RECT.	チップセラ（B）			01
	-470	**US663100**	CERAMIC CAPACITOR (CHIP)	1000P 50V K RECT.	チップセラ（B）			01
	C471	**US634100**	CERAMIC CAPACITOR (CHIP)	0.100 16V K RECT.	チップセラ（B）			01
	-474	**US634100**	CERAMIC CAPACITOR (CHIP)	0.100 16V K RECT.	チップセラ（B）			01
	C485	**US625100**	CERAMIC CAPACITOR (CHIP)	0.100 10V K RECT.	チップセラ（BJ）			01
	-489	**US625100**	CERAMIC CAPACITOR (CHIP)	0.100 10V K RECT.	チップセラ（BJ）			01
	D101	**WM940400**	DIODE	RB070M-30TR TP	ダイオード			01
	D102	**WM940400**	DIODE	RB070M-30TR TP	ダイオード			01
	D103	**WG139300**	DIODE	KDS4148U-RTK/P TE	ダイオード			
	D104	**WG139300**	DIODE	KDS4148U-RTK/P TE	ダイオード			
	D302	**WG139300**	DIODE	KDS4148U-RTK/P TE	ダイオード			
	-305	**WG139300**	DIODE	KDS4148U-RTK/P TE	ダイオード			
*	IC102	**YC974200**	IC		IC	WAVE ROM 512M		
	IC103	**X3584E00**	IC	W9812G6JH-6	IC	SDRAM 128M		04
	IC103	**X6970C00**	IC	M12L128168A-7TG2T	IC			04
	IC103	**X6970D00**	IC	M12L128168A-7TG2L	IC			
	IC104	**X3584E00**	IC	W9812G6JH-6	IC	SDRAM 128M		04
	IC104	**X6970C00**	IC	M12L128168A-7TG2T	IC			04
	IC104	**X6970D00**	IC	M12L128168A-7TG2L	IC			
	IC110	**X5665C00**	IC	M12L64164A-7TG2M	IC	DSP SDRAM 64M		03
	IC110	**XZ414F00**	IC	W9864G6JH-6	IC			03
	IC111	**X3042E00**	IC	MX29LV160DBTI-70G	IC	BACKUP FLASH ROM 16M		03
*	IC112	**YC971B00**	IC	MX29GL128ELT2I-90G	IC	PROGRAM FLASH ROM 128M		
	IC113	**X2709A0R**	IC	SN74AHCT245PWR	IC	TRANSCEIVER		02
	IC114	**X2709A0R**	IC	SN74AHCT245PWR	IC	TRANSCEIVER		02
	IC116	**X9347A00**	IC	R3112N291A-TR-F	IC	VOLTAGE DETECTOR		01
	IC119	**XY806A0R**	IC	TC7WH14FU(TE12L,F)	IC	INVERTER		02
*	IC120	**YC714A00**	IC	LT3506AEDHD#TRPBF	IC	SWITCHING REGULATOR		
	IC302	**X8096A00**	IC	R5523N001A-TR-F	IC	REGULATOR		03
	IC306	**X4325A00**	IC	YAC523-VZ	IC	EVR2		06
	IC307	**XS534A00**	IC	NJM78M05DL1A	IC	REGULATOR +5V		02
	IC308	**XN086A0R**	IC	NJM79L05UA(TE1)	IC	REGULATOR +5V		02
	IC309	**XY806A0R**	IC	TC7WH14FU(TE12L,F)	IC	INVERTER		02
	IC312	**XY806A0R**	IC	TC7WH14FU(TE12L,F)	IC	INVERTER		02
	L113	**WM459400**	INDUCTOR (CHIP)	BLM18PG121SN1D 160	チップインダクタ			01
*	L114	**WT550300**	CHIP INDUCTOR	4.7U 7E06NB-4R7N-R	チップインダクタ			
*	L116	**WT550300**	CHIP INDUCTOR	4.7U 7E06NB-4R7N-R	チップインダクタ			
	L314	**WK139000**	CHIP INDUCTANCE	600 BK1005HM601-T	チップインダクタ			01
	L315	**WK139000**	CHIP INDUCTANCE	600 BK1005HM601-T	チップインダクタ			01
	L317	**WK139000**	CHIP INDUCTANCE	600 BK1005HM601-T	チップインダクタ			01
	L318	**WK139000**	CHIP INDUCTANCE	600 BK1005HM601-T	チップインダクタ			01
	L320	**WK139000**	CHIP INDUCTANCE	600 BK1005HM601-T	チップインダクタ			01
	L321	**WK139000**	CHIP INDUCTANCE	600 BK1005HM601-T	チップインダクタ			01
	L330	**WK139000**	CHIP INDUCTANCE	600 BK1005HM601-T	チップインダクタ			01
	L340	**WK139000**	CHIP INDUCTANCE	600 BK1005HM601-T	チップインダクタ			01
	-347	**WK139000**	CHIP INDUCTANCE	600 BK1005HM601-T	チップインダクタ			01
	R101	**RD457100**	CARBON RESISTOR (CHIP)	10.0K 63M J RECT.	チップ抵抗			01
	R107	**RD457100**	CARBON RESISTOR (CHIP)	10.0K 63M J RECT.	チップ抵抗			01
	-109	**RD457100**	CARBON RESISTOR (CHIP)	10.0K 63M J RECT.	チップ抵抗			01
	R111	**RD454220**	CARBON RESISTOR (CHIP)	22.0 63M J RECT.	チップ抵抗			01
	R118	**RD454680**	CARBON RESISTOR (CHIP)	68.0 63M J RECT.	チップ抵抗			01
	R119	**RD456100**	CARBON RESISTOR (CHIP)	1.0K 63M J RECT.	チップ抵抗			01
	R120	**RD454220**	CARBON RESISTOR (CHIP)	22.0 63M J RECT.	チップ抵抗			01
	R121	**RD454220**	CARBON RESISTOR (CHIP)	22.0 63M J RECT.	チップ抵抗			01
	R134	**RD454680**	CARBON RESISTOR (CHIP)	68.0 63M J RECT.	チップ抵抗			01
	-137	**RD454680**	CARBON RESISTOR (CHIP)	68.0 63M J RECT.	チップ抵抗			01
	R139	**RD454680**	CARBON RESISTOR (CHIP)	68.0 63M J RECT.	チップ抵抗			01
	R140	**RD454680**	CARBON RESISTOR (CHIP)	68.0 63M J RECT.	チップ抵抗			01
	R145	**RD457100**	CARBON RESISTOR (CHIP)	10.0K 63M J RECT.	チップ抵抗			01
	R146	**RD457100**	CARBON RESISTOR (CHIP)	10.0K 63M J RECT.	チップ抵抗			01
	R150	**RD454220**	CARBON RESISTOR (CHIP)	22.0 63M J RECT.	チップ抵抗			01
	R173	**RD454680**	CARBON RESISTOR (CHIP)	68.0 63M J RECT.	チップ抵抗			01
	-176	**RD454680**	CARBON RESISTOR (CHIP)	68.0 63M J RECT.	チップ抵抗			01
	R181	**RD454680**	CARBON RESISTOR (CHIP)	68.0 63M J RECT.	チップ抵抗			01
	R195	**RA156470**	METAL FILM RESISTOR (CHIP)	4.7K 63M D RECT.	チップ金被抵抗			01

*: New Parts

RANK: Japan only

DM

	REF NO.	PART NO.	DESCRIPTION		部品名	REMARKS	QTY	RANK
	R199	**RD456470**	CARBON RESISTOR (CHIP)	4.7K 63M J RECT.	チップ抵抗			01
*	R200	**RA157270**	METAL FILM RESISTOR (CHIP)	27.0K 63M D RECT.	チップ金被抵抗			
	R201	**RD457100**	CARBON RESISTOR (CHIP)	10.0K 63M J RECT.	チップ抵抗			01
	R202	**RA157100**	METAL FILM RESISTOR (CHIP)	10.0K 63M D RECT.	チップ金被抵抗			01
*	R203	**RA157510**	METAL FILM RESISTOR (CHIP)	51.0K 63M D RECT.	チップ金被抵抗			
	R204	**RA156330**	METAL FILM RESISTOR (CHIP)	3.3K 63M D RECT.	チップ金被抵抗			01
	R205	**RA157100**	METAL FILM RESISTOR (CHIP)	10.0K 63M D RECT.	チップ金被抵抗			01
	R206	**RD458100**	CARBON RESISTOR (CHIP)	100.0K 63M J RECT.	チップ抵抗			01
	R208	**RD457390**	CARBON RESISTOR (CHIP)	39.0K 63M J RECT.	チップ抵抗			01
	R209	**RD457270**	CARBON RESISTOR (CHIP)	27.0K 63M J RECT.	チップ抵抗			01
	R214	**RD454220**	CARBON RESISTOR (CHIP)	22.0 63M J RECT.	チップ抵抗			01
	R215	**RD454220**	CARBON RESISTOR (CHIP)	22.0 63M J RECT.	チップ抵抗			01
	R216	**RD454680**	CARBON RESISTOR (CHIP)	68.0 63M J RECT.	チップ抵抗			01
	R218	**RD454680**	CARBON RESISTOR (CHIP)	68.0 63M J RECT.	チップ抵抗			01
	R219	**RD454680**	CARBON RESISTOR (CHIP)	68.0 63M J RECT.	チップ抵抗			01
	R237	**RD150000**	CARBON RESISTOR (CHIP)	0.0 1/4 J TP	チップ抵抗			01
	R303	**RD457100**	CARBON RESISTOR (CHIP)	10.0K 63M J RECT.	チップ抵抗			01
	R304	**RD457100**	CARBON RESISTOR (CHIP)	10.0K 63M J RECT.	チップ抵抗			01
	R307	**RD454680**	CARBON RESISTOR (CHIP)	68.0 63M J RECT.	チップ抵抗			01
	R309	**RD457100**	CARBON RESISTOR (CHIP)	10.0K 63M J RECT.	チップ抵抗			01
	R313	**RD454680**	CARBON RESISTOR (CHIP)	68.0 63M J RECT.	チップ抵抗			01
	R314	**RD454680**	CARBON RESISTOR (CHIP)	68.0 63M J RECT.	チップ抵抗			01
	R318	**RD454680**	CARBON RESISTOR (CHIP)	68.0 63M J RECT.	チップ抵抗			01
	R324	**RD45522R**	CARBON RESISTOR (CHIP)	220.0 63M J RECT.	チップ抵抗			01
	R325	**RD459100**	CARBON RESISTOR (CHIP)	1.0M 63M J RECT.	チップ抵抗			01
	R326	**RD458100**	CARBON RESISTOR (CHIP)	100.0K 63M J RECT.	チップ抵抗			01
	R327	**RD458100**	CARBON RESISTOR (CHIP)	100.0K 63M J RECT.	チップ抵抗			01
	R328	**RD456100**	CARBON RESISTOR (CHIP)	1.0K 63M J RECT.	チップ抵抗			01
	-330	**RD456100**	CARBON RESISTOR (CHIP)	1.0K 63M J RECT.	チップ抵抗			01
	R331	**RD45522R**	CARBON RESISTOR (CHIP)	220.0 63M J RECT.	チップ抵抗			01
	R336	**RD457100**	CARBON RESISTOR (CHIP)	10.0K 63M J RECT.	チップ抵抗			01
	R337	**RD457100**	CARBON RESISTOR (CHIP)	10.0K 63M J RECT.	チップ抵抗			01
	R340	**RD458470**	CARBON RESISTOR (CHIP)	470.0K 63M J RECT.	チップ抵抗			
	R344	**RD456100**	CARBON RESISTOR (CHIP)	1.0K 63M J RECT.	チップ抵抗			01
	R358	**RD454680**	CARBON RESISTOR (CHIP)	68.0 63M J RECT.	チップ抵抗			01
	R359	**RD454680**	CARBON RESISTOR (CHIP)	68.0 63M J RECT.	チップ抵抗			01
	R361	**RD454680**	CARBON RESISTOR (CHIP)	68.0 63M J RECT.	チップ抵抗			01
	R364	**RD454680**	CARBON RESISTOR (CHIP)	68.0 63M J RECT.	チップ抵抗			01
	R366	**RD457100**	CARBON RESISTOR (CHIP)	10.0K 63M J RECT.	チップ抵抗			01
	R367	**RD454680**	CARBON RESISTOR (CHIP)	68.0 63M J RECT.	チップ抵抗			01
	R448	**RD45000R**	CARBON RESISTOR (CHIP)	0.00 63M J RECT.	チップ抵抗			01
	R449	**RD45000R**	CARBON RESISTOR (CHIP)	0.00 63M J RECT.	チップ抵抗			01
	R450	**RD458470**	CARBON RESISTOR (CHIP)	470.0K 63M J RECT.	チップ抵抗			
	R451	**RD456100**	CARBON RESISTOR (CHIP)	1.0K 63M J RECT.	チップ抵抗			01
	R479	**RD457100**	CARBON RESISTOR (CHIP)	10.0K 63M J RECT.	チップ抵抗			01
	R480	**RD457100**	CARBON RESISTOR (CHIP)	10.0K 63M J RECT.	チップ抵抗			01
	R495	**RD45000R**	CARBON RESISTOR (CHIP)	0.00 63M J RECT.	チップ抵抗			01
	R496	**RD454680**	CARBON RESISTOR (CHIP)	68.0 63M J RECT.	チップ抵抗			01
	R501	**RD455100**	CARBON RESISTOR (CHIP)	100.0 63M J RECT.	チップ抵抗			01
	RA109	**WH205400**	RESISTOR ARRAY	22 X 4	抵抗アレイ			01
	-114	**WH205400**	RESISTOR ARRAY	22 X 4	抵抗アレイ			01
	RA117	**WH205400**	RESISTOR ARRAY	22 X 4	抵抗アレイ			01
	RA118	**WH205400**	RESISTOR ARRAY	22 X 4	抵抗アレイ			01
	RA126	**WH211800**	RESISTOR ARRAY	10K X 4	抵抗アレイ			01
	RA127	**WH211800**	RESISTOR ARRAY	10K X 4	抵抗アレイ			01
	RA128	**WH205400**	RESISTOR ARRAY	22 X 4	抵抗アレイ			01
	-131	**WH205400**	RESISTOR ARRAY	22 X 4	抵抗アレイ			01
	RA132	**WH206600**	RESISTOR ARRAY	68 X 4	抵抗アレイ			01
	-139	**WH206600**	RESISTOR ARRAY	68 X 4	抵抗アレイ			01
	RA134	**WH206000**	RESISTOR ARRAY	39 X 4	抵抗アレイ			01
	RA135	**WH206000**	RESISTOR ARRAY	39 X 4	抵抗アレイ			01
	RA138	**WH206000**	RESISTOR ARRAY	39 X 4	抵抗アレイ			01
	RA139	**WH206000**	RESISTOR ARRAY	39 X 4	抵抗アレイ			01
	RA157	**WH206600**	RESISTOR ARRAY	68 X 4	抵抗アレイ			01
	RA158	**WH206600**	RESISTOR ARRAY	68 X 4	抵抗アレイ			01
	RA161	**WH206600**	RESISTOR ARRAY	68 X 4	抵抗アレイ			01
	RA171	**WH206600**	RESISTOR ARRAY	68 X 4	抵抗アレイ			01
	RA172	**WH206600**	RESISTOR ARRAY	68 X 4	抵抗アレイ			01
	RA175	**WH206600**	RESISTOR ARRAY	68 X 4	抵抗アレイ			01
	-185	**WH206600**	RESISTOR ARRAY	68 X 4	抵抗アレイ			01

*: New Parts

RANK: Japan only

DM

REF NO.	PART NO.	DESCRIPTION		部品名	REMARKS	QTY	RANK
RA307	**WH213400**	RESISTOR ARRAY	47K X 4	抵抗アレイ			01
TH101	**WR725400**	CIRCUIT PROTECTOR	FSMD110-16	POLYSWITCH			
C105	**US625100**	CERAMIC CAPACITOR (CHIP)	0.100 10V K RECT.	チップセラ(BJ)			01
C106	**US661100**	CERAMIC CAPACITOR (CHIP)	10P 50V D RECT.	チップセラ(CH)			01
C107	**US661100**	CERAMIC CAPACITOR (CHIP)	10P 50V D RECT.	チップセラ(CH)			01
C108	**WG888300**	MONOLITHIC CERAMIC CAP(CHIP)	10.0 6.3V K TP	チップ積層セラコン			01
C108	**WP882000**	CERAMIC CAPACITOR (CHIP)	10U 6.3V K RECT.	チップセラ			
C109	**US625100**	CERAMIC CAPACITOR (CHIP)	0.100 10V K RECT.	チップセラ(BJ)			01
C124	**US625100**	CERAMIC CAPACITOR (CHIP)	0.100 10V K RECT.	チップセラ(BJ)			01
-126	**US625100**	CERAMIC CAPACITOR (CHIP)	0.100 10V K RECT.	チップセラ(BJ)			01
C128	**US625100**	CERAMIC CAPACITOR (CHIP)	0.100 10V K RECT.	チップセラ(BJ)			01
-130	**US625100**	CERAMIC CAPACITOR (CHIP)	0.100 10V K RECT.	チップセラ(BJ)			01
C131	**WG888300**	MONOLITHIC CERAMIC CAP(CHIP)	10.0 6.3V K TP	チップ積層セラコン			01
C132	**US625100**	CERAMIC CAPACITOR (CHIP)	0.100 10V K RECT.	チップセラ(BJ)			01
-135	**US625100**	CERAMIC CAPACITOR (CHIP)	0.100 10V K RECT.	チップセラ(BJ)			01
C218	**WG888300**	MONOLITHIC CERAMIC CAP(CHIP)	10.0 6.3V K TP	チップ積層セラコン			01
C218	**WP882000**	CERAMIC CAPACITOR (CHIP)	10U 6.3V K RECT.	チップセラ			
C220	**US643470**	CERAMIC CAPACITOR (CHIP)	4700P 25V K RECT.	チップセラ(B)			01
C222	**WG888300**	MONOLITHIC CERAMIC CAP(CHIP)	10.0 6.3V K TP	チップ積層セラコン			01
C222	**WP882000**	CERAMIC CAPACITOR (CHIP)	10U 6.3V K RECT.	チップセラ			
C225	**US625100**	CERAMIC CAPACITOR (CHIP)	0.100 10V K RECT.	チップセラ(BJ)			01
C242	**US625100**	CERAMIC CAPACITOR (CHIP)	0.100 10V K RECT.	チップセラ(BJ)			01
-256	**US625100**	CERAMIC CAPACITOR (CHIP)	0.100 10V K RECT.	チップセラ(BJ)			01
C258	**US625100**	CERAMIC CAPACITOR (CHIP)	0.100 10V K RECT.	チップセラ(BJ)			01
C259	**US625100**	CERAMIC CAPACITOR (CHIP)	0.100 10V K RECT.	チップセラ(BJ)			01
C262	**US625100**	CERAMIC CAPACITOR (CHIP)	0.100 10V K RECT.	チップセラ(BJ)			01
-264	**US625100**	CERAMIC CAPACITOR (CHIP)	0.100 10V K RECT.	チップセラ(BJ)			01
C301	**US625100**	CERAMIC CAPACITOR (CHIP)	0.100 10V K RECT.	チップセラ(BJ)			01
C303	**US663100**	CERAMIC CAPACITOR (CHIP)	1000P 50V K RECT.	チップセラ(B)			01
C304	**US625100**	CERAMIC CAPACITOR (CHIP)	0.100 10V K RECT.	チップセラ(BJ)			01
C305	**WG888300**	MONOLITHIC CERAMIC CAP(CHIP)	10.0 6.3V K TP	チップ積層セラコン			01
C305	**WP882000**	CERAMIC CAPACITOR (CHIP)	10U 6.3V K RECT.	チップセラ			
C310	**US625100**	CERAMIC CAPACITOR (CHIP)	0.100 10V K RECT.	チップセラ(BJ)			01
C344	**US625100**	CERAMIC CAPACITOR (CHIP)	0.100 10V K RECT.	チップセラ(BJ)			01
C345	**UF128330**	CAPACITOR	330 10V	チップケミコン			01
C366	**US634100**	CERAMIC CAPACITOR (CHIP)	0.100 16V K RECT.	チップセラ(B)			01
C367	**US625100**	CERAMIC CAPACITOR (CHIP)	0.100 10V K RECT.	チップセラ(BJ)			01
-370	**US625100**	CERAMIC CAPACITOR (CHIP)	0.100 10V K RECT.	チップセラ(BJ)			01
C371	**UF037100**	ELECTROLYTIC CAPACITOR(CHIP)	10 16V	チップケミコン			01
C372	**US625100**	CERAMIC CAPACITOR (CHIP)	0.100 10V K RECT.	チップセラ(BJ)			01
-375	**US625100**	CERAMIC CAPACITOR (CHIP)	0.100 10V K RECT.	チップセラ(BJ)			01
C376	**UF037100**	ELECTROLYTIC CAPACITOR(CHIP)	10 16V	チップケミコン			01
C377	**UF037100**	ELECTROLYTIC CAPACITOR(CHIP)	10 16V	チップケミコン			01
C386	**US663100**	CERAMIC CAPACITOR (CHIP)	1000P 50V K RECT.	チップセラ(B)			01
-389	**US663100**	CERAMIC CAPACITOR (CHIP)	1000P 50V K RECT.	チップセラ(B)			01
C390	**US662180**	CERAMIC CAPACITOR (CHIP)	180P 50V J RECT.	チップセラ(SL)			
-397	**US662180**	CERAMIC CAPACITOR (CHIP)	180P 50V J RECT.	チップセラ(SL)			
C398	**UF037100**	ELECTROLYTIC CAPACITOR(CHIP)	10 16V	チップケミコン			01
C399	**UF037100**	ELECTROLYTIC CAPACITOR(CHIP)	10 16V	チップケミコン			01
C400	**UF03810R**	ELECTROLYTIC CAPACITOR(CHIP)	100 16V	チップケミコン			01
C401	**UF03810R**	ELECTROLYTIC CAPACITOR(CHIP)	100 16V	チップケミコン			01
C402	**US634100**	CERAMIC CAPACITOR (CHIP)	0.100 16V K RECT.	チップセラ(B)			01
C403	**US634100**	CERAMIC CAPACITOR (CHIP)	0.100 16V K RECT.	チップセラ(B)			01
C404	**US661470**	CERAMIC CAPACITOR (CHIP)	47P 50V J RECT.	チップセラ(CH)			01
C405	**US661470**	CERAMIC CAPACITOR (CHIP)	47P 50V J RECT.	チップセラ(CH)			01
C406	**US634100**	CERAMIC CAPACITOR (CHIP)	0.100 16V K RECT.	チップセラ(B)			01
C407	**US625100**	CERAMIC CAPACITOR (CHIP)	0.100 10V K RECT.	チップセラ(BJ)			01
C408	**US634100**	CERAMIC CAPACITOR (CHIP)	0.100 16V K RECT.	チップセラ(B)			01
* C409	**US662150**	CERAMIC CAPACITOR (CHIP)	150P 50V J RECT.	チップセラ(SL)			
* C410	**US662150**	CERAMIC CAPACITOR (CHIP)	150P 50V J RECT.	チップセラ(SL)			
C411	**US634100**	CERAMIC CAPACITOR (CHIP)	0.100 16V K RECT.	チップセラ(B)			01
-414	**US634100**	CERAMIC CAPACITOR (CHIP)	0.100 16V K RECT.	チップセラ(B)			01
C421	**US625100**	CERAMIC CAPACITOR (CHIP)	0.100 10V K RECT.	チップセラ(BJ)			01
C453	**UF037100**	ELECTROLYTIC CAPACITOR(CHIP)	10 16V	チップケミコン			01
C454	**US663100**	CERAMIC CAPACITOR (CHIP)	1000P 50V K RECT.	チップセラ(B)			01
C455	**US663100**	CERAMIC CAPACITOR (CHIP)	1000P 50V K RECT.	チップセラ(B)			01
C456	**US662470**	CERAMIC CAPACITOR (CHIP)	470P 50V K RECT.	チップセラ(B)			01
C457	**US662470**	CERAMIC CAPACITOR (CHIP)	470P 50V K RECT.	チップセラ(B)			01
C475	**US634100**	CERAMIC CAPACITOR (CHIP)	0.100 16V K RECT.	チップセラ(B)			01
C476	**US634100**	CERAMIC CAPACITOR (CHIP)	0.100 16V K RECT.	チップセラ(B)			01

*: New Parts

RANK: Japan only

DM

REF NO.	PART NO.	DESCRIPTION		部品名	REMARKS	QTY	RANK
C479	**US663100**	CERAMIC CAPACITOR (CHIP)	1000P 50V K RECT.	チップセラ（B）			01
C480	**US625100**	CERAMIC CAPACITOR (CHIP)	0.100 10V K RECT.	チップセラ（BJ）			01
-484	**US625100**	CERAMIC CAPACITOR (CHIP)	0.100 10V K RECT.	チップセラ（BJ）			01
C490	**US625100**	CERAMIC CAPACITOR (CHIP)	0.100 10V K RECT.	チップセラ（BJ）			01
-494	**US625100**	CERAMIC CAPACITOR (CHIP)	0.100 10V K RECT.	チップセラ（BJ）			01
CN101	**WB560800**	CONNECTOR	ZH 13P TE	ベースピン			02
CN104	**VL844800**	CONNECTOR	XH 4P TE	ベーススツキポスト			01
CN304	**WB560000**	CONNECTOR	ZH 5P TE	ベースピン			01
CN305	**WB560700**	CONNECTOR	ZH 12P TE	ベースピン			02
CN310	**VT388800**	CONNECTOR	PH 7P TE	ベース付ポスト			
CN311	**WB560200**	CONNECTOR	ZH 7P TE	ベースピン			01
CN313	**WB560100**	CONNECTOR	ZH 6P TE	ベースピン			01
CN314	**WB560600**	CONNECTOR	ZH 11P TE	ベースピン			02
CN315	**WB560500**	CONNECTOR	ZH 10P TE	ベースピン			01
CN316	**WB560300**	CONNECTOR	ZH 8P TE	ベースピン			
CN317	**VT388400**	CONNECTOR	PH 3P TE	ベース付ポスト			01
CN318	**VT389100**	CONNECTOR	PH 10P TE	ベース付ポスト			01
DA301	**V9424900**	DIODE ARRAY	1SS372 TE85L	ダイオードアレイ			01
-304	**V9424900**	DIODE ARRAY	1SS372 TE85L	ダイオードアレイ			01
✻ IC101	**YC479A00**	IC	R8A02042BG	IC	CPU (SWX08)		
IC105	**X3693A01**	IC	SN74LV245APWR	IC	TRNSCEIVER		05
-109	**X3693A01**	IC	SN74LV245APWR	IC	TRNSCEIVER		05
IC118	**X5896A00**	IC	SN74LVC1G08DCKR	IC	AND		01
IC121	**X9292A00**	IC	R1172H121D-T1-F	IC	REGULATOR +1.2V		01
IC303	**X8324A00**	IC	AK4396VF-E2	IC	DAC		06
IC304	**X8324A00**	IC	AK4396VF-E2	IC	DAC		06
IC305	**X5219A0R**	IC	AK5381VT-E2	IC	ADC		05
✻ IC313	**YC777A00**	IC	BA4560RFV	IC	OP AMP		
✻ -316	**YC777A00**	IC	BA4560RFV	IC	OP AMP		
IC318	**X8506A01**	IC	TC74VHC123AFT EL,K	IC	SINGLE SHOT		02
IC319	**X2377A0R**	IC	SN74LV21APWR	IC	AND		01
IC320	**X3824A00**	IC	SN74AHCT08PWR	IC	AND		01
IC321	**XW814A0R**	IC	TC7SET32FU(TE85L,F)	IC	OR		01
L112	**VQ72490R**	CHIP INDUCTANCE	BK212 5HM601-T	チップインダクタ			01
L303	**WK139000**	CHIP INDUCTANCE	600 BK1005HM601-T	チップインダクタ			01
L308	**V2747000**	CHIP INDUCTOR	BLM18PG600SN1	チップインダクタ			
-310	**V2747000**	CHIP INDUCTOR	BLM18PG600SN1	チップインダクタ			
L312	**WK139000**	CHIP INDUCTANCE	600 BK1005HM601-T	チップインダクタ			01
L313	**WK139000**	CHIP INDUCTANCE	600 BK1005HM601-T	チップインダクタ			01
L316	**WE863900**	COIL INDUCTANCE CHIP	DLP11SN900HL2L 1	コモンモードコイル			01
L319	**WE863900**	COIL INDUCTANCE CHIP	DLP11SN900HL2L 1	コモンモードコイル			01
L325	**WK139000**	CHIP INDUCTANCE	600 BK1005HM601-T	チップインダクタ			01
L326	**V2747000**	CHIP INDUCTOR	BLM18PG600SN1	チップインダクタ			
L327	**V2747000**	CHIP INDUCTOR	BLM18PG600SN1	チップインダクタ			
L328	**WK139000**	CHIP INDUCTANCE	600 BK1005HM601-T	チップインダクタ			01
L329	**WK139000**	CHIP INDUCTANCE	600 BK1005HM601-T	チップインダクタ			01
L334	**WK139000**	CHIP INDUCTANCE	600 BK1005HM601-T	チップインダクタ			01
L335	**WK139000**	CHIP INDUCTANCE	600 BK1005HM601-T	チップインダクタ			01
L338	**WK139000**	CHIP INDUCTANCE	600 BK1005HM601-T	チップインダクタ			01
L339	**WK139000**	CHIP INDUCTANCE	600 BK1005HM601-T	チップインダクタ			01
R102	**RD454680**	CARBON RESISTOR (CHIP)	68.0 63M J RECT.	チップ抵抗			01
R104	**RD454680**	CARBON RESISTOR (CHIP)	68.0 63M J RECT.	チップ抵抗			01
-106	**RD454680**	CARBON RESISTOR (CHIP)	68.0 63M J RECT.	チップ抵抗			01
R110	**RD454220**	CARBON RESISTOR (CHIP)	22.0 63M J RECT.	チップ抵抗			01
R112	**RD454220**	CARBON RESISTOR (CHIP)	22.0 63M J RECT.	チップ抵抗			01
-114	**RD454220**	CARBON RESISTOR (CHIP)	22.0 63M J RECT.	チップ抵抗			01
R128	**RD455330**	CARBON RESISTOR (CHIP)	330.0 63M J RECT.	チップ抵抗			01
R129	**RD454680**	CARBON RESISTOR (CHIP)	68.0 63M J RECT.	チップ抵抗			01
-131	**RD454680**	CARBON RESISTOR (CHIP)	68.0 63M J RECT.	チップ抵抗			01
R132	**RD454100**	CARBON RESISTOR (CHIP)	10.0 63M J RECT.	チップ抵抗			01
R133	**RD454680**	CARBON RESISTOR (CHIP)	68.0 63M J RECT.	チップ抵抗			01
R138	**RD454680**	CARBON RESISTOR (CHIP)	68.0 63M J RECT.	チップ抵抗			01
R141	**RD454680**	CARBON RESISTOR (CHIP)	68.0 63M J RECT.	チップ抵抗			01
R142	**RD454680**	CARBON RESISTOR (CHIP)	68.0 63M J RECT.	チップ抵抗			01
R143	**RD454220**	CARBON RESISTOR (CHIP)	22.0 63M J RECT.	チップ抵抗			01
R144	**RD454680**	CARBON RESISTOR (CHIP)	68.0 63M J RECT.	チップ抵抗			01
R155	**RD45000R**	CARBON RESISTOR (CHIP)	0.00 63M J RECT.	チップ抵抗			01
R156	**RD45000R**	CARBON RESISTOR (CHIP)	0.00 63M J RECT.	チップ抵抗			01
R157	**RD454100**	CARBON RESISTOR (CHIP)	10.0 63M J RECT.	チップ抵抗			01
R158	**RD454100**	CARBON RESISTOR (CHIP)	10.0 63M J RECT.	チップ抵抗			01

✻: New Parts

RANK: Japan only

DM

REF NO.	PART NO.	DESCRIPTION		部品名	REMARKS	QTY	RANK
R159	**RD454680**	CARBON RESISTOR (CHIP)	68.0 63M J RECT.	チップ抵抗			01
R164	**RD454680**	CARBON RESISTOR (CHIP)	68.0 63M J RECT.	チップ抵抗			01
R170	**RD457100**	CARBON RESISTOR (CHIP)	10.0K 63M J RECT.	チップ抵抗			01
R172	**RD454680**	CARBON RESISTOR (CHIP)	68.0 63M J RECT.	チップ抵抗			01
R177	**RD454680**	CARBON RESISTOR (CHIP)	68.0 63M J RECT.	チップ抵抗			01
-180	**RD454680**	CARBON RESISTOR (CHIP)	68.0 63M J RECT.	チップ抵抗			01
R182	**RD454680**	CARBON RESISTOR (CHIP)	68.0 63M J RECT.	チップ抵抗			01
-184	**RD454680**	CARBON RESISTOR (CHIP)	68.0 63M J RECT.	チップ抵抗			01
R196	**RD45000R**	CARBON RESISTOR (CHIP)	0.00 63M J RECT.	チップ抵抗			01
R217	**RD454680**	CARBON RESISTOR (CHIP)	68.0 63M J RECT.	チップ抵抗			01
R220	**RD454680**	CARBON RESISTOR (CHIP)	68.0 63M J RECT.	チップ抵抗			01
-223	**RD454680**	CARBON RESISTOR (CHIP)	68.0 63M J RECT.	チップ抵抗			01
R224	**RD456470**	CARBON RESISTOR (CHIP)	4.7K 63M J RECT.	チップ抵抗			01
R225	**RD456470**	CARBON RESISTOR (CHIP)	4.7K 63M J RECT.	チップ抵抗			01
R226	**RD455100**	CARBON RESISTOR (CHIP)	100.0 63M J RECT.	チップ抵抗			01
-236	**RD455100**	CARBON RESISTOR (CHIP)	100.0 63M J RECT.	チップ抵抗			01
R308	**RD454680**	CARBON RESISTOR (CHIP)	68.0 63M J RECT.	チップ抵抗			01
R310	**RD454680**	CARBON RESISTOR (CHIP)	68.0 63M J RECT.	チップ抵抗			01
R311	**RA154220**	METAL FILM RESISTOR (CHIP)	22.0 63M D RECT.	チップ金被抵抗			
R312	**RA154220**	METAL FILM RESISTOR (CHIP)	22.0 63M D RECT.	チップ金被抵抗			
R315	**RA154220**	METAL FILM RESISTOR (CHIP)	22.0 63M D RECT.	チップ金被抵抗			
R316	**RA154220**	METAL FILM RESISTOR (CHIP)	22.0 63M D RECT.	チップ金被抵抗			
R320	**RD455100**	CARBON RESISTOR (CHIP)	100.0 63M J RECT.	チップ抵抗			01
R334	**RD458100**	CARBON RESISTOR (CHIP)	100.0K 63M J RECT.	チップ抵抗			01
R338	**RD458470**	CARBON RESISTOR (CHIP)	470.0K 63M J RECT.	チップ抵抗			
R339	**RD457150**	CARBON RESISTOR (CHIP)	15.0K 63M J RECT.	チップ抵抗			01
R343	**RD457150**	CARBON RESISTOR (CHIP)	15.0K 63M J RECT.	チップ抵抗			01
R355	**RD45615R**	CARBON RESISTOR (CHIP)	1.5K 63M J RECT.	チップ抵抗			01
R356	**RD45000R**	CARBON RESISTOR (CHIP)	0.00 63M J RECT.	チップ抵抗			01
R360	**RD454680**	CARBON RESISTOR (CHIP)	68.0 63M J RECT.	チップ抵抗			01
R362	**RD454680**	CARBON RESISTOR (CHIP)	68.0 63M J RECT.	チップ抵抗			01
R363	**RD454680**	CARBON RESISTOR (CHIP)	68.0 63M J RECT.	チップ抵抗			01
R373	**RD45000R**	CARBON RESISTOR (CHIP)	0.00 63M J RECT.	チップ抵抗			01
R375	**RD456470**	CARBON RESISTOR (CHIP)	4.7K 63M J RECT.	チップ抵抗			01
R376	**RD456470**	CARBON RESISTOR (CHIP)	4.7K 63M J RECT.	チップ抵抗			01
R385	**RA156390**	METAL FILM RESISTOR (CHIP)	3.9K 63M D RECT.	チップ金被抵抗			01
-392	**RA156390**	METAL FILM RESISTOR (CHIP)	3.9K 63M D RECT.	チップ金被抵抗			01
R393	**RA157120**	METAL FILM RESISTOR (CHIP)	12.0K 63M D RECT.	チップ金被抵抗			01
-397	**RA157120**	METAL FILM RESISTOR (CHIP)	12.0K 63M D RECT.	チップ金被抵抗			01
R398	**RD456470**	CARBON RESISTOR (CHIP)	4.7K 63M J RECT.	チップ抵抗			01
R399	**RD456470**	CARBON RESISTOR (CHIP)	4.7K 63M J RECT.	チップ抵抗			01
R400	**RA157120**	METAL FILM RESISTOR (CHIP)	12.0K 63M D RECT.	チップ金被抵抗			01
R401	**RD456470**	CARBON RESISTOR (CHIP)	4.7K 63M J RECT.	チップ抵抗			01
R402	**RD456470**	CARBON RESISTOR (CHIP)	4.7K 63M J RECT.	チップ抵抗			01
R403	**RA157120**	METAL FILM RESISTOR (CHIP)	12.0K 63M D RECT.	チップ金被抵抗			01
R404	**RD456470**	CARBON RESISTOR (CHIP)	4.7K 63M J RECT.	チップ抵抗			01
R405	**RD456470**	CARBON RESISTOR (CHIP)	4.7K 63M J RECT.	チップ抵抗			01
R406	**RA157120**	METAL FILM RESISTOR (CHIP)	12.0K 63M D RECT.	チップ金被抵抗			01
R407	**RD456470**	CARBON RESISTOR (CHIP)	4.7K 63M J RECT.	チップ抵抗			01
-410	**RD456470**	CARBON RESISTOR (CHIP)	4.7K 63M J RECT.	チップ抵抗			01
R411	**RD457100**	CARBON RESISTOR (CHIP)	10.0K 63M J RECT.	チップ抵抗			01
R412	**RD457100**	CARBON RESISTOR (CHIP)	10.0K 63M J RECT.	チップ抵抗			01
R413	**RD456820**	CARBON RESISTOR (CHIP)	8.2K 63M J RECT.	チップ抵抗			01
R414	**RD456820**	CARBON RESISTOR (CHIP)	8.2K 63M J RECT.	チップ抵抗			01
R415	**RD457100**	CARBON RESISTOR (CHIP)	10.0K 63M J RECT.	チップ抵抗			01
-418	**RD457100**	CARBON RESISTOR (CHIP)	10.0K 63M J RECT.	チップ抵抗			01
R419	**RD454680**	CARBON RESISTOR (CHIP)	68.0 63M J RECT.	チップ抵抗			01
R420	**RD458470**	CARBON RESISTOR (CHIP)	470.0K 63M J RECT.	チップ抵抗			
R421	**RD456820**	CARBON RESISTOR (CHIP)	8.2K 63M J RECT.	チップ抵抗			01
-424	**RD456820**	CARBON RESISTOR (CHIP)	8.2K 63M J RECT.	チップ抵抗			01
R425	**RD457100**	CARBON RESISTOR (CHIP)	10.0K 63M J RECT.	チップ抵抗			01
-428	**RD457100**	CARBON RESISTOR (CHIP)	10.0K 63M J RECT.	チップ抵抗			01
R435	**RD45000R**	CARBON RESISTOR (CHIP)	0.00 63M J RECT.	チップ抵抗			01
R441	**RD456470**	CARBON RESISTOR (CHIP)	4.7K 63M J RECT.	チップ抵抗			01
-444	**RD456470**	CARBON RESISTOR (CHIP)	4.7K 63M J RECT.	チップ抵抗			01
R445	**RD456100**	CARBON RESISTOR (CHIP)	1.0K 63M J RECT.	チップ抵抗			01
-447	**RD456100**	CARBON RESISTOR (CHIP)	1.0K 63M J RECT.	チップ抵抗			01
R452	**RD457100**	CARBON RESISTOR (CHIP)	10.0K 63M J RECT.	チップ抵抗			01
R453	**RD458100**	CARBON RESISTOR (CHIP)	100.0K 63M J RECT.	チップ抵抗			01
R454	**RD458100**	CARBON RESISTOR (CHIP)	100.0K 63M J RECT.	チップ抵抗			01

✻: New Parts

RANK: Japan only

DM and FU160

REF NO.	PART NO.	DESCRIPTION		部品名	REMARKS	QTY	RANK
R468	**RD457100**	CARBON RESISTOR (CHIP)	10.0K 63M J RECT.	チップ抵抗			01
R469	**RD45615R**	CARBON RESISTOR (CHIP)	1.5K 63M J RECT.	チップ抵抗			01
R473	**RD45522R**	CARBON RESISTOR (CHIP)	220.0 63M J RECT.	チップ抵抗			01
-478	**RD45522R**	CARBON RESISTOR (CHIP)	220.0 63M J RECT.	チップ抵抗			01
R482	**RD45522R**	CARBON RESISTOR (CHIP)	220.0 63M J RECT.	チップ抵抗			01
-484	**RD45522R**	CARBON RESISTOR (CHIP)	220.0 63M J RECT.	チップ抵抗			01
R489	**RD456470**	CARBON RESISTOR (CHIP)	4.7K 63M J RECT.	チップ抵抗			01
R490	**RD456470**	CARBON RESISTOR (CHIP)	4.7K 63M J RECT.	チップ抵抗			01
R491	**RD457100**	CARBON RESISTOR (CHIP)	10.0K 63M J RECT.	チップ抵抗			01
R493	**RD454680**	CARBON RESISTOR (CHIP)	68.0 63M J RECT.	チップ抵抗			01
R497	**RD454680**	CARBON RESISTOR (CHIP)	68.0 63M J RECT.	チップ抵抗			01
R498	**RD454680**	CARBON RESISTOR (CHIP)	68.0 63M J RECT.	チップ抵抗			01
R499	**RD456100**	CARBON RESISTOR (CHIP)	1.0K 63M J RECT.	チップ抵抗			01
R500	**RD455100**	CARBON RESISTOR (CHIP)	100.0 63M J RECT.	チップ抵抗			01
R502	**RD458470**	CARBON RESISTOR (CHIP)	470.0K 63M J RECT.	チップ抵抗			
R503	**RD456100**	CARBON RESISTOR (CHIP)	1.0K 63M J RECT.	チップ抵抗			01
RA101	**WH205400**	RESISTOR ARRAY	22 X 4	抵抗アレイ			01
-108	**WH205400**	RESISTOR ARRAY	22 X 4	抵抗アレイ			01
RA115	**WH205400**	RESISTOR ARRAY	22 X 4	抵抗アレイ			01
RA116	**WH205400**	RESISTOR ARRAY	22 X 4	抵抗アレイ			01
RA119	**WH205400**	RESISTOR ARRAY	22 X 4	抵抗アレイ			01
-123	**WH205400**	RESISTOR ARRAY	22 X 4	抵抗アレイ			01
RA125	**WH211800**	RESISTOR ARRAY	10K X 4	抵抗アレイ			01
RA140	**WH211800**	RESISTOR ARRAY	10K X 4	抵抗アレイ			01
-143	**WH211800**	RESISTOR ARRAY	10K X 4	抵抗アレイ			01
RA144	**WH206600**	RESISTOR ARRAY	68 X 4	抵抗アレイ			01
-156	**WH206600**	RESISTOR ARRAY	68 X 4	抵抗アレイ			01
RA159	**WH206600**	RESISTOR ARRAY	68 X 4	抵抗アレイ			01
RA160	**WH206600**	RESISTOR ARRAY	68 X 4	抵抗アレイ			01
RA162	**WH206600**	RESISTOR ARRAY	68 X 4	抵抗アレイ			01
-170	**WH206600**	RESISTOR ARRAY	68 X 4	抵抗アレイ			01
RA173	**WH206600**	RESISTOR ARRAY	68 X 4	抵抗アレイ			01
RA174	**WH206600**	RESISTOR ARRAY	68 X 4	抵抗アレイ			01
RA186	**WH211800**	RESISTOR ARRAY	10K X 4	抵抗アレイ			01
RA187	**WH206600**	RESISTOR ARRAY	68 X 4	抵抗アレイ			01
RA188	**WH211800**	RESISTOR ARRAY	10K X 4	抵抗アレイ			01
RA189	**WH211000**	RESISTOR ARRAY	4.7K X 4	抵抗アレイ			01
RA190	**WH211000**	RESISTOR ARRAY	4.7K X 4	抵抗アレイ			01
RA306	**WH210200**	RESISTOR ARRAY	2.2K X 4	抵抗アレイ			01
SW105	**V302690R**	SWITCH	CHS-01 TA1	ジャンパーSW			02
TR310	**VY67760R**	DIGITAL TRANSISTOR	DTC123JKA TP	デジタルトランジスタ			01
TR311	**WG989900**	DIGITAL TRANSISTOR	KRA226S-RTK/P	デジタルトランジスタ			01
X101	**WM135200**	RESONATOR QUARTZ	16.9344MHz DSX321G	水晶振動子			03
X301	**WH521200**	QUARTZ CRYSTAL UNIT	48MHz SG-310SCF	水晶振動器			04
X301	**WM725500**	RESONATOR QUARTZ	48MHz DSO321SR	水晶発振器			
	--	CIRCUIT BOARD	FU160	FU160シート	J (WN30590)(X9604B0) (WN30630)		
	--	CIRCUIT BOARD	FU160	FU160シート	E,B,K (WN30610)(X9604B0) (WN30650)		
	--	CIRCUIT BOARD	FU160	FU160シート	Y,P (WN30620)(X9604B0) (WN30660)		
	--	CIRCUIT BOARD	FU160	FU160シート	U (WV22370)(X9604B0) (WV22380)		
⚠	**VT13960R**	VOLTAGE SELECTOR	M1684-E	電圧切替器	Y,P		04
	--	JUMPER CABLE	0.55	ジャンパー線	(VA07890)		
⚠	C0001	**V768280R**	CAPACITOR	0.010 VA1 J.U.C.S	規格認定コンK H		01
⚠	C0001	**WK463500**	CAPACITOR	0.010 250V J.U.C.B	規格認定コンK Y		
⚠	C0002	**V768300R**	CAPACITOR	4700P 250V J.U.C.S	規格認定コンK H		01
⚠	C0002	**WK463400**	CAPACITOR	4700P 250V J.U.C.B	規格認定コンK Y		
⚠	C0003	**V768300R**	CAPACITOR	4700P 250V J.U.C.S	規格認定コンK H		01
⚠	C0003	**WK463400**	CAPACITOR	4700P 250V J.U.C.B	規格認定コンK Y		
	CN001	**LB93203R**	CONNECTOR	VH 3P TE	ベースポスト		01
	CN002	**LB93206R**	CONNECTOR	VH 6P TE	ベースポスト		01
⚠	F0001	**KB000780**	FUSE	T L 5.00A S 250V	ヒューズ250V	J,U	02
⚠	F0001	**KB00324R**	FUSE	TL 5.00A S 250V	ヒューズ 250V	J,U	01
⚠	F0001	**KB000690**	FUSE	T L 2.50A S 250V	ヒューズ250V	E,B,K	01
⚠	F0001	**KB00308R**	FUSE	TL 2.50A S 250V	ヒューズ 250V	E,B,K	01
⚠	F0001	**KB000780**	FUSE	T L 5.00A S 250V	ヒューズ250V	Y,P	02
⚠	F0001	**KB00324R**	FUSE	TL 5.00A S 250V	ヒューズ 250V	Y,P	01
⚠	F0002	**KB000690**	FUSE	T L 2.50A S 250V	ヒューズ250V	Y,P	01
⚠	F0002	**KB00308R**	FUSE	TL 2.50A S 250V	ヒューズ 250V	Y,P	01
⚠	F0003	**KB000690**	FUSE	T L 2.50A S 250V	ヒューズ250V	Y,P	01
⚠	F0003	**KB00308R**	FUSE	TL 2.50A S 250V	ヒューズ 250V	Y,P	01

✻: New Parts

RANK: Japan only

FU160 and HP and MAD

REF NO.	PART NO.	DESCRIPTION		部品名	REMARKS	QTY	RANK
FUHOL	**WC050700**	FUSE HOLDER	CLIP EYF52BCY	ヒューズクリップ	J,U,E,B,K	2	01
FUHOL	**WC050700**	FUSE HOLDER	CLIP EYF52BCY	ヒューズクリップ	Y,P	6	01
INLET	**VT30810R**	CONNECTOR	2P CCT9302-0101F	ACインレット 2P	J,E,B,K,Y,P		02
INLET	**WH965200**	CONNECTOR	2P INLET CCT9302-0102	ACインレット 2P	J,E,B,K,Y,P		
INLET	**VT30820R**	CONNECTOR	2P CCT9302-0201F	ACインレット 2P	U		02
J0001	**--**	JUMPER CABLE	0.55	ジャンパー線	J,E,B,K,U (VA07890)		
J0001	**--**	JUMPER WIRE	0.55	ジャンパー線	J,E,B,K,U (VD04170)		
L0001	**--**	JUMPER CABLE	0.55	ジャンパー線	J,E,B,K,Y,P (VA07890)		
L0001	**--**	JUMPER WIRE	0.55	ジャンパー線	J,E,B,K,Y,P (VD04170)		
L0001	**VJ898200**	COIL	SN10-500J	SNコイル	U		04
L0002	**--**	JUMPER CABLE	0.55	ジャンパー線	J,E,B,K,Y,P (VA07890)		
L0002	**--**	JUMPER WIRE	0.55	ジャンパー線	J,E,B,K,Y,P (VD04170)		
L0002	**VJ898200**	COIL	SN10-500J	SNコイル	U		04
L0003	**V6913300**	COIL	2R0A151U12 TU-12	コイル			02
	--	CIRCUIT BOARD	HP	HPシート	(WV24780)(XQ389A0)(XQ390A0)(WV24790)		
C0001	**FG414100**	CERAMIC CAPACITOR	0.01UF 50V K	セラコン B			
-0005	**FG414100**	CERAMIC CAPACITOR	0.01UF 50V K	セラコン B			
C0001	**FG64410R**	CERAMIC CAPACITOR	0.0100 50V Z RX TP	セラコン(F)			01
-0005	**FG64410R**	CERAMIC CAPACITOR	0.0100 50V Z RX TP	セラコン(F)			01
C0006	**--**	JUMPER CABLE	0.55 TIN	ジャンパー線	(VA07890)		
C0007	**--**	JUMPER CABLE	0.55 TIN	ジャンパー線	(VA07890)		
CN001	**VB858600**	CONNECTOR	PH 7P SE	ベースポスト			01
CN002	**VB858100**	CONNECTOR	PH 2P SE	ベースポスト			01
FL001	**GE300670**	FERRIT	BL02RN2R1P1A TATET	フェライトビーズ			02
-006	**GE300670**	FERRIT	BL02RN2R1P1A TATET	フェライトビーズ			02
HP001	**LB101870**	CONNECTOR	JACK YKB21-5006	ホーンコネクタ	PHONES		03
HP001	**WJ306200**	CONNECTOR	MSJ-064-15A B AG	ホーンコネクタ			01
HP002	**LB101870**	CONNECTOR	JACK YKB21-5006	ホーンコネクタ	PHONES		03
HP002	**WJ306200**	CONNECTOR	MSJ-064-15A B AG	ホーンコネクタ			01
R0001	**V9295000**	CARBON RESISTOR	33.0 1/2 J YOKOSUT	カーボン抵抗			01
-0004	**V9295000**	CARBON RESISTOR	33.0 1/2 J YOKOSUT	カーボン抵抗			01
R0005	**--**	JUMPER CABLE	0.55	ジャンパー線	(VA07890)		
*	**WU966100**	CIRCUIT BOARD	MAD	MADシート	(WU96600)(X9083H0)(X9083I0)		
	--	THERM. COND. SHEET (D)	PT-SS	放熱シート(D)	(WM45160)	4	
	V5184100	HOLDER, POWER AMPLIFIER		パワーアンプ固定金具		4	03
	WE98740R	BIND HEAD TAPPING SCREW-B	3.0X12 MFZN2W3	Bタイト十BIND		4	01
CN1	**VB390200**	CONNECTOR	PH 6P TE	ベースポスト			01
CN3	**LB93203R**	CONNECTOR	VH 3P TE	ベースポスト			01
CN4	**LB93204R**	CONNECTOR	VH 4P TE	ベースポスト			01
IC1	**YC512A00**	IC	TDA8922CJ/N1,112-P	IC	POWER AMP		
K1	**--**	HEAT SINK ASSEMBLY		放熱板Ass'y	(WM47210)		
L8	**WK898300**	INDAUCTORS	7G14A-330M-R 33uH	インダクタ 33uH			
L9	**WK898300**	INDAUCTORS	7G14A-330M-R 33uH	インダクタ 33uH			
L11	**--**	JUMPER CABLE	0.55	ジャンパー線	(VA07890)		
L12	**--**	JUMPER CABLE	0.55	ジャンパー線	(VA07890)		
C1	**US064100**	CERAMIC CAPACITOR (CHIP)	0.0100 50V K RECT.	チップセラ(B)			01
-3	**US064100**	CERAMIC CAPACITOR (CHIP)	0.0100 50V K RECT.	チップセラ(B)			01
C5	**US063100**	CERAMIC CAPACITOR (CHIP)	1000P 50V K RECT.	チップセラ(B)			01
C6	**US063100**	CERAMIC CAPACITOR (CHIP)	1000P 50V K RECT.	チップセラ(B)			01
C14	**US06233R**	CERAMIC CAPACITOR (CHIP)	330P 50V J RECT.	チップセラ(SL)			01
C17	**US061470**	CERAMIC CAPACITOR (CHIP)	47P 50V J RECT.	チップセラ(CH)			01
C18	**WU447000**	CERAMIC CAPACITOR (CHIP)	0.1000 50V K RECT.	チップセラ(B)			01
C19	**VZ420800**	MONOLITHIC CERAMIC CAP(CHIP)	0.100 100V K RECT.	チップ積層セラコン			01
C20	**US064150**	CERAMIC CAPACITOR (CHIP)	0.0150 50V K RECT.	チップセラ(B)			01
C21	**WU447000**	CERAMIC CAPACITOR (CHIP)	0.1000 50V K RECT.	チップセラ(B)			01
C22	**WJ590700**	CERAMIC CAPACITOR (CHIP)	0.47 16V K RECT.	チップセラ			
C23	**WU447000**	CERAMIC CAPACITOR (CHIP)	0.1000 50V K RECT.	チップセラ(B)			01
C24	**VZ420800**	MONOLITHIC CERAMIC CAP(CHIP)	0.100 100V K RECT.	チップ積層セラコン			01
C25	**US064150**	CERAMIC CAPACITOR (CHIP)	0.0150 50V K RECT.	チップセラ(B)			01
C26	**WU447000**	CERAMIC CAPACITOR (CHIP)	0.1000 50V K RECT.	チップセラ(B)			01
-28	**WU447000**	CERAMIC CAPACITOR (CHIP)	0.1000 50V K RECT.	チップセラ(B)			01
C29	**US06233R**	CERAMIC CAPACITOR (CHIP)	330P 50V J RECT.	チップセラ(SL)			01
C30	**US062220**	CERAMIC CAPACITOR (CHIP)	220P 50V J RECT.	チップセラ(SL)			01
-33	**US062220**	CERAMIC CAPACITOR (CHIP)	220P 50V J RECT.	チップセラ(SL)			01
C34	**WU447000**	CERAMIC CAPACITOR (CHIP)	0.1000 50V K RECT.	チップセラ(B)			01
C38	**WU447000**	CERAMIC CAPACITOR (CHIP)	0.1000 50V K RECT.	チップセラ(B)			01
C39	**WU447000**	CERAMIC CAPACITOR (CHIP)	0.1000 50V K RECT.	チップセラ(B)			01
C42	**WU447000**	CERAMIC CAPACITOR (CHIP)	0.1000 50V K RECT.	チップセラ(B)			01

*: New Parts

RANK: Japan only

MAD and MK-H/MK-L/MK-M

REF NO.	PART NO.	DESCRIPTION		部品名	REMARKS	QTY	RANK
C45	**WU447000**	CERAMIC CAPACITOR (CHIP)	0.1000 50V K RECT.	チップセラ（B）			01
-48	**WU447000**	CERAMIC CAPACITOR (CHIP)	0.1000 50V K RECT.	チップセラ（B）			01
C49	**US064100**	CERAMIC CAPACITOR (CHIP)	0.0100 50V K RECT.	チップセラ（B）			01
C50	**US064100**	CERAMIC CAPACITOR (CHIP)	0.0100 50V K RECT.	チップセラ（B）			01
C51	**US064150**	CERAMIC CAPACITOR (CHIP)	0.0150 50V K RECT.	チップセラ（B）			01
C52	**US064150**	CERAMIC CAPACITOR (CHIP)	0.0150 50V K RECT.	チップセラ（B）			01
L1	**VY65720R**	CHIP INDUCTANCE	600 BK1608HM601-T	チップインダクタ			01
-3	**VY65720R**	CHIP INDUCTANCE	600 BK1608HM601-T	チップインダクタ			01
L1	**WG595200**	CHIP INDUCTANCE	GZ1608D601 1608	チップインダクタ			
-3	**WG595200**	CHIP INDUCTANCE	GZ1608D601 1608	チップインダクタ			
L13	**VY65720R**	CHIP INDUCTANCE	600 BK1608HM601-T	チップインダクタ			01
L13	**WG595200**	CHIP INDUCTANCE	GZ1608D601 1608	チップインダクタ			
L14	**VY65720R**	CHIP INDUCTANCE	600 BK1608HM601-T	チップインダクタ			01
L14	**WG595200**	CHIP INDUCTANCE	GZ1608D601 1608	チップインダクタ			
R1	**RD15656R**	CARBON RESISTOR (CHIP)	5.6K 1/4 J TP	チップ抵抗			01
R3	**RD357220**	CARBON RESISTOR (CHIP)	22.0K 63M J RECT.	チップ抵抗			01
R4	**RD35627R**	CARBON RESISTOR (CHIP)	2.7K 63M J RECT.	チップ抵抗			01
R5	**RD35627R**	CARBON RESISTOR (CHIP)	2.7K 63M J RECT.	チップ抵抗			01
R6	**RD357120**	CARBON RESISTOR (CHIP)	12.0K 63M J RECT.	チップ抵抗			01
R7	**RD356470**	CARBON RESISTOR (CHIP)	4.7K 63M J RECT.	チップ抵抗			01
R8	**RD356470**	CARBON RESISTOR (CHIP)	4.7K 63M J RECT.	チップ抵抗			01
R10	**RD355100**	CARBON RESISTOR (CHIP)	100.0 63M J RECT.	チップ抵抗			01
R11	**RD356560**	CARBON RESISTOR (CHIP)	5.6K 63M J RECT.	チップ抵抗			01
R12	**RD350001**	CARBON RESISTOR (CHIP)	0 63M J RECT.	チップ抵抗			01
-15	**RD350001**	CARBON RESISTOR (CHIP)	0 63M J RECT.	チップ抵抗			01
R16	**RD357330**	CARBON RESISTOR (CHIP)	33.0K 63M J RECT.	チップ抵抗			01
R17	**RD35410R**	CARBON RESISTOR (CHIP)	10.0 63M J RECT.	チップ抵抗			01
R18	**RD35410R**	CARBON RESISTOR (CHIP)	10.0 63M J RECT.	チップ抵抗			01
R19	**WD205700**	CARBON RESISTOR (CHIP)	10.0 1/2 F RECT.	チップ抵抗			
R20	**VF478400**	CARBON RESISTOR (CHIP)	22.0 1W J RECT	チップ抵抗			01
R21	**VF478400**	CARBON RESISTOR (CHIP)	22.0 1W J RECT	チップ抵抗			01
R23	**WD205700**	CARBON RESISTOR (CHIP)	10.0 1/2 F RECT.	チップ抵抗			
R28	**RD35627R**	CARBON RESISTOR (CHIP)	2.7K 63M J RECT.	チップ抵抗			01
R29	**RD35627R**	CARBON RESISTOR (CHIP)	2.7K 63M J RECT.	チップ抵抗			01
R41	**RD356560**	CARBON RESISTOR (CHIP)	5.6K 63M J RECT.	チップ抵抗			01
-44	**RD356560**	CARBON RESISTOR (CHIP)	5.6K 63M J RECT.	チップ抵抗			01
TR1	**VV556400**	TRANSISTOR	2SC2412K Q,R,S TP	トランジスタ			01
TR1	**WC529400**	TRANSISTOR	KTC3875S-Y,GR-RTK/	トランジスタ			01
TR2	**VV556400**	TRANSISTOR	2SC2412K Q,R,S TP	トランジスタ			01
TR2	**WC529400**	TRANSISTOR	KTC3875S-Y,GR-RTK/	トランジスタ			01
ZD1	**VU17200R**	ZENER DIODE	UDZS5.6BTE-17 5.6V	ツェナーダイオード			01
C7	**UR838100**	ELECTROLYTIC CAPACITOR	100.00 16.0V RX TP	ケミコン			01
C9	**UN866100**	ELECTROLYTIC CAPACITOR BP	1.00 50.0V RX TP	BPケミコン			01
-12	**UN866100**	ELECTROLYTIC CAPACITOR BP	1.00 50.0V RX TP	BPケミコン			01
C35	**WM448700**	ELECTROLYTIC CAPACITOR	47.00 35.0V TP	ケミコン PW			
C36	**WM449000**	ELECTROLYTIC CAPACITOR	470.00 35.0V TP	ケミコン PW			
C37	**WM448800**	ELECTROLYTIC CAPACITOR	47.00 63.0V TP	ケミコン PW			
C40	**VE326800**	MONOLITHIC POLYESTER F. CAP.	0.47 50V J RX TP	積層マイラーコン			01
C40	**VR169200**	MONOLITHIC POLYESTER F. CAP.	ECQ-V1H474JL3	積層マイラーコン			01
C41	**VE326800**	MONOLITHIC POLYESTER F. CAP.	0.47 50V J RX TP	積層マイラーコン			01
C41	**VR169200**	MONOLITHIC POLYESTER F. CAP.	ECQ-V1H474JL3	積層マイラーコン			01
C43	**WM448700**	ELECTROLYTIC CAPACITOR	47.00 35.0V TP	ケミコン PW			
C44	**WM449000**	ELECTROLYTIC CAPACITOR	470.00 35.0V TP	ケミコン PW			
C59	**UR867100**	ELECTROLYTIC CAPACITOR	10.00 50.0V RX TP	ケミコン			01
L7	**GE300670**	FERRIT	BL02RN2R1P1A TATET	フェライトビーズ			02
L10	**GE300670**	FERRIT	BL02RN2R1P1A TATET	フェライトビーズ			02
*	**WW228500**	CIRCUIT BOARD	MK-H	MK-Hシート	(WV83160)(YC333D0)		
*	**WW228400**	CIRCUIT BOARD	MK-L	MK-Lシート	(WV83160)(YC333D0)		
*	**WV831700**	CIRCUIT BOARD	MK-M	MK-Mシート	(WV83160)(YC333D0)		
C1	**UF037100**	ELECTROLYTIC CAPACITOR(CHIP)	10 16V	チップケミコン			01
C2	**US635100**	CERAMIC CAPACITOR (CHIP)	0.100 16V Z RECT.	チップセラ（F）			01
C10	**US663100**	CERAMIC CAPACITOR (CHIP)	1000P 50V K RECT.	チップセラ（B）			01
C13	**US635100**	CERAMIC CAPACITOR (CHIP)	0.100 16V Z RECT.	チップセラ（F）			01
C14	**US635100**	CERAMIC CAPACITOR (CHIP)	0.100 16V Z RECT.	チップセラ（F）			01
C15	**US662100**	CERAMIC CAPACITOR (CHIP)	100P 50V J RECT.	チップセラ（CH）			
-25	**US662100**	CERAMIC CAPACITOR (CHIP)	100P 50V J RECT.	チップセラ（CH）			
C34	**US662100**	CERAMIC CAPACITOR (CHIP)	100P 50V J RECT.	チップセラ（CH）			
-37	**US662100**	CERAMIC CAPACITOR (CHIP)	100P 50V J RECT.	チップセラ（CH）			
C50	**US635100**	CERAMIC CAPACITOR (CHIP)	0.100 16V Z RECT.	チップセラ（F）			01

✻: New Parts

RANK: Japan only

MK-H/MK-L/MK-M and MV1/PNR

	REF NO.	PART NO.	DESCRIPTION		部品名	REMARKS	QTY	RANK
	C51	**US635100**	CERAMIC CAPACITOR (CHIP)	0.100 16V Z RECT.	チップセラ(F)			01
	CN1	**VK02560R**	CONNECTOR	52147 12P TE	ワイヤートラップ			01
	CN2	**VK025500**	CONNECTOR	52147 11P TE	ワイヤートラップ			01
	CN3	**VB39030R**	CONNECTOR	PH 7P TE	ベースポスト			01
	CN6	**VK02560R**	CONNECTOR	52147 12P TE	ワイヤートラップ			01
	CN7	**VK025500**	CONNECTOR	52147 11P TE	ワイヤートラップ			01
	CN101	**VK02560R**	CONNECTOR	52147 12P TE	ワイヤートラップ			01
	CN102	**VK025500**	CONNECTOR	52147 11P TE	ワイヤートラップ			01
	CN201	**VK02560R**	CONNECTOR	52147 12P TE	ワイヤートラップ			01
	CN202	**VK025500**	CONNECTOR	52147 11P TE	ワイヤートラップ			01
	D1	**V959920R**	DIODE	HSU119 TRF-E	チップダイオード			01
	-96	**V959920R**	DIODE	HSU119 TRF-E	チップダイオード			01
	D1	**VT332900**	DIODE	1SS355 TE-17 TP	ダイオード			01
	-96	**VT332900**	DIODE	1SS355 TE-17 TP	ダイオード			01
	D1	**WG139300**	DIODE	KDS4148U-RTK/P TE	ダイオード			
	-96	**WG139300**	DIODE	KDS4148U-RTK/P TE	ダイオード			
	D98	**V959920R**	DIODE	HSU119 TRF-E	チップダイオード			01
	-184	**V959920R**	DIODE	HSU119 TRF-E	チップダイオード			01
	D98	**VT332900**	DIODE	1SS355 TE-17 TP	ダイオード			01
	-184	**VT332900**	DIODE	1SS355 TE-17 TP	ダイオード			01
	D98	**WG139300**	DIODE	KDS4148U-RTK/P TE	ダイオード			
	-184	**WG139300**	DIODE	KDS4148U-RTK/P TE	ダイオード			
	D201	**V959920R**	DIODE	HSU119 TRF-E	チップダイオード			01
	-290	**V959920R**	DIODE	HSU119 TRF-E	チップダイオード			01
	D201	**VT332900**	DIODE	1SS355 TE-17 TP	ダイオード			01
	-290	**VT332900**	DIODE	1SS355 TE-17 TP	ダイオード			01
	D201	**WG139300**	DIODE	KDS4148U-RTK/P TE	ダイオード			
	-290	**WG139300**	DIODE	KDS4148U-RTK/P TE	ダイオード			
*	IC1	**YC778C00**	IC	TMP89FM42AUG	IC	E-GKS		
	L1	**V2747000**	CHIP INDUCTOR	BLM18PG600SN1	チップインダクタ			
	R5	**RD454470**	CARBON RESISTOR (CHIP)	47.0 63M J RECT.	チップ抵抗			01
	R6	**RD454470**	CARBON RESISTOR (CHIP)	47.0 63M J RECT.	チップ抵抗			01
	R7	**RD456100**	CARBON RESISTOR (CHIP)	1.0K 63M J RECT.	チップ抵抗			01
	R17	**RD457100**	CARBON RESISTOR (CHIP)	10.0K 63M J RECT.	チップ抵抗			01
	R18	**RD457220**	CARBON RESISTOR (CHIP)	22.0K 63M J RECT.	チップ抵抗			01
	R19	**RD457220**	CARBON RESISTOR (CHIP)	22.0K 63M J RECT.	チップ抵抗			01
	R20	**RD457100**	CARBON RESISTOR (CHIP)	10.0K 63M J RECT.	チップ抵抗			01
	R25	**RD45000R**	CARBON RESISTOR (CHIP)	0.00 63M J RECT.	チップ抵抗			01
	RA1	**WH212600**	RESISTOR ARRAY	22K X 4	抵抗アレイ			01
	-4	**WH212600**	RESISTOR ARRAY	22K X 4	抵抗アレイ			01
	X1	**V9864200**	CERAMIC RESONATOR	10.0MHz CSTCE10M0G52	セラミック発振子			01
*		**WV401500**	CIRCUIT BOARD	MV1	MV1シート	(WV40120)(X5954E0)		
*		**WV401300**	CIRCUIT BOARD	PNR	PNRシート	(WV40120)(X5954E0)		
		--	JUMPER CABLE	0.55	ジャンパー線	(VA07890)		
	CN23	**VB39040R**	CONNECTOR	PH 8P TE	ベースポスト			01
	CN71	**VB38960R**	CONNECTOR	PH 11P SE	ベースポスト			01
	CN81	**VB85880R**	CONNECTOR	PH 9P SE	ベースポスト			01
	CN91	**VH90420R**	CONNECTOR	PH 14P SE	ベースポスト			01
	CN93	**V5492000**	CONNECTOR	52807 16P SE	FFCコネクタ			01
	VR23	**V8669400**	ROTARY VARIABLE RESISTOR	B10.0K X3 XVB93GN	3連ロータリーVR	MASTER VOLUME		04
*	VR90	**WV718200**	VR ROTARY	B20K RK09K1130ATG	ロータリーVR 1連	CONTRAST		
	C91	**UM378100**	ELECTROLYTIC CAPACITOR	100.00 10.0V RX TP	ケミコン			01
	C93	**UM397100**	ELECTROLYTIC CAPACITOR	10.00 16.0V RX TP	ケミコン			01
	LD00	**WE864300**	LED RED	SLR-343VCT32	LED	SPLIT		01
	LD01	**WE864300**	LED RED	SLR-343VCT32	LED	REVERB		01
	LD02	**WE864300**	LED RED	SLR-343VCT32	LED	CHORUS		01
	LD03	**WE864300**	LED RED	SLR-343VCT32	LED	S. BOARD SPEAKER		01
	LD10	**WE864300**	LED RED	SLR-343VCT32	LED	VIBRAPHONE		01
	LD11	**WE864300**	LED RED	SLR-343VCT32	LED	XG		01
	LD12	**WE864300**	LED RED	SLR-343VCT32	LED	BASS		01
	LD13	**WE864300**	LED RED	SLR-343VCT32	LED	HARPSICHORD		01
	LD20	**WE864300**	LED RED	SLR-343VCT32	LED	E. PIANO 1		01
	LD21	**WE864300**	LED RED	SLR-343VCT32	LED	SYNTH. PAD		01
	LD22	**WE864300**	LED RED	SLR-343VCT32	LED	GUITAR		01
	LD23	**WE864300**	LED RED	SLR-343VCT32	LED	E. PIANO 2		01
	LD30	**WE864300**	LED RED	SLR-343VCT32	LED	GRAND PIANO 3		01
	LD31	**WE864300**	LED RED	SLR-343VCT32	LED	STRINGS		01
	LD32	**WE864300**	LED RED	SLR-343VCT32	LED	CHOIR		01
	LD33	**WE864300**	LED RED	SLR-343VCT32	LED	GRAND PIANO 4		01

*: New Parts

RANK: Japan only

MV1/PNR and PEDAL and PJK

REF NO.	PART NO.	DESCRIPTION		部品名	REMARKS	QTY	RANK
LD40	**WE864300**	LED RED	SLR-343VCT32	LED	GRAND PIANO 1		01
LD41	**WE864300**	LED RED	SLR-343VCT32	LED	PIPE ORGAN		01
LD42	**WE864300**	LED RED	SLR-343VCT32	LED	JAZZ ORGAN		01
LD43	**WE864300**	LED RED	SLR-343VCT32	LED	GRAND PIANO 2		01
SW00	**WG31840R**	TACT SWITCH	SKRGAMD010	タクトSW	VOICE SETTING		01
SW01	**WG31840R**	TACT SWITCH	SKRGAMD010	タクトSW	REVERB		01
SW02	**WG31840R**	TACT SWITCH	SKRGAMD010	タクトSW	CHORUS		01
SW04	**WG31840R**	TACT SWITCH	SKRGAMD010	タクトSW	S. BOARD SPEAKER		01
SW05	**WG31840R**	TACT SWITCH	SKRGAMD010	タクトSW	FUNCTION		01
SW06	**WG31840R**	TACT SWITCH	SKRGAMD010	タクトSW	BRILLIANCE BRIGHT		01
SW07	**WG31840R**	TACT SWITCH	SKRGAMD010	タクトSW	BRILLIANCE MELLOW		01
SW08	**WG31840R**	TACT SWITCH	SKRGAMD010	タクトSW	SPLIT		01
SW10	**WG31840R**	TACT SWITCH	SKRGAMD010	タクトSW	VIBRAPHONE		01
SW11	**WG31840R**	TACT SWITCH	SKRGAMD010	タクトSW	XG		01
SW12	**WG31840R**	TACT SWITCH	SKRGAMD010	タクトSW	BASS		01
SW13	**WG31840R**	TACT SWITCH	SKRGAMD010	タクトSW	HARPSICHORD		01
SW15	**WG31840R**	TACT SWITCH	SKRGAMD010	タクトSW	GUITAR		01
SW16	**WG31840R**	TACT SWITCH	SKRGAMD010	タクトSW	E. PIANO 2		01
SW20	**WG31840R**	TACT SWITCH	SKRGAMD010	タクトSW	E. PIANO 1		01
SW21	**WG31840R**	TACT SWITCH	SKRGAMD010	タクトSW	SYNTH. PAD		01
SW22	**WG31840R**	TACT SWITCH	SKRGAMD010	タクトSW	CHOIR		01
SW23	**WG31840R**	TACT SWITCH	SKRGAMD010	タクトSW	GRAND PIANO 4		01
SW24	**WG31840R**	TACT SWITCH	SKRGAMD010	タクトSW	GRAND PIANO 3		01
SW25	**WG31840R**	TACT SWITCH	SKRGAMD010	タクトSW	STRINGS		01
SW26	**WG31840R**	TACT SWITCH	SKRGAMD010	タクトSW	JAZZ ORGAN		01
SW27	**WG31840R**	TACT SWITCH	SKRGAMD010	タクトSW	GRAND PIANO 2		01
SW28	**WG31840R**	TACT SWITCH	SKRGAMD010	タクトSW	GRAND PIANO 1		01
SW33	**WG31840R**	TACT SWITCH	SKRGAMD010	タクトSW	D –		01
SW34	**WG31840R**	TACT SWITCH	SKRGAMD010	タクトSW	B – (NO)		01
SW35	**WG31840R**	TACT SWITCH	SKRGAMD010	タクトSW	B+ (YES)		01
SW36	**WG31840R**	TACT SWITCH	SKRGAMD010	タクトSW	D+		01
SW37	**WG31840R**	TACT SWITCH	SKRGAMD010	タクトSW	EXIT		01
SW38	**WG31840R**	TACT SWITCH	SKRGAMD010	タクトSW	PIPE ORGAN		01
TR92	**IC174020**	TRANSISTOR	2SC1740S R,S TP	トランジスタ 2SC			01
TR92	**IC174070**	TRANSISTOR	2SC1740S R,S	トランジスタ 2SC			01
TR93	**VP872600**	TRANSISTOR	2SA1708 S,T TP	トランジスタ 2SA			01
D00	**VD631600**	DIODE	1SS133,176,HSS104	ダイオード			01
-02	**VD631600**	DIODE	1SS133,176,HSS104	ダイオード			01
D04	**VD631600**	DIODE	1SS133,176,HSS104	ダイオード			01
-08	**VD631600**	DIODE	1SS133,176,HSS104	ダイオード			01
D10	**VD631600**	DIODE	1SS133,176,HSS104	ダイオード			01
-13	**VD631600**	DIODE	1SS133,176,HSS104	ダイオード			01
D15	**VD631600**	DIODE	1SS133,176,HSS104	ダイオード			01
D16	**VD631600**	DIODE	1SS133,176,HSS104	ダイオード			01
D20	**VD631600**	DIODE	1SS133,176,HSS104	ダイオード			01
-28	**VD631600**	DIODE	1SS133,176,HSS104	ダイオード			01
D33	**VD631600**	DIODE	1SS133,176,HSS104	ダイオード			01
-38	**VD631600**	DIODE	1SS133,176,HSS104	ダイオード			01
R90	**HF45610R**	CARBON RESISTOR	1.0K 1/4 J AX TP	カーボン抵抗			01
R90	**HF75610R**	CARBON RESISTOR	1.0K 1/4 J AX TP	カーボン抵抗			01
R93	**HF45610R**	CARBON RESISTOR	1.0K 1/4 J AX TP	カーボン抵抗			01
R93	**HF75610R**	CARBON RESISTOR	1.0K 1/4 J AX TP	カーボン抵抗			01
R94	**HF45727R**	CARBON RESISTOR	27.0K 1/4 J AX TP	カーボン抵抗			01
R94	**HF75727R**	CARBON RESISTOR	27.0K 1/4 J AX TP	カーボン抵抗			01
R95	**HF45610R**	CARBON RESISTOR	1.0K 1/4 J AX TP	カーボン抵抗			01
R95	**HF75610R**	CARBON RESISTOR	1.0K 1/4 J AX TP	カーボン抵抗			01
R96	**HF454150**	CARBON RESISTOR	15.0 1/4 J AX TP	カーボン抵抗			01
R96	**HF754150**	CARBON RESISTOR	15.0 1/4 J AX TP	カーボン抵抗			01
R127	**HF457470**	CARBON RESISTOR	47.0K 1/4 J AX TP	カーボン抵抗			01
R127	**HF75747R**	CARBON RESISTOR	47.0K 1/4 J AX TP	カーボン抵抗			01
R129	**HF456390**	CARBON RESISTOR	3.9K 1/4 J AX TP	カーボン抵抗			01
R129	**HF75639R**	CARBON RESISTOR	3.9K 1/4 J AX TP	カーボン抵抗			01
R139	**HF457470**	CARBON RESISTOR	47.0K 1/4 J AX TP	カーボン抵抗			01
R139	**HF75747R**	CARBON RESISTOR	47.0K 1/4 J AX TP	カーボン抵抗			01
	WP029200	CIRCUIT BOARD	PEDAL	PEDALシート	(WQ65870)(X9561D0)		05
CN1	**VB858500**	CONNECTOR	PH 6P SE	ベーススポスト			01
VR1	**WN154400**	VR ROTARY	B 10.0K RK09Y11L00	ロータリーVR1連	DAMPER pedal		03
	WC56120R	CIRCUIT BOARD	PJK	PJKシート	(WC56110)(X5143A0)		04

✻: New Parts

RANK: Japan only

PJK and PL and PNL

REF NO.	PART NO.	DESCRIPTION		部品名	REMARKS	QTY	RANK
C0001	**US062100**	CERAMIC CAPACITOR (CHIP)	100P 50V J RECT.	チップセラ(SL)			01
-0004	**US062100**	CERAMIC CAPACITOR (CHIP)	100P 50V J RECT.	チップセラ(SL)			01
CN001	**VB39010R**	CONNECTOR	PH 5P TE	ベースポスト			01
D0001	**VV92590R**	DIODE	RLS-73 TE-11 TP	ダイオード			01
-0006	**VV92590R**	DIODE	RLS-73 TE-11 TP	ダイオード			01
JK001	**V487480R**	CONNECTOR	DINJACK6P MD-S6130	ミニDINコネクタ	PEDAL		02
L0001	**VQ72490R**	CHIP INDUCTANCE	BK212 5HM601-T	チップインダクタ			01
-0004	**VQ72490R**	CHIP INDUCTANCE	BK212 5HM601-T	チップインダクタ			01
	VU65910R	CIRCUIT BOARD	PL	PLシート	(VU65900)(XR898A0)		03
	VB858100	CONNECTOR	PH 2P SE	ベースポスト			01
LED	**VD18000R**	LED RED	SLZ-190B-03-T2	LED	POWER indicator		01
LED	**WM285600**	LED RED	HFR223P-BW12	LED			01
*	**WV401400**	CIRCUIT BOARD	PNL	PNLシート	(WV40110)(X5953F0)		
CN70	**VB38960R**	CONNECTOR	PH 11P SE	ベースポスト			01
CN80	**VB85880R**	CONNECTOR	PH 9P SE	ベースポスト			01
CN101	**VB858600**	CONNECTOR	PH 7P SE	ベースポスト			01
L101	**GE90187R**	SN COIL	SN3-205B 10uH	コイル10U			03
VR30	**V857620R**	SLIDE VARIABLE RESISTOR	B10.0K RS30111D9	スライドVR	SONG BALANCE		03
X10	**WJ479800**	RESONATOR CERAMIC	8.38M EFOEC8384T4	セラミック振動子			01
X10	**WN078000**	RESONATOR CERAMIC	8.388M CSTLS8M38G5	セラミック振動子			01
C31	**V8085400**	CERAMIC CAPACITOR (CHIP)	0.1000 25V K RECT.	チップセラ(B)			01
C34	**V8085400**	CERAMIC CAPACITOR (CHIP)	0.1000 25V K RECT.	チップセラ(B)			01
C36	**V8085400**	CERAMIC CAPACITOR (CHIP)	0.1000 25V K RECT.	チップセラ(B)			01
C41	**V8085400**	CERAMIC CAPACITOR (CHIP)	0.1000 25V K RECT.	チップセラ(B)			01
C51	**US062470**	CERAMIC CAPACITOR (CHIP)	470P 50V J RECT.	チップセラ(SL)			01
-56	**US062470**	CERAMIC CAPACITOR (CHIP)	470P 50V J RECT.	チップセラ(SL)			01
C61	**US062470**	CERAMIC CAPACITOR (CHIP)	470P 50V J RECT.	チップセラ(SL)			01
-68	**US062470**	CERAMIC CAPACITOR (CHIP)	470P 50V J RECT.	チップセラ(SL)			01
C101	**US06168R**	CERAMIC CAPACITOR (CHIP)	68P 50V J RECT.	チップセラ(SL)			01
-103	**US06168R**	CERAMIC CAPACITOR (CHIP)	68P 50V J RECT.	チップセラ(SL)			01
C105	**V8085400**	CERAMIC CAPACITOR (CHIP)	0.1000 25V K RECT.	チップセラ(B)			01
C107	**V8085400**	CERAMIC CAPACITOR (CHIP)	0.1000 25V K RECT.	チップセラ(B)			01
C108	**RD350001**	CARBON RESISTOR (CHIP)	0 63M J RECT.	チップ抵抗			01
C109	**RD350001**	CARBON RESISTOR (CHIP)	0 63M J RECT.	チップ抵抗			01
C200	**V8085400**	CERAMIC CAPACITOR (CHIP)	0.1000 25V K RECT.	チップセラ(B)			01
C201	**US064100**	CERAMIC CAPACITOR (CHIP)	0.0100 50V K RECT.	チップセラ(B)			01
C203	**V8085400**	CERAMIC CAPACITOR (CHIP)	0.1000 25V K RECT.	チップセラ(B)			01
D30	**VT332900**	DIODE	1SS355 TE-17 TP	ダイオード			01
D30	**WG139300**	DIODE	KDS4148U-RTK/P TE	ダイオード			
D32	**VT332900**	DIODE	1SS355 TE-17 TP	ダイオード			01
D32	**WG139300**	DIODE	KDS4148U-RTK/P TE	ダイオード			
D40	**VT332900**	DIODE	1SS355 TE-17 TP	ダイオード			01
-47	**VT332900**	DIODE	1SS355 TE-17 TP	ダイオード			01
D40	**WG139300**	DIODE	KDS4148U-RTK/P TE	ダイオード			
-47	**WG139300**	DIODE	KDS4148U-RTK/P TE	ダイオード			
D50	**VT332900**	DIODE	1SS355 TE-17 TP	ダイオード			01
-57	**VT332900**	DIODE	1SS355 TE-17 TP	ダイオード			01
D50	**WG139300**	DIODE	KDS4148U-RTK/P TE	ダイオード			
-57	**WG139300**	DIODE	KDS4148U-RTK/P TE	ダイオード			
D101	**VT332900**	DIODE	1SS355 TE-17 TP	ダイオード			01
-107	**VT332900**	DIODE	1SS355 TE-17 TP	ダイオード			01
D101	**WG139300**	DIODE	KDS4148U-RTK/P TE	ダイオード			
-107	**WG139300**	DIODE	KDS4148U-RTK/P TE	ダイオード			
D114	**VT332900**	DIODE	1SS355 TE-17 TP	ダイオード			01
-116	**VT332900**	DIODE	1SS355 TE-17 TP	ダイオード			01
D114	**WG139300**	DIODE	KDS4148U-RTK/P TE	ダイオード			
-116	**WG139300**	DIODE	KDS4148U-RTK/P TE	ダイオード			
IC10	**XZ916300**	IC	UPD780031AYGK-N09	IC	E-PNS2a LED/SWITCH DRIVER		05
IC71	**V807480R**	FET	MCH6616-TL-E	FET			02
IC72	**V807480R**	FET	MCH6616-TL-E	FET			02
IC73	**X7378A00**	IC	NJM4565M(TE1)	IC	OP AMP		01
L108	**VY65720R**	CHIP INDUCTANCE	600 BK1608HM601-T	チップインダクタ			01
-110	**VY65720R**	CHIP INDUCTANCE	600 BK1608HM601-T	チップインダクタ			01
L111	**RD350001**	CARBON RESISTOR (CHIP)	0 63M J RECT.	チップ抵抗			01
-122	**RD350001**	CARBON RESISTOR (CHIP)	0 63M J RECT.	チップ抵抗			01
R31	**RD356100**	CARBON RESISTOR (CHIP)	1.0K 63M J RECT.	チップ抵抗			01
R51	**RD357100**	CARBON RESISTOR (CHIP)	10.0K 63M J RECT.	チップ抵抗			01
-56	**RD357100**	CARBON RESISTOR (CHIP)	10.0K 63M J RECT.	チップ抵抗			01

*: New Parts

RANK: Japan only

PNL and USB

REF NO.	PART NO.	DESCRIPTION		部品名	REMARKS	QTY	RANK
R61	**RD15510R**	CARBON RESISTOR (CHIP)	100.0 1/4 J TP	チップ抵抗			01
-66	**RD15510R**	CARBON RESISTOR (CHIP)	100.0 1/4 J TP	チップ抵抗			01
R67	**RD15447R**	CARBON RESISTOR (CHIP)	47.0 1/4 J TP	チップ抵抗			01
R68	**RD15510R**	CARBON RESISTOR (CHIP)	100.0 1/4 J TP	チップ抵抗			01
R71	**RD357100**	CARBON RESISTOR (CHIP)	10.0K 63M J RECT.	チップ抵抗			01
-80	**RD357100**	CARBON RESISTOR (CHIP)	10.0K 63M J RECT.	チップ抵抗			01
R81	**RD354470**	CARBON RESISTOR (CHIP)	47.0 63M J RECT.	チップ抵抗			01
-84	**RD354470**	CARBON RESISTOR (CHIP)	47.0 63M J RECT.	チップ抵抗			01
R85	**RD358470**	CARBON RESISTOR (CHIP)	470.0K 63M J RECT.	チップ抵抗			01
-88	**RD358470**	CARBON RESISTOR (CHIP)	470.0K 63M J RECT.	チップ抵抗			01
R101	**RD356100**	CARBON RESISTOR (CHIP)	1.0K 63M J RECT.	チップ抵抗			01
R102	**RD354470**	CARBON RESISTOR (CHIP)	47.0 63M J RECT.	チップ抵抗			01
R103	**RD354470**	CARBON RESISTOR (CHIP)	47.0 63M J RECT.	チップ抵抗			01
R104	**RD355100**	CARBON RESISTOR (CHIP)	100.0 63M J RECT.	チップ抵抗			01
R105	**RF457100**	CARBON RESISTOR (CHIP)	10.0K D RECT.	チップ抵抗			
R106	**RF457100**	CARBON RESISTOR (CHIP)	10.0K D RECT.	チップ抵抗			
R111	**RD350001**	CARBON RESISTOR (CHIP)	0 63M J RECT.	チップ抵抗			01
R112	**RD350001**	CARBON RESISTOR (CHIP)	0 63M J RECT.	チップ抵抗			01
R116	**RD357270**	CARBON RESISTOR (CHIP)	27.0K 63M J RECT.	チップ抵抗			01
-123	**RD357270**	CARBON RESISTOR (CHIP)	27.0K 63M J RECT.	チップ抵抗			01
R130	**RD356100**	CARBON RESISTOR (CHIP)	1.0K 63M J RECT.	チップ抵抗			01
-137	**RD356100**	CARBON RESISTOR (CHIP)	1.0K 63M J RECT.	チップ抵抗			01
R138	**RD350001**	CARBON RESISTOR (CHIP)	0 63M J RECT.	チップ抵抗			01
TR94	**WG989900**	DIGITAL TRANSISTOR	KRA226S-RTK/P	デジタルトランジスタ			01
-101	**WG989900**	DIGITAL TRANSISTOR	KRA226S-RTK/P	デジタルトランジスタ			01
C35	**UM378100**	ELECTROLYTIC CAPACITOR	100.00 10.0V RX TP	ケミコン			01
C37	**UM378100**	ELECTROLYTIC CAPACITOR	100.00 10.0V RX TP	ケミコン			01
C42	**UM378100**	ELECTROLYTIC CAPACITOR	100.00 10.0V RX TP	ケミコン			01
C106	**UM378220**	ELECTROLYTIC CAPACITOR	220.00 10.0V RX TP	ケミコン			
LD50	**WE864300**	LED RED	SLR-343VCT32	LED	REPEAT		01
LD51	**WE864300**	LED RED	SLR-343VCT32	LED	REC		01
LD52	**WE864300**	LED RED	SLR-343VCT32	LED	I.A. CONTROL		01
LD53	**WE864300**	LED RED	SLR-343VCT32	LED	PLAY/PAUSE		01
LD61	**V8066800**	LED RED/GREEN	SML72423C TP15	2色LED	EXTRA PARTS		01
LD62	**V8066800**	LED RED/GREEN	SML72423C TP15	2色LED	LEFT		01
LD63	**V8066800**	LED RED/GREEN	SML72423C TP15	2色LED	RIGHT		01
SW30	**WG31840R**	TACT SWITCH	SKRGAMD010	タクトSW	REPEAT		01
SW31	**WG31840R**	TACT SWITCH	SKRGAMD010	タクトSW	I.A. CONTROL		01
SW32	**WG31840R**	TACT SWITCH	SKRGAMD010	タクトSW	DEMO		01
SW40	**WG31840R**	TACT SWITCH	SKRGAMD010	タクトSW	REC		01
SW41	**WG31840R**	TACT SWITCH	SKRGAMD010	タクトSW	EXTRA PARTS		01
SW42	**WG31840R**	TACT SWITCH	SKRGAMD010	タクトSW	LEFT		01
SW43	**WG31840R**	TACT SWITCH	SKRGAMD010	タクトSW	RIGHT		01
SW44	**WG31840R**	TACT SWITCH	SKRGAMD010	タクトSW	PLAY/PAUSE		01
SW45	**WG31840R**	TACT SWITCH	SKRGAMD010	タクトSW	STOP		01
SW46	**WG31840R**	TACT SWITCH	SKRGAMD010	タクトSW	SONG SELECT		01
SW47	**WG31840R**	TACT SWITCH	SKRGAMD010	タクトSW	FILE/SONG SETTING		01
SW50	**WG31840R**	TACT SWITCH	SKRGAMD010	タクトSW	METRONOME ON/OFF		01
SW51	**WG31840R**	TACT SWITCH	SKRGAMD010	タクトSW	METRONOME SETTING		01
SW52	**WG31840R**	TACT SWITCH	SKRGAMD010	タクトSW	A –		01
SW53	**WG31840R**	TACT SWITCH	SKRGAMD010	タクトSW	A +		01
SW54	**WG31840R**	TACT SWITCH	SKRGAMD010	タクトSW	C +		01
SW55	**WG31840R**	TACT SWITCH	SKRGAMD010	タクトSW	C –		01
SW56	**WG31840R**	TACT SWITCH	SKRGAMD010	タクトSW	TEMPO UP		01
SW57	**WG31840R**	TACT SWITCH	SKRGAMD010	タクトSW	TEMPO DOWN		01
*	**WW097100**	CIRCUIT BOARD	USB	USBシート	(WW09700)(YD132B0)		
	--	JUMPER CABLE	0.55	ジャンパー線	(VA07890)		
C401	**VP473100**	ELECTROLYTIC CAPACITOR	330.00 6.3V RX TP	ケミコンRC3			01
C401	**WA667300**	ELECTROLYTIC CAPACITOR	330.00 6.3V TATETE	ケミコン			
CN401	**VB858500**	CONNECTOR	PH 6P SE	ベースポスト			01
CN402	**WK450700**	CONNECTOR	YKF45-0033N 4P SE	USBコネクタ			01
⚠	**X8263A00**	POWER TRANSFORMER	DENANHOU E	電源トランス	J		14
⚠	**X8264A00**	POWER TRANSFORMER	UL A	電源トランス	U		14
⚠	**X8265A00**	POWER TRANSFORMER	IEC E	電源トランス	E,B,K		14
⚠	**X8266A00**	POWER TRANSFORMER	IEC_EN E	電源トランス	Y,P		14
⚠ *	**WV721600**	CONNECTOR ASSEMBLY	PSW 3P-350	PSW束線	POWER		
⚠	**V8377400**	POWER SWITCH	SY16-52-4(U99S2)/T	プッシュSW	POWER		

✻: New Parts

RANK: Japan only

	REF NO.	PART NO.	DESCRIPTION		部品名	REMARKS	QTY	RANK
		X9892A00	SPEAKER	2.5cm 8 ohm 60W	スピーカ	TWEETER		09
*		**YC989A00**	SPEAKER	8.0cm 8 ohm 12W	スピーカ	REAR		
*		**YC988A00**	SPEAKER	8.0cm 6 ohm 60W	スピーカ	SQUAWKER		
		X9506A00	SPEAKER	16.0cm 6 ohm 60W	スピーカ	WOOFER		10
*		**WV338700**	LCD DISPLAY	EW10309YMY	液晶ディスプレイ			

✻: New Parts

RANK: Japan only

■ CLP-480R/CLP-480PE BLOCK DIAGRAM（ブロックダイアグラム）

KEYBOARD
88 Keys (NW GKS)
(A-1—C7)
MK-L (A-1—C2)
MK-M (C#2—F#4)
MK-H (G4—C7)
SW101–156
SW1–60
SW201–260
MK1ST[0]–[5]
MK2ND[0]–[5]
MK3RD[0]–[5]
CN101 - 12P
CN102 - 11P
CN1 - 12P
CN2 - 11P
CN201 - 12P
CN202 - 11P
BLOCK[0]–[4]
BLOCK[5]–[9]
BLOCK[10]–[14]
E-GKS
IC1
44P
X1
10MHz
CN3 -7P

PANEL
LCD
PNL
PNR
MV1
X10
8.38MHz
E-PNS2a
IC10
(64P)
E-BUS (PANEL)
LED MATRIX
SW MATRIX
LA [10-12]
DA [0-3]
SA [0-5]
SA [3-5]
DA [0-8]
LB [5-9]
DB [0-3]
SB [0-3]
DB [0-8]
SA [0-5], LA [5-12], DA [0-8]
SB(SA) [0-3], LB(LA) [5-9], DB(DA) [0-3]
CN90 -8P
CN91 -8P
CN70 - 11P
CN71 - 11P
CN93 - 16P
CN91 -14P (13P)
MASTER VOLUME
VR23-1
CN23-8P
SONG BALANCE
VR30
CONTRAST CONT
TR91-93
CONTRAST
VR90
CN101-7P
LCD-VC, LCD-ENB, LCD-RS, LCD-D [0-7]

POWER SUPPLY
ACDC
AJACK
DM
MAD
WF
SQ
TW
Rear
HP
CHD
USB
PANEL
DJACK
PL
LCD
PJK
FU160
POWER SW
1st AC
POWER TRANSFORMER
2nd AC

EBUS
LCD
CN310-7P
CN311-7P
CN101-13P
CN317-3P
MASTER-VR

DM
RESET
IC116
(5P)
IC119 (8P)
/FLASH-RES
/MUTE-RES
/MIDI-IC
IC321
(5P)
/CPU-RES
EIC-PU
X301
48MHz
X101
16.9344MHz
V-SHIFT
3.3V→ 5V
IC113
IC114
(20P)
WAVE ROM
512M
IC102
(56P)
DSP SDRAM
64M
IC110
(54P)
SDRAM
128M x 2
IC103
IC104
(54P)
FLASH PROGRAM ROM
128M
IC112
(56P)
FLASH BACK-UP ROM
16M
IC111
(48P)
LCD D [0-7]
LCD ENB
LCD RS
LCD /C
I2C PORT
LCD CONTROL (PALAREL PORT)
WAVE MEMORY
DSP SDRAM
CPU BUS
BUFFER
IC105–109
(20P)
CPU
SWX08
INTERNAL: 135.4752MHz
BUS: 67.7376MHz
IC101
SERIAL AUDIO
Y19 SDO0
AA19 SDO1
AB18 WCLK(Fs)
AA18 BCLK(64Fs)
AB17 SYSCLK(256Fs)
W17 SDI0
USB
SERIAL PORT
A/D PORT
PALAREL PORT
HOST_DP/DM
FUNC_DP/DM
MIDI-IN
MIDI-OUT
DVR-DATA
DVR-CLK
AUX-PEDAL
SOFT, SOSTENUTE, DAMPER
MASTER-VR
/PDI-IN
MODEL_0-12
/JE
/STB-FLAG
AUX-IN
AUXOUT-IN
HP-IN
DAC-MUT
DAC-IC
MUTE
SPOFF
DVR-CS
/WP-PRG
/WP-BKUP
ERR-DETECT
STB
SW105
ON: J
OFF: E
SWITCH
IC302
(5P)
IC121 (5P)
REG
IC309
(8P)
ERROR DETECTION
IC318
(16P)
AND
IC319
(14P)
IC312 (8P)
/DETECT
/MUTE-INV
/SPOFF-INV
CN318-10P
CN305-12P
CN304-5P
CN320-4P
CN315-10P
CN314-11P

REAR L
REAR R
TW L
TW R
SQ L
SQ R
WO L
WO R
VOLUME IC YAC523
IC306
(48P)
DVR-CS
DVR-CLK
DVR-DAT
REAR DAC
IC303
(28P)
MAIN DAC
IC304
(28P)
ADC
IC305
(16P)
LPF
IC313
(8P)
BPF
IC1
IC2
(8P)
HPF
IC4
IC5
(8P)
ATT
IC315
(8P)
IC316
(8P)
CN316-8P
CN2-8P
CN1-6P
CN313-8P
CN3-13P
CN4-12P
MAIN L +
MAIN L -
MAIN R +
MAIN R -
/MUTE2
IC307
IC306
+5VR
-5VR
+5ADDA
TH101
SWITCHING REGULATOR
IC120
(17P)
CN104-4P

MAD
POWER AMP
75W + 75W
IC1 23P
L ch
R ch
REAR SPEAKERS
TWEETERS
SQUAKERS
WOOFERS
CN1-6P
CN4-4P
CN3-3P
/MUTE (/MUTE2)
TRI_2
GND
+VCC
-VCC

ACDC
DB203
DB201
DB202
FZ201
FZ202
FZ203
R201
R202
IC201
IC202
+12
-12
REG
CN600-4P
CN600-6P
CN600-8P
+DVCC
-DVCC
DGND
PGND
+12V
-12V
+8
+BGND
TR201
TR202
R205, 209
D201
D202
CN602-3P
THERMISTOR

Transformer
J,U,E,B,K models
Y,P models
FU160
POWER SW
AC-IN
AC INLET
LINE FILTER
VOLTAGE SELECTOR
240V RE
220V BE
120V VI
110V OR
0V GY
GR
YE
RE
BR
WH
BE
BL
OR
GY
CN1
CN2 -4P
CN2 -6P
CN3 -3P
CN4 -3P
CN4 -4P
CN4 -6P
CN4 -8P
CN4 -12P
F1
F2
F3
L1
L2
L3
J1

USB HOST
USB FUNC
MIDI & AUX PEDAL
PEDAL
CN401-6P
USB
CN402
USB TO DEVICE
CN2-5P
TO HOST
USB
DJACK
CN4-10P
MIDI_OUT
MIDI_IN
MIDI_IC
AD4
PD-IN
JK1
JK2
JK3
JK4
JK5
JK6
JK7
IN
OUT
THRU
MIDI
AUX PEDAL
CN1-5P
DAMP
SOSTE
LEFT (SOFT)
PJK
CN1-6P
PEDAL
Rotary Variable Resistor x1
PEDAL UNIT
LEFT
DAMPER
SOSTENUTO

AJACK
CN2-6P
CN1-11P
AUXOUT-IN
AUXIN-IN
HP-IN
/MUTE2
/SP-OFF
/MUTE
AUX IN L
AUX IN R
AUX OUT L +
AUX OUT L -
AUX OUT R +
AUX OUT R -
CN6-3P
+B_GND
AGND (HPGND)
HPGND
RYON
RY1
RY2
MUTE
HP
PL
LED
POWER
PHONES
HP001
HP002
CN602-3P
CN1-7P
CN4-7P
HP_L
HP_R
HP-IN
HPIN
R ·····L/L+R
AUX IN
AUX OUT

■ WARNING
Components having special characteristics are marked ⚠ and must be replaced with parts having specification equal to those originally installed.
⚠ 印の部品は、安全を維持するために重要な部品です。交換する場合は、安全のために必ず指定の部品をご使用ください。

28CA1-2001070589

CLP-480R/CLP-480PE

■ CLP-480R/CLP-480PE CIRCUIT BOARD LAYOUT & WIRING（ユニットレイアウト＆結線図）

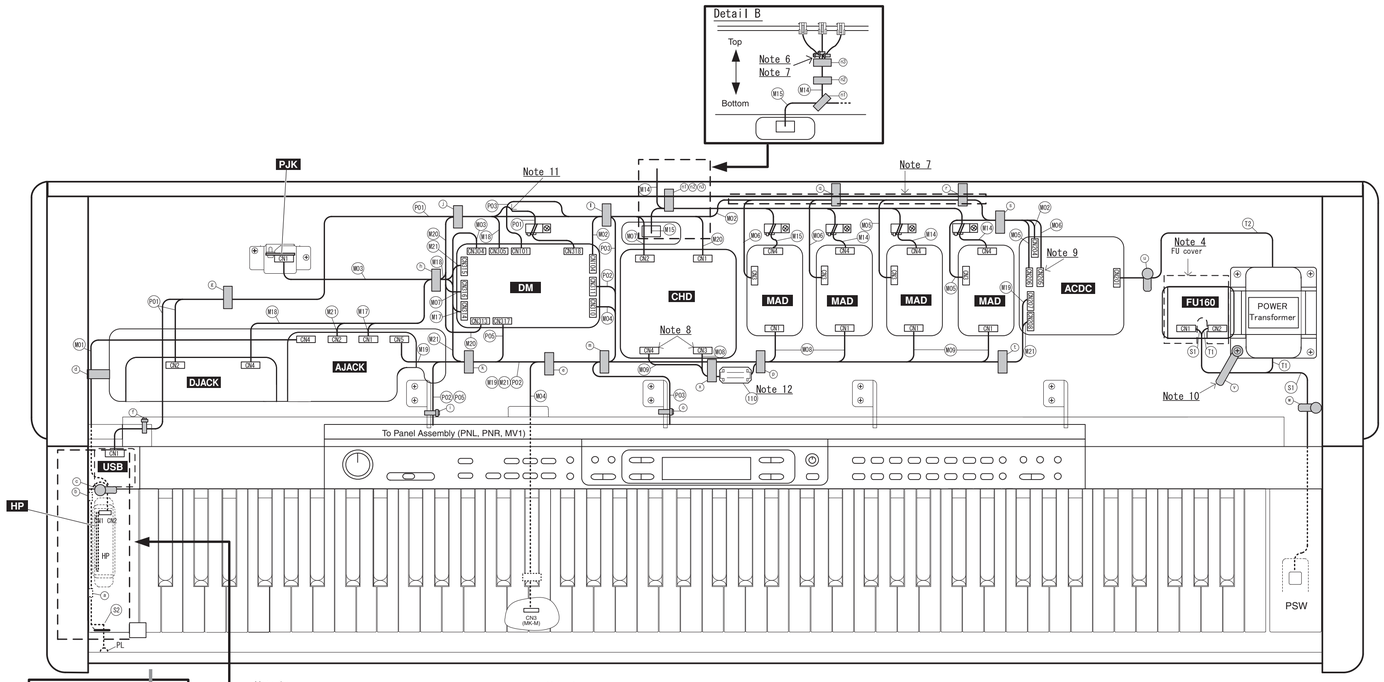

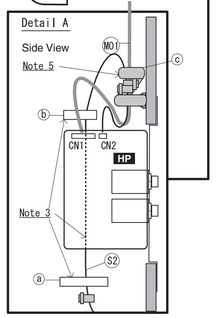

Note 1 :
This drawing should be used only for the reference of installing connector assembly.
（この図面は束線処理の参考としてのみ用いる事。）

Note 2 :
結束部品のシンボル Symbols of binding parts
:Insulation Lock Tie（インシュロックタイ）
:Filament Tape（フィラメントテープ）
:Cord Binder（ビニタイ）
:Cable Holder（束線止め）
:Ferrite Core（フェライトコア）

Note 3 :
S2 is fixed to along Side Arm with Filament tape a b.
Then, don't loose to not touch electric parts leads of HP circuit board.
Do not put a on insulation Lock Tie of S2 .
（HPシートの部品端子に触れないよう，たるませず S2 を腕木に添わせてフィラメントテープ a b で固定する事。）
（S2 のインシュロックタイの上に a を貼らない事。）

Note 4 :
FU cover is used for all destinations.
Adjust the tension of the connector assembly to remove stresses on the connectors in circuit board.
(FUカバーは全仕向に使用する。
その際、コネクタに負荷がかからないよう束線のテンションを調整する事。)

Note 5 :
Insulation Lock Tie of S2 and M01 must be fixed like pinching by c.
Modify the position of them not to touch the hammer of the keyboard.
（下図に示すように，束線止め c で S2 と M01 のインシュロックタイを挟み込むように固定する事。
また、鍵盤ハンマーに当たらない様に調節する事。）

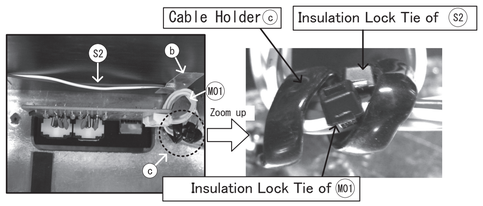

Note 6 :
W14 must be fixed with a cord binder d at the position of the insulation lock ties.
（W14 はインシュロックタイの位置をビニタイ d で固定する事。）

Note 7 :
W02 W03 W06 W14 must not be hit by the key cover rod.
（W02 W03 W06 W14 は連動棒に当たらない様に注意する事。）

Note 8 :
Connect W08 W09 to CHD circuit board first.
（W08 W09 はCHD側のコネクタから実装する事。）

Note 9 :
CN205 and CN206 have same spec. If W08 is switched with W06 , both works correctly.
（CN205とCN206は同じ仕様なので、W08 と W06 は入れ替わっても正しく動作する。）

Note 10:
The fixed position of v should be adjusted to remove the stresses on FU160 circuit board CN1/CN2.
（FU160シートのCN1、CN2に過負荷がかからないように v の固定位置を調整する事。）

Note 11:
Put P02 between P01 and keybed.
（P02 は P01 の下を通す事。）

Note 12:
Fix W08 and W09 by 10U , Space 110 from keybed.
Do not fix W19 and W21 by 110.
（110 で W06 と W09 のみ止めます。棚板との間に空間を確保する事。
W19 と W21 は止めない事。）

2NC-WV96040-4 3

Location ロケーション	Part No. 部品番号	Part Name 部品名称		Destination 工程	Fix Position 固定位置	Note 備考	
M01	(WW20970)	Connector Assembly HP	HP 束線	HP CN1 – AJACK CN4	c d	7P-500	MAIN UNIT
M02	(WV72070)	Connector Assembly XH	XH 束線	DM CN104 – ACDC CN204	l q r s	L=550	
M03	(WM85070)	Connector Assembly ZH-PH	ZH-PH 束線	DM CN304 – PJK CN1	h	5P-250	
M04	WF426900	Connector Assembly KB	KB 束線	DM CN310 – MK-M CN3	e m	7P-450	
M05	(WV35700)	Connector Assembly VH-VH	VH-VH 束線	MAD CN3 – ACDC CN206	r s	6P-3P/3P	
M06	(WV35690)	Connector Assembly VH-VH	VH-VH 束線	MAD CN3 – ACDC CN205	q r s	6P-3P/3P	
M07	(WN19380)	Connector Assembly ZH-PH	ZH-PH 束線	DM CN316 – CHD CN2	j l	8P-350	
M08	(WV35670)	Connector Assembly PH-PH	PH-PH 束線	CHD CN3 – MAD CN1 X 2	p x 110	13P-6P/6P	
M09	(WV35680)	Connector Assembly PH-PH	PH-PH 束線	CHD CN4 – MAD CN1 X 2	p x 110	12P-6P/6P	
M14	(WV72190)	Connector Assembly SP	SP 束線	MAD CN4 X 3 – SP	n1 n2 n3	4P-6P	
M15	(WV46990)	Connector Assembly WO-LF	WO-LF 束線	MAD CN4 – SP	n1	4P-6P	
M17	(WV35730)	Connector Assembly ZH-PH	ZH-PH 束線	DM CN314 – AJACK CN1	h	11P-150	
M18	(WV35710)	Connector Assembly ZH-PH	ZH-PH 束線	DM CN305 – DJACK CN4	h j	12P-10P	
M19	(WC04080)	Connector Assembly +B	+B 束線	ACDC CN207 – AJACK CN5	e k m p t x	2P-750	
M20	(WV95250)	Connector Assembly ZH-PH	ZH-PH 束線	DM CN313 – CHD CN1	j l	6P-430	
M21	(WV72130)	Connector Assembly ZH-PH-PH	ZH-PH-PH 束線	DM CN315 – AJACK CN2 – ACDC CN208	e h k m p t x	10P-6P/4P	
P01	(WV72060)	Connector Assembly USB	USB 束線	USB CN1 – DJACK CN2 – DM CN318	f g j		PANEL Assembly
P02	(WN19690)	Connector Assembly ZH-PH	ZH-PH 束線	PNL CN101 – DM CN311	e i k m	7P-420	
P03	(WN19660)	Connector Assembly ZH-PH	ZH-PH 束線	PNR CN91 – DM CN101	l m o		
P04	WE741300	Flat Cable	スミカード	PNR CN93 – LCD			
P05	(WV72150)	Connector Assembly MV	MV 束線	DM CN317 – MV1 CN23	i k	8P-3P L=420	
P06	(WE32760)	Connector Assembly PH	PH 束線	PNL CN70 – PNR CN71		11P-400	
P07	(WE32160)	Connector Assembly PH	PH 束線	PNL CN80 – PNR CN81		9P-400	
S1	WV721600	Connector Assembly PSW	PSW 束線	FU160 CN1 – Power SW	v w	3P-350	Other
S2	(WW78780)	Connector Assembly PL	PL 束線	HP CN2 – PL CN1	a b c	2P-300	
T1	-	-	-	POWER TRANSFORMER – FU160 CN2	v		
T2	-	-	-	POWER TRANSFORMER – ACDCH CN201	u		

NOTE) The parts with "( )" in "Part No." are not available as service parts.
NOTE) 上記束線のうち、部品 No. に "( )" がついている部品は、サービス部品として準備されていません。

2NC-WV96040-5 2

■ CONTENTS
CLP-480R/CLP-480PE OVERALL CIRCUIT DIAGRAM（総回路図索引）

ACDC 7
AJACK 5
CHD 8
DJACK 5
DM (1/2) 3
DM (2/2) 4
FU160 7
HP 5
MAD 8
MK-H 6
MK-L 6
MK-M 6
MV1 7
PEDAL 6
PJK 6
PL 5
PNL 7
PNR 7
USB 5

Circuit diagram notational explanations

(Example)	Page 5 are the page of a circuit diagram.
to AJACK - CN5	F-11 is indicates the location of the counter inter-sheet connector.
(Page 5 F-11)	(The alphabet indicates horizontal direction and the number indicates vertical direction)

回路図表記上の注意

（例）	Page 5 は回路図のページです。[5 ページ]
to AJACK - CN5	F-11 は対応するシート間コネクタのあるロケーションを示します。
(Page 5 F-11)	（アルファベットが水平方向、数字が垂直方向）

■ CLP-480R/CLP-480PE OVERALL CIRCUIT DIAGRAM 1/6 (DM 1/2)

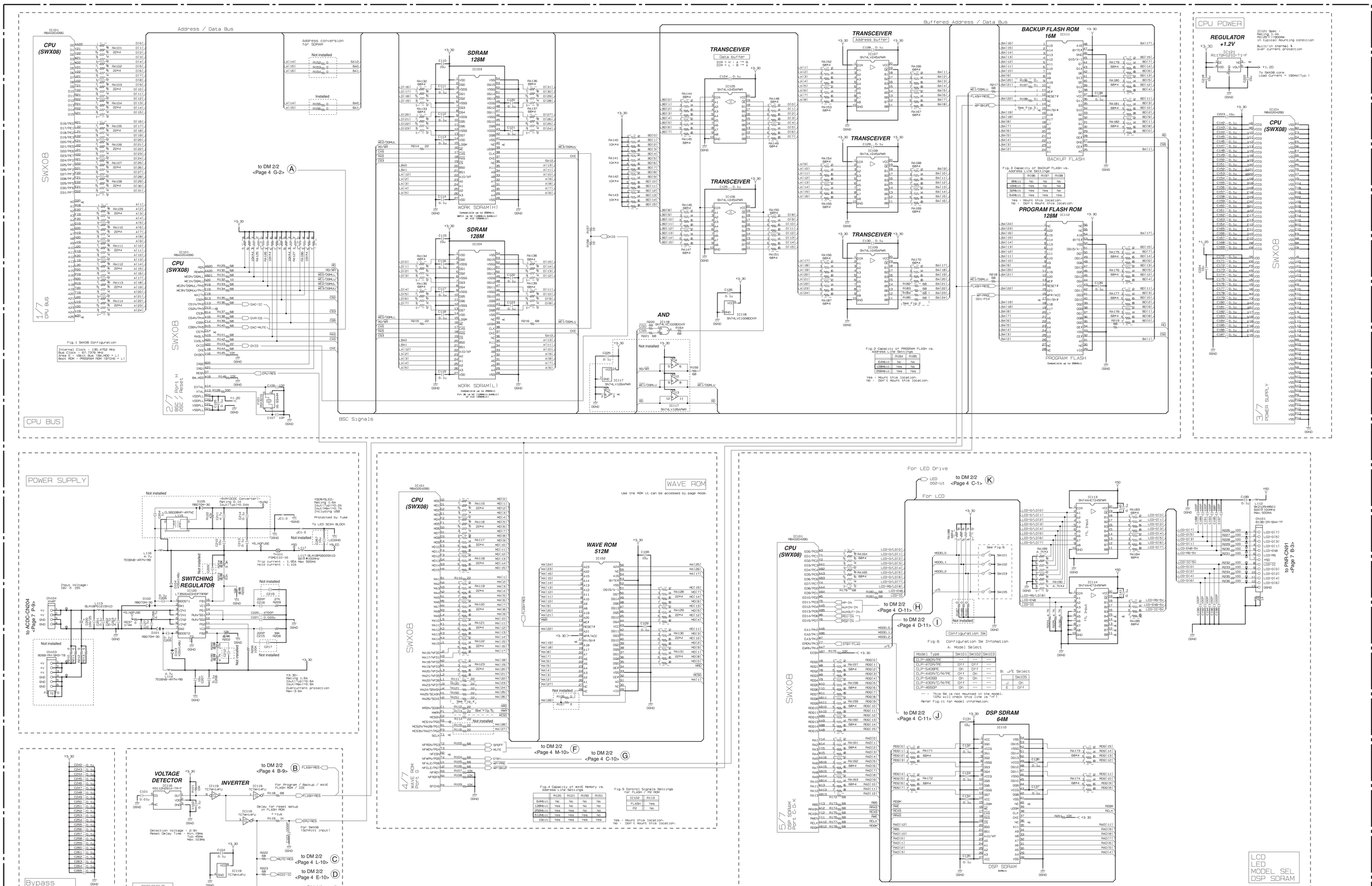

Fig.1 SWX08 Configuration

Internal Clock : 135.4750 MHz
Bus Clock : 67.7376 MHz
Area 0 : 16bit Bus (BW_ADD = L)
Boot ROM : PROGRAM ROM (BTCHG = L)

to DM 2/2 <Page 4 G-2> (A)

to DM 2/2 <Page 4 B-9> (B)
to DM 2/2 <Page 4 L-10> (C)
to DM 2/2 <Page 4 E-10> (D)
to DM 2/2 <Page 4 D-6> (E)
to DM 2/2 <Page 4 M-10> (F)
to DM 2/2 <Page 4 C-10> (G)
to DM 2/2 <Page 4 K> (K)
to DM 2/2 <Page 4 C-1> (K)
to DM 2/2 <Page 4 O-11> (H)
to DM 2/2 <Page 4 D-11> (I)
to DM 2/2 <Page 4 C-11> (J)

DM 1/2

28CC1-2001072329-1 2

Note : See parts list for details of circuit board component parts.
注：シートの部品詳細はパーツリストをご参照ください。

CLP-480R/CLP-480PE

■ CLP-480R/CLP-480PE OVERALL CIRCUIT DIAGRAM 2/6 (DM 2/2)

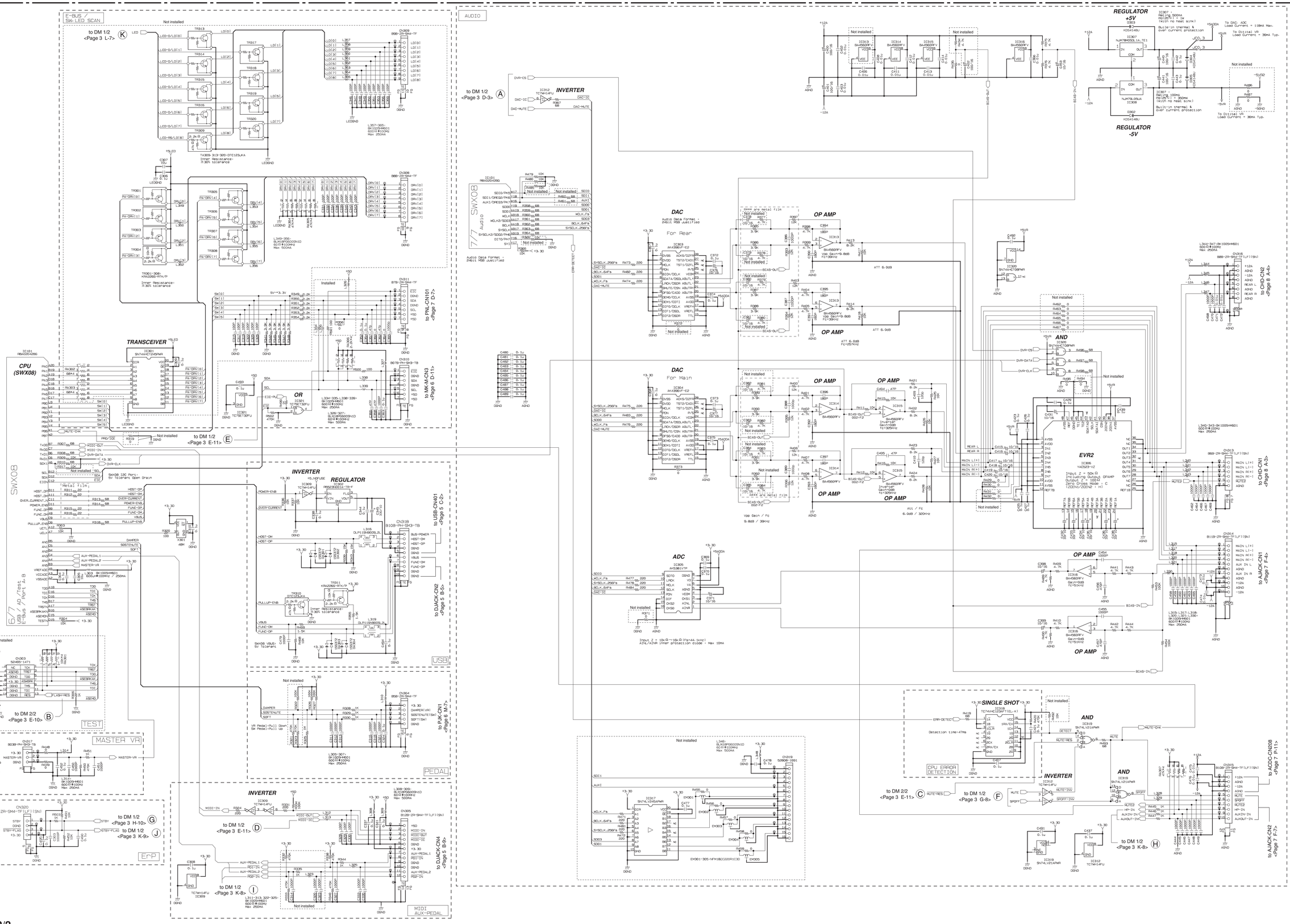

DM 2/2

28CC1-2001072329-2 ⚠3

Note : See parts list for details of circuit board component parts.
注：シートの部品詳細はパーツリストをご参照ください。

■ CLP-480R/CLP-480PE OVERALL CIRCUIT DIAGRAM 3/6 (AJACK, DJACK, HP, PL, USB)

USB

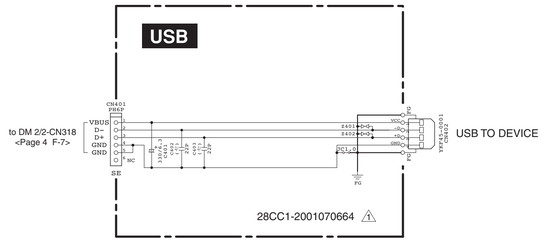

DJACK

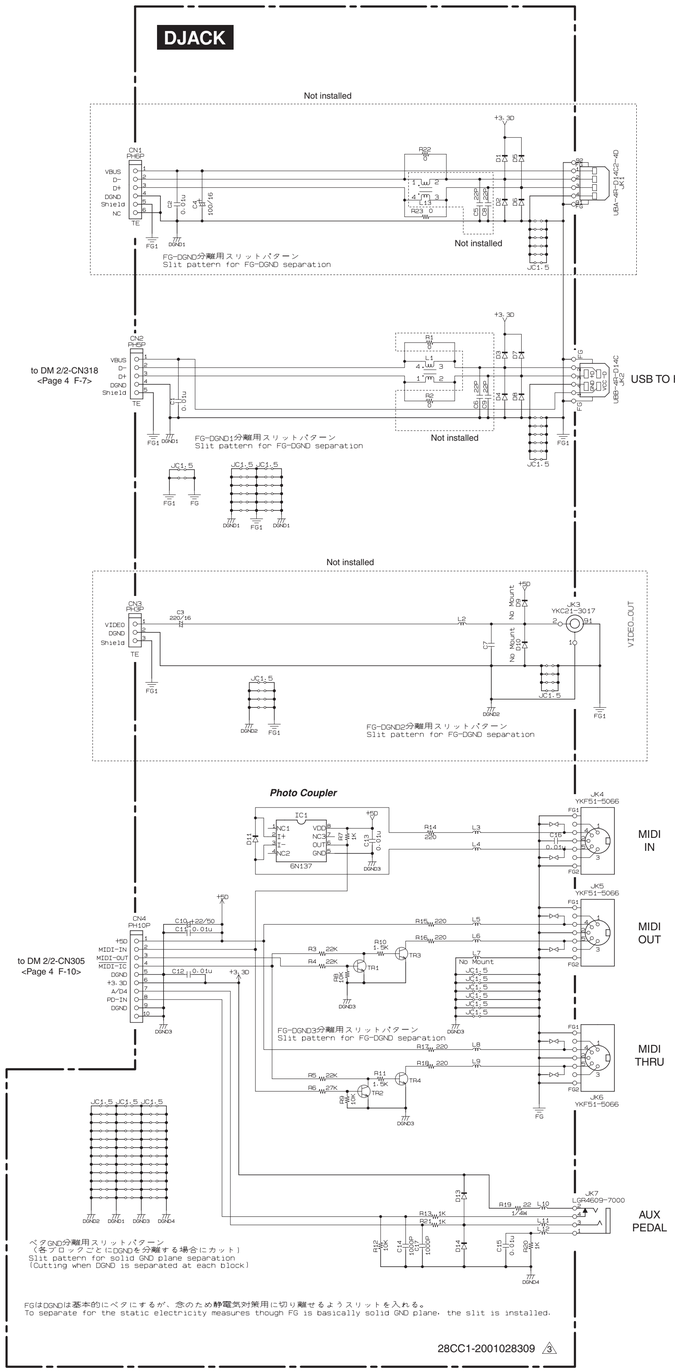

AJACK

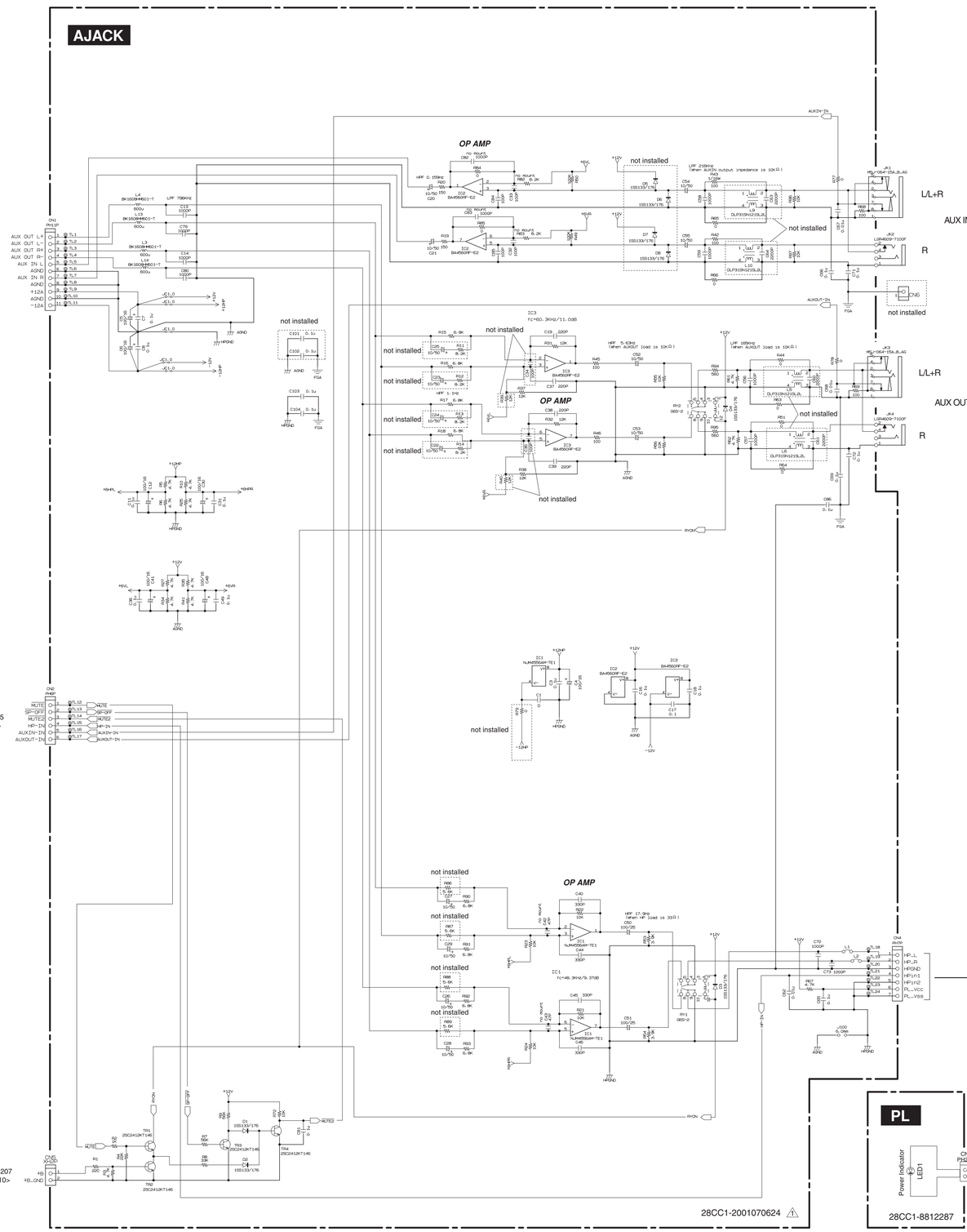

HP

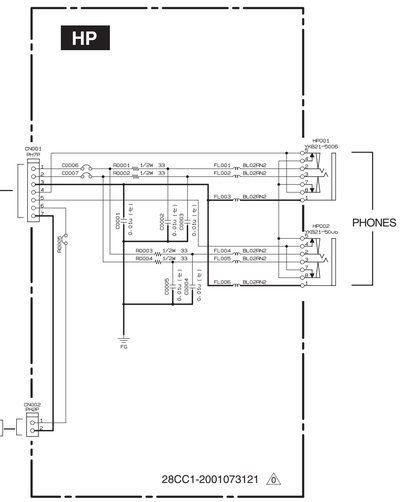

PL

Note : See parts list for details of circuit board component parts.
注：シートの部品詳細はパーツリストをご参照ください。

■ CLP-480R/CLP-480PE OVERALL CIRCUIT DIAGRAM 4/6 (MK-H, MK-L, MK-M, PEDAL, PJK)

MK-L (A-1 ~ C2)

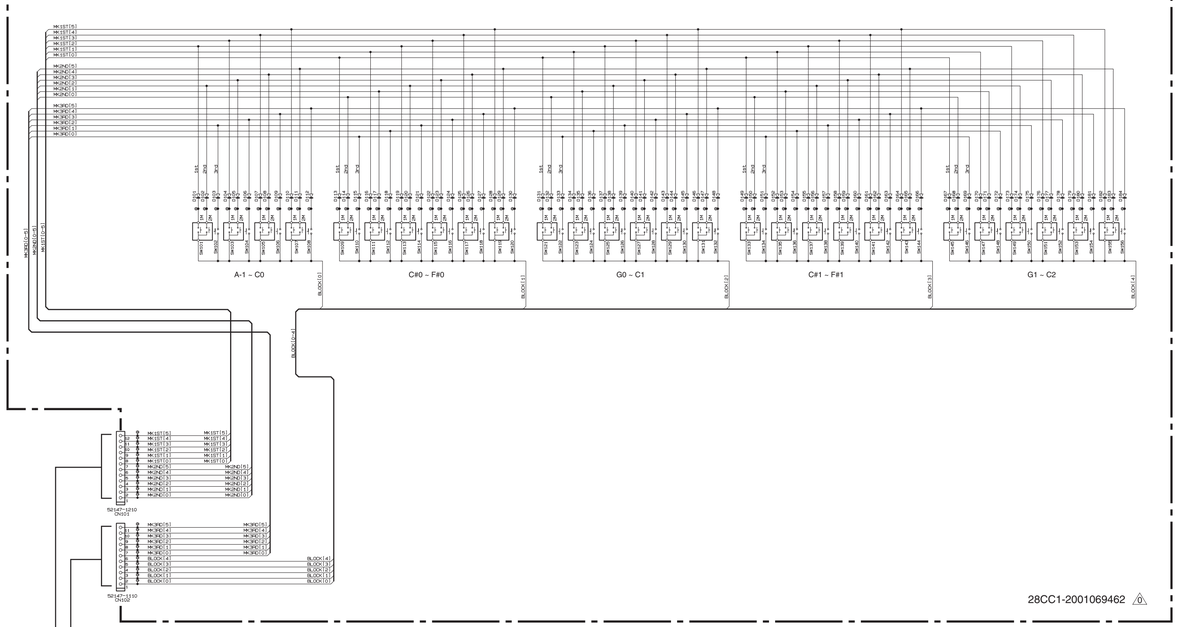

MK-H (G4 ~ C7)

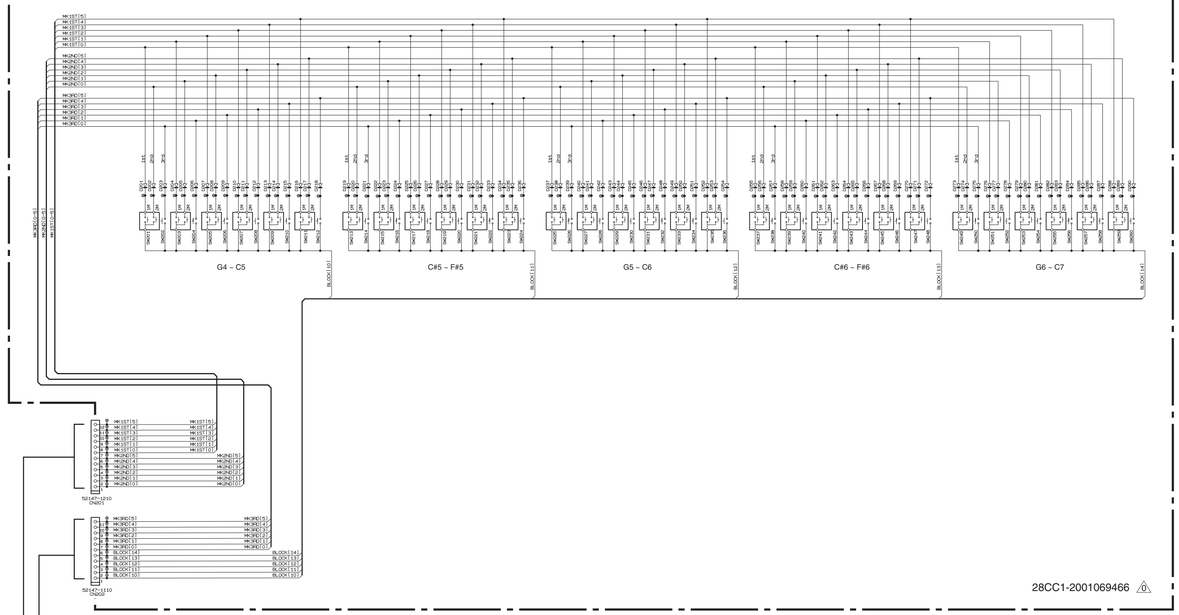

MK-M (C#2 ~ F#4)

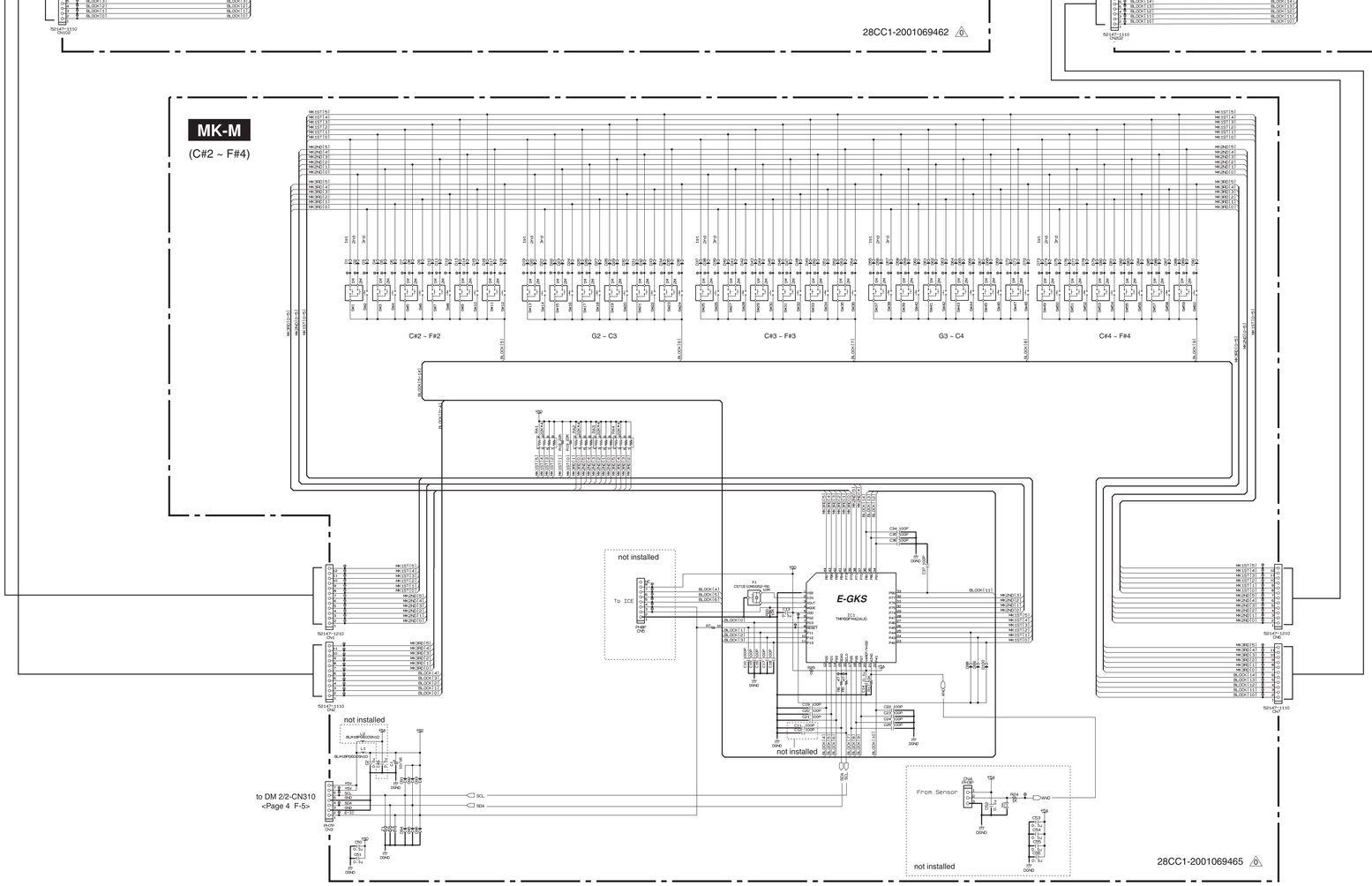

PJK

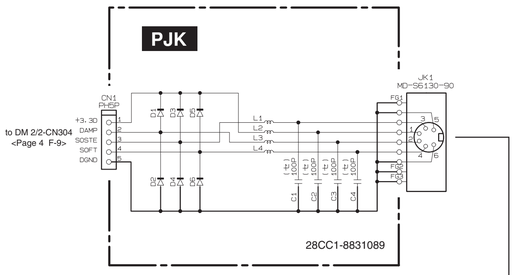

PEDAL

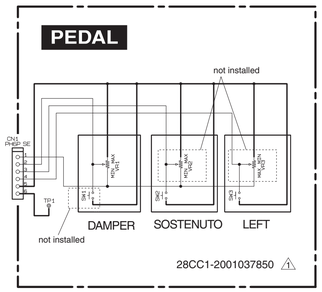

Note : See parts list for details of circuit board component parts.
注：シートの部品詳細はパーツリストをご参照ください。

■ CLP-480R/CLP-480PE OVERALL CIRCUIT DIAGRAM 5/6 (ACDC, FU160, MV1, PNL, PNR)

LCD

not installed

not installed

not installed

to DM 1/2-CN101
<Page 3 O-7>

CONTRAST

28CC1-2001073106 ⚠

PNR

B- (NO) SW34 SKQHAJ D34 1SS133/176 D33

B+ (YES) SW35 SKQHAJ D35 1SS133/176 D34

D- SW33 SKQHAJ D33 1SS133/176

D+ SW36 SKQHAJ D36 1SS133/176 D35

EXIT SW37 SKQHAJ D37 1SS133/176

GRAND PIANO 1 LD27 SKQHAJ D28 1SS133/176 PRE ORGAN SW38 SKQHAJ D38 1SS133/176

GRAND PIANO 2 LD27 SKQHAJ D27 1SS133/176 JAZZ ORGAN SW26 SKQHAJ D26 1SS133/176

GRAND PIANO 3 LD20 SKQHAJ D24 1SS133/176 STRINGS SW25 SKQHAJ D25 1SS133/176

GRAND PIANO 4 LD23 SKQHAJ D23 1SS133/176 CHOIR SW22 SKQHAJ D22 1SS133/176

E.PIANO 1 LD20 SKQHAJ D20 1SS133/176 SYNTH.PAD SW21 SKQHAJ D21 1SS133/176

E.PIANO 2 LD20 SKQHAJ D16 1SS133/176 GUITAR SW15 SKQHAJ D15 1SS133/176

HARPSICHORD LD13 SKQHAJ D13 1SS133/176 BASS SW12 SKQHAJ D12 1SS133/176

VIBRAPHONE LD10 SKQHAJ D10 1SS133/176 XG SW11 SKQHAJ D11 1SS133/176

VOICE SETTING SW00 SKQHAJ D00 1SS133/176 SPLIT LD00 SW08 SKQHAJ D08 1SS133/176

REVERB LD01 SKQHAJ D01 1SS133/176 BRILLIANCE MELLOW SW07 SKQHAJ D07 1SS133/176

CHORUS LD02 SKQHAJ D09 1SS133/176 BRILLIANCE BRIGHT SW06 SKQHAJ D06 1SS133/176

S. BOARD SPEAKER LD03 SKQHAJ D04 1SS133/176 FUNCTION SW05 SKQHAJ D05 1SS133/176

CN181 PH16P SE

CN180 PH16P SE

CN172 PH11P SE

CN170 PH11P SE

MV1

MASTER VOLUME

TP23

VR23 10k B Curve

CN124 PH3P TE

CN123 PH8P TE

1pin PH 8P

1pin PH 3P

to DM 2/2-CN317
<Page 4 B-10>

not installed

28CC1-2001073106 ⚠

PNL

I.A. CONTROL

EXTRA PARTS LD61 SKQHAJ D61 1SS133/176 REPEAT LD00 SW30 SKQHAJ D32

LEFT LD62 SKQHAJ D62 1SS133/176 REC LD01 SW40 SKQHAJ D40

RIGHT LD63 SKQHAJ D63 1SS133/176 STOP SW45 SKQHAJ D45

SONG SELECT SW46 SKQHAJ D46 PLAY/PAUSE FILE/SONG SETTING SW47 SKQHAJ D47

METRONOME ON/OFF SW50 SKQHAJ D50 TEMPO DOWN SW57 SKQHAJ D57

METRONOME SETTING SW51 SKQHAJ D51 TEMPO UP SW56 SKQHAJ D56

A- SW52 SKQHAJ D52 C- SW55 SKQHAJ D55

A+ SW53 SKQHAJ D53 C+ SW54 SKQHAJ D54

DEMO SW32 SKQHAJ D32 SW30 SKQHAJ D30

	D0	D1	D2	D3	D4	D5	D6	D7	D8
S0	SW00	SW01	SW02		SW04	SW05	SW06	SW07	SW08
S1	SW10	SW11	SW12	SW13		SW15	SW16		
S2	SW20	SW21	SW22	SW23	SW24	SW25	SW26	SW27	SW28
S3	SW30	SW31	SW32	SW33	SW34	SW35	SW36	SW37	SW38
S4	SW40	SW41	SW42	SW43	SW44	SW45	SW46	SW47	
S5	SW50	SW51	SW52	SW53	SW54	SW55	SW56	SW57	

	D0	D1	D2	D3
L5	LD00	LD01	LD02	LD03
L6	LD10	LD11	LD12	LD13
L7	LD20	LD21	LD22	LD23
L8	LD30	LD31	LD32	LD33
L9	LD40	LD41	LD42	LD43
L10	LD50	LD51	LD52	LD53
L11		LD61-G	LD62-G	LD63-G
L12		LD71-R	LD72-R	LD73-R

to DM 2/2-CN311
<Page 4 F-4>

not installed

CN102 PH5P SE

CN103 PH3P SE

CN101 PH15P SE

IC73 NJM4580M(TE1)

IC10 UPD780031AYGK-N09-9ET-A E-PNS2a

*1 IC10 operation
Device ID No.= 7(111)
Switch: Lo-Active
LED: Lo-Active
Drive: Hi-Active

LED/SWITCH DRIVER

IC72 IC71 MC4953S

X10 8.38M EFOEM384T4

SONG BALANCE

not installed

not installed

28CC1-2001073106 ⚠

LED MATRIX

	D0 (DA0/DB0)	D1 (DA1/DB1)	D2 (DA2/DB2)	D3 (DA3/DB3)
L5 (LA5/LB5)	PNR: LD00 SPLIT	PNR: LD01 REVERB	PNR: LD02 CHORUS	PNR: LD03 S. BOARD SPEAKER
L6 (LA6/LB6)	PNR: LD10 VIBRAPHONE	PNR: LD11 XG	PNR: LD12 BASS	PNR: LD13 HARPSICHORD
L7 (LA7/LB7)	PNR: LD20 E. PIANO 1	PNR: LD21 SYNTH. PAD	PNR: LD22 GUITAR	PNR: LD23 E. PIANO 2
L8 (LA8/LB8)	PNR: LD30 GRAND PIANO 3	PNR: LD31 STRINGS	PNR: LD32 CHOIR	PNR: LD33 GRAND PIANO 4
L9 (LA9/LB9)	PNR: LD40 GRAND PIANO 1	PNR: LD41 PIPE ORGAN	PNR: LD42 JAZZ ORGAN	PNR: LD43 GRAND PIANO 2
L10 (LA10/LB10)	PNL: LD50 REPEAT	PNL: LD51 REC	PNL: LD52 I.A. CONTROL	PNL: LD53 PLAY/PAUSE
L11 (LA11/LB11)		PNL: LD61 EXTRA PARTS [RED]	PNL: LD62 LEFT [RED]	PNL: LD63 RIGHT [RED]
L12 (LA12/LB12)		PNL: LD61 EXTRA PARTS [GREEN]	PNL: LD62 LEFT [GREEN]	PNL: LD63 RIGHT [GREEN]

KEY MATRIX

	D0 (DA0/DB0)	D1 (DA1/DB1)	D2 (DA2/DB2)	D3 (DA3/DB3)	D4 (DA4/DB4)	D5 (DA5/DB5)	D6 (DA6/DB6)	D7 (DA7/DB7)	D8 (DA8/DB8)
S0 (SA0/SB0)	PNR: SW00 VOICE SETTING	PNR: SW01 REVERB	PNR: SW02 CHORUS		PNR: SW04 S. BOARD SPEAKER	PNR: SW05 FUNCTION	PNR: SW06 BRILLIANCE BRIGHT	PNR: SW07 BRILLIANCE MELLOW	PNR: SW08 SPLIT
S1 (SA1/SB1)	PNR: SW10 VIBRAPHONE	PNR: SW11 XG	PNR: SW12 BASS	PNR: SW13 HARPSICHORD		PNR: SW15 GUITAR	PNR: SW16 E. PIANO 2		
S2 (SA2/SB2)	PNR: SW20 E. PIANO 1	PNR: SW21 SYNTH. PAD	PNR: SW22 CHOIR	PNR: SW23 GRAND PIANO 4	PNR: SW24 GRAND PIANO 3	PNR: SW25 STRINGS	PNR: SW26 JAZZ ORGAN	PNR: SW27 GRAND PIANO 2	PNR: SW28 GRAND PIANO 1
S3 (SA3/SB3)	PNL: SW30 REPEAT	PNL: SW31 I.A. CONTROL	PNL: SW32 DEMO	PNR: SW33 D -	PNR: SW34 B - (NO)	PNR: SW35 B+ (YES)	PNR: SW36 D+	PNR: SW37 EXIT	PNR: SW38 PIPE ORGAN
S4 (SA4/SB4)	PNL: SW40 REC	PNL: SW41 EXTRA PARTS	PNL: SW42 LEFT	PNL: SW43 RIGHT	PNL: SW44 PLAY/PAUSE	PNL: SW45 STOP	PNL: SW46 SONG SELECT	PNL: SW47 FILE/SONG SETTING	
S5 (SA5/SB5)	PNL: SW50 METRONOME ON/OFF	PNL: SW51 METRONOME SETTING	PNL: SW52 A -	PNL: SW53 A +	PNL: SW54 C +	PNL: SW55 C -	PNL: SW56 TEMPO UP	PNL: SW57 TEMPO DOWN	

ACDC

FZ201 SCT.6.3A 250V

No Mount DB204 D15XB60-7003

D1 D15XB60-7003

DB203 D3SBA60-7103

Either of DB203 or DB204 is mounted.
CLP-H: DB203 - CVP-H: DB204

FZ201~FZ203 : T6.3A L 250V

FZ202 SCT.6.3A

FZ203 SCT.6.3A

DB201 D15XB60-7003

+26V(typ.)

-26V(typ.)

6A(max) 75mA(typ)

IC201 NJM78M12FA

IC202 NJM79M12FA

REGULATOR +12V

REGULATOR -12V

+21V(typ.)

-21V(typ.)

200mA(max)

100mA(max)

CN201 VH6P

CN203 VH6P

CN204 XH4P

CN205 VH6P

CN206 VH6P

CN207 XH5P

CN208 PH4P

to DM 1/2-CN104
<Page 3 A-8>

to AJACK-CN5
<Page 5 F-11>

to DM 2/2-CN315
<Page 4 P-10>

THERMISTOR

28CC1-2001070413-1 ⚠

POWER

FU160

AC-INLET

VOLTAGE-SELECTOR 240 110 127 220

F1 F2 F3

J1 J2

240V/230V 120V/100V 200V 130V 110V 0V

CN2 VH6P

NOTE : Refer to the parts list for the detailed information on parts.

Destination	J1	J2	F2	F3	VOLTAGE-SELECTOR	L11,2
J	YES	NO	NO	NO	NO	NO
U	YES	NO	NO	NO	NO	YES
E, B, K	YES	NO	NO	NO	NO	NO
Y, P	NO	NO	YES	YES	YES	NO

28CC1-2001030074

POWER TRANSFORMER

T1

VH6P GREEN YELLOW RED BROWN WHITE BLUE BLACK ORANGE

120V/230V

U: X8264A
E, B, K: X8265A

J 100V YELLOW X8263A

Y, P 240V RED 220V BLUE 132V VIOLET 110V ORANGE X8266A

to MAD-CN3
<Page 8 M-1>

to MAD-CN3
<Page 8 M-5>

to MAD-CN3
<Page 8 M-9>

to MAD-CN3
<Page 8 F-9>

VH8P

VH3P-A MAD1

VH3P-B MAD2

■ WARNING

Components having special characteristics are marked ⚠ and must be replaced with parts having specification equal to those originally installed.

⚠ 印の部品は、安全を維持するために重要な部品です。交換する場合は、安全のために必ず指定の部品をご使用ください。

Note : See parts list for details of circuit board component parts.
注：シートの部品詳細はパーツリストをご参照ください。

■ CLP-480R/CLP-480PE OVERALL CIRCUIT DIAGRAM 6/6 (CHD, MAD)

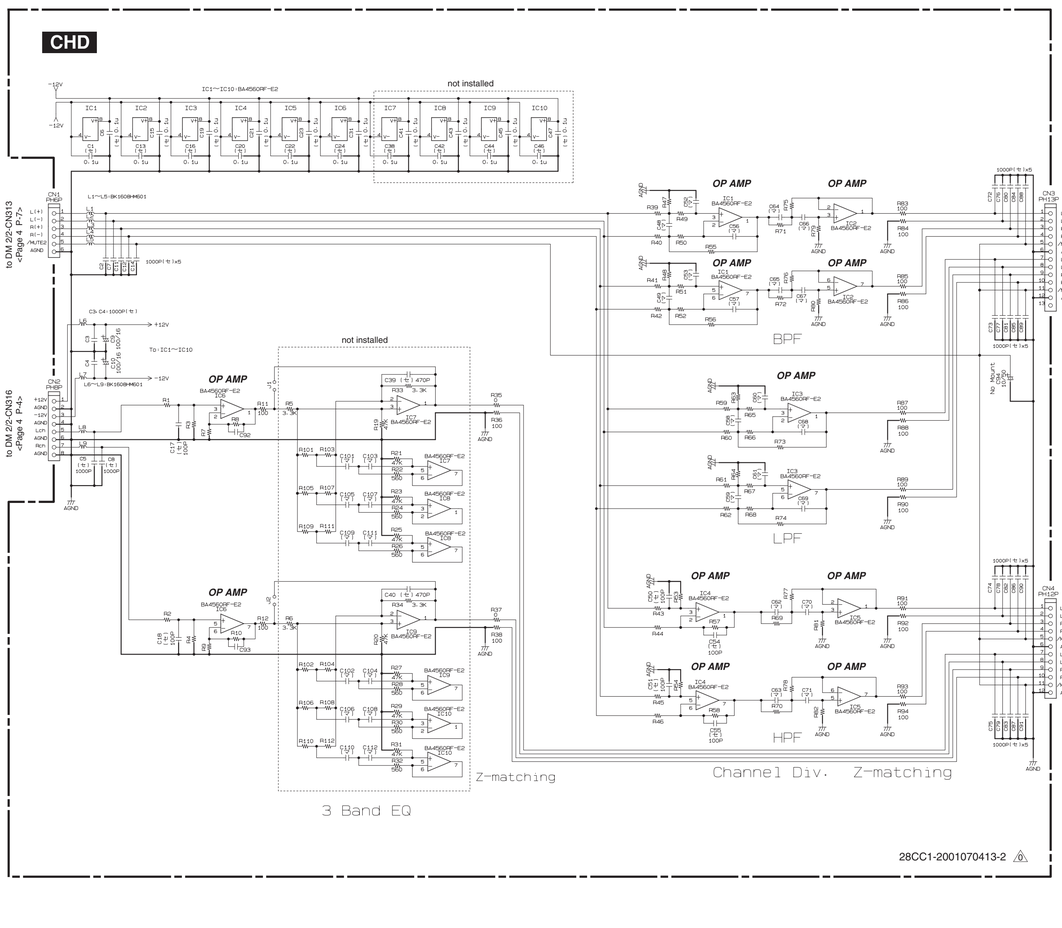

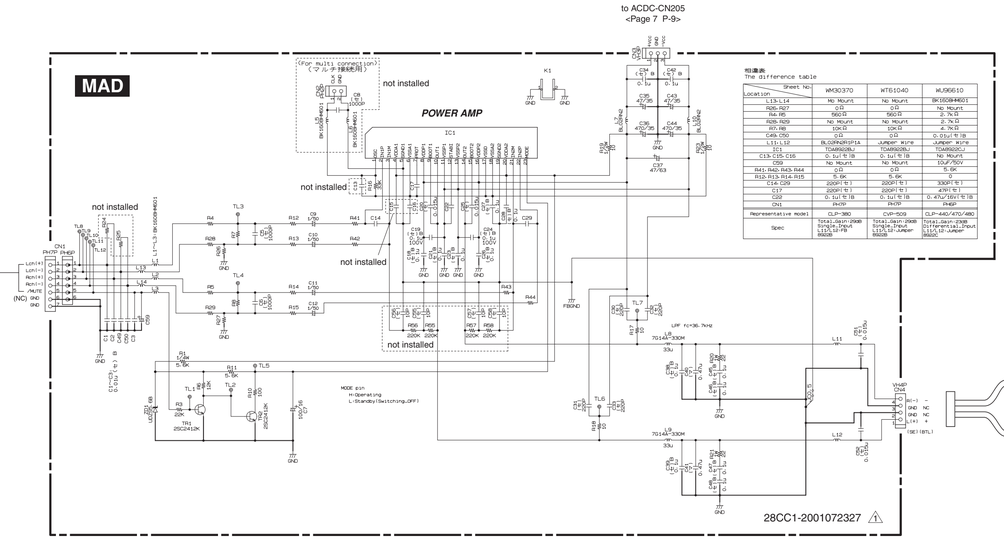

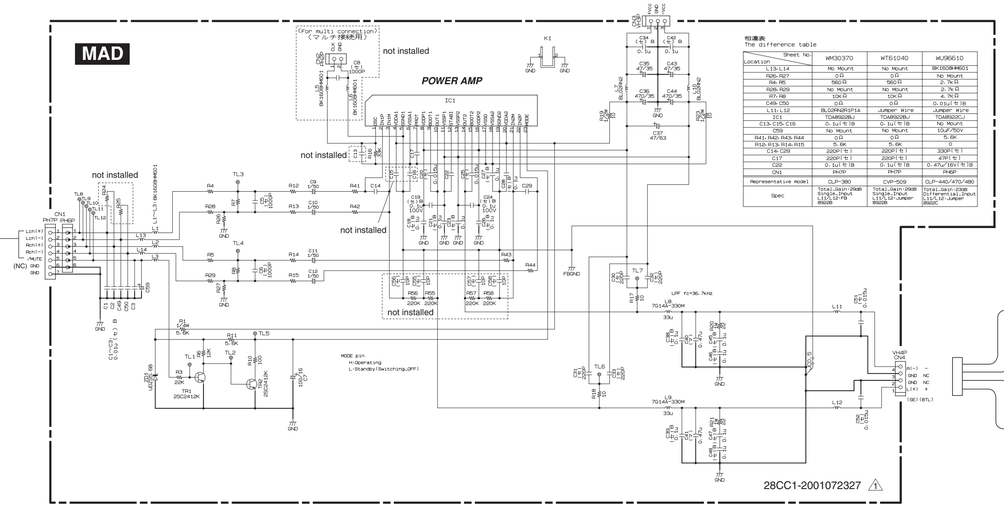

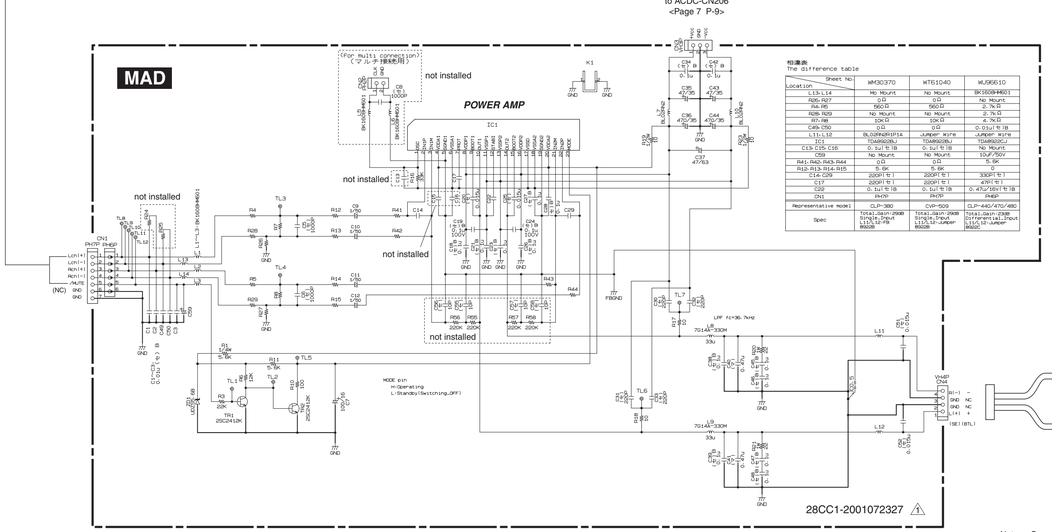

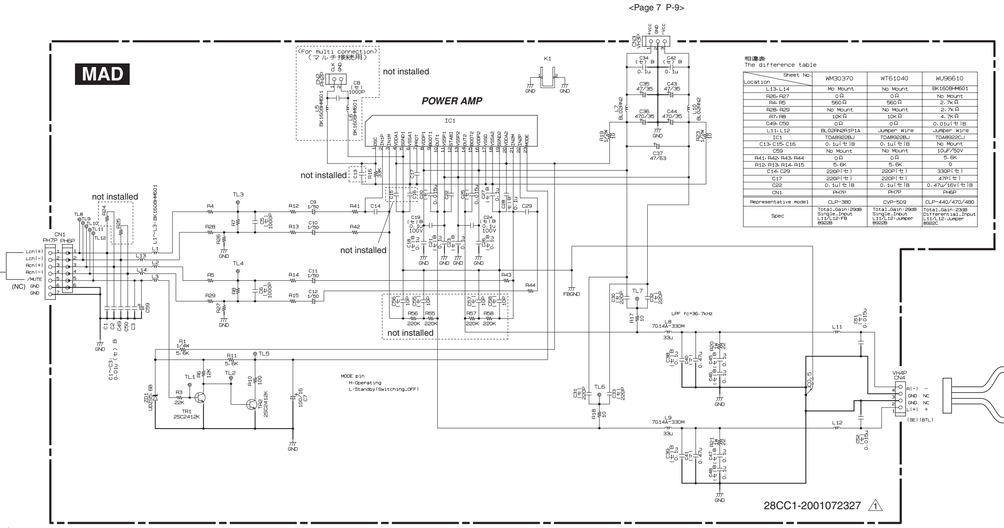

相違表
The difference table

Sheet No. / Location	WM30370	WT61040	WU99610
L13-L14	Not Mount	No Mount	BK1608HM601
R25-R27	0Ω	0Ω	No Mount
R4-R5	560Ω	560Ω	2.7K Ω
R28-R29	No Mount	No Mount	2.7K Ω
R7-R8	10K Ω	10K Ω	4.7K Ω
C49-C50	0Ω	0Ω	0.01μF/ B
L11-L12	BLO3RN2R2P1A	Jumper Wire	Jumper Wire
IC1	TOA8502BJ	TOA8502BJ	TOA8502C/J
C13-C15-C16	0.1μF/ B	0.1μF/ B	No Mount
C59	No Mount	No Mount	10μF/50V
R41-R42-R43-R44 R12-R13-R14-R15	0Ω 5.6K	0Ω 5.6K	5.6K 0
C14-C29	220pF/ B	220pF/ B	330pF/ B
C17	220pF/ B	220pF/ B	470pF/ B
C62	0.1μF/ B	0.1μF/ B	0.47μF/16V/ B
CN1	PH7P	PH7P	PH6P
Representative model	CLP-380	CVP-509	CLP-440/470/480
Spec	Total Gain=20dB Single-Input L:13,12=PH7P R:5,6=Jumper Wire	Total Gain=20dB Single-Input L:13,12=Jumper Wire R:5,6=Jumper Wire	Total Gain=20dB Differential-Input L:11,10=Jumper Wire R:5,6=Jumper Wire

Note : See parts list for details of circuit board component parts.
注：シートの部品詳細はパーツリストをご参照ください。