Clavinova

CLP-440B

SERVICE MANUAL



The service manual for CLP-440B provides only the parts list section. As for the articles other than the parts list, refer to the service manual for CLP-440R/CLP-440M/CLP-440C/CLP-440PE. For checking and repairing the CLP-440B, be sure to use the service manual for the CLP-440R/CLP-440M/CLP-440C/CLP-440PE (CL-001857) together with this one.

■ CONTENTS

PARTS LIST

CL 001861

YAMAHA
HAMAMATSU, JAPAN

Copyright (c) Yamaha Corporation. All rights reserved. ㊎ ⓘ '11.06

IMPORTANT NOTICE

This manual has been provided for the use of authorized Yamaha Retailers and their service personnel. It has been assumed that basic service procedures inherent to the industry, and more specifically Yamaha Products, are already known and understood by the users, and have therefore not been restated.

WARNING: Failure to follow appropriate service and safety procedures when servicing this product may result in personal injury, destruction of expensive components and failure of the product to perform as specified. For these reasons, we advise all Yamaha product owners that all service required should be performed by an authorized Yamaha Retailer or the appointed service representative.

IMPORTANT: This presentation or sale of this manual to any individual or firm does not constitute authorization certification, recognition of any applicable technical capabilities, or establish a principal-agent relationship of any form.

The data provided is believed to be accurate and applicable to the unit(s) indicated on the cover. The research engineering, and service departments of Yamaha are continually striving to improve Yamaha products. Modifications are, therefore, inevitable and changes in specification are subject to change without notice or obligation to retrofit. Should any discrepancy appear to exist, please contact the distributor's Service Division.

WARNING: Static discharges can destroy expensive components. Discharge any static electricity your body may have accumulated by grounding yourself to the ground bus in the unit (heavy gauge black wires connect to this bus.)

IMPORTANT: Turn the unit OFF during disassembly and parts replacement. Recheck all work before you apply power to the unit.

WARNING: This product contains chemicals known to the State of California to cause cancer, or birth defects or other reproductive harm.

DO NOT PLACE SOLDER, ELECTRICAL/ELECTRONIC OR PLASTIC COMPONENTS IN YOUR MOUTH FOR ANY REASON WHAT SO EVER!

Avoid prolonged, unprotected contact between solder and your skin! When soldering, do not inhale solder fumes or expose eyes to solder/ flux vapor!

If you come in contact with solder or components located inside the enclosure of this product, wash your hands before handling food.

IMPORTANT NOTICE FOR THE UNITED KINGDOM
Connecting the Plug and Cord

IMPORTANT: The wires in this mains lead are coloured in accordance with the following code:

BLUE : NEUTRAL
BROWN : LIVE

As the colours of the wires in the mains lead of this apparatus may not correspond with the coloured makings identifying the terminals in your plug proceed as follows:
The wire which is coloured BLUE must be connected to the terminal which is marked with the letter N or coloured BLACK.
The wire which is coloured BROWN must be connected to the terminal which is marked with the letter L or coloured RED.
Making sure that neither core is connected to the earth terminal of the three pin plug.

• This applies only products distributed by Yamaha-Kemble music (U.K.) Ltd. (2 wires)

■ WARNING

Components having special characteristics are marked ⚠ and must be replaced with parts having specification equal to those originally installed.

■ SAVING DATA

Saving and backing up your data



Be sure to perform it

Saved data may be lost due to malfunction or incorrect operation. Save important data to a USB storage device/ external device such as a computer.
To protect against data loss through media damage, we recommend that you save your important data onto two USB storage devices.

Clavinova

CLP-440B

PARTS LIST

■ **CONTENTS**（目次）

OVERALL ASSEMBLY（総組立）..... 2
MAIN UNIT（メインユニット）..... 4
SIDE BOARD ASSEMBLY (L,R)（側板 Ass'y（L,R））..... 8
PEDAL BOX ASSEMBLY（ペダル Box Ass'y ）..... 10
PEDAL ASSEMBLY（ペダル Ass'y ）.....11
TOP BOARD ASSEMBLY（屋根 Ass'y ）..... 12
MUSIC REST ASSEMBLY（譜面板 Ass'y ）..... 14
FRONT RAIL ASSEMBLY（口棒 Ass'y ）..... 15
ARM ASSEMBLY (L,R)（腕木 Ass'y (L,R) ）..... 16
KEYBED ASSEMBLY（棚板集成）..... 18
BACK TOP RAIL ASSEMBLY（背面框 Ass'y ）..... 19
KEY COVER ASSEMBLY（スライド蓋 Ass'y ）..... 20
PANEL ASSEMBLY（パネル Ass'y ）..... 22
JACK ASSEMBLY（ジャック Ass'y）..... 25
KEY BLOCK ASSEMBLY (L)（拍子木 Ass'y（L））.... 26
KEY BLOCK ASSEMBLY (R)（拍子木 Ass'y（R））... 27
FU80 ASSEMBLY（FU80 Ass'y）..... 28
HP JACK ASSEMBLY（HP ジャック Ass'y）..... 29
KEYBOARD ASSEMBLY（GH3 GKS 鍵盤）..... 30
BENCH（BC-100BK）（椅子）..... 32
ELECTRICAL PARTS（電気部品）..... 33

Notes : DESTINATION ABBREVIATIONS

A:	Australian model	O:	Chinese model
B:	British model	Q:	South-east Asia model
C:	Canadian model	T:	Taiwan model
D:	German model	U:	U.S.A. model
E:	European model	V:	General export model (110V)
F:	French model	W:	General export model (220V)
H:	North European model	N,X:	General export model
I:	Indonesian model	Y:	Export model
J:	Japanese model	K:	Korean model
M:	South African model	P:	Brazilian model

■ WARNING

Components having special characteristics are marked ⚠ and must be replaced with parts having specifications equal to those originally installed.

⚠ 印の部品は、安全を維持するために重要な部品です。交換する場合は、安全のため必ず指定の部品をご使用下さい。

- The numbers "QTY" show quantities for each unit.
- The parts with "--" in "PART NO." are not available as spare parts.
- This mark " } " in the REMARKS column means these parts are interchangeable.
- The second letter of the shaded ( ) part number is O, not zero.
- The second letter of the shaded ( ) part number is I, not one.
- 部品価格ランクは、変更になることがあります。
- QTY 欄に記されている数字は、各ユニット当たりの使用個数です。
- PART NO. が "--" の部品は、サービス用部品として準備されておりません。
- REMARKS 欄の「 } 」マークの部品は、併用部品です。
- 網掛けの付いた PART NO. の２番目の文字は「ゼロ」ではなく「オー」です。
- 網掛けの付いた PART NO. の２番目の文字は「イチ」ではなく「アイ」です。

■ OVERALL ASSEMBLY（総組立）

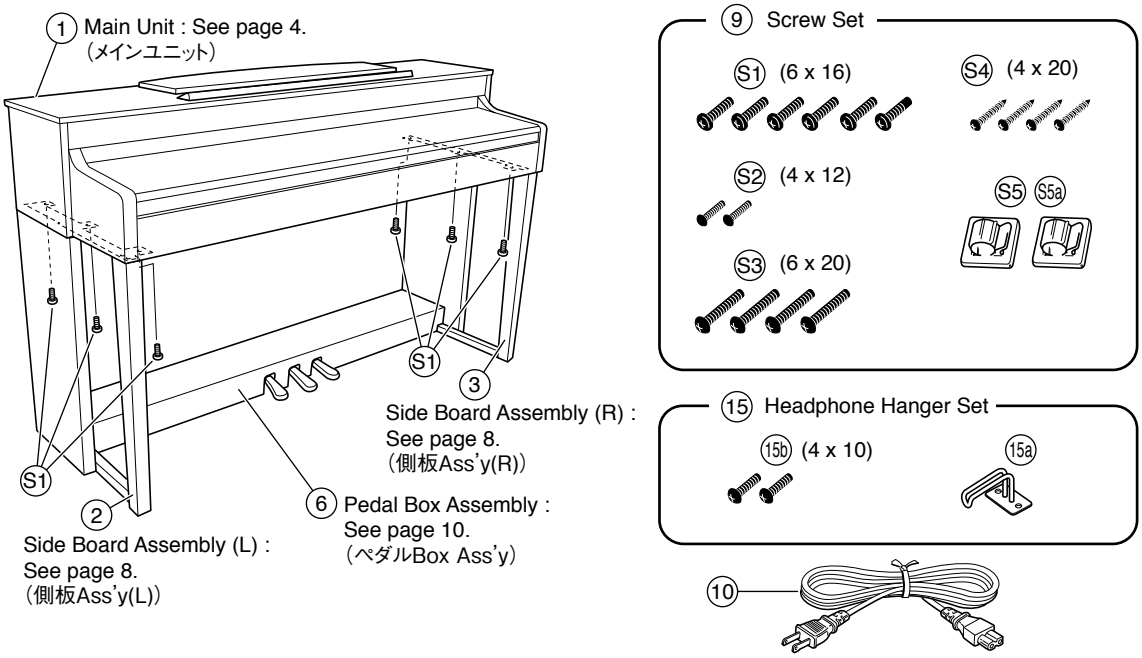

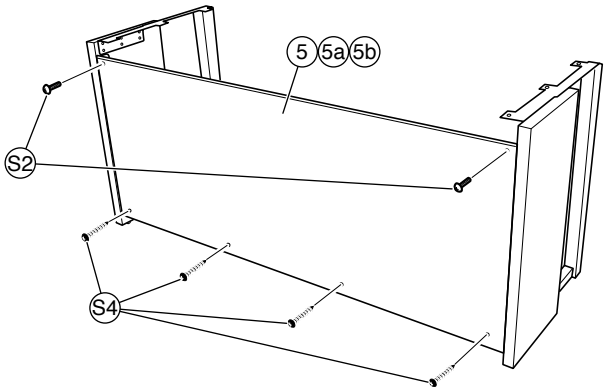

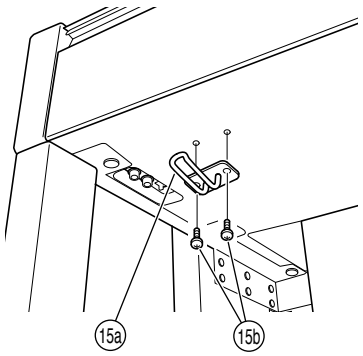

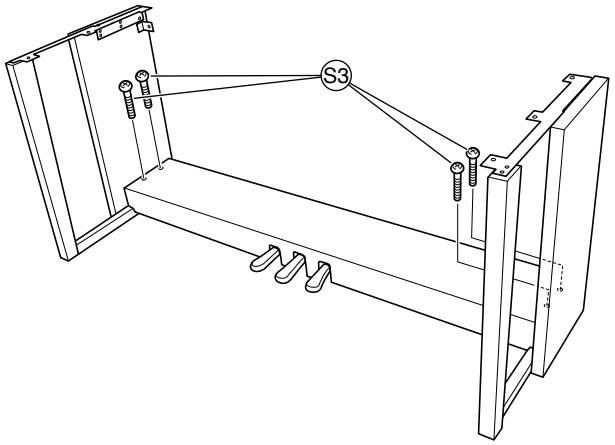

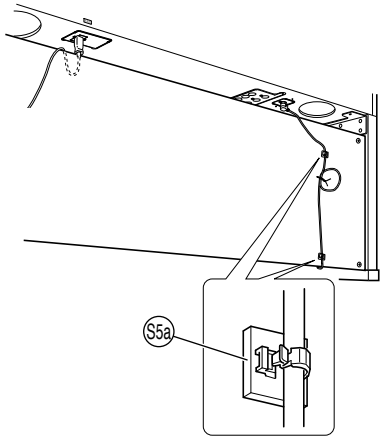

	REF NO.	PART NO.	DESCRIPTION		部品名	REMARKS		QTY	RANK
			OVERALL ASSEMBLY		総組立	CLP-440B			
	1	--	MAIN UNIT	U	メインユニット	U	(WZ10650)		
	1	--	MAIN UNIT	E/B/K	メインユニット	E,B,K	(WZ10660)		
	1	--	MAIN UNIT	Y/BRA	メインユニット	Y,P	(WZ10670)		
*	2	**WZ103100**	SIDE BOARD ASSEMBLY (L)	LEFT	側板Ass'y(L)				
*	3	**WZ103200**	SIDE BOARD ASSEMBLY (R)	RIGHT	側板Ass'y(R)				
*	5	**WY696700**	REAR PANEL ASSEMBLY		裏板Ass'y				
	5a	--	REAR PANEL		裏板		(WY69730)		
	5b	--	FELT		フェルト		(WN65290)	2	
	6	--	PEDAL BOX ASSEMBLY		ペダルBoxAss'y		(WZ10380)		
			ACCESSORIES		付属品				
	9	**WY678000**	SCREW SET		ネジセット				
⚠	10	**V2917000**	AC CORD SET	UC 2P 7A 2.44m	電源コードセット	U			06
⚠	10	**V2917100**	AC CORD SET	E 2P 2.5m 2.5A	電源コードセット	E,Y			05
⚠	10	**V3126500**	AC CORD SET	B 2P 2.5m	電源コードセット	B			07
⚠	10	**WF730100**	AC CORD	K 2P 2.5A	電源コードセット	K			07
⚠	10	**WU795100**	POWER SUPPLY CORD	BRA 2P 2.5m 2.5A	電源コードセット	P			06
	13	**WV655200**	BENCH	BC-100BK	同梱品セット椅子	U,Y,K,P			23
	15	**V8740600**	HEADPHONE HANGER SET		ヘッドホンハンガーセット				07
	15	--	HEADPHONE HANGER SET		ヘッドホンハンガーセット		(V874061)		
	15	--	HEADPHONE HANGER SET		ヘッドホンハンガーセット		(V874062)		
	15a	**V897260R**	HEADPHONE HANGER		ヘッドホンハンガー				04
	15b	**WF00080R**	TRUSS HEAD SCREW	4.0X10 MFZN2B3	小ネジ+TRUS			2	01
⚠	16	**VK72610R**	CONNECTOR	CCT5902-0701MFZ	変換アダプター	Y			03
		WY678000	SCREW SET		ネジセット				
	S1	**WE96940R**	BIND HEAD SCREW	6.0X16 MFZN2B3	小ネジ+BIND			6	01
	S2	**WE99770R**	TRUSS HEAD SCREW	4.0X12 MFZN2B3	小ネジ+TRUS			2	01
	S3	**WF00130R**	TRUSS HEAD SCREW	6.0X20 MFZN2B3	小ネジ+TRUS			4	01
	S4	**WE96530R**	TRUSS HEAD TAPPING SCREW	4.0X20 MFZN2B3	TP#1+TRUS			4	01
	S5	**VR41030R**	CORD CLAMP SET(2pcs 1set)		コードクランプセット				03
	S5a	**VP59210R**	CORD CLAMPER DKN-5B(VHB)	DKN-5(VHB)	NKクランプ			2	03
	S5a	**WB090800**	CORD CLAMPER	OD-5	CSクランプ			2	
			TOOL		工具				
		TX000670	ROD		ロッド				99

* : New Parts (新規部品)

RANK : Japan only

■ MAIN UNIT（メインユニット）

- **Rear view**（後ろから見た図）

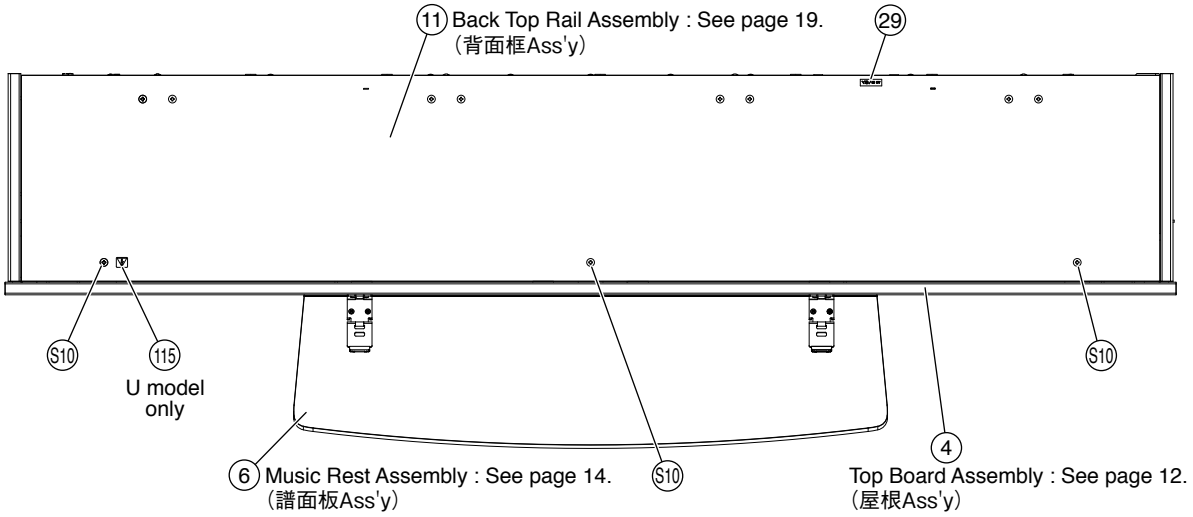

- **Top view 1**（上から見た図 1）

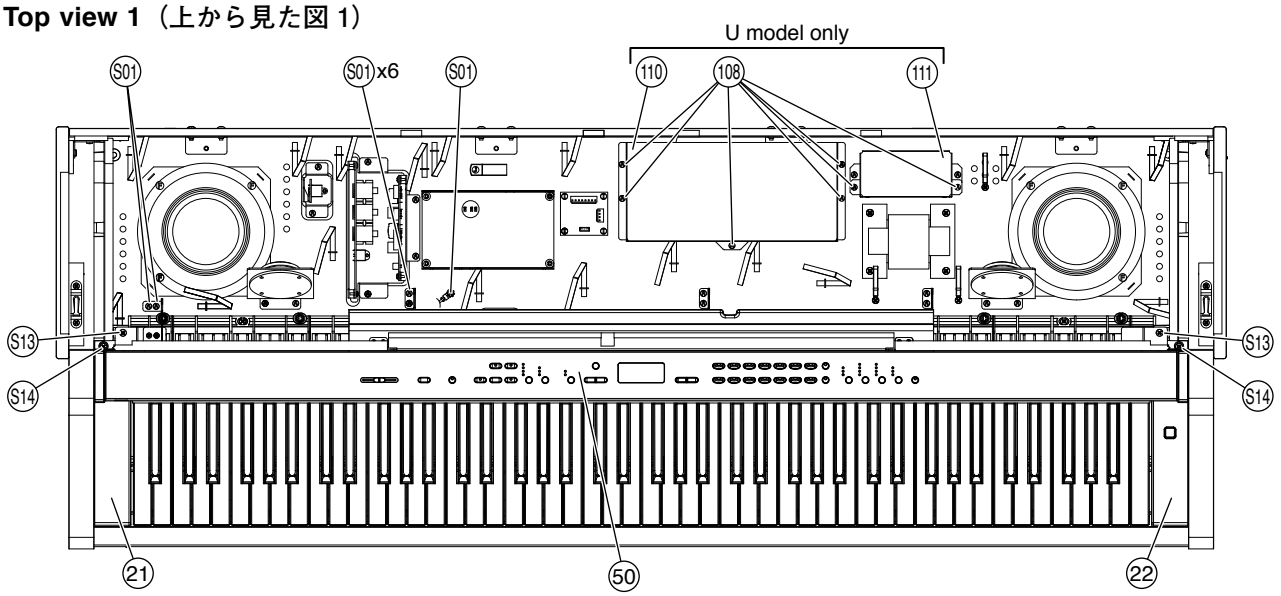

- **Side view**（横から見た図）

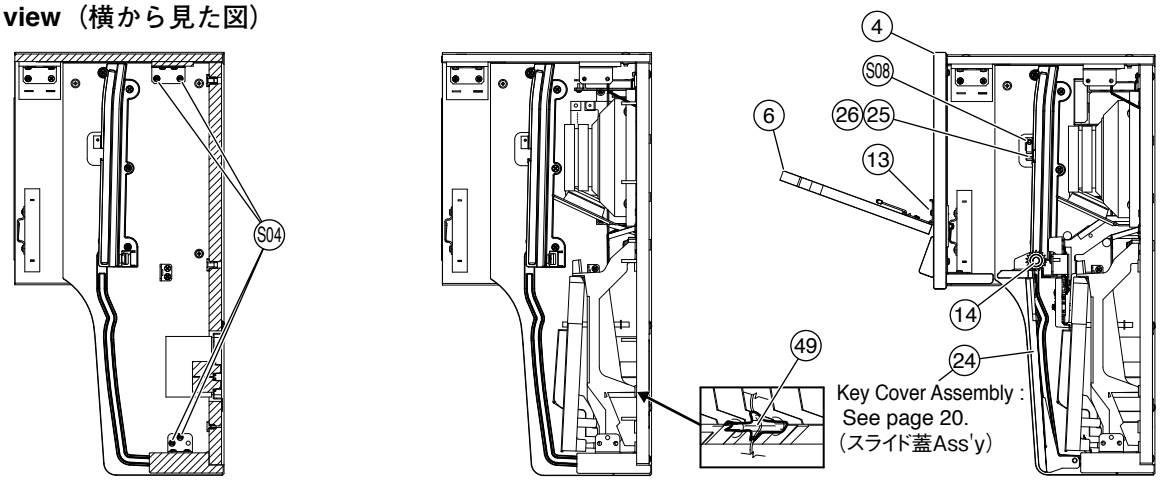

• **Bottom view**（下から見た図）

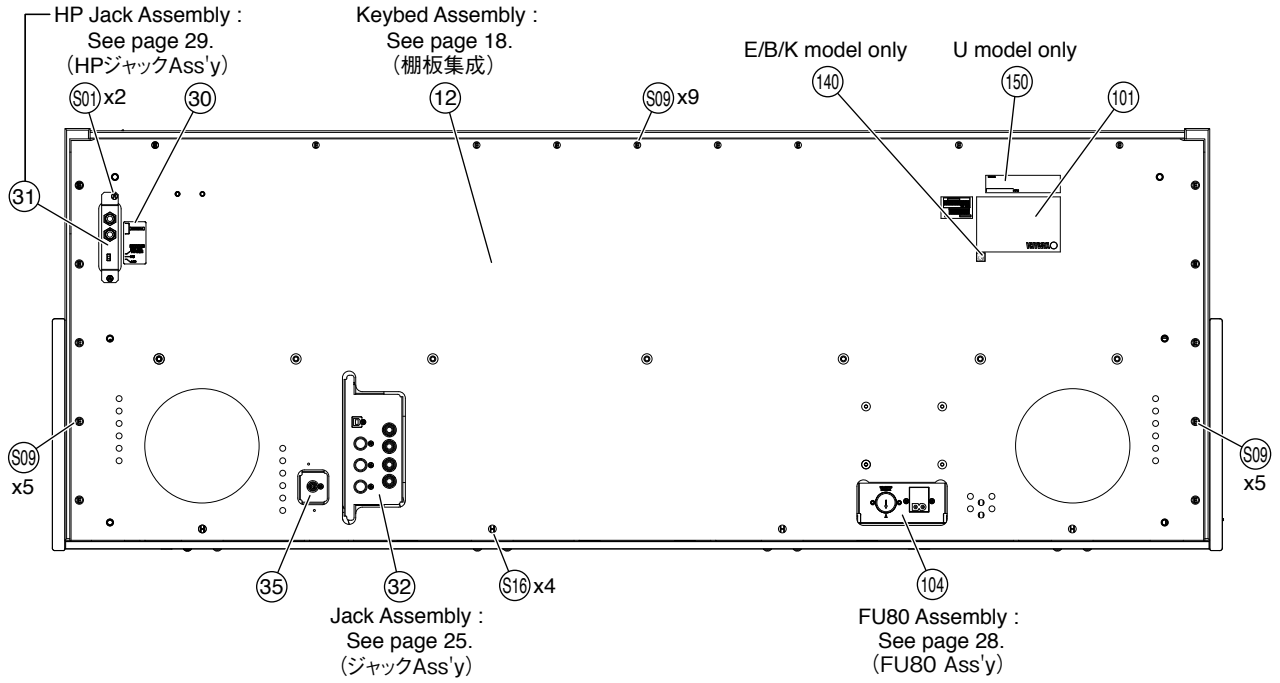

• **Top view 2**（上から見た図 2）

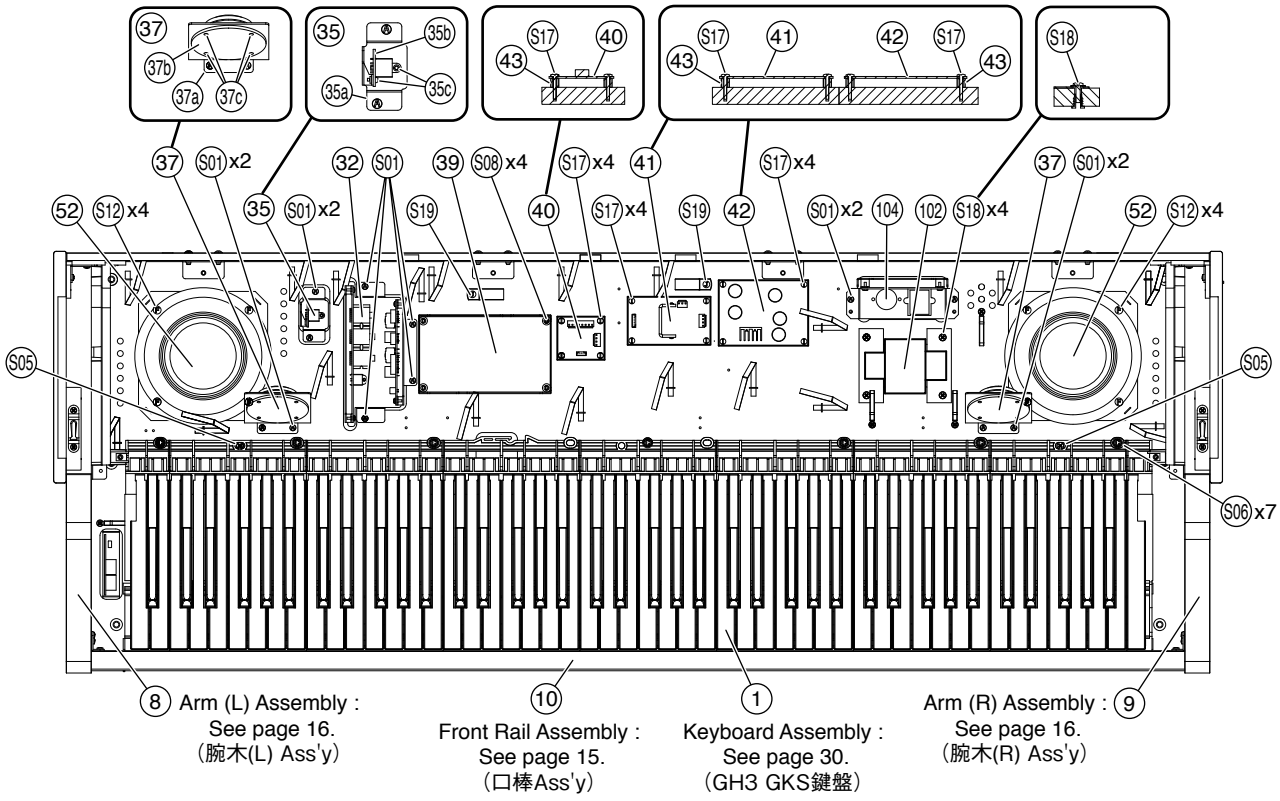

• **Front view**（前から見た図）

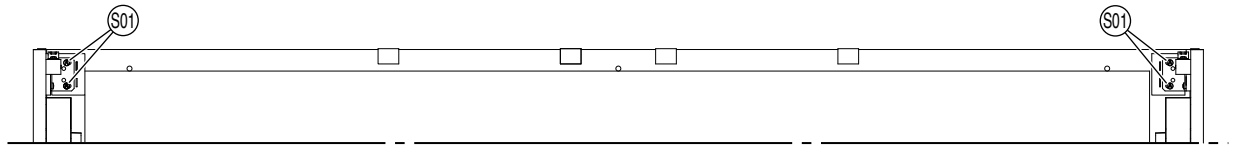

REF NO.	PART NO.	DESCRIPTION		部品名	REMARKS	QTY	RANK
		MAIN UNIT		メインユニット	CLP-440B		
	--	MAIN UNIT	U	メインユニット	U (WZ10650)		
	--	MAIN UNIT	E/B/K	メインユニット	E,B,K (WZ10660)		
	--	MAIN UNIT	Y/BRA	メインユニット	Y,P (WZ10670)		
100	--	COMPOSITE COMMON		共通部品構成	(WZ10680)		
101	--	NAME PLATE U	U	銘板U	U (WW97830)		
101	--	NAME PLATE E	E/B/K	銘板E（承認後）	E,B,K (WZ34700)		
101	--	NAME PLATE Y	Y	銘板Y	Y,P (WW97850)		
⚠ 102	**X8264A00**	POWER TRANSFORMER	UL A	電源トランス	U		14
⚠ 102	**X8265A00**	POWER TRANSFORMER	IEC E	電源トランス	E,B,K		14
⚠ 102	**X8266A00**	POWER TRANSFORMER	IEC_EN E	電源トランス	Y,P		14
104	**WN304200**	FU80 ASSEMBLY	U	FU80 Ass'y	U		08
104	**WN304300**	FU80 ASSEMBLY	E GBR/K	FU80 Ass'y	E,B,K		08
104	**WN304400**	FU80 ASSEMBLY	N	FU80 Ass'y	Y,P		09
108	**WE97090R**	BIND HEAD TAPPING SCREW-1	3.5X12 MFZN2W3	TP#1+BIND	U	7	01
110	--	PS UNIT COVER		電源ユニットカバー	U (WJ09900)		
111	**WS410600**	FU COVER		FUカバー	U		04
115	**V8462100**	GRAPHIC MARK	YMMA	グラフィックマーク	U		
140	--	GOST-R MARK LABEL 10	ALL COMMON E	GOST-Rマーク	E,B,K (WN00110)		
150	--	FORM REGULATION LABEL	U	ホルム規制ラベル	U (WW74700)		
W01	--	WH COMMON ASSEMBLY MAIN	MAIN	束線構成MAIN	(WV74170)		
	--	COMPOSITE COMMON		共通部品構成	(WZ10680)		
1	**WV829800**	KEYBOARD ASSEMBLY	GH3 GKS IVORY	GH3 GKS鍵盤			51
* 4	**WZ102300**	TOP BOARD ASSEMBLY		屋根Ass'y			
* 6	**WZ102000**	MUSIC REST ASSEMBLY		譜面板Ass'y			
* 8	**WZ101600**	ARM(L) ASSEMBLY		腕木（L）Ass'y			
* 9	**WZ101700**	ARM(R) ASSEMBLY		腕木（R）Ass'y			
10	--	FRONT RAIL ASSEMBLY		口棒Ass'y	(WZ10150)		
11	**WV640000**	BACK TOP RAIL ASSEMBLY		背面框Ass'y			11
12	--	KEYBED ASSEMBLY		棚板集成	(WV66800)		
13	**WE98560R**	BIND HEAD TAPPING SCREW	3.0X12 MFZN2B3	TP#1+BIND		4	01
14	--	GREASE	GP-837DE	フロイル	(WF42320)		
21	**WV698300**	KEY BLOCK ASSEMBLY (L)	LEFT	拍子木Ass'y（L）			07
22	--	KEY BLOCK ASSEMBLY (R)	RIGHT	拍子木Ass'y（R）	(WV69870)		
* 24	**WZ101200**	KEY COVER ASSEMBLY		スライド蓋Ass'y			
25	**VS312102**	RACK COVER L	LEFT	ラックカバー L			01
26	**VS31220R**	RACK COVER R	RIGHT	ラックカバー R			03
29	**WS482400**	AC IN LABEL	CHN	ACINラベル			01
30	--	HP PHONES LABEL		HP-PHONESラベル	(V861670)		
31	**WV247400**	HP JACK ASSEMBLY		HPジャックAss'y			07
32	--	JACK ASSEMBLY		ジャックAss'y	(WV82440)		
35	**WF731900**	PK CONNECTOR		PKコネクタ	PEDAL		05
35a	**V4980600**	PLATE	BL-PRINT	ペダル接続金具印刷品	}		05
35b	**WC56120R**	CIRCUIT BOARD	PJK	PJKシート	}		04
35b	**WC561210**	CIRCUIT BOARD	PJK	PJKシート			
35c	**WE774301**	SCREW TP #B +BIND	3.0X8 MFZN2W3	Bタイト+BIND		2	01
37	--	SP ASSEMBLY		SP Ass'y	(V575030)	2	
37a	--	SP ANGLE		SPアングル	(V574870)		
37b	**XL455A0R**	SPEAKER 160HM	5.0cm 16ohm 60W	スピーカ	Tweeter		07
37c	**WE97230R**	BIND HEAD TAPPING SCREW-B	4.0X10 MFZN2B3	Bタイト+BIND		4	01
39	**WV355900**	CIRCUIT BOARD	DM	DMシート			
40	**WC17550R**	CIRCUIT BOARD	NET1	NET1シート			04
41	**WU966100**	CIRCUIT BOARD	MAD	MADシート			
42	**WU471200**	CIRCUIT BOARD	ACDCM	ACDCMシート			
43	**CB040950**	SPACER		スペーサ		12	03
49	**VP83460R**	FILAMENT TAPE	12X50	粘着テープ			01
50	--	PANEL ASSEMBLY		パネルAss'y	(WV70770)		
52	**X9647A00**	LOUD SPEAKER	16cm 6ohm 40W	スピーカ	Woofer	2	09
S01	**WE97090R**	BIND HEAD TAPPING SCREW-1	3.5X12 MFZN2W3	TP#1+BIND		27	01
S04	**WE97070R**	BIND HEAD TAPPING SCREW-1	3.5X16 MFZN2W3	TP#1+BIND		8	01
S05	**WE97190R**	BIND HEAD TAPPING SCREW-1	4.0X14 MFZN2W3	TP#1+BIND		2	01
S06	**WF00150R**	PAN HEAD SCREW	5X25 MFZN2W3 SW	小ネジ+PAN		7	01
S08	**WE774301**	SCREW TP #B +BIND	3.0X8 MFZN2W3	Bタイト+BIND		6	01
S09	**WE97990R**	TRUSS HEAD TAPPING SCREW-1	3.5X30 MFZN2W3	TP#1+TRUS		19	01
S10	**WF74150R**	TRUSS HEAD SCREW	4.0X14 MFZN2B3	小ネジ+TRUS		3	
S12	**WF742200**	TRUSS HEAD TAPPING SCREW-1	4.0X25 MFZN2W3	TP#1+TRUS		8	01
S13	**WE97450R**	BIND HEAD TAPPING SCREW-B	4.0X10 MFZN2W3	Bタイト+BIND		2	01
S14	**WH513800**	BIND HEAD TAPPING SCREW-B	4.0X20 MFZN2W3	Bタイト+BIND		2	01
S16	**WE995900**	SCREW TRUSS	4.0X20 MFZN2W3	小ネジ+TRUS		4	01

* : New Parts（新規部品）

RANK : Japan only

REF NO.	PART NO.	DESCRIPTION		部品名	REMARKS	QTY	RANK
S17	**WE97150R**	BIND HEAD TAPPING SCREW-1	3.5X20 MFZN2W3	TP#1+BIND		12	01
S18	**WE96870R**	BIND HEAD SCREW	4.0X14 MFZN2W3	小ネジ+BIND		4	01
S19	**WE97050R**	TRUSS HEAD TAPPING SCREW-1	3.5X14 MFZN2W3	TP#1+TRUS		2	01
	--	WH COMMON ASSEMBLY MAIN	MAIN	束線構成MAIN	(WV74170)		
M100	**VP83460R**	FILAMENT TAPE	12X50	粘着テープ		2	01
M110	**CB06925R**	BINDING TIE	BK-1 (10pcs/pack)	インシュロックタイ			01
M110	--	INSULOK TYTON T18R	L100 W2.5 BLACK	インシュロックタイ	(WX11230)		
M01	--	WIRING ASSEMBLY HP	HP	HP束線	(WV59250)		
M02	--	WIRING ASSEMBLY XH	XH	XH束線	(WV91620)		
M03	--	WIRING ASSEMBLY ZH-PH	ZH-PH	ZH－PH束線	(WM85070)		
M04	**WF42680R**	CONNECTOR ASSEMBLY	KB 7P-400	KB束線			02
M05	--	WIRING ASSEMBLY VH3P	VH3P	VH3P束線	(WV91400)		
M06	--	WIRING ASSEMBLY VH4P-LF	VH4P-LF	VH4P－LF束線	(WY02780)		
M06a	**V312290R**	DATA LINE FILTER NFT-25	K1 NFT-13BK2	データラインフィルタ			06
M11	--	WIRING ASSEMBLY SP	SP	SP束線	(WV91410)		
M12	--	WIRING ASSEMBLY TW	TW	TW束線	(WN03490)		
M17	--	WIRING ASSEMBLY ZH-PH	ZH-PH	ZH－PH束線	(WV77050)		
M18	--	WIRING ASSEMBLY ZH-PH	ZH-PH	ZH－PH束線	(WV91390)		
M19	--	WIRING ASSEMBLY +B	+B	+B束線	(WY02900)		
M20	--	WIRING ASSEMBLY ZH-PH	ZH-PH	ZH－PH束線	(WY02370)		
M21	--	WIRING ASSEMBLY ZH-PH-PH	ZH-PH-PH	ZH－PH－PH束線	(WV77100)		

＊: New Parts（新規部品）

RANK : Japan only

■ SIDE BOARD ASSEMBLY (L,R)（側板 Ass'y（L,R））

• **Top view**（上から見た図）

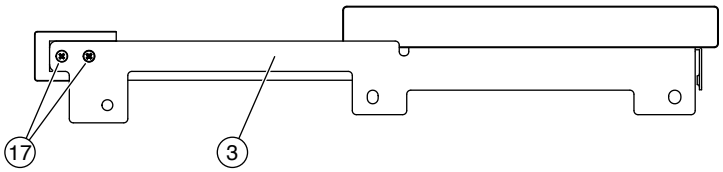

• **Front view**（前から見た図）

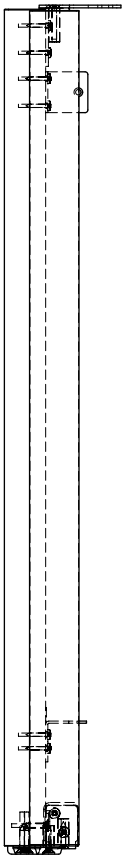

Section A-A

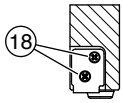

• **Side view**（横から見た図）

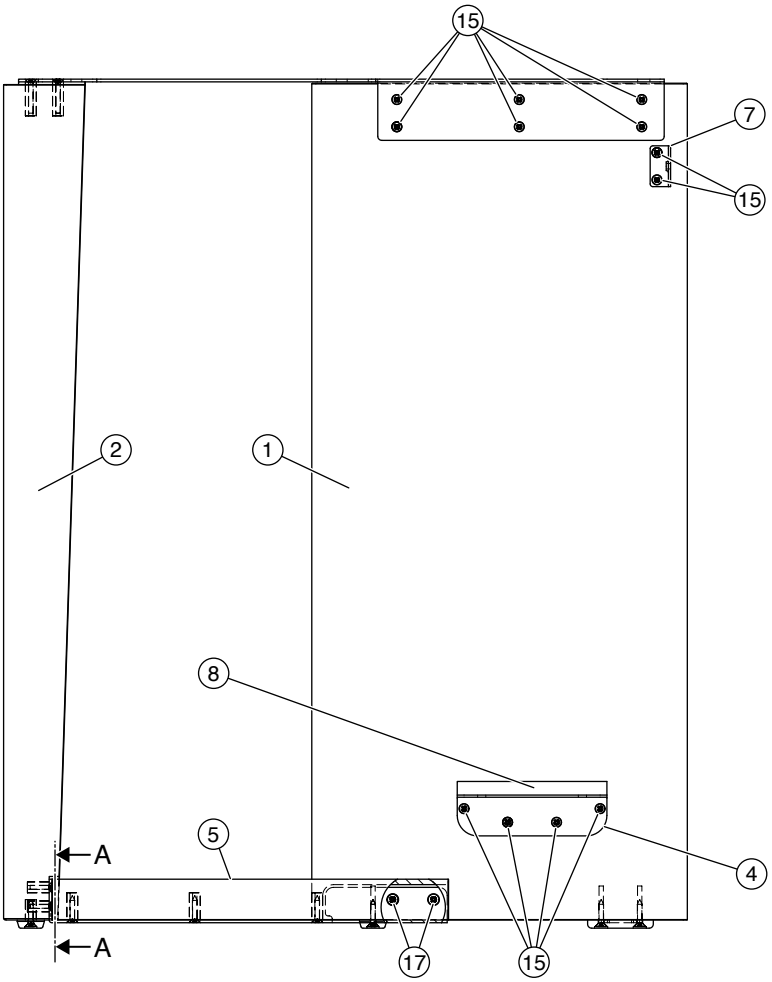

• **Bottom view**（下から見た図）

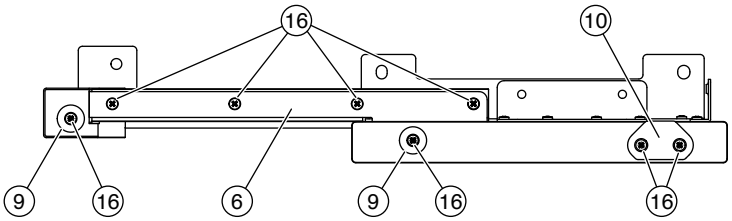

	REF NO.	PART NO.	DESCRIPTION		部品名	REMARKS	QTY	RANK
			SIDE BOARD ASSEMBLY (L,R)		側板Ａｓｓ’ｙ（Ｌ、Ｒ）	CLP-440B		
*		**WZ103100**	SIDE BOARD ASSEMBLY (L)	LEFT	側板Ａｓｓ’ｙ（Ｌ）			
*	1	**WZ078500**	SIDE BOARD(L)	LEFT	側板（Ｌ）			
*	2	**WZ078700**	FRONT LEG (L)	LEFT	脚柱（Ｌ）			
	3	**--**	SIDE BOARD ANGLE L	LEFT	側板金具Ｌ	(WV58200)		
	4	**V970350R**	ANGLE BRACKET		ＰＢ金具			02
	5	**--**	FRONT LEG STAY(L)	LEFT	脚柱ステー（Ｌ）	(WZ07890)		
	6	**--**	FRONT LEG ANGLE L	LEFT	脚柱ステー金具Ｌ	(WV58220)		
	7	**VQ95830R**	HOLDER, BACK BOARD	34	裏板取付金具			05
	8	**WP089500**	SPACER	10X110X0.5	スペーサー			03
	9	**CB01209R**	SLIP HOLDER		滑り座		2	03
	10	**CB00665R**	SLIP HOLDER BACK		スベリ座			03
	15	**WE95510R**	BIND HEAD TAPPING SCREW-1	3.5X16 MFZN2B3	ＴＰ＃１＋ＢＩＮＤ		12	01
	16	**WE970000**	TP#1+FLAT	4.0X20 MFZN2B3	ＴＰ＃１＋ＦＬＡＴ		8	
	17	**WF52850R**	FLAT HEAD TAPPING SCREW-1	4.0X25 MFZN2B3	ＴＰ＃１＋ＦＬＡＴ		4	01
	18	**WK277100**	FLAT HEAD TAPPING SCREW-1	3.5X16 MFZN2W3	ＴＰ＃１＋ＦＬＡＴ		2	01
*		**WZ103200**	SIDE BOARD ASSEMBLY (R)	RIGHT	側板Ａｓｓ’ｙ（Ｒ）			
*	1	**WZ078600**	SIDE BOARD(R)	RIGHT	側板（Ｒ）			
*	2	**WZ078800**	FRONT LEG (R)	RIGHT	脚柱（Ｒ）			
	3	**--**	SIDE BOARD ANGLE R	RIGHT	側板金具Ｒ	(WV58210)		
	4	**V970350R**	ANGLE BRACKET		ＰＢ金具			02
	5	**--**	FRONT LEG STAY(R)	RIGHT	脚柱ステー（Ｒ）	(WZ07900)		
	6	**--**	FRONT LEG ANGLE R	RIGHT	脚柱ステー金具Ｒ	(WV58230)		
	7	**VQ95830R**	HOLDER, BACK BOARD	34	裏板取付金具			05
	8	**WP089500**	SPACER	10X110X0.5	スペーサー			03
	9	**CB01209R**	SLIP HOLDER		滑り座		2	03
	10	**CB00665R**	SLIP HOLDER BACK		スベリ座			03
	15	**WE95510R**	BIND HEAD TAPPING SCREW-1	3.5X16 MFZN2B3	ＴＰ＃１＋ＢＩＮＤ		12	01
	16	**WE970000**	TP#1+FLAT	4.0X20 MFZN2B3	ＴＰ＃１＋ＦＬＡＴ		8	
	17	**WF52850R**	FLAT HEAD TAPPING SCREW-1	4.0X25 MFZN2B3	ＴＰ＃１＋ＦＬＡＴ		4	01
	18	**WK277100**	FLAT HEAD TAPPING SCREW-1	3.5X16 MFZN2W3	ＴＰ＃１＋ＦＬＡＴ		2	01

＊: New Parts（新規部品）

RANK : Japan only

■ PEDAL BOX ASSEMBLY（ペダル Box Ass'y ）

• **Front view**（前から見た図）

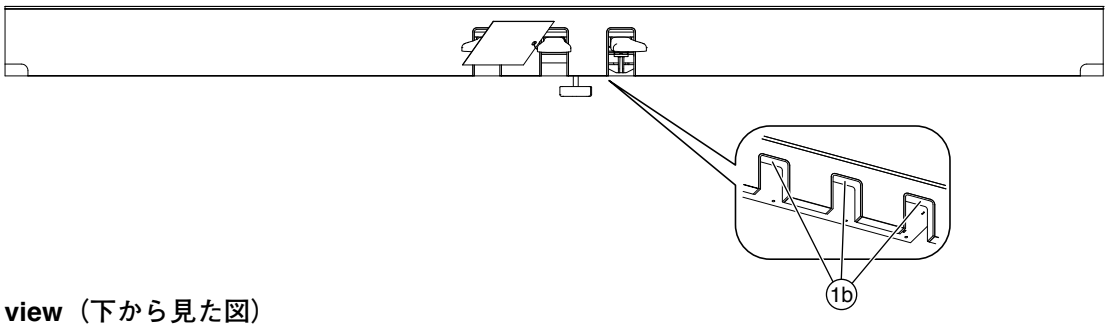

• **Bottom view**（下から見た図）

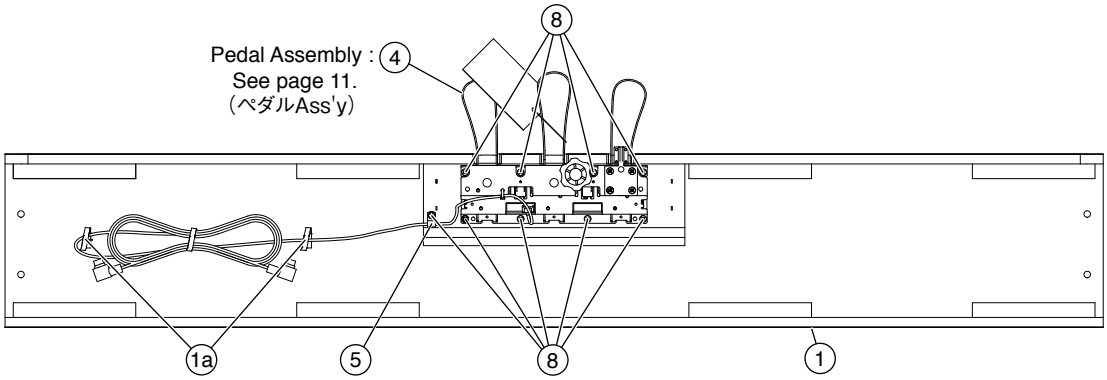

	REF NO.	PART NO.	DESCRIPTION		部品名	REMARKS	QTY	RANK
			PEDAL BOX ASSEMBLY		ペダルＢｏｘＡｓｓ’ｙ	CLP-440B		
		--	PEDAL BOX ASSEMBLY		ペダルＢｏｘＡｓｓ’ｙ	(WZ10380)		
*	1	**WZ079200**	PEDAL BOX SUB ASSEMBLY		ペダルＢＯＸ木部集成			
	1a	**VU891300**	CORD BINDER	L80	ビニタイ黒１．０芯Ｌ		2	03
	1b	**WE07240R**	FELT	145X12X2 RED	フェルト		3	01
	4	**WV722400**	PEDAL ASSEMBLY (L)	L	ペダルＡｓｓ’ｙ（Ｌ）			16
	5	**CB06552R**	CORD	NK-3N KITAGAWA	ナイロンクランプ			01
	8	**WF744400**	BIND HEAD TAPPING SCREW-1	4.0X20 MFZN2W3	ＴＰ＃１＋ＢＩＮＤ		9	01

＊: New Parts（新規部品）

RANK : Japan only

■ PEDAL ASSEMBLY（ペダル Ass'y ）

• **Top view 1**（上から見た図 1）

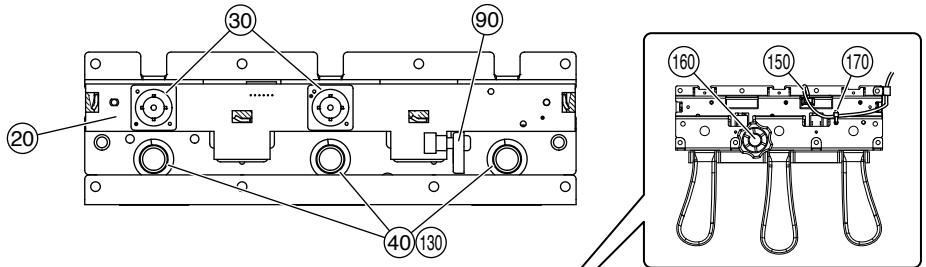

• **Side view**
（横から見た図）

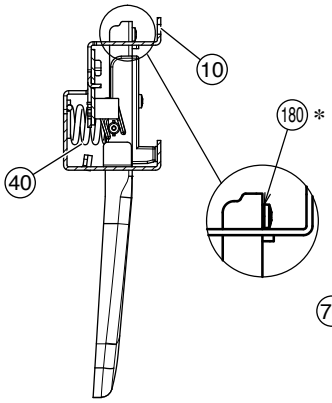

• **Top view 2**（上から見た図 2）

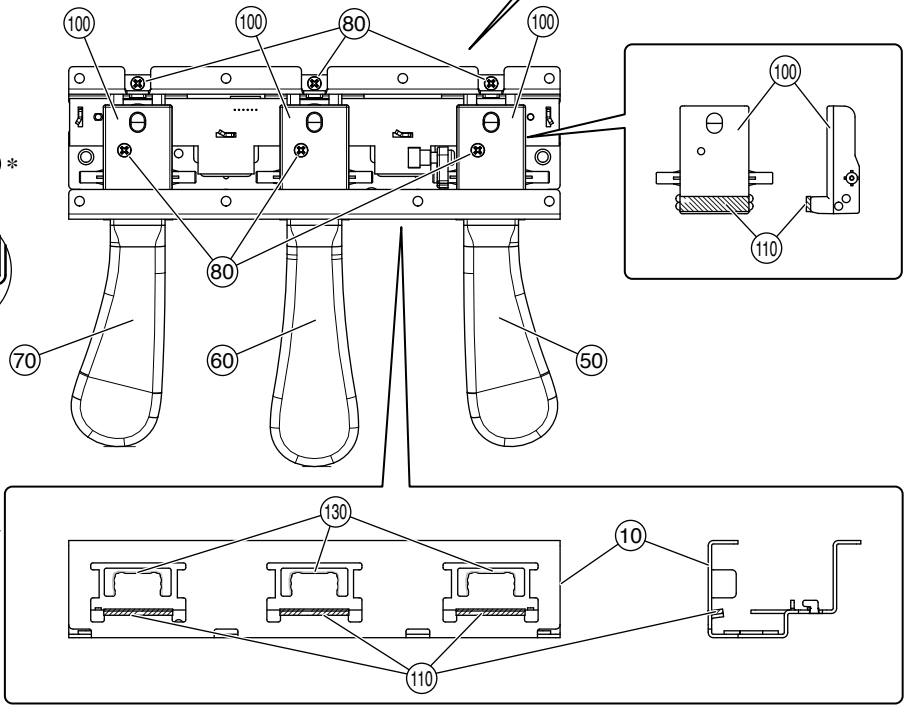

* Add washer (180) when loose screw happend.
ネジ山潰れの際にワッシャー(180)を追加すること。

REF NO.	PART NO.	DESCRIPTION		部品名	REMARKS	QTY	RANK
		PEDAL ASSEMBLY		ペダルAss'y	CLP-440B		
	WV722400	PEDAL ASSEMBLY (L)	L	ペダルAss'y（L）			16
10	**--**	PEDAL FRAME		ペダルフレーム	(WS28650)		
20	**WP029200**	CIRCUIT BOARD	PEDAL	PEDALシート			05
30	**VU456000**	RUBBER CONTACT	PEDAL	接点ゴムドーム		2	03
40	**WP015700**	PEDAL SPRING		ペダルばね		3	01
50	**WR038800**	PEDAL SET (R)	RIGHT	ペダルセット（R）	DAMPER pedal		06
60	**WR038600**	PEDAL SET (C)	CENTER	ペダルセット（C）	SOSTENUTO pedal		07
70	**WR038700**	PEDAL SET (L)	LEFT	ペダルセット（L）	SOFT pedal		06
80	**WE774301**	SCREW TP #B +BIND	3.0X8 MFZN2W3	Bタイト＋BIND		6	01
90	**WP016100**	ACTUATOR PEDAL		アクチュエータペダル			03
100	**WP016200**	PEDAL GUIDE		ペダルガイド		3	05
110	**WP016301**	PEDAL FELT		ペダルフェルト		6	01
130	**VE968501**	GREASE PK G31KA (1KG)	G-31KA	グリス			38
130	**WM498600**	GREASE_BLUE	G-1066Y 16KG	グリス青			
150	**WS100200**	WIRE HARNESS PK		PKケーブル			05
160	**WF05450R**	CUSTOM DESIGNED SCREW	40XM6X46 ADJUSTER	アジャスター	Adjuster		03
170	**CB06925R**	BINDING TIE	BK-1 (10pcs/pack)	インシュロックタイ			01
170	**--**	INSULOK TYTON T18R	L100 W2.5 BLACK	インシュロックタイ	(WX11230)		
180	**WJ879000**	WASHER 3x6x0.5		ワッシャー			01

* : New Parts（新規部品）

RANK : Japan only

■ TOP BOARD ASSEMBLY（屋根 Ass'y ）

• **Top view**（上から見た図）

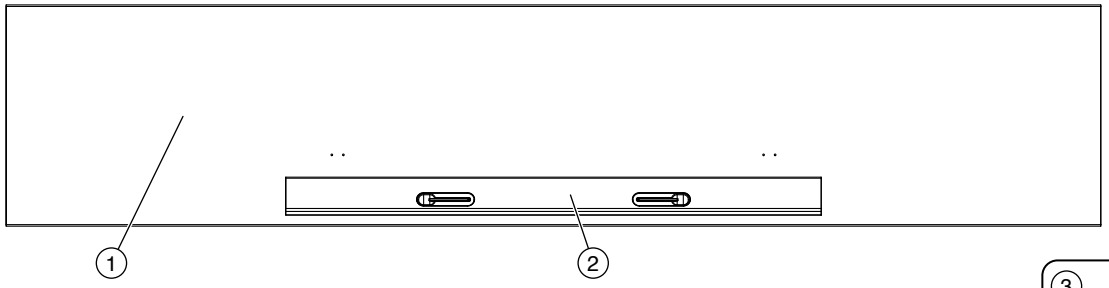

• **Side view**
（横から見た図）

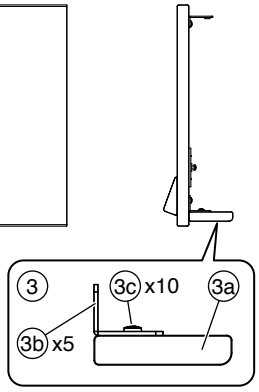

• **Bottom view**（下から見た図）

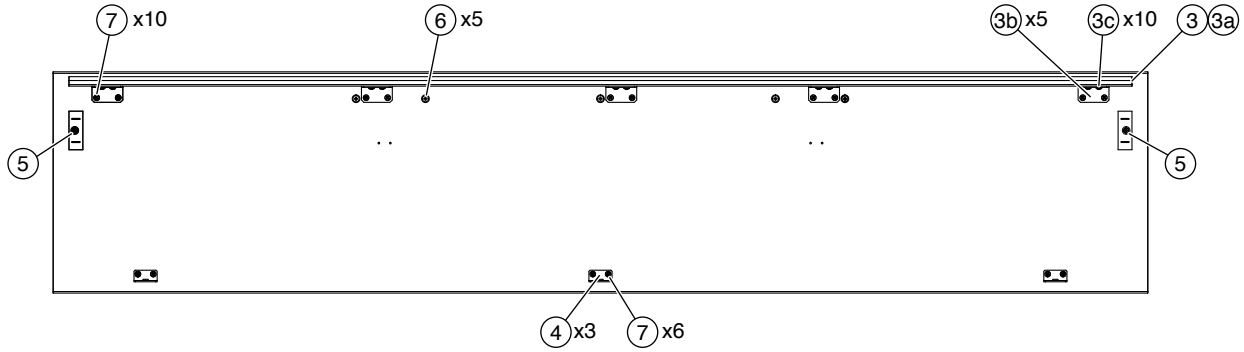

---

② Music Stand Assembly（譜面台Ass'y）

• **Top view**（上から見た図）

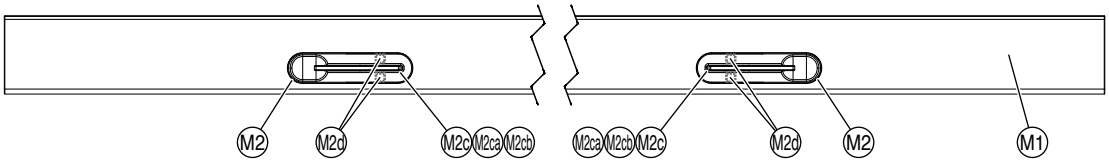

• **Side view**
（横から見た図）



• **Bottom view**（下から見た図）

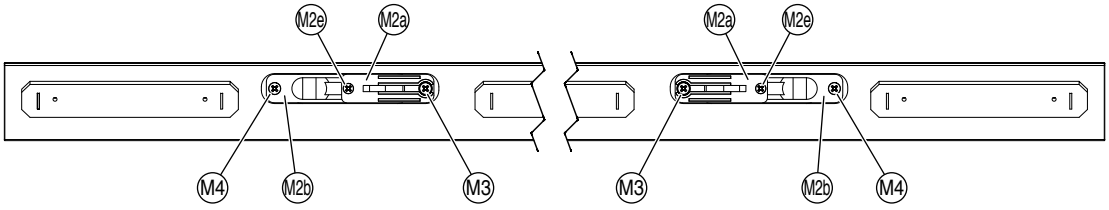

	REF NO.	PART NO.	DESCRIPTION		部品名	REMARKS	QTY	RANK
			TOP BOARD ASSEMBLY		屋根Ａｓｓ’ｙ	CLP-440B		
*		**WZ102300**	TOP BOARD ASSEMBLY		屋根Ａｓｓ’ｙ			
	1	**--**	TOP BOARD SUB ASSEMBLY		屋根集成	(WZ07780)		
*	2	**WZ102600**	MUSIC STAND ASSEMBLY		譜面台Ａｓｓ’ｙ			
	3	**--**	FRONT PANEL ASSEMBLY		前板Ａｓｓ’ｙ	(WZ10250)		
	3a	**--**	FRONT PANEL PRINT		前板印刷品	(WZ07820)		
	3b	**--**	L ANGLE EH		Ｌアングル ＥＨ	(WV58100)	5	
	3c	**WE97080R**	BIND HEAD TAPPING SCREW-1	3.5X10 MFZN2W3	ＴＰ＃１＋ＢＩＮＤ		10	01
	4	**VQ95830R**	HOLDER, BACK BOARD	34	裏板取付金具		3	05
	5	**WF85670R**	STRAP SCREW		ショルダースクリュー		2	01
	6	**WF743700**	TRUSS HEAD TAPPING SCREW-1	3.5X20 MFZN2W3	ＴＰ＃１＋ＴＲＵＳ		5	01
	7	**WE97080R**	BIND HEAD TAPPING SCREW-1	3.5X10 MFZN2W3	ＴＰ＃１＋ＢＩＮＤ		16	01
*		**WZ102600**	MUSIC STAND ASSEMBLY		譜面台Ａｓｓ’ｙ			
	M1	**--**	MUSIC STAND SUB ASSEMBLY		譜面台集成	(WZ10270)		
	M2	**--**	MUSIC STOPPER ASSEMBLY		譜面押えＡｓｓ’ｙ	(V950871)	2	
	M2a	**V711320R**	CASE,MUSIC STOPPER A		譜面押えケースＡ			01
	M2b	**--**	MUSIC STOPPER CASE B		譜面押えケースＢ塗装	(V950880)		
	M2c	**V711370R**	MUSIC STOPPER ASSEMBLY	BRASS	譜面押さえ集成			04
	M2ca	**--**	MUSIC STOPPER	BRASS	譜面押さえ	(V711350)		
	M2cb	**--**	MUSIC STOPPER AXLE	BRASS	譜面押さえ軸	(V711360)		
	M2d	**V711340R**	BUSHING		ブッシュ		2	01
	M2e	**WE774301**	SCREW TP #B +BIND	3.0X8 MFZN2W3	Ｂタイト＋ＢＩＮＤ			01
	M3	**WE97130R**	BIND HEAD TAPPING SCREW-1	3.5X10 MFZN2B3	ＴＰ＃１＋ＢＩＮＤ		2	01
	M4	**WF74530R**	TP#1+BIND	3.5X8 MFZN2W3	ＴＰ＃１＋ＢＩＮＤ		2	01

＊: New Parts（新規部品）

RANK : Japan only

■ MUSIC REST ASSEMBLY（譜面板 Ass'y ）

• **Rear view**（後ろから見た図）

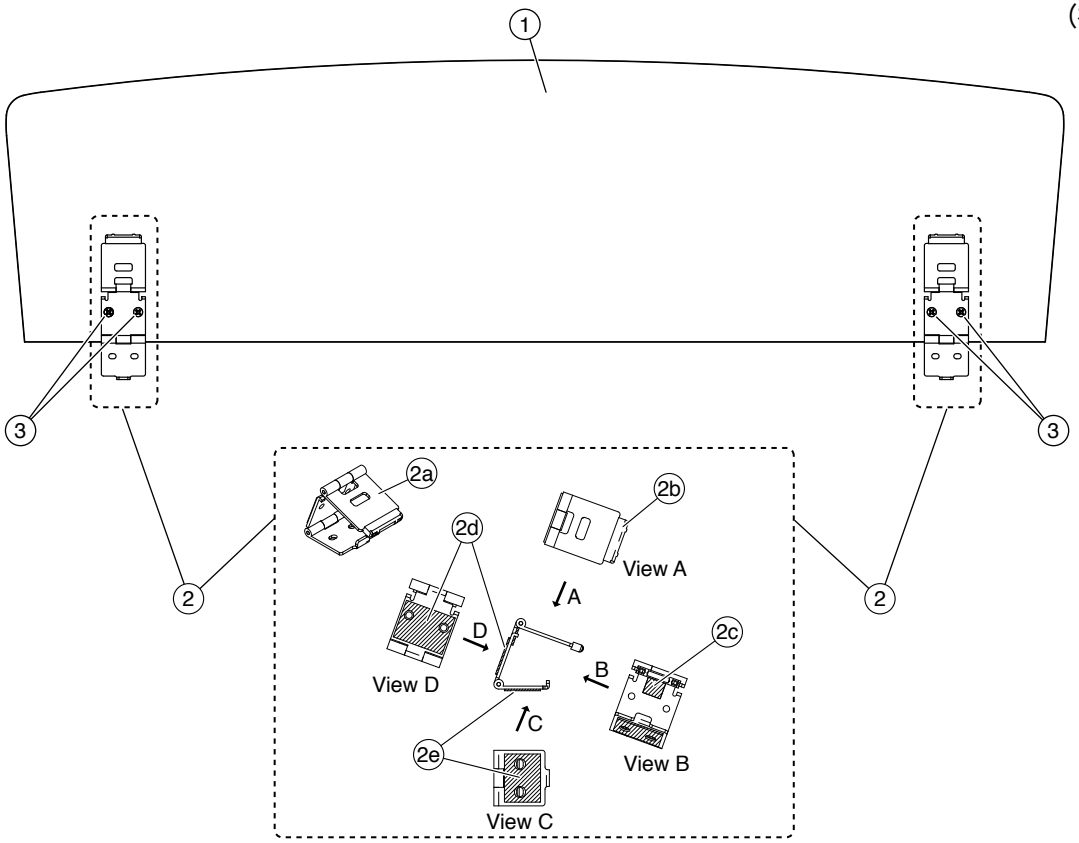

• **Side view**
（横から見た図）

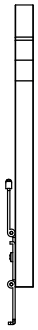

REF NO.	PART NO.	DESCRIPTION		部品名	REMARKS	QTY	RANK
		MUSIC REST ASSEMBLY		譜面板Ass'y	CLP-440B		
*	**WZ102000**	MUSIC REST ASSEMBLY		譜面板Ass'y			
1	**--**	MUSIC REST		譜面板	(WZ07630)		
2	**WU480200**	HINGE ASSEMBLY, MUSIC		譜面蝶番Ass'y		2	04
2	**--**	HINGE ASSEMBLY		譜面蝶番Ass'y	(WU48021)	2	
2a	**V843760R**	HINGE, MUSIC REST		譜面蝶番			05
2b	**VV96590R**	CAP		蝶番キャップ			03
2b	**--**	HINGE CAP		蝶番キャップ	(VV96591)		
2c	**--**	FELT	10X10XT1 BLACK	フェルト	(WE74240)		
2d	**--**	NONWOVEN FABRIC CLOTH	28X21XT0.9	不織布	(WH48610)		
2e	**--**	NONWOVEN FABRIC CLOTH	28X19.5XT0.9	不織布	(WH48620)		
3	**WF10940R**	BIND HEAD TAPPING SCREW-1	3.0X10 MFZN2B3	TP#1+BIND		4	01

＊: New Parts（新規部品）

RANK : Japan only

■ FRONT RAIL ASSEMBLY（口棒 Ass'y ）

• **Rear view**（後ろから見た図）

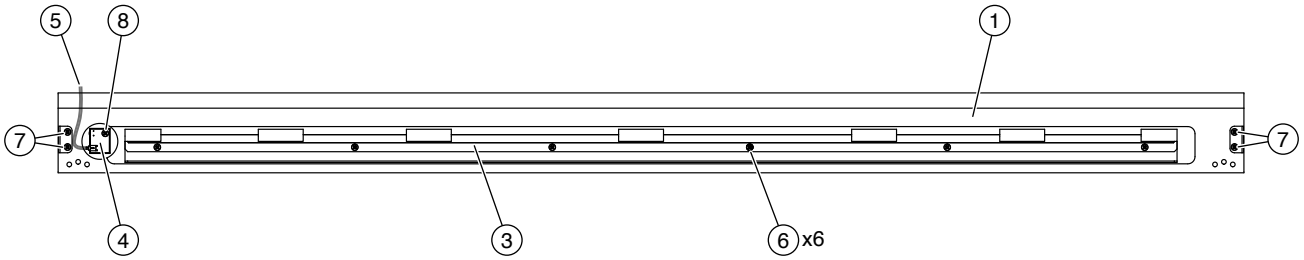

• **Side view**（横から見た図）

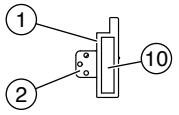

• **Top view**（上から見た図）

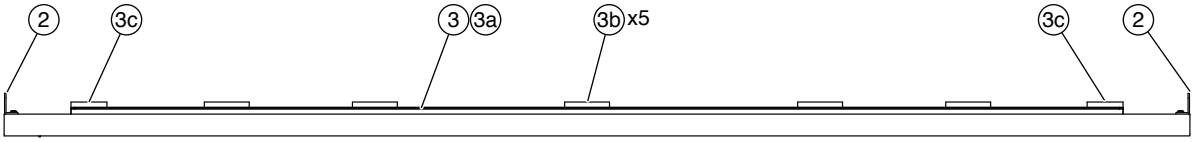

REF NO.	PART NO.	DESCRIPTION		部品名	REMARKS	QTY	RANK
		FRONT RAIL ASSEMBLY		口棒Ass'y	CLP-440B		
	--	FRONT RAIL ASSEMBLY		口棒Ass'y	(WZ10150)		
* 1	**WZ075600**	FRONT RAIL		口棒			
2	**V5263500**	ANGLE (K) 1.6	L	アングルK		2	01
3	--	KEYBOARD RAIL ASSEMBLY		鍵盤前金具Ass'y	(WV68630)		
3a	--	KEYBOARD RAIL	CR FREE	鍵盤前金具	(WV68430)		
3b	**V4021000**	KEYBOARD CUSHION	ON LE-20 T6X50X18	鍵盤クッションL		5	
3c	**V4021100**	KEYBOARD CUSHION S	T6X40X18	鍵盤クッションS		2	
4	**VU65910R**	CIRCUIT BOARD	PL	PLシート			03
5	--	WIRE HARNESS(PL)	PL 2P-300	PL束線	(WW78780)		
6	**WE97090R**	BIND HEAD TAPPING SCREW-1	3.5X12 MFZN2W3	TP#1+BIND		6	01
7	**WE97070R**	BIND HEAD TAPPING SCREW-1	3.5X16 MFZN2W3	TP#1+BIND		4	01
8	**WE97080R**	BIND HEAD TAPPING SCREW-1	3.5X10 MFZN2W3	TP#1+BIND			01
10	--	SPACER	62X14X0.5	スペーサー	(WZ20320)	2	

＊: New Parts（新規部品）　　RANK : Japan only

■ ARM ASSEMBLY (L,R)（腕木 Ass'y（L,R））

• **Top view**（上から見た図）

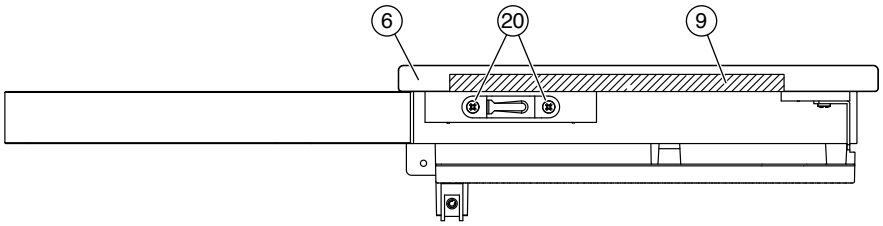

• **Front view**
（前から見た図）

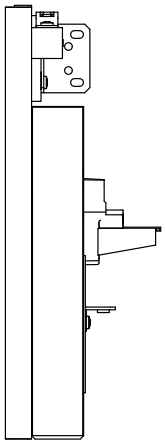

• **Side view**（横から見た図）

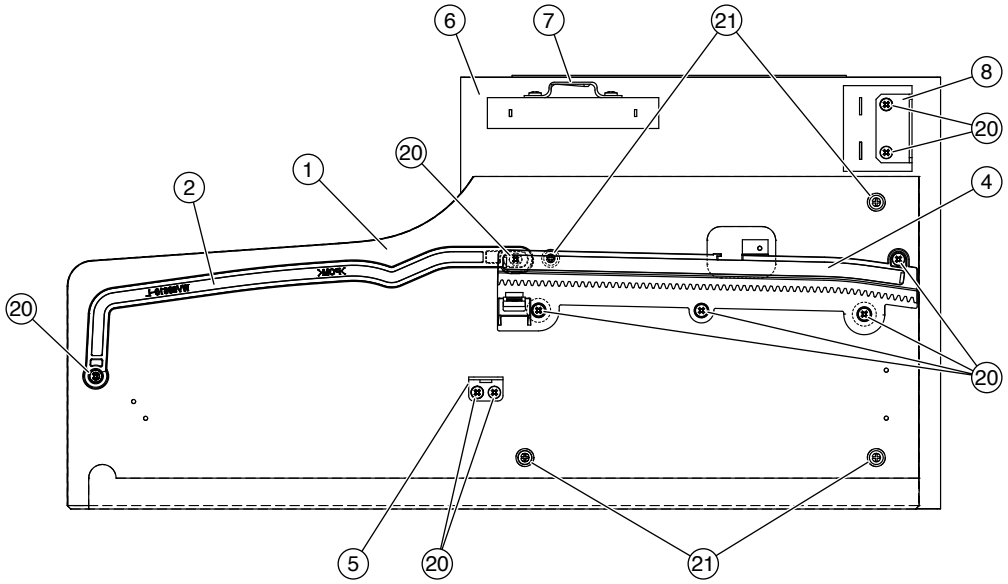

④ Rack Assembly（ラックAss'y）

• **Top view**（上から見た図）

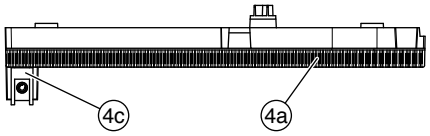

• **Front view**
（前から見た図）

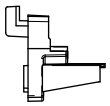

• **Side view**（横から見た図）

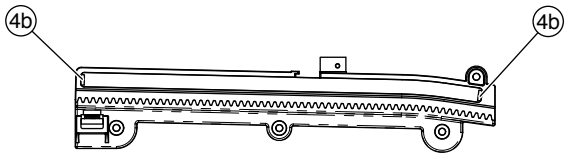

	REF NO.	PART NO.	DESCRIPTION		部品名	REMARKS	QTY	RANK
			ARM ASSEMBLY (L,R)		腕木Ａｓｓ’ｙ（Ｌ、Ｒ）	CLP-440B		
*		**WZ101600**	ARM(L) ASSEMBLY	LEFT	腕木（Ｌ）Ａｓｓ’ｙ			
	1	**--**	ARM(L)	LEFT	腕　木（　Ｌ　）	(WZ07570)		
	2	**--**	GUIDE RAIL(L)	LEFT	ガイドレールＬ	(WV69610)		
	4	**WN071300**	RACK ASSEMBLY L	LEFT	ラックＡｓｓ’ｙＬ			04
	4a	**--**	RACK MOLDING L	LEFT	ラック成形品　Ｌ	(WN07110)		
	4b	**--**	FELT	8.5X6.0X2 JIS2NAMI	フ　ェ　ル　ト	(VP47880)	2	
	4c	**VV43510R**	NUT	WUSN-4039	スピードナット			01
	5	**VN887000**	ANGLE BRACKET		受　け　金　具			03
*	6	**WZ076000**	DECO BOARD L SUB ASSEMBLY	LEFT	飾り板（Ｌ）木部集成			
	7	**WA21830R**	HOLDER, TOP BOARD	1.20	屋根固定金具			01
	8	**--**	L ANGLE EH		Ｌアングル　ＥＨ	(WV58100)		
	9	**--**	FELT 195X1	0X1 ADHESIVE TAPE	フ　ェ　ル　ト	(V244700)		
	20	**WE97070R**	BIND HEAD TAPPING SCREW-1	3.5X16 MFZN2W3	ＴＰ＃１＋ＢＩＮＤ		12	01
	21	**WE97990R**	TRUSS HEAD TAPPING SCREW-1	3.5X30 MFZN2W3	ＴＰ＃１＋ＴＲＵＳ		4	01
*		**WZ101700**	ARM(R) ASSEMBLY	RIGHT	腕木（Ｒ）Ａｓｓ’ｙ			
	1	**--**	ARM(R)	RIGHT	腕　木（　Ｒ　）	(WZ07580)		
	2	**--**	GUIDE RAIL(R)	RIGHT	ガイドレールＲ	(WV69630)		
	4	**WN071400**	RACK ASSEMBLY R	RIGHT	ラックＡｓｓ’ｙＲ			04
	4a	**--**	RACK MOLDING R	RIGHT	ラック成形品　Ｒ	(WN07120)		
	4b	**--**	FELT	8.5X6.0X2 JIS2NAMI	フ　ェ　ル　ト	(VP47880)	2	
	4c	**VV43510R**	NUT	WUSN-4039	スピードナット			01
	5	**VN887000**	ANGLE BRACKET		受　け　金　具			03
*	6	**WZ076100**	DECO BOARD R SUB ASSEMBLY	RIGHT	飾り板（Ｒ）木部集成			
	7	**WA21830R**	HOLDER, TOP BOARD	1.20	屋根固定金具			01
	8	**--**	L ANGLE EH		Ｌアングル　ＥＨ	(WV58100)		
	9	**--**	FELT 195X1	0X1 ADHESIVE TAPE	フ　ェ　ル　ト	(V244700)		
	20	**WE97070R**	BIND HEAD TAPPING SCREW-1	3.5X16 MFZN2W3	ＴＰ＃１＋ＢＩＮＤ		12	01
	21	**WE97990R**	TRUSS HEAD TAPPING SCREW-1	3.5X30 MFZN2W3	ＴＰ＃１＋ＴＲＵＳ		4	01

＊: New Parts（新規部品）

RANK : Japan only

■ KEYBED ASSEMBLY（棚板集成 ）

• **Top view**（上から見た図）

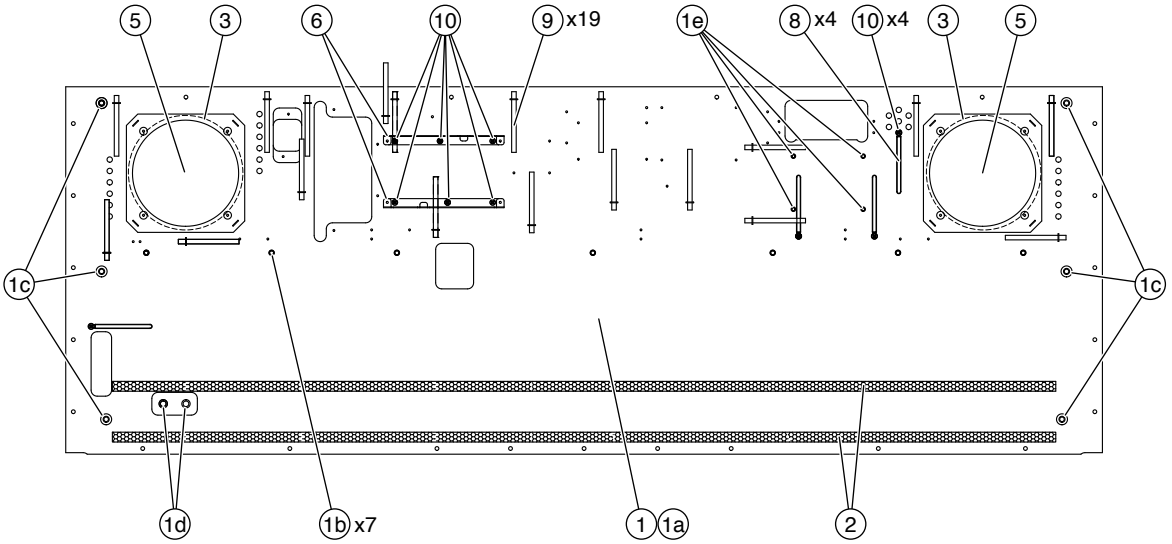

REF NO.	PART NO.	DESCRIPTION		部品名	REMARKS	QTY	RANK
		KEYBED ASSEMBLY		棚板集成	CLP-440B		
	--	KEYBED ASSEMBLY		棚板集成	(WV66800)		
1	--	KEYBED SUB ASSEMBLY		棚板木部集成	(WV66830)		
1a	--	KEY BED		棚板	(WV66860)		
1b	**WF73830R**	NUT B5.0X12	B 5.0X12 MFZN2W3	ナットオニメ		7	01
1c	**WF58240R**	NUT 6.0X12.5B MFZN2W3	6.0X12.5 B	ナットオニメ		6	01
1d	**WF56100R**	NUT	4.0X12.5 I	ナットオニメ		2	01
1e	**WF62410R**	NUT B4.0X11.5M	B 4.0X11.5 MFZN2W3	鬼目ナット		4	01
2	**WJ174500**	CUSHION GH	BLACK	クッションGH		2	
3	--	SP CUSHION	480X6X2T	SPクッション	(VT47930)	2	
5	**WN469900**	METAL NET		金網		2	14
6	--	DM ANGLE		DM金具	(WV58120)	2	
8	**CB81751R**	CLIP, WIRE		束線止め		4	03
9	**VU891300**	CORD BINDER	L80	ビニタイ黒1.0芯L		19	03
10	**WE97090R**	BIND HEAD TAPPING SCREW-1	3.5X12 MFZN2W3	TP#1+BIND		10	01

＊: New Parts（新規部品）

RANK : Japan only

■ BACK TOP RAIL ASSEMBLY（背面框 Ass'y ）

• **Rear view**（後ろから見た図）

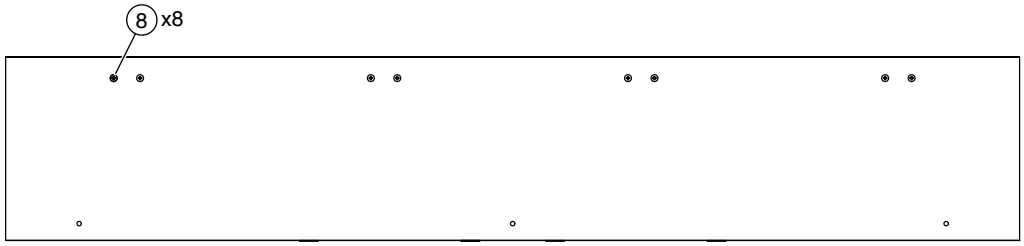

• **Side view**
（横から見た図）



• **Top view**（上から見た図）

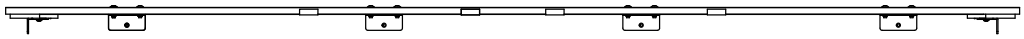

• **Front view**（前から見た図）

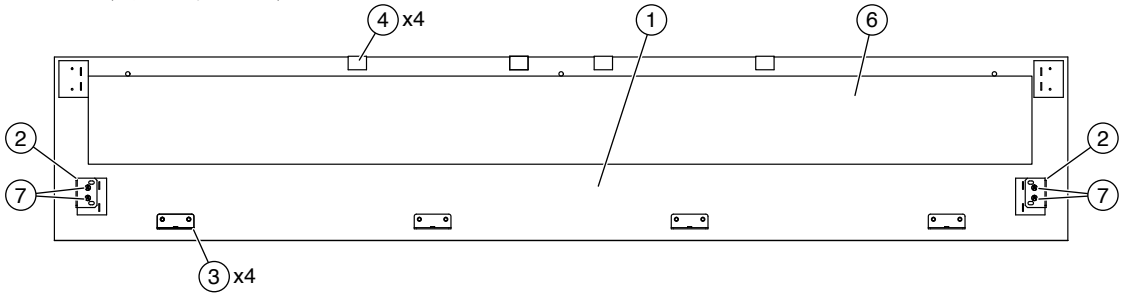

REF NO.	PART NO.	DESCRIPTION		部品名	REMARKS	QTY	RANK
		BACK TOP RAIL ASSEMBLY		背面框Ass'y	CLP-440B		
	WV640000	BACK TOP RAIL ASSEMBLY		背面框Ass'y			11
1	**--**	BACK TOP RAIL		背面框	(WV64010)		
2	**--**	L ANGLE EH		L アングル EH	(WV58100)	2	
3	**--**	BACK TOP RAIL ANGLE		背面框アングル	(WV58110)	4	
4	**--**	FELT	25X25X1 N5000NS	フェルト	(V591600)	4	
6	**--**	BACK TOP RAIL CLOTH	1285X120X0.35T	背面框クロス	(WW25480)		
7	**WE97090R**	BIND HEAD TAPPING SCREW-1	3.5X12 MFZN2W3	TP#1+BIND		4	01
8	**WF74150R**	TRUSS HEAD SCREW	4.0X14 MFZN2B3	小ネジ+TRUS		8	

＊: New Parts（新規部品）

RANK : Japan only

■ KEY COVER ASSEMBLY（スライド Ass'y ）

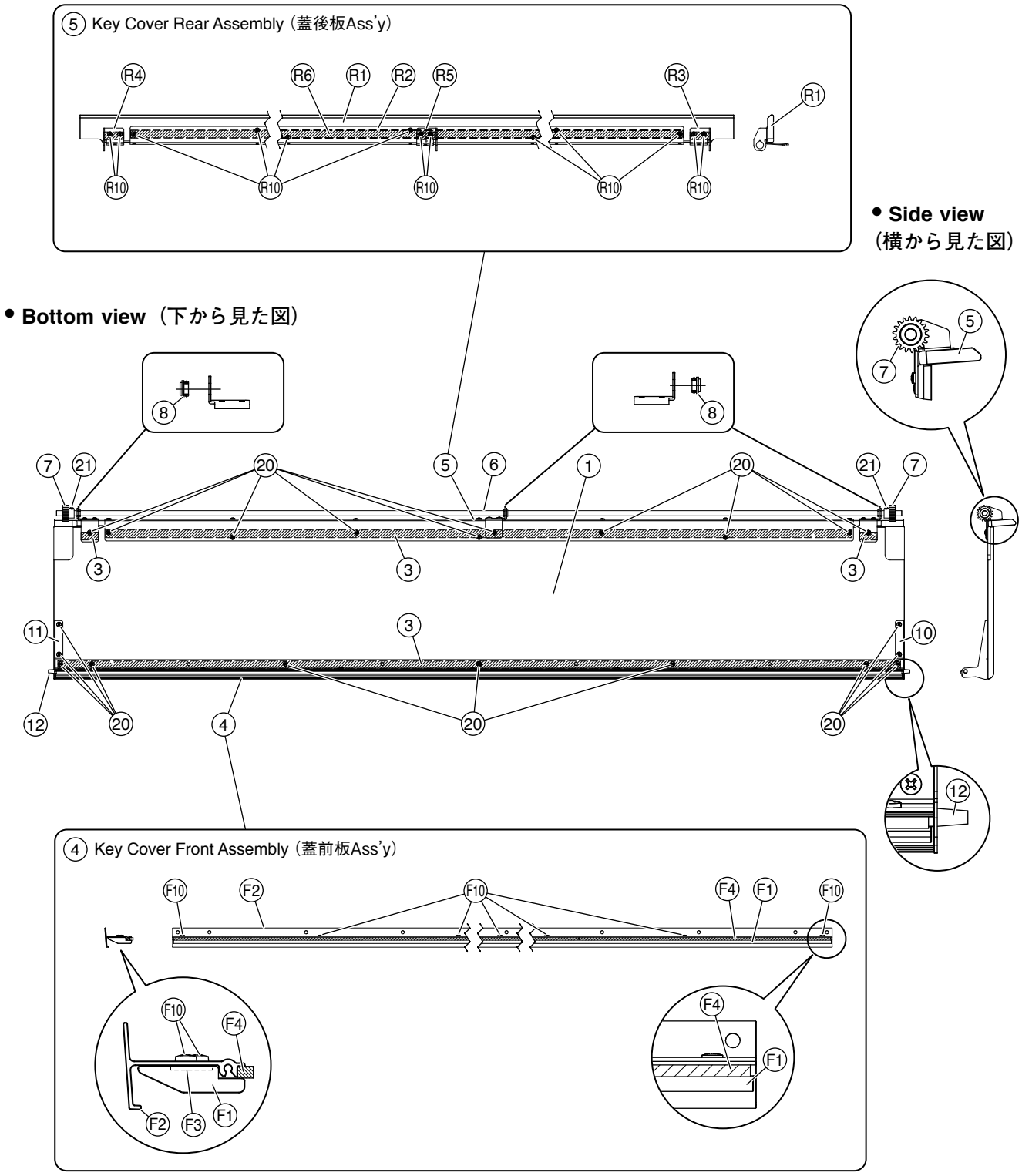

REF NO.	PART NO.	DESCRIPTION		部品名	REMARKS	QTY	RANK
		KEY COVER ASSEMBLY		スライド蓋Ａｓｓ’ｙ	CLP-440B		
*	**WZ101200**	KEY COVER ASSEMBLY		スライド蓋Ａｓｓ’ｙ			
1	**--**	KEY COVER		スライド蓋	(WZ07530)		
3	**--**	TAPE	#500 W=12	粘着テープ	(VE36310)		
3	**--**	PAPER ADH PA 12020	NO.500	粘着テープ	(WX14030)		
4	**--**	KEY COVER FRONT ASSEMBLY		蓋前板Ａｓｓ’ｙ	(WZ10130)		
5	**--**	KEY COVER REAR ASSEMBLY		蓋後板Ａｓｓ’ｙ	(WZ10140)		
6	**--**	KEY COVER ROD		連動棒	(WV58090)		
7	**V985790R**	SLIDE COVER GEAR		ピニオンギヤ		2	01
8	**VS368501**	BUSH		ブッシュ		3	01
8	**--**	BUSH		ＢＵＳＨ	(VS36851)	3	
10	**WV580700**	SASH COVER (L)	LEFT	サッシカバー（Ｌ）			01
11	**WV580800**	SASH COVER (R)	RIGHT	サッシカバー（Ｒ）			01
12	**WF87560R**	GUIDE PIN	3.0X12 TP #B	ガイドピン		2	01
20	**WF74530R**	TP#1+BIND	3.5X8 MFZN2W3	ＴＰ＃１＋ＢＩＮＤ		21	01
21	**WE95290R**	BIND HEAD SCREW	3.0X10 MFZN2W3	小ネジ＋ＢＩＮＤ		2	01
	--	KEY COVER FRONT ASSEMBLY		蓋前板Ａｓｓ’ｙ	(WZ10130)		
F1	**--**	KEY COVER FRONT		蓋前板	(WZ07540)		
F2	**--**	SASH F11	BLACK	サッシＦ１１	(WW16130)		
F3	**--**	TAPE	#500 W=12	粘着テープ	(VE36310)		
F3	**--**	PAPER ADH PA 12020	NITTO NO.500	粘着テープ	(WX14030)		
F4	**--**	SASH CUSHION		サッシクッション	(WW25580)		
F10	**WF74530R**	TP#1+BIND	3.5X8 MFZN2W3	ＴＰ＃１＋ＢＩＮＤ		7	01
	--	KEY COVER REAR ASSEMBLY		蓋後板Ａｓｓ’ｙ	(WZ10140)		
R1	**--**	KEY COVER REAR		蓋後板	(WZ07550)		
R2	**--**	KEY COVER R ANGLE	0.8 L	鍵盤蓋後金具	(WV95360)		
R3	**--**	ROD HOLDER L	L	連動棒支持金具Ｌ	(WV58050)		
R4	**--**	ROD HOLDER R	R	連動棒支持金具Ｒ	(WV58060)		
R5	**--**	ROD HOLDER C	C	連動棒支持金具Ｃ	(WV95340)		
R6	**--**	TAPE	#500 W=12	粘着テープ	(VE36310)		
R6	**--**	PAPER ADH PA 12020	NO.500	粘着テープ	(WX14030)		
R10	**WF74530R**	TP#1+BIND	3.5X8 MFZN2W3	ＴＰ＃１＋ＢＩＮＤ		13	01

＊: New Parts（新規部品）

RANK : Japan only

■ PANEL ASSEMBLY（パネル Ass'y ）

• **Bottom view 1**（下から見た図 1）

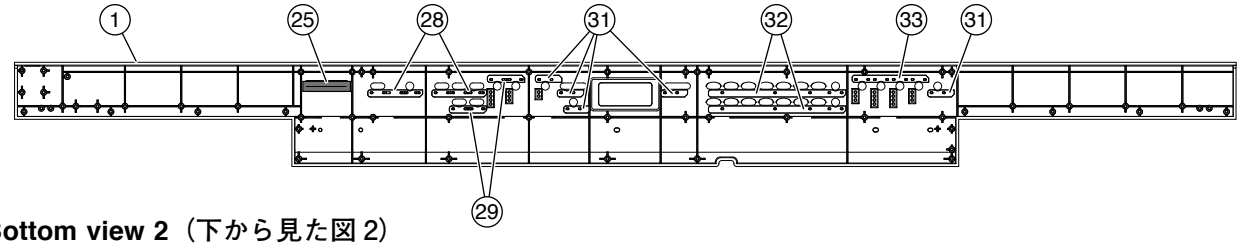

• **Bottom view 2**（下から見た図 2）

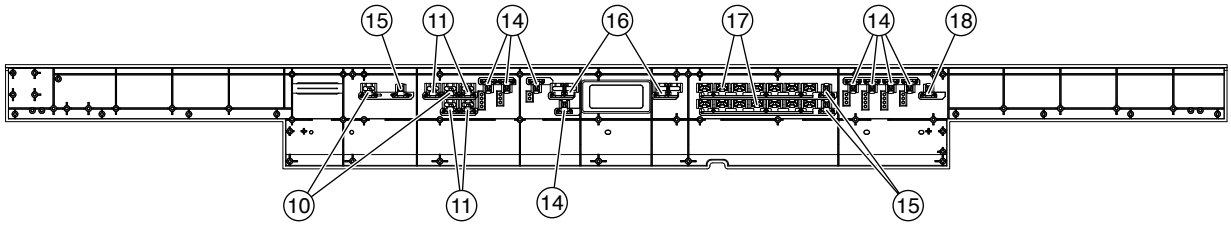

• **Bottom view 3**（下から見た図 3）

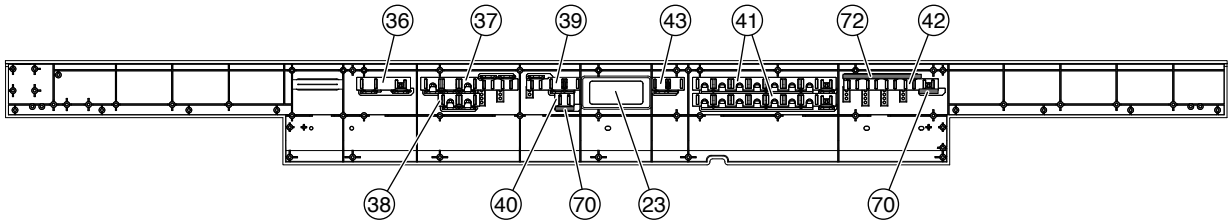

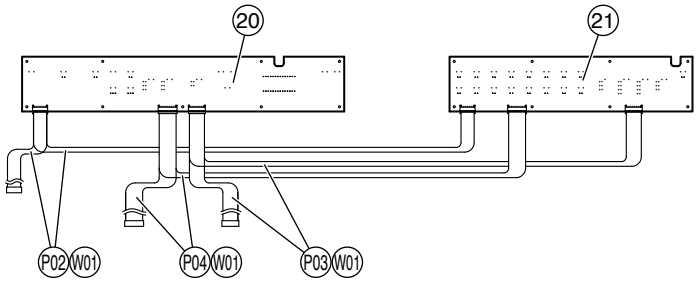

• **Front view**（前から見た図）

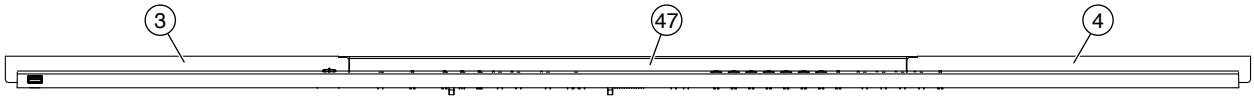

• **Bottom view 4**（下から見た図 4）

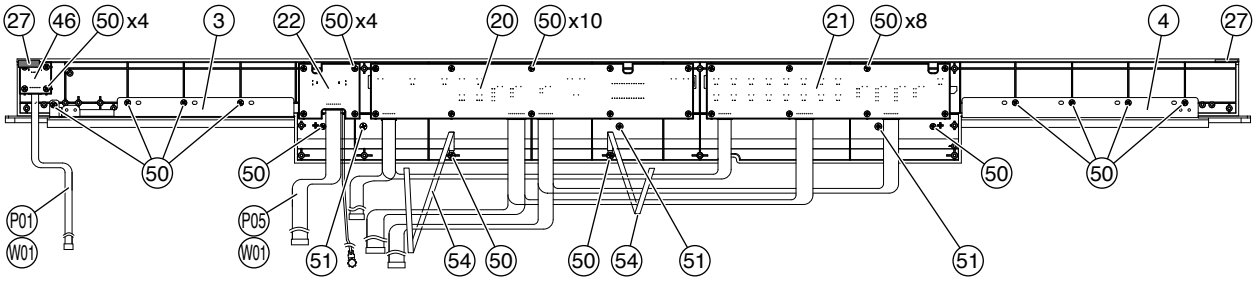

• **Bottom view 5**（下から見た図 5）

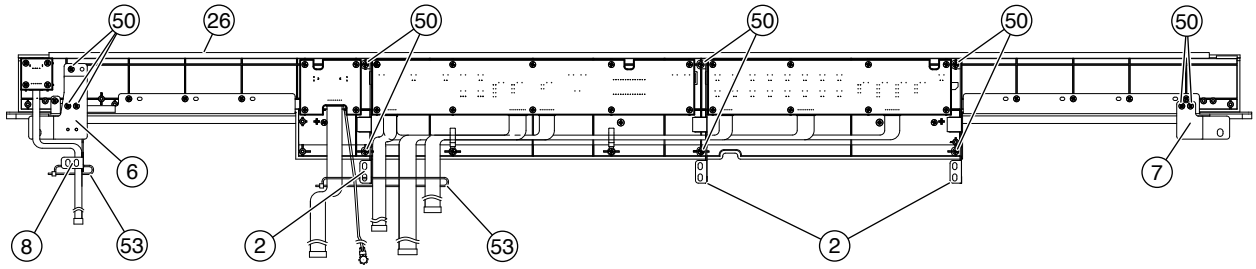

• **Rear view**（後ろから見た図）

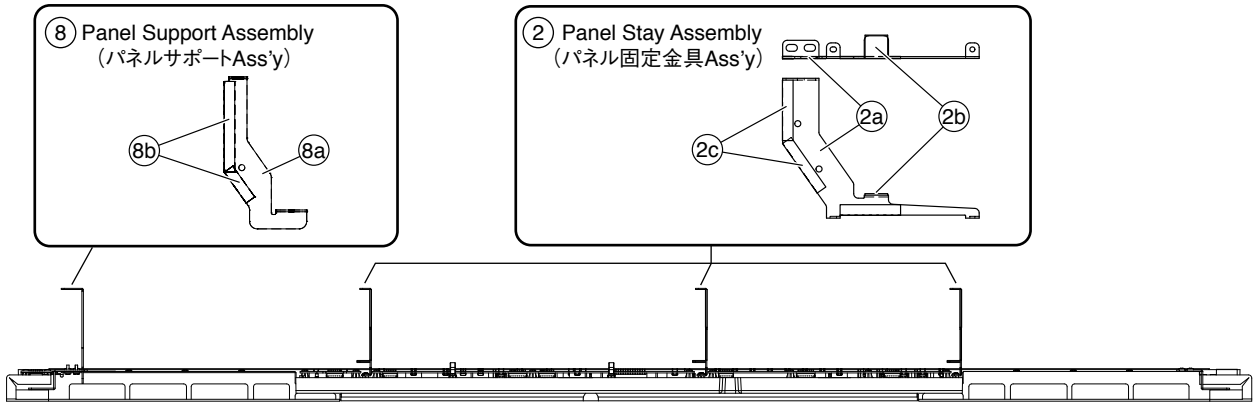

• **Top view**（上から見た図）

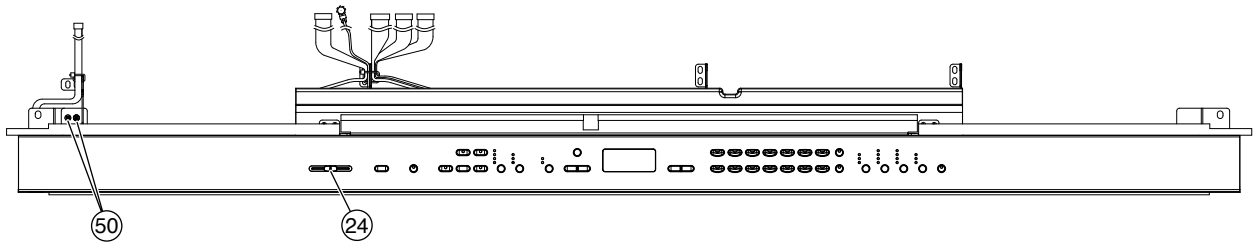

REF NO.	PART NO.	DESCRIPTION		部品名	REMARKS	QTY	RANK
		PANEL ASSEMBLY		パネルAss'y	CLP-440B		
	--	PANEL ASSEMBLY		パネルAss'y	(WV70770)		
1	**WV708200**	CONTROL PANEL PRINT	BLACK	コンパネ印刷品			09
2	--	PANEL STAY ASSEMBLY		パネル固定金具Ass'y	(WM84400)	3	
2a	--	PANEL STAY		パネル固定金具	(WM05420)		
2b	**VU850700**	FELT	15X15X1 FUERUTO	フェルト			
2c	**WG526801**	ADHESIVE TAPE	15X30	アセテートクロス粘着	}		09
2c	--	ADHESIVE TAPE	ECT #590S W=15	綿粘着テープ	} (ZL35000)		
3	**WV699500**	SP GRILLE ASSEMBLY L	LEFT BLACK	SPグリル集成L			05
4	**WV699700**	SP GRILLE ASSEMBLY R	RIGHT BLACK	SPグリル集成R			05
6	--	PANEL STAY L	LEFT	パネルステーL	(WV58180)		
7	--	PANEL STAY R	RIGHT	パネルステーR	(WV58190)		
8	--	PANEL SUPPORT ASSEMBLY		パネルサポートAss'y	(WW22770)		
8a	--	PANEL SUPPORT	1.2 C	パネルサポート	(WW20270)		
8b	**WG526801**	ADHESIVE TAPE	15X30	アセテートクロス粘着			09
10	**WM312700**	BUTTON(B)1	X1	ボタン（B1ブラック）	DEMO,STOP	2	01
11	**WM312600**	BUTTON(B)	X1	ボタンBブラック	LEFT,RIGHT,REC,PLAY/PAUSE	4	01
14	**WM860400**	BUTTON(D) BLACK	X1	ボタンD黒	SONG SELECT,FILE,REVERB, TEMPO/FUNCTION,BRILLIANCE METRONOME ON/OFF,EFFECT, TOUCH	8	01
15	**WM860500**	BUTTON(D) BLACK LENS	X1	ボタンD黒レンズ付	TRANSPOSE ON,VARIATION, SPRIT	3	01
16	**WM857300**	BUTTON(A) BLACK PRINT	X2	ボタン（A）黒印刷品	TEMPO/FUNCTION(UP,DOWN), -/NO,+/YES	2	01

＊: New Parts（新規部品）　　RANK : Japan only

REF NO.	PART NO.	DESCRIPTION		部品名	REMARKS	QTY	RANK
17	**WM872200**	BUTTON(C) BLACK	X7	ボタン（C）黒	GRAND PIANO1-4,E.PIANO1-2 HARPSICHORD,PIPE ORGAN, JAZZ ORGAN,STRINGS,CHOIR, VIBES/GUITAR,WOOD BASS, E.BASS	2	03
18	**V867040R**	BUTTON BLUE D LENS(BLUE)	X1	ボタンDダルブルーレンズ付	I.A. CONTROL		01
20	**WM304900**	CIRCUIT BOARD	PNL	PNLシート			08
21	**WV406900**	CIRCUIT BOARD	PNR	PNRシート			
22	**WV407000**	CIRCUIT BOARD	MV	MVシート			
23	**WE25270R**	LED WINDOW		LEDウィンドウ			01
23	--	LED WINDOW		LEDウィンドウ	(WE25271)		
24	**WM919301**	KNOB (SLIDE)	GRAY/BLACK	ツマミ（スライド）			02
25	**WV241500**	CLOTH	53X11X0.25	防塵クロス			01
26	**VU63870R**	FELT	MK	フェルト			05
27	--	FELT 28X10X1		FELT 28X10X1	(WK94760)	2	
28	--	NONWOVEN 11	11	不織布11	(WE09100)	2	
29	--	NONWOVEN 12	12	不織布12	(WE09110)	2	
31	--	NONWOVEN 13	13	不織布13	(WE09120)	5	
32	--	NONWOVEN 14	14	不織布14	(WE09130)	2	
33	--	NONWOVEN 15	15	不織布15	(WE09140)		
36	--	NONWOVEN 21	21	不織布21	(WE09430)		
37	--	NONWOVEN 22	22	不織布22	(WE09440)		
38	--	NONWOVEN 23	23	不織布23	(WE09450)		
39	--	NONWOVEN 24	24	不織布24	(WE09460)		
40	--	NONWOVEN 25	25	不織布25	(WE09470)		
41	--	NONWOVEN 26	26	不織布26	(WE09480)	2	
42	--	NONWOVEN 27	27	不織布27	(WE09490)		
43	--	FELT CLOTH H	H	不織布H	(V860690)		
46	**WW837100**	CIRCUIT BOARD	USB	USBシート			
47	--	PANEL SUB	BLACK	サブパネル	(WV70200)		
50	**WE774301**	SCREW TP #B +BIND	3.0X8 MFZN2W3	Bタイト＋BIND		51	01
51	**WE97070R**	BIND HEAD TAPPING SCREW-1	3.5X16 MFZN2W3	TP#1＋BIND		3	01
53	**CB06925R**	BINDING TIE	BK-1 (10pcs/pack)	インシュロックタイ		2	01
53	--	INSULOK TYTON T18R	L100 W2.5 BLACK	インシュロックタイ	(WX11230)	2	
54	**CB81751R**	CLIP, WIRE		束線止め		2	03
70	--	NONWOVEN CLOTH	20X5X0.15T	不織布	(WV34140)	2	
72	--	NONWOVEN CLOTH	80X5X0.15T	不織布	(WV34150)		
W01	--	WH COMMON ASSEMBLY PN	PN	束線構成PN	(WV74190)		
	--	WH COMMON ASSEMBLY PN	PN	束線構成PN	(WV74190)		
P01	--	WIRING ASSEMBLY USB	USB	USB束線	(WV91430)		
P02	--	WIRING ASSEMBLY PN7P	PN7P	PN7P束線	(WV92630)		
P03	--	WIRING ASSEMBLY PN8P	PN8P	PN8P束線	(WN09420)		
P04	--	WIRING ASSEMBLY PN9P	PN9P	PN9P束線	(WV91530)		
P05	--	WIRING ASSEMBLY MV	MV	MV束線	(WV91450)		

＊: New Parts（新規部品）

RANK : Japan only

■ JACK ASSEMBLY（ジャック Ass'y ）

• **Bottom view**（下から見た図）

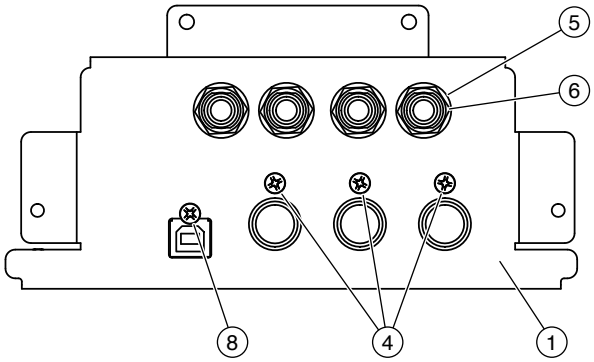

• **Side view**（横から見た図）

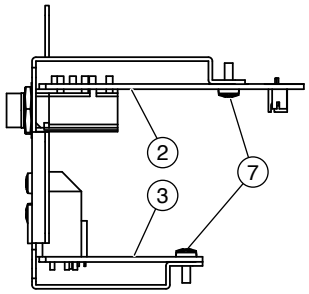

• **Front view**（前から見た図）

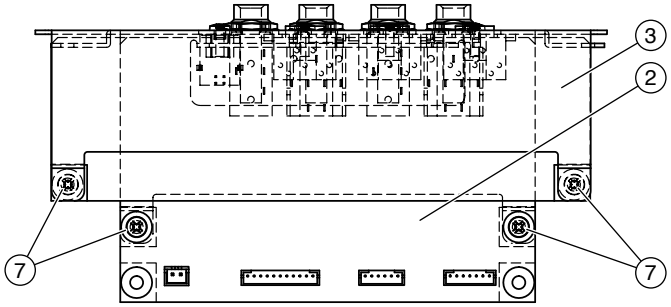

REF NO.	PART NO.	DESCRIPTION		部品名	REMARKS	QTY	RANK
		JACK ASSEMBLY		ジャックAss'y	CLP-440B		
	--	JACK ASSEMBLY		ジャックAss'y	(WV82440)		
1	**WV699100**	JACK ANGLE (PRINTED)		ジャック金具印刷品			06
2	**WV058800**	CIRCUIT BOARD	AJACK	AJACKシート			
3	**WM304400**	CIRCUIT BOARD	DJACK	DJACKシート			08
4	**WE774400**	BIND HEAD B-TIGHT SCREW	3.0X8 MFZN2B3	Bタイト＋BIND		3	01
5	**VJ86940R**	WASHER	BLACK	ワッシャー		4	02
6	**WF55990R**	HEXAGONAL NUT 12.0	M12X14X2 P=1.0	ナット特殊		4	01
7	**WE774301**	SCREW TP #B +BIND	3.0X8 MFZN2W3	Bタイト＋BIND		4	01
8	**WF304400**	BIND HEAD SCREW	3.0X10 MFZN2B3	小ネジ＋BIND			01

＊: New Parts（新規部品）

RANK : Japan only

■ KEY BLOCK ASSEMBLY (L)（拍子木 Ass'y（L））

• **Top view**（上から見た図）

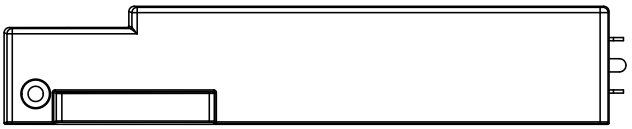

• **Side view**（横から見た図）

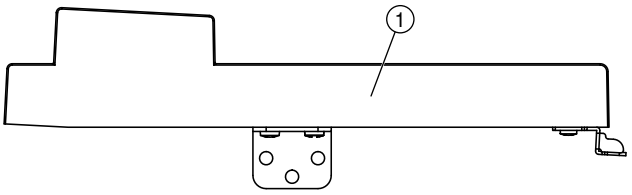

• **Bottom view**（下から見た図）

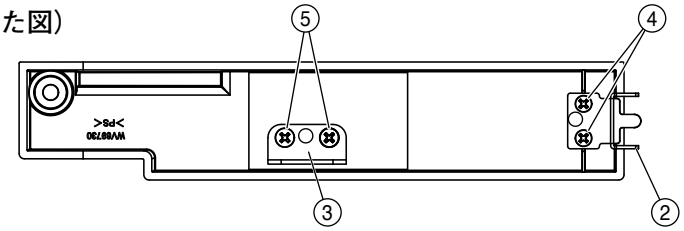

REF NO.	PART NO.	DESCRIPTION		部品名	REMARKS	QTY	RANK
		KEY BLOCK ASSEMBLY (L)		拍子木Ａｓｓ’ｙ（Ｌ）	CLP-440B		
	WV698300	KEY BLOCK ASSEMBLY (L)	LEFT	拍子木Ａｓｓ’ｙ（Ｌ）			07
1	**--**	KEY BLOCK SUB ASSEMBLY L	LEFT	拍子木集成（Ｌ）	(WV69710)		
2	**V533550R**	ANGLE H 1.2L	H	アングル H			03
3	**V5263500**	ANGLE (K) 1.6	K	アングル K			01
4	**WE97340R**	BIND HEAD TAPPING SCREW-B	3.0X16 MFZN2W3	Ｂタイト＋ＢＩＮＤ		2	01
5	**WE97070R**	BIND HEAD TAPPING SCREW-1	3.5X16 MFZN2W3	ＴＰ＃１＋ＢＩＮＤ		2	01

＊: New Parts（新規部品）

RANK : Japan only

■ KEY BLOCK ASSEMBLY (R)（拍子木 Ass'y（R））

• **Top view**（上から見た図）

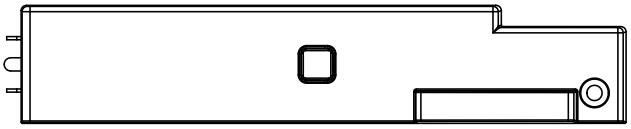

• **Side view**（横から見た図）

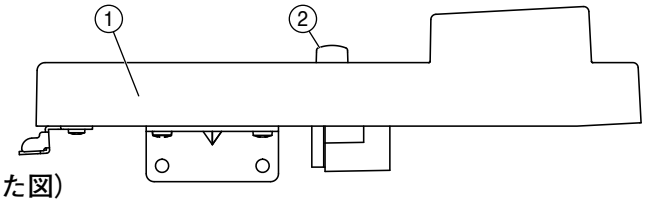

• **Bottom view**（下から見た図）

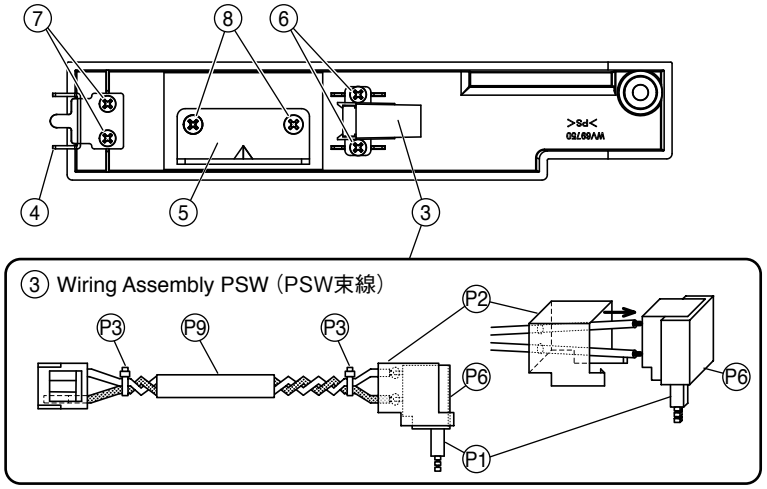

REF NO.	PART NO.	DESCRIPTION		部品名	REMARKS	QTY	RANK
		KEY BLOCK ASSEMBLY (R)		拍子木Ａｓｓ’ｙ（Ｒ）	CLP-440B		
	--	KEY BLOCK ASSEMBLY (R)	RIGHT	拍子木Ａｓｓ’ｙ（Ｒ）	(WV69870)		
1	**WV698100**	KEY BLOCK SUB ASSEMBLY R	RIGHT	拍子木集成（Ｒ）			07
2	**VF66340R**	PUSH KNOB POWER	BLACK	プッシュツマミ			02
3	**WU248100**	WIRING ASSEMBLY PSW	PSW	ＰＳＷ束線			05
4	**V533550R**	ANGLE H 1.2L	H	アングル Ｈ			03
5	**WM437200**	ANGLE		アングル			01
6	**WE774301**	SCREW TP #B +BIND	3.0X8 MFZN2W3	Ｂタイト＋ＢＩＮＤ		2	01
7	**WE97340R**	BIND HEAD TAPPING SCREW-B	3.0X16 MFZN2W3	Ｂタイト＋ＢＩＮＤ		2	01
8	**WE97070R**	BIND HEAD TAPPING SCREW-1	3.5X16 MFZN2W3	ＴＰ＃１＋ＢＩＮＤ		2	01
	WU248100	WIRING ASSEMBLY PSW	PSW	ＰＳＷ束線	POWER		05
⚠ P1	**V8377400**	POWER SWITCH	SY16-52-4(U99S2)/T	プッシュＳＷ	POWER		
P2	**V580080R**	COVER, POWER SWITCH	IVORY,BLACK	パワースイッチカバー			01
P3	**CB06925R**	BINDING TIE	BK-1 (10pcs/pack)	インシュロックタイ		2	01
P3	**VV55840R**	CORD BINDER	AZ-100	結束バンド		2	01
P3	--	INSULOK TYTON T18R	L100 W2.5 BLACK	インシュロックタイ	(WX11230)	2	
P6	--	CUSHION	36 26	クッション（ＰＵＲ）	(V889590)		
P9	--	CUSHION	L=400	クッション（ＰＵＲ）	(WN31840)		

∗ : New Parts（新規部品）

RANK : Japan only

■ FU80 ASSEMBLY（FU80 Ass'y）

• **Top view**（上から見た図）

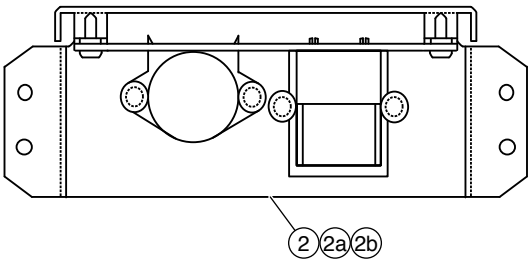

• **Front view**（前から見た図）

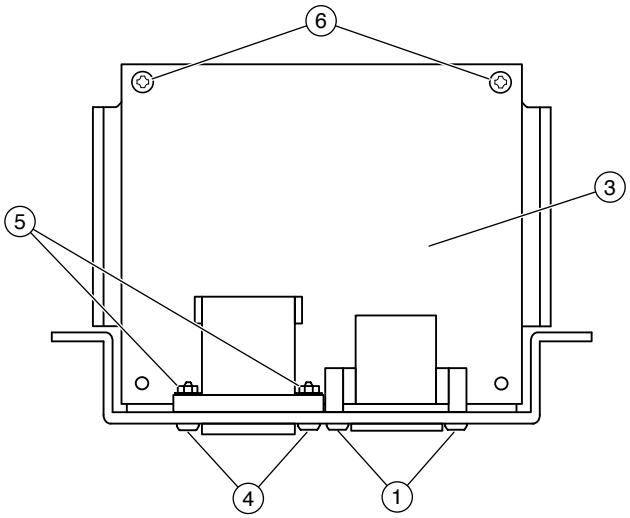

REF NO.	PART NO.	DESCRIPTION		部品名	REMARKS	QTY	RANK
		FU80 ASSEMBLY		FU80 Ass'y	CLP-440B		
	WN304200	FU80 ASSEMBLY	U	FU80 Ass'y	U		08
	WN304300	FU80 ASSEMBLY	E GBR/K	FU80 Ass'y	E,B,K		08
	WN304400	FU80 ASSEMBLY Y	N	FU80 Ass'y	Y,P		09
1	**WE774400**	BIND HEAD B-TIGHT SCREW	3.0X8 MFZN2B3	Bタイト＋BIND		2	01
2	**WB449600**	AC ANGLE SUB ASSEMBLY	J/U/E	AC金具集成	U,E,B,K		05
2	**--**	AC ANGLE SUB ASSEMBLY	J/U/E	AC金具集成	(WB44961)		
2a	**VT172901**	AC INLET FIXTURE		ACインレット金具	U,E,B,K		04
2b	**--**	NONWOVEN FABRIC	10X10X0.25	不織布	U,E,B,K (WB41340)	2	
2	**WB449700**	AC ANGLE SUB ASSEMBLY	N	AC金具集成	Y,P		
2a	**VT48870R**	PLATE, AC INLET		ACインレット金具印	Y,P		08
2b	**--**	NONWOVEN FABRIC	10X10X0.25	不織布	Y,P (WB41340)	2	
3	**--**	CIRCUIT BOARD	FU80	FU80シート	U (WN30500)		
3	**--**	CIRCUIT BOARD	FU80	FU80シート	E,B,K (WN30510)		
3	**--**	CIRCUIT BOARD	FU80	FU80シート	Y,P (WN30520)		
4	**WF304400**	BIND HEAD SCREW	3.0X10 MFZN2B3	小ネジ＋BIND	Y,P	2	01
5	**WF55980R**	HEXAGONAL NUT 3.0MFZN2W3	M3	ナット 6角フランジ	Y,P	2	01
6	**WE98740R**	BIND HEAD TAPPING SCREW	3.0X12 MFZN2W3	Bタイト＋BIND		2	01

＊: New Parts（新規部品）　　RANK : Japan only

■ HP JACK ASSEMBLY（HP ジャック Ass'y ）

• **Side view**（横から見た図）

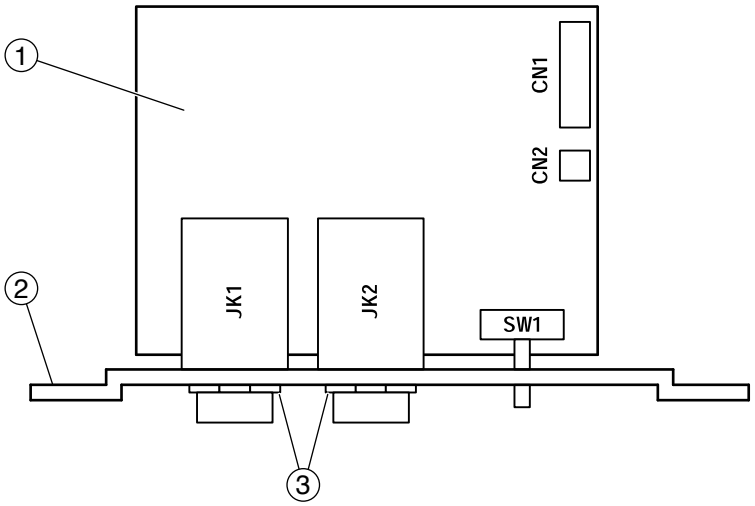

REF NO.	PART NO.	DESCRIPTION		部品名	REMARKS	QTY	RANK
		HP JACK ASSEMBLY		ＨＰジャックＡｓｓ’ｙ	CLP-440B		
	WV247400	HP JACK ASSEMBLY		ＨＰジャックＡｓｓ’ｙ			07
1	**--**	CIRCUIT BOARD	HP	Ｈ　Ｐ　シ　ー　ト	(WV24760)		
2	**--**	HP PLATE		Ｈ　Ｐ　金　具	(WV58130)		
3	**WF55990R**	HEXAGONAL NUT 12.0	M12X14X2 P=1.0	ナ　ッ　ト　特　殊		2	01

＊: New Parts（新規部品）

RANK : Japan only

■ KEYBOARD ASSEMBLY（GH3 GKS 鍵盤）

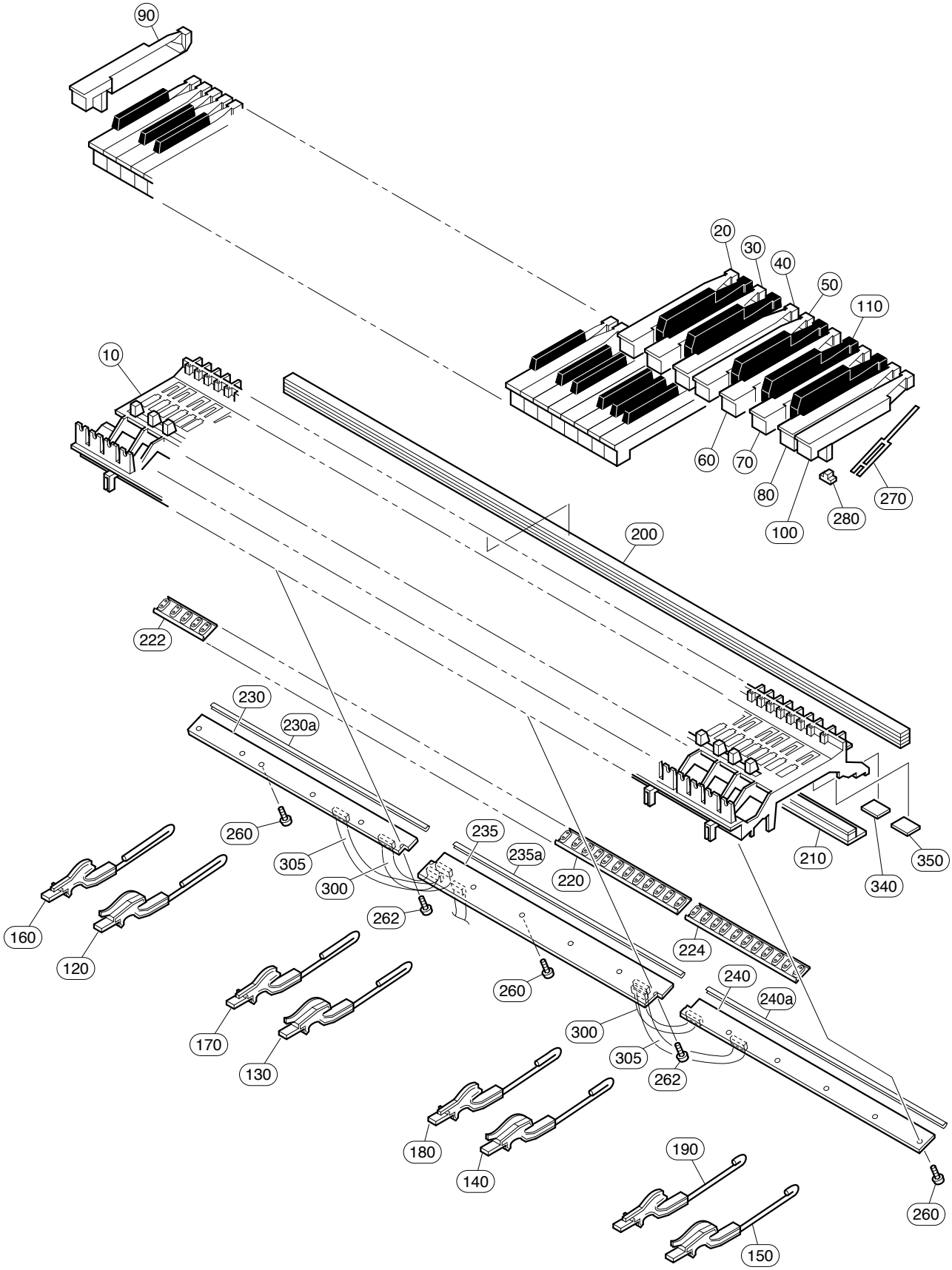

REF NO.	PART NO.	DESCRIPTION		部品名	REMARKS	QTY	RANK
		KEYBOARD ASSEMBLY		ＧＨ３　ＧＫＳ鍵盤	CLP-440B		
	WV829800	KEYBOARD ASSEMBLY	GH3 GKS IVORY	ＧＨ３　ＧＫＳ鍵盤			51
10	**--**	KEYBOARD FRAME OUTSERT		フレーム８８アウトサート	(VU42210)		
20	**WM952801**	KEY WHITE	GH_AI C	白鍵Ｃ人工象牙		7	03
30	**WM952901**	KEY WHITE	GH_AI D	白鍵Ｄ人工象牙		7	03
40	**WM953001**	KEY WHITE	GH_AI E	白鍵Ｅ人工象牙		7	03
50	**WM953101**	KEY WHITE	GH_AI F	白鍵Ｆ人工象牙		7	03
60	**WM953201**	KEY WHITE	GH_AI G	白鍵Ｇ人工象牙		7	03
70	**WM953301**	KEY WHITE	GH_AI A	白鍵Ａ人工象牙		7	03
80	**WM953401**	KEY WHITE	GH_AI B	白鍵Ｂ人工象牙		8	03
90	**WM953501**	KEY WHITE	GH_AI A'	白鍵Ａ’人工象牙			03
100	**WM953601**	KEY WHITE	GH_AI C'	白鍵Ｃ’人工象牙			03
110	**WH767001**	KEY AI	BLACK	黒鍵人工象牙		36	03
120	**VY82850R**	HAMMER ASSEMBLY W1	W1	ドーム用ハンマーＷ１		13	05
120	**--**	DOME-HAMMER W1	W1	ＤＯＭＥ−ＨＡＭＭＥＲ Ｗ１	(VY82852)	13	
120	**WK462100**	HAMMER ASSEMBLY, WHITE	W1	ドーム用ハンマーＭＶ		13	01
130	**VY82860R**	HAMMER ASSEMBLY W2	W2	ドーム用ハンマーＷ２		13	05
130	**--**	DOME-HAMMER W2	W2	ＤＯＭＥ−ＨＡＭＭＥＲ Ｗ２	(VY82862)	13	
130	**WK462200**	HAMMER ASSEMBLY, WHITE	W2	ドーム用ハンマーＭＶ		13	01
140	**VY82870R**	HAMMER ASSEMBLY W3	W3	ドーム用ハンマーＷ３		13	05
140	**--**	DOME-HAMMER W3	W3	ＤＯＭＥ−ＨＡＭＭＥＲ Ｗ３	(VY82871)	13	
140	**WK462400**	HAMMER ASSEMBLY, WHITE	W3	ドーム用ハンマーＭＶ		13	01
150	**VY82880R**	HAMMER ASSEMBLY W4	W4	ドーム用ハンマーＷ４		13	05
150	**VY828820**	DOME-HAMMER W4	W4	ドーム用ハンマーＷ４		13	
150	**WK462500**	HAMMER ASSEMBLY, WHITE	W4	ドーム用ハンマーＭＶ		13	01
160	**VY82890R**	HAMMER ASSEMBLY B1	B1	ドーム用ハンマーＢ１		9	05
160	**--**	DOME-HAMMER B1	B1	ドーム用ハンマーＢ１	(VY82891)	9	
160	**WK462600**	HAMMER ASSEMBLY, BLACK	B1	ドーム用ハンマーＭＶ		9	01
170	**VY82900R**	HAMMER ASSEMBLY B2	B2	ドーム用ハンマーＢ２		9	05
170	**--**	DOME-HAMMER B2	B2	ドーム用ハンマーＢ２	(VY82901)	9	
170	**WK462700**	HAMMER ASSEMBLY, BLACK	B2	ドーム用ハンマーＭＶ		9	01
180	**VY82910R**	HAMMER ASSEMBLY B3	B3	ドーム用ハンマーＢ３		9	05
180	**--**	DOME-HAMMER B3	B3	ドーム用ハンマーＢ３	(VY82911)	9	
180	**WK462800**	HAMMER ASSEMBLY, BLACK	B3	ドーム用ハンマーＭＶ		9	01
190	**VY82920R**	HAMMER ASSEMBLY B4	B4	ドーム用ハンマーＢ４		9	05
190	**--**	DOME-HAMMER B4	B4	ドーム用ハンマーＢ４	(VY82922)	9	
190	**WK462900**	HAMMER ASSEMBLY, BLACK	B4	ドーム用ハンマーＭＶ		9	01
200	**V8468201**	STOPPER U88_S	U88_S	ストッパーＵ８８＿Ｓ			08
210	**V7640100**	STOPPER	5X28X10.1T	ストッパーＬ８８＿Ｗ			07
220	**V828660R**	RUBBER CONTACT 12KEYS	GH3 3M OCT D-C#	シーソードームＤ−Ｃ＃	D0-C#1,D1-C#2,D2-C#3, D3-C#4,D4-C#5,D5-C#6	6	05
222	**V828680R**	RUBBER CONTACT 5KEYS	GH3 3M OCT A-C#	シーソードームＡ−Ｃ＃	A-1-C#0		06
224	**V828670R**	RUBBER CONTACT 11KEYS	GH3 3M OCT D-C	シーソードームＤ−Ｃ	D6-C7		06
230	**WV760400**	CIRCUIT BOARD	MK-L	ＭＫ−Ｌシート			
230a	**--**	FELT CLOTH		不織布	(V846980)		
235	**WV760500**	CIRCUIT BOARD	MK-M	ＭＫ−Ｍシート			
235a	**V8469900**	FELT CLOTH		不織布			01
240	**WV760600**	CIRCUIT BOARD	MK-H	ＭＫ−Ｈシート			
240a	**--**	FELT CLOTH		不織布	(V847000)		
260	**WF00100R**	BIND HEAD TAPPING SCREW-P	3.0X10 MFZN2W3	Ｐタイト＋ＢＩＮＤ		14	01
262	**WF76550R**	PW HEAD TAPPING SCREW-P	3.0X10-10 MFZN2W3	Ｐタイト＋ＰＷＨ		2	01
270	**V2798500**	SPRING	GH	スプリング　Ｒ		88	01
270	**VZ41790R**	SPRING	GH	スプリング　Ｒ		88	03
280	**V2211300**	RUBBER	GH,GHD,HE	駆動ラバー２		3	03
280	**VU237500**	RUBBER		駆動ラバー		3	03
280	**WJ027800**	ACTUATE RUBBER,NES	GH,GHD,HE,HED,NWK	駆動ラバーＮＥＳ		3	01
290	**V6274301**	GREASE	G-1006Y	グリス			09
295	**WM498600**	GREASE_BLUE	G-1066Y 16KG	グリス青			
300	**--**	WIRE HARNESS	12P L=98 P=2	ケーブル	(WV92590)	2	
305	**--**	WIRE HARNESS	11P L=176 P=2	ケーブル	(WV92600)	2	
320	**--**	GREASE DRY	HANARL FL-78E	ハナール	(WR65030)		
340	**VV467900**	STOPPER FELT A X	35.5 20	ストッパーサポートＡ		7	03
350	**VV468100**	STOPPER FELT B X	24 20	ストッパーサポートＢ		12	03
		TOOL		工具			
	TX000670	ROD		ロッド			99

＊: New Parts（新規部品）

RANK : Japan only

■ BENCH (BC-100BK)（椅子 ）

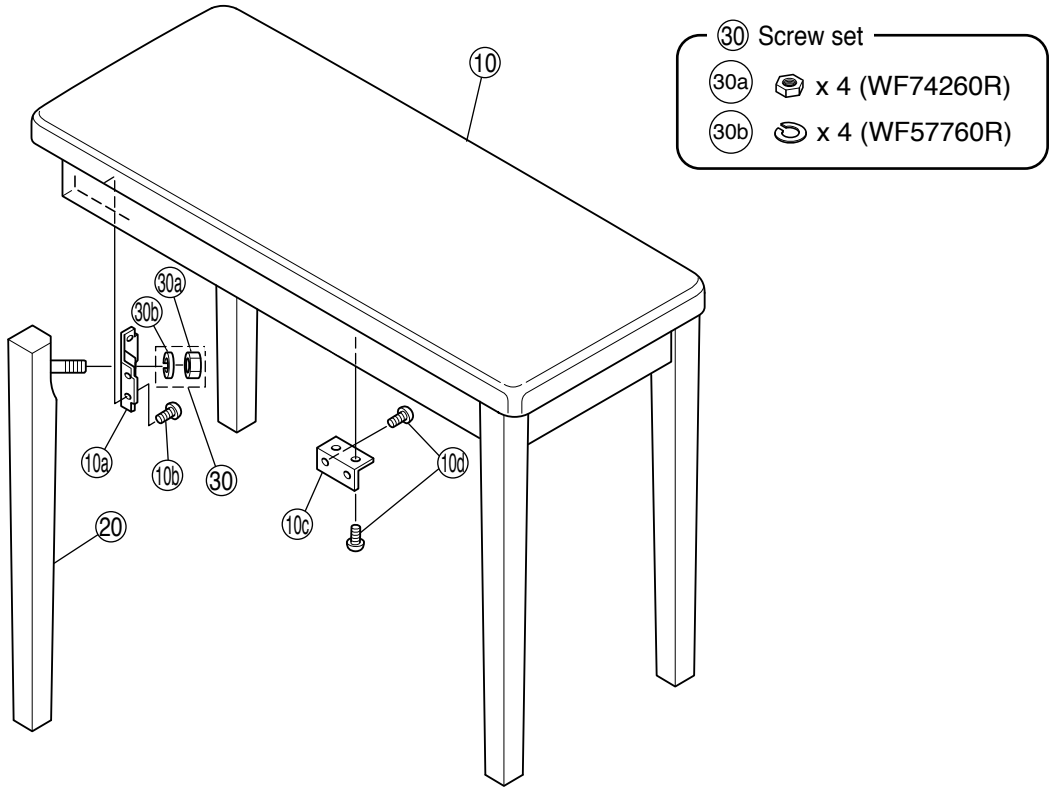

REF NO.	PART NO.	DESCRIPTION		部品名	REMARKS	QTY	RANK
		BENCH	BC-100BK	椅子	CLP-440B		
	WV655200	BENCH	BC-100BK	同梱品セット椅子	U,K,Y,P		23
	--	BENCH ASSEMBLY	BC-100BK	椅子集成	U,K,Y,P (WK51110)		
10	**WM241800**	SEAT ASSEMBLY	BC-100BK	座版Ａｓｓ’ｙ	U,K,Y,P		16
10a	**AA01648R**	FLANGE ON STOOL		脚取付隅金具	U,K,Y,P	4	02
10b	**WE97070R**	BIND HEAD TAPPING SCREW-1	3.5X16 MFZN2W3	ＴＰ＃１＋ＢＩＮＤ	U,K,Y,P	16	01
10c	**VC969300**	HOLDER, BENCH BOARD		座板固定金具	U,K,Y,P	4	03
10d	**WE95460R**	BIND HEAD TAPPING SCREW-1	3.5X14 MFZN2W3	ＴＰ＃１＋ＢＩＮＤ	U,K,Y,P	16	01
20	**WK511600**	LEG PIPE UNIT	BC-100BK	脚柱集成	U,K,Y,P	4	07
30	**VS53050R**	SCREW SET BENCH	BC-XX	ネジセット Ａｓｓ’ｙ	U,K,Y,P		03
30a	**WF74260R**	HEXAGONAL NUT	M10 #1	ナット６角	U,K,Y,P	4	
30b	**WF57760R**	SPRING WASHER #2 10.0	10 MFZN2W3	バネ座金	U,K,Y,P	4	01
	V6886800	WRENCH		ベンチスパナ	U,K,Y,P		

＊: New Parts（新規部品）

RANK : Japan only

■ ELECTRICAL PARTS（電気部品）

DM

REF NO.	PART NO.	DESCRIPTION		部品名	REMARKS	QTY	RANK
		ELECTRICAL PARTS		電気部品	CLP-440B		
	WV355900	CIRCUIT BOARD	DM	DMシート	(WV35580)(YC757D0)		
	WU471200	CIRCUIT BOARD	ACDCM	ACDCMシート	(WU47110)(YC526C0)		
	WV058800	CIRCUIT BOARD	AJACK	AJACKシート	(WV05780)(YC758B0)		
	WM304400	CIRCUIT BOARD	DJACK	DJACKシート	(WM30330)(X9303B0)		08
	--	CIRCUIT BOARD	FU80	FU80シート	U (WN30460)(WN30500)(X9603B0)		
	--	CIRCUIT BOARD	FU80	FU80シート	E,B,K (WN30470)(WN30510)(X9603B0)		
	--	CIRCUIT BOARD	FU80	FU80シート	Y,P (WN30480)(WN30520)(X9603B0)		
	--	CIRCUIT BOARD	HP	HPシート	(WV24750)(WV24760)(X2242B0)		
	WU966100	CIRCUIT BOARD	MAD	MADシート	(WU96600)(X9083I0)		
	WV760600	CIRCUIT BOARD	MK-H	MK-Hシート	(WV35460)(YC333D0)		
	WV760400	CIRCUIT BOARD	MK-L	MK-Lシート	(WV35460)(YC333D0)		
	WV760500	CIRCUIT BOARD	MK-M	MK-Mシート	(WV35460)(YC333D0)		
	WC17550R	CIRCUIT BOARD	NET1	NET1シート	(WC17540)(XT123B0)		04
	WP029200	CIRCUIT BOARD	PEDAL	PEDALシート	(WQ65870)(X9561D0)		05
	WC56120R	CIRCUIT BOARD	PJK	PJKシート	(WC56110)(X5143A0)		04
	WC561210	CIRCUIT BOARD	PJK	PJKシート	(WC56111)(X5143A0)		
	VU65910R	CIRCUIT BOARD	PL	PLシート	(VU65900)(XR898A0)		03
	WM304900	CIRCUIT BOARD	PNL	PNLシート	(WM18290)(X5955E0)(X5955D0)		08
	WV406900	CIRCUIT BOARD	PNR	PNRシート	(WV40680)(X5956C0)		
	WV407000	CIRCUIT BOARD	MV	MVシート	(WV40680)(X5956C0)		
	WW837100	CIRCUIT BOARD	USB	USBシート	(WW83700)(X9518A0)		
	WV355900	CIRCUIT BOARD	DM	DMシート	(WV35580)(YC757D0)		
C101	**US634100**	CERAMIC CAPACITOR (CHIP)	0.010 16V K RECT.	チップセラ(B)			01
C102	**US625100**	CERAMIC CAPACITOR (CHIP)	0.100 10V K RECT.	チップセラ(BJ)			01
C103	**US663100**	CERAMIC CAPACITOR (CHIP)	1000P 50V K RECT.	チップセラ(B)			01
C104	**US625100**	CERAMIC CAPACITOR (CHIP)	0.100 10V K RECT.	チップセラ(BJ)			01
C110	**WG888300**	MONOLITHIC CERAMIC CAP(CHIP)	10.0 6.3V K TP	チップ積層セラコン			01
C110	**WP882000**	CERAMIC CAPACITOR (CHIP)	10U 6.3V K RECT.	チップセラ			
C111	**US625100**	CERAMIC CAPACITOR (CHIP)	0.100 10V K RECT.	チップセラ(BJ)			01
-114	**US625100**	CERAMIC CAPACITOR (CHIP)	0.100 10V K RECT.	チップセラ(BJ)			01
C115	**WG888300**	MONOLITHIC CERAMIC CAP(CHIP)	10.0 6.3V K TP	チップ積層セラコン			01
C115	**WP882000**	CERAMIC CAPACITOR (CHIP)	10U 6.3V K RECT.	チップセラ			
C116	**US625100**	CERAMIC CAPACITOR (CHIP)	0.100 10V K RECT.	チップセラ(BJ)			01
-123	**US625100**	CERAMIC CAPACITOR (CHIP)	0.100 10V K RECT.	チップセラ(BJ)			01
C127	**V8085400**	CERAMIC CAPACITOR (CHIP)	0.1000 25V K RECT.	チップセラ(B)			01
C136	**US625100**	CERAMIC CAPACITOR (CHIP)	0.100 10V K RECT.	チップセラ(BJ)			01
-187	**US625100**	CERAMIC CAPACITOR (CHIP)	0.100 10V K RECT.	チップセラ(BJ)			01
C200	**UF14810R**	ELECTROLYTIC CAPACITOR(CHIP)	100 25V	チップケミコン			01
C201	**V8085400**	CERAMIC CAPACITOR (CHIP)	0.1000 25V K RECT.	チップセラ(B)			01
C202	**V8085400**	CERAMIC CAPACITOR (CHIP)	0.1000 25V K RECT.	チップセラ(B)			01
C203	**WN110600**	MONOLITHIC CERAMIC CAP(CHIP)	4.700 25V K KAKUTE	チップ積層セラコン			01
C205	**V8085400**	CERAMIC CAPACITOR (CHIP)	0.1000 25V K RECT.	チップセラ(B)			01
C206	**V8085400**	CERAMIC CAPACITOR (CHIP)	0.1000 25V K RECT.	チップセラ(B)			01
C207	**WU539500**	CERAMIC CAPACITOR (CHIP)	10.0000 16V M KAKU	チップセラ			01
C208	**V8085400**	CERAMIC CAPACITOR (CHIP)	0.1000 25V K RECT.	チップセラ(B)			01
C210	**WU539500**	CERAMIC CAPACITOR (CHIP)	10.0000 16V M KAKU	チップセラ			01
C213	**V8085400**	CERAMIC CAPACITOR (CHIP)	0.1000 25V K RECT.	チップセラ(B)			01
C215	**US642220**	CERAMIC CAPACITOR (CHIP)	220P 25V J RECT.	チップセラ(CH)			01
C216	**US642220**	CERAMIC CAPACITOR (CHIP)	220P 25V J RECT.	チップセラ(CH)			01
C221	**US044220**	CERAMIC CAPACITOR (CHIP)	0.0220 25V K RECT.	チップセラ(B)			01
C223	**WG888300**	MONOLITHIC CERAMIC CAP(CHIP)	10.0 6.3V K TP	チップ積層セラコン			01
C223	**WP882000**	CERAMIC CAPACITOR (CHIP)	10U 6.3V K RECT.	チップセラ			
C224	**WG888300**	MONOLITHIC CERAMIC CAP(CHIP)	10.0 6.3V K TP	チップ積層セラコン			01
C224	**WP882000**	CERAMIC CAPACITOR (CHIP)	10U 6.3V K RECT.	チップセラ			
C257	**US625100**	CERAMIC CAPACITOR (CHIP)	0.100 10V K RECT.	チップセラ(BJ)			01
C260	**US625100**	CERAMIC CAPACITOR (CHIP)	0.100 10V K RECT.	チップセラ(BJ)			01
C261	**US625100**	CERAMIC CAPACITOR (CHIP)	0.100 10V K RECT.	チップセラ(BJ)			01
C265	**US625100**	CERAMIC CAPACITOR (CHIP)	0.100 10V K RECT.	チップセラ(BJ)			01
C266	**WN110600**	MONOLITHIC CERAMIC CAP(CHIP)	4.700 25V K KAKUTE	チップ積層セラコン			01
C308	**US625100**	CERAMIC CAPACITOR (CHIP)	0.100 10V K RECT.	チップセラ(BJ)			01
C311	**US663100**	CERAMIC CAPACITOR (CHIP)	1000P 50V K RECT.	チップセラ(B)			01
-313	**US663100**	CERAMIC CAPACITOR (CHIP)	1000P 50V K RECT.	チップセラ(B)			01
C315	**US662100**	CERAMIC CAPACITOR (CHIP)	100P 50V J RECT.	チップセラ(CH)			

＊: New Parts（新規部品）　　RANK : Japan only

DM

REF NO.	PART NO.	DESCRIPTION		部品名	REMARKS	QTY	RANK
C316	**US663100**	CERAMIC CAPACITOR (CHIP)	1000P 50V K RECT.	チップセラ（B）			01
C317	**US662100**	CERAMIC CAPACITOR (CHIP)	100P 50V J RECT.	チップセラ（CH）			
C318	**US663100**	CERAMIC CAPACITOR (CHIP)	1000P 50V K RECT.	チップセラ（B）			01
C319	**US662100**	CERAMIC CAPACITOR (CHIP)	100P 50V J RECT.	チップセラ（CH）			
C321	**US663100**	CERAMIC CAPACITOR (CHIP)	1000P 50V K RECT.	チップセラ（B）			01
C322	**US662100**	CERAMIC CAPACITOR (CHIP)	100P 50V J RECT.	チップセラ（CH）			
C324	**US625100**	CERAMIC CAPACITOR (CHIP)	0.100 10V K RECT.	チップセラ（BJ）			01
C325	**US662100**	CERAMIC CAPACITOR (CHIP)	100P 50V J RECT.	チップセラ（CH）			
C326	**US662100**	CERAMIC CAPACITOR (CHIP)	100P 50V J RECT.	チップセラ（CH）			
C328	**US662100**	CERAMIC CAPACITOR (CHIP)	100P 50V J RECT.	チップセラ（CH）			
-332	**US662100**	CERAMIC CAPACITOR (CHIP)	100P 50V J RECT.	チップセラ（CH）			
C334	**US662100**	CERAMIC CAPACITOR (CHIP)	100P 50V J RECT.	チップセラ（CH）			
C336	**US662100**	CERAMIC CAPACITOR (CHIP)	100P 50V J RECT.	チップセラ（CH）			
C337	**US625100**	CERAMIC CAPACITOR (CHIP)	0.100 10V K RECT.	チップセラ（BJ）			01
C338	**US625100**	CERAMIC CAPACITOR (CHIP)	0.100 10V K RECT.	チップセラ（BJ）			01
C339	**US662100**	CERAMIC CAPACITOR (CHIP)	100P 50V J RECT.	チップセラ（CH）			
C340	**US662100**	CERAMIC CAPACITOR (CHIP)	100P 50V J RECT.	チップセラ（CH）			
C341	**US625100**	CERAMIC CAPACITOR (CHIP)	0.100 10V K RECT.	チップセラ（BJ）			01
C342	**US662100**	CERAMIC CAPACITOR (CHIP)	100P 50V J RECT.	チップセラ（CH）			
C343	**US662100**	CERAMIC CAPACITOR (CHIP)	100P 50V J RECT.	チップセラ（CH）			
C346	**US662100**	CERAMIC CAPACITOR (CHIP)	100P 50V J RECT.	チップセラ（CH）			
-354	**US662100**	CERAMIC CAPACITOR (CHIP)	100P 50V J RECT.	チップセラ（CH）			
C355	**US661470**	CERAMIC CAPACITOR (CHIP)	47P 50V J RECT.	チップセラ（CH）			01
C356	**US662100**	CERAMIC CAPACITOR (CHIP)	100P 50V J RECT.	チップセラ（CH）			
C357	**US662100**	CERAMIC CAPACITOR (CHIP)	100P 50V J RECT.	チップセラ（CH）			
C358	**US661470**	CERAMIC CAPACITOR (CHIP)	47P 50V J RECT.	チップセラ（CH）			01
C359	**US662100**	CERAMIC CAPACITOR (CHIP)	100P 50V J RECT.	チップセラ（CH）			
C360	**US662100**	CERAMIC CAPACITOR (CHIP)	100P 50V J RECT.	チップセラ（CH）			
C361	**US663100**	CERAMIC CAPACITOR (CHIP)	1000P 50V K RECT.	チップセラ（B）			01
C362	**US662100**	CERAMIC CAPACITOR (CHIP)	100P 50V J RECT.	チップセラ（CH）			
C363	**US625100**	CERAMIC CAPACITOR (CHIP)	0.100 10V K RECT.	チップセラ（BJ）			01
C364	**US662100**	CERAMIC CAPACITOR (CHIP)	100P 50V J RECT.	チップセラ（CH）			
C365	**RD45000R**	CARBON RESISTOR (CHIP)	0.00 63M J RECT.	チップ抵抗			01
C417	**UF037100**	ELECTROLYTIC CAPACITOR(CHIP)	10 16V	チップケミコン			01
-420	**UF037100**	ELECTROLYTIC CAPACITOR(CHIP)	10 16V	チップケミコン			01
C423	**US625100**	CERAMIC CAPACITOR (CHIP)	0.100 10V K RECT.	チップセラ（BJ）			01
C425	**US625100**	CERAMIC CAPACITOR (CHIP)	0.100 10V K RECT.	チップセラ（BJ）			01
-427	**US625100**	CERAMIC CAPACITOR (CHIP)	0.100 10V K RECT.	チップセラ（BJ）			01
C429	**US625100**	CERAMIC CAPACITOR (CHIP)	0.100 10V K RECT.	チップセラ（BJ）			01
C431	**UF037100**	ELECTROLYTIC CAPACITOR(CHIP)	10 16V	チップケミコン			01
C432	**UF027330**	ELECTROLYTIC CAPACITOR(CHIP)	33 10V	チップケミコン			01
-435	**UF027330**	ELECTROLYTIC CAPACITOR(CHIP)	33 10V	チップケミコン			01
C437	**US625100**	CERAMIC CAPACITOR (CHIP)	0.100 10V K RECT.	チップセラ（BJ）			01
C439	**US625100**	CERAMIC CAPACITOR (CHIP)	0.100 10V K RECT.	チップセラ（BJ）			01
C440	**UF03810R**	ELECTROLYTIC CAPACITOR(CHIP)	100 16V	チップケミコン			01
C441	**UF03810R**	ELECTROLYTIC CAPACITOR(CHIP)	100 16V	チップケミコン			01
C442	**US625100**	CERAMIC CAPACITOR (CHIP)	0.100 10V K RECT.	チップセラ（BJ）			01
C443	**US625100**	CERAMIC CAPACITOR (CHIP)	0.100 10V K RECT.	チップセラ（BJ）			01
C444	**US663100**	CERAMIC CAPACITOR (CHIP)	1000P 50V K RECT.	チップセラ（B）			01
-451	**US663100**	CERAMIC CAPACITOR (CHIP)	1000P 50V K RECT.	チップセラ（B）			01
C452	**US625100**	CERAMIC CAPACITOR (CHIP)	0.100 10V K RECT.	チップセラ（BJ）			01
C458	**US663100**	CERAMIC CAPACITOR (CHIP)	1000P 50V K RECT.	チップセラ（B）			01
-467	**US663100**	CERAMIC CAPACITOR (CHIP)	1000P 50V K RECT.	チップセラ（B）			01
C469	**US663100**	CERAMIC CAPACITOR (CHIP)	1000P 50V K RECT.	チップセラ（B）			01
C473	**US634100**	CERAMIC CAPACITOR (CHIP)	0.010 16V K RECT.	チップセラ（B）			01
C474	**US634100**	CERAMIC CAPACITOR (CHIP)	0.010 16V K RECT.	チップセラ（B）			01
C485	**US625100**	CERAMIC CAPACITOR (CHIP)	0.100 10V K RECT.	チップセラ（BJ）			01
-489	**US625100**	CERAMIC CAPACITOR (CHIP)	0.100 10V K RECT.	チップセラ（BJ）			01
D101	**WM940400**	DIODE	RB070M-30TR TP	ダイオード			01
D102	**WM940400**	DIODE	RB070M-30TR TP	ダイオード			01
D103	**WG139300**	DIODE	KDS4148U-RTK/P TE	ダイオード			
D104	**WG139300**	DIODE	KDS4148U-RTK/P TE	ダイオード			
D302	**WG139300**	DIODE	KDS4148U-RTK/P TE	ダイオード			
-305	**WG139300**	DIODE	KDS4148U-RTK/P TE	ダイオード			
IC102	**YC975B00**	IC	MX29GL256ELT2I-90Q	IC	FLASH ROM 256M(WAVE)		
IC102	**YD408A00**	IC	S29GL256P90TFCR20	IC			
IC103	**X3584E00**	IC	W9812G6JH-6 SDRAM	IC			04
IC103	**X6970C00**	IC	M12L128168A-7TG2T	IC	SDRAM 128M		04
IC103	**X6970D00**	IC	M12L128168A-7TG2L	IC			
IC104	**X3584E00**	IC	W9812G6JH-6 SDRAM	IC	SDRAM 128M		04

＊: New Parts（新規部品）

RANK : Japan only

DM

REF NO.	PART NO.	DESCRIPTION		部品名	REMARKS	QTY	RANK
IC104	**X6970C00**	IC	M12L128168A-7TG2T	IC	SDRAM 128M		04
IC104	**X6970D00**	IC	M12L128168A-7TG2L	IC			
IC110	**X5665C00**	IC	M12L64164A-7TG2M S	IC	SDRAM 64M		03
IC110	**XZ414F00**	IC	W9864G6JH-6 SDRAM	IC			03
IC111	**X3042E00**	IC	MX29LV160DBTI-70G	IC	FLASH ROM 16M(BACKUP)		03
IC112	**YC972D00**	IC	MX29GL128ELT2I-90G	IC	FLASH ROM 128M(PROGRAM)		
IC116	**X9347A00**	IC	R3112N291A-TR-F	IC	VOLTAGE DETECTOR		01
IC119	**XY806A0R**	IC	TC7WH14FU(TE12L,F)	IC	INVERTER		02
IC120	**YC714A00**	IC	LT3506AEDHD#TRPBF	IC	DC-DC CONVERTER		06
IC302	**X8096A00**	IC	R5523N001A-TR-F	IC	HIGH SIDE SWITCH		03
IC306	**X4325A00**	IC	YAC523-VZ	IC	DIGITAL VOLUME		06
IC307	**XS534A00**	IC	NJM78M05DL1A	IC	REGULATOR +5V		02
IC308	**XN086A0R**	IC	NJM79L05UA(TE1)	IC	REGULATOR -5V		02
IC309	**XY806A0R**	IC	TC7WH14FU(TE12L,F)	IC	INVERTER		02
IC312	**XY806A0R**	IC	TC7WH14FU(TE12L,F)	IC	INVERTER		02
L113	**WM459400**	INDUCTOR (CHIP)	BLM18PG121SN1D 160	チップインダクタ			01
L114	**WT550300**	INDUCTOR	4.7U 7E06NB-4R7N-R	チップインダクタ			01
L116	**WT550300**	INDUCTOR	4.7U 7E06NB-4R7N-R	チップインダクタ			01
L117	**V2747000**	CHIP INDUCTOR	BLM18PG600SN1	チップインダクタ			
L314	**WK139000**	CHIP INDUCTANCE	600 BK1005HM601-T	チップインダクタ			01
L315	**WK139000**	CHIP INDUCTANCE	600 BK1005HM601-T	チップインダクタ			01
L317	**WK139000**	CHIP INDUCTANCE	600 BK1005HM601-T	チップインダクタ			01
L318	**WK139000**	CHIP INDUCTANCE	600 BK1005HM601-T	チップインダクタ			01
L320	**WK139000**	CHIP INDUCTANCE	600 BK1005HM601-T	チップインダクタ			01
L321	**WK139000**	CHIP INDUCTANCE	600 BK1005HM601-T	チップインダクタ			01
L330	**WK139000**	CHIP INDUCTANCE	600 BK1005HM601-T	チップインダクタ			01
L340	**WK139000**	CHIP INDUCTANCE	600 BK1005HM601-T	チップインダクタ			01
-343	**WK139000**	CHIP INDUCTANCE	600 BK1005HM601-T	チップインダクタ			01
R101	**RD457100**	CARBON RESISTOR (CHIP)	10.0K 63M J RECT.	チップ抵抗			01
R107	**RD457100**	CARBON RESISTOR (CHIP)	10.0K 63M J RECT.	チップ抵抗			01
-109	**RD457100**	CARBON RESISTOR (CHIP)	10.0K 63M J RECT.	チップ抵抗			01
R111	**RD454220**	CARBON RESISTOR (CHIP)	22.0 63M J RECT.	チップ抵抗			01
R118	**RD454680**	CARBON RESISTOR (CHIP)	68.0 63M J RECT.	チップ抵抗			01
R119	**RD456100**	CARBON RESISTOR (CHIP)	1.0K 63M J RECT.	チップ抵抗			01
R120	**RD454220**	CARBON RESISTOR (CHIP)	22.0 63M J RECT.	チップ抵抗			01
R121	**RD454220**	CARBON RESISTOR (CHIP)	22.0 63M J RECT.	チップ抵抗			01
R134	**RD454680**	CARBON RESISTOR (CHIP)	68.0 63M J RECT.	チップ抵抗			01
-137	**RD454680**	CARBON RESISTOR (CHIP)	68.0 63M J RECT.	チップ抵抗			01
R139	**RD454680**	CARBON RESISTOR (CHIP)	68.0 63M J RECT.	チップ抵抗			01
R140	**RD454680**	CARBON RESISTOR (CHIP)	68.0 63M J RECT.	チップ抵抗			01
R145	**RD457100**	CARBON RESISTOR (CHIP)	10.0K 63M J RECT.	チップ抵抗			01
R146	**RD457100**	CARBON RESISTOR (CHIP)	10.0K 63M J RECT.	チップ抵抗			01
R173	**RD454680**	CARBON RESISTOR (CHIP)	68.0 63M J RECT.	チップ抵抗			01
-176	**RD454680**	CARBON RESISTOR (CHIP)	68.0 63M J RECT.	チップ抵抗			01
R195	**RA156470**	CARBON RESISTOR (CHIP)	4.7K 63M D RECT.	チップ金被抵抗			01
R200	**RA157270**	CARBON RESISTOR (CHIP)	27.0K 63M D RECT.	チップ金被抵抗			01
R201	**RD457100**	CARBON RESISTOR (CHIP)	10.0K 63M J RECT.	チップ抵抗			01
R202	**RA157100**	CARBON RESISTOR (CHIP)	10.0K 63M D RECT.	チップ金被抵抗			01
R203	**RA157510**	CARBON RESISTOR (CHIP)	51.0K 63M D RECT.	チップ金被抵抗			01
R204	**RA156330**	CARBON RESISTOR (CHIP)	3.3K 63M D RECT.	チップ金被抵抗			01
R205	**RA157100**	CARBON RESISTOR (CHIP)	10.0K 63M D RECT.	チップ金被抵抗			01
R206	**RD458100**	CARBON RESISTOR (CHIP)	100.0K 63M J RECT.	チップ抵抗			01
R208	**RD457390**	CARBON RESISTOR (CHIP)	39.0K 63M J RECT.	チップ抵抗			01
R209	**RD457270**	CARBON RESISTOR (CHIP)	27.0K 63M J RECT.	チップ抵抗			01
R214	**RD454220**	CARBON RESISTOR (CHIP)	22.0 63M J RECT.	チップ抵抗			01
R215	**RD454220**	CARBON RESISTOR (CHIP)	22.0 63M J RECT.	チップ抵抗			01
R216	**RD454680**	CARBON RESISTOR (CHIP)	68.0 63M J RECT.	チップ抵抗			01
R218	**RD454680**	CARBON RESISTOR (CHIP)	68.0 63M J RECT.	チップ抵抗			01
R219	**RD454680**	CARBON RESISTOR (CHIP)	68.0 63M J RECT.	チップ抵抗			01
R237	**RD150000**	CARBON RESISTOR (CHIP)	0.0 1/4 J TP	チップ抵抗			01
R303	**RD457100**	CARBON RESISTOR (CHIP)	10.0K 63M J RECT.	チップ抵抗			01
R304	**RD457100**	CARBON RESISTOR (CHIP)	10.0K 63M J RECT.	チップ抵抗			01
R307	**RD454680**	CARBON RESISTOR (CHIP)	68.0 63M J RECT.	チップ抵抗			01
R309	**RD457100**	CARBON RESISTOR (CHIP)	10.0K 63M J RECT.	チップ抵抗			01
R313	**RD454680**	CARBON RESISTOR (CHIP)	68.0 63M J RECT.	チップ抵抗			01
R314	**RD454680**	CARBON RESISTOR (CHIP)	68.0 63M J RECT.	チップ抵抗			01
R318	**RD454680**	CARBON RESISTOR (CHIP)	68.0 63M J RECT.	チップ抵抗			01
R324	**RD45522R**	CARBON RESISTOR (CHIP)	220.0 63M J RECT.	チップ抵抗			01
R325	**RD459100**	CARBON RESISTOR (CHIP)	1.0M 63M J RECT.	チップ抵抗			01
R326	**RD458100**	CARBON RESISTOR (CHIP)	100.0K 63M J RECT.	チップ抵抗			01

＊: New Parts（新規部品）

RANK : Japan only

DM

REF NO.	PART NO.	DESCRIPTION		部品名	REMARKS	QTY	RANK
R327	**RD458100**	CARBON RESISTOR (CHIP)	100.0K 63M J RECT.	チップ抵抗			01
R328	**RD456100**	CARBON RESISTOR (CHIP)	1.0K 63M J RECT.	チップ抵抗			01
-330	**RD456100**	CARBON RESISTOR (CHIP)	1.0K 63M J RECT.	チップ抵抗			01
R331	**RD45522R**	CARBON RESISTOR (CHIP)	220.0 63M J RECT.	チップ抵抗			01
R336	**RD457100**	CARBON RESISTOR (CHIP)	10.0K 63M J RECT.	チップ抵抗			01
R337	**RD457100**	CARBON RESISTOR (CHIP)	10.0K 63M J RECT.	チップ抵抗			01
R349	**RD456220**	CARBON RESISTOR (CHIP)	2.2K 63M J RECT.	チップ抵抗			01
-354	**RD456220**	CARBON RESISTOR (CHIP)	2.2K 63M J RECT.	チップ抵抗			01
R358	**RD454680**	CARBON RESISTOR (CHIP)	68.0 63M J RECT.	チップ抵抗			01
R359	**RD454680**	CARBON RESISTOR (CHIP)	68.0 63M J RECT.	チップ抵抗			01
R361	**RD454680**	CARBON RESISTOR (CHIP)	68.0 63M J RECT.	チップ抵抗			01
R364	**RD454680**	CARBON RESISTOR (CHIP)	68.0 63M J RECT.	チップ抵抗			01
R366	**RD457100**	CARBON RESISTOR (CHIP)	10.0K 63M J RECT.	チップ抵抗			01
R367	**RD454680**	CARBON RESISTOR (CHIP)	68.0 63M J RECT.	チップ抵抗			01
R431	**RD45000R**	CARBON RESISTOR (CHIP)	0.00 63M J RECT.	チップ抵抗			01
R432	**RD45000R**	CARBON RESISTOR (CHIP)	0.00 63M J RECT.	チップ抵抗			01
R448	**RD45000R**	CARBON RESISTOR (CHIP)	0.00 63M J RECT.	チップ抵抗			01
R449	**RD45000R**	CARBON RESISTOR (CHIP)	0.00 63M J RECT.	チップ抵抗			01
R450	**RD458470**	CARBON RESISTOR (CHIP)	470.0K 63M J RECT.	チップ抵抗			
R451	**RD456100**	CARBON RESISTOR (CHIP)	1.0K 63M J RECT.	チップ抵抗			01
R479	**RD457100**	CARBON RESISTOR (CHIP)	10.0K 63M J RECT.	チップ抵抗			01
R480	**RD457100**	CARBON RESISTOR (CHIP)	10.0K 63M J RECT.	チップ抵抗			01
R495	**RD45000R**	CARBON RESISTOR (CHIP)	0.00 63M J RECT.	チップ抵抗			01
R496	**RD454680**	CARBON RESISTOR (CHIP)	68.0 63M J RECT.	チップ抵抗			01
RA109	**WH205400**	RESISTOR ARRAY	22 X 4	抵抗アレイ			01
-114	**WH205400**	RESISTOR ARRAY	22 X 4	抵抗アレイ			01
RA117	**WH205400**	RESISTOR ARRAY	22 X 4	抵抗アレイ			01
RA118	**WH205400**	RESISTOR ARRAY	22 X 4	抵抗アレイ			01
RA126	**WH211800**	RESISTOR ARRAY	10K X 4	抵抗アレイ			01
RA127	**WH211800**	RESISTOR ARRAY	10K X 4	抵抗アレイ			01
RA128	**WH205400**	RESISTOR ARRAY	22 X 4	抵抗アレイ			01
-131	**WH205400**	RESISTOR ARRAY	22 X 4	抵抗アレイ			01
RA132	**WH206600**	RESISTOR ARRAY	68 X 4	抵抗アレイ			01
RA133	**WH206600**	RESISTOR ARRAY	68 X 4	抵抗アレイ			01
RA134	**WH206000**	RESISTOR ARRAY	39 X 4	抵抗アレイ			01
RA135	**WH206000**	RESISTOR ARRAY	39 X 4	抵抗アレイ			01
RA136	**WH206600**	RESISTOR ARRAY	68 X 4	抵抗アレイ			01
RA137	**WH206600**	RESISTOR ARRAY	68 X 4	抵抗アレイ			01
RA138	**WH206000**	RESISTOR ARRAY	39 X 4	抵抗アレイ			01
RA139	**WH206000**	RESISTOR ARRAY	39 X 4	抵抗アレイ			01
RA157	**WH206600**	RESISTOR ARRAY	68 X 4	抵抗アレイ			01
RA158	**WH206600**	RESISTOR ARRAY	68 X 4	抵抗アレイ			01
RA161	**WH206600**	RESISTOR ARRAY	68 X 4	抵抗アレイ			01
RA171	**WH206600**	RESISTOR ARRAY	68 X 4	抵抗アレイ			01
RA172	**WH206600**	RESISTOR ARRAY	68 X 4	抵抗アレイ			01
RA175	**WH206600**	RESISTOR ARRAY	68 X 4	抵抗アレイ			01
-182	**WH206600**	RESISTOR ARRAY	68 X 4	抵抗アレイ			01
RA307	**WH213400**	RESISTOR ARRAY	47K X 4	抵抗アレイ			01
TH101	**WR725400**	CIRCUIT PROTECTOR	FSMD110-16	POLYSWITCH			
TR301	**WG989900**	DIGITAL TRANSISTOR	KRA226S-RTK/P	デジタルトランジスタ			01
-308	**WG989900**	DIGITAL TRANSISTOR	KRA226S-RTK/P	デジタルトランジスタ			01
TR313	**VY67760R**	DIGITAL TRANSISTOR	DTC123JKA TP	デジタルトランジスタ			01
-320	**VY67760R**	DIGITAL TRANSISTOR	DTC123JKA TP	デジタルトランジスタ			01
C105	**US625100**	CERAMIC CAPACITOR (CHIP)	0.100 10V K RECT.	チップセラ（ＢＪ）			01
C106	**US661100**	CERAMIC CAPACITOR (CHIP)	10P 50V D RECT.	チップセラ（ＣＨ）			01
C107	**US661100**	CERAMIC CAPACITOR (CHIP)	10P 50V D RECT.	チップセラ（ＣＨ）			01
C108	**WG888300**	MONOLITHIC CERAMIC CAP(CHIP)	10.0 6.3V K TP	チップ積層セラコン			01
C108	**WP882000**	CERAMIC CAPACITOR (CHIP)	10U 6.3V K RECT.	チップセラ			
C109	**US625100**	CERAMIC CAPACITOR (CHIP)	0.100 10V K RECT.	チップセラ（ＢＪ）			01
C124	**US625100**	CERAMIC CAPACITOR (CHIP)	0.100 10V K RECT.	チップセラ（ＢＪ）			01
-126	**US625100**	CERAMIC CAPACITOR (CHIP)	0.100 10V K RECT.	チップセラ（ＢＪ）			01
C128	**US625100**	CERAMIC CAPACITOR (CHIP)	0.100 10V K RECT.	チップセラ（ＢＪ）			01
-130	**US625100**	CERAMIC CAPACITOR (CHIP)	0.100 10V K RECT.	チップセラ（ＢＪ）			01
C131	**WG888300**	MONOLITHIC CERAMIC CAP(CHIP)	10.0 6.3V K TP	チップ積層セラコン			01
C131	**WP882000**	CERAMIC CAPACITOR (CHIP)	10U 6.3V K RECT.	チップセラ			
C132	**US625100**	CERAMIC CAPACITOR (CHIP)	0.100 10V K RECT.	チップセラ（ＢＪ）			01
-135	**US625100**	CERAMIC CAPACITOR (CHIP)	0.100 10V K RECT.	チップセラ（ＢＪ）			01
C218	**WG888300**	MONOLITHIC CERAMIC CAP(CHIP)	10.0 6.3V K TP	チップ積層セラコン			01
C218	**WP882000**	CERAMIC CAPACITOR (CHIP)	10U 6.3V K RECT.	チップセラ			
C220	**US643470**	CERAMIC CAPACITOR (CHIP)	4700P 25V K RECT.	チップセラ（Ｂ）			01

＊: New Parts（新規部品）

RANK : Japan only

DM

REF NO.	PART NO.	DESCRIPTION		部品名	REMARKS	QTY	RANK
C222	**WG888300**	MONOLITHIC CERAMIC CAP(CHIP)	10.0 6.3V K TP	チップ積層セラコン	}		01
C222	**WP882000**	CERAMIC CAPACITOR (CHIP)	10U 6.3V K RECT.	チップセラ	}		
C225	**US625100**	CERAMIC CAPACITOR (CHIP)	0.100 10V K RECT.	チップセラ（BJ）			01
C242	**US625100**	CERAMIC CAPACITOR (CHIP)	0.100 10V K RECT.	チップセラ（BJ）			01
-256	**US625100**	CERAMIC CAPACITOR (CHIP)	0.100 10V K RECT.	チップセラ（BJ）			01
C258	**US625100**	CERAMIC CAPACITOR (CHIP)	0.100 10V K RECT.	チップセラ（BJ）			01
C259	**US625100**	CERAMIC CAPACITOR (CHIP)	0.100 10V K RECT.	チップセラ（BJ）			01
C262	**US625100**	CERAMIC CAPACITOR (CHIP)	0.100 10V K RECT.	チップセラ（BJ）			01
-264	**US625100**	CERAMIC CAPACITOR (CHIP)	0.100 10V K RECT.	チップセラ（BJ）			01
C301	**US625100**	CERAMIC CAPACITOR (CHIP)	0.100 10V K RECT.	チップセラ（BJ）			01
C303	**US663100**	CERAMIC CAPACITOR (CHIP)	1000P 50V K RECT.	チップセラ（B）			01
C304	**US625100**	CERAMIC CAPACITOR (CHIP)	0.100 10V K RECT.	チップセラ（BJ）			01
C305	**WG888300**	MONOLITHIC CERAMIC CAP(CHIP)	10.0 6.3V K TP	チップ積層セラコン	}		01
C305	**WP882000**	CERAMIC CAPACITOR (CHIP)	10U 6.3V K RECT.	チップセラ	}		
C306	**US625100**	CERAMIC CAPACITOR (CHIP)	0.100 10V K RECT.	チップセラ（BJ）			01
C307	**WG888300**	MONOLITHIC CERAMIC CAP(CHIP)	10.0 6.3V K TP	チップ積層セラコン	}		01
C307	**WP882000**	CERAMIC CAPACITOR (CHIP)	10U 6.3V K RECT.	チップセラ	}		
C309	**US625100**	CERAMIC CAPACITOR (CHIP)	0.100 10V K RECT.	チップセラ（BJ）			01
C310	**US625100**	CERAMIC CAPACITOR (CHIP)	0.100 10V K RECT.	チップセラ（BJ）			01
C344	**US625100**	CERAMIC CAPACITOR (CHIP)	0.100 10V K RECT.	チップセラ（BJ）			01
C345	**UF128330**	CAPACITOR	330 10V	チップケミコン			01
C366	**US634100**	CERAMIC CAPACITOR (CHIP)	0.010 16V K RECT.	チップセラ（B）			01
C368	**US625100**	CERAMIC CAPACITOR (CHIP)	0.100 10V K RECT.	チップセラ（BJ）			01
-370	**US625100**	CERAMIC CAPACITOR (CHIP)	0.100 10V K RECT.	チップセラ（BJ）			01
C371	**UF037100**	ELECTROLYTIC CAPACITOR(CHIP)	10 16V	チップケミコン			01
C373	**US625100**	CERAMIC CAPACITOR (CHIP)	0.100 10V K RECT.	チップセラ（BJ）			01
C375	**US625100**	CERAMIC CAPACITOR (CHIP)	0.100 10V K RECT.	チップセラ（BJ）			01
C377	**UF037100**	ELECTROLYTIC CAPACITOR(CHIP)	10 16V	チップケミコン			01
C388	**US663100**	CERAMIC CAPACITOR (CHIP)	1000P 50V K RECT.	チップセラ（B）			01
C389	**US663100**	CERAMIC CAPACITOR (CHIP)	1000P 50V K RECT.	チップセラ（B）			01
C392	**US662180**	CERAMIC CAPACITOR (CHIP)	180P 50V J RECT.	チップセラ（SL）			
C393	**US662180**	CERAMIC CAPACITOR (CHIP)	180P 50V J RECT.	チップセラ（SL）			
C396	**US662180**	CERAMIC CAPACITOR (CHIP)	180P 50V J RECT.	チップセラ（SL）			
C397	**US662180**	CERAMIC CAPACITOR (CHIP)	180P 50V J RECT.	チップセラ（SL）			
C398	**UF037100**	ELECTROLYTIC CAPACITOR(CHIP)	10 16V	チップケミコン			01
C399	**UF037100**	ELECTROLYTIC CAPACITOR(CHIP)	10 16V	チップケミコン			01
C400	**UF03810R**	ELECTROLYTIC CAPACITOR(CHIP)	100 16V	チップケミコン			01
C401	**UF03810R**	ELECTROLYTIC CAPACITOR(CHIP)	100 16V	チップケミコン			01
C402	**US634100**	CERAMIC CAPACITOR (CHIP)	0.010 16V K RECT.	チップセラ（B）			01
C403	**US634100**	CERAMIC CAPACITOR (CHIP)	0.010 16V K RECT.	チップセラ（B）			01
C404	**US661470**	CERAMIC CAPACITOR (CHIP)	47P 50V J RECT.	チップセラ（CH）			01
C405	**US661470**	CERAMIC CAPACITOR (CHIP)	47P 50V J RECT.	チップセラ（CH）			01
C406	**US634100**	CERAMIC CAPACITOR (CHIP)	0.010 16V K RECT.	チップセラ（B）			01
C407	**US625100**	CERAMIC CAPACITOR (CHIP)	0.100 10V K RECT.	チップセラ（BJ）			01
C408	**US634100**	CERAMIC CAPACITOR (CHIP)	0.010 16V K RECT.	チップセラ（B）			01
C409	**US662150**	CERAMIC CAPACITOR (CHIP)	150P 50V J RECT.	チップセラ（SL）			01
C410	**US662150**	CERAMIC CAPACITOR (CHIP)	150P 50V J RECT.	チップセラ（SL）			01
C411	**US634100**	CERAMIC CAPACITOR (CHIP)	0.010 16V K RECT.	チップセラ（B）			01
-414	**US634100**	CERAMIC CAPACITOR (CHIP)	0.010 16V K RECT.	チップセラ（B）			01
C421	**US625100**	CERAMIC CAPACITOR (CHIP)	0.100 10V K RECT.	チップセラ（BJ）			01
C453	**UF037100**	ELECTROLYTIC CAPACITOR(CHIP)	10 16V	チップケミコン			01
C454	**US663100**	CERAMIC CAPACITOR (CHIP)	1000P 50V K RECT.	チップセラ（B）			01
C455	**US663100**	CERAMIC CAPACITOR (CHIP)	1000P 50V K RECT.	チップセラ（B）			01
C456	**US662470**	CERAMIC CAPACITOR (CHIP)	470P 50V K RECT.	チップセラ（B）			01
C457	**US662470**	CERAMIC CAPACITOR (CHIP)	470P 50V K RECT.	チップセラ（B）			01
C475	**US634100**	CERAMIC CAPACITOR (CHIP)	0.010 16V K RECT.	チップセラ（B）			01
C476	**US634100**	CERAMIC CAPACITOR (CHIP)	0.010 16V K RECT.	チップセラ（B）			01
C479	**US663100**	CERAMIC CAPACITOR (CHIP)	1000P 50V K RECT.	チップセラ（B）			01
C480	**US625100**	CERAMIC CAPACITOR (CHIP)	0.100 10V K RECT.	チップセラ（BJ）			01
-484	**US625100**	CERAMIC CAPACITOR (CHIP)	0.100 10V K RECT.	チップセラ（BJ）			01
C490	**US625100**	CERAMIC CAPACITOR (CHIP)	0.100 10V K RECT.	チップセラ（BJ）			01
-494	**US625100**	CERAMIC CAPACITOR (CHIP)	0.100 10V K RECT.	チップセラ（BJ）			01
CN104	**VL844800**	CONNECTOR	XH 4P TE	ベースツキポスト			01
CN304	**WB560000**	CONNECTOR	ZH 5P TE	ベースピン			01
CN305	**WB560700**	CONNECTOR	ZH 12P TE	ベースピン			02
CN308	**WB560300**	CONNECTOR	ZH 8P TE	ベースピン			
CN309	**WB560400**	CONNECTOR	ZH 9P TE	ベースピン			01
CN310	**VT388800**	CONNECTOR	PH 7P TE	ベース付ポスト			
CN311	**WB560200**	CONNECTOR	ZH 7P TE	ベースピン			01
CN313	**WB560100**	CONNECTOR	ZH 6P TE	ベースピン			01

＊: New Parts（新規部品）

RANK : Japan only

DM

REF NO.	PART NO.	DESCRIPTION		部品名	REMARKS	QTY	RANK
CN314	**WB560600**	CONNECTOR	ZH 11P TE	ベースピン			02
CN315	**WB560500**	CONNECTOR	ZH 10P TE	ベースピン			01
CN317	**VT388400**	CONNECTOR	PH 3P TE	ベース付ポスト			01
CN318	**VT389100**	CONNECTOR	PH 10P TE	ベース付ポスト			01
DA301	**V9424900**	DIODE ARRAY	1SS372 TE85L	ダイオードアレイ			01
-304	**V9424900**	DIODE ARRAY	1SS372 TE85L	ダイオードアレイ			01
IC101	**YC479A00**	IC	R8A02042BG	IC	SWX08		20
IC105	**X3693A01**	IC	SN74LV245APWR BUS	IC	TRANSCEIVER		05
-109	**X3693A01**	IC	SN74LV245APWR BUS	IC	TRANSCEIVER		05
IC118	**X5896A00**	IC	SN74LVC1G08DCKR	IC	AND		01
IC121	**X9292A00**	IC	R1172H121D-T1-F 1.	IC	REGULATOR +1.2V		01
IC301	**X2709A0R**	IC	SN74AHCT245PWR	IC	TRANSCEIVER		02
IC304	**X8324A00**	IC	AK4396VF-E2	IC	DAC		06
IC305	**X5219A0R**	IC	AK5381VT-E2	IC	A/D CONVERTER		05
IC314	**YC777A00**	IC	BA4560RFV OPAMP	IC	OP AMP		01
-316	**YC777A00**	IC	BA4560RFV OPAMP	IC	OP AMP		01
IC318	**X8506A01**	IC	TC74VHC123AFT EL,K	IC	SINGLE SHOT		02
IC319	**X2377A0R**	IC	SN74LV21APWR	IC	AND		01
IC320	**X3824A00**	IC	SN74AHCT08PWR	IC	AND		01
IC321	**XW814A0R**	IC	TC7SET32FU(TE85L,F	IC	OR		01
L303	**WK139000**	CHIP INDUCTANCE	600 BK1005HM601-T	チップインダクタ			01
L308	**V2747000**	CHIP INDUCTOR	BLM18PG600SN1	チップインダクタ			
-310	**V2747000**	CHIP INDUCTOR	BLM18PG600SN1	チップインダクタ			
L312	**WK139000**	CHIP INDUCTANCE	600 BK1005HM601-T	チップインダクタ			01
L313	**WK139000**	CHIP INDUCTANCE	600 BK1005HM601-T	チップインダクタ			01
L316	**WE863900**	COIL INDUCTANCE CHIP	DLP11SN900HL2L 1	コモンモードコイル			01
L319	**WE863900**	COIL INDUCTANCE CHIP	DLP11SN900HL2L 1	コモンモードコイル			01
L327	**V2747000**	CHIP INDUCTOR	BLM18PG600SN1	チップインダクタ			
L328	**WK139000**	CHIP INDUCTANCE	600 BK1005HM601-T	チップインダクタ			01
L329	**WK139000**	CHIP INDUCTANCE	600 BK1005HM601-T	チップインダクタ			01
L338	**WK139000**	CHIP INDUCTANCE	600 BK1005HM601-T	チップインダクタ			01
L339	**WK139000**	CHIP INDUCTANCE	600 BK1005HM601-T	チップインダクタ			01
L349	**V2747000**	CHIP INDUCTOR	BLM18PG600SN1	チップインダクタ			
-356	**V2747000**	CHIP INDUCTOR	BLM18PG600SN1	チップインダクタ			
L357	**WK139000**	CHIP INDUCTANCE	600 BK1005HM601-T	チップインダクタ			01
-365	**WK139000**	CHIP INDUCTANCE	600 BK1005HM601-T	チップインダクタ			01
R102	**RD454680**	CARBON RESISTOR (CHIP)	68.0 63M J RECT.	チップ抵抗			01
R104	**RD454680**	CARBON RESISTOR (CHIP)	68.0 63M J RECT.	チップ抵抗			01
-106	**RD454680**	CARBON RESISTOR (CHIP)	68.0 63M J RECT.	チップ抵抗			01
R110	**RD454220**	CARBON RESISTOR (CHIP)	22.0 63M J RECT.	チップ抵抗			01
R112	**RD454220**	CARBON RESISTOR (CHIP)	22.0 63M J RECT.	チップ抵抗			01
-114	**RD454220**	CARBON RESISTOR (CHIP)	22.0 63M J RECT.	チップ抵抗			01
R128	**RD455330**	CARBON RESISTOR (CHIP)	330.0 63M J RECT.	チップ抵抗			01
R129	**RD454680**	CARBON RESISTOR (CHIP)	68.0 63M J RECT.	チップ抵抗			01
-131	**RD454680**	CARBON RESISTOR (CHIP)	68.0 63M J RECT.	チップ抵抗			01
R132	**RD454100**	CARBON RESISTOR (CHIP)	10.0 63M J RECT.	チップ抵抗			01
R133	**RD454680**	CARBON RESISTOR (CHIP)	68.0 63M J RECT.	チップ抵抗			01
R138	**RD454680**	CARBON RESISTOR (CHIP)	68.0 63M J RECT.	チップ抵抗			01
R141	**RD454680**	CARBON RESISTOR (CHIP)	68.0 63M J RECT.	チップ抵抗			01
R142	**RD454680**	CARBON RESISTOR (CHIP)	68.0 63M J RECT.	チップ抵抗			01
R143	**RD454220**	CARBON RESISTOR (CHIP)	22.0 63M J RECT.	チップ抵抗			01
R144	**RD454680**	CARBON RESISTOR (CHIP)	68.0 63M J RECT.	チップ抵抗			01
R155	**RD45000R**	CARBON RESISTOR (CHIP)	0.00 63M J RECT.	チップ抵抗			01
R156	**RD45000R**	CARBON RESISTOR (CHIP)	0.00 63M J RECT.	チップ抵抗			01
R157	**RD454100**	CARBON RESISTOR (CHIP)	10.0 63M J RECT.	チップ抵抗			01
R158	**RD454100**	CARBON RESISTOR (CHIP)	10.0 63M J RECT.	チップ抵抗			01
R159	**RD454680**	CARBON RESISTOR (CHIP)	68.0 63M J RECT.	チップ抵抗			01
R164	**RD454680**	CARBON RESISTOR (CHIP)	68.0 63M J RECT.	チップ抵抗			01
R170	**RD457100**	CARBON RESISTOR (CHIP)	10.0K 63M J RECT.	チップ抵抗			01
R172	**RD454680**	CARBON RESISTOR (CHIP)	68.0 63M J RECT.	チップ抵抗			01
R177	**RD454680**	CARBON RESISTOR (CHIP)	68.0 63M J RECT.	チップ抵抗			01
-179	**RD454680**	CARBON RESISTOR (CHIP)	68.0 63M J RECT.	チップ抵抗			01
R182	**RD454680**	CARBON RESISTOR (CHIP)	68.0 63M J RECT.	チップ抵抗			01
-184	**RD454680**	CARBON RESISTOR (CHIP)	68.0 63M J RECT.	チップ抵抗			01
R196	**RD45000R**	CARBON RESISTOR (CHIP)	0.00 63M J RECT.	チップ抵抗			01
R217	**RD454680**	CARBON RESISTOR (CHIP)	68.0 63M J RECT.	チップ抵抗			01
R220	**RD454680**	CARBON RESISTOR (CHIP)	68.0 63M J RECT.	チップ抵抗			01
-223	**RD454680**	CARBON RESISTOR (CHIP)	68.0 63M J RECT.	チップ抵抗			01
R308	**RD454680**	CARBON RESISTOR (CHIP)	68.0 63M J RECT.	チップ抵抗			01
R310	**RD454680**	CARBON RESISTOR (CHIP)	68.0 63M J RECT.	チップ抵抗			01

＊: New Parts（新規部品）

RANK : Japan only

DM

REF NO.	PART NO.	DESCRIPTION		部品名	REMARKS	QTY	RANK
R311	**RA154220**	CARBON RESISTOR (CHIP)	22.0 63M D RECT.	チップ金被抵抗			
R312	**RA154220**	CARBON RESISTOR (CHIP)	22.0 63M D RECT.	チップ金被抵抗			
R315	**RA154220**	CARBON RESISTOR (CHIP)	22.0 63M D RECT.	チップ金被抵抗			
R316	**RA154220**	CARBON RESISTOR (CHIP)	22.0 63M D RECT.	チップ金被抵抗			
R320	**RD455100**	CARBON RESISTOR (CHIP)	100.0 63M J RECT.	チップ抵抗			01
R334	**RD458100**	CARBON RESISTOR (CHIP)	100.0K 63M J RECT.	チップ抵抗			01
R339	**RD457150**	CARBON RESISTOR (CHIP)	15.0K 63M J RECT.	チップ抵抗			01
R341	**RD456390**	CARBON RESISTOR (CHIP)	3.9K 63M J RECT.	チップ抵抗			
R342	**RD456390**	CARBON RESISTOR (CHIP)	3.9K 63M J RECT.	チップ抵抗			
R343	**RD457150**	CARBON RESISTOR (CHIP)	15.0K 63M J RECT.	チップ抵抗			01
R345	**RD456390**	CARBON RESISTOR (CHIP)	3.9K 63M J RECT.	チップ抵抗			
-348	**RD456390**	CARBON RESISTOR (CHIP)	3.9K 63M J RECT.	チップ抵抗			
R355	**RD45615R**	CARBON RESISTOR (CHIP)	1.5K 63M J RECT.	チップ抵抗			01
R360	**RD454680**	CARBON RESISTOR (CHIP)	68.0 63M J RECT.	チップ抵抗			01
R362	**RD454680**	CARBON RESISTOR (CHIP)	68.0 63M J RECT.	チップ抵抗			01
R363	**RD454680**	CARBON RESISTOR (CHIP)	68.0 63M J RECT.	チップ抵抗			01
R373	**RD45000R**	CARBON RESISTOR (CHIP)	0.00 63M J RECT.	チップ抵抗			01
R375	**RD456470**	CARBON RESISTOR (CHIP)	4.7K 63M J RECT.	チップ抵抗			01
R376	**RD456470**	CARBON RESISTOR (CHIP)	4.7K 63M J RECT.	チップ抵抗			01
R389	**RA156390**	CARBON RESISTOR (CHIP)	3.9K 63M D RECT.	チップ金被抵抗			01
-392	**RA156390**	CARBON RESISTOR (CHIP)	3.9K 63M D RECT.	チップ金被抵抗			01
R395	**RA157120**	CARBON RESISTOR (CHIP)	12.0K 63M D RECT.	チップ金被抵抗			01
R396	**RA157120**	CARBON RESISTOR (CHIP)	12.0K 63M D RECT.	チップ金被抵抗			01
R400	**RA157120**	CARBON RESISTOR (CHIP)	12.0K 63M D RECT.	チップ金被抵抗			01
R401	**RD456470**	CARBON RESISTOR (CHIP)	4.7K 63M J RECT.	チップ抵抗			01
R402	**RD456470**	CARBON RESISTOR (CHIP)	4.7K 63M J RECT.	チップ抵抗			01
R406	**RA157120**	CARBON RESISTOR (CHIP)	12.0K 63M D RECT.	チップ金被抵抗			01
R407	**RD456470**	CARBON RESISTOR (CHIP)	4.7K 63M J RECT.	チップ抵抗			01
-410	**RD456470**	CARBON RESISTOR (CHIP)	4.7K 63M J RECT.	チップ抵抗			01
R411	**RD457100**	CARBON RESISTOR (CHIP)	10.0K 63M J RECT.	チップ抵抗			01
R412	**RD457100**	CARBON RESISTOR (CHIP)	10.0K 63M J RECT.	チップ抵抗			01
R415	**RD457100**	CARBON RESISTOR (CHIP)	10.0K 63M J RECT.	チップ抵抗			01
R416	**RD457100**	CARBON RESISTOR (CHIP)	10.0K 63M J RECT.	チップ抵抗			01
R419	**RD454680**	CARBON RESISTOR (CHIP)	68.0 63M J RECT.	チップ抵抗			01
R420	**RD458470**	CARBON RESISTOR (CHIP)	470.0K 63M J RECT.	チップ抵抗			
R421	**RD456820**	CARBON RESISTOR (CHIP)	8.2K 63M J RECT.	チップ抵抗			01
-424	**RD456820**	CARBON RESISTOR (CHIP)	8.2K 63M J RECT.	チップ抵抗			01
R425	**RD457100**	CARBON RESISTOR (CHIP)	10.0K 63M J RECT.	チップ抵抗			01
-428	**RD457100**	CARBON RESISTOR (CHIP)	10.0K 63M J RECT.	チップ抵抗			01
R435	**RD45000R**	CARBON RESISTOR (CHIP)	0.00 63M J RECT.	チップ抵抗			01
R441	**RD456470**	CARBON RESISTOR (CHIP)	4.7K 63M J RECT.	チップ抵抗			01
-444	**RD456470**	CARBON RESISTOR (CHIP)	4.7K 63M J RECT.	チップ抵抗			01
R445	**RD456100**	CARBON RESISTOR (CHIP)	1.0K 63M J RECT.	チップ抵抗			01
-447	**RD456100**	CARBON RESISTOR (CHIP)	1.0K 63M J RECT.	チップ抵抗			01
R452	**RD457100**	CARBON RESISTOR (CHIP)	10.0K 63M J RECT.	チップ抵抗			01
R453	**RD458100**	CARBON RESISTOR (CHIP)	100.0K 63M J RECT.	チップ抵抗			01
R454	**RD458100**	CARBON RESISTOR (CHIP)	100.0K 63M J RECT.	チップ抵抗			01
R468	**RD457100**	CARBON RESISTOR (CHIP)	10.0K 63M J RECT.	チップ抵抗			01
R469	**RD45615R**	CARBON RESISTOR (CHIP)	1.5K 63M J RECT.	チップ抵抗			01
R475	**RD45522R**	CARBON RESISTOR (CHIP)	220.0 63M J RECT.	チップ抵抗			01
-478	**RD45522R**	CARBON RESISTOR (CHIP)	220.0 63M J RECT.	チップ抵抗			01
R483	**RD45522R**	CARBON RESISTOR (CHIP)	220.0 63M J RECT.	チップ抵抗			01
R484	**RD45522R**	CARBON RESISTOR (CHIP)	220.0 63M J RECT.	チップ抵抗			01
R489	**RD456470**	CARBON RESISTOR (CHIP)	4.7K 63M J RECT.	チップ抵抗			01
R490	**RD456470**	CARBON RESISTOR (CHIP)	4.7K 63M J RECT.	チップ抵抗			01
R491	**RD457100**	CARBON RESISTOR (CHIP)	10.0K 63M J RECT.	チップ抵抗			01
R493	**RD454680**	CARBON RESISTOR (CHIP)	68.0 63M J RECT.	チップ抵抗			01
R497	**RD454680**	CARBON RESISTOR (CHIP)	68.0 63M J RECT.	チップ抵抗			01
R498	**RD454680**	CARBON RESISTOR (CHIP)	68.0 63M J RECT.	チップ抵抗			01
R499	**RD456100**	CARBON RESISTOR (CHIP)	1.0K 63M J RECT.	チップ抵抗			01
R500	**RD455100**	CARBON RESISTOR (CHIP)	100.0 63M J RECT.	チップ抵抗			01
R502	**RD458470**	CARBON RESISTOR (CHIP)	470.0K 63M J RECT.	チップ抵抗			
R503	**RD456100**	CARBON RESISTOR (CHIP)	1.0K 63M J RECT.	チップ抵抗			01
RA101	**WH205400**	RESISTOR ARRAY	22 X 4	抵抗アレイ			01
-108	**WH205400**	RESISTOR ARRAY	22 X 4	抵抗アレイ			01
RA115	**WH205400**	RESISTOR ARRAY	22 X 4	抵抗アレイ			01
RA116	**WH205400**	RESISTOR ARRAY	22 X 4	抵抗アレイ			01
RA119	**WH205400**	RESISTOR ARRAY	22 X 4	抵抗アレイ			01
-123	**WH205400**	RESISTOR ARRAY	22 X 4	抵抗アレイ			01
RA125	**WH211800**	RESISTOR ARRAY	10K X 4	抵抗アレイ			01

＊: New Parts（新規部品）

RANK : Japan only

DM, ACDCM

REF NO.	PART NO.	DESCRIPTION		部品名	REMARKS	QTY	RANK
RA140	**WH211800**	RESISTOR ARRAY	10K X 4	抵抗アレイ			01
-143	**WH211800**	RESISTOR ARRAY	10K X 4	抵抗アレイ			01
RA144	**WH206600**	RESISTOR ARRAY	68 X 4	抵抗アレイ			01
-156	**WH206600**	RESISTOR ARRAY	68 X 4	抵抗アレイ			01
RA159	**WH206600**	RESISTOR ARRAY	68 X 4	抵抗アレイ			01
RA160	**WH206600**	RESISTOR ARRAY	68 X 4	抵抗アレイ			01
RA162	**WH206600**	RESISTOR ARRAY	68 X 4	抵抗アレイ			01
-170	**WH206600**	RESISTOR ARRAY	68 X 4	抵抗アレイ			01
RA173	**WH206600**	RESISTOR ARRAY	68 X 4	抵抗アレイ			01
RA174	**WH206600**	RESISTOR ARRAY	68 X 4	抵抗アレイ			01
RA186	**WH211800**	RESISTOR ARRAY	10K X 4	抵抗アレイ			01
RA187	**WH206600**	RESISTOR ARRAY	68 X 4	抵抗アレイ			01
RA188	**WH211800**	RESISTOR ARRAY	10K X 4	抵抗アレイ			01
RA302	**WH206600**	RESISTOR ARRAY	68 X 4	抵抗アレイ			01
RA303	**WH206600**	RESISTOR ARRAY	68 X 4	抵抗アレイ			01
RA304	**WH213400**	RESISTOR ARRAY	47K X 4	抵抗アレイ			01
RA305	**WH213400**	RESISTOR ARRAY	47K X 4	抵抗アレイ			01
RA306	**WH210200**	RESISTOR ARRAY	2.2K X 4	抵抗アレイ			01
SW101	**V302690R**	SWITCH	CHS-01 TA1	ジャンパーSW			02
SW102	**V302690R**	SWITCH	CHS-01 TA1	ジャンパーSW			02
SW105	**V302690R**	SWITCH	CHS-01 TA1	ジャンパーSW			02
TR309	**VY67760R**	DIGITAL TRANSISTOR	DTC123JKA TP	デジタルトランジスタ			01
TR310	**VY67760R**	DIGITAL TRANSISTOR	DTC123JKA TP	デジタルトランジスタ			01
TR311	**WG989900**	DIGITAL TRANSISTOR	KRA226S-RTK/P	デジタルトランジスタ			01
X101	**WM135200**	RESONATOR QUARTZ	16.9344M DSX321G	水晶振動子			03
X301	**WH521200**	QUARTZ CRYSTAL UNIT 48MHZ	SG-310SCF 48M	水晶振動器			04
X301	**WM725500**	RESONATOR QUARTZ 48MHz	48M DSO321SR	水晶発振器			
	WU471200	CIRCUIT BOARD	ACDCM	ACDCMシート	(WU47110)(YC526C0)		
60	**04121250**	SILICON GREASE	G-746	シリコングリス			
60	**VA798100**	SILICON GREASE	X-113A G746	シリコングリス			
70	**WE877900**	BIND HEAD S-TIGHT SCREW	3.0X6 MFZN2W3	Sタイト＋BIND			01
C103	**VL23240R**	ELECTROLYTIC CAPACITOR	3300 35.0V	ケミコン			04
C114	**VL23240R**	ELECTROLYTIC CAPACITOR	3300 35.0V	ケミコン			04
C115	**VL23240R**	ELECTROLYTIC CAPACITOR	3300 35.0V	ケミコン			04
C154	**UR75922R**	ELECTROLYTIC CAPACITOR	2200 35.0V FORM.	ケミコン			02
C155	**UR75922R**	ELECTROLYTIC CAPACITOR	2200 35.0V FORM.	ケミコン			02
CN101	**LB93208R**	CONNECTOR	VH 8P TE	ベースポスト			01
CN102	**VL844800**	CONNECTOR	XH 4P TE	ベースツキポスト			01
CN104	**LB93203R**	CONNECTOR	VH 3P TE	ベースポスト			01
CN109	**VB39000R**	CONNECTOR	PH 4P TE	ベースポスト			01
CN112	**LB918020**	CONNECTOR	XH 2P TE	ベースツキポスト			01
DB101	**WU253600**	DIODE STACK	D3SBA60-7103 4.0A	Diスタック			02
DB102	**WU253600**	DIODE STACK	D3SBA60-7103 4.0A	Diスタック			02
DB103	**V4756800**	DIODE STACK	S1NB60 1.0A 600V	Diスタック			01
IC101	**XJ602A0R**	IC	NJM78M12FA 12V0.5A	IC	REGULATOR +12V		02
IC102	**XD343A00**	IC	NJM79M12FA -12V	IC	REGULATOR -12V		03
K101	**--**	HEAT SINK	26-30	ヒートシンク	(WJ14710)		
⚠ R101	**VB471000**	FUSIBLE RESISTOR	1.5 1/2 J YOKOTE	ヒューズ抵抗			
⚠ R102	**VB471000**	FUSIBLE RESISTOR	1.5 1/2 J YOKOTE	ヒューズ抵抗			
C101	**V754500R**	MONOLITHIC CERAMIC CAP(CHIP)	0.022 250V K RECT.	チップ積層セラコン			01
C102	**US065100**	CERAMIC CAPACITOR (CHIP)	0.100 50V Z RECT.	チップセラ F			01
C104	**US065100**	CERAMIC CAPACITOR (CHIP)	0.100 50V Z RECT.	チップセラ F			01
C111	**V754500R**	MONOLITHIC CERAMIC CAP(CHIP)	0.022 250V K RECT.	チップ積層セラコン			01
C112	**US065100**	CERAMIC CAPACITOR (CHIP)	0.100 50V Z RECT.	チップセラ F			01
C113	**US065100**	CERAMIC CAPACITOR (CHIP)	0.100 50V Z RECT.	チップセラ F			01
C116	**US065100**	CERAMIC CAPACITOR (CHIP)	0.100 50V Z RECT.	チップセラ F			01
C117	**US065100**	CERAMIC CAPACITOR (CHIP)	0.100 50V Z RECT.	チップセラ F			01
C132	**US065100**	CERAMIC CAPACITOR (CHIP)	0.100 50V Z RECT.	チップセラ F			01
C151	**V754500R**	MONOLITHIC CERAMIC CAP(CHIP)	0.022 250V K RECT.	チップ積層セラコン			01
C152	**US065100**	CERAMIC CAPACITOR (CHIP)	0.100 50V Z RECT.	チップセラ F			01
C153	**US065100**	CERAMIC CAPACITOR (CHIP)	0.100 50V Z RECT.	チップセラ F			01
C158	**US065100**	CERAMIC CAPACITOR (CHIP)	0.100 50V Z RECT.	チップセラ F			01
-161	**US065100**	CERAMIC CAPACITOR (CHIP)	0.100 50V Z RECT.	チップセラ F			01
C164	**US065100**	CERAMIC CAPACITOR (CHIP)	0.100 50V Z RECT.	チップセラ F			01
C165	**US065100**	CERAMIC CAPACITOR (CHIP)	0.100 50V Z RECT.	チップセラ F			01
R103	**RD357560**	CARBON RESISTOR (CHIP)	56.0K 63M J RECT.	チップ抵抗			01
-105	**RD357560**	CARBON RESISTOR (CHIP)	56.0K 63M J RECT.	チップ抵抗			01
R106	**RD15627R**	CARBON RESISTOR (CHIP)	2.7K 1/4 J TP	チップ抵抗			
R107	**RD15627R**	CARBON RESISTOR (CHIP)	2.7K 1/4 J TP	チップ抵抗			

＊: New Parts（新規部品）

RANK : Japan only

ACDCM, AJACK

REF NO.	PART NO.	DESCRIPTION		部品名	REMARKS	QTY	RANK
C131	**UR866220**	ELECTROLYTIC CAPACITOR	2.20 50.0V RX TP	ケミコン			01
C156	**UR866220**	ELECTROLYTIC CAPACITOR	2.20 50.0V RX TP	ケミコン			01
C157	**UR866220**	ELECTROLYTIC CAPACITOR	2.20 50.0V RX TP	ケミコン			01
C162	**UR838100**	ELECTROLYTIC CAPACITOR	100.00 16.0V RX TP	ケミコン			01
C163	**UR838100**	ELECTROLYTIC CAPACITOR	100.00 16.0V RX TP	ケミコン			01
⚠ FZ101	**WU579100**	FUSE	SEMKO/UL/PSE 5.00A	ヒューズ250V			01
⚠ FZ102	**WU579100**	FUSE	SEMKO/UL/PSE 5.00A	ヒューズ250V			01
⚠ FZ103	**WU579100**	FUSE	SEMKO/UL/PSE 5.00A	ヒューズ250V			01
L101	**GE300670**	FERRITE	BL02RN2R1P1A	フェライトビーズ			02
-103	**GE300670**	FERRITE	BL02RN2R1P1A	フェライトビーズ			02
80	**--**	JUMPER WIRE	0.55	ジャンパー線	(VA07890)	2	
80	**--**	JUMPER WIRE	0.55	ジャンパー線	(VA07891)	2	
80	**--**	JUMPER WIRE	0.55	ジャンパー線	(VD04170)	2	
D101	**VB941200**	DIODE	1SS133,1SS176 TE-5	ダイオード			01
-104	**VB941200**	DIODE	1SS133,1SS176 TE-5	ダイオード			01
D105	**WM881700**	DIODE	1A4-F 52	ダイオード			01
D106	**WM881700**	DIODE	1A4-F 52	ダイオード			01
J1	**--**	JUMPER WIRE	0.55	ジャンパー線	(VA07890)		
J1	**--**	JUMPER WIRE	0.55	ジャンパー線	(VA07891)		
J1	**--**	JUMPER WIRE	0.55	ジャンパー線	(VD04170)		
	WV058800	CIRCUIT BOARD	AJACK	AJACKシート	(WV05780)(YC758B0)		
CN1	**VB39070R**	CONNECTOR	PH 11P TE	ベースポスト			01
CN2	**VB390200**	CONNECTOR	PH 6P TE	ベースポスト			01
CN4	**VB39030R**	CONNECTOR	PH 7P TE	ベースポスト			01
CN5	**LB918020**	CONNECTOR	XH 2P TE	ベースツキポスト			01
JK1	**WJ306200**	CONNECTOR	MSJ-064-15A B AG	ホーンコネクタ	AUX IN(L/L+R)		01
JK2	**VS11540R**	CONNECTOR	LGR4609-7100F	ホーンコネクタ（黒）	AUX IN(R)		01
JK3	**WJ306200**	CONNECTOR	MSJ-064-15A B AG	ホーンコネクタ	AUX OUT(L/L+R)		01
JK4	**VS11540R**	CONNECTOR	LGR4609-7100F	ホーンコネクタ（黒）	AUX OUT(R)		01
RY1	**V824560R**	RELAY	DC ATX203	リレー			04
RY1	**V8616500**	RELAY	DC G6S-2	リレー 12V			04
RY1	**WB17080R**	RELAY	DC NA-12W-K	リレー 12V			04
RY1	**WB751900**	RELAY	DC EC2-12NU-F	リレー 12V			03
RY2	**V824560R**	RELAY	DC ATX203	リレー			04
RY2	**V8616500**	RELAY	DC G6S-2	リレー 12V			04
RY2	**WB17080R**	RELAY	DC NA-12W-K	リレー 12V			04
RY2	**WB751900**	RELAY	DC EC2-12NU-F	リレー 12V			03
C1	**RD350001**	CARBON RESISTOR (CHIP)	0 63M J RECT.	チップ抵抗			01
C3	**V8085400**	CERAMIC CAPACITOR (CHIP)	0.1000 25V K RECT.	チップセラ（B）			01
C7	**V8085400**	CERAMIC CAPACITOR (CHIP)	0.1000 25V K RECT.	チップセラ（B）			01
C8	**V8085400**	CERAMIC CAPACITOR (CHIP)	0.1000 25V K RECT.	チップセラ（B）			01
C11	**V8085400**	CERAMIC CAPACITOR (CHIP)	0.1000 25V K RECT.	チップセラ（B）			01
C13	**US063100**	CERAMIC CAPACITOR (CHIP)	1000P 50V K RECT.	チップセラ（B）			01
C14	**US063100**	CERAMIC CAPACITOR (CHIP)	1000P 50V K RECT.	チップセラ（B）			01
C16	**V8085400**	CERAMIC CAPACITOR (CHIP)	0.1000 25V K RECT.	チップセラ（B）			01
-18	**V8085400**	CERAMIC CAPACITOR (CHIP)	0.1000 25V K RECT.	チップセラ（B）			01
C19	**US062220**	CERAMIC CAPACITOR (CHIP)	220P 50V J RECT.	チップセラ（SL）			01
C31	**V8085400**	CERAMIC CAPACITOR (CHIP)	0.1000 25V K RECT.	チップセラ（B）			01
C32	**US062100**	CERAMIC CAPACITOR (CHIP)	100P 50V J RECT.	チップセラ（SL）			01
C33	**US062100**	CERAMIC CAPACITOR (CHIP)	100P 50V J RECT.	チップセラ（SL）			01
C36	**V8085400**	CERAMIC CAPACITOR (CHIP)	0.1000 25V K RECT.	チップセラ（B）			01
C37	**US062220**	CERAMIC CAPACITOR (CHIP)	220P 50V J RECT.	チップセラ（SL）			01
-39	**US062220**	CERAMIC CAPACITOR (CHIP)	220P 50V J RECT.	チップセラ（SL）			01
C40	**US06233R**	CERAMIC CAPACITOR (CHIP)	330P 50V J RECT.	チップセラ（SL）			01
C44	**US06233R**	CERAMIC CAPACITOR (CHIP)	330P 50V J RECT.	チップセラ（SL）			01
-46	**US06233R**	CERAMIC CAPACITOR (CHIP)	330P 50V J RECT.	チップセラ（SL）			01
C49	**V8085400**	CERAMIC CAPACITOR (CHIP)	0.1000 25V K RECT.	チップセラ（B）			01
C56	**US063100**	CERAMIC CAPACITOR (CHIP)	1000P 50V K RECT.	チップセラ（B）			01
-59	**US063100**	CERAMIC CAPACITOR (CHIP)	1000P 50V K RECT.	チップセラ（B）			01
C62	**US064100**	CERAMIC CAPACITOR (CHIP)	0.0100 50V K RECT.	チップセラ（B）			01
C65	**V8085400**	CERAMIC CAPACITOR (CHIP)	0.1000 25V K RECT.	チップセラ（B）			01
C66	**V8085400**	CERAMIC CAPACITOR (CHIP)	0.1000 25V K RECT.	チップセラ（B）			01
C67	**US064100**	CERAMIC CAPACITOR (CHIP)	0.0100 50V K RECT.	チップセラ（B）			01
C68	**US064100**	CERAMIC CAPACITOR (CHIP)	0.0100 50V K RECT.	チップセラ（B）			01
C69	**V8085400**	CERAMIC CAPACITOR (CHIP)	0.1000 25V K RECT.	チップセラ（B）			01
C70	**US063100**	CERAMIC CAPACITOR (CHIP)	1000P 50V K RECT.	チップセラ（B）			01
C71	**V8085400**	CERAMIC CAPACITOR (CHIP)	0.1000 25V K RECT.	チップセラ（B）			01
C72	**V8085400**	CERAMIC CAPACITOR (CHIP)	0.1000 25V K RECT.	チップセラ（B）			01
C73	**US063100**	CERAMIC CAPACITOR (CHIP)	1000P 50V K RECT.	チップセラ（B）			01

＊: New Parts（新規部品）

RANK : Japan only

AJACK

REF NO.	PART NO.	DESCRIPTION		部品名	REMARKS	QTY	RANK
C79	**US063100**	CERAMIC CAPACITOR (CHIP)	1000P 50V K RECT.	チップセラ（B）			01
C80	**US063100**	CERAMIC CAPACITOR (CHIP)	1000P 50V K RECT.	チップセラ（B）			01
C81	**V8085400**	CERAMIC CAPACITOR (CHIP)	0.1000 25V K RECT.	チップセラ（B）			01
C84	**US062100**	CERAMIC CAPACITOR (CHIP)	100P 50V J RECT.	チップセラ（SL）			01
C85	**US062100**	CERAMIC CAPACITOR (CHIP)	100P 50V J RECT.	チップセラ（SL）			01
C86	**V8085400**	CERAMIC CAPACITOR (CHIP)	0.1000 25V K RECT.	チップセラ（B）			01
C103	**V8085400**	CERAMIC CAPACITOR (CHIP)	0.1000 25V K RECT.	チップセラ（B）			01
C104	**V8085400**	CERAMIC CAPACITOR (CHIP)	0.1000 25V K RECT.	チップセラ（B）			01
IC1	**X5049A0R**	IC	NJM4556AM-TE1	IC	OP AMP		02
IC2	**X6897A00**	IC	BA4560RF-E2 OPAMP	IC	OP AMP		01
IC3	**X6897A00**	IC	BA4560RF-E2 OPAMP	IC	OP AMP		01
L3	**VY65720R**	CHIP INDUCTANCE	600 BK1608HM601-T	チップインダクタ			01
L4	**VY65720R**	CHIP INDUCTANCE	600 BK1608HM601-T	チップインダクタ			01
L13	**VY65720R**	CHIP INDUCTANCE	600 BK1608HM601-T	チップインダクタ			01
L14	**VY65720R**	CHIP INDUCTANCE	600 BK1608HM601-T	チップインダクタ			01
R1	**RD355220**	CARBON RESISTOR (CHIP)	220.0 63M J RECT.	チップ抵抗			01
R2	**RD356100**	CARBON RESISTOR (CHIP)	1.0K 63M J RECT.	チップ抵抗			01
R3	**RD356470**	CARBON RESISTOR (CHIP)	4.7K 63M J RECT.	チップ抵抗			01
R4	**RD357220**	CARBON RESISTOR (CHIP)	22.0K 63M J RECT.	チップ抵抗			01
R5	**RD356470**	CARBON RESISTOR (CHIP)	4.7K 63M J RECT.	チップ抵抗			01
R6	**RD356470**	CARBON RESISTOR (CHIP)	4.7K 63M J RECT.	チップ抵抗			01
R7	**RD357560**	CARBON RESISTOR (CHIP)	56.0K 63M J RECT.	チップ抵抗			01
R8	**RD357330**	CARBON RESISTOR (CHIP)	33.0K 63M J RECT.	チップ抵抗			01
R9	**RD357560**	CARBON RESISTOR (CHIP)	56.0K 63M J RECT.	チップ抵抗			01
R10	**RD356470**	CARBON RESISTOR (CHIP)	4.7K 63M J RECT.	チップ抵抗			01
R15	**RD356680**	CARBON RESISTOR (CHIP)	6.8K 63M J RECT.	チップ抵抗			01
-18	**RD356680**	CARBON RESISTOR (CHIP)	6.8K 63M J RECT.	チップ抵抗			01
R19	**RD355150**	CARBON RESISTOR (CHIP)	150.0 63M J RECT.	チップ抵抗			01
R20	**RD355150**	CARBON RESISTOR (CHIP)	150.0 63M J RECT.	チップ抵抗			01
R21	**RD357100**	CARBON RESISTOR (CHIP)	10.0K 63M J RECT.	チップ抵抗			01
-24	**RD357100**	CARBON RESISTOR (CHIP)	10.0K 63M J RECT.	チップ抵抗			01
R25	**RD356470**	CARBON RESISTOR (CHIP)	4.7K 63M J RECT.	チップ抵抗			01
R27	**RD356470**	CARBON RESISTOR (CHIP)	4.7K 63M J RECT.	チップ抵抗			01
R31	**RD357120**	CARBON RESISTOR (CHIP)	12.0K 63M J RECT.	チップ抵抗			01
R32	**RD357120**	CARBON RESISTOR (CHIP)	12.0K 63M J RECT.	チップ抵抗			01
R34	**RD356470**	CARBON RESISTOR (CHIP)	4.7K 63M J RECT.	チップ抵抗			01
R35	**RD356470**	CARBON RESISTOR (CHIP)	4.7K 63M J RECT.	チップ抵抗			01
R37	**RD357120**	CARBON RESISTOR (CHIP)	12.0K 63M J RECT.	チップ抵抗			01
R38	**RD357120**	CARBON RESISTOR (CHIP)	12.0K 63M J RECT.	チップ抵抗			01
R41	**RD356470**	CARBON RESISTOR (CHIP)	4.7K 63M J RECT.	チップ抵抗			01
R42	**RD355100**	CARBON RESISTOR (CHIP)	100.0 63M J RECT.	チップ抵抗			01
R43	**RD355100**	CARBON RESISTOR (CHIP)	100.0 63M J RECT.	チップ抵抗			01
R44	**RD350001**	CARBON RESISTOR (CHIP)	0 63M J RECT.	チップ抵抗			01
R45	**RD355100**	CARBON RESISTOR (CHIP)	100.0 63M J RECT.	チップ抵抗			01
R46	**RD355100**	CARBON RESISTOR (CHIP)	100.0 63M J RECT.	チップ抵抗			01
R49	**RD358100**	CARBON RESISTOR (CHIP)	100.0K 63M J RECT.	チップ抵抗			01
R50	**RD358100**	CARBON RESISTOR (CHIP)	100.0K 63M J RECT.	チップ抵抗			01
R51	**RD350001**	CARBON RESISTOR (CHIP)	0 63M J RECT.	チップ抵抗			01
R53	**RD356390**	CARBON RESISTOR (CHIP)	3.9K 63M J RECT.	チップ抵抗			01
R54	**RD356390**	CARBON RESISTOR (CHIP)	3.9K 63M J RECT.	チップ抵抗			01
R55	**RD357100**	CARBON RESISTOR (CHIP)	10.0K 63M J RECT.	チップ抵抗			01
R56	**RD357100**	CARBON RESISTOR (CHIP)	10.0K 63M J RECT.	チップ抵抗			01
R61	**RD356470**	CARBON RESISTOR (CHIP)	4.7K 63M J RECT.	チップ抵抗			01
R62	**RD356470**	CARBON RESISTOR (CHIP)	4.7K 63M J RECT.	チップ抵抗			01
R63	**RD350001**	CARBON RESISTOR (CHIP)	0 63M J RECT.	チップ抵抗			01
-66	**RD350001**	CARBON RESISTOR (CHIP)	0 63M J RECT.	チップ抵抗			01
R67	**RD356470**	CARBON RESISTOR (CHIP)	4.7K 63M J RECT.	チップ抵抗			01
R68	**RD355100**	CARBON RESISTOR (CHIP)	100.0 63M J RECT.	チップ抵抗			01
R69	**RD355100**	CARBON RESISTOR (CHIP)	100.0 63M J RECT.	チップ抵抗			01
R72	**RD357100**	CARBON RESISTOR (CHIP)	10.0K 63M J RECT.	チップ抵抗			01
R77	**RD350001**	CARBON RESISTOR (CHIP)	0 63M J RECT.	チップ抵抗			01
R78	**RD350001**	CARBON RESISTOR (CHIP)	0 63M J RECT.	チップ抵抗			01
R84	**RD350001**	CARBON RESISTOR (CHIP)	0 63M J RECT.	チップ抵抗			01
R85	**RD350001**	CARBON RESISTOR (CHIP)	0 63M J RECT.	チップ抵抗			01
R90	**RD356680**	CARBON RESISTOR (CHIP)	6.8K 63M J RECT.	チップ抵抗			01
-93	**RD356680**	CARBON RESISTOR (CHIP)	6.8K 63M J RECT.	チップ抵抗			01
R94	**RD355560**	CARBON RESISTOR (CHIP)	560.0 63M J RECT.	チップ抵抗			01
R95	**RD355560**	CARBON RESISTOR (CHIP)	560.0 63M J RECT.	チップ抵抗			01
R96	**RD357100**	CARBON RESISTOR (CHIP)	10.0K 63M J RECT.	チップ抵抗			01
R97	**RD357100**	CARBON RESISTOR (CHIP)	10.0K 63M J RECT.	チップ抵抗			01

＊: New Parts（新規部品）

RANK : Japan only

AJACK, DJACK

REF NO.	PART NO.	DESCRIPTION		部品名	REMARKS	QTY	RANK
TR1	**VJ92710R**	TRANSISTOR	2SC2712-Y(TE85R,F)	トランジスタ 2SC			01
TR1	**VV556400**	TRANSISTOR	2SC2412K Q,R,S TP	トランジスタ			01
TR1	**VV92540R**	TRANSISTOR	2SC2712-GR(TE85L,F	チップトランジスタ			01
TR1	**WC529400**	TRANSISTOR	KTC3875S-Y,GR-RTK/	トランジスタ			01
-4	**VJ92710R**	TRANSISTOR	2SC2712-Y(TE85R,F)	トランジスタ 2SC			01
-4	**VV556400**	TRANSISTOR	2SC2412K Q,R,S TP	トランジスタ			01
-4	**VV92540R**	TRANSISTOR	2SC2712-GR(TE85L,F	チップトランジスタ			01
-4	**WC529400**	TRANSISTOR	KTC3875S-Y,GR-RTK/	トランジスタ			01
C4	**UR838100**	ELECTROLYTIC CAPACITOR	100.00 16.0V RX TP	ケミコン			01
-6	**UR838100**	ELECTROLYTIC CAPACITOR	100.00 16.0V RX TP	ケミコン			01
C12	**UR838100**	ELECTROLYTIC CAPACITOR	100.00 16.0V RX TP	ケミコン			01
C20	**UR867100**	ELECTROLYTIC CAPACITOR	10.00 50.0V RX TP	ケミコン			01
C21	**UR867100**	ELECTROLYTIC CAPACITOR	10.00 50.0V RX TP	ケミコン			01
C26	**UR867100**	ELECTROLYTIC CAPACITOR	10.00 50.0V RX TP	ケミコン			01
-29	**UR867100**	ELECTROLYTIC CAPACITOR	10.00 50.0V RX TP	ケミコン			01
C30	**UR838100**	ELECTROLYTIC CAPACITOR	100.00 16.0V RX TP	ケミコン			01
C41	**UR838100**	ELECTROLYTIC CAPACITOR	100.00 16.0V RX TP	ケミコン			01
C48	**UR838100**	ELECTROLYTIC CAPACITOR	100.00 16.0V RX TP	ケミコン			01
C50	**UN848100**	ELECTROLYTIC CAPACITOR BP	100.00 25.0V RX TP	BP ケミコン			01
C51	**UN848100**	ELECTROLYTIC CAPACITOR BP	100.00 25.0V RX TP	BP ケミコン			01
C52	**UN867100**	ELECTROLYTIC CAPACITOR BP	10.00 50.0V RX TP	BP ケミコン			01
-55	**UN867100**	ELECTROLYTIC CAPACITOR BP	10.00 50.0V RX TP	BP ケミコン			01
50	**--**	JUMPER WIRE	0.55	ジャンパー線	(VA07890)	52	
50	**--**	JUMPER WIRE	0.55	ジャンパー線	(VA07891)	52	
D1	**VD631600**	DIODE	1SS133,176,HSS104	ダイオード			01
-4	**VD631600**	DIODE	1SS133,176,HSS104	ダイオード			01
J100	**--**	JUMPER WIRE	0.55	ジャンパー線	(VA07890)		
J100	**--**	JUMPER WIRE	0.55	ジャンパー線	(VA07891)		
L1	**--**	JUMPER WIRE	0.55	ジャンパー線	(VA07890)		
L1	**--**	JUMPER WIRE	0.55	ジャンパー線	(VA07891)		
L2	**--**	JUMPER WIRE	0.55	ジャンパー線	(VA07890)		
L2	**--**	JUMPER WIRE	0.55	ジャンパー線	(VA07891)		
	WM304400	CIRCUIT BOARD	DJACK	DJACKシート	(WM30330)(X9303B0)		08
C10	**UR867220**	ELECTROLYTIC CAPACITOR	22.00 50.0V RX TP	ケミコン			01
CN2	**VB39010R**	CONNECTOR	PH 5P TE	ベースポスト			01
CN4	**VB39060R**	CONNECTOR	PH 10P TE	ベースポスト			01
IC1	**VD47320R**	IC PHOTO COUPLER	6N137-000E	フォトカプラ			05
JK2	**V902080R**	CONNECTOR	USB 4P SE	USBコネクタ B	USB TO HOST		02
JK4	**VT20250R**	CONNECTOR	JACK 5P YKF51-5066	DINコネクタ	MIDI IN		01
JK5	**VT20250R**	CONNECTOR	JACK 5P YKF51-5066	DINコネクタ	MIDI OUT		01
JK6	**VT20250R**	CONNECTOR	JACK 5P YKF51-5066	DINコネクタ	MIDI THRU		01
C1	**US064100**	CERAMIC CAPACITOR (CHIP)	0.0100 50V K RECT.	チップセラ(B)			01
C11	**US064100**	CERAMIC CAPACITOR (CHIP)	0.0100 50V K RECT.	チップセラ(B)			01
-13	**US064100**	CERAMIC CAPACITOR (CHIP)	0.0100 50V K RECT.	チップセラ(B)			01
C16	**US064100**	CERAMIC CAPACITOR (CHIP)	0.0100 50V K RECT.	チップセラ(B)			01
D3	**WG139300**	DIODE	KDS4148U-RTK/P TE	ダイオード			
D4	**WG139300**	DIODE	KDS4148U-RTK/P TE	ダイオード			
D7	**WG139300**	DIODE	KDS4148U-RTK/P TE	ダイオード			
D8	**WG139300**	DIODE	KDS4148U-RTK/P TE	ダイオード			
D11	**WG139300**	DIODE	KDS4148U-RTK/P TE	ダイオード			
L1	**V523910R**	COIL PLP3216S121SL2T1	DLP31SN121ML2L 3	コモンモードコイル			03
L3	**VY65720R**	CHIP INDUCTANCE	600 BK1608HM601-T	チップインダクタ			01
L3	**WG595200**	CHIP INDUCTANCE	GZ1608D601 1608	チップインダクタ			
-6	**VY65720R**	CHIP INDUCTANCE	600 BK1608HM601-T	チップインダクタ			01
-6	**WG595200**	CHIP INDUCTANCE	GZ1608D601 1608	チップインダクタ			
L8	**VY65720R**	CHIP INDUCTANCE	600 BK1608HM601-T	チップインダクタ			01
L8	**WG595200**	CHIP INDUCTANCE	GZ1608D601 1608	チップインダクタ			
L9	**VY65720R**	CHIP INDUCTANCE	600 BK1608HM601-T	チップインダクタ			01
L9	**WG595200**	CHIP INDUCTANCE	GZ1608D601 1608	チップインダクタ			
R3	**RD357220**	CARBON RESISTOR (CHIP)	22.0K 63M J RECT.	チップ抵抗			01
-5	**RD357220**	CARBON RESISTOR (CHIP)	22.0K 63M J RECT.	チップ抵抗			01
R6	**RD357270**	CARBON RESISTOR (CHIP)	27.0K 63M J RECT.	チップ抵抗			01
R7	**RD356100**	CARBON RESISTOR (CHIP)	1.0K 63M J RECT.	チップ抵抗			01
R8	**RD357100**	CARBON RESISTOR (CHIP)	10.0K 63M J RECT.	チップ抵抗			01
R9	**RD357100**	CARBON RESISTOR (CHIP)	10.0K 63M J RECT.	チップ抵抗			01
R10	**RD356150**	CARBON RESISTOR (CHIP)	1.5K 63M J RECT.	チップ抵抗			01
R11	**RD356150**	CARBON RESISTOR (CHIP)	1.5K 63M J RECT.	チップ抵抗			01
R14	**RD355220**	CARBON RESISTOR (CHIP)	220.0 63M J RECT.	チップ抵抗			01
-18	**RD355220**	CARBON RESISTOR (CHIP)	220.0 63M J RECT.	チップ抵抗			01

＊: New Parts（新規部品）

RANK : Japan only

DJACK, FU80, HP

REF NO.	PART NO.	DESCRIPTION		部品名	REMARKS	QTY	RANK
TR1	**V4767500**	TRANSISTOR	2SD601ARL/AQL	トランジスタ 2SD			01
TR1	**VJ92710R**	TRANSISTOR	2SC2712-Y(TE85R,F)	トランジスタ 2SC			01
TR1	**VV556400**	TRANSISTOR	2SC2412K Q,R,S TP	トランジスタ			01
TR1	**VV92540R**	TRANSISTOR	2SC2712-GR(TE85L,F	チップトランジスタ			01
TR1	**WC529400**	TRANSISTOR	KTC3875S-Y,GR-RTK	トランジスタ			01
-4	**V4767500**	TRANSISTOR	2SD601ARL/AQL	トランジスタ 2SD			01
-4	**VJ92710R**	TRANSISTOR	2SC2712-Y(TE85R,F)	トランジスタ 2SC			01
-4	**VV556400**	TRANSISTOR	2SC2412K Q,R,S TP	トランジスタ			01
-4	**VV92540R**	TRANSISTOR	2SC2712-GR(TE85L,F	チップトランジスタ			01
-4	**WC529400**	TRANSISTOR	KTC3875S-Y,GR-RTK	トランジスタ			01
	--	CIRCUIT BOARD	FU80	FU80シート	U (WN30460)(WN30500)(X9603B0)		
	--	CIRCUIT BOARD	FU80	FU80シート	E,B,K (WN30470)(WN30510)(X9603B0)		
	--	CIRCUIT BOARD	FU80	FU80シート	Y,P (WN30480)(WN30520)(X9603B0)		
⚠	**VT13960R**	VOLTAGE SELECTOR M1684-B	M1684-E	電圧切替器	Y,P		04
10	**--**	JUMPER WIRE	0.55	ジャンパー線	(VA07890)		
10	**--**	JUMPER WIRE	0.55	ジャンパー線	(VA07891)		
10	**--**	JUMPER WIRE	0.55	ジャンパー線	(VD04170)		
⚠ C0001	**V768280R**	CAPACITOR	0.010 VA1 J.U.C.S	規格認定コン KH			01
⚠ C0001	**WK463500**	CAPACITOR	0.010 250V J.U.C.B	規格認定コン KY			01
⚠ C0002	**V768300R**	CAPACITOR	4700P 250V J.U.C.S	規格認定コン KH			01
⚠ C0002	**WK463400**	CAPACITOR	4700P 250V J.U.C.B	規格認定コン KY			
⚠ C0003	**V768300R**	CAPACITOR	4700P 250V J.U.C.S	規格認定コン KH			01
⚠ C0003	**WK463400**	CAPACITOR	4700P 250V J.U.C.B	規格認定コン KY			
CN001	**LB93203R**	CONNECTOR	VH 3P TE	ベースポスト			01
CN002	**LB93206R**	CONNECTOR	VH 6P TE	ベースポスト			01
⚠ F0001	**KB000760**	FUSE MINIATURE 3.15AT 250V	T 3.15AL/250V S	ヒューズ250V	U,Y,P		01
⚠ F0001	**KB00309R**	FUSE T3.15A 250V	TL 3.15A S	ヒューズ			01
⚠ F0001	**KB001660**	FUSE T1.6A 250V	T L 1.60A S	ヒューズ250V	E,B,K		01
⚠ F0001	**KB003060**	FUSE TL1.6A 250V	TL 1.60A S	ヒューズ 250V			01
⚠ F0002	**KB001660**	FUSE T1.6A 250V	T L 1.60A S	ヒューズ250V	Y,P		01
⚠ F0002	**KB003060**	FUSE TL1.6A 250V	TL 1.60A S	ヒューズ 250V			01
⚠ F0003	**KB001660**	FUSE T1.6A 250V	T L 1.60A S	ヒューズ250V	Y,P		01
⚠ F0003	**KB003060**	FUSE TL1.6A 250V	TL 1.60A S	ヒューズ 250V			01
FUHOL	**WC050700**	FUSE HOLDER	CLIP EYF52BCY	ヒューズクリップ		2	01
FUHOL	**WC374700**	FUSE HOLDER	PIN TYPE PC-FH1	ヒューズホルダ	U,E,B,K	2	01
FUHOL	**WQ778800**	FUSE HOLDER	PIN TP00526-31	ヒューズホルダ		2	01
FUHOL	**WC050700**	FUSE HOLDER	CLIP EYF52BCY	ヒューズクリップ		6	01
FUHOL	**WC374700**	FUSE HOLDER	PIN TYPE PC-FH1	ヒューズホルダ	Y,P	6	01
FUHOL	**WQ778800**	FUSE HOLDER	PIN TP00526-31	ヒューズホルダ		6	01
⚠ INLET	**VT30820R**	CONNECTOR	CCT9302-0201F	ACインレット 2P	U		02
⚠ INLET	**VT30810R**	CONNECTOR	CCT9302-0101F	ACインレット 2P	E,B,K,Y,P		02
⚠ INLET	**WH965200**	CONNECTOR	INLET CCT9302-0102	ACインレット 2P			
J0001	**--**	JUMPER WIRE	0.55	ジャンパー線	(VA07890)		
J0001	**--**	JUMPER WIRE	0.55	ジャンパー線	U,E,B,K (VA07891)		
J0001	**--**	JUMPER WIRE	0.55	ジャンパー線	(VD04170)		
L0001	**--**	JUMPER WIRE	0.55	ジャンパー線	(VA07890)		
L0001	**--**	JUMPER WIRE	0.55	ジャンパー線	(VA07891)		
L0001	**--**	JUMPER WIRE	0.55	ジャンパー線	(VD04170)		
L0002	**--**	JUMPER WIRE	0.55	ジャンパー線	(VA07890)		
L0002	**--**	JUMPER WIRE	0.55	ジャンパー線	(VA07891)		
L0002	**--**	JUMPER WIRE	0.55	ジャンパー線	(VD04170)		
⚠ L0003	**V6913300**	COIL	2R0A151U12 TU-12	コイル			02
	--	CIRCUIT BOARD	HP	HPシート	(WV24750)(WV24760)(X2242B0)		
50	**--**	JUMPER WIRE	0.55	ジャンパー線	(VA07890)	3	
50	**--**	JUMPER WIRE	0.55	ジャンパー線	(VA07891)	3	
50	**--**	JUMPER WIRE	0.55	ジャンパー線	(VD04170)	3	
C0001	**FG64410R**	CERAMIC CAPACITOR	0.0100 50V Z RX TP	セラコン(F)			01
-0005	**FG64410R**	CERAMIC CAPACITOR	0.0100 50V Z RX TP	セラコン(F)			01
CN001	**VB858600**	CONNECTOR	PH 7P SE	ベースポスト			01
CN002	**VB858100**	CONNECTOR	PH 2P SE	ベースポスト			01
JK001	**LB101870**	CONNECTOR	JACK YKB21-5006	ホーンコネクタ	PHONES		03
JK001	**WJ306200**	CONNECTOR	MSJ-064-15A B AG	ホーンコネクタ			01
JK002	**LB101870**	CONNECTOR	JACK YKB21-5006	ホーンコネクタ	PHONES		03
JK002	**WJ306200**	CONNECTOR	MSJ-064-15A B AG	ホーンコネクタ			01

＊: New Parts（新規部品）

RANK : Japan only

HP, MAD

REF NO.	PART NO.	DESCRIPTION		部品名	REMARKS	QTY	RANK
L0001	**GE300670**	FERRITE	BL02RN2R1P1A	フェライトビーズ			02
-0006	**GE300670**	FERRITE	BL02RN2R1P1A	フェライトビーズ			02
R0001	**V9295000**	CARBON RESISTOR	33.0 1/2 J	カーボン抵抗			01
-0004	**V9295000**	CARBON RESISTOR	33.0 1/2 J	カーボン抵抗			01
SW001	**VS05340R**	SLIDE SWITCH	SSSF115300	スライドSW	SPEAKER(HP.SW)		02
	WU966100	CIRCUIT BOARD	MAD	MADシート	(WU96600)(X9083I0)		
30	**--**	THERM.COND.SHEET(D)	PT-SS	放熱シート(D)	(WM45160)		
40	**V5184101**	HOLDER, POWER AMPLIFIER		パワーアンプ固定金具			
50	**WE98740R**	BIND HEAD TAPPING SCREW	3.0X12 MFZN2W3	Bタイト+BIND			01
CN1	**VB390200**	CONNECTOR	PH 6P TE	ベースポスト			01
CN3	**LB93203R**	CONNECTOR	VH 3P TE	ベースポスト			01
CN4	**LB93204R**	CONNECTOR	VH 4P TE	ベースポスト			01
IC1	**YC512A00**	IC	TDA8922CJ/N1,112-P	IC	POWER AMPLIFIER 2X75W		08
K1	**--**	HEAT SINK ASSEMBLY		放熱板Ass'y	(WM47210)		
K1	**--**	HEAT SINK ASSEMBLY		放熱板Ass'y	(WM47211)		
K1a	**--**	HEAT SINK		放熱板	(WK89890)		
K1b	**--**	HEAT SINK ANGLE	HEAT SINK ANGLE	放熱板取付金具	(WM45740)	2	
L8	**WK898300**	INDUCTOR 33UH	7G14A-330M-R	インダクタ 33uH			
L9	**WK898300**	INDUCTOR 33UH	7G14A-330M-R	インダクタ 33uH			
L11	**--**	JUMPER WIRE	0.55	ジャンパー線	(VA07890)		
L11	**--**	JUMPER WIRE	0.55	ジャンパー線	(VA07891)		
L11	**--**	JUMPER WIRE	0.55	ジャンパー線	(VD04170)		
L12	**--**	JUMPER WIRE	0.55	ジャンパー線	(VA07890)		
L12	**--**	JUMPER WIRE	0.55	ジャンパー線	(VA07891)		
L12	**--**	JUMPER WIRE	0.55	ジャンパー線	(VD04170)		
C1	**US064100**	CERAMIC CAPACITOR (CHIP)	0.0100 50V K RECT.	チップセラ(B)			01
-3	**US064100**	CERAMIC CAPACITOR (CHIP)	0.0100 50V K RECT.	チップセラ(B)			01
C5	**US063100**	CERAMIC CAPACITOR (CHIP)	1000P 50V K RECT.	チップセラ(B)			01
C6	**US063100**	CERAMIC CAPACITOR (CHIP)	1000P 50V K RECT.	チップセラ(B)			01
C14	**US06233R**	CERAMIC CAPACITOR (CHIP)	330P 50V J RECT.	チップセラ(SL)			01
C17	**US061470**	CERAMIC CAPACITOR (CHIP)	47P 50V J RECT.	チップセラ(CH)			01
C18	**WU447000**	CERAMIC CAPACITOR (CHIP)	0.1000 50V K RECT.	チップセラ(B)			01
C19	**VZ420800**	MONOLITHIC CERAMIC CAP(CHIP)	0.100 100V K RECT.	チップ積層セラコン			01
C20	**US064150**	CERAMIC CAPACITOR (CHIP)	0.0150 50V K RECT.	チップセラ(B)			01
C21	**WU447000**	CERAMIC CAPACITOR (CHIP)	0.1000 50V K RECT.	チップセラ(B)			01
C22	**WJ590700**	CERAMIC CAPACITOR (CHIP)	0.47 16V K RECT.	チップセラ			
C23	**WU447000**	CERAMIC CAPACITOR (CHIP)	0.1000 50V K RECT.	チップセラ(B)			01
C24	**VZ420800**	MONOLITHIC CERAMIC CAP(CHIP)	0.100 100V K RECT.	チップ積層セラコン			01
C25	**US064150**	CERAMIC CAPACITOR (CHIP)	0.0150 50V K RECT.	チップセラ(B)			01
C26	**WU447000**	CERAMIC CAPACITOR (CHIP)	0.1000 50V K RECT.	チップセラ(B)			01
-28	**WU447000**	CERAMIC CAPACITOR (CHIP)	0.1000 50V K RECT.	チップセラ(B)			01
C29	**US06233R**	CERAMIC CAPACITOR (CHIP)	330P 50V J RECT.	チップセラ(SL)			01
C30	**US062220**	CERAMIC CAPACITOR (CHIP)	220P 50V J RECT.	チップセラ(SL)			01
-33	**US062220**	CERAMIC CAPACITOR (CHIP)	220P 50V J RECT.	チップセラ(SL)			01
C34	**WU447000**	CERAMIC CAPACITOR (CHIP)	0.1000 50V K RECT.	チップセラ(B)			01
C38	**WU447000**	CERAMIC CAPACITOR (CHIP)	0.1000 50V K RECT.	チップセラ(B)			01
C39	**WU447000**	CERAMIC CAPACITOR (CHIP)	0.1000 50V K RECT.	チップセラ(B)			01
C42	**WU447000**	CERAMIC CAPACITOR (CHIP)	0.1000 50V K RECT.	チップセラ(B)			01
C45	**WU447000**	CERAMIC CAPACITOR (CHIP)	0.1000 50V K RECT.	チップセラ(B)			01
-48	**WU447000**	CERAMIC CAPACITOR (CHIP)	0.1000 50V K RECT.	チップセラ(B)			01
C49	**US064100**	CERAMIC CAPACITOR (CHIP)	0.0100 50V K RECT.	チップセラ(B)			01
C50	**US064100**	CERAMIC CAPACITOR (CHIP)	0.0100 50V K RECT.	チップセラ(B)			01
C51	**US064150**	CERAMIC CAPACITOR (CHIP)	0.0150 50V K RECT.	チップセラ(B)			01
C52	**US064150**	CERAMIC CAPACITOR (CHIP)	0.0150 50V K RECT.	チップセラ(B)			01
L1	**VY65720R**	CHIP INDUCTANCE	600 BK1608HM601-T	チップインダクタ			01
L1	**WG595200**	CHIP INDUCTANCE	GZ1608D601 1608	チップインダクタ			
-3	**VY65720R**	CHIP INDUCTANCE	600 BK1608HM601-T	チップインダクタ			01
-3	**WG595200**	CHIP INDUCTANCE	GZ1608D601 1608	チップインダクタ			
L13	**VY65720R**	CHIP INDUCTANCE	600 BK1608HM601-T	チップインダクタ			01
L13	**WG595200**	CHIP INDUCTANCE	GZ1608D601 1608	チップインダクタ			
L14	**VY65720R**	CHIP INDUCTANCE	600 BK1608HM601-T	チップインダクタ			01
L14	**WG595200**	CHIP INDUCTANCE	GZ1608D601 1608	チップインダクタ			
R1	**RD15656R**	CARBON RESISTOR (CHIP)	5.6K 1/4 J TP	チップ抵抗			01
R3	**RD357220**	CARBON RESISTOR (CHIP)	22.0K 63M J RECT.	チップ抵抗			01
R4	**RD35627R**	CARBON RESISTOR (CHIP)	2.7K 63M J RECT.	チップ抵抗			01
R5	**RD35627R**	CARBON RESISTOR (CHIP)	2.7K 63M J RECT.	チップ抵抗			01
R6	**RD357120**	CARBON RESISTOR (CHIP)	12.0K 63M J RECT.	チップ抵抗			01
R7	**RD356470**	CARBON RESISTOR (CHIP)	4.7K 63M J RECT.	チップ抵抗			01
R8	**RD356470**	CARBON RESISTOR (CHIP)	4.7K 63M J RECT.	チップ抵抗			01

＊: New Parts (新規部品)　　RANK : Japan only

MAD, MK-H, MK-L, MK-M

REF NO.	PART NO.	DESCRIPTION		部品名	REMARKS	QTY	RANK
R10	**RD355100**	CARBON RESISTOR (CHIP)	100.0 63M J RECT.	チップ抵抗			01
R11	**RD356560**	CARBON RESISTOR (CHIP)	5.6K 63M J RECT.	チップ抵抗			01
R12	**RD350001**	CARBON RESISTOR (CHIP)	0 63M J RECT.	チップ抵抗			01
-15	**RD350001**	CARBON RESISTOR (CHIP)	0 63M J RECT.	チップ抵抗			01
R16	**RD357330**	CARBON RESISTOR (CHIP)	33.0K 63M J RECT.	チップ抵抗			01
R17	**RD35410R**	CARBON RESISTOR (CHIP)	10.0 63M J RECT.	チップ抵抗			01
R18	**RD35410R**	CARBON RESISTOR (CHIP)	10.0 63M J RECT.	チップ抵抗			01
R19	**WD205700**	CARBON RESISTOR (CHIP)	10.0 1/2 F RECT.	チップ抵抗			
R20	**VF478400**	CARBON RESISTOR (CHIP)	22.0 1W J RECT	チップ抵抗			01
R21	**VF478400**	CARBON RESISTOR (CHIP)	22.0 1W J RECT	チップ抵抗			01
R23	**WD205700**	CARBON RESISTOR (CHIP)	10.0 1/2 F RECT.	チップ抵抗			
R28	**RD35627R**	CARBON RESISTOR (CHIP)	2.7K 63M J RECT.	チップ抵抗			01
R29	**RD35627R**	CARBON RESISTOR (CHIP)	2.7K 63M J RECT.	チップ抵抗			01
R41	**RD356560**	CARBON RESISTOR (CHIP)	5.6K 63M J RECT.	チップ抵抗			01
-44	**RD356560**	CARBON RESISTOR (CHIP)	5.6K 63M J RECT.	チップ抵抗			01
TR1	**VV556400**	TRANSISTOR	2SC2412K Q,R,S TP	トランジスタ			01
TR1	**WC529400**	TRANSISTOR	KTC3875S-Y,GR-RTK	トランジスタ			01
TR2	**VV556400**	TRANSISTOR	2SC2412K Q,R,S TP	トランジスタ			01
TR2	**WC529400**	TRANSISTOR	KTC3875S-Y,GR-RTK	トランジスタ			01
ZD1	**VU17200R**	ZENER DIODE	UDZS5.6BTE-17 5.6V	ツェナーダイオード			01
C7	**UR838100**	ELECTROLYTIC CAPACITOR	100.00 16.0V RX TP	ケミコン			01
C9	**UN866100**	ELECTROLYTIC CAPACITOR BP	1.00 50.0V RX TP	BPケミコン			01
-12	**UN866100**	ELECTROLYTIC CAPACITOR BP	1.00 50.0V RX TP	BPケミコン			01
C35	**WM448700**	ELECTROLYTIC CAPACITOR	47.00 35.0V TP	ケミコン PW			
C36	**WM449000**	ELECTROLYTIC CAPACITOR	470.00 35.0V TP	ケミコン PW			
C37	**WM448800**	ELECTROLYTIC CAPACITOR	47.00 63.0V TP	ケミコン PW			
C40	**VE326800**	MONOLITHIC POLYESTER F. CAP.	0.47 50V J RX TP	積層マイラーコン			01
C40	**VR169200**	MONOLITHIC POLYESTER F. CAP.	ECQ-V1H474JL3	積層マイラーコン			01
C41	**VE326800**	MONOLITHIC POLYESTER F. CAP.	0.47 50V J RX TP	積層マイラーコン			01
C41	**VR169200**	MONOLITHIC POLYESTER F. CAP.	ECQ-V1H474JL3	積層マイラーコン			01
C43	**WM448700**	ELECTROLYTIC CAPACITOR	47.00 35.0V TP	ケミコン PW			
C44	**WM449000**	ELECTROLYTIC CAPACITOR	470.00 35.0V TP	ケミコン PW			
C59	**UR867100**	ELECTROLYTIC CAPACITOR	10.00 50.0V RX TP	ケミコン			01
L7	**GE300670**	FERRITE	BL02RN2R1P1A	フェライトビーズ			02
L10	**GE300670**	FERRITE	BL02RN2R1P1A	フェライトビーズ			02
	WV760600	CIRCUIT BOARD	MK-H	MK-Hシート	(WV35460)(YC333D0)		
	WV760400	CIRCUIT BOARD	MK-L	MK-Lシート	(WV35460)(YC333D0)		
	WV760500	CIRCUIT BOARD	MK-M	MK-Mシート	(WV35460)(YC333D0)		
C1	**UF037100**	ELECTROLYTIC CAPACITOR(CHIP)	10 16V	チップケミコン			01
C2	**US635100**	CERAMIC CAPACITOR (CHIP)	0.100 16V Z RECT.	チップセラ(F)			01
C10	**US663100**	CERAMIC CAPACITOR (CHIP)	1000P 50V K RECT.	チップセラ(B)			01
C13	**US635100**	CERAMIC CAPACITOR (CHIP)	0.100 16V Z RECT.	チップセラ(F)			01
C14	**US635100**	CERAMIC CAPACITOR (CHIP)	0.100 16V Z RECT.	チップセラ(F)			01
C15	**US662100**	CERAMIC CAPACITOR (CHIP)	100P 50V J RECT.	チップセラ(CH)			
-25	**US662100**	CERAMIC CAPACITOR (CHIP)	100P 50V J RECT.	チップセラ(CH)			
C34	**US662100**	CERAMIC CAPACITOR (CHIP)	100P 50V J RECT.	チップセラ(CH)			
-37	**US662100**	CERAMIC CAPACITOR (CHIP)	100P 50V J RECT.	チップセラ(CH)			
C50	**US635100**	CERAMIC CAPACITOR (CHIP)	0.100 16V Z RECT.	チップセラ(F)			01
C51	**US635100**	CERAMIC CAPACITOR (CHIP)	0.100 16V Z RECT.	チップセラ(F)			01
CN1	**VK02560R**	CONNECTOR	52147 12P TE	ワイヤートラップ			01
CN2	**VK025501**	CONNECTOR	52147 11P TE	ワイヤートラップ			
CN3	**VB39030R**	CONNECTOR	PH 7P TE	ベースポスト			01
CN6	**VK02560R**	CONNECTOR	52147 12P TE	ワイヤートラップ			01
CN7	**VK025501**	CONNECTOR	52147 11P TE	ワイヤートラップ			
CN101	**VK02560R**	CONNECTOR	52147 12P TE	ワイヤートラップ			01
CN102	**VK025501**	CONNECTOR	52147 11P TE	ワイヤートラップ			
CN201	**VK02560R**	CONNECTOR	52147 12P TE	ワイヤートラップ			01
CN202	**VK025501**	CONNECTOR	52147 11P TE	ワイヤートラップ			
D1	**V959920R**	DIODE	HSU119 TRF-E	チップダイオード			01
D1	**VT332900**	DIODE	1SS355 TE-17 TP	ダイオード			01
D1	**WG139300**	DIODE	KDS4148U-RTK/P TE	ダイオード			
-96	**V959920R**	DIODE	HSU119 TRF-E	チップダイオード			01
-96	**VT332900**	DIODE	1SS355 TE-17 TP	ダイオード			01
-96	**WG139300**	DIODE	KDS4148U-RTK/P TE	ダイオード			
D99	**V959920R**	DIODE	HSU119 TRF-E	チップダイオード			01
D99	**VT332900**	DIODE	1SS355 TE-17 TP	ダイオード			01
D99	**WG139300**	DIODE	KDS4148U-RTK/P TE	ダイオード			
-184	**V959920R**	DIODE	HSU119 TRF-E	チップダイオード			01
-184	**VT332900**	DIODE	1SS355 TE-17 TP	ダイオード			01

＊: New Parts（新規部品）

RANK : Japan only

MK-H, MK-L, MK-M, NET1, PEDAL, PJK, PL, PNL

REF NO.	PART NO.	DESCRIPTION		部品名	REMARKS	QTY	RANK
-184	**WG139300**	DIODE	KDS4148U-RTK/P TE	ダイオード			
D201	**V959920R**	DIODE	HSU119 TRF-E	チップダイオード			01
D201	**VT332900**	DIODE	1SS355 TE-17 TP	ダイオード			01
D201	**WG139300**	DIODE	KDS4148U-RTK/P TE	ダイオード			
-290	**V959920R**	DIODE	HSU119 TRF-E	チップダイオード			01
-290	**VT332900**	DIODE	1SS355 TE-17 TP	ダイオード			01
-290	**WG139300**	DIODE	KDS4148U-RTK/P TE	ダイオード			
IC1	**YC778C00**	IC	TMP89FM42AUG-7GP2	IC	E-GKS		05
L1	**V2747000**	CHIP INDUCTOR	BLM18PG600SN1	チップインダクタ			
R5	**RD454470**	CARBON RESISTOR (CHIP)	47.0 63M J RECT.	チップ抵抗			01
R6	**RD454470**	CARBON RESISTOR (CHIP)	47.0 63M J RECT.	チップ抵抗			01
R7	**RD456100**	CARBON RESISTOR (CHIP)	1.0K 63M J RECT.	チップ抵抗			01
R17	**RD457100**	CARBON RESISTOR (CHIP)	10.0K 63M J RECT.	チップ抵抗			01
R18	**RD457220**	CARBON RESISTOR (CHIP)	22.0K 63M J RECT.	チップ抵抗			01
R19	**RD457220**	CARBON RESISTOR (CHIP)	22.0K 63M J RECT.	チップ抵抗			01
R20	**RD457100**	CARBON RESISTOR (CHIP)	10.0K 63M J RECT.	チップ抵抗			01
R25	**RD45000R**	CARBON RESISTOR (CHIP)	0.00 63M J RECT.	チップ抵抗			01
RA1	**WH212600**	RESISTOR ARRAY	22K X 4	抵抗アレイ			01
-4	**WH212600**	RESISTOR ARRAY	22K X 4	抵抗アレイ			01
X1	**V9864200**	CERAMIC RESONATOR	10.0M CSTCE10M0G52	セラミック発振子			01
	WC17550R	CIRCUIT BOARD	NET1	NET1シート	(WC17540)(XT123B0)		04
	--	JUMPER WIRE	0.55	ジャンパー線	(VD04170)	2	
C0003	**V5928200**	ELECTROLYTIC CAPACITOR BP	1.50 63.0V	BPケミコン			01
C0004	**V5928200**	ELECTROLYTIC CAPACITOR BP	1.50 63.0V	BPケミコン			01
CN001	**LB93204R**	CONNECTOR	VH 4P TE	ベーススポスト			01
CN002	**LB93205R**	CONNECTOR	VH 5P TE	ベーススポスト			01
CN003	**LB91805R**	CONNECTOR	XH 5P TE	ベーススツキポスト			01
	WP029200	CIRCUIT BOARD	PEDAL	PEDALシート	(WQ65870)(X9561D0)		05
CN1	**VB858500**	CONNECTOR	PH 6P SE	ベーススポスト			01
VR1	**WN154400**	VR ROTARY	B 10.0K RK09Y11L00	ロータリーVR1連	DAMPER		03
	WC56120R	CIRCUIT BOARD	PJK	PJKシート	(WC56110)(X5143A0)		04
	WC561210	CIRCUIT BOARD	PJK	PJKシート	(WC56111)(X5143A0)		
C0001	**US062100**	CERAMIC CAPACITOR (CHIP)	100P 50V J RECT.	チップセラ(SL)			01
-0004	**US062100**	CERAMIC CAPACITOR (CHIP)	100P 50V J RECT.	チップセラ(SL)			01
CN001	**VB39010R**	CONNECTOR	PH 5P TE	ベーススポスト			01
D0001	**VV92590R**	DIODE	RLS-73 TE-11 TP	ダイオード			01
-0006	**VV92590R**	DIODE	RLS-73 TE-11 TP	ダイオード			01
JK001	**V487480R**	CONNECTOR	DINJACK6P MD-S6130	ミニDINコネクタ	PEDAL		02
L0001	**VQ72490R**	CHIP INDUCTANCE	BK212 5HM601-T	チップインダクタ			01
-0004	**VQ72490R**	CHIP INDUCTANCE	BK212 5HM601-T	チップインダクタ			01
	VU65910R	CIRCUIT BOARD	PL	PLシート	(VU65900)(XR898A0)		03
	VB858100	CONNECTOR	PH 2P SE	ベーススポスト			01
LED	**VD18000R**	LED RED	SLZ-190B-03-T2	LED	POWER		01
LED	**WM285600**	LED RED	HFR223P-BW12	LED			01
	WM304900	CIRCUIT BOARD	PNL	PNLシート	(WM18290)(X5955E0)		08
					(X5955D0)		
CN101	**VB858700**	CONNECTOR	PH 8P SE	ベーススポスト			01
CN201	**VB85880R**	CONNECTOR	PH 9P SE	ベーススポスト			01
CN301	**VB858600**	CONNECTOR	PH 7P SE	ベーススポスト			01
LD101	**WK197000**	LED DISPLAY	3HSR11410B10	LEDディスプレイ	TEMPO/OTHER VALUE		04
LD04	**V8066800**	LED RED/GREEN	SML72423C TP15	2色LED	LEFT		01
LD06	**V8066800**	LED RED/GREEN	SML72423C TP15	2色LED	RIGHT		01
LD14	**VU067800**	LED RED	SLR-343VCT32	LED	TRANSPOSE ON		01
LD14	**WE864300**	LED RED	SLR-343VCT32	LED			01
LD24	**VU067800**	LED RED	SLR-343VCT32	LED	REC		01
LD24	**WE864300**	LED RED	SLR-343VCT32	LED			01
LD34	**VD18000R**	LED RED	SLZ-190B-03-T2	LED	USB MIDI		01
LD34	**WM285600**	LED RED	HFR223P-BW12	LED			01
LD44	**VD18000R**	LED RED	SLZ-190B-03-T2	LED	USER MIDI		01
LD44	**WM285600**	LED RED	HFR223P-BW12	LED			01
LD54	**VD18000R**	LED RED	SLZ-190B-03-T2	LED	MIDI TO AUDIO		01
LD54	**WM285600**	LED RED	HFR223P-BW12	LED			01
LD64	**VD18000R**	LED RED	SLZ-190B-03-T2	LED	COPY TO USB		01
LD64	**WM285600**	LED RED	HFR223P-BW12	LED			01
LD74	**VD18000R**	LED RED	SLZ-190B-03-T2	LED	TEMPO		01

＊: New Parts（新規部品）

RANK : Japan only

PNL

REF NO.	PART NO.	DESCRIPTION		部品名	REMARKS	QTY	RANK
LD74	**WM285600**	LED RED	HFR223P-BW12	LED	TEMPO		01
LD81	**VU067800**	LED RED	SLR-343VCT32	LED	PLAY/PAUSE		01
LD81	**WE864300**	LED RED	SLR-343VCT32	LED	PLAY/PAUSE		01
LD82	**VD18000R**	LED RED	SLZ-190B-03-T2	LED	PRESET		01
LD83	**VD18000R**	LED RED	SLZ-190B-03-T2	LED	PRESET		01
LD84	**VD18000R**	LED RED	SLZ-190B-03-T2	LED	DEL./FORMAT		01
LD82	**WM285600**	LED RED	HFR223P-BW12	LED	DEL./FORMAT		01
LD83	**WM285600**	LED RED	HFR223P-BW12	LED	FUNCTION		01
LD84	**WM285600**	LED RED	HFR223P-BW12	LED	FUNCTION		01
LD102	**VD18000R**	LED RED	SLZ-190B-03-T2	LED	USB AUDIO		01
LD102	**WM285600**	LED RED	HFR223P-BW12	LED			01
SW01	**V8889300**	PUSH SWITCH	EVQ 11Y 07K	プッシュSW	DEMO		01
SW01	**WG31840R**	TACT SWITCH	SKRGAMD010	タクトSW			01
SW02	**V8889300**	PUSH SWITCH	EVQ 11Y 07K	プッシュSW	TRANSPOSE ON		01
SW02	**WG31840R**	TACT SWITCH	SKRGAMD010	タクトSW			01
SW03	**V8889300**	PUSH SWITCH	EVQ 11Y 07K	プッシュSW	REC		01
SW03	**WG31840R**	TACT SWITCH	SKRGAMD010	タクトSW			01
SW04	**V8889300**	PUSH SWITCH	EVQ 11Y 07K	プッシュSW	STOP		01
SW04	**WG31840R**	TACT SWITCH	SKRGAMD010	タクトSW			01
SW11	**V8889300**	PUSH SWITCH	EVQ 11Y 07K	プッシュSW	PLAY/PAUSE		01
SW11	**WG31840R**	TACT SWITCH	SKRGAMD010	タクトSW			01
SW12	**V8889300**	PUSH SWITCH	EVQ 11Y 07K	プッシュSW	SONG SELECT		01
SW12	**WG31840R**	TACT SWITCH	SKRGAMD010	タクトSW			01
SW13	**V8889300**	PUSH SWITCH	EVQ 11Y 07K	プッシュSW	FILE		01
SW13	**WG31840R**	TACT SWITCH	SKRGAMD010	タクトSW			01
SW14	**V8889300**	PUSH SWITCH	EVQ 11Y 07K	プッシュSW	TEMPO/FUNCTION		01
SW14	**WG31840R**	TACT SWITCH	SKRGAMD010	タクトSW			01
SW21	**V8889300**	PUSH SWITCH	EVQ 11Y 07K	プッシュSW	-/NO		01
SW21	**WG31840R**	TACT SWITCH	SKRGAMD010	タクトSW			01
SW22	**V8889300**	PUSH SWITCH	EVQ 11Y 07K	プッシュSW	+/YES		01
SW22	**WG31840R**	TACT SWITCH	SKRGAMD010	タクトSW			01
SW23	**V8889300**	PUSH SWITCH	EVQ 11Y 07K	プッシュSW	LEFT		01
SW23	**WG31840R**	TACT SWITCH	SKRGAMD010	タクトSW			01
SW24	**V8889300**	PUSH SWITCH	EVQ 11Y 07K	プッシュSW	RIGHT		01
SW24	**WG31840R**	TACT SWITCH	SKRGAMD010	タクトSW			01
SW31	**V8889300**	PUSH SWITCH	EVQ 11Y 07K	プッシュSW	METRONOME ON/OFF		01
SW31	**WG31840R**	TACT SWITCH	SKRGAMD010	タクトSW			01
SW32	**V8889300**	PUSH SWITCH	EVQ 11Y 07K	プッシュSW	TEMPO/FUNCTION UP		01
SW32	**WG31840R**	TACT SWITCH	SKRGAMD010	タクトSW			01
SW33	**V8889300**	PUSH SWITCH	EVQ 11Y 07K	プッシュSW	TEMPO/FUNCTION DOWN		01
SW33	**WG31840R**	TACT SWITCH	SKRGAMD010	タクトSW			01
30	**--**	JUMPER WIRE	0.55	ジャンパー線	(VA07890)	25	
30	**--**	JUMPER WIRE	0.55	ジャンパー線	(VA07891)	25	
D01	**VD631600**	DIODE	1SS133,176,HSS104	ダイオード			01
-04	**VD631600**	DIODE	1SS133,176,HSS104	ダイオード			01
D11	**VD631600**	DIODE	1SS133,176,HSS104	ダイオード			01
-14	**VD631600**	DIODE	1SS133,176,HSS104	ダイオード			01
D21	**VD631600**	DIODE	1SS133,176,HSS104	ダイオード			01
-24	**VD631600**	DIODE	1SS133,176,HSS104	ダイオード			01
D31	**VD631600**	DIODE	1SS133,176,HSS104	ダイオード			01
-33	**VD631600**	DIODE	1SS133,176,HSS104	ダイオード			01
R10	**HF454470**	CARBON RESISTOR	47.0 1/4 J AX TP	カーボン抵抗			01
R10	**HF75447R**	CARBON RESISTOR	47.0 1/4 J AX TP	カーボン抵抗			01
R11	**HF45510R**	CARBON RESISTOR	100.0 1/4 J AX TP	カーボン抵抗			01
R11	**HF75510R**	CARBON RESISTOR	100.0 1/4 J AX TP	カーボン抵抗			01
-18	**HF45510R**	CARBON RESISTOR	100.0 1/4 J AX TP	カーボン抵抗			01
-18	**HF75510R**	CARBON RESISTOR	100.0 1/4 J AX TP	カーボン抵抗			01
R31	**HF454470**	CARBON RESISTOR	47.0 1/4 J AX TP	カーボン抵抗			01
R31	**HF75447R**	CARBON RESISTOR	47.0 1/4 J AX TP	カーボン抵抗			01
R32	**HF454470**	CARBON RESISTOR	47.0 1/4 J AX TP	カーボン抵抗			01
R32	**HF75447R**	CARBON RESISTOR	47.0 1/4 J AX TP	カーボン抵抗			01
R33	**--**	JUMPER WIRE	0.55	ジャンパー線	(VA07890)		
R33	**--**	JUMPER WIRE	0.55	ジャンパー線	(VA07891)		
-36	**--**	JUMPER WIRE	0.55	ジャンパー線	(VA07890)		
-36	**--**	JUMPER WIRE	0.55	ジャンパー線	(VA07891)		
R37	**HF454470**	CARBON RESISTOR	47.0 1/4 J AX TP	カーボン抵抗			01
R37	**HF75447R**	CARBON RESISTOR	47.0 1/4 J AX TP	カーボン抵抗			01
-39	**HF454470**	CARBON RESISTOR	47.0 1/4 J AX TP	カーボン抵抗			01
-39	**HF75447R**	CARBON RESISTOR	47.0 1/4 J AX TP	カーボン抵抗			01

＊ : New Parts（新規部品）

RANK : Japan only

PNR, MV

REF NO.	PART NO.	DESCRIPTION		部品名	REMARKS	QTY	RANK
	WV406900	CIRCUIT BOARD	PNR	PNRシート	(WV40680)(X5956C0)		
	WV407000	CIRCUIT BOARD	MV	MVシート	(WV40680)(X5956C0)		
CN102	**VB858700**	CONNECTOR	PH 8P SE	ベースポスト			01
CN202	**VB85880R**	CONNECTOR	PH 9P SE	ベースポスト			01
CN302	**VB858600**	CONNECTOR	PH 7P SE	ベースポスト			01
CN401	**VB858700**	CONNECTOR	PH 8P SE	ベースポスト			01
TP1	**--**	WIRE HARNESS EARTH		アース線	(WF11760)		
VR401	**WV718000**	VR SLIDE	B 10.0K RS30112A9A	二連スライドVR	MASTER VOLUME		04
LD015	**WE864300**	LED RED	SLR-343VCT32	LED	GRAND PIANO1		01
LD016	**WE864300**	LED RED	SLR-343VCT32	LED	GRAND PIANO2		01
LD017	**WE864300**	LED RED	SLR-343VCT32	LED	GRAND PIANO3		01
LD018	**WE864300**	LED RED	SLR-343VCT32	LED	GRAND PIANO4		01
LD025	**WE864300**	LED RED	SLR-343VCT32	LED	PIPE ORGAN		01
LD026	**WE864300**	LED RED	SLR-343VCT32	LED	JAZZ ORGAN		01
LD027	**WE864300**	LED RED	SLR-343VCT32	LED	STRINGS		01
LD028	**WE864300**	LED RED	SLR-343VCT32	LED	CHOIR		01
LD035	**WE864300**	LED RED	SLR-343VCT32	LED	E.PIANO1		01
LD036	**WE864300**	LED RED	SLR-343VCT32	LED	E.PIANO2		01
LD037	**WE864300**	LED RED	SLR-343VCT32	LED	HARPSICHORD		01
LD038	**WE864300**	LED RED	SLR-343VCT32	LED	VARIATION		01
LD045	**WE864300**	LED RED	SLR-343VCT32	LED	VIBES/GUITAR		01
LD046	**WE864300**	LED RED	SLR-343VCT32	LED	WOOD BASS		01
LD047	**WE864300**	LED RED	SLR-343VCT32	LED	E.BASS		01
LD048	**WE864300**	LED RED	SLR-343VCT32	LED	SPRIT		01
LD056	**WM285600**	LED RED	HFR223P-BW12	LED	ROOM		01
LD057	**WM285600**	LED RED	HFR223P-BW12	LED	CHORUS		01
LD058	**WE864300**	LED RED	SLR-343VCT32	LED	I.A. CONTROL		01
LD065	**WM285600**	LED RED	HFR223P-BW12	LED	BRIGHT		01
LD066	**WM285600**	LED RED	HFR223P-BW12	LED	HALL1		01
LD067	**WM285600**	LED RED	HFR223P-BW12	LED	PHASER		01
LD068	**WM285600**	LED RED	HFR223P-BW12	LED	HARD		01
LD075	**WM285600**	LED RED	HFR223P-BW12	LED	NORMAL		01
LD076	**WM285600**	LED RED	HFR223P-BW12	LED	HALL2		01
LD077	**WM285600**	LED RED	HFR223P-BW12	LED	TREMOLO		01
LD078	**WM285600**	LED RED	HFR223P-BW12	LED	MEDIUM		01
LD085	**WM285600**	LED RED	HFR223P-BW12	LED	MELLOW		01
LD086	**WM285600**	LED RED	HFR223P-BW12	LED	STAGE		01
LD087	**WM285600**	LED RED	HFR223P-BW12	LED	ROTARY SP		01
LD088	**WM285600**	LED RED	HFR223P-BW12	LED	SOFT		01
SW005	**WG31840R**	TACT SWITCH	SKRGAMD010	タクトSW	GRAND PIANO1		01
SW006	**WG31840R**	TACT SWITCH	SKRGAMD010	タクトSW	GRAND PIANO2		01
SW007	**WG31840R**	TACT SWITCH	SKRGAMD010	タクトSW	GRAND PIANO3		01
SW008	**WG31840R**	TACT SWITCH	SKRGAMD010	タクトSW	GRAND PIANO4		01
SW015	**WG31840R**	TACT SWITCH	SKRGAMD010	タクトSW	PIPE ORGAN		01
SW016	**WG31840R**	TACT SWITCH	SKRGAMD010	タクトSW	JAZZ ORGAN		01
SW017	**WG31840R**	TACT SWITCH	SKRGAMD010	タクトSW	STRINGS		01
SW018	**WG31840R**	TACT SWITCH	SKRGAMD010	タクトSW	CHOIR		01
SW025	**WG31840R**	TACT SWITCH	SKRGAMD010	タクトSW	E.PIANO1		01
SW026	**WG31840R**	TACT SWITCH	SKRGAMD010	タクトSW	E.PIANO2		01
SW027	**WG31840R**	TACT SWITCH	SKRGAMD010	タクトSW	HARPSICHORD		01
SW028	**WG31840R**	TACT SWITCH	SKRGAMD010	タクトSW	VARIATION		01
SW035	**WG31840R**	TACT SWITCH	SKRGAMD010	タクトSW	VIBES/GUITAR		01
SW036	**WG31840R**	TACT SWITCH	SKRGAMD010	タクトSW	WOOD BASS		01
SW037	**WG31840R**	TACT SWITCH	SKRGAMD010	タクトSW	E.BASS		01
SW038	**WG31840R**	TACT SWITCH	SKRGAMD010	タクトSW	SPRIT		01
SW045	**WG31840R**	TACT SWITCH	SKRGAMD010	タクトSW	BRILLIANCE		01
SW046	**WG31840R**	TACT SWITCH	SKRGAMD010	タクトSW	REVERB		01
SW047	**WG31840R**	TACT SWITCH	SKRGAMD010	タクトSW	EFFECT		01
SW048	**WG31840R**	TACT SWITCH	SKRGAMD010	タクトSW	TOUCH		01
SW058	**WG31840R**	TACT SWITCH	SKRGAMD010	タクトSW	I.A. CONTROL		01
10	**--**	JUMPER WIRE	0.55	ジャンパー線	(VA07890)	16	
10	**--**	JUMPER WIRE	0.55	ジャンパー線	(VA07891)	16	
D0005	**VD631600**	DIODE	1SS133,176,HSS104	ダイオード			01
-0008	**VD631600**	DIODE	1SS133,176,HSS104	ダイオード			01
D0015	**VD631600**	DIODE	1SS133,176,HSS104	ダイオード			01
-0018	**VD631600**	DIODE	1SS133,176,HSS104	ダイオード			01
D0025	**VD631600**	DIODE	1SS133,176,HSS104	ダイオード			01
-0028	**VD631600**	DIODE	1SS133,176,HSS104	ダイオード			01
D0035	**VD631600**	DIODE	1SS133,176,HSS104	ダイオード			01
-0038	**VD631600**	DIODE	1SS133,176,HSS104	ダイオード			01

＊: New Parts（新規部品）

RANK : Japan only

PNR, MV, USB

REF NO.	PART NO.	DESCRIPTION		部品名	REMARKS	QTY	RANK
D0045	**VD631600**	DIODE	1SS133,176,HSS104	ダイオード			01
-0048	**VD631600**	DIODE	1SS133,176,HSS104	ダイオード			01
D0058	**VD631600**	DIODE	1SS133,176,HSS104	ダイオード			01
R0021	**HF45510R**	CARBON RESISTOR	100.0 1/4 J AX TP	カーボン抵抗			01
-0028	**HF45510R**	CARBON RESISTOR	100.0 1/4 J AX TP	カーボン抵抗			01
	WW837100	CIRCUIT BOARD	USB	USBシート	(WW83700)(X9518A0)		
50	**--**	JUMPER WIRE	0.55	ジャンパー線	(VA07890)	3	
50	**--**	JUMPER WIRE	0.55	ジャンパー線	(VA07891)	3	
C401	**VP473100**	ELECTROLYTIC CAPACITOR	330.00 6.3V RX TP	ケミコンRC3			01
C401	**WA667300**	ELECTROLYTIC CAPACITOR	330.00 6.3V	ケミコン			
CN401	**VB858500**	CONNECTOR	PH 6P SE	ベースポスト			01
CN402	**WK450700**	CONNECTOR	YKF45-0033N 4P SE	USBコネクタ	USB TO DEVICE		01
L401	**--**	JUMPER WIRE	0.55	ジャンパー線	(VA07890)		
L401	**--**	JUMPER WIRE	0.55	ジャンパー線	(VA07891)		
⚠	**V2917000**	AC CORD SET	UC 2P 7A 2.44m	電源コードセット	U		06
⚠	**V2917100**	AC CORD SET	E 2P 2.5m 2.5A	電源コードセット	E,Y		05
⚠	**V3126500**	AC CORD SET	B 2P 2.5m	電源コードセット	B		07
⚠	**WF730100**	AC CORD	K 2P 2.5A	電源コードセット	K		07
⚠	**WU795100**	POWER SUPPLY CORD	BRA 2P 2.5m 2.5A	電源コードセット	P		06
⚠	**VK72610R**	CONNECTOR	CCT5902-0701MFZ	変換アダプター	Y		03
⚠	**X8264A00**	POWER TRANSFORMER	UL A	電源トランス	U		14
⚠	**X8265A00**	POWER TRANSFORMER	IEC E	電源トランス	E,B,K		14
⚠	**X8266A00**	POWER TRANSFORMER	IEC_EN E	電源トランス	Y,P		14
	XL455A0R	SPEAKER 160HM	5.0cm 16ohm 60W	スピーカ	Tweeter	2	07
	X9647A00	LOUD SPEAKER	16cm 6ohm 40W	スピーカ	Woofer	2	09
	VU456000	RUBBER CONTACT	PEDAL	接点ゴムドーム	PEDAL	2	03
⚠	**V8377400**	POWER SWITCH	SY16-52-4(U99S2)/T	プッシュSW	POWER		
	V828660R	RUBBER CONTACT 12KEYS	GH3 3M OCT D-C#	シーソードームD－C#	D0-C#1,D1-C#2,D2-C#3, D3-C#4,D4-C#5,D5-C#6	6	05
	V828680R	RUBBER CONTACT 5KEYS	GH3 3M OCT A-C#	シーソードームA－C#	A-1-C#0		06
	V828670R	RUBBER CONTACT 11KEYS	GH3 3M OCT D-C	シーソードームD－C	D6-C7		06

＊: New Parts（新規部品）

RANK : Japan only