Clavinova

CLP-330/330M/330C

SERVICE MANUAL



CLP-330M



CLP-330



CLP-330C

■ **CONTENTS（目次）**

SPECIFICATIONS**（総合仕様）**..... 3/4
PANEL LAYOUT**（パネルレイアウト）**..... 5
DISASSEMBLY PROCEDURE**（分解手順）**..... 6
LSI PIN DESCRIPTION**（LSI 端子機能表）**..... 23
IC BLOCK DIAGRAM **（IC ブロック図）**..... 28
CIRCUIT BOARDS**（シート基板図）**..... 29
TEST PROGRAM**（テストプログラム）**..... 47/52
DATA BACKUP**（ユーザーデータのバックアップ）**..... 58/63
SYSTEM BOOTING FLOW CHART
（システム起動フローチャート） 68/69
MIDI IMPLEMENTATION CHART
（MIDI インプリメンテーションチャート）..... 70
MIDI DATA FORMAT 71
PARTS LIST
OVERALL CIRCUIT DIAGRAM**（総回路図）**
CIRCUIT BOARD LAYOUT& WIRING
（ユニットレイアウト及び結線図）
BLOCK DIAGRAM**（ブロックダイアグラム）**

CL 001818

CLP-330/CLP-330M/CLP-330C: 20080901-173250

YAMAHA

HAMAMATSU, JAPAN

Copyright (c) Yamaha Corporation. All rights reserved. Ⓜ Ⓘ '08.09

IMPORTANT NOTICE

This manual has been provided for the use of authorized Yamaha Retailers and their service personnel. It has been assumed that basic service procedures inherent to the industry, and more specifically Yamaha Products, are already known and understood by the users, and have therefore not been restated.

WARNING: Failure to follow appropriate service and safety procedures when servicing this product may result in personal injury, destruction of expensive components and failure of the product to perform as specified. For these reasons, we advise all Yamaha product owners that all service required should be performed by an authorized Yamaha Retailer or the appointed service representative.

IMPORTANT: This presentation or sale of this manual to any individual or firm does not constitute authorization certification, recognition of any applicable technical capabilities, or establish a principal-agent relationship of any form.

The data provided is believed to be accurate and applicable to the unit(s) indicated on the cover. The research engineering, and service departments of Yamaha are continually striving to improve Yamaha products. Modifications are, therefore, inevitable and changes in specification are subject to change without notice or obligation to retrofit. Should any discrepancy appear to exist, please contact the distributor's Service Division.

WARNING: Static discharges can destroy expensive components. Discharge any static electricity your body may have accumulated by grounding yourself to the ground bus in the unit (heavy gauge black wires connect to this bus.)

IMPORTANT: Turn the unit OFF during disassembly and parts replacement. Recheck all work before you apply power to the unit.

WARNING: This product contains chemicals known to the State of California to cause cancer, or birth defects or other reproductive harm.

DO NOT PLACE SOLDER, ELECTRICAL/ELECTRONIC OR PLASTIC COMPONENTS IN YOUR MOUTH FOR ANY REASON WHAT SO EVER!

Avoid prolonged, unprotected contact between solder and your skin! When soldering, do not inhale solder fumes or expose eyes to solder/ flux vapor!

If you come in contact with solder or components located inside the enclosure of this product, wash your hands before handling food.

IMPORTANT NOTICE FOR THE UNITED KINGDOM
Connecting the Plug and Cord

IMPORTANT: The wires in this mains lead are coloured in accordance with the following code:

BLUE : NEUTRAL
BROWN : LIVE

As the colours of the wires in the mains lead of this apparatus may not correspond with the coloured makings identifying the terminals in your plug proceed as follows:
The wire which is coloured BLUE must be connected to the terminal which is marked with the letter N or coloured BLACK.
The wire which is coloured BROWN must be connected to the terminal which is marked with the letter L or coloured RED.
Making sure that neither core is connected to the earth terminal of the three pin plug.

• This applies only products distributed by Yamaha-Kemble music (U.K.) Ltd. (2 wires)

■ WARNING

Components having special characteristics are marked ⚠ and must be replaced with parts having specification equal to those originally installed.

⚠ 印の商品は、安全を維持するために重要な部品です。交換する場合は、安全のために必ず指定の部品をご使用ください。

■ SAVING DATA

Saving and backing up your data
（作成したデータの保存とバックアップ）



Be sure to perform it

Some data will be saved to the internal memory of the instrument. The data is maintained even when the power is turned off. For maximum data security, save important data to an external device such as a computer. This provides a convenient backup if the internal memory is damaged.

一部のデータは、本体内部のメモリーに保存されます。電源を切っても消えずに残ります。本体に保存されたデータの万一の事故に備えて、大切なデータはバックアップとしてコンピューターに保存して下さい。

■ SPECIFICATIONS

Size /Weight	Width		1408 mm (55-7/16")
	Height		917 mm (36-1/8")
	With music rest		1019 mm (40-1/8")
	Depth		514 mm (20-1/4")
	Weight		65 kg (143lbs., 5 oz.)
Control Interface	Number of Keys		88
	Keyboard Type		GH3 (Graded Hammer 3)
	Touch Sensitivity		Yes
	Number of Pedal		3
	Half Pedal		Yes
	Pedal Functions		Damper (with half-pedal effect), Sostenuto, Soft
	Display		7-Segment LED
Cabinet	Key Cover Style		Sliding
	Music Rest		Yes
Voices	Tone Generation Technology		AWM Dynamic Stereo Sampling
	Number of Dynamic Steps		3
	Number of Polyphony (Max.)		128
	Number of Voices		14
Effect	Reverb		4 types
	Brilliance		5 types
	Chorus		Yes
	Dual		Yes
Songs	Number of Preset Songs		50
	Recording	Number of Songs	3
		Number of Tracks	2
		Data Capacity	User songs (100KB X 3 (ca.11,000 notes X 3)), External songs (447KB)
	Compatible Data Format	Playback	SMF (Format 0 & 1)
		Recording	SMF (Format 0)
Functions	Metronome		Yes
	Tempo Range		32-280
	Transpose		-12 to 0, 0 to +12
	Tuning		Yes
	Scale Type		7 types
Storage	Floppy Disk Drive		Optional
	Internal Memory		User songs 300KB, External songs 447KB
	External Device		Optional
Connectivity	Headphones		x 2
	MIDI		[IN][OUT][THRU]
	AUX IN		[L/L+R][R]
	AUX OUT		[L/L+R][R]
	USB [TO DEVICE]		x 1
	USB [TO HOST]		Yes
Amplifiers/ Speakers	Amplifiers		20W x 2
	Speakers		16cm x 2
Bundled Software	CD-ROM		Yes
Accessories	Included Accessories		Owner's Manual, Accessory CD-ROM for Windows, Accessory CD-ROM for Windows Installation Guide, "50 greats for the Piano" Score Collection, My Yamaha Product User Registration, Bench (included or optional depending on locale)

■ 総合仕様

寸法 /質量	間口		1408 mm
	高さ		917 mm
	高さ（譜面板を立てた場合）		1019 mm
	奥行き		514 mm
	質量		65 kg
操作子	鍵盤数		88
	鍵盤種		GH3
	タッチ感度		Yes
	ペダル数		3
	ハーフペダル		Yes
	ペダル機能		ダンパー (ハーフペダル機能付き)、ソステヌート、ソフト
	ディスプレイ		7-Segment LED
	パネル言語		英語
本体	鍵盤蓋		スライド式キーカバー
	譜面立て		Yes
音源 /音色	音源方式		AWMダイナミックステレオサンプリング
	ダイナミックステレオサンプリング		3
	発音数		128
	音色数		14
効果	リバーブ		4 タイプ
	デュアル		Yes
録音 /再生	プリセットソング		50
	録音	曲数	3
		トラック数	2
		容量	フラッシュメモリー (内蔵) ユーザーソング: 100KB × 3、外部ソング: 447KB
	再生データフォーマット		SMF (Format 0 & 1)
	録音データフォーマット		SMF (Format 0)
機能	メトロノーム		Yes
	テンポ		Yes
	トランスポーズ		Yes
	チューニング		Yes
	スケール		7 タイプ
メモリー	フロッピーディスクドライブ		別売フロッピーディスクドライブを［USB TO DEVICE］端子に接続可。
	内部メモリー		300KB/外部ソング447KB
	USB記憶装置		別売USB記憶装置を[USB TO DEVICE]端子に接続可
接続端子	ヘッドフォン		× 2
	MIDI		[IN][OUT][THRU]
	AUX IN		[L/L+R][R]
	AUX OUT		[L/L+R][R]
	USB [TO DEVICE]		× 1
	USB [TO HOST]		Yes
アンプ / スピーカー	アンプ出力		20W × 2
	スピーカー		16cm × 2
電源	定格電源		AC100V 50/60Hz
	消費電力		50W
付属ソフト	CD-ROM		アクセサリー CD-ROM
付属品			保証書、取扱説明書、アクセサリー CD-ROMインストールガイド、 ピアノで弾く名曲50選(楽譜集)、ヘッドフォン、高低自在椅子、 ユーザー登録のご案内

■ PANEL LAYOUT（パネルレイアウト）

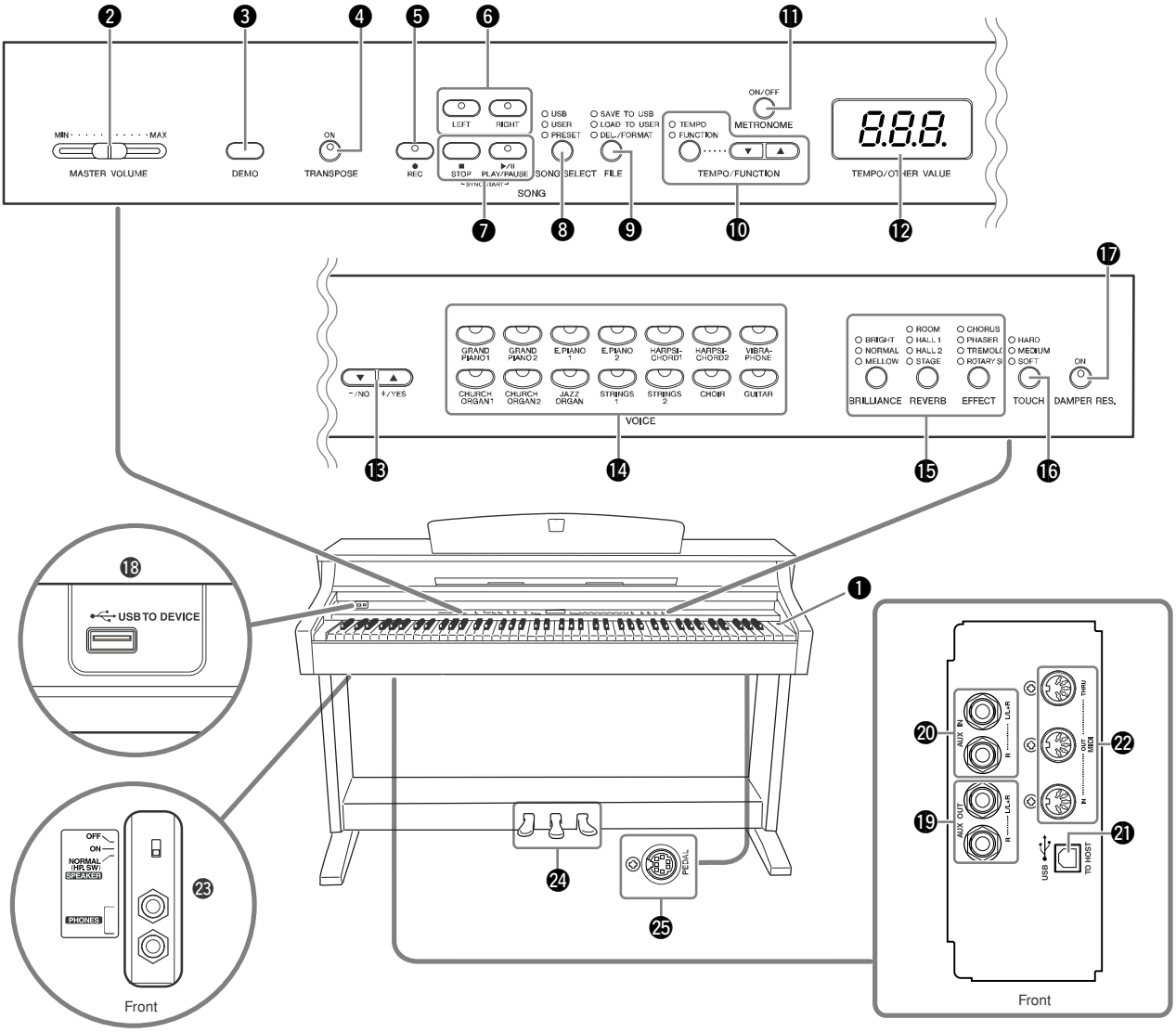

❶ [POWER] switch
❷ [MASTER VOLUME] slider
❸ [DEMO] button
❹ [TRANSPOSE] button
❺ [REC] button
❻ [RIGHT], [LEFT] buttons
❼ [PLAY/PAUSE], [STOP] buttons
❽ [SONG SELECT] button
❾ [FILE] button
❿ [TEMPO/FUNCTION] button
⓫ [METRONOME] button
⓬ Display
⓭ [–/NO], [+/YES] buttons
⓮ Voice group buttons
⓯ [BRILLIANCE], [REVERB], [EFFECT]buttons
⓰ [TOUCH] button
⓱ [DAMPER RES.] button
⓲ USB [TO DEVICE] terminals
⓳ AUX OUT [L/L+R][R] jacks
⓴ AUX IN [L/L+R] [R] jacks
㉑ USB [TO HOST] terminal
㉒ MIDI [IN] [OUT] [THRU] terminals
㉓ [PHONES] jacks, [SPEAKER] switch
㉔ PEDALS
㉕ [PEDAL] jack

❶ **[POWER]スイッチ**
❷ **[MASTER VOLUME]スライダー**
❸ **[DEMO]ボタン**
❹ **[TRANSPOSE]ボタン**
❺ **[REC]ボタン**
❻ **[RIGHT]、[LEFT]ボタン**
❼ **[PLAY/PAUSE]、[STOP]ボタン**
❽ **[SONG SELECT]ボタン**
❾ **[FILE]ボタン**
❿ **[TEMPO/FUNCTION]ボタン**
⓫ **[METRONOME]ボタン**
⓬ **画面**
⓭ **[-/NO]、[+/YES]ボタン**
⓮ **音色ボタン**
⓯ **[BRILLIANCE]、[REVERB]、[EFFECT]ボタン**
⓰ **[TOUCH]ボタン**
⓱ **[DAMPER RES.]ボタン**
⓲ **USB [TO DEVICE]端子**
⓳ **AUX OUT [L/L+R][R]端子**
⓴ **AUX IN [L/L+R] [R]端子**
㉑ **USB [TO HOST]端子**
㉒ **MIDI [IN] [OUT] [THRU]端子**
㉓ **[PHONES]端子、[SPEAKER]スイッチ**
㉔ **ペダル**
㉕ **[PEDAL]端子**

■ DISASSEMBLY PROCEDURE（分解手順）

1. Top Board Assembly (Time required: About 2 minutes)

*Note: **Before disassembling the top board assembly, shut up the key cover assembly completely to protect the key cover assembly from being scratched.***

1-1 Remove the three (3) screws marked [S10]. (Fig.1)

1-2 Slide the top board assembly forward and lift it out. (Fig.1)

1. 屋根Ass'y(所要時間: 約2分)

注： スライド蓋に傷が付くのを防ぐため、屋根Ass'yを外す前にスライド蓋を完全に閉めておきます。

1-1 [S10]のネジ3本を外します。(図1)

1-2 屋根Ass'yを手前にスライドさせ、持ち上げて外します。(図1)

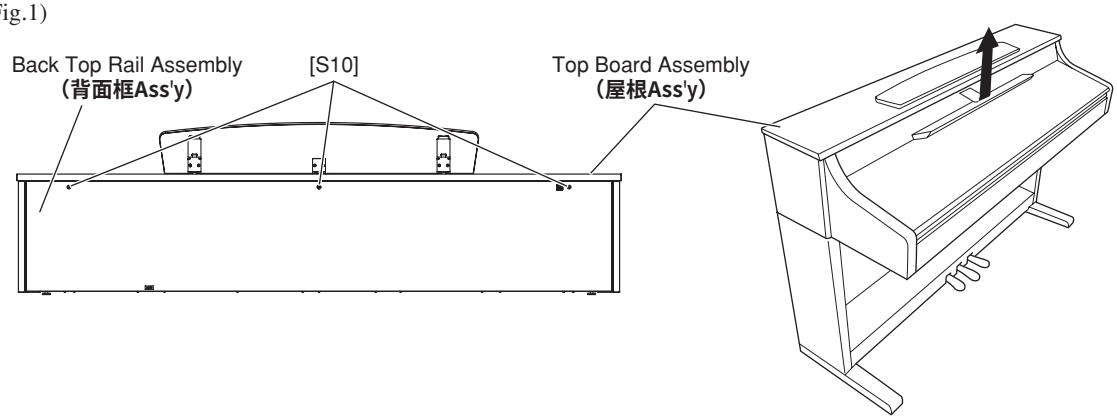

[S10]: TRUSS HEAD SCREW 4.0X16 MFZN2B3 (WE97760R) 小ネジ＋ＴＲＵＳ

Fig.1 **（図 1）**

2. Circuit Boards and Assemblies (Main Unit Section) (Time required: About 4 minutes)

2-1 Remove the top board assembly. (See procedure 1.)

2-2 Each circuit board and assembly can be removed by removing its fixing screws as listed below. (Table 1, Fig.2)

2. 基板とアッセンブリ（メインユニット部）（所要時間: 約4分）

2-1 屋根Ass'yを外します。(1項参照)

2-2 次のネジを外すことにより、基板・アッセンブリを外すことができます。(表1、図2)

Assembly	Ref.No.	Screw	QTY	Fig.
DM Circuit Board （DMシート）	S08A	BIND HEAD B-TIGHT SCREW 3.0X8 MFZN2W3 (WE774300) Ｂタイト＋ＢＩＮＤ	6	2
MAL Circuit Board （MALシート）	S02	BIND HEAD TAPPING SCREW-1 3.5X20 MFZN2W3 (WE97150R) ＴＰ＃１＋ＢＩＮＤ	6	2
	32	SPACER (CB040950) スペーサ	6	2
JACK Assembly （ジャックAss'y）	S01A	BIND HEAD TAPPING SCREW-1 3.5X11 MFZN2W3 (WF831100) ＴＰ＃１＋ＢＩＮＤ	4	2
PK Connector (*1) （PKコネクタ）	S01B	BIND HEAD TAPPING SCREW-1 3.5X11 MFZN2W3 (WF831100) ＴＰ＃１＋ＢＩＮＤ	2	2
PS Unit Cover 電源ユニットカバー （U model only） (*2)	106	BIND HEAD TAPPING SCREW-1 3.5X11 MFZN2W3 (WF831100) ＴＰ＃１＋ＢＩＮＤ	3	2
	S01C	BIND HEAD TAPPING SCREW-1 3.5X11 MFZN2W3 (WF831100) ＴＰ＃１＋ＢＩＮＤ	1	2
	56	BIND HEAD TAPPING SCREW-1 3.5X11 MFZN2W3 (WF831100) ＴＰ＃１＋ＢＩＮＤ	1	2
PSM Assembly (*3) U （PSM Ass'y） (*2)	S01C	BIND HEAD TAPPING SCREW-1 3.5X11 MFZN2W3 (WF831100) ＴＰ＃１＋ＢＩＮＤ	1	2
	56	BIND HEAD SCREW-4.0X14 MFZN2W3 (WE96870R) 小ネジ＋ＢＩＮＤ	2	2
J,U,B,O,Y,K	S01C	BIND HEAD TAPPING SCREW-1 3.5X11 MFZN2W3 (WF831100) ＴＰ＃１＋ＢＩＮＤ	2	2
	56	BIND HEAD SCREW-4.0X14 MFZN2W3 (WE96870R) 小ネジ＋ＢＩＮＤ	3	2
Speaker L, R （スピーカL, R）	S12	TRUSS HEAD TAPPING SCREW4X20 MFZN2W3 (WE96710R) ＴＰ＃１＋ＴＲＵＳ	4	2

*1 When removing the PK connector, remove the PK cable first. (Fig.3)
*2 Only for U model: When removing the PSM assembly, remove the PS unit cover first.(Fig.2)
*3 When removing the PSM assembly, disconnect the AC cord first. (Fig.3)

*1 PKコネクタを外す時は、先にPKケーブルを外します。（図3）
*2 U仕向けのみ：PSM Ass'yを外す時は、先に電源ユニットカバーを外します。（図2）
*3 PSM Ass'yを外す時は、先にACコードを外します。（図3）

Table1 **（表 1）**

DM circuit board has an internal jumper switch (SW3) for switching the display in Japanese or in English.
Do not forget the switch setting when replacing the DM circuit board.
(DMシート内には、日本語と英語の表示切替え用のジャンパースイッチ(SW3)があります。DMシート交換時は、このスイッチ設定を確認して下さい。)

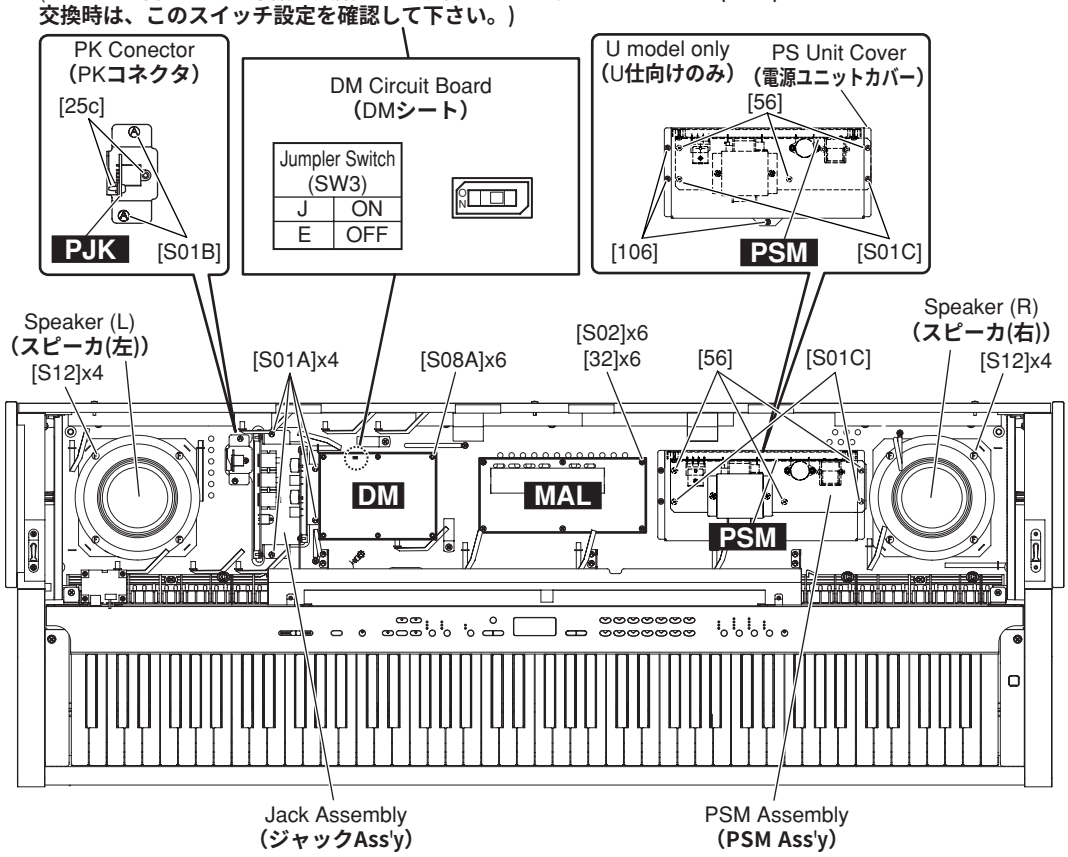

[25c]: BIND HEAD B-TIGHT SCREW 3.0X8 MFZN2W3 (WE774300) Bタイト＋ＢＩＮＤ
[32]: SPACER (CB040950) スペーサ
[56]: BIND HEAD SCREW 4.0X14 MFZN2W3 (WE96870R) 小ネジ＋ＢＩＮＤ
[106]: BIND HEAD TAPPING SCREW-1 3.5X11 MFZN2W3 (WF831100) ＴＰ＃１＋ＢＩＮＤ
[S01]: BIND HEAD TAPPING SCREW-1 3.5X11 MFZN2W3 (WF831100) ＴＰ＃１＋ＢＩＮＤ
[S02]: BIND HEAD TAPPING SCREW-1 3.5X20 MFZN2W3 (WE97150R) ＴＰ＃１＋ＢＩＮＤ
[S08]: BIND HEAD B-TIGHT SCREW 3.0X8 MFZN2W3 (WE774300) Bタイト＋ＢＩＮＤ
[S12]: TRUSS HEAD TAPPING SCREW 4X20 MFZN2W3 (WE96710R) ＴＰ＃１＋ＴＲＵＳ

Fig.2（図 2）

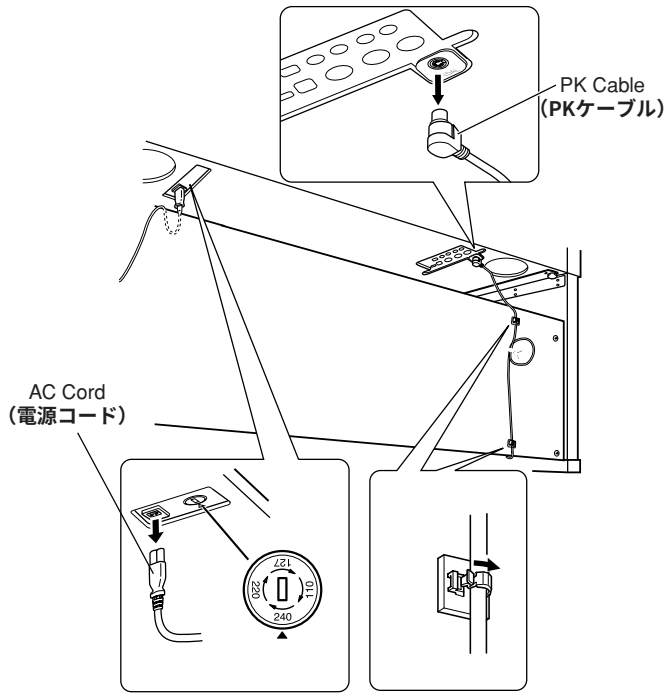

Fig.3 (図 3)

3. PJK Circuit Board (Time required: About 4 minutes)

3-1 Remove the top board assembly. (See procedure 1.)
3-2 Disconnect the PK cable. (Fig.3)
3-3 Remove the PK connector assembly. (See procedure 2-2.) (Fig.2)
3-4 Remove the two (2) screws marked [25c]. The PJK circuit board can then be removed from the PK connector assembly. (Fig.2)

3. PJKシート(所要時間: 約4分)

3-1 屋根Ass'yを外します。(1項参照)
3-2 PKケーブルを外します。(図3)
3-3 PKコネクタを外します。(2-2項参照)(図2)
3-4 [25c]のネジ2本を外し、PJKシートをPKコネクタから外します。(図2)

4. AJACK Circuit Board (Time required: About 5 minutes)

4-1 Remove the top board assembly. (See procedure 1.)
4-2 Remove the jack assembly. (See procedure 2-2.) (Fig.2)
4-3 Remove the four (4) nuts marked [6], the four (4) washers marked [5] and the two (2) screws marked [7A]. The AJACK circuit board can then be removed from the jack assembly. (Fig.4)
* As for the screw marked [7A] at the location of "A", it is tightened together with a cord binder. (Fig.4)

4. AJACKシート(所要時間: 約5分)

4-1 屋根Ass'yを外します。(1項参照)
4-2 ジャックAss'yを外します。(2-2項参照)(図2)
4-3 [6]のナット4個、[5]のワッシャ4個、[7A]のネジ2本を外し、AJACKシートをジャックAss'yから外します。(図4)
※ Aの位置の[7A]のネジ1本は、束線止めと共締めされています。(図4)

5. DJACK Circuit Board (Time required: About 5 minutes)

5-1 Remove the top board assembly. (See procedure 1.)
5-2 Remove the jack assembly. (See procedure 2-2.) (Fig.2)
5-3 Remove the screw marked [8], the three (3) screws marked [4] and the two (2) screws marked [7B]. The DJACK circuit board can then be removed from the jack assembly. (Fig.4)

5. DJACKシート(所要時間: 約5分)

5-1 屋根Ass'yを外します。(1項参照)
5-2 ジャックAss'yを外します。(2-2項参照)(図2)
5-3 [8]のネジ1本、[4]のネジ3本と[7B]のネジ2本を外し、DJACKシートをジャックAss'yから外します。(図4)

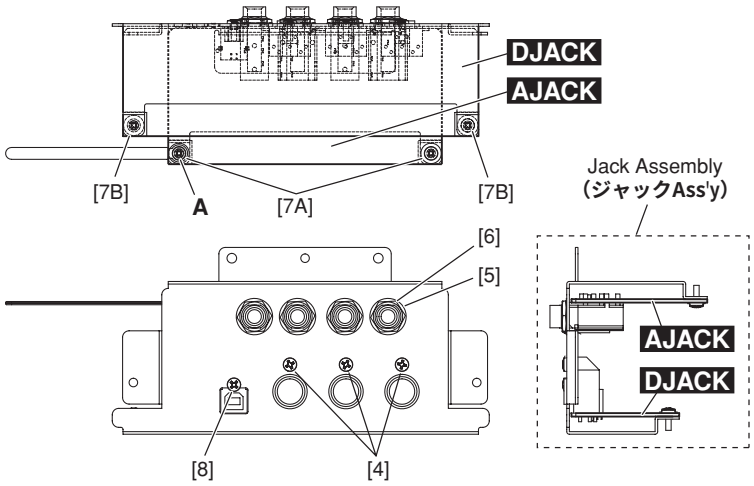

[4]: BIND HEAD B-TIGHT SCREW 3.0X8 MFZN2B3 (WE774400) Bタイト＋ＢＩＮＤ
[5]: WASHERBLACK (VJ86940R) ワッシャー
[6]: HEXAGONAL NUT M12X14X2 P=1.0 (WF55990R) ナット 特殊
[7]: BIND HEAD B-TIGHT SCREW 3.0X8 MFZN2W3 (WE774300) Bタイト＋ＢＩＮＤ
[8]: BIND HEAD SCREW 3.0X10 MFZN2B3 (WF304400) 小ネジ＋ＢＩＮＤ

Fig.4（図 4）

6. PSM Circuit Board, Power Transformer (Time required: About 6 minutes)

6-1 Remove the top board assembly. (See procedure 1.)
6-2 Remove the PS unit cover. (U model only) (See procedure 2-2.) (Fig.2)
6-3 Remove the PSM assembly. (See procedure 2-2.) (Fig.2)
6-4 Remove the two (2) screws marked [110] and the two (2) nuts marked [120]. (Y model only) (Fig.5)
6-5 Remove the two (2) screws marked [100], the two (2) screws marked [80], the screw marked [90A], and the two (2) screws marked [90B]. The PSM circuit board can then be removed. (Fig.5)
6-6 Remove solder from the leads of the power transformer on the PSM circuit board. The power transformer and the PSM circuit board can then be separated.

6. PSMシート、電源トランス(所要時間: 約6分)

6-1 屋根Ass'yを外します。(1項参照)
6-2 電源ユニットカバーを外します。(U仕向けのみ) (2-2項参照)(図2)
6-3 PSM Ass'yを外します。(2-2項参照)(図2)
6-4 [110]のネジ2本と[120]のナット2個を外します。(Y仕向けのみ)(図5)
6-5 [100]のネジ2本、[80]のネジ2本、[90A]のネジ1本と[90B]のネジ2本を外し、PSMシートを外します。(図5)
6-6 PSMシート上の電源トランスのハンダ付け部分をハンダゴテで外し、電源トランスを外します。

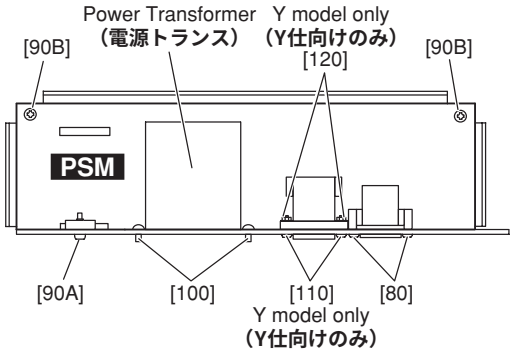

[80]: SCREW TP #B +BIND 3.0X10 MFZN2W3 (WE774200) Bタイト＋ＢＩＮＤ
[80]: BIND HEAD B-TIGHT SCREW 3.0X10 MFZN2B3 (WE972200) Bタイト＋ＢＩＮＤ
[90]: BIND HEAD TAPPING SCREW 3.0X12 MFZN2W3 (WE98740R) Bタイト＋ＢＩＮＤ
[100]: BIND HEAD TAPPING SCREW-B 4.0X10 MFZN2W3 (WE97450R) Bタイト＋ＢＩＮＤ
[100]: BIND HEAD TAPPING SCREW-B 4.0X10 MFZN2B3 (WE97230R) Bタイト＋ＢＩＮＤ
[110]: SCREW MACHINE +BIND 3.0X12 MFZN2W3 (WE953000) 小ネジ＋ＢＩＮＤ
[120]: HEXAGONAL NUT M3 (WF55980R) ナット　６角フランジ

Fig.5（図 5）

7. Key Cover Assembly (Time required: About 3 minutes)

7-1 Close the key cover. (Fig.6)

7-1 Remove the top board assembly. (See procedure 1.)

7-2 Remove the screw marked [S08B] for each side to remove the rack covers L and R. (Fig.6)

7-3 Set both ends of the rod to the slits of the rack and then lift the rear portion of the key cover assembly. (Fig.7)

7-4 Slide the key cover forward (to the direction to close) not to touch to the stopper parts on the arm assemblies L and R. Lean the key cover assembly slightly, and remove the guide pins from the guide rail. (Fig.6, Fig.7)
At that time, take care not to make scratches on the arm assembly. When reinstalling the key cover assembly, apply a masking shield tape around the guide rail to prevent from making scratches on the assembly.

7. スライド蓋Ass'y(所要時間: 約3分)

7-1 スライド蓋を閉めます。(図6)

7-1 屋根Ass'yを外します。(1項参照)

7-2 [S08B]のネジを左右1本ずつ外し、ラックカバー(L、R)を外します。(図6)

7-3 連動棒をラックの抜き口に合わせ、スライド蓋の後部を持ち上げます。(図7)

7-4 スライド蓋を手前(蓋を閉める方向)にスライドさせ、左右の腕木の回転止め部分に当たらない様に移動した後、スライド蓋を少し斜めにし、ガイドピンをガイドレールから外します。(図6、図7)
この時、腕木に傷をつけないように注意します。組み付けの時には、ガイドレールの周囲にマスキングテープを貼り、傷がつかないようにします。

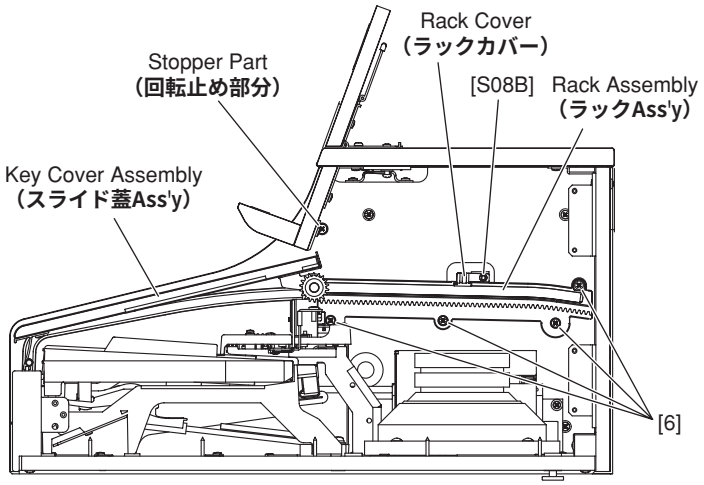

[6]: BIND HEAD TAPPING SCREW-1 3.5X16 MFZN2W3 (WE97070R) ＴＰ＃１＋ＢＩＮＤ
[S08]: BIND HEAD B-TIGHT SCREW 3.0X8 MFZN2W3 (WE774300) Ｂタイト＋ＢＩＮＤ

Fig.6 (図 6)

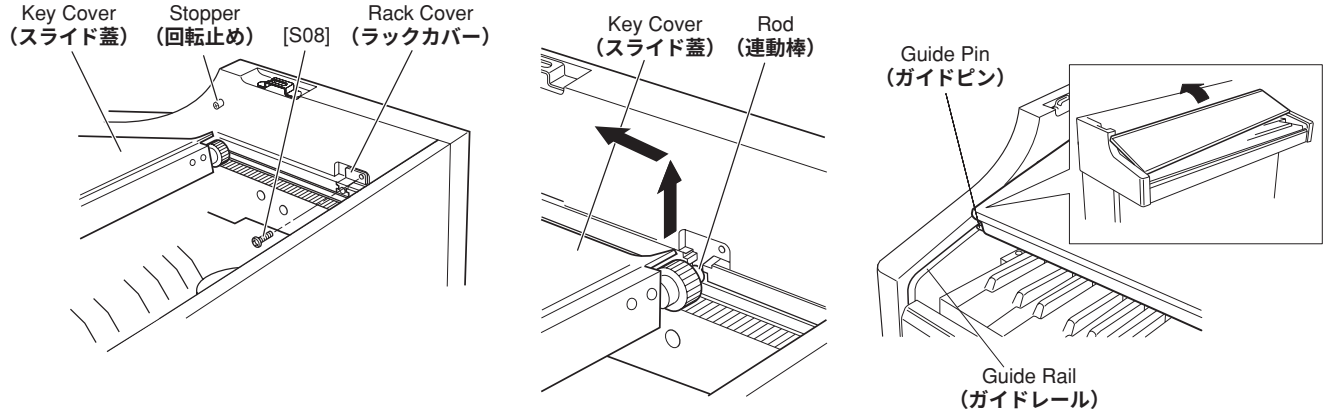

[S08]: BIND HEAD B-TIGHT SCREW 3.0X8 MFZN2W3 (WE774300) Ｂタイト＋ＢＩＮＤ

Fig.7 (図 7)

8. SW Circuit Board (Time required: About 4 minutes)

8-1 Remove the top board assembly. (See procedure 1.)
8-2 Remove the key cover assembly. (See procedure 7.)
8-3 Remove the four (4) screws marked [50A]. The SW circuit board can then be removed. (Fig.8)

8. SWシート（所要時間: 約4分）

8-1 屋根Ass'yを外します。（1項参照）
8-2 スライド蓋Ass'yを外します。（7項参照）
8-3 [50A]のネジ4本を外し、SWシートを外します。（図8）

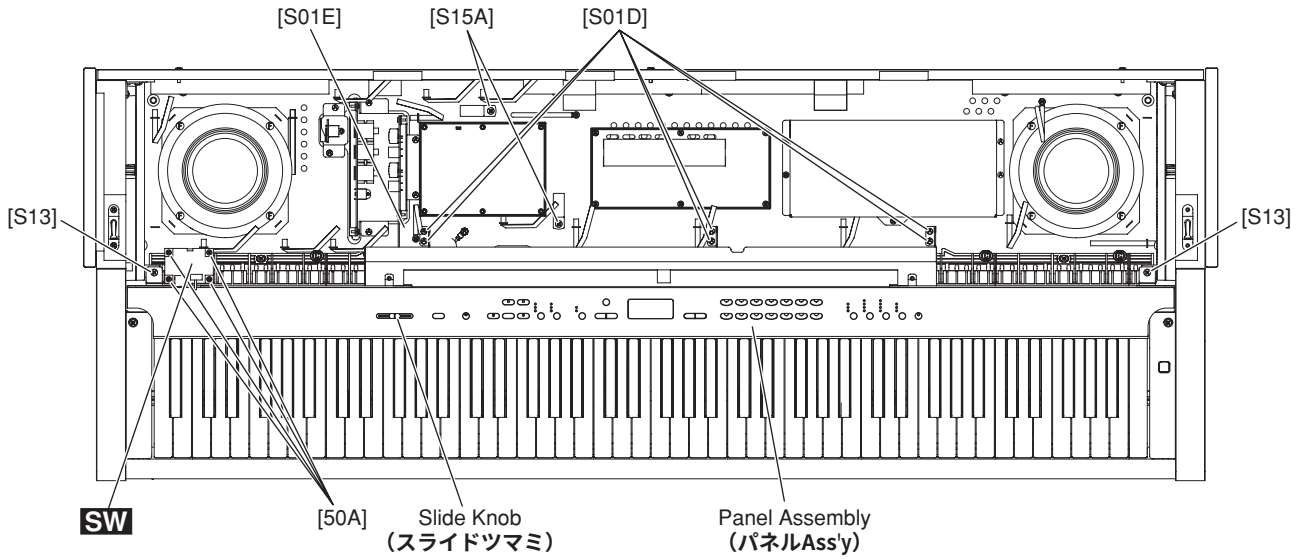

[50]: BIND HEAD B-TIGHT SCREW 3.0X8 MFZN2W3 (WE774300) Bタイト＋ＢＩＮＤ
[S01]: BIND HEAD TAPPING SCREW-1 3.5X11 MFZN2W3 (WF831100) ＴＰ＃１＋ＢＩＮＤ
[S13]: BIND HEAD TAPPING SCREW-B 4.0X10 MFZN2W3 (WE97450R) Bタイト＋ＢＩＮＤ
[S15]: TRUSS HEAD TAPPING SCREW-13.5X14 MFZN2W3 (WE97050R) ＴＰ＃１＋ＴＲＵＳ

Fig.8（図 8）

9. Panel Assembly (Time required: About 5 minutes)

9-1 Remove the top board assembly. (See procedure 1.)
9-2 Remove the key cover assembly. (See procedure 7.)
9-3 Remove the two (2) screws marked [S13], the six (6) screws marked [S01D], the screw marked [S01E], and the two (2) screws marked [S15A]. The panel assembly can then be removed. (Fig.8)
* As for the screw marked [S01E], it is tightened together with a GND terminal.
* As for the two (2) screws marked [S15A], each screw is tightened together with a ferrite core.

9. パネルAss'y（所要時間: 約5分）

9-1 屋根Ass'yを外します。（1項参照）
9-2 スライド蓋Ass'yを外します。（7項参照）
9-3 [S13]のネジ2本、[S01D]のネジ6本、[S01E]のネジ1本と[S15A]のネジ2本を外し、パネルAss'yを外します。（図8）
※ [S01E]のネジ1本は、アース線と共締めされています。
※ [S15A]のネジ2本は、フェライトコアと共締めされています。

10. Circuit Boards (Panel Section) (Time required: About 7 minutes each)

10-1 Remove the top board assembly. (See procedure 1.)
10-2 Remove the key cover assembly. (See procedure 7.)
10-3 Remove the panel assembly. (See procedure 9.)
10-4 Each circuit board can be removed by removing its fixing screws as listed below. (Table 2, Fig.9)

10. シート基板（パネル部）（所要時間: 各約7分）

10-1 屋根Ass'yを外します。（1項参照）
10-2 スライド蓋Ass'yを外します。（7項参照）
10-3 パネルAss'yを外します。（9項参照）
10-4 次のネジを外すことにより、シート基板を外すことができます。（表2、図9）

Assembly	Ref.No.	Screw	QTY	Fig.
PNL Circuit Board （PNLシート）	50A	BIND HEAD B-TIGHT SCREW 3.0X8 MFZN2W3 (WE774300) Bタイト＋ＢＩＮＤ	10	9
PNR Circuit Board （PNRシート）	50B	BIND HEAD B-TIGHT SCREW 3.0X8 MFZN2W3 (WE774300) Bタイト＋ＢＩＮＤ	8	9
MV Circuit Board （MVシート） (*1)	50C	BIND HEAD B-TIGHT SCREW 3.0X8 MFZN2W3 (WE774300) Bタイト＋ＢＩＮＤ	4	9

*1 Remove the slide knob first. The MV circuit board can then be removed. (Fig.8)

*1 スライドツマミを外し、MVシートを外します。（図8）

Table2（表 2）

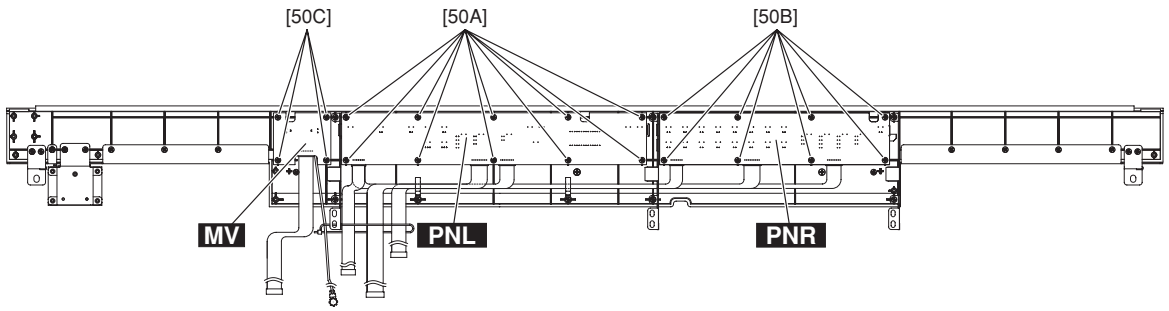

[50]: BIND HEAD B-TIGHT SCREW 3.0X8 MFZN2W3 (WE774300) Bタイト＋ＢＩＮＤ

Fig.9（図 9）

11. Key Block Assembly L, R (Time required: About 6 minutes each)

11-1 Remove the top board assembly. (See procedure 1.)

11-2 Remove the key cover assembly. (See procedure 7.)

11-3 Remove the panel assembly. (See procedure 9.)

11-4 Remove the screw marked [S14] for each side. The key block assemblies L and R can then be removed. (Fig.10)

11. 拍子木Ass'y L、R（所要時間: 各約6分）

11-1 屋根Ass'yを外します。(1項参照)

11-2 スライド蓋Ass'yを外します。(7項参照)

11-3 パネルAss'yを外します。(9項参照)

11-4 [S14]のネジを左右1本ずつ外し、拍子木Ass'y L、Rを外します。(図10)

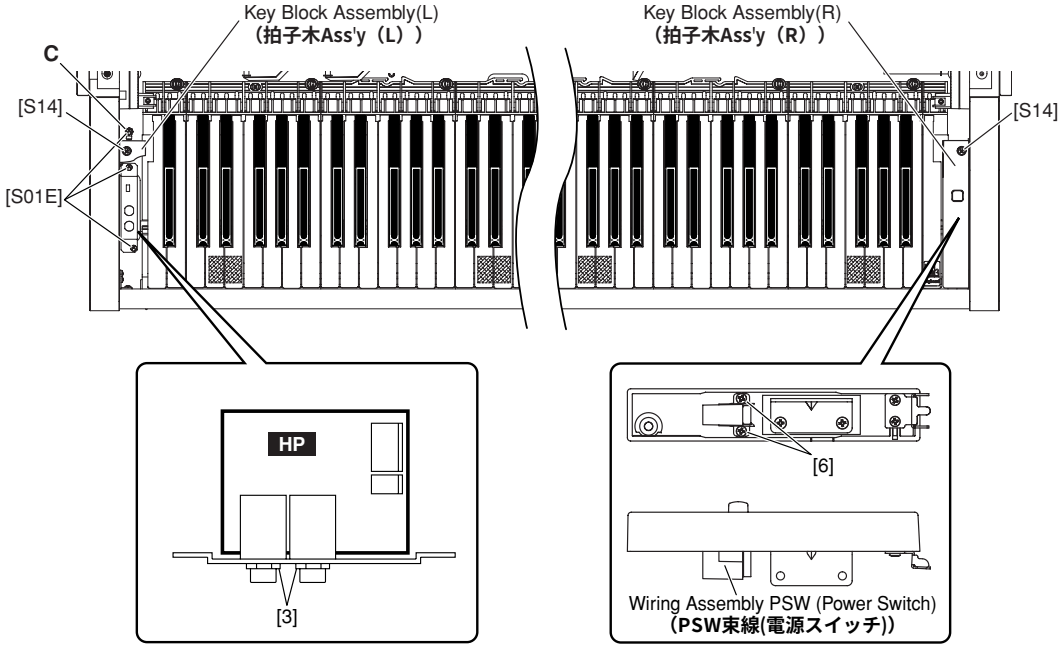

[3]: HEXAGONAL NUT M12X14X2 P=1.0 (WF55990R) ナット　特殊
[6]: BIND HEAD TAPPING SCREW-B 3.0X16 MFZN2W3 (WE97340R) Bタイト＋ＢＩＮＤ
[S01]: BIND HEAD TAPPING SCREW-1 3.5X11 MFZN2W3 (WF831100) ＴＰ＃１＋ＢＩＮＤ
[S14]: BIND HEAD TAPPING SCREW 4.0X20 MFZN2B3 (WE96210R) Bタイト＋ＢＩＮＤ

Fig.10（図 10）

12. Wiring Assembly PSW (Power Switch) (Time required: About 7 minutes)

12-1 Remove the top board assembly. (See procedure 1.)
12-2 Remove the key cover assembly. (See procedure 7.)
12-3 Remove the panel assembly. (See procedure 9.)
12-4 Remove the key block assembly R. (See procedure 11.)
12-5 Remove the two (2) screws marked [6]. The wiring assembly PSW (the power switch) can then be removed. (Fig.10)

13. HP Jack Assembly, HP Circuit Board (Time required: About 7 minutes)

13-1 Remove the top board assembly. (See procedure 1.)
13-2 Remove the key cover assembly. (See procedure 7.)
13-3 Remove the panel assembly. (See procedure 9.)
13-4 Remove the key block assembly L. (See procedure 11.)
13-5 Remove the three (3) screws marked [S01E]. The HP jack assembly can then be removed. (Fig.10)
* As for the screw marked [S01E] at the location of "C", it is tightened together with a GND terminal. (Fig.10)
13-6 Remove the two (2) nuts marked [3]. The HP circuit board can then be removed from the HP jack assembly. (Fig.10)

14. Rack Assembly (L, R) (Time required: About 12 minutes)

14-1 Remove the top board assembly. (See procedure 1.)
14-2 Remove the key cover assembly. (See procedure 7.)
14-3 Remove the panel assembly. (See procedure 9.)
14-4 Remove the four (4) screws marked [6]. The rack assembly can then be removed. (Fig.6)
* The rack assemblies L and R can then be removed in the same manner.

15. Keyboard Assembly (Time required: About 12 minutes)

15-1 Remove the top board assembly. (See procedure 1.)
15-2 Remove the key cover assembly. (See procedure 7.)
15-3 Remove the panel assembly. (See procedure 9.)
15-4 Remove the key block assemblies L and R. (See procedure 11.)
15-5 Remove the seven (7) screws marked [S06] and the two (2) screws marked [S05]. (Fig.11)
15-6 Move the keyboard assembly backward, hold the central area of it, and get it upright to remove. (Fig.12)
Note: Holding both side ends of the keyboard assembly may twist and damage the frame.
Note: When assembling the keyboard assembly to the main unit, tighten the screws marked [S05] and the screws marked [S06] in this order. (Fig.11)

12. PSW束線（電源スイッチ）（所要時間: 約7分）

12-1 屋根Ass'yを外します。（1項参照）
12-2 スライド蓋Ass'yを外します。（7項参照）
12-3 パネルAss'yを外します。（9項参照）
12-4 拍子木Ass'y Rを外します。（11項参照）
12-5 [6]のネジ2本を外し、PSW束線（電源スイッチ）を外します。（図10）

13. HPジャックAss'y、HPシート（所要時間: 約7分）

13-1 屋根Ass'yを外します。（1項参照）
13-2 スライド蓋Ass'yを外します。（7項参照）
13-3 パネルAss'yを外します。（9項参照）
13-4 拍子木Ass'y Lを外します。（11項参照）
13-5 [S01E]のネジ3本を外し、HPジャックAss'yを外します。（図10）
※ Cの位置の[S01E]のネジ1本は、アース線と共締めされています。（図10）
13-6 [3]の六角ナットを2個外し、HPジャックAss'yからHPシートを外します。（図10）

14. ラックAss'y L、R（所要時間: 約12分）

14-1 屋根Ass'yを外します。（1項参照）
14-2 スライド蓋Ass'yを外します。（7項参照）
14-3 パネルAss'yを外します。（9項参照）
14-4 [6]のネジ4本を外し、ラックAss'yを外します。（図6）
※ ラックAss'y L、Rは同様に外すことができます。

15. GH3鍵盤Ass'y（所要時間: 約12分）

15-1 屋根Ass'yを外します。（1項参照）
15-2 スライド蓋Ass'yを外します。（7項参照）
15-3 パネルAss'yを外します。（9項参照）
15-4 拍子木Ass'y L、Rを外します。（11項参照）
15-5 [S06]のネジ7本と[S05]のネジ2本を外します。（図11）
15-6 鍵盤Ass'yを後方にずらした後、フレームの中央を持ち、手前を垂直に起こして外します。（図12）
注： 鍵盤Ass'yの両端を持つと、フレームがねじれて破損するおそれがあります。
注： 鍵盤Ass'yを取り付ける時は、[S05]、[S06]の順序でネジを締めます。（図11）

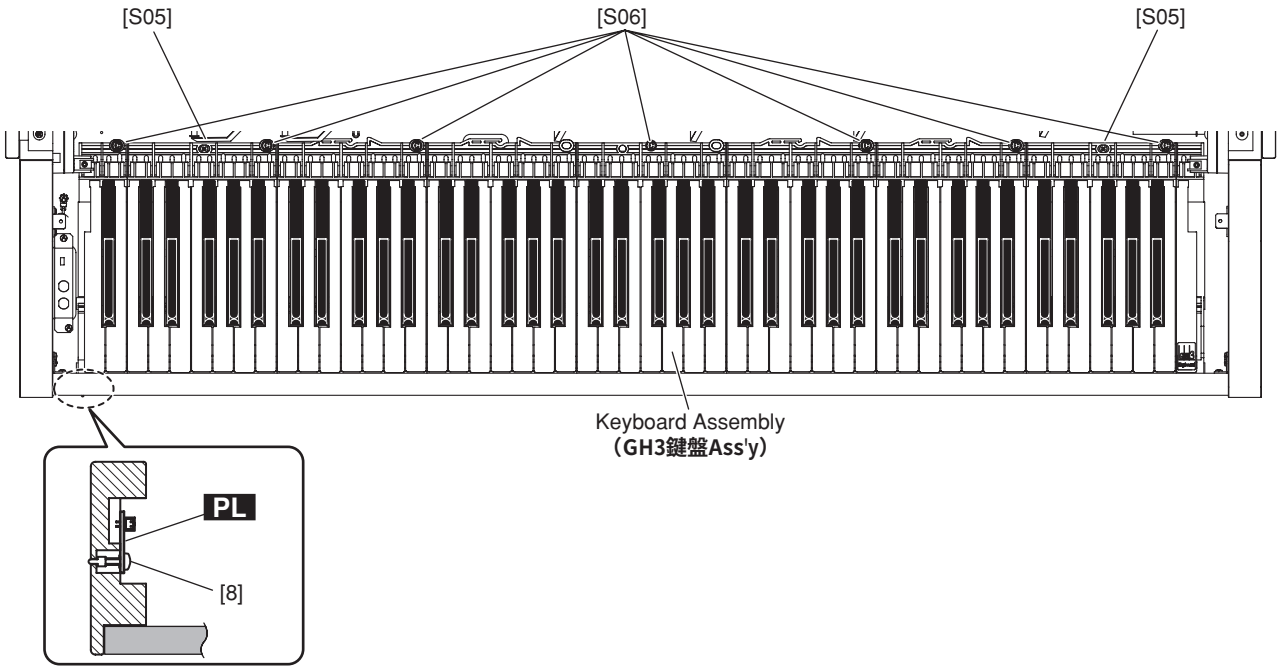

[8]: BIND HEAD TAPPING SCREW 13.5X10 MFZN2W3 (WE97080R) ＴＰ＃１＋ＢＩＮＤ
[S05]: BIND HEAD TAPPING SCREW-1 4.0X14 MFZN2W3 (WE97190R) ＴＰ＃１＋ＢＩＮＤ
[S06]: PAN HEAD SCREW 5X25 MFZN2W3 SW (WF00150R) 小ネジ＋ＰＡＮ

Fig.11（図 11）

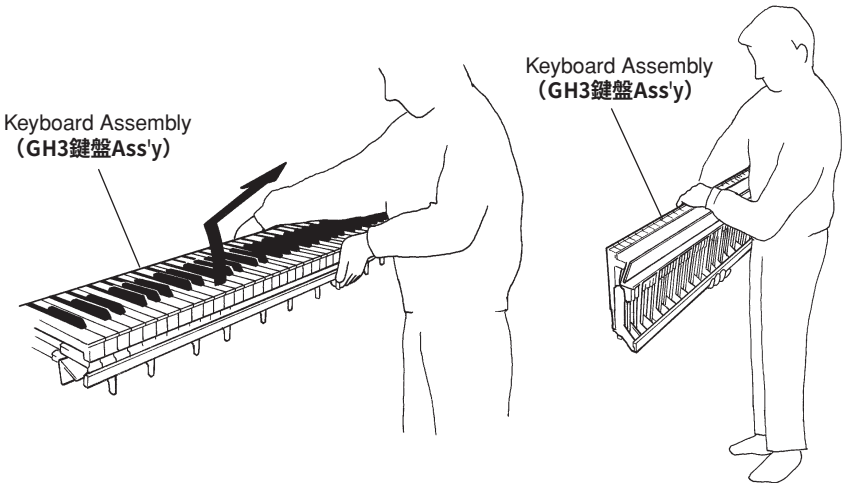

Fig.12（図 12）

16 PL Circuit Board (Time required: About 13 minutes)

16-1 Remove the top board assembly. (See procedure 1.)
16-2 Remove the key cover assembly. (See procedure 7.)
16-3 Remove the panel assembly. (See procedure 9.)
16-4 Remove the key block assemblies L and R. (See procedure 11.)
16-5 Remove the keyboard assembly. (See procedure 15.)
16-6 Remove the screw marked [8]. The PL circuit board can then be removed. (Fig.11)

16 PLシート(所要時間: 約13分)

16-1 屋根Ass'yを外します。(1項参照)
16-2 スライド蓋Ass'yを外します。(7項参照)
16-3 パネルAss'yを外します。(9項参照)
16-4 拍子木Ass'y L、Rを外します。(11項参照)
15-5 GH3鍵盤Ass'yを外します。(15項参照)
15-6 [8]のネジ1本を外し、PLシートを外します。(図11)

17. Music Rest Assembly (Time required: About 1 minute)

17-1 Remove the six (6) screws marked [S03] and loosen the two (2) screws marked [4]. The music rest assembly can then be removed. (Fig.13)

17. 譜面板Ass'y(所要時間: 約1分)

17-1 [S03]のネジ6本を外し、[4]のネジ2本を緩め、譜面板Ass'yを外します。(図13)

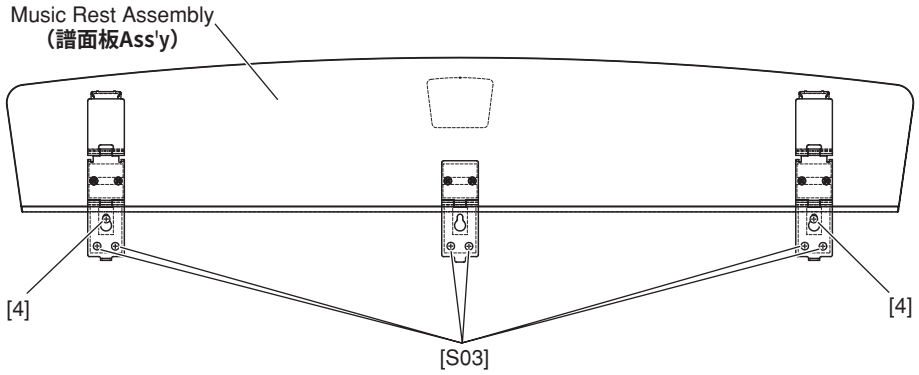

[4]: STRAP SCREW (WF85670R) ショルダースクリュー
[S03]: BIND HEAD TAPPING SCREW 3.0X12 MFZN2B3 (WE98560R) ＴＰ＃１＋ＢＩＮＤ

Fig.13 (図 13)

18. Rear Panel Assembly (Time required: About 2 minutes)

18-1 Remove the four (4) screws marked [S2] and the two (2) screws marked [S4]. The rear panel assembly can then be removed. (Fig.14)

18. 裏板Ass'y(所要時間: 約2分)

18-1 [S2]のネジ4本と[S4]のネジ2本を外し、裏板を外します。(図14)

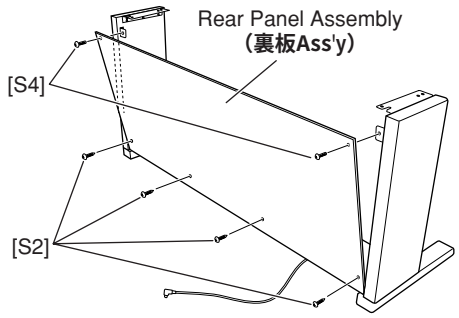

[S2]: TRUSS HEAD TAPPING SCREW 4.0X20 MFZN2B3 (WE96530R) ＴＰ＃１＋ＴＲＵＳ
[S4]: TRUSS HEAD SCREW 4.0X12 MFZN2B3 (WE99770R) 小ネジ＋ＴＲＵＳ

Fig.14 (図 14)

19. Pedal Assembly (Time required: About 3 minutes)

*Note: **For safety, this procedure should be performed by two persons.***

19-1 Spread soft cloth on the floor and lay down the unit carefully on its back. (Fig.15)

19-2 Remove the eight (8) screws marked [7] and the screw marked [8]. The pedal assembly can then be removed. (Fig.16)

19. ペダルAss'y（所要時間: 約3分）

注： 安全のため、必ず2人で作業を行ってください。

19-1 床に毛布などの柔らかい布を敷き、本体の背面を下にして静かに倒します。（図15）

19-2 [7]のネジ8本と[8]のネジ1本を外し、ペダルAss'yを外します。（図16）

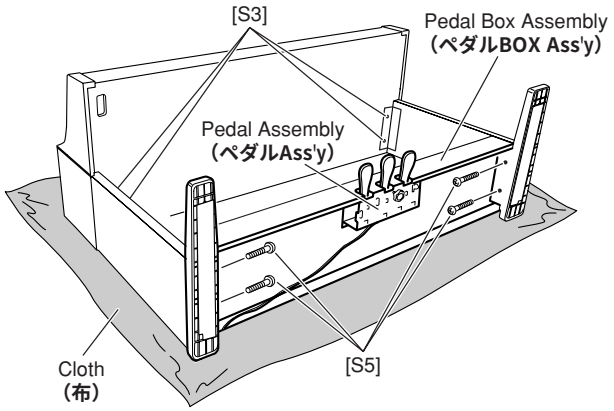

[S3]: BIND HEAD SCREW 6.0X16 MFZN2B3 (WE96940R) 小ネジ＋ＢＩＮＤ
[S5]: TRUSS HEAD SCREW 6.0X25 MFZN2B3 (WF10720R) 小ネジ＋ＴＲＵＳ

Fig.15（図 15）

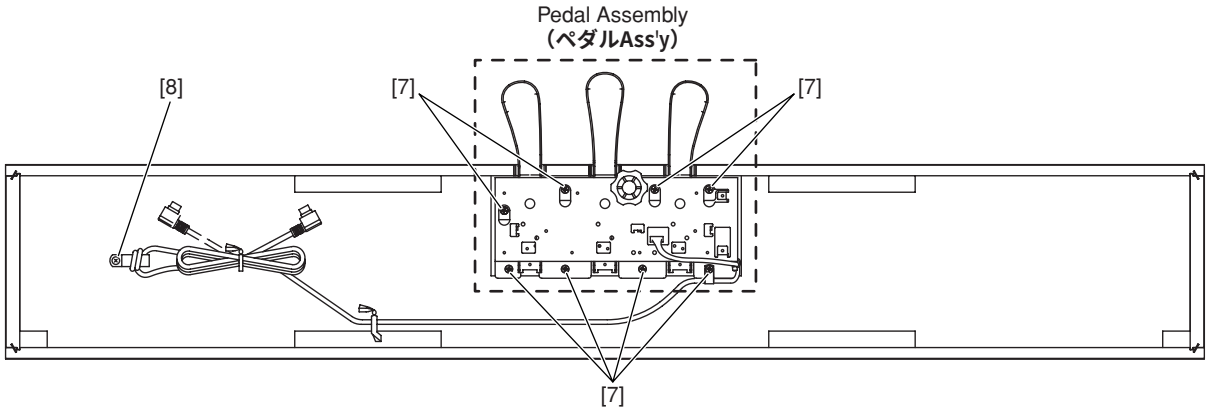

[7]: BIND HEAD TAPPING SCREW-1 4.0X14 MFZN2W3 (WE97190R) ＴＰ＃１＋ＢＩＮＤ
[8]: TRUSS HEAD TAPPING SCREW 4.0X12 MFZN2B3 (WE96520R) ＴＰ＃１＋ＴＲＵＳ

Fig.16（図 16）

20. Pedal Box Assembly (Time required: About 6 minutes)

*Note: **For safety, this procedure should be performed by two persons.***

20-1 Remove the rear panel assembly. (See procedure 18.)

20-2 Loosen the four (4) screws marked [S3]. (Fig.15)

20-3 Spread soft cloth on the floor and lay down the unit carefully on its back. (Fig.15)

20-4 Remove the pedal assembly. (See procedure 19.)

20-5 Remove the four (4) screws marked [S5]. The pedal box assembly can then be removed from the side boards L and R. (Fig.15)

* Loosen and widen the side boards L and R a little, remove the pedal box assembly from the projections of the side boards.

20. ペダルBOX Ass'y（所要時間: 約6分）

注： 安全のため、必ず2人で作業を行ってください。

20-1 裏板を外します。（18項参照）

20-2 [S3]のネジ4本を緩めます。（図15）

20-3 床に毛布などの柔らかい布を敷き、本体の背面を下にして静かに倒します。（図15）

20-4 ペダルAss'yを外します。（19項参照）

20-5 [S5]のネジ4本を外し、ペダルBOX Ass'yを側板L、Rから外します。（図15）

※ 側板L、Rを少し広げ、側板のボス部分からペダルBOX Ass'yを外します。

21. Toe Block Assembly L, R (Time required: About 7 minutes each)

Note: For safety, this procedure should be performed by two persons.

21-1 Remove the pedal box assembly. (See procedure 20.)

21-2 Put bolsters under both the side boards to make gap between the floor and the toe block assemblies. (Fig.17)

21-3 Remove the three (3) screws marked [7] for each side. The toe block assemblies L and R can then be removed. (Fig.17)

* The toe block assembly is inserted into the projection part of the side board.

21. 妻土台Ass'y L、R（所要時間: 各約7分）

注： 安全のため、必ず2人で作業を行ってください。

21-1 ペダルBOX Ass'yを外します。(20項参照)

21-2 妻土台を浮かせる為、左右の側板の下に枕木を置きます。(図17)

21-3 [7]のネジを左右3本ずつ外し、妻土台Ass'y L、Rを外します。(図17)

※ 妻土台Ass'yは、側板のボス部分にはまっています。

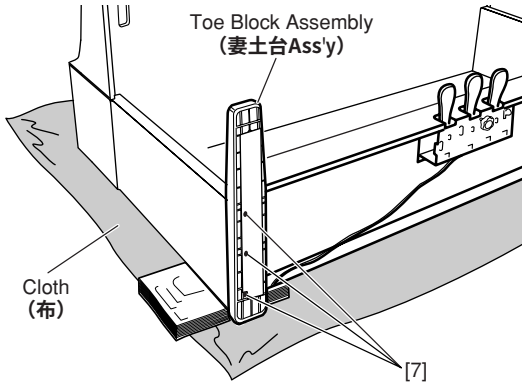

[7]: BIND HEAD TAPPING SCREW #14.0X35 MFZN2W3 (WF109600) ＴＰ＃１＋ＢＩＮＤ

Fig.17（図 17）

22. Main Unit (Time required: About 3 minutes)

Note: For safety, this procedure should be performed by two persons.

Note: Previously, spread soft cloth on the floor to place the removed main unit.

Note: When removing the main unit, take great care not to pinch fingers between the stand and the main unit.

22-1 Remove the rear panel assembly. (See procedure 18.)

22-2 Disconnect the AC power cord and the PK cable. (Fig.3)

22-3 Remove the four (4) screws marked [S3]. (Fig.18)

22-4 Move the main unit backward and lift it out. (Fig.19)

22. メインユニット（所要時間: 約3分）

注： 安全のため、必ず2人で作業を行ってください。

注： 外したメインユニットを置く場所に、あらかじめ布などを敷いておきます。

注： スタンドからメインユニットを外す時、指を挟まないよう十分に注意してください。

22-1 裏板を外します。(18項参照)

22-2 ACコード、PKケーブルを外します。(図3)

22-3 [S3]のネジ4本を外します。(図18)

22-4 メインユニットを後方にずらし、持ち上げて外します。(図19)

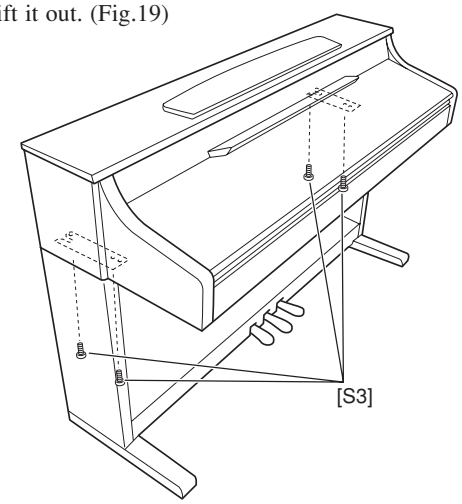

[S3]: BIND HEAD SCREW 6.0X16 MFZN2B3 (WE96940R) 小ネジ＋ＢＩＮＤ

Fig.18（図 18）

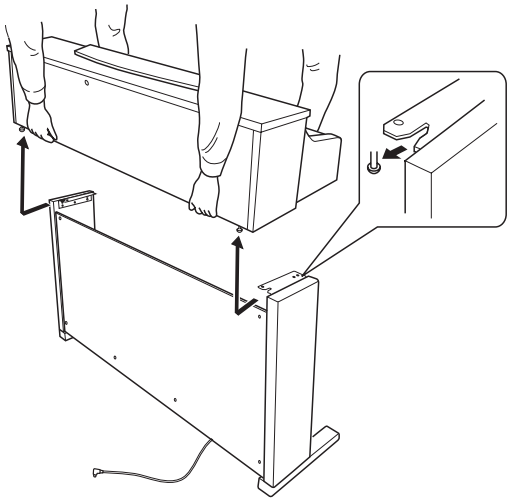

Fig.19（図 19）

23. Arm Assembly (L, R) (Time required: About 15 minutes each)

Note: For safety, this procedure should be performed by two persons.

Note: To remove screws from the bottom, prepare a worktable to place the main unit.

23-1 Remove the top board assembly. (See procedure 1.)

23-2 Remove the key cover assembly. (See procedure 7.)

23-3 Remove the panel assembly. (See procedure 9.)

23-4 Remove the key block assemblies L and R. (See procedure 11.)

23-5 Remove the keyboard assembly. (See procedure 15.)

23-6 Move the main unit and put it on the worktable. (See procedure 22.)

23-7 Remove the five (5) screws marked [S09A], the two (2) screws marked [S04A], and the four (4) screws marked [S04B]. The arm assembly L can then be removed. (Fig.20)
Remove the five (5) screws marked [S09B], the two (2) screws marked [S04C], and the four (4) screws marked [S04D]. The arm assembly R can then be removed. (Fig.20)

* The decoration board of the arm assembly can be removed, even if the main unit is not removed from the stand.
After executing the steps 23-1 to 23-3, remove the four (4) screws marked [9]. The decoration board can then be removed from the arm assembly. (Fig.20)
The decoration boards L and R can be removed in the same manner.

23. 腕木Ass'y L、R（所要時間: 各約15分）

注： 安全のため、必ず2人で作業を行ってください。

注： 底面のネジを外すため、メインユニットを載せる台または枕木を用意しておきます。

23-1 屋根Ass'yを外します。（1項参照）

23-2 スライド蓋Ass'yを外します。（7項参照）

23-3 パネルAss'yを外します。（9項参照）

23-4 拍子木Ass'y L、Rを外します。（11項参照）

23-5 GH3鍵盤Ass'yを外します。（15項参照）

23-6 メインユニットを外し、台または枕木の上に置きます。（22項参照）

23-7 [S09A]のネジを5本、[S04A]のネジを2本、[S04B]のネジを4本外し、腕木Ass'y Lを外します。（図20）
同様に、[S09B]のネジを5本、[S04C]のネジを2本、[S04D]のネジを4本外し、腕木Ass'y Rを外します。（図20）

※ 腕木Ass'yの飾り板部分は、本体をスタンドから外さなくても外すことが出来ます。
手順23-1～23-3を実行後、[9]のネジを4本外し、腕木Ass'yから飾り板を外します。（図20）
飾り板（L, R）は、同様に外すことが出来ます。

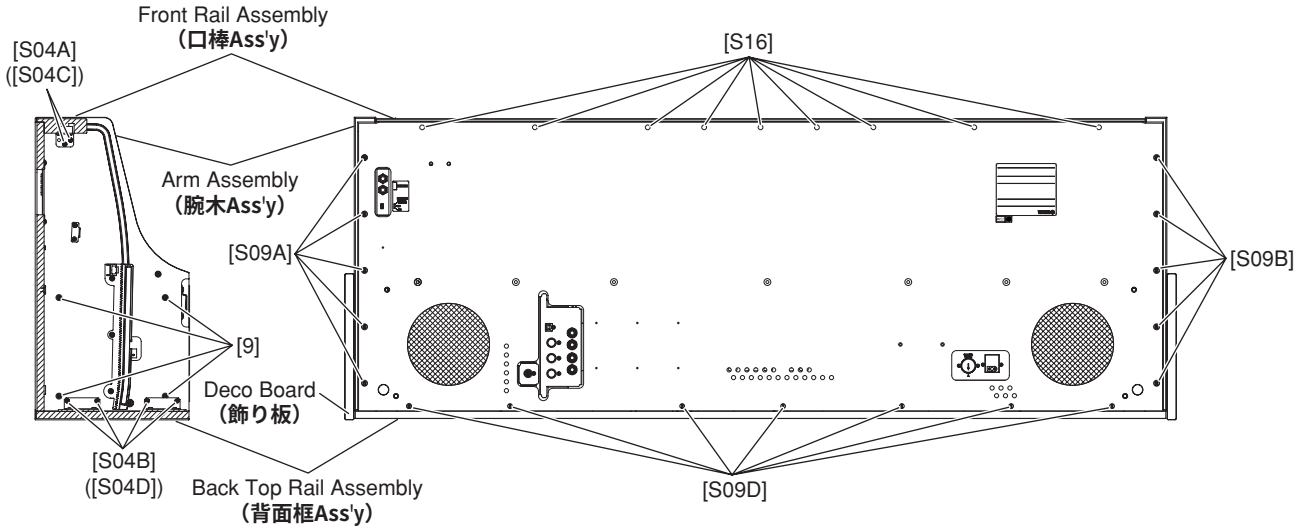

[S04]: BIND HEAD TAPPING SCREW-1 3.5X16 MFZN2W3 (WE97070R) ＴＰ＃１＋ＢＩＮＤ
[S09]: TRUSS HEAD TP SCREW 3.5X25 MFZN2B3 (WE97040R) ＴＰ＃１＋ＴＲＵＳ
[S16]: TRUSS HEAD TP SCREW 3.5X30 MFZN2B3 (WF74600R) **ＴＰ＃１＋ＴＲＵＳ**

Fig.20 **（図 20）**

24. Front Rail Assembly (Time required: About 14 minutes)

24-1 Remove the top board assembly. (See procedure 1.)
24-2 Remove the key cover assembly. (See procedure 7.)
24-3 Remove the panel assembly. (See procedure 9.)
24-4 Remove the key block assemblies L and R. (See procedure 11.)
24-5 Remove the keyboard assembly. (See procedure 15.)
24-6 Remove the nine (9) screws marked [S16], the two (2) screws marked [S04A], and the two (2) screws marked [S04C]. The front rail assembly can then be removed. (Fig.20)

25. Back Top Rail Assembly (Time required: About 3 minutes)

25-1 Remove the top board assembly. (See procedure 1.)
25-2 Remove the seven (7) screws marked [S09D], the four (4) screws marked [S04B], and the four (4) screws marked [S04D]. The back top rail assembly can then be removed. (Fig.20)

26. Side Board Assembly L, R (Time required: About 4 minutes each)

*Note: **For safety, this procedure should be performed by two persons.***
26-1 Remove the main unit. (See procedure 22.)
26-2 Remove the two (2) screws marked [S5A]. The side board assembly L can then be removed.
Remove the two (2) screws marked [S5B]. The side board assembly R can then be removed in the same manner. (Fig.21)

24. 口棒Ass'y(所要時間: 約14分)

24-1 屋根Ass'yを外します。(1項参照)
24-2 スライド蓋Ass'yを外します。(7項参照)
24-3 パネルAss'yを外します。(9項参照)
24-4 拍子木Ass'y L、Rを外します。(11項参照)
24-5 GH3鍵盤Ass'yを外します。(15項参照)
24-6 [S16]のネジ9本、[S04A]のネジ2本、[S04C]のネジ2本を外し、口棒Ass'yを外します。(図20)

25. 背面枠Ass'y(所要時間: 約3分)

25-1 屋根Ass'yを外します。(1項参照)
25-2 [S09D]のネジ7本、[S04B]のネジ4本、[S04D]のネジ4本を外し、背面枠Ass'yを外します。(図20)

26. 側板Ass'y L、R(所要時間: 各約4分)

注： 安全のため、必ず2人で作業を行ってください。
26-1 メインユニットを外します。(22項参照)
26-2 [S5A]のネジ2本を外し、側板Ass'y Lを外します。(図21)
同様に、[S5B]のネジ2本を外し、側板Ass'y Rを外します。(図21)

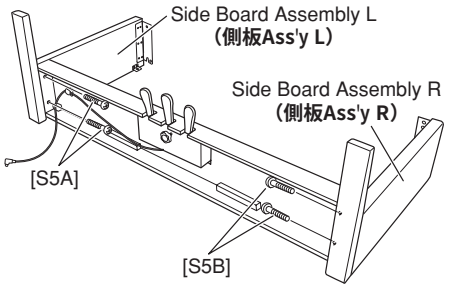

[S5]: TRUSS HEAD SCREW 6.0X25 MFZN2B3 (WF10720R)
小ネジ＋ＴＲＵＳ

Fig.21（図 21）

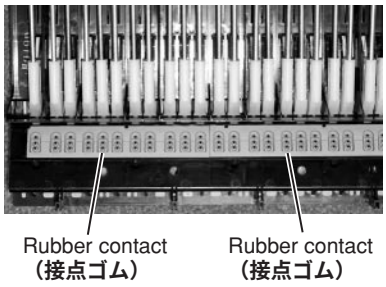

Photo 1（写真 1）

27. Disassembling the GH3 Keyboard (Time required: About 20 minutes)

27-1 Remove the keyboard assembly from the main unit. (See procedure 15.)

Note: After inserting a round stick (Rod: TX000670) between the frame and keys, remove the circuit boards. (Fig.24)

27-2 GH3_EBUS Circuit Board L

Remove the five (5) screws marked [260A] and the screw marked [262A]. The GH3_EBUS circuit board L can then be removed. (Fig.22)

27-3 GH3_EBUS Circuit Board M

Remove the four (4) screws marked [260B], the screw marked [262A] and the screw marked [262B]. The GH3_EBUS circuit board M can then be removed. (Fig.22)

27-4 GH3_EBUS Circuit Board H

Remove the five (5) screws marked [260C] and the screw marked [262B]. The GH3_EBUS circuit board H can then be removed. (Fig.22)

* Keys can be removed without removing the circuit boards.

* The rubber contact can be removed after the GH3_EBUS circuit boards L, M and H are removed. (Photo 1)

27-5 White (Black) Key

Insert a thin plate between the white keys, near the triangle mark around the fulcrum of the key, and press down the stopper marked [A] to remove the key. (Fig.23, Fig.24)

Note: Take care not to damage the key spring when removing a key.

Note: A black key can be removed after the white keys on either side have been removed.

27-6 Hammer, White (Black) Key

After a key has been removed, push the key spring down once to t ke it out of the hook. (Fig-.-5)

Place the keyboard assembly upside-down and peel away the stopper L88-W. The hammer of the white key can then be removed. (Fig.26)

* The hammer of the black key can then be removed in the same manner.

27. GH3鍵盤の分解（所要時間: 約20分）

27-1 GH3鍵盤Ass'yを、本体から外します。（15項参照）

注： シートを外す前に、シーソードーム（接点ゴム）を歪ませないように、フレームとハンマーの間に丸棒（ロッド:TX000670）を挿入しておきます。（図24）

27-2 GH3_EBUSシートL

[260A]のネジ5本と[262A]のネジ1本を外し、GH3_EBUSシートLを外します。（図22）

27-3 GH3_EBUSシートM

[260B]のネジ4本、[262A]のネジ1本と[262B]のネジ1本を外し、GH3_EBUSシートMを外します。（図22）

27-4 GH3_EBUSシートH

[260C]のネジ5本と[262B]のネジ1本を外し、GH3_EBUSシートHを外します。（図22）

※ 白鍵と黒鍵は、GH3_EBUSシートL、M、Hを外さなくても、外すことができます。

※ GH3_EBUSシートL、M、Hを外すと、シーソードーム（接点ゴム）を外すことができます。（写真1）

27-5 白鍵（黒鍵）

薄いプレート状のものを、鍵盤の間に挿入して（白鍵支点付近の三角マークの示す方向の隙間）[A]のストッパーを押し下げ、白鍵盤フックが外れるまで白鍵を前方にずらし、持ち上げて外します。（図23、図24）

注： この時、白鍵を前方にずらしすぎてスプリングを傷めないように、十分注意して作業をして下さい。

注： 黒鍵は、両隣の白鍵を外すと、外すことができます。

27-6 ハンマー白鍵（黒鍵）

白鍵を外し、スプリングを一度下に押し込み、フックから外します。（図25）

GH3鍵盤を裏側にし、ストッパーL88-Wをはがしてハンマー白鍵を外します。（図26）

※ ハンマー黒鍵もハンマー白鍵と同じようにして外すことができます。

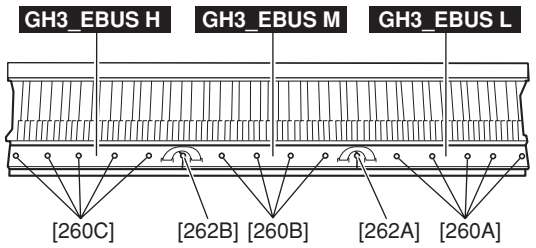

[260]: BIND HEAD TAPPING SCREW-P 3.0X10 MFZN2W3 (WF00100R)
Pタイト＋ＢＩＮＤ
[262]: PW Head Tapping Screw-P 3.0X10-10 MFZN2W3 (WF76550R)
Pタイト＋PWH

Fig.22（図 22）

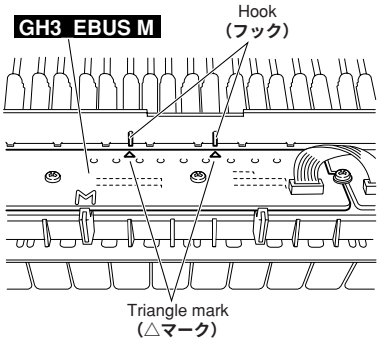

Fig.22-2（図 22-2）

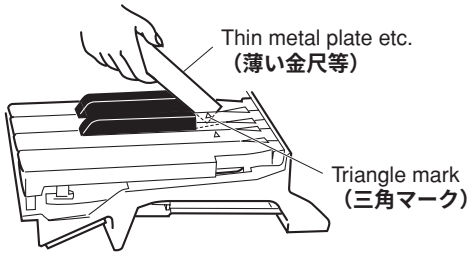

Fig.23（図 23）

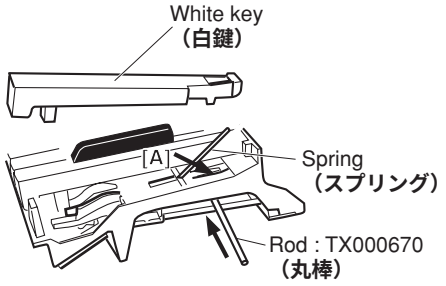

Fig.24（図 24）

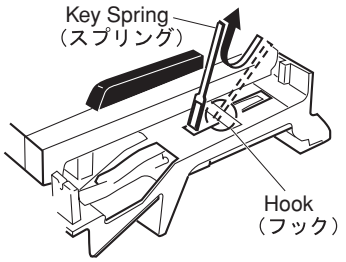

Fig.25（図 25）

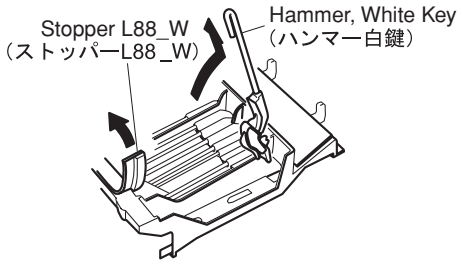

Fig.26（図 26）

28. Assembling the GH3 Keyboard

28-1 Hammer, White (Black) Key

Place the keyboard assembly upside down, insert a hammer assembly into the frame, and put the stopper L88-W on. (Fig.27)

* ***There are four (4) kinds of hammers that differ in weight.***

28-2 Key Spring

Place the keyboard assembly right side up, and fix a key spring to the frame by setting it at the slit and pushing it down once. (Fig.28)

* ***Be careful of the direction of the spring.***
It should be installed with its projecting end facing upward. (Fig.28)

28-3 White (Black) Key

After a key has been fit to part [F] and the key guide, make sure that the spring is fixed to the key. Then press part [E] of the key down. (Fig.29)

28. GH3鍵盤の組立て

28-1 ハンマー白鍵(黒鍵)

GH3鍵盤の裏側より、ハンマー白鍵(黒鍵)をフレームに差し込み、ストッパーL88-Wを取り付けます。(図27)

※ **重りの違いにより4種類のハンマーがあります。取り付け際に気をつけてください。**

28-2 スプリング

GH3鍵盤を表側にして、端が2本に分かれているスプリングの先をハンマー白鍵(黒鍵)の切り込みに合わせて、一度下に押し込んでフレームのフックに取り付けます。(図28)

※ **スプリングの向きに注意してください。スプリングは、"<"の字形状をしています。"∧"のように上側が凸になるように取り付けます。（図28）**

28-3 白鍵(黒鍵)

[F]部とキーガイドに白鍵(黒鍵)をくわえさせ、鍵盤の支点内側のバネ受け部に、スプリングが確実に入っていることを確認したら、[E]部の上を下方向にゆっくり押し込んで取り付けます。(図29)

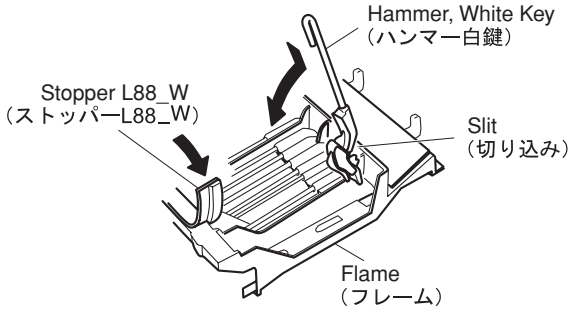

Fig.27（図 27）

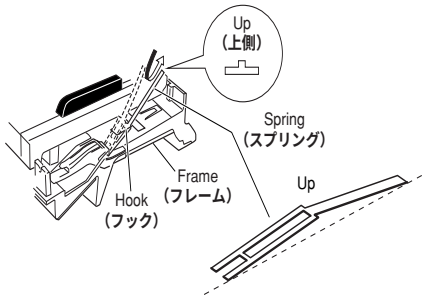

Fig.28（図 28）

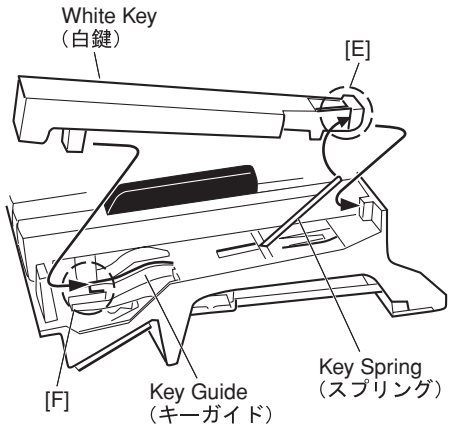

Fig.29（図 29）

28-4 GH3_EBUS Circuit Board L

Tighten the five (5) screws marked [260A] and the screw marked [262A] to fix the GH3_EBUS circuit board L. (Fig.22)

28-5 GH3_EBUS Circuit Board M

Tighten the four (4) screws marked [260B], the screw marked [262A] and the screw marked [262B] to fix the GH3_EBUS Circuit Board M. (Fig.22)

* ***When installing the circuit board, set it under hooks to align the triangle mark of the circuit board and projection parts of the frame as shown in Fig.22-2. (Fig.22-2)***

28-6 GH3_EBUS Circuit Board H

Tighten the five (5) screws marked [260C] and the screw marked [262B] to fix the GH3_EBUS circuit board H. (Fig.22)

28-4 GH3_EBUSシートL

シーソードーム（接点ゴム）をフレーム裏側のスリット部分にはめ込み、[260A]のネジ5本と[262A]のネジ1本を取り付けてGH3_EBUSシートLを取り付けます。（図22）

28-5 GH3_EBUSシートM

シーソードーム（接点ゴム）をフレーム裏側のスリット部分にはめ込み、[260B]のネジ4本、[262A]のネジ1本と[262B]のネジ1本を取り付けてGH3_EBUSシートMを取り付けます。（図22）

※ **GH3_EBUSシートMを取り付ける際は、フレーム裏側にあるフック位置と基板の△マークが一致していることを確認してください。（図22-2）**

28-6 GH3_EBUSシートH

シーソードーム（接点ゴム）をフレーム裏側のスリット部分にはめ込み、[260C]のネジ5本と[262B]のネジ1本を取り付けてGH3_EBUSシートHを取り付けます。（図22）

■ LSI PIN DESCRIPTION（LSI端子機能表）

CONTENTS（目次）

- **AK4396VF-E2** (X8324A00) **DAC** (Digiatal to Analog Converter) 23
- **UPD780031AYGK-NO6** (X259920R) **E-TKS** 23
- **R8A02032BG** (X8810A00) **CPU** (SWX02) 24
- **T6TJ3XBG-0001** (X8940A00) **SWP51L** (Tone Generator) 26

● AK4396VF-E2 (X8324A00) DAC (Digital to Analog Converter)

DM: IC308

PIN NO.	NAME	I/O	FUNCTION	PIN NO.	NAME	I/O	FUNCTION
1	DV_{SS}	-	Digital ground	15	TTL	I	CMOS/TTL level select
2	DV_{DD}	-	Digital power supply +3.3 V	16	VREFL	I	Low level voltage reference input
3	MCLK	I	Master clock input	17	VREFH	I	High level voltage reference input
4	PDN	I	Power-down mode	18	AV_{DD}	-	Analog power supply +5 V
5	BICK	I	Audio serial data clock	19	AV_{SS}	-	Analog ground
6	SDATA	I	Audio serial data input	20	AOUTR-	O	Rch negative analog output
7	LRCK	I	L/R clock	21	AOUTR+	O	Rch positive analog output
8	SMUTE/CSN	I	Soft mute/Chip select	22	AOUTL-	O	Lch negative analog output
9	DFS0/CAD0	I	Sampling speed mode select/Chip address 0	23	AOUTL+	O	Lch positive analog output
10	DEM0/CCLK	I	De-emphasis enable 0/Control data clock	24	VCOM	O	Common voltage output
11	DEM1/CDTI	I	De-emphasis enable 1/Control data input	25	P/S	I	Parallel/serial select
12	DIF0	I	Digital input format	26	TST1/DZFL	O	Test 1/Lch zero input detect
13	DIF1	I		27	TST2/CAD1	I	Test 2/Chip address 1
14	DIF2	I		28	ACKS/DZFR	I/O	Master clock auto setting mode/Rch zero input detect

● UPD780031AYGK-NO6 (X259920R) E-TKS

GH3_EBUS H/GH3_EBUS M/GH3_EBUS L: IC001

PIN NO.	NAME	I/O	FUNCTION	PIN NO.	NAME	I/O	FUNCTION
1	P50/A8	I/O	Port 5 / Higher address bus	33	P10/ANI0	I	Port 1 / A/D converter analog input
2	P51/A9	I/O		34	AV_{REF}	I	A/D converter reference voltage input
3	P52/A10	I/O		35	AV_{DD}	-	Analog power supply
4	P53/A11	I/O		36	$\overline{RESET}$	I	System reset input
5	P54/A12	I/O		37	XT2	-	Subsystem clock oscillation
6	P55/A13	I/O		38	XT1	I	
7	P56/A14	I/O		39	IC	-	Internally connected
8	P57/A15	I/O		40	X2	-	Main system clock oscillation
9	Vss0	-	Ground	41	X1	I	
10	$V_{DD}0$	-	Power supply	42	Vss1	-	Ground
11	P30	I/O	Port 3	43	P00/INTP0	I/O	Port 0 / External interrupt request input
12	P31	I/O		44	P01/INTP1	I/O	
13	P32/SDA0	I/O	Port 3 / Serial data input/output	45	P02/INTP2	I/O	
14	P33/SCL0	I/O	Port 3 / Serial clock input/output	46	P03/INTP3/ADTRG	I/O	Port 0 / External interrupt request input / Trigger signai input
15	P34	I/O	Port 3	47	P70/TI00/TO0	I/O	Port 7 / External count clock input / 16-bit timer/event counter 0 output
16	P35	I/O		48	P71/TI01	I/O	Port 7 / Capture trigger input
17	P36	I/O		49	P72/TI50/TO50	I/O	Port 7 / External count clock input / 8-bit timer/event counter 50 output
18	P20/SI30	I/O	Port 2 / Serial data input	50	P73/TI51/TO51	I/O	Port 7 / External count clock input / 8-bit timer/event counter 51 output
19	P21/SO30	I/O	Port 2 / Serial data output	51	P74/PCL	I/O	Port 7 / Clock output
20	P22/$\overline{SCK30}$	I/O	Port 2 / Serial clock input/output	52	P75/BUZ	I/O	Port 7 / Buzzer output
21	P23RxD0	I/O	Port 2 / Serial data input	53	P64/$\overline{RD}$	I/O	Port 6 / Strobe signal output for reading
22	P24/TxD0	I/O	Port 2 / Serial data output	54	P65/$\overline{WR}$	I/O	Port 6 / Strobe signal output for writing
23	P25/ASCK0	I/O	Port 2 / Serial clock input/output	55	P66/$\overline{WAIT}$	I/O	Port 6 / Wait insertion
24	$V_{DD}1$	-	Power supply	56	P67/ASTB	I/O	Port 6 / Strobe output
25	AVss	-	Ground	57	P40/AD0	I/O	Port 4 / Lower address/data bus
26	P17/ANI7	I	Port 1 / A/D converter analog input	58	P41/AD1	I/O	
27	P16/ANI6	I		59	P42/AD2	I/O	
28	P15/ANI5	I		60	P43/AD3	I/O	
29	P14/ANI4	I		61	P44/AD4	I/O	
30	P13/ANI3	I		62	P45/AD5	I/O	
31	P12/ANI2	I		63	P46/AD6	I/O	
32	P11/ANI1	I		64	A47/AD7	I/O	

● **R8A02032BG** (X8810A00) **CPU** (SWX02)

DM: IC1

PIN NO.	OUTER NO.	NAME	I/O	FUNCTION	PIN NO.	OUTER NO.	NAME	I/O	FUNCTION
1	A1	VSS	-	Ground	80	D20	VSSPLL	-	PLL analog ground
2	A2	AN2	I	ADC analog input 2	81	E1	MD6	I/O	Wave memory data bus 6
3	A3	AN1	I	ADC analog input 1	82	E2	MD7	I/O	Wave memory data bus 7
4	A4	VSS	-	Ground	83	E3	MD8	I/O	Wave memory data bus 8
5	A5	RxD1	I	Serial input 1	84	E4	MD9	I/O	Wave memory data bus 9
6	A6	SCK1	I	External sync. clock input 1	85	E5	VDD	-	Power supply +1.2 V
7	A7	UCLK	I	USB external clock input (48 MHz)	86	E6	VDD	-	
8	A8	VSS	-	Ground	87	E7	VSS	-	Ground
9	A9	FUNC_DM	I/O	USB function data -	88	E8	VCCQ	-	Power supply +3.3 V
10	A10	VSS	-	Ground	89	E9	VSS	-	Ground
11	A11	HOST_DM	I/O	USB host data -	90	E10	VCCQ	-	Power supply +3.3 V
12	A12	POWER_ENB	O	USB voltage enable	91	E11	VCCQ	-	
13	A13	XTAL	O	Crystal oscillator output	92	E12	VSS	-	Ground
14	A14	EXTAL	I	Crystal oscillator input (16.9344 MHz)	93	E13	VCCQ	-	Power supply +3.3 V
15	A15	VSS	-	Ground	94	E14	VSS	-	Ground
16	A16	CS7N/PJ6	O	SH2A-CPU chip select 7	95	E15	VDD	-	Power supply +1.2 V
17	A17	TRSTN	I	JTAG test reset input	96	E16	VDD	-	
18	A18	TDI	I	JTAG test data input	97	E17	D31/PF7	I/O	SH2A-CPU data bus 31
19	A19	TCK	I	JTAG test clock input	98	E18	D30/PF6	I/O	SH2A-CPU data bus 30
20	A20	VCCQ	-	Power supply +3.3 V	99	E19	D29/PF5	I/O	SH2A-CPU data bus 29
21	B1	MD15	I/O	Wave memory data bus 15	100	E20	D28/PF4	I/O	SH2A-CPU data bus 28
22	B2	VSS	-	Ground	101	F1	MD2	I/O	Wave memory data bus 2
23	B3	AN3	I	ADC analog input 3	102	F2	MD3	I/O	Wave memory data bus 3
24	B4	AN0	I	ADC analog input 0	103	F3	MD4	I/O	Wave memory data bus 4
25	B5	VSS	-	Ground	104	F4	MD5	I/O	Wave memory data bus 5
26	B6	TxD1	O	Serial output 1	105	F5	VDD	-	Power supply +1.2 V
27	B7	TxD0	O	Serial output 0	106	F16	VDD	-	
28	B8	VSS	-	Ground	107	F17	D27/PF3	I/O	SH2A-CPU data bus 27
29	B9	FUNC_DP	I/O	USB function data +	108	F18	D26/PF2	I/O	SH2A-CPU data bus 26
30	B10	VSS	-	Ground	109	F19	D25/PF1	I/O	SH2A-CPU data bus 25
31	B11	HOST_DP	I/O	USB host data +	110	F20	D24/PF0	I/O	SH2A-CPU data bus 24
32	B12	SCL	I/O	E bus (I2C) clock input/output (5V compatible)	111	G1	MA2	O	Wave memory address bus 2
33	B13	VSS	-	Ground	112	G2	MA1	O	Wave memory address bus 1
34	B14	VSS	-		113	G3	MD0	I/O	Wave memory data bus 0
35	B15	CS4N/PJ3	O	SH2A-CPU chip select 4	114	G4	MD1	I/O	Wave memory data bus 1
36	B16	TIOC0A/PJ7	O	PWM output	115	G5	VSS	-	Ground
37	B17	TESTN	I	Test input	116	G16	VSS	-	
38	B18	TMS	I	JTAG test mode select input	117	G17	D23/PE7	I/O	SH2A-CPU data bus 23
39	B19	VCCQ	-	Power supply +3.3 V	118	G18	D22/PE6	I/O	SH2A-CPU data bus 22
40	B20	VCCQ	-		119	G19	D21/PE5	I/O	SH2A-CPU data bus 21
41	C1	MD13	I/O	Wave memory data bus 13	120	G20	D20/PE4	I/O	SH2A-CPU data bus 20
42	C2	MD14	I/O	Wave memory data bus 14	121	H1	MA6	O	Wave memory address bus 6
43	C3	VSS	-	Ground	122	H2	MA5	O	Wave memory address bus 5
44	C4	VREFADC	-	ADC reference power supply +3.3 V	123	H3	MA4	O	Wave memory address bus 4
45	C5	VSSADC	-	ADC analog ground	124	H4	MA3	O	Wave memory address bus 3
46	C6	VSS	-	Ground	125	H5	VCCQ	-	Power supply +3.3 V
47	C7	RxD0	I	Serial input 0	126	H16	VCCQ	-	
48	C8	VSS	-	Ground	127	H17	D19/PE3	I/O	SH2A-CPU data bus 19
49	C9	VBUS	I	USB cable connection monitor (5V compatible)	128	H18	D18/PE2	I/O	SH2A-CPU data bus 18
50	C10	VSS	-	Ground	129	H19	VCCQ	-	Power supply +3.3 V
51	C11	OVER_CURRENT_N	I	USB overcurrent detection (5V compatible)	130	H20	VCCQ	-	
52	C12	SDA	I/O	E bus (I2C) data input/output (5V compatible)	131	J1	MA10	O	Wave memory address bus 10
53	C13	CS0N	O	SH2A-CPU chip select 0	132	J2	MA9	O	Wave memory address bus 9
54	C14	CS2N/PJ1	O	SH2A-CPU chip select 2	133	J3	MA8	O	Wave memory address bus 8
55	C15	CS5N/PJ4	O	SH2A-CPU chip select 5	134	J4	MA7	O	Wave memory address bus 7
56	C16	ASEMDN	I	Debug mode configuration	135	J5	VSS	-	Ground
57	C17	TDO	O	JTAG test data output	136	J9	VSS	-	
58	C18	VCCQ	-	Power supply +3.3 V	137	J10	VSS	-	
59	C19	VDDPLL	-	PLL analog power supply +1.2 V	138	J11	VSS	-	
60	C20	VDDPLL	-		139	J12	VSS	-	
61	D1	MD10	I/O	Wave memory data bus 10	140	J16	VSS	-	
62	D2	MD11	I/O	Wave memory data bus 11	141	J17	D17/PE1	I/O	SH2A-CPU data bus 17
63	D3	MD12	I/O	Wave memory data bus 12	142	J18	D16/PE0	I/O	SH2A-CPU data bus 16
64	D4	VSS	-	Ground	143	J19	CKOEN	I	Clock output control for SDRAM
65	D5	VCCADC	-	ADC analog power supply +3.3 V	144	J20	CKIO	O	Clock output for SDRAM
66	D6	VSS	-	Ground	145	K1	MA14	O	Wave memory address bus 14
67	D7	RESN	I	Hardware reset	146	K2	MA13	O	Wave memory address bus 13
68	D8	VCCQ	-	Power supply +3.3 V	147	K3	MA12	O	Wave memory address bus 12
69	D9	PULLUP_ENB	O	USB pull-up enable	148	K4	MA11	O	Wave memory address bus 11
70	D10	VCCQ	-	Power supply +3.3 V	149	K5	VDD	-	Power supply +1.2 V
71	D11	UCTL	I	USB output control	150	K9	VSS	-	Ground
72	D12	EICN	O	E bus reset output	151	K10	VSS	-	
73	D13	CS1N/PJ0	O	SH2A-CPU chip select 1	152	K11	VSS	-	
74	D14	CS3N/PJ2	O	SH2A-CPU chip select 3	153	K12	VSS	-	
75	D15	CS6N/PJ5	O	SH2A-CPU chip select 6	154	K16	VDD	-	Power supply +1.2 V
76	D16	ASEBRKAKN	I/O	Emulator break	155	K17	CKE	O	Clock enable for SDRAM
77	D17	VCCQ	-	Power supply +3.3 V	156	K18	D15	I/O	SH2A-CPU data bus 15
78	D18	VCCQ	-		157	K19	VSS	-	Ground
79	D19	VSSPLL	-	PLL analog ground	158	K20	VSS	-	

PIN NO.	OUTER NO.	NAME	I/O	FUNCTION	PIN NO.	OUTER NO.	NAME	I/O	FUNCTION
159	L1	MA15	O	Wave memory address bus 15	238	U2	PA6	I/O	Parallel port A6
160	L2	MA16	O	Wave memory address bus 16	239	U3	PA7	I/O	Parallel port A7
161	L3	MA17	O	Wave memory address bus 17	240	U4	VCCQ	-	Power supply +3.3 V
162	L4	MA18	O	Wave memory address bus 18	241	U5	ED1/PC1	I/O	External CPU data bus 1
163	L5	VDD	-	Power supply +1.2 V	242	U6	ED5/PC5	I/O	External CPU data bus 5
164	L9	VSS	-	Ground	243	U7	ED9/PD1	I/O	External CPU data bus 9
165	L10	VSS	-		244	U8	ED13/PD5	I/O	External CPU data bus 13
166	L11	VSS	-		245	U9	EA2/PK1	I	External CPU address bus 2
167	L12	VSS	-		246	U10	ECSN	I	External CPU chip select
168	L16	VDD	-	Power supply +1.2 V	247	U11	BCLK	O	Bit clock output
169	L17	D11	I/O	SH2A-CPU data bus 11	248	U12	IRQ0	I	Interrupt input 0
170	L18	D12	I/O	SH2A-CPU data bus 12	249	U13	A25	O	SH2A-CPU address bus 25
171	L19	D13	I/O	SH2A-CPU data bus 13	250	U14	A21	O	SH2A-CPU address bus 21
172	L20	D14	I/O	SH2A-CPU data bus 14	251	U15	A17	O	SH2A-CPU address bus 17
173	M1	MA19	O	Wave memory address bus 19	252	U16	A13	O	SH2A-CPU address bus 13
174	M2	MA20	O	Wave memory address bus 20	253	U17	VCCQ	-	Power supply +3.3 V
175	M3	MA21	O	Wave memory address bus 21	254	U18	A3	O	SH2A-CPU address bus 3
176	M4	MA22	O	Wave memory address bus 22	255	U19	A2	O	SH2A-CPU address bus 2
177	M5	VSS	-	Ground	256	U20	A1	O	SH2A-CPU address bus 1
178	M9	VSS	-		257	V1	PB0	I/O	Parallel port B0
179	M10	VSS	-		258	V2	PB1	I/O	Parallel port B1
180	M11	VSS	-		259	V3	VCCQ	-	Power supply +3.3 V
181	M12	VSS	-		260	V4	PB6	I/O	Parallel port B6
182	M16	VSS	-		261	V5	ED2/PC2	I/O	External CPU data bus 2
183	M17	D7	I/O	SH2A-CPU data bus 7	262	V6	ED6/PC6	I/O	External CPU data bus 6
184	M18	D8	I/O	SH2A-CPU data bus 8	263	V7	ED10/PD2	I/O	External CPU data bus 10
185	M19	D9	I/O	SH2A-CPU data bus 9	264	V8	ED14/PD6	I/O	External CPU data bus 14
186	M20	D10	I/O	SH2A-CPU data bus 10	265	V9	EA3/PK2	I	External CPU address bus 3
187	N1	MA23/PG4	O	Wave memory address bus 23	266	V10	SDI0/PK5	I	Serial audio input 0
188	N2	MA24/PG5	O	Wave memory address bus 24	267	V11	WCLK2/SDO2	O	Word clock output 2/Serial audio output 2
189	N3	MA25/PG6	O	Wave memory address bus 25	268	V12	IRQ1	I	Interrupt input 1
190	N4	MA26/PG7	O	Wave memory address bus 26	269	V13	BW_MD0	I	SH2A-CPU data bus width configuration
191	N5	VCCQ	-	Power supply +3.3 V	270	V14	A22/PH5	O	SH2A-CPU address bus 22
192	N16	VCCQ	-		271	V15	A18	O	SH2A-CPU address bus 18
193	N17	D3	I/O	SH2A-CPU data bus 3	272	V16	A14	O	SH2A-CPU address bus 14
194	N18	D4	I/O	SH2A-CPU data bus 4	273	V17	A10	O	SH2A-CPU address bus 10
195	N19	D5	I/O	SH2A-CPU data bus 5	274	V18	VCCQ	-	Power supply +3.3 V
196	N20	D6	I/O	SH2A-CPU data bus 6	275	V19	A5	O	SH2A-CPU address bus 5
197	P1	MCS3N/PG3	O	Wave memory chip select 3	276	V20	A4	O	SH2A-CPU address bus 4
198	P2	MCS2N/PG2	O	Wave memory chip select 2	277	W1	PB2	I/O	Parallel port B2
199	P3	MCS1N/PG1	O	Wave memory chip select 1	278	W2	VCCQ	-	Power supply +3.3 V
200	P4	MWRN/PG0	O	Wave memory write enable	279	W3	PB4	I/O	Parallel port B4
201	P5	VSS	-	Ground	280	W4	PB7	I/O	Parallel port B7
202	P16	VSS	-		281	W5	ED3/PC3	I/O	External CPU data bus 3
203	P17	RD/WRN	O	SH2A-CPU read/write enable	282	W6	ED7/PC7	I/O	External CPU data bus 7
204	P18	D0	I/O	SH2A-CPU data bus 0	283	W7	ED11/PD3	I/O	External CPU data bus 11
205	P19	D1	I/O	SH2A-CPU data bus 1	284	W8	ED15/PD7	I/O	External CPU data bus 15
206	P20	D2	I/O	SH2A-CPU data bus 2	285	W9	ERDN/PK3	I	External CPU read enable
207	R1	MCS0N	O	Wave memory chip select 0	286	W10	SDI1/PK6	I	Serial audio input 1
208	R2	MRDN	O	Wave memory read enable	287	W11	WCLK	O	Word clock output
209	R3	BTCHG	I	BOOT ROM switching control	288	W12	SYSCLK2	O	Clock output 2
210	R4	PA0	I/O	Parallel port A0	289	W13	WAITN/PK7	I	External wait input
211	R5	VDD	-	Power supply +1.2 V	290	W14	A23/PH6	O	SH2A-CPU address bus 23
212	R16	VDD	-		291	W15	A19	O	SH2A-CPU address bus 19
213	R17	WE3N/DQMUU/PH3	O	Writing byte of D31 - D24/Selecting D31 - D24 in case of SDRAM	292	W16	A15	O	SH2A-CPU address bus 15
214	R18	RASLN	O	RAS output for SDRAM	293	W17	A11	O	SH2A-CPU address bus 11
215	R19	CASLN	O	CAS output for SDRAM	294	W18	A8	O	SH2A-CPU address bus 8
216	R20	RDN	O	SH2A-CPU read enable	295	W19	VCCQ	-	Power supply +3.3 V
217	T1	PA1	I/O	Parallel port A1	296	W20	A6	O	SH2A-CPU address bus 6
218	T2	PA2	I/O	Parallel port A2	297	Y1	VCCQ	-	Power supply +3.3 V
219	T3	PA3	I/O	Parallel port A3	298	Y2	PB3	I/O	Parallel port B3
220	T4	PA4	I/O	Parallel port A4	299	Y3	PB5	I/O	Parallel port B5
221	T5	VDD	-	Power supply +1.2 V	300	Y4	ED0/PC0	I/O	External CPU data bus 0
222	T6	VDD	-		301	Y5	ED4/PC4	I/O	External CPU data bus 4
223	T7	VSS	-	Ground	302	Y6	ED8/PD0	I/O	External CPU data bus 8
224	T8	VCCQ	-	Power supply +3.3 V	303	Y7	ED12/PD4	I/O	External CPU data bus 12
225	T9	VSS	-	Ground	304	Y8	EA1/PK0	I	External CPU address bus 1
226	T10	VCCQ	-	Power supply +3.3 V	305	Y9	EWRN/PK4	I	External CPU write enable
227	T11	VCCQ	-		306	Y10	SDO0	O	Serial audio output 0
228	T12	VSS	-	Ground	307	Y11	SDO1	O	Serial audio output 1
229	T13	VCCQ	-	Power supply +3.3 V	308	Y12	SYSCLK	O	Clock output
230	T14	VSS	-	Ground	309	Y13	SYI	I	Sync. input from external device
231	T15	VDD	-	Power supply +1.2 V	310	Y14	A24/PH7	O	SH2A-CPU address bus 24
232	T16	VDD	-		311	Y15	A20	O	SH2A-CPU address bus 20
233	T17	A0/PH4	O	SH2A-CPU address bus 0	312	Y16	A16	O	SH2A-CPU address bus 16
234	T18	WE0N/DQMLL/PH0	O	Writing byte of D7 - D0/Selecting D7 - D0 in case of SDRAM	313	Y17	A12	O	SH2A-CPU address bus 12
235	T19	WE1N/DQMLU/PH1	O	Writing byte of D15 - D8/Selecting D15 - D8 in case of SDRAM	314	Y18	A9	O	SH2A-CPU address bus 9
236	T20	WE2N/DQMUL/PH2	O	Writing byte of D23 - D16/Selecting D23 - D16 in case of SDRAM	315	Y19	A7	O	SH2A-CPU address bus 7
237	U1	PA5	I/O	Parallel port A5	316	Y20	VCCQ	-	Power supply +3.3 V

● **T6TJ3XBG-0001** (X8940A00) **SWP51L** (Tone Generator)

DM: IC300

PIN NO.	OUTER NO.	NAME	I/O	FUNCTION
1	A1	VSS	-	Ground
2	A2	VSS	-	
3	A3	HRD2	I/O	DRAM data bus
4	A4	HRD0	I/O	
5	A5	HRD9	I/O	
6	A6	HRD11	I/O	
7	A7	HRD13	I/O	
8	A8	HRD15	I/O	
9	A9	RA1	O	DRAM address bus
10	A10	RA3	O	
11	A11	RA5	O	
12	A12	RA7	O	
13	A13	RA9	O	
14	A14	RCLK	O	SDRAM clock signal
15	A15	RRAS	O	DRAM row address strobe (RAS signal)
16	A16	RWEN	O	DRAM write enable
17	A17	LRD8	I/O	DRAM data bus (Lower data)
18	A18	LRD10	I/O	
19	A19	LRD12	I/O	
20	A20	LRD14	I/O	
21	A21	LRD7	I/O	
22	A22	LRD5	I/O	
23	A23	LRD3	I/O	
24	A24	LRD1	I/O	
25	A25	VSS	-	Ground
26	A26	VSS	-	
27	B1	VSS	-	
28	B2	VSS	-	
29	B3	HRD3	I/O	DRAM data bus
30	B4	HRD1	I/O	
31	B5	HRD8	I/O	
32	B6	HRD10	I/O	
33	B7	HRD12	I/O	
34	B8	HRD14	I/O	
35	B9	RA0	O	DRAM address bus
36	B10	RA2	O	
37	B11	RA4	O	
38	B12	RA6	O	
39	B13	RA8	O	
40	B14	RCLKE	O	SDRAM clock enable
41	B15	RCAS	O	DRAM column address strobe (CAS signal)
42	B16	RQML	O	MASK signal (SDRAM)
43	B17	LRD9	I/O	DRAM data bus (Lower data)
44	B18	LRD11	I/O	
45	B19	LRD13	I/O	
46	B20	LRD15	I/O	
47	B21	LRD6	I/O	
48	B22	LRD4	I/O	
49	B23	LRD2	I/O	
50	B24	LRD0	I/O	
51	B25	VSS	-	Ground
52	B26	VSS	-	
53	C1	HRD5	I/O	DRAM data bus
54	C2	HRD4	I/O	
55	C3	VSS	-	Ground
56	C4	ADAT13	I/O	Data bus (ABUS)
57	C5	ADAT12	I/O	
58	C6	ADAT11	I/O	
59	C7	ADAT10	I/O	
60	C8	ADAT9	I/O	
61	C9	ADAT8	I/O	
62	C10	ADAT7	I/O	
63	C11	RA10	O	DRAM address bus
64	C12	RA11	O	
65	C13	RA12	O	
66	C14	RA13	O	
67	C15	RQMH	O	MASK signal (SDRAM)
68	C16	RCLKIN	I	SDRAM, DRAM clock input
69	C17	ADAT6	I/O	Data bus (ABUS)
70	C18	ADAT5	I/O	
71	C19	ADAT4	I/O	
72	C20	ADAT3	I/O	
73	C21	ADAT2	I/O	
74	C22	ADAT1	I/O	
75	C23	ADAT0	I/O	
76	C24	VSS	-	Ground
77	C25	VSS	-	
78	C26	CD15	I/O	Data bus of internal register
79	D1	HRD7	I/O	DRAM data bus
80	D2	HRD6	I/O	
81	D3	ADAT14	I/O	Data bus (ABUS)
82	D4	VSS	-	Ground
83	D5	VSS	-	
84	D6	VDDS	-	Power supply +3.3 V
85	D7	VDDS	-	
86	D8	VDDS	-	
87	D9	VDDS	-	
88	D10	VDDS	-	
89	D11	VDDS	-	
90	D12	VDDS	-	
91	D13	VDDS	-	
92	D14	VDDC	-	Power supply +1.5 V
93	D15	VDDC	-	
94	D16	VDDC	-	
95	D17	VDDC	-	
96	D18	VDDC	-	
97	D19	VDDC	-	
98	D20	VDDC	-	Power supply +1.5 V
99	D21	VDDC	-	
100	D22	VSS	-	Ground
101	D23	VSS	-	
102	D24	CD14	I/O	Data bus of internal register
103	D25	CD13	I/O	
104	D26	CD12	I/O	
105	E1	ACLK	I/O	Clock signal (ABUS)
106	E2	ADIR	O	Direction signal (ABUS)
107	E3	ADAT15	I/O	Data bus (ABUS)
108	E4	VSS	-	Ground
109	E23	VSS	-	
110	E24	CD11	I/O	Data bus of internal register
111	E25	CD10	I/O	
112	E26	CD9	I/O	
113	F1	MELI7	I	MEL wave data input
114	F2	DITo	O	Digital audio output
115	F3	AFRM	I/O	Frame signal (ABUS)
116	F4	VDDC	-	Power supply +1.5 V
117	F23	VDDS	-	Power supply +3.3 V
118	F24	CD8	I/O	Data bus of internal register
119	F25	CD7	I/O	
120	F26	CD6	I/O	
121	G1	MELI4	I	MEL wave data input
122	G2	MELI5	I	
123	G3	MELI6	I	
124	G4	VDDC	-	Power supply +1.5 V
125	G23	VDDS	-	Power supply +3.3 V
126	G24	CD5	I/O	Data bus of internal register
127	G25	CD4	I/O	
128	G26	CD3	I/O	
129	H1	MELI1	I	MEL wave data input
130	H2	MELI2	I	
131	H3	MELI3	I	
132	H4	VDDC	-	Power supply +1.5 V
133	H23	VDDS	-	Power supply +3.3 V
134	H24	CD2	I/O	Data bus of internal register
135	H25	CD1	I/O	
136	H26	CD0	I/O	
137	J1	BCLK	O	Master clock (64 Fs)
138	J2	ADLR	O	For ADC word clock
139	J3	MELI0	I	MEL wave data input
140	J4	VDDC	-	Power supply +1.5 V
141	J23	VDDS	-	Power supply +3.3 V
142	J24	CA0	I	Address bus of internal register
143	J25	CA1	I	
144	J26	CA2	I	
145	K1	WCLK0	O	For DAC word clock
146	K2	CK512	O	Master clock (512 Fs)
147	K3	CK128	O	Master clock (256 Fs)
148	K4	VDDC	-	Power supply +1.5 V
149	K23	VDDS	-	Power supply +3.3 V
150	K24	CA3	I	Address bus of internal register
151	K25	CA4	I	
152	K26	CA5	I	
153	L1	MELO6	O	MEL wave data output
154	L2	MELO7	O	
155	L3	WCLK1	O	For DAC word clock
156	L4	VDDC	-	Power supply +1.5 V
157	L11	VSS	-	Ground
158	L12	VSS	-	
159	L13	VSS	-	
160	L14	VSS	-	
161	L15	VSS	-	
162	L16	VSS	-	
163	L23	VDDS	-	Power supply +3.3 V
164	L24	CA6	I	Address bus of internal register
165	L25	CA7	I	
166	L26	CA8	I	
167	M1	MELO3	O	MEL wave data output
168	M2	MELO4	O	
169	M3	MELO5	O	
170	M4	VDDC	-	Power supply +1.5 V
171	M11	VSS	-	Ground
172	M12	VSS	-	
173	M13	VSS	-	
174	M14	VSS	-	
175	M15	VSS	-	
176	M16	VSS	-	
177	M23	VDDS	-	Power supply +3.3 V
178	M24	CA9	I	Address bus of internal register
179	M25	CA10	I	
180	M26	CA11	I	
181	N1	MELO0	O	MEL wave data output
182	N2	MELO1	O	
183	N3	MELO2	O	
184	N4	VDDC	-	Power supply +1.5 V
185	N11	VSS	-	Ground
186	N12	VSS	-	
187	N13	VSS	-	
188	N14	VSS	-	
189	N15	VSS	-	
190	N16	VSS	-	
191	N23	PLL_AVS	-	Analog ground (PLL)
192	N24	CA12	I	Address bus of internal register
193	N25	CA13	I	
194	N26	CA14	I	

PIN NO.	OUTER NO.	NAME	I/O	FUNCTION	PIN NO.	OUTER NO.	NAME	I/O	FUNCTION
195	P1	LMD11	I/O	Wave memory data bus (Lower 16 bit)	292	AC8	VDDC	-	Power supply +1.5 V
196	P2	LMD4	I/O		293	AC9	VDDC	-	
197	P3	LMD3	I/O		294	AC10	VDDC	-	
198	P4	VDDS	-	Power supply +3.3 V	295	AC11	VDDC	-	
199	P11	VSS	-	Ground	296	AC12	VDDC	-	
200	P12	VSS	-		297	AC13	VDDC	-	
201	P13	VSS	-		298	AC14	VDDS	-	Power supply +3.3 V
202	P14	VSS	-		299	AC15	VDDS	-	
203	P15	VSS	-		300	AC16	VDDS	-	
204	P16	VSS	-		301	AC17	VDDS	-	
205	P23	PLL_AVD	-	Analog power supply +1.5 V (PLL)	302	AC18	VDDS	-	
206	P24	CA15	I	Address bus of internal register	303	AC19	VDDS	-	
207	P25	XI	I	Crystal oscillator input	304	AC20	VDDS	-	
208	P26	XO	O	Crystal oscillator output	305	AC21	VDDS	-	
209	R1	LMD12	I/O	Wave memory data bus (Lower 16 bit)	306	AC22	VSS	-	Ground
210	R2	LMD10	I/O		307	AC23	VSS	-	
211	R3	LMD5	I/O		308	AC24	TEST1	I	Test pin
212	R4	VDDS	-	Power supply +3.3 V	309	AC25	SYI	I	Synchronous clock
213	R11	VSS	-	Ground	310	AC26	ESCL	I/O	E bus clock
214	R12	VSS	-		311	AD1	LMA19	O	Wave memory address bus (Lower data memory)
215	R13	VSS	-		312	AD2	LMA3	O	
216	R14	VSS	-		313	AD3	VSS	-	Ground
217	R15	VSS	-		314	AD4	LMA17	O	Wave memory address bus (Lower data memory)
218	R16	VSS	-		315	AD5	LMA6	O	
219	R23	VDDC	-	Power supply +1.5 V	316	AD6	LMA8	O	
220	R24	PLL_TSTN	I	Test pin	317	AD7	LMA13	O	
221	R25	RFCLKi	I	PLL Clock	318	AD8	LMA11	O	
222	R26	RFCLKo	O		319	AD9	HMD11	I/O	Wave memory data bus (Upper data memory)
223	T1	LMD2	I/O	Wave memory data bus (Lower 16 bit)	320	AD10	HMD12	I/O	
224	T2	LMD13	I/O		321	AD11	HMD2	I/O	
225	T3	LMD6	I/O		322	AD12	HMD9	I/O	
226	T4	VDDS	-	Power supply +3.3 V	323	AD13	HMD7	I/O	
227	T11	VSS	-	Ground	324	AD14	HMA29	O	Wave memory address bus (Upper data memory)
228	T12	VSS	-		325	AD15	HMA26	O	
229	T13	VSS	-		326	AD16	HMA24	O	
230	T14	VSS	-		327	AD17	HMA21	O	
231	T15	VSS	-		328	AD18	HMA2	O	
232	T16	VSS	-		329	AD19	HMA18	O	
233	T23	VDDC	-	Power supply +1.5 V	330	AD20	HMA5	O	
234	T24	CSN1	I	Chip select	331	AD21	HMA7	O	
235	T25	CSN0	I		332	AD22	HMA14	O	
236	T26	PLL_BP	I	Test pin	333	AD23	HMA10	O	
237	U1	LMD9	I/O	Wave memory data bus (Lower 16 bit)	334	AD24	VSS	-	Ground
238	U2	LMD14	I/O		335	AD25	VSS	-	
239	U3	LMD1	I/O		336	AD26	SYO	O	Synchronous clock
240	U4	VDDS	-	Power supply +3.3 V	337	AE1	VSS	-	Ground
241	U23	VDDC	-	Power supply +1.5 V	338	AE2	VSS	-	
242	U24	TRST	I	Test pin	339	AE3	LMA18	O	Wave memory address bus (Lower data memory)
243	U25	RDN	I	Read strobe	340	AE4	LMA5	O	
244	U26	WRN	I	Write strobe	341	AE5	LMA7	O	
245	V1	LMD7	I/O	Wave memory data bus (Lower 16 bit)	342	AE6	LMA14	O	
246	V2	LMD8	I/O		343	AE7	LMA10	O	
247	V3	LMD15	I/O		344	AE8	MWEN	O	Wave memory write enable
248	V4	VDDS	-	Power supply +3.3 V	345	AE9	HMD4	I/O	Wave memory data bus (Upper data memory)
249	V23	VDDC	-	Power supply +1.5 V	346	AE10	HMD10	I/O	
250	V24	TCK	I	Test pin	347	AE11	HMD13	I/O	
251	V25	DREQo	O	DMA request	348	AE12	HMD14	I/O	
252	V26	WAITo	O	Hardware wait request	349	AE13	HMD8	I/O	
253	W1	LMD0	I/O	Wave memory data bus (Lower 16 bit)	350	AE14	HMA30	O	Wave memory address bus (Lower data memory)
254	W2	LMA30	O	Wave memory address bus (Lower data memory)	351	AE15	HMA27	O	
255	W3	LMA29	O		352	AE16	HMA0	O	
256	W4	VDDS	-	Power supply +3.3 V	353	AE17	HMA23	O	
257	W23	VDDC	-	Power supply +1.5 V	354	AE18	HMA20	O	
258	W24	TMS	I	Test pin	355	AE19	HMA3	O	
259	W25	SLAVE	I	Master/Slave select	356	AE20	HMA17	O	
260	W26	IRQo	O	Interrupt request	357	AE21	HMA6	O	
261	Y1	LMA28	O	Wave memory address bus (Lower data memory)	358	AE22	HMA8	O	
262	Y2	LMA27	O		359	AE23	HMA13	O	
263	Y3	LMA26	O		360	AE24	HMA11	O	
264	Y4	VDDS	-	Power supply +3.3 V	361	AE25	VSS	-	Ground
265	Y23	VDDC	-	Power supply +1.5 V	362	AE26	VSS	-	
266	Y24	TDI	I	Test pin	363	AF1	VSS	-	
267	Y25	KONTRGi	I	Key on data	364	AF2	VSS	-	
268	Y26	ICN	I	Initial clear	365	AF3	LMA4	O	Wave memory address bus (Lower data memory)
269	AA1	LMA25	O	Wave memory address bus (Lower data memory)	366	AF4	LMA16	O	
270	AA2	LMA0	O		367	AF5	LMA15	O	
271	AA3	LMA24	O		368	AF6	LMA9	O	
272	AA4	VDDS	-	Power supply +3.3 V	369	AF7	LMA12	O	
273	AA23	VDDC	-	Power supply +1.5 V	370	AF8	MOEN	O	Wave memory output enable
274	AA24	TDO	O	Test pin	371	AF9	HMD3	I/O	Wave memory data bus (Upper data memory)
275	AA25	EIRQ	O	E bus interrupt request	372	AF10	HMD5	I/O	
276	AA26	KONTRGo	O	Key on data	373	AF11	HMD6	I/O	
277	AB1	LMA22	O	Wave memory address bus (Lower data memory)	374	AF12	HMD1	I/O	
278	AB2	LMA23	O		375	AF13	HMD15	I/O	
279	AB3	LMA21	O		376	AF14	HMD0	I/O	
280	AB4	VSS	-	Ground	377	AF15	HMA28	O	Wave memory address bus (Upper data memory)
281	AB23	VSS	-		378	AF16	HMA25	O	
282	AB24	TMODE	I	Test pin	379	AF17	HMA22	O	
283	AB25	ESDA	I/O	E bus data	380	AF18	HMA1	O	
284	AB26	EICN	O	E bus initial clear	381	AF19	HMA19	O	
285	AC1	LMA1	O	Wave memory address bus (Lower data memory)	382	AF20	HMA4	O	
286	AC2	LMA20	O		383	AF21	HMA16	O	
287	AC3	LMA2	O		384	AF22	HMA15	O	
288	AC4	VSS	-	Ground	385	AF23	HMA9	O	
289	AC5	VSS	-		386	AF24	HMA12	O	
290	AC6	VDDC	-	Power supply +1.5 V	387	AF25	VSS	-	Ground
291	AC7	VDDC	-		388	AF26	VSS	-	

■ IC BLOCK DIAGRAM（IC ブロック図）

- **TC7W14FU** (XN883A0R)
- **TC7WH14FU** (XY806A0R)

Triple Inverter
DM: IC4, IC21, IC311
DM: IC22

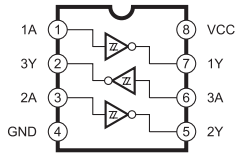

- **HD74LV21ATELL** (X0010A0R)
- **SN74LV21APWR** (X2377A0R)

Dual 4 Input AND
DM: IC16

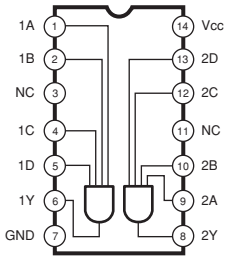

- **SN74AHCT245PWR** (X2709A0R)
- **TC74VHC245AFT** (XT744B0R)
- **SN74LV245APWR** (X3693A0R)
- **HD74LV245ATELL** (XW744A0R)

Octal 3-State Bus Transceiver
DM: IC6, IC10
DM: IC12, IC13, IC14, IC17, IC18

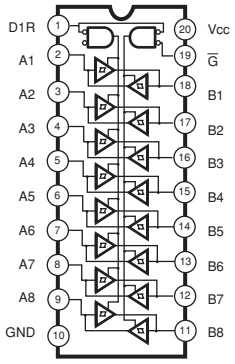

- **SN74LV126APWR** (X3865A0R)
- **HD74LV126ATELL** (X3123A0R)
- **TC74VHC126FT** (X2891B00)

Quad 3-State Bus Buffer
DM: IC9, IC15

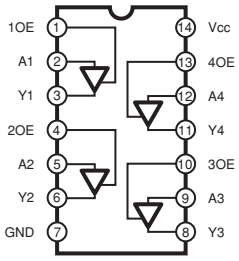

- **NE5532DR** (X5482A00)
- **BA4560RF-E2** (X6897A00)

Dual Operational Amplifier
DM: IC305
AJACK: IC1, IC2

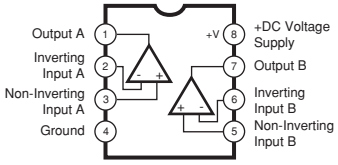

- **TA8233HQ** (XU131A0R)

Audio Power Amplifier
MAL: IC003

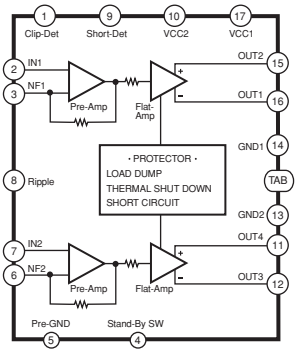

- **LA6517M-TRM-E** (XT131A0R)

Dual Power Operational Amplifier
AJACK: IC3

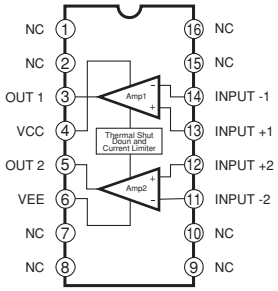

- **BD6516F-E2** (X7950A00)

High Side Switch
DM: IC11

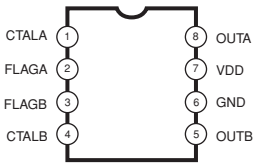

Pin No.	Pin Name	Pin Function
1 4	CTRLA CTRLB	Control input
2 3	FLAGA FLAGB	Error flag output
5 8	OUTB OUTA	Switch output
6	GND	Ground
7	VDD	Switch input

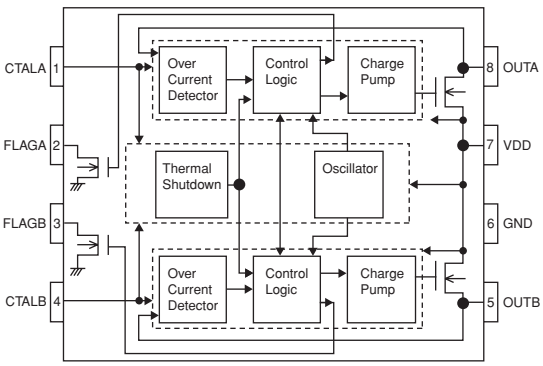

■ CIRCUIT BOARDS（シート基板図）

CONTENTS（目次）

- AJACK Circuit Board (X9185C0) 32
- DJACK Circuit Board (X9303B0) 33
- DM Circuit Board (X9059E0) 30
- GH3_EBUS H Circuit Board (X2179D0) 38
- GH3_EBUS L Circuit Board (X2177D0) 40
- GH3_EBUS M Circuit Board (X2178E0) 42
- HP Circuit Board (X2242B0) 45
- MAL Circuit Board (X7952B0) 34
- MV Circuit Board (X5956C0) 45
- PEDAL Circuit Board (XR780C0) 46
- PEDAL-VR Circuit Board (XR780C0) 46
- PJK Circuit Board (X5143A0) 45
- PL Circuit Board (XR898A0) 45
- PNL Circuit Board (X5955E0) 36
- PNR Circuit Board (X5956C0) 37
- PSM Circuit Board (X8010D0) 44
- SW Circuit Board (X6118D0) 46

Note: See parts list for details of circuit board component parts.
注：シートの部品詳細はパーツリストをご参照ください。

• DM Circuit Board

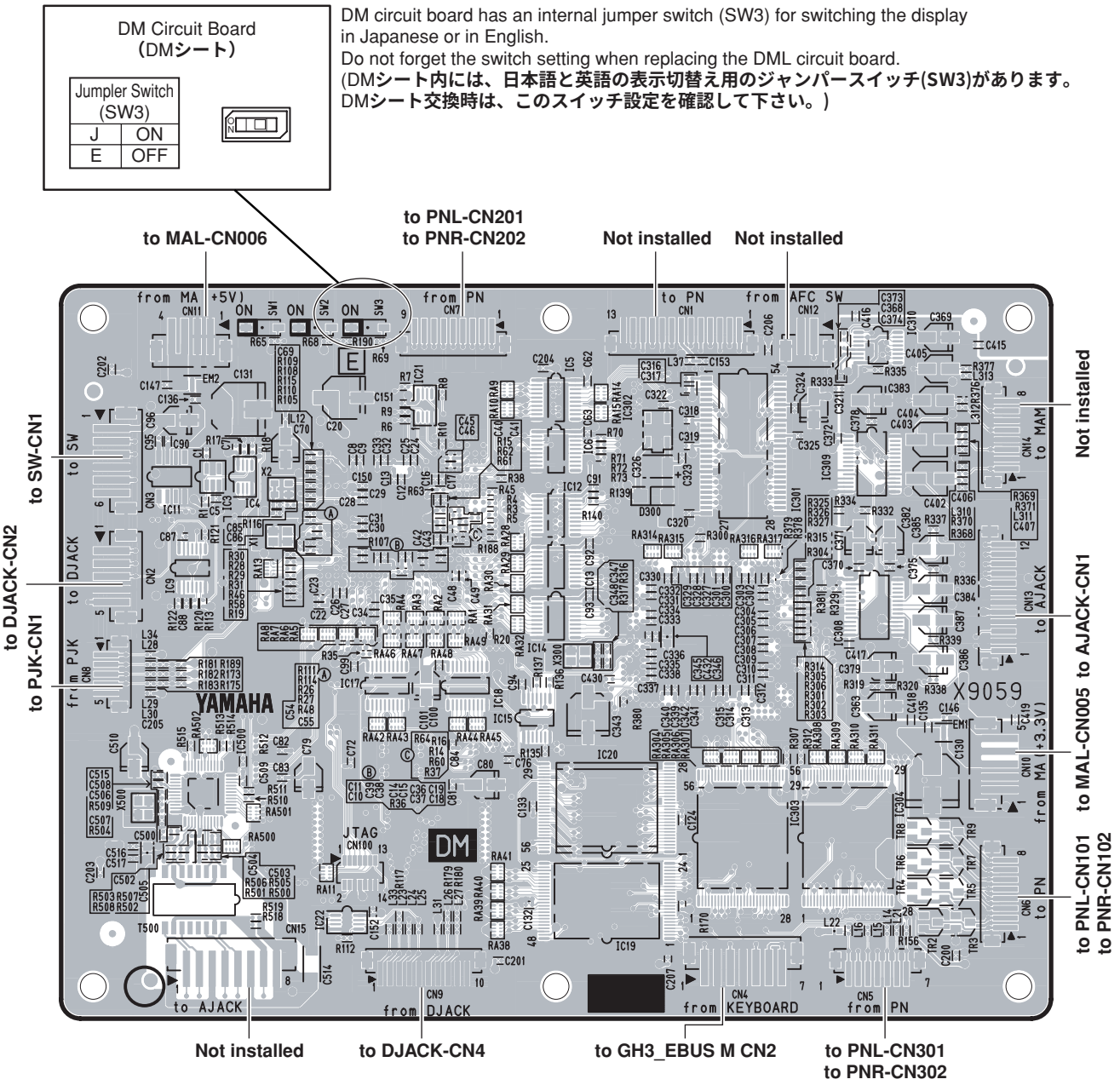

Component Side（部品側）

2NA-WM13200

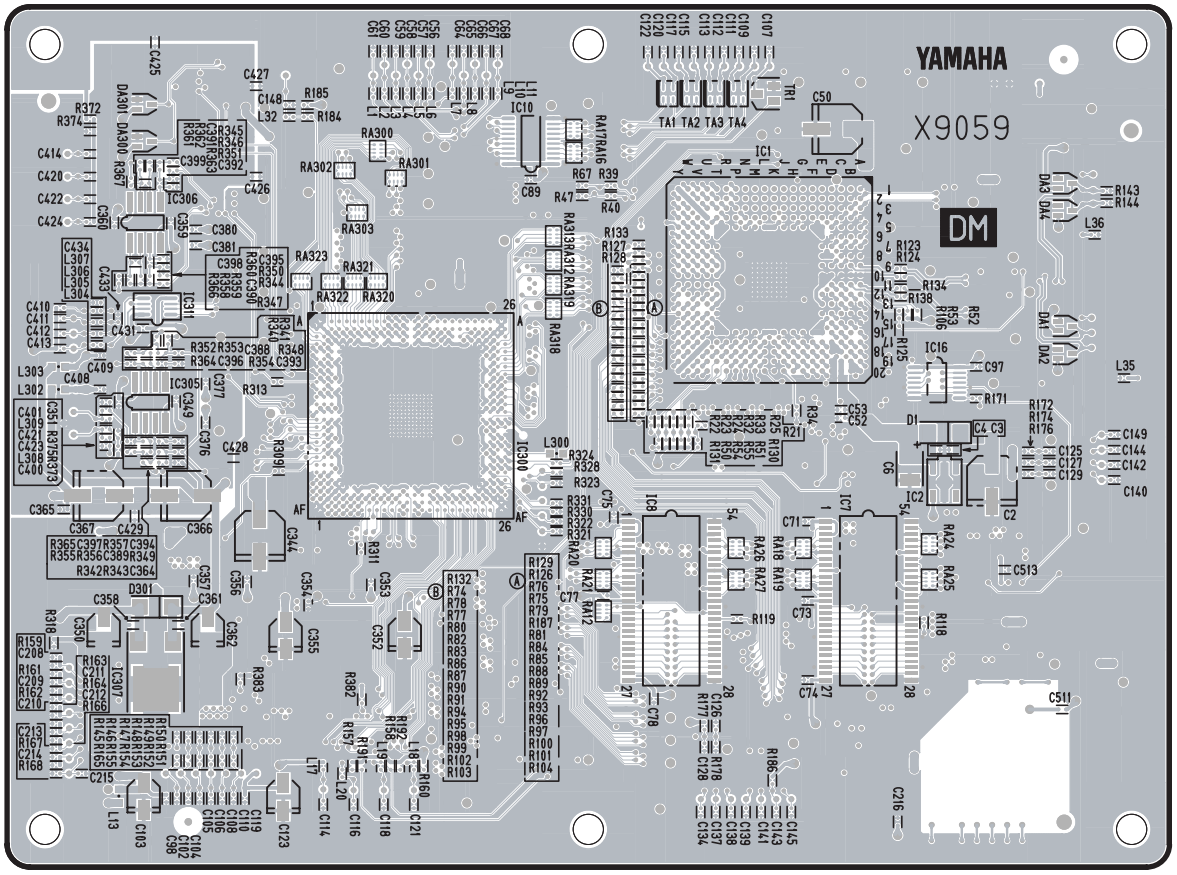

Pattern Side（パターン側）

• AJACK Circuit Board

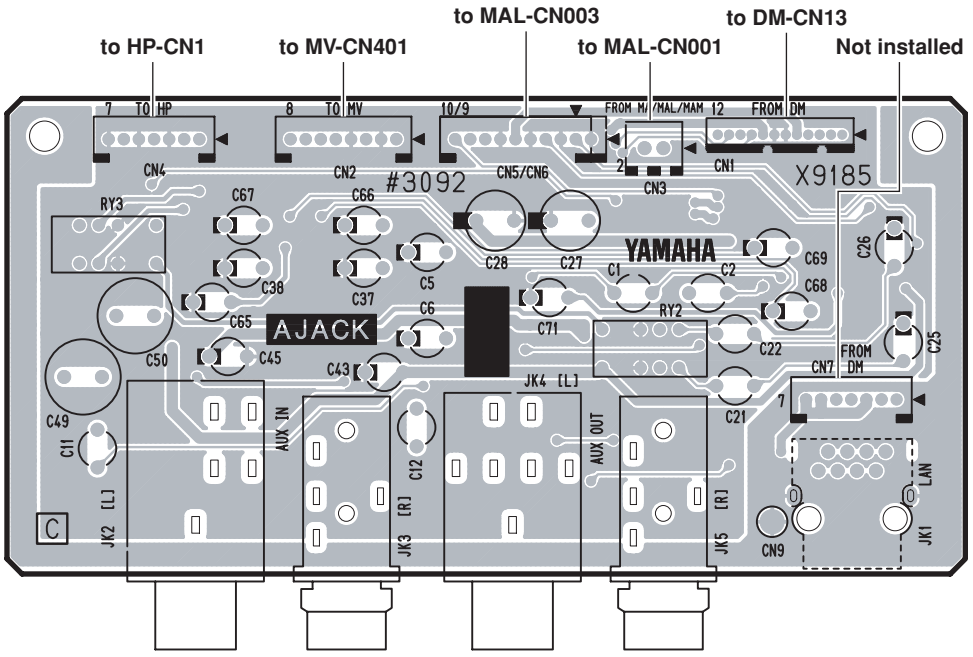

Component Side（部品側）

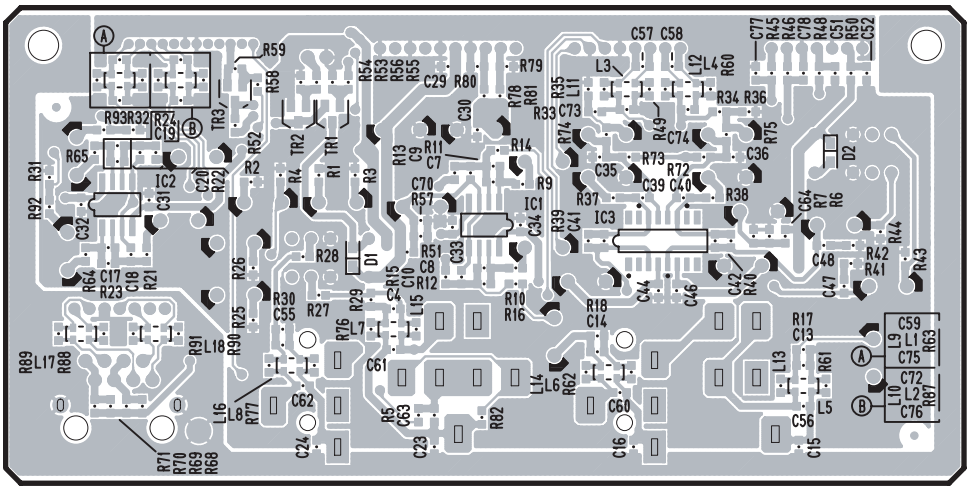

Pattern Side（パターン側）

• DJACK Circuit Board

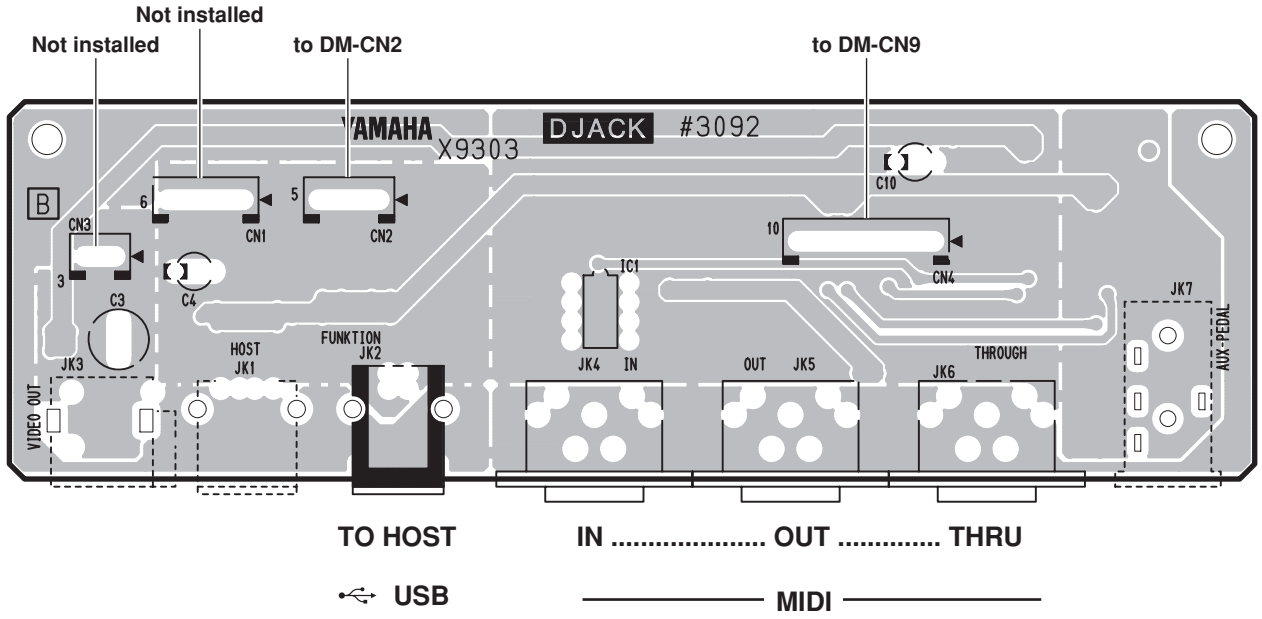

Component Side（部品側）

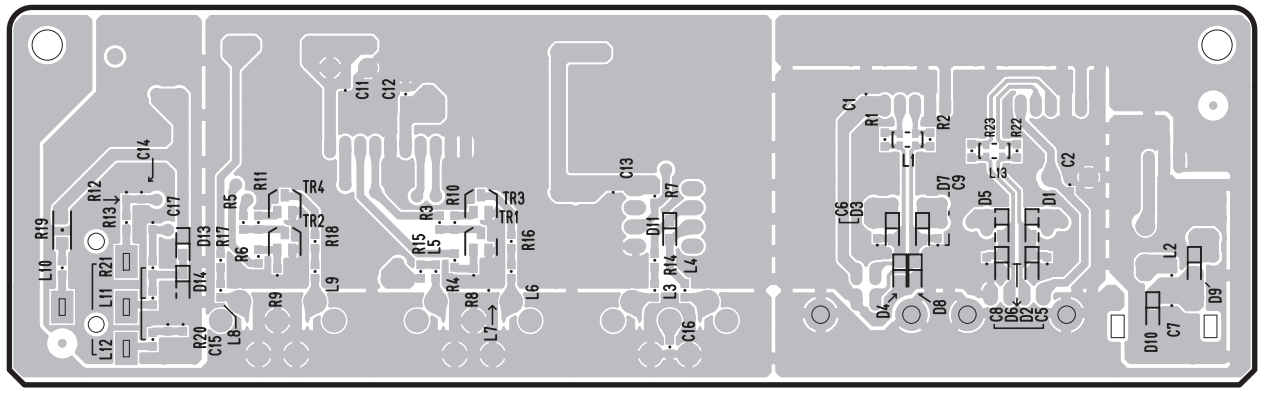

Pattern Side（パターン側）

- **MAL Circuit Board**

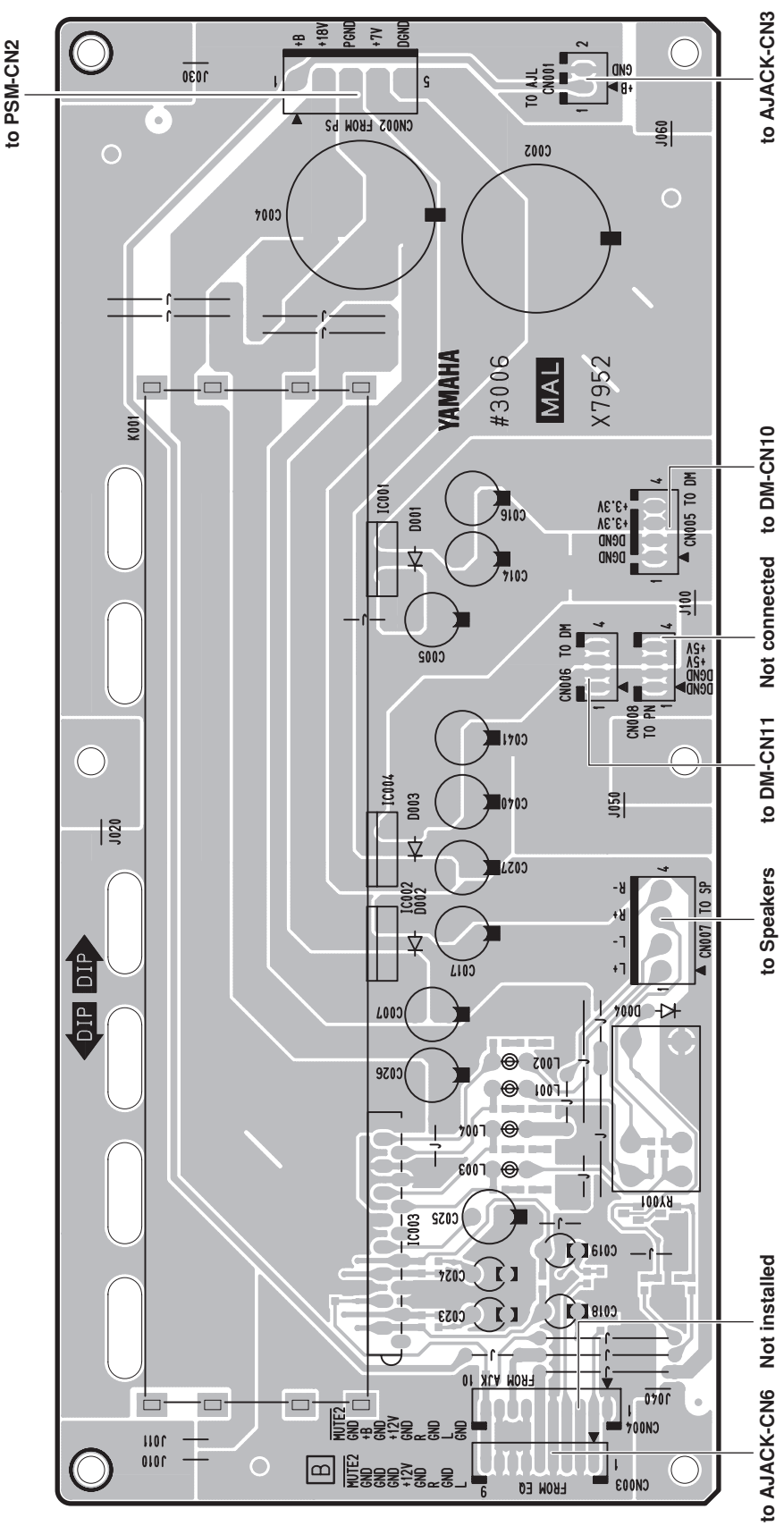

Pattern Side（パターン側）

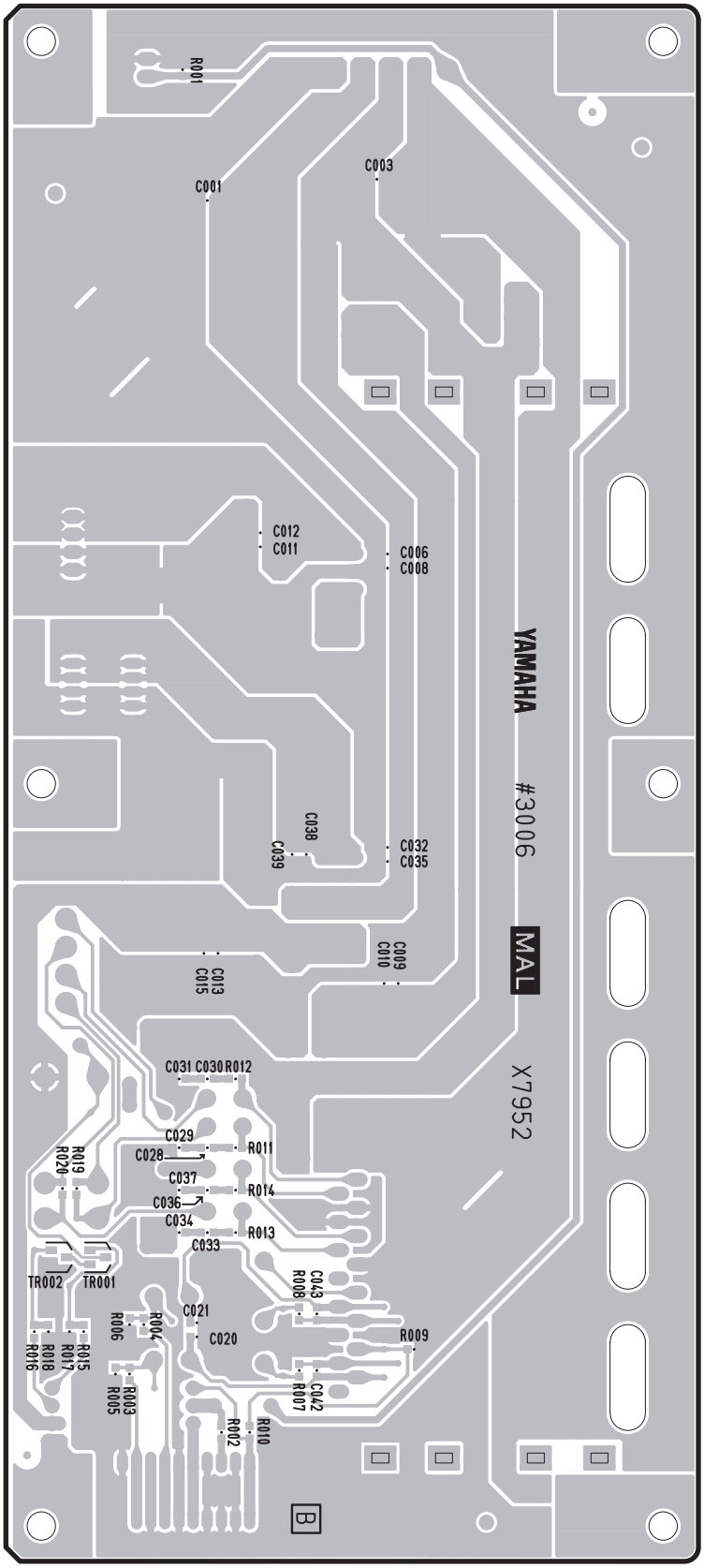

2NA-WH53250

• PNL Circuit Board

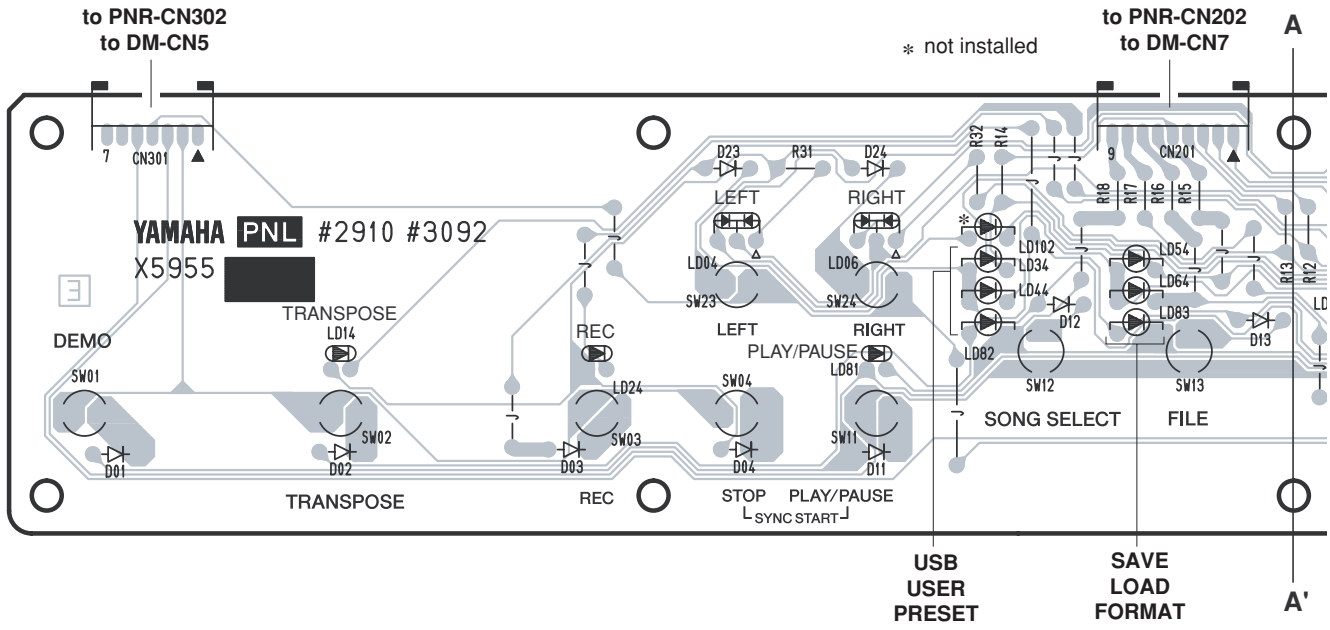

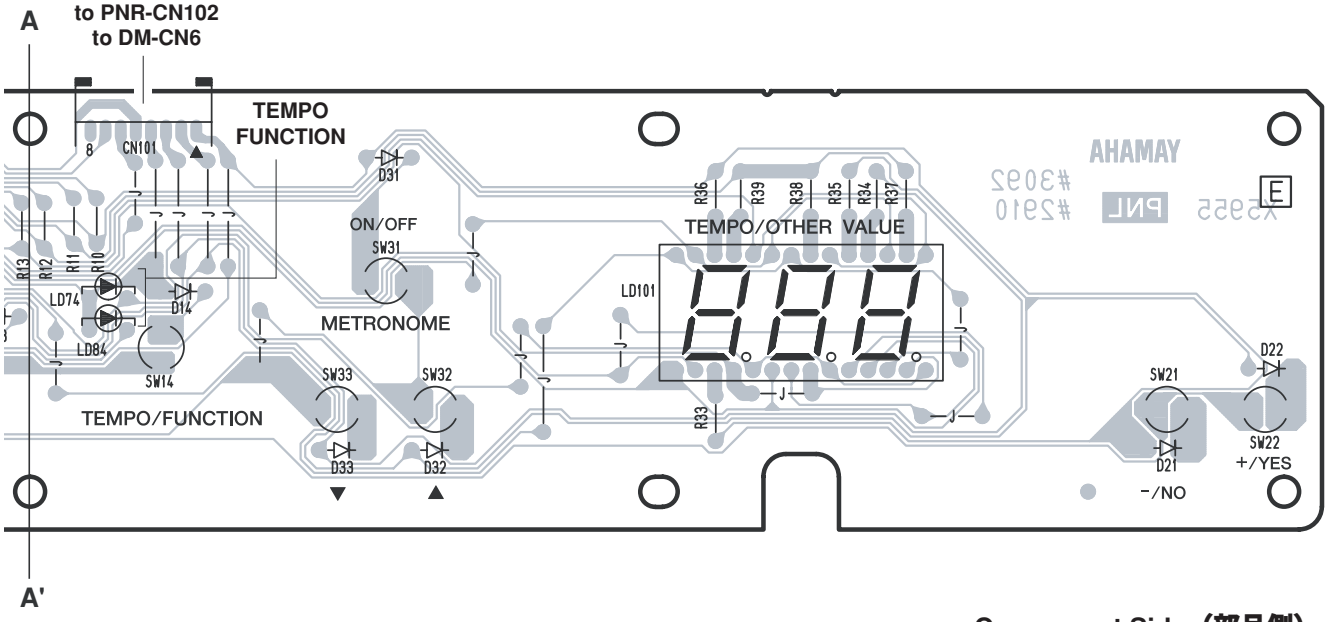

Component Side（部品側）

• PNR Circuit Board

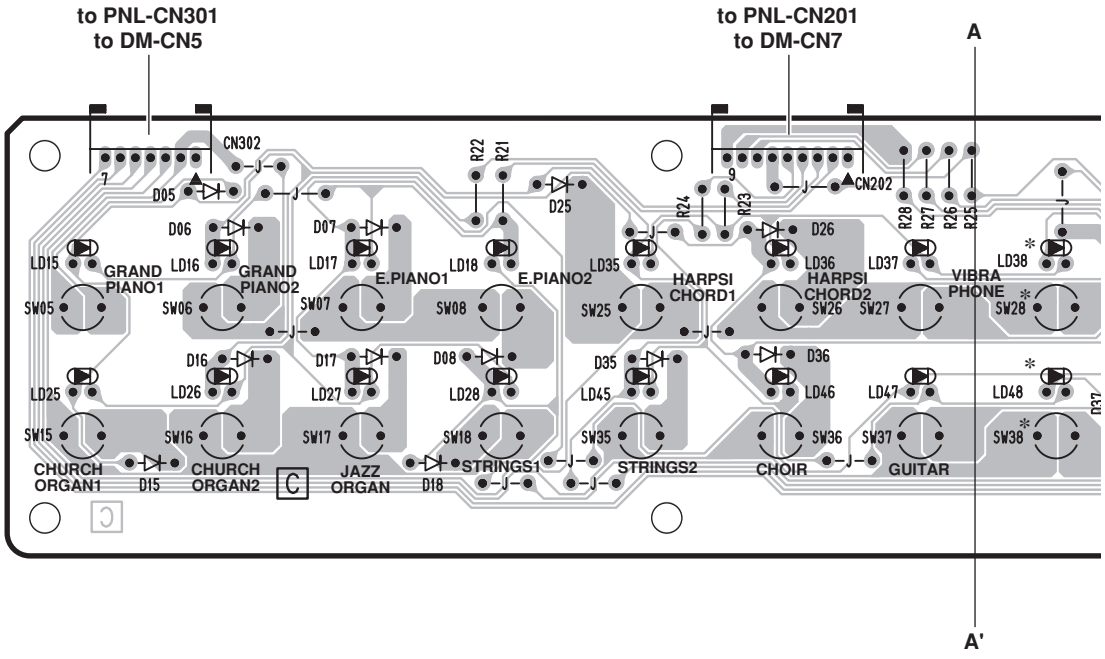

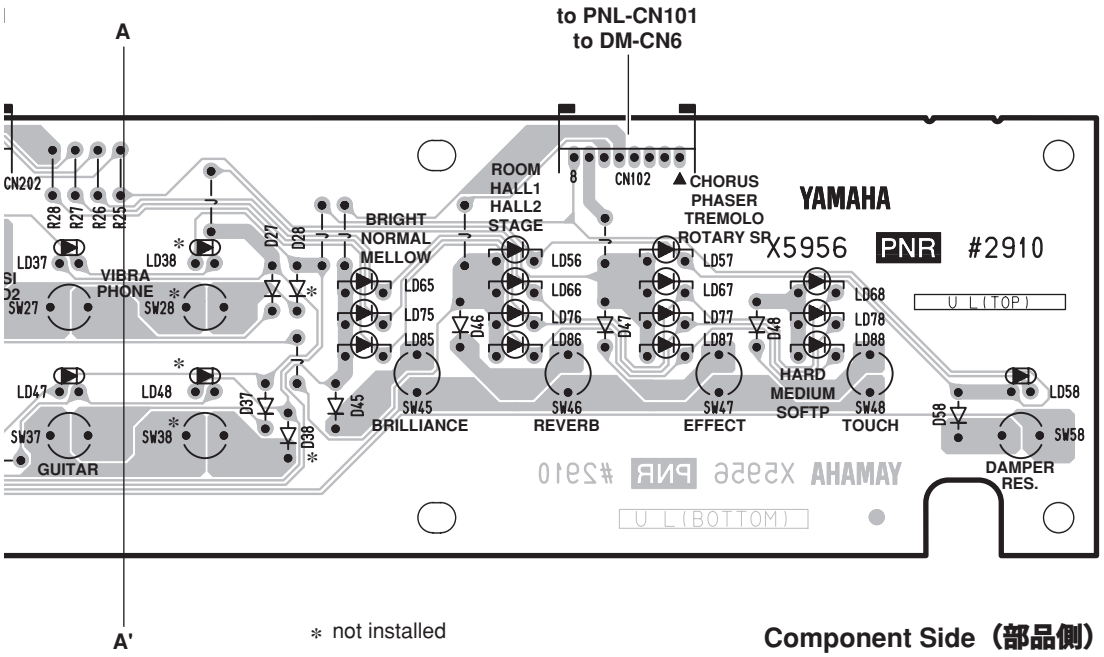

* not installed

Component Side（部品側）

• GH3_EBUS H Circuit Board

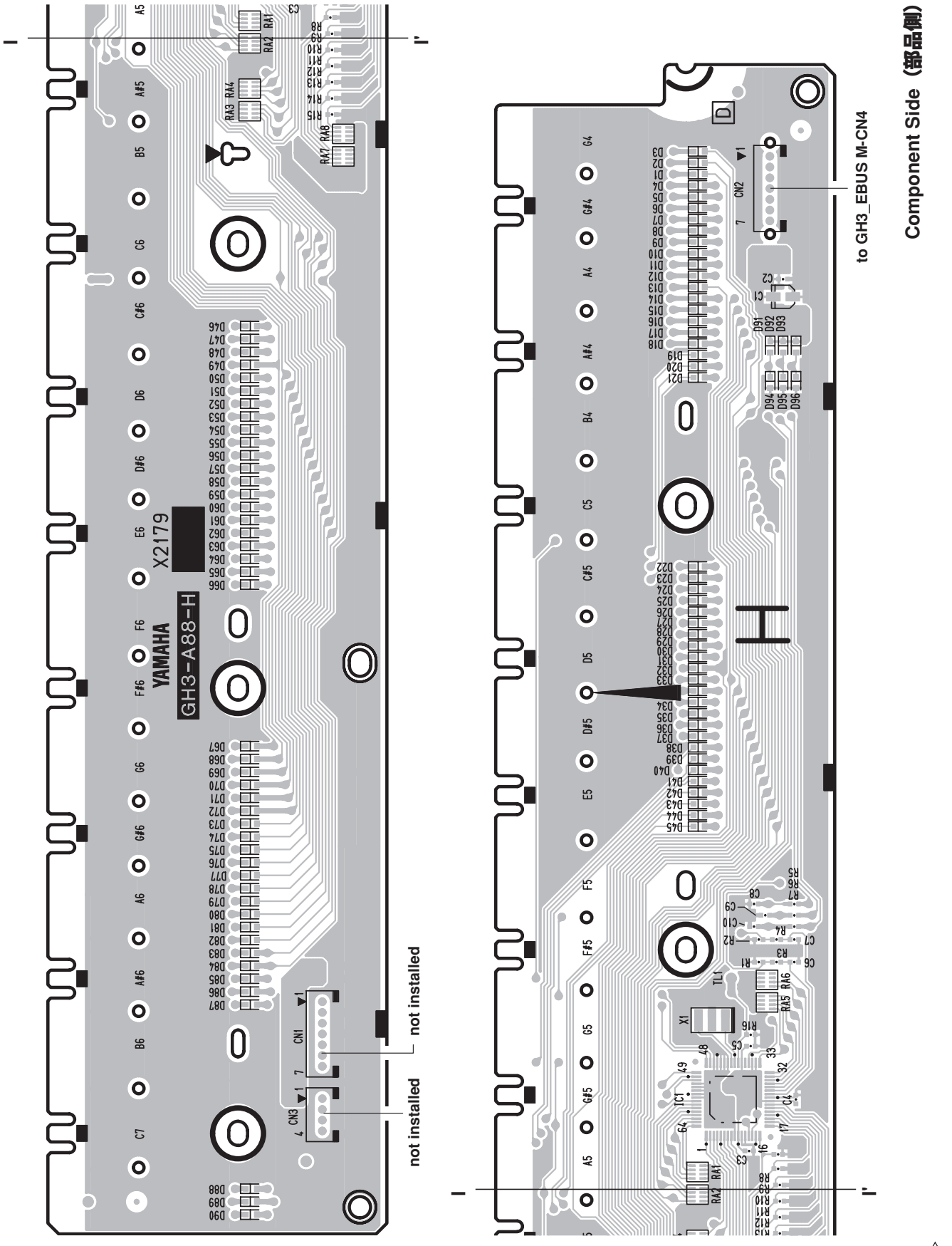

2NAK8-V890480 /1

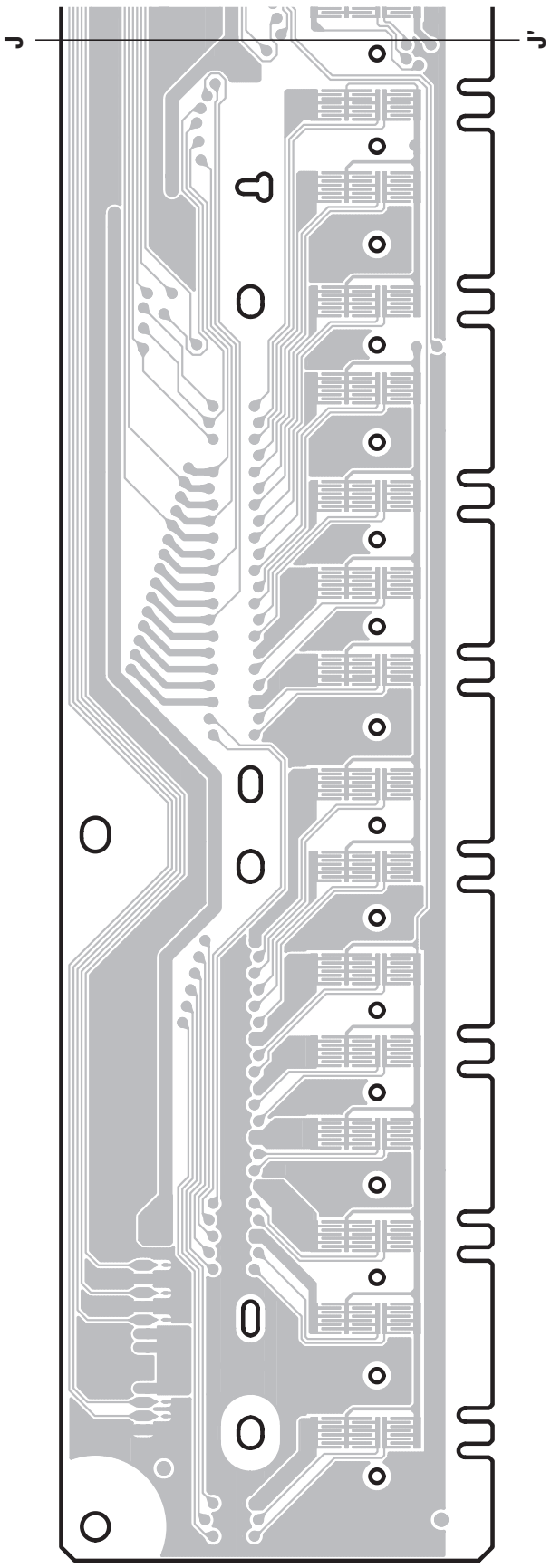

2NAK8-V890480 △1

Pattern Side（パターン側）

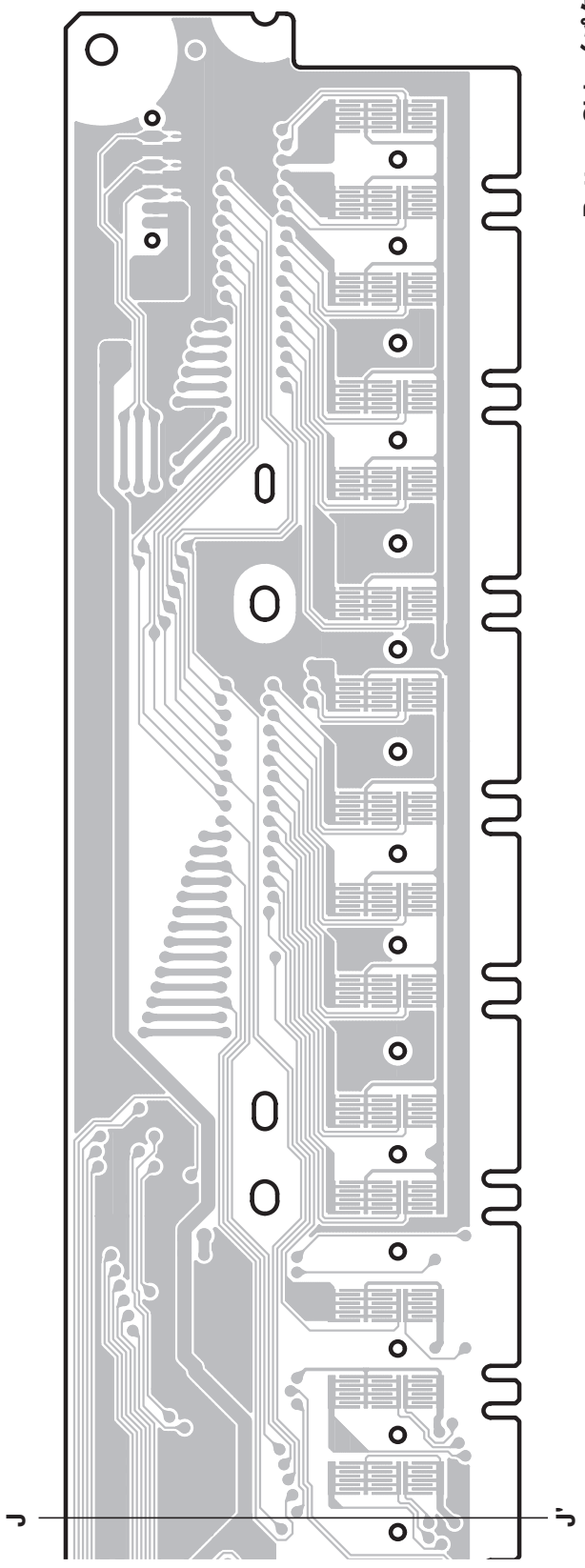

• GH3_EBUS L Circuit Board

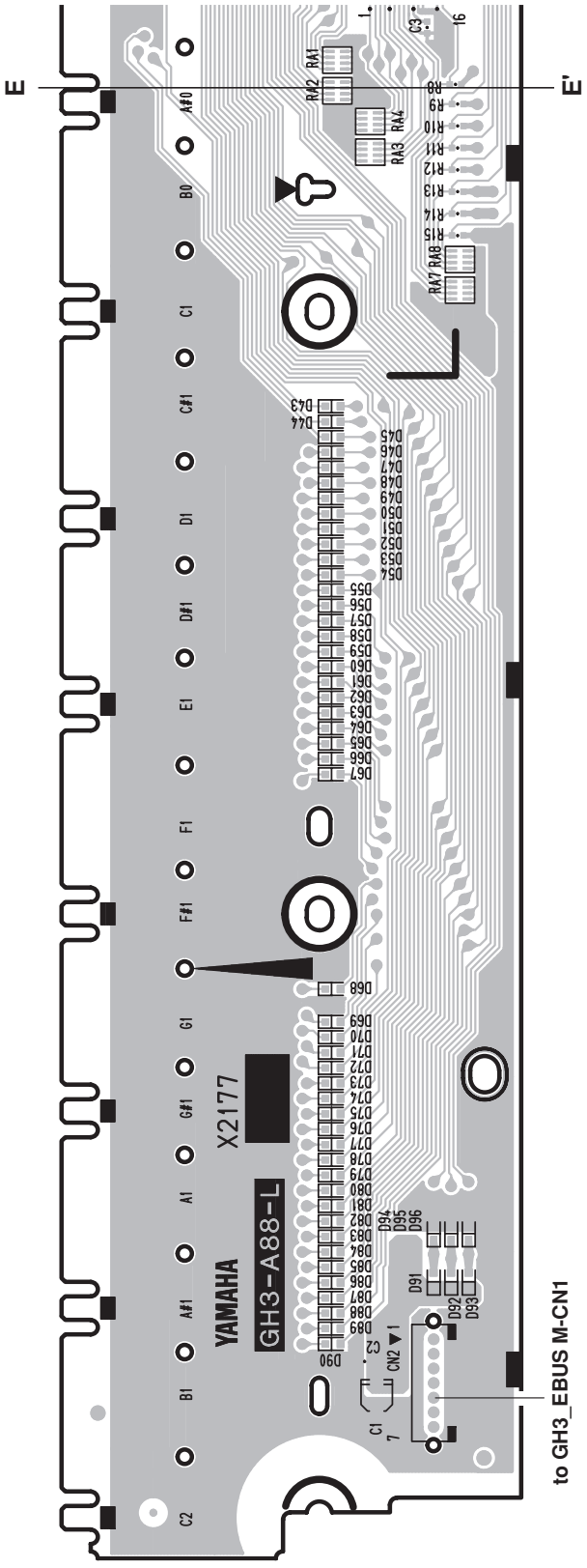

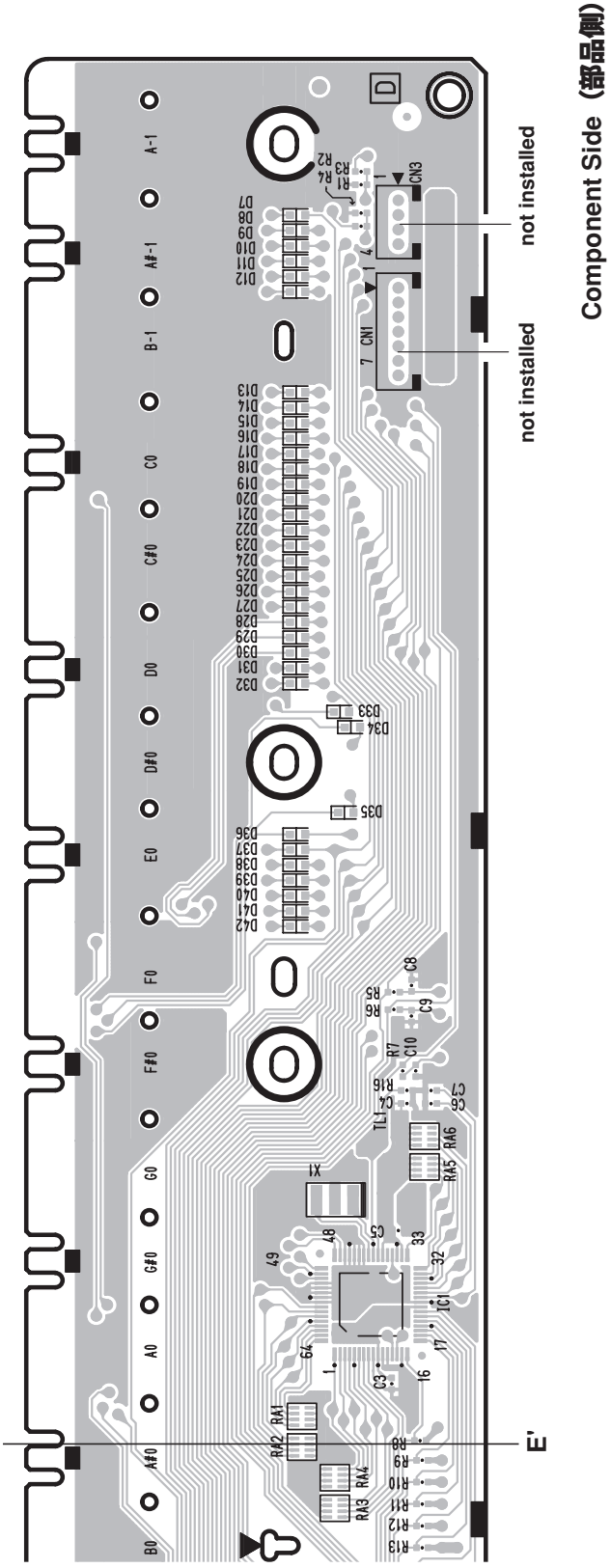

2NAK8-V890460 /1

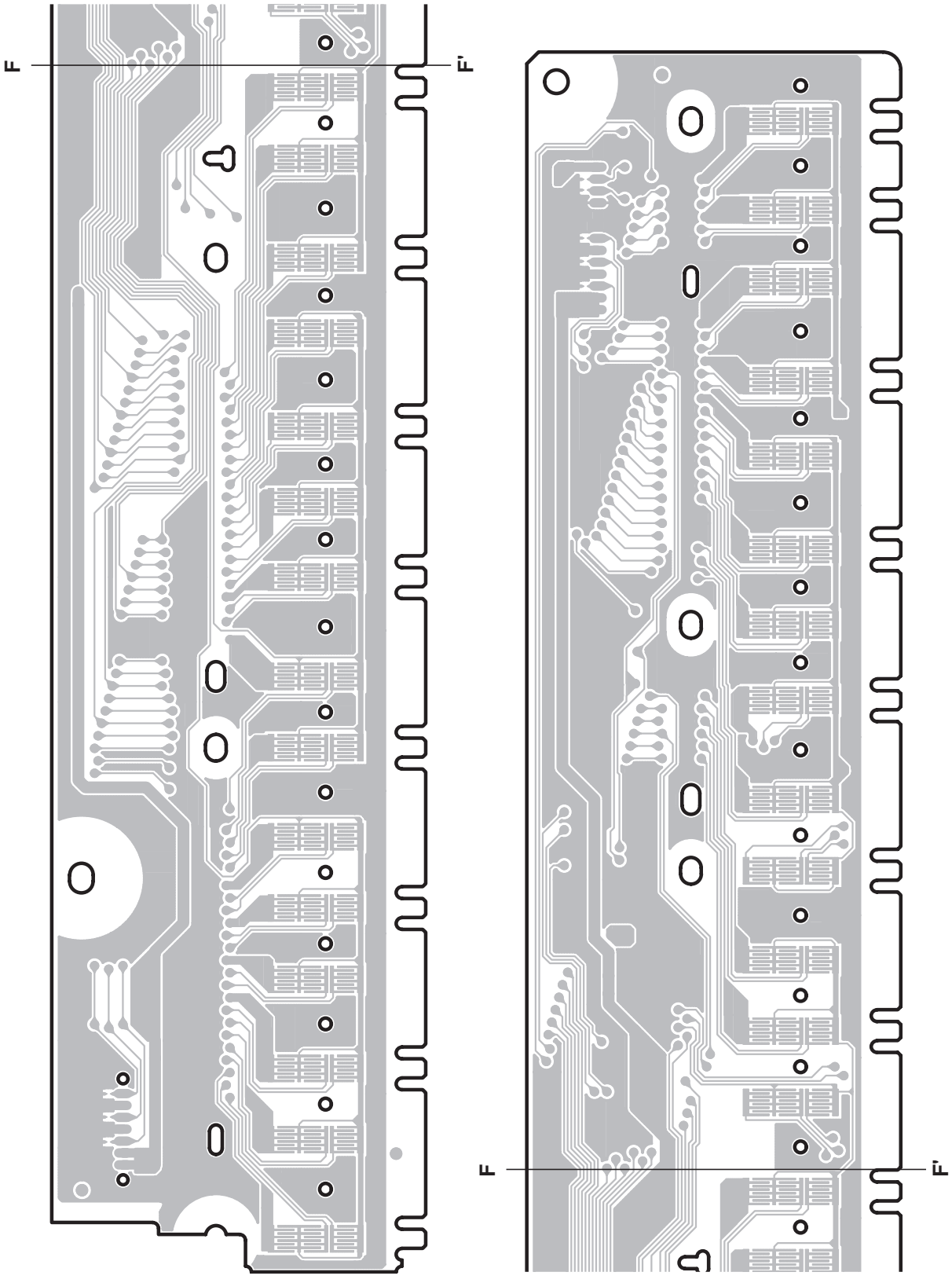

2NAK8-V890460 △1

• GH3_EBUS M Circuit Board

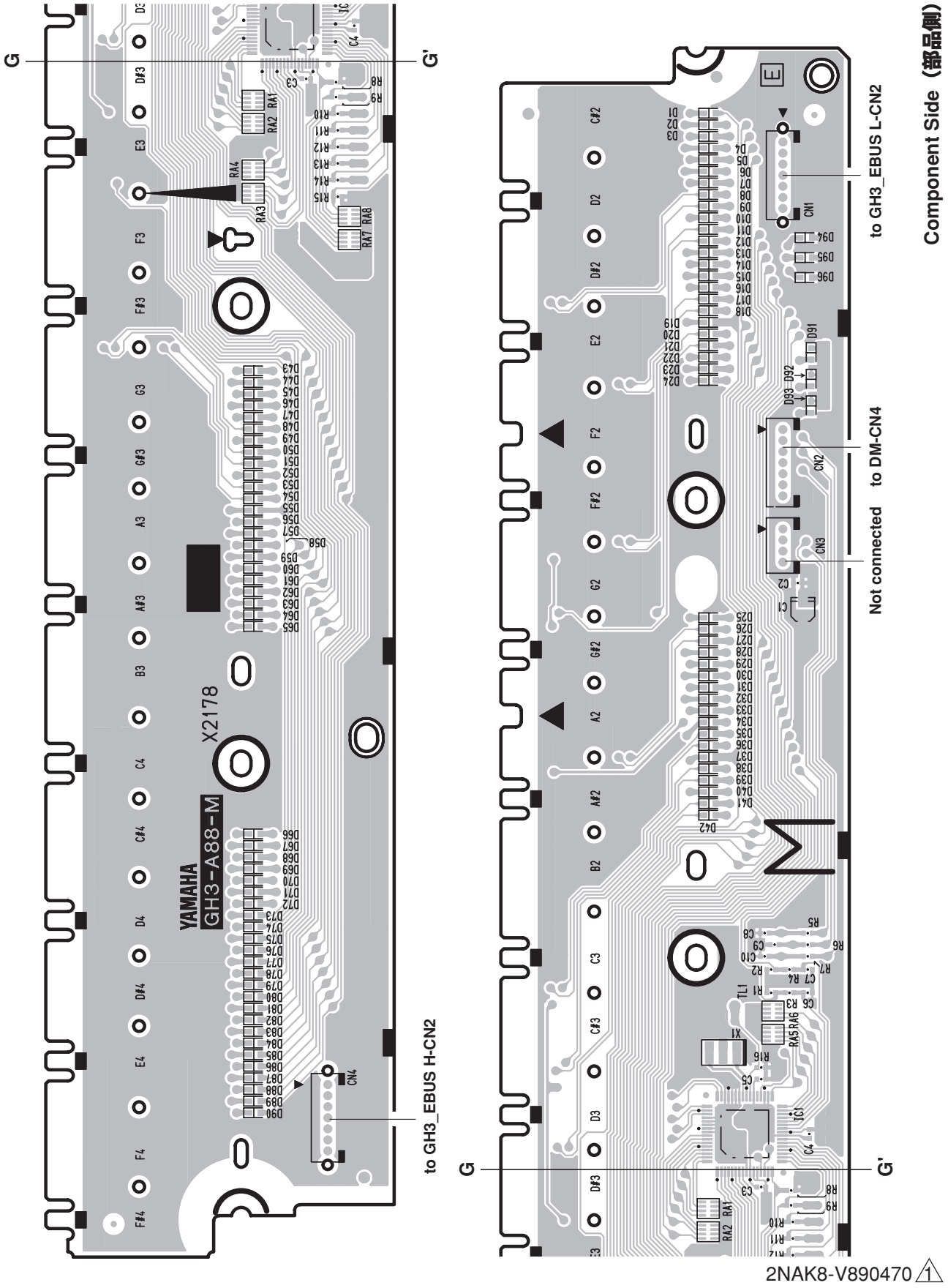

2NAK8-V890470 1

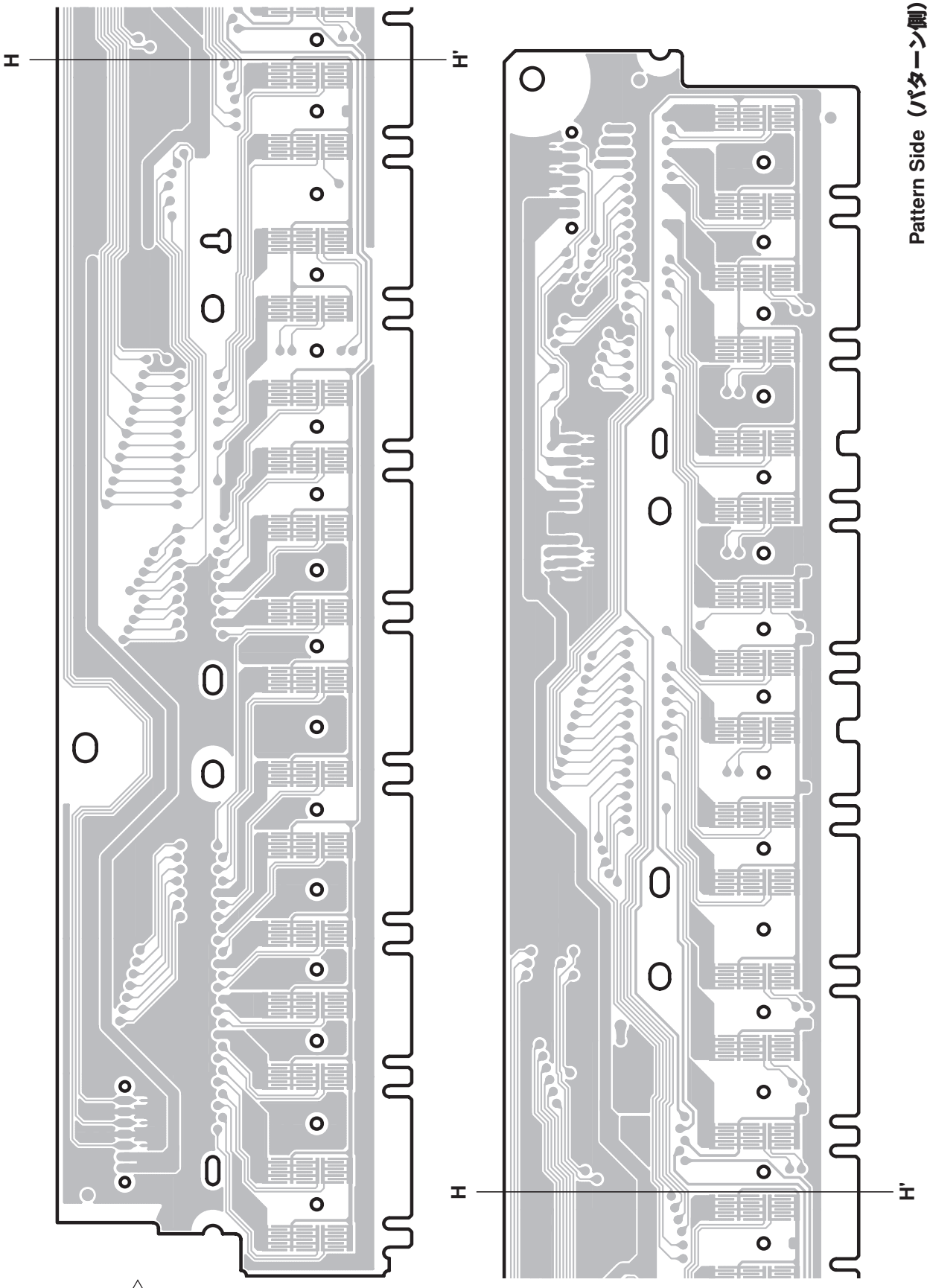

2NAK8-V890470 △1

- **PSM Circuit Board**

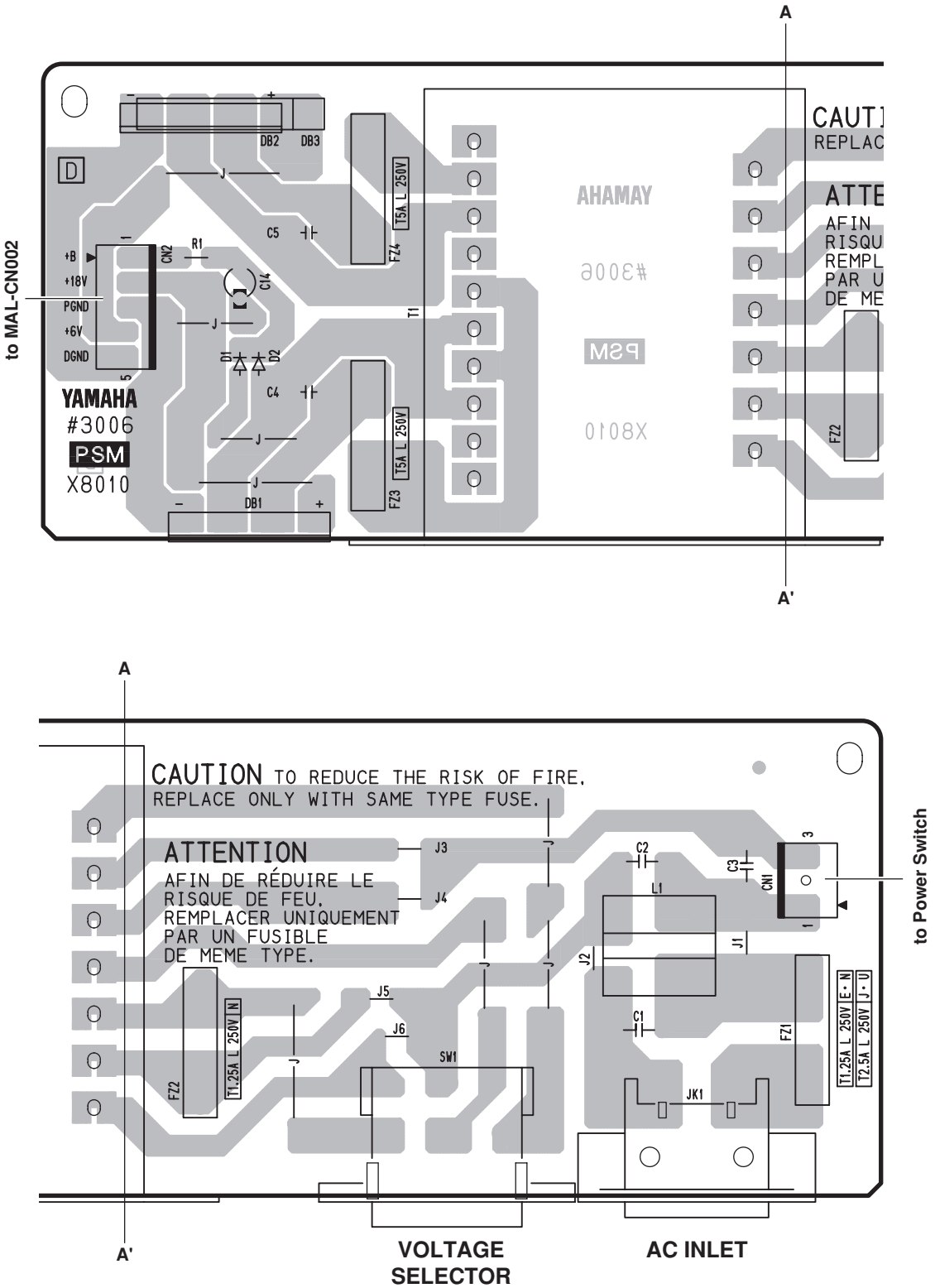

Component Side（部品側）

2NA-WH53650

- **HP Circuit Board**

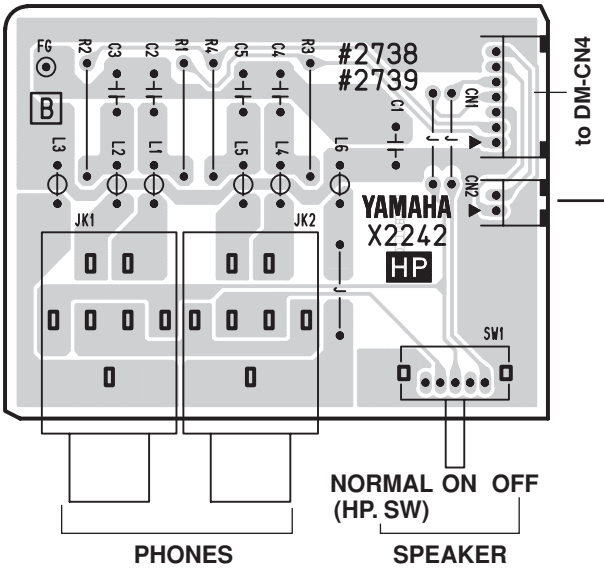

Component Side（部品側）

- **PL Circuit Board**

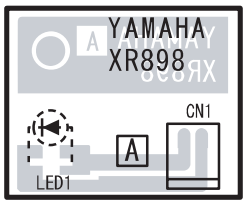

Component Side（部品側）

- **MV Circuit Board**

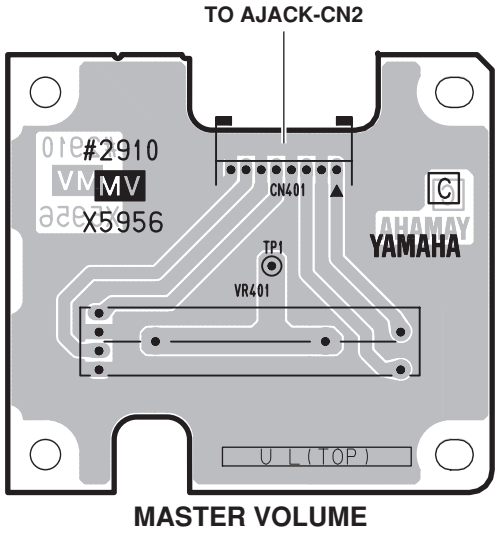

Component Side（部品側）

- **PJK Circuit Board**

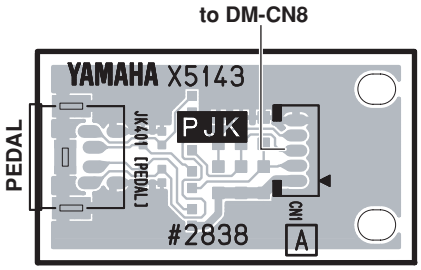

Component Side（部品側）

HP: 2NA-858650
MV: 2NA-WE02160 ⚠4
PL: 2NA-VV65900
PJK: 2NA-WC56110

● PEDAL Circuit Board

● PEDAL VR Circuit Board

Damper (Right) Pedal

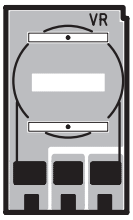

Component Side（部品側）

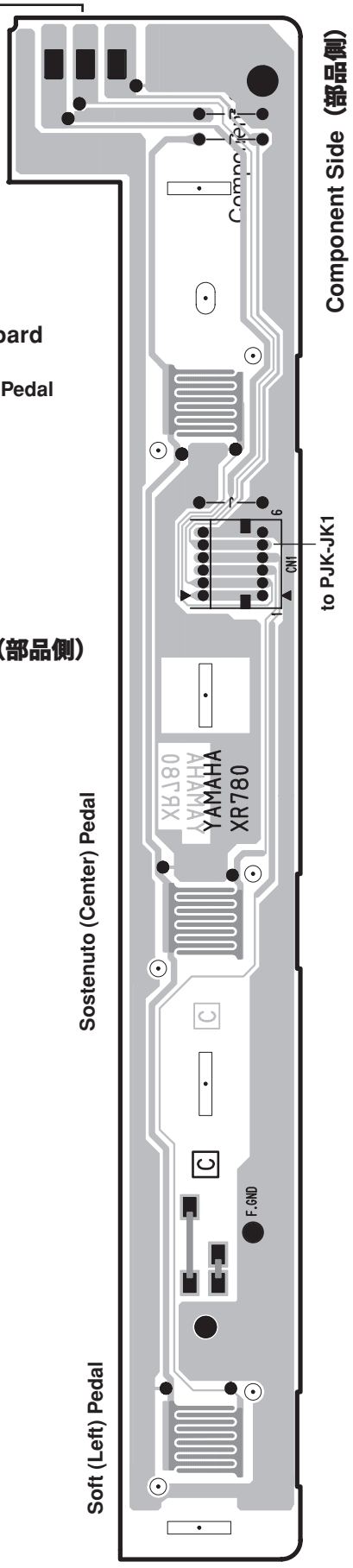

• SW Circuit Board

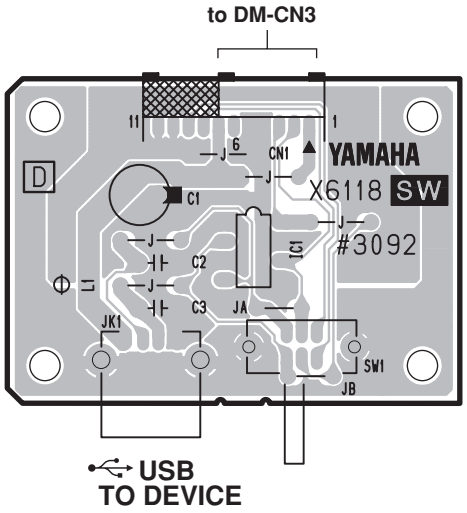

Component Side（部品側）

PEDAL: 2NA-WB97030
PEDAL-VR: 2NA-WB97030
SW: 2NA-WE20640 △5

■ TEST PROGRAM

*	***If you execute the test no.49, Factory Set, then the setting data and the user's preset data may be lost. Therefore, backup the user's data in advance.***

1. Preparation

• To check the unit, the following measuring instruments and jigs are required.

1) Measuring instruments:
   Level meter (with JIS-C filter),
   Frequency counter (Below decimal point 3 or more figures measurement is possible.)
2) Jigs: Headphones, MIDI cable, USB cable (A type - B type), USB flash memory

• Set each control as follows.

MASTER VOLUME:	MAX
PEDAL:	OFF
REVERB:	OFF
HP SW:	Normal

AUX OUT:	Connect a load resistance (10kΩ) to [AUX OUT] terminal.
PHONES:	Connect a load resistance (33Ω) to one terminal (L or R).

2. Entering the Test Program

While pressing the [C#2], [F2] and [G#2] keys, turn the power on. (Fig.1)
The test program will run and the 7 segment LED will indicate "rSr". (Fig.2)

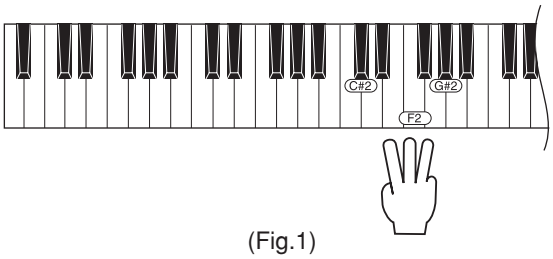

(Fig.1)



(Fig.2)

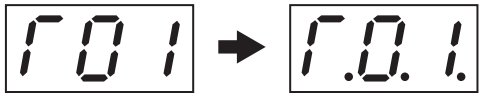

(Fig.3)

3. Proceeding the Test

See Table 1 for the test items.

(1) Press [▲] or [▼] button of [TEMPO/FUNCTION] to select a test item.
(2) Press [METRONOME ON/OFF] button to execute the current test.
(3) After executing the current test, press [METRONOME ON/OFF] or [DEMO] button to return to the wait state.
(4) When the test result is OK, a dot mark is added at lower right of each character on the test item display. (Fig.3)
(5) If the test result is NG, press [DEMO] button (or the lowest key) to return to the wait state.

Table 1 Test Items

TEST No.	7 segment LED	Test Function and Judgement Criteria
1	701: Version/Destination A** C** r-E/r-J	Make sure that the 7 segment LED indicates "A**" (the version of Main ROM), "C**" (the version of Wave ROM), and the destination (the language mode) in turn. Example: Destination (Language Mode) r-E E:English r-J J:Japanese Display for NG: "AnG", "CnG", "rnG"
2	702: ROM Check1 PAS	ROM Check1 If the test result is OK, 7 segment LED indicates "PAS". Display for NG: "nG"
3	703: RAM Check1 PAS	RAM Check1 If the test result is OK, 7 segment LED indicates "PAS". Display for NG: "nG"
4	704: Flash Memory Check1 Fr 1 -> PAS	Flash Memory Check1 If the test result is OK, the 7 segment LED indicates "PAS". Display for NG: "nG" *** *Never turn of the power until the result is displayed.***
5	705: Wave ROM Check1 PAS	Wave ROM Check1 If the test result is OK, the 7 segment LED indicates "PAS". Display for NG: In case of the check sum error of Wave ROM: "nG" In case of the IRQ connection error of the tone generator: "nG2"
6	706: Effect RAM Check1 PAS	Effect RAM Check1 If the test result is OK, 7 segment LED indicates "PAS". Display for NG: "nG"
7	707: TG Check tG 1	Tone Generator Check The sine waves automatically sound in sequence. Sound producing keyboard range includes 32 sounds from C2 to G4. The number of sounds produced is 64. Make sure that there is no abnormal sound or no noise.
8	708: Pitch Check P It	Pitch Check Confirm that the sine wave of 441.43+/-0.2 Hz is output. (Pan = center)
9	709: Output R Check oPr	Output R Check (1kHz) Confirm the output level at each terminal is as follows. (Pan = right) AUX OUT/L -64.0 dBu or less AUX OUT/R -4.0 dBu PHONES L -34.5 dBu or less PHONES R +5.5 dBu Confirm the output from the speaker is muted at the time of PHONES plug insertion.
10	710: Output L Check oPL	Output L Check (1kHz) Confirm the output level at each terminal is as follows. (Pan = left) AUX OUT/L -4.0 dBu AUX OUT/R -64.0 dBu or less PHONES L +5.5 dBu PHONES R -34.5 dBu or less Confirm the output from the speaker is muted at the time of PHONES plug insertion.
11	711: EQ Low Check E9L	Checks EQ-LOW frequency. Confirm that the sine wave of 65.4 Hz (C1) is heard.
12	712: EQ Mid Check E9n	Checks EQ-MID frequency. Confirm that the sine wave of 523 Hz (C4) is heard.

TEST No.	7 segment LED	Test Function and Judgement Criteria
13	F 13: EQ Hi Check E9H	Checks EQ-HIGH frequency. Confirm that the sine wave of 4186 Hz (C7) is heard.
16	F 16: AUX JK In Check no In PAS	Checks the AUX OUT L/L+R terminal. When no plug is inserted to the AUX OUT L/L+R terminal, the 7 segment LED indicates "no". Insert a plug into the AUX OUT L/L+R terminal, " In" is indicated. Disconnect the plug and make sure that "PAS" is indicated.
18	F 18: SW, LED Check S01 . . . . . End	Switch, LED Check Making reference to Table 2 (P.57), press the switch corresponding to the number indicated on the 7 segment LED. If the correct switch is pressed, the sine wave sounds on the pitch shown in Table 2 and the 7 segment LED indicates the next switch number. Besides, the LED lights if it is a LED-attached switch. If the wrong switch is pressed, the 7 segment LED indicates the pressed switch number. When the last switch is checked normally, the 7 segment LED indicates "End". (When plural switches are pressed at the same time: "ou2")
19	F 19: ALL Panel LEDs ON 8.8.8.	All Panel LEDs ON Check Confirm that all the LEDs on the panel light up.
20	F20: ALL Red LEDs ON	All Red LEDs ON Check Confirm that all the red LEDs on the panel light up.
21	F21: ALL Green LEDs ON	All Green LEDs ON Check Confirm that all the green LEDs on the panel light up.
26	F26: Pedal1 Check PE1 Str -> PAS	Pedal 1 (Soft Pedal) Check (Left Pedal) Do not press the pedal, and execute this test. The sine wave of C3 is output. Press the pedal. The sine wave of C4 is output, and the 7 segment LED indicates "Str". Release the pedal. Make sure that the sound stops and the 7 segment LED indicates "PAS".
27	F27: Pedal2 Check PE2 Str -> PAS	Pedal 2 (Sostenuto Pedal) Check (Center Pedal) Do not press the pedal, and execute this test. The sine wave of C3 is output. Press the pedal. The sine wave of C4 is output, and the 7 segment LED indicates "Str". Release the pedal. Make sure that the sound stops and the 7 segment LED indicates "PAS".
28	F28: Pedal3 Check PE3 Str -> PAS	Pedal 3 (Damper Pedal) Check (Right Pedal) Do not press the pedal, and execute this test. The sine wave of C3 is output. Press the pedal. The sine wave of C4 is output, and the 7 segment LED indicates "Str". Release the pedal. Make sure that the sound stops and the 7 segment LED indicates "PAS".
32	F32: MIDI Check nId -> PAS	MIDI Check Connect the MIDI IN and MIDI OUT terminals by a MIDI cable and execute the test. Confirm that the sine wave of C4 is output, and the 7 segment LED indicates "PAS". Display for NG: "nG"
33	F33: USB to Device/Host L.- - S.- - PAS	Checks the USB connection. * Loop Check Press the [METRONOME ON/OFF] button first. The 7 segment LED indicates "L.- -". Connect the [USB TO DEVICE] and the [USB TO HOST] terminals using a USB cable. Make sure that the display changes from "L.- -" to "S.- -". In case of NG: "L.nG" * Storage Check Disconnect the USB cable, and insert a USB flash memory into the [USB TO DEVICE] terminal. Make sure that the display changes from "S.- -" to "PAS". In case of NG: "S.nG"

TEST No.	7 segment LED	Test Function and Judgement Criteria
34	F34: USB-Storage Check USb -> PAS	Checks the USB-Storage. Insert a USB flash memory into the [USB TO DEVICE] terminal. Press the [METRONOME ON/OFF] button. Make sure that the 7 segment LED indicates "PAS". In case of NG: "nG" If it is write-protected: "Pro" If no media is recognized: "no"
36	F36: Keyboard Type Check PAS	Keyboard Type Check Execute the test. When the keyboard type is correct, the 7 segment LED indicates "PAS". Display for NG: "nG"
37	F37: Make Position Check GH3 x.xx 1st Make ON x.x.x 2nd Make ON x.x.x. 3rd Make ON x.x.x 3rd Make OFF x.xx 2nd Make OFF PAS 1st Make OFF	GH3 Make Position Check If necessary (for example, when replacing a white/black key to new one), execute this test. When a white/black key is pressed slowly, confirm that the tone interval changes at the three stages, and the 7 segment LED changes from "GH3", "xxx"(note number) to "PAS".
38	F38: 1-2 Make Check 1-2 xxx 2nd Make ON PAS 1st Make OFF	1-2 Make Check If necessary (for example, when replacing a white/black key to new one), execute this test. Execute this test and press each white/black key. Confirm that the sound is output by the volume according to the pressed strength, and the 7 segment LED indicates " 1-2" to "xxx" (velocity value (1 to 127)) calculated by the 1-2 Make test. Also, confirm that the 7 segment LED changes from "xxx" (velocity value) to "PAS".
39	F39: 2-3 Make Check 2-3 xxx 3rd Make ON PAS 2nd Make OFF	2-3 Make Check If necessary (for example, when replacing a white/black key to new one), execute this test. Execute this test and press each white/black key. Confirm that the sound is output by the volume according to the pressed strength, and the 7 segment LED indicates "2-3" to "xxx" (velocity value (1 to 127)) calculated by the 2-3 Make test. Also, confirm that the 7 segment LED changes from "xxx" to "PAS".
44	F44: ROM Check2 ro2	Test for factory inspection.
45	F45: RAM Check2 rA2	Test for factory inspection.
46	F46: Flash ROM Check2 Fr2	Test for factory inspection. **** Never turn off the power until the result is displayed.***
47	F47: Wave ROM Check2 ur2	Test for factory inspection.
48	F48: Effect ROM Check2 EF2	Test for factory inspection.
49	F49: Factory Set FAC -> PAS	Factory Set It sets all to the factory default settings. But, the factory set has not been completed yet. Only the initialization flag becomes on here. When the next test no.50 (Test Mode Exit) is executed, the factory set can be completed. Therefore, after executing the test no.49 (Factory Set), surely execute the test no.50 (Test Mode Exit) to complete the factory set. (Even if the test no.50 is not executed, the factory set will be completed automatically at the power on next time, anyway.)
50	F50: Test Mode Exit	It exits the test program and returns to the play mode. * Never turn off the power until the play mode screen appears.

4. OTHERS

• AUX IN Check

1. Input a sine wave (1kHz, 0dBu) into the [AUX IN L/L+R] terminal.
   Do not input any signal into the AUX OUT R terminal. Confirm that the output level at each terminal is as follows.
   PHONES/L: -1.0 dBu
   PHONES/R: -41.0 dBu or less
   AUX OUT/L: -10.0 dBu
   AUX OUT/R: -75.0 dBu or less

2. Also, confirm that the output level at each terminal is reversed when L and Rch are reversely inputted.

• Noise Check

1. When no sound is output at the maximum volume, confirm that the noise level at each terminal is as follows.
   PHONES L, R: -90 dBu or less

5. Initial Setting

Set each controller to the factory default settings as follows.
POWER: OFF
MASTER VOLUME: Min.
HP SW: Normal
VOLTAGE SELECTOR: 240V (Only for destination N)

■ テストプログラム

※ テストナンバー49のFactory Setを実行すると、設定データ及びユーザーデータが失われます。
事前にユーザーデータのバックアップを行って下さい。

1. 準備

・テストを行うためには、以下の測定器、治具が必要です。

1） 測定器:
レベルメーター （JIS-C フィルター使用)、周波数カウンター（小数点以下 3 桁以上測定可能であること。）

2） 治具:
ヘッドホン、MIDI ケーブル、USB ケーブル（A-B タイプ)、USB フラッシュメモリー

・コントロール類の設定

MASTER VOLUME:	最大
PEDAL:	OFF
REVERB:	OFF
HP SW:	Normal

AUX OUT: AUX OUT に 10kΩ負荷を付けます。
PHONES: どちらか 1 系統に 33 Ω負荷を付けます。

2. テストプログラムの起動

C#2、F2、G#2 の鍵盤を同時に押しながら、パワースイッチを ON にします。（図 1）
テストプログラムが起動されると、7seg LED に "(s(" と表示されます。（図 2）

3. テストの進め方

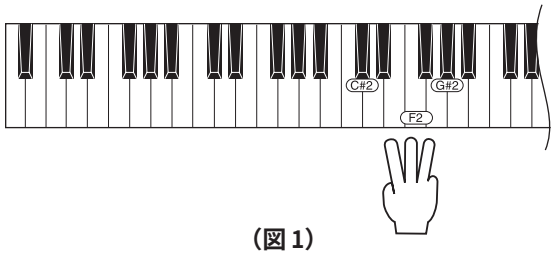

（図 1）

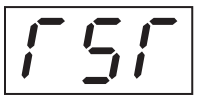

（図 2）

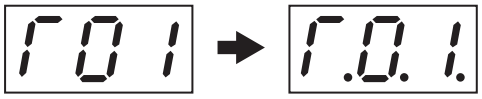

（図 3）

テスト項目の一覧は、表 1 のとおりです。
(1) TEMPO/FUNCTION の[▲]または[▼]ボタンで、テスト項目を選択します。
(2) [METRONOME ON/OFF]ボタンを押すと、テストが実行されます。
(3) テスト終了後、[METRONOME ON/OFF]ボタン又は[DEMO]ボタンを押すと、項目選択待ちの状態に戻ります。
(4) テスト結果が OK の場合は、7seg LED のテスト項目の各文字の右下にドット（.）マークが表示されます。（図 3）
(5) テスト結果が NG の場合は、[DEMO]ボタン（又は、最低音の鍵盤キー）を押すと項目選択待ちの状態に戻ります。

表1 テスト項目一覧

テスト No.	7 seg LED 表示	テスト内容及び判定条件
1	｢01｣: Version/Destination A** C** r-E/r-J	7seg LED にA**（Main Program のバージョン）とC**（Wave のバージョン）及び仕向け（言語モード）が、順に表示されます。 （例）仕向け（言語モード） r-E E:英語 r-J J:日本語 NG の場合の表示: "AnG", "CnG", "rnG"
2	｢02｣: ROM Check1 PAS	ROM チェック 1 結果が OK であれば、7seg LED に "PAS" と表示されます。 NG の場合の表示: "nG"
3	｢03｣: RAM Check1 PAS	RAM チェック 1 結果が OK であれば、7seg LED に "PAS" と表示されます。 NG の場合の表示: "nG"
4	｢04｣: Flash Memory Check1 Fr 1 -> PAS	フラッシュメモリーチェック 1 結果が OK であれば、7seg LED に "PAS" と表示されます。 NG の場合の表示: "nG" *** 結果が表示されるまで電源は切らないで下さい。**
5	｢05｣: Wave ROM Check1 PAS	ウエーブ ROM チェック 1 結果が OK であれば、7seg LED に "PAS" と表示されます。 Wave ROM のサムエラーの場合の表示: "nG" 音源 IRQ 接続のエラーの場合の表示: "nG2"
6	｢06｣: Effect RAM Check1 PAS	エフェクト RAM チェック 1 結果が OK であれば、7seg LED に "PAS" と表示されます。 NG の場合の表示: "nG"
7	｢07｣: TG Check tG 1	音源チェック 正弦波がオートスケールで発音されます。発音鍵域は、C2 から C4 までの 32 音。発音数は 64 音。 異音、ノイズの無いことを確認します。
8	｢08｣: Pitch Check PIt	音程チェック 441.43 ± 0.2 Hz の正弦波が発音されることを確認します。（パン＝センター）
9	｢09｣: Output R Check oPr	出力チェック R（1kHz） 各出力が下記のとおりであることを確認します。 AUX OUT/L -64.0 dBu 以下 AUX OUT/R -4.0 dBu PHONES L　-34.5 dBu 以下 PHONES R　+5.5 dBu ヘッドホンを PHONES 端子に接続するとスピーカからの出力が OFF されることを確認します。
10	｢10｣: Output L Check oPL	出力チェック L（1kHz） 各出力が下記のとおりであることを確認します。 AUX OUT/L -4.0 dBu AUX OUT/R -64.0 dBu 以下 PHONES L　+5.5 dBu PHONES R　-34.5 dBu 以下 ヘッドホンを PHONES 端子に接続するとスピーカからの出力が OFF されることを確認します。
11	｢11｣: EQ Low Check EQL	EQ Low 周波数チェック 約 65.4Hz（C1）の正弦波の音が発音されることを確認します。

テスト No.	7 seg LED 表示	テスト内容及び判定条件
12	F 12: EQ Mid Check E9N	EQ Mid 周波数チェック 約 523Hz（C4）の正弦波の音が発音されることを確認します。
13	F 13: EQ Hi Check E9H	EQ High 周波数チェック 約 4186Hz（C7）の正弦波の音が発音されることを確認します。
16	F 16: AUX JK In Check no In PAS	AUX JK 入力チェック AUX OUT L/L ＋ R 端子にプラグが挿入されていない時、"no" が表示されます。 プラグを挿入すると "In" が表示され、プラグを抜くと "PAS" が表示されることを確認します。
18	F 18: SW, LED Check SO 1 . . . . . End	スイッチ、LED チェック 7seg LED に次に押すスイッチ番号が表示されるので、表 2（P.57）を参照して対応するスイッチを押します。 正しいスイッチが押されると、表 2 に示された音程で正弦波が発音されるとともに、7seg LED に次のスイッチ番号が表示されます。 また LED 付ボタンの場合は、LED が点灯します。 全てのスイッチが正しく押された時、7seg LED に "End" が表示されることを確認します。 （複数個のスイッチが ON の場合: "ou2"）
19	F 19: ALL Panel LED ON 8.8.8.	全パネル LED 点灯チェック パネル上の LED が全て点灯することを確認します。
20	F20: ALL Red LED ON	全赤色 LED 点灯チェック パネル上の赤色 LED が全て点灯することを確認します。
21	F2 1: ALL Green LED ON	全緑色 LED 点灯チェック パネル上の緑色 LED が全て点灯することを確認します。
26	F26: Pedal1 Check PE 1 Str -> PAS	ペダル 1（ソフトペダル）チェック（左のペダル） ペダルを踏まずにテストを実行すると C3 で発音し、ペダルを踏むと 7seg LED に "Str" が表示され C4 で発音します。 ペダルを放すと、7seg LED に "PAS" が表示され音が止まることを確認します。
27	F27: Pedal2 Check PE2 Str -> PAS	ペダル 2（ソステヌートペダル）チェック（中央のペダル） ペダルを踏まずにテストを実行すると C3 で発音し、ペダルを踏むと 7seg LED に "Str" が表示され C4 で発音します。 ペダルを放すと、7seg LED に "PAS" が表示され音が止まることを確認します。
28	F28: Pedal3 Check PE3 Str -> PAS	ペダル 3（ダンパーペダル）チェック（右のペダル） ペダルを踏まずにテストを実行すると C3 で発音し、ペダルを踏むと 7seg LED に "Str" が表示され C4 で発音します。 ペダルを放すと、7seg LED に "PAS" が表示され音が止まることを確認します。
32	F32: MIDI Check nId -> PAS	MIDI チェック MIDI IN と MIDI OUT を MIDI ケーブルで接続しテストを実行します。 7seg LED に "PAS" が表示され C4 で発音することを確認します。 NG の場合の表示: "nG"
33	F33: USB to Device/Host Check L.-- S.-- PAS	USB 接続チェック [USB TO DEVICE]端子と[USB TO HOST]端子のテストを同時に行います。 * ループチェック 最初に[METRONOME ON/OFF]ボタンを押すと、7seg LED に "L.--" が表示されます。 USB ケーブルを[USB TO DEVICE]端子と[USB TO HOST]端子に接続します。 7seg LED の表示が "L.--" から "S.--" に変わることを確認します。 NG の場合の表示: "L.nG" * ストレージチェック USB ケーブルを抜き[USB TO DEVICE]端子に USB フラッシュメモリーを接続します。 7seg LED の表示が "S.--" から "PAS" に変わることを確認します。 NG の場合の表示: "S.nG"

テスト No.	7 seg LED 表示	テスト内容及び判定条件
34	「34: USB-Storage Check USb ->PAS	USB-Storage チェック USB Storage 機器が使用可能かどうかテストします。 USB フラッシュメモリーを[TO DEVICE]端子に接続します。 [METRONOME ON/OFF]ボタンを押すと 7seg LED に "PAS" が表示されることを確認します。 NG の場合の表示: "nG" ライトプロテクトがかかっている場合: "Pro" Device が認識できない場合: "no"
36	「36: Keyboard Type Check PAS	鍵盤タイプチェック テストを実行すると、鍵盤タイプが正しければ、7seg LED に "PAS" が表示されます。 NG の場合の表示: "nG"
37	「37: Make Position Check GH3 x.xx 1st Make ON x.x.x 2nd Make ON x.x.x. 3rd Make ON x.x.x 3rd Make OFF x.xx 2nd Make OFF PAS 1st Make OFF	GH3 発位置確認チェック（ピンポンパンモード） 鍵盤キーを交換した場合など、必要に応じて、このテストを実行して下さい。 テストを実行して、各鍵盤キーをゆっくり押し下げます。3 段階で順次音程が変化（ピン、ポン、パン）し、7seg LED 表示が、"GH3" から "xxx"（note 番号）、そして "PAS" に変わることを確認します。
38	「38: 1-2 Make Check 1-2 xxx 2nd Make ON PAS 1st Make OFF	1-2 メイクチェック 鍵盤キーを交換した場合など、必要に応じて、このテストを実行して下さい。 テストを実行して、各鍵盤キーを押し下げます。押す強さに合った音量で発音し、7seg LED に 1-2 メイクで計算されたベロシティ値（1 ～ 127）が表示された後、表示が "1-2" から "xxx"（ベロシティ値）、そして "PAS" に変化することを確認します。
39	「39: 2-3 Make Check 2-3 xxx 3rd Make ON PAS 2nd Make OFF	2-3 メイクチェック 鍵盤キーを交換した場合など、必要に応じて、このテストを実行して下さい。 テストを実行して、各鍵盤キーを押し下げます。押す強さに合った音量で発音し、7seg LED に 2-3 メイクで計算されたベロシティ値（1 ～ 127）が表示された後、表示が "2-3" から "xxx"（ベロシティ値）、そして "PAS" に変化することを確認します。
44	「44: ROM Check2 ro2	工場検査用のテストです。
45	「45: RAM Check2 rA2	工場検査用のテストです。
46	「46: Flash ROM Check2 Fr2	工場検査用のテストです。 **＊結果が表示されるまで絶対に電源は切らないで下さい。**
47	「47: Wave ROM Check2 ur2	工場検査用のテストです。
48	「48: Effect ROM Check2 EF2	工場検査用のテストです。
49	「49: Factory Set FAC ->PAS	ファクトリーセット 初期化して工場出荷データに戻します。ここでは初期化のフラグを立て、次の項目 50（Test Mode Exit）を実行すると、ファクトリーセットを完了することが出来ます。 ファクトリーセット実行後、必ず次の項目 50（Test Mode Exit）を実行して下さい。 （もし、項目 50 を実行しなかった場合でも、次回電源起動時に自動的に再立ち上げ処理をし、ファクトリーセットを完了することが出来ます。）
50	「50: Test Mode Exit	テストプログラムを終了し、再起動し通常モードに戻ります。 **＊通常モード画面が表示されるまで、絶対に電源を切らないで下さい。**

4. その他

AUX IN チェック

1. [AUX IN L/L ＋ R]端子に 1KHz 正弦波 0 dBu を入力し、Rch を無入力とした時、各端子での値が下記の通りであることを確認します。
   PHONES/L: -1.0 dBu
   PHONES/R: -41.0 dBu 以下
   AUX OUT/L: -10.0 dBu
   AUX OUT/R: -75.0 dBu 以下

2. L、Rch を逆入力した場合は、出力値が反転することを確認します。

NOISE チェック

1. マスターボリューム最大で、何も発音の無い時、各端子での値が下記の通りであることを確認します。
   PHONES L,R: -90 dBu 以下

5. 工場出荷時の設定

工場出荷時は下記の状態にセットされています。

POWER:	OFF
MASTER VOLUME:	最小
HP SW:	Normal
電圧切替器の設定:	240V（N 仕向けのみ）

Table 2(表2)

ORDER (順番)	DISPLAY (表示)	SWITCH NAME (SW名)	NOTE (ノート番号)
1	S01	DEMO	C2
2	S02	TRANSPOSE	C#2
3	S03	REC	D2
4	S04	LEFT	D#2
5	S05	RIGHT	E2
6	S06	STOP	F2
7	S07	PLAY/PAUSE	F#2
8	S08	SONG SELECT	G2
9	S09	FILE	G#2
10	S10	TEMPO/FUNCTION	A2
11	S11	METRONOME	A#2
12	S12	TEMPO/FUNCTION#▼	B2
13	S13	TEMPO/FUNCTION#▲	C3
14	S14	−/NO	C#3
15	S15	+/YES	D3
16	S16	GRAND PIANO1	D#3
17	S17	GRAND PIANO2	E3
18	S18	E.PIANO1	F3
19	S19	E.PIANO2	F#3
20	S20	HARPSICHORD1	G3
21	S21	HARPSICHORD2	G#3
22	S22	VIBRAPHONE	A3
23	S23	CHURCH ORGAN1	A#3
24	S24	CHURCH ORGAN2	B3
25	S25	JAZZ ORGAN	C4
26	S26	STRINGS1	C#4
27	S27	STRINGS2	D4
28	S28	CHOIR	D#4
29	S29	GUITAR	E4
30	S30	BRILLIANCE	F4
31	S31	REVERB	F#4
32	S32	EFFECT	G4
33	S33	TOUCH	G#4
34	S34	DAMPER RES.	A4

＊ **Notice when a button is pressed**
When a button with the internal LED is pressed, the LED light may be hidden by your finger. Therefore, check such a button with care.

＊ **ボタンを押した時**
ボタンに内臓されているLEDは、指に隠れて点灯状態が分かり難いので注意しながら確認して下さい。

■ DATA BACKUP

To back up the user's data to a computer, use the " Musicsoft Downloader" application.
Refer to the following for the data you can back up using it.

● Data that can be backed up

• User Song	: your recorded songs
• Back up data (panel settings)	: 08CLP-ML.BUP
• Song data (once it has been loaded from the computer)* Data should not be protected against backing up.	

PREPARATION

PC (Personal Computer)
USB Cable (A-B Type)
USB-MIDI Driver *1
Musicsoft Downloarder (MSD) *1

*1: Obtain these programs from Yamaha official website.
(URL>>http://www.yamahapkclub.com)
Install these software in PC beforehand.

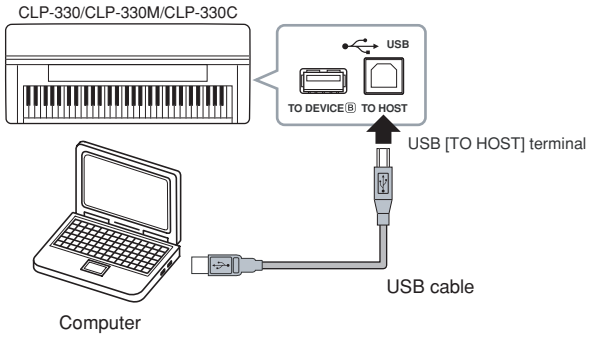

BACKUP PROCEDURE

*** Display screen may differ depending on versions of OS (Windows) or Musicsoft Downloader.**

1. Turn off the power of CLP-330 (330M/330C).
2. End all the application software.
3. Connect music instrument to the PC with the USB cable.
4. Turn on the power of CLP-330 (330M/330C).
5. Click the Control Panel on PC.

Set it clicking  as shown in the figure below.

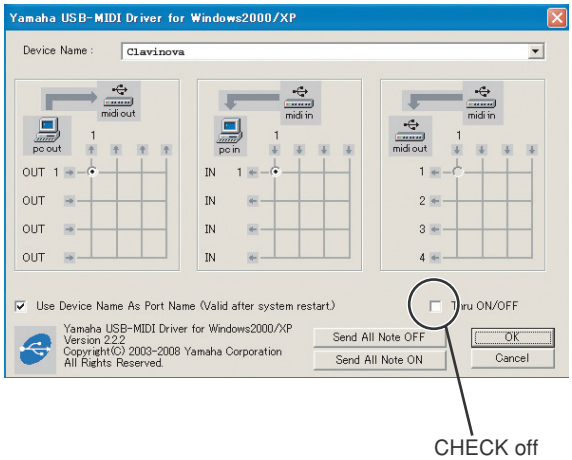

Start up Musicsoft Downloader.

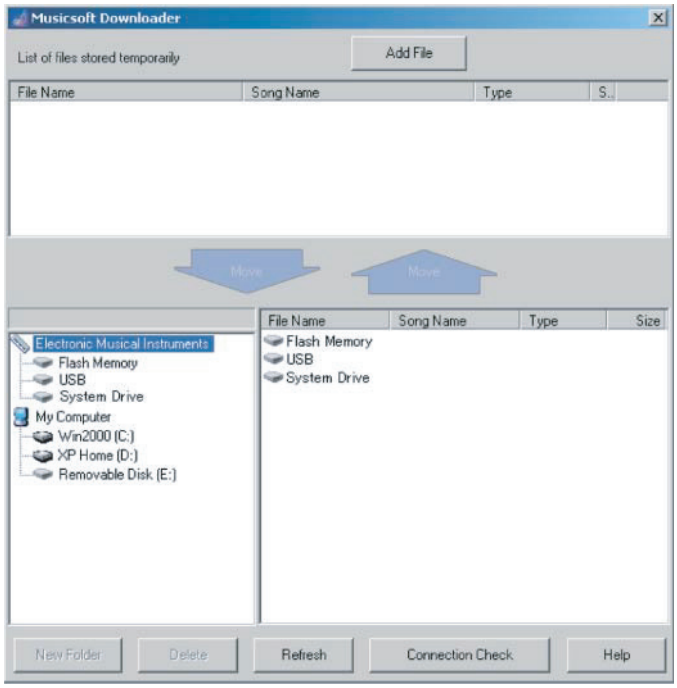

Display the following when click "Electronic Musical Instruments"

Flash Memory
- User Song
- Song Data

System Drive
- Backup Data

*** Refer to Page 61 <TROUBLESHOOTING> when the following display appears.**

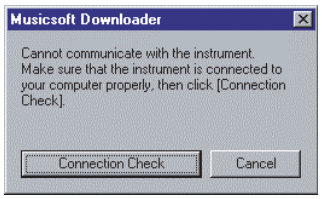

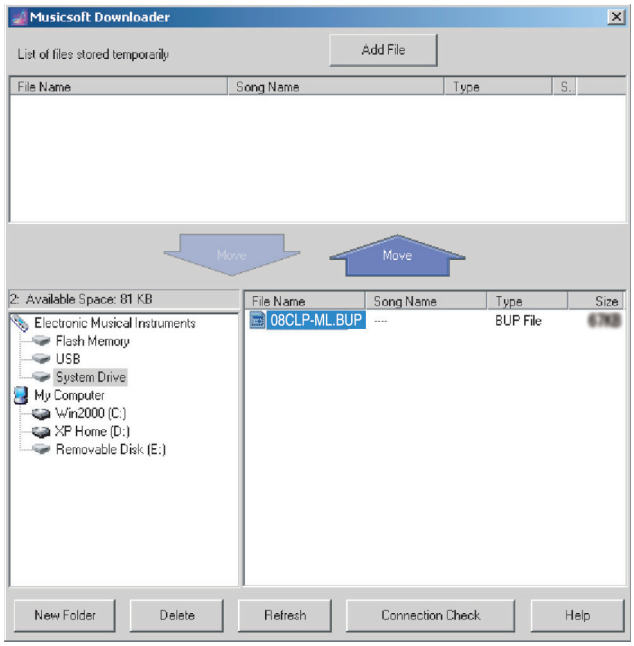

System Drive is clicked, data file "08CLP-ML.BUP" is displayed.

If "08CLP-ML.BUP" is clicked, Move becomes active. Click Move ,

and the screen in the figure below is displayed. Then click OK .

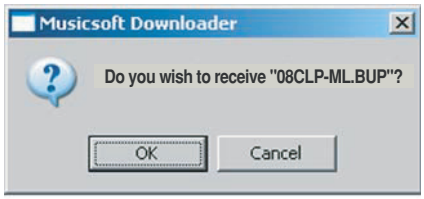

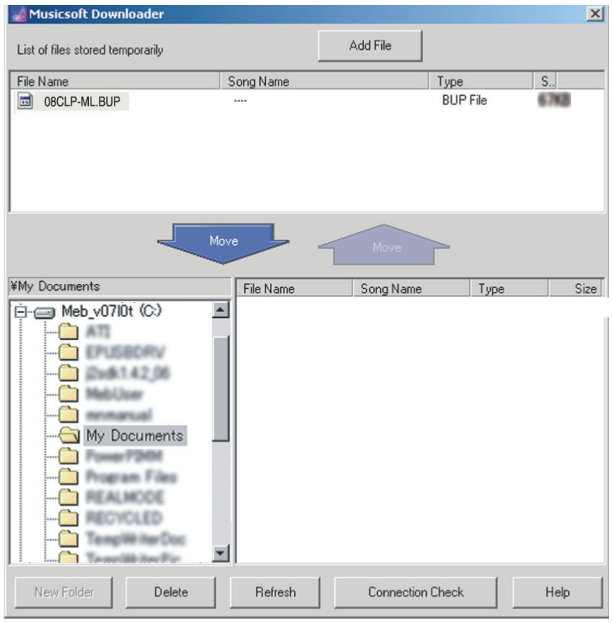

Specify the place where the backup data is preserved. (Preserve it in "My Documents" for example.)

If "08CLP-ML.BUP" is clicked, 

becomes active. If 

is clicked, data is preserved in a specified folder.

When the data of 

is backed up, it is possible to do according to the same procedure.

Moreover, it is possible to do similarly when it returns it based on the backup data. Click 

when the message of the "Overwrite" appears at this time.

< TROUBLESHOOTING >

* Setting the "MIDI IN/OUT",

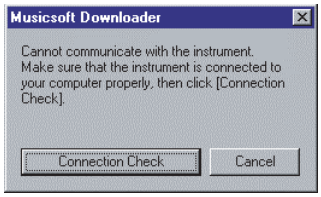

Click 

.

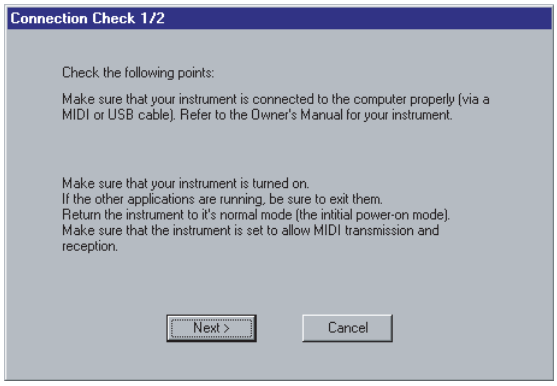

Click 

.

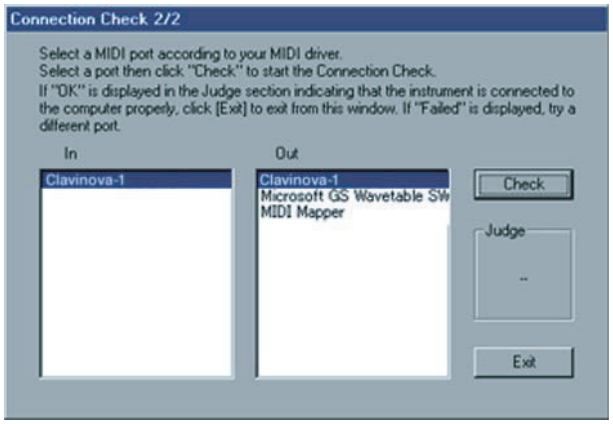

Choose "Clavinova-1" and click 

.

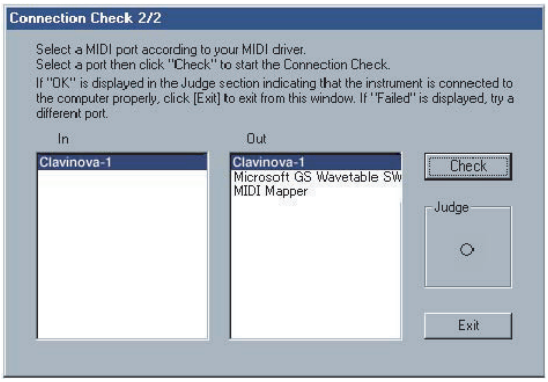

Click 

, (Because the judgment is "O", it is correctly connected.)

■ ユーザーデータのバックアップ

ユーザーデータを PC（パーソナルコンピューター）へバックアップする際は、ミュージックソフトダウンローダーをご利用ください。バックアップ可能なデータについては、下記を参照してください。

● バックアップ可能なデータ

・ユーザーソング
・バックアップデータ（パネル設定）: 08CLP-ML.BUP
・外部ソング（コンピューターから読み込んだソング）※ プロテクトのないもの

準備

PC（パーソナルコンピューター）
USB ケーブル（A-B タイプ）
USB-MIDI ドライバー *1
ミュージックソフトダウンローダー（MSD）*1

*1: ヤマハホームページのダウンロードページから入手してください。
(URL>> http://www.yamahapkclub.com)
これらのソフトウェアーはあらかじめ PC にインストールしておいてください。

手順

※ OS (Windows)やミュージックソフトダウンローダーのバージョンによって表示画面が異なります。

1. CLP-330 (330M/330C)の電源を切ります。
2. PC 上の全てのアプリケーションソフトを終了します。
3. USB ケーブルで、PC と CLP-330 (330M/330C) を接続します。
4. CLP-330 (330M/330C) の電源を入れます。
5. PC のコントロールパネルを開きます。



をクリックして下図の様に設定します。

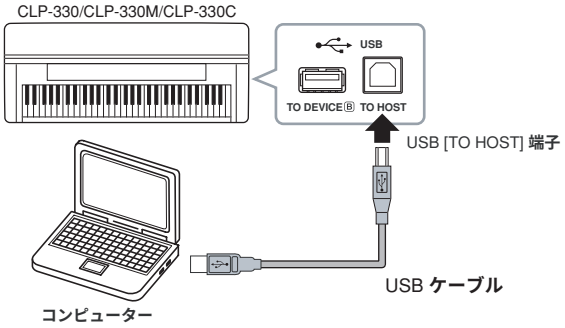

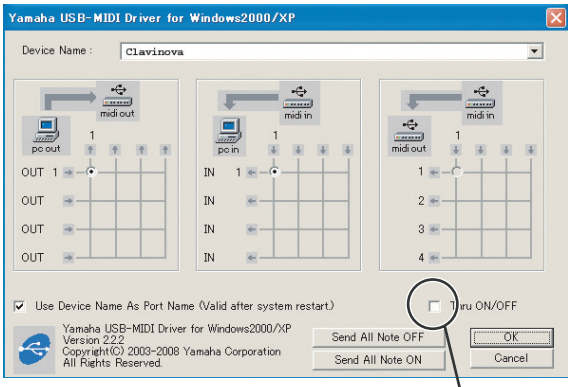

Thru ON/OFF のチェックを外します

ミュージックソフトダウンローダーを立ち上げます。

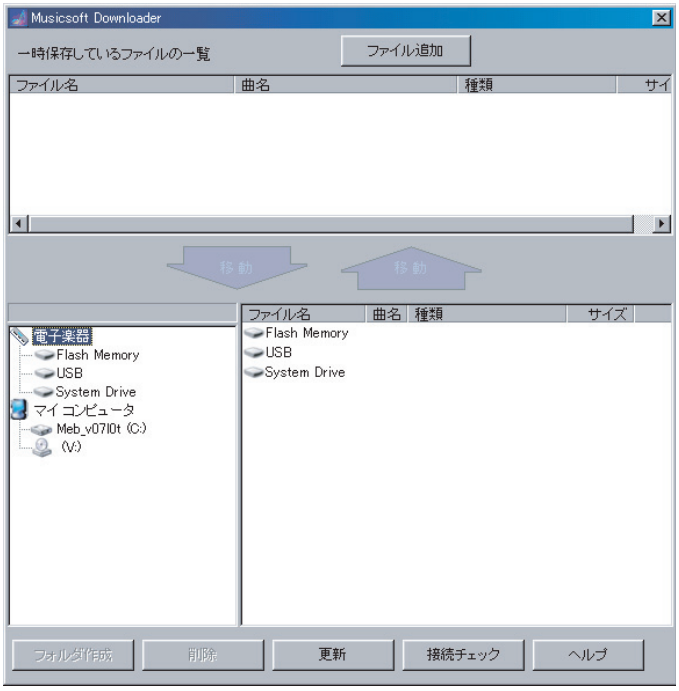

電子楽器をクリックすると下記の表示がされます。

Flash Memory
- User Song
- Song Data

System Drive
- Backup Data

* 下図の表示が出た場合は P.66 <トラブルシューティング>を参照してください。

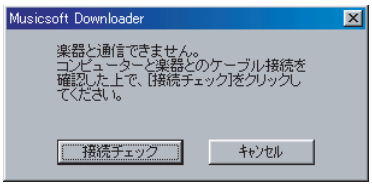

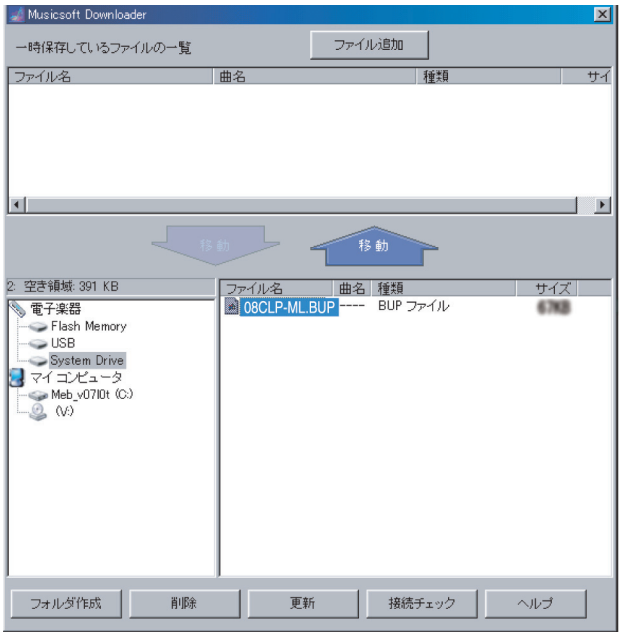

＊ファイル名は、”08CLP-ML.BUP”となります。

System Drive をクリックするとデータファイル "08CLP-ML.BUP" が表示されます。"08CLP-ML.BUP" をクリックすると 移動 がアクティブになり、 移動 をクリックすると下図の画面が表示されますので OK をクリックします。



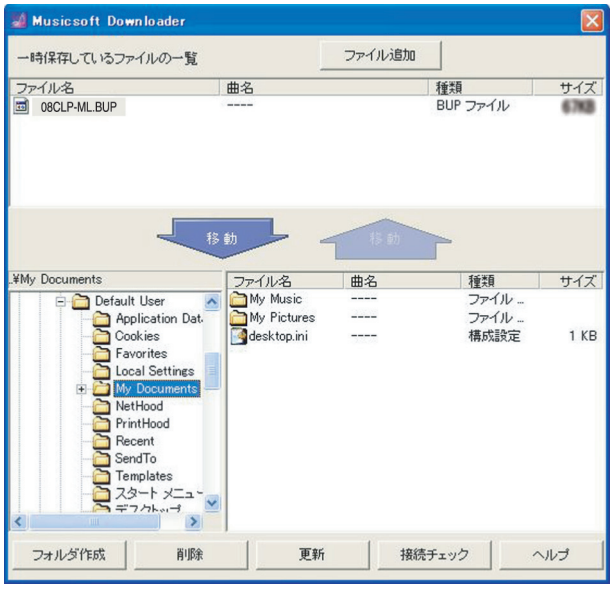

バックアップデータを保存する場所を指定します。（この例の場合は「My Document」に保存します）

"08CLP-ML.BUP"をクリックすると 

がアクティブになり、 

をクリックすれば

データが指定の場所に保存されます。

 のデータをバックアップする場合も同じ手順で行えます。

また、バックアップを元に戻す場合も同様に行えます。そのとき " 上書き " のメッセージが出る場合は



をクリックしてください。

＜トラブルシューティング＞

・MIDI IN/OUT の設定を行います。

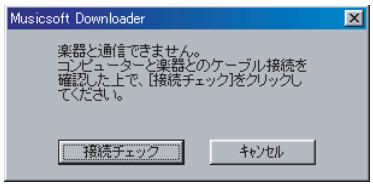



をクリックします。

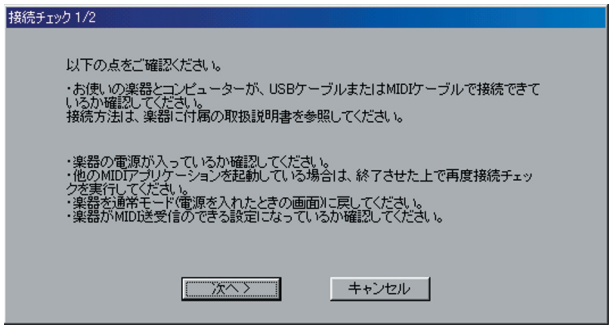



をクリックします。

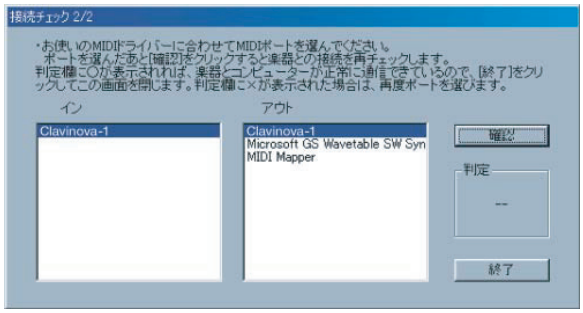

"Clavinova-1" を選んで 確認 ボタンをクリックします。

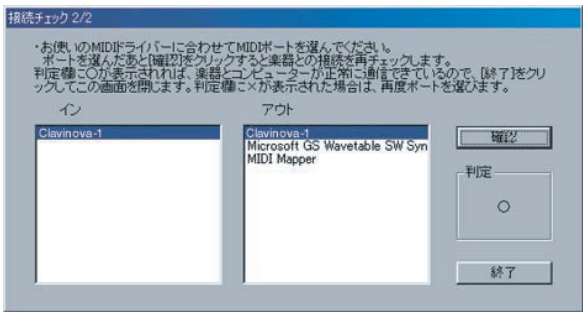

終了 ボタンをクリックします。

（判定が "○" になっていますので正しく接続されています。）

■ SYSTEM BOOTING FLOW CHART

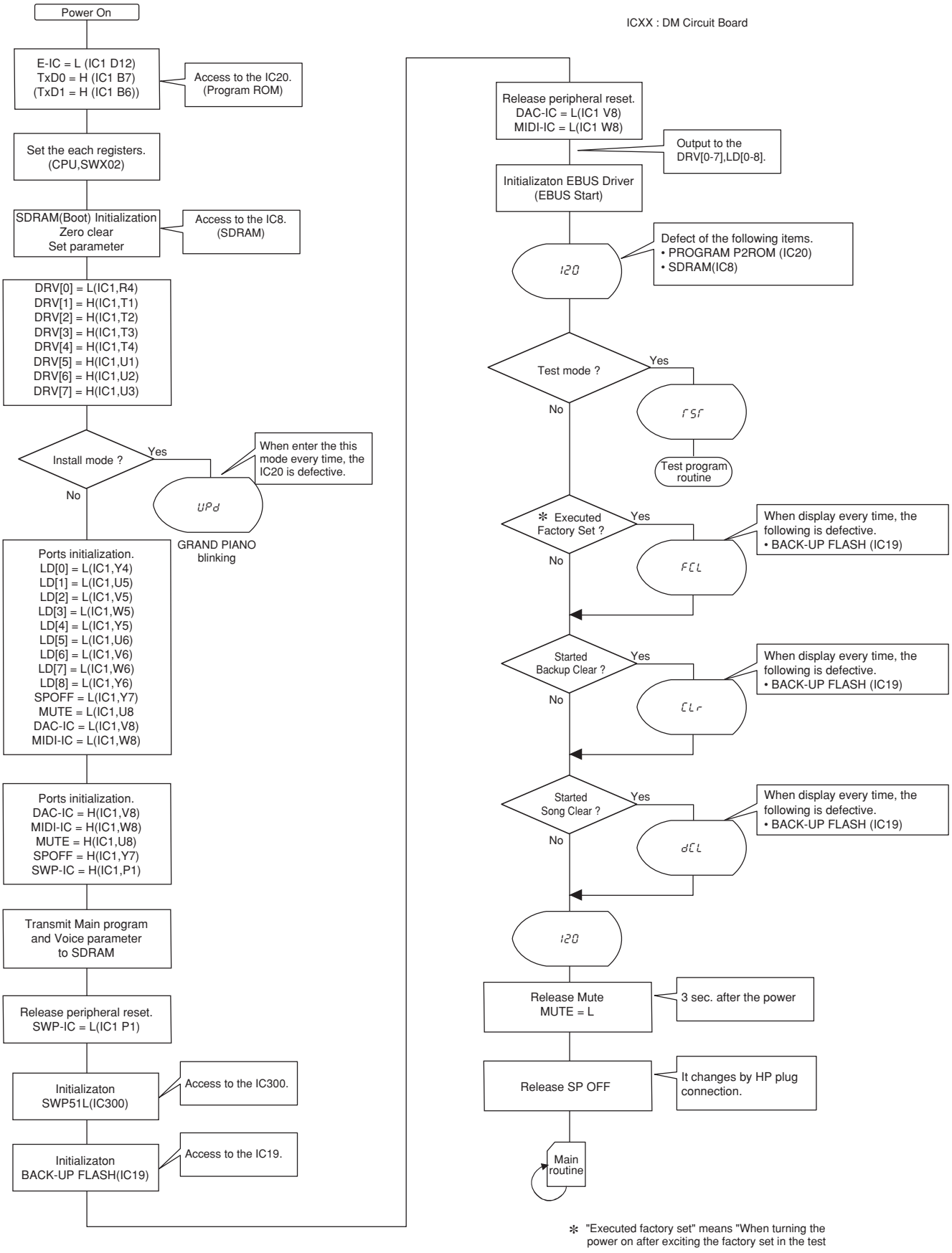

✻ "Executed factory set" means "When turning the power on after exciting the factory set in the test

■ システム起動フローチャート

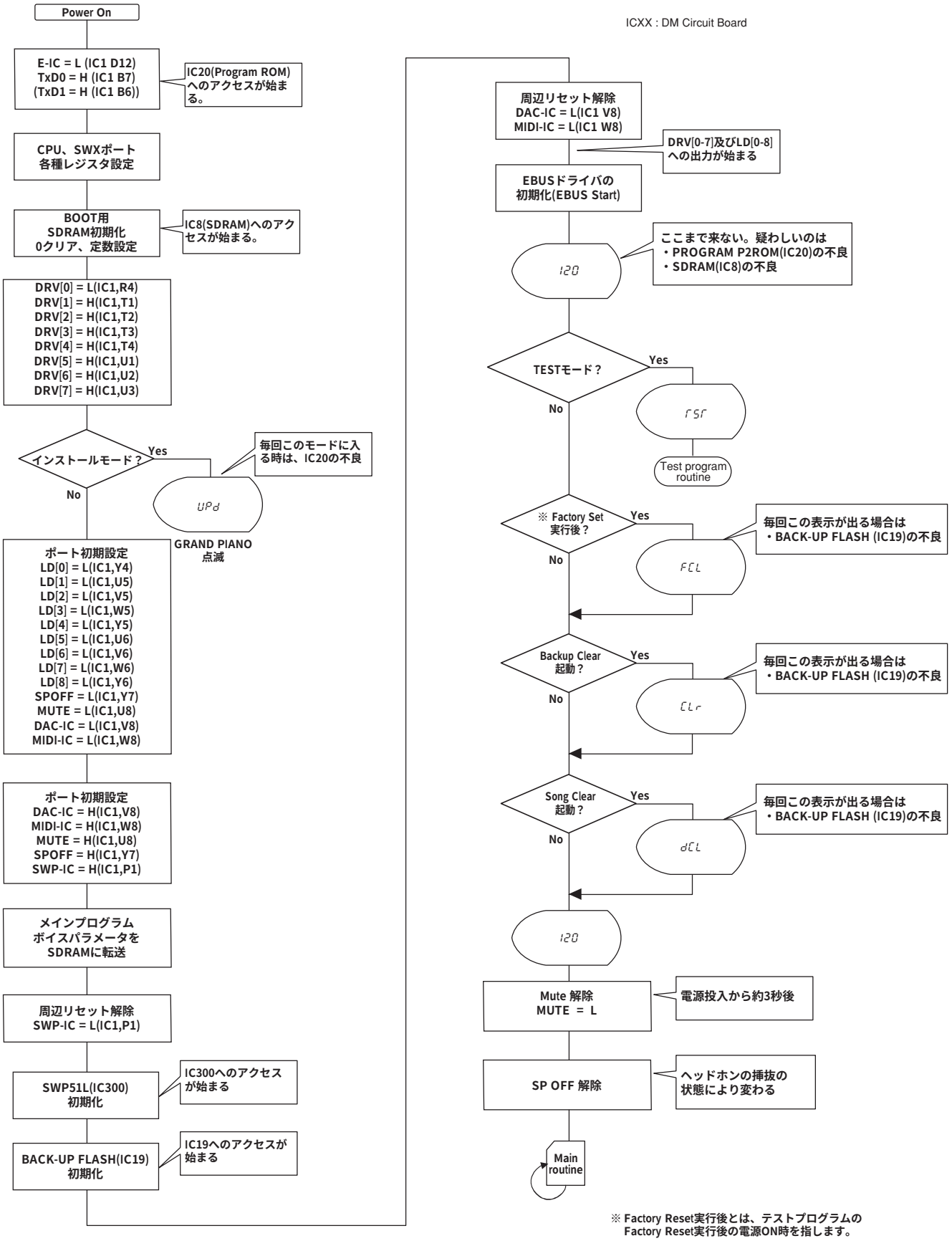

※ Factory Reset実行後とは、テストプログラムの
Factory Reset実行後の電源ON時を指します。

■ MIDI IMPLEMENTATION CHART（MIDIインプリメンテーションチャート）

[Digital Piano] Date : 18-MAR-2008
Model CLP-330/330M/330C MIDI Implementation Chart Version : 1.0

Function...		Transmitted	Recognized	Remarks
Basic	Default	1 - 16	1 - 16	
Channel	Changed	0	0	
Mode	Default	3	3	
	Messages	x	x	
	Altered	**********	x	
Note		0 - 127	0 - 127	
Number : True voice		**********	0 - 127	
Velocity	Note ON	o 9nH,v=1-127	o 9nH,v=1-127	
	Note OFF	x 9nH,v=0	x	
After	Key's	x	x	
Touch	Ch's	x	x	
Pitch Bend		x *1	o 0 - 24 semitones	
Control	0,32	o	o	Bank Select
Change	1	x *1	o	Modulation
	7	o	o	Main Volume
	10	x *1	o	Panpot
	11	o	o	Expression
	6,38	x *1	o	Data Entry
	64,66,67	o	o	Pedal
	71-74	x *1	o	
	84	x *1	o	Portament Control
	91,93	o	o	Effect Depth
	96-97	x *1	o	RPN Inc,Dec
	100-101	o	o	RPN LSB,MSB
Prog		o 0 - 127	o 0 - 127	
Change : True #		**********		
System Exclusive		o	o	
Common : Song Pos.		x	x	
: Song Sel.		x	x	
: Tune		x	x	
System : Clock		o	o	
Real Time : Commands		o	o	
: All Sound Off		x	o (120,126,127)	
Aux : Reset All Cntrls		x	o (121)	
: Local ON/OFF		x	o (122)	
Mes- : All Notes OFF		x	o (123-125)	
sages: Active Sense		o	o	
: Reset		x	x	

Notes:

*1 These Control Change messages cannot be transmitted by panel operations, but can be transmitted by song playback data.

Mode 1 : OMNI ON , POLY Mode 2 : OMNI ON ,MONO o : Yes
Mode 3 : OMNI OFF, POLY Mode 4 : OMNI OFF,MONO x : No

■ MIDI DATA FORMAT

MIDI Channel Message

: Can be transmitted and recognized.
: Cannot be transmitted by the panel operations, but can be transmitted by song playback data.
: Cannot be transmitted or received.

MIDI Events	Status byte		1st Data byte			2nd Data byte			Transmitted	Recognized
	Status		Data	(HEX)	Parameter	Data	(HEX)	Parameter		
Key Off	8nH	(n: channel no.)	kk		Key no. (0 - 127)	vv		Velocity (0 - 127)		
Key On	9nH		kk		Key no. (0 - 127)	vv		Key On: vv = 1 - 127 Key Off: vv = 0		
Control Change	BnH		0	(00H)	Bank Select MSB	0	(00H)	Normal		
			32	(20H)	Bank Select LSB	0 - 127				
			1	(01H)	Modulation	0 - 127	(...7FH)			
			6	(06H)	Data Entry MSB	0 - 127	(...7FH)			
			38	(26H)	Data Entry LSB	0 - 127	(...7FH)			
			7	(07H)	Main Volume	0 - 127	(...7FH)			
			10	(0AH)	Panpot	0 - 127	(...7FH)			
			11	(0BH)	Expression	0 - 127	(...7FH)			
			64	(40H)	Damper (Sustain)	0 - 127	(...7FH)			
			66	(42H)	Sostenuto	0 - 127	(...7FH)			
			67	(43H)	Soft Pedal	0 - 127	(...7FH)			
			71	(47H)	Harmonic Content	0 - 127	(...7FH)			
			72	(48H)	Release Time	0 - 127	(...7FH)			
			73	(49H)	Attack Time	0 - 127	(...7FH)			
			74	(4AH)	Brightness	0 - 127	(...7FH)			
			84	(54H)	Portamento Control	0 - 127	(...7FH)			
			91	(5BH)	Effect1 Depth (Reverb Send Level)	0 - 127	(...7FH)			
			93	(5DH)	Effect3 Depth (Chorus Send Level)	0 - 127	(...7FH)			
			96	(60H)	Increment	0 - 127	(...7FH)			
			97	(61H)	Decrement	0 - 127	(...7FH)			
			100	(64H)	RPN LSB	0 - 127	(...7FH)			
			101	(65H)	RPN MSB	0 - 127	(...7FH)			
Mode Message	BnH		120	(78H)	All Sound Off	0				
			121	(79H)	Reset All Controller	0				
			122	(7AH)	Local Control	0 - 3F: OFF 40 - 7F: ON				
			123	(7BH)	All Note Off	0				
			124	(7CH)	OMNI OFF	0				
			125	(7DH)	OMNI ON	0				
			126	(7EH)	MONO	0 - 16	(...10H)			
			127	(7FH)	POLY	0				
	Note This instrument is fixed to Multi-timbral Mode and Poly Mode, since these modes do not change even when Omni on/ omni off/ Mono/Poly Mode messages are received.									
Program Change	CnH		pp		0 - 127	–		–		
Channel After Touch	DnH		vv			–				
Polyphonic After Touch	AnH		kk			vv				
Pitch Bend Change	EnH		cc		LSB	dd		MSB		
Realtime Message	F8H	MIDI Clock	–			–				
	FAH	Start	–			–				
	FBH	Continue	–			–				
	FCH	Stop	–			–				
	FEH	Active Sens	–			–				
	FFH	System Reset	–			–				
	Note When an Overrun or Framing error occurs, the Damper, Sostenuto and Soft are set to off in all channels, and All Notes Off is executed.									

Parameters controlled by RPN (Registered Parameter Numbers)

RPN		Data Entry		Parameter	Data Range
MSB	LSB	MSB	LSB		
00H	00H	mmH	–	Pitch Bend Sensitivity	mm: 00H-18H (0...+24[semitones])
00H	01H	mmH	llH	Fine Tune	mm ll: 00H 00H -100[cent] ... mm ll: 40H 00H 0[cent] ... mm ll: 7FH 7FH 100[cent]
00H	02H	mmH	–	Coarse Tune	mm: 28H-40H-58H (-24...0...+24[semitones])
7FH	7FH	–	–	Null	–

MIDI Parameter Change Table

MIDI PARAMETER CHANGE TABLE (XG SYSTEM)

Address (H)			Size (H)	Data (H)	Parameter	Transmitted	Recognized	Description	Default value (H)
00	00	00 01 02 03	4	0000 - 07FF	MASTER TUNE			-102.4 - +102.3[cent] 1st bit3 - 0 bit15 - 12 2nd bit3 - 0 bit11 - 8 3rd bit3 - 0 bit7 - 4 4th bit3 - 0 bit3 - 0	00 04 00 00
		04	1	00 - 7F	MASTER VOLUME			0 - 127	7F
		05	1	00 - 7F	(MASTER ATTENUATOR)			Ignored	
		06	1	28 - 58	TRANSPOSE			-12 - +12[semitones] (MIDI value = 34H – 4CH)	40
		7D		n	DRUM SETUP RESET			n = Drum setup number	
		7E		00	XG SYSTEM ON	(*1)		00 = XG sytem ON (*3)	
		7F		00	ALL PARAMETER RESET		(*2)	00 = ON (*3)	

TOTAL SIZE 7

(*1) Output when Init Send is transmitted.

(*2) When "XG ALL PARAMETER RESET" message is received, generates "XG SYSTEM ON" on the tone generator and generates reinitialization of the tuning value on the panel.

(*3) Variation connection is fixed at System.

MIDI PARAMETER CHANGE TABLE (EFFECT 1)

Address (H)			Size (H)	Data (H)	Parameter	Transmitted	Recognized	Description	Default
02	01	00	2	00 - 7F 00 - 7F	REVERB TYPE MSB REVERB TYPE LSB			Refer to Effect MIDI Map (page 4)	01 (= HALL1) 00
02	01	20	2	00 - 7F 00 - 7F	CHORUS TYPE MSB CHORUS TYPE LSB			Refer to Effect MIDI Map (page 4)	41 (= CHORUS1) 00
		22	1	00 - 7F	CHORUS PARAMETER 1			Ignored	
		24	1	00 - 7F	CHORUS PARAMETER 3			//	

MIDI PARAMETER CHANGE TABLE (MULTI PART)

Address (H)			Size (H)	Data (H)	Parameter	Transmitted	Recognized	Description	Default value (H)
00	00	0C	1	00 - 7F	VELOCITY SENSE DEPTH			0 - 127	
		0D	1	00 - 7F	VELOCITY SENSE OFFSET			0 - 127	
		11	1	00 - 7F	DRY LEVEL			0 - 127	7F

System Exclusive Messages

MIDI EVENT		Data Format	Transmitted	Recognized
Universal System Exclusive	MIDI Master Volume	F0H 7FH 7FH 04H 01H ll mm F7H		
		ll mm — Volume (mm = MSB, ll = LSB) or		
		F0H 7FH XN 04H 01H ll mm F7H		
		XN — When N is received N = 0 - F, whichever is received. X = Ignored ll mm — Volume (mm = MSB , ll = LSB)		
	GM System On	F0H 7EH 7FH 09H 01H F7H		
		or		
		F0H 7EH XN 09H 01H F7H		
		0xxxnnnn XN — When N is received N = 0 - F, whichever is received. X = Ignored.		
XG	XG Parameter Change	F0H 43H 1nH 4CH hh mm ll dd ... F7H		
		hh mm ll — Address dd — Data		
	XG Bulk Dump	F0H 43H 0nH 4CH aa bb hh mm ll dd ... dd cc F7H		
		0n — Device Number n = 0 (send), 0 - f (receive) aa bb — Byte Count (aa << 7) + bb hh mm ll — Address dd — Data cc — Check SUM		
Clavinova compliance	Internal Clock	F0H 43H 73H 01H 02H F7H		
	External Clock	F0H 43H 73H 01H 03H F7H		
Others	Master Tune	F0H 43H 1n 27H 30H 00H 00H mm ll cc F7H		
		1n — Channel (0 (Send), 0 - f (receive)) mm ll cc — (mm << 4) + ll (1step/1cent), cc = Ignored		

Effect MIDI Map (Reverb)

	MSB	LSB
ROOM	02H	10H
HALL1	01H	10H
HALL2	01H	11H
STAGE	03H	10H
OFF	00H	00H

Effect MIDI Map (Effect)

	MSB	LSB
CHORUS	42H	10H
PHASER	48H	10H
TREMOLO	46H	10H
ROTARY SP	47H	10H
OFF	00H	00H

Clavinova

CLP-330/330M/330C

PARTS LIST

■ CONTENTS（目次）

OVERALL ASSEMBLY （総組立） 2
MAIN UNIT （メインユニット） 4
SIDE BOARD UNIT (L,R) （側板ユニット（L,R）） 8
PEDAL BOX ASSEMBLY （ペダルBox Ass'y） 10
PEDAL ASSEMBLY （ペダル Ass'y） 11
TOP BOAD ASSEMBLY （屋根 Ass'y） 12
MUSIC REST ASSEMBLY （譜面板 Ass'y） 13
ARM ASSEMBLY (L,R) （腕木Ass'y（L,R）） 14
FRONT RAIL ASSEMBLY （口棒 Ass'y） 16
KEYBED ASSEMBLY （棚板集成） 17
BACK TOP RAIL ASSEMBLY（背面框Ass'y） 18
KEY COVER ASSEMBLY（スライド蓋Ass'y） 19
PANEL ASSEMBLY （パネルAss'y） 20
PSM ASSEMBLY （PSM Ass'y） 23
KEY BLOCK ASSEMBLY (L) （拍子木Ass'y（L）） 24
KEY BLOCK ASSEMBLY (R) （拍子木Ass'y（R）） 25
HP JACK ASSEMBLY（HPジャックAss'y） 26
JACK ASSEMBLY（ジャックAss'y） 27
KEYBOARD ASSEMBLY （GH3鍵盤Ass'y） 28
BENCH (BC-202DR/MH/CH)（椅子）(for J only） 30
BENCH (BC-100DR/MH/CH)（椅子） 31
ELECTRICAL PARTS （電気部品） 32

Note) DESTINATION ABBREVIATIONS

A:	Australian model	O:	Chinese model
B:	British model	Q:	South-east Asia model
C:	Canadian model	T:	Taiwan model
D:	German model	U:	U.S.A. model
E:	European model	V:	General export model (110V)
F:	French model	W:	General export model (220V)
H:	North European model	N,X:	General export model
I:	Indonesian model	Y:	Export model
J:	Japanese model	K:	Korean model
M:	South African model		

■ WARNING

Components having special characteristics are marked ⚠ and must be replaced with parts having specifications equal to those originally installed.

⚠印の部品は、安全を維持するために重要な部品です。交換をする場合は、安全のため必ず指定の部品をご使用下さい。

- The numbers in "QTY" shows quantities for each unit.
- The parts with "--" in "Part No." are not available as spare parts.
- The second letter of the shaded ( ) part number is I, not one.
- The second letter of the shaded ( ) part number is O, not zero.

■ QTY 欄に記されている数字は、各ユニット当たりの使用個数です。
■ 部品 NO. が "--" の部品は、サービス用部品として準備されておりません。
■ 網掛けの付いた PARTS NO. の 2 番目の文字は「イチ」ではなく「アイ」です。
■ 網掛けの付いた PARTS NO. の 2 番目の文字は「ゼロ」ではなく「オー」です。

■ OVERALL ASSEMBLY （総組立）

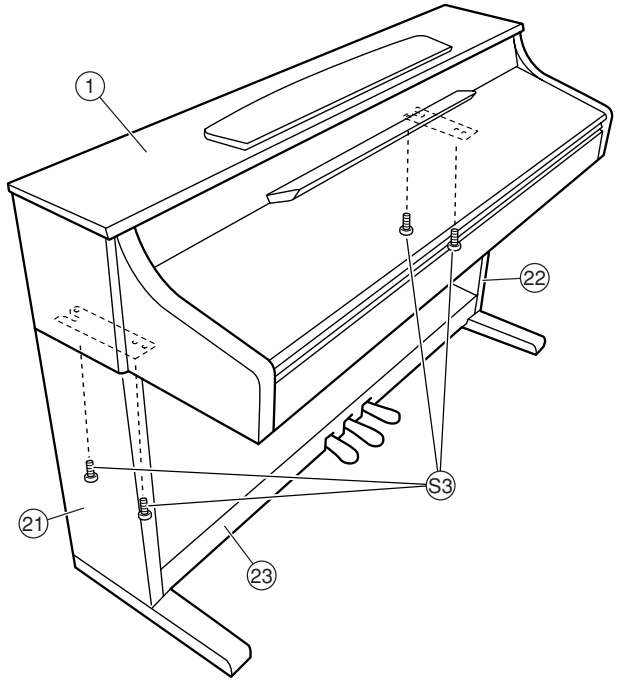

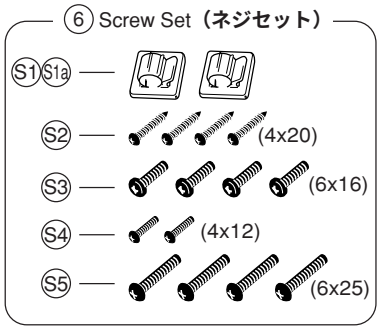

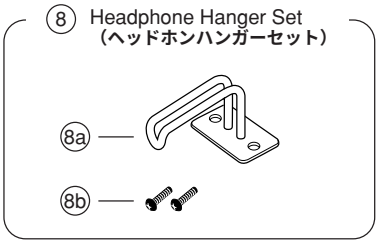

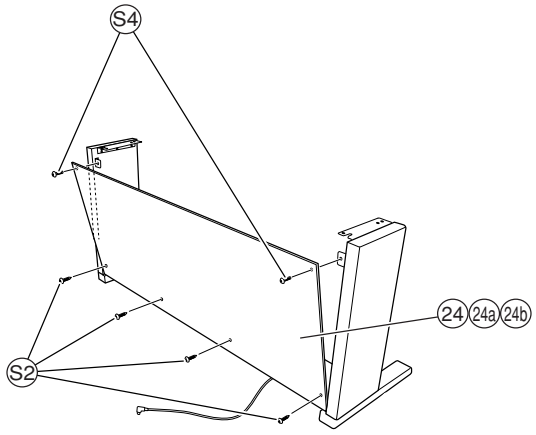

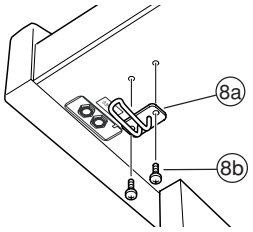

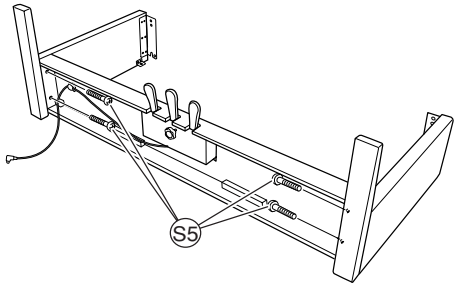

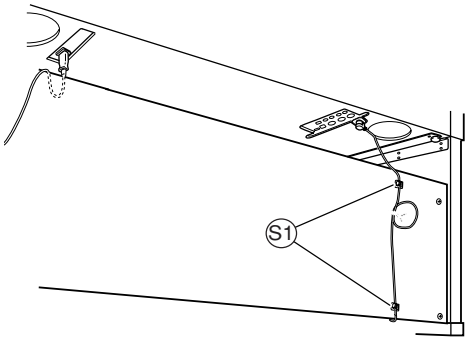

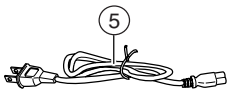

	REF NO.	PART NO.	DESCRIPTION		部品名	REMARKS	QTY	RANK
			OVERALL ASSEMBLY		総組立	CLP-330/330M/330C		
	1	--	MAIN UNIT	J	メインユニット	CLP-330 J (WM30940)		
	1	--	MAIN UNIT	J	メインユニット	CLP-330M J (WM31020)		
	1	--	MAIN UNIT	J	メインユニット	CLP-330C J (WM31080)		
	1	--	MAIN UNIT	U	メインユニット	CLP-330 U (WM30950)		
	1	--	MAIN UNIT	U	メインユニット	CLP-330M U (WM31030)		
	1	--	MAIN UNIT	U	メインユニット	CLP-330C U (WM31090)		
	1	--	MAIN UNIT	E/B	メインユニット	CLP-330 E,B,K (WM30960)		
	1	--	MAIN UNIT	E/B	メインユニット	CLP-330M E,B,K (WM31040)		
	1	--	MAIN UNIT	E/B	メインユニット	CLP-330C E,B (WM31100)		
	1	--	MAIN UNIT	CHN	メインユニット	CLP-330 O (WM30990)		
	1	--	MAIN UNIT	CHN	メインユニット	CLP-330M O (WM31070)		
	1	--	MAIN UNIT	CHN	メインユニット	CLP-330C O (WM31120)		
	1	--	MAIN UNIT	Y	メインユニット	CLP-330 Y (WM30970)		
	1	--	MAIN UNIT	Y	メインユニット	CLP-330M Y (WM31050)		
	1	--	MAIN UNIT	Y	メインユニット	CLP-330C Y (WM31110)		
*	21	WK797700	SIDE BOARD L UNIT	LEFT	側板（L）ユニット	CLP-330		
*	21	WM482600	SIDE BOARD L UNIT	LEFT	側板（L）ユニット	CLP-330M		
*	21	WM490900	SIDE BOARD L UNIT	LEFT	側板（L）ユニット	CLP-330C		
*	22	WK798900	SIDE BOARD R UNIT	RIGHT	側板（R）ユニット	CLP-330		
*	22	WM482700	SIDE BOARD R UNIT	RIGHT	側板（R）ユニット	CLP-330M		
*	22	WM491000	SIDE BOARD R UNIT	RIGHT	側板（R）ユニット	CLP-330C		
	23	--	PEDAL BOX ASSY	CL	ペダルBoxAss'y	CLP-330 (WK80010)		
	23	--	PEDAL BOX ASSY	CL	ペダルBoxAss'y	CLP-330M (WM48350)		
	23	--	PEDAL BOX ASSY	CL	ペダルBoxAss'y	CLP-330C (WM49170)		
*	24	WK799900	REAR PANEL ASSY	CL	裏板Ass'y	CLP-330		
*	24	WM484200	REAR PANEL ASSY	CL	裏板Ass'y	CLP-330M		
*	24	WM492200	REAR PANEL ASSY	CL	裏板Ass'y	CLP-330C		
	24a	--	REAR PANEL		裏板	CLP-330 (WK80000)		
	24a	--	REAR PANEL	CL	裏板	CLP-330M (WM48430)		
	24a	--	REAR PANEL	CL	裏板	CLP-330C (WM49230)		
	24b	--	FELT		フェルト	(WN65290)	2	
			ACCESSORIES		付属品	CLP-330/330M/330C		
⚠	5	V2916900	AC CORD SET	J 2P 2.5m 7A	電源コードセット	J		05
⚠	5	V2917000	AC CORD SET	U 2P 2.44m 7A	電源コードセット	U		06
⚠	5	V2917100	AC CORD SET	E 2P 2.5m 2.5A	電源コードセット	E,Y		05
⚠	5	V3126500	AC CORD SET	B 2P 2.5m	電源コードセット	B		
⚠	5	WC90170R	AC CODE SET	GB 2P 2.5m	電源コードセット	O		05
⚠	5	WF730100	AC CORD	K 2P 2.5A	電源コードセット	K		07
	6	WF787400	SCREW SET	CL	ネジセット			
	7	WC13910R	BENCH	BC-202DR J	同梱品セット椅子	CLP-330 J		25
	7	WC139200	BENCH	BC-202MH J	同梱品セット椅子	CLP-330M J		25
	7	WC139300	BENCH	BC-202CH J	同梱品セット椅子	CLP-330C J		25
	7	V553140R	WOOD BENCH COMPLETE ASSY	BC-100DR	同梱品セット椅子	CLP-330 U,O,Y,K		20
	7	V5531500	WOOD BENCH COMPLETE ASSY	BC-100MH	同梱品セット椅子	CLP-330M U,O,Y,K		20
	7	V5531600	CHAIR BC100CH	BC-100CH	同梱品セット椅子	CLP-330C U,O,Y		20
	8	V8740600	HEADPHONE HANGER SET	CL	ヘッドホンハンガーセット			07
	8	--	HEADPHONE HANGER SET	CL	ヘッドホンハンガーセット	(V874061)		
	8a	V897260R	HEADPHONE HANGER		ヘッドホンハンガー			
	8b	WF00080R	TRUSS HEAD SCREW	4.0X10 MFZN2B3	小ネジ＋TRUS		2	01
	11	V577100R	HEADPHONE	059711	ヘッドホーン	J		07
⚠	13	VK72610R	AC OUTLET	CCT5902-0701F	AC アダプタ	Y		03
*	14	X9448A00	CD-ROM MLUTI	CDROM 12cm	CD－ROM マルチ			
		WF787400	SCREW SET	CL	ネジセット			
	S1	VR41030R	CORD CLAMP SET(2PCS 1SET)		コードクランプセット			
	S1a	VP59210R	CORD CLAMPER	DKN-5(VHB)	NKクランプ		2	03
	S1a	WB090800	CORD CLAMPER	OD-5	CSクランプ		2	
	S2	WE96530R	TRUSS HEAD TAPPING SCREW	4.0X20 MFZN2B3	TP#1＋TRUS		4	01
	S3	WE96940R	BIND HEAD SCREW	6.0X16 MFZN2B3	小ネジ＋BIND		4	01
	S4	WE99770R	TRUSS HEAD SCREW	4.0X12 MFZN2B3	小ネジ＋TRUS		2	01
	S5	WF10720R	TRUSS HEAD SCREW	6.0X25 MFZN2B3	小ネジ＋TRUS		4	01
			TOOL		工具	CLP-330/330M/330C		
		TX000670	ROD		ロッド			99

* : New Parts **（新規部品）**

RANK : Japan only

■ MAIN UNIT （メインユニット）

• Rear view（後ろから見た図）

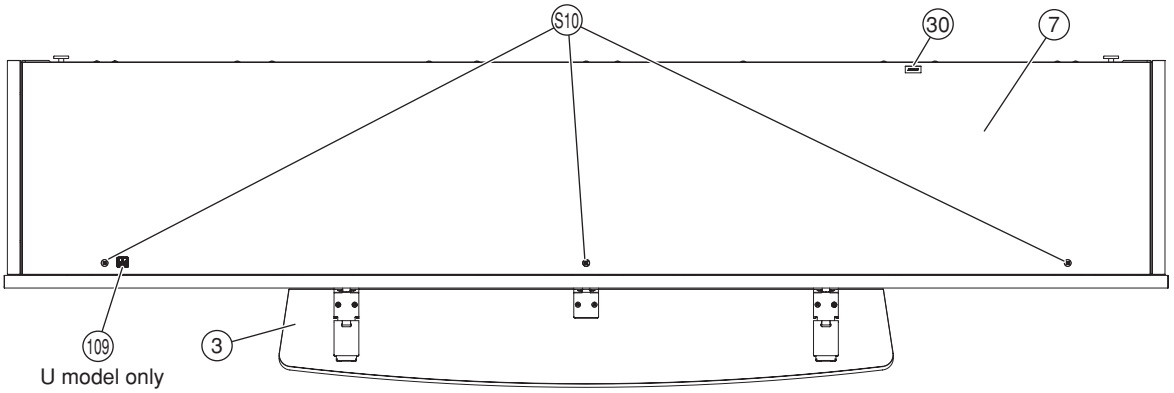

• Top view 1（上から見た図1）

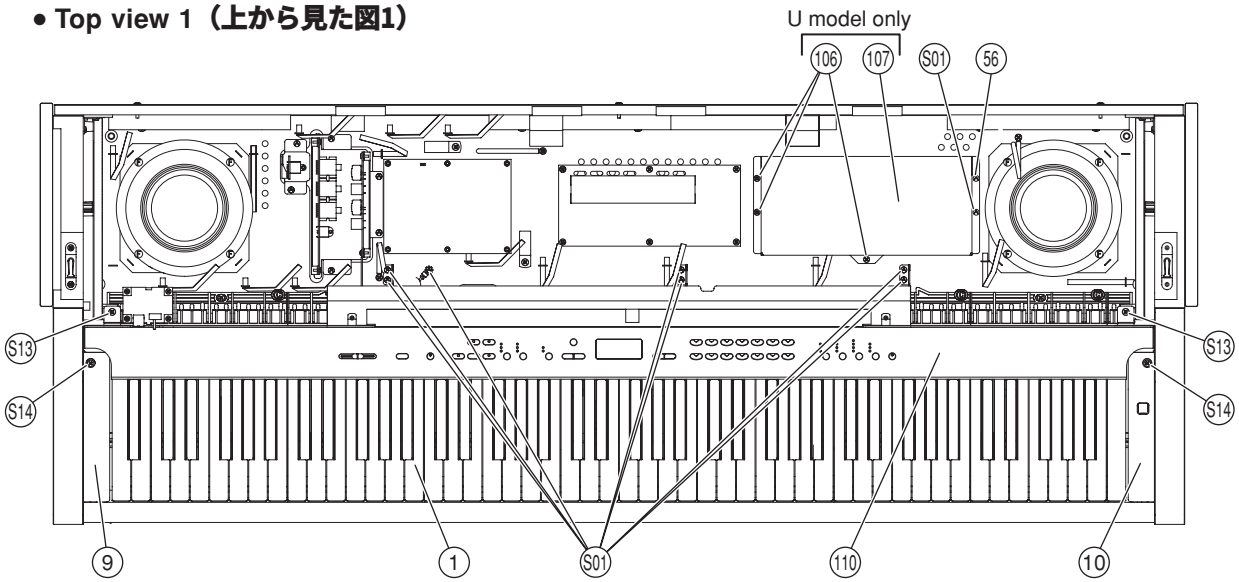

• Side view（横から見た図）

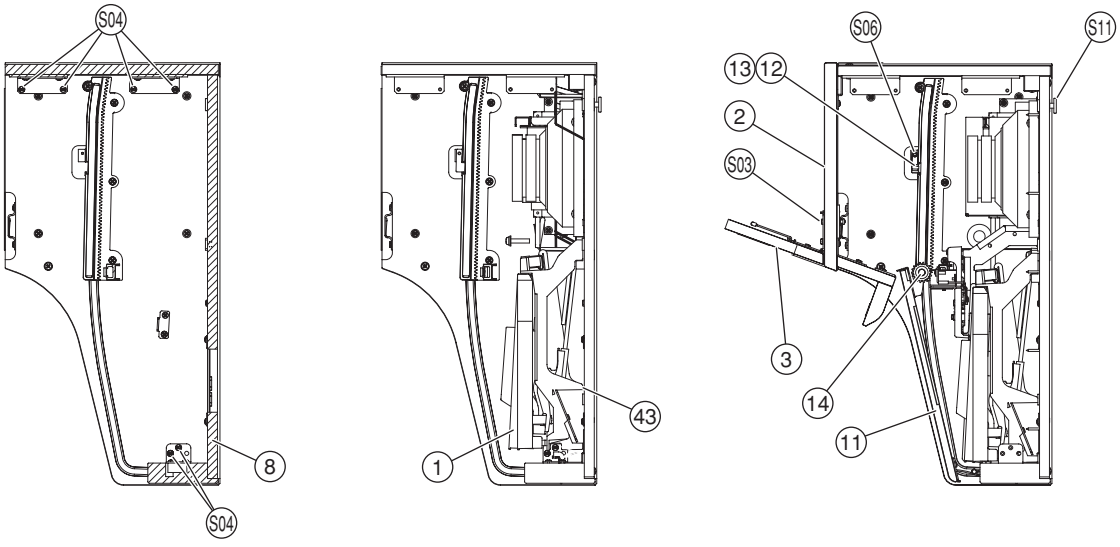

• **Bottom view（下から見た図）**

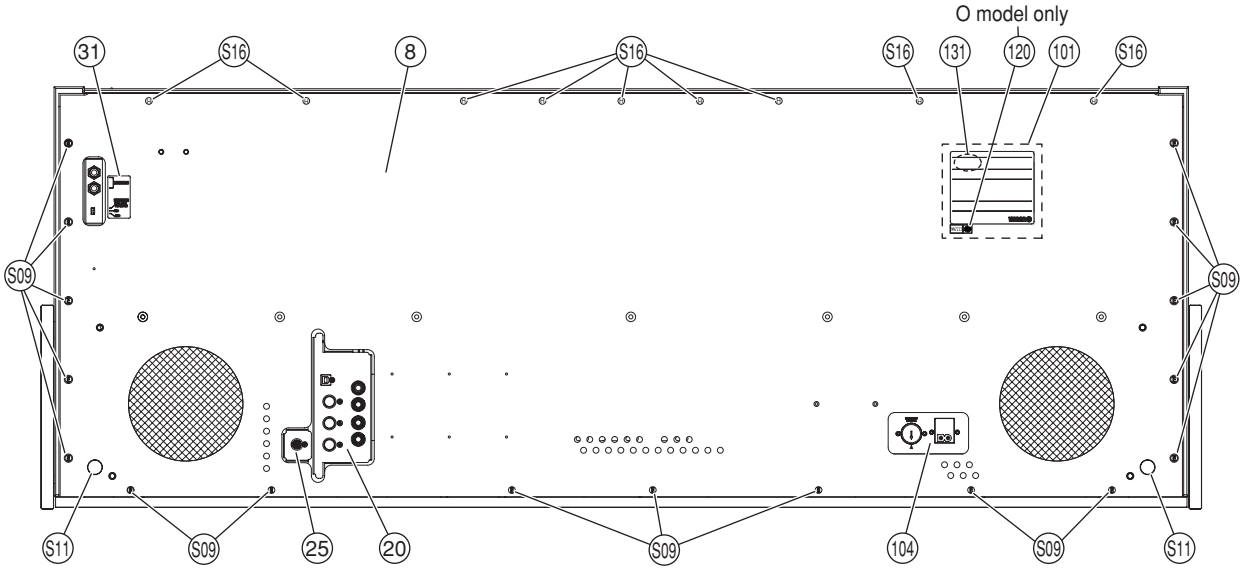

• **Top view 2（上から見た図2）**

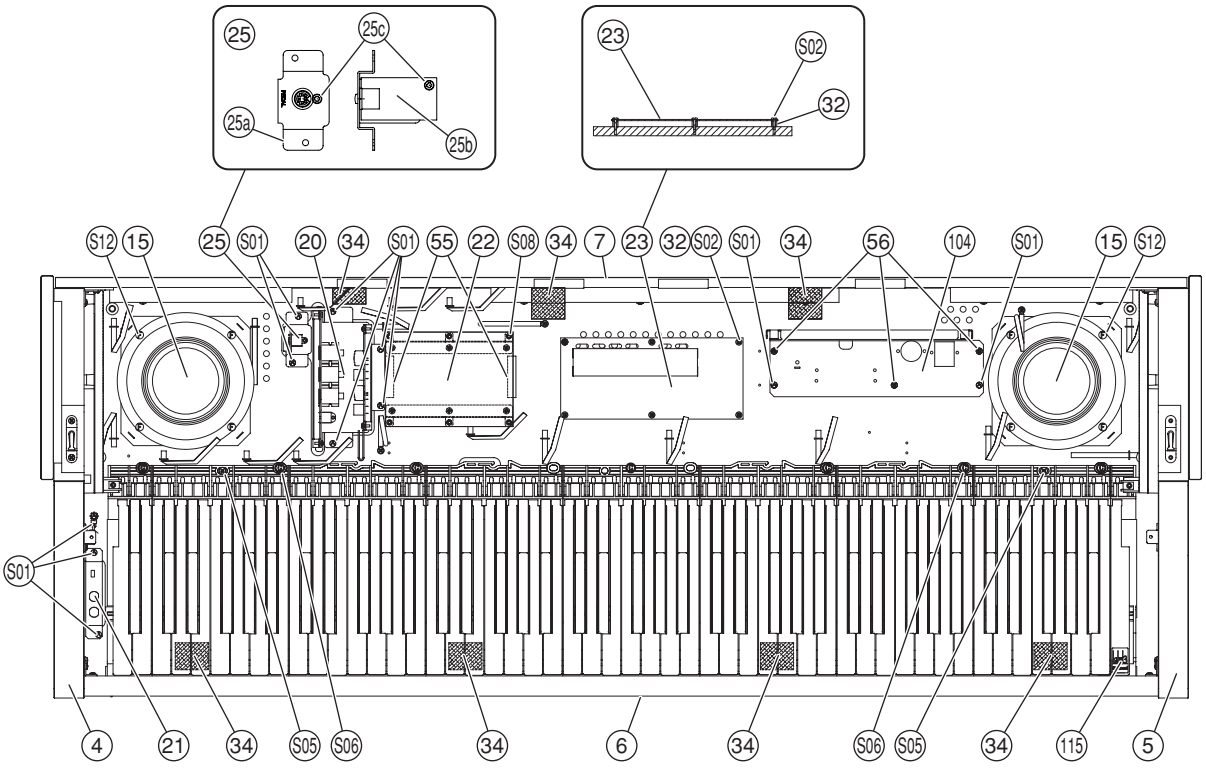

• **Rear view（後ろから見た図）**

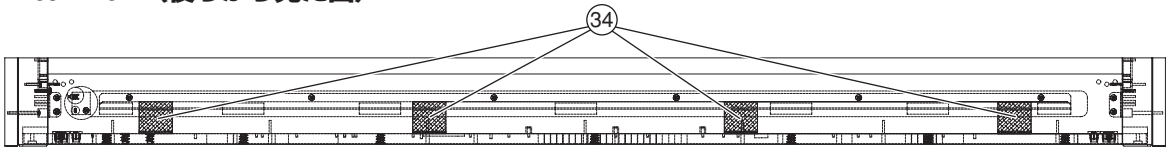

REF NO.	PART NO.	DESCRIPTION		部品名	REMARKS		QTY	RANK
		MAIN UNIT		メインユニット	CLP-330/330M/330C			
	--	MAIN UNIT	J	メインユニット	CLP-330 J	(WM30940)		
	--	MAIN UNIT	J	メインユニット	CLP-330M J	(WM31020)		
	--	MAIN UNIT	J	メインユニット	CLP-330C J	(WM31080)		
	--	MAIN UNIT	U	メインユニット	CLP-330 U	(WM30950)		
	--	MAIN UNIT	U	メインユニット	CLP-330M U	(WM31030)		
	--	MAIN UNIT	U	メインユニット	CLP-330C U	(WM31090)		
	--	MAIN UNIT	E/B	メインユニット	CLP-330 E,B,K	(WM30960)		
	--	MAIN UNIT	E/B	メインユニット	CLP-330M E,B,K	(WM31040)		
	--	MAIN UNIT	E/B	メインユニット	CLP-330C E,B	(WM31100)		
	--	MAIN UNIT	Y	メインユニット	CLP-330 Y	(WM30970)		
	--	MAIN UNIT	Y	メインユニット	CLP-330M Y	(WM31050)		
	--	MAIN UNIT	Y	メインユニット	CLP-330C Y	(WM31110)		
	--	MAIN UNIT	CHN	メインユニット	CLP-330 O	(WM30990)		
	--	MAIN UNIT	CHN	メインユニット	CLP-330M O	(WM31070)		
	--	MAIN UNIT	CHN	メインユニット	CLP-330C O	(WM31120)		
100	--	COMPOSITE COMMON	CL	共通部品構成	CLP-330	(WM36500)		
100	--	COMPOSITE COMMON	CL	共通部品構成	CLP-330M	(WM48490)		
100	--	COMPOSITE COMMON	CL	共通部品構成	CLP-330C	(WM49270)		
101	--	NAME PLATE		銘板	CLP-330 J	(WM36520)		
101	--	NAME PLATE		銘板	CLP-330M J	(WM48500)		
101	--	NAME PLATE		銘板	CLP-330C J	(WM49300)		
101	--	NAME PLATE		銘板	CLP-330 U	(WM36530)		
101	--	NAME PLATE		銘板	CLP-330M U	(WM48510)		
101	--	NAME PLATE		銘板	CLP-330C U	(WM49310)		
101	--	NAME PLATE		銘板（承認後）	CLP-330 E,K,B	(WM36550)		
101	--	NAME PLATE		銘板（承認後）	CLP-330M E,K,B	(WM48530)		
101	--	NAME PLATE		銘板（承認後）	CLP-330C E,B	(WM49330)		
101	--	NAME PLATE		銘板	CLP-330 Y	(WM36560)		
101	--	NAME PLATE		銘板	CLP-330M Y	(WM48540)		
101	--	NAME PLATE		銘板	CLP-330C Y	(WM49340)		
101	--	NAME PLATE		銘板（承認後）	CLP-330 O	(WM36550)		
101	--	NAME PLATE		銘板（承認後）	CLP-330M O	(WM48530)		
101	--	NAME PLATE		銘板（承認後）	CLP-330C O	(WM49330)		
104	--	PSM ASSY	CL J	PSM Ass'y	J	(WH64040)		
104	--	PSM ASSY	CL U	PSM Ass'y	U	(WH64050)		
104	--	PSM ASSY	CL E	PSM Ass'y	E,B,K,O	(WH64060)		
104	--	PSM ASSY	CL N	PSM Ass'y	Y	(WH64070)		
106	**WF831100**	BIND HEAD TAPPING SCREW-1	3.5X11 MFZN2W3	TP#1+BIND	U		3	
107	--	PS UNIT COVER		電源ユニットカバー	U	(WJ09900)		
109	**V8462100**	GRAPHIC MARK	YMMA	グラフィックマーク	U			
110	--	PANEL ASSY	CL	パネルAss'y		(WK79650)		
115	--	LABEL	GH3 J	GH3鍵盤ラベルJ	J	(WD49750)		
115	--	LABEL	GHE E	GH3鍵盤ラベルE	U,E,B,O,Y,K	(WD49760)		
120	--	LABEL	ALL COMMON CHN	環保期限マークラベル	O	(WK53580)		
131	--	LABEL	CCC AV	ラベル	O	(WA65000)		
140	--	LABEL	ALL COMMON E	GOST-Rマーク	E,B,K	(WN00110)		
W01	--	WH COMMON ASSY		束線構成		(WM51360)		
	--	WH COMMON ASSY		束線構成		(WM51360)		
M2	--	WIRE HARNESS	PH 7P-650	PH束線		(WE31610)		
M3	--	USB WIRE HARNESS	ULSTYLE 2791 AWG24	USBケーブル		(WN05590)		
M4	--	WIRING ASSY ZH	ZH-PH	ZH-PH束線		(WM85090)		
M5	--	WIRE HARNESS	PH 9P-450	PH束線		(WE32170)		
M6	--	WIRING ASSY +B	+B	+B束線		(WN08290)		
M7	--	WIRING ASSY ZH	ZH	ZH束線		(WM85110)		
M9	--	USB WIRE HARNESS	USB L=500 6P	USBケーブル		(WJ41710)		
M10	--	WIRING ASSY ZH-PH	ZH-PH	ZH-PH束線		(WM85070)		
M11	--	WIRE HARNESS KB	KB 7P-350	KB束線		(WF42610)		
M12	--	WIRING ASSY 3D	3D	3D束線		(WN08320)		
M13	--	WIRE HARNESS(PH)	PH 4P-550	PH束線		(WD30690)		
M14	--	WIRING ASSY SP	SP	SP束線		(WM84950)		
M16	--	WIRING ASSY VH	VH	VH束線		(WN09830)		
M100	--	BINDING TIE	BK-1	インシュロックタイ		(CB06925)	3	
M100	--	CORD BINDER	AZ-100	結束バンド		(VV55840)	3	
M100	--	INSULOK TYTON T18R	L100 W2.5 BLACK	インシュロックタイ		(WX11230)	3	
M110	**VP83460R**	FILAMENT TAPE	12X50	粘着テープ			2	05
	--	COMPOSITE COMMON	CL	共通部品構成	CLP-330	(WM36500)		
	--	COMPOSITE COMMON	CL	共通部品構成	CLP-330M	(WM48490)		

* : New Parts **（新規部品）**

RANK : Japan only

	REF NO.	PART NO.	DESCRIPTION		部品名	REMARKS		QTY	RANK
		--	COMPOSITE COMMON	CL	共通部品構成	CLP-330C	(WM49270)		
	1	V8278601	KEYBOARD ASSY GH3	GH3 A88 K6	GH3鍵盤				57
*	2	WK793600	TOP BOARD ASSY	CL	屋根Ass'y				
*	2	WM486200	TOP BOARD ASSY	CL	屋根Ass'y	CLP-330M			
*	2	WM493600	TOP BOARD ASSY	CL	屋根Ass'y	CLP-330C			
*	3	WK793400	MUSIC REST ASSY	CL	譜面板Ass'y	CLP-330			
*	3	WM487900	MUSIC REST ASSY	CL	譜面板Ass'y	CLP-330M			
*	3	WM495800	MUSIC REST ASSY	CL	譜面板Ass'y	CLP-330C			
*	4	WK794500	ARM (L)ASSY	LEFT	腕木(L)Ass'y	CLP-330			
*	4	WM488400	ARM (L)ASSY	LEFT	腕木(L)Ass'y	CLP-330M			
*	4	WM496700	ARM (L)ASSY	LEFT	腕木(L)Ass'y	CLP-330C			
*	5	WM435600	ARM (R)ASSY	RIGHT	腕木(R)Ass'y	CLP-330			
*	5	WM488500	ARM (R)ASSY	RIGHT	腕木(R)Ass'y	CLP-330M			
*	5	WM496800	ARM (R)ASSY	RIGHT	腕木(R)Ass'y	CLP-330C			
	6	--	FRONT RAIL ASSY	CL	口棒Ass'y	CLP-330	(WK79500)		
	6	--	FRONT RAIL ASSY	CL	口棒Ass'y	CLP-330M	(WM48940)		
	6	--	FRONT RAIL ASSY	CL	口棒Ass'y	CLP-330C	(WM49780)		
*	7	WM844400	BACK TOP RAIL ASSY	CL	背面框Ass'y				
	8	--	KEYBED ASSEMBLY	CL	棚板集成		(WK79550)		
*	9	WM854300	KEY BLOCK ASSY(L)	LEFT	拍子木Ass'y(L)	CLP-330/330M			
*	9	WM855100	KEY BLOCK ASSY(L)	LEFT	拍子木Ass'y(L)	CLP-330C			
	10	--	KEY BLOCK ASSY(R)	RIGHT	拍子木Ass'y(R)	CLP-330/330M	(WM85440)		
	10	--	KEY BLOCK ASSY(R)	RIGHT	拍子木Ass'y(R)	CLP-330C	(WM85520)		
*	11	WM436700	KEY COVER ASSY	CL	スライド蓋Ass'y	CLP-330			
*	11	WM489600	KEY COVER ASSY	CL	スライド蓋Ass'y	CLP-330M			
*	11	WM498000	KEY COVER ASSY	CL	スライド蓋Ass'y	CLP-330C			
	12	VS31210R	RACK COVER (LEFT)	LEFT	ラックカバー L				03
	13	VS31220R	RACK COVER RIGHT	RIGHT	ラックカバー R				03
	14	--	GRISE	GP-837DE	フロイル		(WF42320)		
	15	X2423A0R	SPEAKER	16.0cm 4ohm 20W	スピーカ			2	
	20	--	JACK ASSY	CL	ジャックAss'y		(WM44500)		
	21	--	HP JACK ASSY		HPジャックAss'y		(WE22670)		
*	22	WM133000	CIRCUIT BOARD	DM	DMシート				
	23	WH662600	CIRCUIT BOARD	MAL	MALシート				
	25	--	PK CONNECTOR		PKコネクタ		(WF73190)		
	25a	V4980600	PLATE	BL-PRINT	ペダル接続金具印刷品				05
	25b	WC56120R	CIRCUIT BOARD	PJK	PJKシート				04
	25b	--	CIRCUIT BOARD	PJK	PJKシート		(WC56121)		
	25c	WE774300	BIND HEAD B-TIGHT SCREW	3.0X8 MFZN2W3	Bタイト+BIND			2	01
	30	VT50100R	LABEL AC INLET	AC INLET	AC INLETラベル				03
	31	--	HP PHONES LABEL	PHONES	HP-PHONESラベル		(V861670)		
	32	CB040950	SPACER		スペーサ			6	03
	34	--	EL ADHESIVE TAPE	0 40X20m	導電性粘着テープ		(WA53090)		
	43	VP83460R	FILAMENT TAPE	12X50	粘着テープ				05
	55	--	CUSHION	PORONL-24	DMクッション		(WK25040)	2	
	56	WE96870R	BIND HEAD SCREW	4.0X14 MFZN2W3	小ネジ+BIND			3	
	S01	WF831100	BIND HEAD TAPPING SCREW-1	3.5X11 MFZN2W3	TP#1+BIND			18	
	S02	WE97150R	BIND HEAD TAPPING SCREW-1	3.5X20 MFZN2W3	TP#1+BIND			6	01
	S03	WE97120R	BIND HEAD TAPPING SCREW-1	3.0X16 MFZN2B3	TP#1+BIND			6	01
	S03	WE98560R	BIND HEAD TAPPING SCREW	3.0X12 MFZN2B3	TP#1+BIND			6	01
	S04	WE97070R	BIND HEAD TAPPING SCREW-1	3.5X16 MFZN2W3	TP#1+BIND			12	01
	S05	WE97190R	BIND HEAD TAPPING SCREW-1	4.0X14 MFZN2W3	TP#1+BIND			2	01
	S06	WF00150R	PAN HEAD SCREW	5X25 MFZN2W3 SW	小ネジ+PAN			7	01
	S08	WE774300	BIND HEAD B-TIGHT SCREW	3.0X8 MFZN2W3	Bタイト+BIND			8	01
	S09	WE97040R	TRUSS HEAD TP SCREW3.5X25	3.5X25 MFZN2B3	TP#1+TRUS			17	01
	S10	WE97760R	TRUSS HEAD SCREW	4.0X16 MFZN2B3	小ネジ+TRUS			3	01
	S11	WF74240R	GUIDE SCREW 6X20	6.0X20. 3-14	ガイドスクリュー			2	
	S12	WE96710R	TRUSS HEAD TAPPING SCREW	4X20 MFZN2W3	TP#1+TRUS			8	01
	S13	WE97450R	BIND HEAD TAPPING SCREW-B	4.0X10 MFZN2W3	Bタイト+BIND			2	01
	S14	WE96210R	BIND HEAD TAPPING SCREW	4.0X20 MFZN2B3	Bタイト+BIND			2	01
	S16	WF74600R	TRUSS HEAD TAPPING SCREW-1	3.5X30 MFZN2B3	TP#1+TRUS			9	

* : New Parts (新規部品)

RANK : Japan only

■ SIDE BOARD UNIT （L, R）（側板ユニット（L, R））

• Side view（横から見た図）

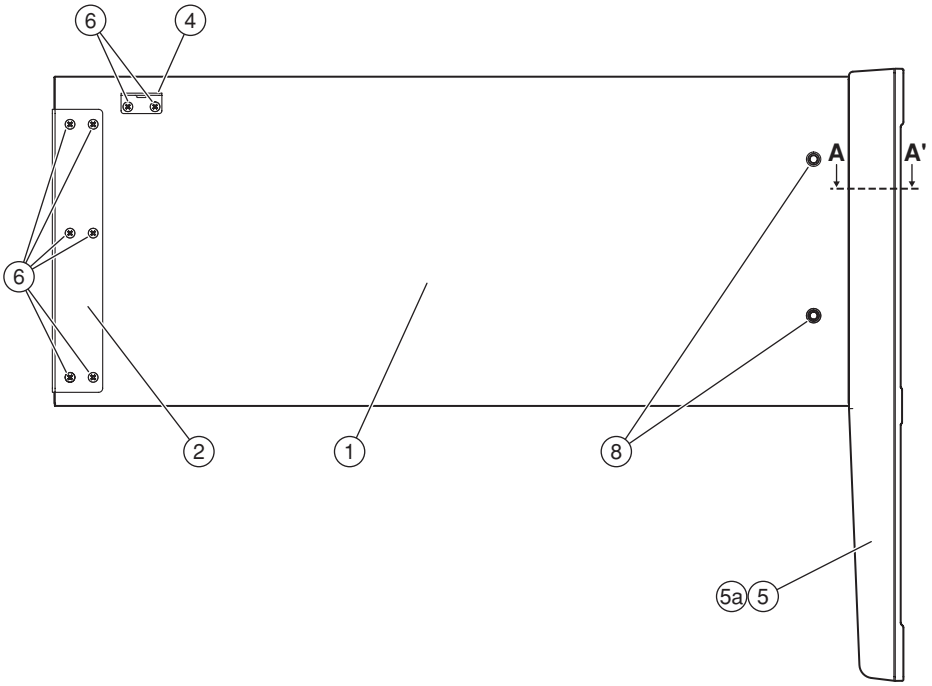

• Bottom view（下から見た図）

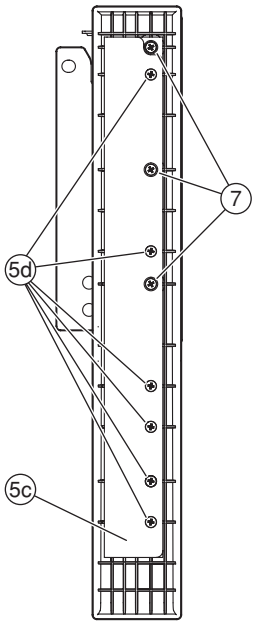

• Front view（前から見た図）

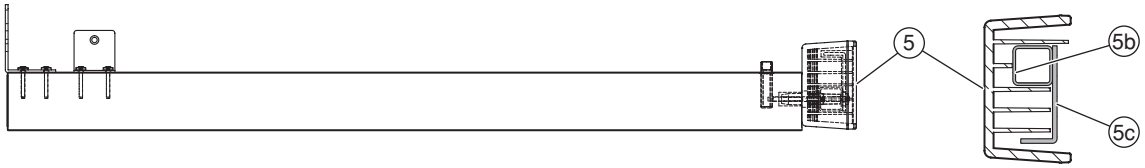

Sec. A - A'

	REF NO.	PART NO.	DESCRIPTION		部品名	REMARKS		QTY	RANK
			SIDE BOARD UNIT (L,R)		側板ユニット（Ｌ、Ｒ）	CLP-330/330M/330C			
*		**WK797700**	SIDE BOARD L UNIT	LEFT	側板（Ｌ）ユニット	CLP-330			
*		**WM482600**	SIDE BOARD L UNIT	LEFT	側板（Ｌ）ユニット	CLP-330M			
*		**WM490900**	SIDE BOARD L UNIT	LEFT	側板（Ｌ）ユニット	CLP-330C			
	1	**--**	SIDE BOARD L	LEFT	側板（Ｌ）	CLP-330	(WK79800)		
	1	**--**	SIDE BOARD L	LEFT	側板（Ｌ）	CLP-330M	(WM48280)		
	1	**--**	SIDE BOARD L	LEFT	側板（Ｌ）	CLP-330C	(WM49110)		
	2	**--**	SIDE BOARD ANGLE L	LEFT	側板金具Ｌ		(WN32680)		
	4	**VQ95830R**	HOLDER		裏板取付金具				05
*	5	**WK798400**	TOE BLOCK ASSY L	LEFT	妻土台Ａｓｓ’ｙ（Ｌ）	CLP-330/330M			
*	5	**WM491500**	TOE BLOCK ASSY L	LEFT	妻土台Ａｓｓ’ｙ（Ｌ）	CLP-330C			
	5a	**--**	TOE BLOCK L	LEFT	妻土台Ｌ	CLP-330/330M	(WK79850)		
	5a	**--**	TOE BLOCK L	LEFT	妻土台Ｌ	CLP-330C	(WM49030)		
	5b	**--**	REINFORCEMENT RAIL		補強レール		(WK79870)		
	5c	**--**	T B ANGLE L	LEFT	Ｔ Ｂ 金具（Ｌ）		(WK79880)		
	5d	**WE99840R**	BIND HEAD TAPPING SCREW-B	4.0X16 MFZN2B3	Ｂタイト＋ＢＩＮＤ			6	01
	6	**WE97160R**	BIND HEAD TAPPING	3.5X20 MFZN2B3	ＴＰ＃１＋ＢＩＮＤ			8	
	7	**WF109600**	BIND HEAD TAPPING SCREW #1	4.0X35 MFZN2W3	ＴＰ＃１＋ＢＩＮＤ			3	01
	8	**WF74290R**	NUT	6.0X33 M	ナットオニメ			2	
*		**WK798900**	SIDE BOARD R UNIT	RHGHT	側板（Ｒ）ユニット	CLP-330			
*		**WM482700**	SIDE BOARD R UNIT	RIGHT	側板（Ｒ）ユニット	CLP-330M			
*		**WM491000**	SIDE BOARD R UNIT	RIGHT	側板（Ｒ）ユニット	CLP-330C			
	1	**--**	SIDE BOARD R	RIGHT	側板（Ｒ）	CLP-330	(WK79910)		
	1	**--**	SIDE BOARD R	RIGHT	側板（Ｒ）	CLP-330M	(WM48290)		
	1	**--**	SIDE BOARD R	RIGHT	側板（Ｒ）	CLP-330C	(WM49130)		
	2	**--**	SIDE BOARD ANGLE R	RIGHT	側板金具Ｒ		(WN32690)		
	4	**VQ95830R**	HOLDER, BACK BOARD		裏板取付金具				05
*	5	**WK799200**	TOE BLOCK ASSY R	RIGHT	妻土台Ａｓｓ’ｙ（Ｒ）	CLP-330/330M			
*	5	**WM491600**	TOE BLOCK ASSY R	RIGHT	妻土台Ａｓｓ’ｙ（Ｒ）	CLP-330C			
	5a	**--**	TOE BLOCK R	RIGHT	妻土台Ｒ	CLP-330/330M	(WK79930)		
	5a	**--**	TOE BLOCK R	RIGHT	妻土台Ｒ	CLP-330C	(WM49040)		
	5b	**--**	REINFORCEMENT RAIL		補強レール		(WK79870)		
	5c	**--**	T B ANGLE R	RIGHT	Ｔ Ｂ 金具（Ｒ）		(WK79940)		
	5d	**WE99840R**	BIND HEAD TAPPING SCREW-B	4.0X16 MFZN2B3	Ｂタイト＋ＢＩＮＤ			6	01
	6	**WE97160R**	BIND HEAD TAPPING	3.5X20 MFZN2B3	ＴＰ＃１＋ＢＩＮＤ			8	
	7	**WF109600**	BIND HEAD TAPPING SCREW #1	4.0X35 MFZN2W3	ＴＰ＃１＋ＢＩＮＤ			3	01
	8	**WF74290R**	NUT	6.0X33 M	ナットオニメ			2	

* : New Parts **（新規部品）**

RANK : Japan only

■ PEDAL BOX ASSEMBLY （ペダル Box Ass'y）

• Front view（前から見た図）

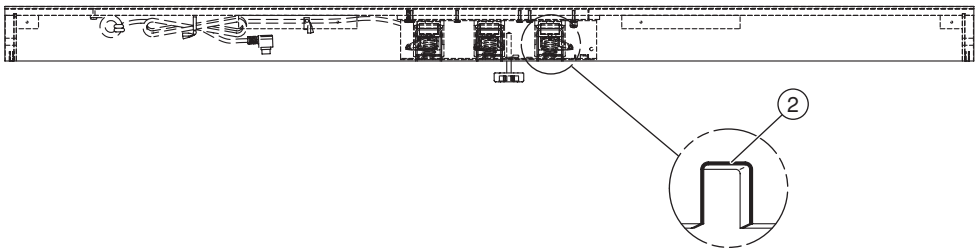

• Side view（横から見た図）

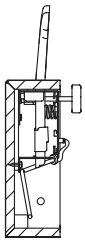

• Bottom view（下から見た図）

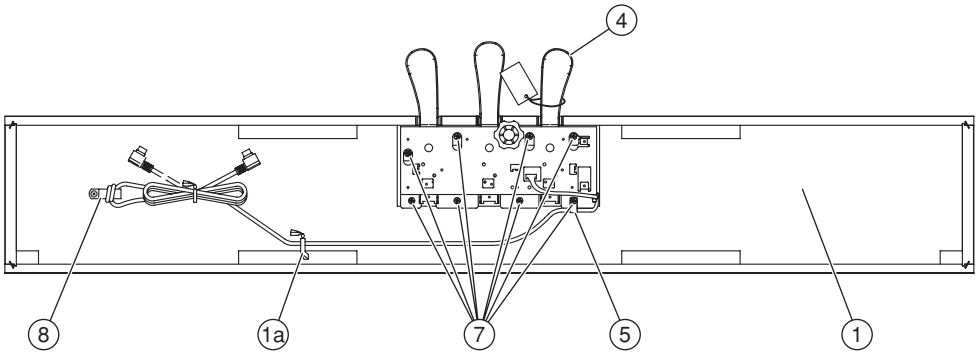

	REF NO.	PART NO.	DESCRIPTION		部品名	REMARKS	QTY	RANK
			PEDAL BOX ASSEMBLY		ペダルＢｏｘＡｓｓ'ｙ	CLP-330/330M/330C		
		--	PEDAL BOX ASSY	CL	ペダルＢｏｘＡｓｓ'ｙ	CLP-330 (WK80010)		
		--	PEDAL BOX ASSY	CL	ペダルＢｏｘＡｓｓ'ｙ	CLP-330M (WM48350)		
		--	PEDAL BOX ASSY	CL	ペダルＢｏｘＡｓｓ'ｙ	CLP-330C (WM49170)		
*	1	**WM022600**	PEDAL BOX SUB ASSY	CL	ペダルＢｏｘ木部集成	CLP-330		
*	1	**WM483700**	PEDAL BOX SUB ASSY	CL	ペダルＢｏｘ木部集成	CLP-330M		
*	1	**WM491800**	PEDAL BOX SUB ASSY	CL	ペダルＢｏｘ木部集成	CLP-330C		
	1a	**VU891300**	CORD BINDER	L80	ビニタイ黒１．０芯Ｌ			03
	2	**WE07240R**	FELT	145X12X2 RED	フェルト		3	01
	4	**V005310R**	PEDAL ASSEMBLY		ペダルＡｓｓ'ｙ（Ｈ）			
	5	**CB06552R**	CORD	NK-3N KITAGAWA	ナイロンクランプ			01
	7	**WE97190R**	BIND HEAD TAPPING SCREW-1	4.0X14 MFZN2W3	ＴＰ＃１＋ＢＩＮＤ		8	01
	8	**WE96520R**	TRUSS HEAD TAPPING SCREW	4.0X12 MFZN2B3	ＴＰ＃１＋ＴＲＵＳ			01

* : New Parts（新規部品）　　RANK : Japan only

■ PEDAL ASSEMBLY （ペダル Ass'y ）

• Top view（上から見た図）

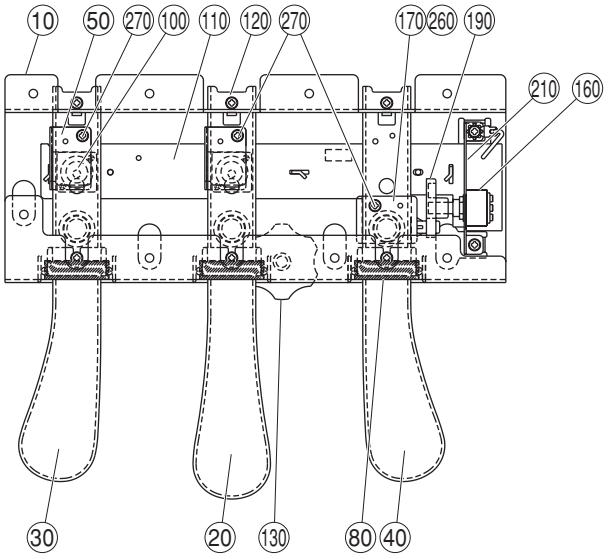

• Side view（横から見た図）

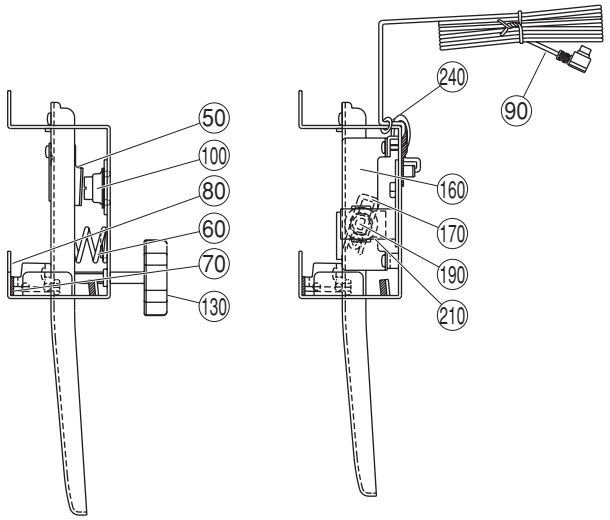

REF NO.	PART NO.	DESCRIPTION		部品名	REMARKS	QTY	RANK
		PEDAL ASSEMBLY		ペダルAss'y	CLP-330/330M/330C		
	V005310R	PEDAL ASSEMBLY	H	ペダルAss'y（H）			
10	VU33970R	PEDAL FLAME		ペダルフレーム			
20	VU36200R	PEDAL PIECE,CENER	CENTER	ペダル本体セット（C）			08
20	--	PEDAL SET (C)	CENTER	ペダル本体セット（C）	(VU36201)		
30	VU36210R	PEDAL PIECE,LEFT	LEFT	ペダル本体セット（L）			08
30	--	PEDAL ASSY (L)	LEFT	ペダル本体セット（L）	(VU36211)		
40	VU36220R	PEDAL PIECE,RIGHT	RIGHT	ペダル本体セット（R）			08
40	--	PEDAL ASSY (R)	RIGHT	ペダル本体セット（R）	(VU36221)		
40	--	MUSIC REST	PACKED	MUSIC REST	(WC33121)		
50	VV43350R	ACTUATOR,PEDAL	PEDAL	アクチュエータ		2	03
60	VP34810R	PEDAL SPRING	24	ペダルバネ		3	
70	VU34650R	FELT	BLACK	フェルトPA		6	
80	VU33980R	SHUTTER		シャッター		3	03
90	V0044700	PK CABLE	PK-LF	PKケーブル－LF			08
90	--	WIRE HARNESS	PK-LF	PKケーブル－LF	(V004471)		
100	VU456000	RUBBER CONTACT	PEDAL	接点ゴムドーム	Pedal	2	03
110	WB97040R	CIRCUIT BOARD	PEDAL	ペダルシート			08
110	--	CIRCUIT BOARD	PEDAL	ペダルシート	(WB97041)		
120	WE774400	BIND HEAD B-TIGHT SCREW	3.0X8 MFZN2B3	Bタイト＋BIND		8	01
130	WF05450R	CUSTOM DESIGNED SCREW	40XM6X46 ADJUSTER	アジャスター			
140	VE968501	GREASE PK G31KA (1KG)	G-31KA	グリス			38
160	VU45560R	HOLDER	PEDAL	可変抵抗取付金具			03
170	VV47580R	VR HOLDER	PEDAL	VRボス			03
170	--	VR HOLDER	PEDAL	VRボス	(VV47581)		
190	VV47600R	VR ACTUATOR	PEDAL	VRアクチュエータ			03
190	--	VR ACTUATOR	PEDAL	VRアクチュエータ	(VV47601)		
210	WB97050R	CIRCUIT BOARD	PEDAL VR	ペダルVRシート			07
210	--	CIRCUIT BOARD	PEDAL VR	ペダルVRシート	(WB97051)		
240	--	BINDING TIE	BK-1	インシュロックタイ	(CB06925)	2	
240	--	INSULOK TYTON T18R	L100 W2.5 BLACK	インシュロックタイ	(WX11230)	2	
260	V983670R	SPACER FIBER	1T	スペーサー			01
260	V985140R	SPACER FIBER	0.5T	スペーサー			01
260	WA151300	SPACER	PC 0.5T	スペーサー			
260	WB19170R	SPACER	PVC 0.2T	スペーサー			01
270	WE774200	SCREW TP #B +BIND	3.0X10 MFZN2W3	Bタイト＋BIND		3	01
270	WE774400	BIND HEAD B-TIGHT SCREW	3.0X8 MFZN2B3	Bタイト＋BIND		3	01

* : New Parts（新規部品）

RANK : Japan only

■ TOP BOARD ASSEMBLY （屋根 Ass'y ）

• Bottom view（下から見た図）

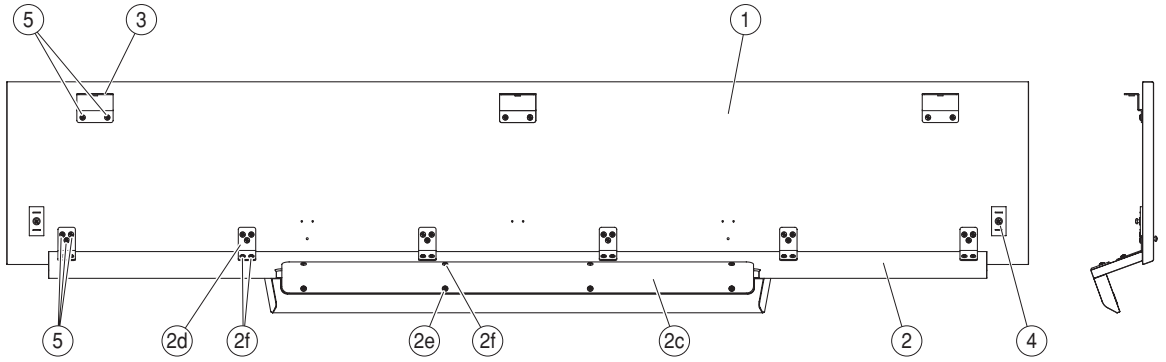

• Side view（横から見た図）

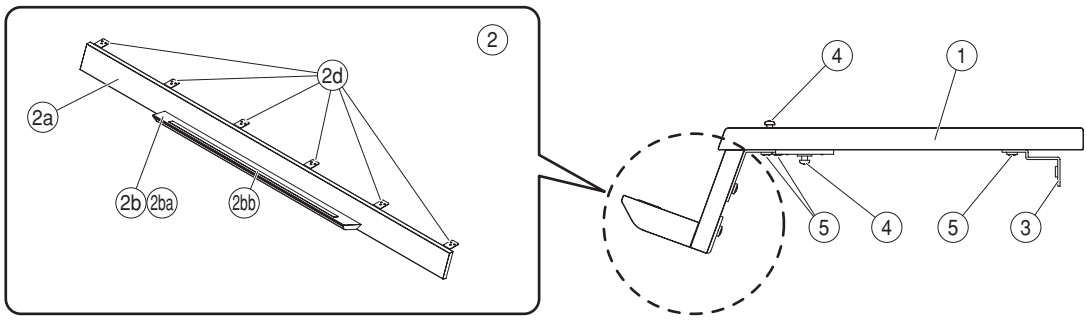

	REF NO.	PART NO.	DESCRIPTION		部品名	REMARKS		QTY	RANK
			TOP BOARD ASSEMBLY		屋根Ass'y	CLP-330/330M/330C			
*		**WK793600**	TOP BOARD ASSY	CL	屋根Ass'y	CLP-330			
*		**WM486200**	TOP BOARD ASSY	CL	屋根Ass'y	CLP-330M			
*		**WM493600**	TOP BOARD ASSY	CL	屋根Ass'y	CLP-330C			
	1	**--**	TOP BOARD SUB ASSY	CL	屋根集成	CLP-330	(WM45140)		
	1	**--**	TOP BOARD SUB ASSY	CL	屋根集成	CLP-330M	(WM48630)		
	1	**--**	TOP BOARD SUB ASSY	CL	屋根集成	CLP-330C	(WM49370)		
	2	**--**	FRONT PANEL ASSY	CL	前板Ass'y	CLP-330	(WK79950)		
	2	**--**	FRONT PANEL ASSY	CL	前板Ass'y	CLP-330M	(WM48710)		
	2	**--**	FRONT PANEL ASSY	CL	前板Ass'y	CLP-330C	(WM49500)		
	2a	**--**	TOP BOARD FRONT	CL	屋根前板	CLP-330	(WK79380)		
	2a	**--**	TOP BOARD FRONT	CL	屋根前板	CLP-330M	(WM48730)		
	2a	**--**	TOP BOARD FRONT	CL	屋根前板	CLP-330C	(WM49520)		
*	2b	**WN082000**	MUSIC STAND ASSY	CL	譜面台Ass'y	CLP-330			
*	2b	**WN082200**	MUSIC STAND ASSY	CL	譜面台Ass'y	CLP-330M			
*	2b	**WN082100**	MUSIC STAND ASSY	CL	譜面台Ass'y	CLP-330C			
	2ba	**--**	MUSIC STAND	CL	譜面台	CLP-330	(WK79420)		
	2ba	**--**	MUSIC STAND	CL	譜面台	CLP-330M	(WM48750)		
	2ba	**--**	MUSIC STAND	CL	譜面台	CLP-330C	(WM49540)		
	2bb	**--**	ARTIFICIAL LEATHER	100E NO.726	人工皮革	CLP-330/330M	(WN08180)		
	2bb	**--**	ARTIFICIAL LEATHER	100E NO.306	人工皮革	CLP-330C	(WN08190)		
	2c	**--**	MUSIC STAND ANGLE	CL	譜面台取付金具塗装	CLP-330/330M	(WM45130)		
	2c	**--**	MUSIC STAND ANGLE P	CL	譜面台取付金具塗装	CLP-330C	(WM77970)		
	2d	**--**	PANEL ANGLE		パネル金具A－1		(V716440)	6	
	2e	**WF10800R**	TP#1+FLAT	3.5X14 MFZN2B3	TP#1+FLAT			4	
	2f	**WE97080R**	BIND HEAD TAPPING SCREW1	3.5X10 MFZN2W3	TP#1+BIND			16	01
	3	**VQ48580R**	HOLDER, TOP BOARD		屋根固定金具 R			3	05
	4	**WF85670R**	STRAP SCREW		ショルダースクリュー			4	
	5	**WE97090R**	BIND HEAD TAPPING SCREW-1	3.5X12 MFZN2W3	TP#1+BIND			24	01

* : New Parts（新規部品）

RANK : Japan only

■ MUSIC REST ASSEMBLY （譜面板 Ass'y ）

• Rear view（後ろから見た図）

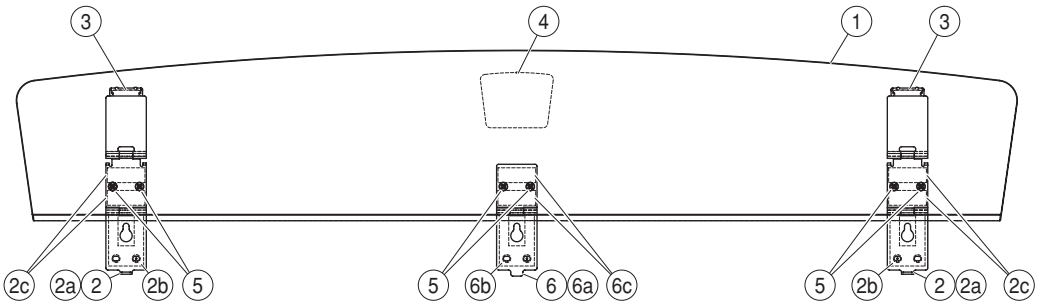

• Side view（横から見た図）

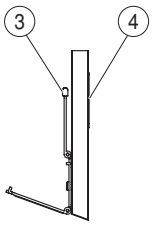

REF NO.	PART NO.	DESCRIPTION		部品名	REMARKS	QTY	RANK
		MUSIC REST ASSEMBLY		譜面板Ass'y	CLP-330/330M/330C		
*	**WK793400**	MUSIC REST ASSY	CL	譜面板Ass'y	CLP-330		
*	**WM487900**	MUSIC REST ASSY	CL	譜面板Ass'y	CLP-330M		
*	**WM495800**	MUSIC REST ASSY	CL	譜面板Ass'y	CLP-330C		
1	**--**	MUSIC REST	CL	譜面板加工上がり品	CLP-330 (WK79350)		
1	**--**	MUSIC REST	CL	譜面板加工上がり品	CLP-330M (WM48800)		
1	**--**	MUSIC REST	CL	譜面板加工上がり品	CLP-330C (WM49590)		
2	**WF42190R**	HINGE ASSEMBLY	05CLP	譜面蝶番Ass'y		2	
2a	**--**	HINGE		譜面蝶番	(WE05090)		
2b	**--**	NONWOVENFABRICCLOTH		不織布	(WF42210)		
2c	**--**	NONWOVENFABRICCLOTH		不織布	(WF42220)	2	
3	**VV96590R**	CAP		蝶番キャップ		2	03
3	**--**	HINGE CAP		蝶番キャップ	(VV96591)	2	
4	**V578230R**	BADGE	BRASS CLAVINOVA	バッジ（クラビノーバ）			05
5	**WE98560R**	BIND HEAD TAPPING SCREW	3.0X12 MFZN2B3	TP#1+BIND		6	01
6	**WF42200R**	HINGE ASSEMBLY	05CLP	譜面蝶番Ass'y			
6a	**--**	HINGE		譜面蝶番	(WE64110)		
6b	**--**	NONWOVENFABRICCLOTH		不織布	(WF42210)		
6c	**--**	NONWOVENFABRICCLOTH		不織布	(WF42220)	2	

* : New Parts **（新規部品）**

RANK : Japan only

■ ARM ASSEMBLY (L, R) （腕木 Ass'y （L, R））

• Top view（上から見た図）

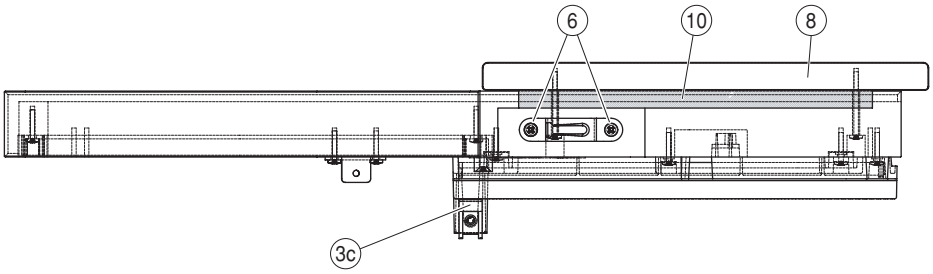

• Front view（前から見た図）

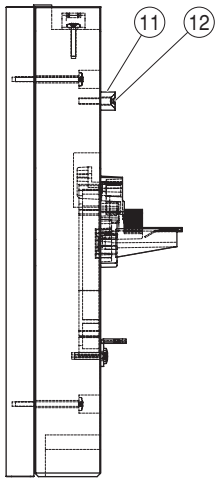

• Side view（横から見た図）

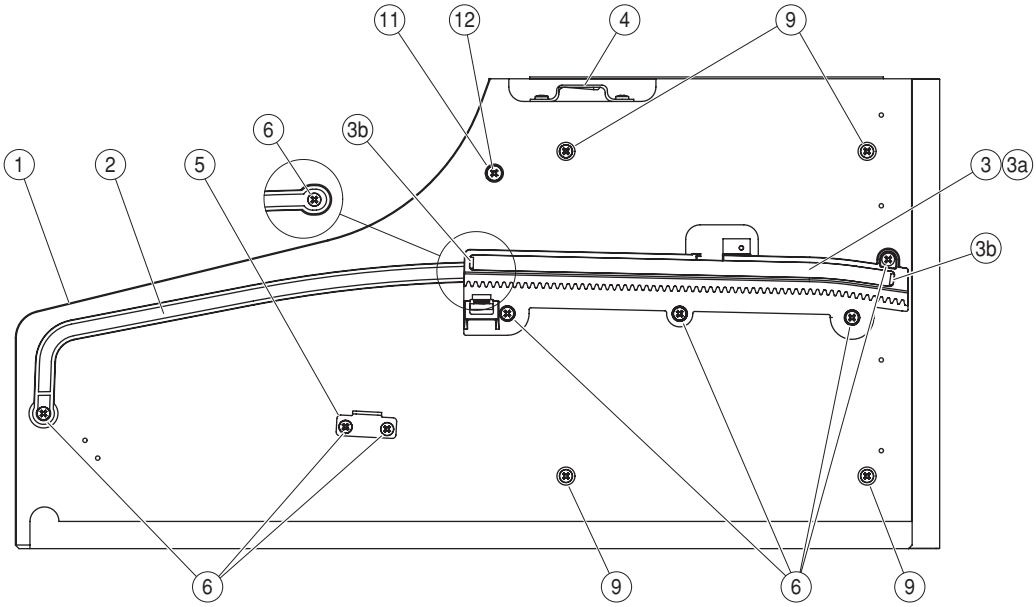

	REF NO.	PART NO.	DESCRIPTION		部品名	REMARKS		QTY	RANK
			ARM ASSEMBLY (L,R)		腕木Ａｓｓ’ｙ（Ｌ、Ｒ）	CLP-330/330M/330C			
*		**WK794500**	ARM (L)ASSY	LEFT	腕木（Ｌ）Ａｓｓ’ｙ	CLP-330			
*		**WM488400**	ARM (L)ASSY	LEFT	腕木（Ｌ）Ａｓｓ’ｙ	CLP-330M			
*		**WM496700**	ARM (L)ASSY	LEFT	腕木（Ｌ）Ａｓｓ’ｙ	CLP-330C			
	1	**--**	ARM(L)	LEFT	腕木（Ｌ）	CLP-330	(WK79460)		
	1	**--**	ARM(L)	LEFT	腕木（Ｌ）	CLP-330M	(WM48860)		
	1	**--**	ARM(L)	LEFT	腕木（Ｌ）	CLP-330C	(WM49690)		
	2	**--**	GUIDE RAIL L	LEFT	ガイドレールＬ	CLP-330/330M	(V494910)		
	2	**--**	GUIDE RAIL LEFT	LEFT	ガイドレールＬ	CLP-330C	(V602380)		
*	3	**WN071300**	RACK ASSY L	LEFT	ラックＡｓｓ’ｙＬ				
	3a	**--**	RACK MOLDING L		ラック成形品　Ｌ		(WN07110)		
	3b	**--**	FELT	8.5X6.0X2 JIS2NAMI	フェルト		(VP47880)	2	
	3c	**VV43510R**	NUT	WUSN-4039	スピードナット				01
	4	**WA21830R**	HOLDER	1.20	屋根固定金具				01
	5	**--**	KBL ANGLE		ＫＢＬアングル		(WC08550)		
	6	**WE97070R**	BIND HEAD TAPPING SCREW-1	3.5X16 MFZN2W3	ＴＰ＃１＋ＢＩＮＤ			10	01
*	8	**WK794800**	DECO BOARD L	LEFT	飾り板（Ｌ）	CLP-330			
*	8	**WM489200**	DECO BOARD L	LEFT	飾り板（Ｌ）	CLP-330M			
*	8	**WM497500**	DECO BOARD L	LEFT	飾り板（Ｌ）	CLP-330C			
	9	**WH513700**	TRUSS HEAD TAPPING SCREW-1	3.5X35 MFZN2W3	ＴＰ＃１＋ＴＲＵＳ			4	
	10	**--**	FELT 195X1	0X1 ADHESIVE TAPE	フェルト		(V244700)		
	11	**CB03307R**	STOPPER		回転止め				03
	12	**WF265200**	FLAT HEAD TAPPING SCREW-1	4.0X20 MFZN2W3	ＴＰ＃１＋ＦＬＡＴ				01
*		**WM435600**	ARM (R)ASSY	RIGHT	腕木（Ｒ）Ａｓｓ’ｙ	CLP-330			
*		**WM488500**	ARM (R)ASSY	RIGHT	腕木（Ｒ）Ａｓｓ’ｙ	CLP-330M			
*		**WM496800**	ARM (R)ASSY	RIGHT	腕木（Ｒ）Ａｓｓ’ｙ	CLP-330C			
	1	**--**	ARM(R)	RIGHT	腕木（Ｒ）	CLP-330	(WM43580)		
	1	**--**	ARM(R)	RIGHT	腕木（Ｒ）	CLP-330M	(WM48870)		
	1	**--**	ARM(R)	RIGHT	腕木（Ｒ）	CLP-330C	(WM49700)		
	2	**--**	GUIDE RAIL R	RIGHT	ガイドレールＲ	CLP-330/330M	(V494930)		
	2	**V6024000**	GUIDE RAIL RIGHT	RIGHT	ガイドレールＲ	CLP-330C			03
*	3	**WN071400**	RACK ASSY R	RIGHT	ラックＡｓｓ’ｙＲ				
	3a	**--**	RACK MOLDING R	RIGHT	ラック成形品　Ｒ		(WN07120)		
	3b	**--**	FELT	8.5X6.0X2 JIS2NAMI	フェルト		(VP47880)	2	
	3c	**VV43510R**	NUT	WUSN-4039	スピードナット				01
	4	**WA21830R**	HOLDER	1.20	屋根固定金具				01
	5	**--**	KBL ANGLE		ＫＢＬアングル		(WC08550)		
	6	**WE97070R**	BIND HEAD TAPPING SCREW-1	3.5X16 MFZN2W3	ＴＰ＃１＋ＢＩＮＤ			10	01
*	8	**WK794800**	DECO BOARD L		飾り板（Ｌ）	CLP-330			
*	8	**WM489200**	DECO BOARD L	CL	飾り板（Ｌ）	CLP-330M			
*	8	**WM497500**	DECO BOARD L	CL	飾り板（Ｌ）	CLP-330C			
	9	**WH513700**	TRUSS HEAD TAPPING SCREW-1	3.5X35 MFZN2W3	ＴＰ＃１＋ＴＲＵＳ			4	
	10	**--**	FELT 195X1	0X1 ADHESIVE TAPE	フェルト		(V244700)		
	11	**CB03307R**	STOPPER		回転止め				03
	12	**WF265200**	FLAT HEAD TAPPING SCREW-1	4.0X20 MFZN2W3	ＴＰ＃１＋ＦＬＡＴ				01

* : New Parts **（新規部品）**

RANK : Japan only

■ FRONT RAIL ASSEMBLY （口棒 Ass'y）

• Rear view（後ろから見た図）

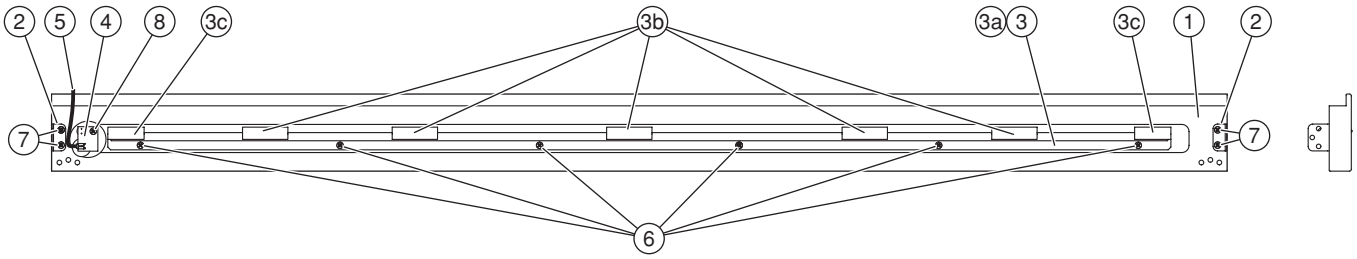

• Top view（上から見た図）



	REF NO.	PART NO.	DESCRIPTION		部品名	REMARKS		QTY	RANK
			FRONT RAIL ASSEMBLY		口棒Ass'y	CLP-330/330M/330C			
		--	FRONT RAIL ASSY	CL	口棒Ass'y	CLP-330	(WK79500)		
		--	FRONT RAIL ASSY	CL	口棒Ass'y	CLP-330M	(WM48940)		
		--	FRONT RAIL ASSY	CL	口棒Ass'y	CLP-330C	(WM49780)		
*	1	**WK795100**	FRONT RAIL	CL	口棒	CLP-330			
*	1	**WM489500**	FRONT RAIL	CL	口棒	CLP-330M			
*	1	**WM497900**	FRONT RAIL	CL	口棒	CLP-330C			
	2	**V5263500**	ANGLE (K)	L	アングルK			2	01
	3	--	KEYBOARD RAIL ASSY	CL	鍵盤前金具Ass'y		(WC70660)		
	3a	--	KEYBOARD RAIL	CR FREE	鍵盤前金具		(WC61710)		
	3b	**V4021000**	KEYBOARD CUSHION	ON LE-20 T6X50X18	鍵盤クッションL			5	
	3c	**V4021100**	KEYBOARD CUSHION S	T6X40X18	鍵盤クッションS			2	
	4	**VU65910R**	CIRCUIT BOARD	PL	PLシート				03
	5	--	WIRE HARNESS(PH)	PH 2P-200	PH束線		(WE30020)		
	6	**WE97140R**	BIND HEAD TAPPING SCREW-1	3.5X12 MFZN2B3	TP#1+BIND			6	01
	7	**WE95510R**	BIND HEAD TAPPING SCREW-1	3.5X16 MFZN2B3	TP#1+BIND			4	01
	8	**WE97080R**	BIND HEAD TAPPING SCREW1	3.5X10 MFZN2W3	TP#1+BIND				01

* : New Parts（新規部品）

RANK : Japan only

■ KEYBED ASSEMBLY （棚板集成）

• Top view（上から見た図）

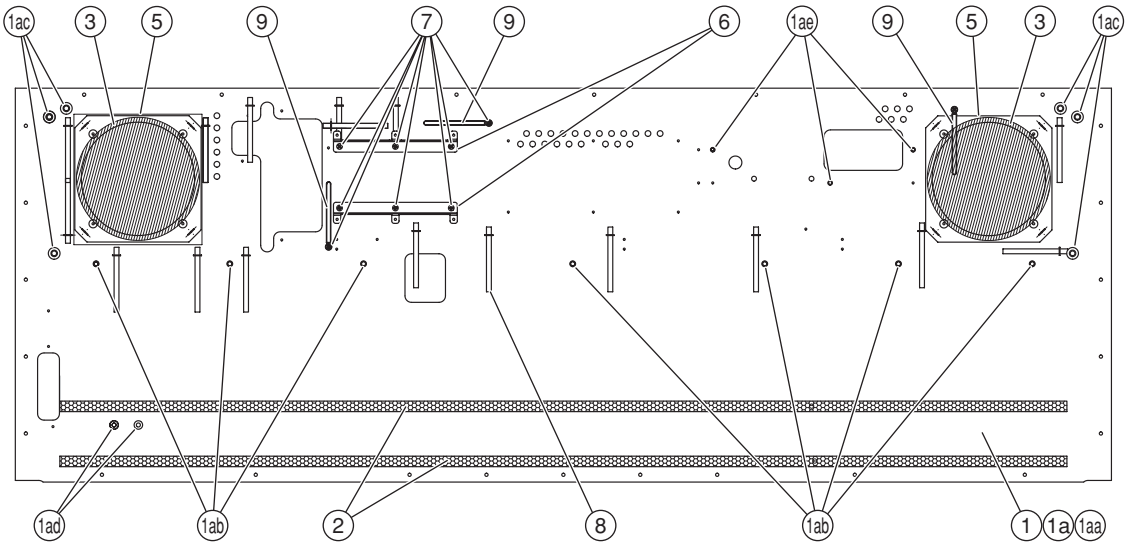

• Side view（横から見た図）



• Front view（前から見た図）



REF NO.	PART NO.	DESCRIPTION		部品名	REMARKS	QTY	RANK
		KEYBED ASSEMBLY		棚板集成	CLP-330/330M/330C		
	--	KEYBED ASSEMBLY	CL	棚板集成	(WK79550)		
1	--	KEYBED WOODEN	ASSY	KEYBED WOODEN	(WK7955A)		
1a	--	KEYBED SUB ASSY	CL	棚板木部集成	(WK79560)		
1aa	--	KEY BED	CL	棚板	(WM43650)		
1ab	**WF73830R**	NUT	B 5.0X12 MFZN2W3	ナットオニメ		7	01
1ac	**WF58240R**	NUT	6.0X12.5 B	ナットオニメ		6	01
1ad	**WF56100R**	NUT	4.0X12.5 I	ナットオニメ		2	01
1ae	**WF62410R**	NUT	B4.0X11.5 MFZN2W3	鬼目ナット		3	
2	**WJ174500**	CUSHION	BLACK	クッションGH		2	
3	--	CUSHION	PE 450X6XT2	クッション（PE）	(V005320)	2	
5	**VF82310R**	WIRE NETTING		金網		2	03
6	--	DM ANGLE	CL	DM金具	(WM45560)	2	
7	**WF831100**	BIND HEAD TAPPING SCREW-1	3.5X11 MFZN2W3	TP#1＋BIND		9	
8	**VU891300**	CORD BINDER	L80	ビニタイ黒１．０芯L		16	03
9	**CB81751R**	CLIP	S-14B-E,S-14	束線止め		3	03

* : New Parts（新規部品）

RANK : Japan only

■ BACK TOP PAIL ASSEMBLY （背面框 Ass'y ）

• Top view（上から見た図）

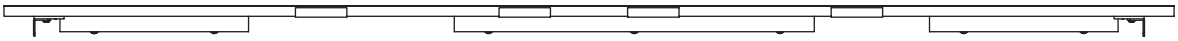

• Front view（前から見た図）

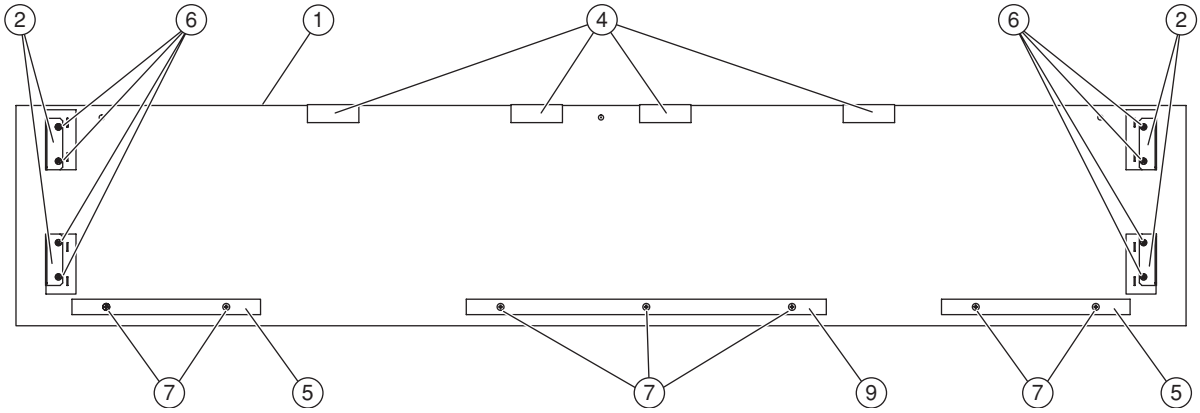

• Side view（横から見た図）



REF NO.	PART NO.	DESCRIPTION		部品名	REMARKS	QTY	RANK
		BACK TOP RAIL ASSEMBLY		背面框Ass'y	CLP-330/330M/330C		
*	**WM844400**	BACK TOP RAIL ASSY	CL	背面框Ass'y			
1	--	BACK TOP RAIL		背面框	(WK79530)		
2	--	BACK TOP RAIL ANGLE		背面框アングル	(WN05540)	4	
4	--	FELT	60X30X1 BLACK	フェルト	(WE67250)	4	
5	--	CLEAT	18 18 220	桟（B）3	(V861720)	2	
6	**WE97090R**	BIND HEAD TAPPING SCREW-1	3.5X12 MFZN2W3	TP#1+BIND		8	01
7	--	TRUSS HEAD TAPPING SCREW-1	3.5X25 MFZN2W3	TP#1+TRUS	(WE97020)	7	
9	--	CLEAT		桟	(WP22260)		

＊: New Parts（新規部品）

RANK : Japan only

■ KEY COVER ASSEMBLY （スライド蓋 Ass'y ）

• Bottom view（下から見た図）

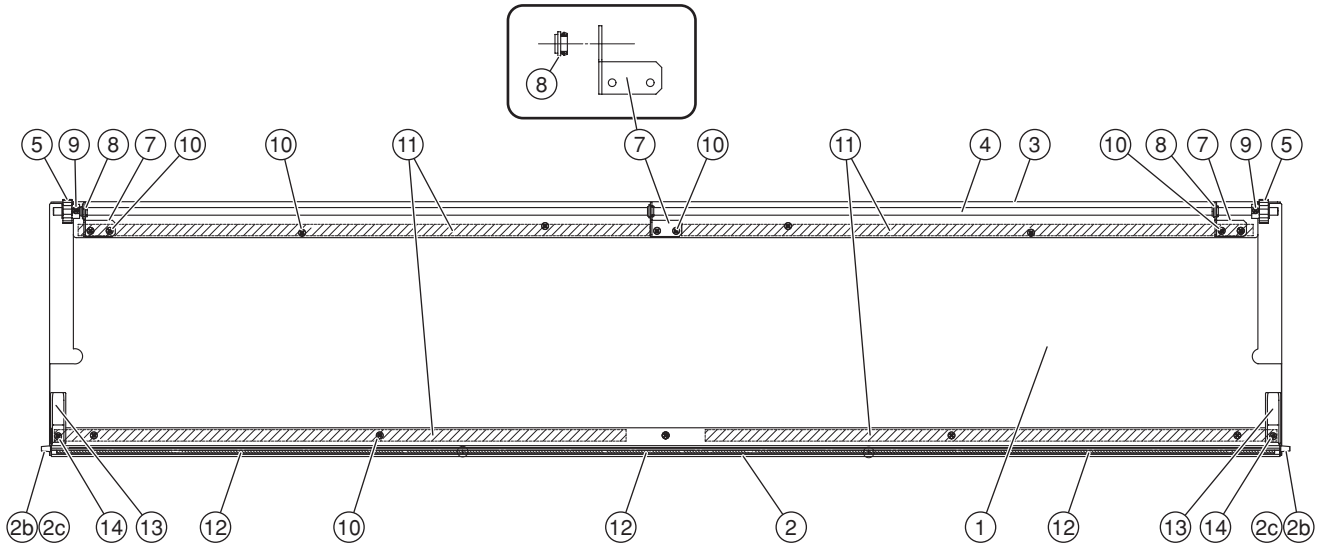

• Side view（横から見た図）

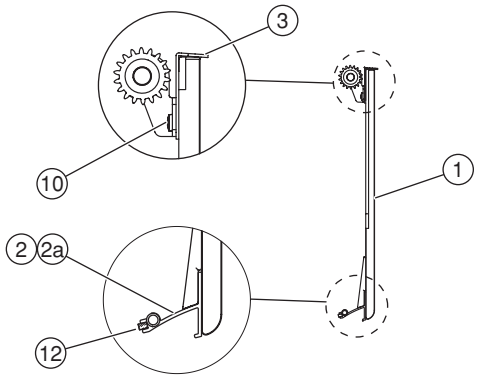

	REF NO.	PART NO.	DESCRIPTION		部品名	REMARKS		QTY	RANK
			KEY COVER ASSEMBLY		スライド蓋Ａｓｓ’ｙ	CLP-330/330M/330C			
*		**WM436700**	KEY COVER ASSY	CL	スライド蓋Ａｓｓ’ｙ	CLP-330			
*		**WM489600**	KEY COVER ASSY	CL	スライド蓋Ａｓｓ’ｙ	CLP-330M			
*		**WM498000**	KEY COVER ASSY	CL	スライド蓋Ａｓｓ’ｙ	CLP-330C			
	1	**--**	KEY COVER	CL	スライド蓋	CLP-330	(WM43690)		
	1	**--**	KEY COVER	CL	スライド蓋	CLP-330M	(WM48970)		
	1	**--**	KEY COVER	CL	スライド蓋	CLP-330C	(WM49810)		
	2	**V496190R**	SASH F ASSEMBLY		サッシF Ａｓｓ’ｙ				10
	2a	**--**	SASH F		サッシF		(V496430)		
	2b	**WF87560R**	GUIDE PIN	3.0X12 TP #B	ガイドピン			2	01
	2c	**--**	SPACER		スペーサー		(V549580)	2	
*	3	**WM456700**	SASH R	CL	サッシR				
	4	**--**	KEY COVER ROD		連動棒		(V496240)		
	5	**V985790R**	SLIDE COVER GEAR		ピニオンギヤ			2	01
	7	**--**	ROD HOLDER R		連動棒支持金具R		(WN08120)	3	
	8	**VS368500**	BUSHING		ブッシュ			3	03
	9	**WE95290R**	BIND HEAD SCREW	3.0X10 MFZN2W3	小ネジ＋ＢＩＮＤ			2	01
	10	**WF74530R**	BIND HEAD TAPPING SCREW-1	3.5X8 MFZN2W3	ＴＰ＃１＋ＢＩＮＤ			15	01
	11	**--**	ADHESSIVE TAPE	#500 600X12	両面粘着テープ		(VO02370)	4	
	11	**--**	PAPER ADHESIVE	NO.500	PAPER ADHESIVE 13020		(WX03270)	4	
	11	**--**	PAPER ADHESIVE	NO.500	PAPER ADH PA 12020		(WX14030)	4	
	12	**V946540R**	CUSHION	6X2.5XT4	サッシクッション			3	01
	13	**V5902900**	BLOCK		ブロック			2	02
	14	**WE97080R**	BIND HEAD TAPPING SCREW1	3.5X10 MFZN2W3	ＴＰ＃１＋ＢＩＮＤ			2	01

* : New Parts **（新規部品）**

RANK : Japan only

■ PANEL ASSEMBLY （パネル Ass'y ）

• **Bottom view（下から見た図）**

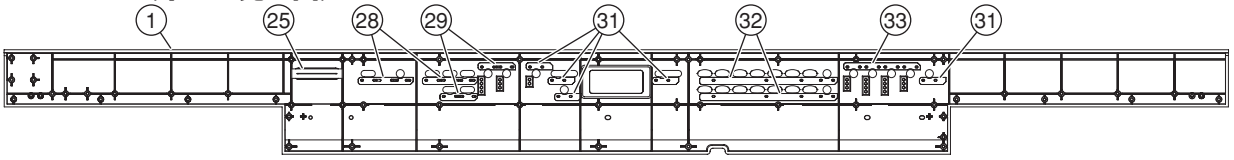

• **Bottom view 2（下から見た図2）**

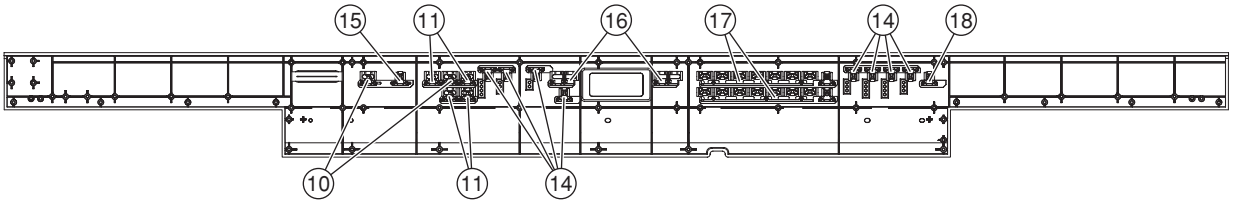

• **Bottom view 3（下から見た図3）**

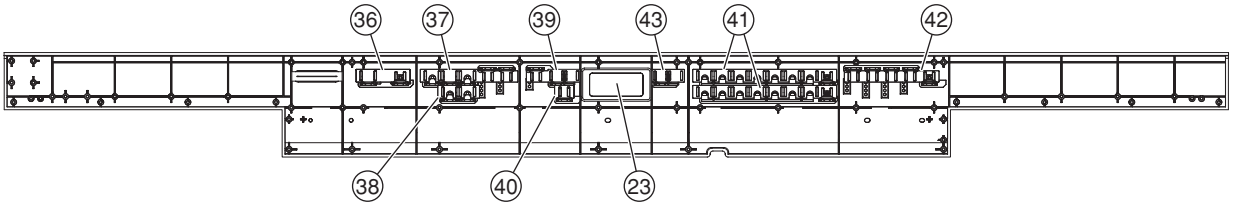

• **Bottom view 4（下から見た図4）**

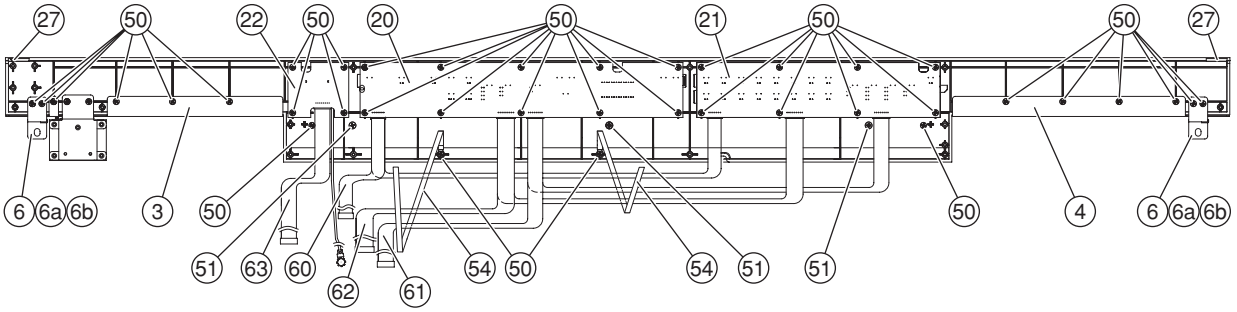

• **Bottom view 5（下から見た図5）**

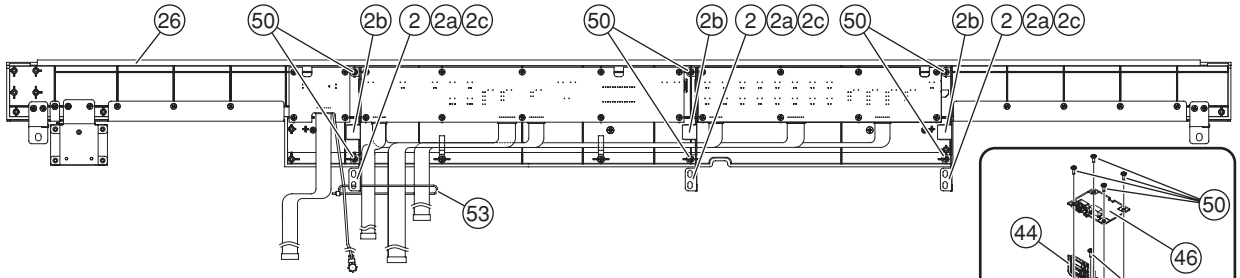

• **Top view（上から見た図）**

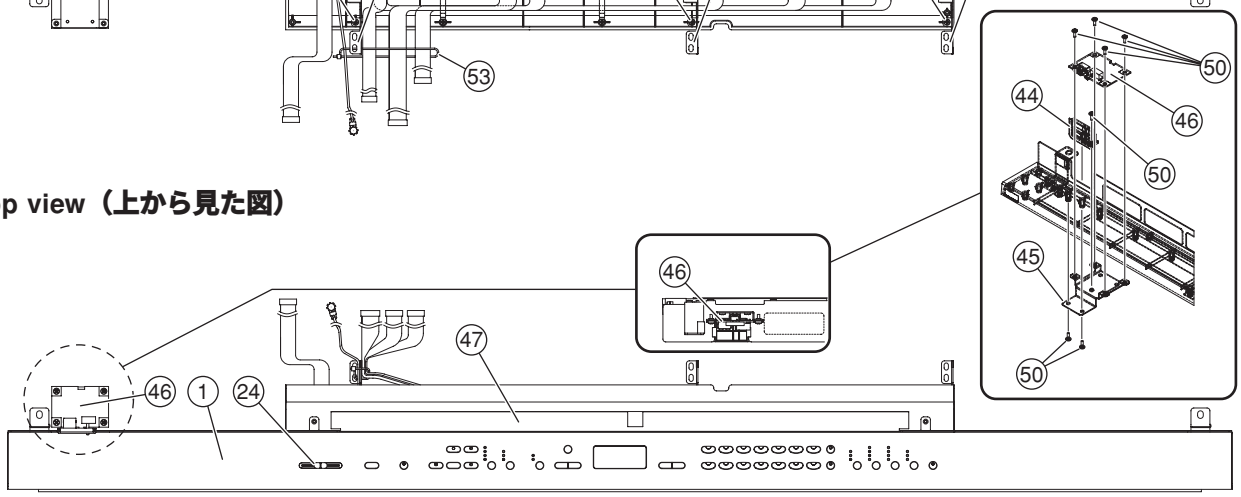

	REF NO.	PART NO.	DESCRIPTION		部品名	REMARKS	QTY	RANK
			PANEL ASSEMBLY		パネルＡｓｓ’ｙ	CLP-330/330M/330C		
		--	PANEL ASSY	CL	パネルＡｓｓ’ｙ	CLP-330/330M (WK79650)		
		--	PANEL ASSY	CL	パネルＡｓｓ’ｙ	CLP-330C (WM49830)		
*	1	WM836700	CONTROL PANEL PRINT		コンパネ印刷品	CLP-330/330M		
*	1	WM836800	CONTROL PANEL PRINT		コンパネ印刷品	CLP-330C		
	2	--	PANEL STAY ASSY	CL	パネル固定金具Ａｓｓ’ｙ	(WM84400)	3	
	2a	--	PANEL STAY	CL	パネル固定金具	(WM05420)		
	2b	--	FELT	15X15X1	フェルト	(VU85070)		
	2c	--	ADHESIVE TAPE	15X30	アセテートクロス粘着	(WG52680)		
	2c	--	ADHESIVE TAPE	ECT #590S W=15	綿粘着テープ	(ZL35000)		
*	3	WM999100	SP GRILLE ASSY C BL	CL	ＳＰグリル集成ＣＢＬ	CLP-330/330M		
*	3	WM999300	SP GRILLE ASSY C BR	CL	ＳＰグリル集成ＣＢＲ	CLP-330C		
*	4	WM999200	SP GRILLE ASSY D BL	CL	ＳＰグリル集成ＤＢＬ	CLP-330/330M		
*	4	WM999400	SP GRILLE ASSY D BR	CL	ＳＰグリル集成ＤＢＲ	CLP-330C		
	6	--	PANEL STAY A ASSY		パネル固定金具ＡＡｓｓ’ｙ	(V907460)	2	
	6a	--	CONTROL PANEL HOLDER A		パネル固定金具Ａ	(V857700)		
	6b	V8044200	FELT	27_12_1 BLACK	フェルト			01
*	10	WM312700	BUTTON(B)1 BLACK	1P	ボタン（Ｂ１ブラック）	CLP-330/330M DEMO,STOP	2	
	10	V806510R	BUTTON(B)1	1P	ボタン（Ｂ）１	CLP-330C DEMO,STOP	2	04
*	11	WM312600	BUTTON(B)BLACL	1P	ボタンＢブラック	CLP-330/330M LEFT,RIGHT,	4	
	11	V806550R	BUTTON(B)1 WITH LENS	1P	ボタン（Ｂ）１レンズ	REC,PLAY/PAUSE CLP-330C LEFT,RIGHT, REC,PLAY/PAUSE	4	04
*	14	WM860400	BUTTON(D)BLACK	1P	ボタンＤ黒	CLP-330/330M SONG SELECT, FILE,TEMPO/FUNCTION	8	
	14	V806600R	BUTTON(D)1	1P	ボタン（Ｄ）１	CLP-330C SONG SELECT, FILE,TEMPO/FUNCTION	8	03
*	15	WM860500	BUTTON(D)BLACK LENS	1P	ボタンＤ黒レンズ付	CLP-330/330M TRANSPOSE		
	15	V806610R	BUTTON(D)1 WITH LENS	1P	ボタン（Ｄ）１レンズ	CLP-330C TRANSPOSE		04
*	16	WM857300	BUTTON(A)BLACK PRINT	2P	ボタン（Ａ）黒印刷品	CLP-330/330M -/NO,+/YES, TEMPO UP,TEMPO DOWN	2	
	16	V806490R	BUTTON(A)1	2P	ボタン（Ａ）１印刷品	CLP-330C -/NO,+/YES, TEMPO UP,TEMPO DOWN	2	05
*	17	WM872200	BUTTON(C) BLACK	7P	ボタン（Ｃ）黒	CLP-330/330M VOICE(GRAND PIANO1,....,GUITAR)	2	
*	17	V8065820	BUTTON(C)1	7P	ボタン（Ｃ）１	CLP-330C VOICE(GRAND PIANO1,....,GUITAR)	2	
	18	V867040R	BUTTON BLUE D LENS(BLUE)	1P	ボタンDダルブルーレンズ付	DAMPER RES.		01
	20	WE02150R	CIRCUIT BOARD	PNL	ＰＮＬシート			08
	21	WE09000R	CIRCUIT BOARD	PNR	ＰＮＲシート			10
*	21	WN713800	CIRCUIT BOARD	PNR	ＰＮＲシート			
	22	WE090100	CIRCUIT BOARD	MV	ＭＶシート			04
*	22	WN718400	CIRCUIT BOARD	MV	ＭＶシート			
	23	WE25270R	LED WINDOW		ＬＥＤウィンドウ			01
*	24	WM919300	KNOB (SLIDE)	GRAY/BLACK	ツマミ（スライド）	CLP-330/330M MASTER VOLUME		
	24	V808510R	SLIDE KNOB		ツマミ（スライド）	CLP-330C MASTER VOLUME		01
	25	V5911300	DUST PROOF CLOTH	54X10X0.25	防塵クロス			01
	26	VU63870R	FELT	MK	フェルト			05
	27	--	CUSHION	22X10X0.35	不織布	(V257670)	2	
	28	--	NONWOVEN 11		不織布１１	(WE09100)	2	
	29	--	NONWOVEN 12		不織布１２	(WE09110)	2	
	31	--	NONWOVEN 13		不織布１３	(WE09120)	5	
	32	--	NONWOVEN 14		不織布１４	(WE09130)	2	
	33	--	NONWOVEN 15		不織布１５	(WE09140)		
	36	--	NONWOVEN 21		不織布２１	(WE09430)		
	37	--	NONWOVEN 22		不織布２２	(WE09440)		
	38	--	NONWOVEN 23		不織布２３	(WE09450)		
	39	--	NONWOVEN 24		不織布２４	(WE09460)		
	40	--	NONWOVEN 25		不織布２５	(WE09470)		
	41	--	NONWOVEN 26		不織布２６	(WE09480)	2	
	42	--	NONWOVEN 27		不織布２７	(WE09490)		
	43	--	FELT CLOTH H		不織布Ｈ	(V860690)		
*	44	WM924200	USB PANEL PRINTED	W-GRAY	ＵＳＢパネル印刷品	CLP-330/330M		
*	44	WM924300	USB PANEL PRINTED	BROWN	ＵＳＢパネル印刷品	CLP-330C		
	45	--	USB SUPPORT		ＵＳＢサポート	(WE40940)		
*	46	WN300400	CIRCUIT BOARD	SW	ＳＷシート			
*	47	WM847600	PANEL SUB		サブパネル	CLP-330/330M		
*	47	WM960400	PANEL SUB		サブパネル	CLP-330C		
	50	WE774300	BIND HEAD B-TIGHT SCREW	3.0X8 MFZN2W3	Ｂタイト＋ＢＩＮＤ		51	01
	51	WE97070R	BIND HEAD TAPPING SCREW1	3.5X16 MFZN2W3	ＴＰ＃１＋ＢＩＮＤ		3	

* : New Parts **（新規部品）**

RANK : Japan only

REF NO.	PART NO.	DESCRIPTION		部品名	REMARKS	QTY	RANK
53	--	BINDING TIE	BK-1	インシュロックタイ	(CB06925)		
53	--	INSULOK TYTON	L100 W2.5 BLACK	インシュロックタイ	(WX11230)		
54	**CB81751R**	CLIP, WIRE	S-14B-E,S-14	束線止め		2	03
60	--	WIRING ASSY	PN7P	PN7P束線	(WN09410)		
61	--	WIRING ASSY PN8P	PN8P	PN8P束線	(WN09420)		
62	--	WIRING ASSY PN9P	PN9P	PN9P束線	(WN09430)		
63	--	WIRING ASSY MV	MV	MV束線	(WM84730)		

* : New Parts **(新規部品)**

RANK : Japan only

■ PSM ASSEMBLY （PSM Ass'y）

• Top view（上から見た図）

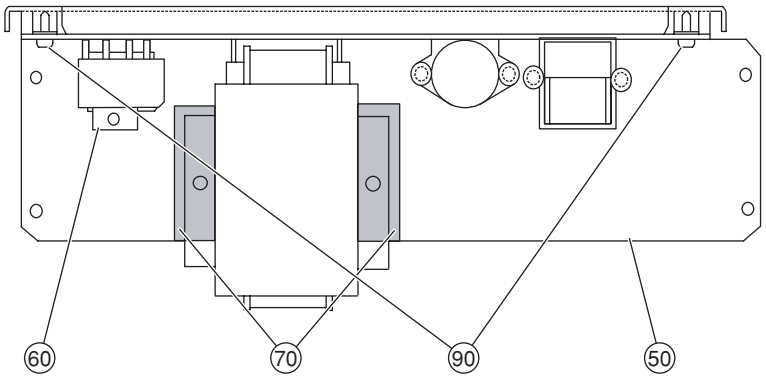

• Front view（前から見た図）

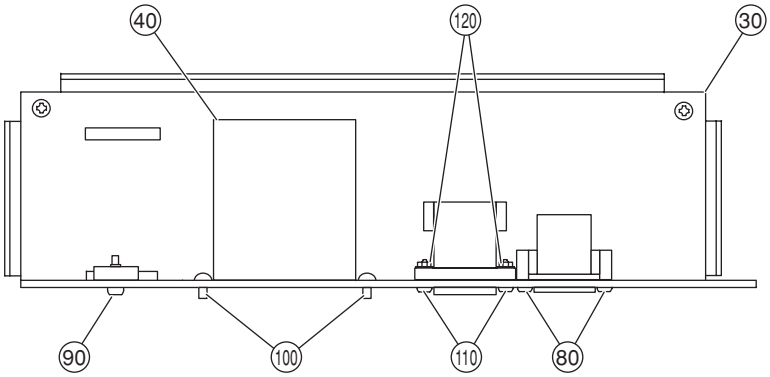

REF NO.	PART NO.	DESCRIPTION		部品名	REMARKS	QTY	RANK
		PSM ASSEMBLY		ＰＳＭ　Ａｓｓ'ｙ	CLP-330/330M/330C		
	--	PSM ASSY	PSM	ＰＳＭ　Ａｓｓ'ｙ	J (WH64040)		
	--	PSM ASSY	PSM	ＰＳＭ　Ａｓｓ'ｙ	U (WH64050)		
	--	PSM ASSY	PSM	ＰＳＭ　Ａｓｓ'ｙ	E,B,O,K (WH64060)		
	--	PSM ASSY	PSM	ＰＳＭ　Ａｓｓ'ｙ	Y (WH64070)		
30	**WH639900**	CIRCUIT BOARD	PSM	ＰＳＭシート	J		
30	**WH640000**	CIRCUIT BOARD	PSM	ＰＳＭシート	U		
30	**WH640100**	CIRCUIT BOARD	PSM	ＰＳＭシート	E,B,O,K		
30	**WH640200**	CIRCUIT BOARD	PSM	ＰＳＭシート	Y		
40	**X7994A00**	POWER TRANSFORMER	DENANHOU/UL/CSA E/	電源トランス	J,U		
40	**X7995A00**	POWER TRANSFORMER	EN60065 E	電源トランス	E,B,O,K		
40	**X7996A00**	POWER TRANSFORMER	IEC60065 E	電源トランス	Y		
50	**VZ95880R**	PLATE		ＡＣインレット金具	J,U,E,B,O,K		07
50	**VZ95890R**	PANEL		ＡＣインレット金具印	Y		08
60	**VT461100**	HOLDER		トランジスターホルダ			03
70	--	NONWOVENSFABRICCLOTH	34X14XT0.45	不織布	(WD49560)	2	
80	**WE774200**	SCREW TP #B +BIND	3.0X10 MFZN2W3	Ｂタイト＋ＢＩＮＤ	J,U,E,B,O,K	2	01
80	**WE972200**	BIND HEAD B-TIGHT SCREW	3.0X10 MFZN2B3	Ｂタイト＋ＢＩＮＤ	Y	2	01
90	**WE98740R**	BIND HEAD TAPPING SCREW	3.0X12 MFZN2W3	Ｂタイト＋ＢＩＮＤ		3	01
100	**WE97450R**	BIND HEAD TAPPING SCREW-B	4.0X10 MFZN2W3	Ｂタイト＋ＢＩＮＤ	J,U,E,B,O,K	2	01
100	**WE97230R**	BIND HEAD TAPPING SCREW-B	4.0X10 MFZN2B3	Ｂタイト＋ＢＩＮＤ	Y	2	01
* 110	**WE953000**	SCREW MACHINE +BIND	3.0X12 MFZN2W3	小ネジ＋ＢＩＮＤ	Y	2	
120	**WF55980R**	HEXAGONAL NUT	M3	ナット　６角フランジ	Y	2	01

* : New Parts（新規部品）

RANK : Japan only

■ KEY BLOCK ASSEMBLY (L) （拍子木 Ass'y (L)）

• **Top view（上から見た図）**



• **Side view（横から見た図）**

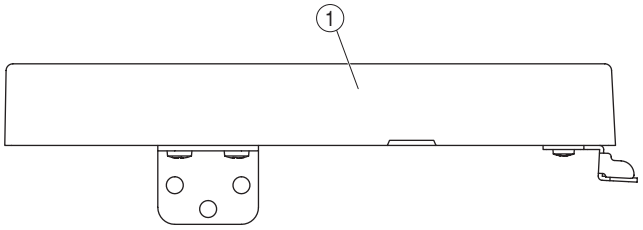

• **Bottom view（下から見た図）**

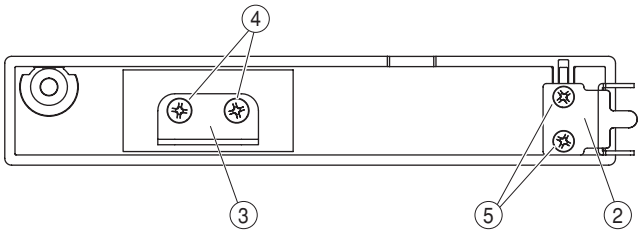

	REF NO.	PART NO.	DESCRIPTION		部品名	REMARKS	QTY	RANK
			KEY BLOCK ASSEMBLY(L)		拍子木Ａｓｓ’ｙ（Ｌ）	CLP-330/330M/330C		
*		**WM854300**	KEY BLOCK ASSY(L)	LEFT	拍子木Ａｓｓ’ｙ（Ｌ）	CLP-330/330M		
*		**WM855100**	KEY BLOCK ASSY(L)	LEFT	拍子木Ａｓｓ’ｙ（Ｌ）	CLP-330C		
	1	**--**	KEY BLOCK SUB ASY L	LEFT BLACK	拍子木集成（Ｌ）	CLP-330/330M (WP30820)		
	1	**--**	KEY BLOCK SUB ASY L	LEFT SILVA	拍子木集成（Ｌ）	CLP-330C (WP30830)		
	2	**V533550R**	ANGLE H 1.2L	L	アングルＨ			03
	3	**V5263500**	ANGLE (K) 1.6	L	アングルＫ			01
	4	**WE97070R**	BIND HEAD TAPPING SCREW-1	3.5X16 MFZN2W3	ＴＰ＃１＋ＢＩＮＤ		2	01
	5	**WE97340R**	BIND HEAD TAPPING SCREW-B	3.0X16 MFZN2W3	Ｂタイト＋ＢＩＮＤ		2	01

＊: New Parts（新規部品）

RANK : Japan only

■ KEY BLOCK ASSEMBLY (R) （拍子木 Ass'y (R)）

• **Top view（上から見た図）**

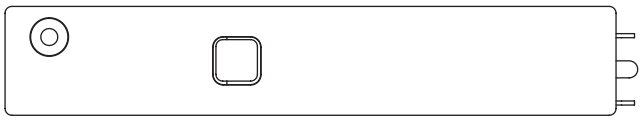

• **Side view（横から見た図）**

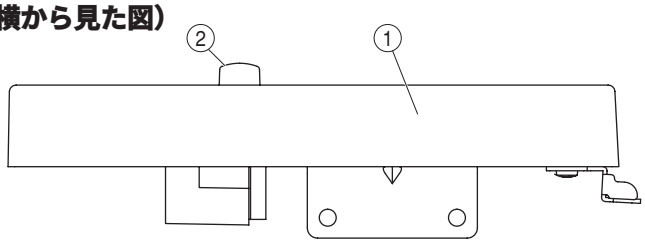

• **Bottom view（下から見た図）**

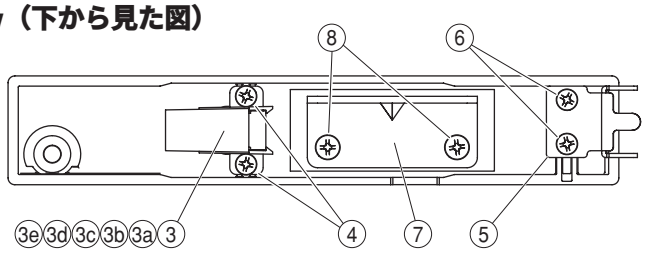

	REF NO.	PART NO.	DESCRIPTION		部品名	REMARKS	QTY	RANK
			KEY BLOCK ASSEMBLY(R)		拍子木Ａｓｓ'ｙ（Ｒ）	CLP-330/330M/330C		
		--	KEY BLOCK ASSY(R)	RIGHT	拍子木Ａｓｓ'ｙ（Ｒ）	CLP-330/330M (WM85440)		
		--	KEY BLOCK ASSY(R)	RIGHT	拍子木Ａｓｓ'ｙ（Ｒ）	CLP-330C (WM85520)		
	* 1	**WP325500**	KEY BLOCK SUB ASSY R	RIGHT BLACK	拍子木集成（Ｒ）	CLP-330/330M		
	* 1	**WP325600**	KEY BLOCK SUB ASSY R	RIGHT SILVA	拍子木集成（Ｒ）	CLP-330C		
	2	**VF66340R**	PUSH KNOB POWER	BLACK	プッシュツマミ	CLP-330/330M POWER		02
	2	**WK260600**	KNOB	WARM GREY	プッシュツマミ	CLP-330C POWER		
⚠	* 3	**WN319400**	WIRING ASSY PSW	PSW	ＰＳＷ束線			
⚠	3a	**VC843500**	PUSH SWITCH	SDDLB13102 J.U.C.S	プッシュＳＷ	POWER		03
	3b	**V5800800**	COVER	IVORY,BLACK	パワースイッチカバー			01
	3c	--	BINDING TIE	BK-1	インシュロックタイ	(CB06925)	2	
	3c	--	CORD BINDER	AZ-100	結束バンド	(VV55840)	2	
	3c	--	INSULOK TYTON	L100 W2.5 BLACK	インシュロックタイ	(WX11230)	2	
	3d	--	CUSHION	36 26	クッション（ＰＵＲ）	(V889590)		
	3e	--	CUSHION	L=400	クッション（ＰＵＲ）	(WN31840)		
	4	**WE774301**	SCREW TP #B +BIND	3.0X8 MFZN2W3	Ｂタイト＋ＢＩＮＤ		2	
	5	**V533550R**	ANGLE H 1.2L	L	アングルＨ			03
	6	**WE97340R**	BIND HEAD TAPPING SCREW-B	3.0X16 MFZN2W3	Ｂタイト＋ＢＩＮＤ		2	01
	* 7	**WM437200**	ANGLE		アングル			
	8	**WE97070R**	BIND HEAD TAPPING SCREW-1	3.5X16 MFZN2W3	ＴＰ＃１＋ＢＩＮＤ		2	01

* : New Parts **（新規部品）**

RANK : Japan only

■ HP JACK ASSEMBLY （HP ジャック Ass'y ）

• **Bottom view（下から見た図）**

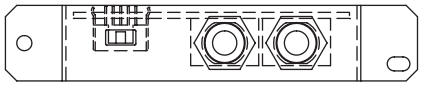

• **Side view（横から見た図）**

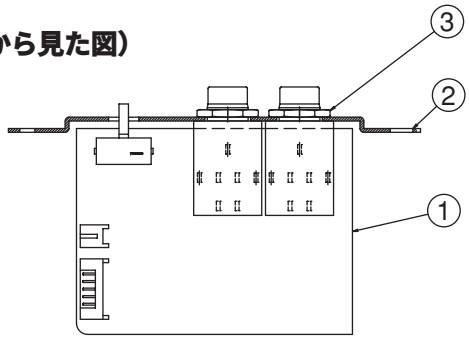

• **Top view（上から見た図）**

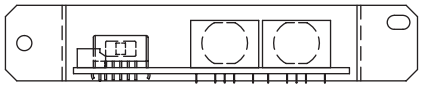

REF NO.	PART NO.	DESCRIPTION		部品名	REMARKS	QTY	RANK
		HP JACK ASSEMBLY		HPジャックAss'y	CLP-330/330M/330C		
	--	HP JACK ASSY		HPジャックAss'y	(WE22670)		
1	**WE22680R**	CIRCUIT BOARD	HP	HPシート			06
2	--	HP PLATE		HP取付金具	(V854930)		
3	**WF55990R**	HEXAGONAL NUT	M12X14X2 P=1.0	ナット特殊		2	01

＊: New Parts（新規部品）

RANK : Japan only

■ JACK ASSEMBLY （ジャック Ass'y ）

• Front view（前から見た図）

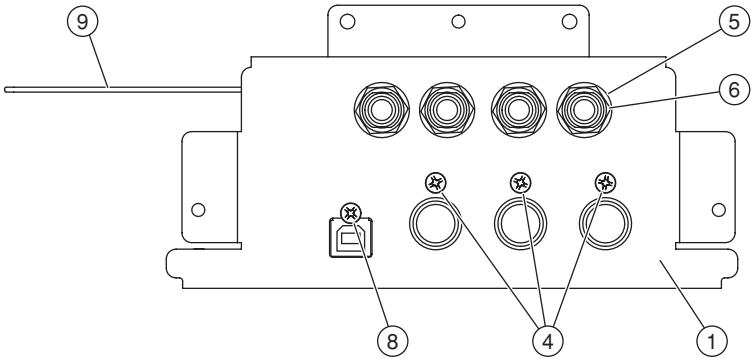

• Side view（横から見た図）

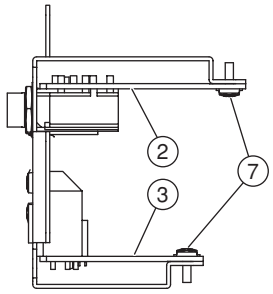

• Bottom view（下から見た図）

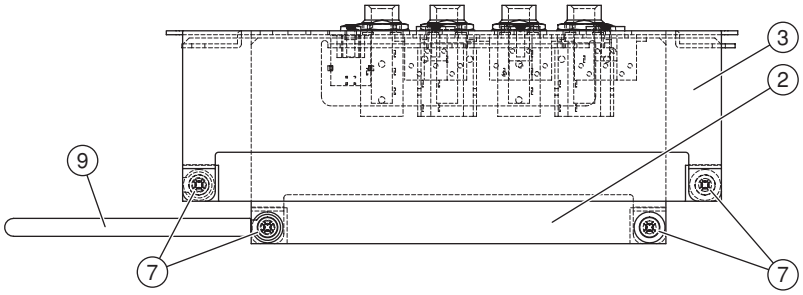

REF NO.	PART NO.	DESCRIPTION		部品名	REMARKS	QTY	RANK
		JACK ASSEMBLY		ジャックＡｓｓ'ｙ	CLP-330/330M/330C		
	--	JACK ASSY	CL	ジャックＡｓｓ'ｙ	(WM44500)		
1	--	JACK ANGLE	CL	ジャック金具印刷品	(WM47180)		
* 2	**WM304700**	CIRCUIT BOARD	AJACK	ＡＪＡＣＫシート			
* 3	**WM304400**	CIRCUIT BOARD	DJACK	ＤＪＡＣＫシート			
4	**WE774400**	BIND HEAD B-TIGHT SCREW	3.0X8 MFZN2B3	Ｂタイト＋ＢＩＮＤ		3	01
5	**VJ86940R**	WASHER	BLACK	ワッシャー		4	02
6	**WF55990R**	HEXAGONAL NUT	M12X14X2 P=1.0	ナット特殊		4	01
7	**WE774300**	BIND HEAD B-TIGHT SCREW	3.0X8 MFZN2W3	Ｂタイト＋ＢＩＮＤ		4	01
8	**WF304400**	BIND HEAD SCREW	3.0X10 MFZN2B3	小ネジ＋ＢＩＮＤ			01
9	**CB81751R**	CLIP	S-14B-E,S-14	束線止め			03

* : New Parts（新規部品）　　RANK : Japan only

■ KEYBOARD ASSEMBLY （GH3 鍵盤 Ass'y ）

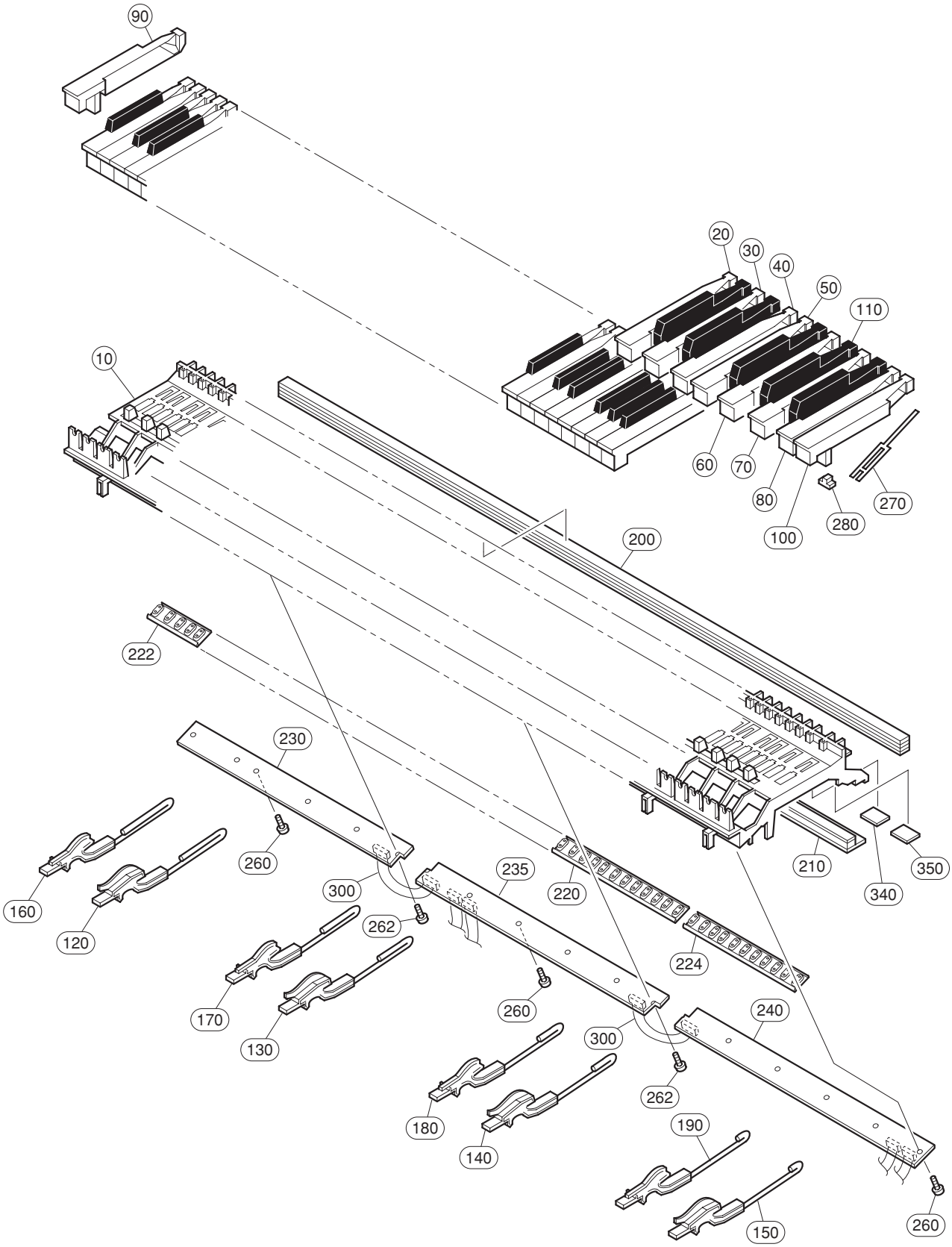

REF NO.	PART NO.	DESCRIPTION		部品名	REMARKS	QTY	RANK
		KEYBOARD ASSEMBLY		GH3鍵盤Ass'y	CLP-330/330M/330C		
	V8278601	KEYBOARD ASSY GH3	GH3 A88 K6	GH3鍵盤			57
10	--	KEYBOARD FRAME OUTSE		フレーム88アウトサート	(VU42210)		
20	VU10100R	KEY	WHITE C	白鍵C		7	05
20	--	KEY	WHITE C	KEY	(VU10102)	7	
30	VU10110R	KEY	WHITE D	白鍵D		7	05
30	--	KEY	WHITE D	KEY	(VU10112)	7	
40	VU10120R	KEY	WHITE E	白鍵E		7	
40	--	KEY	WHITE E	KEY	(VU10122)	7	
50	VU10130R	KEY	WHITE F	白鍵F		7	05
50	--	KEY	WHITE F	KEY	(VU10132)	7	
60	VU10140R	KEY	WHITE G	白鍵G		7	05
60	--	KEY	WHITE G	KEY	(VU10142)	7	
70	VU10150R	KEY	WHITE A	白鍵A		7	05
70	--	KEY	WHITE A	KEY	(VU10152)	7	
80	VU10160R	KEY	WHITE B	白鍵B		8	05
90	VU10170R	KEY A'	WHITE A'	白鍵A'			05
100	VU10180R	KEY C'	WHITE C'	白鍵C'			05
110	VU10210R	KEY	BLACK	黒鍵		36	05
120	VY82850R	HAMMER ASSEMBLY W1	W1	ドーム用ハンマーW1		13	05
120	WK462100	HAMMER ASSEMBLY, WHITE	W1	ドーム用ハンマーMV		13	
120	--	DOME-HAMMER W1	W1	DOME-HAMMER W1	(VY82852)	13	
130	VY82860R	HAMMER ASSEMBLY W2	W2	ドーム用ハンマーW2		13	05
130	WK462200	HAMMER ASSEMBLY, WHITE	W2	ドーム用ハンマーMV		13	
130	--	DOME-HAMMER W2	W2	DOME-HAMMER W2	(VY82862)	13	
140	VY82870R	HAMMER ASSEMBLY W3	W3	ドーム用ハンマーW3		13	05
140	WK462400	HAMMER ASSEMBLY, WHITE	W3	ドーム用ハンマーMV		13	
140	--	DOME-HAMMER W3	W3	DOME-HAMMER W3	(VY82871)	13	
150	VY82880R	HAMMER ASSEMBLY W4	W4	ドーム用ハンマーW4		13	05
150	WK462500	HAMMER ASSEMBLY, WHITE	W4	ドーム用ハンマーMV		13	
150	--	DOME-HAMMER W4	W4	ドーム用ハンマーW4	(VY82882)	13	
160	VY82890R	HAMMER ASSEMBLY B1	B1	ドーム用ハンマーB1		9	05
160	WK462600	HAMMER ASSEMBLY, BLACK	B1	ドーム用ハンマーMV		9	
160	--	DOME-HAMMER B1	B1	ドーム用ハンマーB1	(VY82891)	9	
170	VY82900R	HAMMER ASSEMBLY B2	B2	ドーム用ハンマーB2		9	05
170	WK462700	HAMMER ASSEMBLY, BLACK	B2	ドーム用ハンマーMV		9	
170	--	DOME-HAMMER B2	B2	ドーム用ハンマーB2	(VY82901)	9	
180	VY82910R	HAMMER ASSEMBLY B3	B3	ドーム用ハンマーB3		9	05
180	WK462800	HAMMER ASSEMBLY, BLACK	B3	ドーム用ハンマーMV		9	
180	--	DOME-HAMMER B3	B3	ドーム用ハンマーB3	(VY82911)	9	
190	VY82920R	HAMMER ASSEMBLY B4	B4	ドーム用ハンマーB4		9	05
190	WK462900	HAMMER ASSEMBLY, BLACK	B4	ドーム用ハンマーMV		9	
190	--	DOME-HAMMER B4	B4	ドーム用ハンマーB4	(VY82922)	9	
200	V8468200	STOPPER FELT U88_S	U88_S	ストッパーU88_S			10
210	V7640100	STOPPER	U88_W 5X28X10.1T	ストッパーL88_W			07
220	V828660R	RUBBER CONTACT 12KEYS	GH3 3M OCT D-C#	シーソードームD-C#	D0-C#1, D1-C#2, D2-C#3, D3-C#4, D4-C#5, D5-C#6	6	05
222	V828680R	RUBBER CONTACT 5KEYS	GH3 3M OCT A-C#	シーソードームA-C#	A-1-C#0		06
224	V828670R	RUBBER CONTACT 11KEYS	GH3 3M OCT D-C	シーソードームD-C	D6-C7		
230	V890460R	CIRCUIT BOARD	GH3_EBUS L	GH3_EBUSシートL			
235	V890470R	CIRCUIT BOARD	GH3_EBUS M	GH3_EBUSシートM			18
240	V890480R	CIRCUIT BOARD	GH3_EBUS H	GH3_EBUSシートH			
260	WF00100R	BIND HEAD TAPPING SCREW-P	3.0X10 MFZN2W3	Pタイト+BIND		14	01
262	WF76550R	PW HEAD TAPPING SCREW-P	3.0X10-10 MFZN2W3	Pタイト+PWH		2	01
270	V2798500	SPRING	GH	スプリングR		88	
270	VZ41790R	SPRING	GH	スプリングR		88	03
280	V2211300	RUBBER	GH,GHD,HE	駆動ラバー2		88	03
280	VU237500	RUBBER		駆動ラバー		88	03
280	WJ027800	ACTUATE RUBBER	GH,GHD,HE,HED,NWK	駆動ラバーNES		88	
290	V6274301	GREASE	G-1006Y	グリス			09
295	--	GRISE_BLUE	G-1066Y 16KG	グリス青	(WM49860)		
300	V846810R	CABLE	7P L=86 P=2	ケーブル		2	01
340	VV467900	STOPPER FELT A	35.5 20	ストッパーサポートA		7	03
350	VV468100	STOPPER FELT B	24 20	ストッパーサポートB		12	03
		TOOL		工具	CLP-330/330M/330C		
	TX000670	ROD		ロッド			99

* : New Parts (新規部品)

RANK : Japan only

■ BENCH (BC-202DR / MH / CH)（椅子）(for J only)

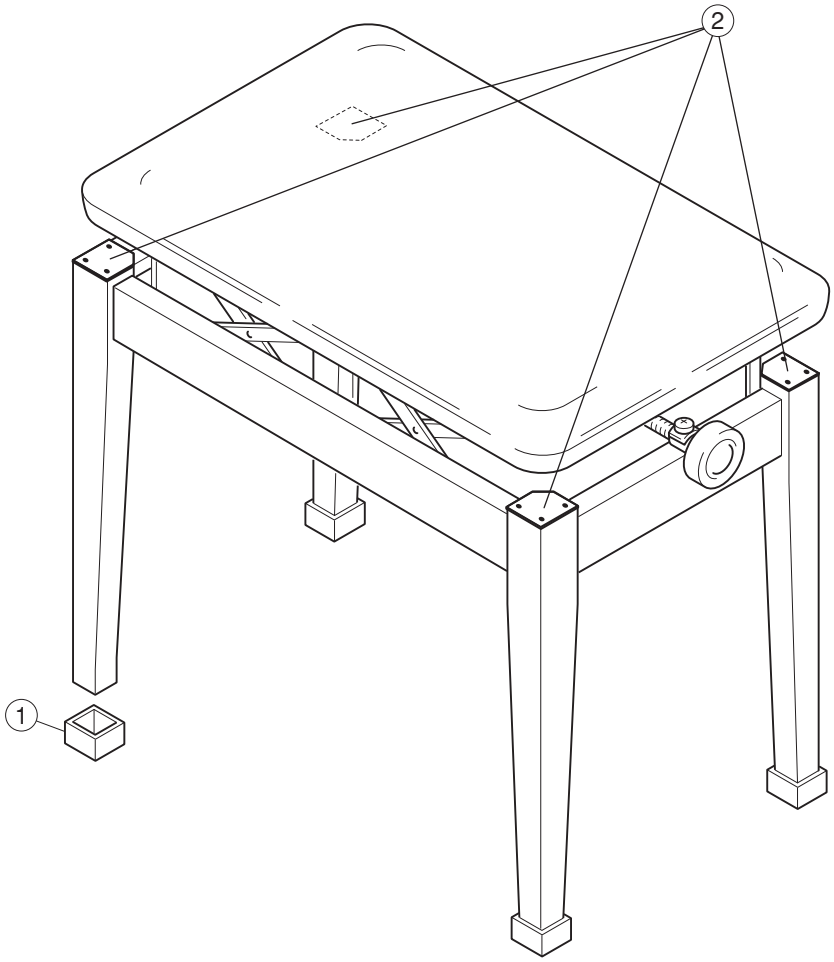

REF NO.	PART NO.	DESCRIPTION		部品名	REMARKS	QTY	RANK
		BENCH		椅子	CLP-330/330M/330C		
	WC13910R	BENCH	BC-202DR J	同梱品セット椅子	CLP-330 J		25
	WC139200	BENCH	BC-202MH J	同梱品セット椅子	CLP-330M J		25
	WC139300	BENCH	BC-202CH J	同梱品セット椅子	CLP-330C J		25
1	**AAX59570**	CAP(BLACK)	BC-202DR	脚キャップ（黒）	CLP-330 J	4	
1	**AAX70160**	CAP(DARK BROWN)	BC-202MH	脚キャップ（濃茶）	CLP-330M J	4	
1	**AAX59580**	CAP(BROWN)	BC-202CH	脚キャップ（茶）	CLP-330C J	4	
2	**AAX60380**	CAP UPPER(BLACK)	BC-202DR	脚キャップ上部（黒）	CLP-330 J	4	
2	**AAX70170**	CAP UPPER(DARK BROWN)	BC-202MH	脚キャップ上部（濃茶）	CLP-330M J	4	
2	**AAX60370**	CAP UPPER(BROWN)	BC-202CH	脚キャップ上部（茶）	CLP-330C J	4	
	--	WRENCH		ベンチスパナ	(VT65590)		

* : New Parts **（新規部品）**

RANK : Japan only

■ BENCH (BC-100DR / MH / CH)（椅子）

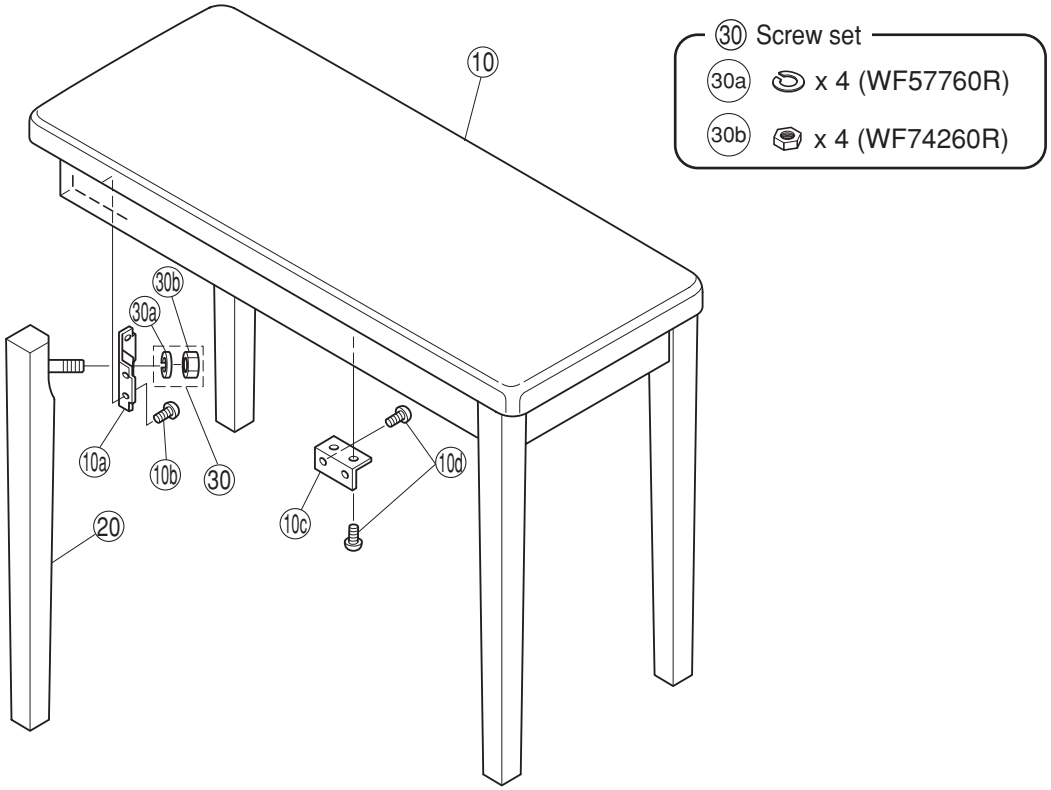

REF NO.	PART NO.	DESCRIPTION		部品名	REMARKS	QTY	RANK
		BENCH		椅子	CLP-330/330M/330C		
	V553140R	WOOD BENCH COMPLETE ASSY	BC-100DR	同梱品セット椅子	CLP-330 U,O,Y,K		20
	V5531500	WOOD BENCH COMPLETE ASSY	BC-100MH	同梱品セット椅子	CLP-330M U,O,Y,K		20
	V5531600	CHAIR BC100CH	BC-100CH	同梱品セット椅子	CLP-330C U,O,Y		20
	V5532000	BENCH ASSY	BC-100DR	椅子集成	CLP-330 U,O,Y,K		
	--	BENCH ASSEMBLY	BC-100MH	椅子集成	CLP-330M U,O,Y,K (V553210)		
	--	BENCH ASSEMBLY	BC-100CH	椅子集成	CLP-330C U,O,Y (V553220)		
10	**V553290R**	BENCH BOARD ASSEMBLY	BC-100DR	座板Ａｓｓ’ｙ	CLP-330 U,O,Y,K		16
10	**V5533000**	BENCH BOARD ASSEMBLY MH	BC-100MH	座板Ａｓｓ’ｙ	CLP-330M U,O,Y,K		15
10	**V5533100**	BENCH BOARD ASSEMBLY CH	BC-100CH	座板Ａｓｓ’ｙ	CLP-330C U,O,Y		16
10a	**AA01648R**	FLANGE ON STOOL		脚取付隅金具	U,O,Y,K	4	02
10b	**WE97070R**	BIND HEAD TAPPING SCREW-1	3.5X16 MFZN2W3	ＴＰ＃１＋ＢＩＮＤ	U,O,Y,K	16	01
10c	**VC969300**	HOLDER		座板固定金具	U,O,Y,K	4	03
10d	**WE95460R**	BIND HEAD TAPPING SCREW-1	3.5X14 MFZN2W3	ＴＰ＃１＋ＢＩＮＤ	U,O,Y,K	16	01
20	**V817630R**	LEG ASSEMBLY	BC-100DR	脚柱集成	CLP-330 U,O,Y,K	4	08
20	**V8176400**	LEG ASSEMBLY	BC-100MH	脚柱集成	CLP-330M U,O,Y,K	4	11
20	**V8176500**	LEG ASSY FOR BENCH (CH)	BC-100CH	脚柱集成	CLP-330C U,O,Y	4	10
30	**VS53050R**	SCREW SET BENCH	BC-XX	ネジセット Ａｓｓ’ｙ	U,O,Y,K		03
30a	**WF57760R**	SPRING WASHER	10 MFZN2W3	バネ座金	U,O,Y,K	4	01
30b	**WF74260R**	HEXAGONAL NUT	M10 #1	ナット６角	U,O,Y,K	4	
	V6886800	WRENCH		ベンチスパナ	U,O,Y,K		

* : New Parts（新規部品）

RANK : Japan only

■ ELECTRICAL PARTS（電気部品） DM

	REF NO.	PART NO.	DESCRIPTION		部品名	REMARKS	QTY	RANK
			ELECTRICAL PARTS		電気部品	CLP-330/330M/330C		
*		**WM133000**	CIRCUIT BOARD	DM	DMシート	(X9059D0)(X9059E0)		
*		**WM304700**	CIRCUIT BOARD	AJACK	AJACKシート	(WM30290)(X9185C0)		
*		**WM304400**	CIRCUIT BOARD	DJACK	DJACKシート	(WM30330)(X9303B0)		
		V890480R	CIRCUIT BOARD	GH3_EBUS H	GH3_EBUSシートH	(X2179D0)		
		V890460R	CIRCUIT BOARD	GH3_EBUS L	GH3_EBUSシートL	(X2177D0)		
		V890470R	CIRCUIT BOARD	GH3_EBUS M	GH3_EBUSシートM	(X2178E0)		18
		WE22680R	CIRCUIT BOARD	HP	HPシート	(WE22690)(X2242B0)		06
		WH662600	CIRCUIT BOARD	MAL	MALシート	(WH53250)(X7952B0)		
		WB97040R	CIRCUIT BOARD	PEDAL	ペダルシート	(WB97030)(XR780C0)		08
		WB97050R	CIRCUIT BOARD	PEDAL VR	ペダルVRシート	(WB97030)(XR780C0)		07
		WC56120R	CIRCUIT BOARD	PJK	PJKシート	(WC56110)(X5143A0)		04
		VU65910R	CIRCUIT BOARD	PL	PLシート	(VU65900)(XR898A0)		03
		WE02150R	CIRCUIT BOARD	PNL	PNLシート	(WE02140)(X5955E0)		08
*		**WN713800**	CIRCUIT BOARD	PNR	PNRシート	(WN71370)(X5956C0)		
*		**WN718400**	CIRCUIT BOARD	MV	MVシート	(WN71370)(X5956C0)		
		WH639900	CIRCUIT BOARD	PSM	PSMシート	J (WH53650)(X8010D0)		
		WH640000	CIRCUIT BOARD	PSM	PSMシート	U (WH53660)(X8010D0)		
		WH640100	CIRCUIT BOARD	PSM	PSMシート	E,B,O,K (WH53670)(X8010D0)		
		WH640200	CIRCUIT BOARD	PSM	PSMシート	Y (WH53680)(X8010D0)		
*		**WN300400**	CIRCUIT BOARD	SW	SWシート	(WN30030)(X6118D0)		
*		**WM133000**	CIRCUIT BOARD	DM	DMシート	(X9059D0)(X9059E0)		
	C2	**UF03810R**	ELECTROLYTIC CAP.(CHIP)	100 16V	チップケミコン			01
	C3	**US625100**	CERAMIC CAPACITOR-BJ(CHIP)	0.100 10V K RECT.	チップセラ（BJ）			01
	C4	**US625100**	CERAMIC CAPACITOR-BJ(CHIP)	0.100 10V K RECT.	チップセラ（BJ）			01
*	C6	**WK978200**	NIOBIUM OXIDE CAP.	100 4V NOJB107M004	酸化ニオブコンデンサ			
	C50	**UF03810R**	ELECTROLYTIC CAP.(CHIP)	100 16V	チップケミコン			01
	C52	**US634100**	CERAMIC CHIP CAPACITOR	0.010 16V K RECT.	チップセラ（B）			01
	C53	**US662470**	CERAMIC CAPACITOR-B (CHIP)	470P 50V K RECT.	チップセラ（B）			01
	C75	**US634100**	CERAMIC CHIP CAPACITOR	0.010 16V K RECT.	チップセラ（B）			01
	C77	**US634100**	CERAMIC CHIP CAPACITOR	0.010 16V K RECT.	チップセラ（B）			01
	C78	**US634100**	CERAMIC CHIP CAPACITOR	0.010 16V K RECT.	チップセラ（B）			01
	C89	**US634100**	CERAMIC CHIP CAPACITOR	0.010 16V K RECT.	チップセラ（B）			01
	C97	**US634100**	CERAMIC CHIP CAPACITOR	0.010 16V K RECT.	チップセラ（B）			01
	C98	**US634100**	CERAMIC CHIP CAPACITOR	0.010 16V K RECT.	チップセラ（B）			01
	C102	**US662100**	CERAMIC CAP.	100P 50V J RECT.	チップセラ（CH）			
	C103	**UF037100**	ELECTROLYTIC CAP.(CHIP)	10 16V	チップケミコン			
	C104	**US662100**	CERAMIC CAP.	100P 50V J RECT.	チップセラ（CH）			
	-113	**US662100**	CERAMIC CAP.	100P 50V J RECT.	チップセラ（CH）			
	C114	**US634100**	CERAMIC CHIP CAPACITOR	0.010 16V K RECT.	チップセラ（B）			01
	C115	**US662100**	CERAMIC CAP.	100P 50V J RECT.	チップセラ（CH）			
	C116	**US661470**	CERAMIC CAPACITOR-CH(CHIP)	47P 50V J RECT.	チップセラ（CH）			01
	C117	**US662100**	CERAMIC CAP.	100P 50V J RECT.	チップセラ（CH）			
	C118	**US661470**	CERAMIC CAPACITOR-CH(CHIP)	47P 50V J RECT.	チップセラ（CH）			01
	C119	**US634100**	CERAMIC CHIP CAPACITOR	0.010 16V K RECT.	チップセラ（B）			01
	C120	**US662100**	CERAMIC CAP.	100P 50V J RECT.	チップセラ（CH）			
	C121	**US663100**	CERAMIC CAPACITOR-B (CHIP)	1000P 50V K RECT.	チップセラ（B）			01
	C122	**US662100**	CERAMIC CAP.	100P 50V J RECT.	チップセラ（CH）			
	C123	**UF037100**	ELECTROLYTIC CAP.(CHIP)	10 16V	チップケミコン			
	C125	**US663100**	CERAMIC CAPACITOR-B (CHIP)	1000P 50V K RECT.	チップセラ（B）			01
	C127	**US663100**	CERAMIC CAPACITOR-B (CHIP)	1000P 50V K RECT.	チップセラ（B）			01
	C129	**US663100**	CERAMIC CAPACITOR-B (CHIP)	1000P 50V K RECT.	チップセラ（B）			01
	C139	**US662100**	CERAMIC CAP.	100P 50V J RECT.	チップセラ（CH）			
	-145	**US662100**	CERAMIC CAP.	100P 50V J RECT.	チップセラ（CH）			
	C149	**US662100**	CERAMIC CAP.	100P 50V J RECT.	チップセラ（CH）			
	C344	**UF03810R**	ELECTROLYTIC CAP.(CHIP)	100 16V	チップケミコン			01
	C349	**RD45000R**	CARBON RESISTOR	0.00 63M J RECT.	チップ抵抗			01
	C350	**UF037100**	ELECTROLYTIC CAP.(CHIP)	10 16V	チップケミコン			
	C351	**US625100**	CERAMIC CAPACITOR-BJ(CHIP)	0.100 10V K RECT.	チップセラ（BJ）			01
	C352	**UF037100**	ELECTROLYTIC CAP.(CHIP)	10 16V	チップケミコン			
	C353	**US634100**	CERAMIC CHIP CAPACITOR	0.010 16V K RECT.	チップセラ（B）			01
	C354	**US634100**	CERAMIC CHIP CAPACITOR	0.010 16V K RECT.	チップセラ（B）			01
	C355	**UF037100**	ELECTROLYTIC CAP.(CHIP)	10 16V	チップケミコン			
	C356	**US634100**	CERAMIC CHIP CAPACITOR	0.010 16V K RECT.	チップセラ（B）			01
	C357	**US634100**	CERAMIC CHIP CAPACITOR	0.010 16V K RECT.	チップセラ（B）			01
	C358	**US625100**	CERAMIC CAPACITOR-BJ(CHIP)	0.100 10V K RECT.	チップセラ（BJ）			01
	C361	**US625100**	CERAMIC CAPACITOR-BJ(CHIP)	0.100 10V K RECT.	チップセラ（BJ）			01
	C364	**US625100**	CERAMIC CAPACITOR-BJ(CHIP)	0.100 10V K RECT.	チップセラ（BJ）			01
	C366	**UF03810R**	ELECTROLYTIC CAP.(CHIP)	100 16V	チップケミコン			01

* : New Parts（新規部品）

RANK : Japan only

DM

	REF NO.	PART NO.	DESCRIPTION		部品名	REMARKS	QTY	RANK
	C376	**US625100**	CERAMIC CAPACITOR-BJ(CHIP)	0.100 10V K RECT.	チップセラ（ＢＪ）			01
	C377	**US625100**	CERAMIC CAPACITOR-BJ(CHIP)	0.100 10V K RECT.	チップセラ（ＢＪ）			01
	C388	**US662560**	CERAMIC CAPACITOR-B (CHIP)	560P 50V K RECT.	チップセラ（Ｂ）			
	C389	**US662560**	CERAMIC CAPACITOR-B (CHIP)	560P 50V K RECT.	チップセラ（Ｂ）			
	C393	**US662180**	CERAMIC CAPACITOR-SL(CHIP)	180P 50V J RECT.	チップセラ（ＳＬ）			
	C394	**US662180**	CERAMIC CAPACITOR-SL(CHIP)	180P 50V J RECT.	チップセラ（ＳＬ）			
	C396	**US662180**	CERAMIC CAPACITOR-SL(CHIP)	180P 50V J RECT.	チップセラ（ＳＬ）			
	C397	**US662180**	CERAMIC CAPACITOR-SL(CHIP)	180P 50V J RECT.	チップセラ（ＳＬ）			
	C400	**US663100**	CERAMIC CAPACITOR-B (CHIP)	1000P 50V K RECT.	チップセラ（Ｂ）			01
	C401	**US663100**	CERAMIC CAPACITOR-B (CHIP)	1000P 50V K RECT.	チップセラ（Ｂ）			01
	C408	**US625100**	CERAMIC CAPACITOR-BJ(CHIP)	0.100 10V K RECT.	チップセラ（ＢＪ）			01
	C410	**US663100**	CERAMIC CAPACITOR-B (CHIP)	1000P 50V K RECT.	チップセラ（Ｂ）			01
	-413	**US663100**	CERAMIC CAPACITOR-B (CHIP)	1000P 50V K RECT.	チップセラ（Ｂ）			01
	C421	**US663100**	CERAMIC CAPACITOR-B (CHIP)	1000P 50V K RECT.	チップセラ（Ｂ）			01
	C423	**US663100**	CERAMIC CAPACITOR-B (CHIP)	1000P 50V K RECT.	チップセラ（Ｂ）			01
	C425	**US625100**	CERAMIC CAPACITOR-BJ(CHIP)	0.100 10V K RECT.	チップセラ（ＢＪ）			01
	-429	**US625100**	CERAMIC CAPACITOR-BJ(CHIP)	0.100 10V K RECT.	チップセラ（ＢＪ）			01
	C431	**US634100**	CERAMIC CHIP CAPACITOR	0.010 16V K RECT.	チップセラ（Ｂ）			01
	D1	**VS20110R**	DIODE	D1F60 1A 600V TP	チップダイオード			01
	D301	**VS20110R**	DIODE	D1F60 1A 600V TP	チップダイオード			01
	DA1	**V9424900**	DIODE ARRAY	TE85L	ダイオードアレイ			01
	-4	**V9424900**	DIODE ARRAY	TE85L	ダイオードアレイ			01
*	IC1	**X8810A00**	IC	R8A02032BG	ＣＰＵ／周辺ＩＣ	SWX02		
*	IC2	**X9292A00**	IC	R1172H121D-T1-F 1.	電源ＩＣ	REGULATOR +1.2V		
	IC8	**X3584C00**	IC	W9812G6GH-6 SDRAM	メモリＩＣ　１２８Ｍ			
	IC8	**X3585D0R**	IC	K4S281632I-UC75000	メモリＩＣ　１２８Ｍ	SDRAM 128M		08
*	IC8	**X6395A00**	IC	IC42S16800-7TG	メモリＩＣ　１２８Ｍ			
	IC10	**X2709A0R**	IC	SN74AHCT245PWR	ロジックＩＣ	TRANSCEIVER		02
	IC10	**XT744B0R**	IC	TC74VHCT245AFT(E,K)	ロジックＩＣＴＳＳＯ			02
	IC16	**X0010A0R**	IC	HD74LV21ATELL 4-IN	ロジックＩＣＴＳＳＯ	AND		01
	IC16	**X2377A0R**	IC	SN74LV21APWR	ロジックＩＣ			01
*	IC300	**X8940A00**	IC	T6TJ3XBG-0001(O) S	ＣＰＵ／周辺ＩＣ	SWP51L		
	IC305	**X5482A00**	IC	NE5532DR OP AMP	アンプＩＣ　ＳＯＰ	OP AMP		
	IC305	**X6897A00**	IC	BA4560RF-E2 OPAMP	アンプＩＣ			
	IC307	**XS534A00**	IC	NJM78M05DL1A	電源ＩＣＴＯ－２５２	REGULATOR +5V		
	IC311	**XN883A0R**	IC	TC7W14FU INV	ロジックＩＣ　フラット	INVERTER		02
	L13	**V2747000**	CHIP INDUCTOR	BLM18PG600SN1	チップインダクタ			
	L17	**WK139000**	CHIP INDUCTANCE	600 BK1005HM601-T	チップインダクタ			01
	-20	**WK139000**	CHIP INDUCTANCE	600 BK1005HM601-T	チップインダクタ			01
	L35	**WK139000**	CHIP INDUCTANCE	600 BK1005HM601-T	チップインダクタ			01
	L36	**WK139000**	CHIP INDUCTANCE	600 BK1005HM601-T	チップインダクタ			01
	L300	**V2747000**	CHIP INDUCTOR	BLM18PG600SN1	チップインダクタ			
	L302	**V2747000**	CHIP INDUCTOR	BLM18PG600SN1	チップインダクタ			
	L303	**RD350001**	CSRBON RESISTOR (CHIP)	0 63M J RECT.	チップ抵抗			01
	L304	**WK139000**	CHIP INDUCTANCE	600 BK1005HM601-T	チップインダクタ			01
	-309	**WK139000**	CHIP INDUCTANCE	600 BK1005HM601-T	チップインダクタ			01
	R21	**RD454680**	CARBON RESISTOR (CHIP)	68.0 63M J RECT.	チップ抵抗			01
	-25	**RD454680**	CARBON RESISTOR (CHIP)	68.0 63M J RECT.	チップ抵抗			01
	R32	**RD454680**	CARBON RESISTOR (CHIP)	68.0 63M J RECT.	チップ抵抗			01
	-34	**RD454680**	CARBON RESISTOR (CHIP)	68.0 63M J RECT.	チップ抵抗			01
	R47	**RD456470**	CHIP CARBON FILM RES.	4.7K 63M J RECT.	チップ抵抗			01
	R50	**RD457100**	CHIP CARBON FILM RES.	10.0K 63M J RECT.	チップ抵抗			01
	-55	**RD457100**	CHIP CARBON FILM RES.	10.0K 63M J RECT.	チップ抵抗			01
	R67	**RD456470**	CHIP CARBON FILM RES.	4.7K 63M J RECT.	チップ抵抗			01
	R78	**RD454680**	CARBON RESISTOR (CHIP)	68.0 63M J RECT.	チップ抵抗			01
	R79	**RD454680**	CARBON RESISTOR (CHIP)	68.0 63M J RECT.	チップ抵抗			01
	R82	**RD454680**	CARBON RESISTOR (CHIP)	68.0 63M J RECT.	チップ抵抗			01
	R84	**RD454680**	CARBON RESISTOR (CHIP)	68.0 63M J RECT.	チップ抵抗			01
	R86	**RD454680**	CARBON RESISTOR (CHIP)	68.0 63M J RECT.	チップ抵抗			01
	R88	**RD454680**	CARBON RESISTOR (CHIP)	68.0 63M J RECT.	チップ抵抗			01
	R90	**RD454680**	CARBON RESISTOR (CHIP)	68.0 63M J RECT.	チップ抵抗			01
	R92	**RD454680**	CARBON RESISTOR (CHIP)	68.0 63M J RECT.	チップ抵抗			01
	R94	**RD454680**	CARBON RESISTOR (CHIP)	68.0 63M J RECT.	チップ抵抗			01
	R96	**RD454680**	CARBON RESISTOR (CHIP)	68.0 63M J RECT.	チップ抵抗			01
	R98	**RD454680**	CARBON RESISTOR (CHIP)	68.0 63M J RECT.	チップ抵抗			01
	R100	**RD454680**	CARBON RESISTOR (CHIP)	68.0 63M J RECT.	チップ抵抗			01
	R102	**RD454680**	CARBON RESISTOR (CHIP)	68.0 63M J RECT.	チップ抵抗			01
	R104	**RD454680**	CARBON RESISTOR (CHIP)	68.0 63M J RECT.	チップ抵抗			01
	R106	**RD454680**	CARBON RESISTOR (CHIP)	68.0 63M J RECT.	チップ抵抗			01
	R119	**RD454470**	CARBON RESISTOR (CHIP)	47.0 63M J RECT.	チップ抵抗			01

* : New Parts **（新規部品）**

RANK : Japan only

DM

	REF NO.	PART NO.	DESCRIPTION		部品名	REMARKS	QTY	RANK
*	R123	**RA154220**	RES METAL FILM CHIP	22.0 63M D RECT.	チップ金被抵抗			
*	R124	**RA154220**	RES METAL FILM CHIP	22.0 63M D RECT.	チップ金被抵抗			
	R125	**RD457100**	CHIP CARBON FILM RES.	10.0K 63M J RECT.	チップ抵抗			01
	R128	**RD454680**	CARBON RESISTOR (CHIP)	68.0 63M J RECT.	チップ抵抗			01
	-131	**RD454680**	CARBON RESISTOR (CHIP)	68.0 63M J RECT.	チップ抵抗			01
	R132	**RD45000R**	CARBON RESISTOR	0.00 63M J RECT.	チップ抵抗			01
	R133	**RD45000R**	CARBON RESISTOR	0.00 63M J RECT.	チップ抵抗			01
*	R134	**RA154220**	RES METAL FILM CHIP	22.0 63M D RECT.	チップ金被抵抗			
*	R138	**RA154220**	RES METAL FILM CHIP	22.0 63M D RECT.	チップ金被抵抗			
	R143	**RD457150**	CARBON RESISTOR (CHIP)	15.0K 63M J RECT.	チップ抵抗			01
	R144	**RD457150**	CARBON RESISTOR (CHIP)	15.0K 63M J RECT.	チップ抵抗			01
	R145	**RD456470**	CHIP CARBON FILM RES.	4.7K 63M J RECT.	チップ抵抗			01
	-150	**RD456470**	CHIP CARBON FILM RES.	4.7K 63M J RECT.	チップ抵抗			01
	R151	**RD456220**	CHIP CARBON FILM RES.	2.2K 63M J RECT.	チップ抵抗			01
	-155	**RD456220**	CHIP CARBON FILM RES.	2.2K 63M J RECT.	チップ抵抗			01
	R157	**RD456220**	CHIP CARBON FILM RES.	2.2K 63M J RECT.	チップ抵抗			01
	R158	**RD456220**	CHIP CARBON FILM RES.	2.2K 63M J RECT.	チップ抵抗			01
	R159	**RD45747R**	CARBON RESISTOR	47.0K 63M J RECT.	チップ抵抗			01
	R160	**RD457100**	CHIP CARBON FILM RES.	10.0K 63M J RECT.	チップ抵抗			01
	R161	**RD45747R**	CARBON RESISTOR	47.0K 63M J RECT.	チップ抵抗			01
	-164	**RD45747R**	CARBON RESISTOR	47.0K 63M J RECT.	チップ抵抗			01
	R166	**RD45747R**	CARBON RESISTOR	47.0K 63M J RECT.	チップ抵抗			01
	-168	**RD45747R**	CARBON RESISTOR	47.0K 63M J RECT.	チップ抵抗			01
	R171	**RD455100**	CHIP CARBON FILM RES.	100.0 63M J RECT.	チップ抵抗			01
	R172	**RD458470**	CARBON RESISTOR (CHIP)	470.0K 63M J RECT.	チップ抵抗			
	R178	**RD458470**	CARBON RESISTOR (CHIP)	470.0K 63M J RECT.	チップ抵抗			
	R184	**RD456100**	CHIP CARBON FILM RES.	1.0K 63M J RECT.	チップ抵抗			01
	R185	**RD457100**	CHIP CARBON FILM RES.	10.0K 63M J RECT.	チップ抵抗			01
	R186	**RD458100**	CHIP CARBON FILM RES.	100.0K 63M J RECT.	チップ抵抗			01
	R191	**RD456220**	CHIP CARBON FILM RES.	2.2K 63M J RECT.	チップ抵抗			01
	R192	**RD456220**	CHIP CARBON FILM RES.	2.2K 63M J RECT.	チップ抵抗			01
	R309	**RD45000R**	CARBON RESISTOR	0.00 63M J RECT.	チップ抵抗			01
	R311	**RD454680**	CARBON RESISTOR (CHIP)	68.0 63M J RECT.	チップ抵抗			01
	R313	**RD454680**	CARBON RESISTOR (CHIP)	68.0 63M J RECT.	チップ抵抗			01
	R321	**RD457100**	CHIP CARBON FILM RES.	10.0K 63M J RECT.	チップ抵抗			01
	-323	**RD457100**	CHIP CARBON FILM RES.	10.0K 63M J RECT.	チップ抵抗			01
	R324	**RD454680**	CARBON RESISTOR (CHIP)	68.0 63M J RECT.	チップ抵抗			01
	R328	**RD457100**	CHIP CARBON FILM RES.	10.0K 63M J RECT.	チップ抵抗			01
	R330	**RD457100**	CHIP CARBON FILM RES.	10.0K 63M J RECT.	チップ抵抗			01
	R331	**RD457100**	CHIP CARBON FILM RES.	10.0K 63M J RECT.	チップ抵抗			01
	R340	**RD456470**	CHIP CARBON FILM RES.	4.7K 63M J RECT.	チップ抵抗			01
	-343	**RD456470**	CHIP CARBON FILM RES.	4.7K 63M J RECT.	チップ抵抗			01
	R348	**RD456680**	CHIP CARBON FILM RES.	6.8K 63M J RECT.	チップ抵抗			01
	R349	**RD456680**	CHIP CARBON FILM RES.	6.8K 63M J RECT.	チップ抵抗			01
	R352	**RD456680**	CHIP CARBON FILM RES.	6.8K 63M J RECT.	チップ抵抗			01
	R353	**RD456470**	CHIP CARBON FILM RES.	4.7K 63M J RECT.	チップ抵抗			01
	R354	**RD456470**	CHIP CARBON FILM RES.	4.7K 63M J RECT.	チップ抵抗			01
	R355	**RD456680**	CHIP CARBON FILM RES.	6.8K 63M J RECT.	チップ抵抗			01
	R356	**RD456470**	CHIP CARBON FILM RES.	4.7K 63M J RECT.	チップ抵抗			01
	R357	**RD456470**	CHIP CARBON FILM RES.	4.7K 63M J RECT.	チップ抵抗			01
	R364	**RD454470**	CARBON RESISTOR (CHIP)	47.0 63M J RECT.	チップ抵抗			01
	R365	**RD454470**	CARBON RESISTOR (CHIP)	47.0 63M J RECT.	チップ抵抗			01
	R375	**RD45000R**	CARBON RESISTOR	0.00 63M J RECT.	チップ抵抗			01
	R382	**RD457100**	CHIP CARBON FILM RES.	10.0K 63M J RECT.	チップ抵抗			01
	R383	**RD457100**	CHIP CARBON FILM RES.	10.0K 63M J RECT.	チップ抵抗			01
	RA12	**WH211800**	RESISTOR ARRAY	10K X 4	抵抗アレイ			
	RA16	**WH206600**	RESISTOR ARRAY	68 X 4	抵抗アレイ			01
	RA17	**WH206600**	RESISTOR ARRAY	68 X 4	抵抗アレイ			01
	RA20	**WH206600**	RESISTOR ARRAY	68 X 4	抵抗アレイ			01
	RA21	**WH206600**	RESISTOR ARRAY	68 X 4	抵抗アレイ			01
	RA26	**WH206600**	RESISTOR ARRAY	68 X 4	抵抗アレイ			01
	RA27	**WH206600**	RESISTOR ARRAY	68 X 4	抵抗アレイ			01
	RA300	**WH206600**	RESISTOR ARRAY	68 X 4	抵抗アレイ			01
	-303	**WH206600**	RESISTOR ARRAY	68 X 4	抵抗アレイ			01
	RA312	**WH206600**	RESISTOR ARRAY	68 X 4	抵抗アレイ			01
	RA313	**WH206600**	RESISTOR ARRAY	68 X 4	抵抗アレイ			01
	RA318	**WH206600**	RESISTOR ARRAY	68 X 4	抵抗アレイ			01
	-323	**WH206600**	RESISTOR ARRAY	68 X 4	抵抗アレイ			01
	TA1	**WC66850R**	DIGITAL TRANSISTOR	UMG5N	デジタルトランジスタ			01
	-4	**WC66850R**	DIGITAL TRANSISTOR	UMG5N	デジタルトランジスタ			01

* : New Parts **(新規部品)**

RANK : Japan only

DM

REF NO.	PART NO.	DESCRIPTION		部品名	REMARKS	QTY	RANK
TR1	**VY67760R**	DIGITAL TRANSISTOR	DTC123JKA TP	デジタルトランジスタ			01
C1	**US634100**	CERAMIC CHIP CAPACITOR	0.010 16V K RECT.	チップセラ（B）			01
C5	**US625100**	CERAMIC CAPACITOR-BJ(CHIP)	0.100 10V K RECT.	チップセラ（BJ）			01
C7	**US634100**	CERAMIC CHIP CAPACITOR	0.010 16V K RECT.	チップセラ（B）			01
C8	**US634100**	CERAMIC CHIP CAPACITOR	0.010 16V K RECT.	チップセラ（B）			01
C9	**US662470**	CERAMIC CAPACITOR-B (CHIP)	470P 50V K RECT.	チップセラ（B）			01
C10	**US634100**	CERAMIC CHIP CAPACITOR	0.010 16V K RECT.	チップセラ（B）			01
C11	**US662470**	CERAMIC CAPACITOR-B (CHIP)	470P 50V K RECT.	チップセラ（B）			01
C12	**US634100**	CERAMIC CHIP CAPACITOR	0.010 16V K RECT.	チップセラ（B）			01
C13	**US662470**	CERAMIC CAPACITOR-B (CHIP)	470P 50V K RECT.	チップセラ（B）			01
C14	**US634100**	CERAMIC CHIP CAPACITOR	0.010 16V K RECT.	チップセラ（B）			01
C15	**US662470**	CERAMIC CAPACITOR-B (CHIP)	470P 50V K RECT.	チップセラ（B）			01
C16	**US634100**	CERAMIC CHIP CAPACITOR	0.010 16V K RECT.	チップセラ（B）			01
C17	**US662470**	CERAMIC CAPACITOR-B (CHIP)	470P 50V K RECT.	チップセラ（B）			01
C18	**US634100**	CERAMIC CHIP CAPACITOR	0.010 16V K RECT.	チップセラ（B）			01
C19	**US662470**	CERAMIC CAPACITOR-B (CHIP)	470P 50V K RECT.	チップセラ（B）			01
C20	**UF03810R**	ELECTROLYTIC CAP.(CHIP)	100 16V	チップケミコン			01
C22	**US634100**	CERAMIC CHIP CAPACITOR	0.010 16V K RECT.	チップセラ（B）			01
C23	**US662470**	CERAMIC CAPACITOR-B (CHIP)	470P 50V K RECT.	チップセラ（B）			01
C24	**US634100**	CERAMIC CHIP CAPACITOR	0.010 16V K RECT.	チップセラ（B）			01
C25	**US662470**	CERAMIC CAPACITOR-B (CHIP)	470P 50V K RECT.	チップセラ（B）			01
C26	**US634100**	CERAMIC CHIP CAPACITOR	0.010 16V K RECT.	チップセラ（B）			01
C27	**US662470**	CERAMIC CAPACITOR-B (CHIP)	470P 50V K RECT.	チップセラ（B）			01
C28	**US634100**	CERAMIC CHIP CAPACITOR	0.010 16V K RECT.	チップセラ（B）			01
C29	**US662470**	CERAMIC CAPACITOR-B (CHIP)	470P 50V K RECT.	チップセラ（B）			01
C30	**US634100**	CERAMIC CHIP CAPACITOR	0.010 16V K RECT.	チップセラ（B）			01
C31	**US662470**	CERAMIC CAPACITOR-B (CHIP)	470P 50V K RECT.	チップセラ（B）			01
C32	**US634100**	CERAMIC CHIP CAPACITOR	0.010 16V K RECT.	チップセラ（B）			01
C33	**US662470**	CERAMIC CAPACITOR-B (CHIP)	470P 50V K RECT.	チップセラ（B）			01
C34	**US634100**	CERAMIC CHIP CAPACITOR	0.010 16V K RECT.	チップセラ（B）			01
C35	**US662470**	CERAMIC CAPACITOR-B (CHIP)	470P 50V K RECT.	チップセラ（B）			01
C36	**US634100**	CERAMIC CHIP CAPACITOR	0.010 16V K RECT.	チップセラ（B）			01
C37	**US662470**	CERAMIC CAPACITOR-B (CHIP)	470P 50V K RECT.	チップセラ（B）			01
C38	**US634100**	CERAMIC CHIP CAPACITOR	0.010 16V K RECT.	チップセラ（B）			01
C39	**US662470**	CERAMIC CAPACITOR-B (CHIP)	470P 50V K RECT.	チップセラ（B）			01
C40	**US634100**	CERAMIC CHIP CAPACITOR	0.010 16V K RECT.	チップセラ（B）			01
C41	**US662470**	CERAMIC CAPACITOR-B (CHIP)	470P 50V K RECT.	チップセラ（B）			01
C42	**US634100**	CERAMIC CHIP CAPACITOR	0.010 16V K RECT.	チップセラ（B）			01
C43	**US662470**	CERAMIC CAPACITOR-B (CHIP)	470P 50V K RECT.	チップセラ（B）			01
C45	**US662470**	CERAMIC CAPACITOR-B (CHIP)	470P 50V K RECT.	チップセラ（B）			01
C46	**US634100**	CERAMIC CHIP CAPACITOR	0.010 16V K RECT.	チップセラ（B）			01
C48	**US634100**	CERAMIC CHIP CAPACITOR	0.010 16V K RECT.	チップセラ（B）			01
C49	**US662470**	CERAMIC CAPACITOR-B (CHIP)	470P 50V K RECT.	チップセラ（B）			01
C54	**US661100**	CERAMIC CAPACITOR-CH(CHIP)	10P 50V D RECT.	チップセラ（CH）			01
C55	**US661100**	CERAMIC CAPACITOR-CH(CHIP)	10P 50V D RECT.	チップセラ（CH）			01
C63	**US634100**	CERAMIC CHIP CAPACITOR	0.010 16V K RECT.	チップセラ（B）			01
C69	**US634100**	CERAMIC CHIP CAPACITOR	0.010 16V K RECT.	チップセラ（B）			01
C70	**UF037100**	ELECTROLYTIC CAP.(CHIP)	10 16V	チップケミコン			
C76	**US634100**	CERAMIC CHIP CAPACITOR	0.010 16V K RECT.	チップセラ（B）			01
C80	**UF037100**	ELECTROLYTIC CAP.(CHIP)	10 16V	チップケミコン			
C81	**US634100**	CERAMIC CHIP CAPACITOR	0.010 16V K RECT.	チップセラ（B）			01
C84	**US634100**	CERAMIC CHIP CAPACITOR	0.010 16V K RECT.	チップセラ（B）			01
C85	**US662470**	CERAMIC CAPACITOR-B (CHIP)	470P 50V K RECT.	チップセラ（B）			01
C86	**US634100**	CERAMIC CHIP CAPACITOR	0.010 16V K RECT.	チップセラ（B）			01
-88	**US634100**	CERAMIC CHIP CAPACITOR	0.010 16V K RECT.	チップセラ（B）			01
C90	**US634100**	CERAMIC CHIP CAPACITOR	0.010 16V K RECT.	チップセラ（B）			01
-95	**US634100**	CERAMIC CHIP CAPACITOR	0.010 16V K RECT.	チップセラ（B）			01
C96	**UF037100**	ELECTROLYTIC CAP.(CHIP)	10 16V	チップケミコン			
C99	**US634100**	CERAMIC CHIP CAPACITOR	0.010 16V K RECT.	チップセラ（B）			01
C100	**US634100**	CERAMIC CHIP CAPACITOR	0.010 16V K RECT.	チップセラ（B）			01
C101	**UF037100**	ELECTROLYTIC CAP.(CHIP)	10 16V	チップケミコン			
C124	**US663100**	CERAMIC CAPACITOR-B (CHIP)	1000P 50V K RECT.	チップセラ（B）			01
C130	**UF11833R**	ELECTROLYTIC CAP.(CHIP)	330 6.3V	チップケミコン			01
C131	**UF12822R**	ELECTROLYTIC CAP.(CHIP)	220 10V	チップケミコン			01
C132	**US634100**	CERAMIC CHIP CAPACITOR	0.010 16V K RECT.	チップセラ（B）			01
C133	**US634100**	CERAMIC CHIP CAPACITOR	0.010 16V K RECT.	チップセラ（B）			01
C135	**US634100**	CERAMIC CHIP CAPACITOR	0.010 16V K RECT.	チップセラ（B）			01
C136	**US634100**	CERAMIC CHIP CAPACITOR	0.010 16V K RECT.	チップセラ（B）			01
C146	**US634100**	CERAMIC CHIP CAPACITOR	0.010 16V K RECT.	チップセラ（B）			01
C147	**US634100**	CERAMIC CHIP CAPACITOR	0.010 16V K RECT.	チップセラ（B）			01

* : New Parts **（新規部品）**

RANK : Japan only

DM

REF NO.	PART NO.	DESCRIPTION		部品名	REMARKS	QTY	RANK
C150	**US663100**	CERAMIC CAPACITOR-B (CHIP)	1000P 50V K RECT.	チップセラ（B）			01
C151	**US634100**	CERAMIC CHIP CAPACITOR	0.010 16V K RECT.	チップセラ（B）			01
C152	**US634100**	CERAMIC CHIP CAPACITOR	0.010 16V K RECT.	チップセラ（B）			01
C200	**US634100**	CERAMIC CHIP CAPACITOR	0.010 16V K RECT.	チップセラ（B）			01
-207	**US634100**	CERAMIC CHIP CAPACITOR	0.010 16V K RECT.	チップセラ（B）			01
C300	**US662470**	CERAMIC CAPACITOR-B (CHIP)	470P 50V K RECT.	チップセラ（B）			01
C301	**US634100**	CERAMIC CHIP CAPACITOR	0.010 16V K RECT.	チップセラ（B）			01
C302	**US662470**	CERAMIC CAPACITOR-B (CHIP)	470P 50V K RECT.	チップセラ（B）			01
C303	**US634100**	CERAMIC CHIP CAPACITOR	0.010 16V K RECT.	チップセラ（B）			01
C304	**US662470**	CERAMIC CAPACITOR-B (CHIP)	470P 50V K RECT.	チップセラ（B）			01
C305	**US634100**	CERAMIC CHIP CAPACITOR	0.010 16V K RECT.	チップセラ（B）			01
C306	**US662470**	CERAMIC CAPACITOR-B (CHIP)	470P 50V K RECT.	チップセラ（B）			01
C307	**US634100**	CERAMIC CHIP CAPACITOR	0.010 16V K RECT.	チップセラ（B）			01
C308	**US662470**	CERAMIC CAPACITOR-B (CHIP)	470P 50V K RECT.	チップセラ（B）			01
C309	**US634100**	CERAMIC CHIP CAPACITOR	0.010 16V K RECT.	チップセラ（B）			01
C310	**US662470**	CERAMIC CAPACITOR-B (CHIP)	470P 50V K RECT.	チップセラ（B）			01
C311	**US634100**	CERAMIC CHIP CAPACITOR	0.010 16V K RECT.	チップセラ（B）			01
C312	**US662470**	CERAMIC CAPACITOR-B (CHIP)	470P 50V K RECT.	チップセラ（B）			01
C313	**US634100**	CERAMIC CHIP CAPACITOR	0.010 16V K RECT.	チップセラ（B）			01
C314	**US662470**	CERAMIC CAPACITOR-B (CHIP)	470P 50V K RECT.	チップセラ（B）			01
C315	**US634100**	CERAMIC CHIP CAPACITOR	0.010 16V K RECT.	チップセラ（B）			01
C316	**US634100**	CERAMIC CHIP CAPACITOR	0.010 16V K RECT.	チップセラ（B）			01
C317	**US662470**	CERAMIC CAPACITOR-B (CHIP)	470P 50V K RECT.	チップセラ（B）			01
C318	**US634100**	CERAMIC CHIP CAPACITOR	0.010 16V K RECT.	チップセラ（B）			01
C319	**US662470**	CERAMIC CAPACITOR-B (CHIP)	470P 50V K RECT.	チップセラ（B）			01
C320	**US634100**	CERAMIC CHIP CAPACITOR	0.010 16V K RECT.	チップセラ（B）			01
C321	**UF037100**	ELECTROLYTIC CAP.(CHIP)	10 16V	チップケミコン			
C322	**US625100**	CERAMIC CAPACITOR-BJ(CHIP)	0.100 10V K RECT.	チップセラ（BJ）			01
C323	**US625100**	CERAMIC CAPACITOR-BJ(CHIP)	0.100 10V K RECT.	チップセラ（BJ）			01
C324	**US634100**	CERAMIC CHIP CAPACITOR	0.010 16V K RECT.	チップセラ（B）			01
C325	**US662470**	CERAMIC CAPACITOR-B (CHIP)	470P 50V K RECT.	チップセラ（B）			01
* C326	**WK978200**	NIOBIUM OXIDE CAP.	100 4V NOJB107M004	酸化ニオブコンデンサ			
C327	**US662470**	CERAMIC CAPACITOR-B (CHIP)	470P 50V K RECT.	チップセラ（B）			01
C328	**US634100**	CERAMIC CHIP CAPACITOR	0.010 16V K RECT.	チップセラ（B）			01
C329	**US662470**	CERAMIC CAPACITOR-B (CHIP)	470P 50V K RECT.	チップセラ（B）			01
C330	**US634100**	CERAMIC CHIP CAPACITOR	0.010 16V K RECT.	チップセラ（B）			01
C331	**US662470**	CERAMIC CAPACITOR-B (CHIP)	470P 50V K RECT.	チップセラ（B）			01
C332	**US634100**	CERAMIC CHIP CAPACITOR	0.010 16V K RECT.	チップセラ（B）			01
C333	**US662470**	CERAMIC CAPACITOR-B (CHIP)	470P 50V K RECT.	チップセラ（B）			01
C334	**US634100**	CERAMIC CHIP CAPACITOR	0.010 16V K RECT.	チップセラ（B）			01
C335	**US662470**	CERAMIC CAPACITOR-B (CHIP)	470P 50V K RECT.	チップセラ（B）			01
C336	**US634100**	CERAMIC CHIP CAPACITOR	0.010 16V K RECT.	チップセラ（B）			01
C337	**US662470**	CERAMIC CAPACITOR-B (CHIP)	470P 50V K RECT.	チップセラ（B）			01
C338	**US634100**	CERAMIC CHIP CAPACITOR	0.010 16V K RECT.	チップセラ（B）			01
C339	**US662470**	CERAMIC CAPACITOR-B (CHIP)	470P 50V K RECT.	チップセラ（B）			01
C340	**US634100**	CERAMIC CHIP CAPACITOR	0.010 16V K RECT.	チップセラ（B）			01
C341	**US662470**	CERAMIC CAPACITOR-B (CHIP)	470P 50V K RECT.	チップセラ（B）			01
C342	**US634100**	CERAMIC CHIP CAPACITOR	0.010 16V K RECT.	チップセラ（B）			01
C343	**UF03810R**	ELECTROLYTIC CAP.(CHIP)	100 16V	チップケミコン			01
C345	**US634100**	CERAMIC CHIP CAPACITOR	0.010 16V K RECT.	チップセラ（B）			01
C346	**WG888300**	CHIP MULTILAYER CERAMIC	10.0 6.3V K TP	チップ積層セラコン			01
C347	**US661150**	CERAMIC CAPACITOR-CH(CHIP)	15P 50V J RECT.	チップセラ（CH）			
C348	**US661150**	CERAMIC CAPACITOR-CH(CHIP)	15P 50V J RECT.	チップセラ（CH）			
C363	**UF037100**	ELECTROLYTIC CAP.(CHIP)	10 16V	チップケミコン			
C370	**US625100**	CERAMIC CAPACITOR-BJ(CHIP)	0.100 10V K RECT.	チップセラ（BJ）			01
C371	**UF037100**	ELECTROLYTIC CAP.(CHIP)	10 16V	チップケミコン			
C375	**US625100**	CERAMIC CAPACITOR-BJ(CHIP)	0.100 10V K RECT.	チップセラ（BJ）			01
C379	**UF037100**	ELECTROLYTIC CAP.(CHIP)	10 16V	チップケミコン			
C382	**UF037100**	ELECTROLYTIC CAP.(CHIP)	10 16V	チップケミコン			
C384	**UF037100**	ELECTROLYTIC CAP.(CHIP)	10 16V	チップケミコン			
-387	**UF037100**	ELECTROLYTIC CAP.(CHIP)	10 16V	チップケミコン			
C415	**US625100**	CERAMIC CAPACITOR-BJ(CHIP)	0.100 10V K RECT.	チップセラ（BJ）			01
-419	**US625100**	CERAMIC CAPACITOR-BJ(CHIP)	0.100 10V K RECT.	チップセラ（BJ）			01
C430	**US663100**	CERAMIC CAPACITOR-B (CHIP)	1000P 50V K RECT.	チップセラ（B）			01
C432	**US662470**	CERAMIC CAPACITOR-B (CHIP)	470P 50V K RECT.	チップセラ（B）			01
CN2	**VT388600**	CONNECTOR	PH 5P TE	ベース付ポスト			
CN3	**VT388700**	CONNECTOR	PH 6P TE	ベース付ポスト			
CN4	**VT388800**	PAN HEAD TAPPING SCREW	PH 7P TE	ベース付ポスト			
CN5	**WB560200**	CONNECTOR	ZH 7P TE	ベースピン			01
* CN6	**WB560300**	BASE PIN	ZH 8P TE	ベースピン			

* : New Parts（新規部品）

RANK : Japan only

DM

	REF NO.	PART NO.	DESCRIPTION		部品名	REMARKS	QTY	RANK
	CN7	**WB560400**	CONNECTOR	ZH 9P TE	ベースピン			01
	CN8	**WB560000**	CONNECTOR	ZH 5P TE	ベースピン			01
	CN9	**WB560500**	CONNECTOR	ZH 10P TE	ベースピン			01
	CN10	**VT388600**	CONNECTOR	PH 5P TE	ベース付ポスト			
	CN11	**VT388500**	BASE POST	PH 4P TE	ベース付ポスト			
	CN13	**WB560700**	CONNECTOR	ZH 12P TE	ベースピン			02
	D300	**VS20110R**	DIODE	D1F60 1A 600V TP	チップダイオード			01
	EM1	**WE05620R**	EMI FILTER (CHIP)	NFM21PC105B1A3D	エミフィルチップ			01
	EM2	**WE05620R**	EMI FILTER (CHIP)	NFM21PC105B1A3D	エミフィルチップ			01
*	IC3	**X9347A00**	IC	R3112N291A-TR-F	電源検出IC	VOLTAGE DETECTOR		
	IC4	**XN883A0R**	IC	TC7W14FU INV	ロジックIC フラット	INVERTER		02
	IC6	**X2709A0R**	IC	SN74AHCT245PWR	ロジックIC	TRANSCEIVER		02
	IC6	**XT744B0R**	IC	TC74VHCT245AFT(E,K)	ロジックICTSSO			02
	IC9	**X2891B00**	IC	TC74VHC126FT(EL,K)	ロジックIC			01
	IC9	**X3123A0R**	IC	HD74LV126ATELL BUS	ロジックIC	BUFFER		01
	IC9	**X3865A0R**	IC	SN74LV126APWR BUS	ロジックIC			
	IC11	**X7950A00**	IC	BD6516F-E2	電源IC	HIGH SIDE SWITCH		03
	IC12	**X3693A0R**	IC	SN74LV245APWR BUS-	ロジックICTSSO			02
	IC12	**XW744A0R**	IC	HD74LV245ATELL-E B	ロジックICTSSO	TRANSCEIVER		02
	-14	**X3693A0R**	IC	SN74LV245APWR BUS-	ロジックICTSSO			02
	-14	**XW744A0R**	IC	HD74LV245ATELL-E B	ロジックICTSSO			02
	IC15	**X3123A0R**	IC	HD74LV126ATELL BUS	ロジックIC	BUFFER		01
	IC15	**X3865A0R**	IC	SN74LV126APWR BUS	ロジックIC			
	IC17	**X3693A0R**	IC	SN74LV245APWR BUS-	ロジックICTSSO	TRANSCEIVER		02
	IC18	**X3693A0R**	IC	SN74LV245APWR BUS-	ロジックICTSSO	TRANSCEIVER		02
	IC17	**XW744A0R**	IC	HD74LV245ATELL-E B	ロジックICTSSO	TRANSCEIVER		02
	IC18	**XW744A0R**	IC	HD74LV245ATELL-E B	ロジックICTSSO	TRANSCEIVER		02
	IC19	**X4025D0R**	IC	MX29LV800CBTC-70G	メモリIC 8M			05
	IC19	**X7234A00**	IC	S29AL008D70TFI020	メモリIC 8M	FLASH ROM 8M		05
*	IC19	**X7407A00**	IC	EN29LV800BB-70TCP	メモリIC			
*	IC20	**X9358400**	IC	MR27T6402L-2MCTNZ0	メモリIC	P2ROM 64M(PROG/DATA)		
	IC21	**XN883A0R**	IC	TC7W14FU INV	ロジックIC フラット	INVERTER		02
	IC22	**XY806A0R**	IC	TC7WH14FU(TE12L,F)	ロジックIC SSO	INVERTER		02
	IC301	**X2760C00**	IC	K4S641632K-UC75000	メモリIC 64M			07
	IC301	**X5665B00**	IC	M12L64164A-7TG	メモリIC 64M			07
	IC301	**X7753A00**	IC	IS42S16400C1-7TL	メモリIC 64M	SDRAM 64M		
*	IC301	**X7753B00**	IC	IS42S16400D-7TL	メモリIC 64M			
	IC301	**XZ414D00**	IC	W9864G6GH-7 SDRAM	メモリIC 64M			
*	IC302	**X9293A00**	IC	R1172H151D-T1-F 1.	電源IC	REGULATOR +1.5V		
	IC303	**X9130100**	IC	MR27T6402L-10RTNZ0	メモリIC	P2ROM 64M (WAVE H)		
	IC304	**X9129100**	IC	MR27T6402L-10PTNZ0	メモリIC	P2ROM 64M (WAVE L)		
	IC308	**X8324A00**	IC	AK4396VF-E2	IC	DAC		06
	L12	**WK139000**	CHIP INDUCTANCE	600 BK1005HM601-T	チップインダクタ			01
	L22	**V2747000**	CHIP INDUCTOR	BLM18PG600SN1	チップインダクタ			
	L23	**WK139000**	CHIP INDUCTANCE	600 BK1005HM601-T	チップインダクタ			01
	-25	**WK139000**	CHIP INDUCTANCE	600 BK1005HM601-T	チップインダクタ			01
	L28	**WK139000**	CHIP INDUCTANCE	600 BK1005HM601-T	チップインダクタ			01
	-30	**WK139000**	CHIP INDUCTANCE	600 BK1005HM601-T	チップインダクタ			01
	L33	**WK139000**	CHIP INDUCTANCE	600 BK1005HM601-T	チップインダクタ			01
	L34	**WK139000**	CHIP INDUCTANCE	600 BK1005HM601-T	チップインダクタ			01
	R1	**RD457100**	CHIP CARBON FILM RES.	10.0K 63M J RECT.	チップ抵抗			01
	R6	**RD454680**	CARBON RESISTOR (CHIP)	68.0 63M J RECT.	チップ抵抗			01
	-9	**RD454680**	CARBON RESISTOR (CHIP)	68.0 63M J RECT.	チップ抵抗			01
	R10	**RD457100**	CHIP CARBON FILM RES.	10.0K 63M J RECT.	チップ抵抗			01
	R14	**RD457100**	CHIP CARBON FILM RES.	10.0K 63M J RECT.	チップ抵抗			01
	-16	**RD457100**	CHIP CARBON FILM RES.	10.0K 63M J RECT.	チップ抵抗			01
	R17	**RD454680**	CARBON RESISTOR (CHIP)	68.0 63M J RECT.	チップ抵抗			01
	R18	**RD454680**	CARBON RESISTOR (CHIP)	68.0 63M J RECT.	チップ抵抗			01
	R19	**RD457100**	CHIP CARBON FILM RES.	10.0K 63M J RECT.	チップ抵抗			01
	R20	**RD454680**	CARBON RESISTOR (CHIP)	68.0 63M J RECT.	チップ抵抗			01
	R26	**RD454680**	CARBON RESISTOR (CHIP)	68.0 63M J RECT.	チップ抵抗			01
	-31	**RD454680**	CARBON RESISTOR (CHIP)	68.0 63M J RECT.	チップ抵抗			01
	R35	**RD454680**	CARBON RESISTOR (CHIP)	68.0 63M J RECT.	チップ抵抗			01
	R36	**RD457100**	CHIP CARBON FILM RES.	10.0K 63M J RECT.	チップ抵抗			01
	R37	**RD457100**	CHIP CARBON FILM RES.	10.0K 63M J RECT.	チップ抵抗			01
	R38	**RD454680**	CARBON RESISTOR (CHIP)	68.0 63M J RECT.	チップ抵抗			01
	R45	**RD457100**	CHIP CARBON FILM RES.	10.0K 63M J RECT.	チップ抵抗			01
	R46	**RD456100**	CHIP CARBON FILM RES.	1.0K 63M J RECT.	チップ抵抗			01
	R48	**RD45547R**	CARBON RESISTOR	470.0 63M J RECT.	チップ抵抗			01
	R58	**RD457100**	CHIP CARBON FILM RES.	10.0K 63M J RECT.	チップ抵抗			01

* : New Parts **(新規部品)**

RANK : Japan only

DM

REF NO.	PART NO.	DESCRIPTION		部品名	REMARKS	QTY	RANK
R60	**RD45522R**	CARBON RESISTOR	220.0 63M J RECT.	チップ抵抗			01
R61	**RD456100**	CHIP CARBON FILM RES.	1.0K 63M J RECT.	チップ抵抗			01
R62	**RD456100**	CHIP CARBON FILM RES.	1.0K 63M J RECT.	チップ抵抗			01
R63	**RD457100**	CHIP CARBON FILM RES.	10.0K 63M J RECT.	チップ抵抗			01
-65	**RD457100**	CHIP CARBON FILM RES.	10.0K 63M J RECT.	チップ抵抗			01
R68	**RD457100**	CHIP CARBON FILM RES.	10.0K 63M J RECT.	チップ抵抗			01
R69	**RD457100**	CHIP CARBON FILM RES.	10.0K 63M J RECT.	チップ抵抗			01
R73	**RD454680**	CARBON RESISTOR (CHIP)	68.0 63M J RECT.	チップ抵抗			01
R105	**RD454680**	CARBON RESISTOR (CHIP)	68.0 63M J RECT.	チップ抵抗			01
R107	**RD454680**	CARBON RESISTOR (CHIP)	68.0 63M J RECT.	チップ抵抗			01
R108	**RD457100**	CHIP CARBON FILM RES.	10.0K 63M J RECT.	チップ抵抗			01
R109	**RD457100**	CHIP CARBON FILM RES.	10.0K 63M J RECT.	チップ抵抗			01
R110	**RD454680**	CARBON RESISTOR (CHIP)	68.0 63M J RECT.	チップ抵抗			01
R111	**RD457100**	CHIP CARBON FILM RES.	10.0K 63M J RECT.	チップ抵抗			01
R112	**RD45522R**	CARBON RESISTOR	220.0 63M J RECT.	チップ抵抗			01
R113	**RD457100**	CHIP CARBON FILM RES.	10.0K 63M J RECT.	チップ抵抗			01
R114	**RD457100**	CHIP CARBON FILM RES.	10.0K 63M J RECT.	チップ抵抗			01
R115	**RD455100**	CHIP CARBON FILM RES.	100.0 63M J RECT.	チップ抵抗			01
R116	**RD457100**	CHIP CARBON FILM RES.	10.0K 63M J RECT.	チップ抵抗			01
R117	**RD45522R**	CARBON RESISTOR	220.0 63M J RECT.	チップ抵抗			01
R120	**RD457100**	CHIP CARBON FILM RES.	10.0K 63M J RECT.	チップ抵抗			01
R121	**RD45615R**	CARBON RESISTOR	1.5K 63M J RECT.	チップ抵抗			01
R122	**RD45615R**	CARBON RESISTOR	1.5K 63M J RECT.	チップ抵抗			01
R135	**RD454680**	CARBON RESISTOR (CHIP)	68.0 63M J RECT.	チップ抵抗			01
-137	**RD454680**	CARBON RESISTOR (CHIP)	68.0 63M J RECT.	チップ抵抗			01
R156	**RD456220**	CHIP CARBON FILM RES.	2.2K 63M J RECT.	チップ抵抗			01
R170	**RD456470**	CHIP CARBON FILM RES.	4.7K 63M J RECT.	チップ抵抗			01
R173	**RD457100**	CHIP CARBON FILM RES.	10.0K 63M J RECT.	チップ抵抗			01
R175	**RD457100**	CHIP CARBON FILM RES.	10.0K 63M J RECT.	チップ抵抗			01
R181	**RD456100**	CHIP CARBON FILM RES.	1.0K 63M J RECT.	チップ抵抗			01
-183	**RD456100**	CHIP CARBON FILM RES.	1.0K 63M J RECT.	チップ抵抗			01
R300	**RD454680**	CARBON RESISTOR (CHIP)	68.0 63M J RECT.	チップ抵抗			01
R301	**RD45522R**	CARBON RESISTOR	220.0 63M J RECT.	チップ抵抗			01
R303	**RD45522R**	CARBON RESISTOR	220.0 63M J RECT.	チップ抵抗			01
R305	**RD45522R**	CARBON RESISTOR	220.0 63M J RECT.	チップ抵抗			01
R307	**RD45000R**	CARBON RESISTOR	0.00 63M J RECT.	チップ抵抗			01
R312	**RD454680**	CARBON RESISTOR (CHIP)	68.0 63M J RECT.	チップ抵抗			01
R314	**RD454680**	CARBON RESISTOR (CHIP)	68.0 63M J RECT.	チップ抵抗			01
R315	**RD45522R**	CARBON RESISTOR	220.0 63M J RECT.	チップ抵抗			01
R316	**RD45615R**	CARBON RESISTOR	1.5K 63M J RECT.	チップ抵抗			01
R317	**RD459100**	CHIP CARBON FILM RES.	1.0M 63M J RECT.	チップ抵抗			01
R319	**RD456470**	CHIP CARBON FILM RES.	4.7K 63M J RECT.	チップ抵抗			01
R320	**RD456470**	CHIP CARBON FILM RES.	4.7K 63M J RECT.	チップ抵抗			01
R325	**RD458100**	CHIP CARBON FILM RES.	100.0K 63M J RECT.	チップ抵抗			01
-327	**RD458100**	CHIP CARBON FILM RES.	100.0K 63M J RECT.	チップ抵抗			01
R332	**RD454680**	CARBON RESISTOR (CHIP)	68.0 63M J RECT.	チップ抵抗			01
R378	**RD45000R**	CARBON RESISTOR	0.00 63M J RECT.	チップ抵抗			01
-381	**RD45000R**	CARBON RESISTOR	0.00 63M J RECT.	チップ抵抗			01
RA1	**WH205400**	RESISTOR ARRAY	22 X 4	抵抗アレイ			01
-8	**WH205400**	RESISTOR ARRAY	22 X 4	抵抗アレイ			01
RA9	**WH206600**	RESISTOR ARRAY	68 X 4	抵抗アレイ			01
RA10	**WH206600**	RESISTOR ARRAY	68 X 4	抵抗アレイ			01
RA11	**WH211800**	RESISTOR ARRAY	10K X 4	抵抗アレイ			
RA13	**WH211800**	RESISTOR ARRAY	10K X 4	抵抗アレイ			
RA28	**WH206600**	RESISTOR ARRAY	68 X 4	抵抗アレイ			01
-32	**WH206600**	RESISTOR ARRAY	68 X 4	抵抗アレイ			01
RA38	**WH211800**	RESISTOR ARRAY	10K X 4	抵抗アレイ			
-41	**WH211800**	RESISTOR ARRAY	10K X 4	抵抗アレイ			
RA42	**WH206000**	RESISTOR ARRAY	39 X 4	抵抗アレイ			01
-49	**WH206000**	RESISTOR ARRAY	39 X 4	抵抗アレイ			01
RA304	**WH205400**	RESISTOR ARRAY	22 X 4	抵抗アレイ			01
-311	**WH205400**	RESISTOR ARRAY	22 X 4	抵抗アレイ			01
RA314	**WH214200**	RESISTOR ARRAY	100K X 4	抵抗アレイ			01
-317	**WH214200**	RESISTOR ARRAY	100K X 4	抵抗アレイ			01
SW3	**V302690R**	SWITCH	CHS-01 TA1	ジャンパー SW			02
TR2	**WG989900**	DIGITAL TRANSISTOR	KRA226S-RTK/P	デジタルトランジスタ			01
-9	**WG989900**	DIGITAL TRANSISTOR	KRA226S-RTK/P	デジタルトランジスタ			01
* X1	**WM135200**	RESONATOR QUARTZ	16.9344M DSX321G	水晶振動子			
X2	**WH521200**	QUARTZ CRYSTAL UNIT	SG-310SCF 48M	水晶振動器			04
* X2	**WM725500**	RESONATOR QUARTZ	48M DSO321SR	水晶発振器			

* : New Parts **(新規部品)**

RANK : Japan only

DM, AJACK

	REF NO.	PART NO.	DESCRIPTION		部品名	REMARKS	QTY	RANK
*	X300	**WM135300**	RESONATOR QUARTZ	11.2896M DSX321G	水晶振動子			
*		**WM304700**	CIRCUIT BOARD	AJACK	AJACKシート	(WM30290)(X9185C0)		
*	CN1	**WB558300**	BASE PIN	ZH 12P TE	ベースピン			
	CN2	**VB39040R**	CONNECTOR	PH 8P TE	ベースポスト			01
	CN3	**LB918020**	BASE PIN	XH 2P TE	ベーススツキポスト			
	CN4	**VB39030R**	CONNECTOR	PH 7P TE	ベースポスト			01
	CN6	**VB390500**	CONNECTOR	PH 9P TE	ベースポスト			
	JK2	**VL08050R**	PHONE JACK	YKB21-5076G	ホーンジャック	AUX IN L/L+R		02
	JK3	**VS11540R**	PHONE JACK	LGR4609-7100F	ホーンコネクタ（黒）	AUX IN R		01
	JK4	**LB101870**	HEADPHONE	JACK YKB21-5006	ホーンコネクタ	AUX OUT L/L+R		03
	JK5	**VS11540R**	PHONE JACK	LGR4609-7100F	ホーンコネクタ（黒）	AUX OUT R		01
	RY2	**V824560R**	RELAY	DC ATX203	リレー			04
	RY3	**V824560R**	RELAY	DC ATX203	リレー			04
	RY2	**V8616500**	RELAY	DC G6S-2	リレー 12V			
	RY3	**V8616500**	RELAY	DC G6S-2	リレー 12V			
	RY2	**WB17080R**	RELAY	DC NA-12W-K	リレー 12V			04
	RY3	**WB17080R**	RELAY	DC NA-12W-K	リレー 12V			04
	RY2	**WB751900**	RELAY	DC EC2-12NU-F	リレー 12V			03
	RY3	**WB751900**	RELAY	DC EC2-12NU-F	リレー 12V			03
	C4	**US06322R**	CHIP MULTILAYER CERAMIC	2200P 50V K RECT.	チップセラ（B）			01
	C7	**US062100**	CHIP MULTILAYER CERAMIC	100P 50V J RECT.	チップセラ（SL）			
	-10	**US062100**	CHIP MULTILAYER CERAMIC	100P 50V J RECT.	チップセラ（SL）			
	C13	**US06322R**	CHIP MULTILAYER CERAMIC	2200P 50V K RECT.	チップセラ（B）			01
	-16	**US06322R**	CHIP MULTILAYER CERAMIC	2200P 50V K RECT.	チップセラ（B）			01
	C17	**US06156R**	CERAMIC CAPACITOR	56P 50V J RECT.	チップセラ（CH）			01
	C18	**US062100**	CHIP MULTILAYER CERAMIC	100P 50V J RECT.	チップセラ（SL）			
	C19	**US06156R**	CERAMIC CAPACITOR	56P 50V J RECT.	チップセラ（CH）			01
	C20	**US062100**	CHIP MULTILAYER CERAMIC	100P 50V J RECT.	チップセラ（SL）			
	C23	**US06322R**	CHIP MULTILAYER CERAMIC	2200P 50V K RECT.	チップセラ（B）			01
	C24	**US06322R**	CHIP MULTILAYER CERAMIC	2200P 50V K RECT.	チップセラ（B）			01
	C29	**US064100**	CHIP MULTILAYER CERAMIC	0.0100 50V K RECT.	チップセラ（B）			
	C30	**RD350001**	CSRBON RESISTOR (CHIP)	0 63M J RECT.	チップ抵抗			01
	C31	**RD350001**	CSRBON RESISTOR (CHIP)	0 63M J RECT.	チップ抵抗			01
	C32	**US064100**	CHIP MULTILAYER CERAMIC	0.0100 50V K RECT.	チップセラ（B）			
	C33	**RD350001**	CSRBON RESISTOR (CHIP)	0 63M J RECT.	チップ抵抗			01
	C34	**US064100**	CHIP MULTILAYER CERAMIC	0.0100 50V K RECT.	チップセラ（B）			
	C35	**US06256R**	CERAMIC CAPACITOR-SL(CHIP)	560P 50V J RECT.	チップセラ（SL）			01
	C36	**US06256R**	CERAMIC CAPACITOR-SL(CHIP)	560P 50V J RECT.	チップセラ（SL）			01
	C39	**US062100**	CHIP MULTILAYER CERAMIC	100P 50V J RECT.	チップセラ（SL）			
	C40	**US062100**	CHIP MULTILAYER CERAMIC	100P 50V J RECT.	チップセラ（SL）			
	C41	**US06156R**	CERAMIC CAPACITOR	56P 50V J RECT.	チップセラ（CH）			01
	C42	**US06156R**	CERAMIC CAPACITOR	56P 50V J RECT.	チップセラ（CH）			01
	C44	**US064100**	CHIP MULTILAYER CERAMIC	0.0100 50V K RECT.	チップセラ（B）			
	C46	**RD350001**	CSRBON RESISTOR (CHIP)	0 63M J RECT.	チップ抵抗			01
	C47	**US14510R**	CERAMIC CAPACITOR-F (CHIP)	0.1000 25V Z RECT.	チップセラ（F）			01
	C48	**US14510R**	CERAMIC CAPACITOR-F (CHIP)	0.1000 25V Z RECT.	チップセラ（F）			01
	C51	**US064100**	CHIP MULTILAYER CERAMIC	0.0100 50V K RECT.	チップセラ（B）			
	-54	**US064100**	CHIP MULTILAYER CERAMIC	0.0100 50V K RECT.	チップセラ（B）			
	C55	**US06322R**	CHIP MULTILAYER CERAMIC	2200P 50V K RECT.	チップセラ（B）			01
	C63	**US064100**	CHIP MULTILAYER CERAMIC	0.0100 50V K RECT.	チップセラ（B）			
	C64	**US064100**	CHIP MULTILAYER CERAMIC	0.0100 50V K RECT.	チップセラ（B）			
	C70	**US064100**	CHIP MULTILAYER CERAMIC	0.0100 50V K RECT.	チップセラ（B）			
	C73	**US063100**	CHIP MULTILAYER CERAMIC	1000P 50V K RECT.	チップセラ（B）			
	-78	**US063100**	CHIP MULTILAYER CERAMIC	1000P 50V K RECT.	チップセラ（B）			
	D1	**WG139300**	DIODE	KDS4148U-RTK/P TE-	ダイオード			
	D2	**WG139300**	DIODE	KDS4148U-RTK/P TE-	ダイオード			
	IC1	**X6897A00**	IC	BA4560RF-E2 OPAMP	アンプIC	OP AMP		
	IC2	**X6897A00**	IC	BA4560RF-E2 OPAMP	アンプIC	OP AMP		
	IC3	**XT131A0R**	IC	LA6517M-TRM-E OPAM	アンプICSOP	OP AMP		04
	L5	**V523910R**	COIL	DLP31SN121ML2L 3	コモンモードコイル			03
	-8	**V523910R**	COIL	DLP31SN121ML2L 3	コモンモードコイル			03
	L9	**VY65720R**	CHIP INDUCTANCE	600 BK1608HM601-T	チップインダクタ			01
	L9	**WG595200**	CHIP INDUCTANCE	GZ1608D601 1608	チップインダクタ			
	-12	**VY65720R**	CHIP INDUCTANCE	600 BK1608HM601-T	チップインダクタ			01
	-12	**WG595200**	CHIP INDUCTANCE	GZ1608D601 1608	チップインダクタ			
	R1	**RD357330**	CARBON RESISTOR (CHIP)	33.0K 63M J RECT.	チップ抵抗			
	R2	**RD357330**	CARBON RESISTOR (CHIP)	33.0K 63M J RECT.	チップ抵抗			
	R3	**RD357100**	CARBON RESISTOR (CHIP)	10.0K 63M J RECT.	チップ抵抗			01
	R4	**RD357100**	CARBON RESISTOR (CHIP)	10.0K 63M J RECT.	チップ抵抗			01

* : New Parts **（新規部品）**

RANK : Japan only

AJACK

REF NO.	PART NO.	DESCRIPTION		部品名	REMARKS	QTY	RANK
R5	**RD350001**	CSRBON RESISTOR (CHIP)	0 63M J RECT.	チップ抵抗			01
R6	**RD357100**	CARBON RESISTOR (CHIP)	10.0K 63M J RECT.	チップ抵抗			01
R7	**RD357100**	CARBON RESISTOR (CHIP)	10.0K 63M J RECT.	チップ抵抗			01
R9	**RD355100**	CARBON RESISTOR (CHIP)	100.0 63M J RECT.	チップ抵抗			
R10	**RD355100**	CARBON RESISTOR (CHIP)	100.0 63M J RECT.	チップ抵抗			
R11	**RD357100**	CARBON RESISTOR (CHIP)	10.0K 63M J RECT.	チップ抵抗			01
-13	**RD357100**	CARBON RESISTOR (CHIP)	10.0K 63M J RECT.	チップ抵抗			01
R14	**RD357220**	CARBON RESISTOR (CHIP)	22.0K 63M J RECT.	チップ抵抗			01
R15	**RD357100**	CARBON RESISTOR (CHIP)	10.0K 63M J RECT.	チップ抵抗			01
R16	**RD357220**	CARBON RESISTOR (CHIP)	22.0K 63M J RECT.	チップ抵抗			01
-18	**RD357220**	CARBON RESISTOR (CHIP)	22.0K 63M J RECT.	チップ抵抗			01
R21	**RD35747R**	CARBON RESISTOR (CHIP)	47.0K 63M J RECT.	チップ抵抗			01
R22	**RD35747R**	CARBON RESISTOR (CHIP)	47.0K 63M J RECT.	チップ抵抗			01
R23	**RD357390**	CARBON RESISTOR (CHIP)	39.0K 63M J RECT.	チップ抵抗			
R24	**RD357390**	CARBON RESISTOR (CHIP)	39.0K 63M J RECT.	チップ抵抗			
R25	**RD357100**	CARBON RESISTOR (CHIP)	10.0K 63M J RECT.	チップ抵抗			01
R26	**RD357100**	CARBON RESISTOR (CHIP)	10.0K 63M J RECT.	チップ抵抗			01
R27	**RD355680**	CARBON RESISTOR (CHIP)	680.0 63M J RECT.	チップ抵抗			
R28	**RD355680**	CARBON RESISTOR (CHIP)	680.0 63M J RECT.	チップ抵抗			
R29	**RD356470**	CARBON RESISTOR (CHIP)	4.7K 63M J RECT.	チップ抵抗			
R30	**RD356470**	CARBON RESISTOR (CHIP)	4.7K 63M J RECT.	チップ抵抗			
R31	**RD357100**	CARBON RESISTOR (CHIP)	10.0K 63M J RECT.	チップ抵抗			01
R32	**RD357100**	CARBON RESISTOR (CHIP)	10.0K 63M J RECT.	チップ抵抗			01
R33	**RD355100**	CARBON RESISTOR (CHIP)	100.0 63M J RECT.	チップ抵抗			
R34	**RD355100**	CARBON RESISTOR (CHIP)	100.0 63M J RECT.	チップ抵抗			
R35	**RD358100**	CARBON RESISTOR (CHIP)	100.0K 63M J RECT.	チップ抵抗			01
R36	**RD358100**	CARBON RESISTOR (CHIP)	100.0K 63M J RECT.	チップ抵抗			01
R37	**RD35747R**	CARBON RESISTOR (CHIP)	47.0K 63M J RECT.	チップ抵抗			01
R38	**RD35747R**	CARBON RESISTOR (CHIP)	47.0K 63M J RECT.	チップ抵抗			01
R39	**RD357560**	CARBON RESISTOR (CHIP)	56.0K 63M J RECT.	チップ抵抗			
R40	**RD357560**	CARBON RESISTOR (CHIP)	56.0K 63M J RECT.	チップ抵抗			
R41	**RD35433R**	CARBON RESISTOR (CHIP)	33.0 63M J RECT.	チップ抵抗			01
R42	**RD35433R**	CARBON RESISTOR (CHIP)	33.0 63M J RECT.	チップ抵抗			01
R43	**RD356390**	CARBON RESISTOR (CHIP)	3.9K 63M J RECT.	チップ抵抗			
R44	**RD356390**	CARBON RESISTOR (CHIP)	3.9K 63M J RECT.	チップ抵抗			
R45	**RD350001**	CSRBON RESISTOR (CHIP)	0 63M J RECT.	チップ抵抗			01
R46	**RD350001**	CSRBON RESISTOR (CHIP)	0 63M J RECT.	チップ抵抗			01
R48	**RD350001**	CSRBON RESISTOR (CHIP)	0 63M J RECT.	チップ抵抗			01
R49	**RD350001**	CSRBON RESISTOR (CHIP)	0 63M J RECT.	チップ抵抗			01
R50	**RD356470**	CARBON RESISTOR (CHIP)	4.7K 63M J RECT.	チップ抵抗			
R51	**RD357100**	CARBON RESISTOR (CHIP)	10.0K 63M J RECT.	チップ抵抗			01
R52	**RD35747R**	CARBON RESISTOR (CHIP)	47.0K 63M J RECT.	チップ抵抗			01
R53	**RD356180**	CARBON RESISTOR (CHIP)	1.8K 63M J RECT.	チップ抵抗			
R54	**RD356470**	CARBON RESISTOR (CHIP)	4.7K 63M J RECT.	チップ抵抗			
R55	**RD356100**	CARBON RESISTOR (CHIP)	1.0K 63M J RECT.	チップ抵抗			01
R56	**RD357220**	CARBON RESISTOR (CHIP)	22.0K 63M J RECT.	チップ抵抗			01
R57	**RD357100**	CARBON RESISTOR (CHIP)	10.0K 63M J RECT.	チップ抵抗			01
R58	**RD357330**	CARBON RESISTOR (CHIP)	33.0K 63M J RECT.	チップ抵抗			
R59	**RD357330**	CARBON RESISTOR (CHIP)	33.0K 63M J RECT.	チップ抵抗			
R60	**RD350001**	CSRBON RESISTOR (CHIP)	0 63M J RECT.	チップ抵抗			01
R63	**RD350001**	CSRBON RESISTOR (CHIP)	0 63M J RECT.	チップ抵抗			01
R64	**RD355100**	CARBON RESISTOR (CHIP)	100.0 63M J RECT.	チップ抵抗			
R65	**RD355100**	CARBON RESISTOR (CHIP)	100.0 63M J RECT.	チップ抵抗			
R72	**RD357560**	CARBON RESISTOR (CHIP)	56.0K 63M J RECT.	チップ抵抗			
R73	**RD357560**	CARBON RESISTOR (CHIP)	56.0K 63M J RECT.	チップ抵抗			
R80	**RD350001**	CSRBON RESISTOR (CHIP)	0 63M J RECT.	チップ抵抗			01
R81	**RD350001**	CSRBON RESISTOR (CHIP)	0 63M J RECT.	チップ抵抗			01
R82	**RD355100**	CARBON RESISTOR (CHIP)	100.0 63M J RECT.	チップ抵抗			
R87	**RD350001**	CSRBON RESISTOR (CHIP)	0 63M J RECT.	チップ抵抗			01
TR1	**V4767500**	TRANSISTOR	0601ARL/AQL Q,R,S	トランジスタ 2SD			01
TR2	**V4767500**	TRANSISTOR	0601ARL/AQL Q,R,S	トランジスタ 2SD			01
TR1	**VJ92710R**	TRANSISTOR	2SC2712-Y(TE85R,F)	トランジスタ 2SC			01
TR2	**VJ92710R**	TRANSISTOR	2SC2712-Y(TE85R,F)	トランジスタ 2SC			01
TR1	**VV556400**	TRANSISTOR	2412K Q,R,S TP	トランジスタ 2SC			
TR2	**VV556400**	TRANSISTOR	2412K Q,R,S TP	トランジスタ 2SC			
TR1	**VV92540R**	TRANSISTOR	2SC2712-GR(TE85L,F)	チップトランジスタ			01
TR2	**VV92540R**	TRANSISTOR	2SC2712-GR(TE85L,F)	チップトランジスタ			01
TR1	**WC529400**	TRANSISTOR	KTC3875S-Y,GR-RTK/	トランジスタ			
TR2	**WC529400**	TRANSISTOR	KTC3875S-Y,GR-RTK/	トランジスタ			
TR3	**IB070900**	TRANSISTOR CHIP	709A P,Q,R,S TP	トランジスタ 2SB			

* : New Parts **(新規部品)**

RANK : Japan only

AJACK, DJACK

REF NO.	PART NO.	DESCRIPTION		部品名	REMARKS	QTY	RANK
TR3	**VV556500**	TRANSISTOR	1037AK Q,R,S TP	トランジスタ 2SA			
TR3	**WC529500**	TRANSISTOR	KTA1504S-Y,GR-RTK/	トランジスタ			
C1	**UN86647R**	ELECTROLYTIC CAP.-BP	4.70 50.0V RX TP	BPケミコン			01
C2	**UN86647R**	ELECTROLYTIC CAP.-BP	4.70 50.0V RX TP	BPケミコン			01
C5	**UR866470**	ELECTROLYTIC CAP.	4.70 50.0V RX TP	ケミコン			
C6	**UR866470**	ELECTROLYTIC CAP.	4.70 50.0V RX TP	ケミコン			
C11	**UN86647R**	ELECTROLYTIC CAP.-BP	4.70 50.0V RX TP	BPケミコン			01
C12	**UN86647R**	ELECTROLYTIC CAP.-BP	4.70 50.0V RX TP	BPケミコン			01
C21	**UN86647R**	ELECTROLYTIC CAP.-BP	4.70 50.0V RX TP	BPケミコン			01
C22	**UN86647R**	ELECTROLYTIC CAP.-BP	4.70 50.0V RX TP	BPケミコン			01
C25	**UR857470**	ELECTROLYTIC CAP.	47.00 35.0V RX TP	ケミコン			
C26	**UR857470**	ELECTROLYTIC CAP.	47.00 35.0V RX TP	ケミコン			
C27	**UR848220**	ELECTROLYTIC CAP.	220.00 25.0V RX TP	ケミコン			
C37	**UR866470**	ELECTROLYTIC CAP.	4.70 50.0V RX TP	ケミコン			
C38	**UR866470**	ELECTROLYTIC CAP.	4.70 50.0V RX TP	ケミコン			
C43	**UR838100**	ELECTROLYTIC CAP.	100.00 16.0V RX TP	ケミコン			
C49	**UN848100**	ELECTROLYTIC CAP.-BP	100.00 25.0V RX TP	BPケミコン			01
C50	**UN848100**	ELECTROLYTIC CAP.-BP	100.00 25.0V RX TP	BPケミコン			01
C65	**UR866470**	ELECTROLYTIC CAP.	4.70 50.0V RX TP	ケミコン			
-69	**UR866470**	ELECTROLYTIC CAP.	4.70 50.0V RX TP	ケミコン			
C71	**UR866470**	ELECTROLYTIC CAP.	4.70 50.0V RX TP	ケミコン			
*	**WM304400**	CIRCUIT BOARD	DJACK	DJACKシート	(WM30330)(X9303B0)		
C10	**UR867220**	ELECTROLYTIC CAP.	22.00 50.0V RX TP	ケミコン			
CN2	**VB39010R**	CONNECTOR	PH 5P TE	ベーススポスト			01
CN4	**VB39060R**	CONNECTOR	PH 10P TE	ベーススポスト			01
IC1	**VD47320R**	IC	6N137-000E	フォトカプラ			05
JK2	**V902080R**	CONNECTOR	USB 4P SE	USBコネクタ B	USB TO HOST		02
JK4	**VT20250R**	CONNECTOR	JACK 5P YKF51-5066	DINコネクタ	MIDI IN		01
JK5	**VT20250R**	CONNECTOR	JACK 5P YKF51-5066	DINコネクタ	MIDI OUT		01
JK6	**VT20250R**	CONNECTOR	JACK 5P YKF51-5066	DINコネクタ	MIDI THROUGH		01
C1	**US064100**	CHIP MULTILAYER CERAMIC	0.0100 50V K RECT.	チップセラ(B)			
C11	**US064100**	CHIP MULTILAYER CERAMIC	0.0100 50V K RECT.	チップセラ(B)			
-13	**US064100**	CHIP MULTILAYER CERAMIC	0.0100 50V K RECT.	チップセラ(B)			
C16	**US064100**	CHIP MULTILAYER CERAMIC	0.0100 50V K RECT.	チップセラ(B)			
D3	**WG139300**	DIODE	KDS4148U-RTK/P TE-	ダイオード			
D4	**WG139300**	DIODE	KDS4148U-RTK/P TE-	ダイオード			
D7	**WG139300**	DIODE	KDS4148U-RTK/P TE-	ダイオード			
D8	**WG139300**	DIODE	KDS4148U-RTK/P TE-	ダイオード			
D11	**WG139300**	DIODE	KDS4148U-RTK/P TE-	ダイオード			
L1	**V523910R**	COIL	DLP31SN121ML2L 3	コモンモードコイル			03
L3	**VY65720R**	CHIP INDUCTANCE	600 BK1608HM601-T	チップインダクタ			01
L3	**WG595200**	CHIP INDUCTANCE	GZ1608D601 1608	チップインダクタ			
-6	**VY65720R**	CHIP INDUCTANCE	600 BK1608HM601-T	チップインダクタ			01
-6	**WG595200**	CHIP INDUCTANCE	GZ1608D601 1608	チップインダクタ			
L8	**VY65720R**	CHIP INDUCTANCE	600 BK1608HM601-T	チップインダクタ			01
L9	**VY65720R**	CHIP INDUCTANCE	600 BK1608HM601-T	チップインダクタ			01
L8	**WG595200**	CHIP INDUCTANCE	GZ1608D601 1608	チップインダクタ			
L9	**WG595200**	CHIP INDUCTANCE	GZ1608D601 1608	チップインダクタ			
R3	**RD357220**	CARBON RESISTOR (CHIP)	22.0K 63M J RECT.	チップ抵抗			01
-5	**RD357220**	CARBON RESISTOR (CHIP)	22.0K 63M J RECT.	チップ抵抗			01
R6	**RD357270**	CARBON RESISTOR (CHIP)	27.0K 63M J RECT.	チップ抵抗			
R7	**RD356100**	CARBON RESISTOR (CHIP)	1.0K 63M J RECT.	チップ抵抗			01
R8	**RD357100**	CARBON RESISTOR (CHIP)	10.0K 63M J RECT.	チップ抵抗			01
R9	**RD357100**	CARBON RESISTOR (CHIP)	10.0K 63M J RECT.	チップ抵抗			01
R10	**RD356150**	CARBON RESISTOR (CHIP)	1.5K 63M J RECT.	チップ抵抗			
R11	**RD356150**	CARBON RESISTOR (CHIP)	1.5K 63M J RECT.	チップ抵抗			
R14	**RD355220**	CARBON RESISTOR (CHIP)	220.0 63M J RECT.	チップ抵抗			
-18	**RD355220**	CARBON RESISTOR (CHIP)	220.0 63M J RECT.	チップ抵抗			
TR1	**V4767500**	TRANSISTOR	0601ARL/AQL Q,R,S	トランジスタ 2SD			01
TR1	**VJ92710R**	TRANSISTOR	2SC2712-Y(TE85R,F)	トランジスタ 2SC			01
TR1	**VV556400**	TRANSISTOR	2412K Q,R,S TP	トランジスタ 2SC			
TR1	**VV92540R**	TRANSISTOR	2SC2712-GR(TE85L,F	チップトランジスタ			01
TR1	**WC529400**	TRANSISTOR	KTC3875S-Y,GR-RTK/	トランジスタ			
-4	**V4767500**	TRANSISTOR	0601ARL/AQL Q,R,S	トランジスタ 2SD			01
-4	**VJ92710R**	TRANSISTOR	2SC2712-Y(TE85R,F)	トランジスタ 2SC			01
-4	**VV556400**	TRANSISTOR	2412K Q,R,S TP	トランジスタ 2SC			
-4	**VV92540R**	TRANSISTOR	2SC2712-GR(TE85L,F)	チップトランジスタ			01
-4	**WC529400**	TRANSISTOR	KTC3875S-Y,GR-RTK/	トランジスタ			

* : New Parts **(新規部品)**

RANK : Japan only

GH3_EBUS H, GH3_EBUS L, GH3_EBUS M

REF NO.	PART NO.	DESCRIPTION		部品名	REMARKS	QTY	RANK
	V890480R	CIRCUIT BOARD	GH3_EBUS H	GH3_EBUSシートH	(X2179D0)		
	--	FELT CLOTH		不織布	(V847000)		
C0001	**UF037100**	ELECTROLYTIC CAP.(CHIP)	10 16V	チップケミコン			
C0002	**US135100**	CERAMIC CAPACITOR-F	0.1000 16V Z RECT.	チップセラ（F）			
-0005	**US135100**	CERAMIC CAPACITOR-F	0.1000 16V Z RECT.	チップセラ（F）			
C0006	**US063100**	CHIP MULTILAYER CERAMIC	1000P 50V K RECT.	チップセラ（B）			
C0007	**US063100**	CHIP MULTILAYER CERAMIC	1000P 50V K RECT.	チップセラ（B）			
C0010	**US063100**	CHIP MULTILAYER CERAMIC	1000P 50V K RECT.	チップセラ（B）			
CN002	**VK025100**	CONNECTOR	52147 7P TE	ワイヤートラップ			
D0001	**VT332900**	DIODE	1SS355 TE-17 TP	ダイオード			
-0096	**VT332900**	DIODE	1SS355 TE-17 TP	ダイオード			
IC001	**X259920R**	IC	UPD780031AYGK-N06-	CPU／周辺IC	E-TKS		
R0001	**RD350001**	CSRBON RESISTOR (CHIP)	0 63M J RECT.	チップ抵抗			01
R0002	**RD350001**	CSRBON RESISTOR (CHIP)	0 63M J RECT.	チップ抵抗			01
R0003	**RD356100**	CARBON RESISTOR (CHIP)	1.0K 63M J RECT.	チップ抵抗			01
R0004	**RD356100**	CARBON RESISTOR (CHIP)	1.0K 63M J RECT.	チップ抵抗			01
R0005	**RD354470**	CARBON RESISTOR (CHIP)	47.0 63M J RECT.	チップ抵抗			
R0006	**RD354470**	CARBON RESISTOR (CHIP)	47.0 63M J RECT.	チップ抵抗			
R0007	**RD356100**	CARBON RESISTOR (CHIP)	1.0K 63M J RECT.	チップ抵抗			01
R0008	**RD350001**	CSRBON RESISTOR (CHIP)	0 63M J RECT.	チップ抵抗			01
-0010	**RD350001**	CSRBON RESISTOR (CHIP)	0 63M J RECT.	チップ抵抗			01
R0012	**RD350001**	CSRBON RESISTOR (CHIP)	0 63M J RECT.	チップ抵抗			01
-0015	**RD350001**	CSRBON RESISTOR (CHIP)	0 63M J RECT.	チップ抵抗			01
R0016	**RD357100**	CARBON RESISTOR (CHIP)	10.0K 63M J RECT.	チップ抵抗			01
RA001	**RE047100**	RESISTOR ARRAY	10KX4	抵抗アレイ			01
-008	**RE047100**	RESISTOR ARRAY	10KX4	抵抗アレイ			01
X0001	**V615050R**	CERAMIC RESONATOR	8.38M EFOS8384E5	セラミック振動子			01
	V890460R	CIRCUIT BOARD	GH3_EBUS L	GH3_EBUSシートL	(X2177D0)		
	--	FELT CLOTH		不織布	(V846980)		
C0001	**UF037100**	ELECTROLYTIC CAP.(CHIP)	10 16V	チップケミコン			
C0002	**US135100**	CERAMIC CAPACITOR-F	0.1000 16V Z RECT.	チップセラ（F）			
-0005	**US135100**	CERAMIC CAPACITOR-F	0.1000 16V Z RECT.	チップセラ（F）			
C0006	**US063100**	CHIP MULTILAYER CERAMIC	1000P 50V K RECT.	チップセラ（B）			
C0007	**US063100**	CHIP MULTILAYER CERAMIC	1000P 50V K RECT.	チップセラ（B）			
C0010	**US063100**	CHIP MULTILAYER CERAMIC	1000P 50V K RECT.	チップセラ（B）			
CN002	**VK025100**	CONNECTOR	52147 7P TE	ワイヤートラップ			
D0007	**VT332900**	DIODE	1SS355 TE-17 TP	ダイオード			
-0096	**VT332900**	DIODE	1SS355 TE-17 TP	ダイオード			
IC001	**X259920R**	IC	UPD780031AYGK-N06-	CPU／周辺IC	E-TKS		
R0001	**RD350001**	CSRBON RESISTOR (CHIP)	0 63M J RECT.	チップ抵抗			01
R0002	**RD350001**	CSRBON RESISTOR (CHIP)	0 63M J RECT.	チップ抵抗			01
R0003	**RD356100**	CARBON RESISTOR (CHIP)	1.0K 63M J RECT.	チップ抵抗			01
R0004	**RD356100**	CARBON RESISTOR (CHIP)	1.0K 63M J RECT.	チップ抵抗			01
R0005	**RD354470**	CARBON RESISTOR (CHIP)	47.0 63M J RECT.	チップ抵抗			
R0006	**RD354470**	CARBON RESISTOR (CHIP)	47.0 63M J RECT.	チップ抵抗			
R0007	**RD356100**	CARBON RESISTOR (CHIP)	1.0K 63M J RECT.	チップ抵抗			01
R0008	**RD350001**	CSRBON RESISTOR (CHIP)	0 63M J RECT.	チップ抵抗			01
-0015	**RD350001**	CSRBON RESISTOR (CHIP)	0 63M J RECT.	チップ抵抗			01
R0016	**RD357100**	CARBON RESISTOR (CHIP)	10.0K 63M J RECT.	チップ抵抗			01
RA001	**RE047100**	RESISTOR ARRAY	10KX4	抵抗アレイ			01
-008	**RE047100**	RESISTOR ARRAY	10KX4	抵抗アレイ			01
X0001	**V615050R**	CERAMIC RESONATOR	8.38M EFOS8384E5	セラミック振動子			01
	V890470R	CIRCUIT BOARD	GH3_EBUS M	GH3_EBUSシートM	(X2178E0)		18
	--	FELT CLOTH		不織布	(V846990)		
C0001	**UF037100**	ELECTROLYTIC CAP.(CHIP)	10 16V	チップケミコン			
C0002	**US135100**	CERAMIC CAPACITOR-F	0.1000 16V Z RECT.	チップセラ（F）			
-0005	**US135100**	CERAMIC CAPACITOR-F	0.1000 16V Z RECT.	チップセラ（F）			
C0006	**US063100**	CHIP MULTILAYER CERAMIC	1000P 50V K RECT.	チップセラ（B）			
C0007	**US063100**	CHIP MULTILAYER CERAMIC	1000P 50V K RECT.	チップセラ（B）			
C0010	**US063100**	CHIP MULTILAYER CERAMIC	1000P 50V K RECT.	チップセラ（B）			
CN001	**VK025100**	CONNECTOR	52147 7P TE	ワイヤートラップ			
CN002	**VB39030R**	CONNECTOR	PH 7P TE	ベースポスト			01
CN004	**VK025100**	CONNECTOR	52147 7P TE	ワイヤートラップ			
D0001	**VT332900**	DIODE	1SS355 TE-17 TP	ダイオード			
-0096	**VT332900**	DIODE	1SS355 TE-17 TP	ダイオード			
IC001	**X259920R**	IC	UPD780031AYGK-N06-	CPU／周辺IC	E-TKS		
R0001	**RD350001**	CSRBON RESISTOR (CHIP)	0 63M J RECT.	チップ抵抗			01
R0002	**RD350001**	CSRBON RESISTOR (CHIP)	0 63M J RECT.	チップ抵抗			01

* : New Parts **（新規部品）**

RANK : Japan only

GH3_EBUS M, HP, MAL

REF NO.	PART NO.	DESCRIPTION		部品名	REMARKS	QTY	RANK
R0003	**RD356100**	CARBON RESISTOR (CHIP)	1.0K 63M J RECT.	チップ抵抗			01
R0004	**RD356100**	CARBON RESISTOR (CHIP)	1.0K 63M J RECT.	チップ抵抗			01
R0005	**RD354470**	CARBON RESISTOR (CHIP)	47.0 63M J RECT.	チップ抵抗			
R0006	**RD354470**	CARBON RESISTOR (CHIP)	47.0 63M J RECT.	チップ抵抗			
R0007	**RD356100**	CARBON RESISTOR (CHIP)	1.0K 63M J RECT.	チップ抵抗			01
R0008	**RD350001**	CSRBON RESISTOR (CHIP)	0 63M J RECT.	チップ抵抗			01
R0009	**RD350001**	CSRBON RESISTOR (CHIP)	0 63M J RECT.	チップ抵抗			01
R0011	**RD350001**	CSRBON RESISTOR (CHIP)	0 63M J RECT.	チップ抵抗			01
-0015	**RD350001**	CSRBON RESISTOR (CHIP)	0 63M J RECT.	チップ抵抗			01
R0016	**RD357100**	CARBON RESISTOR (CHIP)	10.0K 63M J RECT.	チップ抵抗			01
RA001	**RE047100**	RESISTOR ARRAY	10KX4	抵抗アレイ			01
-008	**RE047100**	RESISTOR ARRAY	10KX4	抵抗アレイ			01
X0001	**V615050R**	CERAMIC RESONATOR	8.38M EFOS8384E5	セラミック振動子			01
	WE22680R	CIRCUIT BOARD	HP	HPシート	(WE22690)(X2242B0)		06
	--	JUMPER CABLE	0.55 TIN	ジャンパー線	(VA07890)	3	
C0001	**FG64410R**	CERAMIC CAP.(F)	0.0100 50V Z RX TP	セラコン(F)			01
-0005	**FG64410R**	CERAMIC CAP.(F)	0.0100 50V Z RX TP	セラコン(F)			01
CN001	**VB858600**	BASE PIN	PH 7P SE	ベースポスト			
CN002	**VB858100**	BASE-PIN	PH 2P SE	ベースポスト			
JK001	**LB101870**	HEADPHONE	JACK YKB21-5006	ホーンコネクタ	PHONES		03
JK002	**LB101870**	HEADPHONE	JACK YKB21-5006	ホーンコネクタ	PHONES		03
JK001	**WJ306200**	PHONE JACK	MSJ-064-15A B AG	ホーンコネクタ	PHONES		
JK002	**WJ306200**	PHONE JACK	MSJ-064-15A B AG	ホーンコネクタ	PHONES		
L0001	**VB835000**	COIL	FL05RD200AT	コイル 20U			01
L0002	**VB835000**	COIL	FL05RD200AT	コイル 20U			01
L0001	**VB97110R**	COIL	FL05RD200A	コイル 20U			01
L0002	**VB97110R**	COIL	FL05RD200A	コイル 20U			01
L0003	**V3085000**	COIL	R-5C TE-	チョークコイル10U			
L0003	**V3085100**	CHOKE COIL	R-5C BARA	チョークコイル10U			
L0004	**VB835000**	COIL	FL05RD200AT	コイル 20U			01
L0005	**VB835000**	COIL	FL05RD200AT	コイル 20U			01
L0004	**VB97110R**	COIL	FL05RD200A	コイル 20U			01
L0005	**VB97110R**	COIL	FL05RD200A	コイル 20U			01
L0006	**V3085000**	COIL	R-5C TE-	チョークコイル10U			
L0006	**V3085100**	CHOKE COIL	R-5C BARA	チョークコイル10U			
R0001	**V9295000**	CARBON RESISTOR	33.0 1/2 J	カーボン抵抗			01
R0001	**V9458700**	CARBON RESISTOR	33.0 1/2 J TP	カーボン抵抗			
-0004	**V9295000**	CARBON RESISTOR	33.0 1/2 J	カーボン抵抗			01
-0004	**V9458700**	CARBON RESISTOR	33.0 1/2 J TP	カーボン抵抗			
SW001	**VS05340R**	SLIDE SWITCH	SSSF115300	スライドSW	SPEAKER(HP.SW)		02
WH1	**VT890700**	EARTH WIRE	CVP59,69	アース束線 150			01
	WH662600	CIRCUIT BOARD	MAL	MALシート	(WH53250)(X7952B0)		
30	**--**	SILICON GREASE	G-746	シリコングリス	(0412125)		
30	**--**	SILICON GREASE	X-113A G746	シリコングリス	(VA79810)		
40	**V5184100**	HOLDER		パワーアンプ固定金具		3	03
50	**WE98740R**	BIND HEAD TAPPING SCREW	3.0X12 MFZN2W3	Bタイト+BIND		3	01
60	**--**	JUMPER CABLE	0.55 TIN	ジャンパー線	(VA07890)	17	
60	**--**	WIRE HARNESS(JUMPER)	0.55 TIN	ジャンパー線	(VA07891)	17	
C001	**US065100**	CAP CERAMIC CHIP.	0.100 50V Z RECT.	チップセラ F			
C001	**US14510R**	CERAMIC CAPACITOR-F (CHIP)	0.1000 25V Z RECT.	チップセラ(F)			01
C002	**V212620R**	ELECTROLYTIC CAP.	10000 25.0V	ケミコン			04
C003	**US065100**	CAP CERAMIC CHIP.	0.100 50V Z RECT.	チップセラ F			
C003	**US14510R**	CERAMIC CAPACITOR-F (CHIP)	0.1000 25V Z RECT.	チップセラ(F)			01
C004	**V212620R**	ELECTROLYTIC CAP.	10000 25.0V	ケミコン			04
C005	**WF20450R**	ELECTROLYTIC CAP.	220 25.0V TE-	ケミコン			
C006	**US065100**	CAP CERAMIC CHIP	0.100 50V Z RECT.	チップセラ F			
C006	**US14510R**	CERAMIC CAPACITOR-F (CHIP)	0.1000 25V Z RECT.	チップセラ(F)			01
C007	**WF20450R**	ELECTROLYTIC CAP.	220 25.0V TE-	ケミコン			
C010	**US065100**	CAP CERAMIC CHIP	0.100 50V Z RECT.	チップセラ F			
C010	**US14510R**	CERAMIC CAPACITOR-F (CHIP)	0.1000 25V Z RECT.	チップセラ(F)			01
C012	**US065100**	CAP CERAMIC CHIP	0.100 50V Z RECT.	チップセラ F			
C013	**US065100**	CAP CERAMIC CHIP	0.100 50V Z RECT.	チップセラ F			
C012	**US14510R**	CERAMIC CAPACITOR-F (CHIP)	0.1000 25V Z RECT.	チップセラ(F)			01
C013	**US14510R**	CERAMIC CAPACITOR-F (CHIP)	0.1000 25V Z RECT.	チップセラ(F)			01
C014	**WF20450R**	ELECTROLYTIC CAP.	220 25.0V TE-	ケミコン			
C016	**WF20450R**	ELECTROLYTIC CAP.	220 25.0V TE-	ケミコン			
C017	**WF20450R**	ELECTROLYTIC CAP.	220 25.0V TE-	ケミコン			
C018	**WE66260R**	ELECTROLYTIC CAP. 50V	3.3 50.0V TP	ケミコン			

* : New Parts **(新規部品)**

RANK : Japan only

MAL, PEDAL, PEDAL VR

REF NO.	PART NO.	DESCRIPTION		部品名	REMARKS	QTY	RANK
C019	**WE66260R**	ELECTROLYTIC CAP. 50V	3.3 50.0V TP	ケミコン			
C020	**US063100**	CHIP MULTILAYER CERAMIC	1000P 50V K RECT.	チップセラ（B）			
C021	**US063100**	CHIP MULTILAYER CERAMIC	1000P 50V K RECT.	チップセラ（B）			
C023	**WM929200**	ELECTROLYTIC CAP.	33 25.0V TE-	ケミコン			
C024	**WM929200**	ELECTROLYTIC CAP.	33 25.0V TE-	ケミコン			
C025	**WF20450R**	ELECTROLYTIC CAP.	220 25.0V TE-	ケミコン			
-027	**WF20450R**	ELECTROLYTIC CAP.	220 25.0V TE-	ケミコン			
C028	**US065100**	CAP CERAMIC CHIP	0.100 50V Z RECT.	チップセラF			
C028	**US14510R**	CERAMIC CAPACITOR-F (CHIP)	0.1000 25V Z RECT.	チップセラ（F）			01
-034	**US065100**	CAP CERAMIC CHIP	0.100 50V Z RECT.	チップセラF			
-034	**US14510R**	CERAMIC CAPACITOR-F (CHIP)	0.1000 25V Z RECT.	チップセラ（F）			01
C036	**US065100**	CAP CERAMIC CHIP	0.100 50V Z RECT.	チップセラF			
C037	**US065100**	CAP CERAMIC CHIP	0.100 50V Z RECT.	チップセラF			
C036	**US14510R**	CERAMIC CAPACITOR-F (CHIP)	0.1000 25V Z RECT.	チップセラ（F）			01
C037	**US14510R**	CERAMIC CAPACITOR-F (CHIP)	0.1000 25V Z RECT.	チップセラ（F）			01
C039	**US065100**	CAP CERAMIC CHIP	0.100 50V Z RECT.	チップセラF			
C039	**US14510R**	CERAMIC CAPACITOR-F (CHIP)	0.1000 25V Z RECT.	チップセラ（F）			01
C040	**WF20450R**	ELECTROLYTIC CAP.	220 25.0V TE-	ケミコン			
C041	**WF20450R**	ELECTROLYTIC CAP.	220 25.0V TE-	ケミコン			
CN001	**LB918020**	BASE PIN	XH 2P TE	ベースツキポスト			
CN002	**LB93205R**	CONNECTOR	VH 5P TE	ベースポスト			01
CN003	**VB390500**	CONNECTOR	PH 9P TE	ベースポスト			
CN005	**LB918040**	BASE PIN	XH 4P TE	ベースツキポスト			
CN006	**VB39000R**	CONNECTOR	PH 4P TE	ベースポスト			01
CN007	**LB93204R**	CONNECTOR	VH 4P TE	ベースポスト			01
CN008	**VB39000R**	CONNECTOR	PH 4P TE	ベースポスト			01
D001	**VB941200**	DIODE	1SS133,1SS176 TE	ダイオード			
-004	**VB941200**	DIODE	1SS133,1SS176 TE	ダイオード			
IC001	**X7961A00**	IC	BA33DD0T 3.3VREGYU	電源IC	REGULATOR +3.3V		
IC002	**XJ602A0R**	IC	NJM78M12FA 12V0.5A	電源ICSIL	REGULATOR +12V		02
IC003	**XU131A0R**	IC	TA8233HQ 30W_2 BTL	パワーアンプICS	POWER AMP 30W_2 BTL		06
IC004	**X5887A0R**	IC	BA50BC0T +5V 1.0A	電源ICTO-220			03
* IC004	**X9491A00**	IC	KIA78D05PI-U/P 5VR	電源IC	REGULATOR +5V		
IC004	**XR607A00**	IC	UPC2405AHF-AZ	電源IC			04
K001	**--**	HEAT SINK	HEAT SINK	放熱板	(WH45700)		
L001	**--**	JUMPER CABLE	0.55 TIN	ジャンパー線	(VA07890)		
L001	**--**	WIRE HARNESS(JUMPER)	0.55 TIN	ジャンパー線	(VA07891)		
-004	**--**	JUMPER CABLE	0.55 TIN	ジャンパー線	(VA07890)		
-004	**--**	WIRE HARNESS(JUMPER)	0.55 TIN	ジャンパー線	(VA07891)		
R001	**RD357100**	CARBON RESISTOR (CHIP)	10.0K 63M J RECT.	チップ抵抗			01
R003	**RD357120**	CARBON RESISTOR (CHIP)	12.0K 63M J RECT.	チップ抵抗			01
R004	**RD357120**	CARBON RESISTOR (CHIP)	12.0K 63M J RECT.	チップ抵抗			01
R005	**RD356560**	CARBON RESISTOR (CHIP)	5.6K 63M J RECT.	チップ抵抗			
R006	**RD356560**	CARBON RESISTOR (CHIP)	5.6K 63M J RECT.	チップ抵抗			
R007	**RD355560**	CHIP CARBON FILM RES.	560.0 63M J RECT.	チップ抵抗			
R008	**RD355560**	CHIP CARBON FILM RES.	560.0 63M J RECT.	チップ抵抗			
R010	**RD357100**	CARBON RESISTOR (CHIP)	10.0K 63M J RECT.	チップ抵抗			01
R011	**RD35410R**	CARBON RESISTOR	10.0 63M J RECT.	チップ抵抗			01
-014	**RD35410R**	CARBON RESISTOR	10.0 63M J RECT.	チップ抵抗			01
R015	**RD356220**	CARBON RESISTOR (CHIP)	2.2K 63M J RECT.	チップ抵抗			01
R016	**RD357100**	CARBON RESISTOR (CHIP)	10.0K 63M J RECT.	チップ抵抗			01
R017	**RD357220**	CARBON RESISTOR (CHIP)	22.0K 63M J RECT.	チップ抵抗			01
R018	**RD356470**	CARBON RESISTOR (CHIP)	4.7K 63M J RECT.	チップ抵抗			
RY001	**V7409500**	RELAY	DC DS12D2-OS(M)	リレー12V			
RY001	**WM279600**	RELAY	DC G5PA-28-MC	リレー12V			03
TR001	**V4767500**	TRANSISTOR	0601ARL/AQL Q,R,S	トランジスタ2SD			01
TR002	**V4767500**	TRANSISTOR	0601ARL/AQL Q,R,S	トランジスタ2SD			01
TR001	**VJ92710R**	TRANSISTOR	2SC2712-Y(TE85R,F)	トランジスタ2SC			01
TR002	**VJ92710R**	TRANSISTOR	2SC2712-Y(TE85R,F)	トランジスタ2SC			01
TR001	**VV556400**	TRANSISTOR	2412K Q,R,S TP	トランジスタ2SC			
TR002	**VV556400**	TRANSISTOR	2412K Q,R,S TP	トランジスタ2SC			
TR001	**WC529400**	TRANSISTOR	KTC3875S-Y,GR-RTK/	トランジスタ			
TR002	**WC529400**	TRANSISTOR	KTC3875S-Y,GR-RTK/	トランジスタ			
	WB97040R	CIRCUIT BOARD	PEDAL	ペダルシート	(WB97030)(XR780C0)		08
	WB97050R	CIRCUIT BOARD	PEDAL VR	ペダルVRシート	(WB97030)(XR780C0)		07
	HS41252R	VOLUME	B 10.0K RK16Y11L00	ロータリーVR1連			05
	VB858500	BASE PIN	PH 6P SE	ベースポスト			
	--	JUMPER WIRE	0.55 TIN	ジャンパー線	(VD04170)	3	99
	--	WIRE HARNESS		アース束線	(VZ01760)		

* : New Parts（新規部品）

RANK : Japan only

PJK, PL, PNL

REF NO.	PART NO.	DESCRIPTION		部品名	REMARKS	QTY	RANK
	WC56120R	CIRCUIT BOARD	PJK	ＰＪＫシート	(WC56110)(X5143A0)		04
C0001	**US062100**	CHIP MULTILAYER CERAMIC	100P 50V J RECT.	チップセラ（ＳＬ）			
-0004	**US062100**	CHIP MULTILAYER CERAMIC	100P 50V J RECT.	チップセラ（ＳＬ）			
CN001	**VB39010R**	CONNECTORP	PH 5P TE	ベースポスト			01
D0001	**VV92590R**	DIODE	RLS-73 TE-11 TP	ダイオード			01
-0006	**VV92590R**	DIODE	RLS-73 TE-11 TP	ダイオード			01
JK001	**V487480R**	CONNECTOR	DINJATSUKU6P MD-S6	ミニＤＩＮコネクタ	PEDAL		
L0001	**VQ72490R**	CHIP INDUCTANCE	BK212 5HM601-T	チップインダクタ			01
-0004	**VQ72490R**	CHIP INDUCTANCE	BK212 5HM601-T	チップインダクタ			01
	VU65910R	CIRCUIT BOARD	PL	ＰＬシート	(VU65900)(XR898A0)		03
	VB858100	BASE-PIN	PH 2P SE	ベースポスト			
	VD18000R	LED (RED)	SLZ-190B-03-T2 RED	ＬＥＤテー．フォ	Power Indicator		01
	WE02150R	CIRCUIT BOARD	PNL	ＰＮＬシート	(WE02140)(X5955E0)		08
	--	JUMPER CABLE	0.55 TIN	ジャンパー線	(VA07890)	25	
CN101	**VB858700**	BASE PIN	PH 8P SE	ベースポスト			
CN201	**VB85880R**	BASE PIN	PH 9P SE	ベースポスト			01
CN301	**VB858600**	BASE PIN	PH 7P SE	ベースポスト			
D0001	**VD631600**	DIODE	1SS133,176,HSS104	ダイオード			
-0004	**VD631600**	DIODE	1SS133,176,HSS104	ダイオード			
D0011	**VD631600**	DIODE	1SS133,176,HSS104	ダイオード			
-0014	**VD631600**	DIODE	1SS133,176,HSS104	ダイオード			
D0021	**VD631600**	DIODE	1SS133,176,HSS104	ダイオード			
-0024	**VD631600**	DIODE	1SS133,176,HSS104	ダイオード			
D0031	**VD631600**	DIODE	1SS133,176,HSS104	ダイオード			
-0033	**VD631600**	DIODE	1SS133,176,HSS104	ダイオード			
LD004	**V8066800**	LED RE	SML72423C TP15	ＬＥＤ２色テー	LEFT		01
LD006	**V8066800**	LED RE	SML72423C TP15	ＬＥＤ２色テー	RIGHT		01
LD014	**VU067800**	LED	SEL6210S-TP5 RED	ＬＥＤ	TRANSPOSE		01
LD024	**VU067800**	LED	SEL6210S-TP5 RED	ＬＥＤ	REC		01
LD034	**VD18000R**	LED (RED)	SLZ-190B-03-T2 RED	ＬＥＤテー．フォ	USB		01
LD044	**VD18000R**	LED (RED)	SLZ-190B-03-T2 RED	ＬＥＤテー．フォ	USER		01
LD054	**VD18000R**	LED (RED)	SLZ-190B-03-T2 RED	ＬＥＤテー．フォ	SAVE TO USB		01
LD064	**VD18000R**	LED (RED)	SLZ-190B-03-T2 RED	ＬＥＤテー．フォ	LOAD TO USER		01
LD074	**VD18000R**	LED (RED)	SLZ-190B-03-T2 RED	ＬＥＤテー．フォ	TEMPO		01
LD081	**VU067800**	LED	SEL6210S-TP5 RED	ＬＥＤ	PLAY/PAUSE		01
LD082	**VD18000R**	LED (RED)	SLZ-190B-03-T2 RED	ＬＥＤテー．フォ	PRESET		01
LD083	**VD18000R**	LED (RED)	SLZ-190B-03-T2 RED	ＬＥＤテー．フォ	FORMAT		01
LD084	**VD18000R**	LED (RED)	SLZ-190B-03-T2 RED	ＬＥＤテー．フォ	FUNCTION		01
LD101	**VQ32390R**	LED DISPLAY(RED)	SL-9351S	ＬＥＤディスプレイ	TEMPO/OTHER VALUE		05
LD101	**WK197000**	LED DISPLAY	3HSR11410B10	ＬＥＤディスプレイ			04
R0010	**HF75447R**	CARBON RESISTOR	47.0 1/4 J AX TP	カーボン抵抗			01
R0011	**HF75510R**	CARBON RESISTOR	100.0 1/4 J AX TP	カーボン抵抗			01
-0018	**HF75510R**	CARBON RESISTOR	100.0 1/4 J AX TP	カーボン抵抗			01
R0031	**HF75447R**	CARBON RESISTOR	47.0 1/4 J AX TP	カーボン抵抗			01
R0032	**HF75447R**	CARBON RESISTOR	47.0 1/4 J AX TP	カーボン抵抗			01
R0033	**--**	JUMPER CABLE	0.55 TIN	ジャンパー線	(VA07890)		
R0033	**--**	WIRE HARNESS(JUMPER)	0.55 TIN	ジャンパー線	(VA07891)		
-0036	**--**	JUMPER CABLE	0.55 TIN	ジャンパー線	(VA07890)		
-0036	**--**	WIRE HARNESS(JUMPER)	0.55 TIN	ジャンパー線	(VA07891)		
R0037	**HF75447R**	CARBON RESISTOR	47.0 1/4 J AX TP	カーボン抵抗			01
-0039	**HF75447R**	CARBON RESISTOR	47.0 1/4 J AX TP	カーボン抵抗			01
SW001	**V8889300**	PUSH SWITCH	EVQ 11Y 07K	プッシュＳＷ	DEMO		01
SW002	**V8889300**	PUSH SWITCH	EVQ 11Y 07K	プッシュＳＷ	TRANSPOSE		01
SW003	**V8889300**	PUSH SWITCH	EVQ 11Y 07K	プッシュＳＷ	REC		01
SW004	**V8889300**	PUSH SWITCH	EVQ 11Y 07K	プッシュＳＷ	STOP		01
SW001	**VV439800**	SWITCH	SKQNAJ	タクトＳＷ	DEMO		01
SW002	**VV439800**	SWITCH	SKQNAJ	タクトＳＷ	TRANSPOSE		01
SW003	**VV439800**	SWITCH	SKQNAJ	タクトＳＷ	REC		01
SW004	**VV439800**	SWITCH	SKQNAJ	タクトＳＷ	STOP		01
SW001	**WG31840R**	TACT SWITCH	SKRGAMD010	タクトＳＷ	DEMO		01
SW002	**WG31840R**	TACT SWITCH	SKRGAMD010	タクトＳＷ	TRANSPOSE		01
SW003	**WG31840R**	TACT SWITCH	SKRGAMD010	タクトＳＷ	REC		01
SW004	**WG31840R**	TACT SWITCH	SKRGAMD010	タクトＳＷ	STOP		01
SW011	**V8889300**	PUSH SWITCH	EVQ 11Y 07K	プッシュＳＷ	PLAY/PAUSE		01
SW012	**V8889300**	PUSH SWITCH	EVQ 11Y 07K	プッシュＳＷ	SONG SELECT		01
SW013	**V8889300**	PUSH SWITCH	EVQ 11Y 07K	プッシュＳＷ	FILE		01
SW014	**V8889300**	PUSH SWITCH	EVQ 11Y 07K	プッシュＳＷ	TEMPO/FUNCTION		01

* : New Parts **（新規部品）**

RANK : Japan only

PNL, PNR, MV

REF NO.	PART NO.	DESCRIPTION		部品名	REMARKS	QTY	RANK
SW011	**VV439800**	SWITCH	SKQNAJ	タクトSW	PLAY/PAUSE		01
SW012	**VV439800**	SWITCH	SKQNAJ	タクトSW	SONG SELECT		01
SW013	**VV439800**	SWITCH	SKQNAJ	タクトSW	FILE		01
SW014	**VV439800**	SWITCHA	SKQNAJ	タクトSW	TEMPO/FUNCTION		01
SW011	**WG31840R**	TACT SWITCH	SKRGAMD010	タクトSW	PLAY/PAUSE		01
SW012	**WG31840R**	TACT SWITCH	SKRGAMD010	タクトSW	SONG SELECT		01
SW013	**WG31840R**	TACT SWITCH	SKRGAMD010	タクトSW	FILE		01
SW014	**WG31840R**	TACT SWITCH	SKRGAMD010	タクトSW	TEMPO/FUNCTION		01
SW021	**V8889300**	PUSH SWITCH	EVQ 11Y 07K	プッシュSW	-/NO		01
SW022	**V8889300**	PUSH SWITCH	EVQ 11Y 07K	プッシュSW	+/YES		01
SW023	**V8889300**	PUSH SWITCH	EVQ 11Y 07K	プッシュSW	LEFT		01
SW024	**V8889300**	PUSH SWITCH	EVQ 11Y 07K	プッシュSW	RIGHT		01
SW021	**VV439800**	SWITCH	SKQNAJ	タクトSW	-/NO		01
SW022	**VV439800**	SWITCH	SKQNAJ	タクトSW	+/YES		01
SW023	**VV439800**	SWITCH	SKQNAJ	タクトSW	LEFT		01
SW024	**VV439800**	SWITCH	SKQNAJ	タクトSW	RIGHT		01
SW021	**WG31840R**	TACT SWITCH	SKRGAMD010	タクトSW	-/NO		01
SW022	**WG31840R**	TACT SWITCH	SKRGAMD010	タクトSW	+/YES		01
SW023	**WG31840R**	TACT SWITCH	SKRGAMD010	タクトSW	LEFT		01
SW024	**WG31840R**	TACT SWITCH	SKRGAMD010	タクトSW	RIGHT		01
SW031	**V8889300**	PUSH SWITCH	EVQ 11Y 07K	プッシュSW	METRONOME ON/OFF		01
SW032	**V8889300**	PUSH SWITCH	EVQ 11Y 07K	プッシュSW	TEMPO UP		01
SW033	**V8889300**	PUSH SWITCH	EVQ 11Y 07K	プッシュSW	TEMPO DOWN		01
SW031	**VV439800**	SWITCH	SKQNAJ	タクトSW	METRONOME ON/OFF		01
SW032	**VV439800**	SWITCH	SKQNAJ	タクトSW	TEMPO UP		01
SW033	**VV439800**	SWITCH	SKQNAJ	タクトSW	TEMPO DOWN		01
SW031	**WG31840R**	TACT SWITCH	SKRGAMD010	タクトSW	METRONOME ON/OFF		01
SW032	**WG31840R**	TACT SWITCH	SKRGAMD010	タクトSW	TEMPO UP		01
SW033	**WG31840R**	TACT SWITCH	SKRGAMD010	タクトSW	TEMPO DOWN		01
*	**WN713800**	PCB ASSY PNR	PNR	PNRシート	(WN71370)(X5956C0)		
*	**WN718400**	CIRCUIT BOARD	MV	MVシート	(WN71370)(X5956C0)		
CN102	**VB858700**	BASE PIN	PH 8P SE	ベーススポスト			
CN202	**VB85880R**	BASE PIN	PH 9P SE	ベーススポスト			01
CN302	**VB858600**	BASE PIN	PH 7P SE	ベーススポスト			
CN401	**VB858700**	BASE PIN	PH 8P SE	ベーススポスト			
TP1	**--**	WIRE HARNESS EARTH		アース線	(WF11760)		
VR401	**VK369000**	SLIDE POT.	A 10.0K RS30112A90	二連スライドVR	MASTER VOLUME		03
LD015	**VU067800**	LED	SEL6210S-TP5 RED	LED	GRAND PIANO1		01
LD016	**VU067800**	LED	SEL6210S-TP5 RED	LED	GRAND PIANO2		01
LD017	**VU067800**	LED	SEL6210S-TP5 RED	LED	E.PIANO1		01
LD018	**VU067800**	LED	SEL6210S-TP5 RED	LED	E.PIANO2		01
LD025	**VU067800**	LED	SEL6210S-TP5 RED	LED	CHURCH ORGAN1		01
LD026	**VU067800**	LED	SEL6210S-TP5 RED	LED	CHURCH ORGAN2		01
LD027	**VU067800**	LED	SEL6210S-TP5 RED	LED	JAZZ ORGAN		01
LD028	**VU067800**	LED	SEL6210S-TP5 RED	LED	STRINGS1		01
LD035	**VU067800**	LED	SEL6210S-TP5 RED	LED	HARPSICHORD1		01
LD036	**VU067800**	LED	SEL6210S-TP5 RED	LED	HARPSICHORD2		01
LD037	**VU067800**	LED	SEL6210S-TP5 RED	LED	VIBRAPHONE		01
LD045	**VU067800**	LED	SEL6210S-TP5 RED	LED	STRINGS2		01
LD046	**VU067800**	LED	SEL6210S-TP5 RED	LED	CHOIR		01
LD047	**VU067800**	LED	SEL6210S-TP5 RED	LED	GUITAR		01
LD056	**VD18000R**	LED (RED)	SLZ-190B-03-T2 RED	LEDテー．フォ	ROOM		01
LD057	**VD18000R**	LED (RED)	SLZ-190B-03-T2 RED	LEDテー．フォ	CHORUS		01
LD058	**VU067800**	LED	SEL6210S-TP5 RED	LED	DAMPER RES.		01
LD065	**VD18000R**	LED (RED)	SLZ-190B-03-T2 RED	LEDテー．フォ	BRITE		01
LD066	**VD18000R**	LED (RED)	SLZ-190B-03-T2 RED	LEDテー．フォ	HALL1		01
LD067	**VD18000R**	LED (RED)	SLZ-190B-03-T2 RED	LEDテー．フォ	PHASER		01
LD068	**VD18000R**	LED (RED)	SLZ-190B-03-T2 RED	LEDテー．フォ	HARD		01
LD075	**VD18000R**	LED (RED)	SLZ-190B-03-T2 RED	LEDテー．フォ	NORMAL		01
LD076	**VD18000R**	LED (RED)	SLZ-190B-03-T2 RED	LEDテー．フォ	HALL2		01
LD077	**VD18000R**	LED (RED)	SLZ-190B-03-T2 RED	LEDテー．フォ	TREMOLO		01
LD078	**VD18000R**	LED (RED)	SLZ-190B-03-T2 RED	LEDテー．フォ	MEDIUM		01
LD085	**VD18000R**	LED (RED)	SLZ-190B-03-T2 RED	LEDテー．フォ	MELLOW		01
LD086	**VD18000R**	LED (RED)	SLZ-190B-03-T2 RED	LEDテー．フォ	STAGE		01
LD087	**VD18000R**	LED (RED)	SLZ-190B-03-T2 RED	LEDテー．フォ	ROTARY SP		01
LD088	**VD18000R**	LED (RED)	SLZ-190B-03-T2 RED	LEDテー．フォ	SOFT		01
SW005	**V8889300**	PUSH SWITCH	EVQ 11Y 07K	プッシュSW	GRAND PIANO1		01
SW006	**V8889300**	PUSH SWITCH	EVQ 11Y 07K	プッシュSW	GRAND PIANO2		01
SW007	**V8889300**	PUSH SWITCH	EVQ 11Y 07K	プッシュSW	E.PIANO1		01

* : New Parts **(新規部品)**

RANK : Japan only

PNR, MV, PSM

REF NO.	PART NO.	DESCRIPTION		部品名	REMARKS	QTY	RANK
SW008	**V8889300**	PUSH SWITCH	EVQ 11Y 07K	プッシュSW	E.PIANO2		01
SW005	**WG31840R**	TACT SWITCH	SKRGAMD010	タクトSW	GRAND PIANO1		01
SW006	**WG31840R**	TACT SWITCH	SKRGAMD010	タクトSW	GRAND PIANO2		01
SW007	**WG31840R**	TACT SWITCH	SKRGAMD010	タクトSW	E.PIANO1		01
SW008	**WG31840R**	TACT SWITCH	SKRGAMD010	タクトSW	E.PIANO2		01
SW015	**V8889300**	PUSH SWITCH	EVQ 11Y 07K	プッシュSW	CHURCH ORGAN1		01
SW016	**V8889300**	PUSH SWITCH	EVQ 11Y 07K	プッシュSW	CHURCH ORGAN2		01
SW017	**V8889300**	PUSH SWITCH	EVQ 11Y 07K	プッシュSW	JAZZ ORGAN		01
SW018	**V8889300**	PUSH SWITCH	EVQ 11Y 07K	プッシュSW	STRINGS1		01
SW015	**WG31840R**	TACT SWITCH	SKRGAMD010	タクトSW	CHURCH ORGAN1		01
SW016	**WG31840R**	TACT SWITCH	SKRGAMD010	タクトSW	CHURCH ORGAN2		01
SW017	**WG31840R**	TACT SWITCH	SKRGAMD010	タクトSW	JAZZ ORGAN		01
SW018	**WG31840R**	TACT SWITCH	SKRGAMD010	タクトSW	STRINGS1		01
SW025	**V8889300**	PUSH SWITCH	EVQ 11Y 07K	プッシュSW	HARPSICHORD1		01
SW026	**V8889300**	PUSH SWITCH	EVQ 11Y 07K	プッシュSW	HARPSICHORD2		01
SW027	**V8889300**	PUSH SWITCH	EVQ 11Y 07K	プッシュSW	VIBRAPHONE		01
SW025	**WG31840R**	TACT SWITCH	SKRGAMD010	タクトSW	HARPSICHORD1		01
SW026	**WG31840R**	TACT SWITCH	SKRGAMD010	タクトSW	HARPSICHORD2		01
SW027	**WG31840R**	TACT SWITCH	SKRGAMD010	タクトSW	VIBRAPHONE		01
SW035	**V8889300**	PUSH SWITCH	EVQ 11Y 07K	プッシュSW	STRINGS2		01
SW036	**V8889300**	PUSH SWITCH	EVQ 11Y 07K	プッシュSW	CHOIR		01
SW037	**V8889300**	PUSH SWITCH	EVQ 11Y 07K	プッシュSW	GUITAR		01
SW035	**WG31840R**	TACT SWITCH	SKRGAMD010	タクトSW	STRINGS2		01
SW036	**WG31840R**	TACT SWITCH	SKRGAMD010	タクトSW	CHOIR		01
SW037	**WG31840R**	TACT SWITCH	SKRGAMD010	タクトSW	STRINGS2		01
SW045	**V8889300**	PUSH SWITCH	EVQ 11Y 07K	プッシュSW	BRILLIANCE		01
SW046	**V8889300**	PUSH SWITCH	EVQ 11Y 07K	プッシュSW	REVERB		01
SW047	**V8889300**	PUSH SWITCH	EVQ 11Y 07K	プッシュSW	EFFECT		01
SW048	**V8889300**	PUSH SWITCH	EVQ 11Y 07K	プッシュSW	TOUCH		01
SW045	**WG31840R**	TACT SWITCH	SKRGAMD010	タクトSW	BRILLIANCE		01
SW046	**WG31840R**	TACT SWITCH	SKRGAMD010	タクトSW	REVERB		01
SW047	**WG31840R**	TACT SWITCH	SKRGAMD010	タクトSW	EFFECT		01
SW048	**WG31840R**	TACT SWITCH	SKRGAMD010	タクトSW	TOUCH		01
SW058	**V8889300**	PUSH SWITCH	EVQ 11Y 07K	プッシュSW	DAMPER RES.		01
SW058	**WG31840R**	TACT SWITCH	SKRGAMD010	タクトSW			01
30	**--**	JUMPER CABLE	0.55 TIN	ジャンパー線	(VA07890)	16	
30	**--**	WIRE HARNESS(JUMPER)	0.55 TIN	ジャンパー線	(VA07891)	16	
D0005	**VD631600**	DIODE HSS104	1SS133,176,HSS104	ダイオード			
-0008	**VD631600**	DIODE HSS104	1SS133,176,HSS104	ダイオード			
D0015	**VD631600**	DIODE HSS104	1SS133,176,HSS104	ダイオード			
-0018	**VD631600**	DIODE HSS104	1SS133,176,HSS104	ダイオード			
D0025	**VD631600**	DIODE HSS104	1SS133,176,HSS104	ダイオード			
-0027	**VD631600**	DIODE HSS104	1SS133,176,HSS104	ダイオード			
D0035	**VD631600**	DIODE HSS104	1SS133,176,HSS104	ダイオード			
-0037	**VD631600**	DIODE HSS104	1SS133,176,HSS104	ダイオード			
D0045	**VD631600**	DIODE HSS104	1SS133,176,HSS104	ダイオード			
-0048	**VD631600**	DIODE HSS104	1SS133,176,HSS104	ダイオード			
D0058	**VD631600**	DIODE HSS104	1SS133,176,HSS104	ダイオード			
R0021	**HF75510R**	CARBON RESISTOR	100.0 1/4 J AX TP	カーボン抵抗			01
-0028	**HF75510R**	CARBON RESISTOR	100.0 1/4 J AX TP	カーボン抵抗			01
	WH639900	CIRCUIT BOARD	PSM	PSMシート	J (WH53650)(X8010D0)		
	WH640000	CIRCUIT BOARD	PSM	PSMシート	U (WH53660)(X8010D0)		
	WH640100	CIRCUIT BOARD	PSM	PSMシート	E,B,O,K(WH53670)(X8010D0)		
	WH640200	CIRCUIT BOARD	PSM	PSMシート	Y (WH53680)(X8010D0)		
30	**--**	JUMPER CABLE	0.55 TIN	ジャンパー線	(VA07890)	8	
30	**--**	WIRE HARNESS(JUMPER)	0.55 TIN	ジャンパー線	(VA07891)	8	
40	**VT443500**	SUPPORT	VT44351	三端子用スペーサー	U	2	03
40	**VT74000R**	SUPPORT	3T-9	三端子用スペーサー		2	03
⚠ C1	**VY67510R**	CAPACITOR	4700P 250V J.U.C.S	規格認定コンKH			01
⚠ C2	**VY67510R**	CAPACITOR	4700P 250V J.U.C.S	規格認定コンKH			01
⚠ C3	**VY67500R**	CAPACITOR	0.010 250V J.U.C.S	規格認定コンKH			01
C4	**UA354470**	MYLAR CAP.	0.0470 50V J RX TP	マイラーコン			
C4	**UA654470**	MYLAR FILM CAP.	0.0470 50V J RX TP	マイラーコン			
C4	**UA954470**	MYLAR FILM CAP.	0.0470 50V J RX TP	マイラーコン			
C5	**UA354470**	MYLAR CAP.	0.0470 50V J RX TP	マイラーコン			
C5	**UA654470**	MYLAR FILM CAP.	0.0470 50V J RX TP	マイラーコン			
C5	**UA954470**	MYLAR FILM CAP.	0.0470 50V J RX TP	マイラーコン			
C14	**UR866330**	ELECTROLYTIC CAP.	3.30 50.0V RX TP	ケミコン			
CN1	**LB93203R**	CONNECTOR	VH 3P TE	ベースポスト			01

* : New Parts **(新規部品)**

RANK : Japan only

PSM, SW

REF NO.	PART NO.	DESCRIPTION		部品名	REMARKS	QTY	RANK
CN2	**LB93205R**	CONNECTOR	VH 5P TE	ベースポスト			01
D1	**V7803100**	DIODE	1T4 A0 TE- 52	ダイオード			
D1	**V9362200**	DIODE	1T4 A1 TE- 26	ダイオード			
D1	**WB52060R**	DIODE	10EDB40-TA2B5 TE-5	ダイオード			01
D1	**WD00970R**	DIODE	10EDB40-TA1B2 TE-2	ダイオード			
D2	**V7803100**	DIODE	1T4 A0 TE- 52	ダイオード			
D2	**V9362200**	DIODE	1T4 A1 TE- 26	ダイオード			
D2	**WB52060R**	DIODE	10EDB40-TA2B5 TE-5	ダイオード			01
D2	**WD00970R**	DIODE	10EDB40-TA1B2 TE-2	ダイオード			
DB1	**VN011300**	DIODE BRIDGE	D3SBA20 4.0A 200V	ダイオードブリッジ			
DB3	**VK42180R**	DIODE BRIDGE	D5SBA20 6.0A 200V	ＤＥブリッジ			03
⚠ FS1	**KB000690**	FUSE	T L 2.50A S	ヒューズ２５０Ｖ	J,U,Y		
⚠ FS1	**KB000680**	FUSE	T L 1.25A S	ヒューズ２５０Ｖ	E,B,O,K		
⚠ FS2	**KB000680**	FUSE	T L 1.25A S	ヒューズ２５０Ｖ	Y		
⚠ FS3	**KB000780**	FUSE MINUATURE	T L 5.00A S	ヒューズ２５０Ｖ			
⚠ FS4	**KB000780**	FUSE MINUATURE	T L 5.00A S	ヒューズ２５０Ｖ			
FZ1	**WC050700**	FUSE HOLDER	CLIP EYF52BCY	ヒューズクリップ		2	
FZ2	**WC050700**	FUSE HOLDER	CLIP EYF52BCY	ヒューズクリップ	Y	2	
FZ3	**WC050700**	FUSE HOLDER	CLIP EYF52BCY	ヒューズクリップ		2	
FZ4	**WC050700**	FUSE HOLDER	CLIP EYF52BCY	ヒューズクリップ		2	
J3	**--**	JUMPER CABLE	0.55 TIN	ジャンパー線	Y (VA07890)		
J3	**--**	WIRE HARNESS(JUMPER)	0.55 TIN	ジャンパー線	(VA07891)		
J4	**--**	JUMPER CABLE	0.55 TIN	ジャンパー線	J,U,E,B,O,K (VA07890)		
J4	**--**	WIRE HARNESS(JUMPER)	0.55 TIN	ジャンパー線	(VA07891)		
J5	**--**	JUMPER CABLE	0.55 TIN	ジャンパー線	J,E,B,O,K (VA07890)		
J5	**--**	WIRE HARNESS(JUMPER)	0.55 TIN	ジャンパー線	(VA07891)		
J6	**--**	JUMPER CABLE	0.55 TIN	ジャンパー線	U (VA07890)		
J6	**--**	WIRE HARNESS(JUMPER)	0.55 TIN	ジャンパー線	(VA07891)		
⚠ JK1	**VT30810R**	AC INLET 2P	CCT9302-0101F	ＡＣインレット　２Ｐ	J,E,B,O,Y,K		02
⚠ JK1	**WH965200**	AC 2P	INLET CCT9302-0102	ＡＣインレット　２Ｐ			
⚠ JK1	**VT30820R**	AC INLET 2P	CCT9302-0201F	ＡＣインレット　２Ｐ	U		02
⚠ L1	**VF79090R**	COIL	SU10VD-20010	コイル　１０Ｕ			03
R1	**HF45610R**	CARBON RES.	1.0K 1/4 J AX TP	カーボン抵抗			01
⚠ SW1	**VT13960R**	VOLTAGE SELECTOR	M1684-E	電圧切替器	Y SELECT SWITCH		04
*	**WN300400**	CIRCUIT BOARD	SW	ＳＷシート	(WN30030)(X6118D0)		
C0001	**UR838100**	ELECTROLYTIC CAP.	100.00 16.0V RX TP	ケミコン			
CN001	**VB858500**	BASE PIN	PH 6P SE	ベースポスト			
JK001	**WA245700**	CONNECTOR	YKF45 4P SE	ＵＳＢコネクタ	USB TO DEVICE		02
	--	JUMPER CABLE	0.55 TIN	ジャンパー線	(VA07890)	5	
JA	**--**	JUMPER CABLE	0.55 TIN	ジャンパー線	(VA07890)		
JA	**--**	WIRE HARNESS(JUMPER)	0.55 TIN	ジャンパー線	(VA07891)		
JB	**--**	JUMPER CABLE	0.55 TIN	ジャンパー線	(VA07890)		
JB	**--**	WIRE HARNESS(JUMPER)	0.55 TIN	ジャンパー線	(VA07891)		
⚠	**V2916900**	AC CORD SET	J 2P 2.5m 7A	電源コードセット	J		05
⚠	**V2917000**	AC CORD SET	U 2P 2.44m 7A	電源コードセット	U		06
⚠	**V2917100**	AC CORD SET	E 2P 2.5m 2.5A	電源コードセット	E,Y		05
⚠	**V3126500**	AC CORD SET	B 2P 2.5m	電源コードセット	B		
⚠	**WC90170R**	AC CODE SET	GB 2P 2.5m	電源コードセット	O		05
⚠	**WF730100**	AC CORD	K 2P 2.5A	電源コードセット	K		07
⚠	**VK72610R**	AC OUTLET	CCT5902-0701F	ＡＣアダプタ	Y		03
	X2423A0R	SPEAKER	16.0cm 4ohm 20W	スピーカ		2	
	VU456000	RUBBER CONTACT	PEDAL	接点ゴムドーム	Pedal	2	03
⚠ *	**WN319400**	WIRING ASSY PSW	PSW	ＰＳＷ束線	POWER		
⚠	**X7994A00**	POWER TRANSFORMER	DENANHOU/UL/CSA E/	電源トランス	J,U		
⚠	**X7995A00**	POWER TRANSFORMER	EN60065 E	電源トランス	E,B,O,K		
⚠	**X7996A00**	POWER TRANSFORMER	IEC60065 E	電源トランス	Y		
	V828660R	RUBBER CONTACT 12KEYS	GH3 3M OCT D-C#	シーソードームＤ－Ｃ＃	D0-C#1, D1-C#2, D2-C#3, D3-C#4, D4-C#5, D5-C#6	6	05
	V828680R	RUBBER CONTACT 5KEYS	GH3 3M OCT A-C#	シーソードームＡ－Ｃ＃	A-1-C#0		06
	V828670R	RUBBER CONTACT 11KEYS	GH3 3M OCT D-C	シーソードームＤ－Ｃ	D6-C7		

* : New Parts（新規部品）

RANK : Japan only

■ CLP-330 / CLP-330M / CLP-330C BLOCK DIAGRAM

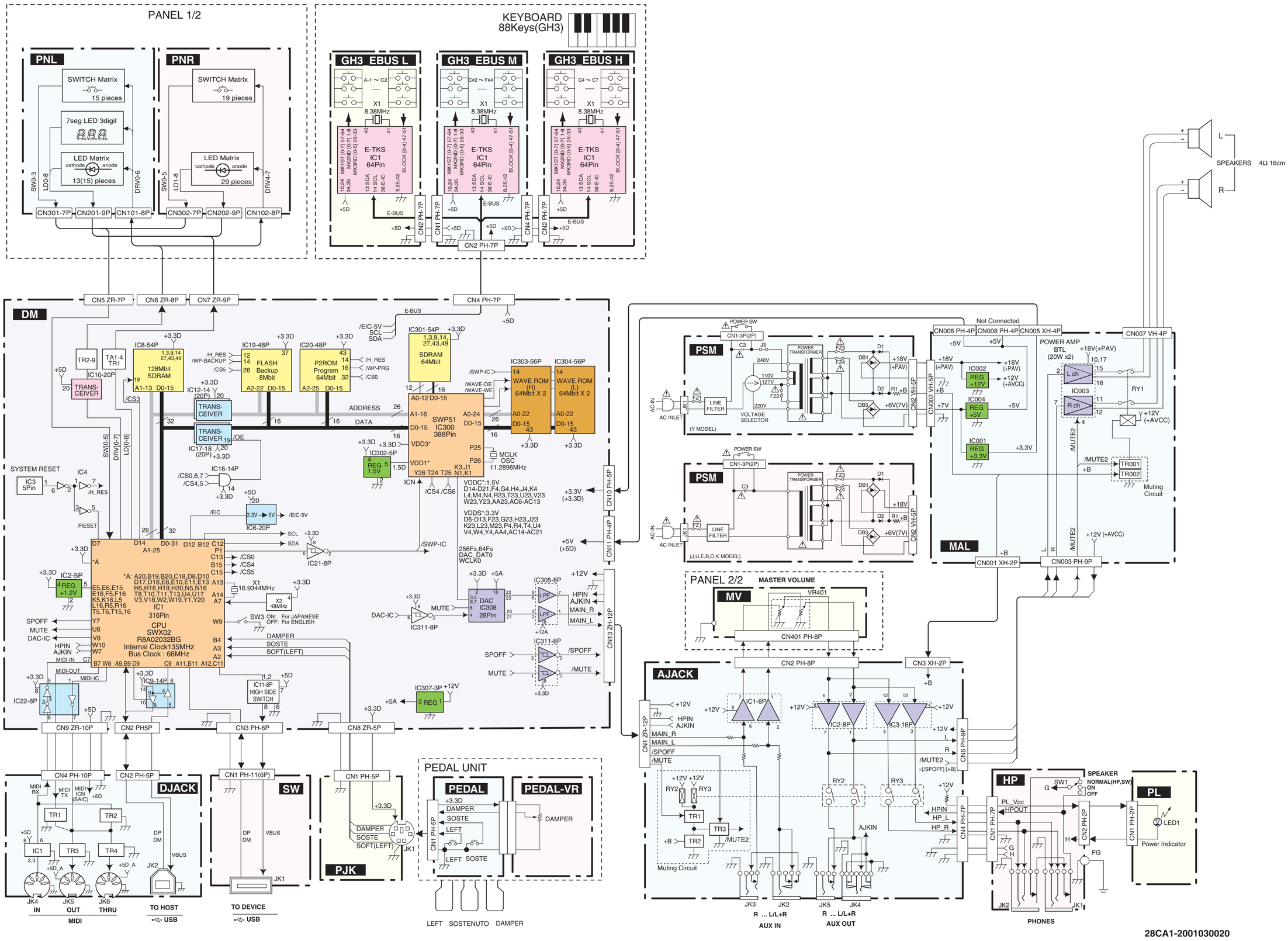

28CA1-2001030020

■ CLP-330 / CLP-330M / CLP-330C CIRCUIT BOARD LAYOUT & WIRING

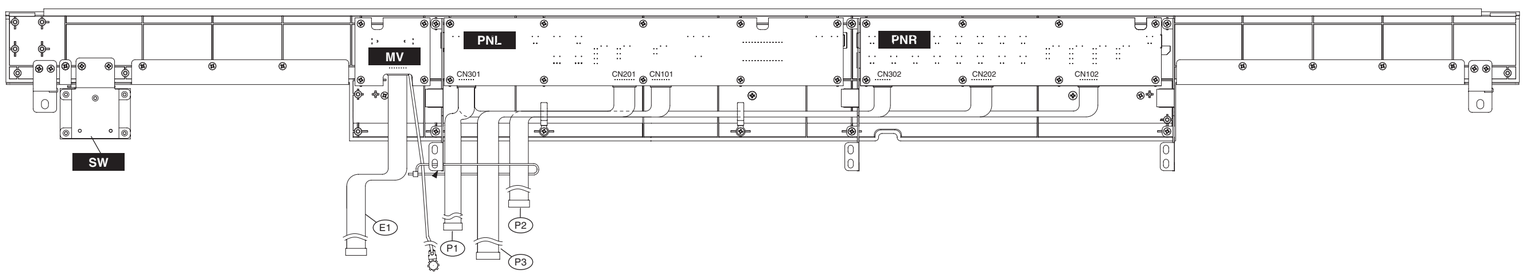

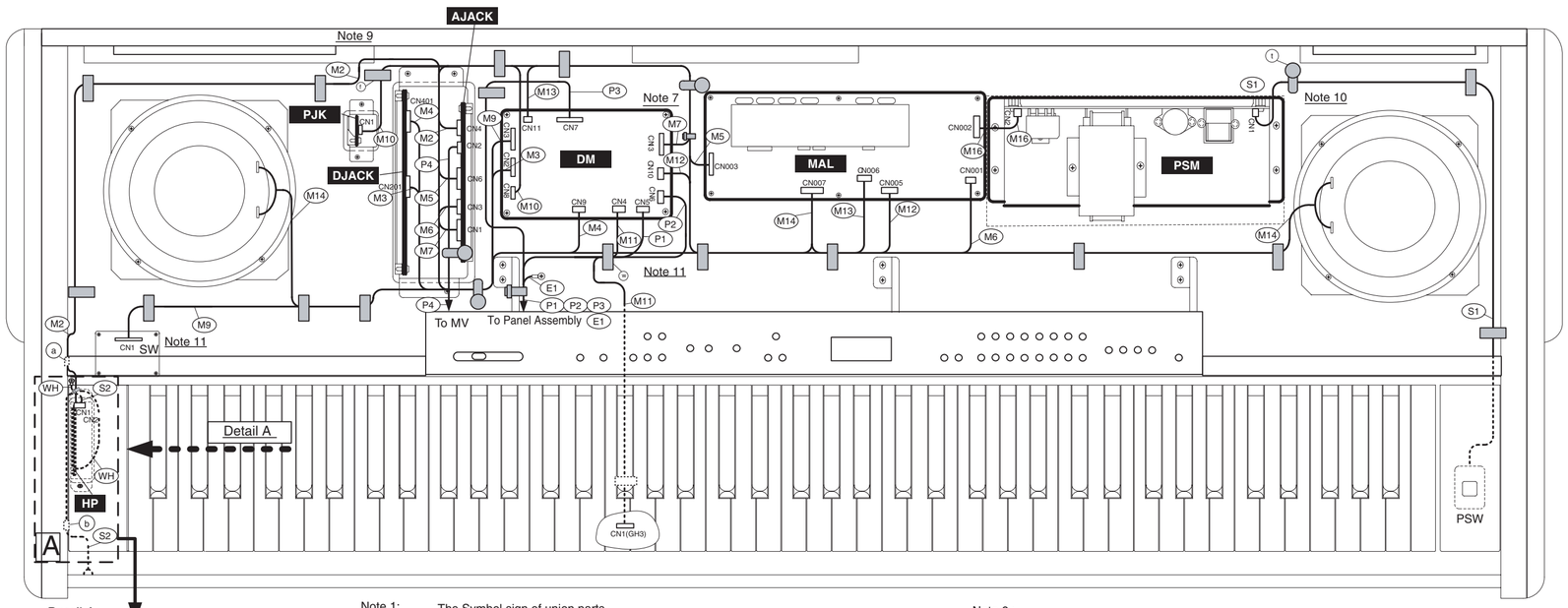

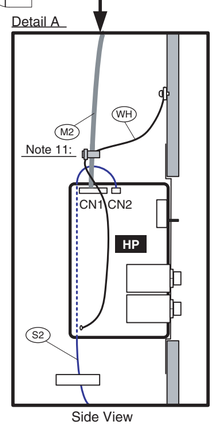

Location (ロケーション)	Parts No. (パーツNo.)	Assembly (束線)	Destination (行き先)		Remarks (備考)
M2	(WE31610)	Wire Harness PH	HP CN1	AJACK CN4	7P-650
M3	(WN05590)	USB wire Harness	DJACK CN2	DM CN2	
M4	(WM85090)	Wiring Assembly ZH-PH	DM CN9	DJACK CN4	
M5	(WE32170)	Wire Harness PH	AJACK CN6	MAL CN003	9P-450
M6	(WN08290)	Wiring Assembly +B	AJACK CN3	MAL CN001	
M7	(WM85110)	Wiring Assembly ZH	AJACK CN1	DM CN13	
M9	(WJ41710)	USB- wire Harness	SW CN1	DM CN3	
M10	(WM85070)	Wiring Assembly ZH-PH	PJK CN1	DM CN8	
M11	(WF42610)	Wire Harness KB	GH3 EBUS M-CN2	DM CN4	7P-350
M12	(WN08320)	Wiring Assembly 3D	DM CN10	MAL CN005	
M13	(WD30690)	Wire Harness PH	DM CN11	MAL CN006	4P-550
M14	(WM84950)	Wiring Assembly SP	MAL CN007	SP R	RED/BROWN
				SP L	WHITE/BLACK
M16	(WN09830)	Wiring Assembly VH	MAL CN002	PSM CN2	
P1	(WN09410)	Wiring Assembly PN7P	PNR CN302	PNL CN301	
				DM CN5	
P2	(WN09420)	Wiring Assembly PN8P	PNR CN102	PNL CN101	
				DM CN6	
P3	(WN09430)	Wiring Assembly PN9P	PNR CN202	PNL CN201	
				DM CN7	
P4	(WM84730)	Wiring Assembly MV	MV CN401	AJACK CN2	
E1	(WF11760)	Wire Harness EARTH	MV	KEYBED	
S1	WN319400	Wiring Assembly PSW	PSM CN1	PSW	Key Block Assembly(R)
S2	(WE30020)	Wire Harness PH	PL CN1	HP CN2	Front Rail Assembly
WH	VT890700	Wire Harness GROUND	HP	KEYBED	

* The parts with "( )" in "Parts No." are not available as spare parts.
（上記束線のうち、部品No.に"( )"がついている部品は、サービス部品として準備されていません。）

Note 1: The Symbol sign of union parts
（結束部品のシンボル記号）
: Insulation Lock Tie（インシュロックタイ）
: Filament Tape（フィラメントテープ）
: Cord Binder（ビニタイ）
: Cable Holder（束線止め）

Note 2:
PS cover is used for U destination only.
電源ユニットカバーはU仕向のみに使用する事。

Note 3:
Wire Harness (a)(b) is fixed to Side Arm with Filament tape.
(a)(b) を脱木にフィラメントテープで固定する事。

Note 4:
Wire Harness (S2) should be passed on the side of Side Arm Assembly.
(S2) はHPシートの脱木側を通す事。

Note 5:
Reference for Assembly Wiring Only.
束線処理のみ参照の事。

Note 6 :
(M2)(M5)(M6)(M7)(P4) is careful so that a key cover rod may not be hit.
(M2)(M5)(M6)(M7)(P4) は連動棒に当たらない様に注意する事。

Note 7 :
(M5)(M7)(M13) is fixed by Insulation Look Tie careful so that a heatsink on PCB Assembly MAL may not be touch.
(M5)(M7)(M13) はMALシートの放熱板に当たらない様にインシュロックタイで固定する事。

Note 8 :
(M5)(M7)(M13) is brought near by back board with cord binder, and is kept from hitting (P3) .
(M5)(M7)(M13) はビニタイで背面框に寄せ (P3) に触れない様にする事。

Note 9 :
(M10) is cautious of the appearance which does not contact the edge of JACK fitting.
(M10) はJACK金具のエッジに接触しないように注意する事。

Note 10 :
(S1) is cautious of the appearance which does not contact the speaker unit.
In (S1) ,a remaining wiring is fixed by Cable Holder (t) .(excluding U destination)
(S1) はスピーカーユニットに接触しないように注意し、U仕向以外のモデルでは、余った束線は束線止め (t) で固定する事。

Note 11 :
(M9)(M8)(WH) is fixed by displayed Cord Binder or Insulation Look Tie careful so that a keyboard hammer may not be touch.
(M9)(M8)(WH) は鍵盤ハンマーに当たらない様に表示のビニタイまたはインシュロックタイで固定する事。

■CONTENTS

CLP-330 / CLP-330M / CLP-330C OVERALL CIRCUIT DIAGRAM
- AJACK ····· 4
- DJACK ····· 4
- DM 1/2 ····· 2
- DM 2/2 ····· 3
- GH3_EBUS H ····· 5
- GH3 EBUS L ····· 5
- GH3 EBUS M ····· 5
- HP ····· 4
- MAL ····· 4
- MV ····· 4
- PEDAL ····· 4
- PEDAL-VR ····· 4
- PJK ····· 4
- PL ····· 4
- PNL ····· 5
- PNR ····· 5
- PSM ····· 4
- SW ····· 4

Notation for Circuit Diagrams
1. How to identify inter-circuit connectors.

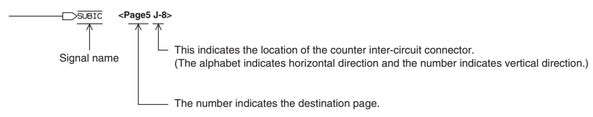

■ CLP-330 / CLP-330M / CLP-330C OVERALL CIRCUIT DIAGRAM 1/4 (DM 1/2)

DM 1/2

IC1:SWX02
Int Clock:135.4752MHz
Bus Clock:67.7376MHz
BW Mode:16bit
Boot:CSON

Detection Voltage : 2.9V

•R1172H121D-T1-F (X9292A00)
REGULATOR +1.2V
DM: IC2

1. CE or CE
2. GND
3. NC
4. VDD
5. VOUT

Note: See Parts list for details of circuit board component parts.
注）シートの部品詳細はパーツリストを御参照ください。

28CC1-2001030017-1

■ CLP-330 / CLP-330M / CLP-330C OVERALL CIRCUIT DIAGRAM 2/4 (DM 2/2)

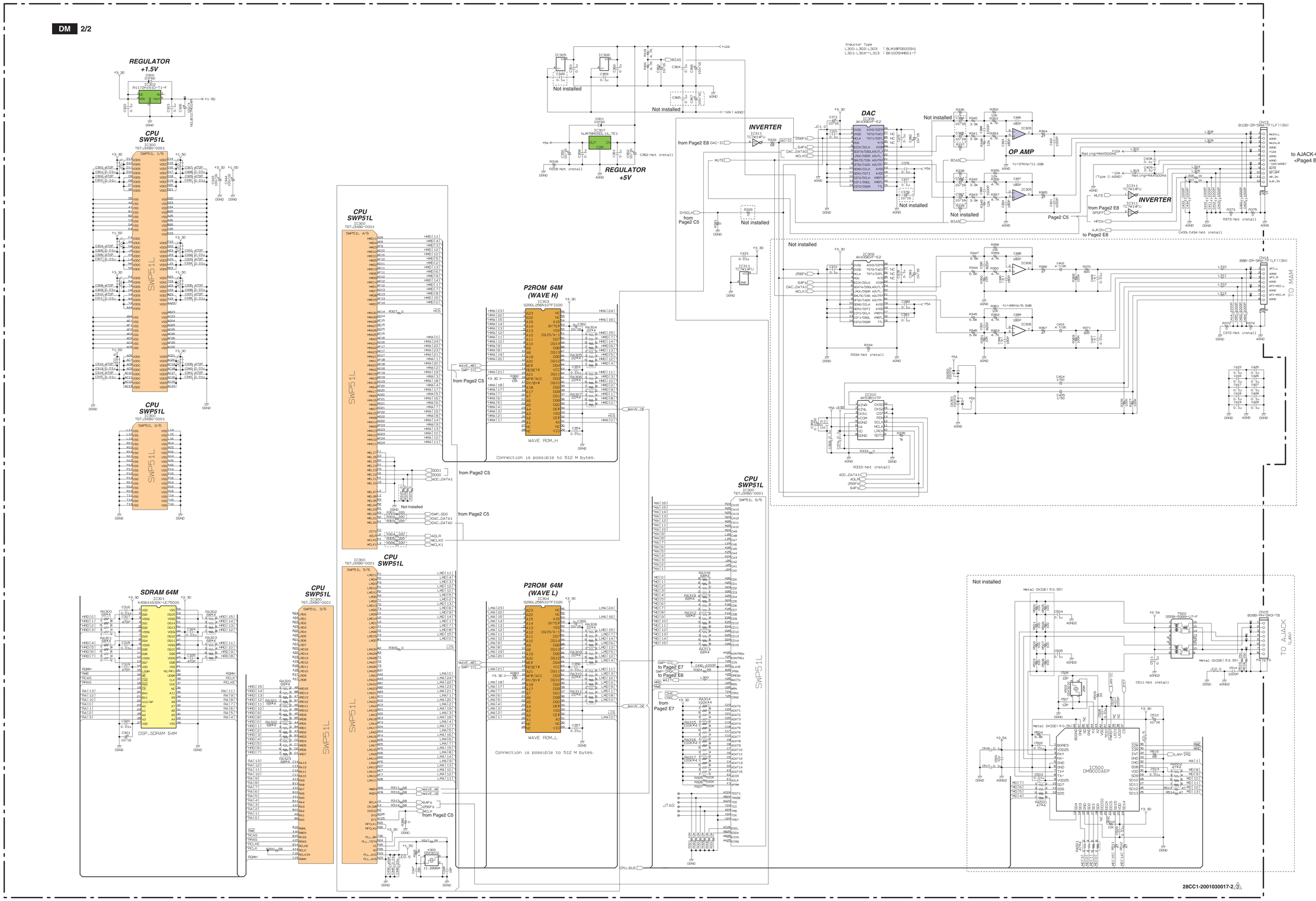

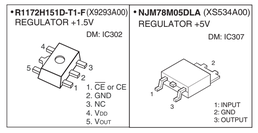

Note: See Parts list for details of circuit board component parts.
注）シートの部品詳細はパーツリストを御参照ください。

■ CLP-330 / CLP-330M / CLP-330C OVERALL CIRCUIT DIAGRAM 4/5 (AJACK, DJACK, HP, MAL, MV, PEDAL, PEDAL-VR, PJK, PL, PSM, SW)

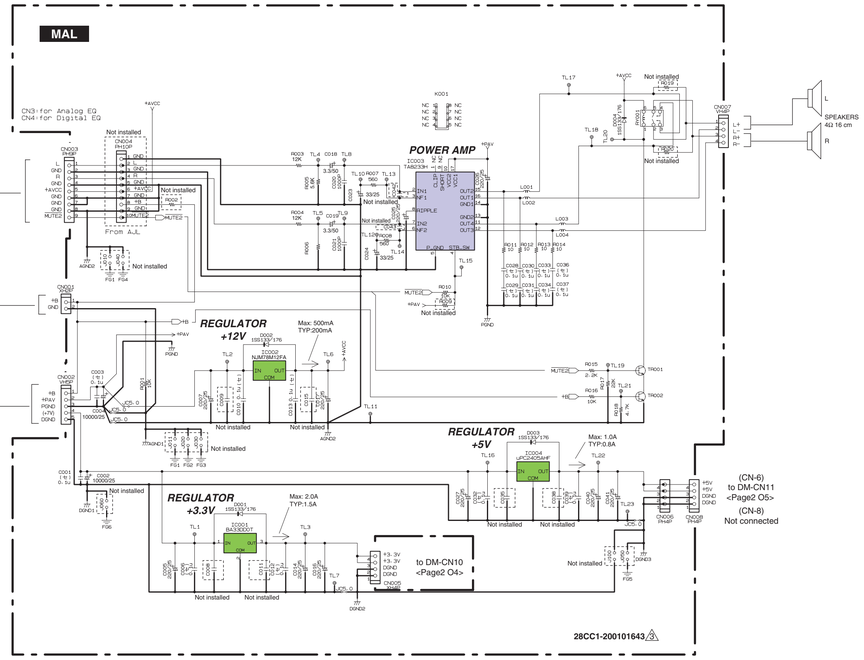

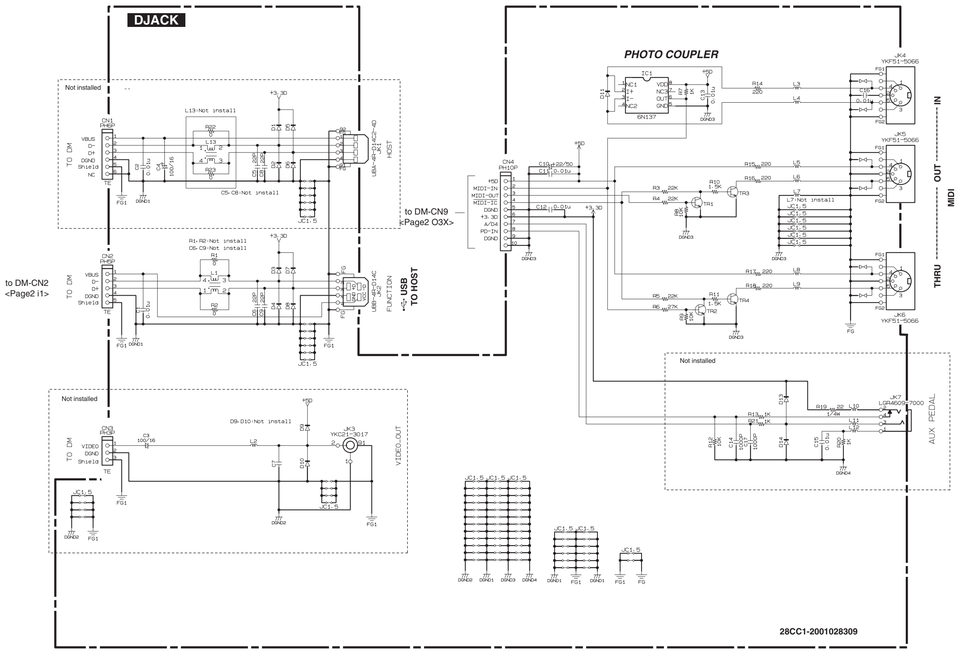

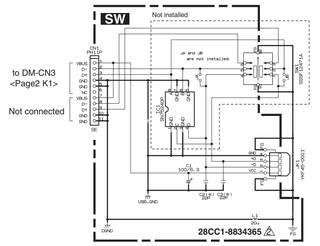

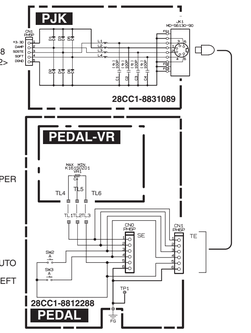

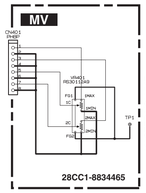

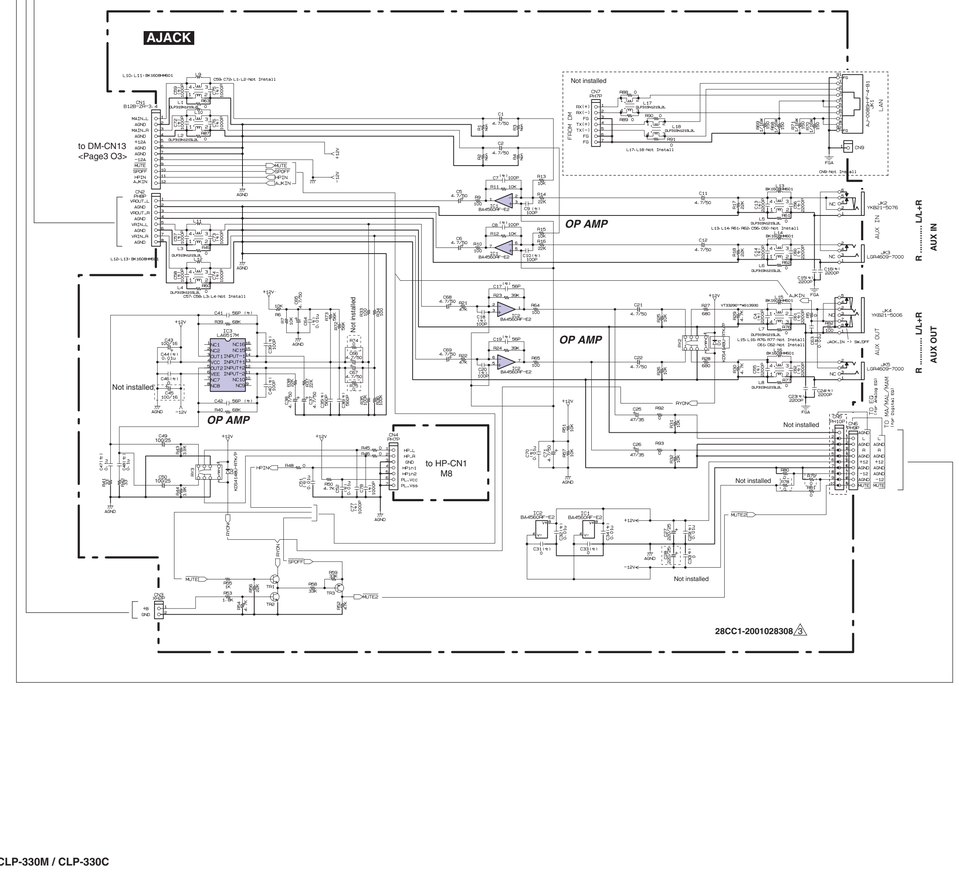

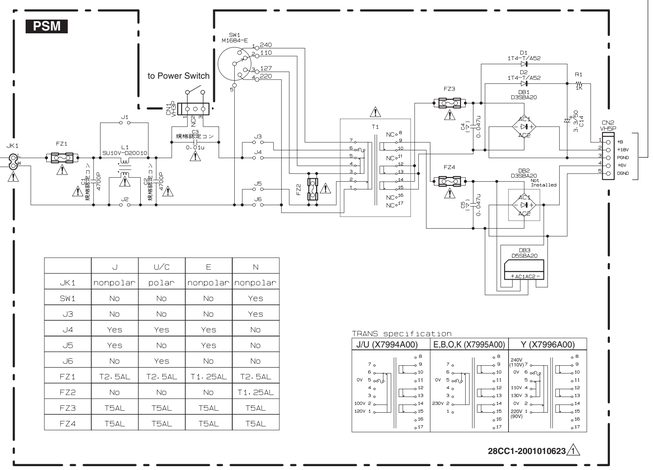

	J	U/C	E	N
JK1	nonpolar	polar	nonpolar	nonpolar
SW1	No	No	No	Yes
J3	No	No	No	Yes
J4	Yes	Yes	Yes	No
J5	Yes	No	Yes	No
J6	No	Yes	No	No
FZ1	T2.5AL	T2.5AL	T1.25AL	T2.5AL
FZ2	No	No	No	T1.25AL
FZ3	T5AL	T5AL	T5AL	T5AL
FZ4	T5AL	T5AL	T5AL	T5AL

TRANS specification

J/U (X7994A00)	E,B,O,K (X7995A00)	Y (X7996A00)
100V 120V	230V	110V 120V 220V (90V)

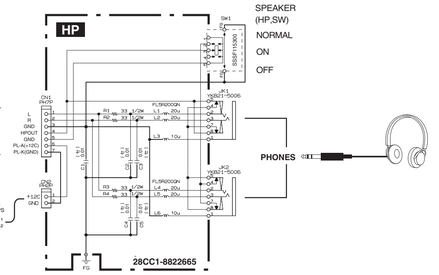

- **BA33DDOT**(X7961A00) REGULATOR +3.3V MAL: IC001 — 1. INPUT 2. GND 3. OUTPUT
- **NJM78M12FA** (XJ602A0R) REGULATOR +12V MAL:IC002 — 1: INTPUT 2: GND 3: OUTPUT
- **μPC2405AHF** (XR607A00) **BA50BC0T** (XS887A0R) REGULATOR +5V MAL:IC004 — 1: INPUT 2: COMMON 3: OUTPUT
- **KIA78D05PI-U/P** (X9491A00) REGULATOR +5V MAL:IC004 — 1: INPUT 2: GND 3: OUTPUT

（セ）： Ceramic Capacitor
セラミックコンデンサ
（マ）： Mylar Capacitor
マイラーコンデンサ

■ WARNING
Components having special characteristics are marked ⚠ and must be replaced with parts having specification equal to those originally installed.

Note: See Parts list for details of circuit board component parts.
注）シートの部品詳細はパーツリストを御参照ください。

■ CLP-330 / CLP-330M / CLP-330C OVERALL CIRCUIT DIAGRAM 5/5 (GH3_EBUS H, GH3_EBUS L, GH3_EBUS M, PNL, PNR)

to DM-CN4
<Page2 M2>

GH3 EBUS L (A-1 ～ C2)

28CC1-8822133

GH3 EBUS M (C2# ～ F4#)

28CC1-8822134

GH3 EBUS H (G4 ～ C7)

28CC1-8822135

PNL

to DM-CN6
<Page2 M4>
to DM-CN7
<Page2 M6>
to DM-CN5
<Page2 M3>

Not installed

28CC1-8834465-1

PNR

28CC1-8834465-1

Note: See Parts list for details of circuit board component parts.
注）シートの部品詳細はパーツリストを御参照ください。