Clavinova®

CLP-270/CLP-280

SERVICE MANUAL



CLP-270

- CLP-270
- CLP-270M
- CLP-270C
- CLP-280
- CLP-280M
- CLP-280C
- CLP-280PE
- CLP-280PM

CLP-280Mは、海外モデルのみ発売です。



CLP-280

■ CONTENTS（目次）

SPECIFICATIONS（総合仕様） 4/5
PANEL LAYOUT（パネルレイアウト） 6
DISASSEMBLY PROCEDURE（分解手順） 8
LSI PIN DESCRIPTION（LSI端子機能表） 27
IC BLOCK DIAGRAM（ICブロック図） 34
CIRCUIT BOARDS（シート基板図） 36
TEST PROGRAM（テストプログラム） 58/65
BACKING UP THE DATA (FULL BACKUP)
（データのバックアップ（フルバックアップ）） 72/74
MESSAGE LIST（メッセージ一覧） 76/81
MIDI IMPLEMENTATION CHART 86
MIDI DATA FORMAT 87
PARTS LIST
BLOCK DIAGRAM（ブロックダイアグラム）
CIRCUIT BOARD LAYOUT & WIRING
（ユニットレイアウト＆結線図）
OVERALL CIRCUIT DIAGRAM（総回路図）

CL 001737

CLP-270/270C/270M: 20050501-310000
CLP-280/280C: 20050501-370000
CLP-280PE: 20050501-410000
CLP-280PM: 20020501-440000

YAMAHA
HAMAMATSU, JAPAN

Copyright (c) Yamaha Corporation. All rights reserved. PDF-K9503 '05.06

IMPORTANT NOTICE

This manual has been provided for the use of authorized Yamaha Retailers and their service personnel. It has been assumed that basic service procedures inherent to the industry, and more specifically Yamaha Products, are already known and understood by the users, and have therefore not been restated.

WARNING : Failure to follow appropriate service and safety procedures when servicing this product may result in personal injury, destruction of expensive components and failure of the product to perform as specified. For these reasons, we advise all Yamaha product owners that all service required should be performed by an authorized Yamaha Retailer or the appointed service representative.

IMPORTANT : This presentation or sale of this manual to any individual or firm does not constitute authorization, certification, recognition of any applicable technical capabilities, or establish a principal-agent relationship of any form.

The data provided is believed to be accurate and applicable to the unit (s) indicated on the cover. The research engineering, and service departments of Yamaha are continually striving to improve Yamaha products. Modifications are, therefore, inevitable and changes in specification are subject to change without notice or obligation to retrofit. Should any discrepancy appear to exist, please contact the distributor's Service Division.

WARNING : Static discharges can destroy expensive components. Discharge any static electricity your body may have accumulated by grounding yourself to the ground bus in the unit (heavy gauge black wires connect to this bus).

IMPORTANT : Turn the unit OFF during disassembly and parts replacement. Recheck all work before you apply power to the unit.

WARNING : CHEMICAL CONTENT NOTICE !

The solder used in the production of this product contains LEAD. In addition, other electrical/electronic and/or plastic (where applicable) components may also contain traces of chemicals found by the California Health and Welfare Agency (and possibly other entities) to cause cancer and/or birth defects or other reproductive harm.

DO NOT PLACE SOLDER, ELECTRICAL/ELECTRONIC OR PLASTIC COMPONENTS IN YOUR MOUTH FOR ANY REASON WHAT SO EVER!

Avoid prolonged, unprotected contact between solder and your skin! When soldering, do not inhale solder fumes or expose eyes to solder/flux vapor!

If you come in contact with solder or components located inside the enclosure of this product, wash your hands before handling food.

IMPORTANT NOTICE FOR THE UNITED KINGDOM

Connecting the Plug and Cord

IMPORTANT . The wires in this mains lead are coloured in accordance with the following code:

BLUE: NEUTRAL
BROWN: LIVE

As the colours of the wires in the mains lead of this apparatus may not correspond with the coloured markings identifying the terminals in your plug proceed as follows:

The wire which is coloured BLUE must be connected to the terminal which is marked with the letter N or coloured BLACK.

The wire which is coloured BROWN must be connected to the terminal which is marked with the letter L or coloured RED.

Making sure that neither core is connected to the earth terminal of the three pin plug.

■ WARNING

Components having special characteristics are marked ⚠ and must be replaced with parts having specification equal to those originally installed.

⚠印の部品は、安全を維持するために重要な部品です。交換する場合は、安全のために必ず指定の部品をご使用ください。

■ SAVING DATA

Saving and backing up your data

• Current data is lost when you turn off the power to the instrument before saving. Save the data to a USB storage device/external device such as a computer.

Saved data may be lost due to malfunction or incorrect operation. Save important data to a USB storage device/external device such as a computer.

■ データの保存

作成したデータの保存とバックアップ

カレントメモリーのデータ電源を切ると消えてしまいます。保存しておきたいデータは、楽器本体やUSB 記憶装置/コンピューターなどの外部機器に保存してください。

また、楽器本体に保存したデータは故障や誤操作などのために失われることがあります。大切なデータは、USB 記憶装置やコンピューターなどの外部機器に保存してください。

● CLP-270



● CLP-270M



● CLP-270C



● CLP-280



● CLP-280M



● CLP-280C



● CLP-280PE



● CLP-280PM



■ SPECIFICATIONS

Item	CLP-280	CLP-270
Keyboard	Natural Wood keyboard 88 keys (A-1 – C7)	GH3 keyboard 88 keys (A-1 – C7)
Sound Source	AWM Dynamic Stereo Sampling	
Polyphony (max)	128	
Voice Selection	Panel preset for manual performance: 38 voices, XG voices: 480 voices + 12 drum kits, GM2 and GS voices for GM2/GS song playback	
Effect	Reverb, Chorus, Brilliance, Variation effect, Insertion effect x 3, iAFC	
Controls	Dual, Split	
Display	LCD	
Recording/Playback	16-track recording/playback, tempo adjustment	
Memory Device	Optional USB storage device (via USB TO DEVICE terminal) Flash memory (internal): 1.7 MB	
Pedal	Damper (with half-pedal effect), Sostenuto, Soft	
Demo Songs	16 voice demo songs, 50 p reset songs	
Jacks/Terminals	MIDI (IN/OUT/THRU), PHONES x 2, AUX IN (L/L+R, R), AUX OUT (L, R), USB TO HOST, USB TO DEVICE, AUX PEDAL	
Amplifiers	60W x 2 + 20W x 2	
Speakers	16cm x 2, 2.5cm (DOME) x 2, 8cm x 4	
Dimensions (W x D x H) (with music rest)	1,418mm x 520mm x 919mm [55 13/16" x 20 1/2" x 36 3/16"] (1,418mm x 520mm x 1,010mm) [55 13/16" x 20 1/2" x 39 3/4"]	1,417mm x 519mm x 915mm [55 13/16" x 20 7/16" x 36"] (1,417mm x 519mm x 1,009mm) [55 13/16" x 20 7/16" x 39 3/4"]
Weight	92kg (202 lb.13/16 oz.)	91kg (200 lb. 5/8 oz.)
Accessories	“50 greats for the Piano” Score Collection, Owner’s Manual, Data List, Bench (included or optional depending on locale), Accessory CD-ROM for Windows, Accessory CD-ROM for Windows Installation Guide, AC Cord, AC Adaptor (General export model)	
Output Impedance	AUX OUT : 600 ohms PHONES : 33 ohms	

■ 総合仕様

	CLP-280	CLP-270
鍵盤	ナチュラルウッド鍵盤 88鍵 (A-1～C7)	GH3鍵盤 88鍵 (A-1～C7)
音源	AWMダイナミックステレオサンプリング	
最大同時発音数	128	
音色数	手弾き用パネル音色：38、XG音色：480+12ドラムキット、 GM2、GS音色 (GM2、GS曲再生用)	
効果	リバーブ、コーラス、ブリリアンス、バリエーションエフェクト、 インサーションエフェクト×3、iAFC	
コントロール	デュアル、スプリット	
画面	液晶画面	
録音/再生	16パート録音/再生、テンポ調節	
記憶媒体	フラッシュメモリー (内蔵): 1.7MB 別売USB記憶装置接続可 (USB TO DEVICE端子使用)	
ペダル	ダンパー (ハーフペダル対応)、ソステヌート、ソフト	
デモ	音色デモ16曲、内蔵(プリセットソング）50曲	
付属端子	MIDI端子(IN/OUT/THRU)、PHONES (ヘッドフォン)端子×2、 AUX IN (L/L+R, R)端子、AUX OUT (L, R)端子、USB TO HOST端子、 USB TO DEVICE端子、AUX PEDAL端子	
メインアンプ	60W×2 + 20W×2	
スピーカー	16cm×2、2.5cm (DOME)×2 、8cm×4	
定格電源	AC100V 50/60Hz	
消費電力	125W	
寸法［間口×奥行き×高さ］ ( )内は譜面立てを立てた場合	1418 mm×520 mm×919 mm (1418 mm×520 mm×1010 mm)	1417 mm×519 mm×915 mm (1417 mm×519 mm×1009 mm)
質量	92kg	91kg
装備	キーカバー、譜面立て、譜面止め	
付属品	高低自在イス、ヘッドフォン、ピアノで弾く名曲50選(楽譜集)、 取扱説明書、取扱説明書別冊「インストールガイド」、保証書、 アクセサリー CD-ROM、電源コード	
出力インピーダンス	AUX OUT : 600Ω PHONES : 33Ω	

■ PANEL LAYOUT（パネルレイアウト）

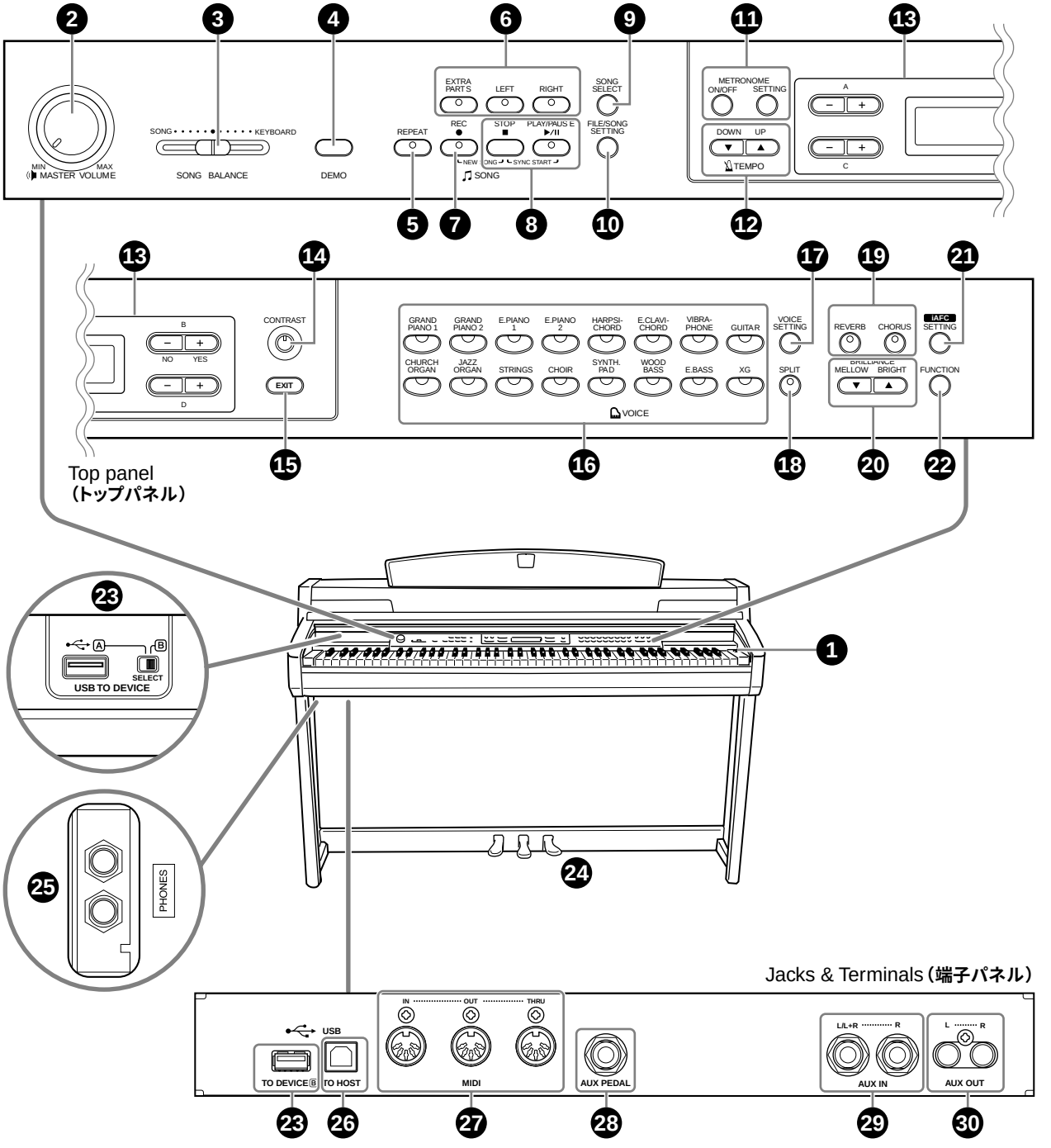

❶ [POWER] switch
❷ [MASTER VOLUME] dial
❸ [SONG BALANCE] slider
❹ [DEMO] button
❺ [REPEAT] button
❻ [RIGHT], [LEFT], [EXTRA PARTS] buttons
❼ [REC] button
❽ [PLAY/PAUSE], [STOP] buttons
❾ [SONG SELECT] button
❿ [FILE/SONG SETTING] button
⓫ METRONOME [ON/OFF],
METRONOME [SETTING] buttons
⓬ TEMPO [UP][DOWN] buttons
⓭ A – D [–] [+] buttons, Display
⓮ [CONTRAST] knob
⓯ [EXIT] button
⓰ Voice group buttons
⓱ [VOICE SETTING] button
⓲ [SPLIT] button
⓳ [REVERB], [CHORUS] buttons
⓴ BRILLIANCE [MELLOW] [BRIGHT] buttons
㉑ [iAFC SETTING] button
㉒ [FUNCTION] button
㉓ USB [TO DEVICE] terminals
㉔ Soft pedal (left), Sostenuto pedal (center),
Damper pedal (right)
㉕ [PHONES] jacks
㉖ USB [TO HOST] terminal
㉗ MIDI [IN] [OUT] [THRU] terminals
㉘ [AUX PEDAL] jack
㉙ AUX IN [L/L+R] [R] jacks
㉚ AUX OUT [L] [R] jacks

❶ [POWER] スイッチ
❷ [MASTER VOLUME] ダイアル
❸ [SONG BALANCE] スライダー
❹ [DEMO] ボタン
❺ [REPEAT] ボタン
❻ [RIGHT] 、[LEFT] 、[EXTRA PARTS] ボタン
❼ [REC] ボタン
❽ [PLAY/PAUSE] 、[STOP] ボタン
❾ [SONG SELECT] ボタン
❿ [FILE/SONG SETTING] ボタン
⓫ METRONOME(メトロノーム)[ON/OFF] 、
METRONOME(メトロノーム)[SETTING] ボタン
⓬ TEMPO(テンポ)[UP] [DOWN] ボタン
⓭ A～D [－] [＋] ボタン、画面
⓮ [CONTRAST] つまみ
⓯ [EXIT] ボタン
⓰ 音色グループボタン
⓱ [VOICE SETTING] ボタン
⓲ [SPLIT] ボタン
⓳ [REVERB] 、[CHORUS] ボタン
⓴ BRILLIANCE[MELLOW] [BRIGHT] ボタン
㉑ [iAFC SETTING] ボタン
㉒ [FUNCTION] ボタン
㉓ USB[TO DEVICE] 端子
㉔ 左のペダル(ソフトペダル)、まん中のペダル(ソステヌートペダル)、右のペダル(ダンパーペダル)
㉕ [PHONES] 端子
㉖ USB[TO HOST] 端子
㉗ MIDI[IN] [OUT] [THRU] 端子
㉘ [AUX PEDAL] 端子
㉙ AUX IN[L/L+R] [R] 端子
㉚ AUX OUT[L] [R]端子

■ DISASSEMBLY PROCEDURE（分解手順）

Caution:

1. ***Be sure to attach the removed filament tape just as it was before removal.***
2. ***Pay attention not to insert and install the cable to the connector inversely. (Fig. A)***

注意事項

1. **フィラメントテープは、取り外す前と同じように取り付けてください。**
2. **フラットケーブルの表・裏を逆に差し込まないように注意して取り付けてください。(図A)**

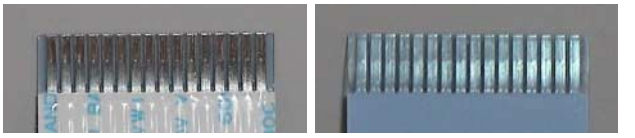

Front Side (Printed Side)
表面(印刷面)

Back Side
裏面

Fig. A **(図A)**

1. Headphone Hanger

(Time required: About 1 minute)

Remove the two (2) screws marked [15b]. The headphone hanger can then be removed. (Fig. 1)

2. Music Rest Assembly

(Time required: About 1 minute)

Remove the six (6) screws marked [61A]. Move the music rest assembly forward, and it can then be removed by lifting up. (Fig. 2)

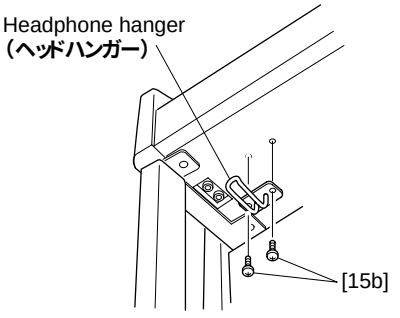

[15b]: **Truss Head Screw（小ネジ＋TRUS）**
4.0X10 MFZN2B3 (WF000800)

Fig. 1 **(図1)**

3. Top Board Assembly

(Time required: About 1 minute)

3-1 Close the key cover.

3-2 Remove the three (3) screws marked [60] and slide the top board assembly forward. (Fig. 3)

3-3 Disconnect the two (2) SQAFC cables and TW cable. The top board assembly can then be removed by lifting up. (Fig. 3)

4. Back Board Assembly

(Time required: About 1 minute)

Remove the two (2) screws marked [9bA] and the five (5) screws marked [9d]. The back board assembly can then be removed. (Fig. 4)

1. ヘッドホンハンガー（所要時間:約1分）

[15b]のネジ2本を外し、ヘッドホンハンガーを外します。(図1)

2. 譜面板Ass'y（所要時間:約1分）

[61A]のネジ6本を外し、譜面板Ass'yを前方へスライドした後、持ち上げて外します。(図2)

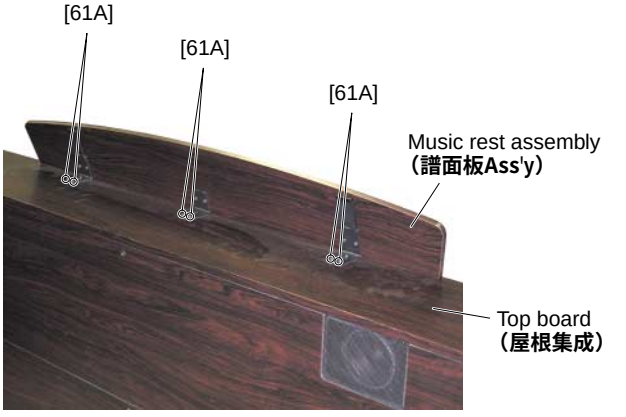

[61A]: **Bind Head Tapping Screw-1（TP#1＋BIND）**
3.0X12 MFZN2B3 (WE985600)

Fig. 2 **(図2)**

3. 屋根Ass'y（所要時間:約1分）

3-1 スライド蓋を閉じておきます。

3-2 [60]のネジ3本を外し、屋根Ass'yを前方へスライドします。(図3)

3-3 SQAFC束線(4P)2個とTW束線(6P)1個を外し、屋根Ass'yを持ち上げて外します。(図3)

4. 裏板Ass'y（所要時間:約1分）

[9bA]のネジ2本、[9d]のネジ5本を外し、裏板Ass'yを外します。(図4)

If the illustration of a camera is clicked, an animation will flow.
（カメラのイラストをクリックすると動画が流れます。）
The sound is not contained in the animation.
（動画には音声は含まれていません。）

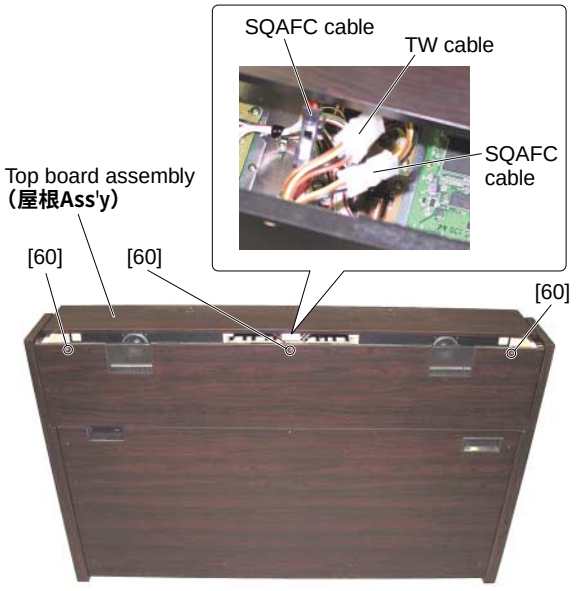

CLP-270/270M/280/280M/280PE/280PM
[60]: Truss Head Screw（小ネジ＋TRUS）
4.0X20 MFZN2B3 (WE984300)

CLP-270C/280C
[60]: Truss Head Screw（＋トラス小ネジ）
4.0X20 MFC2AME (V6141100)

Fig. 3 **（図3）**

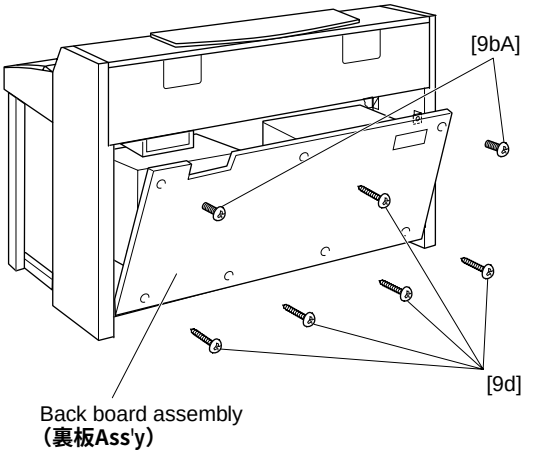

CLP-270/270M/280/280M/280PE/280PM
[9bA]: Truss Head Screw（小ネジ＋TRUS）
4.0X14 MFZN2B3 (WF741500)
[9d]: Truss Head Tapping Screw-1（TP#1＋TRUS）
4.0X20 MFZN2B3 (WE965300)
CLP-270C/280C
[9bA]: Truss Head Screw（＋トラス小ネジ）
4.0X14 BROWN MFC2 (WA596100)
[9d]: Truss Head Tapping Screw-1（＋トラスTP1種）
4.0X20 BROWN MFC2 (VB164600)

Fig. 4 **（図4）**

5. Circuit Boards & Assemblies (Main Unit)

(Time required: About 3 minutes each)

5-1 Remove the top board assembly. (See procedure 3)

5-2 Each circuit board and assembly can be removed by removing its fixing screws as listed below.

5. 基板とアッセンブリ（メインユニット部）

（所要時間：各約3分）

5-1 屋根Ass'yを外します。(3項参照)

5-2 次のネジを外すことにより、基板・アッセンブリを外すことができます。

Circuit board and Assembly	Ref. No.	Screw	QTY	Fig.
DM	50A	Bind Head Tapping Screw-1**(TP#1＋BIND)** 3.5X12 MFZN2W3 (WE970900)	12	5
MA Cover Assembly (U.S.A. model only)	107	Bind Head Tapping Screw-1**(TP#1＋BIND)** 3.5X12 MFZN2W3 (WE970900)	2	5
MA160R Assembly	50B	Bind Head Tapping Screw-1**(TP#1＋BIND)** 3.5X12 MFZN2W3 (WE970900)	2	5
MAF Assembly	50C	Bind Head Tapping Screw-1**(TP#1＋BIND)** 3.5X12 MFZN2W3 (WE970900)	2	5
Power Transformer **（電源トランス）**	58	Bind Head Screw **（小ネジ＋BIND）** 4.0X14 MFZN2W3 (WE968700)	4	5
	65	Flat Washer**（平座みがき丸）** 4.0X12X1.0 MFZN2W3 (WF578800)	4	5
MIC (AFC)	59A	Bind Head Tapping Screw-1**(TP#1＋BIND)** 3.5X20 MFZN2W3 (WE971500)	3	5
NETWORK	59B	Bind Head Tapping Screw-1**(TP#1＋BIND)** 3.5X20 MFZN2W3 (WE971500)	4	5
NET2	59C	Bind Head Tapping Screw-1**(TP#1＋BIND)** 3.5X20 MFZN2W3 (WE971500)	4	5
PK Connector **（PKコネクタ）**	50D	Bind Head Tapping Screw-1**(TP#1＋BIND)** 3.5X12 MFZN2W3 (WE970900)	2	5
PJK	20c	Bind Head Tapping Screw-B**(Bタイト＋BIND)** 3.0X8 MFZN2B3 (WE774400)	2	5
AJACK	4A	Bind Head Tapping Screw-B**(Bタイト＋BIND)** 3.0X8 MFZN2B3 (WE774400)	2	5
	4B	Bind Head Tapping Screw-B**(Bタイト＋BIND)** 3.0X8 MFZN2B3 (WE774400)	1	5-1
	5A	Washer**（ワッシャー）** (VJ869400)	2	5-1
	6A	Hexagonal Nut**（ナット　特種）** M12X14X2 P=1.0 (WF559900)	2	5-1

Circuit board and Assembly	Ref. No.	Screw	QTY	Fig.
DJACK *1	4C	Bind Head Tapping Screw-B(Bタイト＋BIND) 3.0X8 MFZN2B3 (WE774400)	3	5
	4D	Bind Head Tapping Screw-B(Bタイト＋BIND) 3.0X8 MFZN2B3 (WE774400)	3	5-1
	5B	Washer(ワッシャー) (VJ869400)	1	5-1
	6B	Hexagonal Nut(ナット　特種) M12X14X2 P=1.0 (WF559900)	1	5-1

*1 To remove the DJACK circuit board, be sure to remove the AJACK circuit board first.

***1 DJACKシートを外すときは、先にAJACKシートを外します。**

**** DM circuit board has internal DIP switches for switching the model (SW1) and for switching the display in Japanese or in English (SW3).***

※ DMシート内には、機種切替え用(SW1)と、日本語と英語の表示切替え用(SW3)のディップスイッチがあります。

	OFF	ON
SW1	CLP-270	CLP-280
SW3	English	Japanese

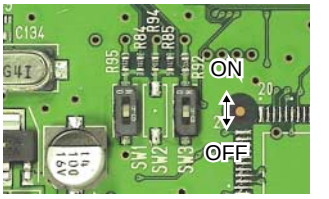

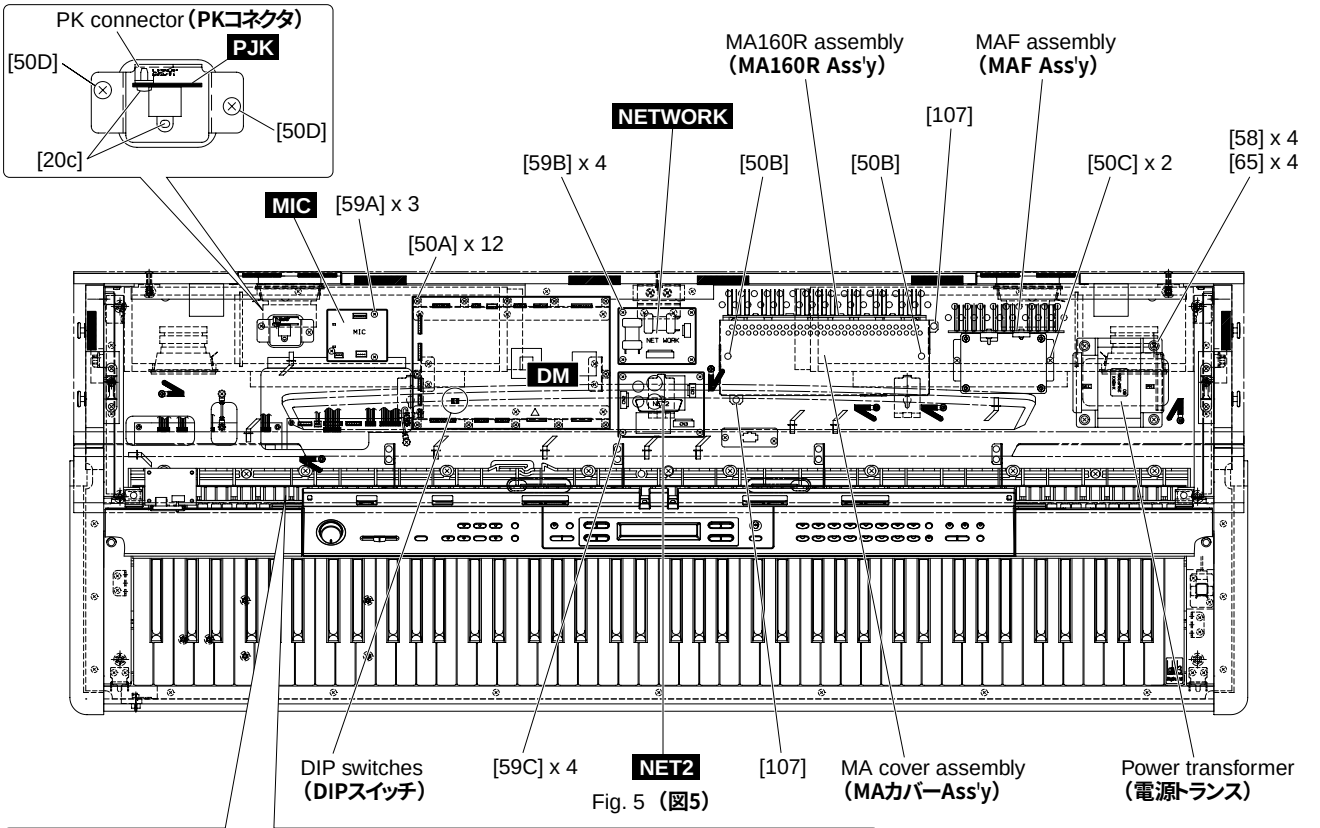

Fig. 5 (図5)

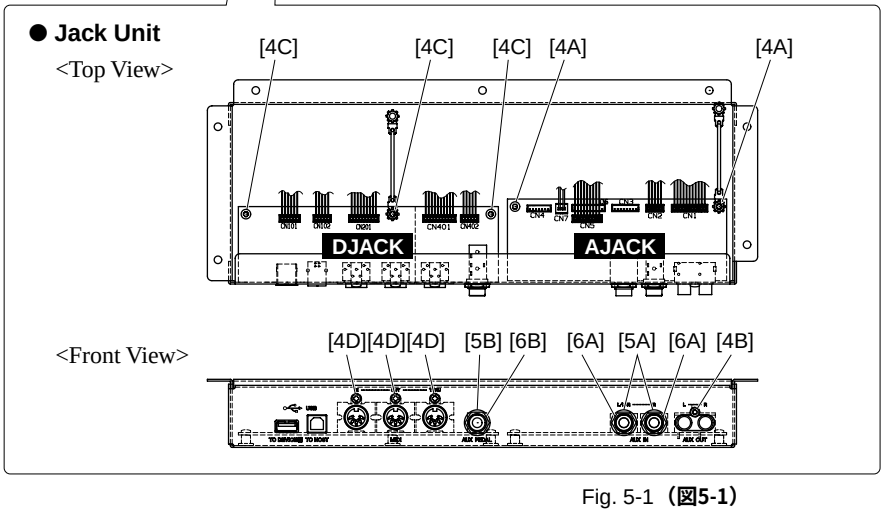

Fig. 5-1 (図5-1)

6. AFC Assembly (L, R), AFC speaker, Squawker

(Time required: About 3 minutes each)

6-1 Remove the top board assembly. (See procedure 3)

6-2 Remove the screw marked [9A] and the five (5) screws marked [11]. The AFC assembly L can then be removed. (Fig. 6)

* ***The AFC assembly R can then be removed in the same manner.***

6-3 **AFC Speaker**

Remove the four (4) screws marked [10A]. The AFC speaker can then be removed. (Fig. 6-1)

6-4 **Squawker**

Remove the four (4) screws marked [10B]. The squawker can then be removed. (Fig. 6-1)

6. AFC Ass'y (L・R)、AFCスピーカ、スコーカ

(所要時間:各約3分)

6-1 屋根Ass'yを外します。(3項参照)

6-2 [9A]のネジ1本と[11]のネジ5本を外し、AFC Ass'y (L)を外します。(図6)

※ **AFC Ass'y (R)も同様に外すことができます。**

6-3 AFCスピーカ

[10A]のネジ4本を外し、AFCスピーカを外します。(図6-1)

6-4 スコーカ

[10B]のネジ4本を外し、スコーカを外します。(図6-1)

● Top Board Assembly (屋根Ass'y)

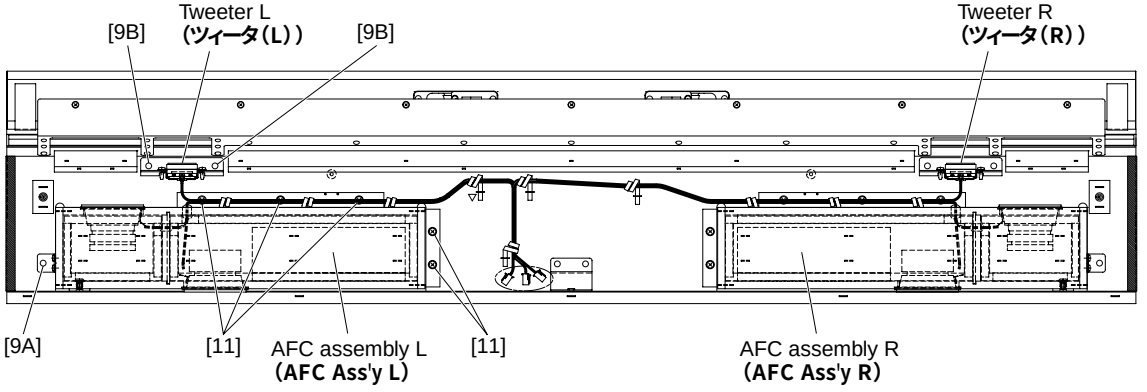

[9A], [9B]: Bind Head Tapping Screw-1 (TP#1+BIND) 3.5X10 MFZN2W3 (WE970800)
[11]: Truss Head Tapping Screw-1 (TP#1+TRUS) 3.5X25 MFZN2B3 (WE970400)

Fig. 6 **(図6)**

● AFC Assembly (AFC Ass'y)

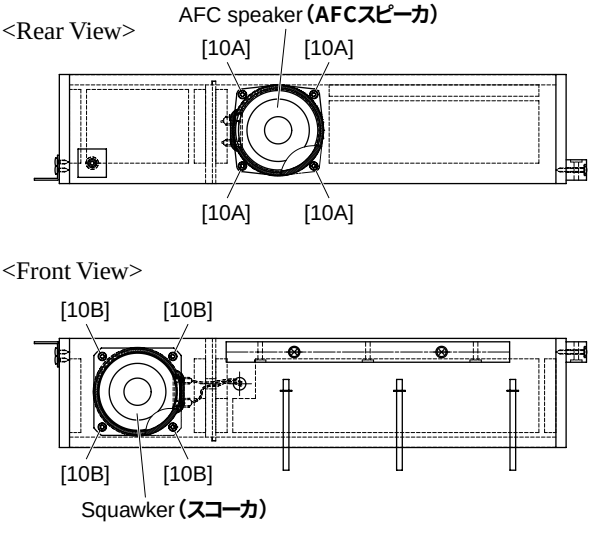

[10A], [10B]: Bind Head Tapping Screw-1 (TP#1+BIND) 3.5X10 MFZN2B3 (WE971300)

Fig. 6-1 **(図6-1)**

● Tweeter Assembly (ツィータ Ass'y)

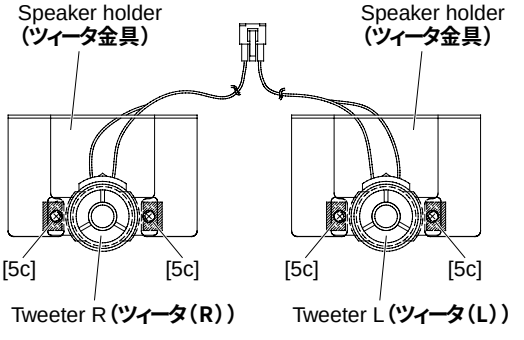

[5c]: Bind Head Tapping Screw-B (Bタイト+BIND) 4.0X10 MFZN2W3 (WE974500)

Fig. 6-2 **(図6-2)**

7. Tweeter (L, R)

(Time required: About 3 minutes each)

7-1 Remove the top board assembly. (See procedure 3)

7-2 Remove the two (2) screws marked [9B]. The tweeter L can then be removed. (Fig. 6)

* ***The tweeter R can then be removed in the same manner.***

7-3 Remove the two (2) screws marked [5c]. The tweeter can then be removed from the speaker holder. (Fig. 6-2)

8. Key Cover Assembly

(Time required: About 5 minutes)

8-1 Close the key cover.

8-2 Remove the top board assembly. (See procedure 3)

8-3 Remove the screw marked [56]. The rack cover L can then be removed. (Fig. 7)

* ***The rack cover R can then be removed in the same manner.***

8-4 Set the left end of the rod at the slits of the guide and then lift the rear key cover assembly. (Fig. 7-1)

8-5 Lean slightly the key cover assembly so that the guide pin can be removed from the guide rail. (Fig. 7-2, 7-3)

* ***When removing, be sure not to nake scratches on the side cover.***

* ***When reinstalling the key cover assembly, apply a masking shield tape around the guide rail to prevent from making scratches on the assembly.***

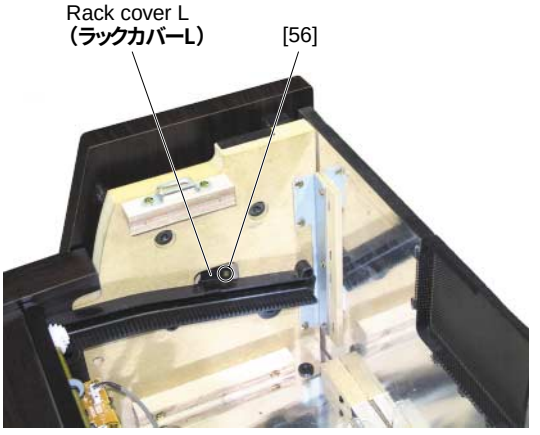

[56]: Bind Head Tapping Screw-B（Bタイト＋BIND）
3.0X8 MFZN2W3 (WE774300)

Fig. 7（図7）

7. ツィータ(L・R)（所要時間：各約3分）

7-1 屋根Ass'yを外します。(3項参照)

7-2 [9B]のネジ2本を外し、ツィータ(L)を外します。(図6)

※ ツィータ(R)も同様に外すことができます。

7-3 [5c]のネジ2本を外し、ツィータ金具をツィータから外します。(図6-2)

8. スライド蓋Ass'y（所要時間：約5分）

8-1 スライド蓋を閉じます。

8-2 屋根Ass'yを外します。(3項参照)

8-3 [56]のネジ1本を外し、ラックカバー(L)を外します。(図7)

※ ラックカバー(R)も同様に外します。

8-4 連動棒をラックの抜き口に合わせて、スライド蓋後部を上に持ち上げます。(図7-1)

8-5 スライド蓋Ass'yを少し斜にして、ガイドピンをガイドレールより外します。(図7-2、7-3)

※ 腕木に傷をつけないように注意します。

※ 組み付けのときには、ガイドレールの周囲にマスキングテープを張り、傷がつかないようにします。



Fig. 7-1（図7-1）

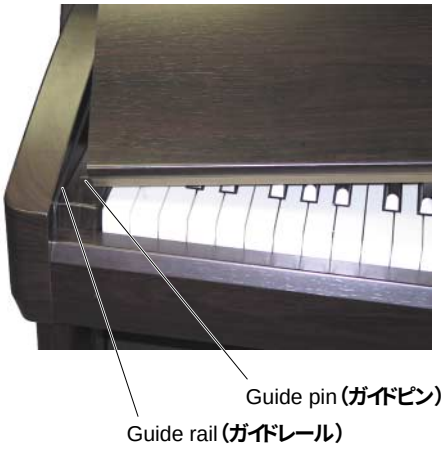

Fig. 7-2 （図7-2）



Fig. 7-3 （図7-3）

9. SW Circuit Board

(Time required: About 5 minutes)

9-1 Remove the top board assembly. (See procedure 3)
9-2 Remove the key cover assembly. (See procedure 8)
9-3 Remove the four (4) screws marked [50E].
The SW ciruit board can then be removed. (Fig. 8)

10. AFC Capacitor Microphone (L, R)

(Time required: About 5 minutes)

10-1 Remove the top board assembly. (See procedure 3)
10-2 Remove the key cover assembly. (See procedure 8)
10-3 Remove the two (2) plastic rivets marked [61B]. The AFC capacitor microphone L can then be removed. (Fig. 8)

* ***The left and right AFC capacitor microphone each can then be removed in the same manner.***

9. SWシート（所要時間：約5分）

9-1 屋根Ass'yを外します。(3項参照)
9-2 スライド蓋Ass'yを外します。(8項参照)
9-3 [50E]のネジ4本を外し、SWシートを外します。(図8)

10. AFCマイクロホン(L・R)（所要時間：約5分）

10-1 屋根Ass'yを外します。(3項参照)
10-2 スライド蓋Ass'yを外します。(8項参照)
10-3 [61B]のプラスチックリベット2本を外し、AFCマイクロホン(L)を外します。(図8)

※ AFCマイクロホン(R)も同様に外すことができます。

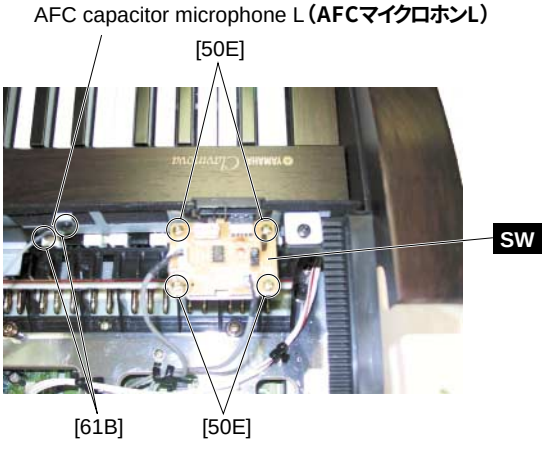

[50E]: Bind Head Tapping Screw-B（Bタイト＋BIND）3.0X8 MFZN2W3 (WE774300)
[61B]: Plastic Rivet（プラスチックリベット）P3055 NIX (WA388200)

Fig. 8 （図8）

11. Panel Assembly

(Time required: About 15 minutes)

11-1 Remove the top board assembly. (See procedure 3)
11-2 Remove the key cover assembly. (See procedure 8)
11-3 Remove the two (2) screws marked [62] and the eight (8) screws marked [50F]. The panel assembly can then be removed. (Fig. 9)

12. End Block Assembly (L, R)

(Time required: About 15 minutes each)

12-1 Remove the top board assembly. (See procedure 3)
12-2 Remove the key cover assembly. (See procedure 8)
12-3 Remove the panel assembly. (See procedure 11)
12-4 Remove the screw marked [54] and the washer marked [66]. The end block assembly can then be removed. (Fig. 9)

* ***The left and right end block assembly can then be removed in the same manner.***

13. Keyboard Assembly

(Time required: About 20 minutes)

13-1 Remove the top board assembly. (See procedure 3)
13-2 Remove the key cover assembly. (See procedure 8)
13-3 Remove the panel assembly. (See procedure 11)
13-4 Remove the end block assembly L and R. (See procedure 12)
13-5 Remove the nine (9) screws marked [52] and the two (2) screws marked [53]. The keyboard assembly can then be removed. (Fig. 9)

11. パネルAss'y（所要時間：約15分）

11-1 屋根Ass'yを外します。(3項参照)
11-2 スライド蓋Ass'yを外します。(8項参照)
11-3 [62]のネジ2本と[50F]ネジ8本を外し、パネルAss'yを外します。(図9)

12. 拍子木Ass'y(L・R)（所要時間：各約15分）

12-1 屋根Ass'yを外します。(3項参照)
12-2 スライド蓋Ass'yを外します。(8項参照)
12-3 パネルAss'yを外します。(11項参照)
12-4 [54]のネジ1本と[66]の平座金を外し、拍子木Ass'y(L)を外します。(図9)
※ 拍子木Ass'y(R)も同様に外すことができます。

13. GH3鍵盤(CLP-270)、NL2鍵盤(CLP-280)（所要時間：約20分）

13-1 屋根Ass'yを外します。(3項参照)
13-2 スライド蓋Ass'yを外します。(8項参照)
13-3 パネルAss'yを外します。(11項参照)
13-4 拍子木Ass'y(L, R)を外します。(12項参照)
13-5 [52]のネジ9本と[53]のネジ2本を外し、GH3鍵盤またはNL2鍵盤を外します。(図9)

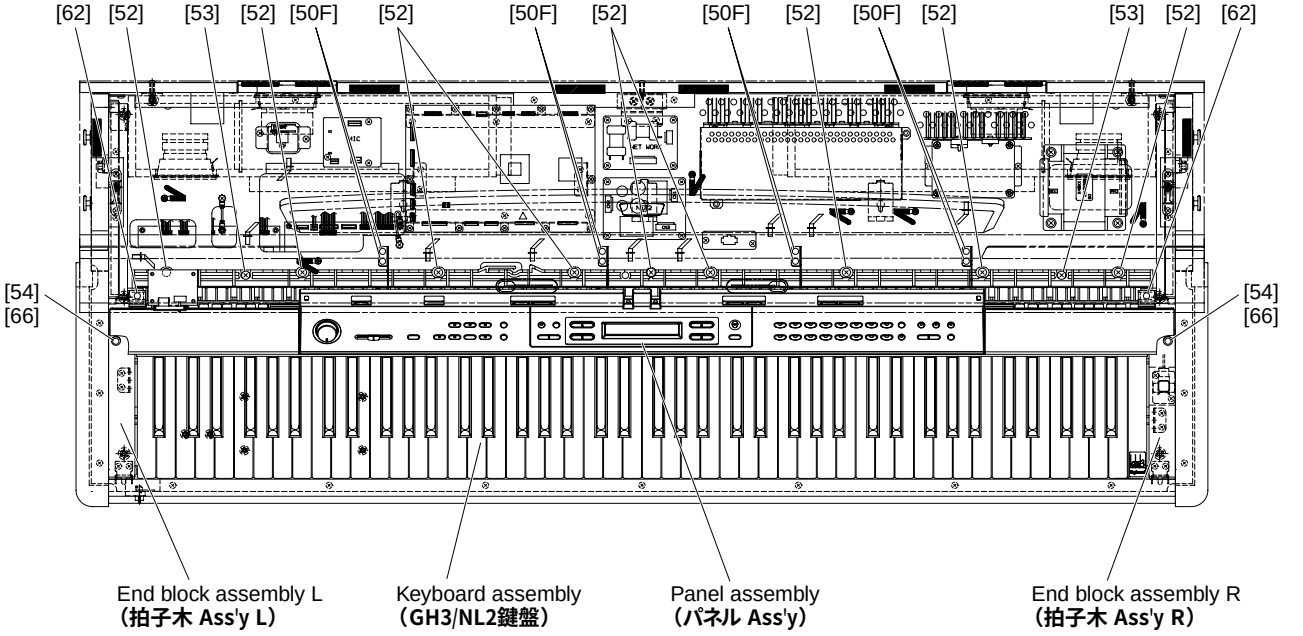

[50F]: Bind Head Tapping Screw-1 (TP#1－BIND) 3.5X12 MFZN2W3 (WE970900)
[52]: Pan Head Screw (小ネジ＋PAN) SW 5.0X25 MFZN2W3 (WF001500)
[53]: Bind Head Tapping Screw-1 (TP#1－BIND) 4.0X14 MFZN2W3 (WE971900)
[54]: Bind Head Tapping Screw-B (Bタイト－BIND) 4.0X20 MFZN2B3 (WE962100)
[62]: Bind Head Tapping Screw-B (Bタイト－BIND) 4.0X10 MFZN2B3 (WE972300)
[66]: Flat Washer (平座小型丸) 4.0X8X0.8 MFZN2W3 (WF578600)

Fig. 9（図9）

14. Circuit Boards & Assemblies (Panel Assembly)

(Time required: About 20 minutes each)

14-1 Remove the top board assembly. (See procedure 3)
14-2 Remove the key cover assembly. (See procedure 8)
14-3 Remove the panel assembly. (See procedure 11)
14-4 Each circuit board and assembly can be removed by removing its fixing screws as listed below.

14. 基板とアッセンブリ（パネルAss'y部）

（所要時間：各約20分）

14-1 屋根Ass'yを外します。（3項参照）
14-2 スライド蓋Ass'yを外します。（8項参照）
14-3 パネルAss'yを外します。（11項参照）
14-4 次のネジを外すことにより、基板・アッセンブリを外すことができます。

Circuit board and Assembly	Ref. No.	Screw	QTY	Fig.
LCD	50G	Bind Head Tapping Screw-B（Bタイト＋BIND） 3.0X8 MFZN2W3 (WE774300)	2	10
	51A	Bind Head Tapping Screw-B（Bタイト＋BIND） 2.6X10 MFZN2W3 (WF741100)	3	10
PNL		Slide Knob（スライドツマミ）	1	10
	50H	Bind Head Tapping Screw-B（Bタイト＋BIND） 3.0X8 MFZN2W3 (WE774300)	16	10
PNR	50I	Bind Head Tapping Screw-B（Bタイト＋BIND） 3.0X8 MFZN2W3 (WE774300)	21	10
MV1		Knob（Vツマミ）	1	10
	50J	Bind Head Tapping Screw-B（Bタイト＋BIND） 3.0X8 MFZN2W3 (WE774300)	3	10

● Top view

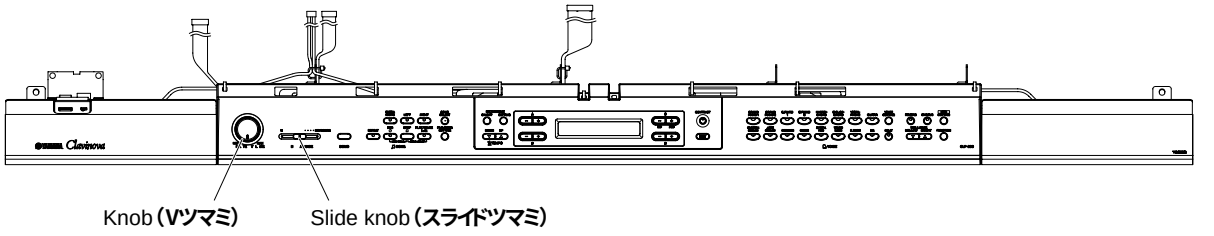

● Bottom view

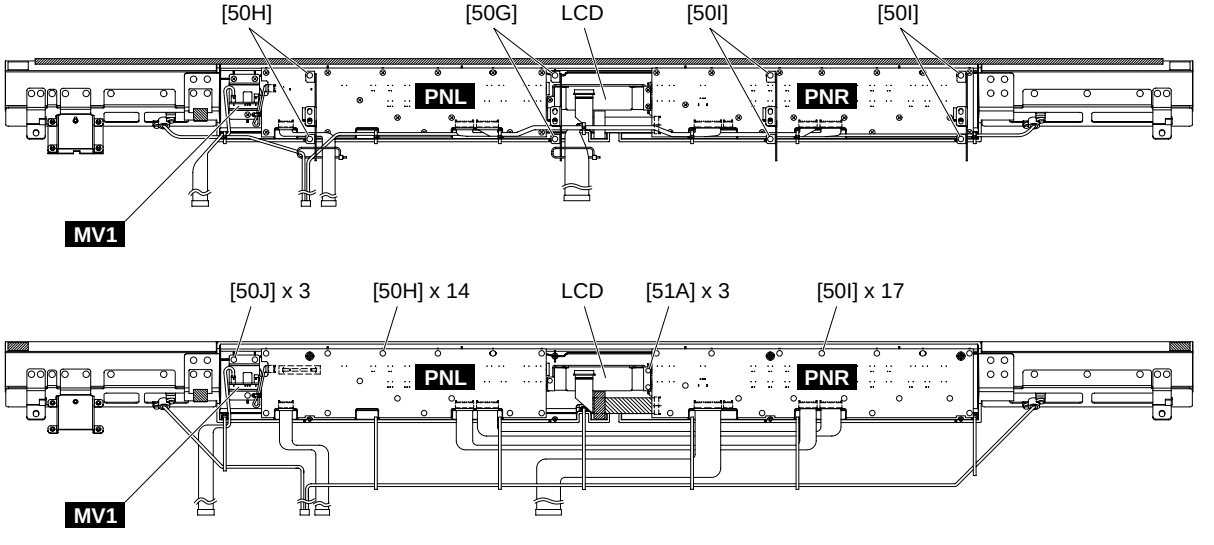

Fig. 10（図10）

15. Power Switch Assembly

(Time required: About 20 minutes)

15-1 Remove the top board assembly. (See procedure 3)
15-2 Remove the key cover assembly. (See procedure 8)
15-3 Remove the panel assembly. (See procedure 11)
15-4 Remove the end block assembly R. (See procedure 12)
15-5 Remove the two (2) screws marked [6C]. The power switch assembly can then be removed from the end block assembly R. (Fig. 11)
15-6 Remove the two (2) screws marked [5C] and separate the angle and the power switch assembly. (Fig. 11)

15. PSW束線（所要時間：約20分）

15-1 屋根Ass'yを外します。(3項参照)
15-2 スライド蓋Ass'yを外します。(8項参照)
15-3 パネルAss'yを外します。(11項参照)
15-4 拍子木Ass'y(R)を外します。(12項参照)
15-5 [6C]のネジ2本を外し、PSW束線を外します。(図11)
15-6 [5C]のネジ2本を外し、アングルPSWとPSW束線を分離します。(図11)

16. HP Circuit Board

(Time required: About 20 minutes)

16-1 Remove the top board assembly. (See procedure 3)
16-2 Remove the key cover assembly. (See procedure 8)
16-3 Remove the panel assembly. (See procedure 11)
16-4 Remove the end block assembly L. (See procedure 12)
16-5 Remove the two (2) hexagonal nuts marked [3A]. The HP circuit board can then be removed. (Fig. 12)

16. HPシート（所要時間：約20分）

16-1 屋根Ass'yを外します。(3項参照)
16-2 スライド蓋Ass'yを外します。(8項参照)
16-3 パネルAss'yを外します。(11項参照)
16-4 拍子木Ass'y(L)を外します。(12項参照)
16-5 [3A]の特種六角ナット2個を外し、HPシートを外します。(図12)

● End block assembly R (拍子木Ass'y R)

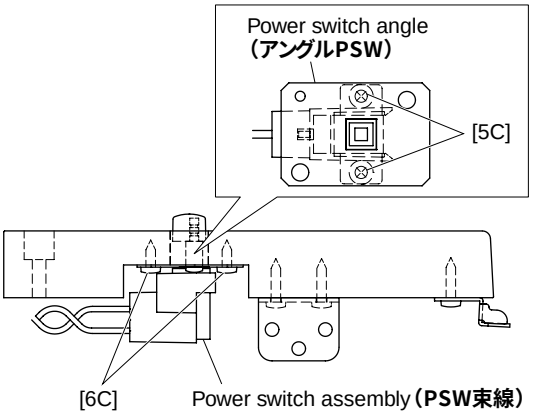

[5C]: Bind Head Tapping Screw-B（Bタイト＋BIND）
3.0X6 MFZN2B3 (WF028600)
[6C]: Bind Head Tapping Screw-1（TP#1＋BIND）
3.5X10 MFZN2B3 (WE971300)

Fig. 11（図11）

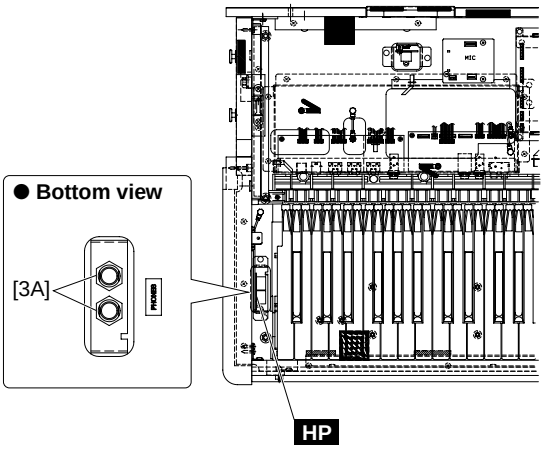

[3A]: Hexagonal Nut（特種六角ナット）
12.0X14X2 MFZN2BL (VB508600)

Fig. 12（図12）

17. Rack Assembly (L, R)

(Time required: About 15 minutes each)

17-1 Remove the top board assembly. (See procedure 3)
17-2 Remove the key cover assembly. (See procedure 8)
17-3 Remove the panel assembly. (See procedure 11)
17-4 Remove the four (4) screws marked [13A]. The rack assembly L can then be removed. (Fig. 13)

** The left and right rack assembly can then be removed in the same manner.*

17. ラックAss'y (L・R)（所要時間：各約15分）

17-1 屋根Ass'yを外します。(3項参照)
17-2 スライド蓋Ass'yを外します。(8項参照)
17-3 パネルAss'yを外します。(11項参照)
17-4 [13A]のネジ4本を外し、ラックAss'y(L)を外します。(図13)

※ ラックAss'y(R)も同様に外すことができます。

18. PL Circuit Board

(Time required: About 25 minutes)

18-1 Remove the top board assembly. (See procedure 3)
18-2 Remove the key cover assembly. (See procedure 8)
18-3 Remove the panel assembly. (See procedure 11)
18-4 Remove the end block assembly L and R. (See procedure 12)
18-5 Remove the keyboard assembly. (See procedure 13)
18-6 Remove the screw marked [6D]. The PL circuit board can then be removed. (Fig. 13)

18. PLシート（所要時間:約25分）

18-1 屋根Ass 'yを外します。(3項参照)
18-2 スライド蓋Ass 'yを外します。(8項参照)
18-3 パネルAss 'yを外します。(11項参照)
18-4 拍子木Ass 'y (L･R)を外します。(12項参照)
18-5 GH3/NL2鍵盤を外します。(13項参照)
18-6 [6D]のネジ1本を外し、PLシートを外します。(図13)

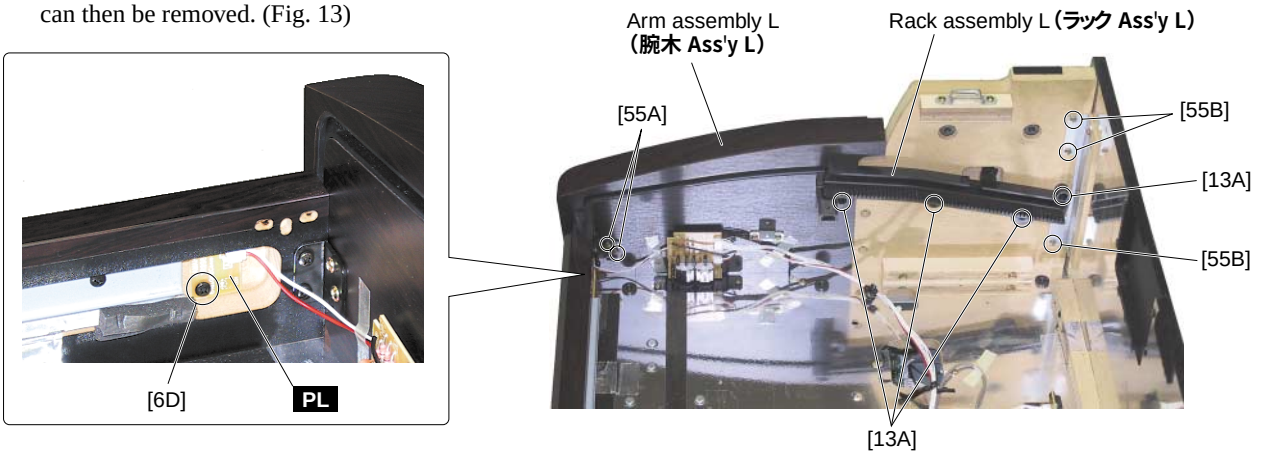

[6D]: Bind Head Tapping Screw-1（TP#1＋BIND）3.5X12 MFZN2B3 (WE971400)
[13A]: Bind Head Tapping Screw-1（TP#1＋BIND）3.5X16 MFZN2W3 (WE970700)
[55A], [55B]: Bind Head Tapping Screw-1（TP#1＋BIND）3.5X16 MFZN2W3 (WE970700)

Fig. 13（図13）

19. Front Rail Assembly

(Time required: About 25 minutes)

19-1 Remove the top board assembly. (See procedure 3)
19-2 Remove the key cover assembly. (See procedure 8)
19-3 Remove the panel assembly. (See procedure 11)
19-4 Remove the end block assembly L and R. (See procedure 12)
19-5 Remove the keyboard assembly. (See procedure 13)
19-6 Remove the two (2) screws marked [55A] each from both sides of the assembly. (Fig. 13)
19-7 Remove the seven (7) screws marked [51B]. The front rail assembly can then be removed. (Fig. 14)

19. 口棒Ass 'y（所要時間:約25分）

19-1 屋根Ass 'yを外します。(3項参照)
19-2 スライド蓋Ass 'yを外します。(8項参照)
19-3 パネルAss 'yを外します。(11項参照)
19-4 拍子木Ass 'y (L･R)を外します。(12項参照)
19-5 GH3/NL2鍵盤を外します。(13項参照)
19-6 [55A]のネジを左右2本ずつ外します。(図13)
19-7 [51B]のネジ7本を外し、口棒Ass 'yを外します。(図14)

20. FU Assembly, FU120LB Assembly

(Time required: About 3 minutes)

20-1 Remove the back board assembly. (See procedure 4)
20-2 Remove the four (4) screws marked [51C]. The FU assembly can then be removed. (Fig. 14)
20-3 Remove the two (2) screws marked [3B]. The FU120LB assembly can then be removed. (Fig. 14)

20. FU Ass 'y、FU120LB Ass 'y（所要時間:約3分）

20-1 裏板Ass 'yを外します。(4項参照)
20-2 [51C]のネジ4本を外し、FU Ass 'yを外します。(図14)
20-3 [3B]のネジ2本を外し、FU120LB Ass 'yを外します。(図14)

21. Back Top Board Assembly

(Time required: About 20 minutes)

21-1 Remove the top board assembly. (See procedure 3)
21-2 Remove the back board assembly. (See procedure 4)
21-3 Remove the three (3) screws marked [55B] each from both sides of the assembly. (Fig. 13)
21-4 Remove the FU assembly. (See procedure 20)
21-5 Remove the six (6) screws marked [51D]. The back top board assembly can then be removed. (Fig. 14)

21. 背面框Ass 'y（所要時間:約20分）

21-1 屋根Ass 'yを外します。(3項参照)
21-2 裏板Ass 'yを外します。(4項参照)
21-3 [55B]のネジを左右3本ずつ外します。(図13)
21-4 FU Ass 'yを外します。(20項参照)
21-5 [51D]のネジ6本を外し、背面框Ass 'yを外します。(図14)

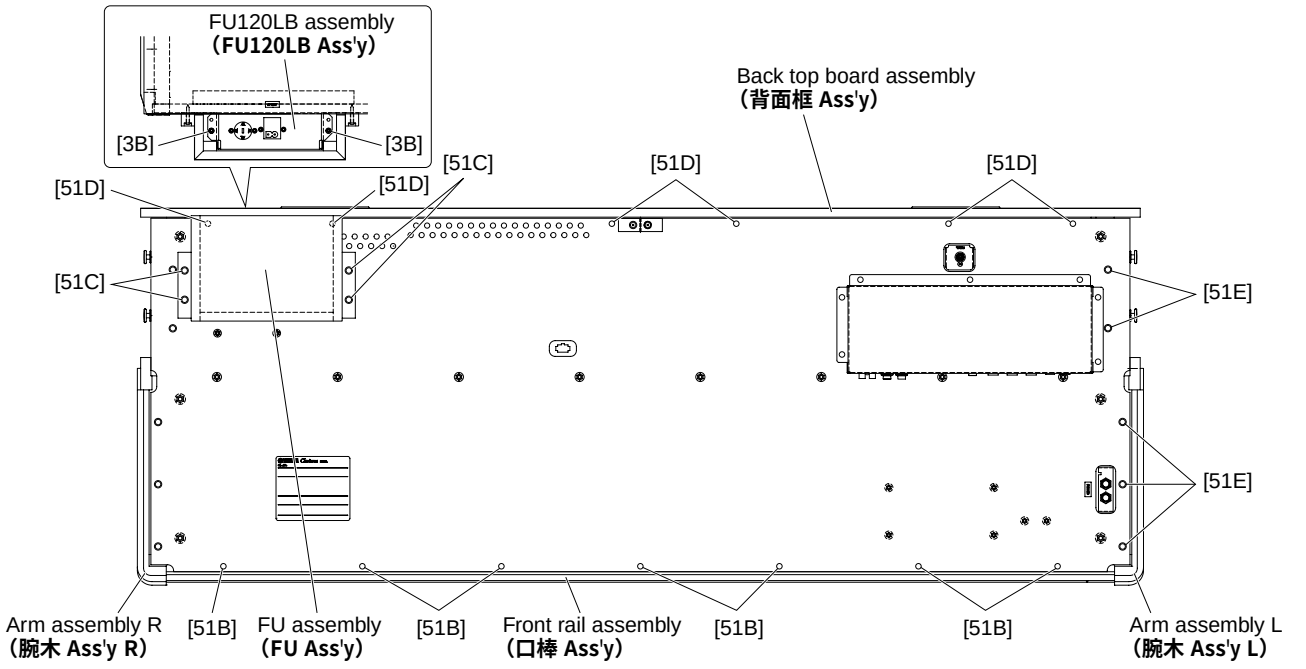

[3B]: Bind Head Tapping Screw-1（TP#1＋BIND）3.5X16 MFZN2B3 (WE955100)
[51B], [51C], [51D], [51E]: Truss Head Tapping Screw-1（TP#1＋TRUS）3.5X25 MFZN2B3 (WE970400)

Fig. 14（図14）

22. Main Unit

(Time required: About 25 minutes)

22-1 Spread a soft cloth like a blanket on the floor where the main unit is to be placed in advance.
22-2 Remove the headphone hanger. (See procedure 1)
22-3 Disconnect the AC cord.
22-4 Remove the back board assembly. (See procedure 4)
22-5 Disconnect the speaker cable and the PK-LF cable. (Fig. 15, Fig. 16)

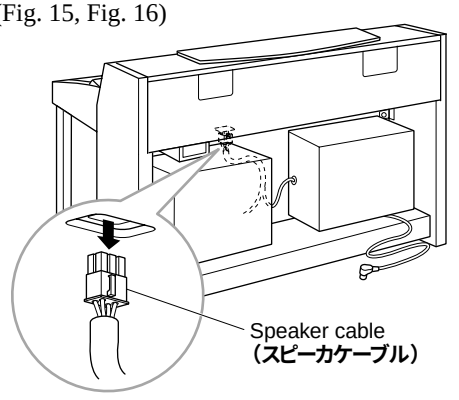

Fig. 15（図15）

22-6 Remove the six (6) screws marked [9a]. (Fig. 17)
22-7 Loosen the four (4) screws marked [9bB]. (Fig. 17)
22-8 Lift the main unit straight upward and place it on the cloth gently. (Fig. 18)

<Notes when reassembling the main unit>

* While the back board is removed and the screws which are located on the left and right of the front board

22. メインユニット（所要時間：約20分）

22-1 あらかじめ、メインユニットを置く場所に毛布などの柔らかい布を敷いておきます。
22-2 ヘッドホンハンガーを外します。(1項参照)
22-3 電源コードを外します。
22-4 裏板Ass 'yを外します。(4項参照)
22-5 スピーカケーブル、PKケーブルを外します。(図15、図16)

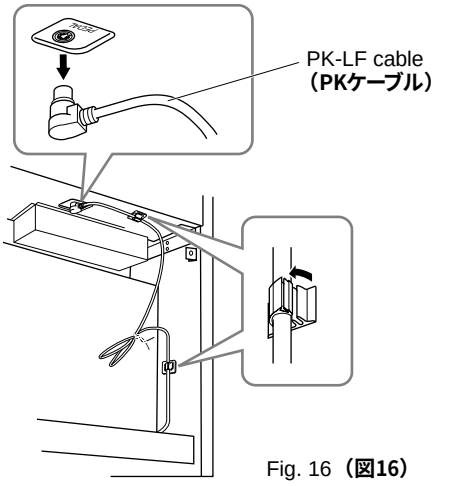

Fig. 16（図16）

22-6 [9a]のネジ6本を外します。(図17)
22-7 [9bB]のネジ4本をゆるめます。(図17)
22-8 メインユニットを真上に持ち上げて布の上に静かに置きます。(図18)

〈メインユニット再組立て時の注意〉

※ 裏板を外して、前板Ass 'yの左右のネジをゆるめた状態で、メインユニットを側板の間に、はめ込んでください。

assembly are loosened, insert the main unit in between the side boards L and R.

It will be easier to insert the main unit in between the side boards because the distance between them becomes a little wider.

* Before inserting the main unit in between the side boards, set a protector (made of paper) [WE945800] onto the head portion of the side board for each side. (Fig. 18-1)

* After inserting the main unit in, adjust the spaces on the left and right to the same, and then tighten the screws of the front board assembly.

側板間の間隔が多少広くなり、メインユニットがはめ込みやすくなります。

※ メインユニットを側板間にはめ込む時、側板L、Rの頭部分に側板保護パッド（紙製）[WE945800]を使用して保護してください。(図18-1)

※ メインユニットをはめ込んだ後、左右の隙間が同じになる様にしてから前板Ass 'yのネジを締めてください。

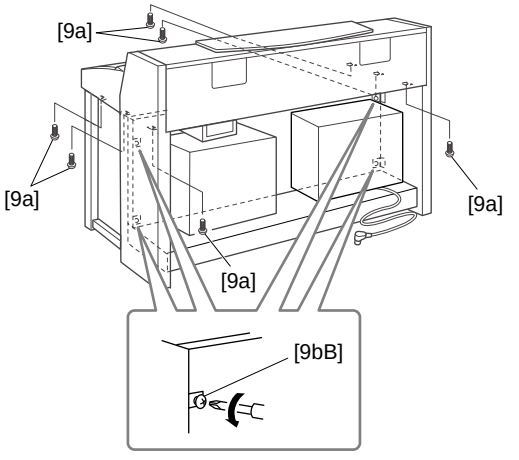

CLP-270/270M/280/280M/280PE/280PM
[9a]: Bind Head Screw（小ネジ＋BIND）6.0X16 MFZN2B3 (WE969400)
[9bB]: Truss Head Screw（小ネジ＋TRUS）4.0X14 MFZN2B3 (WF741500)
CLP-270C/280C
[9a]: Bind Head Screw（小ネジ＋BIND）6.0X16 MFZN2B3 (WE969400)
[9bB]: Truss Head Screw（＋トラス小ネジ）4.0X14 BROWN MFC2 (WA596100)

Fig. 17 **（図17）**

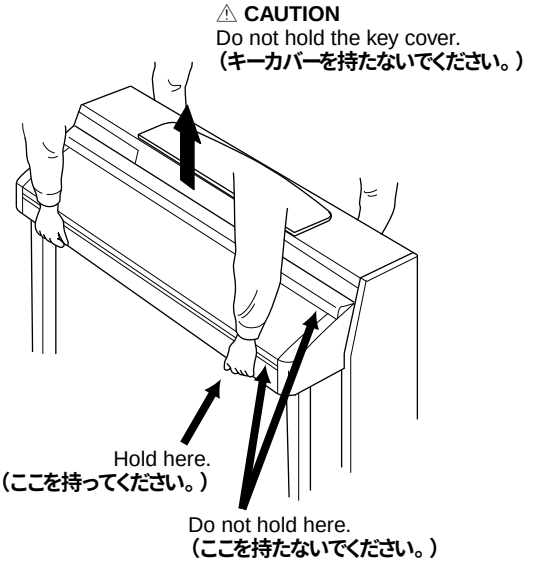

Fig. 18 **（図18）**

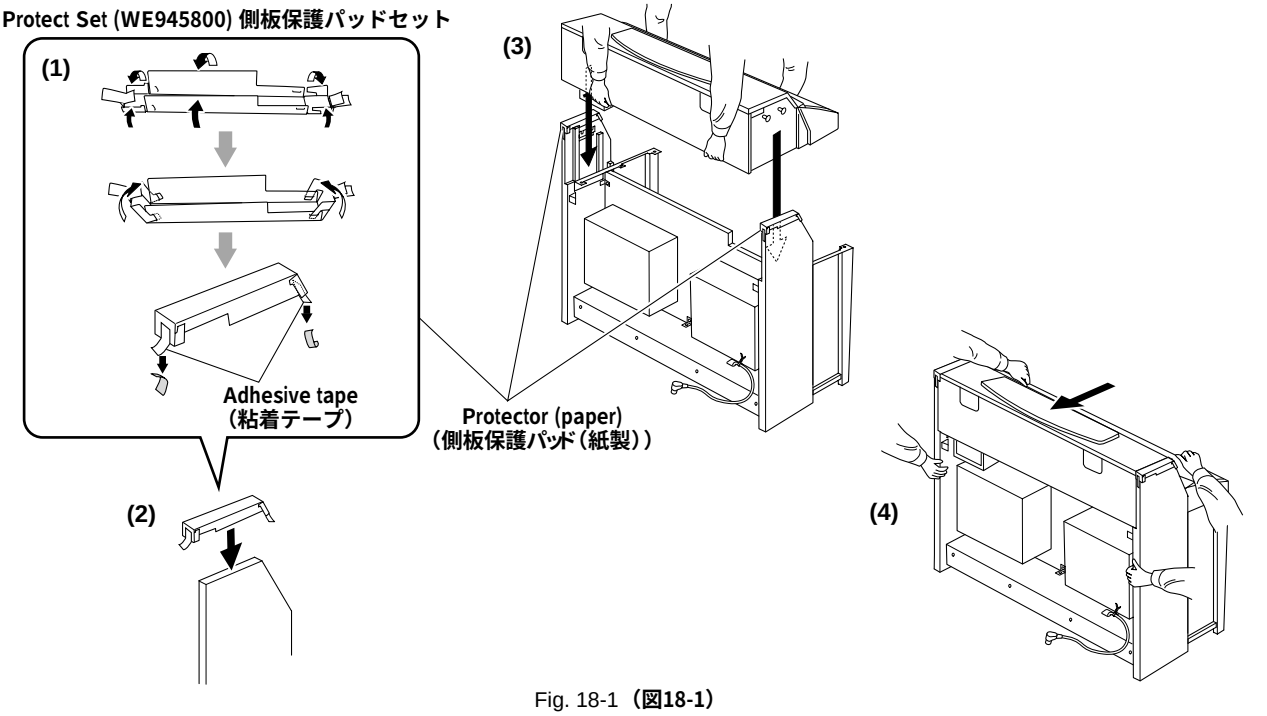

Fig. 18-1 **（図18-1）**

23. Arm Assembly (L, R)

(Time required: About 40 minutes)

23-1 Remove the headphone hanger. (See procedure 1)
23-2 Remove the top board assembly. (See procedure 3)
23-3 Remove the back board assembly. (See procedure 4)
23-4 Remove the key cover assembly. (See procedure 8)
23-5 Remove the panel assembly. (See procedure 11)
23-6 Remove the end block assembly L and R. (See procedure 12)
23-7 Remove the keyboard assembly. (See procedure 13)
23-8 Remove the main unit. (See procedure 22) (Parts removed in Steps 23-2 and 23-4 through 23-7 are component parts of the main unit.)
23-9 Remove the two (2) screws marked [55A] and the three (3) screws marked [55B]. (Fig. 13)
23-10 Remove the five (5) screws marked [51E]. The arm assembly L can then be removed. (Fig. 14)
* ***The arm assembly R can then be removed in the same manner.***

24. Speaker Box Assembly (L, R), Woofer

(Time required: About 15 minutes)

24-1 Remove the back board assembly. (See procedure 4)
24-2 Disconnect the speaker cable. (Fig. 15)
24-3 Remove the eight (8) screws marked [6E]. The speaker box assembly L can then be removed. (Fig. 19)
* ***The speaker box assembly R can then be removed in the same manner.***
24-4 Remove the four (4) screws marked [6F]. The woofer of each right and left can then be removed. (Fig. 19)

23. 腕木Ass'y(L・R)（所要時間：約40分）

23-1 ヘッドホンハンガーを外します。(1項参照)
23-2 屋根Ass'yを外します。(3項参照)
23-3 裏板Ass'yを外します。(4項参照)
23-4 スライド蓋Ass'yを外します。(8項参照)
23-5 パネルAss'yを外します。(11項参照)
23-6 拍子木Ass'y(L・R)を外します。(12項参照)
23-7 GH3/NL2鍵盤を外します。(13項参照)
23-8 メインユニットを外します。(22項参照)
(23-2、23-4～7で取り外した部品は、メインユニットの構成部品です。)
23-9 [55A]のネジ2本と、[55B]のネジ3本を外します。(図13)
23-10 [51E]のネジ5本を外し、腕木Ass'yLを外します。(図14)
※ 腕木Ass'y Rも同様に外すことができます。

24. SP BOX Ass'y(L・R)、ウーファー（所要時間：約15分）

24-1 裏板Ass'yを外します。(4項参照)
24-2 スピーカケーブルを外します。(図15)
24-3 [6E]のネジ8本を外し、SP BOX Ass'y(L)を外します。(図19)
※ SP BOX Ass'y(R)も同様に外すことができます。
24-4 [6F]のネジ4本を外し、左右それぞれのウーファーを外します。(図19)

● **Front Board Assembly (前板Ass'y)**

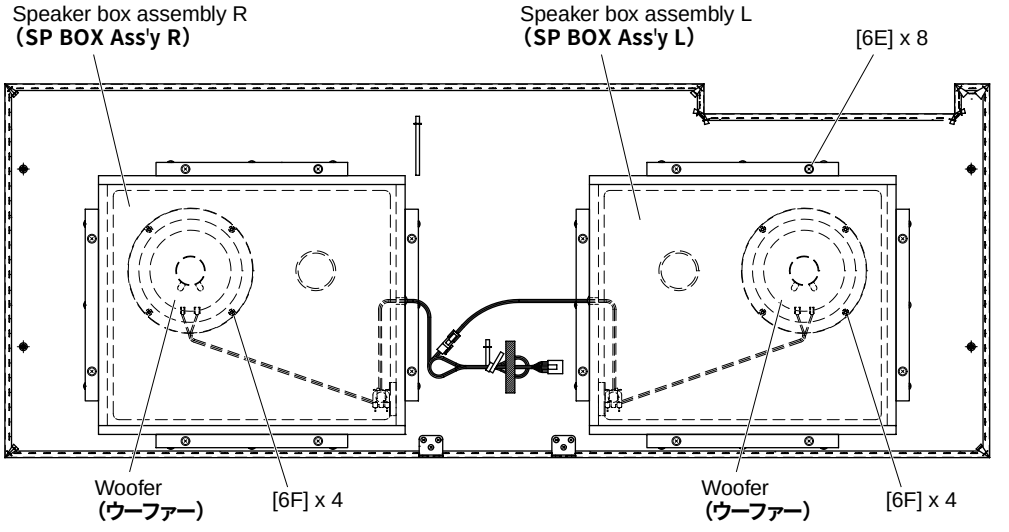

[6E]: Truss Head Screw (小ネジ+TRUS) 4.0X30 MFZN2W3 (WE977500)
[6F]: Bind Head Tapping Screw-1 (TP#1+BIND) 4.0X16 MFZN2B3 (WE972000)

Fig. 19 (図19)

25. Front Board Assembly
(Time required: About 20 minutes)

25-1 Remove the headphone hanger. (See procedure 1)
25-2 Disconnect the AC cord.
25-3 Remove the back board assembly. (See procedure 4)
25-4 Disconnect the speaker cable and the PK-LF cable. (Fig. 15, Fig. 16)
25-5 Remove the main unit. (See procedure 22)
25-6 Remove the four (4) screws marked [9bB] and the two (2) screws marked [9bC]. The front board assembly can then be removed. (Fig. 20)

25. 前板Ass'y（所要時間：約20分）

25-1 ヘッドホンハンガーを外します。(1項参照)
25-2 電源コードを外します。
25-3 裏板Ass'yを外します。(4項参照)
25-4 スピーカケーブル、PKケーブルを外します。(図15、図16)
25-5 メインユニットを外します。(22項参照)
25-6 [9bB]のネジ4本と[9bC]のネジ2本を外し、前板Ass'yを外します。(図20)

26. Pedal Box Assembly, Pedal Assembly
(Time required: About 15 minutes)

26-1 Remove the back board assembly. (See procedure 4)
26-2 Disconnect the PK-LF cable. (Fig. 16)
26-3 Remove the two (2) screws marked [9bC]. (Fig. 20)
26-4 With a soft cloth like a blanket placed on the floor, place the main unit on its back board gently.
* ***For safety, this work should be done by two persons.***
26-5 Remove the two (2) screws marked [9c] each from both sides of the assembly. The pedal box assembly can then be removed. (Fig. 21)
26-6 Remove the eight (8) screws marked [6G] and the screw marked [7]. The pedal assembly can then be removed. (Fig. 22)

26. ペダルBox Ass'y、ペダルAss'y
（所要時間：約15分）

26-1 裏板Ass'yを外します。(4項参照)
26-2 PKケーブルを外します。(図16)
26-3 [9bC]のネジ2本を外します。(図20)
26-4 毛布などの柔かい布を床に敷いて、鍵盤側を上にして本体を床に置きます。
※ 安全のために、かならず二人で作業してください。
26-5 [9c]のネジを左右2本ずつ外し、ペダルBox Ass'yを外します。(図21)
26-6 [6G]のネジ8本、[7]のネジ1本を外し、ペダルAss'yを外します。(図22)

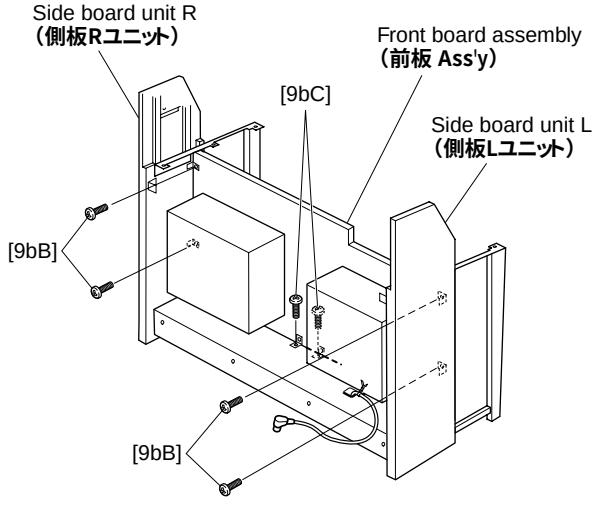

CLP-270/270M/280/280M/280PE/280PM
[9bB], [9bC]: Truss Head Screw（小ネジ＋TRUS）
4.0X14 MFZN2B3 (WF741500)
CLP-270C/280C
[9bB], [9bC]: Truss Head Screw（＋トラス小ネジ）
4.0X14 BROWN MFC2 (WA596100)

Fig. 20（図20）

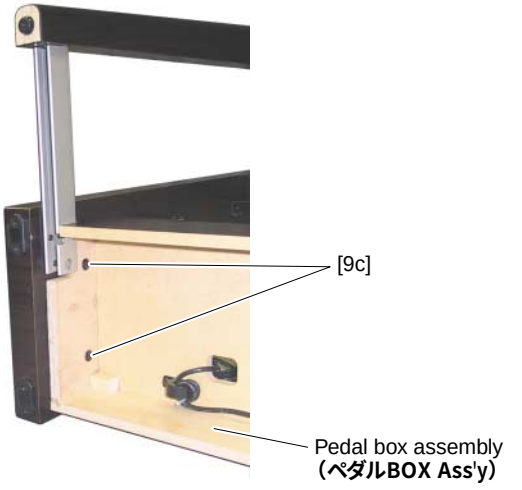

[9c]: Truss Head Screw（小ネジ＋TRUS）
6.0X25 MFZN2B3 (WF107200)

Fig. 21（図21）

● **Pedal Box Assembly (ペダルBOX Ass'y)**

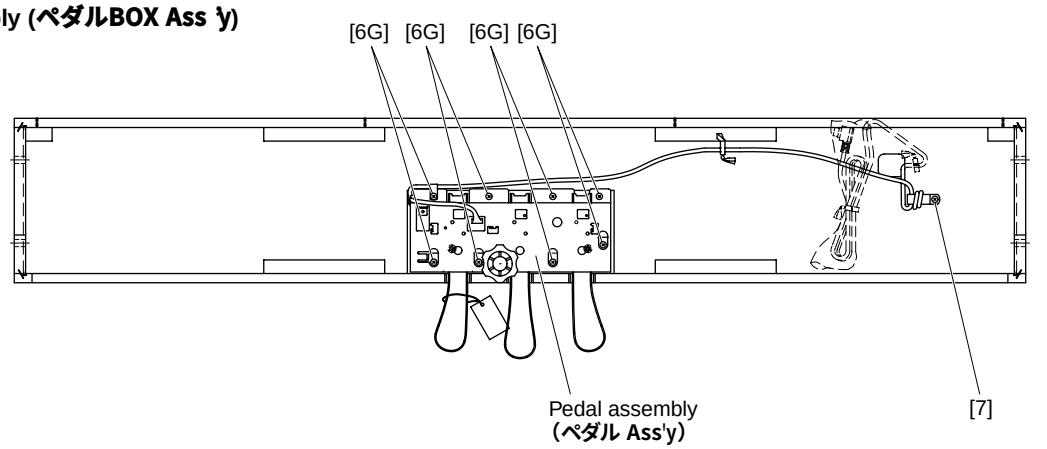

[6G]: Bind Head Tapping Screw-1（TP#1＋BIND）4.0X14 MFZN2W3 (WE971900)
[7]: Truss Head Tapping Screw-1（TP#1＋TRUS）4.0X12 MFZN2B3 (WE965200)

Fig. 22（図22）

27. Side Board Unit (L, R), Leg

(Time required: About 30 minutes)

27-1 Remove the headphone hanger. (See procedure 1)
27-2 Disconnect the AC cord.
27-3 Remove the back board assembly. (See procedure 4)
27-4 Disconnect the speaker cable and the PK-LF cable. (Fig. 15, Fig. 16)
27-5 Remove the main unit. (See procedure 22)
27-6 Remove the four (4) screws marked [9bB] and the two (2) screws marked [9c] for each side. The side board unit L and R can then be removed. (Fig. 20, Fig. 21)
27-7 Remove the two (2) screws marked [15] and the three (3) screws marked [13B]. The leg can then be removed from the side board unit. (Fig. 23)
27-8 Remove the two (2) screws marked [13C]. The leg holder can then be removed from the leg. (Fig. 23)

27. 側板L/Rユニット、脚柱（所要時間：約30分）

27-1 ヘッドホンハンガーを外します。(1項参照)
27-2 電源コードを外します。
27-3 裏板Ass'yを外します。(4項参照)
27-4 スピーカケーブル、PKケーブルを外します。(図15、図16)
27-5 メインユニットを外します。(22項参照)
27-6 [9bB]のネジ4本と[9c]のネジを左右2本ずつ外し、側板L/Rユニットを外します。(図20、図21)
27-7 [15]のネジ2本と[13B]のネジ3本を外し、脚柱を外します。(図23)
27-8 [13C]のネジ2本を外し、脚柱取付金具を脚柱から外します。(図23)

● **Side Board Unit (側板ユニット)**

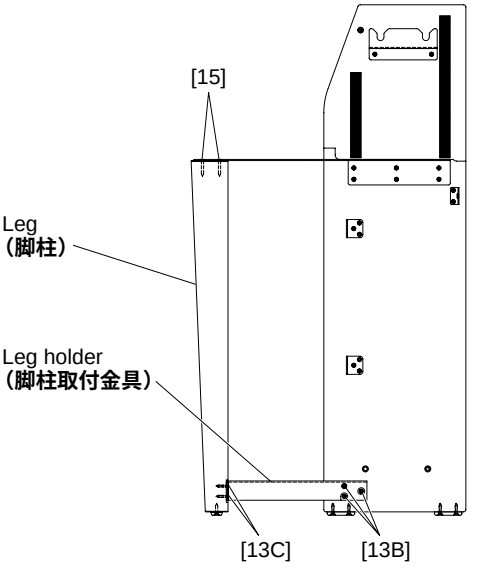

[13]: Bind Head Tapping Screw-1（TP#1＋BIND）3.5X20 MFZN2B3 (WE971600)
[15]: Flat Head Tapping Screw-1（TP#1＋FLAT）4.0X30 MFZN2B3 (WF743400)

Fig. 23（図23）

28. Disassembling the Keyboard

* *After inserting a round stick (Rod: TX000670) between the frame and the keys, remove the circuit boards. (Fig. 24)*

28-1 **GH3 EBUS L (CLP-270), NL2 SW L (CLP-280) Circuit Board**

Remove the five (5) screws marked [260A] and the screw marked [262A]. The GH3 EBUS L or NL2 SW L circuit board can then be removed. (Fig. 25)

28-2 **GH3 EBUS M (CLP-270), NL2 SW M (CLP-280) Circuit Board**

Remove the four (4) screws marked [260B], the screw marked [262A] and the screw marked [262B]. The GH3 EBUS M or NL2 SW M circuit board can then be removed. (Fig. 25)

28-3 **GH3 EBUS H (CLP-270), NL2 SW H (CLP-280) Circuit Board**

Remove the five (5) screws marked [260C] and the screw marked [262B]. The GH3 EBUS H or NL2 SW H circuit board can then be removed. (Fig. 25)

* *Keys can be removed without removing the circuit boards.*

* *After removing the circuit boards, and the rubbers can then be removed.*

28. GH3鍵盤(CLP-270)、NL2鍵盤(CLP-280)の分解

※ シートをはずす前に、接点ゴムを歪ませないように、フレームとハンマーの間に丸棒(ロッド:TX000670)を挿入しておきます。(図24)

28-1 **GH3 EBUS Lシート(CLP-270)、NL2 SW Lシート(CLP-280)**

[260A]のネジ5本と[262A]のネジ1本を外し、GH3 EBUS LシートまたはNL2 SW Lシートを外します。(図25)

28-2 **GH3 EBUS Mシート(CLP-270)、NL2 SW Mシート(CLP-280)**

[260B]のネジ4本、[262A]のネジ1本、[262B]のネジ1本を外し、GH3 EBUS MシートまたはNL2 SW Mシートを外します。(図25)

28-3 **GH3 EBUS Hシート(CLP-270)、NL2 SW Hシート(CLP-280)**

[260C]のネジ5本と[262B]のネジ1本を外し、GH3 EBUS HシートまたはNL2 SW Hシートを外します。(図25)

※ 白鍵と黒鍵は、シートを外さなくても、外すことができます。

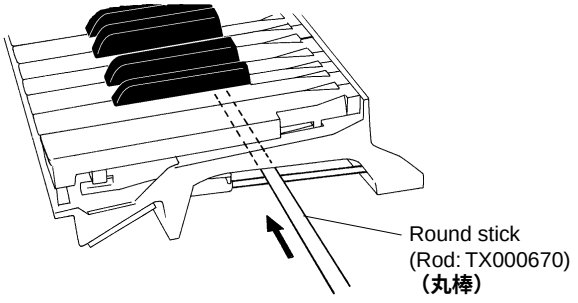

Fig. 24 (図24)

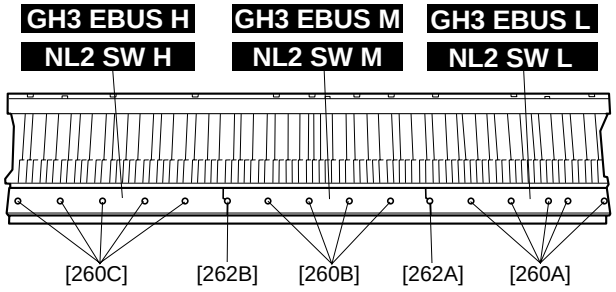

[260]: Bind Head Tapping Screw-P (Pタイト＋BIND) 3.0x10 MFZN2W3 (WF001000)
or Bind Head Tapping Screw-P (＋バインドPタイト) 3.0x10 MFZN2 (VT413400)
[262]: PW Head Tapping Screw-P (Pタイト＋PWH) 3.0x10-10 MFZN2W3 (WF765500)

Fig. 25 (図25)

28-4 **Rubber contact**

Remove the GH3 EBUS or NL2 SW circuit board for the involved key. The rubber contacts can then be removed. (Fig. 26, 27)

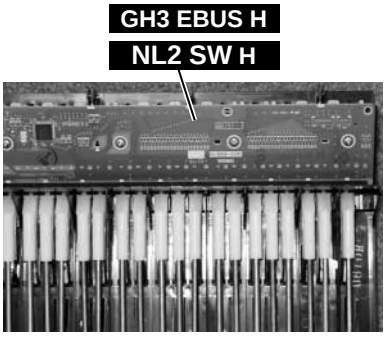

Fig. 26 **（図26）**

28-4 接点ゴム

該当する鍵盤のGH3 EBUSシートまたはNL2 SWシートを外して、接点ゴムを外します。（図26、27）

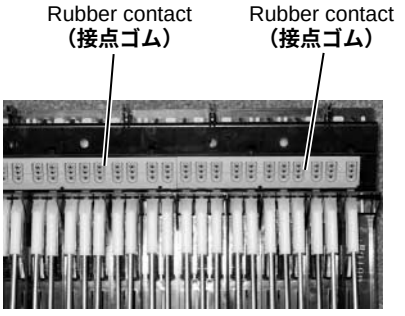

Fig. 27 **（図27）**

28-5 **White key**

In order to release the white key from the stopper, insert a thin plate between the white keys (gap in the direction indicated by the triangle mark, near the fulcrum of the key), press down the stopper marked [A] and move the white key forward. Then the white key being released from the stopper lifts up. (Fig. 28, 29)

* ***Use special care not to move the white key forward so much as to cause damage to the key spring.***

28-6 In this state, move the white key rearward a little. Then the white key can be removed. (Fig. 29)

28-7 **Black key**

The black key can be removed after the white keys on either side have been removed.

28-5 白鍵

白鍵をストッパーから外すために、薄い金尺状のものを鍵盤の間に挿入して（三角マークの示す方向側の隙：白鍵盤支点付近）、[A]のストッパーを下げ、白鍵を前方にずらします。外れると白鍵が浮きます。（図28,29）

※ **このとき、白鍵を前方にずらしすぎてスプリングを傷めないように十分注意して作業をしてください。**

28-6 この状態から、白鍵を後方に少しずらし、白鍵を外します。（図29）

28-7 黒鍵

黒鍵は、両隣の白鍵を外すと、外すことができます。

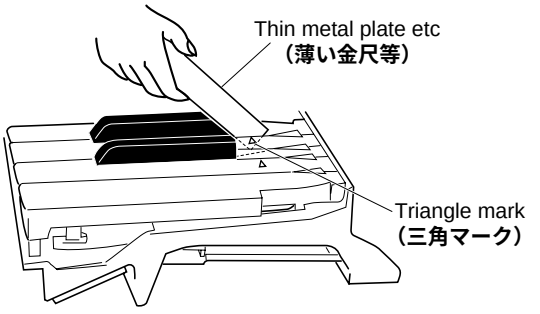

Fig. 28 **（図28）**

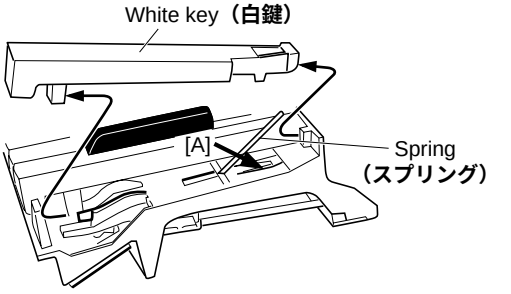

Fig. 29 **（図29）**

28-8 **Hammer, White Key**

After a key has been removed, push a key spring down once to take it out of the hook. (Fig. 30)
Place the keyboard assembly upside-down and peel the stopper away. The hammer of the white key can then be removed. (Fig. 31)

* ***The hammer of the black key can then be removed in the same manner.***

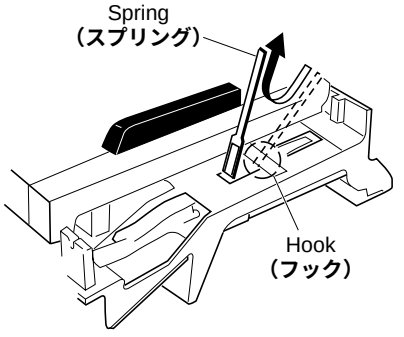

Fig. 30（図30）

29. Assembling the Keyboard

29-1 **Hammer, White Key (Hammer, Black Key)**

Place the keyboard assembly upside-down, insert a hammer assembly into the frame, and put the stopper (L88_W) on. (Fig. 32)

* ***There are four (4) kinds of hammers that differ in weight.***

29-2 **Spring**

Place the keyboard assembly rightside up. Fix key springs on the frame by setting one at each slit and pushing down once on each key spring. (Fig. 33)

* ***Be careful of the direction of the spring. It should be installed with its projecting end facing upward. (Fig. 33-1)***

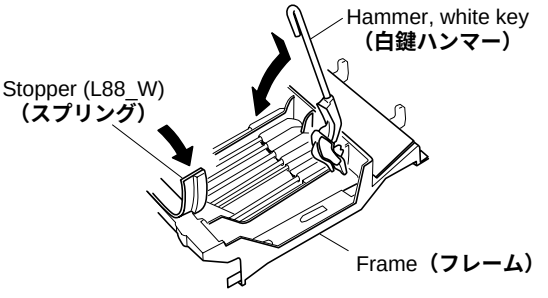

Fig. 32（図32）

28-8 **ハンマー白鍵**

白鍵を外し、スプリングを一度下に押し込み、フックから取り外します。(図30)
GH3鍵盤またはNL2鍵盤を裏側にし、ストッパー(L88_W)をはがしてハンマー白鍵を外します。(図31)

※ ハンマー黒鍵もハンマー白鍵と同じようにして外すことができます。

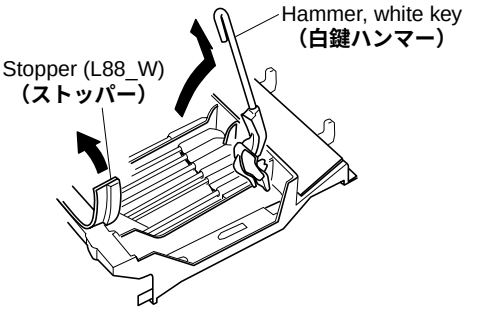

Fig. 31（図31）

29. GH3鍵盤(CLP-270)、NL2鍵盤(CLP-280)の組立

29-1 **ハンマー白鍵(ハンマー黒鍵)**

GH3鍵盤またはNL2鍵盤の裏側より、ハンマー白鍵(黒鍵)をフレームに差し込み、ストッパー(L88_W)を取り付けます。(図32)

※ 重りの違いにより四種類のハンマーがあります。取り付けの際に気をつけてください。

29-2 **スプリング**

GH3鍵盤またはNL2鍵盤を表側にして、端が二本に分かれているスプリングの先をハンマー白鍵(黒鍵)の切り込みに合わせて、一度下に押し込んでフレームのフックに取り付けます。(図33)

※ スプリングの向きに注意してください。スプリングは、図33-1のように上側が凸になるように取り付けます。

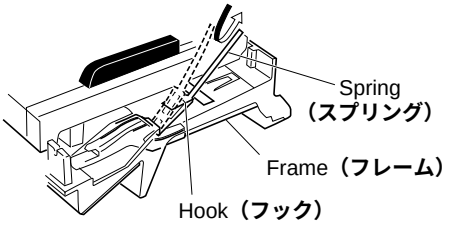

Fig. 33（図33）

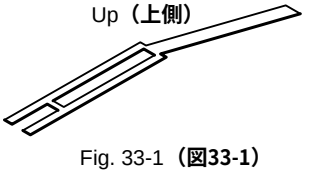

Fig. 33-1（図33-1）

29-3 **Assembling the White Key (Black Key)**

After a key has been fit to part [C] and key guide, make sure that the spring is fixed to the key and then press down part [B] of the key. (Fig. 34)

29-3 白鍵(黒鍵)組立

[C]部とキーガイドに白鍵(黒鍵)を加えさせ、鍵盤の支点内側のばね受け部に、スプリングが確実に入っていることを確認したら、[B]部の上を下方向にゆっくり押し込んで取り付けます。(図34)

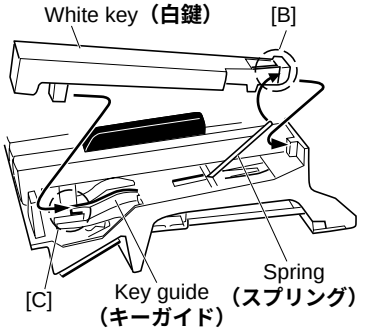

Fig. 34 **(図34)**

29-4 **GH3 EBUS L (CLP-270), NL2 SW L (CLP-280) Circuit Board**

Tighten the five (5) screws marked [260A] and the screw marked [262A] to fix the GH3 EBUS L or NL2 SW L circuit board. (Fig. 25)

29-5 **GH3 EBUS M (CLP-270), NL2 SW M (CLP-280) Circuit Board**

Tighten the four (4) screws marked [260B], the screw marked [262A] and the screw marked [262B] to fix the GH3 EBUS M or NL2 SW M circuit board. (Fig. 25)

* ***When installing the circuit boards, set it under hooks to align the triangle marks of the circuit board and projection parts of the frame as shown in figure 35.***

29-6 **GH3 EBUS H (CLP-270), NL2 SW H (CLP-280) Circuit Board**

Tighten the five (5) screws marked [260C] and the screw marked [262B] to fix the GH3 EBUS H or NL2 SW H circuit board. (Fig. 25)

29-4 GH3 EBUS Lシート(CLP-270)、NL2 SW Lシート(CLP-280)

GH3 EBUS LシートまたはNL2 SW Lシートを取り付け、[260A]のネジ5本と[262A]のネジ1本を取り付けます。

(図25)

29-5 GH3 EBUS Mシート(CLP-270)、NL2 SW Mシート(CLP-280)

GH3 EBUS MシートまたはNL2 SW Mシートを取り付け、[260B]のネジ4本、[262A]のネジ1本、[262B]のネジ1本を取り付けます。

(図25)

※ **GH3 EBUS M、NL2 SW Mシートを取り付ける際は、フレーム裏側にあるフック位置と基板の△マークが一致していることを確認してください。(図35)**

29-6 GH3 EBUS Hシート(CLP-270)、NL2 SW Hシート(CLP-280)

GH3 EBUS HシートまたはNL2 SW Hシートを取り付け、[260C]のネジ5本と[262B]のネジ1本を取り付けます。

(図25)

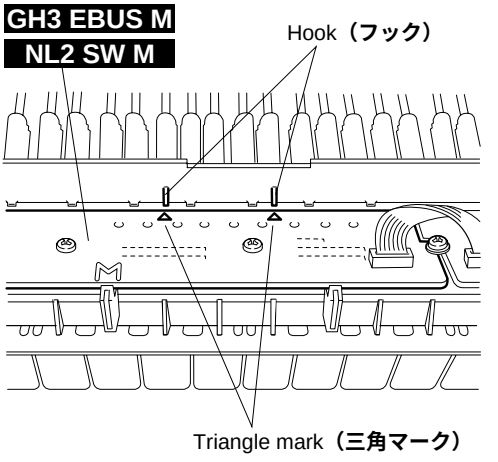

Fig. 35 **(図35)**

■ LSI PIN DESCRIPTION (LSI端子機能表)

AK4393VF-E2 (XW029A00) **DAC** (Digital to Analog Converter) 33

AK5381VT-E2 (X5219A00) **ADC** (Analog to Digital Converter) 33

HD6417709SHF200B (X2687B00) **CPU** (SH3) 28

HD6417727F160CV (X2890B00) **CPU** 29

MPD6S004S (X4404A00) **DC-DC CONVERTER** 32

S1L50553F21Y000 (X4195A00) **Gate Array** 32

T8F02TB-0102 (X0060A00) **SWP50** (Tone Generator) 30

μ**PD780031AYGK-N05** (XZ916200) **E-BUS (PANEL)** 33

μ**PD780031AYGK-N06** (X2599200) **E-TKS** 27

● μPD780031AYGK-N06 (X2599200) E-TKS

GH3 EBUS H / GH3 EBUS L / GH3 EBUS M: IC001 (CLP-270)
NL2 SW H / NL2 SW L / NL2 SW M: IC001 (CLP-280)

PIN NO.	NAME	I/O	FUNCTION	PIN NO.	NAME	I/O	FUNCTION
1	P50/A8	I/O	Port 5 / Higher address bus	33	P10/ANI0	I	Port 1 / A/D converter analog input
2	P51/A9	I/O		34	AV_{REF}	I	A/D converter reference voltage input
3	P52/A10	I/O		35	AV_{DD}	-	Analog power supply
4	P53/A11	I/O		36	$\overline{RESET}$	I	System reset input
5	P54/A12	I/O		37	XT2	-	Subsystem clock oscillation
6	P55/A13	I/O		38	XT1	I	
7	P56/A14	I/O		39	IC	-	Internally connected
8	P57/A15	I/O		40	X2	-	Main system clock oscillation
9	Vss0	-	Ground	41	X1	I	
10	$V_{DD}0$	-	Power supply	42	Vss1	-	Ground
11	P30	I/O	Port 3	43	P00/INTP0	I/O	Port 0 / External interrupt request input
12	P31	I/O		44	P01/INTP1	I/O	
13	P32/SDA0	I/O	Port 3 / Serial data input/output	45	P02/INTP2	I/O	
14	P33/SCL0	I/O	Port 3 / Serial clock input/output	46	P03/INTP3/ADTRG	I/O	Port 0 / External interrupt request input / Trigger signai input
15	P34	I/O	Port 3	47	P70/TI00/TO0	I/O	Port 7 / External count clock input / 16-bit timer/event counter 0 output
16	P35	I/O		48	P71/TI01	I/O	Port 7 / Capture trigger input
17	P36	I/O		49	P72/TI50/TO50	I/O	Port 7 / External count clock input / 8-bit timer/event counter 50 output
18	P20/SI30	I/O	Port 2 / Serial data input	50	P73/TI51/TO51	I/O	Port 7 / External count clock input / 8-bit timer/event counter 51 output
19	P21/SO30	I/O	Port 2 / Serial data output	51	P74/PCL	I/O	Port 7 / Clock output
20	P22/$\overline{SCK30}$	I/O	Port 2 / Serial clock input/output	52	P75/BUZ	I/O	Port 7 / Buzzer output
21	P23RxD0	I/O	Port 2 / Serial data input	53	P64/$\overline{RD}$	I/O	Port 6 / Strobe signal output for reading
22	P24/TxD0	I/O	Port 2 / Serial data output	54	P65/$\overline{WR}$	I/O	Port 6 / Strobe signal output for writing
23	P25/ASCK0	I/O	Port 2 / Serial clock input/output	55	P66/$\overline{WAIT}$	I/O	Port 6 / Wait insertion
24	$V_{DD}1$	-	Power supply	56	P67/ASTB	I/O	Port 6 / Strobe output
25	AVss	-	Ground	57	P40/AD0	I/O	Port 4 / Lower address/data bus
26	P17/ANI7	I	Port 1 / A/D converter analog input	58	P41/AD1	I/O	
27	P16/ANI6	I		59	P42/AD2	I/O	
28	P15/ANI5	I		60	P43/AD3	I/O	
29	P14/ANI4	I		61	P44/AD4	I/O	
30	P13/ANI3	I		62	P45/AD5	I/O	
31	P12/ANI2	I		63	P46/AD6	I/O	
32	P11/ANI1	I		64	A47/AD7	I/O	

● **HD6417709SHF200B** (X2687B00) **CPU** (SH3)

DM: IC038

PIN NO.	NAME	I/O	FUNCTION	PIN NO.	NAME	I/O	FUNCTION
1	MD1	I	Mode control	105	CKE/PTK5	I/O	CK enable / Port K
2	MD2	I		106	RAS3L/PTJ0	I/O	RAS address bus / Port J
3	Vcc(RTC)	-	Power supply +1.8 V	107	PTJ1	I/O	Port J
4	XTAL2	O	Crystal oscillator	108	CASL/PTJ2	I/O	CAS address bus / Port J
5	EXTAL2	I		109	VssQ	-	Ground
6	Vss(RTC)	-	Ground	110	CASU/PTJ3	I/O	CAS address bus / Port J
7	NMI	I	Non-maskable interrupt request	111	VccQ	-	Power supply +3.3 V
8	IRQ0/IRL0/PTH0	I	Interrupt request / Port H	112	PTJ4	I/O	Port J
9	IRQ1/IRL1/PTH1	I		113	PTJ5	I/O	
10	IRQ2/IRL2/PTH2	I		114	DACK0/PTD5	I/O	DMA acknowledge / Port D
11	IRQ3/IRL3/PTH3	I		115	DACK1/PTD7	I/O	
12	IRQ4/PTH4	I		116	PTE6	I/O	Port E
13	D31/PTB7	I/O	Data bus / Port B	117	PTE3	I/O	
14	D30/PTB6	I/O		118	RAS3U/PTE2	I/O	RAS address bus / Port E
15	D29/PTB5	I/O		119	PTE1	I/O	Port E
16	D28/PTB4	I/O		120	TDO/PTE0	I/O	Test data / Port E
17	D27/PTB3	I/O		121	BACK	O	Bus acknowledge
18	D26/PTB2	I/O		122	BREQ	I	Bus request
19	VssQ	-	Ground	123	WAIT	I	Hardware wait request
20	D25/PTB1	I/O	Data bus / Port B	124	RESETM	I	Manual reset
21	VccQ	-	Power supply +3.3 V	125	ADTRG/PTH5	I	Analog trigger / Port H
22	D24/PTB0	I/O	Data bus / Port B	126	IOIS16/PTG7	I	Write protect / Port G
23	D23/PTA7	I/O	Data bus / Port A	127	ASEMD0/PTG6	I	ASE mode / Port G
24	D22/PTA6	I/O		128	ASEBRKAK/PTG5	I/O	ASE break acknowledge / Port G
25	D21/PTA5	I/O		129	PTG4/CKIO2	I/O	Port G / Clock output
26	D20/PTA4	I/O		130	AUDATA3/PTG3	I/O	AUD data / Port G
27	Vss	-	Ground	131	AUDATA2/PTG2	I/O	
28	D19/PTA3	I/O	Data bus / Port A	132	Vss	-	Ground
29	Vcc	-	Power supply +1.8 V	133	AUDATA1/PTG1	I/O	AUD data / Port G
30	D18/PTA2	I/O	Data bus / Port A	134	Vcc	-	Power supply +1.8 V
31	D17/PTA1	I/O		135	AUDATA0/PTG0	I/O	AUD data / Port G
32	D16/PTA0	I/O		136	TRST/PTF7/PINT15	I	Test reset / Port F / Port interruption
33	VssQ	-	Ground	137	TMS/PTF6/PINT14	I	Test mode switch / Port F / Port interruption
34	D15	I/O	Data bus	138	TDI/PTF5/PINT13	I	Test data / Port F / Port interruption
35	VccQ	-	Power supply +3.3 V	139	TCK/PTF4/PINT12	I	Test clock / Port F / Port interruption
36	D14	I/O	Data bus	140	IRLS3/PTF3/PINT11	I	Interrupt request / Port F / Port interruption
37	D13	I/O		141	IRL2/PTF2/PINT10	I	
38	D12	I/O		142	IRLS1/PTF1/PINT9	I	
39	D11	I/O		143	IRLS0/PTF0/PINT8	I	
40	D10	I/O		144	MD0	I	Mode control
41	D9	I/O		145	Vcc(PLL1)	-	Power supply +1.8 V
42	D8	I/O		146	CAP1	-	Capacitor
43	D7	I/O		147	Vss(PLL1)	-	Ground
44	D6	I/O		148	Vss(PLL2)	-	Ground
45	VssQ	-	Ground	149	CAP2	-	Capacitor
46	D5	I/O	Data bus	150	VCC(PLL2)	-	Power supply +1.8 V
47	VccQ	-	Power supply +3.3 V	151	AUDCK/PTH6	I	AUD clock / Port H
48	D4	I/O	Data bus	152	Vss	-	Ground
49	D3	I/O		153	Vss	-	
50	D2	I/O		154	Vcc	-	Power supply +1.8 V
51	D1	I/O		155	XTAL1	O	Crystal oscillator
52	D0	I/O		156	EXTAL1	I	
53	A0	O	Address bus	157	STATUS0/PTJ6	I/O	Processor status / Port J
54	A1	O		158	STATUS1/PTJ7	I/O	
55	A2	O		159	TCLK/PTH7	I/O	Timer clock / Port H
56	A3	O		160	/IRQOUT	O	Interrupt request output
57	VssQ	-	Ground	161	VssQ	-	Ground
58	A4	O	Address bus	162	CKIO	I/O	System clock input / output
59	VccQ	-	Power supply +3.3 V	163	VccQ	-	Power supply +3.3 V
60	A5	O	Address bus	164	TXD0/SCPT0	O	Data transmission / SCI port
61	A6	O		165	SCK0/SCPT1	I/O	Serial clock / SCI port
62	A7	O		166	TXD1/SCPT2	O	Data transmission / SCI port
63	A8	O		167	SCK1/SCPT3	I/O	Serial clock / SCI port
64	A9	O		168	TXD2/SCPT4	O	Data transmission / SCI port
65	A10	O		169	SCK2/SCPT5	I/O	Serial clock / SCI port
66	A11	O		170	RTS2/SCPT6	I/O	Transmit request / SCI port
67	A12	O		171	RXD0/SCPT0	I	Data reception / SCI port
68	A13	O		172	RXD1/SCPT2	I	
69	VssQ	-	Ground	173	Vss	-	Ground
70	A14	O	Address bus	174	RXD2/SCPT4	I	Data reception / SCI port
71	VccQ	-	Power supply +3.3 V	175	Vcc	-	Power supply +1.8 V
72	A15	O	Address bus	176	CTS2/IRQ5/SCPT7	I	Transmit clear / Interrupt request / SCI port
73	A16	O		177	MCS7/PTC7/PINT7	I/O	Mask ROM chip select / Port C / Port interruption
74	A17	O		178	MCS6/PTC6/PINT6	I/O	
75	A18	O		179	MCS5/PTC5/PINT5	I/O	
76	A19	O		180	MCS4/PTC4/PINT4	I/O	
77	A20	O		181	VssQ	-	Ground
78	A21	O		182	WAKEUP/PTD3	I/O	Standby mode Interrupt request output / Port D
79	Vss	-	Ground	183	VccQ	-	Power supply +3.3 V
80	A22	O	Address bus	184	RESETOUT/PTD2	I/O	Reset output / Port D
81	Vcc	-	Power supply +1.8 V	185	MCS3/PTC3/PINT3	I/O	Mask ROM chip select / Port C / Port interruption
82	A23	O	Address bus	186	MCS2/PTC2/PINT2	I/O	
83	VssQ	-	Ground	187	MCS1/PTC1/PINT1	I/O	
84	A24	O	Address bus	188	MCS0/PTC0/PINT0	I/O	
85	VccQ	-	Power supply +3.3 V	189	DRAK0/PTD1	I/O	DMA acknowledge / Port D
86	A25	O	Address bus	190	DRAK1/PTD0	I/O	
87	BS/PTK4	I/O	Bus cycle / Port K	191	DREQ0/PTD4	I	DMA request / Port D
88	RD	O	Read strobe	192	DREQ1/PTD6	I	
89	WE0/DQMLL	O	Select signal (D7-D0) / D QM (SDRAM)	193	RESETP	I	Power on reset
90	WE1/DQMLU/WE	O	Select signal (D15-D8) / D QM (SDRAM) / Write enable	194	CA	I	Chip active
91	WE2/DQMUL/ICIORD/PTK6	I/O	Select signal (D23-D16) / D QM (SDRAM) / I/O read / Port K	195	MD3	I	Mode control
92	WE3/DQMUU/ISIOWR/PTK7	I/O	Select signal (D31-D24) / D QM (SDRAM) / I/O write / Port K	196	MD4	I	
93	RD/WR	O	Read / Write	197	MD5	I	
94	AUDSYNC/PTE7	I/O	AUD cycle / Port E	198	AVss	-	Analog ground
95	VssQ	-	Ground	199	AN0/PTL0	I	Analog input / Port L
96	CS0/MCS0	O	Chip select / Mask ROM chip select	200	AN1/PTL1	I	
97	VccQ	-	Power supply +3.3V	201	AN2/PTL2	I	
98	CS2/PTK0	I/O	Chip select / Port K	202	AN3/PTL3	I	
99	CS3/PTK1	I/O		203	AN4/PTL4	I	
100	CS4/PTK2	I/O		204	AN5/PTL5	I	
101	CS5/CE1A/PTK3	I/O	Chip select / Chip enable / Port K	205	AVcc	-	Analog power supply +3.3 V
102	CS6/CE1B	O	Chip select / Chip enable	206	AN6/DA1/PTL6	I/O	Analog input / Analog output / Port L
103	CE2A/PTE4	I/O	Chip enable / Port E	207	AN7/DA0/PTL7	I/O	
104	CE2B/PTE5	I/O		208	AVss	-	Analog ground

● HD6417727F160CV (X2890B00) CPU

DM: IC006

PIN NO.	NAME	I/O	FUNCTION	PIN NO.	NAME	I/O	FUNCTION
1	Vcc-RTC	-	Power supply for RTC (1.9V)	121	PTM[4]/PINT[4]/AFE_RDET_/USB1d_TXDMNS	I	Not in use
2	XTAL2	-	Not in use (XTAL for internal RTC)	122	Reserved/USB1d_SUSPEND	O	
3	EXTAL2	-		123	USB1_ovr_crnt/USBF_VBUS	I	USB function VBUS
4	Vss-RTC	-	Power supply for RTC (0V)	124	USB2_ovr_crnt_	-	USB2_HOST2 over current detection
5	MD1	-	Clock mode setting	125	RTS2_/USB1d_TXENL	O	Not in use
6	MD2	-		126	PTE[2]/USB1_pwr_en	O	USB1 voltage control
7	NMI	-	Not in use (Non-maskable interrupt request)	127	PTE[1]/USB2_pwr_en	O	USB2 voltage control
8	IRQ0/IRL0_/PTH[0]	I	External interrupt request	128	CKE/PTK[5]	O	Enable (SDRAM)
9	IRQ1/IRL1_/PTH[1]	I		129	/RAS3/PTJ[0]	O	RAS for SDRAM
10	IRQ2/IRL2_/PTH[2]	I		130	Reserved/PTJ[1]	O	Not in use
11	IRQ3/IRL3_/PTH[3]	I		131	Reserved//CAS/PTJ[2]	O	CAS for SDRAM
12	IRQ4/PTH[4]	I		132	VssQ	-	VssQ
13	VEPWC	O	VEE control pin for LCD panel	133	Reserved/PTJ[3]	O	Output port (DAC Reset)
14	VCPWC	-	VCC control pin for LCD panel	134	VccQ	-	VccQ
15	MD5	-	Big endian setting	135	Reserved/PTJ[4]	O	Output port (SIO Reset)
16	/BREQ	-	Not in use (bus request)	136	Reserved/PTJ[5]	O	Output port (DAC Mute)
17	/BACK	-	Bus acknowledge	137	Vss	-	Vss
18	VssQ	-	VssQ	138	PTD[5]/CL1	O	LCD line clock
19	CKIO2	-	System clock output	139	Vcc	-	Vcc
20	VccQ	-	VccQ	140	PTD[7]/DON	O	LCD DISPLAY ON
21	D31/PTB[7]	I/O	Data bus	141	PTE[6]/M_DISP	O	LCD alternater
22	D30/PTB[6]	I/O		142	PTE[3]/FLM	O	LCD frame line marker
23	D29/PTB[5]	I/O		143	PTE[0]/TDO	O	JTAG (test data output)
24	D28/PTB[4]	I/O		144	PCC0RESET/DRACK0	O	DMA request acceptance
25	D27/PTB[3]	I/O		145	PCC0DRV_/DACK0_	O	DMA acknowledge
26	D26/PTB[2]	I/O		146	/WAIT	-	Hardware wait request
27	D25/PTB[1]	I/O		147	/RESETM	-	Manual reset request
28	D24/PTB[0]	I/O		148	/ADTRG/PTH[5]	I	Analog A/D trigger
29	VssQ	-	VssQ	149	/IOIS16/PTG[7]	I	Not in use
30	D23/PTA[7]	I/O	Data bus	150	/ASEMD0	-	
31	VccQ	-	VccQ	151	PTG[5]/ASEBRKAK_		
32	D22/PTA[6]	I/O	Data bus	152	PTG[4]	I	
33	D21/PTA[5]	I/O		153	PCC0BVD2/PTG[3]/AUDATA[3]	I	
34	D20/PTA[4]	I/O		154	PCC0BVD1/PTG[2]/AUDATA[2]	I	
35	Vss	-	Vss	155	Vss	-	Vss
36	D19/PTA[3]	I/O	Data bus	156	PCC0CD2/PTG[1]/AUDATA[1]	I	Not in use
37	Vcc	-	Vcc	157	Vcc	-	Vcc
38	D18/PTA[2]	I/O		158	PCC0CD1/PTG[0]/AUDATA[0]	I	Not in use
39	D17/PTA[1]	I/O		159	VssQ	-	VssQ
40	D16/PTA[0]	I/O		160	PTF[7]/PINT[15]/TRST_	I	Not in use
41	D15	-	Data bus	161	VccQ	-	VccQ
42	VssQ	-	VssQ	162	PTF[6]/PINT[14]/TMS	I	Not in use
43	D14	-	Data bus	163	PTF[5]/PINT[13]/TDI	I	
44	VccQ	-	VccQ	164	PTF[4]/PINT[12]/TCK	I	
45	D13	-	Data bus	165	PTF[3]/PINT[11]/Reserved	I	
46	D12	-		166	PCCREG_/PTF[2]/Reserved	I	
47	D11	-		167	PCC0VS1_/PTF[1]/Reserved	I	
48	D10	-		168	PCC0VS2_/PTF[0]/Reserved	I	
49	D9	-		169	MD0	-	Clock mode setting
50	D8	-		170	Vcc-PLL1	-	Power supply for Vcc_PLL1 - PLL1(1.9V)
51	D7	-		171	CAP1	-	External capacitance for CAP1 _ PLL1
52	D6	-		172	Vss-PLL1	-	Power supply for Vss_PLL1 _ PLL1(0V)
53	VssQ	-	VssQ	173	Vss-PLL2	-	Power supply for Vss_PLL2 _ PLL2 (0V)
54	D5	-	Data bus	174	CAP2	-	External capacitance for CAP2 _ PLL2
55	VccQ	-	VccQ	175	Vcc-PLL2	-	Power supply for Vcc_PLL2 _ PLL2 (1.9V)
56	D4	-	Data bus	176	PCC0WAIT_/PTH[6]/AUDCK	I	Not in use
57	D3	-		177	Vss	-	Vss
58	D2	-		178	Vcc	-	Vcc
59	D1	-		179	XTAL	-	Clock oscillator
60	D0	-		180	EXTAL	-	External clock
61	A0	-	Address bus	181	LCD15/PTM[3]/PINT[10]	I	Not in use
62	A1	-		182	LCD14/PTM[2]/PINT[9]	I	
63	A2	-		183	LCD13/PTM[1]/PINT[8]	I	
64	VssQ	-	VssQ	184	LCD12/PTM[0]	I	Input port (Flash ROM RY/BY)
65	A3	-	Address bus	185	STATUS0/PTJ[6]	O	Output port (Flash ROM write protect)
66	VccQ	-	VccQ	186	STATUS1/PTJ[7]	O	Output port (Flash ROM ACC)
67	A4	-	Address bus	187	CL2/PTH[7]	O	LCD clock output
68	A5	-		188	VssQ	-	VssQ
69	A6	-		189	CKIO	-	System clock input/output (for SDRAM)
70	A7	-		190	VccQ	-	VccQ
71	A8	-		191	TxD0/SCPT[0]	O	Output port for SCI
72	A9	-		192	SCK0/SCPT[1]	O	Not in use
73	A10	-		193	TxD_SIO/SCPT[2]	O	
74	A11	-		194	SIOMCLK/SCPT[3]	O	
75	VssQ	-	VssQ	195	TxD2/SCPT[4]	O	Output port for SCI
76	A12	-	Address bus	196	SCK_SIO/SCPT[5]	O	Not in use
77	VccQ	-	VccQ	197	SIOFSYNC/SCPT[6]	O	
78	A13	-	Address bus	198	RxD0/SCPT[0]	i	Receiving data 0
79	A14	-		199	RxD_SIO/SCPT[2]	i	Not in use
80	A15	-		200	Vss	-	Vss
81	A16	-		201	RxD2/SCPT[4]	i	Receiving data 2
82	A17	-		202	Vcc	-	Vcc
83	A18	-		203	SCPT[7]/CTS2_/IRQ5	I	Not in use
84	A19	-		204	LCD11/PTC[7]/PINT[3]	O	Output port (PLG CLOCK ON/OFF)
85	A20	-		205	LCD10/PTC[6]/PINT[2]	O	Not in use
86	VssQ	-	VssQ	206	LCD9/PTC[5]/PINT[1]	O	
87	A21	-	Address bus	207	VssQ	-	VssQ
88	VccQ	-	VccQ	208	LCD8/PTC[4]/PINT[0]	O	Not in use
89	A22	-	Address bus	209	VccQ	-	VccQ
90	A23	-		210	LCD7/PTD[3]	O	LCD DATA7
91	Vss	-	Vss	211	LCD6/PTD[2]	O	LCD DATA6
92	A24	-	Address bus	212	LCD5/PTC[3]	O	LCD DATA5
93	Vcc	-	Vcc	213	LCD4/PTC[2]	O	LCD DATA4
94	A25	-	Address bus	214	LCD3/PTC[1]	O	LCD DATA3
95	BS_/PTK[4]	O	Not connected (bus cycle start signal)	215	LCD2/PTC[0]	O	LCD DATA2
96	RD_	-	Read strobe	216	LCD1/PTD[1]	O	LCD DATA1
97	WE0_/DQMLL	O	Write 0 signal	217	LCD0/PTD[0]	O	LCD DATA0
98	WE1_/DQMLU/WE	O	Write 1 signal	218	DREQ0_/PTD[4]	I	DMA request
99	WE2_/DQMUL/ICIORD_/PTK[6]	O	Write 2 signal	219	LCK/UCLK/PTD[6]	I	USB clock
100	VssQ	-	VssQ	220	/RESETP	-	Power on reset request
101	WE3_/DQMUU/ICIOWR_/PTK{7}	O	Write 3 signal	221	CA	-	Hardware standby request
102	VccQ	-	VccQ	222	MD3	-	Bus width setting for area0
103	RD/WR_	O	Read/Write	223	MD4	-	
104	PTE[7]/PCC0RDY/AUDSYNC_	O	I/O	224	/Scan_testen	-	Test pin (fixed to 3.3V)
105	/CS0	-	Chip Select 0	225	Avcc_USB	-	USB analog power supply (3.3V)
106	/CS2	-	Chip Select 2	226	USB1_P	IO	USB1 data input/output (+)
107	/CS3	-	Chip Select 3	227	USB1_M	IO	USB1 data input/output (-)
108	/CS4/PTK[2]	O	Chip Select 4	228	Avss_USB	-	USB analog power supply (0V)
109	/CS5/CE1A_/PTK{3}	O	Chip Select 5	229	USB2_P	IO	USB2 data input/output (+)
110	/CS6/CE1B_	O	Chip Select 6	230	USB2_M	IO	USB2 data input/output (-)
111	CE2A_/PTE[4]	O	Output port (SWP50 Reset)	231	Avcc_USB	-	USB analog power supply (3.3V)
112	CE2B_/PTE[5]	O	Output port (PLG Board Reset)	232	Avss	-	A/D analog power supply (0V)
113	AFE_HC1/USB1d_DPLS/PTK[0]	O	SPD DATA	233	AN[2]/PTL[2]	I	AD converter input
114	AFE_RLYCNT_/USB1d_DMNS/PTK[1]	O	SPD CL	234	AN[3]/PTL[3]	I	
115	VssQ	-	VssQ	235	AN[4]/PTL[4]	I	
116	AFE_SCLK/USB1d_TXDPLS	I	Not in use (USB1 D+ transmission)	236	AN[5]/PTL[5]	I	
117	VccQ	-	VccQ	237	Avcc	-	A/D analog power supply (3.3V)
118	PTM[7]/PTINT[7]/AFE_FS/USB1d_RCV	I	Not in use	238	AN[6]/PTL[6]/DA[1]	I	AD converter input
119	PTM[6]/PTINT[6]/AFE_RXIN/USB1d_SPEED	I		239	AN[7]/PTL[7]/DA[0]	O	DA converter output (LCD contrast)
120	PTM[5]/PTINT[5]/AFE_TXOUT/USB1d_TXSE0	I		240	Avss	-	A/D analog power supply (0V)

● **T8F02TB-0102** (X0060A00) **SWP50** (Tone Generator)

DM: IC033

PIN NO.	OUTER NO.	NAME	I/O	FUNCTION	PIN NO.	OUTER NO.	NAME	I/O	FUNCTION
1	E5	VSS2	-	Ground	106	E22	VSS2	-	Ground
2	D4	VDDC	-	Power supply +1.5 V	107	D23	VDDC	-	Power supply +1.5 V
3	C3	CD15	I/O	Data bus of internal register	108	C24	HMA15	O	Wave memory address bus
4	B2	CD13	I/O		109	B25	HMA16	O	
5	A1	CD14	I/O		110	A26	HMA22	O	
6	D5	CD6	I/O		111	E23	HMA25	O	
7	E6	CD2	I/O		112	F22	VDDS	-	Power supply +3 V
8	C4	CD9	I/O		113	D24	HMA27	O	Wave memory address bus
9	B3	CD11	I/O		114	C25	HMA0	O	
10	A2	CD12	I/O		115	B26	HMA23	O	
11	A3	CD10	I/O		116	C26	HMA24	O	
12	D6	CD1	I/O		117	F23	VDDS	-	Power supply +3 V
13	E7	VSS	-	Ground	118	G22	HMA26	O	Wave memory address bus
14	C5	CD5	I/O	Data bus of internal register	119	E24	HMA30	O	
15	B4	CD8	I/O		120	D25	HMA28	O	
16	A4	CD7	I/O		121	D26	HMA29	O	
17	D7	VSS2	-	Ground	122	G23	LMA17	O	Wave memory address bus (Lower data memory)
18	C6	CD0	I/O	Data bus of internal register	123	F24	LMA19	O	
19	E8	VSS	-	Ground	124	H22	VSS	-	Ground
20	D8	VDDS	-	Power supply +3 V	125	H23	VDDS	-	Power supply +3 V
21	B5	CD4	I/O	Data bus of internal register	126	E25	LMA20	O	Wave memory address bus (Lower data memory)
22	A5	CD3	I/O		127	E26	LMA21	O	
23	C7	CA2	I	Address bus of internal regisuter	128	G24	LMA9	O	
24	B6	CA0	I		129	F25	LMA18	O	
25	E9	CA8	I		130	J22	LMA12	O	
26	D9	CA9	I		131	J23	LMA4	O	
27	C8	CA5	I		132	H24	LMA6	O	
28	A6	CA1	I		133	F26	LMA8	O	
29	B7	CA3	I		134	G25	LMA7	O	
30	A7	CA4	I		135	G26	LMA10	O	
31	E10	VSS2	-	Ground	136	K22	VSS2	-	Ground
32	D10	VDDC	-	Power supply +1.5 V	137	K23	VDDC	-	Power supply +1.5 V
33	C9	CA10	I	Address bus of internal regisuter	138	J24	LMA13	O	Wave memory address bus (Lower data memory)
34	B8	CA6	I		139	H25	LMA11	O	
35	A8	CA7	I		140	H26	LMA5	O	
36	B9	CA11	I		141	J25	LMA3	O	
37	E11	CA14	I		142	L22	LMA16	O	
38	D11	CA15	I		143	L23	LMA0	O	
39	C10	CA13	I		144	K24	LMA2	O	
40	A9	CA12	I		145	J26	LMA14	O	
41	B10	CSN0	I	Chip select	146	K25	LMA15	O	
42	A10	CSN1	I		147	K26	LMA1	O	
43	E12	VSS	-	Ground	148	M22	VSS	-	Ground
44	D12	VDDS	-	Power supply +3 V	149	M23	VDDS	-	Power supply +3 V
45	C11	WRN	I	Write strobe	150	L24	LMA22	O	Wave memory address bus (Lower data memory)
46	B11	RDN	I	Read strobe	151	L25	LMA23	O	
47	A11	WAIT0	O	Hardware wait request	152	L26	LMA24	O	
48	C12	IRQ0	O	Interrupt request	153	M24	LMA27	O	
49	B12	DREQ0	O		154	M25	LMA28	O	
50	E13	TCK	I	Test pin	155	N22	LMA25	O	
51	D13	TRST	I		156	N23	LMA26	O	
52	C13	VSS	-	Ground	157	N24	LMA30	O	
53	A12	XO	O	Crystal osc. output	158	M26	LMA29	O	
54	B13	XI	I	Crystal osc. input	159	N25	MOEN	O	Wave memory output enable
55	A13	VDDS	-	Power supply +3 V	160	N26	MWEN	O	Wave memory write enable
56	A14	SLAVE	I	Master/Slave select	161	P26	LMD15	I/O	Wave memory data bus (Lower 16 bit)
57	E14	TMS	I	Test pin	162	P22	VSS	-	Ground
58	D14	TDO	O		163	P23	VDDS	-	Power supply +3 V
59	C14	ICN	I	Initial clear	164	P24	LMD13	I/O	Wave memory data bus (Lower 16 bit)
60	B14	RFCLK0	O	PLL Clock	165	P25	LMD14	I/O	
61	B15	PLL_TSTN	I	Power supply	166	R25	LMD11	I/O	
62	C15	PLL_BP	I		167	R24	LMD10	I/O	
63	D15	VDDS	-	Power supply +3 V	168	R23	VDDS	-	Power supply +3 V
64	E15	VSS	-	Ground	169	R22	VSS	-	Ground
65	A15	RFCLK1	I	PLL Clock	170	R26	LMD12	I/O	Wave memory data bus (Lower 16 bit)
66	A16	VDDC	-	Power supply +1.5 V	171	T26	LMD9	I/O	
67	B16	TMODE	I	Test pin	172	T25	LMD8	I/O	
68	C16	PLL_AVD	-	Power supply (PLL)	173	T24	LMD7	I/O	
69	D16	NC	-	Not used	174	T23	VSS2	-	Ground
70	E16	NC	-	Not used	175	T22	VSS	-	Ground
71	A17	PLL_AVS	-	Power supply (PLL)	176	U26	LMD6	I/O	Wave memory data bus (Lower 16 bit)
72	B17	TEST1	I	Test pin	177	U25	LMD5	I/O	
73	A18	VSS	-	Ground	178	V26	LMD3	I/O	
74	C17	SY1	I	Sync. clock	179	U24	LMD4	I/O	
75	D17	VDDC	-	Power supply +1.5 V	180	U23	VDDC	-	Power supply +3 V
76	E17	VSS2	-	Ground	181	U22	VSS2	-	Ground
77	B18	KONTRG0	O	Key on data	182	V25	LMD2	I/O	Wave memory data bus (Lower 16 bit)
78	A19	KONTRG1	I		183	W26	LMD0	I/O	
79	C18	CK512	O		184	V24	LMD1	I/O	
80	B19	CK128	O	Master clock (256 Fs)	185	W25	DCSL0	O	
81	D18	BCLK	O	Master clock (64 Fs)	186	V23	VDDS	-	Power supply +3 V
82	E18	SY0	O	Sync. clock	187	V22	VDDC	-	Power supply +1.5 V
83	C19	HMA20	O	Wave memory address bus	188	W24	DCSL1	O	
84	A20	HMA21	O		189	Y26	DQML3	O	MASK signal
85	B20	HMA19	O		190	Y25	DQML1	O	
86	C20	HMA18	O		191	Y24	DMAL14	O	Address bus (DIMM, SDRAM)
87	D19	VDDS	-	Power supply +1.5 V	192	W23	VDDS	-	Power supply +3 V
88	E19	VSS	-	Ground	193	W22	VSS	-	Ground
89	A21	HMA9	O	Wave memory address bus	194	AA26	DMAL13	O	Address bus (DIMM, SDRAM)
90	B21	HMA7	O		195	AA25	DMAL12	O	
91	A22	HMA6	O		196	AB26	DMAL9	O	
92	D20	HMA8	O		197	Y23	VSS	-	Ground
93	C21	HMA10	O		198	AA24	DMAL11	O	Address bus (DIMM, SDRAM)
94	E20	HMA17	O		199	Y22	VSS	-	Ground
95	D21	VDDS	-	Power supply +1.5 V	200	AA23	DMAL10	O	Address bus (DIMM, SDRAM)
96	B22	HMA11	O	Wave memory address bus	201	AB25	DMAL8	O	
97	A23	HMA4	O		202	AC26	DMAL6	O	
98	C22	HMA5	O		203	AB24	DMAL7	O	
99	B23	HMA13	O		204	AC25	DMAL5	O	
100	E21	VSS	-	Ground	205	AA22	VSS2	-	Ground
101	D22	HMA12	O	Wave memory address bus	206	AB23	VSS	-	Ground
102	C23	HMA3	O		207	AC24	DMAL4	O	Address bus (DIMM, SDRAM)
103	A24	HMA14	O		208	AD26	DMAL3	O	
104	B24	HMA2	O		209	AD25	DMAL2	O	
105	A25	HMA1	O		210	AE26	DMAL0	O	

PIN NO.	OUTER NO.	NAME	I/O	FUNCTION
211	AB22	VSS2	-	Ground
212	AC23	VDDC	-	Power supply +1.5 V
213	AD24	DMAL1	O	Address bus (DIMM, SDRAM)
214	AE25	DCSL2	O	
215	AF26	DRAS0	O	
216	AC22	DCAS0	O	
217	AB21	VDDS	-	Power supply +3 V
218	AD23	DCLKIN	I	
219	AE24	DQML2	O	MASK signal
220	AF25	DCSL3	O	
221	AF24	DQML0	O	MASK signal
222	AC21	VDDS	-	Power supply +3 V
223	AB20	VSS	-	Ground
224	AD22	DWEN0	O	
225	AE23	DCLK0	O	
226	AF23	DCLK1	O	
227	AC20	DCLKE	O	
228	AD21	HMD13	I/O	Wave memory data bus (Upper data memory)
229	AB19	VSS	-	Ground
230	AC19	VDDS	-	Power supply +3 V
231	AE22	HMD15	I/O	Wave memory data bus (Upper data memory)
232	AF22	HMD14	I/O	
233	AD20	HMD10	I/O	
234	AE21	HMD12	I/O	
235	AB18	VDDC	-	Power supply +1.5 V
236	AC18	VDDS	-	Power supply +3 V
237	AD19	HMD7	I/O	Wave memory data bus (Upper data memory)
238	AF21	HMD11	I/O	
239	AE20	HMD9	I/O	
240	AF20	HMD8	I/O	
241	AB17	VSS2	-	Ground
242	AC17	VDDC	-	Power supply +1.5 V
243	AD18	HMD4	I/O	Wave memory data bus (Upper data memory)
244	AE19	HMD6	I/O	
245	AF19	HMD5	I/O	
246	AE18	HMD3	I/O	
247	AB16	VSS	-	Ground
248	AC16	VSS2	-	Ground
249	AD17	HMD1	I/O	Wave memory data bus (Upper data memory)
250	AF18	HMD2	I/O	
251	AE17	HMD0	I/O	
252	AF17	DCSH0	O	
253	AB15	VSS	-	Ground
254	AC15	VDDS	-	Power supply +3 V
255	AD16	DCSH1	O	
256	AE16	DQMH3	O	MASK signal
257	AF16	DQMH1	O	
258	AD15	DMAH14	O	Address bus (DIMM, SDRAM)
259	AE15	DMAH13	O	
260	AB14	VSS	-	Ground
261	AC14	VSS2	-	Ground
262	AD14	DMAH11	O	Address bus (DIMM, SDRAM)
263	AF15	DMAH12	O	
264	AE14	DMAH10	O	
265	AF14	DMAH9	O	
266	AF13	DMAH8	O	
267	AB13	VDDS	-	Power supply +3 V
268	AC13	VDDS	-	Power supply +3 V
269	AD13	DMAH6	O	Address bus (DIMM, SDRAM)
270	AE13	DMAH7	O	
271	AE12	DMAH4	O	
272	AD12	DMAH3	O	
273	AC12	VDDS	-	Power supply +1.5 V
274	AB12	VSS	-	Ground
275	AF12	DMAH5	O	Address bus (DIMM, SDRAM)
276	AF11	DMAH2	O	
277	AE11	DMAH1	O	
278	AD11	DMAH0	O	
279	AC11	VSS	-	Ground
280	AB11	VSS	-	Ground
281	AF10	DRAS1	O	
282	AE10	DCSH2	O	
283	AF9	DQMH2	O	MASK signal
284	AD10	DCSH3	O	
285	AC10	VDDC	-	Power supply +1.5 V
286	AB10	VSS2	-	Ground
287	AE9	DQMH0	O	MASK signal
288	AF8	DWEN1	O	
289	AD9	DCAS1	O	
290	AE8	DCLK2	O	
291	AC9	VDDS	-	Power supply +3 V
292	AB9	VDDC	-	Power supply +1.5 V
293	AD8	DCLK3	O	
294	AF7	MELO0	O	MEL wave data output
295	AE7	MELO1	O	
296	AD7	MELO2	O	
297	AC8	VDDS	-	
298	AB8	VSS	-	Ground
299	AF6	MELO3	O	MEL wave data output
300	AE6	MELO4	O	
301	AF5	MELO5	O	
302	AC7	MELO6	O	
303	AD6	MELO7	O	
304	AB7	WCLK0	O	For DAC LR clock
305	AC6	WCLK1	O	
306	AE5	EIRQ	O	
307	AF4	EICN	O	
308	AD5	ESDA	I/O	
309	AE4	ESCL	I/O	
310	AB6	MELI0	I	MEL wave data input
311	AC5	MELI1	I	
312	AD4	MELI2	I	
303	AF3	MELI3	I	
314	AE3	MELI4	I	
315	AF2	MELI5	I	

PIN NO.	OUTER NO.	NAME	I/O	FUNCTION
316	AB5	VSS2	-	Ground
317	AC4	VDDC	-	Power supply +1.5 V
318	AD3	MELI6	I	MEL wave data input
319	AE2	MELI7	I	
320	AF1	ADLR	O	Power supply +3 V
321	AB4	DITO	O	
322	AA5	VSS	-	Ground
323	AC3	AFRM	I/O	
324	AD2	ACLK	I/O	
325	AE1	ADIR	O	
326	AD1	ADAT0	I/O	Data bus (ABUS)
327	AA4	VDDS	-	Power supply +3 V
328	Y5	ADAT9	I/O	Data bus (ABUS)
329	AB3	ADAT3	I/O	
330	AC2	ADAT1	I/O	
331	AC1	ADAT2	I/O	
332	Y4	ADAT10	I/O	
333	AA3	ADAT6	I/O	
334	W5	VSS	-	Ground
335	W4	VDDS	-	Power supply +3 V
336	AB2	ADAT4	I/O	Data bus (ABUS)
337	AB1	ADAT5	I/O	
338	Y3	ADAT11	I/O	
339	AA2	ADAT7	I/O	
340	V5	ADAT14	I/O	
341	V4	ADAT15	I/O	
342	W3	ADAT13	I/O	
343	AA1	ADAT8	I/O	
344	Y2	ADAT12	I/O	
345	Y1	TDI	I	
346	U5	VSS2	-	Ground
347	U4	VDDC	-	Power supply +1.5 V
348	V3	HRD13	I/O	DRAM data bus
349	W2	HRD15	I/O	
350	W1	HRD14	I/O	
351	V2	HRD12	I/O	
352	T5	HRD7	I/O	
353	T4	HRD6	I/O	
354	U3	HRD10	I/O	
355	V1	HRD11	I/O	
356	U2	HRD9	I/O	
357	U1	HRD8	I/O	
358	R5	VSS	-	Ground
359	R4	VDDS	-	Power supply +3 V
360	T3	HRD5	I/O	DRAM data bus
361	T2	HRD4	I/O	
362	T1	HRD3	I/O	
363	R3	HRD2	I/O	
364	R2	HRD1	I/O	
365	P5	VDDS	-	Power supply +3 V
366	P4	HRD0	I/O	DRAM data bus
367	P3	RWEN	O	DRAM write enable
368	R1	RQML	O	
369	P2	RCAS	O	DRAM column address strobe (RAS signal)
370	P1	RRAS	O	DRAM row address strobe (RAS signal)
371	N1	RA13	O	DRAM address bus
372	N5	VDDS	-	Power supply +3 V
373	N4	VDDS	-	Power supply +3 V
374	N3	RA10	O	DRAM address bus
375	N2	RA12	O	
376	M2	RA1	O	
377	M3	RA2	O	
378	M4	VDDS	-	Power supply +3 V
379	M5	VSS	-	Ground
380	M1	RA0	O	DRAM address bus
381	L1	RA3	O	
382	L2	RA4	O	
383	L3	RA5	O	
384	L4	VSS2	-	Ground
385	L5	VSS	-	Ground
386	K1	RA6	O	DRAM address bus
387	K2	RA7	O	
388	J1	RA9	O	
389	K3	RA8	O	
390	K4	VDDC	-	Power supply +1.5 V
391	K5	VSS2	-	Ground
392	J2	RA11	O	DRAM address bus
393	H1	RCLK	O	
394	J3	RCLKE	O	
395	H2	RCLKIN	I	
396	J4	VDDS	-	Power supply +3 V
397	J5	VDDC	-	Power supply +1.5 V
398	H3	RQMH	O	
399	G1	LRD15	I/O	DRAM data bus (Lower data)
400	G2	LRD14	I/O	
401	G3	LRD13	I/O	
402	H4	VDDS	-	Power supply +3 V
403	H5	VSS	-	Ground
404	F1	LRD12	I/O	DRAM data bus (Lower data)
405	F2	LRD11	I/O	
406	E1	LRD8	I/O	
407	G4	VDDS	-	Ground
408	F3	LRD10	I/O	DRAM data bus (Lower data)
409	G5	VDDS	-	Ground
410	F4	LRD9	I/O	DRAM data bus (Lower data)
411	E2	LRD7	I/O	
412	D1	LRD5	I/O	
413	E3	LRD6	I/O	
414	D2	LRD4	I/O	
415	F5	VSS2	-	Ground
416	E4	VSS	-	Ground
417	D3	LRD3	I/O	DRAM data bus (Lower data)
418	C1	LRD2	I/O	
419	C2	LRD1	I/O	
420	B1	LRD0	I/O	

● S1L50553F21Y000 (X4195A00) Gate Array

DM: IC034

PIN NO.	NAME	I/O	FUNCTION	PIN NO.	NAME	I/O	FUNCTION
1	CLKI	I	Clock	41	VDD	-	Power supply
2	CLKO	O		42	RESET	I	Reset
3	VDD	-	Power supply	43	VSS	-	Ground
4	SCANENB	I/O	Scan enable	44	OUT4	O	Output
5	ATPGENB	I/O		45	OUT3	O	
6	VSS	-	Ground	46	INP2	I	Input
7	PLLTEST	I	Test	47	INP1	I	
8	$\overline{\text{PLLRES}}$	I	Reset	48	INP0	I	
9	PLLVSS	-	Ground	49	TESTENB	I/O	Test enable
10	MVDD	-	Power supply	50	VSS	-	Ground
11	PLLVSS	-	Ground	51	OSCO		
12	AVDD	-	Analog power supply	52	VDD	-	Power supply
13	CHG0			53	OSCI		
14	LPVSS	-	Ground	54	VSS	-	Ground
15	VSS	-		55	SIRQ	I/O	Interrupt request
16	MIRQ	I/O	Interrupt request	56	SCS	I	Control port
17	MCS	I	Control port	57	SWR	I	Write
18	MWR	I	Write	58	SRD	I	Read
19	MRD	I	Read	59	SA		
20	MA			60	VSS	-	Ground
21	VDD	-	Power supply	61	VDD	-	Power supply
22	MD0	I/O	DRAM data bus	62	SD0	I/O	Serial data
23	MD1	I/O		63	SD1	I/O	
24	MD2	I/O		64	SD2	I/O	
25	MD3	I/O		65	SD3	I/O	
26	MD4	I/O		66	SD4	I/O	
27	MD5	I/O		67	SD5	I/O	
28	MD6	I/O		68	SD6	I/O	
29	MD7	I/O		69	SD7	I/O	
30	VSS	-	Ground	70	VSS	-	Ground
31	MD8	I/O	DRAM data bus	71	SD8	I/O	Serial data
32	VDD	-	Power supply	72	VDD	-	Power supply
33	MD9	I/O	DRAM data bus	73	SD9	I/O	Serial data
34	MD10	I/O		74	SD10	I/O	
35	MD11	I/O		75	SD11	I/O	
36	MD12	I/O		76	SD12	I/O	
37	MD13	I/O		77	SD13	I/O	
38	MD14	I/O		78	SD14	I/O	
39	MD15	I/O		79	SD15	I/O	
40	VSS	-	Ground	80	VSS	-	Ground

● MPD6S004S (X4404A00) DC-DC CONVERTER

MA160R: IC007

PIN NO.	NAME	I/O	FUNCTION	PIN NO.	NAME	I/O	FUNCTION
1	VIN	I	Input voltage	17	GND	-	Ground
2	VIN	I		18	GND	-	
3	VIN	I		19	GND	-	
4	GND	-	Ground	20	VOUT5	O	Output voltage +5V
5	GND	-		21	VOUT5	O	
6	GND	-		22	VOUT5	O	
7	GND	-		23	VOUT5	O	
8	VOUT33	O	Output voltage +3.3V	24	VOUT5	O	
9	VOUT33	O		25	GND	-	Ground
10	VOUT33	O		26	GND	-	
11	VOUT33	O		27	GND	-	
12	VOUT33	O		28	GND	-	
13	No. pin	-		29	VIN	I	Input voltage
14	GND	-	Ground	30	VIN	I	
15	GND	-		31	VIN	I	
16	GND	-					

● μPD780031AYGK-N05 (XZ916200) E-BUS (PANEL)

PNL: IC010

PIN NO.	NAME	I/O	FUNCTION	PIN NO.	NAME	I/O	FUNCTION
1	P50/A8	I/O	Port 5 / Higher address bus	33	P10/ANI0	I	Port 1 / A/D converter analog input
2	P51/A9	I/O		34	AV_{REF}	I	A/D converter reference voltage input
3	P52/A10	I/O		35	AV_{DD}	-	Analog power supply
4	P53/A11	I/O		36	$\overline{RESET}$	I	System reset input
5	P54/A12	I/O		37	XT2	-	Subsystem clock oscillation
6	P55/A13	I/O		38	XT1	I	
7	P56/A14	I/O		39	IC	-	Internally connected
8	P57/A15	I/O		40	X2	-	Main system clock oscillation
9	Vss0	-	Ground	41	X1	I	
10	$V_{DD}0$	-	Power supply	42	Vss1	-	Ground
11	P30	I/O	Port 3	43	P00/INTP0	I/O	Port 0 / External interrupt request input
12	P31	I/O		44	P01/INTP1	I/O	
13	P32/SDA0	I/O	Port 3 / Serial data input/output	45	P02/INTP2	I/O	
14	P33/SCL0	I/O	Port 3 / Serial clock input/output	46	P03/INTP3/ADTRG	I/O	Port 0 / External interrupt request input / Trigger signai input
15	P34	I/O	Port 3	47	P70/TI00/TO0	I/O	Port 7 / External count clock input / 16-bit timer/event counter 0 output
16	P35	I/O		48	P71/TI01	I/O	Port 7 / Capture trigger input
17	P36	I/O		49	P72/TI50/TO50	I/O	Port 7 / External count clock input / 8-bit timer/event counter 50 output
18	P20/SI30	I/O	Port 2 / Serial data input	50	P73/TI51/TO51	I/O	Port 7 / External count clock input / 8-bit timer/event counter 51 output
19	P21/SO30	I/O	Port 2 / Serial data output	51	P74/PCL	I/O	Port 7 / Clock output
20	P22/$\overline{SCK30}$	I/O	Port 2 / Serial clock input/output	52	P75/BUZ	I/O	Port 7 / Buzzer output
21	P23RxD0	I/O	Port 2 / Serial data input	53	P64/$\overline{RD}$	I/O	Port 6 / Strobe signal output for reading
22	P24/TxD0	I/O	Port 2 / Serial data output	54	P65/$\overline{WR}$	I/O	Port 6 / Strobe signal output for writing
23	P25/ASCK0	I/O	Port 2 / Serial clock input/output	55	P66/$\overline{WAIT}$	I/O	Port 6 / Wait insertion
24	$V_{DD}1$	-	Power supply	56	P67/ASTB	I/O	Port 6 / Strobe output
25	AVss	-	Ground	57	P40/AD0	I/O	Port 4 / Lower address/data bus
26	P17/ANI7	I	Port 1 / A/D converter analog input	58	P41/AD1	I/O	
27	P16/ANI6	I		59	P42/AD2	I/O	
28	P15/ANI5	I		60	P43/AD3	I/O	
29	P14/ANI4	I		61	P44/AD4	I/O	
30	P13/ANI3	I		62	P45/AD5	I/O	
31	P12/ANI2	I		63	P46/AD6	I/O	
32	P11/ANI1	I		64	A47/AD7	I/O	

● AK5381VT-E2 (X5219A00) ADC

DM: IC048

PIN NO.	NAME	I/O	FUNCTION	PIN NO.	NAME	I/O	FUNCTION
1	AINR	I	Rch Analog input pin	9	SDTO	O	Audio serial data output pin
2	AINL	I	Lch Analog input pin	10	LRCK	I/O	Output channnel clock pin
3	CKS1	I	Mode select 1 pin	11	MCLK	I	Master clock input pin
4	VCOM	O	Common voltage output pin	12	SCLK	I/O	Audio serial data clock pin
5	AGND	-	Analog ground	13	PDN	I	Power down mode pin
6	VA	-	Analog power supply	14	DIF	I	Audio interface format pin
7	VD	-	Digital power supply	15	CKS2	I	Mode select 2 pin
8	DGND	-	Digital ground	16	CKS0	I	Mode select 0 pin

● AK4393-VF-E2 (XW029A00) DAC (Digital to Analog Converter)

DM: IC045, 046, 055

PIN NO.	NAME	I/O	FUNCTION	PIN NO.	NAME	I/O	FUNCTION
1	DVSS	-	Digital ground	15	BVSS	-	Substrate ground
2	DVDD	-	Digital power supply	16	VREFL	I	Low level voltage reference
3	MCLK	I	Master clock	17	VREFH	I	High level voltage reference
4	/PD	I	Power down mode	18	AVDD	-	Analog power supply +5 V
5	BICK	I	Audio serial data clock	19	AVSS	-	Analog ground
6	SDATA	I	Audio serial data input	20	AOUTR-	O	Rch negative analog output
7	LRCK	I	L/R clock	21	AOUTR+	O	Rch positive analog output
8	SMUTE//CS	I	Soft mute	22	AOUTL-	O	Lch negative analog output
9	DFS	I	Double speed sampling mode	23	AOUTL+	O	Lch positive analog output
10	DEM0/CCLK	I	De-emphasis enable	24	VCOM	O	Common voltage output
11	DEM1/CDTI	I		25	P//S	I	Parallel/serial select
12	DIF0	I	Digital input format	26	CKS0	I	Master clock select
13	DIF1	I		27	CKS1	I	
14	DIF2	I		28	CKS2	I	

■ IC BLOCK DIAGRAM (IC ブロック図)

- **74VHC14MTCX** (X3041A00)
  HD74LV14ATELL (XW711A00)
  Hex Inverter
  DM: IC001, 002, 041

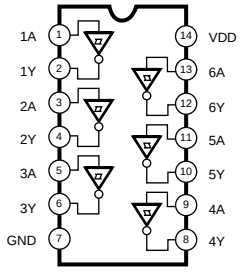

- **HD74LV21ATELL** (X0010A00)
  SN74LV21APWR (X2377A00)
  Dual 4 Input AND
  DM: IC021

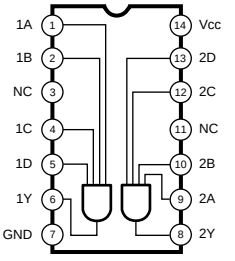

- **SN74LV32APWR** (X5647A00)
  Quad 2 Input OR
  DM: IC003

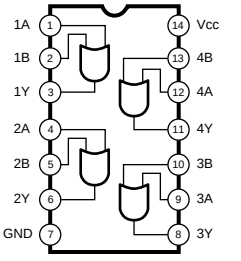

- **HD74LV126ATELL** (X3123A00)
  SN74LV126APWR (X3865A00)
  Bus Buffer
  DM: IC007

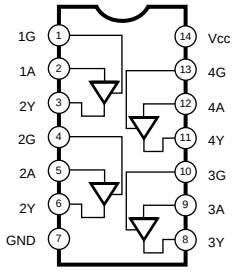

- **74VHC138MTCX** (X0300A00)
  HD74LVC138ATEL (X4962A00)
  TC74VHC138FT (XZ495A00)
  3 to 8 Demultiplexer
  DM: IC036

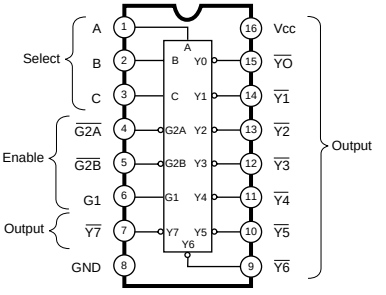

- **HD74LVC139TELL** (X4963A00)
  Dual 2 to 4 Demultiplexer
  DM: IC029

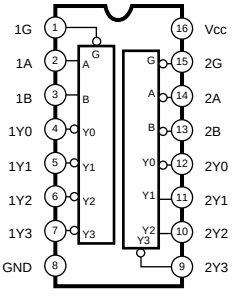

- **74VHCT245AMTCX** (X0295A00)
  HD74LV245ATELL (XW744A00)
  SN74AHCT245PWR (X2709A00)
  SN74LV245APWR (X3693A00)
  Octal 3-State Bus Transceiver
  DM: IC009, 010, 017-020, 024, 025

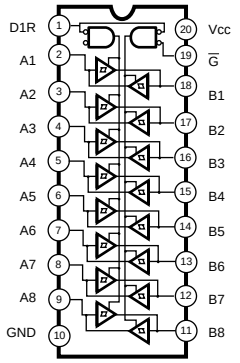

- **HD74LV273ATELL** (X2689A00)
  SN74LV273APWR (X5074A00)
  Octal D-Type Flir Flop
  DM: IC028

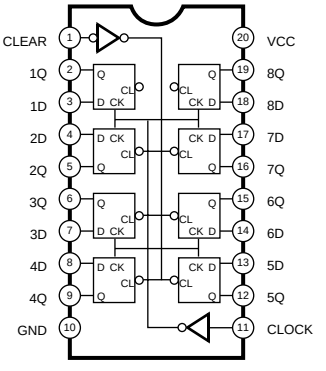

- **TC7WU04F** (XN567A00)
  Triple Inverter
  DM: IC037

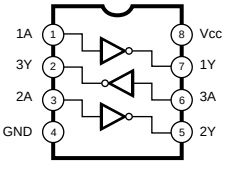

● **TC7SH08FU** (XR680A00)
Single 2-Input Positive-AND Gate
DM: IC054

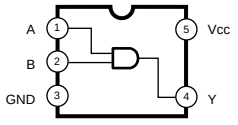

FUNCTION TABLE

INPUTS		OUTPUT
A	B	Y
H	H	H
L	X	L
X	L	L

● **SN75240P** (X5108A00)
USB Transient Suppressor
DJACK: IC101 SW: IC001

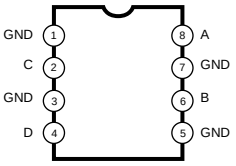

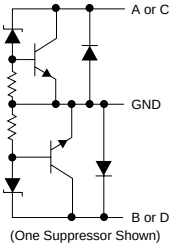

(One Suppressor Shown)

● **NJM2068MD-T2** (X3505A00)
μPC4570G2 (XF291A00)
Dual Operational Amplifier
AJACK: IC001, 002
DM: IC049, 050, 056
MIC: IC011-013
PNL: IC073

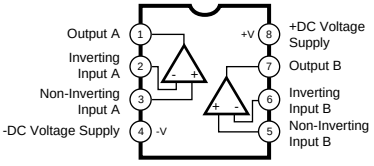

● **PCA9564** (X6155A00)
E-Bus Controller
DM: IC023

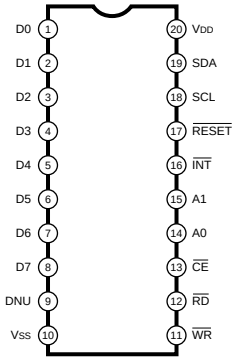

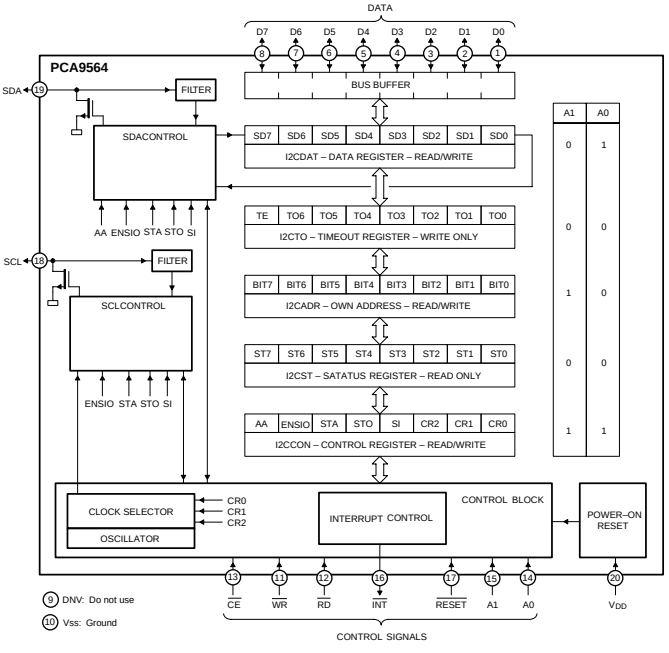

● **LM3525MX-H** (X3119A00)
USB Power Switch
DM: IC008

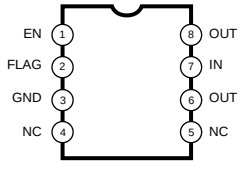

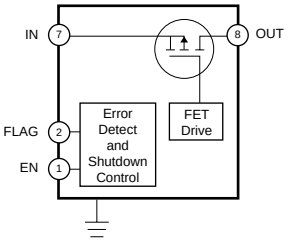

Pin No.	Pin Name	Pin Function
1	EN (LM3525-L) EN (LM3525-H)	Enable (Input): Logic-compatible enable input.
2	FLG	Fault Flag (Output): Active-low, open-drain output. Indicates overcurrent, UVLO, and thermal shutdown.
3	GND	Ground
4, 5	NC	Not internally connected.
7	IN	Supply Input: Input to the power switch and the supply voltage for the IC.
6, 8	OUT	Switch Output: Output of the high side switch. Pins 6 and 8 must be tied together.

● **LA6517M** (XT131A00)
Dual Power Operational Amplifier
AJACK: IC003

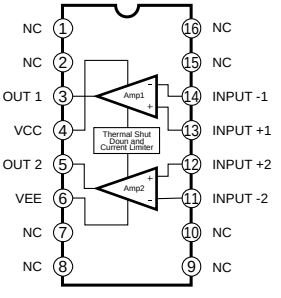

■ CIRCUIT BOARDS (シート基板図)

AJACK (X6217B0) 36
DJACK (X4470D0) 37
DM (X5881C0) 38/39
FU120BL (XS882A0) 50
FU120BL (XS882B0) 50
FU120B (L) (XS882A0) 50
FU120B (L) (XS882B0) 50
FU120L (XS882A0) 50
FU120L (XS882B0) 50
GH3 EBUS H (X2179C0) 56/57
GH3 EBUS L (X2177C0) 52/53
GH3 EBUS M (X2178D0) 54/55
HP (XQ390A0) 47
MA160R (X4384D0) 40/41
MA160R (X4384E0) 42/43
MAF (X2247F0) 48
MIC (X2247F0) 47
MV1 (X5954B0) 47
NET2 (X6011B0) 49
NETWORK (XV011A0) 49
NL2 SW H (X2179C0) 56/57
NL2 SW L (X2177C0) 52/53
NL2 SW M (X2178D0) 54/55
PEDAL (SW) (XR780C0) 51
PEDAL VR (XR780C0) 51
PJK (X5143A0) 51
PL (XR898A0) 47
PNL (X5953C0) 44/45
PNR (X5954B0) 46
SW (X6118C0) 37

Note : See parts list for details of circuit board conponent parts.
注：シートの部品詳細は、パーツリストをご参照ください。

● AJACK Circuit Board

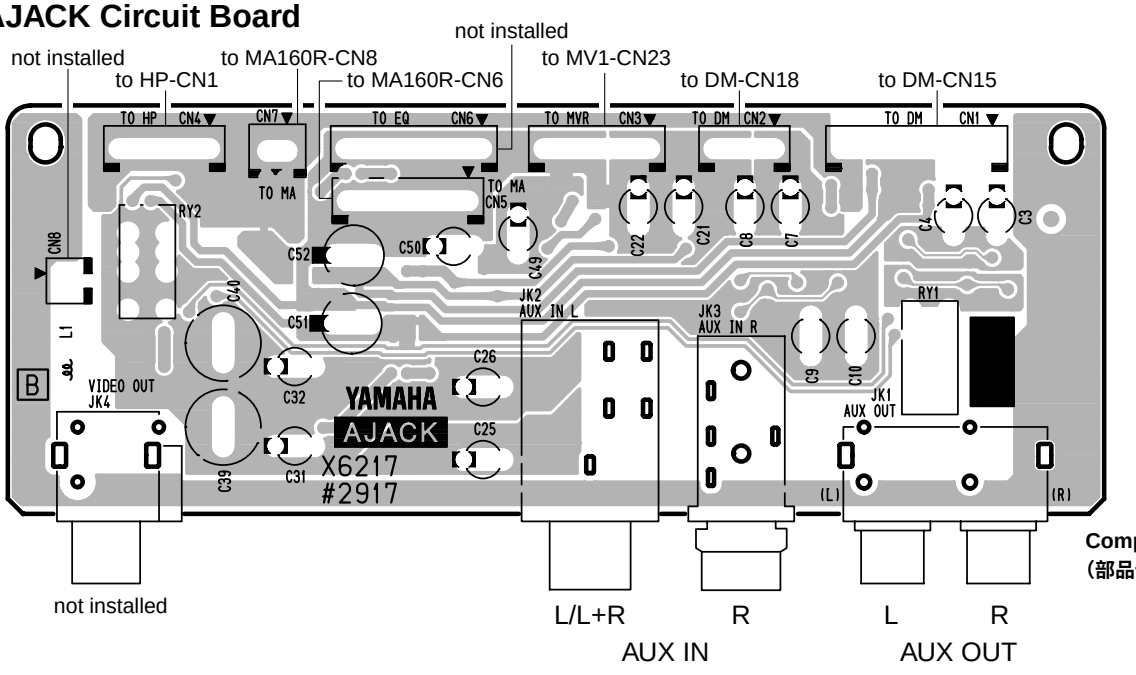

Component side
(部品側)

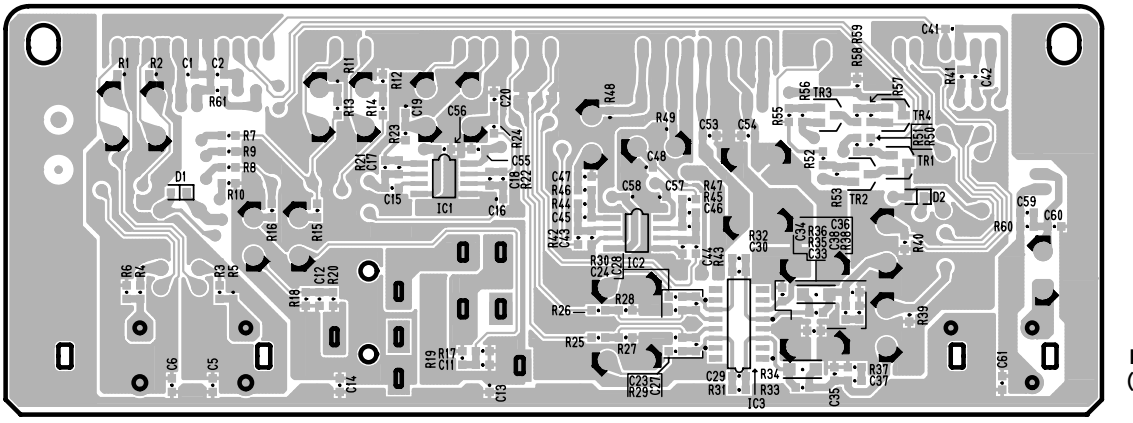

Pattern side
(パターン側)

2NA-WE49040

● DJACK Circuit Board

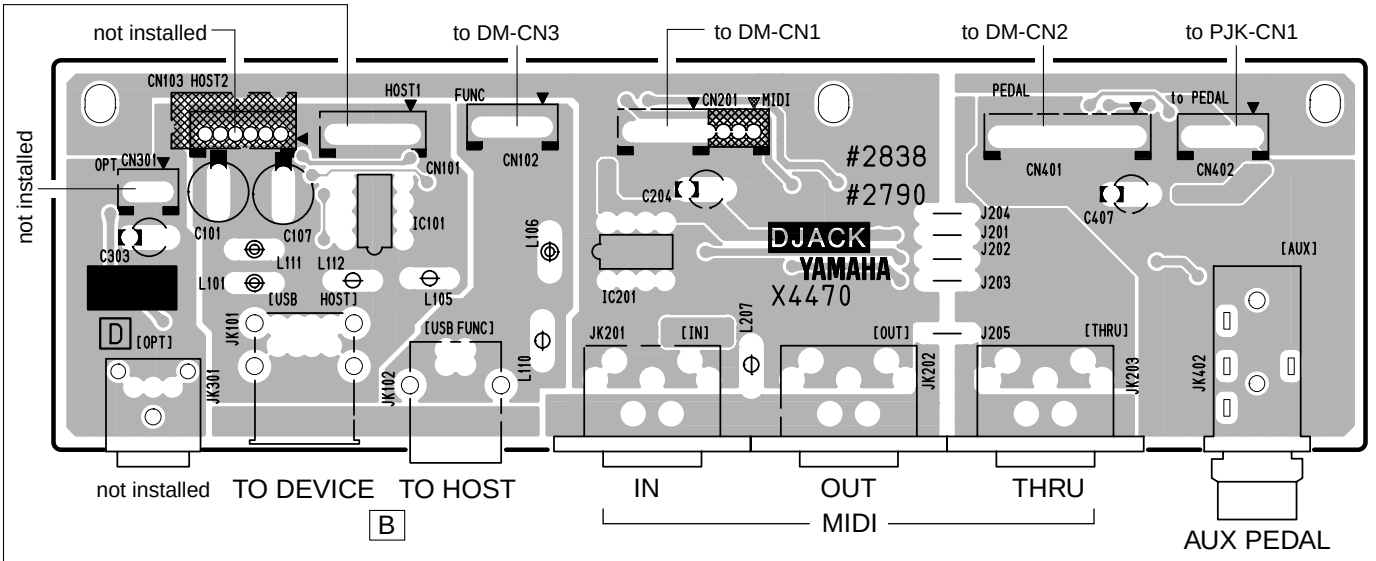

Component side
（部品側）

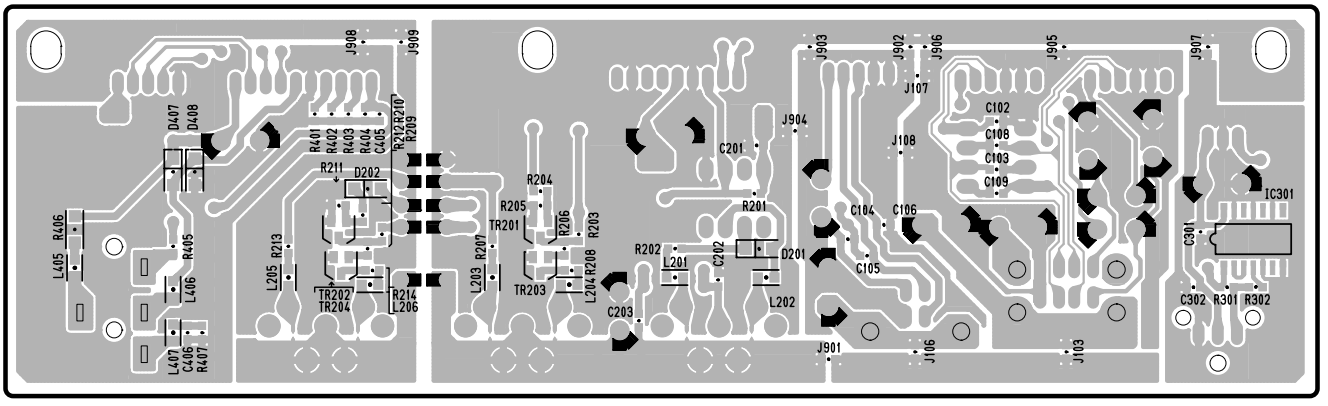

Pattern side
（パターン側）

● SW Circuit Board

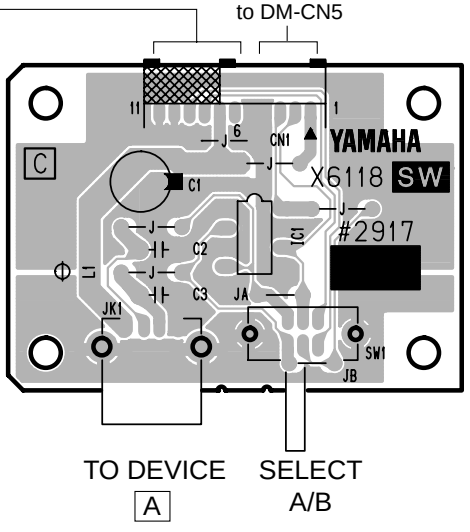

Component side
（部品側）

DJACK: 2NA-WB55590 △2
SW: 2NA-WE20640

● DM Circuit Board

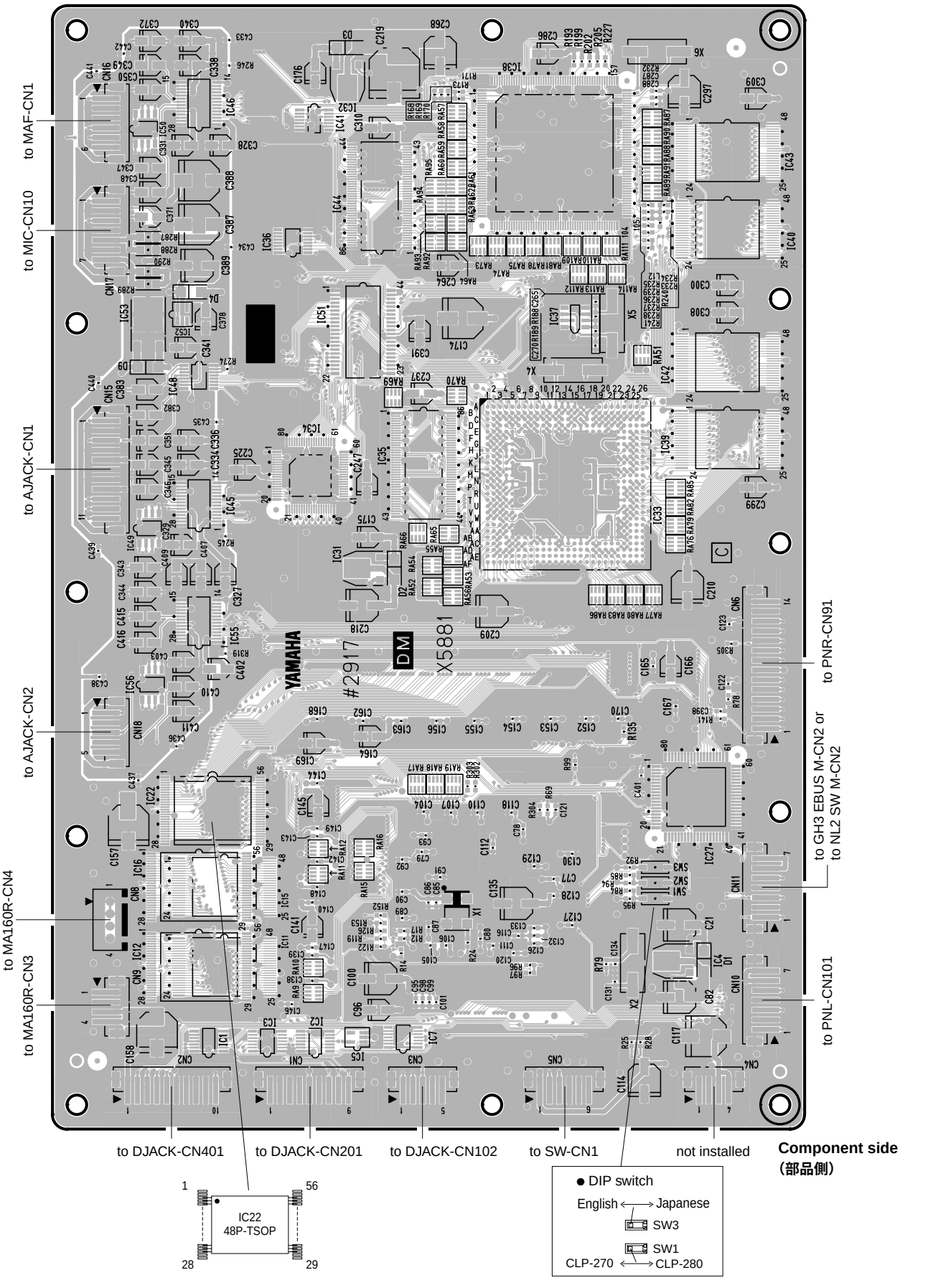

2NA-WD98570

● DM Circuit Board

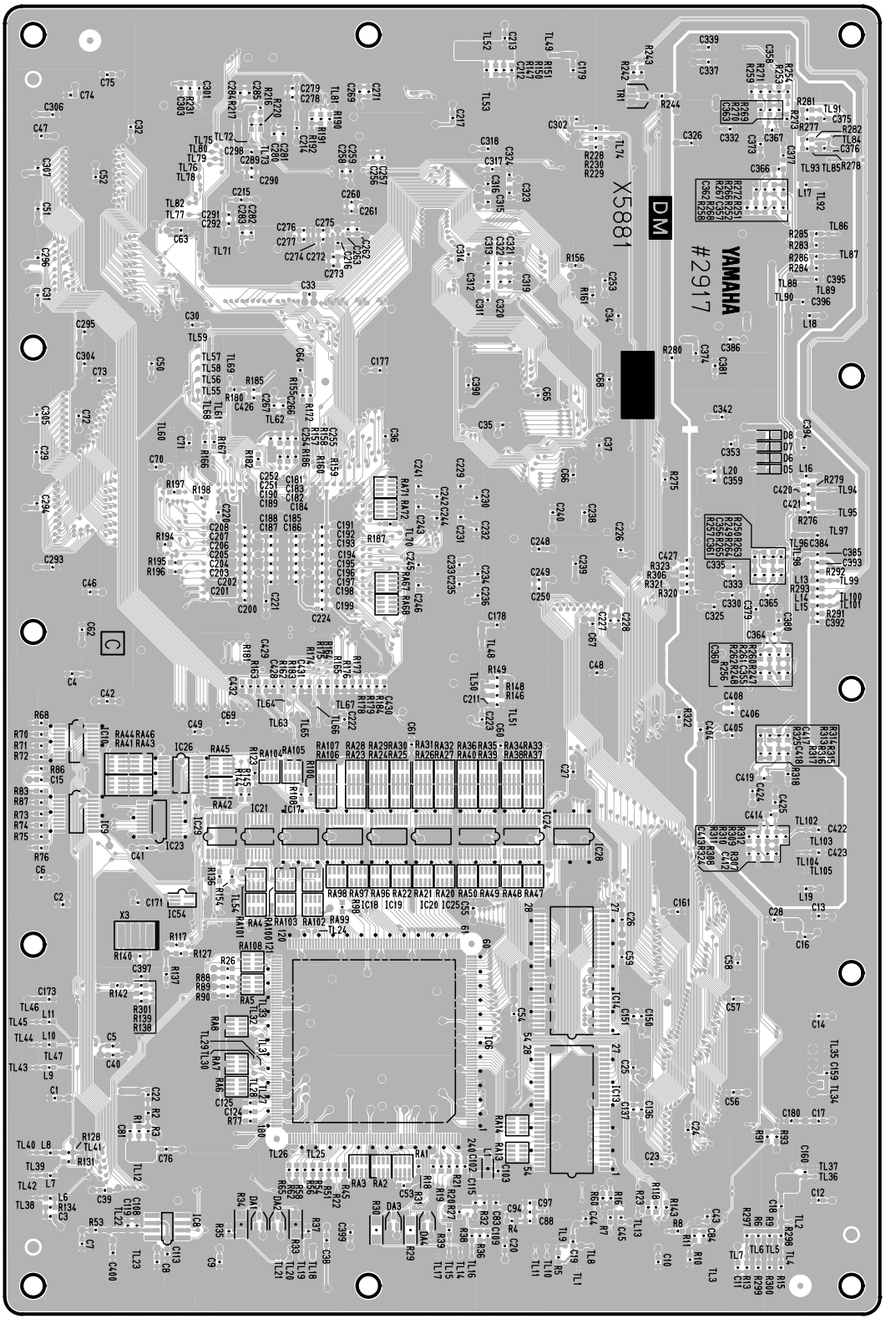

Pattern side
（パターン側）

● MA160R Circuit Board (X4384D0)

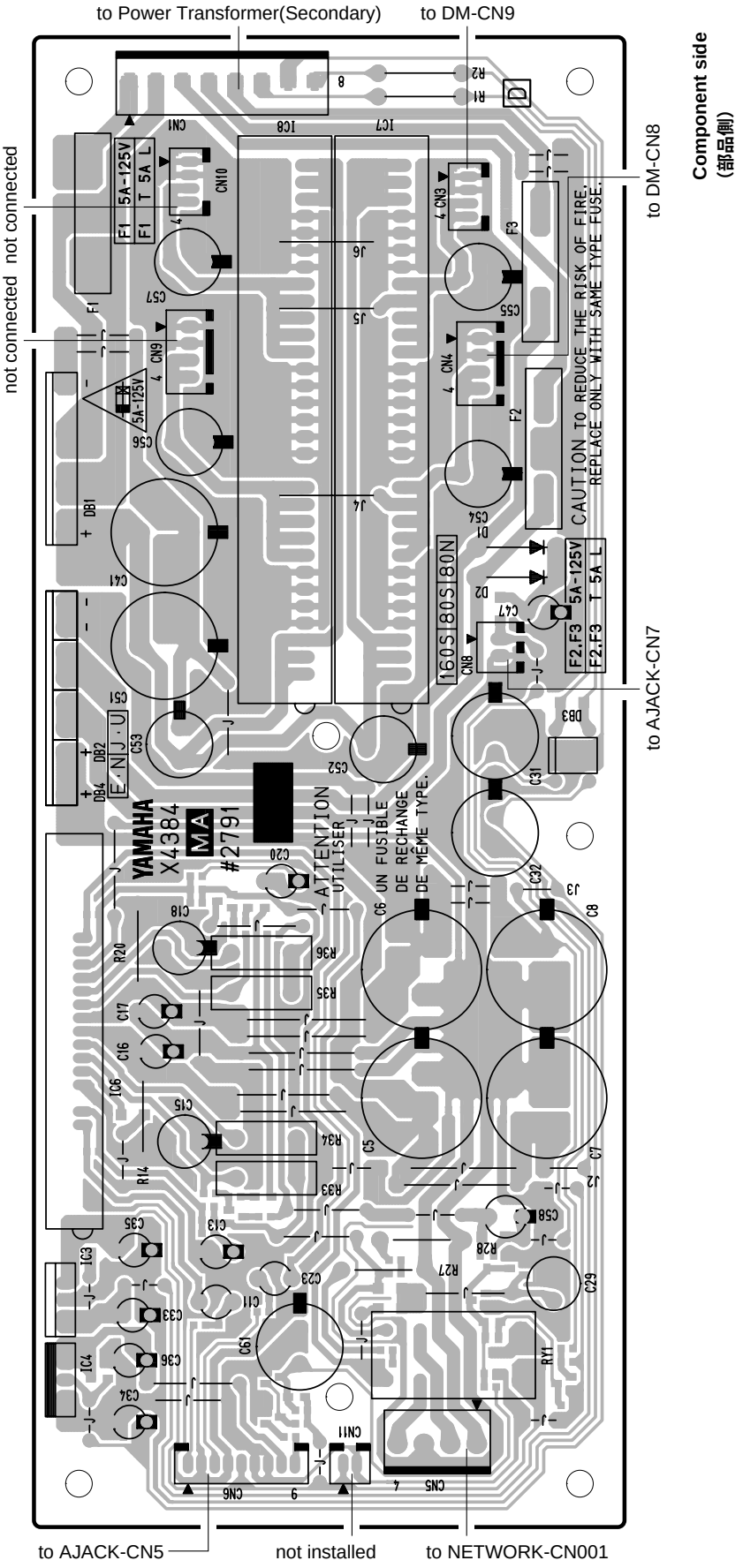

CAUTION: REPLACE WITH SAME TYPE 5A 125V FUSE.

ATTENTION: UTILISER UN FUSIBLE DE RECHANGE DE MÊME TYPE DE 5A 125V.

5A 125V

NOTE : The symbol (▣) shows Slow operating fuse.

● MA160R Circuit Board (X4384D0)

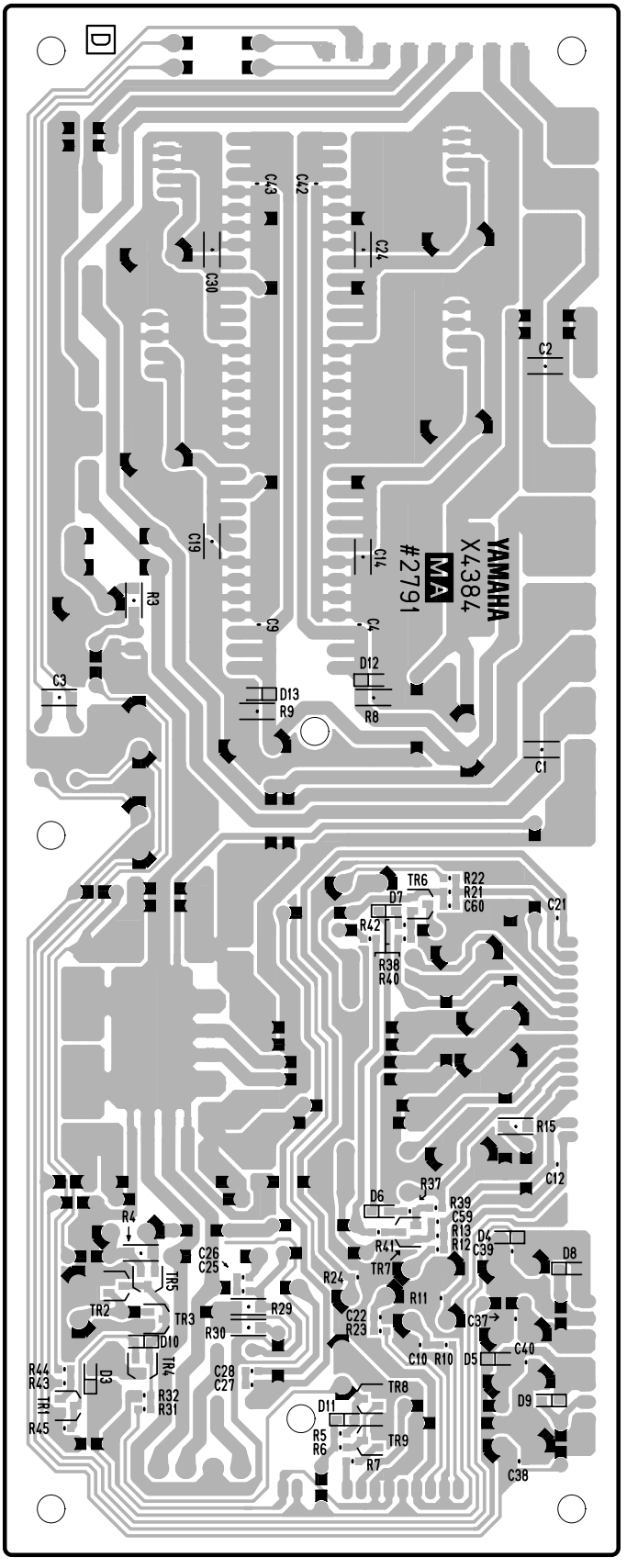

● MA160R Circuit Board (X4384E0)

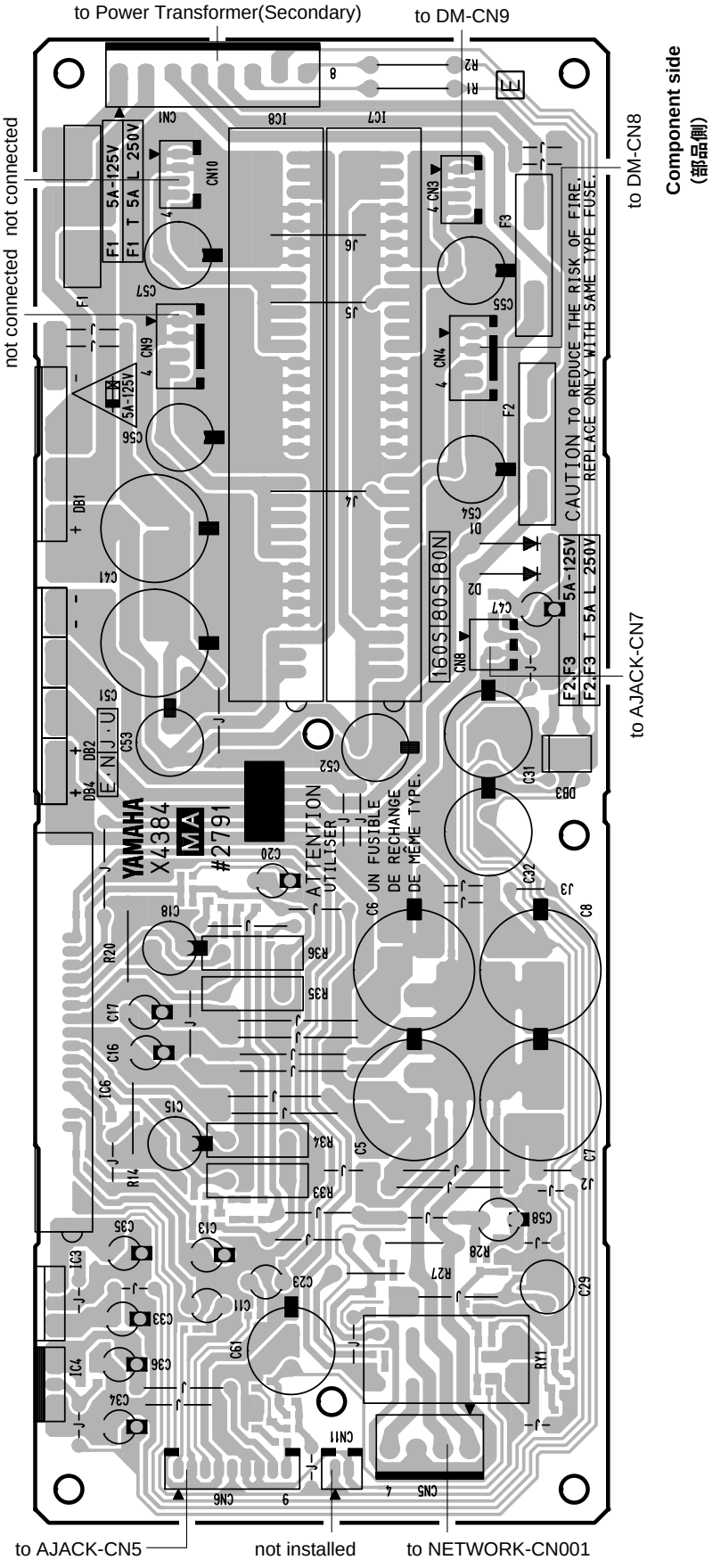

CAUTION: REPLACE WITH SAME TYPE 5A 125V FUSE.

ATTENTION: UTILISER UN FUSIBLE DE RECHANGE DE MÊME TYPE DE 5A 125V.



NOTE : The symbol ( ) shows Slow operating fuse.

● MA160R Circuit Board (X4384E0)

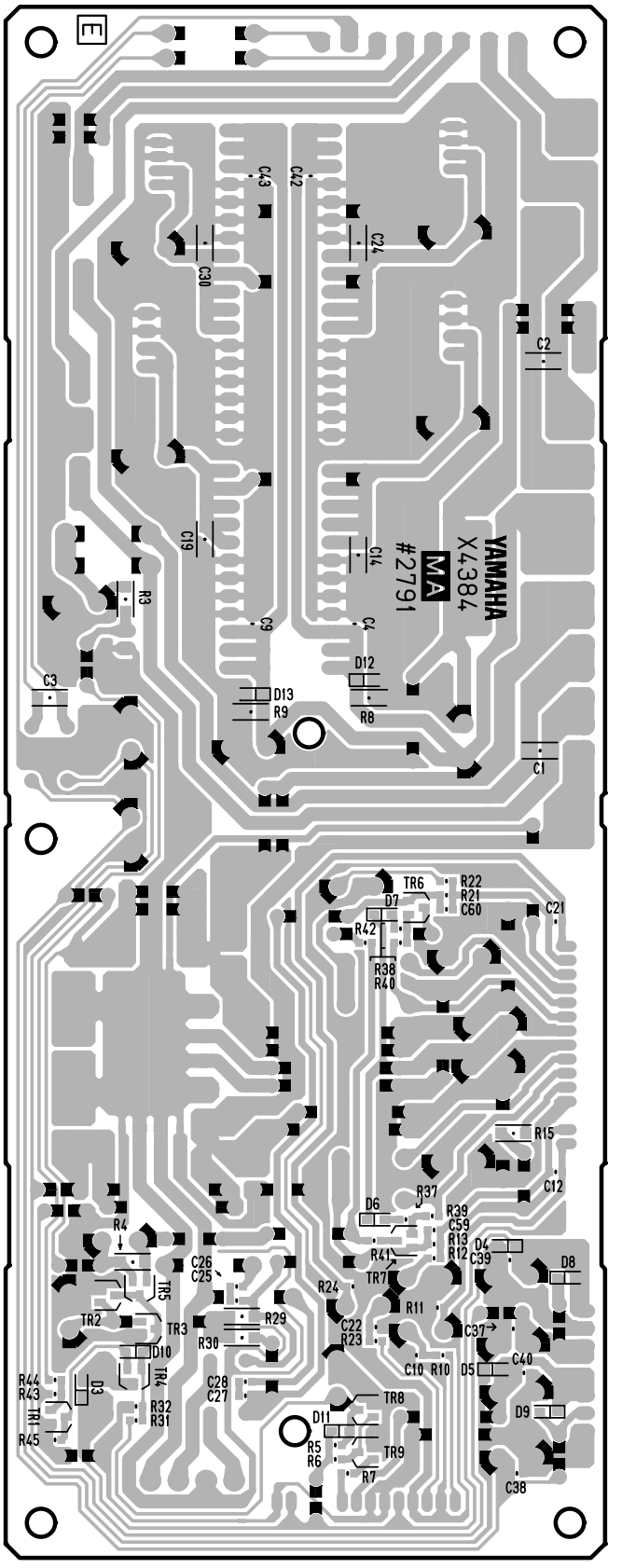

● PNL Circuit Board

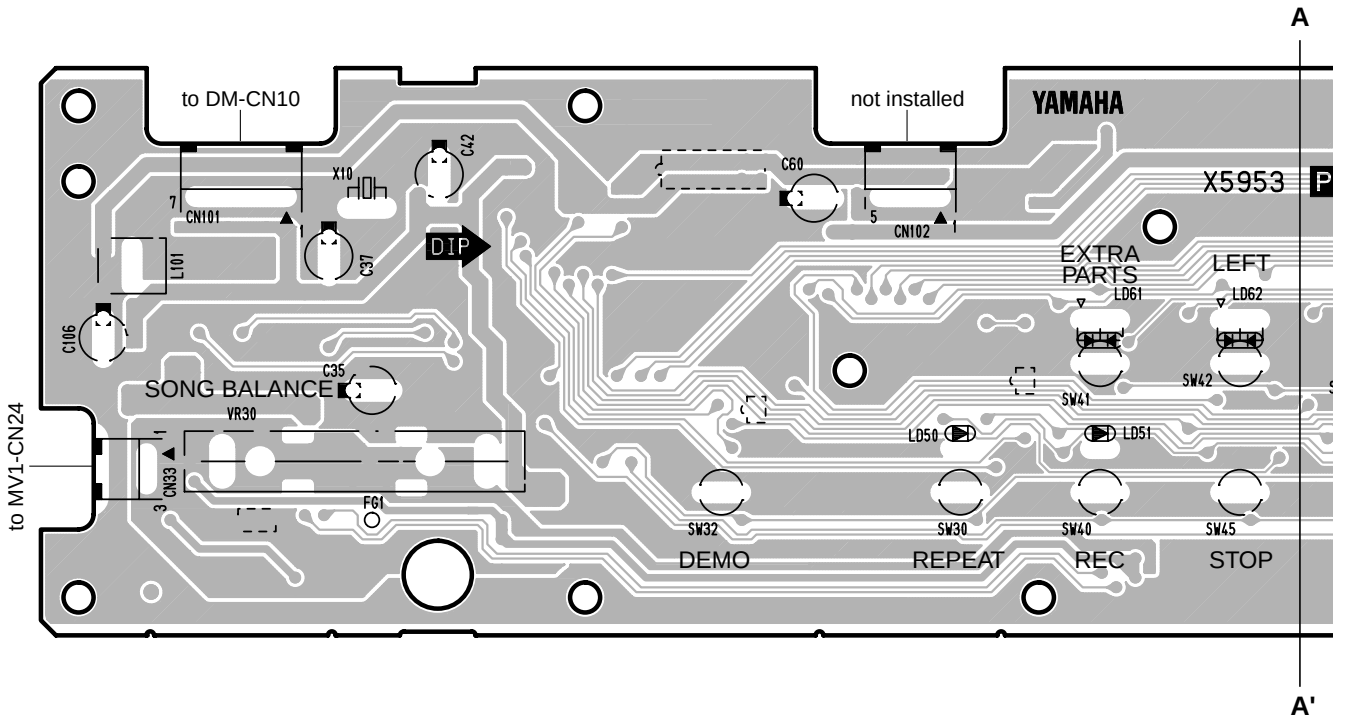

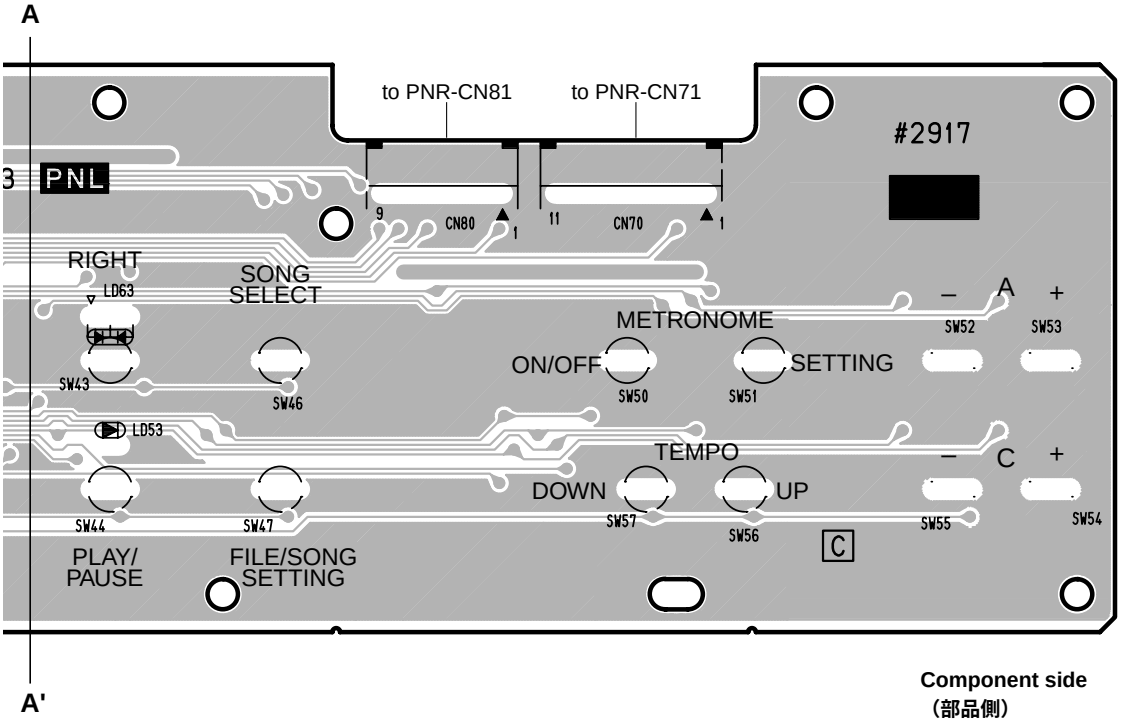

Component side
（部品側）

● PNL Circuit Board

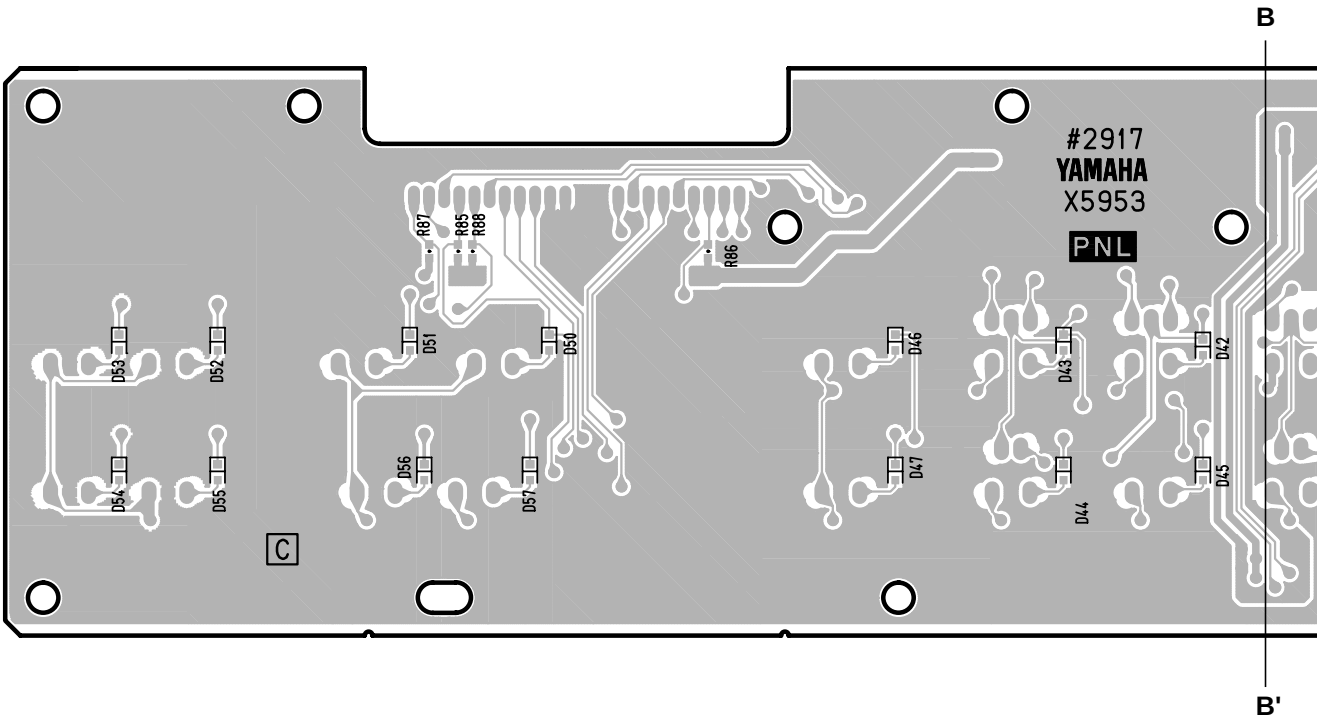

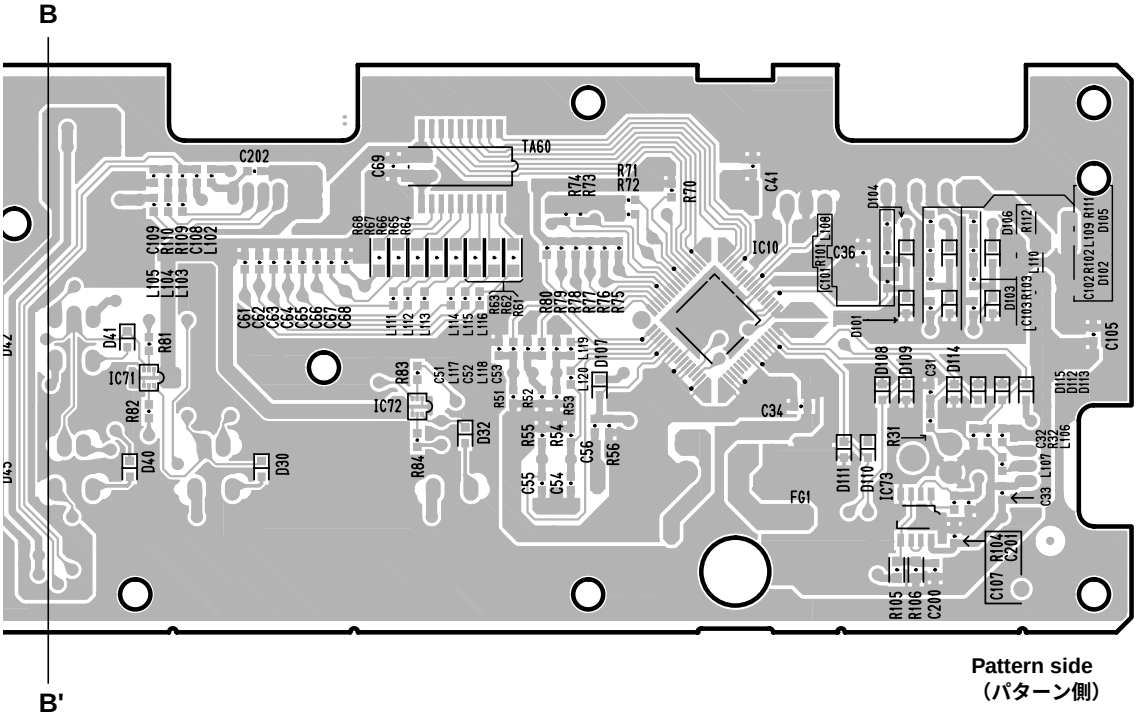

Pattern side
（パターン側）

● PNR Circuit Board

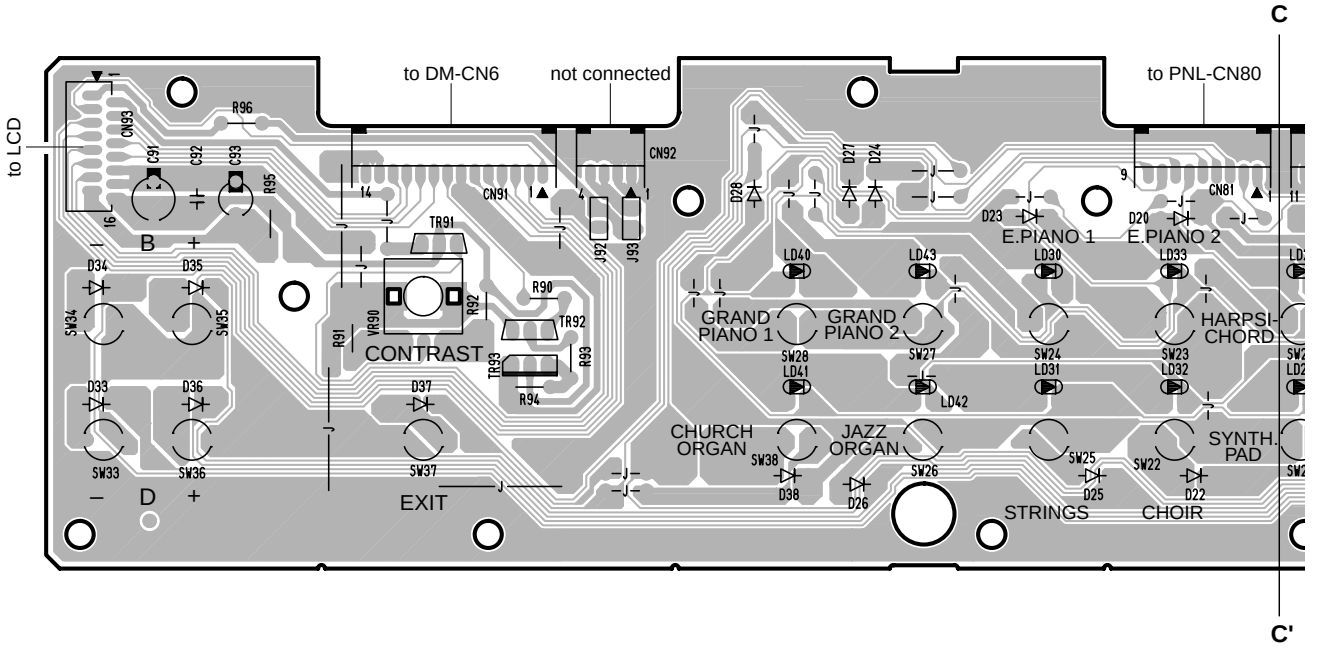

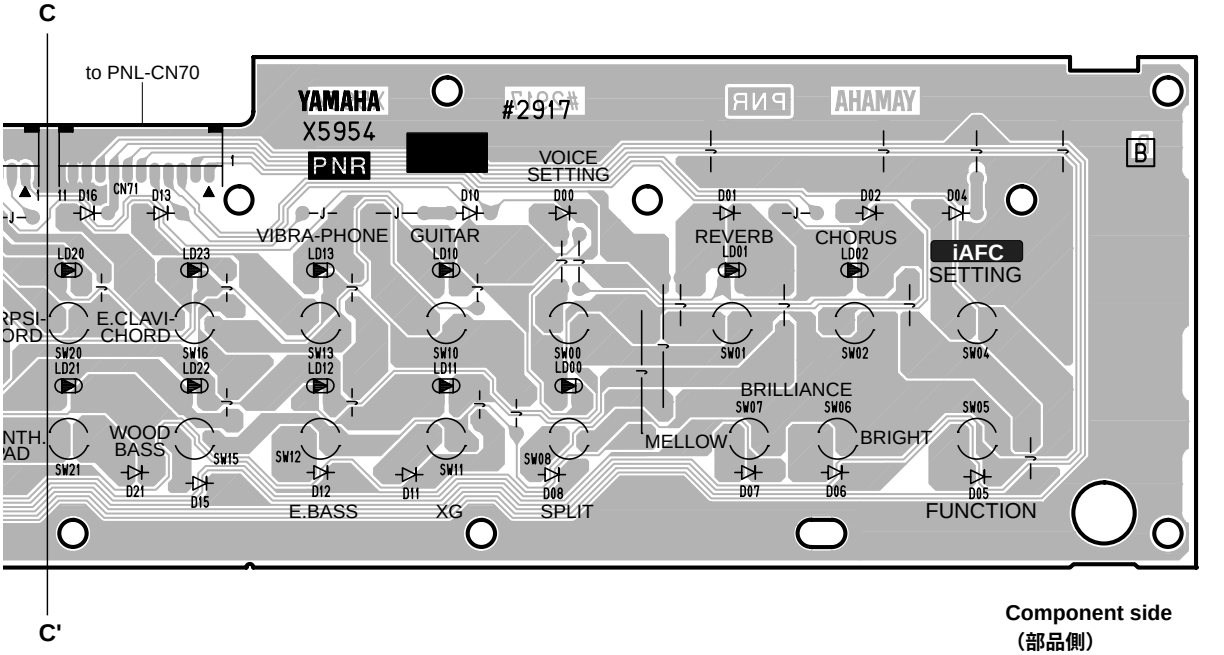

Component side
（部品側）

● HP Circuit Board

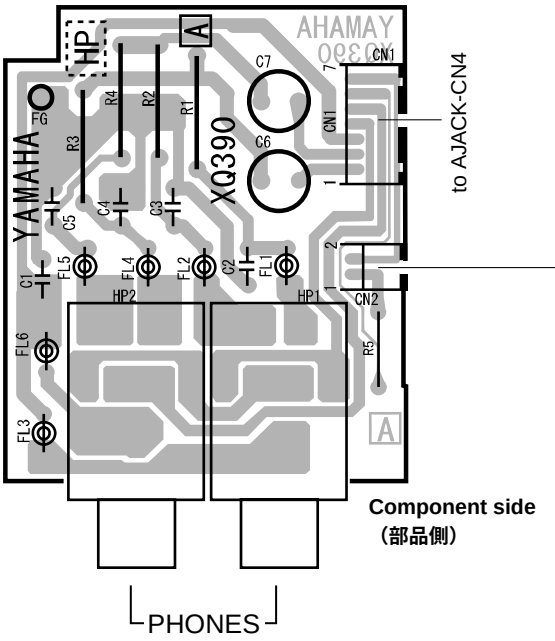

● PL Circuit Board

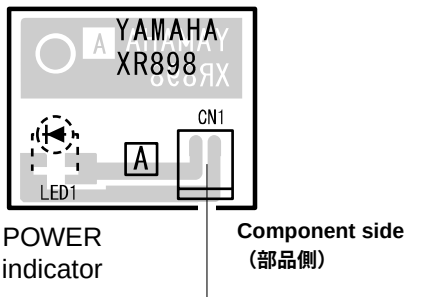

● MV1 Circuit Board

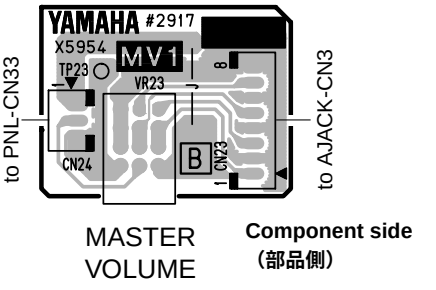

● MIC Circuit Board

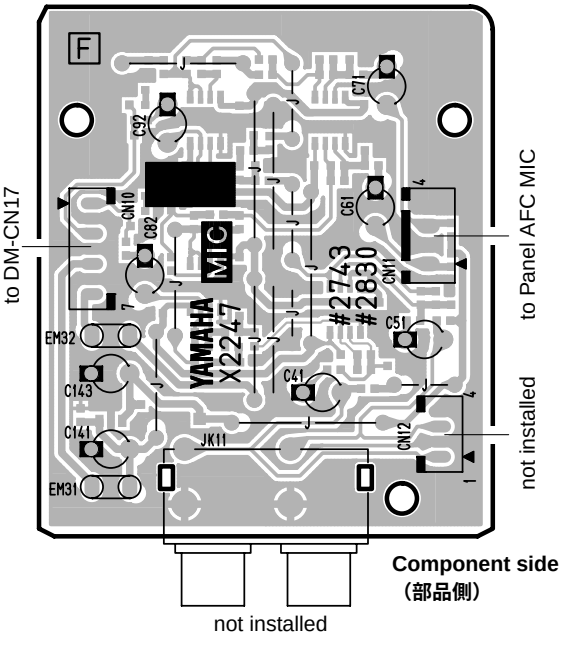

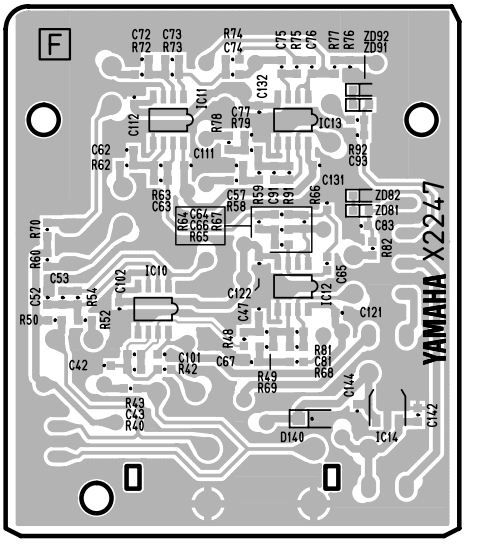

HP: 2NA-V004770 △4
MIC: 2NA-V880430 △3
MV1: 2NA-WE02100
PL: 2NA-VN63740

● MAF Circuit Board

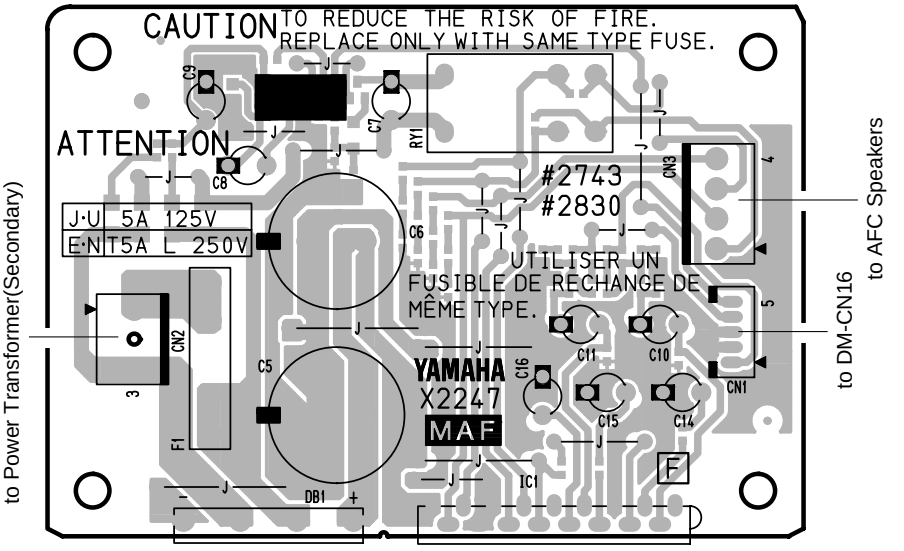

Component side
（部品側）

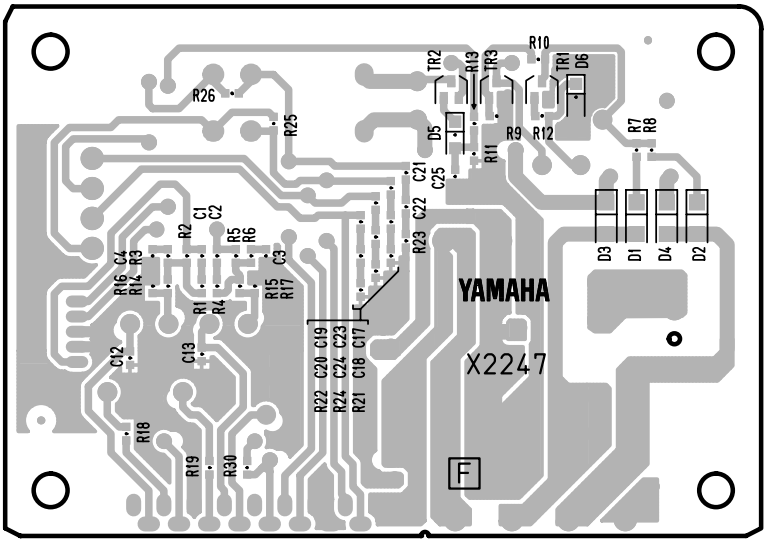

Pattern side
（パターン側）

● NETWORK Circuit Board

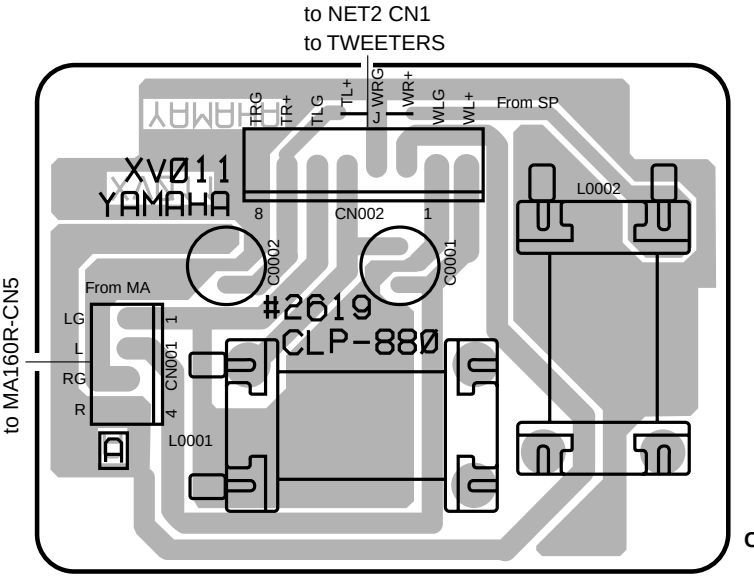

● NET2 Circuit Board

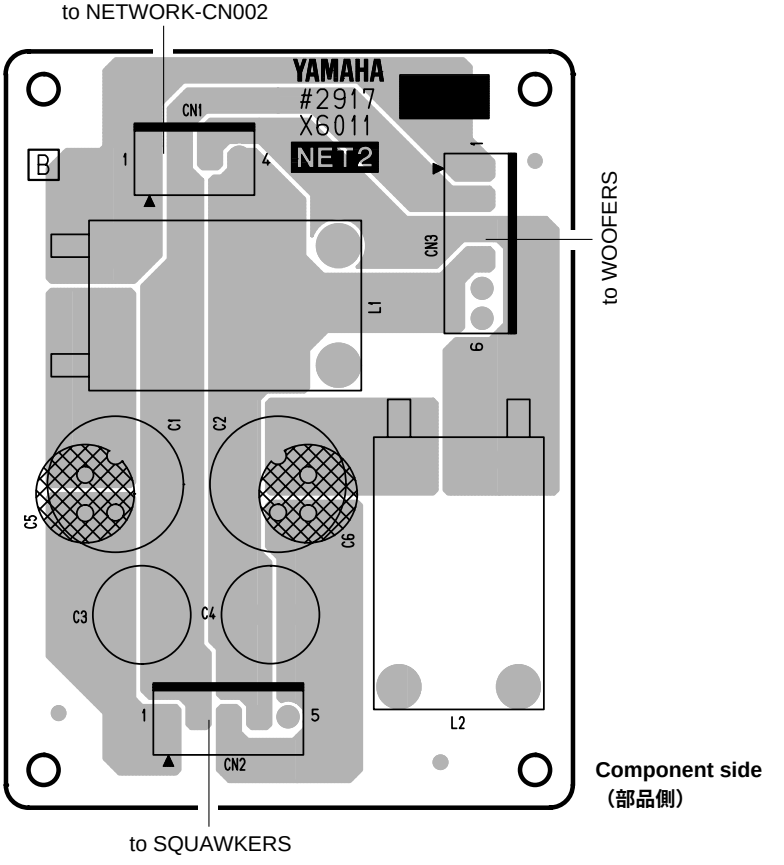

NETWORK: 2NA-V245500 ⚠1
NET2: 2NA-WE06660

● FU120L, FU120BL, FU120B (L) Circuit Board (XS882A0)

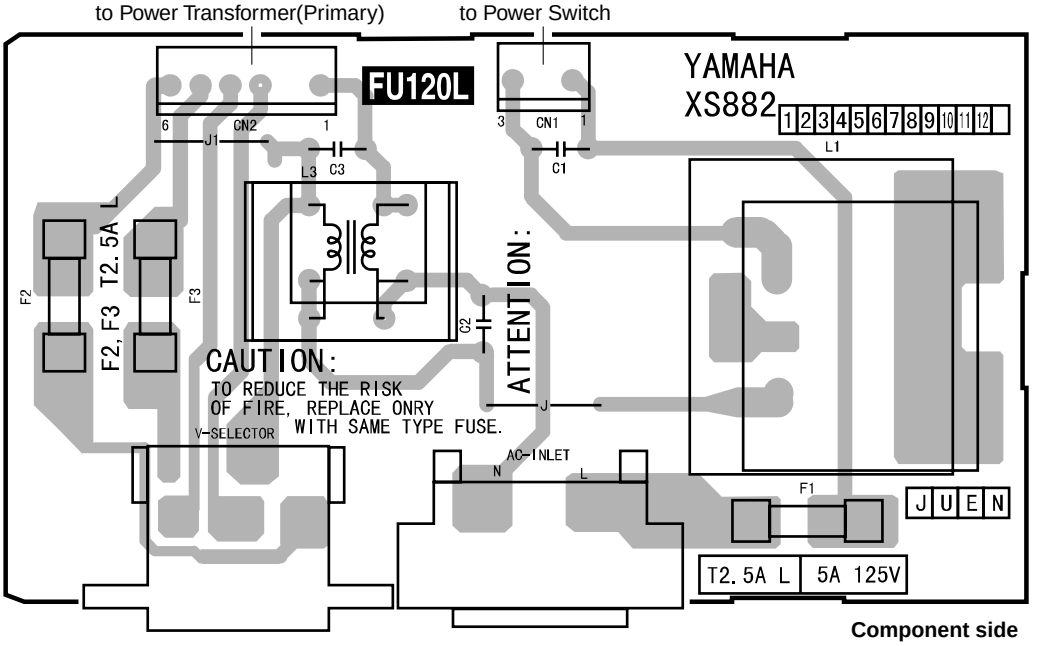

● FU120L, FU120BL, FU120B (L) Circuit Board (XS882B0)

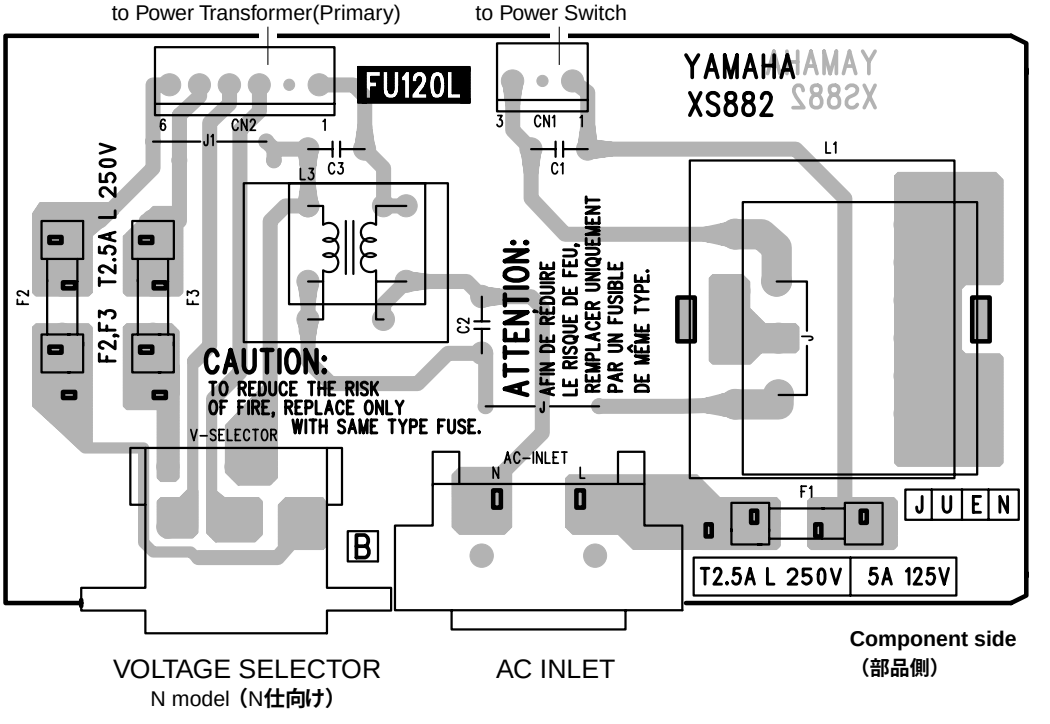

*1:PARTS SPECIFICATIONS

MODEL / Parts	Japanese (J)	U.S.A. (U)	European British Korean (E, B, K)	General export (N)
AC-INLET	Non Pola	Polarized	Non Pola	Non Pola
V-SELECTOR	×	×	×	○
J1	○	×	○	×
J2	×	○	×	×
L1	S-150-J0	JW	JW	JW
F1	5A	5A	T2.5A L	5A
F2	×	×	×	T2.5A L
F3	×	×	×	T2.5A L

○: installed × : not installed JW:Jumper Wire

● PEDAL (SW) Circuit Board

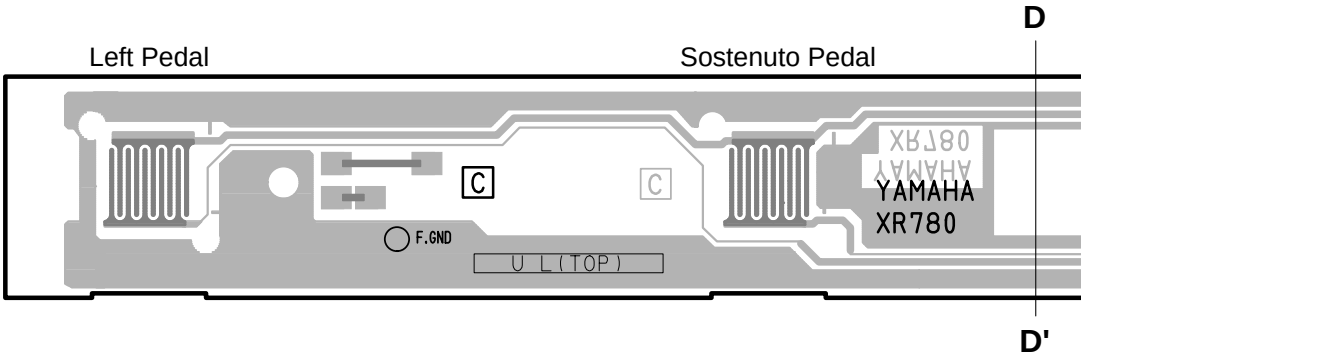

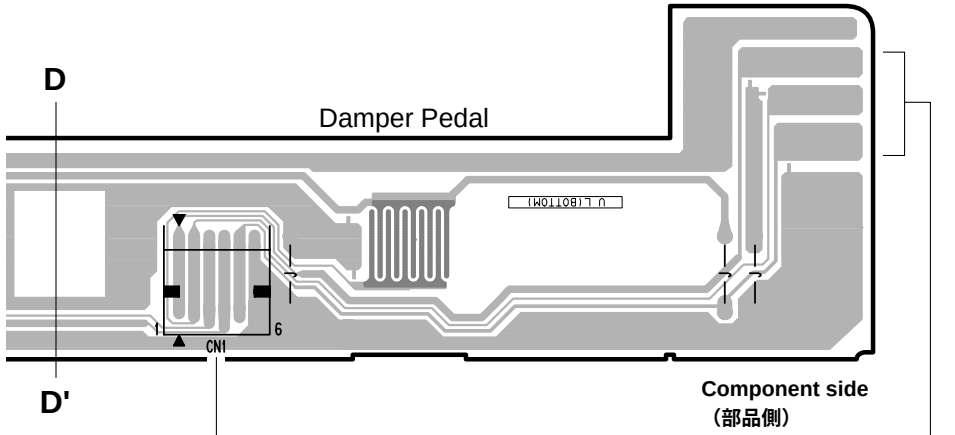

● PJK Circuit Board

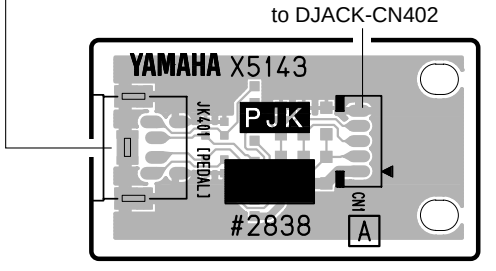

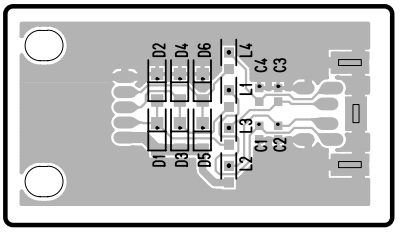

● PEDAL VR Circuit Board

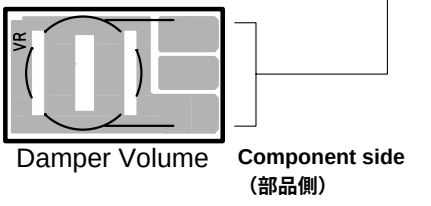

PJK: 2NA-WC56110
PEDAL(SW), PEDAL VR: 2NA-V233730 ⚠1

● GH3 EBUS L/NL2 SW L Circuit Board

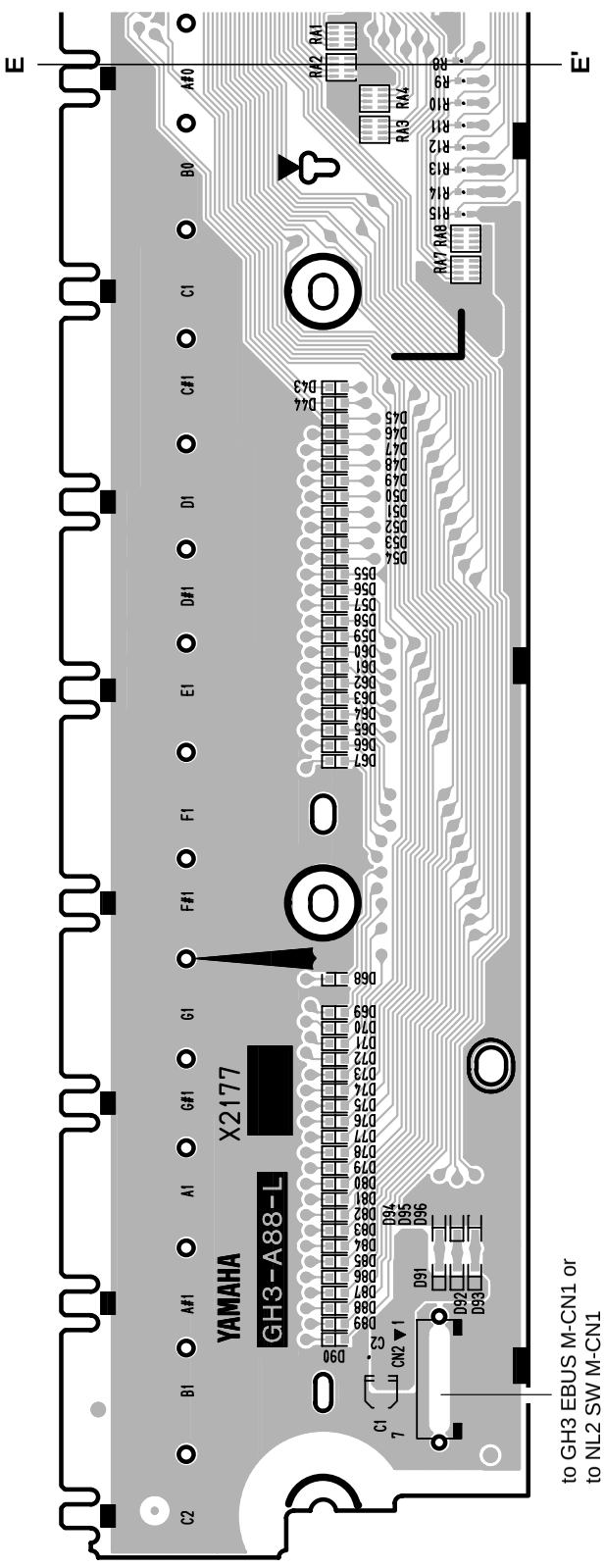

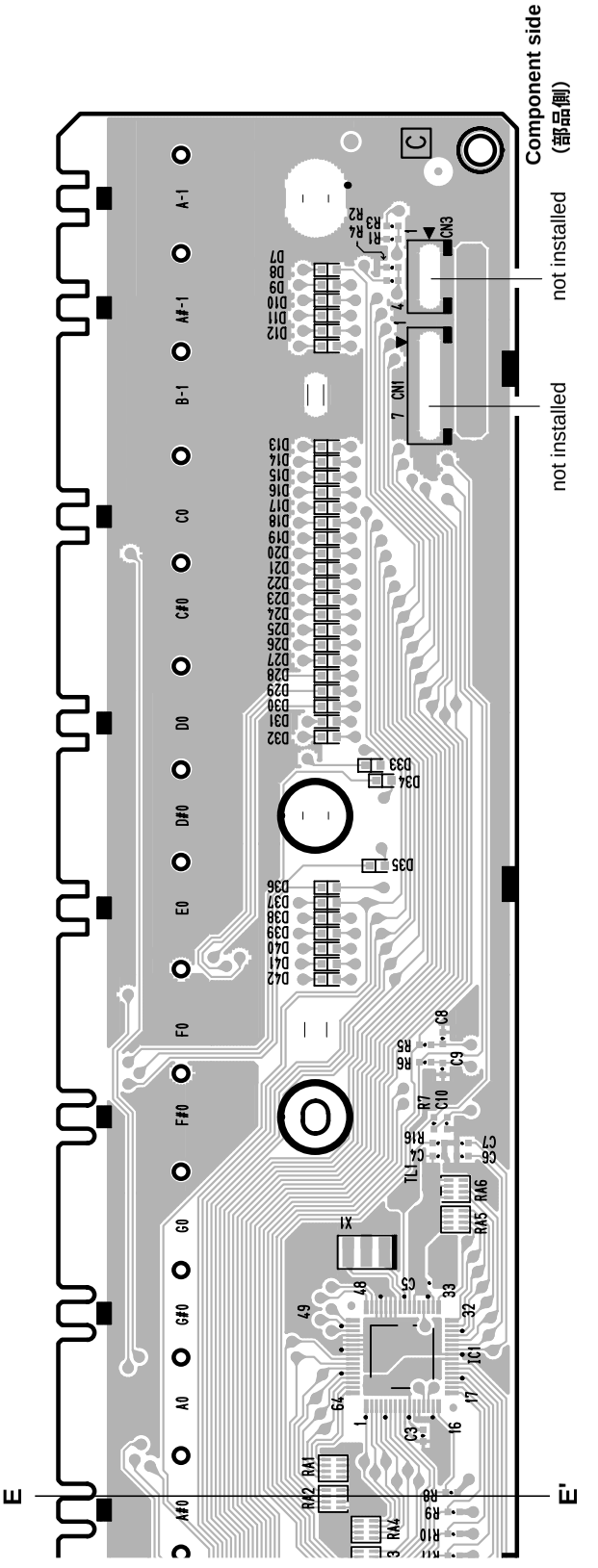

● GH3 EBUS L/NL2 SW L Circuit Board

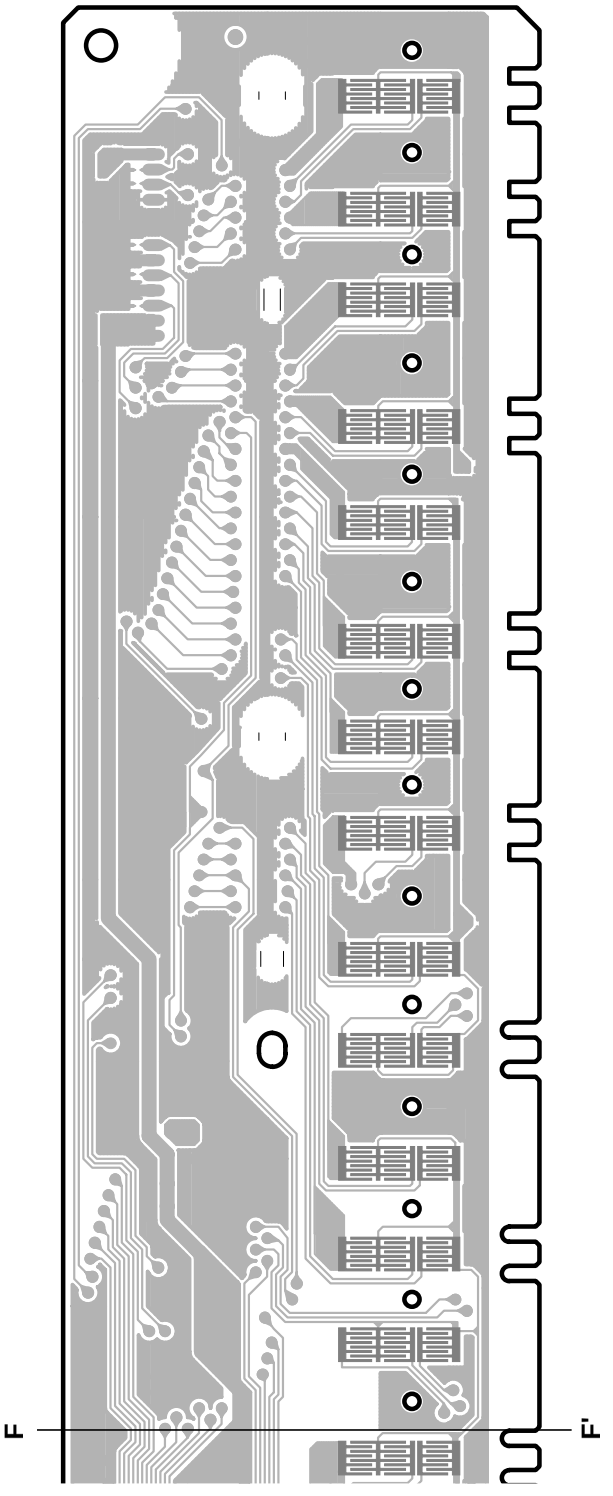

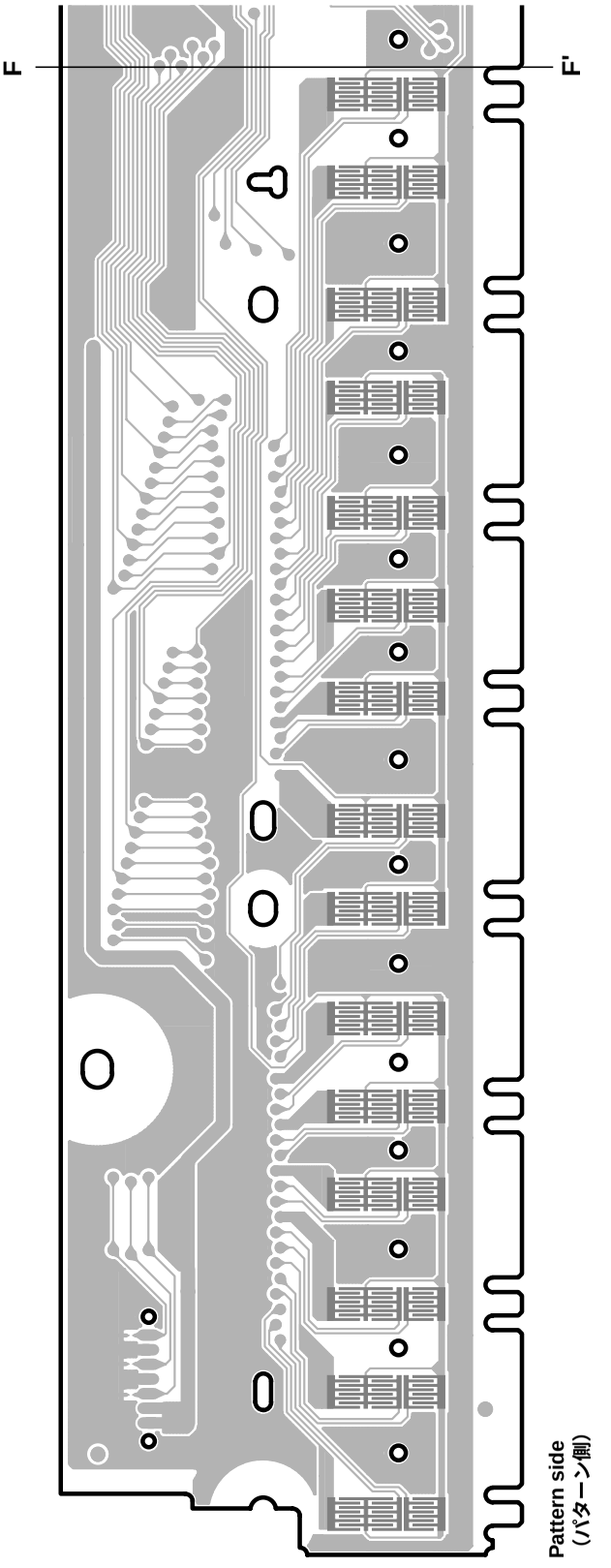

● GH3 EBUS M/NL2 SW M Circuit Board

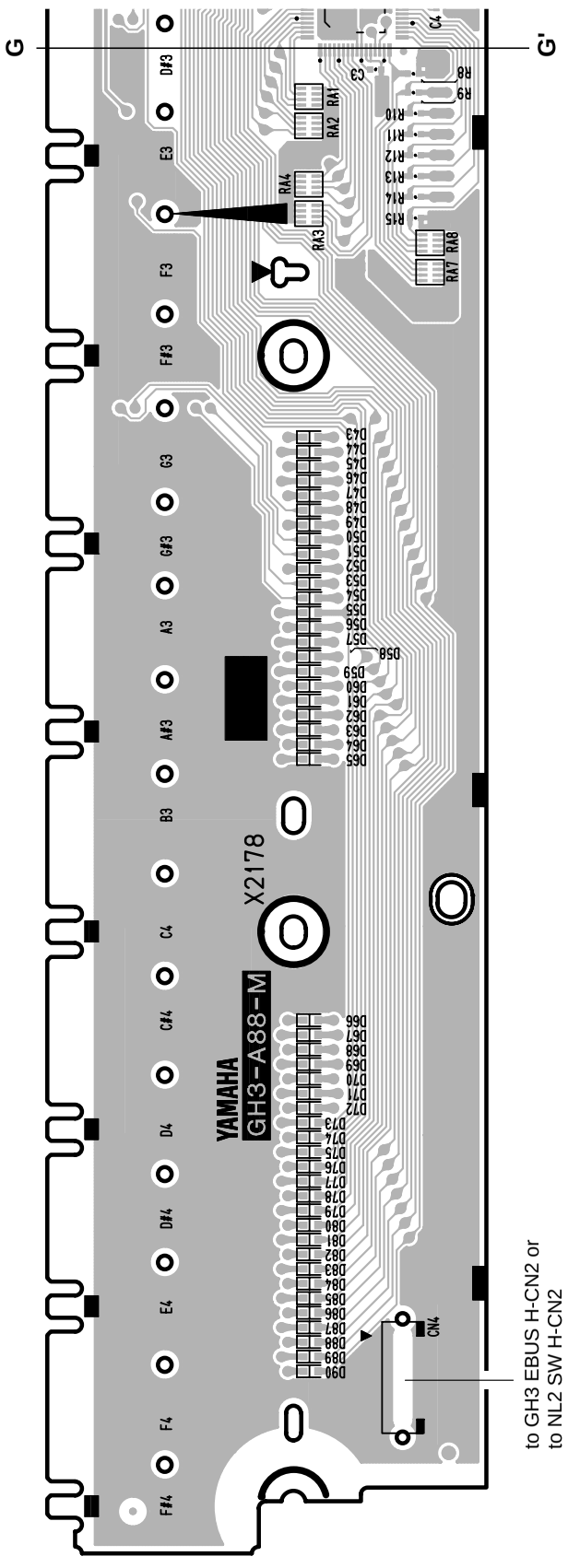

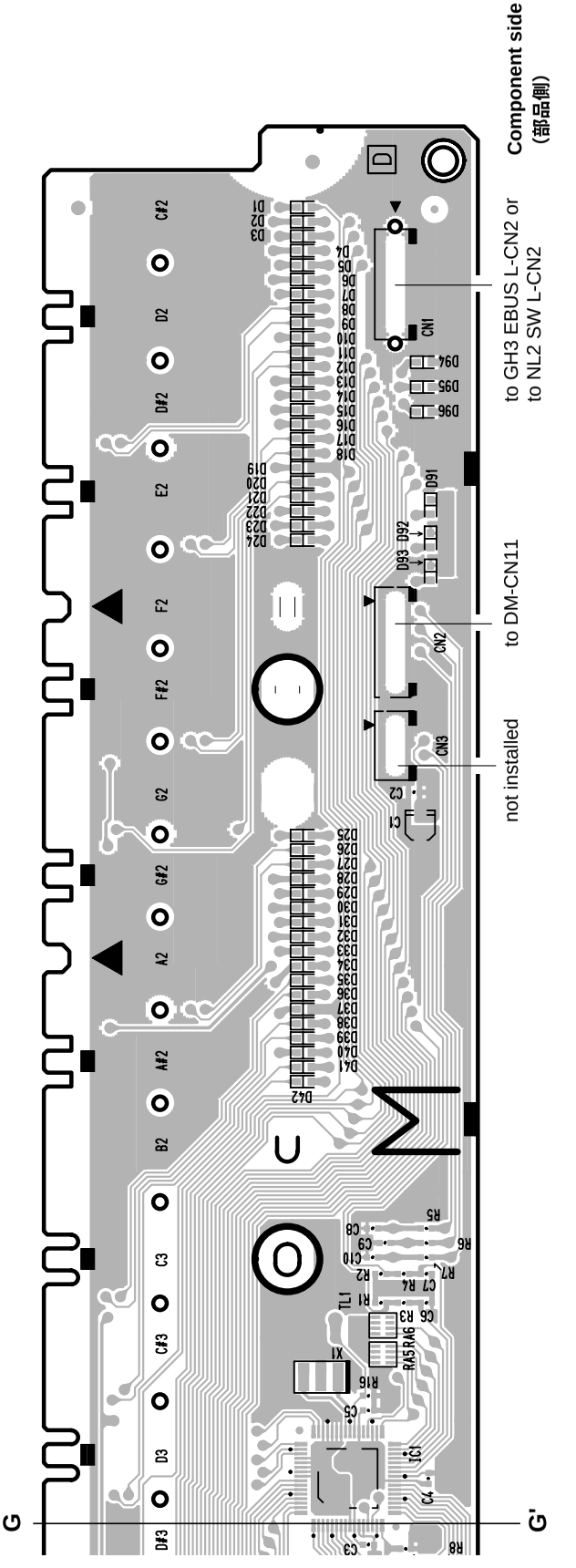

● GH3 EBUS M/NL2 SW M Circuit Board

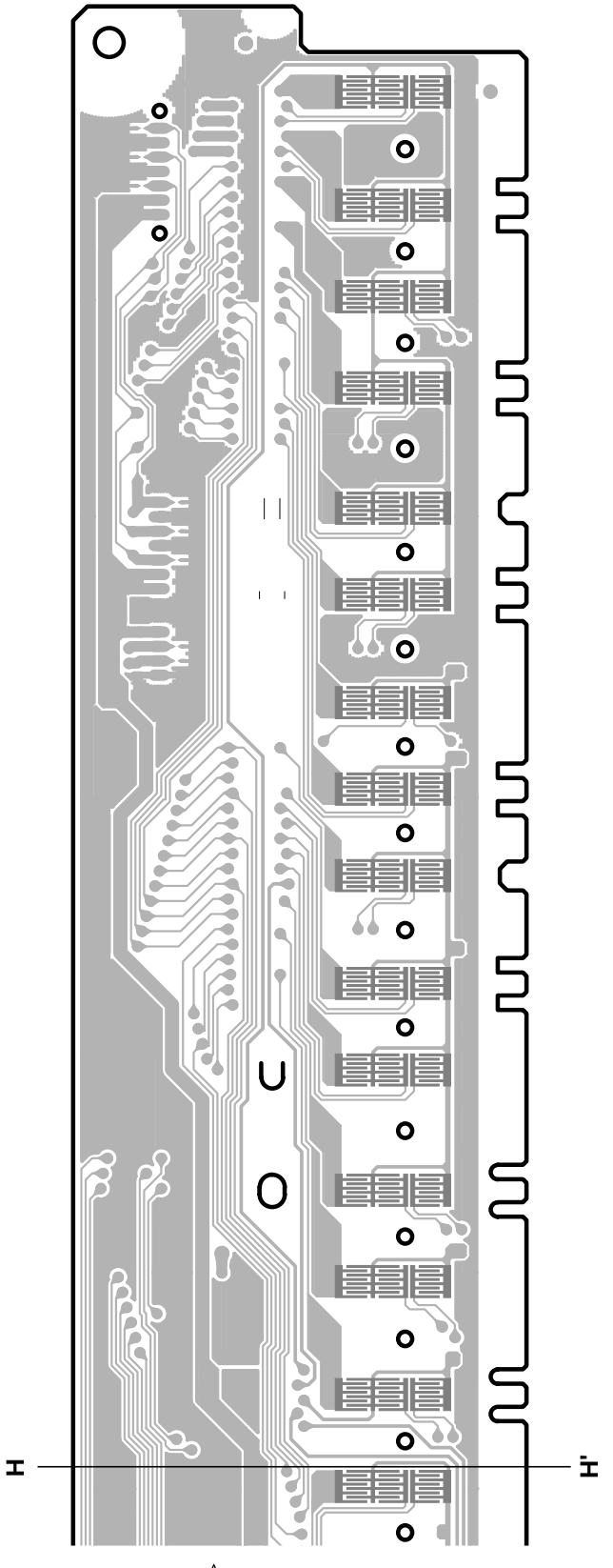

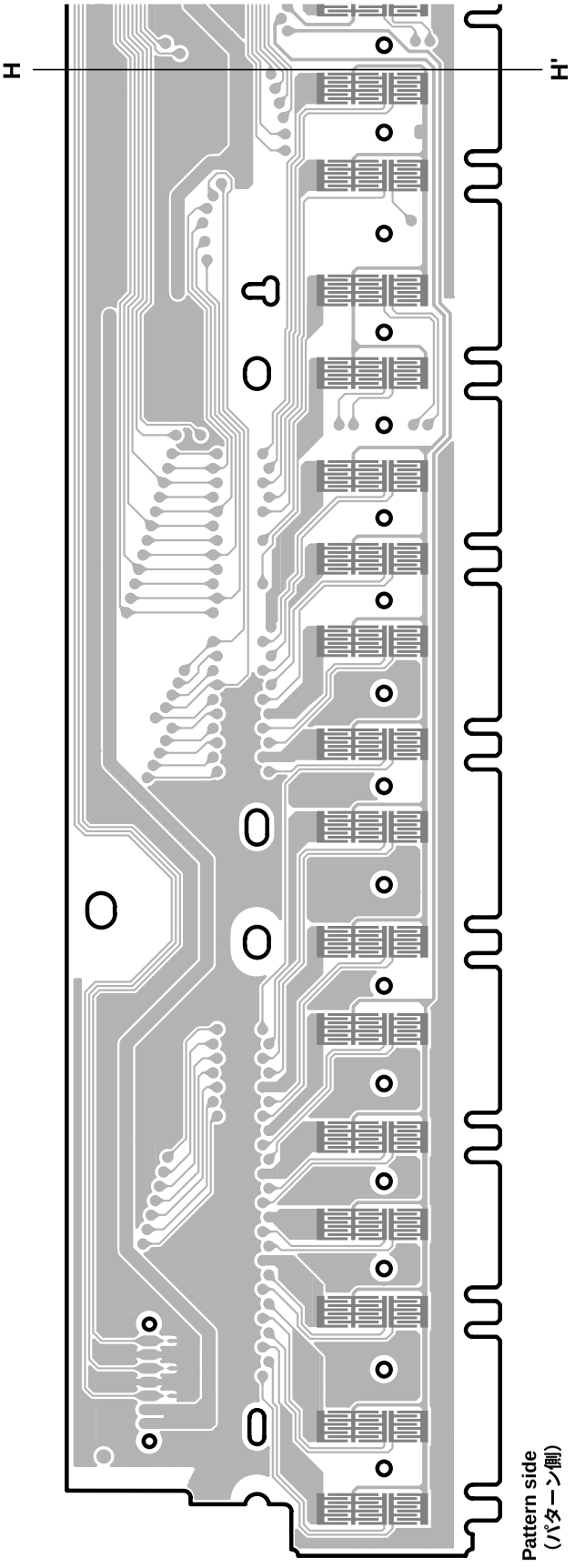

2NAK8-V890470 △1

● GH3 EBUS H/NL2 SW H Circuit Board

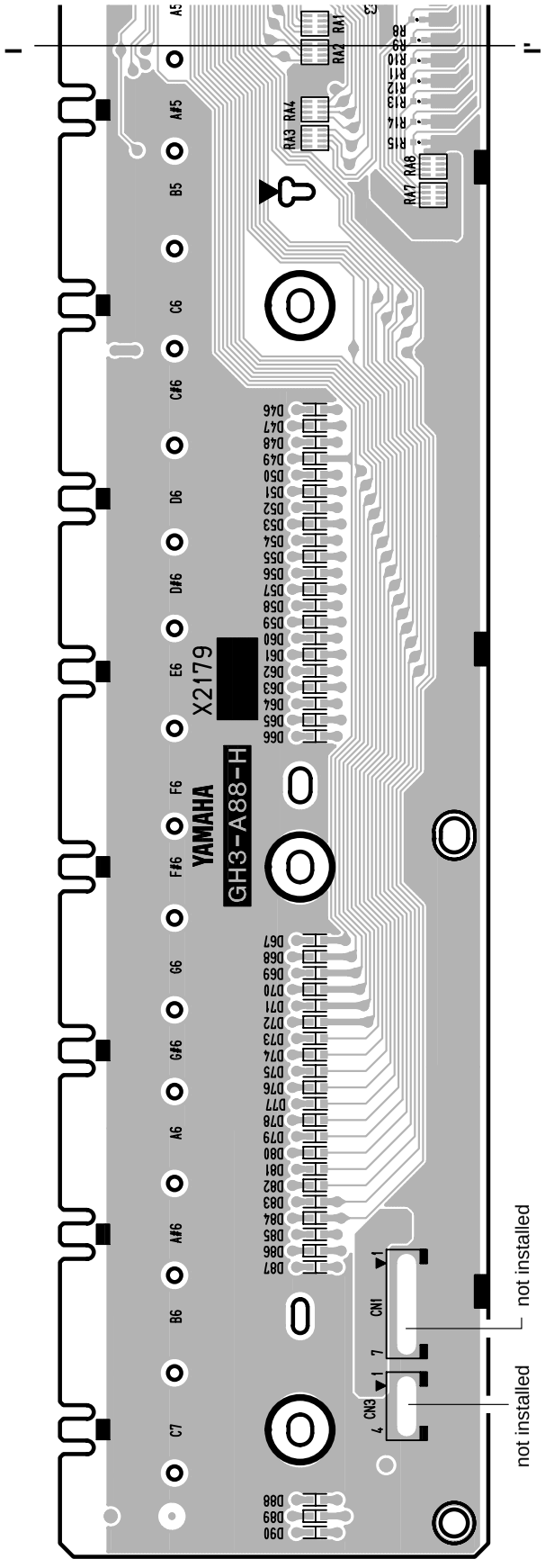

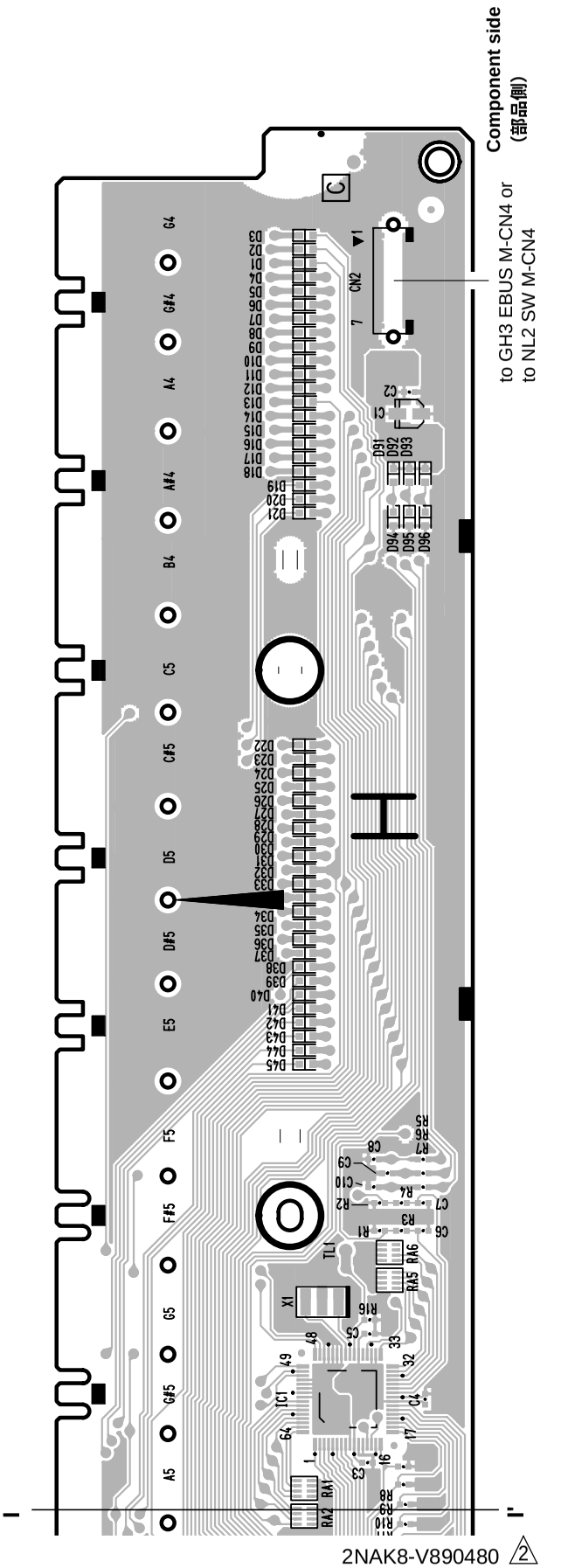

2NAK8-V890480 2

● GH3 EBUS H/NL2 SW H Circuit Board

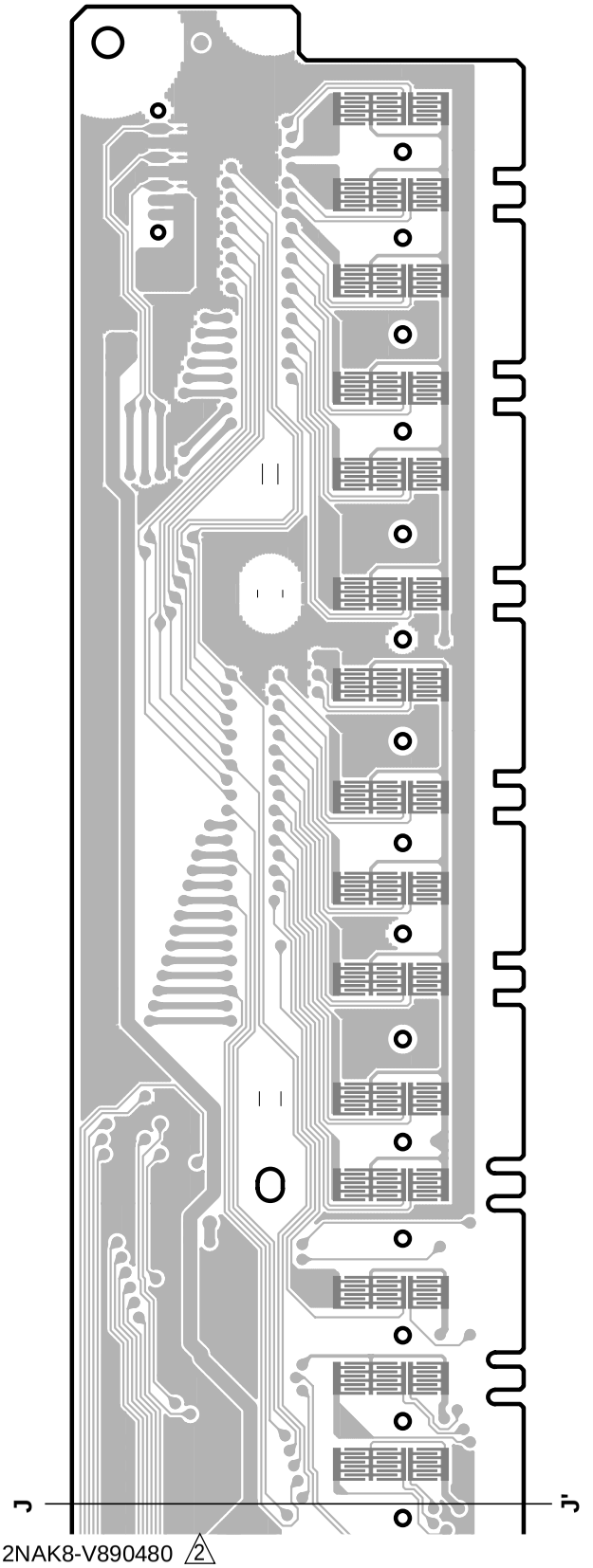

2NAK8-V890480 △2

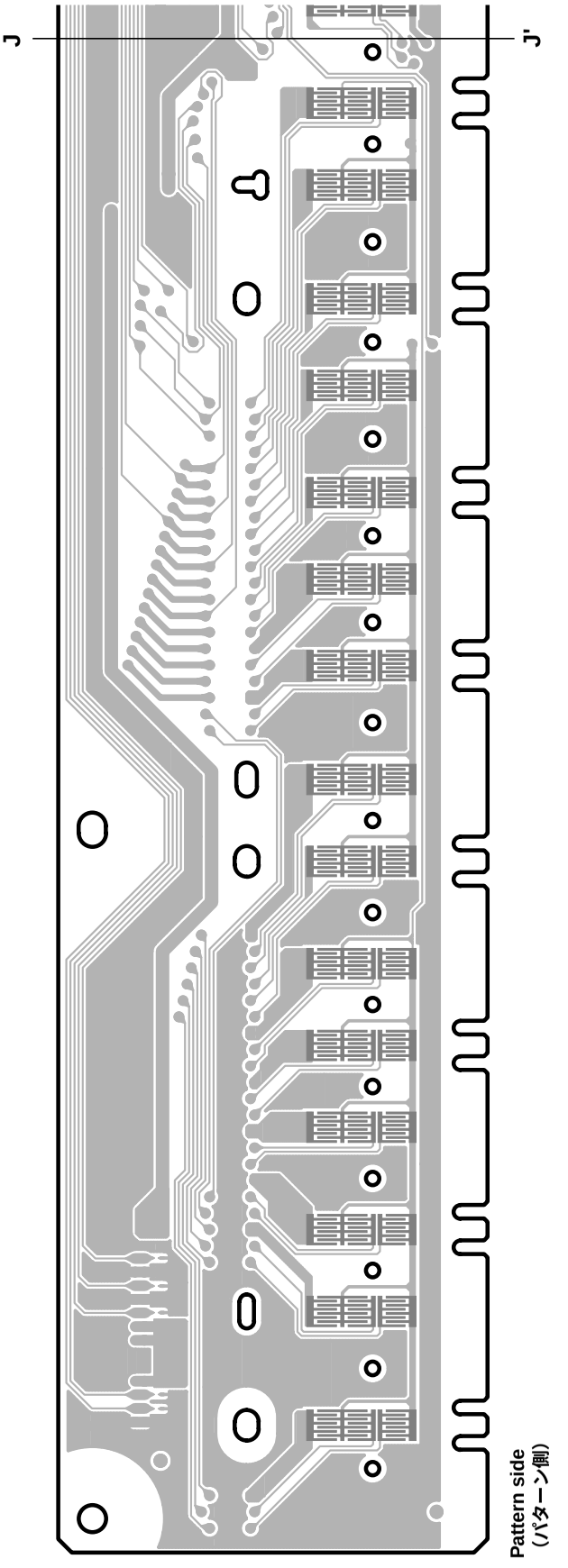

TEST PROGRAM

1 Measurement conditions

1-1: Measuring instruments

- Level meter (with a JIS-C filter)
- Frequency counter

Note: Connect a stereo plug to the [PHONES] jack (L/Rch: 33ohms load) and the [AUX IN] [AUX OUT] jacks (10kohms load).

1-2: Jigs

Foot pedal, MIDI cable, USB cable (A type-B type), USB flash memory or Floppy disk, etc.

2 How to enter the Test Program

Press the power switch on the keyboard while pressing and holding the [C#2], [F2], and [G#2] (C#2 major code).

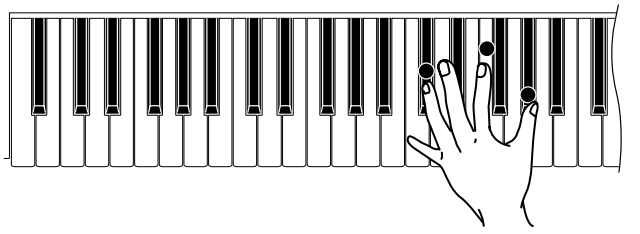

2-1: How to proceed the test

1) When the test program is activated, the sign "**TEST**" is indicated on the LCD display.
2) Go to item choosing mode with the [UP] or [DOWN] button of [TEMPO].
3) Press the [ON/OFF] button of [METRONOME] to execute testing.

- **If the result is successful.**

  In the acceptable selection screen, an asterisk (*) will be displayed at the head, so that you can see later if it has already been checked.

  If the result is successful, you can return to the selection screen with [ON/OFF] button of [METRONOME] or [DEMO] button.

- **If the result is unacceptable.**

  If the result is unacceptable, you can return to the selection screen with [DEMO] button.

  To return to the last item, press the [DOWN] button of [TEMPO] at the head of items.

3 Test program list

Test No.	LCD display	Test descriptions, judging conditions, etc.
1	**001 : Version**	Displays model name, designated country information and each ROM version (*.**). **CLP-270: CLP-270 (E)** **CLP-280: CLP-280 (E)** **Ma: *.** Wv: *.**** **Ma: *.** Wv: *.**** (Ma: Main Program, Wv: Wave)
2	**002 : ROM Chk1** OK: 002:ROM Chk1 OK NG: 002:ROM Chk1 NG: Ma C1 C2 Sb Ma: Main Program, C1: Contents-1, C2: Contents-2, Sb: Sub Program, Noc: No Card	Checks ROM (simplified check). Check ROMs (DM: IC11 (Main), IC51 (Sub)) connected to CPU bus. Confirm that "**ROM Chk1 OK**" is displayed on LCD. If the result is unaccepatable.

3 Test program list

Test No.	LCD display	Test descriptions, judging conditions, etc.

3	**003 : RAM Chk1**
	OK:
	`003:RAM Chk1`
	`OK`
	NG:
	`003:RAM Chk1`
	`NG: Ma Sb`
	Ma: Main Program, Sb: Sub Program, Noc: No Card
		Checks RAM (simplified check). Check RAMs (DM: IC13, 14 (Main), IC44 (Sub)) connected to CPU bus. Confirm that "RAM Chk1 OK" is displayed on LCD.

4	**004 : Flash Chk1**
	OK:
	`004:Flash Chk1`
	`OK`
	NG:
	`004:Flash Chk1`
	`NG`
		Checks flash memory (simplified check).
		Check flash memory (DM: IC22) connected to CPU bus.
		Confirm that "**Flash Chk1 OK**" is displayed on LCD.
		It will take about 20 seconds before the test is over.

5	**005 : Wave ROM Chk1**
	OK:
	`005:Wave ROM Chk1`
	`OK`
	NG:
	`005:Wave ROM Chk1`
	`NG`
		Checks Wave ROMs (DM: IC39, 40, 42, 43) (simplified check).
		Confirm that "**Wave ROM Chk OK**" is displayed on LCD.

6	**006 : Effect RAM Chk1**
	OK:
	`006:Effect RAM Chk1`
	`OK`
	NG:
	`006:Effect RAM Chk1`
	`NG`
		Checks Effect RAM (DM: IC35) (simplified check).
		Confirm that "**Effect RAM Chk1 OK**" is displayed on LCD.

7	**007 : TG 1 Chk**	Checks sound source 1. **DM circuit board** and **SWP50 (IC33)** are checked while sound is produced. Check sound source and sound production by producing sound from the low range of keyboard that can produce sound while switching sequentially the sound producing channels of the sound source with the default tone as a sine wave. Check the voice sound by hearing that there is not unusual noise or abnormal sound. Sound production stops as the check for the number of sound producing channels is over. Sound producing keyboard range includes 32 sounds from C2 to G4. The number of sounds produced is 64. "**TG 1 Chk End**" will appear when the check is over.
14	**014 : Pitch Chk**	Checks Pitch. Pitch Accuracy Check: Connect the frequency counter to L or R of [PHONE] jack. Sound is produced with 441.4±0.2Hz sine wave at a specified level, PAN=center. Sound production stops when returning to selection screen with the [ON/OFF] button of [METRONOME].

Test No.	LCD display	Test descriptions, judging conditions, etc.
15	**015 : Output R Chk**	Checks Output Level R. Sound is produced with the sine wave of about 1046 Hz (C5) at a specified level, PAN=R. Check if sound is produced at the specified level. Connect the level meter (with a JIS-C filter) to each jack (PHONES L, R, AUX OUT L, R) With [MASTER VOLUME] at the maximum, check the R channel output level. (about 1046Hz sine wave, PAN=R) (PHONES L, R: 33 ohms load AUX OUT L, R: 10k ohms load) · PHONES L: -33.5dBu or less PHONES R: +6.5dBu · AUX OUT L: -56.0dBu or less AUX OUT R: +4.0dBu
16	**016 : Output L Chk**	Checks Output Level L. Sound is produced with the sine wave of about 1046 Hz (C5) at a specified level, PAN=L. Check if sound is produced at the specified level. Connect the level meter (with a JIS-C filter) to each jack (PHONES L, R, AUX OUT L, R) With [MASTER VOLUME] at the maximum, check the L channel output level. (about 1046Hz sine wave, PAN=L) (PHONES L, R: 33 ohms load AUX OUT L, R: 10k ohms load) · PHONES L: +6.5dBu PHONES R: -33.5dBu or less · AUX OUT L: +4.0dBu AUX OUT R: -56.0dBu or less
19	**019 : EQ Low Chk**	Checks EQ-LOW frequency. Sound is produced from MAIN L/R with a sine wave of about 65.4 Hz (C1) at PAN=center. Sound production stops when returning to selection screen with the [ON/OFF] button of [METRONOME].
20	**020 : EQ Mid Chk**	Checks EQ-MID frequency. Sound is produced from MAIN L/R with a sine wave of about 523 Hz (C4) at PAN=center. Sound production stops when returning to selection screen with the [ON/OFF] button of [METRONOME].
21	**021 : EQ High Chk**	Checks EQ-HIGH frequency. Sound is produced from MAIN L/R with a sine wave of about 4186 Hz (C7) at PAN=center. Sound production stops when returning to selection screen with the [ON/OFF] button of [METRONOME].
24	**024 : AFC Chk**	AFC function executes signal processing to output sound, picked up by the internal microphone and combined with the Clavinova's internal sound, through the speakers at the bottom of the main unit, creating a richer, stereophonic sound. Crap your hands beside the internal microphone to confirm a reverberation effect produced by the AFC speakers at the bottom of the main unit. "**AFC Chk**" displayed on the LCD remains unchanged.
27	**027 : SW, LED Chk** OK: 027:SW,LED Chk OK NG: 027:SW,LED Chk NG	Checks SW LED. Turn on sequentially all the panel switches displayed on LCD using caution not to press two switches at a time. When a panel switch is turned on, a sine wave sound is produced at a sound scale in the switch test sequence table (See page 64). If the switch has an LED, it lights up. It goes out when a next correct switch is turned on. If a switch is pressed which is not specified, a corresponding sound is produced. If the test is successful, you can go to the selection screen, using [ON/OFF] button of [METRONOME]. Pressing the [DEMO] button ends the check. (It is effective after [DEMO] button test is over.) Confirm that "**SW, LED Chk OK**" is displayed on LCD. "**NG**" is displayed when a switch other than specified is pressed. "**Over Two Sw**" is displayed when plural switches are pressed.

Test No.	LCD display	Test descriptions, judging conditions, etc.
28	**028 : All LED On**	Checks all the panel LEDs' lighting up. All the panel LED's will light up. Press the [ON/OFF] button of [METRONOME] to complete testing.
29	**029 : Red LED On Chk**	Checks all the red panel LEDs' lighting up. All the red LED's will light up. Press the [ON/OFF] button of [METRONOME] to complete testing.
30	**030 : Green LED On Chk**	Checks all the green panel LEDs' lighting up. All the green LED's will light up. Press the [ON/OFF] button of [METRONOME] to complete testing.
33	**033 : All LCD On Chk** 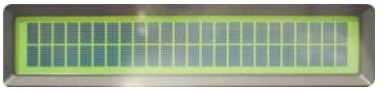	Checks all LCDs' lighting up. Confirm that all the LCD dots turn into black.
34	**034 : All LCD Off Chk** 	Checks all LCDs' going out. Confirm that all the LCD dots turn into white.
38	**038: Song Balance Chk** OK: 038:Song Balance Chk OK	Checks the song balance. When the [SONG BALANCE] control is set to the “SONG” position, the C3 note is output and “**Song Balance MIN**” is displayed on the LCD display, when it is set to the “KEYBOARD” position, the G3 note is output and “**Song Balance MAX**” is displayed and when it is set back to the “CENTER” position, the C4 note is output and the check result is displayed on the LCD display. Check that “**Song Balance Chk OK**” is displayed.
39	**039: Main Vol Chk** OK: 039:Main Vol Chk OK	Checks the main volume. When the [MASTER VOLUME] control is set to the “MIN” position, “**Main Volume MIN 0**” is displayed on the LCD display and when it is set to the “MAX” position, the check result is displayed. Check that “**Main Vol Chk OK 127**” is displayed.
43	**043 : SoftPedalChk** (Left pedal check) OK: 043:SoftPedalChk OK	Checks Soft Pedal (Left). When pressing the pedal, "**Soft Test Start**" is displayed and the C3 note is output. Releasing the pedal, confirm that "**Soft Test OK**" is displayed and the C4 note is output.
44	**044 : SostenutoPedalChk** OK: 044:SostenutoPedalChk OK	Checks Sostenuto Pedal. When pressing the pedal, "**Sostenuto Test Start**" is displayed and the C3 note is output. Releasing the pedal, confirm that "**Sostenuto Test OK**" is displayed and the C4 note is output.
45	**045 : DamperPedalChk** OK: 045:DamperPedalChk OK	Checks Damper Pedal. When pressing the pedal, "**Damper Test Start**" is displayed and the C3 note is output. Releasing the pedal, confirm that "**Damper Test OK**" is displayed and the C4 note is output.
46	**046 : AUXPedalChk** OK: 046:AUXPedalChk OK	Checks AUX Pedal. Connect a foot pedal to [AUX PEDAL] jack. When the pedal is not detected, "**No Pedal**" is displayed on LCD. With the pedal at the maximum position (its far end depressed fully), the C3 note is output and "**AUX Pedal Down**" is displayed on LCD. With the pedal at the minimum position (its near end depressed fully) on the other hand, the G3 note is output and "**AUX Pedal Up**" is displayed on LCD. When the pedal is disconnected from the [AUX PEDAL] connector, the C4 note is output and "**AUX Pedal Out**" is displayed. Confirm that "**AUX Pedal Check OK**" is displayed after that.
54	**054 : MIDI Chk** OK: 054:MIDI Chk OK NG: 054:MIDI Chk NG	Checks MIDI. After connecting the [MIDI IN] terminal and [MIDI OUT] terminal with a MIDI cable, execute the test. Confirm that the C4 note is output and "**MIDI Chk OK**" is displayed on LCD. Remove the MIDI cable when the test is over.

Test No.	LCD display	Test descriptions, judging conditions, etc.

60	**060 : USB Connect Chk**
	OK:
	`060:USB Connect Chk`
	`OK`
	NG:
	`060:USB Connect Chk`
	`NG`
		Checking [USB TO DEVICE] terminal and [USB TO HOST] terminal simultaneously.
		There are 2 types of [USB TO DEVICE] terminal; one is terminal [A] located on the panel and the other is terminal [B] located on the jack unit. Perform this check with each of these terminals.
		Press the [ON/OFF] button of [METRONOME] first. "**Connect Device - Host**" will appear on LCD. When USB cable is connected to [USB TO DEVICE] terminal and [USB TO HOST] terminal, "**Device - Host OK**" is displayed on LCD, immediately followed by "**Connect USB Storage**".
		Pull USB cable off [USB TO DEVICE] terminal and [USB TO HOST] terminal and connect USB cable of FDD or USB flash memory to [USB TO DEVICE] terminal.
		Confirm that "**USB Connect Chk OK**" is displayed on LCD and the C4 note is output.

61	**061 : USB Storage Chk**
	OK:
	`061:USB Storage Chk`
	`OK`
	NG:
	`061:USB Storage Chk`
	`NG`
		Tests if USB Storage devices can be used.
		Perform this check with each of [USB TO DEVICE] terminal [A] and terminal [B].
		When USB-FDD unit is used
		1. Connect FDD to [USB TO DEVICE] terminal and insert a floppy disk. When no disk is inserted, "**NO DISK**" is displayed on LCD. Also, when the floppy disk has not been formatted, "**UNFORMAT DISK**" is displayed and when the protect function is applied to it, "**PROTECT DISK**" is displayed on LCD.
		2. Conduct 10-sector read/write test.
		3. Read every 100 sectors from 0 sector.
		4. Compare with data after sector writing to confirm agreement. Use also for testing compatibility with USB Storage devices and testing FDD in the same package (U, E, B, O models). Confirm that "**USB Storage Chk OK**" is displayed on LCD.
		When USB flash memory is used
		Connect the USB flash memory and press the [ON/OFF] button of [METRONOME].

65	**065 : KeyboardTypeChk**
	CLP-280:
	`065:KeyboardTypeChk`
	`OK (NL2)`
	CLP-270:
	`065:KeyboardTypeChk`
	`OK (GH3)`
	NG:
	`065:KeyboardTypeChk`
	`NG (GH3)`
		Determines if the appropriate keyboard is connected. Keyboard type currently connected is displayed.
		Determines OK if the LSIs for three keyboards (Lo, Md and Hi) are all identified as the GH3 or NL2 Keyboard.
		Confirm that "**Keyboard Type Chk OK (***)**" is displayed on LCD. (******* : GH3 or NL2)

66	**066 : Make Position Chk**
	OK:
	`066:Make Position Chk`
	`OK`
		Checks GH3/NL2 Make Position (PingPongPang mode)
		"**Note: xxMake 1**" -> "**Note: xxMake12**" -> "**Note: xxMake 123**" are displayed on LCD while testing. 0, +4 and +7 notes are output with a velocity of 127 for every three Makes. For example, if pressing the C key on the keyboard, each note CEG is output.
		Releasing the key, sound output sequentially stops.
		Example:
		`066:Make Position Chk`
		`Note:65 Make123`

Test No.	LCD display	Test descriptions, judging conditions, etc.

67	**067 : 1-2Make Chk**
	OK:
	`067:1-2Make Chk`
	`OK`
		Checks 1-2 Make for each key being pressed.
		"**Note: xx**" (Note No.) and "**1-2MakeVel: nn**" (Make velocity) is displayed while testing. Sound is output with a velocity calculated by the 1-2Make. The value nn varies depending on the velocity with which the key is pressed. (nn: 127 max.)
		Example:
		`067:1-2Make Chk`
		`Note:65 1-2MakeVel:81`

68	**068 : 2-3Make Chk**
	OK:
	`068:2-3Make Chk`
	`OK`
		Checks 2-3 Make for each key being pressed.
		"**Note: xx**" (Note No.) and "**2-3MakeVel: nn**" (Make velocity) is displayed while testing. Sound is output with a velocity calculated by the 2-3Make. The value nn varies depending on the velocity with which the key is pressed. (nn: 127 max.)
		Example:
		`068:2-3Make Chk`
		`Note:65 2-3MakeVel:71`

71	**071 : ROM Chk2**	Test for factory inspection.
72	**072 : RAM Chk2**	Test for factory inspection.
73	**073 : Flash Chk2**	Test for factory inspection.
74	**074 : Wave ROM Chk2**	Test for factory inspection.
76	**076 : Effect RAM Chk2**	Test for factory inspection.

93	**093 : Factory Set**
	OK:
	`093:Factory Set`
	`OK`
		The initial data are set in the Flash ROM as factory outgoing setting.
		Here, a flag for initialization is set (only when necessary). Execution is made at the next time of turning on power.
		After executing this Factory Set procedure, be sure to execute Test No.94 "Test Exit".
		Actual memory initialization is executed at the time of restarting (REBOOT). Once restarted, do not turn off the power until "**Grand Piano 1**" is displayed on LCD. After restarted, following messages are displayed on LCD in that order.
		① `Welcome to Clavinova` → ② `FactorySet Executing MemorySongIncluded`
		③ `FactorySet Executing MemorySongExcluded` → ④ `Grand Piano 1`

94	**094 : Test Exit**	Exists from the test program and reenters into the play mode after executing the test.

• Inspections of the others

AUX IN

Check that each terminal output is as shown in the table below when a signal is inputted into AUX IN.

INPUT \ OUTPUT	PHONES (33ohms load) L	PHONES (33ohms load) R
AUX IN L/L+ R: sine wave 1kHz, 0dBu R: no signal	–1.5dBu	–41.5dBu or less
AUX IN L/L+ R: no signal R: sine wave 1kHz, 0dBu	–41.5dBu or less	–1.5dBu

• About the contrast of LCD

Turn the [CONTRAST] knob and check that the contrast of LCD varies. Also, adjust so that characters displayed on LCD can be seen in proper contrast from the play position.

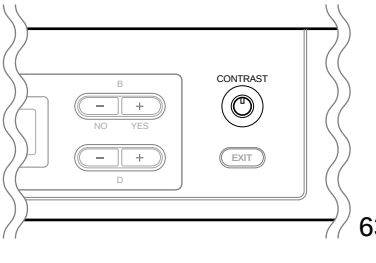

Switch Test Sequence

Turn	SW Name/Display	LED made to turn on	Note number
1	EXTRA PARTS	EXTRA-R (Yellow (Red/Green))	C2
2	LEFT	LEFT-R (Yellow (Red/Green))	C#2
3	RIGHT	RIGHT-R (Yellow (Red/Green))	D2
4	SONG SELECT	-	D#2
5	METRONOME ON/OFF	-	E2
6	METRONOME SETTING	-	F2
7	DEMO	-	F#2
8	REPEAT	REPEAT (Red)	G2
9	REC	REC (Red)	G#2
10	STOP	-	A2
11	PLAY/PAUSE	PLAY/PAUSE (Red)	A#2
12	FILE/SONG SETTING	-	B2
13	DOWN	-	C3
14	UP	-	C#3
15	A-	-	D3
16	A+	-	D#3
17	C-	-	E3
18	C+	-	F3
19	B-	-	F#3
20	B+	-	G3
21	D-	-	G#3
22	D+	-	A3
23	EXIT	-	A#3
24	GRAND PIANO1	GRANDPIANO1 (Red)	B3
25	GRAND PIANO2	GRANDPIANO2 (Red)	C4
26	E.PIANO1	E.PIANO1 (Red)	C#4
27	E.PIANO2	E.PIANO2 (Red)	D4
28	HARPSICHORD	HARPSICHORD (Red)	D#4
29	E.CLAVICHORD	E.CLAVICHORD (Red)	E4
30	VIBRAPHONE	VIBRAPHONE (Red)	F4
31	GUITER	GUITER (Red)	F#4
32	VOICE SETTING	-	G4
33	REVERB	REVERB (Red)	G#4
34	CHORUS	CHORUS (Red)	A4
35	iAFC	-	A#4
36	CHURCH ORGAN	CHURCH ORGAN (Red)	B4
37	JAZZ ORGAN	JAZZ ORGAN (Red)	C5
38	STRINGS	STRINGS (Red)	C#5
39	CHOIR	CHOIR (Red)	D5
40	SYNTH.PAD	SYNTH.PAD (Red)	D#5
41	WOOD BASS	WOOD BASS (Red)	E5
42	E.BASS	E.BASS (Red)	F5
43	XG	XG (Red)	F#5
44	SPLIT	SPLIT (Red)	G5
45	MELLOW	-	G#5
46	BRIGHT	-	A5
47	FUNCTION	-	A#5

■ テストプログラム

1 測定条件

1-1:測定器

・レベル計(JIS-C フィルタ使用)。
・周波数カウンター。
注)特に指示のない限りステレオプラグを接続し[PHONES]端子(L/Rch:33Ω負荷)、[AUX IN] [AUX OUT]端子(10kΩ負荷)にて測定します。

1-2:治具

フットペダル、MIDIケーブル、USBケーブル(Aタイプ−Bタイプ)、USBメモリまたはUSB-FDDユニット、フロッピーディスク等。

2 テストプログラムの起動

鍵盤の[C#2],[F2],[G#2](C#2メジャーコード)を押しながら電源SWを入れます。

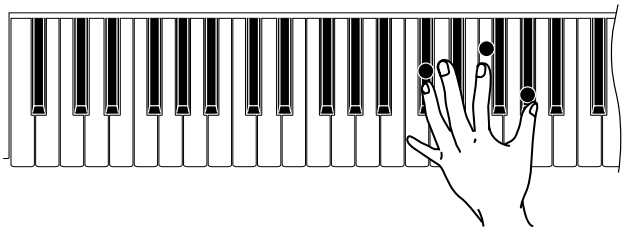

2-1 テストの進め方

1) テストプログラムが起動されると、LCDに" TEST "が表示されます。
2) [TEMPO]の[DOWN]/[UP]ボタンで項目選択モードに入ります。
3) [METRONOME]の[ON/OFF]ボタンを押して、テストを実行します。

●結果がOKの場合
ＯＫだった選択画面は、先頭に" ＊ "が表示され、後でチェック済みか判別ができるようになります。
結果がOKの場合は、[METRONOME]の[ON/OFF]ボタン、[DEMO]ボタンにて選択画面に戻ります。

●結果がNGの場合
結果がNGの場合は、[DEMO]ボタンにて選択画面に戻ります。

項目の最初で[TEMPO DOWN]ボタンを押すと末尾の項目へ戻ります。

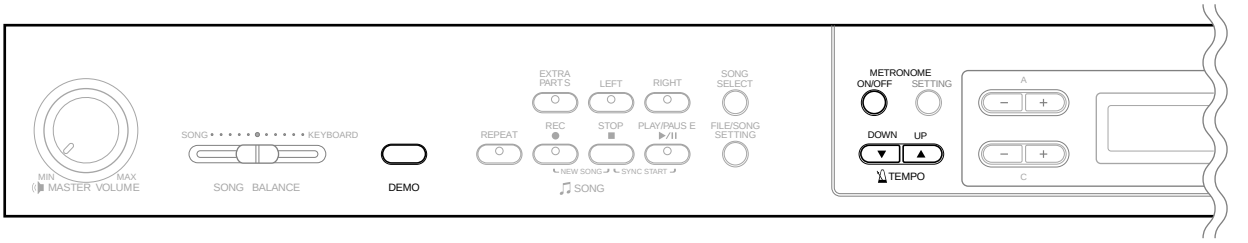

3 テスト一覧

テストNo	LCD表示	テスト内容及び判定条件など
1	001 : Version	モデル名、仕向け情報、各ROMのバージョン(*.**)を表示します。 CLP-270: CLP-270 (J)　　CLP-280: CLP-280 (J) Ma: *.** Wv: *.**　　Ma: *.** Wv: *.** (Ma: Main Program, Wv: Wave)
2	002 : ROM Chk1 OK: 002:ROM Chk1 OK NG: 002:ROM Chk1 NG: Ma C1 C2 Sb Ma: Main Program, C1: Contents-1, C2: Contents-2, Sb: Sub Program, Noc: No Card	ROMをチェックします(簡易チェック)。 CPUバスにつながっているROM(DM: IC11 (Main), IC51 (Sub))をチェックします。 LCDに" ROM Chk1 OK "が表示されることを確認します。
3	003 : RAM Chk1 OK: 003:RAM Chk1 OK NG: 003:RAM Chk1 NG: Ma Sb Ma: Main Program, Sb: Sub Program, Noc: No Card	RAMをチェックします(簡易チェック)。 CPUバスにつながっているRAM(DM: IC13, 14 (Main), IC44 (Sub))をチェックします。 LCDに" RAM Chk1 OK "が表示されることを確認します。
4	004 : Flash Chk1 OK: 004:Flash Chk1 OK NG: 004:Flash Chk1 NG	Flash memoryをチェックします(簡易チェック)。 CPUバスにつながっているFlash memory(DM: IC22)をチェックします。 LCDに" Flash Chk1 OK "が表示されることを確認します。 テスト終了までに約20秒かかります。
5	005 : Wave ROM Chk1 OK: 005:Wave ROM Chk1 OK NG: 005:Wave ROM Chk1 NG	Wave ROM(DM: IC39, 40, 42, 43)をチェックします(簡易チェック)。 LCDに" Wave ROM Chk OK "が表示されることを確認します。
6	006 : Effect RAM Chk1 OK: 006:Effect RAM Chk1 OK NG: 006:Effect RAM Chk1 NG	Effect RAM(DM: IC35)をチェックします(簡易チェック)。 LCDに" Effect RAM Chk1 OK "が表示されることを確認します。
7	007 : TG 1 Chk	音源1をチェックします。DMシート、SWP50(IC33)をチェックして発音しています。 デフォルト音色を正弦波として、音源の発音チャンネルを順番に切り替えながら発音可能な鍵域を低域から発音し、音源および音だしのチェックをします。異音、ノイズがないことを確認します。 発音チャンネル数分が終了すると発音が止まります。 発音鍵域は C２からG４までの32音。発音数は64音。 終了時に" TG 1 Chk End "が表示されます。

ﾃｽﾄNo	LCD表示	テスト内容及び判定条件など
14	014 : Pitch Chk	Pitchをチェックします。 ピッチ精度チェック：[PHONES]端子に周波数カウンタを接続します。(L,Rどちらか) 441.4±0.2Hzの正弦波を特定レベル、ＰＡＮ＝センターで発音します。 [METRONOME]の[ON/OFF]ボタンにて選択画面に戻る際、発音が止まります。
15	015 : Output R Chk	Output Level Rをチェックします。 約1046Hz(C5)の正弦波を特定レベルPAN=RでMAIN Rから発音し、指定されたレベルで発音されているかをチェックします。 各端子にレベルメーター(JIS-Cフィルター使用)を接続します。(PHONES L,R, AUX OUT L,R) [MASTER VOLUME]を最大にして、Rチャンネルの出力レベルをチェックします。(約1KHz 正弦波 PAN: R)(PHONES L,R：33Ω負荷　AUX OUT L,R：10kΩ負荷) ・PHONES L：-33.5dBu以下　PHONES R：+6.5dBu ・AUX OUT L：-56.0dBu以下　AUX OUT R：+4.0dBu
16	016 : Output L Chk	Output Level Lをチェックします。 約1046Hz(C5)の正弦波を特定レベルPAN=LでMAIN Lから発音し、指定されたレベルで発音されているかをチェックします。 各端子にレベルメーター(JIS-Cフィルター使用)を接続します。(PHONES L,R, AUX OUT L,R) [MASTER VOLUME]ダイアルを最大にして、Lチャンネルの出力レベルをチェックします。(約1KHz 正弦波PAN: L)(PHONES L,R：33Ω負荷　AUX OUT L,R：10kΩ負荷) ・PHONES L：+6.5dBu PHONES R：-33.5dBu以下 ・AUX OUT L：+4.0dBu AUX OUT R：-56.0dBu以下
19	019 : EQ Low Chk	EQ-LOW周波数をチェックします。 約65.4Hz(C1)の正弦波をPAN=センターでMAIN L/Rから発音します。 [METRONOME]の[ON/OFF]ボタンにて選択画面に戻る際、発音が止まります。
20	020 : EQ Mid Chk	EQ-MID周波数をチェックします。 約523Hz(C4)の正弦波をPAN=センターでMAIN L/Rから発音します。 [METRONOME]の[ON/OFF]ボタンにて選択画面に戻る際、発音が止まります。
21	021 : EQ High Chk	EQ-HIGH周波数をチェックします。 約4186Hz(C7)の正弦波をPAN=センターでMAIN L/Rから発音します。 [METRONOME]の[ON/OFF]ボタンにて選択画面に戻る際、発音が止まります。
24	024 : AFC Chk	AFCは、内蔵マイクで収音した本体の音やクラビノーバ内部のの音を信号処理し、後面のスピーカーから出すことにより、奥行き感のある立体的な響きを生みだす機能です。 内蔵マイクのそばで手をたたき、本体後側のAFCスピーカーから残響音が出力されることを確認します。 LCDの表示は、" AFC Chk "のままで変化しません。
27	027 : SW, LED Chk OK: 027:SW,LED Chk OK NG: 027:SW,LED Chk NG	SW LEDをチェックします。LCDに表示されたパネルSWを２個押ししない様に順番に押し、全てのSWをONにします。 パネルSWをONにするとSWテスト順に別表で示された音程で正弦波が発音されます(71ページ参照)。又、そのSWにLEDがある場合、それが点灯します。次の正しいSWのONで消灯します。指定外のSWが押された場合は、そのSWに該当する音を発音します。テストがOKの場合、[METRONOME]の[ON/OFF]ボタンにて選択画面に戻ります。 [DEMO]ボタンを押すとチェックを終了します([DEMO]ボタンのテスト終了後有効)。LCDに" SW, LED Chk OK "が表示されることを確認します。 指定外のSWが押された場合" NG "。複数のSWが押された場合" Over Two Sw "が表示されます。

テストNo	LCD表示	テスト内容及び判定条件など
28	028 : All LED On Chk	パネルLED全点灯をチェックします。 全てのパネルLEDが点灯します。 [METRONOME]の[ON/OFF]ボタンを押してテストを終了します。
29	029 : Red LED On Chk	パネル赤色LED全点灯をチェックします。 全ての赤色LEDが点灯します。 [METRONOME]の[ON/OFF]ボタンを押してテストを終了します。
30	030 : Green LED On Chk	パネル緑色LED全点灯をチェックします。 全ての緑色LEDが点灯します。 [METRONOME]の[ON/OFF]ボタンを押してテストを終了します。
33	033 : All LCD On Chk 	LCD全点灯をチェックします。全てのLCDドットが黒になることを確認します。
34	034 : All LCD Off Chk 	LCD全消灯をチェックします。全てのLCDドットが白になることを確認します。
38	038: Song Balance Chk OK: 038:Song Balance Chk OK	ソングバランスチェック [SONG BALANCE] つまみを“ SONG ”側にするとC3 を発音し、LCD に“ Song Balance MIN ”が表示されます。“ KEYBOARD ”側にするとG3 を発音し、LCD に“ Song Balance MAX ”が表示されます。“ CENTER ”側に戻すとC4 を発音し、チェックの結果がLCD に表示されます。“ Song Balance Chk OK ”が表示されることを確認します。
39	039: Main Vol Chk OK: 039:Main Vol Chk OK	メインボリュームチェック [MASTER VOLUME] つまみを“ MIN ”側にすると、LCD に“ Main Volume MIN 0 ”が表示されます。“ MAX ”側にすると、チェックの結果がLCD に表示されます。“ Main Vol Chk OK 127 ”が表示されることを確認します。
43	043 : SoftPedalChk (Left pedal check) OK: 043:SoftPedalChk OK	Soft Pedal(Left)をチェックします。 ペダルを踏むと“ Soft Test Start ”が表示され、C3が発音されます。ペダルを離すと“ Soft Test OK ”が表示され、C4が発音されることを確認します。
44	044 : SostenutoPedalChk OK: 044:SostenutoPedalChk OK	Sostenuto Pedalをチェックします。 ペダルを踏むと“ Sostenuto Test Start ”が表示され、C3が発音されます。ペダルを離すと“ Sostenuto Test OK ”が表示され、C4が発音されることを確認します。
45	045 : DamperPedalChk OK: 045:DamperPedalChk OK	Damper Pedalをチェックします。 ペダルを踏むと“ Damper Test Start ”が表示され、C3が発音されます。ペダルを離すと“ Damper Test OK ”が表示され、C4が発音されることを確認します。
46	046 : AUXPedalChk OK: 046:AUXPedalChk OK	AUX Volume Pedalをチェックします。 [AUX PEDAL]端子にフットペダルを接続します。 ペダルが検出できない時は、LCDに“ No Pedal ”と表示されます。 ペダルを最大にする(奥までいっぱいに踏む)とC3を発音し、LCDに“ AUX Pedal Down ”と表示されます。最小にする(手前いっぱいに踏む)とG3を発音し、LCDに“ AUX Pedal Up ”と表示されます。そして[AUX PEDAL]端子からペダルを外すとC4を発音し、LCDに“ AUX Pedal Out ”と表示されます。その後、LCD表示が“ Aux Pedal Check OK ”となることを確認します。
54	054 : MIDI Chk OK: 054:MIDI Chk OK NG: 054:MIDI Chk NG	MIDIをチェックします。 [MIDI IN]端子と[MIDI OUT]端子をMIDIケーブルで接続後、テストを実行します。 C4を発音し、LCDに“ MIDI Chk OK ”が表示されることを確認します。 テスト終了時にMIDIケーブルを外してください。

ﾃｽﾄNo	LCD表示	テスト内容及び判定条件など

60	**060 : USB Connect Chk**
	OK:
	`060:USB Connect Chk`
	`OK`
	NG:
	`060:USB Connect Chk`
	`NG`
		[USB TO DEVICE]端子と[USB TO HOST]端子のチェックを同時に行います。
		[USB TO DEVICE]端子は、パネル側の端子[A]とジャックユニット側の端子[B]の2種類があります。両方の端子について、それぞれテストを行ってください。
		最初に[METRONOME]の[ON/OFF]ボタンを押します。LCDに“ Connect Device - Host ”が表示されます。USBケーブルを[USB TO DEVICE]端子と[USB TO HOST]端子に接続すると“ Device - Host OK ”が表示され、すぐ“ Connect USB Storage ”が表示されます。
		[USB TO DEVICE]端子と[USB TO HOST]端子からUSBケーブルを抜いて、[USB TO DEVICE]端子にFDDのUSBケーブルまたはUSBメモリを接続します。
		LCDに“ USB Connect Chk OK ”が表示され、C4が発音されることを確認します。

61	**061 : USB Storage Chk**
	OK:
	`061:USB Storage Chk`
	`OK`
	NG:
	`061:USB Storage Chk`
	`NG`
		USB Storage機器が使用可能かどうかをテストします。
		このテストも[USB TO DEVICE]端子[A] [B]の両方について行ってください。
		USB-FDDユニットの場合
		1. [USB TO DEVICE]端子にUSB-FDDユニットを接続して、フロッピーディスクを挿入します。
		フロッピーディスクが入っていない時は“ NO DISK ”と表示されます。また、フロッピーディスクが未フォーマットの時は“ UNFORMAT DISK ”と表示され、プロテクトがかかっている時は“ PROTECT DISK ”と表示されます。
		2. 10箇所のセクタリード/ライトテストを行います。
		3. 0セクタから100セクタ単位で、セクタリードします。
		4. セクタライト後のデータと比較し、一致するか確認します。
		LCDに“ USB Storage Chk OK ”が表示されることを確認します。
		USBメモリの場合
		USBメモリを接続して、[METRONOME]の[ON/OFF]ボタンを押します。

65	**065 : KeyboardTypeChk**
	CLP-280:
	`065:KeyboardTypeChk`
	`OK (NL2)`
	CLP-270:
	`065:KeyboardTypeChk`
	`OK (GH3)`
	NG:
	`065:KeyboardTypeChk`
	`NG (GH3)`
		適切な鍵盤が接続されているか判定します。また、現在接続されている鍵盤名を表示します。
		Lo/Md/Hi 3つの鍵盤LSIがすべてGH3またはNL2と認識できた場合にOKとなります。
		LCDに“ Keyboard Type Chk OK (***) ”が表示されることを確認します。
		(***：GH3またはNL2)

66	**066 : Make Position Chk**
	OK:
	`066:Make Position Chk`
	`OK`
		GH3/NL2発音位置確認をします(ピンポンパンモード)。
		テスト中“ Note: xx Make1 ”→“ Note: xx Make12 ”→“ Note: xx Make123 ”と表示します。3つのメイク毎にベロシティ127で0,+4,+7と発音します。たとえばCの鍵盤を押すとCEGを発音します。
		鍵盤を離すと順に消音します。
		例:
		`066:Make Position Chk`
		`Note:65 Make123`

67	**067 : 1-2Make Chk**
	OK:
	`067:1-2Make Chk`
	`OK`
		押鍵に対して1-2メイクをチェックします。
		テスト中“ Note: xx ”(ノート番号)と“ 1-2MakeVel: nn ”(メイクしたベロシティ)を表示します。1-2のメイクで計算したベロシティで発音します。鍵盤を押す速さによって、nnの数値が変化します。
		(nnは最大127)
		例:
		`067:1-2Make Chk`
		`Note:65 1-2MakeVel:81`

ﾃｽﾄNo	LCD表示	テスト内容及び判定条件など
68	068 : 2-3Make Chk OK: 068:2-3Make Chk OK	押鍵に対して2-3メイクをチェックします。 テスト中“ Note: xx ”(ノート番号)と“ 2-3MakeVel: nn ”(メイクしたベロシティ)を表示します。2-3のメイクで計算したベロシティで発音します。鍵盤を押す速さによって、nnの数値が変化します。 (nnは最大127) 例: 068:2-3Make Chk Note:65 2-3MakeVel:71
71	071 : ROM Chk2	工場検査用のテストです。
72	072 : RAM Chk2	工場検査用のテストです。
73	073 : Flash Chk2	工場検査用のテストです。
74	074 : Wave ROM Chk2	工場検査用のテストです。
76	076 : Effect RAM Chk2	工場検査用のテストです。
93	093 : Factory Set OK: 093:Factory Set OK	FlashROMに初期データをセットし工場出荷状態とします。 ここでは初期化用のフラグを立てるだけで、実行は次回電源起動時に行われます。 このFactory Setを実行した後、必ずテストNo.94の“ Test Exit ”を実施してください。 再起動(REBOOT)した時に実際のメモリーの初期化が行われます。再起動後は、LCDに“ Grand Piano 1 ”と表示されるまで電源を切らないでください。 再起動後のLCD画面には以下の内容が順に表示されます。 ① Welcome to Clavinova → ② FactorySet Executing MemorySongIncluded ③ FactorySet Executing MemorySongExcluded → ④ Grand Piano 1
94	094 : Test Exit	テストを実行すると、テストプログラムから抜けて楽器を再起動します。

● その他の検査

AUX IN

AUX INに信号を入力した時、下表のようになることを確認します。

INPUT \ OUTPUT	PHONES (33 Ω負荷) L	PHONES (33 Ω負荷) R
AUX IN L/L+ R: sine wave 1kHz, 0dBu R: no signal	− 1.5dBu	− 41.5dBu 以下
AUX IN L/L+ R: no signal R: sine wave 1kHz, 0dBu	− 41.5dBu 以下	− 1.5dBu

● LCD コントラスト

[CONTRAST]つまみを回してLCDのコントラストが変化することを確認します。
また、LCD表示が演奏位置から見た状態で文字等のコントラストが適正であるように設定します。

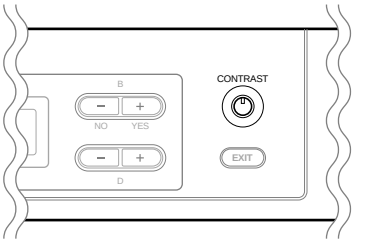

スイッチテスト順

順番	スイッチ名 / 表示	点灯させる LED	ノート番号
1	EXTRA PARTS	EXTRA-R (Yellow (Red/Green))	C2
2	LEFT	LEFT-R (Yellow (Red/Green))	C#2
3	RIGHT	RIGHT-R (Yellow (Red/Green))	D2
4	SONG SELECT	-	D#2
5	METRONOME ON/OFF	-	E2
6	METRONOME SETTING	-	F2
7	DEMO	-	F#2
8	REPEAT	REPEAT (Red)	G2
9	REC	REC (Red)	G#2
10	STOP	-	A2
11	PLAY/PAUSE	PLAY/PAUSE (Red)	A#2
12	FILE/SONG SETTING	-	B2
13	DOWN	-	C3
14	UP	-	C#3
15	A-	-	D3
16	A+	-	D#3
17	C-	-	E3
18	C+	-	F3
19	B-	-	F#3
20	B+	-	G3
21	D-	-	G#3
22	D+	-	A3
23	EXIT	-	A#3
24	GRAND PIANO1	GRANDPIANO1 (Red)	B3
25	GRAND PIANO2	GRANDPIANO2 (Red)	C4
26	E.PIANO1	E.PIANO1 (Red)	C#4
27	E.PIANO2	E.PIANO2 (Red)	D4
28	HARPSICHORD	HARPSICHORD (Red)	D#4
29	E.CLAVICHORD	E.CLAVICHORD (Red)	E4
30	VIBRAPHONE	VIBRAPHONE (Red)	F4
31	GUITER	GUITER (Red)	F#4
32	VOICE SETTING	-	G4
33	REVERB	REVERB (Red)	G#4
34	CHORUS	CHORUS (Red)	A4
35	iAFC	-	A#4
36	CHURCH ORGAN	CHURCH ORGAN (Red)	B4
37	JAZZ ORGAN	JAZZ ORGAN (Red)	C5
38	STRINGS	STRINGS (Red)	C#5
39	CHOIR	CHOIR (Red)	D5
40	SYNTH.PAD	SYNTH.PAD (Red)	D#5
41	WOOD BASS	WOOD BASS (Red)	E5
42	E.BASS	E.BASS (Red)	F5
43	XG	XG (Red)	F#5
44	SPLIT	SPLIT (Red)	G5
45	MELLOW	-	G#5
46	BRIGHT	-	A5
47	FUNCTION	-	A#5

BACKING UP THE DATA (FULL BACKUP)

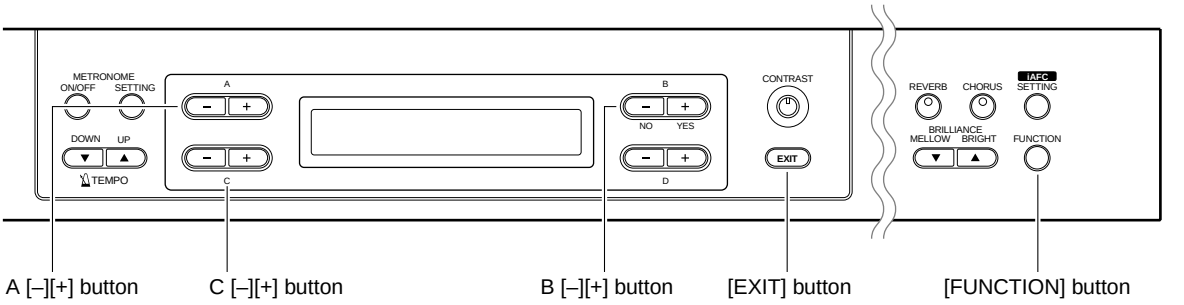

● Backing up the data

1. Turn on the [POWER]switch of Clavinova (CLP270/CLP280) to set it to the play state (Fig. 1)
2. Set the [SELECT] switch of USB TO DEVICE to A. (Fig. 2)
3. Insert the USB flash memory into A. (Photo 1)
4. Press the [FUNCTION] button to enter the setting mode. To exit the setting mode after this, press the [EXIT] button.
5. Using the A [–] or [+] setting button, have the "**Full Backup**" item screen displayed. (Usually, at one pressing of the A [–] button, "**Full Backup**" will appear.)
6. Save or Load is selected by operating the C [–] and [+] buttons. Here, select "**Save**". (Normal setting is "**Save**".)

```
FullBackup Execute?-->
Save
```

7. Press the B [+(YES)] button.

```
FullBackup Sure?
Save
```

8. Press the B [+(YES)] Button.

```
FullBackup Completed
Save
```

Backing up the data in the USB flash memory has been completed.

```
FullBackup Execute?-->
Save
```

9. Press the [EXIT] button to exit the setting mode.

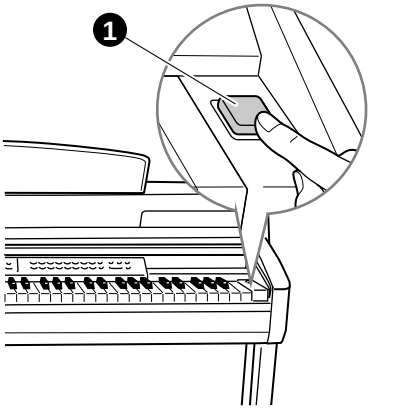

(Fig. 1)

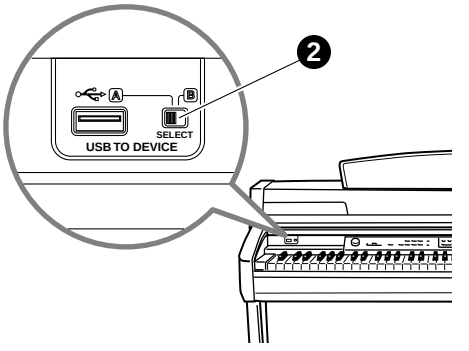

(Fig. 2)



(Photo 1)

● Returning the backup data

1. Turn on the [POWER]switch of Clavinova (CLP270/CLP280) to set it to the play state. (Fig. 1)
2. Set the [SELECT] switch of USB TO DEVICE to [A]. (Fig. 2)
3. Insert the USB flash memory containing the backup data into [A]. (Photo 1)
4. Press the [FUNCTION] button to enter the setting mode. To exit the setting mode after this, press the [EXIT] button.
5. Using the A [–] or [+] setting button, have the "**Full Backup**" item screen displayed. (Usually, at one pressing of the A [–] button, "**Full Backup**" will appear.)
6. Press the C [+] button to select "**Load**".

```
FullBackup Execute?-->
Load
```

7. Press the B [+(YES)] button.

```
FullBackup Sure?
Load
```

8. Press the B [+(YES)] button.

```
FullBackup Executing
Load
```

   The backup data has been returned to Clavinova.

```
FullBackup Completed
Restart
```

9. As Clavinova is restated automatically when the data is returned, remove the USB flash memory before it is restarted.

10. Clavinova enters the play state after being restarted.

■ データのバックアップ（フルバックアップ）

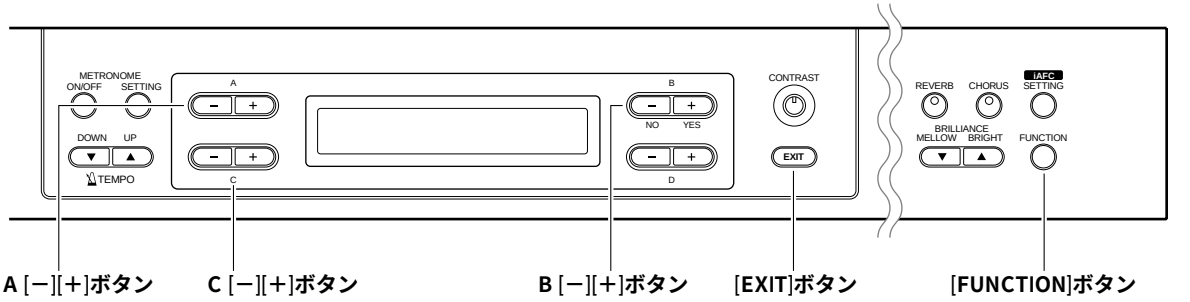

●データのバックアップ

1. クラビノーバ(CLP-270/CLP-280)の[POWER]スイッチをONにし、通常の使用状態にします。（図1）
2. USB TO DEVICEの[SELECT]スイッチを A に設定します。（図2）
3. A にUSBメモリを挿入します。（写真1）
4. [FUNCTION]ボタンを押してセッティングモードに入ります。
   これ以降[EXIT]ボタンを押せばセッティングモードから抜けることができます。
5. セッティングボタンA [−][+]ボタンを押して“ Full Backup ”の項目画面を選びます。（通常A [−]ボタンを1回押すと“ Full Backup ”になります。）
6. C [−][+]ボタンの操作でSaveとLoadが切り替わりますが、“ Save ”を選びます。（通常は“ Save ”になっています。）

   ```
   FullBackup Execute?-->
   Save
   ```

7. B [+(YES)]ボタンを押します。

   ```
   FullBackup Sure?
   Save
   ```

8. B [+(YES)]ボタンを押します。

   ```
   FullBackup Completed
   Save
   ```

   USBメモリにデータバックアップが完了しました。

   ```
   FullBackup Execute?-->
   Save
   ```

9. [EXIT]ボタンを押してセッティングモードを抜けます。

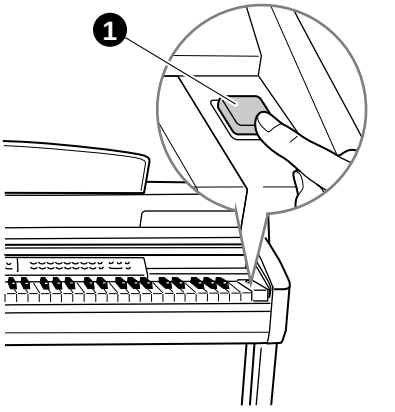

（図1）

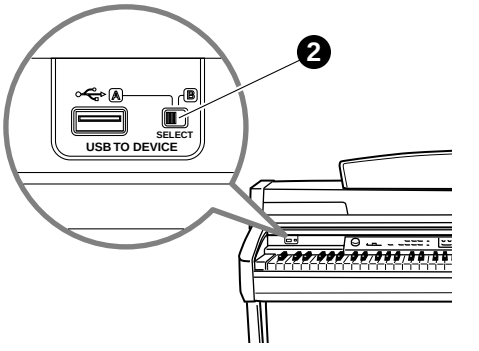

（図2）



（写真1）

●バックアップデータを元に戻す

1. クラビノーバ(CLP-270/CLP-280)の[POWER]スイッチをONにし、通常の使用状態にします。(図1)
2. USB TO DEVICEの[SELECT]スイッチを A に設定します。(図2)
3. A にバックアップデータが入ったUSBメモリを挿入します。(写真1)
4. [FUNCTION]ボタンを押してセッティングモードに入ります。
   これ以降[EXIT]ボタンを押せばセッティングモードから抜けることができます。
5. セッティングボタンA [−][+]ボタンを押して“Full Backup”の項目画面を選びます。(通常A [−]ボタンを1回押すと“Full Backup”になります。)
6. C [+]ボタンを押してLoadに切り替えます。

   ```
   FullBackup Execute?-->
   Load
   ```

7. B [+(YES)]ボタンを押します。

   ```
   FullBackup Sure?
   Load
   ```

8. B [+(YES)]ボタンを押します。

   ```
   FullBackup Executing
   Load
   ```

   バックアップデータがクラビノーバに戻されています。

   ```
   FullBackup Completed
   Restart
   ```

9. データが戻されると自動的に再起動しますので、再起動する前に、USBメモリを外してください。

10. 再起動後、通常使用状態となります。

MESSAGE LIST

The messages are listed in alphabetical order.

Message	Meaning
AccessError AccessError	• This message appears when data has failed to be written or loaded to the Storage memory or USB storage device. When you write or load data via USB storage device, check the USB cable connection and try again. If you still see this message, the Storage memory/media/device may have malfunctioned or may be damaged. • This message appears when a Read-Only file is selected to be over-written. The file cannot to be overwritten.
AllFiles?-->	When you delete a folder, this message asks you whether you want to delete all of the files in that folder. To delete all files in the folder, press the D [+ (YES)] button. To cancel, press the D [– (NO)] button.
BackupMemoryFull	This message will appear when there is insufficient empty space in backup memory. Turn the power switch off and turn it on again to delete unnecessary backup data.
CalibrationError DefaultReset	This message means that automatic adjustment of iAFC is not possible and the settings reset to their default values. In this case, perform the automatic adjustment once again.
Calibration Speaker sound is off	This message means that automatic adjustment of iAFC is not possible because no sound is output from the rear speaker. In this case if the “Speaker” setting is Off, turn “Speaker” On. If “Speaker” is set to Normal and headphones are connected, unplug the headphones.
Calibration Sure?--> Test sound is output.	This message will appear to confirm start of the iAFC calibration. When calibrating, a test tone will sound from the instrument.
Canceled	This message confirms that the operation has been cancelled.
Caution ProtectedSong	This message appears when you do the following operation to a protected song: • Overwrite (protected songs cannot be overwritten) • Save with a new name (protected songs cannot be used with “Save as” function) • Delete (this message confirms that the protected song will be deleted) • Rename (renamed protected songs may not be played back)
Completed	This message is displayed following the message “Executing.” The Clavinova’s internal processing is complete. You may proceed to the next step.
DriveError	This message appears when a communication error occurred between the instrument and drive. Check the USB cable connection and try again. If you still see this message, use a drive whose compat-ibility has been confirmed by Yamaha.

Message	Meaning
DriveNumLimitOver	The number of drives exceeds the limitation. Two USB storage devices can be connected to one USB [TO DEVICE] terminal using a hub device. This instrument can recognize up to four drives in one USB storage device.
DrivePowerError	The connection has been cut off because of an abnormal power surge to the drive. To recover from this, turn the power switch of the hub off and on again, or disconnect the USB storage device from the instrument and turn the power switch of the instrument off and on again.
DriveRemoved	This message appears when the USB storage device is removed from the instrument.
DuplicateName	When you attempted to rename a song and save it in “Rename”, this message will appear if an identically-named song already exists. Three seconds after this message is displayed, you will return to the previous screen. Please specify a different name.
Execute?-->	This message prompts you to execute a file-related operation. Press the B [+ (YES)] button to proceed, or press the [EXIT] button to cancel.
Executing	The Clavinova is processing the data internally. Wait until the message disappears, then proceed to the next step.
FactorySet Completed Restart	This message appears when factory set is completed. The instrument is then restarted.
FactorySet Excecuting MemorySongExcluded	The normal (factory default) settings (including the memory song setting) (“FactorySet” on page 91) have been restored. This message also appears if you press and hold down the C7 and turn on the power to the Clavinova.
FactorySet Excecuting MemorySongIncluded	The normal (factory default) settings (except for the memory song setting) (“FactorySet”) have been restored.
FullBackup Completed Restart	This message will appear when loading of the backup file is completed. The instrument is then restarted.
HostError	There is a problem with the USB [TO HOST] terminal • When using the CLP-280/270 connected to your personal computer: The driver or MIDI application on your computer is not functioning correctly, perhaps because the computer is turned off, the cable is not connected correctly. In this case, turn off the power of the CLP-280/270 and your computer, and check the cable connections. Then turn on the power in the order of your computer → CLP-280/270, and check that the driver and MIDI application on your computer are functioning correctly. • When using the CLP-280/270 by itself: This message may appear if a cable is left connected to the USB [TO HOST] terminal of the CLP-280/270. In this case, turn off the power of the CLP-280/270, disconnect the cable, and then turn on the power again. If the cable is left connected, the CLP-280/270 may not function correctly.

Message	Meaning
LastPowerOffIllegal MemoryChecking	This message will appear when the power is turned on after turning off the power while saving a song or internal settings. The internal memory is being checked while this message appears. If the internal settings are damaged, they will be reset to the initial settings. If Memory songs are damaged, they will be deleted.
MakeDir ---:Select USB Drive	This message appears when you attempt to create a folder to a USB storage device that cannot be accessed. Check that the USB storage device is connected to the instrument and that the [SELECT] switch specifies the appropriate device, then try again.
MemoryFull	There is not enough memory space left and you cannot save any more songs. Save songs to an external device or delete some songs in the storage memory, then save new data to memory.
NoDrive	A USB storage device was not connected to the instrument when you attempted to perform a drive-related function. Connect the device and continue.
NoFile	• This message will appear when there is no file to load from the media, even if the file name is displayed. Securely insert the media. • This message will appear when two-byte letters are included in the file name.
NoSongToCopy	You tried to copy a song that does not exist in the Storage memory or on USB storage device. Select a Memory song or External song via the [SONG SELECT] button.
NoSongToMove	You tried to move a song that does not exist in the Storage memory or on USB storage device. Select a Memory song or External song via the [SONG SELECT] button.
NoSongToRename	You tried to rename a song that does not exist in the Storage memory or on USB storage device. Select a Memory song or External song via the [SONG SELECT] button.
Overwrite?-->	This message prompts you to select whether you wish to overwrite the existing data with new data. Press the B [+ (YES)] button to allow overwriting. Press the B [– (NO)] button to cancel.
PC<->CLP InCommunication	This message appears when Musicsoft Downloader is started on a computer connected to the instrument. When this message appears, you cannot operate the instrument.
PleaseWait	You tried to start playing a song or perform another operation right after you select the song. Wait until the message disappears.
ProtectedDrive	This message appears when you try to write (save), copy, or delete data on a protected drive/media. Set protect to off and try again. If you still see this message, the disk is internally protected (such as commercially available music data). You cannot write or copy to such a disk.

Message	Meaning
ProtectedDriveError	This message appears when a protected song and the drive are not compatible. Use a drive whose compatibility has been confirmed by Yamaha.
ProtectedFile	You tried to copy or delete data in internally-protected files (such as commercially available music data). You cannot write to, copy, or delete such files.
ProtectedFileFormatError	This message appears when you play back a protected song which has a file format error.
ProtectedSong	After you load an internally-protected song into the Clavinova's Current memory or storage memory, you tried to save the song to a USB storage device. You cannot save such a song to another disk. You cannot write or copy to such a disk.
ProtectedSong:UseMove	This message appears when you copy a protected song. Protected songs cannot be copied. However, you can move the song.
SecuritySongIsProtected CannotSave	This message appears when you attempt to save a protected song (security song). Protected songs cannot be saved.
Set?-->	This message prompts you to select whether you wish to save the edited settings. Press the B [+(YES)] button to save the settings. Press the [EXIT] button to cancel.
SongChanged Clear?	This message appears when you record or edit the protected song and select another song. The recorded/edited protected song cannot be saved. The song will be deleted when you select another song.
SongChanged Save?	You tried to perform another operation before saving the recorded song to storage memory or an external device. If you continue the operation, the recorded song will be lost. To delete the new recording, press the B [– (NO)] button. To keep the recording, press the B [+ (YES)] button. The Clavinova displays the "Save" parameter screen. Save the recorded song and proceed to another operation.
SongError	This message will appear if a problem is found with the song data when you select a song or while the song is playing. In this case, reselect the song, and try once again to play it back. If the message still appears, the song data may have been damaged.

Message	Meaning
SongTooBig	1. This message will be displayed if current memory fills up during recording. Recording will stop automatically at this point. The data that had been recorded up to that point will remain. This message will also be displayed when you attempt to enter Record mode for additional recording if that song already occupies all of current memory. In this case, additional recording will not be possible. If there is an already-recorded part that you do not need to keep, you can use “ChannelClear” to delete the unneeded part, so that you will then be able to record the equivalent amount of additional material. 2. This message will be displayed when you select a song if that song is larger than the capacity of the current memory. This song cannot be loaded into the CLP-280/270, and cannot be played back. Please select a different song.
Start?-->	This message prompts you to start the operation. To start, press the B [+ (YES)] button. Press the [EXIT] button to cancel the operation.
Sure?-->	This message prompts you to confirm the execution. Press the B [+ (YES)] button to continue. Press the B [– (NO)] button to cancel.
SystemLimit	This message appears when the number of files and folders exceeds the system limit. The maximum number of files/folders which can be stored in a folder is 250. Try again after deleting/moving the unnecessary file(s).
UnformattedDrive	You tried to perform a file- or drive-related operation using an unformatted media. Eject the media, format it using the “Format” parameter, then try again.
UnformattedDrive Fromat?	You tried to perform a file- or drive-related operation using an unformatted media. To cancel the operation, press the B [– (NO)] button. To format the disk and try again, press the B [+ (YES)] button to display the format parameter.
UnsupportedDrive	This message appears when you connect an unsupported drive. Use a drive whose compatibility has been confirmed by Yamaha.
WrongDrive	• The connected drive does not support use of protected songs. Use only drives whose compatibility has been confirmed by Yamaha. • This message appears when the connected USB storage device is damaged and cannot be accessed.
WrongName	You used a period or space at the beginning of a song name or you tried to change a song name that includes a character (or characters) not supported by the CLP-280/270, and the CLP-280/270 could not process the name. The Clavinova displays the previous screen in three seconds. Rename the song correctly.
WrongSelection	This message appears when, in copying a song, the same folder has been selected for both the source and destination. You cannot select the same folder for both the source and destination. Select the different folder as the destination folder.

■ メッセージ一覧

ABC順に掲載しています。

メッセージ	内　容
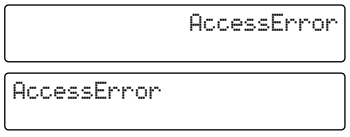 アクセスエラー	**「保存用メモリー/メディアへの書き込みや読み込みが失敗しました」** 保存用メモリー/メディアへの書き込みや、読み込みが失敗したときに表示されます。この場合は、デバイスの接続を確認したうえで操作し直してみてください。それでもこのメッセージが表示される場合は、保存用メモリー/デバイス/メディアの故障が考えられます。 **「読み取り専用の曲に上書き保存しようとしました」** 読み取り専用の曲に上書き保存しようとしたときに表示されます。読み取り専用の曲には上書き保存できません。
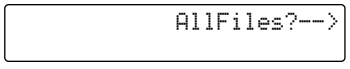 オールファイル？	**「フォルダー内のファイルをすべて削除しますか？」** フォルダーを削除するときに、そのフォルダー内のファイルをすべて削除するかどうかの確認です。ファイル内のフォルダーをすべて削除する場合はB [+(YES)] ボタン、中止する場合はB [−(NO)] ボタンを押してください。
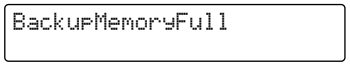 バックアップメモリー フル	**「バックアップメモリーの空き領域が不足しています」** バックアップメモリーの空き容量が不足している場合に表示されます。電源を入れ直すとバックアップメモリー内の不要なデータが削除され、空き容量を増やすことができます。
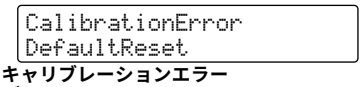 キャリブレーションエラー デフォルトリセット	**「キャリブレーションが中断され、基本設定に戻りました」** iAFC の自動調整中に自動調整が中断され、基本設定値に設定された場合の表示です。このような場合は、自動調整をやり直してください。
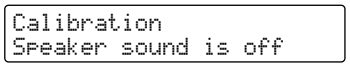 キャリブレーション スピーカー サウンド イズ オフ	**「スピーカーがオフになっていて、自動調整ができません」** リアスピーカーから音が出ない状態になっているので、iAFC の自動調整ができないというメッセージです。この場合、「Speaker (スピーカー)」の設定がOff になっているときは「Speaker 」をOn にしてください。「Speaker 」の設定がNormal (ノーマル)でヘッドフォンが接続されているときは、ヘッドフォンのプラグを抜いてください。
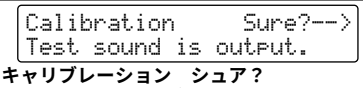 キャリブレーション　シュア？ テスト サウンド イズ アウトプット	**「iAFC のキャリブレーションを実行しますか？」** iAFC のキャリブレーションを始めるときに表示されます。iAFC のキャリブレーションでは、楽器からテスト音が鳴ります。
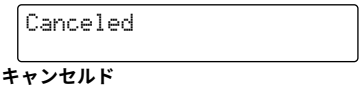 キャンセルド	**「キャンセルされました」** 操作が中止された場合に、中止されたことを確認するメッセージです。
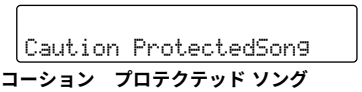 コーション　プロテクテッド ソング	**「プロテクトがかかった曲について操作しています。実行しますか？」** プロテクトがかかった曲に関して、以下の操作をした場合に表示されます。 ・上書き(プロテクトがかかった曲は上書きできません。) ・別名保存(プロテクトがかかった曲は別名保存ができません。) ・削除(プロテクトがかかった曲を削除してよいかどうかの確認です。) ・ファイル名変更(プロテクトがかかった曲のファイル名を変更すると、その曲が再生できなくなることがあります。)
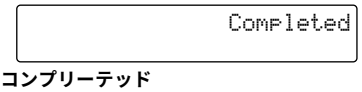 コンプリーテッド	**「完了しました」** 「Executing (エクセキューティング=実行中)」のメッセージに続いて表示されます。保存用メモリーやUSB 記憶装置への書き込みや操作の実行が、完了したときなどに表示されます。このメッセージを確認したら、次の操作に移ることができます。
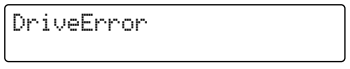 ドライブエラー	**「ドライブとの通信エラーが発生しました」** ドライブとの通信エラーが発生したときに表示されます。ドライブの接続に問題がないことを確認したうえで、動作確認済みのドライブをご使用ください。
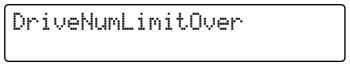 ドライブナンバー リミット オーバー	**「認識できるドライブ数を超えています」** この楽器で認識できるドライブ数を超えているときに表示されます。この楽器では、ひとつのUSB [TO DEVICE] 端子に対して2 台までのUSB 記憶装置を接続できます。また、1 台のUSB 記憶装置について4 ドライブまで認識できます。

メッセージ	内　容
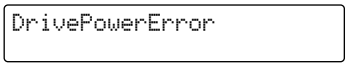 ドライブ パワー エラー	**「ドライブに異常な電流が流れたので、接続を遮断しました」** ドライブに異常な電流が流れて接続が遮断されたときに表示されます。 復旧させるには、ハブの電源を入れ直します。または、USB 記憶装置を楽器から外してから楽器の電源を入れ直します。
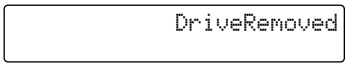 ドライブ リムーブド	**「USB 記憶装置が楽器から外されました」** USB 記憶装置が楽器から外されたときに表示されます。
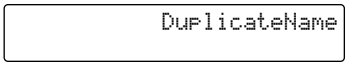 デュプリケート ネーム	**「曲名が重複しています」** 「RenameSong（リネームソング）」で、曲名を変更して保存しようとしたときに、すでに同じ名前の曲がある場合に表示されます。表示3 秒後に元の画面に戻りますので、名前を付け直してください。
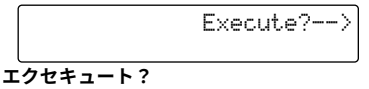 エクセキュート？	**「実行しますか?」** 各種ファイル操作で、実行を促すメッセージです。実行する場合はB [＋(YES)] ボタンを、中止する場合は[EXIT] (エグジット)ボタンを押してください。
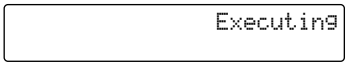 エクセキューティング	**「実行中です」** クラビノーバの内部で処理を実行している間、表示されます。 この間は次の操作に移ることはできません。しばらくお待ちください。
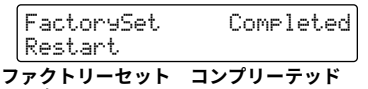 ファクトリーセット　コンプリーテッド リスタート	**「ファクトリーセットが終わりました。再起動します」** ファクトリーセット(楽器を基本設定に戻す)が終わったあとに表示されます。 この表示が出たあとで楽器が再起動されます。
 ファクトリーセット　エクセキューティング メモリーソング エクスクルーデッド	**「基本設定に戻しました(メモリーソング以外)」** 「FactorySet（ファクトリーセット）」の実行(メモリーソング以外)が完了したというメッセージです。「C7 の鍵盤を押したまま電源をオンにする」操作でも表示されます。
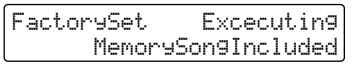 ファクトリーセット　エクセキューティング メモリーソング インクルーデッド	**「基本設定に戻しました(メモリーソング含む)」** 「FactorySet 」の実行(メモリーソング含む)が完了したというメッセージです。
 フル バックアップ　コンプリーテッド リスタート	**「バックアップデータの読み込みが終わりました」** バックアップデータの読み込みが終わったときに表示されます。この表示が出たあとで楽器が再起動されます。
 ホストエラー	**「USB [TO HOST] 端子に関する不具合です」** ● CLP‐ 280/270 をコンピューターと接続してお使いの場合 コンピューターの電源が切れているか、ケーブルが正しく接続されていない、またはコンピューター側のドライバーやMIDI アプリケーションが正しく機能していません。この場合は、いったんCLP‐ 280/270 とコンピューターの電源を切り、ケーブルの接続を確認してください。その後、コンピューター→CLP‐ 280/270 の順番で電源を入れ直し、コンピューター側のドライバーやMIDI アプリケーションが正しく機能しているか確認してください。 ● CLP‐ 280/270 を単独でお使いの場合 CLP‐ 280/270 のUSB [TO HOST] 端子にUSB ケーブルが接続されたままになっていると、このメッセージが表示されることがあります。この場合は、CLP‐ 280/270 の電源を切った上でUSB ケーブルを抜き、再度電源を入れてください。USB ケーブルを接続したままだと、CLP‐ 280/270 が正常に動作しないことがあります。

メッセージ	内　容
LastPowerOffIllegal MemoryChecking ラストパワー オフ イリーガル メモリーチェッキング	**「前回不正に電源がオフされました。楽器の内部をチェックしています」** 曲を保存用メモリーに保存している途中や、楽器設定を保存している途中に電源を切り、もう一度電源を入れたときに表示されます。この表示が出ている間は楽器のメモリーがチェックされています。チェックの結果、楽器設定が破損している場合は、工場出荷時の設定に戻ります。保存用メモリーの曲が破損している場合は、削除されます。
MakeDir ---:Select USB Drive メイクディレクトリ セレクト USB ドライブ	**「USB 記憶装置が見付かりません」** フォルダー作成の対象となるUSB 記憶装置が見付からないときに表示されます。USB 記憶装置の接続と、[SELECT] スイッチが適切に切り替えられているかを確認してから、操作し直してください。
MemoryFull メモリー フル	**「メモリーがいっぱいです」** 保存用メモリーやメディアの残り容量が少ないため、曲が保存できないときに表示されます。この場合、別のメディアに保存するか、すでにある保存用メモリーの曲を削除してから、改めて保存用メモリーに保存してください。
NoDrive ノー ドライブ	**「ドライブが接続されていません」** ドライブが必要な操作のときに、楽器本体にドライブが接続されていないと表示されます。 ドライブを接続してから操作を続けてください。
NoFile ノー ファイル	**「ファイルがありません」** ・楽器に曲名が表示されていても読み込むファイルがない場合に表示されます。メディアを挿入し直してください。 ・ファイル名に2 バイトの文字を使っていると、ファイルが認識されないことがあります。 　このような場合は「CharacterCode 」を「Japanese 」に切り替えてみてください。
NoSongToCopy ノー ソング トゥー コピー	**「コピーする曲がありません」** コピー対象となる曲(メモリーソングやUSB ソング)がない場合に表示されます。[SONG SELECT] (ソングセレクト)ボタンで、メモリーソングかUSB ソングを選んでください。
NoSongToMove ノー ソング トゥー ムーブ	**「移動する曲がありません」** 移動対象となる曲(メモリーソングやUSB ソング)がない場合に表示されます。[SONG SELECT] ボタンで、メモリーソングかUSB ソングを選んでください。
NoSongToRename ノー ソング トゥー リネーム	**「リネームする曲がありません」** リネーム対象となる曲(メモリーソングやUSB ソング)がない場合に表示されます。[SONG SELECT] ボタンで、メモリーソングかUSB ソングを選んでください。
Overwrite?-->>>>>>>>>>>>>>>>>>>> オーバーライト？	**「上書きしますか?」** 既存のデータに上書きするかどうか確認を求めるメッセージです。上書きする場合はB [＋(YES)] ボタンを、中止する場合はB [－(NO)] ボタンを押してください。
PC<->CLP InCommunication ピーシー　シーエルピー イン コミュニケーション	**「ミュージックソフトダウンローダーを使用しています」** 楽器にコンピューターを接続し、付属のアプリケーションソフトウェア「ミュージックソフトダウンローダー」を使用しているときに表示されます。このメッセージが表示されているときは、楽器の操作ができません。
PleaseWait プリーズ ウェイト	**「お待ちください」** 曲を選んですぐ、読み込み中に曲をスタートさせようとしたり、他の操作をしようとしたりしたときに表示されます。このメッセージが消えるまでお待ちください。
ProtectedDrive プロテクテッド ドライブ	**「書き込みできないドライブです」** 書き込み不可になっているドライブやメディアで、保存やコピー、削除しようとすると表示されます。USB 記憶装置やメディアを書き込み可の状態にして操作し直してください。さらにこのメッセージが出る場合は、内部的に保護されているメディア(市販のミュージックデータの一部など)ですので書き込みやコピーはできません。

メッセージ	内　容
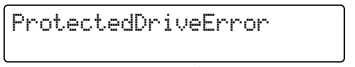 プロテクテッド ドライブ エラー	**「プロテクトがかかった曲が再生できません」** プロテクトがかかった曲とその曲を扱うドライブとの相性が悪い場合に表示されます。動作確認済みのドライブをご使用ください。
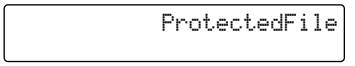 プロテクテッド ファイル	**「保護されているファイルです」** 内部的に保護されているファイル(市販のミュージックデータの一部など)に対して、書き込みやコピー/削除などをしようとした場合に表示されます。そのファイルに対しては、書き込みやコピー/削除などはできません。
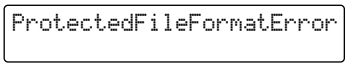 プロテクテッド ファイル フォーマット エラー	**「プロテクトがかかった曲が壊れています」** プロテクトがかかった曲が内部的に壊れていて、再生できないときに表示されます。
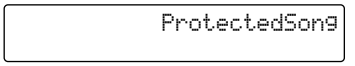 プロテクテッド ソング	**「保護されている曲です」** 内部的に保護されている曲(市販のミュージックデータの一部など)をクラビノーバのカレントメモリーや保存用メモリーに読み込んだあと、さらにそれを別のディスクに保存しようとした場合に表示されます。このような曲は別のディスクに保存し直すことはできません。
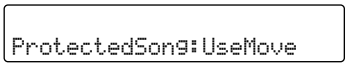 プロテクテッド ソング ユーズ ムーブ	**「プロテクトがかかった曲をコピーしようとしています」** プロテクトがかかった曲をコピーしようとしたときに表示されます。プロテクトがかかった曲はコピーできません。移動することはできます。
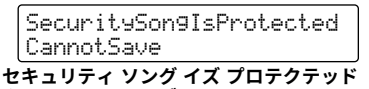 セキュリティ ソング イズ プロテクテッド キャンノット セーブ	**「プロテクトがかかっている曲なので保存できません」** この曲は、プロテクトがかかっている(セキュリティソング)ため、保存できません。
 セット？	**「記憶させますか?」** 各種セッティング操作で、設定を記憶させるかどうかを確認するメッセージです。実行する場合はB [＋(YES)] ボタンを、中止する場合は[EXIT] (エグジット)ボタンを押してください。
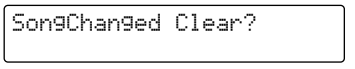 ソング チェンジド クリアー？	**「曲を消去しますか？」** プロテクトがかかった曲で録音/編集したあと、別の曲を選んだときに表示されます。プロテクトがかかった曲を録音/編集したものは保存できませんので、別の曲を選んだ時点で消去されます。
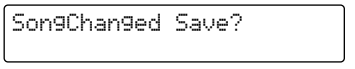 ソング チェンジド セーブ？	**「曲が書き替えられています。保存しますか?」** 曲を録音したあと、保存する前にほかの操作をしようとした場合、その操作をするとその曲が消えてしまうときに表示されます。消していいときはB [－(NO)] ボタンを押します。保存しておきたいときは、B [＋(YES)] ボタンを押すと「Save (セーブ)」の画面に移りますので、曲を保存してから操作し直してください。
 ソング エラー	**「曲データの不具合が発見されました」** 曲を選んだときや曲の再生中に、曲データの不具合が発見された場合に表示されます。この場合、もう一度曲を選び直し、再生してみてください。それでもこのメッセージが出る場合は、曲データが壊れている可能性があります。
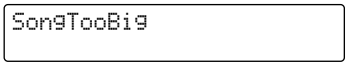 ソング トゥー ビッグ	**「曲データが大きすぎます」** 1. 録音中にカレントメモリーの容量がいっぱいになってしまった場合に表示されます。そこで自動的に録音がストップします。それまで録音したデータは残ります。追加録音しようとして録音モードに入ろうとしたときに、その曲の容量がすでにカレントメモリーの容量いっぱいになっている場合にも表示されます。その場合は追加録音はできません。既に録音した不要なパートがある場合は「ChannelClear (チャンネルクリア)」で不要なパートを削除すると、その容量分さらに録音できるようになります。 2. 曲を選んだときに、その曲がカレントメモリーの容量より大きいため読み込めない場合に表示されます。その曲はCLP‐280/270 では読み込めず、再生できません。ほかの曲を選んでください。

メッセージ	内　容
 スタート？	**「スタートしますか?」** 各種セッティング操作で、スタートを促すメッセージです。スタートする場合はB [＋(YES)]ボタンを、中止する場合は[EXIT] ボタンを押してください。
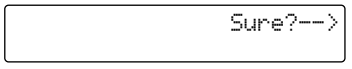 シュア？	**「いいですか?」** 処理実行の確認を求めるメッセージです。実行していい場合はB [＋(YES)] ボタンを、中止する場合はB [－(NO)] ボタンを押してください。
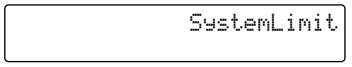 システム リミット	**「ファイル数が制限を超えています」** 保存用メモリーやメディアに保存できるファイルの数には制限があります。(1 つのフォルダーに、ファイルとフォルダー合わせて250 までです。)その数を超えてファイルを保存しようとした場合に表示されます。不要なファイルを削除/移動してから操作し直してください。
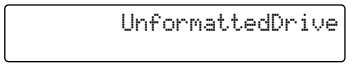 アンフォーマッテッド ドライブ	**「フォーマットされていないドライブです」** フォーマットされていないドライブ/メディアでファイル操作をしようとした場合に表示されます。いったんメディアを取り出し、フォーマットしてから操作し直してください。
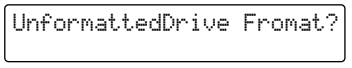 アンフォーマッテッド ドライブ　フォーマット	**「フォーマットされていないドライブです。フォーマットしますか？」** フォーマットされていないドライブ/メディアでファイル操作をしようとした場合に表示されます。操作を中止する場合は、B [－(NO)] ボタンを押します。フォーマットして操作し直す場合は、B [＋(YES)] ボタンを押すとフォーマットの画面に移ります。フォーマットしてから操作し直してください。
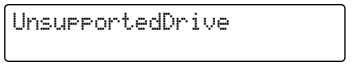 アンサポーテッド ドライブ	**「このドライブはサポートされていません」** 動作確認されていないドライブが接続されています。動作確認済みのドライブをご使用ください。
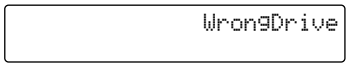 ロング ドライブ	**「プロテクトファイルを扱えないドライブです」** コピー先のドライブでは、プロテクトファイルを扱うことができません。動作確認済みのドライブをご使用ください。 **「USB 記憶装置が破損しているのでファイル操作ができません」** USB 記憶装置が破損していてUSB 記憶装置に対するファイル操作ができないときに表示されます。
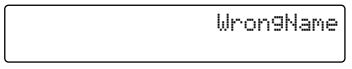 ロング ネーム	**「曲名が不適切です」** 「Rename (リネーム)」、「Save (セーブ)」で、曲名の先頭にピリオドやスペースが使われた場合や、CLP - 280/270 が対応していない文字が使われている既存の曲の曲名を変更したとき、内部的に処理ができず結果的に不適になってしまう場合に表示されます。表示3 秒後に元の画面に戻りますので、名前を付け直してください。
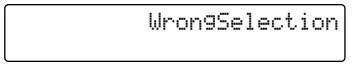 ロング セレクション	**「コピー先が正しくありません」** ファイルのコピー先として、コピー元と同じフォルダーを選んだときに表示されます。この楽器では、ファイルのコピー先としてコピー元と同じフォルダーを選ぶことができません。コピー元と違うフォルダーを選んでください。

MIDI IMPLEMENTATION CHART

YAMAHA [Clavinova] Date : 21-Sep-2004
Model CLP-270/280 MIDI Implementation Chart Version : 1.00

Function...		Transmitted	Recognized	Remarks
Basic Channel	Default	1 - 16	1 - 16	
	Changed	1 - 16	1 - 16	
Mode	Default	3	3	
	Messages	×	×	
	Altered	**********	×	
Note Number : True voice		0 - 127 **********	0 - 127 0 - 127	
Velocity	Note ON	○ 9nH,v=1-127	○ 9nH,v=1-127	
	Note OFF	× 9nH,v=0	× 9nH,v=0 or 8nH	
After Touch	Key's	×	○	
	Ch's	×	○	
Pitch Bend		○	○ 0 - 24 semi	
Control Change	0,32	○	○	Bank Select
	1,5	×	○	
	7,10,11	○	○	
	6,38	○	○	Data Entry
	64,66,67	○	○	
	65	×	○	Portament
	71,74	○	○	Sound Controller
	72,73	×	○	Sound Controller
	84,94	×	○	
	91,93	○	○	
	96-97	×	○	RPN Inc,Dec
	98-99	×	○	NRPN LSB,MSB
	100-101	○	○	RPN LSB,MSB
Prog Change : True #		○ 0 - 127 **********	○ 0 - 127	
System Exclusive		○	○	
Common : Song Pos.		×	×	
: Song Sel.		×	×	
: Tune		×	×	
System : Clock		○	×	
Real Time : Commands		○	○	
Aux : All Sound Off		×	○ (120,126,127)	
: Reset All Cntrls		×	○ (121)	
: Local ON/OFF		×	○ (122)	
Mes- : All Notes OFF		×	○ (123-125)	
sages: Active Sense		○	○	
: Reset		×	×	

Notes:

Mode 1 : OMNI ON , POLY Mode 2 : OMNI ON ,MONO ○ : Yes
Mode 3 : OMNI OFF, POLY Mode 4 : OMNI OFF,MONO × : No

MIDI DATA FORMAT

Many MIDI messages listed in the MIDI Data Format are expressed in decimal numbers, binary numbers and hexadecimal numbers. Hexadecimal numbers may include the letter “H” as a suffix.
Also, “n” can freely be defined as any whole number. To enter data/values, refer to the table below.

decimal	hexadecimal	binary
0	00	0000 0000
1	01	0000 0001
2	02	0000 0010
3	03	0000 0011
4	04	0000 0100
5	05	0000 0101
6	06	0000 0110
7	07	0000 0111
8	08	0000 1000
9	09	0000 1001
10	0A	0000 1010
11	0B	0000 1011
12	0C	0000 1100
13	0D	0000 1101
14	0E	0000 1110
15	0F	0000 1111
16	10	0001 0000
17	11	0001 0001
18	12	0001 0010
19	13	0001 0011
20	14	0001 0100
21	15	0001 0101
22	16	0001 0110
23	17	0001 0111
24	18	0001 1000
25	19	0001 1001
26	1A	0001 1010
27	1B	0001 1011
28	1C	0001 1100
29	1D	0001 1101
30	1E	0001 1110
31	1F	0001 1111

decimal	hexadecimal	binary
32	20	0010 0000
33	21	0010 0001
34	22	0010 0010
35	23	0010 0011
36	24	0010 0100
37	25	0010 0101
38	26	0010 0110
39	27	0010 0111
40	28	0010 1000
41	29	0010 1001
42	2A	0010 1010
43	2B	0010 1011
44	2C	0010 1100
45	2D	0010 1101
46	2E	0010 1110
47	2F	0010 1111
48	30	0011 0000
49	31	0011 0001
50	32	0011 0010
51	33	0011 0011
52	34	0011 0100
53	35	0011 0101
54	36	0011 0110
55	37	0011 0111
56	38	0011 1000
57	39	0011 1001
58	3A	0011 1010
59	3B	0011 1011
60	3C	0011 1100
61	3D	0011 1101
62	3E	0011 1110
63	3F	0011 1111

decimal	hexadecimal	binary
64	40	0100 0000
65	41	0100 0001
66	42	0100 0010
67	43	0100 0011
68	44	0100 0100
69	45	0100 0101
70	46	0100 0110
71	47	0100 0111
72	48	0100 1000
73	49	0100 1001
74	4A	0100 1010
75	4B	0100 1011
76	4C	0100 1100
77	4D	0100 1101
78	4E	0100 1110
79	4F	0100 1111
80	50	0101 0000
81	51	0101 0001
82	52	0101 0010
83	53	0101 0011
84	54	0101 0100
85	55	0101 0101
86	56	0101 0110
87	57	0101 0111
88	58	0101 1000
89	59	0101 1001
90	5A	0101 1010
91	5B	0101 1011
92	5C	0101 1100
93	5D	0101 1101
94	5E	0101 1110
95	5F	0101 1111

decimal	hexadecimal	binary
96	60	0110 0000
97	61	0110 0001
98	62	0110 0010
99	63	0110 0011
100	64	0110 0100
101	65	0110 0101
102	66	0110 0110
103	67	0110 0111
104	68	0110 1000
105	69	0110 1001
106	6A	0110 1010
107	6B	0110 1011
108	6C	0110 1100
109	6D	0110 1101
110	6E	0110 1110
111	6F	0110 1111
112	70	0111 0000
113	71	0111 0001
114	72	0111 0010
115	73	0111 0011
116	74	0111 0100
117	75	0111 0101
118	76	0111 0110
119	77	0111 0111
120	78	0111 1000
121	79	0111 1001
122	7A	0111 1010
123	7B	0111 1011
124	7C	0111 1100
125	7D	0111 1101
126	7E	0111 1110
127	7F	0111 1111

- Except the table above, for example 144-159(decimal)/9nH/1001 0000-1001 1111(binary) denotes the Note On Message for each channel (1-16). 176-191/BnH/1011 0000-1011 1111 denotes the Control Change Message for each channel (1-16). 192-207/CnH/1100 0000-1100 1111 denotes the Program Change Message for each channel (1-16). 240/FOH/1111 0000 denotes the start of a System Exclusive Message. 247/F7H/1111 0111 denotes the end of a System Exclusive Message.
- aaH (hexidecimal)/0aaaaaaa (binary) denotes the data address. The address contains High, Mid, and Low.
- bbH/0bbbbbbb denotes the byte count.
- ccH/0ccccccc denotes the check sum.
- ddH/0ddddddd denotes the data/value.

Preset Voice List

When you specify a program change as a number in the range of 0-127, specify a number that is one less than the program number listed below. For example, to specify program number 128, you would specify program change 127.

Voice group	Voice name	Bank MSB	Bank LSB	Program Change (1-128)
GRANDPIANO1	GrandPiano1	0	122	1
	MellowPiano	0	123	1
	RockPiano	0	122	3
	HonkyTonkPiano	0	122	4
GRANDPIANO2	GrandPiano2	0	112	1
	BrightPiano	0	112	2
E.PIANO1	E.Piano1	0	122	6
	SynthPiano	0	122	89
E.PIANO2	E.Piano2	0	122	5
	Vintage E.Piano	0	123	5
HARPSICHORD	Harpsichord8'	0	122	7
	Harpsichord8'+4'	0	123	7
E.CLAVICHORD	E.Clavichord	0	122	8
	Wah Clavi.	0	123	8
VIBRAPHONE	Vibraphone	0	122	12
	Marimba	0	122	13
	Celesta	0	122	9
GUITAR	NylonGuitar	0	122	25
	SteelGuitar	0	122	26

Voice group	Voice name	Bank MSB	Bank LSB	Program Change (1-128)
CHURCHORGAN	PipeOrganPrincipal	0	123	20
	PipeOrganTutti	0	122	20
	PipeOrganFlute1	0	124	20
	PipeOrganFlute2	0	125	20
JAZZORGAN	JazzOrgan	0	122	17
	RotaryOrgan	0	124	17
	MellowOrgan	0	125	17
STRINGS	Strings	0	122	49
	SynthStrings	0	122	51
	SlowStrings	0	122	50
CHOIR	Choir	0	122	53
	SlowChoir	0	123	53
	Scat	0	122	54
SYNTH.PAD	SynthPad1	0	122	90
	SynthPad2	0	123	89
WOOD BASS	WoodBass	0	122	33
	Bass&Cymbal	0	124	33
E.BASS	ElectricBass	0	122	34
	FretlessBass	0	122	36

MIDI CHANNEL MESSAGE (1)

								[MIDI (CLP)]						[Internal Sequencer]		
MIDI Events	Status byte	1st Data byte			2nd Data byte			MIDI Reception (respond/ignored)			MIDI Transmission (generated data)			PLAY		REC
	Status	Data	(Hex)	Parameter	Data	(Hex)	Parameter	Song	Main Layer Left Left-layer	Keyboard	Panel (main generation method)	Song	MIDI	PLAY	REW	Recorded from panel
Key Off [GM1] [GM2]	8nH (n: Channel Number)	kk		Key no. (0-127)	vv		Velocity (0-127)	○	○	○	×	○	×	○	×	×
Key On [GM1] [GM2]	9nH (n: Channel Number)	kk		Key no. (0-127)	vv		Key On: vv=1-127 Key Off: vv=0	○	○	○	○ (Keyboard)	○	×	○	×	○
Control Change	BnH	0	(00H)	Bank Select MSB [GM2]	0 64 118 119 120 121 126 127	(00H) (40H) (76H) (77H) (78H) (79H) (7EH) (7FH)	Normal SFX voice GS Rhythm GS Normal GM2 Rhythm GM2 Normal SFX kit Drum kit	○	○	○ (Main)	○ (Voice)	○	×	○	○	○
		1	(01H)	Modulation [GM1] [GM2]	0-127	(00H...7FH)	Data	○	○	○ (All manually played parts)	×	○	×	○	○	×
		5	(05H)	Portamento Time [GM2]	0-127	(00H...7FH)	Data	○	○	○ (All manually played parts)	×	○	×	○	○	×
		6	(06H)	Data Entry MSB [GM2]	0-127	(00H...7FH)	Data	○	○	○ (All manually played parts)	○ (Voice Setting)	○	×	○	○	○
		7	(07H)	Main Volume [GM1] [GM2]	0-127	(00H...7FH)	Data	○	○	○ (All manually played parts)	○ (Voice Setting)	○	×	○	○	○
		10	(0AH)	Panpot [GM1] [GM2]	0-127	(00H...7FH)	L64...C...R63	○	○	○ (All manually played parts)	○ (Voice Setting)	○	×	○	○	○
		11	(0BH)	Expression [GM1] [GM2]	0-127	(00H...7FH)	Data	○	○	○ (All manually played parts)	○ (Pedal)	○	×	○	○	○
		32	(20H)	Bank Select LSB [GM2]	0-127	(00H...7FH)	Data	○	○	○ (All manually played parts)	○ (Voice)	○	×	○	○	○
		38	(26H)	Data Entry LSB [GM2]	0-127	(00H...7FH)	Data	○	○	○ (All manually played parts)	○ (Voice Setting)	○	×	○	×	○
		64	(40H)	Sustain (Damper) [GM1] [GM2]	0-127	(00H...7FH)	Data	○	○	○ (All manually played parts)	○ (Pedal)	○	×	○	○	○
		65	(41H)	Portamento [GM2]	0-127	(00H...7FH)	0...63, 64...127 (OFF, ON)	○	○	○ (All manually played parts)	×	○	×	○	○	×
		66	(42H)	Sostenuto [GM2]	0-127	(00H...7FH)	0...63, 64...127 (OFF, ON)	○	○	○ (All manually played parts)	○ (Pedal)	○	×	○	○	○
		67	(43H)	Soft Pedal [GM2]	0-127	(00H...7FH)	0...63, 64...127 (OFF, ON)	○	○	○ (All manually played parts)	○ (Pedal)	○	×	○	○	○
		71	(47H)	Harmonic Content [GM2]	0-127	(00H...7FH)	-64...0...+63	○	○	○ (All manually played parts)	○ (Voice Setting)	○	×	○	○	○
		72	(48H)	Release Time [GM2]	0-127	(00H...7FH)	-64...0...+63	○	○	○ (All manually played parts)	×	○	×	○	○	×
		73	(49H)	Attack Time [GM2]	0-127	(00H...7FH)	-64...0...+63	○	○	○ (All manually played parts)	×	○	×	○	○	×
		74	(4AH)	Brightness [GM2]	0-127	(00H...7FH)	-64...0...+63	○	○	○ (All manually played parts)	○ (Voice Setting)	○	×	○	○	○
		75	(4BH)	Decay Time [GM2]	0-127	(00H...7FH)	-64...0...+63	○	○	○ (All manually played parts)	×	○	×	○	○	×
		76	(4CH)	Vibrate Rate [GM2]	0-127	(00H...7FH)	-64...0...+63	○	○	○ (All manually played parts)	×	○	×	○	○	×
		77	(4DH)	Vibrate Depth [GM2]	0-127	(00H...7FH)	-64...0...+63	○	○	○ (All manually played parts)	×	○	×	○	○	×
		78	(4EH)	Vibrate Delay [GM2]	0-127	(00H...7FH)	-64...0...+63	○	○	○ (All manually played parts)	×	○	×	○	○	×
		84	(54H)	Portamento Control	0-127	(00H...7FH)	Key no. (0-127)	○	○	×	×	○	×	○	×	×
		91	(5BH)	Effect1 Depth (Reverb Send Level) [GM2]	0-127	(00H...7FH)	Data	○	○	○ (All manually played parts)	○ (Voice Setting)	○	×	○	○	○
		93	(5DH)	Effect3 Depth (Chorus Send Level) [GM2]	0-127	(00H...7FH)	Data	○	○	○ (All manually played parts)	○ (Voice Setting)	○	×	○	○	○
		94	(5EH)	Effect4 Depth (Variation Send Level)	0-127	(00H...7FH)	Data	○	○	○	×	○	×	○	○	×
		96	(60H)	RPN Increment	–	–	The data byte is ignored.	○	○	×	×	○	×	○	×	×
		97	(61H)	RPN Decrement	–	–	The data byte is ignored.	○	○	×	×	○	×	○	×	×
		98	(62H)	NRPN LSB	0-127	(00H...7FH)	Data	○	○	×	×	○	×	○	○	×
		99	(63H)	NRPN MSB	0-127	(00H...7FH)	Data	○	○	×	×	○	×	○	○	×
		100	(64H)	RPN LSB [GM2]	0-127	(00H...7FH)	Data	○	○	○ (All manually played parts)	○ (Voice Setting)	○	×	○	○	○
		101	(65H)	RPN MSB [GM2]	0-127	(00H...7FH)	Data	○	○	○ (All manually played parts)	○ (Voice Setting)	○	×	○	○	○
		120	(78H)	All Sound Off [GM2]	0	(00H)	Data	○	○	○ (All manually played parts)	×	○	×	○	○	×
		121	(79H)	Reset All Controllers [GM1] [GM2]	0	(00H)	Data	○	×	×	×	○	×	○	×	×
		122	(7AH)	Local Control	0 127	(00H) (7FH)	OFF ON	○			×	×	×	×	×	×

[MIDI (CLP)] [Internal Sequencer]

MIDI Events	Status byte	1st Data byte			2nd Data byte			MIDI Reception (respond/ignored)			MIDI Transmission (generated data)			PLAY		REC
	Status	Data	(Hex)	Parameter	Data	(Hex)	Parameter	Song	Main Layer Left Left-layer	Keyboard	Panel (main generation method)	Song	MIDI	PLAY	REW	Recorded from panel
Mode Message	BnH (n: Channel Number)	123	(7BH)	All Note Off [GM1] [GM2]	0	(00H)	Data	○	○	○ (All manually played parts)	×	○	×	○	×	×
		124	(7CH)	Omni Off [GM2]	0	(00H)	Data	○	×	×	×	×	×	×	×	×
		125	(7DH)	Omni On [GM2]	0	(00H)	Data	○	×	×	×	×	×	×	×	×
		126	(7EH)	Mono [GM2]	0-16	(00H...10H)	Data	○	×	×	×	○	×	○	×	×
		127	(7FH)	Poly [GM2]	0	(00H)	Data	○	×	×	×	○	×	○	×	×
Program Change [GM1] [GM2]	CnH (n: Channel Number)	pp	(00H...7FH)	Voice number (0-127)	–	–	–	○	○	○ (Main)	○ (Voice)	○	×	○	○	○
Channel After Touch [GM1] [GM2]	DnH (n: Channel Number)	vv	(00H...7FH)	Data	–	–	–	○	○	○ (All manually played parts)	×	○	×	○	×	×
Polyphonic After Touch	AnH (n: Channel Number)	kk	(00H...7FH)	Key no. (0-127)	vv	(00H...7FH)	Data	○	×	×	×	○	×	○	×	×
Pitch Bend Change [GM1] [GM2]	EnH (n: Channel Number)	cc	(00H...7FH)	LSB	dd	(00H...7FH)	MSB	○	○	○ (All manually played parts)	○ (Pedal)	○	×	○	○	○
Realtime Message	F8H MIDI Clock	–		–	–		–	×			○			–	–	×
	FAH Start	–		–	–		–	○			○			–	–	×
	FBH Continue	–		–	–		–	×			×			–	–	×
	FCH Stop	–		–	–		–	○			○			–	–	×
	FDH Active Sens [GM2]	–		–	–		–	○			○			–	–	×
	FEH System Reset	–		–	–		–	×			×			–	–	×

MIDI CHANNEL MESSAGE (2)

Parameters controlled by NRPN (Non-Registered Parameter Numbers)

[MIDI (CLP)] [Internal Sequencer]

NRPN		Data Entry		Parameter	Data Range	MIDI Reception (respond/ignore)			MIDI Transmission (generated data)			PLAY		REC
MSB	LSB	MSB	LSB			Song	Main Layer Left Left-layer	Keyboard	Panel (main generation method)	Song	MIDI	PLAY	REW	Recorded from panel
01H	08H	mmH	–	Vibrato Rate	mm: 00H-40H-7FH (-64...0...+63)	○	○	×	×	○	×	○	○	×
01H	09H	mmH	–	Vibrato Depth	mm: 00H-40H-7FH (-64...0...+63)	○	○	×	×	○	×	○	○	×
01H	0AH	mmH	–	Vibrato Delay	mm: 00H-40H-7FH (-64...0...+63)	○	○	×	×	○	×	○	○	×
01H	20H	mmH	–	Low Pass Filter Cutoff Frequency	mm: 00H-40H-7FH (-64...0...+63)	○	×	×	×	○	×	○	○	×
01H	21H	mmH	–	Low Pass Filter Resonance	mm: 00H-40H-7FH (-64...0...+63)	○	×	×	×	○	×	○	○	×
01H	30H	mmH	–	EQ BASS	mm: 00H-40H-7FH (-64...0...+63)	○	×	×	×	○	×	○	○	×
01H	31H	mmH	–	EQ TREBLE	mm: 00H-40H-7FH (-64...0...+63)	○	×	×	×	○	×	○	○	×
01H	34H	mmH	–	EQ BASS Frequency	mm: 04H-28H (32...2.0k[Hz])	○	×	×	×	○	×	○	○	×
01H	35H	mmH	–	EQ TREBLE Frequency	mm: 1CH-3AH (500...16.0k[Hz])	○	×	×	×	○	×	○	○	×
01H	63H	mmH	–	EG Attack Time	mm: 00H-40H-7FH (-64...0...+63)	○	×	×	×	○	×	○	○	×
01H	64H	mmH	–	EG Decay Time	mm: 00H-40H-7FH (-64...0...+63)	○	○	×	×	○	×	○	○	×
01H	66H	mmH	–	EG Release	mm: 00H-40H-7FH (-64...0...+63)	○	×	×	×	○	×	○	○	×
14H	rrH	mmH	–	Drum Low Pass Filter Cutoff Frequency	rr: drum instrument note number mm: 00H-40H-7FH (-64...0...+63)	○	×	×	×	○	×	○	×	×
15H	rrH	mmH	–	Drum Low Pass Filter Resonance	rr: drum instrument note number mm: 00H-40H-7FH (-64...0...+63)	○	×	×	×	○	×	○	×	×
16H	rrH	mmH	–	Drum EG Attack Rate	rr: drum instrument note number mm: 00H-40H-7FH (-64...0...+63)	○	×	×	×	○	×	○	×	×
17H	rrH	mmH	–	Drum EG Decay Rate	rr: drum instrument note number mm: 00H-40H-7FH (-64...0...+63)	○	×	×	×	○	×	○	×	×
18H	rrH	mmH	–	Drum Pitch Coarse	rr: drum instrument note number mm: 00H-40H-7FH (-64...0...+63)	○	×	×	×	○	×	○	×	×
19H	rrH	mmH	–	Drum Pitch Fine	rr: drum instrument note number mm: 00H-40H-7FH (-64...0...+63)	○	×	×	×	○	×	○	×	×
1AH	rrH	mmH	–	Drum Level	rr: drum instrument note number mm: 00H-7FH (0...127)	○	×	×	×	○	×	○	×	×
1CH	rrH	mmH	–	Drum Pan	rr: drum instrument note number mm: 00H, 01H-40H-7FH (RND, L63...C...R63)	○	×	×	×	○	×	○	×	×
1DH	rrH	mmH	–	Drum Reverb Send Level	rr: drum instrument note number mm: 00H-7FH (0...127)	○	×	×	×	○	×	○	×	×
1EH	rrH	mmH	–	Drum Chorus Send Level	rr: drum instrument note number mm: 00H-7FH (0...127)	○	×	×	×	○	×	○	×	×
1FH	rrH	mmH	–	Drum Variation Send Level	rr: drum instrument note number mm: 00H-7FH (0...127) (Variation Connection = SYSTEM) mm: 00H, 01H-7FH (OFF, ON) (Variation Connection = INSERTION)	○	×	×	×	○	×	○	×	×
24H	rrH	mmH	–	Drum HPF Cutoff Frequency	rr: drum instrument note number mm: 00H-40H-7FH (-64...0...+63)	×	×	×	×	×	×	×	×	×
30H	rrH	mmH	–	Drum EQ Bass Gain	rr: drum instrument note number mm: 00H-7FH (0...127)	×	×	×	×	×	×	×	×	×
31H	rrH	mmH	–	Drum EQ Treble Gain	rr: drum instrument note number mm: 00H-7FH (0...127)	×	×	×	×	×	×	×	×	×
34H	rrH	mmH	–	Drum EQ Bass Frequency	rr: drum instrument note number mm: 04H-28H (32...2.0k[Hz])	×	×	×	×	×	×	×	×	×
35H	rrH	mmH	–	Drum EQ Treble Frequency	rr: drum instrument note number mm: 1CH-3AH (500...16.0k[Hz])	×	×	×	×	×	×	×	×	×
40H	rrH	mmH	–	Drum VELOCITY PITCH SENS.	rr: drum instrument note number mm: 00H-0FH (0...15)	×	×	×	×	×	×	×	×	×
41H	rrH	mmH	–	Drum VELOCITY LPF CUTOFF SENS.	rr: drum instrument note number mm: 00H-0FH (0...15)	×	×	×	×	×	×	×	×	×

NRPN MSB: 14H-1FH (for drums) message is accepted as long as the channel is set with a drum voice.
Data Entry LSB: Ignored.

Parameters controlled by RPN (Registered Parameter Numbers)

[MIDI (CLP)] [Internal Sequencer]

NRPN		Data Entry		Parameter	Data Range	MIDI Reception (respond/ignore)			MIDI Transmission (generated data)			PLAY		REC
MSB	LSB	MSB	LSB			Song	Main Layer Left Left-layer	Keyboard	Panel (main generation method)	Song	MIDI	PLAY	REW	Recorded from panel
00H	00H	mmH	–	Pitch Bend Sensitivity [GM1] [GM2]	mm: 00H-18H (0...+24[semitones])	○	○	○ (All manually played parts)	○ (Function)	○	×	○	○	○
00H	01H	mmH	llH	Fine Tune [GM1] [GM2]	mm ll: 00H 00H -100[cent] ... mm ll: 40H 00H 0[cent] ... mm ll: 7FH 7FH 100[cent]	○	○	○ (All manually played parts)	○ (Voice Setting)	○	×	○	○	○
00H	02H	mmH	–	Coarse Tune [GM1] [GM2]	mm: 28H-40H-58H (-24...0...+24[semitones])	○	○	○ (All manually played parts)	×	○	×	○	○	×
00H	05H	mmH	llH	Modulation Sensitivity [GM2]	mm: Specified in semitone steps ll: Specified in 100/128 cent steps	○	×	×	×	○	×	○	×	×
7FH	7FH	–	–	Null [GM2]	–	○	×	×	×	○	×	○	×	×

MIDI PARAMETER CHANGE TABLE

* Not Received when Receive Parameter SysEx is set to off.
* Not transmitted when Transmit Parameter SysEx is set to on.

MIDI Parameter Change table (XG SYSTEM)

[MIDI (CLP)] [Internal Sequencer]

Address (H)			Size (H)	Data (H)	Parameter	Description	XG Default (H)	MIDI Reception (effective or not for each part)			MIDI Transmission (generated data)			PLAY		REC
								Song	Main Layer Left Left-layer	Keyboard	Panel (main generation method)	Song	MIDI	PLAY	REW	Recorded from panel
00	00	00 01 02 03	4	00-0F 00-0F 00-0F 00-0F	MASTER TUNE	-102.4...0...+102.3[cent] 1st bit3-0→bit15-12 2nd bit3-0→bit11-8 3rd bit3-0→bit7-4 4th bit3-0→bit3-0	*Panel setting value	○			×	○	×	○	×	×
		04	1	00-7F	MASTER VOLUME	0...127	7F	○	×	×	×	○	×	○	○	×
		05	1	00-7F	MASTER ATTENUATOR	0...127	00	×	×	×	×	×	×	×	×	×
		06	1	28-58	TRANSPOSE	-24...0...+24[semitones]	40	○	×	×	×	○	×	○	○	×
		7D	1	N	DRUM SETUP RESET	N: Drum setup number	–	○	×	×	×	○	×	○	×	×
		7E	1	00	XG SYSTEM ON	00=XG system ON	–	○	×	×	×	○	×	○	×	×
		7F	1	00	ALL PARAMETER RESET	00=ON	–	○	×	×	×	○	×	○	×	×

TOTAL SIZE 07

MIDI Parameter Change table (SYSTEM INFORMATION)

[MIDI (CLP)] [Internal Sequencer]

Address (H)			Size (H)	Data (H)	Parameter	Description	MIDI Reception (effective or not for each part)			MIDI Transmission (generated data)			PLAY		REC
							Song	Main Layer Left Left-layer	Keyboard	Panel (main generation method)	Song	MIDI	PLAY	REW	Recorded from panel
01	00	00 ... 0D	E	20-7F ... 20-7F	Model Name 1 ... Model Name 14	32...127 (ASCII CHARACTER) ... 32...127 (ASCII CHARACTER)	–	–	–	×	×	○	×	×	×
		0E	1		NOT USED										
		0F	1		NOT USED										

TOTAL SIZE 10
Transmitted in response to Dump Request. Not received.

MIDI Parameter Change table (EFFECT1)

[MIDI (CLP)] [Internal Sequencer]

Address (H)			Size (H)	Data (H)	Parameter	Description	XG Default (H)	MIDI Reception (effective or not for each part)			MIDI Transmission (generated data)			PLAY		REC
								Song	Main Layer Left Left-layer	Keyboard	Panel (main generation method)	Song	MIDI	PLAY	REW	Recorded from panel
02	01	00	2	00-7F	REVERB TYPE MSB REVERB TYPE LSB	Refer to Effect Parameter List “	01(=HALL1) 00	○			○ (Voice Setting)	○	×	○	○	×
		02	1	00-7F	REVERB PARAMETER 1	“	Depends on Reverb Type	○ (Depends on Reverb Type)			×	○	×	○	○	×
		03	1	00-7F	REVERB PARAMETER 2	“	Depends on Reverb Type	○ (Depends on Reverb Type)			×	○	×	○	○	×
		04	1	00-7F	REVERB PARAMETER 3	“	Depends on Reverb Type	○ (Depends on Reverb Type)			×	○	×	○	○	×
		05	1	00-7F	REVERB PARAMETER 4	“	Depends on Reverb Type	○ (Depends on Reverb Type)			×	○	×	○	○	×
		06	1	00-7F	REVERB PARAMETER 5	“	Depends on Reverb Type	○ (Depends on Reverb Type)			×	○	×	○	○	×
		07	1	00-7F	REVERB PARAMETER 6	“	Depends on Reverb Type	○ (Depends on Reverb Type)			×	○	×	○	○	×
		08	1	00-7F	REVERB PARAMETER 7	“	Depends on Reverb Type	○ (Depends on Reverb Type)			×	○	×	○	○	×
		09	1	00-7F	REVERB PARAMETER 8	“	Depends on Reverb Type	○ (Depends on Reverb Type)			×	○	×	○	○	×
		0A	1	00-7F	REVERB PARAMETER 9	“	Depends on Reverb Type	○ (Depends on Reverb Type)			×	○	×	○	○	×
		0B	1	00-7F	REVERB PARAMETER 10	“	Depends on Reverb Type	○ (Depends on Reverb Type)			×	○	×	○	○	×
		0C	1	00-7F	REVERB RETURN	-∞dB...0dB...+6dB (0...64...127)	40	○			×	○	×	○	○	×
		0D	1	01-7F	REVERB PAN	L63...C...R63	40	○			×	○	×	○	○	×

TOTAL SIZE 0E

02	01	10	1	00-7F	REVERB PARAMETER 11	Refer to Effect Parameter List	Depends on Reverb Type	○ (Depends on Reverb Type)			×	○	×	○	○	×
		11	1	00-7F	REVERB PARAMETER 12	“	Depends on Reverb Type	○ (Depends on Reverb Type)			×	○	×	○	○	×
		12	1	00-7F	REVERB PARAMETER 13	“	Depends on Reverb Type	○ (Depends on Reverb Type)			×	○	×	○	○	×
		13	1	00-7F	REVERB PARAMETER 14	“	Depends on Reverb Type	○ (Depends on Reverb Type)			×	○	×	○	○	×
		14	1	00-7F	REVERB PARAMETER 15	“	Depends on Reverb Type	○ (Depends on Reverb Type)			×	○	×	○	○	×
		15	1	00-7F	REVERB PARAMETER 16	“	Depends on Reverb Type	○ (Depends on Reverb Type)			×	○	×	○	○	×

TOTAL SIZE 06

[MIDI (CLP)] [Internal Sequencer]

Address (H)			Size (H)	Data (H)	Parameter	Description	XG Default (H)	MIDI Reception (effective or not for each part)			MIDI Transmission (generated data)			PLAY		REC
								Song	Main Layer Left Left-layer	Keyboard	Panel (main generation method)	Song	MIDI	PLAY	REW	Recorded from panel
02	01	20	2	00-7F	CHORUS TYPE MSB CHORUS TYPE LSB	Refer to Effect Parameter List “	01 (=CHORUS1) 00	○			○ (Voice Setting)	○	×	○	○	○
		22	1	00-7F	CHORUS PARAMETER 1	“	Depends on Chorus Type	○ (Depends on Chorus Type)			×	○	×	○	○	×
		23	1	00-7F	CHORUS PARAMETER 2	“	Depends on Chorus Type	○ (Depends on Chorus Type)			×	○	×	○	○	×

[MIDI (CLP)] [Internal Sequencer]

Address (H)			Size (H)	Data (H)	Parameter	Description	XG Default (H)	MIDI Reception (effective or not for each part)			MIDI Transmission (generated data)			PLAY		REC
								Song	Main Layer Left Left-layer	Keyboard	Panel (main generation method)	Song	MIDI	PLAY	REW	Recorded from panel
		24	1	00-7F	CHORUS PARAMETER 3	"	Depends on Chorus Type	○ (Depends on Chorus Type)			×	○	×	○	○	×
		25	1	00-7F	CHORUS PARAMETER 4	"	Depends on Chorus Type	○ (Depends on Chorus Type)			×	○	×	○	○	×
		26	1	00-7F	CHORUS PARAMETER 5	"	Depends on Chorus Type	○ (Depends on Chorus Type)			×	○	×	○	○	×
		27	1	00-7F	CHORUS PARAMETER 6	"	Depends on Chorus Type	○ (Depends on Chorus Type)			×	○	×	○	○	×
		28	1	00-7F	CHORUS PARAMETER 7	"	Depends on Chorus Type	○ (Depends on Chorus Type)			×	○	×	○	○	×
		29	1	00-7F	CHORUS PARAMETER 8	"	Depends on Chorus Type	○ (Depends on Chorus Type)			×	○	×	○	○	×
		2A	1	00-7F	CHORUS PARAMETER 9	"	Depends on Chorus Type	○ (Depends on Chorus Type)			×	○	×	○	○	×
		2B	1	00-7F	CHORUS PARAMETER 10	"	Depends on Chorus Type	○ (Depends on Chorus Type)			×	○	×	○	○	×
		2C	1	00-7F	CHORUS RETURN	-∞dB...0dB...+6dB (0...64...127)	40	○			×	○	×	○	○	×
		2D	1	01-7F	CHORUS PAN	L63...C...R63	40	○			×	○	×	○	○	×
		2E	1	00-7F	SEND CHORUS TO REVERB	-∞dB...0dB...+6dB (0...64...127)	00	○			×	○	×	○	○	×
TOTAL SIZE			0F													

02	01	30	1	00-7F	CHORUS PARAMETER 11	Refer to Effect Parameter List "	Depends on Chorus Type	○ (Depends on Chorus Type)			×	○	×	○	○	×
		31	1	00-7F	CHORUS PARAMETER 12	"	Depends on Chorus Type	○ (Depends on Chorus Type)			×	○	×	○	○	×
		32	1	00-7F	CHORUS PARAMETER 13	"	Depends on Chorus Type	○ (Depends on Chorus Type)			×	○	×	○	○	×
		33	1	00-7F	CHORUS PARAMETER 14	"	Depends on Chorus Type	○ (Depends on Chorus Type)			×	○	×	○	○	×
		34	1	00-7F	CHORUS PARAMETER 15	"	Depends on Chorus Type	○ (Depends on Chorus Type)			×	○	×	○	○	×
		35	1	00-7F	CHORUS PARAMETER 16	"	Depends on Chorus Type	○ (Depends on Chorus Type)			×	○	×	○	○	×
TOTAL SIZE			06													

[MIDI (CLP)] [Internal Sequencer]

Address (H)			Size (H)	Data (H)	Parameter	Description	XG Default (H)	MIDI Reception (effective or not for each part)			MIDI Transmission (generated data)			PLAY		REC
								Song	Main Layer Left Left-layer	Keyboard	Panel (main generation method)	Song	MIDI	PLAY	REW	Recorded from panel
02	01	40	2	00-7F 00-7F	VARIATION TYPE MSB VARIATION TYPE LSB	Refer to Effect Parameter List "	05 (=DELAY L, C, R) 00	○			×	○	×	○	○	×
		42	2	00-7F 00-7F	VARIATION PARAMETER 1 MSB VARIATION PARAMETER 1 LSB	" "	Depends on Variation Type	○ (Depends on Variation Type)			×	○	×	○	○	×
		44	2	00-7F 00-7F	VARIATION PARAMETER 2 MSB VARIATION PARAMETER 2 LSB	" "	Depends on Variation Type	○ (Depends on Variation Type)			×	○	×	○	○	×
		46	2	00-7F 00-7F	VARIATION PARAMETER 3 MSB VARIATION PARAMETER 3 LSB	" "	Depends on Variation Type	○ (Depends on Variation Type)			×	○	×	○	○	×
		48	2	00-7F 00-7F	VARIATION PARAMETER 4 MSB VARIATION PARAMETER 4 LSB	" "	Depends on Variation Type	○ (Depends on Variation Type)			×	○	×	○	○	×
		4A	2	00-7F 00-7F	VARIATION PARAMETER 5 MSB VARIATION PARAMETER 5 LSB	" "	Depends on Variation Type	○ (Depends on Variation Type)			×	○	×	○	○	×
		4C	2	00-7F 00-7F	VARIATION PARAMETER 6 MSB VARIATION PARAMETER 6 LSB	" "	Depends on Variation Type	○ (Depends on Variation Type)			×	○	×	○	○	×
		4E	2	00-7F 00-7F	VARIATION PARAMETER 7 MSB VARIATION PARAMETER 7 LSB	" "	Depends on Variation Type	○ (Depends on Variation Type)			×	○	×	○	○	×
		50	2	00-7F 00-7F	VARIATION PARAMETER 8 MSB VARIATION PARAMETER 8 LSB	" "	Depends on Variation Type	○ (Depends on Variation Type)			×	○	×	○	○	×
		52	2	00-7F 00-7F	VARIATION PARAMETER 9 MSB VARIATION PARAMETER 9 LSB	" "	Depends on Variation Type	○ (Depends on Variation Type)			×	○	×	○	○	×
		54	2	00-7F 00-7F	VARIATION PARAMETER 10 MSB VARIATION PARAMETER 10 LSB	" "	Depends on Variation Type	○ (Depends on Variation Type)			×	○	×	○	○	×
		56	1	00-7F	VARIATION RETURN	-∞dB...0dB...+6dB (0...64...127)	40	○			×	○	×	○	○	×
		57	1	01-7F	VARIATION PAN	L63...C...R63	40	○			×	○	×	○	○	×
		58	1	00-7F	SEND VARIATION TO REVERB	-∞dB...0dB...+6dB (0...64...127)	00	○			×	○	×	○	○	×
		59	1	00-7F	SEND VARIATION TO CHORUS	-∞dB...0dB...+6dB (0...64...127)	00	○			×	○	×	○	○	×
		5A	1	00-01	VARIATION CONNECTION	INSERTION, SYSTEM	00	○			×	○	×	○	○	×
		5B	1	00-7F	VARIATION PART NUMBER	Reception: Part1...16 (0...15) Transmission: Part1...16 (0...15) AD (64) OFF (127)	7F	○			×	○	×	○	○	×
		5C	1	00-7F	MW VARIATION CONTROL DEPTH	-64...0...+63	40	○			×	○	×	○	○	×
		5D	1	00-7F	BEND VARIATION CONTROL DEPTH	-64...0...+63	40	○			×	○	×	○	○	×
		5E	1	00-7F	CAT VARIATION CONTROL DEPTH	-64...0...+63	40	○			×	○	×	○	○	×
		5F	1	00-7F	AC1 VARIATION CONTROL DEPTH	-64...0...+63	40	○			×	○	×	○	○	×
		60	1	00-7F	AC2 VARIATION CONTROL DEPTH	-64...0...+63	40	○			×	○	×	○	○	×
TOTAL SIZE			21													

02	01	30	1	00-7F	VARIATION PARAMETER 11	Refer to Effect Parameter List	Depends on Variation Type	○ (Depends on Variation Type)			×	○	×	○	○	×
		31	1	00-7F	VARIATION PARAMETER 12	"	Depends on Variation Type	○ (Depends on Variation Type)			×	○	×	○	○	×
		32	1	00-7F	VARIATION PARAMETER 13	"	Depends on Variation Type	○ (Depends on Variation Type)			×	○	×	○	○	×
		33	1	00-7F	VARIATION PARAMETER 14	"	Depends on Variation Type	○ (Depends on Variation Type)			×	○	×	○	○	×
		34	1	00-7F	VARIATION PARAMETER 15	"	Depends on Variation Type	○ (Depends on Variation Type)			×	○	×	○	○	×
		35	1	00-7F	VARIATION PARAMETER 16	"	Depends on Variation Type	○ (Depends on Variation Type)			×	○	×	○	○	×
TOTAL SIZE			06													

MIDI Parameter Change table (MULTI EQ)

[MIDI (CLP)] [Internal Sequencer]

Address (H)			Size (H)	Data (H)	Parameter	Description	MIDI Reception (effective or not for each part)			MIDI Transmission (generated data)			PLAY		REC
							Song	Main Layer Left Left-layer	Keyboard	Panel (main generation method)	Song	MIDI	PLAY	REW	Recorded from panel
02	40	00	1	00-04	EQ TYPE	flat, jazz, pops, rock, classic		×		×	×	×	×	×	×
		01	1	34-4C	EQ GAIN1	-12...0...+12[dB]		×		×	×	×	×	×	×
		02	1	04-28	EQ FREQUENCY1	32...2.0k[Hz]		×		×	×	×	×	×	×
		03	1	01-78	EQ Q1	0.1...12.0		×		×	×	×	×	×	×
		04	1	00-01	EQ SHAPE1	shelving, peaking		×		×	×	×	×	×	×
		05	1	34-4C	EQ GAIN2	-12...0...+12[dB]		×		×	×	×	×	×	×
		06	1	0E-36	EQ FREQUENCY2	100...10.0k[Hz]		×		×	×	×	×	×	×
		07	1	01-78	EQ Q2	0.1...12.0		×		×	×	×	×	×	×
		08	1		NOT USED			–		–	–	–	–	–	–
		09	1	34-4C	EQ GAIN3	-12...0...+12[dB]		×		×	×	×	×	×	×
		0A	1	0E-36	EQ FREQUENCY3	100...10.0k[Hz]		×		×	×	×	×	×	×
		0B	1	01-78	EQ Q3	0.1...12.0		×		×	×	×	×	×	×
		0C	1		NOT USED			–		–	–	–	–	–	–
		0D	1	34-4C	EQ GAIN4	-12...0...+12[dB]		×		×	×	×	×	×	×
		0E	1	0E-36	EQ FREQUENCY4	100...10.0k[Hz]		×		×	×	×	×	×	×
		0F	1	01-78	EQ Q4	0.1...12.0		×		×	×	×	×	×	×
		10	1		NOT USED			–		–	–	–	–	–	–
		11	1	34-4C	EQ GAIN5	-12...0...+12[dB]		×		×	×	×	×	×	×
		12	1	1C-3A	EQ FREQUENCY5	0.5k...16.0k[Hz]		×		×	×	×	×	×	×
		13	1	01-78	EQ Q5	0.1...12.0		×		×	×	×	×	×	×
		14	1	00-01	EQ SHAPE5	shelving, peaking		×		×	×	×	×	×	×

TOTAL SIZE 15

*The MULTI EQ Parameter cannot be reset to its factory setting with XG SYSTEM ON.

MIDI Parameter Change table (EFFECT2)

*The EFFECT2 Parameter canot be reset to its factory setting with XG SYSTEM ON.

[MIDI (CLP)] [Internal Sequencer]

Address (H)			Size (H)	Data (H)	Parameter	Description	MIDI Reception (effective or not for each part)			MIDI Transmission (generated data)			PLAY		REC
							Song	Main Layer Left Left-layer	Keyboard	Panel (main generation method)	Song	MIDI	PLAY	REW	Recorded from Panel
03	n	00	2	00-7F 00-7F	INSERTION EFFECT TYPE MSB INSERTION EFFECT TYPE LSB	Refer to Effect Parameter List “		○		○ (Voice Setting)	○	×	○	○	○
		02	1	00-7F	INSERTION EFFECT PARAMETER 1	“		○ (Depends on Insertion Type)		○ (Voice Setting)	○	×	○	○	○
		03	1	00-7F	INSERTION EFFECT PARAMETER 2	“		○ (Depends on Insertion Type)		×	○	×	○	○	×
		04	1	00-7F	INSERTION EFFECT PARAMETER 3	“		○ (Depends on Insertion Type)		○ (Voice Setting)	○	×	○	○	○
		05	1	00-7F	INSERTION EFFECT PARAMETER 4	“		○ (Depends on Insertion Type)		×	○	×	○	○	×
		06	1	00-7F	INSERTION EFFECT PARAMETER 5	“		○ (Depends on Insertion Type)		×	○	×	○	○	×
		07	1	00-7F	INSERTION EFFECT PARAMETER 6	“		○ (Depends on Insertion Type)		×	○	×	○	○	×
		08	1	00-7F	INSERTION EFFECT PARAMETER 7	“		○ (Depends on Insertion Type)		×	○	×	○	○	×
		09	1	00-7F	INSERTION EFFECT PARAMETER 8	“		○ (Depends on Insertion Type)		×	○	×	○	○	×
		0A	1	00-7F	INSERTION EFFECT PARAMETER 9	“		○ (Depends on Insertion Type)		×	○	×	○	○	×
		0B	1	00-7F	INSERTION EFFECT PARAMETER 10	“		○ (Depends on Insertion Type)		○ (Voice Setting)	○	×	○	○	○
		0C	1	00-7F	INSERTION EFFECT PART NUMBER	Reception: Part1...16 (0...15) Transmission: Part1...16 (0...15) AD (64) OFF (127)		○		○ (Voice)	○	×	○	○	○
		0D	1	00-7F	MW INSERTION CONTROL DEPTH	-64...0...+63		○		×	○	×	○	○	×
		0E	1	00-7F	BEND INSERTION CONTROL DEPTH	-64...0...+63		○		×	○	×	○	○	×
		0F	1	00-7F	CAT INSERTION CONTROL DEPTH	-64...0...+63		○		×	○	×	○	○	×
		10	1	00-7F	AC1 INSERTION CONTROL DEPTH	-64...0...+63		○		×	○	×	○	○	×
		11	1	00-7F	AC2 INSERTION CONTROL DEPTH	-64...0...+63		○		×	○	×	○	○	×

TOTAL SIZE 12

02	01	20	1	00-7F	INSERTION EFFECT PARAMETER 11	Refer to Effect Parameter List		○ (Depends on Insertion Type)		×	○	×	○	○	×
		21	1	00-7F	INSERTION EFFECT PARAMETER 12	“		○ (Depends on Insertion Type)		×	○	×	○	○	×
		22	1	00-7F	INSERTION EFFECT PARAMETER 13	“		○ (Depends on Insertion Type)		×	○	×	○	○	×
		23	1	00-7F	INSERTION EFFECT PARAMETER 14	“		○ (Depends on Insertion Type)		×	○	×	○	○	×
		24	1	00-7F	INSERTION EFFECT PARAMETER 15	“		○ (Depends on Insertion Type)		×	○	×	○	○	×
		25	1	00-7F	INSERTION EFFECT PARAMETER 16	“		○ (Depends on Insertion Type)		○ (Voice Setting)	○	×	○	○	○

TOTAL SIZE 6

[MIDI (CLP)] [Internal Sequencer]

Address (H)			Size (H)	Data (H)	Parameter	Description	MIDI Reception (effective or not for each part)			MIDI Transmission (generated data)			PLAY		REC
							Song	Main Layer Left Left-layer	Keyboard	Panel (main generation method)	Song	MIDI	PLAY	REW	Recorded from Panel
		30	2	00-7F 00-7F	INSERTION EFFECT PARAMETER 1 MSB INSERTION EFFECT PARAMETER 1 LSB	Refer to Effect Parameter List “	○ (Depends on Insertion Type)			×	○	×	○	○	×
		32	2	00-7F 00-7F	INSERTION EFFECT PARAMETER 2 MSB INSERTION EFFECT PARAMETER 2 LSB	“ “	○ (Depends on Insertion Type)			×	○	×	○	○	×
		34	2	00-7F 00-7F	INSERTION EFFECT PARAMETER 3 MSB INSERTION EFFECT PARAMETER 3 LSB	“ “	○ (Depends on Insertion Type)			×	○	×	○	○	×
		36	2	00-7F 00-7F	INSERTION EFFECT PARAMETER 4 MSB INSERTION EFFECT PARAMETER 4 LSB	“ “	○ (Depends on Insertion Type)			×	○	×	○	○	×
		38	2	00-7F 00-7F	INSERTION EFFECT PARAMETER 5 MSB INSERTION EFFECT PARAMETER 5 LSB	“ “	○ (Depends on Insertion Type)			×	○	×	○	○	×
		3A	2	00-7F 00-7F	INSERTION EFFECT PARAMETER 6 MSB INSERTION EFFECT PARAMETER 6 LSB	“ “	○ (Depends on Insertion Type)			×	○	×	○	○	×
		3C	2	00-7F 00-7F	INSERTION EFFECT PARAMETER 7 MSB INSERTION EFFECT PARAMETER 7 LSB	“ “	○ (Depends on Insertion Type)			×	○	×	○	○	×
		3E	2	00-7F 00-7F	INSERTION EFFECT PARAMETER 8 MSB INSERTION EFFECT PARAMETER 8 LSB	“ “	○ (Depends on Insertion Type)			×	○	×	○	○	×
		40	2	00-7F 00-7F	INSERTION EFFECT PARAMETER 9 MSB INSERTION EFFECT PARAMETER 9 LSB	“ “	○ (Depends on Insertion Type)			×	○	×	○	○	×
		42	2	00-7F 00-7F	INSERTION EFFECT PARAMETER 10 MSB INSERTION EFFECT PARAMETER 10 LSB	“ “	○ (Depends on Insertion Type)			○ (Voice Setting)	○	×	○	○	○

TOTAL SIZE 14

The second byte of the address is considered as an Insertion effect number.
n : insertion effect number

For effect types that do not require MSB, the Parameters for Address 02-0B will be received and the Parameters for Address 30-42 will not be received.
For effect types that require MSB, the Parameters for Address 30-42 will be received and the Parameters for Address 02-0B will not be received.
When Bulk Dumps that include Effect Type data are transmitted, the Parameters for Address 02-0B will always be transmitted. But, effects that require MSB, when the bulk dump is received the Parameters for Address 02-0B will not be received.

MIDI Parameter Change table (MULTI PART)

[MIDI (CLP)] [Internal Sequencer]

Address (H)			Size (H)	Data (H)	Parameter	Description	XG Default (H)	MIDI Reception (effective or no for each part)			MIDI Transmission (generated data)			PLAY		REC
								Song	Main Layer Left Left-layer	Keyboard	Panel (main generation method)	Song	MIDI	PLAY	REW	Recorded from panel
08	nn	00	1	00-20	NOT USED			×	×	×	×	×	×	×	×	×
		01	1	00-7F	BANK SELECT MSB	0...127	part10=7F, other parts=00	○	○	×	×	○	×	○	○	×
		02	1	00-7F	BANK SELECT LSB	0...127	00	○	○	×	×	○	×	○	○	×
		03	1	00-7F	PROGRAM NUMBER	1...128	00	○	○	×	×	○	×	○	○	×
		04	1	00-0F, 7F	Rcv CHANNEL	1...16, OFF	Part No.	○	×	×	×	○	×	○	×	×
		05	1	00-01	MONO/POLY MODE	MONO, POLY	01	○	×	×	×	○	×	○	×	×
		06	1	00-02	SAME NOTE NUMBER KEY ON ASSIGN	SINGLE, MULTI, INST (for Drum)	01	○	×	×	×	○	×	○	×	×
		07	1	00-03	PART MODE	NORMAL, DRUM, DRUMS1...2	part10=02, other parts=00	○	×	×	○ (Drum Voice)	○	×	○	×	○
		08	1	28-58	NOTE SHIFT	-24...0...+24[semitones]	40	○	○	×	×	○	×	○	○	×
		09 0A	2	00-0F 00-0F	DETUNE	-12.8...0...+12.7[Hz] 1st bit3-0 → bit7-4 2nd bit3-0 → bit3-0	08 00	○	○	×	×	○	×	○	×	×
		0B	1	00-7F	VOLUME	0...127	64	○	○	×	×	○	×	○	○	×
		0C	1	00-7F	VELOCITY SENSE DEPTH	0...127	40	○	○	×	○ (Voice Setting)	○	×	○	○	○
		0D	1	00-7F	VELOCITY SENSE OFFSET	0...127	40	○	○	×	○ (Voice Setting)	○	×	○	○	○
		0E	1	00-7F	PAN	RND, L63...C...R63	40	○	○	×	×	○	×	○	○	×
		0F	1	00-7F	NOTE LIMIT LOW	C-2...G8	00	○	○	×	×	○	×	○	×	×
		10	1	00-7F	NOTE LIMIT HIGH	C-2...G8	7F	○	○	×	×	○	×	○	×	×
		11	1	00-7F	DRY LEVEL	0...127	7F	○	○	×	×	○	×	○	○	×
		12	1	00-7F	CHORUS SEND	0...127	00	○	○	×	×	○	×	○	○	×
		13	1	00-7F	REVERB SEND	0...127	28	○	○	×	×	○	×	○	○	×
		14	1	00-7F	VARIATION SEND	0...127	00	○	○	×	×	○	×	○	○	×
		15	1	00-7F	VIBRATO RATE	-64...0...+63	40	○	○	×	×	○	×	○	○	×
		16	1	00-7F	VIBRATO DEPTH	-64...0...+63	40	○	○	×	×	○	×	○	○	×
		17	1	00-7F	VIBRATO DELAY	-64...0...+63	40	○	○	×	×	○	×	○	○	×
		18	1	00-7F	FILTER CUTOFF FREQUENCY	-64...0...+63	40	○	○	×	×	○	×	○	○	×
		19	1	00-7F	FILTER RESONANCE	-64...0...+63	40	○	○	×	×	○	×	○	○	×
		1A	1	00-7F	EG ATTACK TIME	-64...0...+63	40	○	○	×	×	○	×	○	○	×
		1B	1	00-7F	EG DECAY TIME	-64...0...+63	40	○	○	×	×	○	×	○	○	×
		1C	1	00-7F	EG RELEASE TIME	-64...0...+63	40	○	○	×	×	○	×	○	○	×
		1D	1	28-58	MW PITCH CONTROL	-24...0...+24[semitones]	40	○	○	×	×	○	×	○	×	×
		1E	1	00-7F	MW LOW PASS FILTER CONTROL	-9600...0...+9450[cent]	40	○	○	×	×	○	×	○	×	×
		1F	1	00-7F	MW AMPLITUDE CONTROL	-100...0...+100[%]	40	○	○	×	×	○	×	○	×	×
		20	1	00-7F	MW LFO PMOD DEPTH	0...127	0A	○	○	×	×	○	×	○	×	×
		21	1	00-7F	MW LFO FMOD DEPTH	0...127	00	○	○	×	×	○	×	○	×	×
		22	1	00-7F	MW LFO AMOD DEPTH	0...127	00	○	○	×	×	○	×	○	×	×
		23	1	28-58	BEND PITCH CONTROL	-24...0...+24[semitones]	42	○	○	×	×	○	×	○	×	×
		24	1	00-7F	BEND LOW PASS FILTER CONTROL	-9600...0...+9450[cent]	40	○	○	×	×	○	×	○	×	×
		25	1	00-7F	BEND AMPLITUDE CONTROL	-100...0...+100[%]	40	○	○	×	×	○	×	○	×	×
		26	1	00-7F	BEND LFO PMOD DEPTH	0...127	00	○	○	×	×	○	×	○	×	×
		27	1	00-7F	BEND LFO FMOD DEPTH	0...127	00	○	○	×	×	○	×	○	×	×
		28	1	00-7F	BEND LFO AMOD DEPTH	0...127	00	○	○	×	×	○	×	○	×	×

TOTAL SIZE 29

Address (H)			Size (H)	Data (H)	Parameter	Description	XG Default (H)	[MIDI (CLP)] MIDI Reception (effective or no for each part)			[MIDI (CLP)] MIDI Transmission (generated data)			[Internal Sequencer] PLAY		[Internal Sequencer] REC
								Song	Main Layer Left Left-layer	Keyboard	Panel (main generation method)	Song	MIDI	PLAY	REW	Recorded from panel
		30	1	00-01	Rcv PITCH BEND	OFF, ON	01	○	×	×	×	○	×	○	×	×
		31	1	00-01	Rcv CH AFTER TOUCH (CAT)	OFF, ON	01	○	×	×	×	○	×	○	×	×
		32	1	00-01	Rcv PROGRAM CHANGE	OFF, ON	01	○	×	×	×	○	×	○	×	×
		33	1	00-01	Rcv CONTROL CHANGE	OFF, ON	01	○	×	×	×	○	×	○	×	×
		34	1	00-01	Rcv POLY AFTER TOUCH (PAT)	OFF, ON	01	○	×	×	×	○	×	○	×	×
		35	1	00-01	Rcv NOTE MESSAGE	OFF, ON	01	○	×	×	×	○	×	○	×	×
		36	1	00-01	Rcv RPN	OFF, ON	01	○	×	×	×	○	×	○	×	×
		37	1	00-01	Rcv NRPN	OFF, ON	XGmode=01, GMmode=00	○	×	×	×	○	×	○	×	×
		38	1	00-01	Rcv MODULATION	OFF, ON	01	○	×	×	×	○	×	○	×	×
		39	1	00-01	Rcv VOLUME	OFF, ON	01	○	×	×	×	○	×	○	×	×
		3A	1	00-01	Rcv PAN	OFF, ON	01	○	×	×	×	○	×	○	×	×
		3B	1	00-01	Rcv EXPRESSION	OFF, ON	01	○	×	×	×	○	×	○	×	×
		3C	1	00-01	Rcv HOLD1	OFF, ON	01	○	×	×	×	○	×	○	×	×
		3D	1	00-01	Rcv PORTAMENTO	OFF, ON	01	○	×	×	×	○	×	○	×	×
		3E	1	00-01	Rcv SOSTENUTO	OFF, ON	01	○	×	×	×	○	×	○	×	×
		3F	1	00-01	Rcv SOFT PEDAL	OFF, ON	01	○	×	×	×	○	×	○	×	×
		40	1	00-01	Rcv BANK SELECT	OFF, ON	01	○	×	×	×	○	×	○	×	×
		41	1	00-7F	SCALE TUNING C	-63...0...+63[cent]	40	○	○	×	○ (Function)	○	×	○	○	○
		42	1	00-7F	SCALE TUNING C♯	-63...0...+63[cent]	40	○	○	×	○ (Function)	○	×	○	○	○
		43	1	00-7F	SCALE TUNING D	-63...0...+63[cent]	40	○	○	×	○ (Function)	○	×	○	○	○
		44	1	00-7F	SCALE TUNING D♯	-63...0...+63[cent]	40	○	○	×	○ (Function)	○	×	○	○	○
		45	1	00-7F	SCALE TUNING E	-63...0...+63[cent]	40	○	○	×	○ (Function)	○	×	○	○	○
		46	1	00-7F	SCALE TUNING F	-63...0...+63[cent]	40	○	○	×	○ (Function)	○	×	○	○	○
		47	1	00-7F	SCALE TUNING F♯	-63...0...+63[cent]	40	○	○	×	○ (Function)	○	×	○	○	○
		48	1	00-7F	SCALE TUNING G	-63...0...+63[cent]	40	○	○	×	○ (Function)	○	×	○	○	○
		49	1	00-7F	SCALE TUNING G♯	-63...0...+63[cent]	40	○	○	×	○ (Function)	○	×	○	○	○
		4A	1	00-7F	SCALE TUNING A	-63...0...+63[cent]	40	○	○	×	○ (Function)	○	×	○	○	○
		4B	1	00-7F	SCALE TUNING A♯	-63...0...+63[cent]	40	○	○	×	○ (Function)	○	×	○	○	○
		4C	1	00-7F	SCALE TUNING B	-63...0...+63[cent]	40	○	○	×	○ (Function)	○	×	○	○	○
		4D	1	28-58	CAT PITCH CONTROL	-24...0...+24[semitones]	40	○	×	×	×	○	×	○	×	×
		4E	1	00-7F	CAT LOW PASS FILTER CONTROL	-9600...0...+9450[cent]	40	○	×	×	×	○	×	○	○	×
		4F	1	00-7F	CAT AMPLITUDE CONTROL	-100...0...+100[%]	40	○	×	×	×	○	×	○	×	×
		50	1	00-7F	CAT LFO PMOD DEPTH	0...127	00	○	×	×	×	○	×	○	○	×
		51	1	00-7F	CAT LFO FMOD DEPTH	0...127	00	○	×	×	×	○	×	○	○	×
		52	1	00-7F	CAT LFO AMOD DEPTH	0...127	00	○	×	×	×	○	×	○	○	×
		53	1	28-58	PAT PITCH CONTROL	-24...0...+24[semitones]	40	○	×	×	×	○	×	○	×	×
		54	1	00-7F	PAT LOW PASS FILTER CONTROL	-9600...0...+9450[cent]	40	○	×	×	×	○	×	○	×	×
		55	1	00-7F	PAT AMPLITUDE CONTROL	-100...0...+100[%]	40	○	×	×	×	○	×	○	×	×
		56	1	00-7F	PAT LFO PMOD DEPTH	0...127	00	○	×	×	×	○	×	○	×	×
		57	1	00-7F	PAT LFO FMOD DEPTH	0...127	00	○	×	×	×	○	×	○	×	×
		58	1	00-7F	PAT LFO AMOD DEPTH	0...127	00	○	×	×	×	○	×	○	×	×
		59	1	00-5F	AC1 CONTROLLER NUMBER	0...95	10	○	×	×	×	○	×	○	×	×
		5A	1	28-58	AC1 PITCH CONTROL	-24...0...+24[semitones]	40	○	×	×	×	○	×	○	×	×
		5B	1	00-7F	AC1 LOW PASS FILTER CONTROL	-9600...0...+9450[cent]	40	○	×	×	×	○	×	○	×	×
		5C	1	00-7F	AC1 AMPLITUDE CONTROL	-100...0...+100[%]	40	○	×	×	×	○	×	○	×	×
		5D	1	00-7F	AC1 LFO PMOD DEPTH	0...127	00	○	×	×	×	○	×	○	×	×
		5E	1	00-7F	AC1 LFO FMOD DEPTH	0...127	00	○	×	×	×	○	×	○	×	×
		5F	1	00-7F	AC1 LFO AMOD DEPTH	0...127	00	○	×	×	×	○	×	○	×	×
		60	1	00-5F	AC2 CONTROLLER NUMBER	0...95	11	○	×	×	×	○	×	○	×	×
		61	2	28-58	AC2 PITCH CONTROL	-24...0...+24[semitones]	40	○	×	×	×	○	×	○	×	×
		62	1	00-7F	AC2 LOW PASS FILTER CONTROL	-9600...0...+9450[cent]	40	○	×	×	×	○	×	○	×	×
		63	1	00-7F	AC2 AMPLITUDE CONTROL	-100...0...+100[%]	40	○	×	×	×	○	×	○	×	×
		64	1	00-7F	AC2 LFO PMOD DEPTH	0...127	00	○	×	×	×	○	×	○	×	×
		65	1	00-7F	AC2 LFO FMOD DEPTH	0...127	00	○	×	×	×	○	×	○	×	×
		66	1	00-7F	AC2 LFO AMOD DEPTH	0...127	00	○	×	×	×	○	×	○	×	×
		67	1	00-01	PORTAMENTO SWITCH	OFF, ON	00	○	○	×	×	○	×	○	○	×
		68	1	00-7F	PORTAMENTO TIME	0...127	00	○	○	×	×	○	×	○	○	×
		69	1	00-7F	PITCH EG INITIAL LEVEL	-64...0...+63	40	○	×	×	×	○	×	○	×	×
		6A	1	00-7F	PITCH EG ATTACK TIME	-64...0...+63	40	○	×	×	×	○	×	○	×	×
		6B	1	00-7F	PITCH EG RELEASE LEVEL	-64...0...+63	40	○	×	×	×	○	×	○	×	×
		6C	1	00-7F	PITCH EG RELEASE TIME	-64...0...+63	40	○	×	×	×	○	×	○	×	×
		6D	1	00-7F	VELOCITY LIMIT LOW	1...127	01	○	×	×	×	○	×	○	×	×
		6E	1	00-7F	VELOCITY LIMIT HIGH	1...127	7F	○	×	×	×	○	×	○	×	×
TOTAL SIZE			3F													

		70	1		NOT USED		–	–	–	–	–	–	–	–	–	–
		71	1		NOT USED		–	–	–	–	–	–	–	–	–	–
		72	1	00-7F	EQ BASS GAIN	-12dB...+12dB	40	○	○	×	○ (Voice Setting)	○	×	○	○	○
		73	1	00-7F	EQ TREBLE GAIN	-12dB...+12dB	40	○	○	×	○ (Voice Setting)	○	×	○	○	○
TOTAL SIZE			04													

Address (H)			Size (H)	Data (H)	Parameter	Description	XG Default (H)	[MIDI (CLP)] MIDI Reception (effective or no for each part)			[MIDI (CLP)] MIDI Transmission (generated data)			[Internal Sequencer] PLAY		[Internal Sequencer] REC
								Song	Main Layer Left Left-layer	Keyboard	Panel (main generation method)	Song	MIDI	PLAY	REW	Recorded from panel
		74	1		NOT USED		–	–	–	–	–	–	–	–	–	–
		75	1		NOT USED		–	–	–	–	–	–	–	–	–	–
		76	1	04-28	EQ BASS FREQUENCY	32...2.0k[Hz]	0C	○	○	×	○ (Voice Setting)	○	×	○	○	○
		77	1	1C-3A	EQ TREBLE FREQUENCY	500...16.0k[Hz]	36	○	○	×	○ (Voice Setting)	○	×	○	○	○
		78	1		NOT USED		–	–	–	–	–	–	–	–	–	–
		78	1		NOT USED		–	–	–	–	–	–	–	–	–	–
		7A	1		NOT USED		–	–	–	–	–	–	–	–	–	–
		7B	1		NOT USED		–	–	–	–	–	–	–	–	–	–
		7C	1		NOT USED		–	–	–	–	–	–	–	–	–	–
		7D	1		NOT USED		–	–	–	–	–	–	–	–	–	–
		7E	1		NOT USED		–	–	–	–	–	–	–	–	–	–
		7F	1		NOT USED		–	–	–	–	–	–	–	–	–	–
TOTAL SIZE			0C													

0A	nn	40	1	00-7F	MW OFFSET LEVEL CONTROL	-100...0...+100[%]	40	○	×	×	×	○	×	○	○	×
		41	1	00-7F	BEND OFFSET LEVEL CONTROL	-100...0...+100[%]	40	○	×	×	×	○	×	○	○	×
		42	1	00-7F	CAT OFFSET LEVEL CONTROL	-100...0...+100[%]	40	○	×	×	×	○	×	○	○	×
		43	1	00-7F	PAT OFFSET LEVEL CONTROL	-100...0...+100[%]	40	○	×	×	×	○	×	○	○	×
		44	1	00-7F	AC1 OFFSET LEVEL CONTROL	-100...0...+100[%]	40	○	×	×	×	○	×	○	○	×
		45	1	00-7F	AC2 OFFSET LEVEL CONTROL	-100...0...+100[%]	40	○	×	×	×	○	×	○	○	×
TOTAL SIZE			06													

nn = PART NUMBER
If there is a Drum Voice assigned to the part, the following parameters are ineffective.
- BANK SELECT LSB
- PORTAMENTO
- MONO/POLY
- SCALE TUNING
- POLY AFTER TOUCH
- PITCH EG

MIDI Parameter Change table (DRUM SETUP)

Address (H)			Size (H)	Data (H)	Parameter	Description	XG Default (H)	[MIDI (CLP)] MIDI Reception (effective or no for each part)			[MIDI (CLP)] MIDI Transmission (generated data)			[Internal Sequencer] PLAY		[Internal Sequencer] REC
								Song	Main Layer Left Left-layer	Keyboard	Panel (main generation method)	Song	MIDI	PLAY	REW	Recorded from panel
3n	rr	00	1	00-7F	PITCH COARSE	-64...0...+63	40	○	×	×	×	○	×	○	×	×
		01	1	00-7F	PITCH FINE	-64...0...+63[cent]	40	○	×	×	×	○	×	○	×	×
		02	1	00-7F	LEVEL	0...127	Depends on the note	○	×	×	×	○	×	○	×	×
		03	1	00-7F	ALTERNATE GROUP	OF, 0...127	Depends on the note	○	×	×	×	○	×	○	×	×
		04	1	00-7F	PAN	RND, L63...C...R63	Depends on the note	○	×	×	×	○	×	○	×	×
		05	1	00-7F	REVERB SEND	0...127	Depends on the note	○	×	×	×	○	×	○	×	×
		06	1	00-7F	CHORUS SEND	0...127	Depends on the note	○	×	×	×	○	×	○	×	×
		07	1	00-7F	VARIATION SEND	0...127	7F	○	×	×	×	○	×	○	×	×
		08	1	00-01	KEY ASSIGN	SINGLE, MULTI	00	○	×	×	×	○	×	○	×	×
		09	1	00-01	Rcv NOTE OFF	OFF, ON	Depends on the note	○	×	×	×	○	×	○	×	×
		0A	1	00-01	Rcv NOTE ON	OFF, ON	01	○	×	×	×	○	×	○	×	×
		0B	1	00-7F	LOW PASS FILTER CUTOFF FREQUENCY	-64...0...+63	40	○	×	×	×	○	×	○	×	×
		0C	1	00-7F	LOW PASS FILTER RESONANCE	-64...0...+63	40	○	×	×	×	○	×	○	×	×
		0D	1	00-7F	EG ATTACK RATE	-64...0...+63	40	○	×	×	×	○	×	○	×	×
		0E	1	00-7F	EG DECAY1 RATE	-64...0...+63	40	○	×	×	×	○	×	○	×	×
		0F	1	00-7F	EG DECAY2 RATE	-64...0...+63	40	○	×	×	×	○	×	○	×	×
TOTAL SIZE			10													

		20	1	00-7F	EQ BASS GAIN	-12dB...+12dB	40	×	×	×	×	×	×	×	×	×
		21	1	00-7F	EQ TREBLE GAIN	-12dB...+12dB	40	×	×	×	×	×	×	×	×	×
		22	1		NOT USED		–	–	–	–	–	–	–	–	–	–
		23	1		NOT USED		–	–	–	–	–	–	–	–	–	–
		24	1	04-28	EQ BASS FREQUENCY	32...2.0k[Hz]	0C	×	×	×	×	×	×	×	×	×
		25	1	1C-3A	EQ TREBLE FREQUENCY	500...16.0k[Hz]	36	×	×	×	×	×	×	×	×	×
		26	1		NOT USED		–	–	–	–	–	–	–	–	–	–
		27	1		NOT USED		–	–	–	–	–	–	–	–	–	–
		28	1		NOT USED		–	–	–	–	–	–	–	–	–	–
		29	1		NOT USED		–	–	–	–	–	–	–	–	–	–
		2A	1		NOT USED		–	–	–	–	–	–	–	–	–	–
		2B	1		NOT USED		–	–	–	–	–	–	–	–	–	–
		2C	1		NOT USED		–	–	–	–	–	–	–	–	–	–
		2D	1		NOT USED		–	–	–	–	–	–	–	–	–	–
TOTAL SIZE			0E													

n: Drum Setup Number (0-1)
rr: note number (0D-5B)
In the following cases, the Clavinova will initialize all Drum Setups.
- XG SYSTEM ON received
- GM SYSTEM ON received
- GM LEVEL 2 SYSTEM ON received
- GS RESET received
- DRUM SETUP RESET received (only when in XG mode)

When a part to which a Drum Setup is assigned receives a program change, the assigned Drum Setup will be initialized.
If the same Drum Setup is assigned to two or more parts, changes in Drum Setup parameters (including program changes) will apply to all parts to which it is assigned.

System Exclusive Messages (1)

* Not Received when Receive Parameter System Exclusive is set to off.
* Not transmitted when Transmit Parameter System Exclusive is set to on.

System Exclusive Messages (Universal Realtime messages)

○: available

[MIDI (CLP)] [Internal Sequencer]

MIDI Event	Data Format	MIDI Reception (effective or not for each part)			MIDI Reception (affecting the panel)	MIDI Transmission (generated data)			PLAY		REC
		Song	Main Layer Left Left-layer	Keyboard		Panel (main generation method)	Song	MIDI	PLAY	REW	Recorded from panel
Master Volume [GM2]	F0 7F XN 04 01 SS TT F7 11110000 F0 = Exclusive status 01111111 7F = Universal Real Time 0xxxnnnn XN = When N is received N=0-F, whichever is received. X=ignored 00000100 04 = Sub-ID #1=Device Control Message 00000001 01 = Sub-ID #2=Master Volume 0ssssssss SS = Volume LSB 0ttttttt TT = Volume MSB 11110111 F7 = End of Exclusive	○	×	×	×	×	× (Output as XG Master Volume)	×	○	○	×
Master Fine Tuning [GM2]	F0 7F XN 04 03 SS TT F7 11110000 F0 = Exclusive status 01111111 7F = Universal Real Time 0xxxnnnn XN = When N is received N=0-F, whichever is received. X=ignored 00000100 04 = Sub-ID #1=Device Control Message 00000011 03 = Sub-ID #2=Master Fine Tuning 0ssssssss SS = Volume LSB 0ttttttt TT = Volume MSB 11110111 F7 = End of Exclusive	○	×	×	×	×	○	×	○	×	×
Master Coarse Tuning [GM2]	F0 7F XN 04 04 00 TT F7 11110000 F0 = Exclusive status 01111111 7F = Universal Real Time 0xxxnnnn XN = When N is received N=0-F, whichever is received. X=ignored 00000100 04 = Sub-ID #1=Device Control Message 00000100 04 = Sub-ID #2=Master Fine Tuning 00000000 00 0ttttttt TT = Coarse Tuning MSB 11110111 F7 = End of Exclusive	○	×	×	×	×	○	×	○	×	×
Reverb Parameter [GM2]	F0 7F XN 04 05 01 01 01 01 01 PP VV ... F7 11110000 F0 = Exclusive status 01111111 7F = Universal Real Time 0xxxnnnn XN = When N is received N=0-F, whichever is received. X=ignored 00000100 04 = Sub-ID #1=Device Control Message 00000101 05 = Sub-ID #2=Global Parameter Control 00000001 01 = Slot path length = 1 00000001 01 = Parameter ID width = 1 00000001 01 = Value width = 1 00000001 01 = Slot path MSB = 1 (Reverb) 00000001 01 = Slot path LSB = 1 0ppppppp PP = Parameter to be controlled. 0vvvvvvv VV = Value for the Parameter. ... ... 11110111 F7 = End of Exclusive Parameter (pp) Value (vv) Display pp=0 Reverb Type 0...8 0: RoomS 1: RoomM 2: RoomL 3: HallM 4: HallL (default) 8: GM Plate pp=1 Reverb Time 0...128 0...11.0s	○			○	×	○	×	○	○	×
Chorus Parameter [GM2]	F0 7F XN 04 05 01 01 01 01 02 PP VV ... F7 11110000 F0 = Exclusive status 01111111 7F = Universal Real Time 0xxxnnnn XN = When N is received N=0-F, whichever is received. X=ignored 00000100 04 = Sub-ID #1=Device Control Message 00000101 05 = Sub-ID #2=Global Parameter Control 00000001 01 = Slot path length = 1 00000001 01 = Parameter ID width = 1 00000001 01 = Value width = 1 00000001 01 = Slot path MSB = 1 (Chorus) 00000010 02 = Slot path LSB = 2 0ppppppp PP = Parameter to be controlled. 0vvvvvvv VV = Value for the Parameter. ... ... 11110111 F7 = End of Exclusive Parameter (pp) Value (vv) Display pp=0 Chorus Type 0....5 0: GM Chorus1 1: GM Chorus2 2: GM Chorus3 (default) 3: GM Chorus4 4: FB Chorus 5: GM Flanger pp=1 Mod Rate 0...127 0...15.5Hz pp=2 Mod Depth 0...127 pp=3 Feedback 0...127 pp=4 Send to Reverb 0...127	○			○	×	○	×	○	○	×

[MIDI (CLP)] [Internal Sequencer]

MIDI Event	Data Format	MIDI Reception (effective or not for each part)			MIDI Reception (affecting the panel)	MIDI Transmission (generated data)			PLAY		REC
		Song	Main Layer Left Left-layer	Keyboard		Panel (main generation method)	Song	MIDI	PLAY	REW	Recorded from panel
Channel Pressure (Aftertouch) [GM2]	F0 7F XN 09 01 0M PP RR ... F7 11110000 F0 = Exclusive status 01111111 7F = Universal Real Time 0xxxnnnn XN = When N is received N=0-F, whichever is received. X=ignored 00001001 09 = Sub-ID #1=Controller Destination Setting 00000001 01 = Sub-ID #2=Controller Type: 01 (Channel Pressure) 0000mmmm 0M = MIDI Channel (00-0F) 0ppppppp PP = Controlled Parameter 0rrrrrrr RR = Data ... ... 11110111 F7 = End of Exclusive Control Parameter (pp) / Data (RR) / Description / Default value pp=00 Pitch Control / 28H-58H / -24...0...+24 semitones / 40H pp=01 Filter Cutoff Control / 00H-7FH / -9600...0...+9450 cents / 40H pp=02 Amplitude Control / 00H-7FH / -100...0...+100% / 40H pp=03 LFO Pitch Depth / 00H-7FH / 0...127 / 00H pp=04 LFO Filter Depth / 00H-7FH / 0...127 / 00H pp=05 LFO Amplitude Depth / 00H-7FH / 0...127 / 00H	○	×	×	×	×	○	×	○	×	×
Controller (Control Change) [GM2]	F0 7F XN 09 03 0M CC PP RR ... F7 11110000 F0 = Exclusive status 01111111 7F = Universal Real Time 0xxxnnnn XN = When N is received N=0-F, whichever is received. X=ignored 00001001 09 = Sub-ID #1=Controller Destination Setting 00000011 03 = Sub-ID #2=Controller Type: 03 (Control Change) 0000mmmm 0M = MIDI Channel (00-0F) 0ccccccc CC = Controller Number (01H-1FH, 40H-5FH) 0ppppppp PP = Controlled Parameter 0rrrrrrr RR = Data ... ... 11110111 F7 = End of Exclusive Make sure to set both the controlled parameter and the range. Parameters not set will be restored to their default values. Control Parameter (pp) / Data (RR) / Description / Default value pp=00 Pitch Control / 28H-58H / -24...0...+24 semitones / 40H pp=01 Filter Cutoff Control / 00H-7FH / -9600...0...+9450 cents / 40H pp=02 Amplitude Control / 00H-7FH / -100...0...+100% / 40H pp=03 LFO Pitch Depth / 00H-7FH / 0...127 / 00H pp=04 LFO Filter Depth / 00H-7FH / 0...127 / 00H pp=05 LFO Amplitude Depth / 00H-7FH / 0...127 / 00H	○	×	×	×	×	○	×	○	×	×
Key-Based Instrument Control [GM2]	F0 7F XN 0A 01 0M KK CC VV ... F7 11110000 F0 = Exclusive status 01111111 7F = Universal Real Time 0xxxnnnn XN = When N is received N=0-F, whichever is received. X=ignored 00001010 0A = Sub-ID #1=Key-Based Instrument Control 00000011 01 = Sub-ID #2=Controller 0000mmmm 0M = MIDI Channel (00-0F) 0kkkkkkk KK = Key Number 0ccccccc CC = Controller Number 0vvvvvvv VV = Value ... ... 11110111 F7 = End of Exclusive Make sure to set both the controlled number and the value. Control Number (CC) / Value (VV) / Description / Default value CC=07H Volume / 00H-7FH / -100...0...+100% / 40 CC=0AH Pan / 00H-7FH (absolute) / L63...C...R63 / (Preset value) CC=5BH Reverb Send Level / 00H-7FH (absolute) / 0...Max / (Preset value) CC=5DH Chorus Send Level / 00H-7FH (absolute) / 0...Max / (Preset value)	○	×	×	×	×	○	×	○	×	×

System Exclusive Messages (Universal Non Realtime messages)

[MIDI (CLP)] [Internal Sequencer]

MIDI Event	Data Format	MIDI Reception (effective or not for each part)			MIDI Reception (affecting the panel)	MIDI Transmission (generated data)			PLAY		REC
		Song	Main Layer Left Left-layer	Keyboard		Panel (main generation method)	Song	MIDI	PLAY	REW	Recorded from panel
GM1 System On [GM1] [GM2]	F0 7E XN 09 01 F7 11110000 F0 = Exclusive status 01111110 7E = Universal Non-Real Time 0xxxnnnn XN = When N is received N=0-F,whichever is received. X=ignored 00001001 09 = Sub-ID #1=General MIDI Message 00000001 01 = Sub-ID #2=General MIDI On 11110111 F7 = End of Exclusive	○	×	×	○ (Voice Setting, Reverb Type, Chorus Type)	×	○	×	○	×	○
GM2 System On [GM2]	F0 7E XN 09 03 F7 11110000 F0 = Exclusive status 01111110 7E = Universal Non-Real Time 0xxxnnnn XN = When N is received N=0-F,whichever is received. X=ignored 00001001 09 = Sub-ID #1=General MIDI Message 00000011 03 = Sub-ID #2=General MIDI2 On 11110111 F7 = End of Exclusive	○	×	×	×	×	○	×	○	×	×
General MIDI System Off [GM1] [GM2]	F0 7E XN 09 02 F7 11110000 F0 = Exclusive status 01111110 7E = Universal Non-Real Time 0xxxnnnn XN = When N is received N=0-F,whichever is received. X=ignored 00001001 09 = Sub-ID #1=General MIDI Message 00000010 02 = Sub-ID #2=General MIDI Off 11110111 F7 = End of Exclusive	○	×	×	○ (Voice Setting, Reverb Type, Chorus Type)	×	○	×	○	×	×
Scale/Octave Tuning [GM2]	F0 7E XN 08 08 JJ GG MM SS ... F7 11110000 F0 = Exclusive status 01111110 7E = Universal Non-Real Time 0xxxnnnn XN = When N is received N=0-F,whichever is received. X=ignored 00001000 08 = Sub-ID #1=MIDI Tuning Standard 00001000 08 = Sub-ID #2=scale/octave tuning 1byte form 0jjjjjjj JJ = Channel/option byte1 bits 0 to 1 = channel 15 to 16 bits 2 to 6 = reserved 0ggggggg GG = Channel byte 2 - bits 0 to 6 = channel 8 to 14 0mmmmmmm MM= Channel byte 2 - bits 0 to 6 = channel 1 to 7 0sssssss SS = 12 byte tuning offset of 12 semitones from C to B 00H means -64cent 40H means 0cent 7FH means +63cent ... ... 11110111 F7 = End of Exclusive	○	×	×	×	×	○	×	○	×	×

*If the song data to be loaded contains a GM2 System On event, the Bank MSB/LSB values will be removed.

System Exclusive Messages (2)

* Not Received when Receive Parameter System Exclusive is set to off.
* Not transmitted when Transmit Parameter System Exclusive is set to on.

System Exclusive Messages (XG)

[MIDI (CLP)] [Internal Sequencer]

MIDI Event	Data Format	MIDI Reception (effective or not for each part)			MIDI Reception (affecting the panel)	MIDI Transmission (generated data)	
		Song	Main Layer Left Left-layer	Keyboard		Panel (main generation method)	Song
XG Parameter Change	F0 43 1n 4C hh mm ll dd ... F7 11110000 F0 = Exclusive status 01000011 43 = YAMAHA ID 0001nnnn 1n = Device Number n=always 0 (when transmit), n=0-F (when recieve) 01001100 4C = Model ID 0hhhhhhh hh = Address High 0mmmmmmm mm= Address Mid 0lllllll ll = Address Low 0ddddddd dd = Data ... ... 11110111 F7 = End of Exclusive	○ * Refer to Parameter Change Table			–	○ * Refer to Parameter Change Table	
XG Bulk Dump	F0 43 0n 4C aa bb hh mm ll dd ... dd cc F7 11110000 F0 = Exclusive status 01000011 43 = YAMAHA ID 0001nnnn 1n = Device Number n=always 0 (when transmit), n=0-F (when recieve) 01001100 4C = Model ID 0aaaaaaa aa = Byte Count MSB 0bbbbbbb bb = Byte Count LSB 0hhhhhhh hh = Address High 0mmmmmmm mm= Address Mid 0lllllll ll = Address Low 0ddddddd dd = Data : : 0ddddddd dd = Data 0ccccccc cc = Checksum 11110111 F7 = End of Exclusive	○ * Refer to Parameter Change Table			–	○ * Refer to Parameter Change Table	
XG Parameter Request	F0 43 3n 4C hh mm ll F7 11110000 F0 = Exclusive status 01000011 43 = YAMAHA ID 0011nnnn 3n = Device Number n=always 0 (when transmit), n=0-F (when recieve) 01001100 4C = Model ID 0hhhhhhh hh = Address High 0mmmmmmm mm= Address Mid 0lllllll ll = Address Low 11110111 F7 = End of Exclusive	○ * Refer to Parameter Change Table			–	×	
XG Dump Request	F0 43 2n 4C hh mm ll F7 11110000 F0 = Exclusive status 01000011 43 = YAMAHA ID 0010nnnn 2n = Device Number n=always 0 (when transmit), n=0-F (when recieve) 01001100 4C = Model ID 0hhhhhhh hh = Address High 0mmmmmmm mm= Address Mid 0lllllll ll = Address Low 11110111 F7 = End of Exclusive	○ * Refer to Parameter Change Table			–	×	

System Exclusive Messages (Others)

[MIDI (CLP)] [Internal Sequencer]

MIDI Event	Data Format	MIDI Reception (effective or not for each part)			MIDI Reception (affecting the panel)	MIDI Transmission (generated data)	
		Song	Main Layer Left Left-layer	Keyboard		Panel (main generation method)	Song
IMIDI Master Tuning	F0 43 1n 27 30 00 00 0m 0l cc F7 11110000 F0 = Exclusive status 01000011 43 = YAMAHA ID 0001nnnn 1n n= always 0 (when transmit), n=0-F (when receive) 00100111 27 = Model ID of TG100 00110000 30 = Address High 00000000 00 = Address Mid 00000000 00 = Address Low 0000mmmm 0m = Master Tune MSB 0000llll 0l = Master Tune LSB 0ccccccc cc = don't care 11110111 F7 = End of Exclusive	○			○ (Function)	×	×

System Exclusive Messages (Preset voice)

[MIDI (CLP)] [Internal Sequencer]

MIDI Event	Data Format	MIDI Reception (effective or not for each part)			MIDI Reception (affecting the panel)	MIDI Transmission (generated data)	
		Song	Main Layer Left Left-layer	Keyboard		Panel (main generation method)	Song
String Resonance Depth	F0 43 73 01 50 11 0n 02 dd F7 11110000 F0 = Exclusive status 01000011 43 = YAMAHA ID 01110011 73 = Clavinova ID 00000001 01 = Model ID (Clavinova common ID) 01010000 51 = SubID 00010001 11 = SubID 0000nnnn 0n = Channel (00-0F) 00000010 02 = SubID (String Resonance Depth) 0ddddddd dd = Depth (00-48) 11110111 F7 = End of Exclusive	○	○	×	○ (Function)	○ (Function)	○
Sustain Sample Depth	F0 43 73 01 50 11 0n 03 dd F7 11110000 F0 = Exclusive status 01000011 43 = YAMAHA ID 01110011 73 = Clavinova ID 00000001 01 = Model ID (Clavinova common ID) 01010000 51 = SubID 00010001 11 = SubID 0000nnnn 0n = Channel (00-0F) 00000011 03 = SubID (Sustain Sample Depth) 0ddddddd dd = Depth (00-48) 11110111 F7 = End of Exclusive	○	○	×	○ (Function)	○ (Function)	○
Key Off Sampling Depth	F0 43 73 01 50 11 0n 04 dd F7 11110000 F0 = Exclusive status 01000011 43 = YAMAHA ID 01110011 73 = Clavinova ID 00000001 01 = Model ID (Clavinova common ID) 01010000 51 = SubID 00010001 11 = SubID 0000nnnn 0n = Channel (00-0F) 00000100 04 = SubID (Key Off Sampling Depth) 0ddddddd dd = Depth (00-50) 11110111 F7 = End of Exclusive	○	○	×	○ (Function)	○ (Function)	○
Soft Pedal Depth	F0 43 73 01 50 11 0n 05 dd F7 11110000 F0 = Exclusive status 01000011 43 = YAMAHA ID 01110011 73 = Clavinova ID 00000001 01 = Model ID (Clavinova common ID) 01010000 51 = SubID 00010001 11 = SubID 0000nnnn 0n = Channel (00-0F) 00000101 04 = SubID (Soft Pedal Depth) 0ddddddd dd = Depth (00-7F) 11110111 F7 = End of Exclusive	○	○	×	○ (Function)	○ (Function)	○

*For each Depth value, the reset value is 40H = voice parameter.

Clavinova®

CLP-270/CLP-280

PARTS LIST

■ CONTENTS（目次）

OVERALL ASSEMBLY（総組立）..... 2
MAIN UNIT（メインユニット）..... 6
MUSIC REST ASSEMBLY（譜面板 Assy）..... 13
TOP BOARD ASSEMBLY（屋根 Assy）..... 14
BACK TOP BOARD ASSEMBLY（背面框 Assy）... 17
AFC ASSEMBLY（AFC Assy）..... 18
PANEL ASSEMBLY（パネル Assy）..... 20
FRONT RAIL ASSEMBLY（口棒 Assy）..... 23
KEYBED ASSEMBLY（棚板集成）..... 24
END BLOCK ASSEMBLY L（拍子木 Assy L）... 25
END BLOCK ASSEMBLY R（拍子木 Assy R）.. 26
KEY COVER ASSEMBLY
（スライド蓋 Assy）..... 27
ARM ASSEMBLY（腕木 Assy）..... 28
KEYBOARD ASSEMBLY (GH3)（GH3 鍵盤）.. 30
KEYBOARD ASSEMBLY (NL2)（NL2 鍵盤）... 32
SIDE BOARD UNIT（側板ユニット）..... 34
JACK UNIT（ジャックユニット）..... 36
FRONT BOARD ASSEMBLY（前板 Assy）.... 37
SPEAKER BOX ASSEMBLY
（SP BOX Assy）..... 38
HEADPHONES JACK ASSEMBLY
（HP ジャック Assy）..... 40
FU ASSEMBLY（FU Assy）..... 41
FU120LB ASSEMBLY（FU120LB Assy）..... 42
MA160R ASSEMBLY（MA160R Assy）..... 43
MAF ASSEMBLY（MAF Assy）..... 44
PEDAL BOX ASSEMBLY（ペダル Box Assy）... 45
PEDAL ASSEMBLY（ペダル Assy（H））..... 46
BENCH (BC-201DR/BC-201MH/BC-201CH)
（椅子）..... 47
BENCH (BC-102DR/BC-102MH/BC-102CH)
（椅子）..... 48
BENCH (BC-200PE/BC-200MH)（椅子）..... 49
ELECTRICAL PARTS（電気部品）..... 50~74

Notes : DESTINATION ABBREVIATIONS

A : Australian model	M : South African model
B : British model	O : Chinese model
C : Canadian model	Q : South-east Asia model
D : German model	T : Taiwan model
E : European model	U : U.S.A. model
F : French model	V : General export model (110V)
H : North European model	W: General export model (220V)
I : Indonesian model	N,X: General export model
J : Japanese model	Y : Export model
K : Korean model	

■ WARNING

Components having special characteristics are marked ⚠ and must be replaced with parts having specification equal to those originally installed.

⚠ 印の部品は、安全を維持するために重要な部品です。交換する場合は、安全のために必ず指定の部品をご使用ください。

- The numbers “QTY” show quantities for each unit.
- The parts with “--” in “**PART NO.**” are not available as spare parts.
- This mark “ } ” in the REMARKS column means these parts are interchangeable.
- The second letter of the shaded ( ) part number is O, not zero.
- The second letter of the shaded ( ) part number is I, not one.
- **部品価格ランクは、変更になることがあります。**
- **QTY欄に記されている数字は、各ユニット当たりの使用個数です。**
- **PART NO.が “ -- ” の部品は、サービス用部品として準備されておりません。**
- **REMARKS欄の「 } 」マークの部品は、併用部品です。**
- **網掛けの付いたPART NO. の2番目の文字は「ゼロ」ではなく「オー」です。**
- **網掛けの付いたPART NO. の2番目の文字は「イチ」ではなく、「アイ」です。**

■ OVERALL ASSEMBLY（総組立）

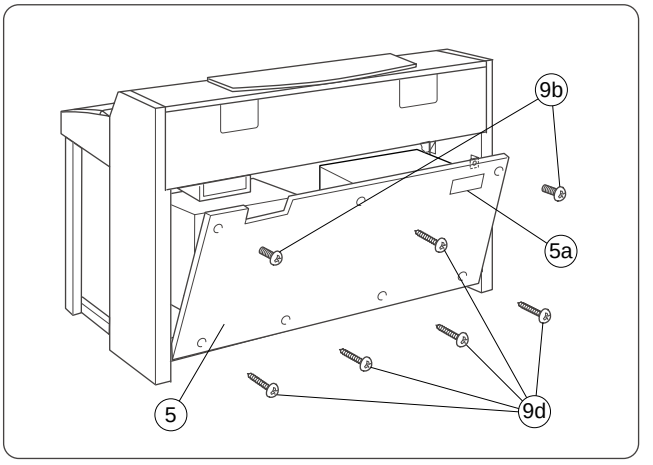

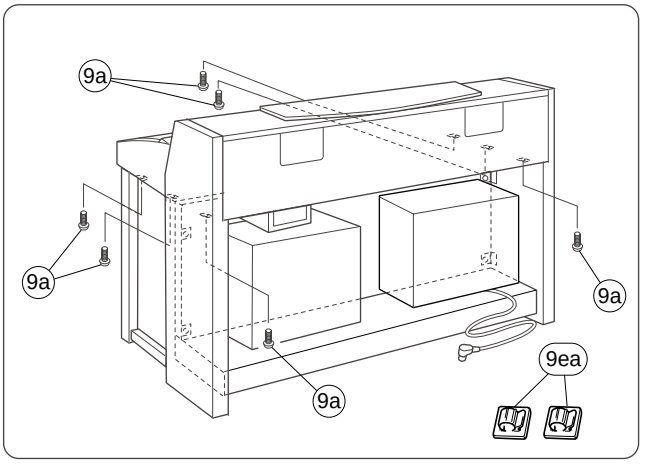

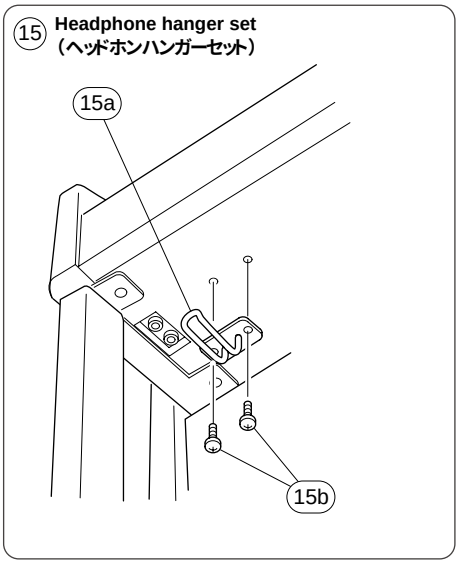

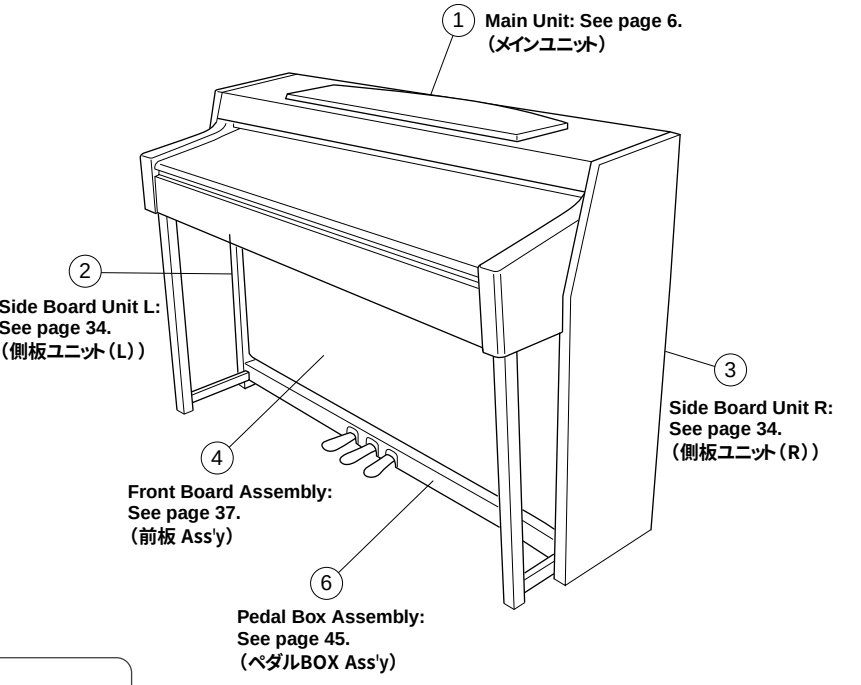

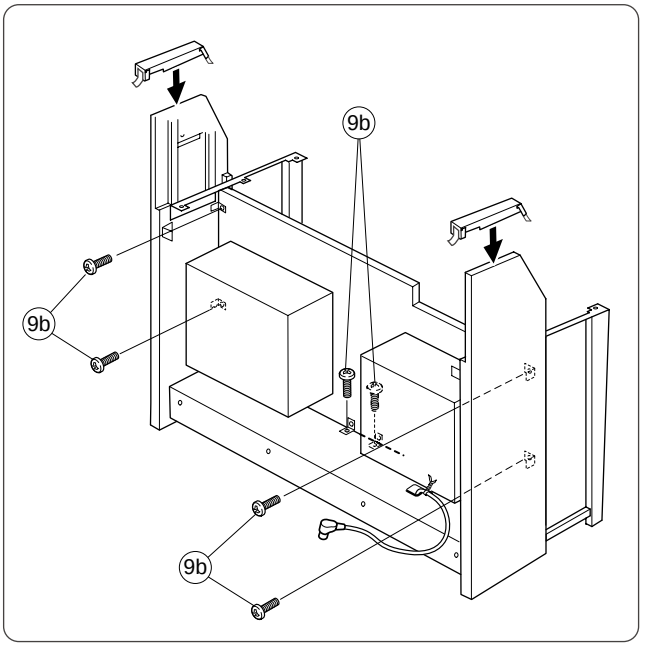

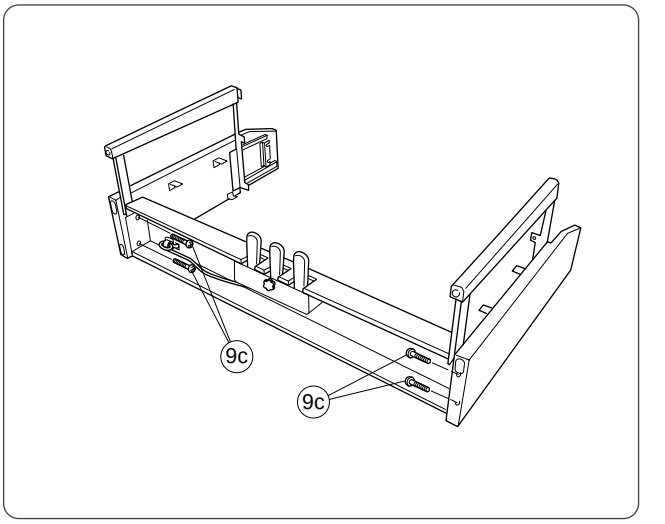

● CLP-270/CLP-270M/CLP-270C

	REF NO.	PART NO.	DESCRIPTION		部品名	REMARKS		QTY	RANK
			OVERALL ASSEMBLY		総組立	CLP-270/CLP-270M/CLP-270C			
	1	--	Main Unit		メインユニット	CLP-270 J	(WD78280)		
	1	--	Main Unit		メインユニット	CLP-270 U	(WE03090)		
	1	--	Main Unit		メインユニット	CLP-270 B,E,K	(WE03100)		
	1	--	Main Unit		メインユニット	CLP-270 N	(WE03110)		
	1	--	Main Unit		メインユニット	CLP-270M J	(WE00210)		
	1	--	Main Unit		メインユニット	CLP-270M U	(WE03130)		
	1	--	Main Unit		メインユニット	CLP-270M B,E,K	(WE03140)		
	1	--	Main Unit		メインユニット	CLP-270M N	(WE03150)		
	1	--	Main Unit		メインユニット	CLP-270C J	(WE00220)		
	1	--	Main Unit		メインユニット	CLP-270C U	(WE03170)		
	1	--	Main Unit		メインユニット	CLP-270C B,E,K	(WE03180)		
	1	--	Main Unit		メインユニット	CLP-270C N	(WE03190)		
*	2	WD782900	Side Board Unit L	LEFT	側板（L）ユニット	CLP-270			
*	2	WD997300	Side Board Unit L	LEFT	側板（L）ユニット	CLP-270M			
*	2	WD997400	Side Board Unit L	LEFT	側板（L）ユニット	CLP-270C			17
*	3	WD783000	Side Board Unit R	RIGHT	側板（R）ユニット	CLP-270			
*	3	WD998100	Side Board Unit R	RIGHT	側板（R）ユニット	CLP-270M			
*	3	WD998200	Side Board Unit R	RIGHT	側板（R）ユニット	CLP-270C			17
	4	--	Front Board Assembly		前板Ａｓｓ’ｙ	CLP-270/270M	(WD78330)		
	4	--	Front Board Assembly		前板Ａｓｓ’ｙ	CLP-270C	(WE00000)		
*	5	WD783400	Back Board Assembly		裏板Ａｓｓ’ｙ	CLP-270			12
*	5	WE000500	Back Board Assembly		裏板Ａｓｓ’ｙ	CLP-270M			12
*	5	WE000600	Back Board Assembly		裏板Ａｓｓ’ｙ	CLP-270C			12
	5a	V8901600	Handle Black	BLACK YMMA	裏蓋把手	CLP-270/CLP-270M			03
	5a	V8901700	Handle	CHERRY YMMA	裏蓋把手	CLP-270C			03
	6	--	Pedal Box Assembly		ペダルＢＯＸ Ａｓｓ’ｙ	CLP-270	(WD78320)		
	6	--	Pedal Box Assembly		ペダルＢＯＸ Ａｓｓ’ｙ	CLP-270M	(WD99870)		
	6	--	Pedal Box Assembly		ペダルＢＯＸ Ａｓｓ’ｙ	CLP-270C	(WD99880)		
*	9	WE210600	Screw Set		ネジセット	CLP-270/CLP-270M			04
*	9	WE210700	Screw Set		ネジセット	CLP-270C			
*	9a	WE969400	Bind Head Screw	6.0X16 MFZN2B3	小ネジ＋ＢＩＮＤ			6	01
*	9b	WF741500	Truss Head Screw	4.0X14 MFZN2B3	小ネジ＋ＴＲＵＳ	CLP-270/CLP-270M		8	
	9b	WA596100	Truss Head Screw	4.0X14 BROWN MFC2	＋トラス小ネジ	CLP-270C		8	
*	9c	WF107200	Truss Head Screw	6.0X25 MFZN2B3	小ネジ＋ＴＲＵＳ			4	
*	9d	WE965300	Truss Head Tapping Screw-1	4.0X20 MFZN2B3	ＴＰ＃１＋ＴＲＵＳ	CLP-270/CLP-270M		5	
	9d	VB164600	Truss Head Tapping Screw-1	4.0X20 BROWN MFC2	＋トラスＴＰ １種	CLP-270C		5	01
	9e	VR410300	Cord Clamp Set		コードクランプセット				03
	9ea	VP592100	Cord Clamper	DKN-5(VHB)	ＮＫクランプ			2	03
	15	V8740600	Headphone Hanger Set		ヘッドホンハンガーセット				07
	15a	V8972600	Headphone Hanger		ヘッドホンハンガー				04
*	15b	WF000800	Truss Head Screw	4.0X10 MFZN2B3	小ネジ＋ＴＲＵＳ			2	
			ACCESSORIES		付属品				
⚠		V2916900	AC Cord	J 2P 2.5m 7A	電源コードセット	J			05
⚠		VT015700	AC Cord	J 2P 2.5m	電源コードセット				05
⚠		V2917000	AC Cord	U 2P 2.44m 7A	電源コードセット	U			06
⚠		VT015800	AC Cord	U 2.44m	電源コードセット				06
⚠		V3126500	AC Cord	B 2P 2.5m	電源コードセット	B			
⚠		VT016000	AC Cord	B 2P 2.5m	電源コードセット				08
⚠		V2917100	AC Cord	E 2P 2.5m 2.5A	電源コードセット	E,N			05
⚠		V3126300	AC Cord	E 2P 2.5m	電源コードセット				
⚠		VT015900	AC Cord	E 2P 2.5m	電源コードセット				05
⚠		V8911300	AC Cord	K 2P 2.5m 2.5A	電源コードセット	K			05
		V8029600	Bench	BC-201DR	同梱品セット椅子	CLP-270 J			35
		V7563900	Bench	BC-102DR	同梱品セット椅子	CLP-270 U,N,K			26
		V8934800	Bench	BC-201MH	同梱品セット椅子	CLP-270M J			35
		V7564000	Bench	BC-102MH	同梱品セット椅子	CLP-270M U,N,K			26
		V8878800	Bench	BC-201CH	同梱品セット椅子	CLP-270C J			35
		V8878700	Bench	BC-102CH	同梱品セット椅子	CLP-270C U,N,K			25
*		X6534A00	CD-ROM	CD-ROM 12cm	ＣＤ－ＲＯＭ 国内	J			03
*		X6010A00	CD-ROM	CD-ROM 12cm	ＣＤ－ＲＯＭ 海外	U,B,E,N,K			03
⚠		VK726100	AC Adaptor	CCT-5902-0701	ＡＣ アダプタ	N			03
		V5771000	Headphone	P402522A0000 05971	ヘッドホーン	J			07
*		WE945800	Side Board Protection Pads		側板保護パッドセット				
			TOOL		工具				
		TX000670	Rod		ロッド				99

*: New Parts

RANK: Japan only

● CLP-280/CLP-280M/CLP-280C/CLP-280PE/CLP-280PM

	REF NO.	PART NO.	DESCRIPTION		部品名	REMARKS	QTY	RANK
			OVERALL ASSEMBLY		総組立	CLP-280/CLP-280M/CLP-280C/ CLP-280PE/CLP-280PM		
	1	--	Main Unit		メインユニット	CLP-280 J (WE00230)		
	1	--	Main Unit		メインユニット	CLP-280 U (WE03210)		
	1	--	Main Unit		メインユニット	CLP-280 B,E,K (WE03220)		
	1	--	Main Unit		メインユニット	CLP-280 N (WE03230)		
	1	--	Main Unit		メインユニット	CLP-280M U (WE03250)		
	1	--	Main Unit		メインユニット	CLP-280M B,E,K (WE03260)		
	1	--	Main Unit		メインユニット	CLP-280M N WE03270)		
	1	--	Main Unit		メインユニット	CLP-280C J (WE00250)		
	1	--	Main Unit		メインユニット	CLP-280C U (WE03290)		
	1	--	Main Unit		メインユニット	CLP-280C B,E,K (WE03300)		
	1	--	Main Unit		メインユニット	CLP-280C N (WE03310)		
	1	--	Main Unit		メインユニット	CLP-280PE J (WE43990)		
	1	--	Main Unit		メインユニット	CLP-280PE U (WE44000)		
	1	--	Main Unit		メインユニット	CLP-280PE B,E,K (WE44010)		
	1	--	Main Unit		メインユニット	CLP-280PE N (WE44020)		
	1	--	Main Unit		メインユニット	CLP-280PM J (WE44040)		
	1	--	Main Unit		メインユニット	CLP-280PM U (WE44050)		
	1	--	Main Unit		メインユニット	CLP-280PM B,E,K (WE44060)		
	1	--	Main Unit		メインユニット	CLP-280PM N (WE44070)		
*	2	WD782900	Side Board Unit L	LEFT	側板（L）ユニット	CLP-280		
*	2	WD997300	Side Board Unit L	LEFT	側板（L）ユニット	CLP-280M		
*	2	WD997400	Side Board Unit L	LEFT	側板（L）ユニット	CLP-280C		17
*	2	WE441100	Side Board Unit L	LEFT	側板（L）ユニット	CLP-280PE		
*	2	WE441300	Side Board Unit L	LEFT	側板（L）ユニット	CLP-280PM		
*	3	WD783000	Side Board Unit R	RIGHT	側板（R）ユニット	CLP-280		
*	3	WD998100	Side Board Unit R	RIGHT	側板（R）ユニット	CLP-280M		
*	3	WD998200	Side Board Unit R	RIGHT	側板（R）ユニット	CLP-280C		17
*	3	WE441200	Side Board Unit R	RIGHT	側板（R）ユニット	CLP-280PE		
*	3	WE441400	Side Board Unit R	RIGHT	側板（R）ユニット	CLP-280PM		
	4	--	Front Board Assembly		前板Ass'y	CLP-280/M/PE/PM (WD78330)		
	4	--	Front Board Assembly		前板Ass'y	CLP-280C (WE00000)		
*	5	WD783400	Back Board Assembly		裏板Ass'y	CLP-280		12
*	5	WE000500	Back Board Assembly		裏板Ass'y	CLP-280M		12
*	5	WE000600	Back Board Assembly		裏板Ass'y	CLP-280C		12
*	5	WE441500	Back Board Assembly		裏板Ass'y	CLP-280PE/CLP-280PM		11
	5a	V8901600	Handle Black	BLACK YMMA	裏蓋把手	CLP-280/280M/280PE/280PM		03
	5a	V8901700	Handle	CHERRY YMMA	裏蓋把手	CLP-280C		03
	6	--	Pedal Box Assembly		ペダルBOX Ass'y	CLP-280 (WD78320)		
	6	--	Pedal Box Assembly		ペダルBOX Ass'y	CLP-280M (WD99870)		
	6	--	Pedal Box Assembly		ペダルBOX Ass'y	CLP-280C (WD99880)		
	6	--	Pedal Box Assembly		ペダルBOX Ass'y	CLP-280PE (WE44160)		
	6	--	Pedal Box Assembly		ペダルBOX Ass'y	CLP-280PM (WE44170)		
*	9	WE210600	Screw Set		ネジセット	CLP-280/280M/280PE/280PM		04
*	9	WE210700	Screw Set		ネジセット	CLP-280C		
*	9a	WE969400	Bind Head Screw	6.0X16 MFZN2B3	小ネジ＋BIND		6	01
*	9b	WF741500	Truss Head Screw	4.0X14 MFZN2B3	小ネジ＋TRUS	CLP-280/280M/280PE/280PM	8	
	9b	WA596100	Truss Head Screw	4.0X14 BROWN MFC2	＋トラス小ネジ	CLP-280C	8	
*	9c	WF107200	Truss Head Screw	6.0X25 MFZN2B3	小ネジ＋TRUS		4	
*	9d	WE965300	Truss Head Tapping Screw-1	4.0X20 MFZN2B3	TP#1＋TRUS	CLP-280/280M/280PE/280PM	5	
	9d	VB164600	Truss Head Tapping Screw-1	4.0X20 BROWN MFC2	＋トラスTP 1種	CLP-280C	5	01
	9e	VR410300	Cord Clamp Set		コードクランプセット			03
	9ea	VP592100	Cord Clamper	DKN-5(VHB)	NKクランプ		2	03
	15	V8740600	Headphone Hanger Set		ヘッドホンハンガーセット			07
	15a	V8972600	Headphone Hanger		ヘッドホンハンガー			04
*	15b	WF000800	Truss Head Screw	4.0X10 MFZN2B3	小ネジ＋TRUS		2	
			ACCESSORIES		付属品			
⚠		V2916900	AC Cord	J 2P 2.5m 7A	電源コードセット	J		05
⚠		VT015700	AC Cord	J 2P 2.5m	電源コードセット			05
⚠		V2917000	AC Cord	U 2P 2.44m 7A	電源コードセット	U		06
⚠		VT015800	AC Cord	U 2.44m	電源コードセット			06
⚠		V3126500	AC Cord	B 2P 2.5m	電源コードセット	B		
⚠		VT016000	AC Cord	B 2P 2.5m	電源コードセット			08
⚠		V2917100	AC Cord	E 2P 2.5m 2.5A	電源コードセット	E,N		05
⚠		V3126300	AC Cord	E 2P 2.5m	電源コードセット			
⚠		VT015900	AC Cord	E 2P 2.5m	電源コードセット			05
⚠		V8911300	AC Cord	K 2P 2.5m 2.5A	電源コードセット	K		05
		V8029600	Bench	BC-201DR	同梱品セット椅子	CLP-280 J		35

*: New Parts

RANK: Japan only

	REF NO.	PART NO.	DESCRIPTION		部品名	REMARKS	QTY	RANK
		V7563900	Bench	BC-102DR	同梱品セット椅子	CLP-280 U,N,K		26
		V7564000	Bench	BC-102MH	同梱品セット椅子	CLP-280M U,N,K		26
		V8878800	Bench	BC-201CH	同梱品セット椅子	CLP-280C J		35
		V8878700	Bench	BC-102CH	同梱品セット椅子	CLP-280C U,N,K		25
		V7564400	Bench	BC-200PE	同梱品セット椅子	CLP-280PE J,U,N,K		48
		V7564300	Bench	BC-200MH	同梱品セット椅子	CLP-280PM J,U,N,K		47
*		**X6534A00**	CD-ROM	CD-ROM 12cm	CD－ROM 国内	J		03
*		**X6010A00**	CD-ROM	CD-ROM 12cm	CD－ROM 海外	U,B,E,N,K		03
⚠		**VK726100**	AC Adaptor	CCT-5902-0701	AC アダプタ	N		03
		V5771000	Headphone	P402522A0000 05971	ヘッドホーン	J		07
*		**WE945800**	Side Board Protection Pads		側板保護パッドセット			
			TOOL		工具			
		TX000670	Rod		ロッド			99

*: New Parts

RANK: Japan only

■ MAIN UNIT（メインユニット）

● Rear view

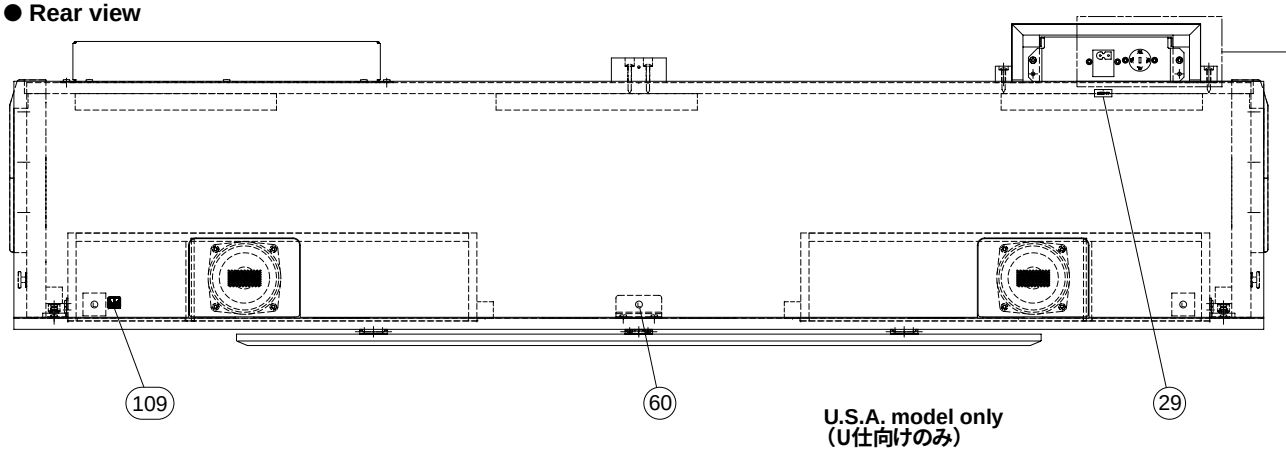

U.S.A. model（U仕向け）

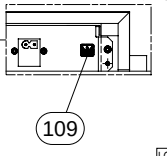

LOCATION	SYMBOL	LOCATION	SYMBOL
50	A	61	M
54	E	62	N
56	G	107	Q
60	L		

U.S.A. model only
（U仕向けのみ）

● Top view

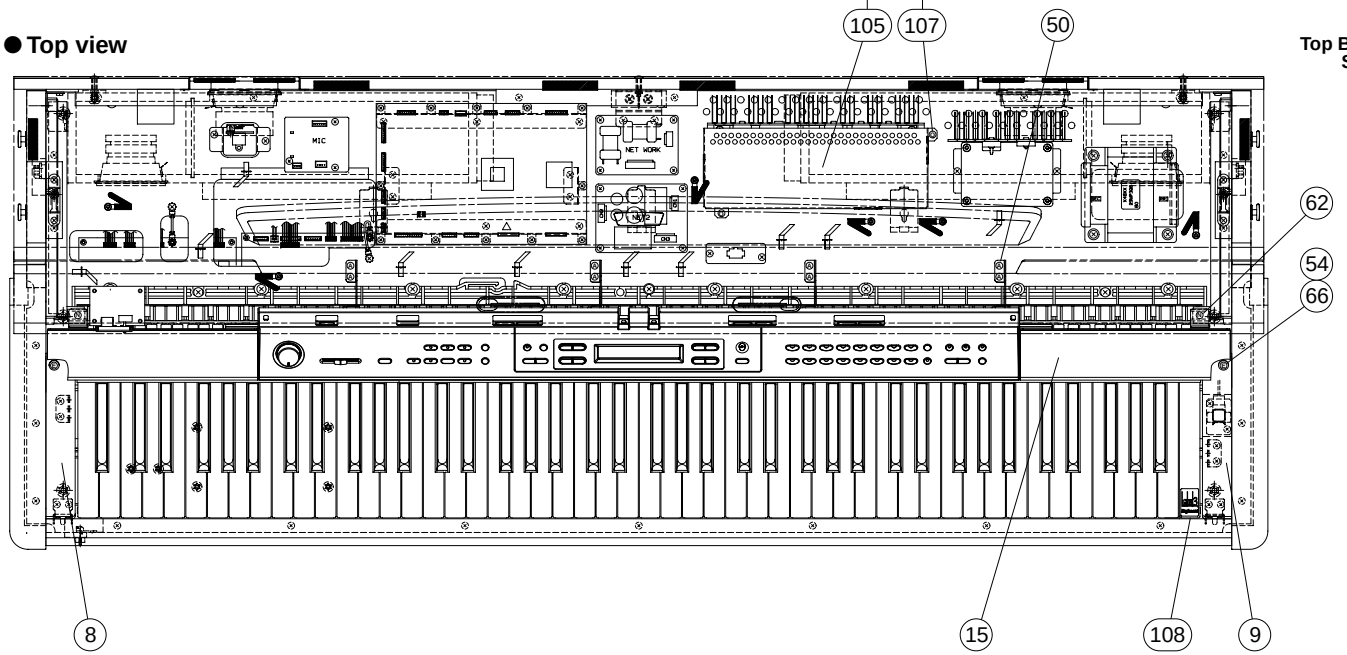

End Block Assembly L:
See page 25.
（拍子木 Ass'y（L））

Panel Assembly:
See page 20.
（パネル Ass'y）

End Block Assembly R:
See page 26.
（拍子木 Ass'y（R））

● Side view

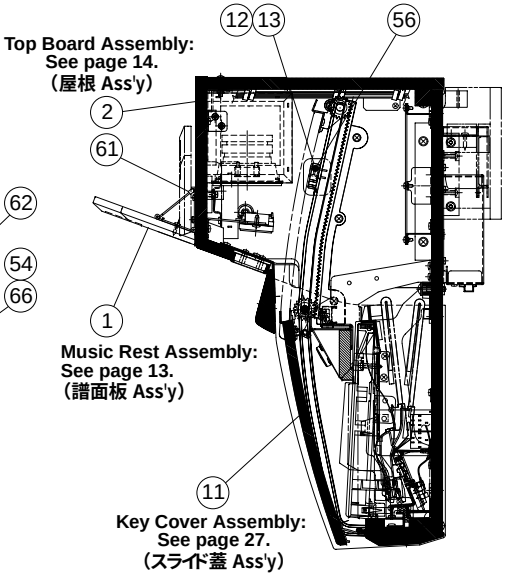

Top Board Assembly:
See page 14.
（屋根 Ass'y）

Music Rest Assembly:
See page 13.
（譜面板 Ass'y）

Key Cover Assembly:
See page 27.
（スライド蓋 Ass'y）

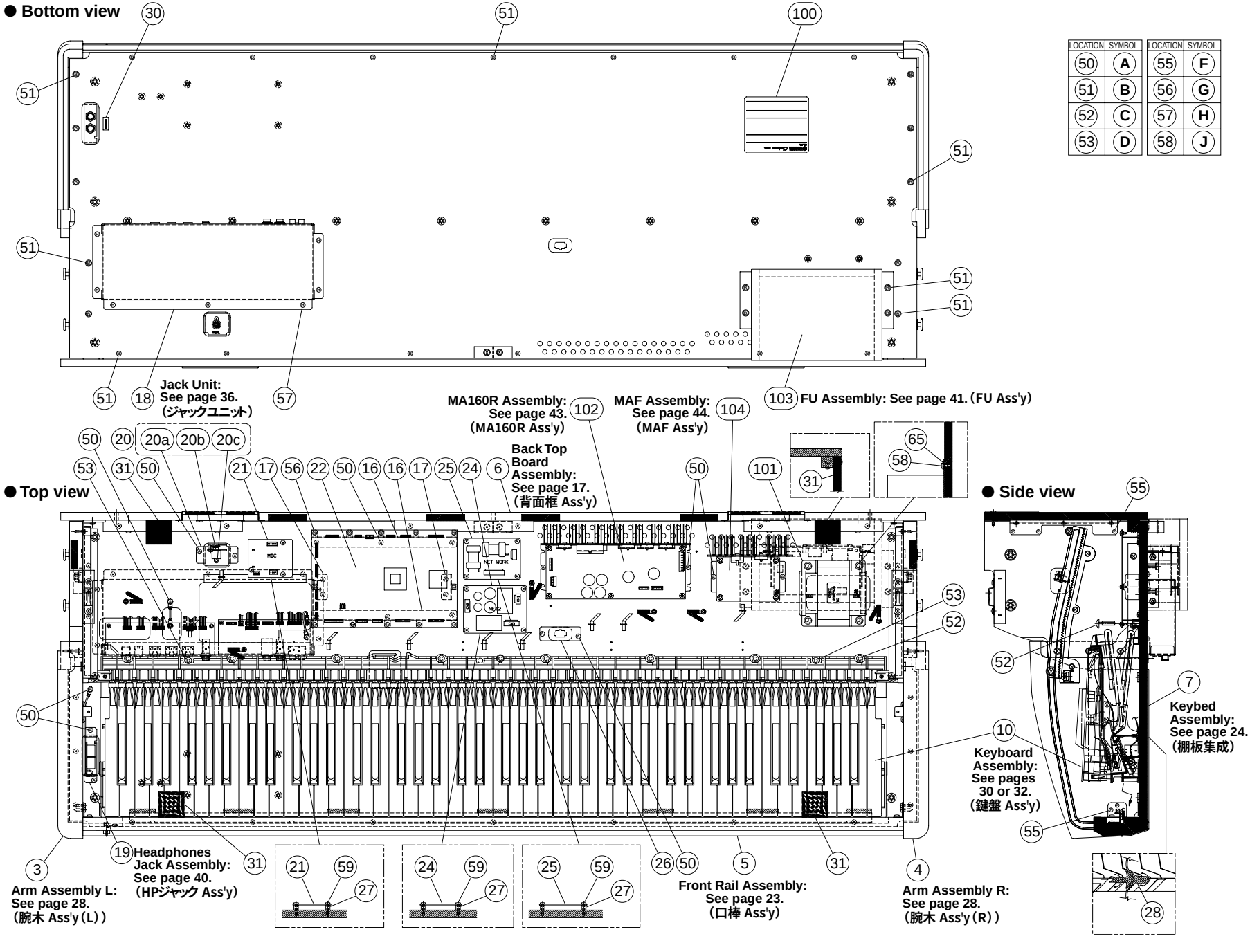

LOCATION	SYMBOL	LOCATION	SYMBOL
50	A	55	F
51	B	56	G
52	C	57	H
53	D	58	J

● CLP-270/CLP-270M/CLP-270C

	REF NO.	PART NO.	DESCRIPTION		部品名	REMARKS		QTY	RANK
			MAIN UNIT		メインユニット	CLP-270/CLP-270M/CLP-270C			
		--	Main Unit		メインユニット	CLP-270 J	(WD78280)		
		--	Main Unit		メインユニット	CLP-270 U	(WE03090)		
		--	Main Unit		メインユニット	CLP-270 B,E,K	(WE03100)		
		--	Main Unit		メインユニット	CLP-270 N	(WE03110)		
		--	Main Unit		メインユニット	CLP-270M J	(WE00210)		
		--	Main Unit		メインユニット	CLP-270M U	(WE03130)		
		--	Main Unit		メインユニット	CLP-270M B,E,K	(WE03140)		
		--	Main Unit		メインユニット	CLP-270M N	(WE03150)		
		--	Main Unit		メインユニット	CLP-270C J	(WE00220)		
		--	Main Unit		メインユニット	CLP-270C U	(WE03170)		
		--	Main Unit		メインユニット	CLP-270C B,E,K	(WE03180)		
		--	Main Unit		メインユニット	CLP-270C N	(WE03190)		
	A	--	Composite Common Parts		共通部品構成	CLP-270	(WD77000)		
	A	--	Composite Common Parts		共通部品構成	CLP-270M	(WD99040)		
	A	--	Composite Common Parts		共通部品構成	CLP-270C	(WD99050)		
	100	--	Name Plate		銘板	CLP-270 J	(WE04560)		
	100	--	Name Plate		銘板	CLP-270 U	(WE04570)		
	100	--	Name Plate		銘板	CLP-270 B,E,K	(WE04610)		
	100	--	Name Plate		銘板	CLP-270 N	(WE04600)		
	100	--	Name Plate		銘板	CLP-270M J	(WE04620)		
	100	--	Name Plate		銘板	CLP-270M U	(WE04630)		
	100	--	Name Plate		銘板	CLP-270M B,E,K	(WE04670)		
	100	--	Name Plate		銘板	CLP-270M N	(WE04660)		
	100	--	Name Plate		銘板	CLP-270C J	(WE04680)		
	100	--	Name Plate		銘板	CLP-270C U	(WE04690)		
	100	--	Name Plate		銘板	CLP-270C B,E,K	(WE04730)		
	100	--	Name Plate		銘板	CLP-270C N	(WE04720)		
⚠ *	101	**WE206600**	Power Transformer Assembly		トランスAss'y(J)	J			
⚠ *	101	**WE206700**	Power Transformer Assembly		トランスAss'y(U)	U,B,E,K			
⚠ *	101	**WE206800**	Power Transformer Assembly		トランスAss'y(N)	N			
	101a	--	Power Transformer	J	電源トランス	J	(X6163A0)		
	101a	--	Power Transformer	IEC/EN60691 E UL/C	電源トランス	U,B,E,K	(X6164A0)		
	101a	--	Power Transformer	IEC/EN60691 E	電源トランス	N	(X6165A0)		
	101b	--	Adhesive Tape	ECT #590S W=15	綿粘着テープ		(ZL35000)		
*	102	**WE666000**	MA160R Assembly		MA160R Ass'y	J,U			18
*	102	**WE666100**	MA160R Assembly		MA160R Ass'y	B,E,N,K			
	103	--	FU Assembly		FU Ass'y(J)	J	(WE06260)		
	103	--	FU Assembly		FU Ass'y(U)	U	(WE06270)		
	103	--	FU Assembly		FU Ass'y(E)	B,E,K	(WE06280)		
	103	--	FU Assembly		FU Ass'y(N)	N	(WE06290)		
	104	--	MAF Assembly		MAF Ass'y	J,U	(WE09040)		
	104	--	MAF Assembly		MAF Ass'y	B,E,N,K	(WE09050)		
	105	--	MA Cover Assembly		MAカバーAss'y	U	(WE80740)		
	107	**WE970900**	Bind Head Tapping Screw-1	3.5X12 MFZNW3	TP#1+BIND	U		2	01
	108	--	Label, GH3	J	GH3鍵盤ラベルJ	J	(WD49750)		
	108	--	Label, GH3	E	GH3鍵盤ラベルE	U,B,E,N,K	(WD49760)		
	109	**V8462100**	Graphic Mark	YMMA	グラフィックマーク	U		2	
	W01	--	Cable Assembly	MAIN	束線構成メイン		(WE09210)		
		--	Composite Common Parts		共通部品構成	CLP-270	(WD77000)		
		--	Composite Common Parts		共通部品構成	CLP-270M	(WD99040)		
		--	Composite Common Parts		共通部品構成	CLP-270C	(WD99050)		
*	1	**WD793000**	Music Rest Assembly		譜面板Ass'y	CLP-270			12
*	1	**WD992500**	Music Rest Assembly		譜面板Ass'y	CLP-270M			13
*	1	**WD992600**	Music Rest Assembly		譜面板Ass'y	CLP-270C			11
	2	--	Top Board Assembly		屋根Ass'y	CLP-270	(WD79290)		
	2	--	Top Board Assembly		屋根Ass'y	CLP-270M	(WD99110)		
	2	--	Top Board Assembly		屋根Ass'y	CLP-270C	(WD99120)		
*	3	**WD792000**	Arm Assembly L	LEFT	腕木Ass'y(L)	CLP-270			
*	3	**WD993100**	Arm Assembly L	LEFT	腕木Ass'y(L)	CLP-270M			
*	3	**WD993200**	Arm Assembly L	LEFT	腕木Ass'y(L)	CLP-270C			
*	4	**WD792100**	Arm Assembly R	RIGHT	腕木Ass'y(R)	CLP-270			
*	4	**WD993700**	Arm Assembly R	RIGHT	腕木Ass'y(R)	CLP-270M			
*	4	**WD993800**	Arm Assembly R	RIGHT	腕木Ass'y(R)	CLP-270C			
	5	--	Front Rail Assembly		口棒Ass'y	CLP-270	(WD79220)		
	5	--	Front Rail Assembly		口棒Ass'y	CLP-270M	(WD99430)		
	5	--	Front Rail Assembly		口棒Ass'y	CLP-270C	(WD99440)		
*	6	**WD792300**	Back Top Board Assembly		背面框Ass'y	CLP-270			12
*	6	**WD994900**	Back Top Board Assembly		背面框Ass'y	CLP-270M			11

*: New Parts

RANK: Japan only

	REF NO.	PART NO.	DESCRIPTION		部品名	REMARKS		QTY	RANK
*	6	**WD995000**	Back Top Board Assembly		背面框Ａｓｓ’ｙ	CLP-270C			10
*	7	**WD792400**	Keybed Assembly		棚板集成				16
*	8	**WD792500**	End Block Assembly L	LEFT	拍子木Ａｓｓ’ｙ（Ｌ）	CLP-270			05
*	8	**WD995500**	End Block Assembly L	LEFT	拍子木Ａｓｓ’ｙ（Ｌ）	CLP-270M			05
*	8	**WD995600**	End Block Assembly L	LEFT	拍子木Ａｓｓ’ｙ（Ｌ）	CLP-270C			05
	9	**--**	End Block Assembly R	RIGHT	拍子木Ａｓｓ’ｙ（Ｒ）	CLP-270	(WD79260)		
	9	**--**	End Block Assembly R	RIGHT	拍子木Ａｓｓ’ｙ（Ｒ）	CLP-270M	(WD99610)		
	9	**--**	End Block Assembly R	RIGHT	拍子木Ａｓｓ’ｙ（Ｒ）	CLP-270C	(WD99620)		
	10	**V8278600**	Keyboard Assembly	GH3 A88 K6	ＧＨ３鍵盤				57
*	11	**WD792700**	Key Cover Assembly		スライド蓋Ａｓｓ’ｙ	CLP-270			18
*	11	**WD996700**	Key Cover Assembly		スライド蓋Ａｓｓ’ｙ	CLP-270M			17
*	11	**WD996800**	Key Cover Assembly		スライド蓋Ａｓｓ’ｙ	CLP-270C			18
	12	**VS312100**	Rack Cover L	LEFT	ラックカバー Ｌ				03
	13	**VS312200**	Rack Cover R	RIGHT	ラックカバー Ｒ				03
	15	**--**	Panel Assembly		パネルＡｓｓ’ｙ	CLP-270	(WD79310)		
	15	**--**	Panel Assembly		パネルＡｓｓ’ｙ	CLP-270M	(WD92920)		
	15	**--**	Panel Assembly		パネルＡｓｓ’ｙ	CLP-270C	(WD92930)		
	16	**--**	Holder, DM	A	ＤＭ金具（Ａ）		(WE04920)	2	
	17	**--**	Holder, DM	B	ＤＭ金具（Ｂ）		(WE04930)	2	
	18	**--**	Jack Unit		ジャックユニット		(WE04940)		
	19	**--**	Headphones Jack Assembly		ＨＰジャックＡｓｓ’ｙ		(V878160)		
	20	**--**	PK Connector		ＰＫコネクタ	PEDAL	(WC15270)		
	20a	**V7585400**	Angle, PK Connector		ペダル接続金具塗装印				05
	20b	**WC561200**	Circuit Board	PJK	ＰＪＫシート				04
	20c	**WE774400**	Bind Head Tapping Screw-B	3.0X8 MFZN2B3	Ｂタイト＋ＢＩＮＤ			2	01
*	21	**WE209300**	Circuit Board	MIC	ＭＩＣシート				08
*	22	**WD985700**	Circuit Board	DM	ＤＭシート				62
*	24	**WE066600**	Circuit Board	NET2	ＮＥＴ２シート				09
*	25	**WE064900**	Circuit Board	NETWORK	ＮＥＴＷＯＲＫシート				08
	26	**VN891200**	Connector Panel		コネクターパネル				03
	27	**CB040950**	Spacer		スペーサ			11	03
	28	**VP834600**	Adhesive Tape	12X50	粘着テープ				05
	29	**VT501000**	Label, AC Inlet		ＡＣ ＩＮＬＥＴラベル				03
	30	**--**	Label, PHONES		ＰＨＯＮＥＳラベル		(VS47810)		
	31	**--**	Electrical Adhesive Tape	40X20m	導電性粘着テープ		(WA53090)		
	50	**WE970900**	Bind Head Tapping Screw-1	3.5X12 MFZNW3	ＴＰ＃１＋ＢＩＮＤ			31	01
*	51	**WE970400**	Truss Head Tapping Screw-1	3.5X25 MFZN2B3	ＴＰ＃１＋ＴＲＵＳ			27	
*	52	**WF001500**	Pan Head Screw	5.0X25 MFZN2W3 SW	小ネジ＋ＰＡＮ			9	
	53	**WE971900**	Bind Head Tapping Screw-1	4.0X14 MFZN2W3	ＴＰ＃１＋ＢＩＮＤ			2	01
*	54	**WE962100**	Bind Head Tapping Screw-B	4.0X20 MFZN2B3	Ｂタイト＋ＢＩＮＤ			2	
	55	**WE970700**	Bind Head Tapping Screw-1	3.5X16 MFZN2W3	ＴＰ＃１＋ＢＩＮＤ			10	
	56	**WE774300**	Bind Head Tapping Screw-B	3.0X8 MFZN2W3	Ｂタイト＋ＢＩＮＤ			14	01
*	57	**WE971400**	Bind Head Tapping Screw-1	3.5X12 MFZN2B3	ＴＰ＃１＋ＢＩＮＤ			7	
*	58	**WE968700**	Bind Head Screw	4.0X14 MFZN2W3	小ネジ＋ＢＩＮＤ			4	
	59	**WE971500**	Bind Head Tapping Screw-1	3.5X20 MFZN2W3	ＴＰ＃１＋ＢＩＮＤ			11	
*	60	**WE984300**	Truss Head Screw	4.0X20 MFZN2B3	小ネジ＋ＢＩＮＤ	CLP-270/270M		3	
	60	**V6141100**	Truss Head Screw	4.0X20 MFC2AME	＋トラス小ネジ	CLP-270C		3	01
*	61	**WE985600**	Bind Head Tapping Screw-1	3.0X12 MFZN2B3	ＴＰ＃１＋ＢＩＮＤ			6	
*	62	**WE972300**	Bind Head Tapping Screw-B	4.0X10 MFZN2B3	Ｂタイト＋ＢＩＮＤ			2	
*	65	**WF578800**	Flat Washer	4.0X12X1.0 MFZN2W3	平座みがき丸			4	
*	66	**WF578600**	Flat Washer	4.0X8X0.8 MFZN2W3	平座小型丸			2	
		--	Cable Assembly	MAIN	束線構成メイン		(WE09210)		
	1	**--**	Connector Assembly	3D XH 4P	３Ｄ束線		(WE07630)		
	2	**--**	Connector Assembly	PH 4P-800	ＰＨ束線		(WE30740)		
	3	**--**	Connector Assembly	KB 7P-350	ＫＢ束線		(WF42610)		
	4	**--**	Connector Assembly	PH PH 5P/6P	ＰＨ束線		(WE09720)		
	5	**--**	Connector Assembly	PH 7P-350	ＰＨ束線		(WE31550)		
	6	**--**	Connector Assembly	PH 7P-400	ＰＨ束線		(WE31560)		
	8	**--**	Connector Assembly	NW VH 4P	ＮＷ束線		(WE20700)		
	10	**--**	Connector Assembly	WO VH 6P	ＷＯ束線		(WE09950)		
	11	**--**	Connector Assembly	SQAFC VH 4P/5P	ＳＱＡＦＣ束線		(WE10480)		
	12	**--**	Connector Assembly	TW2 VH 8P/4P	ＴＷ束線２		(WE09940)		
	13	**--**	USB Cable	ULSTYLE 2791 AWG24	ＵＳＢケーブル		(WF07500)		
	14	**CB069250**	Cord Holder	BK-1	インシュロックタイ			4	01
	14	**VV558400**	Cord Binder	AZ-100	結束バンド			4	01
	15	**VP834600**	Adhesive Tape	12X50	粘着テープ			6	05

*: New Parts

RANK: Japan only

● CLP-280/CLP-280M/CLP-280C/CLP-280PE/CLP-280PM

REF NO.	PART NO.	DESCRIPTION		部品名	REMARKS		QTY	RANK
		MAIN UNIT		メインユニット	CLP-280/CLP-280M/CLP-280C/ CLP-280PE/CLP-280PM			
	--	Main Unit		メインユニット	CLP-280 J	(WE00230)		
	--	Main Unit		メインユニット	CLP-280 U	(WE03210)		
	--	Main Unit		メインユニット	CLP-280 B,E,K	(WE03220)		
	--	Main Unit		メインユニット	CLP-280 N	(WE03230)		
	--	Main Unit		メインユニット	CLP-280M U	(WE03250)		
	--	Main Unit		メインユニット	CLP-280M B,E,K	(WE03260)		
	--	Main Unit		メインユニット	CLP-280M N	(WE03270)		
	--	Main Unit		メインユニット	CLP-280C J	(WE00250)		
	--	Main Unit		メインユニット	CLP-280C U	(WE03290)		
	--	Main Unit		メインユニット	CLP-280C B,E,K	(WE03300)		
	--	Main Unit		メインユニット	CLP-280C N	(WE03310)		
	--	Main Unit		メインユニット	CLP-280PE J	(WE43990)		
	--	Main Unit		メインユニット	CLP-280PE U	(WE44000)		
	--	Main Unit		メインユニット	CLP-280PE B,E,K	(WE44010)		
	--	Main Unit		メインユニット	CLP-280PE N	(WE44020)		
	--	Main Unit		メインユニット	CLP-280PM J	(WE44040)		
	--	Main Unit		メインユニット	CLP-280PM U	(WE44050)		
	--	Main Unit		メインユニット	CLP-280PM B,E,K	(WE44060)		
	--	Main Unit		メインユニット	CLP-280PM N	(WE44070)		
A	--	Composite Common Parts		共通部品構成	CLP-280	(WD99060)		
A	--	Composite Common Parts		共通部品構成	CLP-280M	(WD99070)		
A	--	Composite Common Parts		共通部品構成	CLP-280C	(WD99080)		
A	--	Composite Common Parts		共通部品構成	CLP-280PE	(WE44090)		
A	--	Composite Common Parts		共通部品構成	CLP-280PM	(WE44100)		
100	--	Name Plate		銘板	CLP-280 J	(WE04740)		
100	--	Name Plate		銘板	CLP-280 U	(WE04750)		
100	--	Name Plate		銘板（承認後）	CLP-280 B,E,K	(WE04770)		
100	--	Name Plate		銘板	CLP-280 N	(WE04780)		
100	--	Name Plate		銘板	CLP-280M U	(WE04810)		
100	--	Name Plate		銘板（承認後）	CLP-280M B,E,K	(WE04830)		
100	--	Name Plate		銘板	CLP-280M N	(WE04840)		
100	--	Name Plate		銘板	CLP-280C J	(WE04860)		
100	--	Name Plate		銘板	CLP-280C U	(WE04870)		
100	--	Name Plate		銘板（承認後）	CLP-280C B,E,K	(WE04890)		
100	--	Name Plate		銘板	CLP-280C N	(WE04900)		
100	--	Name Plate		銘板	CLP-280PE J	(WE44900)		
100	--	Name Plate		銘板	CLP-280PE U	(WE44910)		
100	--	Name Plate		銘板	CLP-280PE B,E,K	(WE44950)		
100	--	Name Plate		銘板	CLP-280PE N	(WE44940)		
100	--	Name Plate		銘板	CLP-280PM J	(WE44960)		
100	--	Name Plate		銘板	CLP-280PM U	(WE44970)		
100	--	Name Plate		銘板	CLP-280PM B,E,K	(WE45010)		
100	--	Name Plate		銘板	CLP-280PM N	(WE45000)		
⚠ * 101	**WE206600**	Power Transformer Assembly		トランスAss'y（J）	J			
⚠ * 101	**WE206700**	Power Transformer Assembly		トランスAss'y（U）	U,B,E,K			
⚠ * 101	**WE206800**	Power Transformer Assembly		トランスAss'y（N）	N			
101a	--	Power Transformer	J	電源トランス	J	(X6163A0)		
101a	--	Power Transformer	IEC/EN60691 E UL/C	電源トランス	U,B,E,K	(X6164A0)		
101a	--	Power Transformer	IEC/EN60691 E	電源トランス	N	(X6165A0)		
101b	--	Adhesive Tape	ECT #590S W=15	綿粘着テープ		(ZL35000)		
* 102	**WE666000**	MA160R Assembly		MA160R Ass'y	J,U			18
* 102	**WE666100**	MA160R Assembly		MA160R Ass'y	B,E,N,K			
103	--	FU Assembly		FU Ass'y（J）	J	(WE06260)		
103	--	FU Assembly		FU Ass'y（U）	U	(WE06270)		
103	--	FU Assembly		FU Ass'y（E）	B,E,K	(WE06280)		
103	--	FU Assembly		FU Ass'y（N）	N	(WE06290)		
104	--	MAF Assembly		MAF Ass'y	J,U	(WE09040)		
104	--	MAF Assembly		MAF Ass'y	B,E,N,K	(WE09050)		
105	--	MA Cover Assembly		MAカバーAss'y	U	(WE80740)		
107	**WE970900**	Bind Head Tapping Screw-1	3.5X12 MFZNW3	TP#1+BIND	U		2	01
108	--	NW Label	JAPANESE	NW鍵盤ラベルJ	J	(WC67900)		
108	--	NW Label	ENGLISH	NW鍵盤ラベルE	U,B,E,N,K	(WC67910)		
109	**V8462100**	Graphic Mark	YMMA	グラフィックマーク	U		2	
W01	--	Cable Assembly	MAIN	束線構成メイン		(WE09210)		
	--	Composite Common Parts		共通部品構成	CLP-280	(WD99060)		
	--	Composite Common Parts		共通部品構成	CLP-280M	(WD99070)		
	--	Composite Common Parts		共通部品構成	CLP-280C	(WD99080)		

*: New Parts

RANK: Japan only

	REF NO.	PART NO.	DESCRIPTION		部品名	REMARKS		QTY	RANK
		--	Composite Common Parts		共通部品構成	CLP-280PE	(WE44090)		
		--	Composite Common Parts		共通部品構成	CLP-280PM	(WE44100)		
*	1	**WD793000**	Music Rest Assembly		譜面板Ａｓｓ’ｙ	CLP-280			12
*	1	**WD992500**	Music Rest Assembly		譜面板Ａｓｓ’ｙ	CLP-280M			13
*	1	**WD992600**	Music Rest Assembly		譜面板Ａｓｓ’ｙ	CLP-280C			11
*	1	**WE441800**	Music Rest Assembly		譜面板Ａｓｓ’ｙ	CLP-280PE			
*	1	**WE441900**	Music Rest Assembly		譜面板Ａｓｓ’ｙ	CLP-280PM			
	2	--	Top Board Assembly		屋根Ａｓｓ’ｙ	CLP-280	(WD79290)		
	2	--	Top Board Assembly		屋根Ａｓｓ’ｙ	CLP-280M	(WD99110)		
	2	--	Top Board Assembly		屋根Ａｓｓ’ｙ	CLP-280C	(WD99120)		
	2	--	Top Board Assembly		屋根Ａｓｓ’ｙ	CLP-280PE	(WE44200)		
	2	--	Top Board Assembly		屋根Ａｓｓ’ｙ	CLP-280PM	(WE44210)		
*	3	**WD792000**	Arm Assembly L	LEFT	腕木Ａｓｓ’ｙ（Ｌ）				
*	3	**WD993100**	Arm Assembly L	LEFT	腕木Ａｓｓ’ｙ（Ｌ）	CLP-280M			
*	3	**WD993200**	Arm Assembly L	LEFT	腕木Ａｓｓ’ｙ（Ｌ）	CLP-280C			
*	3	**WE442200**	Arm Assembly L	LEFT	腕木Ａｓｓ’ｙ（Ｌ）	CLP-280PE			
*	3	**WE442400**	Arm Assembly L	LEFT	腕木Ａｓｓ’ｙ（Ｌ）	CLP-280PM			
*	4	**WD792100**	Arm Assembly R	RIGHT	腕木Ａｓｓ’ｙ（Ｒ）	CLP-280			
*	4	**WD993700**	Arm Assembly R	RIGHT	腕木Ａｓｓ’ｙ（Ｒ）	CLP-280M			
*	4	**WD993800**	Arm Assembly R	RIGHT	腕木Ａｓｓ’ｙ（Ｒ）	CLP-280C			
*	4	**WE442300**	Arm Assembly R	RIGHT	腕木Ａｓｓ’ｙ（Ｒ）	CLP-280PE			
*	4	**WE442500**	Arm Assembly R	RIGHT	腕木Ａｓｓ’ｙ（Ｒ）	CLP-280PM			
	5	--	Front Rail Assembly		口棒Ａｓｓ’ｙ	CLP-280	(WD79220)		
	5	--	Front Rail Assembly		口棒Ａｓｓ’ｙ	CLP-280M	(WD99430)		
	5	--	Front Rail Assembly		口棒Ａｓｓ’ｙ	CLP-280C	(WD99440)		
	5	--	Front Rail Assembly		口棒Ａｓｓ’ｙ	CLP-280PE	(WE44260)		
	5	--	Front Rail Assembly		口棒Ａｓｓ’ｙ	CLP-280PM	(WE44270)		
*	6	**WD792300**	Back Top Board Assembly		背面框Ａｓｓ’ｙ	CLP-280			12
*	6	**WD994900**	Back Top Board Assembly		背面框Ａｓｓ’ｙ	CLP-280M			11
*	6	**WD995000**	Back Top Board Assembly		背面框Ａｓｓ’ｙ	CLP-280C			10
*	6	**WE442800**	Back Top Board Assembly		背面框Ａｓｓ’ｙ	CLP-280PE/CLP-280PM			
*	7	**WD792400**	Keybed Assembly		棚板集成				16
*	8	**WD792500**	End Block Assembly L	LEFT	拍子木Ａｓｓ’ｙ（Ｌ）	CLP-280			05
*	8	**WD995500**	End Block Assembly L	LEFT	拍子木Ａｓｓ’ｙ（Ｌ）	CLP-280M			05
*	8	**WD995600**	End Block Assembly L	LEFT	拍子木Ａｓｓ’ｙ（Ｌ）	CLP-280C			05
*	8	**WE443000**	End Block Assembly L	LEFT	拍子木Ａｓｓ’ｙ（Ｌ）	CLP-280PE			
*	8	**WE443200**	End Block Assembly L	LEFT	拍子木Ａｓｓ’ｙ（Ｌ）	CLP-280PM			
	9	--	End Block Assembly R	RIGHT	拍子木Ａｓｓ’ｙ（Ｒ）	CLP-280	(WD79260)		
	9	--	End Block Assembly R	RIGHT	拍子木Ａｓｓ’ｙ（Ｒ）	CLP-280M	(WD99610)		
	9	--	End Block Assembly R	RIGHT	拍子木Ａｓｓ’ｙ（Ｒ）	CLP-280C	(WD99620)		
	9	--	End Block Assembly R	RIGHT	拍子木Ａｓｓ’ｙ（Ｒ）	CLP-280PE	(WE44310)		
	9	--	End Block Assembly R	RIGHT	拍子木Ａｓｓ’ｙ（Ｒ）	CLP-280PM	(WE44330)		
	10	**WC086900**	Keyboard Assembly	NL2 A88 K6	ＮＬ２鍵盤				69
*	11	**WD792700**	Key Cover Assembly		スライド蓋Ａｓｓ’ｙ	CLP-280			18
*	11	**WD996700**	Key Cover Assembly		スライド蓋Ａｓｓ’ｙ	CLP-280M			17
*	11	**WD996800**	Key Cover Assembly		スライド蓋Ａｓｓ’ｙ	CLP-280C			18
*	11	**WE443400**	Key Cover Assembly		スライド蓋Ａｓｓ’ｙ	CLP-280PE			
*	11	**WE443500**	Key Cover Assembly		スライド蓋Ａｓｓ’ｙ	CLP-280PM			
	12	**VS312100**	Rack Cover L	LEFT	ラックカバー　Ｌ				03
	13	**VS312200**	Rack Cover R	RIGHT	ラックカバー　Ｒ				03
	15	--	Panel Assembly		パネルＡｓｓ’ｙ	CLP-280	(WD92940)		
	15	--	Panel Assembly		パネルＡｓｓ’ｙ	CLP-280M	(WD92950)		
	15	--	Panel Assembly		パネルＡｓｓ’ｙ	CLP-280C	(WD92960)		
	15	--	Panel Assembly		パネルＡｓｓ’ｙ	CLP-280PE	(WD92970)		
	15	--	Panel Assembly		パネルＡｓｓ’ｙ	CLP-280PM	(WD92980)		
	16	--	Holder, DM	A	ＤＭ金具（Ａ）		(WE04920)	2	
	17	--	Holder, DM	B	ＤＭ金具（Ｂ）		(WE04930)	2	
	18	--	Jack Unit		ジャックユニット		(WE04940)		
	19	--	Headphones Jack Assembly		ＨＰジャックＡｓｓ’ｙ		(V878160)		
	20	--	PK Connector		ＰＫコネクタ	PEDAL	(WC15270)		
	20a	**V7585400**	Angle, PK Connector		ペダル接続金具塗装印				05
	20b	**WC561200**	Circuit Board	PJK	ＰＪＫシート				04
	20c	**WE774400**	Bind Head Tapping Screw-B	3.0X8 MFZN2B3	Ｂタイト＋ＢＩＮＤ			2	01
*	21	**WE209300**	Circuit Board	MIC	ＭＩＣシート				08
*	22	**WD985700**	Circuit Board	DM	ＤＭシート				62
*	24	**WE066600**	Circuit Board	NET2	ＮＥＴ２シート				09
*	25	**WE064900**	Circuit Board	NETWORK	ＮＥＴＷＯＲＫシート				08
	26	**VN891200**	Connector Panel		コネクターパネル				03
	27	**CB040950**	Spacer		スペーサ			11	03
	28	**VP834600**	Adhesive Tape	12X50	粘着テープ				05

*: New Parts　　RANK: Japan only

	REF NO.	PART NO.	DESCRIPTION		部品名	REMARKS	QTY	RANK
	29	**VT501000**	Label, AC Inlet		ＡＣ ＩＮＬＥＴラベル			03
	30	**--**	Label, PHONES		ＰＨＯＮＥＳラベル	(VS47810)		
	31	**--**	Electrical Adhesive Tape	40X20m	導電性粘着テープ	(WA53090)		
	50	**WE970900**	Bind Head Tapping Screw-1	3.5X12 MFZNW3	ＴＰ＃１＋ＢＩＮＤ		31	01
*	51	**WE970400**	Truss Head Tapping Screw-1	3.5X25 MFZN2B3	ＴＰ＃１＋ＴＲＵＳ		27	
*	52	**WF001500**	Pan Head Screw	5.0X25 MFZN2W3 SW	小ネジ＋ＰＡＮ		9	
	53	**WE971900**	Bind Head Tapping Screw-1	4.0X14 MFZN2W3	ＴＰ＃１＋ＢＩＮＤ		2	01
*	54	**WE962100**	Bind Head Tapping Screw-B	4.0X20 MFZN2B3	Ｂタイト＋ＢＩＮＤ		2	
	55	**WE970700**	Bind Head Tapping Screw-1	3.5X16 MFZN2W3	ＴＰ＃１＋ＢＩＮＤ		10	
	56	**WE774300**	Bind Head Tapping Screw-B	3.0X8 MFZN2W3	Ｂタイト＋ＢＩＮＤ		14	01
*	57	**WE971400**	Bind Head Tapping Screw-1	3.5X12 MFZN2B3	ＴＰ＃１＋ＢＩＮＤ		7	
*	58	**WE968700**	Bind Head Screw	4.0X14 MFZN2W3	小ネジ＋ＢＩＮＤ		4	
	59	**WE971500**	Bind Head Tapping Screw-1	3.5X20 MFZN2W3	ＴＰ＃１＋ＢＩＮＤ		11	
*	60	**WE984300**	Truss Head Screw	4.0X20 MFZN2B3	小ネジ＋ＢＩＮＤ	CLP-280/280M/280PE/280PM	3	
	60	**V6141100**	Truss Head Screw	4.0X20 MFC2AME	＋トラス小ネジ	CLP-280C	3	01
*	61	**WE985600**	Bind Head Tapping Screw-1	3.0X12 MFZN2B3	ＴＰ＃１＋ＢＩＮＤ		6	
*	62	**WE972300**	Bind Head Tapping Screw-B	4.0X10 MFZN2B3	Ｂタイト＋ＢＩＮＤ		2	
*	65	**WF578800**	Flat Washer	4.0X12X1.0 MFZN2W3	平座みがき丸		4	
*	66	**WF578600**	Flat Washer	4.0X8X0.8 MFZN2W3	平座小型丸		2	
		--	Cable Assembly	MAIN	束線構成メイン	(WE09210)		
	1	**--**	Connector Assembly	3D XH 4P	３Ｄ束線	(WE07630)		
	2	**--**	Connector Assembly	PH 4P-800	ＰＨ束線	(WE30740)		
	3	**--**	Connector Assembly	7P-350	ＫＢ束線	(WF42610)		
	4	**--**	Connector Assembly	PH PH 5P/6P	ＰＨ束線	(WE09720)		
	5	**--**	Connector Assembly	PH 7P-350	ＰＨ束線	(WE31550)		
	6	**--**	Connector Assembly	PH 7P-400	ＰＨ束線	(WE31560)		
	8	**--**	Connector Assembly	NW VH 4P	ＮＷ束線	(WE20700)		
	10	**--**	Connector Assembly	WO VH 6P	ＷＯ束線	(WE09950)		
	11	**--**	Connector Assembly	SQAFC VH 4P/5P	ＳＱＡＦＣ束線	(WE10480)		
	12	**--**	Connector Assembly	TW2 VH 8P/4P	ＴＷ束線２	(WE09940)		
	13	**--**	USB Cable	ULSTYLE 2791 AWG24	ＵＳＢケーブル	(WF07500)		
	14	**CB069250**	Cord Holder	BK-1	インシュロックタイ		4	01
	14	**VV558400**	Cord Binder	AZ-100	結束バンド		4	01
	15	**VP834600**	Adhesive Tape	12X50	粘着テープ		6	05

*: New Parts

RANK: Japan only

■ MUSIC REST ASSEMBLY（譜面板 Ass'y）

● **Rear view**

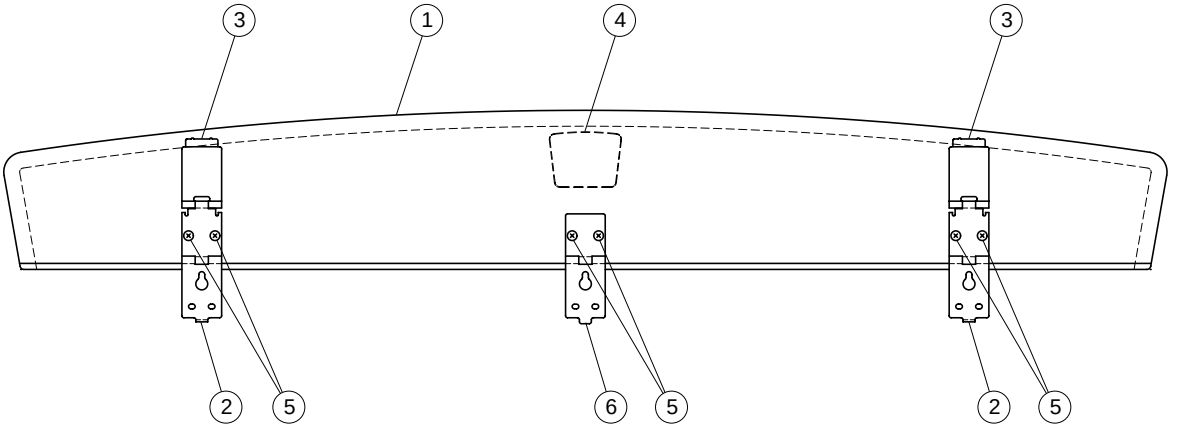

	REF NO.	PART NO.	DESCRIPTION		部品名	REMARKS	QTY	RANK
			MUSIC REST ASSEMBLY		譜面板Ass'y	CLP-270/270M/270C/280/280M/280C/280PE/280PM		
*		**WD793000**	Music Rest Assembly		譜面板Ass'y	CLP-270/CLP-280		12
*		**WD992500**	Music Rest Assembly		譜面板Ass'y	CLP-270M/CLP-280M		13
*		**WD992600**	Music Rest Assembly		譜面板Ass'y	CLP-270C/CLP-280C		11
*		**WE441800**	Music Rest Assembly		譜面板Ass'y	CLP-280PE		
*		**WE441900**	Music Rest Assembly		譜面板Ass'y	CLP-280PM		
	1	**--**	Music Rest		譜面板塗装品	CLP-270/CLP-280 (WD79460)		
	1	**--**	Music Rest		譜面板塗装品	CLP-270M/280M (WD99270)		
	1	**--**	Music Rest		譜面板塗装品	CLP-270C/280C (WD99280)		
	1	**--**	Music Rest		譜面板塗装品	CLP-280PE (WE44530)		
	1	**--**	Music Rest		譜面板塗装品	CLP-280PM (WE44540)		
*	2	**WF421900**	Hinge Assembly		譜面蝶番ASS'Y		2	
	3	**VV965900**	Cap		蝶番キャップ		2	03
	4	**V5782300**	Badge	BRASS	バッジ			05
*	5	**WE985600**	Bind Head Tapping Screw-1	3.0X12 MFZN2B3	TP#1+BIND		6	
*	6	**WF422000**	Hinge Assembly		譜面蝶番ASS'Y			

*: New Parts

RANK: Japan only

■ TOP BOARD ASSEMBLY（屋根 Ass'y）

● Front view

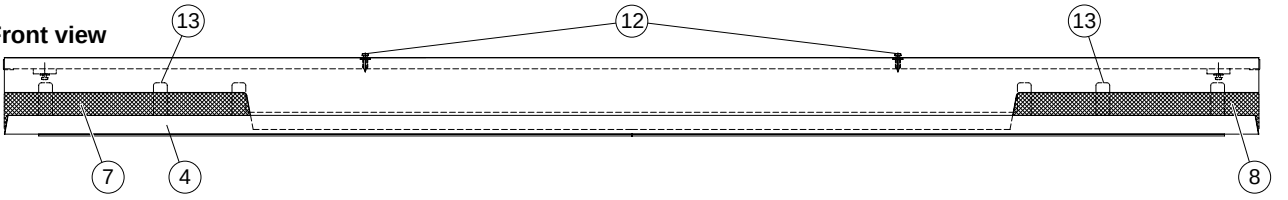

● Bottom view

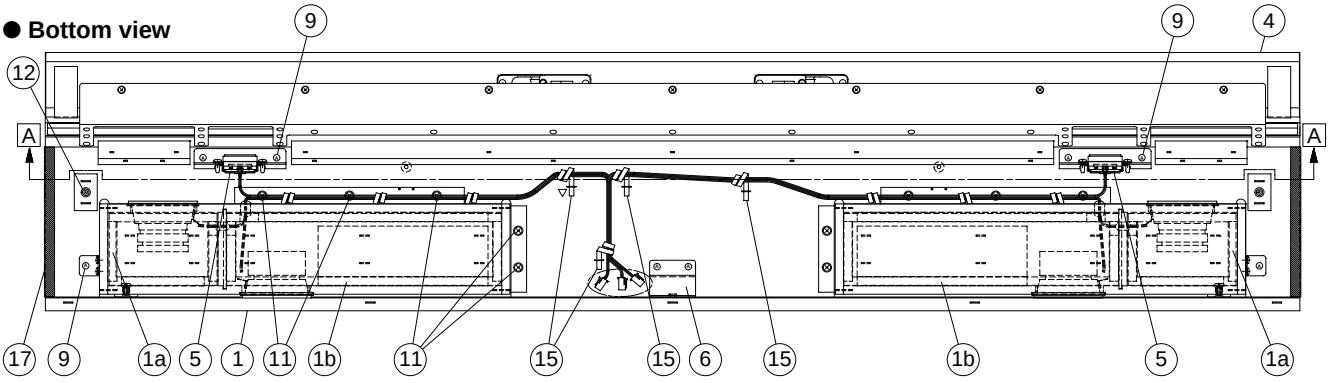

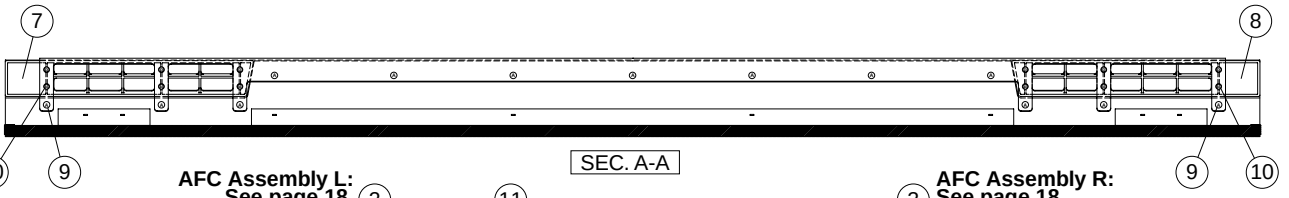

● Rear view

AFC Assembly L: See page 18. (AFC Ass'y L)

AFC Assembly R: See page 18. (AFC Ass'y R)

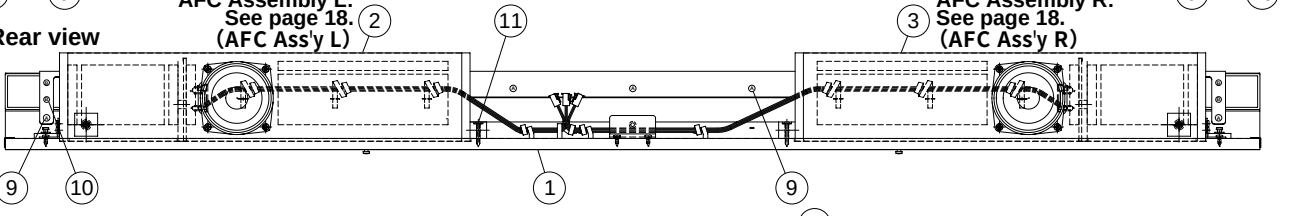

Score Support Assembly（屋根面棒集成）

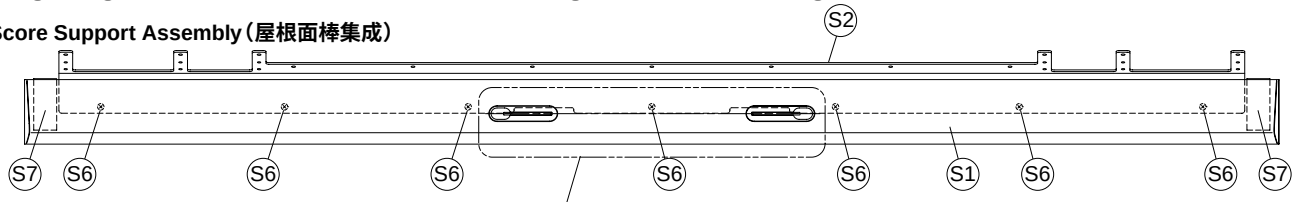

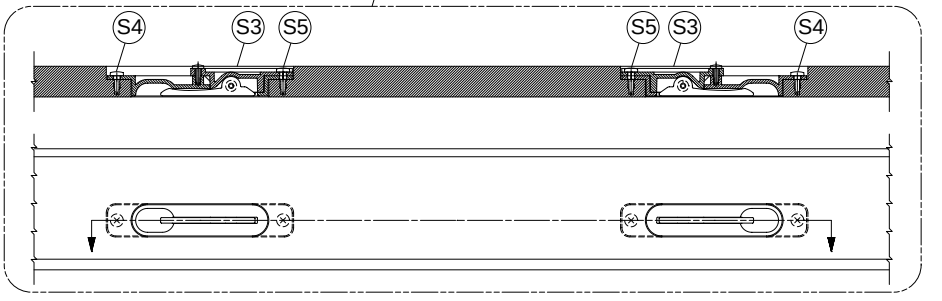

Speaker Assembly（ツィータ Ass'y）

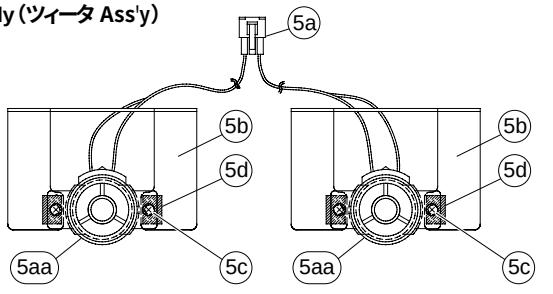

	REF NO.	PART NO.	DESCRIPTION		部品名	REMARKS	QTY	RANK
			TOP BOARD ASSEMBLY		屋根Ａｓｓ’ｙ	CLP-270/270M/270C/280/280M/280C/280PE/280PM		
		--	Top Board Assembly		屋根Ａｓｓ’ｙ	CLP-270/CLP-280 (WD79290)		
		--	Top Board Assembly		屋根Ａｓｓ’ｙ	CLP-270M/280M (WD99110)		
		--	Top Board Assembly		屋根Ａｓｓ’ｙ	CLP-270C/280C (WD99120)		
		--	Top Board Assembly		屋根Ａｓｓ’ｙ	CLP-280PE (WE44200)		
		--	Top Board Assembly		屋根Ａｓｓ’ｙ	CLP-280PM (WE44210)		
*	1	WD793700	Top Board		屋根集成	CLP-270/CLP-280		
*	1	WD991300	Top Board		屋根集成	CLP-270M/CLP-280M		
*	1	WD991400	Top Board		屋根集成	CLP-270C/CLP-280C		
*	1	WE445600	Top Board		屋根集成	CLP-280PE		
*	1	WE445700	Top Board		屋根集成	CLP-280PM		
	1a	--	Cushion	98X9XT1	クッション（ＰＥ）	(WE20430)	6	
	1b	--	Cushion	447X9XT1	クッション（ＰＥ）	(WE20440)	4	
	2	--	AFC Assembly L	LEFT	ＡＦＣ Ａｓｓ’ｙ Ｌ	(WE05330)		
	3	--	AFC Assembly R	RIGHT	ＡＦＣ Ａｓｓ’ｙ Ｒ	(WE05340)		
*	4	WD794300	Score Support Assembly		屋根面棒集成	CLP-270/CLP-280		
*	4	WD991900	Score Support Assembly		屋根面棒集成	CLP-270M/CLP-280M		
*	4	WD992000	Score Support Assembly		屋根面棒集成	CLP-270C/CLP-280C		
*	4	WE446400	Score Support Assembly		屋根面棒集成	CLP-280PE		
*	4	WE446500	Score Support Assembly		屋根面棒集成	CLP-280PM		
	5	--	Speaker Assembly	TWEETER	ツィータＡｓｓ’ｙ	(WE05310)		
	5a	--	Connector Assembly	TW1 6P	Ｔ Ｗ 束線 1	(WE09930)		
*	5aa	X6258A00	Speaker	2.5cm 8 ohm 60W	スピーカ	TWEETER TWEETER	2	
	5b	--	Speaker Holder		ツイーター金具	(WE05320)	2	
	5c	WE974500	Bind Head Tapping Screw-B	4.0X10 MFZN2W3	Ｂタイト＋ＢＩＮＤ		4	01
	5d	--	Nonwoven Fabric Cloth	10X15X0.9	不織布	(WF38240)	4	
	6	VQ485800	Holder, Top Board	R	屋根固定金具 Ｒ			05
*	7	WE059400	Speaker Grille L	LEFT	ＳＰグリル Ｌ	CLP-270/270M/280/280M/280PE/280PM		
*	7	WE059800	Speaker Grille L	LEFT	ＳＰグリル Ｌ	CLP-270C/CLP-280C		
*	8	WE059500	Speaker Grille R	RIGHT	ＳＰグリル Ｒ	CLP-270/270M/280/280M/280PE/280PM		
*	8	WE059900	Speaker Grille R	RIGHT	ＳＰグリル Ｒ	CLP-270C/CLP-280C		
*	9	WE970800	Bind Head Tapping Screw-1	3.5X10 MFZN2W3	ＴＰ＃１＋ＢＩＮＤ		21	
	10	WE774200	Bind Head Tapping Screw-B	3.0X10 MFZN2W3	Ｂタイト＋ＢＩＮＤ		12	01
*	11	WE970400	Truss Head Tapping Screw-1	3.5X25 MFZN2B3	ＴＰ＃１＋ＴＲＵＳ		10	
*	12	WE207400	Strap Screw		ショルダースクリュー		4	
	13	--	Crosspiece	SP	Ｓ Ｐ 桟	CLP-280PE/280PM (WE48110)	6	
	15	VU891300	Cord Holder Black	L=80	ビニタイ黒１．０芯Ｌ		4	03
	17	--	Felt	163X20X1T	フェルト	(WE62870)	2	
*		WD794300	Score Support Assembly		屋根面棒集成	CLP-270/CLP-280		
*		WD991900	Score Support Assembly		屋根面棒集成	CLP-270M/CLP-280M		
*		WD992000	Score Support Assembly		屋根面棒集成	CLP-270C/CLP-280C		
*		WE446400	Score Support Assembly		屋根面棒集成	CLP-280PE		
*		WE446500	Score Support Assembly		屋根面棒集成	CLP-280PM		
	S1	--	Stopper Rail, Music Score		屋根面棒	CLP-270/CLP-280 (WD79440)		
	S1	--	Stopper Rail, Music Score		屋根面棒	CLP-270M/280M (WD99210)		
	S1	--	Stopper Rail, Music Score		屋根面棒	CLP-270C/280C (WD99220)		
	S1	--	Stopper Rail, Music Score		屋根面棒塗装品	CLP-280PE (WE44660)		
	S1	--	Stopper Rail, Music Score		屋根面棒塗装品	CLP-280PM (WE44670)		
	S2	--	Holder, Score Support		譜面台取付金具	(WE05150)		
	S3	V7114400	Music Stopper Assembly		譜面押えＡｓｓ’ｙ	CLP-270/CLP-280	2	07
	S3	V7567500	Music Stopper Assembly		譜面押えＡｓｓ’ｙ	CLP-270M/280M/280PM	2	08
	S3	V8902200	Music Stopper Assembly		譜面押えＡｓｓ’ｙ	CLP-270C/CLP-280C	2	07
	S3	V9508700	Music Stopper Assembly		譜面押えＡｓｓ’ｙ	CLP-280PE	2	
	S3a	--	Case, Music Stopper	A	譜面押えケースＡ	CLP-270/270C/280/280C/280PE (V711320)	2	
	S3a	--	Case, Music Stopper	A	譜面押えケースＡ塗装	CLP-270M/280M/280PM (V756710)	2	
	S3b	--	Case, Music Stopper	B	譜面押えケースＢ塗装	CLP270/280 (V756730)	2	
	S3b	--	Case, Music Stopper	B	譜面押えケースＢ塗装	CLP-270M/280M/280PM (V756740)	2	
	S3b	--	Case, Music Stopper	B	譜面押えケースＢ	CLP-270C/280C (V890200)	2	
	S3b	--	Case, Music Stopper	B	譜面押えケースＢ塗装	CLP-280PE (V950880)	2	
	S3c	V7113700	Music Stopper Assembly	BRASS	譜面押さえ集成		2	04
	S3d	V7113400	Bushing		ブッシュ		4	09
	S3e	WE774300	Bind Head Tapping Screw-B	3.0X8 MFZN2W3	Ｂタイト＋ＢＩＮＤ			01
*	S4	WF745300	Bind Head Tapping Screw-1	3.5X8 MFZN2W3	ＴＰ＃１＋ＢＩＮＤ		2	

*: New Parts

RANK: Japan only

	REF NO.	PART NO.	DESCRIPTION		部品名	REMARKS	QTY	RANK
*	S5	**WE970800**	Bind Head Tapping Screw-1	3.5X10 MFZN2W3	TP#1+BIND		2	
*	S6	**WF419900**	Flat Head Tapping Screw-1	3.5X12 MFZN2W3	TP#1+FLAT		7	
	S7	**--**	Nonwoven Fabric Cloth	60X25X0.35	不織布	(WF26590)	2	

*: New Parts

RANK: Japan only

■ BACK TOP BOARD ASSEMBLY（背面框 Ass'y）

● Rear view

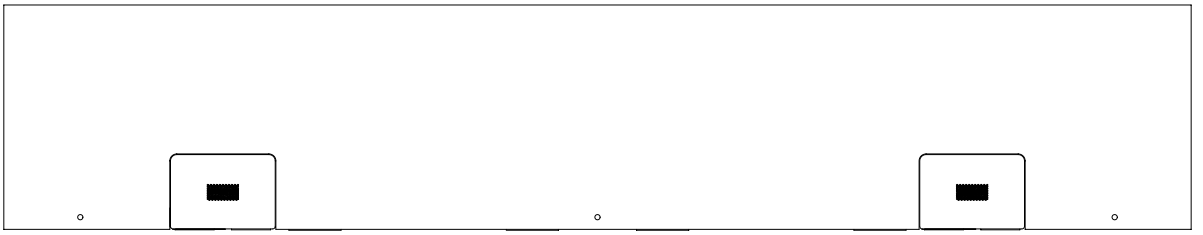

● Top view

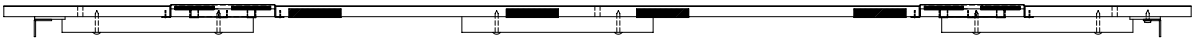

● Front view

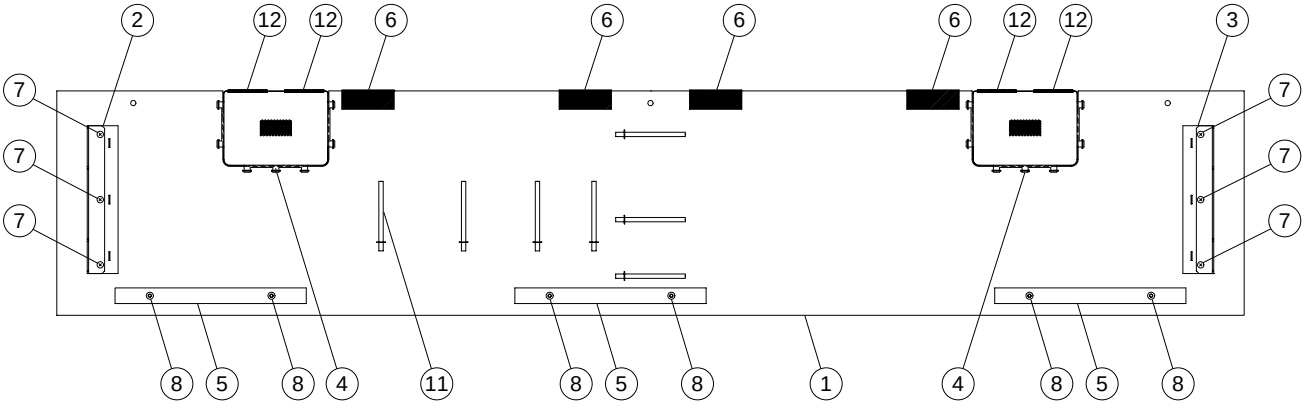

	REF NO.	PART NO.	DESCRIPTION		部品名	REMARKS	QTY	RANK
			BACK TOP BOARD ASSEMBLY		背面框Ass'y	CLP-270/270M/270C/280/280M/280C/280PE/280PM		
*		**WD792300**	Back Top Board Assembly		背面框Ass'y	CLP-270/CLP-280		12
*		**WD994900**	Back Top Board Assembly		背面框Ass'y	CLP-270M/CLP-280M		11
*		**WD995000**	Back Top Board Assembly		背面框Ass'y	CLP-270C/CLP-280C		10
*		**WE442800**	Back Top Board Assembly		背面框Ass'y	CLP-280PE/CLP-280PM		
	1	--	Back Top Board		背面框	CLP-270/CLP-280 (WD79540)		
	1	--	Back Top Board		背面框	CLP-270M/280M (WD99510)		
	1	--	Back Top Board		背面框	CLP-270C/280C (WD99520)		
	1	--	Back Top Board		背面框	CLP-280PE/280PM (WE44740)		
	2	--	Holder, Back Top Panel	LEFT	背面框アングル L	(WE08900)		
	3	--	Holder, Back Top Panel	RIGHT	背面框アングル R	(WE08910)		
	4	--	Speaker Grille		SPグリル塗装品	CLP-270/270M/280/280M/280PE/280PM (WE08920)	2	
	4	--	Speaker Grille		SPグリル塗装品	CLP-270C/280C (WE08930)	2	
	5	--	Crosspiece	B 18X18X220	桟（B）3	(V861720)	3	
	6	--	Felt Black	60X30X1	フェルト	(WE67250)	4	
	7	**WE970900**	Bind Head Tapping Screw-1	3.5X12 MFZNW3	TP#1+BIND		6	01
*	8	**WE970400**	Truss Head Tapping Screw-1	3.5X25 MFZN2B3	TP#1+TRUS		6	
	11	**VU891300**	Cord Holder Black	L=80	ビニタイ黒1.0芯L		7	03
	12	--	Felt	45X10XT1	フェルト	(WB22800)	4	

*: New Parts

RANK: Japan only

■ AFC ASSEMBLY（AFC Ass'y）

● **Rear view**

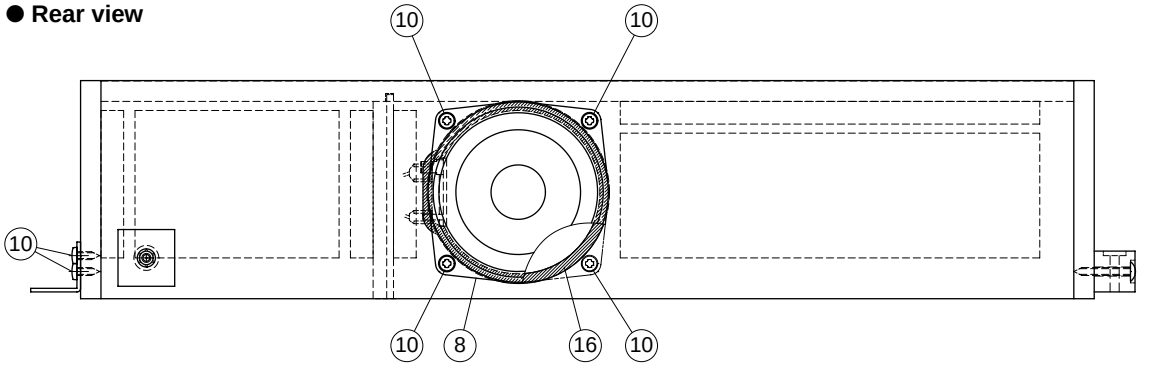

● **Bottom view**

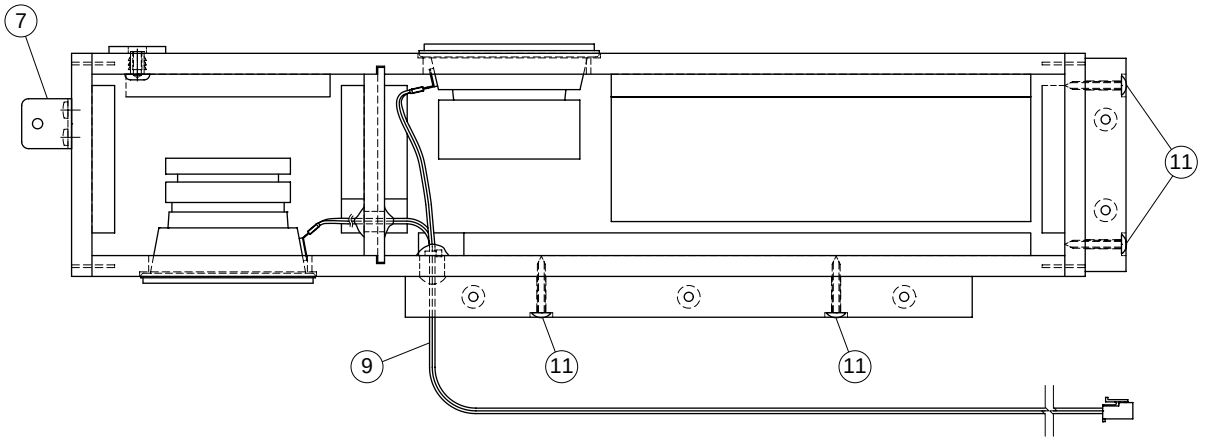

● **Front view**

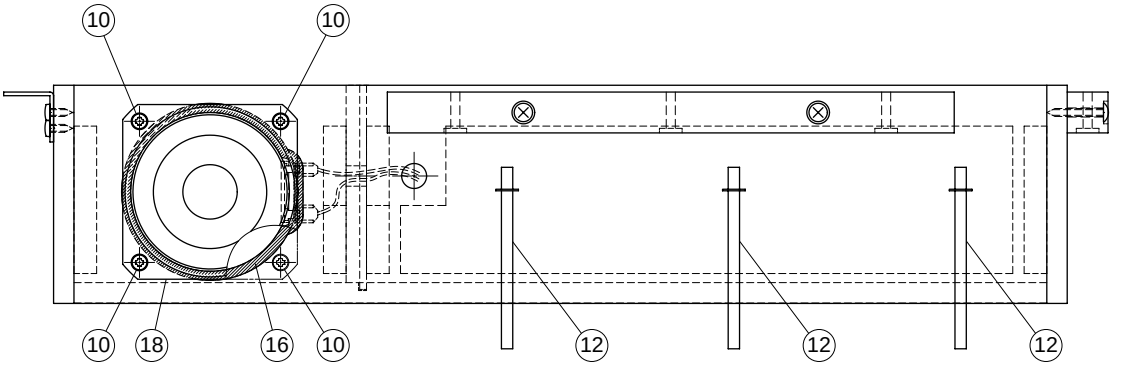

NOTE: This figure shows the left AFC assembly.
注：このイラストはAFC Ass'y(L)を表わしています。

● AFC Assembly L （AFC Assｙ L）

	REF NO.	PART NO.	DESCRIPTION		部品名	REMARKS	QTY	RANK
			AFC ASSEMBLY L	LEFT	ＡＦＣ Ａｓｓ’ｙ Ｌ	CLP-270/270M/270C/280/ 280M/280C/280PE/280PM		
		--	AFC Assembly L	LEFT	ＡＦＣ Ａｓｓ’ｙ Ｌ	(WE05330)		
*	A	WF561000	Nut	4.0X12.5 I	ナ ッ ト オ ニ メ			
	7	V5376000	Angle Bracket		ア ン グ ル			01
*	8	X5991A00	Speaker	8.0cm 4 ohm 20W	ス ピ ー カ	AFC		07
	9	--	Connector Assembly	SQAFC-L 4P	ＳＱＡＦＣ－Ｌ束線	(WE13950)		
*	10	WE971300	Bind Head Tapping Screw-1	3.5X10 MFZN2B3	ＴＰ＃１＋ＢＩＮＤ		10	
*	11	WE970400	Truss Head Tapping Screw-1	3.5X25 MFZN2B3	ＴＰ＃１＋ＴＲＵＳ		4	
	12	VU891300	Cord Holder Black	L=80	ビニタイ黒１．０芯Ｌ		3	03
	16	--	Cushion	PEFU2X4X270TE-PUTS	ク ッ シ ョ ン	(V631900)	2	
*	18	X6257A00	Speaker	8.0cm 8 ohm 60W	ス ピ ー カ	SQUAWKER		07

*: New Parts RANK: Japan only

● AFC Assembly R （AFC Assｙ R）

	REF NO.	PART NO.	DESCRIPTION		部品名	REMARKS	QTY	RANK
			AFC ASSEMBLY R	RIGHT	ＡＦＣ Ａｓｓ’ｙ Ｒ	CLP-270/270M/270C/280/ 280M/280C/280PE/280PM		
		--	AFC Assembly R	RIGHT	ＡＦＣ Ａｓｓ’ｙ Ｒ	(WE05340)		
*	A	WF561000	Nut	4.0X12.5 I	ナ ッ ト オ ニ メ			
	7	V5376000	Angle Bracket		ア ン グ ル			01
*	8	X5991A00	Speaker	8.0cm 4 ohm 20W	ス ピ ー カ	AFC		07
	9	--	Connector Assembly	SQAFC-R 4P	ＳＱＡＦＣ－Ｒ束線	(WE13960)		
*	10	WE971300	Bind Head Tapping Screw-1	3.5X10 MFZN2B3	ＴＰ＃１＋ＢＩＮＤ		10	
*	11	WE970400	Truss Head Tapping Screw-1	3.5X25 MFZN2B3	ＴＰ＃１＋ＴＲＵＳ		4	
	12	VU891300	Cord Holder Black	L=80	ビニタイ黒１．０芯Ｌ		3	03
	16	--	Cushion	PEFU2X4X270TE-PUTS	ク ッ シ ョ ン	(V631900)	2	
*	18	X6257A00	Speaker	8.0cm 8 ohm 60W	ス ピ ー カ	SQUAWKER		07

*: New Parts RANK: Japan only

■ PANEL ASSEMBLY (パネル Ass'y)

● Bottom view

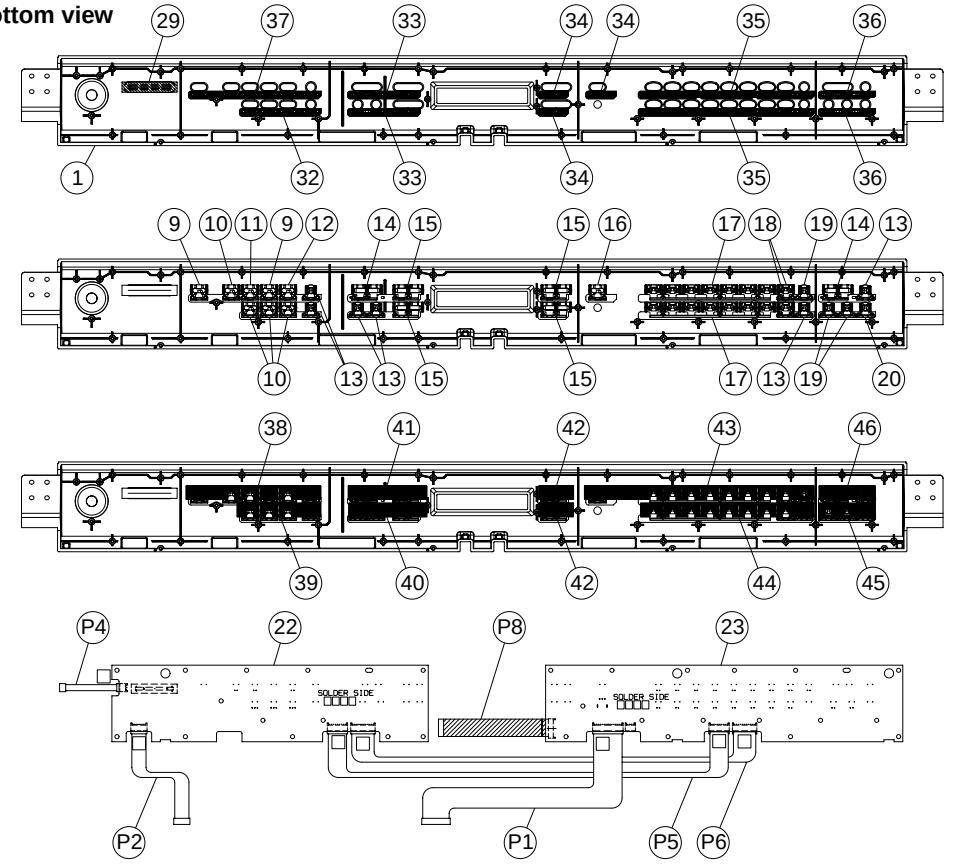

LOCATION	SYMBOL
50	A
51	B
52	C
53	D

● Bottom view

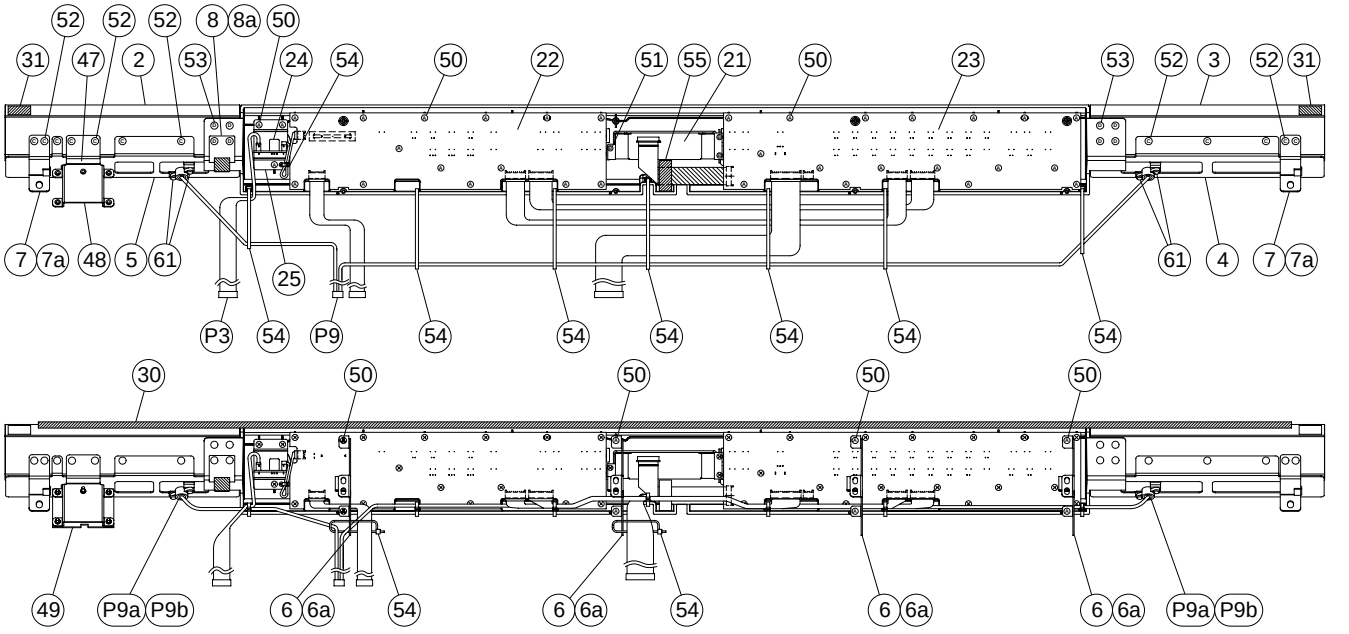

● Top view

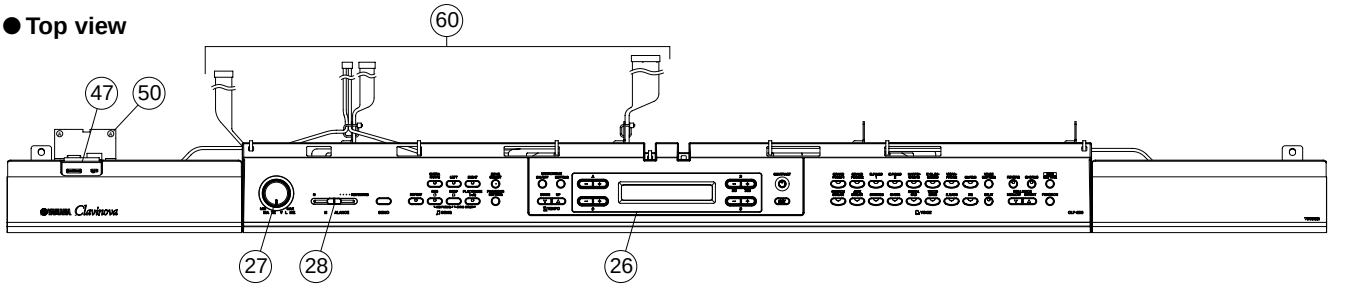

	REF NO.	PART NO.	DESCRIPTION		部品名	REMARKS	QTY	RANK
			PANEL ASSEMBLY		パネルAss'y	CLP-270/270M/270C/280/280M/280C/280PE/280PM		
		--	Panel Assembly		パネルAss'y	CLP-270 (WD79310)		
		--	Panel Assembly		パネルAss'y	CLP-270M (WD92920)		
		--	Panel Assembly		パネルAss'y	CLP-270C (WD92930)		
		--	Panel Assembly		パネルAss'y	CLP-280 (WD92940)		
		--	Panel Assembly		パネルAss'y	CLP-280M (WD92950)		
		--	Panel Assembly		パネルAss'y	CLP-280C (WD92960)		
		--	Panel Assembly		パネルAss'y	CLP-280PE (WD92970)		
		--	Panel Assembly		パネルAss'y	CLP-280PM (WD92980)		
*	1	WD796000	Control Panel		コンパネ印刷品	CLP-270/CLP-270M		08
*	1	WD928900	Control Panel		コンパネ印刷品	CLP-270C		
*	1	WE014400	Control Panel		コンパネ印刷品	CLP-280/280M/280PE/280PM		08
*	1	WE014500	Control Panel		コンパネ印刷品	CLP-280C		
*	2	WD796100	Panel L	LEFT	パネルL印刷品	CLP-270/CLP-280		04
*	2	WD933600	Panel L	LEFT	パネルL印刷品	CLP-270M/CLP-280M		
*	2	WE123800	Panel L	LEFT	パネルL印刷品	CLP-270C/CLP-280C		
*	2	WE448200	Panel L	LEFT	パネルL印刷品	CLP-280PE		
*	2	WE448300	Panel L	LEFT	パネルL印刷品	CLP-280PM		
*	3	WD796200	Panel R	RIGHT	パネルR印刷品	CLP-270/CLP-280		04
*	3	WD933700	Panel R	RIGHT	パネルR印刷品	CLP-270M/CLP-280M		
*	3	WE123900	Panel R	RIGHT	パネルR印刷品	CLP-270C/CLP-280C		
*	3	WE448400	Panel R	RIGHT	パネルR印刷品	CLP-280PE		
*	3	WE448500	Panel R	RIGHT	パネルR印刷品	CLP-280PM		
*	4	WF130500	Grille Assembly A		グリル集成A	CLP-270/270M/280/280M/280PE/280PM		
	4	V8832400	Grille Assembly A		グリル集成A	CLP-270C/CLP-280C		06
*	5	WD939900	Grille Assembly B		グリル集成B	CLP-270/270M/280/280M/280PE/280PM		05
*	5	WE001100	Grille Assembly B		グリル集成B	CLP-270C/CLP-280C		
	6	--	Control Panel Holder		パネル固定金具Ass'y	(V829560)	4	
	6a	VU850700	Felt	15X15X1	フェルト		4	
	7	--	Control Panel Holder A		パネル固定金具Ass'y	(V907460)	2	
	7a	V8044200	Felt Black	27X12X1	フェルト		2	01
	8	--	Control Panel Holder Z		パネル金具Z Ass'y	(V884220)		
	8a	VU850700	Felt	15X15X1	フェルト			
	9	V8065100	Button Dark Gray	B1	ボタン(B)1	DEMO,STOP	2	04
	10	V8065500	Button Dark Gray	B1 LENS	ボタン(B)1レンズ	REPEAT,EXTRA PARTS,LEFT,RIGHT	4	05
	11	V8670200	Button Dark Gray	B LENS (RED)	ボタンBダルレッドレンズ	REC		01
	12	V8670300	Button Green	B LENS (GREEN)	ボタンBダルグリーンレン	PLAY/PAUSE		01
	13	V8066000	Button Dark Gray	D1	ボタン(D)1	SONG SEL.,FILE/SONG SETT. METRONOME ON/OFF/SETTING VOICE SETTING,FUNCTION	6	04
	14	V8064900	Button Gray	A1 x2	ボタン(A)1印刷品	TEMPO DOWN/UP, BRILLIANCE MELLOW/BRIGHT	2	05
	15	V8671200	Button Gray	A1b x2	ボタン(A)1b印刷	A-D -/+	4	01
	16	V8670700	Button Gray	B1a x1	ボタン(B)1a印刷	EXIT		01
	17	V8065800	Button Dark Gray	C1 x7	ボタン(C)1	G.PIANO 1/2, E.PIANO 1/2 HARPSICHORD, E.CLAVICHORD VIBRAPHONE, CHURCH ORGAN, JAZZ ORGAN,STRINGS,CHOIR, SYNTH.PAD, WOOD BASS, E.BASS	2	06
	18	V8465000	Button Dark Gray	E	ボタン(E)	GUITAR,XG	2	01
	19	V8066100	Button Dark Gray	D1 LENS	ボタン(D)1レンズ	SPLIT,REVERB,CHORUS	3	05
*	20	WE061900	Button	D (BLUE)	ボタンDダルブルー	iAFC SETTING		
	21	V8811300	LCD	EW10209YMY	液晶ディスプレイ			14
*	22	WD895500	Circuit Board	PNL	PNLシート			12
*	23	WE021100	Circuit Board	PNR	PNRシート			09
*	24	WE021200	Circuit Board	MV1	MV1シート			05
	25	--	RV Stay	1.2	RV金具	(V861300)		
	26	V8345900	LCD Cover		LCDカバー	CLP-270/270M/280/280M/280PE/280PM		07
	26	V8691100	LCD Cover		LCDカバー	CLP-270C/CLP-280C		07
	27	VU432400	Knob		VツマミV	MASTER VOLUME		01
	28	V8085100	Slide Knob		ツマミ(スライド)	SONG BALANCE		01
	29	V5911300	Dust Proof Cloth	54X10X0.25	防塵クロス			01
	30	VU638700	Felt	MK	フェルト			05
	31	--	Nonwoven Fabric Cloth	22X10X0.35	不織布	(V257670)	2	

*: New Parts

RANK: Japan only

	REF NO.	PART NO.	DESCRIPTION		部品名	REMARKS	QTY	RANK
	32	--	Nonwoven Fabric Cloth	11 80.1X7.5X0.5	不織布11	(WD93070)		
	33	--	Nonwoven Fabric Cloth	12 71.6X7.5X0.5	不織布12	(WD93080)	2	
	34	--	Nonwoven Fabric Cloth	13 30X7.5X0.5	不織布13	(V889030)	3	
	35	--	Nonwoven Fabric Cloth	14 172.6X7.5X0.5	不織布14	(WD93090)	2	
	36	--	Nonwoven Fabric Cloth	15 56.2X7.5X0.5	不織布15	(WD93100)	2	
	37	--	Nonwoven Fabric Cloth	16 130.2X7.5X0.5	不織布16	(WD93110)		
	38	--	Nonwoven Fabric Cloth	21 132X13.5X0.5	不織布21	(WD93120)		
	39	--	Nonwoven Fabric Cloth	22 82X13.5X0.5	不織布22	(WD93130)		
	40	--	Nonwoven Fabric Cloth	23 76.5X13.5X0.5	不織布23	(WD93140)		
	41	--	Nonwoven Fabric Cloth	24 77X13.5X0.5	不織布24	(WD93150)		
	42	--	Nonwoven Fabric Cloth	H	不織布H	(V860690)	2	
	43	--	Nonwoven Fabric Cloth	25 225X13.5X0.5	不織布25	(WD93160)		
	44	--	Nonwoven Fabric Cloth	26 170X13.5X0.5	不織布26	(WD93170)		
	45	--	Nonwoven Fabric Cloth	27 55.5X13.5X0.5	不織布27	(WD93180)		
	46	--	Nonwoven Fabric Cloth	28 55X13.5X0.5	不織布28	(WD93190)		
*	47	**WE385500**	USB Panel		USBパネル印刷品	CLP-270/270M/280/280M/280PE/280PM		
*	47	**WE385600**	USB Panel		USBパネル印刷品	CLP-270C/CLP-280C		
	48	--	USB Support		USBサポート	(WE40940)		
*	49	**WE206500**	Circuit Board	SW	SWシート			06
	50	**WE774300**	Bind Head Tapping Screw-B	3.0X8 MFZN2W3	Bタイト＋BIND		47	01
*	51	**WF741100**	Bind Head Tapping Screw-B	2.6X10 MFZN2W3	Bタイト＋BIND		3	
*	52	**WE970800**	Bind Head Tapping Screw-1	3.5X10 MFZN2W3	TP#1＋BIND	CLP-270/270M/270C/280/280M/280C	12	
*	52	**WF745300**	Bind Head Tapping Screw-1	3.5X8 MFZN2W3	TP#1＋BIND	CLP-280PE/CLP-280PM	12	
*	53	**WE971400**	Bind Head Tapping Screw-1	3.5X12 MFZN2B3	TP#1＋BIND	CLP-270/270M/270C/280/280M/280C	8	
	53	**WE971300**	Bind Head Tapping Screw-1	3.5X10 MFZN2B3	TP#1＋BIND	CLP-280PE/CLP-280PM	8	
	54	**CB069250**	Cord Holder	BK-1	インシュロックタイ		10	01
	55	**VP834600**	Adhesive Tape	12X50	粘着テープ			05
	60	--	Cable Assembly	PN	束線構成PN	(WE09220)		
	61	**WA388200**	Plastic Rivet	P3055 NIX	PLリベット		4	01
		--	Cable Assembly	PN	束線構成PN	(WE09220)		
	P1	--	Connector Assembly	PH 14P-450	PH束線	(WE33670)		
	P2	--	Connector Assembly	PH 7P-200	PH束線	(WE31520)		
	P3	--	Connector Assembly	VOL 8P	VOL束線	(WE09890)		
	P4	--	Connector Assembly	PH 3P-100	PH束線	(WE30300)		
	P5	--	Connector Assembly	PH 9P-400	PH束線	(WE32160)		
	P6	--	Connector Assembly	PH 11P-400	PH束線	(WE32760)		
	P8	**V9384800**	FFC Cable	16-110mm	FFCケーブル			03
*	P8	**WE741300**	Flat Cable	16-110mm	スミカード			
	P9	--	Connector Assembly	AFCMIC XH 4P	AFCMIC束線	(WE10470)		
*	P9a	**WE107100**	Capacitor Microphone	EM135	マイクロホン	AFC	2	
	P9b	--	Rubber Holder	A	ゴムホルダーA	(WD92270)	2	

*: New Parts

RANK: Japan only

■ FRONT RAIL ASSEMBLY（口棒 Ass'y）

● **Rear view**

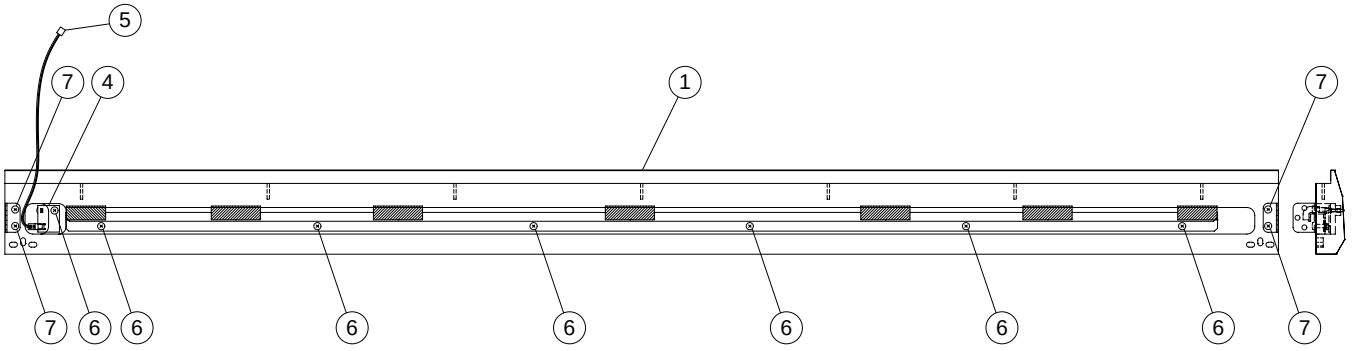

● **Top view**

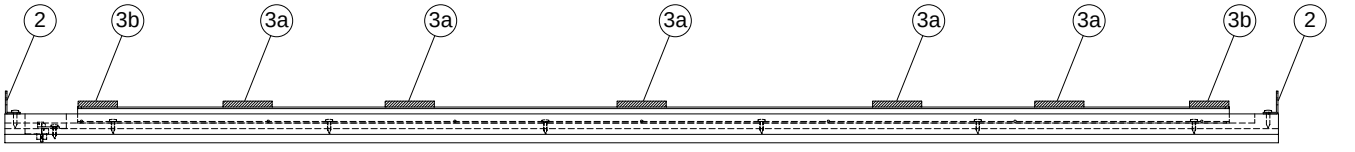

	REF NO.	PART NO.	DESCRIPTION		部品名	REMARKS	QTY	RANK
			FRONT RAIL ASSEMBLY		口棒Ass'y	CLP-270/270M/270C/280/280M/280C/280PE/280PM		
		--	Front Rail Assembly		口棒Ass'y	CLP-270/CLP-280 (WD79220)		
		--	Front Rail Assembly		口棒Ass'y	CLP-270M/280M (WD99430)		
		--	Front Rail Assembly		口棒Ass'y	CLP-270C/280C (WD99440)		
		--	Front Rail Assembly		口棒Ass'y	CLP-280PE (WE44260)		
		--	Front Rail Assembly		口棒Ass'y	CLP-280PM (WE44270)		
*	1	**WD794900**	Front Rail		口棒	CLP-270/CLP-280		10
*	1	**WD994700**	Front Rail		口棒	CLP-270M/CLP-280M		10
*	1	**WD994800**	Front Rail		口棒	CLP-270C/CLP-280C		08
*	1	**WE447200**	Front Rail		口棒塗装品	CLP-280PE		
*	1	**WE447300**	Front Rail		口棒塗装品	CLP-280PM		
	2	**V5263500**	Holder, Rail	1.6 L	アングルK		2	
	3	--	Holder Assembly, Keyboard		鍵盤前金具Ass'y	(WC70660)		
	3a	**V4021000**	Cushion L	T6X50X18	鍵盤クッションL		5	
	3b	**V4021100**	Cushion S	T6X40X18	鍵盤クッションS		2	
	4	**VU659100**	Circuit Board	PL	PLシート			03
	5	--	Connector Assembly	PH 2P-200	PH束線	(WE30020)		
*	6	**WE971400**	Bind Head Tapping Screw-1	3.5X12 MFZN2B3	TP#1+BIND		7	
	7	**WE955100**	Bind Head Tapping Screw-1	3.5X16 MFZN2B3	TP#1+BIND		4	01

*: New Parts

RANK: Japan only

■ KEYBED ASSEMBLY（棚板集成）

● **Top view**

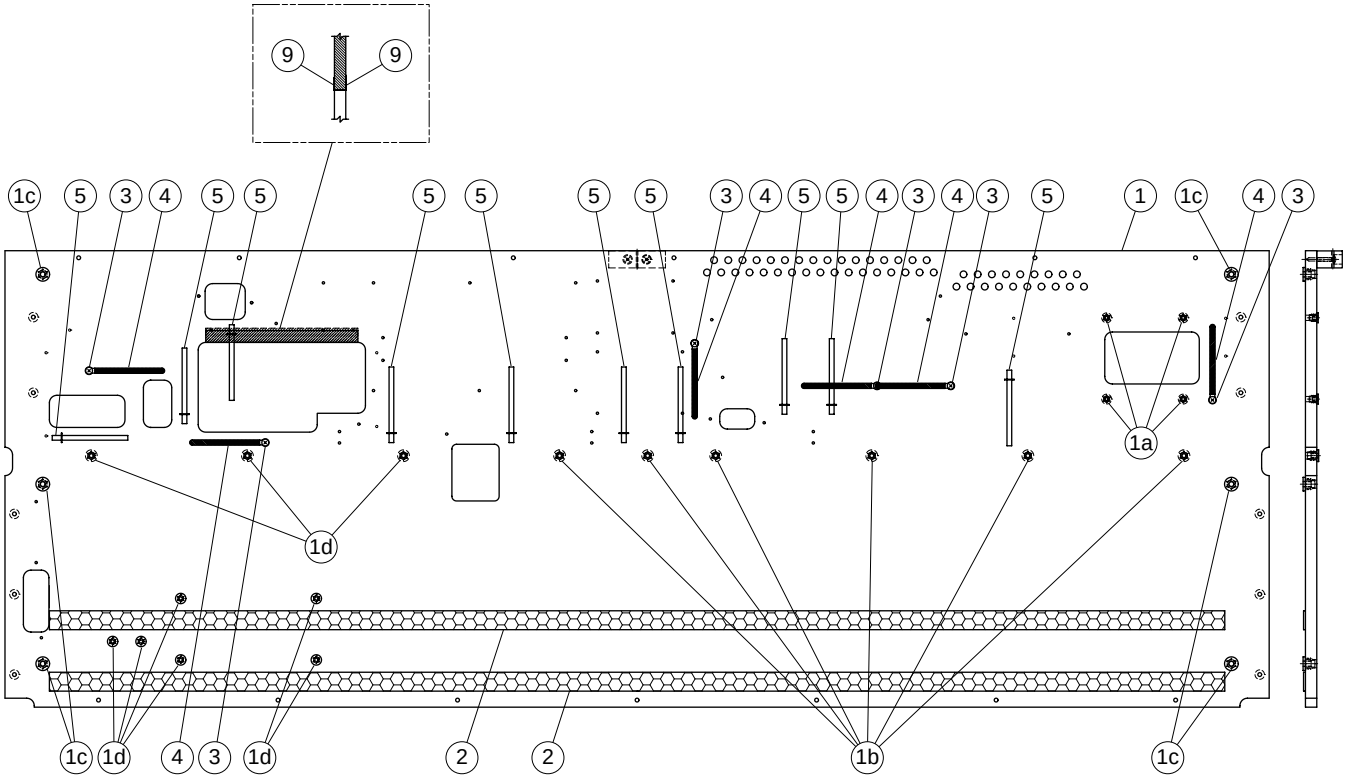

● **Front view**

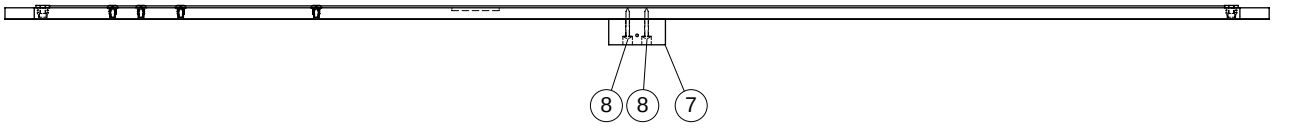

	REF NO.	PART NO.	DESCRIPTION		部品名	REMARKS	QTY	RANK
			KEYBED ASSEMBLY		棚板集成	CLP-270/270M/270C/280/280M/280C/280PE/280PM		
*		**WD792400**	Keybed Assembly		棚板集成			16
	1	**--**	Keybed Assembly		棚板木部集成	(WD79550)		
*	1a	**WF694700**	Nut	B 4.0X9.5 MFZN2W3	鬼目ナット		4	
*	1b	**WF738300**	Nut	B 5.0X12 MFZN2W3	ナットオニメ		9	
*	1c	**WF582400**	Nut	6.0X12.5 B	ナットオニメ		6	
*	1d	**WF561000**	Nut	4.0X12.5 I	ナットオニメ		6	
	2	**VZ750500**	Cushion Black	GH	クッションGH		2	06
	3	**WE970900**	Bind Head Tapping Screw-1	3.5X12 MFZNW3	TP#1+BIND		6	01
	4	**CB817510**	Cord Binder	S-14B-E	束線止め		6	03
	5	**VU891300**	Cord Holder Black	L=80	ビニタイ黒１．０芯Ｌ		10	03
	7	**--**	Crosspiece	60X23X18T	裏板桟	(V763390)		
	8	**WE979900**	Truss Head Tapping Screw-1	3.5X30 MFZN2W3	TP#1+TRUS		2	
	9	**--**	Electrical Adhesive Tape	AL-400 40X20m	導電性粘着テープ	(WA53090)		

*: New Parts

RANK: Japan only

■ END BLOCK ASSEMBLY L（拍子木 Ass'y（L））

● Side view

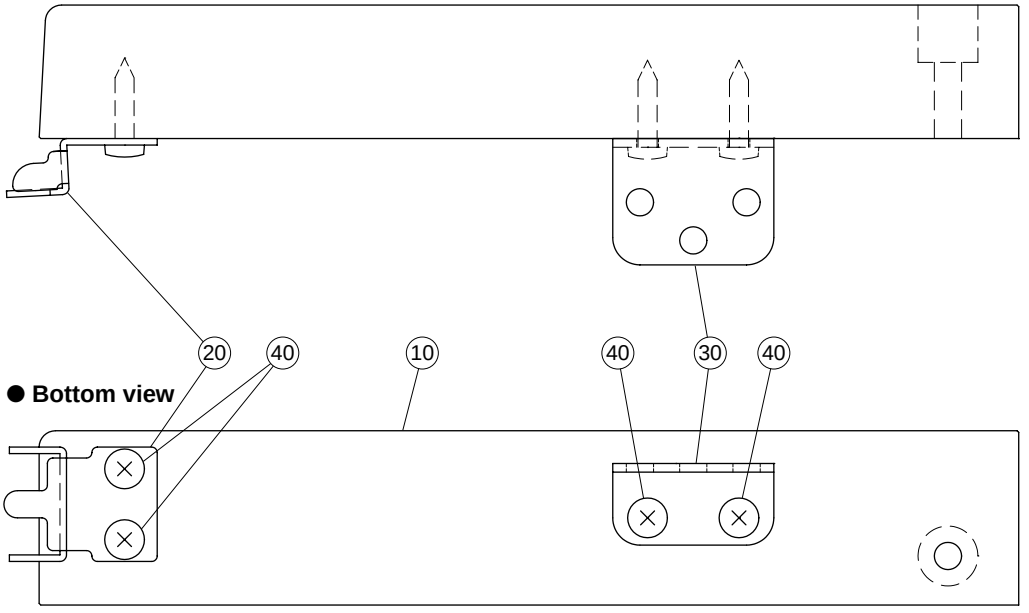

● Bottom view

	REF NO.	PART NO.	DESCRIPTION		部品名	REMARKS	QTY	RANK
			END BLOCK ASSEMBLY L	LEFT	拍子木Ａｓｓ’ｙ（Ｌ）	CLP-270/270M/270C/280/ 280M/280C/280PE/280PM		
*		**WD792500**	End Block Assembly L	LEFT	拍子木Ａｓｓ’ｙ（Ｌ）	CLP-270/CLP-280		05
*		**WD995500**	End Block Assembly L	LEFT	拍子木Ａｓｓ’ｙ（Ｌ）	CLP-270M/CLP-280M		05
*		**WD995600**	End Block Assembly L	LEFT	拍子木Ａｓｓ’ｙ（Ｌ）	CLP-270C/CLP-280C		05
*		**WE443000**	End Block Assembly L	LEFT	拍子木Ａｓｓ’ｙ（Ｌ）	CLP-280PE		
*		**WE443200**	End Block Assembly L	LEFT	拍子木Ａｓｓ’ｙ（Ｌ）	CLP-280PM		
	10	**--**	End Block L	LEFT	拍子木集成（Ｌ）	CLP-270/CLP-280 (WD79560)		
	10	**--**	End Block L	LEFT	拍子木集成（Ｌ）	CLP-270M/280M (WD99570)		
	10	**--**	End Block L	LEFT	拍子木集成（Ｌ）	CLP-270C/280C (WD99580)		
	10	**--**	End Block L	LEFT	拍子木（Ｌ）塗装品	CLP-280PE (WE44760)		
	10	**--**	End Block L	LEFT	拍子木塗装品（Ｌ）	CLP-280PM (WE44780)		
	20	**V5335500**	Angle H	L	アングル H			03
	30	**V5263500**	Holder, Rail	L	アングル K			
	40	**WE970700**	Bind Head Tapping Screw-1	3.5X16 MFZN2W3	ＴＰ＃１＋ＢＩＮＤ		4	

*: New Parts

RANK: Japan only

■ END BLOCK ASSEMBLY R（拍子木 Ass'y（R））

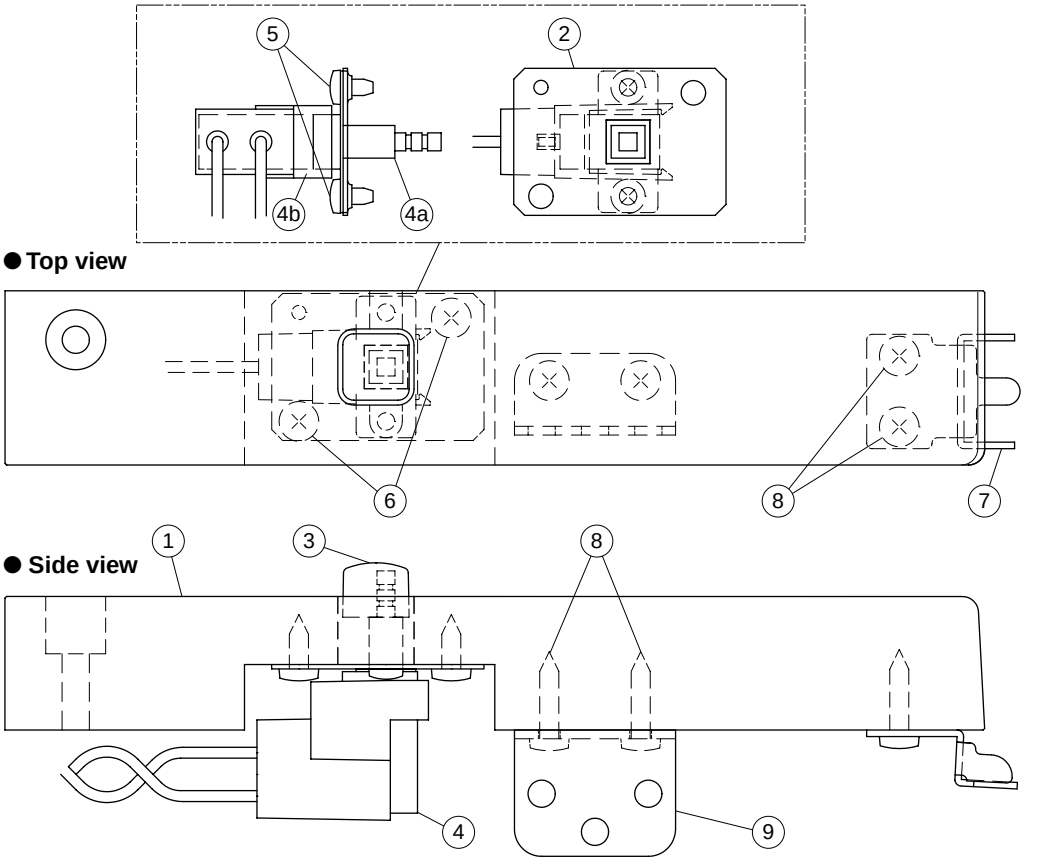

	REF NO.	PART NO.	DESCRIPTION		部品名	REMARKS	QTY	RANK
			END BLOCK ASSEMBLY R	RIGHT	拍子木Ａｓｓ'ｙ（Ｒ）	CLP-270/270M/270C/280/280M/280C/280PE/280PM		
		--	End Block Assembly R	RIGHT	拍子木Ａｓｓ'ｙ（Ｒ）	CLP-270/CLP-280 (WD79260)		
		--	End Block Assembly R	RIGHT	拍子木Ａｓｓ'ｙ（Ｒ）	CLP-270M/280M (WD99610)		
		--	End Block Assembly R	RIGHT	拍子木Ａｓｓ'ｙ（Ｒ）	CLP-270C/280C (WD99620)		
		--	End Block Assembly R	RIGHT	拍子木Ａｓｓ'ｙ（Ｒ）	CLP-280PE (WE44310)		
		--	End Block Assembly R	RIGHT	拍子木Ａｓｓ'ｙ（Ｒ）	CLP-280PM (WE44330)		
*	1	**WD795700**	End Block R	RIGHT	拍子木集成（Ｒ）	CLP-270/CLP-280		05
*	1	**WD996300**	End Block R	RIGHT	拍子木集成（Ｒ）	CLP-270M/CLP-280M		05
*	1	**WD996400**	End Block R	RIGHT	拍子木集成（Ｒ）	CLP-270C/CLP-280C		05
*	1	**WE447700**	End Block R	RIGHT	拍子木（Ｒ）塗装品	CLP-280PE		
*	1	**WE447900**	End Black R	RIGHT	拍子木塗装品（Ｒ）	CLP-280PM		
	2	--	Angle, Power Switch		アングルＰＳＷ	(WD18440)		
	3	**VF663400**	Push Knob Black		プッシュツマミ	CLP-270/270M/280/280M/280PE/280PM POWER		02
	3	**V6250700**	Push Knob Brown		プッシュツマミ	CLP-270C/CLP-280C POWER		01
*	4	**WE207100**	Power Switch Assembly	PSW VH 3P	ＰＳＷ束線			05
⚠	4a	**VC843500**	Push Switch	SDDLB1 J.U.C.S.VD	プッシュＳＷ	POWER		03
	4b	**V5800800**	Switch Cover	IVORY,BLACK	パワースイッチカバー			01
*	5	**WF028600**	Bind Head Tapping Screw-B	3.0X6 MFZN2B3	Ｂタイト＋ＢＩＮＤ		2	
*	6	**WE971300**	Bind Head Tapping Screw-1	3.5X10 MFZN2B3	ＴＰ＃１＋ＢＩＮＤ		2	
	7	**V5335500**	Angle H	L	アングル Ｈ			03
	8	**WE970700**	Bind Head Tapping Screw-1	3.5X16 MFZN2W3	ＴＰ＃１＋ＢＩＮＤ		4	
	9	**V5263500**	Holder, Rail	L	アングル Ｋ			

*: New Parts

RANK: Japan only

■ KEY COVER ASSEMBLY（スライド蓋 Ass'y）

● **Bottom view**

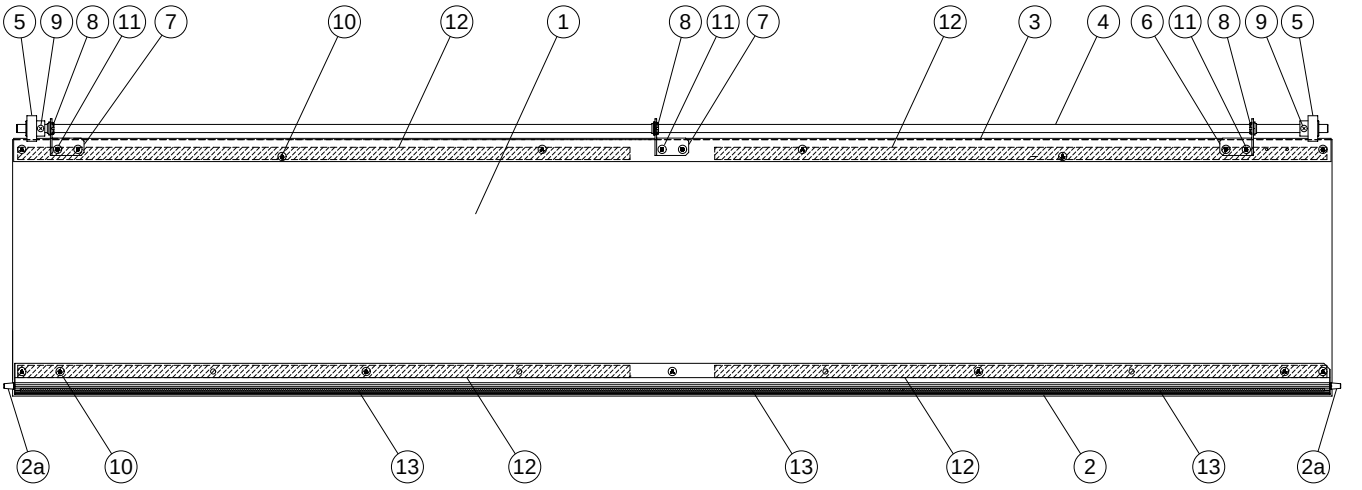

● **Side view**

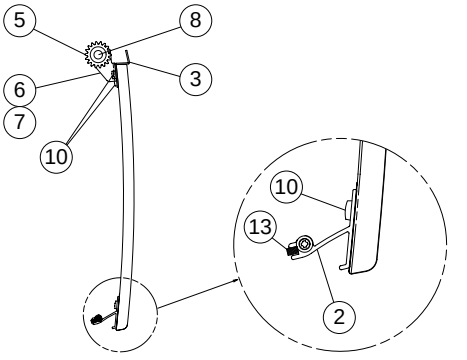

	REF NO.	PART NO.	DESCRIPTION		部品名	REMARKS	QTY	RANK
			KEY COVER ASSEMBLY		スライド蓋Ａｓｓ'ｙ	CLP-270/270M/270C/280/280M/280C/280PE/280PM		
*		**WD792700**	Key Cover Assembly		スライド蓋Ａｓｓ'ｙ	CLP-270/CLP-280		18
*		**WD996700**	Key Cover Assembly		スライド蓋Ａｓｓ'ｙ	CLP-270M/CLP-280M		17
*		**WD996800**	Key Cover Assembly		スライド蓋Ａｓｓ'ｙ	CLP-270C/CLP-280C		18
*		**WE443400**	Key Cover Assembly		スライド蓋Ａｓｓ'ｙ	CLP-280PE		
*		**WE443500**	Key Cover Assembly		スライド蓋Ａｓｓ'ｙ	CLP-280PM		
	1	**--**	Slide Cover		スライド蓋	CLP-270/CLP-280		
	1	**--**	Slide Cover		スライド蓋	CLP-270M/280M		
	1	**--**	Slide Cover		スライド蓋	CLP-270C/280C		
	1	**--**	Slide Cover		スライド蓋塗装品	CLP-280PE		
	1	**--**	Slide Cover		スライド蓋塗装品	CLP-280PM		
*	2	**WD944400**	Sash Assembly F	FRONT	サッシＦ Ａｓｓ'ｙ			
	2a	**V4964400**	Guide Pin	3.0X20 MFZN2BL	ガイドピン		2	01
	3	**--**	Sash R	REAR	サッシ R	(V664750)		
	4	**--**	Rod		連動棒	(V496240)		
	5	**V9857900**	Gear	M90S	ピニオンギヤ		2	01
	6	**VV285600**	Holder, Rod	LEFT	連動棒支持金具Ｌ			03
	7	**VV285700**	Holder, Rod	RIGHT	連動棒支持金具Ｒ		2	03
	8	**VS368500**	Bushing		ブッシュ		3	03
*	9	**WE952900**	Bind Head Screw	3.0X10 MFZN2W3	小ネジ＋ＢＩＮＤ		2	
	10	**WE996700**	Bind Head Tapping Screw-1	3.5X8 MFZN2B3	ＴＰ＃１＋ＢＩＮＤ		13	
*	11	**WE970800**	Bind Head Tapping Screw-1	3.5X10 MFZN2W3	ＴＰ＃１＋ＢＩＮＤ		6	
	12	**--**	Adhesive Tape	#500 600X12	両面粘着テープ	(VO02370)	4	
	13	**V9465400**	Cushion	6X2.5XT4	サッシクッション		3	01

*: New Parts

RANK: Japan only

■ ARM ASSEMBLY（腕木 Ass'y）

● **Top view**

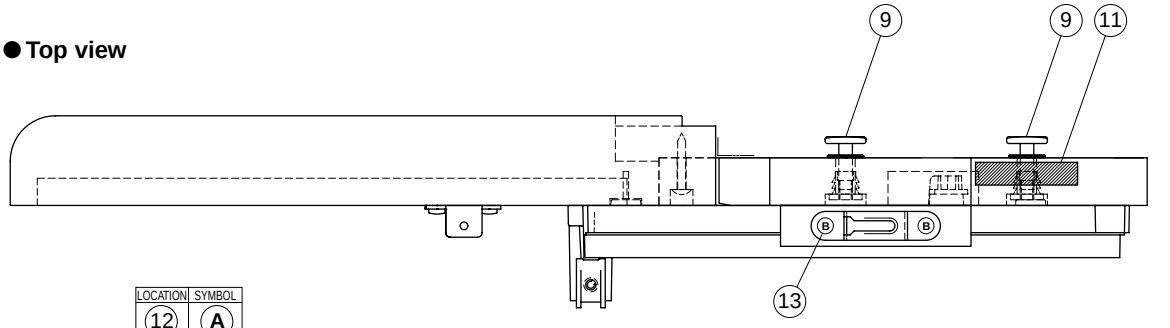

LOCATION	SYMBOL
12	A
13	B

● **Side view**

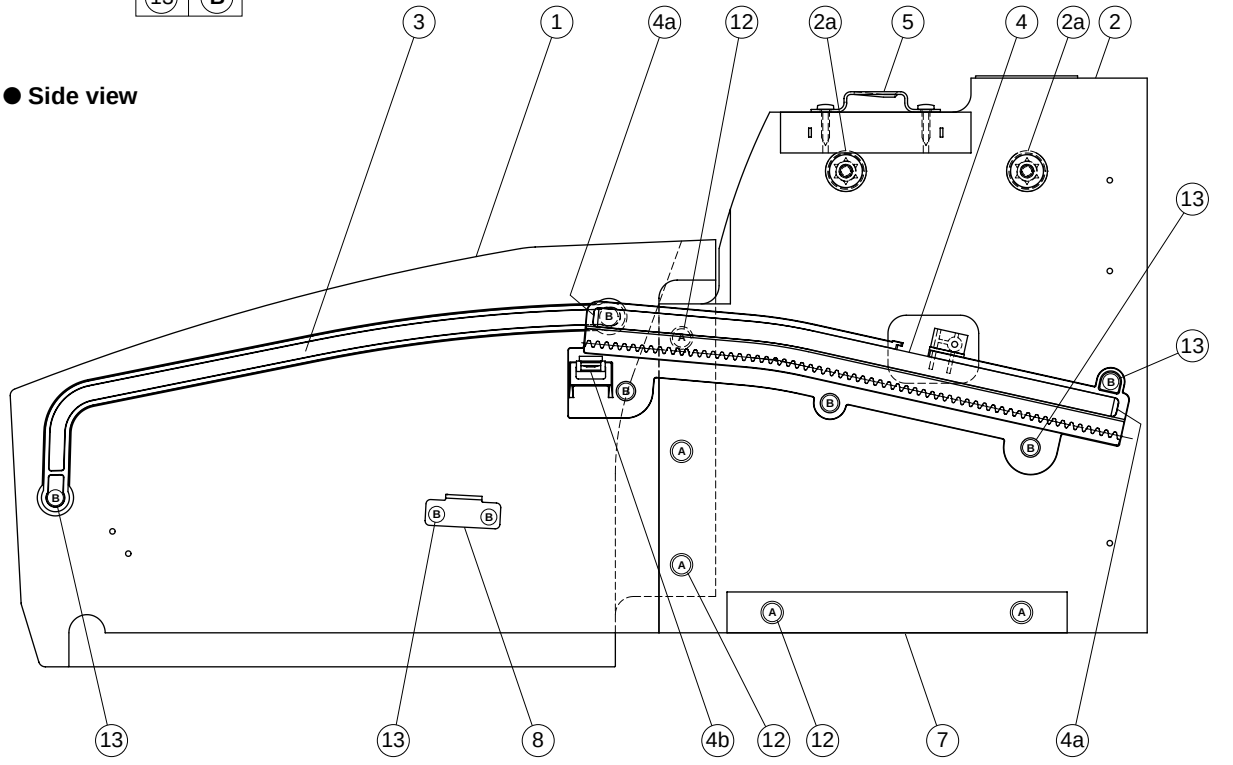

NOTE: This figure shows the left arm assembly.
注:このイラストは腕木 Ass'y(L)を表わしています。

● Arm Assembly L （腕木 Ass'y （L））

	REF NO.	PART NO.	DESCRIPTION		部品名	REMARKS	QTY	RANK
			ARM ASSEMBLY L	LEFT	腕木Ａｓｓ’ｙ（Ｌ）	CLP-270/270M/270C/280/280M/280C/280PE/280PM		
*		**WD792000**	Arm Assembly L	LEFT	腕木Ａｓｓ’ｙ（Ｌ）	CLP-270/CLP-280		
*		**WD993100**	Arm Assembly L	LEFT	腕木Ａｓｓ’ｙ（Ｌ）	CLP-270M/CLP-280M		
*		**WD993200**	Arm Assembly L	LEFT	腕木Ａｓｓ’ｙ（Ｌ）	CLP-270C/CLP-280C		
*		**WE442200**	Arm Assembly L	LEFT	腕木Ａｓｓ’ｙ（Ｌ）	CLP-280PE		
*		**WE442400**	Arm Assembly L	LEFT	腕木Ａｓｓ’ｙ（Ｌ）	CLP-280PM		
	1	**--**	Side Cover L	LEFT	腕木（Ｌ）塗装品	CLP-270/CLP-280 (WD79500)		
	1	**--**	Side Cover L	LEFT	腕木（Ｌ）塗装品	CLP-270M/280M (WD99330)		
	1	**--**	Side Cover L	LEFT	腕木（Ｌ）塗装品	CLP-270C/280C (WD99340)		
	1	**--**	Side Cover L	LEFT	腕木（Ｌ）塗装品	CLP-280PE (WE44680)		
	1	**--**	Side Cover L	LEFT	腕木（Ｌ）塗装品	CLP-280PM (WE44700)		
	2	**--**	Arm Support L	LEFT	腕木補強板集成Ｌ	(WE00610)		
*	2a	**WF582400**	Nut	6.0X12.5 B	ナットオニメ		2	
	3	**V4949100**	Guide Rail L	LEFT	ガイドレールＬ	CLP-270/270M/280/280M/280PE/280PM		03
	3	**V6023800**	Guide Rail L	LEFT	ガイドレールＬ	CLP-270C/CLP-280C		03
*	4	**WD944000**	Rack Assembly L	LEFT	ラックＡｓｓ’ｙＬ			
	4a	**--**	Felt	8.5X6.0X2 JIS2NAMI	フェルト	(VP47880)	2	
	4b	**VV435100**	Nut	WUSN-4044	スピードナット			01
	5	**WA218300**	Holder, Top Board	t1.20	屋根固定金具			01
	7	**--**	Crosspiece	150X18X18T	桟	(WE16210)		
	8	**--**	KBL Angle		ＫＢＬアングル	(WC08550)		
*	9	**WF742400**	Guide Screw	6.0X20. 3-14	ガイドスクリュー		2	
	11	**--**	Felt	45X10XT1	フェルト	(WB22800)		
	12	**WE970200**	Truss Head Tapping Screw-1	3.5X25 MFZN2W3	ＴＰ＃１＋ＴＲＵＳ		5	01
	13	**WE970700**	Bind Head Tapping Screw-1	3.5X16 MFZN2W3	ＴＰ＃１＋ＢＩＮＤ		10	

*: New Parts

RANK: Japan only

● Arm Assembly R （腕木 Ass'y （R））

	REF NO.	PART NO.	DESCRIPTION		部品名	REMARKS	QTY	RANK
			ARM ASSEMBLY R	RIGHT	腕木Ａｓｓ’ｙ（Ｒ）	CLP-270/270M/270C/280/280M/280C/280PE/280PM		
*		**WD792100**	Arm Assembly R	RIGHT	腕木Ａｓｓ’ｙ（Ｒ）	CLP-270/CLP-280		
*		**WD993700**	Arm Assembly R	RIGHT	腕木Ａｓｓ’ｙ（Ｒ）	CLP-270M/CLP-280M		
*		**WD993800**	Arm Assembly R	RIGHT	腕木Ａｓｓ’ｙ（Ｒ）	CLP-270C/CLP-280C		
*		**WE442300**	Arm Assembly R	RIGHT	腕木Ａｓｓ’ｙ（Ｒ）	CLP-280PE		
*		**WE442500**	Arm Assembly R	RIGHT	腕木Ａｓｓ’ｙ（Ｒ）	CLP-280PM		
	1	**--**	Side Cover R	RIGHT	腕木（Ｒ）塗装品	CLP-270/CLP-280 (WD79520)		
	1	**--**	Side Cover R	RIGHT	腕木（Ｒ）塗装品	CLP-270M/280M (WD99390)		
	1	**--**	Side Cover R	RIGHT	腕木（Ｒ）塗装品	CLP-270C/280C (WD99400)		
	1	**--**	Side Cover R	RIGHT	腕木（Ｒ）塗装品	CLP-280PE (WE44690)		
	1	**--**	Side Cover R	RIGHT	腕木（Ｒ）塗装品	CLP-280PM (WE44710)		
	2	**--**	Arm Support R	RIGHT	腕木補強板集成Ｒ	(WE07800)		
*	2a	**WF582400**	Nut	6.0X12.5 B	ナットオニメ		2	
	3	**V4949300**	Guide Rail R	RIGHT	ガイドレールＲ	CLP-270/270M/280/280M/280PE/280PM		03
	3	**V6024000**	Guide Rail R	RIGHT	ガイドレールＲ	CLP-270C/CLP-280C		03
*	4	**WD944100**	Rack Assembly R	RIGHT	ラックＡｓｓ'ｙＲ			
	4a	**--**	Felt	8.5X6.0X2 JIS2NAMI	フェルト	(VP47880)	2	
	4b	**VV435100**	Nut	WUSN-4044	スピードナット			01
	5	**WA218300**	Holder, Top Board	t1.20	屋根固定金具			01
	7	**--**	Crosspiece	150X18X18T	桟	(WE16210)		
	8	**--**	KBL Angle		ＫＢＬアングル	(WC08550)		
*	9	**WF742400**	Guide Screw	6.0X20. 3-14	ガイドスクリュー		2	
	11	**--**	Felt	45X10XT1	フェルト	(WB22800)		
	12	**WE970200**	Truss Head Tapping Screw-1	3.5X25 MFZN2W3	ＴＰ＃１＋ＴＲＵＳ		5	01
	13	**WE970700**	Bind Head Tapping Screw-1	3.5X16 MFZN2W3	ＴＰ＃１＋ＢＩＮＤ		10	

*: New Parts

RANK: Japan only

■ KEYBOARD ASSEMBLY (GH3)（GH3 鍵盤）: CLP-270/270M/270C

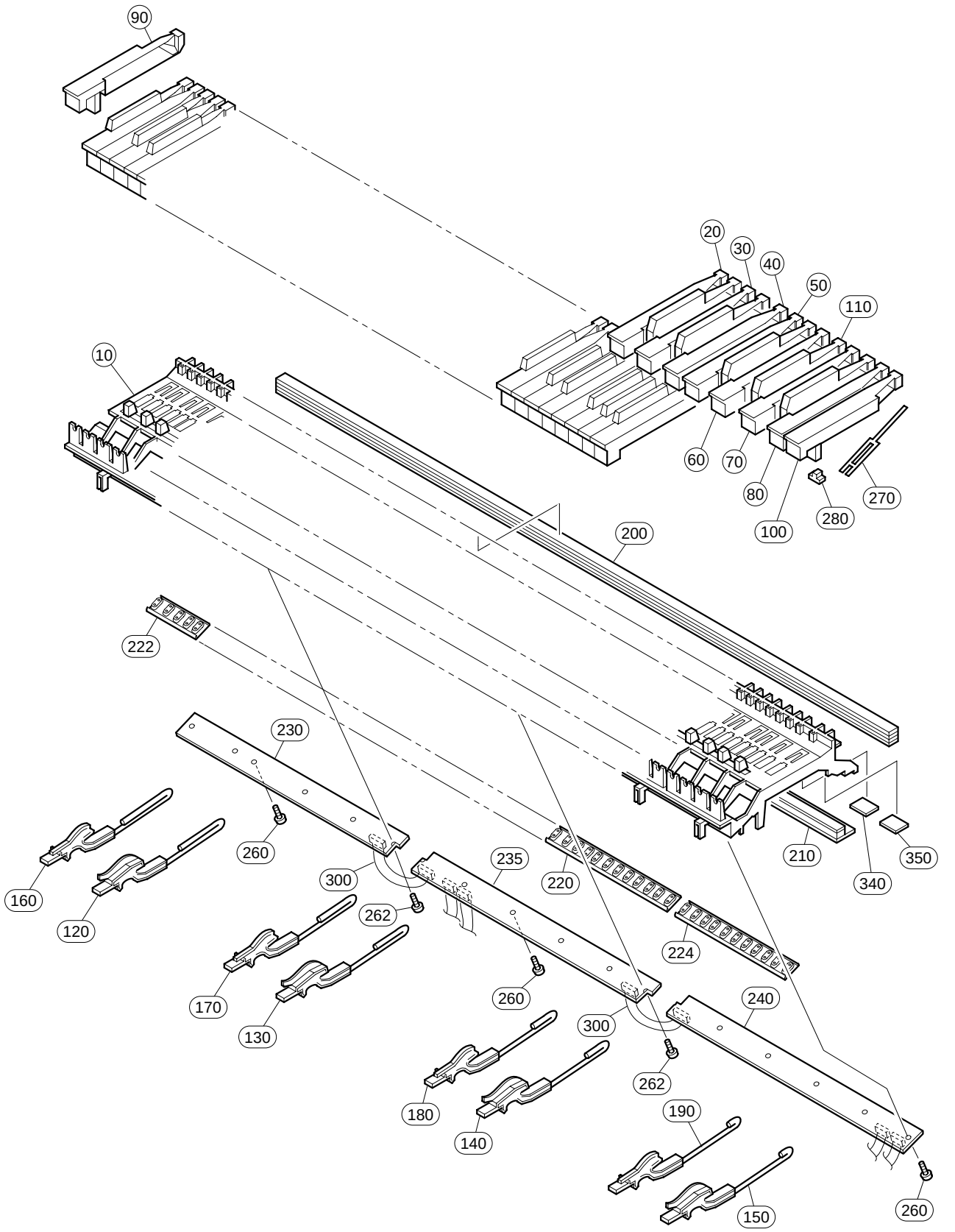

REF NO.	PART NO.	DESCRIPTION		部品名	REMARKS	QTY	RANK
		KEYBOARD ASSEMBLY	GH3	GH3鍵盤	CLP-270/CLP-270M/CLP-270C		
	V8278600	Keyboard Assembly	GH3 A88 K6	GH3鍵盤			57
10	**--**	MK Frame		フレーム88アウトサート	(VU42210)		
20	**VU101000**	White Key	C	白鍵C		7	05
30	**VU101100**	White Key	D	白鍵D		7	05
40	**VU101200**	White Key	E	白鍵E		7	05
50	**VU101300**	White Key	F	白鍵F		7	05
60	**VU101400**	White Key	G	白鍵G		7	05
70	**VU101500**	White Key	A	白鍵A		7	05
80	**VU101600**	White Key	B	白鍵B		8	05
90	**VU101700**	White Key	A'	白鍵A'			05
100	**VU101800**	White Key	C'	白鍵C'			05
110	**VU102100**	Black Key		黒鍵		36	05
120	**VY828500**	Hammer Assembly, White Key	W1 A-1-F1	ドーム用ハンマーW1		13	05
130	**VY828600**	Hammer Assembly, White Key	W2 G1-E3	ドーム用ハンマーW2		13	05
140	**VY828700**	Hammer Assembly, White Key	W3 F3-D5	ドーム用ハンマーW3		13	05
150	**VY828800**	Hammer Assembly, White Key	W4 E5-C7	ドーム用ハンマーW4		13	05
160	**VY828900**	Hammer Assembly, Black Key	B1 A#-1-F#1	ドーム用ハンマーB1		9	05
170	**VY829000**	Hammer Assembly, Black Key	B2 G#1-D#3	ドーム用ハンマーB2		9	05
180	**VY829100**	Hammer Assembly, Black Key	B3 F#3-C#5	ドーム用ハンマーB3		9	05
190	**VY829200**	Hammer Assembly, Black Key	B4 D#5-A#6	ドーム用ハンマーB4		9	05
200	**V8468200**	Stopper Felt	U88 S	ストッパーU88_S			10
210	**V7640100**	Stopper Felt	L88 W 5X28Xt10.1	ストッパーL88_W			07
220	**V8286600**	Rubber Contact	OCTAVE 12KEYS	シーソードームD-C#	D0-C#1,D1-C#2,D2-C#3, D3-C#4,D4-C#5,D5-C#6	6	05
222	**V8286800**	Rubber Contact	OCTAVE 5KEYS	シーソードームA-C#	A-1-C#0		06
224	**V8286700**	Rubber Contact	OCTAVE 11KEYS	シーソードームD-C	D6-C7		06
230	**V8904600**	Circuit Board	GH3 EBUS L	GH3_EBUSシートL			18
235	**V8904700**	Circuit Board	GH3 EBUS M	GH3_EBUSシートM			18
240	**V8904800**	Circuit Board	GH3 EBUS H	GH3_EBUSシートH			18
260	**VT413400**	Bind Head Tapping Screw-P	3.0X10 MFZN2	+バインドPタイト		14	01
* 260	**WF001000**	Bind Head Tapping Screw-P	3.0X10 MFZN2W3	Pタイト+BIND		14	
262	**WF765500**	PW Head Tapping Screw-P	3.0X10-10 MFZN2W3	Pタイト+PWH		2	
270	**V2798500**	Spring	GH R	スプリングR		88	
270	**VZ417900**	Spring	GH R	スプリングR		88	03
280	**V2211300**	Rubber	GH 2	駆動ラバー2		88	03
280	**VU237500**	Rubber		駆動ラバー		88	03
290	**--**	Grease	G-1006Y	グリス	(V627430)		
295	**--**	Grease	PG-661	グリス	(VU34200)		
300	**--**	Cable	7P L=86 P=2	ケーブル	(V846810)	2	
340	**VV467900**	Stopper Support	A 35.5X20	ストッパーサポートA		7	03
350	**VV468100**	Stopper Support	B 24X20	ストッパーサポートB		12	03
		TOOL		工具			
	TX000670	Rod		ロッド			99

*: New Parts

RANK: Japan only

■ KEYBOARD ASSEMBLY (NL2)（NL2 鍵盤）

: CLP-280/280M/280C/280PE/280PM

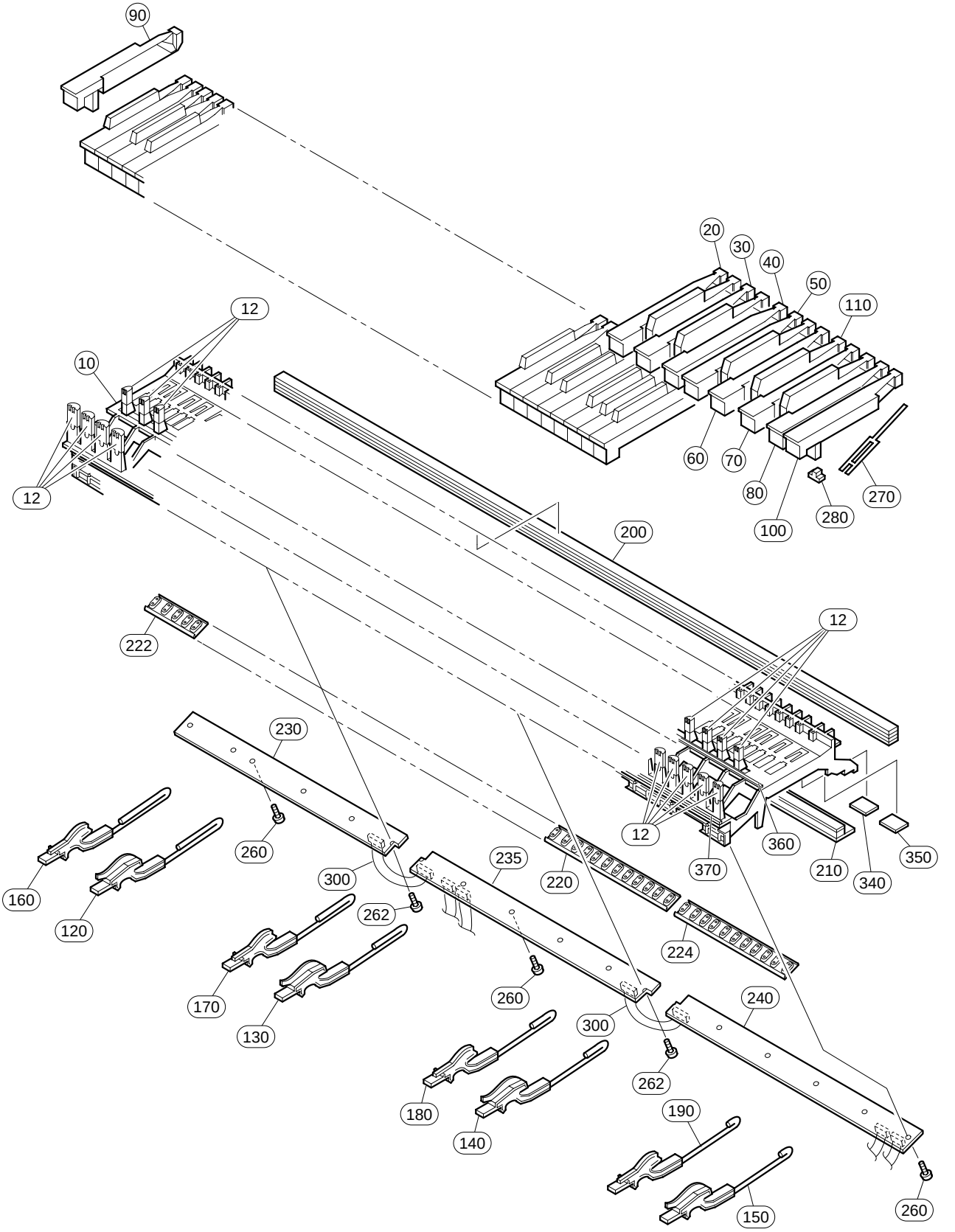

REF NO.	PART NO.	DESCRIPTION		部品名	REMARKS	QTY	RANK
		KEYBOARD ASSEMBLY	NL2	ＮＬ２鍵盤	CLP-280/CLP-280M/CLP-280C/ CLP-280PE/CLP-280PM		
	WC086900	Keyboard Assembly	NL2 A88 K6	ＮＬ２鍵盤			69
10	**--**	Flame	NL2	フレーム＿ＮＬ２	(WB56270)		
12	**WC042700**	Guide Cap	NL2	ＮＬ２ガイドキャップ		88	02
20	**WC170400**	White Key	C NL2	ＮＬ２白鍵Ｃ		7	06
30	**WC170500**	White Key	D NL2	ＮＬ２白鍵Ｄ		7	05
40	**WC170600**	White Key	E NL2	ＮＬ２白鍵Ｅ		7	05
50	**WC170700**	White Key	F NL2	ＮＬ２白鍵Ｆ		7	05
60	**WC170800**	White Key	G NL2	ＮＬ２白鍵Ｇ		7	05
70	**WC170900**	White Key	A NL2	ＮＬ２白鍵Ａ		7	05
80	**WC171000**	White Key	B NL2	ＮＬ２白鍵Ｂ		8	05
90	**WC171100**	White Key	A' NL2	ＮＬ２白鍵Ａ'			09
100	**WC171200**	White Key	C' NL2	ＮＬ２白鍵Ｃ'			09
110	**WC119000**	Black Key	NL2	ＮＬ２黒鍵		36	04
120	**VY828500**	Hammer Assembly, White Key	W1 A-1-F1	ドーム用ハンマーＷ１		13	05
130	**VY828600**	Hammer Assembly, White Key	W2 G1-E3	ドーム用ハンマーＷ２		13	05
140	**VY828700**	Hammer Assembly, White Key	W3 F3-D5	ドーム用ハンマーＷ３		13	05
150	**VY828800**	Hammer Assembly, White Key	W4 E5-C7	ドーム用ハンマーＷ４		13	05
160	**VY828900**	Hammer Assembly, Black Key	B1 A#-1-F#1	ドーム用ハンマーＢ１		9	05
170	**VY829000**	Hammer Assembly, Black Key	B2 G#1-D#3	ドーム用ハンマーＢ２		9	05
180	**VY829100**	Hammer Assembly, Black Key	B3 F#3-C#5	ドーム用ハンマーＢ３		9	05
190	**VY829200**	Hammer Assembly, Black Key	B4 D#5-A#6	ドーム用ハンマーＢ４		9	05
200	**V8468200**	Stopper Felt	U88 S	ストッパーＵ８８＿Ｓ			10
210	**V7640100**	Stopper Felt	5X28X10.1T	ストッパーＬ８８＿Ｗ			07
220	**V8286600**	Rubber Contact	OCTAVE 12KEYS	シーソードームＤ－Ｃ#	D0-C#1,D1-C#2,D2-C#3, D3-C#4,D4-C#5,D5-C#6	6	05
222	**V8286800**	Rubber Contact	OCTAVE 5KEYS	シーソードームＡ－Ｃ#	A-1-C#0		06
224	**V8286700**	Rubber Contact	OCTAVE 11KEYS	シーソードームＤ－Ｃ	D6-C7		06
230	**WC092600**	Circuit Board	NL2 SW L	ＮＬ２＿ＳＷシートＬ			11
235	**WC093000**	Circuit Board	NL2 SW M	ＮＬ２＿ＳＷシートＭ			12
240	**WC093100**	Circuit Board	NL2 SW H	ＮＬ２＿ＳＷシートＨ			12
260	**VT413400**	Bind Head Tapping Screw-P	3.0X10 MFZN2Y	＋バインドＰタイト		14	01
* 260	**WF001000**	Bind Head Tapping Screw-P	3.0X10 MFZN2W3	Ｐタイト＋ＢＩＮＤ		14	
262	**WF765500**	PW Head Tapping Screw-P	3.0X10-10 MFZN2W3	Ｐタイト＋ＰＷＨ		2	
270	**V2798500**	Spring	R WHITE/BLACK	スプリング Ｒ		88	
280	**V2211300**	Rubber	2	駆動ラバー２		88	03
290	**--**	Grease	G-1006Y	グリス	(V627430)		
295	**--**	Grease	PG-661	グリス	(VU34200)		
300	**--**	Cable	7P L=86 P=2	ケーブル	(V846810)	2	
340	**VV467900**	Stopper Support	A 35.5X20	ストッパーサポートＡ		7	03
350	**VV468100**	Stopper Support	B 24X20	ストッパーサポートＢ		12	03
360	**WC119100**	Stopper	B NL2	リミットストッパーＢ			06
370	**WC616800**	Stopper	W NL2	リミットストッパーＷ			06
		TOOL		工具			
	TX000670	Rod		ロッド			99

*: New Parts

RANK: Japan only

■ SIDE BOARD UNIT（側板ユニット）

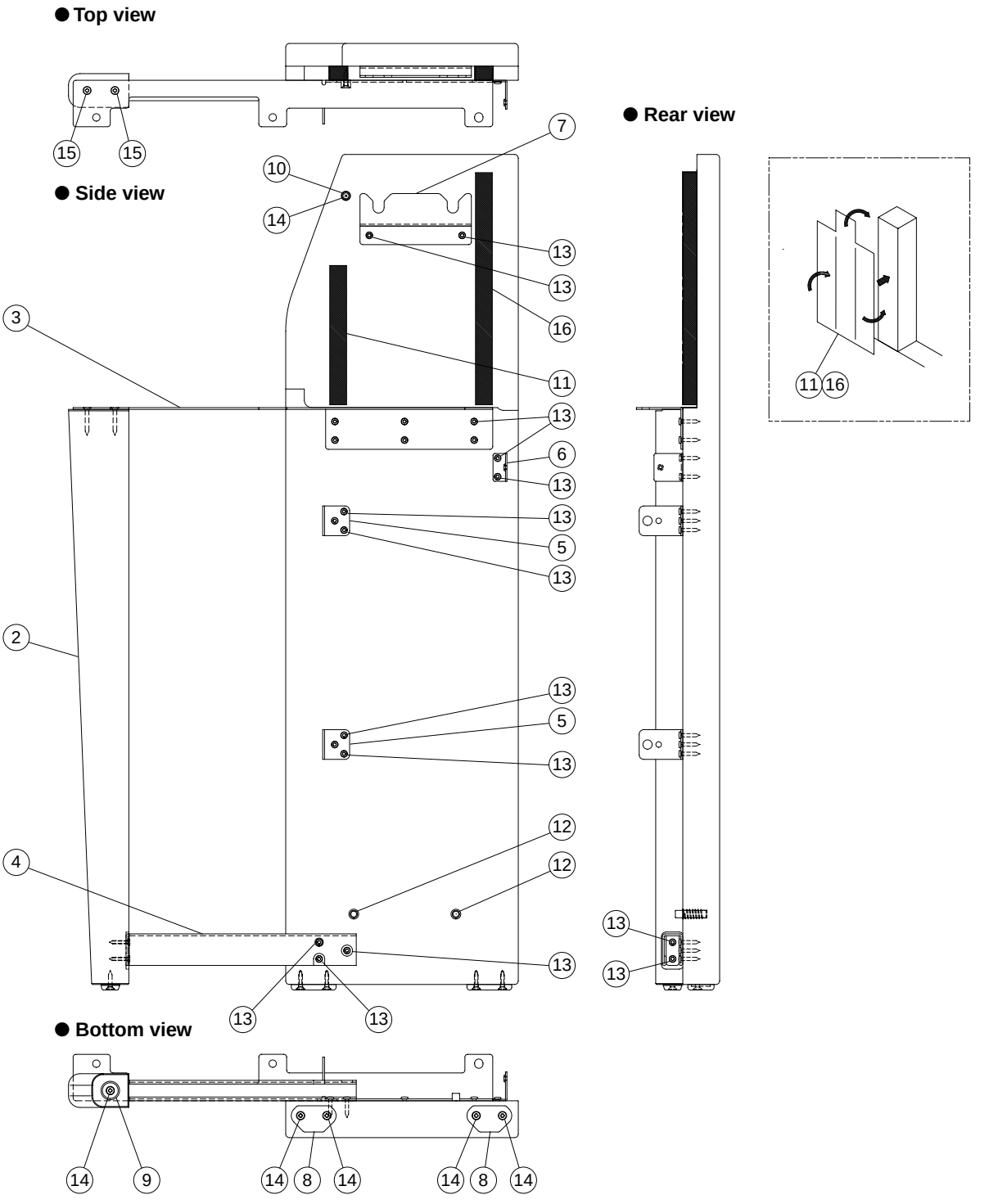

NOTE: This figure shows the left side board unit.
注：このイラストは側板(L)ユニットを表わしています。

● Side Board Unit L （側板（L）ユニット）

	REF NO.	PART NO.	DESCRIPTION		部品名	REMARKS	QTY	RANK
			SIDE BOARD UNIT L	LEFT	側板（L）ユニット	CLP-270/270M/270C/280/280M/280C/280PE/280PM		
*		**WD782900**	Side Board Unit L	LEFT	側板（L）ユニット	CLP-270/CLP-280		
*		**WD997300**	Side Board Unit L	LEFT	側板（L）ユニット	CLP-270M/CLP-280M		
*		**WD997400**	Side Board Unit L	LEFT	側板（L）ユニット	CLP-270C/CLP-280C		17
*		**WE441100**	Side Board Unit L	LEFT	側板（L）ユニット	CLP-280PE		
*		**WE441300**	Side Board Unit L	LEFT	側板（L）ユニット	CLP-280PM		
	1	**--**	Side Board L	LEFT	側板（L）塗装品	CLP-270/CLP-280 (WD78380)		
	1	**--**	Side Board L	LEFT	側板（L）塗装品	CLP-270M/280M (WD99750)		
	1	**--**	Side Board L	LEFT	側板（L）塗装品	CLP-270C/280C (WD99760)		
	1	**--**	Side Board L	LEFT	側板（L）集成	CLP-280PE (WE45930)		
	1	**--**	Side Board L	LEFT	側板（L）集成	CLP-280PM (WE45950)		
*	2	**WD784000**	Leg		脚柱	CLP-270/CLP-280		
*	2	**WD997900**	Leg		脚柱	CLP-270M/CLP-280M		
*	2	**WD998000**	Leg		脚柱	CLP-270C/CLP-280C		
*	2	**WE444300**	Leg		脚柱塗装品	CLP-280PE		
*	2	**WE444200**	Leg		脚柱塗装品	CLP-280PM		
	3	**--**	Holder, Side Board L	LEFT	側板金具（L）	(WD98450)		
	4	**--**	Holder, Leg L	LEFT	脚柱取付金具L塗装品	(WE06400)		
	5	**VZ972000**	Stand Angle Bracket	A	スタンド締結金具A		2	04
	6	**VQ958300**	Holder, Back Board		裏板取付金具			05
	7	**--**	Guide Angle		ガイド金具	(WD98470)		
	8	**CB006650**	Foot C Black		スベリ座		2	03
	9	**CB012090**	Foot		滑り座			03
	10	**CB033070**	Stopper		回転止め			03
	11	**--**	Felt	164.5X47X1	フェルト	(WD98510)		
*	12	**WF742900**	Nut	6.0X33 M	ナットオニメ		2	
*	13	**WE971600**	Bind Head Tapping Screw-1	3.5X20 MFZN2B3	TP#1+BIND		21	
*	14	**WE970000**	Flat Head Tapping Screw-1	4.0X20 MFZN2B3	TP#1+FLAT		6	
*	15	**WF743400**	Flat Head Tapping Screw-1	4.0X30 MFZN2B3	TP#1+FLAT		2	
	16	**--**	Felt	271X47X1	フェルト	(WE19820)		

*: New Parts　　RANK: Japan only

● Side Board Unit R （側板（R）ユニット）

	REF NO.	PART NO.	DESCRIPTION		部品名	REMARKS	QTY	RANK
			SIDE BOARD UNIT R	RIGHT	側板（R）ユニット	CLP-270/270M/270C/280/280M/280C/280PE/280PM		
*		**WD783000**	Side Board Unit R	RIGHT	側板（R）ユニット	CLP-270/CLP-280		
*		**WD998100**	Side Board Unit R	RIGHT	側板（R）ユニット	CLP-270M/CLP-280M		
*		**WD998200**	Side Board Unit R	RIGHT	側板（R）ユニット	CLP-270C/CLP-280C		17
*		**WE441200**	Side Board Unit R	RIGHT	側板（R）ユニット	CLP-280PE		
*		**WE441400**	Side Board Unit R	RIGHT	側板（R）ユニット	CLP-280PM		
	1	**--**	Side Board R	RIGHT	側板（R）塗装品	CLP-270/CLP-280 (WD79140)		
	1	**--**	Side Board R	RIGHT	側板（R）塗装品	CLP-270M/280M (WD99830)		
	1	**--**	Side Board R	RIGHT	側板（R）塗装品	CLP-270C/280C (WD99840)		
	1	**--**	Side Board R	RIGHT	側板（R）集成	CLP-280PE (WE45940)		
	1	**--**	Side Board R	RIGHT	側板（R）集成	CLP-280PM (WE45960)		
*	2	**WD784000**	Leg		脚柱	CLP-270/CLP-280		
*	2	**WD997900**	Leg		脚柱	CLP-270M/CLP-280M		
*	2	**WD998000**	Leg		脚柱	CLP-270C/CLP-280C		
*	2	**WE444300**	Leg		脚柱塗装品	CLP-280PE		
*	2	**WE444200**	Leg		脚柱塗装品	CLP-280PM		
	3	**--**	Holder, Side Board R	RIGHT	側板金具（R）	(WD98490)		
	4	**--**	Holder, Leg R	RIGHT	脚柱取付金具R塗装品	(WE06410)		
	5	**VZ972000**	Stand Angle Bracket	A	スタンド締結金具A		2	04
	6	**VQ958300**	Holder, Back Board		裏板取付金具			05
	7	**--**	Guide Angle		ガイド金具	(WD98470)		
	8	**CB006650**	Foot C Black		スベリ座		2	03
	9	**CB012090**	Foot		滑り座			03
	10	**CB033070**	Stopper		回転止め			03
	11	**--**	Felt	164.5X47X1	フェルト	(WD98510)		
*	12	**WF742900**	Nut	6.0X33 M	ナットオニメ		2	
*	13	**WE971600**	Bind Head Tapping Screw-1	3.5X20 MFZN2B3	TP#1+BIND		21	
*	14	**WE970000**	Flat Head Tapping Screw-1	4.0X20 MFZN2B3	TP#1+FLAT		6	
*	15	**WF743400**	Flat Head Tapping Screw-1	4.0X30 MFZN2B3	TP#1+FLAT		2	
	16	**--**	Felt	271X47X1	フェルト	(WE19820)		

*: New Parts　　RANK: Japan only

■ JACK UNIT（ジャックユニット）

● **Top view**

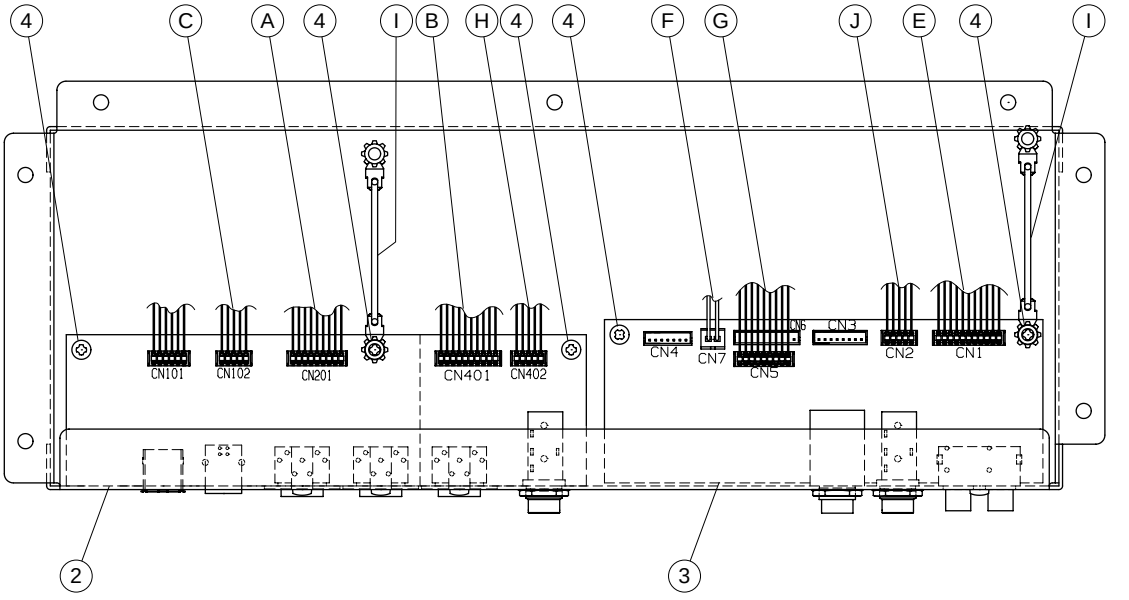

● **Front view**

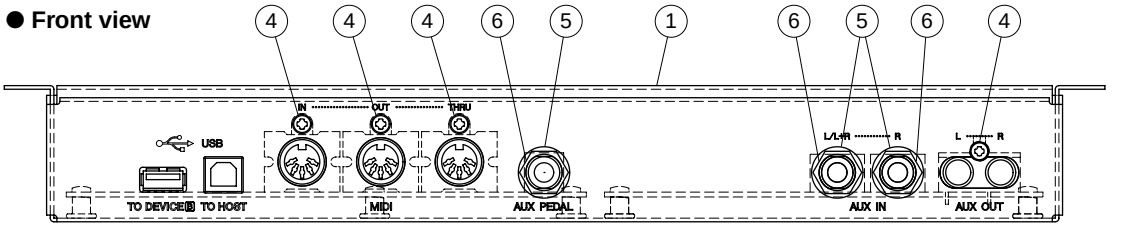

	REF NO.	PART NO.	DESCRIPTION		部品名	REMARKS	QTY	RANK
			JACK UNIT		ジャックユニット	CLP-270/270M/270C/280/280M/280C/280PE/280PM		
	1	--	Jack Unit		ジャックユニット	(WE04940)		
	1	--	Angle, Jack		ジャック金具印刷品	(WE04950)		
*	2	**WE135800**	Circuit Board	DJACK	ＤＪＡＣＫシート			09
*	3	**WE490500**	Circuit Board	AJACK	ＡＪＡＣＫシート			09
	4	**WE774400**	Bind Head Tapping Screw-B	3.0X8 MFZN2B3	Ｂタイト＋ＢＩＮＤ		9	01
	5	**VJ869400**	Washer	BLACK	ワッシャー		3	02
*	6	**WF559900**	Hexagonal Nut	M12X14X2 P=1.0	ナット　特殊		3	
	J01	--	Cable Assembly	JACK	束線構成ＪＡＣＫ	(WE09230)		
		--	Cable Assembly	JACK	束線構成ＪＡＣＫ	(WE09230)		
	A	--	Connector Assembly	PH 9P-300	Ｐ　Ｈ　束　線	(WE32140)		
	B	--	Connector Assembly	PH 10P-300	Ｐ　Ｈ　束　線	(WE32440)		
	C	--	USB Cable	L=400 5P	ＵＳＢケーブル	(WD25320)		
	E	--	Connector Assembly	PH 11P-400	Ｐ　Ｈ　束　線	(WE32760)		
	F	--	Connector Assembly	+B XH 2P	＋　Ｂ　束　線	(WE20720)		
	G	--	Connector Assembly	PH 9P-750	Ｐ　Ｈ　束　線	(WE32230)		
	H	--	Connector Assembly	PH 5P-200	Ｐ　Ｈ　束　線	(WE30920)		
	I	--	GND Wire		アース線	(WC31390)	2	
	J	--	Connector Assembly	PH 5P-350	Ｐ　Ｈ　束　線	(WE30950)		

*: New Parts　　RANK: Japan only

■ FRONT BOARD ASSEMBLY（前板 Ass'y）

● Rear view

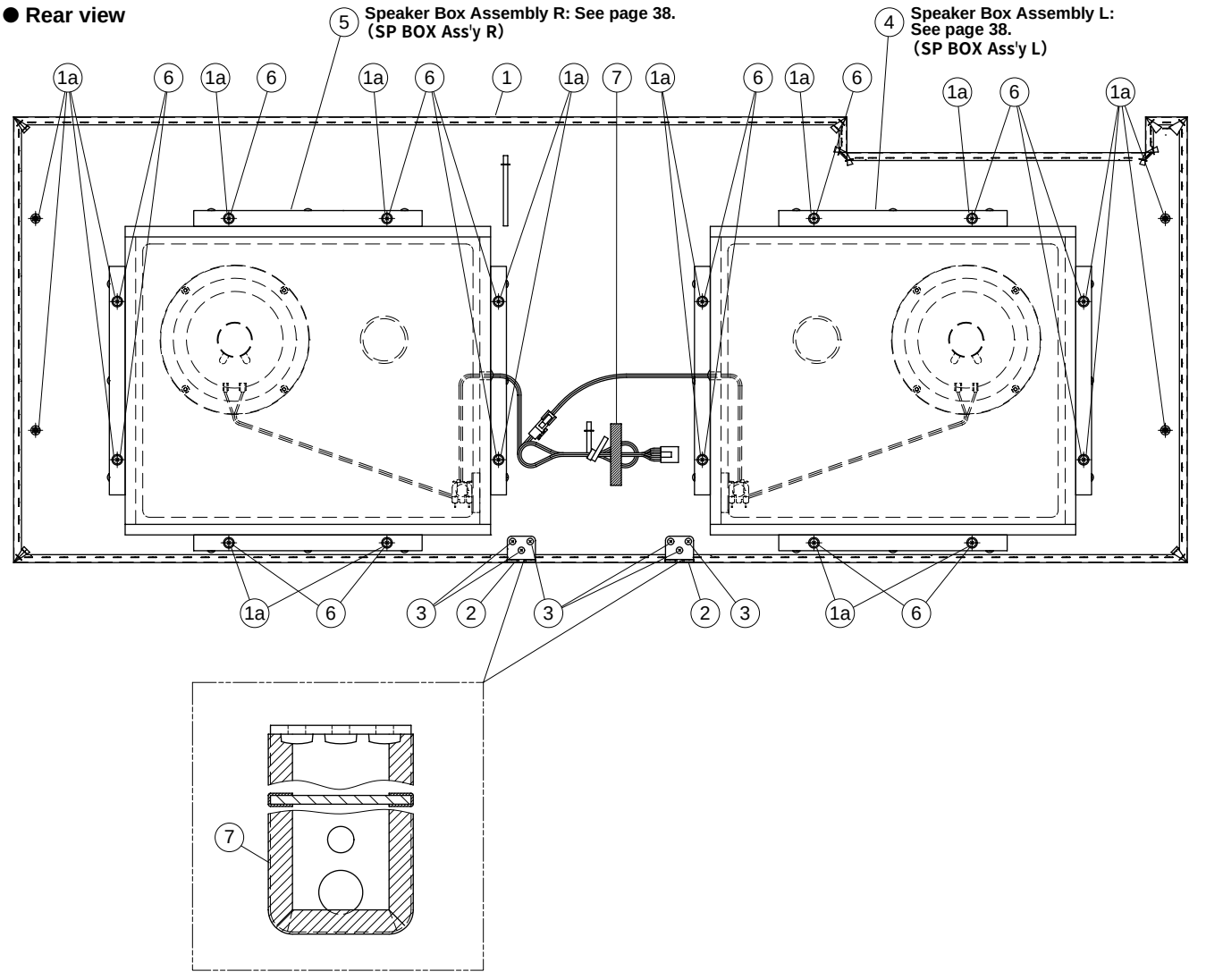

REF NO.	PART NO.	DESCRIPTION		部品名	REMARKS	QTY	RANK
		FRONT BOARD ASSEMBLY		前板Ass'y	CLP-270/270M/270C/280/280M/280C/280PE/280PM		
	--	Front Board Assembly		前板Ass'y	CLP-270/270M/280/280M/280PE/280PM (WD78330)		
	--	Front Board Assembly		前板Ass'y	CLP-270C/280C (WE00000)		
* 1	**WD791800**	Front Board		前板集成	CLP-270/270M/280/280M/280PE/280PM		
* 1	**WE000200**	Front Board		前板集成	CLP-270C/CLP-280C		
* 1a	**WF624100**	Nut	B 4.0X11.5 MFZN2W3	鬼目ナット		20	
2	**VZ972000**	Stand Angle Bracket	A	スタンド締結金具A		2	04
* 3	**WE971400**	Bind Head Tapping Screw-1	3.5X12 MFZN2B3	TP#1+BIND		6	
4	--	Speaker Box Assembly L	LEFT	SPBOXAss'y L	(WE07600)		
5	--	Speaker Box Assembly R	RIGHT	SPBOXAss'y R	(WE07610)		
* 6	**WE977500**	Truss Head Screw	4.0X30 MFZNW3	小ネジ+TRUS		16	
7	**22764900**	Adhesive Tape	FILAMENT 12X50m	粘着テープ			08

*: New Parts

RANK: Japan only

■ SPEAKER BOX ASSEMBLY（SP BOX Ass'y）

● Top view

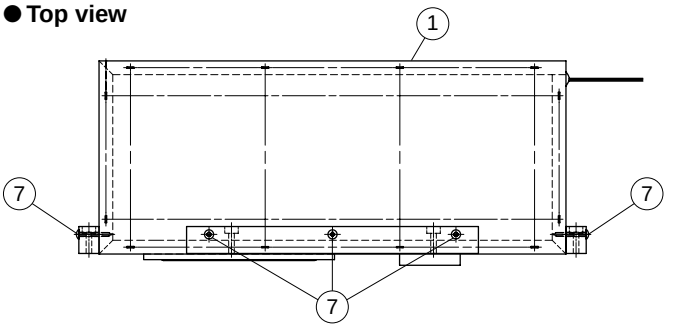

● Front view

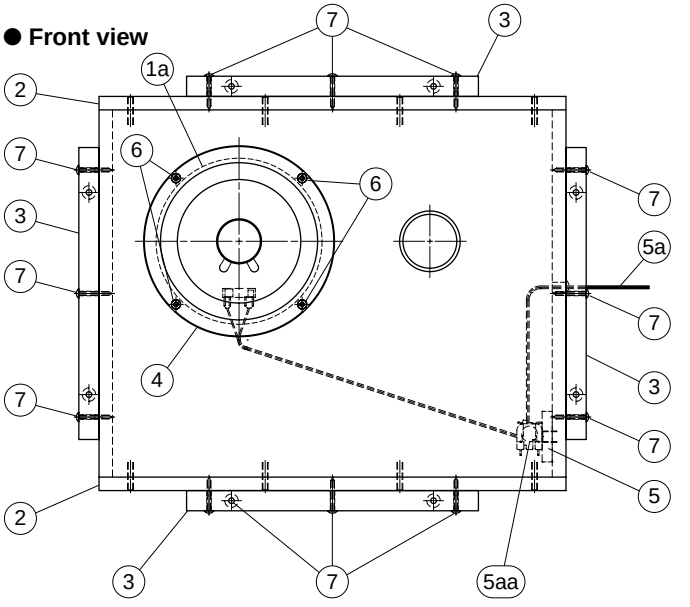

● Bottom view

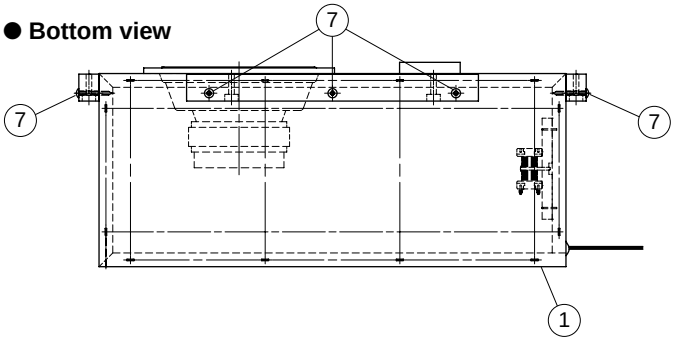

NOTE: This figure shows the left speaker box assembly.
注：このイラストはSPBOX Ass'y(L)を表わしています。

● Speaker Box Assembly L （SP Box Ass'y L）

	REF NO.	PART NO.	DESCRIPTION		部品名	REMARKS	QTY	RANK
			SPEAKER BOX ASSEMLBY L	LEFT	ＳＰＢＯＸＡｓｓ'ｙ Ｌ	CLP-270/270M/270C/280/ 280M/280C/280PE/280PM		
		--	Speaker Box Assembly L	LEFT	ＳＰＢＯＸＡｓｓ'ｙ Ｌ	(WE07600)		
	1	--	Speaker Box L	LEFT	ＳＰ本体集成（Ｌ）	(WE20390)		
	1a	--	Cushion	PEFU2X4X480TE-PUTS	クッション	(V630000)		
	2	--	Side Board, Speaker Box		ＳＰ ＢＯＸ側板集成	(V860900)	2	
	3	--	Crosspiece	A 18X260	桟 Ａ	(V570090)	4	
*	4	X6256B00	Speaker	16.0cm 8 ohm 60W	スピーカ	WOOFER		10
	5	--	Speaker Coil Assembly L	LEFT	ＳＰコイルＡｓｓ'ｙ Ｌ	(WE66080)		
	5a	--	Connector Assembly	WF-L 2P	ＷＦ－Ｌ束線	(WE64750)		
	5aa	--	Network Coil	0.26mH	ネットワークコイル	(WC62140)		
	6	WE972000	Bind Head Tapping Screw-1	4.0X16 MFZN2B3	ＴＰ＃１＋ＢＩＮＤ		4	01
*	7	WF746000	Truss Head Tapping Screw-1	3.5X30 MFZN2B3	ＴＰ＃１＋ＴＲＵＳ		12	

*: New Parts　　RANK: Japan only

● Speaker Box Assembly R （SP Box Ass'y R）

	REF NO.	PART NO.	DESCRIPTION		部品名	REMARKS	QTY	RANK
			SPEAKER BOX ASSEMBLY R	RIGHT	ＳＰＢＯＸＡｓｓ'ｙ Ｒ	CLP-270/270M/270C/280/ 280M/280C/280PE/280PM		
		--	Speaker Box Assembly R	RIGHT	ＳＰＢＯＸＡｓｓ'ｙ Ｒ	(WE07610)		
	1	--	Speaker Box R	RIGHT	ＳＰ本体集成（Ｒ）	(WE20400)		
	1a	--	Cushion	PEFU2X4X480TE-PUTS	クッション	(V630000)		
	2	--	Side Board, Speaker Box		ＳＰ ＢＯＸ側板集成	(V860900)	2	
	3	--	Crosspiece	A 18X260	桟 Ａ	(V570090)	4	
*	4	X6256B00	Speaker	16.0cm 8 ohm 60W	スピーカ	WOOFER		10
	5	--	Speaker Coil Assembly R	RIGHT	ＳＰコイルＡｓｓ'ｙ Ｒ	(WE66090)		
	5a	--	Connector Assembly	WF-R 2P/6P	ＷＦ－Ｒ束線	(WE64760)		
	5aa	--	Network Coil	0.26mH	ネットワークコイル	(WC62140)		
	6	WE972000	Bind Head Tapping Screw-1	4.0X16 MFZN2B3	ＴＰ＃１＋ＢＩＮＤ		4	01
*	7	WF746000	Truss Head Tapping Screw-1	3.5X30 MFZN2B3	ＴＰ＃１＋ＴＲＵＳ		12	

*: New Parts　　RANK: Japan only

■ HEADPHONES JACK ASSEMBLY（HPジャック Ass'y）

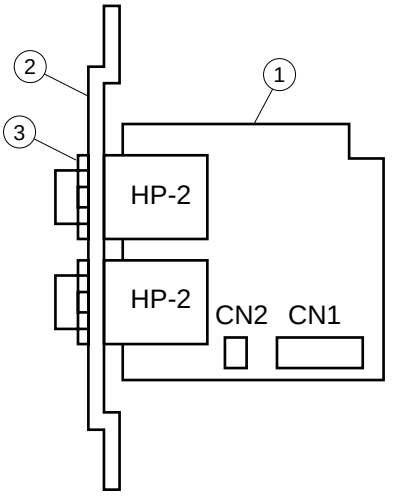

REF NO.	PART NO.	DESCRIPTION		部品名	REMARKS	QTY	RANK
		HEADPHONES JACK ASSEMBLY		HPジャックAss'y	CLP-270/270M/270C/280/280M/280C/280PE/280PM		
	--	Headphones Jack Assembly		HPジャックAss'y	(V878160)		
1	V8781900	Circuit Board	HP	HPシート			06
2	VN631800	Angle, Headphone		H.P取付金具			04
3	VB508600	Hexagonal Nut	12.0X14X2 MFZN2BL	特種六角ナット		2	01

∗: New Parts

RANK: Japan only

FU ASSEMBLY (FU Ass'y)

● Top view

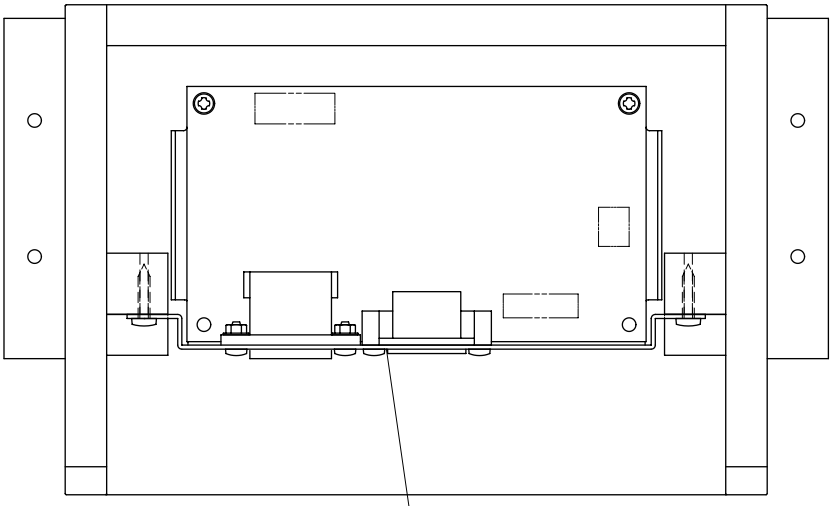

● Side view

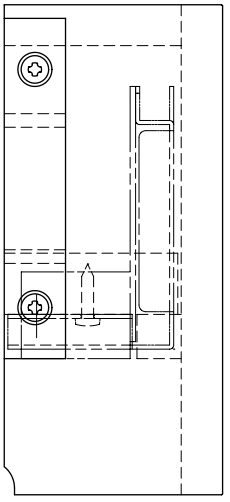

● Rear view

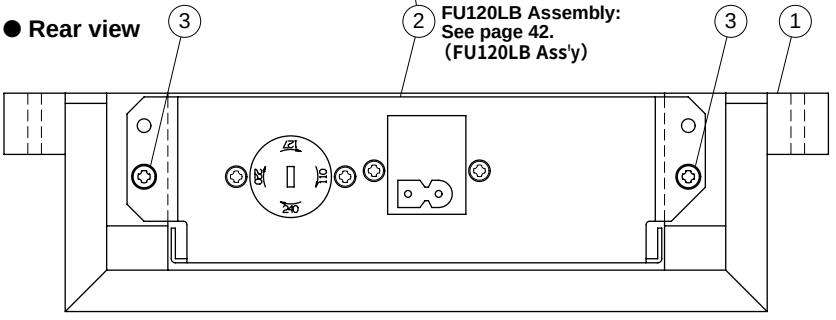

REF NO.	PART NO.	DESCRIPTION		部品名	REMARKS	QTY	RANK
		FU ASSEMBLY		FU Ass'y	CLP-270/270M/270C/280/ 280M/280C/280PE/280PM		
	--	FU Assembly		FU Ass'y (J)	J (WE06260)		
	--	FU Assembly		FU Ass'y (U)	U (WE06270)		
	--	FU Assembly		FU Ass'y (E)	B,E,K (WE06280)		
	--	FU Assembly		FU Ass'y (N)	N (WE06290)		
1	--	FU Box		FU BOX集成	(WE06300)		
2	V7631400	FU120LB Assembly		FU120LB Assy	J		13
2	V7631500	FU120LB Assembly		FU120LB Assy	U		10
2	V7631600	FU120LB Assembly		FU120LB Assy	B,E,K		09
2	V7631700	FU120LB Assembly		FU120LB Assy	N		11
3	WE955100	Bind Head Tapping Screw-1	3.5X16 MFZN2B3	TP#1+BIND		2	01

*: New Parts

RANK: Japan only

■ FU120LB ASSEMBLY（FU120LB Ass'y）

● Rear view

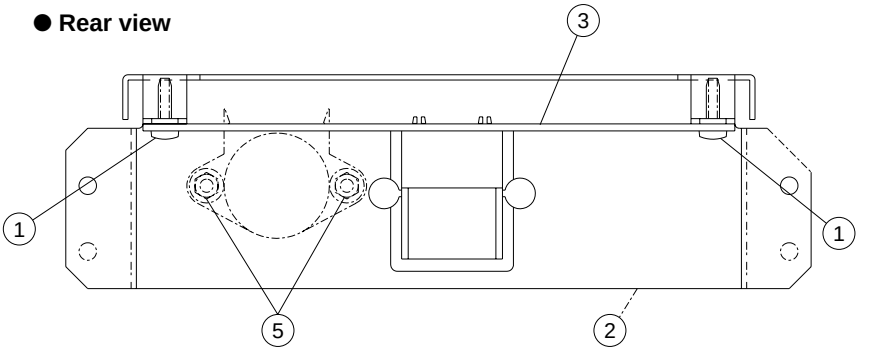

● Top view

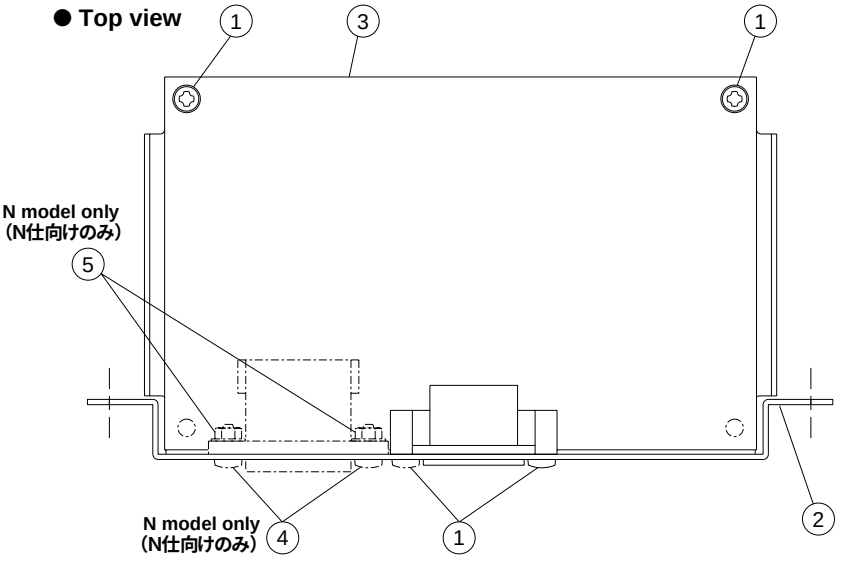

REF NO.	PART NO.	DESCRIPTION		部品名	REMARKS	QTY	RANK
		FU120LB ASSEMBLY		ＦＵ１２０ＬＢ Ａｓｓｙ	CLP-270/270M/270C/280/280M/280C/280PE/280PM		
	V7631400	FU120LB Assembly		ＦＵ１２０ＬＢ Ａｓｓｙ	J		13
	V7631500	FU120LB Assembly		ＦＵ１２０ＬＢ Ａｓｓｙ	U		10
	V7631600	FU120LB Assembly		ＦＵ１２０ＬＢ Ａｓｓｙ	B,E,K		09
	V7631700	FU120LB Assembly		ＦＵ１２０ＬＢ Ａｓｓｙ	N		11
1	**WE774400**	Bind Head Tapping Screw-B	3.0X8 MFZN2B3	Ｂタイト＋ＢＩＮＤ		4	01
2	**V7585500**	Panel, AC Inlet		ＡＣインレット金具塗	J,U,B,E,K		06
2	**V7585600**	Panel, AC Inlet		ＡＣインレット金具塗	N		06
3	**--**	Circuit Board	FU120L	ＦＵ１２０Ｌシート	J (VV64990)		
3	**--**	Circuit Board	FU120BL	ＦＵ１２０ＢＬシート	U (V771250)		
3	**--**	Circuit Board	FU120B(L)	ＦＵ１２０Ｂ（Ｌ）シート	B,E,K (V760130)		
3	**--**	Circuit Board	FU120L	ＦＵ１２０Ｌシート	N (VV65050)		
4	**EG330380**	Bind Head Screw	3.0X10 MFZN2BL	＋バインド小ネジ	N	2	01
5	**VA211900**	Hexagonal Nut	3.0 MFZN2Y	フランジ付六角ナット	N	2	01

∗: New Parts

RANK: Japan only

■ MA160R ASSEMBLY（MA160R Ass'y）

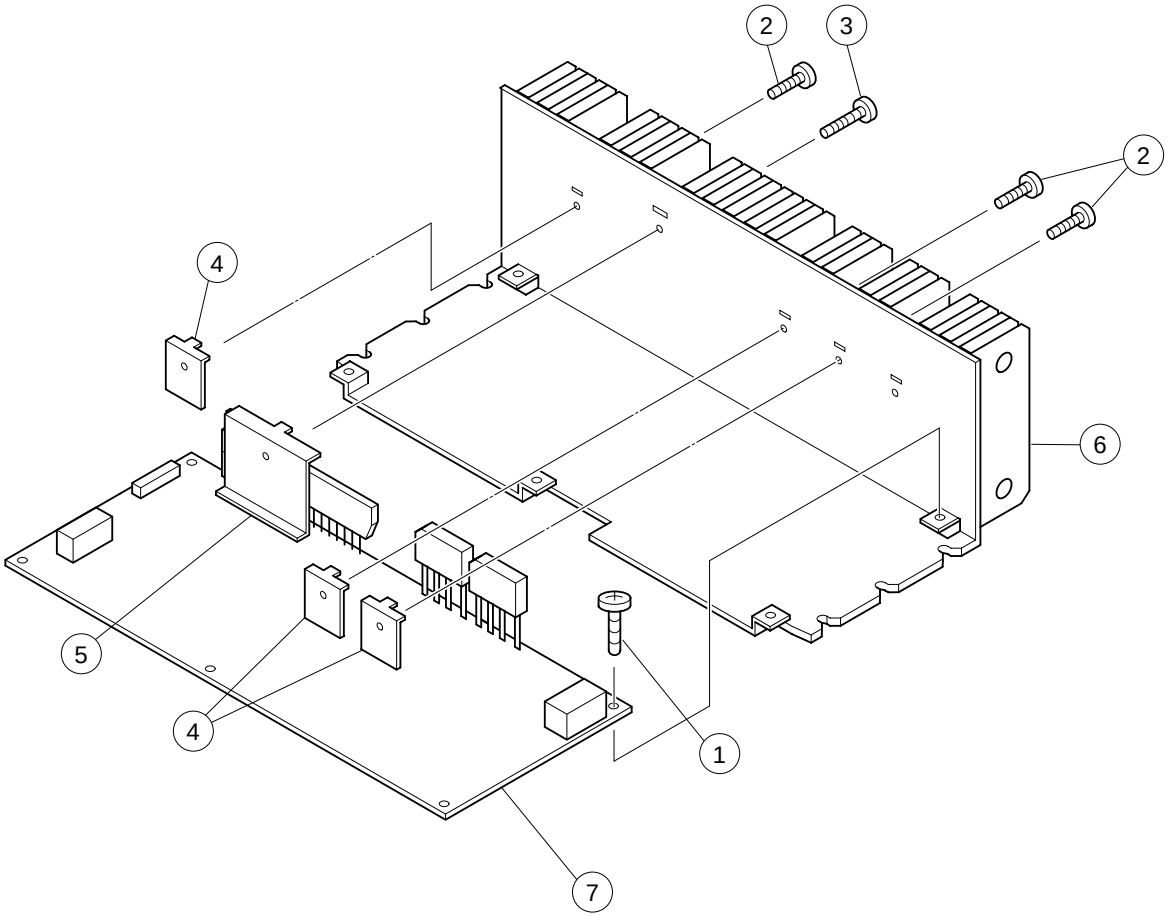

	REF NO.	PART NO.	DESCRIPTION		部品名	REMARKS	QTY	RANK
			MA160R ASSEMBLY		MA160R Ass'y	CLP-270/270M/270C/280/280M/280C/280PE/280PM		
*		**WE666000**	MA160R Assembly		MA160R Ass'y	J,U		18
*		**WE666100**	MA160R Assembly		MA160R Ass'y	B,E,N,K		
*	1	**WE974600**	Bind Head Tapping Screw-B	4.0X8 MFZN2W3	Bタイト＋BIND		5	
	2	**WE774200**	Bind Head Tapping Screw-B	3.0X10 MFZN2W3	Bタイト＋BIND		3	01
*	3	**WE973400**	Bind Head Tapping Screw-B	3.0X16 MFZN2W3	Bタイト＋BIND			
	4	**VT461100**	Holder		トランジスターホルダ		3	03
	5	**VT461200**	Holder		トランジスターホルダ			03
	6	**--**	Heat Sink		放熱器	(V761610)		
	7	**--**	Circuit Board	MA160R	MA160Rシート	J,U (WE66620)		
	7	**--**	Circuit Board	MA160R	MA160Rシート	B,E,N,K (WE66630)		

*: New Parts

RANK: Japan only

■ MAF ASSEMBLY（MAF Ass'y）

● Top view

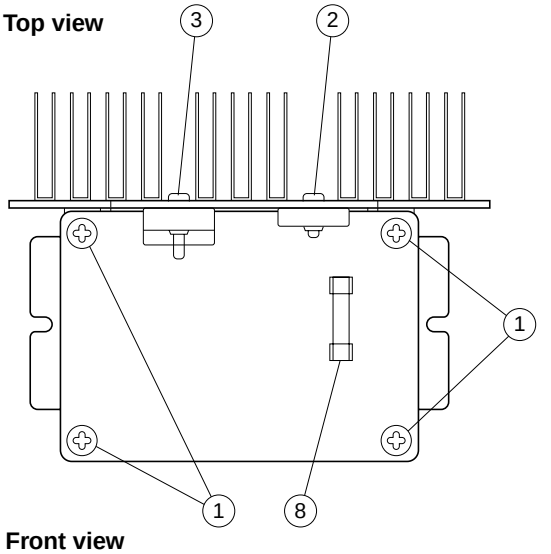

● Side view

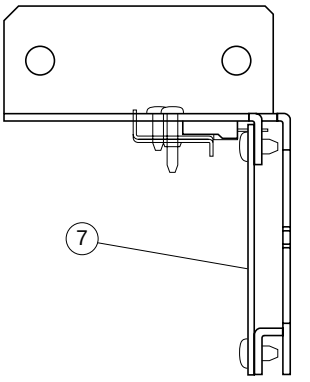

● Front view

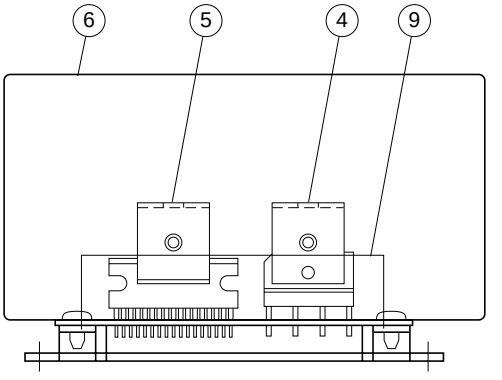

	REF NO.	PART NO.	DESCRIPTION		部品名	REMARKS	QTY	RANK
			MAF ASSEMLBY		MAF Ass'y	CLP-270/270M/270C/280/280M/280C/280PE/280PM		
		--	MAF Assembly		MAF Ass'y	J,U (WE09040)		
		--	MAF Assembly		MAF Ass'y	B,E,N,K (WE09050)		
*	1	WE974600	Bind Head Tapping Screw-B	4.0X8 MFZN2W3	Bタイト＋BIND		4	
	2	WE774200	Bind Head Tapping Screw-B	3.0X10 MFZN2W3	Bタイト＋BIND			01
*	3	WE973400	Bind Head Tapping Screw-B	3.0X16 MFZN2W3	Bタイト＋BIND			
	4	VT461100	Holder		トランジスターホルダ			03
	5	V5184100	Holder, Power Amplifier		パワーアンプ固定金具			03
	6	--	Chassis, AFC Amplifier		AFCAMPシャーシ	(WE08730)		
*	7	WE209200	Circuit Board	MAF	MAFシート			08
⚠	8	KB003630	Fuse	5.00A JU	ヒューズ	J,U		01
⚠	8	KB003240	Fuse	5.00A S	ヒューズ	B,E,N,K		01
	9	--	Insulation Sheet	PT-SS	放熱シート（R）	(WE75300)		

*: New Parts

RANK: Japan only

■ PEDAL BOX ASSEMBLY（ペダルBOX Ass'y）

● Bottom view

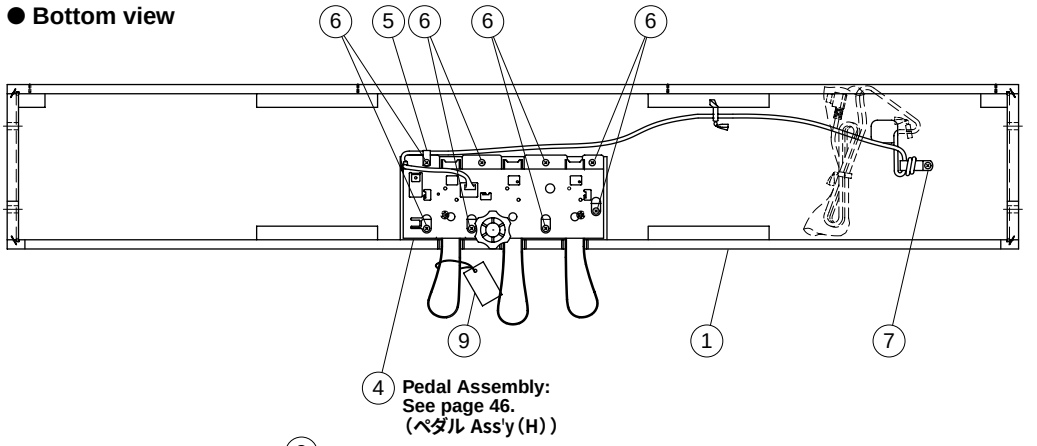

● Front view

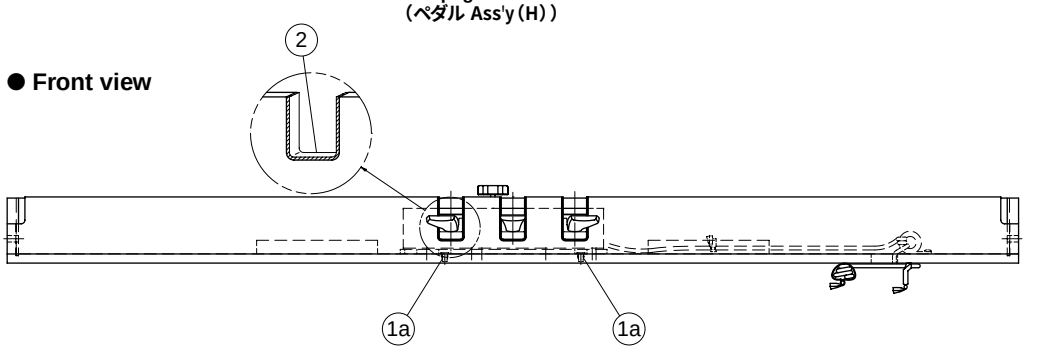

	REF NO.	PART NO.	DESCRIPTION		部品名	REMARKS	QTY	RANK
			PEDAL BOX ASSEMBLY		ペダルBOX Ass'y	CLP-270/270M/270C/280/280M/280C/280PE/280PM		
		--	Pedal Box Assembly		ペダルBOX Ass'y	CLP-270/CLP-280 (WD78320)		
		--	Pedal Box Assembly		ペダルBOX Ass'y	CLP-270M/280M (WD99870)		
		--	Pedal Box Assembly		ペダルBOX Ass'y	CLP-270C/280C (WD99880)		
		--	Pedal Box Assembly		ペダルBOX Ass'y	CLP-280PE (WE44160)		
		--	Pedal Box Assembly		ペダルBOX Ass'y	CLP-280PM (WE44170)		
*	1	WD791700	Pedal Box		ペダルBOX集成	CLP-270/CLP-280		11
*	1	WD998900	Pedal Box		ペダルBOX集成	CLP-270M/CLP-280M		11
	1	WD999000	Pedal Box		ペダルBOX集成	CLP-270C/CLP-280C		09
*	1	WE444500	Pedal Box		ペダルBOX集成	CLP-280PE		15
*	1	WF087900	Pedal Box		ペダルBOX塗装品	CLP-280PM		
*	1a	WF624100	Nut	B 4.0X11.5 MFZN2W3	鬼目ナット		2	
	2	--	Felt Red	145X12X2	フェルト	(WE07240)	3	
	4	V0053100	Pedal Assembly	(H)	ペダルAss'y（H）			19
	5	CB065520	Nylon Clamp	NK-3N KITAGAWA	ナイロンクランプ			01
	6	WE971900	Bind Head Tapping Screw-1	4.0X14 MFZN2W3	TP#1+BIND		8	01
*	7	WE965200	Truss Head Tapping Screw-1	4.0X12 MFZN2B3	TP#1+TRUS			
	9	VD966100	Caution Label	Clavinova	ペダル注意書			03

*: New Parts

RANK: Japan only

■ PEDAL ASSEMBLY（ペダル Ass'y（H））

● Top view

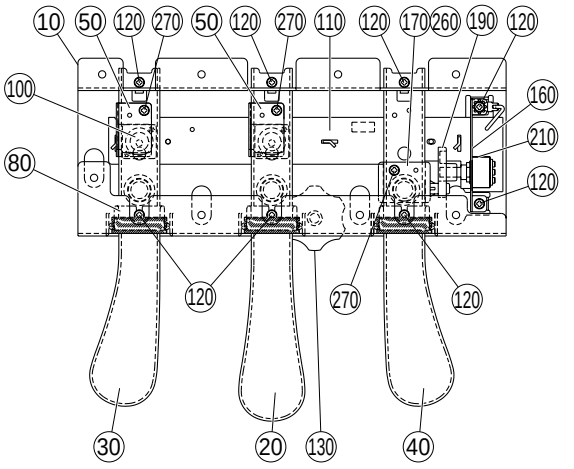

● Side view

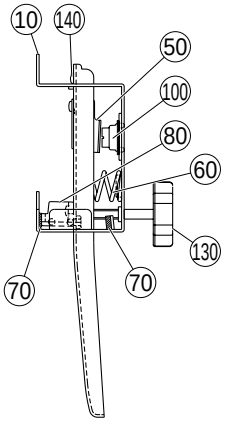

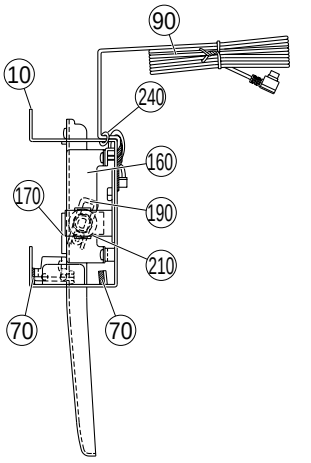

● Bottom view

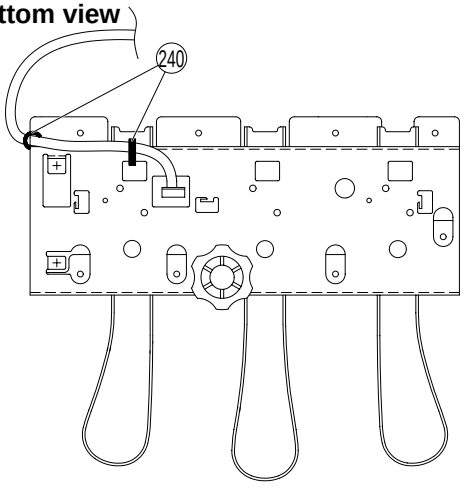

REF NO.	PART NO.	DESCRIPTION		部品名	REMARKS	QTY	RANK
		PEDAL ASSEMBLY	(H)	ペダルAss'y（H）	CLP-270/270M/270C/280/280M/280C/280PE/280PM		
	V0053100	Pedal Assembly	(H)	ペダルAss'y（H）			19
10	**VU339700**	Pedal Frame		ペダルフレーム			09
20	**VU362000**	Pedal Piece C	CENTER	ペダル本体セット（C）	SOSTENUTO pedal		08
30	**VU362100**	Pedal Piece L	LEFT	ペダル本体セット（L）	LEFT pedal		08
40	**VU362200**	Pedal Piece R	RIGHT	ペダル本体セット（R）	DAMPER pedal		08
50	**VV433500**	Actuator	PEDAL	アクチュエータ		2	03
60	**VP348100**	Pedal Spring		ペダルバネ		3	03
70	**VU346500**	Felt Black	PA	フェルトPA		6	03
80	**VU339800**	Shutter	PEDAL	シャッター		3	03
90	**V0044700**	Connector Assembly	PK-LF	PKケーブル－LF			08
100	**VU456000**	Rubber Contact	PEDAL	接点ゴムドーム		2	03
110	**WB970400**	Circuit Board	PEDAL (SW)	ペダルシート			08
120	**WE774400**	Bind Head Tapping Screw-B	3.0X8 MFZN2B3	Bタイト＋BIND		8	01
* 130	**WF054500**	Screw	40XM6X46 MFZN2B3	特注ネジ	Adjuster		
140	**TX920280**	Grease	G-31KA 50g	グリス	(VE96850)		10
160	**VU455600**	Holder, VR	PEDAL	可変抵抗取付金具			03
170	**VV475800**	Holder, VR	PEDAL	VRボス			03
190	**VV476000**	Actuator, VR	PEDAL	VRアクチュエータ			03
210	**WB970500**	Circuit Board	PEDAL VR	ペダルVRシート			07
240	**CB069250**	Cord Holder	BK-1	インシュロックタイ		2	01
260	**WA151300**	Spacer	PC 0.5t	スペーサー	FOR ADJUST PEDAL OFFSET		
260	**WB191700**	Spacer	PVC 0.2t	スペーサー			01
260	**V9836700**	Spacer	FIBER 1t	スペーサー			01
260	**V9851400**	Spacer	FIBER 0.5t	スペーサー			01
270	**WE774200**	Bind Head Tapping Screw-B	3.0X10 MFZN2W3	Bタイト＋BIND		3	01
270	**WE774400**	Bind Head Tapping Screw-B	3.0X8 MFZN2B3	Bタイト＋BIND		3	01

*: New Parts

RANK: Japan only

■ BENCH (BC-201DR/BC-201MH/BC-201CH)（椅子）

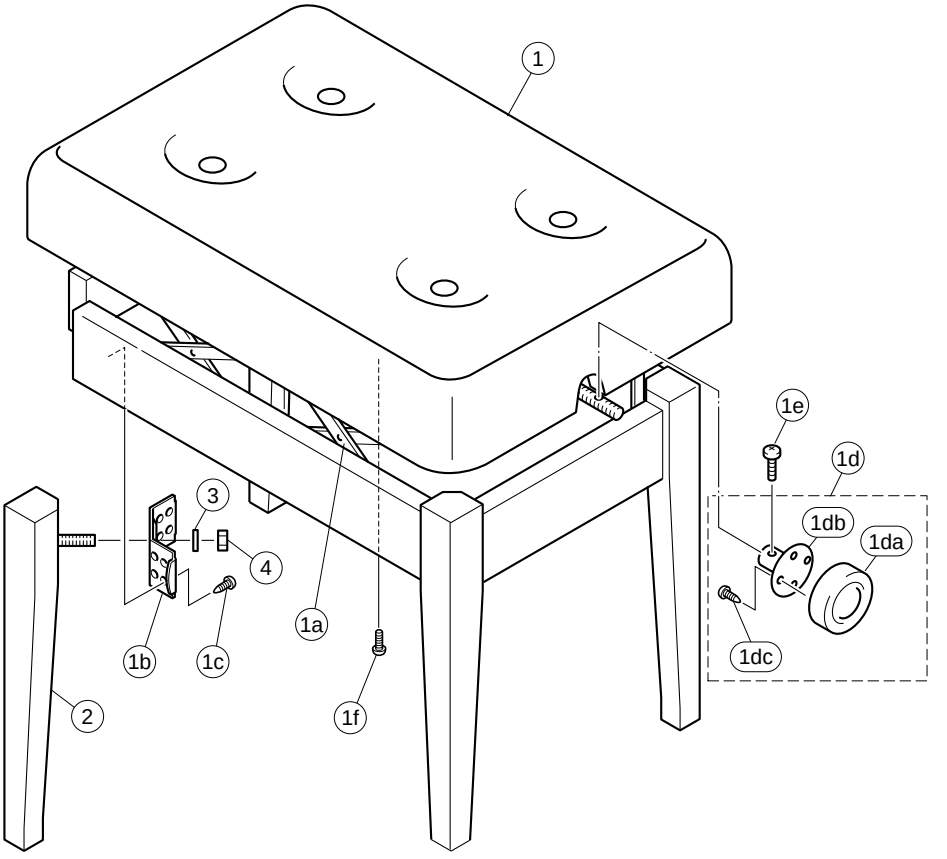

	REF NO.	PART NO.	DESCRIPTION		部品名	REMARKS	QTY	RANK
			BENCH	BC-201DR/MH/CH	同梱品セット椅子	CLP-270/270M/270C/280/280C		
		V8029600	Bench	BC-201DR	同梱品セット椅子	CLP-270/CLP-280 J		35
		V8934800	Bench	BC-201MH	同梱品セット椅子	CLP-270M J		35
		V8878800	Bench	BC-201CH	同梱品セット椅子	CLP-270C/CLP-280C J		35
	A	**--**	Bench	BC-201DR	椅子	CLP-270/CLP-280 (V802970)		
	A	**--**	Bench	BC-201MH	椅子	CLP-270M (V893570)		
	A	**--**	Bench	BC-201CH	椅子	CLP-270C/280C (V889860)		
	1	**V8029900**	Bench Board Assembly	DR	座板ユニット	CLP-270/CLP-280		33
	1	**V8935800**	Bench Board Assembly	MH	座板ユニット	CLP-270M		32
	1	**V8898700**	Bench Board Assembly	CH	座板ユニット	CLP-270C/CLP-280C		30
	1a	**V7662500**	Lift Assembly		昇降ユニット			19
	1b	**V7396200**	Holder, Leg		脚取付隅金具		4	03
	1c	**WE955100**	Bind Head Tapping Screw-1	3.5X16 MFZN2B3	ＴＰ＃１＋ＢＩＮＤ		32	01
	1d	**V8080900**	Knob Assembly	DR	ニギリＡｓｓ’ｙ	CLP-270/CLP-280		08
	1d	**V8936400**	Knob Assembly	MH	ニギリＡｓｓ’ｙ	CLP-270M		08
	1d	**V8933800**	Knob Assembly	CH	ニギリＡｓｓ’ｙ	CLP-270C/CLP-280C		08
	1da	**--**	Knob	DR	ニギリ塗装品	CLP-270/CLP-280 (V767170)		
	1da	**--**	Knob	MH	ニギリ塗装品	CLP-270M (V767180)		
	1da	**--**	Knob	CH	ニギリ塗装品	CLP-270C/280C (V893360)		
	1db	**V7662700**	Angle		ニギリ金具			
	1dc	**WE972000**	Bind Head Tapping Screw-1	4.0X16 MFZN2B3	ＴＰ＃１＋ＢＩＮＤ		4	01
*	1e	**WE962100**	Bind Head Tapping Screw-B	4.0X20 MFZN2B3	Ｂタイト＋ＢＩＮＤ			
*	1f	**WE983400**	Bind Head Screw	4.0X20 MFZN2B3	小ネジ＋ＢＩＮＤ		6	
	2	**V7672000**	Leg Assembly	DR	脚柱Ａｓｓ’ｙ	CLP-270/CLP-280	4	08
	2	**V7672100**	Leg Assembly	MH	脚柱Ａｓｓ’ｙ	CLP-270M	4	07
	2	**V8898800**	Leg Assembly	CH	脚柱Ａｓｓ’ｙ	CLP-270C/CLP-280C	4	
	3	**V7678600**	Spring Washer	#2 10.0 MFZN2BL	バネ座金		4	
*	4	**WF743800**	Hexagonal Nut	M10 #1	ナット６角		4	
			ACCESSORY		付属品			
		--	Wrench		ベンチスパナ	(V688680)		

*: New Parts

RANK: Japan only

■ BENCH (BC-102DR/BC-102MH/BC-102CH)（椅子）

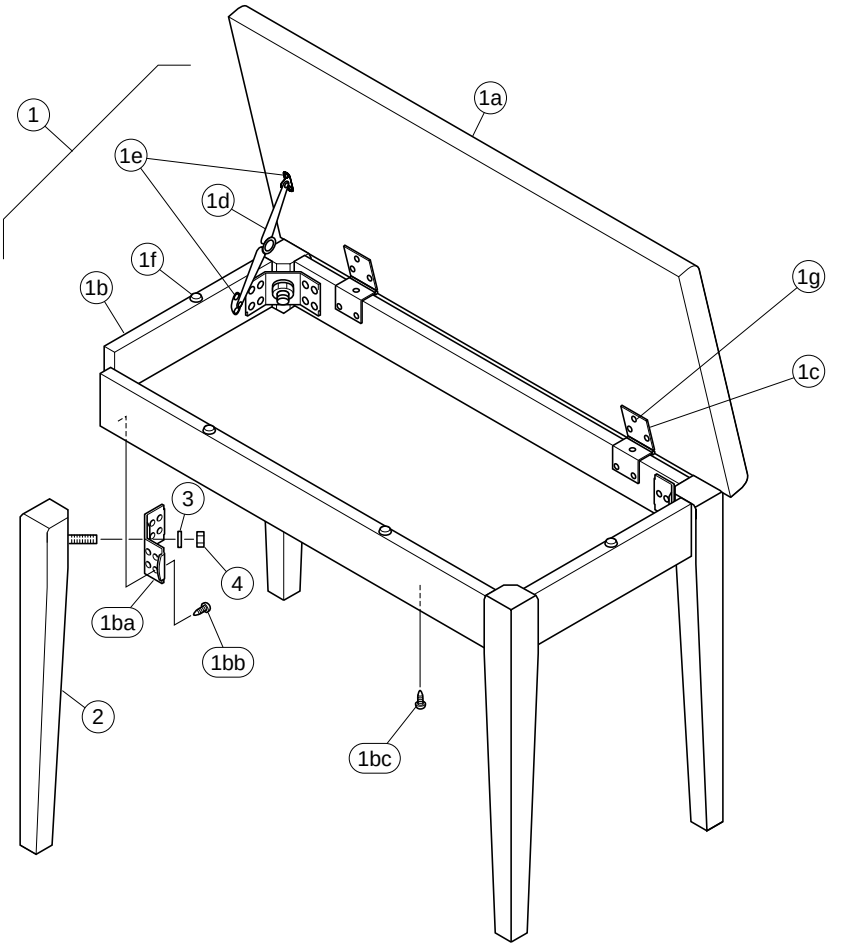

	REF NO.	PART NO.	DESCRIPTION		部品名	REMARKS	QTY	RANK
			BENCH	BC-102DR/MH/CH	同梱品セット椅子	CLP-270/270M/270C/280/280M/280C		
		V7563900	Bench	BC-102DR	同梱品セット椅子	CLP-270/CLP-280 U,N,K		26
		V7564000	Bench	BC-102MH	同梱品セット椅子	CLP-270M/CLP-280M U,N,K		26
		V8878700	Bench	BC-102CH	同梱品セット椅子	CLP-270C/CLP-280C U,N,K		25
	A	--	Bench	BC-102DR	椅子	CLP-270/CLP-280 (V769710)		
	A	--	Bench	BC-102MH	椅子	CLP-270M/280M (V769720)		
	A	--	Bench	BC-102CH	椅子	CLP-270C/280C (V889970)		
	1	**V7695800**	Bench Board Assembly	DR	座板ユニット	CLP-270/CLP-280		21
	1	**V7695900**	Bench Board Assembly	MH	座板ユニット	CLP-270M/CLP-280M		21
	1	**V8899900**	Bench Board Assembly	CH	座板ユニット	CLP-270C/CLP-280C		22
	1a	--	Bench Board Assembly	DR	座板集成	CLP-270/CLP-280 (V769170)		
	1a	--	Bench Board Assembly	MH	座板集成	CLP-270M/280M (V769180)		
	1a	--	Bench Board Assembly	CH	座板集成	CLP-270C/280C (V890010)		
	1b	--	Seat Support Assembly	DR	譜面入れ集成	CLP-270/CLP-280 (V769620)		
	1b	--	Seat Support Assembly	MH	譜面入れ集成	CLP-270M/280M (V769630)		
	1b	--	Seat Support Assembly	CH	譜面入れ集成	CLP-270C/280C (V890020)		
	1ba	**V7396200**	Holder, Leg		脚取付隅金具		4	03
	1bb	**WE955100**	Bind Head Tapping Screw-1	3.5X16 MFZN2B3	ＴＰ＃１＋ＢＩＮＤ		32	01
*	1bc	**WF743500**	Truss Head Tapping Screw-1	3.5X16 MFZN2W3	ＴＰ＃１＋ＴＲＵＳ		16	
	1c	**V7696900**	Hinge		蝶番		2	05
	1d	**VB896300**	Stay	MFZN2BL	ステー			04
*	1e	**WE971000**	Bind Head Tapping Screw-1	3.5X14 MFZN2B3	ＴＰ＃１＋ＢＩＮＤ		4	
	1f	--	Spacer Felt Black	15X15X3T	スペーサ	(V792090)	4	
*	1g	**WF108000**	Flat Head Tapping Screw-1	3.5X14 MFZN2B3	ＴＰ＃１＋ＦＬＡＴ		12	
	2	**V7692000**	Leg Assembly	DR	脚柱Ａｓｓ’ｙ	CLP-270/CLP-280	4	08
	2	**V7692100**	Leg Assembly	MH	脚柱Ａｓｓ’ｙ	CLP-270M/CLP-280M	4	08
	2	**V8900000**	Leg Assembly	CH	脚柱Ａｓｓ’ｙ	CLP-270C/CLP-280C	4	
	3	**V7678600**	Spring Washer	#2 10.0 MFZN2BL	バネ座金		4	
*	4	**WF743800**	Hexagonal Nut	M10 #1	ナット６角		4	
			ACCESSORY		付属品			
		--	Wrench		ベンチスパナ	(V688680)		

*: New Parts

RANK: Japan only

■ BENCH (BC-200PE/BC-200MH)（椅子）

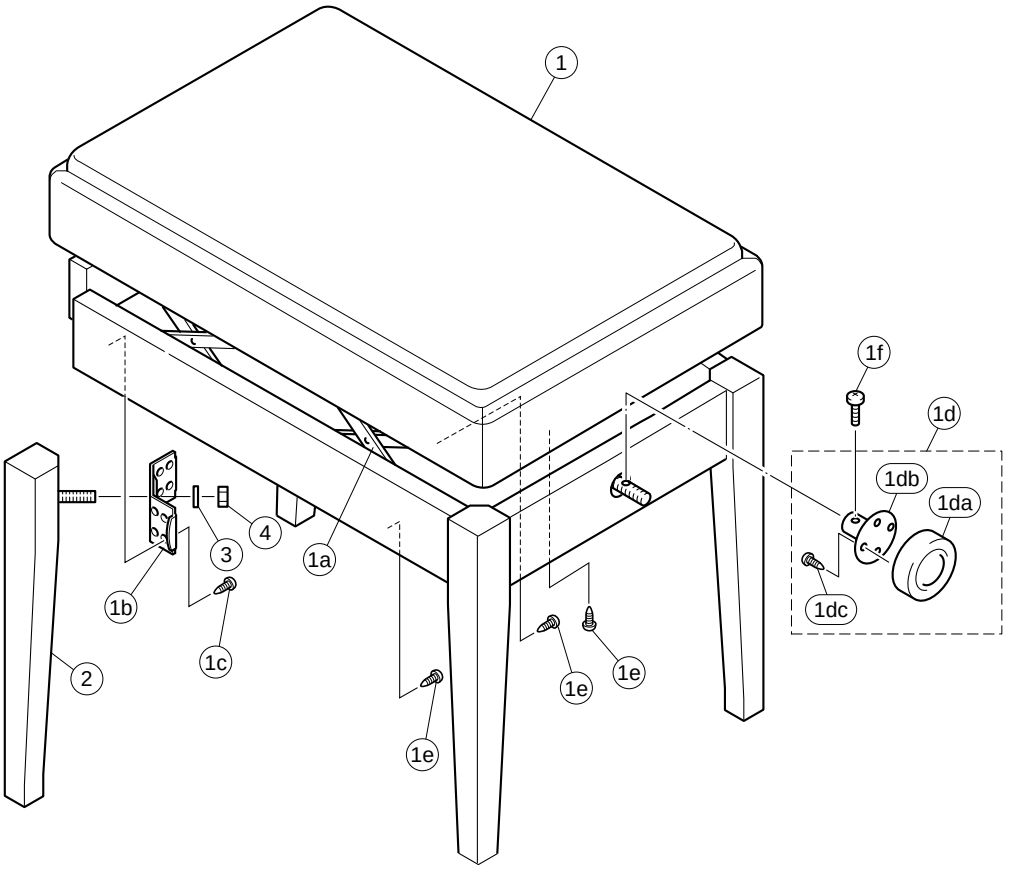

REF NO.	PART NO.	DESCRIPTION		部品名	REMARKS	QTY	RANK
		BENCH	BC-200PE/MH	同梱品セット椅子	CLP-280PE/CLP-280PM		
	V7564400	Bench	BC-200PE	同梱品セット椅子	CLP-280PE J,U,N,K		48
	V7564300	Bench	BC-200MH	同梱品セット椅子	CLP-280PM J,U,N,K		47
A	**--**	Bench	BC-200PE	椅子	CLP-280PE (V766910)		
A	**--**	Bench	BC-200MH	椅子	CLP-280PM (V766900)		
1	**V7669400**	Bench Board Assembly	PE	座板ユニット	CLP-280PE		55
1	**V7669300**	Bench Board Assembly	MH	座板ユニット	CLP-280PM		37
1a	**V7662500**	Lift Assembly		昇降ユニット			19
1b	**V7396200**	Holder, Leg		脚取付隅金具		4	03
1c	**WE955100**	Bind Head Tapping Screw-1	3.5X16 MFZN2B3	ＴＰ＃１＋ＢＩＮＤ		32	01
1d	**V7671200**	Knob Assembly	PE	ニギリＡｓｓ’ｙ	CLP-280PE		10
1d	**V7671100**	Knob Assembly	MH	ニギリＡｓｓ’ｙ	CLP-280PM		08
1da	**--**	Knob	PE	ニギリ印刷品	CLP-280PE (V767160)		
1da	**--**	Knob	MH	ニギリ印刷品	CLP-280PM (V767150)		
1db	**V7662700**	Angle		ニギリ金具			
1dc	**WE972000**	Bind Head Tapping Screw-1	4.0X16 MFZN2B3	ＴＰ＃１＋ＢＩＮＤ		4	01
1e	**WE955100**	Bind Head Tapping Screw-1	3.5X16 MFZN2B3	ＴＰ＃１＋ＢＩＮＤ		34	01
* 1f	**WE962100**	Bind Head Tapping Screw-B	4.0X20 MFZN2B3	Ｂタイト＋ＢＩＮＤ			
2	**V7672200**	Leg Assembly	PE	脚柱Ａｓｓ’ｙ	CLP-280PE	4	20
2	**V7672100**	Leg Assembly	MH	脚柱Ａｓｓ’ｙ	CLP-280PM	4	07
3	**V7678600**	Spring Washer	#2 10.0 MFZN2BL	バネ座金		4	
* 4	**WF743800**	Hexagonal Nut	M10 #1	ナット６角		4	
		ACCESSORY		付属品			
	--	Wrench		ベンチスパナ	(V688680)		

*: New Parts

RANK: Japan only

■ ELECTRICAL PARTS

	REF NO.	PART NO.	DESCRIPTION		部品名	REMARKS	QTY	RANK
			ELECTRICAL PARTS		電気部品	CLP-270/270M/270C/280/280M/280C/280PE/280PM		
*		**WE490500**	Circuit Board	AJACK	ＡＪＡＣＫシート	(X6217B0)		09
*		**WE135800**	Circuit Board	DJACK	ＤＪＡＣＫシート	(X4470D0)		09
*		**WD985700**	Circuit Board	DM	ＤＭシート	(X5881C0)		62
		--	Circuit Board	FU120L	ＦＵ１２０Ｌシート	J (VV64990)(XS882A0/B0)		
		--	Circuit Board	FU120BL	ＦＵ１２０ＢＬシート	U (V771250)(XS882A0/B0)		
		--	Circuit Board	FU120B(L)	ＦＵ１２０Ｂ（Ｌ）シート	B,E,K (V760130)(XS882B0)		
		--	Circuit Board	FU120L	ＦＵ１２０Ｌシート	N (VV65050)(XS882A0/B0)		
		V8904800	Circuit Board	GH3 EBUS H	ＧＨ３＿ＥＢＵＳシートＨ	CLP270/270M/270C (X2179C0)		18
		V8904600	Circuit Board	GH3 EBUS L	ＧＨ３＿ＥＢＵＳシートＬ	CLP270/270M/270C (X2177C0)		18
		V8904700	Circuit Board	GH3 EBUS M	ＧＨ３＿ＥＢＵＳシートＭ	CLP270/270M/270C (X2178D0)		18
		V8781900	Circuit Board	HP	ＨＰシート	(XQ389A0,XQ390A0)		06
		--	Circuit Board	MA160R	ＭＡ１６０Ｒシート	J,U (WE66620)(X4384E0)		
		--	Circuit Board	MA160R	ＭＡ１６０Ｒシート	B,E,N,K (WE66630)(X4384E0)		
*		**WE209200**	Circuit Board	MAF	ＭＡＦシート	(X2247F0)		08
*		**WE209300**	Circuit Board	MIC	ＭＩＣシート	(X2247F0)		08
*		**WE066600**	Circuit Board	NET2	ＮＥＴ２シート	(X6011B0)		09
*		**WE064900**	Circuit Board	NETWORK	ＮＥＴＷＯＲＫシート	(XV011A0)		08
		WC093100	Circuit Board	NL2 SW H	ＮＬ２＿ＳＷシートＨ	CLP-280/280M/280C/280PE/280PM (X2179C0)		12
		WC092600	Circuit Board	NL2 SW L	ＮＬ２＿ＳＷシートＬ	CLP-280/280M/280C/280PE/280PM (X2177C0)		11
		WC093000	Circuit Board	NL2 SW M	ＮＬ２＿ＳＷシートＭ	CLP-280/280M/280C/280PE/280PM (X2178D0)		12
		WB970400	Circuit Board	PEDAL (SW)	ペダルシート	(XR780C0)		08
		WB970500	Circuit Board	PEDAL VR	ペダルＶＲシート	(XR780C0)		07
		WC561200	Circuit Board	PJK	ＰＪＫシート	(X5143A0)		04
		VU659100	Circuit Board	PL	ＰＬシート	(XR898A0)		03
*		**WD895500**	Circuit Board	PNL	ＰＮＬシート	(X5953C0)		12
*		**WE021100**	Circuit Board	PNR	ＰＮＲシート	(X5954B0)		09
*		**WE021200**	Circuit Board	MV1	ＭＶ１シート	(X5954B0)		05
*		**WE206500**	Circuit Board	SW	ＳＷシート	(X6118C0)		06
*		**WE490500**	Circuit Board	AJACK	ＡＪＡＣＫシート	(X6217B0)		09
	C0001	**US064100**	Ceramic Capacitor-B (chip)	0.0100 50V K RECT.	チップセラ（Ｂ）			01
	C0002	**US064100**	Ceramic Capacitor-B (chip)	0.0100 50V K RECT.	チップセラ（Ｂ）			01
	C0003	**UR847470**	Electrolytic Cap.	47.00 25.0V RX TP	ケミコン			01
	C0003	**UR857470**	Electrolytic Cap.	47.00 35.0V RX TP	ケミコン			01
	C0004	**UR847470**	Electrolytic Cap.	47.00 25.0V RX TP	ケミコン			01
	C0004	**UR857470**	Electrolytic Cap.	47.00 35.0V RX TP	ケミコン			01
	C0005	**US063100**	Ceramic Capacitor-B (chip)	1000P 50V K RECT.	チップセラ（Ｂ）			01
	C0006	**US063100**	Ceramic Capacitor-B (chip)	1000P 50V K RECT.	チップセラ（Ｂ）			01
	C0007	**UR847470**	Electrolytic Cap.	47.00 25.0V RX TP	ケミコン			01
	C0007	**UR857470**	Electrolytic Cap.	47.00 35.0V RX TP	ケミコン			01
	C0008	**UR847470**	Electrolytic Cap.	47.00 25.0V RX TP	ケミコン			01
	C0008	**UR857470**	Electrolytic Cap.	47.00 35.0V RX TP	ケミコン			01
	C0009	**UN866470**	Electrolytic Cap.-BP	4.70 50.0V RX TP	ＢＰケミコン			01
	C0010	**UN866470**	Electrolytic Cap.-BP	4.70 50.0V RX TP	ＢＰケミコン			01
	C0013	**US063100**	Ceramic Capacitor-B (chip)	1000P 50V K RECT.	チップセラ（Ｂ）			01
	C0014	**US063100**	Ceramic Capacitor-B (chip)	1000P 50V K RECT.	チップセラ（Ｂ）			01
	C0015	**US062100**	Ceramic Capacitor-SL(chip)	100P 50V J RECT.	チップセラ（ＳＬ）			01
	-0018	**US062100**	Ceramic Capacitor-SL(chip)	100P 50V J RECT.	チップセラ（ＳＬ）			01
	C0019	**US063100**	Ceramic Capacitor-B (chip)	1000P 50V K RECT.	チップセラ（Ｂ）			01
	C0020	**US063100**	Ceramic Capacitor-B (chip)	1000P 50V K RECT.	チップセラ（Ｂ）			01
	C0021	**UR847470**	Electrolytic Cap.	47.00 25.0V RX TP	ケミコン			01
	C0021	**UR857470**	Electrolytic Cap.	47.00 35.0V RX TP	ケミコン			01
	C0022	**UR847470**	Electrolytic Cap.	47.00 25.0V RX TP	ケミコン			01
	C0022	**UR857470**	Electrolytic Cap.	47.00 35.0V RX TP	ケミコン			01
	C0023	**US062560**	Ceramic Capacitor-SL(chip)	560P 50V J RECT.	チップセラ（ＳＬ）			01
	C0024	**US062560**	Ceramic Capacitor-SL(chip)	560P 50V J RECT.	チップセラ（ＳＬ）			01
	C0025	**UR866470**	Electrolytic Cap.	4.70 50.0V RX TP	ケミコン			01
	C0026	**UR866470**	Electrolytic Cap.	4.70 50.0V RX TP	ケミコン			01
	C0027	**US062100**	Ceramic Capacitor-SL(chip)	100P 50V J RECT.	チップセラ（ＳＬ）			01
	C0028	**US062100**	Ceramic Capacitor-SL(chip)	100P 50V J RECT.	チップセラ（ＳＬ）			01
	C0031	**UR838100**	Electrolytic Cap.	100.00 16.0V RX TP	ケミコン			01
	C0032	**UR838100**	Electrolytic Cap.	100.00 16.0V RX TP	ケミコン			01
	C0033	**US064100**	Ceramic Capacitor-B (chip)	0.0100 50V K RECT.	チップセラ（Ｂ）			01
	C0034	**US064100**	Ceramic Capacitor-B (chip)	0.0100 50V K RECT.	チップセラ（Ｂ）			01
	C0037	**US065100**	Ceramic Capacitor-F (chip)	0.100 50V Z RECT.	チップセラＦ			

*: New Parts

RANK: Japan only

REF NO.	PART NO.	DESCRIPTION		部品名	REMARKS	QTY	RANK
C0037	**US135100**	Ceramic Capacitor-F (chip)	0.1000 16V Z RECT.	チップセラ（F）			01
C0037	**US145100**	Ceramic Capacitor-F (chip)	0.1000 25V Z RECT.	チップセラ（F）			01
C0038	**US065100**	Ceramic Capacitor-F (chip)	0.100 50V Z RECT.	チップセラ F			
C0038	**US135100**	Ceramic Capacitor-F (chip)	0.1000 16V Z RECT.	チップセラ（F）			01
C0038	**US145100**	Ceramic Capacitor-F (chip)	0.1000 25V Z RECT.	チップセラ（F）			01
C0039	**UN848220**	Electrolytic Cap.-BP	220.00 25.0V RX TP	BPケミコン			01
C0040	**UN848220**	Electrolytic Cap.-BP	220.00 25.0V RX TP	BPケミコン			01
C0041	**US064100**	Ceramic Capacitor-B (chip)	0.0100 50V K RECT.	チップセラ（B）			01
C0042	**US064100**	Ceramic Capacitor-B (chip)	0.0100 50V K RECT.	チップセラ（B）			01
C0043	**US062100**	Ceramic Capacitor-SL(chip)	100P 50V J RECT.	チップセラ（SL）			01
C0044	**US062100**	Ceramic Capacitor-SL(chip)	100P 50V J RECT.	チップセラ（SL）			01
C0045	**US061560**	Ceramic Capacitor-CH(chip)	56P 50V J RECT.	チップセラ（CH）			01
C0046	**US061560**	Ceramic Capacitor-CH(chip)	56P 50V J RECT.	チップセラ（CH）			01
C0049	**UR847470**	Electrolytic Cap.	47.00 25.0V RX TP	ケミコン			01
C0049	**UR857470**	Electrolytic Cap.	47.00 35.0V RX TP	ケミコン			01
C0050	**UR847470**	Electrolytic Cap.	47.00 25.0V RX TP	ケミコン			01
C0050	**UR857470**	Electrolytic Cap.	47.00 35.0V RX TP	ケミコン			01
C0051	**UR848220**	Electrolytic Cap.	220.00 25.0V RX TP	ケミコン			01
C0052	**UR848220**	Electrolytic Cap.	220.00 25.0V RX TP	ケミコン			01
C0053	**US064100**	Ceramic Capacitor-B (chip)	0.0100 50V K RECT.	チップセラ（B）			01
-0058	**US064100**	Ceramic Capacitor-B (chip)	0.0100 50V K RECT.	チップセラ（B）			01
CN001	**VB390700**	Connector Base Post	PH 11P TE	コネクタベースポスト			01
CN002	**VB390100**	Connector Base Post	PH 5P TE	コネクタベースポスト			01
CN003	**VB390400**	Connector Base Post	PH 8P TE	コネクタベースポスト			01
CN004	**VB390300**	Connector Base Post	PH 7P TE	コネクタベースポスト			01
CN005	**VB390500**	Connector Base Post	PH 9P TE	コネクタベースポスト			03
CN007	**LB918020**	Base Post Connector	XH 2P TE	ベースツキポスト			01
D0001	**VT332900**	Diode	1SS355 TE-17 TP	ダイオード			01
D0002	**VT332900**	Diode	1SS355 TE-17 TP	ダイオード			01
IC001	**X3505A00**	IC	NJM2068M-D(TE2)	IC	OP AMP		02
IC002	**X3505A00**	IC	NJM2068M-D(TE2)	IC	OP AMP		02
IC003	**XT131A00**	IC	LA6517M	IC	OP AMP		04
JK001	**VP599300**	Pin Jack	YKC21-3120N 2P	ピンジャック 2P	AUX OUT (L,R)		02
JK002	**VL080500**	Phone Jack	YKB21-5076	ホーンジャック	AUX IN (L/L+R)		02
JK003	**VS115400**	Phone Jack Black	LGR4609-7100F	ホーンコネクタ（黒）	AUX IN (R)		01
R0001	**RD357100**	Carbon Resistor (chip)	10.0K 63M J RECT.	チップ抵抗			01
R0002	**RD357100**	Carbon Resistor (chip)	10.0K 63M J RECT.	チップ抵抗			01
R0003	**RD355680**	Carbon Resistor (chip)	680.0 63M J RECT.	チップ抵抗			01
R0004	**RD355680**	Carbon Resistor (chip)	680.0 63M J RECT.	チップ抵抗			01
R0005	**RD356470**	Carbon Resistor (chip)	4.7K 63M J RECT.	チップ抵抗			01
R0006	**RD356470**	Carbon Resistor (chip)	4.7K 63M J RECT.	チップ抵抗			01
R0013	**RD357100**	Carbon Resistor (chip)	10.0K 63M J RECT.	チップ抵抗			01
R0014	**RD357100**	Carbon Resistor (chip)	10.0K 63M J RECT.	チップ抵抗			01
R0015	**RD357120**	Carbon Resistor (chip)	12.0K 63M J RECT.	チップ抵抗			01
R0016	**RD357120**	Carbon Resistor (chip)	12.0K 63M J RECT.	チップ抵抗			01
R0017	**RD357220**	Carbon Resistor (chip)	22.0K 63M J RECT.	チップ抵抗			01
R0018	**RD357220**	Carbon Resistor (chip)	22.0K 63M J RECT.	チップ抵抗			01
R0019	**RD350000**	Carbon Resistor (chip)	0 63M J RECT.	チップ抵抗			01
R0020	**RD350000**	Carbon Resistor (chip)	0 63M J RECT.	チップ抵抗			01
R0021	**RD357100**	Carbon Resistor (chip)	10.0K 63M J RECT.	チップ抵抗			01
R0022	**RD357100**	Carbon Resistor (chip)	10.0K 63M J RECT.	チップ抵抗			01
R0023	**RD355100**	Carbon Resistor (chip)	100.0 63M J RECT.	チップ抵抗			01
-0026	**RD355100**	Carbon Resistor (chip)	100.0 63M J RECT.	チップ抵抗			01
R0027	**RD358100**	Carbon Resistor (chip)	100.0K 63M J RECT.	チップ抵抗			01
R0028	**RD358100**	Carbon Resistor (chip)	100.0K 63M J RECT.	チップ抵抗			01
R0029	**RD357470**	Carbon Resistor (chip)	47.0K 63M J RECT.	チップ抵抗			01
R0030	**RD357470**	Carbon Resistor (chip)	47.0K 63M J RECT.	チップ抵抗			01
R0031	**RD357560**	Carbon Resistor (chip)	56.0K 63M J RECT.	チップ抵抗			01
R0032	**RD357560**	Carbon Resistor (chip)	56.0K 63M J RECT.	チップ抵抗			01
R0033	**RD350000**	Carbon Resistor (chip)	0 63M J RECT.	チップ抵抗			01
R0035	**RD350000**	Carbon Resistor (chip)	0 63M J RECT.	チップ抵抗			01
R0037	**RD354330**	Carbon Resistor (chip)	33.0 63M J RECT.	チップ抵抗			01
R0038	**RD354330**	Carbon Resistor (chip)	33.0 63M J RECT.	チップ抵抗			01
R0039	**RD356470**	Carbon Resistor (chip)	4.7K 63M J RECT.	チップ抵抗			01
-0041	**RD356470**	Carbon Resistor (chip)	4.7K 63M J RECT.	チップ抵抗			01
R0042	**RD357470**	Carbon Resistor (chip)	47.0K 63M J RECT.	チップ抵抗			01
R0043	**RD357470**	Carbon Resistor (chip)	47.0K 63M J RECT.	チップ抵抗			01
R0044	**RD357390**	Carbon Resistor (chip)	39.0K 63M J RECT.	チップ抵抗			01
R0045	**RD357390**	Carbon Resistor (chip)	39.0K 63M J RECT.	チップ抵抗			01
R0046	**RD355100**	Carbon Resistor (chip)	100.0 63M J RECT.	チップ抵抗			01

∗: New Parts

RANK: Japan only

REF NO.	PART NO.	DESCRIPTION		部品名	REMARKS	QTY	RANK
R0047	**RD355100**	Carbon Resistor (chip)	100.0 63M J RECT.	チップ抵抗			01
R0048	**RD357100**	Carbon Resistor (chip)	10.0K 63M J RECT.	チップ抵抗			01
R0049	**RD357100**	Carbon Resistor (chip)	10.0K 63M J RECT.	チップ抵抗			01
R0050	**RD356100**	Carbon Resistor (chip)	1.0K 63M J RECT.	チップ抵抗			01
R0051	**RD357220**	Carbon Resistor (chip)	22.0K 63M J RECT.	チップ抵抗			01
R0052	**RD356180**	Carbon Resistor (chip)	1.8K 63M J RECT.	チップ抵抗			01
R0053	**RD356470**	Carbon Resistor (chip)	4.7K 63M J RECT.	チップ抵抗			01
R0055	**RD356180**	Carbon Resistor (chip)	1.8K 63M J RECT.	チップ抵抗			01
R0056	**RD356470**	Carbon Resistor (chip)	4.7K 63M J RECT.	チップ抵抗			01
R0057	**RD357330**	Carbon Resistor (chip)	33.0K 63M J RECT.	チップ抵抗			01
R0058	**RD357330**	Carbon Resistor (chip)	33.0K 63M J RECT.	チップ抵抗			01
R0059	**RD357470**	Carbon Resistor (chip)	47.0K 63M J RECT.	チップ抵抗			01
RY001	**V8616500**	Relay	DC G6S-2 12V	リレー12V			04
RY002	**V8616500**	Relay	DC G6S-2 12V	リレー12V			04
TR001	**VJ927100**	Transistor	2SC2712-Y(TE85R)	トランジスタ			01
-003	**VJ927100**	Transistor	2SC2712-Y(TE85R)	トランジスタ			01
TR001	**VV556400**	Transistor	2SC2412K Q,R,S TP	トランジスタ			01
-003	**VV556400**	Transistor	2SC2412K Q,R,S TP	トランジスタ			01
TR001	**VV925400**	Transistor	2SC2712-GR(TE85L,F	トランジスタ			01
-003	**VV925400**	Transistor	2SC2712-GR(TE85L,F	トランジスタ			01
TR001	**V4767500**	Transistor	2SD601A-(TX) Q,R,S	トランジスタ			01
-003	**V4767500**	Transistor	2SD601A-(TX) Q,R,S	トランジスタ			01
TR004	**V8819500**	Transistor	2SA1235A E,F TP	トランジスタ			
TR004	**VV556500**	Transistor	2SA1037AK Q,R,S TP	トランジスタ			01
TR004	**IB070900**	Transistor	2SB709A P,Q,R,S TP	トランジスタ			01
*	**WE135800**	Circuit Board	DJACK	DJACKシート	(X4470D0)		09
C0101	**UR818100**	Electrolytic Cap.	100.00 6.3V RX TP	ケミコン			01
C0102	**US061220**	Ceramic Capacitor-CH(chip)	22P 50V J RECT.	チップセラ（CH）			01
-0106	**US061220**	Ceramic Capacitor-CH(chip)	22P 50V J RECT.	チップセラ（CH）			01
C0201	**US064100**	Ceramic Capacitor-B (chip)	0.0100 50V K RECT.	チップセラ（B）			01
C0203	**US064100**	Ceramic Capacitor-B (chip)	0.0100 50V K RECT.	チップセラ（B）			01
C0204	**UR827220**	Electrolytic Cap.	22.00 10.0V RX TP	ケミコン			01
C0405	**US062100**	Ceramic Capacitor-SL(chip)	100P 50V J RECT.	チップセラ（SL）			01
C0406	**US064100**	Ceramic Capacitor-B (chip)	0.0100 50V K RECT.	チップセラ（B）			01
C0407	**UR827220**	Electrolytic Cap.	22.00 10.0V RX TP	ケミコン			01
CN101	**VB390200**	Connector Base Post	PH 6P TE	コネクタベースポスト			01
CN102	**VB390100**	Connector Base Post	PH 5P TE	コネクタベースポスト			01
CN201	**VB390500**	Connector Base Post	PH 9P TE	コネクタベースポスト			03
CN401	**VB390600**	Connector Base Post	PH 10P TE	コネクタベースポスト			01
CN402	**VB390100**	Connector Base Post	PH 5P TE	コネクタベースポスト			01
D0201	**VV925900**	Diode	RLS-73 TE-11 TP	ダイオード			01
D0202	**VV925900**	Diode	RLS-73 TE-11 TP	ダイオード			01
D0407	**VV925900**	Diode	RLS-73 TE-11 TP	ダイオード			01
D0408	**VV925900**	Diode	RLS-73 TE-11 TP	ダイオード			01
IC101	**X5108A00**	IC	SN75240P	IC	USB TRANSIENT SUPPRESSOR		04
IC201	**VD473200**	Photo Coupler	6N137-000E	フォトカプラ			05
J0107	**RD350000**	Carbon Resistor (chip)	0 63M J RECT.	チップ抵抗			01
J0108	**RD350000**	Carbon Resistor (chip)	0 63M J RECT.	チップ抵抗			01
J0201	**--**	Jumper Wire	0.55	ジャンパー線	(VA07890)		
-0205	**--**	Jumper Wire	0.55	ジャンパー線	(VA07890)		
J0901	**RD350000**	Carbon Resistor (chip)	0 63M J RECT.	チップ抵抗			01
-0909	**RD350000**	Carbon Resistor (chip)	0 63M J RECT.	チップ抵抗			01
JK101	**WA245700**	USB Connector	YKF45 4P SE	USBコネクタ	USB TO DEVICE B		02
JK102	**V9016000**	USB Connector	YKF45-0021N 4P SE	USBコネクタB	USB TO HOST		02
JK201	**VT202500**	DIN Connector	5P YKF51-50	DINコネクタ	MIDI IN		01
JK202	**VT202500**	DIN Connector	5P YKF51-50	DINコネクタ	MIDI OUT		01
JK203	**VT202500**	DIN Connector	5P YKF51-50	DINコネクタ	MIDI THRU		01
JK402	**VS115400**	Phone Jack Black	LGR4609-7100F	ホーンコネクタ（黒）	AUX PEDAL		01
L0101	**--**	Jumper Wire	0.55	ジャンパー線	(VA07890)		
L0105	**--**	Jumper Wire	0.55	ジャンパー線	(VA07890)		
L0106	**--**	Jumper Wire	0.55	ジャンパー線	(VA07890)		
L0110	**VB835000**	Coil	FL5R200QNT RX TP	コイル20U	20uH		01
L0201	**VQ724900**	Chip Inductance	BK2125HM601-T	チップインダクタ			01
-0206	**VQ724900**	Chip Inductance	BK2125HM601-T	チップインダクタ			01
L0207	**VB835000**	Coil	FL5R200QNT RX TP	コイル20U	20uH		01
L0405	**VQ724900**	Chip Inductance	BK2125HM601-T	チップインダクタ			01
-0407	**VQ724900**	Chip Inductance	BK2125HM601-T	チップインダクタ			01
R0201	**RD356100**	Carbon Resistor (chip)	1.0K 63M J RECT.	チップ抵抗			01
R0202	**RD355220**	Carbon Resistor (chip)	220.0 63M J RECT.	チップ抵抗			01

*: New Parts

RANK: Japan only

	REF NO.	PART NO.	DESCRIPTION		部品名	REMARKS	QTY	RANK
	R0203	**RD357220**	Carbon Resistor (chip)	22.0K 63M J RECT.	チップ抵抗			01
	R0204	**RD357220**	Carbon Resistor (chip)	22.0K 63M J RECT.	チップ抵抗			01
	R0205	**RD357100**	Carbon Resistor (chip)	10.0K 63M J RECT.	チップ抵抗			01
	R0206	**RD356150**	Carbon Resistor (chip)	1.5K 63M J RECT.	チップ抵抗			01
	R0207	**RD355220**	Carbon Resistor (chip)	220.0 63M J RECT.	チップ抵抗			01
	R0208	**RD355220**	Carbon Resistor (chip)	220.0 63M J RECT.	チップ抵抗			01
	R0209	**RD357220**	Carbon Resistor (chip)	22.0K 63M J RECT.	チップ抵抗			01
	R0210	**RD357220**	Carbon Resistor (chip)	22.0K 63M J RECT.	チップ抵抗			01
	R0211	**RD357100**	Carbon Resistor (chip)	10.0K 63M J RECT.	チップ抵抗			01
	R0212	**RD356150**	Carbon Resistor (chip)	1.5K 63M J RECT.	チップ抵抗			01
	R0213	**RD355220**	Carbon Resistor (chip)	220.0 63M J RECT.	チップ抵抗			01
	R0214	**RD355220**	Carbon Resistor (chip)	220.0 63M J RECT.	チップ抵抗			01
	R0401	**RD357100**	Carbon Resistor (chip)	10.0K 63M J RECT.	チップ抵抗			01
	-0404	**RD357100**	Carbon Resistor (chip)	10.0K 63M J RECT.	チップ抵抗			01
	R0405	**RD355220**	Carbon Resistor (chip)	220.0 63M J RECT.	チップ抵抗			01
	R0406	**RD154220**	Carbon Resistor (chip)	22.0 1/4 J TP	チップ抵抗			01
	R0407	**RD356100**	Carbon Resistor (chip)	1.0K 63M J RECT.	チップ抵抗			01
	TR201	**VJ927100**	Transistor	2SC2712-Y(TE85R)	トランジスタ			01
	-204	**VJ927100**	Transistor	2SC2712-Y(TE85R)	トランジスタ			01
	TR201	**VV556400**	Transistor	2SC2412K Q,R,S TP	トランジスタ			01
	-204	**VV556400**	Transistor	2SC2412K Q,R,S TP	トランジスタ			01
	TR201	**VV925400**	Transistor	2SC2712-GR(TE85L,F	トランジスタ			01
	-204	**VV925400**	Transistor	2SC2712-GR(TE85L,F	トランジスタ			01
	TR201	**V4767500**	Transistor	2SD601A-(TX) Q,R,S	トランジスタ			01
	-204	**V4767500**	Transistor	2SD601A-(TX) Q,R,S	トランジスタ			01
*		**WD985700**	Circuit Board	DM	DM シート	(X5881C0)		62
	C0001	**US065100**	Ceramic Capacitor-F (chip)	0.100 50V Z RECT.	チップセラ F			
	-0020	**US065100**	Ceramic Capacitor-F (chip)	0.100 50V Z RECT.	チップセラ F			
	C0001	**US135100**	Ceramic Capacitor-F (chip)	0.1000 16V Z RECT.	チップセラ（F）			01
	-20	**US135100**	Ceramic Capacitor-F (chip)	0.1000 16V Z RECT.	チップセラ（F）			01
	C0001	**US145100**	Ceramic Capacitor-F (chip)	0.1000 25V Z RECT.	チップセラ（F）			01
	-0020	**US145100**	Ceramic Capacitor-F (chip)	0.1000 25V Z RECT.	チップセラ（F）			01
	C0021	**UF038100**	Electrolytic Cap. (chip)	100 16V	チップケミコン			01
	C0022	**US065100**	Ceramic Capacitor-F (chip)	0.100 50V Z RECT.	チップセラ F			
	-0081	**US065100**	Ceramic Capacitor-F (chip)	0.100 50V Z RECT.	チップセラ F			
	C0022	**US135100**	Ceramic Capacitor-F (chip)	0.1000 16V Z RECT.	チップセラ（F）			01
	-0081	**US135100**	Ceramic Capacitor-F (chip)	0.1000 16V Z RECT.	チップセラ（F）			01
	C0022	**US145100**	Ceramic Capacitor-F (chip)	0.1000 25V Z RECT.	チップセラ（F）			01
	-0081	**US145100**	Ceramic Capacitor-F (chip)	0.1000 25V Z RECT.	チップセラ（F）			01
	C0082	**V9452200**	Electrolytic Cap. (chip)	150.00 4.0V REFLOW	チップ OSケミコン			03
	C0083	**US065100**	Ceramic Capacitor-F (chip)	0.100 50V Z RECT.	チップセラ F			
	C0083	**US135100**	Ceramic Capacitor-F (chip)	0.1000 16V Z RECT.	チップセラ（F）			01
	C0083	**US145100**	Ceramic Capacitor-F (chip)	0.1000 25V Z RECT.	チップセラ（F）			01
	C0084	**US064100**	Ceramic Capacitor-B (chip)	0.0100 50V K RECT.	チップセラ（B）			01
	C0085	**US062470**	Ceramic Capacitor-SL(chip)	470P 50V J RECT.	チップセラ（SL）			01
	C0086	**US064100**	Ceramic Capacitor-B (chip)	0.0100 50V K RECT.	チップセラ（B）			01
	-0094	**US064100**	Ceramic Capacitor-B (chip)	0.0100 50V K RECT.	チップセラ（B）			01
	C0095	**US135100**	Ceramic Capacitor-F (chip)	0.1000 16V Z RECT.	チップセラ（F）			01
	C0095	**US145100**	Ceramic Capacitor-F (chip)	0.1000 25V Z RECT.	チップセラ（F）			01
	C0096	**UF037100**	Electrolytic Cap. (chip)	10 16V	チップケミコン			01
	C0097	**US064100**	Ceramic Capacitor-B (chip)	0.0100 50V K RECT.	チップセラ（B）			01
	C0098	**US065100**	Ceramic Capacitor-F (chip)	0.100 50V Z RECT.	チップセラ F			
	C0098	**US135100**	Ceramic Capacitor-F (chip)	0.1000 16V Z RECT.	チップセラ（F）			01
	C0098	**US145100**	Ceramic Capacitor-F (chip)	0.1000 25V Z RECT.	チップセラ（F）			01
	C0099	**US065100**	Ceramic Capacitor-F (chip)	0.100 50V Z RECT.	チップセラ F			
	C0099	**US135100**	Ceramic Capacitor-F (chip)	0.1000 16V Z RECT.	チップセラ（F）			01
	C0099	**US145100**	Ceramic Capacitor-F (chip)	0.1000 25V Z RECT.	チップセラ（F）			01
	C0100	**UF038100**	Electrolytic Cap. (chip)	100 16V	チップケミコン			01
	C0101	**US065100**	Ceramic Capacitor-F (chip)	0.100 50V Z RECT.	チップセラ F			
	C0101	**US135100**	Ceramic Capacitor-F (chip)	0.1000 16V Z RECT.	チップセラ（F）			01
	C0101	**US145100**	Ceramic Capacitor-F (chip)	0.1000 25V Z RECT.	チップセラ（F）			01
	C0102	**US064100**	Ceramic Capacitor-B (chip)	0.0100 50V K RECT.	チップセラ（B）			01
	-0107	**US064100**	Ceramic Capacitor-B (chip)	0.0100 50V K RECT.	チップセラ（B）			01
	C0108	**US065100**	Ceramic Capacitor-F (chip)	0.100 50V Z RECT.	チップセラ F			
	C0108	**US135100**	Ceramic Capacitor-F (chip)	0.1000 16V Z RECT.	チップセラ（F）			01
	C0108	**US145100**	Ceramic Capacitor-F (chip)	0.1000 25V Z RECT.	チップセラ（F）			01
	C0109	**US064100**	Ceramic Capacitor-B (chip)	0.0100 50V K RECT.	チップセラ（B）			01
	-0112	**US064100**	Ceramic Capacitor-B (chip)	0.0100 50V K RECT.	チップセラ（B）			01
	C0113	**US065100**	Ceramic Capacitor-F (chip)	0.100 50V Z RECT.	チップセラ F			

*: New Parts

RANK: Japan only

REF NO.	PART NO.	DESCRIPTION		部品名	REMARKS	QTY	RANK
C0113	**US135100**	Ceramic Capacitor-F (chip)	0.1000 16V Z RECT.	チップセラ（F）			01
C0113	**US145100**	Ceramic Capacitor-F (chip)	0.1000 25V Z RECT.	チップセラ（F）			01
C0114	**UF038100**	Electrolytic Cap. (chip)	100 16V	チップケミコン			01
C0115	**US064100**	Ceramic Capacitor-B (chip)	0.0100 50V K RECT.	チップセラ（B）			01
C0116	**US064100**	Ceramic Capacitor-B (chip)	0.0100 50V K RECT.	チップセラ（B）			01
C0118	**US064100**	Ceramic Capacitor-B (chip)	0.0100 50V K RECT.	チップセラ（B）			01
C0119	**US065100**	Ceramic Capacitor-F (chip)	0.100 50V Z RECT.	チップセラ F			
C0119	**US135100**	Ceramic Capacitor-F (chip)	0.1000 16V Z RECT.	チップセラ（F）			01
C0119	**US145100**	Ceramic Capacitor-F (chip)	0.1000 25V Z RECT.	チップセラ（F）			01
C0120	**US064100**	Ceramic Capacitor-B (chip)	0.0100 50V K RECT.	チップセラ（B）			01
-0123	**US064100**	Ceramic Capacitor-B (chip)	0.0100 50V K RECT.	チップセラ（B）			01
C0124	**US062470**	Ceramic Capacitor-SL(chip)	470P 50V J RECT.	チップセラ（SL）			01
C0125	**US062470**	Ceramic Capacitor-SL(chip)	470P 50V J RECT.	チップセラ（SL）			01
C0126	**US064100**	Ceramic Capacitor-B (chip)	0.0100 50V K RECT.	チップセラ（B）			01
-0130	**US064100**	Ceramic Capacitor-B (chip)	0.0100 50V K RECT.	チップセラ（B）			01
C0131	**US060500**	Ceramic Capacitor-CH(chip)	5P 50V C RECT.	チップセラ（CH）			01
C0132	**US064100**	Ceramic Capacitor-B (chip)	0.0100 50V K RECT.	チップセラ（B）			01
C0133	**US064100**	Ceramic Capacitor-B (chip)	0.0100 50V K RECT.	チップセラ（B）			01
C0134	**US060500**	Ceramic Capacitor-CH(chip)	5P 50V C RECT.	チップセラ（CH）			01
C0135	**V9452200**	Electrolytic Cap. (chip)	150.00 4.0V REFLOW	チップ OSケミコン			03
C0137	**US064100**	Ceramic Capacitor-B (chip)	0.0100 50V K RECT.	チップセラ（B）			01
-0140	**US064100**	Ceramic Capacitor-B (chip)	0.0100 50V K RECT.	チップセラ（B）			01
C0141	**UF037100**	Electrolytic Cap. (chip)	10 16V	チップケミコン			01
C0142	**US064100**	Ceramic Capacitor-B (chip)	0.0100 50V K RECT.	チップセラ（B）			01
-0144	**US064100**	Ceramic Capacitor-B (chip)	0.0100 50V K RECT.	チップセラ（B）			01
C0145	**UF037100**	Electrolytic Cap. (chip)	10 16V	チップケミコン			01
C0146	**US064100**	Ceramic Capacitor-B (chip)	0.0100 50V K RECT.	チップセラ（B）			01
-0149	**US064100**	Ceramic Capacitor-B (chip)	0.0100 50V K RECT.	チップセラ（B）			01
C0152	**US064100**	Ceramic Capacitor-B (chip)	0.0100 50V K RECT.	チップセラ（B）			01
-0156	**US064100**	Ceramic Capacitor-B (chip)	0.0100 50V K RECT.	チップセラ（B）			01
C0157	**UF128470**	Electrolytic Cap. (chip)	470 10V UUR1A4	チップケミコン			02
C0158	**UF128470**	Electrolytic Cap. (chip)	470 10V UUR1A4	チップケミコン			02
C0159	**US065100**	Ceramic Capacitor-F (chip)	0.100 50V Z RECT.	チップセラ F			
C0159	**US135100**	Ceramic Capacitor-F (chip)	0.1000 16V Z RECT.	チップセラ（F）			01
C0159	**US145100**	Ceramic Capacitor-F (chip)	0.1000 25V Z RECT.	チップセラ（F）			01
C0160	**US065100**	Ceramic Capacitor-F (chip)	0.100 50V Z RECT.	チップセラ F			
C0160	**US135100**	Ceramic Capacitor-F (chip)	0.1000 16V Z RECT.	チップセラ（F）			01
C0160	**US145100**	Ceramic Capacitor-F (chip)	0.1000 25V Z RECT.	チップセラ（F）			01
C0161	**US064100**	Ceramic Capacitor-B (chip)	0.0100 50V K RECT.	チップセラ（B）			01
-0163	**US064100**	Ceramic Capacitor-B (chip)	0.0100 50V K RECT.	チップセラ（B）			01
C0164	**UF037100**	Electrolytic Cap. (chip)	10 16V	チップケミコン			01
C0167	**US064100**	Ceramic Capacitor-B (chip)	0.0100 50V K RECT.	チップセラ（B）			01
C0168	**US064100**	Ceramic Capacitor-B (chip)	0.0100 50V K RECT.	チップセラ（B）			01
C0169	**UF037100**	Electrolytic Cap. (chip)	10 16V	チップケミコン			01
C0170	**US064100**	Ceramic Capacitor-B (chip)	0.0100 50V K RECT.	チップセラ（B）			01
C0173	**US064100**	Ceramic Capacitor-B (chip)	0.0100 50V K RECT.	チップセラ（B）			01
C0174	**UF118220**	Electrolytic Cap. (chip)	220 6.3V UUR0J2	チップケミコン			01
C0175	**UF037100**	Electrolytic Cap. (chip)	10 16V	チップケミコン			01
C0176	**UF037100**	Electrolytic Cap. (chip)	10 16V	チップケミコン			01
C0177	**US065100**	Ceramic Capacitor-F (chip)	0.100 50V Z RECT.	チップセラ F			
-0179	**US065100**	Ceramic Capacitor-F (chip)	0.100 50V Z RECT.	チップセラ F			
C0177	**US135100**	Ceramic Capacitor-F (chip)	0.1000 16V Z RECT.	チップセラ（F）			01
-0179	**US135100**	Ceramic Capacitor-F (chip)	0.1000 16V Z RECT.	チップセラ（F）			01
C0177	**US145100**	Ceramic Capacitor-F (chip)	0.1000 25V Z RECT.	チップセラ（F）			01
-0179	**US145100**	Ceramic Capacitor-F (chip)	0.1000 25V Z RECT.	チップセラ（F）			01
C0180	**US064100**	Ceramic Capacitor-B (chip)	0.0100 50V K RECT.	チップセラ（B）			01
C0181	**US064100**	Ceramic Capacitor-B (chip)	0.0100 50V K RECT.	チップセラ（B）			01
C0182	**US062470**	Ceramic Capacitor-SL(chip)	470P 50V J RECT.	チップセラ（SL）			01
C0183	**US064100**	Ceramic Capacitor-B (chip)	0.0100 50V K RECT.	チップセラ（B）			01
C0184	**US062470**	Ceramic Capacitor-SL(chip)	470P 50V J RECT.	チップセラ（SL）			01
C0185	**US064100**	Ceramic Capacitor-B (chip)	0.0100 50V K RECT.	チップセラ（B）			01
C0186	**US062470**	Ceramic Capacitor-SL(chip)	470P 50V J RECT.	チップセラ（SL）			01
C0187	**US064100**	Ceramic Capacitor-B (chip)	0.0100 50V K RECT.	チップセラ（B）			01
C0188	**US062470**	Ceramic Capacitor-SL(chip)	470P 50V J RECT.	チップセラ（SL）			01
C0189	**US064100**	Ceramic Capacitor-B (chip)	0.0100 50V K RECT.	チップセラ（B）			01
C0190	**US062470**	Ceramic Capacitor-SL(chip)	470P 50V J RECT.	チップセラ（SL）			01
C0191	**US064100**	Ceramic Capacitor-B (chip)	0.0100 50V K RECT.	チップセラ（B）			01
C0192	**US062470**	Ceramic Capacitor-SL(chip)	470P 50V J RECT.	チップセラ（SL）			01
C0193	**US064100**	Ceramic Capacitor-B (chip)	0.0100 50V K RECT.	チップセラ（B）			01
C0194	**US062470**	Ceramic Capacitor-SL(chip)	470P 50V J RECT.	チップセラ（SL）			01

∗: New Parts

RANK: Japan only

REF NO.	PART NO.	DESCRIPTION		部品名	REMARKS	QTY	RANK
C0195	**US064100**	Ceramic Capacitor-B (chip)	0.0100 50V K RECT.	チップセラ（B）			01
C0196	**US062470**	Ceramic Capacitor-SL(chip)	470P 50V J RECT.	チップセラ（SL）			01
C0197	**US064100**	Ceramic Capacitor-B (chip)	0.0100 50V K RECT.	チップセラ（B）			01
C0198	**US062470**	Ceramic Capacitor-SL(chip)	470P 50V J RECT.	チップセラ（SL）			01
C0199	**US064100**	Ceramic Capacitor-B (chip)	0.0100 50V K RECT.	チップセラ（B）			01
C0200	**US062470**	Ceramic Capacitor-SL(chip)	470P 50V J RECT.	チップセラ（SL）			01
C0201	**US064100**	Ceramic Capacitor-B (chip)	0.0100 50V K RECT.	チップセラ（B）			01
C0202	**US062470**	Ceramic Capacitor-SL(chip)	470P 50V J RECT.	チップセラ（SL）			01
C0203	**US064100**	Ceramic Capacitor-B (chip)	0.0100 50V K RECT.	チップセラ（B）			01
C0204	**US062470**	Ceramic Capacitor-SL(chip)	470P 50V J RECT.	チップセラ（SL）			01
C0205	**US064100**	Ceramic Capacitor-B (chip)	0.0100 50V K RECT.	チップセラ（B）			01
C0206	**US062470**	Ceramic Capacitor-SL(chip)	470P 50V J RECT.	チップセラ（SL）			01
C0207	**US064100**	Ceramic Capacitor-B (chip)	0.0100 50V K RECT.	チップセラ（B）			01
C0208	**US062470**	Ceramic Capacitor-SL(chip)	470P 50V J RECT.	チップセラ（SL）			01
C0209	**UF018100**	Electrolytic Cap. (chip)	100 6.3V	チップケミコン			01
C0210	**UF018100**	Electrolytic Cap. (chip)	100 6.3V	チップケミコン			01
C0211	**US065100**	Ceramic Capacitor-F (chip)	0.100 50V Z RECT.	チップセラ F			
-0217	**US065100**	Ceramic Capacitor-F (chip)	0.100 50V Z RECT.	チップセラ F			
C0211	**US135100**	Ceramic Capacitor-F (chip)	0.1000 16V Z RECT.	チップセラ（F）			01
-0217	**US135100**	Ceramic Capacitor-F (chip)	0.1000 16V Z RECT.	チップセラ（F）			01
C0211	**US145100**	Ceramic Capacitor-F (chip)	0.1000 25V Z RECT.	チップセラ（F）			01
-0217	**US145100**	Ceramic Capacitor-F (chip)	0.1000 25V Z RECT.	チップセラ（F）			01
C0218	**V9452100**	Electrolytic Cap. (chip)	100.00 6.3V REFLOW	チップ OSケミコン			03
C0219	**V9454200**	Electrolytic Cap. (chip)	220.00 6.3V REFLOW	チップ OSケミコン			03
C0220	**US065100**	Ceramic Capacitor-F (chip)	0.100 50V Z RECT.	チップセラ F			
-0224	**US065100**	Ceramic Capacitor-F (chip)	0.100 50V Z RECT.	チップセラ F			
C0220	**US135100**	Ceramic Capacitor-F (chip)	0.1000 16V Z RECT.	チップセラ（F）			01
-0224	**US135100**	Ceramic Capacitor-F (chip)	0.1000 16V Z RECT.	チップセラ（F）			01
C0220	**US145100**	Ceramic Capacitor-F (chip)	0.1000 25V Z RECT.	チップセラ（F）			01
-0224	**US145100**	Ceramic Capacitor-F (chip)	0.1000 25V Z RECT.	チップセラ（F）			01
C0225	**UF037100**	Electrolytic Cap. (chip)	10 16V	チップケミコン			01
C0226	**US064100**	Ceramic Capacitor-B (chip)	0.0100 50V K RECT.	チップセラ（B）			01
C0227	**US062470**	Ceramic Capacitor-SL(chip)	470P 50V J RECT.	チップセラ（SL）			01
C0228	**US064100**	Ceramic Capacitor-B (chip)	0.0100 50V K RECT.	チップセラ（B）			01
C0229	**US064100**	Ceramic Capacitor-B (chip)	0.0100 50V K RECT.	チップセラ（B）			01
C0230	**US062470**	Ceramic Capacitor-SL(chip)	470P 50V J RECT.	チップセラ（SL）			01
C0231	**US064100**	Ceramic Capacitor-B (chip)	0.0100 50V K RECT.	チップセラ（B）			01
C0232	**US062470**	Ceramic Capacitor-SL(chip)	470P 50V J RECT.	チップセラ（SL）			01
C0233	**US064100**	Ceramic Capacitor-B (chip)	0.0100 50V K RECT.	チップセラ（B）			01
C0234	**US062470**	Ceramic Capacitor-SL(chip)	470P 50V J RECT.	チップセラ（SL）			01
C0235	**US064100**	Ceramic Capacitor-B (chip)	0.0100 50V K RECT.	チップセラ（B）			01
C0236	**US062470**	Ceramic Capacitor-SL(chip)	470P 50V J RECT.	チップセラ（SL）			01
C0237	**UF037100**	Electrolytic Cap. (chip)	10 16V	チップケミコン			01
C0238	**US064100**	Ceramic Capacitor-B (chip)	0.0100 50V K RECT.	チップセラ（B）			01
C0239	**US064100**	Ceramic Capacitor-B (chip)	0.0100 50V K RECT.	チップセラ（B）			01
C0240	**US062470**	Ceramic Capacitor-SL(chip)	470P 50V J RECT.	チップセラ（SL）			01
C0241	**US064100**	Ceramic Capacitor-B (chip)	0.0100 50V K RECT.	チップセラ（B）			01
C0242	**US062470**	Ceramic Capacitor-SL(chip)	470P 50V J RECT.	チップセラ（SL）			01
C0243	**US064100**	Ceramic Capacitor-B (chip)	0.0100 50V K RECT.	チップセラ（B）			01
C0244	**US062470**	Ceramic Capacitor-SL(chip)	470P 50V J RECT.	チップセラ（SL）			01
C0245	**US064100**	Ceramic Capacitor-B (chip)	0.0100 50V K RECT.	チップセラ（B）			01
C0246	**US062470**	Ceramic Capacitor-SL(chip)	470P 50V J RECT.	チップセラ（SL）			01
C0247	**UF037100**	Electrolytic Cap. (chip)	10 16V	チップケミコン			01
C0248	**US064100**	Ceramic Capacitor-B (chip)	0.0100 50V K RECT.	チップセラ（B）			01
C0249	**US062470**	Ceramic Capacitor-SL(chip)	470P 50V J RECT.	チップセラ（SL）			01
C0250	**US064100**	Ceramic Capacitor-B (chip)	0.0100 50V K RECT.	チップセラ（B）			01
C0251	**US062470**	Ceramic Capacitor-SL(chip)	470P 50V J RECT.	チップセラ（SL）			01
C0252	**US064100**	Ceramic Capacitor-B (chip)	0.0100 50V K RECT.	チップセラ（B）			01
C0253	**US064100**	Ceramic Capacitor-B (chip)	0.0100 50V K RECT.	チップセラ（B）			01
C0256	**US062470**	Ceramic Capacitor-SL(chip)	470P 50V J RECT.	チップセラ（SL）			01
C0257	**US064100**	Ceramic Capacitor-B (chip)	0.0100 50V K RECT.	チップセラ（B）			01
C0258	**US062470**	Ceramic Capacitor-SL(chip)	470P 50V J RECT.	チップセラ（SL）			01
C0259	**US064100**	Ceramic Capacitor-B (chip)	0.0100 50V K RECT.	チップセラ（B）			01
C0260	**US062470**	Ceramic Capacitor-SL(chip)	470P 50V J RECT.	チップセラ（SL）			01
C0261	**US064100**	Ceramic Capacitor-B (chip)	0.0100 50V K RECT.	チップセラ（B）			01
C0262	**US062470**	Ceramic Capacitor-SL(chip)	470P 50V J RECT.	チップセラ（SL）			01
C0263	**US064100**	Ceramic Capacitor-B (chip)	0.0100 50V K RECT.	チップセラ（B）			01
C0264	**UF037100**	Electrolytic Cap. (chip)	10 16V	チップケミコン			01
C0265	**US061330**	Ceramic Capacitor-CH(chip)	33P 50V J RECT.	チップセラ（CH）			01
C0266	**US062470**	Ceramic Capacitor-SL(chip)	470P 50V J RECT.	チップセラ（SL）			01

∗: New Parts

RANK: Japan only

REF NO.	PART NO.	DESCRIPTION		部品名	REMARKS	QTY	RANK
C0267	**US064100**	Ceramic Capacitor-B (chip)	0.0100 50V K RECT.	チップセラ（B）			01
C0268	**V9452100**	Electrolytic Cap. (chip)	100.00 6.3V REFLOW	チップ　OSケミコン			03
C0269	**US062470**	Ceramic Capacitor-SL(chip)	470P 50V J RECT.	チップセラ（SL）			01
C0270	**US061270**	Ceramic Capacitor-CH(chip)	27P 50V J RECT.	チップセラ（CH）			01
C0271	**US064100**	Ceramic Capacitor-B (chip)	0.0100 50V K RECT.	チップセラ（B）			01
C0272	**US062470**	Ceramic Capacitor-SL(chip)	470P 50V J RECT.	チップセラ（SL）			01
C0273	**US064100**	Ceramic Capacitor-B (chip)	0.0100 50V K RECT.	チップセラ（B）			01
C0274	**US062470**	Ceramic Capacitor-SL(chip)	470P 50V J RECT.	チップセラ（SL）			01
C0275	**US064100**	Ceramic Capacitor-B (chip)	0.0100 50V K RECT.	チップセラ（B）			01
C0276	**US062470**	Ceramic Capacitor-SL(chip)	470P 50V J RECT.	チップセラ（SL）			01
C0277	**US064100**	Ceramic Capacitor-B (chip)	0.0100 50V K RECT.	チップセラ（B）			01
C0278	**US064100**	Ceramic Capacitor-B (chip)	0.0100 50V K RECT.	チップセラ（B）			01
C0279	**US062470**	Ceramic Capacitor-SL(chip)	470P 50V J RECT.	チップセラ（SL）			01
C0280	**US062470**	Ceramic Capacitor-SL(chip)	470P 50V J RECT.	チップセラ（SL）			01
C0281	**US064100**	Ceramic Capacitor-B (chip)	0.0100 50V K RECT.	チップセラ（B）			01
C0282	**US062470**	Ceramic Capacitor-SL(chip)	470P 50V J RECT.	チップセラ（SL）			01
C0283	**US064100**	Ceramic Capacitor-B (chip)	0.0100 50V K RECT.	チップセラ（B）			01
C0284	**US064100**	Ceramic Capacitor-B (chip)	0.0100 50V K RECT.	チップセラ（B）			01
C0285	**US062470**	Ceramic Capacitor-SL(chip)	470P 50V J RECT.	チップセラ（SL）			01
C0286	**UF037100**	Electrolytic Cap. (chip)	10 16V	チップケミコン			01
C0287	**US062470**	Ceramic Capacitor-SL(chip)	470P 50V J RECT.	チップセラ（SL）			01
C0288	**US062470**	Ceramic Capacitor-SL(chip)	470P 50V J RECT.	チップセラ（SL）			01
C0289	**US064100**	Ceramic Capacitor-B (chip)	0.0100 50V K RECT.	チップセラ（B）			01
C0290	**US062470**	Ceramic Capacitor-SL(chip)	470P 50V J RECT.	チップセラ（SL）			01
C0291	**US062470**	Ceramic Capacitor-SL(chip)	470P 50V J RECT.	チップセラ（SL）			01
C0292	**US064100**	Ceramic Capacitor-B (chip)	0.0100 50V K RECT.	チップセラ（B）			01
-0296	**US064100**	Ceramic Capacitor-B (chip)	0.0100 50V K RECT.	チップセラ（B）			01
C0297	**V9452100**	Electrolytic Cap. (chip)	100.00 6.3V REFLOW	チップ　OSケミコン			03
C0298	**US064100**	Ceramic Capacitor-B (chip)	0.0100 50V K RECT.	チップセラ（B）			01
C0299	**UF037100**	Electrolytic Cap. (chip)	10 16V	チップケミコン			01
C0300	**UF037100**	Electrolytic Cap. (chip)	10 16V	チップケミコン			01
C0301	**US061180**	Ceramic Capacitor-CH(chip)	18P 50V J RECT.	チップセラ（CH）			01
C0302	**US064100**	Ceramic Capacitor-B (chip)	0.0100 50V K RECT.	チップセラ（B）			01
C0303	**US061220**	Ceramic Capacitor-CH(chip)	22P 50V J RECT.	チップセラ（CH）			01
C0304	**US064100**	Ceramic Capacitor-B (chip)	0.0100 50V K RECT.	チップセラ（B）			01
-0307	**US064100**	Ceramic Capacitor-B (chip)	0.0100 50V K RECT.	チップセラ（B）			01
C0308	**UF037100**	Electrolytic Cap. (chip)	10 16V	チップケミコン			01
-0310	**UF037100**	Electrolytic Cap. (chip)	10 16V	チップケミコン			01
C0311	**US064100**	Ceramic Capacitor-B (chip)	0.0100 50V K RECT.	チップセラ（B）			01
C0312	**US062470**	Ceramic Capacitor-SL(chip)	470P 50V J RECT.	チップセラ（SL）			01
C0313	**US064100**	Ceramic Capacitor-B (chip)	0.0100 50V K RECT.	チップセラ（B）			01
C0314	**US062470**	Ceramic Capacitor-SL(chip)	470P 50V J RECT.	チップセラ（SL）			01
C0315	**US064100**	Ceramic Capacitor-B (chip)	0.0100 50V K RECT.	チップセラ（B）			01
C0316	**US062470**	Ceramic Capacitor-SL(chip)	470P 50V J RECT.	チップセラ（SL）			01
C0317	**US064100**	Ceramic Capacitor-B (chip)	0.0100 50V K RECT.	チップセラ（B）			01
C0318	**US062470**	Ceramic Capacitor-SL(chip)	470P 50V J RECT.	チップセラ（SL）			01
C0319	**US064100**	Ceramic Capacitor-B (chip)	0.0100 50V K RECT.	チップセラ（B）			01
C0320	**US062470**	Ceramic Capacitor-SL(chip)	470P 50V J RECT.	チップセラ（SL）			01
C0321	**US064100**	Ceramic Capacitor-B (chip)	0.0100 50V K RECT.	チップセラ（B）			01
C0322	**US062470**	Ceramic Capacitor-SL(chip)	470P 50V J RECT.	チップセラ（SL）			01
C0323	**US064100**	Ceramic Capacitor-B (chip)	0.0100 50V K RECT.	チップセラ（B）			01
C0324	**US062470**	Ceramic Capacitor-SL(chip)	470P 50V J RECT.	チップセラ（SL）			01
C0325	**US065100**	Ceramic Capacitor-F (chip)	0.100 50V Z RECT.	チップセラ　F			
C0325	**US135100**	Ceramic Capacitor-F (chip)	0.1000 16V Z RECT.	チップセラ（F）			01
C0325	**US145100**	Ceramic Capacitor-F (chip)	0.1000 25V Z RECT.	チップセラ（F）			01
C0326	**US065100**	Ceramic Capacitor-F (chip)	0.100 50V Z RECT.	チップセラ　F			
C0326	**US135100**	Ceramic Capacitor-F (chip)	0.1000 16V Z RECT.	チップセラ（F）			01
C0326	**US145100**	Ceramic Capacitor-F (chip)	0.1000 25V Z RECT.	チップセラ（F）			01
C0327	**UF037100**	Electrolytic Cap. (chip)	10 16V	チップケミコン			01
-0329	**UF037100**	Electrolytic Cap. (chip)	10 16V	チップケミコン			01
C0330	**US065100**	Ceramic Capacitor-F (chip)	0.100 50V Z RECT.	チップセラ　F			
C0330	**US135100**	Ceramic Capacitor-F (chip)	0.1000 16V Z RECT.	チップセラ（F）			01
C0330	**US145100**	Ceramic Capacitor-F (chip)	0.1000 25V Z RECT.	チップセラ（F）			01
C0331	**UF037100**	Electrolytic Cap. (chip)	10 16V	チップケミコン			01
C0332	**US065100**	Ceramic Capacitor-F (chip)	0.100 50V Z RECT.	チップセラ　F			
C0332	**US135100**	Ceramic Capacitor-F (chip)	0.1000 16V Z RECT.	チップセラ（F）			01
C0332	**US145100**	Ceramic Capacitor-F (chip)	0.1000 25V Z RECT.	チップセラ（F）			01
C0333	**US065100**	Ceramic Capacitor-F (chip)	0.100 50V Z RECT.	チップセラ　F			
C0333	**US135100**	Ceramic Capacitor-F (chip)	0.1000 16V Z RECT.	チップセラ（F）			01
C0333	**US145100**	Ceramic Capacitor-F (chip)	0.1000 25V Z RECT.	チップセラ（F）			01

∗: New Parts　　RANK: Japan only

REF NO.	PART NO.	DESCRIPTION		部品名	REMARKS	QTY	RANK
C0334	**UF037100**	Electrolytic Cap. (chip)	10 16V	チップケミコン			01
C0335	**US065100**	Ceramic Capacitor-F (chip)	0.100 50V Z RECT.	チップセラ F			
C0335	**US135100**	Ceramic Capacitor-F (chip)	0.1000 16V Z RECT.	チップセラ（F）			01
C0335	**US145100**	Ceramic Capacitor-F (chip)	0.1000 25V Z RECT.	チップセラ（F）			01
C0336	**UF037100**	Electrolytic Cap. (chip)	10 16V	チップケミコン			01
C0337	**US065100**	Ceramic Capacitor-F (chip)	0.100 50V Z RECT.	チップセラ F			
C0337	**US135100**	Ceramic Capacitor-F (chip)	0.1000 16V Z RECT.	チップセラ（F）			01
C0337	**US145100**	Ceramic Capacitor-F (chip)	0.1000 25V Z RECT.	チップセラ（F）			01
C0338	**UF037100**	Electrolytic Cap. (chip)	10 16V	チップケミコン			01
C0339	**US065100**	Ceramic Capacitor-F (chip)	0.100 50V Z RECT.	チップセラ F			
C0339	**US135100**	Ceramic Capacitor-F (chip)	0.1000 16V Z RECT.	チップセラ（F）			01
C0339	**US145100**	Ceramic Capacitor-F (chip)	0.1000 25V Z RECT.	チップセラ（F）			01
C0340	**UF037100**	Electrolytic Cap. (chip)	10 16V	チップケミコン			01
C0341	**UF037100**	Electrolytic Cap. (chip)	10 16V	チップケミコン			01
C0342	**US065100**	Ceramic Capacitor-F (chip)	0.100 50V Z RECT.	チップセラ F			
C0342	**US135100**	Ceramic Capacitor-F (chip)	0.1000 16V Z RECT.	チップセラ（F）			01
C0342	**US145100**	Ceramic Capacitor-F (chip)	0.1000 25V Z RECT.	チップセラ（F）			01
C0343	**UF037100**	Electrolytic Cap. (chip)	10 16V	チップケミコン			01
-0350	**UF037100**	Electrolytic Cap. (chip)	10 16V	チップケミコン			01
C0351	**UF066220**	Electrolytic Cap. (chip)	2.2 50V UWX1H2	チップケミコン			01
C0353	**US065100**	Ceramic Capacitor-F (chip)	0.100 50V Z RECT.	チップセラ F			
C0353	**US135100**	Ceramic Capacitor-F (chip)	0.1000 16V Z RECT.	チップセラ（F）			01
C0353	**US145100**	Ceramic Capacitor-F (chip)	0.1000 25V Z RECT.	チップセラ（F）			01
C0355	**US063100**	Ceramic Capacitor-B (chip)	1000P 50V K RECT.	チップセラ（B）			01
C0356	**US063100**	Ceramic Capacitor-B (chip)	1000P 50V K RECT.	チップセラ（B）			01
C0357	**US062820**	Ceramic Capacitor-B (chip)	820P 50V K RECT.	チップセラ（B）			01
C0358	**US062820**	Ceramic Capacitor-B (chip)	820P 50V K RECT.	チップセラ（B）			01
C0359	**US065100**	Ceramic Capacitor-F (chip)	0.100 50V Z RECT.	チップセラ F			
C0359	**US135100**	Ceramic Capacitor-F (chip)	0.1000 16V Z RECT.	チップセラ（F）			01
C0359	**US145100**	Ceramic Capacitor-F (chip)	0.1000 25V Z RECT.	チップセラ（F）			01
C0360	**US062180**	Ceramic Capacitor-SL(chip)	180P 50V J RECT.	チップセラ（SL）			01
-0367	**US062180**	Ceramic Capacitor-SL(chip)	180P 50V J RECT.	チップセラ（SL）			01
C0371	**UF046470**	Electrolytic Cap. (chip)	4.7 25V UWX1E4	チップケミコン			01
C0372	**UF046470**	Electrolytic Cap. (chip)	4.7 25V UWX1E4	チップケミコン			01
C0373	**US065100**	Ceramic Capacitor-F (chip)	0.100 50V Z RECT.	チップセラ F			
C0373	**US135100**	Ceramic Capacitor-F (chip)	0.1000 16V Z RECT.	チップセラ（F）			01
C0373	**US145100**	Ceramic Capacitor-F (chip)	0.1000 25V Z RECT.	チップセラ（F）			01
C0374	**US065100**	Ceramic Capacitor-F (chip)	0.100 50V Z RECT.	チップセラ F			
C0374	**US135100**	Ceramic Capacitor-F (chip)	0.1000 16V Z RECT.	チップセラ（F）			01
C0374	**US145100**	Ceramic Capacitor-F (chip)	0.1000 25V Z RECT.	チップセラ（F）			01
C0375	**US063820**	Ceramic Capacitor-B (chip)	8200P 50V K RECT.	チップセラ（B）			01
C0376	**US063820**	Ceramic Capacitor-B (chip)	8200P 50V K RECT.	チップセラ（B）			01
C0377	**US065100**	Ceramic Capacitor-F (chip)	0.100 50V Z RECT.	チップセラ F			
C0377	**US135100**	Ceramic Capacitor-F (chip)	0.1000 16V Z RECT.	チップセラ（F）			01
C0377	**US145100**	Ceramic Capacitor-F (chip)	0.1000 25V Z RECT.	チップセラ（F）			01
C0378	**UF046470**	Electrolytic Cap. (chip)	4.7 25V UWX1E4	チップケミコン			01
C0379	**US065100**	Ceramic Capacitor-F (chip)	0.100 50V Z RECT.	チップセラ F			
C0379	**US135100**	Ceramic Capacitor-F (chip)	0.1000 16V Z RECT.	チップセラ（F）			01
C0379	**US145100**	Ceramic Capacitor-F (chip)	0.1000 25V Z RECT.	チップセラ（F）			01
C0380	**US065100**	Ceramic Capacitor-F (chip)	0.100 50V Z RECT.	チップセラ F			
C0380	**US135100**	Ceramic Capacitor-F (chip)	0.1000 16V Z RECT.	チップセラ（F）			01
C0380	**US145100**	Ceramic Capacitor-F (chip)	0.1000 25V Z RECT.	チップセラ（F）			01
C0381	**US064100**	Ceramic Capacitor-B (chip)	0.0100 50V K RECT.	チップセラ（B）			01
C0382	**UF266100**	Electrolytic Cap.-BP(chip)	1.0 50V UWP	チップBPコン			01
C0383	**UF266100**	Electrolytic Cap.-BP(chip)	1.0 50V UWP	チップBPコン			01
C0384	**US065100**	Ceramic Capacitor-F (chip)	0.100 50V Z RECT.	チップセラ F			
-0386	**US065100**	Ceramic Capacitor-F (chip)	0.100 50V Z RECT.	チップセラ F			
C0384	**US135100**	Ceramic Capacitor-F (chip)	0.1000 16V Z RECT.	チップセラ（F）			01
-0386	**US135100**	Ceramic Capacitor-F (chip)	0.1000 16V Z RECT.	チップセラ（F）			01
C0384	**US145100**	Ceramic Capacitor-F (chip)	0.1000 25V Z RECT.	チップセラ（F）			01
-0386	**US145100**	Ceramic Capacitor-F (chip)	0.1000 25V Z RECT.	チップセラ（F）			01
C0387	**UF138220**	Electrolytic Cap. (chip)	220 16V UUR1C2	チップケミコン			01
C0388	**UF138220**	Electrolytic Cap. (chip)	220 16V UUR1C2	チップケミコン			01
C0389	**UF018100**	Electrolytic Cap. (chip)	100 6.3V	チップケミコン			01
C0390	**US064100**	Ceramic Capacitor-B (chip)	0.0100 50V K RECT.	チップセラ（B）			01
C0391	**UF037100**	Electrolytic Cap. (chip)	10 16V	チップケミコン			01
C0392	**US062100**	Ceramic Capacitor-SL(chip)	100P 50V J RECT.	チップセラ（SL）			01
C0393	**US062100**	Ceramic Capacitor-SL(chip)	100P 50V J RECT.	チップセラ（SL）			01
C0394	**US065100**	Ceramic Capacitor-F (chip)	0.100 50V Z RECT.	チップセラ F			
-0396	**US065100**	Ceramic Capacitor-F (chip)	0.100 50V Z RECT.	チップセラ F			

∗: New Parts

RANK: Japan only

REF NO.	PART NO.	DESCRIPTION		部品名	REMARKS	QTY	RANK
C0394	**US135100**	Ceramic Capacitor-F (chip)	0.1000 16V Z RECT.	チップセラ（F）			01
-0396	**US135100**	Ceramic Capacitor-F (chip)	0.1000 16V Z RECT.	チップセラ（F）			01
C0394	**US145100**	Ceramic Capacitor-F (chip)	0.1000 25V Z RECT.	チップセラ（F）			01
-0396	**US145100**	Ceramic Capacitor-F (chip)	0.1000 25V Z RECT.	チップセラ（F）			01
C0398	**US063100**	Ceramic Capacitor-B (chip)	1000P 50V K RECT.	チップセラ（B）			01
C0399	**US065100**	Ceramic Capacitor-F (chip)	0.100 50V Z RECT.	チップセラ F			
C0399	**US135100**	Ceramic Capacitor-F (chip)	0.1000 16V Z RECT.	チップセラ（F）			01
C0399	**US145100**	Ceramic Capacitor-F (chip)	0.1000 25V Z RECT.	チップセラ（F）			01
C0400	**US065100**	Ceramic Capacitor-F (chip)	0.100 50V Z RECT.	チップセラ F			
C0400	**US135100**	Ceramic Capacitor-F (chip)	0.1000 16V Z RECT.	チップセラ（F）			01
C0400	**US145100**	Ceramic Capacitor-F (chip)	0.1000 25V Z RECT.	チップセラ（F）			01
C0401	**US064100**	Ceramic Capacitor-B (chip)	0.0100 50V K RECT.	チップセラ（B）			01
C0402	**UF037100**	Electrolytic Cap. (chip)	10 16V	チップケミコン			01
C0403	**UF037100**	Electrolytic Cap. (chip)	10 16V	チップケミコン			01
C0404	**US065100**	Ceramic Capacitor-F (chip)	0.100 50V Z RECT.	チップセラ F			
-0406	**US065100**	Ceramic Capacitor-F (chip)	0.100 50V Z RECT.	チップセラ F			
C0404	**US135100**	Ceramic Capacitor-F (chip)	0.1000 16V Z RECT.	チップセラ（F）			01
-0406	**US135100**	Ceramic Capacitor-F (chip)	0.1000 16V Z RECT.	チップセラ（F）			01
C0404	**US145100**	Ceramic Capacitor-F (chip)	0.1000 25V Z RECT.	チップセラ（F）			01
-0406	**US145100**	Ceramic Capacitor-F (chip)	0.1000 25V Z RECT.	チップセラ（F）			01
C0407	**UF037100**	Electrolytic Cap. (chip)	10 16V	チップケミコン			01
C0408	**US065100**	Ceramic Capacitor-F (chip)	0.100 50V Z RECT.	チップセラ F			
C0408	**US135100**	Ceramic Capacitor-F (chip)	0.1000 16V Z RECT.	チップセラ（F）			01
C0408	**US145100**	Ceramic Capacitor-F (chip)	0.1000 25V Z RECT.	チップセラ（F）			01
C0409	**UF037100**	Electrolytic Cap. (chip)	10 16V	チップケミコン			01
-0411	**UF037100**	Electrolytic Cap. (chip)	10 16V	チップケミコン			01
C0412	**US063100**	Ceramic Capacitor-B (chip)	1000P 50V K RECT.	チップセラ（B）			01
C0413	**US062180**	Ceramic Capacitor-SL(chip)	180P 50V J RECT.	チップセラ（SL）			01
C0414	**US062180**	Ceramic Capacitor-SL(chip)	180P 50V J RECT.	チップセラ（SL）			01
C0415	**UF037100**	Electrolytic Cap. (chip)	10 16V	チップケミコン			01
C0416	**UF037100**	Electrolytic Cap. (chip)	10 16V	チップケミコン			01
C0417	**US063100**	Ceramic Capacitor-B (chip)	1000P 50V K RECT.	チップセラ（B）			01
C0418	**US062180**	Ceramic Capacitor-SL(chip)	180P 50V J RECT.	チップセラ（SL）			01
C0419	**US062180**	Ceramic Capacitor-SL(chip)	180P 50V J RECT.	チップセラ（SL）			01
C0420	**US063100**	Ceramic Capacitor-B (chip)	1000P 50V K RECT.	チップセラ（B）			01
-0423	**US063100**	Ceramic Capacitor-B (chip)	1000P 50V K RECT.	チップセラ（B）			01
C0433	**US064100**	Ceramic Capacitor-B (chip)	0.0100 50V K RECT.	チップセラ（B）			01
-0442	**US064100**	Ceramic Capacitor-B (chip)	0.0100 50V K RECT.	チップセラ（B）			01
CN001	**VT389000**	Base Post Connector	PH 9P TE	ベース付ポスト			01
CN002	**VT389100**	Base Post Connector	PH 10P TE	ベース付ポスト			01
CN003	**VT388600**	Base Post Connector	PH 5P TE	ベース付ポスト			01
CN005	**VT388700**	Base Post Connector	PH 6P TE	ベース付ポスト			01
CN006	**WD736900**	Base Post Connector	PH 14P TE	ベース付ポスト			04
CN008	**LB918040**	Base Post Connector	XH 4P TE	ベースツキポスト			01
CN009	**VT388500**	Base Post Connector	PH 4P TE	ベース付ポスト			01
CN010	**VT388800**	Base Post Connector	PH 7P TE	ベース付ポスト			
CN011	**VT388800**	Base Post Connector	PH 7P TE	ベース付ポスト			
CN015	**VT389200**	Base Post Connector	PH 11P TE	ベース付ポスト			01
CN016	**VT388700**	Base Post Connector	PH 6P TE	ベース付ポスト			01
CN017	**VT388800**	Base Post Connector	PH 7P TE	ベース付ポスト			
CN018	**VT388600**	Base Post Connector	PH 5P TE	ベース付ポスト			01
D0001	**VN681100**	Diode	EC10DS4TE12L1A400V	ダイオード			01
-0004	**VN681100**	Diode	EC10DS4TE12L1A400V	ダイオード			01
D0001	**VS201100**	Diode	D1F60 1A 600V TP	ダイオード			01
-00004	**VS201100**	Diode	D1F60 1A 600V TP	ダイオード			01
D0005	**VT332900**	Diode	1SS355 TE-17 TP	ダイオード			01
-0008	**VT332900**	Diode	1SS355 TE-17 TP	ダイオード			01
D0009	**VN681100**	Diode	EC10DS4TE12L1A400V	ダイオード			01
D0009	**VS201100**	Diode	D1F60 1A 600V TP	ダイオード			01
DA001	**V9424900**	Diode Array	1SS372 TE85L	ダイオードアレイ			01
-0004	**V9424900**	Diode Array	1SS372 TE85L	ダイオードアレイ			01
IC001	**XW711A00**	IC	HD74LV14ATELL	IC	INVERTER		01
* IC002	**X3041A00**	IC	74VHC14MTCX	IC	INVERTER		
IC002	**XW711A00**	IC	HD74LV14ATELL	IC			01
IC003	**X5647A00**	IC	SN74LV32APWR	IC	OR		01
IC004	**X0609A00**	IC	LMS8117AMP-ADJ/NOP	IC	REGULATOR		03
IC005	**X4160A00**	IC	RN5VD29CA-TR-F	IC	SYSTEM RESET		02
IC006	**X2890B00**	IC	HD6417727F160CV	IC	CPU		15
IC007	**X3123A00**	IC	HD74LV126ATELL	IC	BUFFER		01
IC007	**X3865A00**	IC	SN74LV126APWR	IC			

*: New Parts

RANK: Japan only

	REF NO.	PART NO.	DESCRIPTION		部品名	REMARKS	QTY	RANK
	IC008	**X3119A00**	IC	LM3525MX-H	IC	USB POWER SWITCH		05
	IC009	**X0295A00**	IC	74VHCT245AMTCX	IC	TRANSCEIVER		03
	IC009	**X2709A00**	IC	SN74AHCT245PWR	IC			02
	IC010	**X2709A00**	IC	SN74AHCT245PWR	IC	TRANSCEIVER		02
*	IC011	**X6001100**	IC		IC	MASK ROM 128M PROGRAM		
	IC013	**X3585C00**	IC	K4S281632F-TC75	IC	SDRAM 128M		
*	IC013	**X6720A00**	IC	EDS1216AATA-75-E	IC			
	IC014	**X3584B00**	IC	W9812G6DH-7	IC	SDRAM 128M		09
	IC014	**X3585C00**	IC	K4S281632F-TC75	IC			
*	IC014	**X6720A00**	IC	EDS1216AATA-75-E	IC			
	IC017	**X3693A00**	IC	SN74LV245APWR	IC	TRANSCEIVER		
	-020	**X3693A00**	IC	SN74LV245APWR	IC			
	IC017	**XW744A00**	IC	HD74LV245ATELL	IC			02
	-020	**XW744A00**	IC	HD74LV245ATELL	IC			02
	IC021	**X0010A00**	IC	HD74LV21ATELL	IC	AND		01
	IC022	**X3042C00**	IC	MX29LV160BBTC-70G	IC	FLASH ROM 16M		08
*	IC023	**X6155A00**	IC	PCA9564PW,118-PBF	IC	E-BUS CONTROLLER		
	IC024	**X3693A00**	IC	SN74LV245APWR	IC	TRANSCEIVER		
	IC024	**XW744A00**	IC	HD74LV245ATELL	IC			02
	IC025	**X3693A00**	IC	SN74LV245APWR	IC	TRANSCEIVER		
	IC025	**XW744A00**	IC	HD74LV245ATELL	IC			02
	IC028	**X2689A00**	IC	HD74LV273ATELL	IC	D-FF		01
	IC028	**X5074A00**	IC	SN74LV273APWR	IC			01
	IC029	**X4963A00**	IC	HD74LVC139TELL	IC	DECODER		02
	IC031	**X0609A00**	IC	LMS8117AMP-ADJ/NOP	IC	REGULATOR		03
	IC032	**X0609A00**	IC	LMS8117AMP-ADJ/NOP	IC	REGULATOR		03
	IC033	**X0060A00**	IC	T8F02TB-0102	IC	SWP50		15
	IC034	**X4195A00**	IC	S1L50553F21Y000	IC	GATE ARRAY		05
	IC035	**X0176B00**	IC	W9864G2EH-7	IC	SDRAM 64M		08
	IC035	**X3479B00**	IC	K4S643232H-UC60000	IC			08
	IC035	**X4627B00**	IC	M12L64322A-7TG	IC			08
	IC035	**X5220B00**	IC	MT48LC2M32B2P-6	IC			08
	IC036	**X4962A00**	IC	HD74LVC138ATEL	IC	DECODER		02
	IC036	**XZ495A00**	IC	TC74VHC138FT	IC			01
	IC037	**XN567A00**	IC	TC7WU04F	IC	INVERTER		01
	IC038	**X2687B00**	IC	HD6417709SHF200BV	IC	CPU (SH3)		14
*	IC039	**X6002100**	IC		IC	MASK ROM 128M WAVE L1		
*	IC040	**X6003100**	IC		IC	MASK ROM 128M WAVE H1		
	IC041	**XW711A00**	IC	HD74LV14ATELL	IC	INVERTER		01
*	IC042	**X6004100**	IC		IC	MASK ROM 128M WAVE L2		
*	IC043	**X6005100**	IC		IC	MASK ROM 128M WAVE H2		
	IC044	**X0176B00**	IC	W9864G2EH-7	IC	SDRAM 64M		08
	IC044	**X3479B00**	IC	K4S643232H-TC60000	IC			08
	IC044	**X4627B00**	IC	M12L64322A-7TG	IC			08
	IC044	**X5220B00**	IC	MT48LC2M32B2P-6	IC			08
	IC045	**XW029A00**	IC	AK4393VF-E2	IC	DAC		07
	IC046	**XW029A00**	IC	AK4393VF-E2	IC	DAC		07
	IC048	**X5219A00**	IC	AK5381VT-E2	IC	ADC		05
	IC049	**XF291A00**	IC	UPC4570G2-T1-A	IC	OP AMP		03
	IC050	**XF291A00**	IC	UPC4570G2-T1-A	IC	OP AMP		03
*	IC051	**X6588100**	IC	MR27V802F-0N1TPZ03	IC	MASK ROM 8M		
	IC052	**XZ642A00**	IC	TAR5S33	IC	REGULATOR +3.3V		
	IC053	**XV492A00**	IC	UPC2905T-E1-AZ	IC	REGULATOR +5V		03
	IC054	**XR680A00**	IC	TC7SH08FU	IC	AND		01
	IC055	**XW029A00**	IC	AK4393VF-E2	IC	DAC		07
	IC056	**XF291A00**	IC	UPC4570G2-T1-A	IC	OP AMP		03
	L0001	**VR579900**	Chip Inductance	BK2125HS601-T	チップインダクタ			01
	L0006	**VY657200**	Chip Inductance	600 BK1608HM601	チップインダクタ			01
	-0011	**VY657200**	Chip Inductance	600 BK1608HM601	チップインダクタ			01
	L0012	**V2747000**	Chip Inductance	BLM18PG600SN1	チップインダクタ			
	L0013	**V3063400**	Chip Inductance	BLM18BD601SN1D	チップインダクタ			01
	-0015	**V3063400**	Chip Inductance	BLM18BD601SN1D	チップインダクタ			01
	L0016	**RD350000**	Carbon Resistor (chip)	0 63M J RECT.	チップ抵抗			01
	-0019	**RD350000**	Carbon Resistor (chip)	0 63M J RECT.	チップ抵抗			01
	L0020	**V3063400**	Chip Inductance	BLM18BD601SN1D	チップインダクタ			01
	R0001	**RF355560**	Carbon Resistor (chip)	560.0 D 1608	チップ抵抗			01
	R0001	**RF455560**	Carbon Resistor (chip)	560.0 D RECT.	チップ抵抗			
	R0002	**RF354820**	Carbon Resistor (chip)	82.0 D 1608	チップ抵抗			01
	R0002	**RF454820**	Carbon Resistor (chip)	82.0 D RECT.	チップ抵抗			01
	R0003	**RF355220**	Carbon Resistor (chip)	220.0 D 1608	チップ抵抗			01

*: New Parts

RANK: Japan only

REF NO.	PART NO.	DESCRIPTION		部品名	REMARKS	QTY	RANK
R0003	**RF455220**	Carbon Resistor (chip)	220.0 D RECT.	チップ抵抗			
R0004	**RD357470**	Carbon Resistor (chip)	47.0K 63M J RECT.	チップ抵抗			01
R0005	**RD358100**	Carbon Resistor (chip)	100.0K 63M J RECT.	チップ抵抗			01
R0006	**RD357100**	Carbon Resistor (chip)	10.0K 63M J RECT.	チップ抵抗			01
R0007	**RD355220**	Carbon Resistor (chip)	220.0 63M J RECT.	チップ抵抗			01
R0008	**RD355220**	Carbon Resistor (chip)	220.0 63M J RECT.	チップ抵抗			01
R0009	**RD357100**	Carbon Resistor (chip)	10.0K 63M J RECT.	チップ抵抗			01
R0010	**RD357470**	Carbon Resistor (chip)	47.0K 63M J RECT.	チップ抵抗			01
R0011	**RD356100**	Carbon Resistor (chip)	1.0K 63M J RECT.	チップ抵抗			01
R0012	**RD356100**	Carbon Resistor (chip)	1.0K 63M J RECT.	チップ抵抗			01
R0013	**RD358470**	Carbon Resistor (chip)	470.0K 63M J RECT.	チップ抵抗			01
R0014	**RD356100**	Carbon Resistor (chip)	1.0K 63M J RECT.	チップ抵抗			01
R0015	**RD358470**	Carbon Resistor (chip)	470.0K 63M J RECT.	チップ抵抗			01
R0016	**RD357100**	Carbon Resistor (chip)	10.0K 63M J RECT.	チップ抵抗			01
R0017	**RD357100**	Carbon Resistor (chip)	10.0K 63M J RECT.	チップ抵抗			01
R0018	**RD356100**	Carbon Resistor (chip)	1.0K 63M J RECT.	チップ抵抗			01
-0021	**RD356100**	Carbon Resistor (chip)	1.0K 63M J RECT.	チップ抵抗			01
R0022	**RD355220**	Carbon Resistor (chip)	220.0 63M J RECT.	チップ抵抗			01
R0023	**RD356470**	Carbon Resistor (chip)	4.7K 63M J RECT.	チップ抵抗			01
R0024	**RD354330**	Carbon Resistor (chip)	33.0 63M J RECT.	チップ抵抗			01
R0025	**RD358100**	Carbon Resistor (chip)	100.0K 63M J RECT.	チップ抵抗			01
R0026	**RD357220**	Carbon Resistor (chip)	22.0K 63M J RECT.	チップ抵抗			01
-0028	**RD357220**	Carbon Resistor (chip)	22.0K 63M J RECT.	チップ抵抗			01
R0029	**RD154270**	Carbon Resistor (chip)	27.0 1/4 J TP	チップ抵抗			01
R0030	**RD154270**	Carbon Resistor (chip)	27.0 1/4 J TP	チップ抵抗			01
R0031	**RD357100**	Carbon Resistor (chip)	10.0K 63M J RECT.	チップ抵抗			01
R0032	**RD358100**	Carbon Resistor (chip)	100.0K 63M J RECT.	チップ抵抗			01
R0033	**RD154270**	Carbon Resistor (chip)	27.0 1/4 J TP	チップ抵抗			01
R0034	**RD154270**	Carbon Resistor (chip)	27.0 1/4 J TP	チップ抵抗			01
R0035	**RD357150**	Carbon Resistor (chip)	15.0K 63M J RECT.	チップ抵抗			01
R0036	**RD357100**	Carbon Resistor (chip)	10.0K 63M J RECT.	チップ抵抗			01
R0037	**RD357150**	Carbon Resistor (chip)	15.0K 63M J RECT.	チップ抵抗			01
R0038	**RD356150**	Carbon Resistor (chip)	1.5K 63M J RECT.	チップ抵抗			01
R0039	**RD356150**	Carbon Resistor (chip)	1.5K 63M J RECT.	チップ抵抗			01
R0045	**RD357220**	Carbon Resistor (chip)	22.0K 63M J RECT.	チップ抵抗			01
R0051	**RD357220**	Carbon Resistor (chip)	22.0K 63M J RECT.	チップ抵抗			01
R0053	**RD350000**	Carbon Resistor (chip)	0 63M J RECT.	チップ抵抗			01
R0054	**RD357100**	Carbon Resistor (chip)	10.0K 63M J RECT.	チップ抵抗			01
R0056	**RD357220**	Carbon Resistor (chip)	22.0K 63M J RECT.	チップ抵抗			01
R0058	**RD357220**	Carbon Resistor (chip)	22.0K 63M J RECT.	チップ抵抗			01
R0060	**RD354680**	Carbon Resistor (chip)	68.0 63M J RECT.	チップ抵抗			01
R0062	**RD357220**	Carbon Resistor (chip)	22.0K 63M J RECT.	チップ抵抗			01
R0065	**RD357100**	Carbon Resistor (chip)	10.0K 63M J RECT.	チップ抵抗			01
R0068	**RD350000**	Carbon Resistor (chip)	0 63M J RECT.	チップ抵抗			01
R0069	**RD357220**	Carbon Resistor (chip)	22.0K 63M J RECT.	チップ抵抗			01
R0070	**RD350000**	Carbon Resistor (chip)	0 63M J RECT.	チップ抵抗			01
-0076	**RD350000**	Carbon Resistor (chip)	0 63M J RECT.	チップ抵抗			01
R0077	**RD357100**	Carbon Resistor (chip)	10.0K 63M J RECT.	チップ抵抗			01
R0078	**RD357100**	Carbon Resistor (chip)	10.0K 63M J RECT.	チップ抵抗			01
R0079	**RD355330**	Carbon Resistor (chip)	330.0 63M J RECT.	チップ抵抗			01
R0083	**RD350000**	Carbon Resistor (chip)	0 63M J RECT.	チップ抵抗			01
R0084	**RD356100**	Carbon Resistor (chip)	1.0K 63M J RECT.	チップ抵抗			01
R0085	**RD356100**	Carbon Resistor (chip)	1.0K 63M J RECT.	チップ抵抗			01
R0086	**RD350000**	Carbon Resistor (chip)	0 63M J RECT.	チップ抵抗			01
R0087	**RD350000**	Carbon Resistor (chip)	0 63M J RECT.	チップ抵抗			01
R0088	**RD357470**	Carbon Resistor (chip)	47.0K 63M J RECT.	チップ抵抗			01
-0090	**RD357470**	Carbon Resistor (chip)	47.0K 63M J RECT.	チップ抵抗			01
R0091	**RD350000**	Carbon Resistor (chip)	0 63M J RECT.	チップ抵抗			01
R0092	**RD356470**	Carbon Resistor (chip)	4.7K 63M J RECT.	チップ抵抗			01
-0095	**RD356470**	Carbon Resistor (chip)	4.7K 63M J RECT.	チップ抵抗			01
R0096	**RD354680**	Carbon Resistor (chip)	68.0 63M J RECT.	チップ抵抗			01
-0098	**RD354680**	Carbon Resistor (chip)	68.0 63M J RECT.	チップ抵抗			01
R0099	**RD355100**	Carbon Resistor (chip)	100.0 63M J RECT.	チップ抵抗			01
R0100	**RD355100**	Carbon Resistor (chip)	100.0 63M J RECT.	チップ抵抗			01
R0108	**RD354220**	Carbon Resistor (chip)	22.0 63M J RECT.	チップ抵抗			01
R0117	**RD354330**	Carbon Resistor (chip)	33.0 63M J RECT.	チップ抵抗			01
R0118	**RD354330**	Carbon Resistor (chip)	33.0 63M J RECT.	チップ抵抗			01
R0119	**RD355100**	Carbon Resistor (chip)	100.0 63M J RECT.	チップ抵抗			01
R0126	**RD357100**	Carbon Resistor (chip)	10.0K 63M J RECT.	チップ抵抗			01
R0128	**RD356100**	Carbon Resistor (chip)	1.0K 63M J RECT.	チップ抵抗			01

∗: New Parts

RANK: Japan only

REF NO.	PART NO.	DESCRIPTION		部品名	REMARKS	QTY	RANK
R0131	**RD356100**	Carbon Resistor (chip)	1.0K 63M J RECT.	チップ抵抗			01
R0134	**RD357100**	Carbon Resistor (chip)	10.0K 63M J RECT.	チップ抵抗			01
R0135	**RD354470**	Carbon Resistor (chip)	47.0 63M J RECT.	チップ抵抗			01
R0136	**RD354470**	Carbon Resistor (chip)	47.0 63M J RECT.	チップ抵抗			01
R0138	**RD357100**	Carbon Resistor (chip)	10.0K 63M J RECT.	チップ抵抗			01
R0141	**RD356100**	Carbon Resistor (chip)	1.0K 63M J RECT.	チップ抵抗			01
R0143	**RD355100**	Carbon Resistor (chip)	100.0 63M J RECT.	チップ抵抗			01
R0144	**RD354470**	Carbon Resistor (chip)	47.0 63M J RECT.	チップ抵抗			01
R0145	**RD354470**	Carbon Resistor (chip)	47.0 63M J RECT.	チップ抵抗			01
R0146	**RF355270**	Carbon Resistor (chip)	270.0 D 1608	チップ抵抗			01
-0148	**RF355270**	Carbon Resistor (chip)	270.0 D 1608	チップ抵抗			01
R0146	**RF455270**	Carbon Resistor (chip)	270.0 D RECT.	チップ抵抗			01
-0148	**RF455270**	Carbon Resistor (chip)	270.0 D RECT.	チップ抵抗			01
R0149	**RF354270**	Carbon Resistor (chip)	27.0 D 1608	チップ抵抗			01
R0149	**RF454270**	Carbon Resistor (chip)	27.0 D RECT.	チップ抵抗			01
R0150	**RF355270**	Carbon Resistor (chip)	270.0 D 1608	チップ抵抗			01
R0150	**RF455270**	Carbon Resistor (chip)	270.0 D RECT.	チップ抵抗			01
R0151	**RF354820**	Carbon Resistor (chip)	82.0 D 1608	チップ抵抗			01
R0151	**RF454820**	Carbon Resistor (chip)	82.0 D RECT.	チップ抵抗			01
R0152	**RD355100**	Carbon Resistor (chip)	100.0 63M J RECT.	チップ抵抗			01
R0153	**RD356100**	Carbon Resistor (chip)	1.0K 63M J RECT.	チップ抵抗			01
R0154	**RD350000**	Carbon Resistor (chip)	0 63M J RECT.	チップ抵抗			01
R0155	**RD357100**	Carbon Resistor (chip)	10.0K 63M J RECT.	チップ抵抗			01
R0156	**RD354680**	Carbon Resistor (chip)	68.0 63M J RECT.	チップ抵抗			01
R0159	**RD350000**	Carbon Resistor (chip)	0 63M J RECT.	チップ抵抗			01
R0161	**RD354680**	Carbon Resistor (chip)	68.0 63M J RECT.	チップ抵抗			01
R0162	**RD355220**	Carbon Resistor (chip)	220.0 63M J RECT.	チップ抵抗			01
R0163	**RD355220**	Carbon Resistor (chip)	220.0 63M J RECT.	チップ抵抗			01
R0164	**RD357100**	Carbon Resistor (chip)	10.0K 63M J RECT.	チップ抵抗			01
R0165	**RD357100**	Carbon Resistor (chip)	10.0K 63M J RECT.	チップ抵抗			01
R0166	**RD354680**	Carbon Resistor (chip)	68.0 63M J RECT.	チップ抵抗			01
R0167	**RD354680**	Carbon Resistor (chip)	68.0 63M J RECT.	チップ抵抗			01
R0168	**RD357100**	Carbon Resistor (chip)	10.0K 63M J RECT.	チップ抵抗			01
-0171	**RD357100**	Carbon Resistor (chip)	10.0K 63M J RECT.	チップ抵抗			01
R0172	**RD356100**	Carbon Resistor (chip)	1.0K 63M J RECT.	チップ抵抗			01
R0173	**RD357100**	Carbon Resistor (chip)	10.0K 63M J RECT.	チップ抵抗			01
-0179	**RD357100**	Carbon Resistor (chip)	10.0K 63M J RECT.	チップ抵抗			01
R0181	**RD355220**	Carbon Resistor (chip)	220.0 63M J RECT.	チップ抵抗			01
R0182	**RD350000**	Carbon Resistor (chip)	0 63M J RECT.	チップ抵抗			01
R0183	**RD355220**	Carbon Resistor (chip)	220.0 63M J RECT.	チップ抵抗			01
R0184	**RD355220**	Carbon Resistor (chip)	220.0 63M J RECT.	チップ抵抗			01
R0185	**RD354470**	Carbon Resistor (chip)	47.0 63M J RECT.	チップ抵抗			01
R0186	**RD357100**	Carbon Resistor (chip)	10.0K 63M J RECT.	チップ抵抗			01
R0187	**RD354390**	Carbon Resistor (chip)	39.0 63M J RECT.	チップ抵抗			01
R0188	**RD355470**	Carbon Resistor (chip)	470.0 63M J RECT.	チップ抵抗			01
R0189	**RD359100**	Carbon Resistor (chip)	1.0M 63M J RECT.	チップ抵抗			01
R0190	**RD357100**	Carbon Resistor (chip)	10.0K 63M J RECT.	チップ抵抗			01
-0193	**RD357100**	Carbon Resistor (chip)	10.0K 63M J RECT.	チップ抵抗			01
R0194	**RD354680**	Carbon Resistor (chip)	68.0 63M J RECT.	チップ抵抗			01
-0198	**RD354680**	Carbon Resistor (chip)	68.0 63M J RECT.	チップ抵抗			01
R0199	**RD357100**	Carbon Resistor (chip)	10.0K 63M J RECT.	チップ抵抗			01
R0202	**RD357100**	Carbon Resistor (chip)	10.0K 63M J RECT.	チップ抵抗			01
R0205	**RD357100**	Carbon Resistor (chip)	10.0K 63M J RECT.	チップ抵抗			01
R0216	**RD357100**	Carbon Resistor (chip)	10.0K 63M J RECT.	チップ抵抗			01
R0217	**RD354680**	Carbon Resistor (chip)	68.0 63M J RECT.	チップ抵抗			01
R0220	**RD354680**	Carbon Resistor (chip)	68.0 63M J RECT.	チップ抵抗			01
R0227	**RD354680**	Carbon Resistor (chip)	68.0 63M J RECT.	チップ抵抗			01
R0228	**RD357100**	Carbon Resistor (chip)	10.0K 63M J RECT.	チップ抵抗			01
R0229	**RD357100**	Carbon Resistor (chip)	10.0K 63M J RECT.	チップ抵抗			01
R0230	**RD354680**	Carbon Resistor (chip)	68.0 63M J RECT.	チップ抵抗			01
R0231	**RD355330**	Carbon Resistor (chip)	330.0 63M J RECT.	チップ抵抗			01
R0232	**RD357100**	Carbon Resistor (chip)	10.0K 63M J RECT.	チップ抵抗			01
R0233	**RD355220**	Carbon Resistor (chip)	220.0 63M J RECT.	チップ抵抗			01
R0234	**RD357100**	Carbon Resistor (chip)	10.0K 63M J RECT.	チップ抵抗			01
R0235	**RD357100**	Carbon Resistor (chip)	10.0K 63M J RECT.	チップ抵抗			01
R0236	**RD354680**	Carbon Resistor (chip)	68.0 63M J RECT.	チップ抵抗			01
-0238	**RD354680**	Carbon Resistor (chip)	68.0 63M J RECT.	チップ抵抗			01
R0239	**RD357100**	Carbon Resistor (chip)	10.0K 63M J RECT.	チップ抵抗			01
-0241	**RD357100**	Carbon Resistor (chip)	10.0K 63M J RECT.	チップ抵抗			01
R0242	**RD356330**	Carbon Resistor (chip)	3.3K 63M J RECT.	チップ抵抗			01

∗: New Parts

RANK: Japan only

REF NO.	PART NO.	DESCRIPTION		部品名	REMARKS	QTY	RANK
R0243	**RD357330**	Carbon Resistor (chip)	33.0K 63M J RECT.	チップ抵抗			01
R0244	**RD357100**	Carbon Resistor (chip)	10.0K 63M J RECT.	チップ抵抗			01
R0245	**RD350000**	Carbon Resistor (chip)	0 63M J RECT.	チップ抵抗			01
R0246	**RD350000**	Carbon Resistor (chip)	0 63M J RECT.	チップ抵抗			01
R0247	**RD356330**	Carbon Resistor (chip)	3.3K 63M J RECT.	チップ抵抗			01
-0250	**RD356330**	Carbon Resistor (chip)	3.3K 63M J RECT.	チップ抵抗			01
R0251	**RD356470**	Carbon Resistor (chip)	4.7K 63M J RECT.	チップ抵抗			01
-0254	**RD356470**	Carbon Resistor (chip)	4.7K 63M J RECT.	チップ抵抗			01
R0256	**RD357120**	Carbon Resistor (chip)	12.0K 63M J RECT.	チップ抵抗			01
R0257	**RD357120**	Carbon Resistor (chip)	12.0K 63M J RECT.	チップ抵抗			01
R0258	**RD357100**	Carbon Resistor (chip)	10.0K 63M J RECT.	チップ抵抗			01
R0259	**RD357100**	Carbon Resistor (chip)	10.0K 63M J RECT.	チップ抵抗			01
R0260	**RD357120**	Carbon Resistor (chip)	12.0K 63M J RECT.	チップ抵抗			01
R0261	**RD356470**	Carbon Resistor (chip)	4.7K 63M J RECT.	チップ抵抗			01
R0262	**RD356470**	Carbon Resistor (chip)	4.7K 63M J RECT.	チップ抵抗			01
R0263	**RD357120**	Carbon Resistor (chip)	12.0K 63M J RECT.	チップ抵抗			01
R0264	**RD356470**	Carbon Resistor (chip)	4.7K 63M J RECT.	チップ抵抗			01
R0265	**RD356470**	Carbon Resistor (chip)	4.7K 63M J RECT.	チップ抵抗			01
R0266	**RD357100**	Carbon Resistor (chip)	10.0K 63M J RECT.	チップ抵抗			01
R0267	**RD356470**	Carbon Resistor (chip)	4.7K 63M J RECT.	チップ抵抗			01
R0268	**RD356470**	Carbon Resistor (chip)	4.7K 63M J RECT.	チップ抵抗			01
R0269	**RD357100**	Carbon Resistor (chip)	10.0K 63M J RECT.	チップ抵抗			01
R0270	**RD356470**	Carbon Resistor (chip)	4.7K 63M J RECT.	チップ抵抗			01
R0271	**RD356470**	Carbon Resistor (chip)	4.7K 63M J RECT.	チップ抵抗			01
R0272	**RD354470**	Carbon Resistor (chip)	47.0 63M J RECT.	チップ抵抗			01
R0273	**RD354470**	Carbon Resistor (chip)	47.0 63M J RECT.	チップ抵抗			01
R0274	**RD350000**	Carbon Resistor (chip)	0 63M J RECT.	チップ抵抗			01
R0275	**RD354680**	Carbon Resistor (chip)	68.0 63M J RECT.	チップ抵抗			01
R0276	**RD354470**	Carbon Resistor (chip)	47.0 63M J RECT.	チップ抵抗			01
R0277	**RD358100**	Carbon Resistor (chip)	100.0K 63M J RECT.	チップ抵抗			01
R0278	**RD358100**	Carbon Resistor (chip)	100.0K 63M J RECT.	チップ抵抗			01
R0279	**RD354470**	Carbon Resistor (chip)	47.0 63M J RECT.	チップ抵抗			01
R0281	**RD356100**	Carbon Resistor (chip)	1.0K 63M J RECT.	チップ抵抗			01
R0282	**RD356100**	Carbon Resistor (chip)	1.0K 63M J RECT.	チップ抵抗			01
R0285	**RD350000**	Carbon Resistor (chip)	0 63M J RECT.	チップ抵抗			01
R0286	**RD350000**	Carbon Resistor (chip)	0 63M J RECT.	チップ抵抗			01
R0287	**RD154270**	Carbon Resistor (chip)	27.0 1/4 J TP	チップ抵抗			01
-0290	**RD154270**	Carbon Resistor (chip)	27.0 1/4 J TP	チップ抵抗			01
R0291	**RD350000**	Carbon Resistor (chip)	0 63M J RECT.	チップ抵抗			01
-0293	**RD350000**	Carbon Resistor (chip)	0 63M J RECT.	チップ抵抗			01
R0302	**RD354680**	Carbon Resistor (chip)	68.0 63M J RECT.	チップ抵抗			01
R0303	**RD354680**	Carbon Resistor (chip)	68.0 63M J RECT.	チップ抵抗			01
R0304	**RD357100**	Carbon Resistor (chip)	10.0K 63M J RECT.	チップ抵抗			01
R0305	**RD350000**	Carbon Resistor (chip)	0 63M J RECT.	チップ抵抗			01
R0306	**RD355220**	Carbon Resistor (chip)	220.0 63M J RECT.	チップ抵抗			01
R0307	**RD356330**	Carbon Resistor (chip)	3.3K 63M J RECT.	チップ抵抗			01
R0308	**RD356330**	Carbon Resistor (chip)	3.3K 63M J RECT.	チップ抵抗			01
R0309	**RD357120**	Carbon Resistor (chip)	12.0K 63M J RECT.	チップ抵抗			01
R0310	**RD356470**	Carbon Resistor (chip)	4.7K 63M J RECT.	チップ抵抗			01
R0311	**RD356470**	Carbon Resistor (chip)	4.7K 63M J RECT.	チップ抵抗			01
R0312	**RD354470**	Carbon Resistor (chip)	47.0 63M J RECT.	チップ抵抗			01
R0313	**RD356330**	Carbon Resistor (chip)	3.3K 63M J RECT.	チップ抵抗			01
R0314	**RD356330**	Carbon Resistor (chip)	3.3K 63M J RECT.	チップ抵抗			01
R0315	**RD357120**	Carbon Resistor (chip)	12.0K 63M J RECT.	チップ抵抗			01
R0316	**RD356470**	Carbon Resistor (chip)	4.7K 63M J RECT.	チップ抵抗			01
R0317	**RD356470**	Carbon Resistor (chip)	4.7K 63M J RECT.	チップ抵抗			01
R0318	**RD354470**	Carbon Resistor (chip)	47.0 63M J RECT.	チップ抵抗			01
R0319	**RD350000**	Carbon Resistor (chip)	0 63M J RECT.	チップ抵抗			01
R0320	**RD350000**	Carbon Resistor (chip)	0 63M J RECT.	チップ抵抗			01
R0323	**RD350000**	Carbon Resistor (chip)	0 63M J RECT.	チップ抵抗			01
R0324	**RD357120**	Carbon Resistor (chip)	12.0K 63M J RECT.	チップ抵抗			01
R0325	**RD357120**	Carbon Resistor (chip)	12.0K 63M J RECT.	チップ抵抗			01
RA001	**RE044680**	Resistor Array	68X4	抵抗アレイ			01
-005	**RE044680**	Resistor Array	68X4	抵抗アレイ			01
RA006	**RE047100**	Resistor Array	10KX4	抵抗アレイ			01
-008	**RE047100**	Resistor Array	10KX4	抵抗アレイ			01
RA009	**RE044470**	Resistor Array	47X4	抵抗アレイ			01
-016	**RE044470**	Resistor Array	47X4	抵抗アレイ			01
RA017	**RE044680**	Resistor Array	68X4	抵抗アレイ			01
-022	**RE044680**	Resistor Array	68X4	抵抗アレイ			01

∗: New Parts

RANK: Japan only

REF NO.	PART NO.	DESCRIPTION		部品名	REMARKS	QTY	RANK
RA023	**RE044220**	Resistor Array	22X4	抵抗アレイ			01
-027	**RE044220**	Resistor Array	22X4	抵抗アレイ			01
RA028	**RE047470**	Resistor Array	47KX4	抵抗アレイ			01
-036	**RE047470**	Resistor Array	47KX4	抵抗アレイ			01
RA037	**RE044470**	Resistor Array	47X4	抵抗アレイ			01
-040	**RE044470**	Resistor Array	47X4	抵抗アレイ			01
RA042	**RE044470**	Resistor Array	47X4	抵抗アレイ			01
RA045	**RE044470**	Resistor Array	47X4	抵抗アレイ			01
RA047	**RE044470**	Resistor Array	47X4	抵抗アレイ			01
-050	**RE044470**	Resistor Array	47X4	抵抗アレイ			01
RA051	**RE047100**	Resistor Array	10KX4	抵抗アレイ			01
RA052	**RE048100**	Resistor Array	100KX4	抵抗アレイ			01
-056	**RE048100**	Resistor Array	100KX4	抵抗アレイ			01
RA057	**RE044680**	Resistor Array	68X4	抵抗アレイ			01
-060	**RE044680**	Resistor Array	68X4	抵抗アレイ			01
RA061	**RE044390**	Resistor Array	39X4	抵抗アレイ			01
-064	**RE044390**	Resistor Array	39X4	抵抗アレイ			01
RA065	**RE044560**	Resistor Array	56X4	抵抗アレイ			01
-072	**RE044560**	Resistor Array	56X4	抵抗アレイ			01
RA073	**RE044390**	Resistor Array	39X4	抵抗アレイ			01
-075	**RE044390**	Resistor Array	39X4	抵抗アレイ			01
RA076	**RE044560**	Resistor Array	56X4	抵抗アレイ			01
RA077	**RE044560**	Resistor Array	56X4	抵抗アレイ			01
RA078	**RE044680**	Resistor Array	68X4	抵抗アレイ			01
RA079	**RE044560**	Resistor Array	56X4	抵抗アレイ			01
RA080	**RE044560**	Resistor Array	56X4	抵抗アレイ			01
RA081	**RE044680**	Resistor Array	68X4	抵抗アレイ			01
RA082	**RE044560**	Resistor Array	56X4	抵抗アレイ			01
RA083	**RE044560**	Resistor Array	56X4	抵抗アレイ			01
RA085	**RE044560**	Resistor Array	56X4	抵抗アレイ			01
RA086	**RE044560**	Resistor Array	56X4	抵抗アレイ			01
RA087	**RE047100**	Resistor Array	10KX4	抵抗アレイ			01
-091	**RE047100**	Resistor Array	10KX4	抵抗アレイ			01
RA092	**RE044390**	Resistor Array	39X4	抵抗アレイ			01
-095	**RE044390**	Resistor Array	39X4	抵抗アレイ			01
RA096	**RE044680**	Resistor Array	68X4	抵抗アレイ			01
-098	**RE044680**	Resistor Array	68X4	抵抗アレイ			01
RA099	**RE047470**	Resistor Array	47KX4	抵抗アレイ			01
-101	**RE047470**	Resistor Array	47KX4	抵抗アレイ			01
RA102	**RE044680**	Resistor Array	68X4	抵抗アレイ			01
RA103	**RE044680**	Resistor Array	68X4	抵抗アレイ			01
RA104	**RE044470**	Resistor Array	47X4	抵抗アレイ			01
RA105	**RE044470**	Resistor Array	47X4	抵抗アレイ			01
RA106	**RE044220**	Resistor Array	22X4	抵抗アレイ			01
RA107	**RE047470**	Resistor Array	47KX4	抵抗アレイ			01
RA108	**RE044680**	Resistor Array	68X4	抵抗アレイ			01
-111	**RE044680**	Resistor Array	68X4	抵抗アレイ			01
RA112	**RE047100**	Resistor Array	10KX4	抵抗アレイ			01
-114	**RE047100**	Resistor Array	10KX4	抵抗アレイ			01
SW001	**V3026900**	Jumper Switch	CHS-01 TA1	ジャンパーSW	Model Select		02
SW003	**V3026900**	Jumper Switch	CHS-01 TA1	ジャンパーSW	J/E Select		02
TR001	**VJ927100**	Transistor	2SC2712-Y(TE85R)	トランジスタ			01
TR001	**VQ986700**	Transistor	2SC4081 T106 TP	トランジスタ			01
TR001	**VV556400**	Transistor	2SC2412K Q,R,S TP	トランジスタ			01
TR001	**V4767500**	Transistor	2SD601A-(TX) Q,R,S	トランジスタ			01
X0001	**V9704700**	Quartz Crystal Unit	48MHz SG-710ECK	水晶発振器			04
X0001	**WA244900**	Quartz Crystal Unit	48.000MHz DSO751SV	水晶発振器			04
X0002	**VP864900**	Quartz Crystal Unit	16MHz SMD-49	水晶振動子			04
X0005	**VP864800**	Quartz Crystal Unit	11.2896MHz SMD-49	水晶振動子			04
X0006	**WB551700**	Quartz Crystal Unit	16.666MHz SMD-49TE	水晶振動子			03
	--	Circuit Board	FU120L	FU120Lシート	J (VV64990)(XS882A0/B0)		
	--	Circuit Board	FU120BL	FU120BLシート	U (V771250)(XS882A0/B0)		
	--	Circuit Board	FU120B(L)	FU120B（L）シート	B,E,K (V760130)(XS882B0)		
	--	Circuit Board	FU120L	FU120Lシート	N (VV65050)(XS882A0/B0)		
⚠	**VT139600**	Voltage Selector	M1684-E	電圧切替器	N VOLTAGE SELECTOR		04
⚠	**VT308100**	AC Inlet	CCT9302-0101F 2P	ACインレット 2P	J,B,E,N,K AC INLET		02
⚠	**VT308200**	AC Inlet	CCT9302-0201F 2P	ACインレット 2P	U AC INLET		02
	LB201530	Fuse Holder	PIN TYPE PC-FH1	ヒューズホルダ			01
	--	Jumper Wire	0.55	ジャンパー線	(VD04170)		

∗: New Parts

RANK: Japan only

	REF NO.	PART NO.	DESCRIPTION		部品名	REMARKS	QTY	RANK
⚠	C0001	**VY675000**	Capacitor	0.010 250V J.U.C.S	規格認定コン KH			01
⚠	C0002	**VY675100**	Capacitor	4700P 250V J.U.C.S	規格認定コン KH			01
⚠	C0003	**VY675100**	Capacitor	4700P 250V J.U.C.S	規格認定コン KH			01
	CN001	**LB932030**	Base Post Connector	VH 3P TE	ベースポスト			01
	CN002	**LB932060**	Base Post Connector	VH 6P TE	ベースポスト			01
⚠	F0001	**KB003630**	Fuse	5.00A JU 125V	ヒューズ	J,U,N		01
⚠	F0001	**KB003080**	Fuse	2.50A S	ヒューズ	B,E,K		01
⚠	F0002	**KB003080**	Fuse	2.50A S	ヒューズ	N		01
⚠	F0003	**KB003080**	Fuse	2.50A S	ヒューズ	N		01
	J0001	**--**	Jumper Wire	0.55	ジャンパー線	J,B,E,K (VD04170)		
	J0002	**--**	Jumper Wire	0.55	ジャンパー線	U (VD04170)		
	L0001	**--**	Jumper Wire	0.55	ジャンパー線	(VD04170)		
	L0003	**VF790900**	Coil	SU10V-D20010 10uH	コイル 10U			03
		V8904800	Circuit Board	GH3 EBUS H	GH3_EBUSシートH	CLP270/270M/270C (X2179C0)		18
		--	Nonwoven Fabric Cloth		不織布	(V847000)		
	C0001	**UF037100**	Electrolytic Cap. (chip)	10 16V	チップケミコン			01
	C0002	**US135100**	Ceramic Capacitor-F (chip)	0.1000 16V Z RECT.	チップセラ(F)			01
	-0005	**US135100**	Ceramic Capacitor-F (chip)	0.1000 16V Z RECT.	チップセラ(F)			01
	C0006	**US063100**	Ceramic Capacitor-B (chip)	1000P 50V K RECT.	チップセラ(B)			01
	C0007	**US063100**	Ceramic Capacitor-B (chip)	1000P 50V K RECT.	チップセラ(B)			01
	C0010	**US063100**	Ceramic Capacitor-B (chip)	1000P 50V K RECT.	チップセラ(B)			01
	CN002	**VK025100**	Wire Trap	52147 7P TE	ワイヤートラップ			01
	D0001	**VT332900**	Diode	1SS355 TE-17 TP	ダイオード			01
	-0096	**VT332900**	Diode	1SS355 TE-17 TP	ダイオード			01
	IC001	**X2599200**	IC	UPD780031AYGK-N06	IC	E-TKS		06
	R0001	**RD350000**	Carbon Resistor (chip)	0 63M J RECT.	チップ抵抗			01
	R0002	**RD350000**	Carbon Resistor (chip)	0 63M J RECT.	チップ抵抗			01
	R0003	**RD356100**	Carbon Resistor (chip)	1.0K 63M J RECT.	チップ抵抗			01
	R0004	**RD356100**	Carbon Resistor (chip)	1.0K 63M J RECT.	チップ抵抗			01
	R0005	**RD354470**	Carbon Resistor (chip)	47.0 63M J RECT.	チップ抵抗			01
	R0006	**RD354470**	Carbon Resistor (chip)	47.0 63M J RECT.	チップ抵抗			01
	R0007	**RD356100**	Carbon Resistor (chip)	1.0K 63M J RECT.	チップ抵抗			01
	R0008	**RD350000**	Carbon Resistor (chip)	0 63M J RECT.	チップ抵抗			01
	-0010	**RD350000**	Carbon Resistor (chip)	0 63M J RECT.	チップ抵抗			01
	R0012	**RD350000**	Carbon Resistor (chip)	0 63M J RECT.	チップ抵抗			01
	-0015	**RD350000**	Carbon Resistor (chip)	0 63M J RECT.	チップ抵抗			01
	R0016	**RD357100**	Carbon Resistor (chip)	10.0K 63M J RECT.	チップ抵抗			01
	RA001	**RE047100**	Resistor Array	10KX4	抵抗アレイ			01
	-008	**RE047100**	Resistor Array	10KX4	抵抗アレイ			01
	X0001	**V6150500**	Ceramic Resonator	8.38MHz EFOS8384E5	セラミック振動子			01
		V8904600	Circuit Board	GH3 EBUS L	GH3_EBUSシートL	CLP270/270M/270C (X2177C0)		18
		--	Nonwoven Fabric Cloth		不織布	(V846980)		
	C0001	**UF037100**	Electrolytic Cap. (chip)	10 16V	チップケミコン			01
	C0002	**US135100**	Ceramic Capacitor-F (chip)	0.1000 16V Z RECT.	チップセラ(F)			01
	-0005	**US135100**	Ceramic Capacitor-F (chip)	0.1000 16V Z RECT.	チップセラ(F)			01
	C0006	**US063100**	Ceramic Capacitor-B (chip)	1000P 50V K RECT.	チップセラ(B)			01
	C0007	**US063100**	Ceramic Capacitor-B (chip)	1000P 50V K RECT.	チップセラ(B)			01
	C0010	**US063100**	Ceramic Capacitor-B (chip)	1000P 50V K RECT.	チップセラ(B)			01
	CN002	**VK025100**	Wire Trap	52147 7P TE	ワイヤートラップ			01
	D0007	**VT332900**	Diode	1SS355 TE-17 TP	ダイオード			01
	-0096	**VT332900**	Diode	1SS355 TE-17 TP	ダイオード			01
	IC001	**X2599200**	IC	UPD780031AYGK-N06	IC	E-TKS		06
	R0001	**RD350000**	Carbon Resistor (chip)	0 63M J RECT.	チップ抵抗			01
	R0002	**RD350000**	Carbon Resistor (chip)	0 63M J RECT.	チップ抵抗			01
	R0003	**RD356100**	Carbon Resistor (chip)	1.0K 63M J RECT.	チップ抵抗			01
	R0004	**RD356100**	Carbon Resistor (chip)	1.0K 63M J RECT.	チップ抵抗			01
	R0005	**RD354470**	Carbon Resistor (chip)	47.0 63M J RECT.	チップ抵抗			01
	R0006	**RD354470**	Carbon Resistor (chip)	47.0 63M J RECT.	チップ抵抗			01
	R0007	**RD356100**	Carbon Resistor (chip)	1.0K 63M J RECT.	チップ抵抗			01
	R0008	**RD350000**	Carbon Resistor (chip)	0 63M J RECT.	チップ抵抗			01
	-0015	**RD350000**	Carbon Resistor (chip)	0 63M J RECT.	チップ抵抗			01
	R0016	**RD357100**	Carbon Resistor (chip)	10.0K 63M J RECT.	チップ抵抗			01
	RA001	**RE047100**	Resistor Array	10KX4	抵抗アレイ			01
	-008	**RE047100**	Resistor Array	10KX4	抵抗アレイ			01
	X0001	**V6150500**	Ceramic Resonator	8.38MHz EFOS8384E5	セラミック振動子			01
		V8904700	Circuit Board	GH3 EBUS M	GH3_EBUSシートM	CLP270/270M/270C (X2178D0)		18
		--	Nonwoven Fabric Cloth		不織布	(V846990)		

∗: New Parts

RANK: Japan only

REF NO.	PART NO.	DESCRIPTION		部品名	REMARKS	QTY	RANK
C0001	**UF037100**	Electrolytic Cap. (chip)	10 16V	チップケミコン			01
C0002	**US135100**	Ceramic Capacitor-F (chip)	0.1000 16V Z RECT.	チップセラ（F）			01
-0005	**US135100**	Ceramic Capacitor-F (chip)	0.1000 16V Z RECT.	チップセラ（F）			01
C0006	**US063100**	Ceramic Capacitor-B (chip)	1000P 50V K RECT.	チップセラ（B）			01
C0007	**US063100**	Ceramic Capacitor-B (chip)	1000P 50V K RECT.	チップセラ（B）			01
C0010	**US063100**	Ceramic Capacitor-B (chip)	1000P 50V K RECT.	チップセラ（B）			01
CN001	**VK025100**	Wire Trap	52147 7P TE	ワイヤートラップ			01
CN002	**VB390300**	Connector Base Post	PH 7P TE	コネクタベースポスト			01
CN004	**VK025100**	Wire Trap	52147 7P TE	ワイヤートラップ			01
D0001	**VT332900**	Diode	1SS355 TE-17 TP	ダイオード			01
-096	**VT332900**	Diode	1SS355 TE-17 TP	ダイオード			01
IC001	**X2599200**	IC	UPD780031AYGK-N06	IC	E-TKS		06
R0001	**RD350000**	Carbon Resistor (chip)	0 63M J RECT.	チップ抵抗			01
R0002	**RD350000**	Carbon Resistor (chip)	0 63M J RECT.	チップ抵抗			01
R0003	**RD356100**	Carbon Resistor (chip)	1.0K 63M J RECT.	チップ抵抗			01
R0004	**RD356100**	Carbon Resistor (chip)	1.0K 63M J RECT.	チップ抵抗			01
R0005	**RD354470**	Carbon Resistor (chip)	47.0 63M J RECT.	チップ抵抗			01
R0006	**RD354470**	Carbon Resistor (chip)	47.0 63M J RECT.	チップ抵抗			01
R0007	**RD356100**	Carbon Resistor (chip)	1.0K 63M J RECT.	チップ抵抗			01
R0008	**RD350000**	Carbon Resistor (chip)	0 63M J RECT.	チップ抵抗			01
R0009	**RD350000**	Carbon Resistor (chip)	0 63M J RECT.	チップ抵抗			01
R0011	**RD350000**	Carbon Resistor (chip)	0 63M J RECT.	チップ抵抗			01
-0015	**RD350000**	Carbon Resistor (chip)	0 63M J RECT.	チップ抵抗			01
R0016	**RD357100**	Carbon Resistor (chip)	10.0K 63M J RECT.	チップ抵抗			01
RA001	**RE047100**	Resistor Array	10KX4	抵抗アレイ			01
-008	**RE047100**	Resistor Array	10KX4	抵抗アレイ			01
X0001	**V6150500**	Ceramic Resonator	8.38MHz EFOS8384E5	セラミック振動子			01
	V8781900	Circuit Board	HP	HPシート	(XQ389A0,XQ390A0)		06
C0001	**FG414100**	Ceramic Capacitor-B	0.01UF 50V K	セラコン B			
-0005	**FG414100**	Ceramic Capacitor-B	0.01UF 50V K	セラコン B			
C0001	**FG644100**	Ceramic Capacitor-F	0.0100 50V Z RX TP	セラコン（F）			01
-0005	**FG644100**	Ceramic Capacitor-F	0.0100 50V Z RX TP	セラコン（F）			01
C0006	**--**	Jumper Wire	0.55	ジャンパー線	(VD04170)		
C0007	**--**	Jumper Wire	0.55	ジャンパー線	(VD04170)		
CN001	**VB858600**	Connector Base Post	PH 7P SE	コネクタベースポスト			01
CN002	**VB858100**	Connector Base Post	PH 2P SE	コネクタベースポスト			01
FL001	**VB835000**	Coil	FL5R200QNT RX TP	コイル 20U	20uH		01
-006	**VB835000**	Coil	FL5R200QNT RX TP	コイル 20U	20uH		01
FL001	**VB971100**	Coil	FL5R200QN 20uH	コイル 20U			01
-006	**VB971100**	Coil	FL5R200QN 20uH	コイル 20U			01
HP001	**LB101870**	Phone Jack	YKB21-5006	ホーンコネクタ	PHONES		03
HP002	**LB101870**	Phone Jack	YKB21-5006	ホーンコネクタ	PHONES		03
R0001	**V9295000**	Carbon Resistor	33.0 1/2 J	カーボン抵抗			01
-0004	**V9295000**	Carbon Resistor	33.0 1/2 J	カーボン抵抗			01
R0001	**V9458700**	Carbon Resistor	33.0 1/2 J TP	カーボン抵抗			
-0004	**V9458700**	Carbon Resistor	33.0 1/2 J TP	カーボン抵抗			
R0005	**--**	Jumper Wire	0.55	ジャンパー線	(VD04170)		
WH001	**VT890700**	GND Wire	L=150	アース束線 150			01
	--	Circuit Board	MA160R	MA160Rシート	J,U (WE66620)(X4384E0)		
	--	Circuit Board	MA160R	MA160Rシート	B,E,N,K (WE66630)(X4384E0)		
	VT740000	Support, PCB	3T-9 T=9	三端子用スペーサー			03
	--	Silicon Grease	X-113A G746	シリコングリス	(VA79810)		
	--	Insulation Sheet	PT-SS	放熱シート（P）	(WE75290)		
	--	Jumper Wire	0.55	ジャンパー線	(VD04170)		
C0001	**V7545000**	Monolithic Ceramic Cap.	0.022 250V K RECT.	チップ積層セラコン			01
-0003	**V7545000**	Monolithic Ceramic Cap.	0.022 250V K RECT.	チップ積層セラコン			01
C0005	**VL232200**	Electrolytic Cap.	3300 50V FORMING	ケミコン			04
-0008	**VL232200**	Electrolytic Cap.	3300 50V FORMING	ケミコン			04
C0009	**US145100**	Ceramic Capacitor-F (chip)	0.1000 25V Z RECT.	チップセラ（F）			01
C0010	**US063100**	Ceramic Capacitor-B (chip)	1000P 50V K RECT.	チップセラ（B）			01
* C0011	**WE651200**	Electrolytic Cap.-BP	1.00 50V TP	BPケミコン			
C0012	**US062220**	Ceramic Capacitor-SL(chip)	220P 50V J RECT.	チップセラ（SL）			01
* C0013	**WE660700**	Electrolytic Cap.	100 16V TP	ケミコン			
* C0015	**WE663100**	Electrolytic Cap.	100 50V TP	ケミコン			
* C0016	**WE662700**	Electrolytic Cap.	10 50V TP	ケミコン			
* C0017	**WE662700**	Electrolytic Cap.	10 50V TP	ケミコン			
* C0018	**WE663100**	Electrolytic Cap.	100 50V TP	ケミコン			
C0019	**V5333500**	Ceramic Capacitor-B (chip)	10 6.3V K RECT.	チップセラ（B）			01

*: New Parts

RANK: Japan only

	REF NO.	PART NO.	DESCRIPTION		部品名	REMARKS	QTY	RANK
*	C0020	**WE660700**	Electrolytic Cap.	100 16V TP	ケミコン			
	C0021	**US062220**	Ceramic Capacitor-SL(chip)	220P 50V J RECT.	チップセラ（ＳＬ）			01
	C0022	**US063100**	Ceramic Capacitor-B (chip)	1000P 50V K RECT.	チップセラ（Ｂ）			01
*	C0023	**WE651200**	Electrolytic Cap.-BP	1.00 50V TP	ＢＰケミコン			
	C0025	**US145100**	Ceramic Capacitor-F (chip)	0.1000 25V Z RECT.	チップセラ（Ｆ）			01
	-0028	**US145100**	Ceramic Capacitor-F (chip)	0.1000 25V Z RECT.	チップセラ（Ｆ）			01
*	C0029	**WE651100**	Electrolytic Cap.-BP	100.00 16V	ＢＰケミコン			01
	C0030	**V5333500**	Ceramic Capacitor-B (chip)	10.0 6.3V K RECT.	チップセラ（Ｂ）			01
	C0031	**VL232300**	Electrolytic Cap.	2200 25V FORM.	ケミコン			03
	C0032	**VL232300**	Electrolytic Cap.	2200 25V FORM.	ケミコン			03
*	C0033	**WE662500**	Electrolytic Cap.	1 50V TP	ケミコン			
*	-0036	**WE662500**	Electrolytic Cap.	1 50V TP	ケミコン			
	C0037	**US145100**	Ceramic Capacitor-F (chip)	0.1000 25V Z RECT.	チップセラ（Ｆ）			01
	-0040	**US145100**	Ceramic Capacitor-F (chip)	0.1000 25V Z RECT.	チップセラ（Ｆ）			01
	C0041	**VL232400**	Electrolytic Cap.	3300 35V	ケミコン			04
	C0043	**US145100**	Ceramic Capacitor-F (chip)	0.1000 25V Z RECT.	チップセラ（Ｆ）			01
*	C0047	**WE662600**	Electrolytic Cap.	3.3 50V TP	ケミコン			
	C0051	**VL232400**	Electrolytic Cap.	3300 35V	ケミコン			04
	C0052	**WB477000**	Electrolytic Cap.	330.00 35V RX TP	ケミコンＺＬ			01
	C0052	**WC303700**	Electrolytic Cap.	330.00 35V RX TP	ケミコンＫＺＥ			01
	C0054	**WB476900**	Electrolytic Cap.	470.00 16V RX TP	ケミコンＺＬ			01
	C0054	**WC303600**	Electrolytic Cap.	470.00 16V RX TP	ケミコンＫＺＥ			01
	C0055	**WB476900**	Electrolytic Cap.	470.00 16V RX TP	ケミコンＺＬ			01
	C0055	**WC303600**	Electrolytic Cap.	470.00 16V RX TP	ケミコンＫＺＥ			01
*	C0058	**WE662800**	Electrolytic Cap.	47 50V TP	ケミコン			
	C0059	**US061270**	Ceramic Capacitor-CH(chip)	27P 50V J RECT.	チップセラ（ＣＨ）			01
	C0060	**US061270**	Ceramic Capacitor-CH(chip)	27P 50V J RECT.	チップセラ（ＣＨ）			01
	CN001	**LB932080**	Base Post Connector	VH 8P TE	ベースポスト			01
	CN003	**VB390000**	Connector Base Post	PH 4P TE	コネクタベースポスト			01
	CN004	**LB918040**	Base Post Connector	XH 4P TE	ベースツキポスト			01
	CN005	**LB932040**	Base Post Connector	VH 4P TE	ベースポスト			01
	CN006	**VB390500**	Connector Base Post	PH 9P TE	コネクタベースポスト			03
	CN008	**LB918020**	Base Post Connector	XH 2P TE	ベースツキポスト			01
	CN009	**LB918040**	Base Post Connector	XH 4P TE	ベースツキポスト			01
	CN010	**VB390000**	Connector Base Post	PH 4P TE	コネクタベースポスト			01
	D0001	**WB520600**	Diode	10EDB40-TA2B5	ダイオード			01
	D0001	**WD009700**	Diode	10EDB40-TA1B2	ダイオード			
	D0002	**WB520600**	Diode	10EDB40-TA2B5	ダイオード			01
	D0002	**WD009700**	Diode	10EDB40-TA1B2	ダイオード			
	D0003	**VT332900**	Diode	1SS355 TE-17 TP	ダイオード			01
	-0010	**VT332900**	Diode	1SS355 TE-17 TP	ダイオード			01
⚠	DB001	**VQ111500**	Diode Stack	D3SBA20-4003 4.0A	ダイオードスタック			03
⚠	DB002	**VQ111500**	Diode Stack	D3SBA20-4003 4.0A	ダイオードスタック			03
⚠	DB003	**VR253700**	Diode Stack	S1NB20 1.0A 200V	ダイオードスタック			02
	F0001	**WC050700**	Fuse Clip	EYF52BCY	ヒューズクリップ			01
	-0003	**WC050700**	Fuse Clip	EYF52BCY	ヒューズクリップ			01
⚠	FS1	**KB003630**	Fuse	5.00A JU	ヒューズ	J,U		01
⚠	-3	**KB003630**	Fuse	5.00A JU	ヒューズ	J,U		01
⚠	FS1	**KB003240**	Fuse	5.00A S 250V	ヒューズ	B,E,N,K		01
⚠	-3	**KB003240**	Fuse	5.00A S 250V	ヒューズ	B,E,N,K		01
	IC003	**XJ602A00**	IC	NJM78M12FA	Ｉ Ｃ	REGULATOR +12V 0.5A		02
	IC004	**XD343A00**	IC	NJM79M12FA	Ｉ Ｃ	REGULATOR -12V		03
	IC006	**X4376A00**	IC	STK402-090S-E	Ｉ Ｃ	POWER AMP. 60W 2CH		08
	IC007	**X4404A00**	Hybrid IC	MPD6S004S	ハイブリットＩＣ	DC-DC CONVERTER		09
	J0004	**--**	Jumper Wire	0.55	ジャンパー線	(VD04170)		
	-0006	**--**	Jumper Wire	0.55	ジャンパー線	(VD04170)		
⚠	R0001	**VU253100**	Fuse Resistor	0.47 1/2 J FORMING	ヒューズ抵抗			01
⚠	R0002	**VU253100**	Fuse Resistor	0.47 1/2 J FORMING	ヒューズ抵抗			01
	R0003	**RD156100**	Carbon Resistor (chip)	1.0K 1/4 J TP	チップ抵抗			
	R0004	**RD157100**	Carbon Resistor (chip)	10.0K 1/4 J TP	チップ抵抗			01
	R0005	**RD356470**	Carbon Resistor (chip)	4.7K 63M J RECT.	チップ抵抗			01
	R0006	**RD357100**	Carbon Resistor (chip)	10.0K 63M J RECT.	チップ抵抗			01
	R0007	**RD356220**	Carbon Resistor (chip)	2.2K 63M J RECT.	チップ抵抗			01
	R0010	**RD355560**	Carbon Resistor (chip)	560.0 63M J RECT.	チップ抵抗			01
	R0011	**RD357100**	Carbon Resistor (chip)	10.0K 63M J RECT.	チップ抵抗			01
	R0012	**RD355390**	Carbon Resistor (chip)	390.0 63M J RECT.	チップ抵抗			01
	R0013	**RD357120**	Carbon Resistor (chip)	12.0K 63M J RECT.	チップ抵抗			01
⚠	R0014	**HW095100**	Fuse Resistor	100.0 1/4 J	ヒューズ抵抗			01
	R0015	**RD157100**	Carbon Resistor (chip)	10.0K 1/4 J TP	チップ抵抗			01
⚠	R0020	**HW095100**	Fuse Resistor	100.0 1/4 J	ヒューズ抵抗			01

*: New Parts

RANK: Japan only

	REF NO.	PART NO.	DESCRIPTION		部品名	REMARKS	QTY	RANK
	R0021	**RD357120**	Carbon Resistor (chip)	12.0K 63M J RECT.	チップ抵抗			01
	R0022	**RD355390**	Carbon Resistor (chip)	390.0 63M J RECT.	チップ抵抗			01
	R0023	**RD355560**	Carbon Resistor (chip)	560.0 63M J RECT.	チップ抵抗			01
	R0024	**RD357100**	Carbon Resistor (chip)	10.0K 63M J RECT.	チップ抵抗			01
	R0027	**VC742500**	Metal Oxide Film Resistor	10.0 1W J	酸化金属被膜抵抗			01
	R0028	**VC742500**	Metal Oxide Film Resistor	10.0 1W J	酸化金属被膜抵抗			01
	R0029	**RD157100**	Carbon Resistor (chip)	10.0K 1/4 J TP	チップ抵抗			01
	R0030	**RD157100**	Carbon Resistor (chip)	10.0K 1/4 J TP	チップ抵抗			01
	R0031	**RD356120**	Carbon Resistor (chip)	1.2K 63M J RECT.	チップ抵抗			01
	R0032	**RD357470**	Carbon Resistor (chip)	47.0K 63M J RECT.	チップ抵抗			01
	R0033	**WB435600**	Metallic Resistor	0.22 5W J	金属板抵抗			
	-0036	**WB435600**	Metallic Resistor	0.22 5W J	金属板抵抗			
	R0033	**V3158200**	Metallic Resistor	RGC5 0.22 OHM K	金属板抵抗			
	-0036	**V3158200**	Metallic Resistor	RGC5 0.22 OHM K	金属板抵抗			
	R0037	**RD357560**	Carbon Resistor (chip)	56.0K 63M J RECT.	チップ抵抗			01
	R0038	**RD357560**	Carbon Resistor (chip)	56.0K 63M J RECT.	チップ抵抗			01
	R0039	**RD356680**	Carbon Resistor (chip)	6.8K 63M J RECT.	チップ抵抗			01
	R0040	**RD356680**	Carbon Resistor (chip)	6.8K 63M J RECT.	チップ抵抗			01
	R0041	**RD357560**	Carbon Resistor (chip)	56.0K 63M J RECT.	チップ抵抗			01
	R0042	**RD357560**	Carbon Resistor (chip)	56.0K 63M J RECT.	チップ抵抗			01
	R0045	**RD350000**	Carbon Resistor (chip)	0 63M J RECT.	チップ抵抗			01
	RY001	**WB476400**	Relay	DC G5PA-28 12V	リレー 12V			03
	TR002	**VV556400**	Transistor	2SC2412K Q,R,S TP	トランジスタ			01
	-005	**VV556400**	Transistor	2SC2412K Q,R,S TP	トランジスタ			01
	TR006	**VJ927200**	Transistor	2SA1162 O,Y	トランジスタ			01
	TR007	**VJ927200**	Transistor	2SA1162 O,Y	トランジスタ			01
	TR008	**VV556400**	Transistor	2SC2412K Q,R,S TP	トランジスタ			01
	TR009	**VV556400**	Transistor	2SC2412K Q,R,S TP	トランジスタ			01
*		**WE209200**	Circuit Board	MAF	MAFシート	(X2247F0)		08
*		**WE209300**	Circuit Board	MIC	MICシート	(X2247F0)		08
		--	Jumper Wire	0.55	ジャンパー線	(VD04170)		
*	C0005	**WD887300**	Electrolytic Cap.	4700 25V FOR.	ケミコン VK			
*	C0006	**WD887300**	Electrolytic Cap.	4700 25V FOR.	ケミコン VK			
	C0007	**UR847470**	Electrolytic Cap.	47.00 25.0V RX TP	ケミコン			01
	C0008	**UR837220**	Electrolytic Cap.	22.00 16.0V RX TP	ケミコン			01
	C0009	**UR866100**	Electrolytic Cap.	1.00 50.0V RX TP	ケミコン			01
	C0010	**VE327200**	Monolithic Mylar Capacitor	1.0 50V J RX TP	積層マイラーコン			02
	C0010	**VU838100**	Monolithic Mylar Capacitor	ECQ-V1H105JL3	積層マイラーコン			
	C0011	**VE327200**	Monolithic Mylar Capacitor	1.0 50V J RX TP	積層マイラーコン			02
	C0011	**VU838100**	Monolithic Mylar Capacitor	ECQ-V1H105JL3	積層マイラーコン			
	C0012	**US063100**	Ceramic Capacitor-B (chip)	1000P 50V K RECT.	チップセラ（B）			01
	C0013	**US063100**	Ceramic Capacitor-B (chip)	1000P 50V K RECT.	チップセラ（B）			01
	C0014	**UR837220**	Electrolytic Cap.	22.00 16.0V RX TP	ケミコン			01
	C0015	**UR837220**	Electrolytic Cap.	22.00 16.0V RX TP	ケミコン			01
	C0016	**UR837470**	Electrolytic Cap.	47.00 16.0V RX TP	ケミコン			01
	C0017	**US035100**	Ceramic Capacitor-B (chip)	0.1000 16V K RECT.	チップセラ（B）			01
	-0024	**US035100**	Ceramic Capacitor-B (chip)	0.1000 16V K RECT.	チップセラ（B）			01
	C0025	**US126100**	Ceramic Capacitor-F (chip)	1.0000 10V Z RECT.	チップセラ F			01
	C0061	**UR866220**	Electrolytic Cap.	2.20 50.0V RX TP	ケミコン			01
	C0062	**US062100**	Ceramic Capacitor-SL(chip)	100P 50V J RECT.	チップセラ（SL）			01
	C0063	**US062470**	Ceramic Capacitor-SL(chip)	470P 50V J RECT.	チップセラ（SL）			01
	C0067	**US064100**	Ceramic Capacitor-B (chip)	0.0100 50V K RECT.	チップセラ（B）			01
	C0071	**UR866220**	Electrolytic Cap.	2.20 50.0V RX TP	ケミコン			01
	C0072	**US062100**	Ceramic Capacitor-SL(chip)	100P 50V J RECT.	チップセラ（SL）			01
	C0073	**US062470**	Ceramic Capacitor-SL(chip)	470P 50V J RECT.	チップセラ（SL）			01
	C0077	**US064100**	Ceramic Capacitor-B (chip)	0.0100 50V K RECT.	チップセラ（B）			01
	C0081	**US063100**	Ceramic Capacitor-B (chip)	1000P 50V K RECT.	チップセラ（B）			01
	C0082	**UR866100**	Electrolytic Cap.	1.00 50.0V RX TP	ケミコン			01
	C0083	**US064100**	Ceramic Capacitor-B (chip)	0.0100 50V K RECT.	チップセラ（B）			01
	C0091	**US063100**	Ceramic Capacitor-B (chip)	1000P 50V K RECT.	チップセラ（B）			01
	C0092	**UR866100**	Electrolytic Cap.	1.00 50.0V RX TP	ケミコン			01
	C0093	**US064100**	Ceramic Capacitor-B (chip)	0.0100 50V K RECT.	チップセラ（B）			01
	C0101	**US064100**	Ceramic Capacitor-B (chip)	0.0100 50V K RECT.	チップセラ（B）			01
	C0102	**US064100**	Ceramic Capacitor-B (chip)	0.0100 50V K RECT.	チップセラ（B）			01
	C0111	**US064100**	Ceramic Capacitor-B (chip)	0.0100 50V K RECT.	チップセラ（B）			01
	C0112	**US064100**	Ceramic Capacitor-B (chip)	0.0100 50V K RECT.	チップセラ（B）			01
	C0121	**US064100**	Ceramic Capacitor-B (chip)	0.0100 50V K RECT.	チップセラ（B）			01
	C0122	**US064100**	Ceramic Capacitor-B (chip)	0.0100 50V K RECT.	チップセラ（B）			01
	C0131	**US064100**	Ceramic Capacitor-B (chip)	0.0100 50V K RECT.	チップセラ（B）			01

*: New Parts

RANK: Japan only

REF NO.	PART NO.	DESCRIPTION		部品名	REMARKS	QTY	RANK
C0132	**US064100**	Ceramic Capacitor-B (chip)	0.0100 50V K RECT.	チップセラ（B）			01
C0141	**UR838100**	Electrolytic Cap.	100.00 16.0V RX TP	ケミコン			01
C0142	**US064100**	Ceramic Capacitor-B (chip)	0.0100 50V K RECT.	チップセラ（B）			01
C0143	**UR838100**	Electrolytic Cap.	100.00 16.0V RX TP	ケミコン			01
C0144	**US064100**	Ceramic Capacitor-B (chip)	0.0100 50V K RECT.	チップセラ（B）			01
CN001	**VB390100**	Connector Base Post	PH 5P TE	コネクタベースポスト			01
CN002	**LB932030**	Base Post Connector	VH 3P TE	ベースポスト			01
CN003	**LB932040**	Base Post Connector	VH 4P TE	ベースポスト			01
CN010	**VB390300**	Connector Base Post	PH 7P TE	コネクタベースポスト			01
CN011	**LB918040**	Base Post Connector	XH 4P TE	ベーストツキポスト			01
D0001	**VS201100**	Diode	D1F60 1A 600V TP	ダイオード			01
-0004	**VS201100**	Diode	D1F60 1A 600V TP	ダイオード			01
D0005	**VV925900**	Diode	RLS-73 TE-11 TP	ダイオード			01
D0006	**VV925900**	Diode	RLS-73 TE-11 TP	ダイオード			01
D0140	**VV925900**	Diode	RLS-73 TE-11 TP	ダイオード			01
⚠ DB001	**VN011300**	Diode Stack	D3SBA20 4.0A 200V	ダイオードスタック			03
EM031	**VD542700**	LC Filter	6NF31C223Q93A	LCフィルターEMI			01
EM032	**VD542700**	LC Filter	6NF31C223Q93A	LCフィルターEMI			01
F0001	**WC050700**	Fuse Clip	EYF52BCY	ヒューズクリップ			01
IC001	**XU131A00**	IC	TA8233H	IC	POWER AMP. 20W		06
IC011	**XF291A00**	IC	UPC4570G2-T1-A	IC	OP AMP		03
-013	**XF291A00**	IC	UPC4570G2-T1-A	IC	OP AMP		03
IC014	**XJ598A00**	IC	NJM78L05UA	IC	REGULATOR +5V		02
R0002	**RD357100**	Carbon Resistor (chip)	10.0K 63M J RECT.	チップ抵抗			01
R0005	**RD357100**	Carbon Resistor (chip)	10.0K 63M J RECT.	チップ抵抗			01
R0007	**RD356560**	Carbon Resistor (chip)	5.6K 63M J RECT.	チップ抵抗			01
R0008	**RD356560**	Carbon Resistor (chip)	5.6K 63M J RECT.	チップ抵抗			01
R0009	**RD356330**	Carbon Resistor (chip)	3.3K 63M J RECT.	チップ抵抗			01
R0010	**RD356330**	Carbon Resistor (chip)	3.3K 63M J RECT.	チップ抵抗			01
R0011	**RD357470**	Carbon Resistor (chip)	47.0K 63M J RECT.	チップ抵抗			01
R0012	**RD357270**	Carbon Resistor (chip)	27.0K 63M J RECT.	チップ抵抗			01
R0013	**RD356330**	Carbon Resistor (chip)	3.3K 63M J RECT.	チップ抵抗			01
R0014	**RD356560**	Carbon Resistor (chip)	5.6K 63M J RECT.	チップ抵抗			01
R0015	**RD356560**	Carbon Resistor (chip)	5.6K 63M J RECT.	チップ抵抗			01
R0016	**RD356100**	Carbon Resistor (chip)	1.0K 63M J RECT.	チップ抵抗			01
R0017	**RD356100**	Carbon Resistor (chip)	1.0K 63M J RECT.	チップ抵抗			01
R0018	**RD355560**	Carbon Resistor (chip)	560.0 63M J RECT.	チップ抵抗			01
R0019	**RD355560**	Carbon Resistor (chip)	560.0 63M J RECT.	チップ抵抗			01
R0021	**RD354100**	Carbon Resistor (chip)	10.0 63M J RECT.	チップ抵抗			01
-0024	**RD354100**	Carbon Resistor (chip)	10.0 63M J RECT.	チップ抵抗			01
R0030	**RD357100**	Carbon Resistor (chip)	10.0K 63M J RECT.	チップ抵抗			01
R0060	**RD356220**	Carbon Resistor (chip)	2.2K 63M J RECT.	チップ抵抗			01
R0062	**RD356220**	Carbon Resistor (chip)	2.2K 63M J RECT.	チップ抵抗			01
R0063	**RD356560**	Carbon Resistor (chip)	5.6K 63M J RECT.	チップ抵抗			01
R0064	**RD357120**	Carbon Resistor (chip)	12.0K 63M J RECT.	チップ抵抗			01
R0065	**RD357120**	Carbon Resistor (chip)	12.0K 63M J RECT.	チップ抵抗			01
R0066	**RD357330**	Carbon Resistor (chip)	33.0K 63M J RECT.	チップ抵抗			01
R0067	**RD357120**	Carbon Resistor (chip)	12.0K 63M J RECT.	チップ抵抗			01
R0068	**RD356100**	Carbon Resistor (chip)	1.0K 63M J RECT.	チップ抵抗			01
R0069	**RD356470**	Carbon Resistor (chip)	4.7K 63M J RECT.	チップ抵抗			01
R0070	**RD356220**	Carbon Resistor (chip)	2.2K 63M J RECT.	チップ抵抗			01
R0072	**RD356220**	Carbon Resistor (chip)	2.2K 63M J RECT.	チップ抵抗			01
R0073	**RD356560**	Carbon Resistor (chip)	5.6K 63M J RECT.	チップ抵抗			01
R0074	**RD357120**	Carbon Resistor (chip)	12.0K 63M J RECT.	チップ抵抗			01
R0075	**RD357120**	Carbon Resistor (chip)	12.0K 63M J RECT.	チップ抵抗			01
R0076	**RD357330**	Carbon Resistor (chip)	33.0K 63M J RECT.	チップ抵抗			01
R0077	**RD357120**	Carbon Resistor (chip)	12.0K 63M J RECT.	チップ抵抗			01
R0078	**RD356100**	Carbon Resistor (chip)	1.0K 63M J RECT.	チップ抵抗			01
R0079	**RD356470**	Carbon Resistor (chip)	4.7K 63M J RECT.	チップ抵抗			01
R0081	**RD356330**	Carbon Resistor (chip)	3.3K 63M J RECT.	チップ抵抗			01
R0082	**RD356100**	Carbon Resistor (chip)	1.0K 63M J RECT.	チップ抵抗			01
R0091	**RD356330**	Carbon Resistor (chip)	3.3K 63M J RECT.	チップ抵抗			01
R0092	**RD356100**	Carbon Resistor (chip)	1.0K 63M J RECT.	チップ抵抗			01
RY001	**WB476400**	Relay	DC G5PA-28 12V	リレー 12V			03
TR001	**VV556400**	Transistor	2SC2412K Q,R,S TP	トランジスタ			01
-003	**VV556400**	Transistor	2SC2412K Q,R,S TP	トランジスタ			01
ZD081	**V9312600**	Zener Diode	HZU2.2B 2.2V TP	ツェナーダイオード			01
ZD082	**V9312600**	Zener Diode	HZU2.2B 2.2V TP	ツェナーダイオード			01
ZD091	**V9312600**	Zener Diode	HZU2.2B 2.2V TP	ツェナーダイオード			01
ZD092	**V9312600**	Zener Diode	HZU2.2B 2.2V TP	ツェナーダイオード			01

∗: New Parts

RANK: Japan only

	REF NO.	PART NO.	DESCRIPTION		部品名	REMARKS	QTY	RANK
*		**WE066600**	Circuit Board	NET2	ＮＥＴ２シート	(X6011B0)		09
*	C0001	**WE524600**	Electrolytic Cap.-BP	22.00 63.0V	ＢＰケミコン			03
*	C0002	**WE524600**	Electrolytic Cap.-BP	22.00 63.0V	ＢＰケミコン			03
	C0003	**V5776700**	Electrolytic Cap.-BP	2.20 50.0V FORMING	ＢＰケミコン			01
	C0004	**V5776700**	Electrolytic Cap.-BP	2.20 50.0V FORMING	ＢＰケミコン			01
	CN001	**LB932040**	Base Post Connector	VH 4P TE	ベースポスト			01
	CN002	**LB932050**	Base Post Connector	VH 5P TE	ベースポスト			01
	CN003	**LB932060**	Base Post Connector	VH 6P TE	ベースポスト			01
*	L0001	**WE527200**	Network Coil	0.35mmH	ネットワークコイル			
*	L0002	**WE527200**	Network Coil	0.35mmH	ネットワークコイル			
*		**WE064900**	Circuit Board	NETWORK	ＮＥＴＷＯＲＫシート	(XV011A0)		08
		--	Jumper Wire	0.55	ジャンパー線	(VD04170)		
	C0001	**V5776700**	Electrolytic Cap.-BP	2.20 50.0V FORMING	ＢＰケミコン			01
	C0002	**V5776700**	Electrolytic Cap.-BP	2.20 50.0V FORMING	ＢＰケミコン			01
	CN001	**LB932040**	Base Post Connector	VH 4P TE	ベースポスト			01
	CN002	**LB932080**	Base Post Connector	VH 8P TE	ベースポスト			01
*	L0001	**WE527200**	Network Coil	0.35mmH	ネットワークコイル			
*	L0002	**WE527200**	Network Coil	0.35mmH	ネットワークコイル			
		WC093100	Circuit Board	NL2 SW H	ＮＬ２＿ＳＷシートＨ	CLP-280/280M/280C/ 280PE/280PM (X2179C0)		12
		--	Nonwoven Fabric Cloth		不織布	(V847000)		
	C0001	**UF037100**	Electrolytic Cap. (chip)	10 16V	チップケミコン			01
	C0002	**US135100**	Ceramic Capacitor-F (chip)	0.1000 16V Z RECT.	チップセラ（Ｆ）			01
	-0005	**US135100**	Ceramic Capacitor-F (chip)	0.1000 16V Z RECT.	チップセラ（Ｆ）			01
	C0006	**US063100**	Ceramic Capacitor-B (chip)	1000P 50V K RECT.	チップセラ（Ｂ）			01
	C0007	**US063100**	Ceramic Capacitor-B (chip)	1000P 50V K RECT.	チップセラ（Ｂ）			01
	C0010	**US063100**	Ceramic Capacitor-B (chip)	1000P 50V K RECT.	チップセラ（Ｂ）			01
	CN002	**VK025100**	Wire Trap	52147 7P TE	ワイヤートラップ			01
	D0001	**VT332900**	Diode	1SS355 TE-17 TP	ダイオード			01
	-0096	**VT332900**	Diode	1SS355 TE-17 TP	ダイオード			01
	IC001	**X2599200**	IC	UPD780031AYGK-N06	Ｉ Ｃ	E-TKS		06
	R0001	**RD350000**	Carbon Resistor (chip)	0 63M J RECT.	チップ抵抗			01
	R0002	**RD350000**	Carbon Resistor (chip)	0 63M J RECT.	チップ抵抗			01
	R0003	**RD356100**	Carbon Resistor (chip)	1.0K 63M J RECT.	チップ抵抗			01
	R0004	**RD356100**	Carbon Resistor (chip)	1.0K 63M J RECT.	チップ抵抗			01
	R0005	**RD354470**	Carbon Resistor (chip)	47.0 63M J RECT.	チップ抵抗			01
	R0006	**RD354470**	Carbon Resistor (chip)	47.0 63M J RECT.	チップ抵抗			01
	R0007	**RD356100**	Carbon Resistor (chip)	1.0K 63M J RECT.	チップ抵抗			01
	R0008	**RD350000**	Carbon Resistor (chip)	0 63M J RECT.	チップ抵抗			01
	-0010	**RD350000**	Carbon Resistor (chip)	0 63M J RECT.	チップ抵抗			01
	R0012	**RD350000**	Carbon Resistor (chip)	0 63M J RECT.	チップ抵抗			01
	R0013	**RD350000**	Carbon Resistor (chip)	0 63M J RECT.	チップ抵抗			01
	R0015	**RD350000**	Carbon Resistor (chip)	0 63M J RECT.	チップ抵抗			01
	R0016	**RD357100**	Carbon Resistor (chip)	10.0K 63M J RECT.	チップ抵抗			01
	RA001	**RE047100**	Resistor Array	10KX4	抵抗アレイ			01
	-008	**RE047100**	Resistor Array	10KX4	抵抗アレイ			01
	X0001	**V6150500**	Ceramic Resonator	8.38MHz EFOS8384E5	セラミック振動子			01
		WC092600	Circuit Board	NL2 SW L	ＮＬ２＿ＳＷシートＬ	CLP-280/280M/280C/ 280PE/280PM (X2177C0)		11
		--	Nonwoven Fabric Cloth		不織布	(V846980)		
	C0001	**UF037100**	Electrolytic Cap. (chip)	10 16V	チップケミコン			01
	C0002	**US135100**	Ceramic Capacitor-F (chip)	0.1000 16V Z RECT.	チップセラ（Ｆ）			01
	-0005	**US135100**	Ceramic Capacitor-F (chip)	0.1000 16V Z RECT.	チップセラ（Ｆ）			01
	C0006	**US063100**	Ceramic Capacitor-B (chip)	1000P 50V K RECT.	チップセラ（Ｂ）			01
	C0007	**US063100**	Ceramic Capacitor-B (chip)	1000P 50V K RECT.	チップセラ（Ｂ）			01
	C0010	**US063100**	Ceramic Capacitor-B (chip)	1000P 50V K RECT.	チップセラ（Ｂ）			01
	CN002	**VK025100**	Wire Trap	52147 7P TE	ワイヤートラップ			01
	D0007	**VT332900**	Diode	1SS355 TE-17 TP	ダイオード			01
	-0096	**VT332900**	Diode	1SS355 TE-17 TP	ダイオード			01
	IC001	**X2599200**	IC	UPD780031AYGK-N06	Ｉ Ｃ	E-TKS		06
	R0001	**RD350000**	Carbon Resistor (chip)	0 63M J RECT.	チップ抵抗			01
	R0002	**RD350000**	Carbon Resistor (chip)	0 63M J RECT.	チップ抵抗			01
	R0003	**RD356100**	Carbon Resistor (chip)	1.0K 63M J RECT.	チップ抵抗			01
	R0004	**RD356100**	Carbon Resistor (chip)	1.0K 63M J RECT.	チップ抵抗			01
	R0005	**RD354470**	Carbon Resistor (chip)	47.0 63M J RECT.	チップ抵抗			01
	R0006	**RD354470**	Carbon Resistor (chip)	47.0 63M J RECT.	チップ抵抗			01

*: New Parts

RANK: Japan only

REF NO.	PART NO.	DESCRIPTION		部品名	REMARKS	QTY	RANK
R0007	**RD356100**	Carbon Resistor (chip)	1.0K 63M J RECT.	チップ抵抗			01
R0008	**RD350000**	Carbon Resistor (chip)	0 63M J RECT.	チップ抵抗			01
-0013	**RD350000**	Carbon Resistor (chip)	0 63M J RECT.	チップ抵抗			01
R0015	**RD350000**	Carbon Resistor (chip)	0 63M J RECT.	チップ抵抗			01
R0016	**RD357100**	Carbon Resistor (chip)	10.0K 63M J RECT.	チップ抵抗			01
RA001	**RE047100**	Resistor Array	10KX4	抵抗アレイ			01
-008	**RE047100**	Resistor Array	10KX4	抵抗アレイ			01
X0001	**V6150500**	Ceramic Resonator	8.38MHz EFOS8384E5	セラミック振動子			01
	WC093000	Circuit Board	NL2 SW M	ＮＬ２＿ＳＷシートＭ	CLP-280/280M/280C/		12
					280PE/280PM (X2178D0)		
	--	Nonwoven Fabric Cloth		不織布	(V846990)		
C0001	**UF037100**	Electrolytic Cap. (chip)	10 16V	チップケミコン			01
C0002	**US135100**	Ceramic Capacitor-F (chip)	0.1000 16V Z RECT.	チップセラ（Ｆ）			01
-0005	**US135100**	Ceramic Capacitor-F (chip)	0.1000 16V Z RECT.	チップセラ（Ｆ）			01
C0006	**US063100**	Ceramic Capacitor-B (chip)	1000P 50V K RECT.	チップセラ（Ｂ）			01
C0007	**US063100**	Ceramic Capacitor-B (chip)	1000P 50V K RECT.	チップセラ（Ｂ）			01
C0010	**US063100**	Ceramic Capacitor-B (chip)	1000P 50V K RECT.	チップセラ（Ｂ）			01
CN001	**VK025100**	Wire Trap	52147 7P TE	ワイヤートラップ			01
CN002	**VB390300**	Connector Base Post	PH 7P TE	コネクタベースポスト			01
CN004	**VK025100**	Wire Trap	52147 7P TE	ワイヤートラップ			01
D0001	**VT332900**	Diode	1SS355 TE-17 TP	ダイオード			01
-0096	**VT332900**	Diode	1SS355 TE-17 TP	ダイオード			01
IC001	**X2599200**	IC	UPD780031AYGK-N06	ＩＣ	E-TKS		06
R0001	**RD350000**	Carbon Resistor (chip)	0 63M J RECT.	チップ抵抗			01
R0002	**RD350000**	Carbon Resistor (chip)	0 63M J RECT.	チップ抵抗			01
R0003	**RD356100**	Carbon Resistor (chip)	1.0K 63M J RECT.	チップ抵抗			01
R0004	**RD356100**	Carbon Resistor (chip)	1.0K 63M J RECT.	チップ抵抗			01
R0005	**RD354470**	Carbon Resistor (chip)	47.0 63M J RECT.	チップ抵抗			01
R0006	**RD354470**	Carbon Resistor (chip)	47.0 63M J RECT.	チップ抵抗			01
R0007	**RD356100**	Carbon Resistor (chip)	1.0K 63M J RECT.	チップ抵抗			01
R0008	**RD350000**	Carbon Resistor (chip)	0 63M J RECT.	チップ抵抗			01
R0009	**RD350000**	Carbon Resistor (chip)	0 63M J RECT.	チップ抵抗			01
R0011	**RD350000**	Carbon Resistor (chip)	0 63M J RECT.	チップ抵抗			01
-0013	**RD350000**	Carbon Resistor (chip)	0 63M J RECT.	チップ抵抗			01
R0015	**RD350000**	Carbon Resistor (chip)	0 63M J RECT.	チップ抵抗			01
R0016	**RD357100**	Carbon Resistor (chip)	10.0K 63M J RECT.	チップ抵抗			01
RA001	**RE047100**	Resistor Array	10KX4	抵抗アレイ			01
-008	**RE047100**	Resistor Array	10KX4	抵抗アレイ			01
X0001	**V6150500**	Ceramic Resonator	8.38MHz EFOS8384E5	セラミック振動子			01
	WB970400	Circuit Board	PEDAL (SW)	ペダルシート	(XR780C0)		08
	WB970500	Circuit Board	PEDAL VR	ペダルＶＲシート	(XR780C0)		07
	VB858500	Connector Base Post	PH 6P SE	コネクタベースポスト			01
	HS412520	Rotary Variable Resistor	RK16Y11L0001A	ロータリーＶＲ１連	DAMPER pedal		05
	--	Jumper Wire	0.55	ジャンパー線	(VD04170)		
	--	Earth Wire		アース束線	(VZ01760)		
	WC561200	Circuit Board	PJK	ＰＪＫシート	(X5143A0)		04
C0001	**US062100**	Ceramic Capacitor-SL(chip)	100P 50V J RECT.	チップセラ（ＳＬ）			01
-0004	**US062100**	Ceramic Capacitor-SL(chip)	100P 50V J RECT.	チップセラ（ＳＬ）			01
CN001	**VB390100**	Connector Base Post	PH 5P TE	コネクタベースポスト			01
D0001	**VV925900**	Diode	RLS-73 TE-11 TP	ダイオード			01
-0006	**VV925900**	Diode	RLS-73 TE-11 TP	ダイオード			01
JK001	**V4874800**	DIN Connector	MD-S6130-90	複合コネクタ	PEDAL		02
L0001	**VQ724900**	Chip Inductance	BK2125HM601-T	チップインダクタ			01
-0004	**VQ724900**	Chip Inductance	BK2125HM601-T	チップインダクタ			01
	VU659100	Circuit Board	PL	ＰＬシート	(XR898A0)		03
	VB858100	Connector Base Post	PH 2P SE	コネクタベースポスト			01
	VD180000	LED Red	SLZ-190B-03	ＬＥＤ	POWER indicator		01
*	**WD895500**	Circuit Board	PNL	ＰＮＬシート	(X5953C0)		12
C0031	**US064100**	Ceramic Capacitor-B (chip)	0.0100 50V K RECT.	チップセラ（Ｂ）			01
-0034	**US064100**	Ceramic Capacitor-B (chip)	0.0100 50V K RECT.	チップセラ（Ｂ）			01
C0035	**UM378100**	Electrolytic Cap.	100.00 10.0V RX TP	ケミコン			01
C0036	**US064100**	Ceramic Capacitor-B (chip)	0.0100 50V K RECT.	チップセラ（Ｂ）			01
C0037	**UM378100**	Electrolytic Cap.	100.00 10.0V RX TP	ケミコン			01
C0041	**US064100**	Ceramic Capacitor-B (chip)	0.0100 50V K RECT.	チップセラ（Ｂ）			01
C0042	**UM378100**	Electrolytic Cap.	100.00 10.0V RX TP	ケミコン			01

*: New Parts

RANK: Japan only

REF NO.	PART NO.	DESCRIPTION		部品名	REMARKS	QTY	RANK
C0051	**US062470**	Ceramic Capacitor-SL(chip)	470P 50V J RECT.	チップセラ（SL）			01
-0056	**US062470**	Ceramic Capacitor-SL(chip)	470P 50V J RECT.	チップセラ（SL）			01
C0060	**V5220100**	Electrolytic Cap.	220.00 10.0V RX TP	ケミコンMA 5L			
C0061	**US062470**	Ceramic Capacitor-SL(chip)	470P 50V J RECT.	チップセラ（SL）			01
-0068	**US062470**	Ceramic Capacitor-SL(chip)	470P 50V J RECT.	チップセラ（SL）			01
C0069	**US064100**	Ceramic Capacitor-B (chip)	0.0100 50V K RECT.	チップセラ（B）			01
C0101	**US061680**	Ceramic Capacitor-SL(chip)	68P 50V J RECT.	チップセラ（SL）			01
-0103	**US061680**	Ceramic Capacitor-SL(chip)	68P 50V J RECT.	チップセラ（SL）			01
C0105	**US064100**	Ceramic Capacitor-B (chip)	0.0100 50V K RECT.	チップセラ（B）			01
C0106	**V5220100**	Electrolytic Cap.	220.00 10.0V RX TP	ケミコンMA 5L			
C0107	**US064100**	Ceramic Capacitor-B (chip)	0.0100 50V K RECT.	チップセラ（B）			01
C0108	**RD350000**	Carbon Resistor (chip)	0 63M J RECT.	チップ抵抗			01
C0109	**RD350000**	Carbon Resistor (chip)	0 63M J RECT.	チップ抵抗			01
C0200	**US064100**	Ceramic Capacitor-B (chip)	0.0100 50V K RECT.	チップセラ（B）			01
C0201	**US064100**	Ceramic Capacitor-B (chip)	0.0100 50V K RECT.	チップセラ（B）			01
CN033	**VB858200**	Connector Base Post	PH 3P SE	コネクタベースポスト			01
CN070	**VB389600**	Connector Base Post	PH 11P SE	コネクタベースポスト			01
CN080	**VB858800**	Connector Base Post	PH 9P SE	コネクタベースポスト			01
CN101	**VB858600**	Connector Base Post	PH 7P SE	コネクタベースポスト			01
D0030	**VT332900**	Diode	1SS355 TE-17 TP	ダイオード			01
D0032	**VT332900**	Diode	1SS355 TE-17 TP	ダイオード			01
D0040	**VT332900**	Diode	1SS355 TE-17 TP	ダイオード			01
-0047	**VT332900**	Diode	1SS355 TE-17 TP	ダイオード			01
D0050	**VT332900**	Diode	1SS355 TE-17 TP	ダイオード			01
-0057	**VT332900**	Diode	1SS355 TE-17 TP	ダイオード			01
D0101	**VT332900**	Diode	1SS355 TE-17 TP	ダイオード			01
-0107	**VT332900**	Diode	1SS355 TE-17 TP	ダイオード			01
D0112	**VT332900**	Diode	1SS355 TE-17 TP	ダイオード			01
-0115	**VT332900**	Diode	1SS355 TE-17 TP	ダイオード			01
IC010	**XZ916200**	IC	UPD780031AYGK-N05	IC	E-BUS(PANEL)		
IC071	**V8074800**	FET	MCH6616-TL	FET			02
IC072	**V8074800**	FET	MCH6616-TL	FET			02
IC073	**X3505A00**	IC	NJM2068M-D(TE2)	IC	OP AMP		02
IC073	**XF291A00**	IC	UPC4570G2-T1-A	IC			03
L0101	**GE901870**	Coil	10U SN3-205 10uH	コイル 10U			03
L0106	**VY657200**	Chip Inductance	600 BK1608HM601	チップインダクタ			01
-0110	**VY657200**	Chip Inductance	600 BK1608HM601	チップインダクタ			01
L0111	**RD350000**	Carbon Resistor (chip)	0 63M J RECT.	チップ抵抗			01
-0120	**RD350000**	Carbon Resistor (chip)	0 63M J RECT.	チップ抵抗			01
LD050	**VU067800**	LED Red	SEL6210S-TP5	LED	REPEAT		01
LD051	**VU067800**	LED Red	SEL6210S-TP5	LED	REC		01
LD053	**VU067800**	LED Red	SEL6210S-TP5	LED	PLAY/PAUSE		01
LD061	**V8066800**	LED Green/Red	SML72423C TP15	LED2色	EXTRA PARTS		01
LD062	**V8066800**	LED Green/Red	SML72423C TP15	LED2色	LEFT		01
LD063	**V8066800**	LED Green/Red	SML72423C TP15	LED2色	RIGHT		01
R0031	**RD356100**	Carbon Resistor (chip)	1.0K 63M J RECT.	チップ抵抗			01
R0032	**RD356100**	Carbon Resistor (chip)	1.0K 63M J RECT.	チップ抵抗			01
R0051	**RD357100**	Carbon Resistor (chip)	10.0K 63M J RECT.	チップ抵抗			01
-0056	**RD357100**	Carbon Resistor (chip)	10.0K 63M J RECT.	チップ抵抗			01
R0061	**RD155100**	Carbon Resistor (chip)	100.0 1/4 J TP	チップ抵抗			01
-0066	**RD155100**	Carbon Resistor (chip)	100.0 1/4 J TP	チップ抵抗			01
R0067	**RD154470**	Carbon Resistor (chip)	47.0 1/4 J TP	チップ抵抗			01
R0068	**RD155100**	Carbon Resistor (chip)	100.0 1/4 J TP	チップ抵抗			01
R0071	**RD357100**	Carbon Resistor (chip)	10.0K 63M J RECT.	チップ抵抗			01
-0079	**RD357100**	Carbon Resistor (chip)	10.0K 63M J RECT.	チップ抵抗			01
R0081	**RD354470**	Carbon Resistor (chip)	47.0 63M J RECT.	チップ抵抗			01
-0084	**RD354470**	Carbon Resistor (chip)	47.0 63M J RECT.	チップ抵抗			01
R0085	**RD358470**	Carbon Resistor (chip)	470.0K 63M J RECT.	チップ抵抗			01
-0088	**RD358470**	Carbon Resistor (chip)	470.0K 63M J RECT.	チップ抵抗			01
R0101	**RD356100**	Carbon Resistor (chip)	1.0K 63M J RECT.	チップ抵抗			01
R0102	**RD354470**	Carbon Resistor (chip)	47.0 63M J RECT.	チップ抵抗			01
R0103	**RD354470**	Carbon Resistor (chip)	47.0 63M J RECT.	チップ抵抗			01
R0104	**RD355100**	Carbon Resistor (chip)	100.0 63M J RECT.	チップ抵抗			01
R0105	**VI197400**	Metal Film Resistor (chip)	10.0K 1/10 D RECT.	チップ金被抵抗			01
R0106	**VI197400**	Metal Film Resistor (chip)	10.0K 1/10 D RECT.	チップ金被抵抗			01
R0111	**RD350000**	Carbon Resistor (chip)	0 63M J RECT.	チップ抵抗			01
R0112	**RD350000**	Carbon Resistor (chip)	0 63M J RECT.	チップ抵抗			01
SW030	**VV439800**	Tact Switch	SKQNAJ	タクトSW	REPEAT		01
SW030	**V8889400**	Push Switch	EVQ 11Y 05B	プッシュSW			01
SW032	**VV439800**	Tact Switch	SKQNAJ	タクトSW	DEMO		01

∗: New Parts

RANK: Japan only

	REF NO.	PART NO.	DESCRIPTION		部品名	REMARKS		QTY	RANK
	SW032	V8889400	Push Switch	EVQ 11Y 05B	プッシュSW				01
	SW040	VV439800	Tact Switch	SKQNAJ	タクトSW	REC			01
	SW040	V8889400	Push Switch	EVQ 11Y 05B	プッシュSW				01
	SW041	VV439800	Tact Switch	SKQNAJ	タクトSW	EXTRA PARTS			01
	SW041	V8889400	Push Switch	EVQ 11Y 05B	プッシュSW				01
	SW042	VV439800	Tact Switch	SKQNAJ	タクトSW	LEFT			01
	SW042	V8889400	Push Switch	EVQ 11Y 05B	プッシュSW				01
	SW043	VV439800	Tact Switch	SKQNAJ	タクトSW	RIGHT			01
	SW043	V8889400	Push Switch	EVQ 11Y 05B	プッシュSW				01
	SW044	VV439800	Tact Switch	SKQNAJ	タクトSW	PLAY/PAUSE			01
	SW044	V8889400	Push Switch	EVQ 11Y 05B	プッシュSW				01
	SW045	VV439800	Tact Switch	SKQNAJ	タクトSW	STOP			01
	SW045	V8889400	Push Switch	EVQ 11Y 05B	プッシュSW				01
	SW046	VV439800	Tact Switch	SKQNAJ	タクトSW	SONG SELECT			01
	SW046	V8889400	Push Switch	EVQ 11Y 05B	プッシュSW				01
	SW047	VV439800	Tact Switch	SKQNAJ	タクトSW	FILE/SONG SETTING			01
	SW047	V8889400	Push Switch	EVQ 11Y 05B	プッシュSW				01
	SW050	VV439800	Tact Switch	SKQNAJ	タクトSW	METRONOME ON/OFF			01
	SW050	V8889400	Push Switch	EVQ 11Y 05B	プッシュSW				01
	SW051	VV439800	Tact Switch	SKQNAJ	タクトSW	METRONOME SETTING			01
	SW051	V8889400	Push Switch	EVQ 11Y 05B	プッシュSW				01
	SW052	VV439800	Tact Switch	SKQNAJ	タクトSW	A -			01
	SW052	V8889400	Push Switch	EVQ 11Y 05B	プッシュSW				01
	SW053	VV439800	Tact Switch	SKQNAJ	タクトSW	A +			01
	SW053	V8889400	Push Switch	EVQ 11Y 05B	プッシュSW				01
	SW054	VV439800	Tact Switch	SKQNAJ	タクトSW	C +			01
	SW054	V8889400	Push Switch	EVQ 11Y 05B	プッシュSW				01
	SW055	VV439800	Tact Switch	SKQNAJ	タクトSW	C -			01
	SW055	V8889400	Push Switch	EVQ 11Y 05B	プッシュSW				01
	SW056	VV439800	Tact Switch	SKQNAJ	タクトSW	TEMPO UP			01
	SW056	V8889400	Push Switch	EVQ 11Y 05B	プッシュSW				01
	SW057	VV439800	Tact Switch	SKQNAJ	タクトSW	TEMPO DOWN			01
	SW057	V8889400	Push Switch	EVQ 11Y 05B	プッシュSW				01
	TA060	V8566600	Transistor Array	TD62785FG-(5,EL)	トランジスタアレイ				05
	VR030	V8576200	Slide Variable Resistor	B 10.0K RS30111D9	スライドVR	SONG BALANCE			03
	X0010	V6091100	Ceramic Resonator	8.38M EFOMC8384T4	セラミック発振子				01
*		WE021100	Circuit Board	PNR	PNRシート		(X5954B0)		09
*		WE021200	Circuit Board	MV1	MV1シート		(X5954B0)		05
		--	Jumper Wire	0.55	ジャンパー線		(VA07890)		
	C0091	UM378100	Electrolytic Cap.	100.00 10.0V RX TP	ケミコン				01
	C0093	UM397100	Electrolytic Cap.	10.00 16.0V RX TP	ケミコン				01
	CN023	VB390400	Connector Base Post	PH 8P TE	コネクタベースポスト				01
	CN024	VB389900	Connector Base Post	PH 3P TE	コネクタベースポスト				01
	CN071	VB389600	Connector Base Post	PH 11P SE	コネクタベースポスト				01
	CN081	VB858800	Connector Base Post	PH 9P SE	コネクタベースポスト				01
	CN091	VH904200	Connector Base Post	PH 14P SE	コネクタベースポスト				01
	CN093	V5492000	FFC Connector	52807 16P SE	FFCコネクタ				01
	D0000	VD631600	Diode	1SS133,176,HSS104	ダイオード				01
	-0002	VD631600	Diode	1SS133,176,HSS104	ダイオード				01
	D0004	VD631600	Diode	1SS133,176,HSS104	ダイオード				01
	-0008	VD631600	Diode	1SS133,176,HSS104	ダイオード				01
	D0010	VD631600	Diode	1SS133,176,HSS104	ダイオード				01
	-0013	VD631600	Diode	1SS133,176,HSS104	ダイオード				01
	D0015	VD631600	Diode	1SS133,176,HSS104	ダイオード				01
	D0016	VD631600	Diode	1SS133,176,HSS104	ダイオード				01
	D0020	VD631600	Diode	1SS133,176,HSS104	ダイオード				01
	-0028	VD631600	Diode	1SS133,176,HSS104	ダイオード				01
	D0033	VD631600	Diode	1SS133,176,HSS104	ダイオード				01
	-0038	VD631600	Diode	1SS133,176,HSS104	ダイオード				01
	J0092	--	Jumper Wire	0.55	ジャンパー線		(VA07890)		
	LD000	VU067800	LED Red	SEL6210S-TP5	LED	SPLIT			01
	LD001	VU067800	LED Red	SEL6210S-TP5	LED	REVERB			01
	LD002	VU067800	LED Red	SEL6210S-TP5	LED	CHORUS			01
	LD010	VU067800	LED Red	SEL6210S-TP5	LED	GUITAR			01
	LD011	VU067800	LED Red	SEL6210S-TP5	LED	XG			01
	LD012	VU067800	LED Red	SEL6210S-TP5	LED	E.BASS			01
	LD013	VU067800	LED Red	SEL6210S-TP5	LED	VIBRAPHONE			01
	LD020	VU067800	LED Red	SEL6210S-TP5	LED	HARPSICHORD			01
	LD021	VU067800	LED Red	SEL6210S-TP5	LED	SYNTH.PAD			01

*: New Parts

RANK: Japan only

	REF NO.	PART NO.	DESCRIPTION		部品名	REMARKS	QTY	RANK
	LD022	**VU067800**	LED Red	SEL6210S-TP5	**LED**	WOOD BASS		01
	LD023	**VU067800**	LED Red	SEL6210S-TP5	**LED**	E.CLAVICHORD		01
	LD030	**VU067800**	LED Red	SEL6210S-TP5	**LED**	E.PIANO 1		01
	LD031	**VU067800**	LED Red	SEL6210S-TP5	**LED**	STRINGS		01
	LD032	**VU067800**	LED Red	SEL6210S-TP5	**LED**	CHOIR		01
	LD033	**VU067800**	LED Red	SEL6210S-TP5	**LED**	E.PIANO 2		01
	LD040	**VU067800**	LED Red	SEL6210S-TP5	**LED**	GRAND PIANO 1		01
	LD041	**VU067800**	LED Red	SEL6210S-TP5	**LED**	CHURCH ORGAN		01
	LD042	**VU067800**	LED Red	SEL6210S-TP5	**LED**	JAZZ ORGAN		01
	LD043	**VU067800**	LED Red	SEL6210S-TP5	**LED**	GRAND PIANO 2		01
	R0090	**HF756100**	Carbon Resistor	1.0K 1/4 J AX TP	**カーボン抵抗**			01
	R0091	**HF756820**	Carbon Resistor	8.2K 1/4 J AX TP	**カーボン抵抗**			01
	R0092	**HF757270**	Carbon Resistor	27.0K 1/4 J AX TP	**カーボン抵抗**			01
	R0093	**HF756100**	Carbon Resistor	1.0K 1/4 J AX TP	**カーボン抵抗**			01
	R0094	**HF757270**	Carbon Resistor	27.0K 1/4 J AX TP	**カーボン抵抗**			01
	R0095	**HF756100**	Carbon Resistor	1.0K 1/4 J AX TP	**カーボン抵抗**			01
*	R0096	**HF754120**	Carbon Resistor	12.0 1/4 J AX TP	**カーボン抵抗**			
	SW000	**VV439800**	Tact Switch	SKQNAJ	**タクトSW**	VOICE SETTING		01
	SW000	**V8889400**	Push Switch	EVQ 11Y 05B	**プッシュSW**			01
	SW001	**VV439800**	Tact Switch	SKQNAJ	**タクトSW**	REVERB		01
	SW001	**V8889400**	Push Switch	EVQ 11Y 05B	**プッシュSW**			01
	SW002	**VV439800**	Tact Switch	SKQNAJ	**タクトSW**	CHORUS		01
	SW002	**V8889400**	Push Switch	EVQ 11Y 05B	**プッシュSW**			01
	SW004	**VV439800**	Tact Switch	SKQNAJ	**タクトSW**	iAFC SETTING		01
	SW004	**V8889400**	Push Switch	EVQ 11Y 05B	**プッシュSW**			01
	SW005	**VV439800**	Tact Switch	SKQNAJ	**タクトSW**	FUNCTION		01
	SW005	**V8889400**	Push Switch	EVQ 11Y 05B	**プッシュSW**			01
	SW006	**VV439800**	Tact Switch	SKQNAJ	**タクトSW**	BRILLIANCE BRIGHT		01
	SW006	**V8889400**	Push Switch	EVQ 11Y 05B	**プッシュSW**			01
	SW007	**VV439800**	Tact Switch	SKQNAJ	**タクトSW**	BRILLIANCE MELLOW		01
	SW007	**V8889400**	Push Switch	EVQ 11Y 05B	**プッシュSW**			01
	SW008	**VV439800**	Tact Switch	SKQNAJ	**タクトSW**	SPLIT		01
	SW008	**V8889400**	Push Switch	EVQ 11Y 05B	**プッシュSW**			01
	SW010	**VV439800**	Tact Switch	SKQNAJ	**タクトSW**	GUITAR		01
	SW010	**V8889400**	Push Switch	EVQ 11Y 05B	**プッシュSW**			01
	SW011	**VV439800**	Tact Switch	SKQNAJ	**タクトSW**	XG		01
	SW011	**V8889400**	Push Switch	EVQ 11Y 05B	**プッシュSW**			01
	SW012	**VV439800**	Tact Switch	SKQNAJ	**タクトSW**	E.BASS		01
	SW012	**V8889400**	Push Switch	EVQ 11Y 05B	**プッシュSW**			01
	SW013	**VV439800**	Tact Switch	SKQNAJ	**タクトSW**	VIBRAPHONE		01
	SW013	**V8889400**	Push Switch	EVQ 11Y 05B	**プッシュSW**			01
	SW015	**VV439800**	Tact Switch	SKQNAJ	**タクトSW**	WOOD BASS		01
	SW015	**V8889400**	Push Switch	EVQ 11Y 05B	**プッシュSW**			01
	SW016	**VV439800**	Tact Switch	SKQNAJ	**タクトSW**	E.CLAVICHORD		01
	SW016	**V8889400**	Push Switch	EVQ 11Y 05B	**プッシュSW**			01
	SW020	**VV439800**	Tact Switch	SKQNAJ	**タクトSW**	HARPSICHORD		01
	SW020	**V8889400**	Push Switch	EVQ 11Y 05B	**プッシュSW**			01
	SW021	**VV439800**	Tact Switch	SKQNAJ	**タクトSW**	SYNTH.PAD		01
	SW021	**V8889400**	Push Switch	EVQ 11Y 05B	**プッシュSW**			01
	SW022	**VV439800**	Tact Switch	SKQNAJ	**タクトSW**	CHOIR		01
	SW022	**V8889400**	Push Switch	EVQ 11Y 05B	**プッシュSW**			01
	SW023	**VV439800**	Tact Switch	SKQNAJ	**タクトSW**	E.PIANO 2		01
	SW023	**V8889400**	Push Switch	EVQ 11Y 05B	**プッシュSW**			01
	SW024	**VV439800**	Tact Switch	SKQNAJ	**タクトSW**	E.PIANO 1		01
	SW024	**V8889400**	Push Switch	EVQ 11Y 05B	**プッシュSW**			01
	SW025	**VV439800**	Tact Switch	SKQNAJ	**タクトSW**	STRINGS		01
	SW025	**V8889400**	Push Switch	EVQ 11Y 05B	**プッシュSW**			01
	SW026	**VV439800**	Tact Switch	SKQNAJ	**タクトSW**	JAZZ ORGAN		01
	SW026	**V8889400**	Push Switch	EVQ 11Y 05B	**プッシュSW**			01
	SW027	**VV439800**	Tact Switch	SKQNAJ	**タクトSW**	GRAND PIANO 2		01
	SW027	**V8889400**	Push Switch	EVQ 11Y 05B	**プッシュSW**			01
	SW028	**VV439800**	Tact Switch	SKQNAJ	**タクトSW**	GRAND PIANO 1		01
	SW028	**V8889400**	Push Switch	EVQ 11Y 05B	**プッシュSW**			01
	SW033	**VV439800**	Tact Switch	SKQNAJ	**タクトSW**	D -		01
	SW033	**V8889400**	Push Switch	EVQ 11Y 05B	**プッシュSW**			01
	SW034	**VV439800**	Tact Switch	SKQNAJ	**タクトSW**	B - (NO)		01
	SW034	**V8889400**	Push Switch	EVQ 11Y 05B	**プッシュSW**			01
	SW035	**VV439800**	Tact Switch	SKQNAJ	**タクトSW**	B + (YES)		01
	SW035	**V8889400**	Push Switch	EVQ 11Y 05B	**プッシュSW**			01
	SW036	**VV439800**	Tact Switch	SKQNAJ	**タクトSW**	D +		01

*: New Parts

RANK: Japan only

	REF NO.	PART NO.	DESCRIPTION		部品名	REMARKS	QTY	RANK
	SW036	**V8889400**	Push Switch	EVQ 11Y 05B	プッシュSW			01
	SW037	**VV439800**	Tact Switch	SKQNAJ	タクトSW	EXIT		01
	SW037	**V8889400**	Push Switch	EVQ 11Y 05B	プッシュSW			01
	SW038	**VV439800**	Tact Switch	SKQNAJ	タクトSW	CHURCH ORGAN		01
	SW038	**V8889400**	Push Switch	EVQ 11Y 05B	プッシュSW			01
	TR091	**IC174020**	Transistor	2SC1740S R,S TP	トランジスタ			01
	TR091	**IC174070**	Transistor	2SC1740S R,S	トランジスタ			01
	TR091	**VS885800**	Transistor	2SCC1740S,3311A FR	トランジスタ			01
	TR092	**IC174020**	Transistor	2SC1740S R,S TP	トランジスタ			01
	TR092	**IC174070**	Transistor	2SC1740S R,S	トランジスタ			01
	TR092	**VS885800**	Transistor	2SCC1740S,3311A FR	トランジスタ			01
	TR093	**VP872600**	Transistor	2SA1708 S,T TP	トランジスタ			01
	VR023	**WC014300**	Rotary Variable Resistor	A10.0K X3 XVB93GN	3連ロータリーVR	MASTER VOLUME		04
	VR090	**VS368200**	Rotary Variable Resistor	B10K RK09K1130BN7A	ロータリーVR 1連	CONTRAST		01
*		**WE206500**	Circuit Board	SW	SWシート	(X6118C0)		06
		--	Jumper Wire	0.55	ジャンパー線	(VA07890)		
	C0001	**UR818100**	Electrolytic Cap.	100.00 6.3V RX TP	ケミコン			01
	C0002	**FG651220**	Ceramic Capacitor-SL	22P 50V J RX TP	セラコン（SL）			01
	C0003	**FG651220**	Ceramic Capacitor-SL	22P 50V J RX TP	セラコン（SL）			01
	CN001	**VB389600**	Connector Base Post	PH 11P SE	コネクタベースポスト			01
	IC001	**X5108A00**	IC	SN75240P	IC	USB TRANSIENT SUPPRESSOR		04
	JK001	**WA245700**	USB Connector	YKF45 4P SE	USB コネクタ	USB TO DEVICE A		02
	L0001	**VB835000**	Coil	FL5R200QNT RX TP	コイル 20U	20uH		01
	SW001	**VS591300**	Slide Switch	SSSF122-P12N	スライドSW	USB TO DEVICE SELECT A/B		02
⚠ *		**WE206600**	Power Transformer Assembly		トランスAss'y（J）	J		
⚠ *		**WE206700**	Power Transformer Assembly		トランスAss'y（U）	U,B,E,K		
⚠ *		**WE206800**	Power Transformer Assembly		トランスAss'y（N）	N		
⚠		**KB003630**	Fuse	5.00A JU	ヒューズ	J,U		01
⚠		**KB003240**	Fuse	5.00A S	ヒューズ	B,E,N,K		01
⚠		**VC843500**	Push Switch	SDDLB1 J.U.C.S.VD	プッシュSW	POWER		03
*		**X6256B00**	Speaker	16cm 8 ohm 60W	スピーカ	WOOFER	2	10
*		**X6258A00**	Speaker	2.5cm 8 ohm 60W	スピーカ	TWEETER	2	
*		**X6257A00**	Speaker	8.0cm 8 ohm 60W	スピーカ	SQUAWKER	2	07
*		**X5991A00**	Speaker	8.0cm 4 ohm 20W	スピーカ	AFC	2	07
*		**WE107100**	Capacitor Microphone	EM135	マイクロホン	AFC	2	
		V8811300	LCD	EW10209YMY	液晶ディスプレイ			14

*: New Parts

RANK: Japan only

■ CLP-270/CLP-280 BLOCK DIAGRAM

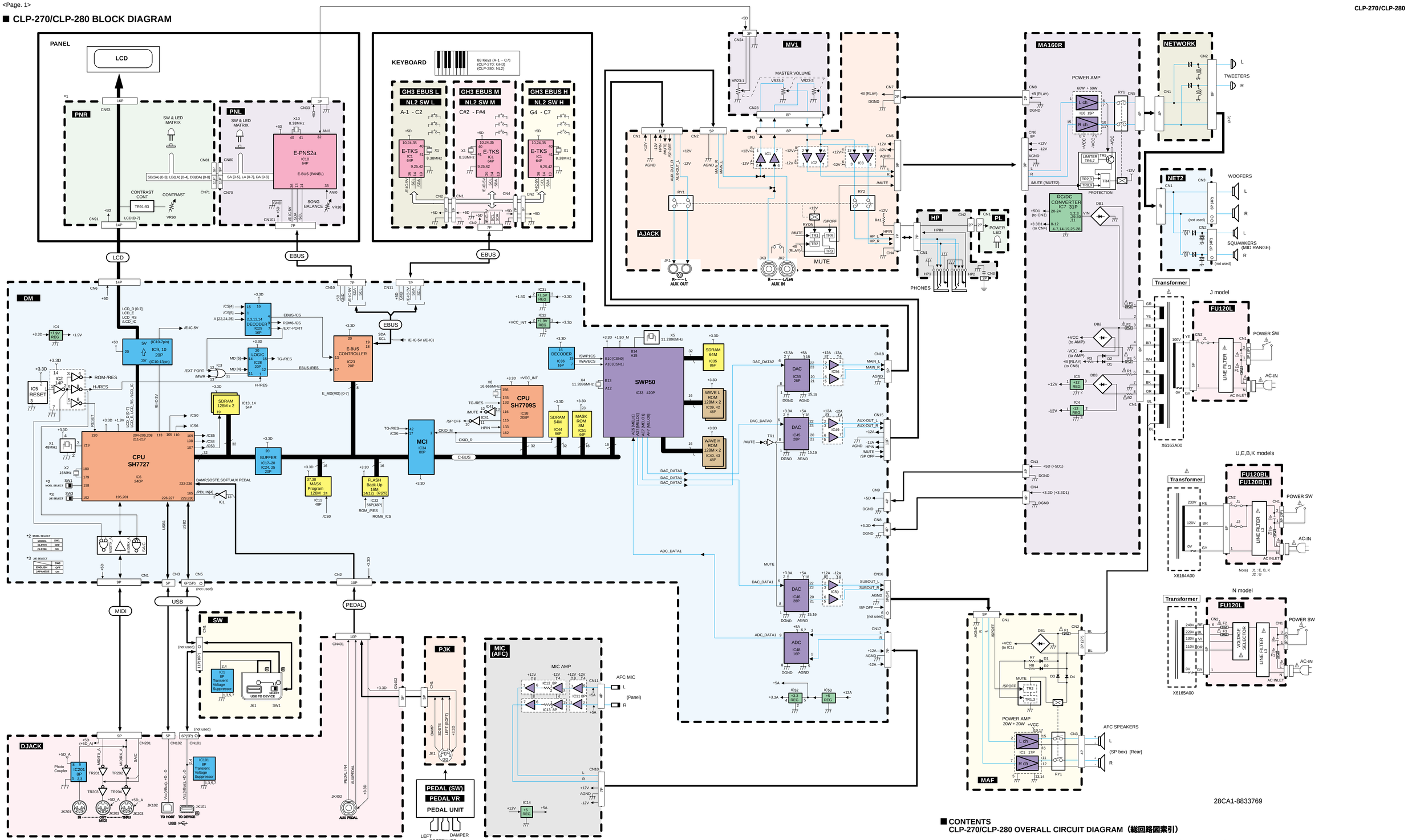
PANEL
LCD
PNR
SW & LED MATRIX
CONTRAST CONT
CONTRAST
TR91-93
VR90
PNL
SW & LED MATRIX
X10 8.38MHz
E-PNS2a
IC10 64P
E-BUS (PANEL)
SONG BALANCE
VR30
KEYBOARD
88 Keys (A-1 ~ C7)
(CLP-270: GH3)
(CLP-280: NL2)
GH3 EBUS L
NL2 SW L
A-1 - C2
GH3 EBUS M
NL2 SW M
C#2 - F#4
GH3 EBUS H
NL2 SW H
G4 - C7
E-TKS
IC1 64P
X1 8.38MHz
MV1
MASTER VOLUME
VR23-1
VR23-2
VR23-3
AJACK
AUX OUT
AUX IN
MUTE
HP
PHONES
PL
POWER LED
MA160R
POWER AMP
60W + 60W
L ch
R ch
IC6 15P
LIMITER TR6,7
PROTECTION
DC/DC CONVERTER IC7 31P
NETWORK
TWEETERS
NET2
WOOFERS
SQUAWKERS (MID RANGE)
(not used)
Transformer
J model
FU120L
POWER SW
AC-IN
AC INLET
LINE FILTER
X6163A00
U,E,B,K models
FU120BL
FU120BL(L)
X6164A00
N model
X6165A00
DM
CPU SH7727
IC6 240P
CPU SH7709S
IC38 208P
E-BUS CONTROLLER
IC23 20P
DECODER IC29 16P
LOGIC IC28 20P
BUFFER IC17–20 IC24, 25 20P
MCI IC34 80P
SDRAM 128M x 2
IC13, 14 54P
SDRAM 64M
IC35 86P
SDRAM 64M
IC44 86P
WAVE L ROM 128M x 2 IC39, 42 48P
WAVE H ROM 128M x 2 IC40, 43 48P
MASK ROM 8M IC51 44P
SWP50
IC33 420P
DAC IC55 28P
DAC IC45 28P
DAC IC46 28P
ADC IC48 16P
37.38 MASK Program 128M 24
FLASH Back-Up 16M (x4)(12) 56P
DJACK
Photo Coupler
IC201 8P
IC101 8P Transient Voltage Suppressor
TO HOST
TO DEVICE
USB
SW
IC1 8P Transient Voltage Suppressor
USB TO DEVICE
PJK
DAMP
SOSTE
LEFT (SOFT)
PEDAL (SW)
PEDAL VR
PEDAL UNIT
LEFT
DAMPER
SOSTENUTO
MIC (AFC)
MIC AMP
AFC MIC
L
(Panel)
R
MAF
POWER AMP 20W + 20W +VCC
AFC SPEAKERS
L
(SP box) [Rear]
R
LCD
EBUS
MIDI
USB
PEDAL
C-BUS
AUX PEDAL
JK1
JK2
JK3
JK101
JK102
JK201
JK202
JK203
JK402
IC1 48P
IC22 56P(48P)
IC31 +1.5V REG
IC32 +1.9V REG
IC4 +1.9V REG
IC5 RESET
IC2 14P
IC3 14P
IC36 16P
IC41
IC42
IC43
IC52 +3.3 REG
IC53 +5 REG
IC14 +5 REG
IC12, 8P
IC11 8P
IC13 8P
IC101 8P
IC201 8P
TR1
TR2
TR3
TR4
TR5
TR6
TR7
TR8
TR9
TR2,3
TR4,5
TR20
TR202
TR203
TR204
RY1
RY2
DB1
DB2
DB3
CN1
CN2
CN3
CN4
CN5
CN6
CN7
CN8
CN9
CN10
CN11
CN15
CN16
CN17
CN18
CN23
CN24
CN81
CN80
CN71
CN70
CN101
CN93
CN91
CN401
CN402
CN201
CN102
CN101
X1 48MHz
X2 16MHz
X4 11.2896MHz
X5 11.2896MHz
X6 16.666MHz
SW1 MODEL SELECT
SW3 JE SELECT
MODEL SW1 CLP270 OFF CLP280 ON
JE SELECT SW3 ENGLISH OFF JAPANESE ON
DAMP,SOSTE,SOFT,AUX PEDAL
/PDL IN(4)
PEDAL IN4
AUXPEDAL
ADC_DATA1
DAC_DATA0
DAC_DATA1
DAC_DATA2
MUTE
/SP OFF
/SPOFF
/MUTE
/MUTE (MUTEZ)
/WAVECS
/SWP1CS
/CS0
/CS1
/CS2
/CS3
/CS4
/CS5
/CS6
/CS7
/ROM1CS
/ROM2CS
/EXT-PORT
/MWR
/RESET
H-/RES
ROM-/RES
TG-/RES
EBUS-/RES
EBUS-/CS
ROM6-/CS
/EXT-PORT
E_MD(MD) [0-7]
LCD_D [0-7]
LCD_E
LCD_RS
/LCD_IC
/E-IC-5V
/E-IC-5V (/E-IC)
SDA
SCL
CKIO_M
CKIO_R
/VCC_INT
+VCC (to AMP)
-VCC (to AMP)
+B (RLAY) (to CN8)
+5D1 (to CN3)
+3.3D1 (to CN4)
+B (RLAY)
DGND
AGND
+12V
-12V
+5V
+3.3V
+1.5V
+1.5D
+1.5D_M
+VCC_INT
+VCC (to IC1)
+5D (+5D_A)
+5D1
+3.3D1
+3.3D (+3.3D1)
+B (RLAY)
HPIN
HP_L
HP_R
MAIN_L
MAIN_R
AUX-OUT_L
AUX-OUT_R
SUBOUT_L
SUBOUT_R
VIN
(not used)
(not used)
(not used)

■ CLP-270/CLP-280 CIRCUIT BOARD LAYOUT & WIRING

NOTE1) The symbol sign of union parts.

: Insulation lock tie

: Fillament tape

: Cord binder

: Cable holder

NOTE2) MA cover is used for U.S.A. model only.

NOTE3) (6) (S) (M1) is fixed to side arm with fillament tape.

NOTE4) (13) is careful so that a key cover rod may not be touch.

NOTE5) (4) (G) (8) (11) (12) (T1) (T2) is careful so that a heatsink on PCB assembly MA160R and PCB assembly MAF may not be touch.

NOTE6) (T2) is bending and wiring with cord binder (X) .

NOTE1) 結束部品のシンボル記号。

：インシュロックタイ

：フィラメントテープ

：ビニタイ

：束線止め

NOTE2) MAカバーはU仕向のみに使用します。

NOTE3) (6) (S) (M1) を脚木にフィラメントテープで固定してください。

NOTE4) (13) は連動棒に当たらないように注意してください。

NOTE5) (4) (G) (8) (11) (12) (T1) (T2) はMA160RとMAFシートの放熱板に当たらないように注意してください。

NOTE6) (T2) はビニタイ (X) で折り曲げて配線してください。

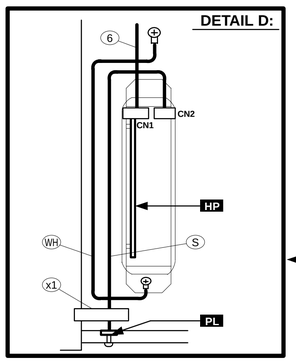

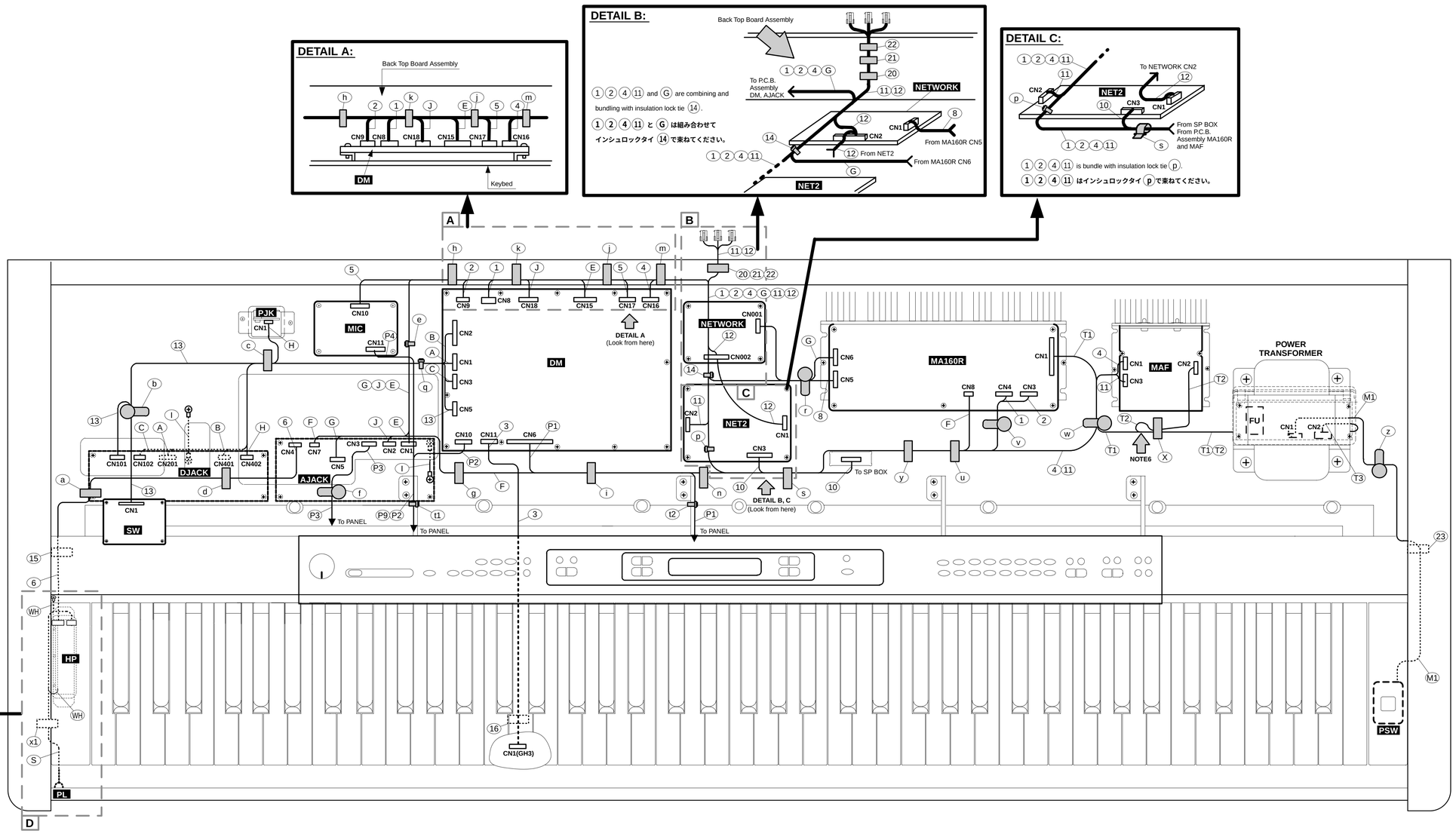

Location ロケーション	Part No. 部品番号	Part Name 部品名称		Description 工程	Fix Position 固定位置	Note 備考	
(1)	(WE07630)	Wire harness (3D)	3D束線	DM CN8 - MA160R CN4	(k) (j) (m) (14) (p) (s) (y) (u) (v)	4P	Composit Common Parts
(2)	(WE30740)	Wire harness (PH)	PH束線	DM CN9 - MA160R CN3	(k) (j) (m) (14) (p) (s) (y) (u) (v)	4P-800	
(3)	(WF42610)	Wire harness (KB)	KB束線	DM CN11 - Keyboard	(16)	7P-350	
(4)	(WE09720)	Wire harness (PH)	PH束線	DM CN16 - MAF CN1	(m) (14) (p) (s) (y) (u) (w)	5P/6P	
(5)	(WE31550)	Wire harness (PH)	PH束線	DM CN17 - MIC CN10	(j) (k) (h)	7P-350	
(6)	(WE31560)	Wire harness (PH)	PH束線	HP CN1 - AJACK CN4	(15) (a) (d)	7P-400	
(8)	(WE20700)	Wire harness (NW)	NW束線	MA CN5 - Speaker Network CN001	(r)	4P	
(10)	(WE09950)	Wire harness (WO)	WO束線	NET2 CN3 - WF - SP Wire Harness	(s)	6P	
(11)	(WE10480)	Wire harness (SQAFC)	SQAFC束線	MAF CN3/NET2 CN2 - Wire Harness SQAFC L/R	(w) (u) (y) (s) (p) (14) (20) (21) (22)	4P/5P	
(12)	(WE09940)	Wire harness (TW2)	TW2束線	Speaker Network CN002 - Wire Harness TW1/NET2 CN1	(20) (21) (22)	8P/4P	
(13)	(WF07500)	USB Cable	USBケーブル	SW CN1 - DM CN5 / DJACK CN101	(b) (c) (q)		
(A)	(WE32140)	Wire Harness (PH)	PH束線	DJACK CN201 - DM CN1	(c) (q)	9P-300	Jack Unit
(B)	(WE32440)	Wire Harness (PH)	PH束線	DJACK CN401 - DM CN2	(c) (q)	10P-300	
(C)	(WD25320)	USB Cable	USBケーブル	DJACK CN102 - DM CN3	(c) (q)	5P-400	
(E)	(WE32760)	Wire Harness (PH)	PH束線	AJACK CN1 - DM CN15	(e) (h) (k)	11P-400	

Location ロケーション	Part No. 部品番号	Part Name 部品名称		Description 工程	Fix Position 固定位置	Note 備考	
(F)	(WE20720)	Wire harness (+B)	+B束線	AJACK CN7 - MA160R CN8	(g) (i) (n) (s) (y) (u)	2P	Jack Unit
(G)	(WE32230)	Wire harness (PH)	PH束線	AJACK CN5 - MA160R CN6	(e) (h) (k) (j) (m) (14) (r)	9P-750	
(H)	(WE30920)	Wire harness (PH)	PH束線	DJACK CN402 - PJK CN1	(c)	5P-200	
(I)	(WC31390)	Wire harness (GND)	アース線	AJACK - Keybed, DJACK - Keybed			
(J)	(WE30950)	Wire harness (PH)	PH束線	AJACK CN2 - DM CN18	(e) (h) (k)	5P-350	
(WH)	VT89070	Wire harness Ground	アース束線	HP - KEYBED			HP Circuit Board
(P1)	(WE33670)	Wire harness (PH)	PH束線	PNR CN91 - DM CN6	(t2) (i)	14P-450	Panel Assembly
(P2)	(WE31520)	Wire harness (PH)	PH束線	PNL CN101 - DM CN10	(t1)	7P-200	
(P3)	(WE09890)	Wire harness (VOL)	VOL束線	MV1 CN23 - AJACK CN3	(f)	8P	
(P9)	(WE10470)	Wire harness (AFCMIC)	AFCMIC束線	MIC CN11 - AFCMIC	(t1)	4P	
(M1)	WE20710	Wire harness (PSW)	PSW束線	FU CN1 - PSW	(23) (z)	3P	End Block Assembly
(S)	(WE30020)	Wire Harness (PH)	PH束線	HP CN2 - PL	(x1)	2P-200	Front Rail Assembly
(T1)	–	–	–	MA160R CN1 - Power Transformer			Power Transformer
(T2)	–	–	–	MAF CN2 - Power Transformer			
(T3)	–	–	–	FU CN2 - Power Transformer			

NOTE) The parts with "( )" in "Part No." are not available as service parts.

NOTE) 上記束線のうち、部品No.に"( )"がついている部品は、サービス部品として準備されていません。

2NC-WD78280-3 (0)
2NC-WD78280-4 (0)

■ CLP-270/CLP-280 OVERALL CIRCUIT DIAGRAM 1/5 (DM 1/2)

DM 1/2

SYSTEM RESET

INVERTER

INVERTER

INVERTER

INVERTER

BUFFER

USB POWER SWITCH

TRANSCEIVER

TRANSCEIVER

REGULATOR

CPU

MASK ROM 128M PROGRAM

FRASH ROM 16M

E-BUS CONTROLLER

SDRAM 128M

SDRAM 128M

TRANSCEIVER

TRANSCEIVER

TRANSCEIVER

TRANSCEIVER

D-FF

DECODER

USB Function

USB Host

to PJACK-CN102 <Page.5 M-5>

to SW-CN1 <Page.5 J-3>

to PNR-CN91 <Page.5 B-2>

to DJACK-CN201 <Page.5 M-2>

to DJACK-CN401 <Page.5 K-7>

to MA160R-CN4 <Page.7 I-3>

to MA160R-CN3 <Page.7 I-3>

to PNL-CN101 <Page.5 D-5>

to GH3/NL2-CN2 <Page.6 A-4>

to DM 2/2 <Page.4 B-7>

to DM 2/2 <Page.4 B-7>

to DM 2/2 <Page.4 B-8>

to DM 2/2 <Page.4 B-7>

Model Select

Mode	SW1
CLP-270	OFF
CLP-280	ON

J/E Select

	SW3
J	ON
E	OFF

• DIP Switch

CLP-270 ⟷ CLP-280

SW1

SW3

English / Japanese

not installed

not installed

R297, R298, R299, R300 : not installed

• 1SS372 (V9424900) DIODE ARRAY

1: ANODE1
2: CATHODE2
3: CATHODE1, ANODE2

• EC10DS4-TE12L (VN681100) DIODE

1: ANODE
2: CATHODE

• D1F60 (VS201100) DIODE

1: ANODE
2: CATHODE

• LMS8117AMP-ADJ (X0609A00) REGULATOR

TAB IS VOUT

1: ADJ/GND
2: OUTPUT
3: INPUT

（セ）：Ceramic Capacitor
金被：Metal Film Resistor
Note：See parts list for details of circuit board component parts.

（セ）：セラコン
金被：金属皮膜抵抗
注　：シートの部品詳細はパーツリストをご参照ください。

28CC1-8834353

CLP-270/CLP-280

■ CLP-270/CLP-280 OVERALL CIRCUIT DIAGRAM 2/5 (DM 2/2)

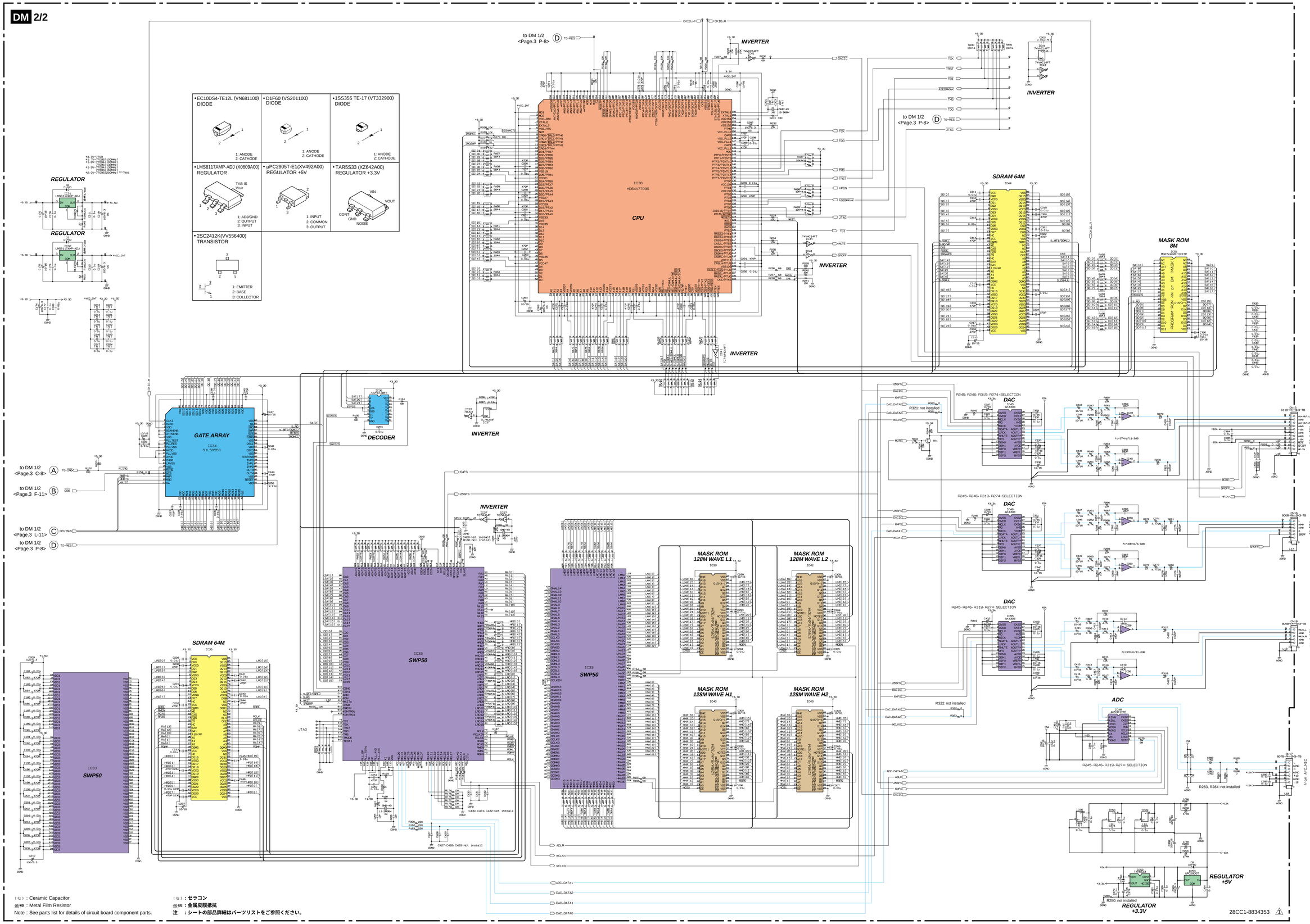

（セ）：Ceramic Capacitor
金被：Metal Film Resistor
Note：See parts list for details of circuit board component parts.

（セ）：セラコン
金被：金属皮膜抵抗
注　：シートの部品詳細はパーツリストをご参照ください。

■ CLP-270/CLP-280 OVERALL CIRCUIT DIAGRAM 3/5 (AJACK, DJACK, HP, MIC, MV1, PL, PNL, PNR, SW)

PNR

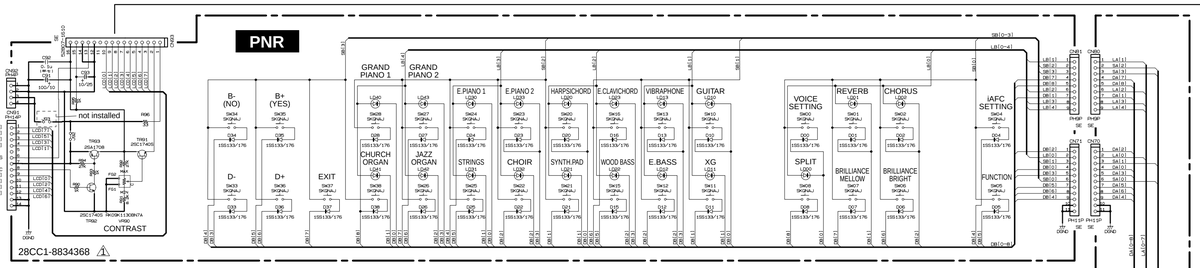

PNL

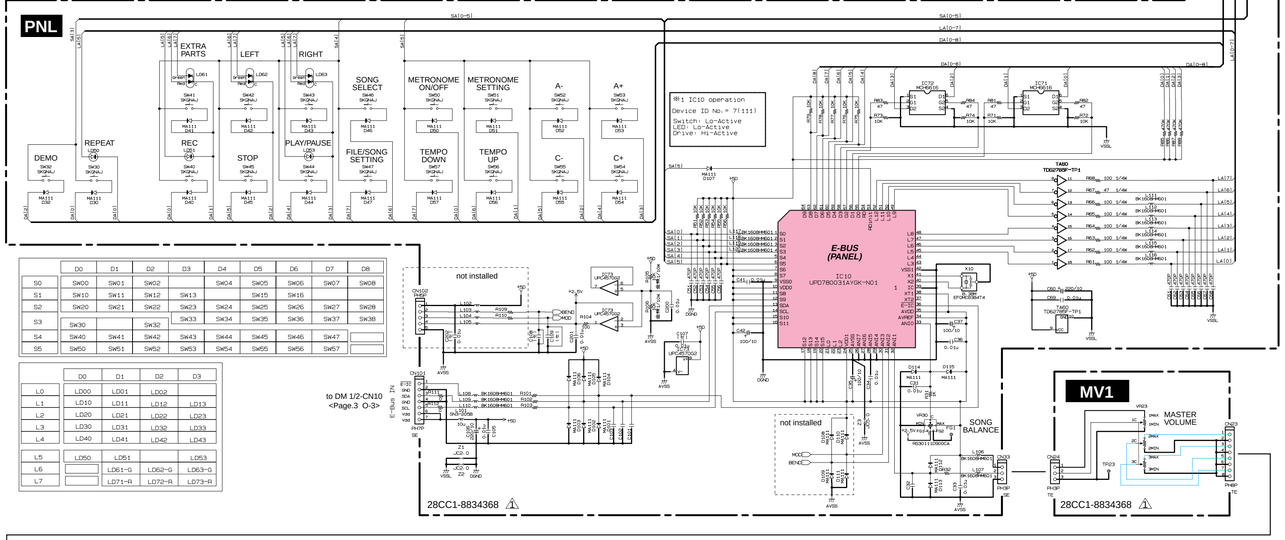

	D0	D1	D2	D3	D4	D5	D6	D7	D8
S0	SW00	SW01	SW02		SW04	SW05	SW06	SW07	SW08
S1	SW10	SW11	SW12	SW13		SW15	SW16		
S2	SW20	SW21	SW22	SW23	SW24	SW25	SW26	SW27	SW28
S3	SW30		SW32	SW33	SW34	SW35	SW36	SW37	SW38
S4	SW40	SW41	SW42	SW43	SW44	SW45	SW46	SW47	
S5	SW50	SW51	SW52	SW53	SW54	SW55	SW56	SW57	

	D0	D1	D2	D3
L0	LD00	LD01	LD02	
L1	LD10	LD11	LD12	LD13
L2	LD20	LD21	LD22	LD23
L3	LD30	LD31	LD32	LD33
L4	LD40	LD41	LD42	LD43
L5	LD50	LD51		LD53
L6		LD61-G	LD62-G	LD63-G
L7		LD71-R	LD72-R	LD73-R

LCD

SW

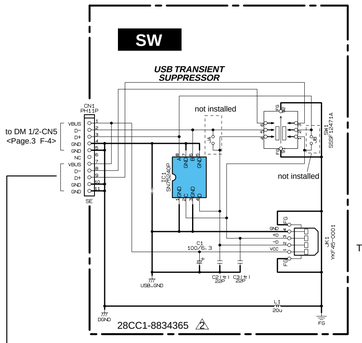

DJACK

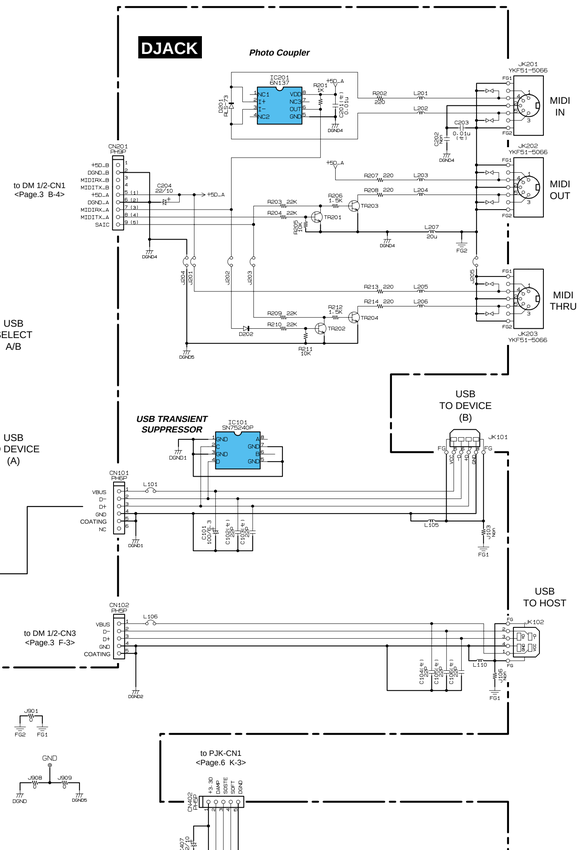

MV1

AJACK

MIC

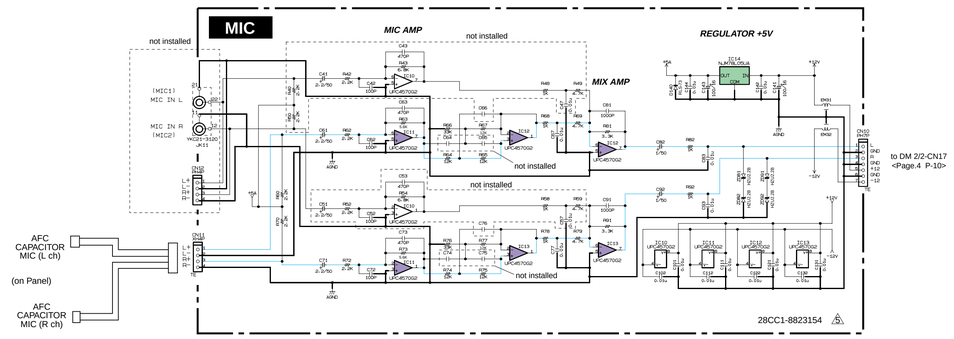

HP

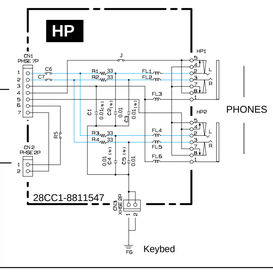

PL

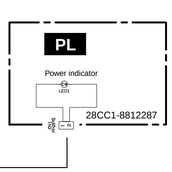

- 1SS355 TE-17 (VT332900) DIODE
- RLS-73 TE-11 (VV925900) DIODE
- HZU2.2BTRF (V9312600) ZENER DIODE 2.2V
- NJM78L05UA(XJ598A00) REGULATOR +5V
- 2SC2412K(VV556400) TRANSISTOR

（セ）: Ceramic Capacitor
Note : See parts list for details of circuit board component parts.

（セ）：セラコン
注 ：シートの部品詳細はパーツリストをご参照ください。

■ CLP-270/CLP-280 OVERALL CIRCUIT DIAGRAM 4/5 (GH3 EBUS L, GH3 EBUS M, GH3 EBUS H, NL2 SW L, NL2 SW M, NL2 SW H, PEDAL (SW), PEDAL VR, PJK)

CLP-270 (C#2 ~ F#4)
GH3 EBUS M

CLP-280 (C#2 ~ F#4)
NL2 SW M

C#2 ~ F#2 | G2 ~ C3 | C#3 ~ F#3 | G3 ~ C4 | C#4 ~ F#4

to DM I/F-CN11 <Page.3 P.3>

to DJACK-CN402 <Page.5 M-6>

not installed

GH3... R10: not installed
NL2.... R10, R14: not installed

28CC1-8822134 ⚠2

- MA221 (VB493900) DIODE

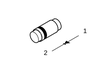

- RLS-73 TE-11 (VV925900) DIODE



- 1SS355 TE-17 (VT332900) DIODE



PJK

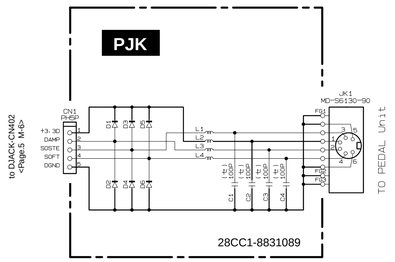

28CC1-8831089

PEDAL (SW) **PEDAL VR**

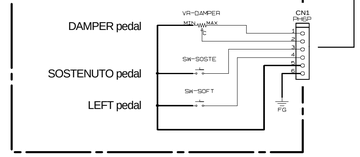

CLP-270 (G4 ~ C7)
GH3 EBUS H

CLP-280 (G4 ~ C7)
NL2 SW H

G4 ~ C5 | C#5 ~ F#5 | G5 ~ C6 | C#6 ~ F#6 | G6 ~ C7

not installed

GH3... R11: not installed
NL2.... R11, R14: not installed

28CC1-8822135 ⚠2

CLP-270 (A-1 ~ C2)
GH3 EBUS L

CLP-280 (A-1 ~ C2)
NL2 SW L

A-1 ~ C0 | C#0 ~ F#0 | G0 ~ C1 | C#1 ~ F#1 | G1 ~ C2

not installed

GH3... R14: installed
NL2.... R14: not installed

28CC1-8822133 ⚠2

（セ）：Ceramic Capacitor
Note：See parts list for details of circuit board component parts.

（セ）：セラコン
注　：シートの部品詳細はパーツリストをご参照ください。

■ CLP-270/CLP-280 OVERALL CIRCUIT DIAGRAM 5/5 (FU120L, FU120BL, FU120B(L), MA160R, MAF, NET2, NETWORK)

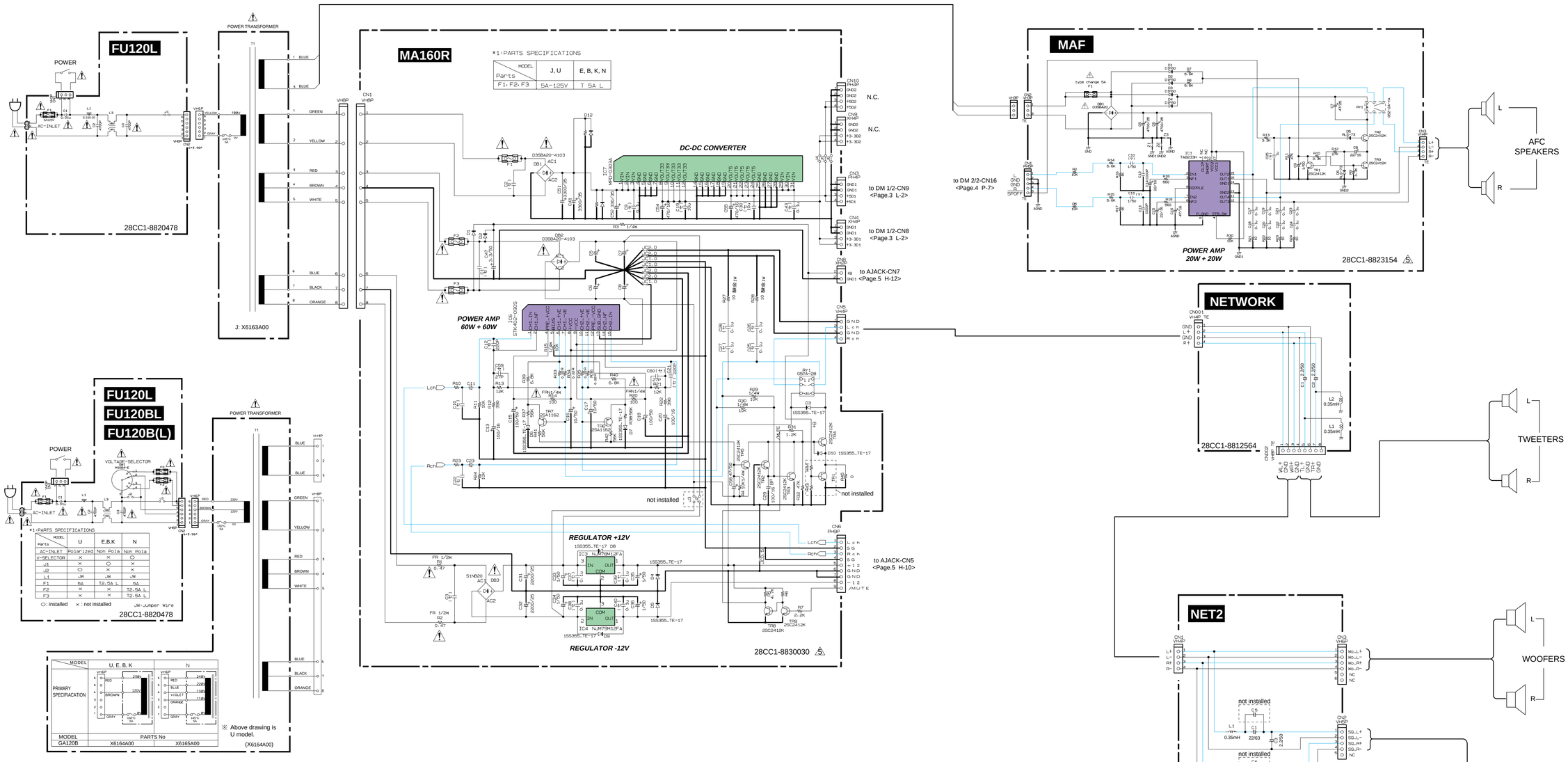

（セ）：Ceramic Capacitor
（マ）：Mylar Capacitor
金被：Metal Film Resistor
Note：See parts list for details of circuit board component parts.

WARNING
Components having special characteristics are marked ⚠ and must be replaced with parts having specification equal to those originally installed.
Note：See parts list for details of circuit board component parts.

（セ）：セラコン
（マ）：マイラーコン
金被：金属皮膜抵抗
注　：シートの部品詳細はパーツリストをご参照ください。

⚠ 印の部品は、安全を維持するために重要な部品です。
交換する場合は、安全のために必ず指定の部品をご使用ください。
注：シートの部品詳細はパーツリストをご参照ください。

- D3SBA20-4103 (VQ111500) DIODE STACK 4.0A
- S1NB20 1.0A 200V(VR253700) DIODE STACK
- D3SBA20 (VN011300) DIODE STACK 4.0A 200V
- 1SS355 TE-17 (VT332900) DIODE — 1: ANODE 2: CATHODE
- 10EDB40-TA2B5 (WB520600) DIODE — 1: ANODE 2: CATHODE
- 10EDB40-TA1B2 (WD009700) DIODE — 1: ANODE 2: CATHODE
- D1F60 (VS201100) DIODE — 1: ANODE 2: CATHODE
- RLS-73 TE-11 (VV925900) DIODE — 1: ANODE 2: CATHODE
- 2SC2412K(VV556400) TRANSISTOR — 1: EMITTER 2: BASE 3: COLLECTOR
- NJM79M12FA(XD343A00) REGULATOR -12V — 1: OUTPUT 2: INPUT 3: COMMON
- NJM78M12FA(XJ602A00) REGULATOR +12V — 1: OUTPUT 2: COMMON 3: INPUT