DIGITAL MIXING CONSOLE

01V96

PARTS LIST

■ CONTENTS（目次）

OVERALL ASSEMBLY（総組立）..... 2
BOTTOM ASSEMBLY（ボトムAss'y）..... 4
CONTROL PANEL ASSEMBLY（コンパネAss'y）..... 7
ELECTRICAL PARTS（電気部品）..... 10-55

Notes : DESTINATION ABBREVIATIONS

A : Australian model	M : South African model
B : British model	O : Chinese model
C : Canadian model	Q : South-east Asia model
D : German model	T : Taiwan model
E : European model	U : U.S.A. model
F : French model	V : General export model (110V)
H : North European model	W: General export model (220V)
I : Indonesian model	N,X: General export model
J : Japanese model	Y : Export model
K : Korean model	

■ WARNING

Components having special characteristics are marked ⚠ and must be replaced with parts having specification equal to those originally installed.

⚠ 印の部品は、安全を維持するために重要な部品です。交換する場合は、安全のために必ず指定の部品をご使用下さい。

- The numbers “QTY” show quantities for each unit.
- The parts with “--” in “PART NO.” are not available as spare parts.
- This mark “ } ” in the REMARKS column means these parts are interchangeable.
- The second letter of the shaded ( ) part number is O, not zero.
- The second letter of the shaded ( ) part number is I, not one.
- 部品価格ランクは、変更になることがあります。
- QTY欄に記されている数字は、各ユニット当たりの使用個数です。
- PART NO.が“ -- ”の部品は、サービス用部品として準備されておりません。
- REMARKS欄の「 } 」マークの部品は、併用部品です。
- 網掛けの付いたPART NO. の2番目の文字は「ゼロ」ではなく、「オー」です。
- 網掛けの付いたPART NO. の2番目の文字は「イチ」ではなく、「アイ」です。

Downloaded from www.Manualslib.com manuals search engine

■ OVERALL ASSEMBLY（総組立）

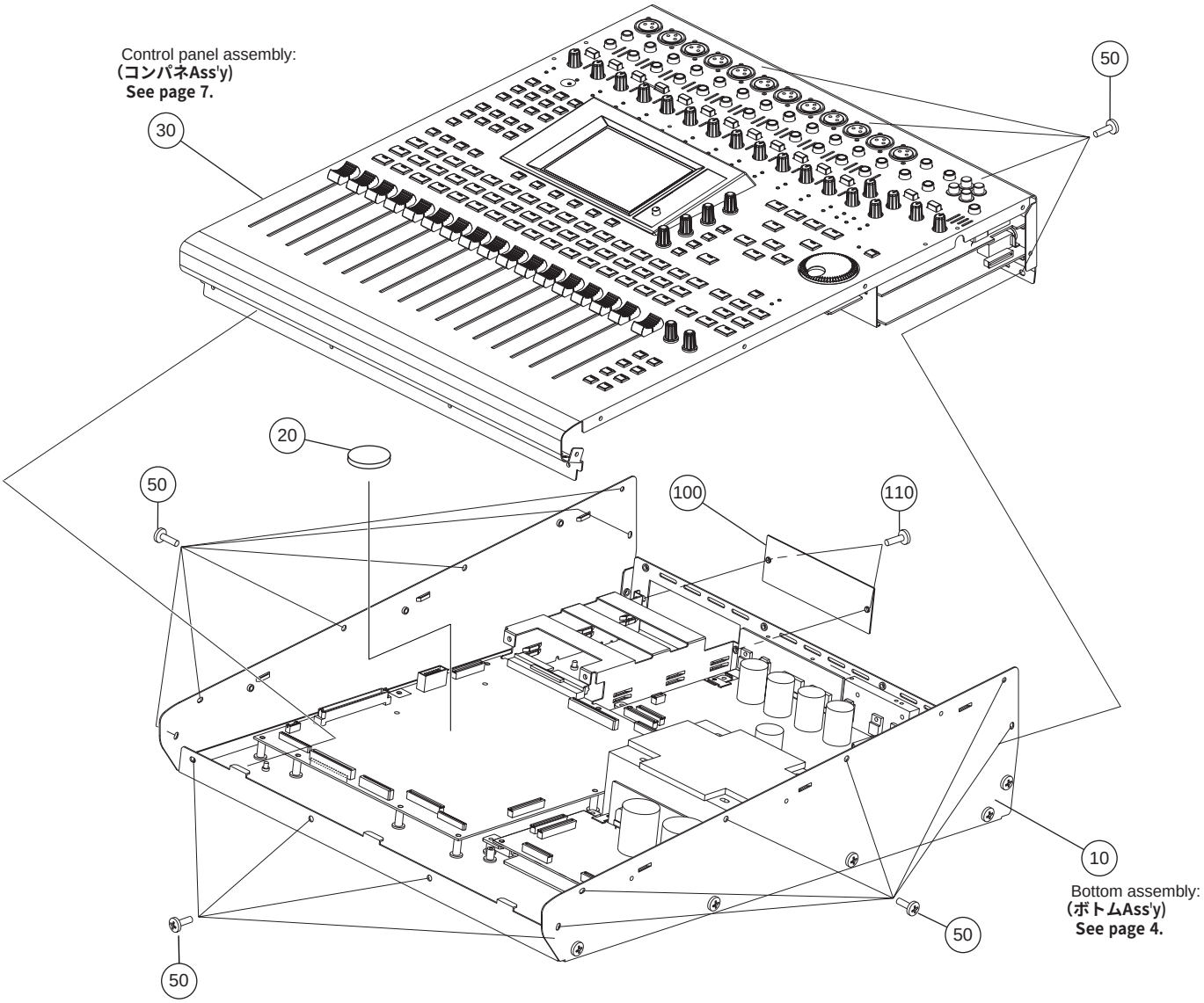

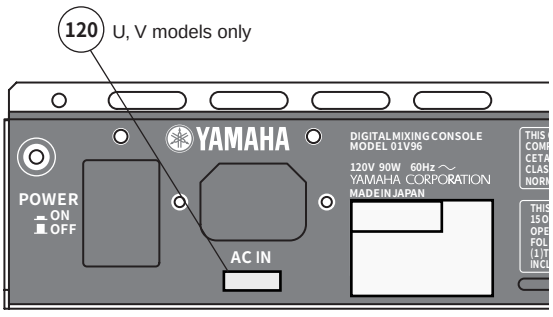

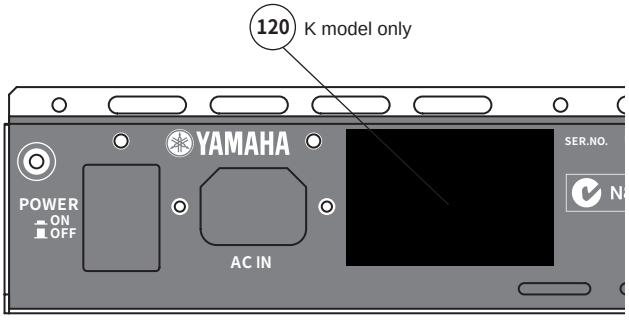

Downloaded from www.Manualslib.com manuals search engine

	REF NO.	PART NO.	DESCRIPTION		部品名	REMARKS	QTY	RANK
			OVERALL ASSEMBLY		総組立	01V96		
		--	Overall Assembly		総組立 J	J (V967810)		
		--	Overall Assembly		総組立 U	U,V (V967820)		
		--	Overall Assembly		総組立 H	H,B,W (V967830)		
		--	Overall Assembly		総組立 K	K (V967840)		
	10	--	Bottom Assembly		ボトムAss'y J	J (V967860)		
	10	--	Bottom Assembly		ボトムAss'y U	U,V (WA45550)		
	10	--	Bottom Assembly		ボトムAss'y H	H,B,W,K (WA45560)		
	20	VN103500	Lithium Battery	CR2032	リチウム電池			03
	30	--	Control Panel Assembly		コンパネAss'y	(V967850)		
	40	CB069250	Cord Holder	BK-1	インシュロックタイ			01
	50	EG340190	Bind Head Tapping Screw-B	4.0X8 MFZN2BL	+バインドBタイト		20	01
	100	VZ678500	IF Plate		IFプレート			05
	110	VP156900	Bind Head Screw	A4.0X12 MFZN2BL	+バインド小ネジ		2	01
	120	VA039300	Label		ラベル	U,V		03
	120	--	Label		銘板ラベル K	K (WA33190)		
			ACCESSORIES		付属品			
		VQ240200	Adaptor, AC Cord	KPR-24	変換アダプター	J		06
*		X3650A00	CD-ROM	CD-R 650MB 12cm	書込み済CD-R			
⚠		VT119800	AC Cord	J 7A 125V 3P 2.5m	電源コード	J		06
⚠		V6190600	AC Cord	CSA	電源コード	U,V		07
⚠		V6190700	AC Cord	VDE	電源コード	H,W,K		08
⚠		V6190800	AC Cord	BS	電源コード	B		10
			TOOL		工具			
*		WA963600	Stay		ステイ			

✻: New Parts

RANK: Japan only

Downloaded from www.Manualslib.com manuals search engine

■ BOTTOM ASSEMBLY (ボトムAss'y)

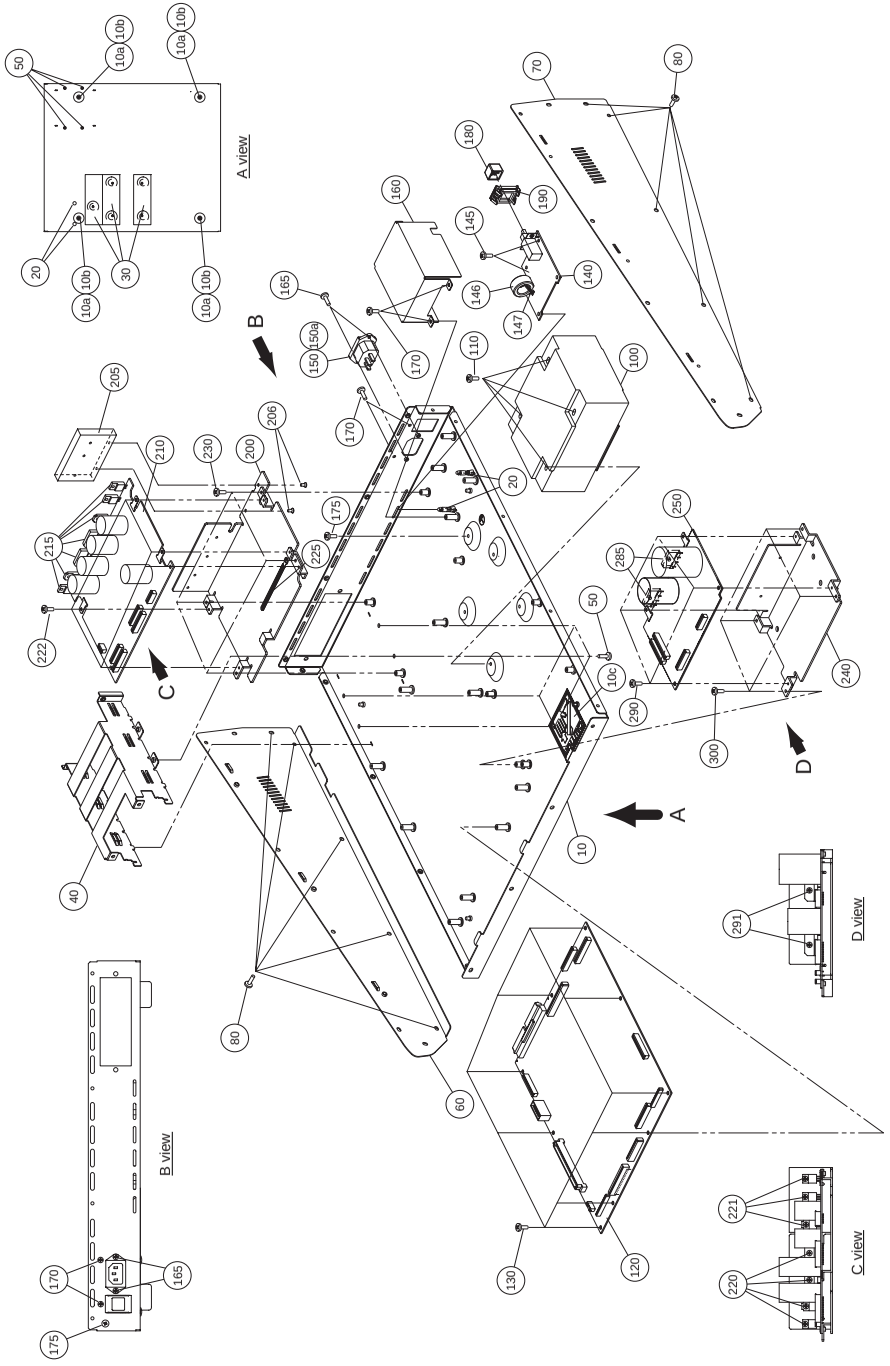

Downloaded from www.Manualslib.com manuals search engine

• **Top view**

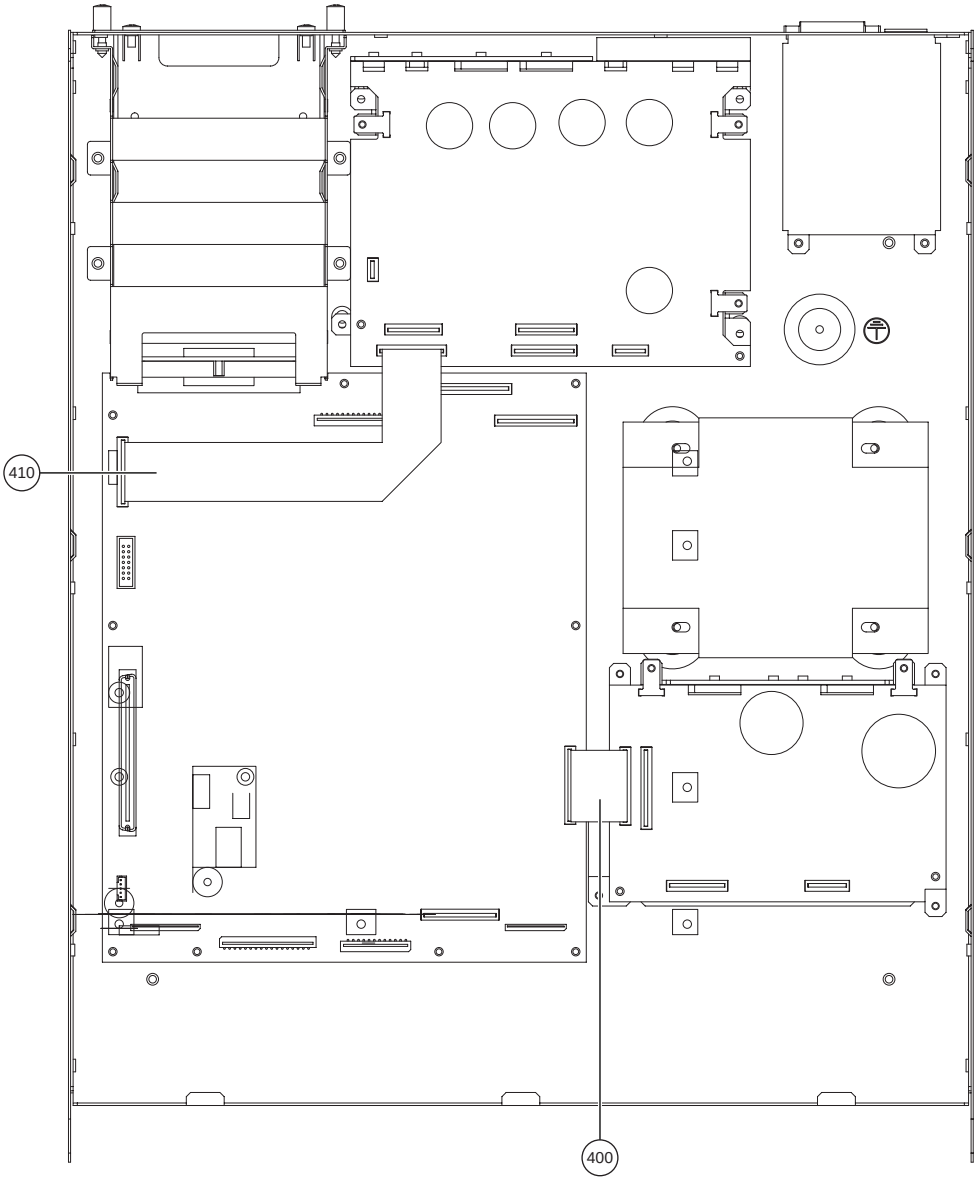

Downloaded from www.Manualslib.com manuals search engine

	REF NO.	PART NO.	DESCRIPTION		部品名	REMARKS		QTY	RANK
			BOTTOM ASSEMBLY		ボトムＡｓｓ’ｙ	01V96			
		--	Bottom Assembly		ボトムＡｓｓ’ｙ Ｊ	J	(V967860)		
		--	Bottom Assembly		ボトムＡｓｓ’ｙ Ｕ	U,V	(WA45550)		
		--	Bottom Assembly		ボトムＡｓｓ’ｙ Ｈ	H,B,W,K	(WA45560)		
*	10	WA176900	Bottom Chassis		ボトムシャーシ印刷上り Ｊ	J			
*	10	WA845100	Bottom Chassis		ボトムシャーシ印刷上り Ｕ	U,V			
*	10	WA845200	Bottom Chassis		ボトムシャーシ印刷上り Ｈ	H,B,W,K			
	10a	CB806590	Leg Black	ABS	アンプレッグ			4	03
	10b	VR138400	Bind Head Tapping Screw-B	4.0X12 MFZN2BL	＋バインドＢタイト			4	01
	10c	--	Caution Label		ラベル コーション		(VV85650)		
*	20	WA857600	Locking Card Spacer	KGLS-16RT	ロッキングカードスペーサ			2	
*	30	WB328500	Screw Cover		ネジカバー			3	
	40	--	OPT Angle		ＯＰＴ金具		(V968220)		
	50	EG340190	Bind Head Tapping Screw-B	4.0X8 MFZN2BL	＋バインドＢタイト			4	01
*	60	WA043300	Side Panel L	LEFT	サイドパネルＬ塗装上り				
*	70	WA043400	Side Panel R	RIGHT	サイドパネルＲ塗装上り				
	80	EG340190	Bind Head Tapping Screw-B	4.0X8 MFZN2BL	＋バインドＢタイト			10	01
⚠ *	100	X3552A00	Power Transformer	J A	電源トランス	J			
⚠ *	100	X3553A00	Power Transformer	UL,CSA A	電源トランス	U,V			
⚠ *	100	X3554A00	Power Transformer	CEE E	電源トランス	H,B,W,K			
	110	EG340190	Bind Head Tapping Screw-B	4.0X8 MFZN2BL	＋バインドＢタイト			4	01
*	120	V9891600	Circuit Board	MAIN	ＭＡＩＮシート				
	130	EP600230	Bind Head Tapping Screw-B	3.0X6 MFZN2BL	＋バインドＢタイト			9	01
*	140	V9896100	Circuit Board	AC (DCCOM)	ＡＣシート	J,U,V	(V989570)		
*	140	V9896600	Circuit Board	AC (DCCOM)	ＡＣシート	H,B,W,K	(V989620)		
	145	EP600230	Bind Head Tapping Screw-B	3.0X6 MFZN2BL	＋バインドＢタイト			2	01
	146	VC362700	Ferrite Core	FR25/15/12-1400L	フェライトコア				04
	147	CB069250	Cord Holder	BK-1	インシュロックタイ			2	01
*	150	WA333200	AC Inlet Assembly	AC INLET&VH3P	インレットＡｓｓ’ｙ				
⚠	150a	V5065200	AC Inlet	3P M1908-C	ＡＣインレット ３Ｐ	AC IN			03
	160	--	AC Shield Plate		ＡＣシールド金具		(V968230)		
	165	EP600190	Bind Head Tapping Screw-B	3.0X8 MFZN2BL	＋バインドＢタイト			2	01
	170	EP600230	Bind Head Tapping Screw-B	3.0X6 MFZN2BL	＋バインドＢタイト			4	01
	175	VI693100	Bind Head Tapping Screw-S	4.0X8 MFZN2BL	＋バインドＳタイト			2	01
	180	VL812900	Power Switch Knob		ＰＳＷノブ	POWER ON/OFF			03
	190	VL813000	Escutcheon, Power Switch		ＰＳＷエスカッション				03
	200	--	Heat Sink	DCA	ヒートシンクＤＣＡ		(WA04510)		
	205	--	Heat Sink Block		ヒートシンクブロック		(WB04160)		
	206	EC030030	Flat Head Screw	3.0X6 MFZN2BL	＋皿小ネジ			2	01
*	210	V9895900	Circuit Board	DCA (DCCOM)	ＤＣＡシート	J,U,V	(V989570)		
*	210	V9896500	Circuit Board	DCA (DCCOM)	ＤＣＡシート	H,B,W,K	(V989620)		
	215	--	Silicon Grease	G-746	シリコングリス		(0412125)		
	220	VH741100	Bind Head Tapping Screw-B	SP 3.0X10 MFZN2BL	＋バインドＢタイト			4	01
	221	VB763800	Bind Head Screw	SP 3.0X12 MFZN2Y	＋バインド小ネジ			3	01
	222	EP600230	Bind Head Tapping Screw-B	3.0X6 MFZN2BL	＋バインドＢタイト			5	01
	225	CB817510	Cord Binder	S-14B	束線止め				03
	230	EP600230	Bind Head Tapping Screw-B	3.0X6 MFZN2BL	＋バインドＢタイト			4	01
	240	--	Heat Sink	DCD	ヒートシンクＤＣＤ		(WA04520)		
*	250	V9895800	Circuit Board	DCD	ＤＣＤシート				
	285	--	Silicon Grease	G-746	シリコングリス		(0412125)		
	290	EP600230	Bind Head Tapping Screw-B	3.0X6 MFZN2BL	＋バインドＢタイト			4	01
	291	VH741100	Bind Head Tapping Screw-B	SP 3.0X10 MFZN2BL	＋バインドＢタイト			2	01
	300	EP600230	Bind Head Tapping Screw-B	3.0X6 MFZN2BL	＋バインドＢタイト			4	01
*	400	V5843400	Jumper Wire	FVP=2.0C26SB16-60	２６７８ジャンパーワイヤ				
	410	V9468500	Jumper Wire	FVP=2.0C26SB14-225	２６７８ジャンパーワイヤ				02

*: New Parts

RANK: Japan only

Downloaded from www.Manualslib.com manuals search engine

■ CONTROL PANEL ASSEMBLY（コンパネ Ass ｙ）

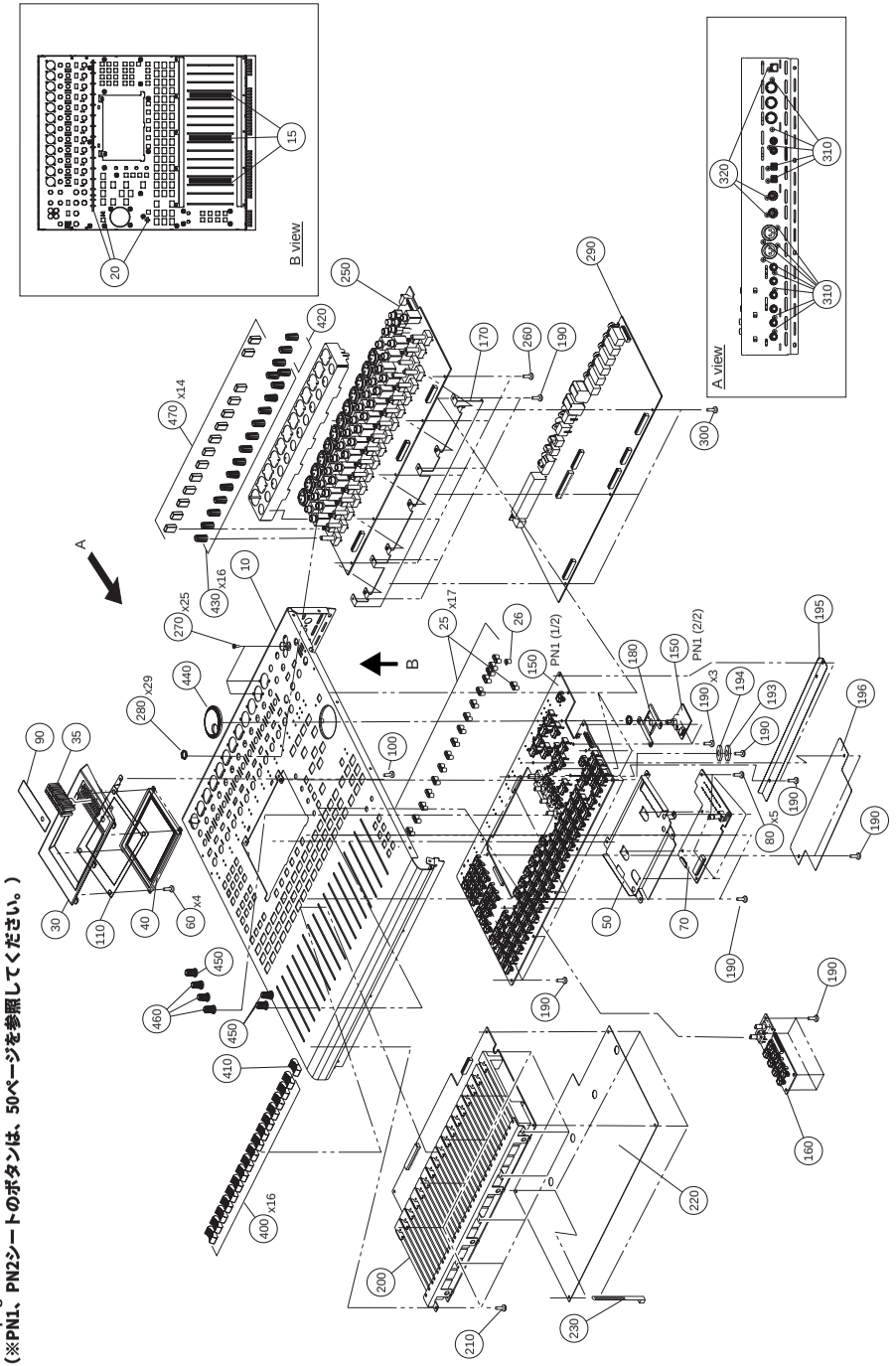

※See page 50 for the buttons of the PN1 and PN2 circuit boards.
（※PN1、PN2シートのボタンは、50ページを参照してください。）

Downloaded from www.Manualslib.com manuals search engine

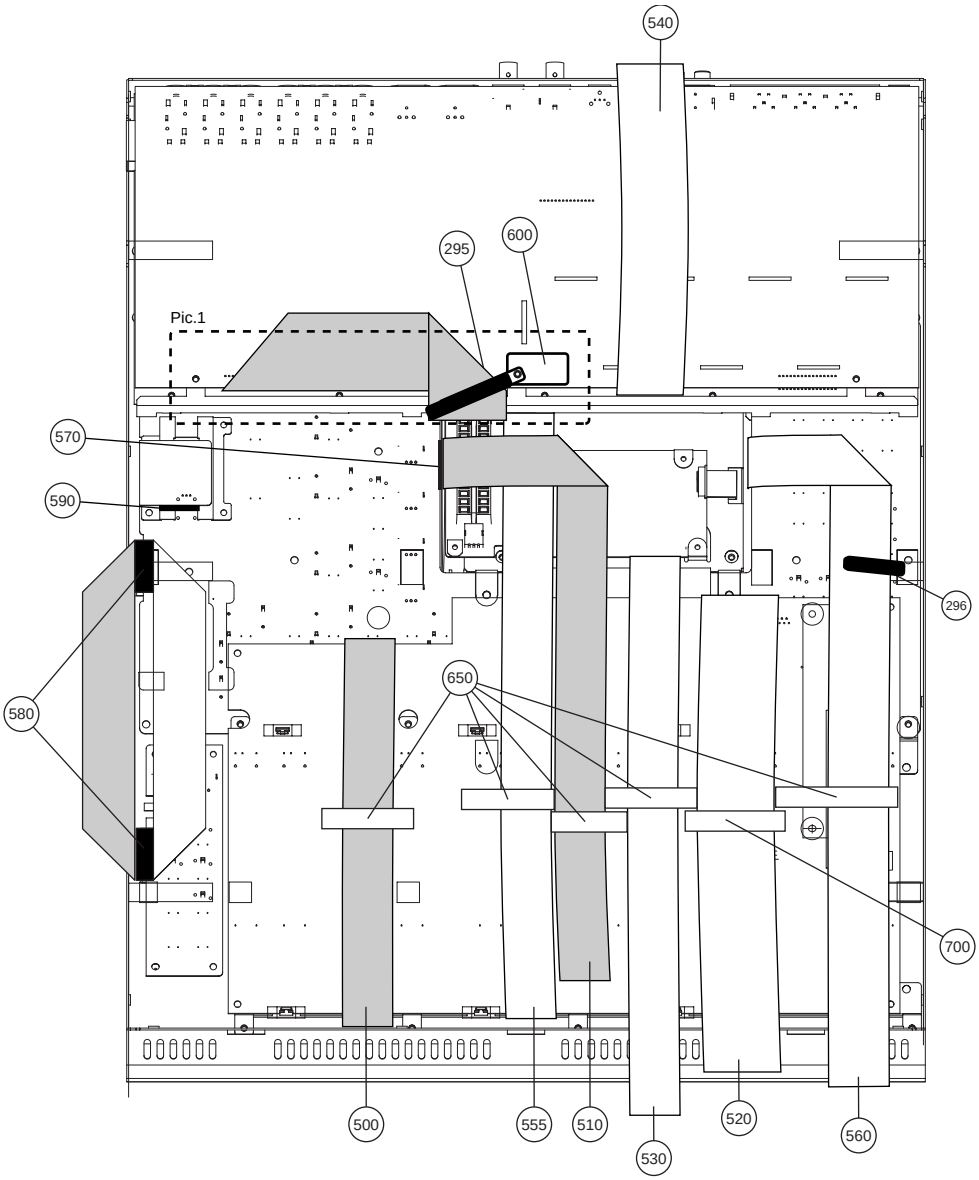

Pic.1

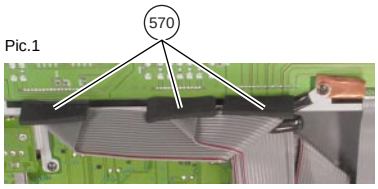

Pic.2

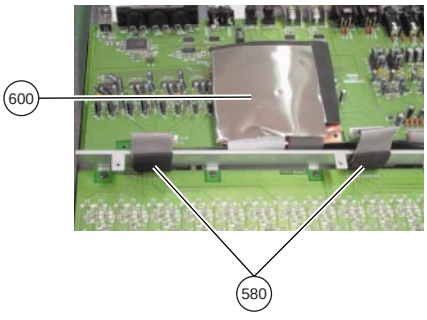

Downloaded from www.Manualslib.com manuals search engine

	REF NO.	PART NO.	DESCRIPTION		部品名	REMARKS	QTY	RANK
		--	CONTROL PANEL ASSEMBLY		コンパネAss'y	01V96 (V967850)		
*	10	V9679200	Control Panel		コンパネ印刷上り			
	15	V9116000	Sponge Spacer, Panel		スポンジスペーサーパネル		3	02
	20	--	Adhesive Tape	W=4.5	粘着テープ	(WB32820)		
*	25	WA773700	LED Lens	2P	LEDレンズ2P	PEAK 1-16,SIGNAL 1-16, ST IN 1-2,ST IN 3-4	17	
*	26	WB052700	LED Lens	1P	LEDレンズ単連	SOLO		
*	30	WA455400	LCD Case		LCDケース印刷上り			
*	35	WA832900	LED Lens		LEDレンズ	STEREO	3	
*	40	V9679500	LCD		液晶ディスプレイ			
	50	--	LCD Shield Plate	t=0.8	LCDシールド板	(V999620)		
	60	EP600190	Bind Head Tapping Screw-B	3.0X8 MFZN2BL	+バインドBタイト		4	01
*	70	V9895400	Circuit Board	LCD (PNCOM)	LCDシート	(V989490)		
	80	EP600190	Bind Head Tapping Screw-B	3.0X8 MFZN2BL	+バインドBタイト		5	01
*	90	WA043900	LCD Printing Sheet		LCD印刷シート			
	100	EP600190	Bind Head Tapping Screw-B	3.0X8 MFZN2BL	+バインドBタイト		3	01
	110	--	LCD Shield Film		LCDシールドフィルム	(WB41190)		
*	150	V9895000	Circuit Board	PN1 (PNCOM)	PN1シート	(1/2, 2/2) (V989490)		
*	160	V9895200	Circuit Board	PN2 (PNCOM)	PN2シート	(V989490)		
	170	--	HA-ADA Angle	t=1.0	HA-ADA金具	(V990210)		
	180	--	Angle Bracket, Encoder		エンコーダーアングル	(V983680)		
	190	EP600190	Bind Head Tapping Screw-B	3.0X8 MFZN2BL	+バインドBタイト		22	01
*	193	WB547100	Flat Washer	3.3X16X1.0	平座金みがき丸			
*	194	WB547200	Insulation Spacer		絶縁スペーサー			
	195	--	PN1 Shield Plate 1		PN1シールド板1	(WB32200)		
	196	--	PN1 Shield Plate 2		PN1シールド板2	(WB32210)		
*	200	V9894500	Circuit Board	FD	FDシート			
	210	EP600190	Bind Head Tapping Screw-B	3.0X8 MFZN2BL	+バインドBタイト		10	01
	220	--	Insulation Sheet-FD		絶縁シートFD	(WA83830)		
	230	CB069250	Cord Holder	BK-1	インシュロックタイ		4	01
*	250	V9893900	Circuit Board	HA (HACOM)	HAシート	(V989280)		
	260	EP600190	Bind Head Tapping Screw-B	3.0X8 MFZN2BL	+バインドBタイト		5	01
	270	VN413300	Bonding Tapping Screw-B	3.0X8 MFZN2BL	ボンディングBタイト		25	01
	280	VP034300	Hexagonal Nut	9 12X2 MFNI3	特殊六角ナット		29	01
*	290	V9894100	Circuit Board	ADA (HACOM)	ADAシート	(V989280)		
	295	VJ770600	Cord Binder	S-126	束線止め			01
	296	CB817510	Cord Binder	S-14B	束線止め			03
	300	EP600190	Bind Head Tapping Screw-B	3.0X8 MFZN2BL	+バインドBタイト		3	01
	310	VN413300	Bonding Tapping Screw-B	3.0X8 MFZN2BL	ボンディングBタイト		13	01
	320	VP157800	Bonding Screw	3.0X8 MFZN2BL	+ボンディング小ネジ		3	01
*	400	WA844600	Fader Knob L_Gray/Black		フェーダーノブ	1-16	16	
*	410	WA844700	Fader Knob Red/Black	ST	フェーダーノブ	STEREO		
	420	VN938800	Knob M_Gray/S_Gray	S	ノブ(ショウ)	MONITOR OUT LEVEL, PHONES LEVEL	2	03
	430	VS085700	Knob S_Gray/Dark Gray	S	ノブ(ショウ)	GAIN 1-16	16	03
	440	VT651700	Encoder Knob		エンコーダーツマミ	Parameter wheel		02
*	450	WB328700	Encoder Knob Gray/Gray		エンコーダーノブ	PAN,ST IN 1/3,ST IN 2/4	3	
*	460	WA844800	Encoder Knob Green/Green		エンコーダーノブ	Q,FREQUENCY,GAIN	3	
	470	VZ679200	Push Button	3.3	プッシュボタン3.3	PAD 20dB 1-12, CH15/16/2TR IN, MONITOR/2TR IN	14	03
*	500	WA757800	Jumper Wire	FVP=2.0C26SB12-280	2678ジャンパーワイヤ			
	510	V8392600	Jumper Wire	FVP=2.0C26SB16-400	2678ジャンパーワイヤ			03
*	520	WA759900	Cable, FFC	P=1.25-K-34-250	FFCケーブル BNCD			
*	530	WA760100	Cable, FFC	P=1.25-K-24-300	FFCケーブル BNCD			
*	540	WA760300	Cable, FFC	P=1.25-K-38-500	FFCケーブル BNCD			
*	555	WB386400	Cable	26P 380mm P=1.0	カード電線			
*	560	WA835100	Cable	30P 400mm P=1.0	カード電線			
*	570	WB060600	Sponge Spacer	1	スポンジスペーサー1		4	
*	580	WB111800	Sponge Spacer	3	スポンジスペーサー3		4	
*	590	WB322500	Sponge Spacer	5	スポンジスペーサー5			
*	600	WB322200	ADA Shield Film		ADAシールドフルム			
	650	--	Adhesive Tape	12X70	粘着テープ	(VN19540)	2	
	700	--	Adhesive Tape	12X90	粘着テープ	(WB45930)		

*: New Parts

RANK: Japan only

Downloaded from www.Manualslib.com manuals search engine

■ ELECTRICAL PARTS（電気部品）

	REF NO.	PART NO.	DESCRIPTION		部品名	REMARKS		QTY	RANK
			ELECTRICAL PARTS		電気部品	01V96			
*		**V9896100**	Circuit Board	AC (DCCOM)	ＡＣシート	J,U,V	(V989570)(X3434C0)		
*		**V9896600**	Circuit Board	AC (DCCOM)	ＡＣシート	H,B,W,K	(V989620)(X3434C0)		
*		**V9895900**	Circuit Board	DCA (DCCOM)	ＤＣＡシート	J,U,V	(V989570)(X3434C0)		
*		**V9896500**	Circuit Board	DCA (DCCOM)	ＤＣＡシート	H,B,W,K	(V989620)(X3434C0)		
*		**V9895800**	Circuit Board	DCD	ＤＣＤシート		(X3858B0)		
*		**V9894500**	Circuit Board	FD	ＦＤシート		(X3423B0)		
*		**V9894100**	Circuit Board	ADA (HACOM)	ＡＤＡシート		(V989280)(X3422B0)		
*		**V9893900**	Circuit Board	HA (HACOM)	ＨＡシート		(V989280)(X3422B0)		
*		**V9891600**	Circuit Board	MAIN	ＭＡＩＮシート		(X3421B0)		
*		**V9895400**	Circuit Board	LCD (PNCOM)	ＬＣＤシート		(V989490)(X3424B0)		
*		**V9895000**	Circuit Board	PN1 (PNCOM)	ＰＮ１シート	(1/2, 2/2)	(V989490)(X3424B0)		
*		**V9895200**	Circuit Board	PN2 (PNCOM)	ＰＮ２シート		(V989490)(X3424B0)		
*		**V9896100**	Circuit Board	AC (DCCOM)	ＡＣシート	J,U,V	(V989570)(X3434C0)		
*		**V9896600**	Circuit Board	AC (DCCOM)	ＡＣシート	H,B,W,K	(V989620)(X3434C0)		
*		**V9895900**	Circuit Board	DCA (DCCOM)	ＤＣＡシート	J,U,V	(V989570)(X3434C0)		
*		**V9896500**	Circuit Board	DCA (DCCOM)	ＤＣＡシート	H,B,W,K	(V989620)(X3434C0)		
		VB659000	Bind Head Screw	3.0X8 MFZN2BL	＋バインド小ネジ				01
		--	Silicon Grease	G-746	シリコングリス		(0412125)		
		--	Jumper Wire	0.55	ジャンパー線		(VA07890)		
⚠	C101	**V3311600**	Capacitor-KH	0.010 250V J.U.C.S	規格認定コン　ＫＨ				01
⚠	C102	**V5170300**	Capacitor-MKP	0.220 275V U.C.S	規格認定コンＭＫＰ				01
	C301	**VS589000**	Ceramic Capacitor-E	4700P 500V M	セラコン　Ｅ				01
	-304	**VS589000**	Ceramic Capacitor-E	4700P 500V M	セラコン　Ｅ				01
*	C305	**WA129900**	Electrolytic Cap.	2200 50.0V	ケミコン				
*	C306	**WA129900**	Electrolytic Cap.	2200 50.0V	ケミコン				
	C307	**UA355100**	Mylar Capacitor	0.1000 50V J	マイラーコン				01
	C308	**UA355100**	Mylar Capacitor	0.1000 50V J	マイラーコン				01
	C309	**UR858100**	Electrolytic Cap.	100.00 35.0V	ケミコン				01
	C310	**UR858100**	Electrolytic Cap.	100.00 35.0V	ケミコン				01
	C311	**UA355100**	Mylar Capacitor	0.1000 50V J	マイラーコン				01
	C312	**UR858100**	Electrolytic Cap.	100.00 35.0V	ケミコン				01
	C313	**VS589000**	Ceramic Capacitor-E	4700P 500V M	セラコン　Ｅ				01
	-316	**VS589000**	Ceramic Capacitor-E	4700P 500V M	セラコン　Ｅ				01
*	C317	**WA848000**	Electrolytic Cap.	10000 16.0V	ケミコン				
*	C318	**WA848000**	Electrolytic Cap.	10000 16.0V	ケミコン				
	C319	**UA355100**	Mylar Capacitor	0.1000 50V J	マイラーコン				01
	C320	**UA355100**	Mylar Capacitor	0.1000 50V J	マイラーコン				01
	C321	**UR838100**	Electrolytic Cap.	100.00 16.0V	ケミコン				01
	C322	**UR838100**	Electrolytic Cap.	100.00 16.0V	ケミコン				01
	C323	**VS589000**	Ceramic Capacitor-E	4700P 500V M	セラコン　Ｅ				01
	-326	**VS589000**	Ceramic Capacitor-E	4700P 500V M	セラコン　Ｅ				01
*	C327	**WA137300**	Electrolytic Cap.	390 160.0V	ケミコン				
	C328	**VS589000**	Ceramic Capacitor-E	4700P 500V M	セラコン　Ｅ				01
	C329	**UR897100**	Electrolytic Cap.	10.0 100.0V	ケミコン				01
	C330	**VS589000**	Ceramic Capacitor-E	4700P 500V M	セラコン　Ｅ				01
	C331	**UR897470**	Electrolytic Cap.	47.0 100.0V	ケミコン				01
	C350	**VC694800**	Semiconductive Cera. Cap.	0.1000 25V Z	半導体セラコン				01
*	C351	**WA163400**	Electrolytic Cap.-TM	3.30 25.0V	ケミコン　ＴＭ				
	C370	**UR848470**	Electrolytic Cap.	470.00 25.0V	ケミコン				01
	C390	**UR858220**	Electrolytic Cap.	220.00 35.0V	ケミコン				01
	CN101	**VG879900**	Base Post Connector	VA 2P TE	ベースツキポスト				01
	CN102	**LB932040**	Base Post Connector	VH 4P TE	ベースポスト				01
	CN301	**LB932080**	Base Post Connector	VH 8P TE	ベースポスト				01
	CN303	**VK025800**	Wire Trap	52147 14P TE	ワイヤートラップ				01
	CN304	**VK025700**	Wire Trap	52147 13P TE	ワイヤートラップ				01
	CN305	**VK025600**	Wire Trap	52147 12P TE	ワイヤートラップ				01
	D301	**VZ221700**	Diode	D4G	ダイオード				01
	-311	**VZ221700**	Diode	D4G	ダイオード				01
	D350	**VZ221700**	Diode	D4G	ダイオード				01
	D390	**VZ221700**	Diode	D4G	ダイオード				01
⚠	DB301	**VT359600**	Diode Stack	D3SBA20 4.0A 200V	ダイオードスタック				03
⚠	DB302	**VT359600**	Diode Stack	D3SBA20 4.0A 200V	ダイオードスタック				03
⚠	DB303	**VB845300**	Diode Stack	S1WB(A)60 1.0A 60	ダイオードスタック				02
*	EM301	**WA093400**	LC Filter	ZJSR5101-223TA	ＬＣフィルター　ＥＭＩ				
*	EM302	**WA093400**	LC Filter	ZJSR5101-223TA	ＬＣフィルター　ＥＭＩ				
*	EM304	**WA093400**	LC Filter	ZJSR5101-223TA	ＬＣフィルター　ＥＭＩ				
*	-308	**WA093400**	LC Filter	ZJSR5101-223TA	ＬＣフィルター　ＥＭＩ				
*	EM313	**WA093400**	LC Filter	ZJSR5101-223TA	ＬＣフィルター　ＥＭＩ				

*: New Parts

RANK: Japan only

Downloaded from www.Manualslib.com manuals search engine

	REF NO.	PART NO.	DESCRIPTION		部品名	REMARKS	QTY	RANK
⚠	F101	**KB000790**	Fuse	T 4.00AL/250V S	ヒューズ	J,U,V		01
⚠	F101	**KB000750**	Fuse	T 2.00AL/250V	ヒューズ	H,B,W,K		01
⚠	F301	**KB000690**	Fuse	T 2.50AL/250V S	ヒューズ			01
⚠	-304	**KB000690**	Fuse	T 2.50AL/250V S	ヒューズ			01
⚠	F305	**KB000710**	Fuse	T L 500mA S 250V	ヒューズ250V			02
	FZ101	**VP206500**	Fuse Holder	EYF-52BC	ヒューズホルダ		2	01
	FZ301	**VP206500**	Fuse Holder	EYF-52BC	ヒューズホルダ		2	01
	-305	**VP206500**	Fuse Holder	EYF-52BC	ヒューズホルダ		2	01
	IC301	**XR608A00**	IC	UPC2415AHF	IC	REGULATOR +15V		04
	IC302	**XD854A00**	IC	NJM7915FA	IC	REGULATOR -15V		03
	IC303	**XD854A00**	IC	NJM7915FA	IC	REGULATOR -15V		03
	IC304	**XR607A00**	IC	UPC2405AHF	IC	REGULATOR +5V		04
	IC305	**XE436A00**	IC	NJM79M05FA	IC	REGULATOR -5V 0.5A		03
	IC350	**IR012310**	IC	HD74HC123AP	IC	SINGLE SHOT		02
	K301	**--**	Earth Plate		アースプレート	(WA20680)		
	-303	**--**	Earth Plate		アースプレート	(WA20680)		
	K304	**--**	Heat Sink	PUE16-30	ヒートシンク	(WB08520)		
⚠	L101	**V4122100**	Line Filter	PLH10AN7003R6P2B	ラインフィルター			02
	R301	**HF757100**	Carbon Resistor	10.0K 1/4 J	カーボン抵抗			01
	-304	**HF757100**	Carbon Resistor	10.0K 1/4 J	カーボン抵抗			01
	R305	**HF755470**	Carbon Resistor	470.0 1/4 J	カーボン抵抗			01
	R306	**VC749400**	Metal Oxide Film Resistor	5.6K 1W J	酸化金属被膜抵抗			01
	R307	**HF757220**	Carbon Resistor	22.0K 1/4 J	カーボン抵抗			01
	R308	**HF756240**	Carbon Resistor	2.4K 1/4 J	カーボン抵抗			01
	R309	**HF758100**	Carbon Resistor	100.0K 1/4 J	カーボン抵抗			01
	R310	**VC743400**	Metal Oxide Film Resistor	22.0 1W J	酸化金属被膜抵抗			01
	R311	**HF757100**	Carbon Resistor	10.0K 1/4 J	カーボン抵抗			01
	R312	**HF756220**	Carbon Resistor	2.2K 1/4 J	カーボン抵抗			01
	R313	**VC750200**	Metal Oxide Film Resistor	12.0K 1W J	酸化金属被膜抵抗			01
	R314	**HF756220**	Carbon Resistor	2.2K 1/4 J	カーボン抵抗			01
	R315	**VC330400**	Metal Film Resistor	47.0K 1/4 F	金属被膜抵抗			01
	R316	**VC328600**	Metal Film Resistor	8.2K 1/4 F	金属被膜抵抗			01
	R317	**VC743400**	Metal Oxide Film Resistor	22.0 1W J	酸化金属被膜抵抗			01
	R350	**HF756120**	Carbon Resistor	1.2K 1/4 J	カーボン抵抗			01
	R351	**HF756100**	Carbon Resistor	1.0K 1/4 J	カーボン抵抗			01
	R352	**HF757220**	Carbon Resistor	22.0K 1/4 J	カーボン抵抗			01
	R370	**HF756470**	Carbon Resistor	4.7K 1/4 J	カーボン抵抗			01
	R371	**HF756470**	Carbon Resistor	4.7K 1/4 J	カーボン抵抗			01
*	R372	**VC744400**	Metal Oxide Film Resistor	56.0 1W J	酸化金属被膜抵抗			
	R373	**HF756220**	Carbon Resistor	2.2K 1/4 J	カーボン抵抗			01
	R374	**HF757100**	Carbon Resistor	10.0K 1/4 J	カーボン抵抗			01
	R375	**HF756220**	Carbon Resistor	2.2K 1/4 J	カーボン抵抗			01
	R376	**HF757220**	Carbon Resistor	22.0K 1/4 J	カーボン抵抗			01
	R377	**HF757100**	Carbon Resistor	10.0K 1/4 J	カーボン抵抗			01
	R378	**HF757100**	Carbon Resistor	10.0K 1/4 J	カーボン抵抗			01
⚠	SW101	**V3127000**	Push Switch	ESB92S23B J.U.C.S	プッシュSW	POWER ON/OFF		02
	TR301	**VS150800**	Transistor	2SC3200 GR	トランジスタ			01
	TR302	**VM923000**	Transistor	2SD2015	トランジスタ			03
	TR303	**VS150800**	Transistor	2SC3200 GR	トランジスタ			01
	TR304	**VS150800**	Transistor	2SC3200 GR	トランジスタ			01
	TR305	**VM923000**	Transistor	2SD2015	トランジスタ			03
	TR370	**ID066700**	Transistor	2SD667 C,D	トランジスタ			01
	TR371	**V2797700**	Transistor	2SC5395 E,F	トランジスタ			01
	TR372	**V2797600**	Transistor	2SA1993 E,F	トランジスタ			01
	TR373	**IB064730**	Transistor	2SB647 C,D	トランジスタ			01
	W308	**--**	Connector Assembly	DCA	線材Ass'y	(WA83140)		
	W309	**--**	Connector Assembly	DCA2	線材Ass'y	(WA97960)		
	ZD301	**VQ554100**	Zener Diode	MTZJ7.5A 7.5V	ツェナーダイオード			01
	ZD302	**VQ558500**	Zener Diode	MTZJ33B 33.0V	ツェナーダイオード			01
	ZD303	**VQ557800**	Zener Diode	MTZJ27B 27.0V	ツェナーダイオード			01
	ZD350	**VI241100**	Zener Diode	MTZJ4.3A 4.3V	ツェナーダイオード			01
*	ZD370	**VQ557100**	Zener Diode	MTZJ22B 22.0V	ツェナーダイオード			
*		**V9895800**	Circuit Board	DCD	DCDシート	(X3858B0)		
	C201	**VS589000**	Ceramic Capacitor-E	4700P 500V M	セラコン E			01
	-204	**VS589000**	Ceramic Capacitor-E	4700P 500V M	セラコン E			01
*	C205	**WA137400**	Electrolytic Cap.	15000 35.0V	ケミコン			
	C206	**VS589000**	Ceramic Capacitor-E	4700P 500V M	セラコン E			01
	-209	**VS589000**	Ceramic Capacitor-E	4700P 500V M	セラコン E			01
*	C210	**WA848100**	Electrolytic Cap.	6800 35.0V	ケミコン			

✻: New Parts

RANK: Japan only

Downloaded from www.Manualslib.com manuals search engine

	REF NO.	PART NO.	DESCRIPTION		部品名	REMARKS	QTY	RANK
*	C211	**WA163300**	Electrolytic Cap.-HD	220.00 35.0V	ケミコンHD			
*	C212	**WA163300**	Electrolytic Cap.-HD	220.00 35.0V	ケミコンHD			
	C213	**UB045100**	Monolithic Ceramic Cap.	F 0.100 50V Z	チップ積層セラコン			01
	C214	**UB045100**	Monolithic Ceramic Cap.	F 0.100 50V Z	チップ積層セラコン			01
*	C215	**WA122600**	Electrolytic Cap.-HC	220.00 10.0V	ケミコンHC			
*	C216	**WA163100**	Electrolytic Cap.-HC	220.00 35.0V	ケミコンHC			
	C217	**UB045100**	Monolithic Ceramic Cap.	F 0.100 50V Z	チップ積層セラコン			01
	C218	**UB045100**	Monolithic Ceramic Cap.	F 0.100 50V Z	チップ積層セラコン			01
*	C219	**WA163200**	Electrolytic Cap.-HC	330.00 6.3V	ケミコンHC			
	C221	**UR819100**	Electrolytic Cap.	1000 6.3V	ケミコン			01
	CN201	**LB932040**	Base Post Connector	VH 4P TE	ベースポスト			01
	CN202	**VK025600**	Wire Trap	52147 12P TE	ワイヤートラップ			01
	CN205	**VJ861600**	Wire Trap	52147 16P TE	ワイヤートラップ			01
	D201	**V2330500**	Diode	DE5S4M	ダイオード			03
	D202	**V2330500**	Diode	DE5S4M	ダイオード			03
⚠	DB201	**V2954200**	Diode Stack	D10XB20 10.0A 200V	ダイオードスタック			04
⚠	DB202	**VT359600**	Diode Stack	D3SBA20 4.0A 200V	ダイオードスタック			03
*	EM201	**WA093400**	LC Filter	ZJSR5101-223TA	LCフィルターEMI			
*	-204	**WA093400**	LC Filter	ZJSR5101-223TA	LCフィルターEMI			
*	EM206	**WA093400**	LC Filter	ZJSR5101-223TA	LCフィルターEMI			
*	EM208	**WA093400**	LC Filter	ZJSR5101-223TA	LCフィルターEMI			
*	EM210	**WA093400**	LC Filter	ZJSR5101-223TA	LCフィルターEMI			
⚠	F201	**VT943200**	Fuse	TH 5.00A S	ヒューズ			01
⚠	F202	**VT943200**	Fuse	TH 5.00A S	ヒューズ			01
	FZ201	**VP206500**	Fuse Holder	EYF-52BC	ヒューズホルダ		2	01
	FZ202	**VP206500**	Fuse Holder	EYF-52BC	ヒューズホルダ		2	01
*	IC201	**X3846A00**	IC	LM2678SX-5.0	IC	DC-DC CONVERTER		
*	IC202	**X3845A00**	IC	LM2676SX-3.3	IC	DC-DC CONVERTER		
	K201	**--**	Earth Plate		アースプレート	(WA20680)		
	K202	**--**	Earth Plate		アースプレート	(WA20680)		
*	L201	**WA626800**	Coil	CDRH127-220MC 22uH	コイル22U			
*	L202	**WA627000**	Coil	CDRH125-270MC 27uH	コイル27U			
	R201	**RD157100**	Carbon Resistor (chip)	10.0K 1/4 J	チップ抵抗			01
	R202	**RD356470**	Carbon Resistor (chip)	4.7K 63M J	チップ抵抗			01
	R203	**RD356330**	Carbon Resistor (chip)	3.3K 63M J	チップ抵抗			01
*	TH201	**WB428900**	Protector Switch	RUE185-AP 1.85A30V	ポリスイッチ			
*	TH202	**WB428900**	Protector Switch	RUE185-AP 1.85A30V	ポリスイッチ			
*	TH203	**WB428800**	Protector Switch	RUE135-AP 1.35A30V	ポリスイッチ			
*		**V9894500**	Circuit Board	FD	FDシート	(X3423B0)		
		EC030030	Flat Head Screw	3.0X6 MFZN2BL	+皿小ネジ		34	01
		--	Fader Angle	1	フェーダー金具－1	(V968200)	2	
	C001	**UR828220**	Electrolytic Cap.	220.00 10.0V	ケミコン			01
	C002	**UR847470**	Electrolytic Cap.	47.00 25.0V	ケミコン			01
	-005	**UR847470**	Electrolytic Cap.	47.00 25.0V	ケミコン			01
	C006	**US062100**	Ceramic Capacitor-SL(chip)	100P 50V J	チップセラ（SL）			01
	-010	**US062100**	Ceramic Capacitor-SL(chip)	100P 50V J	チップセラ（SL）			01
	C011	**US145100**	Ceramic Capacitor-F (chip)	0.1000 25V Z	チップセラ（F）			01
	-020	**US145100**	Ceramic Capacitor-F (chip)	0.1000 25V Z	チップセラ（F）			01
	C021	**US063100**	Ceramic Capacitor-B (chip)	1000P 50V K	チップセラ（B）			01
	C022	**US145100**	Ceramic Capacitor-F (chip)	0.1000 25V Z	チップセラ（F）			01
	-046	**US145100**	Ceramic Capacitor-F (chip)	0.1000 25V Z	チップセラ（F）			01
	C101	**US064100**	Ceramic Capacitor-B (chip)	0.0100 50V K	チップセラ（B）			01
	C102	**VR169000**	Monolithic Mylar Capacitor	0.33 50V J	積層マイラーコン			01
	C103	**UA354470**	Mylar Capacitor	0.0470 50V J	マイラーコン			
	C104	**US064100**	Ceramic Capacitor-B (chip)	0.0100 50V K	チップセラ（B）			01
	C105	**US064100**	Ceramic Capacitor-B (chip)	0.0100 50V K	チップセラ（B）			01
	C151	**US064100**	Ceramic Capacitor-B (chip)	0.0100 50V K	チップセラ（B）			01
	C152	**VR169000**	Monolithic Mylar Capacitor	0.33 50V J	積層マイラーコン			01
	C153	**UA354470**	Mylar Capacitor	0.0470 50V J	マイラーコン			
	C154	**US064100**	Ceramic Capacitor-B (chip)	0.0100 50V K	チップセラ（B）			01
	C155	**US064100**	Ceramic Capacitor-B (chip)	0.0100 50V K	チップセラ（B）			01
	C201	**US064100**	Ceramic Capacitor-B (chip)	0.0100 50V K	チップセラ（B）			01
	C202	**VR169000**	Monolithic Mylar Capacitor	0.33 50V J	積層マイラーコン			01
	C203	**UA354470**	Mylar Capacitor	0.0470 50V J	マイラーコン			
	C204	**US064100**	Ceramic Capacitor-B (chip)	0.0100 50V K	チップセラ（B）			01
	C205	**US064100**	Ceramic Capacitor-B (chip)	0.0100 50V K	チップセラ（B）			01
	C251	**US064100**	Ceramic Capacitor-B (chip)	0.0100 50V K	チップセラ（B）			01
	C252	**VR169000**	Monolithic Mylar Capacitor	0.33 50V J	積層マイラーコン			01
	C253	**UA354470**	Mylar Capacitor	0.0470 50V J	マイラーコン			

*: New Parts

RANK: Japan only

Downloaded from www.Manualslib.com manuals search engine

REF NO.	PART NO.	DESCRIPTION		部品名	REMARKS	QTY	RANK
C254	**US064100**	Ceramic Capacitor-B (chip)	0.0100 50V K	チップセラ（B）			01
C255	**US064100**	Ceramic Capacitor-B (chip)	0.0100 50V K	チップセラ（B）			01
C301	**US064100**	Ceramic Capacitor-B (chip)	0.0100 50V K	チップセラ（B）			01
C302	**VR169000**	Monolithic Mylar Capacitor	0.33 50V J	積層マイラーコン			01
C303	**UA354470**	Mylar Capacitor	0.0470 50V J	マイラーコン			
C304	**US064100**	Ceramic Capacitor-B (chip)	0.0100 50V K	チップセラ（B）			01
C305	**US064100**	Ceramic Capacitor-B (chip)	0.0100 50V K	チップセラ（B）			01
C351	**US064100**	Ceramic Capacitor-B (chip)	0.0100 50V K	チップセラ（B）			01
C352	**VR169000**	Monolithic Mylar Capacitor	0.33 50V J	積層マイラーコン			01
C353	**UA354470**	Mylar Capacitor	0.0470 50V J	マイラーコン			
C354	**US064100**	Ceramic Capacitor-B (chip)	0.0100 50V K	チップセラ（B）			01
C355	**US064100**	Ceramic Capacitor-B (chip)	0.0100 50V K	チップセラ（B）			01
C401	**US064100**	Ceramic Capacitor-B (chip)	0.0100 50V K	チップセラ（B）			01
C402	**VR169000**	Monolithic Mylar Capacitor	0.33 50V J	積層マイラーコン			01
C403	**UA354470**	Mylar Capacitor	0.0470 50V J	マイラーコン			
C404	**US064100**	Ceramic Capacitor-B (chip)	0.0100 50V K	チップセラ（B）			01
C405	**US064100**	Ceramic Capacitor-B (chip)	0.0100 50V K	チップセラ（B）			01
C451	**US064100**	Ceramic Capacitor-B (chip)	0.0100 50V K	チップセラ（B）			01
C452	**VR169000**	Monolithic Mylar Capacitor	0.33 50V J	積層マイラーコン			01
C453	**UA354470**	Mylar Capacitor	0.0470 50V J	マイラーコン			
C454	**US064100**	Ceramic Capacitor-B (chip)	0.0100 50V K	チップセラ（B）			01
C455	**US064100**	Ceramic Capacitor-B (chip)	0.0100 50V K	チップセラ（B）			01
C501	**US064100**	Ceramic Capacitor-B (chip)	0.0100 50V K	チップセラ（B）			01
C502	**VR169000**	Monolithic Mylar Capacitor	0.33 50V J	積層マイラーコン			01
C503	**UA354470**	Mylar Capacitor	0.0470 50V J	マイラーコン			
C504	**US064100**	Ceramic Capacitor-B (chip)	0.0100 50V K	チップセラ（B）			01
C505	**US064100**	Ceramic Capacitor-B (chip)	0.0100 50V K	チップセラ（B）			01
C551	**US064100**	Ceramic Capacitor-B (chip)	0.0100 50V K	チップセラ（B）			01
C552	**VR169000**	Monolithic Mylar Capacitor	0.33 50V J	積層マイラーコン			01
C553	**UA354470**	Mylar Capacitor	0.0470 50V J	マイラーコン			
C554	**US064100**	Ceramic Capacitor-B (chip)	0.0100 50V K	チップセラ（B）			01
C555	**US064100**	Ceramic Capacitor-B (chip)	0.0100 50V K	チップセラ（B）			01
C601	**US064100**	Ceramic Capacitor-B (chip)	0.0100 50V K	チップセラ（B）			01
C602	**VR169000**	Monolithic Mylar Capacitor	0.33 50V J	積層マイラーコン			01
C603	**UA354470**	Mylar Capacitor	0.0470 50V J	マイラーコン			
C604	**US064100**	Ceramic Capacitor-B (chip)	0.0100 50V K	チップセラ（B）			01
C605	**US064100**	Ceramic Capacitor-B (chip)	0.0100 50V K	チップセラ（B）			01
C651	**US064100**	Ceramic Capacitor-B (chip)	0.0100 50V K	チップセラ（B）			01
C652	**VR169000**	Monolithic Mylar Capacitor	0.33 50V J	積層マイラーコン			01
C653	**UA354470**	Mylar Capacitor	0.0470 50V J	マイラーコン			
C654	**US064100**	Ceramic Capacitor-B (chip)	0.0100 50V K	チップセラ（B）			01
C655	**US064100**	Ceramic Capacitor-B (chip)	0.0100 50V K	チップセラ（B）			01
C701	**US064100**	Ceramic Capacitor-B (chip)	0.0100 50V K	チップセラ（B）			01
C702	**VR169000**	Monolithic Mylar Capacitor	0.33 50V J	積層マイラーコン			01
C703	**UA354470**	Mylar Capacitor	0.0470 50V J	マイラーコン			
C704	**US064100**	Ceramic Capacitor-B (chip)	0.0100 50V K	チップセラ（B）			01
C705	**US064100**	Ceramic Capacitor-B (chip)	0.0100 50V K	チップセラ（B）			01
C751	**US064100**	Ceramic Capacitor-B (chip)	0.0100 50V K	チップセラ（B）			01
C752	**VR169000**	Monolithic Mylar Capacitor	0.33 50V J	積層マイラーコン			01
C753	**UA354470**	Mylar Capacitor	0.0470 50V J	マイラーコン			
C754	**US064100**	Ceramic Capacitor-B (chip)	0.0100 50V K	チップセラ（B）			01
C755	**US064100**	Ceramic Capacitor-B (chip)	0.0100 50V K	チップセラ（B）			01
C801	**US064100**	Ceramic Capacitor-B (chip)	0.0100 50V K	チップセラ（B）			01
C802	**VR169000**	Monolithic Mylar Capacitor	0.33 50V J	積層マイラーコン			01
C803	**UA354470**	Mylar Capacitor	0.0470 50V J	マイラーコン			
C804	**US064100**	Ceramic Capacitor-B (chip)	0.0100 50V K	チップセラ（B）			01
C805	**US064100**	Ceramic Capacitor-B (chip)	0.0100 50V K	チップセラ（B）			01
C851	**US064100**	Ceramic Capacitor-B (chip)	0.0100 50V K	チップセラ（B）			01
C852	**VR169000**	Monolithic Mylar Capacitor	0.33 50V J	積層マイラーコン			01
C853	**UA354470**	Mylar Capacitor	0.0470 50V J	マイラーコン			
C854	**US064100**	Ceramic Capacitor-B (chip)	0.0100 50V K	チップセラ（B）			01
C855	**US064100**	Ceramic Capacitor-B (chip)	0.0100 50V K	チップセラ（B）			01
C901	**US064100**	Ceramic Capacitor-B (chip)	0.0100 50V K	チップセラ（B）			01
C902	**VR169000**	Monolithic Mylar Capacitor	0.33 50V J	積層マイラーコン			01
C903	**UA354470**	Mylar Capacitor	0.0470 50V J	マイラーコン			
C904	**US064100**	Ceramic Capacitor-B (chip)	0.0100 50V K	チップセラ（B）			01
C905	**US064100**	Ceramic Capacitor-B (chip)	0.0100 50V K	チップセラ（B）			01
C951	**US064100**	Ceramic Capacitor-B (chip)	0.0100 50V K	チップセラ（B）			01
C952	**US064100**	Ceramic Capacitor-B (chip)	0.0100 50V K	チップセラ（B）			01
C953	**UR828100**	Electrolytic Cap.	100.00 10.0V	ケミコン			01

✻: New Parts

RANK: Japan only

Downloaded from www.Manualslib.com manuals search engine

	REF NO.	PART NO.	DESCRIPTION		部品名	REMARKS	QTY	RANK
	C954	**US064100**	Ceramic Capacitor-B (chip)	0.0100 50V K	チップセラ（B）			01
	C955	**US064100**	Ceramic Capacitor-B (chip)	0.0100 50V K	チップセラ（B）			01
	C956	**UR828100**	Electrolytic Cap.	100.00 10.0V	ケミコン			01
	C957	**US064100**	Ceramic Capacitor-B (chip)	0.0100 50V K	チップセラ（B）			01
	C958	**US064100**	Ceramic Capacitor-B (chip)	0.0100 50V K	チップセラ（B）			01
	C959	**UR838220**	Electrolytic Cap.	220.00 16.0V	ケミコン			01
	C960	**US064100**	Ceramic Capacitor-B (chip)	0.0100 50V K	チップセラ（B）			01
	C961	**US064100**	Ceramic Capacitor-B (chip)	0.0100 50V K	チップセラ（B）			01
	C962	**UR838220**	Electrolytic Cap.	220.00 16.0V	ケミコン			01
	C963	**US064100**	Ceramic Capacitor-B (chip)	0.0100 50V K	チップセラ（B）			01
	C964	**US064100**	Ceramic Capacitor-B (chip)	0.0100 50V K	チップセラ（B）			01
	C965	**UR838220**	Electrolytic Cap.	220.00 16.0V	ケミコン			01
	C966	**US064100**	Ceramic Capacitor-B (chip)	0.0100 50V K	チップセラ（B）			01
	C967	**US064100**	Ceramic Capacitor-B (chip)	0.0100 50V K	チップセラ（B）			01
	C968	**UR838220**	Electrolytic Cap.	220.00 16.0V	ケミコン			01
	C969	**US064100**	Ceramic Capacitor-B (chip)	0.0100 50V K	チップセラ（B）			01
	C970	**US064100**	Ceramic Capacitor-B (chip)	0.0100 50V K	チップセラ（B）			01
	C971	**UR838220**	Electrolytic Cap.	220.00 16.0V	ケミコン			01
	C972	**US064100**	Ceramic Capacitor-B (chip)	0.0100 50V K	チップセラ（B）			01
	C973	**US064100**	Ceramic Capacitor-B (chip)	0.0100 50V K	チップセラ（B）			01
	C974	**UR838220**	Electrolytic Cap.	220.00 16.0V	ケミコン			01
	CN001	**VQ046300**	Connector, FFC	52044 34P SE	FFCコネクター			02
	CN002	**VK025600**	Wire Trap	52147 12P TE	ワイヤートラップ			01
	D101	**VT332900**	Diode	1SS355 TE-17	ダイオード			01
	D151	**VT332900**	Diode	1SS355 TE-17	ダイオード			01
	D201	**VT332900**	Diode	1SS355 TE-17	ダイオード			01
	D251	**VT332900**	Diode	1SS355 TE-17	ダイオード			01
	D301	**VT332900**	Diode	1SS355 TE-17	ダイオード			01
	D351	**VT332900**	Diode	1SS355 TE-17	ダイオード			01
	D401	**VT332900**	Diode	1SS355 TE-17	ダイオード			01
	D451	**VT332900**	Diode	1SS355 TE-17	ダイオード			01
	D501	**VT332900**	Diode	1SS355 TE-17	ダイオード			01
	D551	**VT332900**	Diode	1SS355 TE-17	ダイオード			01
	D601	**VT332900**	Diode	1SS355 TE-17	ダイオード			01
	D651	**VT332900**	Diode	1SS355 TE-17	ダイオード			01
	D701	**VT332900**	Diode	1SS355 TE-17	ダイオード			01
	D751	**VT332900**	Diode	1SS355 TE-17	ダイオード			01
	D801	**VT332900**	Diode	1SS355 TE-17	ダイオード			01
	D851	**VT332900**	Diode	1SS355 TE-17	ダイオード			01
	D901	**VT332900**	Diode	1SS355 TE-17	ダイオード			01
	D951	**VS201100**	Diode	D1F60	ダイオード			01
	-958	**VS201100**	Diode	D1F60	ダイオード			01
	DA001	**VD303900**	Diode Array	1SS226 TE85R	ダイオードアレイ			01
	-005	**VD303900**	Diode Array	1SS226 TE85R	ダイオードアレイ			01
*	EM001	**WA093400**	LC Filter	ZJSR5101-223TA	LCフィルターEMI			
*	-005	**WA093400**	LC Filter	ZJSR5101-223TA	LCフィルターEMI			
*	FT101	**WA601900**	FET (chip)	2SK208 Y,GR	チップFET			
*	FT151	**WA601900**	FET (chip)	2SK208 Y,GR	チップFET			
*	FT201	**WA601900**	FET (chip)	2SK208 Y,GR	チップFET			
*	FT251	**WA601900**	FET (chip)	2SK208 Y,GR	チップFET			
*	FT301	**WA601900**	FET (chip)	2SK208 Y,GR	チップFET			
*	FT351	**WA601900**	FET (chip)	2SK208 Y,GR	チップFET			
*	FT401	**WA601900**	FET (chip)	2SK208 Y,GR	チップFET			
*	FT451	**WA601900**	FET (chip)	2SK208 Y,GR	チップFET			
*	FT501	**WA601900**	FET (chip)	2SK208 Y,GR	チップFET			
*	FT551	**WA601900**	FET (chip)	2SK208 Y,GR	チップFET			
*	FT601	**WA601900**	FET (chip)	2SK208 Y,GR	チップFET			
*	FT651	**WA601900**	FET (chip)	2SK208 Y,GR	チップFET			
*	FT701	**WA601900**	FET (chip)	2SK208 Y,GR	チップFET			
*	FT751	**WA601900**	FET (chip)	2SK208 Y,GR	チップFET			
*	FT801	**WA601900**	FET (chip)	2SK208 Y,GR	チップFET			
*	FT851	**WA601900**	FET (chip)	2SK208 Y,GR	チップFET			
*	FT901	**WA601900**	FET (chip)	2SK208 Y,GR	チップFET			
	IC001	**XR562A00**	IC	NJM2902M-T1	IC	OP AMP		02
	IC002	**XV190A00**	IC	NJM2904M	IC	OP AMP		01
	IC003	**IS405210**	IC	SN74LV4052ANSR	IC	MULTIPLEXER		02
	IC004	**IS405210**	IC	SN74LV4052ANSR	IC	MULTIPLEXER		02
	IC005	**XD838A00**	IC	SN74HC245NSR	IC	TRANSCEIVER		04
	IC006	**XD838A00**	IC	SN74HC245NSR	IC	TRANSCEIVER		04
	IC007	**XY254A00**	IC	TC74VHC273F(EL)	IC	D-FF		03

*: New Parts

RANK: Japan only

Downloaded from www.Manualslib.com manuals search engine

	REF NO.	PART NO.	DESCRIPTION		部品名	REMARKS	QTY	RANK
	-010	**XY254A00**	IC	TC74VHC273F(EL)	IC	D-FF		03
*	IC011	**X3955A00**	IC	SN74LV4051ANSR	IC	MULTIPLEXER		
*	IC012	**X3700A00**	IC	NJU7074M(TE1)	IC	OP AMP		
*	IC013	**X3700A00**	IC	NJU7074M(TE1)	IC	OP AMP		
*	IC014	**X3955A00**	IC	SN74LV4051ANSR	IC	MULTIPLEXER		
*	IC015	**X3700A00**	IC	NJU7074M(TE1)	IC	OP AMP		
*	IC016	**X3700A00**	IC	NJU7074M(TE1)	IC	OP AMP		
*	IC017	**X3955A00**	IC	SN74LV4051ANSR	IC	MULTIPLEXER		
*	IC018	**X3701A00**	IC	NJU7072M(TE1)	IC	OP AMP		
	IC101	**XR562A00**	IC	NJM2902M-T1	IC	OP AMP		02
	IC151	**XR562A00**	IC	NJM2902M-T1	IC	OP AMP		02
	IC201	**XR562A00**	IC	NJM2902M-T1	IC	OP AMP		02
	IC251	**XR562A00**	IC	NJM2902M-T1	IC	OP AMP		02
	IC301	**XR562A00**	IC	NJM2902M-T1	IC	OP AMP		02
	IC351	**XR562A00**	IC	NJM2902M-T1	IC	OP AMP		02
	IC401	**XR562A00**	IC	NJM2902M-T1	IC	OP AMP		02
	IC451	**XR562A00**	IC	NJM2902M-T1	IC	OP AMP		02
	IC501	**XR562A00**	IC	NJM2902M-T1	IC	OP AMP		02
	IC551	**XR562A00**	IC	NJM2902M-T1	IC	OP AMP		02
	IC601	**XR562A00**	IC	NJM2902M-T1	IC	OP AMP		02
	IC651	**XR562A00**	IC	NJM2902M-T1	IC	OP AMP		02
	IC701	**XR562A00**	IC	NJM2902M-T1	IC	OP AMP		02
	IC751	**XR562A00**	IC	NJM2902M-T1	IC	OP AMP		02
	IC801	**XR562A00**	IC	NJM2902M-T1	IC	OP AMP		02
	IC851	**XR562A00**	IC	NJM2902M-T1	IC	OP AMP		02
	IC901	**XR562A00**	IC	NJM2902M-T1	IC	OP AMP		02
*	IC951	**X3620A00**	IC	NJM78L06UA(TE1)	IC	REGULETOR +6V		
	IC952	**XJ598A00**	IC	NJM78L05UA	IC	REGULATOR +5V		02
	IC953	**X2091A00**	IC	UPC2912T-E1	IC	REGULATOR +12V		03
	-958	**X2091A00**	IC	UPC2912T-E1	IC	REGULATOR +12V		03
	R001	**RD355100**	Carbon Resistor (chip)	100.0 63M J	チップ抵抗			01
	-005	**RD355100**	Carbon Resistor (chip)	100.0 63M J	チップ抵抗			01
	R006	**RD357100**	Carbon Resistor (chip)	10.0K 63M J	チップ抵抗			01
	-021	**RD357100**	Carbon Resistor (chip)	10.0K 63M J	チップ抵抗			01
	R022	**RD356100**	Carbon Resistor (chip)	1.0K 63M J	チップ抵抗			01
	R023	**RD357100**	Carbon Resistor (chip)	10.0K 63M J	チップ抵抗			01
	-040	**RD357100**	Carbon Resistor (chip)	10.0K 63M J	チップ抵抗			01
	R041	**RD355100**	Carbon Resistor (chip)	100.0 63M J	チップ抵抗			01
	R042	**RD357100**	Carbon Resistor (chip)	10.0K 63M J	チップ抵抗			01
	R043	**RD356100**	Carbon Resistor (chip)	1.0K 63M J	チップ抵抗			01
	-058	**RD356100**	Carbon Resistor (chip)	1.0K 63M J	チップ抵抗			01
	R101	**RD355330**	Carbon Resistor (chip)	330.0 63M J	チップ抵抗			01
	R102	**RD357470**	Carbon Resistor (chip)	47.0K 63M J	チップ抵抗			01
	R103	**RD357390**	Carbon Resistor (chip)	39.0K 63M J	チップ抵抗			01
	R104	**RD356470**	Carbon Resistor (chip)	4.7K 63M J	チップ抵抗			01
	R105	**RD356470**	Carbon Resistor (chip)	4.7K 63M J	チップ抵抗			01
	R106	**RD356100**	Carbon Resistor (chip)	1.0K 63M J	チップ抵抗			01
	R107	**RD357750**	Carbon Resistor (chip)	75.0K 63M J	チップ抵抗			01
*	R108	**RD157220**	Carbon Resistor (chip)	22.0K 1/4 J	チップ抵抗			
	R109	**RD358100**	Carbon Resistor (chip)	100.0K 63M J	チップ抵抗			01
*	R110	**RD358160**	Carbon Resistor (chip)	160.0K 63M J	チップ抵抗			
	R111	**RD357470**	Carbon Resistor (chip)	47.0K 63M J	チップ抵抗			01
	R112	**RD357470**	Carbon Resistor (chip)	47.0K 63M J	チップ抵抗			01
	R113	**VC757500**	Metal Oxide Film Resistor	33.0 2W J	酸化金属被膜抵抗			01
	R114	**RD356100**	Carbon Resistor (chip)	1.0K 63M J	チップ抵抗			01
	R115	**RD155100**	Carbon Resistor (chip)	100.0 1/4 J	チップ抵抗			01
	R151	**RD355330**	Carbon Resistor (chip)	330.0 63M J	チップ抵抗			01
	R152	**RD357470**	Carbon Resistor (chip)	47.0K 63M J	チップ抵抗			01
	R153	**RD357390**	Carbon Resistor (chip)	39.0K 63M J	チップ抵抗			01
	R154	**RD356470**	Carbon Resistor (chip)	4.7K 63M J	チップ抵抗			01
	R155	**RD356470**	Carbon Resistor (chip)	4.7K 63M J	チップ抵抗			01
	R156	**RD356100**	Carbon Resistor (chip)	1.0K 63M J	チップ抵抗			01
	R157	**RD357750**	Carbon Resistor (chip)	75.0K 63M J	チップ抵抗			01
*	R158	**RD157220**	Carbon Resistor (chip)	22.0K 1/4 J	チップ抵抗			
	R159	**RD358100**	Carbon Resistor (chip)	100.0K 63M J	チップ抵抗			01
*	R160	**RD358160**	Carbon Resistor (chip)	160.0K 63M J	チップ抵抗			
	R161	**RD357470**	Carbon Resistor (chip)	47.0K 63M J	チップ抵抗			01
	R162	**RD357470**	Carbon Resistor (chip)	47.0K 63M J	チップ抵抗			01
	R163	**VC757500**	Metal Oxide Film Resistor	33.0 2W J	酸化金属被膜抵抗			01
	R164	**RD356100**	Carbon Resistor (chip)	1.0K 63M J	チップ抵抗			01

✻: New Parts

RANK: Japan only

Downloaded from www.Manualslib.com manuals search engine

	REF NO.	PART NO.	DESCRIPTION		部品名	REMARKS	QTY	RANK
	R165	**RD155100**	Carbon Resistor (chip)	100.0 1/4 J	チップ抵抗			01
	R201	**RD355330**	Carbon Resistor (chip)	330.0 63M J	チップ抵抗			01
	R202	**RD357470**	Carbon Resistor (chip)	47.0K 63M J	チップ抵抗			01
	R203	**RD357390**	Carbon Resistor (chip)	39.0K 63M J	チップ抵抗			01
	R204	**RD356470**	Carbon Resistor (chip)	4.7K 63M J	チップ抵抗			01
	R205	**RD356470**	Carbon Resistor (chip)	4.7K 63M J	チップ抵抗			01
	R206	**RD356100**	Carbon Resistor (chip)	1.0K 63M J	チップ抵抗			01
	R207	**RD357750**	Carbon Resistor (chip)	75.0K 63M J	チップ抵抗			01
*	R208	**RD157220**	Carbon Resistor (chip)	22.0K 1/4 J	チップ抵抗			
	R209	**RD358100**	Carbon Resistor (chip)	100.0K 63M J	チップ抵抗			01
*	R210	**RD358160**	Carbon Resistor (chip)	160.0K 63M J	チップ抵抗			
	R211	**RD357470**	Carbon Resistor (chip)	47.0K 63M J	チップ抵抗			01
	R212	**RD357470**	Carbon Resistor (chip)	47.0K 63M J	チップ抵抗			01
	R213	**VC757500**	Metal Oxide Film Resistor	33.0 2W J	酸化金属被膜抵抗			01
	R214	**RD356100**	Carbon Resistor (chip)	1.0K 63M J	チップ抵抗			01
	R215	**RD155100**	Carbon Resistor (chip)	100.0 1/4 J	チップ抵抗			01
	R251	**RD355330**	Carbon Resistor (chip)	330.0 63M J	チップ抵抗			01
	R252	**RD357470**	Carbon Resistor (chip)	47.0K 63M J	チップ抵抗			01
	R253	**RD357390**	Carbon Resistor (chip)	39.0K 63M J	チップ抵抗			01
	R254	**RD356470**	Carbon Resistor (chip)	4.7K 63M J	チップ抵抗			01
	R255	**RD356470**	Carbon Resistor (chip)	4.7K 63M J	チップ抵抗			01
	R256	**RD356100**	Carbon Resistor (chip)	1.0K 63M J	チップ抵抗			01
	R257	**RD357750**	Carbon Resistor (chip)	75.0K 63M J	チップ抵抗			01
*	R258	**RD157220**	Carbon Resistor (chip)	22.0K 1/4 J	チップ抵抗			
	R259	**RD358100**	Carbon Resistor (chip)	100.0K 63M J	チップ抵抗			01
*	R260	**RD358160**	Carbon Resistor (chip)	160.0K 63M J	チップ抵抗			
	R261	**RD357470**	Carbon Resistor (chip)	47.0K 63M J	チップ抵抗			01
	R262	**RD357470**	Carbon Resistor (chip)	47.0K 63M J	チップ抵抗			01
	R263	**VC757500**	Metal Oxide Film Resistor	33.0 2W J	酸化金属被膜抵抗			01
	R264	**RD356100**	Carbon Resistor (chip)	1.0K 63M J	チップ抵抗			01
	R265	**RD155100**	Carbon Resistor (chip)	100.0 1/4 J	チップ抵抗			01
	R301	**RD355330**	Carbon Resistor (chip)	330.0 63M J	チップ抵抗			01
	R302	**RD357470**	Carbon Resistor (chip)	47.0K 63M J	チップ抵抗			01
	R303	**RD357390**	Carbon Resistor (chip)	39.0K 63M J	チップ抵抗			01
	R304	**RD356470**	Carbon Resistor (chip)	4.7K 63M J	チップ抵抗			01
	R305	**RD356470**	Carbon Resistor (chip)	4.7K 63M J	チップ抵抗			01
	R306	**RD356100**	Carbon Resistor (chip)	1.0K 63M J	チップ抵抗			01
	R307	**RD357750**	Carbon Resistor (chip)	75.0K 63M J	チップ抵抗			01
*	R308	**RD157220**	Carbon Resistor (chip)	22.0K 1/4 J	チップ抵抗			
	R309	**RD358100**	Carbon Resistor (chip)	100.0K 63M J	チップ抵抗			01
*	R310	**RD358160**	Carbon Resistor (chip)	160.0K 63M J	チップ抵抗			
	R311	**RD357470**	Carbon Resistor (chip)	47.0K 63M J	チップ抵抗			01
	R312	**RD357470**	Carbon Resistor (chip)	47.0K 63M J	チップ抵抗			01
	R313	**VC757500**	Metal Oxide Film Resistor	33.0 2W J	酸化金属被膜抵抗			01
	R314	**RD356100**	Carbon Resistor (chip)	1.0K 63M J	チップ抵抗			01
	R315	**RD155100**	Carbon Resistor (chip)	100.0 1/4 J	チップ抵抗			01
	R351	**RD355330**	Carbon Resistor (chip)	330.0 63M J	チップ抵抗			01
	R352	**RD357470**	Carbon Resistor (chip)	47.0K 63M J	チップ抵抗			01
	R353	**RD357390**	Carbon Resistor (chip)	39.0K 63M J	チップ抵抗			01
	R354	**RD356470**	Carbon Resistor (chip)	4.7K 63M J	チップ抵抗			01
	R355	**RD356470**	Carbon Resistor (chip)	4.7K 63M J	チップ抵抗			01
	R356	**RD356100**	Carbon Resistor (chip)	1.0K 63M J	チップ抵抗			01
	R357	**RD357750**	Carbon Resistor (chip)	75.0K 63M J	チップ抵抗			01
*	R358	**RD157220**	Carbon Resistor (chip)	22.0K 1/4 J	チップ抵抗			
	R359	**RD358100**	Carbon Resistor (chip)	100.0K 63M J	チップ抵抗			01
*	R360	**RD358160**	Carbon Resistor (chip)	160.0K 63M J	チップ抵抗			
	R361	**RD357470**	Carbon Resistor (chip)	47.0K 63M J	チップ抵抗			01
	R362	**RD357470**	Carbon Resistor (chip)	47.0K 63M J	チップ抵抗			01
	R363	**VC757500**	Metal Oxide Film Resistor	33.0 2W J	酸化金属被膜抵抗			01
	R364	**RD356100**	Carbon Resistor (chip)	1.0K 63M J	チップ抵抗			01
	R365	**RD155100**	Carbon Resistor (chip)	100.0 1/4 J	チップ抵抗			01
	R401	**RD355330**	Carbon Resistor (chip)	330.0 63M J	チップ抵抗			01
	R402	**RD357470**	Carbon Resistor (chip)	47.0K 63M J	チップ抵抗			01
	R403	**RD357390**	Carbon Resistor (chip)	39.0K 63M J	チップ抵抗			01
	R404	**RD356470**	Carbon Resistor (chip)	4.7K 63M J	チップ抵抗			01
	R405	**RD356470**	Carbon Resistor (chip)	4.7K 63M J	チップ抵抗			01
	R406	**RD356100**	Carbon Resistor (chip)	1.0K 63M J	チップ抵抗			01
	R407	**RD357750**	Carbon Resistor (chip)	75.0K 63M J	チップ抵抗			01
*	R408	**RD157220**	Carbon Resistor (chip)	22.0K 1/4 J	チップ抵抗			
	R409	**RD358100**	Carbon Resistor (chip)	100.0K 63M J	チップ抵抗			01

✻: New Parts

RANK: Japan only

Downloaded from www.Manualslib.com manuals search engine

	REF NO.	PART NO.	DESCRIPTION		部品名	REMARKS	QTY	RANK
*	R410	**RD358160**	Carbon Resistor (chip)	160.0K 63M J	チップ抵抗			
	R411	**RD357470**	Carbon Resistor (chip)	47.0K 63M J	チップ抵抗			01
	R412	**RD357470**	Carbon Resistor (chip)	47.0K 63M J	チップ抵抗			01
	R413	**VC757500**	Metal Oxide Film Resistor	33.0 2W J	酸化金属被膜抵抗			01
	R414	**RD356100**	Carbon Resistor (chip)	1.0K 63M J	チップ抵抗			01
	R415	**RD155100**	Carbon Resistor (chip)	100.0 1/4 J	チップ抵抗			01
	R451	**RD355330**	Carbon Resistor (chip)	330.0 63M J	チップ抵抗			01
	R452	**RD357470**	Carbon Resistor (chip)	47.0K 63M J	チップ抵抗			01
	R453	**RD357390**	Carbon Resistor (chip)	39.0K 63M J	チップ抵抗			01
	R454	**RD356470**	Carbon Resistor (chip)	4.7K 63M J	チップ抵抗			01
	R455	**RD356470**	Carbon Resistor (chip)	4.7K 63M J	チップ抵抗			01
	R456	**RD356100**	Carbon Resistor (chip)	1.0K 63M J	チップ抵抗			01
	R457	**RD357750**	Carbon Resistor (chip)	75.0K 63M J	チップ抵抗			01
*	R458	**RD157220**	Carbon Resistor (chip)	22.0K 1/4 J	チップ抵抗			
	R459	**RD358100**	Carbon Resistor (chip)	100.0K 63M J	チップ抵抗			01
*	R460	**RD358160**	Carbon Resistor (chip)	160.0K 63M J	チップ抵抗			
	R461	**RD357470**	Carbon Resistor (chip)	47.0K 63M J	チップ抵抗			01
	R462	**RD357470**	Carbon Resistor (chip)	47.0K 63M J	チップ抵抗			01
	R463	**VC757500**	Metal Oxide Film Resistor	33.0 2W J	酸化金属被膜抵抗			01
	R464	**RD356100**	Carbon Resistor (chip)	1.0K 63M J	チップ抵抗			01
	R465	**RD155100**	Carbon Resistor (chip)	100.0 1/4 J	チップ抵抗			01
	R501	**RD355330**	Carbon Resistor (chip)	330.0 63M J	チップ抵抗			01
	R502	**RD357470**	Carbon Resistor (chip)	47.0K 63M J	チップ抵抗			01
	R503	**RD357390**	Carbon Resistor (chip)	39.0K 63M J	チップ抵抗			01
	R504	**RD356470**	Carbon Resistor (chip)	4.7K 63M J	チップ抵抗			01
	R505	**RD356470**	Carbon Resistor (chip)	4.7K 63M J	チップ抵抗			01
	R506	**RD356100**	Carbon Resistor (chip)	1.0K 63M J	チップ抵抗			01
	R507	**RD357750**	Carbon Resistor (chip)	75.0K 63M J	チップ抵抗			01
*	R508	**RD157220**	Carbon Resistor (chip)	22.0K 1/4 J	チップ抵抗			
	R509	**RD358100**	Carbon Resistor (chip)	100.0K 63M J	チップ抵抗			01
*	R510	**RD358160**	Carbon Resistor (chip)	160.0K 63M J	チップ抵抗			
	R511	**RD357470**	Carbon Resistor (chip)	47.0K 63M J	チップ抵抗			01
	R512	**RD357470**	Carbon Resistor (chip)	47.0K 63M J	チップ抵抗			01
	R513	**VC757500**	Metal Oxide Film Resistor	33.0 2W J	酸化金属被膜抵抗			01
	R514	**RD356100**	Carbon Resistor (chip)	1.0K 63M J	チップ抵抗			01
	R515	**RD155100**	Carbon Resistor (chip)	100.0 1/4 J	チップ抵抗			01
	R551	**RD355330**	Carbon Resistor (chip)	330.0 63M J	チップ抵抗			01
	R552	**RD357470**	Carbon Resistor (chip)	47.0K 63M J	チップ抵抗			01
	R553	**RD357390**	Carbon Resistor (chip)	39.0K 63M J	チップ抵抗			01
	R554	**RD356470**	Carbon Resistor (chip)	4.7K 63M J	チップ抵抗			01
	R555	**RD356470**	Carbon Resistor (chip)	4.7K 63M J	チップ抵抗			01
	R556	**RD356100**	Carbon Resistor (chip)	1.0K 63M J	チップ抵抗			01
	R557	**RD357750**	Carbon Resistor (chip)	75.0K 63M J	チップ抵抗			01
*	R558	**RD157220**	Carbon Resistor (chip)	22.0K 1/4 J	チップ抵抗			
	R559	**RD358100**	Carbon Resistor (chip)	100.0K 63M J	チップ抵抗			01
*	R560	**RD358160**	Carbon Resistor (chip)	160.0K 63M J	チップ抵抗			
	R561	**RD357470**	Carbon Resistor (chip)	47.0K 63M J	チップ抵抗			01
	R562	**RD357470**	Carbon Resistor (chip)	47.0K 63M J	チップ抵抗			01
	R563	**VC757500**	Metal Oxide Film Resistor	33.0 2W J	酸化金属被膜抵抗			01
	R564	**RD356100**	Carbon Resistor (chip)	1.0K 63M J	チップ抵抗			01
	R565	**RD155100**	Carbon Resistor (chip)	100.0 1/4 J	チップ抵抗			01
	R601	**RD355330**	Carbon Resistor (chip)	330.0 63M J	チップ抵抗			01
	R602	**RD357470**	Carbon Resistor (chip)	47.0K 63M J	チップ抵抗			01
	R603	**RD357390**	Carbon Resistor (chip)	39.0K 63M J	チップ抵抗			01
	R604	**RD356470**	Carbon Resistor (chip)	4.7K 63M J	チップ抵抗			01
	R605	**RD356470**	Carbon Resistor (chip)	4.7K 63M J	チップ抵抗			01
	R606	**RD356100**	Carbon Resistor (chip)	1.0K 63M J	チップ抵抗			01
	R607	**RD357750**	Carbon Resistor (chip)	75.0K 63M J	チップ抵抗			01
*	R608	**RD157220**	Carbon Resistor (chip)	22.0K 1/4 J	チップ抵抗			
	R609	**RD358100**	Carbon Resistor (chip)	100.0K 63M J	チップ抵抗			01
*	R610	**RD358160**	Carbon Resistor (chip)	160.0K 63M J	チップ抵抗			
	R611	**RD357470**	Carbon Resistor (chip)	47.0K 63M J	チップ抵抗			01
	R612	**RD357470**	Carbon Resistor (chip)	47.0K 63M J	チップ抵抗			01
	R613	**VC757500**	Metal Oxide Film Resistor	33.0 2W J	酸化金属被膜抵抗			01
	R614	**RD356100**	Carbon Resistor (chip)	1.0K 63M J	チップ抵抗			01
	R615	**RD155100**	Carbon Resistor (chip)	100.0 1/4 J	チップ抵抗			01
	R651	**RD355330**	Carbon Resistor (chip)	330.0 63M J	チップ抵抗			01
	R652	**RD357470**	Carbon Resistor (chip)	47.0K 63M J	チップ抵抗			01
	R653	**RD357390**	Carbon Resistor (chip)	39.0K 63M J	チップ抵抗			01
	R654	**RD356470**	Carbon Resistor (chip)	4.7K 63M J	チップ抵抗			01

*: New Parts

RANK: Japan only

Downloaded from www.Manualslib.com manuals search engine

	REF NO.	PART NO.	DESCRIPTION		部品名	REMARKS	QTY	RANK
	R655	**RD356470**	Carbon Resistor (chip)	4.7K 63M J	チップ抵抗			01
	R656	**RD356100**	Carbon Resistor (chip)	1.0K 63M J	チップ抵抗			01
	R657	**RD357750**	Carbon Resistor (chip)	75.0K 63M J	チップ抵抗			01
*	R658	**RD157220**	Carbon Resistor (chip)	22.0K 1/4 J	チップ抵抗			
	R659	**RD358100**	Carbon Resistor (chip)	100.0K 63M J	チップ抵抗			01
*	R660	**RD358160**	Carbon Resistor (chip)	160.0K 63M J	チップ抵抗			
	R661	**RD357470**	Carbon Resistor (chip)	47.0K 63M J	チップ抵抗			01
	R662	**RD357470**	Carbon Resistor (chip)	47.0K 63M J	チップ抵抗			01
	R663	**VC757500**	Metal Oxide Film Resistor	33.0 2W J	酸化金属被膜抵抗			01
	R664	**RD356100**	Carbon Resistor (chip)	1.0K 63M J	チップ抵抗			01
	R665	**RD155100**	Carbon Resistor (chip)	100.0 1/4 J	チップ抵抗			01
	R701	**RD355330**	Carbon Resistor (chip)	330.0 63M J	チップ抵抗			01
	R702	**RD357470**	Carbon Resistor (chip)	47.0K 63M J	チップ抵抗			01
	R703	**RD357390**	Carbon Resistor (chip)	39.0K 63M J	チップ抵抗			01
	R704	**RD356470**	Carbon Resistor (chip)	4.7K 63M J	チップ抵抗			01
	R705	**RD356470**	Carbon Resistor (chip)	4.7K 63M J	チップ抵抗			01
	R706	**RD356100**	Carbon Resistor (chip)	1.0K 63M J	チップ抵抗			01
	R707	**RD357750**	Carbon Resistor (chip)	75.0K 63M J	チップ抵抗			01
*	R708	**RD157220**	Carbon Resistor (chip)	22.0K 1/4 J	チップ抵抗			
	R709	**RD358100**	Carbon Resistor (chip)	100.0K 63M J	チップ抵抗			01
*	R710	**RD358160**	Carbon Resistor (chip)	160.0K 63M J	チップ抵抗			
	R711	**RD357470**	Carbon Resistor (chip)	47.0K 63M J	チップ抵抗			01
	R712	**RD357470**	Carbon Resistor (chip)	47.0K 63M J	チップ抵抗			01
	R713	**VC757500**	Metal Oxide Film Resistor	33.0 2W J	酸化金属被膜抵抗			01
	R714	**RD356100**	Carbon Resistor (chip)	1.0K 63M J	チップ抵抗			01
	R715	**RD155100**	Carbon Resistor (chip)	100.0 1/4 J	チップ抵抗			01
	R751	**RD355330**	Carbon Resistor (chip)	330.0 63M J	チップ抵抗			01
	R752	**RD357470**	Carbon Resistor (chip)	47.0K 63M J	チップ抵抗			01
	R753	**RD357390**	Carbon Resistor (chip)	39.0K 63M J	チップ抵抗			01
	R754	**RD356470**	Carbon Resistor (chip)	4.7K 63M J	チップ抵抗			01
	R755	**RD356470**	Carbon Resistor (chip)	4.7K 63M J	チップ抵抗			01
	R756	**RD356100**	Carbon Resistor (chip)	1.0K 63M J	チップ抵抗			01
	R757	**RD357750**	Carbon Resistor (chip)	75.0K 63M J	チップ抵抗			01
*	R758	**RD157220**	Carbon Resistor (chip)	22.0K 1/4 J	チップ抵抗			
	R759	**RD358100**	Carbon Resistor (chip)	100.0K 63M J	チップ抵抗			01
*	R760	**RD358160**	Carbon Resistor (chip)	160.0K 63M J	チップ抵抗			
	R761	**RD357470**	Carbon Resistor (chip)	47.0K 63M J	チップ抵抗			01
	R762	**RD357470**	Carbon Resistor (chip)	47.0K 63M J	チップ抵抗			01
	R763	**VC757500**	Metal Oxide Film Resistor	33.0 2W J	酸化金属被膜抵抗			01
	R764	**RD356100**	Carbon Resistor (chip)	1.0K 63M J	チップ抵抗			01
	R765	**RD155100**	Carbon Resistor (chip)	100.0 1/4 J	チップ抵抗			01
	R801	**RD355330**	Carbon Resistor (chip)	330.0 63M J	チップ抵抗			01
	R802	**RD357470**	Carbon Resistor (chip)	47.0K 63M J	チップ抵抗			01
	R803	**RD357390**	Carbon Resistor (chip)	39.0K 63M J	チップ抵抗			01
	R804	**RD356470**	Carbon Resistor (chip)	4.7K 63M J	チップ抵抗			01
	R805	**RD356470**	Carbon Resistor (chip)	4.7K 63M J	チップ抵抗			01
	R806	**RD356100**	Carbon Resistor (chip)	1.0K 63M J	チップ抵抗			01
	R807	**RD357750**	Carbon Resistor (chip)	75.0K 63M J	チップ抵抗			01
*	R808	**RD157220**	Carbon Resistor (chip)	22.0K 1/4 J	チップ抵抗			
	R809	**RD358100**	Carbon Resistor (chip)	100.0K 63M J	チップ抵抗			01
*	R810	**RD358160**	Carbon Resistor (chip)	160.0K 63M J	チップ抵抗			
	R811	**RD357470**	Carbon Resistor (chip)	47.0K 63M J	チップ抵抗			01
	R812	**RD357470**	Carbon Resistor (chip)	47.0K 63M J	チップ抵抗			01
	R813	**VC757500**	Metal Oxide Film Resistor	33.0 2W J	酸化金属被膜抵抗			01
	R814	**RD356100**	Carbon Resistor (chip)	1.0K 63M J	チップ抵抗			01
	R815	**RD155100**	Carbon Resistor (chip)	100.0 1/4 J	チップ抵抗			01
	R851	**RD355330**	Carbon Resistor (chip)	330.0 63M J	チップ抵抗			01
	R852	**RD357470**	Carbon Resistor (chip)	47.0K 63M J	チップ抵抗			01
	R853	**RD357390**	Carbon Resistor (chip)	39.0K 63M J	チップ抵抗			01
	R854	**RD356470**	Carbon Resistor (chip)	4.7K 63M J	チップ抵抗			01
	R855	**RD356470**	Carbon Resistor (chip)	4.7K 63M J	チップ抵抗			01
	R856	**RD356100**	Carbon Resistor (chip)	1.0K 63M J	チップ抵抗			01
	R857	**RD357750**	Carbon Resistor (chip)	75.0K 63M J	チップ抵抗			01
*	R858	**RD157220**	Carbon Resistor (chip)	22.0K 1/4 J	チップ抵抗			
	R859	**RD358100**	Carbon Resistor (chip)	100.0K 63M J	チップ抵抗			01
*	R860	**RD358160**	Carbon Resistor (chip)	160.0K 63M J	チップ抵抗			
	R861	**RD357470**	Carbon Resistor (chip)	47.0K 63M J	チップ抵抗			01
	R862	**RD357470**	Carbon Resistor (chip)	47.0K 63M J	チップ抵抗			01
	R863	**VC757500**	Metal Oxide Film Resistor	33.0 2W J	酸化金属被膜抵抗			01
	R864	**RD356100**	Carbon Resistor (chip)	1.0K 63M J	チップ抵抗			01

*: New Parts

RANK: Japan only

Downloaded from www.Manualslib.com manuals search engine

	REF NO.	PART NO.	DESCRIPTION		部品名	REMARKS	QTY	RANK
	R865	**RD155100**	Carbon Resistor (chip)	100.0 1/4 J	チップ抵抗			01
	R901	**RD355330**	Carbon Resistor (chip)	330.0 63M J	チップ抵抗			01
	R902	**RD357470**	Carbon Resistor (chip)	47.0K 63M J	チップ抵抗			01
	R903	**RD357390**	Carbon Resistor (chip)	39.0K 63M J	チップ抵抗			01
	R904	**RD356470**	Carbon Resistor (chip)	4.7K 63M J	チップ抵抗			01
	R905	**RD356470**	Carbon Resistor (chip)	4.7K 63M J	チップ抵抗			01
	R906	**RD356100**	Carbon Resistor (chip)	1.0K 63M J	チップ抵抗			01
	R907	**RD357750**	Carbon Resistor (chip)	75.0K 63M J	チップ抵抗			01
*	R908	**RD157220**	Carbon Resistor (chip)	22.0K 1/4 J	チップ抵抗			
	R909	**RD358100**	Carbon Resistor (chip)	100.0K 63M J	チップ抵抗			01
*	R910	**RD358160**	Carbon Resistor (chip)	160.0K 63M J	チップ抵抗			
	R911	**RD357470**	Carbon Resistor (chip)	47.0K 63M J	チップ抵抗			01
	R912	**RD357470**	Carbon Resistor (chip)	47.0K 63M J	チップ抵抗			01
	R913	**VC757500**	Metal Oxide Film Resistor	33.0 2W J	酸化金属被膜抵抗			01
	R914	**RD356100**	Carbon Resistor (chip)	1.0K 63M J	チップ抵抗			01
	R915	**RD155100**	Carbon Resistor (chip)	100.0 1/4 J	チップ抵抗			01
	TR101	**V3033500**	Digital Transistor	DTC143XKA TP	デジタルトランジスタ			01
	TR102	**V7798800**	Digital Transistor	DTA143ZUA	デジタルトランジスタ			01
	TR103	**VU384300**	Transistor	2SD1733F5 P,Q,R	トランジスタ			01
	TR104	**VU384100**	Transistor	2SB1181F5 P,Q,R	トランジスタ			01
	TR105	**VU384300**	Transistor	2SD1733F5 P,Q,R	トランジスタ			01
	TR106	**VU384100**	Transistor	2SB1181F5 P,Q,R	トランジスタ			01
	TR151	**V3033500**	Digital Transistor	DTC143XKA TP	デジタルトランジスタ			01
	TR152	**V7798800**	Digital Transistor	DTA143ZUA	デジタルトランジスタ			01
	TR153	**VU384300**	Transistor	2SD1733F5 P,Q,R	トランジスタ			01
	TR154	**VU384100**	Transistor	2SB1181F5 P,Q,R	トランジスタ			01
	TR155	**VU384300**	Transistor	2SD1733F5 P,Q,R	トランジスタ			01
	TR156	**VU384100**	Transistor	2SB1181F5 P,Q,R	トランジスタ			01
	TR201	**V3033500**	Digital Transistor	DTC143XKA TP	デジタルトランジスタ			01
	TR202	**V7798800**	Digital Transistor	DTA143ZUA	デジタルトランジスタ			01
	TR203	**VU384300**	Transistor	2SD1733F5 P,Q,R	トランジスタ			01
	TR204	**VU384100**	Transistor	2SB1181F5 P,Q,R	トランジスタ			01
	TR205	**VU384300**	Transistor	2SD1733F5 P,Q,R	トランジスタ			01
	TR206	**VU384100**	Transistor	2SB1181F5 P,Q,R	トランジスタ			01
	TR251	**V3033500**	Digital Transistor	DTC143XKA TP	デジタルトランジスタ			01
	TR252	**V7798800**	Digital Transistor	DTA143ZUA	デジタルトランジスタ			01
	TR253	**VU384300**	Transistor	2SD1733F5 P,Q,R	トランジスタ			01
	TR254	**VU384100**	Transistor	2SB1181F5 P,Q,R	トランジスタ			01
	TR255	**VU384300**	Transistor	2SD1733F5 P,Q,R	トランジスタ			01
	TR256	**VU384100**	Transistor	2SB1181F5 P,Q,R	トランジスタ			01
	TR301	**V3033500**	Digital Transistor	DTC143XKA TP	デジタルトランジスタ			01
	TR302	**V7798800**	Digital Transistor	DTA143ZUA	デジタルトランジスタ			01
	TR303	**VU384300**	Transistor	2SD1733F5 P,Q,R	トランジスタ			01
	TR304	**VU384100**	Transistor	2SB1181F5 P,Q,R	トランジスタ			01
	TR305	**VU384300**	Transistor	2SD1733F5 P,Q,R	トランジスタ			01
	TR306	**VU384100**	Transistor	2SB1181F5 P,Q,R	トランジスタ			01
	TR351	**V3033500**	Digital Transistor	DTC143XKA TP	デジタルトランジスタ			01
	TR352	**V7798800**	Digital Transistor	DTA143ZUA	デジタルトランジスタ			01
	TR353	**VU384300**	Transistor	2SD1733F5 P,Q,R	トランジスタ			01
	TR354	**VU384100**	Transistor	2SB1181F5 P,Q,R	トランジスタ			01
	TR355	**VU384300**	Transistor	2SD1733F5 P,Q,R	トランジスタ			01
	TR356	**VU384100**	Transistor	2SB1181F5 P,Q,R	トランジスタ			01
	TR401	**V3033500**	Digital Transistor	DTC143XKA TP	デジタルトランジスタ			01
	TR402	**V7798800**	Digital Transistor	DTA143ZUA	デジタルトランジスタ			01
	TR403	**VU384300**	Transistor	2SD1733F5 P,Q,R	トランジスタ			01
	TR404	**VU384100**	Transistor	2SB1181F5 P,Q,R	トランジスタ			01
	TR405	**VU384300**	Transistor	2SD1733F5 P,Q,R	トランジスタ			01
	TR406	**VU384100**	Transistor	2SB1181F5 P,Q,R	トランジスタ			01
	TR451	**V3033500**	Digital Transistor	DTC143XKA TP	デジタルトランジスタ			01
	TR452	**V7798800**	Digital Transistor	DTA143ZUA	デジタルトランジスタ			01
	TR453	**VU384300**	Transistor	2SD1733F5 P,Q,R	トランジスタ			01
	TR454	**VU384100**	Transistor	2SB1181F5 P,Q,R	トランジスタ			01
	TR455	**VU384300**	Transistor	2SD1733F5 P,Q,R	トランジスタ			01
	TR456	**VU384100**	Transistor	2SB1181F5 P,Q,R	トランジスタ			01
	TR501	**V3033500**	Digital Transistor	DTC143XKA TP	デジタルトランジスタ			01
	TR502	**V7798800**	Digital Transistor	DTA143ZUA	デジタルトランジスタ			01
	TR503	**VU384300**	Transistor	2SD1733F5 P,Q,R	トランジスタ			01
	TR504	**VU384100**	Transistor	2SB1181F5 P,Q,R	トランジスタ			01
	TR505	**VU384300**	Transistor	2SD1733F5 P,Q,R	トランジスタ			01
	TR506	**VU384100**	Transistor	2SB1181F5 P,Q,R	トランジスタ			01

✻: New Parts

RANK: Japan only

Downloaded from www.Manualslib.com manuals search engine

REF NO.	PART NO.	DESCRIPTION		部品名	REMARKS	QTY	RANK
TR551	**V3033500**	Digital Transistor	DTC143XKA TP	デジタルトランジスタ			01
TR552	**V7798800**	Digital Transistor	DTA143ZUA	デジタルトランジスタ			01
TR553	**VU384300**	Transistor	2SD1733F5 P,Q,R	トランジスタ			01
TR554	**VU384100**	Transistor	2SB1181F5 P,Q,R	トランジスタ			01
TR555	**VU384300**	Transistor	2SD1733F5 P,Q,R	トランジスタ			01
TR556	**VU384100**	Transistor	2SB1181F5 P,Q,R	トランジスタ			01
TR601	**V3033500**	Digital Transistor	DTC143XKA TP	デジタルトランジスタ			01
TR602	**V7798800**	Digital Transistor	DTA143ZUA	デジタルトランジスタ			01
TR603	**VU384300**	Transistor	2SD1733F5 P,Q,R	トランジスタ			01
TR604	**VU384100**	Transistor	2SB1181F5 P,Q,R	トランジスタ			01
TR605	**VU384300**	Transistor	2SD1733F5 P,Q,R	トランジスタ			01
TR606	**VU384100**	Transistor	2SB1181F5 P,Q,R	トランジスタ			01
TR651	**V3033500**	Digital Transistor	DTC143XKA TP	デジタルトランジスタ			01
TR652	**V7798800**	Digital Transistor	DTA143ZUA	デジタルトランジスタ			01
TR653	**VU384300**	Transistor	2SD1733F5 P,Q,R	トランジスタ			01
TR654	**VU384100**	Transistor	2SB1181F5 P,Q,R	トランジスタ			01
TR655	**VU384300**	Transistor	2SD1733F5 P,Q,R	トランジスタ			01
TR656	**VU384100**	Transistor	2SB1181F5 P,Q,R	トランジスタ			01
TR701	**V3033500**	Digital Transistor	DTC143XKA TP	デジタルトランジスタ			01
TR702	**V7798800**	Digital Transistor	DTA143ZUA	デジタルトランジスタ			01
TR703	**VU384300**	Transistor	2SD1733F5 P,Q,R	トランジスタ			01
TR704	**VU384100**	Transistor	2SB1181F5 P,Q,R	トランジスタ			01
TR705	**VU384300**	Transistor	2SD1733F5 P,Q,R	トランジスタ			01
TR706	**VU384100**	Transistor	2SB1181F5 P,Q,R	トランジスタ			01
TR751	**V3033500**	Digital Transistor	DTC143XKA TP	デジタルトランジスタ			01
TR752	**V7798800**	Digital Transistor	DTA143ZUA	デジタルトランジスタ			01
TR753	**VU384300**	Transistor	2SD1733F5 P,Q,R	トランジスタ			01
TR754	**VU384100**	Transistor	2SB1181F5 P,Q,R	トランジスタ			01
TR755	**VU384300**	Transistor	2SD1733F5 P,Q,R	トランジスタ			01
TR756	**VU384100**	Transistor	2SB1181F5 P,Q,R	トランジスタ			01
TR801	**V3033500**	Digital Transistor	DTC143XKA TP	デジタルトランジスタ			01
TR802	**V7798800**	Digital Transistor	DTA143ZUA	デジタルトランジスタ			01
TR803	**VU384300**	Transistor	2SD1733F5 P,Q,R	トランジスタ			01
TR804	**VU384100**	Transistor	2SB1181F5 P,Q,R	トランジスタ			01
TR805	**VU384300**	Transistor	2SD1733F5 P,Q,R	トランジスタ			01
TR806	**VU384100**	Transistor	2SB1181F5 P,Q,R	トランジスタ			01
TR851	**V3033500**	Digital Transistor	DTC143XKA TP	デジタルトランジスタ			01
TR852	**V7798800**	Digital Transistor	DTA143ZUA	デジタルトランジスタ			01
TR853	**VU384300**	Transistor	2SD1733F5 P,Q,R	トランジスタ			01
TR854	**VU384100**	Transistor	2SB1181F5 P,Q,R	トランジスタ			01
TR855	**VU384300**	Transistor	2SD1733F5 P,Q,R	トランジスタ			01
TR856	**VU384100**	Transistor	2SB1181F5 P,Q,R	トランジスタ			01
TR901	**V3033500**	Digital Transistor	DTC143XKA TP	デジタルトランジスタ			01
TR902	**V7798800**	Digital Transistor	DTA143ZUA	デジタルトランジスタ			01
TR903	**VU384300**	Transistor	2SD1733F5 P,Q,R	トランジスタ			01
TR904	**VU384100**	Transistor	2SB1181F5 P,Q,R	トランジスタ			01
TR905	**VU384300**	Transistor	2SD1733F5 P,Q,R	トランジスタ			01
TR906	**VU384100**	Transistor	2SB1181F5 P,Q,R	トランジスタ			01
VR101	**V6226100**	Slide Pot., Motor Drive	B10K	電動スライドVRタッチセ	1 fader		10
VR151	**V6226100**	Slide Pot., Motor Drive	B10K	電動スライドVRタッチセ	2 fader		10
VR201	**V6226100**	Slide Pot., Motor Drive	B10K	電動スライドVRタッチセ	3 fader		10
VR251	**V6226100**	Slide Pot., Motor Drive	B10K	電動スライドVRタッチセ	4 fader		10
VR301	**V6226100**	Slide Pot., Motor Drive	B10K	電動スライドVRタッチセ	5 fader		10
VR351	**V6226100**	Slide Pot., Motor Drive	B10K	電動スライドVRタッチセ	6 fader		10
VR401	**V6226100**	Slide Pot., Motor Drive	B10K	電動スライドVRタッチセ	7 fader		10
VR451	**V6226100**	Slide Pot., Motor Drive	B10K	電動スライドVRタッチセ	8 fader		10
VR501	**V6226100**	Slide Pot., Motor Drive	B10K	電動スライドVRタッチセ	9 fader		10
VR551	**V6226100**	Slide Pot., Motor Drive	B10K	電動スライドVRタッチセ	10 fader		10
VR601	**V6226100**	Slide Pot., Motor Drive	B10K	電動スライドVRタッチセ	11 fader		10
VR651	**V6226100**	Slide Pot., Motor Drive	B10K	電動スライドVRタッチセ	12 fader		10
VR701	**V6226100**	Slide Pot., Motor Drive	B10K	電動スライドVRタッチセ	13 fader		10
VR751	**V6226100**	Slide Pot., Motor Drive	B10K	電動スライドVRタッチセ	14 fader		10
VR801	**V6226100**	Slide Pot., Motor Drive	B10K	電動スライドVRタッチセ	15 fader		10
VR851	**V6226100**	Slide Pot., Motor Drive	B10K	電動スライドVRタッチセ	16 fader		10
VR901	**V6226100**	Slide Pot., Motor Drive	B10K	電動スライドVRタッチセ	STEREO fader		10
ZD101	**VU172000**	Zener Diode	UDZS5.6BTE-17 5.6V	ツェナーダイオード			01
ZD102	**VU172000**	Zener Diode	UDZS5.6BTE-17 5.6V	ツェナーダイオード			01
ZD151	**VU172000**	Zener Diode	UDZS5.6BTE-17 5.6V	ツェナーダイオード			01
ZD152	**VU172000**	Zener Diode	UDZS5.6BTE-17 5.6V	ツェナーダイオード			01
ZD201	**VU172000**	Zener Diode	UDZS5.6BTE-17 5.6V	ツェナーダイオード			01

✻: New Parts

RANK: Japan only

Downloaded from www.Manualslib.com manuals search engine

	REF NO.	PART NO.	DESCRIPTION		部品名	REMARKS	QTY	RANK
	ZD202	**VU172000**	Zener Diode	UDZS5.6BTE-17 5.6V	ツェナーダイオード			01
	ZD251	**VU172000**	Zener Diode	UDZS5.6BTE-17 5.6V	ツェナーダイオード			01
	ZD252	**VU172000**	Zener Diode	UDZS5.6BTE-17 5.6V	ツェナーダイオード			01
	ZD301	**VU172000**	Zener Diode	UDZS5.6BTE-17 5.6V	ツェナーダイオード			01
	ZD302	**VU172000**	Zener Diode	UDZS5.6BTE-17 5.6V	ツェナーダイオード			01
	ZD351	**VU172000**	Zener Diode	UDZS5.6BTE-17 5.6V	ツェナーダイオード			01
	ZD352	**VU172000**	Zener Diode	UDZS5.6BTE-17 5.6V	ツェナーダイオード			01
	ZD401	**VU172000**	Zener Diode	UDZS5.6BTE-17 5.6V	ツェナーダイオード			01
	ZD402	**VU172000**	Zener Diode	UDZS5.6BTE-17 5.6V	ツェナーダイオード			01
	ZD451	**VU172000**	Zener Diode	UDZS5.6BTE-17 5.6V	ツェナーダイオード			01
	ZD452	**VU172000**	Zener Diode	UDZS5.6BTE-17 5.6V	ツェナーダイオード			01
	ZD501	**VU172000**	Zener Diode	UDZS5.6BTE-17 5.6V	ツェナーダイオード			01
	ZD502	**VU172000**	Zener Diode	UDZS5.6BTE-17 5.6V	ツェナーダイオード			01
	ZD551	**VU172000**	Zener Diode	UDZS5.6BTE-17 5.6V	ツェナーダイオード			01
	ZD552	**VU172000**	Zener Diode	UDZS5.6BTE-17 5.6V	ツェナーダイオード			01
	ZD601	**VU172000**	Zener Diode	UDZS5.6BTE-17 5.6V	ツェナーダイオード			01
	ZD602	**VU172000**	Zener Diode	UDZS5.6BTE-17 5.6V	ツェナーダイオード			01
	ZD651	**VU172000**	Zener Diode	UDZS5.6BTE-17 5.6V	ツェナーダイオード			01
	ZD652	**VU172000**	Zener Diode	UDZS5.6BTE-17 5.6V	ツェナーダイオード			01
	ZD701	**VU172000**	Zener Diode	UDZS5.6BTE-17 5.6V	ツェナーダイオード			01
	ZD702	**VU172000**	Zener Diode	UDZS5.6BTE-17 5.6V	ツェナーダイオード			01
	ZD751	**VU172000**	Zener Diode	UDZS5.6BTE-17 5.6V	ツェナーダイオード			01
	ZD752	**VU172000**	Zener Diode	UDZS5.6BTE-17 5.6V	ツェナーダイオード			01
	ZD801	**VU172000**	Zener Diode	UDZS5.6BTE-17 5.6V	ツェナーダイオード			01
	ZD802	**VU172000**	Zener Diode	UDZS5.6BTE-17 5.6V	ツェナーダイオード			01
	ZD851	**VU172000**	Zener Diode	UDZS5.6BTE-17 5.6V	ツェナーダイオード			01
	ZD852	**VU172000**	Zener Diode	UDZS5.6BTE-17 5.6V	ツェナーダイオード			01
	ZD901	**VU172000**	Zener Diode	UDZS5.6BTE-17 5.6V	ツェナーダイオード			01
	ZD902	**VU172000**	Zener Diode	UDZS5.6BTE-17 5.6V	ツェナーダイオード			01
*		**V9894100**	Circuit Board	ADA (HACOM)	ADAシート	(V989280)(X3422B0)		
*		**V9893900**	Circuit Board	HA (HACOM)	HAシート	(V989280)(X3422B0)		
		V6435700	Holder, Phones	x3	フォーンジャック金具３連		2	02
*		**WA044000**	Phone Cannon Shield	t=0.5	フォーンキャノンシールド			
		V7539800	Cannon Angle		キャノン金具（横形）		2	02
	C001	**US145100**	Ceramic Capacitor-F (chip)	0.1000 25V Z	チップセラ（F）			01
	C002	**UF037100**	Electrolytic Cap. (chip)	10 16V	チップケミコン			01
	C003	**US145100**	Ceramic Capacitor-F (chip)	0.1000 25V Z	チップセラ（F）			01
	C004	**UF037100**	Electrolytic Cap. (chip)	10 16V	チップケミコン			01
	C005	**US145100**	Ceramic Capacitor-F (chip)	0.1000 25V Z	チップセラ（F）			01
	C006	**US145100**	Ceramic Capacitor-F (chip)	0.1000 25V Z	チップセラ（F）			01
	C007	**US061100**	Ceramic Capacitor-CH(chip)	10P 50V D	チップセラ（CH）			01
	C008	**US145100**	Ceramic Capacitor-F (chip)	0.1000 25V Z	チップセラ（F）			01
	C009	**US061100**	Ceramic Capacitor-CH(chip)	10P 50V D	チップセラ（CH）			01
	C010	**US145100**	Ceramic Capacitor-F (chip)	0.1000 25V Z	チップセラ（F）			01
	C011	**US062680**	Ceramic Capacitor-SL(chip)	680P 50V J	チップセラ（SL）			01
	C012	**US145100**	Ceramic Capacitor-F (chip)	0.1000 25V Z	チップセラ（F）			01
	-016	**US145100**	Ceramic Capacitor-F (chip)	0.1000 25V Z	チップセラ（F）			01
	C017	**UF037220**	Electrolytic Cap. (chip)	22 16V	チップケミコン			01
	C018	**US145100**	Ceramic Capacitor-F (chip)	0.1000 25V Z	チップセラ（F）			01
	C019	**US145100**	Ceramic Capacitor-F (chip)	0.1000 25V Z	チップセラ（F）			01
	C020	**UF018100**	Electrolytic Cap. (chip)	100 6.3V	チップケミコン			01
	C021	**US145100**	Ceramic Capacitor-F (chip)	0.1000 25V Z	チップセラ（F）			01
	-026	**US145100**	Ceramic Capacitor-F (chip)	0.1000 25V Z	チップセラ（F）			01
	C027	**US062100**	Ceramic Capacitor-SL(chip)	100P 50V J	チップセラ（SL）			01
	C028	**US145100**	Ceramic Capacitor-F (chip)	0.1000 25V Z	チップセラ（F）			01
	C029	**US061330**	Ceramic Capacitor-CH(chip)	33P 50V J	チップセラ（CH）			01
	C030	**US062100**	Ceramic Capacitor-SL(chip)	100P 50V J	チップセラ（SL）			01
	C031	**US145100**	Ceramic Capacitor-F (chip)	0.1000 25V Z	チップセラ（F）			01
	C032	**US145100**	Ceramic Capacitor-F (chip)	0.1000 25V Z	チップセラ（F）			01
	C101	**UR877470**	Electrolytic Cap.	47.00 63.0V	ケミコン			01
	C102	**VJ097400**	Electrolytic Cap.-KL	10.00 50.0V	ケミコン KL			01
	C103	**VJ097400**	Electrolytic Cap.-KL	10.00 50.0V	ケミコン KL			01
	C104	**US062220**	Ceramic Capacitor-SL(chip)	220P 50V J	チップセラ（SL）			01
	C105	**US062220**	Ceramic Capacitor-SL(chip)	220P 50V J	チップセラ（SL）			01
	C106	**US063100**	Ceramic Capacitor-B (chip)	1000P 50V K	チップセラ（B）			01
	C107	**US063100**	Ceramic Capacitor-B (chip)	1000P 50V K	チップセラ（B）			01
	C108	**UU119100**	Electrolytic Cap.-FW	1000 6.3V	ケミコン FW			01
	C109	**US061100**	Ceramic Capacitor-CH(chip)	10P 50V D	チップセラ（CH）			01
	C110	**US062220**	Ceramic Capacitor-SL(chip)	220P 50V J	チップセラ（SL）			01

✻: New Parts

RANK: Japan only

Downloaded from www.Manualslib.com manuals search engine

	REF NO.	PART NO.	DESCRIPTION		部品名	REMARKS	QTY	RANK
	C111	**US061220**	Ceramic Capacitor-CH(chip)	22P 50V J	チップセラ（CH）			01
	C112	**US061100**	Ceramic Capacitor-CH(chip)	10P 50V D	チップセラ（CH）			01
	C113	**US061470**	Ceramic Capacitor-CH(chip)	47P 50V J	チップセラ（CH）			01
*	C114	**UR347470**	Electrolytic Cap.-ASF	47.00 25.0V	ケミコン ASF			
*	C115	**UR347470**	Electrolytic Cap.-ASF	47.00 25.0V	ケミコン ASF			
	C116	**US145100**	Ceramic Capacitor-F (chip)	0.1000 25V Z	チップセラ（F）			01
	C117	**US145100**	Ceramic Capacitor-F (chip)	0.1000 25V Z	チップセラ（F）			01
*	C131	**UR347470**	Electrolytic Cap.-ASF	47.00 25.0V	ケミコン ASF			
	C132	**US062220**	Ceramic Capacitor-SL(chip)	220P 50V J	チップセラ（SL）			01
	C133	**US062220**	Ceramic Capacitor-SL(chip)	220P 50V J	チップセラ（SL）			01
	C134	**UA353100**	Mylar Capacitor	1000P 50V J	マイラーコン			01
	C135	**UR818100**	Electrolytic Cap.	100.00 6.3V	ケミコン			01
	C137	**UR866100**	Electrolytic Cap.	1.00 50.0V	ケミコン			01
	C139	**US145100**	Ceramic Capacitor-F (chip)	0.1000 25V Z	チップセラ（F）			01
	-143	**US145100**	Ceramic Capacitor-F (chip)	0.1000 25V Z	チップセラ（F）			01
	C144	**UR866100**	Electrolytic Cap.	1.00 50.0V	ケミコン			01
	C145	**UR867100**	Electrolytic Cap.	10.00 50.0V	ケミコン			01
	C146	**US145100**	Ceramic Capacitor-F (chip)	0.1000 25V Z	チップセラ（F）			01
	C147	**US064100**	Ceramic Capacitor-B (chip)	0.0100 50V K	チップセラ（B）			01
	C148	**US064100**	Ceramic Capacitor-B (chip)	0.0100 50V K	チップセラ（B）			01
	C149	**UR866100**	Electrolytic Cap.	1.00 50.0V	ケミコン			01
	C151	**UR867100**	Electrolytic Cap.	10.00 50.0V	ケミコン			01
	-154	**UR867100**	Electrolytic Cap.	10.00 50.0V	ケミコン			01
	C155	**US145100**	Ceramic Capacitor-F (chip)	0.1000 25V Z	チップセラ（F）			01
	-159	**US145100**	Ceramic Capacitor-F (chip)	0.1000 25V Z	チップセラ（F）			01
	C160	**UB245220**	Monolithic Ceramic Cap.	F 0.220 25V Z	チップ積層セラコン			01
	C161	**US062100**	Ceramic Capacitor-SL(chip)	100P 50V J	チップセラ（SL）			01
	-164	**US062100**	Ceramic Capacitor-SL(chip)	100P 50V J	チップセラ（SL）			01
	C165	**UA353330**	Mylar Capacitor	3300P 50V J	マイラーコン			01
	C166	**UA353330**	Mylar Capacitor	3300P 50V J	マイラーコン			01
	C167	**UA353160**	Mylar Capacitor	1600P 50V J	マイラーコン			
	C168	**UA353160**	Mylar Capacitor	1600P 50V J	マイラーコン			
	C169	**UR847470**	Electrolytic Cap.	47.00 25.0V	ケミコン			01
	C170	**UR847470**	Electrolytic Cap.	47.00 25.0V	ケミコン			01
	C171	**US064100**	Ceramic Capacitor-B (chip)	0.0100 50V K	チップセラ（B）			01
	-178	**US064100**	Ceramic Capacitor-B (chip)	0.0100 50V K	チップセラ（B）			01
	C179	**US061330**	Ceramic Capacitor-CH(chip)	33P 50V J	チップセラ（CH）			01
	-182	**US061330**	Ceramic Capacitor-CH(chip)	33P 50V J	チップセラ（CH）			01
	C183	**UU168100**	Electrolytic Cap.-FW	100.00 50.0V	ケミコン FW			01
	-186	**UU168100**	Electrolytic Cap.-FW	100.00 50.0V	ケミコン FW			01
	C201	**UR877470**	Electrolytic Cap.	47.00 63.0V	ケミコン			01
	C202	**VJ097400**	Electrolytic Cap.-KL	10.00 50.0V	ケミコン KL			01
	C203	**VJ097400**	Electrolytic Cap.-KL	10.00 50.0V	ケミコン KL			01
	C204	**US062220**	Ceramic Capacitor-SL(chip)	220P 50V J	チップセラ（SL）			01
	C205	**US062220**	Ceramic Capacitor-SL(chip)	220P 50V J	チップセラ（SL）			01
	C206	**US063100**	Ceramic Capacitor-B (chip)	1000P 50V K	チップセラ（B）			01
	C207	**US063100**	Ceramic Capacitor-B (chip)	1000P 50V K	チップセラ（B）			01
	C208	**UU119100**	Electrolytic Cap.-FW	1000 6.3V	ケミコン FW			01
	C209	**US061100**	Ceramic Capacitor-CH(chip)	10P 50V D	チップセラ（CH）			01
	C210	**US062220**	Ceramic Capacitor-SL(chip)	220P 50V J	チップセラ（SL）			01
	C211	**US061220**	Ceramic Capacitor-CH(chip)	22P 50V J	チップセラ（CH）			01
	C212	**US061100**	Ceramic Capacitor-CH(chip)	10P 50V D	チップセラ（CH）			01
	C213	**US061470**	Ceramic Capacitor-CH(chip)	47P 50V J	チップセラ（CH）			01
*	C214	**UR347470**	Electrolytic Cap.-ASF	47.00 25.0V	ケミコン ASF			
*	C215	**UR347470**	Electrolytic Cap.-ASF	47.00 25.0V	ケミコン ASF			
	C216	**US145100**	Ceramic Capacitor-F (chip)	0.1000 25V Z	チップセラ（F）			01
	C217	**US145100**	Ceramic Capacitor-F (chip)	0.1000 25V Z	チップセラ（F）			01
*	C231	**UR347470**	Electrolytic Cap.-ASF	47.00 25.0V	ケミコン ASF			
	C232	**US062220**	Ceramic Capacitor-SL(chip)	220P 50V J	チップセラ（SL）			01
	C233	**US062220**	Ceramic Capacitor-SL(chip)	220P 50V J	チップセラ（SL）			01
	C234	**UA353100**	Mylar Capacitor	1000P 50V J	マイラーコン			01
	C247	**US064100**	Ceramic Capacitor-B (chip)	0.0100 50V K	チップセラ（B）			01
	C248	**US064100**	Ceramic Capacitor-B (chip)	0.0100 50V K	チップセラ（B）			01
	C251	**UR867100**	Electrolytic Cap.	10.00 50.0V	ケミコン			01
	-254	**UR867100**	Electrolytic Cap.	10.00 50.0V	ケミコン			01
	C255	**US145100**	Ceramic Capacitor-F (chip)	0.1000 25V Z	チップセラ（F）			01
	-259	**US145100**	Ceramic Capacitor-F (chip)	0.1000 25V Z	チップセラ（F）			01
	C260	**UB245220**	Monolithic Ceramic Cap.	F 0.220 25V Z	チップ積層セラコン			01
	C261	**US062100**	Ceramic Capacitor-SL(chip)	100P 50V J	チップセラ（SL）			01
	-264	**US062100**	Ceramic Capacitor-SL(chip)	100P 50V J	チップセラ（SL）			01

*: New Parts

RANK: Japan only

Downloaded from www.Manualslib.com manuals search engine

REF NO.	PART NO.	DESCRIPTION		部品名	REMARKS	QTY	RANK
C265	**UA353330**	Mylar Capacitor	3300P 50V J	マイラーコン			01
C266	**UA353330**	Mylar Capacitor	3300P 50V J	マイラーコン			01
C267	**UA353160**	Mylar Capacitor	1600P 50V J	マイラーコン			
C268	**UA353160**	Mylar Capacitor	1600P 50V J	マイラーコン			
C271	**US064100**	Ceramic Capacitor-B (chip)	0.0100 50V K	チップセラ（B）			01
-278	**US064100**	Ceramic Capacitor-B (chip)	0.0100 50V K	チップセラ（B）			01
C279	**US061330**	Ceramic Capacitor-CH(chip)	33P 50V J	チップセラ（CH）			01
-282	**US061330**	Ceramic Capacitor-CH(chip)	33P 50V J	チップセラ（CH）			01
C283	**UU168100**	Electrolytic Cap.-FW	100.00 50.0V	ケミコン FW			01
-286	**UU168100**	Electrolytic Cap.-FW	100.00 50.0V	ケミコン FW			01
C301	**UR877470**	Electrolytic Cap.	47.00 63.0V	ケミコン			01
C302	**VJ097400**	Electrolytic Cap.-KL	10.00 50.0V	ケミコン KL			01
C303	**VJ097400**	Electrolytic Cap.-KL	10.00 50.0V	ケミコン KL			01
C304	**US062220**	Ceramic Capacitor-SL(chip)	220P 50V J	チップセラ（SL）			01
C305	**US062220**	Ceramic Capacitor-SL(chip)	220P 50V J	チップセラ（SL）			01
C306	**US063100**	Ceramic Capacitor-B (chip)	1000P 50V K	チップセラ（B）			01
C307	**US063100**	Ceramic Capacitor-B (chip)	1000P 50V K	チップセラ（B）			01
C308	**UU119100**	Electrolytic Cap.-FW	1000 6.3V	ケミコン FW			01
C309	**US061100**	Ceramic Capacitor-CH(chip)	10P 50V D	チップセラ（CH）			01
C310	**US062220**	Ceramic Capacitor-SL(chip)	220P 50V J	チップセラ（SL）			01
C311	**US061220**	Ceramic Capacitor-CH(chip)	22P 50V J	チップセラ（CH）			01
C312	**US061100**	Ceramic Capacitor-CH(chip)	10P 50V D	チップセラ（CH）			01
C313	**US061470**	Ceramic Capacitor-CH(chip)	47P 50V J	チップセラ（CH）			01
* C314	**UR347470**	Electrolytic Cap.-ASF	47.00 25.0V	ケミコン ASF			
* C315	**UR347470**	Electrolytic Cap.-ASF	47.00 25.0V	ケミコン ASF			
C316	**US145100**	Ceramic Capacitor-F (chip)	0.1000 25V Z	チップセラ（F）			01
C317	**US145100**	Ceramic Capacitor-F (chip)	0.1000 25V Z	チップセラ（F）			01
* C331	**UR347470**	Electrolytic Cap.-ASF	47.00 25.0V	ケミコン ASF			
C332	**US062220**	Ceramic Capacitor-SL(chip)	220P 50V J	チップセラ（SL）			01
C333	**US062220**	Ceramic Capacitor-SL(chip)	220P 50V J	チップセラ（SL）			01
C334	**UA353100**	Mylar Capacitor	1000P 50V J	マイラーコン			01
C335	**UR818100**	Electrolytic Cap.	100.00 6.3V	ケミコン			01
C337	**UR866100**	Electrolytic Cap.	1.00 50.0V	ケミコン			01
C339	**US145100**	Ceramic Capacitor-F (chip)	0.1000 25V Z	チップセラ（F）			01
-343	**US145100**	Ceramic Capacitor-F (chip)	0.1000 25V Z	チップセラ（F）			01
C344	**UR866100**	Electrolytic Cap.	1.00 50.0V	ケミコン			01
C345	**UR867100**	Electrolytic Cap.	10.00 50.0V	ケミコン			01
C346	**US145100**	Ceramic Capacitor-F (chip)	0.1000 25V Z	チップセラ（F）			01
C347	**US064100**	Ceramic Capacitor-B (chip)	0.0100 50V K	チップセラ（B）			01
C348	**US064100**	Ceramic Capacitor-B (chip)	0.0100 50V K	チップセラ（B）			01
C349	**UR866100**	Electrolytic Cap.	1.00 50.0V	ケミコン			01
C351	**UR867100**	Electrolytic Cap.	10.00 50.0V	ケミコン			01
-354	**UR867100**	Electrolytic Cap.	10.00 50.0V	ケミコン			01
C355	**US145100**	Ceramic Capacitor-F (chip)	0.1000 25V Z	チップセラ（F）			01
-359	**US145100**	Ceramic Capacitor-F (chip)	0.1000 25V Z	チップセラ（F）			01
C360	**UB245220**	Monolithic Ceramic Cap.	F 0.220 25V Z	チップ積層セラコン			01
C361	**US062100**	Ceramic Capacitor-SL(chip)	100P 50V J	チップセラ（SL）			01
-364	**US062100**	Ceramic Capacitor-SL(chip)	100P 50V J	チップセラ（SL）			01
C365	**UA353330**	Mylar Capacitor	3300P 50V J	マイラーコン			01
C366	**UA353330**	Mylar Capacitor	3300P 50V J	マイラーコン			01
C367	**UA353160**	Mylar Capacitor	1600P 50V J	マイラーコン			
C368	**UA353160**	Mylar Capacitor	1600P 50V J	マイラーコン			
C371	**US064100**	Ceramic Capacitor-B (chip)	0.0100 50V K	チップセラ（B）			01
-378	**US064100**	Ceramic Capacitor-B (chip)	0.0100 50V K	チップセラ（B）			01
C379	**US061330**	Ceramic Capacitor-CH(chip)	33P 50V J	チップセラ（CH）			01
-382	**US061330**	Ceramic Capacitor-CH(chip)	33P 50V J	チップセラ（CH）			01
C383	**UU168100**	Electrolytic Cap.-FW	100.00 50.0V	ケミコン FW			01
-386	**UU168100**	Electrolytic Cap.-FW	100.00 50.0V	ケミコン FW			01
C401	**UR877470**	Electrolytic Cap.	47.00 63.0V	ケミコン			01
C402	**VJ097400**	Electrolytic Cap.-KL	10.00 50.0V	ケミコン KL			01
C403	**VJ097400**	Electrolytic Cap.-KL	10.00 50.0V	ケミコン KL			01
C404	**US062220**	Ceramic Capacitor-SL(chip)	220P 50V J	チップセラ（SL）			01
C405	**US062220**	Ceramic Capacitor-SL(chip)	220P 50V J	チップセラ（SL）			01
C406	**US063100**	Ceramic Capacitor-B (chip)	1000P 50V K	チップセラ（B）			01
C407	**US063100**	Ceramic Capacitor-B (chip)	1000P 50V K	チップセラ（B）			01
C408	**UU119100**	Electrolytic Cap.-FW	1000 6.3V	ケミコン FW			01
C409	**US061100**	Ceramic Capacitor-CH(chip)	10P 50V D	チップセラ（CH）			01
C410	**US062220**	Ceramic Capacitor-SL(chip)	220P 50V J	チップセラ（SL）			01
C411	**US061220**	Ceramic Capacitor-CH(chip)	22P 50V J	チップセラ（CH）			01
C412	**US061100**	Ceramic Capacitor-CH(chip)	10P 50V D	チップセラ（CH）			01

✻: New Parts

RANK: Japan only

Downloaded from www.Manualslib.com manuals search engine

	REF NO.	PART NO.	DESCRIPTION		部品名	REMARKS	QTY	RANK
	C413	**US061470**	Ceramic Capacitor-CH(chip)	47P 50V J	チップセラ（CH）			01
*	C414	**UR347470**	Electrolytic Cap.-ASF	47.00 25.0V	ケミコン ASF			
*	C415	**UR347470**	Electrolytic Cap.-ASF	47.00 25.0V	ケミコン ASF			
	C416	**US145100**	Ceramic Capacitor-F (chip)	0.1000 25V Z	チップセラ（F）			01
	C417	**US145100**	Ceramic Capacitor-F (chip)	0.1000 25V Z	チップセラ（F）			01
*	C431	**UR347470**	Electrolytic Cap.-ASF	47.00 25.0V	ケミコン ASF			
	C432	**US062220**	Ceramic Capacitor-SL(chip)	220P 50V J	チップセラ（SL）			01
	C433	**US062220**	Ceramic Capacitor-SL(chip)	220P 50V J	チップセラ（SL）			01
	C434	**UA353100**	Mylar Capacitor	1000P 50V J	マイラーコン			01
	C447	**US064100**	Ceramic Capacitor-B (chip)	0.0100 50V K	チップセラ（B）			01
	C448	**US064100**	Ceramic Capacitor-B (chip)	0.0100 50V K	チップセラ（B）			01
	C451	**UR867100**	Electrolytic Cap.	10.00 50.0V	ケミコン			01
	-454	**UR867100**	Electrolytic Cap.	10.00 50.0V	ケミコン			01
	C455	**US145100**	Ceramic Capacitor-F (chip)	0.1000 25V Z	チップセラ（F）			01
	-459	**US145100**	Ceramic Capacitor-F (chip)	0.1000 25V Z	チップセラ（F）			01
	C460	**UB245220**	Monolithic Ceramic Cap.	F 0.220 25V Z	チップ積層セラコン			01
	C461	**US062100**	Ceramic Capacitor-SL(chip)	100P 50V J	チップセラ（SL）			01
	-464	**US062100**	Ceramic Capacitor-SL(chip)	100P 50V J	チップセラ（SL）			01
	C465	**UA353330**	Mylar Capacitor	3300P 50V J	マイラーコン			01
	C466	**UA353330**	Mylar Capacitor	3300P 50V J	マイラーコン			01
	C467	**UA353160**	Mylar Capacitor	1600P 50V J	マイラーコン			
	C468	**UA353160**	Mylar Capacitor	1600P 50V J	マイラーコン			
	C469	**UR847470**	Electrolytic Cap.	47.00 25.0V	ケミコン			01
	C470	**UR847470**	Electrolytic Cap.	47.00 25.0V	ケミコン			01
	C471	**US064100**	Ceramic Capacitor-B (chip)	0.0100 50V K	チップセラ（B）			01
	-478	**US064100**	Ceramic Capacitor-B (chip)	0.0100 50V K	チップセラ（B）			01
	C479	**US061330**	Ceramic Capacitor-CH(chip)	33P 50V J	チップセラ（CH）			01
	-482	**US061330**	Ceramic Capacitor-CH(chip)	33P 50V J	チップセラ（CH）			01
	C483	**UU168100**	Electrolytic Cap.-FW	100.00 50.0V	ケミコン FW			01
	-486	**UU168100**	Electrolytic Cap.-FW	100.00 50.0V	ケミコン FW			01
	C501	**UR877470**	Electrolytic Cap.	47.00 63.0V	ケミコン			01
	C502	**VJ097400**	Electrolytic Cap.-KL	10.00 50.0V	ケミコン KL			01
	C503	**VJ097400**	Electrolytic Cap.-KL	10.00 50.0V	ケミコン KL			01
	C504	**US062220**	Ceramic Capacitor-SL(chip)	220P 50V J	チップセラ（SL）			01
	C505	**US062220**	Ceramic Capacitor-SL(chip)	220P 50V J	チップセラ（SL）			01
	C506	**US063100**	Ceramic Capacitor-B (chip)	1000P 50V K	チップセラ（B）			01
	C507	**US063100**	Ceramic Capacitor-B (chip)	1000P 50V K	チップセラ（B）			01
	C508	**UU119100**	Electrolytic Cap.-FW	1000 6.3V	ケミコン FW			01
	C509	**US061100**	Ceramic Capacitor-CH(chip)	10P 50V D	チップセラ（CH）			01
	C510	**US062220**	Ceramic Capacitor-SL(chip)	220P 50V J	チップセラ（SL）			01
	C511	**US061220**	Ceramic Capacitor-CH(chip)	22P 50V J	チップセラ（CH）			01
	C512	**US061100**	Ceramic Capacitor-CH(chip)	10P 50V D	チップセラ（CH）			01
	C513	**US061470**	Ceramic Capacitor-CH(chip)	47P 50V J	チップセラ（CH）			01
*	C514	**UR347470**	Electrolytic Cap.-ASF	47.00 25.0V	ケミコン ASF			
*	C515	**UR347470**	Electrolytic Cap.-ASF	47.00 25.0V	ケミコン ASF			
	C516	**US145100**	Ceramic Capacitor-F (chip)	0.1000 25V Z	チップセラ（F）			01
	C517	**US145100**	Ceramic Capacitor-F (chip)	0.1000 25V Z	チップセラ（F）			01
*	C531	**UR347470**	Electrolytic Cap.-ASF	47.00 25.0V	ケミコン ASF			
	C532	**US062220**	Ceramic Capacitor-SL(chip)	220P 50V J	チップセラ（SL）			01
	C533	**US062220**	Ceramic Capacitor-SL(chip)	220P 50V J	チップセラ（SL）			01
	C534	**UA353100**	Mylar Capacitor	1000P 50V J	マイラーコン			01
	C535	**UR818100**	Electrolytic Cap.	100.00 6.3V	ケミコン			01
	C537	**UR866100**	Electrolytic Cap.	1.00 50.0V	ケミコン			01
	C539	**US145100**	Ceramic Capacitor-F (chip)	0.1000 25V Z	チップセラ（F）			01
	-543	**US145100**	Ceramic Capacitor-F (chip)	0.1000 25V Z	チップセラ（F）			01
	C544	**UR866100**	Electrolytic Cap.	1.00 50.0V	ケミコン			01
	C545	**UR867100**	Electrolytic Cap.	10.00 50.0V	ケミコン			01
	C546	**US145100**	Ceramic Capacitor-F (chip)	0.1000 25V Z	チップセラ（F）			01
	C547	**US064100**	Ceramic Capacitor-B (chip)	0.0100 50V K	チップセラ（B）			01
	C548	**US064100**	Ceramic Capacitor-B (chip)	0.0100 50V K	チップセラ（B）			01
	C549	**UR866100**	Electrolytic Cap.	1.00 50.0V	ケミコン			01
	C551	**UR848100**	Electrolytic Cap.	100.00 25.0V	ケミコン			01
	C552	**UR848100**	Electrolytic Cap.	100.00 25.0V	ケミコン			01
	C553	**UR877470**	Electrolytic Cap.	47.00 63.0V	ケミコン			01
	C554	**UR847470**	Electrolytic Cap.	47.00 25.0V	ケミコン			01
	C555	**UR847470**	Electrolytic Cap.	47.00 25.0V	ケミコン			01
	C556	**US061470**	Ceramic Capacitor-CH(chip)	47P 50V J	チップセラ（CH）			01
	-559	**US061470**	Ceramic Capacitor-CH(chip)	47P 50V J	チップセラ（CH）			01
	C560	**UR847470**	Electrolytic Cap.	47.00 25.0V	ケミコン			01
	C561	**UR847470**	Electrolytic Cap.	47.00 25.0V	ケミコン			01

*: New Parts

RANK: Japan only

Downloaded from www.Manualslib.com manuals search engine

	REF NO.	PART NO.	DESCRIPTION		部品名	REMARKS	QTY	RANK
	C562	**US061470**	Ceramic Capacitor-CH(chip)	47P 50V J	チップセラ（CH）			01
	C563	**US061470**	Ceramic Capacitor-CH(chip)	47P 50V J	チップセラ（CH）			01
	C564	**UR847470**	Electrolytic Cap.	47.00 25.0V	ケミコン			01
	C565	**UR847470**	Electrolytic Cap.	47.00 25.0V	ケミコン			01
	C566	**UR847100**	Electrolytic Cap.	10.00 25.0V	ケミコン			01
	C567	**UR847100**	Electrolytic Cap.	10.00 25.0V	ケミコン			01
	C568	**US062100**	Ceramic Capacitor-SL(chip)	100P 50V J	チップセラ（SL）			01
	C569	**US062100**	Ceramic Capacitor-SL(chip)	100P 50V J	チップセラ（SL）			01
	C570	**US062470**	Ceramic Capacitor-SL(chip)	470P 50V J	チップセラ（SL）			01
	C571	**US062470**	Ceramic Capacitor-SL(chip)	470P 50V J	チップセラ（SL）			01
	C572	**UR847470**	Electrolytic Cap.	47.00 25.0V	ケミコン			01
	C573	**UR847470**	Electrolytic Cap.	47.00 25.0V	ケミコン			01
	C574	**US145100**	Ceramic Capacitor-F (chip)	0.1000 25V Z	チップセラ（F）			01
	-579	**US145100**	Ceramic Capacitor-F (chip)	0.1000 25V Z	チップセラ（F）			01
	C601	**UR877470**	Electrolytic Cap.	47.00 63.0V	ケミコン			01
	C602	**VJ097400**	Electrolytic Cap.-KL	10.00 50.0V	ケミコン KL			01
	C603	**VJ097400**	Electrolytic Cap.-KL	10.00 50.0V	ケミコン KL			01
	C604	**US062220**	Ceramic Capacitor-SL(chip)	220P 50V J	チップセラ（SL）			01
	C605	**US062220**	Ceramic Capacitor-SL(chip)	220P 50V J	チップセラ（SL）			01
	C606	**US063100**	Ceramic Capacitor-B (chip)	1000P 50V K	チップセラ（B）			01
	C607	**US063100**	Ceramic Capacitor-B (chip)	1000P 50V K	チップセラ（B）			01
	C608	**UU119100**	Electrolytic Cap.-FW	1000 6.3V	ケミコン FW			01
	C609	**US061100**	Ceramic Capacitor-CH(chip)	10P 50V D	チップセラ（CH）			01
	C610	**US062220**	Ceramic Capacitor-SL(chip)	220P 50V J	チップセラ（SL）			01
	C611	**US061220**	Ceramic Capacitor-CH(chip)	22P 50V J	チップセラ（CH）			01
	C612	**US061100**	Ceramic Capacitor-CH(chip)	10P 50V D	チップセラ（CH）			01
	C613	**US061470**	Ceramic Capacitor-CH(chip)	47P 50V J	チップセラ（CH）			01
*	C614	**UR347470**	Electrolytic Cap.-ASF	47.00 25.0V	ケミコン ASF			
*	C615	**UR347470**	Electrolytic Cap.-ASF	47.00 25.0V	ケミコン ASF			
	C616	**US145100**	Ceramic Capacitor-F (chip)	0.1000 25V Z	チップセラ（F）			01
	C617	**US145100**	Ceramic Capacitor-F (chip)	0.1000 25V Z	チップセラ（F）			01
*	C631	**UR347470**	Electrolytic Cap.-ASF	47.00 25.0V	ケミコン ASF			
	C632	**US062220**	Ceramic Capacitor-SL(chip)	220P 50V J	チップセラ（SL）			01
	C633	**US062220**	Ceramic Capacitor-SL(chip)	220P 50V J	チップセラ（SL）			01
	C634	**UA353100**	Mylar Capacitor	1000P 50V J	マイラーコン			01
	C647	**US064100**	Ceramic Capacitor-B (chip)	0.0100 50V K	チップセラ（B）			01
	C648	**US064100**	Ceramic Capacitor-B (chip)	0.0100 50V K	チップセラ（B）			01
	C651	**UR867100**	Electrolytic Cap.	10.00 50.0V	ケミコン			01
	C652	**UR867100**	Electrolytic Cap.	10.00 50.0V	ケミコン			01
	C653	**US062100**	Ceramic Capacitor-SL(chip)	100P 50V J	チップセラ（SL）			01
	C654	**US062100**	Ceramic Capacitor-SL(chip)	100P 50V J	チップセラ（SL）			01
	C655	**UR838220**	Electrolytic Cap.	220.00 16.0V	ケミコン			01
	C656	**UR838220**	Electrolytic Cap.	220.00 16.0V	ケミコン			01
	C657	**US145100**	Ceramic Capacitor-F (chip)	0.1000 25V Z	チップセラ（F）			01
	C658	**US145100**	Ceramic Capacitor-F (chip)	0.1000 25V Z	チップセラ（F）			01
	C701	**UR877470**	Electrolytic Cap.	47.00 63.0V	ケミコン			01
	C702	**VJ097400**	Electrolytic Cap.-KL	10.00 50.0V	ケミコン KL			01
	C703	**VJ097400**	Electrolytic Cap.-KL	10.00 50.0V	ケミコン KL			01
	C704	**US062220**	Ceramic Capacitor-SL(chip)	220P 50V J	チップセラ（SL）			01
	C705	**US062220**	Ceramic Capacitor-SL(chip)	220P 50V J	チップセラ（SL）			01
	C706	**US063100**	Ceramic Capacitor-B (chip)	1000P 50V K	チップセラ（B）			01
	C707	**US063100**	Ceramic Capacitor-B (chip)	1000P 50V K	チップセラ（B）			01
	C708	**UU119100**	Electrolytic Cap.-FW	1000 6.3V	ケミコン FW			01
	C709	**US061100**	Ceramic Capacitor-CH(chip)	10P 50V D	チップセラ（CH）			01
	C710	**US062220**	Ceramic Capacitor-SL(chip)	220P 50V J	チップセラ（SL）			01
	C711	**US061220**	Ceramic Capacitor-CH(chip)	22P 50V J	チップセラ（CH）			01
	C712	**US061100**	Ceramic Capacitor-CH(chip)	10P 50V D	チップセラ（CH）			01
	C713	**US061470**	Ceramic Capacitor-CH(chip)	47P 50V J	チップセラ（CH）			01
*	C714	**UR347470**	Electrolytic Cap.-ASF	47.00 25.0V	ケミコン ASF			
*	C715	**UR347470**	Electrolytic Cap.-ASF	47.00 25.0V	ケミコン ASF			
	C716	**US145100**	Ceramic Capacitor-F (chip)	0.1000 25V Z	チップセラ（F）			01
	C717	**US145100**	Ceramic Capacitor-F (chip)	0.1000 25V Z	チップセラ（F）			01
*	C731	**UR347470**	Electrolytic Cap.-ASF	47.00 25.0V	ケミコン ASF			
	C732	**US062220**	Ceramic Capacitor-SL(chip)	220P 50V J	チップセラ（SL）			01
	C733	**US062220**	Ceramic Capacitor-SL(chip)	220P 50V J	チップセラ（SL）			01
	C734	**UA353100**	Mylar Capacitor	1000P 50V J	マイラーコン			01
	C735	**UR818100**	Electrolytic Cap.	100.00 6.3V	ケミコン			01
	C737	**UR866100**	Electrolytic Cap.	1.00 50.0V	ケミコン			01
	C739	**US145100**	Ceramic Capacitor-F (chip)	0.1000 25V Z	チップセラ（F）			01
	-743	**US145100**	Ceramic Capacitor-F (chip)	0.1000 25V Z	チップセラ（F）			01

✻: New Parts

RANK: Japan only

Downloaded from www.Manualslib.com manuals search engine

REF NO.	PART NO.	DESCRIPTION		部品名	REMARKS	QTY	RANK
C744	**UR866100**	Electrolytic Cap.	1.00 50.0V	ケミコン			01
C745	**UR867100**	Electrolytic Cap.	10.00 50.0V	ケミコン			01
C746	**US145100**	Ceramic Capacitor-F (chip)	0.1000 25V Z	チップセラ（F）			01
C747	**US064100**	Ceramic Capacitor-B (chip)	0.0100 50V K	チップセラ（B）			01
C748	**US064100**	Ceramic Capacitor-B (chip)	0.0100 50V K	チップセラ（B）			01
C749	**UR866100**	Electrolytic Cap.	1.00 50.0V	ケミコン			01
C801	**UR877470**	Electrolytic Cap.	47.00 63.0V	ケミコン			01
C802	**VJ097400**	Electrolytic Cap.-KL	10.00 50.0V	ケミコン KL			01
C803	**VJ097400**	Electrolytic Cap.-KL	10.00 50.0V	ケミコン KL			01
C804	**US062220**	Ceramic Capacitor-SL(chip)	220P 50V J	チップセラ（SL）			01
C805	**US062220**	Ceramic Capacitor-SL(chip)	220P 50V J	チップセラ（SL）			01
C806	**US063100**	Ceramic Capacitor-B (chip)	1000P 50V K	チップセラ（B）			01
C807	**US063100**	Ceramic Capacitor-B (chip)	1000P 50V K	チップセラ（B）			01
C808	**UU119100**	Electrolytic Cap.-FW	1000 6.3V	ケミコン FW			01
C809	**US061100**	Ceramic Capacitor-CH(chip)	10P 50V D	チップセラ（CH）			01
C810	**US062220**	Ceramic Capacitor-SL(chip)	220P 50V J	チップセラ（SL）			01
C811	**US061220**	Ceramic Capacitor-CH(chip)	22P 50V J	チップセラ（CH）			01
C812	**US061100**	Ceramic Capacitor-CH(chip)	10P 50V D	チップセラ（CH）			01
C813	**US061470**	Ceramic Capacitor-CH(chip)	47P 50V J	チップセラ（CH）			01
* C814	**UR347470**	Electrolytic Cap.-ASF	47.00 25.0V	ケミコン ASF			
* C815	**UR347470**	Electrolytic Cap.-ASF	47.00 25.0V	ケミコン ASF			
C816	**US145100**	Ceramic Capacitor-F (chip)	0.1000 25V Z	チップセラ（F）			01
C817	**US145100**	Ceramic Capacitor-F (chip)	0.1000 25V Z	チップセラ（F）			01
* C831	**UR347470**	Electrolytic Cap.-ASF	47.00 25.0V	ケミコン ASF			
C832	**US062220**	Ceramic Capacitor-SL(chip)	220P 50V J	チップセラ（SL）			01
C833	**US062220**	Ceramic Capacitor-SL(chip)	220P 50V J	チップセラ（SL）			01
C834	**UA353100**	Mylar Capacitor	1000P 50V J	マイラーコン			01
C847	**US064100**	Ceramic Capacitor-B (chip)	0.0100 50V K	チップセラ（B）			01
C848	**US064100**	Ceramic Capacitor-B (chip)	0.0100 50V K	チップセラ（B）			01
C901	**UR877470**	Electrolytic Cap.	47.00 63.0V	ケミコン			01
C902	**VJ097400**	Electrolytic Cap.-KL	10.00 50.0V	ケミコン KL			01
C903	**VJ097400**	Electrolytic Cap.-KL	10.00 50.0V	ケミコン KL			01
C904	**US062220**	Ceramic Capacitor-SL(chip)	220P 50V J	チップセラ（SL）			01
C905	**US062220**	Ceramic Capacitor-SL(chip)	220P 50V J	チップセラ（SL）			01
C906	**US063100**	Ceramic Capacitor-B (chip)	1000P 50V K	チップセラ（B）			01
C907	**US063100**	Ceramic Capacitor-B (chip)	1000P 50V K	チップセラ（B）			01
C908	**UU119100**	Electrolytic Cap.-FW	1000 6.3V	ケミコン FW			01
C909	**US061100**	Ceramic Capacitor-CH(chip)	10P 50V D	チップセラ（CH）			01
C910	**US062220**	Ceramic Capacitor-SL(chip)	220P 50V J	チップセラ（SL）			01
C911	**US061220**	Ceramic Capacitor-CH(chip)	22P 50V J	チップセラ（CH）			01
C912	**US061100**	Ceramic Capacitor-CH(chip)	10P 50V D	チップセラ（CH）			01
C913	**US061470**	Ceramic Capacitor-CH(chip)	47P 50V J	チップセラ（CH）			01
* C914	**UR347470**	Electrolytic Cap.-ASF	47.00 25.0V	ケミコン ASF			
* C915	**UR347470**	Electrolytic Cap.-ASF	47.00 25.0V	ケミコン ASF			
C916	**US145100**	Ceramic Capacitor-F (chip)	0.1000 25V Z	チップセラ（F）			01
C917	**US145100**	Ceramic Capacitor-F (chip)	0.1000 25V Z	チップセラ（F）			01
* C931	**UR347470**	Electrolytic Cap.-ASF	47.00 25.0V	ケミコン ASF			
C932	**US062220**	Ceramic Capacitor-SL(chip)	220P 50V J	チップセラ（SL）			01
C933	**US062220**	Ceramic Capacitor-SL(chip)	220P 50V J	チップセラ（SL）			01
C934	**UA353100**	Mylar Capacitor	1000P 50V J	マイラーコン			01
C935	**UR818100**	Electrolytic Cap.	100.00 6.3V	ケミコン			01
C937	**UR866100**	Electrolytic Cap.	1.00 50.0V	ケミコン			01
C939	**US145100**	Ceramic Capacitor-F (chip)	0.1000 25V Z	チップセラ（F）			01
-943	**US145100**	Ceramic Capacitor-F (chip)	0.1000 25V Z	チップセラ（F）			01
C944	**UR866100**	Electrolytic Cap.	1.00 50.0V	ケミコン			01
C945	**UR867100**	Electrolytic Cap.	10.00 50.0V	ケミコン			01
C946	**US145100**	Ceramic Capacitor-F (chip)	0.1000 25V Z	チップセラ（F）			01
C947	**US064100**	Ceramic Capacitor-B (chip)	0.0100 50V K	チップセラ（B）			01
C948	**US064100**	Ceramic Capacitor-B (chip)	0.0100 50V K	チップセラ（B）			01
C949	**UR866100**	Electrolytic Cap.	1.00 50.0V	ケミコン			01
C951	**UU168100**	Electrolytic Cap.-FW	100.00 50.0V	ケミコン FW			01
-953	**UU168100**	Electrolytic Cap.-FW	100.00 50.0V	ケミコン FW			01
C954	**UR838100**	Electrolytic Cap.	100.00 16.0V	ケミコン			01
C955	**UR868100**	Electrolytic Cap.	100.00 50.0V	ケミコン			01
C956	**US145100**	Ceramic Capacitor-F (chip)	0.1000 25V Z	チップセラ（F）			01
-959	**US145100**	Ceramic Capacitor-F (chip)	0.1000 25V Z	チップセラ（F）			01
C960	**UU168100**	Electrolytic Cap.-FW	100.00 50.0V	ケミコン FW			01
C961	**UB245220**	Monolithic Ceramic Cap.	F 0.220 25V Z	チップ積層セラコン			01
C962	**US064100**	Ceramic Capacitor-B (chip)	0.0100 50V K	チップセラ（B）			01
-964	**US064100**	Ceramic Capacitor-B (chip)	0.0100 50V K	チップセラ（B）			01

*: New Parts

RANK: Japan only

Downloaded from www.Manualslib.com manuals search engine

	REF NO.	PART NO.	DESCRIPTION		部品名	REMARKS	QTY	RANK
	CA01	**UR877470**	Electrolytic Cap.	47.00 63.0V	ケミコン			01
	CA02	**VJ097400**	Electrolytic Cap.-KL	10.00 50.0V	ケミコン KL			01
	CA03	**VJ097400**	Electrolytic Cap.-KL	10.00 50.0V	ケミコン KL			01
	CA04	**US062220**	Ceramic Capacitor-SL(chip)	220P 50V J	チップセラ(SL)			01
	CA05	**US062220**	Ceramic Capacitor-SL(chip)	220P 50V J	チップセラ(SL)			01
	CA06	**US063100**	Ceramic Capacitor-B (chip)	1000P 50V K	チップセラ(B)			01
	CA07	**US063100**	Ceramic Capacitor-B (chip)	1000P 50V K	チップセラ(B)			01
	CA08	**UU119100**	Electrolytic Cap.-FW	1000 6.3V	ケミコン FW			01
	CA09	**US061100**	Ceramic Capacitor-CH(chip)	10P 50V D	チップセラ(CH)			01
	CA10	**US062220**	Ceramic Capacitor-SL(chip)	220P 50V J	チップセラ(SL)			01
	CA11	**US061220**	Ceramic Capacitor-CH(chip)	22P 50V J	チップセラ(CH)			01
	CA12	**US061100**	Ceramic Capacitor-CH(chip)	10P 50V D	チップセラ(CH)			01
	CA13	**US061470**	Ceramic Capacitor-CH(chip)	47P 50V J	チップセラ(CH)			01
*	CA14	**UR347470**	Electrolytic Cap.-ASF	47.00 25.0V	ケミコン ASF			
*	CA15	**UR347470**	Electrolytic Cap.-ASF	47.00 25.0V	ケミコン ASF			
	CA16	**US145100**	Ceramic Capacitor-F (chip)	0.1000 25V Z	チップセラ(F)			01
	CA17	**US145100**	Ceramic Capacitor-F (chip)	0.1000 25V Z	チップセラ(F)			01
*	CA31	**UR347470**	Electrolytic Cap.-ASF	47.00 25.0V	ケミコン ASF			
	CA32	**US062220**	Ceramic Capacitor-SL(chip)	220P 50V J	チップセラ(SL)			01
	CA33	**US062220**	Ceramic Capacitor-SL(chip)	220P 50V J	チップセラ(SL)			01
	CA34	**UA353100**	Mylar Capacitor	1000P 50V J	マイラーコン			01
	CA47	**US064100**	Ceramic Capacitor-B (chip)	0.0100 50V K	チップセラ(B)			01
	CA48	**US064100**	Ceramic Capacitor-B (chip)	0.0100 50V K	チップセラ(B)			01
	CB01	**UR877470**	Electrolytic Cap.	47.00 63.0V	ケミコン			01
	CB02	**VJ097400**	Electrolytic Cap.-KL	10.00 50.0V	ケミコン KL			01
	CB03	**VJ097400**	Electrolytic Cap.-KL	10.00 50.0V	ケミコン KL			01
	CB04	**US062220**	Ceramic Capacitor-SL(chip)	220P 50V J	チップセラ(SL)			01
	CB05	**US062220**	Ceramic Capacitor-SL(chip)	220P 50V J	チップセラ(SL)			01
	CB06	**US063100**	Ceramic Capacitor-B (chip)	1000P 50V K	チップセラ(B)			01
	CB07	**US063100**	Ceramic Capacitor-B (chip)	1000P 50V K	チップセラ(B)			01
	CB08	**UU119100**	Electrolytic Cap.-FW	1000 6.3V	ケミコン FW			01
	CB09	**US061100**	Ceramic Capacitor-CH(chip)	10P 50V D	チップセラ(CH)			01
	CB10	**US062220**	Ceramic Capacitor-SL(chip)	220P 50V J	チップセラ(SL)			01
	CB11	**US061220**	Ceramic Capacitor-CH(chip)	22P 50V J	チップセラ(CH)			01
	CB12	**US061100**	Ceramic Capacitor-CH(chip)	10P 50V D	チップセラ(CH)			01
	CB13	**US061470**	Ceramic Capacitor-CH(chip)	47P 50V J	チップセラ(CH)			01
*	CB14	**UR347470**	Electrolytic Cap.-ASF	47.00 25.0V	ケミコン ASF			
*	CB15	**UR347470**	Electrolytic Cap.-ASF	47.00 25.0V	ケミコン ASF			
	CB16	**US145100**	Ceramic Capacitor-F (chip)	0.1000 25V Z	チップセラ(F)			01
	CB17	**US145100**	Ceramic Capacitor-F (chip)	0.1000 25V Z	チップセラ(F)			01
*	CB31	**UR347470**	Electrolytic Cap.-ASF	47.00 25.0V	ケミコン ASF			
	CB32	**US062220**	Ceramic Capacitor-SL(chip)	220P 50V J	チップセラ(SL)			01
	CB33	**US062220**	Ceramic Capacitor-SL(chip)	220P 50V J	チップセラ(SL)			01
	CB34	**UA353100**	Mylar Capacitor	1000P 50V J	マイラーコン			01
	CB35	**UR818100**	Electrolytic Cap.	100.00 6.3V	ケミコン			01
	CB37	**UR866100**	Electrolytic Cap.	1.00 50.0V	ケミコン			01
	CB39	**US145100**	Ceramic Capacitor-F (chip)	0.1000 25V Z	チップセラ(F)			01
	-43	**US145100**	Ceramic Capacitor-F (chip)	0.1000 25V Z	チップセラ(F)			01
	CB44	**UR866100**	Electrolytic Cap.	1.00 50.0V	ケミコン			01
	CB45	**UR867100**	Electrolytic Cap.	10.00 50.0V	ケミコン			01
	CB46	**US145100**	Ceramic Capacitor-F (chip)	0.1000 25V Z	チップセラ(F)			01
	CB47	**US064100**	Ceramic Capacitor-B (chip)	0.0100 50V K	チップセラ(B)			01
	CB48	**US064100**	Ceramic Capacitor-B (chip)	0.0100 50V K	チップセラ(B)			01
	CB49	**UR866100**	Electrolytic Cap.	1.00 50.0V	ケミコン			01
	CC01	**UR877470**	Electrolytic Cap.	47.00 63.0V	ケミコン			01
	CC02	**VJ097400**	Electrolytic Cap.-KL	10.00 50.0V	ケミコン KL			01
	CC03	**VJ097400**	Electrolytic Cap.-KL	10.00 50.0V	ケミコン KL			01
	CC04	**US062220**	Ceramic Capacitor-SL(chip)	220P 50V J	チップセラ(SL)			01
	CC05	**US062220**	Ceramic Capacitor-SL(chip)	220P 50V J	チップセラ(SL)			01
	CC06	**US063100**	Ceramic Capacitor-B (chip)	1000P 50V K	チップセラ(B)			01
	CC07	**US063100**	Ceramic Capacitor-B (chip)	1000P 50V K	チップセラ(B)			01
	CC08	**UU119100**	Electrolytic Cap.-FW	1000 6.3V	ケミコン FW			01
	CC09	**US061100**	Ceramic Capacitor-CH(chip)	10P 50V D	チップセラ(CH)			01
	CC10	**US062220**	Ceramic Capacitor-SL(chip)	220P 50V J	チップセラ(SL)			01
	CC11	**US061220**	Ceramic Capacitor-CH(chip)	22P 50V J	チップセラ(CH)			01
	CC12	**US061100**	Ceramic Capacitor-CH(chip)	10P 50V D	チップセラ(CH)			01
	CC13	**US061470**	Ceramic Capacitor-CH(chip)	47P 50V J	チップセラ(CH)			01
*	CC14	**UR347470**	Electrolytic Cap.-ASF	47.00 25.0V	ケミコン ASF			
*	CC15	**UR347470**	Electrolytic Cap.-ASF	47.00 25.0V	ケミコン ASF			
	CC16	**US145100**	Ceramic Capacitor-F (chip)	0.1000 25V Z	チップセラ(F)			01

✻: New Parts

RANK: Japan only

Downloaded from www.Manualslib.com manuals search engine

	REF NO.	PART NO.	DESCRIPTION		部品名	REMARKS	QTY	RANK
	CC17	**US145100**	Ceramic Capacitor-F (chip)	0.1000 25V Z	チップセラ（F）			01
*	CC31	**UR347470**	Electrolytic Cap.-ASF	47.00 25.0V	ケミコン ASF			
	CC32	**US062220**	Ceramic Capacitor-SL(chip)	220P 50V J	チップセラ（SL）			01
	CC33	**US062220**	Ceramic Capacitor-SL(chip)	220P 50V J	チップセラ（SL）			01
	CC34	**UA353100**	Mylar Capacitor	1000P 50V J	マイラーコン			01
	CC47	**US064100**	Ceramic Capacitor-B (chip)	0.0100 50V K	チップセラ（B）			01
	CC48	**US064100**	Ceramic Capacitor-B (chip)	0.0100 50V K	チップセラ（B）			01
	CD01	**UR867100**	Electrolytic Cap.	10.00 50.0V	ケミコン			01
	CD02	**UR867100**	Electrolytic Cap.	10.00 50.0V	ケミコン			01
	CD03	**US061470**	Ceramic Capacitor-CH(chip)	47P 50V J	チップセラ（CH）			01
	-05	**US061470**	Ceramic Capacitor-CH(chip)	47P 50V J	チップセラ（CH）			01
*	CD07	**UR347470**	Electrolytic Cap.-ASF	47.00 25.0V	ケミコン ASF			
	CD08	**US061100**	Ceramic Capacitor-CH(chip)	10P 50V D	チップセラ（CH）			01
	CD09	**US061100**	Ceramic Capacitor-CH(chip)	10P 50V D	チップセラ（CH）			01
	CD10	**US145100**	Ceramic Capacitor-F (chip)	0.1000 25V Z	チップセラ（F）			01
	CD11	**US145100**	Ceramic Capacitor-F (chip)	0.1000 25V Z	チップセラ（F）			01
*	CD31	**UR347470**	Electrolytic Cap.-ASF	47.00 25.0V	ケミコン ASF			
	CD32	**US062220**	Ceramic Capacitor-SL(chip)	220P 50V J	チップセラ（SL）			01
	CD33	**US062220**	Ceramic Capacitor-SL(chip)	220P 50V J	チップセラ（SL）			01
	CD34	**UA353100**	Mylar Capacitor	1000P 50V J	マイラーコン			01
	CD35	**UR818100**	Electrolytic Cap.	100.00 6.3V	ケミコン			01
	CD37	**UR866100**	Electrolytic Cap.	1.00 50.0V	ケミコン			01
	CD39	**US145100**	Ceramic Capacitor-F (chip)	0.1000 25V Z	チップセラ（F）			01
	-43	**US145100**	Ceramic Capacitor-F (chip)	0.1000 25V Z	チップセラ（F）			01
	CD44	**UR866100**	Electrolytic Cap.	1.00 50.0V	ケミコン			01
	CD45	**UR867100**	Electrolytic Cap.	10.00 50.0V	ケミコン			01
	CD46	**US145100**	Ceramic Capacitor-F (chip)	0.1000 25V Z	チップセラ（F）			01
	CD47	**US064100**	Ceramic Capacitor-B (chip)	0.0100 50V K	チップセラ（B）			01
	CD48	**US064100**	Ceramic Capacitor-B (chip)	0.0100 50V K	チップセラ（B）			01
	CD49	**UR866100**	Electrolytic Cap.	1.00 50.0V	ケミコン			01
	CE01	**UR867100**	Electrolytic Cap.	10.00 50.0V	ケミコン			01
	CE02	**UR867100**	Electrolytic Cap.	10.00 50.0V	ケミコン			01
	CE03	**US061470**	Ceramic Capacitor-CH(chip)	47P 50V J	チップセラ（CH）			01
	-05	**US061470**	Ceramic Capacitor-CH(chip)	47P 50V J	チップセラ（CH）			01
*	CE07	**UR347470**	Electrolytic Cap.-ASF	47.00 25.0V	ケミコン ASF			
	CE08	**US061100**	Ceramic Capacitor-CH(chip)	10P 50V D	チップセラ（CH）			01
	CE09	**US061100**	Ceramic Capacitor-CH(chip)	10P 50V D	チップセラ（CH）			01
	CE10	**US145100**	Ceramic Capacitor-F (chip)	0.1000 25V Z	チップセラ（F）			01
	CE11	**US145100**	Ceramic Capacitor-F (chip)	0.1000 25V Z	チップセラ（F）			01
*	CE31	**UR347470**	Electrolytic Cap.-ASF	47.00 25.0V	ケミコン ASF			
	CE32	**US062220**	Ceramic Capacitor-SL(chip)	220P 50V J	チップセラ（SL）			01
	CE33	**US062220**	Ceramic Capacitor-SL(chip)	220P 50V J	チップセラ（SL）			01
	CE34	**UA353100**	Mylar Capacitor	1000P 50V J	マイラーコン			01
	CE47	**US064100**	Ceramic Capacitor-B (chip)	0.0100 50V K	チップセラ（B）			01
	CE48	**US064100**	Ceramic Capacitor-B (chip)	0.0100 50V K	チップセラ（B）			01
	CF01	**UR867100**	Electrolytic Cap.	10.00 50.0V	ケミコン			01
	CF02	**UR867100**	Electrolytic Cap.	10.00 50.0V	ケミコン			01
	CF03	**US061470**	Ceramic Capacitor-CH(chip)	47P 50V J	チップセラ（CH）			01
	-05	**US061470**	Ceramic Capacitor-CH(chip)	47P 50V J	チップセラ（CH）			01
*	CF06	**UR347470**	Electrolytic Cap.-ASF	47.00 25.0V	ケミコン ASF			
*	CF07	**UR347470**	Electrolytic Cap.-ASF	47.00 25.0V	ケミコン ASF			
	CF08	**US061100**	Ceramic Capacitor-CH(chip)	10P 50V D	チップセラ（CH）			01
	CF09	**US061100**	Ceramic Capacitor-CH(chip)	10P 50V D	チップセラ（CH）			01
	CF10	**US145100**	Ceramic Capacitor-F (chip)	0.1000 25V Z	チップセラ（F）			01
	CF11	**US145100**	Ceramic Capacitor-F (chip)	0.1000 25V Z	チップセラ（F）			01
*	CF31	**UR347470**	Electrolytic Cap.-ASF	47.00 25.0V	ケミコン ASF			
	CF32	**US062220**	Ceramic Capacitor-SL(chip)	220P 50V J	チップセラ（SL）			01
	CF33	**US062220**	Ceramic Capacitor-SL(chip)	220P 50V J	チップセラ（SL）			01
	CF34	**UA353100**	Mylar Capacitor	1000P 50V J	マイラーコン			01
	CF35	**UR818100**	Electrolytic Cap.	100.00 6.3V	ケミコン			01
	CF37	**UR866100**	Electrolytic Cap.	1.00 50.0V	ケミコン			01
	CF39	**US145100**	Ceramic Capacitor-F (chip)	0.1000 25V Z	チップセラ（F）			01
	-43	**US145100**	Ceramic Capacitor-F (chip)	0.1000 25V Z	チップセラ（F）			01
	CF44	**UR866100**	Electrolytic Cap.	1.00 50.0V	ケミコン			01
	CF45	**UR867100**	Electrolytic Cap.	10.00 50.0V	ケミコン			01
	CF46	**US145100**	Ceramic Capacitor-F (chip)	0.1000 25V Z	チップセラ（F）			01
	CF47	**US064100**	Ceramic Capacitor-B (chip)	0.0100 50V K	チップセラ（B）			01
	CF48	**US064100**	Ceramic Capacitor-B (chip)	0.0100 50V K	チップセラ（B）			01
	CF49	**UR866100**	Electrolytic Cap.	1.00 50.0V	ケミコン			01
	CG01	**UR867100**	Electrolytic Cap.	10.00 50.0V	ケミコン			01

*: New Parts

RANK: Japan only

Downloaded from www.Manualslib.com manuals search engine

	REF NO.	PART NO.	DESCRIPTION		部品名	REMARKS	QTY	RANK
	CG02	**UR867100**	Electrolytic Cap.	10.00 50.0V	ケミコン			01
	CG03	**US061470**	Ceramic Capacitor-CH(chip)	47P 50V J	チップセラ（CH）			01
	-05	**US061470**	Ceramic Capacitor-CH(chip)	47P 50V J	チップセラ（CH）			01
*	CG06	**UR347470**	Electrolytic Cap.-ASF	47.00 25.0V	ケミコン ASF			
*	CG07	**UR347470**	Electrolytic Cap.-ASF	47.00 25.0V	ケミコン ASF			
	CG08	**US061100**	Ceramic Capacitor-CH(chip)	10P 50V D	チップセラ（CH）			01
	CG09	**US061100**	Ceramic Capacitor-CH(chip)	10P 50V D	チップセラ（CH）			01
	CG10	**US145100**	Ceramic Capacitor-F (chip)	0.1000 25V Z	チップセラ（F）			01
	CG11	**US145100**	Ceramic Capacitor-F (chip)	0.1000 25V Z	チップセラ（F）			01
*	CG31	**UR347470**	Electrolytic Cap.-ASF	47.00 25.0V	ケミコン ASF			
	CG32	**US062220**	Ceramic Capacitor-SL(chip)	220P 50V J	チップセラ（SL）			01
	CG33	**US062220**	Ceramic Capacitor-SL(chip)	220P 50V J	チップセラ（SL）			01
	CG34	**UA353100**	Mylar Capacitor	1000P 50V J	マイラーコン			01
	CG47	**US064100**	Ceramic Capacitor-B (chip)	0.0100 50V K	チップセラ（B）			01
	CG48	**US064100**	Ceramic Capacitor-B (chip)	0.0100 50V K	チップセラ（B）			01
	CN001	**V9020800**	USB Connector	USB 4P SE	USB コネクタ B	TO HOST USB		
	CN002	**VQ151900**	Connector, FFC	52045 38P TE	FFC コネクター			01
	CN101	**VI879400**	Cable Holder	51048 16P TE	ケーブルホルダー			01
	CN131	**VJ861600**	Wire Trap	52147 16P TE	ワイヤートラップ			01
	CN551	**VI879100**	Cable Holder	51048 13P TE	ケーブルホルダー			01
	CN552	**VI878900**	Cable Holder	51048 11P TE	ケーブルホルダー			01
	CN901	**VI879400**	Cable Holder	51048 16P TE	ケーブルホルダー			01
	CN931	**VJ861600**	Wire Trap	52147 16P TE	ワイヤートラップ			01
	CN951	**VI879300**	Cable Holder	51048 15P TE	ケーブルホルダー			01
	CN952	**VI879500**	Cable Holder	51048 17P TE	ケーブルホルダー			01
	CN953	**VI879000**	Cable Holder	51048 12P TE	ケーブルホルダー			01
	CN954	**VK027000**	Wire Trap	52151 11P SE	ワイヤートラップ			02
	D001	**VT332900**	Diode	1SS355 TE-17	ダイオード			01
	D951	**VT332900**	Diode	1SS355 TE-17	ダイオード			01
	-954	**VT332900**	Diode	1SS355 TE-17	ダイオード			01
	DA001	**V9424900**	Diode Array	1SS372 TE85L	ダイオードアレイ			01
	DA002	**V9424900**	Diode Array	1SS372 TE85L	ダイオードアレイ			01
	DA003	**VV556300**	Diode Array	DAN217 0.3A X2	ダイオードアレイ			01
	DA004	**VV556300**	Diode Array	DAN217 0.3A X2	ダイオードアレイ			01
	EM001	**VD542700**	LC Filter	DSS6NF31C223Q93A	LCフィルターEMI			01
	EM002	**VQ761400**	EMI Filter (chip)	NFM3DCC101U1H3L	エミフィル チップ			01
	EM003	**VQ761400**	EMI Filter (chip)	NFM3DCC101U1H3L	エミフィル チップ			01
	EM101	**VI243100**	LC Filter	DSS6NB32A271Q93A	LC フィルター			01
	-104	**VI243100**	LC Filter	DSS6NB32A271Q93A	LC フィルター			01
	EM151	**VI243100**	LC Filter	DSS6NB32A271Q93A	LC フィルター			01
	-154	**VI243100**	LC Filter	DSS6NB32A271Q93A	LC フィルター			01
	EM201	**VI243100**	LC Filter	DSS6NB32A271Q93A	LC フィルター			01
	-204	**VI243100**	LC Filter	DSS6NB32A271Q93A	LC フィルター			01
	EM251	**VI243100**	LC Filter	DSS6NB32A271Q93A	LC フィルター			01
	-254	**VI243100**	LC Filter	DSS6NB32A271Q93A	LC フィルター			01
	EM301	**VI243100**	LC Filter	DSS6NB32A271Q93A	LC フィルター			01
	-304	**VI243100**	LC Filter	DSS6NB32A271Q93A	LC フィルター			01
	EM351	**VI243100**	LC Filter	DSS6NB32A271Q93A	LC フィルター			01
	-354	**VI243100**	LC Filter	DSS6NB32A271Q93A	LC フィルター			01
	EM401	**VI243100**	LC Filter	DSS6NB32A271Q93A	LC フィルター			01
	-404	**VI243100**	LC Filter	DSS6NB32A271Q93A	LC フィルター			01
	EM451	**VI243100**	LC Filter	DSS6NB32A271Q93A	LC フィルター			01
	-454	**VI243100**	LC Filter	DSS6NB32A271Q93A	LC フィルター			01
	EM501	**VI243100**	LC Filter	DSS6NB32A271Q93A	LC フィルター			01
	-504	**VI243100**	LC Filter	DSS6NB32A271Q93A	LC フィルター			01
	EM551	**VD542700**	LC Filter	DSS6NF31C223Q93A	LCフィルターEMI			01
	EM552	**VD542700**	LC Filter	DSS6NF31C223Q93A	LCフィルターEMI			01
	EM553	**VI243100**	LC Filter	DSS6NB32A271Q93A	LC フィルター			01
	-556	**VI243100**	LC Filter	DSS6NB32A271Q93A	LC フィルター			01
	EM601	**VI243100**	LC Filter	DSS6NB32A271Q93A	LC フィルター			01
	-604	**VI243100**	LC Filter	DSS6NB32A271Q93A	LC フィルター			01
*	EM651	**WA049400**	LC Filter	DSS6NE32A222Q93A	LCフィルターEMI			
*	EM652	**WA049400**	LC Filter	DSS6NE32A222Q93A	LCフィルターEMI			
	EM701	**VI243100**	LC Filter	DSS6NB32A271Q93A	LC フィルター			01
	-704	**VI243100**	LC Filter	DSS6NB32A271Q93A	LC フィルター			01
	EM801	**VI243100**	LC Filter	DSS6NB32A271Q93A	LC フィルター			01
	-804	**VI243100**	LC Filter	DSS6NB32A271Q93A	LC フィルター			01
	EM901	**VI243100**	LC Filter	DSS6NB32A271Q93A	LC フィルター			01
	-904	**VI243100**	LC Filter	DSS6NB32A271Q93A	LC フィルター			01
	EM951	**VD542700**	LC Filter	DSS6NF31C223Q93A	LCフィルターEMI			01

*: New Parts

RANK: Japan only

Downloaded from www.Manualslib.com manuals search engine

	REF NO.	PART NO.	DESCRIPTION		部品名	REMARKS	QTY	RANK
	-954	**VD542700**	LC Filter	DSS6NF31C223Q93A	ＬＣフィルターＥＭＩ			01
*	EM955	**WA049400**	LC Filter	DSS6NE32A222Q93A	ＬＣフィルターＥＭＩ			
	EM956	**VD542700**	LC Filter	DSS6NF31C223Q93A	ＬＣフィルターＥＭＩ			01
	EMA01	**VI243100**	LC Filter	DSS6NB32A271Q93A	ＬＣフィルター			01
	-04	**VI243100**	LC Filter	DSS6NB32A271Q93A	ＬＣフィルター			01
	EMB01	**VI243100**	LC Filter	DSS6NB32A271Q93A	ＬＣフィルター			01
	-04	**VI243100**	LC Filter	DSS6NB32A271Q93A	ＬＣフィルター			01
	EMC01	**VI243100**	LC Filter	DSS6NB32A271Q93A	ＬＣフィルター			01
	-04	**VI243100**	LC Filter	DSS6NB32A271Q93A	ＬＣフィルター			01
	EMD01	**VI243100**	LC Filter	DSS6NB32A271Q93A	ＬＣフィルター			01
	EMD02	**VI243100**	LC Filter	DSS6NB32A271Q93A	ＬＣフィルター			01
	EME01	**VI243100**	LC Filter	DSS6NB32A271Q93A	ＬＣフィルター			01
	EME02	**VI243100**	LC Filter	DSS6NB32A271Q93A	ＬＣフィルター			01
	EMF01	**VI243100**	LC Filter	DSS6NB32A271Q93A	ＬＣフィルター			01
	EMF02	**VI243100**	LC Filter	DSS6NB32A271Q93A	ＬＣフィルター			01
	EMG01	**VI243100**	LC Filter	DSS6NB32A271Q93A	ＬＣフィルター			01
	EMG02	**VI243100**	LC Filter	DSS6NB32A271Q93A	ＬＣフィルター			01
	IC001	**XT487A00**	IC	TC74VHC245F	ＩＣ	TRANSCEIVER		03
	IC002	**X2485200**	IC	M37641M8-141FP	ＩＣ	CPU(USB 32K)		09
	IC003	**XT487A00**	IC	TC74VHC245F	ＩＣ	TRANSCEIVER		03
	IC004	**VR903700**	Photo Coupler	HCPL-M600	フォトカプラ			04
	IC005	**XW876A00**	IC	TC74VHC14F-EL	ＩＣ	INVERTER		01
	IC006	**XT800A00**	IC	TC74VHC244F	ＩＣ	TRANSCEIVER		03
	IC007	**XW842A00**	IC	SN74HCU04NSR	ＩＣ	INVERTER		01
	IC008	**XU815A00**	IC	DS26C32ATMX	ＩＣ	LINE RECEIVER		06
	IC009	**XV930A00**	IC	SN75124NSR	ＩＣ	LINE RECEIVER		05
	IC010	**XU816A00**	IC	SN75121NSR	ＩＣ	LINE DRIVER		05
	IC011	**XL334A00**	IC	MC26LS30DR2	ＩＣ	LINE DRIVER		08
	IC101	**XF291A00**	IC	UPC4570G2	ＩＣ	OP AMP		03
	IC102	**XF291A00**	IC	UPC4570G2	ＩＣ	OP AMP		03
*	IC103	**X3447A00**	IC	CS5361-KS	ＩＣ	ADC		
	IC151	**XW029A00**	IC	AK4393-VF-E2	ＩＣ	DAC		07
	IC152	**XJ598A00**	IC	NJM78L05UA	ＩＣ	REGULATOR +5V		02
	IC153	**XF291A00**	IC	UPC4570G2	ＩＣ	OP AMP		03
	IC154	**XF291A00**	IC	UPC4570G2	ＩＣ	OP AMP		03
	IC155	**XP844A00**	IC	NJM4556AL	ＩＣ	OP AMP		02
	IC156	**XP844A00**	IC	NJM4556AL	ＩＣ	OP AMP		02
	IC201	**XF291A00**	IC	UPC4570G2	ＩＣ	OP AMP		03
	IC202	**XF291A00**	IC	UPC4570G2	ＩＣ	OP AMP		03
	IC251	**XW029A00**	IC	AK4393-VF-E2	ＩＣ	DAC		07
	IC252	**XJ598A00**	IC	NJM78L05UA	ＩＣ	REGULATOR +5V		02
	IC253	**XF291A00**	IC	UPC4570G2	ＩＣ	OP AMP		03
	IC254	**XF291A00**	IC	UPC4570G2	ＩＣ	OP AMP		03
	IC255	**XQ178A00**	IC	NJM4580E-T1	ＩＣ	OP AMP		01
	IC256	**XQ178A00**	IC	NJM4580E-T1	ＩＣ	OP AMP		01
	IC301	**XF291A00**	IC	UPC4570G2	ＩＣ	OP AMP		03
	IC302	**XF291A00**	IC	UPC4570G2	ＩＣ	OP AMP		03
*	IC303	**X3447A00**	IC	CS5361-KS	ＩＣ	ADC		
	IC351	**XW029A00**	IC	AK4393-VF-E2	ＩＣ	DAC		07
	IC352	**XJ598A00**	IC	NJM78L05UA	ＩＣ	REGULATOR +5V		02
	IC353	**XF291A00**	IC	UPC4570G2	ＩＣ	OP AMP		03
	IC354	**XF291A00**	IC	UPC4570G2	ＩＣ	OP AMP		03
	IC355	**XQ178A00**	IC	NJM4580E-T1	ＩＣ	OP AMP		01
	IC356	**XQ178A00**	IC	NJM4580E-T1	ＩＣ	OP AMP		01
	IC401	**XF291A00**	IC	UPC4570G2	ＩＣ	OP AMP		03
	IC402	**XF291A00**	IC	UPC4570G2	ＩＣ	OP AMP		03
	IC451	**XW029A00**	IC	AK4393-VF-E2	ＩＣ	DAC		07
	IC452	**XJ598A00**	IC	NJM78L05UA	ＩＣ	REGULATOR +5V		02
	IC453	**XF291A00**	IC	UPC4570G2	ＩＣ	OP AMP		03
	IC454	**XF291A00**	IC	UPC4570G2	ＩＣ	OP AMP		03
	IC455	**XQ178A00**	IC	NJM4580E-T1	ＩＣ	OP AMP		01
	IC456	**XQ178A00**	IC	NJM4580E-T1	ＩＣ	OP AMP		01
	IC501	**XF291A00**	IC	UPC4570G2	ＩＣ	OP AMP		03
	IC502	**XF291A00**	IC	UPC4570G2	ＩＣ	OP AMP		03
*	IC503	**X3447A00**	IC	CS5361-KS	ＩＣ	ADC		
	IC551	**XF291A00**	IC	UPC4570G2	ＩＣ	OP AMP		03
	-553	**XF291A00**	IC	UPC4570G2	ＩＣ	OP AMP		03
	IC601	**XF291A00**	IC	UPC4570G2	ＩＣ	OP AMP		03
	IC602	**XF291A00**	IC	UPC4570G2	ＩＣ	OP AMP		03
	IC651	**XP844A00**	IC	NJM4556AL	ＩＣ	OP AMP		02

*: New Parts

RANK: Japan only

Downloaded from www.Manualslib.com manuals search engine

	REF NO.	PART NO.	DESCRIPTION		部品名	REMARKS	QTY	RANK
	IC701	**XF291A00**	IC	UPC4570G2	IC	OP AMP		03
	IC702	**XF291A00**	IC	UPC4570G2	IC	OP AMP		03
*	IC703	**X3447A00**	IC	CS5361-KS	IC	ADC		
	IC801	**XF291A00**	IC	UPC4570G2	IC	OP AMP		03
	IC802	**XF291A00**	IC	UPC4570G2	IC	OP AMP		03
	IC901	**XF291A00**	IC	UPC4570G2	IC	OP AMP		03
	IC902	**XF291A00**	IC	UPC4570G2	IC	OP AMP		03
*	IC903	**X3447A00**	IC	CS5361-KS	IC	ADC		
	IC951	**XY874A00**	IC	74VHC245SJX	IC	TRANSCEIVER		02
	IC952	**XY874A00**	IC	74VHC245SJX	IC	TRANSCEIVER		02
	IC953	**XM182A00**	IC	TC7S04F	IC	INVERTER		01
	IC954	**XJ598A00**	IC	NJM78L05UA	IC	REGULATOR +5V		02
	ICA01	**XF291A00**	IC	UPC4570G2	IC	OP AMP		03
	ICA02	**XF291A00**	IC	UPC4570G2	IC	OP AMP		03
	ICB01	**XF291A00**	IC	UPC4570G2	IC	OP AMP		03
	ICB02	**XF291A00**	IC	UPC4570G2	IC	OP AMP		03
*	ICB03	**X3447A00**	IC	CS5361-KS	IC	ADC		
	ICC01	**XF291A00**	IC	UPC4570G2	IC	OP AMP		03
	ICC02	**XF291A00**	IC	UPC4570G2	IC	OP AMP		03
	ICD01	**XF291A00**	IC	UPC4570G2	IC	OP AMP		03
	ICD02	**XF291A00**	IC	UPC4570G2	IC	OP AMP		03
*	ICD03	**X3447A00**	IC	CS5361-KS	IC	ADC		
	ICE01	**XF291A00**	IC	UPC4570G2	IC	OP AMP		03
	ICE02	**XF291A00**	IC	UPC4570G2	IC	OP AMP		03
	ICF01	**XF291A00**	IC	UPC4570G2	IC	OP AMP		03
	ICF02	**XF291A00**	IC	UPC4570G2	IC	OP AMP		03
*	ICF03	**X3447A00**	IC	CS5361-KS	IC	ADC		
	ICG01	**XF291A00**	IC	UPC4570G2	IC	OP AMP		03
	ICG02	**XF291A00**	IC	UPC4570G2	IC	OP AMP		03
	JK001	**VI466400**	DIN Connector	x3 DIN YKF51-5046	複合コネクタ	MIDI IN/OUT/THRU		04
*	JK002	**V9965900**	Pin Jack	2P YKC21-4141	ピンジャック 2P	2TR IN/OUT DIGITAL(COAX.)		
	JK003	**V6022800**	Module	1P GP1FA551TZ	光ファイバデータリンク	adat OPTICAL OUT		03
	JK004	**V5478200**	Module	1P GP1FA551RZ	光ファイバ受信器	adat OPTICAL IN		06
	JK005	**V6415900**	BNC Connector	1P YKS11-0067	1P BNCコネクタ	WORD CLOCK IN		05
	JK006	**V6415900**	BNC Connector	1P YKS11-0067	1P BNCコネクタ	WORD CLOCK OUT		05
	JK101	**VU805200**	Cannon Connector	XLR NC3FAV1-0	キャノンコネクタ	INPUT A 1		04
	JK102	**V3359800**	Phone Jack	ST JY6351J	ホーンコネクタ	INPUT B 1		02
	JK103	**V3359800**	Phone Jack	ST JY6351J	ホーンコネクタ	INSERT I/O 1		02
*	JK151	**WA831300**	Cannon Connector	XLR NC3MAH	キャノンコネクタ	STEREO OUT L (BAL)		
*	JK152	**WA831300**	Cannon Connector	XLR NC3MAH	キャノンコネクタ	STEREO OUT R (BAL)		
	JK201	**VU805200**	Cannon Connector	XLR NC3FAV1-0	キャノンコネクタ	INPUT A 2		04
	JK202	**V3359800**	Phone Jack	ST JY6351J	ホーンコネクタ	INPUT B 2		02
	JK203	**V3359800**	Phone Jack	ST JY6351J	ホーンコネクタ	INSERT I/O 2		02
	JK251	**VS056300**	Phone Jack	JACK HLJ7001-01	ホーンコネクタ	OMNI OUT 1 (BAL)		01
	JK252	**VS056300**	Phone Jack	JACK HLJ7001-01	ホーンコネクタ	OMNI OUT 2 (BAL)		01
	JK301	**VU805200**	Cannon Connector	XLR NC3FAV1-0	キャノンコネクタ	INPUT A 3		04
	JK302	**V3359800**	Phone Jack	ST JY6351J	ホーンコネクタ	INPUT B 3		02
	JK303	**V3359800**	Phone Jack	ST JY6351J	ホーンコネクタ	INSERT I/O 3		02
	JK351	**VS056300**	Phone Jack	JACK HLJ7001-01	ホーンコネクタ	OMNI OUT 3 (BAL)		01
	JK352	**VS056300**	Phone Jack	JACK HLJ7001-01	ホーンコネクタ	OMNI OUT 4 (BAL)		01
	JK401	**VU805200**	Cannon Connector	XLR NC3FAV1-0	キャノンコネクタ	INPUT A 4		04
	JK402	**V3359800**	Phone Jack	ST JY6351J	ホーンコネクタ	INPUT B 4		02
	JK403	**V3359800**	Phone Jack	ST JY6351J	ホーンコネクタ	INSERT I/O 4		02
	JK451	**VS056300**	Phone Jack	JACK HLJ7001-01	ホーンコネクタ	MONITOR OUT L (BAL)		01
	JK452	**VS056300**	Phone Jack	JACK HLJ7001-01	ホーンコネクタ	MONITOR OUT R (BAL)		01
	JK501	**VU805200**	Cannon Connector	XLR NC3FAV1-0	キャノンコネクタ	INPUT A 5		04
	JK502	**V3359800**	Phone Jack	ST JY6351J	ホーンコネクタ	INPUT B 5		02
	JK503	**V3359800**	Phone Jack	ST JY6351J	ホーンコネクタ	INSERT I/O 5		02
	JK551	**VZ358700**	Pin Connector	4P PIN JK040057DN	ピンコネクタ 4P	2TR IN/OUT ANALOG L/R		02
	JK601	**VU805200**	Cannon Connector	XLR NC3FAV1-0	キャノンコネクタ	INPUT A 6		04
	JK602	**V3359800**	Phone Jack	ST JY6351J	ホーンコネクタ	INPUT B 6		02
	JK603	**V3359800**	Phone Jack	ST JY6351J	ホーンコネクタ	INSERT I/O 6		02
	JK651	**V3359800**	Phone Jack	ST JY6351J	ホーンコネクタ	PHONES		02
	JK701	**VU805200**	Cannon Connector	XLR NC3FAV1-0	キャノンコネクタ	INPUT A 7		04
	JK702	**V3359800**	Phone Jack	ST JY6351J	ホーンコネクタ	INPUT B 7		02
	JK703	**V3359800**	Phone Jack	ST JY6351J	ホーンコネクタ	INSERT I/O 7		02
	JK801	**VU805200**	Cannon Connector	XLR NC3FAV1-0	キャノンコネクタ	INPUT A 8		04
	JK802	**V3359800**	Phone Jack	ST JY6351J	ホーンコネクタ	INPUT B 8		02
	JK803	**V3359800**	Phone Jack	ST JY6351J	ホーンコネクタ	INSERT I/O 8		02
	JK901	**VU805200**	Cannon Connector	XLR NC3FAV1-0	キャノンコネクタ	INPUT A 9		04

❇: New Parts

RANK: Japan only

Downloaded from www.Manualslib.com manuals search engine

REF NO.	PART NO.	DESCRIPTION		部品名	REMARKS	QTY	RANK
JK902	**V3359800**	Phone Jack	ST JY6351J	ホーンコネクタ	INPUT B 9		02
JK903	**V3359800**	Phone Jack	ST JY6351J	ホーンコネクタ	INSERT I/O 9		02
JKA01	**VU805200**	Cannon Connector	XLR NC3FAV1-0	キャノンコネクタ	INPUT A 10		04
JKA02	**V3359800**	Phone Jack	ST JY6351J	ホーンコネクタ	INPUT B 10		02
JKA03	**V3359800**	Phone Jack	ST JY6351J	ホーンコネクタ	INSERT I/O 10		02
JKB01	**VU805200**	Cannon Connector	XLR NC3FAV1-0	キャノンコネクタ	INPUT A 11		04
JKB02	**V3359800**	Phone Jack	ST JY6351J	ホーンコネクタ	INPUT B 11		02
JKB03	**V3359800**	Phone Jack	ST JY6351J	ホーンコネクタ	INSERT I/O 11		02
JKC01	**VU805200**	Cannon Connector	XLR NC3FAV1-0	キャノンコネクタ	INPUT A 12		04
JKC02	**V3359800**	Phone Jack	ST JY6351J	ホーンコネクタ	INPUT B 12		02
JKC03	**V3359800**	Phone Jack	ST JY6351J	ホーンコネクタ	INSERT I/O 12		02
JKD01	**V3359800**	Phone Jack	ST JY6351J	ホーンコネクタ	INPUT 13		02
JKE01	**V3359800**	Phone Jack	ST JY6351J	ホーンコネクタ	INPUT 14		02
JKF01	**V3359800**	Phone Jack	ST JY6351J	ホーンコネクタ	INPUT 15		02
JKG01	**V3359800**	Phone Jack	ST JY6351J	ホーンコネクタ	INPUT 16		02
L001	**V5239100**	Common Mode Coil	DLP31SN121SL2L	コモンモードコイル			03
L002	**GE300610**	Ferrite Bead	BL02RN1-R62T4	フェライトビーズ			01
-009	**GE300610**	Ferrite Bead	BL02RN1-R62T4	フェライトビーズ			01
L010	**VP246300**	Noise Filter	ZJY51R5-2P	ノイズフィルター			04
L011	**V7930100**	Pulse Transformer	TB06A015	パルストランス			05
R001	**RD154330**	Carbon Resistor (chip)	33.0 1/4 J	チップ抵抗			01
R002	**RD154330**	Carbon Resistor (chip)	33.0 1/4 J	チップ抵抗			01
R003	**RD256150**	Carbon Resistor (chip)	1.5K 0.1 J	チップ抵抗			01
R004	**RD257100**	Carbon Resistor (chip)	10.0K 0.1 J	チップ抵抗			01
R005	**RD257100**	Carbon Resistor (chip)	10.0K 0.1 J	チップ抵抗			01
R006	**RD255680**	Carbon Resistor (chip)	680.0 0.1 J	チップ抵抗			01
R007	**RD256100**	Carbon Resistor (chip)	1.0K 0.1 J	チップ抵抗			01
R008	**RD257220**	Carbon Resistor (chip)	22.0K 0.1 J	チップ抵抗			01
R009	**RD257220**	Carbon Resistor (chip)	22.0K 0.1 J	チップ抵抗			01
R010	**RD250000**	Carbon Resistor (chip)	0.0 0.0 J	チップ抵抗			01
R011	**RD257100**	Carbon Resistor (chip)	10.0K 0.1 J	チップ抵抗			01
R012	**RD255220**	Carbon Resistor (chip)	220.0 0.1 J	チップ抵抗			01
R013	**RD256100**	Carbon Resistor (chip)	1.0K 0.1 J	チップ抵抗			01
R014	**RD250000**	Carbon Resistor (chip)	0.0 0.0 J	チップ抵抗			01
R015	**RD257100**	Carbon Resistor (chip)	10.0K 0.1 J	チップ抵抗			01
R016	**RD255220**	Carbon Resistor (chip)	220.0 0.1 J	チップ抵抗			01
R017	**RD257100**	Carbon Resistor (chip)	10.0K 0.1 J	チップ抵抗			01
R018	**RD255220**	Carbon Resistor (chip)	220.0 0.1 J	チップ抵抗			01
-020	**RD255220**	Carbon Resistor (chip)	220.0 0.1 J	チップ抵抗			01
R021	**RD250000**	Carbon Resistor (chip)	0.0 0.0 J	チップ抵抗			01
R022	**RD250000**	Carbon Resistor (chip)	0.0 0.0 J	チップ抵抗			01
R023	**RD257100**	Carbon Resistor (chip)	10.0K 0.1 J	チップ抵抗			01
R024	**RD256470**	Carbon Resistor (chip)	4.7K 0.1 J	チップ抵抗			01
R025	**RD250000**	Carbon Resistor (chip)	0.0 0.0 J	チップ抵抗			01
R026	**RD250000**	Carbon Resistor (chip)	0.0 0.0 J	チップ抵抗			01
R027	**RD254750**	Carbon Resistor (chip)	75.0 0.1 J	チップ抵抗			01
R028	**RD258100**	Carbon Resistor (chip)	100.0K 0.1 J	チップ抵抗			01
R029	**RD256220**	Carbon Resistor (chip)	2.2K 0.1 J	チップ抵抗			01
R030	**RD254390**	Carbon Resistor (chip)	39.0 0.1 J	チップ抵抗			01
R031	**RD255220**	Carbon Resistor (chip)	220.0 0.1 J	チップ抵抗			01
R032	**RD254430**	Carbon Resistor (chip)	43.0 0.1 J	チップ抵抗			01
R033	**RD256330**	Carbon Resistor (chip)	3.3K 0.1 J	チップ抵抗			01
R034	**RD256100**	Carbon Resistor (chip)	1.0K 0.1 J	チップ抵抗			01
R035	**RD254470**	Carbon Resistor (chip)	47.0 0.1 J	チップ抵抗			01
R036	**RD254750**	Carbon Resistor (chip)	75.0 0.1 J	チップ抵抗			01
R037	**RD253470**	Carbon Resistor (chip)	4.7 0.1 J	チップ抵抗			01
R038	**RD256220**	Carbon Resistor (chip)	2.2K 0.1 J	チップ抵抗			01
R040	**RD256330**	Carbon Resistor (chip)	3.3K 0.1 J	チップ抵抗			01
R041	**RD256220**	Carbon Resistor (chip)	2.2K 0.1 J	チップ抵抗			01
R101	**VC328400**	Metal Film Resistor	6.8K 1/4 F	金属被膜抵抗			01
R102	**VC328400**	Metal Film Resistor	6.8K 1/4 F	金属被膜抵抗			01
R103	**HV755390**	Flame Proof C. Resistor	390.0 1/4 J	不燃化カーボン抵抗			01
R104	**RD258100**	Carbon Resistor (chip)	100.0K 0.1 J	チップ抵抗			01
R105	**VI195600**	Metal Film Resistor (chip)	2.0K 1/10 D	チップ金被抵抗			
R106	**VI195600**	Metal Film Resistor (chip)	2.0K 1/10 D	チップ金被抵抗			
R107	**VI194200**	Metal Film Resistor (chip)	510.0 1/10 D	チップ金被抵抗			01
R108	**VI196600**	Metal Film Resistor (chip)	4.7K 1/10 D	チップ金被抵抗			01
R109	**RD254100**	Carbon Resistor (chip)	10.0 0.1 J	チップ抵抗			01
R110	**RD254100**	Carbon Resistor (chip)	10.0 0.1 J	チップ抵抗			01
R111	**VI199000**	Metal Film Resistor (chip)	47.0K 1/10 D	チップ金被抵抗			01

✻: New Parts

RANK: Japan only

Downloaded from www.Manualslib.com manuals search engine

REF NO.	PART NO.	DESCRIPTION		部品名	REMARKS	QTY	RANK
R112	**VI199000**	Metal Film Resistor (chip)	47.0K 1/10 D	チップ金被抵抗			01
R113	**RD254100**	Carbon Resistor (chip)	10.0 0.1 J	チップ抵抗			01
R114	**RD254100**	Carbon Resistor (chip)	10.0 0.1 J	チップ抵抗			01
R115	**VI195700**	Metal Film Resistor (chip)	2.2K 1/10 D	チップ金被抵抗			01
R116	**VI195700**	Metal Film Resistor (chip)	2.2K 1/10 D	チップ金被抵抗			01
R117	**VI190700**	Metal Film Resistor (chip)	18.0 1/10 D	チップ金被抵抗			01
R118	**VI198000**	Metal Film Resistor (chip)	18.0K 1/10 D	チップ金被抵抗			01
R119	**VI198000**	Metal Film Resistor (chip)	18.0K 1/10 D	チップ金被抵抗			01
R120	**VI197300**	Metal Film Resistor (chip)	9.1K 1/10 D	チップ金被抵抗			01
R121	**VI197300**	Metal Film Resistor (chip)	9.1K 1/10 D	チップ金被抵抗			01
R122	**VI196600**	Metal Film Resistor (chip)	4.7K 1/10 D	チップ金被抵抗			01
R123	**VI196600**	Metal Film Resistor (chip)	4.7K 1/10 D	チップ金被抵抗			01
R124	**RD254390**	Carbon Resistor (chip)	39.0 0.1 J	チップ抵抗			01
R125	**RD258100**	Carbon Resistor (chip)	100.0K 0.1 J	チップ抵抗			01
R126	**RD255560**	Carbon Resistor (chip)	560.0 0.1 J	チップ抵抗			01
R127	**RD258100**	Carbon Resistor (chip)	100.0K 0.1 J	チップ抵抗			01
R131	**RD258100**	Carbon Resistor (chip)	100.0K 0.1 J	チップ抵抗			01
R132	**VI196900**	Metal Film Resistor (chip)	6.2K 1/10 D	チップ金被抵抗			01
R133	**VI194900**	Metal Film Resistor (chip)	1.0K 1/10 D	チップ金被抵抗			01
R135	**VI195600**	Metal Film Resistor (chip)	2.0K 1/10 D	チップ金被抵抗			
R136	**VI195600**	Metal Film Resistor (chip)	2.0K 1/10 D	チップ金被抵抗			
R138	**RD255150**	Carbon Resistor (chip)	150.0 0.1 J	チップ抵抗			01
R139	**RD255150**	Carbon Resistor (chip)	150.0 0.1 J	チップ抵抗			01
R141	**RD255100**	Carbon Resistor (chip)	100.0 0.1 J	チップ抵抗			01
-146	**RD255100**	Carbon Resistor (chip)	100.0 0.1 J	チップ抵抗			01
R147	**VI197400**	Metal Film Resistor (chip)	10.0K 1/10 D	チップ金被抵抗			01
R148	**VI197400**	Metal Film Resistor (chip)	10.0K 1/10 D	チップ金被抵抗			01
R151	**VI195300**	Metal Film Resistor (chip)	1.5K 1/10 D	チップ金被抵抗			01
-154	**VI195300**	Metal Film Resistor (chip)	1.5K 1/10 D	チップ金被抵抗			01
R155	**VI197000**	Metal Film Resistor (chip)	6.8K 1/10 D	チップ金被抵抗			01
-158	**VI197000**	Metal Film Resistor (chip)	6.8K 1/10 D	チップ金被抵抗			01
R159	**VI194900**	Metal Film Resistor (chip)	1.0K 1/10 D	チップ金被抵抗			01
-162	**VI194900**	Metal Film Resistor (chip)	1.0K 1/10 D	チップ金被抵抗			01
R163	**RD254390**	Carbon Resistor (chip)	39.0 0.1 J	チップ抵抗			01
R164	**RD254390**	Carbon Resistor (chip)	39.0 0.1 J	チップ抵抗			01
R165	**RD258100**	Carbon Resistor (chip)	100.0K 0.1 J	チップ抵抗			01
R166	**RD258100**	Carbon Resistor (chip)	100.0K 0.1 J	チップ抵抗			01
R167	**VI197400**	Metal Film Resistor (chip)	10.0K 1/10 D	チップ金被抵抗			01
-170	**VI197400**	Metal Film Resistor (chip)	10.0K 1/10 D	チップ金被抵抗			01
R171	**VI197500**	Metal Film Resistor (chip)	11.0K 1/10 D	チップ金被抵抗			01
R172	**VI197500**	Metal Film Resistor (chip)	11.0K 1/10 D	チップ金被抵抗			01
R173	**VI192300**	Metal Film Resistor (chip)	82.0 1/10 D	チップ金被抵抗			01
R174	**VI192300**	Metal Film Resistor (chip)	82.0 1/10 D	チップ金被抵抗			01
R175	**VI197400**	Metal Film Resistor (chip)	10.0K 1/10 D	チップ金被抵抗			01
R176	**VI197400**	Metal Film Resistor (chip)	10.0K 1/10 D	チップ金被抵抗			01
R177	**VI198100**	Metal Film Resistor (chip)	20.0K 1/10 D	チップ金被抵抗			01
-180	**VI198100**	Metal Film Resistor (chip)	20.0K 1/10 D	チップ金被抵抗			01
R181	**VI198000**	Metal Film Resistor (chip)	18.0K 1/10 D	チップ金被抵抗			01
-184	**VI198000**	Metal Film Resistor (chip)	18.0K 1/10 D	チップ金被抵抗			01
R185	**HF754750**	Carbon Resistor	75.0 1/4 J	カーボン抵抗			01
-188	**HF754750**	Carbon Resistor	75.0 1/4 J	カーボン抵抗			01
R189	**RD258100**	Carbon Resistor (chip)	100.0K 0.1 J	チップ抵抗			01
-192	**RD258100**	Carbon Resistor (chip)	100.0K 0.1 J	チップ抵抗			01
R193	**RD257100**	Carbon Resistor (chip)	10.0K 0.1 J	チップ抵抗			01
-196	**RD257100**	Carbon Resistor (chip)	10.0K 0.1 J	チップ抵抗			01
R197	**RD254390**	Carbon Resistor (chip)	39.0 0.1 J	チップ抵抗			01
R198	**RD254390**	Carbon Resistor (chip)	39.0 0.1 J	チップ抵抗			01
R201	**VC328400**	Metal Film Resistor	6.8K 1/4 F	金属被膜抵抗			01
R202	**VC328400**	Metal Film Resistor	6.8K 1/4 F	金属被膜抵抗			01
R203	**HV755390**	Flame Proof C. Resistor	390.0 1/4 J	不燃化カーボン抵抗			01
R205	**VI195600**	Metal Film Resistor (chip)	2.0K 1/10 D	チップ金被抵抗			
R206	**VI195600**	Metal Film Resistor (chip)	2.0K 1/10 D	チップ金被抵抗			
R207	**VI194200**	Metal Film Resistor (chip)	510.0 1/10 D	チップ金被抵抗			01
R208	**VI196600**	Metal Film Resistor (chip)	4.7K 1/10 D	チップ金被抵抗			01
R209	**RD254100**	Carbon Resistor (chip)	10.0 0.1 J	チップ抵抗			01
R210	**RD254100**	Carbon Resistor (chip)	10.0 0.1 J	チップ抵抗			01
R211	**VI199000**	Metal Film Resistor (chip)	47.0K 1/10 D	チップ金被抵抗			01
R212	**VI199000**	Metal Film Resistor (chip)	47.0K 1/10 D	チップ金被抵抗			01
R213	**RD254100**	Carbon Resistor (chip)	10.0 0.1 J	チップ抵抗			01
R214	**RD254100**	Carbon Resistor (chip)	10.0 0.1 J	チップ抵抗			01

✻: New Parts

RANK: Japan only

Downloaded from www.Manualslib.com manuals search engine

REF NO.	PART NO.	DESCRIPTION		部品名	REMARKS	QTY	RANK
R215	**VI195700**	Metal Film Resistor (chip)	2.2K 1/10 D	チップ金被抵抗			01
R216	**VI195700**	Metal Film Resistor (chip)	2.2K 1/10 D	チップ金被抵抗			01
R217	**VI190700**	Metal Film Resistor (chip)	18.0 1/10 D	チップ金被抵抗			01
R218	**VI198000**	Metal Film Resistor (chip)	18.0K 1/10 D	チップ金被抵抗			01
R219	**VI198000**	Metal Film Resistor (chip)	18.0K 1/10 D	チップ金被抵抗			01
R220	**VI197300**	Metal Film Resistor (chip)	9.1K 1/10 D	チップ金被抵抗			01
R221	**VI197300**	Metal Film Resistor (chip)	9.1K 1/10 D	チップ金被抵抗			01
R222	**VI196600**	Metal Film Resistor (chip)	4.7K 1/10 D	チップ金被抵抗			01
R223	**VI196600**	Metal Film Resistor (chip)	4.7K 1/10 D	チップ金被抵抗			01
R224	**RD254390**	Carbon Resistor (chip)	39.0 0.1 J	チップ抵抗			01
R225	**RD258100**	Carbon Resistor (chip)	100.0K 0.1 J	チップ抵抗			01
R226	**RD255560**	Carbon Resistor (chip)	560.0 0.1 J	チップ抵抗			01
R227	**RD258100**	Carbon Resistor (chip)	100.0K 0.1 J	チップ抵抗			01
R231	**RD258100**	Carbon Resistor (chip)	100.0K 0.1 J	チップ抵抗			01
R232	**VI196900**	Metal Film Resistor (chip)	6.2K 1/10 D	チップ金被抵抗			01
R233	**VI194900**	Metal Film Resistor (chip)	1.0K 1/10 D	チップ金被抵抗			01
R235	**VI195600**	Metal Film Resistor (chip)	2.0K 1/10 D	チップ金被抵抗			
R236	**VI195600**	Metal Film Resistor (chip)	2.0K 1/10 D	チップ金被抵抗			
R238	**RD255150**	Carbon Resistor (chip)	150.0 0.1 J	チップ抵抗			01
R239	**RD255150**	Carbon Resistor (chip)	150.0 0.1 J	チップ抵抗			01
R251	**VI195300**	Metal Film Resistor (chip)	1.5K 1/10 D	チップ金被抵抗			01
-254	**VI195300**	Metal Film Resistor (chip)	1.5K 1/10 D	チップ金被抵抗			01
R255	**VI197000**	Metal Film Resistor (chip)	6.8K 1/10 D	チップ金被抵抗			01
-258	**VI197000**	Metal Film Resistor (chip)	6.8K 1/10 D	チップ金被抵抗			01
R259	**VI194900**	Metal Film Resistor (chip)	1.0K 1/10 D	チップ金被抵抗			01
-262	**VI194900**	Metal Film Resistor (chip)	1.0K 1/10 D	チップ金被抵抗			01
R263	**RD254390**	Carbon Resistor (chip)	39.0 0.1 J	チップ抵抗			01
R264	**RD254390**	Carbon Resistor (chip)	39.0 0.1 J	チップ抵抗			01
R265	**RD258100**	Carbon Resistor (chip)	100.0K 0.1 J	チップ抵抗			01
R266	**RD258100**	Carbon Resistor (chip)	100.0K 0.1 J	チップ抵抗			01
R267	**VI197400**	Metal Film Resistor (chip)	10.0K 1/10 D	チップ金被抵抗			01
-270	**VI197400**	Metal Film Resistor (chip)	10.0K 1/10 D	チップ金被抵抗			01
R271	**VI197500**	Metal Film Resistor (chip)	11.0K 1/10 D	チップ金被抵抗			01
R272	**VI197500**	Metal Film Resistor (chip)	11.0K 1/10 D	チップ金被抵抗			01
R273	**VI194200**	Metal Film Resistor (chip)	510.0 1/10 D	チップ金被抵抗			01
R274	**VI194200**	Metal Film Resistor (chip)	510.0 1/10 D	チップ金被抵抗			01
R275	**VI197400**	Metal Film Resistor (chip)	10.0K 1/10 D	チップ金被抵抗			01
R276	**VI197400**	Metal Film Resistor (chip)	10.0K 1/10 D	チップ金被抵抗			01
R277	**VI198000**	Metal Film Resistor (chip)	18.0K 1/10 D	チップ金被抵抗			01
-280	**VI198000**	Metal Film Resistor (chip)	18.0K 1/10 D	チップ金被抵抗			01
R281	**VI197900**	Metal Film Resistor (chip)	16.0K 1/10 D	チップ金被抵抗			01
-284	**VI197900**	Metal Film Resistor (chip)	16.0K 1/10 D	チップ金被抵抗			01
R285	**HF754750**	Carbon Resistor	75.0 1/4 J	カーボン抵抗			01
-288	**HF754750**	Carbon Resistor	75.0 1/4 J	カーボン抵抗			01
R289	**RD258100**	Carbon Resistor (chip)	100.0K 0.1 J	チップ抵抗			01
-292	**RD258100**	Carbon Resistor (chip)	100.0K 0.1 J	チップ抵抗			01
R293	**RD257100**	Carbon Resistor (chip)	10.0K 0.1 J	チップ抵抗			01
-296	**RD257100**	Carbon Resistor (chip)	10.0K 0.1 J	チップ抵抗			01
R301	**VC328400**	Metal Film Resistor	6.8K 1/4 F	金属被膜抵抗			01
R302	**VC328400**	Metal Film Resistor	6.8K 1/4 F	金属被膜抵抗			01
R303	**HV755390**	Flame Proof C. Resistor	390.0 1/4 J	不燃化カーボン抵抗			01
R305	**VI195600**	Metal Film Resistor (chip)	2.0K 1/10 D	チップ金被抵抗			
R306	**VI195600**	Metal Film Resistor (chip)	2.0K 1/10 D	チップ金被抵抗			
R307	**VI194200**	Metal Film Resistor (chip)	510.0 1/10 D	チップ金被抵抗			01
R308	**VI196600**	Metal Film Resistor (chip)	4.7K 1/10 D	チップ金被抵抗			01
R309	**RD254100**	Carbon Resistor (chip)	10.0 0.1 J	チップ抵抗			01
R310	**RD254100**	Carbon Resistor (chip)	10.0 0.1 J	チップ抵抗			01
R311	**VI199000**	Metal Film Resistor (chip)	47.0K 1/10 D	チップ金被抵抗			01
R312	**VI199000**	Metal Film Resistor (chip)	47.0K 1/10 D	チップ金被抵抗			01
R313	**RD254100**	Carbon Resistor (chip)	10.0 0.1 J	チップ抵抗			01
R314	**RD254100**	Carbon Resistor (chip)	10.0 0.1 J	チップ抵抗			01
R315	**VI195700**	Metal Film Resistor (chip)	2.2K 1/10 D	チップ金被抵抗			01
R316	**VI195700**	Metal Film Resistor (chip)	2.2K 1/10 D	チップ金被抵抗			01
R317	**VI190700**	Metal Film Resistor (chip)	18.0 1/10 D	チップ金被抵抗			01
R318	**VI198000**	Metal Film Resistor (chip)	18.0K 1/10 D	チップ金被抵抗			01
R319	**VI198000**	Metal Film Resistor (chip)	18.0K 1/10 D	チップ金被抵抗			01
R320	**VI197300**	Metal Film Resistor (chip)	9.1K 1/10 D	チップ金被抵抗			01
R321	**VI197300**	Metal Film Resistor (chip)	9.1K 1/10 D	チップ金被抵抗			01
R322	**VI196600**	Metal Film Resistor (chip)	4.7K 1/10 D	チップ金被抵抗			01
R323	**VI196600**	Metal Film Resistor (chip)	4.7K 1/10 D	チップ金被抵抗			01

✻: New Parts

RANK: Japan only

Downloaded from www.Manualslib.com manuals search engine

REF NO.	PART NO.	DESCRIPTION		部品名	REMARKS	QTY	RANK
R324	**RD254390**	Carbon Resistor (chip)	39.0 0.1 J	チップ抵抗			01
R325	**RD258100**	Carbon Resistor (chip)	100.0K 0.1 J	チップ抵抗			01
R326	**RD255560**	Carbon Resistor (chip)	560.0 0.1 J	チップ抵抗			01
R327	**RD258100**	Carbon Resistor (chip)	100.0K 0.1 J	チップ抵抗			01
R331	**RD258100**	Carbon Resistor (chip)	100.0K 0.1 J	チップ抵抗			01
R332	**VI196900**	Metal Film Resistor (chip)	6.2K 1/10 D	チップ金被抵抗			01
R333	**VI194900**	Metal Film Resistor (chip)	1.0K 1/10 D	チップ金被抵抗			01
R335	**VI195600**	Metal Film Resistor (chip)	2.0K 1/10 D	チップ金被抵抗			
R336	**VI195600**	Metal Film Resistor (chip)	2.0K 1/10 D	チップ金被抵抗			
R338	**RD255150**	Carbon Resistor (chip)	150.0 0.1 J	チップ抵抗			01
R339	**RD255150**	Carbon Resistor (chip)	150.0 0.1 J	チップ抵抗			01
R341	**RD255100**	Carbon Resistor (chip)	100.0 0.1 J	チップ抵抗			01
-346	**RD255100**	Carbon Resistor (chip)	100.0 0.1 J	チップ抵抗			01
R347	**VI197400**	Metal Film Resistor (chip)	10.0K 1/10 D	チップ金被抵抗			01
R348	**VI197400**	Metal Film Resistor (chip)	10.0K 1/10 D	チップ金被抵抗			01
R351	**VI195300**	Metal Film Resistor (chip)	1.5K 1/10 D	チップ金被抵抗			01
-354	**VI195300**	Metal Film Resistor (chip)	1.5K 1/10 D	チップ金被抵抗			01
R355	**VI197000**	Metal Film Resistor (chip)	6.8K 1/10 D	チップ金被抵抗			01
-358	**VI197000**	Metal Film Resistor (chip)	6.8K 1/10 D	チップ金被抵抗			01
R359	**VI194900**	Metal Film Resistor (chip)	1.0K 1/10 D	チップ金被抵抗			01
-362	**VI194900**	Metal Film Resistor (chip)	1.0K 1/10 D	チップ金被抵抗			01
R363	**RD254390**	Carbon Resistor (chip)	39.0 0.1 J	チップ抵抗			01
R364	**RD254390**	Carbon Resistor (chip)	39.0 0.1 J	チップ抵抗			01
R365	**RD258100**	Carbon Resistor (chip)	100.0K 0.1 J	チップ抵抗			01
R366	**RD258100**	Carbon Resistor (chip)	100.0K 0.1 J	チップ抵抗			01
R367	**VI197400**	Metal Film Resistor (chip)	10.0K 1/10 D	チップ金被抵抗			01
-370	**VI197400**	Metal Film Resistor (chip)	10.0K 1/10 D	チップ金被抵抗			01
R371	**VI197500**	Metal Film Resistor (chip)	11.0K 1/10 D	チップ金被抵抗			01
R372	**VI197500**	Metal Film Resistor (chip)	11.0K 1/10 D	チップ金被抵抗			01
R373	**VI194200**	Metal Film Resistor (chip)	510.0 1/10 D	チップ金被抵抗			01
R374	**VI194200**	Metal Film Resistor (chip)	510.0 1/10 D	チップ金被抵抗			01
R375	**VI197400**	Metal Film Resistor (chip)	10.0K 1/10 D	チップ金被抵抗			01
R376	**VI197400**	Metal Film Resistor (chip)	10.0K 1/10 D	チップ金被抵抗			01
R377	**VI198000**	Metal Film Resistor (chip)	18.0K 1/10 D	チップ金被抵抗			01
-380	**VI198000**	Metal Film Resistor (chip)	18.0K 1/10 D	チップ金被抵抗			01
R381	**VI197900**	Metal Film Resistor (chip)	16.0K 1/10 D	チップ金被抵抗			01
-384	**VI197900**	Metal Film Resistor (chip)	16.0K 1/10 D	チップ金被抵抗			01
R385	**HF754750**	Carbon Resistor	75.0 1/4 J	カーボン抵抗			01
-388	**HF754750**	Carbon Resistor	75.0 1/4 J	カーボン抵抗			01
R389	**RD258100**	Carbon Resistor (chip)	100.0K 0.1 J	チップ抵抗			01
-392	**RD258100**	Carbon Resistor (chip)	100.0K 0.1 J	チップ抵抗			01
R393	**RD257100**	Carbon Resistor (chip)	10.0K 0.1 J	チップ抵抗			01
-396	**RD257100**	Carbon Resistor (chip)	10.0K 0.1 J	チップ抵抗			01
R401	**VC328400**	Metal Film Resistor	6.8K 1/4 F	金属被膜抵抗			01
R402	**VC328400**	Metal Film Resistor	6.8K 1/4 F	金属被膜抵抗			01
R403	**HV755390**	Flame Proof C. Resistor	390.0 1/4 J	不燃化カーボン抵抗			01
R405	**VI195600**	Metal Film Resistor (chip)	2.0K 1/10 D	チップ金被抵抗			
R406	**VI195600**	Metal Film Resistor (chip)	2.0K 1/10 D	チップ金被抵抗			
R407	**VI194200**	Metal Film Resistor (chip)	510.0 1/10 D	チップ金被抵抗			01
R408	**VI196600**	Metal Film Resistor (chip)	4.7K 1/10 D	チップ金被抵抗			01
R409	**RD254100**	Carbon Resistor (chip)	10.0 0.1 J	チップ抵抗			01
R410	**RD254100**	Carbon Resistor (chip)	10.0 0.1 J	チップ抵抗			01
R411	**VI199000**	Metal Film Resistor (chip)	47.0K 1/10 D	チップ金被抵抗			01
R412	**VI199000**	Metal Film Resistor (chip)	47.0K 1/10 D	チップ金被抵抗			01
R413	**RD254100**	Carbon Resistor (chip)	10.0 0.1 J	チップ抵抗			01
R414	**RD254100**	Carbon Resistor (chip)	10.0 0.1 J	チップ抵抗			01
R415	**VI195700**	Metal Film Resistor (chip)	2.2K 1/10 D	チップ金被抵抗			01
R416	**VI195700**	Metal Film Resistor (chip)	2.2K 1/10 D	チップ金被抵抗			01
R417	**VI190700**	Metal Film Resistor (chip)	18.0 1/10 D	チップ金被抵抗			01
R418	**VI198000**	Metal Film Resistor (chip)	18.0K 1/10 D	チップ金被抵抗			01
R419	**VI198000**	Metal Film Resistor (chip)	18.0K 1/10 D	チップ金被抵抗			01
R420	**VI197300**	Metal Film Resistor (chip)	9.1K 1/10 D	チップ金被抵抗			01
R421	**VI197300**	Metal Film Resistor (chip)	9.1K 1/10 D	チップ金被抵抗			01
R422	**VI196600**	Metal Film Resistor (chip)	4.7K 1/10 D	チップ金被抵抗			01
R423	**VI196600**	Metal Film Resistor (chip)	4.7K 1/10 D	チップ金被抵抗			01
R424	**RD254390**	Carbon Resistor (chip)	39.0 0.1 J	チップ抵抗			01
R425	**RD258100**	Carbon Resistor (chip)	100.0K 0.1 J	チップ抵抗			01
R426	**RD255560**	Carbon Resistor (chip)	560.0 0.1 J	チップ抵抗			01
R427	**RD258100**	Carbon Resistor (chip)	100.0K 0.1 J	チップ抵抗			01
R431	**RD258100**	Carbon Resistor (chip)	100.0K 0.1 J	チップ抵抗			01

✻: New Parts

RANK: Japan only

Downloaded from www.Manualslib.com manuals search engine

REF NO.	PART NO.	DESCRIPTION		部品名	REMARKS	QTY	RANK
R432	**VI196900**	Metal Film Resistor (chip)	6.2K 1/10 D	チップ金被抵抗			01
R433	**VI194900**	Metal Film Resistor (chip)	1.0K 1/10 D	チップ金被抵抗			01
R435	**VI195600**	Metal Film Resistor (chip)	2.0K 1/10 D	チップ金被抵抗			
R436	**VI195600**	Metal Film Resistor (chip)	2.0K 1/10 D	チップ金被抵抗			
R438	**RD255150**	Carbon Resistor (chip)	150.0 0.1 J	チップ抵抗			01
R439	**RD255150**	Carbon Resistor (chip)	150.0 0.1 J	チップ抵抗			01
R451	**VI195300**	Metal Film Resistor (chip)	1.5K 1/10 D	チップ金被抵抗			01
-454	**VI195300**	Metal Film Resistor (chip)	1.5K 1/10 D	チップ金被抵抗			01
R455	**VI197000**	Metal Film Resistor (chip)	6.8K 1/10 D	チップ金被抵抗			01
-458	**VI197000**	Metal Film Resistor (chip)	6.8K 1/10 D	チップ金被抵抗			01
R459	**VI194900**	Metal Film Resistor (chip)	1.0K 1/10 D	チップ金被抵抗			01
-462	**VI194900**	Metal Film Resistor (chip)	1.0K 1/10 D	チップ金被抵抗			01
R463	**RD254390**	Carbon Resistor (chip)	39.0 0.1 J	チップ抵抗			01
R464	**RD254390**	Carbon Resistor (chip)	39.0 0.1 J	チップ抵抗			01
R465	**RD258100**	Carbon Resistor (chip)	100.0K 0.1 J	チップ抵抗			01
R466	**RD258100**	Carbon Resistor (chip)	100.0K 0.1 J	チップ抵抗			01
R467	**VI197400**	Metal Film Resistor (chip)	10.0K 1/10 D	チップ金被抵抗			01
-470	**VI197400**	Metal Film Resistor (chip)	10.0K 1/10 D	チップ金被抵抗			01
R471	**VI197500**	Metal Film Resistor (chip)	11.0K 1/10 D	チップ金被抵抗			01
R472	**VI197500**	Metal Film Resistor (chip)	11.0K 1/10 D	チップ金被抵抗			01
R473	**VI194200**	Metal Film Resistor (chip)	510.0 1/10 D	チップ金被抵抗			01
R474	**VI194200**	Metal Film Resistor (chip)	510.0 1/10 D	チップ金被抵抗			01
R475	**VI197400**	Metal Film Resistor (chip)	10.0K 1/10 D	チップ金被抵抗			01
R476	**VI197400**	Metal Film Resistor (chip)	10.0K 1/10 D	チップ金被抵抗			01
R477	**VI198000**	Metal Film Resistor (chip)	18.0K 1/10 D	チップ金被抵抗			01
-480	**VI198000**	Metal Film Resistor (chip)	18.0K 1/10 D	チップ金被抵抗			01
R481	**VI197900**	Metal Film Resistor (chip)	16.0K 1/10 D	チップ金被抵抗			01
-484	**VI197900**	Metal Film Resistor (chip)	16.0K 1/10 D	チップ金被抵抗			01
R485	**HF754750**	Carbon Resistor	75.0 1/4 J	カーボン抵抗			01
-488	**HF754750**	Carbon Resistor	75.0 1/4 J	カーボン抵抗			01
R489	**RD258100**	Carbon Resistor (chip)	100.0K 0.1 J	チップ抵抗			01
-492	**RD258100**	Carbon Resistor (chip)	100.0K 0.1 J	チップ抵抗			01
R493	**RD257100**	Carbon Resistor (chip)	10.0K 0.1 J	チップ抵抗			01
-496	**RD257100**	Carbon Resistor (chip)	10.0K 0.1 J	チップ抵抗			01
R501	**VC328400**	Metal Film Resistor	6.8K 1/4 F	金属被膜抵抗			01
R502	**VC328400**	Metal Film Resistor	6.8K 1/4 F	金属被膜抵抗			01
R503	**HV755390**	Flame Proof C. Resistor	390.0 1/4 J	不燃化カーボン抵抗			01
R504	**RD258100**	Carbon Resistor (chip)	100.0K 0.1 J	チップ抵抗			01
R505	**VI195600**	Metal Film Resistor (chip)	2.0K 1/10 D	チップ金被抵抗			
R506	**VI195600**	Metal Film Resistor (chip)	2.0K 1/10 D	チップ金被抵抗			
R507	**VI194200**	Metal Film Resistor (chip)	510.0 1/10 D	チップ金被抵抗			01
R508	**VI196600**	Metal Film Resistor (chip)	4.7K 1/10 D	チップ金被抵抗			01
R509	**RD254100**	Carbon Resistor (chip)	10.0 0.1 J	チップ抵抗			01
R510	**RD254100**	Carbon Resistor (chip)	10.0 0.1 J	チップ抵抗			01
R511	**VI199000**	Metal Film Resistor (chip)	47.0K 1/10 D	チップ金被抵抗			01
R512	**VI199000**	Metal Film Resistor (chip)	47.0K 1/10 D	チップ金被抵抗			01
R513	**RD254100**	Carbon Resistor (chip)	10.0 0.1 J	チップ抵抗			01
R514	**RD254100**	Carbon Resistor (chip)	10.0 0.1 J	チップ抵抗			01
R515	**VI195700**	Metal Film Resistor (chip)	2.2K 1/10 D	チップ金被抵抗			01
R516	**VI195700**	Metal Film Resistor (chip)	2.2K 1/10 D	チップ金被抵抗			01
R517	**VI190700**	Metal Film Resistor (chip)	18.0 1/10 D	チップ金被抵抗			01
R518	**VI198000**	Metal Film Resistor (chip)	18.0K 1/10 D	チップ金被抵抗			01
R519	**VI198000**	Metal Film Resistor (chip)	18.0K 1/10 D	チップ金被抵抗			01
R520	**VI197300**	Metal Film Resistor (chip)	9.1K 1/10 D	チップ金被抵抗			01
R521	**VI197300**	Metal Film Resistor (chip)	9.1K 1/10 D	チップ金被抵抗			01
R522	**VI196600**	Metal Film Resistor (chip)	4.7K 1/10 D	チップ金被抵抗			01
R523	**VI196600**	Metal Film Resistor (chip)	4.7K 1/10 D	チップ金被抵抗			01
R524	**RD254390**	Carbon Resistor (chip)	39.0 0.1 J	チップ抵抗			01
R525	**RD258100**	Carbon Resistor (chip)	100.0K 0.1 J	チップ抵抗			01
R526	**RD255560**	Carbon Resistor (chip)	560.0 0.1 J	チップ抵抗			01
R527	**RD258100**	Carbon Resistor (chip)	100.0K 0.1 J	チップ抵抗			01
R531	**RD258100**	Carbon Resistor (chip)	100.0K 0.1 J	チップ抵抗			01
R532	**VI196900**	Metal Film Resistor (chip)	6.2K 1/10 D	チップ金被抵抗			01
R533	**VI194900**	Metal Film Resistor (chip)	1.0K 1/10 D	チップ金被抵抗			01
R535	**VI195600**	Metal Film Resistor (chip)	2.0K 1/10 D	チップ金被抵抗			
R536	**VI195600**	Metal Film Resistor (chip)	2.0K 1/10 D	チップ金被抵抗			
R538	**RD255150**	Carbon Resistor (chip)	150.0 0.1 J	チップ抵抗			01
R539	**RD255150**	Carbon Resistor (chip)	150.0 0.1 J	チップ抵抗			01
R541	**RD255100**	Carbon Resistor (chip)	100.0 0.1 J	チップ抵抗			01
-546	**RD255100**	Carbon Resistor (chip)	100.0 0.1 J	チップ抵抗			01

✻: New Parts

RANK: Japan only

Downloaded from www.Manualslib.com manuals search engine

REF NO.	PART NO.	DESCRIPTION		部品名	REMARKS	QTY	RANK
R547	**VI197400**	Metal Film Resistor (chip)	10.0K 1/10 D	チップ金被抵抗			01
R548	**VI197400**	Metal Film Resistor (chip)	10.0K 1/10 D	チップ金被抵抗			01
R551	**VI195300**	Metal Film Resistor (chip)	1.5K 1/10 D	チップ金被抵抗			01
R552	**VI195300**	Metal Film Resistor (chip)	1.5K 1/10 D	チップ金被抵抗			01
R553	**VI195100**	Metal Film Resistor (chip)	1.2K 1/10 D	チップ金被抵抗			01
R554	**VI195100**	Metal Film Resistor (chip)	1.2K 1/10 D	チップ金被抵抗			01
R555	**RD257100**	Carbon Resistor (chip)	10.0K 0.1 J	チップ抵抗			01
R556	**RD257100**	Carbon Resistor (chip)	10.0K 0.1 J	チップ抵抗			01
R557	**VI198400**	Metal Film Resistor (chip)	27.0K 1/10 D	チップ金被抵抗			01
R558	**VI198400**	Metal Film Resistor (chip)	27.0K 1/10 D	チップ金被抵抗			01
R559	**RD255220**	Carbon Resistor (chip)	220.0 0.1 J	チップ抵抗			01
R560	**RD255220**	Carbon Resistor (chip)	220.0 0.1 J	チップ抵抗			01
R561	**VI198400**	Metal Film Resistor (chip)	27.0K 1/10 D	チップ金被抵抗			01
R562	**VI198400**	Metal Film Resistor (chip)	27.0K 1/10 D	チップ金被抵抗			01
R563	**RD255220**	Carbon Resistor (chip)	220.0 0.1 J	チップ抵抗			01
R564	**RD255220**	Carbon Resistor (chip)	220.0 0.1 J	チップ抵抗			01
R565	**VI197000**	Metal Film Resistor (chip)	6.8K 1/10 D	チップ金被抵抗			01
R566	**VI197000**	Metal Film Resistor (chip)	6.8K 1/10 D	チップ金被抵抗			01
R567	**VI197400**	Metal Film Resistor (chip)	10.0K 1/10 D	チップ金被抵抗			01
R568	**VI197400**	Metal Film Resistor (chip)	10.0K 1/10 D	チップ金被抵抗			01
R569	**RD255100**	Carbon Resistor (chip)	100.0 0.1 J	チップ抵抗			01
R570	**RD255100**	Carbon Resistor (chip)	100.0 0.1 J	チップ抵抗			01
R571	**RD258100**	Carbon Resistor (chip)	100.0K 0.1 J	チップ抵抗			01
R572	**RD258100**	Carbon Resistor (chip)	100.0K 0.1 J	チップ抵抗			01
R573	**VI197500**	Metal Film Resistor (chip)	11.0K 1/10 D	チップ金被抵抗			01
R574	**VI197500**	Metal Film Resistor (chip)	11.0K 1/10 D	チップ金被抵抗			01
R575	**VI197100**	Metal Film Resistor (chip)	7.5K 1/10 D	チップ金被抵抗			01
R576	**VI197100**	Metal Film Resistor (chip)	7.5K 1/10 D	チップ金被抵抗			01
R577	**VI197500**	Metal Film Resistor (chip)	11.0K 1/10 D	チップ金被抵抗			01
R578	**VI197500**	Metal Film Resistor (chip)	11.0K 1/10 D	チップ金被抵抗			01
R579	**RD254390**	Carbon Resistor (chip)	39.0 0.1 J	チップ抵抗			01
R580	**RD254390**	Carbon Resistor (chip)	39.0 0.1 J	チップ抵抗			01
R581	**RD258100**	Carbon Resistor (chip)	100.0K 0.1 J	チップ抵抗			01
R582	**RD258100**	Carbon Resistor (chip)	100.0K 0.1 J	チップ抵抗			01
R583	**VI191700**	Metal Film Resistor (chip)	47.0 1/10 D	チップ金被抵抗			01
R584	**VI191700**	Metal Film Resistor (chip)	47.0 1/10 D	チップ金被抵抗			01
R585	**VI197400**	Metal Film Resistor (chip)	10.0K 1/10 D	チップ金被抵抗			01
R586	**VI197400**	Metal Film Resistor (chip)	10.0K 1/10 D	チップ金被抵抗			01
R587	**VI194100**	Metal Film Resistor (chip)	470.0 1/10 D	チップ金被抵抗			01
R588	**VI194100**	Metal Film Resistor (chip)	470.0 1/10 D	チップ金被抵抗			01
R589	**RD255100**	Carbon Resistor (chip)	100.0 0.1 J	チップ抵抗			01
R590	**RD255100**	Carbon Resistor (chip)	100.0 0.1 J	チップ抵抗			01
R591	**RD258100**	Carbon Resistor (chip)	100.0K 0.1 J	チップ抵抗			01
R592	**RD258100**	Carbon Resistor (chip)	100.0K 0.1 J	チップ抵抗			01
R601	**VC328400**	Metal Film Resistor	6.8K 1/4 F	金属被膜抵抗			01
R602	**VC328400**	Metal Film Resistor	6.8K 1/4 F	金属被膜抵抗			01
R603	**HV755390**	Flame Proof C. Resistor	390.0 1/4 J	不燃化カーボン抵抗			01
R605	**VI195600**	Metal Film Resistor (chip)	2.0K 1/10 D	チップ金被抵抗			
R606	**VI195600**	Metal Film Resistor (chip)	2.0K 1/10 D	チップ金被抵抗			
R607	**VI194200**	Metal Film Resistor (chip)	510.0 1/10 D	チップ金被抵抗			01
R608	**VI196600**	Metal Film Resistor (chip)	4.7K 1/10 D	チップ金被抵抗			01
R609	**RD254100**	Carbon Resistor (chip)	10.0 0.1 J	チップ抵抗			01
R610	**RD254100**	Carbon Resistor (chip)	10.0 0.1 J	チップ抵抗			01
R611	**VI199000**	Metal Film Resistor (chip)	47.0K 1/10 D	チップ金被抵抗			01
R612	**VI199000**	Metal Film Resistor (chip)	47.0K 1/10 D	チップ金被抵抗			01
R613	**RD254100**	Carbon Resistor (chip)	10.0 0.1 J	チップ抵抗			01
R614	**RD254100**	Carbon Resistor (chip)	10.0 0.1 J	チップ抵抗			01
R615	**VI195700**	Metal Film Resistor (chip)	2.2K 1/10 D	チップ金被抵抗			01
R616	**VI195700**	Metal Film Resistor (chip)	2.2K 1/10 D	チップ金被抵抗			01
R617	**VI190700**	Metal Film Resistor (chip)	18.0 1/10 D	チップ金被抵抗			01
R618	**VI198000**	Metal Film Resistor (chip)	18.0K 1/10 D	チップ金被抵抗			01
R619	**VI198000**	Metal Film Resistor (chip)	18.0K 1/10 D	チップ金被抵抗			01
R620	**VI197300**	Metal Film Resistor (chip)	9.1K 1/10 D	チップ金被抵抗			01
R621	**VI197300**	Metal Film Resistor (chip)	9.1K 1/10 D	チップ金被抵抗			01
R622	**VI196600**	Metal Film Resistor (chip)	4.7K 1/10 D	チップ金被抵抗			01
R623	**VI196600**	Metal Film Resistor (chip)	4.7K 1/10 D	チップ金被抵抗			01
R624	**RD254390**	Carbon Resistor (chip)	39.0 0.1 J	チップ抵抗			01
R625	**RD258100**	Carbon Resistor (chip)	100.0K 0.1 J	チップ抵抗			01
R626	**RD255560**	Carbon Resistor (chip)	560.0 0.1 J	チップ抵抗			01
R627	**RD258100**	Carbon Resistor (chip)	100.0K 0.1 J	チップ抵抗			01

✻: New Parts

RANK: Japan only

Downloaded from www.Manualslib.com manuals search engine

REF NO.	PART NO.	DESCRIPTION		部品名	REMARKS	QTY	RANK
R631	**RD258100**	Carbon Resistor (chip)	100.0K 0.1 J	チップ抵抗			01
R632	**VI196900**	Metal Film Resistor (chip)	6.2K 1/10 D	チップ金被抵抗			01
R633	**VI194900**	Metal Film Resistor (chip)	1.0K 1/10 D	チップ金被抵抗			01
R635	**VI195600**	Metal Film Resistor (chip)	2.0K 1/10 D	チップ金被抵抗			
R636	**VI195600**	Metal Film Resistor (chip)	2.0K 1/10 D	チップ金被抵抗			
R638	**RD255150**	Carbon Resistor (chip)	150.0 0.1 J	チップ抵抗			01
R639	**RD255150**	Carbon Resistor (chip)	150.0 0.1 J	チップ抵抗			01
R651	**VI196500**	Metal Film Resistor (chip)	4.3K 1/10 D	チップ金被抵抗			01
R652	**VI196500**	Metal Film Resistor (chip)	4.3K 1/10 D	チップ金被抵抗			01
R653	**VI197000**	Metal Film Resistor (chip)	6.8K 1/10 D	チップ金被抵抗			01
R654	**VI197000**	Metal Film Resistor (chip)	6.8K 1/10 D	チップ金被抵抗			01
R655	**VI195800**	Metal Film Resistor (chip)	2.4K 1/10 D	チップ金被抵抗			01
R656	**VI195800**	Metal Film Resistor (chip)	2.4K 1/10 D	チップ金被抵抗			01
R657	**VI197400**	Metal Film Resistor (chip)	10.0K 1/10 D	チップ金被抵抗			01
R658	**VI197400**	Metal Film Resistor (chip)	10.0K 1/10 D	チップ金被抵抗			01
R659	**RD258100**	Carbon Resistor (chip)	100.0K 0.1 J	チップ抵抗			01
R660	**RD258100**	Carbon Resistor (chip)	100.0K 0.1 J	チップ抵抗			01
R661	**VC745000**	Metal Oxide Film Resistor	100.0 1W J	酸化金属被膜抵抗			01
R662	**VC745000**	Metal Oxide Film Resistor	100.0 1W J	酸化金属被膜抵抗			01
R663	**RD257100**	Carbon Resistor (chip)	10.0K 0.1 J	チップ抵抗			01
R664	**RD257100**	Carbon Resistor (chip)	10.0K 0.1 J	チップ抵抗			01
R701	**VC328400**	Metal Film Resistor	6.8K 1/4 F	金属被膜抵抗			01
R702	**VC328400**	Metal Film Resistor	6.8K 1/4 F	金属被膜抵抗			01
R703	**HV755390**	Flame Proof C. Resistor	390.0 1/4 J	不燃化カーボン抵抗			01
R705	**VI195600**	Metal Film Resistor (chip)	2.0K 1/10 D	チップ金被抵抗			
R706	**VI195600**	Metal Film Resistor (chip)	2.0K 1/10 D	チップ金被抵抗			
R707	**VI194200**	Metal Film Resistor (chip)	510.0 1/10 D	チップ金被抵抗			01
R708	**VI196600**	Metal Film Resistor (chip)	4.7K 1/10 D	チップ金被抵抗			01
R709	**RD254100**	Carbon Resistor (chip)	10.0 0.1 J	チップ抵抗			01
R710	**RD254100**	Carbon Resistor (chip)	10.0 0.1 J	チップ抵抗			01
R711	**VI199000**	Metal Film Resistor (chip)	47.0K 1/10 D	チップ金被抵抗			01
R712	**VI199000**	Metal Film Resistor (chip)	47.0K 1/10 D	チップ金被抵抗			01
R713	**RD254100**	Carbon Resistor (chip)	10.0 0.1 J	チップ抵抗			01
R714	**RD254100**	Carbon Resistor (chip)	10.0 0.1 J	チップ抵抗			01
R715	**VI195700**	Metal Film Resistor (chip)	2.2K 1/10 D	チップ金被抵抗			01
R716	**VI195700**	Metal Film Resistor (chip)	2.2K 1/10 D	チップ金被抵抗			01
R717	**VI190700**	Metal Film Resistor (chip)	18.0 1/10 D	チップ金被抵抗			01
R718	**VI198000**	Metal Film Resistor (chip)	18.0K 1/10 D	チップ金被抵抗			01
R719	**VI198000**	Metal Film Resistor (chip)	18.0K 1/10 D	チップ金被抵抗			01
R720	**VI197300**	Metal Film Resistor (chip)	9.1K 1/10 D	チップ金被抵抗			01
R721	**VI197300**	Metal Film Resistor (chip)	9.1K 1/10 D	チップ金被抵抗			01
R722	**VI196600**	Metal Film Resistor (chip)	4.7K 1/10 D	チップ金被抵抗			01
R723	**VI196600**	Metal Film Resistor (chip)	4.7K 1/10 D	チップ金被抵抗			01
R724	**RD254390**	Carbon Resistor (chip)	39.0 0.1 J	チップ抵抗			01
R725	**RD258100**	Carbon Resistor (chip)	100.0K 0.1 J	チップ抵抗			01
R726	**RD255560**	Carbon Resistor (chip)	560.0 0.1 J	チップ抵抗			01
R727	**RD258100**	Carbon Resistor (chip)	100.0K 0.1 J	チップ抵抗			01
R731	**RD258100**	Carbon Resistor (chip)	100.0K 0.1 J	チップ抵抗			01
R732	**VI196900**	Metal Film Resistor (chip)	6.2K 1/10 D	チップ金被抵抗			01
R733	**VI194900**	Metal Film Resistor (chip)	1.0K 1/10 D	チップ金被抵抗			01
R735	**VI195600**	Metal Film Resistor (chip)	2.0K 1/10 D	チップ金被抵抗			
R736	**VI195600**	Metal Film Resistor (chip)	2.0K 1/10 D	チップ金被抵抗			
R738	**RD255150**	Carbon Resistor (chip)	150.0 0.1 J	チップ抵抗			01
R739	**RD255150**	Carbon Resistor (chip)	150.0 0.1 J	チップ抵抗			01
R741	**RD255100**	Carbon Resistor (chip)	100.0 0.1 J	チップ抵抗			01
-746	**RD255100**	Carbon Resistor (chip)	100.0 0.1 J	チップ抵抗			01
R747	**VI197400**	Metal Film Resistor (chip)	10.0K 1/10 D	チップ金被抵抗			01
R748	**VI197400**	Metal Film Resistor (chip)	10.0K 1/10 D	チップ金被抵抗			01
R801	**VC328400**	Metal Film Resistor	6.8K 1/4 F	金属被膜抵抗			01
R802	**VC328400**	Metal Film Resistor	6.8K 1/4 F	金属被膜抵抗			01
R803	**HV755390**	Flame Proof C. Resistor	390.0 1/4 J	不燃化カーボン抵抗			01
R805	**VI195600**	Metal Film Resistor (chip)	2.0K 1/10 D	チップ金被抵抗			
R806	**VI195600**	Metal Film Resistor (chip)	2.0K 1/10 D	チップ金被抵抗			
R807	**VI194200**	Metal Film Resistor (chip)	510.0 1/10 D	チップ金被抵抗			01
R808	**VI196600**	Metal Film Resistor (chip)	4.7K 1/10 D	チップ金被抵抗			01
R809	**RD254100**	Carbon Resistor (chip)	10.0 0.1 J	チップ抵抗			01
R810	**RD254100**	Carbon Resistor (chip)	10.0 0.1 J	チップ抵抗			01
R811	**VI199000**	Metal Film Resistor (chip)	47.0K 1/10 D	チップ金被抵抗			01
R812	**VI199000**	Metal Film Resistor (chip)	47.0K 1/10 D	チップ金被抵抗			01
R813	**RD254100**	Carbon Resistor (chip)	10.0 0.1 J	チップ抵抗			01

✻: New Parts

RANK: Japan only

Downloaded from www.Manualslib.com manuals search engine

REF NO.	PART NO.	DESCRIPTION		部品名	REMARKS	QTY	RANK
R814	**RD254100**	Carbon Resistor (chip)	10.0 0.1 J	チップ抵抗			01
R815	**VI195700**	Metal Film Resistor (chip)	2.2K 1/10 D	チップ金被抵抗			01
R816	**VI195700**	Metal Film Resistor (chip)	2.2K 1/10 D	チップ金被抵抗			01
R817	**VI190700**	Metal Film Resistor (chip)	18.0 1/10 D	チップ金被抵抗			01
R818	**VI198000**	Metal Film Resistor (chip)	18.0K 1/10 D	チップ金被抵抗			01
R819	**VI198000**	Metal Film Resistor (chip)	18.0K 1/10 D	チップ金被抵抗			01
R820	**VI197300**	Metal Film Resistor (chip)	9.1K 1/10 D	チップ金被抵抗			01
R821	**VI197300**	Metal Film Resistor (chip)	9.1K 1/10 D	チップ金被抵抗			01
R822	**VI196600**	Metal Film Resistor (chip)	4.7K 1/10 D	チップ金被抵抗			01
R823	**VI196600**	Metal Film Resistor (chip)	4.7K 1/10 D	チップ金被抵抗			01
R824	**RD254390**	Carbon Resistor (chip)	39.0 0.1 J	チップ抵抗			01
R825	**RD258100**	Carbon Resistor (chip)	100.0K 0.1 J	チップ抵抗			01
R826	**RD255560**	Carbon Resistor (chip)	560.0 0.1 J	チップ抵抗			01
R827	**RD258100**	Carbon Resistor (chip)	100.0K 0.1 J	チップ抵抗			01
R831	**RD258100**	Carbon Resistor (chip)	100.0K 0.1 J	チップ抵抗			01
R832	**VI196900**	Metal Film Resistor (chip)	6.2K 1/10 D	チップ金被抵抗			01
R833	**VI194900**	Metal Film Resistor (chip)	1.0K 1/10 D	チップ金被抵抗			01
R835	**VI195600**	Metal Film Resistor (chip)	2.0K 1/10 D	チップ金被抵抗			
R836	**VI195600**	Metal Film Resistor (chip)	2.0K 1/10 D	チップ金被抵抗			
R838	**RD255150**	Carbon Resistor (chip)	150.0 0.1 J	チップ抵抗			01
R839	**RD255150**	Carbon Resistor (chip)	150.0 0.1 J	チップ抵抗			01
R901	**VC328400**	Metal Film Resistor	6.8K 1/4 F	金属被膜抵抗			01
R902	**VC328400**	Metal Film Resistor	6.8K 1/4 F	金属被膜抵抗			01
R903	**HV755390**	Flame Proof C. Resistor	390.0 1/4 J	不燃化カーボン抵抗			01
R904	**RD258100**	Carbon Resistor (chip)	100.0K 0.1 J	チップ抵抗			01
R905	**VI195600**	Metal Film Resistor (chip)	2.0K 1/10 D	チップ金被抵抗			
R906	**VI195600**	Metal Film Resistor (chip)	2.0K 1/10 D	チップ金被抵抗			
R907	**VI194200**	Metal Film Resistor (chip)	510.0 1/10 D	チップ金被抵抗			01
R908	**VI196600**	Metal Film Resistor (chip)	4.7K 1/10 D	チップ金被抵抗			01
R909	**RD254100**	Carbon Resistor (chip)	10.0 0.1 J	チップ抵抗			01
R910	**RD254100**	Carbon Resistor (chip)	10.0 0.1 J	チップ抵抗			01
R911	**VI199000**	Metal Film Resistor (chip)	47.0K 1/10 D	チップ金被抵抗			01
R912	**VI199000**	Metal Film Resistor (chip)	47.0K 1/10 D	チップ金被抵抗			01
R913	**RD254100**	Carbon Resistor (chip)	10.0 0.1 J	チップ抵抗			01
R914	**RD254100**	Carbon Resistor (chip)	10.0 0.1 J	チップ抵抗			01
R915	**VI195700**	Metal Film Resistor (chip)	2.2K 1/10 D	チップ金被抵抗			01
R916	**VI195700**	Metal Film Resistor (chip)	2.2K 1/10 D	チップ金被抵抗			01
R917	**VI190700**	Metal Film Resistor (chip)	18.0 1/10 D	チップ金被抵抗			01
R918	**VI198000**	Metal Film Resistor (chip)	18.0K 1/10 D	チップ金被抵抗			01
R919	**VI198000**	Metal Film Resistor (chip)	18.0K 1/10 D	チップ金被抵抗			01
R920	**VI197300**	Metal Film Resistor (chip)	9.1K 1/10 D	チップ金被抵抗			01
R921	**VI197300**	Metal Film Resistor (chip)	9.1K 1/10 D	チップ金被抵抗			01
R922	**VI196600**	Metal Film Resistor (chip)	4.7K 1/10 D	チップ金被抵抗			01
R923	**VI196600**	Metal Film Resistor (chip)	4.7K 1/10 D	チップ金被抵抗			01
R924	**RD254390**	Carbon Resistor (chip)	39.0 0.1 J	チップ抵抗			01
R925	**RD258100**	Carbon Resistor (chip)	100.0K 0.1 J	チップ抵抗			01
R926	**RD255560**	Carbon Resistor (chip)	560.0 0.1 J	チップ抵抗			01
R927	**RD258100**	Carbon Resistor (chip)	100.0K 0.1 J	チップ抵抗			01
R931	**RD258100**	Carbon Resistor (chip)	100.0K 0.1 J	チップ抵抗			01
R932	**VI196900**	Metal Film Resistor (chip)	6.2K 1/10 D	チップ金被抵抗			01
R933	**VI194900**	Metal Film Resistor (chip)	1.0K 1/10 D	チップ金被抵抗			01
R935	**VI195600**	Metal Film Resistor (chip)	2.0K 1/10 D	チップ金被抵抗			
R936	**VI195600**	Metal Film Resistor (chip)	2.0K 1/10 D	チップ金被抵抗			
R938	**RD255150**	Carbon Resistor (chip)	150.0 0.1 J	チップ抵抗			01
R939	**RD255150**	Carbon Resistor (chip)	150.0 0.1 J	チップ抵抗			01
R941	**RD255100**	Carbon Resistor (chip)	100.0 0.1 J	チップ抵抗			01
-946	**RD255100**	Carbon Resistor (chip)	100.0 0.1 J	チップ抵抗			01
R947	**VI197400**	Metal Film Resistor (chip)	10.0K 1/10 D	チップ金被抵抗			01
R948	**VI197400**	Metal Film Resistor (chip)	10.0K 1/10 D	チップ金被抵抗			01
R951	**RD250000**	Carbon Resistor (chip)	0.0 0.0 J	チップ抵抗			01
-958	**RD250000**	Carbon Resistor (chip)	0.0 0.0 J	チップ抵抗			01
R959	**RD257100**	Carbon Resistor (chip)	10.0K 0.1 J	チップ抵抗			01
R960	**RD255100**	Carbon Resistor (chip)	100.0 0.1 J	チップ抵抗			01
-974	**RD255100**	Carbon Resistor (chip)	100.0 0.1 J	チップ抵抗			01
R975	**RD257100**	Carbon Resistor (chip)	10.0K 0.1 J	チップ抵抗			01
-978	**RD257100**	Carbon Resistor (chip)	10.0K 0.1 J	チップ抵抗			01
R980	**RD256100**	Carbon Resistor (chip)	1.0K 0.1 J	チップ抵抗			01
R981	**RD257100**	Carbon Resistor (chip)	10.0K 0.1 J	チップ抵抗			01
R982	**RD256220**	Carbon Resistor (chip)	2.2K 0.1 J	チップ抵抗			01
R983	**RD256220**	Carbon Resistor (chip)	2.2K 0.1 J	チップ抵抗			01

✻: New Parts

RANK: Japan only

Downloaded from www.Manualslib.com manuals search engine

REF NO.	PART NO.	DESCRIPTION		部品名	REMARKS	QTY	RANK
R984	**RD258100**	Carbon Resistor (chip)	100.0K 0.1 J	チップ抵抗			01
R985	**RD257100**	Carbon Resistor (chip)	10.0K 0.1 J	チップ抵抗			01
R986	**RD257220**	Carbon Resistor (chip)	22.0K 0.1 J	チップ抵抗			01
R987	**RD258100**	Carbon Resistor (chip)	100.0K 0.1 J	チップ抵抗			01
R988	**RD257100**	Carbon Resistor (chip)	10.0K 0.1 J	チップ抵抗			01
R989	**RD257220**	Carbon Resistor (chip)	22.0K 0.1 J	チップ抵抗			01
R990	**RD258100**	Carbon Resistor (chip)	100.0K 0.1 J	チップ抵抗			01
RA01	**VC328400**	Metal Film Resistor	6.8K 1/4 F	金属被膜抵抗			01
RA02	**VC328400**	Metal Film Resistor	6.8K 1/4 F	金属被膜抵抗			01
RA03	**HV755390**	Flame Proof C. Resistor	390.0 1/4 J	不燃化カーボン抵抗			01
RA05	**VI195600**	Metal Film Resistor (chip)	2.0K 1/10 D	チップ金被抵抗			
RA06	**VI195600**	Metal Film Resistor (chip)	2.0K 1/10 D	チップ金被抵抗			
RA07	**VI194200**	Metal Film Resistor (chip)	510.0 1/10 D	チップ金被抵抗			01
RA08	**VI196600**	Metal Film Resistor (chip)	4.7K 1/10 D	チップ金被抵抗			01
RA09	**RD254100**	Carbon Resistor (chip)	10.0 0.1 J	チップ抵抗			01
RA10	**RD254100**	Carbon Resistor (chip)	10.0 0.1 J	チップ抵抗			01
RA11	**VI199000**	Metal Film Resistor (chip)	47.0K 1/10 D	チップ金被抵抗			01
RA12	**VI199000**	Metal Film Resistor (chip)	47.0K 1/10 D	チップ金被抵抗			01
RA13	**RD254100**	Carbon Resistor (chip)	10.0 0.1 J	チップ抵抗			01
RA14	**RD254100**	Carbon Resistor (chip)	10.0 0.1 J	チップ抵抗			01
RA15	**VI195700**	Metal Film Resistor (chip)	2.2K 1/10 D	チップ金被抵抗			01
RA16	**VI195700**	Metal Film Resistor (chip)	2.2K 1/10 D	チップ金被抵抗			01
RA17	**VI190700**	Metal Film Resistor (chip)	18.0 1/10 D	チップ金被抵抗			01
RA18	**VI198000**	Metal Film Resistor (chip)	18.0K 1/10 D	チップ金被抵抗			01
RA19	**VI198000**	Metal Film Resistor (chip)	18.0K 1/10 D	チップ金被抵抗			01
RA20	**VI197300**	Metal Film Resistor (chip)	9.1K 1/10 D	チップ金被抵抗			01
RA21	**VI197300**	Metal Film Resistor (chip)	9.1K 1/10 D	チップ金被抵抗			01
RA22	**VI196600**	Metal Film Resistor (chip)	4.7K 1/10 D	チップ金被抵抗			01
RA23	**VI196600**	Metal Film Resistor (chip)	4.7K 1/10 D	チップ金被抵抗			01
RA24	**RD254390**	Carbon Resistor (chip)	39.0 0.1 J	チップ抵抗			01
RA25	**RD258100**	Carbon Resistor (chip)	100.0K 0.1 J	チップ抵抗			01
RA26	**RD255560**	Carbon Resistor (chip)	560.0 0.1 J	チップ抵抗			01
RA27	**RD258100**	Carbon Resistor (chip)	100.0K 0.1 J	チップ抵抗			01
RA31	**RD258100**	Carbon Resistor (chip)	100.0K 0.1 J	チップ抵抗			01
RA32	**VI196900**	Metal Film Resistor (chip)	6.2K 1/10 D	チップ金被抵抗			01
RA33	**VI194900**	Metal Film Resistor (chip)	1.0K 1/10 D	チップ金被抵抗			01
RA35	**VI195600**	Metal Film Resistor (chip)	2.0K 1/10 D	チップ金被抵抗			
RA36	**VI195600**	Metal Film Resistor (chip)	2.0K 1/10 D	チップ金被抵抗			
RA38	**RD255150**	Carbon Resistor (chip)	150.0 0.1 J	チップ抵抗			01
RA39	**RD255150**	Carbon Resistor (chip)	150.0 0.1 J	チップ抵抗			01
RA001	**RE047100**	Resistor Array	10KX4	抵抗アレイ			01
RA002	**RE047100**	Resistor Array	10KX4	抵抗アレイ			01
RA003	**RE048100**	Resistor Array	100KX4	抵抗アレイ			01
RA004	**RE048100**	Resistor Array	100KX4	抵抗アレイ			01
RA005	**RE044220**	Resistor Array	22X4	抵抗アレイ			01
RA006	**RE044220**	Resistor Array	22X4	抵抗アレイ			01
RA007	**RE047100**	Resistor Array	10KX4	抵抗アレイ			01
RA951	**RE047100**	Resistor Array	10KX4	抵抗アレイ			01
RA952	**RE047100**	Resistor Array	10KX4	抵抗アレイ			01
RB01	**VC328400**	Metal Film Resistor	6.8K 1/4 F	金属被膜抵抗			01
RB02	**VC328400**	Metal Film Resistor	6.8K 1/4 F	金属被膜抵抗			01
RB03	**HV755390**	Flame Proof C. Resistor	390.0 1/4 J	不燃化カーボン抵抗			01
RB05	**VI195600**	Metal Film Resistor (chip)	2.0K 1/10 D	チップ金被抵抗			
RB06	**VI195600**	Metal Film Resistor (chip)	2.0K 1/10 D	チップ金被抵抗			
RB07	**VI194200**	Metal Film Resistor (chip)	510.0 1/10 D	チップ金被抵抗			01
RB08	**VI196600**	Metal Film Resistor (chip)	4.7K 1/10 D	チップ金被抵抗			01
RB09	**RD254100**	Carbon Resistor (chip)	10.0 0.1 J	チップ抵抗			01
RB10	**RD254100**	Carbon Resistor (chip)	10.0 0.1 J	チップ抵抗			01
RB11	**VI199000**	Metal Film Resistor (chip)	47.0K 1/10 D	チップ金被抵抗			01
RB12	**VI199000**	Metal Film Resistor (chip)	47.0K 1/10 D	チップ金被抵抗			01
RB13	**RD254100**	Carbon Resistor (chip)	10.0 0.1 J	チップ抵抗			01
RB14	**RD254100**	Carbon Resistor (chip)	10.0 0.1 J	チップ抵抗			01
RB15	**VI195700**	Metal Film Resistor (chip)	2.2K 1/10 D	チップ金被抵抗			01
RB16	**VI195700**	Metal Film Resistor (chip)	2.2K 1/10 D	チップ金被抵抗			01
RB17	**VI190700**	Metal Film Resistor (chip)	18.0 1/10 D	チップ金被抵抗			01
RB18	**VI198000**	Metal Film Resistor (chip)	18.0K 1/10 D	チップ金被抵抗			01
RB19	**VI198000**	Metal Film Resistor (chip)	18.0K 1/10 D	チップ金被抵抗			01
RB20	**VI197300**	Metal Film Resistor (chip)	9.1K 1/10 D	チップ金被抵抗			01
RB21	**VI197300**	Metal Film Resistor (chip)	9.1K 1/10 D	チップ金被抵抗			01
RB22	**VI196600**	Metal Film Resistor (chip)	4.7K 1/10 D	チップ金被抵抗			01

✻: New Parts

RANK: Japan only

Downloaded from www.Manualslib.com manuals search engine

REF NO.	PART NO.	DESCRIPTION		部品名	REMARKS	QTY	RANK
RB23	**VI196600**	Metal Film Resistor (chip)	4.7K 1/10 D	チップ金被抵抗			01
RB24	**RD254390**	Carbon Resistor (chip)	39.0 0.1 J	チップ抵抗			01
RB25	**RD258100**	Carbon Resistor (chip)	100.0K 0.1 J	チップ抵抗			01
RB26	**RD255560**	Carbon Resistor (chip)	560.0 0.1 J	チップ抵抗			01
RB27	**RD258100**	Carbon Resistor (chip)	100.0K 0.1 J	チップ抵抗			01
RB31	**RD258100**	Carbon Resistor (chip)	100.0K 0.1 J	チップ抵抗			01
RB32	**VI196900**	Metal Film Resistor (chip)	6.2K 1/10 D	チップ金被抵抗			01
RB33	**VI194900**	Metal Film Resistor (chip)	1.0K 1/10 D	チップ金被抵抗			01
RB35	**VI195600**	Metal Film Resistor (chip)	2.0K 1/10 D	チップ金被抵抗			
RB36	**VI195600**	Metal Film Resistor (chip)	2.0K 1/10 D	チップ金被抵抗			
RB38	**RD255150**	Carbon Resistor (chip)	150.0 0.1 J	チップ抵抗			01
RB39	**RD255150**	Carbon Resistor (chip)	150.0 0.1 J	チップ抵抗			01
RB41	**RD255100**	Carbon Resistor (chip)	100.0 0.1 J	チップ抵抗			01
-46	**RD255100**	Carbon Resistor (chip)	100.0 0.1 J	チップ抵抗			01
RB47	**VI197400**	Metal Film Resistor (chip)	10.0K 1/10 D	チップ金被抵抗			01
RB48	**VI197400**	Metal Film Resistor (chip)	10.0K 1/10 D	チップ金被抵抗			01
RC01	**VC328400**	Metal Film Resistor	6.8K 1/4 F	金属被膜抵抗			01
RC02	**VC328400**	Metal Film Resistor	6.8K 1/4 F	金属被膜抵抗			01
RC03	**HV755390**	Flame Proof C. Resistor	390.0 1/4 J	不燃化カーボン抵抗			01
RC05	**VI195600**	Metal Film Resistor (chip)	2.0K 1/10 D	チップ金被抵抗			
RC06	**VI195600**	Metal Film Resistor (chip)	2.0K 1/10 D	チップ金被抵抗			
RC07	**VI194200**	Metal Film Resistor (chip)	510.0 1/10 D	チップ金被抵抗			01
RC08	**VI196600**	Metal Film Resistor (chip)	4.7K 1/10 D	チップ金被抵抗			01
RC09	**RD254100**	Carbon Resistor (chip)	10.0 0.1 J	チップ抵抗			01
RC10	**RD254100**	Carbon Resistor (chip)	10.0 0.1 J	チップ抵抗			01
RC11	**VI199000**	Metal Film Resistor (chip)	47.0K 1/10 D	チップ金被抵抗			01
RC12	**VI199000**	Metal Film Resistor (chip)	47.0K 1/10 D	チップ金被抵抗			01
RC13	**RD254100**	Carbon Resistor (chip)	10.0 0.1 J	チップ抵抗			01
RC14	**RD254100**	Carbon Resistor (chip)	10.0 0.1 J	チップ抵抗			01
RC15	**VI195700**	Metal Film Resistor (chip)	2.2K 1/10 D	チップ金被抵抗			01
RC16	**VI195700**	Metal Film Resistor (chip)	2.2K 1/10 D	チップ金被抵抗			01
RC17	**VI190700**	Metal Film Resistor (chip)	18.0 1/10 D	チップ金被抵抗			01
RC18	**VI198000**	Metal Film Resistor (chip)	18.0K 1/10 D	チップ金被抵抗			01
RC19	**VI198000**	Metal Film Resistor (chip)	18.0K 1/10 D	チップ金被抵抗			01
RC20	**VI197300**	Metal Film Resistor (chip)	9.1K 1/10 D	チップ金被抵抗			01
RC21	**VI197300**	Metal Film Resistor (chip)	9.1K 1/10 D	チップ金被抵抗			01
RC22	**VI196600**	Metal Film Resistor (chip)	4.7K 1/10 D	チップ金被抵抗			01
RC23	**VI196600**	Metal Film Resistor (chip)	4.7K 1/10 D	チップ金被抵抗			01
RC24	**RD254390**	Carbon Resistor (chip)	39.0 0.1 J	チップ抵抗			01
RC25	**RD258100**	Carbon Resistor (chip)	100.0K 0.1 J	チップ抵抗			01
RC26	**RD255560**	Carbon Resistor (chip)	560.0 0.1 J	チップ抵抗			01
RC27	**RD258100**	Carbon Resistor (chip)	100.0K 0.1 J	チップ抵抗			01
RC31	**RD258100**	Carbon Resistor (chip)	100.0K 0.1 J	チップ抵抗			01
RC32	**VI196900**	Metal Film Resistor (chip)	6.2K 1/10 D	チップ金被抵抗			01
RC33	**VI194900**	Metal Film Resistor (chip)	1.0K 1/10 D	チップ金被抵抗			01
RC35	**VI195600**	Metal Film Resistor (chip)	2.0K 1/10 D	チップ金被抵抗			
RC36	**VI195600**	Metal Film Resistor (chip)	2.0K 1/10 D	チップ金被抵抗			
RC38	**RD255150**	Carbon Resistor (chip)	150.0 0.1 J	チップ抵抗			01
RC39	**RD255150**	Carbon Resistor (chip)	150.0 0.1 J	チップ抵抗			01
RD01	**RD259100**	Carbon Resistor (chip)	1.0M 0.1 J	チップ抵抗			01
RD02	**RD259100**	Carbon Resistor (chip)	1.0M 0.1 J	チップ抵抗			01
RD03	**VI197400**	Metal Film Resistor (chip)	10.0K 1/10 D	チップ金被抵抗			01
RD04	**VI197400**	Metal Film Resistor (chip)	10.0K 1/10 D	チップ金被抵抗			01
RD05	**VI196900**	Metal Film Resistor (chip)	6.2K 1/10 D	チップ金被抵抗			01
RD06	**VI196900**	Metal Film Resistor (chip)	6.2K 1/10 D	チップ金被抵抗			01
RD07	**VI196100**	Metal Film Resistor (chip)	3.3K 1/10 D	チップ金被抵抗			01
RD08	**VI199600**	Metal Film Resistor (chip)	82.0K 1/10 D	チップ金被抵抗			01
RD09	**RD254390**	Carbon Resistor (chip)	39.0 0.1 J	チップ抵抗			01
RD31	**RD258100**	Carbon Resistor (chip)	100.0K 0.1 J	チップ抵抗			01
RD32	**VI196900**	Metal Film Resistor (chip)	6.2K 1/10 D	チップ金被抵抗			01
RD33	**VI194900**	Metal Film Resistor (chip)	1.0K 1/10 D	チップ金被抵抗			01
RD35	**VI195600**	Metal Film Resistor (chip)	2.0K 1/10 D	チップ金被抵抗			
RD36	**VI195600**	Metal Film Resistor (chip)	2.0K 1/10 D	チップ金被抵抗			
RD38	**RD255150**	Carbon Resistor (chip)	150.0 0.1 J	チップ抵抗			01
RD39	**RD255150**	Carbon Resistor (chip)	150.0 0.1 J	チップ抵抗			01
RD41	**RD255100**	Carbon Resistor (chip)	100.0 0.1 J	チップ抵抗			01
-46	**RD255100**	Carbon Resistor (chip)	100.0 0.1 J	チップ抵抗			01
RD47	**VI197400**	Metal Film Resistor (chip)	10.0K 1/10 D	チップ金被抵抗			01
RD48	**VI197400**	Metal Film Resistor (chip)	10.0K 1/10 D	チップ金被抵抗			01
RE01	**RD259100**	Carbon Resistor (chip)	1.0M 0.1 J	チップ抵抗			01

✻: New Parts

RANK: Japan only

Downloaded from www.Manualslib.com manuals search engine

REF NO.	PART NO.	DESCRIPTION		部品名	REMARKS	QTY	RANK
RE02	**RD259100**	Carbon Resistor (chip)	1.0M 0.1 J	チップ抵抗			01
RE03	**VI197400**	Metal Film Resistor (chip)	10.0K 1/10 D	チップ金被抵抗			01
RE04	**VI197400**	Metal Film Resistor (chip)	10.0K 1/10 D	チップ金被抵抗			01
RE05	**VI196900**	Metal Film Resistor (chip)	6.2K 1/10 D	チップ金被抵抗			01
RE06	**VI196900**	Metal Film Resistor (chip)	6.2K 1/10 D	チップ金被抵抗			01
RE07	**VI196100**	Metal Film Resistor (chip)	3.3K 1/10 D	チップ金被抵抗			01
RE08	**VI199600**	Metal Film Resistor (chip)	82.0K 1/10 D	チップ金被抵抗			01
RE09	**RD254390**	Carbon Resistor (chip)	39.0 0.1 J	チップ抵抗			01
RE31	**RD258100**	Carbon Resistor (chip)	100.0K 0.1 J	チップ抵抗			01
RE32	**VI196900**	Metal Film Resistor (chip)	6.2K 1/10 D	チップ金被抵抗			01
RE33	**VI194900**	Metal Film Resistor (chip)	1.0K 1/10 D	チップ金被抵抗			01
RE35	**VI195600**	Metal Film Resistor (chip)	2.0K 1/10 D	チップ金被抵抗			
RE36	**VI195600**	Metal Film Resistor (chip)	2.0K 1/10 D	チップ金被抵抗			
RE38	**RD255150**	Carbon Resistor (chip)	150.0 0.1 J	チップ抵抗			01
RE39	**RD255150**	Carbon Resistor (chip)	150.0 0.1 J	チップ抵抗			01
RF01	**RD259100**	Carbon Resistor (chip)	1.0M 0.1 J	チップ抵抗			01
RF02	**RD259100**	Carbon Resistor (chip)	1.0M 0.1 J	チップ抵抗			01
RF03	**VI197400**	Metal Film Resistor (chip)	10.0K 1/10 D	チップ金被抵抗			01
RF04	**VI197400**	Metal Film Resistor (chip)	10.0K 1/10 D	チップ金被抵抗			01
RF05	**VI196900**	Metal Film Resistor (chip)	6.2K 1/10 D	チップ金被抵抗			01
RF06	**VI196900**	Metal Film Resistor (chip)	6.2K 1/10 D	チップ金被抵抗			01
RF07	**VI196100**	Metal Film Resistor (chip)	3.3K 1/10 D	チップ金被抵抗			01
RF08	**VI199600**	Metal Film Resistor (chip)	82.0K 1/10 D	チップ金被抵抗			01
RF09	**RD254390**	Carbon Resistor (chip)	39.0 0.1 J	チップ抵抗			01
RF10	**RD254390**	Carbon Resistor (chip)	39.0 0.1 J	チップ抵抗			01
RF11	**RD258100**	Carbon Resistor (chip)	100.0K 0.1 J	チップ抵抗			01
RF31	**RD258100**	Carbon Resistor (chip)	100.0K 0.1 J	チップ抵抗			01
RF32	**VI196900**	Metal Film Resistor (chip)	6.2K 1/10 D	チップ金被抵抗			01
RF33	**VI194900**	Metal Film Resistor (chip)	1.0K 1/10 D	チップ金被抵抗			01
RF35	**VI195600**	Metal Film Resistor (chip)	2.0K 1/10 D	チップ金被抵抗			
RF36	**VI195600**	Metal Film Resistor (chip)	2.0K 1/10 D	チップ金被抵抗			
RF38	**RD255150**	Carbon Resistor (chip)	150.0 0.1 J	チップ抵抗			01
RF39	**RD255150**	Carbon Resistor (chip)	150.0 0.1 J	チップ抵抗			01
RF41	**RD255100**	Carbon Resistor (chip)	100.0 0.1 J	チップ抵抗			01
-46	**RD255100**	Carbon Resistor (chip)	100.0 0.1 J	チップ抵抗			01
RF47	**VI197400**	Metal Film Resistor (chip)	10.0K 1/10 D	チップ金被抵抗			01
RF48	**VI197400**	Metal Film Resistor (chip)	10.0K 1/10 D	チップ金被抵抗			01
RG01	**RD259100**	Carbon Resistor (chip)	1.0M 0.1 J	チップ抵抗			01
RG02	**RD259100**	Carbon Resistor (chip)	1.0M 0.1 J	チップ抵抗			01
RG03	**VI197400**	Metal Film Resistor (chip)	10.0K 1/10 D	チップ金被抵抗			01
RG04	**VI197400**	Metal Film Resistor (chip)	10.0K 1/10 D	チップ金被抵抗			01
RG05	**VI196900**	Metal Film Resistor (chip)	6.2K 1/10 D	チップ金被抵抗			01
RG06	**VI196900**	Metal Film Resistor (chip)	6.2K 1/10 D	チップ金被抵抗			01
RG07	**VI196100**	Metal Film Resistor (chip)	3.3K 1/10 D	チップ金被抵抗			01
RG08	**VI199600**	Metal Film Resistor (chip)	82.0K 1/10 D	チップ金被抵抗			01
RG09	**RD254390**	Carbon Resistor (chip)	39.0 0.1 J	チップ抵抗			01
RG10	**RD254390**	Carbon Resistor (chip)	39.0 0.1 J	チップ抵抗			01
RG11	**RD258100**	Carbon Resistor (chip)	100.0K 0.1 J	チップ抵抗			01
RG31	**RD258100**	Carbon Resistor (chip)	100.0K 0.1 J	チップ抵抗			01
RG32	**VI196900**	Metal Film Resistor (chip)	6.2K 1/10 D	チップ金被抵抗			01
RG33	**VI194900**	Metal Film Resistor (chip)	1.0K 1/10 D	チップ金被抵抗			01
RG35	**VI195600**	Metal Film Resistor (chip)	2.0K 1/10 D	チップ金被抵抗			
RG36	**VI195600**	Metal Film Resistor (chip)	2.0K 1/10 D	チップ金被抵抗			
RG38	**RD255150**	Carbon Resistor (chip)	150.0 0.1 J	チップ抵抗			01
RG39	**RD255150**	Carbon Resistor (chip)	150.0 0.1 J	チップ抵抗			01
SW101	**VR365100**	Slide Switch	SSSF112-S06N1	スライドSW	CH1-4 ON/OFF		02
SW102	**VZ587700**	Push Switch	SPPH430100	プッシュSW	PAD 20dB 1		01
SW202	**VZ587700**	Push Switch	SPPH430100	プッシュSW	PAD 20dB 2		01
SW302	**VZ587700**	Push Switch	SPPH430100	プッシュSW	PAD 20dB 3		01
SW402	**VZ587700**	Push Switch	SPPH430100	プッシュSW	PAD 20dB 4		01
SW501	**VR365100**	Slide Switch	SSSF112-S06N1	スライドSW	CH5-8 ON/OFF		02
SW502	**VZ587700**	Push Switch	SPPH430100	プッシュSW	PAD 20dB 5		01
SW551	**VZ587700**	Push Switch	SPPH430100	プッシュSW	MONITOR/2TR IN		01
SW602	**VZ587700**	Push Switch	SPPH430100	プッシュSW	PAD 20dB 6		01
SW702	**VZ587700**	Push Switch	SPPH430100	プッシュSW	PAD 20dB 7		01
SW802	**VZ587700**	Push Switch	SPPH430100	プッシュSW	PAD 20dB 8		01
SW901	**VR365100**	Slide Switch	SSSF112-S06N1	スライドSW	CH9-12 ON/OFF		02
SW902	**VZ587700**	Push Switch	SPPH430100	プッシュSW	PAD 20dB 9		01
SWA02	**VZ587700**	Push Switch	SPPH430100	プッシュSW	PAD 20dB 10		01
SWB02	**VZ587700**	Push Switch	SPPH430100	プッシュSW	PAD 20dB 11		01

✻: New Parts

RANK: Japan only

Downloaded from www.Manualslib.com manuals search engine

REF NO.	PART NO.	DESCRIPTION		部品名	REMARKS	QTY	RANK
SWC02	**VZ587700**	Push Switch	SPPH430100	プッシュSW	PAD 20dB 12		01
SWF01	**VZ587700**	Push Switch	SPPH430100	プッシュSW	CH15/16/2TR IN		01
TR001	**V7798800**	Digital Transistor	DTA143ZUA	デジタルトランジスタ			01
TR101	**IC224030**	Transistor	2SC2240 GR,BL	トランジスタ			01
TR102	**IC224030**	Transistor	2SC2240 GR,BL	トランジスタ			01
TR151	**VK432900**	Transistor	2SD1915(F) S,T	トランジスタ			01
-154	**VK432900**	Transistor	2SD1915(F) S,T	トランジスタ			01
TR201	**IC224030**	Transistor	2SC2240 GR,BL	トランジスタ			01
TR202	**IC224030**	Transistor	2SC2240 GR,BL	トランジスタ			01
TR251	**VK432900**	Transistor	2SD1915(F) S,T	トランジスタ			01
-254	**VK432900**	Transistor	2SD1915(F) S,T	トランジスタ			01
TR301	**IC224030**	Transistor	2SC2240 GR,BL	トランジスタ			01
TR302	**IC224030**	Transistor	2SC2240 GR,BL	トランジスタ			01
TR351	**VK432900**	Transistor	2SD1915(F) S,T	トランジスタ			01
-354	**VK432900**	Transistor	2SD1915(F) S,T	トランジスタ			01
TR401	**IC224030**	Transistor	2SC2240 GR,BL	トランジスタ			01
TR402	**IC224030**	Transistor	2SC2240 GR,BL	トランジスタ			01
TR451	**VK432900**	Transistor	2SD1915(F) S,T	トランジスタ			01
-454	**VK432900**	Transistor	2SD1915(F) S,T	トランジスタ			01
TR501	**IC224030**	Transistor	2SC2240 GR,BL	トランジスタ			01
TR502	**IC224030**	Transistor	2SC2240 GR,BL	トランジスタ			01
TR551	**VK432900**	Transistor	2SD1915(F) S,T	トランジスタ			01
TR552	**VK432900**	Transistor	2SD1915(F) S,T	トランジスタ			01
TR601	**IC224030**	Transistor	2SC2240 GR,BL	トランジスタ			01
TR602	**IC224030**	Transistor	2SC2240 GR,BL	トランジスタ			01
TR651	**VK432900**	Transistor	2SD1915(F) S,T	トランジスタ			01
TR652	**VK432900**	Transistor	2SD1915(F) S,T	トランジスタ			01
TR701	**IC224030**	Transistor	2SC2240 GR,BL	トランジスタ			01
TR702	**IC224030**	Transistor	2SC2240 GR,BL	トランジスタ			01
TR801	**IC224030**	Transistor	2SC2240 GR,BL	トランジスタ			01
TR802	**IC224030**	Transistor	2SC2240 GR,BL	トランジスタ			01
TR901	**IC224030**	Transistor	2SC2240 GR,BL	トランジスタ			01
TR902	**IC224030**	Transistor	2SC2240 GR,BL	トランジスタ			01
TR951	**V4767500**	Transistor	2SD601A-(TX) Q,R,S	トランジスタ			01
TR952	**V4767500**	Transistor	2SD601A-(TX) Q,R,S	トランジスタ			01
TR953	**V8819500**	Transistor	2SA1235A E,F	トランジスタ			
TR954	**VG013300**	Transistor	2SB1132 82-390	トランジスタ			01
TRA01	**IC224030**	Transistor	2SC2240 GR,BL	トランジスタ			01
TRA02	**IC224030**	Transistor	2SC2240 GR,BL	トランジスタ			01
TRB01	**IC224030**	Transistor	2SC2240 GR,BL	トランジスタ			01
TRB02	**IC224030**	Transistor	2SC2240 GR,BL	トランジスタ			01
TRC01	**IC224030**	Transistor	2SC2240 GR,BL	トランジスタ			01
TRC02	**IC224030**	Transistor	2SC2240 GR,BL	トランジスタ			01
VR101	**VV701400**	Rotary Variable Resistor	5K RK11K113	ロータリーVR	GAIN 1		03
VR201	**VV701400**	Rotary Variable Resistor	5K RK11K113	ロータリーVR	GAIN 2		03
VR302	**VV701400**	Rotary Variable Resistor	5K RK11K113	ロータリーVR	GAIN 3		03
VR401	**VV701400**	Rotary Variable Resistor	5K RK11K113	ロータリーVR	GAIN 4		03
VR501	**VV701400**	Rotary Variable Resistor	5K RK11K113	ロータリーVR	GAIN 5		03
VR551	**VS144900**	Rotary Variable Resistor	A20Kx2 RK14K	二連ロータリーVR	MONITOR OUT LEVEL		03
VR601	**VV701400**	Rotary Variable Resistor	5K RK11K113	ロータリーVR	GAIN 6		03
VR651	**VS144900**	Rotary Variable Resistor	A20Kx2 RK14K	二連ロータリーVR	PHONES LEVEL		03
VR701	**VV701400**	Rotary Variable Resistor	5K RK11K113	ロータリーVR	GAIN 7		03
VR801	**VV701400**	Rotary Variable Resistor	5K RK11K113	ロータリーVR	GAIN 8		03
VR901	**VV701400**	Rotary Variable Resistor	5K RK11K113	ロータリーVR	GAIN 9		03
VRA01	**VV701400**	Rotary Variable Resistor	5K RK11K113	ロータリーVR	GAIN 10		03
VRB01	**VV701400**	Rotary Variable Resistor	5K RK11K113	ロータリーVR	GAIN 11		03
VRC01	**VV701400**	Rotary Variable Resistor	5K RK11K113	ロータリーVR	GAIN 12		03
VRD01	**VV701500**	Rotary Variable Resistor	C 100K RK11K113	ロータリーVR	GAIN 13		03
VRE01	**VV701500**	Rotary Variable Resistor	C 100K RK11K113	ロータリーVR	GAIN 14		03
VRF01	**VV701500**	Rotary Variable Resistor	C 100K RK11K113	ロータリーVR	GAIN 15		03
VRG01	**VV701500**	Rotary Variable Resistor	C 100K RK11K113	ロータリーVR	GAIN 16		03
* W101	**VY690700**	Jumper Wire	FVP=2.0C26SB16-100	２６７８ジャンパーワイヤ			
* W551	**WA758000**	Jumper Wire	FVP=2.0C26SB13-650	２６７８ジャンパーワイヤ			
* W552	**WA758200**	Jumper Wire	FVP=2.0C26SB11-80	２６７８ジャンパーワイヤ			
* W901	**VY690700**	Jumper Wire	FVP=2.0C26SB16-100	２６７８ジャンパーワイヤ			
W951	**V2016000**	Jumper Wire	FVP=2.0C26SB15-550	２６７８ジャンパーワイヤ			03
* W952	**WA758100**	Jumper Wire	FVP=2.0C26SB17-570	２６７８ジャンパーワイヤ			
* W953	**WA757900**	Jumper Wire	FVP=2.0C26SB12-550	２６７８ジャンパーワイヤ			
X001	**VP864900**	Quartz Crystal Unit	16MHz SMD-49	水晶振動子			04

✻: New Parts

RANK: Japan only

Downloaded from www.Manualslib.com manuals search engine

	REF NO.	PART NO.	DESCRIPTION		部品名	REMARKS	QTY	RANK
*		**V9891600**	Circuit Board	MAIN	ＭＡＩＮシート	(X3421B0)		
	BT001	**VN103600**	Battery Holder	CR2032	バッテリーホルダー			03
	C001	**US145100**	Ceramic Capacitor-F (chip)	0.1000 25V Z	チップセラ（Ｆ）			01
	-016	**US145100**	Ceramic Capacitor-F (chip)	0.1000 25V Z	チップセラ（Ｆ）			01
	C017	**US062470**	Ceramic Capacitor-SL(chip)	470P 50V J	チップセラ（ＳＬ）			01
	C018	**US062470**	Ceramic Capacitor-SL(chip)	470P 50V J	チップセラ（ＳＬ）			01
	C019	**UB446100**	Ceramic Capacitor-F (chip)	F 1.0 16V Z	チップセラ　Ｆ			01
	C020	**UB446100**	Ceramic Capacitor-F (chip)	F 1.0 16V Z	チップセラ　Ｆ			01
	C021	**UF018100**	Electrolytic Cap. (chip)	100 6.3V	チップケミコン			01
	C022	**US061220**	Ceramic Capacitor-CH(chip)	22P 50V J	チップセラ（ＣＨ）			01
	C023	**US061220**	Ceramic Capacitor-CH(chip)	22P 50V J	チップセラ（ＣＨ）			01
	C024	**US145100**	Ceramic Capacitor-F (chip)	0.1000 25V Z	チップセラ（Ｆ）			01
	C025	**US145100**	Ceramic Capacitor-F (chip)	0.1000 25V Z	チップセラ（Ｆ）			01
	C026	**UF018100**	Electrolytic Cap. (chip)	100 6.3V	チップケミコン			01
	C027	**US145100**	Ceramic Capacitor-F (chip)	0.1000 25V Z	チップセラ（Ｆ）			01
	C028	**US145100**	Ceramic Capacitor-F (chip)	0.1000 25V Z	チップセラ（Ｆ）			01
	C029	**UF018100**	Electrolytic Cap. (chip)	100 6.3V	チップケミコン			01
	C030	**US063100**	Ceramic Capacitor-B (chip)	1000P 50V K	チップセラ（Ｂ）			01
	-035	**US063100**	Ceramic Capacitor-B (chip)	1000P 50V K	チップセラ（Ｂ）			01
	C036	**US061470**	Ceramic Capacitor-CH(chip)	47P 50V J	チップセラ（ＣＨ）			01
	C037	**US145100**	Ceramic Capacitor-F (chip)	0.1000 25V Z	チップセラ（Ｆ）			01
	C038	**UF037100**	Electrolytic Cap. (chip)	10 16V	チップケミコン			01
	C039	**US145100**	Ceramic Capacitor-F (chip)	0.1000 25V Z	チップセラ（Ｆ）			01
	-056	**US145100**	Ceramic Capacitor-F (chip)	0.1000 25V Z	チップセラ（Ｆ）			01
	C057	**UF046470**	Electrolytic Cap. (chip)	4.7 25V	チップケミコン			01
	C058	**US145100**	Ceramic Capacitor-F (chip)	0.1000 25V Z	チップセラ（Ｆ）			01
	-064	**US145100**	Ceramic Capacitor-F (chip)	0.1000 25V Z	チップセラ（Ｆ）			01
	C065	**UF037100**	Electrolytic Cap. (chip)	10 16V	チップケミコン			01
	C066	**US145100**	Ceramic Capacitor-F (chip)	0.1000 25V Z	チップセラ（Ｆ）			01
	-076	**US145100**	Ceramic Capacitor-F (chip)	0.1000 25V Z	チップセラ（Ｆ）			01
	C077	**UF118470**	Electrolytic Cap. (chip)	470 6.3V UUR0J4	チップケミコン			01
	C079	**UF118470**	Electrolytic Cap. (chip)	470 6.3V UUR0J4	チップケミコン			01
	C080	**UF118470**	Electrolytic Cap. (chip)	470 6.3V UUR0J4	チップケミコン			01
*	C081	**WA122800**	Electrolytic Cap.-HD	150.00 35V	ケミコン　ＨＤ			
*	C082	**WA122800**	Electrolytic Cap.-HD	150.00 35V	ケミコン　ＨＤ			
	C083	**US064100**	Ceramic Capacitor-B (chip)	0.0100 50V K	チップセラ（Ｂ）			01
*	C084	**WA122700**	Electrolytic Cap.-HC	220.00 6.3V	ケミコン　ＨＣ			
*	C085	**WA122700**	Electrolytic Cap.-HC	220.00 6.3V	ケミコン　ＨＣ			
	C086	**UF028100**	Electrolytic Cap. (chip)	100 10V	チップケミコン			01
	C087	**UF028100**	Electrolytic Cap. (chip)	100 10V	チップケミコン			01
	C088	**UF148100**	Electrolytic Cap. (chip)	100 25V UUR1E1	チップケミコン			01
	C089	**UF148100**	Electrolytic Cap. (chip)	100 25V UUR1E1	チップケミコン			01
	C090	**US145100**	Ceramic Capacitor-F (chip)	0.1000 25V Z	チップセラ（Ｆ）			01
	C101	**US145100**	Ceramic Capacitor-F (chip)	0.1000 25V Z	チップセラ（Ｆ）			01
	-108	**US145100**	Ceramic Capacitor-F (chip)	0.1000 25V Z	チップセラ（Ｆ）			01
	C110	**US145100**	Ceramic Capacitor-F (chip)	0.1000 25V Z	チップセラ（Ｆ）			01
	-121	**US145100**	Ceramic Capacitor-F (chip)	0.1000 25V Z	チップセラ（Ｆ）			01
	C131	**US145100**	Ceramic Capacitor-F (chip)	0.1000 25V Z	チップセラ（Ｆ）			01
	C132	**US145100**	Ceramic Capacitor-F (chip)	0.1000 25V Z	チップセラ（Ｆ）			01
	C136	**UF017470**	Electrolytic Cap. (chip)	47 6.3V	チップケミコン			01
	C137	**US145100**	Ceramic Capacitor-F (chip)	0.1000 25V Z	チップセラ（Ｆ）			01
	-143	**US145100**	Ceramic Capacitor-F (chip)	0.1000 25V Z	チップセラ（Ｆ）			01
	C144	**UF017470**	Electrolytic Cap. (chip)	47 6.3V	チップケミコン			01
	C146	**US135330**	Ceramic Capacitor-F (chip)	0.3300 16V Z	チップセラ（Ｆ）			01
	C147	**US135330**	Ceramic Capacitor-F (chip)	0.3300 16V Z	チップセラ（Ｆ）			01
	C148	**US145100**	Ceramic Capacitor-F (chip)	0.1000 25V Z	チップセラ（Ｆ）			01
	-159	**US145100**	Ceramic Capacitor-F (chip)	0.1000 25V Z	チップセラ（Ｆ）			01
	C160	**VJ903700**	Monolithic Ceramic Cap.	CH 560P 50V J	チップ積層セラコン			01
	C161	**US145100**	Ceramic Capacitor-F (chip)	0.1000 25V Z	チップセラ（Ｆ）			01
	-172	**US145100**	Ceramic Capacitor-F (chip)	0.1000 25V Z	チップセラ（Ｆ）			01
	C173	**UF118330**	Electrolytic Cap. (chip)	330 6.3V UUR0J3	チップケミコン			01
	C174	**US044220**	Ceramic Capacitor-B (chip)	0.0220 25V K	チップセラ（Ｂ）			01
	C175	**UF118220**	Electrolytic Cap. (chip)	220 6.3V UUR0J2	チップケミコン			01
	C176	**VR327300**	Mylar Capacitor (chip)	0.0820 16V J	チップマイラー			01
	C178	**US044220**	Ceramic Capacitor-B (chip)	0.0220 25V K	チップセラ（Ｂ）			01
	C180	**US044220**	Ceramic Capacitor-B (chip)	0.0220 25V K	チップセラ（Ｂ）			01
	C181	**US145100**	Ceramic Capacitor-F (chip)	0.1000 25V Z	チップセラ（Ｆ）			01
	C182	**V6200900**	Capacitor	1.0000 16V M	チップフィルムコン			01
	C184	**US145100**	Ceramic Capacitor-F (chip)	0.1000 25V Z	チップセラ（Ｆ）			01
	C185	**US145100**	Ceramic Capacitor-F (chip)	0.1000 25V Z	チップセラ（Ｆ）			01

✻: New Parts

RANK: Japan only

Downloaded from www.Manualslib.com manuals search engine

REF NO.	PART NO.	DESCRIPTION		部品名	REMARKS	QTY	RANK
C201	**US145100**	Ceramic Capacitor-F (chip)	0.1000 25V Z	チップセラ（F）			01
C202	**UF018100**	Electrolytic Cap. (chip)	100 6.3V	チップケミコン			01
C203	**US145100**	Ceramic Capacitor-F (chip)	0.1000 25V Z	チップセラ（F）			01
C204	**UF018100**	Electrolytic Cap. (chip)	100 6.3V	チップケミコン			01
C205	**US145100**	Ceramic Capacitor-F (chip)	0.1000 25V Z	チップセラ（F）			01
-215	**US145100**	Ceramic Capacitor-F (chip)	0.1000 25V Z	チップセラ（F）			01
C216	**VR328100**	Mylar Capacitor (chip)	.00022 50V J	チップマイラー			01
C217	**VP864400**	Mylar Capacitor (chip)	0.0047 16V J	チップマイラー			01
C218	**VR328100**	Mylar Capacitor (chip)	.00022 50V J	チップマイラー			01
C219	**VP864400**	Mylar Capacitor (chip)	0.0047 16V J	チップマイラー			01
C220	**US145100**	Ceramic Capacitor-F (chip)	0.1000 25V Z	チップセラ（F）			01
-248	**US145100**	Ceramic Capacitor-F (chip)	0.1000 25V Z	チップセラ（F）			01
C249	**UF018100**	Electrolytic Cap. (chip)	100 6.3V	チップケミコン			01
C250	**US145100**	Ceramic Capacitor-F (chip)	0.1000 25V Z	チップセラ（F）			01
C251	**UF018100**	Electrolytic Cap. (chip)	100 6.3V	チップケミコン			01
C252	**US145100**	Ceramic Capacitor-F (chip)	0.1000 25V Z	チップセラ（F）			01
-261	**US145100**	Ceramic Capacitor-F (chip)	0.1000 25V Z	チップセラ（F）			01
C262	**VR328100**	Mylar Capacitor (chip)	.00022 50V J	チップマイラー			01
C263	**VP864400**	Mylar Capacitor (chip)	0.0047 16V J	チップマイラー			01
C264	**VR328100**	Mylar Capacitor (chip)	.00022 50V J	チップマイラー			01
C265	**VP864400**	Mylar Capacitor (chip)	0.0047 16V J	チップマイラー			01
C266	**US145100**	Ceramic Capacitor-F (chip)	0.1000 25V Z	チップセラ（F）			01
-293	**US145100**	Ceramic Capacitor-F (chip)	0.1000 25V Z	チップセラ（F）			01
C301	**US145100**	Ceramic Capacitor-F (chip)	0.1000 25V Z	チップセラ（F）			01
-340	**US145100**	Ceramic Capacitor-F (chip)	0.1000 25V Z	チップセラ（F）			01
C401	**US145100**	Ceramic Capacitor-F (chip)	0.1000 25V Z	チップセラ（F）			01
-410	**US145100**	Ceramic Capacitor-F (chip)	0.1000 25V Z	チップセラ（F）			01
C451	**US145100**	Ceramic Capacitor-F (chip)	0.1000 25V Z	チップセラ（F）			01
C452	**US061120**	Ceramic Capacitor-CH(chip)	12P 50V J	チップセラ（CH）			01
C453	**US145100**	Ceramic Capacitor-F (chip)	0.1000 25V Z	チップセラ（F）			01
C454	**US145100**	Ceramic Capacitor-F (chip)	0.1000 25V Z	チップセラ（F）			01
C455	**US061180**	Ceramic Capacitor-CH(chip)	18P 50V J	チップセラ（CH）			01
C456	**US135330**	Ceramic Capacitor-F (chip)	0.3300 16V Z	チップセラ（F）			01
C457	**US145100**	Ceramic Capacitor-F (chip)	0.1000 25V Z	チップセラ（F）			01
C458	**US135330**	Ceramic Capacitor-F (chip)	0.3300 16V Z	チップセラ（F）			01
C459	**US145100**	Ceramic Capacitor-F (chip)	0.1000 25V Z	チップセラ（F）			01
-461	**US145100**	Ceramic Capacitor-F (chip)	0.1000 25V Z	チップセラ（F）			01
C462	**US061330**	Ceramic Capacitor-CH(chip)	33P 50V J	チップセラ（CH）			01
C463	**US145100**	Ceramic Capacitor-F (chip)	0.1000 25V Z	チップセラ（F）			01
-466	**US145100**	Ceramic Capacitor-F (chip)	0.1000 25V Z	チップセラ（F）			01
C467	**UF118330**	Electrolytic Cap. (chip)	330 6.3V UUR0J3	チップケミコン			01
C468	**US145100**	Ceramic Capacitor-F (chip)	0.1000 25V Z	チップセラ（F）			01
C469	**US145100**	Ceramic Capacitor-F (chip)	0.1000 25V Z	チップセラ（F）			01
C472	**US145100**	Ceramic Capacitor-F (chip)	0.1000 25V Z	チップセラ（F）			01
C473	**US145100**	Ceramic Capacitor-F (chip)	0.1000 25V Z	チップセラ（F）			01
C474	**VR327300**	Mylar Capacitor (chip)	0.0820 16V J	チップマイラー			01
C501	**V9074200**	Mylar Capacitor (chip)	0.15 50V J	チップマイラー			
C503	**US064100**	Ceramic Capacitor-B (chip)	0.0100 50V K	チップセラ（B）			01
C504	**VS026900**	Mylar Capacitor (chip)	0.0039 16V G	チップマイラー			01
C505	**US145100**	Ceramic Capacitor-F (chip)	0.1000 25V Z	チップセラ（F）			01
C506	**UF066100**	Electrolytic Cap. (chip)	1 50V	チップケミコン			01
C507	**US145100**	Ceramic Capacitor-F (chip)	0.1000 25V Z	チップセラ（F）			01
C508	**UF066100**	Electrolytic Cap. (chip)	1 50V	チップケミコン			01
C509	**US145100**	Ceramic Capacitor-F (chip)	0.1000 25V Z	チップセラ（F）			01
-511	**US145100**	Ceramic Capacitor-F (chip)	0.1000 25V Z	チップセラ（F）			01
C512	**UF066100**	Electrolytic Cap. (chip)	1 50V	チップケミコン			01
C513	**US145100**	Ceramic Capacitor-F (chip)	0.1000 25V Z	チップセラ（F）			01
-517	**US145100**	Ceramic Capacitor-F (chip)	0.1000 25V Z	チップセラ（F）			01
C601	**US145100**	Ceramic Capacitor-F (chip)	0.1000 25V Z	チップセラ（F）			01
-603	**US145100**	Ceramic Capacitor-F (chip)	0.1000 25V Z	チップセラ（F）			01
C701	**US145100**	Ceramic Capacitor-F (chip)	0.1000 25V Z	チップセラ（F）			01
-703	**US145100**	Ceramic Capacitor-F (chip)	0.1000 25V Z	チップセラ（F）			01
C704	**UF037100**	Electrolytic Cap. (chip)	10 16V	チップケミコン			01
C705	**US145100**	Ceramic Capacitor-F (chip)	0.1000 25V Z	チップセラ（F）			01
C706	**UF037100**	Electrolytic Cap. (chip)	10 16V	チップケミコン			01
C707	**US145100**	Ceramic Capacitor-F (chip)	0.1000 25V Z	チップセラ（F）			01
C708	**US145100**	Ceramic Capacitor-F (chip)	0.1000 25V Z	チップセラ（F）			01
C709	**UF037100**	Electrolytic Cap. (chip)	10 16V	チップケミコン			01
C710	**US145100**	Ceramic Capacitor-F (chip)	0.1000 25V Z	チップセラ（F）			01
-737	**US145100**	Ceramic Capacitor-F (chip)	0.1000 25V Z	チップセラ（F）			01

✻: New Parts

RANK: Japan only

Downloaded from www.Manualslib.com manuals search engine

	REF NO.	PART NO.	DESCRIPTION		部品名	REMARKS	QTY	RANK
	CN003	**VB390100**	Connector Base Post	PH 5P TE	コネクタベースポスト			01
	CN004	**VJ861600**	Wire Trap	52147 16P TE	ワイヤートラップ			01
	CN005	**VK025800**	Wire Trap	52147 14P TE	ワイヤートラップ			01
	CN006	**VP127700**	Connector, FFC	52045 24P TE	ＦＦＣコネクター			01
	CN501	**VF667700**	Wire Trap	52147 17P TE	ワイヤートラップ			01
	CN502	**VF667600**	Wire Trap	52147 15P TE	ワイヤートラップ			01
	CN503	**VQ151900**	Connector, FFC	52045 38P TE	ＦＦＣコネクター			01
*	CN601	**WA013500**	Plug	PHEC 100P SE	プラグ（ベローズタイプ）			
	CN701	**V4415100**	Connector, FFC/FPC	52808 30P TE	ＦＦＣ／ＦＰＣコネクタ			02
	CN702	**V6478900**	Connector, FFC/FPC	52808 26P TE	ＦＦＣ／ＦＰＣコネクタ			01
	CN703	**VJ861600**	Wire Trap	52147 16P TE	ワイヤートラップ			01
	CN704	**VQ048300**	Connector, FFC	52045 34P TE	ＦＦＣ　コネクター			01
	D001	**V2376600**	Diode	RB500V-40	ダイオード			01
	D002	**V2330500**	Diode	DE5S4M	ダイオード			03
	D131	**VT332900**	Diode	1SS355 TE-17	ダイオード			01
	EM001	**VD542700**	LC Filter	DSS6NF31C223Q93A	ＬＣフィルターＥＭＩ			01
	EM002	**VD542700**	LC Filter	DSS6NF31C223Q93A	ＬＣフィルターＥＭＩ			01
*	EM003	**WA093400**	LC Filter	ZJSR5101-223TA	ＬＣフィルターＥＭＩ			
	EM004	**VD542700**	LC Filter	DSS6NF31C223Q93A	ＬＣフィルターＥＭＩ			01
	-007	**VD542700**	LC Filter	DSS6NF31C223Q93A	ＬＣフィルターＥＭＩ			01
*	EM008	**WA093400**	LC Filter	ZJSR5101-223TA	ＬＣフィルターＥＭＩ			
*	EM009	**WA093400**	LC Filter	ZJSR5101-223TA	ＬＣフィルターＥＭＩ			
	EM131	**VD542700**	LC Filter	DSS6NF31C223Q93A	ＬＣフィルターＥＭＩ			01
	EM132	**VD542700**	LC Filter	DSS6NF31C223Q93A	ＬＣフィルターＥＭＩ			01
	EM301	**VD542700**	LC Filter	DSS6NF31C223Q93A	ＬＣフィルターＥＭＩ			01
	EM501	**VD542700**	LC Filter	DSS6NF31C223Q93A	ＬＣフィルターＥＭＩ			01
	EM502	**VD542700**	LC Filter	DSS6NF31C223Q93A	ＬＣフィルターＥＭＩ			01
*	EM701	**WA093400**	LC Filter	ZJSR5101-223TA	ＬＣフィルターＥＭＩ			
*	EM702	**WA093400**	LC Filter	ZJSR5101-223TA	ＬＣフィルターＥＭＩ			
	IC001	**X2081A00**	IC	HD6417709SF133	IC	CPU(SH-3)		12
	IC002	**XU965A00**	IC	UPC29M33T-E1	IC	REGULATOR +3.3V		03
	IC003	**X2157A00**	IC	UPC2918T-E1	IC	REGULATOR +1.8V		03
	IC004	**XR532A00**	IC	NJM2904V(TE1)	IC	OP AMP		02
	IC005	**XY937A00**	IC	CY2305	IC	CLOCK BUFFER		07
*	IC006	**X3479A00**	IC	K4S643232F-TC/L60	IC	SDRAM 64M		
*	IC007	**X4210A00**	IC	MBM29LV320BE90TN	IC	FLASH ROM 32M		
*	IC008	**X3497A00**	IC	M5M5V416BTP-70H	IC	SRAM 4M		
*	IC009	**X3497A00**	IC	M5M5V416BTP-70H	IC	SRAM 4M		
*	IC010	**X3848A00**	IC	S-80130ANMC-JCP-T2	IC	SYSTEM RESET		
*	IC011	**X3847A00**	IC	S-80142ANMC-JC3-T2	IC	SYSTEM RESET		
	IC012	**X2163A00**	IC	M62023FP	IC	SYSTEM RESET		03
	IC013	**XR680A00**	IC	TC7SH08FU	IC	AND		
	IC014	**XY872A00**	IC	74VHC08SJX	IC	AND		
	IC015	**XY872A00**	IC	74VHC08SJX	IC	AND		
	IC016	**XW633A00**	IC	TC7SH32FU(TE85L)	IC	OR		01
	IC017	**XW633A00**	IC	TC7SH32FU(TE85L)	IC	OR		01
	IC018	**XW948A00**	IC	TC7WH08FU TE12L	IC	AND		01
*	IC019	**X3498A00**	IC	S1D13704F00A100	IC	LCD CONTROLLER		
	IC020	**XV242A00**	IC	TC74VHCT245AF	IC	TRANSCEIVER		03
	IC021	**XW948A00**	IC	TC7WH08FU TE12L	IC	AND		01
*	IC022	**XW814A00**	IC	TC7SET32FU	IC	OR		
	IC023	**X2790A00**	IC	LM2596SX-ADJ	IC	DC-DC CONVERTER		06
	IC024	**XW875A00**	IC	TC74VHC74F-EL	IC	D-FF		01
	IC101	**XS775A00**	IC	TC7SH04FU	IC	INVERTER		01
	IC102	**XY874A00**	IC	74VHC245SJX	IC	TRANSCEIVER		02
	-104	**XY874A00**	IC	74VHC245SJX	IC	TRANSCEIVER		02
	IC106	**XY874A00**	IC	74VHC245SJX	IC	TRANSCEIVER		02
	IC107	**XU229A00**	IC	TC74LVX4245FS	IC	TRANSCEIVER		04
	IC108	**XU229A00**	IC	TC74LVX4245FS	IC	TRANSCEIVER		04
	IC109	**XV242A00**	IC	TC74VHCT245AF	IC	TRANSCEIVER		03
	IC110	**XV242A00**	IC	TC74VHCT245AF	IC	TRANSCEIVER		03
	IC111	**XU229A00**	IC	TC74LVX4245FS	IC	TRANSCEIVER		04
	IC112	**XU229A00**	IC	TC74LVX4245FS	IC	TRANSCEIVER		04
	IC113	**XY874A00**	IC	74VHC245SJX	IC	TRANSCEIVER		02
	-116	**XY874A00**	IC	74VHC245SJX	IC	TRANSCEIVER		02
*	IC117	**X3954A00**	IC	TC74VHC541F-EL	IC	BUFFER		
	IC131	**XY871A00**	IC	74VHC04SJX	IC	INVERTER		01
	IC132	**XY874A00**	IC	74VHC245SJX	IC	TRANSCEIVER		02
*	IC136	**X3775A00**	IC	S1L51252F32S000	IC	PLLP2		
	IC137	**XW422A00**	IC	M51953AFP	IC	SYETEM RESET		01

✻: New Parts

RANK: Japan only

Downloaded from www.Manualslib.com manuals search engine

	REF NO.	PART NO.	DESCRIPTION		部品名	REMARKS	QTY	RANK
	IC138	**XT229A00**	IC	TC74VHC00F	IC	NAND		01
	IC139	**XS775A00**	IC	TC7SH04FU	IC	INVERTER		01
	IC140	**XV242A00**	IC	TC74VHCT245AF	IC	TRANSCEIVER		03
	IC141	**XV242A00**	IC	TC74VHCT245AF	IC	TRANSCEIVER		03
	IC143	**XV064A00**	IC	TLC2932IPWR	IC	PLL		06
	IC144	**XG948E00**	IC	YM3436DK	IC	DIR2		11
	IC201	**XZ693B00**	IC	YSS919B-H	IC	DSP7		15
	-204	**XZ693B00**	IC	YSS919B-H	IC	DSP7		15
	IC205	**X3482A00**	IC	MSM56V16160F-8T	IC	SDRAM 16M		
	-208	**X3482A00**	IC	MSM56V16160F-8T	IC	SDRAM 16M		
*	IC209	**X3954A00**	IC	TC74VHC541F-EL	IC	BUFFER		
	IC301	**XV988A00**	IC	YSS910-S	IC	DSP6		10
	IC302	**XV988A00**	IC	YSS910-S	IC	DSP6		10
	IC303	**XV077B00**	IC	MSM514260E-60JS	IC	DRAM 4M		07
	-306	**XV077B00**	IC	MSM514260E-60JS	IC	DRAM 4M		07
	IC307	**XW875A00**	IC	TC74VHC74F-EL	IC	D-FF		01
	IC401	**X3299A00**	IC	MBCG61594-130	IC	ATSC2A		11
	IC402	**XY870A00**	IC	74VHC157SJX	IC	MULTIPLEXER		01
	IC403	**XY870A00**	IC	74VHC157SJX	IC	MULTIPLEXER		01
*	IC451	**XW814A00**	IC	TC7SET32FU	IC	OR		
	IC452	**XR680A00**	IC	TC7SH08FU	IC	AND		
	IC453	**XY871A00**	IC	74VHC04SJX	IC	INVERTER		01
	IC454	**XW422A00**	IC	M51953AFP	IC	SYETEM RESET		01
	IC455	**XW875A00**	IC	TC74VHC74F-EL	IC	D-FF		01
	IC456	**XG948E00**	IC	YM3436DK	IC	DIR2		11
	IC457	**X3299A00**	IC	MBCG61594-130	IC	ATSC2A		11
*	IC458	**XW814A00**	IC	TC7SET32FU	IC	OR		
	IC459	**XQ805A00**	IC	TC7WU04FU	IC	INVERTER		01
	IC501	**X2089A00**	IC	CS8415A-CS	IC	DIR		06
	IC502	**XS775A00**	IC	TC7SH04FU	IC	INVERTER		01
	IC503	**XY872A00**	IC	74VHC08SJX	IC	AND		
	IC504	**XZ349A00**	IC	CS8405A-CS	IC	DIT		06
*	IC505	**X3954A00**	IC	TC74VHC541F-EL	IC	BUFFER		
	IC506	**XY874A00**	IC	74VHC245SJX	IC	TRANSCEIVER		02
	IC507	**XY874A00**	IC	74VHC245SJX	IC	TRANSCEIVER		02
	IC508	**XV242A00**	IC	TC74VHCT245AF	IC	TRANSCEIVER		03
	IC601	**XV242A00**	IC	TC74VHCT245AF	IC	TRANSCEIVER		03
	IC602	**XV242A00**	IC	TC74VHCT245AF	IC	TRANSCEIVER		03
*	IC603	**X3954A00**	IC	TC74VHC541F-EL	IC	BUFFER		
	IC701	**XH223A00**	IC	SN74HC273NSR	IC	D-FF		01
	-706	**XH223A00**	IC	SN74HC273NSR	IC	D-FF		01
	IC707	**XY873A00**	IC	74VHC138SJX	IC	DECODER		01
	IC708	**XY873A00**	IC	74VHC138SJX	IC	DECODER		01
	IC709	**XD838A00**	IC	SN74HC245NSR	IC	TRANSCEIVER		04
	-711	**XD838A00**	IC	SN74HC245NSR	IC	TRANSCEIVER		04
	IC712	**XV973A00**	IC	SGH603064F-62F	IC	GATE ARRAY		07
	IC713	**XD838A00**	IC	SN74HC245NSR	IC	TRANSCEIVER		04
	IC714	**XY873A00**	IC	74VHC138SJX	IC	DECODER		01
	IC715	**XS775A00**	IC	TC7SH04FU	IC	INVERTER		01
	IC716	**XV242A00**	IC	TC74VHCT245AF	IC	TRANSCEIVER		03
	L001	**V3232700**	Chip Inductance	120U BLM31P121SN1L	チップインダクタ			01
	L002	**V3232700**	Chip Inductance	120U BLM31P121SN1L	チップインダクタ			01
*	L004	**WA121700**	Coil	CDRH125-330MC 33uH	コイル 33U			
	L131	**V3232700**	Chip Inductance	120U BLM31P121SN1L	チップインダクタ			01
*	L132	**V7716400**	Coil	SSB44-331 SMD	コイル			
	L451	**V3232700**	Chip Inductance	120U BLM31P121SN1L	チップインダクタ			01
	L501	**V3232700**	Chip Inductance	120U BLM31P121SN1L	チップインダクタ			01
	-503	**V3232700**	Chip Inductance	120U BLM31P121SN1L	チップインダクタ			01
	R001	**RD355220**	Carbon Resistor (chip)	220.0 63M J	チップ抵抗			01
	R002	**RD357100**	Carbon Resistor (chip)	10.0K 63M J	チップ抵抗			01
	-006	**RD357100**	Carbon Resistor (chip)	10.0K 63M J	チップ抵抗			01
	R009	**RD357100**	Carbon Resistor (chip)	10.0K 63M J	チップ抵抗			01
	-012	**RD357100**	Carbon Resistor (chip)	10.0K 63M J	チップ抵抗			01
	R016	**RD357100**	Carbon Resistor (chip)	10.0K 63M J	チップ抵抗			01
	-020	**RD357100**	Carbon Resistor (chip)	10.0K 63M J	チップ抵抗			01
	R021	**RD355100**	Carbon Resistor (chip)	100.0 63M J	チップ抵抗			01
	R022	**RD355100**	Carbon Resistor (chip)	100.0 63M J	チップ抵抗			01
	R024	**RD356910**	Carbon Resistor (chip)	9.1K 63M J	チップ抵抗			01
	R025	**RD356470**	Carbon Resistor (chip)	4.7K 63M J	チップ抵抗			01
	R027	**RD356300**	Carbon Resistor (chip)	3.0K 63M J	チップ抵抗			01

❇: New Parts

RANK: Japan only

Downloaded from www.Manualslib.com manuals search engine

REF NO.	PART NO.	DESCRIPTION		部品名	REMARKS	QTY	RANK
R028	**RD356200**	Carbon Resistor (chip)	2.0K 63M J	チップ抵抗			01
R029	**RD354330**	Carbon Resistor (chip)	33.0 63M J	チップ抵抗			01
-031	**RD354330**	Carbon Resistor (chip)	33.0 63M J	チップ抵抗			01
R032	**RD357100**	Carbon Resistor (chip)	10.0K 63M J	チップ抵抗			01
-034	**RD357100**	Carbon Resistor (chip)	10.0K 63M J	チップ抵抗			01
R035	**RD358100**	Carbon Resistor (chip)	100.0K 63M J	チップ抵抗			01
R036	**RD359100**	Carbon Resistor (chip)	1.0M 63M J	チップ抵抗			01
R037	**RD357100**	Carbon Resistor (chip)	10.0K 63M J	チップ抵抗			01
R038	**RD358100**	Carbon Resistor (chip)	100.0K 63M J	チップ抵抗			01
R039	**RD356200**	Carbon Resistor (chip)	2.0K 63M J	チップ抵抗			01
R040	**RD357100**	Carbon Resistor (chip)	10.0K 63M J	チップ抵抗			01
R041	**RD354330**	Carbon Resistor (chip)	33.0 63M J	チップ抵抗			01
-049	**RD354330**	Carbon Resistor (chip)	33.0 63M J	チップ抵抗			01
R050	**RD356160**	Carbon Resistor (chip)	1.6K 63M J	チップ抵抗			01
R051	**RD356150**	Carbon Resistor (chip)	1.5K 63M J	チップ抵抗			01
R052	**RD356470**	Carbon Resistor (chip)	4.7K 63M J	チップ抵抗			01
-056	**RD356470**	Carbon Resistor (chip)	4.7K 63M J	チップ抵抗			01
R057	**RD356910**	Carbon Resistor (chip)	9.1K 63M J	チップ抵抗			01
-061	**RD356910**	Carbon Resistor (chip)	9.1K 63M J	チップ抵抗			01
R062	**RD357100**	Carbon Resistor (chip)	10.0K 63M J	チップ抵抗			01
R063	**RD357100**	Carbon Resistor (chip)	10.0K 63M J	チップ抵抗			01
R064	**HF456100**	Carbon Resistor	1.0K 1/4 J	カーボン抵抗			01
R101	**RD357100**	Carbon Resistor (chip)	10.0K 63M J	チップ抵抗			01
R102	**RD357100**	Carbon Resistor (chip)	10.0K 63M J	チップ抵抗			01
R103	**RD350000**	Carbon Resistor (chip)	0 63M J	チップ抵抗			01
-108	**RD350000**	Carbon Resistor (chip)	0 63M J	チップ抵抗			01
R109	**RD357100**	Carbon Resistor (chip)	10.0K 63M J	チップ抵抗			01
R110	**RD350000**	Carbon Resistor (chip)	0 63M J	チップ抵抗			01
R111	**RD350000**	Carbon Resistor (chip)	0 63M J	チップ抵抗			01
R113	**RD357100**	Carbon Resistor (chip)	10.0K 63M J	チップ抵抗			01
R131	**RD357100**	Carbon Resistor (chip)	10.0K 63M J	チップ抵抗			01
-134	**RD357100**	Carbon Resistor (chip)	10.0K 63M J	チップ抵抗			01
R136	**RD355100**	Carbon Resistor (chip)	100.0 63M J	チップ抵抗			01
R137	**RD350000**	Carbon Resistor (chip)	0 63M J	チップ抵抗			01
R138	**RD350000**	Carbon Resistor (chip)	0 63M J	チップ抵抗			01
R139	**RD355150**	Carbon Resistor (chip)	150.0 63M J	チップ抵抗			01
R140	**RD356150**	Carbon Resistor (chip)	1.5K 63M J	チップ抵抗			01
R141	**RD356100**	Carbon Resistor (chip)	1.0K 63M J	チップ抵抗			01
R142	**RD350000**	Carbon Resistor (chip)	0 63M J	チップ抵抗			01
-151	**RD350000**	Carbon Resistor (chip)	0 63M J	チップ抵抗			01
* R152	**WB248300**	Chip Inductance	BLM18RK121SN1D	チップインダクタ			
* -155	**WB248300**	Chip Inductance	BLM18RK121SN1D	チップインダクタ			
R156	**RD350000**	Carbon Resistor (chip)	0 63M J	チップ抵抗			01
-164	**RD350000**	Carbon Resistor (chip)	0 63M J	チップ抵抗			01
R165	**VI194600**	Metal Film Resistor (chip)	750.0 1/10 D	チップ金被抵抗			01
R167	**VI196100**	Metal Film Resistor (chip)	3.3K 1/10 D	チップ金被抵抗			01
R168	**VI196100**	Metal Film Resistor (chip)	3.3K 1/10 D	チップ金被抵抗			01
R169	**VI193700**	Metal Film Resistor (chip)	330.0 1/10 D	チップ金被抵抗			01
R170	**VI196000**	Metal Film Resistor (chip)	3.0K 1/10 D	チップ金被抵抗			01
R171	**RD150000**	Carbon Resistor (chip)	0.0 1/4 J	チップ抵抗			01
R201	**RD350000**	Carbon Resistor (chip)	0 63M J	チップ抵抗			01
-206	**RD350000**	Carbon Resistor (chip)	0 63M J	チップ抵抗			01
R207	**RD357100**	Carbon Resistor (chip)	10.0K 63M J	チップ抵抗			01
R208	**RD357100**	Carbon Resistor (chip)	10.0K 63M J	チップ抵抗			01
R209	**VI195700**	Metal Film Resistor (chip)	2.2K 1/10 D	チップ金被抵抗			01
R210	**VI195700**	Metal Film Resistor (chip)	2.2K 1/10 D	チップ金被抵抗			01
R211	**RD357100**	Carbon Resistor (chip)	10.0K 63M J	チップ抵抗			01
R212	**RD357100**	Carbon Resistor (chip)	10.0K 63M J	チップ抵抗			01
R213	**VI195700**	Metal Film Resistor (chip)	2.2K 1/10 D	チップ金被抵抗			01
R214	**VI195700**	Metal Film Resistor (chip)	2.2K 1/10 D	チップ金被抵抗			01
R301	**RD350000**	Carbon Resistor (chip)	0 63M J	チップ抵抗			01
-303	**RD350000**	Carbon Resistor (chip)	0 63M J	チップ抵抗			01
R451	**RD359100**	Carbon Resistor (chip)	1.0M 63M J	チップ抵抗			01
R452	**RD355470**	Carbon Resistor (chip)	470.0 63M J	チップ抵抗			01
R453	**RD355100**	Carbon Resistor (chip)	100.0 63M J	チップ抵抗			01
R454	**RD350000**	Carbon Resistor (chip)	0 63M J	チップ抵抗			01
R455	**RD350000**	Carbon Resistor (chip)	0 63M J	チップ抵抗			01
R456	**VI194900**	Metal Film Resistor (chip)	1.0K 1/10 D	チップ金被抵抗			01
R457	**VI194600**	Metal Film Resistor (chip)	750.0 1/10 D	チップ金被抵抗			01
R501	**RD350000**	Carbon Resistor (chip)	0 63M J	チップ抵抗			01

*: New Parts

RANK: Japan only

Downloaded from www.Manualslib.com manuals search engine

REF NO.	PART NO.	DESCRIPTION		部品名	REMARKS	QTY	RANK
R502	**VI196400**	Metal Film Resistor (chip)	3.9K 1/10 D	チップ金被抵抗			01
R504	**RD357470**	Carbon Resistor (chip)	47.0K 63M J	チップ抵抗			01
-506	**RD357470**	Carbon Resistor (chip)	47.0K 63M J	チップ抵抗			01
R507	**RD350000**	Carbon Resistor (chip)	0 63M J	チップ抵抗			01
-516	**RD350000**	Carbon Resistor (chip)	0 63M J	チップ抵抗			01
R517	**RD354470**	Carbon Resistor (chip)	47.0 63M J	チップ抵抗			01
-526	**RD354470**	Carbon Resistor (chip)	47.0 63M J	チップ抵抗			01
R527	**RD350000**	Carbon Resistor (chip)	0 63M J	チップ抵抗			01
R528	**RD357100**	Carbon Resistor (chip)	10.0K 63M J	チップ抵抗			01
R601	**RD350000**	Carbon Resistor (chip)	0 63M J	チップ抵抗			01
-604	**RD350000**	Carbon Resistor (chip)	0 63M J	チップ抵抗			01
R605	**RD354470**	Carbon Resistor (chip)	47.0 63M J	チップ抵抗			01
-608	**RD354470**	Carbon Resistor (chip)	47.0 63M J	チップ抵抗			01
R609	**RD350000**	Carbon Resistor (chip)	0 63M J	チップ抵抗			01
-615	**RD350000**	Carbon Resistor (chip)	0 63M J	チップ抵抗			01
R616	**RD354470**	Carbon Resistor (chip)	47.0 63M J	チップ抵抗			01
R617	**RD350000**	Carbon Resistor (chip)	0 63M J	チップ抵抗			01
R618	**RD350000**	Carbon Resistor (chip)	0 63M J	チップ抵抗			01
R619	**RD354470**	Carbon Resistor (chip)	47.0 63M J	チップ抵抗			01
-621	**RD354470**	Carbon Resistor (chip)	47.0 63M J	チップ抵抗			01
R622	**RD350000**	Carbon Resistor (chip)	0 63M J	チップ抵抗			01
-628	**RD350000**	Carbon Resistor (chip)	0 63M J	チップ抵抗			01
R701	**RD154330**	Carbon Resistor (chip)	33.0 1/4 J	チップ抵抗			01
-724	**RD154330**	Carbon Resistor (chip)	33.0 1/4 J	チップ抵抗			01
R725	**RD354330**	Carbon Resistor (chip)	33.0 63M J	チップ抵抗			01
-736	**RD354330**	Carbon Resistor (chip)	33.0 63M J	チップ抵抗			01
RA001	**RE047100**	Resistor Array	10KX4	抵抗アレイ			01
-027	**RE047100**	Resistor Array	10KX4	抵抗アレイ			01
RA028	**RE045100**	Resistor Array	100X4	抵抗アレイ			01
RA029	**RE047100**	Resistor Array	10KX4	抵抗アレイ			01
RA030	**RE047100**	Resistor Array	10KX4	抵抗アレイ			01
RA101	**RE047100**	Resistor Array	10KX4	抵抗アレイ			01
-118	**RE047100**	Resistor Array	10KX4	抵抗アレイ			01
RA131	**RE047100**	Resistor Array	10KX4	抵抗アレイ			01
RA133	**RE047100**	Resistor Array	10KX4	抵抗アレイ			01
-135	**RE047100**	Resistor Array	10KX4	抵抗アレイ			01
RA137	**RE046100**	Resistor Array	1KX4	抵抗アレイ			01
RA501	**RE047470**	Resistor Array	47KX4	抵抗アレイ			01
RA502	**RE047470**	Resistor Array	47KX4	抵抗アレイ			01
RA505	**RE047100**	Resistor Array	10KX4	抵抗アレイ			01
-507	**RE047100**	Resistor Array	10KX4	抵抗アレイ			01
RA509	**RE044220**	Resistor Array	22X4	抵抗アレイ			01
RA510	**RE044220**	Resistor Array	22X4	抵抗アレイ			01
RA601	**RE044220**	Resistor Array	22X4	抵抗アレイ			01
RA602	**RE044220**	Resistor Array	22X4	抵抗アレイ			01
RA603	**RE047100**	Resistor Array	10KX4	抵抗アレイ			01
RA604	**RE044220**	Resistor Array	22X4	抵抗アレイ			01
RA605	**RE044220**	Resistor Array	22X4	抵抗アレイ			01
RA606	**RE047100**	Resistor Array	10KX4	抵抗アレイ			01
RA701	**RE046100**	Resistor Array	1KX4	抵抗アレイ			01
-706	**RE046100**	Resistor Array	1KX4	抵抗アレイ			01
RA707	**RE047100**	Resistor Array	10KX4	抵抗アレイ			01
-714	**RE047100**	Resistor Array	10KX4	抵抗アレイ			01
TA701	**VY703900**	Transistor Array	TD62309F(EL)	トランジスタアレイ			04
-703	**VY703900**	Transistor Array	TD62309F(EL)	トランジスタアレイ			04
TA704	**V9615500**	Transistor Array	TD62783AF(EL)	トランジスタアレイ			
-706	**V9615500**	Transistor Array	TD62783AF(EL)	トランジスタアレイ			
TH601	**VV457600**	Protector Switch	RUE090 0.90A 30V	ポリスイッチ			02
TH602	**VV457600**	Protector Switch	RUE090 0.90A 30V	ポリスイッチ			02
TR001	**V3033500**	Digital Transistor	DTC143XKA	デジタルトランジスタ			01
* X001	**WA002000**	Quartz Crystal Unit	11MHz MA-406	水晶振動子			
X131	**V8904500**	Quartz Crystal Unit	49.152MHz DSO751SB	水晶発振器			
X132	**V8904400**	Quartz Crystal Unit	45.1584M DSO751SB	水晶発振器			
X301	**VZ156100**	Quartz Crystal Unit	60MHz DSO751S	水晶発振器			06
X451	**V3232900**	Quartz Crystal Unit	21MHz SMD-49 12PF	水晶振動子			03
ZD001	**VU171800**	Zener Diode	UDZS4.7BTE-17 4.7V	ツェナーダイオード			01
*	**V9895400**	Circuit Board	LCD (PNCOM)	LCDシート	(V989490)(X3424B0)		
*	**V9895000**	Circuit Board	PN1 (PNCOM)	PN1シート	(1/2, 2/2) (V989490)(X3424B0)		
*	**V9895200**	Circuit Board	PN2 (PNCOM)	PN2シート	(V989490)(X3424B0)		

✻: New Parts

RANK: Japan only

Downloaded from www.Manualslib.com manuals search engine

	REF NO.	PART NO.	DESCRIPTION		部品名	REMARKS	QTY	RANK
	10	V6197400	Button D_Gray	S LENS	ボタン（小）	AUX1-8 <FADER MODE>	8	02
	20	V8487100	Button M_Gray	S LENS	ボタン（小）	1-16,17-32,MASTER,REMOTE <LAYER> HIGH,HIGH-MID,LOW-MID,LOW <SELECTED CHANNEL>	16	02
				1-8		1-8 <USER DEFINED KEYS>		
	30	V8487200	Button L_Gray	S LENS	ボタン（小）	HOME(METER) <FADER MODE>		02
	40	V8487400	Button D_Gray/D_Gray	S	ボタン（小）	Cursor Left/Right,F1-4	6	02
	50	V8487500	Button M_Gray/M_Gray	S	ボタン（小）	CLEAR,ST IN	2	02
	60	V8487600	Button L_Gray/L_Gray	S	ボタン（小）	SCENE,DIO/SETUP,MIDI, UTILITY,ø/INS/DLY,PAN/ ROUTING,PAIR/GROUP,PATCH, DYNAMICS,EQ,EFFECT,VIEW <DISPLAY ACCESS>	12	02
	100	V8486700	Button M_Gray	L LENS	ボタン（大）	SOLO ST IN 1/3, SOLO ST IN 2/4	2	02
	110	V8486800	Button L_Gray	L LENS	ボタン（大）	ON STEREO,ON ST IN 1/3, ON ST IN 2/4	3	02
	120	V8486900	Button Blue	L LENS	ボタン（大）	SEL STEREO,SEL ST IN 1/3, SEL ST IN 2/4	3	02
*	130	WA335700	Button M_Gray/M_Gray	L	ボタン（大）	STORE,Cursor Up/Down, RECALL <SCENE MEMORY> DEC,INC,ENTER, Cursor Left/Right/Up/Down	11	
*	200	WA773300	Button M_Gray	L LENS	ボタン（大）4連	SOLO 1-16	4	
*	210	WA835300	Button L_Gray	L LENS	ボタン（大）4連	ON 1-16	4	
*	220	WA835800	Button Blue	L LENS	ボタン（大）4連	SEL 1-16	4	
	C1	FI565220	Monolithic Ceramic Cap.	0.220 50V K	チップ積層セラコン			
	C2	UF057100	Electrolytic Cap. (chip)	10 35V	チップケミコン			01
	C3	US062270	Ceramic Capacitor-SL(chip)	270P 50V J	チップセラ（SL）			01
	C4	UF038100	Electrolytic Cap. (chip)	100 16V	チップケミコン			01
	C5	US145100	Ceramic Capacitor-F (chip)	0.1000 25V Z	チップセラ（F）			01
	C6	UF027470	Electrolytic Cap. (chip)	47 10V	チップケミコン			01
	C7	US145100	Ceramic Capacitor-F (chip)	0.1000 25V Z	チップセラ（F）			01
*	C8	V7182500	Ceramic Capacitor-F (chip)	0.1000 50V Z	チップセラ（F）			
*	-13	V7182500	Ceramic Capacitor-F (chip)	0.1000 50V Z	チップセラ（F）			
	C14	US145100	Ceramic Capacitor-F (chip)	0.1000 25V Z	チップセラ（F）			01
	CN1	VP798200	Connector, FFC	52044 24P SE	FFCコネクター			01
*	CN2	V9984400	Connector, FFC/FPC	52435 23P SE	FFC／FPCコネクタ			
*	CN101	WA045600	Connector, FFC/FPC	52793 30P SE	FFC／FPCコネクタ			
	CN102	V7563700	Connector, FFC	52207 26P SE	FFCコネクター			02
	CN103	VU421600	Wire Trap	52151 16P SE	ワイヤートラップ			01
	CN104	VI878100	Cable Holder	51048 3P TE	ケーブルホルダー			01
	CN105	VI879200	Cable Holder	51048 14P TE	ケーブルホルダー			01
	CN201	VK026200	Wire Trap	52151 3P SE	ワイヤートラップ			01
	CN301	VK027300	Wire Trap	52151 14P SE	ワイヤートラップ			01
	D2	VS597600	Diode	RB160L-40 TE25	ダイオード			01
	D101	VT332900	Diode	1SS355 TE-17	ダイオード			01
	-188	VT332900	Diode	1SS355 TE-17	ダイオード			01
	D191	VT332900	Diode	1SS355 TE-17	ダイオード			01
	-205	VT332900	Diode	1SS355 TE-17	ダイオード			01
	D207	VT332900	Diode	1SS355 TE-17	ダイオード			01
	D301	VT332900	Diode	1SS355 TE-17	ダイオード			01
	-308	VT332900	Diode	1SS355 TE-17	ダイオード			01
	EC101	V3750700	Rotary Encoder	EC12E2410401	12形エンコーダー	PAN <SELECTED CHANNEL>		01
	EC102	V3750700	Rotary Encoder	EC12E2410401	12形エンコーダー	Q <SELECTED CHANNEL>		01
	EC103	V3750700	Rotary Encoder	EC12E2410401	12形エンコーダー	FREQUENCY<SELECTED CHANNEL >		01
	EC104	V3750700	Rotary Encoder	EC12E2410401	12形エンコーダー	GAIN <SELECTED CHANNEL>		01
	EC105	VR101400	Encoder	EC16B24204 L=15	16形エンコーダ	Parameter wheel		04
	EC301	V3750700	Rotary Encoder	EC12E2410401	12形エンコーダー	ST IN 1/3		01
	EC302	V3750700	Rotary Encoder	EC12E2410401	12形エンコーダー	ST IN 2/4		01
	EM1	VD542700	LC Filter	DSS6NF31C223Q93A	LCフィルターEMI			01
	IC1	X0200A00	IC	NJM2360AM	IC	DC-DC CONVERTER		03
	IC2	XR562A00	IC	NJM2902M-T1	IC	OP AMP		02
*	L1	WB767800	Coil	CDH73-151KC 150uH	コイル150U			
	LD1	V3670000	LED Red	LT1D40A	LED	STEREO R OVER		01
	LD2	V3670200	LED Yellow	LT1H40A	LED	STEREO R 0		01
	LD3	V3670200	LED Yellow	LT1H40A	LED	STEREO R -3		01
	LD4	V3670200	LED Yellow	LT1H40A	LED	STEREO R -6		01
	LD5	V3670200	LED Yellow	LT1H40A	LED	STEREO R -9		01

*: New Parts

RANK: Japan only

Downloaded from www.Manualslib.com manuals search engine

REF NO.	PART NO.	DESCRIPTION		部	品	名	REMARKS	QTY	RANK
LD6	**V3670200**	LED Yellow	LT1H40A	**L**	**E**	**D**	STEREO R -12		01
LD7	**V3670200**	LED Yellow	LT1H40A	**L**	**E**	**D**	STEREO R -15		01
LD8	**V3670200**	LED Yellow	LT1H40A	**L**	**E**	**D**	STEREO R -18		01
LD9	**V3670100**	LED Yellow/Green	LT1E40A	**L**	**E**	**D**	STEREO R -24		01
LD10	**V3670100**	LED Yellow/Green	LT1E40A	**L**	**E**	**D**	STEREO R -30		01
LD11	**V3670100**	LED Yellow/Green	LT1E40A	**L**	**E**	**D**	STEREO R -36		01
LD12	**V3670100**	LED Yellow/Green	LT1E40A	**L**	**E**	**D**	STEREO R -48		01
LD13	**V3670000**	LED Red	LT1D40A	**L**	**E**	**D**	STEREO L OVER		01
LD14	**V3670200**	LED Yellow	LT1H40A	**L**	**E**	**D**	STEREO L 0		01
LD15	**V3670200**	LED Yellow	LT1H40A	**L**	**E**	**D**	STEREO L -3		01
LD16	**V3670200**	LED Yellow	LT1H40A	**L**	**E**	**D**	STEREO L -6		01
LD17	**V3670200**	LED Yellow	LT1H40A	**L**	**E**	**D**	STEREO L -9		01
LD18	**V3670200**	LED Yellow	LT1H40A	**L**	**E**	**D**	STEREO L -12		01
LD19	**V3670200**	LED Yellow	LT1H40A	**L**	**E**	**D**	STEREO L -15		01
LD20	**V3670200**	LED Yellow	LT1H40A	**L**	**E**	**D**	STEREO L -18		01
LD21	**V3670100**	LED Yellow/Green	LT1E40A	**L**	**E**	**D**	STEREO L -24		01
LD22	**V3670100**	LED Yellow/Green	LT1E40A	**L**	**E**	**D**	STEREO L -30		01
LD23	**V3670100**	LED Yellow/Green	LT1E40A	**L**	**E**	**D**	STEREO L -36		01
LD24	**V3670100**	LED Yellow/Green	LT1E40A	**L**	**E**	**D**	STEREO L -48		01
LD101	**V3670200**	LED Yellow	LT1H40A	**L**	**E**	**D**	ON 1		01
LD102	**V3670200**	LED Yellow	LT1H40A	**L**	**E**	**D**	ON 2		01
LD103	**V3670200**	LED Yellow	LT1H40A	**L**	**E**	**D**	ON 3		01
LD104	**V3670200**	LED Yellow	LT1H40A	**L**	**E**	**D**	ON 4		01
LD105	**V3670200**	LED Yellow	LT1H40A	**L**	**E**	**D**	ON 5		01
LD106	**V3670200**	LED Yellow	LT1H40A	**L**	**E**	**D**	ON 6		01
LD107	**V3670200**	LED Yellow	LT1H40A	**L**	**E**	**D**	ON 7		01
LD108	**V3670200**	LED Yellow	LT1H40A	**L**	**E**	**D**	ON 8		01
LD109	**V3670200**	LED Yellow	LT1H40A	**L**	**E**	**D**	ON 9		01
LD110	**V3670200**	LED Yellow	LT1H40A	**L**	**E**	**D**	ON 10		01
LD111	**V3670200**	LED Yellow	LT1H40A	**L**	**E**	**D**	ON 11		01
LD112	**V3670200**	LED Yellow	LT1H40A	**L**	**E**	**D**	ON 12		01
LD113	**V3670200**	LED Yellow	LT1H40A	**L**	**E**	**D**	ON 13		01
LD114	**V3670200**	LED Yellow	LT1H40A	**L**	**E**	**D**	ON 14		01
LD115	**V3670200**	LED Yellow	LT1H40A	**L**	**E**	**D**	ON 15		01
LD116	**V3670200**	LED Yellow	LT1H40A	**L**	**E**	**D**	ON 16		01
LD117	**V3670200**	LED Yellow	LT1H40A	**L**	**E**	**D**	ON STEREO		01
LD118	**V3670200**	LED Yellow	LT1H40A	**L**	**E**	**D**	ON ST IN 1/3		01
LD119	**V3670200**	LED Yellow	LT1H40A	**L**	**E**	**D**	ON ST IN 2/4		01
LD120	**V3670200**	LED Yellow	LT1H40A	**L**	**E**	**D**	SOLO 1		01
LD121	**V3670200**	LED Yellow	LT1H40A	**L**	**E**	**D**	SOLO 2		01
LD122	**V3670200**	LED Yellow	LT1H40A	**L**	**E**	**D**	SOLO 3		01
LD123	**V3670200**	LED Yellow	LT1H40A	**L**	**E**	**D**	SOLO 4		01
LD124	**V3670200**	LED Yellow	LT1H40A	**L**	**E**	**D**	SOLO 5		01
LD125	**V3670200**	LED Yellow	LT1H40A	**L**	**E**	**D**	SOLO 6		01
LD126	**V3670200**	LED Yellow	LT1H40A	**L**	**E**	**D**	SOLO 7		01
LD127	**V3670200**	LED Yellow	LT1H40A	**L**	**E**	**D**	SOLO 8		01
LD128	**V3670200**	LED Yellow	LT1H40A	**L**	**E**	**D**	SOLO 9		01
LD129	**V3670200**	LED Yellow	LT1H40A	**L**	**E**	**D**	SOLO 10		01
LD130	**V3670200**	LED Yellow	LT1H40A	**L**	**E**	**D**	SOLO 11		01
LD131	**V3670200**	LED Yellow	LT1H40A	**L**	**E**	**D**	SOLO 12		01
LD132	**V3670200**	LED Yellow	LT1H40A	**L**	**E**	**D**	SOLO 13		01
LD133	**V3670200**	LED Yellow	LT1H40A	**L**	**E**	**D**	SOLO 14		01
LD134	**V3670200**	LED Yellow	LT1H40A	**L**	**E**	**D**	SOLO 15		01
LD135	**V3670200**	LED Yellow	LT1H40A	**L**	**E**	**D**	SOLO 16		01
LD136	**V3670200**	LED Yellow	LT1H40A	**L**	**E**	**D**	SOLO ST IN 1/3		01
LD137	**V3670200**	LED Yellow	LT1H40A	**L**	**E**	**D**	SOLO ST IN 2/4		01
LD138	**V3670100**	LED Yellow/Green	LT1E40A	**L**	**E**	**D**	SEL 1		01
LD139	**V3670100**	LED Yellow/Green	LT1E40A	**L**	**E**	**D**	SEL 2		01
LD140	**V3670100**	LED Yellow/Green	LT1E40A	**L**	**E**	**D**	SEL 3		01
LD141	**V3670100**	LED Yellow/Green	LT1E40A	**L**	**E**	**D**	SEL 4		01
LD142	**V3670100**	LED Yellow/Green	LT1E40A	**L**	**E**	**D**	SEL 5		01
LD143	**V3670100**	LED Yellow/Green	LT1E40A	**L**	**E**	**D**	SEL 6		01
LD144	**V3670100**	LED Yellow/Green	LT1E40A	**L**	**E**	**D**	SEL 7		01
LD145	**V3670100**	LED Yellow/Green	LT1E40A	**L**	**E**	**D**	SEL 8		01
LD146	**V3670100**	LED Yellow/Green	LT1E40A	**L**	**E**	**D**	SEL 9		01
LD147	**V3670100**	LED Yellow/Green	LT1E40A	**L**	**E**	**D**	SEL 10		01
LD148	**V3670100**	LED Yellow/Green	LT1E40A	**L**	**E**	**D**	SEL 11		01
LD149	**V3670100**	LED Yellow/Green	LT1E40A	**L**	**E**	**D**	SEL 12		01
LD150	**V3670100**	LED Yellow/Green	LT1E40A	**L**	**E**	**D**	SEL 13		01
LD151	**V3670100**	LED Yellow/Green	LT1E40A	**L**	**E**	**D**	SEL 14		01

✻: New Parts

RANK: Japan only

Downloaded from www.Manualslib.com manuals search engine

REF NO.	PART NO.	DESCRIPTION		部 品 名	REMARKS	QTY	RANK
LD152	**V3670100**	LED Yellow/Green	LT1E40A	L E D	SEL 15		01
LD153	**V3670100**	LED Yellow/Green	LT1E40A	L E D	SEL 16		01
LD154	**V3670100**	LED Yellow/Green	LT1E40A	L E D	SEL STEREO		01
LD155	**V3670100**	LED Yellow/Green	LT1E40A	L E D	SEL ST IN 1/3		01
LD156	**V3670100**	LED Yellow/Green	LT1E40A	L E D	SEL ST IN 2/4		01
LD157	**V3670100**	LED Yellow/Green	LT1E40A	L E D	1-16 <LAYER>		01
LD158	**V3670100**	LED Yellow/Green	LT1E40A	L E D	17-32 <LAYER>		01
LD159	**V3670100**	LED Yellow/Green	LT1E40A	L E D	MASTER <LAYER>		01
LD160	**V3670100**	LED Yellow/Green	LT1E40A	L E D	REMOTE <LAYER>		01
LD161	**V3670100**	LED Yellow/Green	LT1E40A	L E D	AUX1 <FADER MODE>		01
LD162	**V3670100**	LED Yellow/Green	LT1E40A	L E D	AUX2 <FADER MODE>		01
LD163	**V3670100**	LED Yellow/Green	LT1E40A	L E D	AUX3 <FADER MODE>		01
LD164	**V3670100**	LED Yellow/Green	LT1E40A	L E D	AUX4 <FADER MODE>		01
LD165	**V3670100**	LED Yellow/Green	LT1E40A	L E D	AUX5 <FADER MODE>		01
LD166	**V3670100**	LED Yellow/Green	LT1E40A	L E D	AUX6 <FADER MODE>		01
LD167	**V3670100**	LED Yellow/Green	LT1E40A	L E D	AUX7 <FADER MODE>		01
LD168	**V3670100**	LED Yellow/Green	LT1E40A	L E D	AUX8 <FADER MODE>		01
LD169	**V3670100**	LED Yellow/Green	LT1E40A	L E D	HOME(METER) <FADER MODE>		01
LD189	**V3670100**	LED Yellow/Green	LT1E40A	L E D	ST IN 1-2		01
LD190	**V3670100**	LED Yellow/Green	LT1E40A	L E D	ST IN 3-4		01
LD191	**V3670100**	LED Yellow/Green	LT1E40A	L E D	HIGH <SELECTED CHANNEL>		01
LD192	**V3670100**	LED Yellow/Green	LT1E40A	L E D	HIGH-MID<SELECTED CHANNEL>		01
LD193	**V3670100**	LED Yellow/Green	LT1E40A	L E D	LOW-MID<SELECTED CHANNEL>		01
LD194	**V3670100**	LED Yellow/Green	LT1E40A	L E D	LOW <SELECTED CHANNEL>		01
LD206	**V3670000**	LED Red	LT1D40A	L E D	SOLO		01
LD208	**V3670100**	LED Yellow/Green	LT1E40A	L E D	SIGNAL 1		01
LD209	**V3670100**	LED Yellow/Green	LT1E40A	L E D	SIGNAL 2		01
LD210	**V3670100**	LED Yellow/Green	LT1E40A	L E D	SIGNAL 3		01
LD211	**V3670100**	LED Yellow/Green	LT1E40A	L E D	SIGNAL 4		01
LD212	**V3670100**	LED Yellow/Green	LT1E40A	L E D	SIGNAL 5		01
LD213	**V3670100**	LED Yellow/Green	LT1E40A	L E D	SIGNAL 6		01
LD214	**V3670100**	LED Yellow/Green	LT1E40A	L E D	SIGNAL 7		01
LD215	**V3670100**	LED Yellow/Green	LT1E40A	L E D	SIGNAL 8		01
LD216	**V3670100**	LED Yellow/Green	LT1E40A	L E D	SIGNAL 9		01
LD217	**V3670100**	LED Yellow/Green	LT1E40A	L E D	SIGNAL 10		01
LD218	**V3670100**	LED Yellow/Green	LT1E40A	L E D	SIGNAL 11		01
LD219	**V3670100**	LED Yellow/Green	LT1E40A	L E D	SIGNAL 12		01
LD220	**V3670100**	LED Yellow/Green	LT1E40A	L E D	SIGNAL 13		01
LD221	**V3670100**	LED Yellow/Green	LT1E40A	L E D	SIGNAL 14		01
LD222	**V3670100**	LED Yellow/Green	LT1E40A	L E D	SIGNAL 15		01
LD223	**V3670100**	LED Yellow/Green	LT1E40A	L E D	SIGNAL 16		01
LD224	**V3670000**	LED Red	LT1D40A	L E D	PEAK 1		01
LD225	**V3670000**	LED Red	LT1D40A	L E D	PEAK 2		01
LD226	**V3670000**	LED Red	LT1D40A	L E D	PEAK 3		01
LD227	**V3670000**	LED Red	LT1D40A	L E D	PEAK 4		01
LD228	**V3670000**	LED Red	LT1D40A	L E D	PEAK 5		01
LD229	**V3670000**	LED Red	LT1D40A	L E D	PEAK 6		01
LD230	**V3670000**	LED Red	LT1D40A	L E D	PEAK 7		01
LD231	**V3670000**	LED Red	LT1D40A	L E D	PEAK 8		01
LD232	**V3670000**	LED Red	LT1D40A	L E D	PEAK 9		01
LD233	**V3670000**	LED Red	LT1D40A	L E D	PEAK 10		01
LD234	**V3670000**	LED Red	LT1D40A	L E D	PEAK 11		01
LD235	**V3670000**	LED Red	LT1D40A	L E D	PEAK 12		01
LD236	**V3670000**	LED Red	LT1D40A	L E D	PEAK 13		01
LD237	**V3670000**	LED Red	LT1D40A	L E D	PEAK 14		01
LD238	**V3670000**	LED Red	LT1D40A	L E D	PEAK 15		01
LD239	**V3670000**	LED Red	LT1D40A	L E D	PEAK 16		01
LD301	**V3670200**	LED Yellow	LT1H40A	L E D	1 <USER DEFINED KEYS>		01
LD302	**V3670200**	LED Yellow	LT1H40A	L E D	2 <USER DEFINED KEYS>		01
LD303	**V3670200**	LED Yellow	LT1H40A	L E D	3 <USER DEFINED KEYS>		01
LD304	**V3670200**	LED Yellow	LT1H40A	L E D	4 <USER DEFINED KEYS>		01
LD305	**V3670200**	LED Yellow	LT1H40A	L E D	5 <USER DEFINED KEYS>		01
LD306	**V3670200**	LED Yellow	LT1H40A	L E D	6 <USER DEFINED KEYS>		01
LD307	**V3670200**	LED Yellow	LT1H40A	L E D	7 <USER DEFINED KEYS>		01
LD308	**V3670200**	LED Yellow	LT1H40A	L E D	8 <USER DEFINED KEYS>		01
R1	**RD355180**	Carbon Resistor (chip)	180.0 63M J	チ ッ プ 抵 抗			01
R2	**RD357470**	Carbon Resistor (chip)	47.0K 63M J	チ ッ プ 抵 抗			01
R3	**RD355270**	Carbon Resistor (chip)	270.0 63M J	チ ッ プ 抵 抗			01
R4	**RD356220**	Carbon Resistor (chip)	2.2K 63M J	チ ッ プ 抵 抗			01
R5	**RD357470**	Carbon Resistor (chip)	47.0K 63M J	チ ッ プ 抵 抗			01

✻: New Parts

RANK: Japan only

Downloaded from www.Manualslib.com manuals search engine

	REF NO.	PART NO.	DESCRIPTION		部品名	REMARKS	QTY	RANK
	R6	**RD355470**	Carbon Resistor (chip)	470.0 63M J	チップ抵抗			01
*	R7	**RD353150**	Carbon Resistor (chip)	1.5 63M J	チップ抵抗			
	R8	**RD355470**	Carbon Resistor (chip)	470.0 63M J	チップ抵抗			01
	R9	**RD355470**	Carbon Resistor (chip)	470.0 63M J	チップ抵抗			01
	R10	**RD356470**	Carbon Resistor (chip)	4.7K 63M J	チップ抵抗			01
	R11	**RD355470**	Carbon Resistor (chip)	470.0 63M J	チップ抵抗			01
	R12	**RD355470**	Carbon Resistor (chip)	470.0 63M J	チップ抵抗			01
	R13	**RD154100**	Carbon Resistor (chip)	10.0 1/4 J	チップ抵抗			
*	R14	**RD353150**	Carbon Resistor (chip)	1.5 63M J	チップ抵抗			
	R19	**RD354100**	Carbon Resistor (chip)	10.0 63M J	チップ抵抗			01
	-23	**RD354100**	Carbon Resistor (chip)	10.0 63M J	チップ抵抗			01
	R24	**RD154100**	Carbon Resistor (chip)	10.0 1/4 J	チップ抵抗			
	R25	**HF754100**	Carbon Resistor	10.0 1/4 J	カーボン抵抗			01
	SW101	**VV056000**	Tact Switch	SKQNAED010	タクトSW	ON 1		01
	SW102	**VV056000**	Tact Switch	SKQNAED010	タクトSW	ON 2		01
	SW103	**VV056000**	Tact Switch	SKQNAED010	タクトSW	ON 3		01
	SW104	**VV056000**	Tact Switch	SKQNAED010	タクトSW	ON 4		01
	SW105	**VV056000**	Tact Switch	SKQNAED010	タクトSW	ON 5		01
	SW106	**VV056000**	Tact Switch	SKQNAED010	タクトSW	ON 6		01
	SW107	**VV056000**	Tact Switch	SKQNAED010	タクトSW	ON 7		01
	SW108	**VV056000**	Tact Switch	SKQNAED010	タクトSW	ON 8		01
	SW109	**VV056000**	Tact Switch	SKQNAED010	タクトSW	ON 9		01
	SW110	**VV056000**	Tact Switch	SKQNAED010	タクトSW	ON 10		01
	SW111	**VV056000**	Tact Switch	SKQNAED010	タクトSW	ON 11		01
	SW112	**VV056000**	Tact Switch	SKQNAED010	タクトSW	ON 12		01
	SW113	**VV056000**	Tact Switch	SKQNAED010	タクトSW	ON 13		01
	SW114	**VV056000**	Tact Switch	SKQNAED010	タクトSW	ON 14		01
	SW115	**VV056000**	Tact Switch	SKQNAED010	タクトSW	ON 15		01
	SW116	**VV056000**	Tact Switch	SKQNAED010	タクトSW	ON 16		01
	SW117	**VV056000**	Tact Switch	SKQNAED010	タクトSW	ON STEREO		01
	SW118	**VV056000**	Tact Switch	SKQNAED010	タクトSW	ON ST IN 1/3		01
	SW119	**VV056000**	Tact Switch	SKQNAED010	タクトSW	ON ST IN 2/4		01
	SW120	**VV056000**	Tact Switch	SKQNAED010	タクトSW	SOLO 1		01
	SW121	**VV056000**	Tact Switch	SKQNAED010	タクトSW	SOLO 2		01
	SW122	**VV056000**	Tact Switch	SKQNAED010	タクトSW	SOLO 3		01
	SW123	**VV056000**	Tact Switch	SKQNAED010	タクトSW	SOLO 4		01
	SW124	**VV056000**	Tact Switch	SKQNAED010	タクトSW	SOLO 5		01
	SW125	**VV056000**	Tact Switch	SKQNAED010	タクトSW	SOLO 6		01
	SW126	**VV056000**	Tact Switch	SKQNAED010	タクトSW	SOLO 7		01
	SW127	**VV056000**	Tact Switch	SKQNAED010	タクトSW	SOLO 8		01
	SW128	**VV056000**	Tact Switch	SKQNAED010	タクトSW	SOLO 9		01
	SW129	**VV056000**	Tact Switch	SKQNAED010	タクトSW	SOLO 10		01
	SW130	**VV056000**	Tact Switch	SKQNAED010	タクトSW	SOLO 11		01
	SW131	**VV056000**	Tact Switch	SKQNAED010	タクトSW	SOLO 12		01
	SW132	**VV056000**	Tact Switch	SKQNAED010	タクトSW	SOLO 13		01
	SW133	**VV056000**	Tact Switch	SKQNAED010	タクトSW	SOLO 14		01
	SW134	**VV056000**	Tact Switch	SKQNAED010	タクトSW	SOLO 15		01
	SW135	**VV056000**	Tact Switch	SKQNAED010	タクトSW	SOLO 16		01
	SW136	**VV056000**	Tact Switch	SKQNAED010	タクトSW	SOLO ST IN 1/3		01
	SW137	**VV056000**	Tact Switch	SKQNAED010	タクトSW	SOLO ST IN 2/4		01
	SW138	**VV056000**	Tact Switch	SKQNAED010	タクトSW	SEL 1		01
	SW139	**VV056000**	Tact Switch	SKQNAED010	タクトSW	SEL 2		01
	SW140	**VV056000**	Tact Switch	SKQNAED010	タクトSW	SEL 3		01
	SW141	**VV056000**	Tact Switch	SKQNAED010	タクトSW	SEL 4		01
	SW142	**VV056000**	Tact Switch	SKQNAED010	タクトSW	SEL 5		01
	SW143	**VV056000**	Tact Switch	SKQNAED010	タクトSW	SEL 6		01
	SW144	**VV056000**	Tact Switch	SKQNAED010	タクトSW	SEL 7		01
	SW145	**VV056000**	Tact Switch	SKQNAED010	タクトSW	SEL 8		01
	SW146	**VV056000**	Tact Switch	SKQNAED010	タクトSW	SEL 9		01
	SW147	**VV056000**	Tact Switch	SKQNAED010	タクトSW	SEL 10		01
	SW148	**VV056000**	Tact Switch	SKQNAED010	タクトSW	SEL 11		01
	SW149	**VV056000**	Tact Switch	SKQNAED010	タクトSW	SEL 12		01
	SW150	**VV056000**	Tact Switch	SKQNAED010	タクトSW	SEL 13		01
	SW151	**VV056000**	Tact Switch	SKQNAED010	タクトSW	SEL 14		01
	SW152	**VV056000**	Tact Switch	SKQNAED010	タクトSW	SEL 15		01
	SW153	**VV056000**	Tact Switch	SKQNAED010	タクトSW	SEL 16		01
	SW154	**VV056000**	Tact Switch	SKQNAED010	タクトSW	SEL STEREO		01
	SW155	**VV056000**	Tact Switch	SKQNAED010	タクトSW	SEL ST IN 1/3		01
	SW156	**VV056000**	Tact Switch	SKQNAED010	タクトSW	SEL ST IN 2/4		01
	SW157	**VV056000**	Tact Switch	SKQNAED010	タクトSW	1-16 <LAYER>		01

❇: New Parts

RANK: Japan only

Downloaded from www.Manualslib.com manuals search engine

REF NO.	PART NO.	DESCRIPTION		部品名	REMARKS	QTY	RANK
SW158	**VV056000**	Tact Switch	SKQNAED010	タクトSW	17-32 <LAYER>		01
SW159	**VV056000**	Tact Switch	SKQNAED010	タクトSW	MASTER <LAYER>		01
SW160	**VV056000**	Tact Switch	SKQNAED010	タクトSW	REMOTE <LAYER>		01
SW161	**VV056000**	Tact Switch	SKQNAED010	タクトSW	AUX1 <FADER MODE>		01
SW162	**VV056000**	Tact Switch	SKQNAED010	タクトSW	AUX2 <FADER MODE>		01
SW163	**VV056000**	Tact Switch	SKQNAED010	タクトSW	AUX3 <FADER MODE>		01
SW164	**VV056000**	Tact Switch	SKQNAED010	タクトSW	AUX4 <FADER MODE>		01
SW165	**VV056000**	Tact Switch	SKQNAED010	タクトSW	AUX5 <FADER MODE>		01
SW166	**VV056000**	Tact Switch	SKQNAED010	タクトSW	AUX6 <FADER MODE>		01
SW167	**VV056000**	Tact Switch	SKQNAED010	タクトSW	AUX7 <FADER MODE>		01
SW168	**VV056000**	Tact Switch	SKQNAED010	タクトSW	AUX8 <FADER MODE>		01
SW169	**VV056000**	Tact Switch	SKQNAED010	タクトSW	HOME(METER) <FADER MODE>		01
SW170	**VV056000**	Tact Switch	SKQNAED010	タクトSW	SCENE <DISPLAY ACCESS>		01
SW171	**VV056000**	Tact Switch	SKQNAED010	タクトSW	DIO/SETUP <DISPLAY ACCESS>		01
SW172	**VV056000**	Tact Switch	SKQNAED010	タクトSW	MIDI <DISPLAY ACCESS>		01
SW173	**VV056000**	Tact Switch	SKQNAED010	タクトSW	UTILITY <DISPLAY ACCESS>		01
SW174	**VV056000**	Tact Switch	SKQNAED010	タクトSW	⌀/INS/DLY <DISPLAY ACCESS>		01
SW175	**VV056000**	Tact Switch	SKQNAED010	タクトSW	PAN/ROUTING <DISPLAY ACCESS>		01
SW176	**VV056000**	Tact Switch	SKQNAED010	タクトSW	PAIR/GROUP <DISPLAY ACCESS>		01
SW177	**VV056000**	Tact Switch	SKQNAED010	タクトSW	PATCH <DISPLAY ACCESS>		01
SW178	**VV056000**	Tact Switch	SKQNAED010	タクトSW	DYNAMICS <DISPLAY ACCESS>		01
SW179	**VV056000**	Tact Switch	SKQNAED010	タクトSW	EQ <DISPLAY ACCESS>		01
SW180	**VV056000**	Tact Switch	SKQNAED010	タクトSW	EFFECT <DISPLAY ACCESS>		01
SW181	**VV056000**	Tact Switch	SKQNAED010	タクトSW	VIEW <DISPLAY ACCESS>		01
SW182	**VV056000**	Tact Switch	SKQNAED010	タクトSW	Cursor Left		01
SW183	**VV056000**	Tact Switch	SKQNAED010	タクトSW	F1		01
SW184	**VV056000**	Tact Switch	SKQNAED010	タクトSW	F2		01
SW185	**VV056000**	Tact Switch	SKQNAED010	タクトSW	F3		01
SW186	**VV056000**	Tact Switch	SKQNAED010	タクトSW	F4		01
SW187	**VV056000**	Tact Switch	SKQNAED010	タクトSW	Cursor Right		01
SW188	**VV056000**	Tact Switch	SKQNAED010	タクトSW	ST IN		01
SW191	**VV056000**	Tact Switch	SKQNAED010	タクトSW	HIGH <SELECTED CHANNEL>		01
SW192	**VV056000**	Tact Switch	SKQNAED010	タクトSW	HIGH-MID <SELECTED CHANNEL>		01
SW193	**VV056000**	Tact Switch	SKQNAED010	タクトSW	LOW-MID <SELECTED CHANNEL>		01
SW194	**VV056000**	Tact Switch	SKQNAED010	タクトSW	LOW <SELECTED CHANNEL>		01
SW195	**VV056000**	Tact Switch	SKQNAED010	タクトSW	DEC		01
SW196	**VV056000**	Tact Switch	SKQNAED010	タクトSW	INC		01
SW197	**VV056000**	Tact Switch	SKQNAED010	タクトSW	Cursor Left		01
SW198	**VV056000**	Tact Switch	SKQNAED010	タクトSW	Cursor Up		01
SW199	**VV056000**	Tact Switch	SKQNAED010	タクトSW	Cursor Right		01
SW200	**VV056000**	Tact Switch	SKQNAED010	タクトSW	Cursor Down		01
SW201	**VV056000**	Tact Switch	SKQNAED010	タクトSW	ENTER		01
SW202	**VV056000**	Tact Switch	SKQNAED010	タクトSW	STORE <SCENE MEMORY>		01
SW203	**VV056000**	Tact Switch	SKQNAED010	タクトSW	Cursor Down <SCENE MEMORY>		01
SW204	**VV056000**	Tact Switch	SKQNAED010	タクトSW	Cursor Up <SCENE MEMORY>		01
SW205	**VV056000**	Tact Switch	SKQNAED010	タクトSW	RECALL <SCENE MEMORY>		01
SW207	**VV056000**	Tact Switch	SKQNAED010	タクトSW	CLEAR		01
SW301	**VV056000**	Tact Switch	SKQNAED010	タクトSW	1 <USER DEFINED KEYS>		01
SW302	**VV056000**	Tact Switch	SKQNAED010	タクトSW	2 <USER DEFINED KEYS>		01
SW303	**VV056000**	Tact Switch	SKQNAED010	タクトSW	3 <USER DEFINED KEYS>		01
SW304	**VV056000**	Tact Switch	SKQNAED010	タクトSW	4 <USER DEFINED KEYS>		01
SW305	**VV056000**	Tact Switch	SKQNAED010	タクトSW	5 <USER DEFINED KEYS>		01
SW306	**VV056000**	Tact Switch	SKQNAED010	タクトSW	6 <USER DEFINED KEYS>		01
SW307	**VV056000**	Tact Switch	SKQNAED010	タクトSW	7 <USER DEFINED KEYS>		01
SW308	**VV056000**	Tact Switch	SKQNAED010	タクトSW	8 <USER DEFINED KEYS>		01
* TH1	**WA116900**	Thermistor (chip)	ERTJ1VT102J 1.0K	チップサーミスタ			
TR1	**VQ986700**	Transistor	2SC4081 T106	トランジスタ			01
* VR1	**WA833000**	Rotary Variable Resistor	B 10K RK09K1130A0H	ロータリーVR1連L25	LCD contrast		
* W001	**WA758300**	Jumper Wire	FVP=2.0C26SB3-60	2678ジャンパーワイヤ			
* W002	**WA758400**	Jumper Wire	FVP=2.0C26SB14-250	2678ジャンパーワイヤ			
* ZD1	**VU173300**	Zener Diode	UDZS20B TE-17 20V	ツェナーダイオード			
⚠ *	**X3552A00**	Power Transformer	J A	電源トランス	J		
⚠ *	**X3553A00**	Power Transformer	UL,CSA A	電源トランス	U,V		
⚠ *	**X3554A00**	Power Transformer	CEE E	電源トランス	H,B,W,K		
*	**V9679500**	LCD		液晶ディスプレイ			
	VN103500	Lithium Battery	CR2032	リチウム電池			03

*: New Parts

RANK: Japan only

Downloaded from www.Manualslib.com manuals search engine

REF NO.	PART NO.	DESCRIPTION		部　　品　　名	REMARKS	QTY	RANK
⚠	**V5065200**	AC Inlet	3P M1908-C	**ＡＣインレット　３Ｐ**	AC IN		03

✻: New Parts

RANK: Japan only

Downloaded from www.Manualslib.com manuals search engine

DIGITAL MIXING CONSOLE

01V96

CIRCUIT DIAGRAM

■ CONTENTS（目次）

BLOCK DIAGRAM（ブロックダイアグラム）(002~006) 3
OVERALL CONNECTOR CIRCUIT DIAGRAM
（総コネクタ接続回路図）..... 8
CIRCUIT DIAGRAM（回路図）

- AC 9
- DCA 10
- DCD 11
- FD (002~006) 12
- ADA (002~004) 17
- HA (002~004) 20
- MAIN (002~013) 23
- LCD 35
- PN1 (002~004) 36
- PN2 39

Note: See parts list for details of circuit board component parts.
注：シートの部品詳細はパーツリストをご参照下さい。

Downloaded from www.Manualslib.com manuals search engine

■ BLOCK DIAGRAM 002 (01V96)

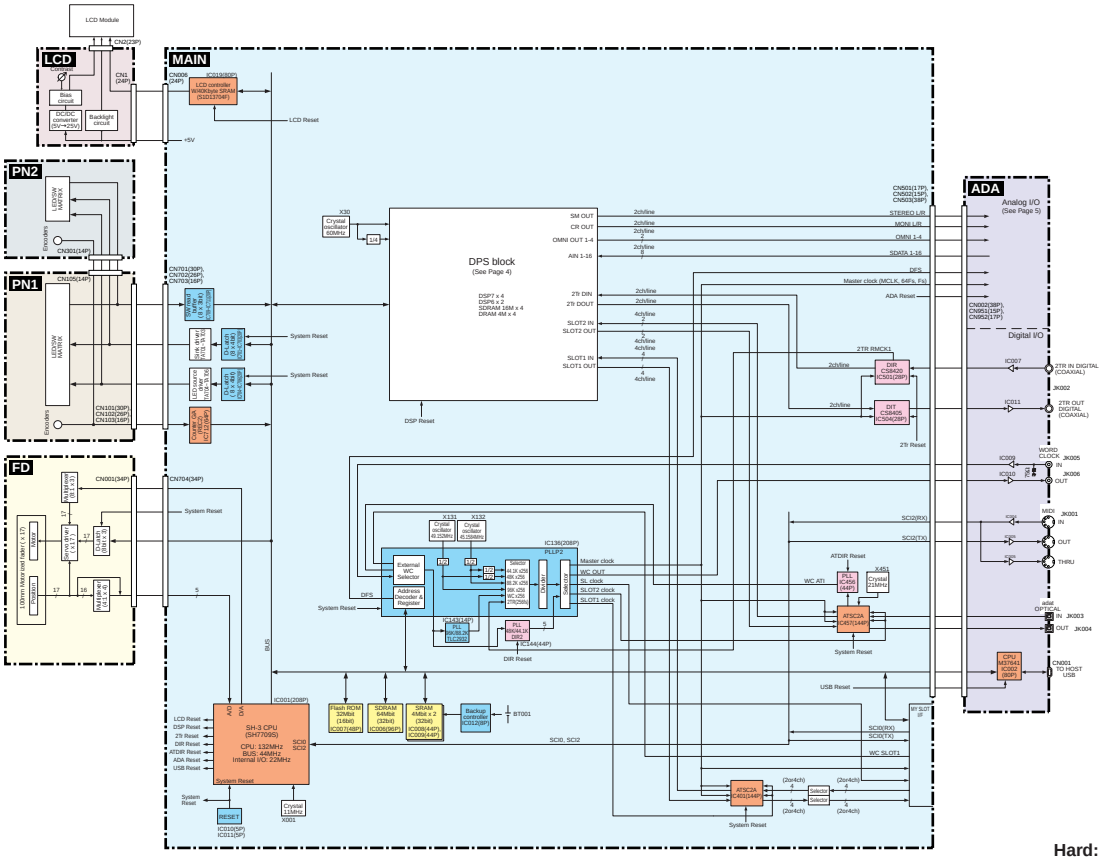

Hard: Digital Block
(System, Digital I/O, DSP, Panel Display, Operation Control)

Downloaded from www.Manualslib.com manuals search engine

BLOCK DIAGRAM 003 (01V96)

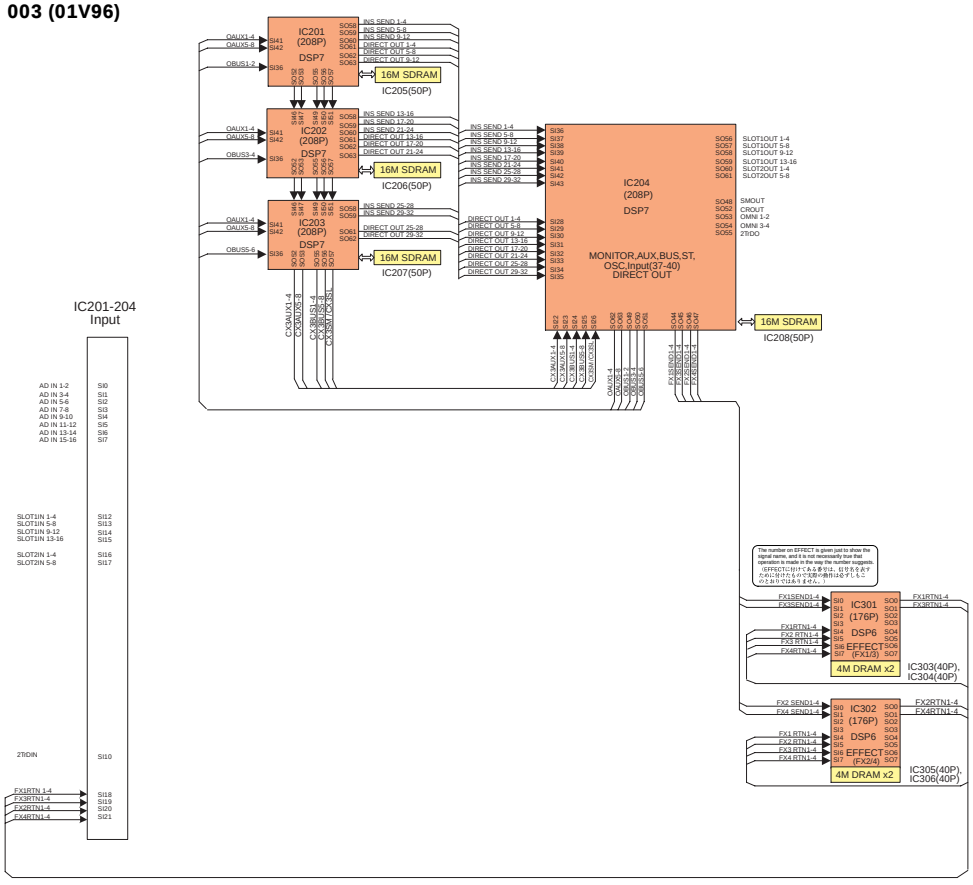

DSP Block

Downloaded from www.Manualslib.com manuals search engine

BLOCK DIAGRAM 004 (01V96)

01V96

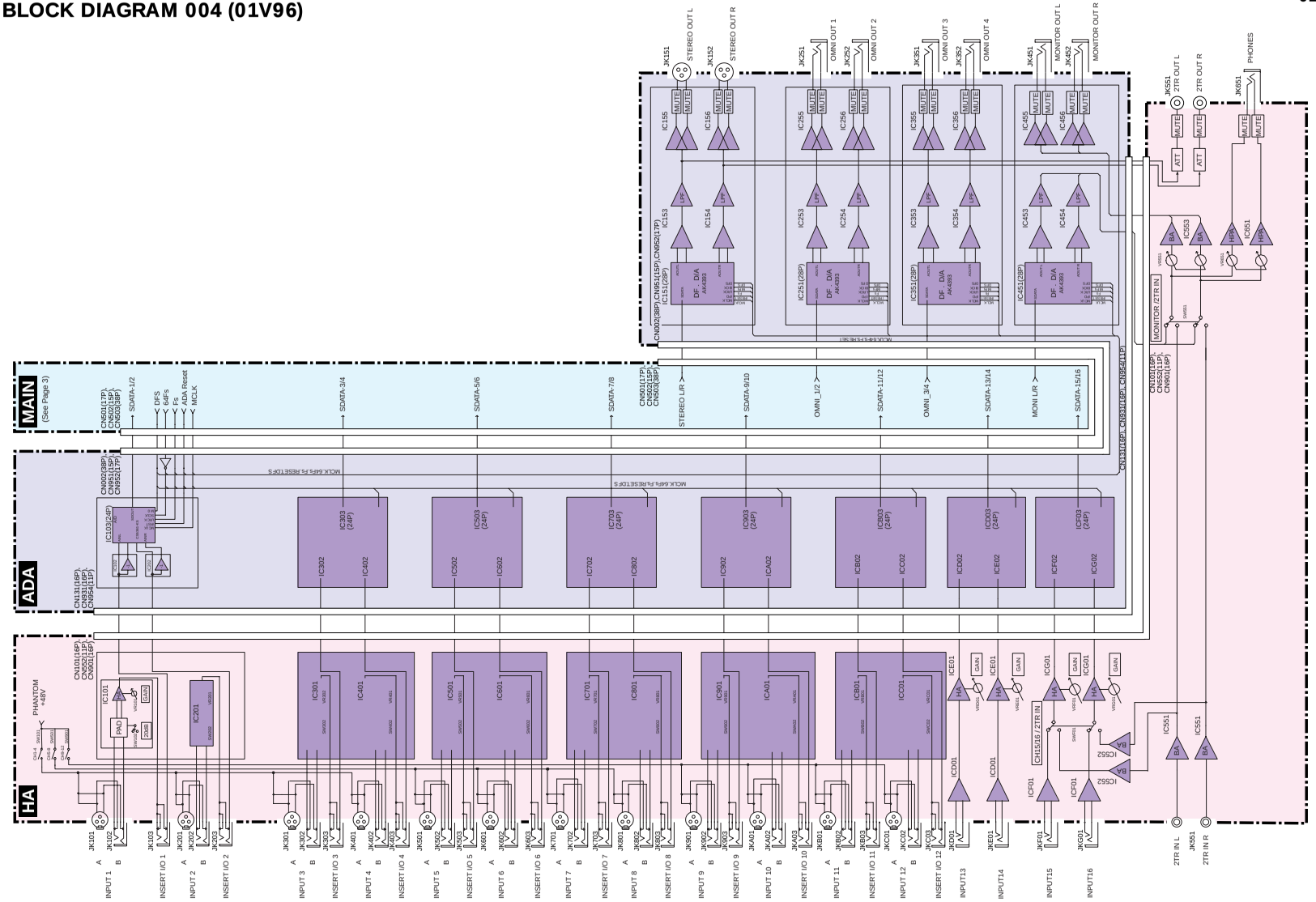

Hard: Analog Block
(Analog I/O, AD/DA)

BLOCK DIAGRAM 004 (01V96)

Downloaded from www.Manualslib.com manuals search engine

■ BLOCK DIAGRAM 005 (01V96)

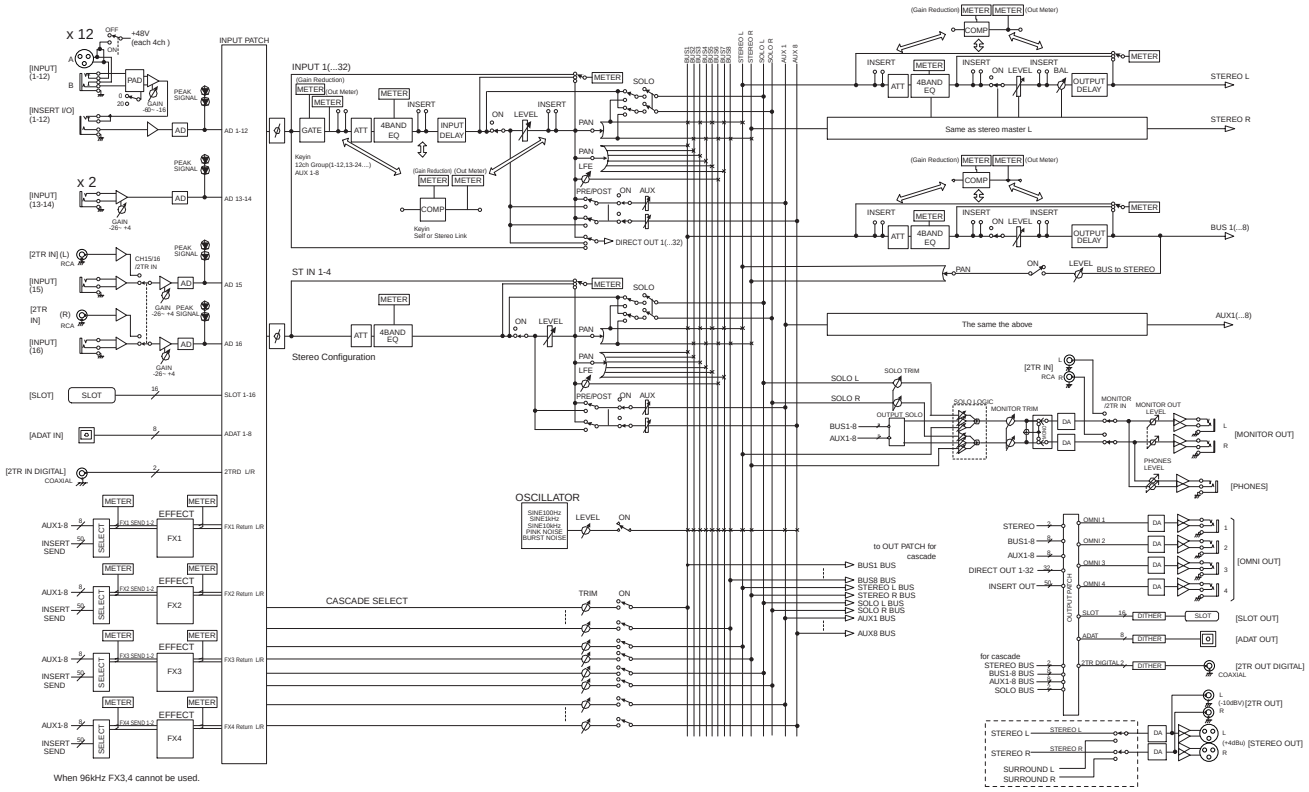

Soft: Mixer Block

Downloaded from www.Manualslib.com manuals search engine

■ BLOCK DIAGRAM 006 (01V96)

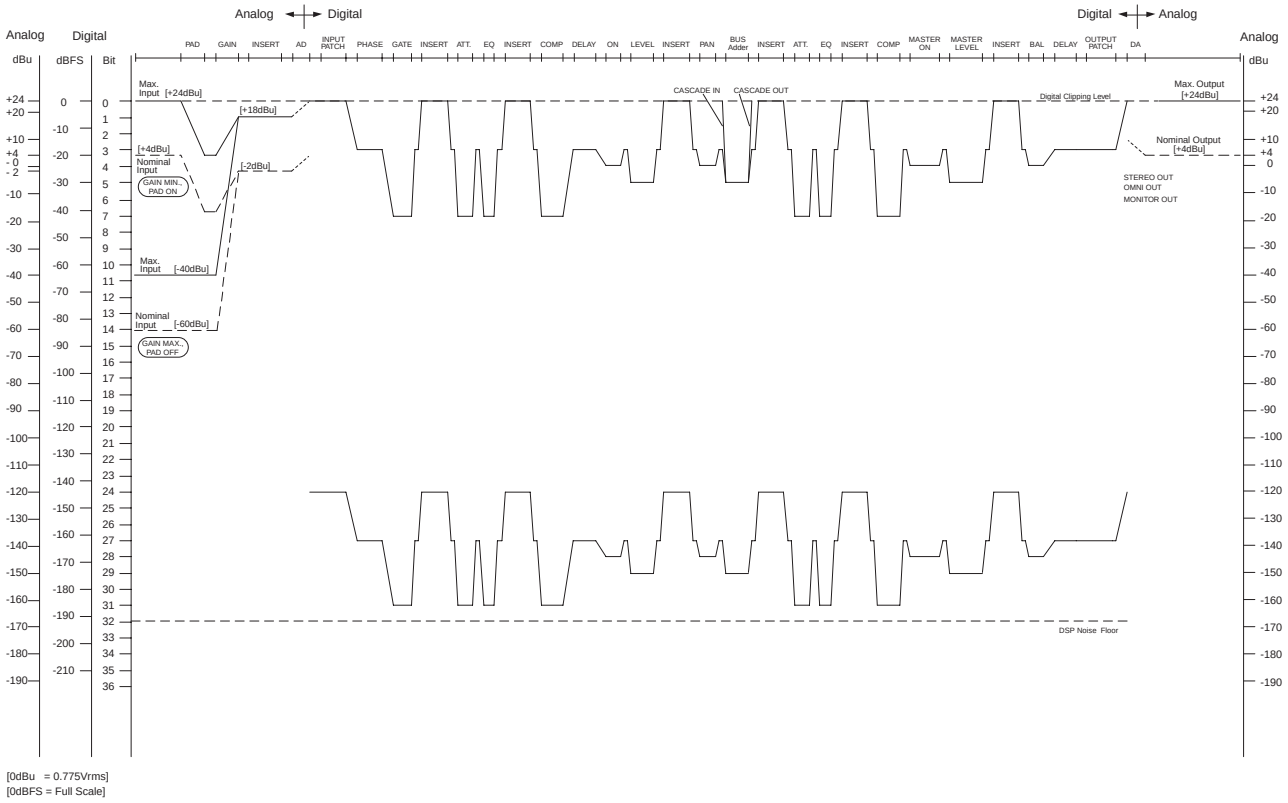

Level Diagram

28CA1-88266666-6

■ BLOCK DIAGRAM 006 (01V96)

Downloaded from www.Manualslib.com manuals search engine

■ OVERALL CONNECTOR CIRCUIT DIAGRAM (01V96)

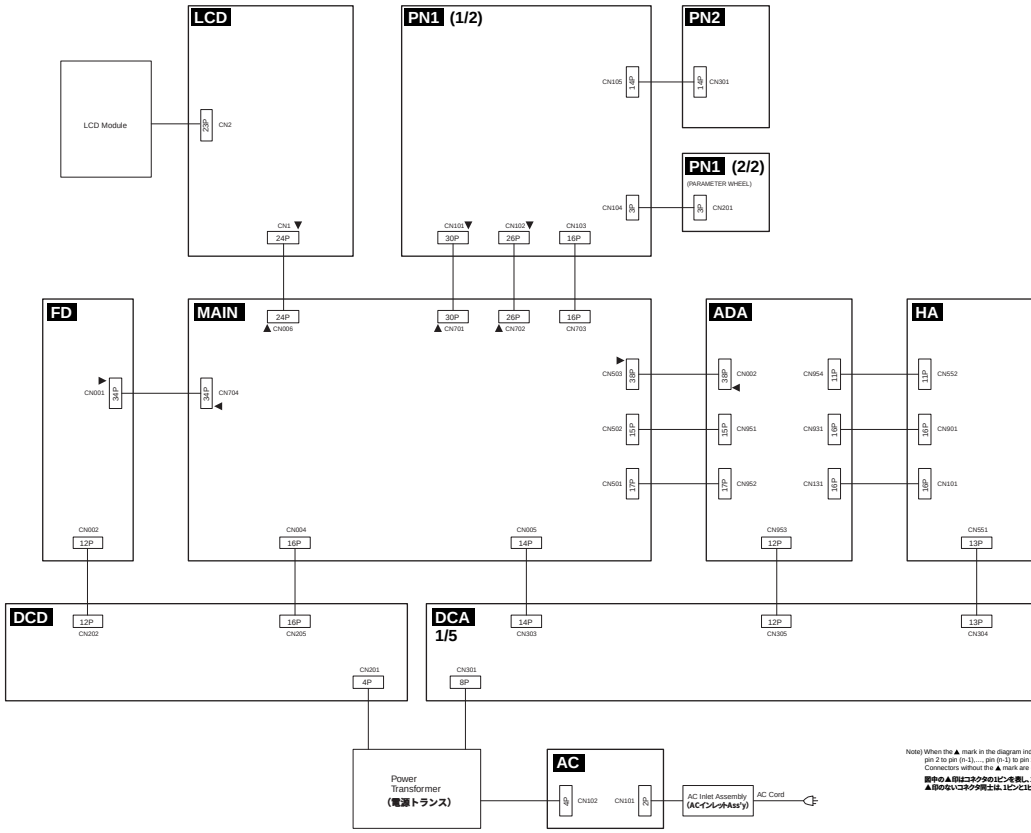

Note) When the ▲ mark in the diagram indicates pin 1 of the connector, connectors are connected pin 1 to pin n, pin 2 to pin (n-1), ... pin (n-1) to pin 2, and pin n to pin 1 where "n" represents the last pin number of the connector. Connectors without the ▲ mark are connected pin 1 to pin 1, ... and pin n to pin n.

図中の▲印はコネクタの1ピンを表し、1ピンとnピン、2ピンと(n-1)ピン、・・・、(n-1)ピンと2ピン、nピンと1ピンが接続されます。
▲印のないコネクタ同士は、1ピンと1ピン、・・・、nピンとnピンが接続されます。なお、nはコネクタのピン数を表します。

Downloaded from www.Manualslib.com manuals search engine

■ AC CIRCUIT DIAGRAM (01V96)

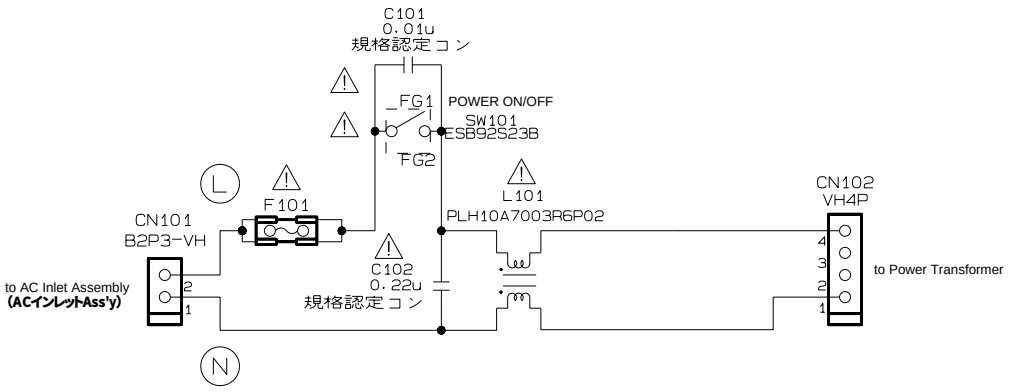

Destination	F101	
J, U, V	KB000790	T4AL 250V
H, B, W, K	KB000750	T2AL 250V

規格認定コン： **Capacitor**

■ TO SERVICE PERSONNEL
Critical Components Information
Components having special characteristics are marked ⚠ and must be replaced with parts having specifications equal to those originally installed.

⚠ 印の部品は、安全を維持するために重要な部品です。交換する場合は、安全のために必ず指定の部品をご使用下さい。

Downloaded from www.Manualslib.com manuals search engine

■ DCA CIRCUIT DIAGRAM (01V96)

01V96

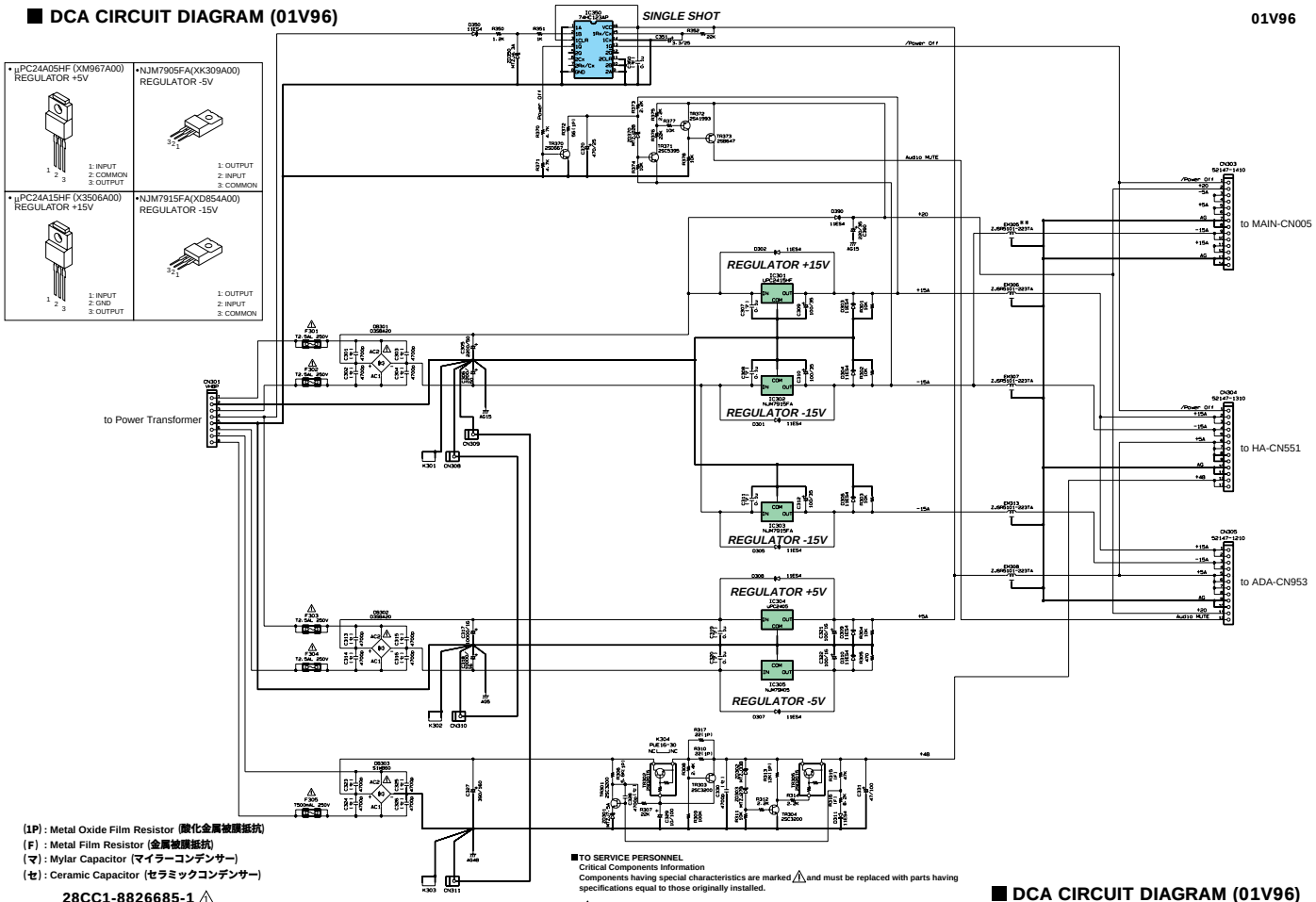

(1P) : Metal Oxide Film Resistor (酸化金属被膜抵抗)
(F) : Metal Film Resistor (金属被膜抵抗)
(マ) : Mylar Capacitor (マイラーコンデンサー)
(セ) : Ceramic Capacitor (セラミックコンデンサー)

28CC1-8826685-1 ⚠

■TO SERVICE PERSONNEL
Critical Components Information
Components having special characteristics are marked ⚠ and must be replaced with parts having specifications equal to those originally installed.

⚠ 印の部品は、安全を維持するために重要な部品です。交換する場合は、安全のために必ず指定の部品をご使用下さい。

■ DCA CIRCUIT DIAGRAM (01V96)

Downloaded from www.Manualslib.com manuals search engine

■ DCD CIRCUIT DIAGRAM (01V96)

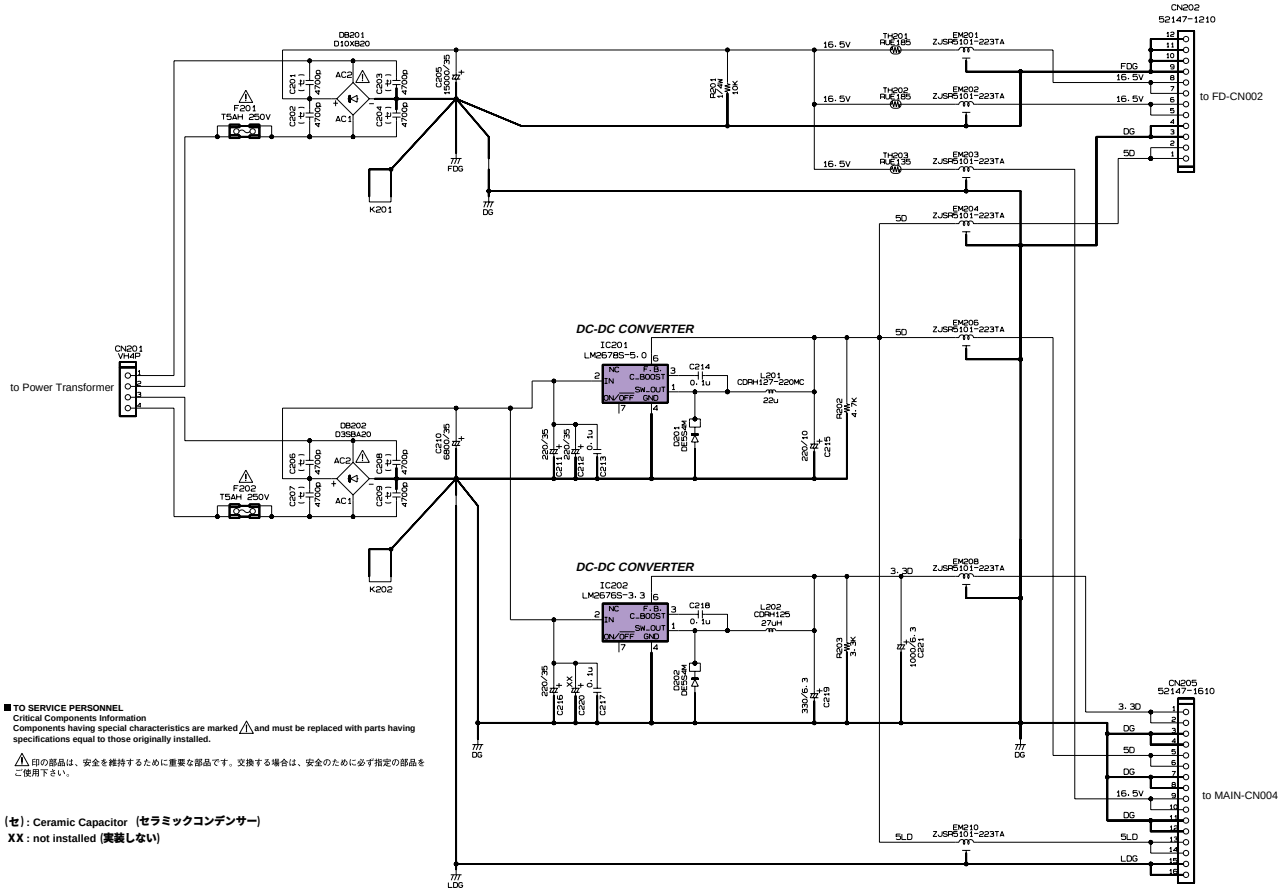

TO SERVICE PERSONNEL
Critical Components Information
Components having special characteristics are marked ⚠ and must be replaced with parts having specifications equal to those originally installed.

⚠ 印の部品は、安全を維持するために重要な部品です。交換する場合は、安全のために必ず指定の部品をご使用下さい。

(セ) : Ceramic Capacitor (セラミックコンデンサー)
XX : not installed (実装しない)

28CC1-8826686-1 ⚠

■ DCD CIRCUIT DIAGRAM (01V96)

Downloaded from www.Manualslib.com manuals search engine

FD CIRCUIT DIAGRAM 002 (01V96)

01V96

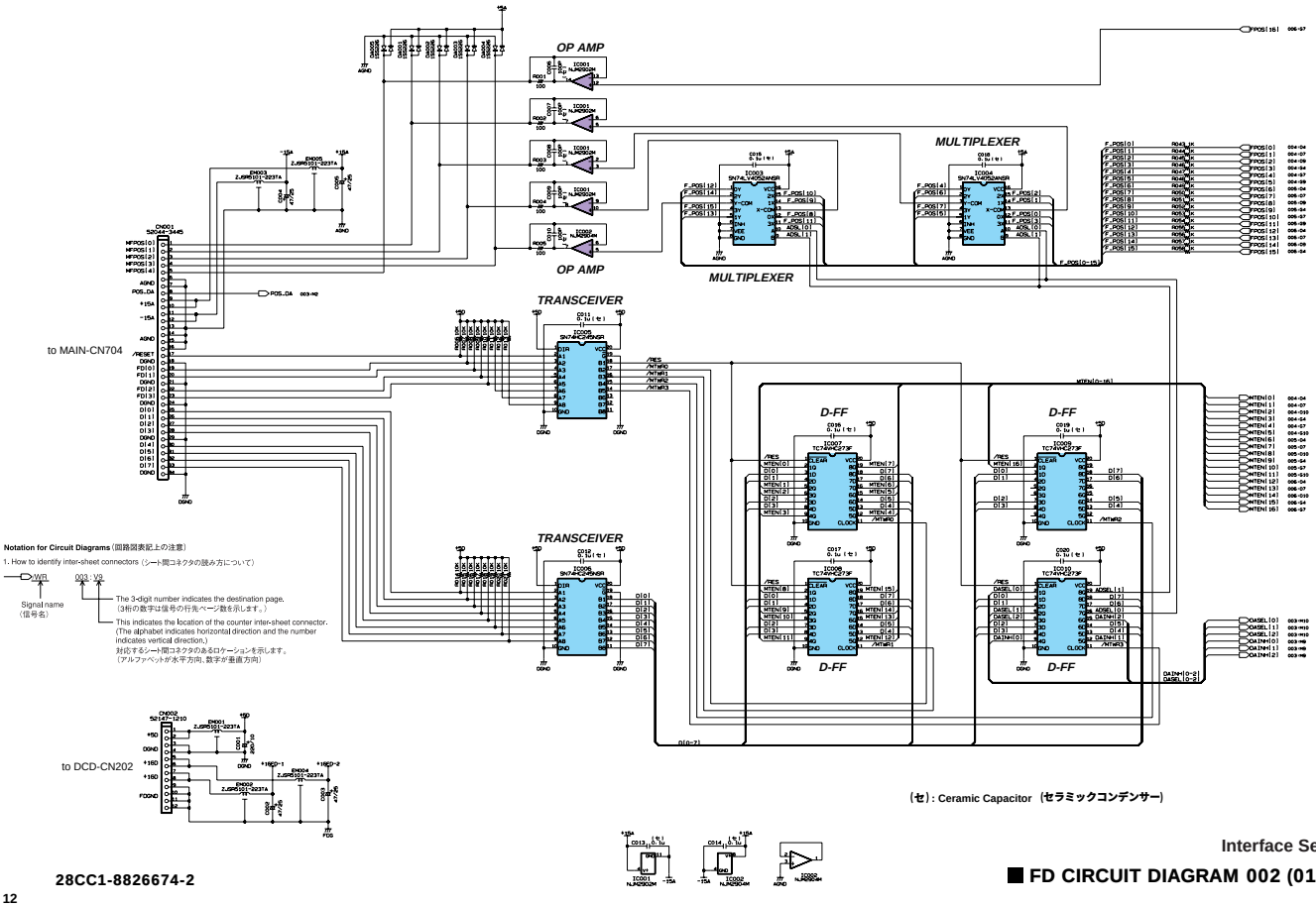

Interface Section

FD CIRCUIT DIAGRAM 002 (01V96)

28CC1-8826674-2

12

Downloaded from www.Manualslib.com manuals search engine

■ FD CIRCUIT DIAGRAM 003 (01V96)

01V96

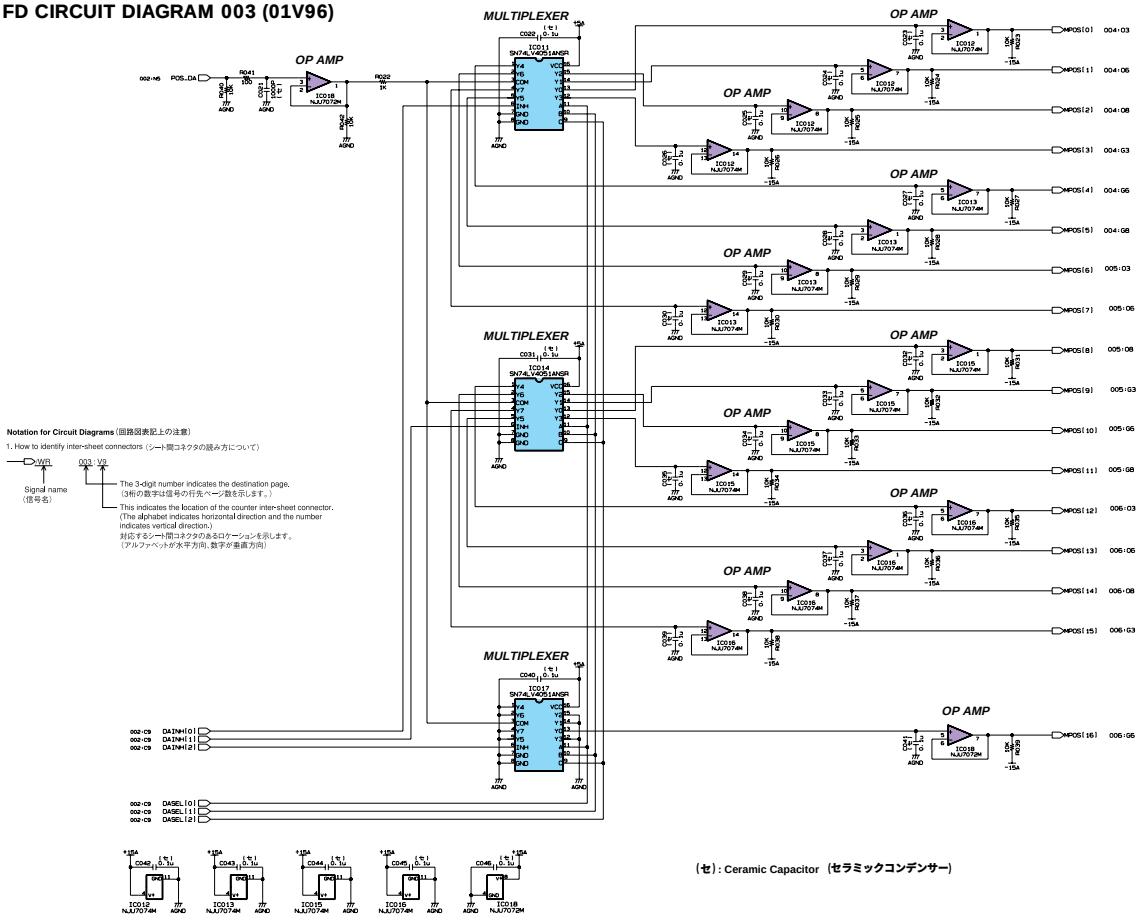

(セ) : Ceramic Capacitor (セラミックコンデンサー)

Fader Drive Section

28CC1-8826674-3 ⚠

■ FD CIRCUIT DIAGRAM 003 (01V96)

Downloaded from www.Manualslib.com manuals search engine

■ FD CIRCUIT DIAGRAM 004 (01V96)

01V96

•NJM78L05UA(XJ598A00) REGULATOR +5V
1: OUTPUT 2: COMMON 3: INPUT

•NJM78L06UA(X3620A00) REGULATOR +6V
1: OUTPUT 2: COMMON 3: INPUT

• µPC2912T-E1(X2091A00) REGULATOR +12V
1: INPUT 2: GND 3: OUTPUT 4: GND

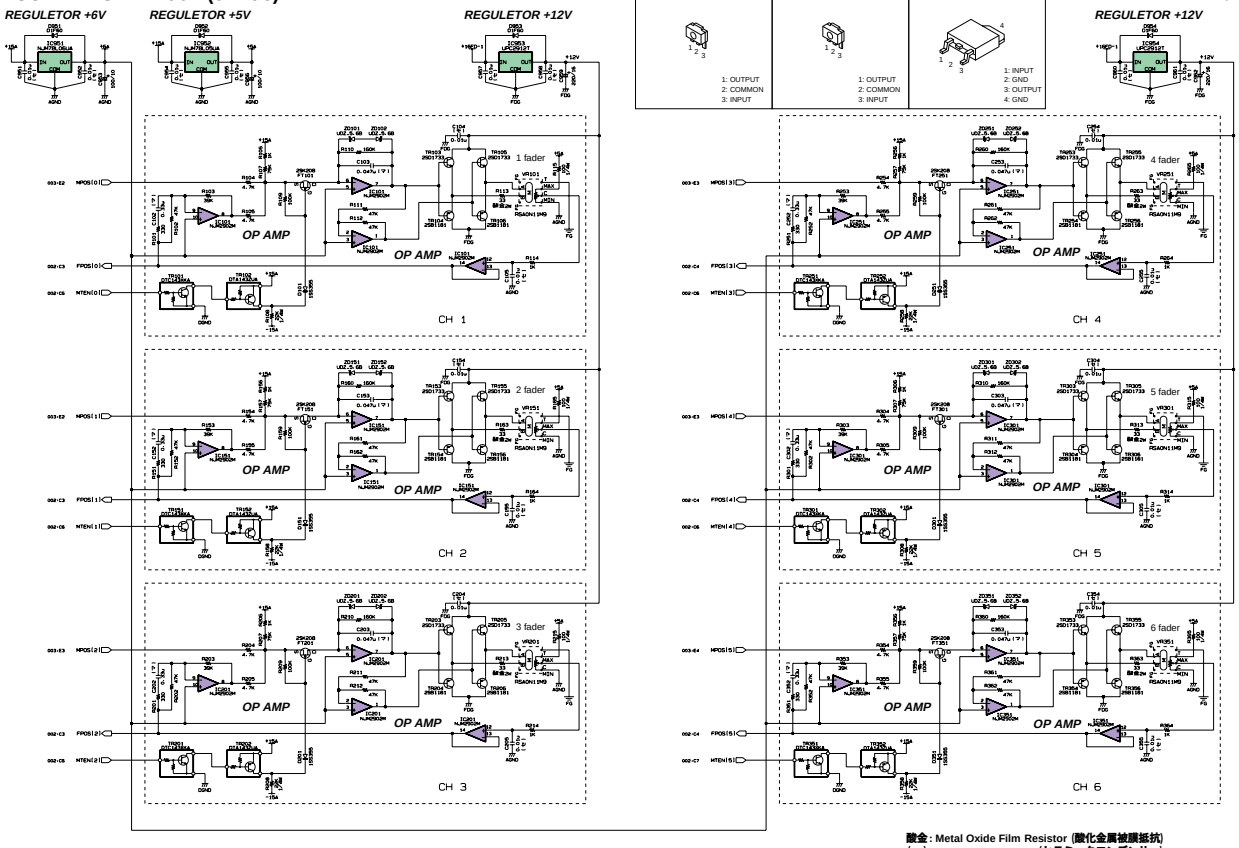

Notation for Circuit Diagrams (回路図表記上の注意)
1. How to identify inter-sheet connectors (シート間コネクタの読み方について)

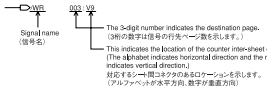

酸金: Metal Oxide Film Resistor (酸化金属被膜抵抗)
(セ): Ceramic Capacitor (セラミックコンデンサー)
(マ): Mylar Capacitor (マイラーコンデンサー)

Fader Drive Section (CH1-CH6)

■ FD CIRCUIT DIAGRAM 004 (01V96)

28CC1-8826674-4 ⚠

Downloaded from www.Manualslib.com manuals search engine

■ FD CIRCUIT DIAGRAM 005 (01V96)

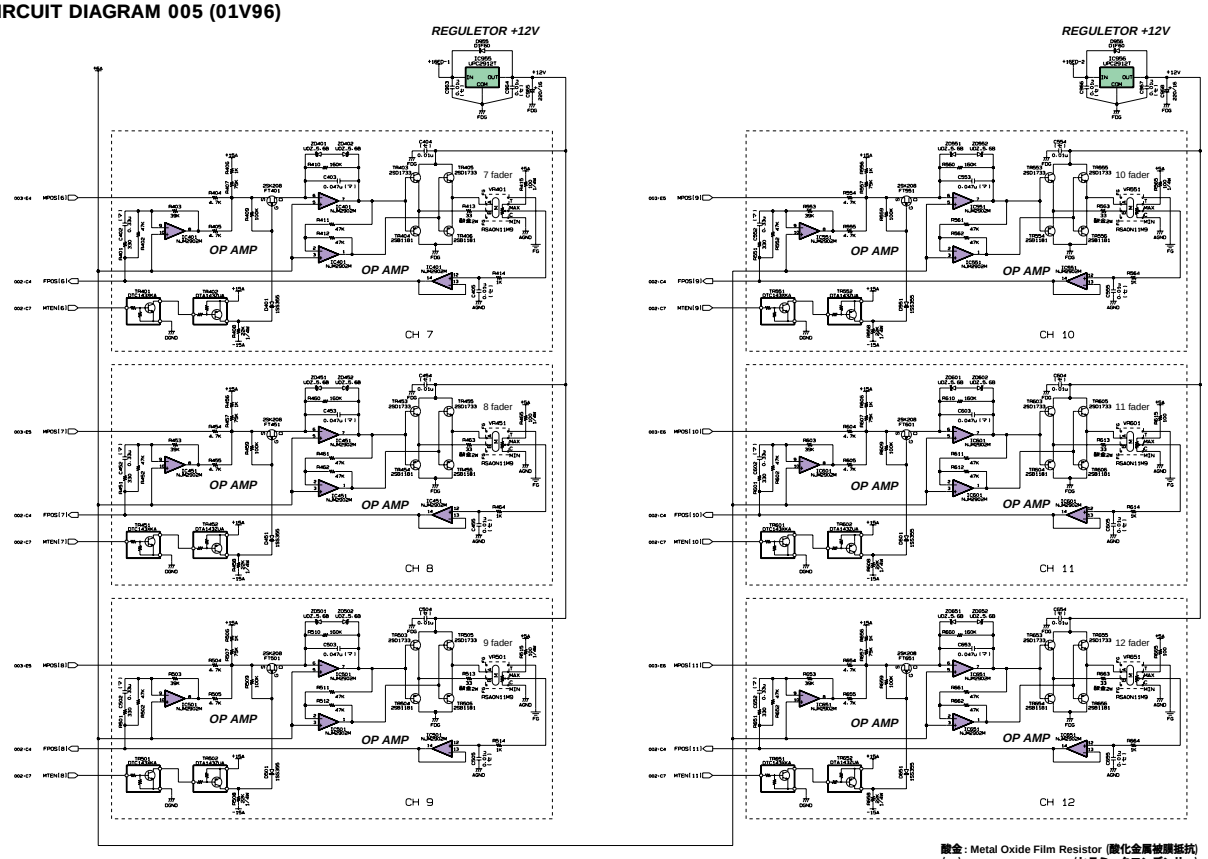

• µPC2912T-E1(X2091A00)
REGULATOR +12V



1: INPUT
2: GND
3: OUTPUT
4: GND

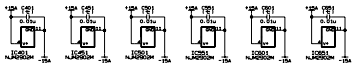

Notation for Circuit Diagrams (回路図表記上の注意)
1. How to identify inter-sheet connectors (シート間コネクタの読み方について)

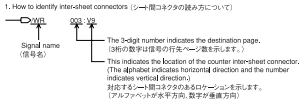

酸金 : Metal Oxide Film Resistor (**酸化金属被膜抵抗**)
(**セ**) : Ceramic Capacitor (**セラミックコンデンサー**)
(**マ**) : Mylar Capacitor (**マイラーコンデンサー**)

Fader Drive Section (CH7-CH12)

28CC1-8826674-5 ⚠

■ FD CIRCUIT DIAGRAM 005 (01V96)

Downloaded from www.Manualslib.com manuals search engine

■ FD CIRCUIT DIAGRAM 006 (01V96)

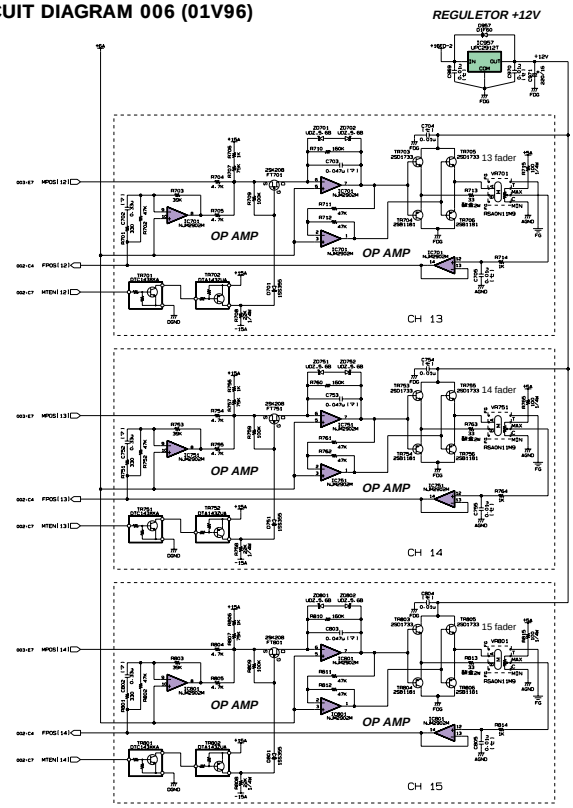

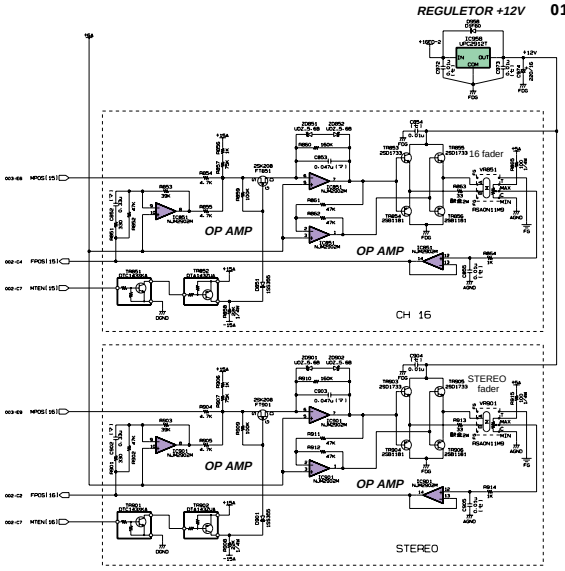

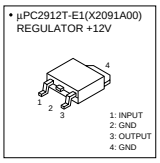

Notation for Circuit Diagrams (回路図表記上の注意)

1. How to identify inter-sheet connectors (シート間コネクタの読み方について)

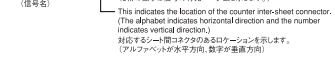

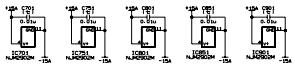

酸金 : Metal Oxide Film Resistor (酸化金属被膜抵抗)
(セ) : Ceramic Capacitor (セラミックコンデンサー)
(マ) : Mylar Capacitor (マイラーコンデンサー)

Fader Drive Section (CH13-STEREO)

■ FD CIRCUIT DIAGRAM 006 (01V96)

28CC1-8826674-6 ⚠

Downloaded from www.Manualslib.com manuals search engine

■ ADA CIRCUIT DIAGRAM 002 (01V96)

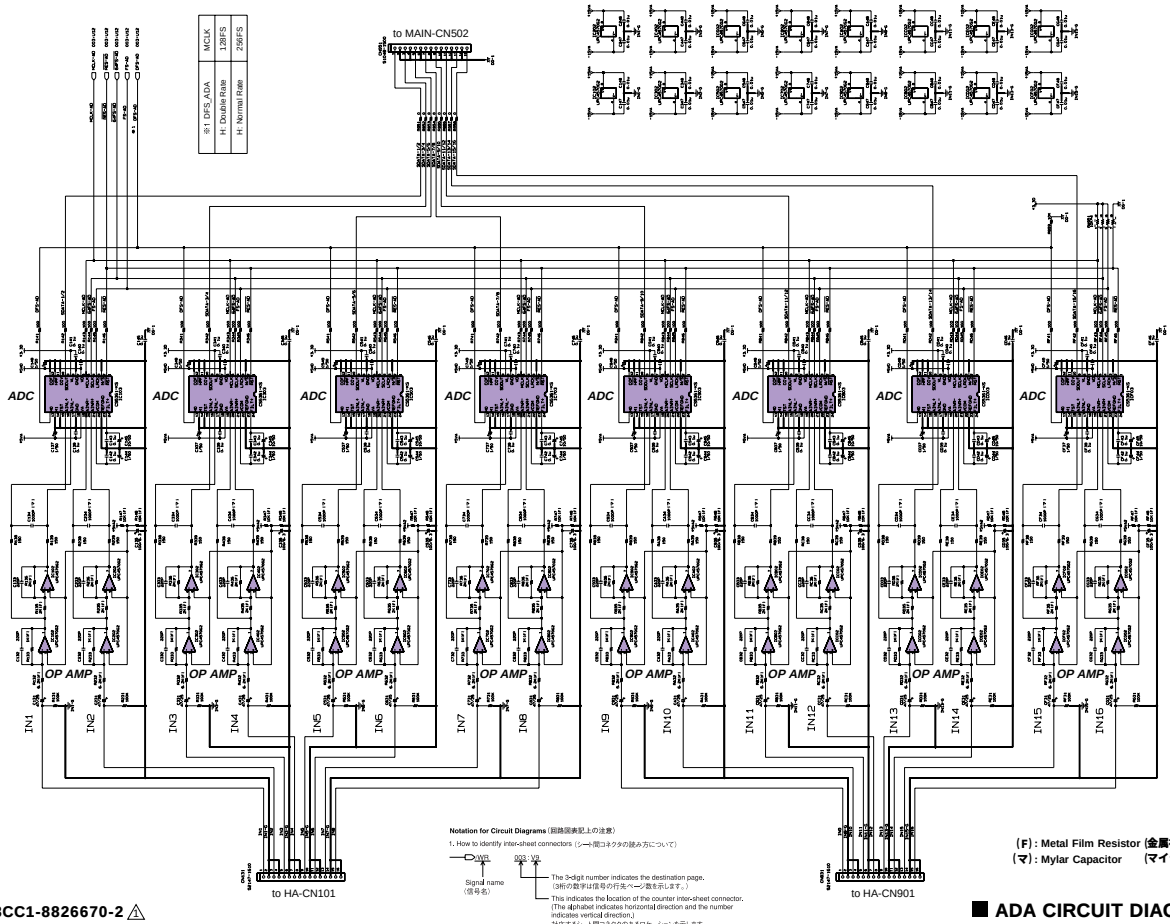

Notation for Circuit Diagrams (回路図表記上の注意)

1. How to identify inter-sheet connectors (シート間コネクタの読み方について)

Signal name (信号名)

The 3-digit number indicates the destination page. (3桁の数字は信号の行先ページ数を示します。)

This indicates the location of the counter inter-sheet connector. (The alphabet indicates horizontal direction and the number indicates vertical direction.) 対応するシート間コネクタのあるロケーションを示します。(アルファベットが水平方向, 数字が垂直方向)

(F) : Metal Film Resistor (金属被膜抵抗)
(マ) : Mylar Capacitor (マイラーコンデンサー)

28CC1-8826670-2 ⚠

■ ADA CIRCUIT DIAGRAM 002 (01V96)

Downloaded from www.Manualslib.com manuals search engine

■ ADA CIRCUIT DIAGRAM 003 (01V96)

01V96

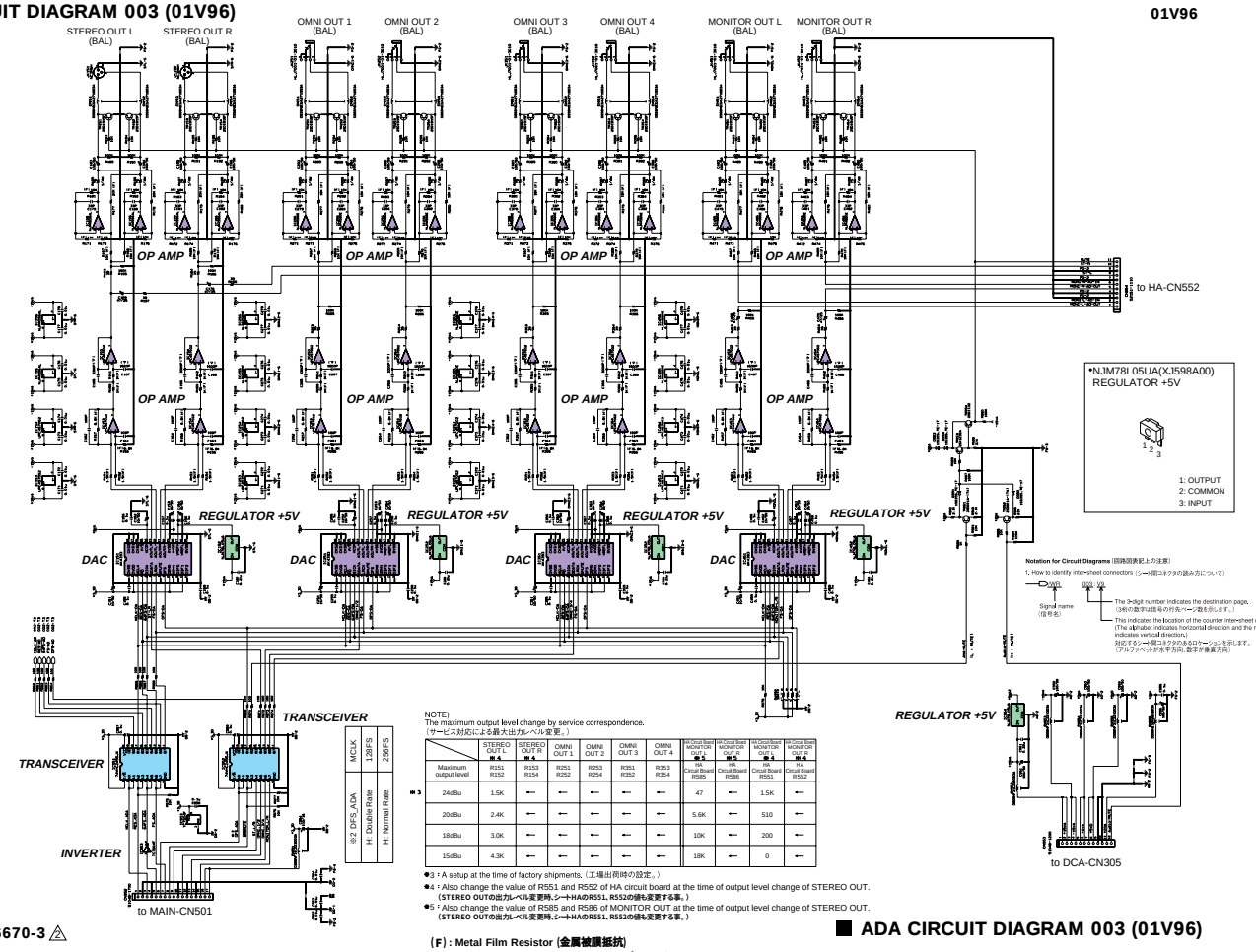

NOTE)
The maximum output level change by service correspondence.
(サービス対応による最大出力レベル変更。)

	STEREO OUT L ■4	STEREO OUT R ■4	OMNI OUT 1	OMNI OUT 2	OMNI OUT 3	OMNI OUT 4	HA Circuit Board MONITOR OUT L ■5	HA Circuit Board MONITOR OUT R ■5	HA Circuit Board MONITOR OUT L ■4	HA Circuit Board MONITOR OUT R ■4
Maximum output level	R151 R152	R153 R154	R251 R252	R253 R254	R351 R352	R353 R354	HA Circuit Board R585	HA Circuit Board R586	HA Circuit Board R551	HA Circuit Board R552
■3 24dBu	1.5K	⟵	⟵	⟵	⟵	⟵	47	⟵	1.5K	⟵
20dBu	2.4K	⟵	⟵	⟵	⟵	⟵	5.6K	⟵	510	⟵
18dBu	3.0K	⟵	⟵	⟵	⟵	⟵	10K	⟵	200	⟵
15dBu	4.3K	⟵	⟵	⟵	⟵	⟵	18K	⟵	0	⟵

■3 : A setup at the time of factory shipments. (工場出荷時の設定。)
■4 : Also change the value of R551 and R552 of HA circuit board at the time of output level change of STEREO OUT.
(STEREO OUTの出力レベル変更時、シートHAのR551、R552の値も変更する事。)
■5 : Also change the value of R585 and R586 of MONITOR OUT at the time of output level change of STEREO OUT.
(STEREO OUTの出力レベル変更時、シートHAのR551、R552の値も変更する事。)

(F) : Metal Film Resistor (金属被膜抵抗)
(マ) : Mylar Capacitor (マイラーコンデンサー)

28CC1-8826670-3 ⚠

■ ADA CIRCUIT DIAGRAM 003 (01V96)

Downloaded from www.Manualslib.com manuals search engine

■ ADA CIRCUIT DIAGRAM 004 (01V96)

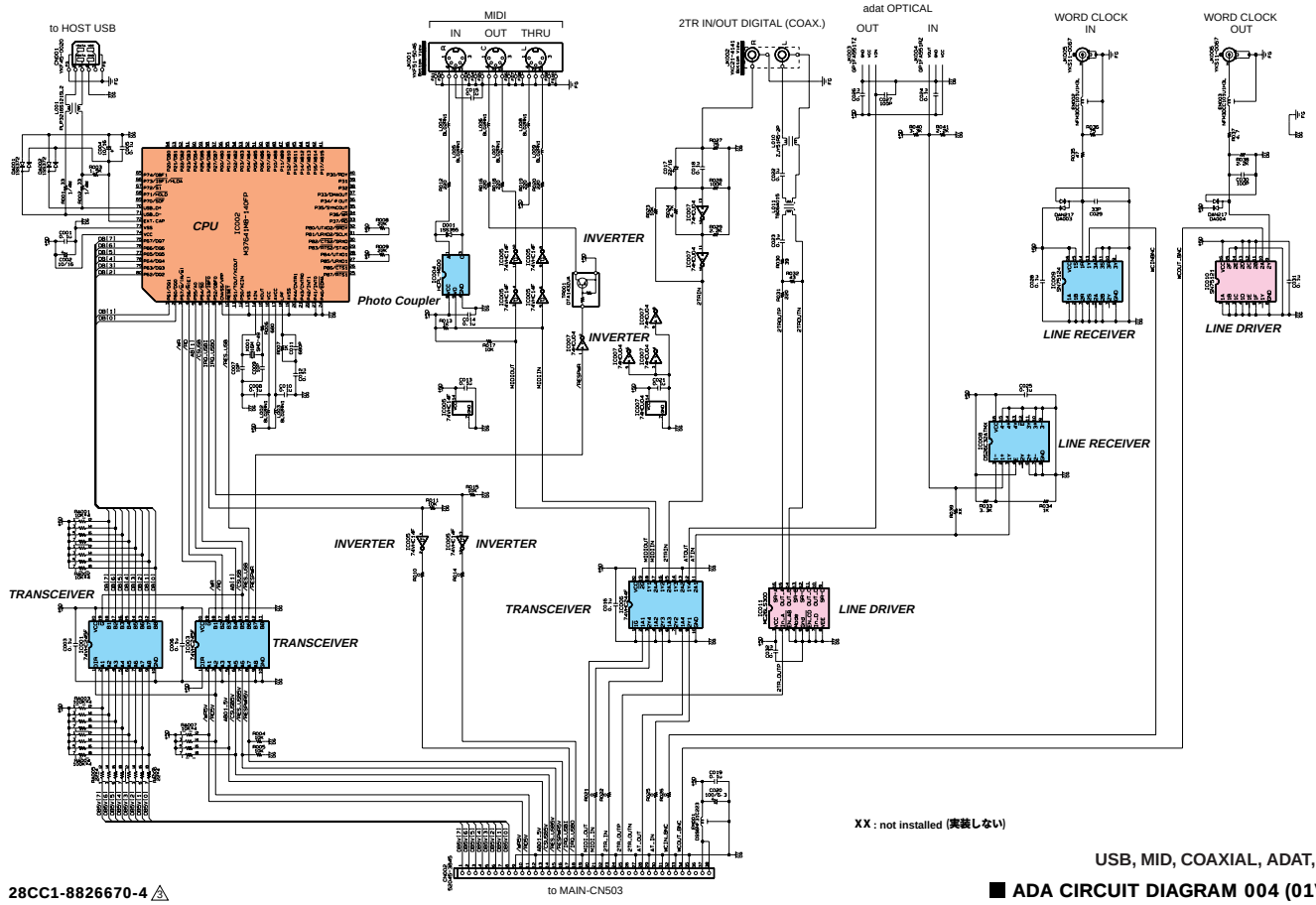

XX : not installed (実装しない)

USB, MID, COAXIAL, ADAT, BNC

28CC1-8826670-4 ⚠3

■ ADA CIRCUIT DIAGRAM 004 (01V96)

Downloaded from www.Manualslib.com manuals search engine

■ HA CIRCUIT DIAGRAM 002 (01V96)

01V96

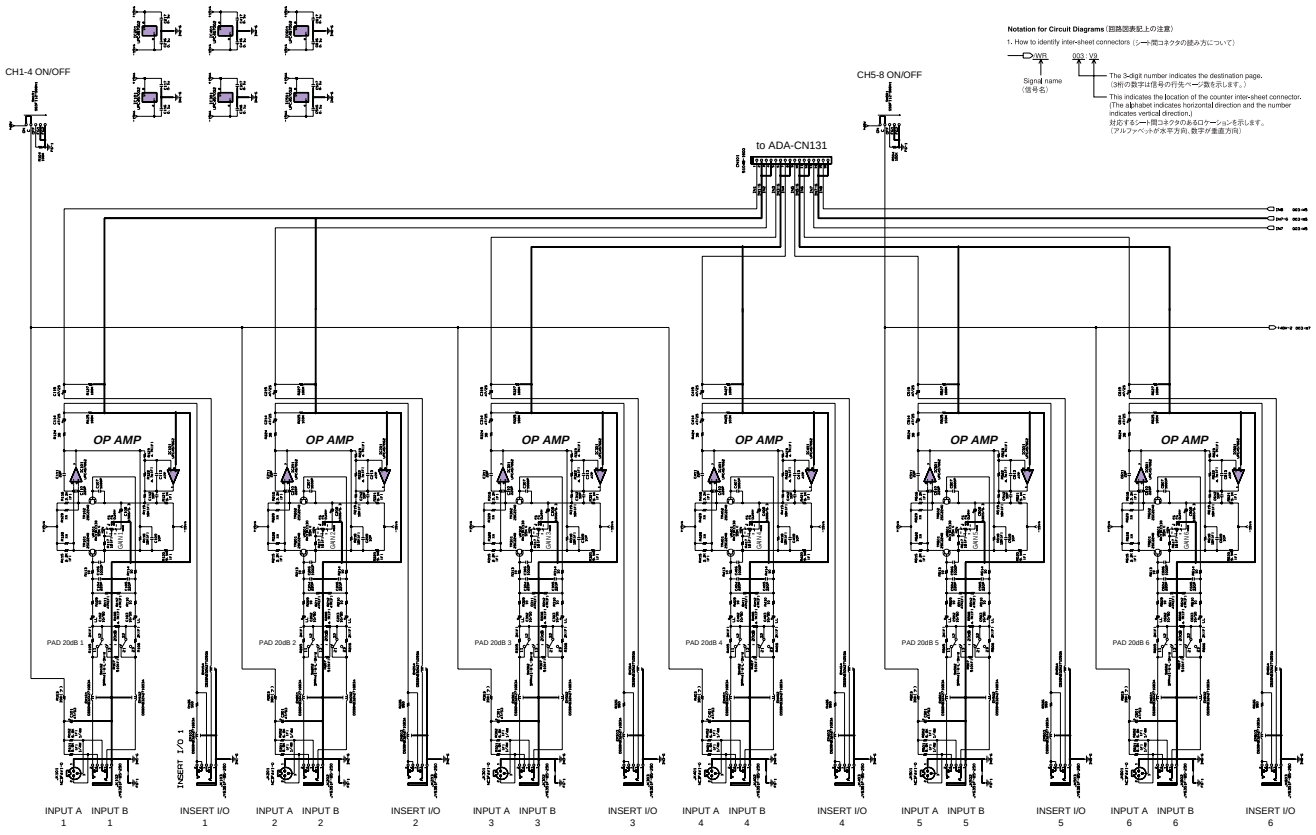

(フ) : Flame proof C. Resistor (不燃化カーボン抵抗)
(F) : Metal Film Resistor (金属被膜抵抗)
XX : not installed (実装しない)

■ HA CIRCUIT DIAGRAM 002 (01V96)

Downloaded from www.Manualslib.com manuals search engine

■ HA CIRCUIT DIAGRAM 003 (01V96)

01V96

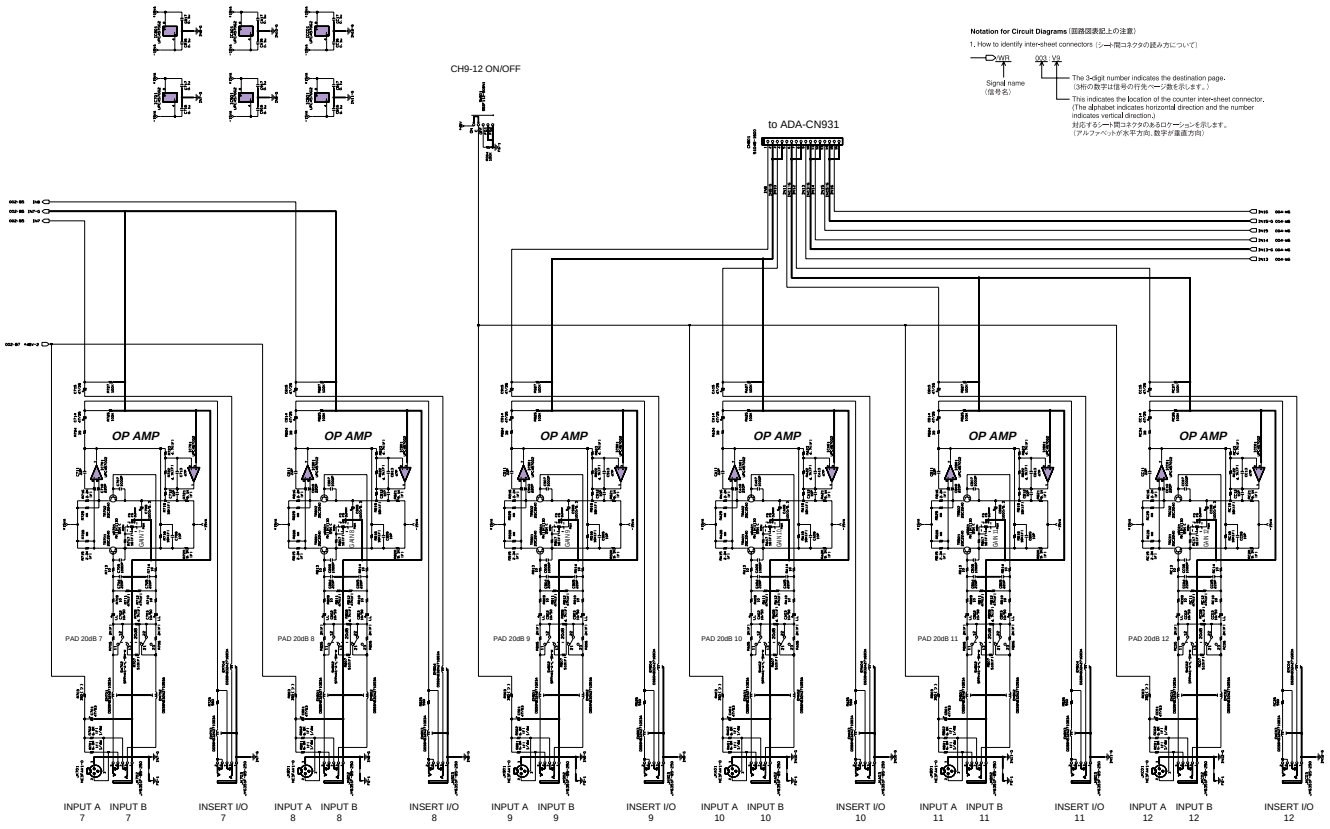

(フ) : Flame proof C. Resistor (不燃化カーボン抵抗)
(F) : Metal Film Resistor (金属被膜抵抗)
XX : not installed (実装しない)

28CC1-8826669-3

■ HA CIRCUIT DIAGRAM 003 (01V96)

Downloaded from www.Manualslib.com manuals search engine

■ HA CIRCUIT DIAGRAM 004 (01V96)

01V96

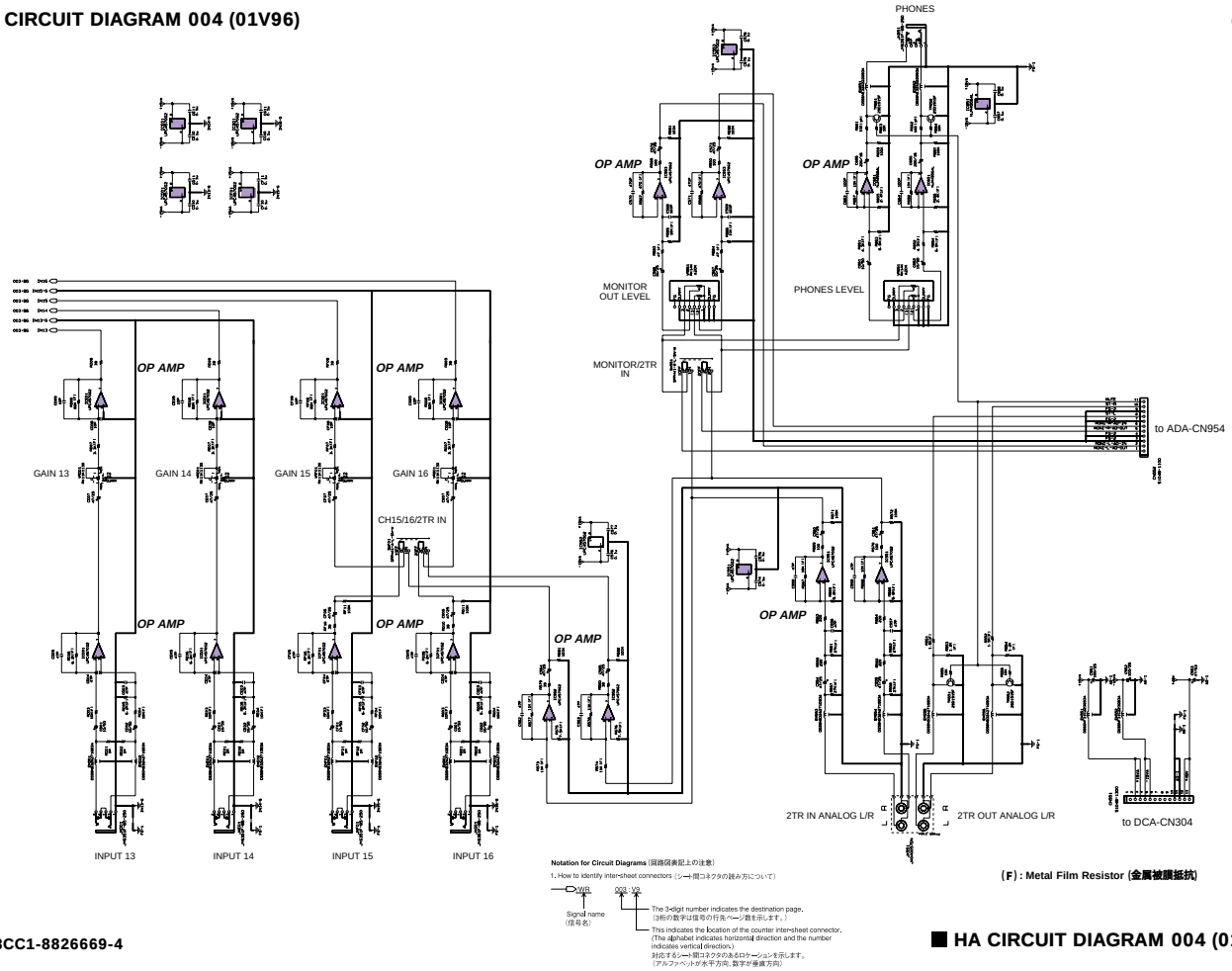

Notation for Circuit Diagrams (回路図表記上の注意)

1. How to identify inter-sheet connectors (シート間コネクタの読み方について)

(F) : Metal Film Resistor (金属被膜抵抗)

28CC1-8826669-4

■ HA CIRCUIT DIAGRAM 004 (01V96)

Downloaded from www.Manualslib.com manuals search engine

■ MAIN CIRCUIT DIAGRAM 002 (01V96)

01V96

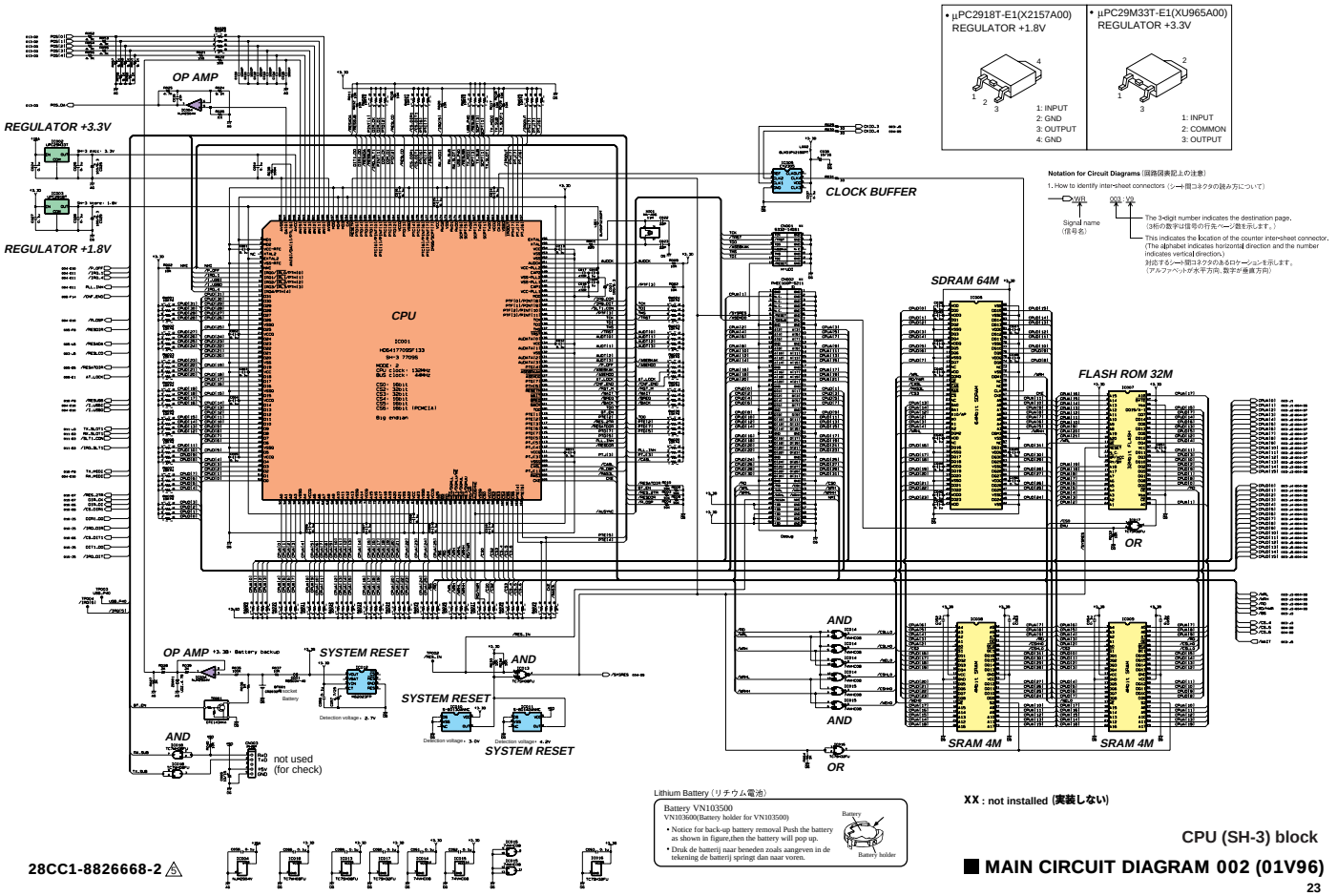

28CC1-8826668-2 ⚠5

CPU (SH-3) block

■ MAIN CIRCUIT DIAGRAM 002 (01V96)

Downloaded from www.Manualslib.com manuals search engine

■ MAIN CIRCUIT DIAGRAM 003 (01V96)

01V96

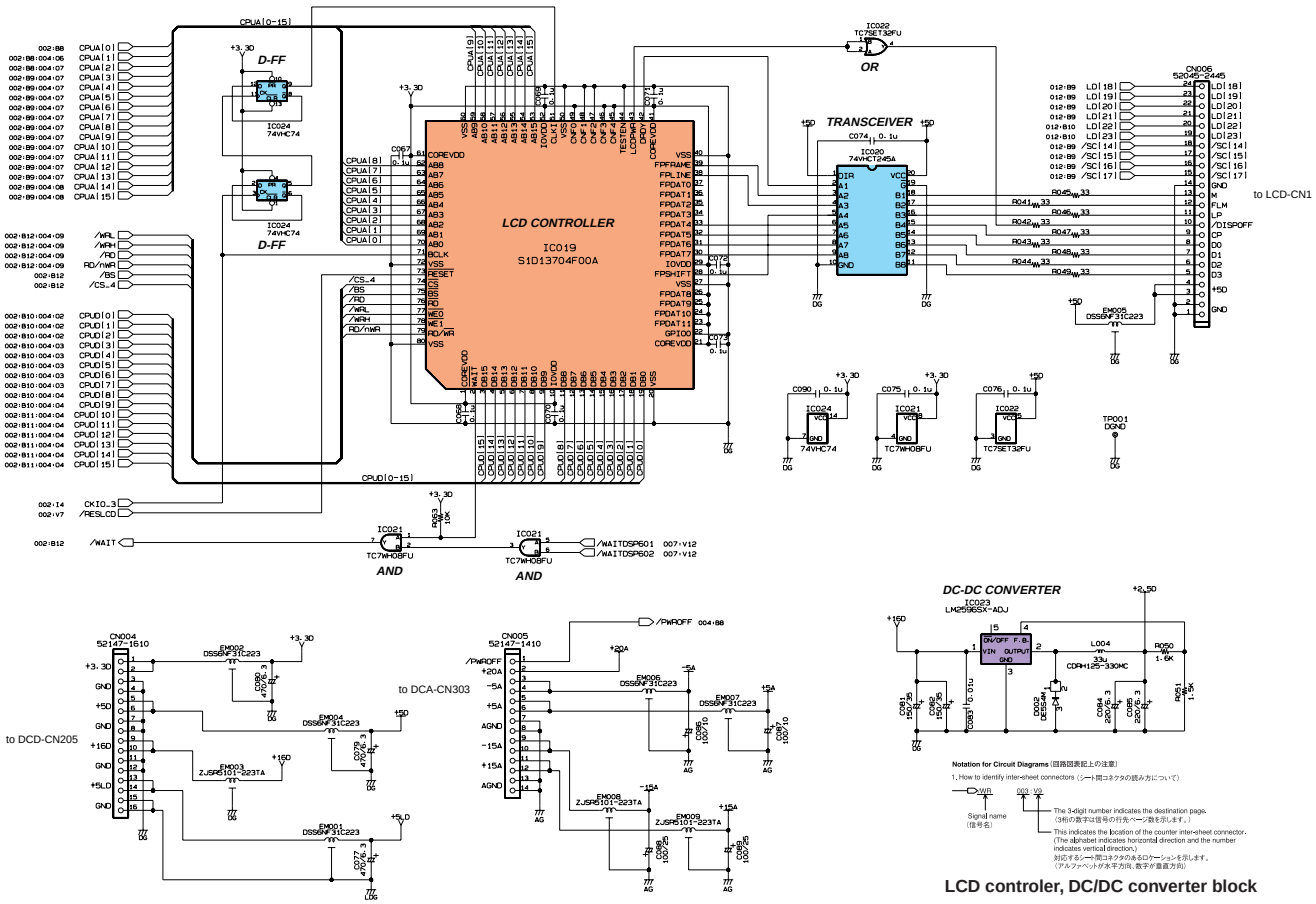

LCD controler, DC/DC converter block

■ MAIN CIRCUIT DIAGRAM 003 (01V96)

28CC1-8826668-3

Downloaded from www.Manualslib.com manuals search engine

■ MAIN CIRCUIT DIAGRAM 004 (01V96)

01V96

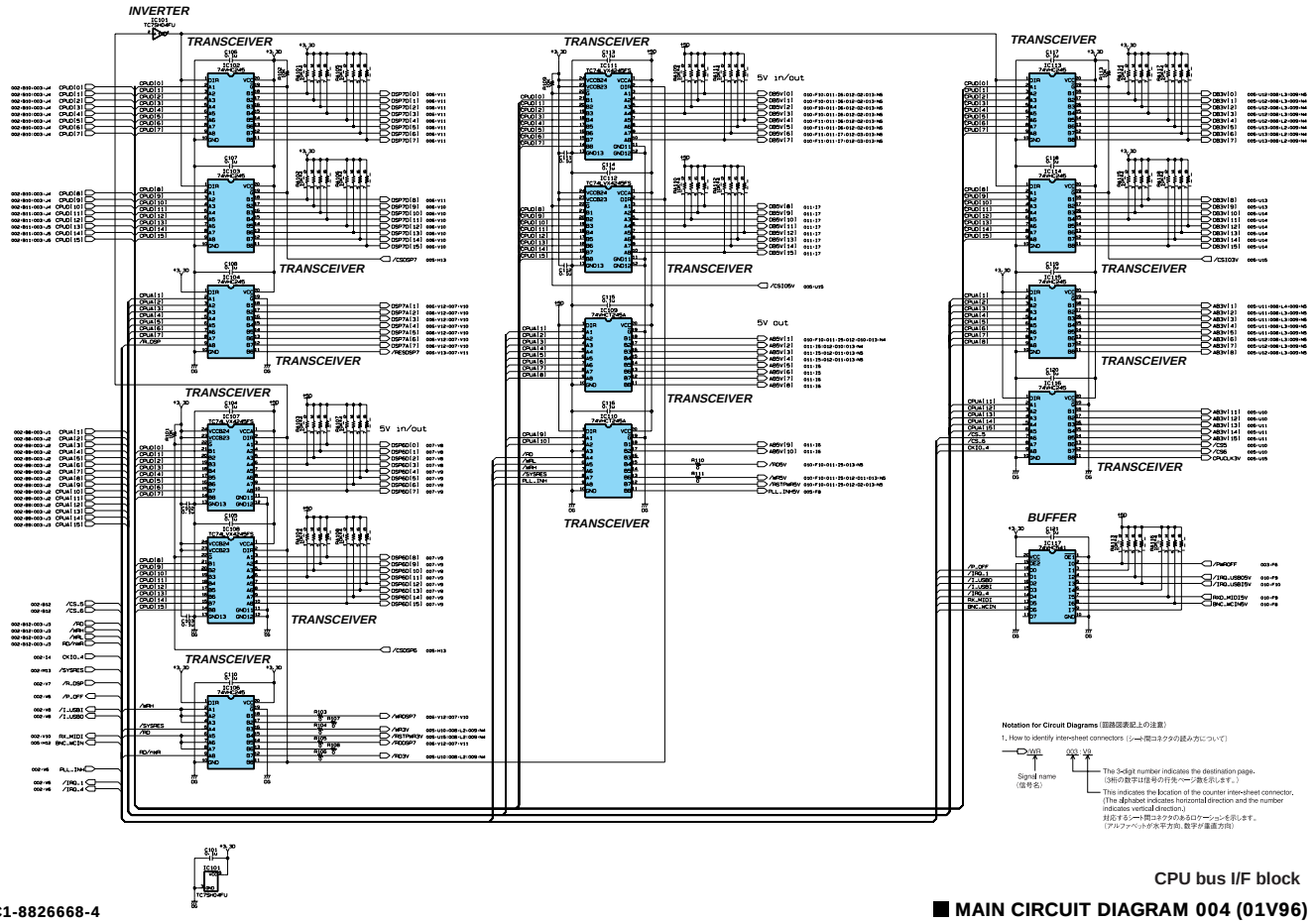

CPU bus I/F block

28CC1-8826668-4

■ MAIN CIRCUIT DIAGRAM 004 (01V96)

Downloaded from www.Manualslib.com manuals search engine

■ MAIN CIRCUIT DIAGRAM 005 (01V96)

01V96

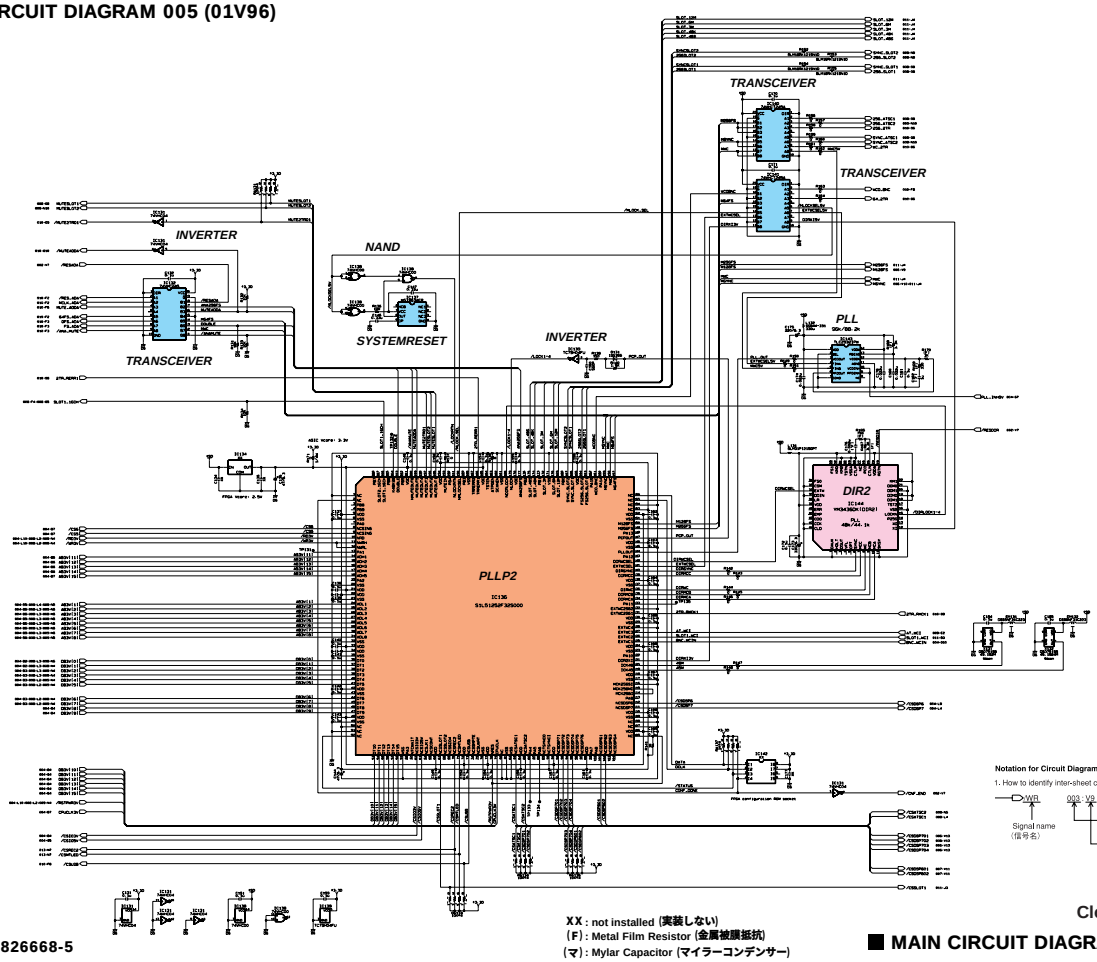

Notation for Circuit Diagrams (回路図表記上の注意)

1. How to identify inter-sheet connectors (シート間コネクタの読み方について)

WB1 — Signal name (信号名)

003 · V3

The 3-digit number indicates the destination page. (3桁の数字は信号の行先ページ数を示します。)

This indicates the location of the counter inter-sheet connector. (The alphabet indicates horizontal direction and the number indicates vertical direction.) 対応するシート間コネクタのあるロケーションを示します。(アルファベットが水平方向、数字が垂直方向)

Clock system block

XX : not installed (実装しない)
(F) : Metal Film Resistor (金属被膜抵抗)
(マ) : Mylar Capacitor (マイラーコンデンサー)
(フ) : Film Capacitor (フィルムコンデンサー)

28CC1-8826668-5

■ MAIN CIRCUIT DIAGRAM 005 (01V96)

Downloaded from www.Manualslib.com manuals search engine

■ MAIN CIRCUIT DIAGRAM 006 (01V96)

01V96

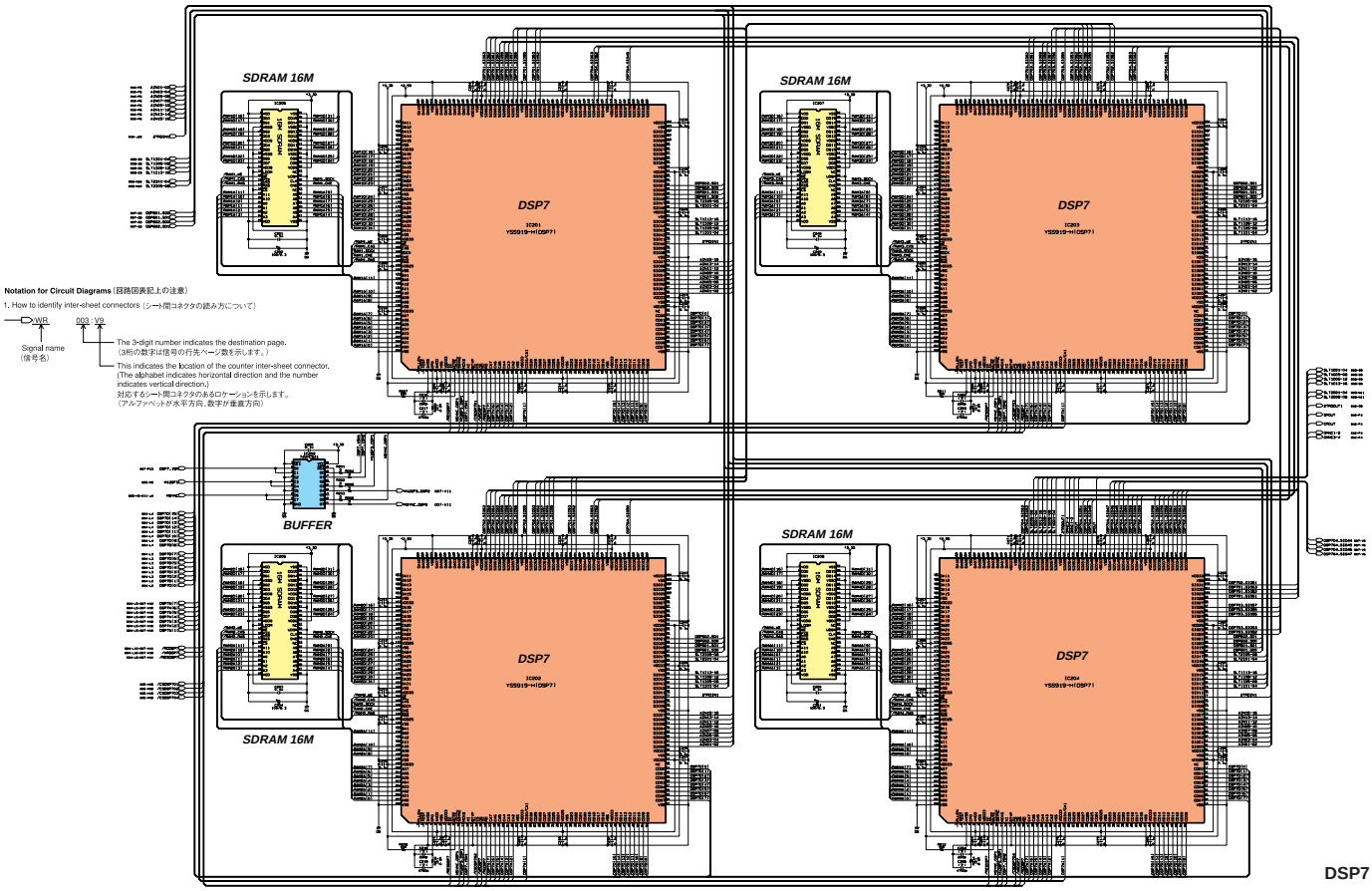

DSP7 block

28CC1-8826668-6

(F) : Metal Film Resistor (金属被膜抵抗)
(マ) : Mylar Capacitor (マイラーコンデンサー)

■ MAIN CIRCUIT DIAGRAM 006 (01V96)

Downloaded from www.Manualslib.com manuals search engine

■ MAIN CIRCUIT DIAGRAM 007 (01V96)

01V96

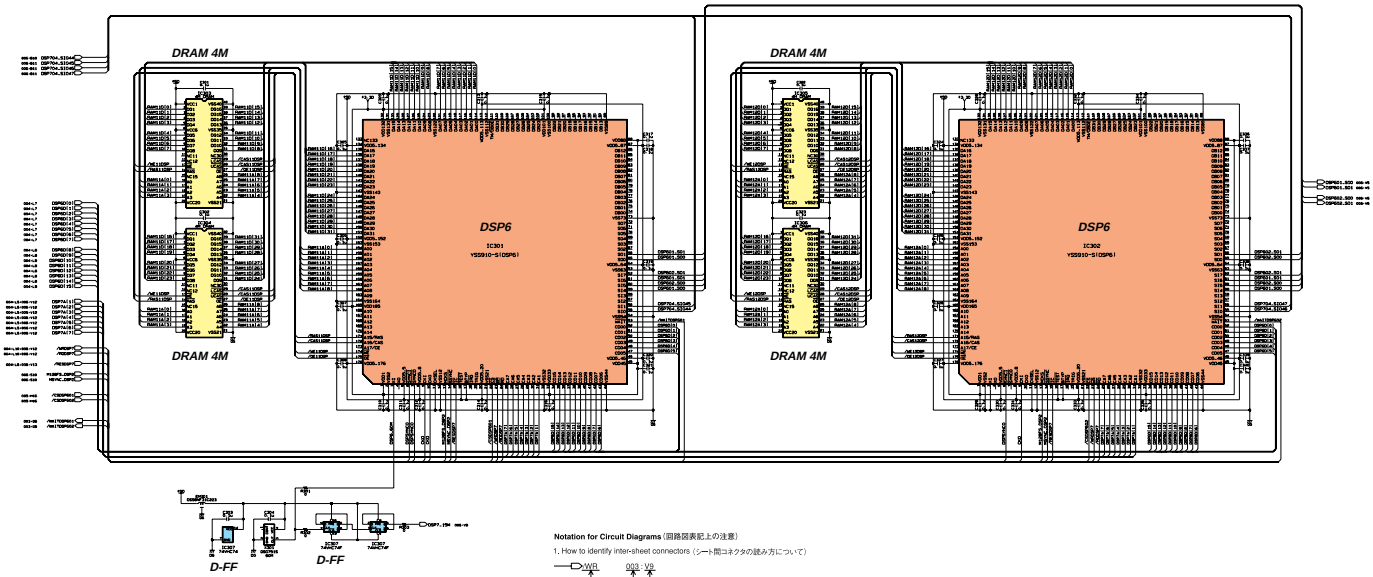

Notation for Circuit Diagrams (回路図表記上の注意)

1. How to identify inter-sheet connectors (シート間コネクタの読み方について)

V01 003 · V2

Signal name (信号名)

The 3-digit number indicates the destination page. (3桁の数字は信号の行先ページ数を示します。)

This indicates the location of the counter inter-sheet connector. (The alphabet indicates horizontal direction and the number indicates vertical direction.) 対応するシート間コネクタのあるロケーションを示します。(アルファベットが水平方向, 数字が垂直方向)

DSP6 block

28CC1-8826668-7

■ MAIN CIRCUIT DIAGRAM 007 (01V96)

Downloaded from www.Manualslib.com manuals search engine

■ MAIN CIRCUIT DIAGRAM 008 (01V96)

01V96

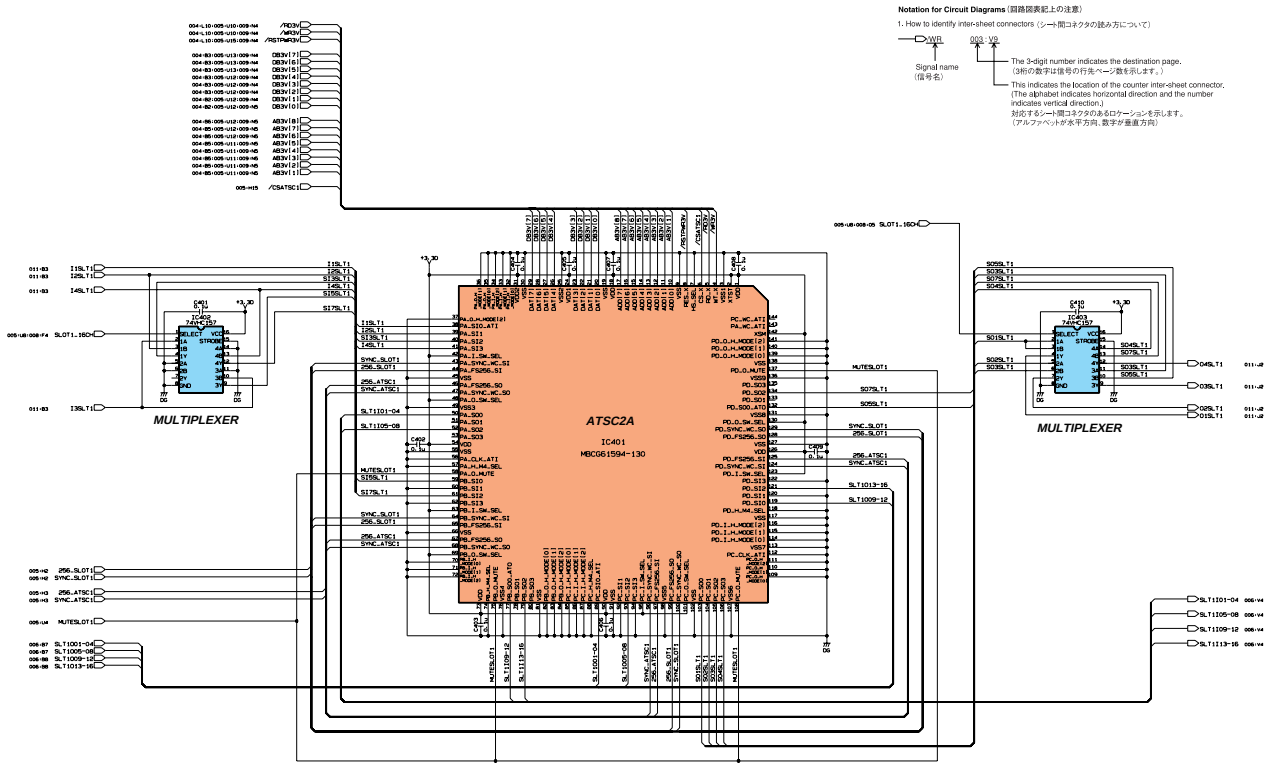

ATSC2 (Slot) block

28CC1-8826668-8

■ MAIN CIRCUIT DIAGRAM 008 (01V96)

Downloaded from www.Manualslib.com manuals search engine

■ MAIN CIRCUIT DIAGRAM 009 (01V96)

01V96

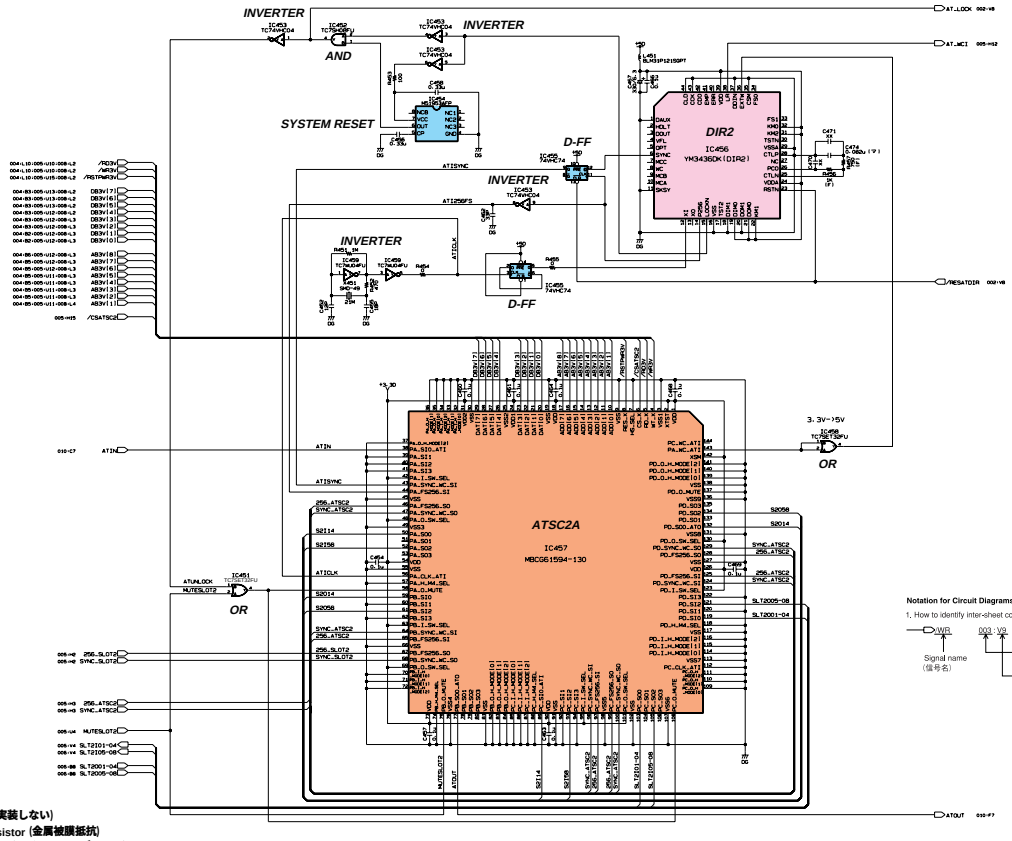

Notation for Circuit Diagrams (回路図表記上の注意)

1. How to identify inter-sheet connectors (シート間コネクタの読み方について)

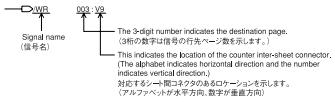

XX : not installed (実装しない)
(F) : Metal Film Resistor (金属被膜抵抗)
(マ) : Mylar Capacitor (マイラーコンデンサー)

28CC1-8826668-9△

ADAT I/F block

■ MAIN CIRCUIT DIAGRAM 009 (01V96)

Downloaded from www.Manualslib.com manuals search engine

■ MAIN CIRCUIT DIAGRAM 010 (01V96)

01V96

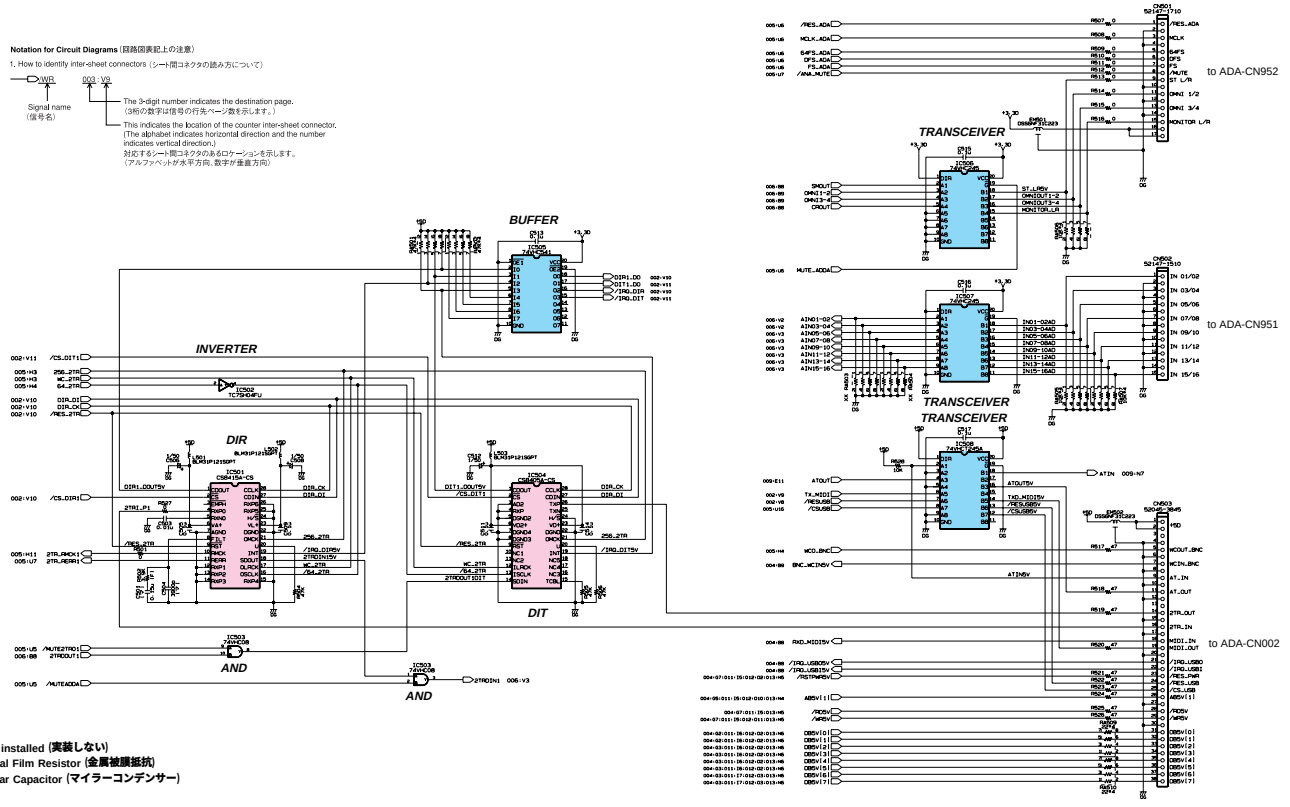

XX : not installed (実装しない)
(F) : Metal Film Resistor (金属被膜抵抗)
(マ) : Mylar Capacitor (マイラーコンデンサー)

28CC1-8826668-10 ⚠

2Tr Digital I/O, ADA I/F block

■ MAIN CIRCUIT DIAGRAM 010 (01V96)

Downloaded from www.Manualslib.com manuals search engine

MAIN CIRCUIT DIAGRAM 011 (01V96)

01V96

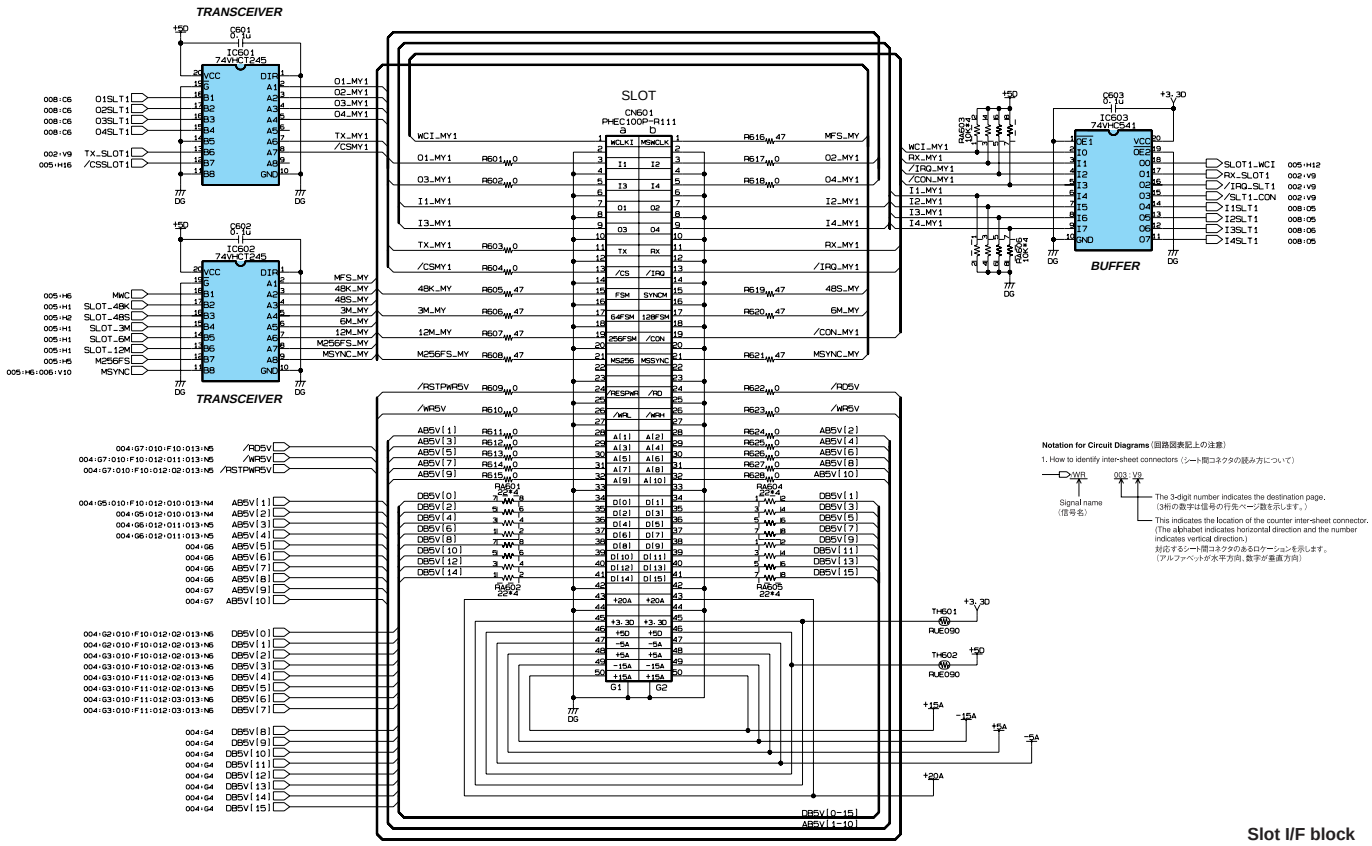

Slot I/F block

28CC1-8826668-11③

32

MAIN CIRCUIT DIAGRAM 011 (01V96)

Downloaded from www.Manualslib.com manuals search engine

■ MAIN CIRCUIT DIAGRAM 012 (01V96)

01V96

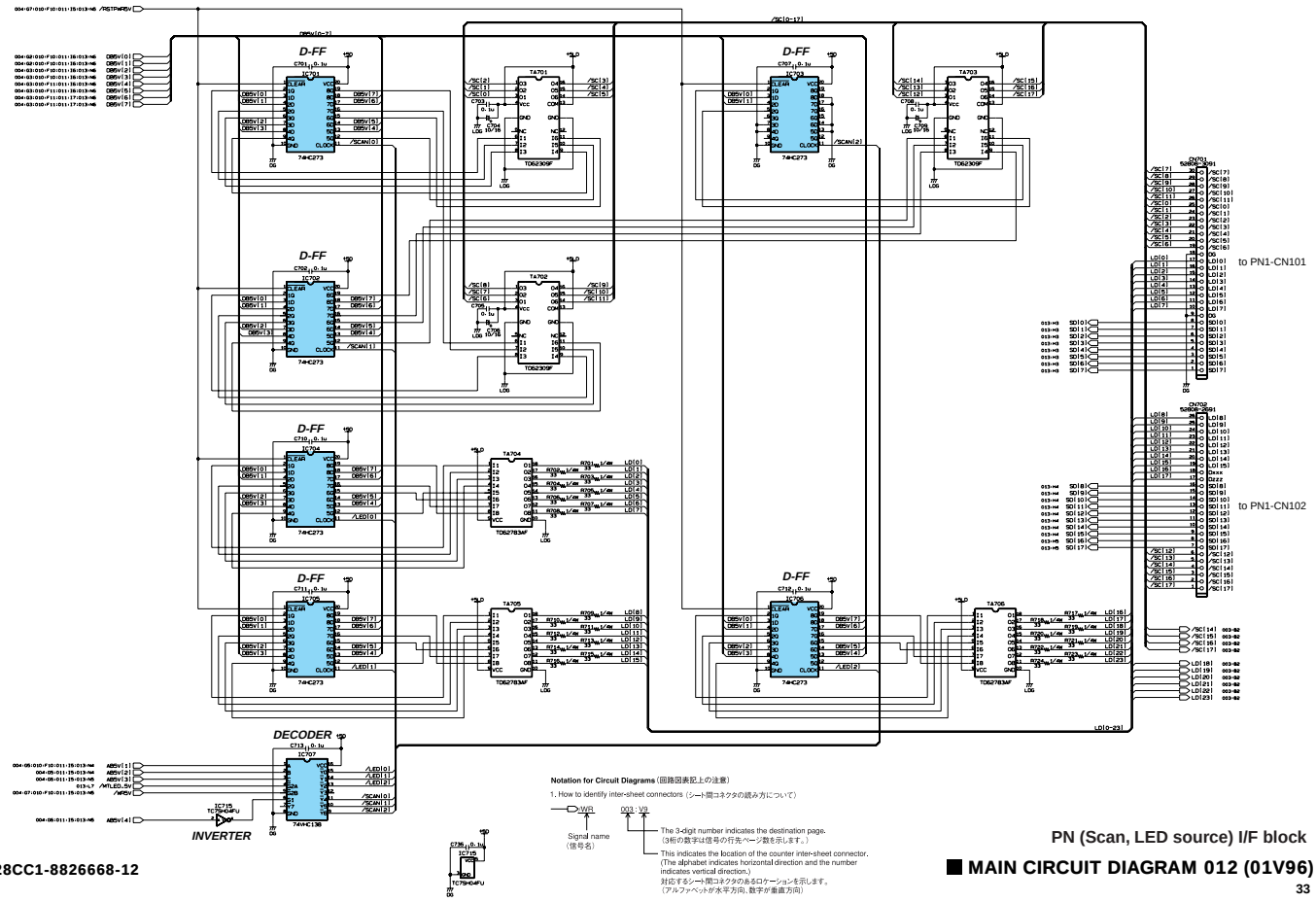

28CC1-8826668-12

PN (Scan, LED source) I/F block

■ MAIN CIRCUIT DIAGRAM 012 (01V96)

Downloaded from www.Manualslib.com manuals search engine

■ MAIN CIRCUIT DIAGRAM 013 (01V96)

01V96

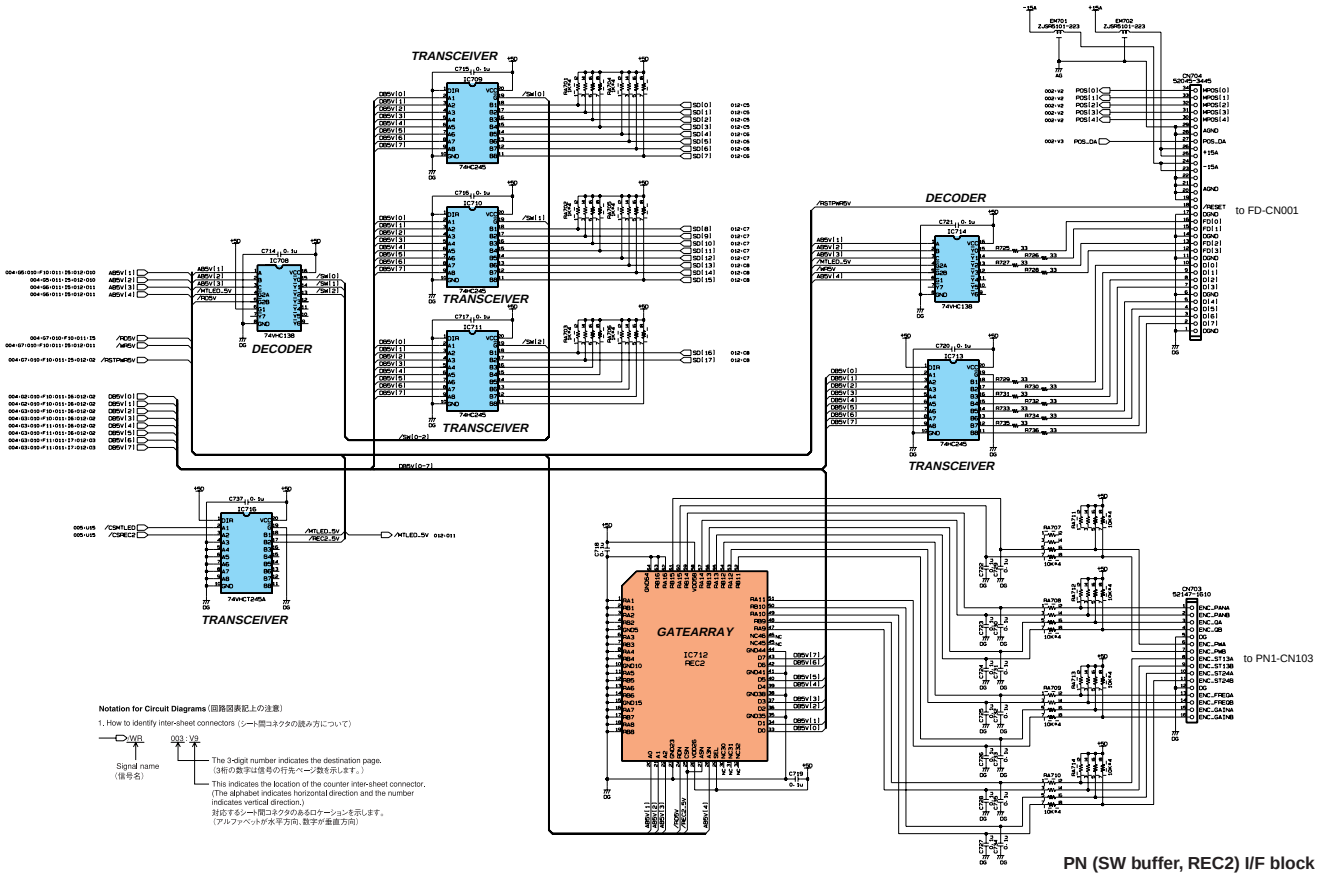

PN (SW buffer, REC2) I/F block

28CC1-8826668-13

■ MAIN CIRCUIT DIAGRAM 013 (01V96)

Downloaded from www.Manualslib.com manuals search engine

■ LCD CIRCUIT DIAGRAM (01V96)

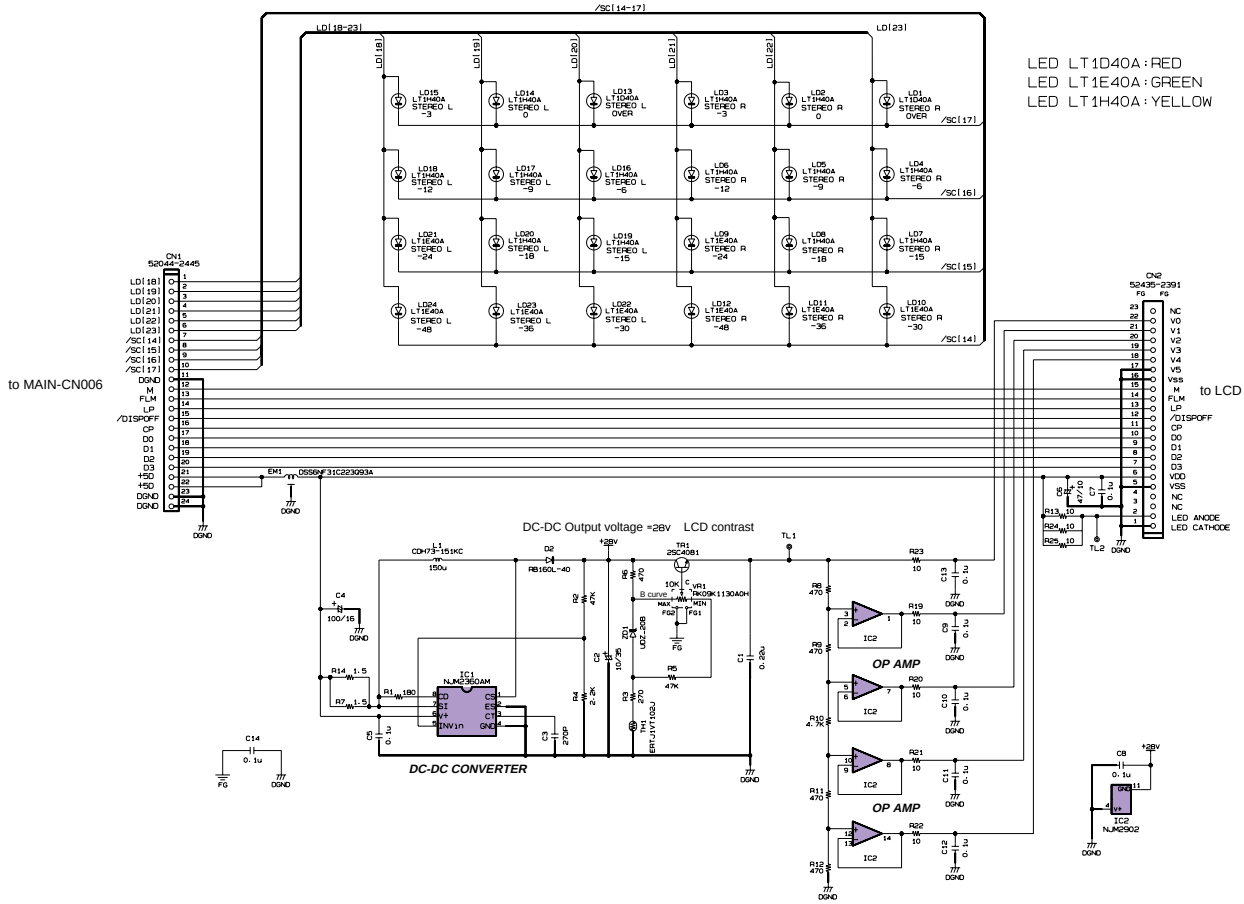

Downloaded from www.Manualslib.com manuals search engine

■ PN1 CIRCUIT DIAGRAM 002 (01V96)

01V96

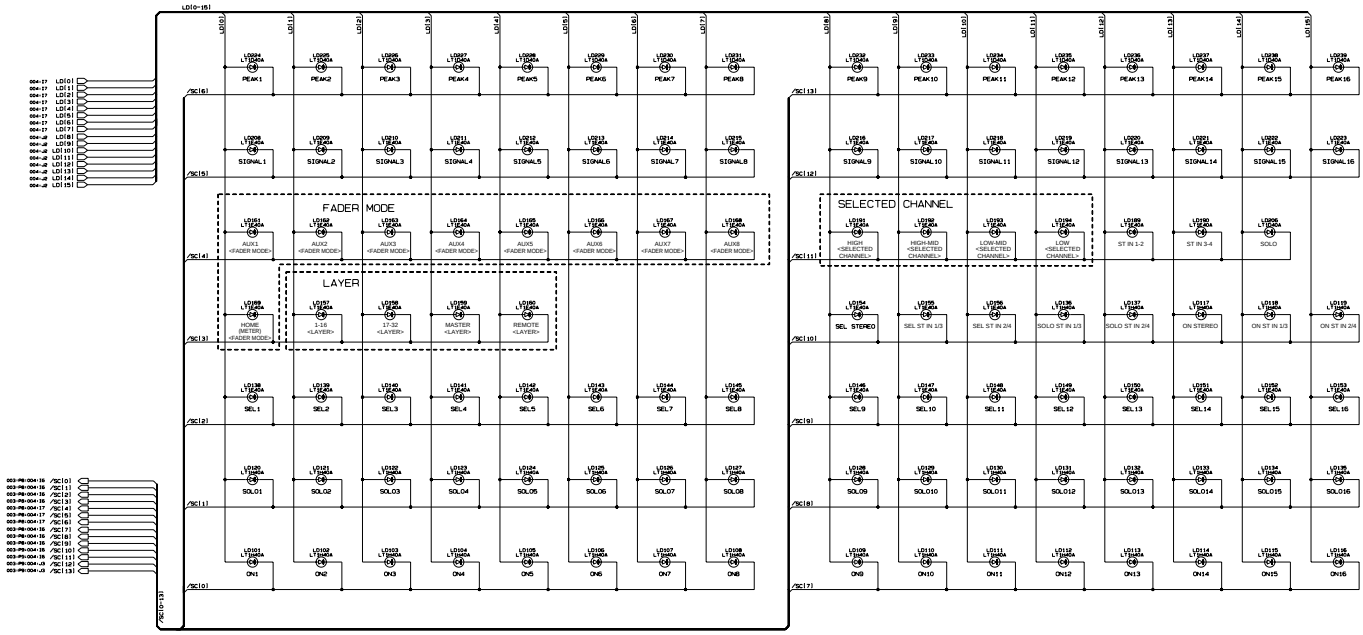

PN1 (1/2)

Notation for Circuit Diagrams (回路図表記上の注意)

1. How to identify inter-sheet connectors (シート間コネクタの読み方について)

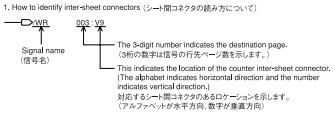

LT1D40A : RED
LT1E40A : Y/GREEN
LT1H40A : YELLOW

PN1 LED MATRIX

■ PN1 CIRCUIT DIAGRAM 002 (01V96)

Downloaded from www.Manualslib.com manuals search engine

■ PN1 CIRCUIT DIAGRAM 003 (01V96)

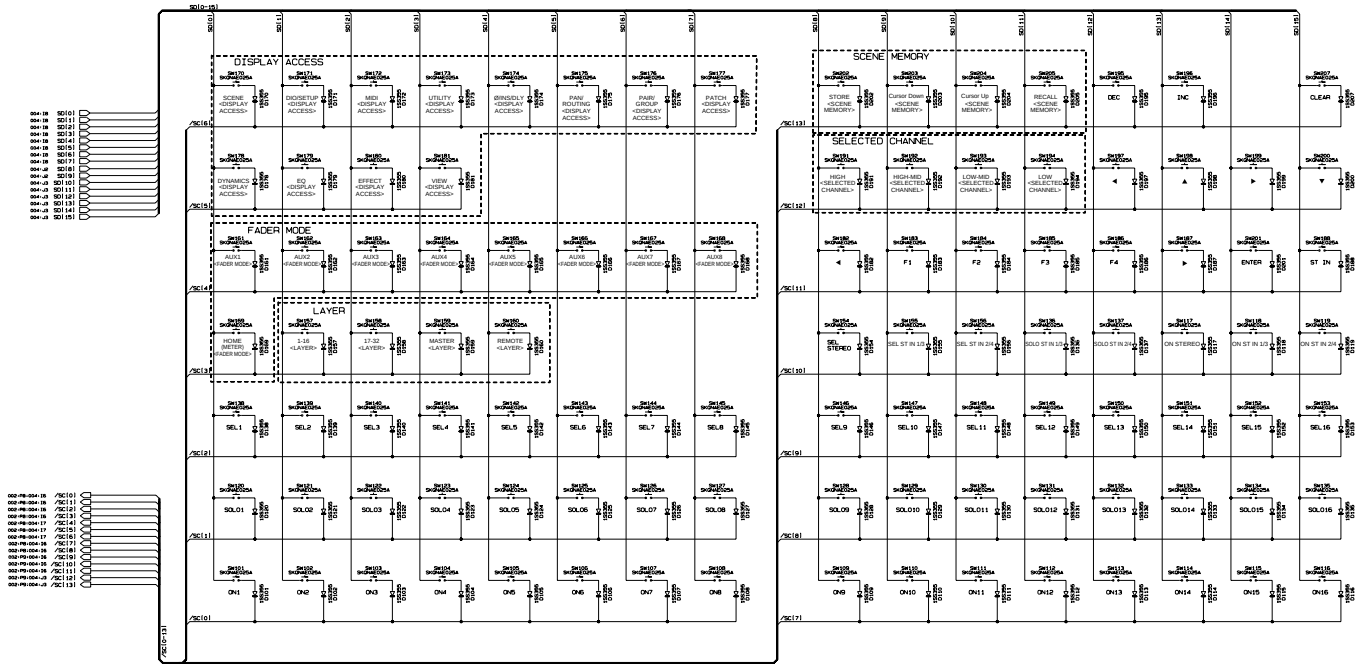

PN1 (1/2)

Notation for Circuit Diagrams (回路図表記上の注意)

1. How to identify inter-sheet connectors (シート間コネクタの読み方について)

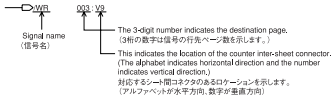

Downloaded from www.Manualslib.com manuals search engine

■ PN1 CIRCUIT DIAGRAM 004 (01V96)

01V96

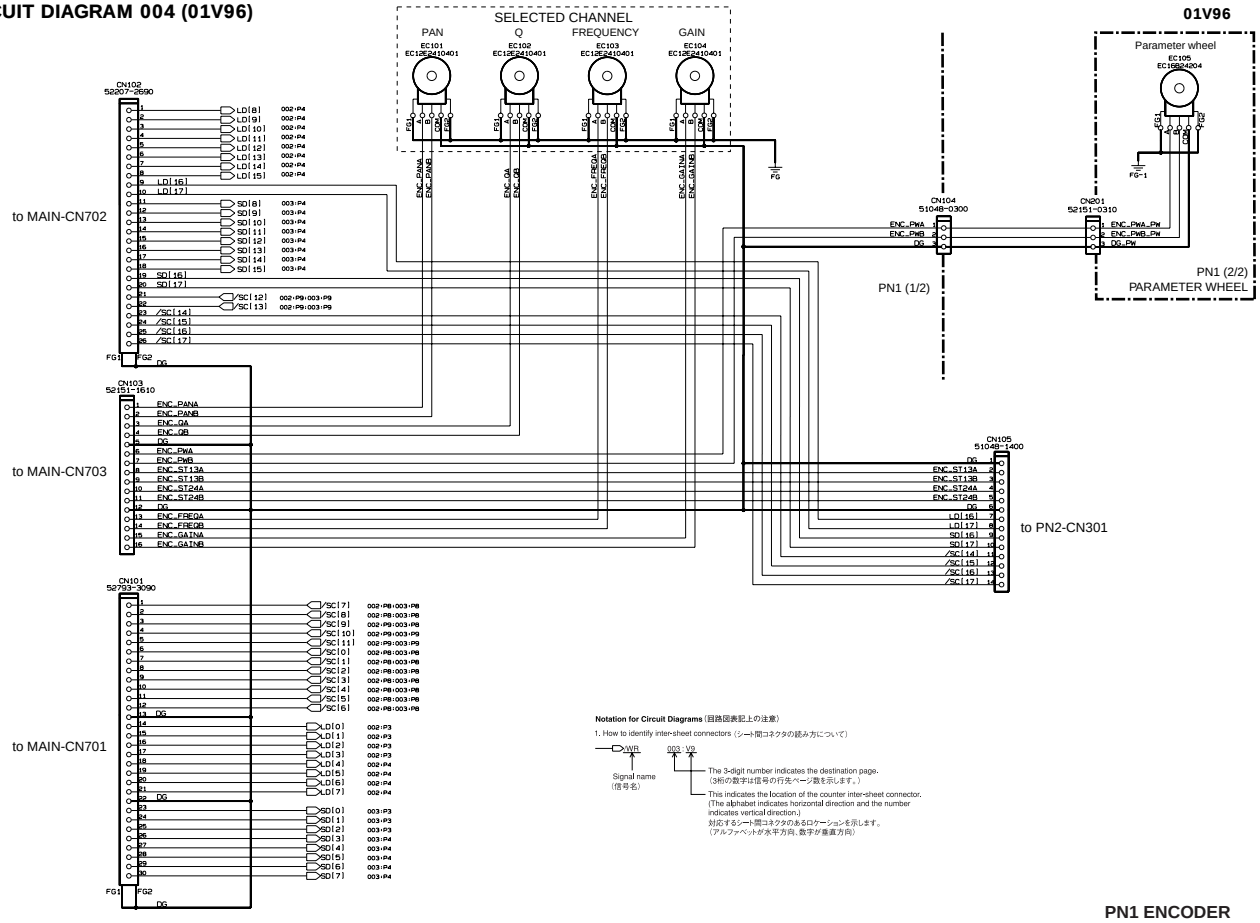

Notation for Circuit Diagrams (回路図表記上の注意)

1. How to identify inter-sheet connectors (シート間コネクタの読み方について)

PN1 ENCODER

■ PN1 CIRCUIT DIAGRAM 004 (01V96)

28CC1-8826675-4 ⚠

Downloaded from www.Manualslib.com manuals search engine

■ PN2 CIRCUIT DIAGRAM (01V96)

01V96

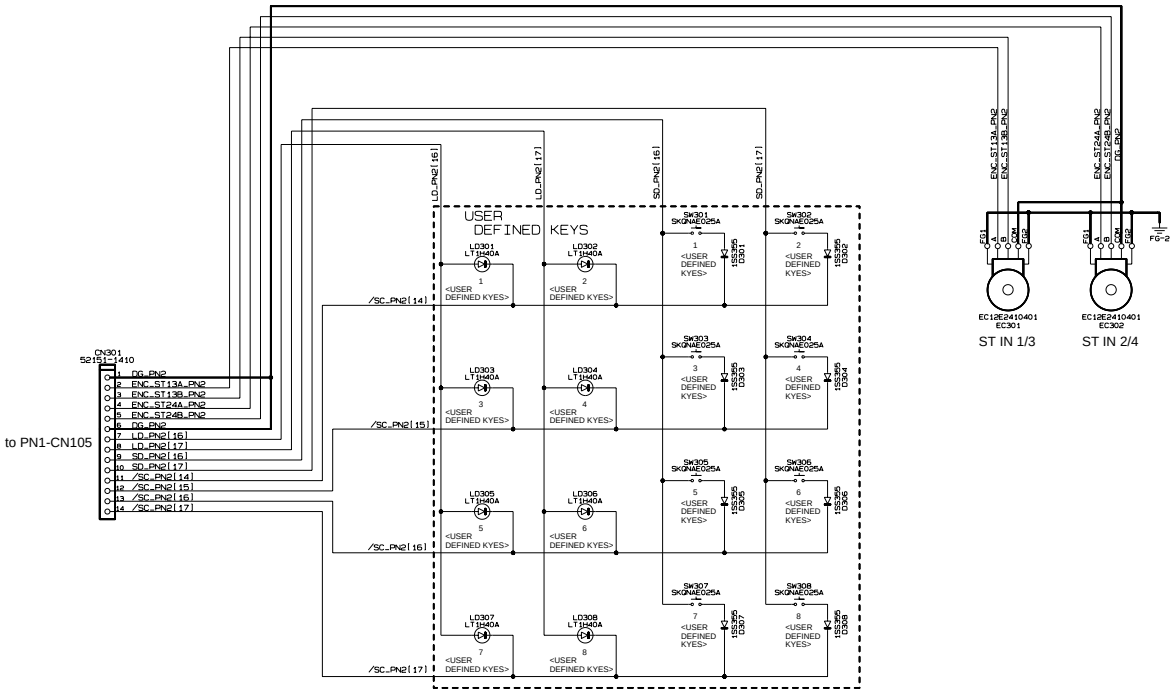

LT1H40A : YELLOW

PN2 LED/SW MATRIX, ENCODER

28CC1-8826676-2

■ **PN2 CIRCUIT DIAGRAM (01V96)**

Downloaded from www.Manualslib.com manuals search engine